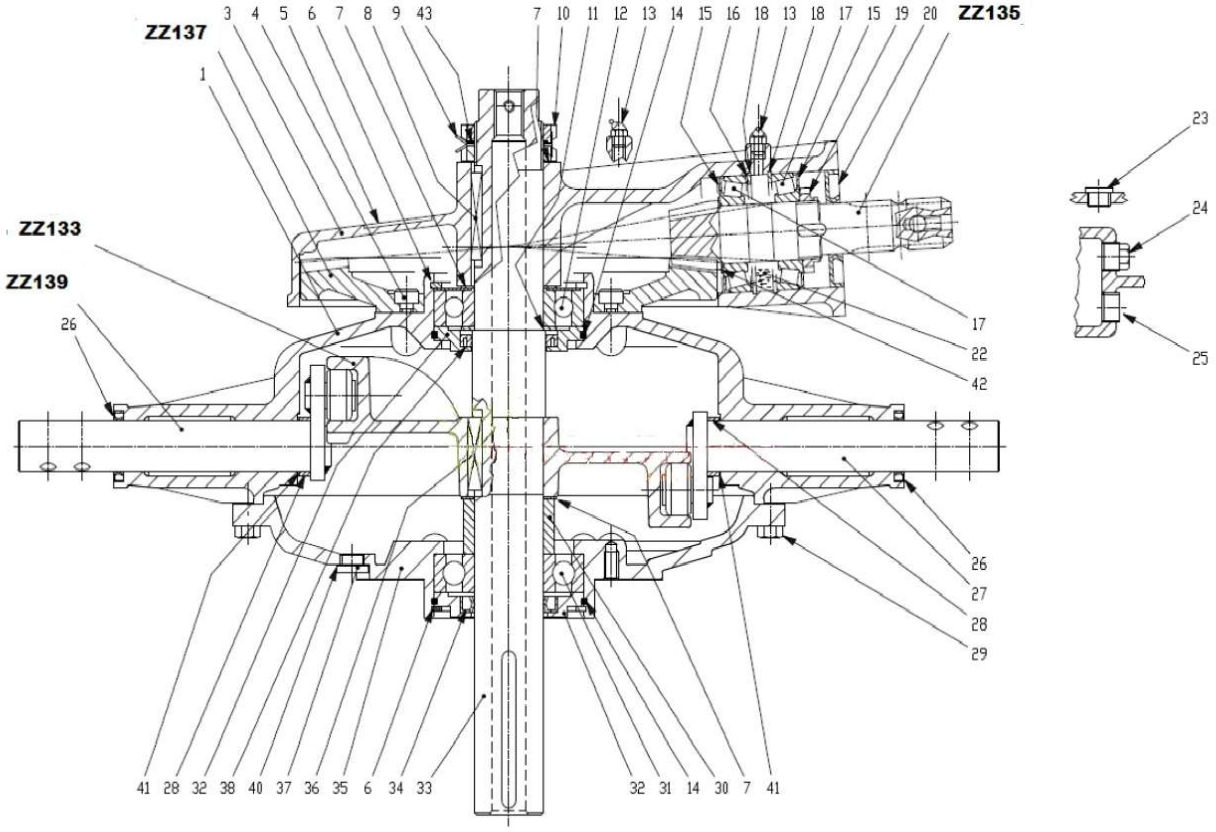
ZZ137
ZZ135
ZZ133
ZZ139
3 4 5 6 7 8 9 43
7 10 11 12 13 14 15 16 18 13 18 17 15 19 20
1
26
17
22
42
26
27
28
29
41 28 32 38 40 37 36 35 6 34 33
32 31 14 30 7 41
23
24
25