KramerAllrad

KramerAllrad

Schaufellader 112
Wheel loader 112 SL/SLx
Chargeuse



Ersatzteilliste
Spare parts list
Catalogue de pièces détachées

Fahrzeugtyp	Vehicle model	Véhicule modèle	112 15
Ausgabe	Edition	Version	4.0
Teil-Nummer	Spare part no.	No. de pièce détachée	0 14 003 02 90
Gültig ab	Valid from	Valable à partir de	
Fahrgestell-Nr.	serial no.	no. de série	118 305
sowie ab	and	et	112 15 0001

Kramer-Werke GmbH
Postfach 10 15 63
D-88645 Überlingen
Telefon 07551-802-450
Telefax 07551-802-138

Ausgabenlegende

Ausgabe	herausgegeben
1.0	Januar 89
3.0	März 92
4.0	November 96

© Copyright – 1996 Kramer-Werke GmbH, Überlingen
Printed in the Federal Republic of Germany
Alle Rechte vorbehalten
Diese Druckschrift darf vom Empfänger nur für den vorgesehenen Zweck verwendet werden. Sie darf ohne vorherige schriftliche Zustimmung in keiner Weise ganz oder teilweise vervielfältig oder in irgendeine andere Sprache übersetzt werden.

Das Titelbild zeigt den KramerAllrad Schaufellader 112. Die Abbildung kann Sonderausrüstungen aufweisen.

Kramer-Werke GmbH
Technische Dokumentation
Postfach 10 15 63
D-88 645 Überlingen
Druckschrift: ET 112 15
Bestell-Nr.: 0 14 003 02 90
Ausgabe 4.0

Legend

Edition	issued
1.0	January 89
3.0	March 92
4.0	November 96

© Copyright – 1996 Kramer-Werke GmbH, Überlingen
Printed in the Federal Republic of Germany
All rights reserved
No part of this publication may be reproduced, translated or used in any form or by any means – graphic, electronic or mechanical including photocopying, recording, taping or information storage or retrieval systems – without prior permission in writing from Kramer-Werke GmbH.

The cover features the KramerAllrad 112 wheel loader with possible optional equipment.

Kramer-Werke GmbH
Technical Documentation
P. O. Box 10 15 63
D-88 645 Überlingen, Federal Republic of Germany
Document: ET 112 15
Order no.: 0 14 003 02 90
Edition 4.0

Légende

Version	publication
1.0	janvier 89
3.0	mars 92
4.0	novembre 96

© Copyright – 1996 Kramer-Werke GmbH, Überlingen
Imprimé en République Fédérale d'Allemagne
Tous droits réservés
Cet ouvrage ne peut être représenté, reproduit, adapté, traduit, restitué par des systèmes photomécaniques ou tous autres, y compris de mise en mémoire dans des installations de traitement de données – également dans le cas d'une utilisation partielle ou par extraits – qu'avec l'autorisation préalable par écrit de la société Kramer-Werke GmbH.
Illustration en couverture : chargeuse KramerAllrad 112. L'illustration peut présenter des équipements en option.

Kramer-Werke GmbH
Documentation technique
B. P. 10 15 63
D-88 645 Überlingen, République Fédérale d'Allemagne
Document : ET 112 15
No. de commande : 0 14 003 02 90
Version 4.0

Inhaltsverzeichnis

Einleitung

Zeichenerklärung
Typenschild
Fahrgestell-Nummer
Motor-Nummer
Verstellpumpe
Konstantmotor

Wartungs- und Dichtsätze

Wartungssatz „1. Durchsicht“
Wartungssatz für Wartungsplan „B“
Wartungssatz für Wartungsplan „C“; und „2. Durchsicht“
Wartungssatz für Wartungsplan „D“
Dichtungs- u. Reparatursätze (Motor)
Dichtungssätze (Verstellmotor)
Dichtungssätze (Konstantmotor)
Dichtsätze – Lenkung
Dichtsätze – Hydraulik
Werkzeuge, Ersatzteilliste, Bedienungsanleitung
Aufstellung von O-Ringen für Dichtkegelverschraubungen (DKO)

Table of contents

Introduction

Signs and symbols
Type label
Serial number
Engine number
Variable displacement pump
Fixed displacement motor

Maintenance and sealing kits

Maintenance kit for “1st Inspection”
Maintenance kit for service plan “B”
Maintenance kit for service plan “C” and “2nd Inspection”
Maintenance kit for service plan “D”
Sealing and repair kits (engine)
Sealing kits (variable displacement motor)
Sealing kits (fixed displacement motor)
Sealing kits for steering system
Sealing kits for hydraulic system
Tools, spare parts list, operation manual
List of o-rings for sealing cone screw connections

Table des matières

Introduction

Signes et symboles E-2
Plaque signalétique E-5
Numéro de série E-5
Numéro du moteur E-6
Pompe à cylindrée variable E-6
Moteur a cylindrée constante E-7

Kits d’entretien et d’étanchéité

Kit d’entretien pour «1ère inspection» 00-1
Kit d’entretien pour plan d’entretien «B» 00-1
Kit d’entretien pour plan d’entretien «C» et «2ème inspection» 00-1
Kit d’entretien pour plan d’entretien «D» 00-2
Kits d’étanchéité et de réparation (moteur) 00-3
Kit d’étanchéité (servo-moteur) 00-3
Kit d’étanchéité (moteur à cylindrée constante) 00-3
Kits d’étanchéité pour direction 00-3
Kits d’étanchéité pour l’hydraulique 00-3
Outils, catalogue pièces détachées, manuel de service 00-3
Liste de joints toriques pour raccords vissés à bague bicône 00-4

Einzelteile Motor	Engine: component parts	Moteur : pièces constitutives	
Motor – Anbauteile	Engine – add-on parts	Moteur – pièces annexes	01-2
Kupplung – Einzelteile	Clutch – component parts	Embrayage – pièces constitutives	01-2
Motoraufhängung	Engine bearing	Logement du moteur	01-4
Zylinderblock – Einzelteile	Cylinder block – component parts	Bloc-cylindres – pièces constitutives	01-6
Stirnradgehäuse – Einzelteile	Spur gear housing – component parts	Boîtier de pignon droit – pièces constitutives	01-8
Schwungradgehäuse – Einzelteile	Flywheel housing – component parts	Boîtier de volant – pièces constitutives	01-10
Ölwanne – Einzelteile	Oil pan – component parts	Carter d’huile – pièces constitutives	01-10
Zylinderkopf – Einzelteile	Cylinder head – component parts	Culasse – pièces constitutives	01-12
Zylinderkopfdeckel – Einzelteile	Cylinder-head cover – component parts	Couvercle de culbuteurs – pièces constitutives	01-14
Nockenwelle und Zwischenrad	Camshaft and intermediate pinion	Arbre à cames et pignon intermédiaire	01-16
Kurbelwelle, Kolben, Pleuelstange	Crankshaft, piston, connecting rod	Vilebrequin, piston, bielle	01-18
Kreislauf Schmieröl	Lubricating oil circuit	Circuit de graissage	01-20
Wasserpumpe – Einzelteile	Water pump – component parts	Pompe à eau – pièces constitutives	01-22
Einspritzpumpe – Einzelteile	Fuel injection pump – component parts	Pompe d’injection – pièces constitutives	01-24
Einspritzpumpe – Regler	Fuel injection pump – regulator	Pompe d’injection – régulateur	01-28
Einspritzsystem – Einzelteile	Injection system – component parts	Système d’injection – pièces constitutives	01-32
Anlasser – Einzelteile	Starter – component parts	Starter – pièces constitutives	01-34
Lichtmaschine – Einzelteile	Generator – component parts	Alternateur – pièces constitutives	01-36
Dichtsatz – Motor	Sealing kit – engine	Jeu de joints – moteur	01-38

Kraftstoffleitungen

Kraftstoffleitung – Vorlauf	Fuel feed line	Conduite d’alimentation de carburant 08-2
Kraftstoffleitung – Rücklauf	Fuel return line	Conduite de retour de carburant 08-2
Befestigung – Kraftstoff-Filter	Fuel filter attachment	Fixation du filtre à carburant 08-2
Kraftstoffleitung – Filter – Einspritzpumpe	Fuel line – filter – fuel injection pump	Conduite de carburant – filtre – pompe d’injection 08-4
Kraftstoff-Filter – Einzelteile	Fuel filter – component parts	Filtre à carburant – pièces constitutives 08-4

Luftfilter

Luftfilter – Befestigung	Air filter attachment	Fixation du filtre à air 10-2
Einzelteile – Luftfilter	Air filter: component parts	Filtre à air : pièces constitutives 10-2
Luftansaugrohr – Einzelteile	Intake manifold: component parts	Collecteur d’admission : pièces constitutives 10-2

Motorkühlung

Ventilator – Befestigung	Fan attachment	Fixation du ventilateur 15-2
Abschirmblech – Einzelteile ➜I 118 424	Screen sheet: component parts ➜I 118 424	Tôle de protection : pièces constitutives 15-2 ➜I 118 424
Abschirmblech – Einzelteile I➜ 118 425 ➜I 118 544	Screen sheet: component parts I➜ 118 425 ➜I 118 544	Tôle de protection : pièces constitutives 15-2 I➜ 118 425 ➜I 118 544
Abschirmblech – Einzelteile I➜ 118 545	Screen sheet: component parts I➜ 118 545	Tôle de protection : pièces constitutives 15-2 I➜ 118 545
Befestigung – Abschirmblech ➜I 118 544	Screen sheet attachment ➜I 118 544	Fixation de la tôle de protection 15-4 ➜I 118 544
Befestigung – Abschirmblech I➜ 118 545	Screen sheet attachment I➜ 118 545	Fixation de la tôle de protection 15-4 I➜ 118 545
Abdichtprofile – Abschirmblech	Sealing profiles – screen sheet	Profils d’étanchéité – screen sheet 15-4
Wasserkühler – Befestigung	Radiator attachment	Fixation du radiateur 15-6
Kühlschläuche – Befestigung	Cooling hose attachment	Fixation des flexibles de refroidissement 15-6

Kraftstoffbehälter

Kraftstoffbehälter

Gasregulierung

Fußgasregulierung

Abstellvorrichtung – Motor
➜I 118 899

Abstellvorrichtung – Motor
I➜ 118 900

Handgas – Befestigung

Rahmen

Rahmen – Einzelteile

Anhängezapfen

Befestigung – Hinterachse

Befestigung – Vorderachse

Kranverladung (A)

Kranverladung (B)

Hydrostatischer Fahrantrieb

Verstellpumpe – Befestigung

Konstantmotor – Befestigung

Gelenkwelle – Befestigung

Einzelteile – Verstellpumpe

Steuerblock – Einzelteile

Einzelteile – Konstantmotor

Saugfilter – Einzelteile

Fuel tank

Fuel tank

Speed regulation

Speed regulation with pedal

Shutoff unit for engine
➜I 118 899

Shutoff unit for engine
I➜ 118 900

Manual throttle attachment

Frame

Frame – component parts

Towing pin

Rear axle attachment

Front axle attachment

Crane handling (A)

Crane handling (B)

Hydrostatic drive

Attachment of variable displacement pump

Attachment of fixed displacement motor

Cardan shaft attachment

Variable displace. pump – comp. parts

Control block – component parts

Fixed displacement motor – component parts

Suction filter – component parts

Réservoir à carburant

Réservoir de carburant 16-2

Réglage de régime

Réglage de régime moteur à pédale 17-2

Dispositif de coupure du moteur 17-4
➜I 118 899

Dispositif de coupure du moteur 17-4
I➜ 118 900

Fixation de l’accélérateur à main 17-6

Châssis

Châssis – pièces constitutives 20-2

Boulon de remorquage 20-2

Fixation du pont AR 20-4

Fixation du pont AV 20-4

Chargement par grue (A) 20-6

Chargement par grue (B) 20-6

Entraînement hydrostatique

Fixation de la pompe à cylindrée variable 22-2

Fixation du moteur à cylindrée constante 22-2

Fixation de l’arbre de transmission 22-2

Pompe à cyl. variable – pièces const. 22-4

Bloc de commande – pièces constitutives 22-12

Moteur à cylindrée constante – pièces constitutives 22-14

Filtre d’aspiration – pièces constitutives 22-16

Saugleitung Ölbehälter – Verstellpumpe	Suction line Oil tank – variable displacement pump	Conduite d’aspiration Réservoir d’huile – pompe à cylindrée variable	22-16
Druckleitung Verstellpumpe – Konstantmotor	Pressure line Variable displacement pump – fixed displacement motor	Conduite de pression Pompe à cylindrée variable – moteur à cylindrée constante	22-18
Leckölleitung Verstellpumpe – Konstantmotor	Drain line Variable displacement pump – fixed displacement motor	Conduite de fuite Pompe à cylindrée variable – moteur à cylindrée constante	22-18
Leckölleitung Konstantmotor – Ölbehälter	Drain line Fixed displacement motor – oil tank	Conduite de fuite Moteur à cylindrée constante – réservoir d’huile	22-18
Kühlerleitung Verstellpumpe – Ölbehälter	Radiator line Variable displacement pump – oil tank	Conduite de refroidisseur Pompe à cylindrée variable – réservoir d’huile	22-20
Ölkühler-Befestigung	Oil cooler attachment	Fixation du refroidisseur	22-20
Bypassleitung	By-pass line	Conduite by-pass	22-20
Unterdruckanzeige für Saugfilter	Restriction indicator for suction filter	Indicateur de colmatage pour filtre d’aspiration	22-22
Vorderachse	**Front axle**	**Pont AV**	
Vorderachse – Einzelteile	Front axle – component parts	Pont AV – pièces constitutives	23-2
Antrieb – Einzelteile	Drive – component parts	Entraînement – pièces constitutives	23-2
Einstellscheiben für Antriebswelle	Spacers for input shaft	Cales pour arbre d’entrée	23-4
Einzelteile – Differential	Differential – component parts	Différentiel – pièces constitutives	23-6
Einzelteile – Differentialsperre	Differential lock – component parts	Blocage de différentiel – pièces constitutives	23-10
Einzelteile – Abtrieb	Output – component parts	Sortie – pièces constitutives	23-12
Einzelteile Portalträger	Final drive carrier – component parts	Porte-réducteur – pièces constitutives	23-16
Einzelteile – Portaltrieb	Final drive – component parts	Réducteur – pièces constitutives	23-20
Lagerung – Portalträger	Final drive carrier – bearing	Porte-réducteur – logement	23-22

Feststellbremse, Inch-Einrichtung

Parking brake, inching facility

Frein de stationnement, dispositif de réglage d'avancement (inching)

Feststellbremse – Einzelteile ➜I 118 614	Parking brake – component parts ➜I 118 614	Frein de stationnement – pièces constitutives ➜I 118 614	24-2
Feststellbremse – Einzelteile I➜ 118 615	Parking brake – component parts I➜ 118 615	Frein de stationnement – pièces constitutives I➜ 118 615	24-4
Sperriegel – Feststellbremse	Parking brake – detent	Frein de stationnement – verrou	24-6
Bremsseilzug – Befestigung	Attachment of brake cable pull	Fixation de la tirette à câble de frein	24-8
Scheibenbremse – Einzelteile	Disc brake – component parts	Frein à disque – pièces constitutives	24-8
Inch-Einrichtung – Einzelteile	Inching facility – component parts	Dispositif de réglage d'avancement (inching) – pièces constitutives	24-10

Hinterachse

Rear axle

Pont AR

Hinterachse – Einzelteile	Rear axle – component parts	Pont AR – pièces constitutives	26-2
Ausgleichgetriebe – Einzelteile	Differential – component parts	Différentiel – pièces constitutives	26-2
Einstellscheiben für Antriebswelle	Spacers for input shaft	Cales pour arbre d'entrée	26-4
Einzelteile – Differential	Differential – component parts	Différentiel – pièces constitutives	26-6
Einstellscheiben – Differential	Differential – spacers	Différentiel – cales	26-8
Einzelteile – Abtrieb	Output – component parts	Sortie – pièces constitutives	26-10
Einzelteile Portalträger	Final drive carrier – component parts	Porte-réducteur – pièces constitutives	26-14
Einzelteile – Portaltrieb	Final drive – component parts	Réducteur – pièces constitutives	26-18
Lagerung – Portalträger	Final drive carrier – bearing	Porte-réducteur – logement	26-20

Lenkung

Lenkung, Servostat – Einzelteile

Spurstange – Einzelteile

Hydr. Installation, Saugleitung – Hydr. Tank – Lenkungspumpe

Hydr. Installation, Lenkungspumpe – Servostat

Hydr. Installation, Drehschieber – Lenkzylinder

Hydr. Installation, Rücklaufleitung - Servostat- Steuergerät

Hydr. Installation, Nachsaugleitung – Servostat

Hydr. Installation, Druckleitung – Servostat – Lenkzylinder hinten

Hydr. Installation, Druckleitung – Servostat – Lenkzylinder vorn

Lenkzylinder ➜I 123 633

Lenkzylinder I➜ 123 634

Drehschieber – Einzelteile

Befestigung – Drehschieber

Fahrersitz

Fahrersitz, Sicherheitsgurt – Befestigung

Rückenpolster – Einzelteile

Sitzpolster – Einzelteile

Steering

Steering, servostat – component parts

Track rod – component parts

Hydraulic installation: suction line – oil tank – steering pump

Hydraulic installation: steering pump – servostat

Hydraulic installation: rotary slide valve – steering ram

Hydraulic installation: return line – servostat – control valve

Hydraulic installation: anticavitation line – servostat

Hydraulic installation: pressure line – servostat – rear steering ram

Hydraulic installation: pressure line – servostat – front steering ram

Steering ram ➜I 123 633

Steering ram I➜ 123 634

Rotary slide valve – component parts

Attachment of rotary slide valve

Operator seat

Operator seat, seat belt – attachment

Backrest – component parts

Seat cushion – component parts

Direction

Direction, servostat – pièces constitutives 27-2

Barre d’accouplment – pièces constitutives 27-2

Install. hydr. : conduite d’aspiration – réservoir d’huile – pompe de braquage 27-2

Install. hydr. : pompe de braquage – servostat 27-4

Install. hydr. : tiroir rotatif – vérin de braquage 27-4

Install. hydr. : conduite de retour – servostat – distributeur 27-6

Installation hydraulique : conduite de réaspiration – servostat 27-6

Install. hydr. : conduite de pression – servostat – vérin de braquage AR 27-8

Install. hydr. : conduite de pression – servostat – vérin de braquage AV 27-8

Vérin de braquage ➜I 123 633 27-10

Vérin de braquage I➜ 123 634 27-10

Tiroir rotatif – pièces constitutives 27-12

Fixation du tiroir rotatif 27-12

Siège du conducteur

Siège du conducteur, ceinture de sécurité – fixation 29-2

Dossier – pièces constitutives 29-2

Coussin de siège – pièces constitutives 29-4

Blechteile

Motorhaube – Einzelteile
➔I 118 314

Motorhaube – Einzelteile
I➔ 118 315

Befestigungsteile – Motorhaube

Abdeckblech (Konstantmotor)

Dämmatten, Verkleidungsbleche – Befestigung

Sheet-metal parts

Engine cover – component parts
➔I 118 314

Engine cover – component parts
I➔ 118 315

Engine cover – attachment parts

Cover plate (fixed displacement motor)

Insulating mats, sheet-metal panels – attachment

Eléments en tôle

Capot-moteur – pièces constitutives 30-2
➔I 118 314 30-2

Capot-moteur – pièces constitutives 30-2
I➔ 118 315 30-2

Capot-moteur – pièces de fixation 30-4

Tôle de recouvrement (moteur à cylin- 30-4
drée constante) 30-4

Nattes isolantes, tôles de revêtement – fixation 30-6

Räder, Reifen, Felgen

Serienbereifung

Sonderbereifung

Schneeketten

Wheels, Tyres, Rims

Standard tyres

Optional tyres

Snow chains

Roues, Pneumatiques, Jantes

Pneumatiques standard 31-2

Pneumatiques en option 31-2

Chaînes à neige 31-2

Auspuffanlage

Abgaskrümmer – Befestigung

Abgasschalldämpfer – Befestigung

Katalytischer Abgasreiniger Ausführung **(A)**

Katalytischer Abgasreiniger Ausführung **(B)**

Exhaust system

Exhaust manifold attachment

Exhaust silencer attachment

Catalytic exhaust gas cleaner version (A)

Catalytic exhaust gas cleaner version (B)

Système d’échappement

Fixation du collecteur d’échappement 32-2

Fixation du silenceux de gaz d’échappe- 32-2
ment 32-2

Purificateur de gaz d’échappement catalytique version (A) 32-4

Purificateur de gaz d’échappement catalytique, version (B) 32-6

Elektrische Anlage

Armaturenbrett (li.) – Einzelteile	33-2
Armaturenbrett (re.) – Einzelteile	33-4
Armaturenbrettbefestigung	33-4
Armaturenbrett (mi.) – Einzelteile	33-4
Armaturenbrett (li.) – Sturzbügel	33-6
Armaturenbrett (re.) – Sturzbügel	33-6
Einzelteile – Elektrische Anlage	33-8
Signalhorn – Befestigung	33-8
Einbauscheinwerfer – Einzelteile	33-10
Rückstrahler, Blinkleuchte – Einzelteile, Befestigung	33-10
Batterie – Befestigung ➜I 112 15 0067	33-12
Batterie – Befestigung I➜ 112 15 0068	33-12
Batteriekabel (+) Einzelteile	33-14
Batteriekabel (-) Befestigung	33-14
Hauptkabelbaum – Einzelteile	33-16
Kabelbaum – Einzelteile (Armaturenbrett rechts)	33-16
Kabelbaum – Einzelteile (Armaturenbrett mitte)	33-18
Kabelbaum – Einzelteile (Armaturenbrett links)	33-18
Kabelbaum – Einzelteile (Schaltventil)	33-18

Electrical system

Instrument panel (left) – component parts	33-2
Instrument panel (right) – component parts	33-4
Attachment of instrument panel	33-4
Instrument panel (centre) – component parts	33-4
Instrument panel (left) – rollover bar	33-6
Instrument panel (right) – rollover bar	33-6
Component parts – electrical system	33-8
Horn attachment	33-8
Flush-fitting headlights – component parts	33-10
Reflector, indicator light – component parts, attachment	33-10
Battery attachment ➜I 112 15 0067	33-12
Battery attachment I➜ 112 15 0068	33-12
Battery lead (+) component parts	33-14
Battery lead (-) attachment	33-14
Main wiring harness – component parts	33-16
Wiring harness – component parts (right side of instrument panel)	33-16
Wiring harness – component parts (instrument panel, centre)	33-18
Wiring harness – component parts (instrument panel, left)	33-18
Wiring harness – component parts (change over valve)	33-18

Equipement électrique

Tableau de bord (côté gauche) – pièces constitutives	33-2
Tableau de bord (côté droit) – pièces constitutives	33-4
Fixation du tableau de bord	33-4
Tableau de bord (centre) – pièces constitutives	33-4
Tableau de bord (gauche) – arceau séc.	33-6
Tableau de bord (droite) – arceau séc.	33-6
Pièces constitutives – équipement électrique	33-8
Fixation de l’avertisseur sonore	33-8
Projecteurs encastrés – pièces constitutives	33-10
Cataphote, clignotant – pièces constitutives, attachment	33-10
Fixation de la batterie ➜I 112 15 0067	33-12
Fixation de la batterie I➜ 112 15 0068	33-12
Câble de batterie (+) pièces constitutives	33-14
Fixation du câble de batterie (-)	33-14
Faisceau de câbles principal – pièces constitutives	33-16
Faisceau de câbles – pièces constitutives (côté droit du tableau de bord)	33-16
Faisceau de câbles – pièces constitutives (tableau de bord, centre)	33-18
Faisceau de câbles – pièces constitutives (tableaud de bord, côté gauche)	33-18
Faisceau de câbles – pièces constitutives (clapet de commande)	33-18

Kabelbaum – Einzelteile (Fahrschalter)	Wiring harness – component parts (drive switch)	Faisceau de câbles – pièces constitutives (interrupteur de conduite)	33-18
Kabelbaum – Schlußleuchten	Wiring harness – rear lights	Faisceau de câbles – feux AR	33-20
Einzelteile	component parts	pièces constitutives	33-20
Kabelbaum – Tankgeber Einzelteile	Wiring harness – fuel transmitter component parts	Faisceau de câbles – jauge de carburant pièces constitutives	33-20
Massekabel	Earthing lead	Câble de mise à la masse	33-20
Befestigungsteile – Kabelbäume	Wiring harnesses – attachment parts	Faisceau de câbles – pièces de fixation	33-20
Rundumkennleuchte – Einzelteile	Rotating beacon – component parts	Gyrophare – pièces constitutives	33-22
Befestigung – Rundumkennleuchte	Rotating beacon attachment	Fixation du gyrophare	33-22
Rückfahrwarneinrichtung (ohne Bild)	Backup warning system (not shown)	Système d'avertissement de marche AR	33-22
		(sans illustration)	33-22
Italienausführung	Version Italy	Version Italie	33-24

Fahrerhaus

Cab

Cabine

Fahrerhaus ➜I 123 994	Cab ➜I 123 994	Cabine ➜I 123 994	34-2
Fahrerhaus I➜ 123 995 ➜I 112 15 0050	Cab I➜ 123 995 ➜I 112 15 0050	Cabine I➜ 123 995 ➜I 112 15 0050	34-2
Fahrerhaus I➜ 112 15 0051	Cab I➜ 112 15 0051	Cabine I➜ 112 15 0051	34-4
Einzelteile – F.H. Innenbeleuchtung	Cab interior lighting – component parts	Eclairage intérieur de la cabine – pièces constitutives	34-4
Einzelteile – F.H. Kabelsteckverbindungen	Cable plug-and-socket connections of cab – component parts	Raccords enfichables à câbles de la cabine – pièces constitutives	34-4
Einzelteile - F.H. - Abdichtprofile	Cab – sealing profiles – component parts	Cabine – profils d'étanchéité – pièces constitutives	34-6
Befestigung - Fahrerhaus	Cab attachment	Fixation de la cabine	34-6
Einzelteil - F.H.- Türverriegelung	Cab – door locks – component parts	Cabine – verrouillage de portières – pièces constitutives	34-8
Befestigung - F.H.- Tür unten	Cab – lower door attachment	Cabine – fixation de la portière inférieur	34-8
Befestigung - Fahrerhausdach	Cab roof attachment	Fixation du toit de la cabine	34-10
Sonnenblende, Befestigung Ausführung (A)	Sun visor attachment version (A)	Fixation du pare-soleil version (A)	34-10

Sonnenblende, Befestigung Ausführung (B)	Sun visor attachment version (A)	Fixation du pare-soleil version (B) 34-10
Rückspiegel, Garderobenhaken	Rearview mirror, hook	Rétroviseur, crochet 34-10
Einzelteile - FOPS- Schutzgitter	Protective FOPS screen – component parts	Grille de protection FOPS – pièces constitutives 34-12
Fahrerhaus – Dämmatten ➜I 123 994	Cab – insulating mats ➜I 123 994	Cabine – nattes isolantes ➜I 123 994 34-14
Fahrerhaus – Dämmatten I➜ 123 995	Cab – insulating mats ➜I 123 995	Cabine – nattes isolantes ➜I 123 995 34-14
Scheibenwischer vorne – Einzelteile	Front wiper – component parts	Essuie-glace AV – pièces constitutives 34-16
Scheibenwischer hinten – Einzelteile ➜I 112 15 0050	Rear wiper – component parts ➜I 112 15 0050	Essuie-glace AR – pièces constitutives ➜I 112 15 0050 34-16
Scheibenwischer hinten – Einzelteile I➜ 112 15 0051	Rear wiper – component parts I➜ 112 15 0051	Essuie-glace AR – pièces constitutives I➜ 112 15 0051 34-16
Scheibenwaschanlage – Einzelteile I➜ 112 15 0051	Washer system – component parts I➜ 112 15 0051	Système lave-glace – pièces constitutives I➜ 112 15 0051 34-16
Sturzbügel – Einzelteile	Rollover bar – component parts	Arceau de sécurité – pièces constitutives 34-18
Abschließbare Abdeckung für Armaturenbrett (re. u. li.)	Lockable cover for instrument panel (left & right)	Recouvrement à fermeture à clé pour tableau de bord (côté gauche et droit) 34-18
Hydraulikanlage	**Hydraulic system**	**Système hydraulique**
Hydr.- Ölbehälter	Hydraulic oil tank	Réservoir d'huile hydraulique 36-2
Befestigung - Ölbehälter	Attachment of hydraulic oil tank	Fixation du réservoir d'huile hydraulique 36-2
Hydr.- Rücklauffilter – Einzelteile	Hydraulic return flow filter – component parts	Filtre de retour hydraulique – pièces constitutives 36-4
Hydr.- Installation Druckanzeige – Rücklauffilter	Hydraulic installation Pressure gauge – return flow filter	Installation hydraulique Indicateur de pression – filtre de retour 36-4
Befestigung – Belüftungsfilter	Breather attachment	Fixation du filtre de ventilation 36-4
Belüftungsfilter – Ölbehälter ➜I 118 544	Breather – hydraulic oil tank ➜I 118 544	Filtre de ventilation – réservoir d'huile hydraulique ➜I 118 544 36-6
Belüftungsfilter I➜ 118 544 ➜I 118 699	Breather I➜ 118 544 ➜I 118 699	Filtre de ventilation I➜ 118 544 ➜I 118 699 36-6

Belüftungsfilter I→ 118 700	Breather I→ 118 700	Filtre de ventilation I→ 118 700	36-6
Hydr. Pumpe – Befestigung Saugleitung, Ölbehälter – Hydr.-Pumpe	Hydraulic pump attachment Suction line: hydraulic oil tank – hydraulic pump	Fixation de la pompe hydraulique Conduite d'aspiration : réservoir d'huile hydraulique – pompe hydraulique	36-8
Druckleitung, Hydr.-Pumpe – Steuergerät	Pressure line: hydraulic pump – control valve	Conduite de pression : pompe hydraulique – distributeur	
Rücklaufleitung, Steuergerät – Ölbehälter	Return flow line: control valve – hydraulic oil tank	Conduite de retour : distributeur – réservoir d'huile hydraulique	36-8
Steuergeräte →I 112 15 0209	Control valves →I 112 15 0209	Distributeurs →I 112 15 0209	36-10
Steuergeräte I→ 112 15 0210	Control valves I→ 112 15 0210	Distributeurs I→ 112 15 0210	36-10
Befestigung – Steuergerät	**Control valve attachment**	**Fixation du distributeur**	**36-10**
Einzelteile Steuergerätbetätigung, Sperre	Control valve actuation, lock component parts	Commande du distributeur, blocage pièces constitutives	36-10
Einzelteile – Steuergerät →I 112 15 0209	Control valve – component parts →I 112 15 0209	Distributeur – pièces constitutives →I 112 15 0209	36-12
Einzelteile – Steuergerät I→ 112 15 0210	Control valve – component parts I→ 112 15 0210	Distributeur – pièces constitutives I→ 112 15 0210	36-16
Druckleitung Hubzylinder	Pressure line lift ram	Conduite de pression vérin de levage	36-18
Druckleitung Kippzylinder	Pressure line tilt ram	Conduite de pression vérin de cavage	36-18
Druckleitung – 3. Steuerkreis Hubrahmen →I 118 474	Pressure line – 3rd control circuit →I 118 474	Conduite de pression – 3e circuit hydraulique →I 118 474	36-20
Druckleitung – 3. Steuerkreis Hubrahmen I→ 118 475 →I 118 691	Pressure line – 3rd control circuit I→ 118 475 →I 118 691	Conduite de pression – 3e circuit hydraulique I→ 118 475 →I 118 691	36-22
Druckleitung – 3. Steuerkreis Hubrahmen I→ 118 692	Pressure line – 3rd control circuit I→ 118 692	Conduite de pression – 3e circuit hydraulique I→ 118 692	36-24
Ladeanlage, Befestigung – Rahmen	Attachment of loader unit to frame	Fixation de l'équipement chargeur sur le châssis	36-26
Hubzylinderbefestigung Rahmen – Ladeanlage	Lift ram attachment Frame – loader unit	Fixation du vérin de levage Châssis – équipement chargeur	36-26
Kippzylinderbefestigung Rahmen – Kipphebel	Tilt ram attachment Frame – tilt lever	Fixation du vérin de cavage Châssis – levier de cavage	36-26

Einzelteile – Kippstange, Befestigung	Tilt rod – attachment, component parts	Barre de cavage – fixation, pièces constitutives	36-28
Einzelteile – Kipphebel, Befestigung	Tilt lever – attachment, component parts	Levier de cavage – fixation, pièces constitutives	36-28
Einzelteile – Schnellwechselrahmen, Befestigung	Quickhitch frame – attachment, component part	Tablier d'attache rapide – fixation, pièces constitutives	36-30
Einzelteile – Schnellwechsel-Verriegelung	Quickhitch lock – component parts	Verrouillage d'attache rapide – pièces constitutives	36-30
Transportsicherung für Ladeanlage	Long-haul safety device for loader unit	Dispositif de sécurité pour l'équipement chargeur pour les déplacements sur la voie publique	36-30
Hubzylinder – Einzelteile	Lift ram – component parts	Vérin de levage – pièces constitutives	36-32
Kippzylinder – Einzelteile ➜I 118 474	Tilt ram – component parts ➜I 118 474	Vérin de cavage – pièces constitutives ➜I 118 474	36-34
Kippzylinder – Einzelteile I➜118 475	Tilt ram – component parts I➜118 475	Vérin de cavage – pièces constitutives I➜118 475	36-36
Rohrbruchsicherung für Hubzylinder	Hose burst valve for lift ram	Soupape de rupture pour vérin de levage	36-38
Rohrbruchsicherung für Kippzylinder	Hose burst valve for tilt ram	Soupape de rupture pour vérin de cavage	36-38
Fahrerhausheizung	**Cab heating**	**Chauffage de la cabine**	
Fahrerhausheizung – Einzelteile	Cab heating – component parts	Chauffage de la cabine – pièces constitutives	41-2

Ladeschaufeln	Buckets	Godets	
Schaufel – Einzelteile	Bucket – component parts	Godet – pièces constitutives	41/3-2
Zahnschutz	Front-edge protection	Protège-lame	41/3-2
Zahnschutz mit Warnstreifen	Front-edge protection with warning stripe	Protège-lame avec bande d'avertissement	41/3-2
Leichtgutschaufel	Lightweight material bucket	Godet à matière légère	41/3-2
Greiferschaufeln kpl.	Cpl multipurpose buckets	Poly-godets cpl	41/3-4
Einzelteile – Greiferschaufel	Multipurpose bucket – component parts	Poly-godet – pièces constitutives	41/3-4
Befestigung – Schaufelteile	Attachment of bucket elements	Fixation des éléments de godet	41/3-6
Befestigung – Greiferzylinder	Lift ram attachment	Fixation du vérin de levage	41/3-6
Zahnschutz	Front-edge protection	Protège-lame	41/3-6
Hydraulik-Installation Greiferschaufel ➜I 118 400	Hydraulic installation Multipurpose bucket ➜I 118 400	Installation hydraulique Poly-godet ➜I 118 400	41/3-8
Hydraulik-Installation Greiferschaufel I➜ 118 401	Hydraulic installation Multipurpose bucket I➜ 118 401	Installation hydraulique Poly-godet I➜ 118 401	41/3-12
Hubzylinder – Einzelteile	Lift ram – component parts	Vérin de levage – pièces constitutives	41/3-16
Seitenschwenkschaufel	Side swing bucket	Godet à déversement latéral	41/3-18
Einzelteile – Seitenschwenkschaufel	Side swing bucket – component parts	Godet à déversement latéral – pièces constitutives	41/3-18
Befestigung, Schaufel – Schaufelträger	Bucket – bucket mount: attachment	Godet – porte-godet : fixation	41/3-18
Schutzvorrichtung	Tooth guard	Protection de dents	41/3-20
Hydraulik-Installation	Hydraulic installation	Installation hydraulique	41/3-22
Hydraulikzylinder – Einzelteile	Hydraulic ram – component parts	Vérin hydraulique – pièces constitutives	41/3-22
Sperrgutschaufel mit Klammer	Heavy duty bucket with clamp	Godet à matériel encombrant avec pince	41/3-24
Einzelteile - Sperrgutschaufel	Heavy duty bucket – component parts	Godet à matériel encombrant – pièces constitutives	41/3-24
Schutzvorrichtung	Tooth guard	Protection de dents	41/3-24
Hydraulik-Installation	Hydraulic installation	Installation hydraulique	41/3-26
Hydraulikzylinder – Einzelteile	Hydraulic ram – component parts	Vérin hydraulique – pièces constitutives	41/3-28

Stapeleinrichtungen

Stapeleinrichtung
Lasthaken (ohne Bild)
Sperrgutgabel (ohne Klammer)

Anbaugeräte

Hydr.-Hammer BRH 40
Befestigung
Einzelteile – Anbau BRH 40
Hydr.-Hammer Krupp HM 45
Befestigung
Einzelteile – Anbau Krupp HM 45
Kehrmaschine ohne Wasserfaß
Anbau – Einzelteile
Einzelteile – Kehrmaschine
Kehrmaschine mit Wasserfaß
Einzelteile - Anbau Kehrmaschine
Einzelteile – Anschluß, Elektrik
Einzelteile – Kehrmaschine, Sprüheinrichtung

Schilder, Werkzeuge

Hinweisschilder ➜I 112 15 0050
Hinweisschilder I➜ 112 15 0051
Werkzeugsatz
Sicherheitspaket
Ersatzteiliste, Bedienungsanleitung

Pallet forks

Pallet forks
Load hook (not shown)
Heavy duty forks (without clamp)

Implements

Hydraulic hammer BRH 40
Attachment
Component parts – assembly of BRH 40
Hydraulic hammer Krupp HM 45
Attachment
Component parts – assembly of
Krupp HM 45
Rotary broom without water tank
Assembly – component parts
Rotary broom – component parts
Rotary broom with water tank
Rotary broom ssembly – component parts
Electrical connection – component parts
Rotary broom, spraying facility – component parts

Labels and tools

Labels ➜I 112 15 0050
Labels I➜ 112 15 0051
Tool kit
Safety package
Spare parts catalogue, operation manual

Porte-palette

Porte-palette 41/4-2
Crochet porte-charge (sans illustration) 41/4-2
Fourche à fumier (sans pince) 41/4-4

Equipements

Marteau hydraulique BRH 40
Fixation 41/5-2
Pièces constitutives – assemblage de BRH 40 41/5-2
Marteau hydraulique Krupp HM 45 41/5-6
Fixation 41/5-6
Pièces constitutives – assemblage de 41/5-6
Krupp HM 45 41/5-6
Balai rotatif sans fût à eau
Assemblage – pièces constitutives 41/5-10
Balai rotatif – pièces constitutives 41/5-12
Balai rotatif avec fût à eau 41/5-16
Assemblage du balai rotatif – pièces constitutives 41/5-16
Raccord électrique – pièces constitutives 41/5-18
Balai rotatif, dispositif d’arrosage – pièces constitutives 41/5-20

Labels et outils

Labels ➜I 112 15 0050 43-2
Labels I➜ 112 15 0051 43-4
Outils de bord 43-6
Equipement de sécurité 43-8
Catalogue de pièces détachées, manuel de service 43-8

Nummern-Index

Number index

Index de numéros

Gruppe

Einleitung

Group

Introduction

Groupe

Introduction

E

Einleitung

Bei allen Ersatzteil-Bestellungen sind folgende Angaben erforderlich:

Typ – Fahrgestell-Nr. – Tag der Auslieferung
Bei Bestellung von Ersatzteilen für den Motor, Verstellpumpe u. Konstantmotor ist die jeweilige Geräte Nr. erforderlich.

Die Teil-Bezeichnung
Die Teile sollen so bezeichnet werden, wie sie in der Ersatzteilliste bezeichnet sind, z. B. Doppelgelenkwelle kurz oder Zylinderrollenlager NJ 208 EC 3 – DIN 5412.

Die Ersatzteil-Nummer
Die Ersatzteil-Nummer, eine zehnstellige Zahl, ist unbedingt erforderlich, z. B. 0 52 261 01 20 oder 7 622 000 081.

Die Gruppen-Nummer
Diese ist die zweistellige Zahl auf jeder Textseite rechts unten, in Verbindung mit der Seitenzahl, z. B. 26-2, 26-4 usw.

Die genaue Angabe der zu versendenden Stückzahlen.
Die genaue Versandadresse und die gewünschte Versandart
z. B. Post, Bahn, Luftfracht, Expreß usw., Bahnstation bei Bahnsendungen, Postleitzahl bei Postsendungen.
Fehlen diese Angaben, so geschieht der Versand nach unserem Ermessen.

Die Lieferung von Ersatzteilen erfolgt per Nachnahme. Eingesandte, beschädigte Musterstücke werden verschrottet, wenn keine Rückgabe innerhalb 8 Tagen verlangt wird.

Eine Ersatzteil-Bestellung sieht etwa so aus
für Schaufellader 112, Typ 112 15
Fabr.-Nr. 112 15 0015, geliefert am 15.09.95
1 Stück Feder – 0 00 992 97 02
1 Stück Zylinderrollenlager – 7 622 000 081
Lieferung per Expreß – München – Hauptbahnhof.

Introduction

The following indications are necessary for all spare parts orders:

Model – serial number – date of delivery
State the number of the engine, variable displacement pump or fixed displacement motor when ordering spare parts for these components.

Spare part description
State the description of the spare parts as in the spare parts list, e. g. double cardan shaft (short) or cylindrical roller bearing NJ 208 EC 3 – DIN 5412.

Spare part number
The ten-digit spare part number is necessary by all means, e. g. 0 52 261 01 20 or 7 622 000 081.

Group number
This is the two-digit number, together with the page number, at the lower right of each page with text on it, such as 26-2, 26-4, etc.

Exact indication of quantities to be shipped
Exact delivery address and mode of delivery required
E. g. mail, rail, air freight, express delivery, etc., railway station for rail shipments, postal code for mail.
If no indications are made, Kramer-Werke GmbH will make shipment at their own discretion.

Delivery of spare parts is carried out cash on delivery. Damaged samples sent to Kramer-Werke GmbH will be scrapped if no request for return has been forwarded within 8 days.

Example for a spare part order
for a 112 wheel loader, model 112 15, identification no. 112 15 0015, delivered on 15 September 1995
1 spring – 0 00 992 97 02
1 cylindrical roller bearing – 7 622 000 081
Express delivery – London – Victoria Station

Introduction

Les indications suivantes sont nécessaires pour toute commande de pièces détachées :

Modèle – numéro de série – jour d'expédition
L'indication du numéro de moteur, pompe à cylindrée variable ou du moteur à cylindrée constante est nécessaire pour toute commande de pièces détachées pour ces composants.

Désignation des pièces détachées
Désigner les pièces telles qu'indiquées dans le catalogue de pièces détachées, p. ex. arbre de cardan double (court) ou roulement à rouleaux cylindriques NJ 208 EC 3 – DIN 5412.

Numéro de pièce détachée
L'indication du numéro de pièce détachée de dix chiffres est absolument nécessaire, p. ex. 0 52 261 01 20 ou 7 622 000 081.

Numéro de groupe
Ce numéro de deux chiffres figure – avec le numéro de la page – en bas à droite, sur chaque page marquée de texte, p. ex. 26-2, 26-4 etc.

Indication exacte des quantités à expédier
Adresse exacte du destinataire et mode d'expédition requis
P. ex. courrier, chemin de fer, fret aérien, express, etc., gare/station de chemin de fer pour expédition par chemin de fer, code postal pour envoi postal.
Si aucune indication n'est faite, Kramer-Werke GmbH se réserve le droit de déterminer le mode d'expédition.

L'expédition de pièces détachées est effectuée contre remboursement. Les échantillons endommagés envoyés chez Kramer-Werke GmbH seront mis à la ferraille si aucune demande de retour n'a été formulée dans les huits jours qui suivent.

Exemple pour une commande de pièces détachées
pour une chargeuse 112, modèle 112 15, no. de fabrication 112 15 0015, livrée le 15 septembre 1995
1 ressort – 0 00 992 97 02
1 roulement à rouleaux cylindriques – 7 622 000 081
Livraison par express – Paris – Gare de l'Est

Hinweis zur Benutzung der Ersatzteilliste:

Die Bezeichnungen **– vorn – hinten – links – rechts –** verstehen sich im Sinne der Fahrtrichtung.

Einzelteile zu Baugruppen bzw. Zsb.-Teilen sind durch entsprechende Überschriften oder durch Einrückungen gekennzeichnet.

Zeichenerklärung

Folgende Symbole bedeuten:


Teile nicht demontieren, Bauteile können nicht repariert werden


Bauteile müssen mit Drehmomentschlüssel und angegebenem Drehmoment angezogen werden


Sicherheitsteil!
Bauteile dürfen aus Sicherheitsgründen nur von autorisierten Fachkräften zerlegt oder repariert werden, ansonsten müssen sie komplett ausgetauscht werden!


Bauteile sind auf Verschleiß zu überprüfen, zB: Lager, Wellendichtringe usw.


Bauteile sind nicht wieder verwendbar, zB: Dichtungsteile


Bei der Demontage und Montage der Bauteile muß besonders auf die Einbaurichtung geachtet werden


Es müssen angegebene Sicherungs- u. Dichtmittel verwendet werden.


Bauteile sind nur gültig **ab** angegebener Fahrgestell-Nr., Achsen-Nr. oder Fahrerhaus-Nr.


Bauteile sind nur gültig **bis** angegebener Fahrgestell-Nr. oder Fahrerhaus-Nr.


Länge/Stärke muß gemessen werden
Bei Meterware auf volle Meter aufrunden!


Kennzeichen Achse


Kennzeichen Fahrerhaus

Helpful information for using the spare parts list

The indications **– front – rear – left – right –** are understood as seen in the direction of travel.

Individual parts of components or assemblies are marked by respective titles or by setting them off against the text.

Signs and symbols

The following signs and symbols mean:


Do not remove parts, components cannot be repaired


Tighten components with a torque spanner with the torque indicated


Safety part!
For reasons of saefty components may only be removed or repaired by qualified mechanics or completely replaced!


Check components for wear, e. g. bearings, rotary shaft seals, etc


Components are not reuseable, e. g. sealing elements


When removing or fitting components pay special attention to the direction of installation


Use the securing means and sealing compounds indicated


Components are valid **only starting** from the serial number or cab number indicated


Components are valid **only up to** the serial number or cab number indicated


Mesure length/thickness. Round up to the full metre for orders by the metre.


Symbol for axle


Symbol for cab

Quelques informations utiles sur l'emploi du catalogue de pièces détachées

Les indications **– avant (AV) – arrière (AR) – gauche – droite –** s'entendent en direction de conduite.

Les pièces constitutives des composants ou des ensembles sont marqués par des titres correspondants ou par une mise en évidence par un alinéa.

Signes et symboles

Les signes et symboles ci-dessous signifient


Ne pas déposer les pièces, il n'est pas possible de remettre en état les composants


Serrer les composants avec une clé dynamométrique avec le couple indiqué


Pièce de sécurité!
Pour des raisons de sécurité, il est défendu de déposer ou remettre en état les composantssauf par des mêcaniciens qualifiés!


Vérifier les composants pour des traces d'usure, par exemple roulements, bague à lèvres, etc.


Les composants ne sont pas réutilisables, par exemple éléments d'étanchéité


Tenir compte de la direction d'installation lors de la dépose ou repose des composants


Utiliser les moyens de sécurité et d'étanchéité indiqués


Les composants sont valables uniquement **à partir du** numéro de série ou numéro de cabine indiqué


Les composants sont valables uniquement **jusqu'au** numéro de série ou numéro de cabine indiqué


Mesurer la longueur/l'épaisseur. Arrondir au mètre supérieure pour les commandes au mètre.


Symbole pour pont


Symbole pour cabine

Die Abbildungen in der Ersatteilliste sind für die Ausführung nicht verbindlich.

Durch die Entwicklung bedingte technische Änderungen behalten wir uns vor.

Illustrations in the spare parts list are not binding for the design.

We reserve the right of performing technical modifications for the constant improvement of our products.

Les illustrations dans le catalogue de pièces détachées ne sont pas obligatoires pour l'exécution.

Dans le souci constant d'assurer la meilleure qualité à notre production, nous nous réservons le droit d'effectuer des modifications techniques.

Ihr nächster Vertragshändler:
Your local dealer:
Votre concessionnaire :

Überlingen den 30.09.1996
Kramer-Werke GmbH
Überlingen/Bodensee

Anschrift für Ihre Bestellung:
Kramer-Werke GmbH
Abt.: Ersatzteildienst
Postfach 10 15 63
D-88 645 Überlingen/Bodensee
Telefon (07551) 802-0
Telefax (07551) 802 138

Überlingen, 30 September 1996
Kramer-Werke GmbH
Überlingen, Federal Republic of Germany

Please send your order to:
Kramer-Werke GmbH
Abt. Ersatzteildienst
P. O. Box 10 15 63
D-88 645 Überlingen, Federal Republic of Germany
Telephone +7551/802-0
Telefax +7551/802-138

Überlingen, 30 septembre 1996
Kramer-Werke GmbH
Überlingen, République Fédérale d'Allemagne

Veuillez adresser votre commande à :
Kramer-Werke GmbH
Abt. Ersatzteildienst
B. P. 10 15 63
D-88 645 Überlingen, République Fédérale d'Allemagne
Téléphone +7551/802-0
Téléfax +7551/802-138

Fahrzeugdaten

An Hand der nachstehenden Daten ist Ihr Fahrzeug/Anbaugerät eindeutig beschrieben. Geben Sie diese Daten bitte stets bei einem Schriftwechsel oder einer telefonischen Anfragen bei Ihrem Händler oder im Werk an.

Fahrzeugtyp: 112 15 (112)

Fabrik-Nr/Identification no./No. de fabrication :
z.B./e. g./p. ex. : 112 15 0015
Lieferdatum/Date of delivery/Date d'expédition :
Betriebsstunden bzw. gef. Kilometer/Service hours or kilometre reading/Heures de service ou kilométrage :

Motor-Nr./Engine no./No. de moteur :

Verstellpumpe – Fabr.-Nr./Variable displacement pump – Ident. no./Pompe à cylindrée variable – no. de fabr.:

Konstantmotor – Fabr.-Nr./Fixed displacement motor – Ident. no./moteur à cylindrée constante – no. de fabr. :

Sonderausrüstungen/Optional equipment/Equipement en option :

Bitte tragen Sie die für Ihr Anbaugerät geltenden Daten in die obige Liste ein. Bei Anfragen oder Ersatzteilbestellungen stehen Ihnen dann die Daten sofort zur Verfügung.

Vehicle specifications

The following data provide a detailed description of your vehicle/implement. Please provide your dealer or Kramer-Werke GmbH with these data for all correspondence or telephone inquiries.

Vehicle model: 112 15 (112)

Please enter the applicable implement data in the above list. They will immediately be at hand for all inquiries or spare parts orders.

Données du véhicule

Les données ci-dessous vous offrent une description détaillée de votre véhicule/équipement. Veuillez indiquer ces données à votre concessionnaire ou à Kramer-Werke GmbH pour toute correspondance ou renseignement téléphonique.

Véhicule modèle 112 15 (112)

Veuillez inscrire dans la liste ci-dessus les données respectives de votre équipement. Elles seront immédiatement disponibles pour toute demande ou commande de pièces détachées.

Typenschilder

Typenschild

Das Typenschild befindet sich innerhalb des Fahrzeugstandes, rechts vorne am Rahmen (Pfeil).
Beispiel: Fabr.-Nr.: 112 15 0011
Typ 112 15

Fahrgestell-Nummer

Die Fahrgestell-Nummer ist vorne rechts oberhalb der Achsbefestigung eingeschlagen (Pfeil). Sie befindet sich ferner auf dem Typenschild.
Beispiel:
Fahrgestell-Nr.:112 15 0011

Type labels

Type label

The type label is located inside the cab, at the front right on the frame (arrow).
Example:Identification no.: 112 15 011
Model 112 15

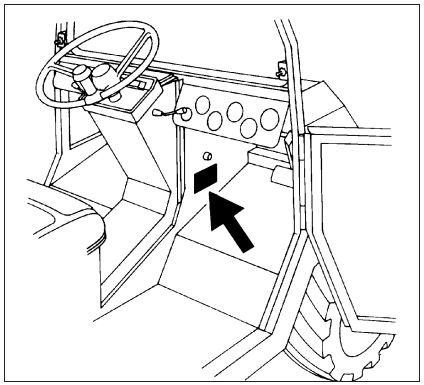

Serial number

The serial number is stamped on the front right above the axle attachment (arrow). It is also located on the type label.

Example:
Serial number: 112 15 0011

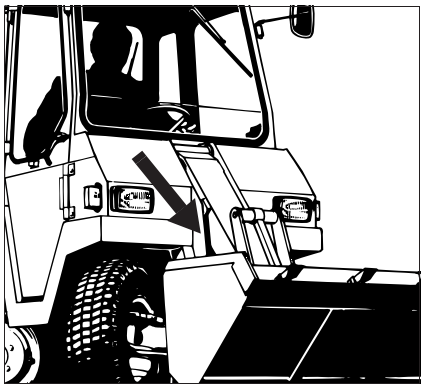

Plaques signalétiques

Plaque signalétique

La plaque signalétique sur trouve à l'intérieur de la cabine, à l'avant droite sur le châssis (flèche).
Exemple : No. de fabrication : 112 15 011
Modèle 112 15

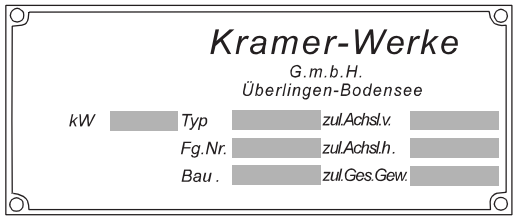

Numéro de série

Le numéro de série est frappé à l'avant droite au-dessus de la fixation du pont (flèche). En plus il se trouve sur la plaque signalétique.
Exemple :
Numéro de série : 112 15 0011

Motor-Nummer

Die Motor-Nummer befindet sich oben auf dem Ventildeckel (Pfeil Typenschild).
Beispiel für die Motor-Nummer:
Motor-Nr. 3TN75E 48 540

Engine number

The engine number is located on the type label on the cylinder-head cover (arrow).
Engine no.: 3TN75E 48 540

Numéro du moteur

Le numéro du moteur se trouve sur la plaque signalétique sur le couvercle de culbuteurs (flèche)
Moteur no. : 3TN75E 48 540

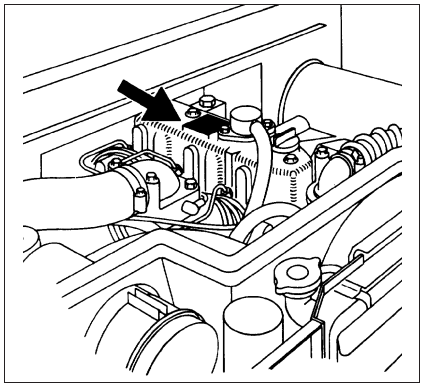

Verstellpumpe

Das Typenschild finden Sie oben vor dem Befestigungsflansch zum Fahrzeugmotor (Pfeil).

Beispiel:
Hydr.-Pumpentyp:
Fabr.-Nr.: 2750190

Variable displacement pump

The type label is located on top of the variable displacement pump in front of the flange attaching it to the vehicle engine (arrow).
Example:
Hydr. pump model:
Identification no.: 2750190

Pompe à cylindrée variable

La plaque signalétique se trouve sur la pompe à cylindrée variable, devant la bride assurant la liaison avec le moteur à combustion (flèche).
Exemple :
Modèle pompe hydr. :
No. de fabrication : 2750190

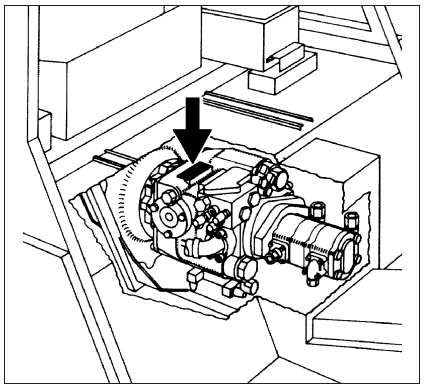

Konstantmotor

Das Typenschild befindet sich am Konstantmotor links, an der Hinterachse. (Pfeil)
Beispiel:
Hydr.-Motortyp:18-3005 MF
Fabr.-Nr: A-95-21-25140

Notizen

Fixed displacement motor

The type label is located on the fixed displacment motor, on the left of the rear axle (arrow).
Example:
Hydraulic motor model: 18-3005 MF
Identification no.: A-95-21-25140

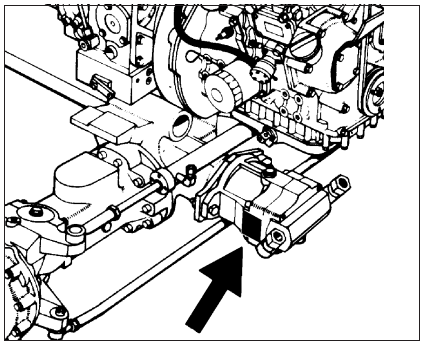

Notes

Moteur a cylindrée constante

La plaque signalétique se trouve sur le moteur à cylindrée constante, à gauche sur le pont AR (flèche).
Exemple :
Modèle moteur hydr. : 18-3005 MF
No. de fabrication : A-95-21-25140

Remarques

Gruppe

Wartungs- und Dichtsätze

Group

Maintenance and sealing kits

Groupe 00

Kits d’entretien et d’étanchéité

Kramer Allrad

Wartungs- und Dichtsätze
Maintenance and sealing kits
Kits d'entretien et d'étanchéité

Pos. Item Pos.	Teil-Nummer Part no. No. pièce	Bezeichnung	Description	Désignation	Stück Qty. Qté.	Bemerkung Remarks Remarques
		Wartungssatz „1. Durchsicht“	**Maintenance kit for “1st Inspection”**	**Kit d'entretien pour «1ère inspection»**		
	1 14 003 01 30	Wartungssatz kpl.	Cpl maintenance kit	Kit d'entretien cpl	1	
	0 14 011 92 06	Kraftstoffilter (Filtereinsatz)	Fuel filter (filter insert)	Filtre à carburant (élément filtrant)	1	
	0 14 011 64 06	O-Ring	O-ring	Joint torique	1	
	0 21 011 37 12	Motorölfilter	Engine oil filter	Filtre à huile moteur	1	
	0 00 161 03 06	Kraftstoff-Vorfilter	Primary fuel filter	Filtre à carburant préliminaire	1	
	0 00 363 60 31	Hydraulikölfilter	Hydraulic oil filter	Filtre à huile hydraulique	1	
	0 00 996 98 09	O-Ring (Hydraulikölfilter)	O-ring (hydraulic oil filter)	Joint torique (filtre huile hydraulique)	1	100x4
	0 00 363 57 31	Hydraulikölfilter	Hydraulic oil filter	Filtre à huile hydraulique	1	
	0 00 996 13 65	O-Ring (Hydraulikölfilter)	O-ring (hydraulic oil filter)	Joint torique (filtre huile hydraulique)	1	67x78x2
	7 593 641 021	Dichtring	Sealing ring	Bague d'étanchéité	2	A 14x18
	7 593 641 024	Dichtring	Sealing ring	Bague d'étanchéité	6	A 16x20
	7 593 641 035	Dichtring	Sealing ring	Bague d'étanchéité	4	A 22x29
	7 593 641 034	Dichtring	Sealing ring	Bague d'étanchéité	4	A 22x27
	0 00 441 46 10	Spezialfett	Special grease	Graisse spéciale	1	100gr.
		Wartungssatz für Wartungsplan „B“	**Maintenance kit for service plan “B”**	**Kit d'entretien pour plan d'entretien «B»**		
	1 14 003 02 30	Wartungssatz kpl.	Cpl maintenance kit	Kit d'entretien cpl	1	
	0 21 011 37 12	Motorölfilter	Engine oil filter	Filtre à huile moteur	1	
	0 14 011 64 06	O-Ring	O-ring	Joint torique	1	
	7 593 641 024	Dichtring	Sealing ring	Bague d'étanchéité	6	A 16x20
		Wartungssatz für Wartungsplan „C“; und „2. Durchsicht“	**Maintenance kit for service plan “C” and “2nd Inspection”**	**Kit d'entretien pour plan d'entretien «C» et «2ème inspection»**		
	1 14 003 03 30	Wartungssatz kpl.	Cpl maintenance kit	Kit d'entretien cpl	1	
	0 14 011 92 06	Kraftstoffilter (Filtereinsatz)	Fuel filter (filter insert)	Filtre à carburant (élément filtrant)	1	
	0 14 011 64 06	O-Ring	O-ring	Joint torique	1	
	0 00 161 03 06	Kraftstoff-Vorfilter	Primary fuel filter	Filtre à carburant préliminaire	1	
	0 21 011 37 12	Motorölfilter	Engine oil filter	Filtre à huile moteur	1	
	0 14 011 28 06	Zylinderkopfdeckel-Dichtung	Cylinder-head gasket	Joint de culasse	1	
	7 593 641 024	Dichtring	Sealing ring	Bague d'étanchéité	6	A 16x20
	7 593 641 035	Dichtring	Sealing ring	Bague d'étanchéité	4	A 22x29
	7 593 641 034	Dichtring	Sealing ring	Bague d'étanchéité	4	A 22x27
	0 00 441 46 10	Spezialfett	Special grease	Graisse spéciale	1	100gr.

Pos. Item Pos.	Teil-Nummer Part no. No. pièce	Bezeichnung	Description	Désignation	Stück Qty. Qté.	Bemerkung Remarks Remarques
		Wartungssatz für Wartungsplan „D“	**Maintenance kit for service plan “D”**	**Kit d’entretien pour plan d’entretien «D»**		
	1 14 003 04 30	Wartungssatz kpl.	Cpl maintenance kit	Kit d’entretien cpl	1	
	0 14 011 92 06	Kraftstoffilter (Filtereinsatz)	Fuel filter (filter insert)	Filtre à carburant (élément filtrant)	1	
	0 14 011 64 06	O-Ring	O-ring	Joint torique	1	
	0 21 011 37 12	Motorölfilter	Engine oil filter	Filtre à huile moteur	1	
	0 00 161 03 06	Kraftstoff-Vorfilter	Primary fuel filter	Filtre à carburant préliminaire	1	
	0 14 011 28 06	Zylinderkopfdeckel-Dichtung	Cylinder-head gasket	Joint de culasse	1	
	0 21 011 92 07	Keilriemen	V-belt	Courroie trapézoïdale	1	
	0 00 993 11 06	Luftfilter-Patrone	Air filter cartridge	Cartouche filtre à air	1	
	0 00 363 60 31	Hydraulikölfilter	Hydraulic oil filter	Filtre à huile hydraulique	1	
	0 00 996 98 09	O-Ring (Hydraulikölfilter)	O-ring (hydraulic oil filter)	Joint torique (filtre huile hydraulique)	1	100x4
	0 00 363 57 31	Hydraulikölfilter	Hydraulic oil filter	Filtre à huile hydraulique	1	
	0 00 996 13 65	O-Ring (Hydraulikölfilter)	O-ring (hydraulic oil filter)	Joint torique (filtre huile hydraulique)	1	67x78x2
	0 00 363 43 34	Entlüftungsfilter (Patrone)	Bleeder filter (cartridge)	Filtre de dégagement d’air (cartouche)	1	
	7 593 641 021	Dichtring	Sealing ring	Bague d’étanchéité	2	A 14x18
	7 593 641 024	Dichtring	Sealing ring	Bague d’étanchéité	6	A 16x20
	7 593 641 035	Dichtring	Sealing ring	Bague d’étanchéité	4	A 22x29
	7 593 641 034	Dichtring	Sealing ring	Bague d’étanchéité	4	A 22x27
	0 00 441 46 10	Spezialfett	Special grease	Graisse spéciale	1	100gr.

Pos. Item Pos.	Teil-Nummer Part no. No. pièce	Bezeichnung	Description	Désignation	Stück Qty. Qté.	Bemerkung Remarks Remarques
		Dichtungs- u. Reparatursätze (Motor)	**Sealing and repair kits (engine)**	**Kits d'étanchéité et de réparation (moteur)**		
	0 14 010 35 05	Dichtungssatz – Motorblock	Sealing kit – engine block	Kit d'étanchéité – bloc-moteur	1	01-38
	0 14 010 07 05	Kolbensatz	Set of pistons	Jeu de pistons	3	01-18
	0 14 010 08 05	Kolberingsatz	Set of piston rings	Jeu de segments de piston	3	01-18
		Dichtungssätze (Verstellmotor)	**Sealing kits (variable displacement motor)**	**Kit d'étanchéité (servo-moteur)**		
	0 14 501 00 02	Dichtungssatz kpl.	Cpl sealing kit	Kit d'étanchéité cpl	1	22-2
	0 14 500 03 02	Einbausatz kpl. (Blockzylinder)	Cpl installation kit (block cylinder)	Kit d'installation cpl (cylindre-bloc)	1	22-4
	0 14 501 19 02	Dichtungssatz (Welle)	Sealing kit (shaft)	Kit d'étanchéité (arbre)	1	22-4
		Dichtungssätze (Konstantmotor)	**Sealing kits (fixed displacement motor)**	**Kit d'étanchéité (moteur à cylindrée constante)**		22-2
	0 14 501 01 02	Dichtsatz kpl.	Cpl sealing kit	Kit d'étanchéité cpl	1	22-2
	0 14 500 12 02	Einbausatz kpl. (Blockzylinder)	Cpl installation kit (block cylinder)	Kit d'installation cpl (cylindre-bloc)	1	22-14
		Dichtsätze – Lenkung	**Sealing kits for steering system**	**Kits d'étanchéité pour direction**		
	0 00 996 77 13	Dichtsatz Sevostat	Sealing kit for steering valve	Kit d'étanchéité pour clapet de direction		27-2
	0 00 996 06 15	Dichtsatz Lenkzylinder	Sealing kit for steering ram	Kit d'étanchéité pour vérin de direction		→| 123 633, 27-10
	0 00 996 82 15	Dichtsatz Lenkzylinder	Sealing kit for steering ram	Kit d'étanchéité pour vérin de direction		|→ 123 634, 27-10
	0 00 996 81 14	Dichtsatz Drehschieber	Sealing kit for rotary slide valve	Kit d'étanchéité pour tiroir rotatif		27-12
		Dichtsätze – Hydraulik	**Sealing kits for hydraulic system**	**Kits d'étanchéité pour l'hydraulique**		
	0 00 996 07 15	Dichtsatz Hubzylinder	Sealing kit for lift ram	Kit d'étanchéité pour vérin de levage		36-32
	0 00 996 07 15	Dichtsatz Kippzylinder	Sealing kit for tilt ram	Kit d'étanchéité pour vérin de cavage		→| 118 474, 36-34
	0 00 996 26 15	Dichtsatz Kippzylinder	Sealing kit for tilt ram	Kit d'étanchéité pour vérin de cavage		|→ 118 475, 36-36
	0 00 996 96 65	Dichtsatz Betätigungszylinder	Sealing kit for actuation ram	Kit d'étanchéité pour vérin de commande		36-30
	0 00 996 14 15	Dichtsatz Hydraulikzylinder (Greiferschaufel)	Sealing kit multipurpose bucket hydraulic ram	Kit d'étanchéité pour vérin hydraulique du poly-godet		41/3-16
	0 00 996 15 15	Dichtsatz Zylinder (Seitenschwenkschaufel)	Sealing kit for ram (side swing bucket)	Kit d'étanchéité pour vérin (godet à déversement latéral)		41/3-22
	0 00 996 14 15	Dichtsatz Zylinder Sperrgutschaufel	Sealing kit for ram (heavy duty bucket)	Kit d'étanchéité pour vérin (godet à matériel encombrant)		41/3-28
		Werkzeuge, Ersatzteilliste, Bedienungsanleitung	**Tools, spare parts list, operation manual**	**Outils, catalogue pièces détachées, manuel de service**		
	0 00 430 10 74	Werkzeugsatz	Tool kit	Outillage		43-6
	0 14 003 02 90	Ersatzteilliste	Spare parts list	Catalogue de pièces détachées		43-8
	0 14 003 00 91	Bedienungsanleitung	Operation manual	Manuel de servis		43-8

Pos. Item Pos.	Teil-Nummer Part no. No. pièce	Bezeichnung	Description	Désignation	Stück Qty. Qté.	Bemerkung Remarks Remarques
		Aufstellung von O-Ringen für Dichtkegelverschraubungen (DKO)	**List of o-rings for sealing cone screw connections**	**Liste de joints toriques pour raccords vissés à bague bicône**		
	0 00 996 55 08	O-Ring	O-ring	Joint torique		NW 6 = 6,50 x 1,50
	0 00 996 56 08	O-Ring	O-ring	Joint torique		NW 8 = 7,50 x 2,00
	0 00 996 57 08	O-Ring	O-ring	Joint torique		NW 10 = 9,50 x 2,00
	0 00 996 58 08	O-Ring	O-ring	Joint torique		NW 12 = 13,00 x 2,00
	0 00 996 39 09	O-Ring	O-ring	Joint torique		NW 12/S = 14,00 x 2,00
	0 00 996 59 08	O-Ring	O-ring	Joint torique		NW 16 = 15,00 x 2,00
	0 00 996 60 08	O-Ring	O-ring	Joint torique		NW 20 = 19,00 x 2,50
	0 00 996 61 08	O-Ring	O-ring	Joint torique		NW 25 = 25,00 x 2,50

Gruppe 01

Einzelteile Motor

Group

Engine: component parts

Groupe

Moteur : pièces constitutives

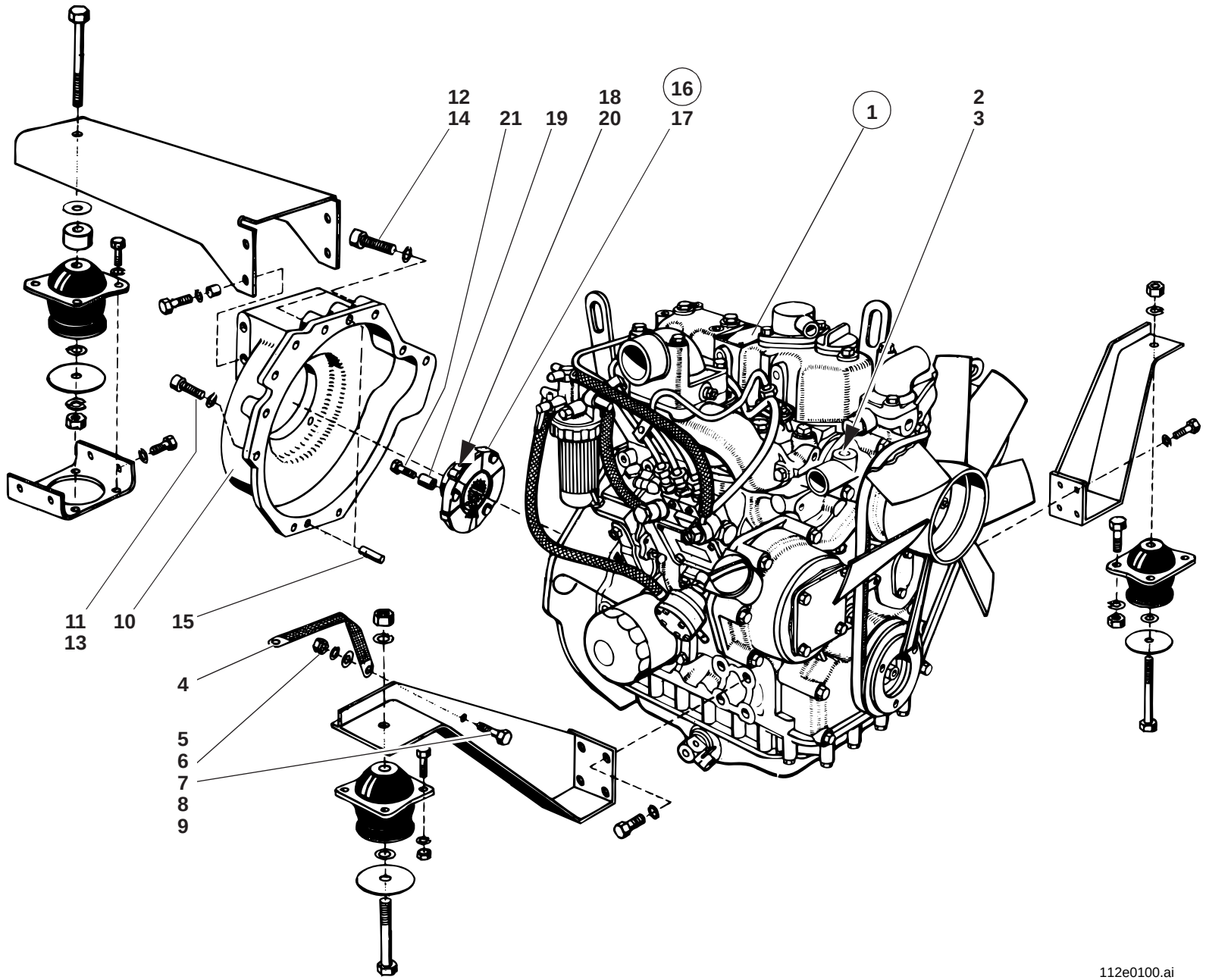
12
14
21
19
18
20
16
17
1
2
3
11
13
10
15
4
5
6
7
8
9
112e0100.ai

Pos. Item Pos.	Teil-Nummer Part no. No. pièce	Bezeichnung	Description	Désignation	Stück Qty. Qté.	Bemerkung Remarks Remarques
		Motor – Anbauteile	**Engine – add-on parts**	**Moteur – pièces annexes**		
1	0 14 010 00 03	Yanmar Dieselmotor	Yanmar diesel engine	Moteur diesel Yanmar	1	
2	7 330 673 015	Verschlußschraube	Screw plug	Bouchon fileté	1	G 1/4“
3	0 00 990 72 09	Verschlußstopfen	Plug	Bouchon	1	3/8“
4	0 00 335 00 20	Masseband	Earthing strap	Bande de mise à la masse	1	
5	7 236 677 131	Sechskantschraube	Hexagon head screw	Vis six pans	1	M 8 x 20
6	7 403 677 709	Sechskantmutter	Hexagon nut	Ecrou six pans	1	M 8
7	0 00 992 43 28	Federring	Spring washer	Rondelle ressort	1	8
8	7 478 680 411	Zahnscheibe	Tooth lock washer	Rondelle dentée	1	A 8,4
9	7 462 680 011	Scheibe	Washer	Rondelle	1	8,4
10	1 14 011 01 04	Gehäuse	Housing	Boîtier	1	
11	7 252 678 047	Zylinderschraube	Cheese-head screw	Vis à tête cylindrique	4	M 8 x 30
12	7 252 678 086	Zylinderschraube	Cheese-head screw	Vis à tête cylindrique	2	M 10 x 45
13	0 00 992 51 28	Federring	Spring washer	Rondelle ressort	4	8
14	0 00 992 52 28	Federring	Spring washer	Rondelle ressort	2	10
15	7 512 034 118	Zylinderstift	Parallel pin	Goupille cylindrique	2	6 x 20
		Kupplung – Einzelteile	**Clutch – component parts**	**Embrayage – pièces constitutives**		
16	0 14 011 00 03	Kupplung kpl.	Clutch	Embrayage	1	
17	7 491 682 032	Sicherungsring	Circlip	Circlip	1	J 32 x 1,2
18	0 20 011 01 14	Segment	Segment	Segment	1	
19	0 20 011 00 50	Axialbuchse	Axial bushing	Douille axiale	3	
20	7 382 678 204	Schraube	Screw	Vis	2	25 Nm, M 10 x 10
21	7 252 677 083	Schraube	Screw	Vis	6	50 Nm, M 10 x 30

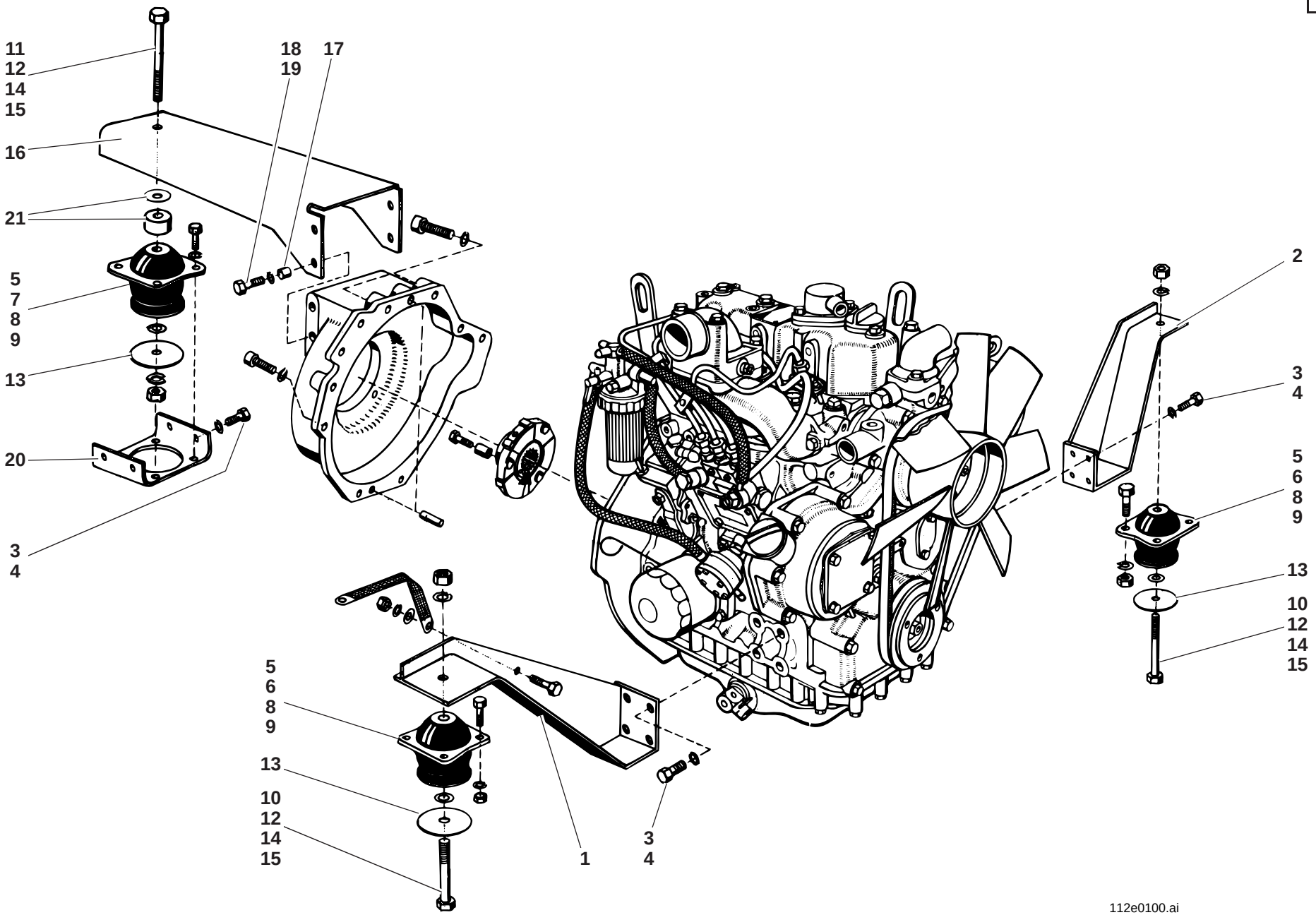
11
12
14
15
16
21
5
7
8
9
13
20
3
4
18
19
17
2
3
4
5
6
8
9
13
10
12
14
15
5
6
8
9
13
10
12
14
15
1
3
4
112e0100.ai

Pos. Item Pos.	Teil-Nummer Part no. No. pièce	Bezeichnung	Description	Désignation	Stück Qty. Qté.	Bemerkung Remarks Remarques
		Motoraufhängung	**Engine bearing**	**Logement du moteur**		
1	1 14 010 02 51	Motoraufhängung links hinten	Engine bearing (rear left)	Logement du moteur (AR côté gauche)	1	
2	1 14 010 03 51	Motoraufhängung rechts hinten	Engine bearing (rear right)	Logement du moteur (AR côté droit)	1	
3	7 236 678 939	Sechskantschraube	Hexagon head screw	Vis six pans	8	M 12 x 25
4	0 00 992 57 28	Federring	Spring washer	Rondelle ressort	8	12
5	0 00 993 19 84	Motorlager	Engine mounting	Support de moteur	3	
6	7 236 677 923	Sechskantschraube	Hexagon head screw	Vis six pans	12	M 10 x 20
7	7 236 677 921	Sechskantschraube	Hexagon head screw	Vis six pans	4	M 10 x 16
8	0 00 992 35 28	Federring	Spring washer	Rondelle ressort	16	10
9	7 403 677 007	Sechskantmutter	Hexagon nut	Ecrou six pans	16	M 10
10	7 234 677 179	Sechskantschraube	Hexagon head screw	Vis six pans	2	M 16 x 100
11	7 234 677 181	Sechskantschraube	Hexagon head screw	Vis six pans	1	M 16 x 120
12	7 451 680 116	Scheibe	Washer	Rondelle	3	17
13	1 00 993 27 64	Scheibe	Washer	Rondelle	3	2,5
14	0 00 992 45 28	Federring	Spring washer	Rondelle ressort	3	16
15	7 403 677 725	Sechskantmutter	Hexagon nut	Ecrou six pans	3	M 16
16	1 14 012 01 52	Motorträger	Engine support	Berceau	1	
17	7 515 682 013	Spannhülse	Clamping sleeve	Manchon de serrage	4	16x12
18	7 236 677 941	Sechskantschraube	Hexagon head screw	Vis six pans	4	M 12x30
19	0 00 992 57 28	Federring	Spring washer	Rondelle ressort	4	12
20	1 14 012 00 43	Motorlagerung	Engine bearing	Logement du moteur	1	
21	1 00 993 50 64	Distanzscheibe	Spacer washer	Rondelle d'écartement	1	ø 50x20
	1 00 993 66 64	Scheibe (nach Bedarf)	Washer (as required)	Rondelle (si nécessaire)	1-2	

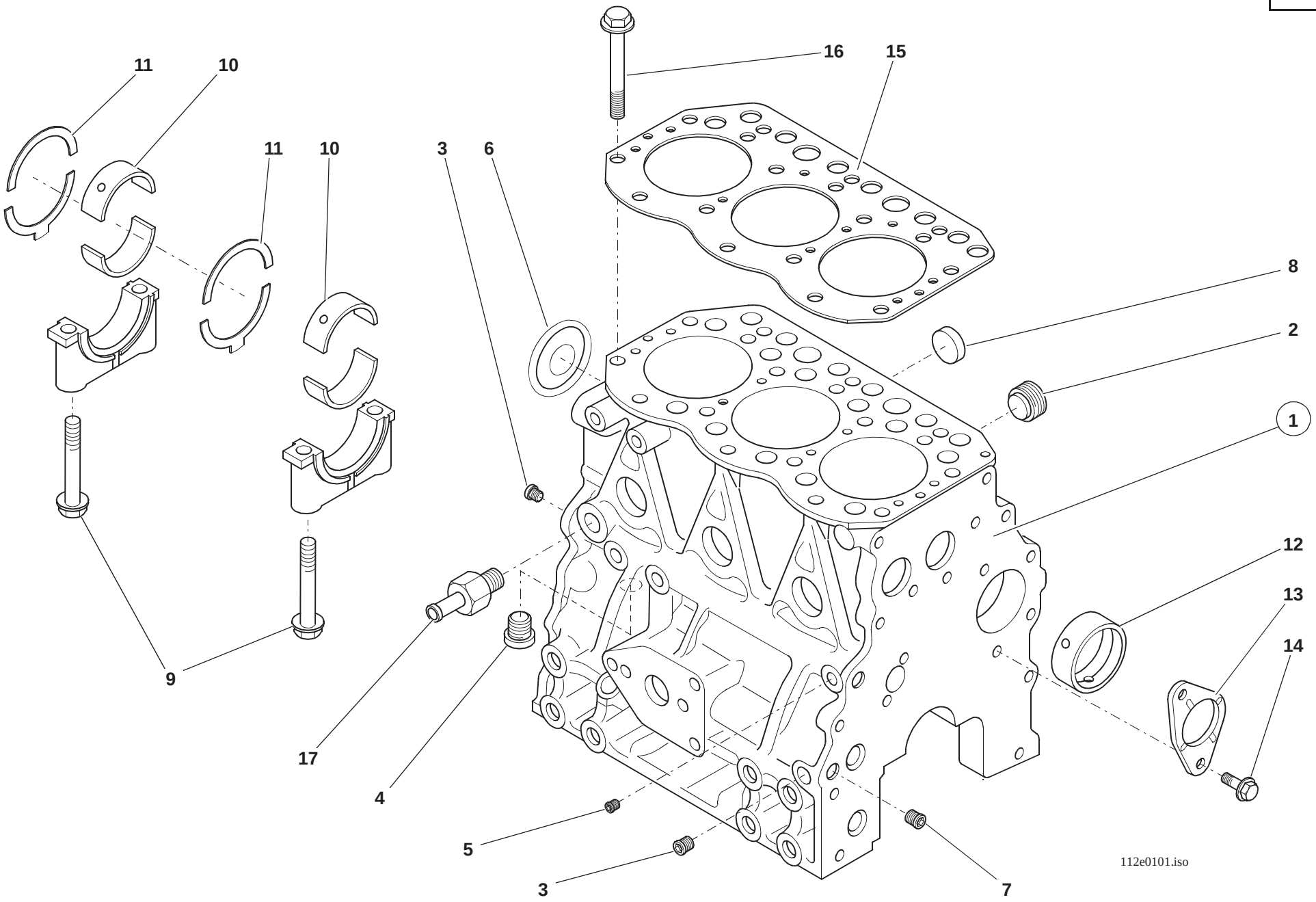
11
10
11
10
16
15
3
6
8
2
1
12
13
14
9
17
4
5
3
7
112e0101.iso

Pos. Item Pos.	Teil-Nummer Part no. No. pièce	Bezeichnung	Description	Désignation	Stück Qty. Qté.	Bemerkung Remarks Remarques
		Zylinderblock – Einzelteile	**Cylinder block – component parts**	**Bloc-cylindres – pièces constitutives**		
1	0 14 010 00 05	Motorblock	Engine block	Bloc-moteur	1	
2	0 21 011 01 06	Stopfen	Plug	Bouchon	1	
3	0 21 011 00 06	Stopfen	Plug	Bouchon	2	
4	0 14 011 00 06	Stopfen	Plug	Bouchon	1	
5	0 21 011 02 06	Stopfen	Plug	Bouchon	1	
6	0 21 011 03 06	Stopfen	Plug	Bouchon	1	
7	0 21 011 04 06	Stopfen	Plug	Bouchon	2	
8	0 21 011 05 06	Stopfen	Plug	Bouchon	6	
9	0 14 011 01 06	Schraube	Screw	Vis	8	42 Nm
10	0 14 011 02 06	Lagerschale	Bearing shell	Coussinet palier	4	
	0 14 011 06 06	Lagerschalen (Untergröße)	Bearing shells (undersize)	Coussinets palier (sousdimension)	4	0,25
11	0 14 011 03 06	Anlaufscheibe	Thrust washer	Rondelle de butée	2	
	0 14 011 07 06	Anlaufscheiben (Übergröße)	Bearing shells (oversize)	Coussinets palier (surdimension)	2	0,25
12	0 21 011 11 06	Lagerbuchse	Bearing bushing	Douille de palier	1	
13	0 21 011 12 06	Anlaufscheibe	Thrust washer	Rondelle de butée	1	
14	0 21 011 13 06	Schraube	Screw	Vis	2	M 8x16
15	0 14 011 04 06	Zylinderkopfdichtung	Cylinder-head gasket	Joint de culasse	1	
16	0 14 011 05 06	Zylinderkopfschraube	Cylinder-head bolt	Boulon de culasse	14	72 Nm
17	1 14 414 00 09	Wasseranschluß	Water supply	Prise d’eau	1	

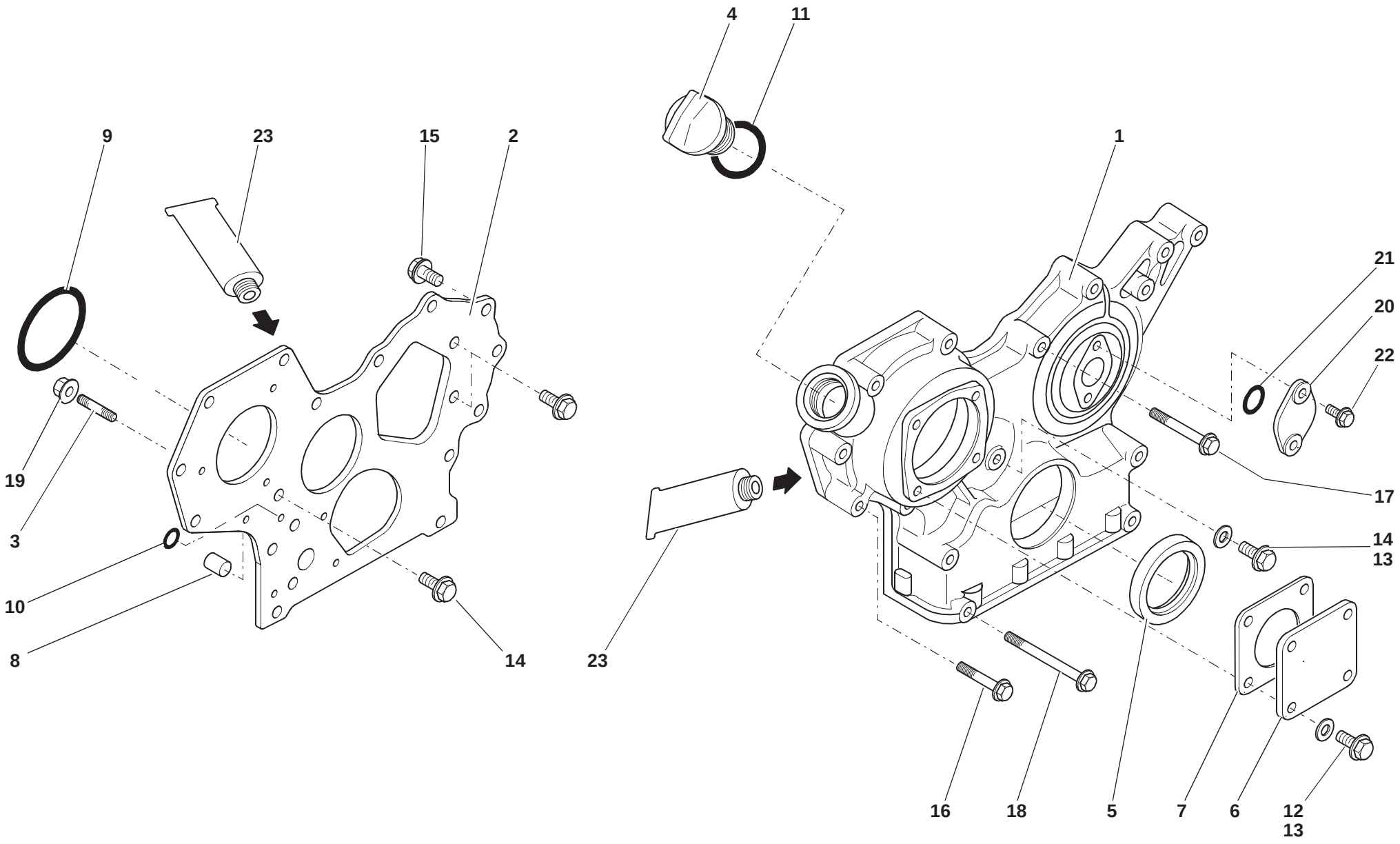
4
11
9
23
15
2
1
21
20
22
19
3
10
8
14
23
17
14
13
16
18
5
7
6
12
13
112e0102.iso

Pos. Item Pos.	Teil-Nummer Part no. No. pièce	Bezeichnung	Description	Désignation	Stück Qty. Qté.	Bemerkung Remarks Remarques
		Stirnradgehäuse – Einzelteile	**Spur gear housing – component parts**	**Boîtier de pignon droit – pièces constitutives**		
1	0 14 011 08 06	Stirnradgehäuse	Spur gear housing	Boîtier de pignon droit	1	
2	0 14 011 09 06	Zwischenflansch	Intermediate flange	Bride intermédiaire	1	
3	0 21 011 20 06	Gewindestift	Threaded pin	Goujon fileté	3	M 8x22
4	0 21 011 21 06	Einfüllverschluß	Filler cap	Bouchon de remplissage	1	
5	0 21 011 22 06	Dichtung	Seal	Joint	1	
6	0 21 011 23 06	Deckel	Cover	Couvercle	1	
7	0 21 011 24 06	Dichtung	Seal	Joint	1	
8	0 21 011 25 06	Passrohr	Tight-fit pipe	Tuyau ajusté	2	
9	0 21 011 27 06	O-Ring	O-ring	Joint torique	1	
10	0 21 011 28 06	O-Ring	O-ring	Joint torique	2	
11	0 21 011 29 06	O-Ring	O-ring	Joint torique	1	
12	0 21 011 07 06	Bundschraube	Collar screw	Vis à collier	4	M 8x12
13	0 21 011 34 06	Dichtring	Sealing ring	Bague d'étanchéité	5	ø 8
14	0 21 011 13 06	Bundschraube	Collar screw	Vis à collier	4	M 8x16
15	0 14 011 10 06	Bundschraube	Collar screw	Vis à collier	2	M 8x20
16	0 21 011 30 06	Bundschraube	Collar screw	Vis à collier	6	M 8x45
17	0 21 011 31 06	Bundschraube	Collar screw	Vis à collier	3	M 8x55
18	0 21 011 32 06	Bundschraube	Collar screw	Vis à collier	4	M 8x85
19	0 21 011 33 06	Sechskantmutter	Hexagon nut	Ecrou six pans	3	M 8
20	0 21 011 35 06	Deckel	Cover	Couvercle	1	
21	0 21 011 36 06	O-Ring	O-ring	Joint torique	1	
22	0 21 011 37 06	Bundschraube	Collar screw	Vis à collier	2	M 6x12
23	0 21 011 60 06	Dichtungsmasse	Packing compound	Hermétic		

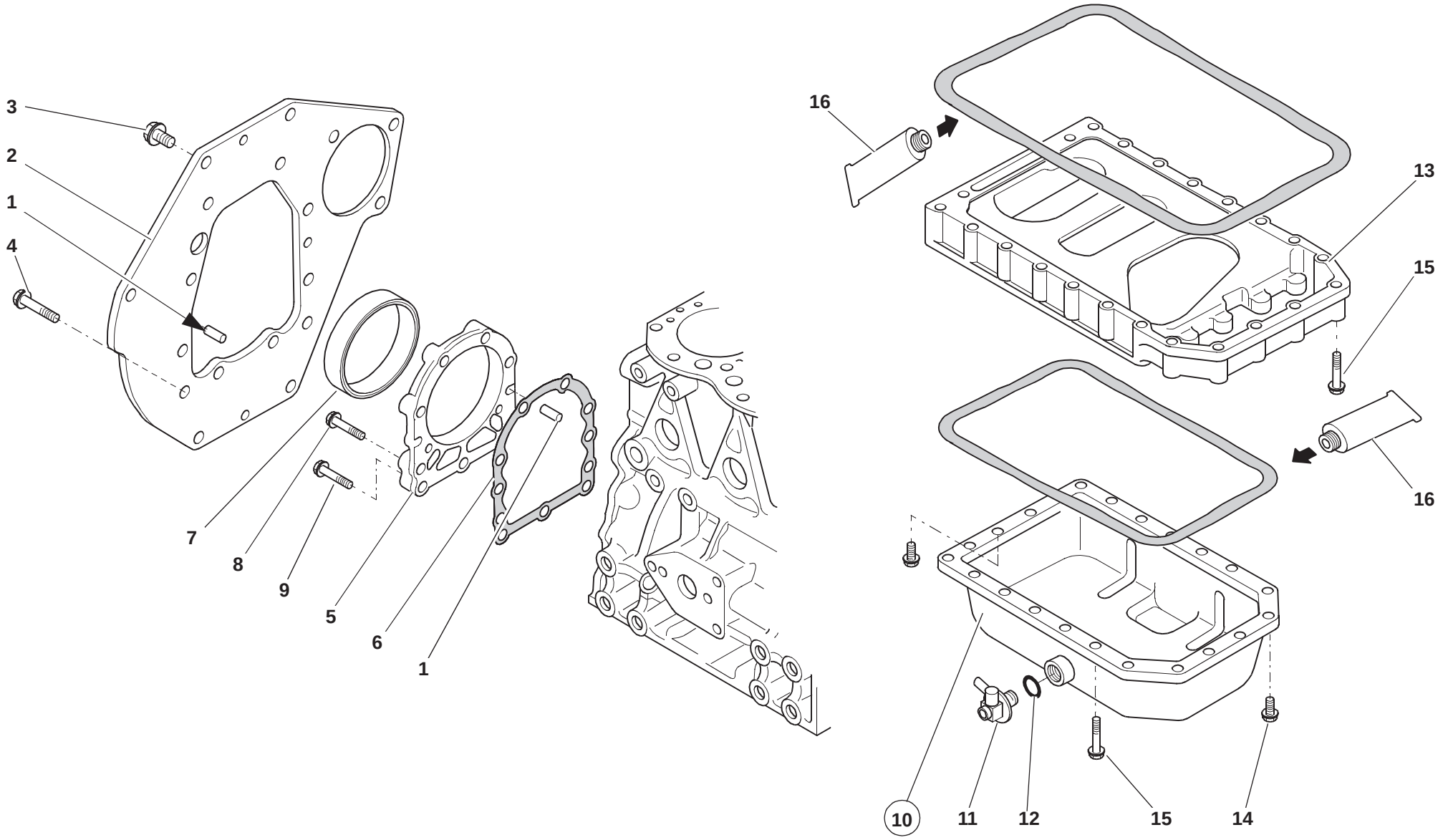
3
2
1
4
7
8
9
5
6
1
16
13
15
16
10
11
12
15
14
112e0103.iso

Pos. Item Pos.	Teil-Nummer Part no. No. pièce	Bezeichnung	Description	Désignation	Stück Qty. Qté.	Bemerkung Remarks Remarques
		Schwungradgehäuse – Einzelteile	**Flywheel housing – component parts**	**Boîtier de volant – pièces constitutives**		
1	0 21 011 50 06	Paßstift	Parallel pin	Cheville de positionnement	4	ø 8x16
2	0 14 011 11 06	Flansch	Flange	Bride	1	
3	0 21 011 52 06	Sechskantschraube	Hexagon head screw	Vis six pans	6	M 10x20
4	0 21 011 53 06	Sechskantschraube	Hexagon head screw	Vis six pans	4	M 10x25
5	0 14 011 12 06	Gehäuse	Housing	Boîtier	1	
6	0 21 011 55 06	Dichtung	Seal	Joint	1	
7	0 14 011 13 06	Radialdichtring	Rotary shaft seal	Bague à lèvres	1	
8	0 21 011 57 06	Bundschraube	Collar screw	Vis à collier	6	M 8x30
9	0 21 011 58 06	Bundschraube	Collar screw	Vis à collier	3	M 8x35
		Ölwanne – Einzelteile	**Oil pan – component parts**	**Carter d'huile – pièces constitutives**		
10	0 14 010 01 05	Ölwanne	Oil pan	Carter d'huile	1	
11	0 14 011 15 06	Ventilkörper	Oil drain valve	Clapet de vidange d'huile	1	
12	0 21 011 64 06	Dichtring	Sealing ring	Bague d'étanchéité	1	
13	0 14 011 14 06	Zwischenstück	Intermediate piece	Pièce intermédiaire	1	
14	0 21 011 13 06	Bundschraube	Collar screw	Vis à collier	6	M 8x16
15	0 21 011 30 06	Bundschraube	Collar screw	Vis à collier	22	M 8x45
16	0 21 011 60 06	Dichtungsmasse	Packing compound	Hermétic		

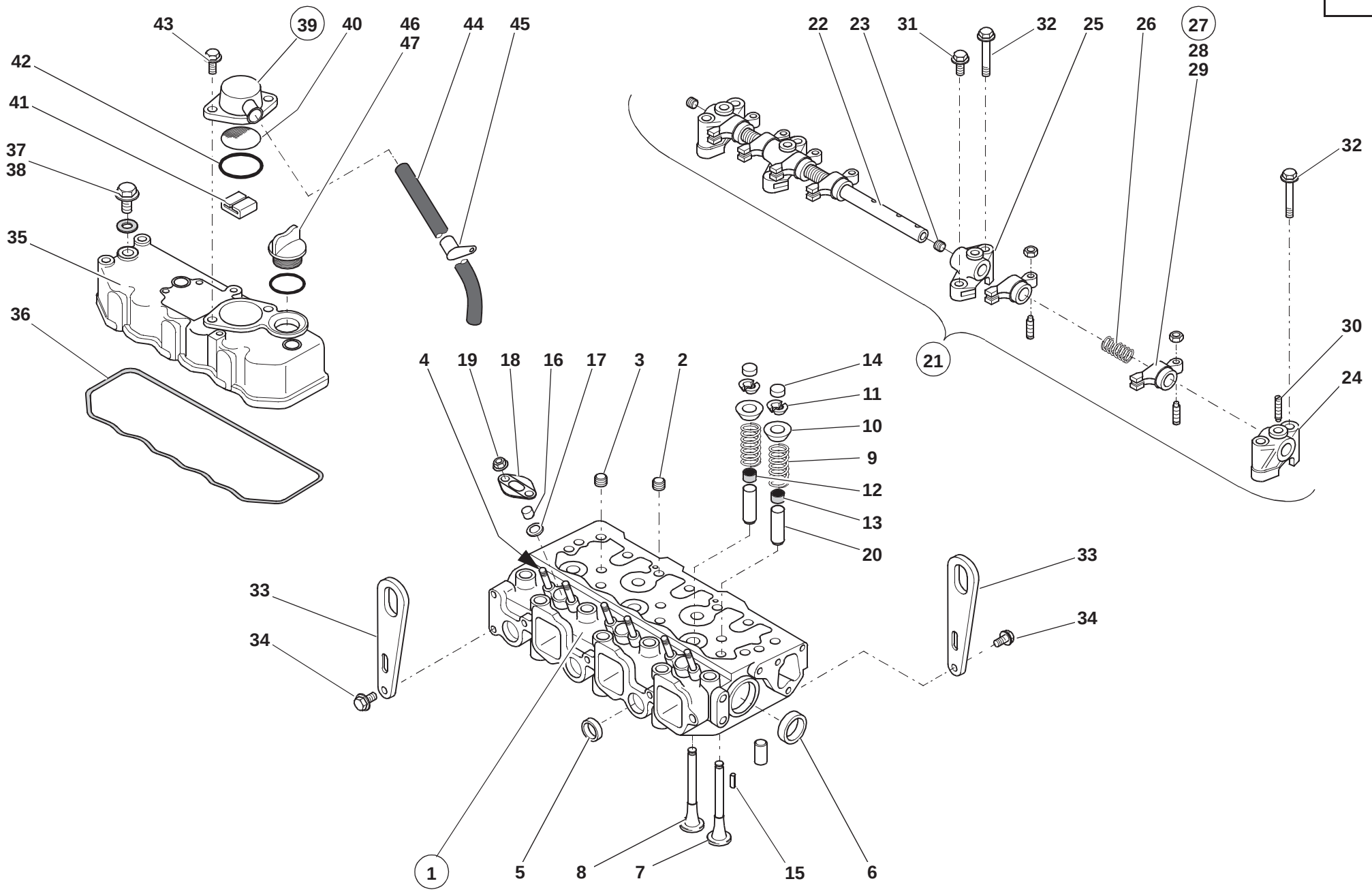
43
39
40
46
47
44
45
42
41
37
38
35
36
22
23
31
32
25
26
27
28
29
32
30
24
21
4
19
18
16
17
3
2
14
11
10
9
12
13
20
33
34
33
34
1
5
8
7
15
6
112e0104.iso

Pos. Item Pos.	Teil-Nummer Part no. No. pièce	Bezeichnung	Description	Désignation	Stück Qty. Qté.	Bemerkung Remarks Remarques
		Zylinderkopf – Einzelteile	**Cylinder head – component parts**	**Culasse – pièces constitutives**		
1	0 14 010 02 05	Zylinderkopf kpl.	Cpl cylinder head	Culasse cpl	1	
2	0 21 011 82 06	Stopfen	Plug	Bouchon	2	
3	0 21 011 83 06	Stopfen	Plug	Bouchon	3	
4	0 14 011 16 06	Gewindebolzen	Threaded pin	Axe fileté	6	M 6x30
5	0 21 011 85 06	Stopfen	Plug	Bouchon	3	
6	0 21 011 86 06	Stopfen	Plug	Bouchon	2	
7	0 14 011 17 06	Einlaßventil	Intake valve	Soupape d'admission	3	
8	0 14 011 18 06	Auslaßventil	Exhaust valve	Soupape d'échappement	3	
9	0 14 011 19 06	Ventilfeder	Valve spring	Ressort de soupape	6	
10	0 14 011 20 06	Federteller	Spring cap	Cuvette de ressort	6	
11	0 14 011 21 06	Ventilkeil	Valve cotter	Clavette de soupape	3	
12	0 14 011 22 06	Ventildichtung	Valve seal	Joint de soupape	3	
13	0 14 011 23 06	Ventildichtung	Valve seal	Joint de soupape	3	
14	0 14 011 24 06	Ventilkappe	Valve cap	Chape de soupape	6	
15	0 21 011 95 06	Spannhülse	Clamping sleeve	Manchon de serrage	2	ø 6x12
16	0 21 011 05 07	Schutzkappe	Protective cap	Capuchon protecteur	3	
17	0 21 011 06 07	Sitz für Düse	Nozzle seat	Siège de buse	3	
18	0 21 011 07 07	Halter	Bracket	Support	3	
19	0 21 011 96 06	Bundmutter	Collar nut	Ecrou à collet	6	M 6
20	0 14 011 26 06	Ventilführung	Valve guide	Guide-soupape	6	
21	0 14 010 03 05	Lagerbock	Mount	Support	1	
22	0 14 010 04 05	Kipphebelwelle	Rocker-arm shaft	Axe de culbuteurs	1	
23	0 21 011 01 07	Stopfen	Plug	Bouchon	2	
24	0 21 011 98 06	Lagerbock	Mount	Support	2	
25	0 21 011 99 06	Lagerbock	Mount	Support	2	
26	0 21 011 00 07	Feder	Spring	Ressort	3	
27	0 14 011 25 06	Zsb. Kipphebel	Tilt lever assy	Ens levier de cavage	8	
28	0 21 011 97 06	Einstellschraube	Adjusting screw	Vis de réglage	6	
29	0 21 011 03 07	Sechskantmutter	Hexagon nut	Ecrou six pans	6	M 8x1
30	0 21 011 04 07	Einstellschraube	Adjusting screw	Vis de réglage	3	M 8x18

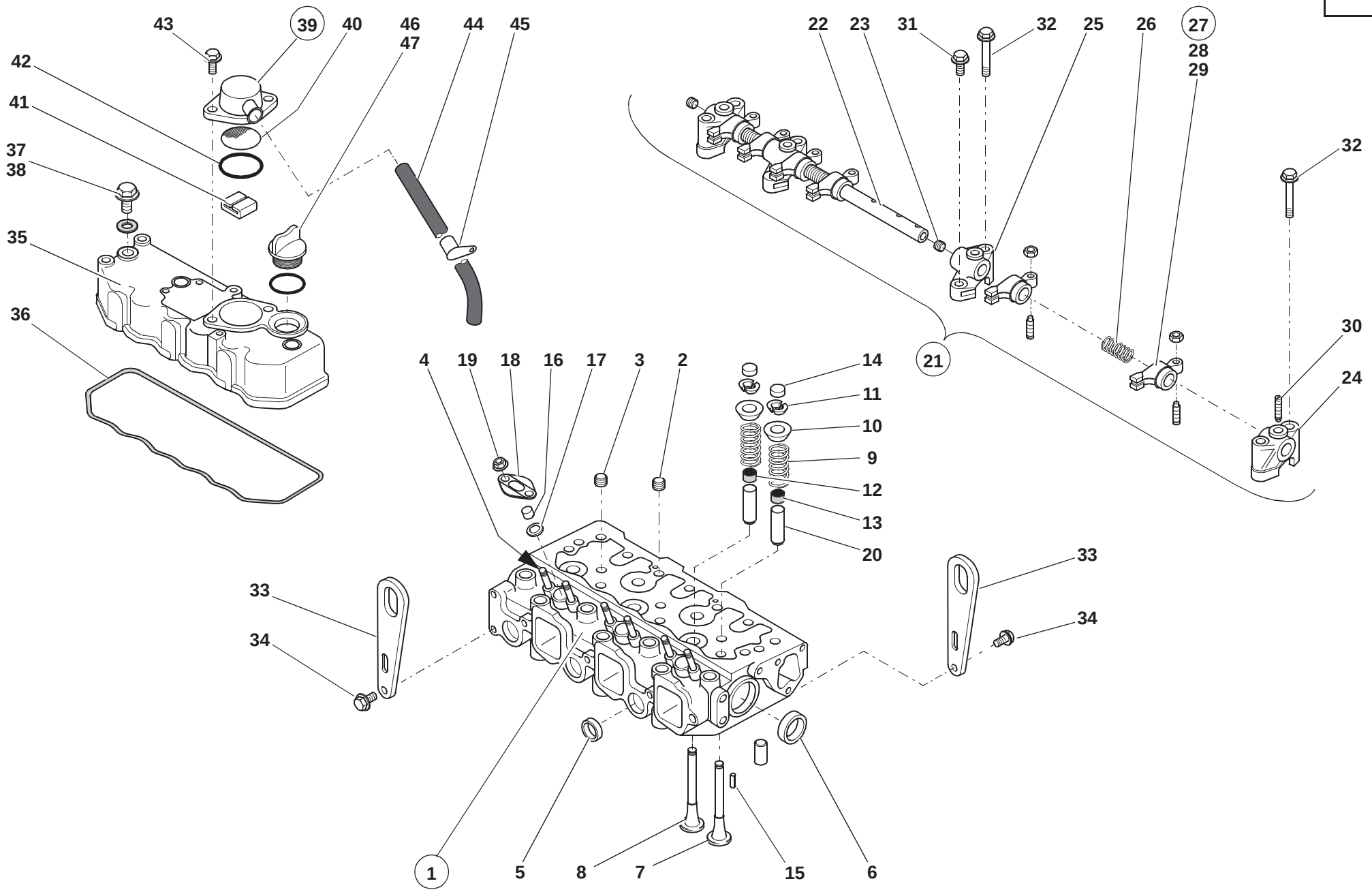
43
39
40
46
47
44
45
42
41
37
38
35
36
22
23
31
32
25
26
27
28
29
32
30
24
21
4
19
18
16
17
3
2
14
11
10
9
12
13
20
33
34
33
34
1
5
8
7
15
6
112e0104.iso

Pos. Item Pos.	Teil-Nummer Part no. No. pièce	Bezeichnung	Description	Désignation	Stück Qty. Qté.	Bemerkung Remarks Remarques
31	0 21 011 65 06	Bundschraube	Collar screw	Vis à collier	2	M 8x25
32	0 21 011 66 06	Bundschraube	Collar screw	Vis à collier	6	M 8x50
33	0 21 011 08 07	Ösen	Eyelet	Oeillet	2	
34	0 21 011 09 07	Bundschraube	Collar screw	Vis à collier	4	M 8x14
		Zylinderkopfdeckel – Einzelteile	**Cylinder-head cover – component parts**	**Couvercle de culbuteurs – pièces constitutives**		
35	0 14 011 27 06	Zylinderkopfdeckel kpl.	Cpl cylinder-head cover	Couvercle de culbuteurs cpl	1	
36	0 14 011 28 06	Dichtung	Seal	Joint	1	⊗
37	0 21 011 77 06	Nutmutter	Grooved nut	Ecrou cannelé	3	
38	0 21 011 78 06	Dichtung	Seal	Joint	3	⊘
39	0 21 011 68 06	Entlüftung	Breather	Dégagement d’air	1	
40	0 21 011 69 06	Ölfänger	Oil catcher	Collecteur d’huile	1	
41	0 21 011 70 06	Führungsblech	Sheet-metal guide	Tôle de guidage	1	
42	0 21 011 71 06	Dichtung	Seal	Joint	1	⊘
43	0 21 011 13 06	Bundschraube	Collar screw	Vis à collier	2	
44	0 21 011 72 06	Schlauch	Hose	Flexible	1	
45	0 21 011 73 06	Schelle	Clamp	Collier	1	
46	0 21 011 21 06	Einfüllverschluß	Filler cap	Bouchon de remplissage	1	
47	0 21 011 29 06	Dichtung	Seal	Joint	1	⊘

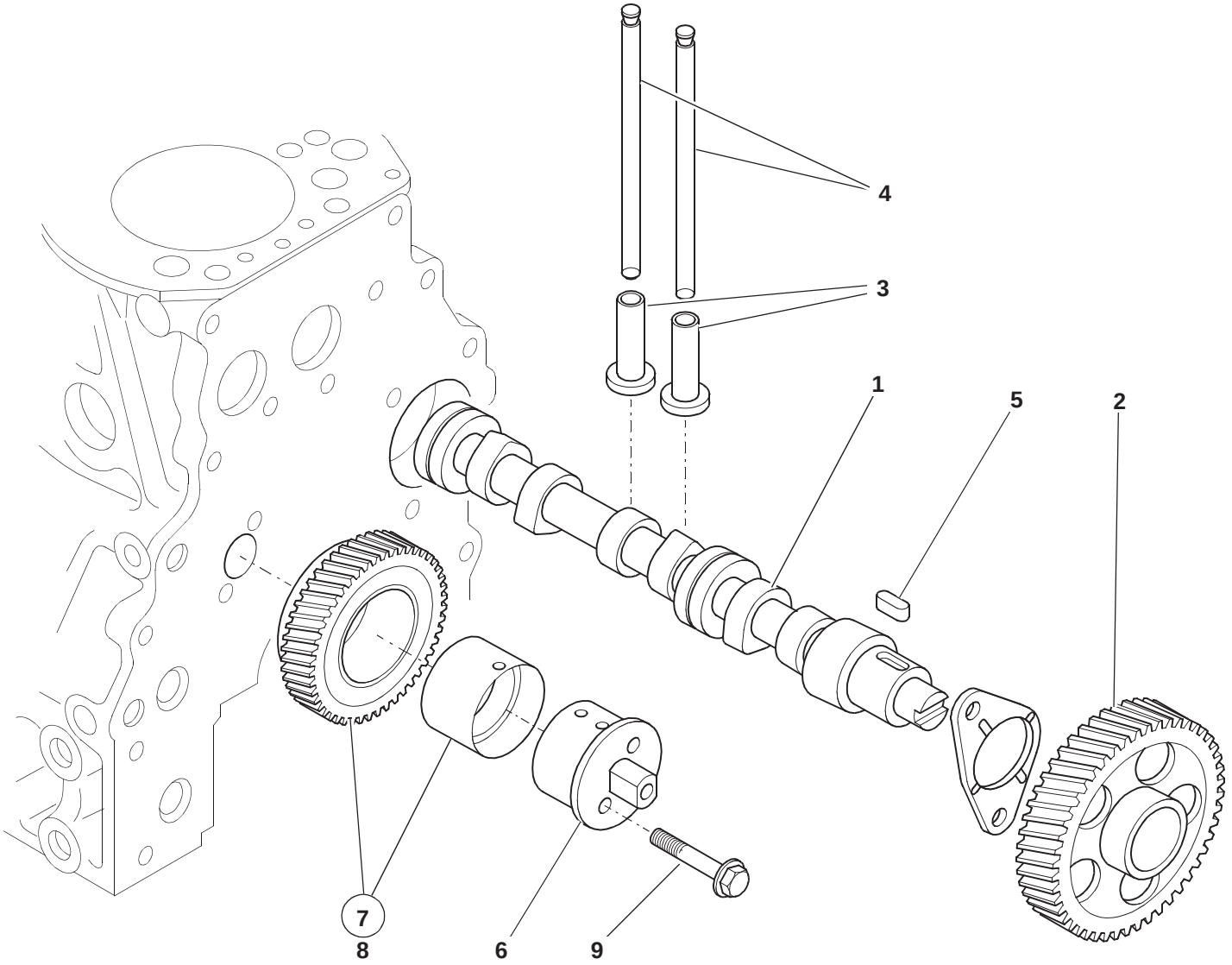

112e0106.iso

Pos. Item Pos.	Teil-Nummer Part no. No. pièce	Bezeichnung	Description	Désignation	Stück Qty. Qté.	Bemerkung Remarks Remarques
		Nockenwelle und Zwischenrad	**Camshaft and intermediate pinion**	**Arbre à cames et pignon intermédiaire**		
1	0 14 011 34 06	Nockenwelle	Camshaft	Arbre à cames	1	
2	0 14 011 35 06	Zahnrad	Gear	Engrenage	1	
3	0 21 011 25 07	Stößelträger	Tappet carrier	Support de poussoir	6	
4	0 14 011 36 06	Stößelstange	Push rod	Tige de poussoir	6	
5	0 21 011 27 07	Keil	Key	Clavette	1	⌀ 7x14
6	0 14 011 37 06	Zwischenradwelle	Intermediate pinion shaft	Arbre de pignon intermédiaire	1	
7	0 14 011 38 06	Zsb. Zwischenrad	Intermediate pinion assy	Ens pignon intermédiaire	1	
8	0 14 011 39 06	Lagerbuchse	Bearing bushing	Douille de palier	1	
9	0 21 011 30 06	Bundschraube	Collar screw	Vis à collier	2	M 8x45

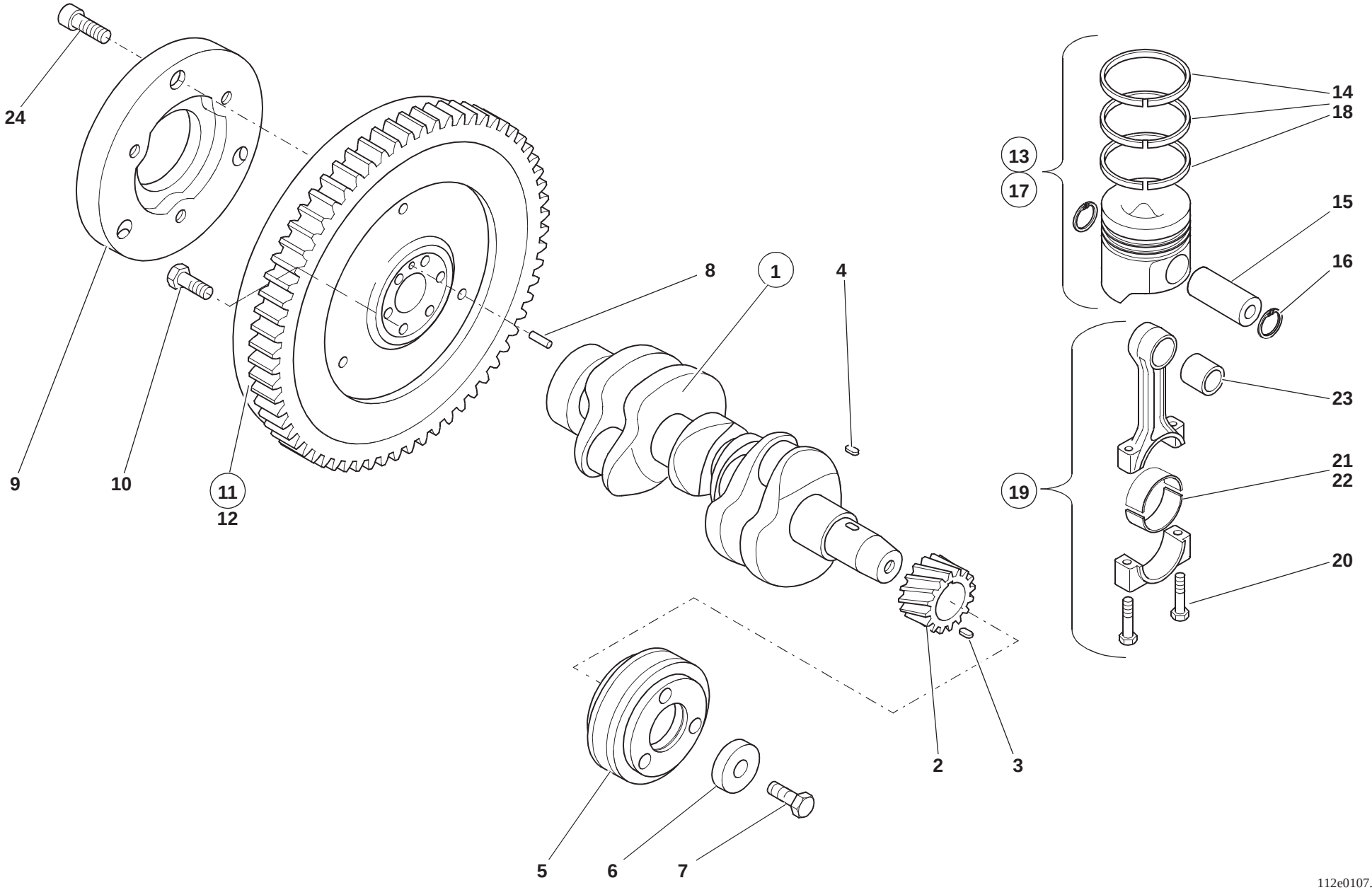

112e0107.iso

Pos. Item Pos.	Teil-Nummer Part no. No. pièce	Bezeichnung	Description	Désignation	Stück Qty. Qté.	Bemerkung Remarks Remarques
		Kurbelwelle, Kolben, Pleuelstange	**Crankshaft, piston, connecting rod**	**Vilebrequin, piston, bielle**		
1	0 14 010 05 05	Zsb. Kurbelwelle	Crankshaft assy	Ens vilebrequin	1	
2	0 14 011 40 06	Zahnrad	Gear	Engrenage	1	
3	0 21 011 36 07	Spannstift	Straight pin	Goupille de serrage	1	⌀ 4x10
4	0 21 011 27 07	Keil	Key	Clavette	1	7x14
5	0 14 011 41 06	Keilriemenscheibe	V-grooved pulley	Poulie à gorge	1	
6	0 21 011 38 07	Scheibe	Washer	Rondelle	1	
7	0 21 011 39 07	Sechskantschraube	Hexagon head screw	Vis six pans	1	130 Nm, M 14x1,5
8	0 21 011 50 06	Paßstift	Parallel pin	Cheville de positionnement	1	8x16
9	0 14 011 42 06	Zwischenstück	Intermediate piece	Pièce intermédiaire	1	
10	0 21 011 59 06	Schraube	Screw	Vis	6	88 Nm, M 10x1,25
11	0 14 010 06 05	Zsb. Schwungrad	Flywheel assy	Ens volant	1	
12	0 14 011 43 06	Zahnkranz	Ring gear	Couronne dentée	1	
13	0 14 010 07 05	Zsb. Kolben	Piston assy	Ens piston	3	
14	0 14 010 08 05	Kolbenringsatz	Piston ring set	Jeu de segments	3	
15	0 14 011 44 06	Kolbenbolzen	Piston pin	Axe de piston	3	
16	0 14 011 45 06	Sicherungsring	Circlip	Circlip	6	⌀
17	0 14 010 09 05	Zsb. Kolben (Übergröße)	Piston assy (oversize)	Ens piston (surdimension)	3	0,25
18	0 14 010 10 05	Kolbenringsatz (Übergröße)	Piston ring set (oversize)	Jeu de segments (surdimension)	3	0,25
19	0 14 010 11 05	Zsb. Pleuelstange	Connecting rod assy	Ens bielle	3	
20	0 14 011 46 06	Sechskantschraube	Hexagon head screw	Vis six pans	6	42 Nm, M 8x1
21	0 14 010 12 05	Zsb. Lagerschalen	Bearing shells assy	Ens coussinets palier	3	
22	0 14 010 13 05	Zsb. Lagerschalen (Untergöße)	Bearing shells assy (oversize)	Ens coussinets palier (surdimension)	3	0,25
23	0 14 011 47 06	Lagerbuchse	Bearing bushing	Douille de palier	3	
24	0 14 011 48 06	Schraube	Screw	Vis	3	M 8x20

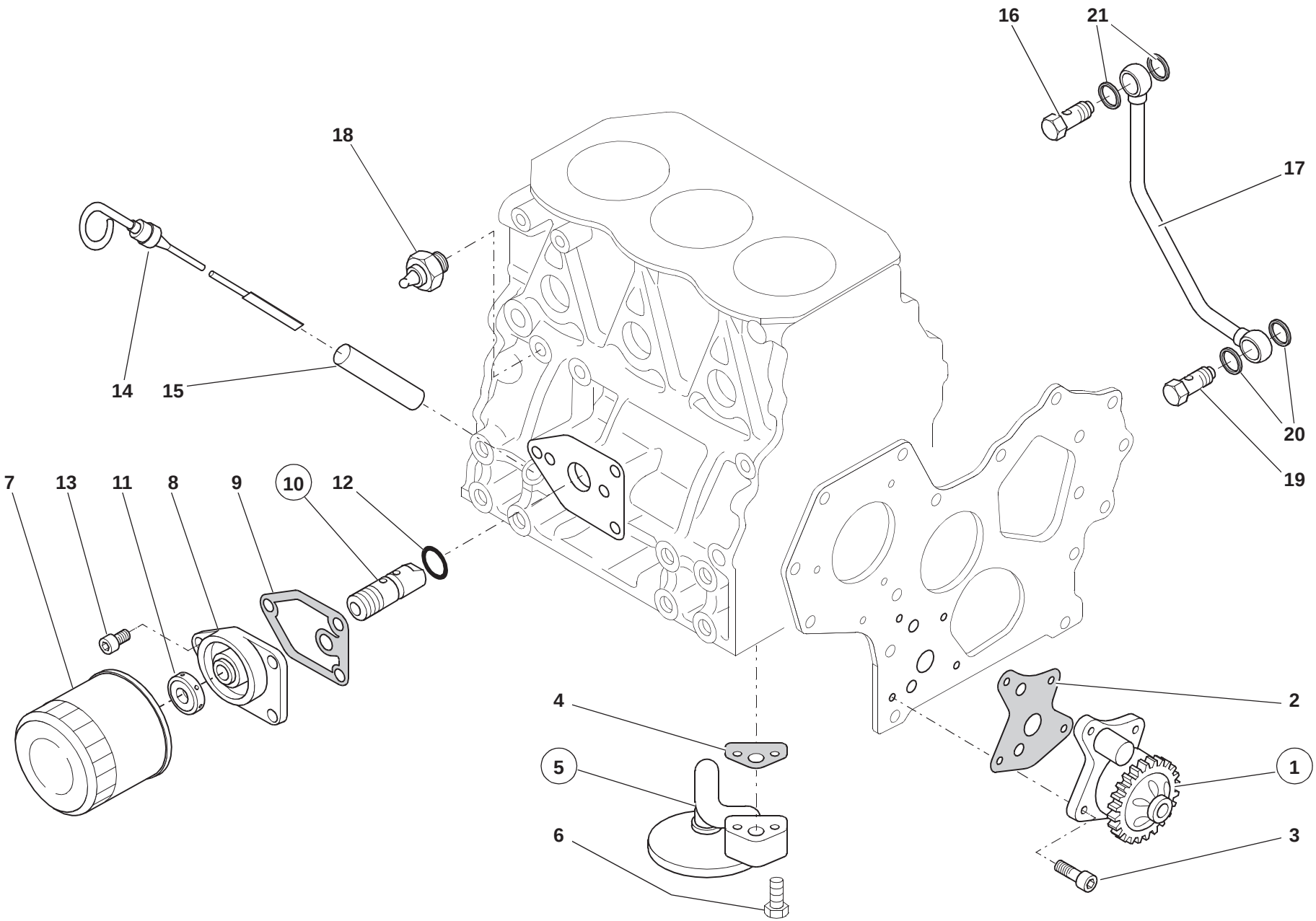
16
21
18
17
14
15
20
19
7
13
11
8
9
10
12
4
2
5
1
6
3
112e0108.iso

Pos. Item Pos.	Teil-Nummer Part no. No. pièce	Bezeichnung	Description	Désignation	Stück Qty. Qté.	Bemerkung Remarks Remarques
		Kreislauf Schmieröl	**Lubricating oil circuit**	**Circuit de graissage**		
1	0 14 010 14 05	Zsb. Pumpe	Pump assy	Ens pompe	1	
2	0 21 011 48 07	Dichtung	Seal	Joint	1	
3	0 21 011 49 07	Zylinderschraube	Cheese-head screw	Vis à tête cylindrique	4	M 6x25
4	0 21 011 59 07	Dichtung	Seal	Joint	1	
5	0 14 010 15 05	Saugrohr	Suction pipe	Tuyau d'aspiration	1	
6	0 14 011 49 06	Sechskantschraube	Hexagon head screw	Vis six pans	2	M 8x35
7	0 21 011 37 12	Filterpatrone	Filter cartridge	Cartouche filtrante	1	
8	0 14 011 50 06	Filterkopf	Filter head	Carter de filtre	1	
9	0 14 011 51 06	Dichtung	Seal	Joint	1	
10	0 14 010 16 05	Ventil	Valve	Clapet	1	
11	0 14 011 52 06	Mutter	Nut	Ecrou	1	
12	0 21 011 28 06	O-Ring	O-ring	Joint torique	1	
13	0 14 011 10 06	Bundschraube	Collar screw	Vis à collier	3	M 8x20
14	0 14 011 53 06	Ölmeßstab	Dipstick	Jauge de profondeur	1	
15	0 21 011 58 07	Führungsrohr	Guide tube	Tube de guidage	1	
16	0 21 011 87 07	Hohlschraube	Banjo bolt	Vis creuse	1	
17	0 14 011 54 06	Rohrleitung	Pipe line	Conduite	1	
18	0 21 011 82 07	Öldruckschalter	Oil pressure switch	Manocontacteur	1	
19	0 21 011 84 07	Hohlschraube	Banjo bolt	Vis creuse	1	
20	0 21 011 06 06	Dichtring	Sealing ring	Bague d'étanchéité	2	
21	0 21 011 85 07	Dichtring	Sealing ring	Bague d'étanchéité	2	

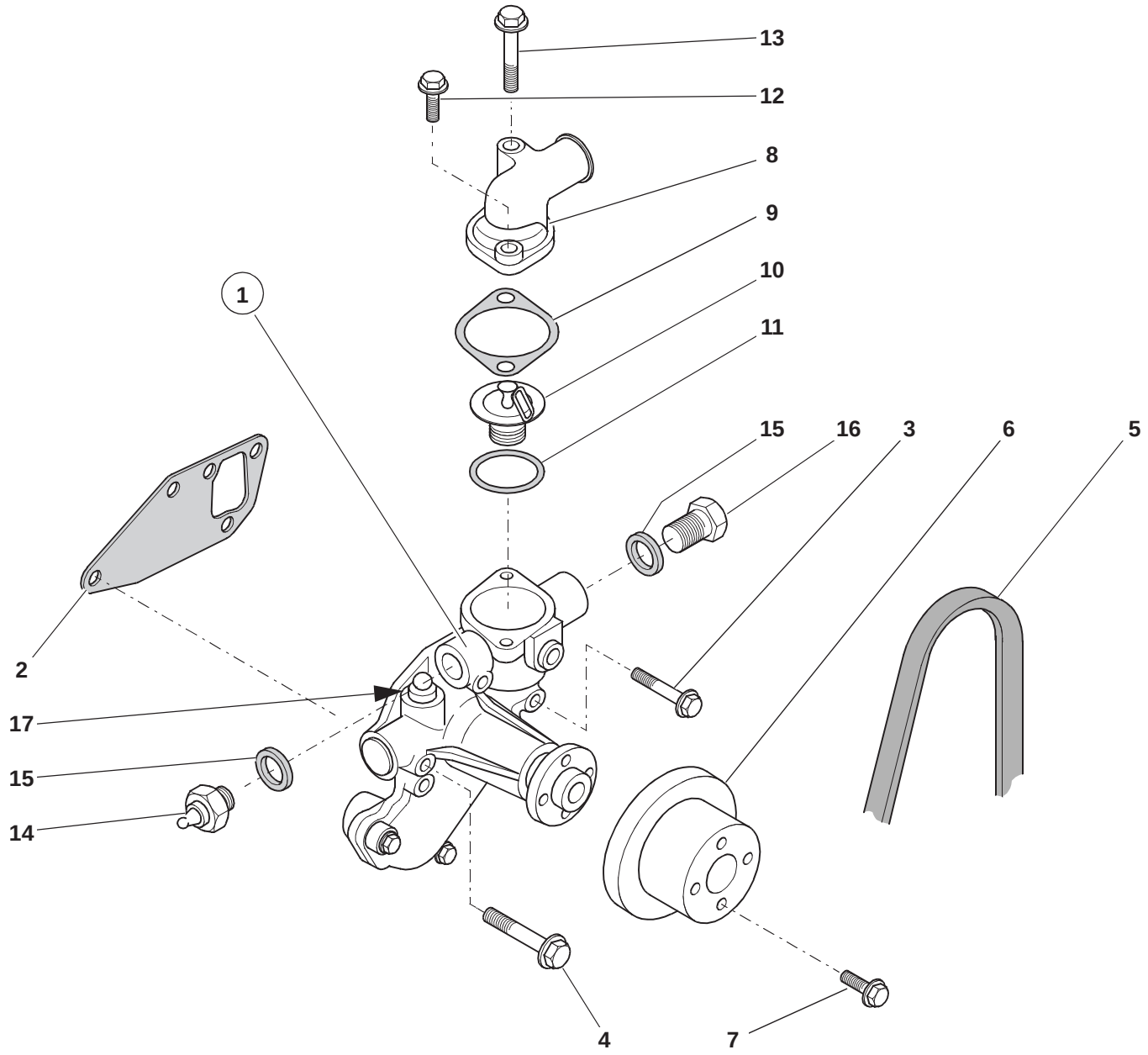

112e0109.iso

Pos. Item Pos.	Teil-Nummer Part no. No. pièce	Bezeichnung	Description	Désignation	Stück Qty. Qté.	Bemerkung Remarks Remarques
		Wasserpumpe – Einzelteile	**Water pump – component parts**	**Pompe à eau – pièces constitutives**		
1	0 14 010 17 05	Wasserpumpe	Water pump	Pompe à eau	1	
2	0 14 011 55 06	Dichtung	Seal	Joint	1	
3	0 21 011 58 06	Bundschraube	Collar screw	Vis à collier	1	M 8x35
4	0 21 011 31 06	Bundschraube	Collar screw	Vis à collier	2	M 8x55
5	7 600 000 505	Keilriemen	V-belt	Courroie trapézoïdale	1	A 13x914
6	0 14 011 56 06	Keilriemenscheibe	V-grooved pulley	Poulie à gorge	1	
7	0 21 011 96 07	Bundschraube	Collar screw	Vis à collier	4	M 6x16
8	0 14 011 57 06	Gehäusedeckel	Housing cover	Couvercle de carter	1	
9	0 21 011 06 08	Dichtung	Seal	Joint	1	
10	0 21 011 11 08	Thermostat	Thermostat	Thermostat	1	
11	0 21 011 12 08	Dichtung	Seal	Joint	1	
12	0 21 011 65 06	Bundschraube	Collar screw	Vis à collier	1	M 8x25
13	0 21 011 14 08	Bundschraube	Collar screw	Vis à collier	1	M 8x65
14	0 00 336 18 03	Temperaturgeber	Temperature sensor	Capteur de température	1	
15	7 593 641 024	Dichtung	Seal	Joint	2	 A 16 x 20
16	1 21 414 00 09	Verschlußschraube	Screw plug	Bouchon fileté	1	M 16
17	1 21 414 00 09	Adapter	Adapter	Adaptateur	1	33/8“- 15

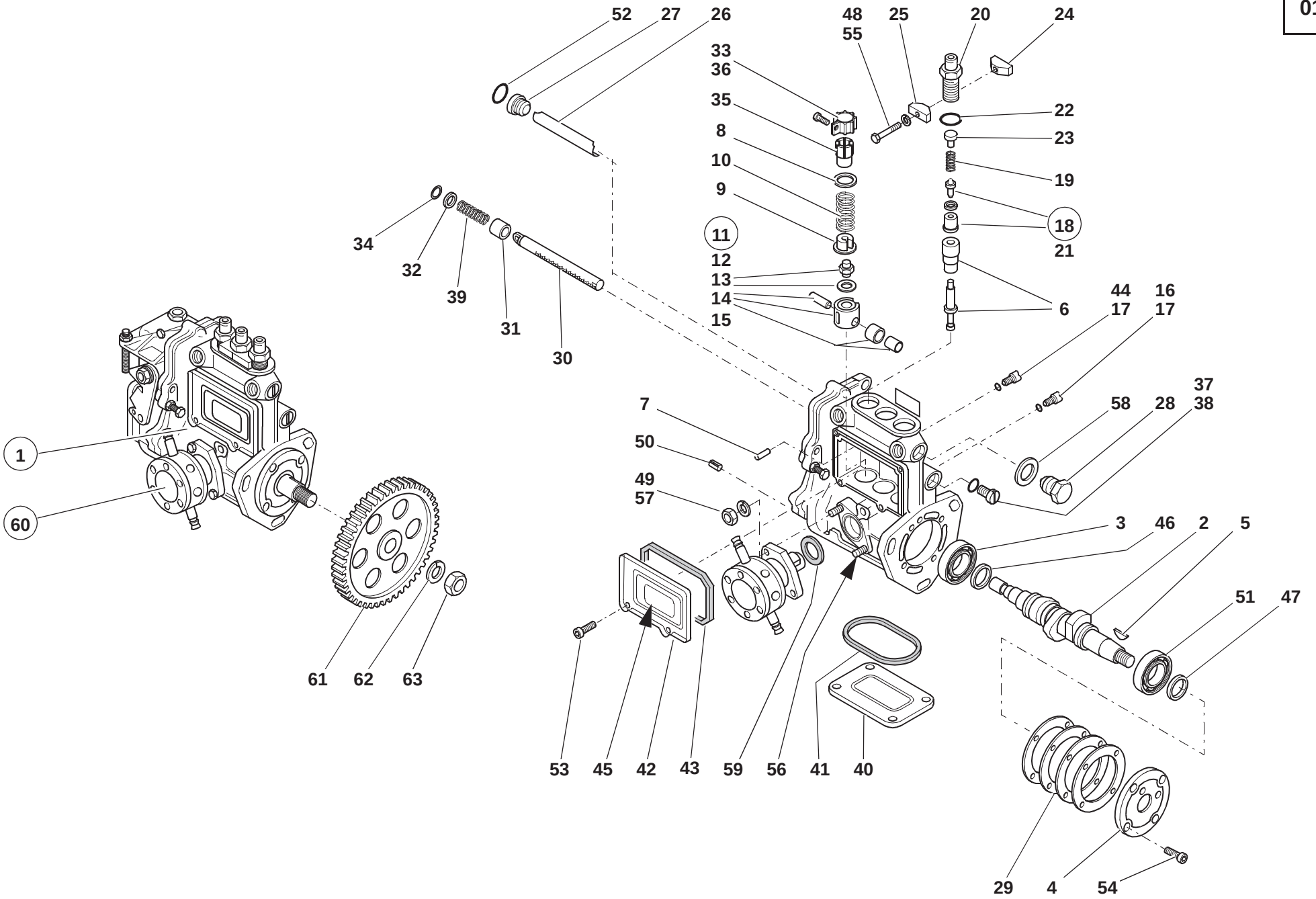
52
27
26
48
55
25
20
24
33
36
35
8
10
9
11
12
13
14
15
22
23
19
18
21
6
44
17
16
17
34
32
39
31
30
7
50
49
57
37
58
28
38
1
60
3
46
2
5
51
47
61
62
63
53
45
42
43
59
56
41
40
29
4
54
112e0110.iso

Pos. Item Pos.	Teil-Nummer Part no. No. pièce	Bezeichnung	Description	Désignation	Stück Qty. Qté.	Bemerkung Remarks Remarques
		Einspritzpumpe – Einzelteile	**Fuel injection pump – component parts**	**Pompe d'injection – pièces constitutives**		
1	0 14 010 18 05	Zsb. Einspritzpumpe	Fuel injection pump	Pompe d'injection	1	
2	0 21 011 18 08	Nockenwelle	Camshaft	Arbre à cames	1	
3	0 21 011 19 08	Kugellager	Ball bearing	Roulement à billes	1	
4	0 21 011 20 08	Deckel	Cover	Couvercle	1	
5	0 21 011 21 08	Keil	Key	Clavette	1	⊘
6	0 14 010 19 05	Kolben mit Zylinder	Piston with cylinder	PIston avec cylindre	3	
7	0 21 011 22 08	Zylinderstift	Parallel pin	Goupille cylindrique	3	
8	0 21 011 23 08	Federteller	Spring cap	Cuvette de ressort	3	
9	0 21 011 24 08	Federteller	Spring cap	Cuvette de ressort	3	
10	0 21 011 25 08	Feder	Spring	Ressort	3	
11	0 21 010 25 05	Ventil	Valve	Clapet	3	
12	0 21 011 26 08	Einstellschraube	Adjusting screw	Vis de réglage	3	
13	0 21 011 27 08	Zsb. Rolle	Roller assy	Ens rouleau	3	
14	0 21 011 28 08	Bolzen	Pin	Axe	3	
15	0 21 011 52 08	Einstellscheibe	Spacer	Cale	3	
16	0 21 011 29 08	Klammer	Clip	Clip	3	
17	0 21 011 30 08	O-Ring	O-ring	Joint torique	3	⊘
18	0 14 010 20 05	Ventil	Valve	Clapet	3	
19	0 21 011 31 08	Ventilfeder	Valve spring	Ressort de soupape	3	
20	0 21 011 32 08	Ventilkörper	Oil drain valve	Clapet de vidange d'huile	3	
21	0 21 011 33 08	Dichtring	Sealing ring	Bague d'étanchéité	3	⊗
22	0 21 011 34 08	Dichtring	Sealing ring	Bague d'étanchéité	3	⊘
23	0 21 011 35 08	Halter	Bracket	Support	3	
24	0 21 011 36 08	Halter	Bracket	Support	2	
25	0 21 011 37 08	Halter	Bracket	Support	2	
26	0 21 011 38 08	Führungsblech	Sheet-metal guide	Tôle de guidage	1	
27	0 21 011 39 08	Schraube	Screw	Vis	1	
28	0 21 011 40 08	Stopfen	Plug	Bouchon		
29	0 21 011 41 08	Dichtsatz	Sealing kit	Jeu de joints	1	⊗
30	0 21 011 42 08	Zahnstange	Gear rack	Crémaillère	1	
31	0 21 011 43 08	Buchse	Bushing	Douille	1	
32	0 21 011 44 08	Distanzscheibe	Spacer washer	Rondelle d'écartement	1	
33	0 21 011 47 08	Schraube	Screw	Vis	3	

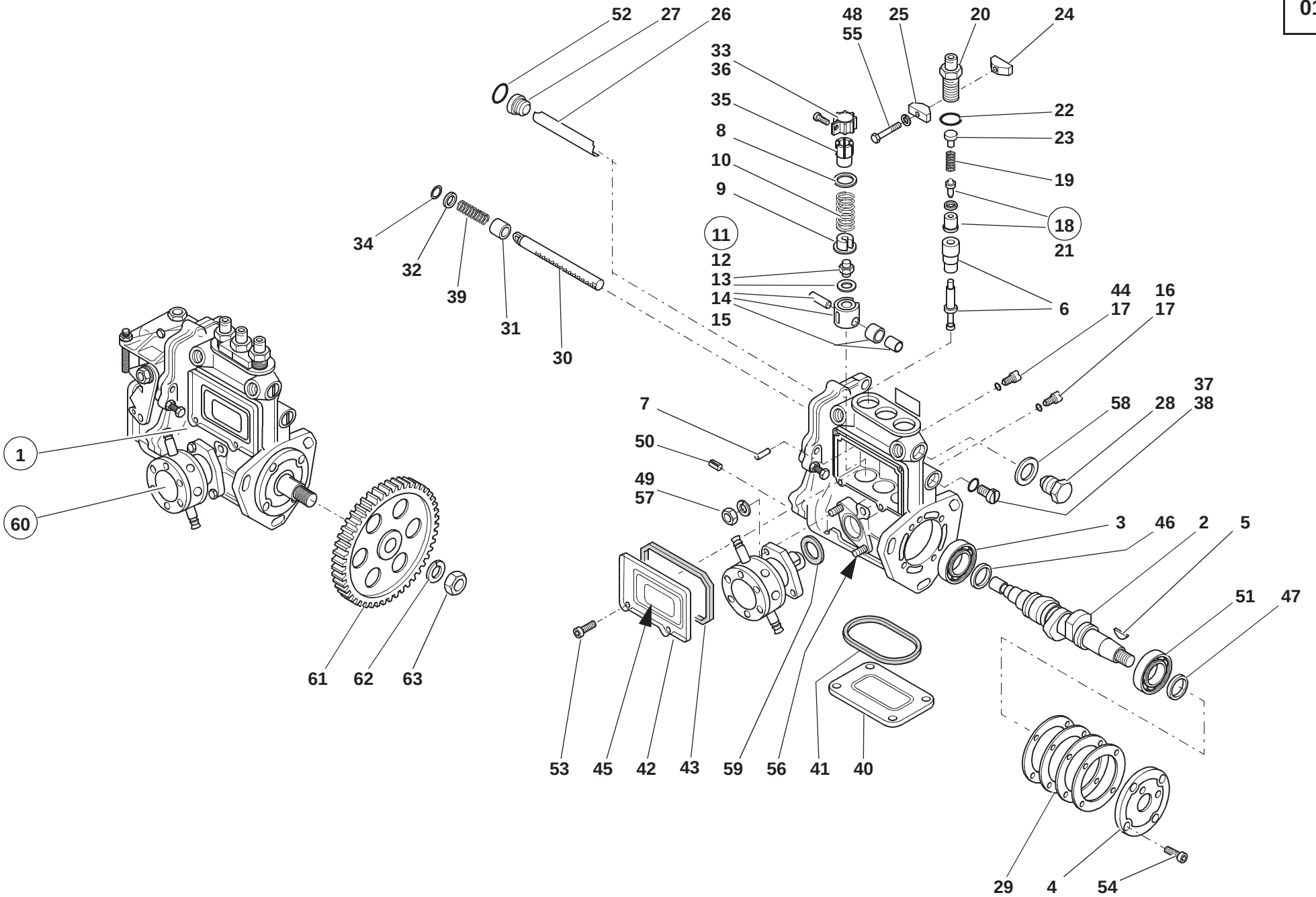

112e0110.iso

Pos. Item Pos.	Teil-Nummer Part no. No. pièce	Bezeichnung	Description	Désignation	Stück Qty. Qté.	Bemerkung Remarks Remarques
					1	
34	0 21 011 45 08	Klammer	Clip	Clip	1	
35	0 21 011 46 08	Ritzel	Pinion	Pignon	3	
36	0 21 011 48 08	Klammer	Clip	Clip	3	
37	0 21 011 49 08	Stopfen	Plug	Bouchon	1	
38	0 21 011 50 08	O-Ring	O-ring	Joint torique	1	⊘
39	0 21 011 51 08	Feder	Spring	Ressort	1	
40	0 21 011 53 08	Deckel	Cover	Couvercle	1	
41	0 21 011 54 08	Dichtung	Seal	Joint	1	⊘
42	0 21 011 55 08	Deckel	Cover	Couvercle	1	
43	0 21 011 56 08	Dichtung	Seal	Joint	1	⊘
44	0 21 011 57 08	Verschlußstopfen	Plug	Bouchon	1	
45	0 21 011 58 08	Schild Vorsicht	Caution label	Label d’avertissement	1	
46	0 21 011 59 08	Einstellscheibe	Spacer	Cale	1	3,25 mm
47	0 21 011 60 08	Einstellscheibe	Spacer	Cale	1	1,50 mm
48	0 21 011 61 08	Federring	Spring washer	Rondelle ressort	2	A 5
49	0 21 011 62 08	Federring	Spring washer	Rondelle ressort	2	A 6
50	0 21 011 64 08	Spannstift	Straight pin	Goupille de serrage	2	⊘ 5x10
51	0 21 011 65 08	Kugellager	Ball bearing	Roulement à billes	1	
52	0 21 011 66 08	Dichtring	Sealing ring	Bague d'étanchéité	1	⊘
53	0 14 011 59 06	Schraube	Screw	Vis	8	M 5x10
54	0 21 011 67 08	Schraube	Screw	Vis	4	M 6x16
55	0 21 011 60 06	Schraube	Screw	Vis	2	M 5x30
56	0 14 011 61 06	Gewindebolzen	Threaded pin	Axe fileté	2	
57	0 21 011 70 08	Sechskantmutter	Hexagon nut	Ecrou six pans	2	M 6
58	0 21 011 71 08	Dichtring	Sealing ring	Bague d'étanchéité	1	⊘ ø 16
59	0 21 011 72 08	Dichtung	Seal	Joint	1	⊘
60	0 21 010 27 05	Kraftstofförderpumpe	Fuel lift pump	Pompe d'alimentation	1	
61	0 14 011 58 06	Zahnrad	Gear	Engrenage	1	
62	0 21 011 16 08	Federring	Spring washer	Rondelle ressort	1	
63	0 21 011 17 08	Sechskantmutter	Hexagon nut	Ecrou six pans	1	

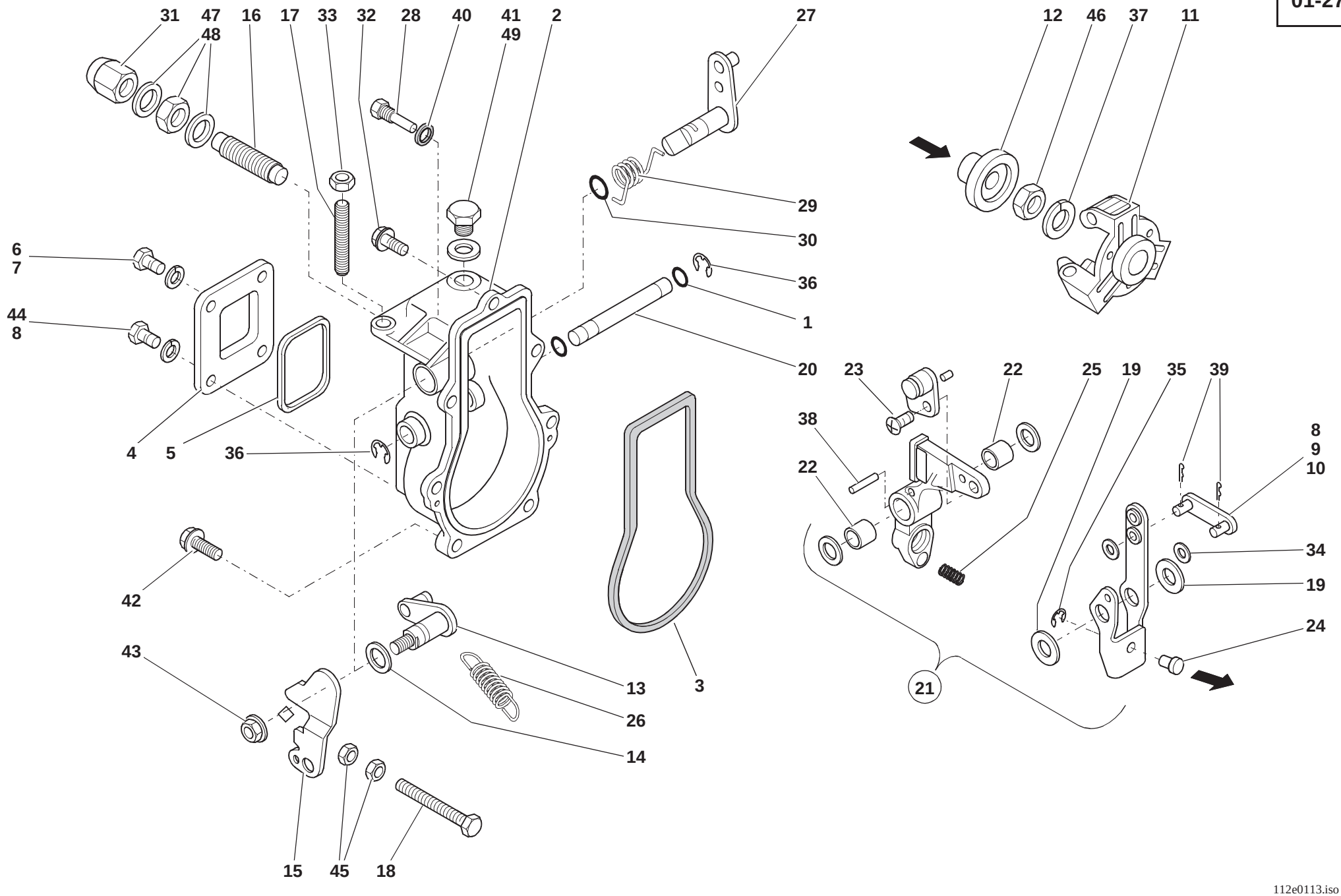
31
47
48
16
17
33
32
28
40
41
49
2
27
12
46
37
11
29
30
6
7
44
8
36
1
20
23
22
25
19
35
39
38
8
9
10
4
5
36
22
34
19
24
42
43
13
26
14
3
21
15
45
18
112e0113.iso

Pos. Item Pos.	Teil-Nummer Part no. No. pièce	Bezeichnung	Description	Désignation	Stück Qty. Qté.	Bemerkung Remarks Remarques
		Einspritzpumpe – Regler	**Fuel injection pump – regulator**	**Pompe d'injection – régulateur**		
1	0 21 011 30 08	O-Ring	O-ring	Joint torique	2	
2	0 21 011 10 09	Gehäuse	Housing	Boîtier	1	
3	0 21 011 11 09	Dichtung	Seal	Joint	1	
4	0 21 011 12 09	Deckel	Cover	Couvercle	1	
5	0 21 011 13 09	Dichtung	Seal	Joint	1	
6	0 21 011 14 09	Sechskantschraube	Hexagon head screw	Vis six pans	1	
7	0 21 011 61 08	Federring	Spring washer	Rondelle ressort	4	A 5
8	0 21 011 15 09	Verbindungsstück	Connecting piece	Raccord	1	30 mm
9	0 21 011 16 09	Verbindungsstück	Connecting piece	Raccord	1	31 mm
10	0 21 011 17 09	Verbindungsstück	Connecting piece	Raccord	1	32 mm
11	0 21 011 22 09	Zsb. Fliehgewicht	Flyweight assy	Ens masse centrifuge	1	
12	0 21 011 23 09	Buchse	Bushing	Douille	1	
13	0 21 011 24 09	Lagerwelle	Bearing shaft	Arbre d'appui	1	
14	0 21 011 25 09	Distanzscheibe	Spacer washer	Rondelle d'écartement	1	
15	0 21 011 26 09	Hebel	Lever	Levier	1	
16	0 14 011 69 06	Begrenzungsstange	Fuel limiter	Limiteur de carburant	1	
17	0 21 011 28 09	Schraube	Screw	Vis	1	
18	0 21 011 29 09	Sechskantschraube	Hexagon head screw	Vis six pans	1	
19	0 21 011 30 09	Distanzscheibe	Spacer washer	Rondelle d'écartement	2	
20	0 21 011 31 09	Lagerwelle	Bearing shaft	Arbre d'appui	1	
21	0 21 010 30 05	Zsb. Hebel	Lever assy	Ens levier	1	
22	0 21 011 32 09	Lager	Bearing	Palier	2	
23	0 21 011 33 09	Schraube	Screw	Vis	1	M 6x12
24	0 21 011 34 09	Anschlag	Limit stop	Butée	1	
25	0 21 011 35 09	Feder	Spring	Ressort	1	
26	0 14 011 70 06	Feder	Spring	Ressort	1	

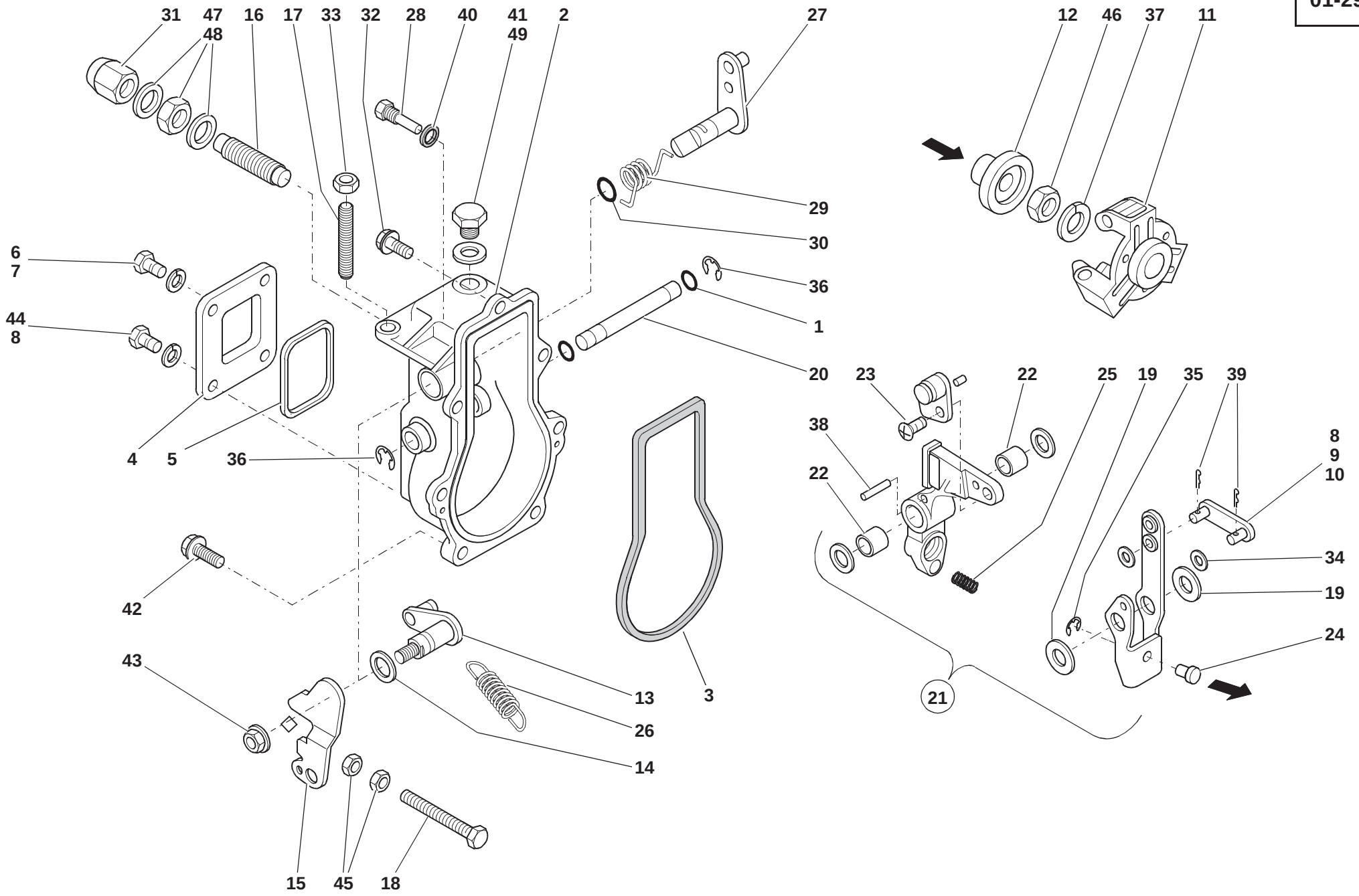
31
47
48
16
17
33
32
28
40
41
49
2
27
29
30
36
1
20
6
7
44
8
4
5
36
42
43
13
26
14
3
15
45
18
12
46
37
11
23
22
38
22
25
19
35
39
8
9
10
34
19
24
21
112e0113.iso

Pos. Item Pos.	Teil-Nummer Part no. No. pièce	Bezeichnung	Description	Désignation	Stück Qty. Qté.	Bemerkung Remarks Remarques
27	0 21 011 37 09	Abstellhebel	Cutoff lever	Levier de coupure	1	
28	0 21 011 38 09	Stiftschraube	Stud bolt	Goujon fileté	1	
29	0 21 011 39 09	Rückholfeder	Return spring	Ressort rappel	1	
30	0 21 011 40 09	O-Ring	O-ring	Joint torique	3	⌀
31	0 21 011 41 09	Hutmutter	Cap nut	Ecrou borgne	1	
32	0 21 011 42 09	Bundschraube	Collar screw	Vis à collier	1	
33	0 21 011 43 09	Sechskantmutter	Hexagon nut	Ecrou six pans	1	M 6
34	0 21 011 44 09	Scheibe	Washer	Rondelle	2	ø 4
35	0 21 011 45 09	Sicherung	Lock	Arrêt	1	E 4
36	0 21 011 46 09	Sicherung	Lock	Arrêt	2	E 5
37	0 21 011 63 08	Scheibe	Washer	Rondelle	1	A 12
38	0 21 011 47 09	Spannstift	Straight pin	Goupille de serrage	1	⌀ 3x16
39	0 14 011 71 06	Splint	Split pin	Goupille fendue	2	⌀
40	0 21 011 49 09	Dichtring	Sealing ring	Bague d'étanchéité	1	⌀
41	0 21 011 50 09	Verschlußschraube	Screw plug	Bouchon fileté	1	M 6x20
42	0 21 011 89 07	Sechskantschraube	Hexagon head screw	Vis six pans	6	M 6x20
43	0 21 011 33 06	Sechskantmutter	Hexagon nut	Ecrou six pans	1	M 8
44	0 21 011 69 08	Schraube	Screw	Vis	3	M 5x10
45	0 21 011 51 09	Sechskantmutter	Hexagon nut	Ecrou six pans	2	M 6
46	0 21 011 52 09	Sechskantmutter	Hexagon nut	Ecrou six pans	1	M 12
47	0 21 011 53 09	Sechskantmutter	Hexagon nut	Ecrou six pans	1	M 12
48	0 21 011 54 09	Dichtring	Sealing ring	Bague d'étanchéité	2	⌀ ø 12
49	0 21 011 54 09	Dichtring	Sealing ring	Bague d'étanchéité	1	⌀ ø 12

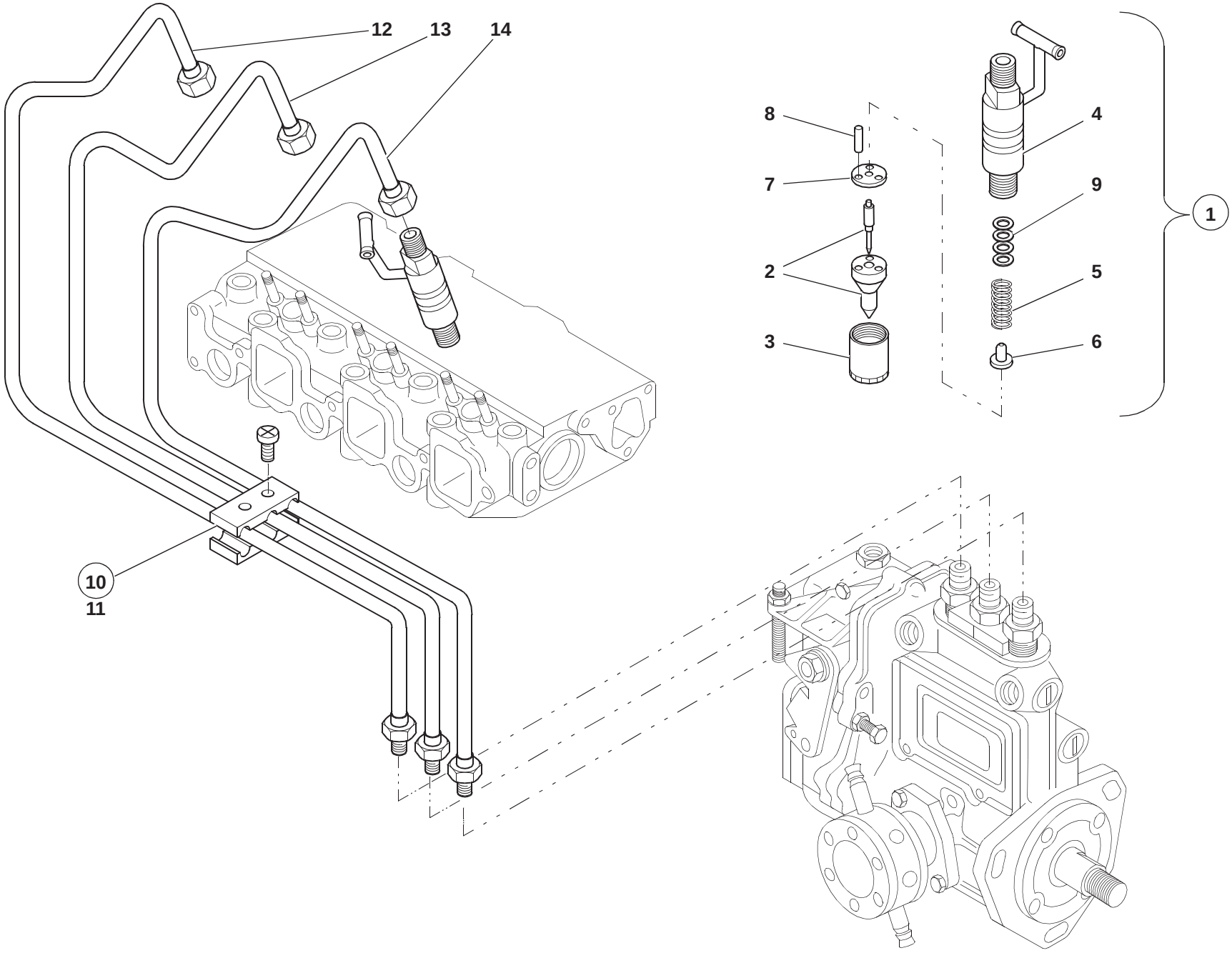

112e0111.iso

Pos. Item Pos.	Teil-Nummer Part no. No. pièce	Bezeichnung	Description	Désignation	Stück Qty. Qté.	Bemerkung Remarks Remarques
		Einspritzsystem – Einzelteile	**Injection system – component parts**	**Système d'injection – pièces constitutives**		
1	0 14 010 21 05	Einspritzdüse kpl.	Cpl injection nozzle	Injecteur cpl	3	
2	0 14 010 22 05	Düsennadel mit Düsenkörper	Nozzle needle with nozzle body	Aiguille d'injecteur avec corps d'injecteur	3	
3	0 21 011 74 08	Überwurfmutter	Union nut	Ecrou de raccord	3	
4	0 21 011 75 08	Düsenhalter	Nozzle holder	Porte-injecteur	3	
5	0 21 011 76 08	Feder	Spring	Ressort	3	
6	0 21 011 77 08	Federteller	Spring cap	Cuvette de ressort	3	
7	0 21 011 78 08	Zwischenstück	Intermediate piece	Pièce intermédiaire	3	
8	0 21 011 79 08	Zentrierstift	Centring pin	Goujon de centrage	6	
9	0 21 011 80 08	Einstellscheibensatz	Set of spacers	Jeu de cales	3	
10	0 21 011 81 08	Schelle kpl.	Cpl clamp	Collier cpl	1	
11	0 21 011 82 08	Sechskantschraube	Hexagon head screw	Vis six pans	2	
12	0 14 010 24 05	Einspritzleitung (1)	Injection line (1)	Conduite d'injection (1)	1	
13	0 14 010 25 05	Einspritzleitung (2)	Injection line (2)	Conduite d'injection (2)	1	
14	0 14 010 26 05	Einspritzleitung (3)	Injection line (3)	Conduite d'injection (3)	1	
		Befestigung – Einspritzdüsen siehe Seite 01-12	Attachment of injection nozzles see page 01-12	Fixation des injecteurs voir page 01-12		

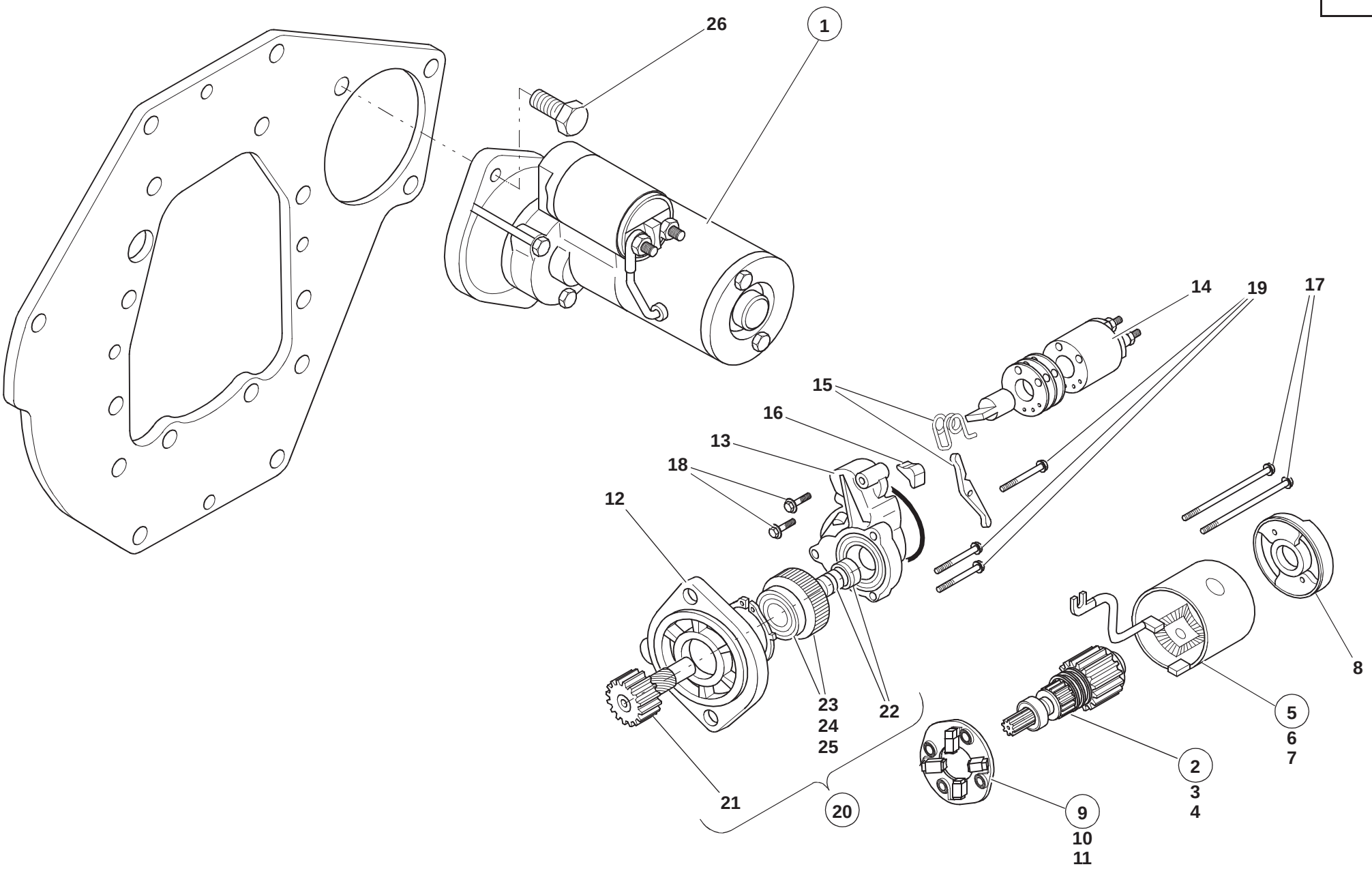
26
1
14
19
17
15
16
13
18
12
8
23
24
25
22
5
6
7
21
20
2
3
4
9
10
11
112e0114.iso

Pos. Item Pos.	Teil-Nummer Part no. No. pièce	Bezeichnung	Description	Désignation	Stück Qty. Qté.	Bemerkung Remarks Remarques
		Anlasser – Einzelteile	**Starter – component parts**	**Starter – pièces constitutives**		
1	0 14 010 28 05	Anlasser	Starter	Démarreur	1	
2	0 14 010 29 05	Rotor kpl.	Cpl rotor	Rotor cpl	1	
3	0 14 011 72 06	Kugellager	Ball bearing	Roulement à billes	1	
4	0 14 011 73 06	Kugellager	Ball bearing	Roulement à billes	1	
5	0 14 010 30 05	Gehäuse	Housing	Boîtier	1	
6	0 14 011 74 06	Senkschraube	Countersunk screw	Vis à tête fraisée	4	
7	0 14 011 75 06	Kohlebürste (+)	Carbon brush (+)	Balai en charbon (+)	2	
8	0 14 011 76 06	Deckel	Cover	Couvercle	1	
9	0 14 010 31 05	Bürstenhalter kpl.	Cpl brush holder	Porte-balai cpl	1	
10	0 14 011 77 06	Spiralfeder	Spiral spring	Ressort spiral	4	
11	0 14 011 78 06	Kohlebürste (-)	Carbon brush (-)	Balai en charbon (-)	2	
12	0 14 011 79 06	Gehäuse	Housing	Boîtier	1	
13	0 14 011 80 06	Antriebsgehäuse	Drive housing	Boîtier d’entraînement	1	
14	0 14 010 32 05	Magnetschalter	Solenoid switch	Commutateur à électrovanne	1	
15	0 14 010 33 05	Hebel kpl.	Cpl lever	Levier cpl	1	
16	0 14 011 81 06	Abdeckung	Cover	Recouvrement	1	
17	0 14 011 82 06	Schraube	Screw	Vis	2	
18	0 14 011 83 06	Sechskantschraube	Hexagon head screw	Vis six pans	2	
19	0 14 011 84 06	Sechskantschraube	Hexagon head screw	Vis six pans	3	
20	0 14 010 34 05	Freilaufkupplung kpl.	Cpl free-wheel coupling	Embrayage à roue libre cpl	1	
21	0 14 011 85 06	Ritzelwelle	Pinion shaft	Arbre de pignon	1	
22	0 14 011 86 06	Bremssatz	Stopper set	Jeu de stoppeurs	1	
23	0 14 011 87 06	Freilaufgetriebe	Free-wheel coupling	Embrayage à roue libre	1	
24	0 14 011 88 06	Kugellager	Ball bearing	Roulement à billes	1	
25	0 14 011 89 06	Kugellager	Ball bearing	Roulement à billes	1	
26	0 21 011 86 09	Sechskantschraube	Hexagon head screw	Vis six pans	2	M 12x25

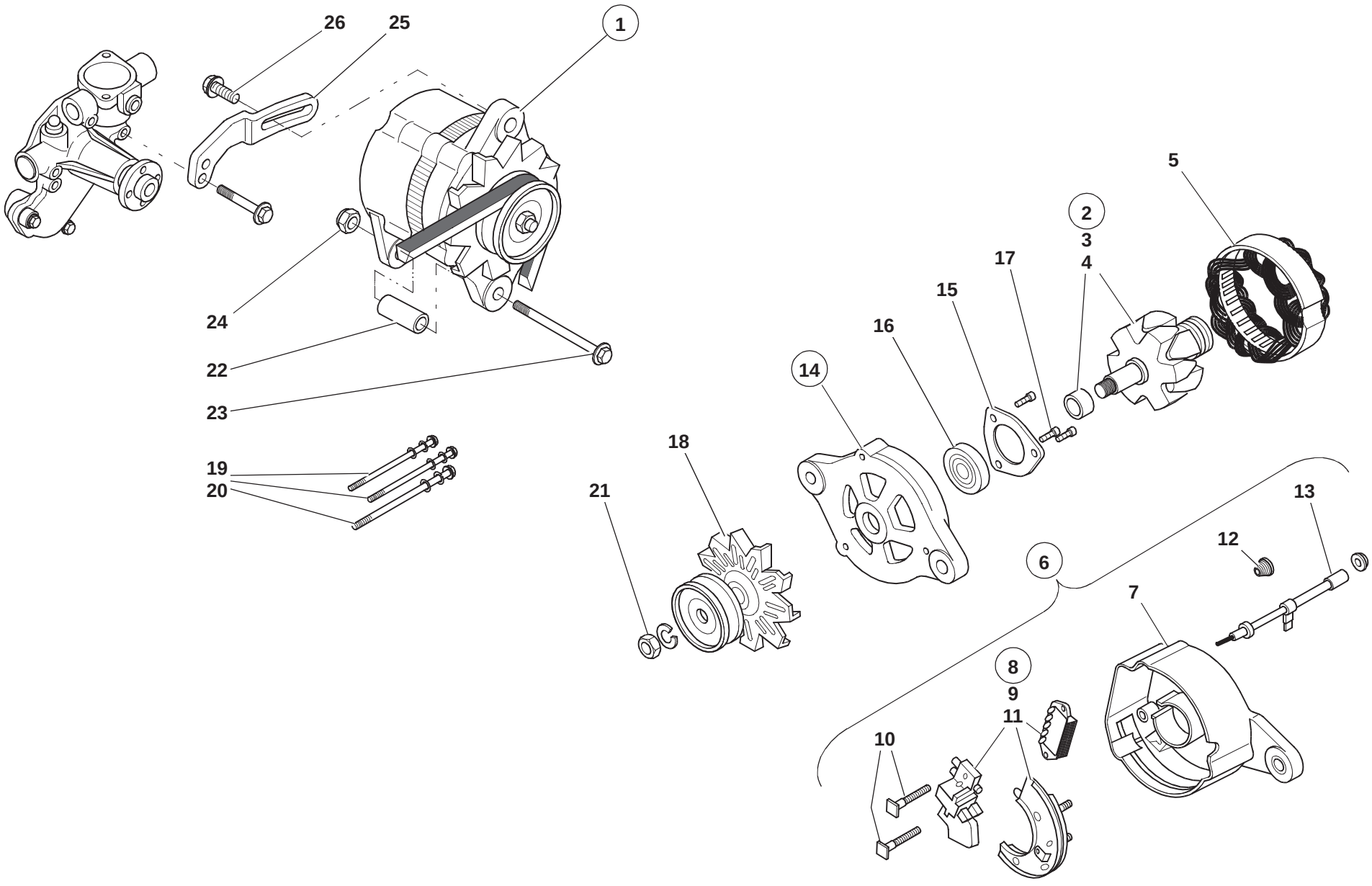

112e0115.iso

Pos. Item Pos.	Teil-Nummer Part no. No. pièce	Bezeichnung	Description	Désignation	Stück Qty. Qté.	Bemerkung Remarks Remarques
		Lichtmaschine – Einzelteile	**Generator – component parts**	**Alternateur – pièces constitutives**		
1	0 21 011 87 09	Lichtmaschine	Generator	Alternateur	1	
2	0 21 010 39 05	Rotor kpl.	Cpl rotor	Rotor cpl	1	
3	0 21 011 88 09	Distanzbuchse	Spacer bushing	Douille d'écartement	1	
4	0 21 011 89 09	Kugellager	Ball bearing	Roulement à billes	1	
5	0 21 011 90 09	Wicklung kpl.	Cpl stator	Stator cpl	1	
6	0 21 010 40 05	Gehäuse	Housing	Boîtier	1	
7	0 21 011 91 09	Gehäuse	Housing	Boîtier	1	
8	0 21 010 41 05	Kohlenbürste mit Regler kpl.	Cpl carbon brush with regulator	Balai en charbon avec régulateur cpl	1	
9	0 21 011 92 09	Regulator	Regulator	Régulateur	1	
10	0 21 011 93 09	Schraube	Screw	Vis	2	M 5
11	0 21 011 94 09	Diode	Diode	Diode	1	
12	0 21 011 95 09	Isolierbuchse	Insulating bushing	Douille isolante	1	
13	0 21 011 96 09	Kabelbaum	Wiring harness	Faisceau de câbles	1	
14	0 21 010 43 05	Deckel kpl.	Cpl cover	Couvercle cpl	1	
15	0 21 011 97 09	Halteplatte	Retaining plate	Plaque de retenue	1	
16	0 21 011 98 09	Kugellager	Ball bearing	Roulement à billes	1	
17	0 21 011 00 12	Schraube	Screw	Vis	3	M 4x0,7x12
18	0 21 010 44 05	Keilriemenscheibe	V-grooved pulley	Poulie à gorge	1	
19	0 21 011 01 12	Schraube	Screw	Vis	2	
20	0 21 011 02 12	Schraube	Screw	Vis	1	
21	0 21 011 03 12	Befestigung kpl.	Cpl attachment	Fixation cpl	1	
22	0 21 011 04 12	Distanzrohr	Spacer tube	Douille d'écartement	1	
23	0 21 011 05 12	Sechskantschraube	Hexagon head screw	Vis six pans	1	M 8x120
24	0 21 011 33 06	Bundmutter	Collar nut	Ecrou à collet	1	M 8
25	0 14 011 90 06	Halter	Bracket	Support	1	
26	0 21 011 07 12	Bundschraube	Collar screw	Vis à collier	1	M 8x25

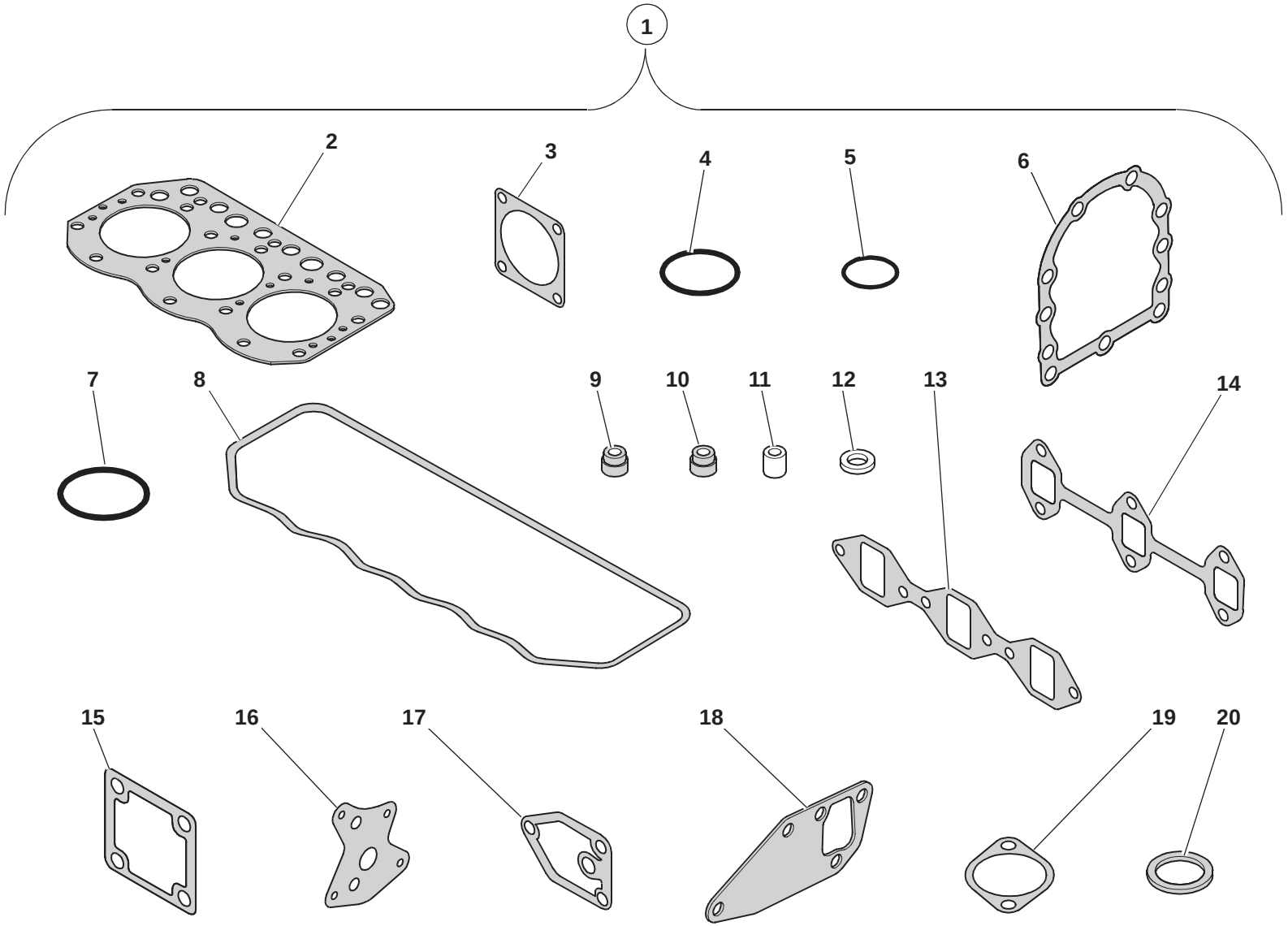

112e0117.iso

Pos. Item Pos.	Teil-Nummer Part no. No. pièce	Bezeichnung	Description	Désignation	Stück Qty. Qté.	Bemerkung Remarks Remarques
		Dichtsatz – Motor	**Sealing kit – engine**	**Jeu de joints – moteur**		
1	0 14 010 35 05	Dichtsatz kpl.	Cpl sealing kit	Jeu de joints cpl	1	
2	0 14 011 04 06	Zylinderkopfdichtung	Cylinder-head gasket	Joint de culasse	1	
3	0 21 011 24 06	Dichtung	Seal	Joint	1	
4	0 21 011 27 06	O-Ring	O-ring	Joint torique	1	
5	0 21 011 29 06	O-Ring	O-ring	Joint torique	2	
6	0 21 011 55 06	Dichtung	Seal	Joint	1	
7	0 21 011 71 06	Dichtung	Seal	Joint	1	
8	0 14 011 28 06	Dichtung	Seal	Joint	1	
9	0 14 011 23 06	Ventildichtung	Valve seal	Joint de soupape	3	
10	0 14 011 22 06	Ventildichtung	Valve seal	Joint de soupape	3	
11	0 21 011 05 07	Schutzhülle	Protective cover	Gaine protectrice	3	
12	0 21 011 06 07	Dichtring für Düse	Sealing ring for nozzle	Bague d’étanchéité pour injecteur	3	
13	0 14 011 30 06	Dichtung	Seal	Joint	1	
14	0 14 011 32 06	Dichtung	Seal	Joint	1	
15	0 21 011 18 07	Dichtung	Seal	Joint	1	
16	0 21 011 48 07	Dichtung	Seal	Joint	1	
17	0 14 011 51 06	Dichtung	Seal	Joint	1	
18	0 14 011 55 06	Dichtung	Seal	Joint	1	
19	0 21 011 06 08	Dichtung	Seal	Joint	1	
20	0 21 011 12 08	Dichtung	Seal	Joint	1	

Gruppe

Kraftstoffleitungen

Group

Fuel lines

Groupe 08

Conduites de carburant

Kraftstoffilter

Fuel filter

Filtre à carburant

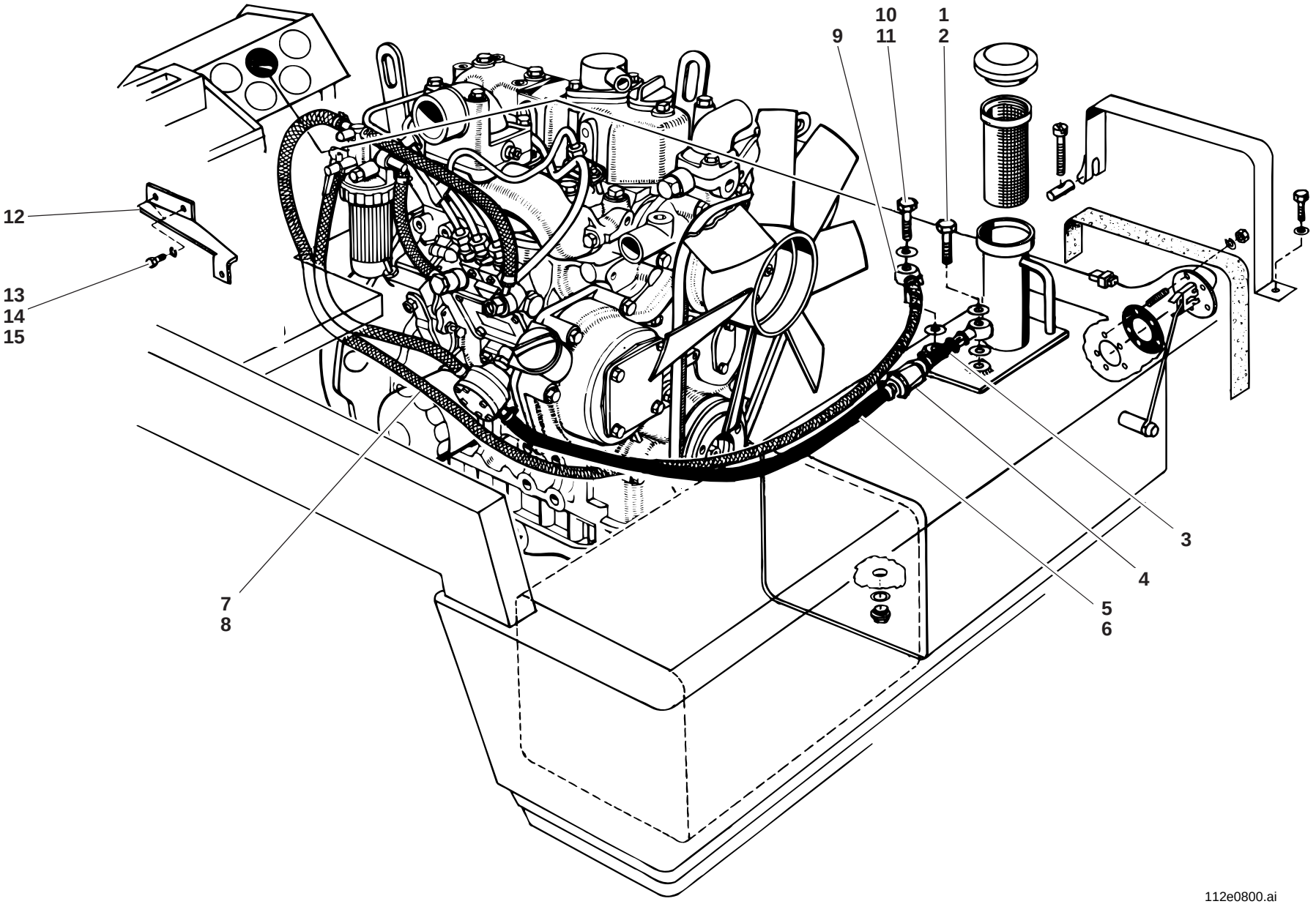
10
11
1
2
9
12
13
14
15
3
4
5
6
7
8
112e0800.ai

Pos. Item Pos.	Teil-Nummer Part no. No. pièce	Bezeichnung	Description	Désignation	Stück Qty. Qté.	Bemerkung Remarks Remarques
		Kraftstoffleitung – Vorlauf	**Fuel feed line**	**Conduite d'alimentation de carburant**		
1	7 803 171 116	Hohlschraube	Banjo bolt	Vis creuse	1	LL 10
2	7 593 641 021	Dichtring	Sealing ring	Bague d'étanchéité	2	⌀ A 14 x 18
3	0 00 083 05 08	Kraftstoffleitung	Fuel line	Conduite de carburant	1	70
	0 00 083 00 08	Kraftstoffleitung	Fuel line	Conduite de carburant	1	➜| 118 315, 700
4	0 00 161 03 06	Kraftstoff-Vorfilter	Primary fuel filter	Filtre à carburant préliminaire	1	
5	1 00 083 06 08	Schlauchleitung	Flexible line	Conduite flexible	1	ø 8 x 3 x 650
	1 00 083 04 08	Schlauchleitung	Flexible line	Conduite flexible	1	➜| 118 315, 60
	0 00 993 08 24	Schlauchleitung	Flexible line	Conduite flexible	1	
6	0 00 993 53 28	Schelle	Clamp	Collier	3	ø 14
		Kraftstoffleitung – Rücklauf	**Fuel return line**	**Conduite de retour de carburant**		
7	1 00 993 29 58	Schlauchleitung	Flexible line	Conduite flexible	1	ø 7 x 2 x 1330
	0 00 993 80 19	Schlauchleitung	Flexible line	Conduite flexible		
8	0 00 993 08 29	Schelle	Clamp	Collier	2	ø 10
9	0 00 990 33 26	Ringstück	Ring	Bague	1	
10	7 803 171 110	Hohlschraube	Banjo bolt	Vis creuse	1	LL 6
11	7 593 641 015	Dichtring	Sealing ring	Bague d'étanchéité	2	⌀ A 10 x 14
		Befestigung – Kraftstoff-Filter	**Fuel filter attachment**	**Fixation du filtre à carburant**		
12	1 14 082 00 40	Halter	Bracket	Support	1	
13	7 236 677 128	Sechskantschraube	Hexagon head screw	Vis six pans	2	M 8 x 12
14	0 00 992 43 28	Federring	Spring washer	Rondelle ressort	2	8
15	0 14 011 68 06	Distanzrohr	Spacer tube	Tuyau d'écartement	1	

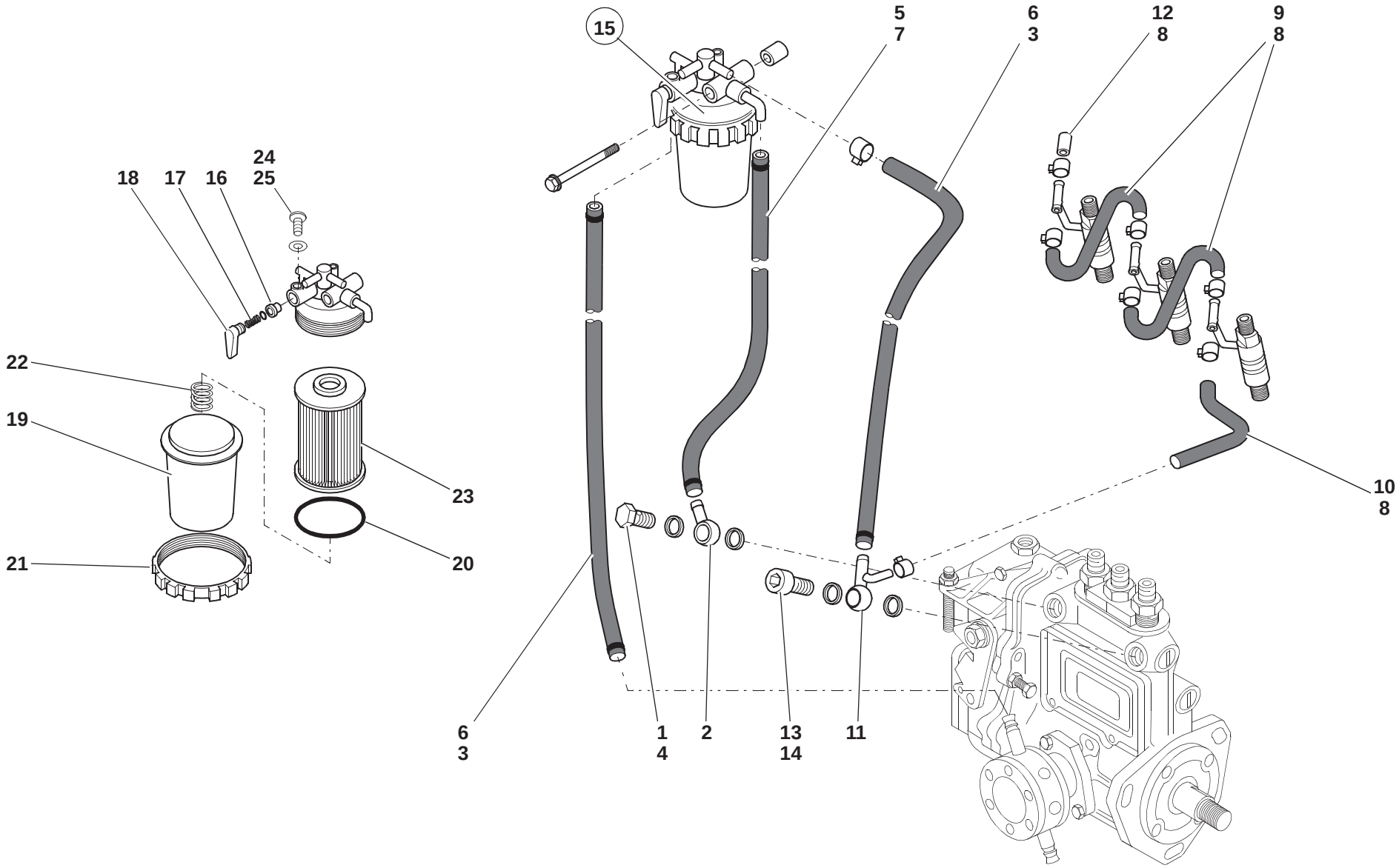

112e0112.iso

Pos. Item Pos.	Teil-Nummer Part no. No. pièce	Bezeichnung	Description	Désignation	Stück Qty. Qté.	Bemerkung Remarks Remarques
		Kraftstoffleitung – Filter – Einspritzpumpe	**Fuel line – filter – fuel injection pump**	**Conduite de carburant – filtre – pompe d'injection**		
1	0 21 011 97 08	Hohlschraube	Banjo bolt	Vis creuse	1	
2	0 21 011 98 08	Ringstück	Ring	Bague	1	
3	0 21 011 99 08	Schelle	Clamp	Collier	2	
4	0 21 011 00 09	Dichtring	Sealing ring	Bague d'étanchéité	4	
5	1 00 083 07 08	Schlauchleitung	Flexible line	Conduite flexible	1	ø 8 x 3 x 300
	0 00 993 08 24	Schlauchleitung	Flexible line	Conduite flexible	1	
6	0 21 011 02 09	Schlauchleitung	Flexible line	Conduite flexible	2	
7	0 21 011 03 09	Schelle	Clamp	Collier	2	
8	0 21 011 95 08	Schelle	Clamp	Collier	7	
9	0 21 011 04 09	Schlauchleitung	Flexible line	Conduite flexible	2	
10	0 21 011 05 09	Schlauchleitung	Flexible line	Conduite flexible	1	
11	0 21 011 06 09	Ringstück	Ring	Bague	1	
12	0 21 011 96 08	Kappe	Cover	Recouvrement	1	
13	0 21 011 07 09	Ventil	Valve	Clapet	1	
14	0 21 011 08 09	Dichtring	Sealing ring	Bague d'étanchéité	2	
		Zsb. Kraftstofförderpumpe siehe Seite 01-26	Fuel lift pump assy see page 01-26	Ens pompe d'alimentation voir page 01-26		
		Kraftstoff-Filter – Einzelteile	**Fuel filter – component parts**	**Filtre à carburant – pièces constitutives**		
15	0 14 010 27 05	Kraftstoffilter kpl.	Cpl fuel filter	Filtre à carburant cpl	1	
16	0 21 011 86 08	Ventilkegel	Valve cone	Cône de soupape	1	
17	0 21 011 87 08	Feder	Spring	Ressort	1	
18	0 14 011 62 06	Hebel	Lever	Levier	1	
19	0 14 011 63 06	Filterglas	Filter glass	Verre filtre	1	
20	0 14 011 64 06	O-Ring	O-ring	Joint torique	1	
21	0 14 011 65 06	Ringmutter	Ring nut	Ecrou à anneau	1	
22	0 14 011 66 06	Feder	Spring	Ressort	1	
23	0 14 011 92 06	Filtereinsatz	Filter insert	Elément filtrant	1	
24	0 21 011 93 08	Schraube	Screw	Vis	1	
25	0 21 011 79 07	Dichtring	Sealing ring	Bague d'étanchéité	1	

Gruppe

Luftfilter

Luftansaugrohr

Group

Air filter

Intake manifold

Groupe

Filtre à air

Collecteur d’admission

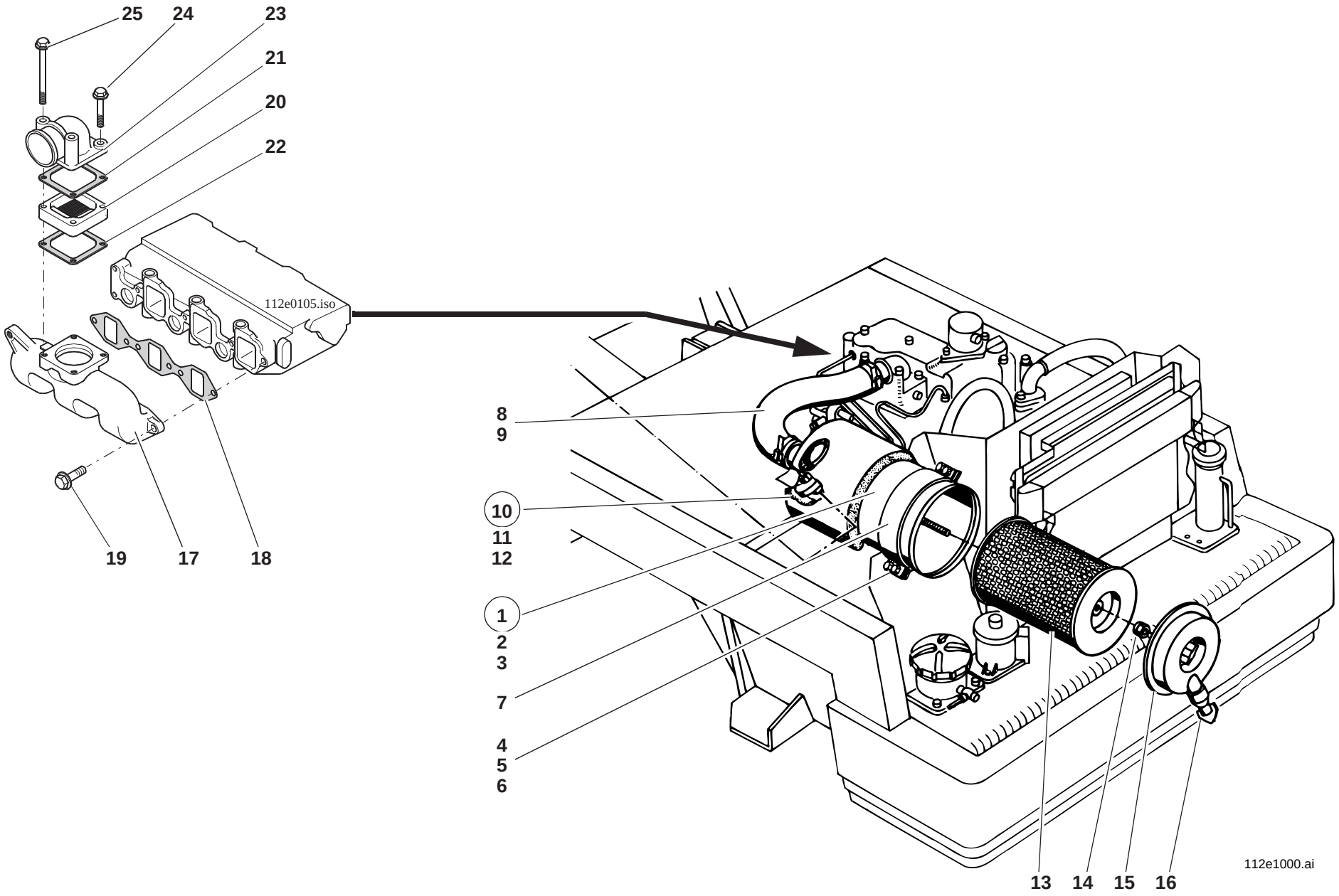
25
24
23
21
20
22
112e0105.iso
19
17
18
8
9
10
11
12
1
2
3
7
4
5
6
13
14
15
16
112e1000.ai

Pos. Item Pos.	Teil-Nummer Part no. No. pièce	Bezeichnung	Description	Désignation	Stück Qty. Qté.	Bemerkung Remarks Remarques
		Luftfilter – Befestigung	**Air filter attachment**	**Fixation du filtre à air**		
1	1 14 100 00 01	Zsb. Luftfilter kpl.	Air filter	Filtre à air	1	
2	0 00 993 49 01	Trockenluftfilter kpl.	Cpl air filter	Filtre à air cpl (type sec)	1	
3	0 14 307 04 88	Dämmatte	Insulating mat	Natte isolante	1	
4	7 236 677 131	Sechskantschraube	Hexagon head screw	Vis six pans	4	M 8 x 20
5	7 403 677 709	Sechskantmutter	Hexagon nut	Ecrou six pans	4	M 8
6	0 00 992 43 28	Federring	Spring washer	Rondelle ressort	4	8
7	1 14 101 00 39	Schelle	Clamp	Collier	1	
8	0 00 993 55 88	Faltenschlauch	Corrugated hose	Tuyau à soufflets	1	
9	0 00 993 71 28	Schlauchklemme	Clamp	Collier	2	ø 50 - 65
10	0 00 993 07 04	Unterdruckanzeiger	Restriction indicator	Indicateur de colmatage	1	
11	0 00 990 47 30	Filzscheibe	Felt washer	Rondelle en feutre	1	
12	7 593 641 016	Dichtring	Sealing ring	Bague d'étanchéité	1	A 10 x 16
		Einzelteile – Luftfilter	**Air filter: component parts**	**Filtre à air : pièces constitutives**		
13	0 00 993 30 06	Filterpatrone	Filter cartridge	Cartouche filtrante	1	
14	0 90 101 00 91	Sechskantmutter	Hexagon nut	Ecrou six pans	1	M 8
15	0 21 101 00 26	Deckel kpl.	Cpl cover	Couvercle cpl	1	
16	0 00 996 07 51	Staubaustrittsventil	Dust valve	Clapet à poussière	1	
		Luftansaugrohr – Einzelteile	**Intake manifold: component parts**	**Collecteur d'admission : pièces constitutives**		
17	0 14 011 29 06	Luftansaugrohr	Intake manifold	Collecteur d'admission	1	
18	0 14 011 30 06	Dichtung	Seal	Joint	1	
19	0 21 011 65 06	Bundschraube	Collar screw	Vis à collet	4	8 x 25
20	0 21 010 09 05	Vorwärmer (Ansaugluft)	Preheater (intake air)	Préchauffeur (air d'admission)	1	
21	0 21 011 19 07	Dichtung	Seal	Joint	1	
22	0 21 011 18 07	Dichtung	Seal	Joint	1	
23	0 21 011 20 07	Bogen	Elbow	Coude	1	
24	0 21 011 21 07	Bundschraube	Collar screw	Vis à collet	2	8 x 40
25	0 21 011 22 07	Bundschraube	Collar screw	Vis à collet	2	8 x 80

Gruppe

Motorkühlung

Wasserkühler

Group

Engine cooling system

Radiator

Groupe 15

Système de refroidissement moteur

Radiateur

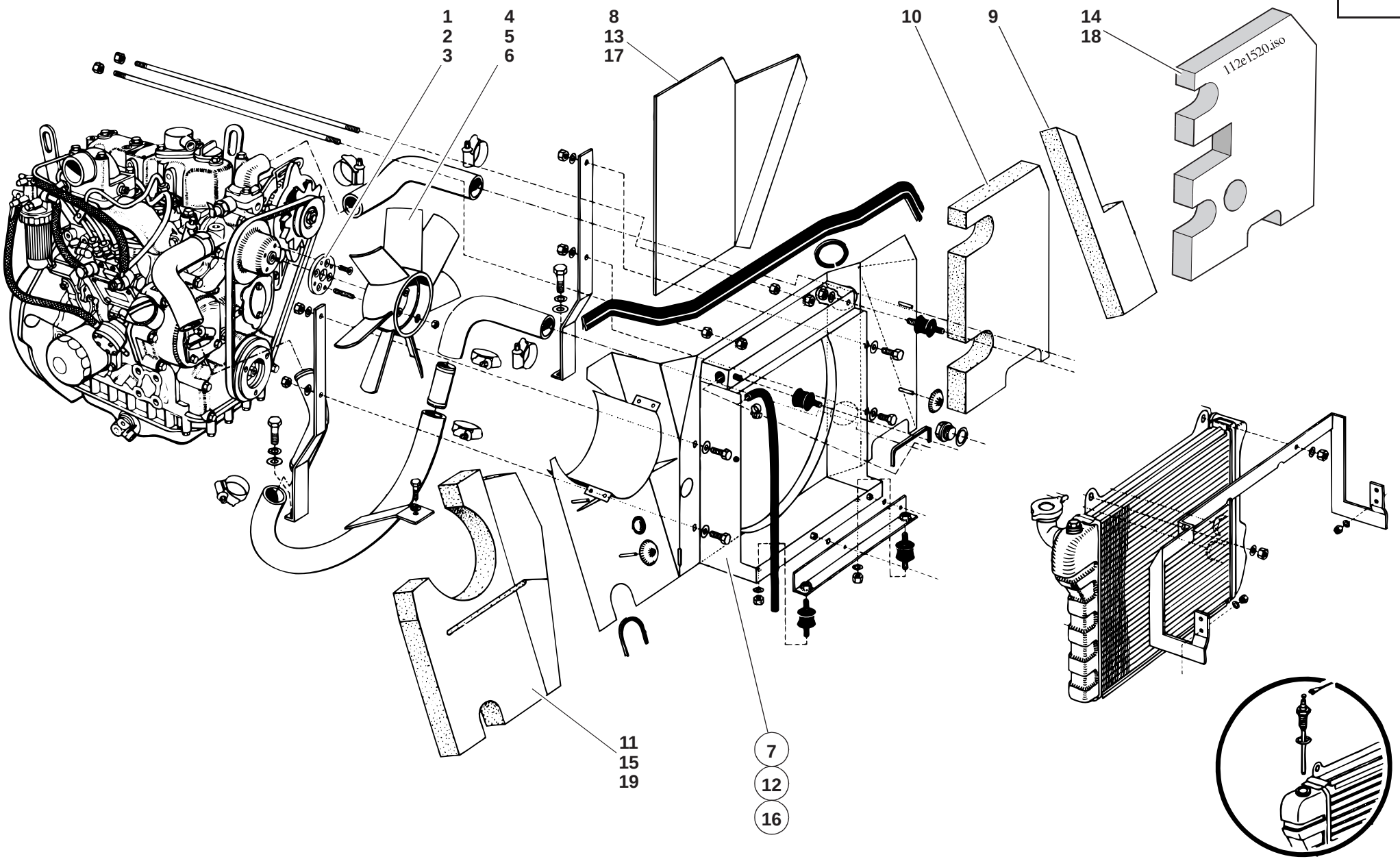
1
2
3
4
5
6
8
13
17
10
9
14
18
112e1520.iso
11
15
19
7
12
16
112e01510.ai

Pos. Item Pos.	Teil-Nummer Part no. No. pièce	Bezeichnung	Description	Désignation	Stück Qty. Qté.	Bemerkung Remarks Remarques
		Ventilator – Befestigung	**Fan attachment**	**Fixation du ventilateur**		
1	1 21 151 00 95	Zwischenflansch	Intermediate flange	Bride intermédiaire	1	
2	7 380 677 027	Gewindestift	Threaded pin	Goujon fileté	4	Loctite 601, M 8 x 25
3	7 255 677 030	Senkschraube	Countersunk screw	Vis à tête fraisée	4	M 6x16
4	0 21 151 00 30	Lüfterrad	Fan wheel	Roue de ventilateur	1	
5	0 00 992 43 28	Federring	Spring washer	Rondelle ressort	4	8
6	7 403 677 709	Sechskantmutter	Hexagon nut	Ecrou six pans	4	M 8
		Abschirmblech – Einzelteile →I 118 424	**Screen sheet: component parts →I 118 424**	**Tôle de protection : pièces constitutives →I 118 424**		
7	1 14 300 02 54	Abschirmblech kpl.	Cpl screen sheet	Tôle de protection cpl	1	
8	0 14 307 05 88	Dämmatte	Insulating mat	Natte isolante	1	
9	0 14 307 06 88	Dämmatte	Insulating mat	Natte isolante	1	
10	0 14 307 07 88	Dämmatte	Insulating mat	Natte isolante	1	
11	0 14 307 08 88	Dämmatte	Insulating mat	Natte isolante	1	
		Abschirmblech – Einzelteile I→ 118 425 →I 118 544	**Screen sheet: component parts I→ 118 425 →I 118 544**	**Tôle de protection : pièces constitutives I→ 118 425 →I 118 544**		
12	1 14 300 04 54	Abschirmblech kpl.	Cpl screen sheet	Tôle de protection cpl	1	
13	0 14 307 22 88	Dämmatte	Insulating mat	Natte isolante	1	
14	0 14 307 23 88	Dämmatte	Insulating mat	Natte isolante	1	
15	0 14 307 08 88	Dämmatte	Insulating mat	Natte isolante	1	
		Abschirmblech – Einzelteile I→ 118 545	**Screen sheet: component parts I→ 118 545**	**Tôle de protection : pièces constitutives I→ 118 545**		
16	1 14 300 06 54	Abschirmblech kpl.	Cpl screen sheet	Tôle de protection cpl	1	
17	0 14 307 22 88	Dämmatte	Insulating mat	Natte isolante	1	
18	0 14 307 23 88	Dämmatte	Insulating mat	Natte isolante	1	
19	0 14 307 08 88	Dämmatte	Insulating mat	Natte isolante	1	

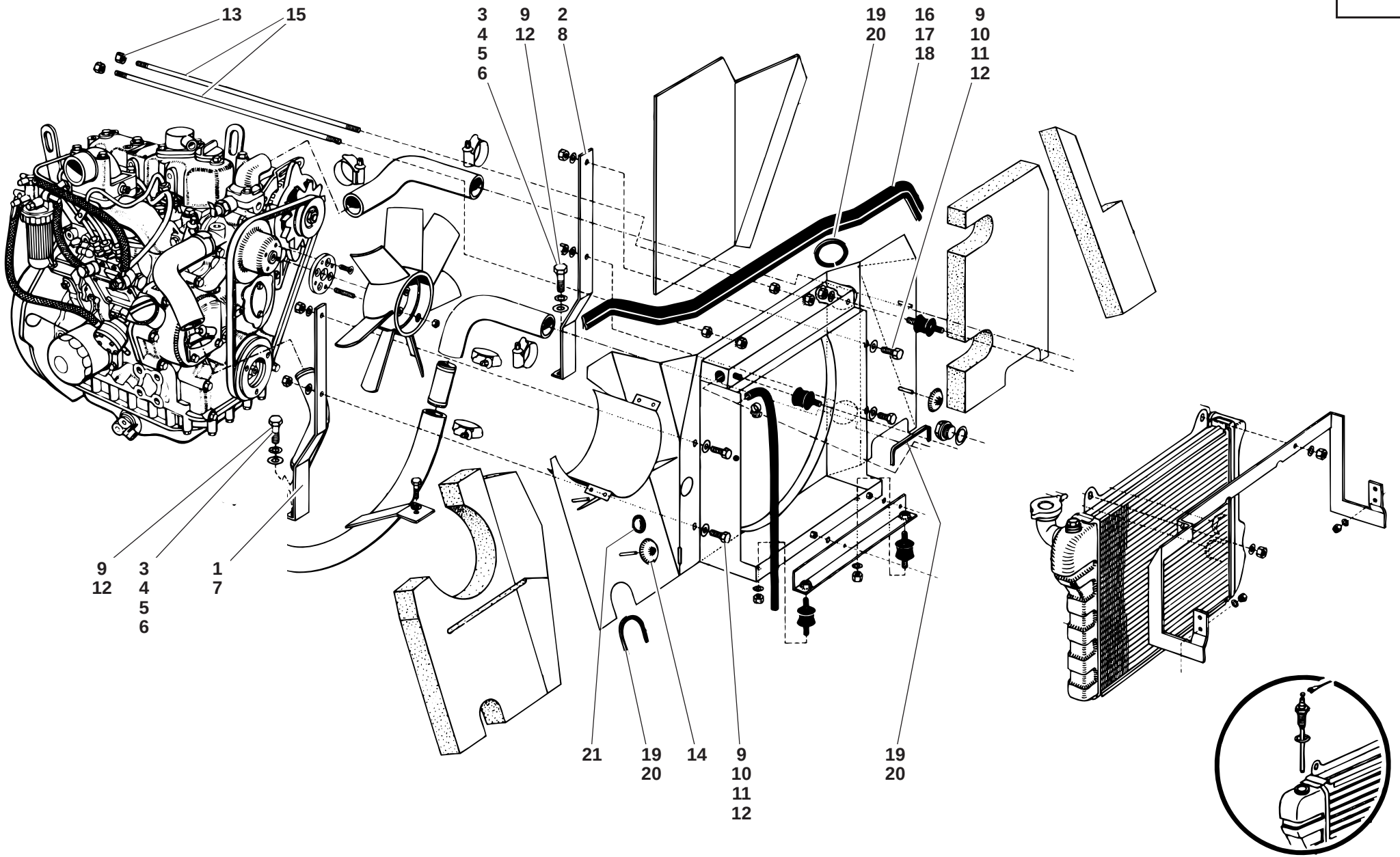
13
15
3
4
5
6
9
12
2
8
19
20
16
17
18
9
10
11
12
9
12
3
4
5
6
1
7
21
19
20
14
9
10
11
12
19
20
112e01510.ai

Pos. Item Pos.	Teil-Nummer Part no. No. pièce	Bezeichnung	Description	Désignation	Stück Qty. Qté.	Bemerkung Remarks Remarques
		Befestigung – Abschirmblech	**Screen sheet attachment**	**Fixation de la tôle de protection**		
		→I 118 544	**→I 118 544**	**→I 118 544**		
1	1 14 300 05 40	Zsb. Halter	Bracket assy	Ens support	1	
2	1 14 307 08 40	Halter	Bracket	Support	1	
3	7 236 677 129	Sechskantschraube	Hexagon head screw	Vis six pans	2	
4	7 395 677 202	Gewindebolzen	Threaded pin	Axe fileté	2	
5	0 00 992 43 28	Federring	Spring washer	Rondelle ressort	2	
6	7 451 680 111	Scheibe	Washer	Rondelle	6	A 8,4
		Befestigung – Abschirmblech	**Screen sheet attachment**	**Fixation de la tôle de protection**		
		I→ 118 545	**I→ 118 545**	**I→ 118 545**		
7	1 14 300 06 40	Zsb. Halter	Bracket assy	Ens support	1	
8	1 14 307 10 40	Halter	Bracket	Support	1	
9	7 236 677 130	Sechskantschraube	Hexagon head screw	Vis six pans	8	M 8 x 18
10	0 00 993 57 65	Scheibe	Washer	Rondelle	1	10,2x40x4
11	1 00 993 60 64	Scheibe	Washer	Rondelle	2	
12	0 00 992 43 28	Federring	Spring washer	Rondelle ressort	8	8
13	7 403 677 709	Sechskantmutter	Hexagon nut	Ecrou six pans	8	M 8
14	0 00 993 03 94	Clips	Clips	Clips	4	
15	1 00 995 17 90	Haltestange			2	490 lg.
		Abdichtprofile – Abschirmblech	**Sealing profiles – screen sheet**	**Profils d'étanchéité – screen sheet**		
16	1 00 996 75 83	Profil	Profile	Profil	1	→I 118 424, 440 lg.
	0 00 996 89 82	Profil	Profile	Profil		
17	1 00 996 98 83	Profil	Profile	Profil	1	I→ 118 425
						I→ 112 15 0001
18	1 00 996 99 83	Profil	Profile	Profil	1	I→ 118 425
						I→ 112 15 0001
	0 00 996 60 81	Profil	Profile	Profil		
19	1 00 996 00 84	Klemmband	Clamping strap	Bande de serrage	1	I→ 118 545
						I→ 112 15 0001, 170 lg.
20	1 00 996 01 84	Klemmband	Clamping strap	Bande de serrage	4	190 lg.
	0 00 996 95 82	Klemmband	Clamping strap	Bande de serrage		
21	0 00 996 23 42	Durchführungsring	Duct ring	Bague de passage	1	

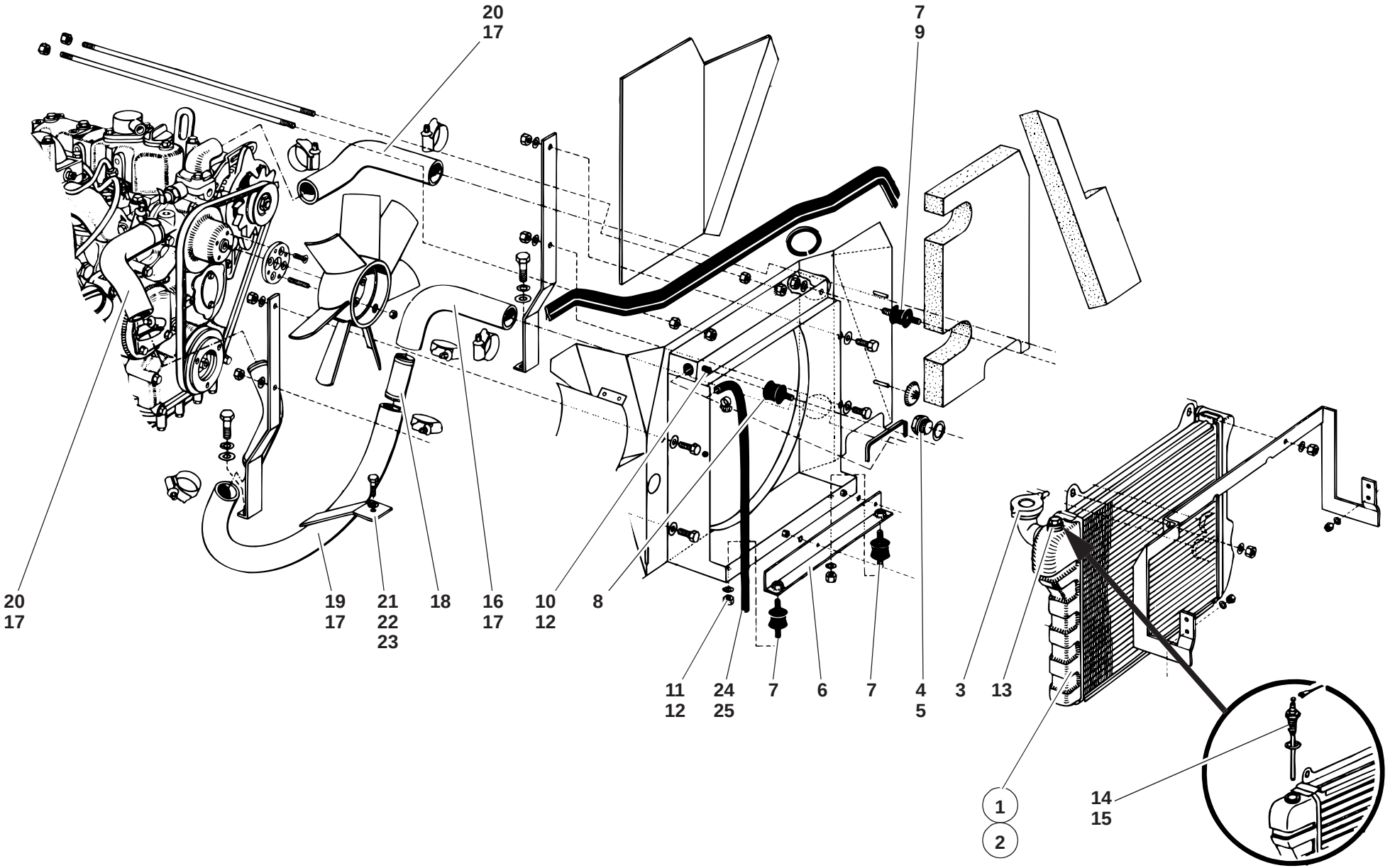
20
17
7
9
20
17
19
17
21
22
23
18
16
17
10
12
8
11
12
24
25
7
6
7
4
5
3
13
1
2
14
15
112e01510.ai

Pos. Item Pos.	Teil-Nummer Part no. No. pièce	Bezeichnung	Description	Désignation	Stück Qty. Qté.	Bemerkung Remarks Remarques
		Wasserkühler – Befestigung	**Radiator attachment**	**Fixation du radiateur**		
1	0 00 151 01 04	Wasserkühler	Radiator	Radiateur	1	➜I 118 334
2	1 14 150 00 01	Wasserkühler	Radiator	Radiateur	1	I➜ 118 335 I➜ 112 15 0001
3	0 00 151 00 26	Kühlerverschluß	Radiator cap	Bouchon de radiateur	1	1 bar
4	7 593 641 034	Dichtring	Sealing ring	Bague d'étanchéité	1	∅ A 22 x 27
5	0 00 990 02 10	Verschlußschraube	Screw plug	Bouchon fileté	1	M 22 x 1,5
		Thermostat siehe Seite 01-22	Thermostat see page 01-22	Thermostat voir page 01-22		
		Ölkühler siehe Seite 22-20	Oil cooler see page 22-20	Refroidisseur voir page 22-20		
6	1 14 300 00 18	Halterung	Bracket	Support	1	
7	0 00 993 15 84	Kerblager	Grooved bearing	Logement cannelé	3	
8	0 00 993 20 84	Kerblager	Grooved bearing	Logement cannelé	1	
9	0 00 993 20 84	Kerblager oben links u. rechts	Grooved bearing (upper right and left)	Logement cannelé (côté droit et gauche supérieur)	1 - 2	I➜ 118 425 ➜I 118 544
10	7 236 677 128	Sechskantschraube	Hexagon head screw	Vis six pans	1 - 2	M 8 x 12
11	7 403 677 709	Sechskantmutter	Hexagon nut	Ecrou six pans	7	M 8
12	0 00 992 43 28	Federring	Spring washer	Rondelle ressort	8	8
13	1 00 990 73 09	Verschlußschraube	Screw plug	Bouchon fileté	1	
14	0 00 336 24 03	Temperaturgeber Wasser	Temperature sensor water	Capteur de température eau	1	
15	7 593 641 017	Dichtring	Sealing ring	Bague d'étanchéité	1	∅ A 12 x 15,5
		Kühlschläuche – Befestigung	**Cooling hose attachment**	**Fixation des flexibles de refroidissement**		
16	0 00 993 88 58	Schlauchleitung	Flexible line	Conduite flexible	1	
17	0 00 993 40 29	Schlauchklemme	Clamp	Collier	8	ø 25-40
18	1 14 151 01 16	Rohrstück	Pipe	Tuyau	1	
19	1 00 151 16 19	Wasserschlauch	Water hose	Tuyau d'eau	1	ø 28 x 4 x 640 lg.
	7 603 708 007	Wasserschlauch	Water hose	Tuyau d'eau		⌇
20	0 00 993 89 58	Schlauchleitung	Flexible line	Conduite flexible	2	
21	1 14 151 05 40	Halter	Bracket	Support	1	
22	7 236 677 079	Sechskantschraube	Hexagon head screw	Vis six pans	1	M 6 x 16
23	0 00 992 41 28	Federring	Spring washer	Rondelle ressort	1	6
24	1 00 151 17 19	Schlauch	Hose	Flexible	1	8 x 3 x 50 lg.
	0 00 993 08 24	Schlauch	Hose	Flexible		⌇
25	0 00 993 53 28	Schelle	Clamp	Collier	1	ø 14

Gruppe Group Groupe 16

Kraftstoffbehälter Fuel tank Réservoir à carburant

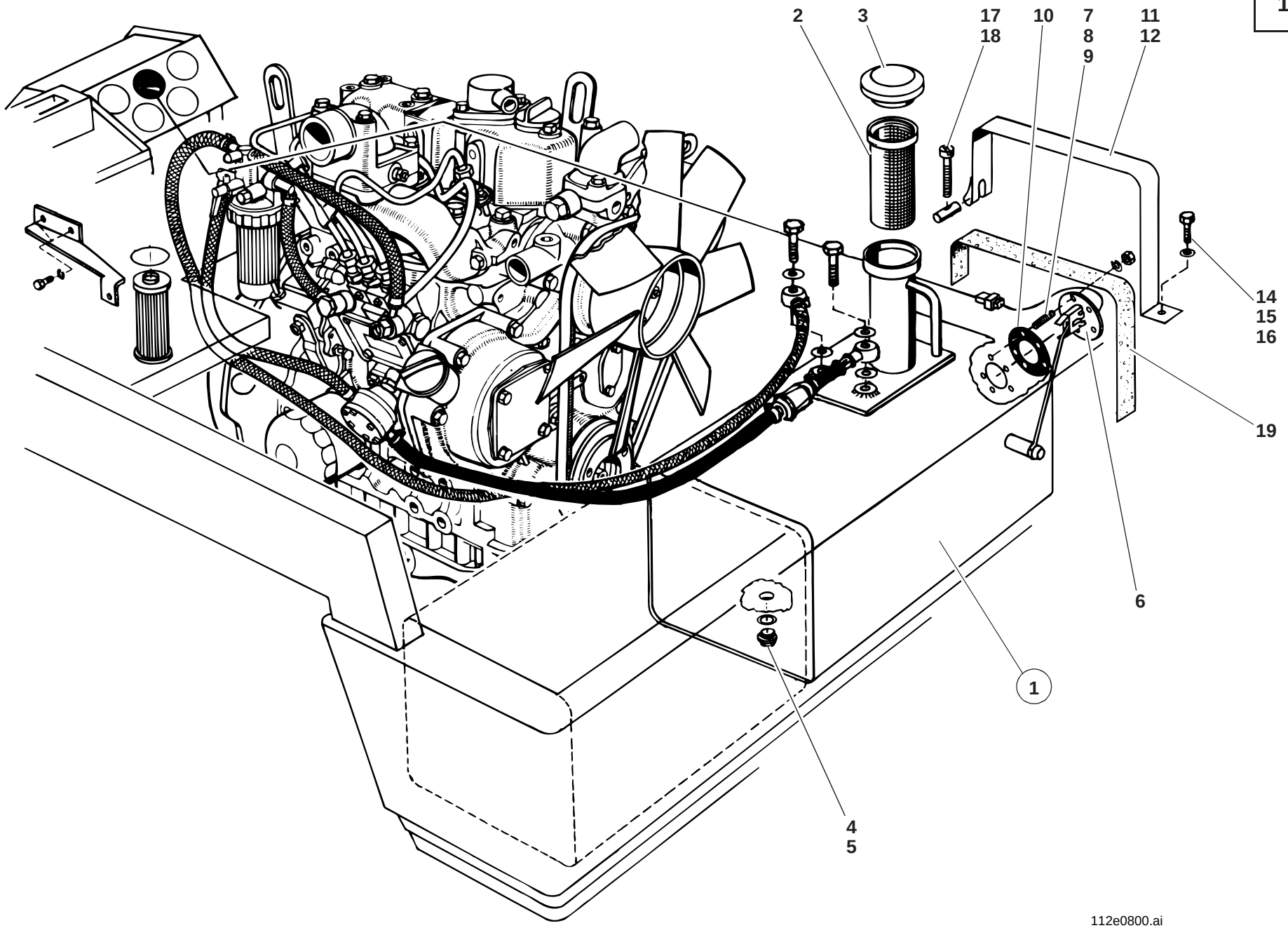
2
3
17
18
10
7
8
9
11
12
14
15
16
19
6
1
4
5
112e0800.ai

Pos. Item Pos.	Teil-Nummer Part no. No. pièce	Bezeichnung	Description	Désignation	Stück Qty. Qté.	Bemerkung Remarks Remarques
		Kraftstoffbehälter	**Fuel tank**	**Réservoir de carburant**		
1	0 14 160 01 03	Zsb. Kraftstoffbehälter	Fuel tank assy	Ens réservoir à carburant	1	
2	0 00 161 11 02	Sieb	Screen	Tamis	1	
3	0 00 161 00 03	Verschlußdeckel	Cover	Couvercle	1	
4	7 334 673 004	Verschlußschraube	Screw plug	Bouchon fileté	1	M 16 x 1,5
5	7 593 641 024	Dichtring	Sealing ring	Bague d'étanchéité	1	A 16 x 20
6	0 00 336 19 01	Tankmeßgerät	Fuel transmitter	Jauge de carburant	1	
7	7 395 673 031	Stiftschraube	Stud bolt	Goujon fileté	5	Loctite 242, M 5 x 16
8	0 00 992 48 28	Federring	Spring washer	Rondelle ressort	5	5
9	7 403 677 705	Sechskantmutter	Hexagon nut	Ecrou six pans	5	M 5
10	0 00 996 04 12	Dichtung	Seal	Joint	1	
11	1 00 993 64 11	Spannband	Tightening strap	Bande de serrage	2	
12	1 00 993 69 11	Spannband	Tightening strap	Bande de serrage	2	↦ 118 475 ↦ 112 15 0001
13	7 236 677 128	Sechskantschraube	Hexagon head screw	Vis six pans	2	M 8 x 12
14	0 00 992 43 28	Federring	Spring washer	Rondelle ressort	2	A 8
15	7 403 677 709	Sechskantmutter	Hexagon nut	Ecrou six pans	2	↦ 118 475 ↦ 112 15 0001 , M 8
16	7 462 680 029	Scheibe	Washer	Rondelle	2	↦ 118 475 ↦ 112 15 0001 , 8,4
17	7 250 670 625	Zylinderschraube	Cheese-head screw	Vis à tête cylindrique	2	M 6 x 50
18	0 00 990 01 15	Bolzen ohne Gewinde	Unthreaded pin	Boulon non fileté	2	
19	1 00 993 95 90	Filzstreifen	Felt strip	Bande de feutre	2	35 x 5 x 460 lg.
	0 00 993 73 90	Filzstreifen	Felt strip	Bande de feutre		

Gruppe

Gasregulierung

Abstellvorrichtung für Motor
Handgas

Group

Speed regulation

Shutoff unit for engine
Manual throttle

Groupe 17

Réglage de régime

Dispositif de coupure du moteur
Accélérateur à main

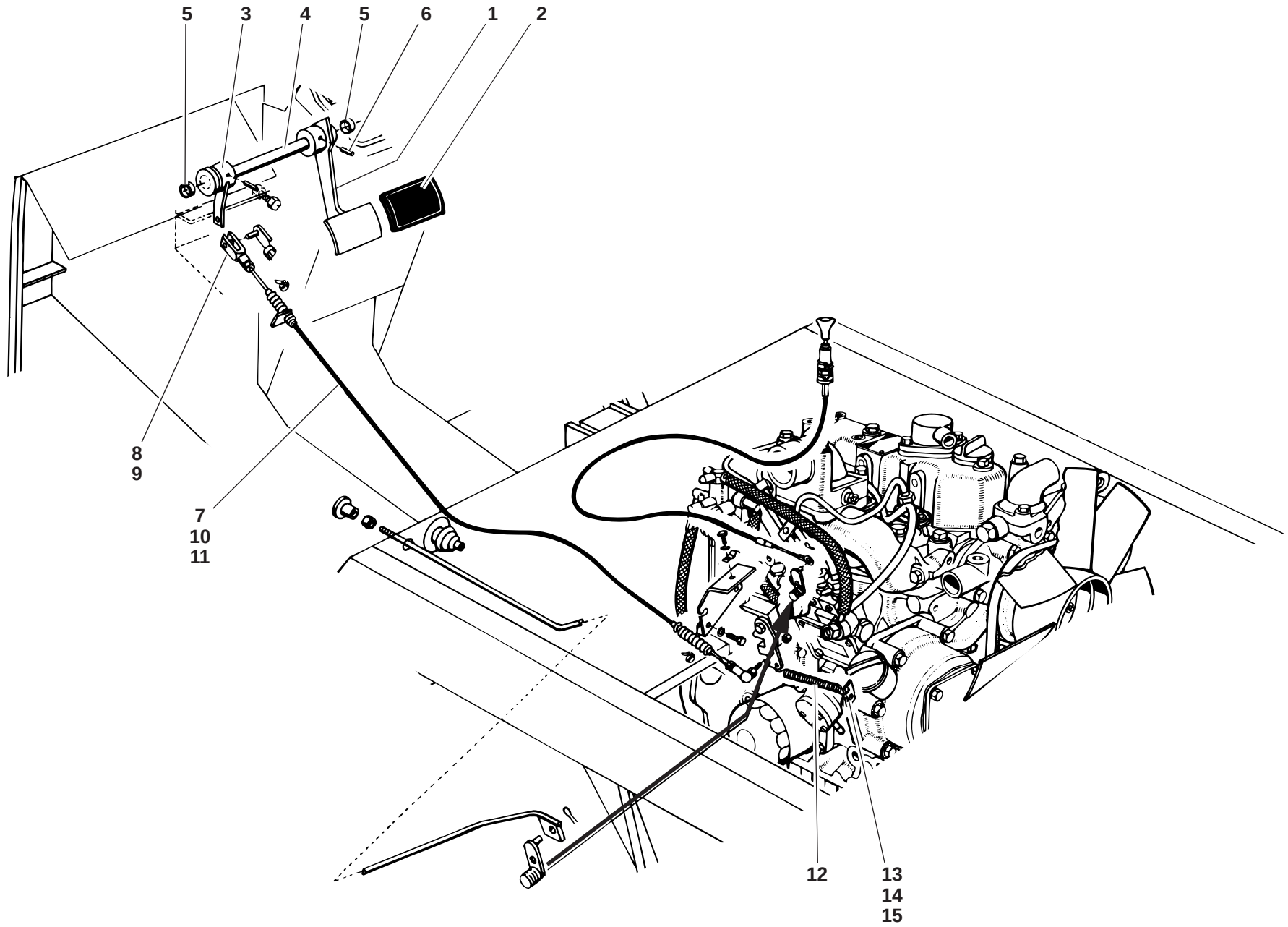
5
3
4
5
6
1
2
8
9
7
10
11
12
13
14
15
112e1700.ai

Pos. Item Pos.	Teil-Nummer Part no. No. pièce	Bezeichnung	Description	Désignation	Stück Qty. Qté.	Bemerkung Remarks Remarques
		Fußgasregulierung	**Speed regulation with pedal**	**Réglage de régime moteur à pédale**		
1	1 14 170 01 04	Gaspedal kpl.	Cpl accelerator pedal	Pédale d'accélérateur cpl	1	
2	0 20 243 00 63	Pedalbezug	Pedal lining	Garniture de pédale	1	
3	1 14 170 01 22	Zsb. Hebel	Lever assy	Ens levier	1	
4	1 14 171 01 21	Welle	Shaft	Arbre	1	
5	0 00 994 28 06	Gleitlager	Friction bearing	Palier lisse	2	12 x 14 x 10
6	7 514 682 157	Spannhülse	Clamping sleeve	Manchon de serrage	2	⌀ 6 x 24
7	0 14 170 02 60	Seilzug	Cable pull	Tirette à câble	1	
8	7 821 104 004	Gabelkopf	Fork head	Tête fourchette	1	G 5 x 20
9	0 00 990 36 13	ES-Bolzen	Spring clip pin	Axe à agrafe	1	
10	7 824 670 101	Winkelgelenk	Angle joint	Articulation angulaire	1	AS 8
11	7 403 677 705	Sechskantmutter	Hexagon nut	Ecrou six pans	2	M 5
12	1 00 992 17 02	Zugfeder	Tension spring	Ressort rappel	1	
13	1 20 171 00 40	Halter	Bracket	Support	1	
14	7 236 677 135	Sechskantschraube	Hexagon head screw	Vis six pans	1	M 8 x 30
15	7 403 677 709	Sechskantmutter	Hexagon nut	Ecrou six pans	1	M 8

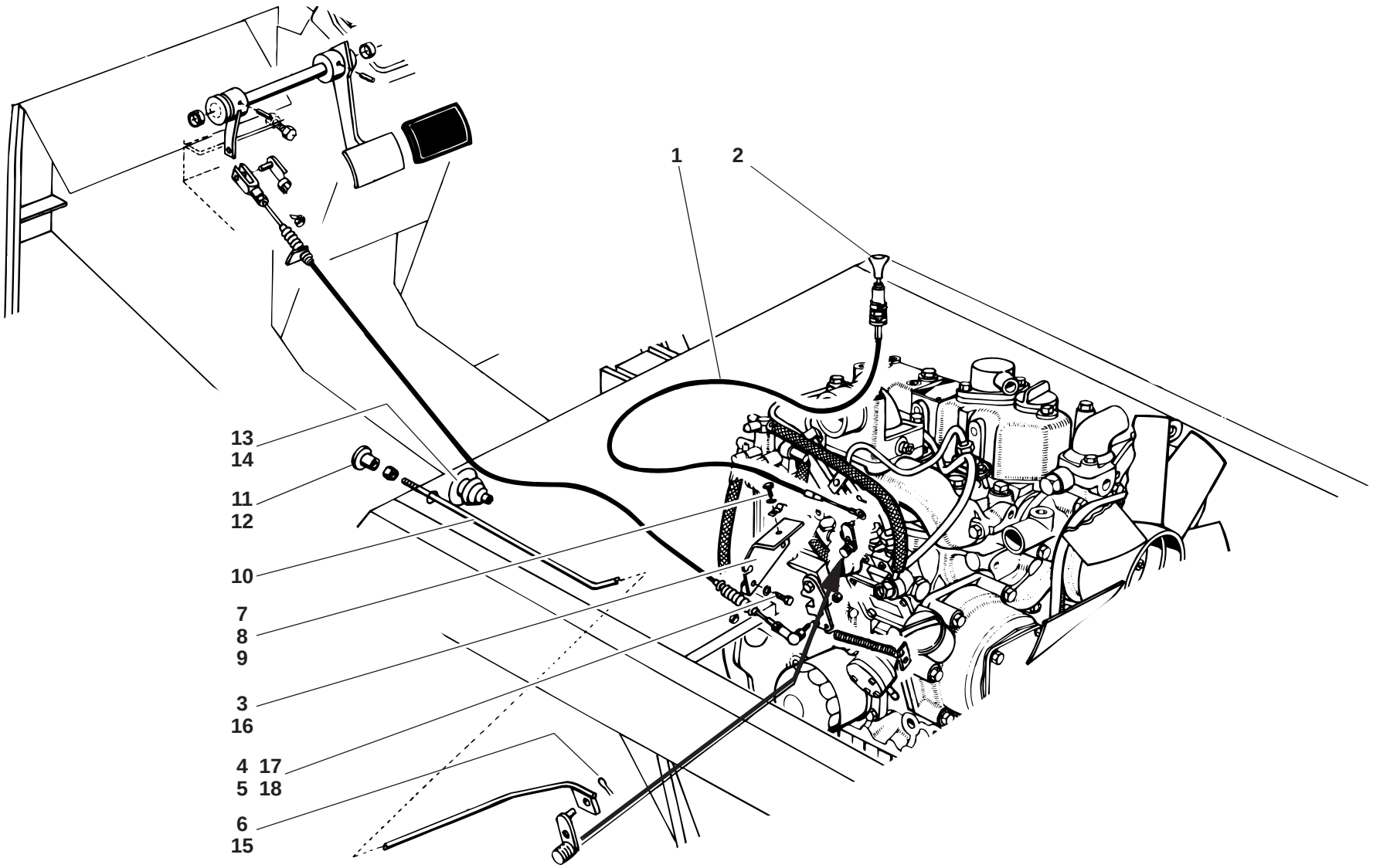
1
2
13
14
11
12
10
7
8
9
3
16
4
17
5
18
6
15
112e1700.ai

Pos. Item Pos.	Teil-Nummer Part no. No. pièce	Bezeichnung	Description	Désignation	Stück Qty. Qté.	Bemerkung Remarks Remarques
		Abstellvorrichtung – Motor	**Shutoff unit for engine**	**Dispositif de coupure du moteur**		
		→I 118 899	**→I 118 899**	**→I 118 899**		
1	0 14 170 03 60	Seilzug	Cable pull	Tirette à câble	1	
2	0 00 996 92 30	Griff	Handle	Poignée	1	
3	1 14 171 02 40	Halter	Bracket	Support	1	
4	7 236 677 129	Sechskantschraube	Hexagon head screw	Vis six pans	2	M 8 x 16
5	0 00 992 43 28	Federring	Spring washer	Rondelle ressort	2	8
6	7 530 680 029	Splint	Split pin	Goupille fendue	1	⊗ 2 x 18
7	1 00 993 02 30	Schelle	Clamp	Collier	1	
8	7 236 677 079	Sechskantschraube	Hexagon head screw	Vis six pans	1	M 6 x 16
9	0 00 992 40 28	Federring	Spring washer	Rondelle ressort	1	6
		Abstellvorrichtung – Motor	**Shutoff unit for engine**	**Dispositif de coupure du moteur**		
		I→ 118 900	**I→ 118 900**	**I→ 118 900**		
10	1 14 170 00 44	Gestänge	Linkage	Tringlerie		
11	0 00 996 19 46	Schaltknopf	Button	Bouton	1	
12	7 403 677 004	Sechskantmutter	Hexagon nut	Ecrou six pans	1	M 6
13	0 00 996 75 50	Faltenbalg	Bellows	Joint-soufflet	1	
14	0 00 993 57 31	Schelle	Clamp	Collier	1	
15	7 530 680 031	Splint	Split pin	Goupille fendue	1	⊗ 2 x 22
16	1 14 171 04 40	Halter	Bracket	Support	1	
17	7 236 677 129	Sechskantschraube	Hexagon head screw	Vis six pans	2	M 8 x 16
18	0 00 992 43 28	Federring	Spring washer	Rondelle ressort	2	8

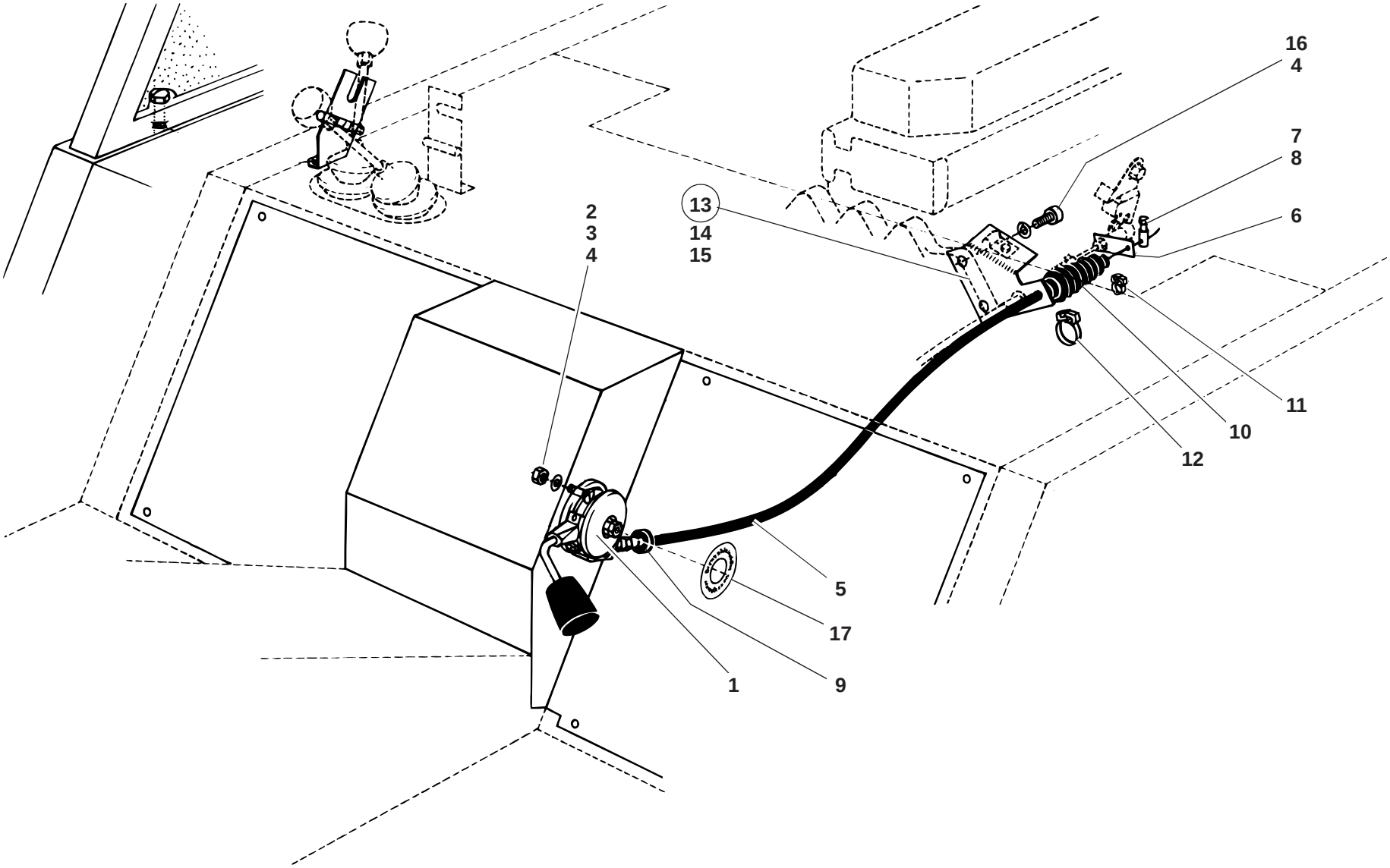
16
4
7
8
6
13
14
15
2
3
4
11
10
12
5
17
1
9
S0123000.ai

Pos. Item Pos.	Teil-Nummer Part no. No. pièce	Bezeichnung	Description	Désignation	Stück Qty. Qté.	Bemerkung Remarks Remarques
		Handgas – Befestigung	**Manual throttle attachment**	**Fixation de l'accélérateur à main**		
1	1 14 170 02 22	Zsb. Regulierhebel	Control lever assy	Ens levier de commande	1	
2	7 270 673 137	Senkschraube	Countersunk screw	Vis à tête fraisée	2	M 8x20
3	7 403 677 709	Sechskantmutter	Hexagon nut	Ecrou six pans	2	M8
4	0 00 992 43 28	Federring	Spring washer	Rondelle ressort	4	8
5	1 14 170 04 60	Seilzug	Cable pull	Tirette à câble	1	
6	1 14 171 03 40	Halter	Bracket	Support	1	
7	0 00 991 14 21	Nippel	Screw connection	Raccord vissé	1	
8	0 00 992 00 40	Plombe	Leading	Plomb	1	⊗
9	0 00 996 38 42	Durchführungsring	Duct ring	Bague de passage	1	
10	0 00 996 41 50	Manschette	Cuff	Manchette	1	
11	0 00 993 21 28	Schelle	Clamp	Collier	1	⊗
12	0 00 993 28 28	Schelle	Clamp	Collier	1	⊗
13	1 14 170 01 40	Zsb. Halter	Bracket assy	Ens support	1	
14	1 14 171 04 40	Halter	Bracket	Support	1	
15	1 32 170 02 42	Zsb. Lagerung	Bearing assy	Ens logement	1	
16	7 236 677 129	Sechskantschraube	Hexagon head screw	Vis six pans	2	M 8x16
17	1 00 435 81 28	Hinweisschild	Label	Label	1	

Gruppe

Rahmen

Befestigung – Achsen
Verladeeinrichtung
Zsb. Anhängezapfen

Group

Frame

Axle attachment
Loading facility
Towing pin assy

Groupe

Châssis

Fixation des ponts
Dispositif de transbordement
Ens boulon de remorquage

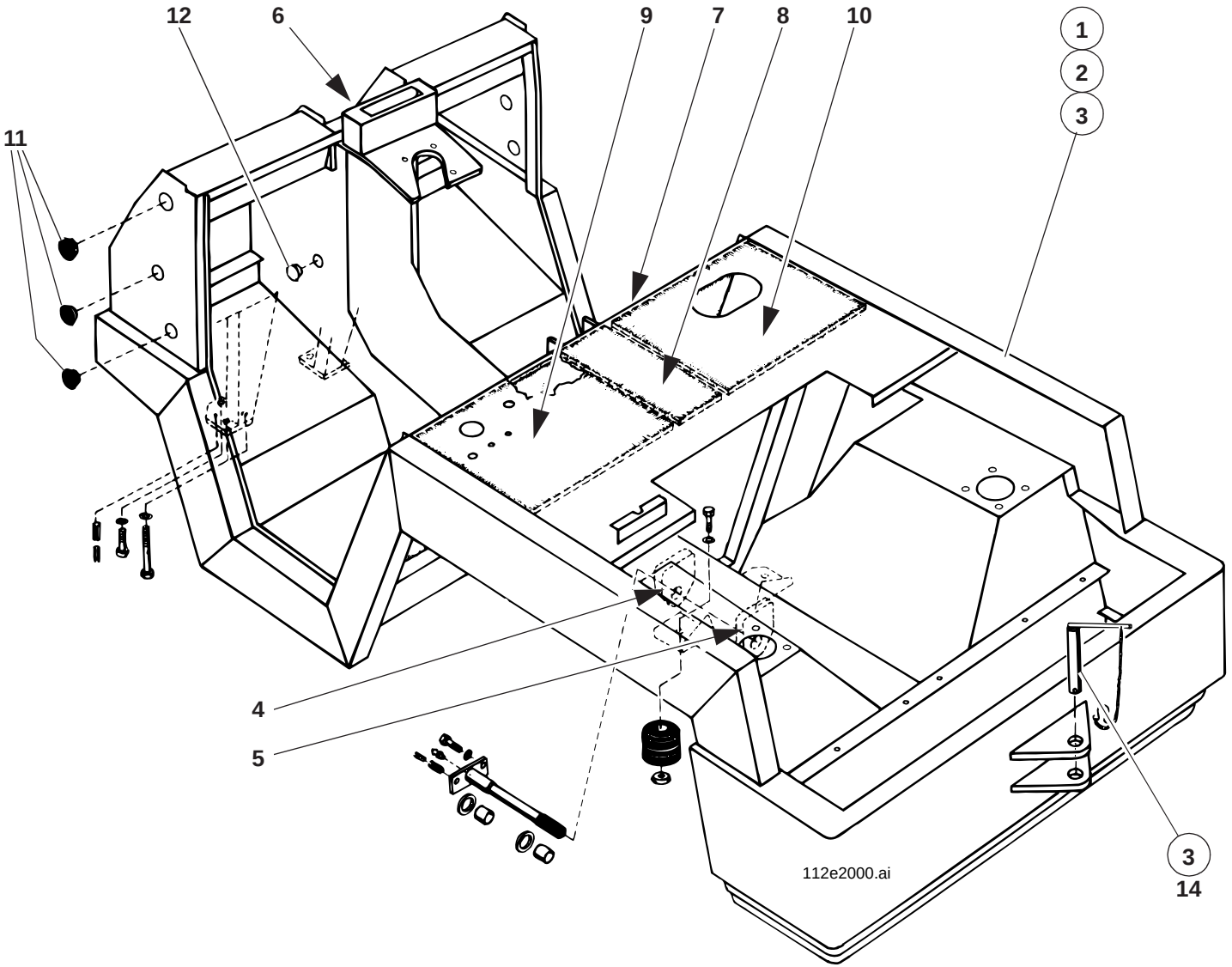
12
6
9
7
8
10
1
2
3
11
4
5
3
14
112e2000.ai

Pos. Item Pos.	Teil-Nummer Part no. No. pièce	Bezeichnung	Description	Désignation	Stück Qty. Qté.	Bemerkung Remarks Remarques
		Rahmen – Einzelteile	**Frame – component parts**	**Châssis – pièces constitutives**		
1	1 14 200 04 36	Zsb. Rahmen	Frame assy	Ens châssis	1	→I 118 614
2	1 14 200 06 36	Zsb. Rahmen	Frame assy	Ens châssis	1	I→ 118 615 →I 112 15 0067
3	1 14 200 07 36	Zsb. Rahmen	Frame assy	Ens châssis	1	I→ 112 15 0068
4	1 14 201 03 03	Traverse vorn	Front tie-bar	Traverse AV	1	
5	1 14 201 04 03	Traverse hinten	Rear tie-bar	Traverse AR	1	
6	1 14 201 00 17	Führungsschiene	Guide rail	Glissière-guide	2	
	1 14 201 04 44	Aufhängung (Kranverladung)	Suspension (crane handling)	Suspension (chargement par grue)	2	
7	0 14 307 03 88	Dämmatte	Insulating mat	Natte isolante	2	
8	0 14 307 19 88	Dämmatte mitte	Insulating mat (centre)	Natte isolante (centre)	1	
9	0 14 307 20 88	Dämmatte links	Insulating mat (left)	Natte isolante (côté gauche)	1	
10	0 14 307 27 88	Dämmatte rechts	Insulating mat (right)	Natte isolante (côté droit)	1	
11	0 00 990 52 09	Verschlußkappe	Cap	Capuchon	2	ø 50,5
	0 00 990 65 09	Verschlußkappe	Cap	Capuchon	6	ø 51,5
12	0 00 990 56 09	Verschlußstopfen	Plug	Bouchon	2	ø 32,8
	0 00 990 53 09	Verschlußkappe	Cap	Capuchon	4	ø 36,5
		Anhängezapfen	**Towing pin**	**Boulon de remorquage**		
13	1 14 200 00 29	Zsb. Anhängezapfen	Towing pin assy	Ens boulon de remorquage	1	
14	1 21 200 00 48	Zsb. Sicherungskette	Retention chain assy	Ens chaîne de retenue	1	

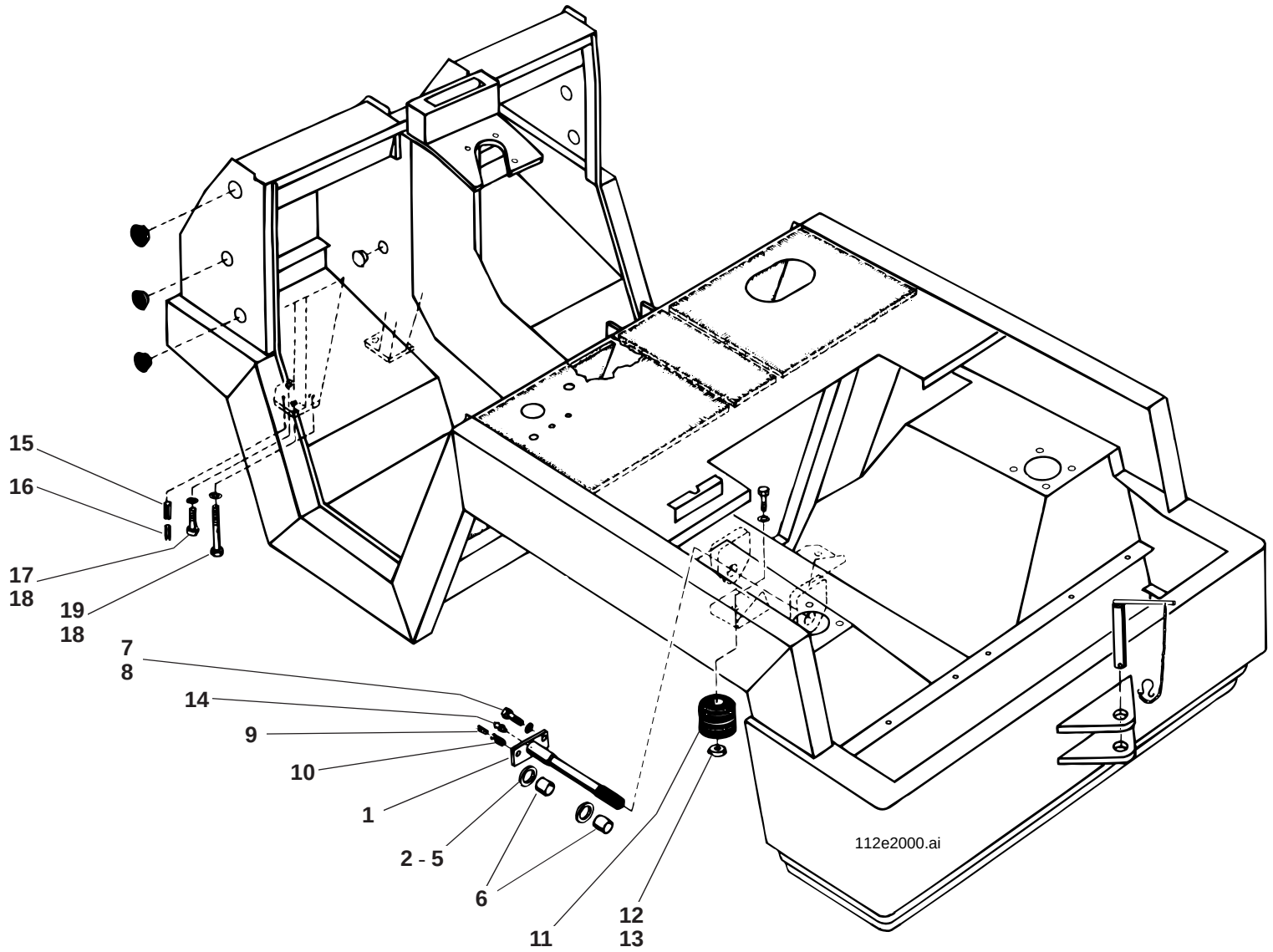
15
16
17
18
19
18
7
8
14
9
10
1
2 - 5
6
11
12
13
112e2000.ai

Pos. Item Pos.	Teil-Nummer Part no. No. pièce	Bezeichnung	Description	Désignation	Stück Qty. Qté.	Bemerkung Remarks Remarques
		Befestigung – Hinterachse	**Rear axle attachment**	**Fixation du pont AR**		
1	1 14 260 02 93	Zsb. Lagerbolzen	Bearing pin assy	Ens pivot	1	
2	1 00 997 52 17	Scheibe	Washer	Rondelle	1 - 2	3,6 mm
3	1 00 997 53 17	Scheibe	Washer	Rondelle	1 - 2	3,8 mm
4	1 00 997 50 17	Scheibe	Washer	Rondelle	1 - 2	4,0 mm
5	1 00 997 51 17	Scheibe	Washer	Rondelle	1 - 2	4,2 mm
6	1 00 994 43 54	Buchse	Bushing	Douille	2	
7	7 240 678 131	Sechskantschraube	Hexagon head screw	Vis six pans	1	Loctite 242, M 16x1,5x40
8	0 00 992 54 28	Federring	Spring washer	Rondelle ressort	1	16
9	7 514 682 188	Spannhülse	Clamping sleeve	Manchon de serrage	1	8 x 36
10	7 514 682 302	Spannhülse	Clamping sleeve	Manchon de serrage	1	14 x 36
11	0 00 993 24 84	Gummihohlfeder	Hollow rubber spring	Ressort évidé en caoutchouc	2	
12	7 236 677 926	Sechskantschraube	Hexagon head screw	Vis six pans	2	M 10 x 30
13	0 00 992 35 28	Federring	Spring washer	Rondelle ressort	2	10
14	0 00 996 10 40	Schmiernippel	Grease nipple	Graisseur	1	M 12 x 1,5
		Befestigung – Vorderachse	**Front axle attachment**	**Fixation du pont AV**		
15	7 515 682 011	Spannhülse	Clamping sleeve	Manchon de serrage	2	12 x 30
16	7 514 682 213	Spannhülse	Clamping sleeve	Manchon de serrage	2	10 x 30
17	7 239 678 106	Sechskantschraube	Hexagon head screw	Vis six pans	4	Loctite 242, M 16 x 1,5 x 160
18	7 252 678 203	Zylinderschraube	Cheese-head screw	Vis à tête cylindrique	2	Loctite 242, M 16 x 1,5 x 35
19	0 00 992 54 28	Federring	Spring washer	Rondelle ressort	6	16

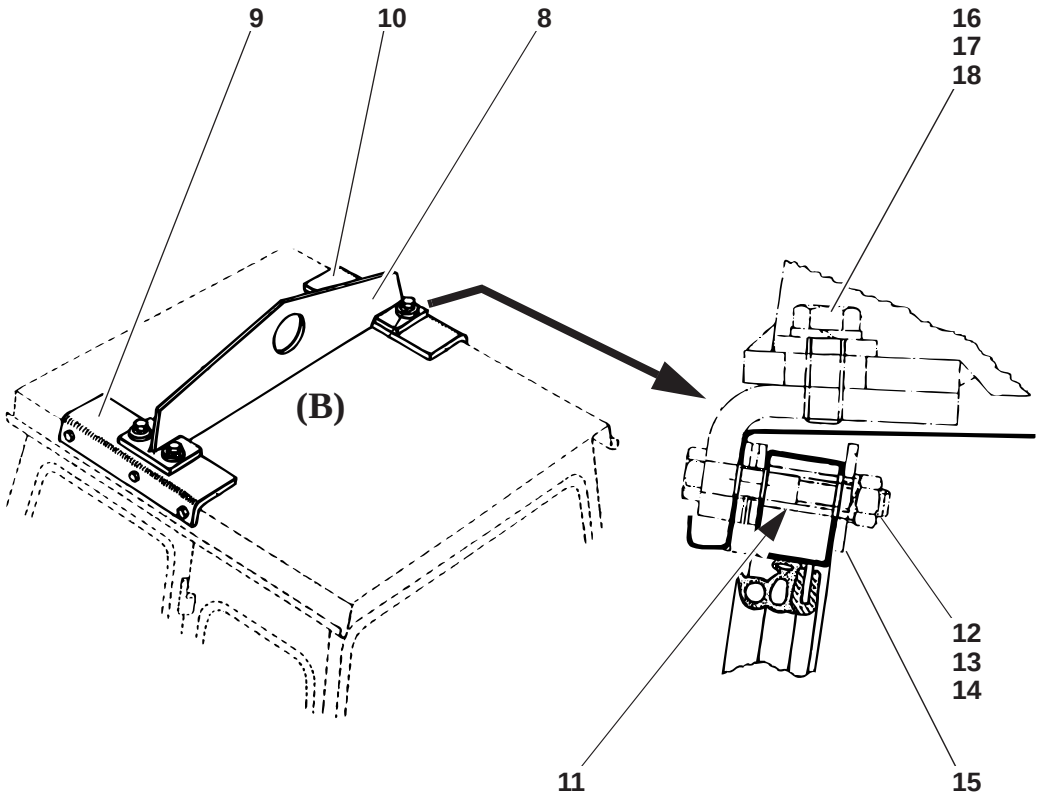
9
10
8
16
17
18
(B)
11
12
13
14
15

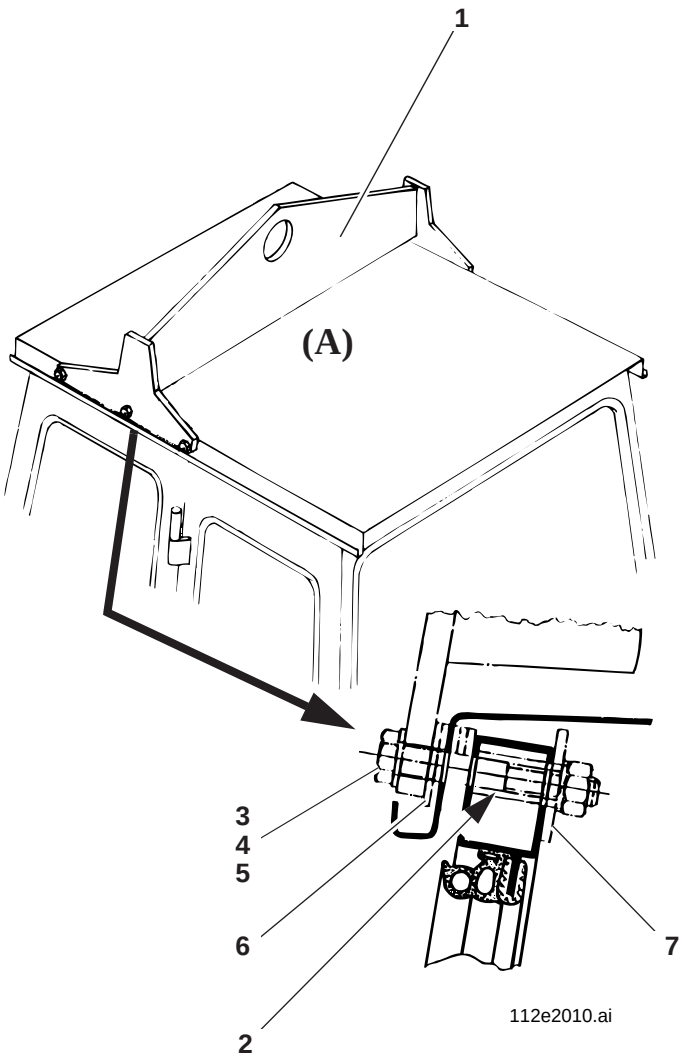
1
(A)
3
4
5
6
2
7
112e2010.ai

Pos. Item Pos.	Teil-Nummer Part no. No. pièce	Bezeichnung	Description	Désignation	Stück Qty. Qté.	Bemerkung Remarks Remarques
		Kranverladung (A)	**Crane handling (A)**	**Chargement par grue (A)**		
1	1 14 410 08 44	Zsb. Aufhängung	Suspension assy	Ens suspension	1	
2	1 14 416 13 53	Rohrstück	Pipe	Tuyau	6	15 x 2 x 27,5
3	7 234 678 801	Sechskantschraube	Hexagon head screw	Vis six pans	6	M 10 x 75
4	7 403 678 813	Sechskantmutter	Hexagon nut	Ecrou six pans	6	M 10
5	7 451 680 112	Scheibe	Washer	Rondelle	6	10,5
6	7 462 680 014	Scheibe	Washer	Rondelle	6 - 12	10,5
7	1 00 993 57 65	Scheibe	Washer	Rondelle	6	4 mm
		Kranverladung (B)	**Crane handling (B)**	**Chargement par grue (B)**		
8	1 14 410 11 44	Zsb. Aufhängung	Suspension assy	Ens suspension	1	
9	1 14 416 05 05	Längsträger links	Side member (left)	Barre latérale (côté gauche)	1	
10	1 14 416 06 05	Längsträger rechts	Side member (right)	Barre latérale (côté droit)	1	
11	1 14 416 13 53	Rohrstück	Pipe	Tuyau	6	15 x 2 x 27,5
12	7 234 678 562	Sechskantschraube	Hexagon head screw	Vis six pans	6	M 10 x 70
13	7 403 678 813	Sechskantmutter	Hexagon nut	Ecrou six pans	6	M 10
14	7 462 680 014	Scheibe	Washer	Rondelle	6 - 12	10,5
15	1 00 993 57 65	Scheibe	Washer	Rondelle	6	4 mm
16	7 236 678 953	Sechskantschraube	Hexagon head screw	Vis six pans	4	M 14 x 40
17	0 00 992 44 28	Federring	Spring washer	Rondelle ressort	4	14
18	7 460 094 028	Scheibe	Washer	Rondelle	4	15

Gruppe

Hydrostatischer Fahrantrieb

Verstellpumpe
Konstantmotor
Ölkühler

Group

Hydrostatic drive

Variable displacement pump
Fixed displacement motor
Oil cooler

Groupe

Entraînement hydrostatique

Pompe à cylindrée variable
Moteur à cylindrée constante
Refroidisseur

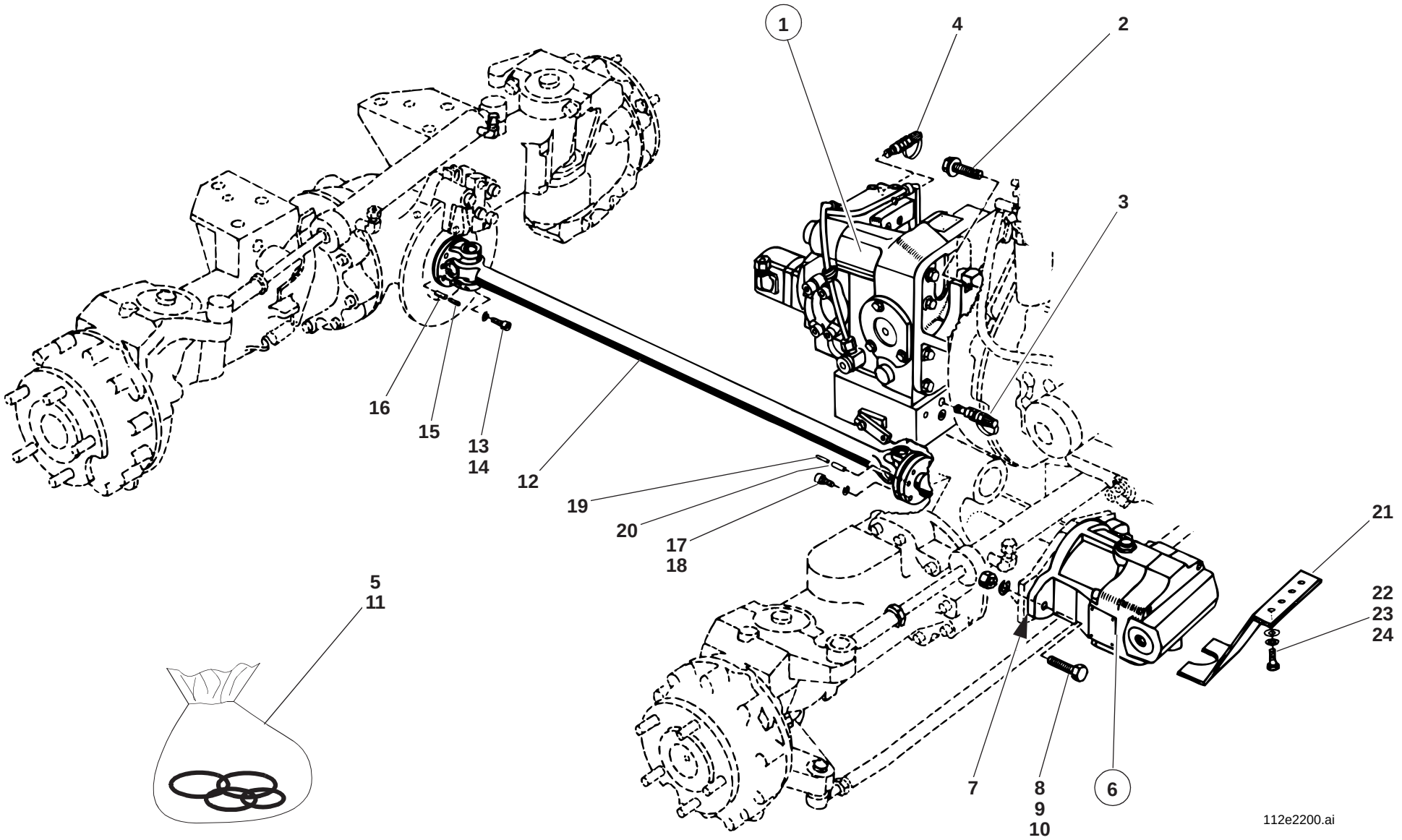
1
4
2
3
16
15
13
14
12
19
20
17
18
5
11
21
22
23
24
7
8
9
10
6
112e2200.ai

Pos. Item Pos.	Teil-Nummer Part no. No. pièce	Bezeichnung	Description	Désignation	Stück Qty. Qté.	Bemerkung Remarks Remarques
		Verstellpumpe – Befestigung	**Attachment of variable displacement pump**	**Fixation de la pompe à cylindrée variable**		
1	0 00 361 41 97	Verstellpumpe	Variable displacement pump	Pompe à cylindrée variable	1	
2	0 00 995 65 69	Sicherungsschraube	Securing screw	Vis de sécurité	4	Loctite 242, M 14 x 30
3	0 00 363 94 63	Prüfanschluß (Steuerdruck)	Test connection (control pressure)	Prise de mesure (pression de commande)	1	
4	0 00 363 85 63	Prüfanschluß (Hochdruck)	Test connection (high pressure)	Prise de mesure (haute pression)	2	
5	0 14 501 00 02	Dichtsatz (Verstellpumpe)	Sealing kit (variable displacement pump)	Jeu de joints (pompe à cylindrée variable)	1	
		Einzelteile Verstellpumpe siehe Seite 22-4	Component parts for variable displacement pump see page 22-4	Pièces constitutives pour pompe à cylindrée variable voir page 22-4		
		Konstantmotor – Befestigung	**Attachment of fixed displacement motor**	**Fixation du moteur à cylindrée constante**		
6	0 00 361 21 05	Konstantmotor kpl.	Cpl fixed displacement motor	Moteur à cylindrée constante cpl	1	
7	0 00 996 87 14	Dichtung	Seal	Joint	1	⌀
8	7 236 677 956	Sechskantschraube	Hexagon head screw	Vis six pans	2	M 14 x 55
9	0 00 992 44 28	Federring	Spring washer	Rondelle ressort	2	14
10	7 403 677 821	Sechskantmutter	Hexagon nut	Ecrou six pans	2	M 14
11	0 14 501 01 02	Dichtsatz	Sealing kit	Jeu de joints	1	
		Einzelteile Konstantmotor siehe Seite 22-14	Component parts for fixed displacement motor see page 22-14	Pièces constitutives pour moteur à cylindrée constante voir page 22-14		
		Gelenkwelle – Befestigung	**Cardan shaft attachment**	**Fixation de l'arbre de transmission**		
12	0 00 229 18 22	Gelenkwelle	Cardan shaft	Arbre de transmission	1	
13	7 252 678 032	Zylinderschraube	Cheese-head screw	Vis à tête cylindrique	4	M 6 x 20
14	0 00 992 49 28	Federring	Spring washer	Rondelle ressort	4	6
15	7 514 682 155	Spannhülse	Clamping sleeve	Manchon de serrage	2	⌀ 6 x 20
16	7 514 682 078	Spannhülse	Clamping sleeve	Manchon de serrage	2	⌀ 3,5 x 20
17	7 252 678 029	Zylinderschraube	Cheese-head screw	Vis à tête cylindrique	4	M 6 x12
18	0 00 992 49 28	Federring	Spring washer	Rondelle ressort	4	6
19	7 514 682 151	Spannhülse	Clamping sleeve	Manchon de serrage	2	⌀ 6 x 12
20	7 514 682 074	Spannhülse	Clamping sleeve	Manchon de serrage	2	⌀ 3,5 x 12
21	1 14 201 20 21	Abdeckblech	Cover plate	Tôle de recouvrement	1	
22	7 236 677 129	Sechskantschraube	Hexagon head screw	Vis six pans	4	M 8 x 16
23	0 00 992 43 28	Federring	Spring washer	Rondelle ressort	4	8
24	7 451 680 111	Scheibe	Washer	Rondelle	4	8,4

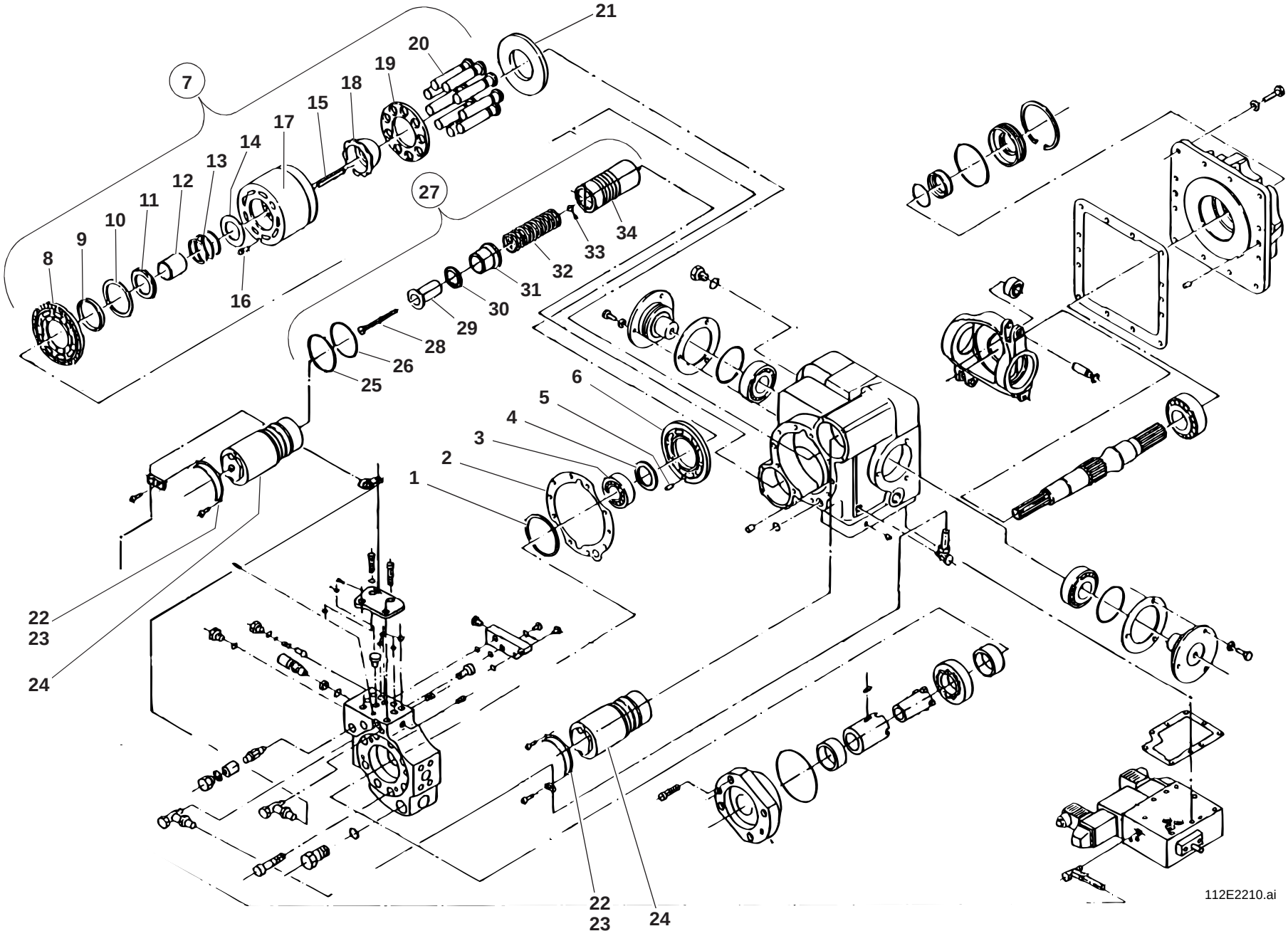
21
20
19
18
15
17
14
13
12
11
10
9
8
7
16
27
34
33
32
31
30
29
28
26
25
6
5
4
3
2
1
22
23
24
22
23
24
112E2210.ai

Pos. Item Pos.	Teil-Nummer Part no. No. pièce	Bezeichnung	Description	Désignation	Stück Qty. Qté.	Bemerkung Remarks Remarques
		Einzelteile – Verstellpumpe	**Variable displace. pump – comp. parts**	**Pompe à cyl. variable – pièces const.**		
1	0 14 501 14 03	Scheibe	Washer	Rondelle	1	
2	0 14 501 15 03	Dichtung	Seal	Joint	1	⊗
3	0 14 501 02 02	Kegelrollenlager	Taper roller bearing	Roulement à rouleaux coniques	1	
4	0 14 501 54 02	Scheibe	Washer	Rondelle	1	
5	0 14 501 03 02	Zylinderstift	Parallel pin	Goupille cylindrique	1	
6	0 14 501 04 02	Ventilplatte	Valve plate	Plaque de valve	1	
7	0 14 500 03 02	Blockzylinder-Einbausatz	Block cylinder mounting kit	Kit de montage de cylindre en bloc	1	
8	0 14 501 05 02	Lagerplatte	Attachment plate	Plaque de fixation	1	
9	0 14 501 06 02	Lagerplattenführung	Attachment plate guide	Guidage de plaque de fixation	1	
10	0 14 501 07 02	Sicherungsring	Circlip	Circlip	1	
11	0 14 501 08 02	Federteller	Spring cap	Cuvette de ressort	1	
12	0 14 501 09 02	Federführung	Spring guide	Guidage de ressort	1	
13	0 14 501 10 02	Druckfeder	Compression spring	Ressort de pression	1	
14	0 14 501 11 02	Federteller	Spring cap	Cuvette de ressort	1	
15	0 14 501 12 02	Gleitschuhhalter	Slide holder	Porte-patin	6	
16	0 14 501 13 02	Zylinderstift	Parallel pin	Goupille cylindrique	1	
17	0 14 501 14 02	Zylinderblock	Cylinder block	Bloc-cylindre	1	
18	0 14 501 15 02	Führung	Guide	Guide	1	
19	0 14 501 16 02	Gleitschuhhalter	Slide holder	Porte-patin	1	
20	0 14 501 17 02	Kolben mit Gleitschuh	Piston with slide	Piston avec patin	9	
21	0 14 501 18 02	Druckplatte	Pressure plate	Plaque de pression	1	
22	0 14 501 19 02	Zylinderschraube	Cheese-head screw	Vis à tête cylindrique	2	
23	0 14 501 20 02	Sicherungsblech	Tab washer	Tôle-frein	2	⊗
24	0 14 500 00 02	Servozylinder kpl.	Cpl servo cylinder	Servo-cylindre cpl	2	
25	0 14 501 21 02	O-Ring	O-ring	Joint torique	2	⊘
26	0 14 501 22 02	O-Ring	O-ring	Joint torique	2	⊘
27	0 14 500 02 02	Servokolben kpl.	Cpl servo piston	Servo-piston cpl	2	
28	0 14 501 23 02	Zylinderschraube	Cheese-head screw	Vis à tête cylindrique	2	
29	0 14 501 24 02	Federführung	Spring guide	Guidage de ressort	2	
30	0 14 501 52 02	Scheibe	Washer	Rondelle	16	
31	0 14 501 53 02	Distanzhülse	Spacer sleeve	Douille entretoise	2	
32	0 14 501 25 02	Druckfeder	Compression spring	Ressort de pression	2	
33	0 14 501 26 02	Kugel	Ball	Bille	2	
34	0 14 501 27 02	Servokolben	Servo piston	Servo-piston	2	

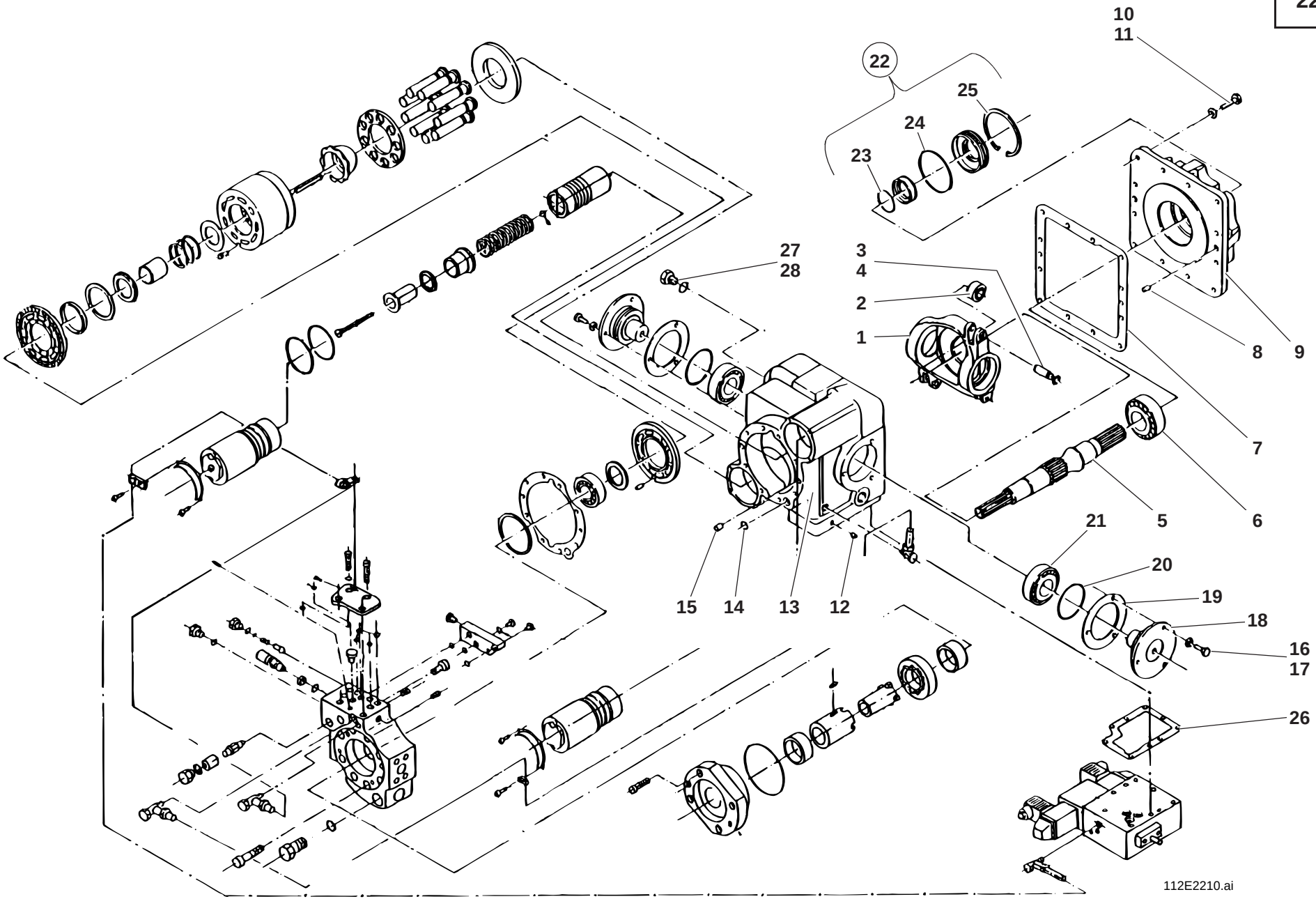
10
11
22
25
24
23
27
28
3
4
2
1
8
9
7
6
5
21
20
19
18
16
17
26
15
14
13
12
112E2210.ai

Pos. Item Pos.	Teil-Nummer Part no. No. pièce	Bezeichnung	Description	Désignation	Stück Qty. Qté.	Bemerkung Remarks Remarques
1	0 14 501 29 02	Schwenkscheibe	Swash plate	Plateau incliné	1	
2	0 14 501 28 02	Stützrolle	Roller	Roulette	2	
3	0 14 501 30 02	Bolzen	Pin	Axe	2	
4	0 14 501 31 02	Sicherungsring	Circlip	Circlip	4	
5	0 14 501 32 02	Welle	Shaft	Arbre	1	
6	0 14 501 33 02	Kegelrollenlager	Taper roller bearing	Roulement à rouleaux coniques	1	
7	0 14 501 34 02	Dichtung	Seal	Joint	1	⊗
8	0 14 501 35 02	Zylinderstift	Parallel pin	Goupille cylindrique	2	
9	0 14 501 36 02	Deckel	Cover	Couvercle	1	
10	0 14 501 37 02	Scheibe	Washer	Rondelle	12	
11	0 14 501 38 02	Sechskantschraube	Hexagon head screw	Vis six pans	11	
12	0 14 501 39 02	Expander	Expander	Expanseur	1	
13	0 14 501 40 02	Pumpengehäuse	Pump housing	Carter de la pompe	1	
14	0 14 501 41 02	O-Ring	O-ring	Joint torique	1	⊘
15	0 14 501 35 02	Zylinderstift	Parallel pin	Goupille cylindrique	2	
16	0 14 501 42 02	Sechskantschraube	Hexagon head screw	Vis six pans	6	
17	0 14 501 43 02	Scheibe	Washer	Rondelle	6	
18	0 14 501 44 02	Drehzapfen	Pivot pin	Tourillon	2	
19	0 14 501 45 02	Distanzscheibensatz	Set of spacer washers	Jeu de rondelles d’écartement	1	
20	0 14 501 46 02	O-Ring	O-ring	Joint torique	2	⊘
21	0 14 501 47 02	Kegelrollenlager	Taper roller bearing	Roulement à rouleaux coniques	2	
22	0 14 500 04 02	Wellendichtsatz	Sealing kit for shaft	Jeu de joints pour arbre	1	
23	0 14 501 48 02	O-Ring	O-ring	Joint torique	2	⊘
24	0 14 501 49 02	O-Ring	O-ring	Joint torique	1	⊘
25	0 14 501 50 02	Sicherungsring	Circlip	Circlip	1	
26	0 14 501 51 02	Dichtung	Seal	Joint	1	⊗
27	0 14 500 01 02	Verschlußschraube	Screw plug	Bouchon fileté	1	
28	0 14 501 55 02	O-Ring	O-ring	Joint torique	1	⊘

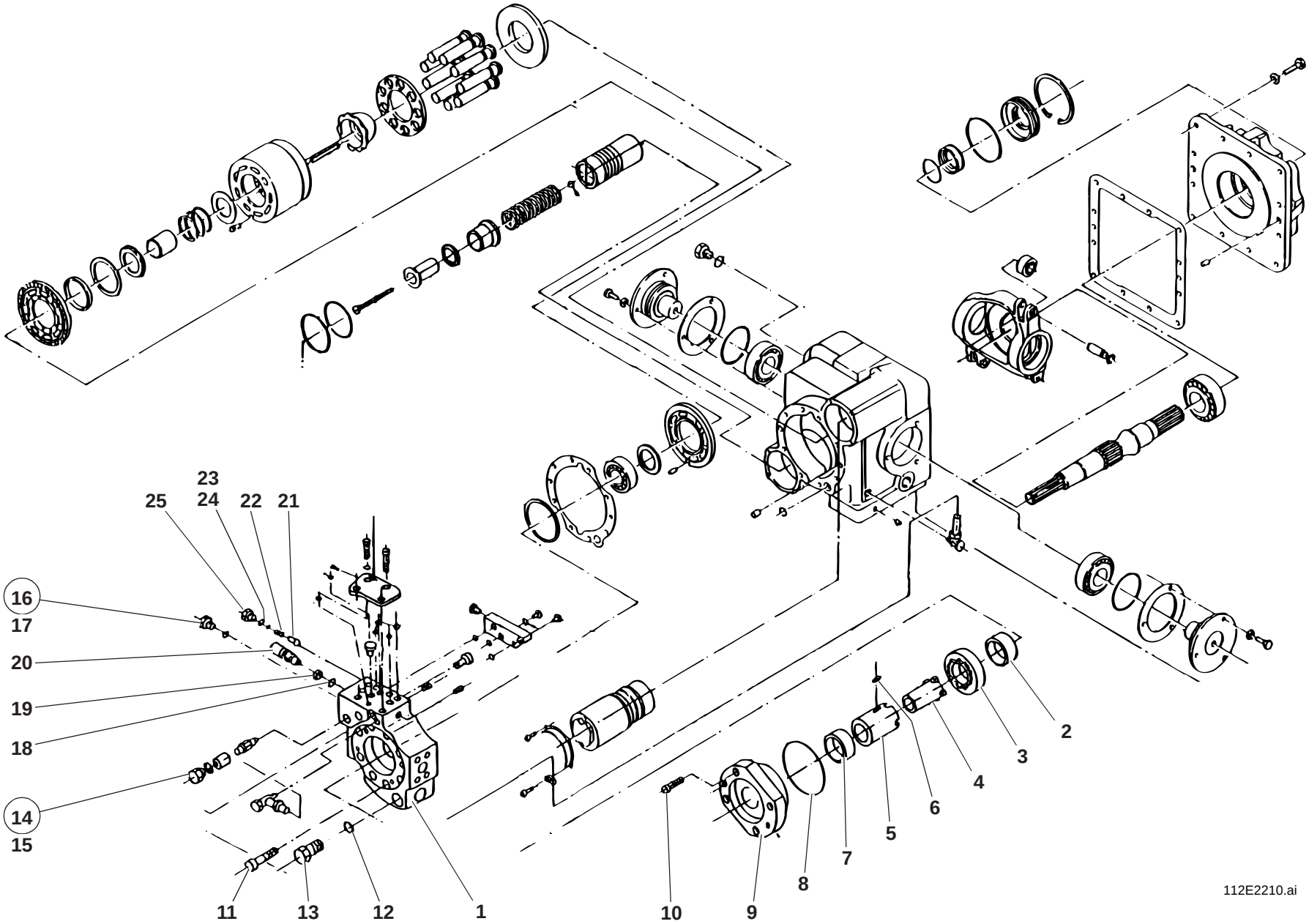
23
25
24
22
21
16
17
20
19
18
14
15
11
13
12
1
10
9
8
7
5
6
4
3
2
112E2210.ai

Pos. Item Pos.	Teil-Nummer Part no. No. pièce	Bezeichnung	Description	Désignation	Stück Qty. Qté.	Bemerkung Remarks Remarques
1	0 14 501 56 02	Endgehäuse	Final housing	Carter terminal	1	
2	0 14 501 57 02	Buchse	Bushing	Douille	1	
3	0 14 501 58 02	Gerotorsatz	Gerotor set	Jeu Gerotor	1	
4	0 14 501 59 02	Kupplungshülse	Coupling sleeve	Douille de raccordement	1	
5	0 14 501 60 02	Lagerbuchse	Bearing bushing	Douille de palier	1	
6	0 14 501 61 02	Paßfeder	Feather key	Clavette parallèle	1	
7	0 14 501 57 02	Buchse	Bushing	Douille	1	
8	0 14 501 62 02	O-Ring	O-ring	Joint torique	1	
9	0 14 501 63 02	Flansch	Flange	Bride	1	
10	0 14 501 64 02	Zylinderschraube	Cheese-head screw	Vis à tête cylindrique	4	
11	0 14 501 65 02	Zylinderschraube	Cheese-head screw	Vis à tête cylindrique	7	
12	0 14 501 66 02	Scheibe	Washer	Rondelle	3	
13	0 14 501 67 02	Sechskantschraube	Hexagon head screw	Vis six pans	1	
14	0 14 500 05 02	Druckbegrenzungsventil	Pressure relief valve	Limiteur de pression	2	350 bar
15	0 14 501 34 03	O-Ring	O-ring	Joint torique	2	22,1 x 1,6
16	0 14 500 06 02	Verschlußschraube	Screw plug	Bouchon fileté	3	
17	0 14 501 68 02	O-Ring	O-ring	Joint torique	3	
18	0 14 501 69 02	O-Ring	O-ring	Joint torique	1	
19	0 14 501 70 02	Stützring	Prop ring	Bague d'appui	1	
20	0 14 501 71 02	Stellschraube	Control screw	Vis de réglage	1	
21	0 14 501 72 02	Ventilkegel	Valve poppet	Clapet de valve	1	
22	0 14 501 73 02	Druckfeder	Compression spring	Ressort de pression	1	
23	0 14 501 74 02	Distanzscheibensatz	Set of spacer washers	Jeu de rondelles d’écartement	1	
24	0 14 501 55 02	O-Ring	O-ring	Joint torique	1	
25	0 14 501 75 02	Verschlußschraube	Screw plug	Bouchon fileté	1	

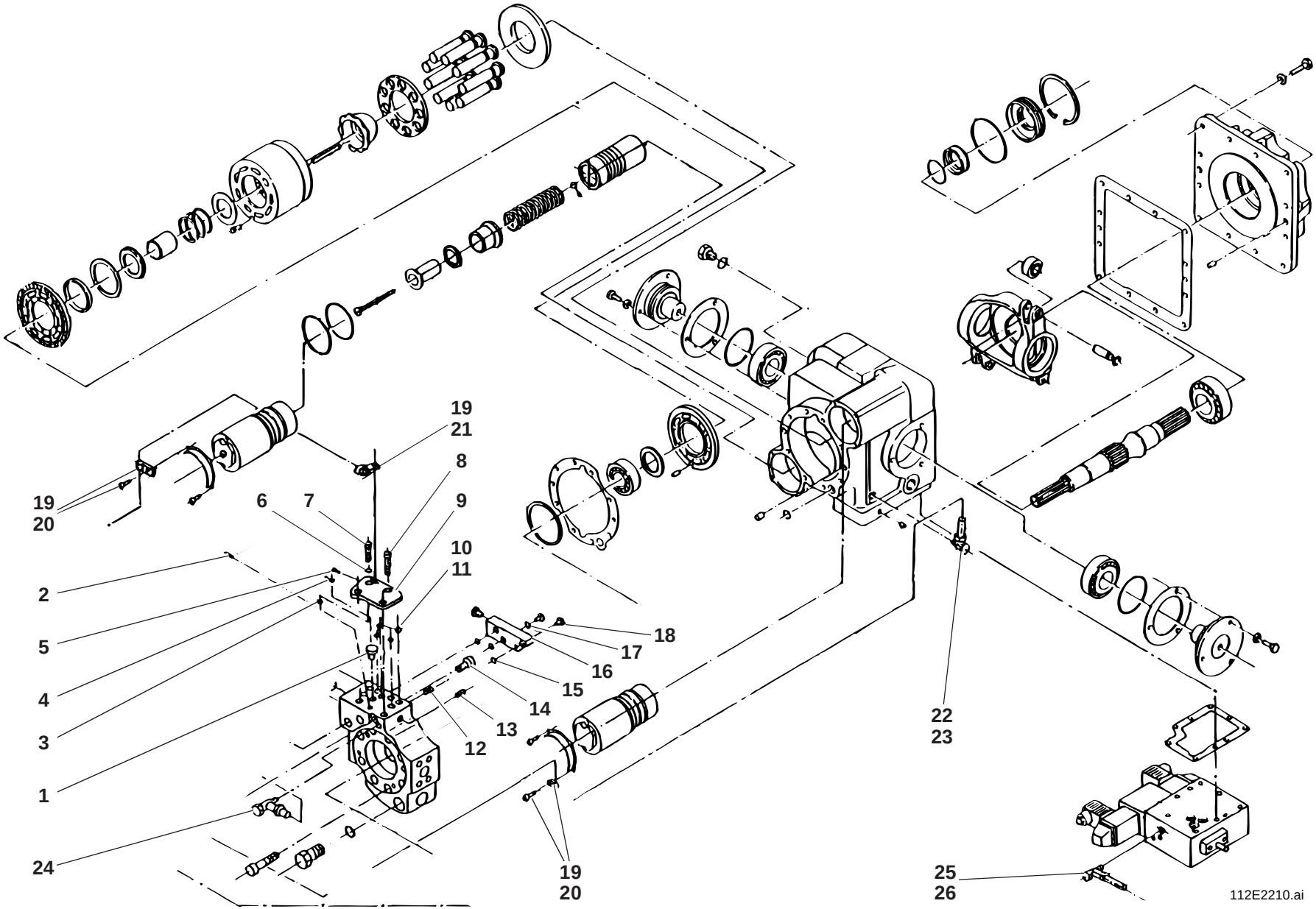
19
21
8
19
20
6
7
9
10
11
2
5
4
3
1
24
18
17
16
15
14
13
12
19
20
22
23
25
26
112E2210.ai

Pos. Item Pos.	Teil-Nummer Part no. No. pièce	Bezeichnung	Description	Désignation	Stück Qty. Qté.	Bemerkung Remarks Remarques
1	0 14 501 84 02	Verschlußschraube	Screw plug	Bouchon fileté	4	
2	0 14 501 85 02	Düse	Nozzle	Gicleur	1	
3	0 14 501 76 02	O-Ring	O-ring	Joint torique	1	
4	0 14 501 82 02	O-Ring	O-ring	Joint torique	1	
5	0 14 501 78 02	Expander	Expander	Expanseur	1	
6	0 14 501 80 02	Dichtring	Sealing ring	Bague d'étanchéité	1	
7	0 14 501 81 02	Zylinderschraube	Cheese-head screw	Vis à tête cylindrique	1	
8	0 14 501 79 02	Zylinderschraube	Cheese-head screw	Vis à tête cylindrique	3	
9	0 14 501 77 02	Abdeckplatte	Cover plate	Plaque d’obturation	1	
10	0 14 501 41 02	O-Ring	O-ring	Joint torique	3	
11	0 14 501 83 02	O-Ring	O-ring	Joint torique	1	
12	0 14 501 86 02	Expander	Expander	Expanseur	1	
13	0 14 501 88 02	Expander	Expander	Expanseur	1	
14	0 14 501 87 02	Verschlußstopfen	Plug	Bouchon	1	
15	0 14 501 95 02	O-Ring	O-ring	Joint torique	3	
16	0 14 501 92 02	Anschlußblock	Connecting block	Bloc de raccordement	1	
17	0 14 501 94 02	Dichtring	Sealing ring	Bague d'étanchéité	2	
18	0 14 501 93 02	Zylinderschraube	Cheese-head screw	Vis à tête cylindrique	2	
19	0 14 501 89 02	Rohrschelle	Clamp	Collier	3	
20	0 14 501 90 02	Zylinderschraube	Cheese-head screw	Vis à tête cylindrique	2	
21	0 14 501 91 02	Zylinderschraube	Cheese-head screw	Vis à tête cylindrique	1	
22	0 14 501 09 03	Verschraubung	Screw connection	Raccord vissé	1	
23	0 14 501 10 03	Rohrstück	Pipe	Tuyau	1	
24	0 14 501 11 03	Verschraubung	Screw connection	Raccord vissé	2	
25	0 14 501 12 03	Verschraubung	Screw connection	Raccord vissé	1	
26	0 14 501 13 03	Rohrstück	Pipe	Tuyau	1	

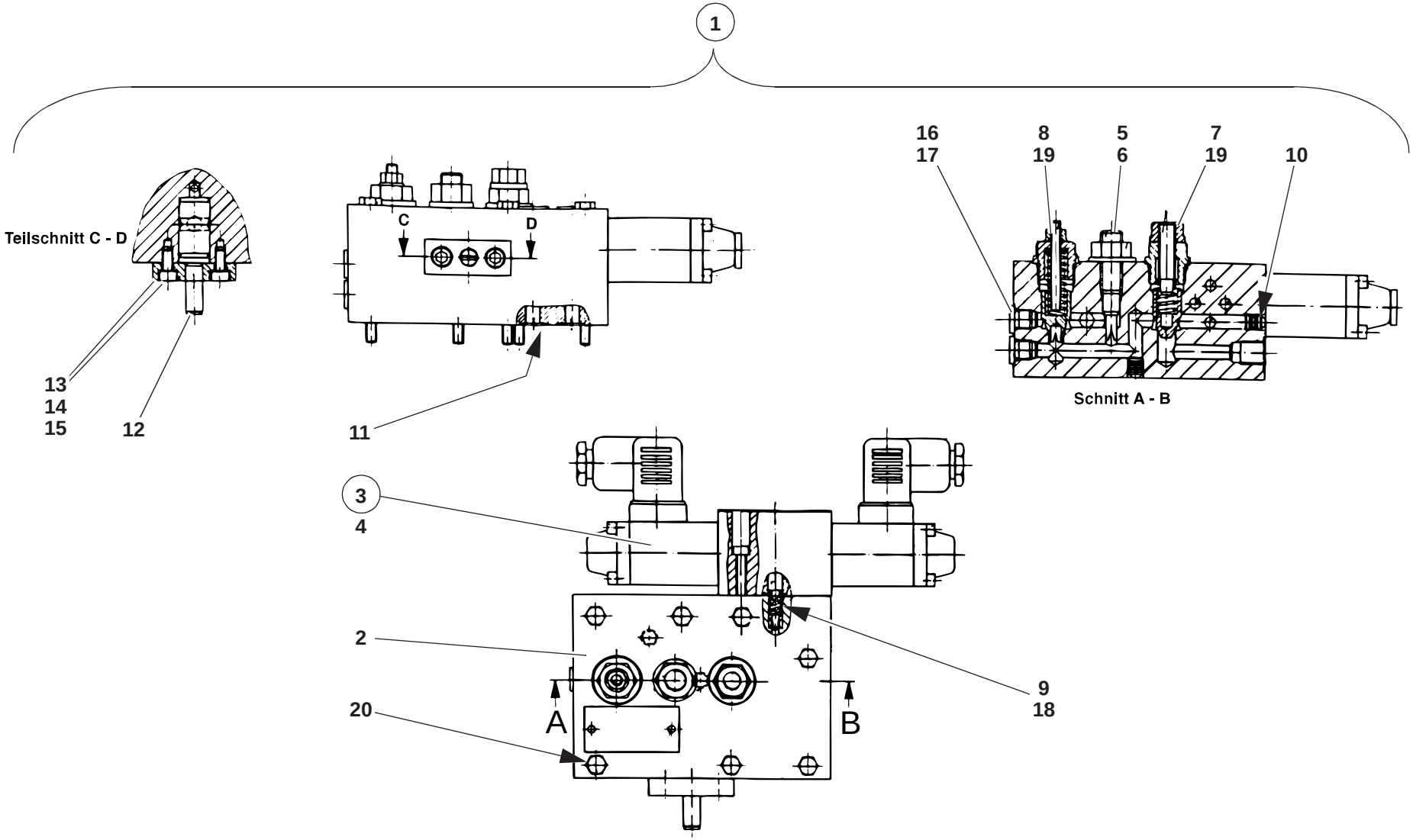
1
Teilschnitt C - D
13
14
15
12
C
D
11
16
17
8
19
5
6
7
19
10
Schnitt A - B
3
4
2
20
A
B
9
18

112e2221.ai

Pos. Item Pos.	Teil-Nummer Part no. No. pièce	Bezeichnung	Description	Désignation	Stück Qty. Qté.	Bemerkung Remarks Remarques
		Steuerblock – Einzelteile	**Control block – component parts**	**Bloc de commande – pièces constitutives**		
1	0 14 500 07 02	Steuerblock kpl.	Cpl control block	Bloc de commande cpl	1	
2	0 14 501 96 02	Steuerblock	Control block	Bloc de commande	1	
3	0 14 500 08 02	4/3 Wegeventil kpl.	Cpl 4/3 directional valve	Clapet à 4/3 voies cpl	1	
4	0 20 501 00 03	Steckdose Magnet Zylinderschraube	Socket Solenoid Cheese-head screw	Prise Solénoïde Vis à tête cylindrique	1 - 2	
5	0 14 501 99 02	Drossel	Throttle	Etranglement	1	
6	0 14 501 00 03	Seal-Lock Bundmutter	Seal-Lock collar screw	Vis à collier Seal-Lock	1	
7	0 14 500 09 02	Druckventil-Einbausatz	Mounting kit for pressure valve	Kit de montage pour clapet de pression	1	
8	0 14 500 10 02	Drosselventil-Einbausatz	Mounting kit for throttle valve	Kit de montage pour valve d'étranglement	1	
9	0 14 500 11 02	Drosselrückschlag-Ventil	Throttle check valve	Valve d'étranglement avec clapet anti-retour	1	
10	0 14 501 39 02	Expander	Expander	Expanseur	10	
11	0 14 501 41 02	O-Ring	O-ring	Joint torique	3	
12	0 14 501 01 03	Inchdrossel	Inching throttle	Etranglement de réglage d'avancement (inching)	1	
13	0 14 501 02 03	Platte	Plate	Plaque	1	
14	0 14 501 03 03	Zylinderschraube	Cheese-head screw	Vis à tête cylindrique	2	
15	0 14 501 04 03	O-Ring	O-ring	Joint torique	1	
16	0 14 501 05 03	Verschlußschraube	Screw plug	Bouchon fileté	2	
17	0 14 501 06 03	O-Ring	O-ring	Joint torique	2	
18	0 14 501 07 03	O-Ring	O-ring	Joint torique	4	
19	0 14 501 08 03	O-Ring	O-ring	Joint torique	2	
20	0 14 501 97 02	Sechskantschraube	Hexagon head screw	Vis six pans	7	

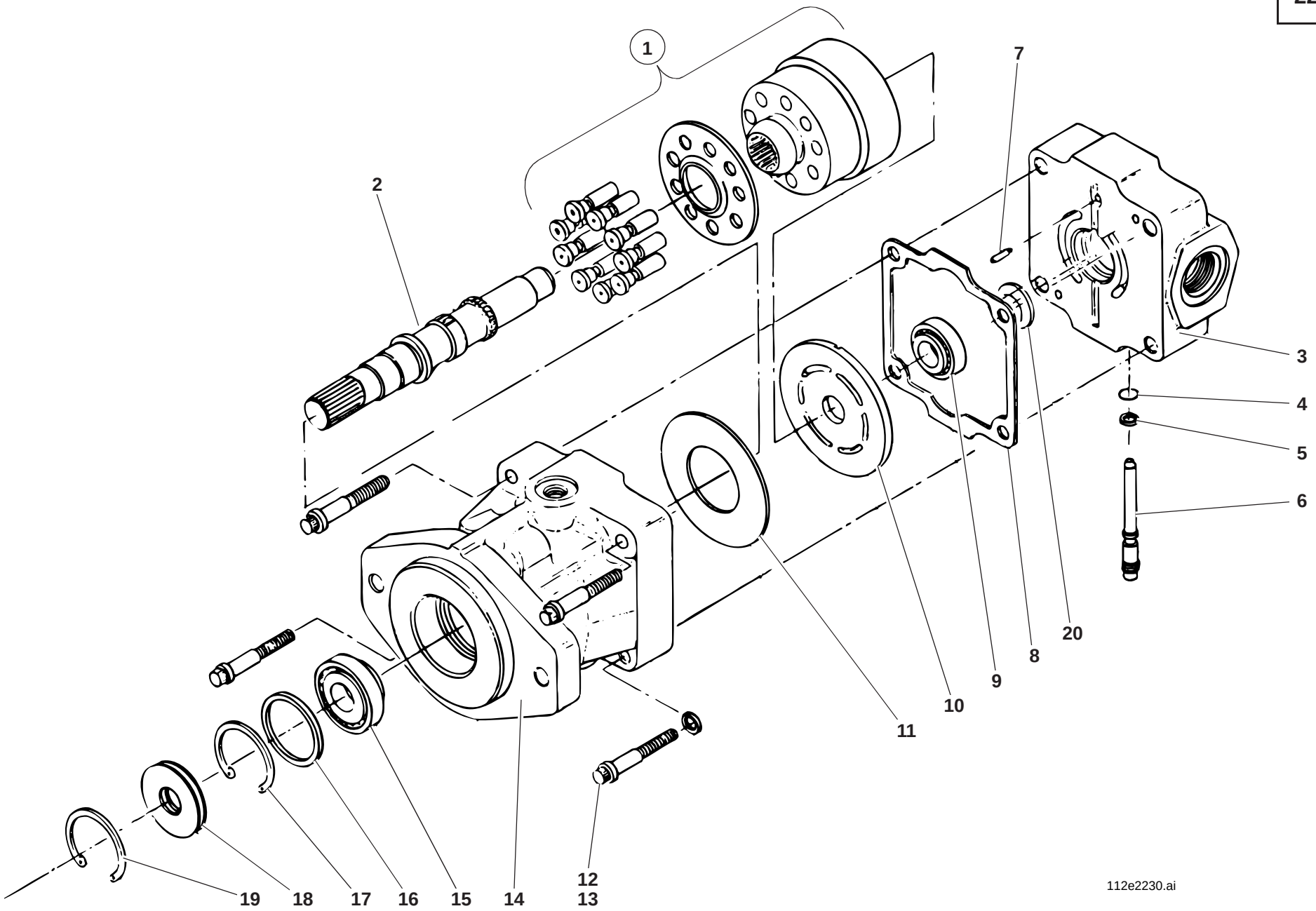
1
2
7
3
4
5
6
20
8
9
10
11
12
13
14
15
16
17
18
19
112e2230.ai

Pos. Item Pos.	Teil-Nummer Part no. No. pièce	Bezeichnung	Description	Désignation	Stück Qty. Qté.	Bemerkung Remarks Remarques
		Einzelteile – Konstantmotor	**Fixed displacement motor – component parts**	**Moteur à cylindrée constante – pièces constitutives**		
1	0 14 500 12 02	Blockzylinder - Einbausatz	Mounting kit for block cylinder	Kit de montage pour cylindre en bloc	1	
2	0 14 501 16 03	Welle	Shaft	Arbre	1	
3	0 14 501 17 03	Endgehäuse	Final housing	Carter terminal	1	
4	0 14 501 95 02	O-Ring	O-ring	Joint torique	1	⊘
5	0 14 501 18 03	Stützring	Prop ring	Bague d'appui	1	⊘
6	0 14 501 19 03	Bypassventil	By-pass valve	Clapet by-pass	1	
7	0 14 501 20 03	Zylinderstift	Parallel pin	Goupille cylindrique	1	
8	0 14 501 21 03	Dichtung	Seal	Joint	1	⊗
9	0 14 501 22 03	Kegelrollenlager	Taper roller bearing	Roulement à rouleaux coniques	1	
10	0 14 501 23 03	Ventilplatte	Valve plate	Plaque de valve	1	
11	0 14 501 24 03	Druckplatte	Pressure plate	Plaque de pression	1	
12	0 14 501 25 03	Zylinderschraube	Cheese-head screw	Vis à tête cylindrique	4	
13	0 14 501 32 03	Scheibe	Washer	Rondelle	4	
14	0 14 501 26 03	Gehäuse	Housing	Boîtier	1	
15	0 14 501 27 03	Kegelrollenlager	Taper roller bearing	Roulement à rouleaux coniques	1	
16	0 14 501 28 03	Scheibe	Washer	Rondelle	1	
17	0 14 501 29 03	Sicherungsring	Circlip	Circlip	1	
18	0 14 501 30 03	Wellendichtring	Rotary shaft lip seal	Joint à lèvre	1	⊗
19	0 14 501 31 03	Sprengring	Snap ring	Anneau élastique	1	⊘
20	0 14 501 33 03	Distanzscheibe	Spacer washer	Rondelle d'écartement	1	

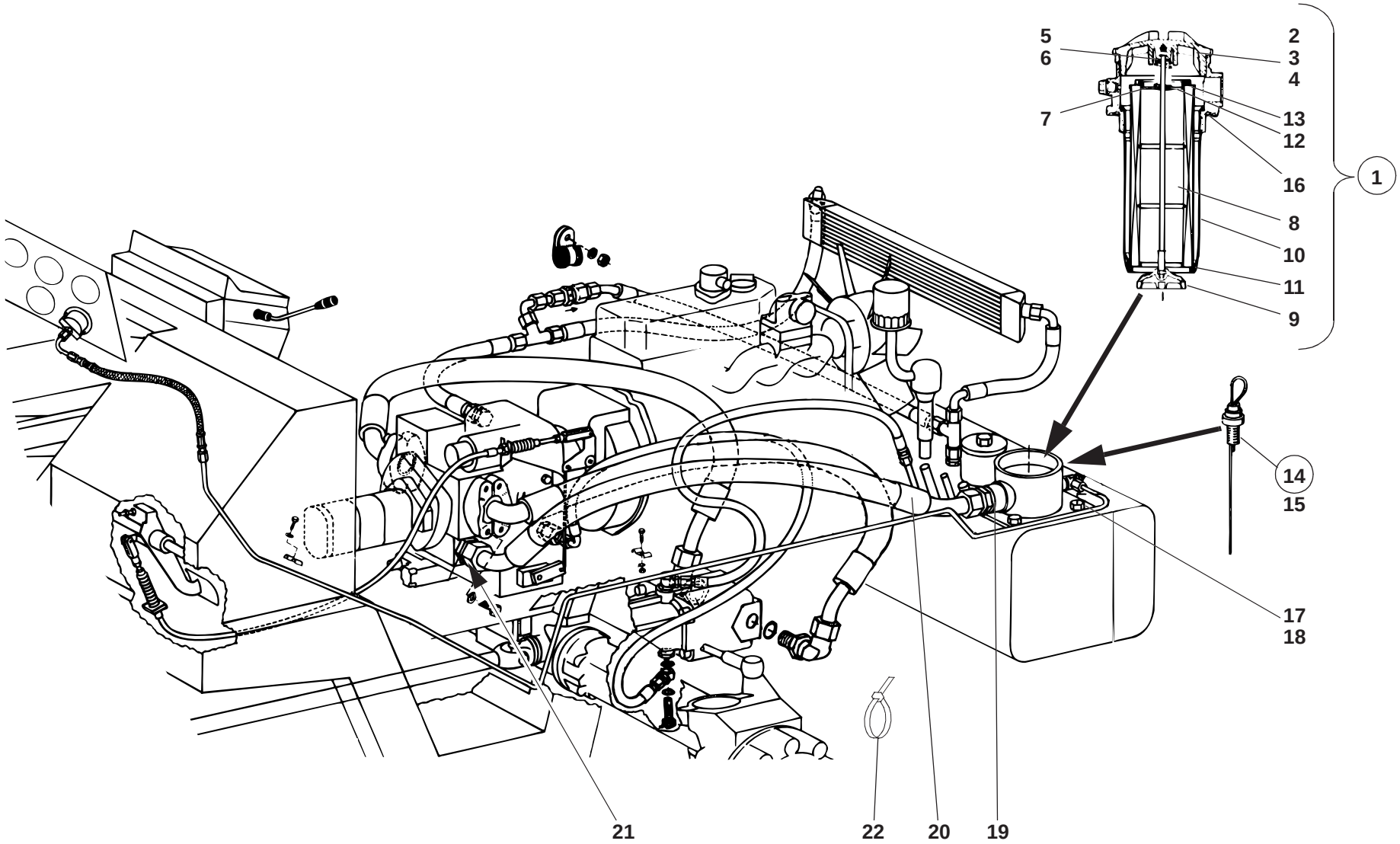

112e2240.ai

Pos. Item Pos.	Teil-Nummer Part no. No. pièce	Bezeichnung	Description	Désignation	Stück Qty. Qté.	Bemerkung Remarks Remarques
		Saugfilter – Einzelteile	**Suction filter – component parts**	**Filtre d'aspiration – pièces constitutives**		
1	0 00 363 50 34	Saugfilter kpl.	Cpl suction filter	Filtre d'aspiration cpl	1	
2	0 00 363 02 06	Deckel	Cover	Couvercle	1	
3	0 00 363 05 45	Stab	Rod	Tige	1	
4	0 00 996 98 09	O-Ring	O-ring	Joint torique	1	⌀ 100 x 4
5	0 00 993 58 64	Scheibe	Washer	Rondelle	1	
6	0 00 992 28 01	Druckfeder	Compression spring	Ressort de pression	1	
7	0 00 360 00 51	Haltering	Retaining ring	Anneau de fixation	1	
8	0 00 363 60 31	Filtereinsatz	Filter insert	Elément filtrant	1	
9	0 00 363 01 02	Ventilkegel	Valve poppet	Clapet de valve	1	
10	0 00 360 04 08	Gehäuse	Housing	Boîtier	1	
11	0 00 996 47 42	Gummitülle	Rubber grommet	Manchon en caoutchouc	1	
12	0 00 996 46 42	Gummitülle	Rubber grommet	Manchon en caoutchouc	1	
13	0 00 996 45 42	Gummitülle	Rubber grommet	Manchon en caoutchouc	1	
14	0 14 363 00 45	Ölmeßstab	Dipstick	Jauge de profondeur	1	
15	0 00 996 16 08	O-Ring	O-ring	Joint torique	1	⌀ 7 x 1,5
16	0 00 996 21 15	Dichtung	Seal	Joint	1	⌀
17	7 236 677 924	Sechskantschraube	Hexagon head screw	Vis six pans	3	M 10 x 25
18	0 00 996 63 14	Dichtring	Sealing ring	Bague d'étanchéité	3	⌀
		Zsb. Ölbehälter siehe Seite 36-2	Oil tank assy see page 36-2	Réservoir d'huile voir page 36-2		
		Saugleitung Ölbehälter – Verstellpumpe	**Suction line Oil tank – variable displacement pump**	**Conduite d'aspiration Réservoir d'huile – pompe à cylindrée variable**		
19	0 00 363 87 62	Verschraubung	Screw connection	Raccord vissé	1	GE 28-PLR 1“
20	0 00 993 02 88	Saugleitung	Suction line	Conduite d'aspiration	1	
21	0 00 363 02 63	Verschraubung	Screw connection	Raccord vissé	1	GE 28-PL 1 1/16
22	0 00 993 26 15	Kabelband	Cable strap	Bande à câbles	1	⌀

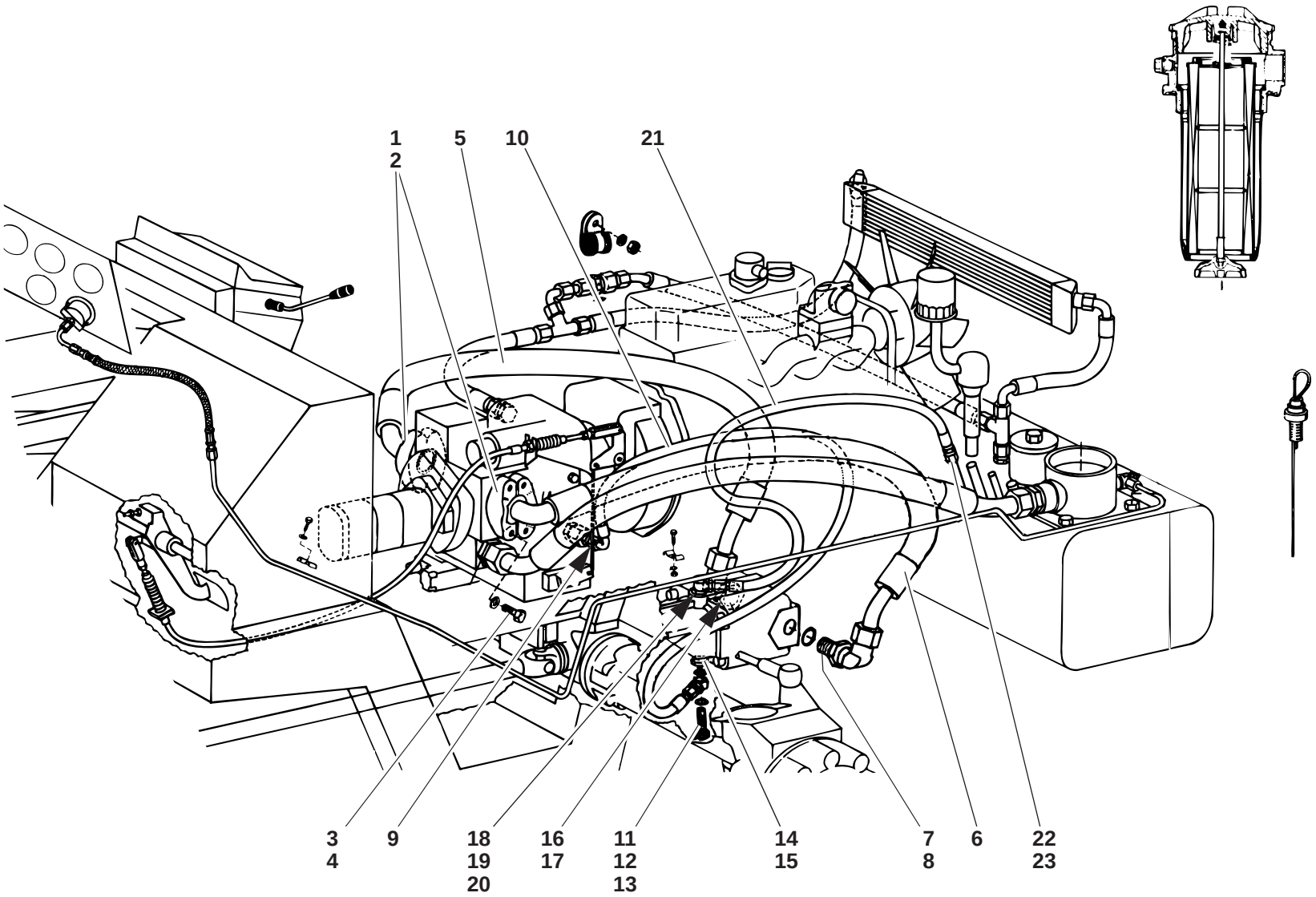

112e2240.ai

Pos. Item Pos.	Teil-Nummer Part no. No. pièce	Bezeichnung	Description	Désignation	Stück Qty. Qté.	Bemerkung Remarks Remarques
		Druckleitung Verstellpumpe – Konstantmotor	**Pressure line Variable displacement pump – fixed displacement motor**	**Conduite de pression Pompe à cylindrée variable – moteur à cylindrée constante**		
1	0 00 363 89 48	Flanschhälfte	Flange half	Moitié de bride	4	
2	0 00 996 75 08	O-Ring	O-ring	Joint torique	2	⌀ 32,92 x 3,53
3	0 00 995 03 68	Sechskantschraube	Hexagon head screw	Vis six pans	8	7/16“
4	0 00 992 85 28	Federring	Spring washer	Rondelle ressort	8	11
5	0 00 993 04 88	Schlauchleitung	Flexible line	Conduite flexible	1	
6	0 00 993 03 88	Schlauchleitung	Flexible line	Conduite flexible	1	
7	0 00 363 08 63	Verschraubung	Screw connection	Raccord vissé	2	25 S 1 %/18“-12 UN
8	0 00 996 11 70	O-Ring	O-ring	Joint torique	2	⌀ 29,74 x 2,95
		Leckölleitung Verstellpumpe – Konstantmotor	**Drain line Variable displacement pump – fixed displacement motor**	**Conduite de fuite Pompe à cylindrée variable – moteur à cylindrée constante**		
9	0 00 363 14 63	Verschraubung	Screw connection	Raccord vissé	1	GE 12 - L 7/8-14 UNF
10	0 00 993 00 89	Schlauchleitung	Flexible line	Conduite flexible	1	
11	7 803 171 113	Hohlschraube	Banjo bolt	Vis creuse	1	LL 8
12	7 593 641 017	Dichtring	Sealing ring	Bague d'étanchéité	2	⌀ A 12 x 15,5
13	0 00 990 44 26	Ringstück	Ring	Bague	1	
14	1 00 363 13 63	Verschraubung	Screw connection	Raccord vissé	1	SW 24
15	0 00 996 35 06	O-Ring	O-ring	Joint torique	1	⌀ 16,3 x 2,4
		Leckölleitung Konstantmotor – Ölbehälter	**Drain line Fixed displacement motor – oil tank**	**Conduite de fuite Moteur à cylindrée constante – réservoir d’huile**		
16	1 00 363 13 63	Verschraubung	Screw connection	Raccord vissé	1	SW 24
17	0 00 996 35 06	O-Ring	O-ring	Joint torique	1	⌀ 16,3 x 2,4
18	0 00 990 44 26	Ringstück	Ring	Bague	1	
19	7 593 641 017	Dichtring	Sealing ring	Bague d'étanchéité	2	⌀ 12 x 15,5
20	7 803 171 113	Hohlschraube	Banjo bolt	Vis creuse	1	LL 8
21	0 00 993 01 89	Schlauchleitung	Flexible line	Conduite flexible	1	
22	7 788 010 662	Überwurfmutter	Union nut	Ecrou de raccord	1	AL 10
23	7 786 680 103	Schneidring	Olive	Olive	1	⌀ L 10

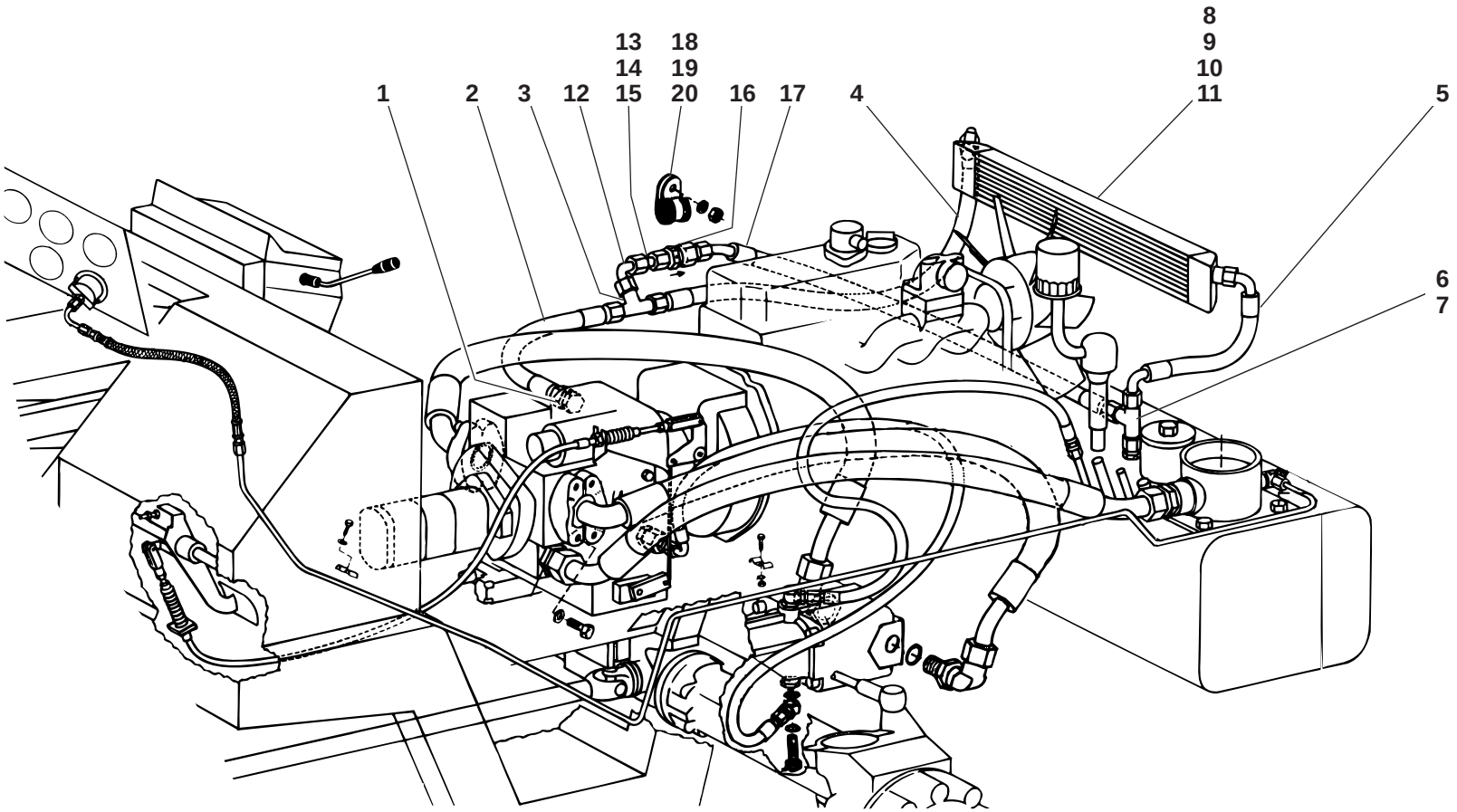

112e2240.ai

Pos. Item Pos.	Teil-Nummer Part no. No. pièce	Bezeichnung	Description	Désignation	Stück Qty. Qté.	Bemerkung Remarks Remarques
		Kühlerleitung **Verstellpumpe – Ölbehälter**	**Radiator line** **Variable displacement pump – oil tank**	**Conduite de refroidisseur** **Pompe à cylindrée variable – réservoir d'huile**		
1	0 00 363 03 63	Verschraubung	Screw connection	Raccord vissé	1	GE 18-PL 7/8
2	0 00 993 02 89	Schlauchleitung	Flexible line	Conduite flexible	1	
3	0 00 363 86 15	Verschraubung	Screw connection	Raccord vissé	1	TR 18/15/18-L
4	0 00 993 62 88	Schlauchleitung	Flexible line	Conduite flexible	1	
5	0 00 993 63 88	Schlauchleitung	Flexible line	Conduite flexible	1	
6	0 00 363 61 15	Verschraubung	Screw connection	Raccord vissé	1	GE 15-LM
7	0 00 363 65 15	Verschraubung	Screw connection	Raccord vissé	1	eL 15-L
		Ölkühler-Befestigung	**Oil cooler attachment**	**Fixation du refroidisseur**		
8	0 00 151 31 03	Ölkühler	Oil cooler	Refroidisseur	1	
	1 14 150 00 42	Zsb. Lagerung	Bearing assy	Ens logement	1	➔ 118 424
9	7 236 677 081	Sechskantschraube	Hexagon head screw	Vis six pans	4	M 6 x 20
10	0 00 992 41 28	Federring	Spring washer	Rondelle ressort	4	6
11	7 403 677 004	Sechskantmutter	Hexagon nut	Ecrou six pans	4	M 6
		Bypassleitung	**By-pass line**	**Conduite by-pass**		
12	0 00 363 66 15	Verschraubung	Screw connection	Raccord vissé	1	evW 15--L
13	0 00 363 31 64	Verschraubung	Screw connection	Raccord vissé	1	
14	7 788 010 556	Überwurfmutter	Union nut	Ecrou de raccord	1	AL 15
15	7 786 680 105	Schneidring	Olive	Olive	1	L 15
16	0 00 361 54 84	Rückschlagventil	Non-return valve	Clapet anti-retour	1	1,5 bar
17	0 00 993 09 89	Schlauchleitung	Flexible line	Conduite flexible	1	
18	0 00 993 54 31	Schelle	Clamp	Collier	1	
19	7 403 677 005	Sechskantmutter	Hexagon nut	Ecrou six pans	1	M 8
20	0 00 992 42 28	Federring	Spring washer	Rondelle ressort	1	8

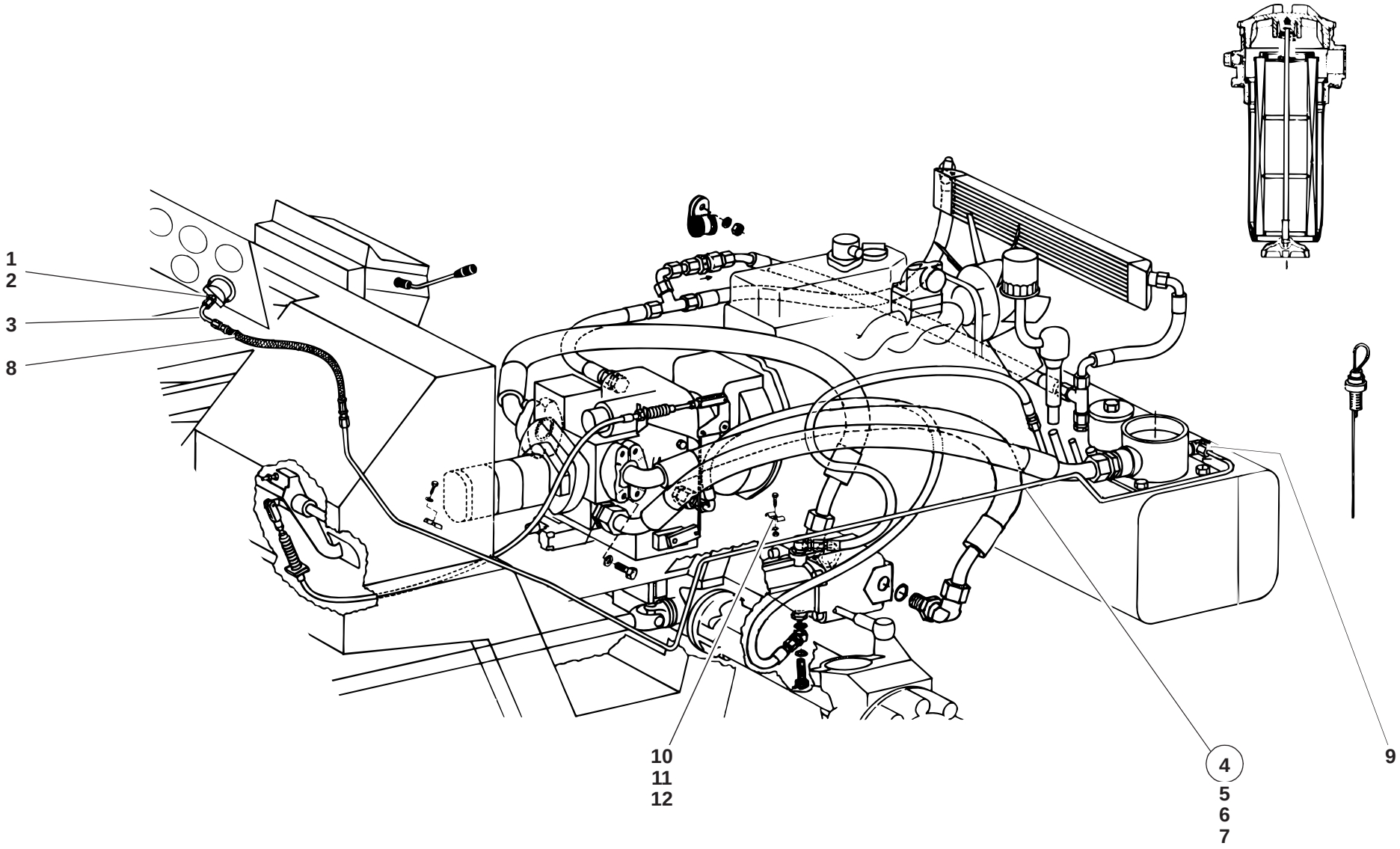
1
2
3
8
10
11
12
4
5
6
7
9
112e2240.ai

Pos. Item Pos.	Teil-Nummer Part no. No. pièce	Bezeichnung	Description	Désignation	Stück Qty. Qté.	Bemerkung Remarks Remarques
		Unterdruckanzeige für Saugfilter	**Restriction indicator for suction filter**	**Indicateur de colmatage pour filtre d'aspiration**		
1	0 00 363 77 17	Verschraubung	Screw connection	Raccord vissé	1	MAV 6-LR
2	7 593 641 113	Dichtring	Sealing ring	Bague d'étanchéité	1	⌀ 5 x 11
3	1 14 360 20 91	Zsb. Rohrleitung	Pipe line assy	Ens conduite	1	
4	1 14 360 19 91	Zsb. Rohrleitung	Pipe line assy	Ens conduite	1	.
5	7 786 680 101	Schneidring	Olive	Olive	2	⌀ L 6
6	7 788 010 660	Überwurfmutter	Union nut	Ecrou de raccord	1	AL 6
7	7 788 010 670	Überwurfmutter	Union nut	Ecrou de raccord	1	AS 6
8	0 00 993 91 58	Schlauchleitung	Flexible line	Conduite flexible	1	.
9	0 00 363 57 62	Verschraubung	Screw connection	Raccord vissé	1	SWVE 6-PSR
10	1 00 993 14 39	Schelle	Clamp	Collier	2	
11	7 236 677 078	Sechskantschraube	Hexagon head screw	Vis six pans	2	M 6 x 12
12	0 00 992 41 28	Federring	Spring washer	Rondelle ressort	2	6
		Druckmeßstellen siehe Seite 22-2	Pressure measuring points see page 22-2	Points de mesure de pression voir page 22-2		
		Manometer siehe Seite 33-4	Manometer see page 33-4	Manomètre voir page 33-4		

Gruppe

Vorderachse

Differentialsperre

Group

Front axle

Differential lock

Groupe

Pont AV

Blocage de différentiel

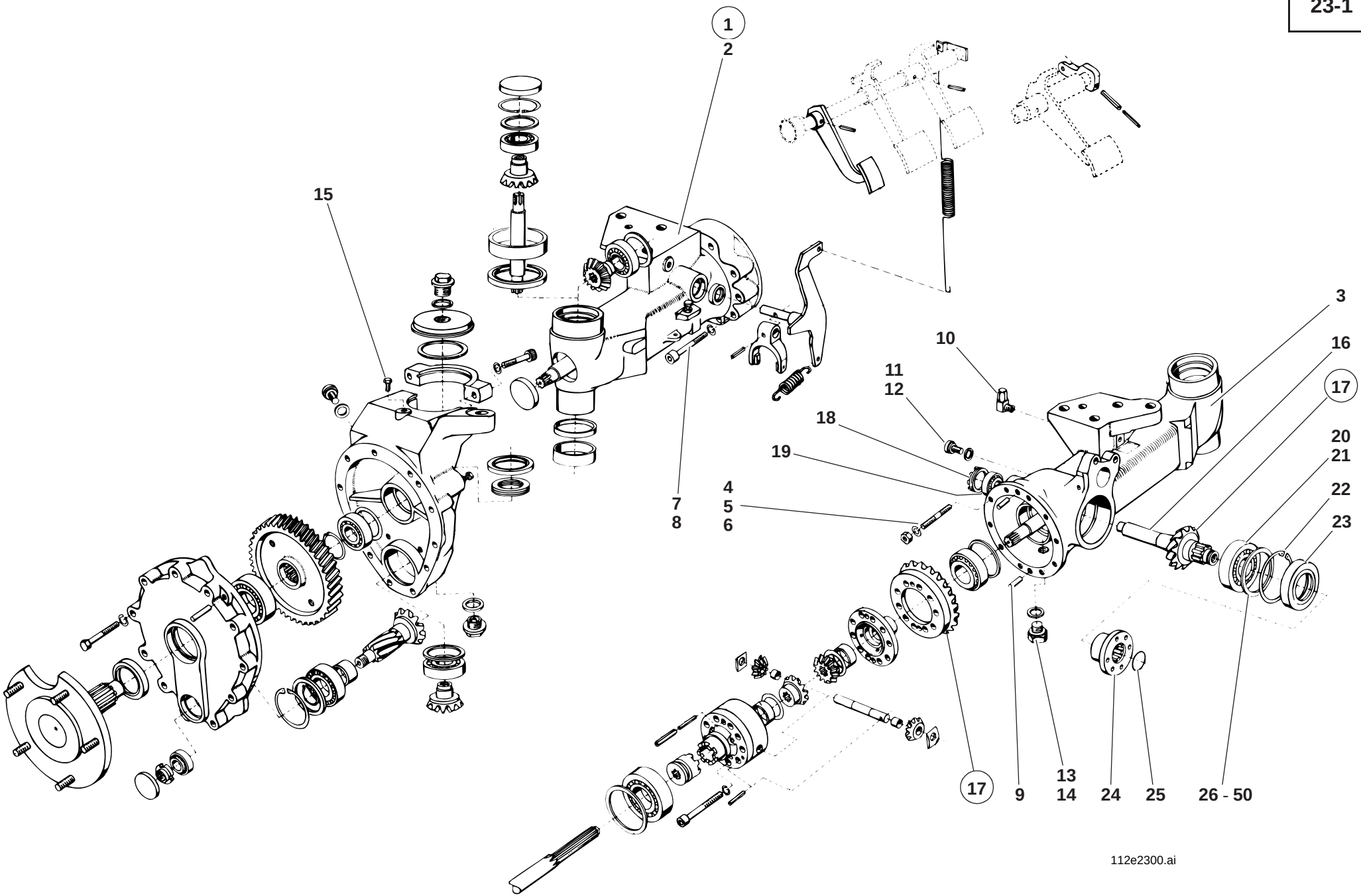
1
2
15
3
16
17
10
11
12
18
19
20
21
22
23
4
5
6
7
8
17
9
13
14
24
25
26 - 50
112e2300.ai

Pos. Item Pos.	Teil-Nummer Part no. No. pièce	Bezeichnung	Description	Désignation	Stück Qty. Qté.	Bemerkung Remarks Remarques
		Vorderachse – Einzelteile	**Front axle – component parts**	**Pont AV – pièces constitutives**		
1	1 14 260 05 01	Zsb. Vorderachse kpl. (mit Scheibenbremse, Spurstange, Lenkzylinder)	Cpl front axle assy (with disc brake, track rod, steering ram)	Ens pont AV cpl (avec frein à disque, barre d'accouplement, vérin de braquage)	1	
2	1 14 261 09 01	Achsträger links	Axle carrier (left)	Porte-pont (côté gauche)	1	
3	1 14 261 13 01	Achsträger rechts	Axle carrier (right)	Porte-pont (côté droit)	1	
4	7 397 678 101	Stiftschraube	Stud bolt	Goujon fileté	4	M 10 x 40
5	0 00 992 35 28	Federring	Spring washer	Rondelle ressort	4	10
6	7 403 678 813	Sechskantmutter	Hexagon nut	Ecrou six pans	4	M 10
7	7 252 678 086	Zylinderschraube	Cheese-head screw	Vis à tête cylindrique	6	M 10 x 45
8	0 00 992 52 28	Federring	Spring washer	Rondelle ressort	6	10
9	7 512 034 118	Zylinderstift	Parallel pin	Goupille cylindrique	2	6 x 20
10	0 00 990 62 09	Entlüfterventil	Breather valve	Clapet de dégagement d'air	1	M 12 x 1,5
11	7 332 673 004	Verschlußschraube	Screw plug	Bouchon fileté	1	M 16 x 1,5
12	7 593 641 024	Dichtring	Sealing ring	Bague d'étanchéité	1	A 16 x 20
13	0 00 990 41 10	Magnetfilterstopfen	Magnet plug	Bouchon magnétique	1	M 14 x 1,5
14	7 593 641 021	Dichtring	Sealing ring	Bague d'étanchéité	1	A 14 x 18
15	0 00 990 58 09	Verschlußschraube	Screw plug	Bouchon fileté	4	M 8 x 1
		Antrieb – Einzelteile	**Drive – component parts**	**Entraînement – pièces constitutives**		
16	1 14 233 00 22	Antriebswelle	Input shaft	Arbre d'entrée	1	
17	1 14 260 00 60	Winkeltrieb kpl.	Cpl gear drive	Couple conique cpl	1	
18	7 618 302 002	Kegelrollenlager	Taper roller bearing	Roulement à rouleaux coniques	1	30 203
19	1 14 232 00 89	Einstellmutter	Set nut	Ecrou de réglage	1	Loctite 222
20	0 00 994 15 84	Kegelrollenlager-Innenring	Taper roller bearing (inside ring)	Roulement à rouleaux coniques (bague intérieure)	1	
21	0 00 994 16 85	Kegelrollenlager-Außenring	Taper roller bearing (outside ring)	Roulement à rouleaux coniques (bague extérieure)	1	
22	7 491 682 374	Sicherungsring	Circlip	Circlip	1	72x3
23	0 00 996 00 33	Radialdichtring	Rotary shaft seal	Bague à lèvres	1	45 x 72 x 8
24	1 00 229 58 96	Flansch	Flange	Bride	1	
25	0 00 996 51 09	O-Ring	O-ring	Joint torique	1	29,5 x 3,5
		Achsbefestigung am Rahmen siehe Seite 20-4	Axle attachment to frame see page 20-4	Fixation du pont sur le châssis voir page 20-4		

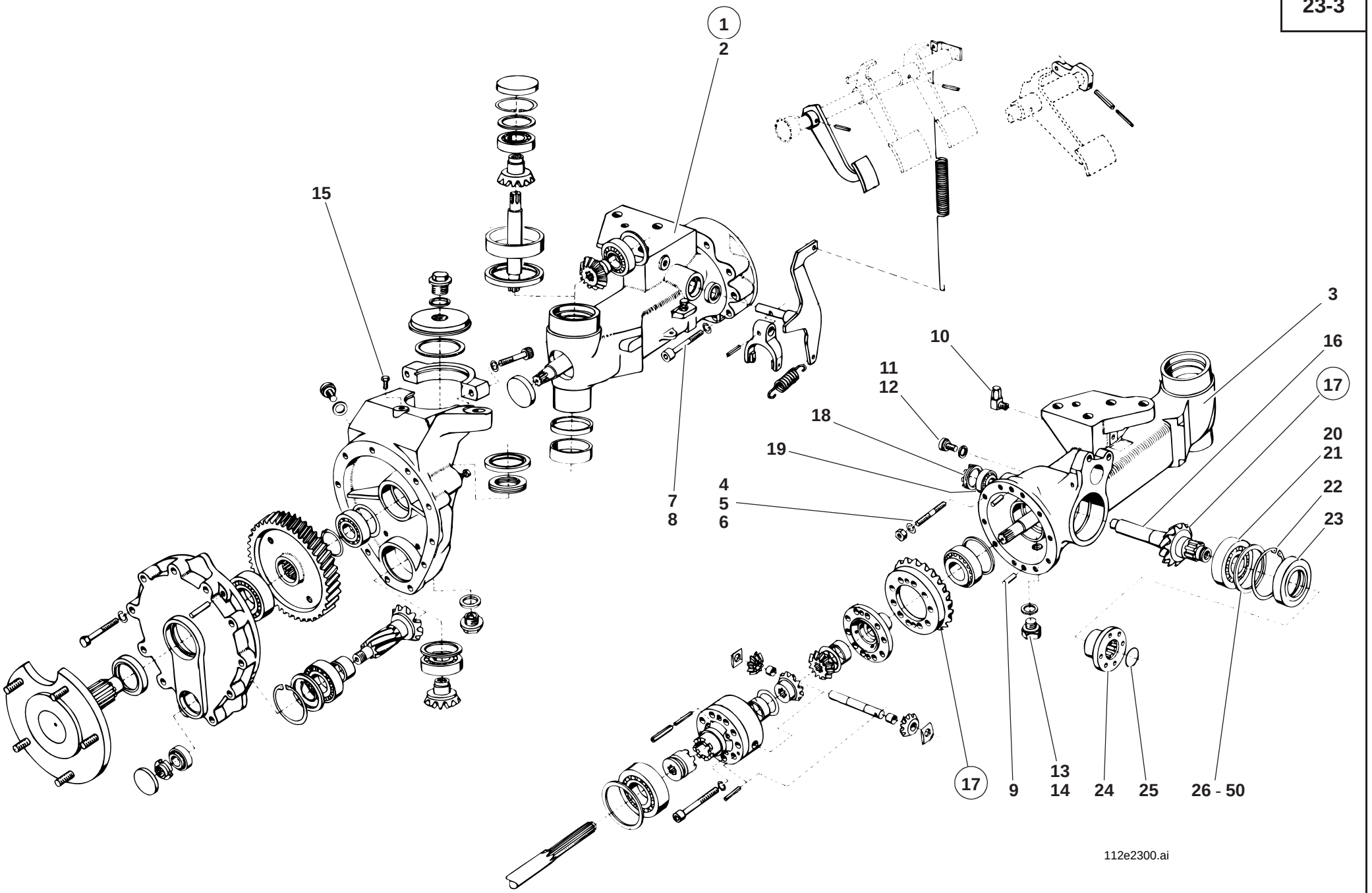
1
2
15
3
16
17
10
11
12
18
19
20
21
22
23
4
5
6
7
8
17
9
13
14
24
25
26 - 50
112e2300.ai

Pos. Item Pos.	Teil-Nummer Part no. No. pièce	Bezeichnung	Description	Désignation	Stück Qty. Qté.	Bemerkung Remarks Remarques
		Einstellscheiben für Antriebswelle	**Spacers for input shaft**	**Cales pour arbre d'entrée**		
26	1 00 997 66 17	Einstellscheibe	Spacer	Cale	1	2,30 mm
27	1 00 997 67 17	Einstellscheibe	Spacer	Cale	1	2,35 mm
28	1 00 997 68 17	Einstellscheibe	Spacer	Cale	1	2,40 mm
29	1 00 997 69 17	Einstellscheibe	Spacer	Cale	1	2,45 mm
30	1 00 997 21 08	Einstellscheibe	Spacer	Cale	1	2,50 mm
31	1 00 997 22 08	Einstellscheibe	Spacer	Cale	1	2,55 mm
32	1 00 997 23 08	Einstellscheibe	Spacer	Cale	1	2,60 mm
33	1 00 997 24 08	Einstellscheibe	Spacer	Cale	1	2,65 mm
34	1 00 997 25 08	Einstellscheibe	Spacer	Cale	1	2,70 mm
35	1 00 997 26 08	Einstellscheibe	Spacer	Cale	1	2,75 mm
36	1 00 997 27 08	Einstellscheibe	Spacer	Cale	1	2,80 mm
37	1 00 997 28 08	Einstellscheibe	Spacer	Cale	1	2,85 mm
38	1 00 997 29 08	Einstellscheibe	Spacer	Cale	1	2,90 mm
39	1 00 997 30 08	Einstellscheibe	Spacer	Cale	1	2,95 mm
40	1 00 997 31 08	Einstellscheibe	Spacer	Cale	1	3,00 mm
41	1 00 997 32 08	Einstellscheibe	Spacer	Cale	1	3,05 mm
42	1 00 997 33 08	Einstellscheibe	Spacer	Cale	1	3,10 mm
43	1 00 997 34 08	Einstellscheibe	Spacer	Cale	1	3,20 mm
44	1 00 997 35 08	Einstellscheibe	Spacer	Cale	1	3,30 mm
45	1 00 997 36 08	Einstellscheibe	Spacer	Cale	1	3,35 mm
46	1 00 997 37 08	Einstellscheibe	Spacer	Cale	1	3,40 mm
47	1 00 997 38 08	Einstellscheibe	Spacer	Cale	1	3,45 mm
48	1 00 997 39 08	Einstellscheibe	Spacer	Cale	1	3,50 mm
49	1 00 997 40 08	Einstellscheibe	Spacer	Cale	1	3,55 mm
50	1 00 997 41 08	Einstellscheibe	Spacer	Cale	1	3,60 mm
		Bremsscheibe siehe Seite 24-8	Brake disc see page 24-8	Disque de freinage voir page 24-8		
		Differential siehe Seite 23-6	Differential see page 23-6	Différentiel voir page 23-6		

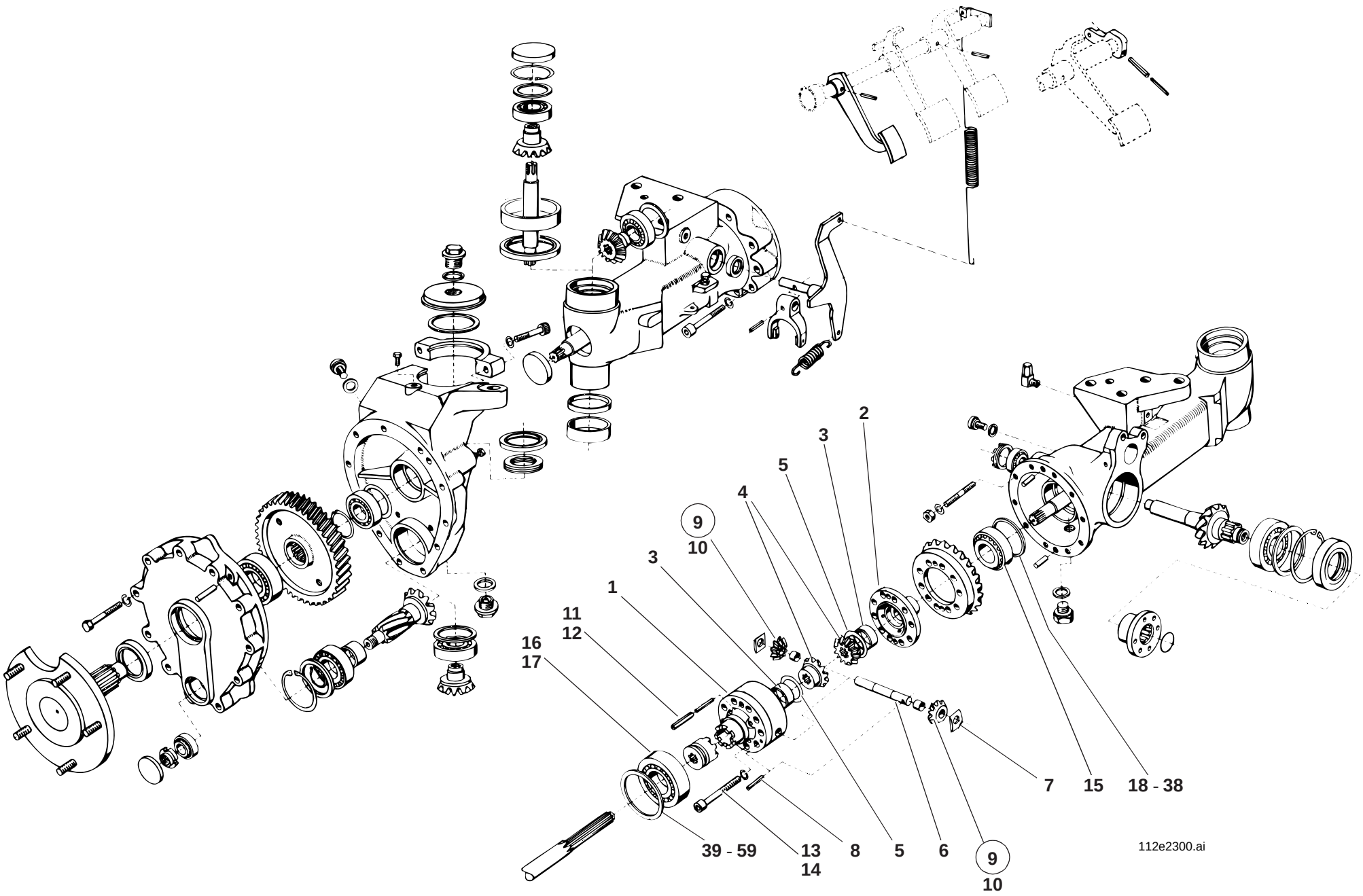
2
3
5
4
9
10
3
1
11
12
16
17
7
15
18 - 38
39 - 59
13
14
8
5
6
9
10
112e2300.ai

Pos. Item Pos.	Teil-Nummer Part no. No. pièce	Bezeichnung	Description	Désignation	Stück Qty. Qté.	Bemerkung Remarks Remarques
		Einzelteile – Differential	**Differential – component parts**	**Différentiel – pièces constitutives**		
1	1 14 233 02 15	Ausgleichträger	Differential carrier	Porte-différentiel	1	
2	1 14 233 01 08	Ausgleichdeckel	Differential cover	Couvercle de différentiel	1	
3	0 00 994 46 54	Buchse	Bushing	Douille	2	
4	0 14 232 01 10	Achswellenkegelrad	Axle drive pinion	Pignon d'axe conique	2	
5	0 00 993 56 64	Druckscheibe	Pressure disc	Rondelle de pression	2	
6	1 14 232 00 15	Ausgleichachse	Differential axle	Axe de satellite	1	
7	0 14 232 00 28	Drucksegment	Pressure element	Elément de pression	2	
8	7 514 682 103	Spannhülse	Clamping sleeve	Manchon de serrage	1	⌀ 4 x 36
9	1 14 230 00 08	Ausgleichskegelrad	Differential bevel gear	Satellite de différentiel	2	
10	0 00 994 20 54	Buchse	Bushing	Douille	2	
		Winkeltrieb siehe Seite 23-2	Gear drive see page 23-2	Couple conique voir page 23-2		
11	7 514 682 187	Spannhülse	Clamping sleeve	Manchon de serrage	2	⌀ 8 x 32
12	7 514 682 139	Spannhülse	Clamping sleeve	Manchon de serrage	2	⌀ 5 x 32
13	7 252 678 053	Zylinderschraube	Cheese-head screw	Vis à tête cylindrique	10	M 8 x 60; Loctite 242
14	0 00 992 51 28	Federring	Spring washer	Rondelle ressort	10	8
15	7 618 320 102	Kegelrollenlager	Taper roller bearing	Roulement à rouleaux coniques	1	32 006 X
16	0 00 994 15 84	Kegelrollenlager-Innenring	Taper roller bearing (inside ring)	Roulement à rouleaux coniques (bague intérieure)	1	
17	0 00 994 16 85	Kegelrollenlager-Außenring	Taper roller bearing (outside ring)	Roulement à rouleaux coniques (bague extérieure)	1	
18	1 00 997 65 16	Einstellscheibe	Spacer	Cale	1	2,50 mm
19	1 00 997 66 16	Einstellscheibe	Spacer	Cale	1	2,55 mm
20	1 00 997 67 16	Einstellscheibe	Spacer	Cale	1	2,60 mm
21	1 00 997 68 16	Einstellscheibe	Spacer	Cale	1	2,65 mm
22	1 00 997 69 16	Einstellscheibe	Spacer	Cale	1	2,70 mm
23	1 00 997 70 16	Einstellscheibe	Spacer	Cale	1	2,75 mm
24	1 00 997 71 16	Einstellscheibe	Spacer	Cale	1	2,80 mm
25	1 00 997 72 16	Einstellscheibe	Spacer	Cale	1	2,85 mm
26	1 00 997 73 16	Einstellscheibe	Spacer	Cale	1	2,90 mm
27	1 00 997 74 16	Einstellscheibe	Spacer	Cale	1	2,95 mm

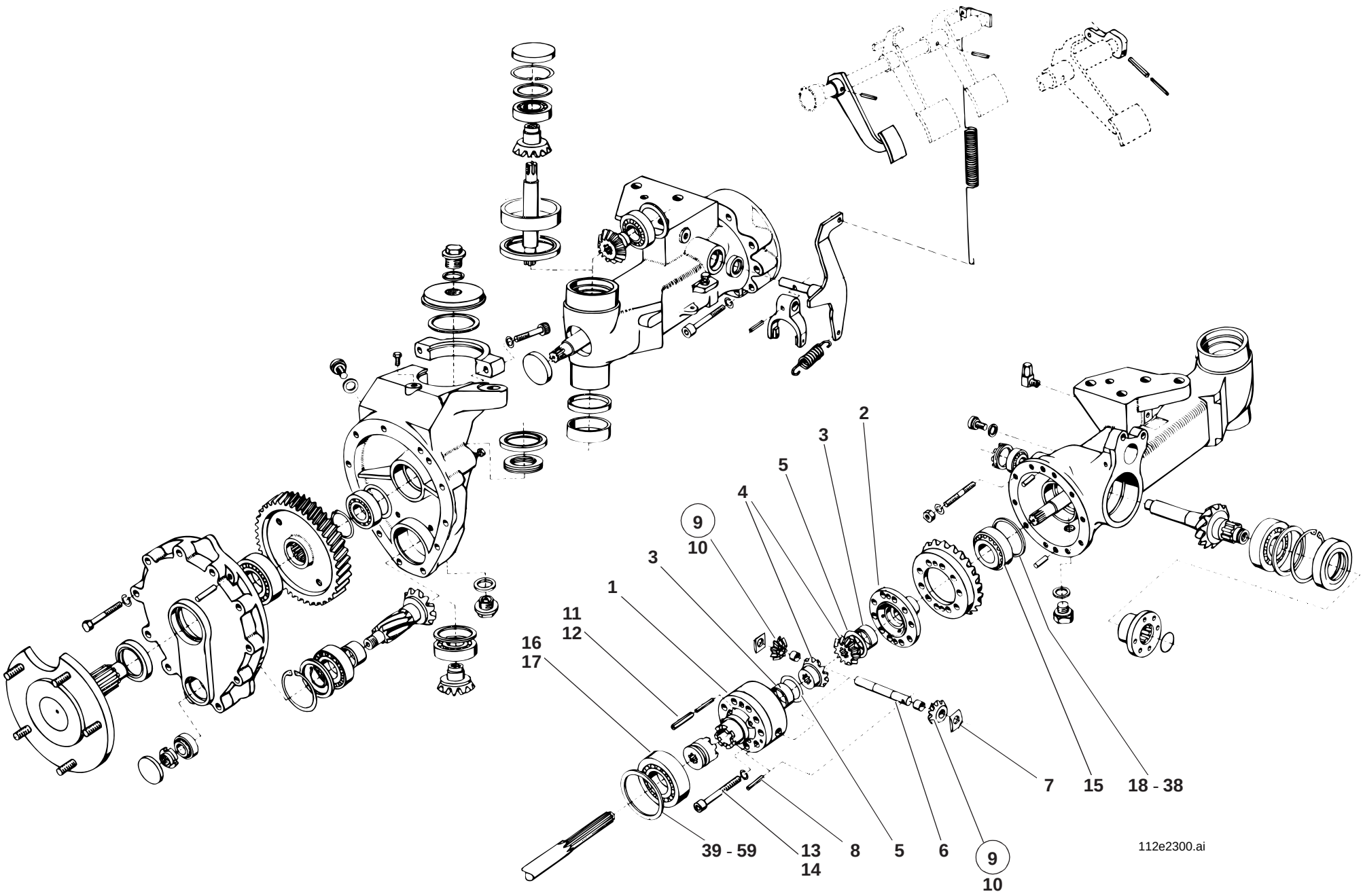
2
3
5
4
9
10
3
1
11
12
16
17
7
15
18 - 38
39 - 59
13
14
8
5
6
9
10
112e2300.ai

Pos. Item Pos.	Teil-Nummer Part no. No. pièce	Bezeichnung	Description	Désignation	Stück Qty. Qté.	Bemerkung Remarks Remarques
28	1 00 997 75 16	Einstellscheibe	Spacer	Cale	1	3,00 mm
29	1 00 997 76 16	Einstellscheibe	Spacer	Cale	1	3,05 mm
30	1 00 997 77 16	Einstellscheibe	Spacer	Cale	1	3,10 mm
31	1 00 997 78 16	Einstellscheibe	Spacer	Cale	1	3,15 mm
32	1 00 997 79 16	Einstellscheibe	Spacer	Cale	1	3,20 mm
33	1 00 997 80 16	Einstellscheibe	Spacer	Cale	1	3,25 mm
34	1 00 997 81 16	Einstellscheibe	Spacer	Cale	1	3,30 mm
35	1 00 997 82 16	Einstellscheibe	Spacer	Cale	1	3,35 mm
36	1 00 997 83 16	Einstellscheibe	Spacer	Cale	1	3,40 mm
37	1 00 997 84 16	Einstellscheibe	Spacer	Cale	1	3,45 mm
38	1 00 997 85 16	Einstellscheibe	Spacer	Cale	1	3,50 mm
39	1 00 997 21 08	Einstellscheibe	Spacer	Cale	1	2,50 mm
40	1 00 997 22 08	Einstellscheibe	Spacer	Cale	1	2,55 mm
41	1 00 997 23 08	Einstellscheibe	Spacer	Cale	1	2,60 mm
42	1 00 997 24 08	Einstellscheibe	Spacer	Cale	1	2,65 mm
43	1 00 997 25 08	Einstellscheibe	Spacer	Cale	1	2,70 mm
44	1 00 997 26 08	Einstellscheibe	Spacer	Cale	1	2,75 mm
45	1 00 997 27 08	Einstellscheibe	Spacer	Cale	1	2,80 mm
46	1 00 997 28 08	Einstellscheibe	Spacer	Cale	1	2,85 mm
47	1 00 997 29 08	Einstellscheibe	Spacer	Cale	1	2,90 mm
48	1 00 997 30 08	Einstellscheibe	Spacer	Cale	1	2,95 mm
49	1 00 997 31 08	Einstellscheibe	Spacer	Cale	1	3,00 mm
50	1 00 997 32 08	Einstellscheibe	Spacer	Cale	1	3,05 mm
51	1 00 997 33 08	Einstellscheibe	Spacer	Cale	1	3,10 mm
52	1 00 997 34 08	Einstellscheibe	Spacer	Cale	1	3,15 mm
53	1 00 997 35 08	Einstellscheibe	Spacer	Cale	1	3,20 mm
54	1 00 997 36 08	Einstellscheibe	Spacer	Cale	1	3,25 mm
55	1 00 997 37 08	Einstellscheibe	Spacer	Cale	1	3,30 mm
56	1 00 997 38 08	Einstellscheibe	Spacer	Cale	1	3,35 mm
57	1 00 997 39 08	Einstellscheibe	Spacer	Cale	1	3,40 mm
58	1 00 997 40 08	Einstellscheibe	Spacer	Cale	1	3,45 mm
59	1 00 997 41 08	Einstellscheibe	Spacer	Cale	1	3,50 mm

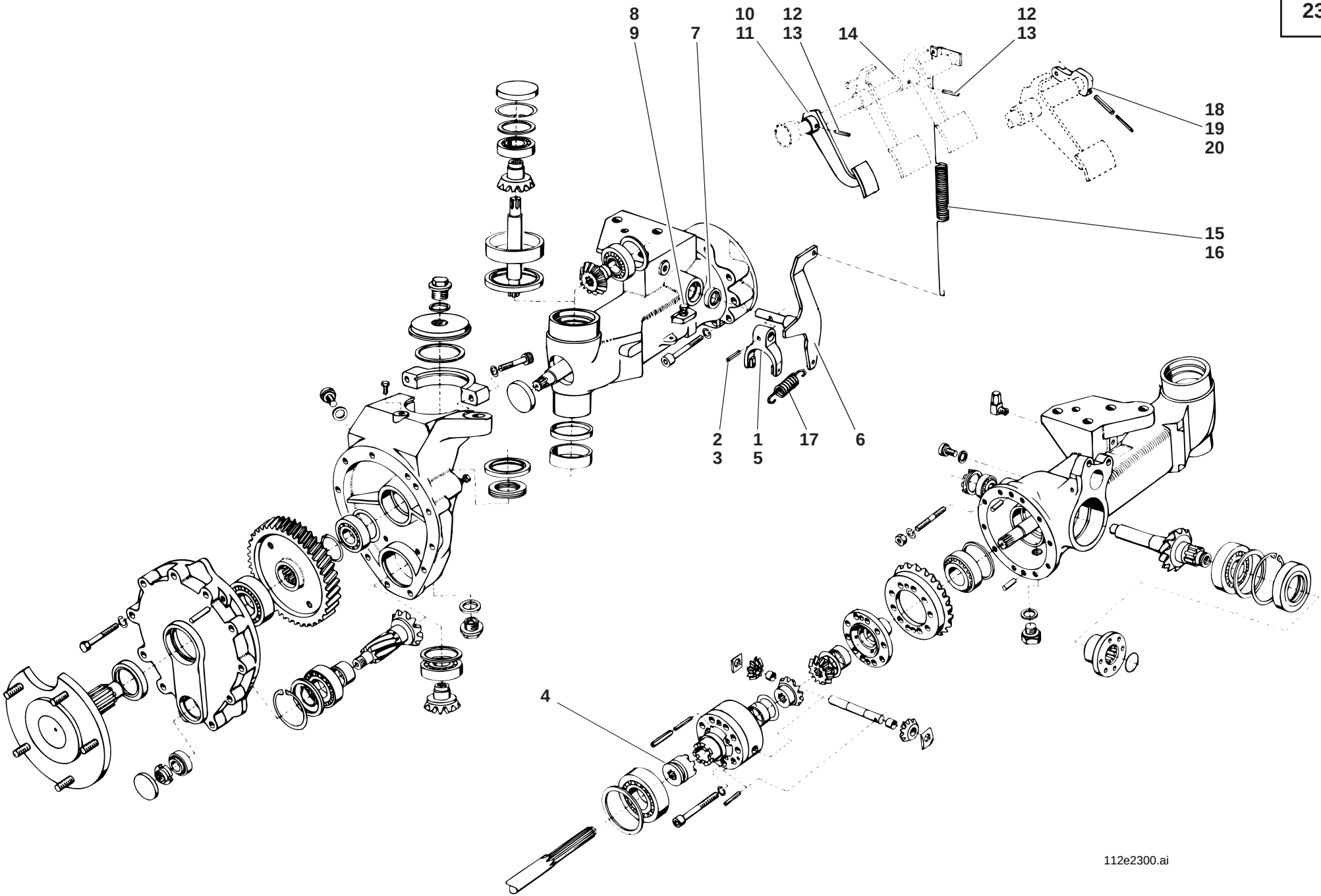
8
9
7
10
11
12
13
14
12
13
18
19
20
15
16
2
3
1
5
17
6
4
112e2300.ai

Pos. Item Pos.	Teil-Nummer Part no. No. pièce	Bezeichnung	Description	Désignation	Stück Qty. Qté.	Bemerkung Remarks Remarques
		Einzelteile – Differentialsperre	**Differential lock – component parts**	**Blocage de différentiel – pièces constitutives**		
1	1 14 267 00 62	Schaltgabel	Shift fork	Fourchette de commande	1	
2	7 514 682 157	Spannhülse	Clamping sleeve	Manchon de serrage	1	⌀ 6 x 24
3	7 514 682 157	Spannhülse	Clamping sleeve	Manchon de serrage	1	⌀ 3,5 x 24
4	1 14 232 00 25	Schaltmuffe	Shift sleeve	Bague coulissante	1	
5	0 00 991 29 11	Schaltstein	Shift nut	Noix de changement	2	
6	1 14 230 00 38	Zsb. Hebel	Lever assy	Ens levier	1	
7	0 00 996 36 32	Radialdichtring	Rotary shaft seal	Bague à lèvres	1	18 x 30 x 7
8	7 236 677 133	Sechskantschraube	Hexagon head screw	Vis six pans	1	M 8 x 25
9	7 404 677 005	Sechskantmutter	Hexagon nut	Ecrou six pans	1	M 8
10	1 14 230 00 32	Zsb. Pedal	Pedal assy	Ens pédale	1	
11	1 14 232 00 63	Pedalüberzug	Pedal lining	Garniture de pédale	1	
12	7 514 682 161	Spannhülse	Clamping sleeve	Manchon de serrage	1	⌀ 6 x 32
13	7 514 682 084	Spannhülse	Clamping sleeve	Manchon de serrage	1	⌀ 3,5 x 32
14	1 14 232 01 19	Mitnehmerbuchse	Driving bushing	Douille d'entraînement	1	
15	0 00 992 21 01	Zugfeder	Tension spring	Ressort rappel	1	→I 118 474
16	0 00 992 38 01	Zugfeder	Tension spring	Ressort rappel	1	I→ 118 475
17	0 00 992 93 02	Zugfeder	Tension spring	Ressort rappel	1	
18	1 14 232 04 36	Hebel	Lever	Levier	1	I→ 118 615
19	7 514 682 162	Spannhülse	Clamping sleeve	Manchon de serrage	1	I→ 118 615; ⌀ 6 x 36
20	7 514 682 085	Spannhülse	Clamping sleeve	Manchon de serrage	1	I→ 118 615; ⌀ 3,5 x 36

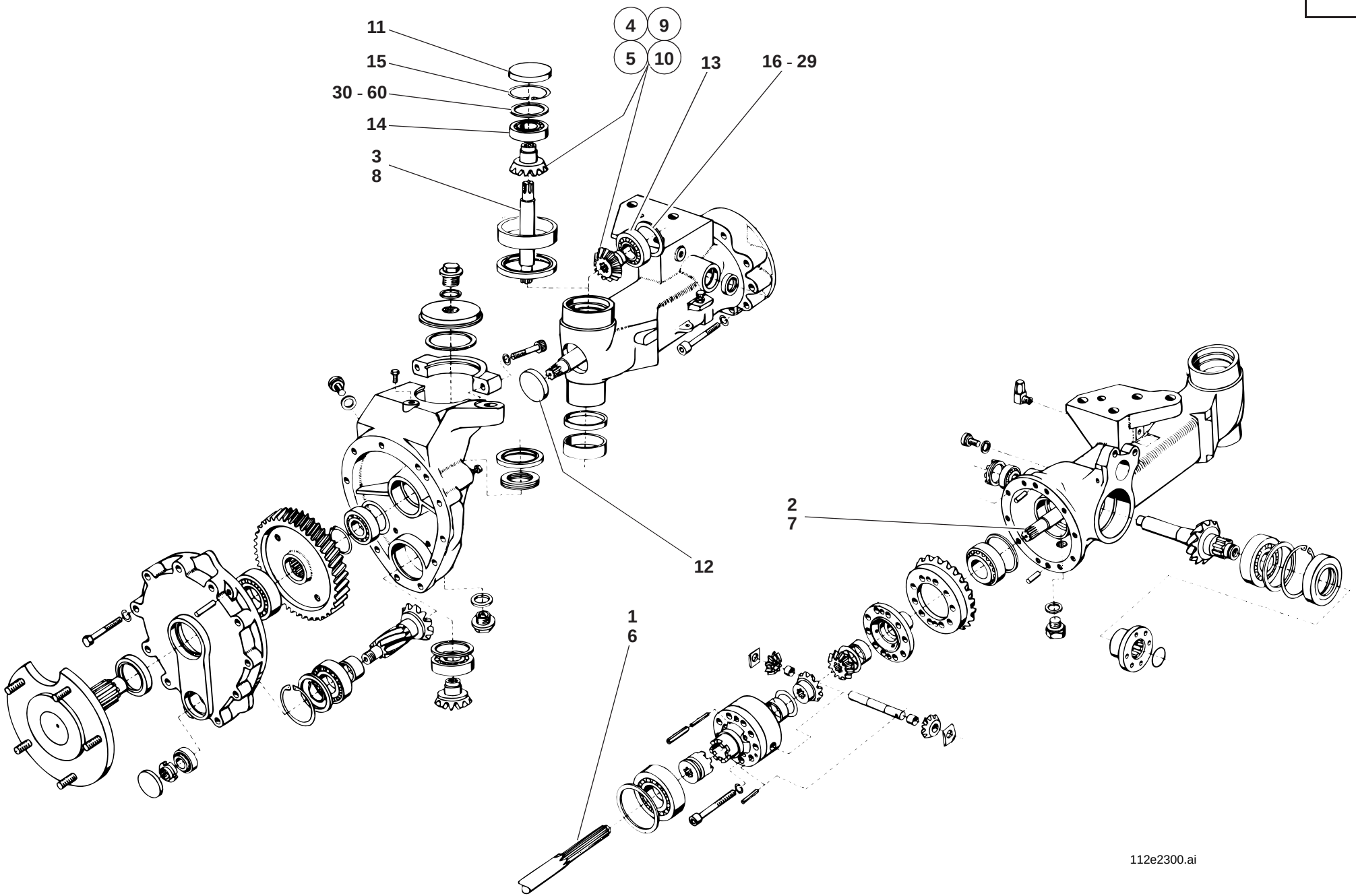
11
15
30 - 60
14
3
8
4
9
5
10
13
16 - 29
12
2
7
1
6
112e2300.ai

Pos. Item Pos.	Teil-Nummer Part no. No. pièce	Bezeichnung	Description	Désignation	Stück Qty. Qté.	Bemerkung Remarks Remarques
		Einzelteile – Abtrieb	**Output – component parts**	**Sortie – pièces constitutives**		
1	1 14 261 03 22	Achstriebwelle links	Axle output shaft (left)	Arbre de sortie de pont (côté gauche)	1	37 mm lg.
2	1 14 261 04 22	Achstriebwelle rechts	Axle output shaft (right)	Arbre de sortie de pont (côté droit)	1	37 mm lg.
3	1 14 266 00 20	Abtriebswelle	Output shaft	Arbre de sortie	2	37 mm lg.
4	1 14 260 01 60	Zsb. Winkeltrieb kpl. links	Cpl gear drive assy (left)	Ens couple conique cpl (côté gauche)	1	22 mm lg.
5	1 14 260 02 60	Zsb. Winkeltrieb kpl. rechts	Cpl gear drive assy (right)	Ens couple conique cpl (côté droit)	1	22 mm lg.
6	1 14 261 06 22	Achstriebwelle links	Axle output shaft (left)	Arbre de sortie de pont (côté gauche)	1	47 mm lg.
7	1 14 261 07 22	Achstriebwelle rechts	Axle output shaft (right)	Arbre de sortie de pont (côté droit)	1	47 mm lg.
8	1 14 266 02 20	Abtriebswelle	Output shaft	Arbre de sortie	2	47 mm lg.
9	1 14 260 09 60	Zsb. Winkeltrieb kpl. links	Cpl gear drive assy (left)	Ens couple conique cpl (côté gauche)	1	32 mm lg.
10	1 14 260 08 60	Zsb. Winkeltrieb kpl. rechts	Cpl gear drive assy (right)	Ens couple conique cpl (côté droit)	1	32 mm lg.
		Bei Ersatzteilbestellung Bundlänge beachten	**Bear in mind the length of the gearing for all spare parts orders**	**Tenir compte de la longueur de la denture pour toute commande de pièces détachées**		
11	0 00 996 68 51	Verschlußkappe	Cap	Capuchon	2	
12	0 00 996 66 51	Verschlußkappe	Cap	Capuchon	2	ø 47
13	7 611 060 353	Rillenkugellager	Grooved ball bearing	Roulement rainuré à billes	2	6007, Loctite 641
14	7 611 060 354	Rillenkugellager	Grooved ball bearing	Roulement rainuré à billes	2	6008
15	7 491 682 068	Sicherungsring	Circlip	Circlip	2	68x2,5
16	1 00 997 60 06	Einstellscheibe	Spacer	Cale	2	1,50 mm
17	1 00 997 61 06	Einstellscheibe	Spacer	Cale	2	1,60 mm
18	1 00 997 62 06	Einstellscheibe	Spacer	Cale	2	1,70 mm
19	1 00 997 63 06	Einstellscheibe	Spacer	Cale	2	1,80 mm
20	1 00 997 64 06	Einstellscheibe	Spacer	Cale	2	1,90 mm
21	1 00 997 65 06	Einstellscheibe	Spacer	Cale	2	2,00 mm
22	1 00 997 66 06	Einstellscheibe	Spacer	Cale	2	2,10 mm
23	1 00 997 67 06	Einstellscheibe	Spacer	Cale	2	2,20 mm
24	1 00 997 68 06	Einstellscheibe	Spacer	Cale	2	2,30 mm
25	1 00 997 69 06	Einstellscheibe	Spacer	Cale	2	2,40 mm
26	1 00 997 70 06	Einstellscheibe	Spacer	Cale	2	2,50 mm
27	1 00 997 71 06	Einstellscheibe	Spacer	Cale	2	2,60 mm
28	1 00 997 72 06	Einstellscheibe	Spacer	Cale	2	2,70 mm
29	1 00 997 73 06	Einstellscheibe	Spacer	Cale	2	2,80 mm

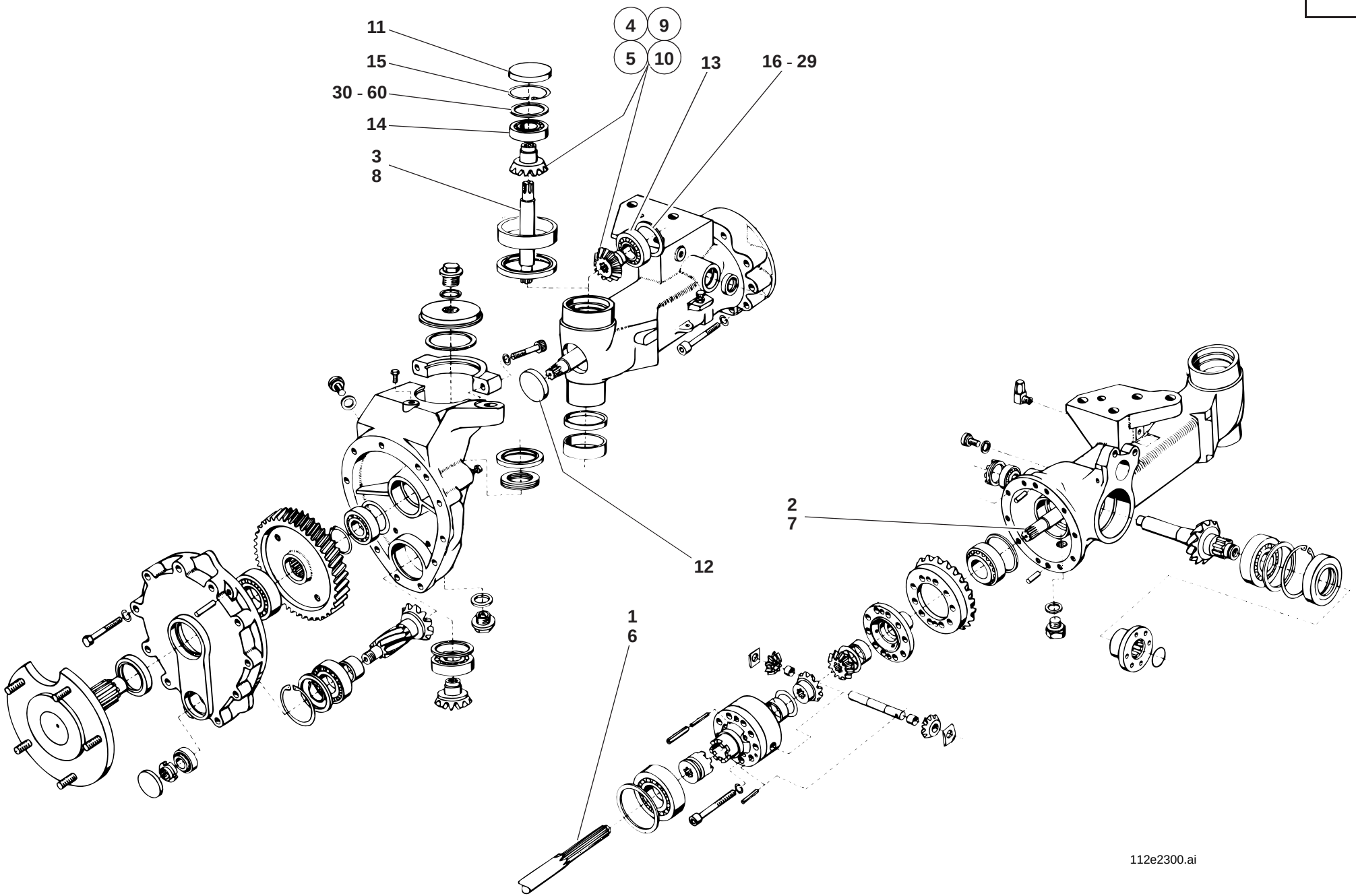
11
15
30 - 60
14
3
8
4
9
5
10
13
16 - 29
12
2
7
1
6
112e2300.ai

Pos. Item Pos.	Teil-Nummer Part no. No. pièce	Bezeichnung	Description	Désignation	Stück Qty. Qté.	Bemerkung Remarks Remarques
30	1 00 997 34 12	Einstellscheibe	Spacer	Cale	2	2,30 mm
31	1 00 997 35 12	Einstellscheibe	Spacer	Cale	2	2,35 mm
32	1 00 997 36 12	Einstellscheibe	Spacer	Cale	2	2,40 mm
33	1 00 997 37 12	Einstellscheibe	Spacer	Cale	2	2,45 mm
34	1 00 997 38 12	Einstellscheibe	Spacer	Cale	2	2,50 mm
35	1 00 997 39 12	Einstellscheibe	Spacer	Cale	2	2,55 mm
36	1 00 997 40 12	Einstellscheibe	Spacer	Cale	2	2,60 mm
37	1 00 997 41 12	Einstellscheibe	Spacer	Cale	2	2,65 mm
38	1 00 997 42 12	Einstellscheibe	Spacer	Cale	2	2,70 mm
39	1 00 997 43 12	Einstellscheibe	Spacer	Cale	2	2,75 mm
40	1 00 997 44 12	Einstellscheibe	Spacer	Cale	2	2,80 mm
41	1 00 997 45 12	Einstellscheibe	Spacer	Cale	2	2,85 mm
42	1 00 997 46 12	Einstellscheibe	Spacer	Cale	2	2,90 mm
43	1 00 997 47 12	Einstellscheibe	Spacer	Cale	2	2,95 mm
44	1 00 997 48 12	Einstellscheibe	Spacer	Cale	2	3,00 mm
45	1 00 997 49 12	Einstellscheibe	Spacer	Cale	2	3,05 mm
46	1 00 997 50 12	Einstellscheibe	Spacer	Cale	2	3,10 mm
47	1 00 997 51 12	Einstellscheibe	Spacer	Cale	2	3,15 mm
48	1 00 997 52 12	Einstellscheibe	Spacer	Cale	2	3,20 mm
49	1 00 997 53 12	Einstellscheibe	Spacer	Cale	2	3,25 mm
50	1 00 997 54 12	Einstellscheibe	Spacer	Cale	2	3,30 mm
51	1 00 997 55 12	Einstellscheibe	Spacer	Cale	2	3,35 mm
52	1 00 997 56 12	Einstellscheibe	Spacer	Cale	2	3,40 mm
53	1 00 997 57 12	Einstellscheibe	Spacer	Cale	2	3,45 mm
54	1 00 997 58 12	Einstellscheibe	Spacer	Cale	2	3,50 mm
55	1 00 997 59 12	Einstellscheibe	Spacer	Cale	2	3,55 mm
56	1 00 997 60 12	Einstellscheibe	Spacer	Cale	2	3,60 mm
57	1 00 997 61 12	Einstellscheibe	Spacer	Cale	2	3,65 mm
58	1 00 997 62 12	Einstellscheibe	Spacer	Cale	2	3,70 mm
59	1 00 997 63 12	Einstellscheibe	Spacer	Cale	2	3,75 mm
60	1 00 997 64 12	Einstellscheibe	Spacer	Cale	2	3,80 mm

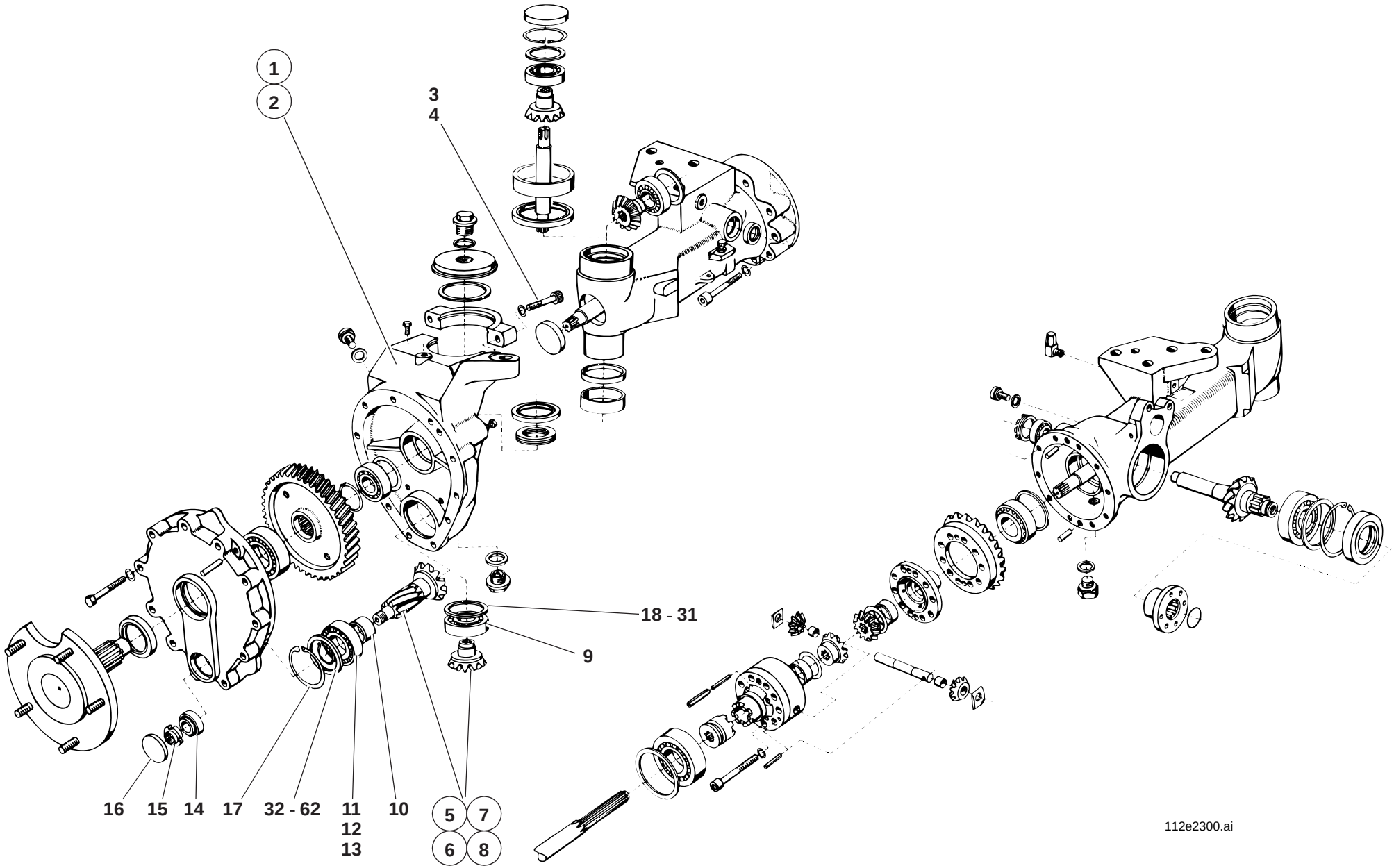
1
2
3
4
18 - 31
9
16
15
14
17
32 - 62
11
12
13
10
5
7
6
8
112e2300.ai

Pos. Item Pos.	Teil-Nummer Part no. No. pièce	Bezeichnung	Description	Désignation	Stück Qty. Qté.	Bemerkung Remarks Remarques
		Einzelteile Portalträger	**Final drive carrier – component parts**	**Porte-réducteur – pièces constitutives**		
1	1 14 260 08 17	Portalträger links	Final drive carrier (left)	Porte-réducteur (côté gauche)	1	
2	1 14 260 09 17	Portalträger rechts	Final drive carrier (right)	Porte-réducteur (côté droit)	1	
3	7 252 678 208	Zylinderschraube	Cheese-head screw	Vis à tête cylindrique	4	M 16 x 1,5 x 60
4	0 00 992 54 28	Federring	Spring washer	Rondelle ressort	4	16
5	1 14 260 03 60	Zsb. Winkeltrieb kpl. links	Cpl gear drive assy (left)	Ens couple conique cpl (côté gauche)	1	22 mm lg.
6	1 14 260 04 60	Zsb. Winkeltrieb kpl. rechts	Cpl gear drive assy (right)	Ens couple conique cpl (côté droit)	1	22 mm lg.
7	1 14 260 06 60	Zsb. Winkeltrieb kpl. links	Cpl gear drive assy (left)	Ens couple conique cpl (côté gauche)	1	32 mm lg.
8	1 14 260 07 60	Zsb. Winkeltrieb kpl. rechts	Cpl gear drive assy (right)	Ens couple conique cpl (côté droit)	1	32 mm lg.
		Bei Ersatzteilbestellung Bundlänge beachten	**Bear in mind the length of the collar for all spare parts orders**	**Tenir compte de la longueur du collet pour toute commande de pièces détachées**		
9	7 611 062 407	Rillenkugellager	Grooved ball bearing	Roulement rainuré à billes	2	6206, Loctite 641
10	1 00 994 28 54	Buchse	Bushing	Douille	2	
11	0 00 994 15 84	Kegelrollenlager-Innenring	Taper roller bearing (inside ring)	Roulement à rouleaux coniques (bague intérieure)		
12	0 00 994 15 85	Kegelrollenlager-Außenring	Taper roller bearing (outside ring)	Roulement à rouleaux coniques (bague extérieure)		
13	7 490 682 032	Sicherungsring	Circlip	Circlip		32x1,5
14	7 618 000 221	Kegelrollenlager	Taper roller bearing	Roulement à rouleaux coniques	2	32004 X
15	0 00 990 33 20	Nutmutter	Grooved nut	Ecrou cannelé	2	M 20 x 1,5
16	0 00 996 66 51	Verschlußkappe	Cap	Capuchon	2	ø 47
17	7 491 682 068	Sicherungsring	Circlip	Circlip	2	68x2,5
18	1 00 997 60 06	Einstellscheibe	Spacer	Cale	2	1,50 mm
19	1 00 997 61 06	Einstellscheibe	Spacer	Cale	2	1,60 mm
20	1 00 997 62 06	Einstellscheibe	Spacer	Cale	2	1,70 mm
21	1 00 997 63 06	Einstellscheibe	Spacer	Cale	2	1,80 mm
22	1 00 997 64 06	Einstellscheibe	Spacer	Cale	2	1,90 mm
23	1 00 997 65 06	Einstellscheibe	Spacer	Cale	2	2,00 mm
24	1 00 997 66 06	Einstellscheibe	Spacer	Cale	2	2,10 mm
25	1 00 997 67 06	Einstellscheibe	Spacer	Cale	2	2,20 mm
26	1 00 997 68 06	Einstellscheibe	Spacer	Cale	2	2,30 mm
27	1 00 997 69 06	Einstellscheibe	Spacer	Cale	2	2,40 mm
28	1 00 997 70 06	Einstellscheibe	Spacer	Cale	2	2,50 mm
29	1 00 997 71 06	Einstellscheibe	Spacer	Cale	2	2,60 mm

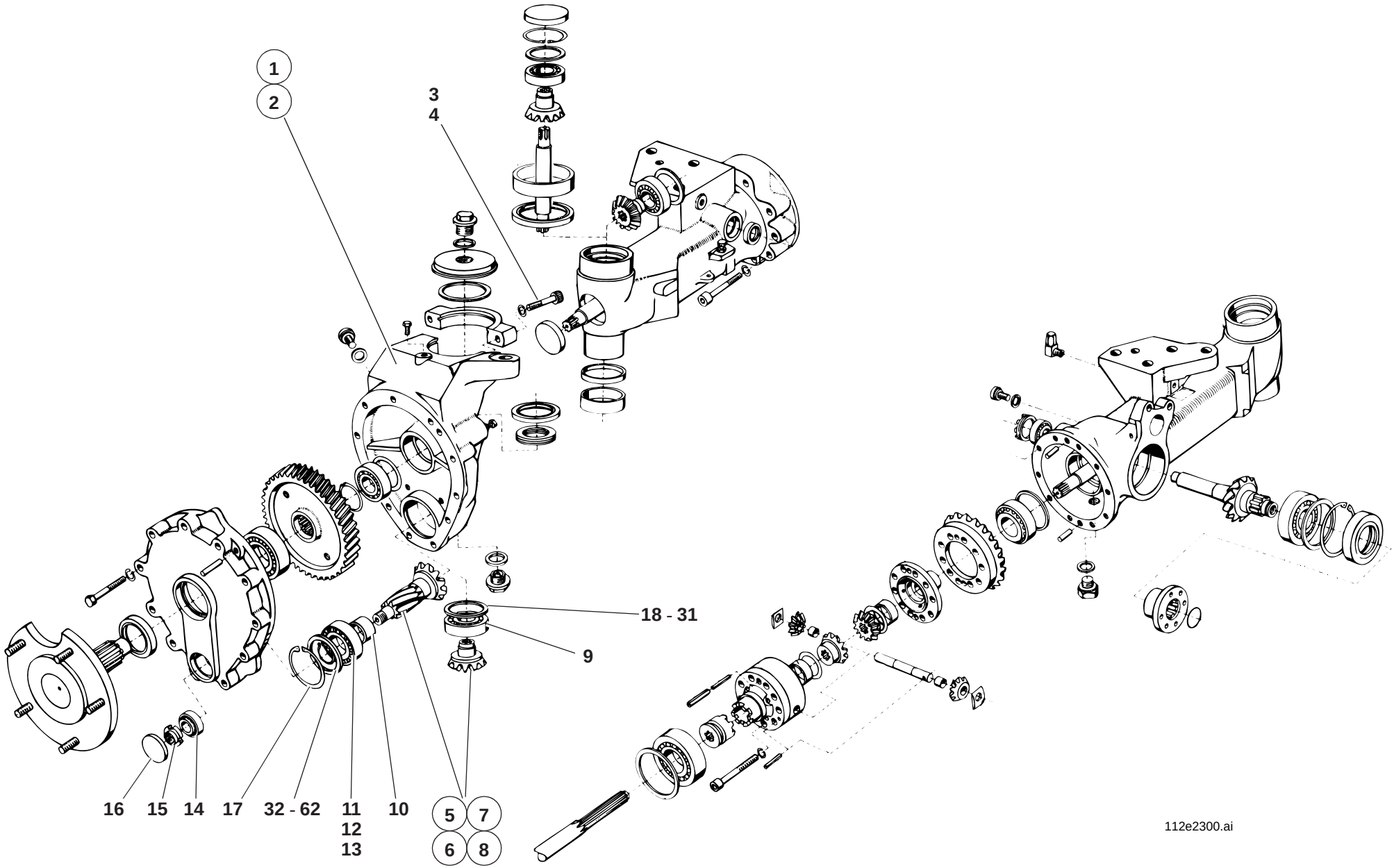
1
2
3
4
18 - 31
9
16
15
14
17
32 - 62
11
12
13
10
5
7
6
8
112e2300.ai

Pos. Item Pos.	Teil-Nummer Part no. No. pièce	Bezeichnung	Description	Désignation	Stück Qty. Qté.	Bemerkung Remarks Remarques
30	1 00 997 72 06	Einstellscheibe	Spacer	Cale	2	2,70 mm
31	1 00 997 73 06	Einstellscheibe	Spacer	Cale	2	2,80 mm
32	1 00 997 34 12	Einstellscheibe	Spacer	Cale	2	2,30 mm
33	1 00 997 35 12	Einstellscheibe	Spacer	Cale	2	2,35 mm
34	1 00 997 36 12	Einstellscheibe	Spacer	Cale	2	2,40 mm
35	1 00 997 37 12	Einstellscheibe	Spacer	Cale	2	2,45 mm
36	1 00 997 38 12	Einstellscheibe	Spacer	Cale	2	2,50 mm
37	1 00 997 39 12	Einstellscheibe	Spacer	Cale	2	2,55 mm
38	1 00 997 40 12	Einstellscheibe	Spacer	Cale	2	2,60 mm
39	1 00 997 41 12	Einstellscheibe	Spacer	Cale	2	2,65 mm
40	1 00 997 42 12	Einstellscheibe	Spacer	Cale	2	2,70 mm
41	1 00 997 43 12	Einstellscheibe	Spacer	Cale	2	2,75 mm
42	1 00 997 44 12	Einstellscheibe	Spacer	Cale	2	2,80 mm
43	1 00 997 45 12	Einstellscheibe	Spacer	Cale	2	2,85 mm
44	1 00 997 46 12	Einstellscheibe	Spacer	Cale	2	2,90 mm
45	1 00 997 47 12	Einstellscheibe	Spacer	Cale	2	2,95 mm
46	1 00 997 48 12	Einstellscheibe	Spacer	Cale	2	3,00 mm
47	1 00 997 49 12	Einstellscheibe	Spacer	Cale	2	3,05 mm
48	1 00 997 50 12	Einstellscheibe	Spacer	Cale	2	3,10 mm
49	1 00 997 51 12	Einstellscheibe	Spacer	Cale	2	3,15 mm
50	1 00 997 52 12	Einstellscheibe	Spacer	Cale	2	3,20 mm
51	1 00 997 53 12	Einstellscheibe	Spacer	Cale	2	3,25 mm
52	1 00 997 54 12	Einstellscheibe	Spacer	Cale	2	3,30 mm
53	1 00 997 55 12	Einstellscheibe	Spacer	Cale	2	3,35 mm
54	1 00 997 56 12	Einstellscheibe	Spacer	Cale	2	3,40 mm
55	1 00 997 57 12	Einstellscheibe	Spacer	Cale	2	3,45 mm
56	1 00 997 58 12	Einstellscheibe	Spacer	Cale	2	3,50 mm
57	1 00 997 59 12	Einstellscheibe	Spacer	Cale	2	3,55 mm
58	1 00 997 60 12	Einstellscheibe	Spacer	Cale	2	3,60 mm
59	1 00 997 61 12	Einstellscheibe	Spacer	Cale	2	3,65 mm
60	1 00 997 62 12	Einstellscheibe	Spacer	Cale	2	3,70 mm
61	1 00 997 63 12	Einstellscheibe	Spacer	Cale	2	3,75 mm
62	1 00 997 64 12	Einstellscheibe	Spacer	Cale	2	3,80 mm

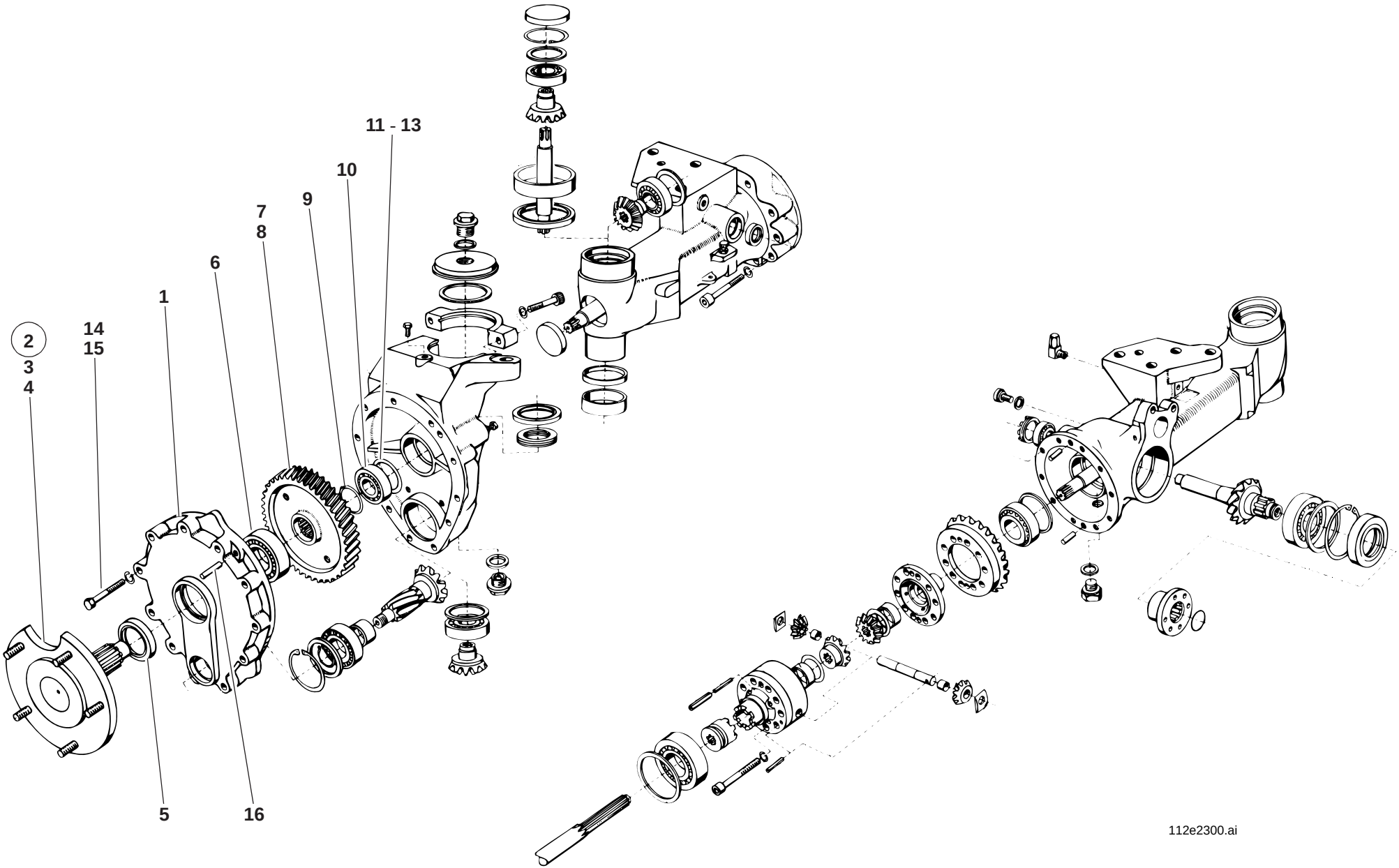
11 - 13
10
9
7
8
6
1
2
3
4
14
15
5
16
112e2300.ai

Pos. Item Pos.	Teil-Nummer Part no. No. pièce	Bezeichnung	Description	Désignation	Stück Qty. Qté.	Bemerkung Remarks Remarques
		Einzelteile – Portaltrieb	**Final drive – component parts**	**Réducteur – pièces constitutives**		
1	1 14 236 00 05	Portaldeckel	Final drive cover	Couvercle de réducteur	2	
2	1 14 230 00 19	Zsb. Achswelle	Axle shaft assy	Ens arbre de pont	2	
3	1 14 236 01 20	Achswelle	Axle shaft	Arbre de pont	2	
4	0 00 990 19 08	Radbolzen	Wheel bolt	Boulon de roue	10	
5	0 00 996 25 33	Radialdichtring	Rotary shaft seal	Bague à lèvres	2	55 x 72 x 9
6	7 611 062 410	Rillenkugellager	Grooved ball bearing	Roulement rainuré à billes	2	6209 C 3
7	1 14 236 00 14	Zahnrad links	Gear (left)	Engrenage (côté gauche)	1	
8	1 14 236 01 14	Zahnrad rechts	Gear (right)	Engrenage (côté droit)	1	
9	7 490 682 427	Sicherungsring	Circlip	Circlip	2	45 x 2,5
10	7 611 062 407	Rillenkugellager	Grooved ball bearing	Roulement rainuré à billes	2	6206 C 3
11	7 464 680 089	Paßscheibe	Shim ring	Rondelle d'ajustage	1 - 2	0,2 mm
12	7 464 680 012	Paßscheibe	Shim ring	Rondelle d'ajustage	1 - 2	0,3 mm
13	7 464 680 090	Paßscheibe	Shim ring	Rondelle d'ajustage	1 - 2	0,5 mm
14	7 234 678 559	Sechskantschraube	Hexagon head screw	Vis six pans	22	M 10 x 55
15	0 00 992 35 28	Federring	Spring washer	Rondelle ressort	22	10
16	7 512 034 135	Zylinderstift	Parallel pin	Goupille cylindrique	4	ø 10

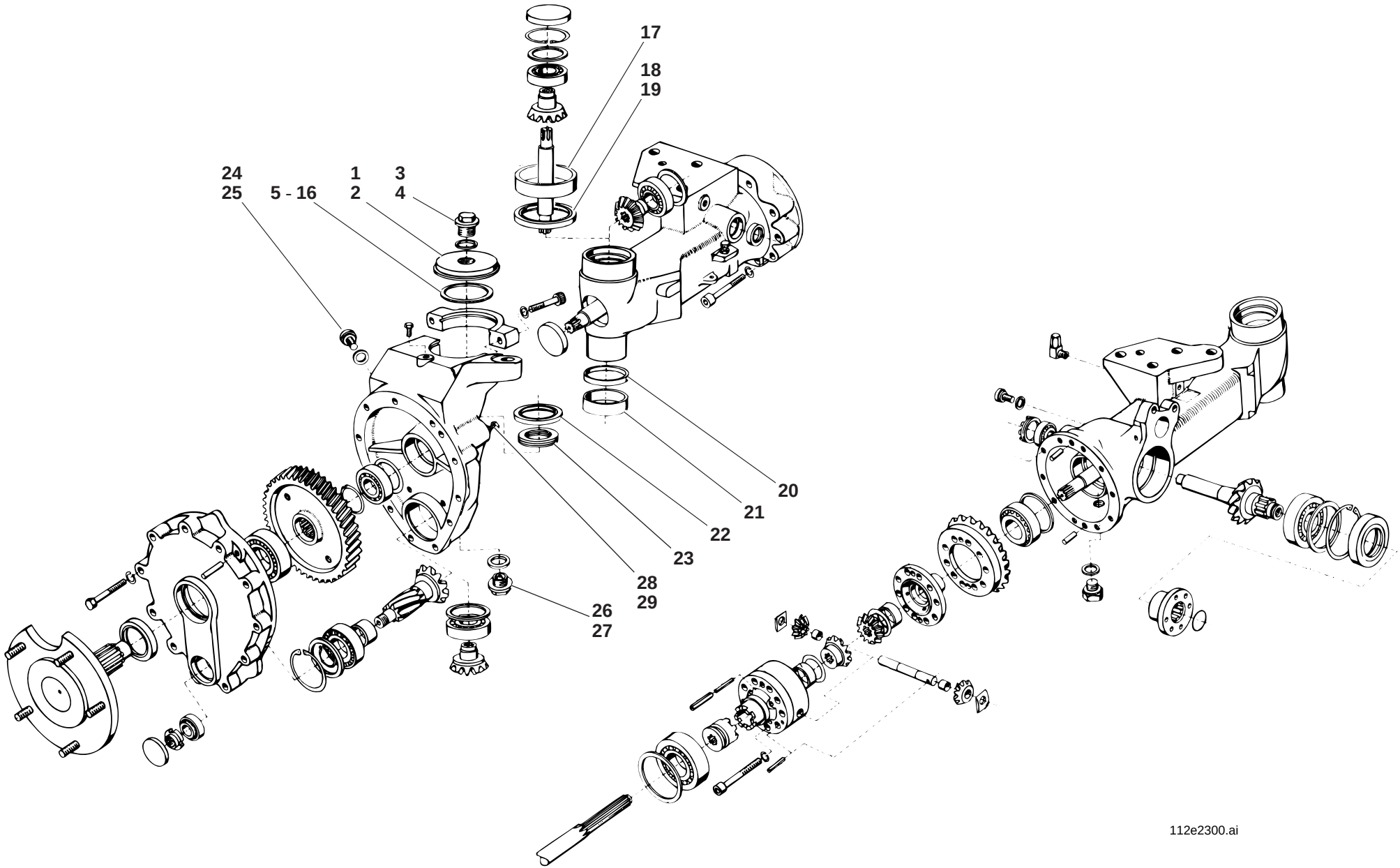
17
18
19
24
25
5 - 16
1
2
3
4
20
21
22
23
28
29
26
27
112e2300.ai

Pos. Item Pos.	Teil-Nummer Part no. No. pièce	Bezeichnung	Description	Désignation	Stück Qty. Qté.	Bemerkung Remarks Remarques
		Lagerung – Portalträger	**Final drive carrier – bearing**	**Porte-réducteur – logement**		
1	1 14 261 01 09	Deckel	Cover	Couvercle	2	
2	0 00 996 42 70	O-Ring	O-ring	Joint torique	2	
3	0 00 990 02 10	Verschlußschraube	Screw plug	Bouchon fileté	2	M 22 x 1,5
4	7 593 641 034	Dichtring	Sealing ring	Bague d'étanchéité	2	A 22 x 27
5	1 00 997 50 16	Einstellscheibe	Spacer	Cale	2	1,90 mm
6	1 00 997 51 16	Einstellscheibe	Spacer	Cale	2	2,00 mm
7	1 00 997 52 16	Einstellscheibe	Spacer	Cale	2	2,10 mm
8	1 00 997 53 16	Einstellscheibe	Spacer	Cale	2	2,20 mm
9	1 00 997 54 16	Einstellscheibe	Spacer	Cale	2	2,30 mm
10	1 00 997 55 16	Einstellscheibe	Spacer	Cale	2	2,40 mm
11	1 00 997 56 16	Einstellscheibe	Spacer	Cale	2	2,50 mm
12	1 00 997 57 16	Einstellscheibe	Spacer	Cale	2	2,60 mm
13	1 00 997 58 16	Einstellscheibe	Spacer	Cale	2	2,70 mm
14	1 00 997 59 16	Einstellscheibe	Spacer	Cale	2	2,80 mm
15	1 00 997 60 16	Einstellscheibe	Spacer	Cale	2	2,90 mm
16	1 00 997 61 16	Einstellscheibe	Spacer	Cale	2	3,00 mm
17	1 00 994 41 54	Buchse	Bushing	Douille	2	
	1 00 994 16 55	Buchse (Übermaß)	Bushing (oversize)	Douille (surdimension)	2	
18	0 00 996 23 33	Radialdichtring	Rotary shaft seal	Bague à lèvres	2	83 x 91,5 x 5
19	1 00 993 27 63	Scheibe	Washer	Rondelle	2	83,1x91,5x1
20	1 00 994 44 54	Buchse	Bushing	Douille	2	Loctite 641
21	1 00 994 21 54	Buchse	Bushing	Douille	2	
22	0 00 996 15 33	Radialdichtring	Rotary shaft seal	Bague à lèvres	2	75 x 60 x 8
23	7 616 511 008	Rillenkugellager	Grooved ball bearing	Roulement rainuré à billes	2	51 108
24	7 332 673 004	Verschlußschraube	Screw plug	Bouchon fileté	2	M 16 x 1,5
25	7 593 641 024	Dichtring	Sealing ring	Bague d'étanchéité	2	A 16 x 20
26	0 00 990 68 10	Magnetfilterstopfen	Magnet plug	Bouchon magnétique	2	M 22 x 1,5
27	7 593 641 035	Dichtring	Sealing ring	Bague d'étanchéité	2	A 22 x 29
28	0 00 995 90 69	Anschlagschraube	Stop bolt	Boulon de butée	2	M 10 x 30
29	7 404 677 207	Sechskantmutter	Hexagon nut	Ecrou six pans	2	M 10

Gruppe

Feststellbremse, Inch-Einrichtung

Group

Parking brake, inching facility

Groupe 24

Frein de stationnement, dispositif de réglage d’avancement (inching)

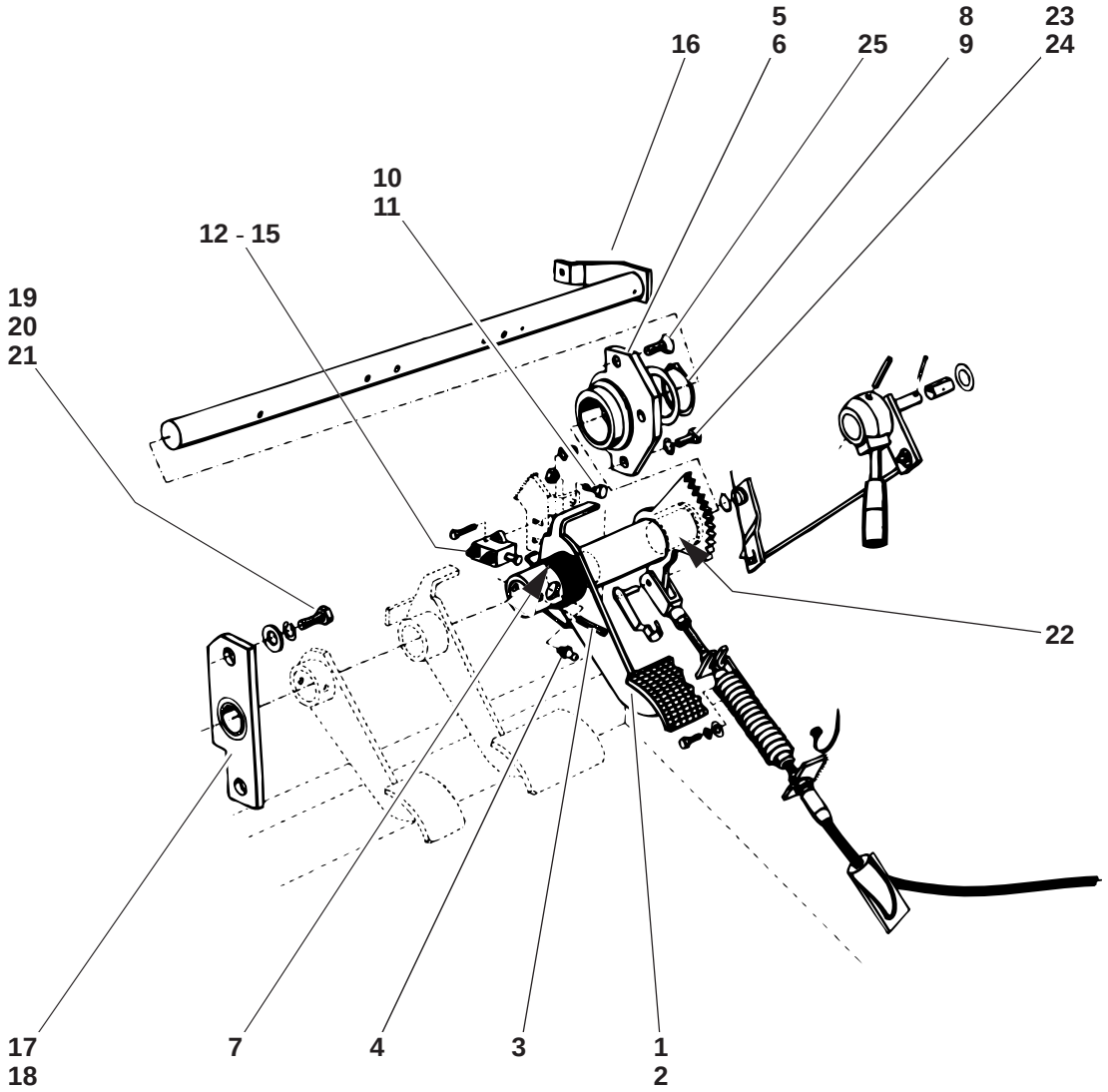

112e2420.ai

Pos. Item Pos.	Teil-Nummer Part no. No. pièce	Bezeichnung	Description	Désignation	Stück Qty. Qté.	Bemerkung Remarks Remarques
		Feststellbremse – Einzelteile ➜❙ 118 614	**Parking brake – component parts ➜❙ 118 614**	**Frein de stationnement – pièces constitutives ➜❙ 118 614**		
1	1 14 240 01 16	Bremspedal	Brake pedal	Pédale de frein	1	⚠
2	0 20 243 00 63	Pedalbezug	Pedal lining	Garniture de pédale	1	
3	7 514 682 161	Spannhülse	Clamping sleeve	Manchon de serrage	1	⌀ 6 x 32
4	7 761 675 402	Schmiernippel	Grease nipple	Graisseur	1	AM 6
5	1 14 240 01 43	Zsb. Lagerung	Bearing assy	Ens logement	1	
6	0 00 994 24 06	Gleitlager	Friction bearing	Palier lisse	1	30 x 34 x 18
7	0 00 992 19 01	Schenkelfeder	Leg spring	Ressort à branches	1	
8	7 490 682 030	Sicherungsring	Circlip	Circlip	1	⌀ 30 x 1,5
9	7 464 680 342	Paßscheibe	Shim ring	Rondelle d'ajustage	1-2	30 x 42 x 1
10	7 236 677 085	Sechskantschraube	Hexagon head screw	Vis six pans	1	M 6 x 60
11	7 403 677 007	Sechskantmutter	Hexagon nut	Ecrou six pans	1	M 6
12	0 00 333 26 08	Bremslichtschalter	Brake light switch	Interrupteur des feux-stop	1	
13	7 250 670 590	Zylinderschraube	Cheese-head screw	Vis à tête cylindrique	2	M 4 x 20
14	7 403 677 703	Sechskantmutter	Hexagon nut	Ecrou six pans	2	M 4
15	0 00 992 37 28	Federring	Spring washer	Rondelle ressort	2	4
16	1 14 240 01 24	Zsb. Pedalwelle	Pedal shaft assy	Ens arbre de pédale	1	⚠
17	0 00 994 19 06	Gleitlager	Friction bearing	Palier lisse	1	20 x 23 x 20
18	1 14 240 02 43	Zsb. Lagerung	Bearing assy	Ens logement	1	
19	7 236 677 132	Sechskantschraube	Hexagon head screw	Vis six pans	2	M 8 x 22
20	0 00 992 42 28	Federring	Spring washer	Rondelle ressort	2	8
21	7 462 680 012	Scheibe	Washer	Rondelle	2	8,4
22	0 00 994 07 06	Gleitlager	Friction bearing	Palier lisse	2	20 x 23 x 15
23	7 236 677 128	Sechskantschraube	Hexagon head screw	Vis six pans	2	M 8 x 12
24	0 00 992 42 28	Federring	Spring washer	Rondelle ressort	2	8
25	7 255 677 039	Senkschraube	Countersunk screw	Vis à tête fraisée	1	M 8 x 16

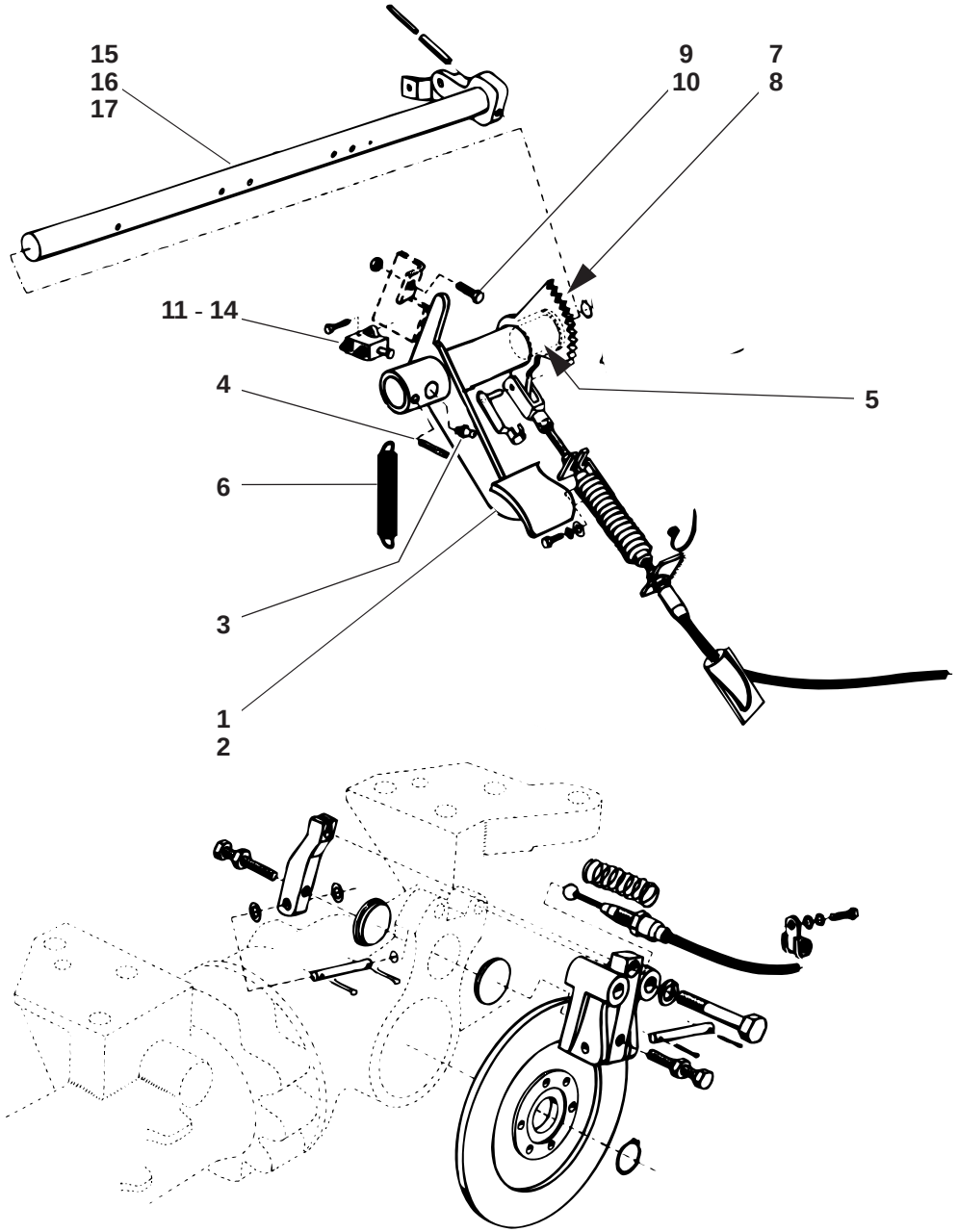

112e2420.ai

Pos. Item Pos.	Teil-Nummer Part no. No. pièce	Bezeichnung	Description	Désignation	Stück Qty. Qté.	Bemerkung Remarks Remarques
		Feststellbremse – Einzelteile **|→ 118 615**	**Parking brake – component parts** **|→ 118 615**	**Frein de stationnement – pièces constitutives |→ 118 615**	
1	1 14 240 02 16	Bremspedal	Brake pedal	Pédale de frein	1	⚠
2	0 20 243 00 63	Pedalbezug	Pedal lining	Garniture de pédale	1	
3	7 514 682 161	Spannhülse	Clamping sleeve	Manchon de serrage	1	⌀ 6 x 32
4	7 761 675 402	Schmiernippel	Grease nipple	Graisseur	1	AM 6
5	0 00 994 30 06	Gleitlager	Friction bearing	Palier lisse	1	30 x 34 x 8
6	0 00 992 22 01	Zugfeder	Tension spring	Ressort rappel	1	
7	7 490 682 030	Sicherungsring	Circlip	Circlip	1	⌀ 30 x 1,5
8	7 464 680 342	Paßscheibe	Shim ring	Rondelle d'ajustage	1 - 2	30 x 42 x 1
9	7 236 677 085	Sechskantschraube	Hexagon head screw	Vis six pans	1	M 6 x 60
10	7 403 677 007	Sechskantmutter	Hexagon nut	Ecrou six pans	1	M 6
11	0 00 333 26 08	Bremslichtschalter	Brake light switch	Interrupteur des feux-stop	1	
12	7 250 670 590	Zylinderschraube	Cheese-head screw	Vis à tête cylindrique	2	M 4 x 20
13	7 403 677 703	Sechskantmutter	Hexagon nut	Ecrou six pans	2	M 4
14	0 00 992 37 28	Federring	Spring washer	Rondelle ressort	2	4
15	1 14 243 03 20	Zsb. Pedalwelle	Pedal shaft assy	Ens arbre de pédale	1	⚠
16	0 00 994 07 06	Gleitlager	Friction bearing	Palier lisse	2	20 x 23 x 15
17	0 00 994 29 06	Gleitlager	Friction bearing	Palier lisse	1	20 x 23 x 5

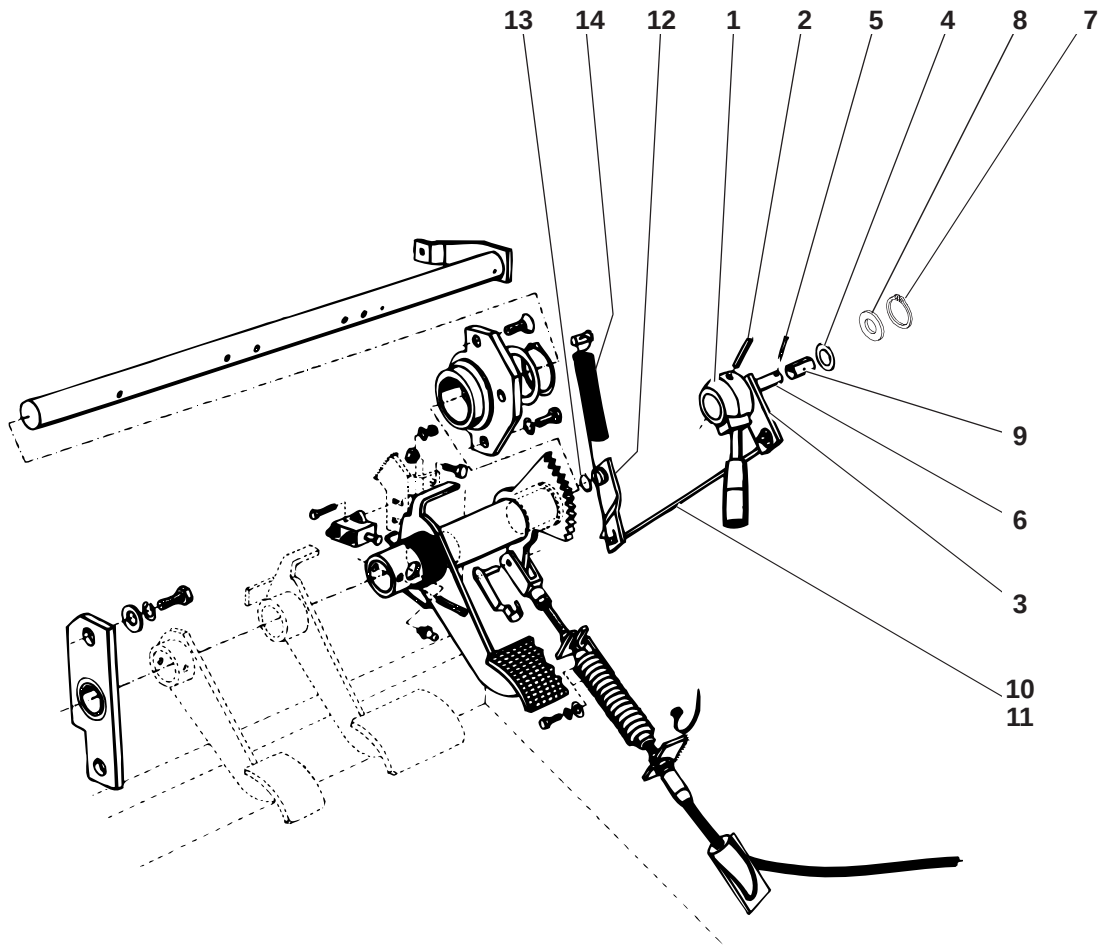

112e2420.ai

Pos. Item Pos.	Teil-Nummer Part no. No. pièce	Bezeichnung	Description	Désignation	Stück Qty. Qté.	Bemerkung Remarks Remarques
		Sperriegel – Feststellbremse	**Parking brake – detent**	**Frein de stationnement – verrou**		
1	1 20 243 11 31	Schalthebel	Shift lever	Levier de commande	1	
2	7 514 682 103	Spannhülse	Clamping sleeve	Manchon de serrage	1	4 x 36
3	1 14 240 01 15	Zsb. Hebel	Lever assy	Ens levier	1	⚠
4	7 451 680 013	Scheibe	Washer	Rondelle	1	→❙ 118 614; ø 13
5	7 530 680 204	Splint	Split pin	Goupille fendue	1	→❙ 118 614; ⊘ 2,5 x 25
6	1 14 243 01 94	Bolzen	Pin	Axe	1	❙→ 118 615
7	7 490 682 012	Sicherungsring	Circlip	Circlip	1	❙→ 118 615; ⊘ 12 x 1
8	7 464 680 003	Paßscheibe	Shim ring	Rondelle d'ajustage	1	❙→ 118 615; 16 x 22 x 1
9	0 00 994 09 06	Lager	Bearing	Palier	1	12 x 14 x 20
10	1 14 243 01 48	Gestänge	Linkage	Tringlerie	1	
11	0 00 993 01 94	Sicherungsring	Circlip	Circlip	1	⊘
12	1 14 243 01 44	Klinke	Latch	Loquet	1	⚠
13	7 490 682 015	Sicherungsring	Circlip	Circlip	1	⊘ 15 x 1
14	0 00 992 20 01	Zugfeder	Tension spring	Ressort rappel	1	

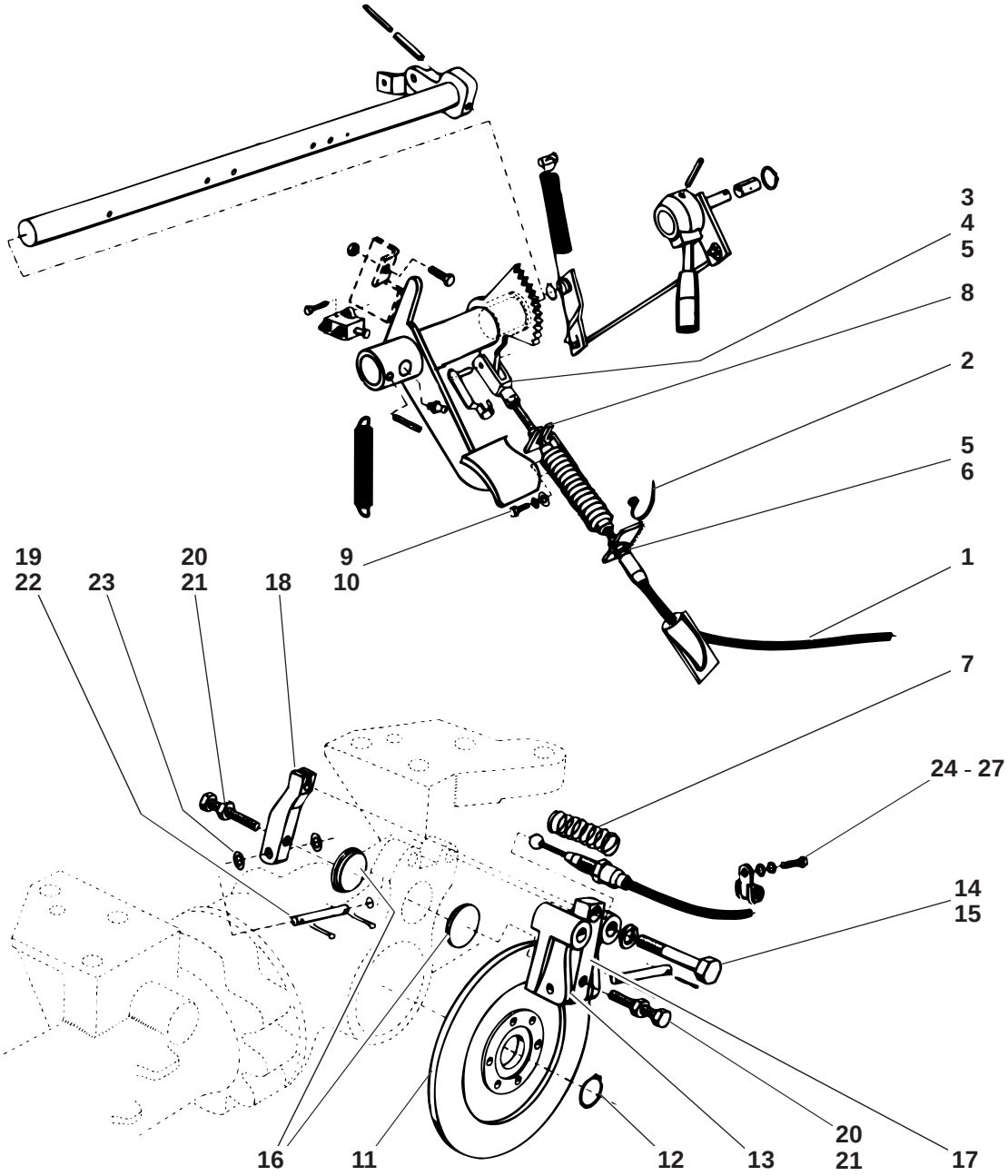

112e2420.ai

Pos. Item Pos.	Teil-Nummer Part no. No. pièce	Bezeichnung	Description	Désignation	Stück Qty. Qté.	Bemerkung Remarks Remarques
		Bremsseilzug – Befestigung	**Attachment of brake cable pull**	**Fixation de la tirette à câble de frein**		
1	0 14 240 01 60	Seilzug	Cable pull	Tirette à câble	1	⚠
2	0 00 993 57 31	Schelle	Clamp	Collier	1	
3	7 821 104 306	Gabelkopf	Fork head	Tête fourchette	1	G 6 x 24
4	0 00 990 81 15	ES-Bolzen	Spring clip pin	Axe à agrafe	1	
5	7 403 677 007	Sechskantmutter	Hexagon nut	Ecrou six pans	2	M 6
6	7 451 680 109	Scheibe	Washer	Rondelle	1	B 6,4
7	0 00 992 06 01	Druckfeder	Compression spring	Ressort de pression	1	
8	1 14 243 00 58	Anschlag	Limit stop	Butée	1	
9	7 236 677 055	Sechskantschraube	Hexagon head screw	Vis six pans	2	M 5 x 12
10	7 451 680 108	Scheibe	Washer	Rondelle	2	B 5,3
		Scheibenbremse – Einzelteile	**Disc brake – component parts**	**Frein à disque – pièces constitutives**		
11	1 14 243 00 52	Bremsscheibe	Brake disc	Disque de freinage	1	⚠
12	7 490 682 030	Sicherungsring	Circlip	Circlip	1	⚠ 30 x 1,5
13	1 14 243 01 85	Lagerbock	Mount	Support	1	⚠
14	7 234 677 127	Sechskantschraube	Hexagon head screw	Vis six pans	2	M 12 x 65
15	0 00 992 29 28	Federring	Spring washer	Rondelle ressort	2	12
16	0 14 245 01 36	Scheibenbremsbelag	Disc-brake pad	Plaquette de frein à disque	2	⚠
17	1 14 243 00 31	Hebel	Lever	Levier	1	⚠
18	1 14 243 03 31	Hebel	Lever	Levier	1	⚠
19	7 900 104 401	Bolzen	Pin	Axe	2	⚠
20	7 380 678 031	Gewindestift	Threaded pin	Goujon fileté	2	M 8 x 40
21	7 403 677 005	Sechskantmutter	Hexagon nut	Ecrou six pans	2	M 8
22	7 530 680 028	Splint	Split pin	Goupille fendue	4	2 x 15
23	7 453 680 113	Scheibe	Washer	Rondelle	2	8,4
24	0 00 993 74 28	Schelle	Clamp	Collier	1	ø 15
25	7 236 677 758	Sechskantschraube	Hexagon head screw	Vis six pans	1	M 6 x 16
26	0 00 992 41 28	Federring	Spring washer	Rondelle ressort	1	6
27	7 451 680 109	Scheibe	Washer	Rondelle	1	6,4

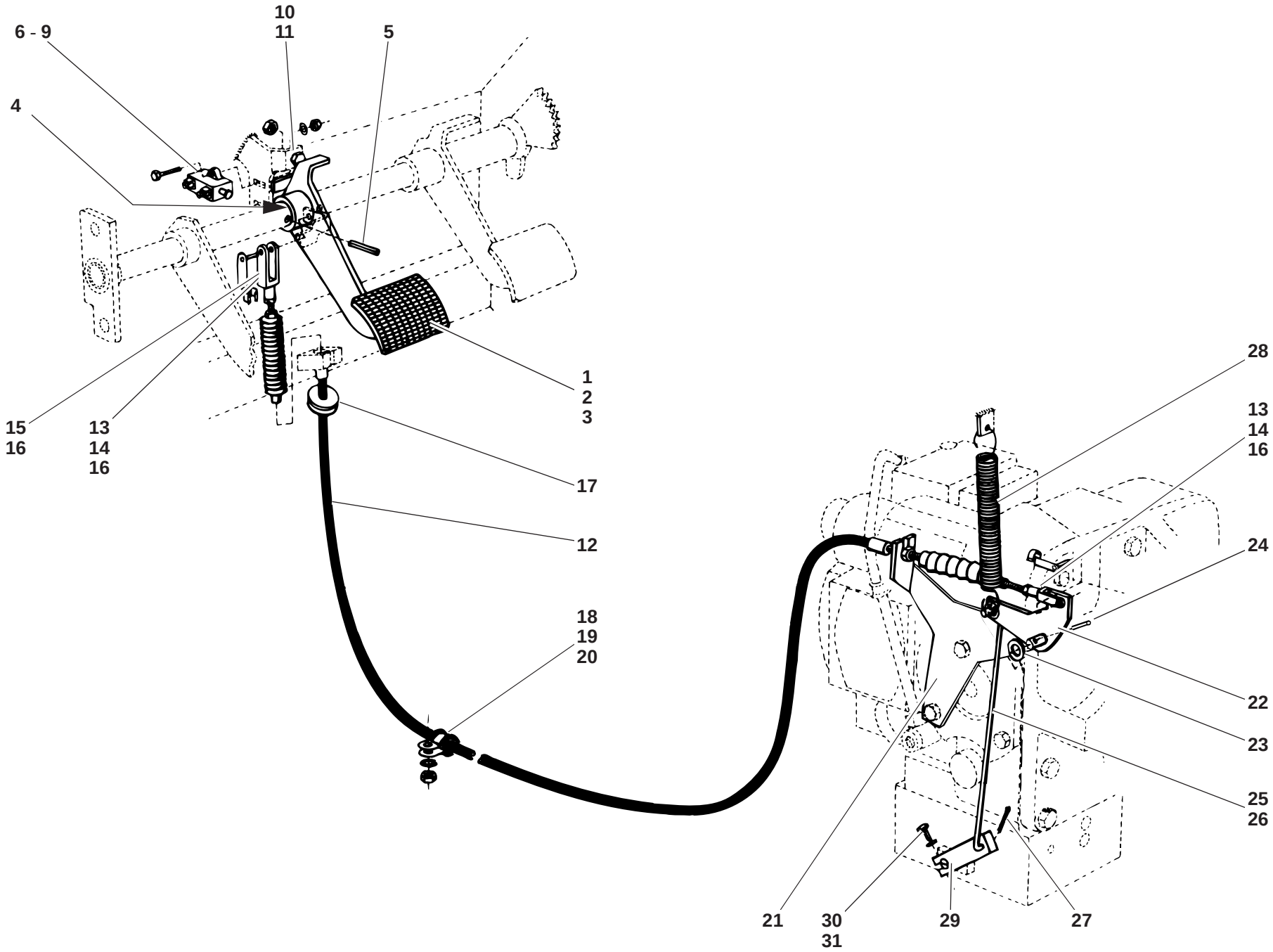
6 - 9
10
11
5
4
15
16
13
14
16
1
2
3
17
12
18
19
20
28
13
14
16
24
22
23
25
26
21
30
31
29
27
112e2410.ai

Pos. Item Pos.	Teil-Nummer Part no. No. pièce	Bezeichnung	Description	Désignation	Stück Qty. Qté.	Bemerkung Remarks Remarques
		Inch-Einrichtung – Einzelteile	**Inching facility – component parts**	**Dispositif de réglage d'avancement (inching) – pièces constitutives**		
1	1 14 210 01 16	Zsb. Inch-Pedal	Inching pedal assy	Ens pédale de réglage d'avancement	1	→| 118 614
2	1 14 210 02 16	Zsb. Inch-Pedal	Inching pedal assy	Ens pédale de réglage d'avancement	1	|→ 118 615
3	0 20 243 00 63	Pedalbezug	Pedal lining	Garniture de pédale	1	
4	0 00 994 19 06	Lager	Bearing	Palier	1	20 x 23 x 20
5	7 514 682 161	Spannhülse	Clamping sleeve	Manchon de serrage	2	⌀ 6 x 32
6	0 00 333 26 08	Bremslichtschalter	Brake light switch	Interrupteur des feux-stop	1	
7	7 250 670 590	Zylinderschraube	Cheese-head screw	Vis à tête cylindrique	2	M 4 x 20
8	0 00 992 37 28	Federring	Spring washer	Rondelle ressort	2	4
9	7 403 677 703	Sechskantmutter	Hexagon nut	Ecrou six pans	2	M 4
10	7 236 677 085	Sechskantschraube	Hexagon head screw	Vis six pans	1	M 6 x 30
11	7 403 677 707	Sechskantmutter	Hexagon nut	Ecrou six pans	1	M 6
12	0 14 210 01 59	Seilzug	Cable pull	Tirette à câble	1	
13	7 821 104 306	Gabelkopf	Fork head	Tête fourchette	1-2	G 6 x 24
14	0 00 990 81 15	ES-Bolzen	Spring clip pin	Axe à agrafe	2	
15	7 824 670 271	Winkelgelenk	Angle joint	Articulation angulaire	1	AS 10
16	7 403 677 707	Sechskantmutter	Hexagon nut	Ecrou six pans	2	M 6
17	0 00 996 50 42	Durchführungsring	Duct ring	Bague de passage	1	
18	0 00 993 77 31	Schelle	Clamp	Collier	1	ø 8
19	0 00 992 39 28	Federring	Spring washer	Rondelle ressort	1	5
20	7 403 677 705	Sechskantmutter	Hexagon nut	Ecrou six pans	1	M 5
21	1 14 210 01 40	Zsb. Halter	Bracket assy	Ens support	1	
22	1 14 213 03 31	Hebel	Lever	Levier	1	
23	7 451 680 112	Scheibe	Washer	Rondelle	1	10,5
24	7 530 680 039	Splint	Split pin	Goupille fendue	1	⌀ 3,2 x 20
25	1 14 213 01 45	Gestänge	Linkage	Tringlerie	1	
26	0 00 993 01 94	Sicherungshalter	Fuse holder	Porte-fusible	1	
27	7 530 680 205	Splint	Split pin	Goupille fendue	1	⌀ 2,5 x 16
28	0 00 992 22 01	Zugfeder	Tension spring	Ressort rappel	1	
29	1 14 213 02 31	Hebel	Lever	Levier	1	
30	7 236 677 058	Sechskantschraube	Hexagon head screw	Vis six pans	1	M 5 x 20
31	0 00 992 39 28	Federring	Spring washer	Rondelle ressort	1	5

Gruppe Group Groupe 26

Hinterachse Rear axle Pont AR

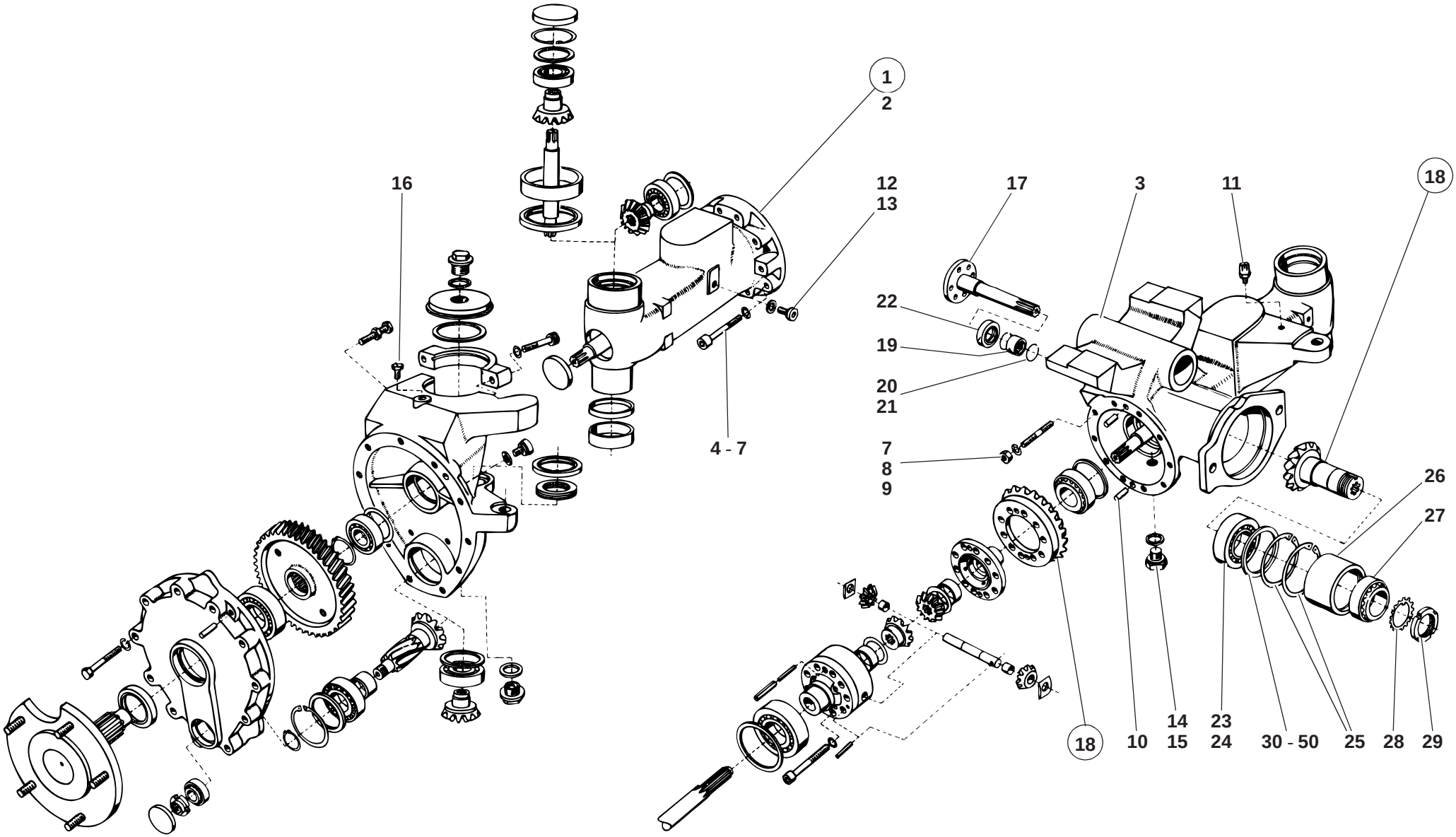
1
2
16
12
13
17
3
11
18
22
19
20
21
4 - 7
7
8
9
26
27
18
10
14
15
23
24
30 - 50
25
28
29

112e2600.ai

Pos. Item Pos.	Teil-Nummer Part no. No. pièce	Bezeichnung	Description	Désignation	Stück Qty. Qté.	Bemerkung Remarks Remarques
		Hinterachse – Einzelteile	**Rear axle – component parts**	**Pont AR – pièces constitutives**		
1	1 14 260 07 01	Zsb. Hinterachse kpl. (mit Spurstange u. Lenkzylinder, ohne Konstantmotor)	Cpl rear axle assy (with track rod & steering ram, without fixed displacement motor)	Ens pont AR cpl (avec barre d'accouple. et vérin de braquage, sans moteur à cylindrée const.)	1	
2	1 14 261 11 01	Achsträger links	Axle carrier (left)	Porte-pont (côté gauche)	1	
3	1 14 261 14 01	Achsträger rechts	Axle carrier (right)	Porte-pont (côté droit)	1	
4	7 252 678 086	Zylinderschraube	Cheese-head screw	Vis à tête cylindrique	4	60 Nm; M10 x 45
5	7 252 678 090	Zylinderschraube	Cheese-head screw	Vis à tête cylindrique	2	60 Nm; M 10 x 65
6	7 252 678 084	Zylinderschraube	Cheese-head screw	Vis à tête cylindrique	2	60 Nm; M 10 x 35
7	0 00 992 52 28	Federring	Spring washer	Rondelle ressort	10	10
8	7 397 678 102	Stiftschraube	Stud bolt	Goujon fileté	2	M 10 x 45
9	7 403 678 007	Sechskantmutter	Hexagon nut	Ecrou six pans	2	M 10
10	7 512 034 118	Zylinderstift	Parallel pin	Goupille cylindrique	2	
11	0 00 990 99 10	Entlüfterventil	Breather valve	Clapet de dégagement d'air	1	M 10 x1
12	7 332 673 004	Verschlußschraube	Screw plug	Bouchon fileté	1	M 16 x 1,5
13	7 593 641 024	Dichtring	Sealing ring	Bague d'étanchéité	1	A 16 x 20
14	0 00 990 41 10	Verschlußschraube	Screw plug	Bouchon fileté	1	M 14 x 1,5
15	7 593 641 021	Dichtring	Sealing ring	Bague d'étanchéité	1	A 14 x 18
16	0 00 990 58 09	Verschlußschraube	Screw plug	Bouchon fileté	4	M 8 x 1
		Ausgleichgetriebe – Einzelteile	**Differential – component parts**	**Différentiel – pièces constitutives**		
17	1 14 232 01 22	Antriebswelle	Input shaft	Arbre d'entrée	1	
18	1 14 260 05 60	Zsb. Winkeltrieb	Gear drive assy	Ens couple conique	1	
19	0 00 994 63 13	Nadellager	Needle bearing	Roulement à aiguilles	1	25 x 32 x 16
20	0 00 992 94 27	Sprengring	Snap ring	Anneau élastique	2	➜I 118 474; BR 32
21	0 00 992 95 28	Sicherungsring	Circlip	Circlip	2	I➜ 118 475; JV 32
22	0 00 996 58 21	Radialdichtring	Rotary shaft seal	Bague à lèvres	1	25 x 40 x 8
23	0 00 994 15 84	Kegelrollenlager-Innenring	Taper roller bearing (inside ring)	Roulement à rouleaux coniques (bague intérieure)	1	19150
24	0 00 994 16 85	Kegelrollenlager-Außenring	Taper roller bearing (outside ring)	Roule. à rouleaux con. (bague ext.)	1	19283
25	7 491 682 374	Sicherungsring	Circlip	Circlip	2	72 x 3
26	1 00 994 26 54	Buchse	Bushing	Douille	1	
27	7 618 320 105	Kegelrollenlager	Taper roller bearing	Roulement à rouleaux coniques	1	32007 X
28	0 00 992 67 30	Sicherungsblech	Tab washer	Tôle-frein	1	
29	7 428 677 013	Nutmutter	Grooved nut	Ecrou cannelé	1	M 35 x 1,5
		Achsbefestigung am Rahmen siehe Seite 20-4	Axle attachment to frame see page 20-4	Fixation du pont sur le châssis voir page 20-4		

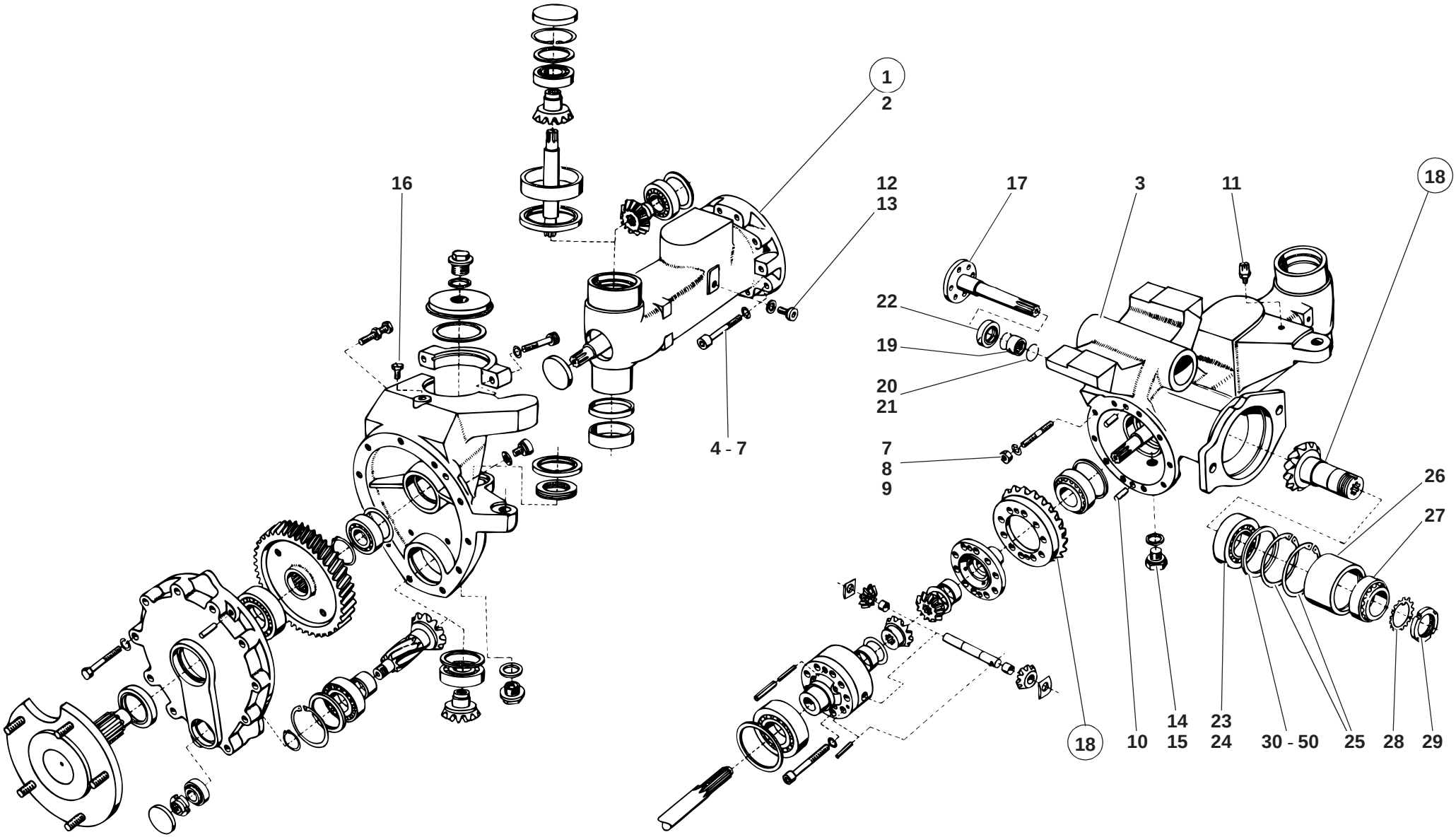
1
2
16
12
13
17
3
11
18
22
19
20
21
4 - 7
7
8
9
26
27
18
10
14
15
23
24
30 - 50
25
28
29

112e2600.ai

Pos. Item Pos.	Teil-Nummer Part no. No. pièce	Bezeichnung	Description	Désignation	Stück Qty. Qté.	Bemerkung Remarks Remarques
		Einstellscheiben für Antriebswelle	**Spacers for input shaft**	**Cales pour arbre d'entrée**		
30	1 00 997 21 08	Einstellscheibe	Spacer	Cale	1	2,50 mm
31	1 00 997 22 08	Einstellscheibe	Spacer	Cale	1	2,55 mm
32	1 00 997 23 08	Einstellscheibe	Spacer	Cale	1	2,60 mm
33	1 00 997 24 08	Einstellscheibe	Spacer	Cale	1	2,65 mm
34	1 00 997 25 08	Einstellscheibe	Spacer	Cale	1	2,70 mm
35	1 00 997 26 08	Einstellscheibe	Spacer	Cale	1	2,75 mm
36	1 00 997 27 08	Einstellscheibe	Spacer	Cale	1	2,80 mm
37	1 00 997 28 08	Einstellscheibe	Spacer	Cale	1	2,85 mm
38	1 00 997 29 08	Einstellscheibe	Spacer	Cale	1	2,90 mm
39	1 00 997 30 08	Einstellscheibe	Spacer	Cale	1	2,95 mm
40	1 00 997 31 08	Einstellscheibe	Spacer	Cale	1	3,00 mm
41	1 00 997 32 08	Einstellscheibe	Spacer	Cale	1	3,05 mm
42	1 00 997 33 08	Einstellscheibe	Spacer	Cale	1	3,10 mm
43	1 00 997 34 08	Einstellscheibe	Spacer	Cale	1	3,15 mm
44	1 00 997 35 08	Einstellscheibe	Spacer	Cale	1	3,20 mm
45	1 00 997 36 08	Einstellscheibe	Spacer	Cale	1	3,25 mm
46	1 00 997 37 08	Einstellscheibe	Spacer	Cale	1	3,30 mm
47	1 00 997 38 08	Einstellscheibe	Spacer	Cale	1	3,35 mm
48	1 00 997 39 08	Einstellscheibe	Spacer	Cale	1	3,40 mm
49	1 00 997 40 08	Einstellscheibe	Spacer	Cale	1	3,45 mm
50	1 00 997 41 08	Einstellscheibe	Spacer	Cale	1	3,50 mm
		Differential siehe Seite 26-6	Differential see page 26-6	Différentiel voir page 26-6		

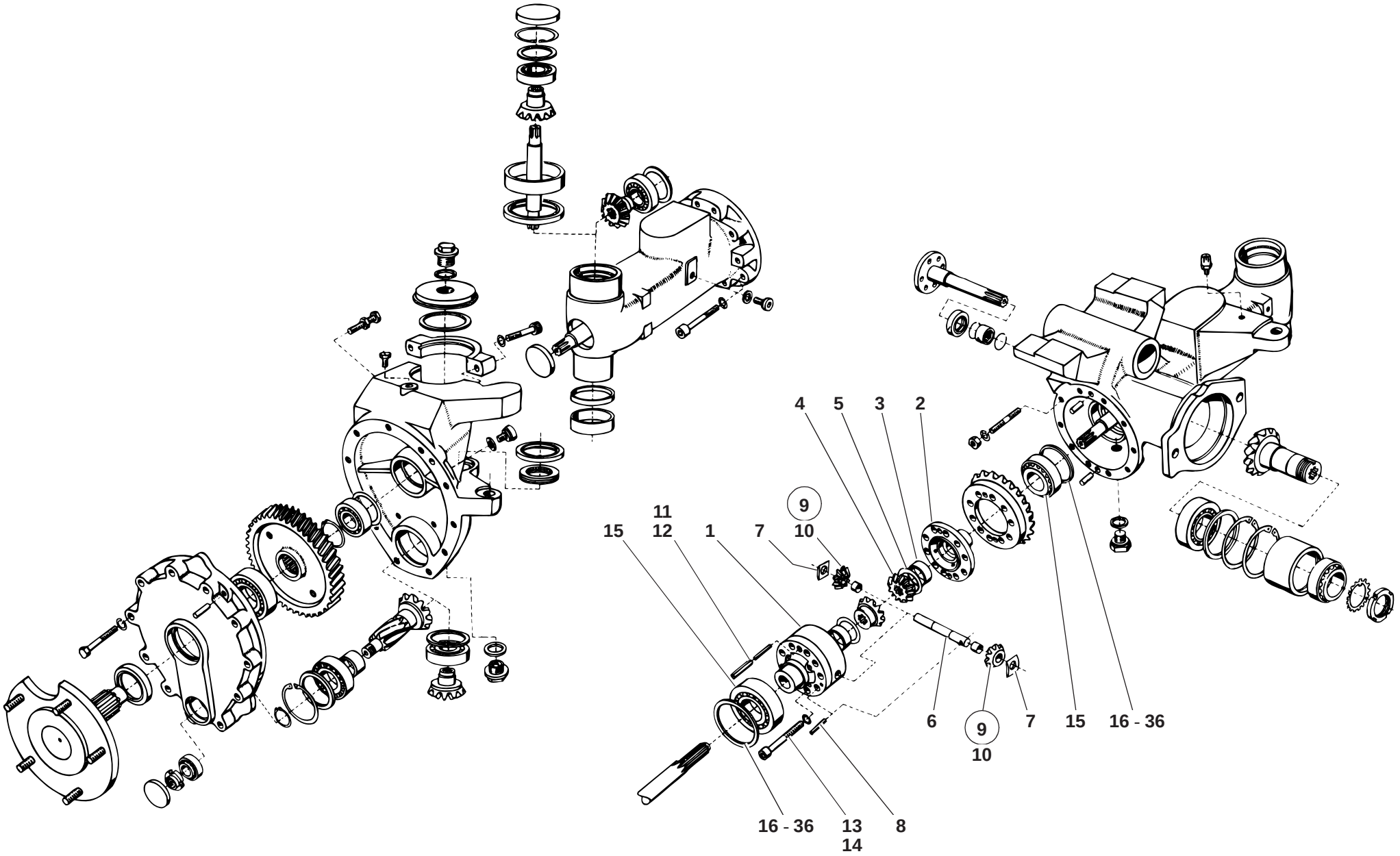

112e2600.ai

Pos. Item Pos.	Teil-Nummer Part no. No. pièce	Bezeichnung	Description	Désignation	Stück Qty. Qté.	Bemerkung Remarks Remarques
		Einzelteile – Differential	**Differential – component parts**	**Différentiel – pièces constitutives**		
1	1 14 233 03 15	Ausgleichträger	Differential carrier	Porte-différentiel	1	
2	1 14 233 01 08	Ausgleichdeckel	Differential cover	Couvercle de différentiel	1	
3	0 00 994 46 54	Buchse	Bushing	Douille	2	
4	0 14 232 01 10	Achswellenkegelrad	Axle drive pinion	Pignon d'axe conique	2	
5	0 00 993 56 64	Druckscheibe	Pressure disc	Rondelle de pression	2	
6	1 14 232 00 15	Ausgleichachse	Differential axle	Axe de satellite	1	
7	0 14 232 00 28	Drucksegment	Pressure element	Elément de pression	2	
8	7 514 682 103	Spannhülse	Clamping sleeve	Manchon de serrage	1	4 x 36
9	0 14 230 00 08	Ausgleichskegelrad	Differential bevel gear	Satellite de différentiel	2	
10	0 00 994 20 54	Buchse	Bushing	Douille	2	
		Zsb. Winkeltrieb siehe Seite 26-2	Gear drive assy see page 26-2	Ens couple conique voir page 26-2	1	
11	7 514 682 187	Spannhülse	Clamping sleeve	Manchon de serrage	2	8 x 32
12	7 514 682 139	Spannhülse	Clamping sleeve	Manchon de serrage	2	5 x 32
13	0 00 992 51 28	Federring	Spring washer	Rondelle ressort	10	8
14	7 252 678 053	Zylinderschraube	Cheese-head screw	Vis à tête cylindrique	10	30 Nm; M 8 x 60 Loctite 242
15	7 618 320 102	Kegelrollenlager	Taper roller bearing	Roulement à rouleaux coniques	2	32 006 X

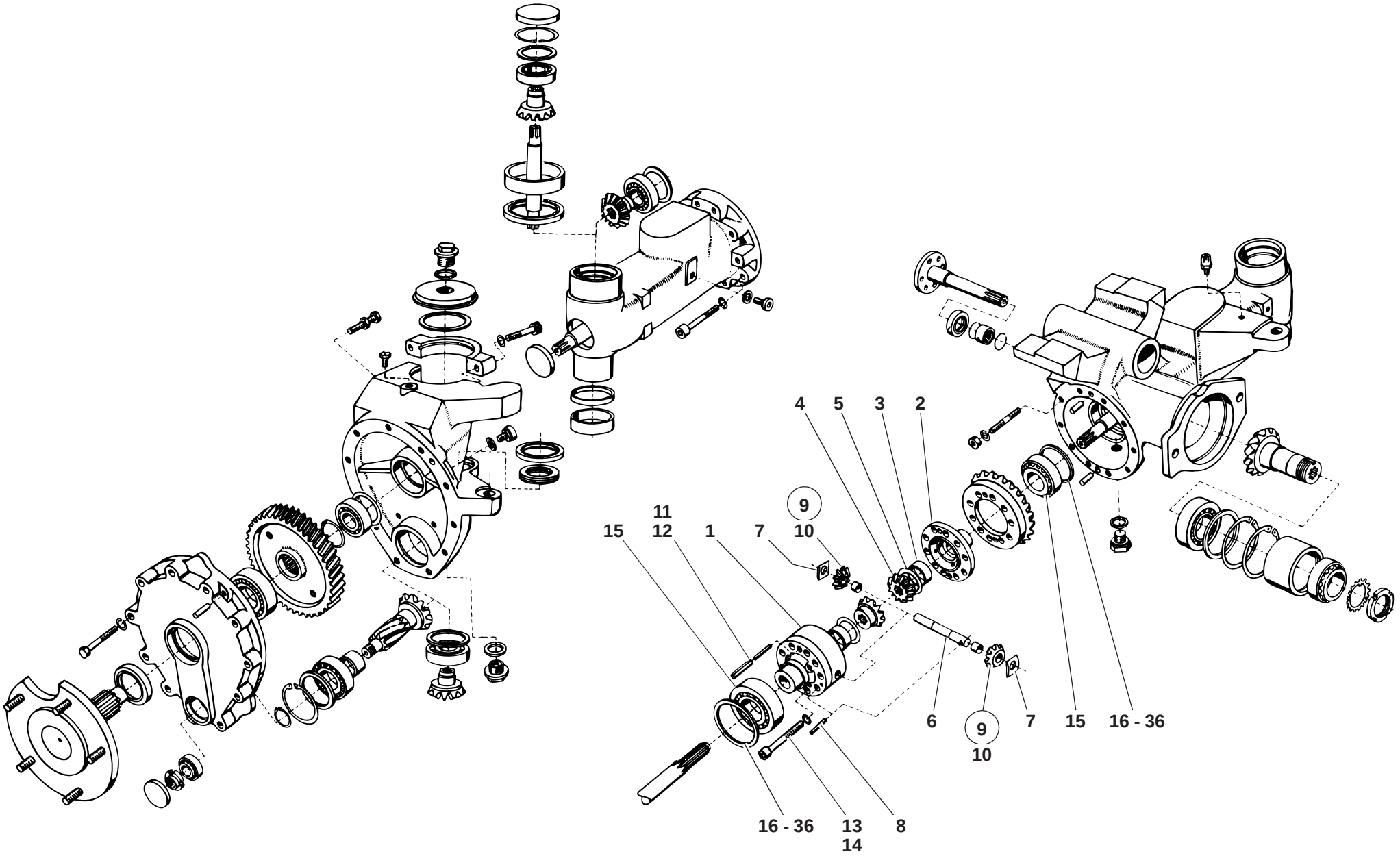

112e2600.ai

Pos. Item Pos.	Teil-Nummer Part no. No. pièce	Bezeichnung	Description	Désignation	Stück Qty. Qté.	Bemerkung Remarks Remarques
		Einstellscheiben – Differential	**Differential – spacers**	**Différentiel – cales**		
16	1 00 997 65 16	Einstellscheibe	Spacer	Cale	2	2,50 mm
17	1 00 997 66 16	Einstellscheibe	Spacer	Cale	2	2,55 mm
18	1 00 997 67 16	Einstellscheibe	Spacer	Cale	2	2,60 mm
19	1 00 997 68 16	Einstellscheibe	Spacer	Cale	2	2,65 mm
20	1 00 997 69 16	Einstellscheibe	Spacer	Cale	2	2,70 mm
21	1 00 997 70 16	Einstellscheibe	Spacer	Cale	2	2,75 mm
22	1 00 997 71 16	Einstellscheibe	Spacer	Cale	2	2,80 mm
23	1 00 997 72 16	Einstellscheibe	Spacer	Cale	2	2,85 mm
24	1 00 997 73 16	Einstellscheibe	Spacer	Cale	2	2,90 mm
25	1 00 997 74 16	Einstellscheibe	Spacer	Cale	2	2,95 mm
26	1 00 997 75 16	Einstellscheibe	Spacer	Cale	2	3,00 mm
27	1 00 997 76 16	Einstellscheibe	Spacer	Cale	2	3,05 mm
28	1 00 997 77 16	Einstellscheibe	Spacer	Cale	2	3,10 mm
29	1 00 997 78 16	Einstellscheibe	Spacer	Cale	2	3,15 mm
30	1 00 997 79 16	Einstellscheibe	Spacer	Cale	2	3,20 mm
31	1 00 997 80 16	Einstellscheibe	Spacer	Cale	2	3,25 mm
32	1 00 997 81 16	Einstellscheibe	Spacer	Cale	2	3,30 mm
33	1 00 997 82 16	Einstellscheibe	Spacer	Cale	2	3,35 mm
34	1 00 997 83 16	Einstellscheibe	Spacer	Cale	2	3,40 mm
35	1 00 997 84 16	Einstellscheibe	Spacer	Cale	2	3,45 mm
36	1 00 997 85 16	Einstellscheibe	Spacer	Cale	2	3,50 mm

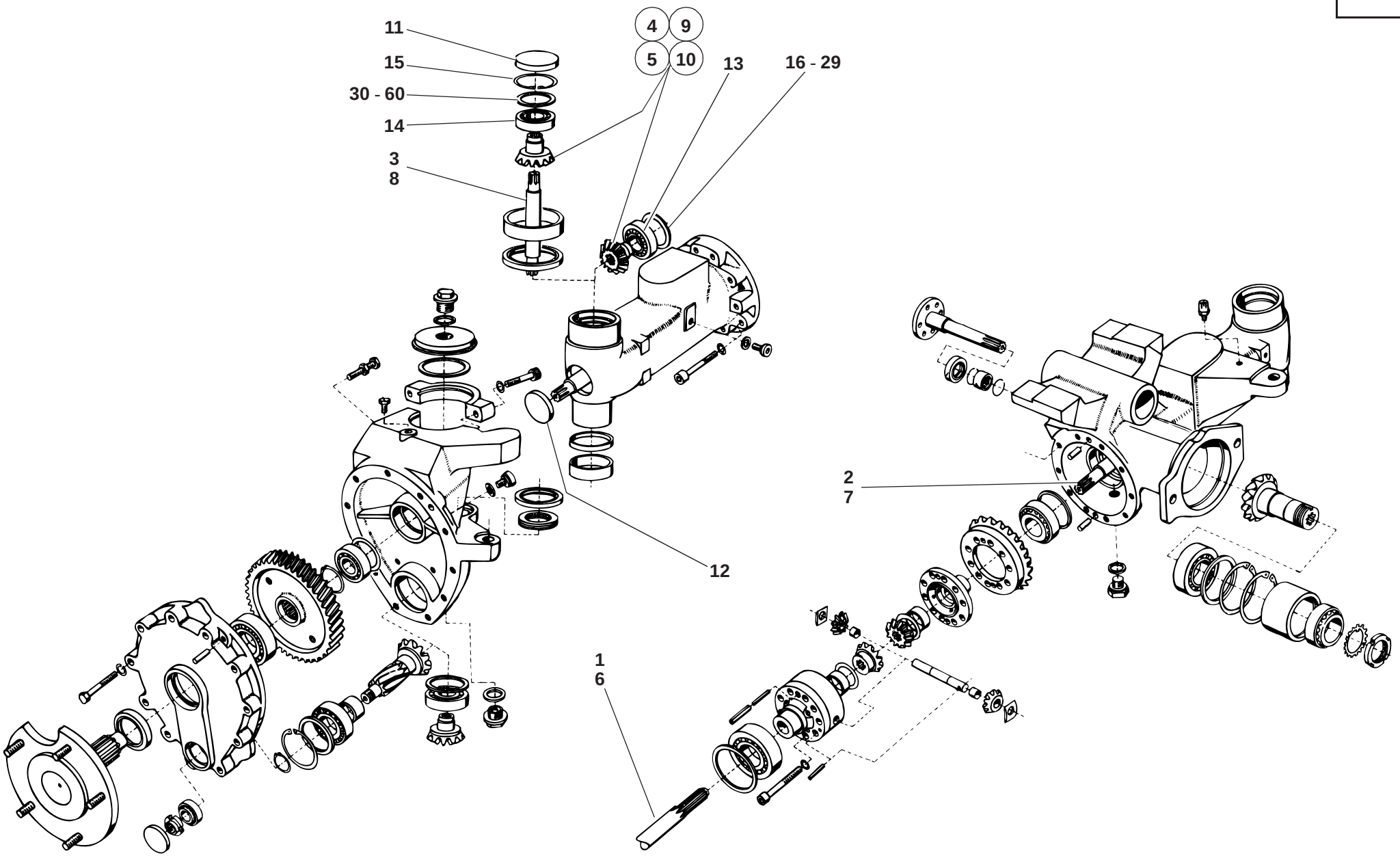

112e2600.ai

Pos. Item Pos.	Teil-Nummer Part no. No. pièce	Bezeichnung	Description	Désignation	Stück Qty. Qté.	Bemerkung Remarks Remarques
		Einzelteile – Abtrieb	**Output – component parts**	**Sortie – pièces constitutives**		
1	1 14 261 05 22	Achstriebwelle links	Axle output shaft (left)	Arbre de sortie de pont (côté gauche)	1	37 mm lg.
2	1 14 261 04 22	Achstriebwelle rechts	Axle output shaft (right)	Arbre de sortie de pont (côté droit)	1	37 mm lg.
3	1 14 266 00 20	Abtriebswelle	Output shaft	Arbre de sortie	2	37 mm lg.
4	1 14 260 01 60	Zsb. Winkeltrieb kpl. links	Cpl gear drive assy (left)	Ens couple conique cpl (côté gauche)	1	22 mm lg.
5	1 14 260 02 60	Zsb. Winkeltrieb kpl. rechts	Cpl gear drive assy (right)	Ens couple conique cpl (côté droit)	1	22 mm lg.
6	1 14 261 08 22	Achstriebwelle links	Axle output shaft (left)	Arbre de sortie de pont (côté gauche)	1	47 mm lg.
7	1 14 261 07 22	Achstriebwelle rechts	Axle output shaft (right)	Arbre de sortie de pont (côté droit)	1	47 mm lg.
8	1 14 266 02 20	Abtriebswelle	Output shaft	Arbre de sortie	2	47 mm lg.
9	1 14 260 09 60	Zsb. Winkeltrieb kpl. links	Cpl gear drive assy (left)	Ens couple conique cpl (côté gauche)	1	32 mm lg.
10	1 14 260 08 60	Zsb. Winkeltrieb kpl. rechts	Cpl gear drive assy (right)	Ens couple conique cpl (côté droit)	1	32 mm lg.
		Bei Ersatzteilbestellung Bundlänge beachten	**Bear in mind the length of the collar for all spare parts orders**	**Tenir compte de la longueur du collet pour toute commande de pièces détachées**		
11	0 00 996 68 51	Verschlußkappe	Cap	Capuchon	2	
12	0 00 996 66 51	Verschlußkappe	Cap	Capuchon	2	ø 47
13	7 611 060 353	Rillenkugellager	Grooved ball bearing	Roulement rainuré à billes	2	6007, Loctite 641
14	7 611 060 354	Rillenkugellager	Grooved ball bearing	Roulement rainuré à billes	2	6008
15	7 491 682 068	Sicherungsring	Circlip	Circlip	2	68x2,5
16	1 00 997 60 06	Einstellscheibe	Spacer	Cale	2	1,50 mm
17	1 00 997 61 06	Einstellscheibe	Spacer	Cale	2	1,60 mm
18	1 00 997 62 06	Einstellscheibe	Spacer	Cale	2	1,70 mm
19	1 00 997 63 06	Einstellscheibe	Spacer	Cale	2	1,80 mm
20	1 00 997 64 06	Einstellscheibe	Spacer	Cale	2	1,90 mm
21	1 00 997 65 06	Einstellscheibe	Spacer	Cale	2	2,00 mm
22	1 00 997 66 06	Einstellscheibe	Spacer	Cale	2	2,10 mm
23	1 00 997 67 06	Einstellscheibe	Spacer	Cale	2	2,20 mm
24	1 00 997 68 06	Einstellscheibe	Spacer	Cale	2	2,30 mm
25	1 00 997 69 06	Einstellscheibe	Spacer	Cale	2	2,40 mm
26	1 00 997 70 06	Einstellscheibe	Spacer	Cale	2	2,50 mm
27	1 00 997 71 06	Einstellscheibe	Spacer	Cale	2	2,60 mm
28	1 00 997 72 06	Einstellscheibe	Spacer	Cale	2	2,70 mm
29	1 00 997 73 06	Einstellscheibe	Spacer	Cale	2	2,80 mm

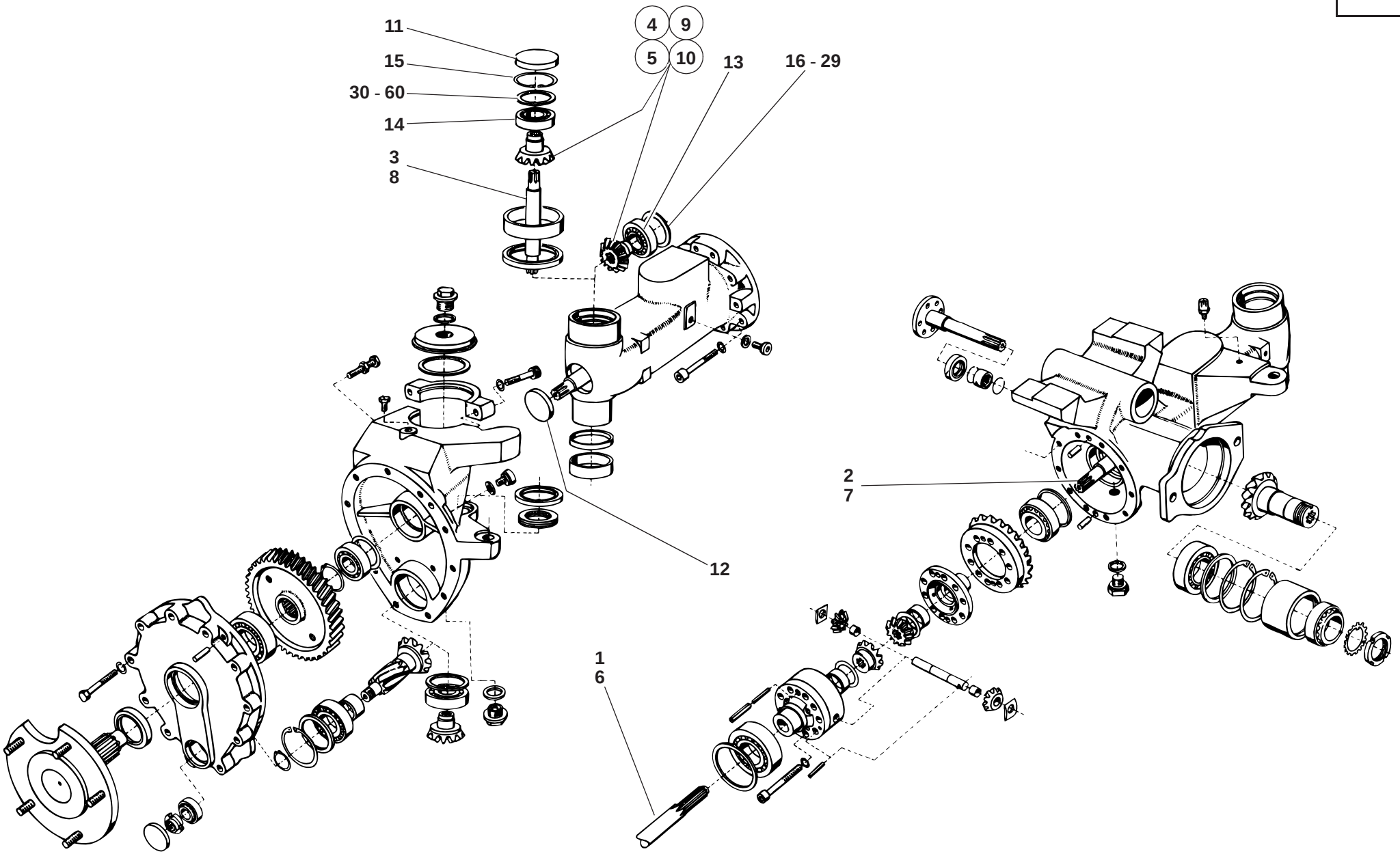

112e2600.ai

Pos. Item Pos.	Teil-Nummer Part no. No. pièce	Bezeichnung	Description	Désignation	Stück Qty. Qté.	Bemerkung Remarks Remarques
30	1 00 997 34 12	Einstellscheibe	Spacer	Cale	2	2,30 mm
31	1 00 997 35 12	Einstellscheibe	Spacer	Cale	2	2,35 mm
32	1 00 997 36 12	Einstellscheibe	Spacer	Cale	2	2,40 mm
33	1 00 997 37 12	Einstellscheibe	Spacer	Cale	2	2,45 mm
34	1 00 997 38 12	Einstellscheibe	Spacer	Cale	2	2,50 mm
35	1 00 997 39 12	Einstellscheibe	Spacer	Cale	2	2,55 mm
36	1 00 997 40 12	Einstellscheibe	Spacer	Cale	2	2,60 mm
37	1 00 997 41 12	Einstellscheibe	Spacer	Cale	2	2,65 mm
38	1 00 997 42 12	Einstellscheibe	Spacer	Cale	2	2,70 mm
39	1 00 997 43 12	Einstellscheibe	Spacer	Cale	2	2,75 mm
40	1 00 997 44 12	Einstellscheibe	Spacer	Cale	2	2,80 mm
41	1 00 997 45 12	Einstellscheibe	Spacer	Cale	2	2,85 mm
42	1 00 997 46 12	Einstellscheibe	Spacer	Cale	2	2,90 mm
43	1 00 997 47 12	Einstellscheibe	Spacer	Cale	2	2,95 mm
44	1 00 997 48 12	Einstellscheibe	Spacer	Cale	2	3,00 mm
45	1 00 997 49 12	Einstellscheibe	Spacer	Cale	2	3,05 mm
46	1 00 997 50 12	Einstellscheibe	Spacer	Cale	2	3,10 mm
47	1 00 997 51 12	Einstellscheibe	Spacer	Cale	2	3,15 mm
48	1 00 997 52 12	Einstellscheibe	Spacer	Cale	2	3,20 mm
49	1 00 997 53 12	Einstellscheibe	Spacer	Cale	2	3,25 mm
50	1 00 997 54 12	Einstellscheibe	Spacer	Cale	2	3,30 mm
51	1 00 997 55 12	Einstellscheibe	Spacer	Cale	2	3,35 mm
52	1 00 997 56 12	Einstellscheibe	Spacer	Cale	2	3,40 mm
53	1 00 997 57 12	Einstellscheibe	Spacer	Cale	2	3,45 mm
54	1 00 997 58 12	Einstellscheibe	Spacer	Cale	2	3,50 mm
55	1 00 997 59 12	Einstellscheibe	Spacer	Cale	2	3,55 mm
56	1 00 997 60 12	Einstellscheibe	Spacer	Cale	2	3,60 mm
57	1 00 997 61 12	Einstellscheibe	Spacer	Cale	2	3,65 mm
58	1 00 997 62 12	Einstellscheibe	Spacer	Cale	2	3,70 mm
59	1 00 997 63 12	Einstellscheibe	Spacer	Cale	2	3,75 mm
60	1 00 997 64 12	Einstellscheibe	Spacer	Cale	2	3,80 mm

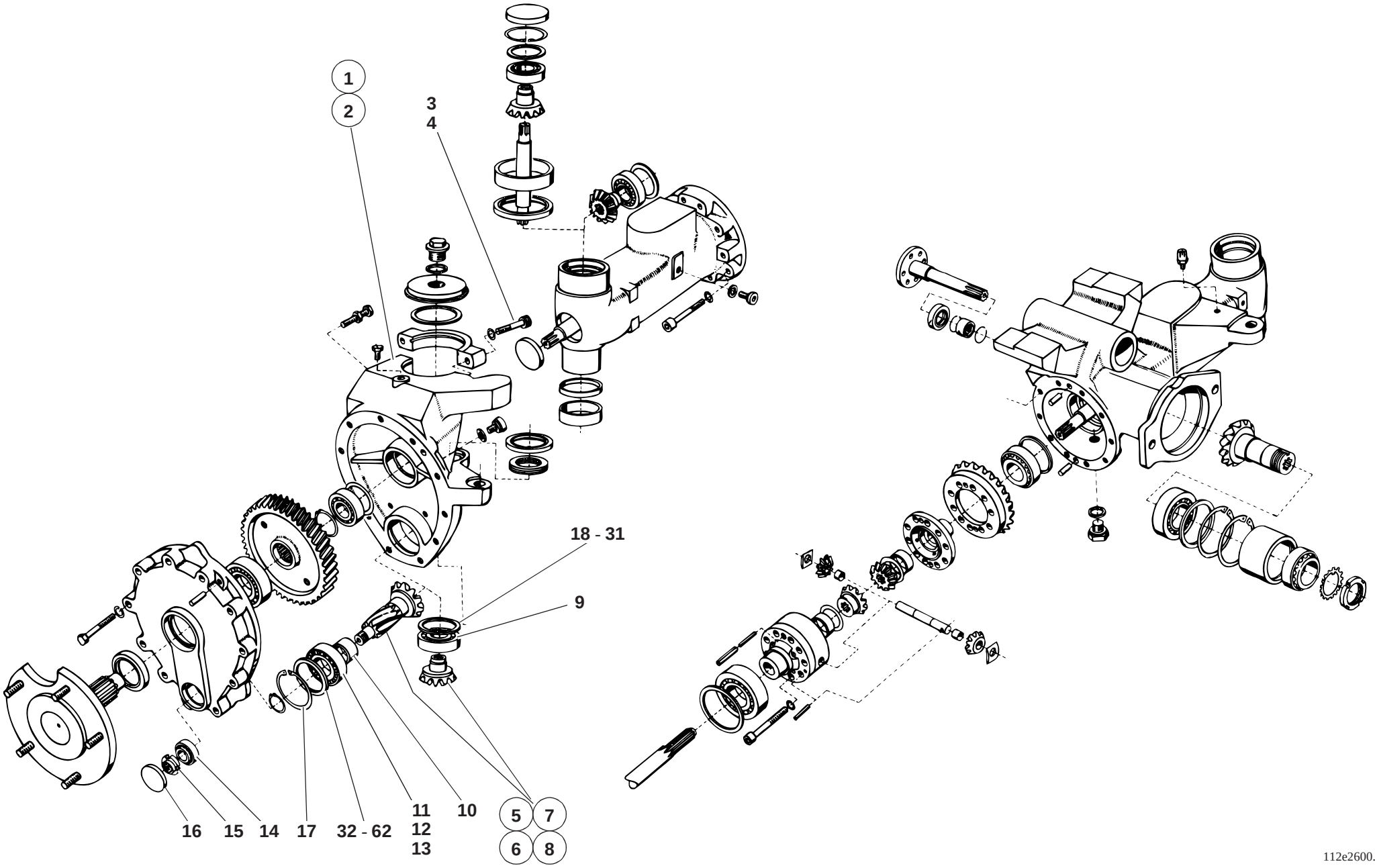
1
2
3
4
18 - 31
9
16
15
14
17
32 - 62
11
12
13
10
5
7
6
8
112e2600.ai

Pos. Item Pos.	Teil-Nummer Part no. No. pièce	Bezeichnung	Description	Désignation	Stück Qty. Qté.	Bemerkung Remarks Remarques
		Einzelteile Portalträger	**Final drive carrier – component parts**	**Porte-réducteur – pièces constitutives**		
1	1 14 260 10 17	Portalträger links	Final drive carrier (left)	Porte-réducteur (côté gauche)	1	
2	1 14 260 11 17	Portalträger rechts	Final drive carrier (right)	Porte-réducteur (côté droit)	1	
3	7 252 678 208	Zylinderschraube	Cheese-head screw	Vis à tête cylindrique	4	M 16 x 1,5 x 60
4	0 00 992 54 28	Federring	Spring washer	Rondelle ressort	4	16
5	1 14 260 03 60	Zsb. Winkeltrieb kpl. links	Cpl gear drive assy (left)	Ens couple conique cpl (côté gauche)	1	22 mm lg.
6	1 14 260 04 60	Zsb. Winkeltrieb kpl. rechts	Cpl gear drive assy (right)	Ens couple conique cpl (côté droit)	1	22 mm lg.
7	1 14 260 06 60	Zsb. Winkeltrieb kpl. links	Cpl gear drive assy (left)	Ens couple conique cpl (côté gauche)	1	32 mm lg.
8	1 14 260 07 60	Zsb. Winkeltrieb kpl. rechts	Cpl gear drive assy (right)	Ens couple conique cpl (côté droit)	1	32 mm lg.
		Bei Ersatzteilbestellung Bundlänge beachten	**Bear in mind the length of the collar for all spare parts orders**	**Tenir compte de la longueur du collet pour toute commande de pièces détachées**		
9	7 611 062 407	Rillenkugellager	Grooved ball bearing	Roulement rainuré à billes	2	6206, Loctite 641
10	1 00 994 28 54	Buchse	Bushing	Douille	2	
11	0 00 994 15 84	Kegelrollenlager-Innenring	Taper roller bearing (inside bearing)	Roulement à rouleaux coniques (bague intérieure)		
12	0 00 994 15 85	Kegelrollenlager-Außenring	Taper roller bearing (outside bearing)	Roulement à rouleaux coniques (bague extérieure)		
13	7 490 682 032	Sicherungsring	Circlip	Circlip		32x1,5
14	7 618 000 221	Kegelrollenlager	Taper roller bearing	Roulement à rouleaux coniques	2	32004 X
15	0 00 990 33 20	Nutmutter	Grooved nut	Ecrou cannelé	2	M 20 x 1,5
16	0 00 996 66 51	Verschlußkappe	Cap	Capuchon	2	ø 47
17	7 491 682 068	Sicherungsring	Circlip	Circlip	2	68x2,5
18	1 00 997 60 06	Einstellscheibe	Spacer	Cale	2	1,50 mm
19	1 00 997 61 06	Einstellscheibe	Spacer	Cale	2	1,60 mm
20	1 00 997 62 06	Einstellscheibe	Spacer	Cale	2	1,70 mm
21	1 00 997 63 06	Einstellscheibe	Spacer	Cale	2	1,80 mm
22	1 00 997 64 06	Einstellscheibe	Spacer	Cale	2	1,90 mm
23	1 00 997 65 06	Einstellscheibe	Spacer	Cale	2	2,00 mm
24	1 00 997 66 06	Einstellscheibe	Spacer	Cale	2	2,10 mm
25	1 00 997 67 06	Einstellscheibe	Spacer	Cale	2	2,20 mm
26	1 00 997 68 06	Einstellscheibe	Spacer	Cale	2	2,30 mm
27	1 00 997 69 06	Einstellscheibe	Spacer	Cale	2	2,40 mm
28	1 00 997 70 06	Einstellscheibe	Spacer	Cale	2	2,50 mm
29	1 00 997 71 06	Einstellscheibe	Spacer	Cale	2	2,60 mm

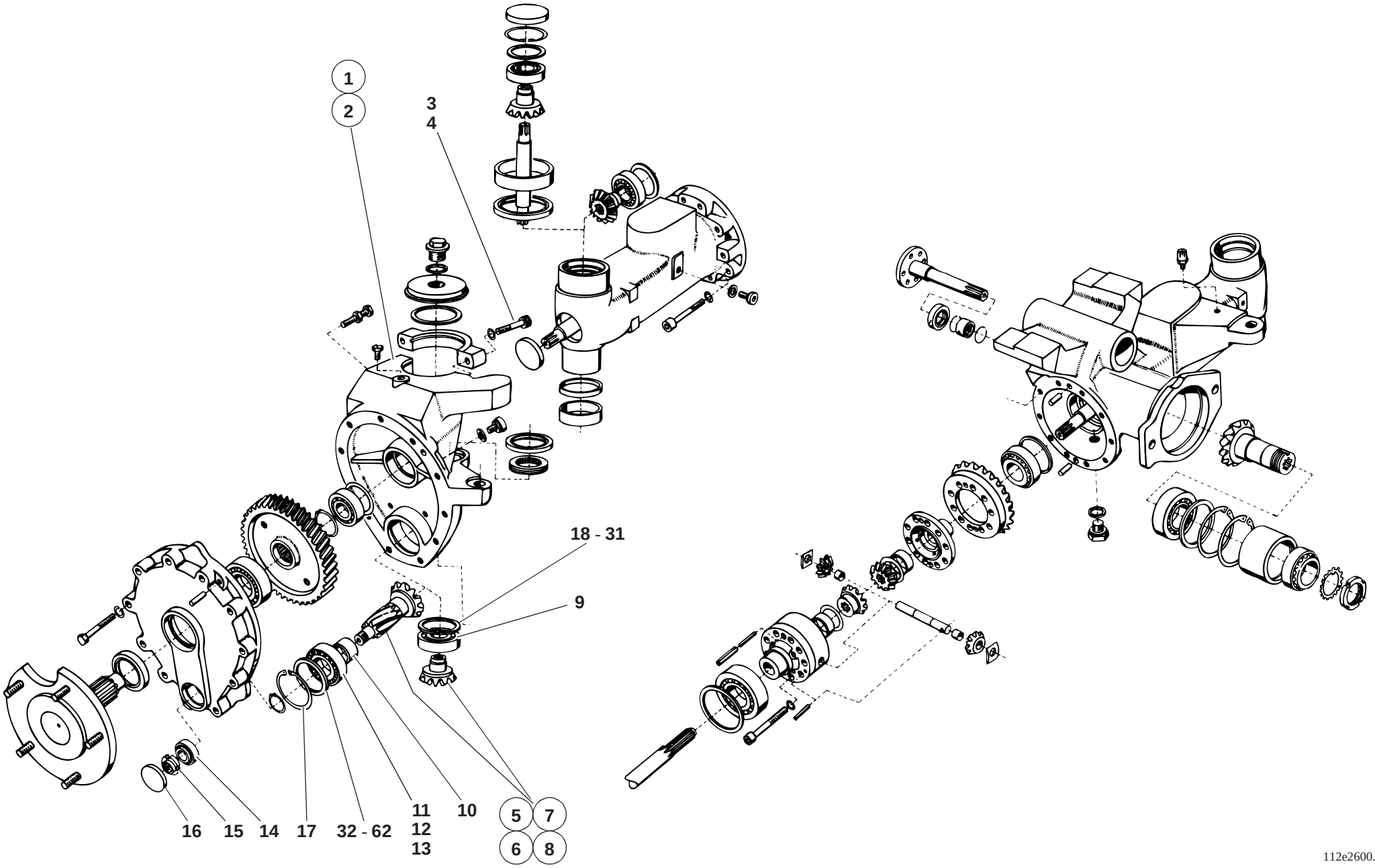
1
2
3
4
18 - 31
9
16
15
14
17
32 - 62
11
12
13
10
5
7
6
8
112e2600.ai

Pos. Item Pos.	Teil-Nummer Part no. No. pièce	Bezeichnung	Description	Désignation	Stück Qty. Qté.	Bemerkung Remarks Remarques
30	1 00 997 72 06	Einstellscheibe	Spacer	Cale	2	2,70 mm
31	1 00 997 73 06	Einstellscheibe	Spacer	Cale	2	2,80 mm
32	1 00 997 34 12	Einstellscheibe	Spacer	Cale	2	2,30 mm
33	1 00 997 35 12	Einstellscheibe	Spacer	Cale	2	2,35 mm
34	1 00 997 36 12	Einstellscheibe	Spacer	Cale	2	2,40 mm
35	1 00 997 37 12	Einstellscheibe	Spacer	Cale	2	2,45 mm
36	1 00 997 38 12	Einstellscheibe	Spacer	Cale	2	2,50 mm
37	1 00 997 39 12	Einstellscheibe	Spacer	Cale	2	2,55 mm
38	1 00 997 40 12	Einstellscheibe	Spacer	Cale	2	2,60 mm
39	1 00 997 41 12	Einstellscheibe	Spacer	Cale	2	2,65 mm
40	1 00 997 42 12	Einstellscheibe	Spacer	Cale	2	2,70 mm
41	1 00 997 43 12	Einstellscheibe	Spacer	Cale	2	2,75 mm
42	1 00 997 44 12	Einstellscheibe	Spacer	Cale	2	2,80 mm
43	1 00 997 45 12	Einstellscheibe	Spacer	Cale	2	2,85 mm
44	1 00 997 46 12	Einstellscheibe	Spacer	Cale	2	2,90 mm
45	1 00 997 47 12	Einstellscheibe	Spacer	Cale	2	2,95 mm
46	1 00 997 48 12	Einstellscheibe	Spacer	Cale	2	3,00 mm
47	1 00 997 49 12	Einstellscheibe	Spacer	Cale	2	3,05 mm
48	1 00 997 50 12	Einstellscheibe	Spacer	Cale	2	3,10 mm
49	1 00 997 51 12	Einstellscheibe	Spacer	Cale	2	3,15 mm
50	1 00 997 52 12	Einstellscheibe	Spacer	Cale	2	3,20 mm
51	1 00 997 53 12	Einstellscheibe	Spacer	Cale	2	3,25 mm
52	1 00 997 54 12	Einstellscheibe	Spacer	Cale	2	3,30 mm
53	1 00 997 55 12	Einstellscheibe	Spacer	Cale	2	3,35 mm
54	1 00 997 56 12	Einstellscheibe	Spacer	Cale	2	3,40 mm
55	1 00 997 57 12	Einstellscheibe	Spacer	Cale	2	3,45 mm
56	1 00 997 58 12	Einstellscheibe	Spacer	Cale	2	3,50 mm
57	1 00 997 59 12	Einstellscheibe	Spacer	Cale	2	3,55 mm
58	1 00 997 60 12	Einstellscheibe	Spacer	Cale	2	3,60 mm
59	1 00 997 61 12	Einstellscheibe	Spacer	Cale	2	3,65 mm
60	1 00 997 62 12	Einstellscheibe	Spacer	Cale	2	3,70 mm
61	1 00 997 63 12	Einstellscheibe	Spacer	Cale	2	3,75 mm
62	1 00 997 64 12	Einstellscheibe	Spacer	Cale	2	3,80 mm

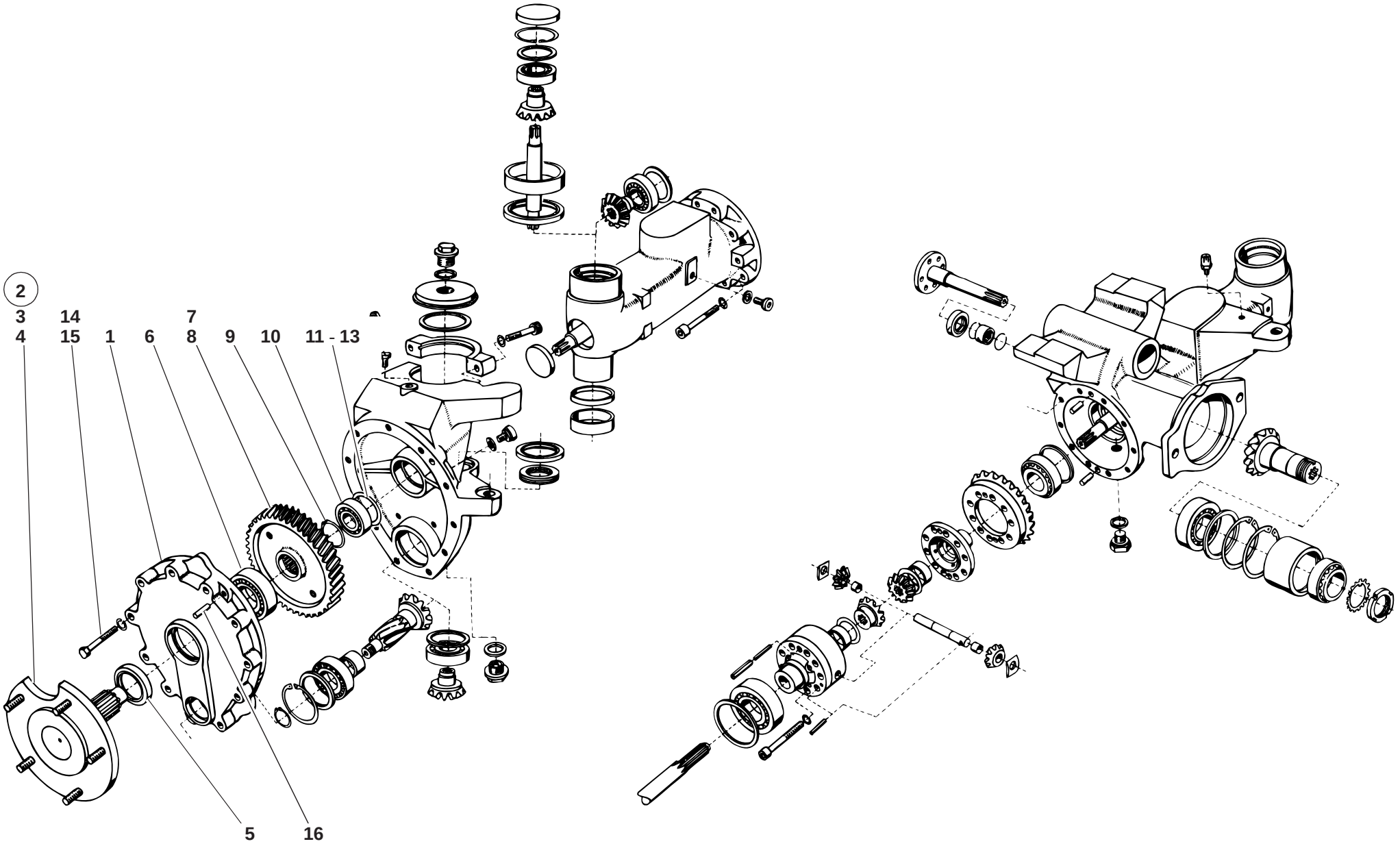

112e2600.ai

Pos. Item Pos.	Teil-Nummer Part no. No. pièce	Bezeichnung	Description	Désignation	Stück Qty. Qté.	Bemerkung Remarks Remarques
		Einzelteile – Portaltrieb	**Final drive – component parts**	**Réducteur – pièces constitutives**		
1	1 14 236 00 05	Portaldeckel	Final drive cover	Couvercle de réducteur	2	
2	1 14 230 00 19	Zsb. Achswelle	Axle shaft assy	Ens arbre de pont	2	
3	1 14 236 01 20	Achswelle	Axle shaft	Arbre de pont	2	
4	0 00 990 19 08	Radbolzen	Wheel bolt	Boulon de roue	10	
5	0 00 996 25 33	Radialdichtring	Rotary shaft seal	Bague à lèvres	2	55 x 72 x 9
6	7 611 062 410	Rillenkugellager	Grooved ball bearing	Roulement rainuré à billes	2	6209 C 3
7	1 14 236 00 14	Zahnrad links	Gear (left)	Engrenage (côté gauche)	1	
8	1 14 236 01 14	Zahnrad rechts	Gear (right)	Engrenage (côté droit)	1	
9	7 490 682 427	Sicherungsring	Circlip	Circlip	2	45 x 2,5
10	7 611 062 407	Rillenkugellager	Grooved ball bearing	Roulement rainuré à billes	2	6206 C 3
11	7 464 680 089	Paßscheibe	Shim ring	Rondelle d'ajustage	1 - 2	0,2 mm
12	7 464 680 012	Paßscheibe	Shim ring	Rondelle d'ajustage	1 - 2	0,3 mm
13	7 464 680 090	Paßscheibe	Shim ring	Rondelle d'ajustage	1 - 2	0,5 mm
14	7 234 678 559	Sechskantschraube	Hexagon head screw	Vis six pans	22	M 10 x 55
15	0 00 992 35 28	Federring	Spring washer	Rondelle ressort	22	10
16	7 512 034 135	Zylinderstift	Parallel pin	Goupille cylindrique	4	ø 10

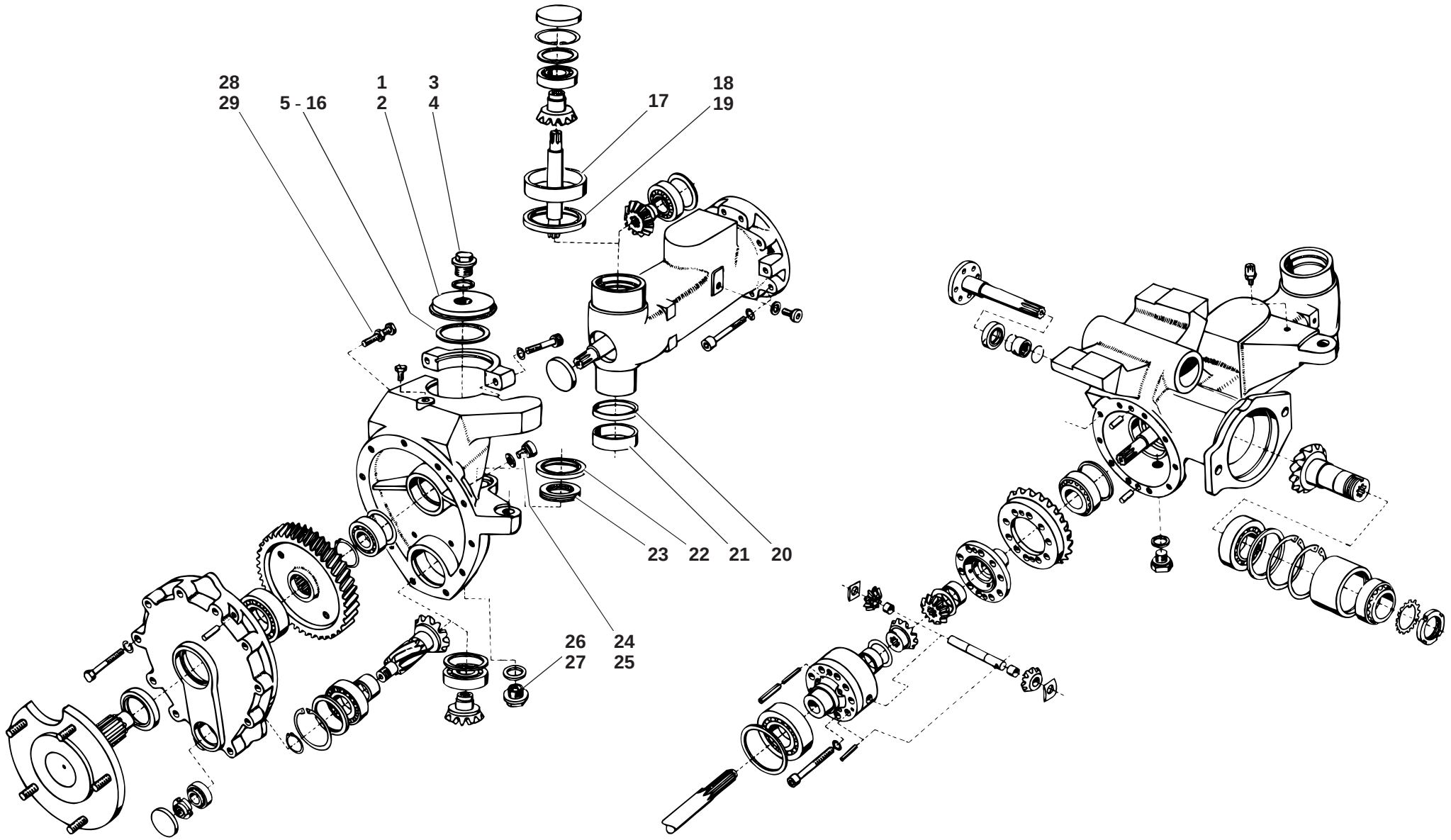

112e2600.ai

Pos. Item Pos.	Teil-Nummer Part no. No. pièce	Bezeichnung	Description	Désignation	Stück Qty. Qté.	Bemerkung Remarks Remarques
		Lagerung – Portalträger	**Final drive carrier – bearing**	**Porte-réducteur – logement**		
1	1 14 261 01 09	Deckel	Cover	Couvercle	2	
2	0 00 996 42 70	O-Ring	O-ring	Joint torique	2	
3	0 00 990 02 10	Verschlußschraube	Screw plug	Bouchon fileté	2	M 22 x 1,5
4	7 593 641 034	Dichtring	Sealing ring	Bague d'étanchéité	2	A 22 x 27
5	1 00 997 50 16	Einstellscheibe	Spacer	Cale	2	1,90 mm
6	1 00 997 51 16	Einstellscheibe	Spacer	Cale	2	2,00 mm
7	1 00 997 52 16	Einstellscheibe	Spacer	Cale	2	2,10 mm
8	1 00 997 53 16	Einstellscheibe	Spacer	Cale	2	2,20 mm
9	1 00 997 54 16	Einstellscheibe	Spacer	Cale	2	2,30 mm
10	1 00 997 55 16	Einstellscheibe	Spacer	Cale	2	2,40 mm
11	1 00 997 56 16	Einstellscheibe	Spacer	Cale	2	2,50 mm
12	1 00 997 57 16	Einstellscheibe	Spacer	Cale	2	2,60 mm
13	1 00 997 58 16	Einstellscheibe	Spacer	Cale	2	2,70 mm
14	1 00 997 59 16	Einstellscheibe	Spacer	Cale	2	2,80 mm
15	1 00 997 60 16	Einstellscheibe	Spacer	Cale	2	2,90 mm
16	1 00 997 61 16	Einstellscheibe	Spacer	Cale	2	3,00 mm
17	1 00 994 41 54	Buchse	Bushing	Douille	2	
	1 00 994 16 55	Buchse (Übermaß)	Bushing (oversize)	Douille (surdimension)	2	
18	0 00 996 23 33	Radialdichtring	Rotary shaft seal	Bague à lèvres	2	83 x 91,5 x 5
19	1 00 993 27 63	Scheibe	Washer	Rondelle	2	83,1x91,5x1
20	1 00 994 44 54	Buchse	Bushing	Douille	2	Loctite 641
21	1 00 994 21 54	Buchse	Bushing	Douille	2	
22	0 00 996 15 33	Radialdichtring	Rotary shaft seal	Bague à lèvres	2	75 x 60 x 8
23	7 616 511 008	Kugellager	Ball bearing	Roulement à billes	2	51 108
24	7 332 673 004	Verschlußschraube	Screw plug	Bouchon fileté	2	M 16 x 1,5
25	7 593 641 024	Dichtring	Sealing ring	Bague d'étanchéité	2	A 16 x 20
26	0 00 990 68 10	Magnetfilterstopfen	Magnet plug	Bouchon magnétique	2	M 22 x 1,5
27	7 593 641 035	Dichtring	Sealing ring	Bague d'étanchéité	2	A 22 x 29
28	0 00 995 90 69	Anschlagschraube	Stop bolt	Boulon de butée	2	M 10 x 30
29	7 404 677 207	Sechskantmutter	Hexagon nut	Ecrou six pans	2	M 10

Gruppe
Lenkung

Group
Steering

Groupe
Direction

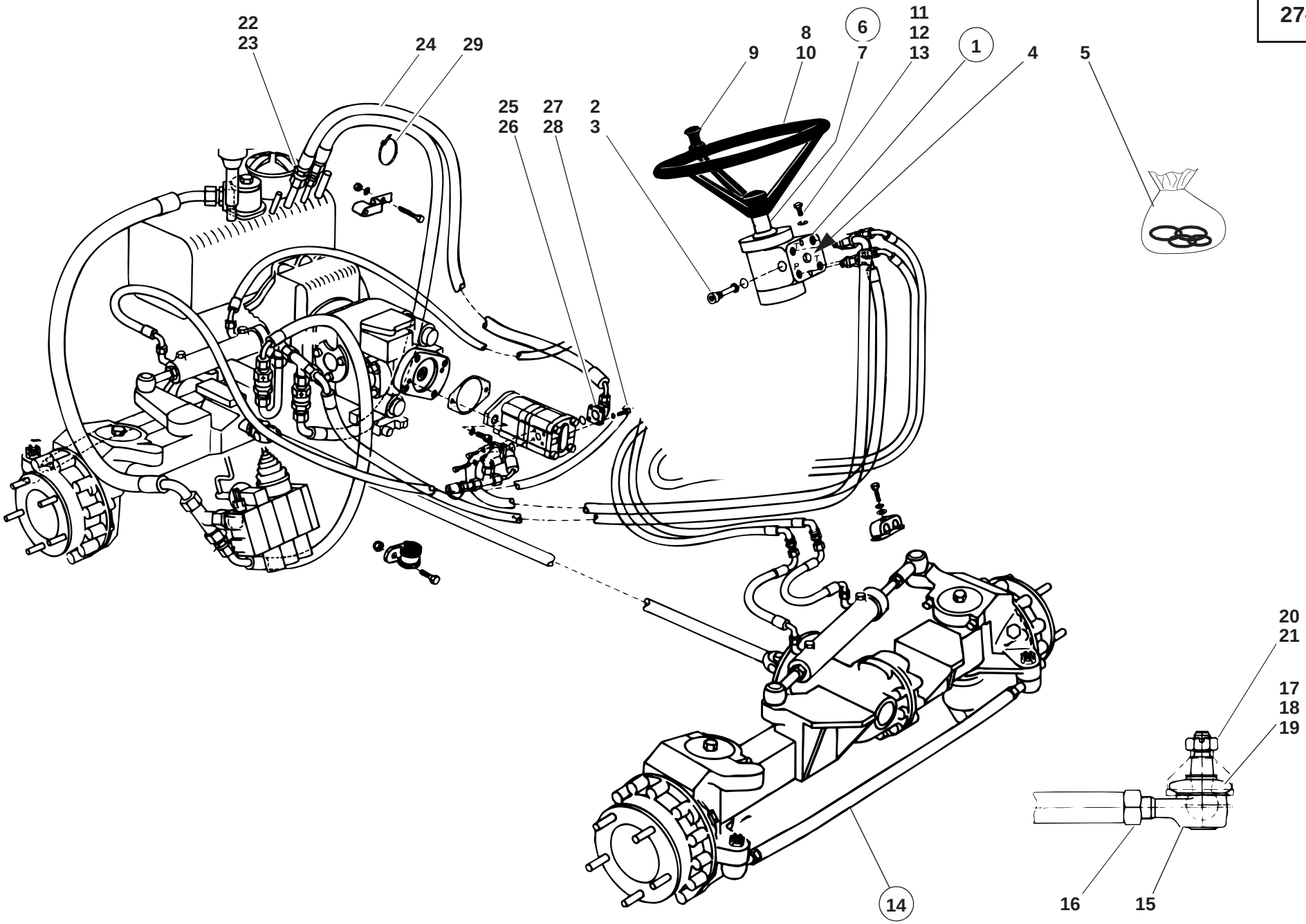
22
23
24
29
25
26
27
28
2
3
9
8
10
6
7
11
12
13
1
4
5
20
21
17
18
19
16
15
14
112e2700.ai

Pos. Item Pos.	Teil-Nummer Part no. No. pièce	Bezeichnung	Description	Désignation	Stück Qty. Qté.	Bemerkung Remarks Remarques
		Lenkung, Servostat – Einzelteile	**Steering, servostat – component parts**	**Direction, servostat – pièces constitutives**		
1	0 14 273 00 02	Servostat	Servostat	Servostat	1	
2	0 00 361 99 83	Ventileinsatz	Valve insert	Elément de valve	1	180 bar
3	0 00 996 49 07	Dichtring zu Ventileinsatz	Sealing ring for valve insert	Bague d'étanchéité pour élément de valve	1	15 x 2
4	0 00 363 43 31	Filtereinsatz	Filter insert	Elément filtrant	1	
5	0 00 996 77 13	Dichtsatz	Sealing kit	Jeu de joints	1	
6	0 42 273 00 19	Lenksäule	Steering column	Colonne de direction	1	
7	7 401 677 052	Sechskantmutter	Hexagon nut	Ecrou six pans	1	M 18x1,5
8	0 44 273 00 01	Lenkrad	Steering wheel	Volant	1	
9	0 21 273 00 26	Drehgriff	Handle	Manette	1	
10	0 45 273 00 03	Abdeckung	Cover	Recouvrement	1	
11	7 236 678 131	Sechskantschraube	Hexagon head screw	Vis six pans	1	M 8 x 20
12	7 236 678 133	Sechskantschraube	Hexagon head screw	Vis six pans	3	M 8 x 25
13	0 00 992 43 28	Federring	Spring washer	Rondelle ressort	4	8
		Spurstange – Einzelteile	**Track rod – component parts**	**Barre d'accouplment – pièces constitutives**		
14	0 14 270 03 11	Spurstange	Track rod	Barre d'accouplement	2	
15	0 00 994 72 37	Kugelgelenk	Ball-and-socket joint	Rotule	2 - 4	
16	7 403 677 014	Sechskantmutter	Hexagon nut	Ecrou six pans	1 - 4	M 16 x 1,5
17	0 00 996 09 52	Gummischutzkappe	Protective rubber cap	Capuchon protecteur en caoutchouc	1 - 4	
18	0 00 992 09 29	Spannring	Clamping ring	Bague de serrage	1 - 4	D 27
19	0 00 992 91 28	Spannring	Clamping ring	Bague de serrage	1 - 4	13,8 x 17,4 x 2
20	7 413 673 010	Sechskantmutter	Hexagon nut	Ecrou six pans	1 - 4	70 Nm; M 12 x 1,5
21	7 530 680 041	Splint	Split pin	Goupille fendue	4	3,2 x 25
		Hydr. Installation, Saugleitung – Hydr. Tank – Lenkungspumpe	**Hydraulic installation: suction line – oil tank – steering pump**	**Install. hydr. : conduite d'aspiration – réservoir d'huile – pompe de braquage**		
22	7 788 010 664	Überwurfmutter	Union nut	Ecrou de raccord	1	AL 15
23	7 786 680 105	Schneidring	Olive	Olive	1	L 15
24	0 00 993 08 88	Schlauchleitung	Flexible line	Conduite flexible	1	NW 12/1200 lg.
25	0 00 363 57 20	Winkelflanschverschraubung	Angle flange screw connection	Raccord vissé à bride angulaire	1	
26	0 00 996 67 05	O-Ring	O-ring	Joint torique	1	24 x 2,5
27	7 252 678 033	Zylinderschraube	Cheese-head screw	Vis à tête cylindrique	4	M 6 x 22
28	0 00 992 49 28	Federring	Spring washer	Rondelle ressort	4	6
29	0 00 993 13 15	Kabelband	Cable strap	Bande à câbles	1	

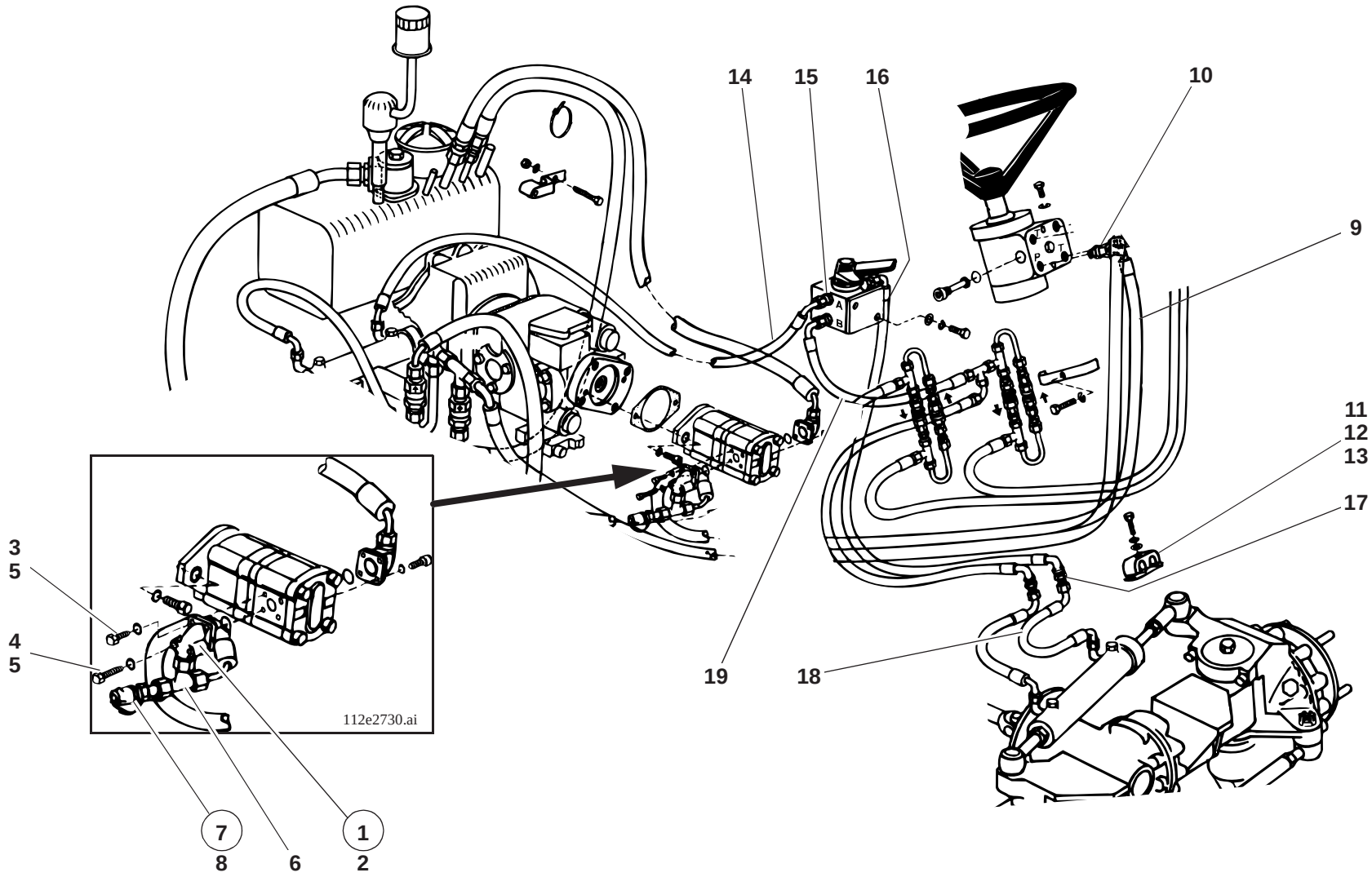

112e2700.ai

Pos. Item Pos.	Teil-Nummer Part no. No. pièce	Bezeichnung	Description	Désignation	Stück Qty. Qté.	Bemerkung Remarks Remarques
		Hydr. Installation, Lenkungspumpe – Servostat	**Hydraulic installation: steering pump – servostat**	**Install. hydr. : pompe de braquage – servostat**		
1	0 00 363 30 21	Winkelflanschverschraubung	Angle flange screw connection	Raccord vissé à bride angulaire	1	
2	0 00 996 68 05	O-Ring	O-ring	Joint torique	1	∅ 17 x 2,5
3	7 252 678 033	Zylinderschraube	Cheese-head screw	Vis à tête cylindrique	2	M 6 x 22
4	7 252 678 036	Zylinderschraube	Cheese-head screw	Vis à tête cylindrique	2	M 6 x 35
5	7 481 682 005	Federring	Spring washer	Rondelle ressort	4	6
6	0 00 363 16 20	Verschraubung	Screw connection	Raccord vissé	1	evT 10-L
7	0 00 363 06 63	Prüfanschluß	Test connection	Prise de mesure	1	10-L
8	0 00 996 56 08	O-Ring	O-ring	Joint torique	1	∅ 7,5 x 2
9	0 00 993 09 88	Schlauchleitung	Flexible line	Conduite flexible	1	
10	0 00 363 65 16	Verschraubung	Screw connection	Raccord vissé	1	GE 10-L M 18 x 1,5
11	0 00 993 87 31	Schelle	Clamp	Collier	2	ø 17/17
12	7 236 677 086	Sechskantschraube	Hexagon head screw	Vis six pans	2	M 6 x 35
13	7 462 680 008	Scheibe	Washer	Rondelle	2	6,4
		Hydr. Installation, Drehschieber – Lenkzylinder	**Hydraulic installation: rotary slide valve – steering ram**	**Install. hydr. : tiroir rotatif – vérin de braquage**		
14	0 00 993 17 89	Schlauchleitung	Flexible line	Conduite flexible	1	
15	0 00 363 50 21	Verschraubung	Screw connection	Raccord vissé	3	GE 8-LM
16	0 00 993 96 88	Schlauchleitung	Flexible line	Conduite flexible	1	.
17	0 00 363 05 63	Verschraubung	Screw connection	Raccord vissé	1	WSV 8-L
18	0 00 993 99 88	Schlauchleitung	Flexible line	Conduite flexible	1	
19	0 00 993 93 88	Schlauchleitung	Flexible line	Conduite flexible	1	
		Drehschieber siehe Seite 27-12	Rotary slide valve see page 27-12	Tiroir rotatif voir page 27-12		

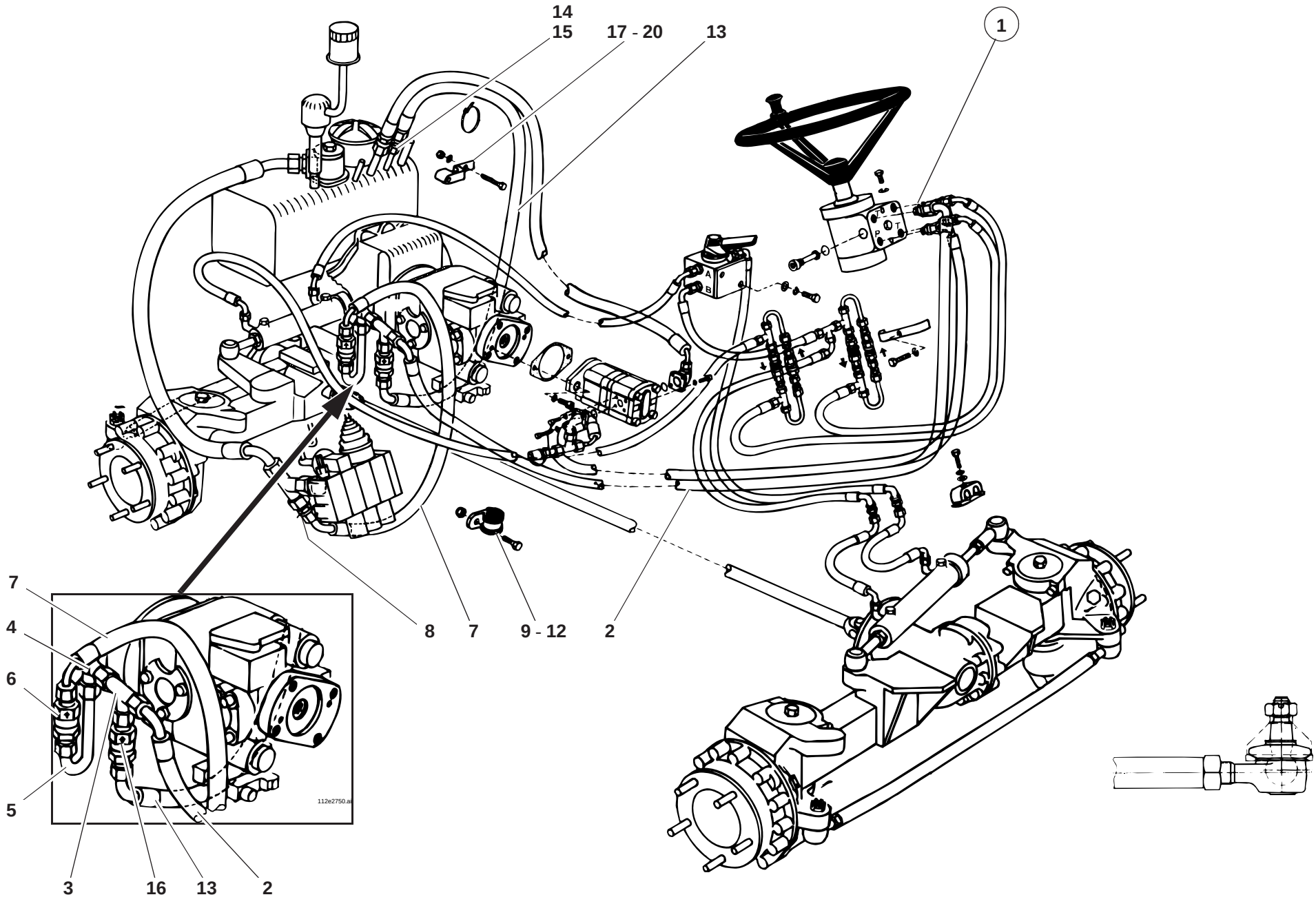
14
15
17 - 20
13
1
7
4
6
5
3
16
13
2
8
7
9 - 12
2
112e2750.ai
112e2700.ai

Pos. Item Pos.	Teil-Nummer Part no. No. pièce	Bezeichnung	Description	Désignation	Stück Qty. Qté.	Bemerkung Remarks Remarques
		Hydr. Installation, Rücklaufleitung - Servostat- Steuergerät	**Hydraulic installation: return line – servostat – control valve**	**Install. hydr. : conduite de retour – servostat – distributeur**		
1	0 00 363 66 49	Verschraubung	Screw connection	Raccord vissé	1	GE 12-LM; M 18 x 1,5
2	0 00 993 17 88	Schlauchleitung	Flexible line	Conduite flexible	1	
3	0 00 363 75 49	Verschraubung	Screw connection	Raccord vissé	1	evT 12-L
4	0 00 363 78 15	Verschraubung	Screw connection	Raccord vissé	1	evW 12-L
5	1 14 360 15 91	Rohrleitung kpl.	Cpl pipe line	Conduite cpl	1	.
6	0 00 361 97 84	Rückschlagventil	Non-return valve	Clapet anti-retour	1	
7	0 00 993 03 89	Schlauchleitung	Flexible line	Conduite flexible	1	
8	0 00 363 02 16	Verschraubung	Screw connection	Raccord vissé	1	KOR 18/12-L
9	0 00 993 54 31	Schelle	Clamp	Collier	1	ø 30
10	7 234 677 086	Sechskantschraube	Hexagon head screw	Vis six pans	1	M 8 x 50
11	7 462 680 011	Scheibe	Washer	Rondelle	1	A 8,4
12	7 405 677 005	Sechskantmutter	Hexagon nut	Ecrou six pans	1	M 8
		Hydr. Installation, Nachsaugleitung – Servostat	**Hydraulic installation: anticavitation line – servostat**	**Installation hydraulique : conduite de réaspiration – servostat**		
13	0 00 993 10 89	Schlauchleitung	Flexible line	Conduite flexible	1	
14	7 788 010 554	Überwurfmutter	Union nut	Ecrou de raccord	1	AL 10
15	7 786 680 103	Schneidring	Olive	Olive	1	L 10
16	0 00 361 97 84	Rückschlagventil	Non-return valve	Clapet anti-retour	1	
17	0 00 993 76 31	Schelle	Clamp	Collier	1	ø 15
18	7 234 677 054	Sechskantschraube	Hexagon head screw	Vis six pans	1	M 6 x 60
19	7 405 677 004	Sechskantmutter	Hexagon nut	Ecrou six pans	1	M 6
20	7 451 680 111	Scheibe	Washer	Rondelle	1	8,4

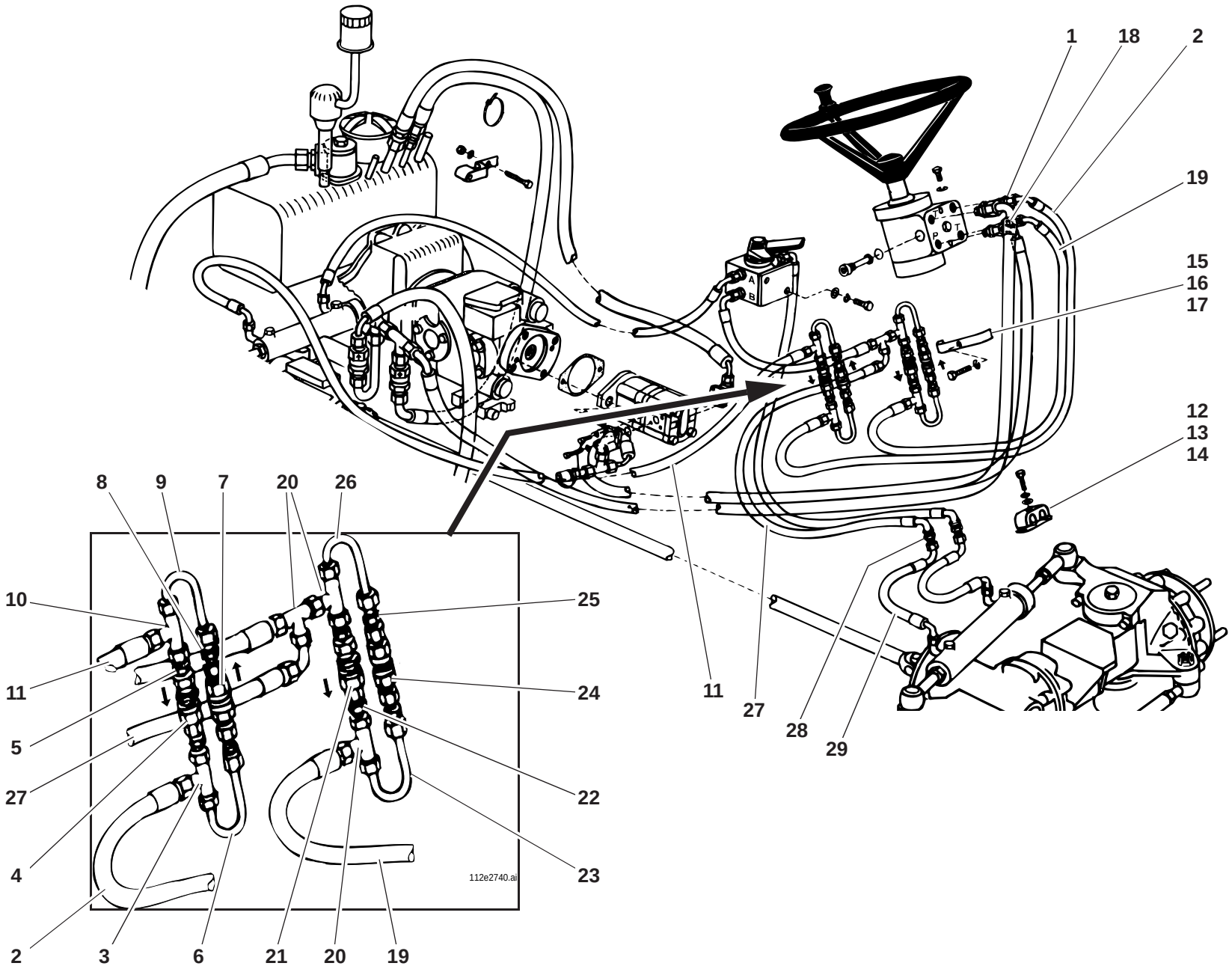
1
18
2
19
15
16
17
12
13
14
11
27
28
29
8
9
7
20
26
10
25
11
24
5
27
22
4
23
2
3
6
21
20
19
112e2740.ai

112e2700.ai

Pos. Item Pos.	Teil-Nummer Part no. No. pièce	Bezeichnung	Description	Désignation	Stück Qty. Qté.	Bemerkung Remarks Remarques
		Hydr. Installation, Druckleitung – Servostat – Lenkzylinder hinten	**Hydraulic installation: pressure line – servostat – rear steering ram**	**Install. hydr. : conduite de pression – servostat – vérin de braquage AR**		
1	0 00 363 04 63	Verschraubung	Screw connection	Raccord vissé	1	GE 8-LM; M 18 x 1,5
2	0 00 993 97 88	Schlauchleitung	Flexible line	Conduite flexible	1	
3	0 00 363 37 48	Verschraubung	Screw connection	Raccord vissé	1	evL 8-L
4	0 00 361 01 83	Rückschlagventil	Non-return valve	Clapet anti-retour	1	10 bar
5	0 00 363 34 62	Verschraubung	Screw connection	Raccord vissé	2	KOR 12/8-L
6	1 14 360 16 91	Rohrleitung kpl.	Cpl pipe line	Conduite cpl	1	8 x 1 x 150 lg.
7	0 00 361 25 87	Rückschlagventil	Non-return valve	Clapet anti-retour	1	0,5 bar
8	0 00 363 53 48	Verschraubung	Screw connection	Raccord vissé	2	KOR 10/8-L
9	1 14 360 16 91	Rohrleitung kpl.	Cpl pipe line	Conduite cpl	1	8 x 1 x 150 lg.
10	0 00 363 37 48	Verschraubung	Screw connection	Raccord vissé	1	evL 8-L
11	0 00 993 94 88	Schlauchleitung	Flexible line	Conduite flexible	1	
12	0 00 993 61 31	Schelle	Clamp	Collier	2	14/14
13	7 236 677 086	Sechskantschraube	Hexagon head screw	Vis six pans	2	M 6 x 35
14	7 462 680 008	Scheibe	Washer	Rondelle	2	6,4
15	1 00 993 80 30	Schelle	Clamp	Collier	1	
16	7 236 677 137	Sechskantschraube	Hexagon head screw	Vis six pans	1	M 8 x 40
17	0 00 992 43 28	Federring	Spring washer	Rondelle ressort	1	8
		Hydr. Installation, Druckleitung – Servostat – Lenkzylinder vorn	**Hydraulic installation: pressure line – servostat – front steering ram**	**Install. hydr. : conduite de pression – servostat – vérin de braquage AV**		
18	0 00 363 04 63	Verschraubung	Screw connection	Raccord vissé	1	GE 8-LM; M 18 x 1,5
19	0 00 993 95 88	Schlauchleitung	Flexible line	Conduite flexible	1	
20	0 00 363 37 48	Verschraubung	Screw connection	Raccord vissé	3	evL 8-L
21	0 00 361 01 83	Rückschlagventil	Non-return valve	Clapet anti-retour	1	10 bar
22	0 00 363 34 62	Verschraubung	Screw connection	Raccord vissé	2	KOR 12/8-L
23	1 14 360 16 91	Rohrleitung kpl.	Cpl pipe line	Conduite cpl	1	8 x 1 x 150 lg.
24	0 00 361 25 87	Rückschlagventil	Non-return valve	Clapet anti-retour	1	0,5 bar
25	0 00 363 53 48	Verschraubung	Screw connection	Raccord vissé	2	KOR 10/8-L
26	1 14 360 16 91	Rohrleitung kpl.	Cpl pipe line	Conduite cpl	1	8 x 1 x 150 lg.
27	0 00 993 04 89	Schlauchleitung	Flexible line	Conduite flexible	1	NW 6/970 lg.
28	0 00 363 05 63	Verschraubung	Screw connection	Raccord vissé	1	WSV 8-L
29	0 00 993 99 88	Schlauchleitung	Flexible line	Conduite flexible	1	NW 6/320 lg.

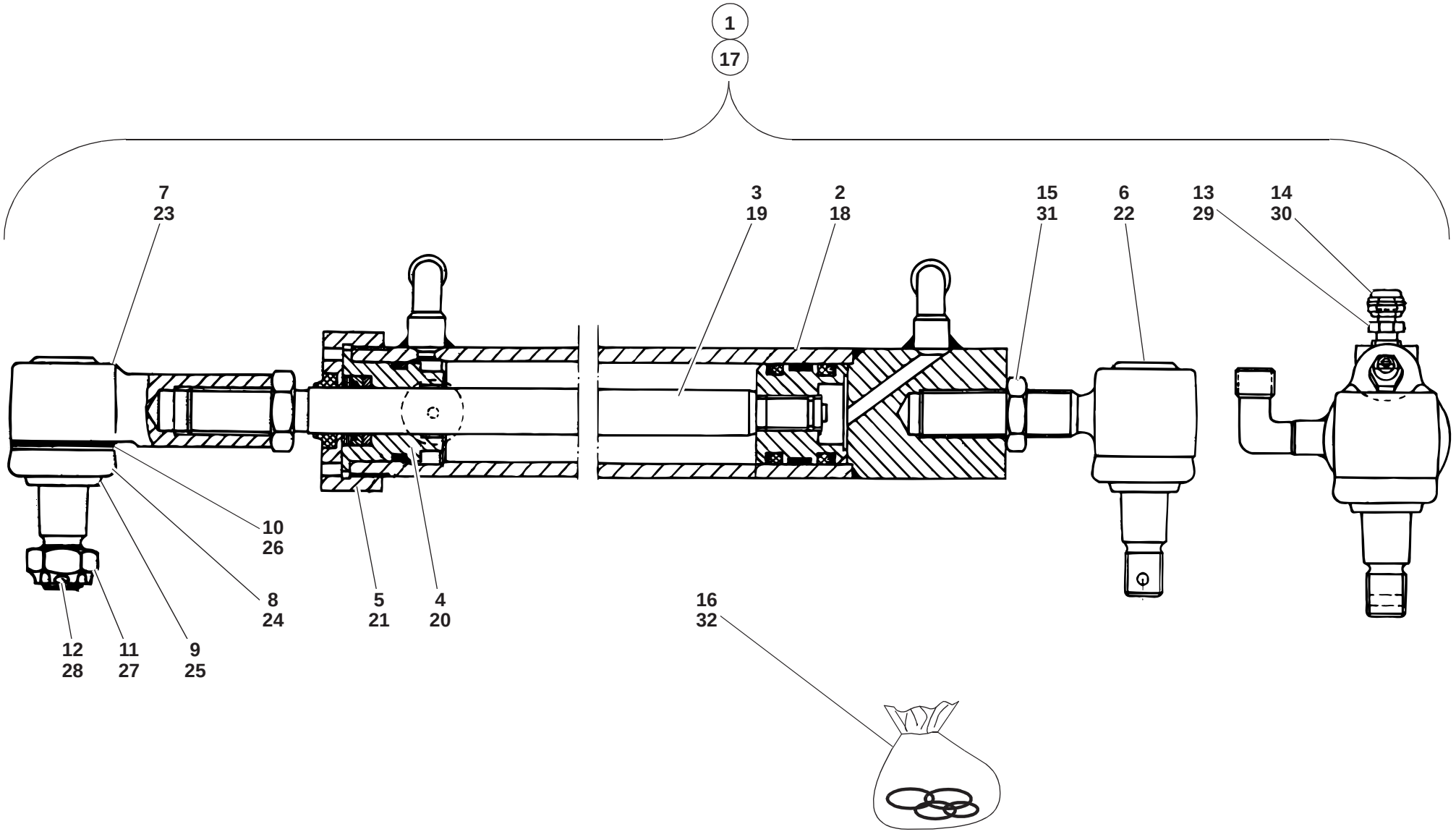
1
17
7
23
3
19
2
18
15
31
6
22
13
29
14
30
10
26
8
24
5
21
4
20
16
32
12
28
11
27
9
25

112e2711

Pos. Item Pos.	Teil-Nummer Part no. No. pièce	Bezeichnung	Description	Désignation	Stück Qty. Qté.	Bemerkung Remarks Remarques
		Lenkzylinder →| 123 633	**Steering ram →| 123 633**	**Vérin de braquage →| 123 633**		
1	1 14 360 52 42	Zsb. Lenkzylinder kpl.	Cpl steering ram assy	Ens vérin de braquage cpl	1-2	⚠
2	1 14 360 56 42	Zsb. Zylinder	Ram assy	Ens vérin	1-2	
3	1 14 360 04 46	Zsb. Kolbenstange	Piston rod assy	Ens tige de piston	1-2	ø 16
4	1 14 361 38 25	Deckel	Cover	Couvercle	1-2	
5	1 14 361 11 25	Deckel	Cover	Couvercle	1-2	M 45 x 1,5
6	0 00 994 80 37	Kugelgelenk	Ball-and-socket joint	Rotule	1-2	
7	0 00 994 79 37	Kugelgelenk	Ball-and-socket joint	Rotule	1-2	
8	0 00 996 73 51	Schutzkappe	Protective cap	Capuchon protecteur	2-4	
9	0 00 992 91 28	Spannring	Clamping ring	Bague de serrage	2-4	
10	0 00 992 92 28	Spannring	Clamping ring	Bague de serrage	2-4	
11	7 413 673 012	Sechskantmutter	Hexagon nut	Ecrou six pans	2-4	120 Nm; M 14 x 1,5
12	7 530 680 041	Splint	Split pin	Goupille fendue	2-4	3,2 x 25
13	0 00 246 11 13	Entlüftungsventil	Breather valve	Clapet de dégagement d'air	2-4	
14	0 00 996 14 51	Gummikappe	Rubber cap	Capuchon en caoutchouc	2-4	
15	7 404 677 727	Sechskantmutter	Hexagon nut	Ecrou six pans	2-4	M 16 x 1,5
16	0 00 996 06 15	Dichtsatz kpl.	Cpl sealing kit	Jeu de joints cpl	1-2	
		Lenkzylinder |→ 123 634	**Steering ram |→ 123 634**	**Vérin de braquage |→ 123 634**		
17	1 14 360 55 42	Zsb. Lenkzylinder kpl.	Cpl steering ram assy	Ens vérin de braquage cpl	1-2	⚠
18	1 14 360 56 42	Zsb. Zylinder	Ram assy	Ens vérin	1-2	
19	1 14 360 05 46	Zsb. Kolbenstange	Piston rod assy	Ens tige de piston	1-2	ø 18
20	1 14 361 36 25	Deckel	Cover	Couvercle	1-2	
21	1 14 361 37 25	Deckel	Cover	Couvercle	1-2	
22	0 00 994 80 37	Kugelgelenk	Ball-and-socket joint	Rotule	1-2	
23	0 00 994 79 37	Kugelgelenk	Ball-and-socket joint	Rotule	1-2	
24	0 00 996 73 51	Schutzkappe	Protective cap	Capuchon protecteur	2-4	
25	0 00 992 91 28	Spannring	Clamping ring	Bague de serrage	2-4	
26	0 00 992 92 28	Spannring	Clamping ring	Bague de serrage	2-4	
27	7 413 673 012	Sechskantmutter	Hexagon nut	Ecrou six pans	2-4	120 Nm; M 14 x 1,5
28	7 530 680 041	Splint	Split pin	Goupille fendue	2-4	3,2 x 25
29	0 00 246 11 13	Entlüftungsventil	Breather valve	Clapet de dégagement d'air	2-4	
30	0 00 996 14 51	Gummikappe	Rubber cap	Capuchon en caoutchouc	2-4	
31	7 404 677 727	Sechskantmutter	Hexagon nut	Ecrou six pans	2-4	16x1,5
32	0 00 996 82 15	Dichtsatz kpl.	Cpl sealing kit	Jeu de joints cpl	1-2	

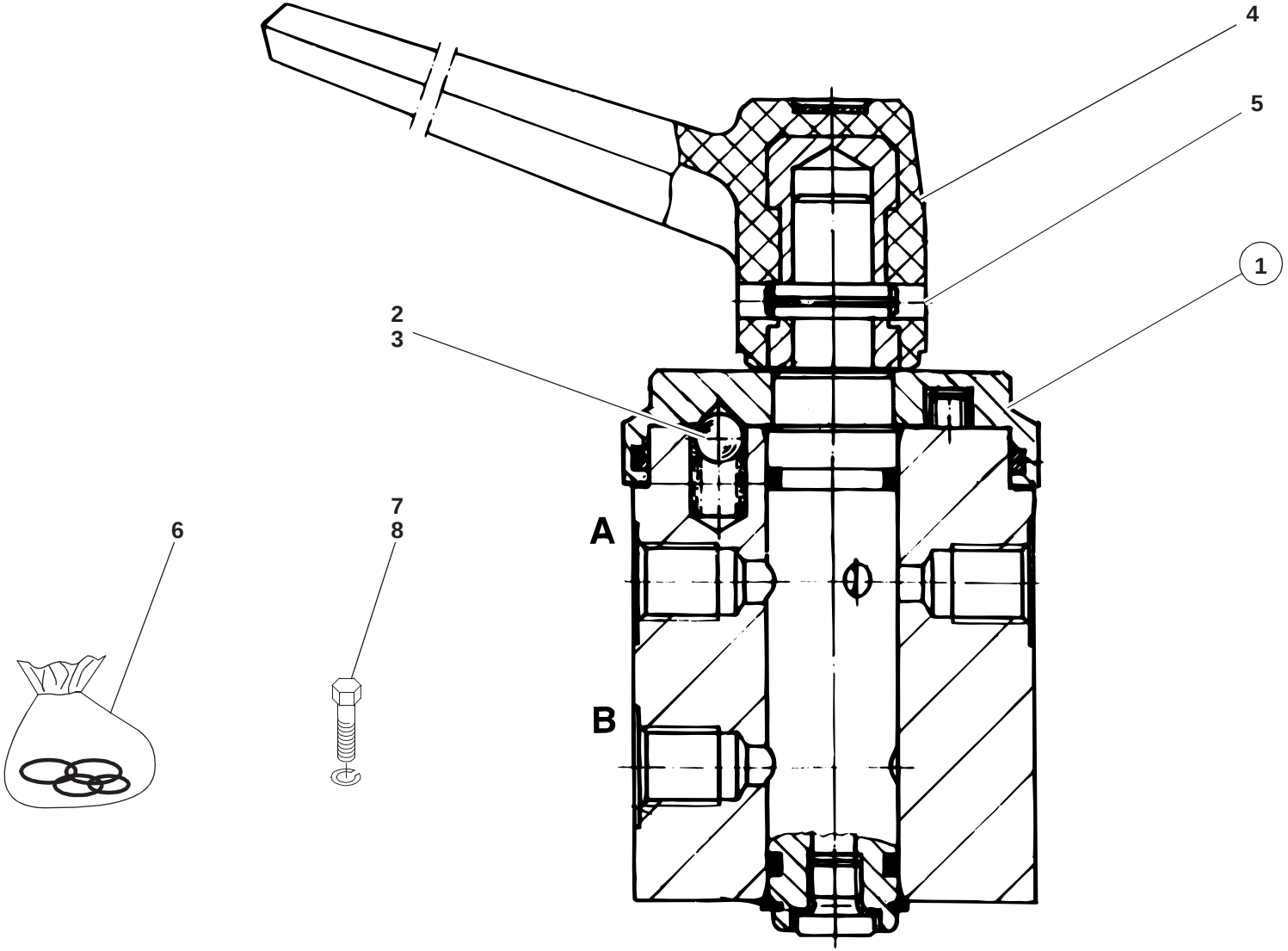

112e2721.ai

Pos. Item Pos.	Teil-Nummer Part no. No. pièce	Bezeichnung	Description	Désignation	Stück Qty. Qté.	Bemerkung Remarks Remarques
		Drehschieber – Einzelteile	**Rotary slide valve – component parts**	**Tiroir rotatif – pièces constitutives**		
1	0 00 273 08 81	Drehschieber	Rotary slide valve	Tiroir rotatif	1	
2	0 00 994 10 80	Kugel	Ball	Bille	1	
3	0 00 992 07 01	Druckfeder	Compression spring	Ressort de pression	1	
4	0 00 996 94 30	Hebel	Lever	Levier	1	
5	7 514 682 133	Spannhülse	Clamping sleeve	Manchon de serrage	2	⌀ 5 x 20
6	0 00 996 81 14	Dichtsatz kpl.	Cpl sealing kit	Jeu de joints cpl	1	
		Befestigung – Drehschieber	**Attachment of rotary slide valve**	**Fixation du tiroir rotatif**		
7	7 236 677 129	Sechskantschraube	Hexagon head screw	Vis six pans	2	M 8x16
8	0 00 992 43 28	Federring	Spring washer	Rondelle ressort	2	8

Gruppe
Fahrersitz

Group
Operator seat

Groupe 29
Siège du conducteur

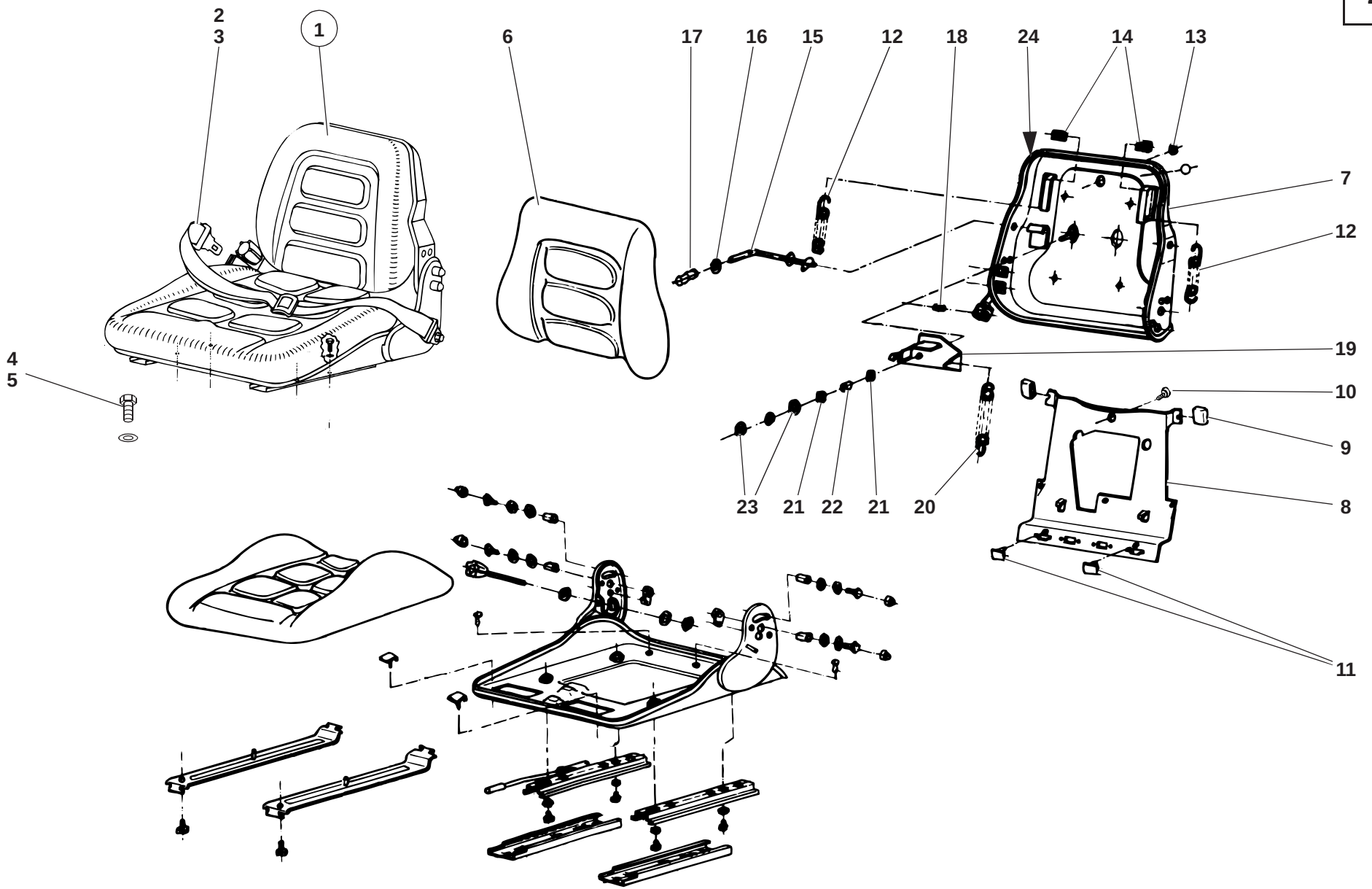

112e2900.ai

Pos. Item Pos.	Teil-Nummer Part no. No. pièce	Bezeichnung	Description	Désignation	Stück Qty. Qté.	Bemerkung Remarks Remarques
		Fahrersitz, Sicherheitsgurt – Befestigung	**Operator seat, seat belt – attachment**	**Siège du conducteur, ceinture de sécurité – fixation**		
1	0 14 291 00 01	Fahrersitz kpl.	Cpl operator seat	Siège du conducteur cpl	1	
2	0 20 291 00 69	Sicherheitsgurt	Seat belt	Ceinture de sécurité	1	
3	0 52 291 00 69	Sicherheitsgurt (Automatik)	Seat belt (automatic)	Ceinture de sécurité (automatique)	1	
4	7 236 677 129	Sechskantschraube	Hexagon head screw	Vis six pans	4	M 8 x 16
5	0 00 992 43 28	Federring	Spring washer	Rondelle ressort	4	8
		Rückenpolster – Einzelteile	**Backrest – component parts**	**Dossier – pièces constitutives**		
6	0 14 290 01 07	Rückenpolster	Backrest	Dossier	1	
7	0 14 290 00 03	Rücken kpl.	Cpl backrest	Dossier cpl	1	
8	0 14 292 00 65	Mitnehmer	Driver	Taquet d'entraînement	1	
9	0 00 996 74 51	Abdeckkappe	Cap	Chape	2	
10	7 250 670 628	Zylinderschraube	Cheese-head screw	Vis à tête cylindrique	1	M 8 x 16
11	0 14 292 00 27	Schiene	Slide rail	Glissière	4	
12	0 00 992 30 01	Zugfeder	Tension spring	Ressort rappel	2	
13	0 14 292 00 04	Deckel	Cover	Couvercle	1	
14	0 00 993 22 84	Puffer	Buffer	Butoir	2	
15	0 14 290 00 30	Hebel	Lever	Levier	1	
16	7 451 680 112	Scheibe	Washer	Rondelle	1	10,5
17	0 00 996 96 30	Griff	Handle	Poignée	1	
18	0 14 292 00 94	Bolzen	Pin	Axe	1	
19	0 14 292 00 28	Hebel	Lever	Levier	1	
20	0 00 992 29 01	Zugfeder	Tension spring	Ressort rappel	1	
21	7 453 680 015	Scheibe	Washer	Rondelle	3	13
22	0 14 292 00 51	Rohr	Pipe	Tuyau	1	
23	0 14 292 00 54	Sicherungsring	Circlip	Circlip	2	⌀
24	0 00 996 95 83	Profil	Profile	Profil	1	1000 lg.

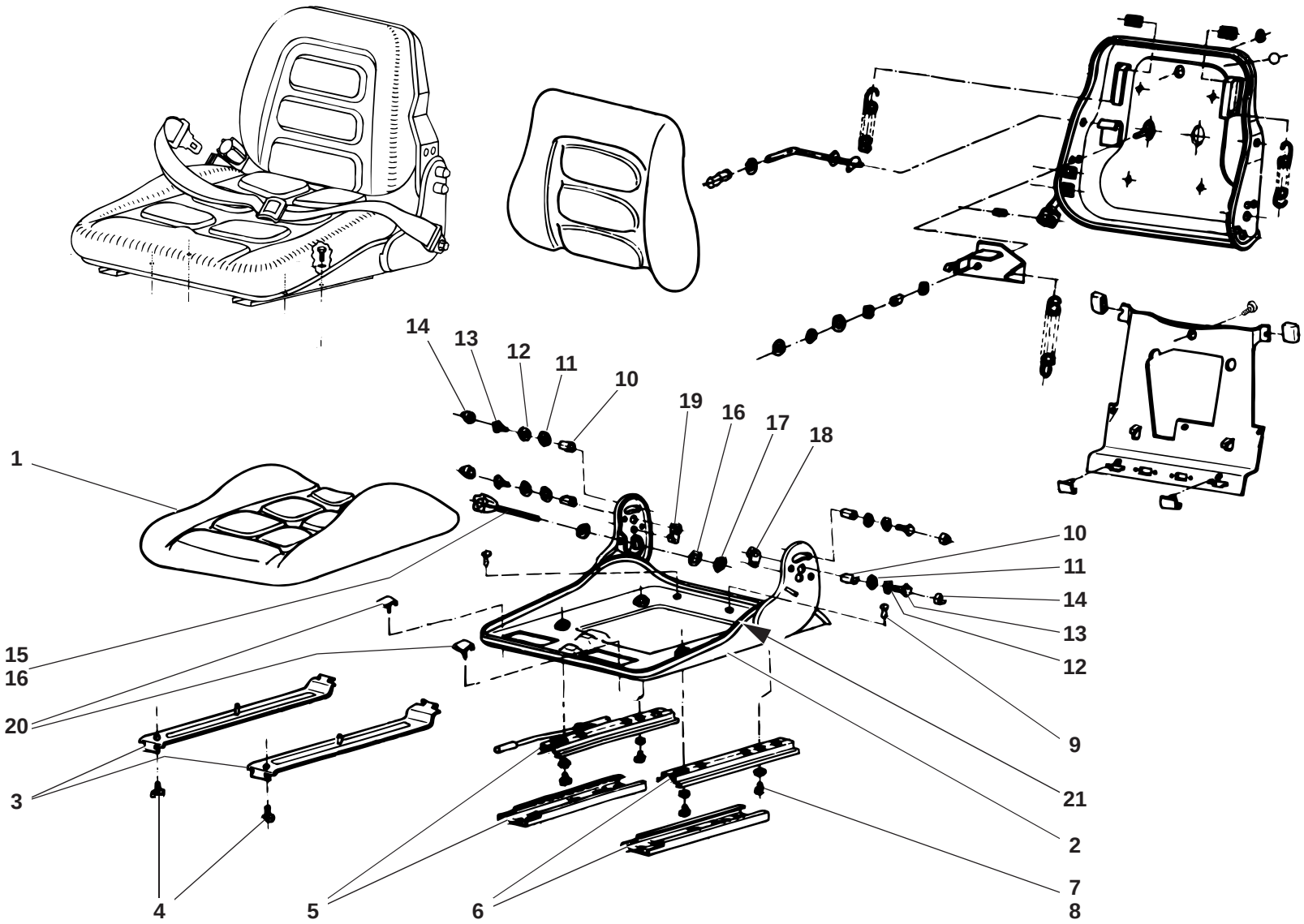

112e2900.ai

Pos. Item Pos.	Teil-Nummer Part no. No. pièce	Bezeichnung	Description	Désignation	Stück Qty. Qté.	Bemerkung Remarks Remarques
		Sitzpolster – Einzelteile	**Seat cushion – component parts**	**Coussin de siège – pièces constitutives**		
1	0 14 290 00 07	Sitzpolster	Seat cushion	Coussin de siège	1	
2	0 14 290 00 12	Sitzplatte kpl.	Cpl seat pan	Assise cpl	1	
3	0 14 292 00 16	Sitzträger	Seat carrier	Porte-siège	2	
4	0 00 995 10 68	Zylinderschraube	Cheese-head screw	Vis à tête cylindrique	2	M 8 x 16
5	0 14 292 01 27	Verstellschiene kpl. (rechts)	Cpl adjustment slide rail (right)	Glissière de réglage cpl (côté droit)	1	
6	0 14 292 02 27	Verstellschiene kpl. (links)	Cpl adjustment slide rail (left)	Glissière de réglage cpl (côté gauche)	1	
7	7 250 670 627	Zylinderschraube	Cheese-head screw	Vis à tête cylindrique	4	M 8 x 12
8	7 479 682 411	Fächerscheibe	Serrated lock washer	Rondelle à éventail	4	8,42
9	0 00 990 59 09	Haltestopfen	Plug	Bouchon	2	
10	0 14 292 01 51	Rohr	Pipe	Tuyau	4	
11	0 00 993 59 64	Scheibe	Washer	Rondelle	4	13
12	7 451 680 161	Scheibe	Washer	Rondelle	4	8,4
13	7 236 677 133	Sechskantschraube	Hexagon head screw	Vis six pans	4	M 8
14	0 00 996 75 51	Abdeckkappe	Cap	Chape	4	
15	0 14 292 00 93	Verstellspindel	Adjustment spindle	Tige de réglage	1	
16	7 451 680 012	Scheibe	Washer	Rondelle	2	10,5
17	0 00 990 01 23	Sicherungsmutter	Lock nut	Ecrou d'arrêt	1	⌀ M 10
18	0 14 292 00 17	Distanzstück	Distance piece	Distanceur	1	
19	0 14 292 01 17	Distanzstück	Distance piece	Distanceur	1	
20	0 14 292 00 27	Schiene	Slide rail	Glissière	2	
21	0 00 996 94 83	Profil	Profile	Profil	1	1320 lg.

Gruppe

Blechteile

Dämmatten

Group

Sheet-metal parts

Insulating mats

Groupe 30

Eléments en tôle

Nattes isolantes

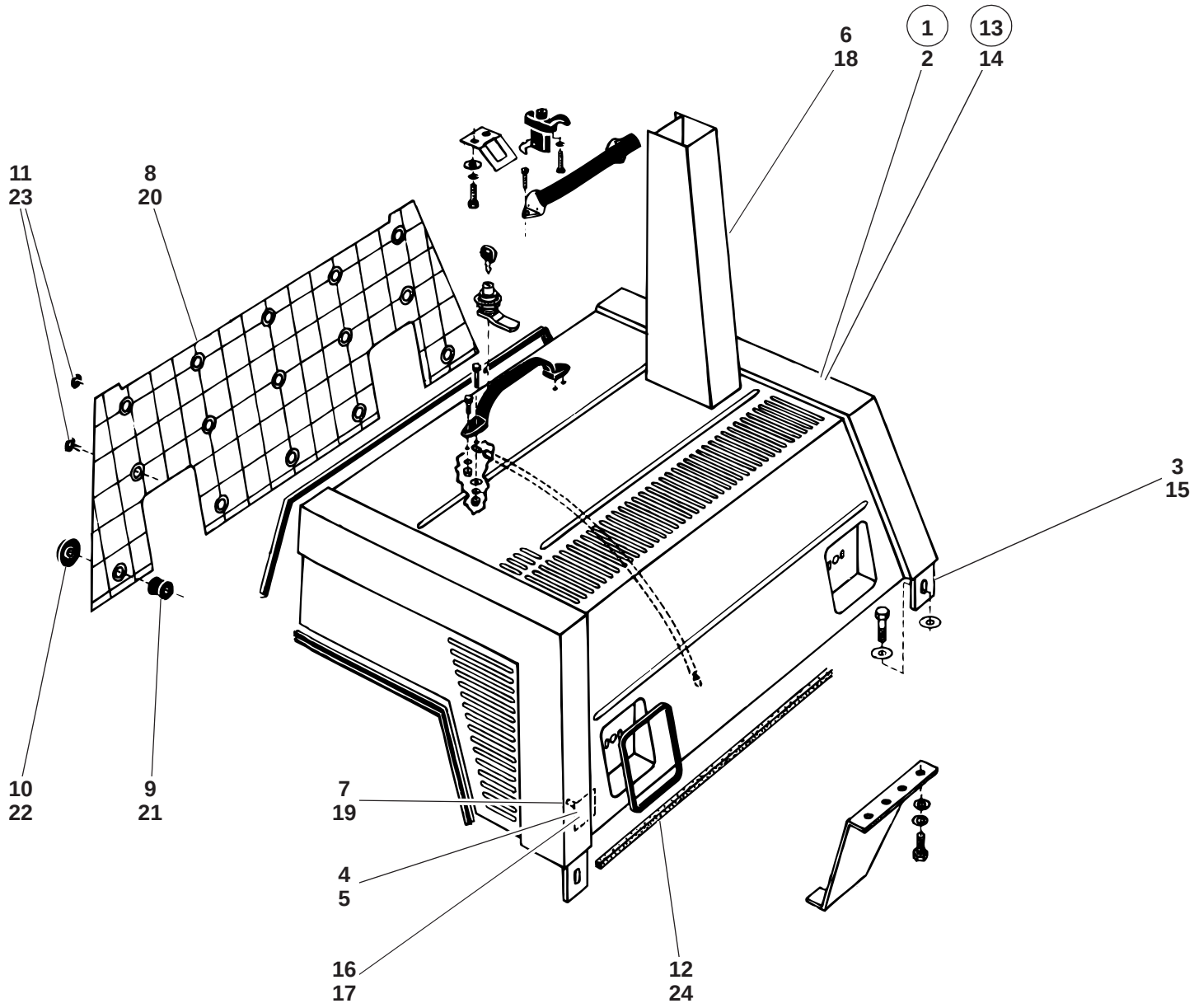

112e3010.ai

Pos. Item Pos.	Teil-Nummer Part no. No. pièce	Bezeichnung	Description	Désignation	Stück Qty. Qté.	Bemerkung Remarks Remarques
		Motorhaube – Einzelteile	**Engine cover – component parts**	**Capot-moteur – pièces constitutives**		
		➜❙ 118 314	**➜❙ 118 314**	**➜❙ 118 314**		
1	1 14 300 02 30	Zsb. Motorhaube kpl.	Cpl engine cover assy	Ens capot-moteur cpl	1	
2	1 14 300 03 30	Zsb. Motorhaube	Engine cover assy	Ens capot-moteur	1	
3	0 00 994 34 82	Scharnier	Hinge	Charnière	2	
4	1 14 300 03 40	Zsb. Halter links	Bracket assy (left)	Ens support (côté gauche)	1	
5	1 14 300 04 40	Zsb. Halter rechts	Bracket assy (right)	Ens support (côté droit)	1	
6	1 14 320 00 01	Nachschalldämpfer	Rear silencer	Silencieux AR	1	
7	0 00 993 05 95	Stift	Stud	Goujon	1-10	
8	0 14 307 02 88	Schallschluckmatte	Soundproofing mat	Natte insonorisante	1	
9	0 00 993 15 74	Distanzring	Spacer ring	Bague d'écartement	8	
10	0 00 993 04 94	Clips	Clips	Clips	10	
11	0 00 995 23 55	Spreizniet	Body-bound rivet	Rivet à expansion	5	
12	1 00 996 50 91	Dichtungsband	Sealing strip	Bande d'étanchéité	1	875 lg.
	0 00 996 74 91	Dichtungsband	Sealing strip	Bande d'étanchéité		
		Motorhaube – Einzelteile	**Engine cover – component parts**	**Capot-moteur – pièces constitutives**		
		❙→ 118 315	**❙→ 118 315**	**❙→ 118 315**		
13	1 14 300 04 30	Zsb. Motorhaube kpl.	Cpl engine cover assy	Ens capot-moteur cpl	1	
14	1 14 300 05 30	Zsb. Motorhaube	Engine cover assy	Ens capot-moteur	1	
15	0 00 994 34 82	Scharnier	Hinge	Charnière	2	
16	1 14 300 03 40	Zsb. Halter links	Bracket assy (left)	Ens support (côté gauche)	1	
17	1 14 300 04 40	Zsb. Halter rechts	Bracket assy (right)	Ens support (côté droit)	1	
18	1 14 320 00 01	Nachschalldämpfer	Rear silencer	Silencieux AR	1	
19	0 00 993 05 95	Stift	Stud	Goujon	1-10	
20	0 14 307 02 88	Schallschluckmatte	Soundproofing mat	Natte insonorisante	1	
21	0 00 993 15 74	Distanzring	Spacer ring	Bague d'écartement	8	
22	0 00 993 04 94	Clips	Clips	Clips	10	
23	0 00 995 23 55	Spreizniet	Body-bound rivet	Rivet à expansion	5	
24	1 00 996 50 91	Dichtungsband	Sealing strip	Bande d'étanchéité	1	875 lg.
	0 00 996 74 91	Dichtungsband	Sealing strip	Bande d'étanchéité		

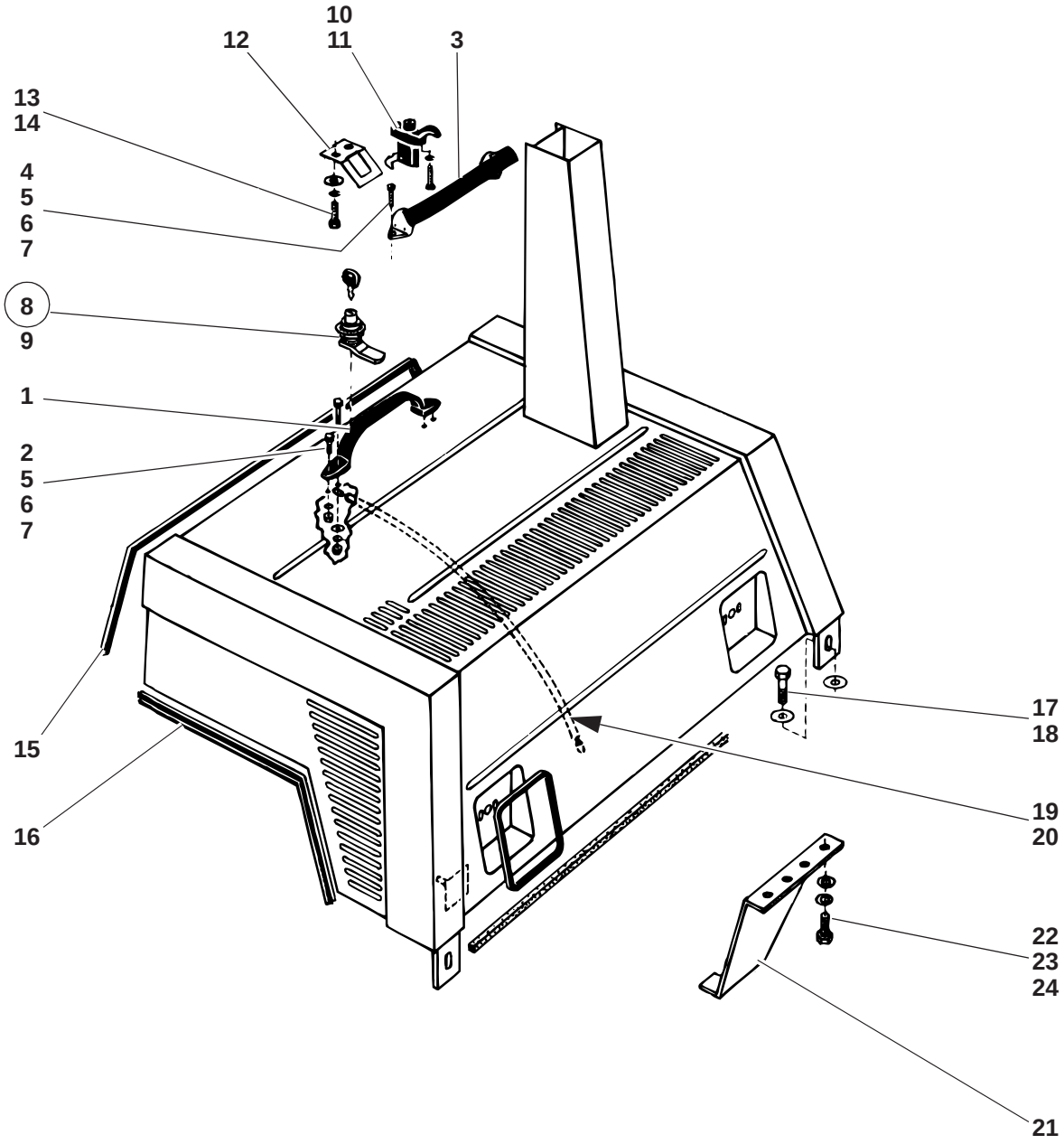

112e3010.ai

Pos. Item Pos.	Teil-Nummer Part no. No. pièce	Bezeichnung	Description	Désignation	Stück Qty. Qté.	Bemerkung Remarks Remarques
		Befestigungsteile – Motorhaube	**Engine cover – attachment parts**	**Capot-moteur – pièces de fixation**		
1	0 00 341 30 41	Haltegriff	Handle	Poignée	1	→| 118 429
2	7 236 677 775	Sechskantschraube	Hexagon head screw	Vis six pans	4	→| 118 429, M 5 x 20
3	0 00 341 48 41	Haltegriff	Handle	Poignée	1	|→ 118 430
4	7 293 671 104	Senkschraube	Countersunk screw	Vis à tête fraisée	4	M 5 x 16
5	7 403 677 705	Sechskantmutter	Hexagon nut	Ecrou six pans	4	M 5
6	0 00 992 39 28	Federring	Spring washer	Rondelle ressort	4	5
7	7 451 680 008	Scheibe	Washer	Rondelle	1	5,3
8	0 00 341 37 44	Zylinderverschluß	Lock cylinder	Cylindre de serrure	1	→| 118 429
9	0 00 333 07 33	Schlüssel	Key	Clé	1	
10	0 00 341 39 44	Haubenverschluß mit Griff	Engine cover lock with handle	Serrure capot-moteur avec poignée	1	|→ 118 430
11	7 286 671 059	Linsenschraube	Oval-head screw	Vis à tête bombée	3	M 5 x 10
12	1 14 305 05 40	Halter	Bracket	Support	1	
13	7 236 677 129	Sechskantschraube	Hexagon head screw	Vis six pans	2	M 8x16
14	7 462 680 011	Scheibe	Washer	Rondelle	2	8,4
15	1 00 996 21 83	Profil	Profile	Profil	1	1220 lg.
	0 00 996 46 80	Profil	Profile	Profil		
16	1 00 996 70 83	Profil	Profile	Profil	2	550 lg.
	0 00 996 69 83	Profil	Profile	Profil		
17	7 236 677 923	Sechskantschraube	Hexagon head screw	Vis six pans	2	M 10x20
18	7 460 094 026	Scheibe	Washer	Rondelle	2	10,5
19	1 00 991 34 30	Kette	Chain	Chaîne	1	648 lg.
20	1 00 334 13 40	Isolierschlauch	Insulating hose	Flexible d'isolation	1	580 lg.
		Abdeckblech (Konstantmotor)	**Cover plate (fixed displacement motor)**	**Tôle de recouvrement (moteur à cylindrée constante)**		
21	1 14 201 20 21	Abdeckblech	Cover plate	Tôle de recouvrement	1	
22	7 236 677 129	Sechskantschraube	Hexagon head screw	Vis six pans	4	M 8 x 16
23	0 00 992 43 28	Federring	Spring washer	Rondelle ressort	4	8
24	7 451 680 111	Scheibe	Washer	Rondelle	4	8,4

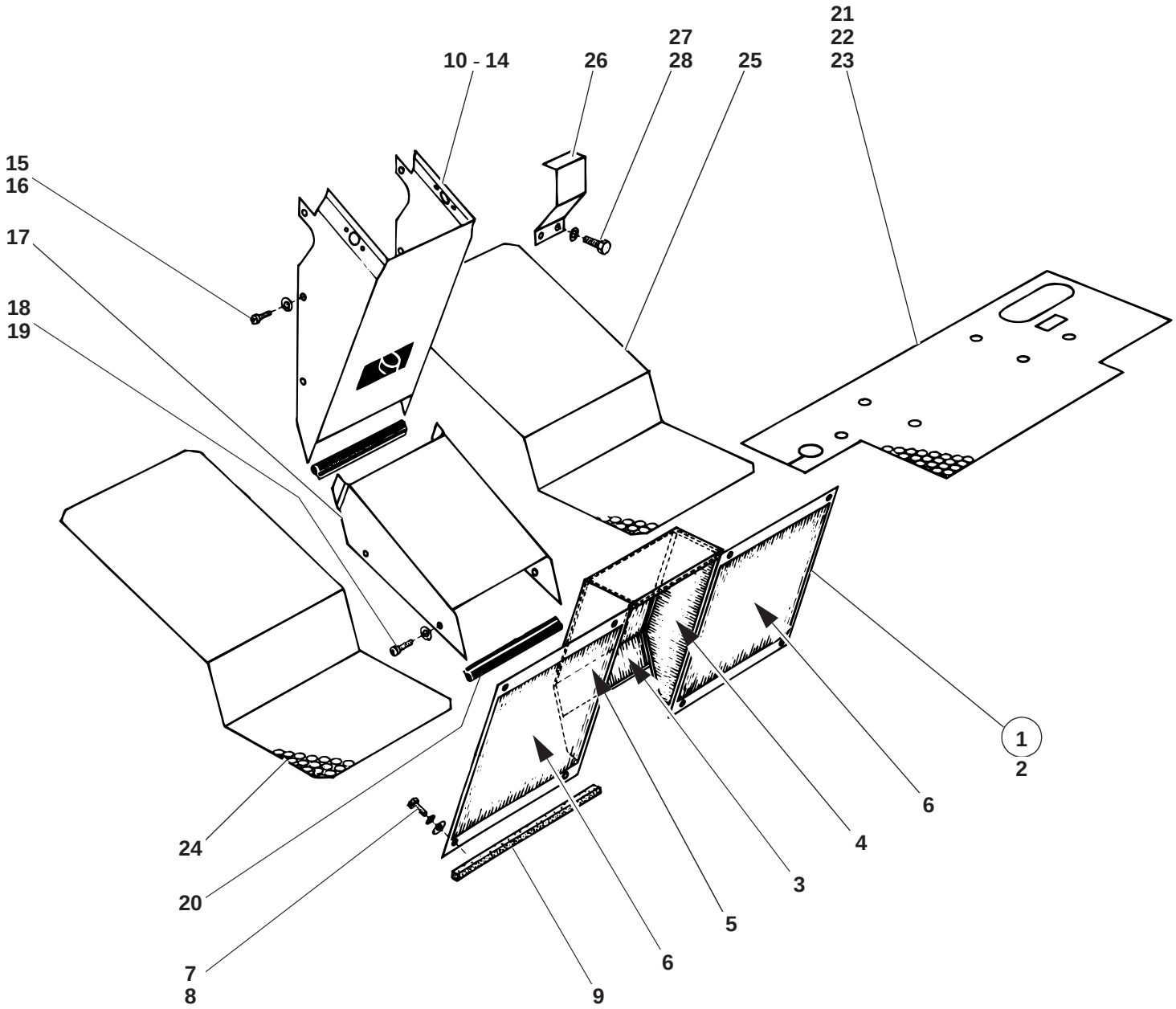

112e3000.ai

Pos. Item Pos.	Teil-Nummer Part no. No. pièce	Bezeichnung	Description	Désignation	Stück Qty. Qté.	Bemerkung Remarks Remarques
		Dämmatten, Verkleidungsbleche – Befestigung	**Insulating mats, sheet-metal panels – attachment**	**Nattes isolantes, tôles de revêtement – fixation**		
1	1 14 300 01 21	Zsb. Abdeckblech kpl.	Cpl cover plate assy	Ens tôle de recouvrement cpl	1	
2	1 14 307 04 21	Abdeckblech	Cover plate	Tôle de recouvrement	1	
3	0 14 307 12 88	Dämmatte	Insulating mat	Natte isolante	1	
4	0 14 307 13 88	Dämmatte	Insulating mat	Natte isolante	1	
5	0 14 307 14 88	Dämmatte	Insulating mat	Natte isolante	1	
6	0 14 307 15 88	Dämmatte	Insulating mat	Natte isolante	2	
7	7 236 677 129	Sechskantschraube	Hexagon head screw	Vis six pans	8	M 8 x 16
8	7 462 680 011	Scheibe	Washer	Rondelle	8	8,4
9	1 00 996 49 91	Dichtungsband	Sealing strip	Bande d'étanchéité	1	2400 lg.
	0 00 996 74 91	Dichtungsband	Sealing strip	Bande d'étanchéité		
10	1 14 300 01 09	Zsb. Verkleidungsblech	Sheet-metal panel assy	Ens tôle de revêtement	1	→| 118 314
11	1 14 300 02 09	Zsb. Verkleidungsblech	Sheet-metal panel assy	Ens tôle de revêtement	1	|→ 118 315
		(mit Luftführungskasten)	(with air guidance housing)	(avec carter de conduite d'air)		→| 118 894
12	1 14 300 03 09	Zsb. Verkleidungsblech	Sheet-metal panel assy	Ens tôle de revêtement	1	|→ 118 315
		(ohne Luftführungskasten)	(without air guidance housing)	(sans carter de conduite d'air)		→| 118 894
13	1 14 300 05 09	Zsb. Verkleidungsblech	Trim panel assy	Ens tôle de revêtement	1	|→ 118 895
14	0 14 414 03 88	Dämmatte	Insulating mat	Natte isolante	1	
15	7 286 671 504	Linsenschraube	Oval-head screw	Vis à tête bombée	4	AM 5 x 12
16	7 462 680 205	Scheibe	Washer	Rondelle	4	A 5,3
17	1 14 307 03 21	Abdeckblech	Cover plate	Tôle de recouvrement	1	
18	7 286 671 063	Linsenschraube	Oval-head screw	Vis à tête bombée	4	M 6 x 12
19	7 462 680 008	Scheibe	Washer	Rondelle	4	6,4
20	1 00 996 71 83	Profil	Profile	Profil	2	225 lg.
	0 00 996 69 83	Profil	Profile	Profil		
21	0 14 341 13 88	Dämmatte auf Sitzblech	Insulating mat	Natte isolante	1	→| 118 614
22	0 14 341 17 88	Dämmatte auf Sitzblech	Insulating mat	Natte isolante	1	|→ 118 615
						→| 112 15 0067
23	0 14 341 26 88	Dämmatte auf Sitzblech	Insulating mat	Natte isolante	1	|→ 112 15 0068
24	0 14 307 26 88	Dämmatte	Insulating mat	Natte isolante	1	
25	0 14 307 18 88	Dämmatte	Insulating mat	Natte isolante	1	
26	1 14 335 01 27	Schutzblech	Protective plate	Tôle de protection	1	
27	7 236 677 129	Sechskantschraube	Hexagon head screw	Vis six pans	2	M 8 x 16
28	0 00 992 43 28	Federring	Spring washer	Rondelle ressort	2	8

Gruppe

Räder, Reifen, Felgen

Sonderbereifung

Group

Wheels, Tyres, Rims

Optional tyres

Groupe 31

Roues, Pneumatiques, Jantes

Pneumatiques en option

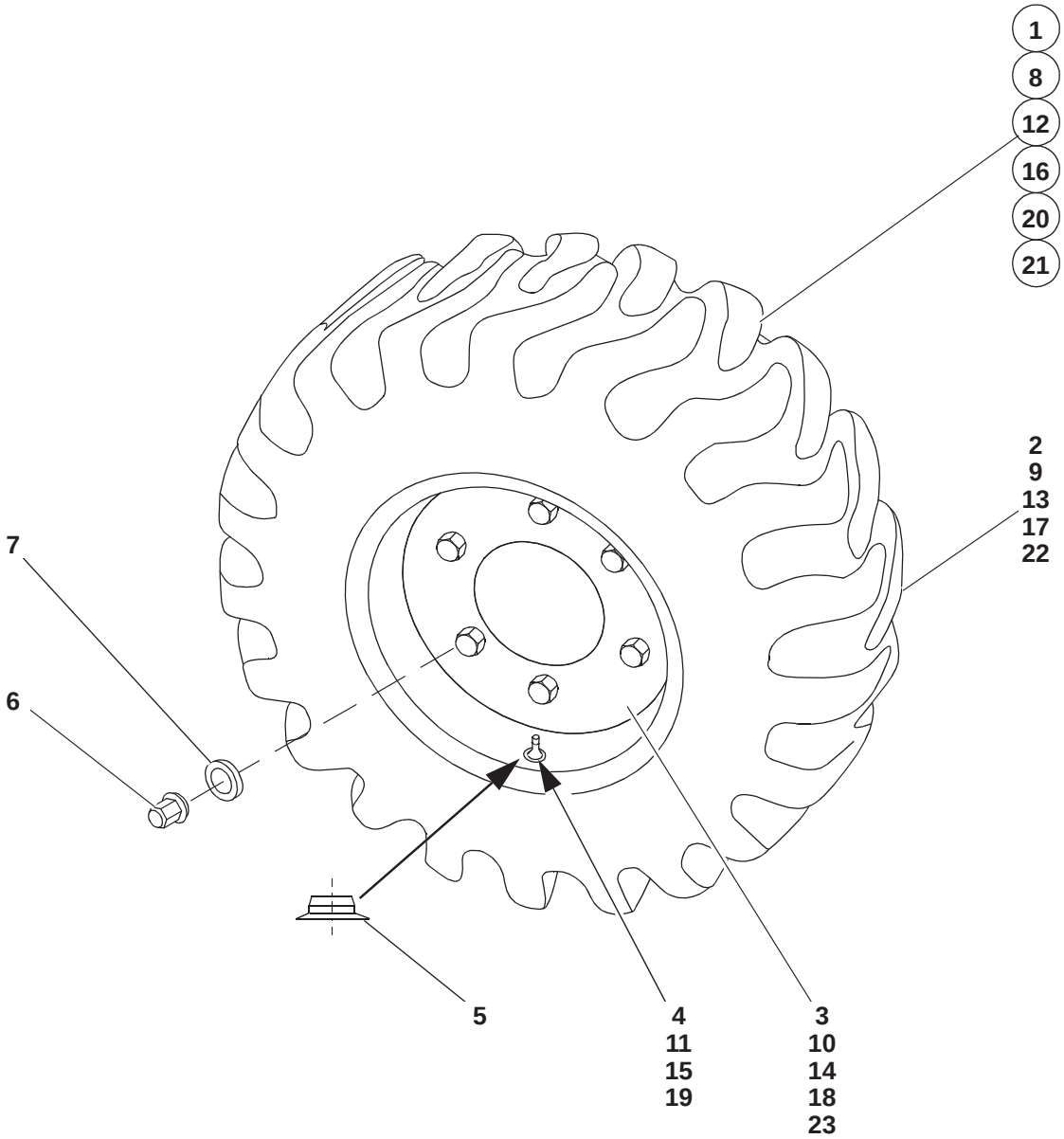
1
8
12
16
20
21
2
9
13
17
22
7
6
5
4
11
15
19
3
10
14
18
23

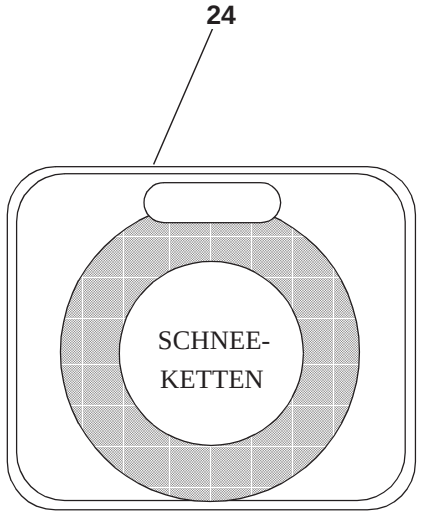
24
SCHNEE-
KETTEN

Pos. Item Pos.	Teil-Nummer Part no. No. pièce	Bezeichnung	Description	Désignation	Stück Qty. Qté.	Bemerkung Remarks Remarques
		Serienbereifung	**Standard tyres**	**Pneumatiques standard**		
1	1 00 310 36 05	Scheibenrad kpl.	Cpl wheel rim	Jante cpl	4	
2	0 00 312 65 06	Scheibenrad	Wheel rim	Jante	4	7 x 15 = 42,5
3	0 00 312 34 12	Reifen	Tyre	Pneumatique	4	27 x 8,50 - 15 EM 14 TL (4 Ply)
4	0 00 312 30 11	Schlauch	Hose	Flexible	4	15 F9
5	0 00 311 00 14	Ausgleichhülse	Compensating sleeve	Douille de compensation	4	
6	7 686 677 101	Flachbundmutter	Flat collar nut	Ecrou hexagonal à embase mince	20	150 Nm, B 14
7	7 686 682 002	Federring	Spring washer	Rondelle ressort	20	C 14,5
8	0 00 310 40 06	Scheibenrad kpl.	Cpl wheel rim	Jante cpl	4	
9	0 00 312 05 07	Scheibenrad	Wheel rim	Jante	4	7J x 15 ET 58
10	0 00 312 44 12	Reifen	Tyre	Pneumatique	4	28 x 9,0 - 15 AC 30 (4 Ply)
11	0 00 312 31 11	Schlauch	Hose	Flexible	4	7,5 L 15
		Sonderbereifung	**Optional tyres**	**Pneumatiques en option**		
12	0 00 310 42 06	Scheibenrad kpl.	Cpl wheel rim	Jante cpl	4	
13	0 00 312 05 07	Scheibenrad	Wheel rim	Jante	4	7J x 15 ET 58
14	0 00 312 36 12	Reifen	Tyre	Pneumatique	4	28 x 9,0 - 15 (6 Ply)
15	0 00 312 31 11	Schlauch	Hose	Flexible	4	7,5 L 15
16	0 00 310 68 05	Scheibenrad kpl.	Cpl wheel rim	Jante cpl	4	
17	0 00 312 75 06	Scheibenrad	Wheel rim	Jante	4	6,0 x 15 ET 43
18	0 00 312 54 12	Reifen	Tyre	Pneumatique	4	7,00 R 15 x ZR (4 Ply)
19	0 00 312 35 11	Schlauch	Hose	Flexible	4	15 JS
20	0 00 310 41 06	Scheibenrad kpl. (ausgeschäumt)	Cpl wheel rim (foam filling)	Jante cpl (gonflage à mousse)	4	
21	0 00 310 46 06	Scheibenrad kpl.	Cpl wheel rim	Jante cpl	4	28x9.00-15 AC 30 (4 PR)
22	0 00 312 05 07	Scheibenrad	Wheel rim	Jante	4	7Jx15 ET= 58
23	0 00 312 44 12	Reifen	Tyre	Pneumatique	4	28x9.00 15 AC 30 (4PR)
		Schneeketten	**Snow chains**	**Chaînes à neige**		
24	0 00 312 05 04	Schneeketten	Snow chains	Chaînes à neige	2-4	⚠ 28x9.00-15

Gruppe

Auspuffanlage

KAT Abgasreiniger

Group

Exhaust system

Catalytic exhaust gas cleaner

Groupe 32

Système d’échappe-ment

Purificateur de gaz d’échappement catalytique

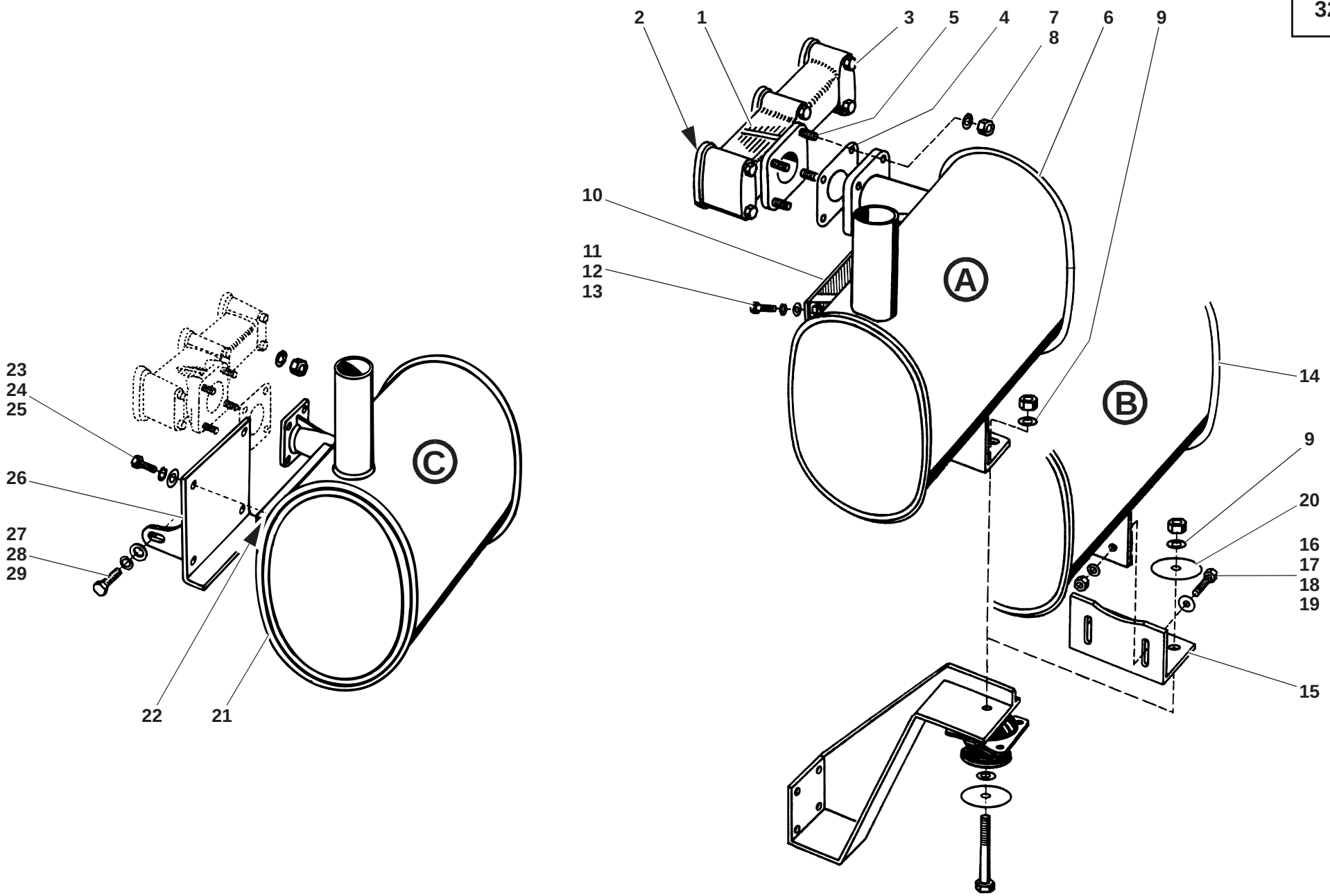
2
1
3
5
4
7
8
6
9
10
11
12
13
A
B
C
14
9
20
16
17
18
19
15
23
24
25
26
27
28
29
22
21
112e3200.ai

Pos. Item Pos.	Teil-Nummer Part no. No. pièce	Bezeichnung	Description	Désignation	Stück Qty. Qté.	Bemerkung Remarks Remarques
		Abgaskrümmer – Befestigung	**Exhaust manifold attachment**	**Fixation du collecteur d'échappement**		
1	0 14 011 31 06	Abgaskrümmer	Exhaust manifold	Collecteur d'échappement	1	
2	0 14 011 32 06	Dichtung	Seal	Joint	1	
3	0 21 011 16 07	Bundschrauben	Collar screws	Vis à collier	6	
4	0 14 011 33 07	Dichtung	Seal	Joint	1	
5	0 21 011 17 07	Stehbolzen	Stud bolt	Goujon fileté	4	M 8 x 22
		Abgasschalldämpfer – Befestigung	**Exhaust silencer attachment**	**Fixation du silenceux de gaz d'échappement**		
6	0 14 321 02 01	Abgasschalldämpfer **(A)**	Exhaust silencer **(A)**	Silencieux de gaz d'échappement **(A)**	1	
7	7 403 642 709	Sechskantmutter	Hexagon nut	Ecrou six pans	4	M 8
8	7 451 680 111	Scheibe	Washer	Rondelle	4	8,4
9	7 451 680 116	Scheibe	Washer	Rondelle	2	17
10	0 14 307 00 87	Dämmblech	Insulating sheet-metal panel	Tôle isolante	1	
11	7 236 677 078	Sechskantschraube	Hexagon head screw	Vis six pans	4	M 6 x 12
12	0 00 992 41 28	Federring	Spring washer	Rondelle ressort	4	6
13	7 462 680 008	Scheibe	Washer	Rondelle	4	6,4
14	1 14 321 04 01	Abgasschalldämpfer **(B)**	Exhaust silencer **(B)**	Silencieux de gaz d'échappement **(B)**	1	
15	1 14 321 04 40	Halter	Bracket	Support	1	
16	7 236 677 924	Sechskantschraube	Hexagon head screw	Vis six pans	2	M 10 x 25
17	7 403 677 007	Sechskantmutter	Hexagon nut	Ecrou six pans	2	
18	0 00 992 25 28	Federring	Spring washer	Rondelle ressort	2	10
19	7 451 680 112	Scheibe	Washer	Rondelle	2	10,5
20	7 462 680 019	Scheibe	Washer	Rondelle	2	A 17
21	0 14 321 03 01	Abgasschalldämpfer **(C)**	Exhaust silencer **(C)**	Silencieux de gaz d'échappement **(C)**	1	
22	0 14 307 00 87	Dämmblech	Insulating sheet-metal panel	Tôle isolante	1	
23	7 236 677 131	Sechskantschraube	Hexagon head screw	Vis six pans	4	M 8 x 20
24	0 00 992 43 28	Federring	Spring washer	Rondelle ressort	4	8
25	7 462 680 011	Scheibe	Washer	Rondelle	4	8,4
26	1 14 320 01 40	Zsb. Halter	Bracket assy	Ens support		
27	7 236 677 923	Sechskantschraube	Hexagon head screw	Vis six pans	1	M 10 x 20
28	0 00 992 35 28	Federring	Spring washer	Rondelle ressort	1	10
29	7 451 680 112	Scheibe	Washer	Rondelle	1	10,5

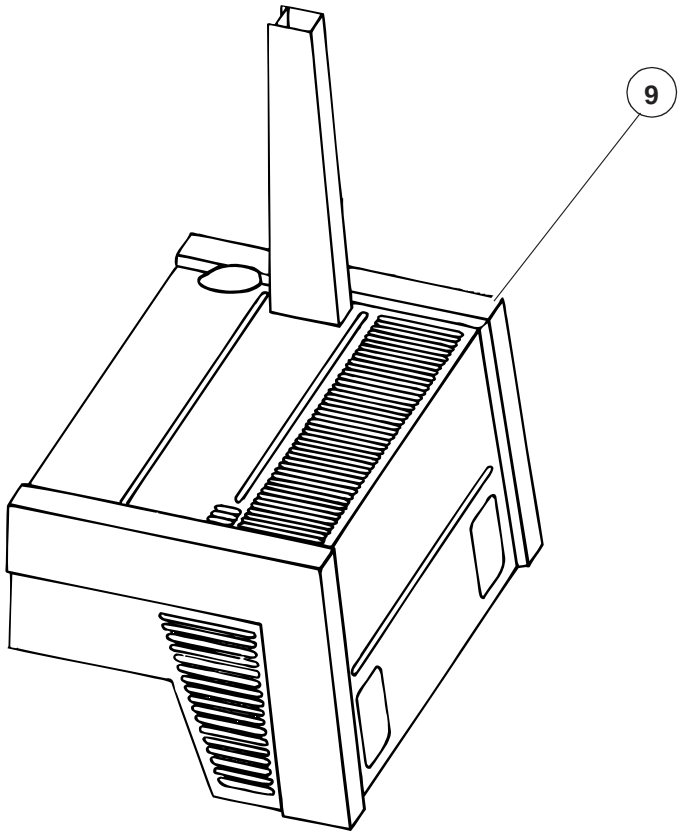

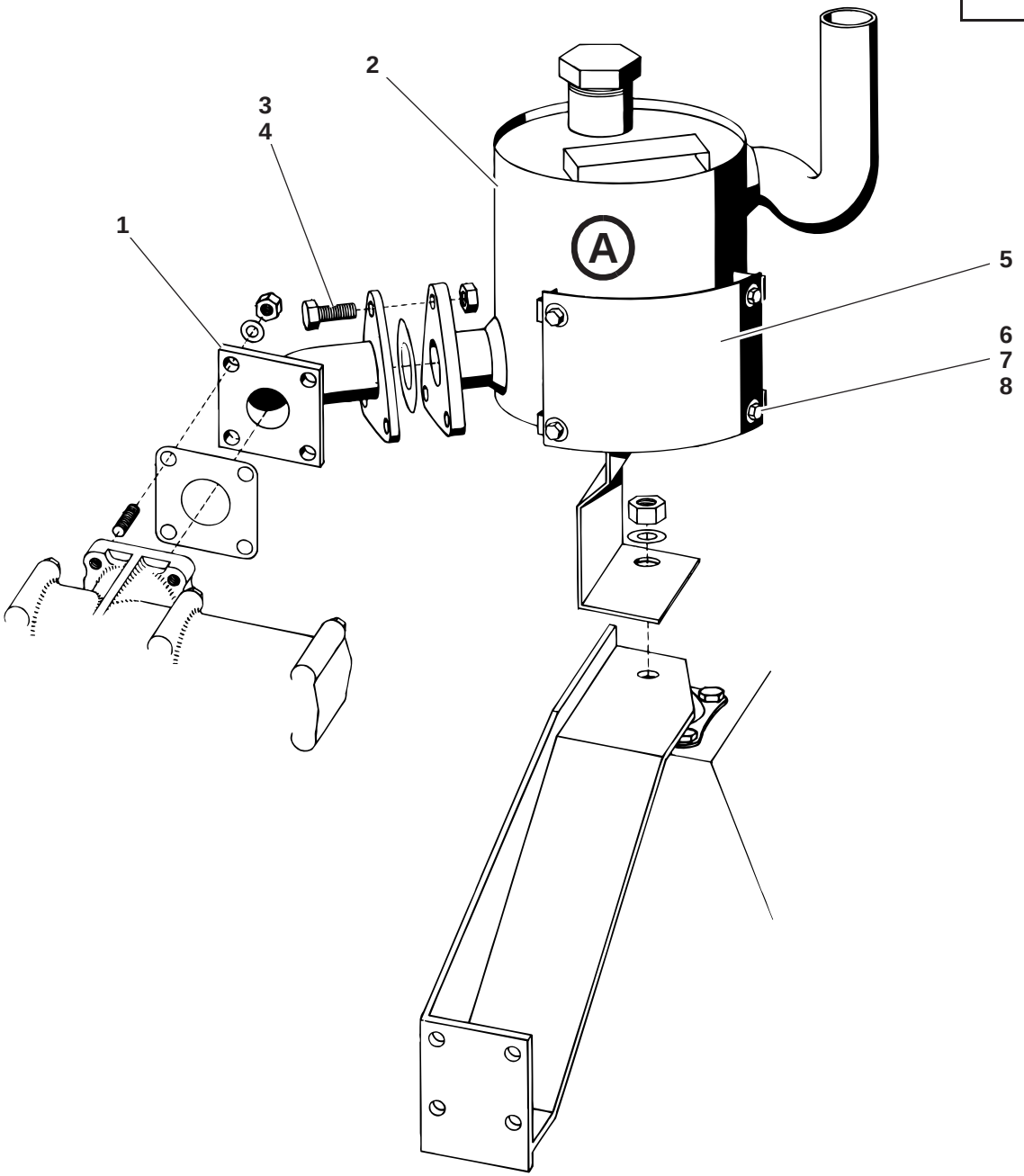

112e0124100.ai

Pos. Item Pos.	Teil-Nummer Part no. No. pièce	Bezeichnung	Description	Désignation	Stück Qty. Qté.	Bemerkung Remarks Remarques
		Katalytischer Abgasreiniger Ausführung (A)	**Catalytic exhaust gas cleaner version (A)**	**Purificateur de gaz d'échappement catalytique version (A)**		
1	1 14 320 00 95	Zsb. Zwischenflansch Befestigung am Abgaskrümmer siehe Seite 32-2	Intermediate flange assy Attachment on exhaust manifold see page 32-2	Ens bride intermédiaire Fixation sur collecteur d'échappement voir page 32-2	1	
2	1 14 320 00 29	Zsb. Abgasreiniger	Exhaust gas cleaner assy	Ens purificateur de gaz d'échappement	1	HUSS KAR 32-2
3	7 236 677 755	Sechskantschraube	Hexagon head screw	Vis six pans	3	M 10 x 30
4	7 403 677 813	Sechskantmutter	Hexagon nut	Ecrou six pans	3	M 10
5	0 14 307 00 87	Dämmblech	Insulating sheet-metal panel	Tôle isolante	1	
6	7 236 677 078	Sechskantschraube	Hexagon head screw	Vis six pans	4	M 6 x 12
7	0 00 992 41 28	Federring	Spring washer	Rondelle ressort	4	6
8	7 462 680 008	Scheibe Befestigung am Motorträger siehe Seite 01-4	Washer Attachment on engine support see page 01-4	Rondelle Fixation sur berceau voir page 01-4	4	6,4
9	1 14 300 08 30	Zsb. Motorhaube kpl. Weitere Einzelteile – Motorhaube siehe Seite 30-2	Cpl engine cover assy Further component parts for engine cover see page 30-2	Ens capot-moteur cpl Autres pièces constitutives pour capot-moteur voir page 30-2	1	

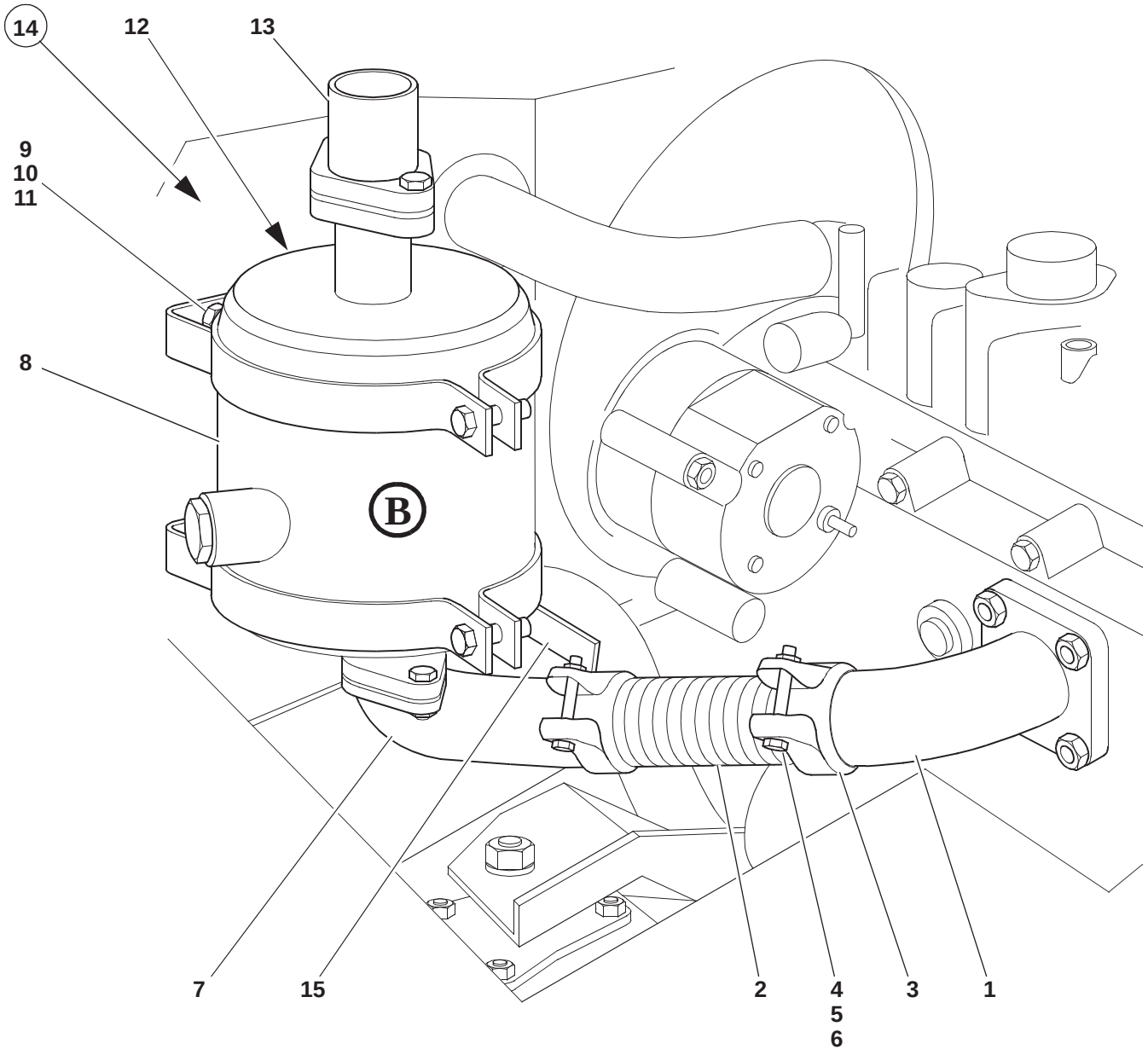

112E3210.iso

Pos. Item Pos.	Teil-Nummer Part no. No. pièce	Bezeichnung	Description	Désignation	Stück Qty. Qté.	Bemerkung Remarks Remarques
		Katalytischer Abgasreiniger Ausführung (B)	**Catalytic exhaust gas cleaner version (B)**	**Purificateur de gaz d'échappement catalytique, version (B)**		
1	1 14 320 02 95	Zwischenflansch kpl. Befestigung am Abgaskrümmer siehe Seite 32-2	Cpl intermediate flange Attachment on exhaust manifold see page 32-2	Bride intermédiaire cpl Fixation sur collecteur d'échappement voir page 32-2	1	
2	0 42 320 00 12	Metallschlauch	Metall hose	Flexible métallique	1	
3	0 00 993 52 31	Schelle	Clamp	Collier	2	ø 50,5
4	7 236 677 140	Sechskantschraube	Hexagon head screw	Vis six pans	2	M 8x55
5	7 403 677 709	Sechskantmutter	Hexagon nut	Ecrou six pans	2	M 8
6	0 00 992 43 28	Federring	Spring washer	Rondelle ressort	2	8
7	1 14 320 03 95	Zwischenflansch kpl.	Cpl intermediate flange	Bride intermédiaire cpl	1	
8	0 14 321 01 30	Abgasreiniger	Exhaust gas cleaner	Purificateur de gaz d'échappement	1	DN KAR 32
9	7 236 677 923	Sechskantschraube	Hexagon head screw	Vis six pans	4	M 10x20
10	7 403 677 813	Sechskantmutter	Hexagon nut	Ecrou six pans	4	M 8
11	0 00 992 35 28	Federring	Spring washer	Rondelle ressort	4	10
12	0 14 307 00 87	Dämmblech	Insulating sheet-metal panel	Tôle isolante	1	
13	1 14 320 01 95	Flansch	Flange	Bride	1	
14	1 14 307 28 88	Dämmatte	Insulating mat	Natte isolante	1	
	0 14 307 22 88	Dämmatte	Insulating mat	Natte isolante		
15	1 14 321 05 40	Halter	Bracket	Support	1	

Gruppe

Elektrische Anlage

Rundumkennleuchte
Rückfahrwarneinrichtung

Group

Electrical system

Rotating beacon
Backup warning system

Groupe 33

Equipement électrique

Gyrophare
Système d'avertissement de marche AR

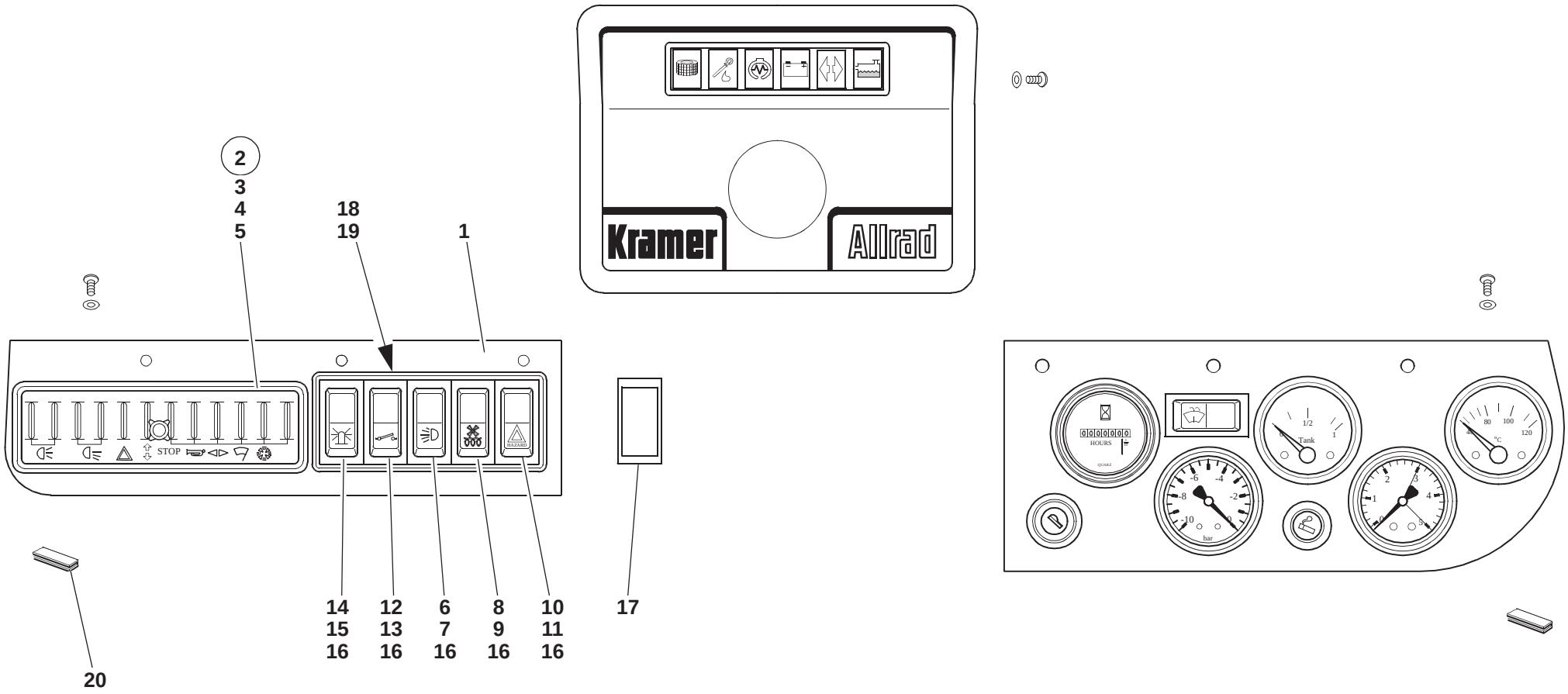

112E3391.iso

Pos. Item Pos.	Teil-Nummer Part no. No. pièce	Bezeichnung	Description	Désignation	Stück Qty. Qté.	Bemerkung Remarks Remarques
		Armaturenbrett (li.) – Einzelteile	**Instrument panel (left) – component parts**	**Tableau de bord (côté gauche) – pièces constitutives**		
1	1 14 331 18 01	Armaturenbrett	Instrument panel	Tableau de bord	1	
2	0 00 333 21 20	Sicherungskasten	Fuse box	Boîte à fusibles	1	
3	7 733 000 002	Sicherung	Lock	Arrêt	1-12	8 A
4	7 733 000 003	Sicherung	Lock	Arrêt	1	16 A
5	0 00 333 03 04	Deckel	Cover	Couvercle	1	
6	0 00 333 86 08	Kippschalter (Licht)	Rocker switch (lights)	Interrupteur à bascule (feux)	1	
7	0 00 435 16 43	ZUS-Einsatz	Symbol	Symbole	1	
8	0 00 333 71 08	Kippschalter (Gebläse)	Rocker switch (fan)	Interrupteur à bascule (ventilateur)	1	
9	0 00 435 29 43	ZUS-Einsatz	Symbol	Symbole	1	
10	0 00 333 69 08	Kippschalter (Warnblinkschalter)	Rocker switch (hazard warning light)	Interrupteur à bascule (signal de détresse)	1	
11	0 00 435 09 43	ZUS-Einsatz	Symbol	Symbole	1	
12	0 00 333 86 08	Kippschalter (Kehrmaschine)	Rocker switch (rotary broom)	Interrupteur à bascule (balai rotatif)	1	
13	0 00 435 34 43	ZUS-Einsatz	Symbol	Symbole	1	
14	0 00 333 87 08	Kippschalter (Rundumkennleuchte)	Rocker switch (rotating beacon)	Interrupteur à bascule (gyrophare)	1	
15	0 00 435 17 43	ZUS-Einsatz	Symbol	Symbole	1	
16	7 734 000 932	Glühlampe	Light bulb	Lampe	1-5	H 12 V -1, 2 W
17	0 00 332 08 72	Blinddeckel	Dummy cover	Couvercle d'obturation	1-3	
18	0 00 333 02 45	Rahmen – Endstück	Frame – final piece	Châssis – pièce terminale	2	
19	0 00 333 03 45	Rahmen – Zwischenstück	Frame – intermediate piece	Châssis – pièce intermédiaire	3	
20	1 00 996 25 83	Klemmband	Clamping strap	Bande de serrage	1	445
	0 00 996 95 82	Klemmband	Clamping strap	Bande de serrage		

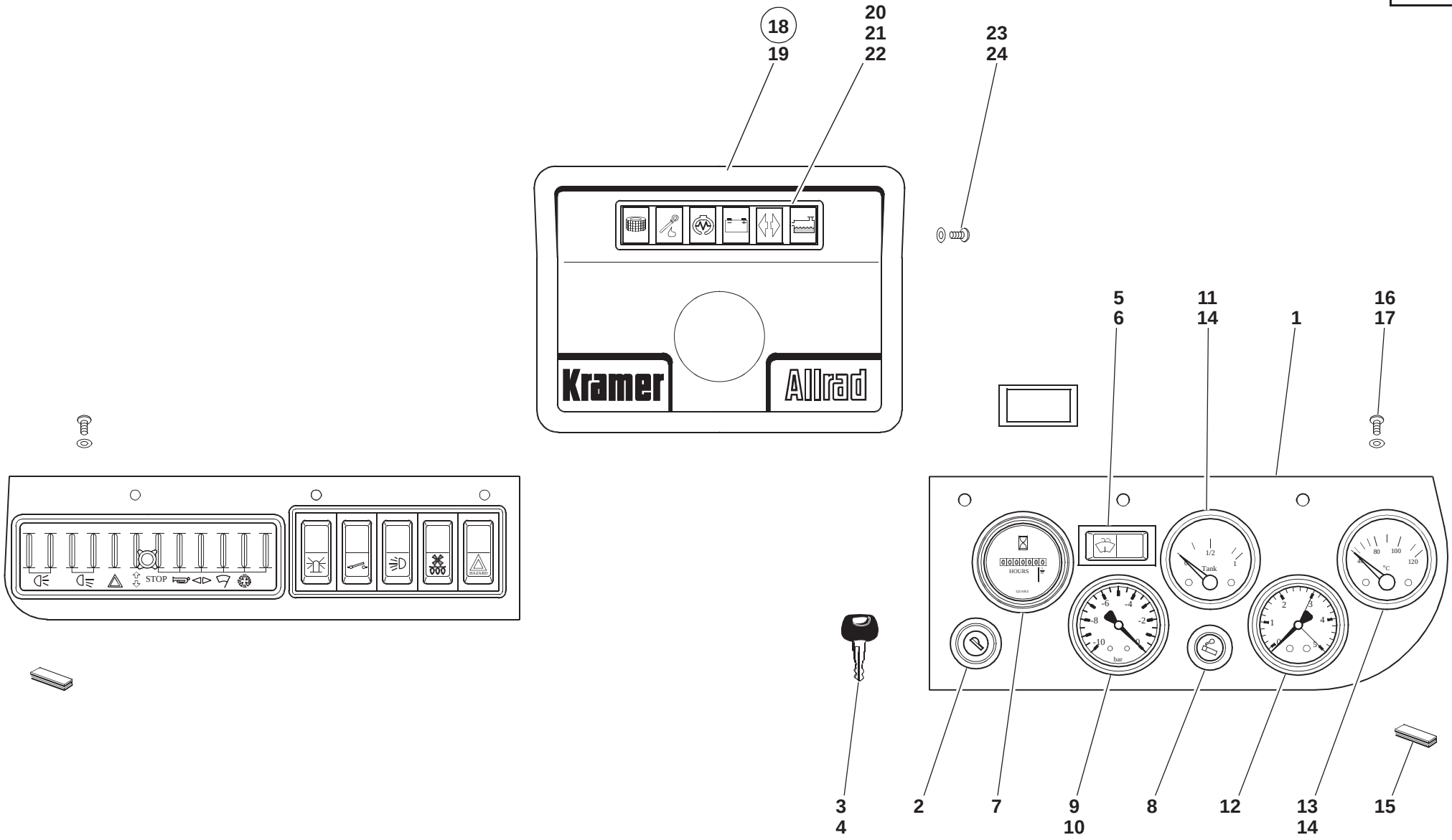

112E3391.iso

Pos. Item Pos.	Teil-Nummer Part no. No. pièce	Bezeichnung	Description	Désignation	Stück Qty. Qté.	Bemerkung Remarks Remarques
		Armaturenbrett (re.) – Einzelteile	**Instrument panel (right) – component parts**	**Tableau de bord (côté droit) – pièces constitutives**		
1	1 14 331 17 01	Armaturenbrett	Instrument panel	Tableau de bord	1	
2	0 00 333 13 06	Anlaßschalter	Preheating start switch	Commande de démarrage préchauffé	1	
3	0 00 333 07 33	Schlüssel	Key	Clé	1	
4	0 00 341 00 51	Schlüsselring	Key ring	Anneau de clé	1	
5	0 00 333 10 07	Kippschalter (Scheibenwaschanlage)	Rocker switch (washer system)	Interrupteur à bascule (système lave-glace)	1	
6	0 00 435 68 43	ZUS-Einsatz	Symbol	Symbole	1	
7	0 00 433 51 30	Betriebsstundenzähler	Hour meter	Compteur d'heures de service	1	
8	0 00 433 01 55	Anzünder	Cigarette lighter	Allume-cigarette	1	
9	0 00 363 09 47	Manometer (Saugfilter Fahrantrieb)	Manometer (suction filter for drive)	Manomètre (filtre d'aspiration pour entraînement)	1	
10	0 00 363 01 10	Bügel	Bow clip	Clip en arceau	1	
11	0 00 336 03 02	Kraftstoffanzeige	Fuel gauge	Indicateur de carburant	1	
12	0 00 363 06 47	Manometer (Rücklauffilter)	Manometer (return flow filter)	Manomètre (filtre de retour)	1	
13	0 00 336 06 07	Temperaturanzeige (Kühlwasser)	Temperature gauge (coolant)	Indicateur de température (réfrigérant)	1	
14	7 734 000 402	Glühlampe	Light bulb	Lampe	2	H 12 V - 2 W
15	1 00 996 26 83	Klemmband	Clamping strap	Bande de serrage	1	490
	0 00 996 95 82	Klemmband	Clamping strap	Bande de serrage		
		Armaturenbrettbefestigung	**Attachment of instrument panel**	**Fixation du tableau de bord**		
16	7 462 680 205	Scheibe	Washer	Rondelle	6	A 5,3
17	7 286 671 508	Linsensenkschraube	Oval-head countersunk screw	Vis noyée à tête bombée	6	M 5 x 8
		Armaturenbrett (mi.) – Einzelteile	**Instrument panel (centre) – component parts**	**Tableau de bord (centre) – pièces constitutives**		
18	1 14 330 03 05	Armaturenbrett kpl.	Cpl instrument panel	Tableau de bord cpl	1	
19	0 14 331 07 01	Armaturenbrett	Instrument panel	Tableau de bord	1	
20	0 00 332 49 12	Lichtleiste (5teilig)	Telltales (light strip) – 5 elements	Témoins (listel lumineux) – 5 éléments	1	
21	0 00 332 53 12	Lichtleiste (6teilig)	Telltales (light strip) – 6 elements	Témoins (listel lumineux) – 6 éléments	1	
22	7 734 000 503	Glühlampe	Light bulb	Lampe	1-6	J 12 V - 2 W
23	7 451 680 108	Scheibe	Washer	Rondelle	4	B 5,3
24	7 316 680 501	Linsenblechschraube	Oval-head sheet-metal screw	Vis à tôle à tête bombée	4	B 4,8 x 16

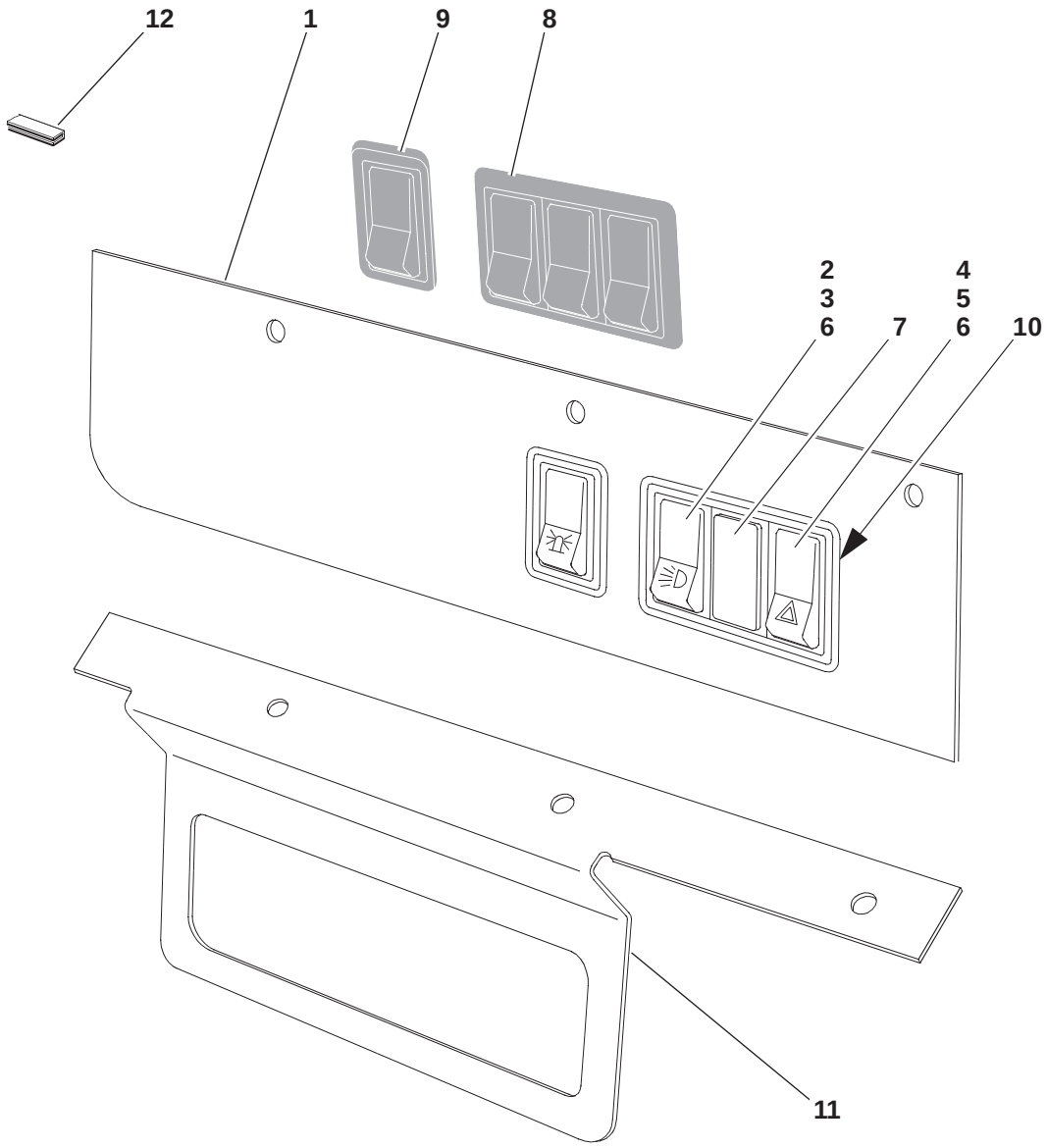

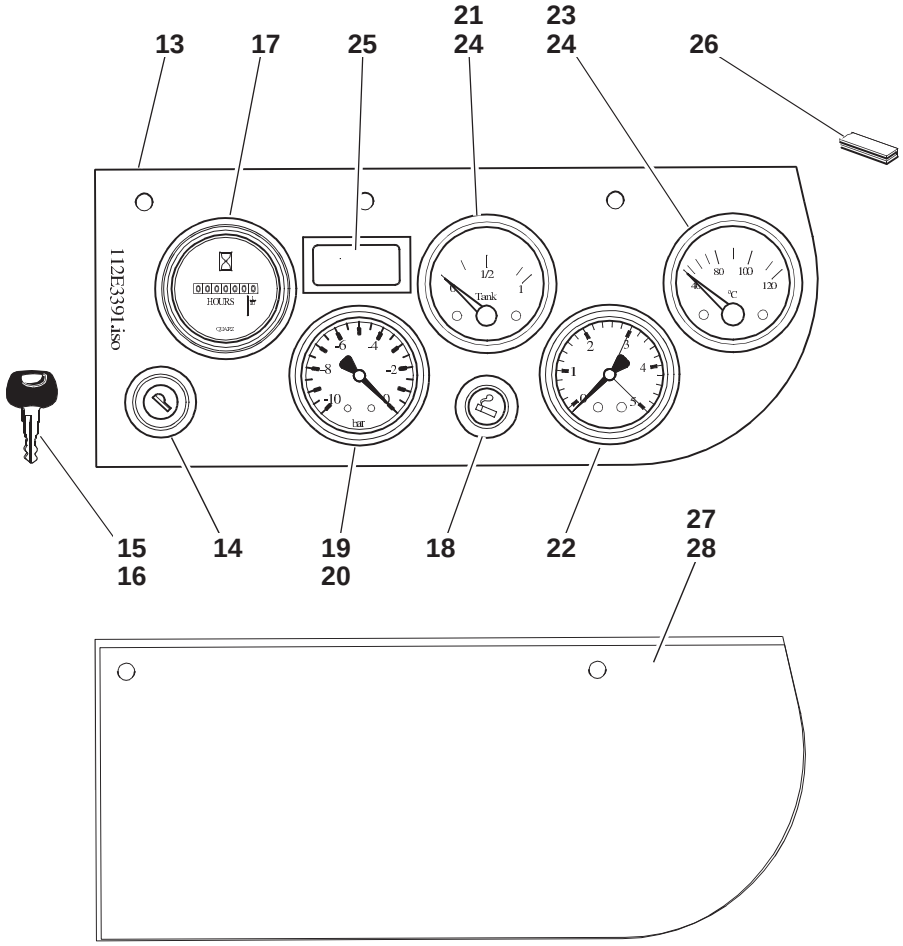

112E3392.iso

Pos. Item Pos.	Teil-Nummer Part no. No. pièce	Bezeichnung	Description	Désignation	Stück Qty. Qté.	Bemerkung Remarks Remarques
		Armaturenbrett (li.) – Sturzbügel	**Instrument panel (left) – rollover bar**	**Tableau de bord (gauche) – arceau séc.**		
1	1 14 331 15 01	Armaturenbrett	Instrument panel	Tableau de bord	1	
2	0 00 333 86 08	Kippschalter (Licht)	Rocker switch (lights)	Interrupteur à bascule (feux)	1	
3	0 00 435 16 43	ZUS-Einsatz	Symbol	Symbole	1	
4	0 00 333 69 08	Kippschalter (Warnblinkschalter)	Rocker switch (hazard warning light)	Interrupteur à bascule (signal de détresse)	1	
5	0 00 435 09 43	ZUS-Einsatz	Symbol	Symbole	1	
6	7 734 000 932	Glühlampe	Light bulb	Lampe	2	H 12 V -1, 2 W
7	0 00 332 08 72	Blinddeckel	Dummy cover	Couvercle d'obturation	1-2	
8	0 00 333 03 50	Schutzkappe (3-fach)	Protective cap (threefold)	Capuchon protecteur (triple)	1	
9	0 00 333 05 50	Schutzkappe (1-fach)	Protective cap (simple)	Capuchon protecteur (simple)	1	
10	0 00 333 00 45	Rahmen	Frame	Châssis	1	
		Sicherungskasten siehe Seite 33-2	Fuse box see page 33-2	Boîte à fusibles voir page 33-2	1	
11	1 14 332 03 40	Halter	Bracket	Support	1	
12	1 00 996 26 83	Klemmprofil	Clamping section	Profil de serrage	1	490 mm
	0 00 996 95 82	Klemmprofil	Clamping section	Profil de serrage		
		Armaturenbrett-Befestigung siehe 33-4	Attachment of instrument panel see page 33-4	Fixation du tableau de bord voir page 33-4		
		Armaturenbrett (re.) – Sturzbügel	**Instrument panel (right) – rollover bar**	**Tableau de bord (droite) – arceau séc.**		
13	1 14 331 17 01	Armaturenbrett	Instrument panel	Tableau de bord	1	
14	0 00 333 13 06	Anlaßschalter	Preheating start switch	Commutateur de démarrage préchauffé	1	
15	0 00 333 07 33	Schlüssel	Key	Clé	1	
16	0 00 341 00 51	Schlüsselring	Key ring	Anneau de clé	1	
17	0 00 433 47 30	Betriebsstundenzähler	Hour meter	Compteur d'heures de service	1	
18	0 00 433 01 55	Anzünder	Cigarette lighter	Allume-cigarette	1	
19	0 00 363 09 47	Manometer (Saugfilter Fahrantrieb)	Manometer (suction filter for drive)	Manomètre (filtre d'aspir. pour entraînement)	1	
20	0 00 363 01 10	Bügel	Bow clip	Clip en arceau	1	
21	0 00 336 03 02	Kraftstoffanzeige	Fuel gauge	Indicateur de carburant	1	
22	0 00 363 06 47	Manometer (Rücklauffilter)	Manometer (return flow filter)	Manomètre (filtre de retour)	1	
23	0 00 336 07 07	Temperaturanzeige (Kühlwasser)	Temperature gauge (coolant)	Indicateur de température (réfrigérant)	1	
24	7 734 000 402	Glühlampe	Light bulb	Lampe	1-2	H 12 V - 2 W
25	0 00 332 08 72	Blinddeckel	Dummy cover	Couvercle d'obturation	1	
26	1 00 996 26 83	Klemmprofil	Clamping section	Profil de serrage	1	490 mm
	0 00 996 95 82	Klemmprofil	Clamping section	Profil de serrage		
27	0 14 331 04 39	Abdeckung	Cover	Recouvrement	1	
28	7 316 680 501	Linsenblechschraube	Oval-head sheet-metal screw	Vis à tôle à tête bombée	2	4,8x16
		Armaturenbrett-Befestigung siehe 33-4	Instrument panel attachm. see page 33-4	Fixation du tableau de bord voir page 33-4		

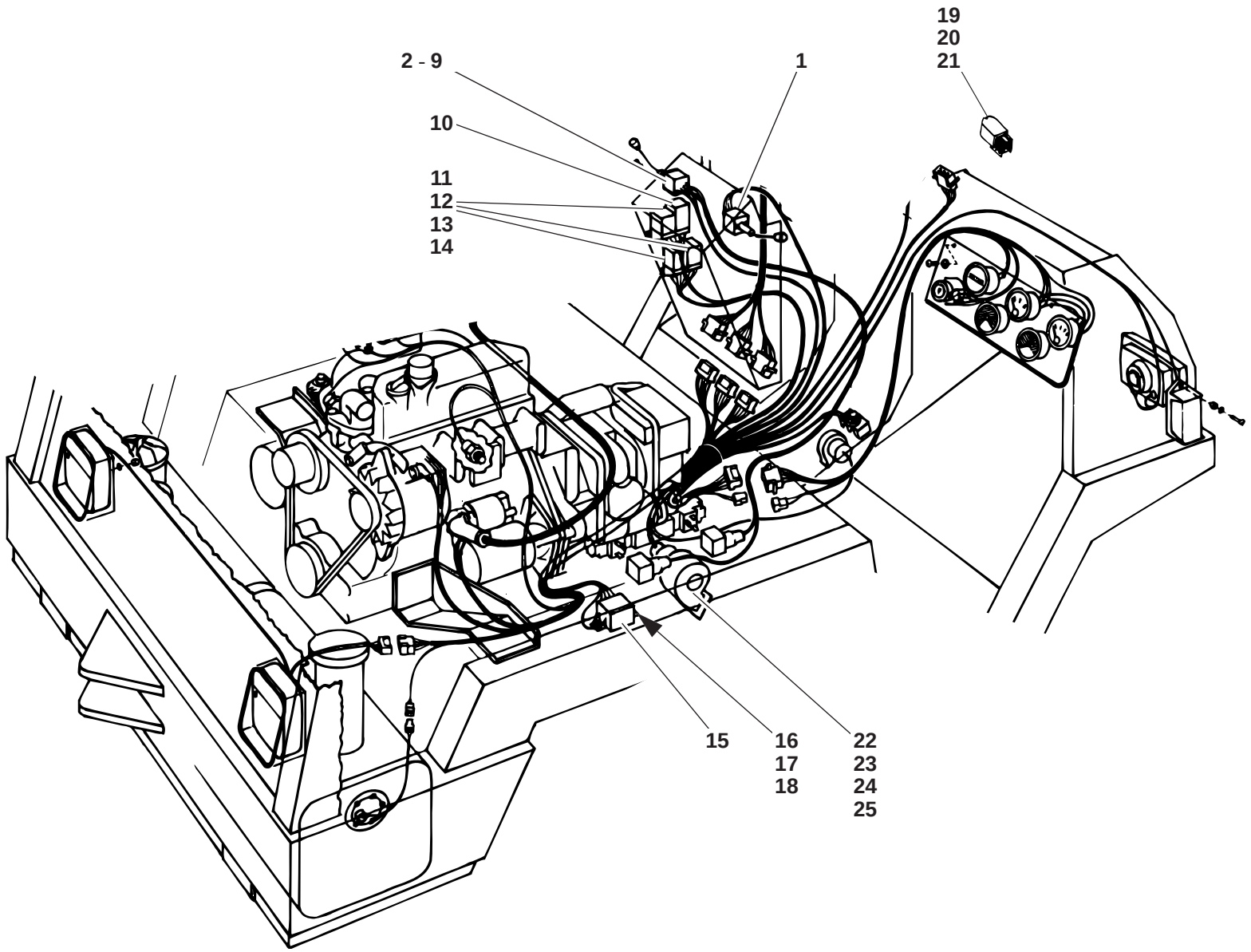

112e3310.ai

Pos. Item Pos.	Teil-Nummer Part no. No. pièce	Bezeichnung	Description	Désignation	Stück Qty. Qté.	Bemerkung Remarks Remarques
		Einzelteile – Elektrische Anlage	**Component parts – electrical system**	**Pièces constitutives – équipement électrique**		
1	0 00 333 05 18	Blinkschalter	Indicator switch	Interrupteur de clignotants	1	
2	0 00 333 21 07	Fahrschalter	Drive switch	Interrupteur de conduite	1	→| 118 894
3	7 286 671 506	Linsensenkschraube	Oval-head countersunk screw	Vis noyée à tête bombée	2	→| 118 894, M 4 x 8
4	0 00 333 18 07	Fahrschalter	Drive switch	Interrupteur de conduite	1	|→ 118 895
5	0 00 996 79 50	Faltenbalg	Bellows	Joint-soufflet	1	
6	7 286 671 504	Linsensenkschraube	Oval-head countersunk screw	Vis noyée à tête bombée	4	M 5x12
7	7 403 677 705	Sechskantmutter	Hexagon nut	Ecrou six pans	2	M 5
8	0 00 992 39 28	Federring	Spring washer	Rondelle ressort	2	5
9	1 14 332 02 40	Halter	Bracket	Support	1	
10	0 00 333 22 25	Blinkgeber	Turn indicator unit	Boîte clignotante	1	
11	0 00 332 13 17	Relais	Relay	Relais	3	
12	0 00 332 00 28	Stecksockel	Relay bracket	Support pour relais	3	
13	7 286 671 067	Linsenschraube	Oval-head screw	Vis à tête bombée	4	M 4 x 8
14	0 00 992 37 28	Federring	Spring washer	Rondelle ressort	4	4
15	0 00 332 09 17	Startrelais	Starting relay	Relais de démarreur	1	
16	7 236 677 079	Sechskantschraube	Hexagon head screw	Vis six pans	2	M 6 x 16
17	7 403 677 707	Sechskantmutter	Hexagon nut	Ecrou six pans	2	M 6
18	7 451 680 109	Scheibe	Washer	Rondelle	2	6,4
19	0 00 332 21 17	Relais (Kühlwasser)	Relay (coolant)	Relais (réfrigérant)	2	
20	0 00 332 02 28	Stecksockel	Relay bracket	Support pour relais	1	
21	7 286 671 508	Linsenschraube	Oval-head screw	Vis à tête bombée	1	M 5 x 8
		Signalhorn – Befestigung	**Horn attachment**	**Fixation de l'avertisseur sonore**		
22	0 00 332 21 05	Signalhorn	Horn	Avertisseur sonore	1	
23	7 236 677 757	Sechskantschraube	Hexagon head screw	Vis six pans	1	M 6 x 12
24	0 00 992 41 28	Federring	Spring washer	Rondelle ressort	1	6
25	7 451 680 109	Scheibe	Washer	Rondelle	1	6,4

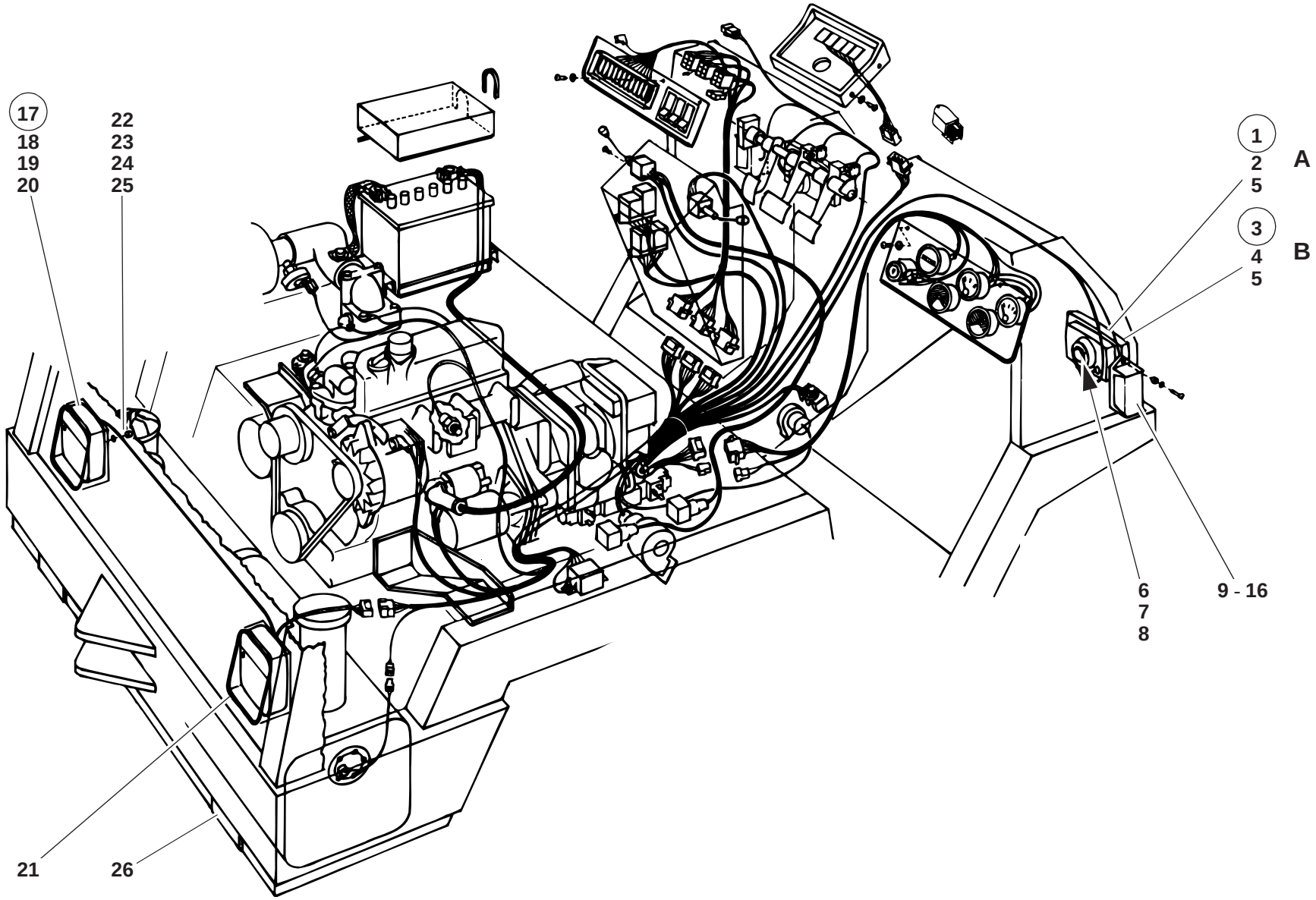

112e3310.ai

Pos. Item Pos.	Teil-Nummer Part no. No. pièce	Bezeichnung	Description	Désignation	Stück Qty. Qté.	Bemerkung Remarks Remarques
		Einbauscheinwerfer – Einzelteile	**Flush-fitting headlights – component parts**	**Projecteurs encastrés – pièces constitutives**		
1	0 00 332 63 01	Einbauscheinwerfer **(A)**	Flush-fitting headlight (**A**)	Projecteur encastré (**A**)	2	
2	7 734 000 002	Glühlampe (**A)**	Light bulb (**A)**	Lampe (**A)**	2	A 12 V - 45/40 W
3	0 00 332 67 01	Einbauscheinwerfer **(B)**	Flush-fitting headlight (**B**)	Projecteur encastré (**B**)	2	
4	7 734 000 921	Glühlampe **(B)**	Light bulb **(B)**	Lampe **(B)**	2	H 4, 12 V - 60/65 W
5	7 734 000 926	Glühlampe	Light bulb	Lampe	2	T 8/4 12 V - 4 W
6	0 00 333 78 11	Lampenstecker	Light bulb socket	Prise de courant de la lampe	2	
7	0 00 332 10 72	Staubkappe	Dust cap	Cache-poussière	2	
8	7 316 680 157	Linsenblechschraube	Oval-head sheet-metal screw	Vis à tôle à tête bombée	4	B 4,2 x 32
		Rückstrahler, Blinkleuchte – Einzelteile, Befestigung	**Reflector, indicator light – component parts, attachment**	**Cataphote, clignotant – pièces constitutives, attachment**		
9	0 00 332 32 08	Blinkleuchte links	Indicator light (left)	Clignotant (côté gauche)	1	
10	0 00 332 56 52	Lichtscheibe mit Schrauben	Light cover with screws	Couvercle de feux avec vis	1	
11	0 00 332 33 08	Blinkleuchte rechts	Indicator light (right)	Clignotant (côté droit)	1	
12	0 00 332 57 52	Lichtscheibe mit Schrauben	Light cover with screws	Couvercle de feux avec vis	1	
13	0 00 332 05 57	Schutzgehäuse	Protective housing	Boîte de protection	2	
14	7 734 000 917	Glühlampe	Light bulb	Lampe	2	P 25/1 12 V - 21 W
15	7 293 671 204	Linsenschraube	Oval-head screw	Vis à tête bombée	4	M 5 x 16
16	7 286 671 066	Linsenschraube	Oval-head screw	Vis à tête bombée	4	M 5 x 12
17	0 00 332 48 15	Schluß-Brems-Blinkleuchte kpl.	Cpl rear/brake/turn indicator light	Feux AR/de freinage/clignotants cpl		
18	0 00 332 59 52	Lichtscheibe mit Schrauben	Light cover with screws	Couvercle de feux avec vis	2	
19	7 734 000 357	Glühlampe	Light bulb	Lampe	2	G 12 V - 10 W
20	7 734 000 917	Glühlampe	Light bulb	Lampe	4	RL 12 V - 21 W
21	1 00 996 93 83	Klemmband	Clamping strap	Bande de serrage	2	500
	0 00 996 95 82	Klemmband	Clamping strap	Bande de serrage		
22	7 462 680 035	Scheibe	Washer	Rondelle	4	5,3
23	0 00 992 39 28	Federring	Spring washer	Rondelle ressort	4	5
24	7 403 677 705	Sechskantmutter	Hexagon nut	Ecrou six pans	10	M 5
25	7 236 677 795	Sechskantschraube	Hexagon head screw	Vis six pans	4	M 5 x 16
26	0 00 332 10 07	Rückstrahler	Reflector	Cataphote	2	

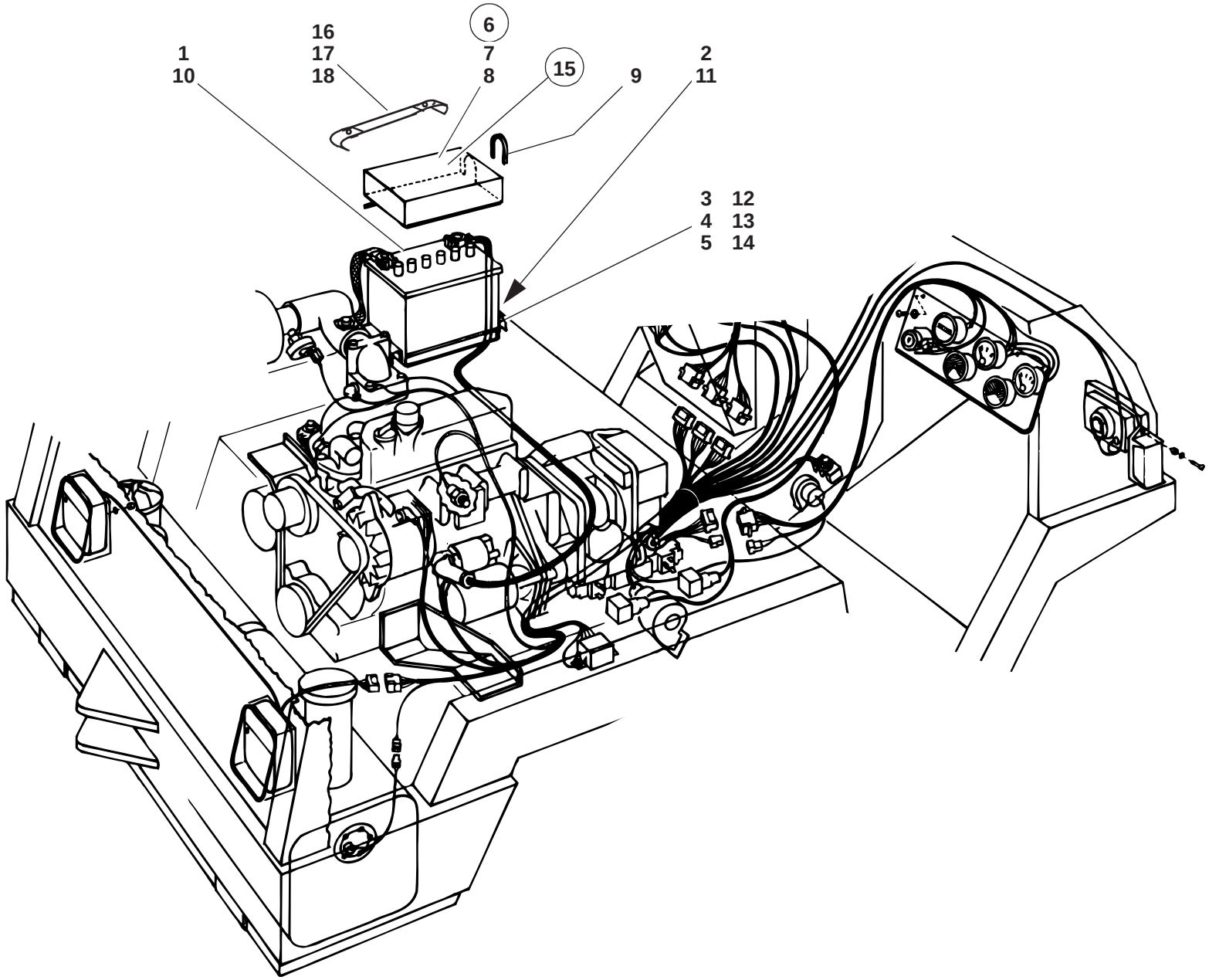

112e3310.ai

Pos. Item Pos.	Teil-Nummer Part no. No. pièce	Bezeichnung	Description	Désignation	Stück Qty. Qté.	Bemerkung Remarks Remarques
		Batterie – Befestigung →| 112 15 0067	**Battery attachment →| 112 15 0067**	**Fixation de la batterie →| 112 15 0067**		
1	0 00 335 19 12	Batterie	Battery	Batterie	1	12 V - 70 AH
2	1 00 993 56 90	Filzstreifen	Felt strip	Bande de feutre	3	35 x 5 x 255
	0 00 993 73 90	Filzstreifen	Felt strip	Bande de feutre		
3	1 14 335 00 40	Halter	Bracket	Support	1	
4	0 00 992 51 28	Federring	Spring washer	Rondelle ressort	2	8
5	7 252 677 051	Zylinderschraube	Cheese-head screw	Vis à tête cylindrique	2	M 8 x 50
6	1 14 335 02 27	Abdeckblech	Cover plate	Tôle de recouvrement	1	
7	1 00 996 51 85	Profil	Profile	Profil	1	260
8	1 00 996 52 85	Profil	Profile	Profil	1	215
	0 00 996 08 80	Profil	Profile	Profil		
9	1 00 996 74 83	Kantenschutz	Edge guard	Profil de protection	2	40
	0 00 996 31 90	Kantenschutz	Edge guard	Profil de protection		
		Batterie – Befestigung |→ 112 15 0068	**Battery attachment |→ 112 15 0068**	**Fixation de la batterie |→ 112 15 0068**		
10	0 00 335 22 12	Batterie	Battery	Batterie	1	12 V - 66 AH
11	1 00 993 66 90	Filzstreifen	Felt strip	Bande de feutre	3	35 x 5 x 260
	0 00 993 73 90	Filzstreifen	Felt strip	Bande de feutre		
12	1 36 335 00 40	Halter	Bracket	Support	1	
13	0 00 992 43 28	Federring	Spring washer	Rondelle ressort	2	8
14	7 236 677 133	Sechskantschraube	Hexagon head screw	Vis six pans	2	M 8 x 25
15	1 14 335 04 27	Abdeckblech	Cover plate	Tôle de recouvrement	1	
16	1 14 300 00 33	Gummiband kpl.	Cpl rubber band	Bande en caoutchouc cpl	1	
17	7 318 680 647	Linsenblechschraube	Oval-head sheet-metal screw	Vis à tôle à tête bombée	1	4,8x25
18	7 462 680 208	Scheibe	Washer	Rondelle	1	8,4

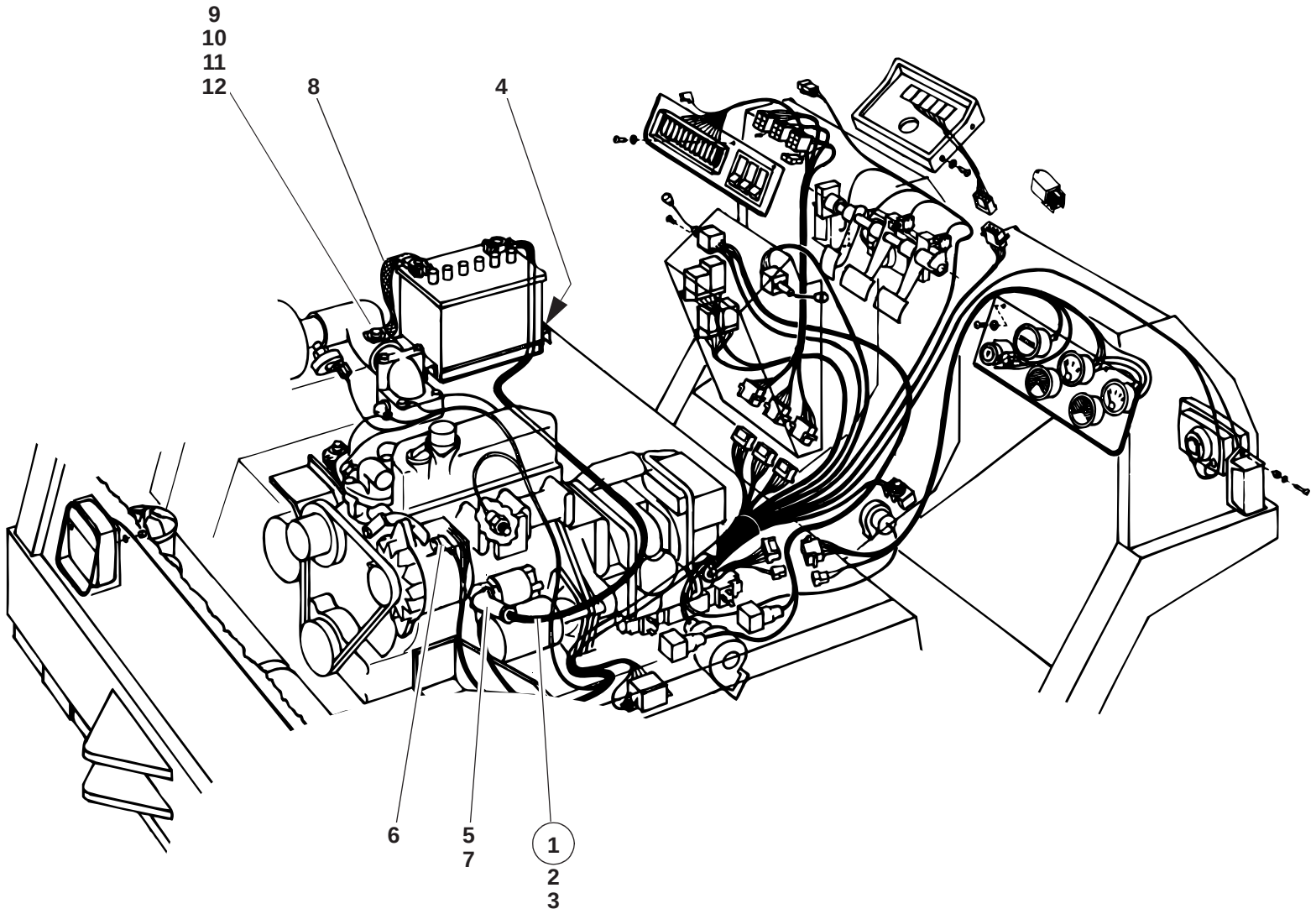

112e3310.ai

Pos. Item Pos.	Teil-Nummer Part no. No. pièce	Bezeichnung	Description	Désignation	Stück Qty. Qté.	Bemerkung Remarks Remarques
		Batteriekabel (+) Einzelteile	**Battery lead (+) component parts**	**Câble de batterie (+) pièces constitutives**		
1	0 00 330 58 12	Zsb. Batteriekabel	Battery lead assy	Ens câble de batterie	1	
2	0 00 993 08 20	Batterieklemme	Battery terminal	Borne de batterie	1	
3	7 575 641 039	Kabelschuh	Cable lug	Cosse de câble	1	8 x 50
4	0 00 996 02 42	Durchführungsring	Duct ring	Bague de passage	1	ø 15
5	0 22 335 00 97	Gummikappe	Rubber cap	Capuchon en caoutchouc	1	
6	0 00 335 02 97	Gummikappe (D-)	Rubber cap (D-)	Capuchon en caoutchouc (D-)	1	
7	7 478 680 411	Zahnscheibe	Tooth lock washer	Rondelle dentée	1	8,4
		Batteriekabel (-) Befestigung	**Battery lead (-) attachment**	**Fixation du câble de batterie (-)**		
8	0 00 335 05 20	Masseband	Earthing strap	Bande de mise à la masse	1	
9	7 236 677 131	Sechskantschraube	Hexagon head screw	Vis six pans	1	M 8 x 20
10	7 462 680 011	Scheibe	Washer	Rondelle	1	8,4
11	7 403 677 709	Sechskantmutter	Hexagon nut	Ecrou six pans	1	M 8
12	0 00 992 43 28	Federring	Spring washer	Rondelle ressort	1	8

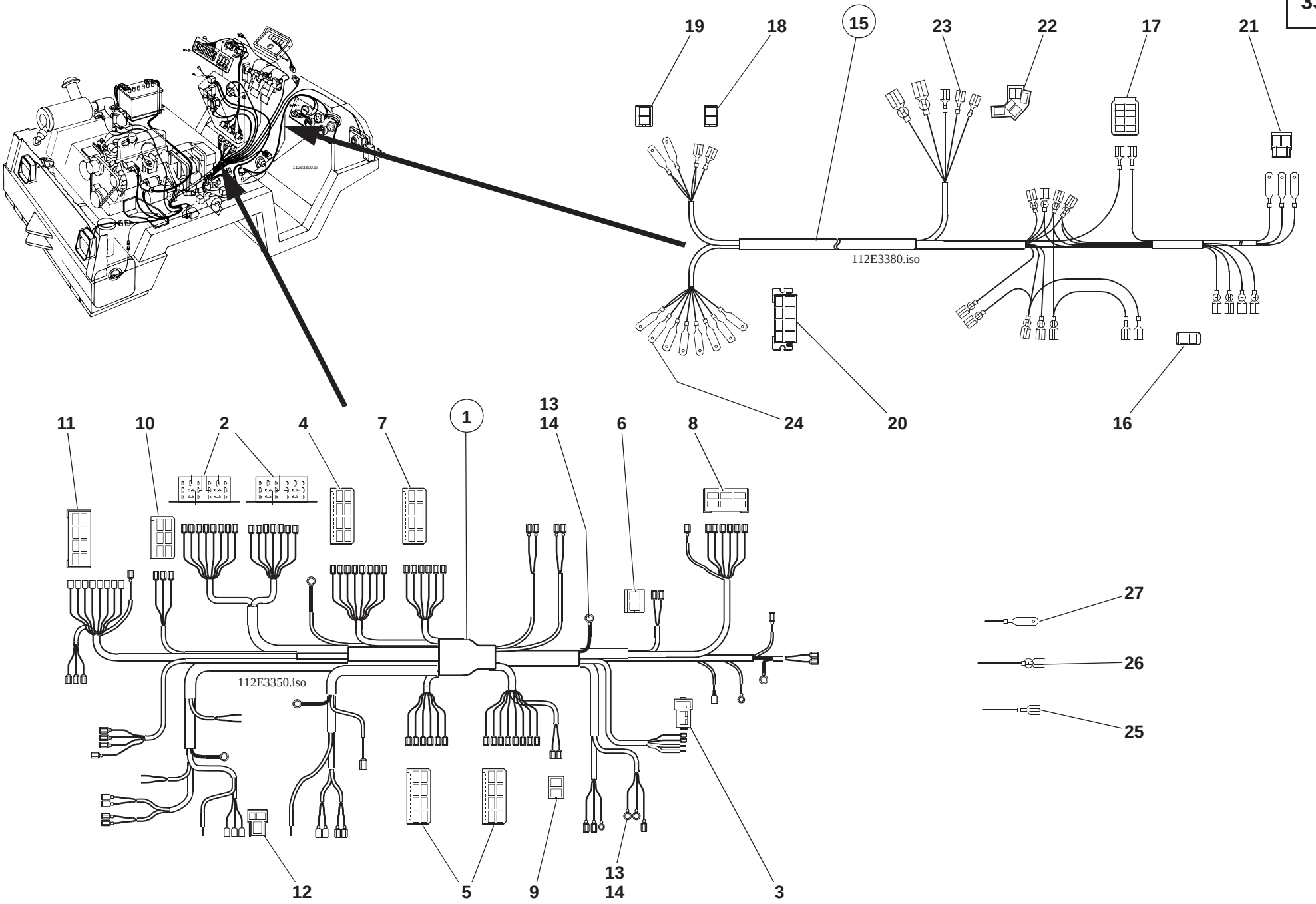
112e3300.ai
19
18
15
23
22
17
21
112E3380.iso
24
20
16
11
10
2
4
7
1
13
14
6
8
112E3350.iso
27
26
25
12
5
9
13
14
3

Pos. Item Pos.	Teil-Nummer Part no. No. pièce	Bezeichnung	Description	Désignation	Stück Qty. Qté.	Bemerkung Remarks Remarques
		Hauptkabelbaum – Einzelteile	**Main wiring harness – component parts**	**Faisceau de câbles principal – pièces constitutives**		
1	0 14 330 00 10	Kabelbaum kpl.	Cpl wiring harness	Faisceau de câbles cpl	1	
2	0 00 332 00 28	Stecksockel	Relay bracket	Support pour relais	2	
3	0 00 333 08 11	Steckhülsengehäuse	Socket housing	Boîtier de prise de courant	1	
4	0 00 333 30 11	Steckdose	Socket	Prise	1	
5	0 00 333 32 11	Steckdose	Socket	Prise	2	
6	0 00 333 35 11	Flachsteckergehäuse 2-polig	2 pole flat plug housing	Boîtier à fiche plate à 2 pôles	1	
7	0 00 333 45 11	Steckdose	Socket	Prise	1	
8	0 00 333 74 11	Flachsteckergehäuse 6-polig	6 pole flat plug housing	Boîtier à fiche plate à 6 pôles	1	
9	0 00 333 75 11	Steckhülsengehäuse 2-polig	2 pole socket housing	Boîtier de prise de courant à 2 pôles	1	
10	0 00 333 76 11	Steckhülsengehäuse	Socket housing	Boîtier de prise de courant	1	
11	0 00 333 87 11	Flachsteckergehäuse	Flat plug housing	Boîtier à fiche plate	1	
12	0 00 333 90 11	Flachsteckergehäuse	Flat plug housing	Boîtier à fiche plate	1	
13	7 572 642 510	Kabelschuh	Cable lug	Cosse de câble		ø 6,5x1,5 mm²
14	7 572 646 517	Kabelschuh	Cable lug	Cosse de câble		ø 8x6,0 mm²
		Kabelbaum – Einzelteile (Armaturenbrett rechts)	**Wiring harness – component parts (right side of instrument panel)**	**Faisceau de câbles – pièces constitutives (côté droit du tableau de bord)**		
15	0 14 330 08 10	Kabelbaum kpl.	Cpl wiring harness	Faisceau de câbles cpl	1	
16	0 00 333 46 11	Steckergehäuse	Plug housing	Boîtier de fiche	1	
17	0 00 333 47 11	Steckergehäuse	Plug housing	Boîtier de fiche	1	
18	0 00 333 75 11	Steckhülsengehäuse 2-polig	2 pole socket housing	Boîtier de prise de courant à 2 pôles	1	
19	0 00 333 35 11	Flachsteckergehäuse 2-polig	2 pole flat plug housing	Boîtier à fiche plate à 2 pôles	1	
20	0 00 333 48 11	Flachsteckergehäuse	Flat plug housing	Boîtier à fiche plate	1	
21	0 00 333 90 11	Flachsteckergehäuse	Flat plug housing	Boîtier à fiche plate	1	
22	0 00 333 62 11	Stecker	Plug	Fiche	1	
23	7 578 646 013	Flachsteckhülse	Flat plug sleeve	Manchon à fiche plate	1	2,5 - 6 mm²
24	7 571 646 043	Flachstecker	Flat plug	Fiche plate	1	2,5 - 6 mm²
25	7 578 646 012	Flachsteckhülse	Flat plug sleeve	Manchon à fiche plate		1 - 2,5 mm²
26	7 577 646 040	Flachsteckhülse	Flat plug sleeve	Manchon à fiche plate		1 - 2,5 mm²
27	7 571 646 042	Flachstecker	Flat plug	Fiche plate		1 - 2,5 mm²

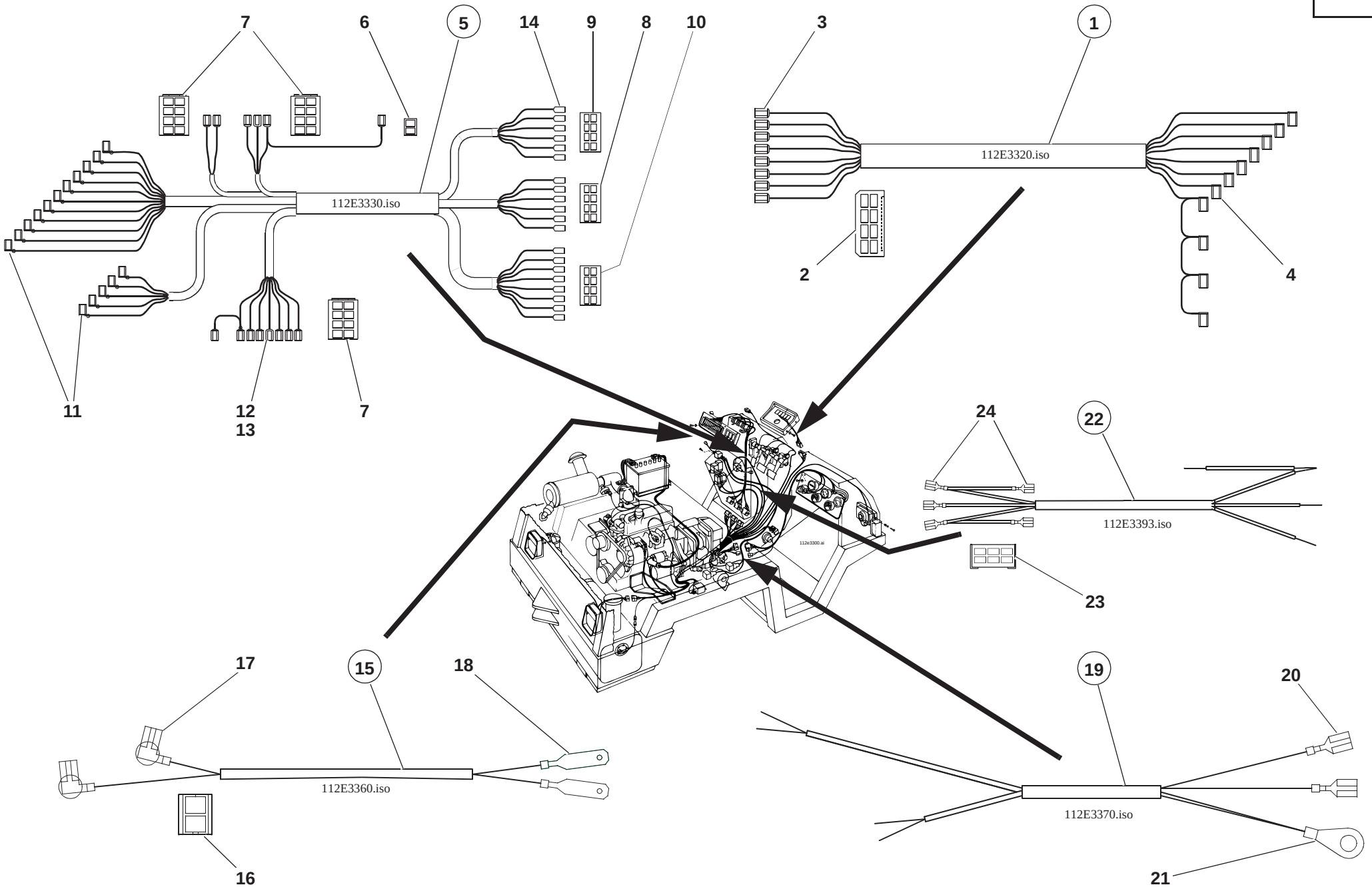
7
6
5
14
9
8
10
3
1
112E3330.iso
112E3320.iso
2
4
11
12
13
7
24
22
112E3393.iso
23
17
15
18
19
20
112E3360.iso
112E3370.iso
16
21

Pos. Item Pos.	Teil-Nummer Part no. No. pièce	Bezeichnung	Description	Désignation	Stück Qty. Qté.	Bemerkung Remarks Remarques
		Kabelbaum – Einzelteile (Armaturenbrett mitte)	**Wiring harness – component parts (instrument panel, centre)**	**Faisceau de câbles – pièces constitutives (tableau de bord, centre)**		
1	0 14 330 02 10	Kapelbaum kpl.	Cpl wiring harness	Faisceau de câbles cpl	1	
2	0 00 333 43 11	Steckdose	Socket	Prise	1	
3	7 578 646 012	Flachsteckhülse	Flat plug sleeve	Manchon à fiche plate	8	1 - 2,5 mm²
4	7 579 642 051	Steckhülse	Adapter socket	Contact femelle	11	0 - 1,5 mm²
		Kabelbaum – Einzelteile (Armaturenbrett links)	**Wiring harness – component parts (instrument panel, left)**	**Faisceau de câbles – pièces constitutives (tableaud de bord, côté gauche)**		
5	0 14 330 03 10	Kabelbaum kpl.	Cpl wiring harness	Faisceau de câbles cpl	1	
6	0 00 333 46 11	Steckergehäuse	Plug housing	Boîtier de fiche	1	
7	0 00 333 47 11	Steckergehäuse	Plug housing	Boîtier de fiche	3	
8	0 00 333 48 11	Steckergehäuse	Plug housing	Boîtier de fiche	1	
9	0 00 333 88 11	Flachsteckergehäuse	Flat plug housing	Boîtier à fiche plate	1	
10	0 00 333 89 11	Flachsteckergehäuse	Flat plug housing	Boîtier à fiche plate	1	
11	7 579 642 051	Steckhülse	Adapter socket	Contact femelle		0 - 1,5 mm²
12	7 578 646 012	Flachsteckhülse	Flat plug sleeve	Manchon à fiche plate		1 - 2,5 mm²
13	7 577 646 040	Flachsteckhülse	Flat plug sleeve	Manchon à fiche plate		1 - 2,5 mm²
14	7 571 646 042	Flachstecker	Flat plug	Fiche plate		1 - 2,5 mm²
15	0 14 330 02 14	Kabelbaum kpl.	Cpl wiring harness	Faisceau de câbles cpl	1	
16	0 00 333 35 11	Flachsteckergehäuse	Flat plug housing	Boîtier à fiche plate	1	
17	7 579 642 051	Flachsteckhülse	Flat plug sleeve	Manchon à fiche plate	2	1 - 2,5 mm²
18	7 571 646 042	Flachstecker	Flat plug	Fiche plate	2	1 - 2,5 mm²
		Kabelbaum – Einzelteile (Schaltventil)	**Wiring harness – component parts (change over valve)**	**Faisceau de câbles – pièces constitutives (clapet de commande)**		
19	0 14 330 06 10	Kabelbaum kpl.	Cpl wiring harness	Faisceau de câbles cpl	1	
20	7 578 646 012	Flachsteckhülse	Flat plug sleeve	Manchon à fiche plate	2	1 - 2,5 mm²
21	7 572 642 511	Kabelschuh	Cable lug	Cosse de câble	1	A 8
		Kabelbaum – Einzelteile (Fahrschalter)	**Wiring harness – component parts (drive switch)**	**Faisceau de câbles – pièces constitutives (interrupteur de conduite)**		
22	0 14 330 07 10	Kabelbaum kpl.	Cpl wiring harness	Faisceau de câbles cpl	1	
23	0 00 333 74 11	Flachsteckergehäuse	Flat plug housing	Boîtier à fiche plate	1	
24	7 571 646 042	Flachstecker	Flat plug	Fiche plate	5	1 - 2,5 mm²

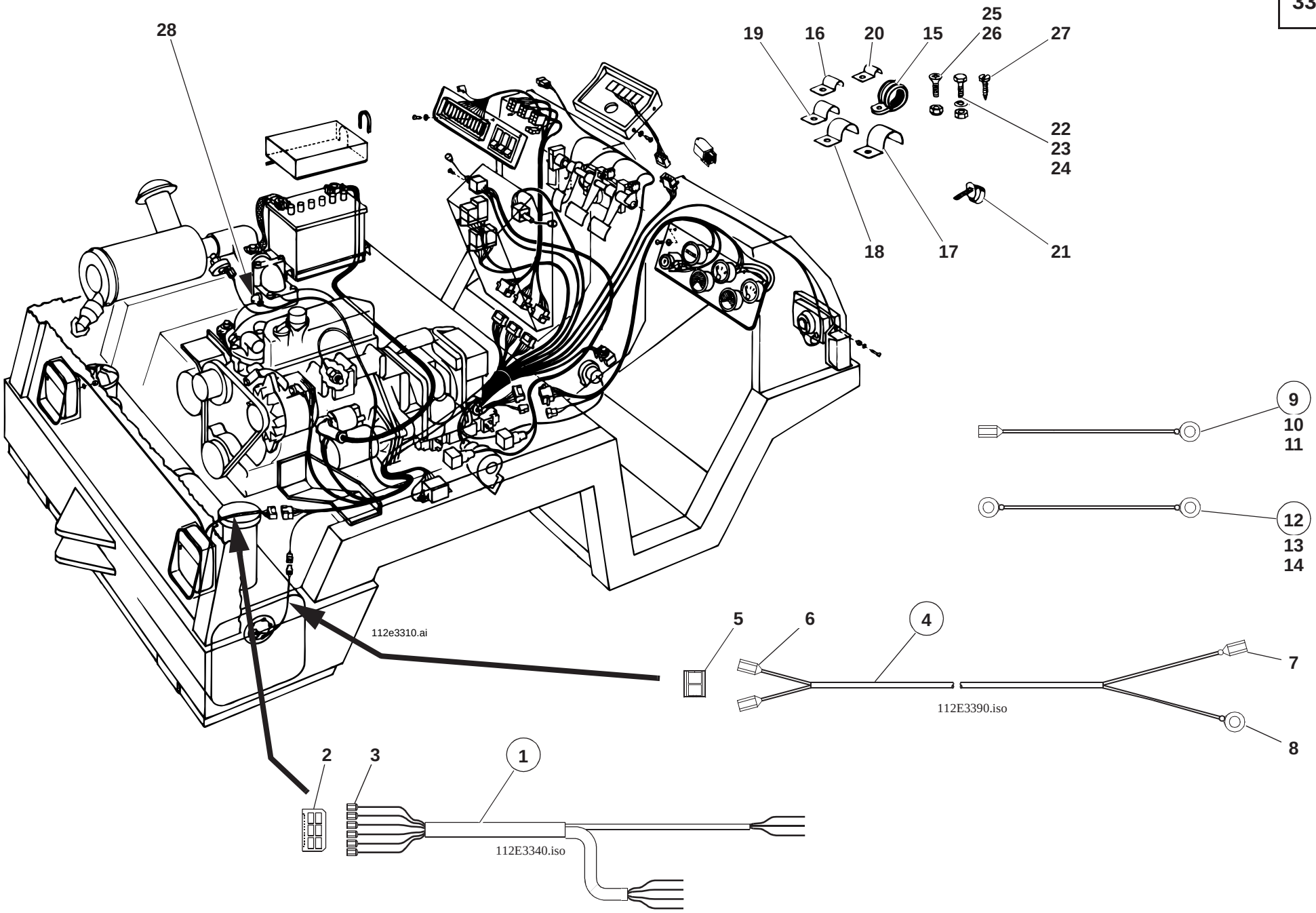
28
19
16
20
15
25
26
27
22
23
24
18
17
21
9
10
11
12
13
14
112e3310.ai
5
6
4
7
8
112E3390.iso
2
3
1
112E3340.iso

Pos. Item Pos.	Teil-Nummer Part no. No. pièce	Bezeichnung	Description	Désignation	Stück Qty. Qté.	Bemerkung Remarks Remarques
		Kabelbaum – Schlußleuchten **Einzelteile**	**Wiring harness – rear lights** **component parts**	**Faisceau de câbles – feux AR** **pièces constitutives**		
1	0 14 330 04 10	Kabelbaum kpl.	Cpl wiring harness	Faisceau de câbles cpl	1	
2	0 00 333 76 11	Steckhülsengehäuse	Socket housing	Boîtier de prise de courant	1	
3	7 578 646 012	Flachsteckhülse	Flat plug sleeve	Manchon à fiche plate	6	1 - 2,5 mm²
		Kabelbaum – Tankgeber **Einzelteile**	**Wiring harness – fuel transmitter** **component parts**	**Faisceau de câbles – jauge de carburant** **pièces constitutives**		
4	0 14 330 05 10	Kabelbaum kpl.	Cpl wiring harness	Faisceau de câbles cpl	1	
5	0 00 333 75 11	Steckhülsengehäuse	Socket housing	Boîtier de prise de courant	1	
6	7 578 646 012	Flachsteckhülse	Flat plug sleeve	Manchon à fiche plate	2	1 - 2,5 mm²
7	7 577 646 040	Flachsteckhülse	Flat plug sleeve	Manchon à fiche plate	1	1 - 2,5 mm²
8	7 572 642 006	Kabelschuh	Cable lug	Cosse de câble	1	ø 5x1,5 mm²
		Massekabel	**Earthing lead**	**Câble de mise à la masse**		
9	1 00 330 83 14	Zsb. Massekabel (Servostat)	Earthing lead assy (servostat)	Ens câble de mise à la masse (servostat)	1	
10	7 572 642 052	Kabelschuh	Cable lug	Cosse de câble	1	A 8x2,3
11	0 00 333 01 11	Flachsteckhülse	Flat plug sleeve	Manchon à fiche plate	1	
12	1 14 330 00 14	Zsb. Massekabel (Wasserfühler)	Earthing lead assy (water sensor)	Ens câble de mise à la masse (capteur d'eau)	1	
13	7 572 642 052	Kabelschuh	Cable lug	Cosse de câble	1	A 8x2,3
14	7 572 642 012	Kabelschuh	Cable lug	Cosse de câble	1	A 6x3,4
		Befestigungsteile – Kabelbäume	**Wiring harnesses – attachment parts**	**Faisceau de câbles – pièces de fixation**		
15	0 00 993 74 28	Schelle	Clamp	Collier	2	ø 15
16	7 560 680 016	Schelle	Clamp	Collier	1	D7
17	1 00 993 65 28	Schelle	Clamp	Collier	2	20-6
18	0 00 993 86 29	Schelle	Clamp	Collier	5	12-6
19	0 00 993 84 29	Schelle	Clamp	Collier	2	8-6
20	0 00 993 77 31	Schelle	Clamp	Collier	1	ø 8
21	0 00 993 13 15	Kabelband	Cable strap	Bande à câbles	10	
22	7 236 677 079	Sechskantschraube	Hexagon head screw	Vis six pans	8	M 6 x 16
23	7 403 677 707	Sechskantmutter	Hexagon nut	Ecrou six pans	4	M 6
24	0 00 992 41 28	Federring	Spring washer	Rondelle ressort	6	6
25	7 272 671 065	Sechskantschraube	Hexagon head screw	Vis six pans	2	M 8 x 16
26	7 405 677 005	Sechskantmutter	Hexagon nut	Ecrou six pans	2	M 8
27	7 315 681 127	Blechschraube	Sheet-metal screw	Vis à tôle	4	B 5,5 x 19
28	0 00 335 02 97	Schutzkappe	Protective cap	Capuchon protecteur	1	

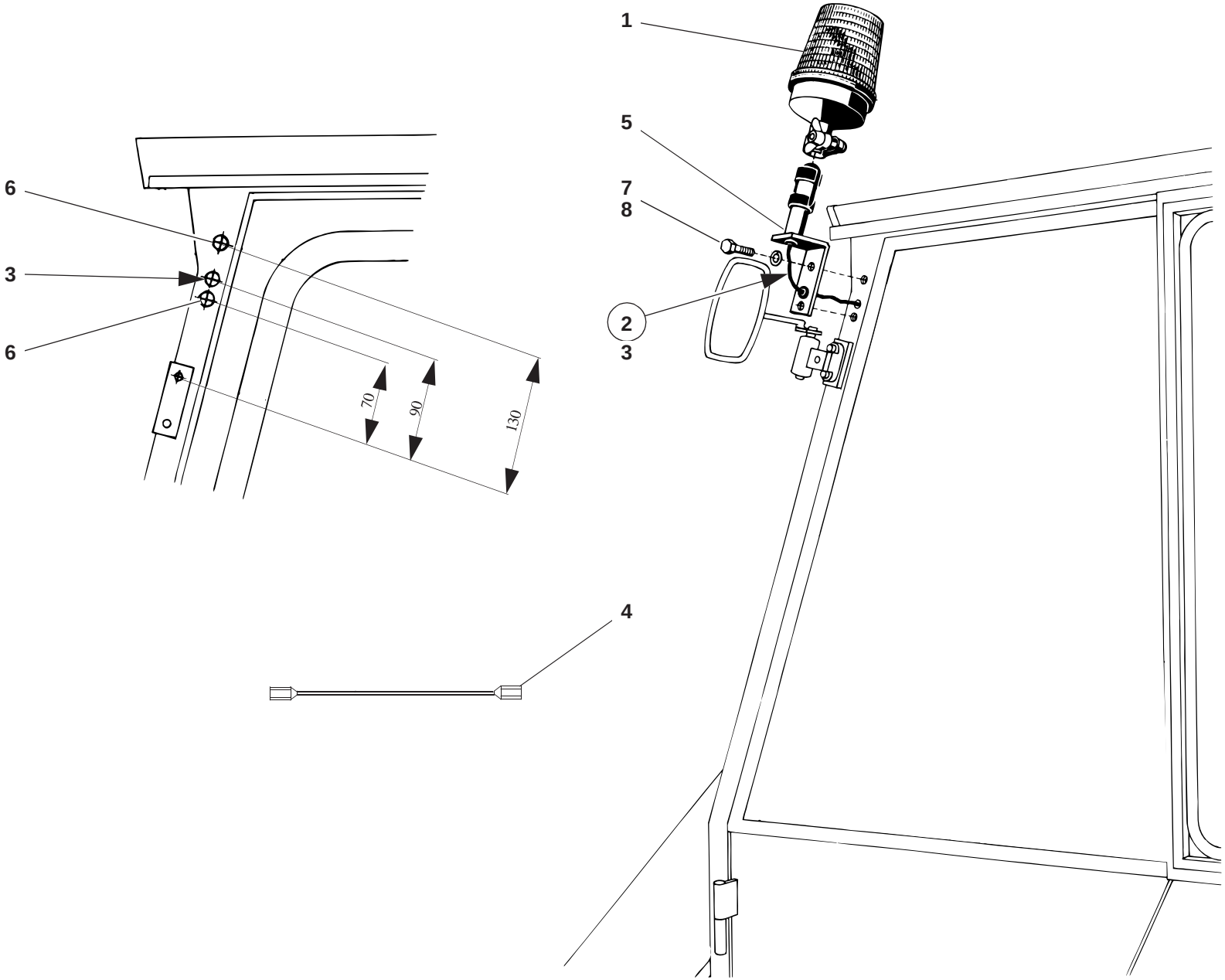

S 0120601.ai

Pos. Item Pos.	Teil-Nummer Part no. No. pièce	Bezeichnung	Description	Désignation	Stück Qty. Qté.	Bemerkung Remarks Remarques
		Rundumkennleuchte – Einzelteile	**Rotating beacon – component parts**	**Gyrophare – pièces constitutives**		
1	7 740 000 006	Rundumkennleuchte	Rotating beacon	Gyrophare	1	A 12 gelb H1
2	0 14 330 11 10	Kabelbaum kpl.	Cpl wiring harness	Faisceau de câbles cpl	1	
3	0 00 996 20 42	Durchführungsring	Duct ring	Bague de passage	1	
4	0 14 330 07 14	Kabel kpl. (Schalter – Sicherungskasten)	Cpl cable (switch – fuse box)	Câble cpl (interrupteur – boîte à fusibles)	1	
		Befestigung – Rundumkennleuchte	**Rotating beacon attachment**	**Fixation du gyrophare**		
5	1 46 330 00 40	Zsb. Halter	Bracket assy	Ens support	1	
6	0 00 995 16 55	Gewindeniet	Threaded rivet	Rivet fileté	2	M 8
7	7 236 677 131	Sechskantschraube	Hexagon head screw	Vis six pans	2	M 8 x 20
8	0 00 992 43 28	Federring	Spring washer	Rondelle ressort	2	8
		Schalter siehe Seite 33-2	Switch see page 33-2	Interrupteur voir page 33-2		
		Rückfahrwarneinrichtung (ohne Bild)	**Backup warning system (not shown)**	**Système d'avertissement de marche AR (sans illustration)**		
	0 00 332 20 05	Signalgeber	Signal transmitter	Transmetteur de signaux	1	12 V 103 dB
	1 14 341 08 40	Halter	Bracket	Support	1	
	7 250 671 587	Zylinderschraube	Cheese-head screw	Vis à tête cylindrique	3	M 4x12
	7 403 677 703	Sechskantschraube	Hexagon head screw	Vis six pans	3	M 4
	0 00 332 01 11	Diode	Diode	Diode	1	
	7 572 642 502	Kabelschuh	Cable lug	Cosse de câble	1	A4
	7 577 642 040	Steckhülse	Adapter socket	Contact femelle	4	6,3
	7 711 650 101	Isolierschlauch	Insulating hose	Flexible d'isolation	1	3x0,5
	0 00 333 02 61	Verbindungsstück	Connecting piece	Raccord	2	
	1 00 334 22 33	Kabel	Cable	Câble	1	
	7 711 708 020	Isolierschlauch	Insulating hose	Flexible d'isolation	2	5x0,6
	0 00 996 20 42	Durchführungsring	Duct ring	Bague de passage	1	
	1 00 334 23 33	Kabel	Cable	Câble	1	
	0 00 333 16 11	Steckhülse	Adapter socket	Contact femelle	1	
	0 00 993 13 15	Kabelband	Cable strap	Bande à câbles	7	

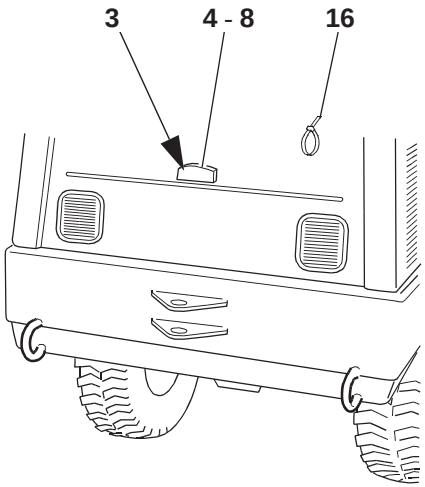

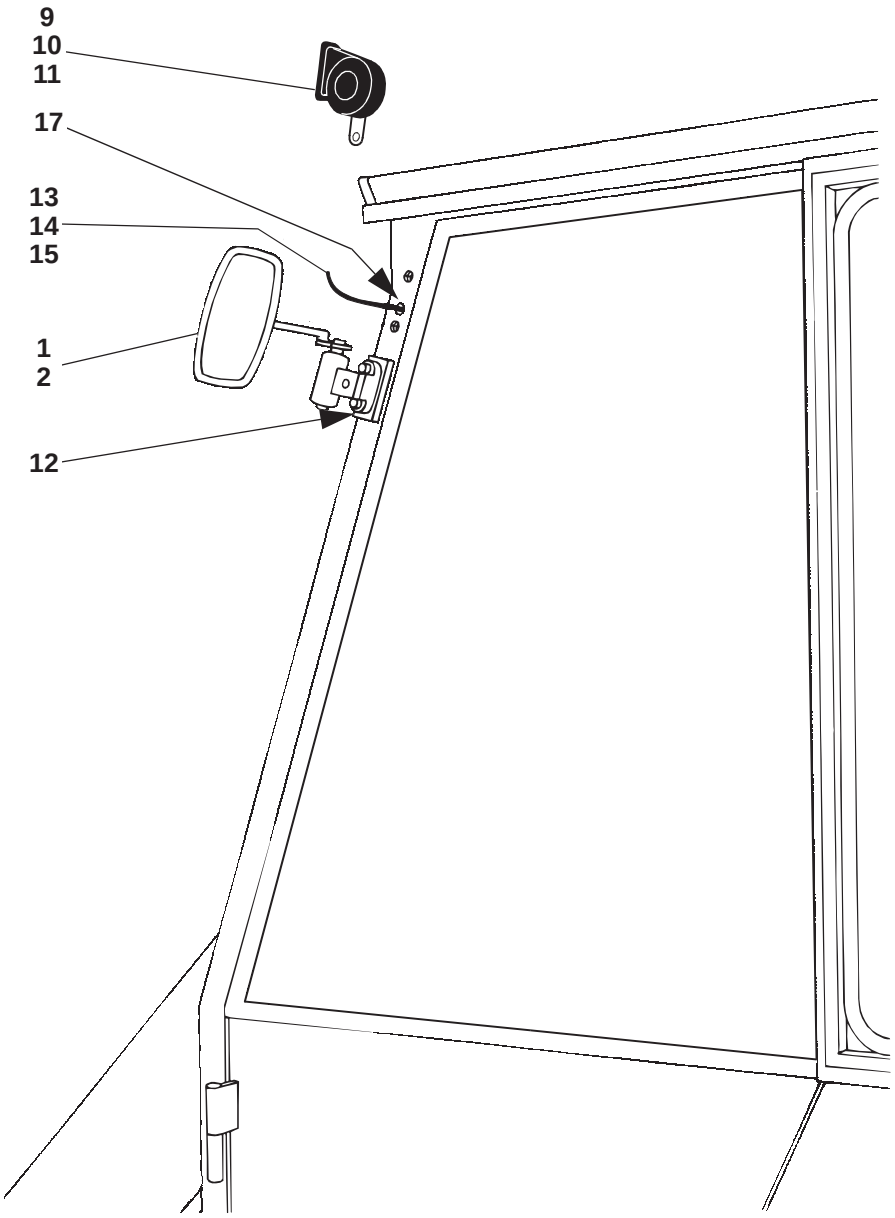

s0138700.iso

Pos. Item Pos.	Teil-Nummer Part no. No. pièce	Bezeichnung	Description	Désignation	Stück Qty. Qté.	Bemerkung Remarks Remarques
		Italienausführung	**Version Italy**	**Version Italie**		
1	0 00 433 38 27	Spiegel	Mirror	Rétroviseur	2	
2	1 14 433 00 42	Distanzstück	Distance piece	Distanceur	2	
3	0 14 330 03 14	Kabel kpl. (Kennzeichen)	Cpl cable (numberplate)	Câble cpl (plaque minéralogique)	1	
4	0 00 332 22 04	Kennzeichenleuchte	Numberplate light	Eclairage de la plaque minéralogique	1	
5	7 734 000 357	Glühlampe	Light bulb	Lampe	1	
6	7 250 670 588	Zylinderschraube	Cheese-head screw	Vis à tête cylindrique	2	M 4x16
7	0 00 992 37 28	Federring	Spring washer	Rondelle ressort	2	4
8	7 403 677 703	Sechskantmutter	Hexagon nut	Ecrou six pans	2	M 4
9	0 00 332 21 05	Signalhorn	Horn	Avertisseur sonore	1	
10	1 14 332 06 40	Halter	Bracket	Support	1	
11	7 405 677 004	Sechskantmutter	Hexagon nut	Ecrou six pans	1	M 6
12	7 451 680 109	Scheibe	Washer	Rondelle	1	B 6,4
13	0 14 330 04 14	Kapel kpl.	Cpl cable	Câble cpl	1	
14	0 14 330 05 14	Kapel kpl.	Cpl cable	Câble cpl	1	
15	7 578 646 013	Steckhülse	Adapter socket	Contact femelle	2	A 6,3
16	0 00 993 34 15	Kabelbinder	Cable strap	Bande à câbles	5	
17	0 00 996 10 42	Durchführungsring	Duct ring	Bague de passage	1	
		Transportsicherung für die Ladeanlage siehe Seite 36-30	Long-haul safety device for loader unit see page 36-30	Dispositif de sécurité pour les déplacements sur la voie publique (installé sur l'équipement chargeur) voir page 36-30		

Gruppe

Fahrerhaus

Sturzbügel
FOPS-Schutzgitter

Group

Cab

Rollover bar
Protective FOPS screen

Groupe

Cabine

Arceau de sécurité
Grille de protection FOPS

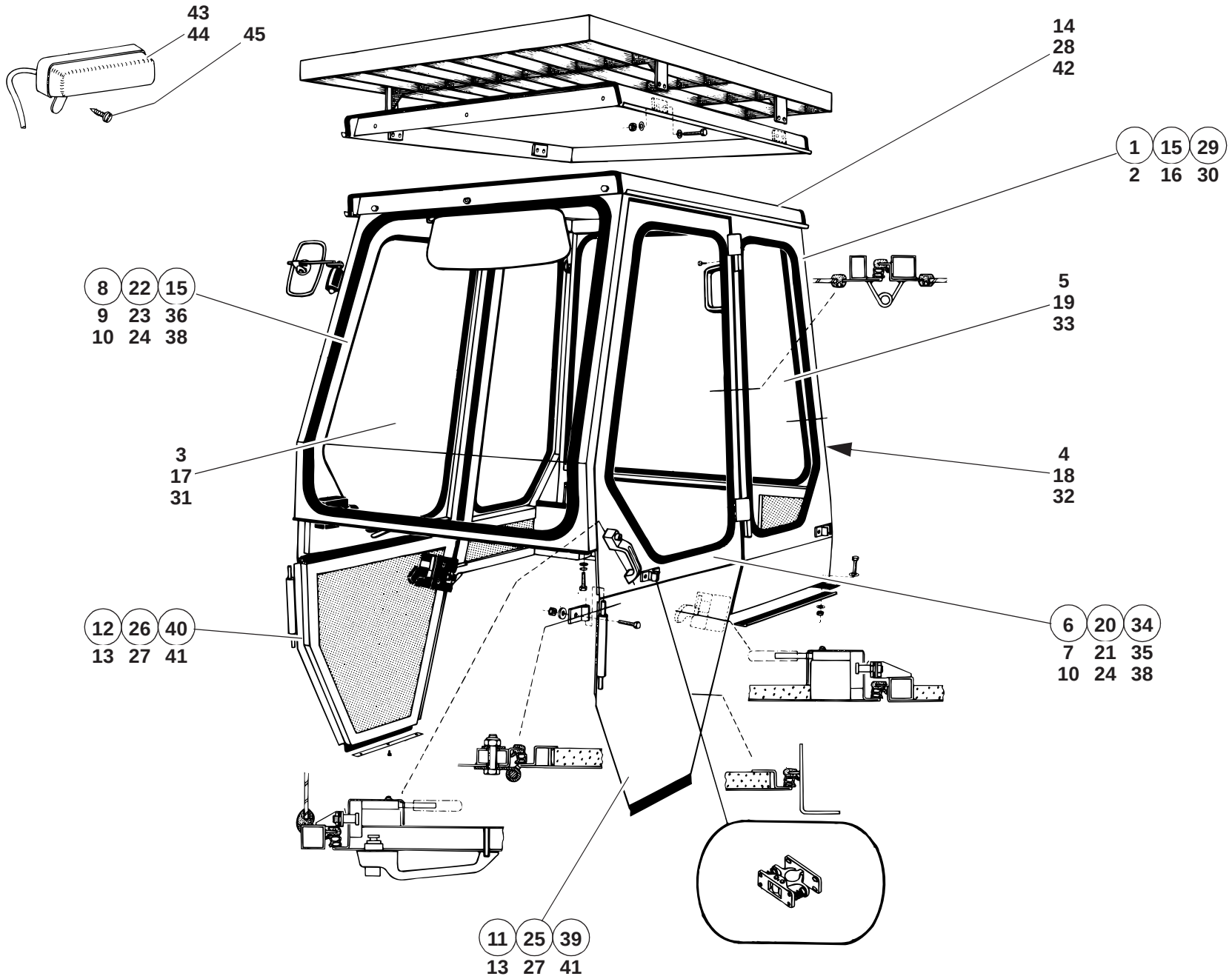
43
44
45
14
28
42
1
15
29
2
16
30
8
22
15
9
23
36
10
24
38
5
19
33
3
17
31
4
18
32
12
26
40
13
27
41
6
20
34
7
21
35
10
24
38
11
25
39
13
27
41

S 0116401.ai

Pos. Item Pos.	Teil-Nummer Part no. No. pièce	Bezeichnung	Description	Désignation	Stück Qty. Qté.	Bemerkung Remarks Remarques
		Fahrerhaus →| 123 994	**Cab →| 123 994**	**Cabine →| 123 994**		
1	1 14 340 02 01	Zsb. Fahrerhaus kpl.	Cpl cab assy	Ens cabine cpl	1	
2	1 14 340 03 01	Fahrerhaus	Cab	Cabine	1	
3	1 14 340 01 05	Frontscheibe	Front window	Vitre AV	1	
4	0 14 341 09 05	Heckscheibe	Rear window	Vitre AR	1	
5	0 14 341 08 05	Seitenscheibe links u. rechts	Side window (left & right)	Vitre latérale (côté gauche et droit)	2	
6	1 14 340 08 14	Fahrerhaustüre oben links kpl.	Cpl cab door (upper left)	Portière de cabine cpl (côté gauche sup.)	1	
7	0 00 994 62 81	Scharnier	Hinge	Charnière	2	
8	1 14 340 09 14	Fahrerhaustüre oben rechts kpl.	Cpl cab door (upper right)	Portière de cabine cpl (côté droit sup.)	1	
9	0 00 994 63 81	Scharnier	Hinge	Charnière	2	
10	0 14 341 07 05	Türscheibe links und rechts	Door window (left & right)	Vitre de portière (côté gauche et droit)	2	
11	1 14 340 12 14	Fahrerhaustüre unten links kpl.	Cpl cab door (lower left)	Portière de cabine cpl (côté gauche inf.)	1	
12	1 14 340 13 14	Fahrerhaustüre unten rechts kpl.	Cpl cab door (lower right)	Portière de cabine cpl (côté droit inf.	1	
13	1 00 994 32 82	Scharnier	Hinge	Charnière	2-4	
14	1 14 340 04 13	Dach kpl.	Cpl roof	Toit cpl	1	
		Fahrerhaus **|→ 123 995 →| 112 15 0050**	**Cab** **|→ 123 995 →| 112 15 0050**	**Cabine** **|→ 123 995 →| 112 15 0050**		
15	1 14 340 04 01	Zsb. Fahrerhaus kpl.	Cpl cab assy	Ens cabine cpl	1	
16	1 14 340 05 01	Fahrerhaus	Cab	Cabine	1	
17	0 14 340 02 05	Frontscheibe	Front window	Vitre AV	1	
18	0 14 341 14 05	Heckscheibe	Rear window	Vitre AR	1	
19	0 14 341 12 05	Seitenscheibe links u. rechts	Side window (left & right)	Vitre latérale (côté gauche et droit)	2	
20	0 14 340 16 14	Fahrerhaustüre oben links kpl.	Cpl cab door (upper left)	Portière de cabine cpl (côté gauche sup.)	1	
21	0 00 994 62 81	Scharnier	Hinge	Charnière	2	
22	0 14 340 17 14	Fahrerhaustüre oben rechts kpl.	Cpl cab door (upper right)	Portière de cabine cpl (côté droit sup.)	1	
23	0 00 994 63 81	Scharnier	Hinge	Charnière	2	
24	0 14 341 13 05	Türscheibe links und rechts	Door window (left & right)	Vitre de portière (côté gauche et droit)	2	
25	0 14 340 20 14	Fahrerhaustüre unten links kpl.	Cpl cab door (lower left)	Portière de cabine cpl (côté gauche inf.)	1	
26	0 14 340 21 14	Fahrerhaustüre unten rechts kpl.	Cpl cab door (lower right)	Portière de cabine cpl (côté droit inf.	1	
27	0 00 994 32 82	Scharnier	Hinge	Charnière	2-4	
28	0 14 340 06 13	Dach kpl.	Cpl roof	Toit cpl	1	

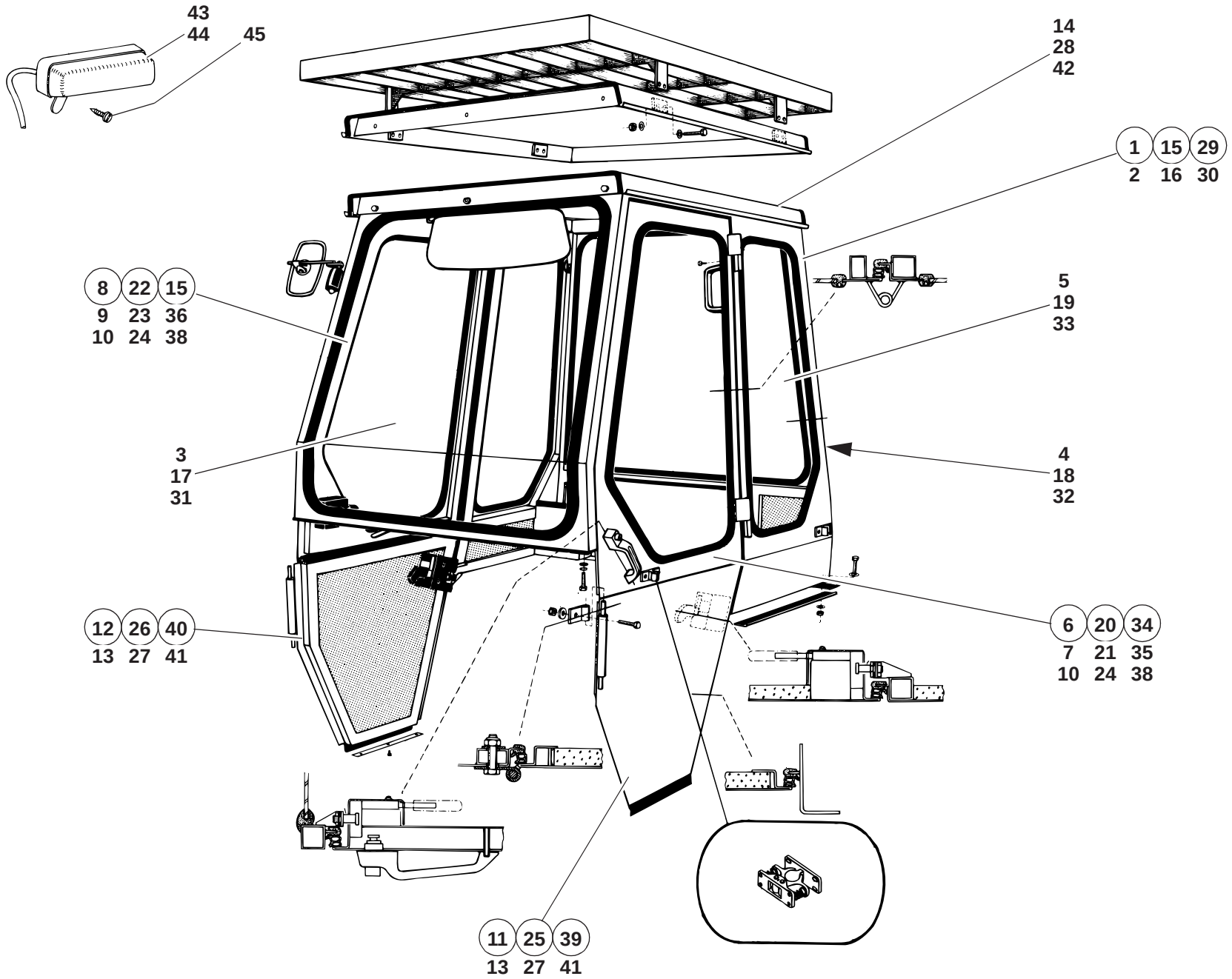
43
44
45
14
28
42
1
15
29
2
16
30
8
22
15
9
23
36
10
24
38
5
19
33
3
17
31
4
18
32
12
26
40
13
27
41
6
20
34
7
21
35
10
24
38
11
25
39
13
27
41

S 0116401.ai

Pos. Item Pos.	Teil-Nummer Part no. No. pièce	Bezeichnung	Description	Désignation	Stück Qty. Qté.	Bemerkung Remarks Remarques
		Fahrerhaus ↦ 112 15 0051	**Cab ↦ 112 15 0051**	**Cabine ↦ 112 15 0051**		
29	0 14 340 06 01	Zsb. Fahrerhaus kpl.	Cpl cab assy	Ens cabine cpl	1	
30	0 14 340 07 01	Fahrerhaus	Cab	Cabine	1	
31	0 14 340 02 05	Frontscheibe	Front window	Vitre AV	1	
32	0 14 341 15 05	Heckscheibe	Rear window	Vitre AR	1	
33	0 14 341 12 05	Seitenscheibe links u. rechts	Side window (left & right)	Vitre latérale (côté gauche et droit)	2	
34	0 14 340 16 14	Fahrerhaustüre oben links kpl.	Cpl cab door (upper left)	Portière de cabine cpl (côté gauche sup.)	1	
35	0 00 994 62 81	Scharnier	Hinge	Charnière	2	
36	0 14 340 17 14	Fahrerhaustüre oben rechts kpl.	Cpl cab door (upper right)	Portière de cabine cpl (côté droit sup.)	1	
37	0 00 994 63 81	Scharnier	Hinge	Charnière	2	
38	0 14 341 13 05	Türscheibe links und rechts	Door window (left & right)	Vitre de portière (côté gauche et droit)	2	
39	0 14 340 20 14	Fahrerhaustüre unten links kpl.	Cpl cab door (lower left)	Portière de cabine cpl (côté gauche inf.)	1	
40	0 14 340 21 14	Fahrerhaustüre unten rechts kpl.	Cpl cab door (lower right)	Portière de cabine cpl (côté droit inf.	1	
41	0 00 994 32 82	Scharnier	Hinge	Charnière	2-4	
42	0 14 340 06 13	Dach kpl.	Cpl roof	Toit cpl	1	
		Einzelteile – F.H. Innenbeleuchtung	**Cab interior lighting – component parts**	**Eclairage intérieur de la cabine – pièces constitutives**		
43	0 00 332 15 04	Innenleuchte	Interior light	Eclairage intérieur	1	
44	7 734 000 602	Glühlampe	Light bulb	Lampe	1	L 12 V - 5 W
45	7 316 680 301	Linsenblechschraube	Oval-head sheet-metal screw	Vis à tôle à tête bombée	2	B 3,9 x 16
		Einzelteile – F.H. Kabelsteckverbindungen	**Cable plug-and-socket connections of cab – component parts**	**Raccords enfichables à câbles de la cabine – pièces constitutives**		
	0 00 333 91 11	Steckhülsengehäuse	Socket housing	Boîtier de prise de courant	1-2	3-polig
	7 578 642 011	Steckhülse	Adapter socket	Contact femelle	1-6	A 6,3
	7 577 642 039	Steckhülse	Adapter socket	Contact femelle	1-3	6,3
	7 578 646 012	Steckhülse	Adapter socket	Contact femelle	1	A 6,3-2,5 mm²
	0 00 996 00 42	Durchführungsring	Duct ring	Bague de passage	2	8

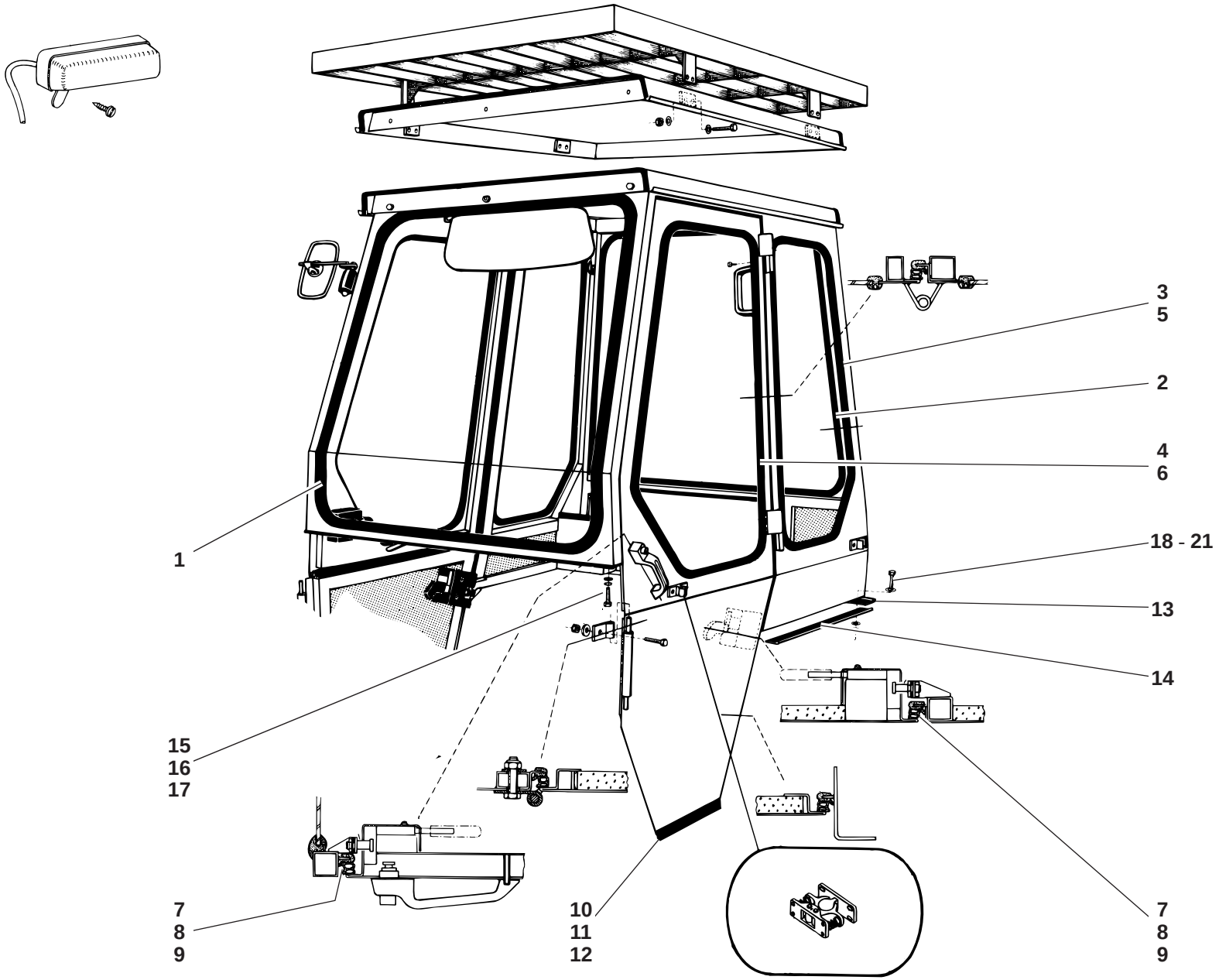

S 0116401.ai

Pos. Item Pos.	Teil-Nummer Part no. No. pièce	Bezeichnung	Description	Désignation	Stück Qty. Qté.	Bemerkung Remarks Remarques
		Einzelteile - F.H. - Abdichtprofile	**Cab – sealing profiles – component parts**	**Cabine – profils d'étanchéité – pièces constitutives**		
1	1 00 996 30 83	Profilgummi Frontsch.	Sectional rubber (front window)	Profilé en caoutchouc (vitre AV)	1	3110
2	1 00 996 33 83	Profilgummi Hecksch.	Sectional rubber (rear window)	Profilé en caoutchouc (vitre AR)	1	3000
	0 00 996 35 90	Profilgummi	Sectional rubber	Profilé en caoutchouc		
3	1 00 996 31 83	Profilgummi Seitensch.	Sectional rubber (side window)	Profilé en caoutchouc (vitre latérale)	2	1800
4	1 00 996 27 83	Profilgummi Türsch.	Sectional rubber (door window)	Profilé en caoutchouc (vitre de portière)	2	2300
	0 00 996 02 81	Profilgummi	Sectional rubber	Profilé en caoutchouc		
5	1 00 996 32 83	Füllerprofil Seitensch.	Filler profile (side window)	Profile de rembourrage (vitre latérale)	2	1800
6	1 00 996 28 83	Füllerprofil Türsch.	Filler profile (door window)	Profile de rembourrage (vitre de portière)	2	2300
	0 00 996 75 90	Füllerprofil	Filler profile	Profile de rembourrage		
7	1 00 996 44 82	Dichtungsprofil Tür	Sealing profile (door)	Profil d'étanchéité (portière)	2	→| 123 994, 700
8	1 00 996 34 83	Dichtungsprofil Tür	Sealing profile (door)	Profil d'étanchéité (portière)	2	→| 123 994, 3500
	0 00 996 43 82	Dichtungsprofil	Sealing profile	Profil d'étanchéité		
9	0 00 996 60 85	Dichtungsprofil Tür	Sealing profile (door)	Profil d'étanchéité (portière)	2	|→ 123 995
10	1 00 996 29 83	Dichtungsprofil Tür	Sealing profile (door)	Profil d'étanchéité (portière)	2	290
	0 00 996 08 83	Dichtungsprofil	Sealing profile	Profil d'étanchéité		
11	1 20 341 04 37	Leiste	Strip	Listel	2	
12	7 316 680 131	Linsenblechschraube	Oval-head sheet-metal screw	Vis à tôle à tête bombée	6	3,5 x 19
13	1 00 996 35 83	Dichtungsband	Sealing strip	Bande d'étanchéité	1	1100
	0 00 996 02 82	Dichtungsband	Sealing strip	Bande d'étanchéité		
14	1 00 993 19 93	Dichtungsband	Sealing strip	Bande d'étanchéité	2	480
	0 00 993 13 93	Dichtungsband	Sealing strip	Bande d'étanchéité		
		Befestigung - Fahrerhaus	**Cab attachment**	**Fixation de la cabine**		
15	7 236 677 928	Sechskantschraube	Hexagon head screw	Vis six pans	2	M 10 x 40
16	0 00 992 35 28	Federring	Spring washer	Rondelle ressort	2	10
17	7 451 680 112	Scheibe	Washer	Rondelle	2	10,5
18	7 234 677 560	Sechskantschraube	Hexagon head screw	Vis six pans	4	M 10 x 60
19	7 451 680 112	Scheibe	Washer	Rondelle	3	10,5
20	7 405 677 007	Sechskantmutter	Hexagon nut	Ecrou six pans	4	M 10
21	7 460 094 026	Scheibe	Washer	Rondelle	4	10,5

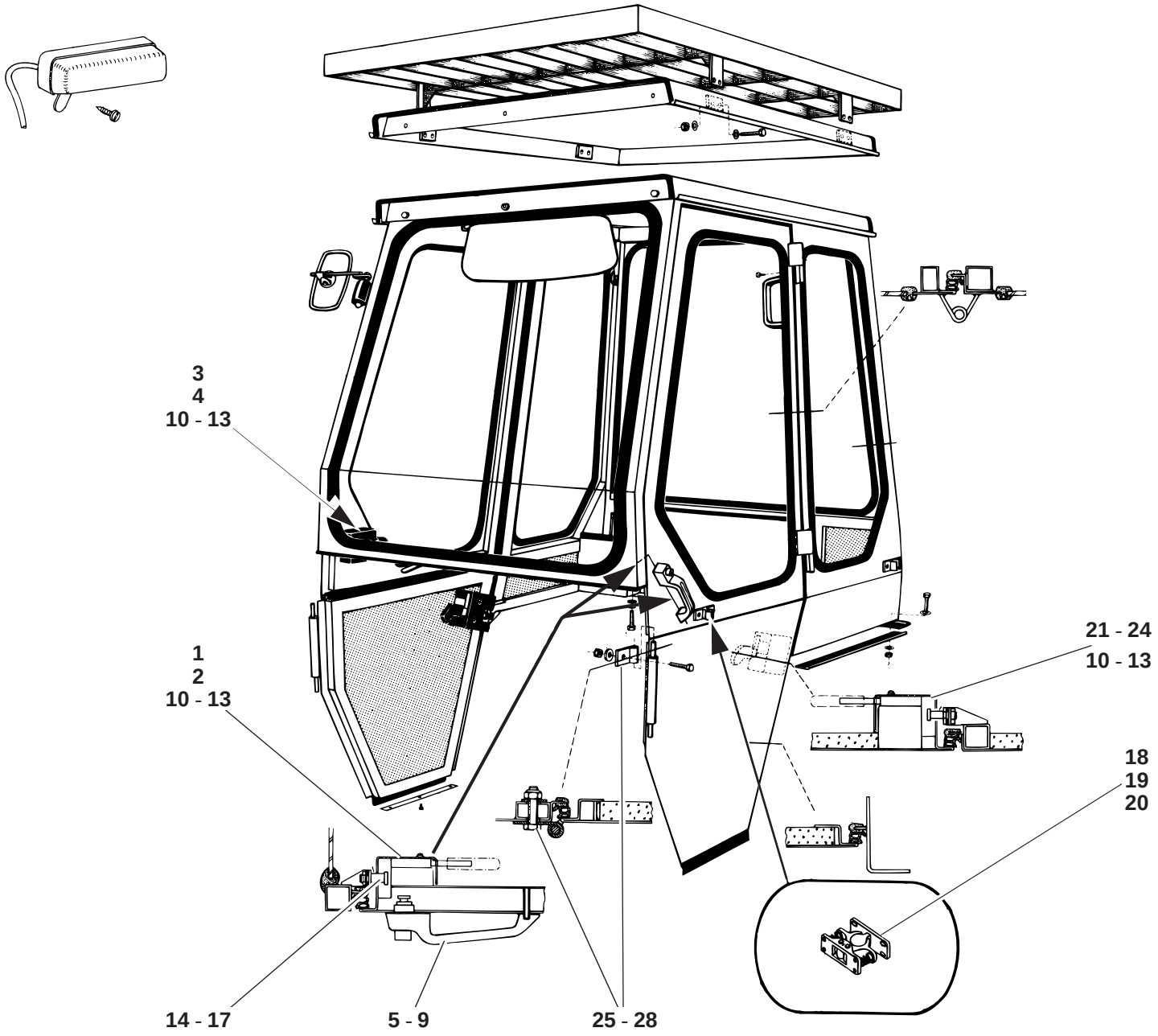

S 0116401.ai

Pos. Item Pos.	Teil-Nummer Part no. No. pièce	Bezeichnung	Description	Désignation	Stück Qty. Qté.	Bemerkung Remarks Remarques
		Einzelteil - F.H.- Türverriegelung	**Cab – door locks – component parts**	**Cabine – verrouillage de portières – pièces constitutives**		
1	0 00 341 22 44	Türschloß oben links	Upper left door lock	Serrure de portière supérieure (côté gauche)	1	
2	0 00 341 05 26	Abdeckung	Cover	Recouvrement	1	
3	0 00 341 21 44	Türschloß oben rechts	Upper right door lock	Serrure de portière supérieure (côté droit)	1	
4	0 00 341 06 26	Abdeckung	Cover	Recouvrement	1	
5	0 00 341 51 41	Außengriff oben links	Outer handle (upper left)	Poignée extérieure (côté gauche supérieur)	1	
6	0 00 333 07 33	Schlüssel	Key	Clé	1	Nr. 14603 - Merit
7	0 00 341 39 41	Außengriff oben rechts	Outer handle (upper right)	Poignée extérieure (côté droit supérieur)	1	
8	0 00 341 00 19	Unterlage (groß)	Lining (large)	Cale (grande)	2	
9	0 00 341 01 19	Unterlage (klein)	Lining (small)	Cale (petite)	2	
10	7 318 680 280	Senkblechschraube	Countersunk sheet-metal screw	Vis à tôle à tête fraisée	8	B 5,5
11	7 286 671 061	Linsenschraube	Oval-head screw	Vis à tête bombée	4	M 6 x 25
12	7 286 671 065	Linsenschraube	Oval-head screw	Vis à tête bombée	4	M 6 x 75
13	7 293 671 114	Linsenschraube	Oval-head screw	Vis à tête bombée	8	M 6 x 40
14	0 00 341 00 92	Schließbolzen	Catch bolt	Pêne de portière	4	
15	7 401 677 054	Sechskantmutter	Hexagon nut	Ecrou six pans	4	M 12 x 1
16	7 451 680 113	Scheibe	Washer	Rondelle	4	A 13
17	0 00 341 01 25	Abweißbügel	Deflecting bow clip	Clip en arceau déflecteur	4	
18	0 00 341 02 58	Türhalter	Door holder	Arrêt de portière	2	
19	7 316 680 301	Linsenschraube	Oval-head screw	Vis à tête bombée	8	3,9 x 16
20	7 286 671 059	Linsenschraube	Oval-head screw	Vis à tête bombée	8	M 5 x 10
21	0 00 341 23 44	Türschloß li.	Door lock (left)	Serrure de portière (côté gauche)	1	
22	0 00 341 02 26	Abdeckung	Cover	Recouvrement	1	
23	0 00 341 24 44	Türschloß re.	Door lock (right)	Serrure de portière (côté droit)	1	
24	0 00 341 03 26	Abdeckung	Cover	Recouvrement	1	
		Befestigung - F.H.- Tür unten	**Cab – lower door attachment**	**Cabine – fixation de la portière inférieur**		
25	0 00 994 33 82	Scharnier	Hinge	Charnière	4	
26	7 236 677 929	Sechskantschraube	Hexagon head screw	Vis six pans	4	M 10 x 45
27	7 462 680 028	Scheibe	Washer	Rondelle	4	10,5
28	7 405 677 007	Sechskantmutter	Hexagon nut	Ecrou six pans	4	M 10

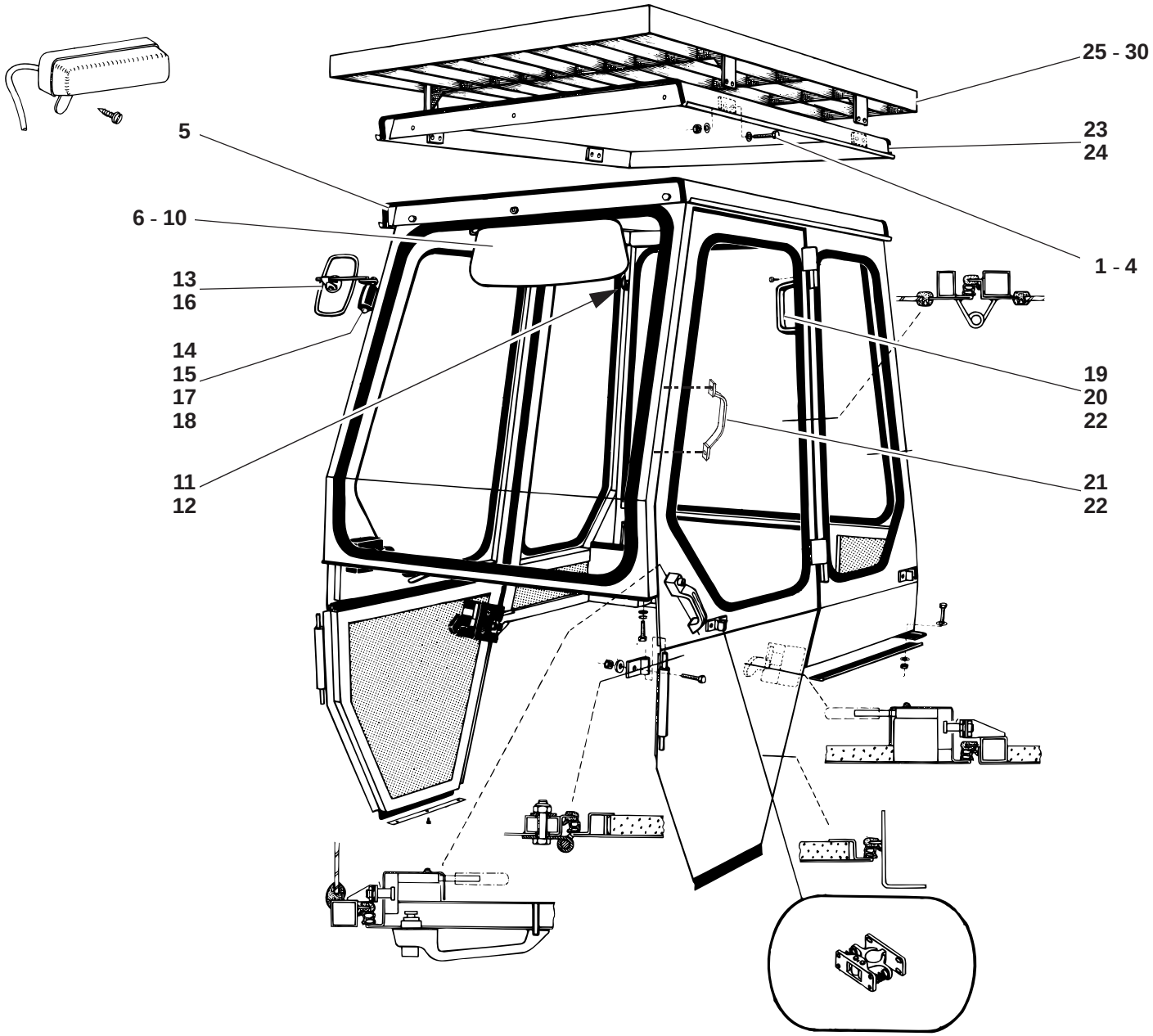

S 0116401.ai

Pos. Item Pos.	Teil-Nummer Part no. No. pièce	Bezeichnung	Description	Désignation	Stück Qty. Qté.	Bemerkung Remarks Remarques
		Befestigung - Fahrerhausdach	**Cab roof attachment**	**Fixation du toit de la cabine**		
1	7 236 677 131	Sechskantschraube	Hexagon head screw	Vis six pans	5	M 8 x 20
2	0 00 992 43 28	Federring	Spring washer	Rondelle ressort	5	8
3	7 462 680 011	Scheibe	Washer	Rondelle	2	8,4
4	7 451 680 111	Scheibe	Washer	Rondelle	3	A 8,4
5	1 00 996 79 83	Kantenschutz	Edge guard	Profil de protection	2	920
	0 00 996 42 81	Kantenschutz	Edge guard	Profil de protection		
		Sonnenblende, Befestigung Ausführung (A)	**Sun visor attachment version (A)**	**Fixation du pare-soleil version (A)**		
6	0 00 433 06 28	Sonnenblende kpl.	Cpl sun visor	Pare-soleil cpl	1	
7	7 318 680 512	Linsenblechschraube	Oval-head sheet-metal screw	Vis à tôle à tête bombée	3	B 3,9 x 13
		Sonnenblende, Befestigung Ausführung (B)	**Sun visor attachment version (A)**	**Fixation du pare-soleil version (B)**		
8	0 00 433 08 28	Sonnenblende kpl.	Cpl sun visor	Pare-soleil cpl	1	
9	0 14 341 10 21	Halteblech	Clamping plate	Plaque de serrage	1	
10	7 318 680 514	Linsenblechschraube	Oval-head sheet-metal screw	Vis à tôle à tête bombée	2	B 3,5x9,5
		Rückspiegel, Garderobenhaken	**Rearview mirror, hook**	**Rétroviseur, crochet**		
11	0 00 341 49 41	Garderobenhaken	Hook	Crochet	1	
12	7 316 680 301	Linsenblechschraube	Oval-head sheet-metal screw	Vis à tôle à tête bombée	2	B 3,9 x 16
13	0 00 433 13 27	Rückblickspiegel	Rearview mirror	Rétroviseur	2	
14	0 00 433 16 40	Spiegelhalter rechts	Bracket for rearview mirror (right)	Support de rétroviseur (côté droit)	1	
15	0 00 433 17 40	Spiegelhalter links	Bracket for rearview mirror (left)	Support de rétroviseur (côté gauche)	1	
16	0 48 433 00 40	Halter	Bracket	Support	2	
17	7 252 677 800	Zylinderschraube	Cheese-head screw	Vis à tête cylindrique	4	M 8 x 20
18	0 00 992 51 28	Federring	Spring washer	Rondelle ressort	4	8
19	0 00 341 44 41	Handgriff	Handle	Poignée	1	→| 123 994
20	0 00 341 48 41	Handgriff	Handle	Poignée	1	|→ 123 995
21	0 00 341 30 41	Handgriff	Handle	Poignée	1	
22	7 318 680 238	Linsenblechschraube	Oval-head sheet-metal screw	Vis à tôle à tête bombée	4-8	4,8x16

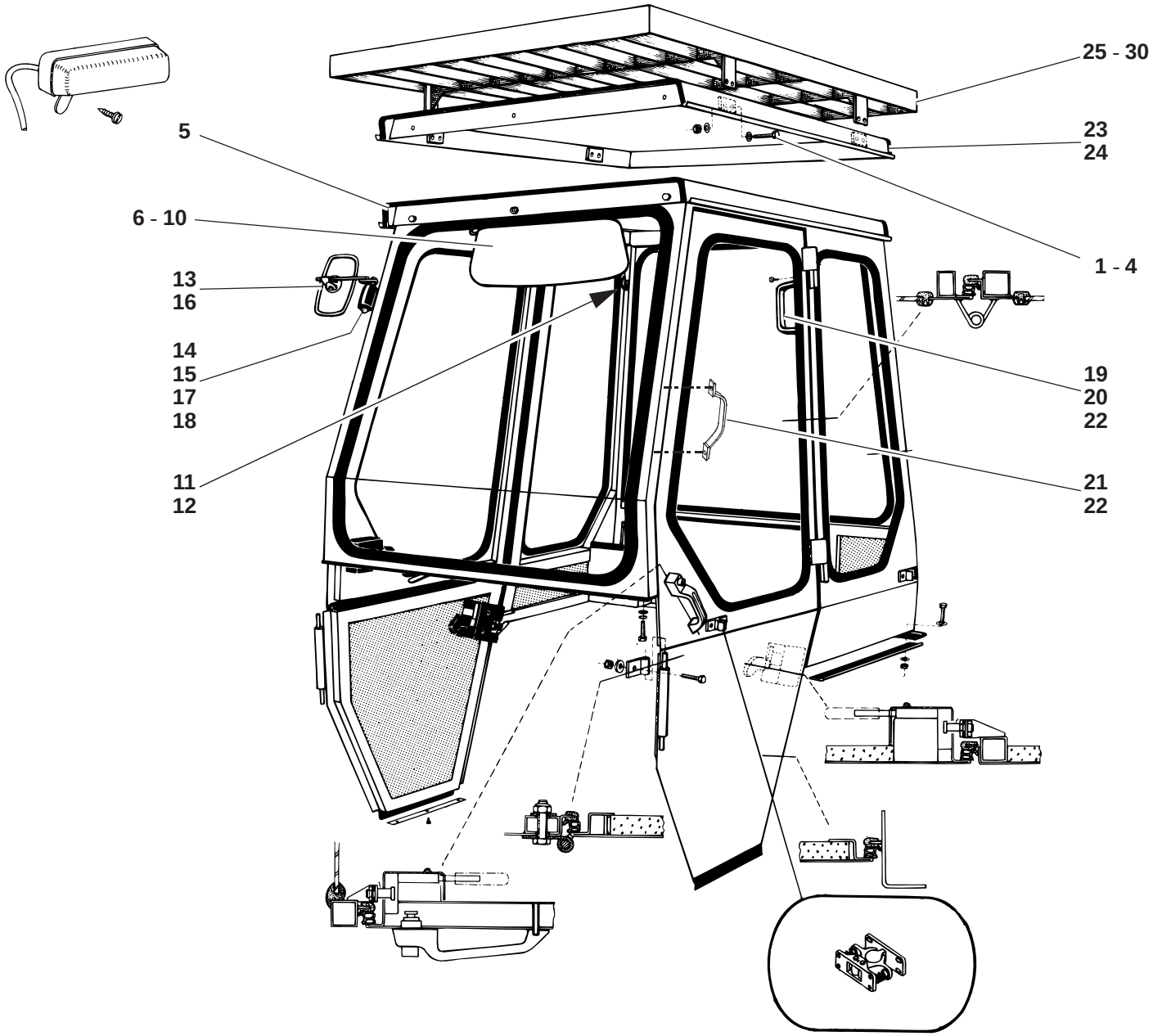

S 0116401.ai

Pos. Item Pos.	Teil-Nummer Part no. No. pièce	Bezeichnung	Description	Désignation	Stück Qty. Qté.	Bemerkung Remarks Remarques
		Einzelteile - FOPS- Schutzgitter	**Protective FOPS screen – component parts**	**Grille de protection FOPS – pièces constitutives**		
23	1 14 340 02 13	Dach kpl.	Cpl roof	Toit cpl	1	→| 123 994
24	1 14 340 07 13	Dach kpl.	Cpl roof	Toit cpl	1	|→ 123 995
25	1 14 410 04 73	Zsb. Schutzgitter	Protective screen assy	Ens grille de protection	1	
26	7 236 677 934	Sechskantschraube	Hexagon head screw	Vis six pans	8	M 10 x 70
27	7 405 677 007	Sechskantmutter	Hexagon nut	Ecrou six pans	8	M 10
28	7 593 641 016	Dichtring	Sealing ring	Bague d'étanchéité	8	A 10 x 16
29	7 460 094 026	Scheibe	Washer	Rondelle	8	10,5
30	1 14 006 00 59	Nacharbeit Fahrerhaus	Cab rework	Travaux de retouche (cabine)		
		Befestigung Dach siehe Seite 34-10	Roof attachment see page 34-10	Fixation du toit voir page 34-10		
		Dämmatten für Dach siehe Seite 34-14	Insulating mats for roof see page 34-14	Nattes isolantes pour toit voir page 34-14		

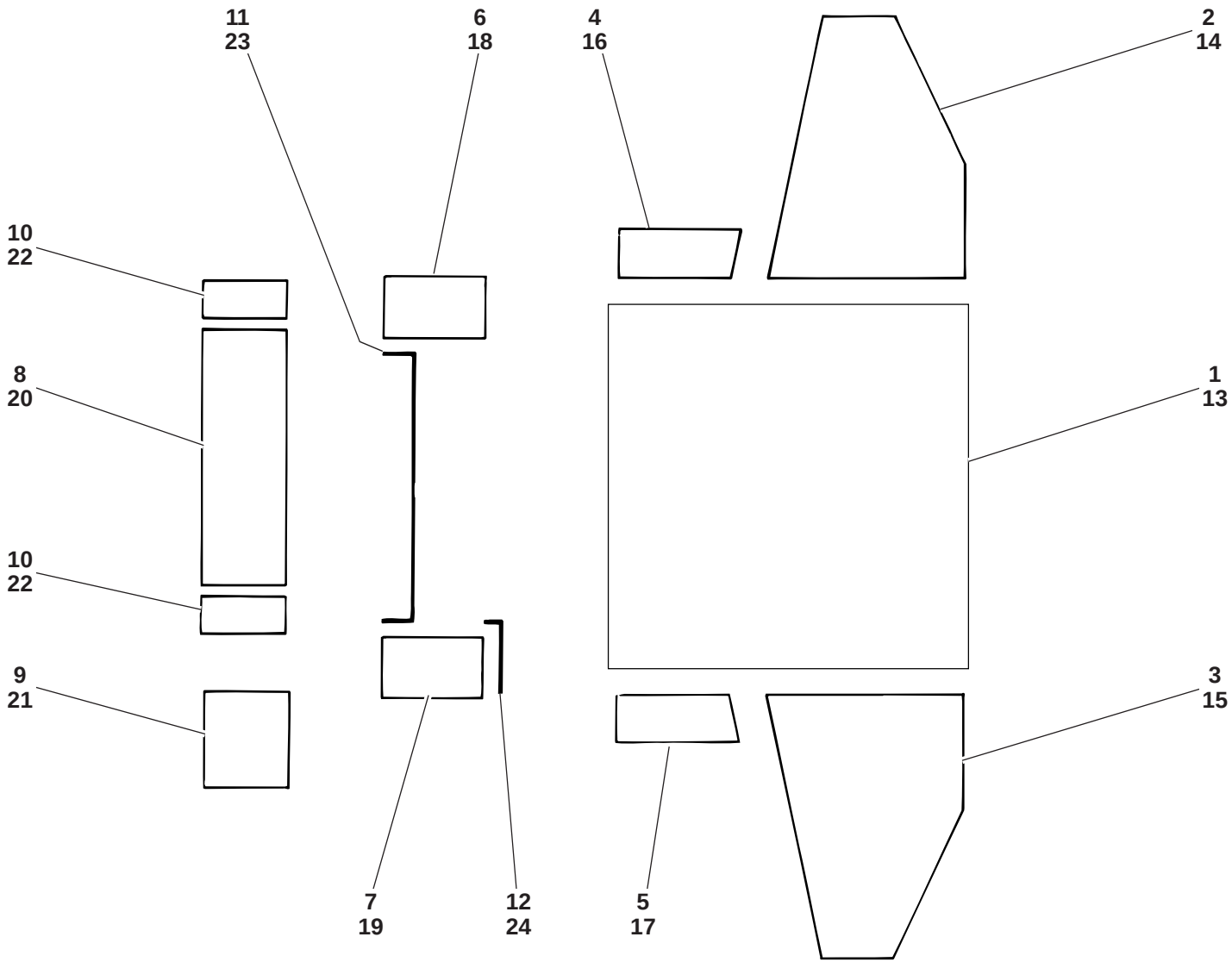

so 116404.ai

Pos. Item Pos.	Teil-Nummer Part no. No. pièce	Bezeichnung	Description	Désignation	Stück Qty. Qté.	Bemerkung Remarks Remarques
		Fahrerhaus – Dämmatten	**Cab – insulating mats**	**Cabine – nattes isolantes**		
		→❙ 123 994	**→❙ 123 994**	**→❙ 123 994**		
1	0 14 341 06 88	Dämmatte (Dach)	Insulating mat (roof)	Natte isolante (toit)	1	
2	0 14 341 11 88	Dämmatte (Türe li.)	Insulating mat (left door)	Natte isolante (portière côté gauche)	1	
3	0 14 341 12 88	Dämmatte (Türe re.)	Insulating mat (right door)	Natte isolante (portière côté droit)	1	
4	0 14 341 07 88	Dämmatte li.	Insulating mat (left)	Natte isolante (côté gauche)	1	
5	0 14 341 08 88	Dämmatte re.	Insulating mat (right)	Natte isolante (côté droit)	1	
6	0 14 341 09 88	Dämmatte Rückwand li.	Insulating mat (left rear wall)	Natte isolante (paroi AR côté gauche)	1	
7	0 14 341 10 88	Dämmatte Rückwand re.	Insulating mat (right rear wall)	Natte isolante (paroi AR côté droit)	1	
8	0 14 307 09 88	Isoliermatte hinten	Insulating mat (rear)	Natte isolante (AR)	1	
9	0 14 307 11 88	Isoliermatte hinten re.	Insulating mat (rear right)	Natte isolante (AR côté droit)	1	
10	0 14 307 10 88	Isoliermatte hinten li. re.	Insulating mat (rear left & right)	Natte isolante (AR côté gauche et droit)	2	
11	1 00 996 77 83	Kantenschutz	Edge guard	Profil de protection	1	620 lg.
12	1 00 996 78 83	Kantenschutz	Edge guard	Profil de protection	1	260 lg.
	0 00 996 31 90	Kantenschutz	Edge guard	Profil de protection	1	
		Fahrerhaus – Dämmatten	**Cab – insulating mats**	**Cabine – nattes isolantes**		
		❙→ 123 995	**→❙ 123 995**	**→❙ 123 995**		
13	0 14 341 19 88	Dämmatte (Dach)	Insulating mat (roof)	Natte isolante (toit)	1	
14	0 14 341 24 88	Dämmatte (Türe li.)	Insulating mat (left door)	Natte isolante (portière côté gauche)	1	
15	0 14 341 25 88	Dämmatte (Türe re.)	Insulating mat (right door)	Natte isolante (portière côté droit)	1	
16	0 14 341 20 88	Dämmatte li.	Insulating mat (left)	Natte isolante (côté gauche)	1	
17	0 14 341 21 88	Dämmatte re.	Insulating mat (right)	Natte isolante (côté droit)	1	
18	0 14 341 22 88	Dämmatte Rückwand li.	Insulating mat (left rear wall)	Natte isolante (paroi AR côté gauche)	1	
19	0 14 341 23 88	Dämmatte Rückwand re.	Insulating mat (right rear wall)	Natte isolante (paroi AR côté droit)	1	
20	0 14 307 09 88	Isoliermatte hinten	Insulating mat (rear)	Natte isolante (AR)	1	
21	0 14 307 11 88	Isoliermatte hinten re.	Insulating mat (rear right)	Natte isolante (AR côté droit)	1	
22	0 14 307 10 88	Isoliermatte hinten li. re.	Insulating mat (rear left & right)	Natte isolante (AR côté gauche et droit)	2	
23	1 00 996 77 83	Kantenschutz	Edge guard	Profil de protection	1	620 lg.
24	1 00 996 78 83	Kantenschutz	Edge guard	Profil de protection	1	260 lg.
	0 00 996 31 90	Kantenschutz	Edge guard	Profil de protection	1	
		Fuß- u. Sitzmatten siehe Seite 30-6	Floor mats & seat mats see page 30-6	Revêtements de plancher et de l'assise voir page 30-6		

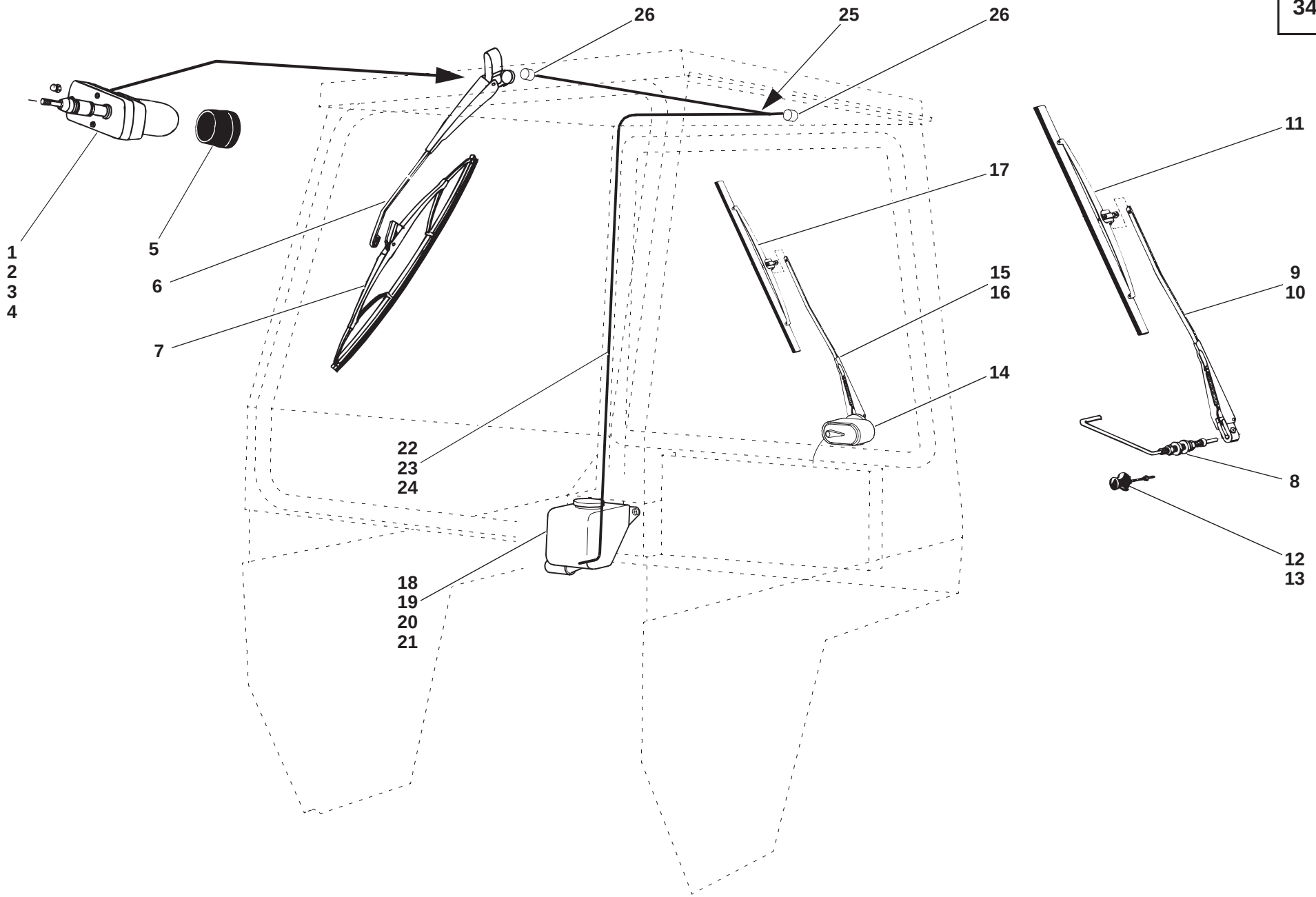

SO116405.iso

Pos. Item Pos.	Teil-Nummer Part no. No. pièce	Bezeichnung	Description	Désignation	Stück Qty. Qté.	Bemerkung Remarks Remarques
		Scheibenwischer vorne – Einzelteile	**Front wiper – component parts**	**Essuie-glace AV – pièces constitutives**		
1	1 00 333 35 12	Wischermotor	Wiper motor	Moteur d'essuie-glace	1	
2	1 14 341 01 52	Distanzrohr	Spacer tube	Douille d'écartement	1	ø 20 x 2,6 x 17
3	7 403 677 707	Sechskantmutter	Hexagon nut	Ecrou six pans	1	M 6
4	7 424 674 609	Hutmutter	Cap nut	Ecrou borgne	1	M 8
5	0 00 996 76 51	Schutzkappe	Protective cap	Capuchon protecteur	1	
6	0 00 333 24 14	Wischerarm	Wiper arm	Bras d'essuie-glace	1	
7	0 00 333 25 13	Wischerblatt	Wiper blade	Balai d'essuie-glace	1	
		Scheibenwischer hinten – Einzelteile **→| 112 15 0050**	**Rear wiper – component parts** **→| 112 15 0050**	**Essuie-glace AR – pièces constitutives** **→| 112 15 0050**		
8	0 00 333 04 30	Wischerlager	Wiper bearing	Logement d'essuie-glace	1	
9	0 00 333 22 14	Wischerarm	Wiper arm	Bras d'essuie-glace	1	
10	7 403 677 705	Sechskantmutter	Hexagon nut	Ecrou six pans	1	M 5
11	0 00 333 18 13	Wischerblatt	Wiper blade	Balai d'essuie-glace	1	
12	0 00 341 25 41	Halteknopf	Button	Bouton	1	
13	7 403 677 707	Sechskantmutter	Hexagon nut	Ecrou six pans	1	M 6
		Scheibenwischer hinten – Einzelteile **|→ 112 15 0051**	**Rear wiper – component parts** **|→ 112 15 0051**	**Essuie-glace AR – pièces constitutives** **|→ 112 15 0051**		
14	0 00 333 36 12	Wischermotor	Wiper motor	Moteur d'essuie-glace	1	
15	0 00 333 20 14	Wischerarm	Wiper arm	Bras d'essuie-glace	1	350
16	7 403 677 705	Sechskantmutter	Hexagon nut	Ecrou six pans	1	M 5
17	0 00 333 18 13	Wischerblatt	Wiper blade	Balai d'essuie-glace	1	
		Scheibenwaschanlage – Einzelteile **|→ 112 15 0051**	**Washer system – component parts** **|→ 112 15 0051**	**Système lave-glace – pièces constitutives** **|→ 112 15 0051**		
18	0 00 414 03 01	Sprinklerbehälter	Washer fluid tank	Réservoir de lave-glace	1	
19	7 286 671 063	Linsenschraube	Oval-head screw	Vis à tête bombée	2	M 6x12
20	7 403 677 707	Sechskantmutter	Hexagon nut	Ecrou six pans	2	M 6
21	7 451 680 109	Scheibe	Washer	Rondelle	2	B 6,4
22	0 00 414 37 83	Schlauch	Hose	Flexible	1	500
23	0 00 414 38 83	Schlauch	Hose	Flexible	1	1200
24	0 00 414 39 83	Schlauch	Hose	Flexible	1	1500
	0 00 993 27 97	Schlauch	Hose	Flexible		
25	0 00 414 02 09	Verteiler	Distributor	Distributeur	1	
26	0 00 414 03 98	Düse	Nozzle	Gicleur	2	

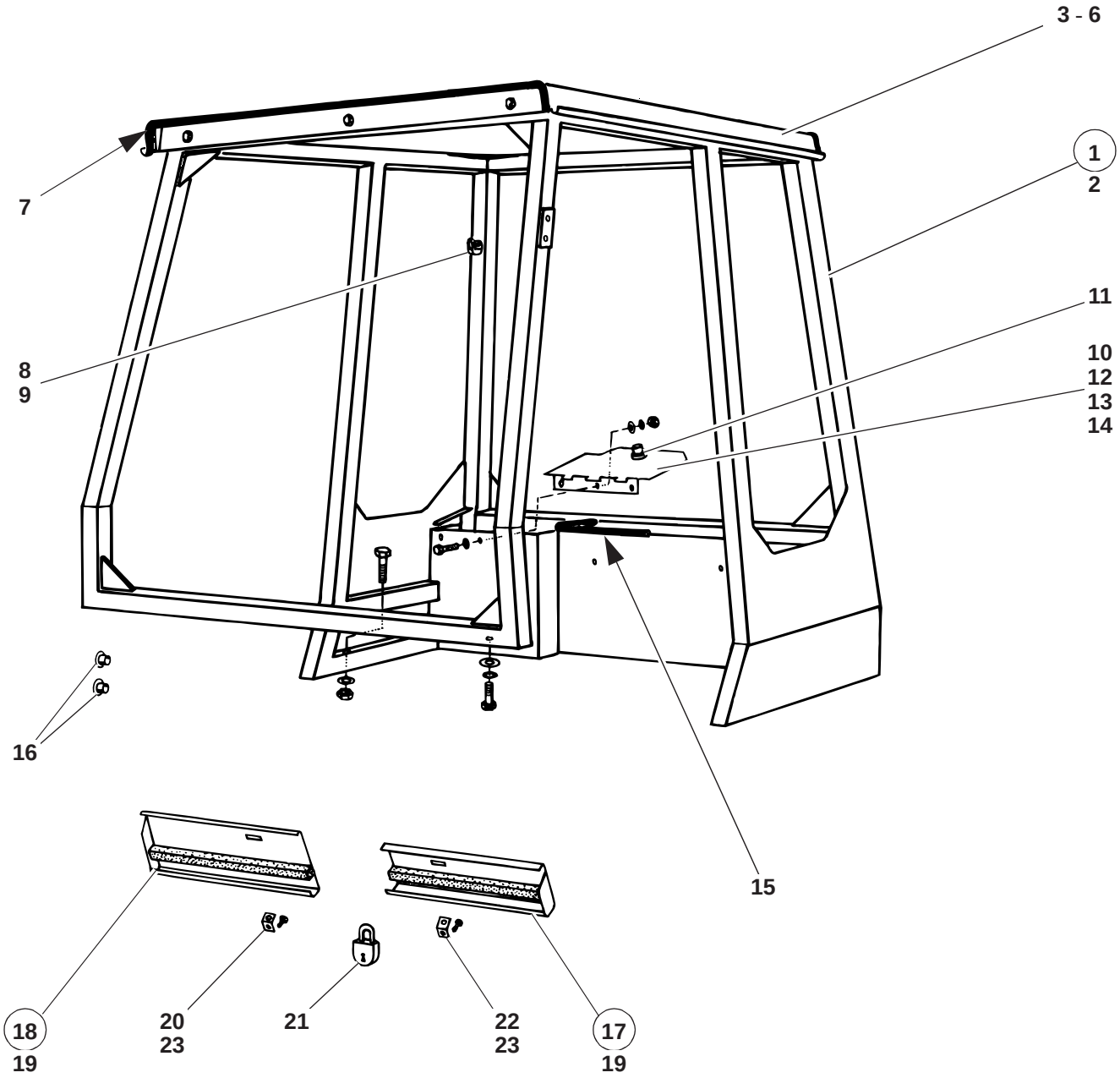

so 116501.ai

Pos. Item Pos.	Teil-Nummer Part no. No. pièce	Bezeichnung	Description	Désignation	Stück Qty. Qté.	Bemerkung Remarks Remarques
		Sturzbügel – Einzelteile	**Rollover bar – component parts**	**Arceau de sécurité – pièces constitutives**		
1	1 14 410 02 37	Sturzbügel kpl.	Cpl rollover bar	Arceau de sécurité cpl	1	
2	1 14 410 03 37	Sturzbügel (Schweißteil)	Rollover bar (welding part)	Arceau de sécurité (pièce de soudage)	1	
3	1 14 340 05 13	Dach	Roof	Toit	1	
4	7 236 677 131	Sechskantschraube	Hexagon head screw	Vis six pans	6	M 8 x 20
5	0 00 992 43 28	Federring	Spring washer	Rondelle ressort	6	8
6	7 462 680 011	Scheibe	Washer	Rondelle	6	8,4
7	1 00 996 79 83	Kantenschutz	Edge guard	Profil de protection	2	920
	0 00 996 42 81	Kantenschutz	Edge guard	Profil de protection		
8	0 00 341 49 41	Garderobenhaken	Hook	Crochet	1	
9	7 316 680 301	Linsenblechschraube	Oval-head sheet-metal screw	Vis à tôle à tête bombée	2	B 3,9 x 16
10	1 14 300 03 26	Klappe	Lid	Trappe		
11	0 00 341 37 44	Zylinderverschluß	Lock cylinder	Cylindre de serrure	1	
12	7 286 671 063	Linsenschraube	Oval-head screw	Vis à tête bombée	3	M 6 x 12
13	7 403 677 707	Sechskantmutter	Hexagon nut	Ecrou six pans	3	M 6
14	7 462 680 033	Scheibe	Washer	Rondelle	3	6,4
15	1 00 996 36 90	Kantenschutz	Edge guard	Profil de protection	1	750
	0 00 996 31 90	Kantenschutz	Edge guard	Profil de protection		
16	0 00 990 28 09	Verschlußstopfen	Plug	Bouchon	4	
		F.H.- Befestigung siehe Seite 34-6	Cab attachment see page 34-6	Fixation de la cabine voir page 34-6		
		Isoliermatten siehe Seite 34-14	Insulating mats see page 34-14	Nattes isolantes voir page 34-14		
		Abschließbare Abdeckung für Armaturenbrett (re. u. li.)	**Lockable cover for instrument panel (left & right)**	**Recouvrement à fermeture à clé pour tableau de bord (côté gauche et droit)**		
17	1 14 330 01 27	Abdeckblech links	Cover plate (left)	Tôle de recouvrement (côté gauche)	1	
18	1 14 330 00 27	Abdeckblech rechts	Cover plate (right)	Tôle de recouvrement (côté droit)	1	
19	1 00 996 20 84	Dichtungsband	Sealing strip	Bande d'étanchéité	2	340
	0 00 996 02 82	Dichtungsband	Sealing strip	Bande d'étanchéité	2	
20	1 14 331 00 40	Halter	Bracket	Support	1	
21	1 14 331 01 40	Halter	Bracket	Support	1	
22	7 845 000 005	Vorhängeschloß	Padlock	Cadenas	2	
23	7 286 671 504	Linsenschraube	Oval-head screw	Vis à tête bombée	2	AM 5 x 12

Gruppe

Hydraulikanlage

Hydraulikinstallation
Hydrauliktank
Steuergerät
Ladeanlage
Hydraulikzylinder
Rohrbruchsicherung

Group

Hydraulic system

Hydraulic installation
Hydraulic oil tank
Control valve
Loader unit
Hydraulic rams
Hose burst valve

Groupe 36

Système hydraulique

Installation hydraulique
Réservoir d‘huile hydraulique
Distributeur
Equipement chargeur
Vérins hydrauliques
Soupape de rupture

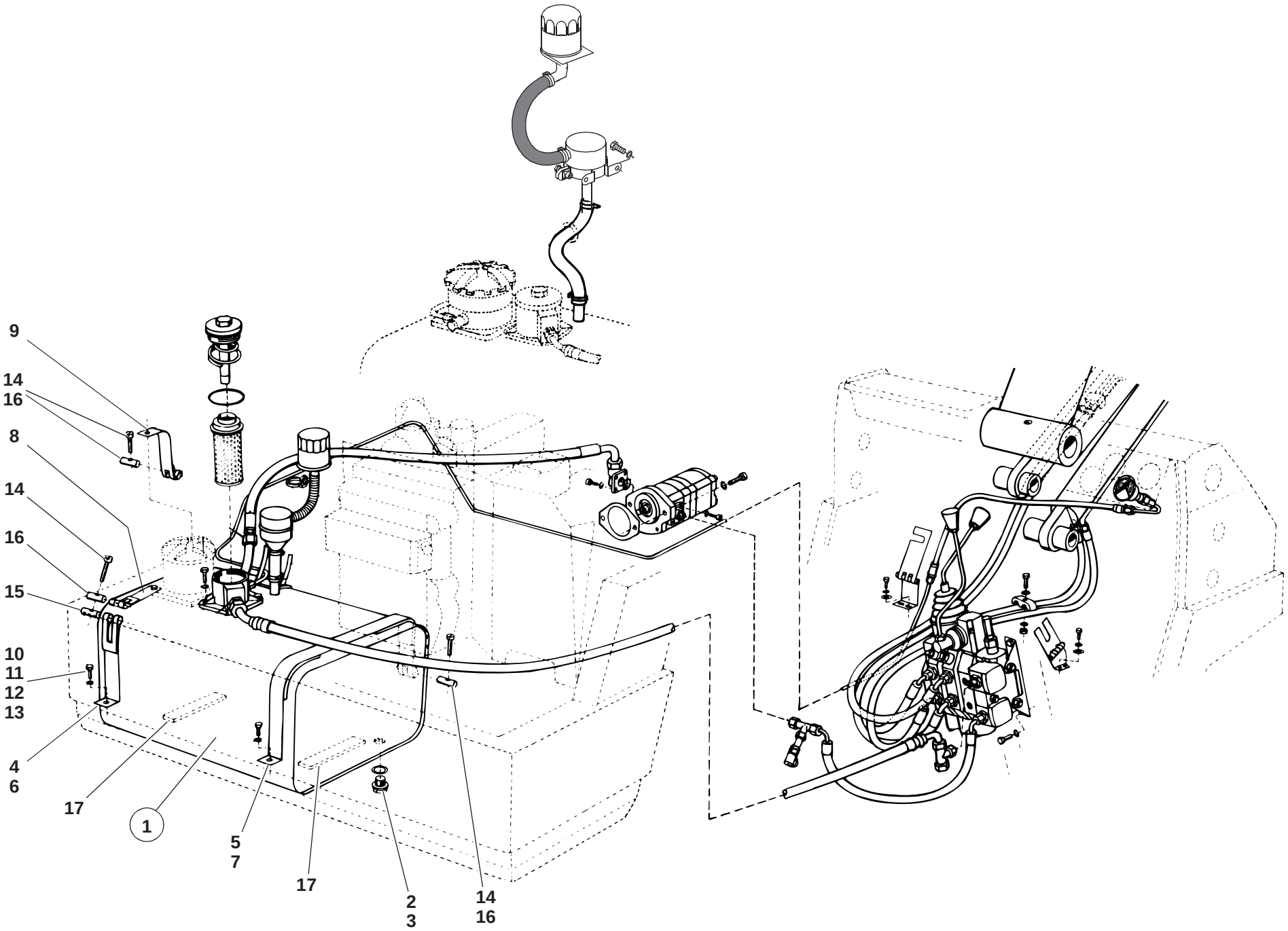
9
14
16
8
14
16
15
10
11
12
13
4
6
17
1
5
7
17
2
3
14
16
112e3600.ai

Pos. Item Pos.	Teil-Nummer Part no. No. pièce	Bezeichnung	Description	Désignation	Stück Qty. Qté.	Bemerkung Remarks Remarques
		Hydr.- Ölbehälter	**Hydraulic oil tank**	**Réservoir d'huile hydraulique**		
1	0 14 360 02 01	Zsb. Ölbehälter	Oil tank assy	Ens réservoir d'huile	1	
2	7 334 673 004	Verschlußschraube	Screw plug	Bouchon fileté	1	M 16 x 1,5
3	7 593 641 024	Dichtring	Sealing ring	Bague d'étanchéité	1	⌀ A 16 x 20
		Befestigung - Ölbehälter	**Attachment of hydraulic oil tank**	**Fixation du réservoir d'huile hydraulique**		
4	1 00 993 65 11	Spannband	Tightening strap	Bande de serrage	1	→| 118 474, 283 lg.
5	1 00 993 64 11	Spannband	Tightening strap	Bande de serrage	1	→| 118 474, 623 lg.
6	1 00 993 70 11	Spannband	Tightening strap	Bande de serrage	1	|→ 118 475, 225 lg.
7	1 00 993 69 11	Spannband	Tightening strap	Bande de serrage	1	|→ 118 475, 565 lg.
8	1 00 993 67 11	Spannband	Tightening strap	Bande de serrage	1	165 lg.
9	1 00 993 66 11	Spannband	Tightening strap	Bande de serrage	1	235 lg.
10	7 403 677 709	Sechskantmutter	Hexagon nut	Ecrou six pans	2	|→ 118 475, M 8
11	7 236 677 128	Sechskantschraube	Hexagon head screw	Vis six pans	2	M 8 x 12
12	7 462 680 029	Scheibe	Washer	Rondelle	2	8,4
13	0 00 992 43 28	Federring	Spring washer	Rondelle ressort	2	8
14	7 250 670 625	Zylinderschraube	Cheese-head screw	Vis à tête cylindrique	3	AM 6 x 50
15	0 00 990 00 15	Bolzen mit Gewinde	Threaded pin	Boulon fileté	1	
16	0 00 990 01 15	Bolzen ohne Gewinde	Unthreaded pin	Boulon non fileté	3	
17	1 00 993 95 90	Filzstreifen	Felt strip	Bande de feutre	2	460 lg.
	0 00 993 73 90	Filzstreifen	Felt strip	Bande de feutre		35 x 5

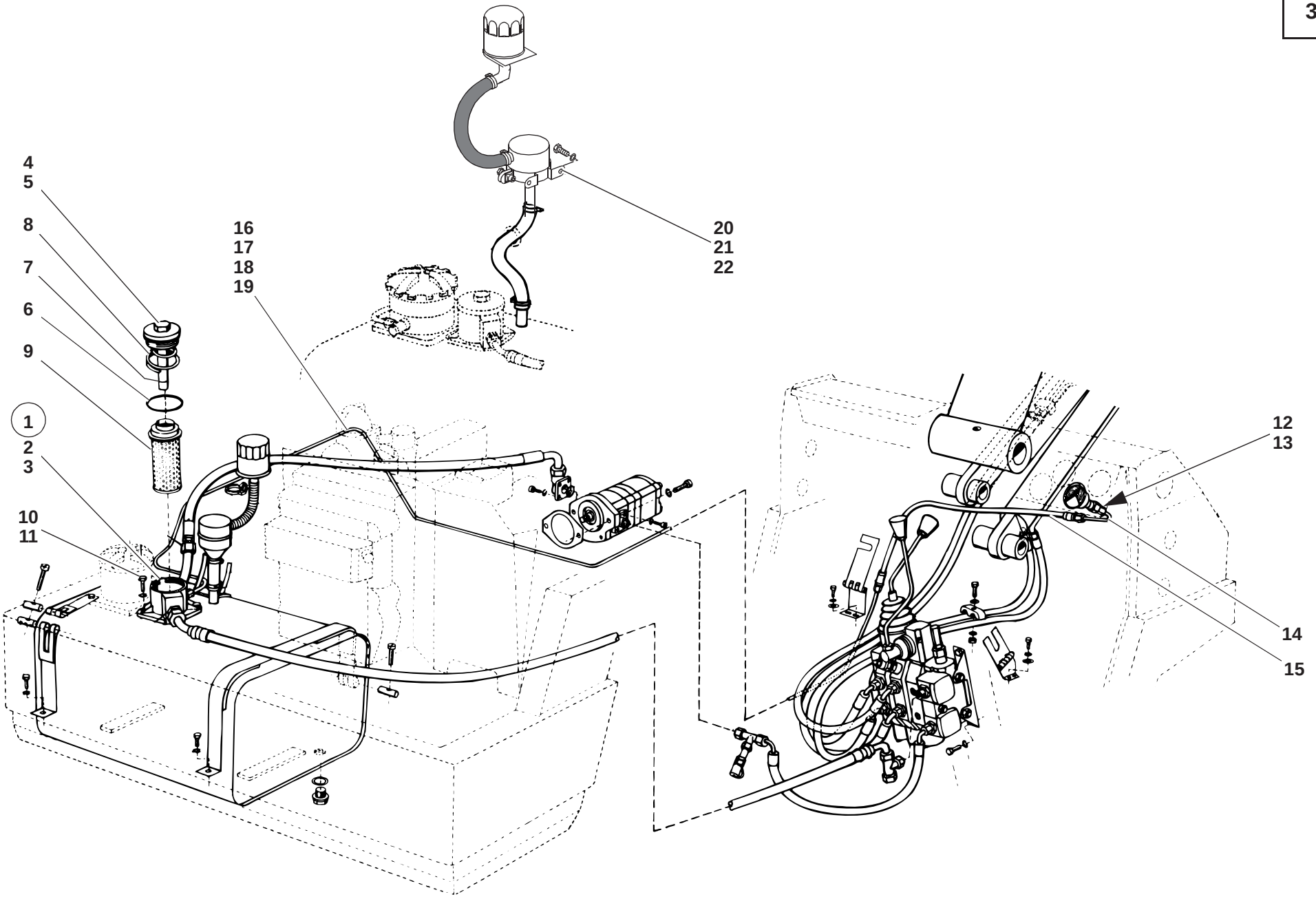
4
5
8
7
6
9
1
2
3
10
11
16
17
18
19
20
21
22
12
13
14
15
112e3600.ai

Pos. Item Pos.	Teil-Nummer Part no. No. pièce	Bezeichnung	Description	Désignation	Stück Qty. Qté.	Bemerkung Remarks Remarques
		Hydr.- Rücklauffilter – Einzelteile	**Hydraulic return flow filter – component parts**	**Filtre de retour hydraulique – pièces constitutives**		
1	0 00 360 16 88	Hydraulikfilter kpl.	Cpl hydraulic filter	Filtre hydraulique cpl	1	
2	0 00 363 01 06	Filtergehäuse	Filter housing	Boîtier de filtre	1	
3	0 00 996 16 15	Dichtung	Seal	Joint	1	⊗ 96 x 107 x 2
4	0 00 990 57 09	Verschlußschraube	Screw plug	Bouchon fileté	1	
5	7 514 682 063	Spannstift	Straight pin	Goupille de serrage	1	⊗ 3 x 26
6	0 00 996 13 65	Dichtring	Sealing ring	Bague d'étanchéité	1	67 x 78 x 2
7	0 00 363 04 45	Magnetkerze	Magnetic plug	Tige magnétique	1	
8	0 00 992 25 01	Druckfeder	Compression spring	Ressort de pression	1	
9	0 00 363 57 31	Filtereinsatz	Filter insert	Elément filtrant	1	
10	7 236 677 129	Sechskantschraube	Hexagon socket screw	Vis à six pans creux	2	M 8 x 16
11	0 00 996 62 14	Dichtring	Rotary shaft seal	Bague à lèvres	2	
		Hydr.- Installation Druckanzeige – Rücklauffilter	**Hydraulic installation Pressure gauge – return flow filter**	**Installation hydraulique Indicateur de pression – filtre de retour**		
12	0 00 363 77 17	Verschraubung	Screw connection	Raccord vissé	1	MAV 6-LR
13	7 593 641 113	Dichtring	Rotary shaft lip seal	Joint à lèvre	1	⊘ 5 x 11
14	1 14 360 20 91	Rohrleitung	Pipe line assy	Ens conduite	1	
15	0 00 993 58 18	Schlauchleitung	Attachment of flexible lines	Fixation des conduites flexibles	1	NW 4/500 lg.
16	1 14 360 21 91	Rohrleitung	Pipe line	Conduite	1	
17	7 786 680 101	Schneidring	Olive	Olive	2	⊗ L 6
18	7 788 010 660	Überwurfmutter	Union nut	Ecrou de raccord	2	AL 6
19	0 00 363 76 17	Verschraubung	Screw connection	Raccord vissé	1	GE 6 - LM
		Manometer siehe Seite 33-4	Manometer see page 33-4	Manomètre voir page 33-4		
		Befestigung – Belüftungsfilter	**Breather attachment**	**Fixation du filtre de ventilation**		
20	0 00 993 29 28	Spannschelle	Clamp	Collier	1	
21	7 403 677 709	Sechskantmutter	Hexagon nut	Ecrou six pans	2	M 8
22	0 00 992 43 28	Federring	Spring washer	Rondelle ressort	2	8
		Belüftungsfilter siehe Seite 36-6	Breather see page 36-6	Filtre de ventilation voir page 36-6		

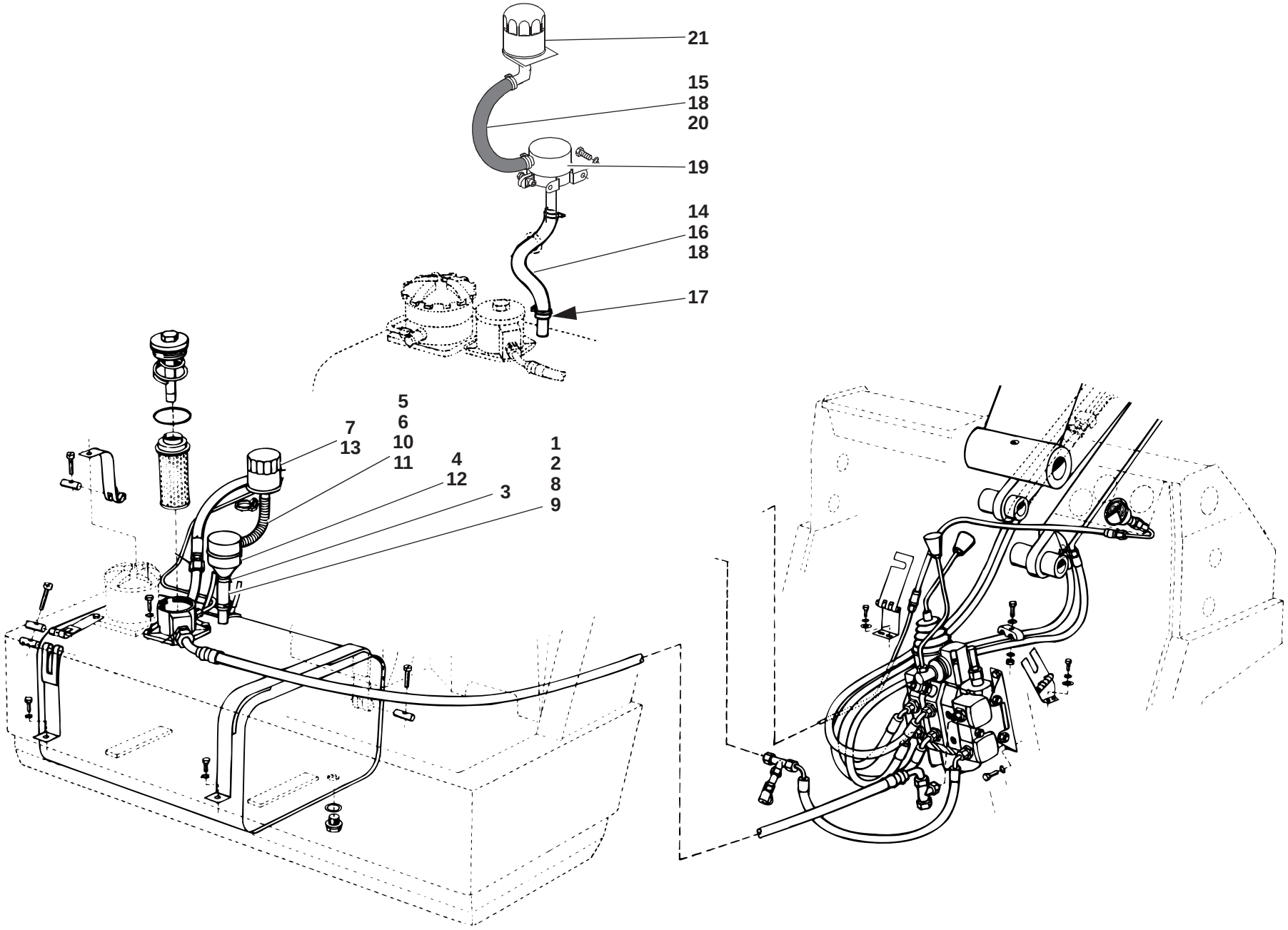

112e3600.ai

Pos. Item Pos.	Teil-Nummer Part no. No. pièce	Bezeichnung	Description	Désignation	Stück Qty. Qté.	Bemerkung Remarks Remarques
		Belüftungsfilter – Ölbehälter →| 118 544	**Breather – hydraulic oil tank →| 118 544**	**Filtre de ventilation – réservoir d'huile hydraulique →| 118 544**		
1	1 00 993 19 89	Schlauch	Hose	Flexible	1	22 x 100 lg.
	0 00 993 30 17	Schlauch	Hose	Flexible		
2	1 00 993 18 89	Schlauch	Hose	Flexible	1	15 x 60 lg.
	0 00 993 64 21	Schlauch	Hose	Flexible		
3	0 00 993 96 28	Schelle	Clamp	Collier	2	ø 28,5 - 32,9
4	0 00 363 02 04	Gehäuse	Housing	Boîtier	1	
5	1 00 993 20 89	Schlauch	Hose	Flexible	1	21 x 140 lg.
	0 00 993 21 54	Schlauch	Hose	Flexible		
6	0 00 993 31 31	Schelle	Clamp	Collier	2	ø 25-27
7	0 00 363 43 34	Filter	Filter	Filtre	1	
		Belüftungsfilter →| 118 544 →| 118 699	**Breather →| 118 544 →| 118 699**	**Filtre de ventilation →| 118 544 →| 118 699**		
8	1 00 993 68 89	Schlauch	Hose	Flexible	1	21 x 250 lg.
9	1 00 993 69 89	Schlauch	Hose	Flexible	1	21 x 100 lg.
	0 00 993 21 54	Schlauch	Hose	Flexible		
10	1 00 993 70 89	Schlauch	Hose	Flexible	1	15 x 25 lg.
	0 00 993 64 21	Schlauch	Hose	Flexible		
11	0 00 993 31 31	Schelle	Clamp	Collier	4	ø 25 - 27
12	0 00 363 02 04	Gehäuse	Housing	Boîtier	1	
13	0 00 363 43 34	Filter	Filter	Filtre	1	
		Belüftungsfilter →| 118 700	**Breather →| 118 700**	**Filtre de ventilation →| 118 700**		
14	1 00 993 52 96	Schlauch	Hose	Flexible	1	20 x 3,5 x 250 lg.
15	1 00 993 51 96	Schlauch	Hose	Flexible	1	20 x 3,5 x 130 lg.
	0 00 993 64 21	Schlauch	Hose	Flexible		
16	0 00 992 41 01	Spiralfeder	Spiral spring	Ressort spiral	1	220 lg.
17	1 00 993 70 89	Schlauch	Hose	Flexible	1	15 x 25 lg.
	0 00 993 64 21	Schlauch	Hose	Flexible		
18	0 00 993 98 28	Schelle	Clamp	Collier	4	ø 25 - 28,8
19	0 00 363 02 04	Gehäuse	Housing	Boîtier	1	
20	1 00 992 42 01	Spiralfeder	Spiral spring	Ressort spiral	1	100 lg.
21	0 00 363 43 34	Filter	Filter	Filtre	1	

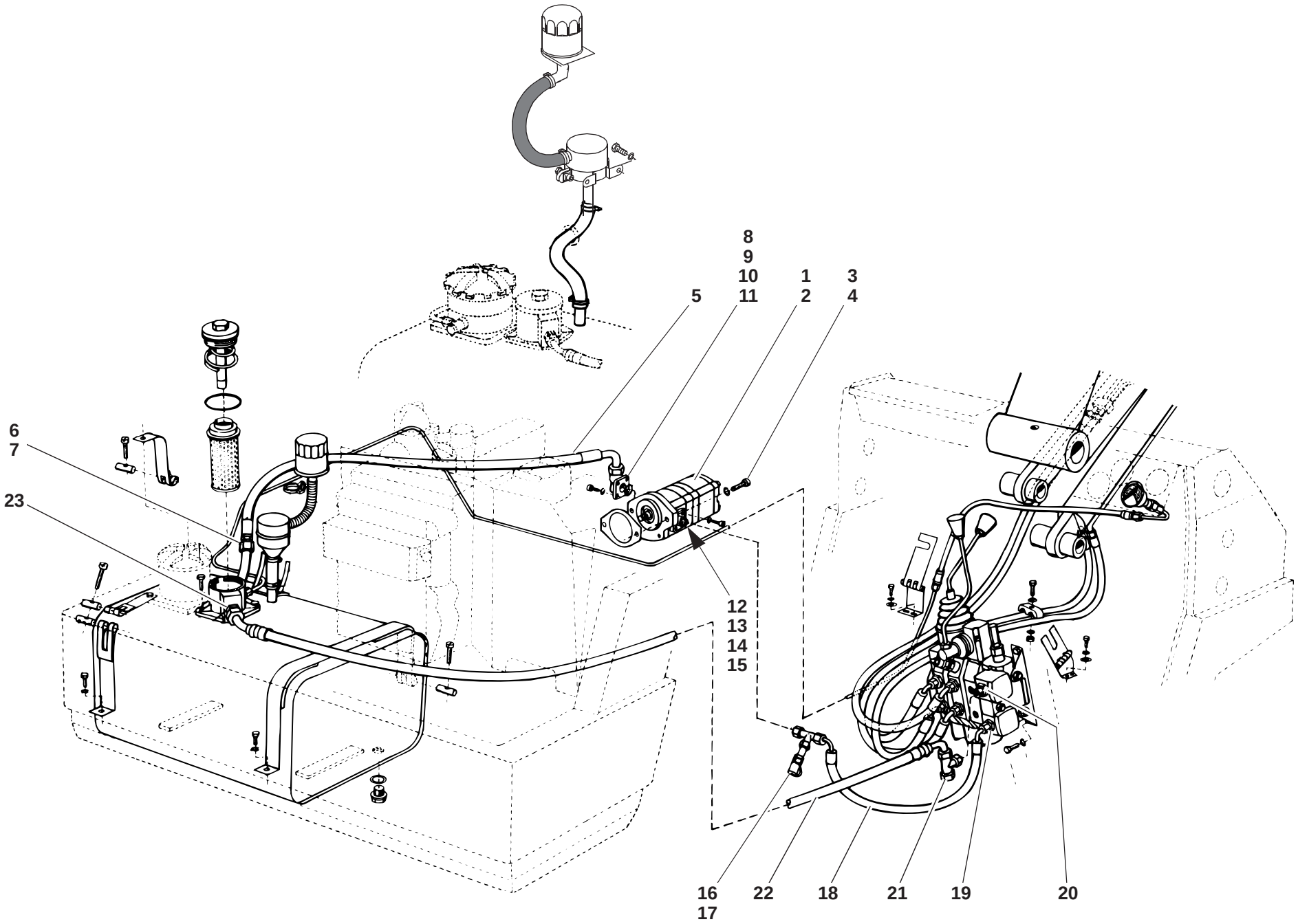

112e3600.ai

Pos. Item Pos.	Teil-Nummer Part no. No. pièce	Bezeichnung	Description	Désignation	Stück Qty. Qté.	Bemerkung Remarks Remarques
		Hydr. Pumpe – Befestigung	**Hydraulic pump attachment**	**Fixation de la pompe hydraulique**		
1	0 00 361 42 97	Hydraulik-Tandempumpe kpl.	Cpl hydraulic tandem pump	Pompe hydraulique en tandem cpl	1	
2	0 00 996 61 14	Dichtung	Seal	Joint	1	⊗
3	7 252 677 082	Zylinderschraube	Cheese-head screw	Vis à tête cylindrique	2	M 10 x 25
4	0 00 992 52 28	Federring	Spring washer	Rondelle ressort	2	10
		Saugleitung, Ölbehälter – Hydr.-Pumpe	**Suction line: hydraulic oil tank – hydraulic pump**	**Conduite d'aspiration : réservoir d'huile hydraulique – pompe hydraulique**		
5	0 00 993 06 89	Schlauchleitung	Flexible line	Conduite flexible	1	
6	7 786 680 106	Schneidring	Olive	Olive	1	⊗ L 18
7	7 788 010 665	Überwurfmutter	Union nut	Ecrou de raccord	1	AL 18
8	0 00 363 63 20	Winkelflanschverschraubung	Angle flange screw connection	Raccord vissé à bride angulaire	1	
9	0 00 996 67 05	O-Ring	O-ring	Joint torique	1	⌀ 24 x 2,5
10	7 252 678 033	Zylinderschraube	Cheese-head screw	Vis à tête cylindrique	4	M 6 x 22
11	7 481 682 005	Federring	Spring washer	Rondelle ressort	4	6
		Druckleitung, Hydr.-Pumpe – Steuergerät	**Pressure line: hydraulic pump – control valve**	**Conduite de pression : pompe hydraulique – distributeur**		
12	0 00 363 70 62	Flanschverschraubung	Flange screw connection	Raccord vissé à bride	1	
13	0 00 996 68 05	O-Ring	O-ring	Joint torique	1	⌀ 17 x 2,5
14	7 252 678 033	Zylinderschraube	Cheese-head screw	Vis à tête cylindrique	4	M 6 x 22
15	7 481 682 005	Federring	Spring washer	Rondelle ressort	4	6
16	0 00 363 50 17	Verschraubung	Screw connection	Raccord vissé	1	evL 10-L
17	0 00 363 06 63	Prüfanschluß	Test connection	Prise de mesure	1	
18	0 00 993 05 89	Schlauchleitung	Flexible line	Conduite flexible	1	8/530
19	0 00 363 65 16	Verschraubung	Screw connection	Raccord vissé	1	GE 10-LM
		Rücklaufleitung, Steuergerät – Ölbehälter	**Return flow line: control valve – hydraulic oil tank**	**Conduite de retour : distributeur – réservoir d'huile hydraulique**		
20	0 00 363 50 15	Verschraubung	Screw connection	Raccord vissé	1	GE 18-LM M18 x 1,5
21	0 00 363 37 21	Verschraubung	Screw connection	Raccord vissé	1	evT 18-L
22	0 00 993 27 88	Schlauchleitung	Flexible line	Conduite flexible	1	NW 16/1480 lg.
23	0 00 363 62 15	Verschraubung	Screw connection	Raccord vissé	1	GE 18-LM

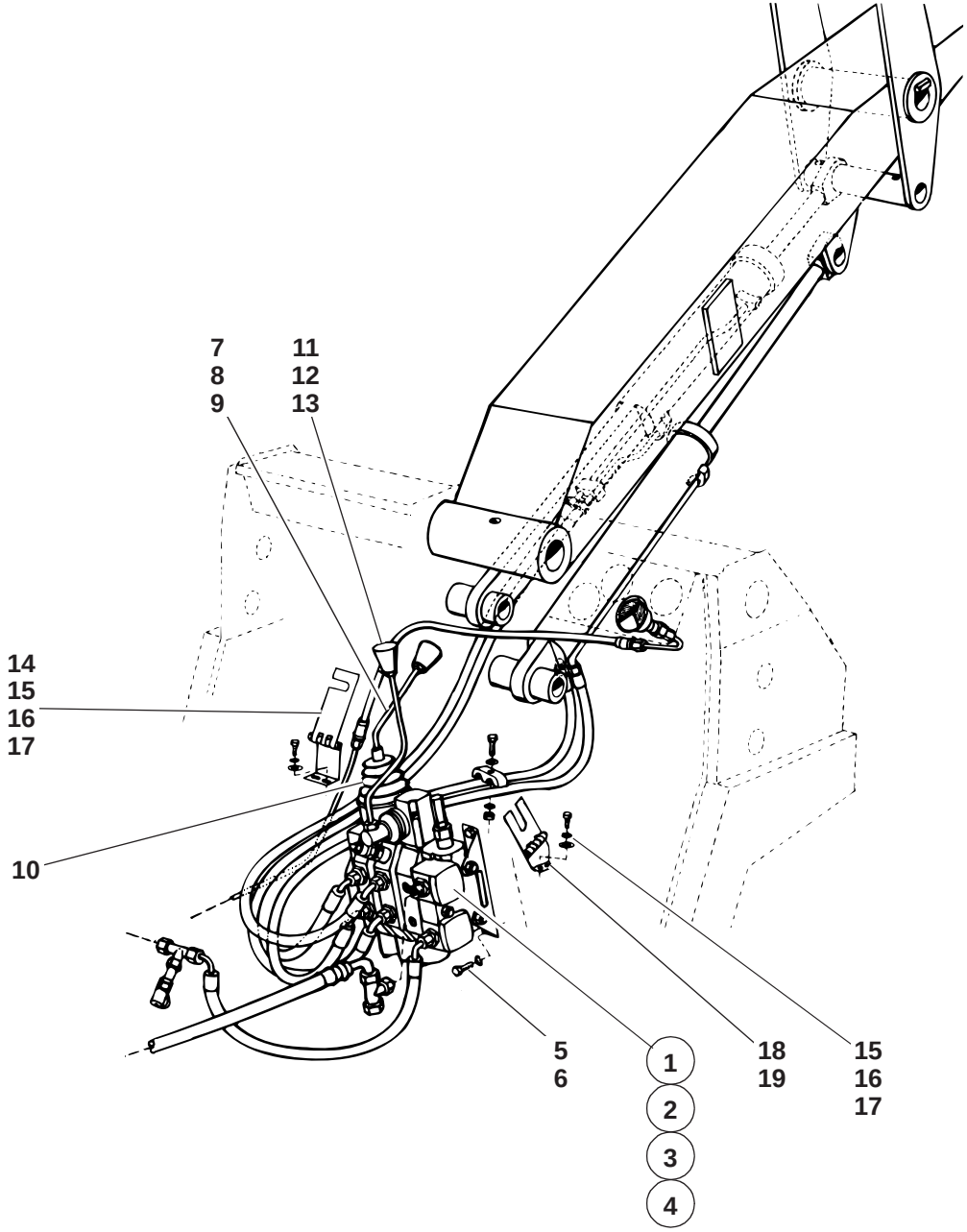

112e3601.ai

Pos. Item Pos.	Teil-Nummer Part no. No. pièce	Bezeichnung	Description	Désignation	Stück Qty. Qté.	Bemerkung Remarks Remarques
		Steuergeräte ➔❙ 112 15 0209	**Control valves ➔❙ 112 15 0209**	**Distributeurs ➔❙ 112 15 0209**		
1	0 00 361 63 85	Steuergerät-3 Schieber ohne Schwimmstellung	Control valve (3 spool valves) without float position	Distributeur (3 tiroirs) sans position flottante	1	
2	0 00 361 62 85	Steuergerät-3 Schieber mit Schwimmstellung	Control valve (3 spool valves) with float position	Distributeur (3 tiroirs) avec position flottante	1	
		Steuergeräte ❙➔ 112 15 0210	**Control valves ❙➔ 112 15 0210**	**Distributeurs ❙➔ 112 15 0210**		
3	0 00 361 20 86	Steuergerät-3 Schieber ohne Schwimmstellung	Control valve (3 spool valves) without float position	Distributeur (3 tiroirs) sans position flottante	1	
4	0 00 361 21 86	Steuergerät-3 Schieber mit Schwimmstellung	Control valve (3 spool valves) with float position	Distributeur (3 tiroirs) avec position flottante	1	
		Einzelteile Steuergerät siehe Seite 36-12	Component parts for control valve see page 36-12	Pièces constitutives pour distributeur voir page 36-12		
		Befestigung – Steuergerät	**Control valve attachment**	**Fixation du distributeur**		
5	7 236 677 129	Sechskantschraube	Hexagon head screw	Vis six pans	4	Loctite 242, M 8x16
6	0 00 992 43 28	Federring	Spring washer	Rondelle ressort	4	8
		Einzelteile Steuergerätbetätigung, Sperre	**Control valve actuation, lock component parts**	**Commande du distributeur, blocage pièces constitutives**		
7	0 14 361 03 18	Steuerhebel (1. u. 2. Steuerkreis)	Control lever (1st & 2nd control circuit)	Levier de commande (1er et 2e circuit hydraulique)	1	
8	0 00 996 81 30	Knopfgriff (1. u. 2. Steuerkreis)	Button (1st & 2nd control circuit)	Bouton (1er et 2e circuit hydraulique)	1	
9	7 403 677 817	Sechskantmutter	Hexagon nut	Ecrou six pans	2	M 12
10	0 00 996 76 50	Faltenbalg	Bellows	Joint-soufflet	1	
11	0 14 361 02 18	Steuerhebel (3. Steuerkreis)	Control lever (3rd control circuit)	Levier de comande (3e circuit hydraulique)	1	
12	0 00 996 17 46	Knopfgriff (3. Steuerkreis)	Button (3rd control circuit)	Bouton (3e circuit hydraulique)	1	
13	7 403 677 813	Sechskantmutter	Hexagon nut	Ecrou six pans	2	M 10
14	0 14 361 00 60	Sperre (Straßenfahrt)	Lock (long-haul travel)	Blocage (déplacement sur voie publique)	1	
15	7 286 671 503	Linsenschraube	Oval-head screw	Vis à tête bombée	4	M 6 x 16
16	0 00 992 41 28	Federring	Spring washer	Rondelle ressort	4	6
17	7 462 680 206	Scheibe	Washer	Rondelle	4	6,4
18	1 14 361 01 60	Sperre (3. Steuerkreis)	Lock for 3rd control circuit	Arrêt pour 3e circuit hydraulique	1	➔❙ 112 15 0067
19	1 14 360 01 63	Sperre (3. Steuerkreis)	Lock for 3rd control circuit	Arrêt pour 3e circuit hydraulique	1	❙➔ 112 15 0068

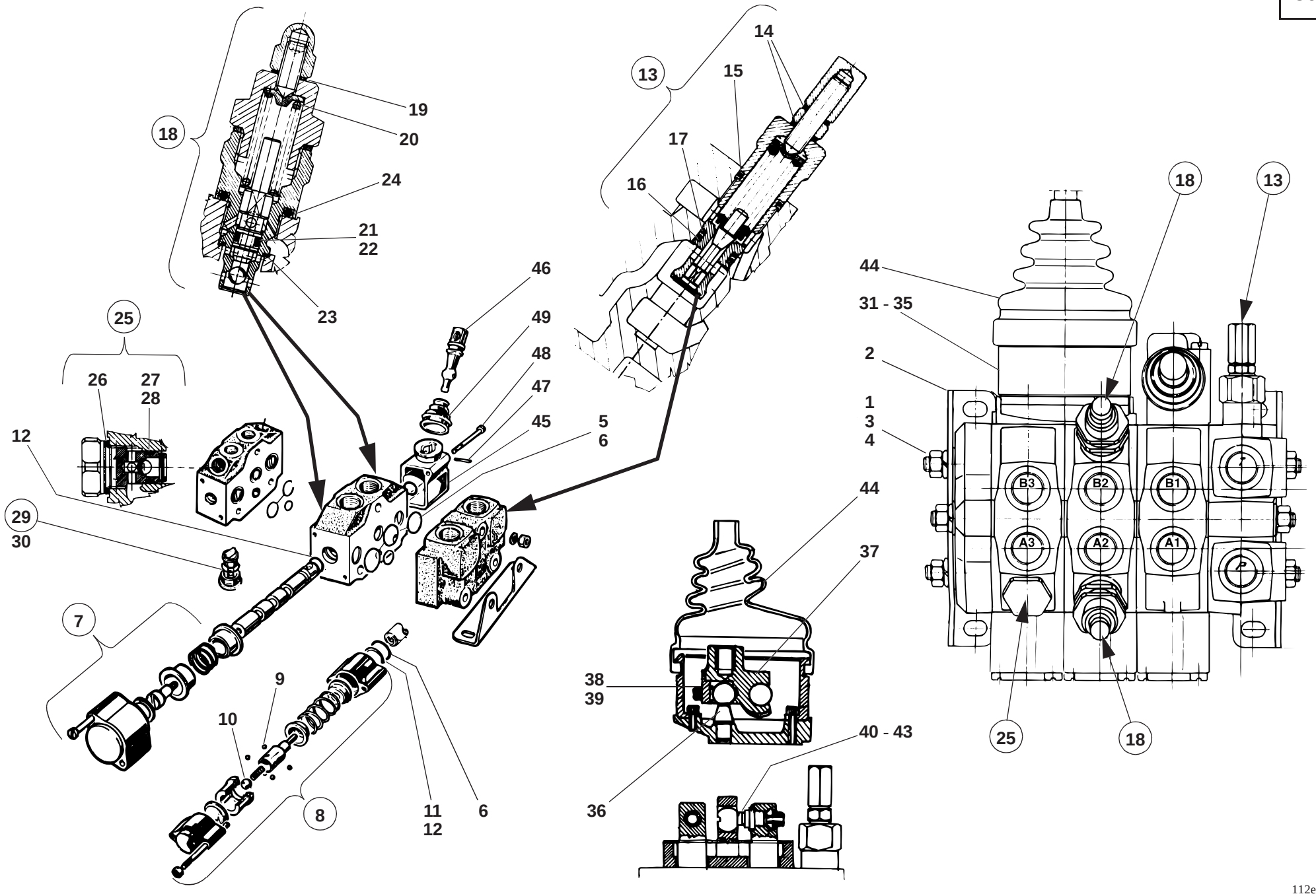
18
19
20
24
21
22
23
25
26
27
28
12
29
30
7
9
10
8
11
12
6
46
49
48
47
45
5
6
13
14
15
17
16
44
31 - 35
2
1
3
4
B3
B2
B1
A3
A2
A1
P
18
13
25
18
44
37
38
39
36
40 - 43

112e3611.ai

Pos. Item Pos.	Teil-Nummer Part no. No. pièce	Bezeichnung	Description	Désignation	Stück Qty. Qté.	Bemerkung Remarks Remarques
		Einzelteile – Steuergerät **➔❙ 112 15 0209**	**Control valve – component parts** **➔❙ 112 15 0209**	**Distributeur – pièces constitutives** **➔❙ 112 15 0209**		
1	0 00 361 16 91	Zuganker	Tie rod	Tirant	3	M 8 x 206 lg.
2	0 00 361 10 40	Halter	Bracket	Support	2	
3	0 00 990 29 23	Sechskantmutter	Hexagon nut	Ecrou six pans	6	20 Nm; M 8 x 1,25
4	0 00 992 43 28	Federring	Spring washer	Rondelle ressort	6	8
5	0 00 996 99 09	O-Ring	O-ring	Joint torique	9 - 12	
6	0 00 996 00 70	O-Ring	O-ring	Joint torique	3 - 4	
7	0 00 361 03 72	Federrückstellung kpl.	Cpl spring reset	Rappel à ressort cpl	1 - 3	
8	0 00 361 04 72	Federrückstellung kpl. (Schwimmstellung)	Cpl spring reset (float position)	Rappel à ressort cpl (position flottante)	1	
9	0 00 994 13 80	Kugel	Ball	Bille	1	
10	0 00 994 14 80	Kugel	Ball	Bille	4	
11	0 00 996 07 70	O-Ring	O-ring	Joint torique	1	
12	0 00 996 01 70	O-Ring	O-ring	Joint torique	2 - 6	
13	0 00 361 34 87	Hauptüberdruckventil kpl.	Cpl main pressure relief valve	Limiteur de pression principal cpl	1	⚠ 240 bar
14	0 00 996 14 65	Dichtring	Sealing ring	Bague d'étanchéité	2	12 x 8,3 x 1,5
15	0 00 996 02 70	O-Ring	O-ring	Joint torique	1	
16	0 00 996 03 70	O-Ring	O-ring	Joint torique	1	
17	0 00 996 15 65	Stützring	Prop ring	Bague d'appui	1	
18	0 00 361 35 87	Druckbegrenzungs- u. Nachsaugventil kpl.	Cpl pressure relief and anticavitation valve	Limiteur de pression et clapet de réaspiration cpl	1 - 2	⚠ 130 - 350 bar
19	0 00 996 16 65	Dichtring	Sealing ring	Bague d'étanchéité	1 - 2	10 x 6,3 x 1
20	0 00 996 17 65	Dichtring	Sealing ring	Bague d'étanchéité	1 - 2	23 x 18,3 x 1,5
21	0 00 996 04 70	O-Ring	O-ring	Joint torique	1 - 2	
22	0 00 996 18 65	Stützring	Prop ring	Bague d'appui	1 - 2	
23	0 00 996 19 65	Dichtring	Sealing ring	Bague d'étanchéité	1 - 2	14,5 x 11,3 x 1
24	0 00 996 99 09	O-Ring	O-ring	Joint torique	1 - 2	

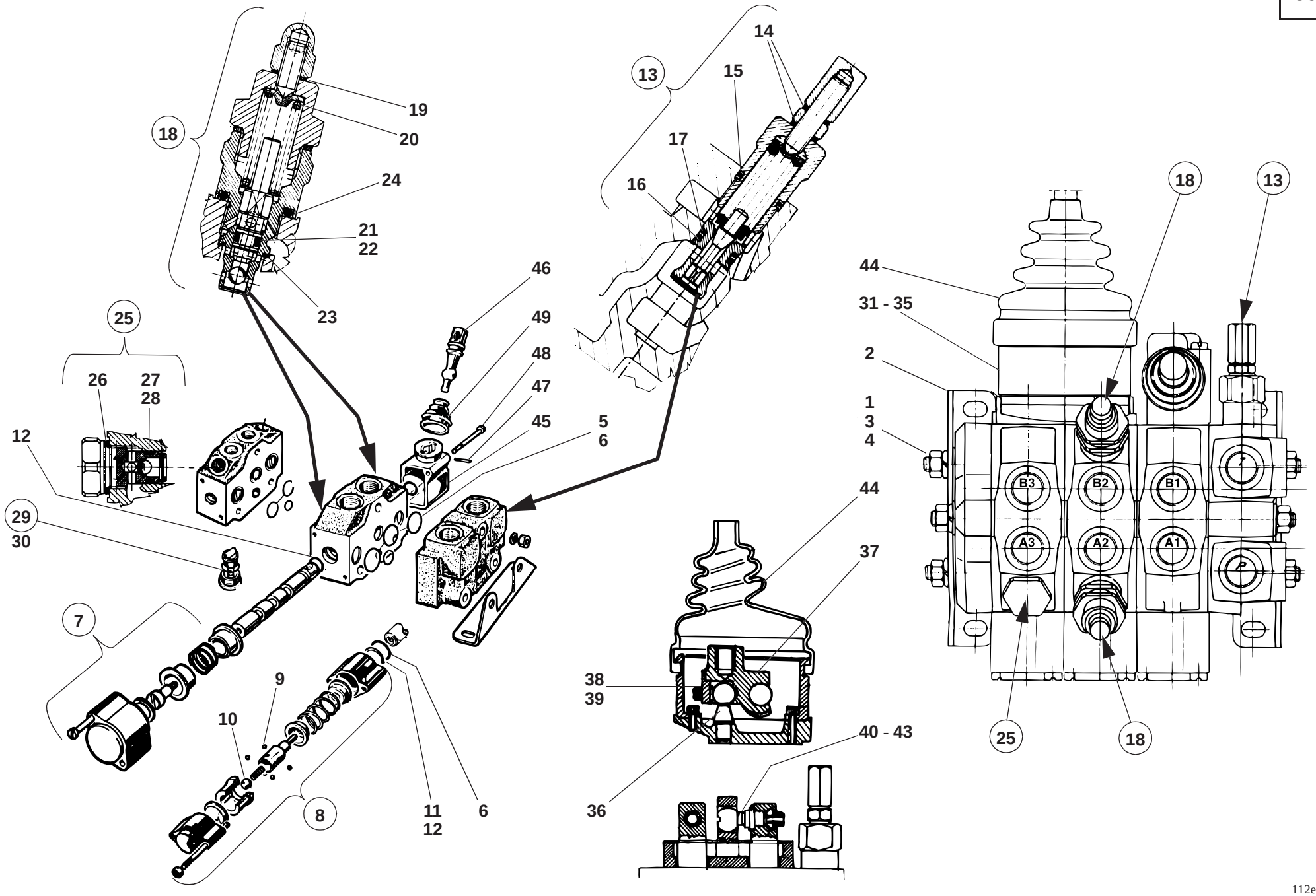
18
19
20
24
21
22
23
25
26
27
28
12
29
30
7
9
10
8
11
12
6
46
49
48
47
45
5
6
13
14
15
17
16
44
31 - 35
2
1
3
4
18
13
B3
B2
B1
A3
A2
A1
P
25
18
44
37
38
39
36
40 - 43
112e3611.ai

Pos. Item Pos.	Teil-Nummer Part no. No. pièce	Bezeichnung	Description	Désignation	Stück Qty. Qté.	Bemerkung Remarks Remarques
25	0 00 361 36 87	Nachsaugventil kpl.	Cpl anticavitation valve	Clapet de réaspiration cpl	1	
26	0 00 996 20 65	Dichtring	Sealing ring	Bague d'étanchéité	1	20 x 16,3 x 1,5
27	0 00 996 05 70	O-Ring	O-ring	Joint torique	1	
28	0 00 996 21 65	Stützring	Prop ring	Bague d'appui	1	
29	0 00 361 37 87	Rückschlagventil kpl.	Cpl non-return valve	Clapet anti-retour cpl	1 - 3	
30	0 00 996 06 70	O-Ring	O-ring	Joint torique	1 - 3	
31	0 00 361 01 19	Drehbolzen-Lagerung (Alu-Ausführung)	Pintle bearing (aluminium)	Logement de l'axe pivotant (aluminium)	1	
	1 14 361 00 06	Drehbolzen-Lagerung (Stahl-Ausführung)	Pintle bearing (steel)	Logement de l'axe pivotant (acier)	1	
32	0 00 994 47 54	Zentrierbuchse	Centring bushing	Douille de centrage	2	
33	0 00 995 11 68	Zylinderschraube	Cheese-head screw	Vis à tête cylindrique	2	M 6 x 16
34	0 00 361 00 51	Haltering	Retaining ring	Anneau de fixation	1	
35	0 00 995 12 68	Zylinderschraube	Cheese-head screw	Vis à tête cylindrique	2 - 4	M 4 x 10
36	0 00 990 99 13	Kugelbolzen (in Lagerung)	Ball pin (in bearing)	Axe à rotule (dans le logement)	1	
37	0 00 361 09 40	Kreuzhalter	Cross bracket	Support à croisillon	1	
38	0 00 361 33 25	Deckel	Cover	Couvercle	1	
39	0 00 992 60 01	Feder	Spring	Ressort	1	
40	0 00 990 02 14	Kugelbolzen	Ball pin	Axe à rotule	2	
41	0 00 990 35 23	Sechskantmutter	Hexagon nut	Ecrou six pans	2	M 5
42	0 00 361 01 51	Scheibe	Washer	Rondelle	2	ø 2,5 x 11,8
43	0 00 361 01 71	Federeinsatz	Spring insert	Elément de ressort	1	
44	0 00 996 72 50	Faltenbalg	Bellows	Joint-soufflet	1	
		Steuerhebel siehe Seite 36-10	Control lever see page 36-10	Levier de commande voir page 36-10		
45	0 00 361 10 24	Lagergehäuse	Bearing housing	Logement du palier	1	
46	0 00 990 01 14	Kugelbolzen	Ball pin	Axe à rotule	1	
47	0 00 995 12 86	Stift	Stud	Goujon	1	
48	0 00 995 14 68	Linsenschraube	Oval-head screw	Vis à tête bombée	2	M 6x1x50
49	0 00 996 73 50	Faltenbalg	Bellows	Joint-soufflet	1	
		Steuerhebel (3. Steuerkreis) siehe Seite 36-10	Control lever (3rd control circuit) see page 36-10	Levier de commande (3e circuit hydraulique) voir page 36-10		

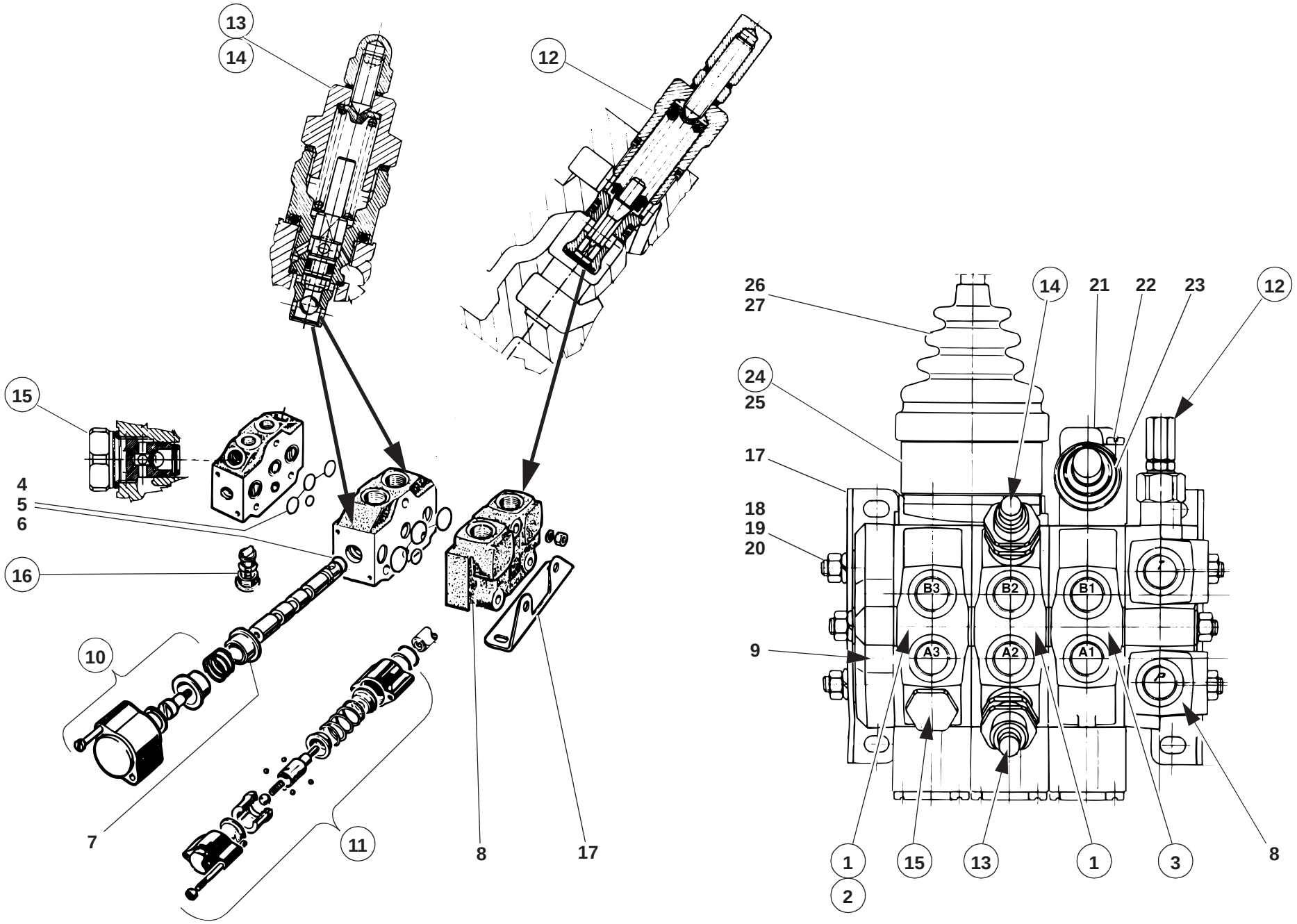
13
14
12
15
4
5
6
16
10
7
11
8
17
26
27
24
25
17
18
19
20
9
14
21
22
23
12
B3
B2
B1
A3
A2
A1
P
1
2
15
13
1
3
8

112e3612.ai

Pos. Item Pos.	Teil-Nummer Part no. No. pièce	Bezeichnung	Description	Désignation	Stück Qty. Qté.	Bemerkung Remarks Remarques
		Einzelteile – Steuergerät **I→ 112 15 0210**	**Control valve – component parts** **I→ 112 15 0210**	**Distributeur – pièces constitutives** **I→ 112 15 0210**		
1	0 00 080 36 75	Ventilblock kpl. 1. oder 2. Steuerkreis ohne Schwimmstellung	Cpl valve block 1st or 2nd control circuit, without float position	Bloc valve cpl 1er ou 2e circuit hydraulique, sans position flottante	1-2	
2	0 00 080 36 95	Ventilblock kpl. 1.Steuerkreis mit Schwimmstellung	Cpl valve block 1st or 2nd control circuit, with float position	Bloc valve cpl 1er ou 2e circuit hydraulique, avec position flottante	1	
3	0 00 080 36 74	Ventilblock kpl. 3. Steuerkreis	Cpl valve block 3rd control circuit	Bloc valve cpl 3e circuit hydraulique	1	
4	0 00 996 01 70	O-Ring	O-ring	Joint torique	1-6	
5	0 00 080 36 71	O-Ring	O-ring	Joint torique	1-3	
6	0 00 080 36 72	O-Ring	O-ring	Joint torique	1-9	
7	0 00 080 36 81	Distanzring	Spacer ring	Bague d'écartement	1-6	
8	0 00 080 36 83	Eingangsdeckel	Input cover	Couvercle d'entree	1	
9	0 00 080 36 82	Enddeckel	Final cover	Couvercle final	1	
10	0 00 080 36 76	Federrückstellung (normal)	Spring reset (normal)	Rappel à ressort (normal)	1-3	
11	0 00 080 36 94	Federrückstellung (Schwimmstellung)	Spring reset (float position)	Rappel à ressort (position flottante)	1	
12	0 00 080 36 88	Hauptüberdruckventil	Main pressure relief valve	Limiteur de pression principal	1	240 bar
13	0 00 080 36 78	Nachsaugventil kpl. (2. Steuerkreis)	Cpl anticavitation valve (2nd ctrl circuit)	Clapet de réaspiration cpl (2e circuit hydr.)	1	130 bar
14	0 00 080 36 79	Nachsaugventil kpl. (2. Steuerkreis)	Cpl anticavitation valve (2nd ctrl circuit)	Clapet de réaspiration cpl (2e circuit hydr.)	1	130-240 bar
15	0 00 080 36 89	Nachsaugventil kpl. (1. Steuerkreis)	Cpl anticavitation valve (1st ctrl circuit)	Clapet de réaspiration cpl (1er circuit hydr.)	1	
16	0 00 361 99 89	Rückschlagventil	Non-return valve	Clapet anti-retour	1	
17	0 00 080 36 85	Halterung	Bracket	Support	2	
18	0 00 361 16 91	Zuganker	Tie rod	Tirant	3	
19	0 00 992 43 28	Federring	Spring washer	Rondelle ressort	6	8
20	0 00 990 35 23	Sechskantmutter	Hexagon nut	Ecrou six pans	6	M 8
21	0 00 080 36 86	Gelenkgehäuse (3. Steuerkreis)	Joint housing (3rd control circuit)	Carter d'articulation (3e circuit hydr.)	1	
22	0 00 995 14 68	Linsenschraube	Oval-head screw	Vis à tête bombée	2	M 6x52
23	0 00 996 73 50	Faltenbalg (3. Steuerkreis)	Bellows (3rd control circuit)	Joint-soufflet (3e circuit hydraulique)	1	
24	0 00 080 36 77	Kreuzhebelsteuerung kpl. (1.+2. Steuerkreis)	Cpl universal lever control (1st & 2nd control circuit)	Commande à levier à croisillon cpl (1er et 2e circuit hydraulique)	1	
25	0 00 361 01 19	Gehäuse	Housing	Boîtier	1	
26	0 00 996 72 50	Faltenbalg	Bellows	Joint-soufflet	1	
27	0 00 080 36 80	Schelle	Clamp	Collier	1	
		Steuerhebel siehe Seite 36-10	Control lever see page 36-10	Levier de commande voir page 36-10		

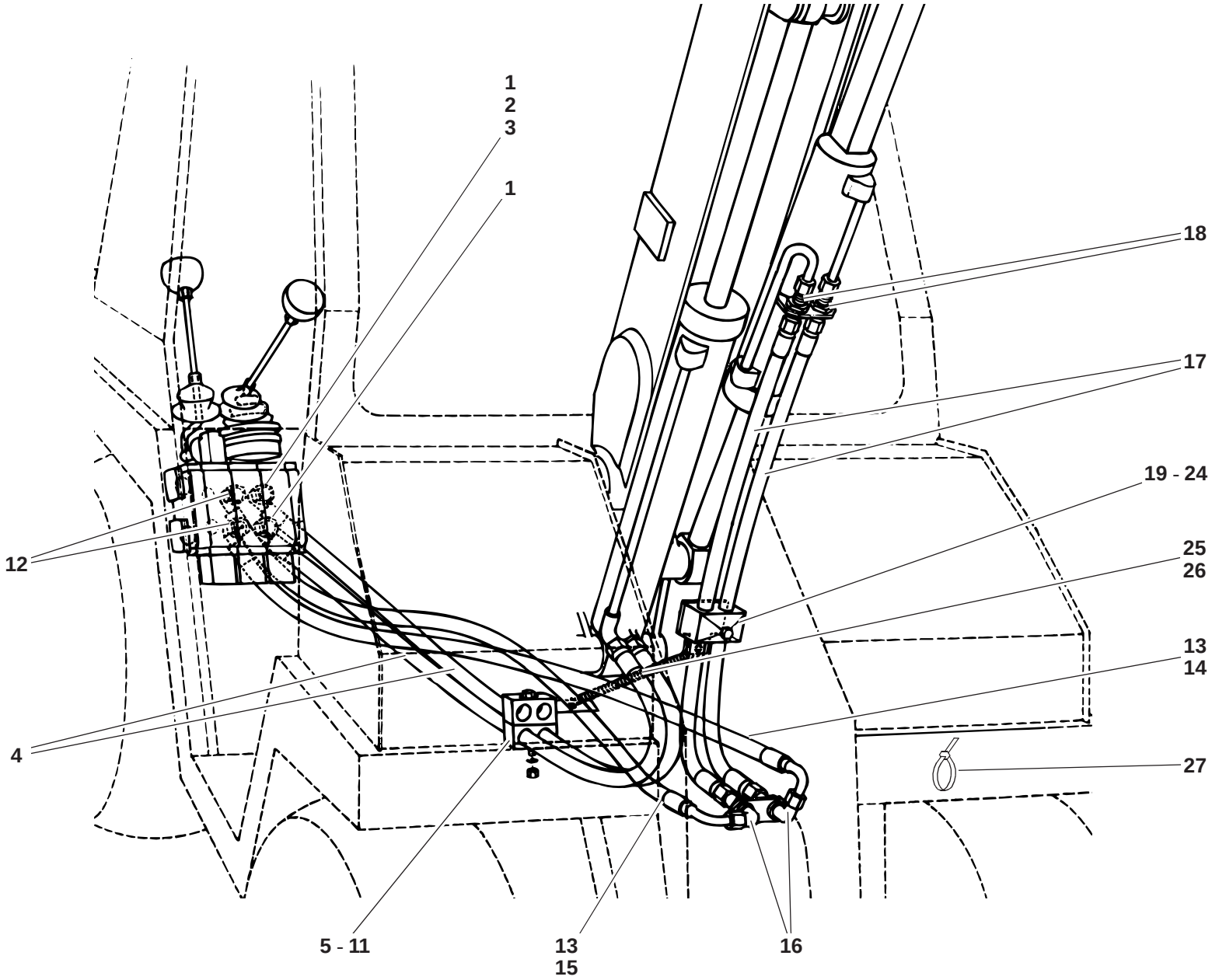

112e3630.ai

Pos. Item Pos.	Teil-Nummer Part no. No. pièce	Bezeichnung	Description	Désignation	Stück Qty. Qté.	Bemerkung Remarks Remarques
		Druckleitung Hubzylinder	**Pressure line lift ram**	**Conduite de pression vérin de levage**		
1	0 00 363 65 16	Verschraubung	Rotary screw connection	Raccord vissé tournant	2	GE 10-LM
2	0 00 363 50 64	Verschraubung	Throttle screw connection	Raccord vissé à étranglement	1	▮→ 118 895, SW 24
3	1 00 363 27 84	Blende	Cover	Revêtement	1	▮→ 118 895, ø 2,5
4	0 00 993 08 89	Schlauchleitung	Flexible line	Conduite flexible	2	.
5	0 00 993 94 28	Doppelschelle	Double clamp	Collier double	1	→▮ 118 474
6	7 236 677 087	Sechskantschraube	Hexagon head screw	Vis six pans	1	→▮ 118 474, M 6 x 40
7	0 00 993 60 31	Doppelschelle	Double clamp	Collier double	1	▮→ 118 475, ø 2 x 15
8	7 234 677 052	Sechskantschraube	Hexagon head screw	Vis six pans	1	▮→ 118 475, M 6 x 50
9	7 462 680 008	Scheibe	Washer	Rondelle	1	6,4
10	0 00 992 41 28	Federring	Spring washer	Rondelle ressort	1	6
11	7 403 677 707	Sechskantmutter	Hexagon nut	Ecrou six pans	1	M 6
		Druckleitung Kippzylinder	**Pressure line tilt ram**	**Conduite de pression vérin de cavage**		
12	0 00 363 65 16	Verschraubung	Screw connection	Raccord vissé	2	GE 10-LM M18 x 1,5
13	0 00 993 07 89	Schlauchleitung	Flexible line	Conduite flexible	2	→▮ 118 474
14	0 00 993 91 89	Schlauchleitung	Flexible line	Conduite flexible	1	▮→ 118 475
15	0 00 993 90 89	Schlauchleitung	Flexible line	Conduite flexible	1	▮→ 118 475.
16	0 00 363 20 49	Verschraubung	Screw connection	Raccord vissé	2	WSV 10-L
17	0 00 993 92 89	Schlauchleitung	Flexible line	Conduite flexible	2	
18	0 00 363 37 17	Verschraubung	Screw connection	Raccord vissé	2	SV 10-L
19	0 00 993 87 29	Schelle	Clamp	Collier	1	ø 15
20	1 14 361 01 40	Halter	Bracket	Support	1	
21	0 00 993 62 50	Doppelschelle	Double clamp	Collier double	1	ø 15/15
22	0 00 993 05 85	Deckplatte	Cover plate	Plaque de recouvrement	1	
23	7 236 677 137	Sechskantschraube	Hexagon head screw	Vis six pans	1	M 8 x 40
24	0 00 992 43 28	Federring	Spring washer	Rondelle ressort	1	8
25	0 00 992 40 01	Zugfeder	Tension spring	Ressort rappel	1	
26	7 530 680 201	Splint	Split pin	Goupille fendue	1	5 x 25
27	0 00 993 13 15	Kabelband	Cable strap	Bande à câbles	2	

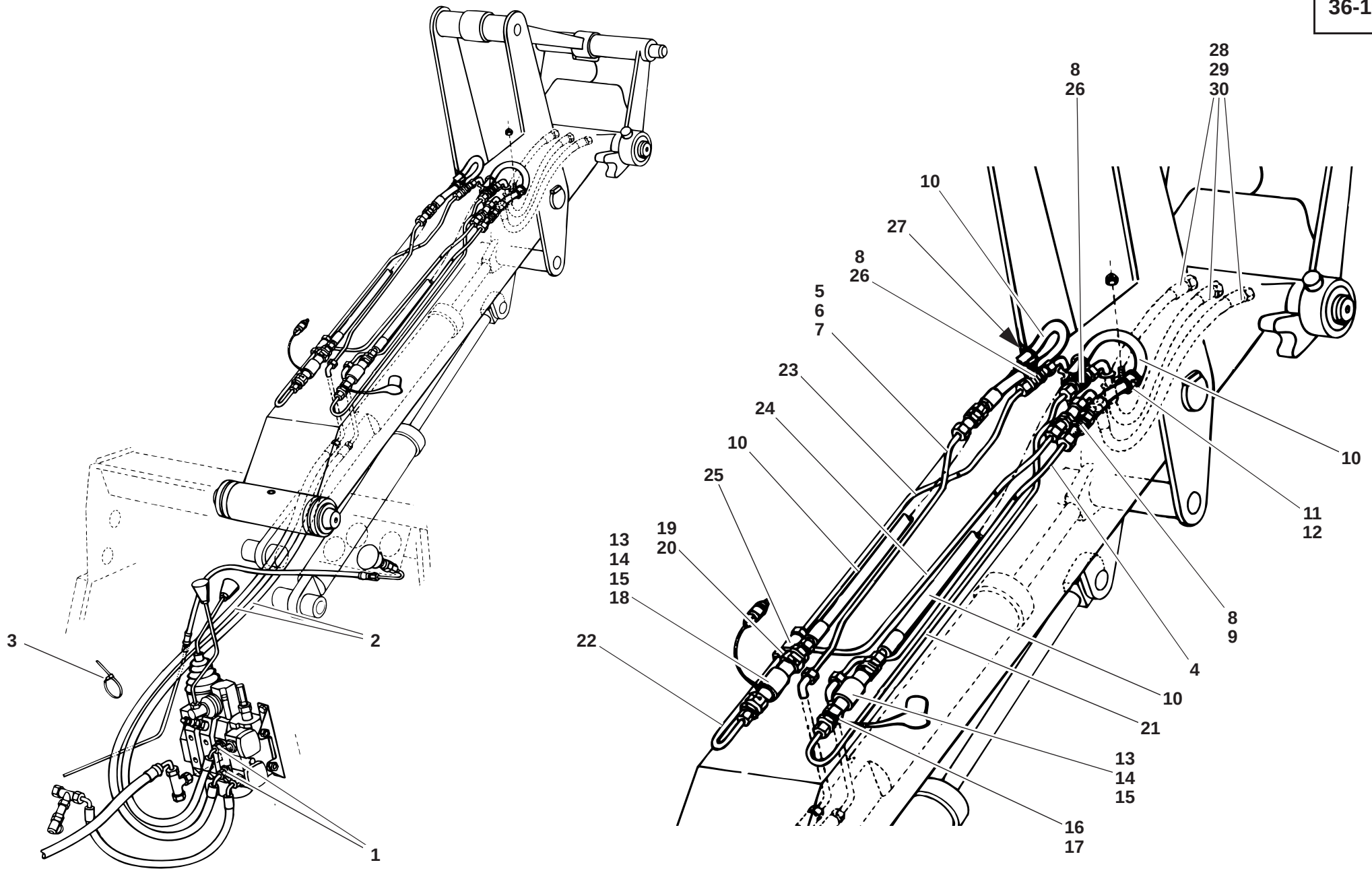
3
2
1
28
29
30
8
26
10
27
8
26
5
6
7
23
24
10
25
19
20
13
14
15
18
22
10
11
12
8
9
4
10
21
13
14
15
16
17

112e3640.ai

Pos. Item Pos.	Teil-Nummer Part no. No. pièce	Bezeichnung	Description	Désignation	Stück Qty. Qté.	Bemerkung Remarks Remarques
		Druckleitung – 3. Steuerkreis Hubrahmen ➜| 118 474	**Pressure line – 3rd control circuit ➜| 118 474**	**Conduite de pression – 3e circuit hydraulique ➜| 118 474**		
1	0 00 363 04 63	Verschraubung	Screw connection	Raccord vissé	2	GE 8-LM; M 18 x 1,5
2	0 00 993 58 89	Schlauchleitung	Flexible line	Conduite flexible	2	
3	0 00 993 13 15	Kabelband	Cable strap	Bande à câbles	1	⊗
4	1 14 360 22 91	Rohrleitung kpl.	Cpl pipe line	Conduite cpl	1	530 lg.
5	1 14 363 22 24	Rohrleitung	Pipe line	Conduite	1	531 lg.
6	7 788 010 553	Überwurfmutter	Union nut	Ecrou de raccord	2	AL 8
7	7 786 680 102	Schneidring	Olive	Olive	2	L 8
8	0 00 363 34 17	Verschraubung	Screw connection	Raccord vissé	5	SV 8-L
9	1 14 416 01 40	Halter	Bracket	Support	1	
10	0 00 993 23 89	Schlauchleitung	Flexible line	Conduite flexible	2	
11	0 00 993 74 28	Schelle	Clamp	Collier	2	ø 12
12	7 405 677 005	Sechskantmutter	Hexagon nut	Ecrou six pans	2	M 8
13	0 00 363 62 62	Steckdose	Socket	Prise	2	
14	0 00 996 32 09	O-Ring	O-ring	Joint torique	2	⊘ 17 x 2,5
15	0 00 996 44 64	Stützring	Prop ring	Bague d'appui	2	⊘
16	0 00 363 61 62	Stecker	Plug	Fiche	2	
17	0 00 996 61 51	Staubkappe	Dust cap	Cache-poussière	1	
18	0 00 996 60 51	Staubkappe	Dust cap	Cache-poussière	2	
19	7 490 682 026	Sicherungsring	Circlip	Circlip	4	26 x 1,2
20	1 14 416 04 40	Halter	Bracket	Support	2	
21	1 14 360 23 91	Rohrleitung kpl.	Cpl pipe line	Conduite cpl	1	
22	1 14 360 24 91	Rohrleitung kpl.	Cpl pipe line	Conduite cpl	1	
23	1 14 360 25 91	Rohrleitung kpl.	Cpl pipe line	Conduite cpl	1	
24	1 14 360 26 91	Rohrleitung kpl.	Cpl pipe line	Conduite cpl	1	
25	0 00 363 97 17	Verschraubung	Screw connection	Raccord vissé	1	T 8-L
26	1 43 201 34 42	Halter	Bracket	Support	3	
27	0 14 363 00 40	Halter (Öse)	Bracket (eyelet)	Support (oeillet)	2	
28	0 00 993 61 88	Schlauchleitung	Flexible line	Conduite flexible	3	
29	0 00 996 44 42	Durchführungsring	Duct ring	Bague de passage	3	
30	0 00 363 18 63	Verschraubung	Screw connection	Raccord vissé	3	Loctite 270 grün

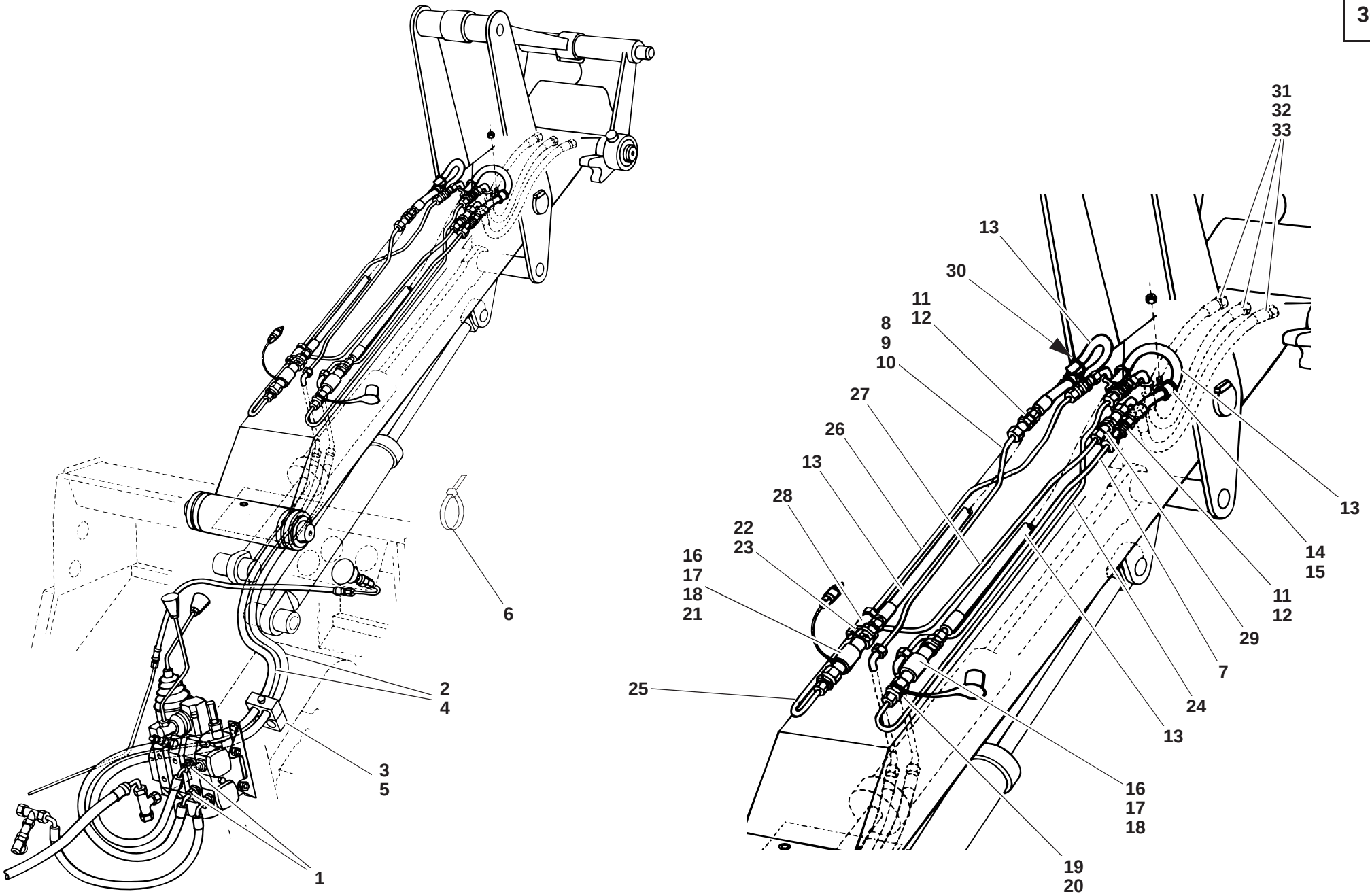
1
2
4
3
5
6
31
32
33
13
30
11
12
8
9
10
27
26
13
28
22
23
16
17
18
21
25
19
20
16
17
18
13
24
7
29
11
12
14
15
13

112e3650.ai

Pos. Item Pos.	Teil-Nummer Part no. No. pièce	Bezeichnung	Description	Désignation	Stück Qty. Qté.	Bemerkung Remarks Remarques
		Druckleitung – 3. Steuerkreis Hubrahmen ❙➔ 118 475 ➔❙ 118 691	**Pressure line – 3rd control circuit ❙➔ 118 475 ➔❙ 118 691**	**Conduite de pression – 3e circuit hydraulique ❙➔ 118 475 ➔❙ 118 691**		
1	0 00 363 04 63	Verschraubung	Screw connection	Raccord vissé	2	GE 8-LM; M18 x 1,5
2	0 00 993 85 89	Schlauchleitung	Flexible line	Conduite flexible	2	➔❙ 118 614
3	0 00 993 87 31	Doppelschelle	Double clamp	Collier double	1	➔❙ 118 614 ø 2x17
4	0 00 993 03 96	Schlauchleitung	Flexible line	Conduite flexible	2	❙➔ 118 615
5	0 00 993 87 31	Schelle	Clamp	Collier	1	❙➔ 118 615; ø 2x12,1
6	0 00 993 13 15	Kabelband	Cable strap	Bande à câbles	1	
7	1 14 360 22 91	Rohrleitung kpl.	Cpl pipe line	Conduite cpl	1	530 lg.
8	1 14 363 22 24	Rohrleitung	Pipe line	Conduite	1	531 lg.
9	7 788 010 553	Überwurfmutter	Union nut	Ecrou de raccord	2	AL 8
10	7 786 680 102	Schneidring	Olive	Olive	2	L 8
11	0 00 363 34 17	Verschraubung	Screw connection	Raccord vissé	5	SV 8-L
12	1 14 416 01 40	Halter	Bracket	Support	1	
13	0 00 993 23 89	Schlauchleitung	Flexible line	Conduite flexible	2	
14	0 00 993 74 28	Schelle	Clamp	Collier	2	ø 12
15	7 405 677 005	Sechskantmutter	Hexagon nut	Ecrou six pans	2	M 8
16	0 00 363 62 62	Steckdose	Socket	Prise	2	
17	0 00 996 32 09	O-Ring	O-ring	Joint torique	2	17 x 2,5
18	0 00 996 44 64	Stützring	Prop ring	Bague d'appui	2	
19	0 00 363 61 62	Stecker	Plug	Fiche	2	
20	0 00 996 61 51	Staubkappe	Dust cap	Cache-poussière	1	
21	0 00 996 60 51	Staubkappe	Dust cap	Cache-poussière	1	
22	7 490 682 026	Sicherungsring	Circlip	Circlip	4	26 x 1,2
23	1 14 416 04 40	Halter	Bracket	Support	2	
24	1 14 360 23 91	Rohrleitung kpl.	Cpl pipe line	Conduite cpl	1	
25	1 14 360 24 91	Rohrleitung kpl.	Cpl pipe line	Conduite cpl	1	
26	1 14 360 25 91	Rohrleitung kpl.	Cpl pipe line	Conduite cpl	1	
27	1 14 360 26 91	Rohrleitung	Pipe line	Conduite	1	
28	0 00 363 97 17	Verschraubung	Screw connection	Raccord vissé	1	
29	1 43 201 34 42	Halter	Bracket	Support	3	
30	0 14 363 00 40	Halter (Öse)	Bracket (eyelet)	Support (oeillet)	2	
31	0 00 993 61 88	Schlauchleitung	Flexible line	Conduite flexible	3	NW 6/520 lg.
32	0 00 996 44 42	Durchführungsring	Duct ring	Bague de passage	3	
33	0 00 363 18 63	**V**erschraubung	Screw connection	Raccord vissé	3	Loctite 270 grün

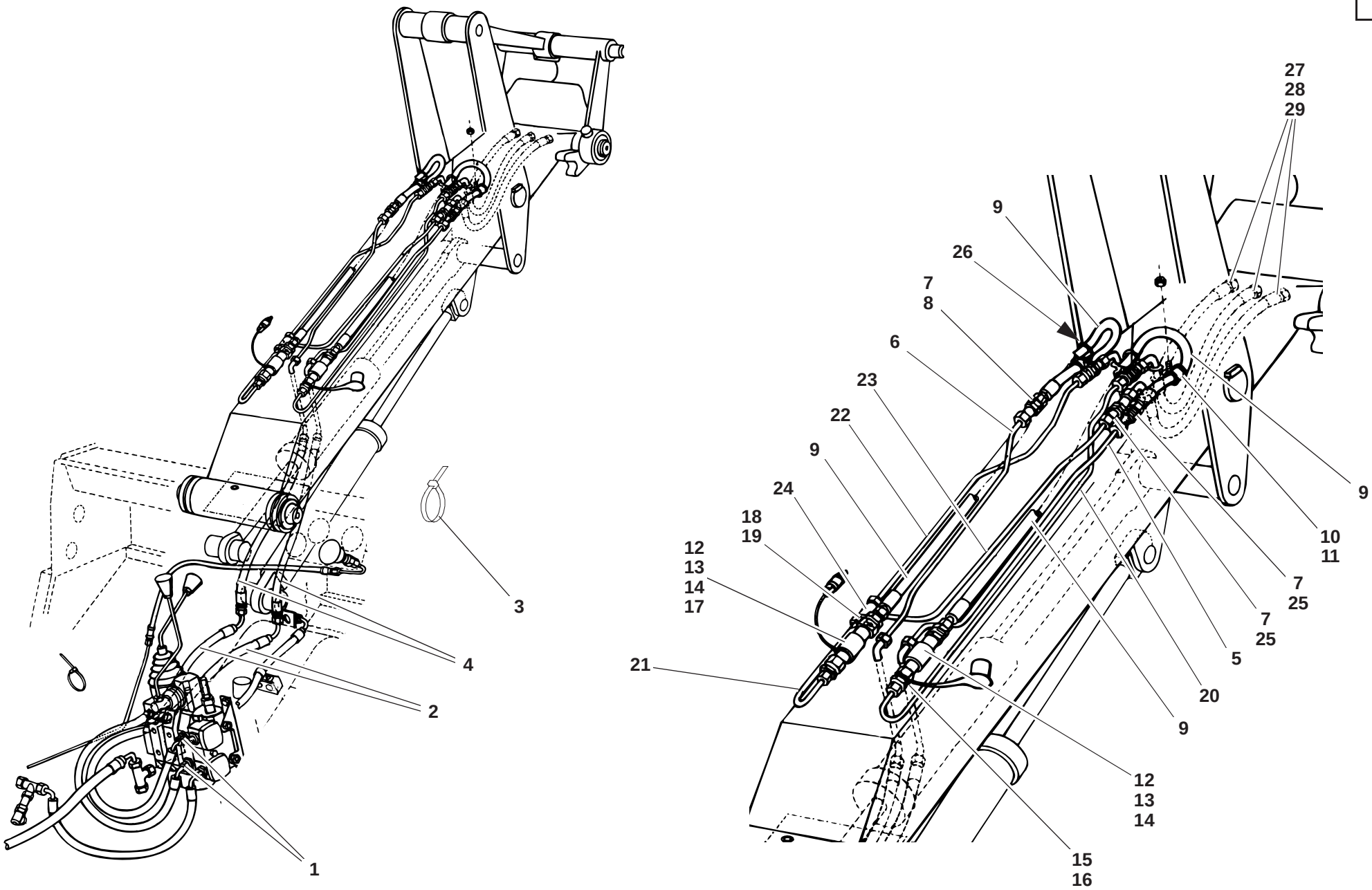
1
2
3
4
5
7
7
7
9
9
9
9
9
10
11
12
13
14
12
13
14
15
16
17
18
19
20
21
22
23
24
25
25
26
27
28
29

112e3660.ai

Pos. Item Pos.	Teil-Nummer Part no. No. pièce	Bezeichnung	Description	Désignation	Stück Qty. Qté.	Bemerkung Remarks Remarques
		Druckleitung – 3. Steuerkreis Hubrahmen ❙→ 118 692	**Pressure line – 3rd control circuit ❙→ 118 692**	**Conduite de pression – 3e circuit hydraulique ❙→ 118 692**		
1	0 00 363 04 63	Verschraubung	Screw connection	Raccord vissé	2	GE 8-LM; M 18 x 1,5
2	0 00 993 92 96	Schlauchleitung	Flexible line	Conduite flexible	2	
3	0 00 993 13 15	Kabelband	Cable strap	Bande à câbles	1	⊗
4	0 00 993 91 96	Schlauchleitung	Flexible line	Conduite flexible	2	
5	1 14 360 22 91	Rohrleitung kpl.	Cpl pipe line	Conduite cpl	1	530 lg.
6	1 14 360 27 91	Rohrleitung kpl.	Cpl pipe line	Conduite cpl	1	540 lg.
7	0 00 363 34 17	Verschraubung	Screw connection	Raccord vissé	5	SV 8-L
8	1 14 416 01 40	Halter	Bracket	Support	1	
9	0 00 993 23 89	Schlauchleitung	Flexible line	Conduite flexible	2	
10	0 00 993 02 31	Schelle	Clamp	Collier	2	ø 12
11	7 405 677 005	Sechskantmutter	Hexagon nut	Ecrou six pans	2	M 8
12	0 00 363 62 62	Steckdose	Socket	Prise	2	
13	0 00 996 32 09	O-Ring	O-ring	Joint torique	2	⊘ 17 x 2,5
14	0 00 996 44 64	Stützring	Prop ring	Bague d'appui	2	⊘
15	0 00 363 61 62	Stecker	Plug	Fiche	2	
16	0 00 996 61 51	Staubkappe	Dust cap	Cache-poussière	1	
17	0 00 996 60 51	Staubkappe	Dust cap	Cache-poussière	1	
18	7 490 682 026	Sicherungsring	Circlip	Circlip	4	26 x 1,2
19	1 14 416 04 40	Halter	Bracket	Support	2	
20	1 14 360 23 91	Rohrleitung kpl.	Cpl pipe line	Conduite cpl	1	
21	1 14 360 24 91	Rohrleitung kpl.	Cpl pipe line	Conduite cpl	1	
22	1 14 360 25 91	Rohrleitung kpl.	Cpl pipe line	Conduite cpl	1	
23	1 14 360 26 91	Rohrleitung kpl.	Cpl pipe line	Conduite cpl	1	
24	0 00 363 97 17	Verschraubung	Screw connection	Raccord vissé	1	T 8-L
25	1 43 201 34 42	Halter	Bracket	Support	3	
26	0 14 363 00 40	Halter (Öse)	Bracket (eyelet)	Support (oeillet)	2	
27	0 00 993 61 88	Schlauchleitung	Flexible line	Conduite flexible	3	
28	0 00 996 44 42	Durchführungsring	Duct ring	Bague de passage	3	
29	0 00 363 18 63	Verschraubung	Screw connection	Raccord vissé	3	Loctite 270 grün

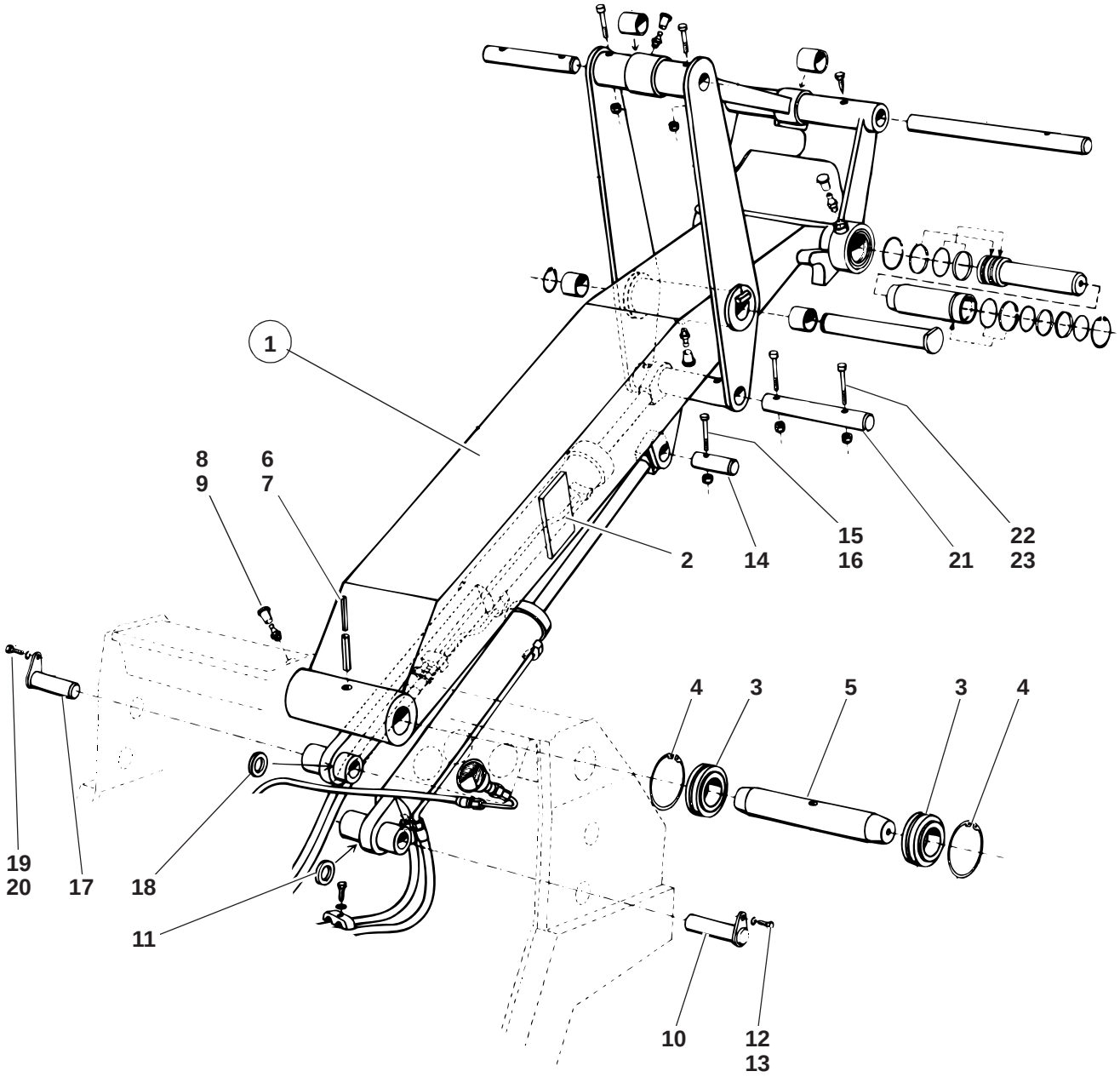
1
8
9
6
7
2
14
15
16
21
22
23
4
3
5
3
4
19
20
17
18
11
10
12
13

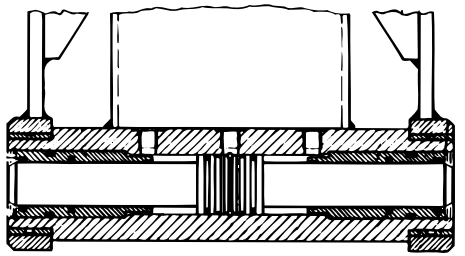

Pos. Item Pos.	Teil-Nummer Part no. No. pièce	Bezeichnung	Description	Désignation	Stück Qty. Qté.	Bemerkung Remarks Remarques
		Ladeanlage, Befestigung – Rahmen	**Attachment of loader unit to frame**	**Fixation de l'équipement chargeur sur le châssis**		
1	1 14 410 07 04	Zsb. Hubarm	Lift frame assy	Ens bras de levage	1	
2	1 14 416 02 25	Verschleißplatte	Wearing plate	Plaque d'usure	2	
3	0 00 994 13 37	Gelenklager	Pivoting bearing	Appui mobile libre	2	
4	7 491 682 068	Sicherungsring	Circlip	Circlip	2	⌀ 68x2,5
5	1 14 416 05 93	Lagerbolzen	Bearing pin	Pivot	1	
6	7 514 682 602	Spannhülse	Clamping sleeve	Manchon de serrage	1	10x75
7	7 514 682 170	Spannhülse	Clamping sleeve	Manchon de serrage	1	6x75
8	7 761 675 005	Schmiernippel	Grease nipple	Graisseur	2	AS 10x1
9	0 00 996 31 51	Schutzkappe	Protective cap	Capuchon protecteur	2	
		Hubzylinderbefestigung Rahmen – Ladeanlage	**Lift ram attachment Frame – loader unit**	**Fixation du vérin de levage Châssis – équipement chargeur**		
10	1 14 410 02 93	Zsb. Lagerbolzen	Bearing pin assy	Ens pivot	1	
11	1 00 993 64 64	Scheibe	Washer	Rondelle	1	
12	7 236 677 752	Sechskantschraube	Hexagon head screw	Vis six pans	1	M 8x16
13	0 00 992 43 28	Federring	Spring washer	Rondelle ressort	1	8
14	1 14 416 02 93	Bolzen	Pin	Axe	1	
15	7 252 677 040	Zylinderschraube	Cheese-head screw	Vis à tête cylindrique	1	M 6x55
16	7 405 677 004	Sechskantmutter	Hexagon nut	Ecrou six pans	1	M 6
		Kippzylinderbefestigung Rahmen – Kipphebel	**Tilt ram attachment Frame – tilt lever**	**Fixation du vérin de cavage Châssis – levier de cavage**		
17	1 14 410 01 93	Zsb. Lagerbolzen	Bearing pin assy	Ens pivot	1	
18	1 00 993 35 65	Scheibe	Washer	Rondelle	1	
19	7 236 677 752	Sechskantschraube	Hexagon head screw	Vis six pans	1	M 8x16
20	0 00 992 43 28	Federring	Spring washer	Rondelle ressort	1	8
21	1 14 416 03 93	Lagerbolzen	Bearing pin	Pivot	1	
22	7 252 677 041	Zylinderschraube	Cheese-head screw	Vis à tête cylindrique	2	M 6x60
23	7 405 677 004	Sechskantmutter	Hexagon nut	Ecrou six pans	2	M 6
24	7 405 677 004	Sechskantmutter	Hexagon nut	Ecrou six pans	2	M 6

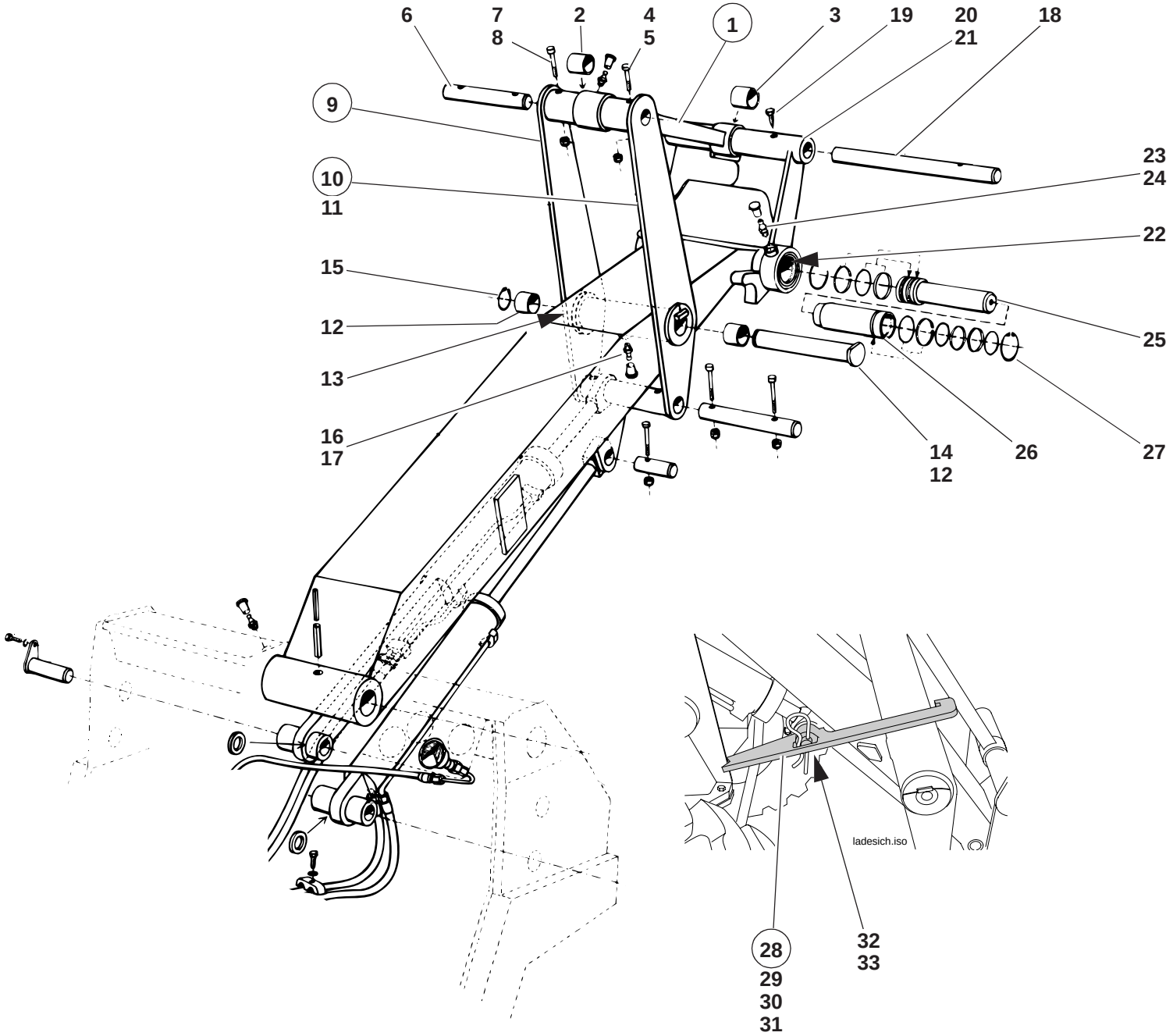
6
7
8
2
4
5
1
3
19
20
21
18
9
10
11
23
24
22
15
12
13
16
17
14
12
26
27
25

ladesich.iso

28
29
30
31
32
33

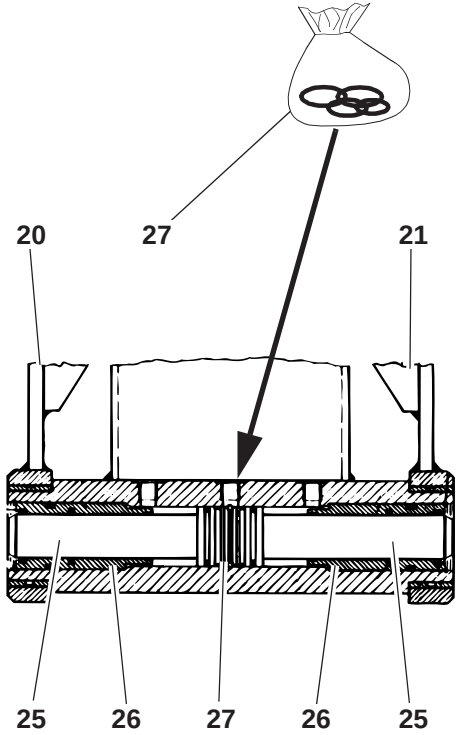
20
27
21
25
26
27
26
25

Pos. Item Pos.	Teil-Nummer Part no. No. pièce	Bezeichnung	Description	Désignation	Stück Qty. Qté.	Bemerkung Remarks Remarques
		Einzelteile – Kippstange, Befestigung	**Tilt rod – attachment, component parts**	**Barre de cavage – fixation, pièces constitutives**		
1	1 14 410 00 80	Zsb. Kippstange	Tilt rod assy	Ens barre de cavage	1	
2	1 00 994 16 54	Lagerbuchse	Bearing bushing	Douille de palier	1	
3	1 00 994 42 54	Lagerbuchse	Bearing bushing	Douille de palier	1	
4	7 761 675 005	Schmiernippel	Grease nipple	Graisseur	2	AS 10x1
5	0 00 996 32 51	Schutzkappe	Protective cap	Capuchon protecteur	2	
6	1 14 416 04 93	Lagerbolzen	Bearing pin	Pivot	1	
7	7 252 677 041	Zylinderschraube	Cheese-head screw	Vis à tête cylindrique	2	M 6x60
8	7 405 677 004	Sechskantmutter	Hexagon nut	Ecrou six pans	2	M 6
		Einzelteile – Kipphebel, Befestigung	**Tilt lever – attachment, component parts**	**Levier de cavage – fixation, pièces constitutives**		
9	1 14 410 00 38	Zsb. Kipphebel links	Tilt lever assy (left)	Ens levier de cavage (côté gauche)	1	
10	1 14 410 01 38	Zsb. Kipphebel rechts	Tilt lever assy (right)	Ens levier de cavage (côté droit)	1	
11	1 46 201 01 58	Anschlag	Limit stop	Butée	1	
12	1 00 994 17 54	Lagerbuchse	Bearing bushing	Douille de palier	2	
13	0 00 993 23 64	Scheibe	Washer	Rondelle	2	1,0 mm
14	1 14 410 00 93	Zsb. Lagerbolzen	Bearing pin assy	Ens pivot	1	
15	7 490 682 030	Sicherungsring	Circlip	Circlip	1	⌀ 30x1,5
16	7 761 675 005	Schmiernippel	Grease nipple	Graisseur	1	AS 10x1
17	0 00 996 32 51	Schutzkappe	Protective cap	Capuchon protecteur	1	
18	1 14 416 18 93	Lagerbolzen	Bearing pin	Pivot	1	
19	7 232 677 014	Zentrierschraube	Centring screw	Vis de centrage	1	AM 10x20

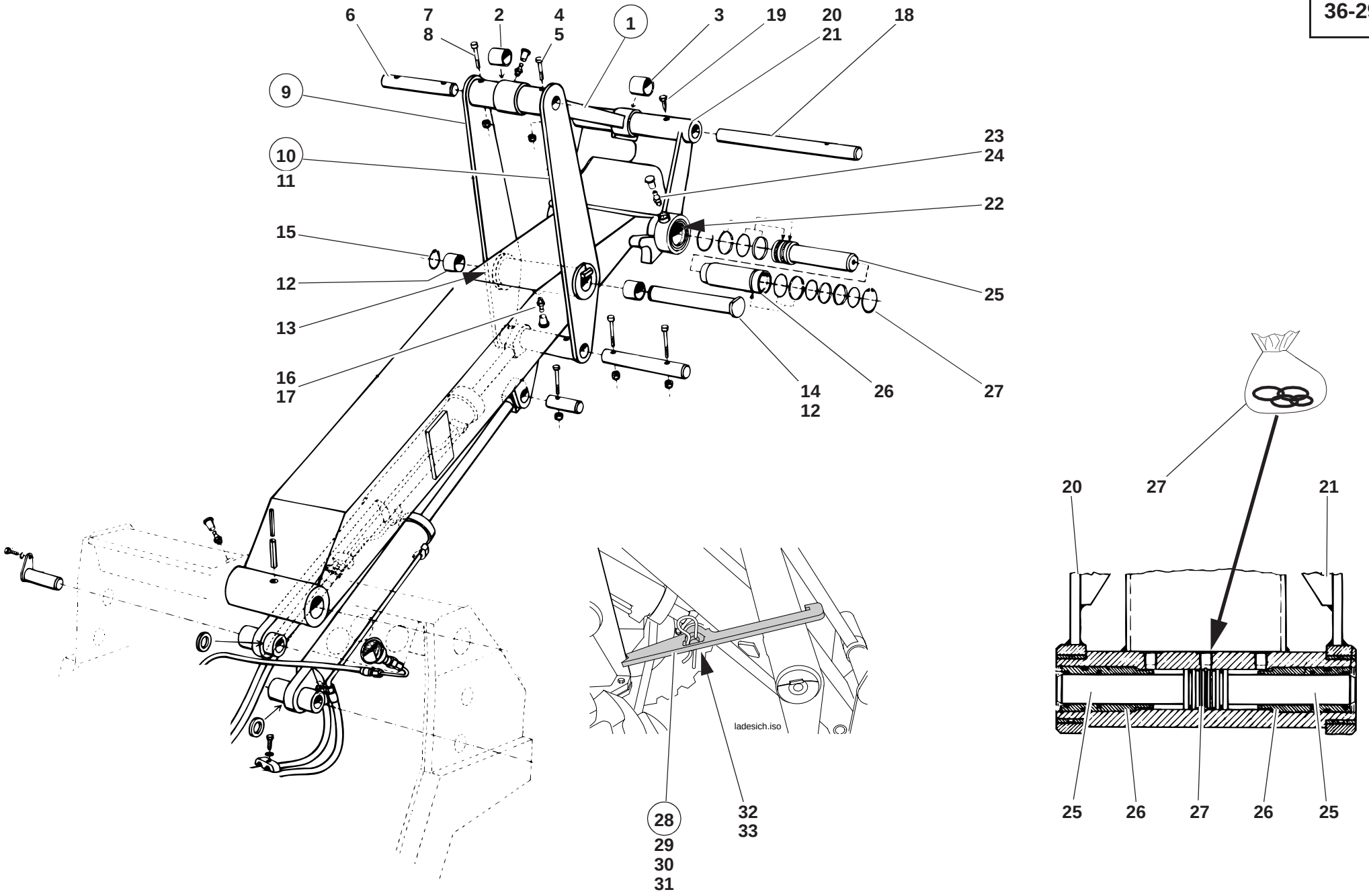
6
7
8
2
4
5
1
3
19
20
21
18
9
10
11
23
24
22
15
12
13
16
17
14
12
26
27
25
ladesich.iso
28
29
30
31
32
33
20
27
21
25
26
27
26
25

Pos. Item Pos.	Teil-Nummer Part no. No. pièce	Bezeichnung	Description	Désignation	Stück Qty. Qté.	Bemerkung Remarks Remarques
		Einzelteile – Schnellwechselrahmen, Befestigung	**Quickhitch frame – attachment, component part**	**Tablier d'attache rapide – fixation, pièces constitutives**		
20	1 14 410 01 43	Zsb. Lagerung links	Bearing assy (left)	Ens logement (côté gauche)	1	
21	1 14 410 02 43	Zsb. Lagerung rechts	Bearing assy (right)	Ens logement (côté droit)	1	
		Zsb. Lagerungen bei Montage zusammenschweißen	Weld the bearings together during installation	Souder ensemble les logements lors du montage		
22	1 00 994 18 54	Lagerbuchse	Bearing bushing	Douille de palier	2	
23	7 761 675 005	Schmiernippel	Grease nipple	Graisseur	2	AS 10 x 1
24	0 00 996 32 51	Schutzkappe	Protective cap	Capuchon protecteur	2	
		Einzelteile – Schnellwechsel-Verriegelung	**Quickhitch lock – component parts**	**Verrouillage d'attache rapide – pièces constitutives**		
25	1 14 361 02 67	Kolbenstange	Piston rod	Tige de piston	2	
26	1 14 361 01 72	Stangenführung	Rod guide	Guidage de tige	2	
27	0 00 996 96 65	Dichtsatz (Verriegelungszylinder)	Sealing kit (lock ram)	Jeu de joints (vérin de verrouillage)	2	⊗
		Transportsicherung für Ladeanlage	**Long-haul safety device for loader unit**	**Dispositif de sécurité pour l'équipement chargeur pour les déplacements sur la voie publique**		
28	1 14 410 00 12	Sicherungslasche kpl.	Cpl lock shackle	Eclisse d'arrêt cpl	1	
29	1 14 410 01 12	Sicherungslasche	Lock shackle	Eclisse d'arrêt	1	
30	0 00 991 44 30	Sicherungskette	Retention chain	Chaîne de retenue	1	
31	7 834 288 103	Federstecker	Spring plug	Fiche ressort	1	
32	1 14 416 35 93	Bolzen	Pin	Axe	1	
33	7 514 682 186	Spannstift	Straight pin	Goupille de serrage	1	

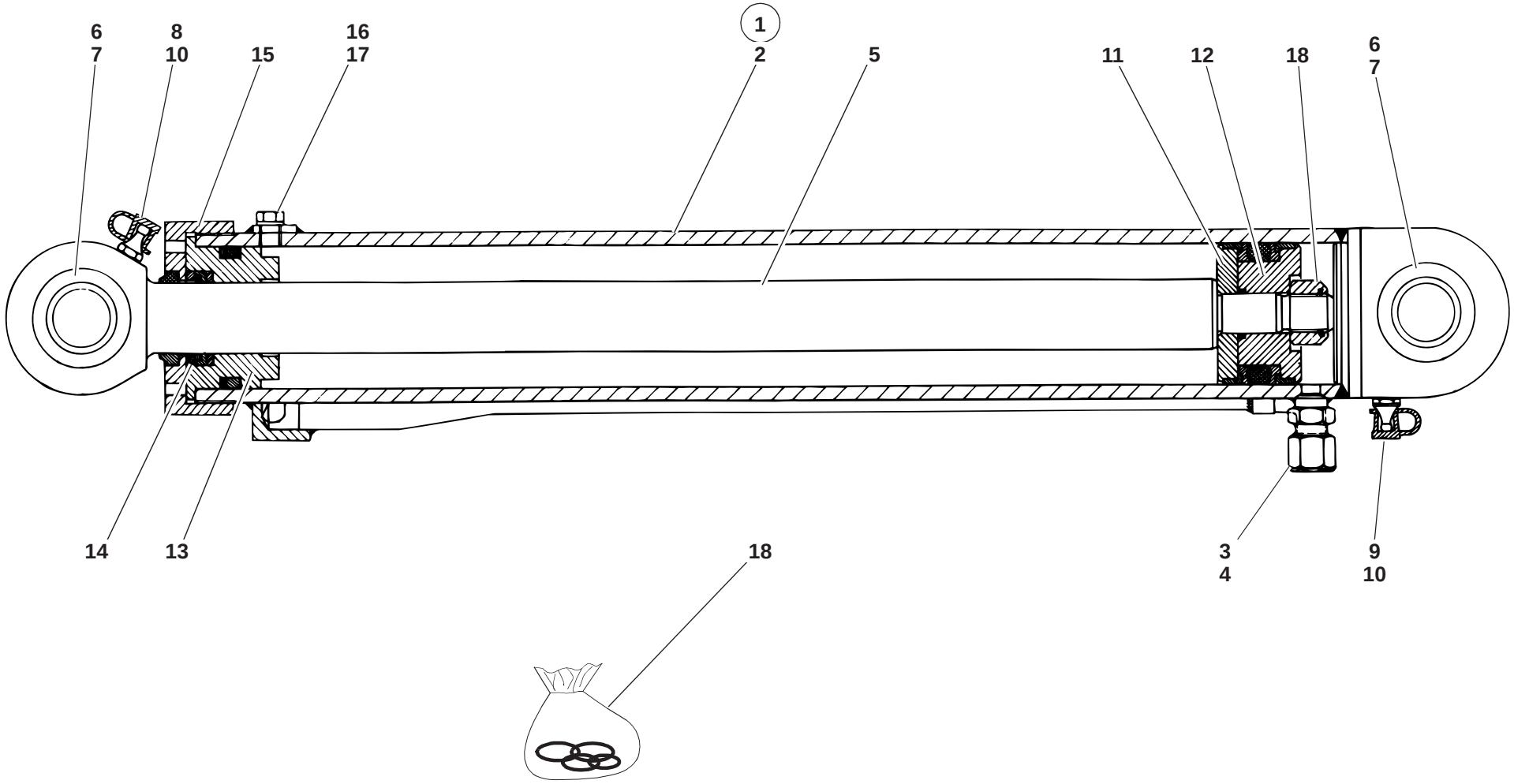

112e3680.ai

Pos. Item Pos.	Teil-Nummer Part no. No. pièce	Bezeichnung	Description	Désignation	Stück Qty. Qté.	Bemerkung Remarks Remarques
		Hubzylinder – Einzelteile	**Lift ram – component parts**	**Vérin de levage – pièces constitutives**		
1	1 14 360 24 42	Zsb. Hubzylinder kpl.	Cpl lift ram assy	Ens. vérin de levage cpl	1	
2	1 14 360 25 42	Zsb. Zylinder	Ram assy	Ens vérin	1	
3	0 00 363 94 20	Gerade-Schweißverschraubung	Straight weld-on screw connection	Raccord vissé droit rapporté par soudure	1	AS 10-L
4	0 00 363 10 64	Winkel-Schweißverschraubung	Elbowed weld-on screw connection	Raccord vissé coudé rapporté par soudure	1	10-L
5	1 14 361 00 67	Kolbenstange	Piston rod	Tige de piston	1	
6	0 00 994 77 30	Gelenklager	Pivoting bearing	Appui mobile libre	2	
7	7 491 682 042	Sicherungsring	Circlip	Circlip	2	⌀ 42x1,75
8	7 761 675 404	Schmiernippel	Grease nipple	Graisseur	1	AS 10x1
9	7 761 675 402	Schmiernippel	Grease nipple	Graisseur	1	AS 6
10	0 00 996 32 51	Schutzkappe	Protective cap	Capuchon protecteur	2	
11	1 14 361 00 68	Kolbenhälfte	Piston half	Moitié de piston	1	
12	1 14 361 12 68	Kolbenhälfte	Piston half	Moitié de piston	1	
13	1 14 361 02 25	Deckel	Cover	Couvercle	1	
14	1 00 993 38 65	Scheibe	Washer	Rondelle	1	
15	1 14 361 01 25	Deckel	Cover	Couvercle	1	
16	1 00 990 55 09	Verschlußschraube	Screw plug	Bouchon fileté	1	
17	7 593 641 015	Dichtring	Sealing ring	Bague d'étanchéité	1	A 10x14
18	0 00 996 07 15	Dichtsatz kpl.	Cpl sealing kit	Jeu de joints cpl	1	

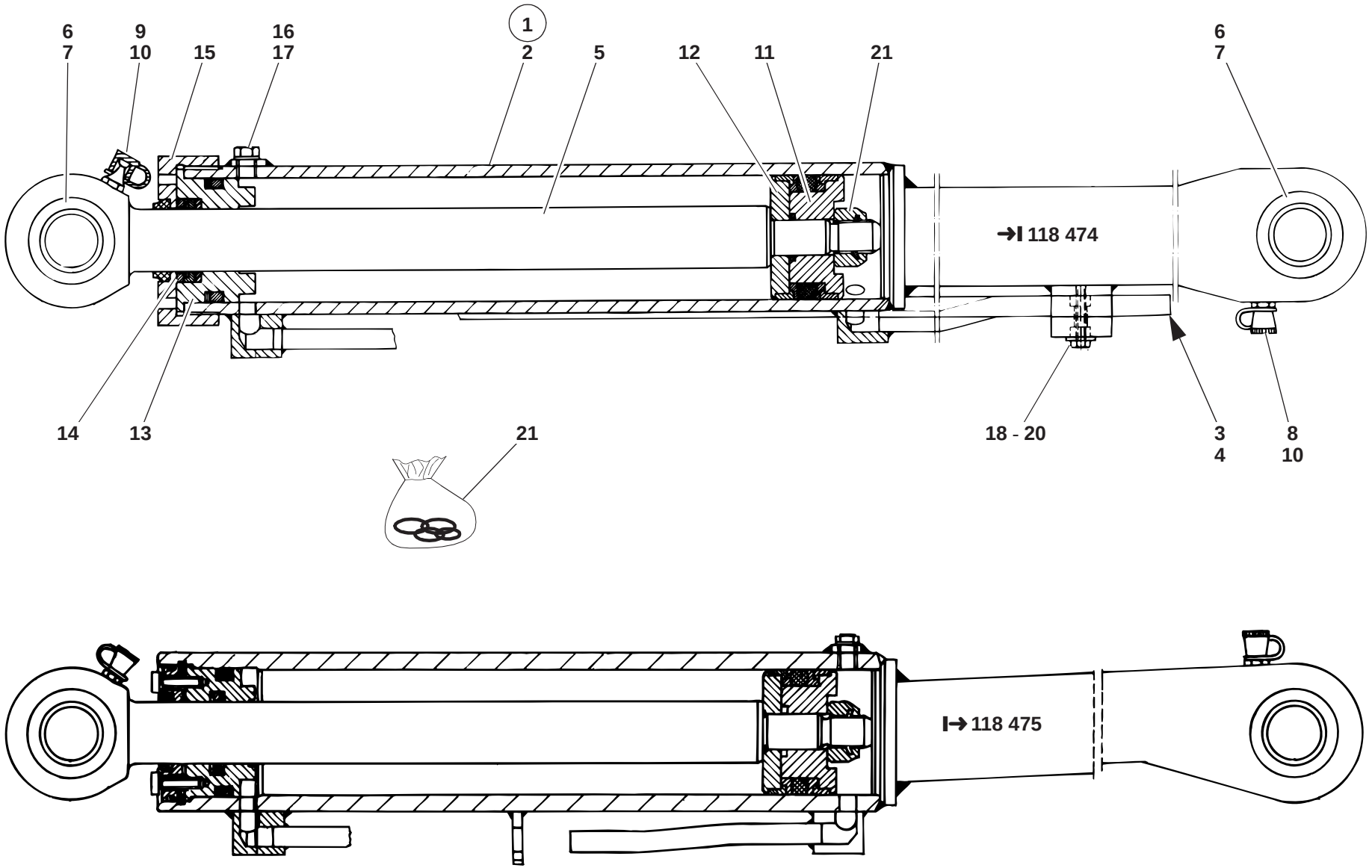
6
7
9
10
15
16
17
1
2
5
12
11
21
6
7
→I 118 474
14
13
21
18 - 20
3
4
8
10
I→ 118 475
112e3690.ai

Pos. Item Pos.	Teil-Nummer Part no. No. pièce	Bezeichnung	Description	Désignation	Stück Qty. Qté.	Bemerkung Remarks Remarques
		Kippzylinder – Einzelteile	**Tilt ram – component parts**	**Vérin de cavage – pièces constitutives**		
		➜❙ 118 474	**➜❙ 118 474**	**➜❙ 118 474**		
1	1 14 360 27 42	Zsb. Kippzylinder kpl.	Cpl tilt ram assy	Ens. vérin de cavage cpl	1	
2	1 14 360 28 42	Zsb. Zylinder	Ram assy	Ens vérin	1	
3	7 788 010 554	Überwurfmutter	Union nut	Ecrou de raccord	2	AL 10
4	7 786 680 103	Schneidring	Olive	Olive	2	⊗ L 10
5	1 14 361 01 67	Kolbenstange	Piston rod	Tige de piston	1	
6	0 00 994 77 30	Gelenklager	Pivoting bearing	Appui mobile libre	2	
7	7 491 682 042	Sicherungsring	Circlip	Circlip	2	⊘ 42x1,75
8	7 761 675 404	Schmiernippel	Grease nipple	Graisseur	1	AS 10x1
9	7 761 675 402	Schmiernippel	Grease nipple	Graisseur	1	AS 6
10	0 00 996 32 51	Schutzkappe	Protective cap	Capuchon protecteur	2	
11	1 14 361 01 68	Kolbenhälfte	Piston half	Moitié de piston	1	
12	1 14 361 00 68	Kolbenhälfte	Piston half	Moitié de piston	1	
13	1 14 361 02 25	Deckel	Cover	Couvercle	1	
14	1 00 993 38 65	Scheibe	Washer	Rondelle	1	
15	1 14 361 01 25	Deckel	Cover	Couvercle	1	
16	1 00 990 55 09	Verschlußschraube	Screw plug	Bouchon fileté	1	M 10x1
17	7 593 641 015	Dichtring	Sealing ring	Bague d'étanchéité	1	⊘ A 10x14
18	0 00 993 68 31	Doppelschelle	Double clamp	Collier double	1	
19	7 462 680 033	Scheibe	Washer	Rondelle	1	A 6,4
20	7 236 677 800	Sechskantschraube	Hexagon head screw	Vis six pans	1	M 6x25
21	0 00 996 07 15	Dichtsatz kpl.	Cpl sealing kit	Jeu de joints cpl	1	⊗

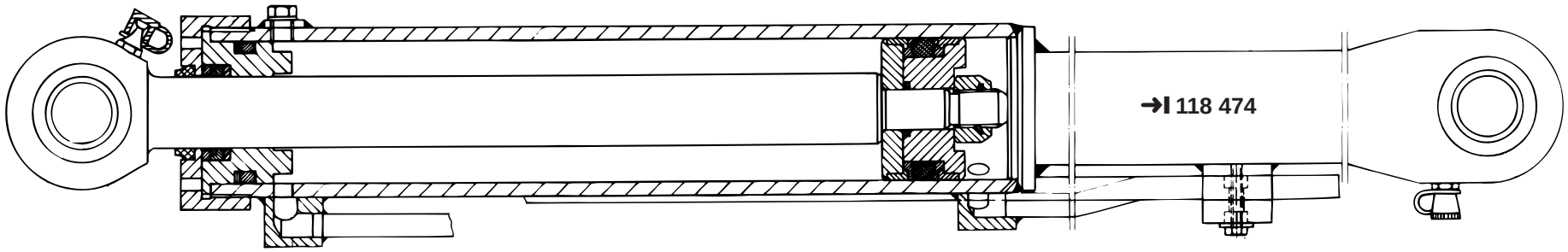

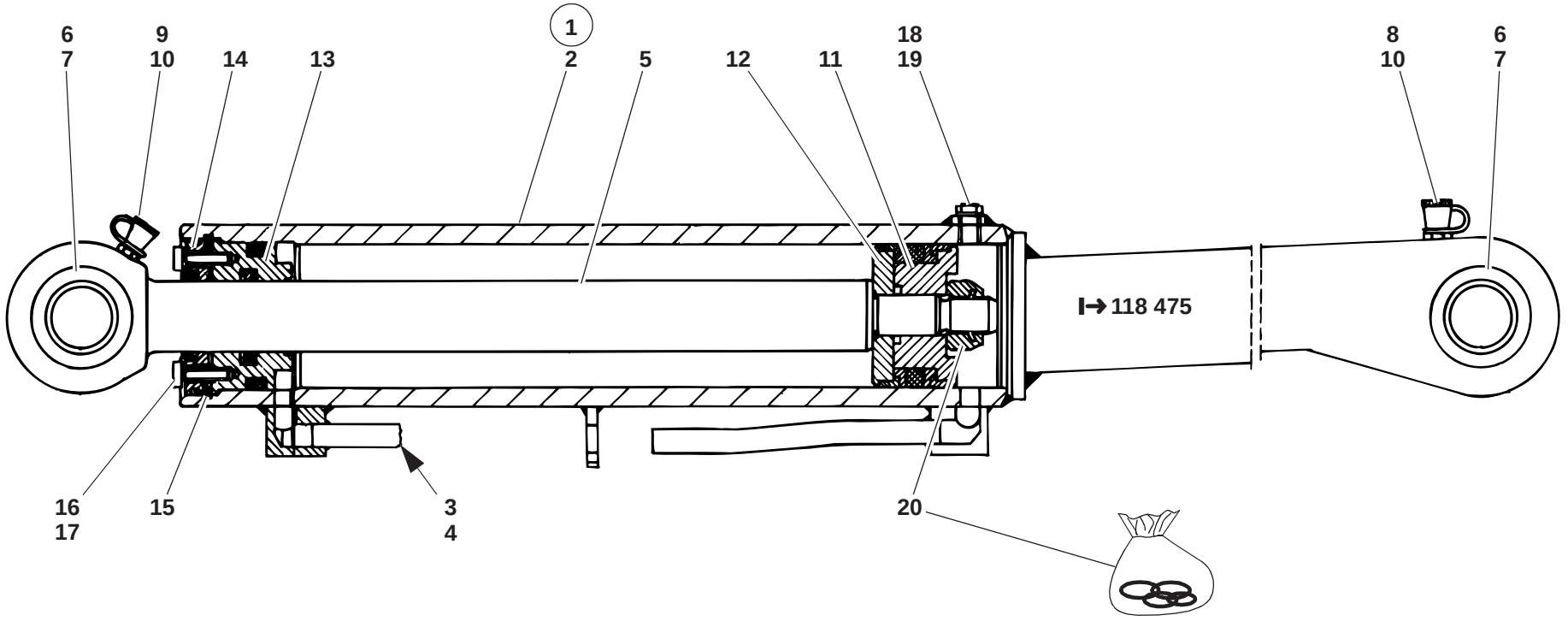

112e3690.ai

Pos. Item Pos.	Teil-Nummer Part no. No. pièce	Bezeichnung	Description	Désignation	Stück Qty. Qté.	Bemerkung Remarks Remarques
		Kippzylinder – Einzelteile	**Tilt ram – component parts**	**Vérin de cavage – pièces constitutives**		
		▌→118 475	**▌→118 475**	**▌→118 475**		
1	1 14 360 38 42	Zsb. Kippzylinder kpl.	Cpl tilt ram assy	Ens. vérin de cavage cpl	1	
2	1 14 360 39 42	Zsb. Zylinder	Ram assy	Ens vérin	1	
3	7 788 010 662	Überwurfmutter	Union nut	Ecrou de raccord	2	AL 10
4	7 786 680 103	Schneidring	Olive	Olive	2	⊗ L 10
5	1 14 361 01 67	Kolbenstange	Piston rod	Tige de piston	1	
6	0 00 994 77 30	Gelenklager	Pivoting bearing	Appui mobile libre	2	
7	7 491 682 042	Sicherungsring	Circlip	Circlip	2	⊘ 42x1,75
8	7 761 675 404	Schmiernippel	Grease nipple	Graisseur	1	AS 10x1
9	7 761 675 402	Schmiernippel	Grease nipple	Graisseur	1	AS 6
10	0 00 996 32 51	Schutzkappe	Protective cap	Capuchon protecteur	2	
11	1 14 361 01 68	Kolbenhälfte	Piston half	Moitié de piston	1	
12	1 14 361 00 68	Kolbenhälfte	Piston half	Moitié de piston	1	
13	1 14 361 30 25	Deckel	Cover	Couvercle		
14	1 14 361 29 25	Deckel	Cover	Couvercle	1	
15	7 491 682 371	Sicherungsring	Circlip	Circlip	1	⊘ 65x3
16	7 252 677 032	Zylinderschraube	Cheese-head screw	Vis à tête cylindrique	4	M 6 x 20
17	0 00 992 49 28	Federring	Spring washer	Rondelle ressort	4	6
18	1 00 990 55 09	Verschlußschraube	Screw plug	Bouchon fileté	1	
19	7 593 641 015	Dichtring	Sealing ring	Bague d'étanchéité	1	⊘ A 10x14
20	0 00 996 26 15	Dichtsatz kpl.	Cpl sealing kit	Jeu de joints cpl	1	⊗

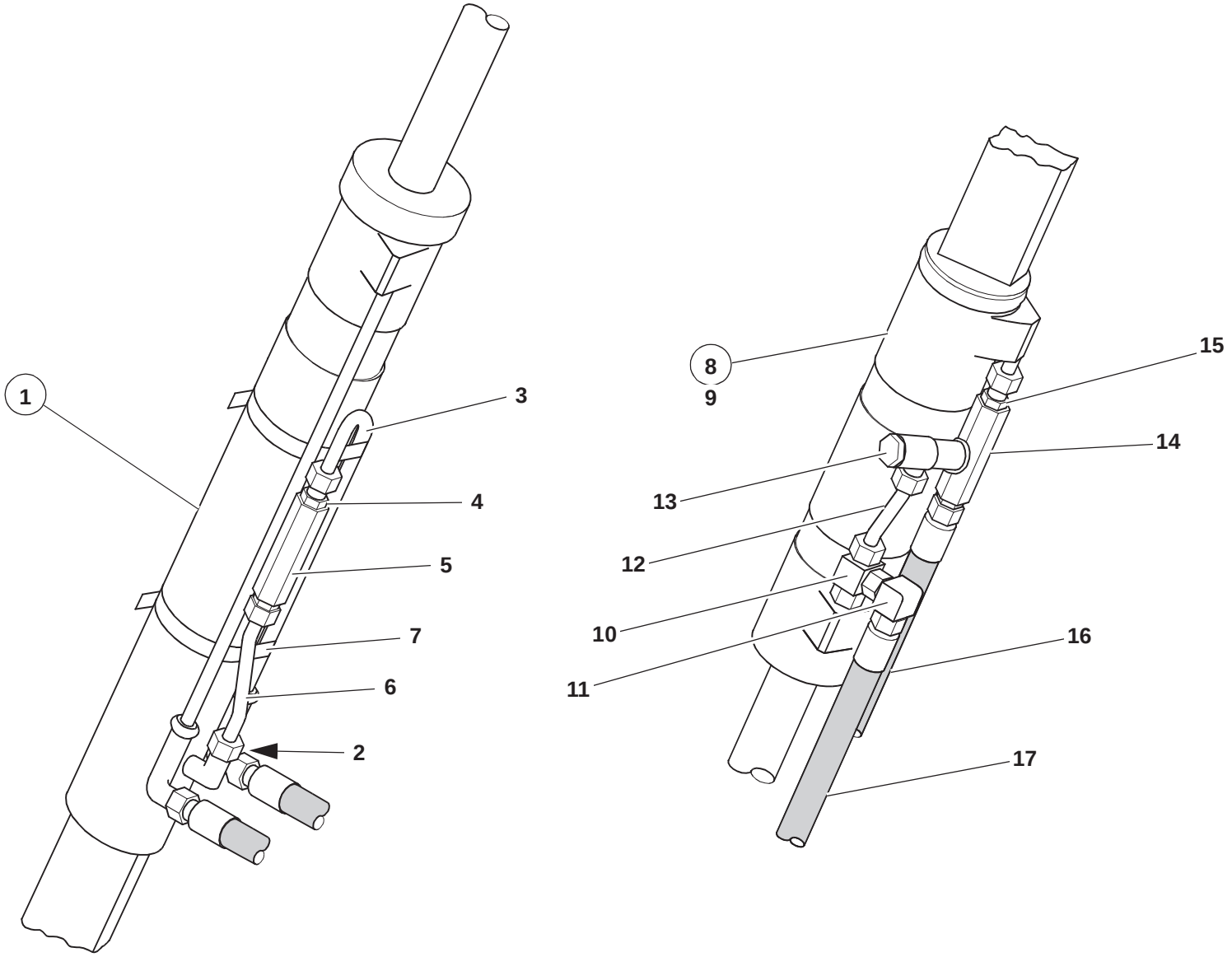

112e3691.iso

Pos. Item Pos.	Teil-Nummer Part no. No. pièce	Bezeichnung	Description	Désignation	Stück Qty. Qté.	Bemerkung Remarks Remarques
		Rohrbruchsicherung für Hubzylinder	**Hose burst valve for lift ram**	**Soupape de rupture pour vérin de levage**		
1	0 14 360 59 42	Zsb. Hubzylinder kpl.	Cpl lift ram assy	Ens. vérin de levage cpl	1	
2	0 00 363 50 16	Verschraubung	Screw connection	Raccord vissé	1	EW 10 L
3	0 14 360 38 91	Rohrleitung kpl.	Cpl pipe line	Conduite cpl	1	
4	0 00 363 97 62	Verschraubung	Screw connection	Raccord vissé	2	GE 10 LR 3/8“
5	0 00 361 81 89	Ventil	Valve	Clapet	1	⚠ 350 bar
6	0 14 360 37 91	Rohrleitung kpl.	Cpl line	Conduite cpl	1	
7	0 00 993 72 28	Schelle	Clamp	Collier	2	ø 68-85
		Weitere Einzelteile siehe Seite 36-32	Further component parts see page 36-32	Autres pièces constitutives voir page 36-32		
		Rohrbruchsicherung für Kippzylinder	**Hose burst valve for tilt ram**	**Soupape de rupture pour vérin de cavage**		
8	0 14 360 60 42	Zsb. Kippzylinder kpl.	Cpl tilt ram assy	Ens. vérin de cavage cpl	1	
9	0 14 360 58 42	Zsb. Zylinderrohr	Ram cylinder assy	Ens cylindre du vérin	1	
10	0 00 363 08 17	Verschraubung	Screw connection	Raccord vissé	1	T 10 L
11	0 00 363 50 16	Verschraubung	Screw connection	Raccord vissé	1	EW 10 L
12	0 14 360 36 91	Rohrleitung kpl.	Cpl pipe line	Conduite cpl	1	
13	0 00 363 71 16	Verschraubung	Screw connection	Raccord vissé	1	DSVW 10 L 1/4“
14	0 00 361 75 87	Rückschlagventil	Non-return valve	Clapet anti-retour	1	⚠
15	0 00 363 12 16	Verschraubung	Screw connection	Raccord vissé	1	GE 10 LR
16	0 00 365 10 06	Schlauchleitung	Flexible line	Conduite flexible	1	
17	0 00 365 17 06	Schlauchleitung	Flexible line	Conduite flexible	1	
		Weitere Einzelteile siehe Seite 36-36	Further component parts see page 36-36	Autres pièces constitutives voir page 36-36		
	0 00 363 50 64	Adapter	Adapter	Adaptateur	1	
	1 00 363 54 84	Blende	Cover	Revêtement	1	1,5 mm
	0 00 993 28 82	Ring	Ring	Bague	2	25x5
		An Schlauchanschluß Steuergerät – Kippzylinder	On hose connection control valve – tilt ram	Sur raccord de flexible distributeur – vérin de cavage		

Gruppe 41

Fahrerhausheizung

Group

Cab heating

Groupe

Chauffage de la cabine

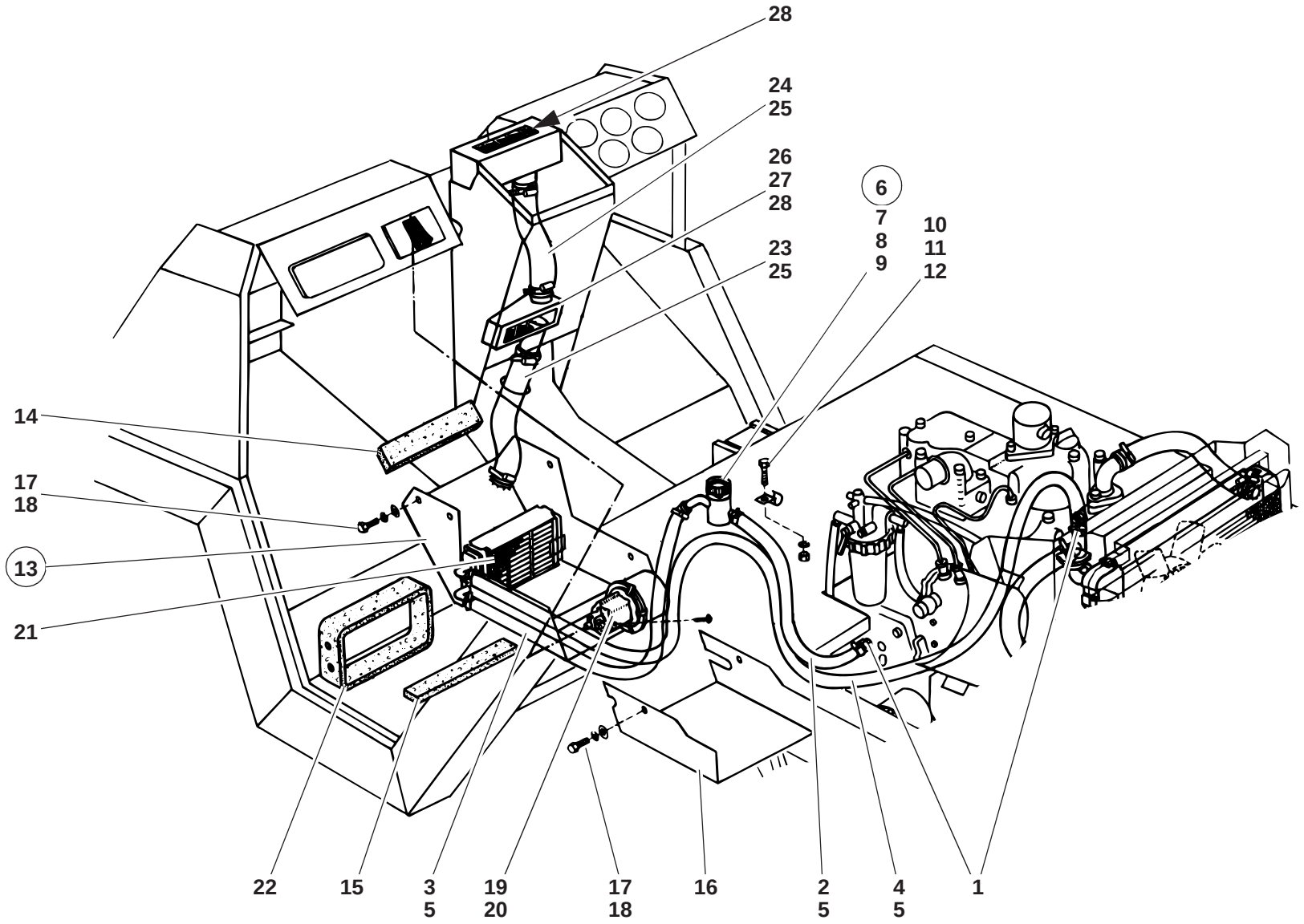
28
24
25
26
27
28
23
25
6
7
8
9
10
11
12
14
17
18
13
21
22
15
3
5
19
20
17
18
16
2
5
4
5
1

SO120700.ai

Pos. Item Pos.	Teil-Nummer Part no. No. pièce	Bezeichnung	Description	Désignation	Stück Qty. Qté.	Bemerkung Remarks Remarques
		Fahrerhausheizung – Einzelteile	**Cab heating – component parts**	**Chauffage de la cabine – pièces constitutives**		
1	1 14 414 00 09	Adapter	Adapter	Adaptateur	2	
2	1 00 993 14 89	Heizungsschlauch	Heater hose	Tuyau de chauffage	1	15 x 3 x 750 lg.
3	1 00 993 15 89	Heizungsschlauch	Heater hose	Tuyau de chauffage	1	15 x 3 x 900 lg.
4	1 00 993 16 89	Heizungsschlauch	Heater hose	Tuyau de chauffage	1	15 x 3 x 2000 lg.
5	0 00 993 73 29	Schelle	Clamp	Collier	6	ø 16 - 25
6	1 14 410 01 79	Wasserhahn kpl.	Cpl water tap	Robinet d'eau cpl	1	
7	0 00 996 18 46	Knopfgriff	Handle	Poignée	1	
8	0 00 435 31 43	Schild	Label	Label	1	
9	0 00 990 41 09	Stopfen (ohne Heizung)	Plug (without heating)	Bouchon (sans chauffage)	1	ø 24,6
10	7 255 677 039	Senkschraube	Countersunk screw	Vis à tête fraisée	1	M 8 x 16
11	7 403 677 005	Sechskantmutter	Hexagon nut	Ecrou six pans	1	M 8
12	0 00 993 49 31	Schelle	Clamp	Collier	1	
13	1 14 410 02 48	Zsb. Kastenblech	Sheet-metal housing assy	Ens boîtier en tôle	1	
14	0 14 414 00 88	Dämmatte	Insulating mat	Natte isolante	1	
15	0 14 414 01 88	Dämmatte	Insulating mat	Natte isolante	1	
16	1 14 414 00 73	Schutzblech	Protective plate	Tôle de protection	1	
17	7 236 677 078	Sechskantschraube	Hexagon head screw	Vis six pans	8	M 6 x 12
18	7 462 680 008	Scheibe	Washer	Rondelle	8	6,4
19	0 14 414 01 02	Radialgebläse	Radial fan	Moto-ventilateur radial	1	
20	7 316 680 149	Linsenblechschraube	Oval-head sheet-metal screw	Vis à tôle à tête bombée	4	B 4,2 x 16
21	0 14 414 00 97	Wärmetauscher	Heat exchanger	Radiateur	1	
22	0 14 414 02 88	Dämmatte	Insulating mat	Natte isolante	1	
23	1 00 993 12 89	Schlauch	Hose	Flexible	1	→I ca.118 614, 50 x 350 lg.
24	1 00 993 13 89	Schlauch	Hose	Flexible	1	ø 50 x 300 lg.
	0 00 993 00 58	Schlauch	Hose	Flexible		⌊⌊⌊⌊⌋
25	0 00 993 91 30	Schelle	Clamp	Collier	1-4	ø 40 - 60
26	1 14 410 01 61	Zsb. Luftkasten	Air cowling assy	Ens carter d'air	1	
27	7 564 116 010	Rohrschelle	Clamp	Collier	1	ø 53,5
28	0 00 414 11 98	Luftdüse	Air vent	Buse d'air	2	

Gruppe

Ladeschaufeln

Ladeschaufel
Leichtgutschaufel
Greiferschaufel
Seitenschwenkschaufel
Sperrgutschaufel mit Hydr.- Klammer

Group

Buckets

Bucket
Lightweight material bucket
Multipurpose bucket
Side swing bucket
Heavy duty bucket with hydraulic clamp

Groupe 41/3

Godets

Godet
Godet à matière légère
Poly-godet
Godet à déversement latéral
Godet à matériel encombrant avec pince hydraulique

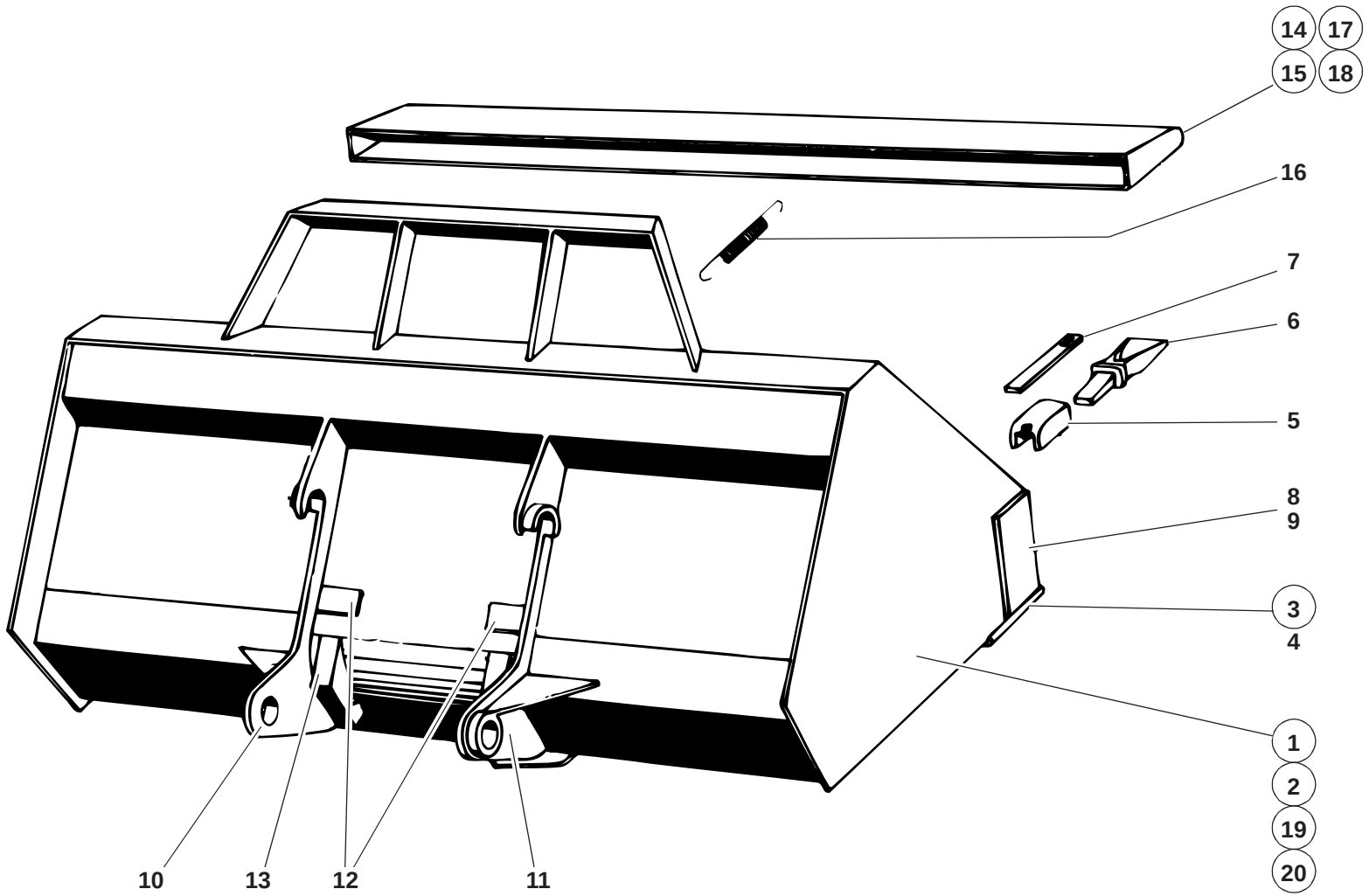

112e3672.ai

Pos. Item Pos.	Teil-Nummer Part no. No. pièce	Bezeichnung	Description	Désignation	Stück Qty. Qté.	Bemerkung Remarks Remarques
		Schaufel – Einzelteile	**Bucket – component parts**	**Godet – pièces constitutives**		
1	01163-00	Zsb. Ladeschaufel (mit Zähnen)	Bucket assy (with teeth)	Ens godet (avec dents)	1	
2	01163-01	Zsb. Ladeschaufel (ohne Zähne)	Bucket assy (without teeth)	Ens godet (sans dents)	1	
3	1 14 410 00 72	Schar kpl.	Cpl bucket blade	Lame de godet cpl	1	
4	1 14 416 00 97	Schar	Bucket blade	Lame de godet	1	
5	0 20 416 00 55	Hülse	Sleeve	Douille	4	
6	0 20 416 01 98	Zahn	Tooth	Dent	4	
7	0 20 416 01 22	Sicherung für Zahn	Fishplate for teeth	Attache pour dents	4	⊗
8	1 14 416 01 31	Seitenschneide links	Bucket side blade (left)	Lame godet latérale (côté gauche)	1	
9	1 14 416 02 31	Seitenschneide rechts	Bucket side blade (right)	Lame godet latérale (côté droit)	1	
10	1 14 410 04 44	Zsb. Aufhängung links	Bracket assy (left)	Ens logement (côté gauche)	1	
11	1 14 410 05 44	Zsb. Aufhängung rechts	Bracket assy (right)	Ens logement (côté droit)	1	
12	1 14 416 30 58	Anschlag	Limit stop	Butée	2	
13	1 14 416 07 58	Anschlag	Guard rail	Barre de protection	2	
		Zahnschutz	**Front-edge protection**	**Protège-lame**		
14	1 14 410 00 73	Zsb. Schutzvorrichtung (für Zähne)	Tooth guard assy (with teeth)	Ens protection de dents (avec dents)	1	
15	1 14 410 02 73	Zsb. Schutzvorrichtung (ohne Zähne)	Tooth guard assy (without teeth)	Ens protection de dents (sans dents)	1	
16	0 00 992 34 02	Zugfeder	Tension spring	Ressort rappel	1	
		Zahnschutz mit Warnstreifen	**Front-edge protection with warning stripe**	**Protège-lame avec bande d'avertissement**		
17	1 14 410 05 73	Zsb. Schutzvorrichtung (für Zähne)	Tooth guard assy (with teeth)	Ens protection de dents (avec dents)	1	
18	1 14 410 06 73	Zsb. Schutzvorrichtung (ohne Zähne)	Tooth guard assy (without teeth)	Ens protection de dents (sans dents)	1	
		Leichtgutschaufel	**Lightweight material bucket**	**Godet à matière légère**		
19	01163-07	Zsb. Ladeschaufel (mit Zähnen)	Bucket assy (with teeth)	Ens godet (avec dents)	1	
20	01163-08	Zsb. Ladeschaufel (ohne Zähne)	Bucket assy (without teeth)	Ens godet (sans dents)	1	
		Weitere Einzelteile siehe ab Pos. 3 – 16	Further component parts see starting item 3 – 16	Autres pièces constitutives voir à partir de position 3 – 16		

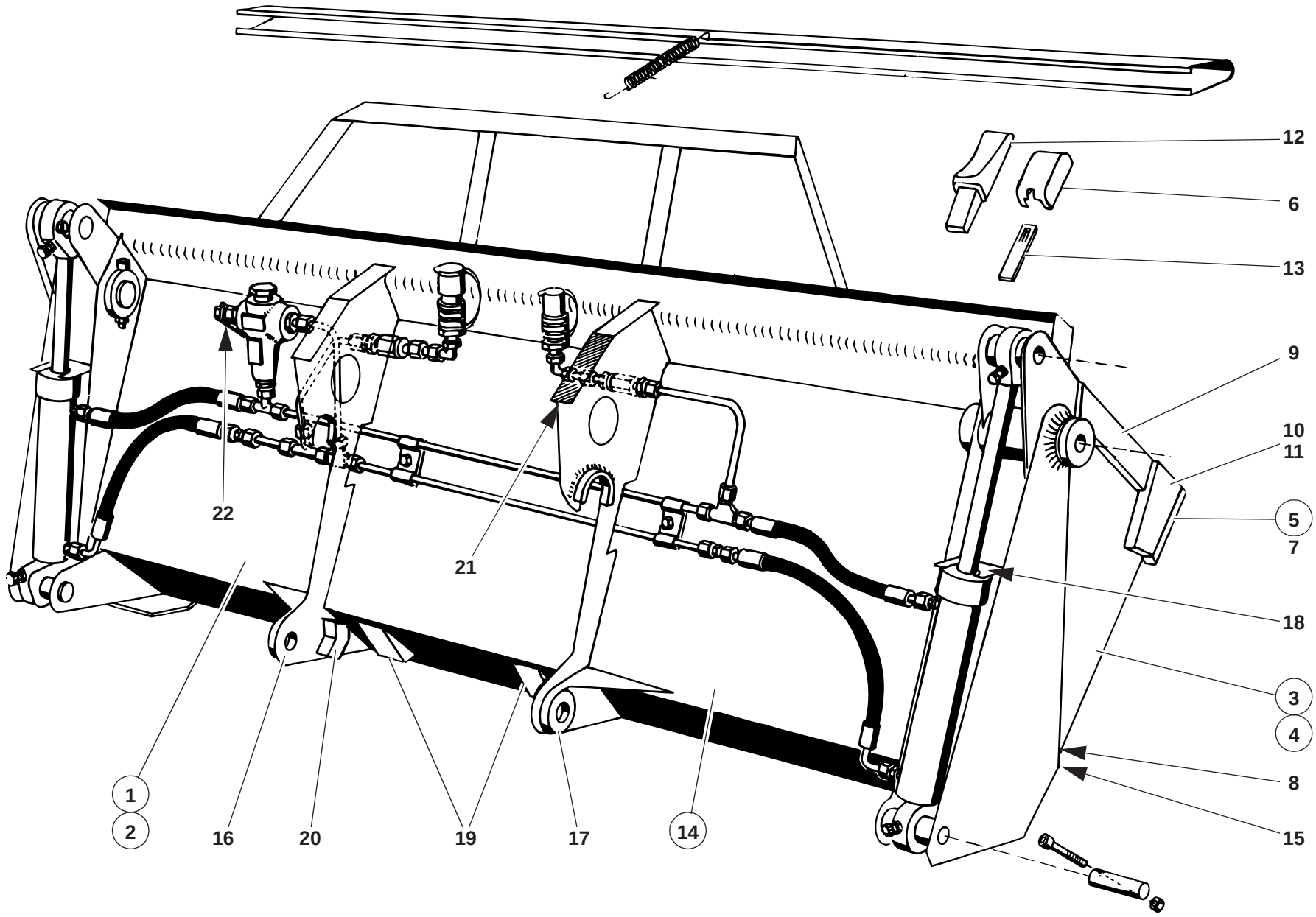

SO 116301.ai

Pos. Item Pos.	Teil-Nummer Part no. No. pièce	Bezeichnung	Description	Désignation	Stück Qty. Qté.	Bemerkung Remarks Remarques
		Greiferschaufeln kpl.	**Cpl multipurpose buckets**	**Poly-godets cpl**		
1	01163-03	Zsb. Greiferschaufel kpl. (mit Zähnen)	Cpl multipurpose bucket (with teeth)	Poly-godet cpl (avec dents)	1	
2	01163-04	Zsb. Greiferschaufel kpl. (ohne Zähne)	Cpl multipurpose bucket assy (without teeth)	Ens poly-godet cpl (sans dents)	1	
		Einzelteile – Greiferschaufel	**Multipurpose bucket – component parts**	**Poly-godet – pièces constitutives**		
3	1 14 410 11 27	Zsb. Schaufelteil vorn (mit Zähnen)	Front bucket element assy (with teeth)	Ens élément de godet AV (avec dents)	1	
4	1 14 410 12 27	Zsb. Schaufelteil vorn (ohne Zähne)	Front bucket element assy (without teeth)	Ens élément de godet AV (sans dents)	1	
5	1 14 410 00 72	Schar kpl.	Cpl bucket blade	Lame de godet cpl	1	
6	0 20 416 00 55	Hülse	Sleeve	Douille	4	⊗
7	1 14 416 00 97	Schar	Bucket blade	Lame de godet	1	
8	1 14 416 01 97	Schar	Bucket blade	Lame de godet	1	
9	1 14 416 03 31	Seitenschneide	Bucket side blade	Lame de godet latérale	2	
10	1 14 416 04 31	Seitenschneide kurz links	Bucket side blade (short left)	Lame godet latérale (courte gauche)	1	
11	1 14 416 05 31	Seitenschneide kurz rechts	Bucket side blade (short right)	Lame godet latérale (courte droite)	1	
12	0 20 416 01 98	Zahn	Tooth	Dent	4	
13	0 20 416 01 22	Sicherung	Lock	Arrêt	4	
14	1 14 410 26 27	Schaufelteil kpl. (hinten)	Cpl bucket element (rear)	Elément de godet cpl (AV)	1	
15	1 14 416 02 97	Schar	Bucket blade	Lame de godet	1	
16	1 14 410 06 44	Aufhängung links	Mounting bracket (left)	Logement (côté gauche)	1	
17	1 14 410 07 44	Aufhängung rechts	Mounting bracket (right)	Logement (côté droit)	1	
18	1 14 416 01 73	Abdeckblech (Hubzylinder)	Cover plate (lift ram)	Tôle de recouvrement (vérin de levage)	2	
19	1 14 416 20 58	Anschlag	Limit stop	Butée	2	
20	1 14 416 05 58	Anschlag	Limit stop	Butée	2	
21	1 14 416 00 32	Sichtwinkel	Visual alignment part	Repère	1	
22	1 42 416 07 40	Halter	Bracket	Support	1	

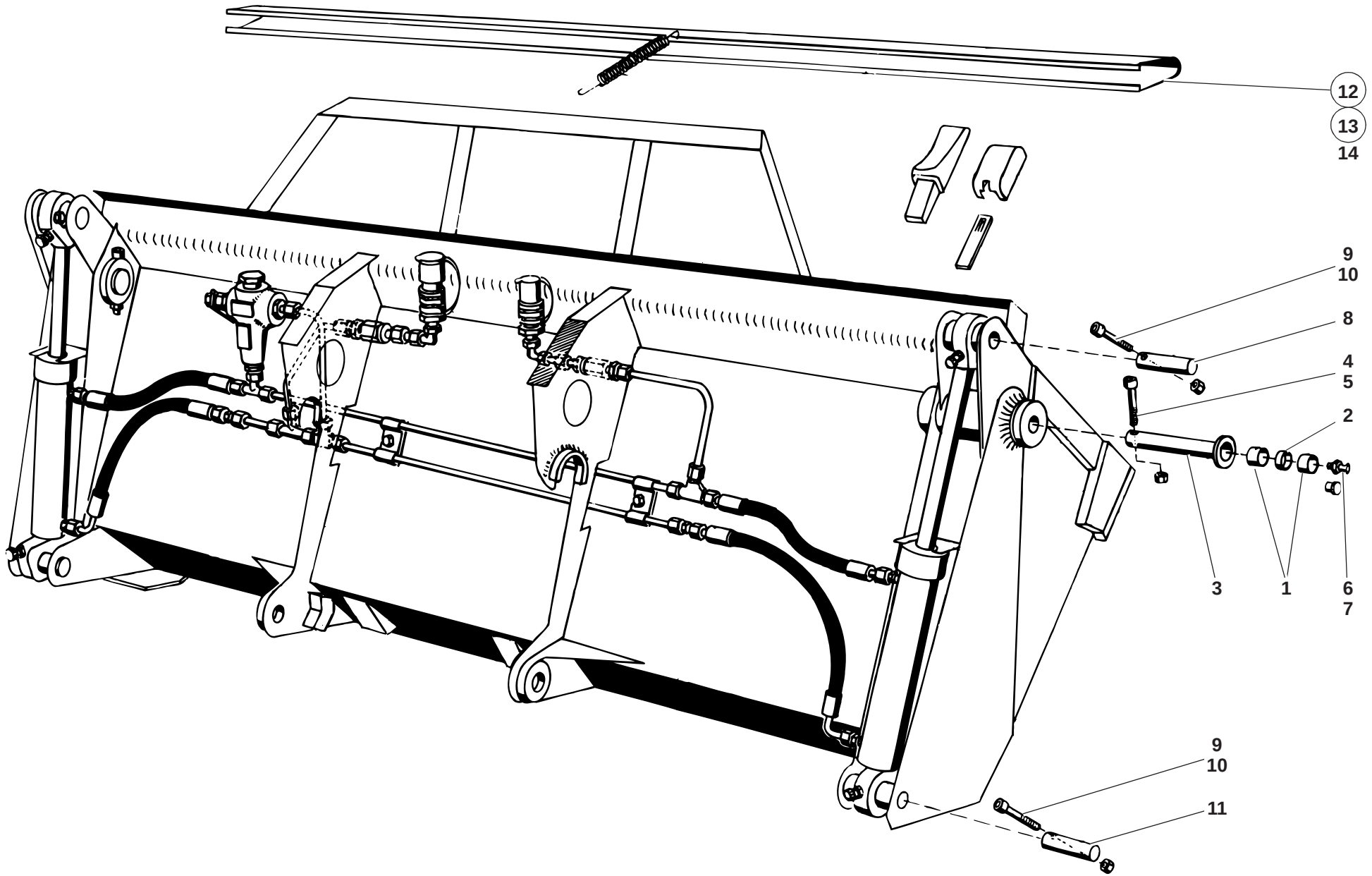
12
13
14
9
10
8
4
5
2
3
1
6
7
9
10
11
SO 116301.ai

Pos. Item Pos.	Teil-Nummer Part no. No. pièce	Bezeichnung	Description	Désignation	Stück Qty. Qté.	Bemerkung Remarks Remarques
		Befestigung – Schaufelteile	**Attachment of bucket elements**	**Fixation des éléments de godet**		
1	1 00 994 27 54	Lagerbuchse	Bearing bushing	Douille de palier	4	
2	1 14 416 06 50	Distanzbuchse	Spacer bushing	Douille d'écartement	2	
3	1 14 416 08 93	Bolzen	Pin	Axe	2	
4	7 252 677 041	Zylinderschraube	Cheese-head screw	Vis à tête cylindrique	2	M 6 x 60
5	7 405 677 004	Sechskantmutter	Hexagon nut	Ecrou six pans	4	M 6
6	7 761 675 005	Schmiernippel	Grease nipple	Graisseur	2	10 x 1
7	0 00 996 31 51	Schutzkappe	Protective cap	Capuchon protecteur	2	
		Befestigung – Greiferzylinder	**Lift ram attachment**	**Fixation du vérin de levage**		
8	1 14 416 09 93	Bolzen	Pin	Axe	2	
9	7 252 677 039	Zylinderschraube	Cheese-head screw	Vis à tête cylindrique	4	M 6 x 50
10	7 405 677 004	Sechskantmutter	Hexagon nut	Ecrou six pans	4	M 6
11	1 14 416 02 93	Bolzen	Pin	Axe	2	
		Zahnschutz	**Front-edge protection**	**Protège-lame**		
12	1 14 410 00 73	Zsb. Schutzvorrichtung für Zähne	Tooth guard assy (bucket with teeth)	Ens protection de dents (godet avec dents)	1	
13	1 14 410 02 73	Zsb. Schutzvorrichtung ohne Zähne	Tooth guard assy (bucket without teeth)	Ens protection de dents (godet sans dents)	1	
14	0 00 992 34 02	Zugfeder	Tension spring	Ressort rappel	1	

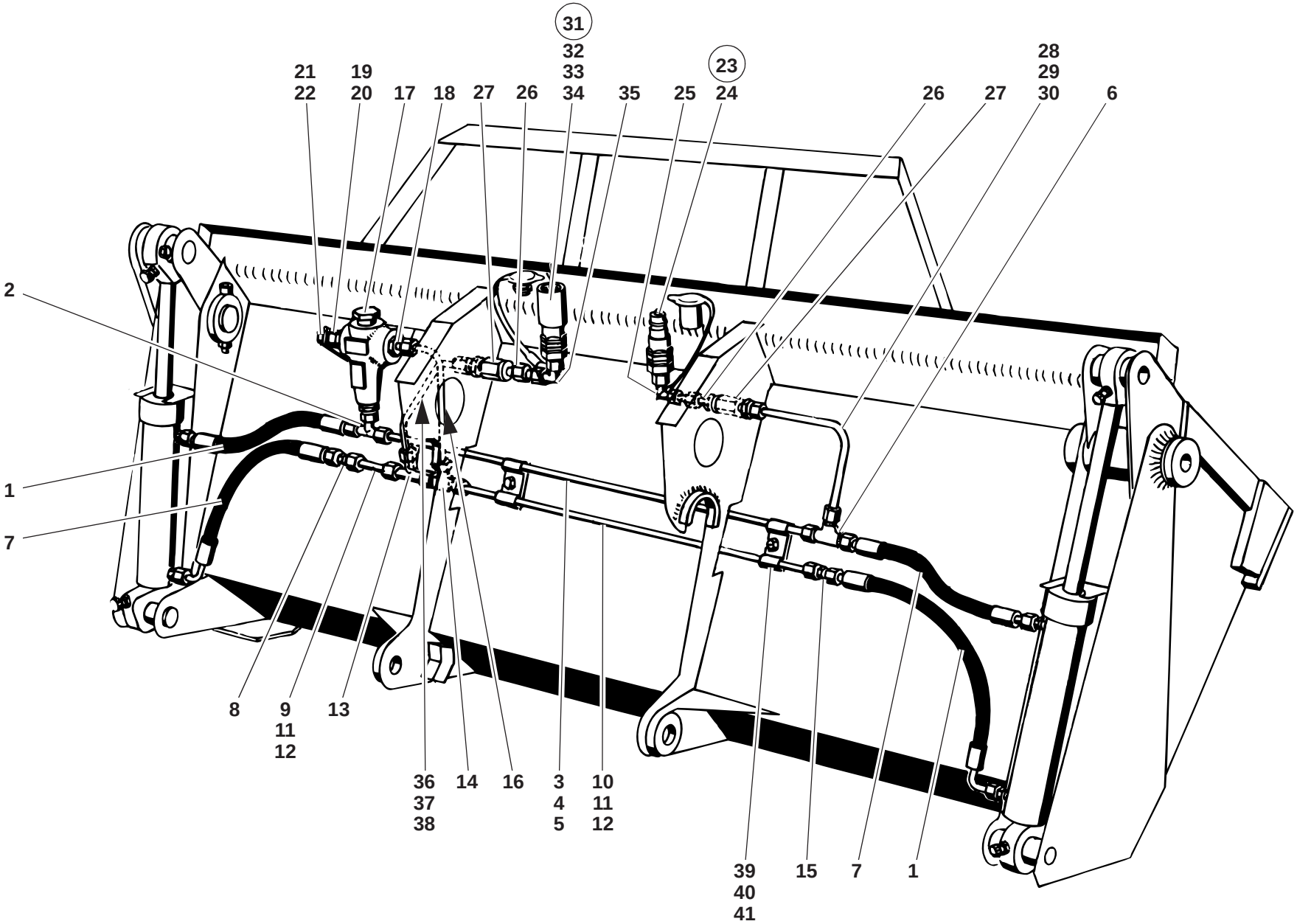
31
32
33
34
21
22
19
20
17
18
27
26
35
23
25
24
26
27
28
29
30
6
2
1
7
8
9
11
12
13
36
37
38
14
16
3
4
5
10
11
12
39
40
41
15
7
1

SO 116302.ai

Pos. Item Pos.	Teil-Nummer Part no. No. pièce	Bezeichnung	Description	Désignation	Stück Qty. Qté.	Bemerkung Remarks Remarques
		Hydraulik-Installation **Greiferschaufel ➔❙ 118 400**	**Hydraulic installation** **Multipurpose bucket ➔❙ 118 400**	**Installation hydraulique** **Poly-godet ➔❙ 118 400**		
1	0 00 993 60 88	Schlauchleitung	Flexible line	Conduite flexible	2	
2	0 00 363 05 62	Verschraubung	Screw connection	Raccord vissé	1	evT 8-L
3	1 14 363 21 24	Rohrleitung	Pipe line	Conduite	1	
4	7 788 010 553	Überwurfmutter	Union nut	Ecrou de raccord	4	AL 8
5	7 786 680 102	Schneidring	Olive	Olive	4	⊗ L 8
6	0 00 363 97 17	Verschraubung	Screw connection	Raccord vissé	1	T 8-L
7	0 00 993 59 88	Schlauchleitung	Flexible line	Conduite flexible	2	
8	0 00 363 54 48	Verschraubung	Screw connection	Raccord vissé	1	G 8-L
9	1 14 363 16 24	Rohrleitung	Pipe line	Conduite	1	
10	1 14 363 17 24	Rohrleitung	Pipe line	Conduite	1	
11	7 788 010 553	Überwurfmutter	Union nut	Ecrou de raccord	4	AL 8
12	7 786 680 102	Schneidring	Olive	Olive	4	⊗
13	0 00 363 37 48	Verschraubung	Screw connection	Raccord vissé	1	evL 8-L
14	0 00 363 97 17	Verschraubung	Screw connection	Raccord vissé	1	T 8-L
15	0 00 363 54 48	Verschraubung	Screw connection	Raccord vissé	1	G 8-L
16	1 14 360 33 91	Rohrleitung kpl.	Cpl pipe line	Conduite cpl	1	
17	0 00 361 72 84	Druckbegrenzungsventil	Pressure relief valve	Limiteur de pression	1	⚠ 130 bar
18	0 00 363 04 63	Verschraubung	Screw connection	Raccord vissé	2	GE 8-LM; M 18 x 1,5
19	1 00 990 00 09	Verschlußschraube	Screw plug	Bouchon fileté	1	M 18 x 1,5
20	7 593 641 028	Dichtring	Sealing ring	Bague d'étanchéité	1	⊘ A 18 x 22
21	7 236 677 130	Sechskantschraube	Hexagon head screw	Vis six pans	1	M 8 x 18
22	0 00 992 43 28	Federring	Spring washer	Rondelle ressort	1	8

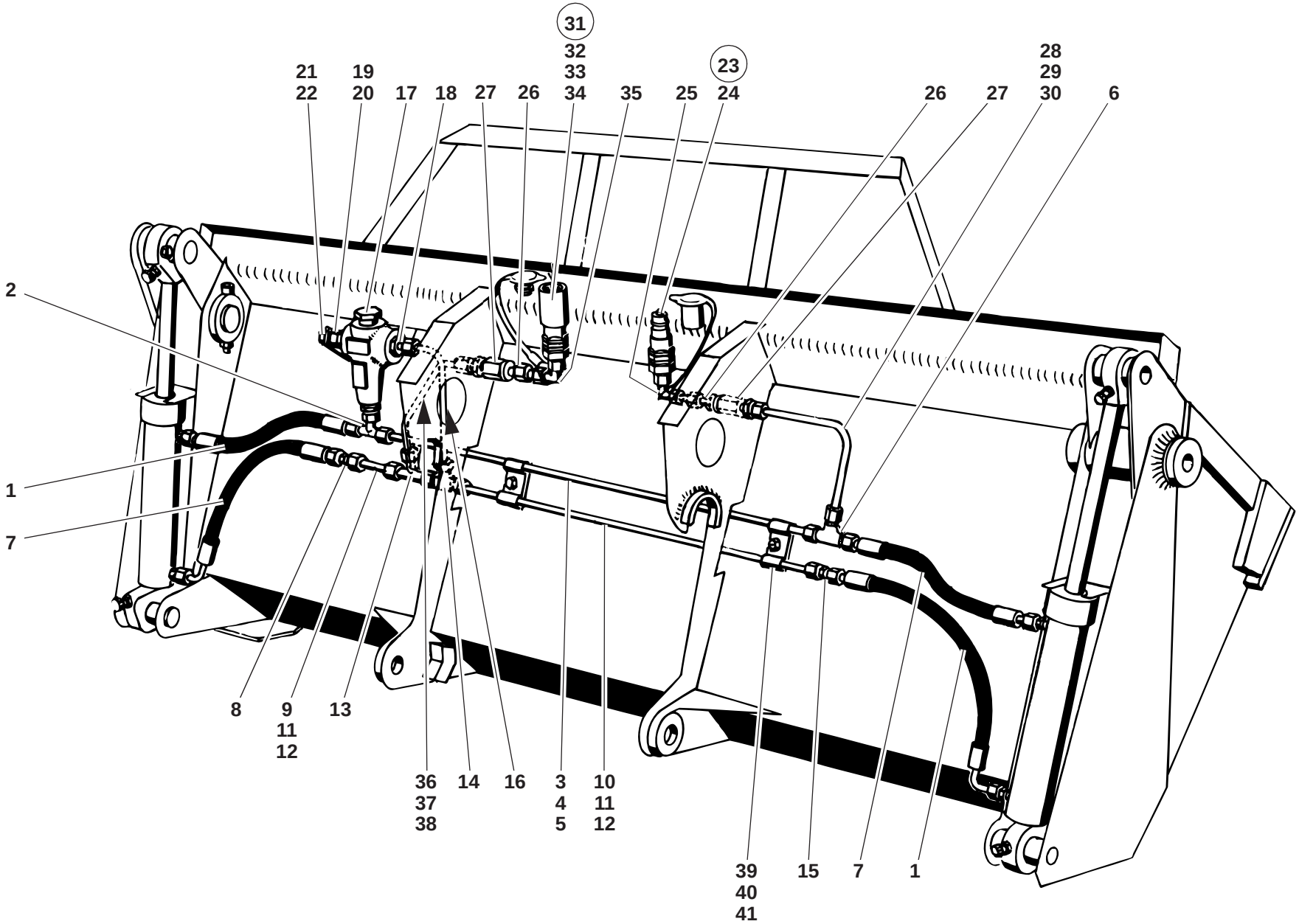
31
32
33
34
21
22
19
20
17
18
27
26
35
23
25
24
26
27
28
29
30
6
2
1
7
8
9
11
12
13
36
37
38
14
16
3
4
5
10
11
12
39
40
41
15
7
1

SO 116302.ai

Pos. Item Pos.	Teil-Nummer Part no. No. pièce	Bezeichnung	Description	Désignation	Stück Qty. Qté.	Bemerkung Remarks Remarques
23	0 00 363 61 62	Stecker	Plug	Fiche	1	
24	0 00 996 61 51	Staubkappe	Dust cap	Cache-poussière	1	
25	0 00 363 11 20	Verschraubung	Screw connection	Raccord vissé	1	evW 8-L
26	1 14 360 28 91	Rohrleitung kpl.	Cpl pipe line	Conduite cpl	2	
27	0 00 363 96 63	Drehverschraubung	Rotary screw connection	Raccord vissé tournant	2	
28	1 14 363 20 24	Rohrleitung	Pipe line	Conduite	1	
29	7 788 010 553	Überwurfmutter	Union nut	Ecrou de raccord	4	AL 8
30	7 786 680 102	Schneidring	Olive	Olive	4	⊗ L 8
31	0 00 363 62 62	Steckdose	Socket	Prise	1	
32	0 00 996 32 09	O-Ring	O-ring	Joint torique	1	⊘
33	0 00 996 44 64	Stützring	Prop ring	Bague d'appui	1	⊘
34	0 00 996 60 51	Staubkappe	Dust cap	Cache-poussière	1	
35	0 00 363 11 20	Verschraubung	Screw connection	Raccord vissé	1	evW 8-L
36	1 14 363 15 24	Rohrleitung	Pipe line	Conduite	1	
37	7 788 010 553	Überwurfmutter	Union nut	Ecrou de raccord	4	AL 8
38	7 786 680 102	Schneidring	Olive	Olive	4	⊗ L 8
39	0 00 993 84 29	Schelle	Clamp	Collier	4	
40	7 236 677 077	Sechskantschraube	Hexagon head screw	Vis six pans	2	M 6 x 10
41	0 00 992 41 28	Federring	Spring washer	Rondelle ressort	2	6

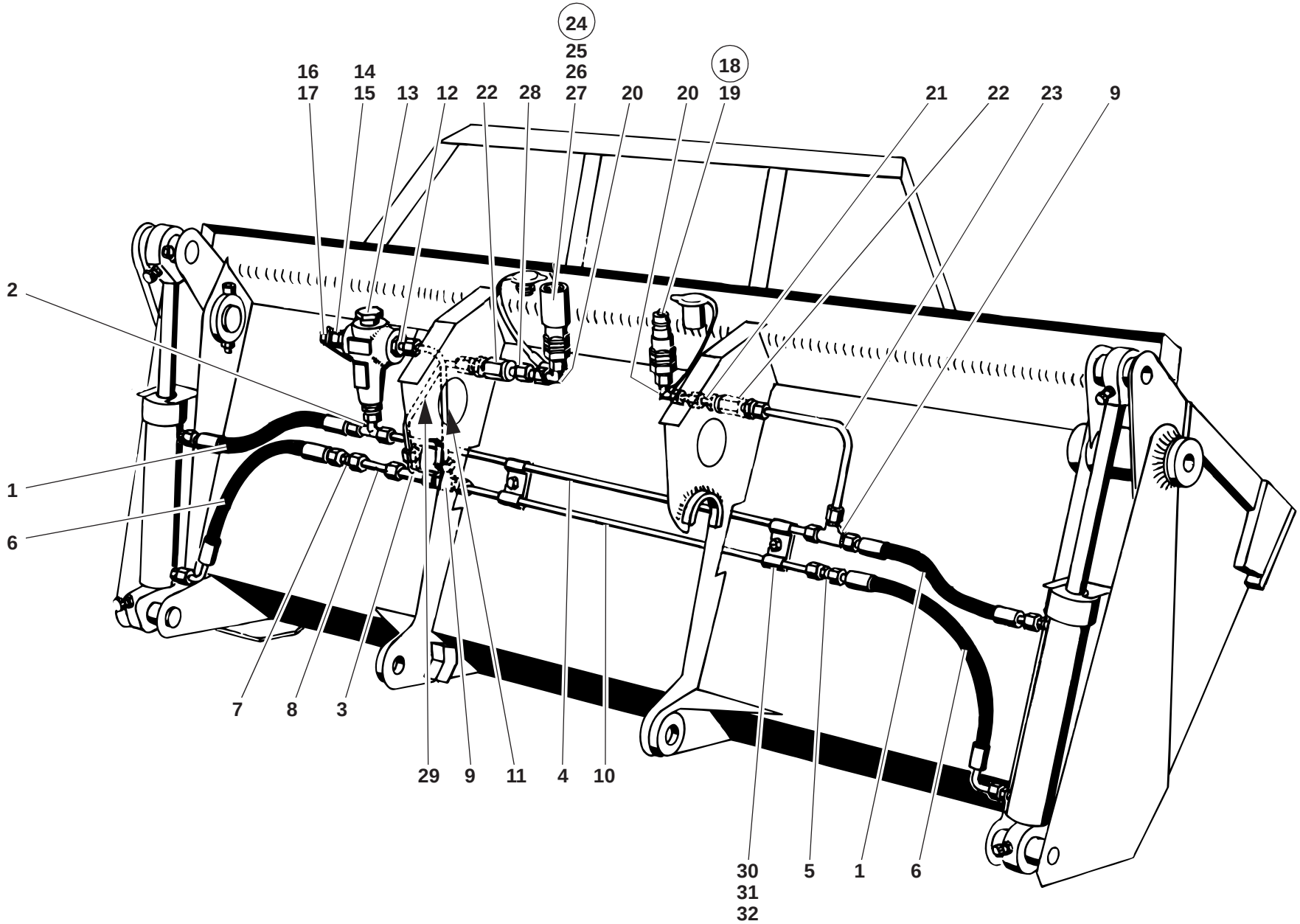
24
25
26
27
18
16
17
14
15
13
12
22
28
20
20
19
21
22
23
9
2
1
6
7
8
3
29
9
11
4
10
30
31
32
5
1
6

SO 116302.ai

Pos. Item Pos.	Teil-Nummer Part no. No. pièce	Bezeichnung	Description	Désignation	Stück Qty. Qté.	Bemerkung Remarks Remarques
		Hydraulik-Installation **Greiferschaufel ↦ 118 401**	**Hydraulic installation** **Multipurpose bucket ↦ 118 401**	**Installation hydraulique** **Poly-godet ↦ 118 401**		
1	0 00 993 60 88	Schlauchleitung	Flexible line	Conduite flexible	2	
2	0 00 363 05 62	Verschraubung	Screw connection	Raccord vissé	1	evT 8-L
3	0 00 363 37 48	Verschraubung	Screw connection	Raccord vissé	1	evL 8-L
4	1 14 360 30 91	Rohrleitung kpl.	Cpl pipe line	Conduite cpl	1	
5	0 00 363 54 48	Verschraubung	Screw connection	Raccord vissé	1	G 8-L
6	0 00 993 59 88	Schlauchleitung	Flexible line	Conduite flexible	2	
7	0 00 363 54 48	Verschraubung	Screw connection	Raccord vissé	1	G 8-L
8	1 14 360 29 91	Rohrleitung kpl.	Cpl pipe line	Conduite cpl	1	
9	0 00 363 97 17	Verschraubung	Screw connection	Raccord vissé	2	T 8-L
10	1 14 360 32 91	Rohrleitung kpl.	Cpl pipe line	Conduite cpl	1	
11	1 14 360 33 91	Rohrleitung kpl.	Cpl pipe line	Conduite cpl	1	
12	0 00 363 04 63	Verschraubung	Screw connection	Raccord vissé	2	GE 8-LM; M18 x 1,5
13	0 00 361 72 84	Druckbegrenzungsventil	Pressure relief valve	Limiteur de pression	1	⚠ 130 bar
14	1 00 990 00 09	Verschlußschraube	Screw plug	Bouchon fileté	1	M 18 x 1,5
15	7 593 641 028	Dichtring	Sealing ring	Bague d'étanchéité	1	⌀ A 18 x 22
16	7 236 677 130	Sechskantschraube	Hexagon head screw	Vis six pans	1	M 8 x 18
17	0 00 992 43 28	Federring	Spring washer	Rondelle ressort	1	8

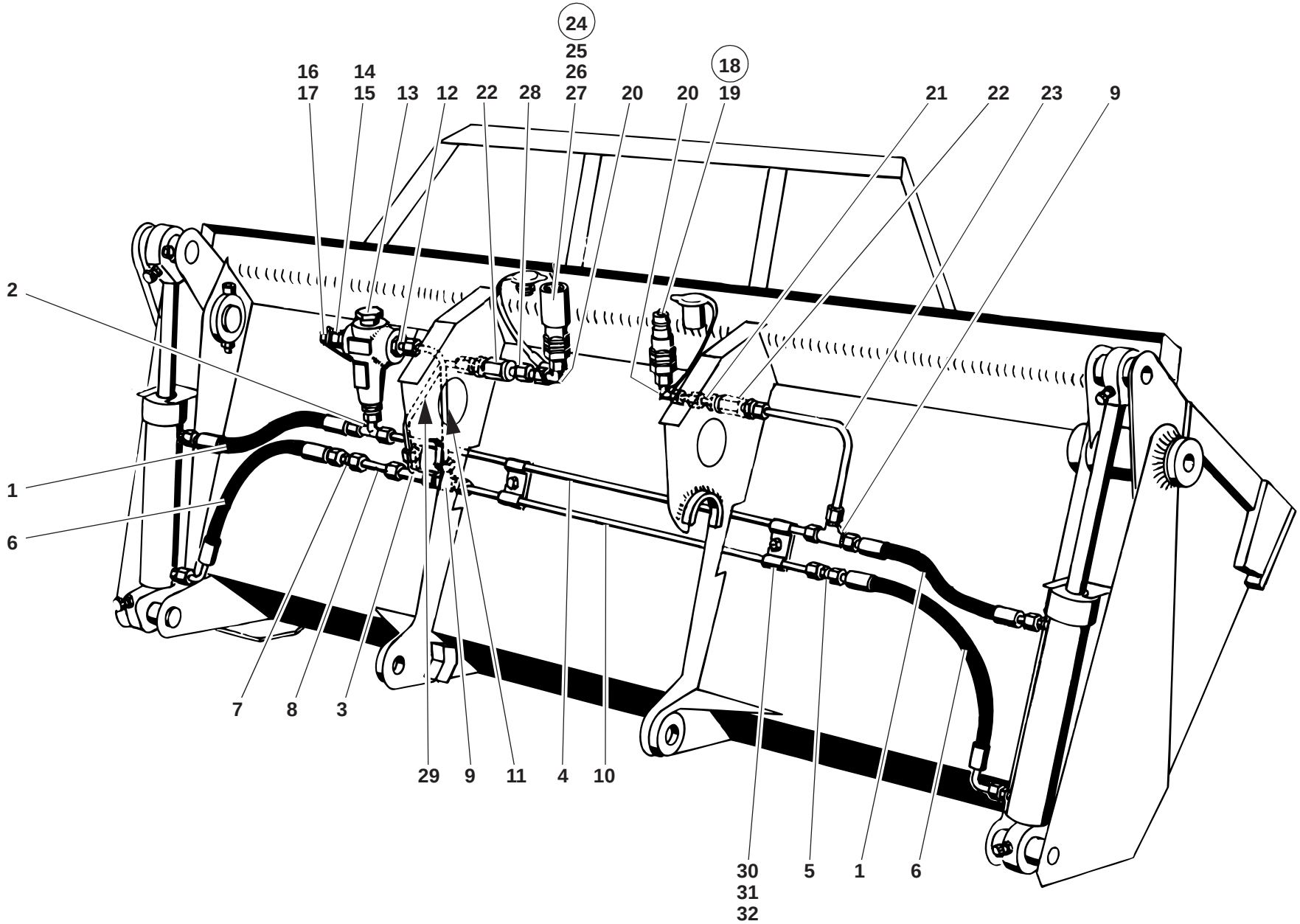
24
25
26
27
18
16
17
14
15
13
12
22
28
20
20
19
21
22
23
9
2
1
6
7
8
3
29
9
11
4
10
30
31
32
5
1
6

SO 116302.ai

Pos. Item Pos.	Teil-Nummer Part no. No. pièce	Bezeichnung	Description	Désignation	Stück Qty. Qté.	Bemerkung Remarks Remarques
18	0 00 363 61 62	Stecker	Plug	Fiche	1	
19	0 00 996 61 51	Staubkappe	Dust cap	Cache-poussière	1	
20	0 00 363 11 20	Verschraubung	Screw connection	Raccord vissé	2	evW 8-L
21	1 14 360 28 91	Rohrleitung kpl.	Cpl pipe line	Conduite cpl	1	
22	0 00 363 96 63	Drehverschraubung	Rotary screw connection	Raccord vissé tournant	2	
23	1 14 360 34 91	Rohrleitung kpl.	Cpl pipe line	Conduite cpl	1	
24	0 00 363 62 62	Steckdose	Socket	Prise	1	
25	0 00 996 32 09	O-Ring	O-ring	Joint torique	1	⌀ 17 x 2,5
26	0 00 996 44 64	Stützring	Prop ring	Bague d'appui	1	⌀
27	0 00 996 60 51	Staubkappe	Dust cap	Cache-poussière	1	
28	1 14 360 28 91	Rohrleitung kpl.	Cpl pipe line	Conduite cpl	1	
29	1 14 360 31 91	Rohrleitung kpl.	Cpl pipe line	Conduite cpl	1	
30	0 00 993 84 29	Schelle	Clamp	Collier	4	
31	7 236 677 077	Sechskantschraube	Hexagon head screw	Vis six pans	2	M 6 x 10
32	0 00 992 41 28	Federring	Spring washer	Rondelle ressort	2	6

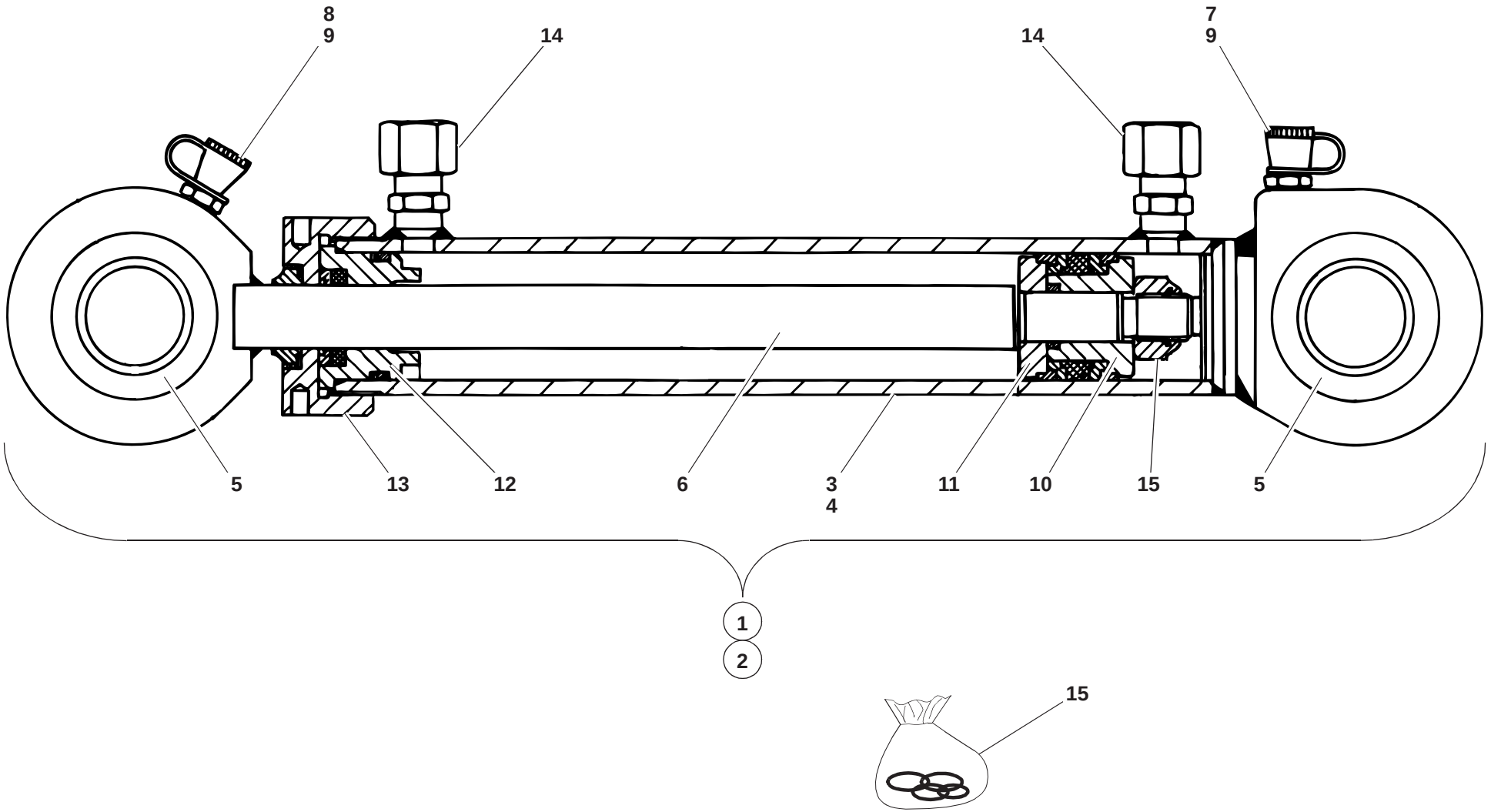

SO 116303.ai

Pos. Item Pos.	Teil-Nummer Part no. No. pièce	Bezeichnung	Description	Désignation	Stück Qty. Qté.	Bemerkung Remarks Remarques
		Hubzylinder – Einzelteile	**Lift ram – component parts**	**Vérin de levage – pièces constitutives**		
1	1 14 360 07 42	Zsb. Hubzylinder kpl. links	Cpl lift ram assy (left)	Ens vérin de levage cpl (côté gauche)	1	
2	1 14 360 08 42	Zsb. Hubzylinder kpl. rechts	Cpl lift ram assy (right)	Ens vérin de levage cpl (côté droit)	1	
3	1 14 360 14 42	Zsb. Zylinder (links)	Ram assy (left)	Ens vérin (côté gauche)	1	
4	1 14 360 15 42	Zsb. Zylinder (rechts)	Ram assy (right)	Ens verin (côté droit)	1	
5	0 00 994 77 30	Gelenklager	Pivoting bearing	Appui mobile libre	4	
6	1 14 360 00 46	Zsb. Kolbenstange	Piston rod assy	Ens tige de piston	2	
7	7 761 675 002	Schmiernippel	Grease nipple	Graisseur	2	AS 6
8	7 761 675 005	Schmiernippel	Grease nipple	Graisseur	2	10 x 1
9	0 00 996 32 51	Schutzkappe	Protective cap	Capuchon protecteur	4	
10	1 20 361 13 68	Kolbenhälfte	Piston half	Moitié de piston	2	
11	1 20 361 14 68	Kolbenhälfte	Piston half	Moitié de piston	2	
12	1 14 361 08 25	Deckel	Cover	Couvercle	2	
13	1 20 361 41 25	Deckel	Cover	Couvercle	2	
14	0 00 363 44 48	Schweißverschraubung	Weld-on screw connection	Raccord vissé rapporté par soudure	4	
15	0 00 996 14 15	Dichtsatz	Sealing kit	Jeu de joints	1	

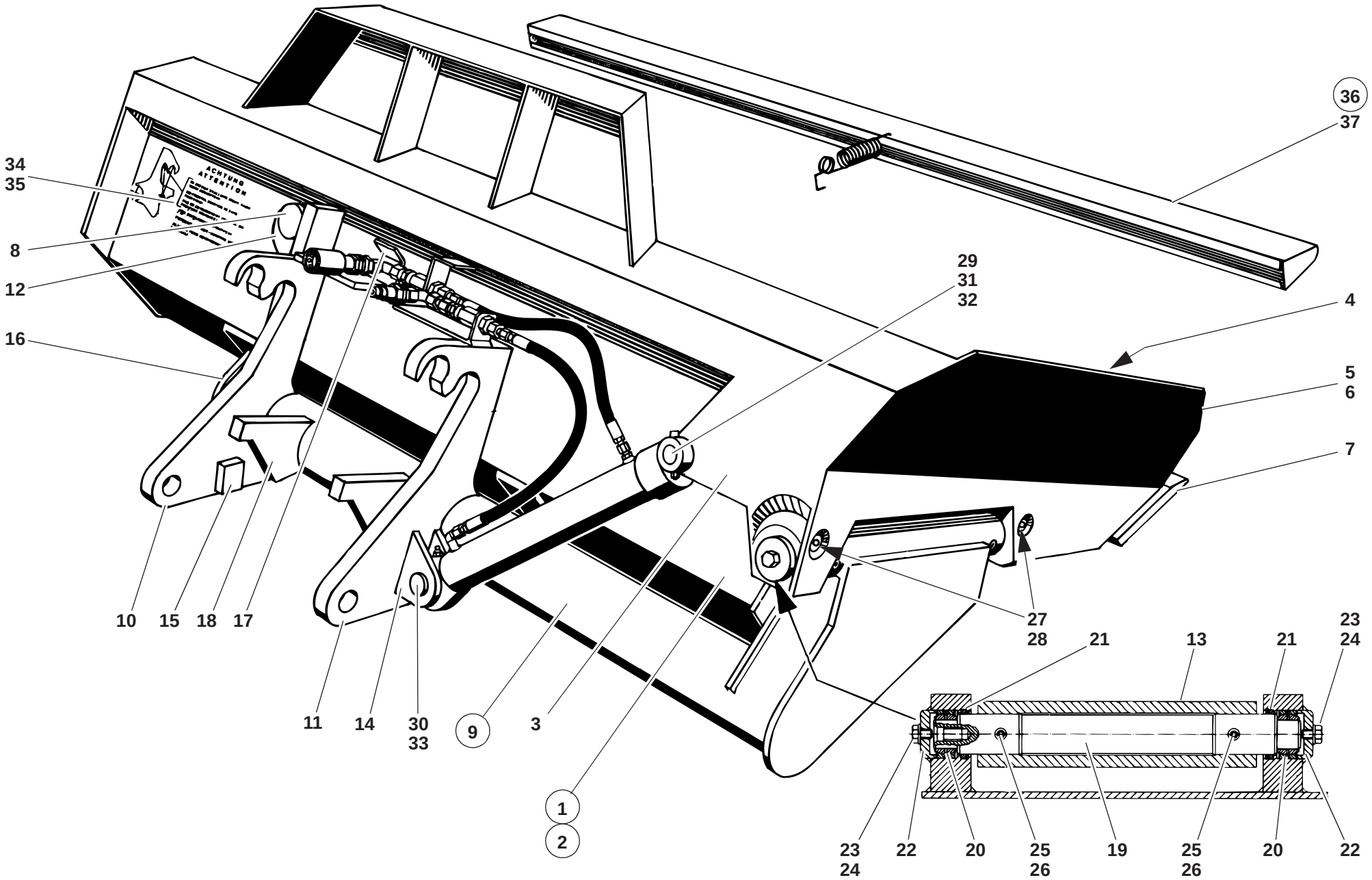
36
37
34
35
8
12
16
29
31
32
4
5
6
7
10
15
18
17
27
28
21
13
21
23
24
11
14
30
33
9
3
1
2
23
24
22
20
25
26
19
25
26
20
22

SO 116304.ai

Pos. Item Pos.	Teil-Nummer Part no. No. pièce	Bezeichnung	Description	Désignation	Stück Qty. Qté.	Bemerkung Remarks Remarques
		Seitenschwenkschaufel	**Side swing bucket**	**Godet à déversement latéral**		
1	01136-05	Seitenschwenkschaufel kpl. mit Träger	Cpl side swing bucket with mount	Godet à déversement latéral cpl avec monture	1	
		Einzelteile – Seitenschwenkschaufel	**Side swing bucket – component parts**	**Godet à déversement latéral – pièces constitutives**		
2	1 14 410 15 27	Seitenschwenkschaufel kpl. ohne Träger	Cpl side swing bucket without mount	Godet à déversement latéral cpl sans monture	1	
3	1 14 410 00 06	Zsb. Lagerung	Bearing assy	Ens logement	1	
4	1 14 410 04 84	Seitenwand innen	Inside side wall	Paroi latérale intérieure	1	
5	1 14 416 07 31	Seitenschneide rechts	Bucket side blade (right)	Lame godet latérale (côté droit)	1	
6	1 14 416 12 31	Seitenschneide links	Bucket side blade (left)	Lame godet latérale (côté gauche)	1	
7	1 14 416 03 97	Schar lang	Bucket blade (long)	Lame godet (longue)	1	
8	1 14 416 04 43	Lagerung	Bearing	Logement	1	
9	1 14 410 09 04	Zsb. Schaufelträger	Bucket mount assy	Ens porte-godet	1	
10	1 14 416 06 44	Aufhängung links	Mounting bracket (left)	Logement (côté gauche)	1	
11	1 14 416 07 44	Aufhängung rechts	Mounting bracket (right)	Logement (côté droit)	1	
12	1 14 416 00 10	Aufnahmestück	Pick-up piece	Pièce de reprise	1	
13	1 14 410 11 43	Zsb. Lagerung	Bearing assy	Ens logement	1	
14	1 14 416 05 43	Lagerung	Bearing	Logement	2	
15	1 14 416 05 58	Anschlag	Limit stop	Butée	2	
16	1 14 416 06 58	Anschlag	Limit stop	Butée	1	
17	1 14 416 14 58	Anschlag	Limit stop	Butée	1	
18	1 14 416 15 58	Anschlag	Limit stop	Butée	2	
		Befestigung, Schaufel – Schaufelträger	**Bucket – bucket mount: attachment**	**Godet – porte-godet : fixation**		
19	1 14 416 00 20	Lagerwelle	Bearing shaft	Arbre d'appui	1	
20	0 00 994 21 37	Gelenklager	Pivoting bearing	Appui mobile libre	2	
21	0 00 996 67 64	Nutring	U-ring	Bague rainurée	2	⌀
22	1 14 416 00 06	Deckel	Cover	Couvercle	2	
23	7 236 677 128	Sechskantschraube	Hexagon head screw	Vis six pans	2	M 8 x 12
24	7 451 680 011	Scheibe	Washer	Rondelle	2	8,4
25	7 514 682 220	Spannhülse	Clamping sleeve	Manchon de serrage	2	⌀ 10 x 60
26	7 514 682 167	Spannhülse	Clamping sleeve	Manchon de serrage	2	⌀ 6 x 60
27	7 761 675 005	Schmiernippel	Grease nipple	Graisseur	2	10 x 1
28	0 00 996 31 51	Schutzkappe	Protective cap	Capuchon protecteur	2	

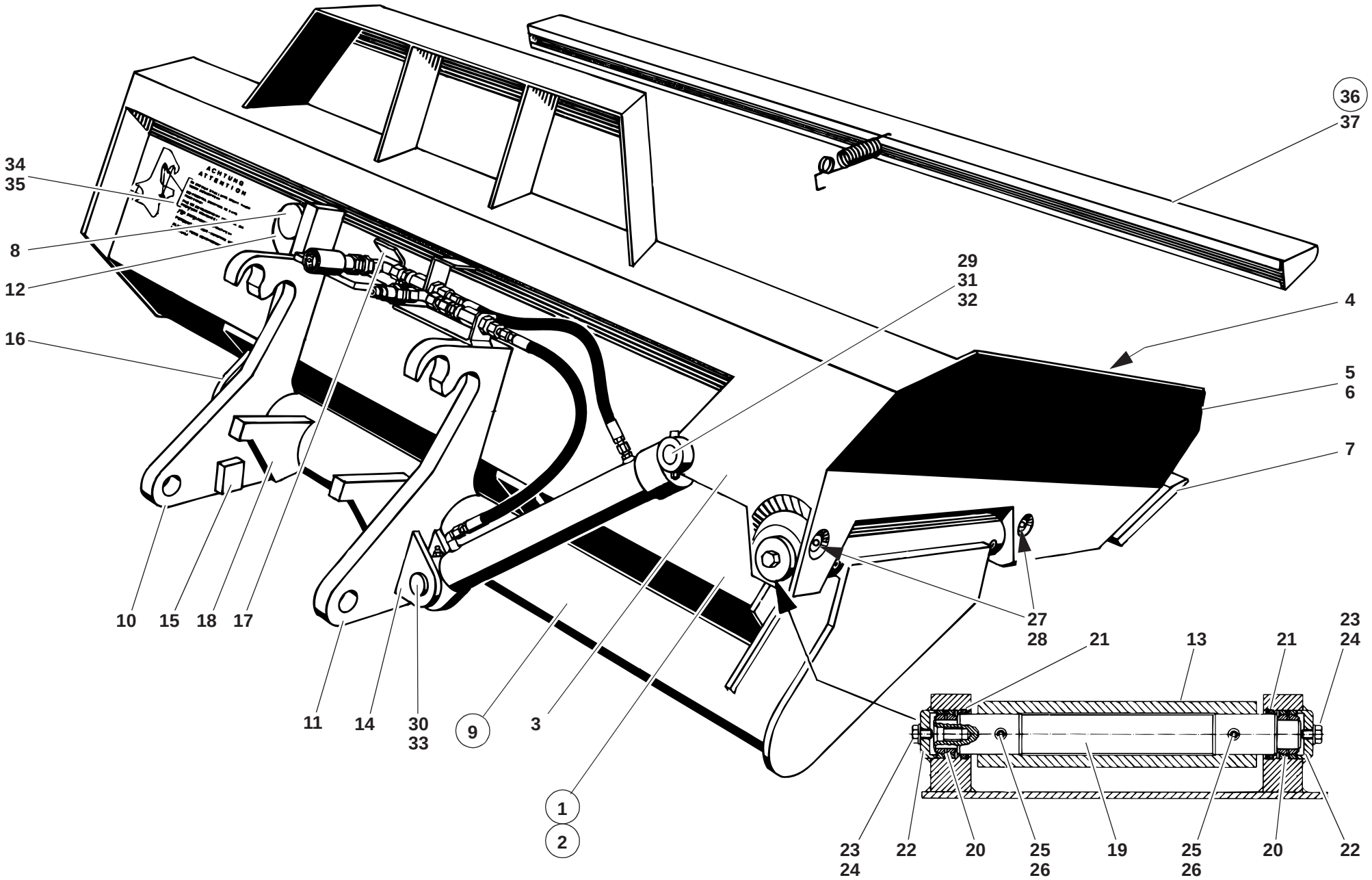
36
37
34
35
8
12
16
29
31
32
4
5
6
7
10
15
18
17
27
28
11
14
30
33
9
3
1
2
21
13
21
23
24
23
24
22
20
25
26
19
25
26
20
22

SO 116304.ai

Pos. Item Pos.	Teil-Nummer Part no. No. pièce	Bezeichnung	Description	Désignation	Stück Qty. Qté.	Bemerkung Remarks Remarques
29	1 14 416 15 93	Lagerbolzen	Bearing pin	Pivot	1	
30	1 00 990 51 13	Lagerbolzen	Bearing pin	Pivot	1	
31	7 234 677 051	Sechskantschraube	Hexagon head screw	Vis six pans	1	M 6 x 45
32	7 405 677 004	Sechskantmutter	Hexagon nut	Ecrou six pans	1	M 6
33	7 490 682 020	Sicherungsring	Circlip	Circlip	2	⌀ 20 x 1,2
34	0 00 435 54 28	Hinweisschild (schwarz)	Label (black)	Label (noir)	1	
35	0 00 435 55 28	Hinweisschild (weiß)	Label (white)	Label (blanc)	1	
		Schutzvorrichtung	**Tooth guard**	**Protection de dents**		
36	1 14 410 02 73	Zsb. Schutzvorrichtung	Tooth guard assy	Ens protection de dents	1	
37	0 00 992 34 02	Zugfeder	Tension spring	Ressort rappel	1	

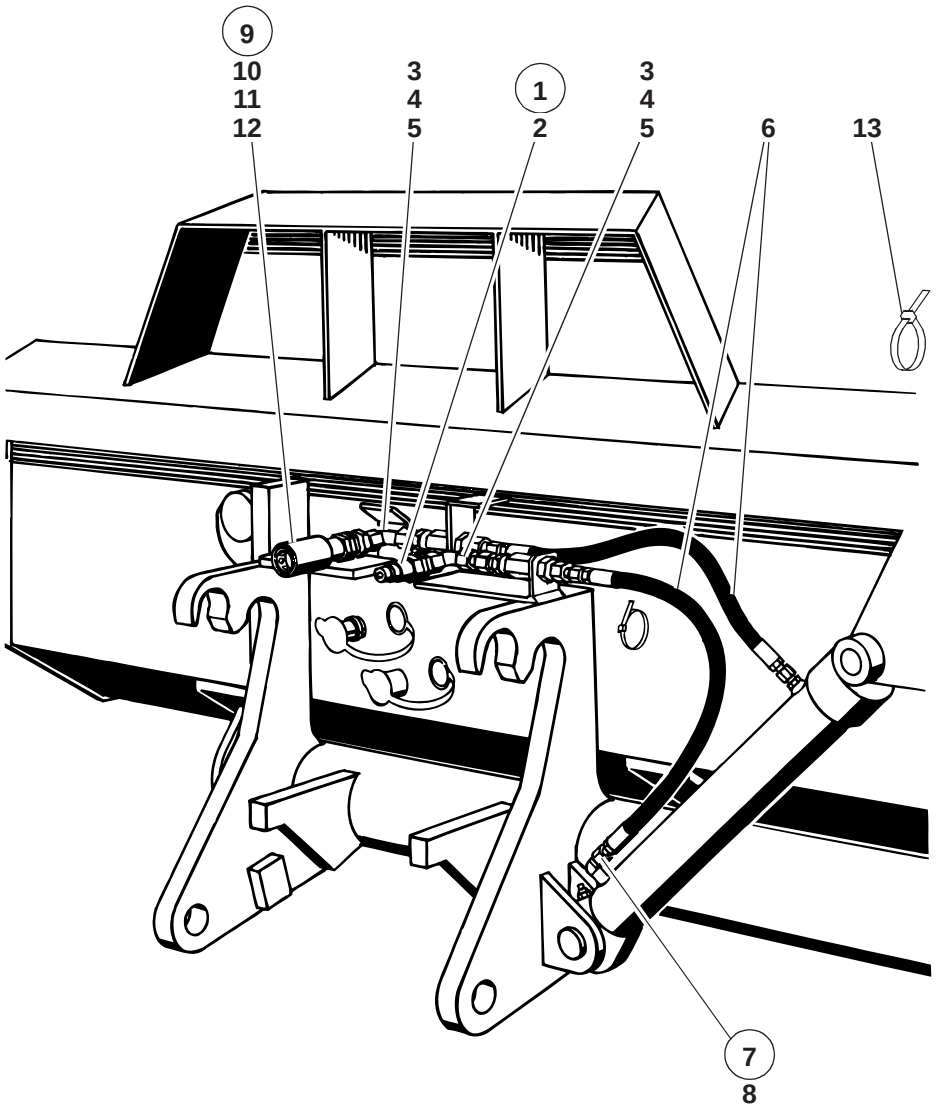
9
10
11
12
3
4
5
1
2
3
4
5
6
13
7
8

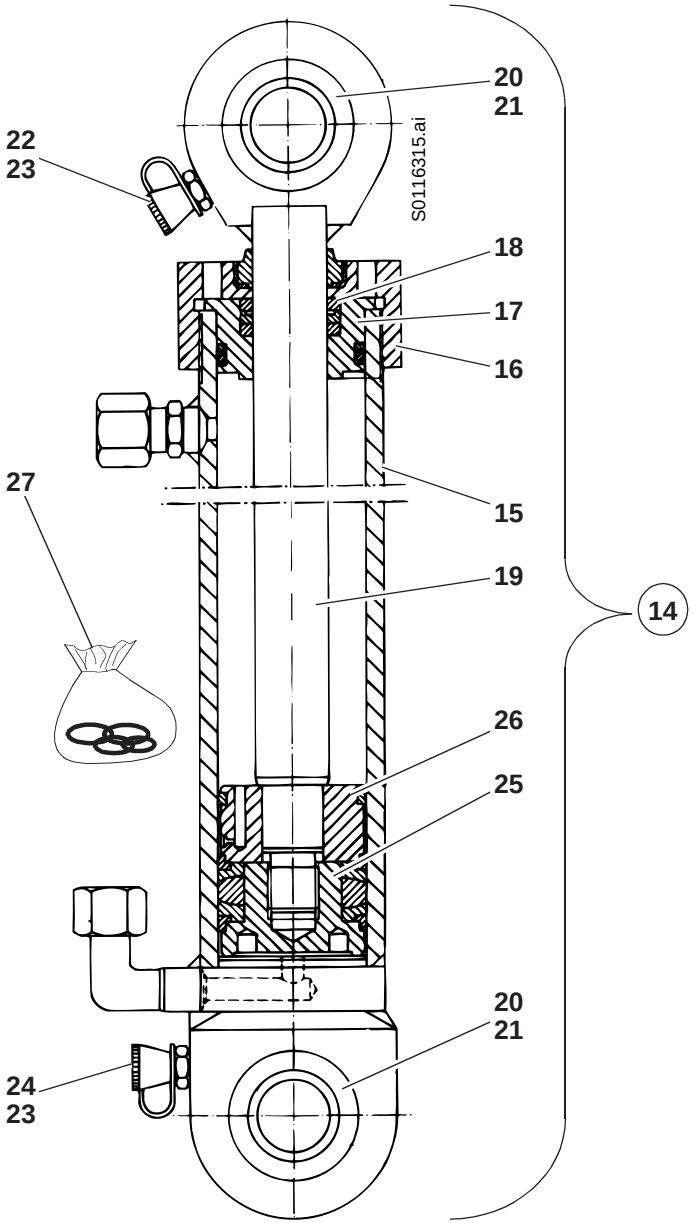
20
21
22
23
S0116315.ai
18
17
16
27
15
19
14
26
25
20
21
24
23

SO 116305.ai

Pos. Item Pos.	Teil-Nummer Part no. No. pièce	Bezeichnung	Description	Désignation	Stück Qty. Qté.	Bemerkung Remarks Remarques
		Hydraulik-Installation	**Hydraulic installation**	**Installation hydraulique**		
1	0 00 363 61 62	Stecker	Plug	Fiche	1	
2	0 00 996 61 51	Staubkappe	Dust cap	Cache-poussière	1	
3	0 00 363 11 20	Verschraubung	Screw connection	Raccord vissé	2	evW 8-L
4	1 14 360 28 91	Rohrleitung	Pipe line	Conduite	2	
5	0 00 363 96 63	Drehverschraubung	Rotary screw connection	Raccord vissé tournant	2	
6	0 00 993 24 89	Schlauchleitung	Flexible line	Conduite flexible	2	NW 6
7	1 00 363 25 84	Rohrstück mit Blende	Pipe with throttle	Tuyau avec étranglement	1	
8	1 00 363 26 84	Blende	Throttle	Etranglement	1	0,6 mm
9	0 00 363 62 62	Steckdose	Socket	Prise	1	
10	0 00 996 32 09	O-Ring	O-ring	Joint torique	1	17 x 2,5
11	0 00 996 44 64	Stützring	Prop ring	Bague d'appui	1	
12	0 00 996 60 51	Staubkappe	Dust cap	Cache-poussière	1	
13	0 00 993 10 15	Kabelband	Cable strap	Bande à câbles	1	
		Hydraulikzylinder – Einzelteile	**Hydraulic ram – component parts**	**Vérin hydraulique – pièces constitutives**		
14	1 14 360 32 42	Zsb. Schwenkzylinder kpl.	Cpl swivel ram assy	Ens vérin d'orientation cpl	1	
15	1 14 360 33 42	Zsb. Zylinder	Ram assy	Ens vérin	1	
16	1 14 361 27 25	Deckel	Cover	Couvercle	1	
17	1 14 361 28 25	Deckel	Cover	Couvercle	1	
18	1 00 993 34 64	Scheibe	Washer	Rondelle	1	
19	1 14 360 02 46	Kolbenstange	Piston rod	Tige de piston	1	
20	0 00 994 97 30	Gelenklager	Pivoting bearing	Appui mobile libre	2	
21	7 491 682 035	Sprengring	Snap ring	Anneau élastique	2	35 x 1,5
22	7 761 675 005	Schmiernippel	Grease nipple	Graisseur	1	10 x 1
23	0 00 996 32 51	Schutzkappe	Protective cap	Capuchon protecteur	2	
24	7 761 675 102	Schmiernippel	Grease nipple	Graisseur	1	BS 6
25	1 14 361 10 68	Kolbenhälfte	Piston half	Moitié de piston	1	
26	1 14 361 11 68	Kolbenhälfte	Piston half	Moitié de piston	1	
27	0 00 996 15 15	Dichtsatz	Sealing kit	Jeu de joints	1	

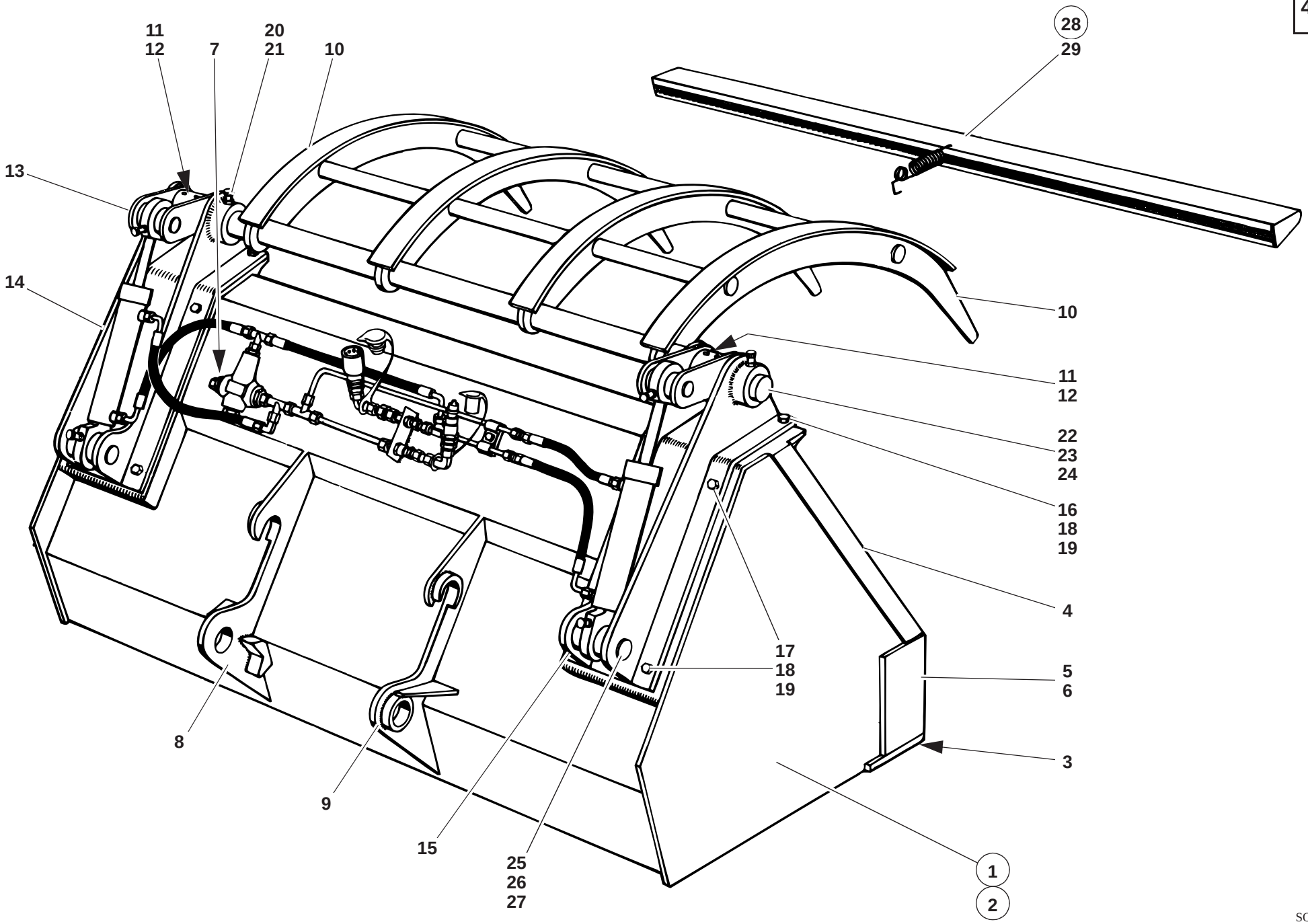
11
12
7
20
21
10
28
29
13
14
10
11
12
22
23
24
16
18
19
4
17
18
19
5
6
3
8
9
15
25
26
27
1
2
SO 116311.ai

Pos. Item Pos.	Teil-Nummer Part no. No. pièce	Bezeichnung	Description	Désignation	Stück Qty. Qté.	Bemerkung Remarks Remarques
		Sperrgutschaufel mit Klammer	**Heavy duty bucket with clamp**	**Godet à matériel encombrant avec pince**		
1	01163-09	Sperrgutschaufel kpl.	Cpl heavy duty bucket	Godet à matériel encombrant cpl	1	
		Einzelteile - Sperrgutschaufel	**Heavy duty bucket – component parts**	**Godet à matériel encombrant – pièces constitutives**		
2	1 14 410 71 27	Zsb. Schaufel	Bucket assy	Ens godet	1	
3	1 14 416 00 97	Schar lang	Bucket blade (long)	Lame godet (longue)	1	
4	1 14 416 08 31	Seitenschneide	Bucket side blade	Lame godet latérale	2	
5	1 14 416 01 31	Seitenschneide kurz links	Bucket side blade (short left)	Lame godet latérale (courte gauche)	1	
6	1 14 416 02 31	Seitenschneide kurz rechts	Bucket side blade (short right)	Lame godet latérale (courte droite)	1	
7	1 42 416 07 40	Halter	Bracket	Support	1	
8	1 14 410 12 44	Aufhängung links	Mounting bracket (left)	Logement (côté gauche)	1	
9	1 14 410 13 44	Aufhängung rechts	Mounting bracket (right)	Logement (côté droit)	1	
10	1 14 410 00 07	Zsb. Klammer	Clamp assy	Ens pince	1	
11	7 514 682 192	Spannhülse	Clamping sleeve	Manchon de serrage	4	8 x 55
12	7 514 682 144	Spannhülse	Clamping sleeve	Manchon de serrage	4	5 x 55
13	1 14 410 33 43	Zsb. Lagerung	Bearing assy	Ens logement	2	
14	1 14 410 01 06	Lagerung links	Bearing (left)	Logement (côté gauche)	1	
15	1 14 410 02 06	Lagerung rechts	Bearing (right)	Logement (côté droit)	1	
16	7 236 677 939	Sechskantschraube	Hexagon head screw	Vis six pans	4	M 12 x 25
17	7 236 677 938	Sechskantschraube	Hexagon head screw	Vis six pans	8	M 12 x 20
18	0 00 992 57 28	Federring	Spring washer	Rondelle ressort	12	12
19	7 403 677 817	Sechskantmutter	Hexagon nut	Ecrou six pans	4	M 12
20	7 761 675 005	Schmiernippel	Grease nipple	Graisseur	4	10 x 1
21	0 00 996 31 51	Schutzkappe	Protective cap	Capuchon protecteur	4	
22	1 14 416 25 93	Bolzen	Pin	Axe	2	
23	7 252 677 039	Zylinderschraube	Cheese-head screw	Vis à tête cylindrique	2	M 6 x 50
24	7 405 677 004	Sechskantmutter	Hexagon nut	Ecrou six pans	2	M 6
25	1 14 416 21 93	Bolzen	Pin	Axe	2	
26	7 252 677 039	Zylinderschraube	Cheese-head screw	Vis à tête cylindrique	2	M 6 x 50
27	7 405 677 004	Sechskantmutter	Hexagon nut	Ecrou six pans	2	M 6
		Schutzvorrichtung	**Tooth guard**	**Protection de dents**		
28	1 14 410 02 73	Zsb. Schutzvorrichtung	Tooth guard assy	Ens protection de dents	1	
29	0 00 992 34 02	Zugfeder	Tension spring	Ressort rappel	1	

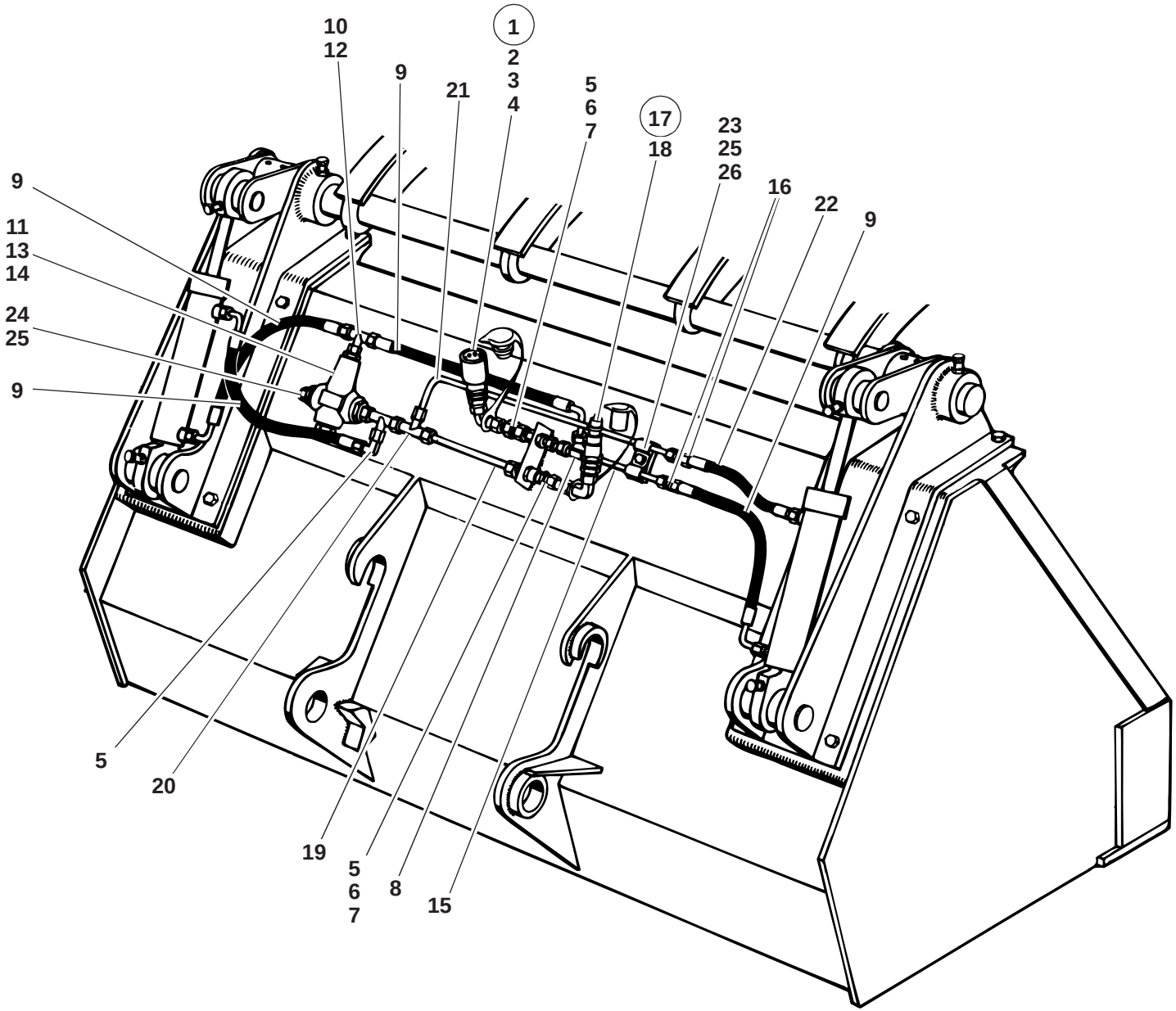
10
12
9
21
1
2
3
4
5
6
7
17
18
23
25
26
16
22
9
9
11
13
14
24
25
9
5
20
19
5
6
7
8
15

SO 116312.ai

Pos. Item Pos.	Teil-Nummer Part no. No. pièce	Bezeichnung	Description	Désignation	Stück Qty. Qté.	Bemerkung Remarks Remarques
		Hydraulik-Installation	**Hydraulic installation**	**Installation hydraulique**		
1	0 00 363 62 62	Steckdose	Socket	Prise	1	
2	0 00 996 32 09	O-Ring	O-ring	Joint torique	1	⌀ 17 x 2,5
3	0 00 996 44 64	Stützring	Prop ring	Bague d'appui	1	⌀
4	0 00 996 60 51	Staubkappe	Dust cap	Cache-poussière	1	
5	0 00 363 11 20	Verschraubung	Screw connection	Raccord vissé	2	evW 8-L
6	1 14 360 28 91	Rohrleitung kpl.	Cpl pipe line	Conduite cpl	3	
7	0 00 363 96 63	Drehverschraubung	Rotary screw connection	Raccord vissé tournant	2	
8	0 00 363 97 17	Verschraubung	Screw connection	Raccord vissé	1	T 8-L
9	0 00 993 59 88	Schlauchleitung	Flexible line	Conduite flexible	4	
10	0 00 363 05 62	Verschraubung	Screw connection	Raccord vissé	1	evT 8-L
11	0 00 361 72 84	Druckbegrenzungsventil	Pressure relief valve	Limiteur de pression	1	⚠ 130 bar
12	0 00 363 04 63	Verschraubung	Screw connection	Raccord vissé	2	GE 8-LM M 18 x 1,5
13	1 00 990 00 09	Verschlußschraube	Screw plug	Bouchon fileté	1	M 18 x 1,5
14	7 593 641 028	Dichtring	Sealing ring	Bague d'étanchéité	1	⌀ A 18 x 22
15	1 14 363 38 24	Rohrleitung kpl.	Cpl pipe line	Conduite cpl	1	
16	0 00 363 54 48	Verschraubung	Screw connection	Raccord vissé	2	G 8-L
17	0 00 363 61 62	Stecker	Plug	Fiche	1	
18	0 00 996 61 51	Staubkappe	Dust cap	Cache-poussière	1	
19	1 14 363 39 24	Rohrleitung kpl.	Cpl pipe line	Conduite cpl	1	
20	0 00 363 37 48	Verschraubung	Screw connection	Raccord vissé	2	evL 8-L
21	1 14 363 40 24	Rohrleitung kpl.	Cpl pipe line	Conduite cpl	1	
22	0 00 993 60 88	Schlauchleitung	Flexible line	Conduite flexible	1	
23	7 236 677 130	Sechskantschraube	Hexagon head screw	Vis six pans	1	M 8 x 18
24	7 236 677 129	Sechskantschraube	Hexagon head screw	Vis six pans	1	M 8 x 16
25	0 00 992 43 28	Federring	Spring washer	Rondelle ressort	2	8
26	1 00 993 14 50	Schelle	Clamp	Collier	2	

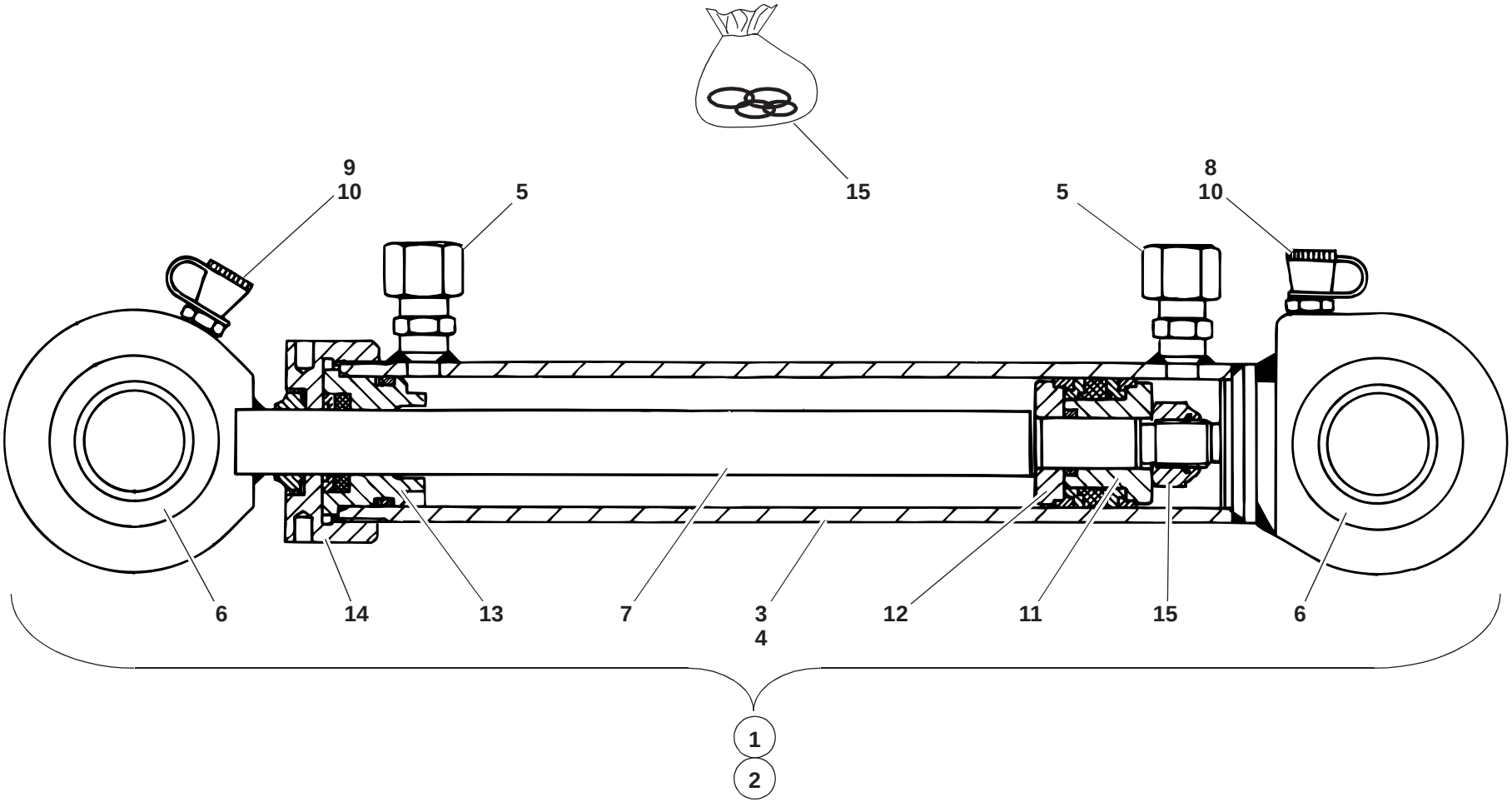

SO 116313.ai

Pos. Item Pos.	Teil-Nummer Part no. No. pièce	Bezeichnung	Description	Désignation	Stück Qty. Qté.	Bemerkung Remarks Remarques
		Hydraulikzylinder – Einzelteile	**Hydraulic ram – component parts**	**Vérin hydraulique – pièces constitutives**		
1	1 14 360 07 42	Hydraulikzylinder kpl. links	Cpl hydraulic ram (left)	Vérin hydraulique cpl (côté gauche)	1	
2	1 14 360 08 42	Hydraulikzylinder kpl. rechts	Cpl hydraulic ram (right)	Vérin hydraulique cpl (côté droit)	1	
3	1 14 360 14 42	Zsb. Zylinderrohr links	Ram cylinder assy (left)	Ens cylindre du vérin (côté gauche)	1	
4	1 14 360 15 42	Zsb. Zylinderrohr rechts	Ram cylinder assy (right)	Ens cylindre du vérin (côté droit)	1	
5	0 00 363 44 48	Schweißverschraubung	Weld-on screw connection	Raccord vissé rapporté par soudure	4	
6	0 00 994 77 30	Gelenklager	Pivoting bearing	Appui mobile libre	4	
7	1 14 360 00 46	Zsb. Kolbenstange	Piston rod assy	Ens tige de piston	2	
8	7 761 675 002	Schmiernippel	Grease nipple	Graisseur	2	6
9	7 761 675 005	Schmiernippel	Grease nipple	Graisseur	2	10 x 1
10	0 00 996 32 51	Schutzkappe	Protective cap	Capuchon protecteur	4	
11	1 20 361 13 68	Kolbenhälfte	Piston half	Moitié de piston	2	
12	1 20 361 14 68	Kolbenhälfte	Piston half	Moitié de piston	2	
13	1 14 361 08 25	Deckel	Cover	Couvercle	2	
14	1 20 361 41 25	Deckel	Cover	Couvercle	2	
15	0 00 996 14 15	Dichtsatz	Sealing kit	Jeu de joints	1	

Gruppe

Stapeleinrichtungen

Lasthaken
Sperrgutgabel

Group

Pallet forks

Load hook
Heavy duty fork

Groupe

Porte-palette

Crochet porte-charge
Fourche à fumier

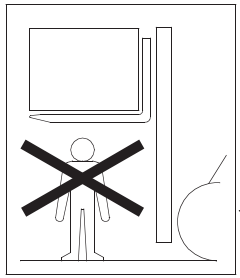

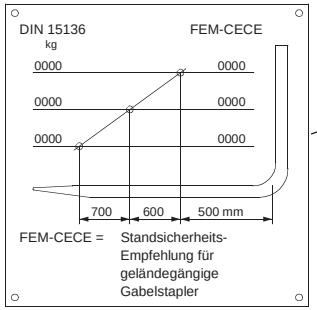

S1339120.iso

Pos. Item Pos.	Teil-Nummer Part no. No. pièce	Bezeichnung	Description	Désignation	Stück Qty. Qté.	Bemerkung Remarks Remarques
		Stapeleinrichtung	**Pallet forks**	**Porte-palette**		
1	01163-02	Stapeleinrichtung kpl.	Cpl pallet forks	Porte-palette cpl	1	⚠
2	1 14 410 21 27	Stapeleinrichtung	Pallet forks	Porte-palette	1	
3	1 14 416 04 44	Aufhängung	Mounting bracket	Logement	2	
4	1 14 416 04 58	Anschlag	Limit stop	Butée	2	
5	0 14 416 00 98	Gabelzinken kpl.	Cpl fork arms	Fourches cpl	2	⚠
6	0 00 990 34 13	Sicherungsbolzen	Locking pin	Goujon d'arrêt	1 - 2	
7	0 00 992 65 03	Druckfeder	Compression spring	Ressort de pression	1 - 2	
8	7 514 682 138	Spannhülse	Clamping sleeve	Manchon de serrage	1 - 2	⌀ 5 x 30
9	0 00 416 00 35	Sicherungshebel	Locking lever	Levier d'arrêt	1 - 2	⚠
10	0 00 435 37 26	Hinweisschild	Label	Label	2	
11	1 00 435 29 41	Traglastdiagram	Load diagram	Diagramme de charge	1	
12	7 234 677 170	Sechskantschraube	Hexagon head screw	Vis six pans	2	M 16 x 55
13	7 403 677 725	Sechskantmutter	Hexagon nut	Ecrou six pans	2	M 16
14	0 00 992 45 28	Federring	Spring washer	Rondelle ressort	2	16
		Lasthaken (ohne Bild)	**Load hook (not shown)**	**Crochet porte-charge (sans illustration)**		
	01048-09	Lasthaken kpl.	Cpl load hook	Crochet porte-charge cpl	1	⚠
	1 14 410 00 30	Lasthaken	Load hook	Crochet porte-charge	1	
	1 21 410 02 93	Zsb. Schraube	Screw assy	Ens vis	2	
	0 00 991 03 31	Sicherheitshaken	Safety load hook	Crochet porte-charge de sécurité	1	
	1 21 416 39 93	Lagerbolzen	Bearing pin	Pivot	1	
	7 834 288 103	Federstecker	Spring plug	Fiche ressort	1	
	1 14 416 06 98	Gabelzinken links	Fork arm (left)	Fourche (côté gauche)	1	
	1 14 416 07 98	Gabelzinken rechts	Fork arm (right)	Fourche (côté droit)	1	
	1 00 435 14 41	Hinweisschild	Label	Label	1	

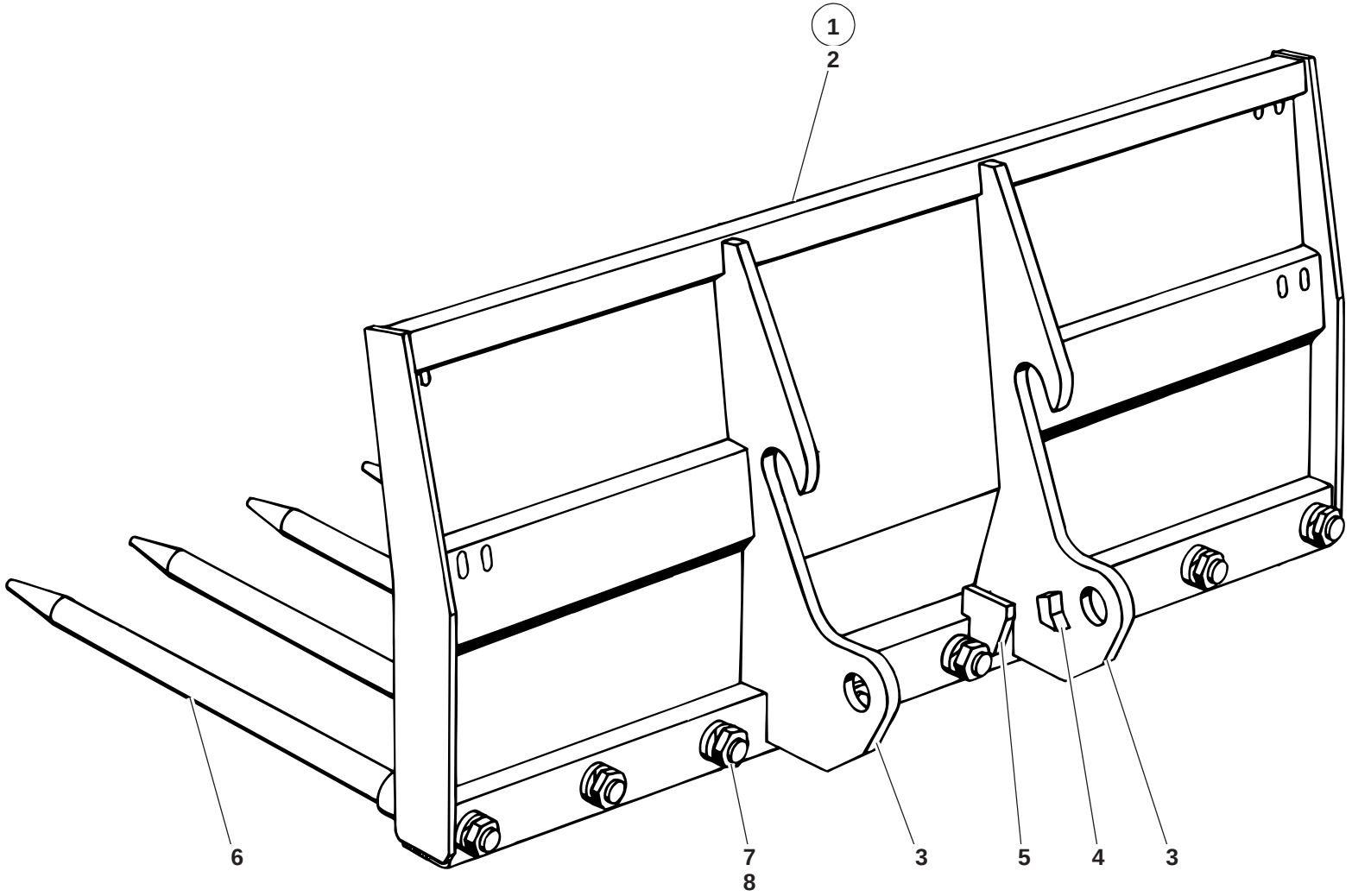

SO 116314.ai

Pos. Item Pos.	Teil-Nummer Part no. No. pièce	Bezeichnung	Description	Désignation	Stück Qty. Qté.	Bemerkung Remarks Remarques
		Sperrgutgabel (ohne Klammer)	**Heavy duty forks (without clamp)**	**Fourche à fumier (sans pince)**		
1	01163-11	Sperrgutgabel kpl.	Cpl heavy duty fork	Fourche à fumier cpl	1	
2	1 14 410 54 27	Zsb. Gabelträger	Fork mount assy	Ens porte-fourches	1	
3	1 14 416 10 44	Aufhängung	Mounting bracket	Logement	2	
4	1 14 416 05 58	Anschlag	Limit stop	Butée	2	
5	1 14 416 21 58	Anschlag	Limit stop	Butée	2	
6	1 14 416 04 98	Zinken	Fork arm	Fourche	8	
7	7 403 677 733	Sechskantmutter	Hexagon nut	Ecrou six pans	8	M 20
8	0 00 992 89 28	Federring	Spring washer	Rondelle ressort	8	20

Gruppe

Anbaugeräte

Hydraulikhammer BRH 40
Hydraulikhammer Krupp HM 45
Kehrmaschine (mit u. ohne Wasserfaß)

Group

Implements

Hydraulic hammer BRH 40
Hydraulic hammer Krupp HM 45
Rotary broom (with & without water tank)

Groupe 41/5

Equipements

Marteau hydraulique BRH 40
Marteau hydraulique HM 45
Balai rotatif (avec et sans fût à eau)

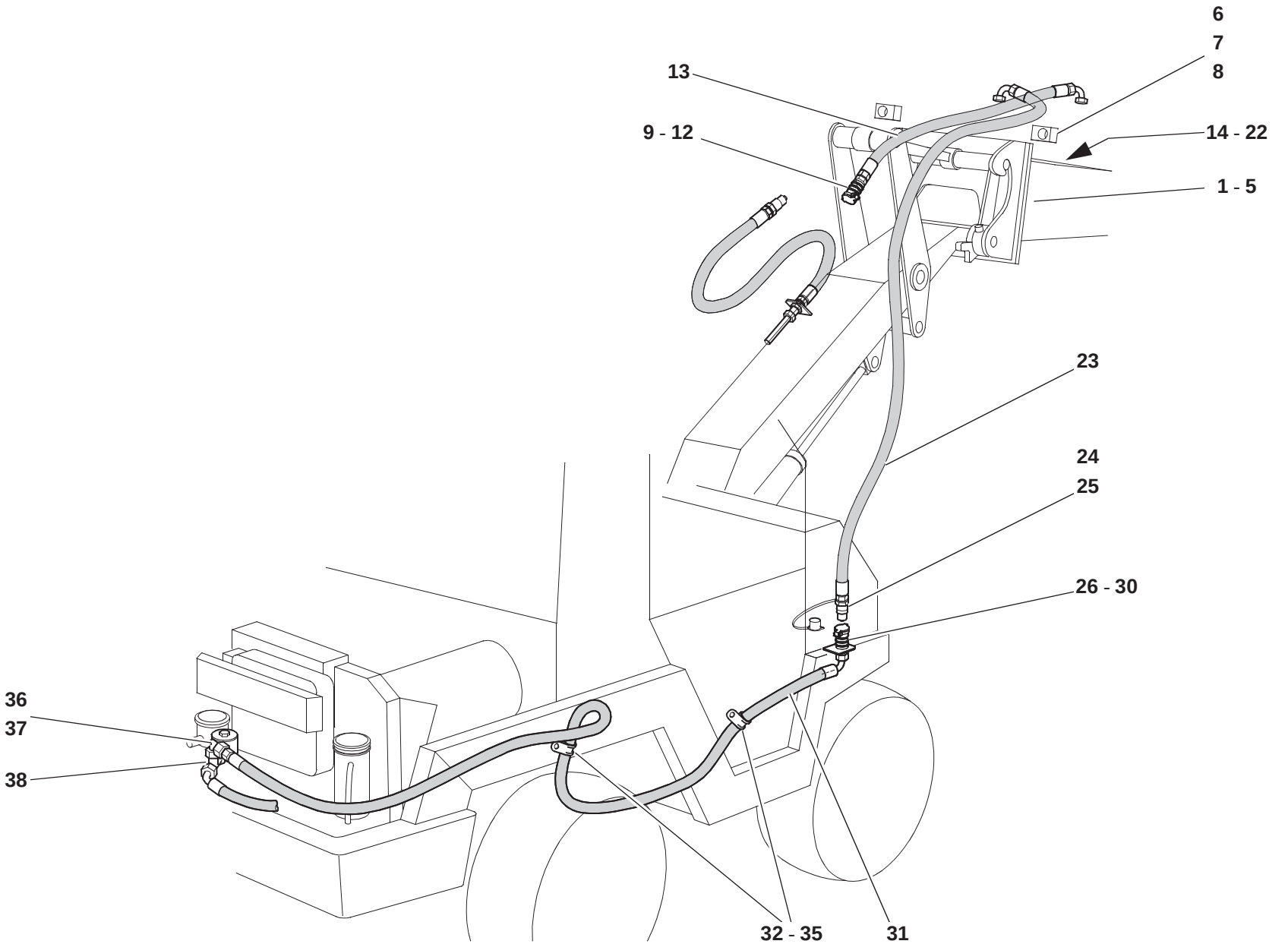

s0116316.iso

Pos. Item Pos.	Teil-Nummer Part no. No. pièce	Bezeichnung	Description	Désignation	Stück Qty. Qté.	Bemerkung Remarks Remarques
		Hydr.-Hammer BRH 40	**Hydraulic hammer BRH 40**	**Marteau hydraulique BRH 40**		
		Befestigung	**Attachment**	**Fixation**		
1	0 14 410 29 27	Hydraulikhammer	Hydraulic hammer	Marteau hydraulique	1	
2	1 14 410 00 63	Zsb. Anbauplatte	Mounting plate assy	Ens tablier de montage	1	
3	7 234 677 223	Sechskantschraube	Hexagon head screw	Vis six pans	4	M 20 x 70
4	7 403 677 733	Sechskantmutter	Hexagon nut	Ecrou six pans	4	
5	0 00 992 89 28	Federring	Spring washer	Rondelle ressort	4	20
		Einzelteile – Anbau BRH 40	**Component parts – assembly of BRH 40**	**Pièces constitutives – assemblage de BRH 40**		
6	0 00 990 25 05	Gewindebolzen	Threaded pin	Axe fileté	1	
7	1 14 201 17 42	Halter	Bracket	Support	1	
	1 14 006 03 58	Anbauzeichnung Halter	Assembly drawing for bracket	Dessin d’assemblage pour support		
8	1 14 416 00 37	Bügel	Bow clip	Clip en arceau	1	
	1 14 006 04 58	Anbauzeichnung Bügel	Assembly drawing for bow clip	Dessin d’assemblage pour clip en arceau		
9	0 00 363 62 62	Steckdose	Socket	Prise	1	
10	0 00 996 32 09	O-Ring	O-ring	Joint torique	1	⌀ 17 x 2,5
11	0 00 996 44 64	Stützring	Prop ring	Bague d'appui	1	⌀
12	0 00 996 60 51	Staubkappe	Dust cap	Cache-poussière	1	
13	0 00 993 49 89	Schlauchleitung	Flexible line	Conduite flexible	1	
14	0 00 363 06 20	Verschraubung	Screw connection	Raccord vissé	1	KOR 15/8-L
15	0 00 363 66 15	Verschraubung	Screw connection	Raccord vissé	2	evW 15-L
16	0 00 363 03 15	Verschraubung	Screw connection	Raccord vissé	1	GE 15-LM
17	0 00 361 14 84	Druckbegrenzungsventil	Pressure relief valve	Limiteur de pression	1	⚠ 120 bar
18	7 334 673 005	Verschlußschraube	Screw plug	Bouchon fileté	1	M 18 x 1,5
19	7 593 641 028	Dichtring	Sealing ring	Bague d'étanchéité	1	⌀ 18 x 22
20	0 00 363 03 15	Verschraubung	Screw connection	Raccord vissé	1	GE 15-LM
21	1 14 360 35 91	Rohrleitung kpl.	Cpl pipe line	Conduite cpl	1	
22	0 00 363 66 15	Verschraubung	Screw connection	Raccord vissé	2	evW 15-L

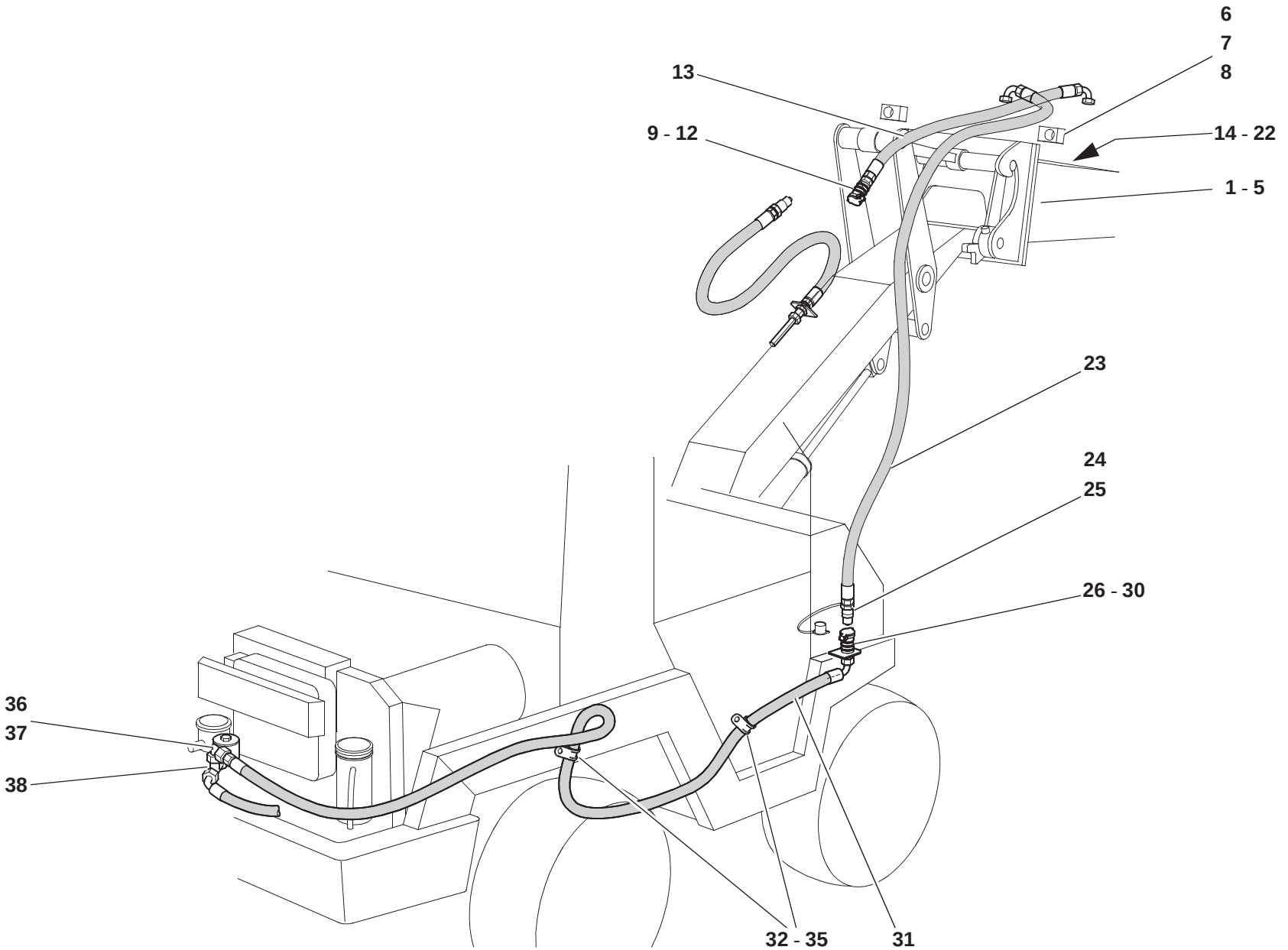

s0116316.iso

Pos. Item Pos.	Teil-Nummer Part no. No. pièce	Bezeichnung	Description	Désignation	Stück Qty. Qté.	Bemerkung Remarks Remarques
23	0 00 993 50 89	Schlauchleitung	Flexible line	Conduite flexible	1	
24	0 00 363 85 48	Stecker	Plug	Fiche	1	
25	0 00 996 51 51	Staubkappe	Dust cap	Cache-poussière	1	
26	0 00 363 84 48	Steckdose	Socket	Prise	1	
27	0 00 996 15 06	O-Ring	O-ring	Joint torique	1	
28	0 00 996 73 28	Stützring	Prop ring	Bague d'appui	1	
29	0 00 996 65 51	Staubkappe	Dust cap	Cache-poussière	1	
30	7 490 682 028	Sicherungsring	Circlip	Circlip	2	28 x 1,5
31	0 00 993 51 89	Schlauchleitung	Flexible line	Conduite flexible	1	
32	0 00 993 83 28	Schelle	Clamp	Collier	3	ø 20
33	7 236 677 081	Sechskantschraube	Hexagon head screw	Vis six pans	3	M 6 x 20
34	7 462 680 008	Scheibe	Washer	Rondelle	3	6,4
35	7 403 677 709	Sechskantmutter	Hexagon nut	Ecrou six pans	1	M 8
36	0 00 363 00 16	Verschraubung	Screw connection	Raccord vissé	1	KOR 18/15-L
37	0 00 363 68 16	Verschraubung	Screw connection	Raccord vissé	1	
38	0 00 363 42 20	Verschraubung	Screw connection	Raccord vissé	1	evL 18-L

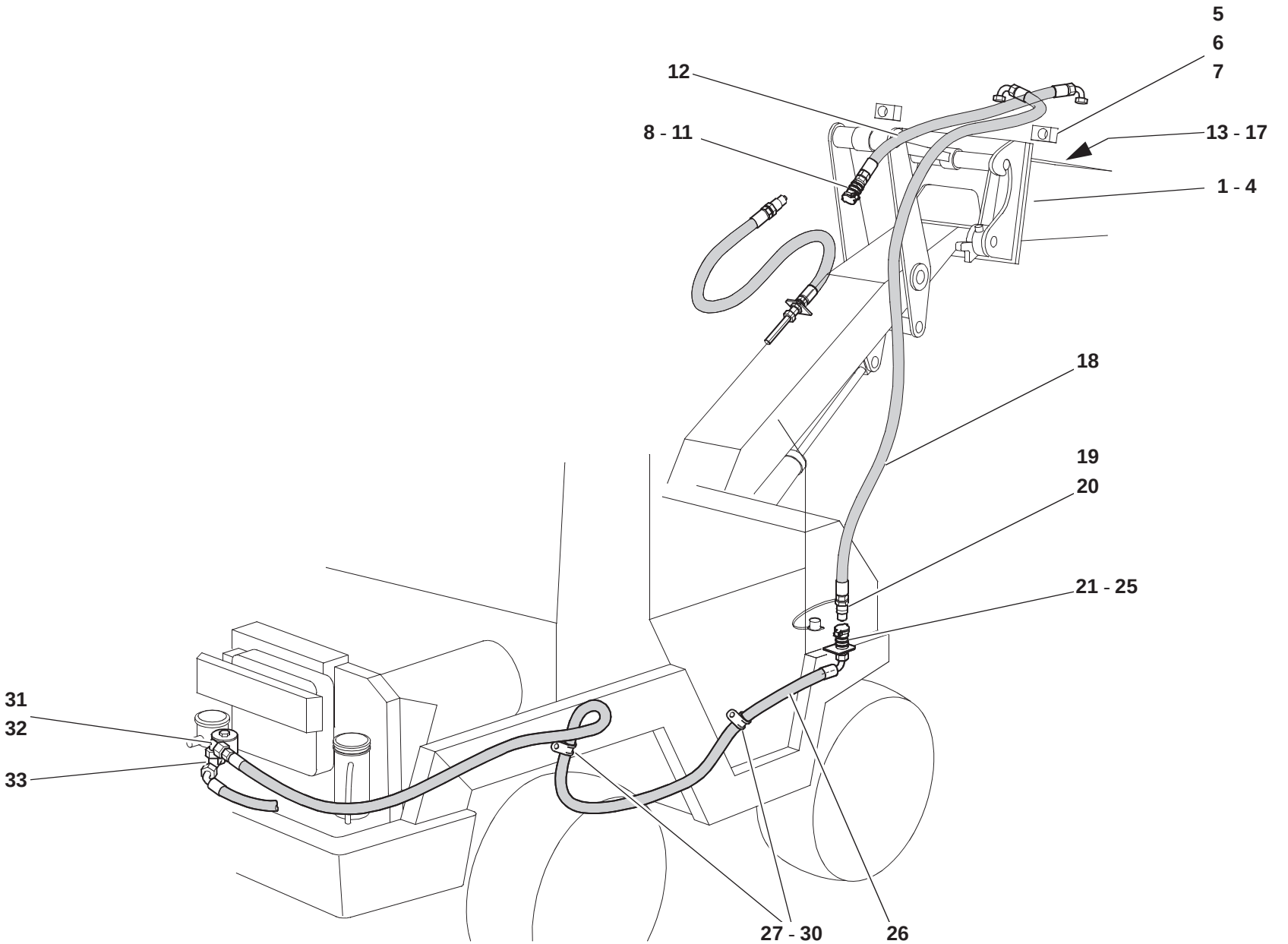

s0116316.iso

Pos. Item Pos.	Teil-Nummer Part no. No. pièce	Bezeichnung	Description	Désignation	Stück Qty. Qté.	Bemerkung Remarks Remarques
		Hydr.-Hammer Krupp HM 45 **Befestigung**	**Hydraulic hammer Krupp HM 45** **Attachment**	**Marteau hydraulique Krupp HM 45** **Fixation**		
1	0 14 410 47 27	Hydraulikhammer	Hydraulic hammer	Marteau hydraulique	1	
2	1 14 410 05 63	Zsb. Anbauplatte	Mounting plate assy	Ens tablier de montage	1	
3	7 236 677 304	Sechskantschraube	Hexagon head screw	Vis six pans	6	M 20 x 45
4	0 00 992 89 28	Federring	Spring washer	Rondelle ressort	6	20
		Einzelteile – Anbau Krupp HM 45	**Component parts – assembly of Krupp HM 45**	**Pièces constitutives – assemblage de Krupp HM 45**		
5	0 00 990 25 05	Gewindebolzen	Threaded pin	Axe fileté	1	
6	1 14 201 17 42	Halter	Bracket	Support	1	
	1 14 006 03 58	Anbauzeichnung Halter	Assembly drawing for bracket	Dessin d'assemblage pour support		
7	1 14 416 00 37	Bügel	Bow clip	Clip en arceau	1	
	1 14 006 04 58	Anbauzeichnung Bügel	Assembly drawing for bow clip	Dessin d'assemblage pour clip en arceau		
8	0 00 363 62 62	Steckdose	Socket	Prise	1	
9	0 00 996 32 09	O-Ring	O-ring	Joint torique	1	⌀ 17 x 2,5
10	0 00 996 44 64	Stützring	Prop ring	Bague d'appui	1	⌀
11	0 00 996 60 51	Staubkappe	Dust cap	Cache-poussière	1	
12	0 00 993 49 89	Schlauchleitung	Flexible line	Conduite flexible	1	.
13	0 00 363 06 20	Verschraubung	Screw connection	Raccord vissé	1	KOR 15/8-L
14	0 00 363 38 17	Verschraubung	Screw connection	Raccord vissé	1	W 15-L
15	1 43 246 28 08	Rohrstück	Pipe	Tuyau	1	
16	0 00 363 31 64	Verschraubung	Screw connection	Raccord vissé	1	GZ 15 L
17	0 00 363 06 15	Verschraubung	Screw connection	Raccord vissé	1	G 15-L

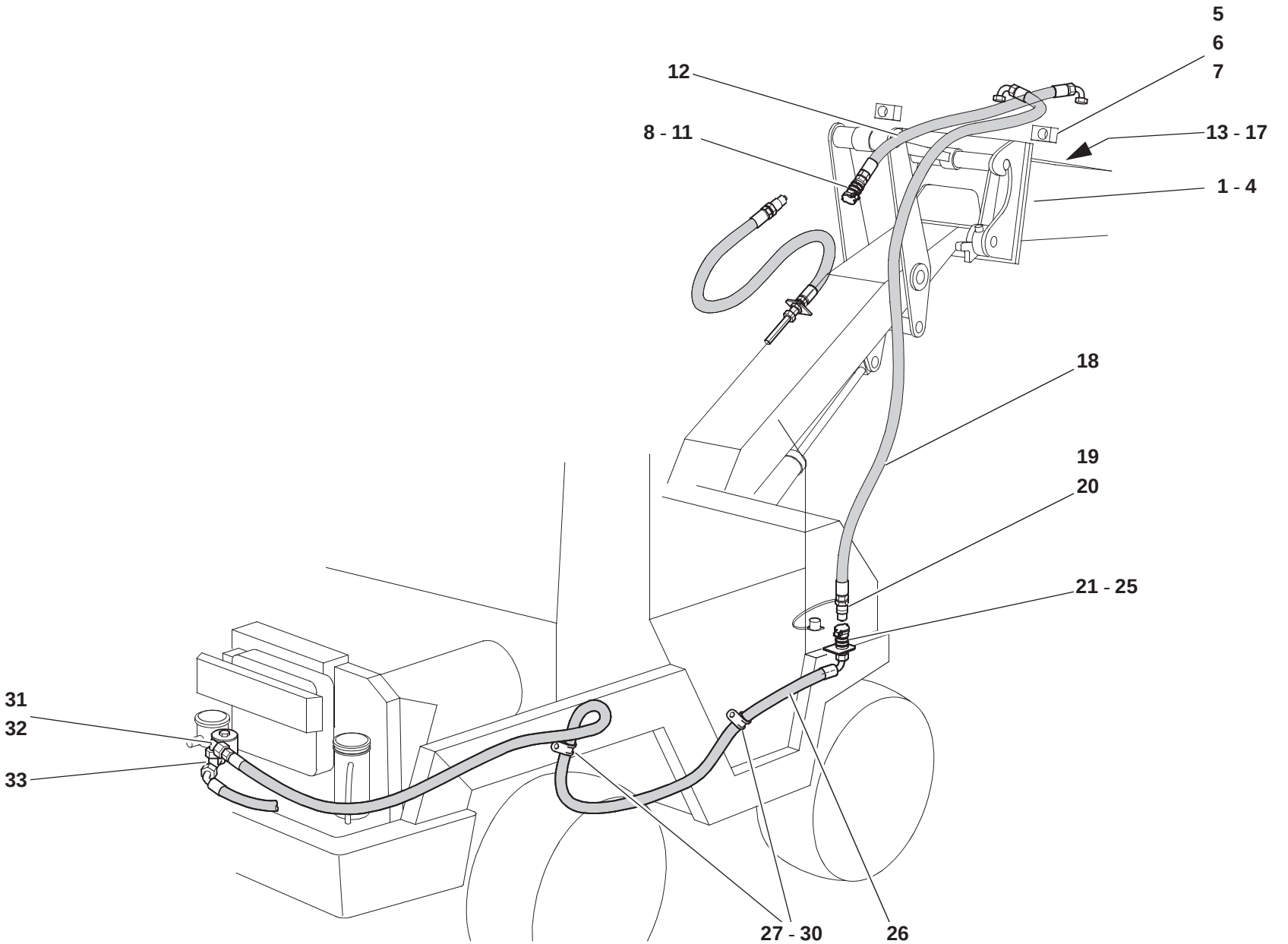

s0116316.iso

Pos. Item Pos.	Teil-Nummer Part no. No. pièce	Bezeichnung	Description	Désignation	Stück Qty. Qté.	Bemerkung Remarks Remarques
18	0 00 993 50 89	Schlauchleitung	Flexible line	Conduite flexible	1	
19	0 00 363 85 48	Stecker	Plug	Fiche	1	
20	0 00 996 51 51	Staubkappe	Dust cap	Cache-poussière	1	
21	0 00 363 84 48	Steckdose	Socket	Prise	1	
22	0 00 996 15 06	O-Ring	O-ring	Joint torique	1	
23	0 00 996 73 28	Stützring	Prop ring	Bague d'appui	1	
24	0 00 996 65 51	Staubkappe	Dust cap	Cache-poussière	1	
25	7 490 682 028	Sicherungsring	Circlip	Circlip	2	28 x 1,5
26	0 00 993 51 89	Schlauchleitung	Flexible line	Conduite flexible	1	
27	0 00 993 83 28	Schelle	Clamp	Collier	3	ø 20
28	7 236 677 081	Sechskantschraube	Hexagon head screw	Vis six pans	3	M 6 x 20
29	7 462 680 008	Scheibe	Washer	Rondelle	3	6,4
30	7 403 677 709	Sechskantmutter	Hexagon nut	Ecrou six pans	1	M 8
31	0 00 363 00 16	Verschraubung	Screw connection	Raccord vissé	1	KOR 18/15-L
32	0 00 363 68 16	Verschraubung	Screw connection	Raccord vissé	1	
33	0 00 363 42 20	Verschraubung	Screw connection	Raccord vissé	1	evL 18-L

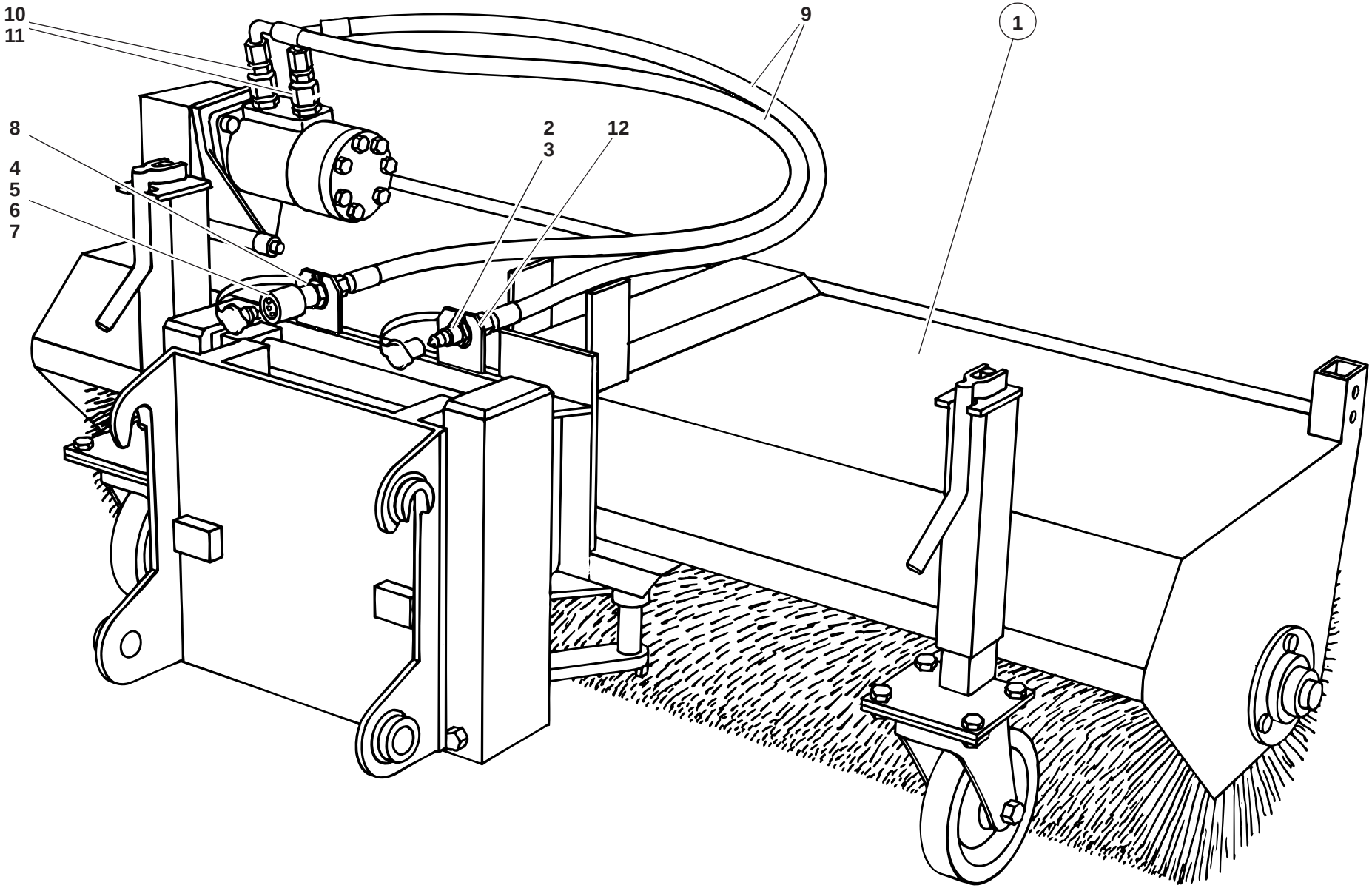

SO 1163306.ai

Pos. Item Pos.	Teil-Nummer Part no. No. pièce	Bezeichnung	Description	Désignation	Stück Qty. Qté.	Bemerkung Remarks Remarques
		Kehrmaschine ohne Wasserfaß **Anbau – Einzelteile**	**Rotary broom without water tank** **Assembly – component parts**	**Balai rotatif sans fût à eau** **Assemblage – pièces constitutives**		
1	0 14 410 43 27	Kehrmaschine kpl.	Cpl rotary broom	Balai rotatif cpl	1	
		Sperre 3. Steuerkreis siehe Seite 36-10	Lock for 3rd control circuit see page 36-10	Blocage pour 3e circuit hydraulique voir page 36-10	1	
2	0 00 363 61 62	Stecker	Plug	Fiche	1	
3	0 00 996 61 51	Staubkappe	Dust cap	Cache-poussière	1	
4	0 00 363 62 62	Steckdose	Socket	Prise	1	
5	0 00 996 32 09	O-Ring	O-ring	Joint torique	1	⌀ 17 x 2,5
6	0 00 996 44 64	Stützring	Prop ring	Bague d'appui	1	⌀
7	0 00 996 60 51	Staubkappe	Dust cap	Cache-poussière	1	
8	7 490 682 026	Sicherungsring	Circlip	Circlip	4	26 x 1,2
9	0 00 993 97 88	Schlauchleitung	Flexible line	Conduite flexible	2	NW 6
10	0 00 363 06 20	Verschraubung	Screw connection	Raccord vissé	2	KOR 15/8-L
	0 00 363 34 62	Verschraubung	Screw connection	Raccord vissé	2	KOR 12/8-L
11	0 00 363 61 15	Verschraubung	Screw connection	Raccord vissé	2	GE 15-LM; M 22 x 1,5
	0 00 363 52 17	Verschraubung	Screw connection	Raccord vissé	2	GE 12-LM; M 22 x 1,5
12	1 14 416 04 40	Halter	Bracket	Support	2	

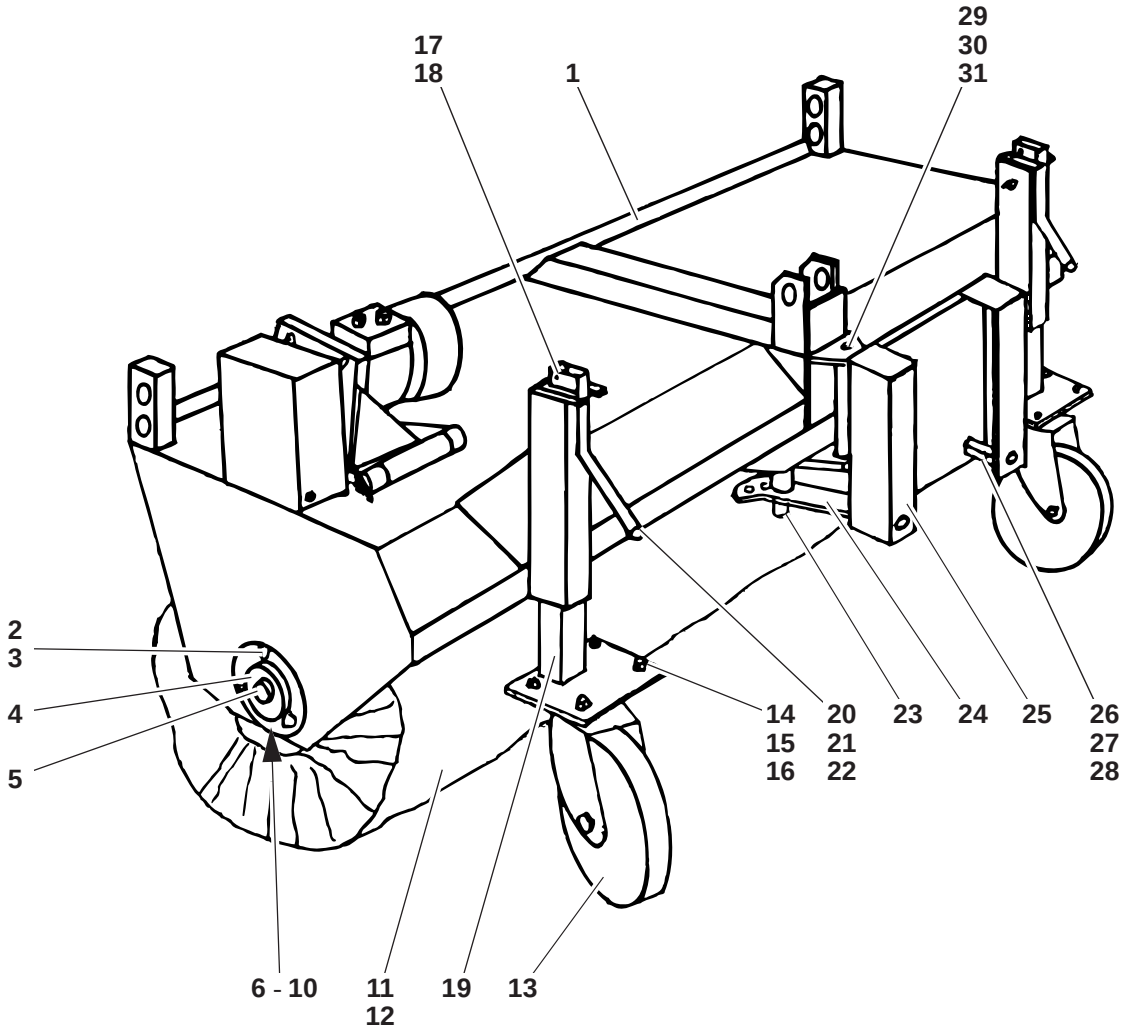
17
18
1
29
30
31
2
3
4
5
14
15
16
20
21
22
23
24
25
26
27
28
6 - 10
11
12
19
13

SO 116307.ai

Pos. Item Pos.	Teil-Nummer Part no. No. pièce	Bezeichnung	Description	Désignation	Stück Qty. Qté.	Bemerkung Remarks Remarques
		Einzelteile – Kehrmaschine	**Rotary broom – component parts**	**Balai rotatif – pièces constitutives**		
1	0 14 410 01 19	Rahmen	Frame	Châssis	1	1,35 breit
2	7 236 677 754	Sechskantschraube	Hexagon head screw	Vis six pans	6	M 10 x 20
3	0 00 992 35 28	Federring	Spring washer	Rondelle ressort	6	10
4	0 14 416 06 43	Lager	Bearing	Palier	2	
5	0 14 416 03 20	Welle	Shaft	Arbre	1	
6	0 14 416 00 80	Distanzbuchse	Spacer bushing	Douille d'écartement	1	
7	7 451 680 124	Scheibe	Washer	Rondelle	1	31
8	0 14 416 00 11	Kettenrolle	Chain roller	Roulette de chaîne	1	Z 15
9	0 14 416 02 73	Abdeckung	Cover	Recouvrement	1	
10	7 316 680 301	Blechschraube	Sheet-metal screw	Vis à tôle	6	
11	0 14 410 00 87	Kehrbesen	Broom barrel	Rouleau à balais	1	400 ø - 600 breit
12	0 14 410 01 87	Kehrbesen	Broom barrel	Rouleau à balais	1	400 ø - 750 breit
13	0 14 410 00 69	Rolle	Roller	Roulette	2	
14	7 236 677 754	Sechskantschraube	Hexagon head screw	Vis six pans	8	M 10 x 20
15	7 451 680 112	Scheibe	Washer	Rondelle	14	10
16	7 409 677 208	Sechskantmutter	Hexagon nut	Ecrou six pans	14	M 10
17	0 14 416 00 46	Spindel	Spindle	Broche	2	
18	0 14 416 07 43	Lager	Bearing	Palier	2	
19	0 14 416 18 53	Innenrohr	Inside pipe	Tuyau intérieur	2	
20	0 00 996 03 31	Kurbel	Crank	Manivelle	2	
21	7 234 677 778	Sechskantschraube	Hexagon head screw	Vis six pans	2	M 6 x 35
22	7 403 677 707	Sechskantmutter	Hexagon nut	Ecrou six pans	2	M 6
23	0 00 992 20 36	Klappstecker	Linch pin	Cheville pliante	2	
24	0 14 416 01 60	Lenkstange	Guide bar	Barre de guidage	1	
25	0 14 416 11 44	Schwenkteil	Swivel	Rotation	1	
26	0 14 416 22 58	Anschlag	Limit stop	Butée	2	
27	7 234 677 113	Sechskantschraube	Hexagon head screw	Vis six pans	2	M 10 x 100
28	7 409 677 208	Sechskantmutter	Hexagon nut	Ecrou six pans	2	M 10
29	0 14 416 22 93	Gelenkbolzen	Pivot pin	Axe de l'articulation	1	
30	7 451 680 120	Scheibe	Washer	Rondelle	1	25
31	7 514 682 141	Spannhülse	Clamping sleeve	Manchon de serrage	1	⌀ 5 x 40
		Weitere Einzelteile siehe nächste Seite	Further component parts see next page	Autres pièces constitutives voir page suivante		

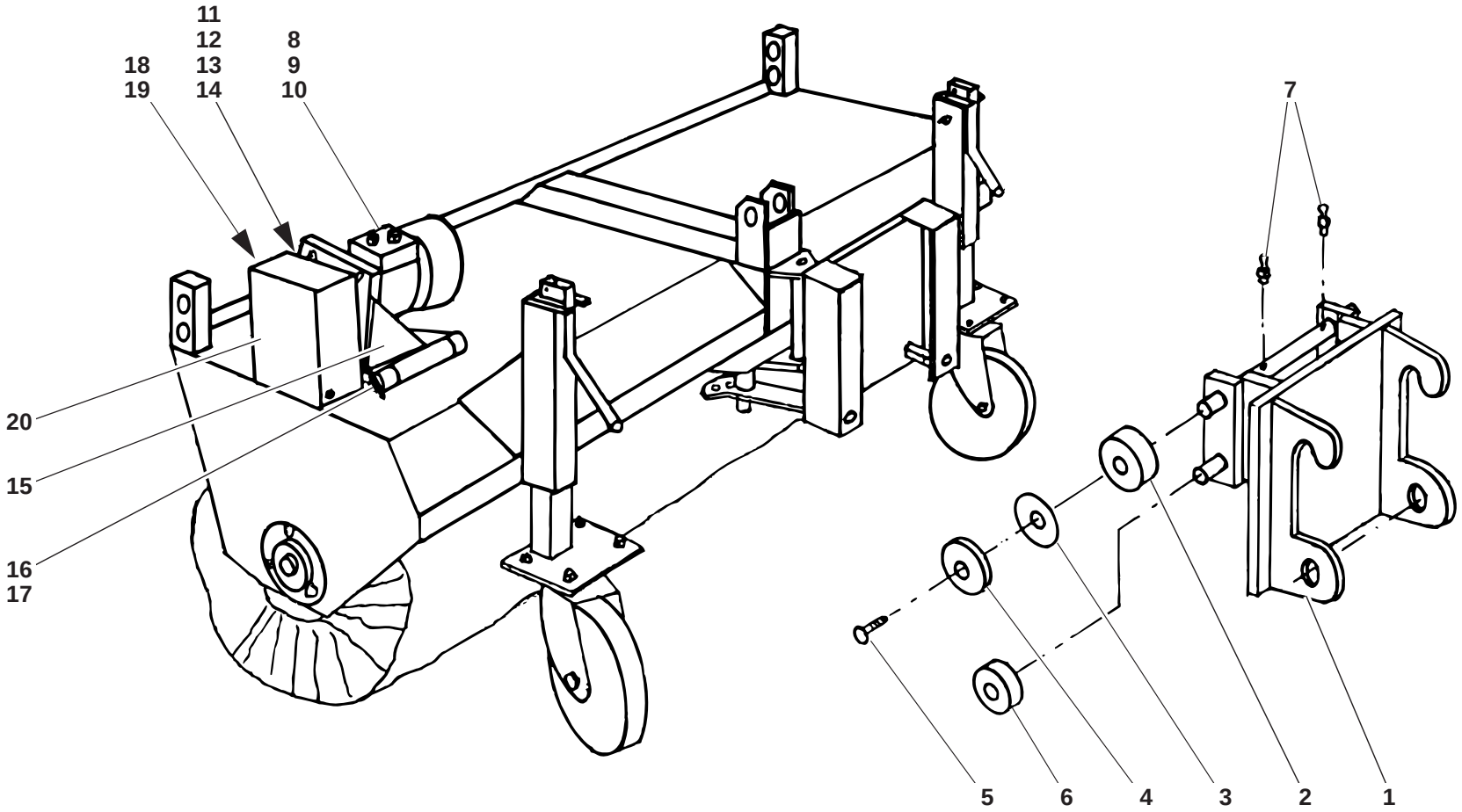

SO 116307.ai

Pos. Item Pos.	Teil-Nummer Part no. No. pièce	Bezeichnung	Description	Désignation	Stück Qty. Qté.	Bemerkung Remarks Remarques
1	0 14 416 12 44	Aufnahme	Mounting bracket	Logement	1	
2	0 14 416 00 70	Stützrolle	Supporting roller	Roulette de transport	2	
3	7 464 680 074	Paßscheibe	Shim ring	Rondelle d'ajustage	0 - 2	0,5 stark
4	0 14 416 07 52	Druckscheibe	Pressure disc	Rondelle de pression	4	
5	7 255 677 039	Senkschraube	Countersunk screw	Vis à tête fraisée	4	M8x16
6	0 14 416 01 70	Bronzerolle	Bronze roller	Rouleau en bronze	2	
7	7 761 675 402	Schmiernippel	Grease nipple	Graisseur	6	M 6 x 1
8	0 00 361 39 05	Hydraulikmotor	Hydraulic motor	Moteur hydraulique	1	
9	7 236 677 781	Sechskantschraube	Hexagon head screw	Vis six pans	4	M 10 x 40
10	7 534 106 128	Paßfeder	Feather key	Clavette parallèle	1	10 x 8 x 50
11	0 14 416 01 11	Kettenrad	Chain roller	Roulette de chaîne	1	
12	0 00 991 38 30	Kette	Chain	Chaîne	1	
13	0 00 991 34 25	Federverschlußglied	Spring-clip connectiing ring	Maillon de raccord avec attache rapide	1	
14	0 00 991 35 25	Gekr. Kettenglied	Elbowed chain link	Maillon contre-coudé	1	
15	0 14 410 22 43	Halterung	Bracket	Support	1	
16	0 14 416 23 93	Gelenkbolzen	Pivot pin	Axe de l'articulation	1	
17	7 514 682 138	Spannhülse	Clamping sleeve	Manchon de serrage	2	⌀ 5 x 30
18	7 236 677 808	Spannschraube	Clamping screw	Vis de serrage	1	M 12 x 60
19	7 403 677 717	Sicherungsmutter	Lock nut	Contre-écrou	1	M 12
20	0 14 416 03 73	Abdeckung	Cover	Recouvrement	1	

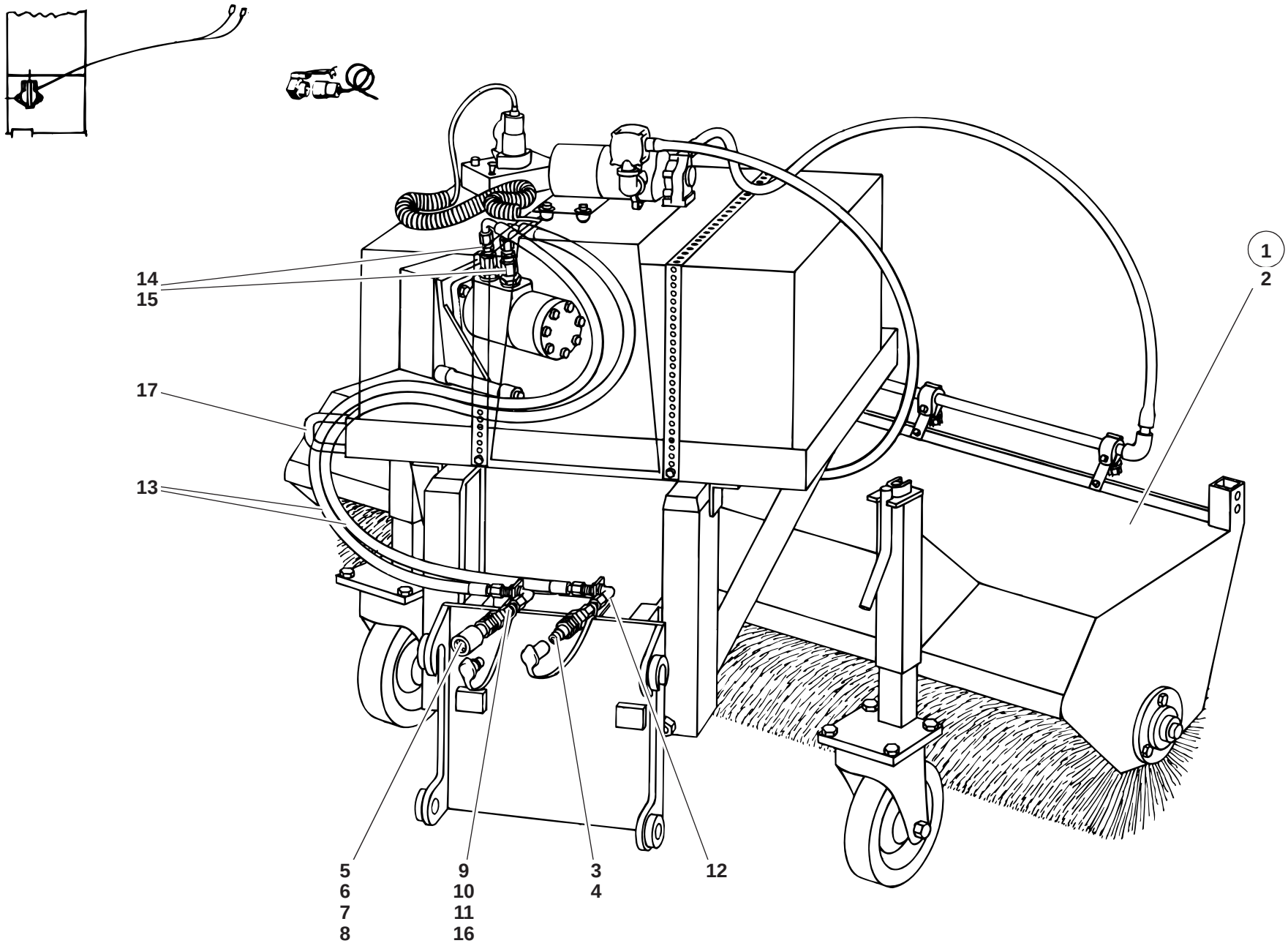

SO 116308.ai

Pos. Item Pos.	Teil-Nummer Part no. No. pièce	Bezeichnung	Description	Désignation	Stück Qty. Qté.	Bemerkung Remarks Remarques
		Kehrmaschine mit Wasserfaß	**Rotary broom with water tank**	**Balai rotatif avec fût à eau**		
1	01163-16	Kehrmaschine kpl.	Cpl rotary broom	Balai rotatif cpl	1	
		Einzelteile - Anbau Kehrmaschine	**Rotary broom ssembly – component parts**	**Assemblage du balai rotatif – pièces constitutives**		
2	0 14 410 43 27	Kehrmaschine kpl. (ohne Wasserfaß)	Cpl rotary broom (without water tank)	Balai rotatif cpl (sans fût à eau)	1	
		Sperre 3. Steuerkreis siehe Seite 36-10	Lock for 3rd control circuit see page 36-10	Blocage pour 3e circuit hydraulique voir page 36-10	1	
3	0 00 363 61 62	Stecker	Plug	Fiche	1	
4	0 00 996 61 51	Staubkappe	Dust cap	Cache-poussière	1	
5	0 00 363 62 62	Steckdose	Socket	Prise	1	
6	0 00 996 32 09	O-Ring	O-ring	Joint torique	1	⌀ 17 x 2,5
7	0 00 996 44 64	Stützring	Prop ring	Bague d'appui	1	⌀
8	0 00 996 60 51	Staubkappe	Dust cap	Cache-poussière	1	
9	1 14 363 31 24	Rohrstück	Pipe	Tuyau	2	
10	7 788 010 661	Überwurfmutter	Union nut	Ecrou de raccord	2	AL 8
11	7 786 680 102	Schneidring	Olive	Olive	2	L 8
12	0 00 363 05 63	Verschraubung	Screw connection	Raccord vissé	2	WSV 8-L
13	0 00 993 97 88	Schlauchleitung	Flexible line	Conduite flexible	2	NW 6
14	0 00 363 34 62	Verschraubung	Screw connection	Raccord vissé	2	KOR 12/8-L
15	0 00 363 52 17	Verschraubung	Screw connection	Raccord vissé	2	GE 12-LM; M 22 x 1,5
16	1 14 416 10 40	Halter	Bracket	Support	2	
17	1 14 416 00 37	Bügel	Bow clip	Clip en arceau	1	

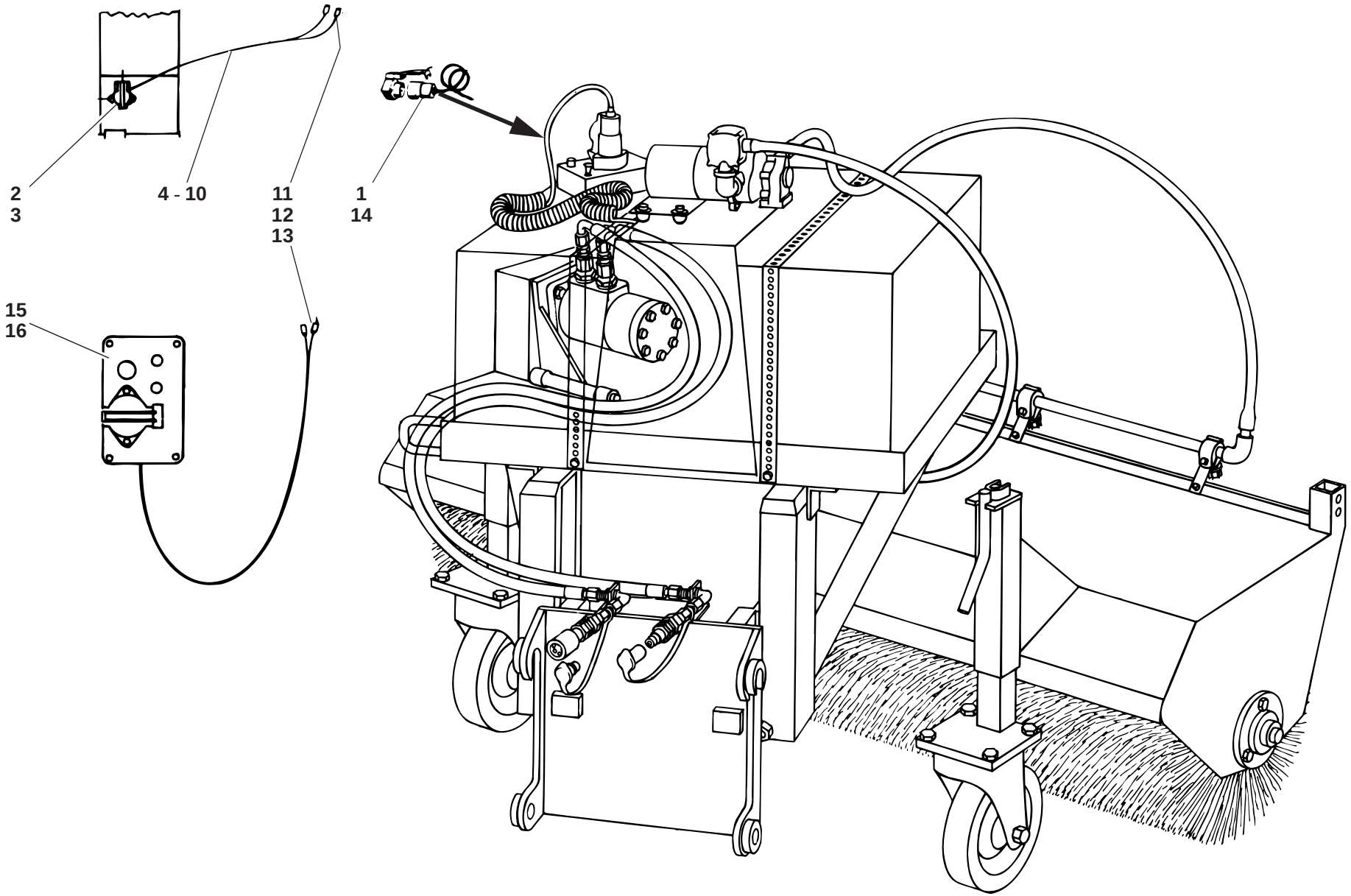

SO 116308.ai

Pos. Item Pos.	Teil-Nummer Part no. No. pièce	Bezeichnung	Description	Désignation	Stück Qty. Qté.	Bemerkung Remarks Remarques
		Einzelteile – Anschluß, Elektrik	**Electrical connection – component parts**	**Raccord électrique – pièces constitutives**		
1	7 731 000 002	Stecker	Plug	Fiche	1	4-polig
2	7 731 000 001	Steckdose	Socket	Prise	1	4-polig
3	7 250 670 590	Zylinderschraube	Cheese-head screw	Vis à tête cylindrique	3	4 x 20
4	1 00 334 19 33	Kabel grau	Cable (grey)	Câble (gris)	1	
5	1 00 334 21 33	Kabel grau/grün	Cable (grey/green)	Câble (gris/vert)	1	
6	1 00 334 17 33	Kabel braun/schwarz	Cable (brown/black)	Câble (marron/noir)	1	
7	1 00 334 16 33	Kabel braun/schwarz	Cable (brown/black)	Câble (marron/noir)	1	
8	1 00 334 18 33	Kabel schwarz	Cable (black)	Câble (noir)	1	
9	1 00 334 20 33	Kabel grau	Cable (grey)	Câble (gris)	1	
10	7 577 642 040	Flachsteckhülse	Flat plug sleeve	Manchon à fiche plate	1	6,3 - 2,5
11	1 00 334 01 50	Isolierschlauch	Insulating hose	Flexible d'isolation	2	
12	7 578 642 012	Flachsteckhülse	Flat plug sleeve	Manchon à fiche plate	3	6,3 - 2,5
13	7 572 642 006	Kabelschuh	Cable lug	Cosse de câble	1	ø 4 x 2,3
14	0 21 330 10 14	Kabelbaum kpl.	Cpl wiring harness	Faisceau de câbles cpl	1	
15	0 00 333 09 27	Versorgungskasten kpl.	Cpl supply box	Boîtier d'alimentation cpl	1	
16	7 733 000 003	Sicherung (in Sicherungskasten)	Fuse (in fuse box)	Fusible (dans la boîte à fusibles)	1	16 A
		Kippschalter siehe Seite 33-2	Rocker switch see page 33-2	Interupteur à bascule voir page 33-2		

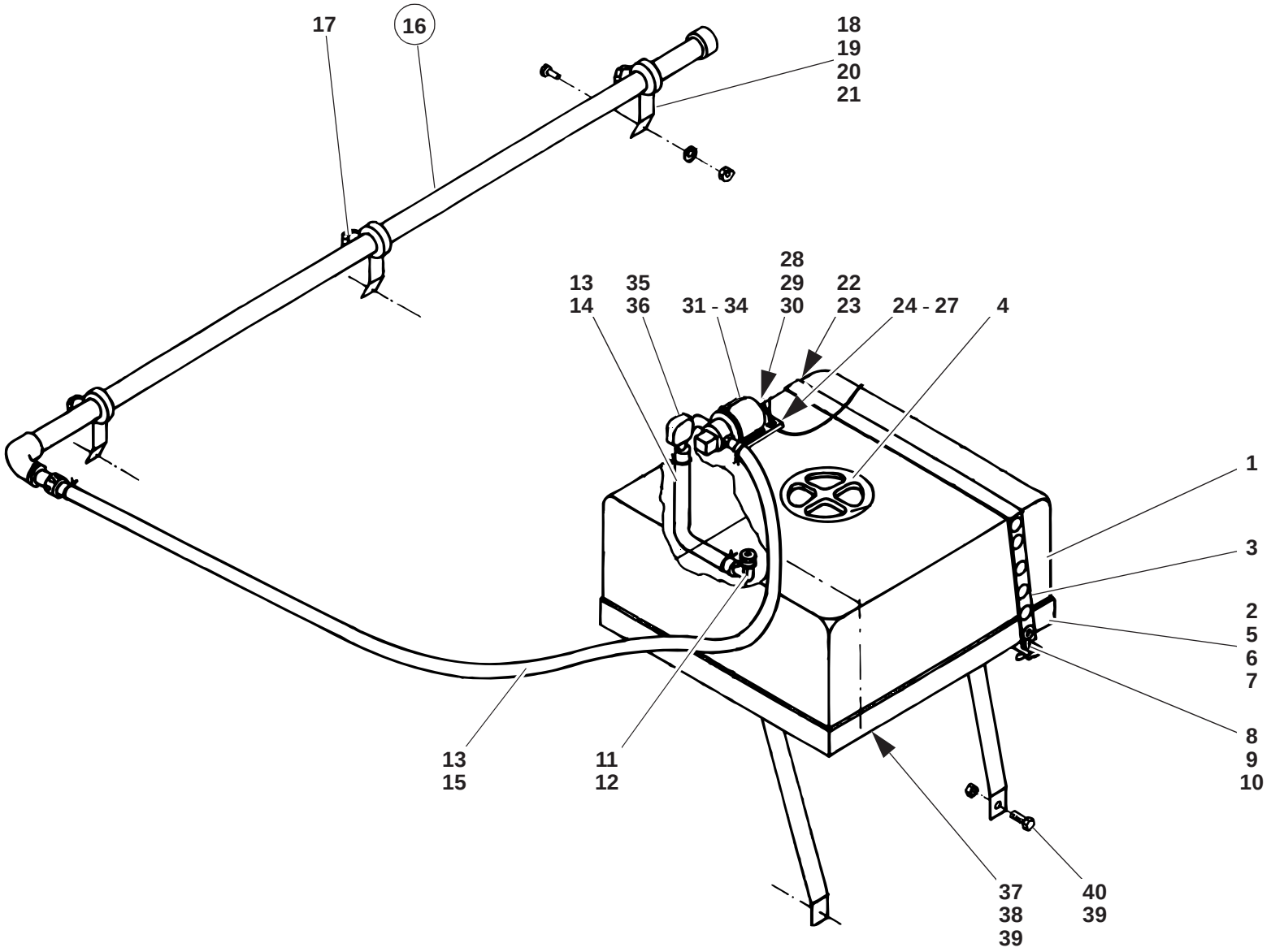
17
16
18
19
20
21
28
13
35
29
22
14
36
31 - 34
30
23
24 - 27
4
1
3
2
5
6
7
8
9
10
13
15
11
12
37
38
39
40
39

SO 116310.ai

Pos. Item Pos.	Teil-Nummer Part no. No. pièce	Bezeichnung	Description	Désignation	Stück Qty. Qté.	Bemerkung Remarks Remarques
		Einzelteile – Kehrmaschine, Sprüheinrichtung	**Rotary broom, spraying facility – component parts**	**Balai rotatif, dispositif d'arrosage – pièces constitutives**		
1	0 21 420 01 90	Wassertank	Water tank	Réservoir d'eau	1	
2	0 14 410 02 19	Rahmen	Frame	Châssis	1	
3	0 00 993 75 11	Lochband	Clamping strap	Bande de serrage	2	
4	0 21 416 02 06	Deckel	Cover	Couvercle	1	
5	7 236 677 758	Sechskantschraube	Hexagon head screw	Vis six pans	2	M 6 x 16
6	7 451 680 109	Scheibe	Washer	Rondelle	2	6,4
7	7 405 677 004	Sechskantmutter	Hexagon nut	Ecrou six pans	2	M 6
8	0 00 995 61 71	Ringschraube	Lifting eye bolt	Vis à anneau de levage	2	
9	7 430 670 205	Flügelmutter	Wing nut	Ecrou à oreilles	2	M 8
10	7 451 680 161	Scheibe	Washer	Rondelle	2	8,4
11	0 00 996 42 65	Dichtung	Seal	Joint	1	
12	0 00 363 49 64	Verschraubung	Screw connection	Raccord vissé	1	
13	0 00 993 95 31	Schlauchklemme	Clamp	Collier	4	
14	0 00 993 15 97	Schlauchleitung	Flexible line	Conduite flexible	1	
15	0 00 993 14 97	Schlauchleitung	Flexible line	Conduite flexible	1	
16	0 14 420 00 53	Druckrohr kpl.	Cpl pressure pipe	Tuyau de pression cpl	1	
17	0 21 420 00 87	Düse kpl.	Cpl nozzle	Gicleur cpl	3	
18	7 236 677 758	Sechskantschraube	Hexagon head screw	Vis six pans	6	M 6 x 16
19	0 14 416 04 32	Halteblech	Clamping plate	Plaque de serrage	3	
20	0 00 992 41 28	Federring	Spring washer	Rondelle ressort	3	6
21	7 403 677 607	Sechskantmutter	Hexagon nut	Ecrou six pans	3	M 6
22	7 236 677 758	Sechskantschraube	Hexagon head screw	Vis six pans	2	M 6 x 16
23	7 451 680 109	Scheibe	Washer	Rondelle	2	6,4
24	0 00 993 91 31	Schelle	Clamp	Collier	1	

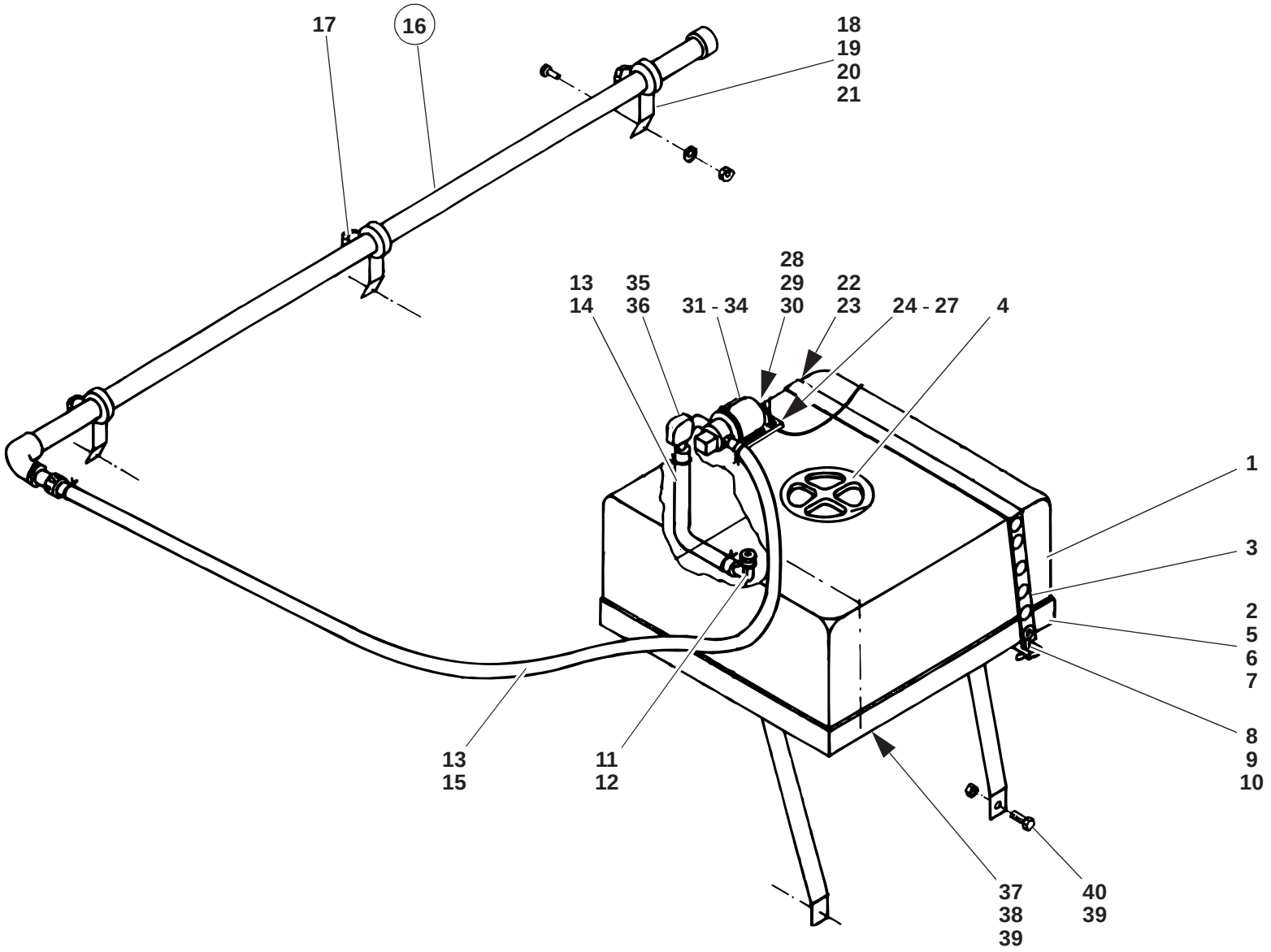
17
16
18
19
20
21
28
13
35
29
22
14
36
31 - 34
30
23
24 - 27
4
1
3
2
5
6
7
8
9
10
13
15
11
12
37
38
39
40
39

SO 116310.ai

Pos. Item Pos.	Teil-Nummer Part no. No. pièce	Bezeichnung	Description	Désignation	Stück Qty. Qté.	Bemerkung Remarks Remarques
25	7 236 677 795	Sechskantschraube	Hexagon head screw	Vis six pans	1	M 5 x 16
26	7 405 677 003	Sechskantmutter	Hexagon nut	Ecrou six pans	1	M 5
27	7 451 680 108	Scheibe	Washer	Rondelle	1	5
28	0 00 333 14 60	Kabelverbinder	Cable connector	Raccord de câbles	1	
29	7 250 670 972	Zylinderschraube	Cheese-head screw	Vis à tête cylindrique	1	M 3 x 20
30	7 403 677 651	Sechskantmutter	Hexagon nut	Ecrou six pans	1	M 3
31	7 236 677 800	Sechskantschraube	Hexagon head screw	Vis six pans	4	M 6 x 25
32	7 451 680 109	Scheibe	Washer	Rondelle	4	6,4
33	7 405 677 004	Sechskantmutter	Hexagon nut	Ecrou six pans	4	M 6
34	0 21 422 00 01	Wasserpumpe	Water pump	Pompe à eau	1	
35	0 00 991 56 56	Fitting	Garniture	Guarnizione metallica	1	
36	0 00 363 54 34	Filter	Filter	Filtre	1	90 °
37	7 255 677 059	Senkschraube	Countersunk screw	Vis à tête fraisée	2	M 10 x 30
38	7 451 680 112	Scheibe	Washer	Rondelle	2	10,5
39	7 405 677 007	Sechskantmutter	Hexagon nut	Ecrou six pans	4	M 10
40	7 236 677 755	Sechskantschraube	Hexagon head screw	Vis six pans	2	M 10 x 30
		Weitere Einzelteile siehe Seite 41/5-12	Further component parts see page 41/5-12	Autres pièces constitutives voir page 41/5-12		

Gruppe

Schilder, Werkzeuge

Sicherheitspaket

Group

Labels and tools

Safety package

Groupe

Labels et outils

Equipement de sécurité



22



1



2

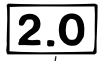

10
11

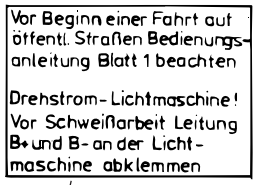

3



4
5

6
7



8
9



20
21

12



13
14

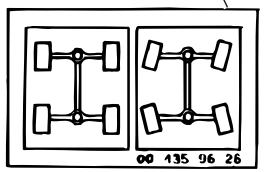

15



16



17



18



19

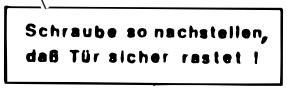

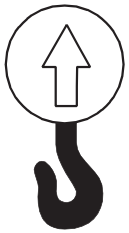



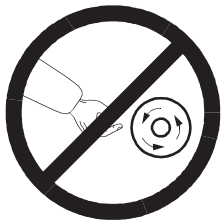



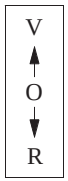

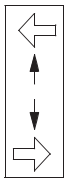



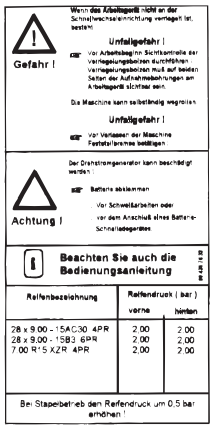

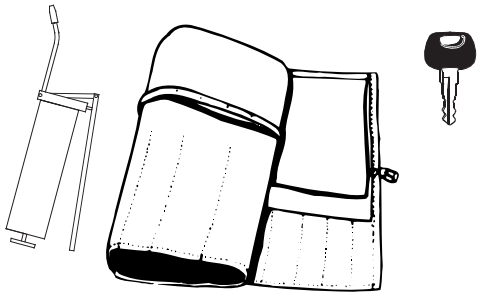

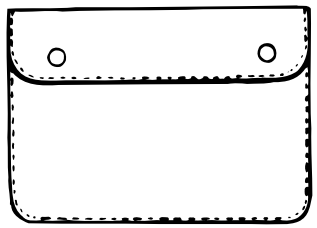



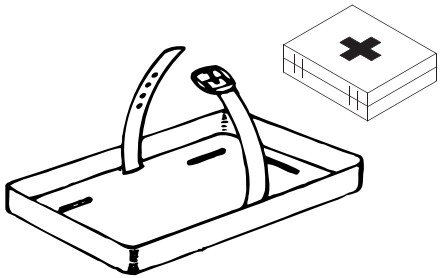

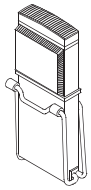

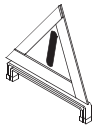

112e4310.ai

Pos. Item Pos.	Teil-Nummer Part no. No. pièce	Bezeichnung	Description	Désignation	Stück Qty. Qté.	Bemerkung Remarks Remarques
		Hinweisschilder →| 112 15 0050	**Labels →| 112 15 0050**	**Labels →| 112 15 0050**		
1	0 00 435 97 25	Schild	Label	Label	2	
2	0 00 435 75 27	Schild ATF-Öl	Label (ATF oil)	Label (huile ATF)	1	
3	0 00 435 00 27	Schild (Straßenfahrt)	Label (driving on public roads)	Label (conduite sur voie publique)	1	
4	0 00 435 55 09	Schild (schwarz)	Label (black)	Label (noir)	1	
5	0 00 435 58 09	Schild (weiß)	Label (white)	Label (blanc)	1	
6	0 00 435 29 09	Schild (schwarz)	Label (black)	Label (noir)	2	
7	0 00 435 30 09	Schild (weiß)	Label (white)	Label (blanc)	2	
8	0 00 435 38 08	Schild (schwarz)	Label (black)	Label (noir)	1	
9	0 00 435 39 08	Schild (weiß)	Label (white)	Label (blanc)	1	
10	0 00 435 19 26	Schild (schwarz)	Label (black)	Label (noir)	4	2,0 bar
11	0 00 435 97 26	Schild (weiß)	Label (white)	Label (blanc)	4	2,0 bar
12	0 00 435 63 26	Schild (Diesel)	Label (diesel)	Label (diesel)	1	
13	0 00 435 96 28	Schild (Lenkung schwarz)	Label (steering, black)	Label (direction, noir)	1	
14	0 00 435 97 28	Schild (Lenkung weiß)	Label (steering, white)	Label (direction, blanc)	1	
15	0 00 435 87 25	Schild (öffnen nur bei stillst. Motor)	Label (Open at engine standstill only!)	Label (Ouvrir uniquement à l'arrêt du moteur)	1	
16	0 00 435 21 29	Schild	Label	Label	1	
17	0 00 435 29 29	Schild	Label	Label	1	
18	0 00 435 33 29	Schild (20 km/h)	Label (20 kph)	Label (20 km/h)	3	
19	0 00 435 98 28	Schild (Türhalter)	Label (door holder)	Label (arrêt de portière)	2	
20	0 00 435 31 29	Schild (Sperriegel schwarz)	Label (detent, black)	Label (verrou, noir)	1	
21	0 00 435 32 29	Schild (Sperriegel weiß)	Label (detent, white)	Label (verrou, blanc)	1	
22	0 00 435 12 30	Prüfplakette	Inspection tag	Plaquette d'inspection	1	



21

Der Aufenthalt im Gefahrenbereich der Maschine ist verboten

ATF-Öl

2.0

Vor Beginn einer Fahrt auf öffentl. Straßen Bedienungsanleitung Blatt 1 beachten

Drehstrom-Lichtmaschine! Vor Schweißarbeit Leitung B+ und B- an der Lichtmaschine abklemmen



6
7



8
9



10
11

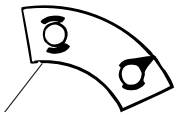

19
20

12

Diesel

13
14

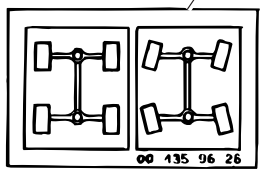

Öffnen nur bei stillstehendem Motor

16



17



18



Schraube so nachstellen, daß Tür sicher rastet !

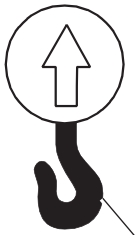

22



1

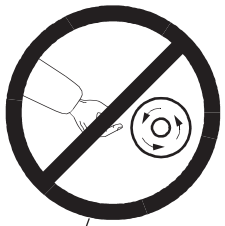

15



25 - 30

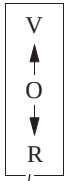

23

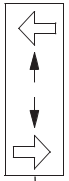

24



2

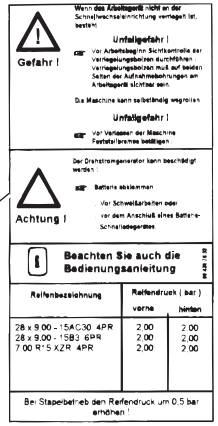

3
4
5

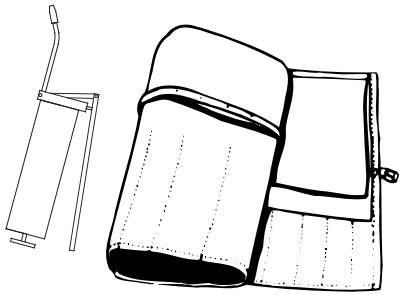



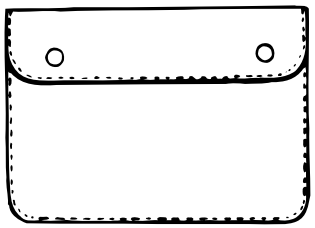



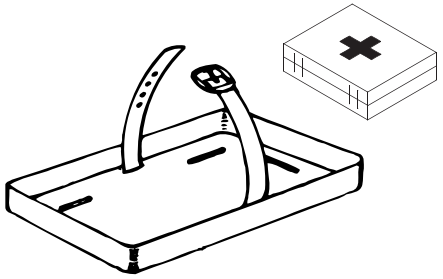

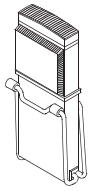

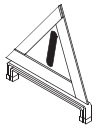

112e4310.ai

Pos. Item Pos.	Teil-Nummer Part no. No. pièce	Bezeichnung	Description	Désignation	Stück Qty. Qté.	Bemerkung Remarks Remarques
		Hinweisschilder ⊢→ 112 15 0051	**Labels ⊢→ 112 15 0051**	**Labels ⊢→ 112 15 0051**		
1	0 00 435 55 33	Schild	Label	Label	2	
2	0 00 435 46 34	Schild (Motoröl)	Label (engine oil)	Label (huile moteur)	1	
	0 00 435 08 34	Schild (Bio-Öl Panolin)	Label (biodegradable oil Panolin)	Label (huile biodégradable Panolin)	1	
	0 00 435 09 34	Schild (AVIA Syntofluid)	Label (AVIA Syntofluid)	Label (AVIA Syntofluid)	1	
	0 00 435 47 34	Schild (Idraulicar BS Biosynthetic)	Label (Idraulicar BS Biosynthetic)	Label (Idraulicar BS Biosynthetic)	1	
	0 00 435 48 34	Schild (AGIP Arnica)	Label (AGIP Arnica)	Label (AGIP Arnica)	1	
3	1 00 435 76 33	Schild (Straßenfahrt)			1	
4	1 00 435 77 33		Label (driving on public roads)		1	
5	1 00 435 78 33			Label (conduite sur voie publique)	1	
6	0 00 435 55 09	Schild (schwarz)	Label (black)	Label (noir)	1	
7	0 00 435 58 09	Schild (weiß)	Label (white)	Label (blanc)	1	
8	0 00 435 29 09	Schild (schwarz)	Label (black)	Label (noir)	2	
9	0 00 435 30 09	Schild (weiß)	Label (white)	Label (blanc)	2	
10	0 00 435 38 08	Schild (schwarz)	Label (black)	Label (noir)	1	
11	0 00 435 39 08	Schild (weiß)	Label (white)	Label (blanc)	1	
12	0 00 435 63 26	Schild (Diesel)	Label (diesel)	Label (diesel)	1	
13	0 00 435 96 28	Schild (Lenkung schwarz)	Label (steering, black)	Label (direction, noir)	1	
14	0 00 435 97 28	Schild (Lenkung weiß)	Label (steering, white)	Label (direction, blanc)	1	
15	0 00 435 56 33	Schild (öffnen nur bei stillst. Motor)	Label (Open at engine standstill only!)	Label (Ouvrir uniquement à l'arrêt du moteur)	1	
16	0 00 435 21 29	Schild	Label	Label	1	
17	0 00 435 29 29	Schild	Label	Label	1	
18	0 00 435 33 29	Schild	Label	Label	3	
19	0 00 435 31 29	Schild (Sperriegel schwarz)	Label (detent, black)	Label (verrou, noir)	1	
20	0 00 435 32 29	Schild (Sperriegel weiß)	Label (detent, white)	Label (verrou, blanc)	1	
21	0 00 435 12 30	Prüfplakete	Inspection tag	Plaquette d'inspection	1	
22	0 00 435 32 29	Schild (Verladeösen)	Label (eye hooks)	Label (oeillets de chargement)	1	
23	0 00 435 45 32	Schild	Label	Label	1	
24	0 00 435 20 33	Schild	Label	Label	1	
25	0 00 435 30 38	Zierstreifen (gelb, links)	Trim strip (left, yellow)	Enjoliveur (côté gauche, jaune)	1	
26	0 00 435 33 38	Zierstreifen (gelb rechts)	Trim strip (right, yellow)	Enjoliveur (côté droit, jaune)	1	
27	0 00 435 31 38	Zierstreifen (schwarz, links)	Trim strip (left, black)	Enjoliveur (côté gauche, noir)	1	
28	0 00 435 34 38	Zierstreifen (schwarz, rechts	Trim strip (right, black)	Enjoliveur (côté droit, noir)	1	
29	0 00 435 32 38	Zierstreifen (weiß links)	Trim strip (left, white)	Enjoliveur (côté gauche, blanc)	1	
30	0 00 435 35 38	Zierstreifen (weiß rechts)	Trim strip (right, white)	Enjoliveur (côté droit, blanc)	1	

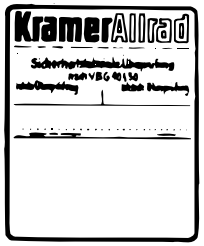

Der Aufenthalt
im Gefahrenbereich der Maschine
ist verboten

ATF - Öl

2.0

Vor Beginn einer Fahrt auf öffentl. Straßen Bedienungsanleitung Blatt 1 beachten

Drehstrom - Lichtmaschine!
Vor Schweißarbeit Leitung B+ und B- an der Lichtmaschine abklemmen

KramerAllrad

KramerAllrad

112 SL

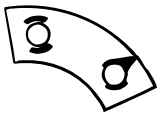

Diesel

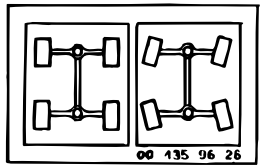

Öffnen nur bei stillstehendem Motor







Schraube so nachstellen, daß Tür sicher rastet !

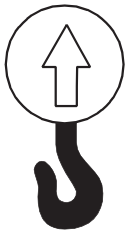







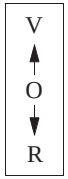

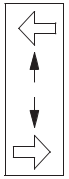

Motorenöl
Engine oil
Huile-moteur
Olio motore

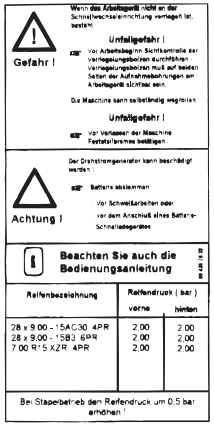

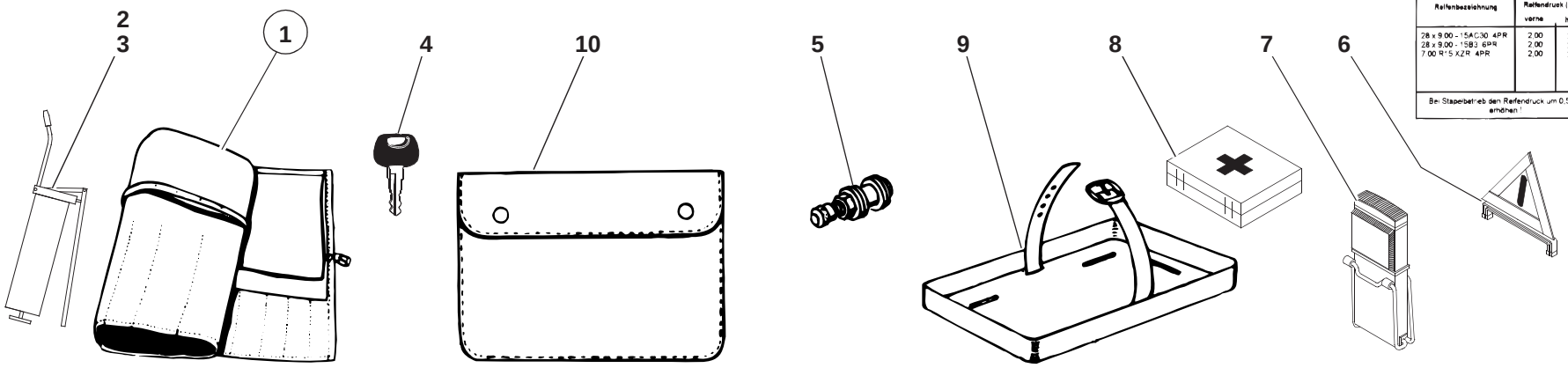

112e4310.ai

Pos. Item Pos.	Teil-Nummer Part no. No. pièce	Bezeichnung	Description	Désignation	Stück Qty. Qté.	Bemerkung Remarks Remarques
		Werkzeugsatz	**Tool kit**	**Outils de bord**		
1	0 00 430 10 74	Werkzeugsatz kpl.	Cpl tool kit	Outils de bord cpl	1	
	0 00 432 00 02	Hammer	Hammer	Marteau	1	
	4 063 300 005	Drehstift	Tommy bar for spanners	Broche lisse	1	14 x 320 lg.
	0 00 432 00 11	Durchschlag	Mandril	Poinçon	1	
	0 00 432 00 12	Schraubenzieher	Screw driver	Tournevis	1	
	0 00 432 00 13	Kombinationszange	Universal pliers	Pince universelle	1	
	0 00 432 00 14	Rollgabelschlüssel	Adjustable spanner	Clé à molette	1	
	0 00 432 00 15	Werkzeugtasche	Tool bag	Trousse à outils	1	
	0 00 432 00 19	Winkelschraubendreher	Offset screwdriver	Tournevis coudé	1	3/16“
	4 060 200 019	Doppelmaulschlüssel	Double-end fork spanner	Clé à fourches doubles	1	24 x 30
	4 060 200 004	Doppelmaulschlüssel	Double-end fork spanner	Clé à fourches doubles	1	8 x 10
	4 060 200 009	Doppelmaulschlüssel	Double-end fork spanner	Clé à fourches doubles	1	12 x 14
	4 060 200 031	Doppelmaulschlüssel	Double-end fork spanner	Clé à fourches doubles	1	13 x 17
	4 060 200 014	Doppelmaulschlüssel	Double-end fork spanner	Clé à fourches doubles	1	19 x 22
	4 061 300 087	Sechskantsteckschlüssel	Hexagon socket spanner	Clé à douille six pans	1	B 13 x 17
	4 061 300 066	Sechskantsteckschlüssel	Hexagon socket spanner	Clé à douille six pans	1	B 19 x 22
	4 062 200 003	Sechskantstiftschlüssel	Hexagon Allan key	Clé à six pans creux	1	5
	4 062 200 004	Sechskantstiftschlüssel	Hexagon Allan key	Clé à six pans creux	1	6
	4 062 200 005	Sechskantstiftschlüssel	Hexagon Allan key	Clé à six pans creux	1	8
	4 062 200 006	Sechskantstiftschlüssel	Hexagon Allan key	Clé à six pans creux	1	10
	4 062 200 007	Sechskantstiftschlüssel	Hexagon Allan key	Clé à six pans creux	1	12
	4 062 800 053	Schraubenzieher	Screw driver	Tournevis	1	Gr. 4
2	0 00 432 04 05	Fettpresse	Grease gun	Pompe à graisse	1	
3	0 00 441 46 10	Fettube	Tube of grease	Tube de graisse	1	
4	0 00 333 07 33	Schlüssel	Key	Clé	1	Nr. 14603-Merit
5	0 00 311 09 13	Luftventil	Air valve	Clapet d’air	1	

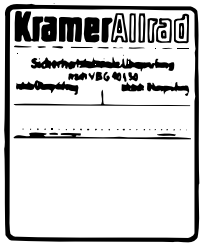

Der Aufenthalt im Gefahrenbereich der Maschine ist verboten

ATF-Öl

2.0

Vor Beginn einer Fahrt auf öffentl. Straßen Bedienungsanleitung Blatt 1 beachten

Drehstrom-Lichtmaschine! Vor Schweißarbeit Leitung B+ und B- an der Lichtmaschine abklemmen

KramerAllrad

KramerAllrad

112 SL

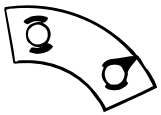

Diesel

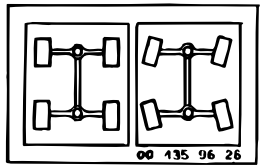

Öffnen nur bei stillstehendem Motor







Schraube so nachstellen, daß Tür sicher rastet !

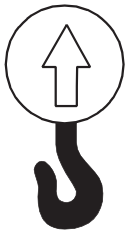



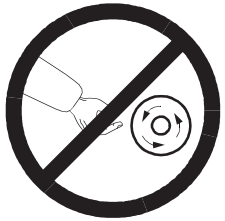



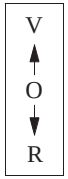

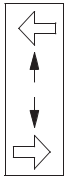

Motorenöl
Engine oil
Huile-moteur
Olio motore

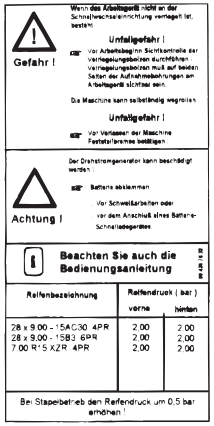

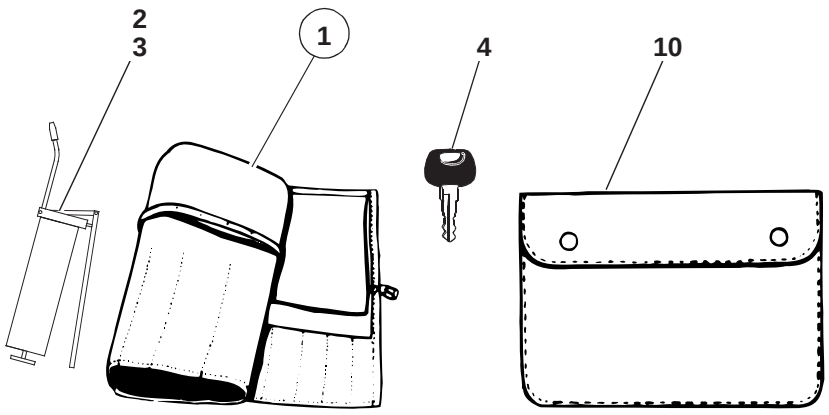

112e4310.ai

Pos. Item Pos.	Teil-Nummer Part no. No. pièce	Bezeichnung	Description	Désignation	Stück Qty. Qté.	Bemerkung Remarks Remarques
		Sicherheitspaket	**Safety package**	**Equipement de sécurité**		
6	0 00 433 03 12	Warndreieck	Warning triangle	Triangle de signalisation	1	
7	0 00 433 00 68	Warnblinkleuchte	Hazard warning lamp	Feu de signal de détresse	1	
8	7 860 000 021	Verbandskasten	First-aid kit	Trousse de premier secours	1	
9	0 00 433 15 40	Halter für Verbandskasten	Bracket for first aid kit	Support pour trousse de premiers secours	1	
		Ersatzteiliste, Bedienungsanleitung	**Spare parts catalogue, operation manual**	**Catalogue de pièces détachées, manuel de service**		
10	0 00 432 00 71	Mappe für Bedienungsanweisung	Folder for operation manual	Classeur pour manuel de service	1	
	0 14 003 02 90	Erzatzteilliste	Spare parts catalogue	Catalogue de pièces détachées		
	0 14 003 00 91	Bedienungsanleitung (deutsch)				
	0 14 003 01 91		Operation manual (English)			
	0 14 003 02 91			Manuel de service (français)		

Anhang

Nummern-Index

Group

Number index

Groupe A

Index de numéros

Nummern-Index Number index Index de numéros

Teil-Nummer Part no. No. pièce	Seite Page Page	Pos. Item Pos.
0 00 080 36 71	36-16	5
0 00 080 36 72	36-16	6
0 00 080 36 74	36-16	3
0 00 080 36 75	36-16	1
0 00 080 36 76	36-16	10
0 00 080 36 77	36-16	24
0 00 080 36 78	36-16	13
0 00 080 36 79	36-16	14
0 00 080 36 80	36-16	27
0 00 080 36 81	36-16	7
0 00 080 36 82	36-16	9
0 00 080 36 83	36-16	8
0 00 080 36 85	36-16	17
0 00 080 36 86	36-16	21
0 00 080 36 88	36-16	12
0 00 080 36 89	36-16	15
0 00 080 36 94	36-16	11
0 00 080 36 95	36-16	2
0 00 083 00 08	08-2	
0 00 083 05 08	08-2	3
0 00 151 00 26	15-10	3
0 00 151 01 04	15-10	1
0 00 151 31 03	22-20	8
0 00 161 00 03	16-2	3
0 00 161 03 06	00-1	
0 00 161 03 06	00-1	
0 00 161 03 06	00-2	
0 00 161 03 06	08-2	4
0 00 161 11 02	16-2	2
0 00 229 18 22	22-2	12
0 00 246 11 13	27-10	13
0 00 246 11 13	27-10	29
0 00 273 08 81	27-12	1
0 00 310 40 06	31-2	8
0 00 310 41 06	31-2	20
0 00 310 42 06	31-2	12
0 00 310 46 06	31-2	21
0 00 310 68 05	31-2	16
0 00 311 00 14	31-2	5
0 00 311 09 13	43-6	5
0 00 312 05 04	31-2	24
0 00 312 05 07	31-2	13
0 00 312 05 07	31-2	22
0 00 312 05 07	31-2	9
0 00 312 30 11	31-2	4
0 00 312 31 11	31-2	11
0 00 312 31 11	31-2	15
0 00 312 34 12	31-2	3
0 00 312 35 11	31-2	19
0 00 312 36 12	31-2	14
0 00 312 44 12	31-2	10
0 00 312 44 12	31-2	23
0 00 312 54 12	31-2	18
0 00 312 65 06	31-2	2
0 00 312 75 06	31-2	17
0 00 330 58 12	33-14	1
0 00 332 00 28	33-16	2
0 00 332 00 28	33-8	12
0 00 332 01 11	33-22	
0 00 332 02 28	33-8	20
0 00 332 05 57	33-10	13
0 00 332 08 72	33-2	17
0 00 332 08 72	33-6	25
0 00 332 08 72	33-6	7
0 00 332 09 17	33-8	15
0 00 332 10 07	33-10	26
0 00 332 10 72	33-10	7
0 00 332 13 17	33-8	11
0 00 332 15 04	34-4	43
0 00 332 20 05	33-22	
0 00 332 21 05	33-24	9
0 00 332 21 05	33-8	22
0 00 332 21 17	33-8	19
0 00 332 22 04	33-24	4
0 00 332 32 08	33-10	9
0 00 332 33 08	33-10	11
0 00 332 48 15	33-10	17
0 00 332 49 12	33-4	20
0 00 332 53 12	33-4	21
0 00 332 56 52	33-10	10
0 00 332 57 52	33-10	12
0 00 332 59 52	33-10	18
0 00 332 63 01	33-10	1
0 00 332 67 01	33-10	3
0 00 333 00 45	33-6	10
0 00 333 01 11	33-20	11
0 00 333 02 45	33-2	18
0 00 333 02 61	33-22	
0 00 333 03 04	33-2	5
0 00 333 03 45	33-2	19
0 00 333 03 50	33-6	8
0 00 333 04 30	34-16	8
0 00 333 05 18	33-8	1
0 00 333 05 50	33-6	9
0 00 333 07 33	30-4	9
0 00 333 07 33	33-4	3
0 00 333 07 33	33-6	15
0 00 333 07 33	34-8	6
0 00 333 07 33	43-6	4
0 00 333 08 11	33-16	3
0 00 333 09 27	41/5-18	15
0 00 333 10 07	33-4	5
0 00 333 13 06	33-4	2
0 00 333 13 06	33-6	14
0 00 333 14 60	41/5-22	28
0 00 333 16 11	33-22	
0 00 333 18 07	33-8	4
0 00 333 18 13	34-16	11
0 00 333 18 13	34-16	17
0 00 333 20 14	34-16	15
0 00 333 21 07	33-8	2
0 00 333 21 20	33-2	2
0 00 333 22 14	34-16	9
0 00 333 22 25	33-8	10
0 00 333 24 14	34-16	6
0 00 333 25 13	34-16	7
0 00 333 26 08	24-10	6
0 00 333 26 08	24-2	12
0 00 333 26 08	24-4	11
0 00 333 30 11	33-16	4
0 00 333 32 11	33-16	5
0 00 333 35 11	33-16	19
0 00 333 35 11	33-16	6
0 00 333 35 11	33-18	16
0 00 333 36 12	34-16	14
0 00 333 43 11	33-18	2
0 00 333 45 11	33-16	7
0 00 333 46 11	33-16	16
0 00 333 46 11	33-18	6
0 00 333 47 11	33-16	17
0 00 333 47 11	33-18	7
0 00 333 48 11	33-16	20
0 00 333 48 11	33-18	8
0 00 333 62 11	33-16	22
0 00 333 69 08	33-2	10
0 00 333 69 08	33-6	4
0 00 333 71 08	33-2	8
0 00 333 74 11	33-16	8
0 00 333 74 11	33-18	23
0 00 333 75 11	33-16	18
0 00 333 75 11	33-16	9
0 00 333 75 11	33-20	5
0 00 333 76 11	33-16	10
0 00 333 76 11	33-20	2
0 00 333 78 11	33-10	6
0 00 333 86 08	33-2	12
0 00 333 86 08	33-2	6
0 00 333 86 08	33-6	2
0 00 333 87 08	33-2	14
0 00 333 87 11	33-16	11
0 00 333 88 11	33-18	9
0 00 333 89 11	33-18	10
0 00 333 90 11	33-16	12
0 00 333 90 11	33-16	21
0 00 333 91 11	34-4	
0 00 335 00 20	01-2	4
0 00 335 02 97	33-14	6
0 00 335 02 97	33-20	28
0 00 335 05 20	33-14	8
0 00 335 19 12	33-12	1
0 00 335 22 12	33-12	10
0 00 336 03 02	33-4	11
0 00 336 03 02	33-6	21
0 00 336 06 07	33-4	13
0 00 336 07 07	33-6	23
0 00 336 18 03	01-22	14
0 00 336 19 01	16-2	6
0 00 336 24 03	15-10	14
0 00 341 00 19	34-8	8
0 00 341 00 51	33-4	4
0 00 341 00 51	33-6	16
0 00 341 00 92	34-8	14
0 00 341 01 19	34-8	9
0 00 341 01 25	34-8	17
0 00 341 02 26	34-8	22
0 00 341 02 58	34-8	18
0 00 341 03 26	34-8	24
0 00 341 05 26	34-8	2
0 00 341 06 26	34-8	4
0 00 341 21 44	34-8	3
0 00 341 22 44	34-8	1
0 00 341 23 44	34-8	21
0 00 341 24 44	34-8	23
0 00 341 25 41	34-16	12
0 00 341 30 41	30-4	1
0 00 341 30 41	34-10	21
0 00 341 37 44	30-4	8
0 00 341 37 44	34-18	11
0 00 341 39 41	34-8	7
0 00 341 39 44	30-4	10
0 00 341 44 41	34-10	19
0 00 341 48 41	30-4	3
0 00 341 48 41	34-10	20
0 00 341 49 41	34-10	11
0 00 341 49 41	34-18	8
0 00 341 51 41	34-8	5
0 00 360 00 51	22-16	7
0 00 360 04 08	22-16	10
0 00 360 16 88	36-4	1
0 00 360 37 91	36-38	6
0 00 361 00 51	36-14	34
0 00 361 01 19	36-14	31
0 00 361 01 19	36-16	25
0 00 361 01 51	36-14	42
0 00 361 01 71	36-14	43
0 00 361 01 83	27-8	21
0 00 361 01 83	27-8	4
0 00 361 03 72	36-12	7
0 00 361 04 72	36-12	8
0 00 361 09 40	36-14	37

Teil-Nummer Part no. No. pièce	Seite Page Page	Pos. Item Pos.
0 00 361 10 24	36-14	45
0 00 361 10 40	36-12	2
0 00 361 14 84	41/5-2	17
0 00 361 16 91	36-12	1
0 00 361 16 91	36-16	18
0 00 361 20 86	36-10	3
0 00 361 21 05	22-2	6
0 00 361 21 86	36-10	4
0 00 361 25 87	27-8	24
0 00 361 25 87	27-8	7
0 00 361 33 25	36-14	38
0 00 361 34 87	36-12	13
0 00 361 35 87	36-12	18
0 00 361 36 87	36-14	25
0 00 361 37 87	36-14	29
0 00 361 39 05	41/5-14	8
0 00 361 41 97	22-2	1
0 00 361 42 97	36-8	1
0 00 361 54 84	22-20	16
0 00 361 62 85	36-10	2
0 00 361 63 85	36-10	1
0 00 361 72 84	41/3-12	13
0 00 361 72 84	41/3-26	11
0 00 361 72 84	41/3-8	17
0 00 361 75 87	36-38	14
0 00 361 81 89	36-38	5
0 00 361 97 84	27-6	16
0 00 361 97 84	27-6	6
0 00 361 99 83	27-2	2
0 00 361 99 89	36-16	16
0 00 363 00 16	41/5-4	36
0 00 363 00 16	41/5-8	31
0 00 363 01 02	22-16	9
0 00 363 01 06	36-4	2
0 00 363 01 10	33-4	10
0 00 363 01 10	33-6	20
0 00 363 02 04	36-6	12
0 00 363 02 04	36-6	19
0 00 363 02 04	36-6	4
0 00 363 02 06	22-16	2
0 00 363 02 16	27-6	8
0 00 363 02 63	22-16	21
0 00 363 03 15	41/5-2	16
0 00 363 03 15	41/5-2	20
0 00 363 03 63	22-20	1
0 00 363 04 45	36-4	7
0 00 363 04 63	27-8	1
0 00 363 04 63	27-8	18
0 00 363 04 63	36-20	1
0 00 363 04 63	36-22	1
0 00 363 04 63	36-24	1
0 00 363 04 63	41/3-12	12
0 00 363 04 63	41/3-26	12
0 00 363 04 63	41/3-8	18
0 00 363 05 45	22-16	3
0 00 363 05 62	41/3-12	2
0 00 363 05 62	41/3-26	10
0 00 363 05 62	41/3-8	2
0 00 363 05 63	27-4	17
0 00 363 05 63	27-8	28
0 00 363 05 63	41/5-16	12
0 00 363 06 15	41/5-6	17
0 00 363 06 20	41/5-10	10
0 00 363 06 20	41/5-2	14
0 00 363 06 20	41/5-6	13
0 00 363 06 47	33-4	12
0 00 363 06 47	33-6	22
0 00 363 06 63	27-4	7
0 00 363 06 63	36-8	17
0 00 363 08 17	36-38	10
0 00 363 08 63	22-18	7
0 00 363 09 47	33-4	9
0 00 363 09 47	33-6	19
0 00 363 10 64	36-32	4
0 00 363 11 20	41/3-10	25
0 00 363 11 20	41/3-10	35
0 00 363 11 20	41/3-14	20
0 00 363 11 20	41/3-22	3
0 00 363 11 20	41/3-26	5
0 00 363 12 16	36-38	15
0 00 363 14 63	22-18	9
0 00 363 16 20	27-4	6
0 00 363 18 63	36-20	30
0 00 363 18 63	36-22	33
0 00 363 18 63	36-24	29
0 00 363 20 49	36-18	16
0 00 363 30 21	27-4	1
0 00 363 31 64	22-20	13
0 00 363 31 64	41/5-6	16
0 00 363 34 17	36-20	8
0 00 363 34 17	36-22	11
0 00 363 34 17	36-24	7
0 00 363 34 62	27-8	22
0 00 363 34 62	27-8	5
0 00 363 34 62	41/5-10	
0 00 363 34 62	41/5-16	14
0 00 363 37 17	36-18	18
0 00 363 37 21	36-8	21
0 00 363 37 48	27-8	10
0 00 363 37 48	27-8	20
0 00 363 37 48	27-8	3
0 00 363 37 48	41/3-12	3
0 00 363 37 48	41/3-26	20
0 00 363 37 48	41/3-8	13
0 00 363 38 17	41/5-6	14
0 00 363 42 20	41/5-4	38
0 00 363 42 20	41/5-8	33
0 00 363 43 31	27-2	4
0 00 363 43 34	00-2	
0 00 363 43 34	36-6	13
0 00 363 43 34	36-6	21
0 00 363 43 34	36-6	7
0 00 363 44 48	41/3-16	14
0 00 363 44 48	41/3-28	5
0 00 363 49 64	41/5-20	12
0 00 363 50 15	36-8	20
0 00 363 50 16	36-38	11
0 00 363 50 16	36-38	2
0 00 363 50 17	36-8	16
0 00 363 50 21	27-4	15
0 00 363 50 34	22-16	1
0 00 363 50 64	36-18	2
0 00 363 50 64	36-38	
0 00 363 52 17	41/5-10	
0 00 363 52 17	41/5-16	15
0 00 363 53 48	27-8	25
0 00 363 53 48	27-8	8
0 00 363 54 34	41/5-22	36
0 00 363 54 48	41/3-12	5
0 00 363 54 48	41/3-12	7
0 00 363 54 48	41/3-26	16
0 00 363 54 48	41/3-8	15
0 00 363 54 48	41/3-8	8
0 00 363 57 20	27-2	25
0 00 363 57 31	00-1	
0 00 363 57 31	00-2	
0 00 363 57 31	36-4	9
0 00 363 57 62	22-22	9
0 00 363 60 31	00-1	
0 00 363 60 31	00-2	
0 00 363 60 31	22-16	8
0 00 363 61 15	22-20	6
0 00 363 61 15	41/5-10	11
0 00 363 61 62	36-20	16
0 00 363 61 62	36-22	19
0 00 363 61 62	36-24	15
0 00 363 61 62	41/3-10	23
0 00 363 61 62	41/3-14	18
0 00 363 61 62	41/3-22	1
0 00 363 61 62	41/3-26	17
0 00 363 61 62	41/5-10	2
0 00 363 61 62	41/5-16	3
0 00 363 62 15	36-8	23
0 00 363 62 62	36-20	13
0 00 363 62 62	36-22	16
0 00 363 62 62	36-24	12
0 00 363 62 62	41/3-10	31
0 00 363 62 62	41/3-14	24
0 00 363 62 62	41/3-22	9
0 00 363 62 62	41/3-26	1
0 00 363 62 62	41/5-10	4
0 00 363 62 62	41/5-16	5
0 00 363 62 62	41/5-2	9
0 00 363 62 62	41/5-6	8
0 00 363 63 20	36-8	8
0 00 363 65 15	22-20	7
0 00 363 65 16	27-4	10
0 00 363 65 16	36-18	1
0 00 363 65 16	36-18	12
0 00 363 65 16	36-8	19
0 00 363 66 15	22-20	12
0 00 363 66 15	41/5-2	15
0 00 363 66 15	41/5-2	22
0 00 363 66 49	27-6	1
0 00 363 68 16	41/5-4	37
0 00 363 68 16	41/5-8	32
0 00 363 70 62	36-8	12
0 00 363 71 16	36-38	13
0 00 363 75 49	27-6	3
0 00 363 76 17	36-4	19
0 00 363 77 17	22-22	1
0 00 363 77 17	36-4	12
0 00 363 78 15	27-6	4
0 00 363 84 48	41/5-4	26
0 00 363 84 48	41/5-8	21
0 00 363 85 48	41/5-4	24
0 00 363 85 48	41/5-8	19
0 00 363 85 63	22-2	4
0 00 363 86 15	22-20	3
0 00 363 87 62	22-16	19
0 00 363 89 48	22-18	1
0 00 363 94 20	36-32	3
0 00 363 94 63	22-2	3
0 00 363 96 63	41/3-10	27
0 00 363 96 63	41/3-14	22
0 00 363 96 63	41/3-22	5
0 00 363 96 63	41/3-26	7
0 00 363 97 17	36-20	25
0 00 363 97 17	36-22	28
0 00 363 97 17	36-24	24
0 00 363 97 17	41/3-12	9
0 00 363 97 17	41/3-26	8
0 00 363 97 17	41/3-8	14
0 00 363 97 17	41/3-8	6
0 00 363 97 62	36-38	4
0 00 365 10 06	36-38	16
0 00 365 17 06	36-38	17
0 00 414 02 09	34-16	25
0 00 414 03 01	34-16	18
0 00 414 03 98	34-16	26
0 00 414 11 98	41-2	28
0 00 414 37 83	34-16	22
0 00 414 38 83	34-16	23
0 00 414 39 83	34-16	24
0 00 416 00 35	41/4-2	9
0 00 430 10 74	00-3	
0 00 430 10 74	43-6	1
0 00 432 00 02	43-6	
0 00 432 00 11	43-6	
0 00 432 00 12	43-6	
0 00 432 00 13	43-6	
0 00 432 00 14	43-6	
0 00 432 00 15	43-6	
0 00 432 00 19	43-6	
0 00 432 00 71	43-8	10
0 00 432 04 05	43-6	2
0 00 433 00 68	43-8	7
0 00 433 01 55	33-4	8

Teil-Nummer Part no. No. pièce	Seite Page Page	Pos. Item Pos.
0 00 433 01 55	33-6	18
0 00 433 03 12	43-8	6
0 00 433 06 28	34-10	6
0 00 433 08 28	34-10	8
0 00 433 13 27	34-10	13
0 00 433 15 40	43-8	9
0 00 433 16 40	34-10	14
0 00 433 17 40	34-10	15
0 00 433 38 27	33-24	1
0 00 433 47 30	33-6	17
0 00 433 51 30	33-4	7
0 00 435 00 27	43-2	3
0 00 435 08 34	43-4	
0 00 435 09 34	43-4	
0 00 435 09 43	33-2	11
0 00 435 09 43	33-6	5
0 00 435 12 30	43-2	22
0 00 435 12 30	43-4	21
0 00 435 16 43	33-2	7
0 00 435 16 43	33-6	3
0 00 435 17 43	33-2	15
0 00 435 19 26	43-2	10
0 00 435 20 33	43-4	24
0 00 435 21 29	43-2	16
0 00 435 21 29	43-4	16
0 00 435 29 09	43-2	6
0 00 435 29 09	43-4	8
0 00 435 29 29	43-2	17
0 00 435 29 29	43-4	17
0 00 435 29 43	33-2	9
0 00 435 30 09	43-2	7
0 00 435 30 09	43-4	9
0 00 435 30 38	43-4	25
0 00 435 31 29	43-2	20
0 00 435 31 29	43-4	19
0 00 435 31 38	43-4	27
0 00 435 31 43	41-2	8
0 00 435 32 29	43-2	21
0 00 435 32 29	43-4	20
0 00 435 32 29	43-4	22
0 00 435 32 38	43-4	29
0 00 435 33 29	43-2	18
0 00 435 33 29	43-4	18
0 00 435 33 38	43-4	26
0 00 435 34 38	43-4	28
0 00 435 34 43	33-2	13
0 00 435 35 38	43-4	30
0 00 435 37 26	41/4-2	10
0 00 435 38 08	43-2	8
0 00 435 38 08	43-4	10
0 00 435 39 08	43-2	9
0 00 435 39 08	43-4	11
0 00 435 45 32	43-4	23
0 00 435 46 34	43-4	2
0 00 435 47 34	43-4	
0 00 435 48 34	43-4	
0 00 435 54 28	41/3-20	34
0 00 435 55 09	43-2	4
0 00 435 55 09	43-4	6
0 00 435 55 28	41/3-20	35
0 00 435 55 33	43-4	1
0 00 435 56 33	43-4	15
0 00 435 58 09	43-2	5
0 00 435 58 09	43-4	7
0 00 435 63 26	43-2	12
0 00 435 63 26	43-4	12
0 00 435 68 43	33-4	6
0 00 435 75 27	43-2	2
0 00 435 87 25	43-2	15
0 00 435 96 28	43-2	13
0 00 435 96 28	43-4	13
0 00 435 97 25	43-2	1
0 00 435 97 26	43-2	11
0 00 435 97 28	43-2	14
0 00 435 97 28	43-4	14
0 00 435 98 28	43-2	19
0 00 441 46 10	00-1	
0 00 441 46 10	00-1	
0 00 441 46 10	00-2	
0 00 441 46 10	43-6	3
0 00 990 00 15	36-2	15
0 00 990 01 14	36-14	46
0 00 990 01 15	16-2	18
0 00 990 01 15	36-2	16
0 00 990 01 23	29-4	17
0 00 990 02 10	15-10	5
0 00 990 02 10	23-22	3
0 00 990 02 10	26-20	3
0 00 990 02 14	36-14	40
0 00 990 19 08	23-20	4
0 00 990 19 08	26-18	4
0 00 990 25 05	41/5-2	6
0 00 990 25 05	41/5-6	5
0 00 990 28 09	34-18	16
0 00 990 29 23	36-12	3
0 00 990 33 20	23-16	15
0 00 990 33 20	26-14	15
0 00 990 33 26	08-2	9
0 00 990 34 13	41/4-2	6
0 00 990 35 23	36-14	41
0 00 990 35 23	36-16	20
0 00 990 36 13	17-2	9
0 00 990 41 09	41-2	9
0 00 990 41 10	23-2	13
0 00 990 41 10	26-2	14
0 00 990 44 26	22-18	13
0 00 990 44 26	22-18	18
0 00 990 47 30	10-2	11
0 00 990 52 09	20-2	11
0 00 990 53 09	20-2	
0 00 990 56 09	20-2	12
0 00 990 57 09	36-4	4
0 00 990 58 09	23-2	15
0 00 990 58 09	26-2	16
0 00 990 59 09	29-4	9
0 00 990 62 09	23-2	10
0 00 990 65 09	20-2	
0 00 990 68 10	23-22	26
0 00 990 68 10	26-20	26
0 00 990 72 09	01-2	3
0 00 990 81 15	24-10	14
0 00 990 81 15	24-8	4
0 00 990 99 10	26-2	11
0 00 990 99 13	36-14	36
0 00 991 03 31	41/4-2	
0 00 991 14 21	17-6	7
0 00 991 29 11	23-10	5
0 00 991 34 25	41/5-14	13
0 00 991 35 25	41/5-14	14
0 00 991 38 30	41/5-14	12
0 00 991 44 30	36-30	30
0 00 991 56 56	41/5-22	35
0 00 992 00 40	17-6	8
0 00 992 06 01	24-8	7
0 00 992 07 01	27-12	3
0 00 992 09 29	27-2	18
0 00 992 19 01	24-2	7
0 00 992 20 01	24-6	14
0 00 992 20 36	41/5-12	23
0 00 992 21 01	23-10	15
0 00 992 22 01	24-10	28
0 00 992 22 01	24-4	6
0 00 992 25 01	36-4	8
0 00 992 25 28	32-2	18
0 00 992 28 01	22-16	6
0 00 992 29 01	29-2	20
0 00 992 29 28	24-8	15
0 00 992 30 01	29-2	12
0 00 992 34 02	41/3-2	16
0 00 992 34 02	41/3-20	37
0 00 992 34 02	41/3-24	29
0 00 992 34 02	41/3-6	14
0 00 992 35 28	01-4	8
0 00 992 35 28	20-4	13
0 00 992 35 28	23-2	5
0 00 992 35 28	23-20	15
0 00 992 35 28	26-18	15
0 00 992 35 28	32-2	28
0 00 992 35 28	32-6	11
0 00 992 35 28	34-6	16
0 00 992 35 28	41/5-12	3
0 00 992 37 28	24-10	8
0 00 992 37 28	24-2	15
0 00 992 37 28	24-4	14
0 00 992 37 28	33-24	7
0 00 992 37 28	33-8	14
0 00 992 38 01	23-10	16
0 00 992 39 28	24-10	19
0 00 992 39 28	24-10	31
0 00 992 39 28	30-4	6
0 00 992 39 28	33-10	23
0 00 992 39 28	33-8	8
0 00 992 40 01	36-18	25
0 00 992 40 28	17-4	9
0 00 992 41 01	36-6	16
0 00 992 41 28	15-10	23
0 00 992 41 28	22-20	10
0 00 992 41 28	22-22	12
0 00 992 41 28	24-8	26
0 00 992 41 28	32-2	12
0 00 992 41 28	32-4	7
0 00 992 41 28	33-20	24
0 00 992 41 28	33-8	24
0 00 992 41 28	36-10	16
0 00 992 41 28	36-18	10
0 00 992 41 28	41/3-10	41
0 00 992 41 28	41/3-14	32
0 00 992 41 28	41/5-20	20
0 00 992 42 28	22-20	20
0 00 992 42 28	24-2	20
0 00 992 42 28	24-2	24
0 00 992 43 28	01-2	7
0 00 992 43 28	08-2	14
0 00 992 43 28	10-2	6
0 00 992 43 28	15-10	12
0 00 992 43 28	15-6	5
0 00 992 43 28	15-8	12
0 00 992 43 28	15-8	5
0 00 992 43 28	16-2	14
0 00 992 43 28	17-4	18
0 00 992 43 28	17-4	5
0 00 992 43 28	17-6	4
0 00 992 43 28	22-2	23
0 00 992 43 28	27-12	8
0 00 992 43 28	27-2	13
0 00 992 43 28	27-8	17
0 00 992 43 28	29-2	5
0 00 992 43 28	30-4	23
0 00 992 43 28	30-6	28
0 00 992 43 28	32-2	24
0 00 992 43 28	32-6	6
0 00 992 43 28	33-12	13
0 00 992 43 28	33-14	12
0 00 992 43 28	33-22	8
0 00 992 43 28	34-10	2
0 00 992 43 28	34-18	5
0 00 992 43 28	36-10	6
0 00 992 43 28	36-12	4
0 00 992 43 28	36-16	19
0 00 992 43 28	36-18	24
0 00 992 43 28	36-2	13
0 00 992 43 28	36-26	13
0 00 992 43 28	36-26	20
0 00 992 43 28	36-4	22
0 00 992 43 28	41/3-12	17
0 00 992 43 28	41/3-26	25
0 00 992 43 28	41/3-8	22
0 00 992 44 28	20-6	17

Teil-Nummer Part no. No. pièce	Seite Page Page	Pos. Item Pos.
0 00 992 44 28	22-2	9
0 00 992 45 28	01-4	14
0 00 992 45 28	41/4-2	14
0 00 992 48 28	16-2	8
0 00 992 49 28	22-2	14
0 00 992 49 28	22-2	18
0 00 992 49 28	27-2	28
0 00 992 49 28	36-36	17
0 00 992 51 28	01-2	13
0 00 992 51 28	23-6	14
0 00 992 51 28	26-6	13
0 00 992 51 28	33-12	4
0 00 992 51 28	34-10	18
0 00 992 52 28	01-2	14
0 00 992 52 28	23-2	8
0 00 992 52 28	26-2	7
0 00 992 52 28	36-8	4
0 00 992 54 28	20-4	19
0 00 992 54 28	20-4	8
0 00 992 54 28	23-16	4
0 00 992 54 28	26-14	4
0 00 992 57 28	01-4	19
0 00 992 57 28	01-4	4
0 00 992 57 28	41/3-24	18
0 00 992 60 01	36-14	39
0 00 992 65 03	41/4-2	7
0 00 992 67 30	26-2	28
0 00 992 85 28	22-18	4
0 00 992 89 28	41/4-4	8
0 00 992 89 28	41/5-2	5
0 00 992 89 28	41/5-6	4
0 00 992 91 28	27-10	25
0 00 992 91 28	27-10	9
0 00 992 91 28	27-2	19
0 00 992 92 28	27-10	10
0 00 992 92 28	27-10	26
0 00 992 93 02	23-10	17
0 00 992 94 27	26-2	20
0 00 992 95 28	26-2	21
0 00 993 00 58	41-2	
0 00 993 00 89	22-18	10
0 00 993 01 89	22-18	21
0 00 993 01 94	24-10	26
0 00 993 01 94	24-6	11
0 00 993 02 31	36-24	10
0 00 993 02 88	22-16	20
0 00 993 02 89	22-20	2
0 00 993 03 88	22-18	6
0 00 993 03 89	27-6	7
0 00 993 03 94	15-8	14
0 00 993 03 96	36-22	4
0 00 993 04 88	22-18	5
0 00 993 04 89	27-8	27
0 00 993 04 94	30-2	10
0 00 993 04 94	30-2	22
0 00 993 05 85	36-18	22
0 00 993 05 89	36-8	18
0 00 993 05 95	30-2	19
0 00 993 05 95	30-2	7
0 00 993 06 89	36-8	5
0 00 993 07 04	10-2	10
0 00 993 07 89	36-18	13
0 00 993 08 20	33-14	2
0 00 993 08 24	08-2	
0 00 993 08 24	08-4	
0 00 993 08 24	15-10	
0 00 993 08 29	08-2	8
0 00 993 08 88	27-2	24
0 00 993 08 89	36-18	4
0 00 993 09 88	27-4	9
0 00 993 09 89	22-20	17
0 00 993 10 15	41/3-22	13
0 00 993 10 89	27-6	13
0 00 993 11 06	00-2	
0 00 993 13 15	27-2	29
0 00 993 13 15	33-20	21
0 00 993 13 15	33-22	
0 00 993 13 15	36-18	27
0 00 993 13 15	36-20	3
0 00 993 13 15	36-22	6
0 00 993 13 15	36-24	3
0 00 993 13 93	34-6	
0 00 993 14 97	41/5-20	15
0 00 993 15 74	30-2	21
0 00 993 15 74	30-2	9
0 00 993 15 84	15-10	7
0 00 993 15 97	41/5-20	14
0 00 993 17 88	27-6	2
0 00 993 17 89	27-4	14
0 00 993 19 84	01-4	5
0 00 993 20 84	15-10	8
0 00 993 20 84	15-10	9
0 00 993 21 28	17-6	11
0 00 993 21 54	36-6	
0 00 993 21 54	36-6	
0 00 993 22 84	29-2	14
0 00 993 23 64	36-28	13
0 00 993 23 89	36-20	10
0 00 993 23 89	36-22	13
0 00 993 23 89	36-24	9
0 00 993 24 84	20-4	11
0 00 993 24 89	41/3-22	6
0 00 993 26 15	22-16	22
0 00 993 27 88	36-8	22
0 00 993 27 97	34-16	
0 00 993 28 28	17-6	12
0 00 993 28 82	36-38	
0 00 993 29 28	36-4	20
0 00 993 30 06	10-2	13
0 00 993 30 17	36-6	
0 00 993 31 31	36-6	11
0 00 993 31 31	36-6	6
0 00 993 34 15	33-24	16
0 00 993 40 29	15-10	17
0 00 993 49 01	10-2	2
0 00 993 49 31	41-2	12
0 00 993 49 89	41/5-2	13
0 00 993 49 89	41/5-6	12
0 00 993 50 89	41/5-4	23
0 00 993 50 89	41/5-8	18
0 00 993 51 89	41/5-4	31
0 00 993 51 89	41/5-8	26
0 00 993 52 31	32-6	3
0 00 993 53 28	08-2	6
0 00 993 53 28	15-10	25
0 00 993 54 31	22-20	18
0 00 993 54 31	27-6	9
0 00 993 55 88	10-2	8
0 00 993 56 64	23-6	5
0 00 993 56 64	26-6	5
0 00 993 57 31	17-4	14
0 00 993 57 31	24-8	2
0 00 993 57 65	15-8	10
0 00 993 58 18	36-4	15
0 00 993 58 64	22-16	5
0 00 993 58 89	36-20	2
0 00 993 59 64	29-4	11
0 00 993 59 88	41/3-12	6
0 00 993 59 88	41/3-26	9
0 00 993 59 88	41/3-8	7
0 00 993 60 31	36-18	7
0 00 993 60 88	41/3-12	1
0 00 993 60 88	41/3-26	22
0 00 993 60 88	41/3-8	1
0 00 993 61 31	27-8	12
0 00 993 61 88	36-20	28
0 00 993 61 88	36-22	31
0 00 993 61 88	36-24	27
0 00 993 62 50	36-18	21
0 00 993 62 88	22-20	4
0 00 993 63 88	22-20	5
0 00 993 64 21	36-6	
0 00 993 64 21	36-6	
0 00 993 64 21	36-6	
0 00 993 68 31	36-34	18
0 00 993 71 28	10-2	9
0 00 993 72 28	36-38	7
0 00 993 73 29	41-2	5
0 00 993 73 90	16-2	
0 00 993 73 90	33-12	
0 00 993 73 90	33-12	
0 00 993 73 90	36-2	
0 00 993 74 28	24-8	24
0 00 993 74 28	33-20	15
0 00 993 74 28	36-20	11
0 00 993 74 28	36-22	14
0 00 993 75 11	41/5-20	3
0 00 993 76 31	27-6	17
0 00 993 77 31	24-10	18
0 00 993 77 31	33-20	20
0 00 993 80 19	08-2	
0 00 993 83 28	41/5-4	32
0 00 993 83 28	41/5-8	27
0 00 993 84 29	33-20	19
0 00 993 84 29	41/3-10	39
0 00 993 84 29	41/3-14	30
0 00 993 85 89	36-22	2
0 00 993 86 29	33-20	18
0 00 993 87 29	36-18	19
0 00 993 87 31	27-4	11
0 00 993 87 31	36-22	3
0 00 993 87 31	36-22	5
0 00 993 88 58	15-10	16
0 00 993 89 58	15-10	20
0 00 993 90 89	36-18	15
0 00 993 91 30	41-2	25
0 00 993 91 31	41/5-20	24
0 00 993 91 58	22-22	8
0 00 993 91 89	36-18	14
0 00 993 91 96	36-24	4
0 00 993 92 89	36-18	17
0 00 993 92 96	36-24	2
0 00 993 93 88	27-4	19
0 00 993 94 28	36-18	5
0 00 993 94 88	27-8	11
0 00 993 95 31	41/5-20	13
0 00 993 95 88	27-8	19
0 00 993 96 28	36-6	3
0 00 993 96 88	27-4	16
0 00 993 97 88	27-8	2
0 00 993 97 88	41/5-10	9
0 00 993 97 88	41/5-16	13
0 00 993 98 28	36-6	18
0 00 993 99 88	27-4	18
0 00 993 99 88	27-8	29
0 00 994 07 06	24-2	22
0 00 994 07 06	24-4	16
0 00 994 09 06	24-6	9
0 00 994 10 80	27-12	2
0 00 994 13 37	36-26	3
0 00 994 13 80	36-12	9
0 00 994 14 80	36-12	10
0 00 994 15 84	23-16	11
0 00 994 15 84	23-2	20
0 00 994 15 84	23-6	16
0 00 994 15 84	26-14	11
0 00 994 15 84	26-2	23
0 00 994 15 85	23-16	12
0 00 994 15 85	26-14	12
0 00 994 16 85	23-2	21
0 00 994 16 85	23-6	17
0 00 994 16 85	26-2	24
0 00 994 19 06	24-10	4
0 00 994 19 06	24-2	17
0 00 994 20 54	23-6	10
0 00 994 20 54	26-6	10
0 00 994 21 37	41/3-18	20

Teil-Nummer Part no. No. pièce	Seite Page Page	Pos. Item Pos.
0 00 994 24 06	24-2	6
0 00 994 28 06	17-2	5
0 00 994 29 06	24-4	17
0 00 994 30 06	24-4	5
0 00 994 32 82	34-2	27
0 00 994 32 82	34-4	41
0 00 994 33 82	34-8	25
0 00 994 34 82	30-2	15
0 00 994 34 82	30-2	3
0 00 994 46 54	23-6	3
0 00 994 46 54	26-6	3
0 00 994 47 54	36-14	32
0 00 994 62 81	34-2	21
0 00 994 62 81	34-2	7
0 00 994 62 81	34-4	35
0 00 994 63 13	26-2	19
0 00 994 63 81	34-2	23
0 00 994 63 81	34-2	9
0 00 994 63 81	34-4	37
0 00 994 72 37	27-2	15
0 00 994 77 30	36-32	6
0 00 994 77 30	36-34	6
0 00 994 77 30	36-36	6
0 00 994 77 30	41/3-16	5
0 00 994 77 30	41/3-28	6
0 00 994 79 37	27-10	23
0 00 994 79 37	27-10	7
0 00 994 80 37	27-10	22
0 00 994 80 37	27-10	6
0 00 994 97 30	41/3-22	20
0 00 995 03 68	22-18	3
0 00 995 10 68	29-4	4
0 00 995 11 68	36-14	33
0 00 995 12 68	36-14	35
0 00 995 12 86	36-14	47
0 00 995 14 68	36-14	48
0 00 995 14 68	36-16	22
0 00 995 16 55	33-22	6
0 00 995 23 55	30-2	11
0 00 995 23 55	30-2	23
0 00 995 61 71	41/5-20	8
0 00 995 65 69	22-2	2
0 00 995 90 69	23-22	28
0 00 995 90 69	26-20	28
0 00 996 00 33	23-2	23
0 00 996 00 42	34-4	
0 00 996 00 70	36-12	6
0 00 996 01 70	36-12	12
0 00 996 01 70	36-16	4
0 00 996 02 42	33-14	4
0 00 996 02 70	36-12	15
0 00 996 02 81	34-6	
0 00 996 02 82	34-18	
0 00 996 02 82	34-6	
0 00 996 03 31	41/5-12	20
0 00 996 03 70	36-12	16
0 00 996 04 12	16-2	10
0 00 996 04 70	36-12	21
0 00 996 05 70	36-14	27
0 00 996 06 15	00-3	
0 00 996 06 15	27-10	16
0 00 996 06 70	36-14	30
0 00 996 07 15	00-3	
0 00 996 07 15	00-3	
0 00 996 07 15	36-32	18
0 00 996 07 15	36-34	21
0 00 996 07 51	10-2	16
0 00 996 07 70	36-12	11
0 00 996 08 80	33-12	
0 00 996 08 83	34-6	
0 00 996 09 52	27-2	17
0 00 996 10 40	20-4	14
0 00 996 10 42	33-24	17
0 00 996 11 70	22-18	8
0 00 996 13 65	00-1	
0 00 996 13 65	00-2	
0 00 996 13 65	36-4	6
0 00 996 14 15	00-3	
0 00 996 14 15	00-3	
0 00 996 14 15	41/3-16	15
0 00 996 14 15	41/3-28	15
0 00 996 14 51	27-10	14
0 00 996 14 51	27-10	30
0 00 996 14 65	36-12	14
0 00 996 15 06	41/5-4	27
0 00 996 15 06	41/5-8	22
0 00 996 15 15	00-3	
0 00 996 15 15	41/3-22	27
0 00 996 15 33	23-22	22
0 00 996 15 33	26-20	22
0 00 996 15 65	36-12	17
0 00 996 16 08	22-16	15
0 00 996 16 15	36-4	3
0 00 996 16 65	36-12	19
0 00 996 17 46	36-10	12
0 00 996 17 65	36-12	20
0 00 996 18 46	41-2	7
0 00 996 18 65	36-12	22
0 00 996 19 46	17-4	11
0 00 996 19 65	36-12	23
0 00 996 20 42	33-22	
0 00 996 20 42	33-22	3
0 00 996 20 65	36-14	26
0 00 996 21 15	22-16	16
0 00 996 21 65	36-14	28
0 00 996 23 33	23-22	18
0 00 996 23 33	26-20	18
0 00 996 23 42	15-8	21
0 00 996 25 33	23-20	5
0 00 996 25 33	26-18	5
0 00 996 26 15	00-3	
0 00 996 26 15	36-36	20
0 00 996 31 51	36-26	9
0 00 996 31 51	41/3-18	28
0 00 996 31 51	41/3-24	21
0 00 996 31 51	41/3-6	7
0 00 996 31 90	33-12	
0 00 996 31 90	34-14	
0 00 996 31 90	34-14	
0 00 996 31 90	34-18	
0 00 996 32 09	36-20	14
0 00 996 32 09	36-22	17
0 00 996 32 09	36-24	13
0 00 996 32 09	41/3-10	32
0 00 996 32 09	41/3-14	25
0 00 996 32 09	41/3-22	10
0 00 996 32 09	41/3-26	2
0 00 996 32 09	41/5-10	5
0 00 996 32 09	41/5-16	6
0 00 996 32 09	41/5-2	10
0 00 996 32 09	41/5-6	9
0 00 996 32 51	36-28	17
0 00 996 32 51	36-28	5
0 00 996 32 51	36-30	24
0 00 996 32 51	36-32	10
0 00 996 32 51	36-34	10
0 00 996 32 51	36-36	10
0 00 996 32 51	41/3-16	9
0 00 996 32 51	41/3-22	23
0 00 996 32 51	41/3-28	10
0 00 996 35 06	22-18	15
0 00 996 35 06	22-18	17
0 00 996 35 90	34-6	
0 00 996 36 32	23-10	7
0 00 996 38 42	17-6	9
0 00 996 39 09	00-4	
0 00 996 41 50	17-6	10
0 00 996 42 65	41/5-20	11
0 00 996 42 70	23-22	2
0 00 996 42 70	26-20	2
0 00 996 42 81	34-10	
0 00 996 42 81	34-18	
0 00 996 43 82	34-6	
0 00 996 44 42	36-20	29
0 00 996 44 42	36-22	32
0 00 996 44 42	36-24	28
0 00 996 44 64	36-20	15
0 00 996 44 64	36-22	18
0 00 996 44 64	36-24	14
0 00 996 44 64	41/3-10	33
0 00 996 44 64	41/3-14	26
0 00 996 44 64	41/3-22	11
0 00 996 44 64	41/3-26	3
0 00 996 44 64	41/5-10	6
0 00 996 44 64	41/5-16	7
0 00 996 44 64	41/5-2	11
0 00 996 44 64	41/5-6	10
0 00 996 45 42	22-16	13
0 00 996 46 42	22-16	12
0 00 996 46 80	30-4	
0 00 996 47 42	22-16	11
0 00 996 49 07	27-2	3
0 00 996 50 42	24-10	17
0 00 996 51 09	23-2	25
0 00 996 51 51	41/5-4	25
0 00 996 51 51	41/5-8	20
0 00 996 55 08	00-4	
0 00 996 56 08	00-4	
0 00 996 56 08	27-4	8
0 00 996 57 08	00-4	
0 00 996 58 08	00-4	
0 00 996 58 21	26-2	22
0 00 996 59 08	00-4	
0 00 996 60 08	00-4	
0 00 996 60 51	36-20	18
0 00 996 60 51	36-22	21
0 00 996 60 51	36-24	17
0 00 996 60 51	41/3-10	34
0 00 996 60 51	41/3-14	27
0 00 996 60 51	41/3-22	12
0 00 996 60 51	41/3-26	4
0 00 996 60 51	41/5-10	7
0 00 996 60 51	41/5-16	8
0 00 996 60 51	41/5-2	12
0 00 996 60 51	41/5-6	11
0 00 996 60 81	15-8	
0 00 996 60 85	34-6	9
0 00 996 61 08	00-4	
0 00 996 61 14	36-8	2
0 00 996 61 51	36-20	17
0 00 996 61 51	36-22	20
0 00 996 61 51	36-24	16
0 00 996 61 51	41/3-10	24
0 00 996 61 51	41/3-14	19
0 00 996 61 51	41/3-22	2
0 00 996 61 51	41/3-26	18
0 00 996 61 51	41/5-10	3
0 00 996 61 51	41/5-16	4
0 00 996 62 14	36-4	11
0 00 996 63 14	22-16	18
0 00 996 65 51	41/5-4	29
0 00 996 65 51	41/5-8	24
0 00 996 66 51	23-12	12
0 00 996 66 51	23-16	16
0 00 996 66 51	26-10	12
0 00 996 66 51	26-14	16
0 00 996 67 05	27-2	26
0 00 996 67 05	36-8	9
0 00 996 67 64	41/3-18	21
0 00 996 68 05	27-4	2
0 00 996 68 05	36-8	13
0 00 996 68 51	23-12	11
0 00 996 68 51	26-10	11
0 00 996 69 83	30-4	
0 00 996 69 83	30-6	
0 00 996 72 50	36-14	44
0 00 996 72 50	36-16	26
0 00 996 73 28	41/5-4	28

Teil-Nummer Part no. No. pièce	Seite Page Page	Pos. Item Pos.
0 00 996 73 28	41/5-8	23
0 00 996 73 50	36-14	49
0 00 996 73 50	36-16	23
0 00 996 73 51	27-10	24
0 00 996 73 51	27-10	8
0 00 996 74 51	29-2	9
0 00 996 74 91	30-2	
0 00 996 74 91	30-2	
0 00 996 74 91	30-6	
0 00 996 75 08	22-18	2
0 00 996 75 50	17-4	13
0 00 996 75 51	29-4	14
0 00 996 75 90	34-6	
0 00 996 76 50	36-10	10
0 00 996 76 51	34-16	5
0 00 996 77 13	00-3	
0 00 996 77 13	27-2	5
0 00 996 79 50	33-8	5
0 00 996 81 14	00-3	
0 00 996 81 14	27-12	6
0 00 996 81 30	36-10	8
0 00 996 82 15	00-3	
0 00 996 82 15	27-10	32
0 00 996 87 14	22-2	7
0 00 996 89 82	15-8	
0 00 996 92 30	17-4	2
0 00 996 94 30	27-12	4
0 00 996 94 83	29-4	21
0 00 996 95 82	15-8	
0 00 996 95 82	33-10	
0 00 996 95 82	33-2	
0 00 996 95 82	33-4	
0 00 996 95 82	33-6	
0 00 996 95 82	33-6	
0 00 996 95 83	29-2	24
0 00 996 96 30	29-2	17
0 00 996 96 65	00-3	
0 00 996 96 65	36-30	27
0 00 996 98 09	00-1	
0 00 996 98 09	00-2	
0 00 996 98 09	22-16	4
0 00 996 99 09	36-12	24
0 00 996 99 09	36-12	5
0 14 003 00 91	00-3	
0 14 003 00 91	43-8	
0 14 003 02 90	00-3	
0 14 003 02 90	43-8	
0 14 010 00 03	01-2	1
0 14 010 00 05	01-6	1
0 14 010 01 05	01-10	10
0 14 010 02 05	01-12	1
0 14 010 03 05	01-12	21
0 14 010 04 05	01-12	22
0 14 010 05 05	01-18	1
0 14 010 06 05	01-18	11
0 14 010 07 05	00-3	
0 14 010 07 05	01-18	13
0 14 010 08 05	00-3	
0 14 010 08 05	01-18	14
0 14 010 09 05	01-18	17
0 14 010 10 05	01-18	18
0 14 010 11 05	01-18	19
0 14 010 12 05	01-18	21
0 14 010 13 05	01-18	22
0 14 010 14 05	01-20	1
0 14 010 15 05	01-20	5
0 14 010 16 05	01-20	10
0 14 010 17 05	01-22	1
0 14 010 18 05	01-24	1
0 14 010 19 05	01-24	6
0 14 010 20 05	01-24	18
0 14 010 21 05	01-32	1
0 14 010 22 05	01-32	2
0 14 010 24 05	01-32	12
0 14 010 25 05	01-32	13
0 14 010 26 05	01-32	14
0 14 010 27 05	08-4	15
0 14 010 28 05	01-34	1
0 14 010 29 05	01-34	2
0 14 010 30 05	01-34	5
0 14 010 31 05	01-34	9
0 14 010 32 05	01-34	14
0 14 010 33 05	01-34	15
0 14 010 34 05	01-34	20
0 14 010 35 05	00-3	
0 14 010 35 05	01-38	1
0 14 011 00 03	01-2	16
0 14 011 00 06	01-6	4
0 14 011 01 06	01-6	9
0 14 011 02 06	01-6	10
0 14 011 03 06	01-6	11
0 14 011 04 06	01-38	2
0 14 011 04 06	01-6	15
0 14 011 05 06	01-6	16
0 14 011 06 06	01-6	
0 14 011 07 06	01-6	
0 14 011 08 06	01-8	1
0 14 011 09 06	01-8	2
0 14 011 10 06	01-20	13
0 14 011 10 06	01-8	15
0 14 011 11 06	01-10	2
0 14 011 12 06	01-10	5
0 14 011 13 06	01-10	7
0 14 011 14 06	01-10	13
0 14 011 15 06	01-10	11
0 14 011 16 06	01-12	4
0 14 011 17 06	01-12	7
0 14 011 18 06	01-12	8
0 14 011 19 06	01-12	9
0 14 011 20 06	01-12	10
0 14 011 21 06	01-12	11
0 14 011 22 06	01-12	12
0 14 011 22 06	01-38	10
0 14 011 23 06	01-12	13
0 14 011 23 06	01-38	9
0 14 011 24 06	01-12	14
0 14 011 25 06	01-12	27
0 14 011 26 06	01-12	20
0 14 011 27 06	01-14	35
0 14 011 28 06	00-1	
0 14 011 28 06	00-2	
0 14 011 28 06	01-14	36
0 14 011 28 06	01-38	8
0 14 011 29 06	10-2	17
0 14 011 30 06	01-38	13
0 14 011 30 06	10-2	18
0 14 011 31 06	32-2	1
0 14 011 32 06	01-38	14
0 14 011 32 06	32-2	2
0 14 011 33 07	32-2	4
0 14 011 34 06	01-16	1
0 14 011 35 06	01-16	2
0 14 011 36 06	01-16	4
0 14 011 37 06	01-16	6
0 14 011 38 06	01-16	7
0 14 011 39 06	01-16	8
0 14 011 40 06	01-18	2
0 14 011 41 06	01-18	5
0 14 011 42 06	01-18	9
0 14 011 43 06	01-18	12
0 14 011 44 06	01-18	15
0 14 011 45 06	01-18	16
0 14 011 46 06	01-18	20
0 14 011 47 06	01-18	23
0 14 011 48 06	01-18	24
0 14 011 49 06	01-20	6
0 14 011 50 06	01-20	8
0 14 011 51 06	01-20	9
0 14 011 51 06	01-38	17
0 14 011 52 06	01-20	11
0 14 011 53 06	01-20	14
0 14 011 54 06	01-20	17
0 14 011 55 06	01-22	2
0 14 011 55 06	01-38	18
0 14 011 56 06	01-22	6
0 14 011 57 06	01-22	8
0 14 011 58 06	01-26	61
0 14 011 59 06	01-26	53
0 14 011 61 06	01-26	56
0 14 011 62 06	08-4	18
0 14 011 63 06	08-4	19
0 14 011 64 06	00-1	
0 14 011 64 06	00-1	
0 14 011 64 06	00-1	
0 14 011 64 06	00-2	
0 14 011 64 06	08-4	20
0 14 011 65 06	08-4	21
0 14 011 66 06	08-4	22
0 14 011 68 06	08-2	15
0 14 011 69 06	01-28	16
0 14 011 70 06	01-28	26
0 14 011 71 06	01-30	39
0 14 011 72 06	01-34	3
0 14 011 73 06	01-34	4
0 14 011 74 06	01-34	6
0 14 011 75 06	01-34	7
0 14 011 76 06	01-34	8
0 14 011 77 06	01-34	10
0 14 011 78 06	01-34	11
0 14 011 79 06	01-34	12
0 14 011 80 06	01-34	13
0 14 011 81 06	01-34	16
0 14 011 82 06	01-34	17
0 14 011 83 06	01-34	18
0 14 011 84 06	01-34	19
0 14 011 85 06	01-34	21
0 14 011 86 06	01-34	22
0 14 011 87 06	01-34	23
0 14 011 88 06	01-34	24
0 14 011 89 06	01-34	25
0 14 011 90 06	01-36	25
0 14 011 92 06	00-1	
0 14 011 92 06	00-1	
0 14 011 92 06	00-2	
0 14 011 92 06	08-4	23
0 14 160 01 03	16-2	1
0 14 170 02 60	17-2	7
0 14 170 03 60	17-4	1
0 14 210 01 59	24-10	12
0 14 230 00 08	23-6	9
0 14 230 00 08	26-6	9
0 14 232 00 28	23-6	7
0 14 232 00 28	26-6	7
0 14 232 01 10	23-6	4
0 14 232 01 10	26-6	4
0 14 240 01 60	24-8	1
0 14 245 01 36	24-8	16
0 14 270 03 11	27-2	14
0 14 273 00 02	27-2	1
0 14 290 00 03	29-2	7
0 14 290 00 07	29-4	1
0 14 290 00 12	29-4	2
0 14 290 00 30	29-2	15
0 14 290 01 07	29-2	6
0 14 291 00 01	29-2	1
0 14 292 00 04	29-2	13
0 14 292 00 16	29-4	3
0 14 292 00 17	29-4	18
0 14 292 00 27	29-2	11
0 14 292 00 27	29-4	20
0 14 292 00 28	29-2	19
0 14 292 00 51	29-2	22
0 14 292 00 54	29-2	23
0 14 292 00 65	29-2	8
0 14 292 00 93	29-4	15
0 14 292 00 94	29-2	18
0 14 292 01 17	29-4	19
0 14 292 01 27	29-4	5

Teil-Nummer Part no. No. pièce	Seite Page Page	Pos. Item Pos.
0 14 292 01 51	29-4	10
0 14 292 02 27	29-4	6
0 14 307 00 87	32-2	10
0 14 307 00 87	32-2	22
0 14 307 00 87	32-4	5
0 14 307 02 88	30-2	20
0 14 307 02 88	30-2	8
0 14 307 03 88	20-2	7
0 14 307 04 88	10-2	3
0 14 307 05 88	15-6	8
0 14 307 06 88	15-6	9
0 14 307 07 88	15-6	10
0 14 307 08 88	15-6	11
0 14 307 08 88	15-6	15
0 14 307 08 88	15-6	19
0 14 307 09 88	34-14	20
0 14 307 09 88	34-14	8
0 14 307 10 88	34-14	10
0 14 307 10 88	34-14	22
0 14 307 11 88	34-14	21
0 14 307 11 88	34-14	9
0 14 307 12 88	30-6	3
0 14 307 13 88	30-6	4
0 14 307 14 88	30-6	5
0 14 307 15 88	30-6	6
0 14 307 18 88	30-6	25
0 14 307 19 88	20-2	8
0 14 307 20 88	20-2	9
0 14 307 22 88	15-6	13
0 14 307 22 88	15-6	17
0 14 307 22 88	32-6	
0 14 307 23 88	15-6	14
0 14 307 23 88	15-6	18
0 14 307 26 88	30-6	24
0 14 307 27 88	20-2	10
0 14 321 01 30	32-6	8
0 14 321 02 01	32-2	6
0 14 321 03 01	32-2	21
0 14 330 00 10	33-16	1
0 14 330 02 10	33-18	1
0 14 330 02 14	33-18	15
0 14 330 03 10	33-18	5
0 14 330 03 14	33-24	3
0 14 330 04 10	33-20	1
0 14 330 04 14	33-24	13
0 14 330 05 10	33-20	4
0 14 330 05 14	33-24	14
0 14 330 06 10	33-18	19
0 14 330 07 10	33-18	22
0 14 330 07 14	33-22	4
0 14 330 08 10	33-16	15
0 14 330 11 10	33-22	2
0 14 331 04 39	33-6	27
0 14 331 07 01	33-4	19
0 14 340 02 05	34-2	17
0 14 340 02 05	34-4	31
0 14 340 06 01	34-4	29
0 14 340 06 13	34-2	28
0 14 340 06 13	34-4	42
0 14 340 07 01	34-4	30
0 14 340 16 14	34-2	20
0 14 340 16 14	34-4	34
0 14 340 17 14	34-2	22
0 14 340 17 14	34-4	36
0 14 340 20 14	34-2	25
0 14 340 20 14	34-4	39
0 14 340 21 14	34-2	26
0 14 340 21 14	34-4	40
0 14 341 06 88	34-14	1
0 14 341 07 05	34-2	10
0 14 341 07 88	34-14	4
0 14 341 08 05	34-2	5
0 14 341 08 88	34-14	5
0 14 341 09 05	34-2	4
0 14 341 09 88	34-14	6
0 14 341 10 21	34-10	9
0 14 341 10 88	34-14	7
0 14 341 11 88	34-14	2
0 14 341 12 05	34-2	19
0 14 341 12 05	34-4	33
0 14 341 12 88	34-14	3
0 14 341 13 05	34-2	24
0 14 341 13 05	34-4	38
0 14 341 13 88	30-6	21
0 14 341 14 05	34-2	18
0 14 341 15 05	34-4	32
0 14 341 17 88	30-6	22
0 14 341 19 88	34-14	13
0 14 341 20 88	34-14	16
0 14 341 21 88	34-14	17
0 14 341 22 88	34-14	18
0 14 341 23 88	34-14	19
0 14 341 24 88	34-14	14
0 14 341 25 88	34-14	15
0 14 341 26 88	30-6	23
0 14 360 02 01	36-2	1
0 14 360 36 91	36-38	12
0 14 360 37 91	36-38	3
0 14 360 58 42	36-38	9
0 14 360 59 42	36-38	1
0 14 360 60 42	36-38	8
0 14 361 00 60	36-10	14
0 14 361 02 18	36-10	11
0 14 361 03 18	36-10	7
0 14 363 00 40	36-20	27
0 14 363 00 40	36-22	30
0 14 363 00 40	36-24	26
0 14 363 00 45	22-16	14
0 14 410 00 69	41/5-12	13
0 14 410 00 87	41/5-12	11
0 14 410 01 19	41/5-12	1
0 14 410 01 87	41/5-12	12
0 14 410 02 19	41/5-20	2
0 14 410 22 43	41/5-14	15
0 14 410 29 27	41/5-2	1
0 14 410 43 27	41/5-10	1
0 14 410 43 27	41/5-16	2
0 14 410 47 27	41/5-6	1
0 14 414 00 88	41-2	14
0 14 414 00 97	41-2	21
0 14 414 01 02	41-2	19
0 14 414 01 88	41-2	15
0 14 414 02 88	41-2	22
0 14 414 03 88	30-6	14
0 14 416 00 11	41/5-12	8
0 14 416 00 46	41/5-12	17
0 14 416 00 70	41/5-14	2
0 14 416 00 80	41/5-12	6
0 14 416 00 98	41/4-2	5
0 14 416 01 11	41/5-14	11
0 14 416 01 60	41/5-12	24
0 14 416 01 70	41/5-14	6
0 14 416 02 73	41/5-12	9
0 14 416 03 20	41/5-12	5
0 14 416 03 73	41/5-14	20
0 14 416 04 32	41/5-20	19
0 14 416 06 43	41/5-12	4
0 14 416 07 43	41/5-12	18
0 14 416 07 52	41/5-14	4
0 14 416 11 44	41/5-12	25
0 14 416 12 44	41/5-14	1
0 14 416 18 53	41/5-12	19
0 14 416 22 58	41/5-12	26
0 14 416 22 93	41/5-12	29
0 14 416 23 93	41/5-14	16
0 14 420 00 53	41/5-20	16
0 14 500 00 02	22-4	24
0 14 500 01 02	22-6	27
0 14 500 02 02	22-4	27
0 14 500 03 02	00-3	
0 14 500 03 02	22-4	7
0 14 500 04 02	22-6	22
0 14 500 05 02	22-8	14
0 14 500 06 02	22-8	16
0 14 500 07 02	22-12	1
0 14 500 08 02	22-12	3
0 14 500 09 02	22-12	7
0 14 500 10 02	22-12	8
0 14 500 11 02	22-12	9
0 14 500 12 02	00-3	
0 14 500 12 02	22-14	1
0 14 501 00 02	00-3	
0 14 501 00 02	22-2	5
0 14 501 00 03	22-12	6
0 14 501 01 02	00-3	
0 14 501 01 02	22-2	11
0 14 501 01 03	22-12	12
0 14 501 02 02	22-4	3
0 14 501 02 03	22-12	13
0 14 501 03 02	22-4	5
0 14 501 03 03	22-12	14
0 14 501 04 02	22-4	6
0 14 501 04 03	22-12	15
0 14 501 05 02	22-4	8
0 14 501 05 03	22-12	16
0 14 501 06 02	22-4	9
0 14 501 06 03	22-12	17
0 14 501 07 02	22-4	10
0 14 501 07 03	22-12	18
0 14 501 08 02	22-4	11
0 14 501 08 03	22-12	19
0 14 501 09 02	22-4	12
0 14 501 09 03	22-10	22
0 14 501 10 02	22-4	13
0 14 501 10 03	22-10	23
0 14 501 11 02	22-4	14
0 14 501 11 03	22-10	24
0 14 501 12 02	22-4	15
0 14 501 12 03	22-10	25
0 14 501 13 02	22-4	16
0 14 501 13 03	22-10	26
0 14 501 14 02	22-4	17
0 14 501 14 03	22-4	1
0 14 501 15 02	22-4	18
0 14 501 15 03	22-4	2
0 14 501 16 02	22-4	19
0 14 501 16 03	22-14	2
0 14 501 17 02	22-4	20
0 14 501 17 03	22-14	3
0 14 501 18 02	22-4	21
0 14 501 18 03	22-14	5
0 14 501 19 02	00-3	
0 14 501 19 02	22-4	22
0 14 501 19 03	22-14	6
0 14 501 20 02	22-4	23
0 14 501 20 03	22-14	7
0 14 501 21 02	22-4	25
0 14 501 21 03	22-14	8
0 14 501 22 02	22-4	26
0 14 501 22 03	22-14	9
0 14 501 23 02	22-4	28
0 14 501 23 03	22-14	10
0 14 501 24 02	22-4	29
0 14 501 24 03	22-14	11
0 14 501 25 02	22-4	32
0 14 501 25 03	22-14	12
0 14 501 26 02	22-4	33
0 14 501 26 03	22-14	14
0 14 501 27 02	22-4	34
0 14 501 27 03	22-14	15
0 14 501 28 02	22-6	2
0 14 501 28 03	22-14	16
0 14 501 29 02	22-6	1
0 14 501 29 03	22-14	17
0 14 501 30 02	22-6	3
0 14 501 30 03	22-14	18
0 14 501 31 02	22-6	4
0 14 501 31 03	22-14	19

Teil-Nummer Part no. No. pièce	Seite Page Page	Pos. Item Pos.	Teil-Nummer Part no. No. pièce	Seite Page Page	Pos. Item Pos.	Teil-Nummer Part no. No. pièce	Seite Page Page	Pos. Item Pos.	Teil-Nummer Part no. No. pièce	Seite Page Page	Pos. Item Pos.	Teil-Nummer Part no. No. pièce	Seite Page Page	Pos. Item Pos.	Teil-Nummer Part no. No. pièce	Seite Page Page	Pos. Item Pos.
0 14 501 32 02	22-6	5	0 14 501 61 02	22-8	6	0 14 501 99 02	22-12	5	0 21 011 04 06	01-6	7	0 21 011 16 07	32-2	3	0 21 011 27 07	01-18	4
0 14 501 32 03	22-14	13	0 14 501 62 02	22-8	8	0 20 011 00 50	01-2	19	0 21 011 04 07	01-12	30	0 21 011 16 08	01-26	62	0 21 011 27 08	01-24	13
0 14 501 33 02	22-6	6	0 14 501 63 02	22-8	9	0 20 011 01 14	01-2	18	0 21 011 04 09	08-4	9	0 21 011 16 09	01-28	9	0 21 011 28 06	01-20	12
0 14 501 33 03	22-14	20	0 14 501 64 02	22-8	10	0 20 243 00 63	17-2	2	0 21 011 04 12	01-36	22	0 21 011 17 07	32-2	5	0 21 011 28 06	01-8	10
0 14 501 34 02	22-6	7	0 14 501 65 02	22-8	11	0 20 243 00 63	24-10	3	0 21 011 05 06	01-6	8	0 21 011 17 08	01-26	63	0 21 011 28 08	01-24	14
0 14 501 34 03	22-8	15	0 14 501 66 02	22-8	12	0 20 243 00 63	24-2	2	0 21 011 05 07	01-12	16	0 21 011 17 09	01-28	10	0 21 011 28 09	01-28	17
0 14 501 35 02	22-6	15	0 14 501 67 02	22-8	13	0 20 243 00 63	24-4	2	0 21 011 05 07	01-38	11	0 21 011 18 07	01-38	15	0 21 011 29 06	01-14	47
0 14 501 35 02	22-6	8	0 14 501 68 02	22-8	17	0 20 291 00 69	29-2	2	0 21 011 05 09	08-4	10	0 21 011 18 07	10-2	22	0 21 011 29 06	01-38	5
0 14 501 36 02	22-6	9	0 14 501 69 02	22-8	18	0 20 416 00 55	41/3-2	5	0 21 011 05 12	01-36	23	0 21 011 18 08	01-24	2	0 21 011 29 06	01-8	11
0 14 501 37 02	22-6	10	0 14 501 70 02	22-8	19	0 20 416 00 55	41/3-4	6	0 21 011 06 06	01-20	20	0 21 011 19 07	10-2	21	0 21 011 29 08	01-24	16
0 14 501 38 02	22-6	11	0 14 501 71 02	22-8	20	0 20 416 01 22	41/3-2	7	0 21 011 06 07	01-12	17	0 21 011 19 08	01-24	3	0 21 011 29 09	01-28	18
0 14 501 39 02	22-12	10	0 14 501 72 02	22-8	21	0 20 416 01 22	41/3-4	13	0 21 011 06 07	01-38	12	0 21 011 20 06	01-8	3	0 21 011 30 06	01-10	15
0 14 501 39 02	22-6	12	0 14 501 73 02	22-8	22	0 20 416 01 98	41/3-2	6	0 21 011 06 08	01-22	9	0 21 011 20 07	10-2	23	0 21 011 30 06	01-16	9
0 14 501 40 02	22-6	13	0 14 501 74 02	22-8	23	0 20 416 01 98	41/3-4	12	0 21 011 06 08	01-38	19	0 21 011 20 08	01-24	4	0 21 011 30 06	01-8	16
0 14 501 41 02	22-10	10	0 14 501 75 02	22-8	25	0 20 501 00 03	22-12	4	0 21 011 06 09	08-4	11	0 21 011 21 06	01-14	46	0 21 011 30 08	01-24	17
0 14 501 41 02	22-12	11	0 14 501 76 02	22-10	3	0 21 010 09 05	10-2	20	0 21 011 07 06	01-8	12	0 21 011 21 06	01-8	4	0 21 011 30 08	01-28	1
0 14 501 41 02	22-6	14	0 14 501 77 02	22-10	9	0 21 010 25 05	01-24	11	0 21 011 07 07	01-12	18	0 21 011 21 07	10-2	24	0 21 011 30 09	01-28	19
0 14 501 42 02	22-6	16	0 14 501 78 02	22-10	5	0 21 010 27 05	01-26	60	0 21 011 07 09	08-4	13	0 21 011 21 08	01-24	5	0 21 011 31 06	01-22	4
0 14 501 43 02	22-6	17	0 14 501 79 02	22-10	8	0 21 010 30 05	01-28	21	0 21 011 07 12	01-36	26	0 21 011 22 06	01-8	5	0 21 011 31 06	01-8	17
0 14 501 44 02	22-6	18	0 14 501 80 02	22-10	6	0 21 010 39 05	01-36	2	0 21 011 08 07	01-14	33	0 21 011 22 07	10-2	25	0 21 011 31 08	01-24	19
0 14 501 45 02	22-6	19	0 14 501 81 02	22-10	7	0 21 010 40 05	01-36	6	0 21 011 08 09	08-4	14	0 21 011 22 08	01-24	7	0 21 011 31 09	01-28	20
0 14 501 46 02	22-6	20	0 14 501 82 02	22-10	4	0 21 010 41 05	01-36	8	0 21 011 09 07	01-14	34	0 21 011 22 09	01-28	11	0 21 011 32 06	01-8	18
0 14 501 47 02	22-6	21	0 14 501 83 02	22-10	11	0 21 010 43 05	01-36	14	0 21 011 10 09	01-28	2	0 21 011 23 06	01-8	6	0 21 011 32 08	01-24	20
0 14 501 48 02	22-6	23	0 14 501 84 02	22-10	1	0 21 010 44 05	01-36	18	0 21 011 11 06	01-6	12	0 21 011 23 08	01-24	8	0 21 011 32 09	01-28	22
0 14 501 49 02	22-6	24	0 14 501 85 02	22-10	2	0 21 011 00 06	01-6	3	0 21 011 11 08	01-22	10	0 21 011 23 09	01-28	12	0 21 011 33 06	01-30	43
0 14 501 50 02	22-6	25	0 14 501 86 02	22-10	12	0 21 011 00 07	01-12	26	0 21 011 11 09	01-28	3	0 21 011 24 06	01-38	3	0 21 011 33 06	01-36	24
0 14 501 51 02	22-6	26	0 14 501 87 02	22-10	14	0 21 011 00 09	08-4	4	0 21 011 12 06	01-6	13	0 21 011 24 06	01-8	7	0 21 011 33 06	01-8	19
0 14 501 52 02	22-4	30	0 14 501 88 02	22-10	13	0 21 011 00 12	01-36	17	0 21 011 12 08	01-22	11	0 21 011 24 08	01-24	9	0 21 011 33 08	01-24	21
0 14 501 53 02	22-4	31	0 14 501 89 02	22-10	19	0 21 011 01 06	01-6	2	0 21 011 12 08	01-38	20	0 21 011 24 09	01-28	13	0 21 011 33 09	01-28	23
0 14 501 54 02	22-4	4	0 14 501 90 02	22-10	20	0 21 011 01 07	01-12	23	0 21 011 12 09	01-28	4	0 21 011 25 06	01-8	8	0 21 011 34 06	01-8	13
0 14 501 55 02	22-6	28	0 14 501 91 02	22-10	21	0 21 011 01 12	01-36	19	0 21 011 13 06	01-10	14	0 21 011 25 07	01-16	3	0 21 011 34 08	01-24	22
0 14 501 55 02	22-8	24	0 14 501 92 02	22-10	16	0 21 011 02 06	01-6	5	0 21 011 13 06	01-14	43	0 21 011 25 08	01-24	10	0 21 011 34 09	01-28	24
0 14 501 56 02	22-8	1	0 14 501 93 02	22-10	18	0 21 011 02 09	08-4	6	0 21 011 13 06	01-6	14	0 21 011 25 09	01-28	14	0 21 011 35 06	01-8	20
0 14 501 57 02	22-8	2	0 14 501 94 02	22-10	17	0 21 011 02 12	01-36	20	0 21 011 13 06	01-8	14	0 21 011 26 08	01-24	12	0 21 011 35 08	01-24	23
0 14 501 57 02	22-8	7	0 14 501 95 02	22-10	15	0 21 011 03 06	01-6	6	0 21 011 13 09	01-28	5	0 21 011 26 09	01-28	15	0 21 011 35 09	01-28	25
0 14 501 58 02	22-8	3	0 14 501 95 02	22-14	4	0 21 011 03 07	01-12	29	0 21 011 14 08	01-22	13	0 21 011 27 06	01-38	4	0 21 011 36 06	01-8	21
0 14 501 59 02	22-8	4	0 14 501 96 02	22-12	2	0 21 011 03 09	08-4	7	0 21 011 14 09	01-28	6	0 21 011 27 06	01-8	9	0 21 011 36 07	01-18	3
0 14 501 60 02	22-8	5	0 14 501 97 02	22-12	20	0 21 011 03 12	01-36	21	0 21 011 15 09	01-28	8	0 21 011 27 07	01-16	5	0 21 011 36 08	01-24	24

Teil-Nummer Part no. No. pièce	Seite Page Page	Pos. Item Pos.
0 21 011 37 06	01-8	22
0 21 011 37 08	01-24	25
0 21 011 37 09	01-30	27
0 21 011 37 12	00-1	
0 21 011 37 12	00-1	
0 21 011 37 12	00-1	
0 21 011 37 12	00-2	
0 21 011 37 12	01-20	7
0 21 011 38 07	01-18	6
0 21 011 38 08	01-24	26
0 21 011 38 09	01-30	28
0 21 011 39 07	01-18	7
0 21 011 39 08	01-24	27
0 21 011 39 09	01-30	29
0 21 011 40 08	01-24	28
0 21 011 40 09	01-30	30
0 21 011 41 08	01-24	29
0 21 011 41 09	01-30	31
0 21 011 42 08	01-24	30
0 21 011 42 09	01-30	32
0 21 011 43 08	01-24	31
0 21 011 43 09	01-30	33
0 21 011 44 08	01-24	32
0 21 011 44 09	01-30	34
0 21 011 45 08	01-26	34
0 21 011 45 09	01-30	35
0 21 011 46 08	01-26	35
0 21 011 46 09	01-30	36
0 21 011 47 08	01-24	33
0 21 011 47 09	01-30	38
0 21 011 48 07	01-20	2
0 21 011 48 07	01-38	16
0 21 011 48 08	01-26	36
0 21 011 49 07	01-20	3
0 21 011 49 08	01-26	37
0 21 011 49 09	01-30	40
0 21 011 50 06	01-10	1
0 21 011 50 06	01-18	8
0 21 011 50 08	01-26	38
0 21 011 50 09	01-30	41
0 21 011 51 08	01-26	39
0 21 011 51 09	01-30	45
0 21 011 52 06	01-10	3
0 21 011 52 08	01-24	15
0 21 011 52 09	01-30	46
0 21 011 53 06	01-10	4
0 21 011 53 08	01-26	40
0 21 011 53 09	01-30	47
0 21 011 54 08	01-26	41
0 21 011 54 09	01-30	48
0 21 011 54 09	01-30	49
0 21 011 55 06	01-10	6
0 21 011 55 06	01-38	6
0 21 011 55 08	01-26	42
0 21 011 56 08	01-26	43
0 21 011 57 06	01-10	8
0 21 011 57 08	01-26	44
0 21 011 58 06	01-10	9
0 21 011 58 06	01-22	3
0 21 011 58 07	01-20	15
0 21 011 58 08	01-26	45
0 21 011 59 06	01-18	10
0 21 011 59 07	01-20	4
0 21 011 59 08	01-26	46
0 21 011 60 06	01-10	16
0 21 011 60 06	01-26	55
0 21 011 60 06	01-8	23
0 21 011 60 08	01-26	47
0 21 011 61 08	01-26	48
0 21 011 61 08	01-28	7
0 21 011 62 08	01-26	49
0 21 011 63 08	01-30	37
0 21 011 64 06	01-10	12
0 21 011 64 08	01-26	50
0 21 011 65 06	01-14	31
0 21 011 65 06	01-22	12
0 21 011 65 06	10-2	19
0 21 011 65 08	01-26	51
0 21 011 66 06	01-14	32
0 21 011 66 08	01-26	52
0 21 011 67 08	01-26	54
0 21 011 68 06	01-14	39
0 21 011 69 06	01-14	40
0 21 011 69 08	01-30	44
0 21 011 70 06	01-14	41
0 21 011 70 08	01-26	57
0 21 011 71 06	01-14	42
0 21 011 71 06	01-38	7
0 21 011 71 08	01-26	58
0 21 011 72 06	01-14	44
0 21 011 72 08	01-26	59
0 21 011 73 06	01-14	45
0 21 011 74 08	01-32	3
0 21 011 75 08	01-32	4
0 21 011 76 08	01-32	5
0 21 011 77 06	01-14	37
0 21 011 77 08	01-32	6
0 21 011 78 06	01-14	38
0 21 011 78 08	01-32	7
0 21 011 79 07	08-4	25
0 21 011 79 08	01-32	8
0 21 011 80 08	01-32	9
0 21 011 81 08	01-32	10
0 21 011 82 06	01-12	2
0 21 011 82 07	01-20	18
0 21 011 82 08	01-32	11
0 21 011 83 06	01-12	3
0 21 011 84 07	01-20	19
0 21 011 85 06	01-12	5
0 21 011 85 07	01-20	21
0 21 011 86 06	01-12	6
0 21 011 86 08	08-4	16
0 21 011 86 09	01-34	26
0 21 011 87 07	01-20	16
0 21 011 87 08	08-4	17
0 21 011 87 09	01-36	1
0 21 011 88 09	01-36	3
0 21 011 89 07	01-30	42
0 21 011 89 09	01-36	4
0 21 011 90 09	01-36	5
0 21 011 91 09	01-36	7
0 21 011 92 07	00-2	
0 21 011 92 09	01-36	9
0 21 011 93 08	08-4	24
0 21 011 93 09	01-36	10
0 21 011 94 09	01-36	11
0 21 011 95 06	01-12	15
0 21 011 95 08	08-4	8
0 21 011 95 09	01-36	12
0 21 011 96 06	01-12	19
0 21 011 96 07	01-22	7
0 21 011 96 08	08-4	12
0 21 011 96 09	01-36	13
0 21 011 97 06	01-12	28
0 21 011 97 08	08-4	1
0 21 011 97 09	01-36	15
0 21 011 98 06	01-12	24
0 21 011 98 08	08-4	2
0 21 011 98 09	01-36	16
0 21 011 99 06	01-12	25
0 21 011 99 08	08-4	3
0 21 101 00 26	10-2	15
0 21 151 00 30	15-6	4
0 21 273 00 26	27-2	9
0 21 330 10 14	41/5-18	14
0 21 416 02 06	41/5-20	4
0 21 420 00 87	41/5-20	17
0 21 420 01 90	41/5-20	1
0 21 422 00 01	41/5-22	34
0 22 335 00 97	33-14	5
0 42 273 00 19	27-2	6
0 42 320 00 12	32-6	2
0 44 273 00 01	27-2	8
0 45 273 00 03	27-2	10
0 48 433 00 40	34-10	16
0 52 291 00 69	29-2	3
0 90 101 00 91	10-2	14
01048-09	41/4-2	
01136-05	41/3-18	1
01163-00	41/3-2	1
01163-01	41/3-2	2
01163-02	41/4-2	1
01163-03	41/3-4	1
01163-04	41/3-4	2
01163-07	41/3-2	19
01163-08	41/3-2	20
01163-09	41/3-24	1
01163-11	41/4-4	1
01163-16	41/5-16	1
1 00 083 04 08	08-2	
1 00 083 06 08	08-2	5
1 00 083 07 08	08-4	5
1 00 151 16 19	15-10	19
1 00 151 17 19	15-10	24
1 00 229 58 96	23-2	24
1 00 310 36 05	31-2	1
1 00 330 83 14	33-20	9
1 00 333 35 12	34-16	1
1 00 334 01 50	41/5-18	11
1 00 334 13 40	30-4	20
1 00 334 16 33	41/5-18	7
1 00 334 17 33	41/5-18	6
1 00 334 18 33	41/5-18	8
1 00 334 19 33	41/5-18	4
1 00 334 20 33	41/5-18	9
1 00 334 21 33	41/5-18	5
1 00 334 22 33	33-22	
1 00 334 23 33	33-22	
1 00 363 13 63	22-18	14
1 00 363 13 63	22-18	16
1 00 363 25 84	41/3-22	7
1 00 363 26 84	41/3-22	8
1 00 363 27 84	36-18	3
1 00 363 54 84	36-38	
1 00 435 14 41	41/4-2	
1 00 435 29 41	41/4-2	11
1 00 435 76 33	43-4	3
1 00 435 77 33	43-4	4
1 00 435 78 33	43-4	5
1 00 435 81 28	17-6	17
1 00 990 00 09	41/3-12	14
1 00 990 00 09	41/3-26	13
1 00 990 00 09	41/3-8	19
1 00 990 51 13	41/3-20	30
1 00 990 55 09	36-32	16
1 00 990 55 09	36-34	16
1 00 990 55 09	36-36	18
1 00 990 73 09	15-10	13
1 00 991 34 30	30-4	19
1 00 992 17 02	17-2	12
1 00 992 42 01	36-6	20
1 00 993 02 30	17-4	7
1 00 993 12 89	41-2	23
1 00 993 13 89	41-2	24
1 00 993 14 39	22-22	10
1 00 993 14 50	41/3-26	26
1 00 993 14 89	41-2	2
1 00 993 15 89	41-2	3
1 00 993 16 89	41-2	4
1 00 993 18 89	36-6	2
1 00 993 19 89	36-6	1
1 00 993 19 93	34-6	14
1 00 993 20 89	36-6	5
1 00 993 27 63	23-22	19
1 00 993 27 63	26-20	19
1 00 993 27 64	01-4	13
1 00 993 29 58	08-2	7
1 00 993 34 64	41/3-22	18

Teil-Nummer Part no. No. pièce	Seite Page Page	Pos. Item Pos.
1 00 993 35 65	36-26	18
1 00 993 38 65	36-32	14
1 00 993 38 65	36-34	14
1 00 993 50 64	01-4	21
1 00 993 51 96	36-6	15
1 00 993 52 96	36-6	14
1 00 993 56 90	33-12	2
1 00 993 57 65	20-6	15
1 00 993 57 65	20-6	7
1 00 993 60 64	15-8	11
1 00 993 64 11	16-2	11
1 00 993 64 11	36-2	5
1 00 993 64 64	36-26	11
1 00 993 65 11	36-2	4
1 00 993 65 28	33-20	17
1 00 993 66 11	36-2	9
1 00 993 66 64	01-4	
1 00 993 66 90	33-12	11
1 00 993 67 11	36-2	8
1 00 993 68 89	36-6	8
1 00 993 69 11	16-2	12
1 00 993 69 11	36-2	7
1 00 993 69 89	36-6	9
1 00 993 70 11	36-2	6
1 00 993 70 89	36-6	10
1 00 993 70 89	36-6	17
1 00 993 80 30	27-8	15
1 00 993 95 90	16-2	19
1 00 993 95 90	36-2	17
1 00 994 16 54	36-28	2
1 00 994 16 55	23-22	
1 00 994 16 55	26-20	
1 00 994 17 54	36-28	12
1 00 994 18 54	36-30	22
1 00 994 21 54	23-22	21
1 00 994 21 54	26-20	21
1 00 994 26 54	26-2	26
1 00 994 27 54	41/3-6	1
1 00 994 28 54	23-16	10
1 00 994 28 54	26-14	10
1 00 994 32 82	34-2	13
1 00 994 41 54	23-22	17
1 00 994 41 54	26-20	17
1 00 994 42 54	36-28	3
1 00 994 43 54	20-4	6
1 00 994 44 54	23-22	20
1 00 994 44 54	26-20	20
1 00 995 17 90	15-8	15
1 00 996 00 84	15-8	19
1 00 996 01 84	15-8	20
1 00 996 20 84	34-18	19
1 00 996 21 83	30-4	15
1 00 996 25 83	33-2	20
1 00 996 26 83	33-4	15
1 00 996 26 83	33-6	12
1 00 996 26 83	33-6	26
1 00 996 27 83	34-6	4
1 00 996 28 83	34-6	6
1 00 996 29 83	34-6	10
1 00 996 30 83	34-6	1
1 00 996 31 83	34-6	3
1 00 996 32 83	34-6	5
1 00 996 33 83	34-6	2
1 00 996 34 83	34-6	8
1 00 996 35 83	34-6	13
1 00 996 36 90	34-18	15
1 00 996 44 82	34-6	7
1 00 996 49 91	30-6	9
1 00 996 50 91	30-2	12
1 00 996 50 91	30-2	24
1 00 996 51 85	33-12	7
1 00 996 52 85	33-12	8
1 00 996 70 83	30-4	16
1 00 996 71 83	30-6	20
1 00 996 74 83	33-12	9
1 00 996 75 83	15-8	16
1 00 996 77 83	34-14	11
1 00 996 77 83	34-14	23
1 00 996 78 83	34-14	12
1 00 996 78 83	34-14	24
1 00 996 79 83	34-10	5
1 00 996 79 83	34-18	7
1 00 996 93 83	33-10	21
1 00 996 98 83	15-8	17
1 00 996 99 83	15-8	18
1 00 997 21 08	23-4	30
1 00 997 21 08	23-8	39
1 00 997 21 08	26-4	30
1 00 997 22 08	23-4	31
1 00 997 22 08	23-8	40
1 00 997 22 08	26-4	31
1 00 997 23 08	23-4	32
1 00 997 23 08	23-8	41
1 00 997 23 08	26-4	32
1 00 997 24 08	23-4	33
1 00 997 24 08	23-8	42
1 00 997 24 08	26-4	33
1 00 997 25 08	23-4	34
1 00 997 25 08	23-8	43
1 00 997 25 08	26-4	34
1 00 997 26 08	23-4	35
1 00 997 26 08	23-8	44
1 00 997 26 08	26-4	35
1 00 997 27 08	23-4	36
1 00 997 27 08	23-8	45
1 00 997 27 08	26-4	36
1 00 997 28 08	23-4	37
1 00 997 28 08	23-8	46
1 00 997 28 08	26-4	37
1 00 997 29 08	23-4	38
1 00 997 29 08	23-8	47
1 00 997 29 08	26-4	38
1 00 997 30 08	23-4	39
1 00 997 30 08	23-8	48
1 00 997 30 08	26-4	39
1 00 997 31 08	23-4	40
1 00 997 31 08	23-8	49
1 00 997 31 08	26-4	40
1 00 997 32 08	23-4	41
1 00 997 32 08	23-8	50
1 00 997 32 08	26-4	41
1 00 997 33 08	23-4	42
1 00 997 33 08	23-8	51
1 00 997 33 08	26-4	42
1 00 997 34 08	23-4	43
1 00 997 34 08	23-8	52
1 00 997 34 08	26-4	43
1 00 997 34 12	23-14	30
1 00 997 34 12	23-18	32
1 00 997 34 12	26-12	30
1 00 997 34 12	26-16	32
1 00 997 35 08	23-4	44
1 00 997 35 08	23-8	53
1 00 997 35 08	26-4	44
1 00 997 35 12	23-14	31
1 00 997 35 12	23-18	33
1 00 997 35 12	26-12	31
1 00 997 35 12	26-16	33
1 00 997 36 08	23-4	45
1 00 997 36 08	23-8	54
1 00 997 36 08	26-4	45
1 00 997 36 12	23-14	32
1 00 997 36 12	23-18	34
1 00 997 36 12	26-12	32
1 00 997 36 12	26-16	34
1 00 997 37 08	23-4	46
1 00 997 37 08	23-8	55
1 00 997 37 08	26-4	46
1 00 997 37 12	23-14	33
1 00 997 37 12	23-18	35
1 00 997 37 12	26-12	33
1 00 997 37 12	26-16	35
1 00 997 38 08	23-4	47
1 00 997 38 08	23-8	56
1 00 997 38 08	26-4	47
1 00 997 38 12	23-14	34
1 00 997 38 12	23-18	36
1 00 997 38 12	26-12	34
1 00 997 38 12	26-16	36
1 00 997 39 08	23-4	48
1 00 997 39 08	23-8	57
1 00 997 39 08	26-4	48
1 00 997 39 12	23-14	35
1 00 997 39 12	23-18	37
1 00 997 39 12	26-12	35
1 00 997 39 12	26-16	37
1 00 997 40 08	23-4	49
1 00 997 40 08	23-8	58
1 00 997 40 08	26-4	49
1 00 997 40 12	23-14	36
1 00 997 40 12	23-18	38
1 00 997 40 12	26-12	36
1 00 997 40 12	26-16	38
1 00 997 41 08	23-4	50
1 00 997 41 08	23-8	59
1 00 997 41 08	26-4	50
1 00 997 41 12	23-14	37
1 00 997 41 12	23-18	39
1 00 997 41 12	26-12	37
1 00 997 41 12	26-16	39
1 00 997 42 12	23-14	38
1 00 997 42 12	23-18	40
1 00 997 42 12	26-12	38
1 00 997 42 12	26-16	40
1 00 997 43 12	23-14	39
1 00 997 43 12	23-18	41
1 00 997 43 12	26-12	39
1 00 997 43 12	26-16	41
1 00 997 44 12	23-14	40
1 00 997 44 12	23-18	42
1 00 997 44 12	26-12	40
1 00 997 44 12	26-16	42
1 00 997 45 12	23-14	41
1 00 997 45 12	23-18	43
1 00 997 45 12	26-12	41
1 00 997 45 12	26-16	43
1 00 997 46 12	23-14	42
1 00 997 46 12	23-18	44
1 00 997 46 12	26-12	42
1 00 997 46 12	26-16	44
1 00 997 47 12	23-14	43
1 00 997 47 12	23-18	45
1 00 997 47 12	26-12	43
1 00 997 47 12	26-16	45
1 00 997 48 12	23-14	44
1 00 997 48 12	23-18	46
1 00 997 48 12	26-12	44
1 00 997 48 12	26-16	46
1 00 997 49 12	23-14	45
1 00 997 49 12	23-18	47
1 00 997 49 12	26-12	45
1 00 997 49 12	26-16	47
1 00 997 50 12	23-14	46
1 00 997 50 12	23-18	48
1 00 997 50 12	26-12	46
1 00 997 50 12	26-16	48
1 00 997 50 16	23-22	5
1 00 997 50 16	26-20	5
1 00 997 50 17	20-4	4
1 00 997 51 12	23-14	47
1 00 997 51 12	23-18	49
1 00 997 51 12	26-12	47
1 00 997 51 12	26-16	49
1 00 997 51 16	23-22	6
1 00 997 51 16	26-20	6
1 00 997 51 17	20-4	5
1 00 997 52 12	23-14	48
1 00 997 52 12	23-18	50

Teil-Nummer Part no. No. pièce	Seite Page Page	Pos. Item Pos.
1 00 997 52 12	26-12	48
1 00 997 52 12	26-16	50
1 00 997 52 16	23-22	7
1 00 997 52 16	26-20	7
1 00 997 52 17	20-4	2
1 00 997 53 12	23-14	49
1 00 997 53 12	23-18	51
1 00 997 53 12	26-12	49
1 00 997 53 12	26-16	51
1 00 997 53 16	23-22	8
1 00 997 53 16	26-20	8
1 00 997 53 17	20-4	3
1 00 997 54 12	23-14	50
1 00 997 54 12	23-18	52
1 00 997 54 12	26-12	50
1 00 997 54 12	26-16	52
1 00 997 54 16	23-22	9
1 00 997 54 16	26-20	9
1 00 997 55 12	23-14	51
1 00 997 55 12	23-18	53
1 00 997 55 12	26-12	51
1 00 997 55 12	26-16	53
1 00 997 55 16	23-22	10
1 00 997 55 16	26-20	10
1 00 997 56 12	23-14	52
1 00 997 56 12	23-18	54
1 00 997 56 12	26-12	52
1 00 997 56 12	26-16	54
1 00 997 56 16	23-22	11
1 00 997 56 16	26-20	11
1 00 997 57 12	23-14	53
1 00 997 57 12	23-18	55
1 00 997 57 12	26-12	53
1 00 997 57 12	26-16	55
1 00 997 57 16	23-22	12
1 00 997 57 16	26-20	12
1 00 997 58 12	23-14	54
1 00 997 58 12	23-18	56
1 00 997 58 12	26-12	54
1 00 997 58 12	26-16	56
1 00 997 58 16	23-22	13
1 00 997 58 16	26-20	13
1 00 997 59 12	23-14	55
1 00 997 59 12	23-18	57
1 00 997 59 12	26-12	55
1 00 997 59 12	26-16	57
1 00 997 59 16	23-22	14
1 00 997 59 16	26-20	14
1 00 997 60 06	23-12	16
1 00 997 60 06	23-16	18
1 00 997 60 06	26-10	16
1 00 997 60 06	26-14	18
1 00 997 60 12	23-14	56
1 00 997 60 12	23-18	58
1 00 997 60 12	26-12	56
1 00 997 60 12	26-16	58
1 00 997 60 16	23-22	15
1 00 997 60 16	26-20	15
1 00 997 61 06	23-12	17
1 00 997 61 06	23-16	19
1 00 997 61 06	26-10	17
1 00 997 61 06	26-14	19
1 00 997 61 12	23-14	57
1 00 997 61 12	23-18	59
1 00 997 61 12	26-12	57
1 00 997 61 12	26-16	59
1 00 997 61 16	23-22	16
1 00 997 61 16	26-20	16
1 00 997 62 06	23-12	18
1 00 997 62 06	23-16	20
1 00 997 62 06	26-10	18
1 00 997 62 06	26-14	20
1 00 997 62 12	23-14	58
1 00 997 62 12	23-18	60
1 00 997 62 12	26-12	58
1 00 997 62 12	26-16	60
1 00 997 63 06	23-12	19
1 00 997 63 06	23-16	21
1 00 997 63 06	26-10	19
1 00 997 63 06	26-14	21
1 00 997 63 12	23-14	59
1 00 997 63 12	23-18	61
1 00 997 63 12	26-12	59
1 00 997 63 12	26-16	61
1 00 997 64 06	23-12	20
1 00 997 64 06	23-16	22
1 00 997 64 06	26-10	20
1 00 997 64 06	26-14	22
1 00 997 64 12	23-14	60
1 00 997 64 12	23-18	62
1 00 997 64 12	26-12	60
1 00 997 64 12	26-16	62
1 00 997 65 06	23-12	21
1 00 997 65 06	23-16	23
1 00 997 65 06	26-10	21
1 00 997 65 06	26-14	23
1 00 997 65 16	23-6	18
1 00 997 65 16	26-8	16
1 00 997 66 06	23-12	22
1 00 997 66 06	23-16	24
1 00 997 66 06	26-10	22
1 00 997 66 06	26-14	24
1 00 997 66 16	23-6	19
1 00 997 66 16	26-8	17
1 00 997 66 17	23-4	26
1 00 997 67 06	23-12	23
1 00 997 67 06	23-16	25
1 00 997 67 06	26-10	23
1 00 997 67 06	26-14	25
1 00 997 67 16	23-6	20
1 00 997 67 16	26-8	18
1 00 997 67 17	23-4	27
1 00 997 68 06	23-12	24
1 00 997 68 06	23-16	26
1 00 997 68 06	26-10	24
1 00 997 68 06	26-14	26
1 00 997 68 16	23-6	21
1 00 997 68 16	26-8	19
1 00 997 68 17	23-4	28
1 00 997 69 06	23-12	25
1 00 997 69 06	23-16	27
1 00 997 69 06	26-10	25
1 00 997 69 06	26-14	27
1 00 997 69 16	23-6	22
1 00 997 69 16	26-8	20
1 00 997 69 17	23-4	29
1 00 997 70 06	23-12	26
1 00 997 70 06	23-16	28
1 00 997 70 06	26-10	26
1 00 997 70 06	26-14	28
1 00 997 70 16	23-6	23
1 00 997 70 16	26-8	21
1 00 997 71 06	23-12	27
1 00 997 71 06	23-16	29
1 00 997 71 06	26-10	27
1 00 997 71 06	26-14	29
1 00 997 71 16	23-6	24
1 00 997 71 16	26-8	22
1 00 997 72 06	23-12	28
1 00 997 72 06	23-18	30
1 00 997 72 06	26-10	28
1 00 997 72 06	26-16	30
1 00 997 72 16	23-6	25
1 00 997 72 16	26-8	23
1 00 997 73 06	23-12	29
1 00 997 73 06	23-18	31
1 00 997 73 06	26-10	29
1 00 997 73 06	26-16	31
1 00 997 73 16	23-6	26
1 00 997 73 16	26-8	24
1 00 997 74 16	23-6	27
1 00 997 74 16	26-8	25
1 00 997 75 16	23-8	28
1 00 997 75 16	26-8	26
1 00 997 76 16	23-8	29
1 00 997 76 16	26-8	27
1 00 997 77 16	23-8	30
1 00 997 77 16	26-8	28
1 00 997 78 16	23-8	31
1 00 997 78 16	26-8	29
1 00 997 79 16	23-8	32
1 00 997 79 16	26-8	30
1 00 997 80 16	23-8	33
1 00 997 80 16	26-8	31
1 00 997 81 16	23-8	34
1 00 997 81 16	26-8	32
1 00 997 82 16	23-8	35
1 00 997 82 16	26-8	33
1 00 997 83 16	23-8	36
1 00 997 83 16	26-8	34
1 00 997 84 16	23-8	37
1 00 997 84 16	26-8	35
1 00 997 85 16	23-8	38
1 00 997 85 16	26-8	36
1 14 003 01 30	00-1	
1 14 003 02 30	00-1	
1 14 003 03 30	00-1	
1 14 003 04 30	00-2	
1 14 006 00 59	34-12	30
1 14 006 03 58	41/5-2	
1 14 006 03 58	41/5-6	
1 14 006 04 58	41/5-2	
1 14 006 04 58	41/5-6	
1 14 010 02 51	01-4	1
1 14 010 03 51	01-4	2
1 14 011 01 04	01-2	10
1 14 012 00 43	01-4	20
1 14 012 01 52	01-4	16
1 14 082 00 40	08-2	12
1 14 100 00 01	10-2	1
1 14 101 00 39	10-2	7
1 14 150 00 01	15-10	2
1 14 150 00 42	22-20	
1 14 151 01 16	15-10	18
1 14 151 05 40	15-10	21
1 14 170 00 44	17-4	10
1 14 170 01 04	17-2	1
1 14 170 01 22	17-2	3
1 14 170 01 40	17-6	13
1 14 170 02 22	17-6	1
1 14 170 04 60	17-6	5
1 14 171 01 21	17-2	4
1 14 171 02 40	17-4	3
1 14 171 03 40	17-6	6
1 14 171 04 40	17-4	16
1 14 171 04 40	17-6	14
1 14 200 00 29	20-2	13
1 14 200 04 36	20-2	1
1 14 200 06 36	20-2	2
1 14 200 07 36	20-2	3
1 14 201 00 17	20-2	6
1 14 201 03 03	20-2	4
1 14 201 04 03	20-2	5
1 14 201 04 44	20-2	
1 14 201 17 42	41/5-2	7
1 14 201 17 42	41/5-6	6
1 14 201 20 21	22-2	21
1 14 201 20 21	30-4	21
1 14 210 01 16	24-10	1
1 14 210 01 40	24-10	21
1 14 210 02 16	24-10	2
1 14 213 01 45	24-10	25
1 14 213 02 31	24-10	29
1 14 213 03 31	24-10	22
1 14 230 00 19	23-20	2
1 14 230 00 19	26-18	2
1 14 230 00 32	23-10	10
1 14 230 00 38	23-10	6

Teil-Nummer Part no. No. pièce	Seite Page Page	Pos. Item Pos.
1 14 232 00 15	23-6	6
1 14 232 00 15	26-6	6
1 14 232 00 25	23-10	4
1 14 232 00 63	23-10	11
1 14 232 00 89	23-2	19
1 14 232 01 19	23-10	14
1 14 232 01 22	26-2	17
1 14 232 04 36	23-10	18
1 14 233 00 22	23-2	16
1 14 233 01 08	23-6	2
1 14 233 01 08	26-6	2
1 14 233 02 15	23-6	1
1 14 233 03 15	26-6	1
1 14 236 00 05	23-20	1
1 14 236 00 05	26-18	1
1 14 236 00 14	23-20	7
1 14 236 00 14	26-18	7
1 14 236 01 14	23-20	8
1 14 236 01 14	26-18	8
1 14 236 01 20	23-20	3
1 14 236 01 20	26-18	3
1 14 240 01 15	24-6	3
1 14 240 01 16	24-2	1
1 14 240 01 24	24-2	16
1 14 240 01 43	24-2	5
1 14 240 02 16	24-4	1
1 14 240 02 43	24-2	18
1 14 243 00 31	24-8	17
1 14 243 00 52	24-8	11
1 14 243 00 58	24-8	8
1 14 243 01 44	24-6	12
1 14 243 01 48	24-6	10
1 14 243 01 85	24-8	13
1 14 243 01 94	24-6	6
1 14 243 03 20	24-4	15
1 14 243 03 31	24-8	18
1 14 260 00 60	23-2	17
1 14 260 01 60	23-12	4
1 14 260 01 60	26-10	4
1 14 260 02 60	23-12	5
1 14 260 02 60	26-10	5
1 14 260 02 93	20-4	1
1 14 260 03 60	23-16	5
1 14 260 03 60	26-14	5
1 14 260 04 60	23-16	6
1 14 260 04 60	26-14	6
1 14 260 05 01	23-2	1
1 14 260 05 60	26-2	18
1 14 260 06 60	23-16	7
1 14 260 06 60	26-14	7
1 14 260 07 01	26-2	1
1 14 260 07 60	23-16	8
1 14 260 07 60	26-14	8
1 14 260 08 17	23-16	1
1 14 260 08 60	23-12	10
1 14 260 08 60	26-10	10
1 14 260 09 17	23-16	2
1 14 260 09 60	23-12	9
1 14 260 09 60	26-10	9
1 14 260 10 17	26-14	1
1 14 260 11 17	26-14	2
1 14 261 01 09	23-22	1
1 14 261 01 09	26-20	1
1 14 261 03 22	23-12	1
1 14 261 04 22	23-12	2
1 14 261 04 22	26-10	2
1 14 261 05 22	26-10	1
1 14 261 06 22	23-12	6
1 14 261 07 22	23-12	7
1 14 261 07 22	26-10	7
1 14 261 08 22	26-10	6
1 14 261 09 01	23-2	2
1 14 261 11 01	26-2	2
1 14 261 13 01	23-2	3
1 14 261 14 01	26-2	3
1 14 266 00 20	23-12	3
1 14 266 00 20	26-10	3
1 14 266 02 20	23-12	8
1 14 266 02 20	26-10	8
1 14 267 00 62	23-10	1
1 14 300 00 18	15-10	6
1 14 300 00 33	33-12	16
1 14 300 01 09	30-6	10
1 14 300 01 21	30-6	1
1 14 300 02 09	30-6	11
1 14 300 02 30	30-2	1
1 14 300 02 54	15-6	7
1 14 300 03 09	30-6	12
1 14 300 03 26	34-18	10
1 14 300 03 30	30-2	2
1 14 300 03 40	30-2	16
1 14 300 03 40	30-2	4
1 14 300 04 30	30-2	13
1 14 300 04 40	30-2	17
1 14 300 04 40	30-2	5
1 14 300 04 54	15-6	12
1 14 300 05 09	30-6	13
1 14 300 05 30	30-2	14
1 14 300 05 40	15-8	1
1 14 300 06 40	15-8	7
1 14 300 06 54	15-6	16
1 14 300 08 30	32-4	9
1 14 305 05 40	30-4	12
1 14 307 00 87	32-6	12
1 14 307 03 21	30-6	17
1 14 307 04 21	30-6	2
1 14 307 08 40	15-8	2
1 14 307 10 40	15-8	8
1 14 307 28 88	32-6	14
1 14 320 00 01	30-2	18
1 14 320 00 01	30-2	6
1 14 320 00 29	32-4	2
1 14 320 00 95	32-4	1
1 14 320 01 40	32-2	26
1 14 320 01 95	32-6	13
1 14 320 02 95	32-6	1
1 14 320 03 95	32-6	7
1 14 321 04 01	32-2	14
1 14 321 04 40	32-2	15
1 14 321 05 40	32-6	15
1 14 330 00 14	33-20	12
1 14 330 00 27	34-18	18
1 14 330 01 27	34-18	17
1 14 330 03 05	33-4	18
1 14 331 00 40	34-18	20
1 14 331 01 40	34-18	21
1 14 331 15 01	33-6	1
1 14 331 17 01	33-4	1
1 14 331 17 01	33-6	13
1 14 331 18 01	33-2	1
1 14 332 02 40	33-8	9
1 14 332 03 40	33-6	11
1 14 332 06 40	33-24	10
1 14 335 00 40	33-12	3
1 14 335 01 27	30-6	26
1 14 335 02 27	33-12	6
1 14 335 04 27	33-12	15
1 14 340 01 05	34-2	3
1 14 340 02 01	34-2	1
1 14 340 02 13	34-12	23
1 14 340 03 01	34-2	2
1 14 340 04 01	34-2	15
1 14 340 04 13	34-2	14
1 14 340 05 01	34-2	16
1 14 340 05 13	34-18	3
1 14 340 07 13	34-12	24
1 14 340 08 14	34-2	6
1 14 340 09 14	34-2	8
1 14 340 12 14	34-2	11
1 14 340 13 14	34-2	12
1 14 341 01 52	34-16	2
1 14 341 08 40	33-22	
1 14 360 00 46	41/3-16	6
1 14 360 00 46	41/3-28	7
1 14 360 01 63	36-10	19
1 14 360 02 46	41/3-22	19
1 14 360 04 46	27-10	3
1 14 360 05 46	27-10	19
1 14 360 07 42	41/3-16	1
1 14 360 07 42	41/3-28	1
1 14 360 08 42	41/3-16	2
1 14 360 08 42	41/3-28	2
1 14 360 14 42	41/3-16	3
1 14 360 14 42	41/3-28	3
1 14 360 15 42	41/3-16	4
1 14 360 15 42	41/3-28	4
1 14 360 15 91	27-6	5
1 14 360 16 91	27-8	23
1 14 360 16 91	27-8	26
1 14 360 16 91	27-8	6
1 14 360 16 91	27-8	9
1 14 360 19 91	22-22	4
1 14 360 20 91	22-22	3
1 14 360 20 91	36-4	14
1 14 360 21 91	36-4	16
1 14 360 22 91	36-20	4
1 14 360 22 91	36-22	7
1 14 360 22 91	36-24	5
1 14 360 23 91	36-20	21
1 14 360 23 91	36-22	24
1 14 360 23 91	36-24	20
1 14 360 24 42	36-32	1
1 14 360 24 91	36-20	22
1 14 360 24 91	36-22	25
1 14 360 24 91	36-24	21
1 14 360 25 42	36-32	2
1 14 360 25 91	36-20	23
1 14 360 25 91	36-22	26
1 14 360 25 91	36-24	22
1 14 360 26 91	36-20	24
1 14 360 26 91	36-22	27
1 14 360 26 91	36-24	23
1 14 360 27 42	36-34	1
1 14 360 27 91	36-24	6
1 14 360 28 42	36-34	2
1 14 360 28 91	41/3-10	26
1 14 360 28 91	41/3-14	21
1 14 360 28 91	41/3-14	28
1 14 360 28 91	41/3-22	4
1 14 360 28 91	41/3-26	6
1 14 360 29 91	41/3-12	8
1 14 360 30 91	41/3-12	4
1 14 360 31 91	41/3-14	29
1 14 360 32 42	41/3-22	14
1 14 360 32 91	41/3-12	10
1 14 360 33 42	41/3-22	15
1 14 360 33 91	41/3-12	11
1 14 360 33 91	41/3-8	16
1 14 360 34 91	41/3-14	23
1 14 360 35 91	41/5-2	21
1 14 360 38 42	36-36	1
1 14 360 39 42	36-36	2
1 14 360 52 42	27-10	1
1 14 360 55 42	27-10	17
1 14 360 56 42	27-10	18
1 14 360 56 42	27-10	2
1 14 361 00 06	36-14	
1 14 361 00 67	36-32	5
1 14 361 00 68	36-32	11
1 14 361 00 68	36-34	12
1 14 361 00 68	36-36	12
1 14 361 01 25	36-32	15
1 14 361 01 25	36-34	15
1 14 361 01 40	36-18	20
1 14 361 01 60	36-10	18
1 14 361 01 67	36-34	5
1 14 361 01 67	36-36	5
1 14 361 01 68	36-34	11

Teil-Nummer Part no. No. pièce	Seite Page Page	Pos. Item Pos.
1 14 361 01 68	36-36	11
1 14 361 01 72	36-30	26
1 14 361 02 25	36-32	13
1 14 361 02 25	36-34	13
1 14 361 02 67	36-30	25
1 14 361 08 25	41/3-16	12
1 14 361 08 25	41/3-28	13
1 14 361 10 68	41/3-22	25
1 14 361 11 25	27-10	5
1 14 361 11 68	41/3-22	26
1 14 361 12 68	36-32	12
1 14 361 27 25	41/3-22	16
1 14 361 28 25	41/3-22	17
1 14 361 29 25	36-36	14
1 14 361 30 25	36-36	13
1 14 361 36 25	27-10	20
1 14 361 37 25	27-10	21
1 14 361 38 25	27-10	4
1 14 363 15 24	41/3-10	36
1 14 363 16 24	41/3-8	9
1 14 363 17 24	41/3-8	10
1 14 363 20 24	41/3-10	28
1 14 363 21 24	41/3-8	3
1 14 363 22 24	36-20	5
1 14 363 22 24	36-22	8
1 14 363 31 24	41/5-16	9
1 14 363 38 24	41/3-26	15
1 14 363 39 24	41/3-26	19
1 14 363 40 24	41/3-26	21
1 14 410 00 06	41/3-18	3
1 14 410 00 07	41/3-24	10
1 14 410 00 12	36-30	28
1 14 410 00 30	41/4-2	
1 14 410 00 38	36-28	9
1 14 410 00 63	41/5-2	2
1 14 410 00 72	41/3-2	3
1 14 410 00 72	41/3-4	5
1 14 410 00 73	41/3-2	14
1 14 410 00 73	41/3-6	12
1 14 410 00 80	36-28	1
1 14 410 00 93	36-28	14
1 14 410 01 06	41/3-24	14
1 14 410 01 12	36-30	29
1 14 410 01 38	36-28	10
1 14 410 01 43	36-30	20
1 14 410 01 61	41-2	26
1 14 410 01 79	41-2	6
1 14 410 01 93	36-26	17
1 14 410 02 06	41/3-24	15
1 14 410 02 37	34-18	1
1 14 410 02 43	36-30	21
1 14 410 02 48	41-2	13
1 14 410 02 73	41/3-2	15
1 14 410 02 73	41/3-20	36
1 14 410 02 73	41/3-24	28
1 14 410 02 73	41/3-6	13
1 14 410 02 93	36-26	10
1 14 410 03 37	34-18	2
1 14 410 04 44	41/3-2	10
1 14 410 04 73	34-12	25
1 14 410 04 84	41/3-18	4
1 14 410 05 44	41/3-2	11
1 14 410 05 63	41/5-6	2
1 14 410 05 73	41/3-2	17
1 14 410 06 44	41/3-4	16
1 14 410 06 73	41/3-2	18
1 14 410 07 04	36-26	1
1 14 410 07 44	41/3-4	17
1 14 410 08 44	20-6	1
1 14 410 09 04	41/3-18	9
1 14 410 11 27	41/3-4	3
1 14 410 11 43	41/3-18	13
1 14 410 11 44	20-6	8
1 14 410 12 27	41/3-4	4
1 14 410 12 44	41/3-24	8
1 14 410 13 44	41/3-24	9
1 14 410 15 27	41/3-18	2
1 14 410 21 27	41/4-2	2
1 14 410 26 27	41/3-4	14
1 14 410 33 43	41/3-24	13
1 14 410 54 27	41/4-4	2
1 14 410 71 27	41/3-24	2
1 14 414 00 09	01-6	17
1 14 414 00 09	41-2	1
1 14 414 00 73	41-2	16
1 14 416 00 06	41/3-18	22
1 14 416 00 10	41/3-18	12
1 14 416 00 20	41/3-18	19
1 14 416 00 32	41/3-4	21
1 14 416 00 37	41/5-16	17
1 14 416 00 37	41/5-2	8
1 14 416 00 37	41/5-6	7
1 14 416 00 97	41/3-2	4
1 14 416 00 97	41/3-24	3
1 14 416 00 97	41/3-4	7
1 14 416 01 31	41/3-2	8
1 14 416 01 31	41/3-24	5
1 14 416 01 40	36-20	9
1 14 416 01 40	36-22	12
1 14 416 01 40	36-24	8
1 14 416 01 73	41/3-4	18
1 14 416 01 97	41/3-4	8
1 14 416 02 25	36-26	2
1 14 416 02 31	41/3-2	9
1 14 416 02 31	41/3-24	6
1 14 416 02 93	36-26	14
1 14 416 02 93	41/3-6	11
1 14 416 02 97	41/3-4	15
1 14 416 03 31	41/3-4	9
1 14 416 03 93	36-26	21
1 14 416 03 97	41/3-18	7
1 14 416 04 31	41/3-4	10
1 14 416 04 40	36-20	20
1 14 416 04 40	36-22	23
1 14 416 04 40	36-24	19
1 14 416 04 40	41/5-10	12
1 14 416 04 43	41/3-18	8
1 14 416 04 44	41/4-2	3
1 14 416 04 58	41/4-2	4
1 14 416 04 93	36-28	6
1 14 416 04 98	41/4-4	6
1 14 416 05 05	20-6	9
1 14 416 05 31	41/3-4	11
1 14 416 05 43	41/3-18	14
1 14 416 05 58	41/3-18	15
1 14 416 05 58	41/3-4	20
1 14 416 05 58	41/4-4	4
1 14 416 05 93	36-26	5
1 14 416 06 05	20-6	10
1 14 416 06 44	41/3-18	10
1 14 416 06 50	41/3-6	2
1 14 416 06 58	41/3-18	16
1 14 416 06 98	41/4-2	
1 14 416 07 31	41/3-18	5
1 14 416 07 44	41/3-18	11
1 14 416 07 58	41/3-2	13
1 14 416 07 98	41/4-2	
1 14 416 08 31	41/3-24	4
1 14 416 08 93	41/3-6	3
1 14 416 09 93	41/3-6	8
1 14 416 10 40	41/5-16	16
1 14 416 10 44	41/4-4	3
1 14 416 12 31	41/3-18	6
1 14 416 13 53	20-6	11
1 14 416 13 53	20-6	2
1 14 416 14 58	41/3-18	17
1 14 416 15 58	41/3-18	18
1 14 416 15 93	41/3-20	29
1 14 416 18 93	36-28	18
1 14 416 20 58	41/3-4	19
1 14 416 21 58	41/4-4	5
1 14 416 21 93	41/3-24	25
1 14 416 25 93	41/3-24	22
1 14 416 30 58	41/3-2	12
1 14 416 35 93	36-30	32
1 14 433 00 42	33-24	2
1 20 171 00 40	17-2	13
1 20 243 11 31	24-6	1
1 20 341 04 37	34-6	11
1 20 361 13 68	41/3-16	10
1 20 361 13 68	41/3-28	11
1 20 361 14 68	41/3-16	11
1 20 361 14 68	41/3-28	12
1 20 361 41 25	41/3-16	13
1 20 361 41 25	41/3-28	14
1 21 151 00 95	15-6	1
1 21 200 00 48	20-2	14
1 21 410 02 93	41/4-2	
1 21 414 00 09	01-22	16
1 21 414 00 09	01-22	17
1 21 416 39 93	41/4-2	
1 32 170 02 42	17-6	15
1 36 335 00 40	33-12	12
1 42 416 07 40	41/3-24	7
1 42 416 07 40	41/3-4	22
1 43 201 34 42	36-20	26
1 43 201 34 42	36-22	29
1 43 201 34 42	36-24	25
1 43 246 28 08	41/5-6	15
1 46 201 01 58	36-28	11
1 46 330 00 40	33-22	5
4 060 200 004	43-6	
4 060 200 009	43-6	
4 060 200 014	43-6	
4 060 200 019	43-6	
4 060 200 031	43-6	
4 061 300 066	43-6	
4 061 300 087	43-6	
4 062 200 003	43-6	
4 062 200 004	43-6	
4 062 200 005	43-6	
4 062 200 006	43-6	
4 062 200 007	43-6	
4 062 800 053	43-6	
4 063 300 005	43-6	
7 232 677 014	36-28	19
7 234 677 051	41/3-20	31
7 234 677 052	36-18	8
7 234 677 054	27-6	18
7 234 677 086	27-6	10
7 234 677 113	41/5-12	27
7 234 677 127	24-8	14
7 234 677 170	41/4-2	12
7 234 677 179	01-4	10
7 234 677 181	01-4	11
7 234 677 223	41/5-2	3
7 234 677 560	34-6	18
7 234 677 778	41/5-12	21
7 234 678 559	23-20	14
7 234 678 559	26-18	14
7 234 678 562	20-6	12
7 234 678 801	20-6	3
7 236 677 055	24-8	9
7 236 677 058	24-10	30
7 236 677 077	41/3-10	40
7 236 677 077	41/3-14	31
7 236 677 078	22-22	11
7 236 677 078	32-2	11
7 236 677 078	32-4	6
7 236 677 078	41-2	17
7 236 677 079	15-10	22
7 236 677 079	17-4	8
7 236 677 079	33-20	22
7 236 677 079	33-8	16
7 236 677 081	22-20	9
7 236 677 081	41/5-4	33
7 236 677 081	41/5-8	28
7 236 677 085	24-10	10

Teil-Nummer Part no. No. pièce	Seite Page Page	Pos. Item Pos.
7 236 677 085	24-2	10
7 236 677 085	24-4	9
7 236 677 086	27-4	12
7 236 677 086	27-8	13
7 236 677 087	36-18	6
7 236 677 128	08-2	13
7 236 677 128	15-10	10
7 236 677 128	16-2	13
7 236 677 128	24-2	23
7 236 677 128	36-2	11
7 236 677 128	41/3-18	23
7 236 677 129	15-8	3
7 236 677 129	17-4	17
7 236 677 129	17-4	4
7 236 677 129	17-6	16
7 236 677 129	22-2	22
7 236 677 129	27-12	7
7 236 677 129	29-2	4
7 236 677 129	30-4	13
7 236 677 129	30-4	22
7 236 677 129	30-6	27
7 236 677 129	30-6	7
7 236 677 129	36-10	5
7 236 677 129	36-4	10
7 236 677 129	41/3-26	24
7 236 677 130	15-8	9
7 236 677 130	41/3-12	16
7 236 677 130	41/3-26	23
7 236 677 130	41/3-8	21
7 236 677 131	01-2	5
7 236 677 131	10-2	4
7 236 677 131	32-2	23
7 236 677 131	33-14	9
7 236 677 131	33-22	7
7 236 677 131	34-10	1
7 236 677 131	34-18	4
7 236 677 132	24-2	19
7 236 677 133	23-10	8
7 236 677 133	29-4	13
7 236 677 133	33-12	14
7 236 677 135	17-2	14
7 236 677 137	27-8	16
7 236 677 137	36-18	23
7 236 677 140	32-6	4
7 236 677 304	41/5-6	3
7 236 677 752	36-26	12
7 236 677 752	36-26	19
7 236 677 754	41/5-12	14
7 236 677 754	41/5-12	2
7 236 677 755	32-4	3
7 236 677 755	41/5-22	40
7 236 677 757	33-8	23
7 236 677 758	24-8	25
7 236 677 758	41/5-20	18
7 236 677 758	41/5-20	22
7 236 677 758	41/5-20	5
7 236 677 775	30-4	2
7 236 677 781	41/5-14	9
7 236 677 795	33-10	25
7 236 677 795	41/5-22	25
7 236 677 800	36-34	20
7 236 677 800	41/5-22	31
7 236 677 808	41/5-14	18
7 236 677 921	01-4	7
7 236 677 923	01-4	6
7 236 677 923	30-4	17
7 236 677 923	32-2	27
7 236 677 923	32-6	9
7 236 677 924	22-16	17
7 236 677 924	32-2	16
7 236 677 926	20-4	12
7 236 677 928	34-6	15
7 236 677 929	34-8	26
7 236 677 934	34-12	26
7 236 677 938	41/3-24	17
7 236 677 939	41/3-24	16
7 236 677 941	01-4	18
7 236 677 956	22-2	8
7 236 678 131	27-2	11
7 236 678 133	27-2	12
7 236 678 939	01-4	3
7 236 678 953	20-6	16
7 239 678 106	20-4	17
7 240 678 131	20-4	7
7 250 670 588	33-24	6
7 250 670 590	24-10	7
7 250 670 590	24-2	13
7 250 670 590	24-4	12
7 250 670 590	41/5-18	3
7 250 670 625	16-2	17
7 250 670 625	36-2	14
7 250 670 627	29-4	7
7 250 670 628	29-2	10
7 250 670 972	41/5-22	29
7 250 671 587	33-22	
7 252 677 032	36-36	16
7 252 677 039	41/3-24	23
7 252 677 039	41/3-24	26
7 252 677 039	41/3-6	9
7 252 677 040	36-26	15
7 252 677 041	36-26	22
7 252 677 041	36-28	7
7 252 677 041	41/3-6	4
7 252 677 051	33-12	5
7 252 677 082	36-8	3
7 252 677 083	01-2	21
7 252 677 800	34-10	17
7 252 678 029	22-2	17
7 252 678 032	22-2	13
7 252 678 033	27-2	27
7 252 678 033	27-4	3
7 252 678 033	36-8	10
7 252 678 033	36-8	14
7 252 678 036	27-4	4
7 252 678 047	01-2	11
7 252 678 053	23-6	13
7 252 678 053	26-6	14
7 252 678 084	26-2	6
7 252 678 086	01-2	12
7 252 678 086	23-2	7
7 252 678 086	26-2	4
7 252 678 090	26-2	5
7 252 678 203	20-4	18
7 252 678 208	23-16	3
7 252 678 208	26-14	3
7 255 677 030	15-6	3
7 255 677 039	24-2	25
7 255 677 039	41/5-14	5
7 255 677 039	41-2	10
7 255 677 059	41/5-22	37
7 270 673 137	17-6	2
7 272 671 065	33-20	25
7 286 671 059	30-4	11
7 286 671 059	34-8	20
7 286 671 061	34-8	11
7 286 671 063	30-6	18
7 286 671 063	34-16	19
7 286 671 063	34-18	12
7 286 671 065	34-8	12
7 286 671 066	33-10	16
7 286 671 067	33-8	13
7 286 671 503	36-10	15
7 286 671 504	30-6	15
7 286 671 504	33-8	6
7 286 671 504	34-18	23
7 286 671 506	33-8	3
7 286 671 508	33-4	17
7 286 671 508	33-8	21
7 293 671 104	30-4	4
7 293 671 114	34-8	13
7 293 671 204	33-10	15
7 315 681 127	33-20	27
7 316 680 131	34-6	12
7 316 680 149	41-2	20
7 316 680 157	33-10	8
7 316 680 301	34-10	12
7 316 680 301	34-18	9
7 316 680 301	34-4	45
7 316 680 301	34-8	19
7 316 680 301	41/5-12	10
7 316 680 501	33-4	24
7 316 680 501	33-6	28
7 318 680 238	34-10	22
7 318 680 280	34-8	10
7 318 680 512	34-10	7
7 318 680 514	34-10	10
7 318 680 647	33-12	17
7 330 673 015	01-2	2
7 332 673 004	23-2	11
7 332 673 004	23-22	24
7 332 673 004	26-2	12
7 332 673 004	26-20	24
7 334 673 004	16-2	4
7 334 673 004	36-2	2
7 334 673 005	41/5-2	18
7 380 677 027	15-6	2
7 380 678 031	24-8	20
7 382 678 204	01-2	20
7 395 673 031	16-2	7
7 395 677 202	15-8	4
7 397 678 101	23-2	4
7 397 678 102	26-2	8
7 401 677 052	27-2	7
7 401 677 054	34-8	15
7 403 642 709	32-2	7
7 403 677 004	17-4	12
7 403 677 004	22-20	11
7 403 677 005	22-20	19
7 403 677 005	24-8	21
7 403 677 005	41-2	11
7 403 677 007	01-4	9
7 403 677 007	24-2	11
7 403 677 007	24-4	10
7 403 677 007	24-8	5
7 403 677 007	32-2	17
7 403 677 014	27-2	16
7 403 677 607	41/5-20	21
7 403 677 651	41/5-22	30
7 403 677 703	24-10	9
7 403 677 703	24-2	14
7 403 677 703	24-4	13
7 403 677 703	33-22	
7 403 677 703	33-24	8
7 403 677 705	16-2	9
7 403 677 705	17-2	11
7 403 677 705	24-10	20
7 403 677 705	30-4	5
7 403 677 705	33-10	24
7 403 677 705	33-8	7
7 403 677 705	34-16	10
7 403 677 705	34-16	16
7 403 677 707	24-10	11
7 403 677 707	24-10	16
7 403 677 707	33-20	23
7 403 677 707	33-8	17
7 403 677 707	34-16	13
7 403 677 707	34-16	20
7 403 677 707	34-16	3
7 403 677 707	34-18	13
7 403 677 707	36-18	11
7 403 677 707	41/5-12	22
7 403 677 709	01-2	6
7 403 677 709	10-2	5
7 403 677 709	15-10	11
7 403 677 709	15-6	6
7 403 677 709	15-8	13
7 403 677 709	16-2	15
7 403 677 709	17-2	15

Teil-Nummer Part no. No. pièce	Seite Page Page	Pos. Item Pos.
7 403 677 709	17-6	3
7 403 677 709	32-6	5
7 403 677 709	33-14	11
7 403 677 709	36-2	10
7 403 677 709	36-4	21
7 403 677 709	41/5-4	35
7 403 677 709	41/5-8	30
7 403 677 717	41/5-14	19
7 403 677 725	01-4	15
7 403 677 725	41/4-2	13
7 403 677 733	41/4-4	7
7 403 677 733	41/5-2	4
7 403 677 813	32-4	4
7 403 677 813	32-6	10
7 403 677 813	36-10	13
7 403 677 817	36-10	9
7 403 677 817	41/3-24	19
7 403 677 821	22-2	10
7 403 678 007	26-2	9
7 403 678 813	20-6	13
7 403 678 813	20-6	4
7 403 678 813	23-2	6
7 404 677 005	23-10	9
7 404 677 207	23-22	29
7 404 677 207	26-20	29
7 404 677 727	27-10	15
7 404 677 727	27-10	31
7 405 677 003	41/5-22	26
7 405 677 004	27-6	19
7 405 677 004	33-24	11
7 405 677 004	36-26	16
7 405 677 004	36-26	23
7 405 677 004	36-26	24
7 405 677 004	36-28	8
7 405 677 004	41/3-20	32
7 405 677 004	41/3-24	24
7 405 677 004	41/3-24	27
7 405 677 004	41/3-6	10
7 405 677 004	41/3-6	5
7 405 677 004	41/5-20	7
7 405 677 004	41/5-22	33
7 405 677 005	27-6	12
7 405 677 005	33-20	26
7 405 677 005	36-20	12
7 405 677 005	36-22	15
7 405 677 005	36-24	11
7 405 677 007	34-12	27
7 405 677 007	34-6	20
7 405 677 007	34-8	28
7 405 677 007	41/5-22	39
7 409 677 208	41/5-12	16
7 409 677 208	41/5-12	28
7 413 673 010	27-2	20
7 413 673 012	27-10	11
7 413 673 012	27-10	27
7 424 674 609	34-16	4
7 428 677 013	26-2	29
7 430 670 205	41/5-20	9
7 451 680 008	30-4	7
7 451 680 011	41/3-18	24
7 451 680 012	29-4	16
7 451 680 013	24-6	4
7 451 680 108	24-8	10
7 451 680 108	33-4	23
7 451 680 108	41/5-22	27
7 451 680 109	24-8	27
7 451 680 109	24-8	6
7 451 680 109	33-24	12
7 451 680 109	33-8	18
7 451 680 109	33-8	25
7 451 680 109	34-16	21
7 451 680 109	41/5-20	23
7 451 680 109	41/5-20	6
7 451 680 109	41/5-22	32
7 451 680 111	15-8	6
7 451 680 111	22-2	24
7 451 680 111	27-6	20
7 451 680 111	30-4	24
7 451 680 111	32-2	8
7 451 680 111	34-10	4
7 451 680 112	20-6	5
7 451 680 112	24-10	23
7 451 680 112	29-2	16
7 451 680 112	32-2	19
7 451 680 112	32-2	29
7 451 680 112	34-6	17
7 451 680 112	34-6	19
7 451 680 112	41/5-12	15
7 451 680 112	41/5-22	38
7 451 680 113	34-8	16
7 451 680 116	01-4	12
7 451 680 116	32-2	9
7 451 680 120	41/5-12	30
7 451 680 124	41/5-12	7
7 451 680 161	29-4	12
7 451 680 161	41/5-20	10
7 453 680 015	29-2	21
7 453 680 113	24-8	23
7 460 094 026	30-4	18
7 460 094 026	34-12	29
7 460 094 026	34-6	21
7 460 094 028	20-6	18
7 462 680 008	27-4	13
7 462 680 008	27-8	14
7 462 680 008	30-6	19
7 462 680 008	32-2	13
7 462 680 008	32-4	8
7 462 680 008	36-18	9
7 462 680 008	41/5-4	34
7 462 680 008	41/5-8	29
7 462 680 008	41-2	18
7 462 680 011	01-2	9
7 462 680 011	27-6	11
7 462 680 011	30-4	14
7 462 680 011	30-6	8
7 462 680 011	32-2	25
7 462 680 011	33-14	10
7 462 680 011	34-10	3
7 462 680 011	34-18	6
7 462 680 012	24-2	21
7 462 680 014	20-6	14
7 462 680 014	20-6	6
7 462 680 019	32-2	20
7 462 680 028	34-8	27
7 462 680 029	16-2	16
7 462 680 029	36-2	12
7 462 680 033	34-18	14
7 462 680 033	36-34	19
7 462 680 035	33-10	22
7 462 680 205	30-6	16
7 462 680 205	33-4	16
7 462 680 206	36-10	17
7 462 680 208	33-12	18
7 464 680 003	24-6	8
7 464 680 012	23-20	12
7 464 680 012	26-18	12
7 464 680 074	41/5-14	3
7 464 680 089	23-20	11
7 464 680 089	26-18	11
7 464 680 090	23-20	13
7 464 680 090	26-18	13
7 464 680 342	24-2	9
7 464 680 342	24-4	8
7 478 680 411	01-2	8
7 478 680 411	33-14	7
7 479 682 301	29-4	8
7 481 682 005	27-4	5
7 481 682 005	36-8	11
7 481 682 005	36-8	15
7 490 682 012	24-6	7
7 490 682 015	24-6	13
7 490 682 020	41/3-20	33
7 490 682 026	36-20	19
7 490 682 026	36-22	22
7 490 682 026	36-24	18
7 490 682 026	41/5-10	8
7 490 682 028	41/5-4	30
7 490 682 028	41/5-8	25
7 490 682 030	24-2	8
7 490 682 030	24-4	7
7 490 682 030	24-8	12
7 490 682 030	36-28	15
7 490 682 032	23-16	13
7 490 682 032	26-14	13
7 490 682 427	23-20	9
7 490 682 427	26-18	9
7 491 682 032	01-2	17
7 491 682 035	41/3-22	21
7 491 682 042	36-32	7
7 491 682 042	36-34	7
7 491 682 042	36-36	7
7 491 682 068	23-12	15
7 491 682 068	23-16	17
7 491 682 068	26-10	15
7 491 682 068	26-14	17
7 491 682 068	36-26	4
7 491 682 371	36-36	15
7 491 682 374	23-2	22
7 491 682 374	26-2	25
7 512 034 118	01-2	15
7 512 034 118	23-2	9
7 512 034 118	26-2	10
7 512 034 135	23-20	16
7 512 034 135	26-18	16
7 514 682 063	36-4	5
7 514 682 074	22-2	20
7 514 682 078	22-2	16
7 514 682 084	23-10	13
7 514 682 085	23-10	20
7 514 682 103	23-6	8
7 514 682 103	24-6	2
7 514 682 103	26-6	8
7 514 682 133	27-12	5
7 514 682 138	41/4-2	8
7 514 682 138	41/5-14	17
7 514 682 139	23-6	12
7 514 682 139	26-6	12
7 514 682 141	41/5-12	31
7 514 682 144	41/3-24	12
7 514 682 151	22-2	19
7 514 682 155	22-2	15
7 514 682 157	17-2	6
7 514 682 157	23-10	2
7 514 682 157	23-10	3
7 514 682 161	23-10	12
7 514 682 161	24-10	5
7 514 682 161	24-2	3
7 514 682 161	24-4	3
7 514 682 162	23-10	19
7 514 682 167	41/3-18	26
7 514 682 170	36-26	7
7 514 682 186	36-30	33
7 514 682 187	23-6	11
7 514 682 187	26-6	11
7 514 682 188	20-4	9
7 514 682 192	41/3-24	11
7 514 682 213	20-4	16
7 514 682 220	41/3-18	25
7 514 682 302	20-4	10
7 514 682 602	36-26	6
7 515 682 011	20-4	15
7 515 682 013	01-4	17
7 530 680 028	24-8	22
7 530 680 029	17-4	6
7 530 680 031	17-4	15
7 530 680 039	24-10	24
7 530 680 041	27-10	12
7 530 680 041	27-10	28

Teil-Nummer Part no. No. pièce	Seite Page Page	Pos. Item Pos.
7 530 680 041	27-2	21
7 530 680 201	36-18	26
7 530 680 204	24-6	5
7 530 680 205	24-10	27
7 534 106 128	41/5-14	10
7 560 680 016	33-20	16
7 564 116 010	41-2	27
7 571 646 042	33-16	27
7 571 646 042	33-18	14
7 571 646 042	33-18	18
7 571 646 042	33-18	24
7 571 646 043	33-16	24
7 572 642 006	33-20	8
7 572 642 006	41/5-18	13
7 572 642 012	33-20	14
7 572 642 052	33-20	10
7 572 642 052	33-20	13
7 572 642 502	33-22	
7 572 642 510	33-16	13
7 572 642 511	33-18	21
7 572 646 517	33-16	14
7 575 641 039	33-14	3
7 577 642 039	34-4	
7 577 642 040	33-22	
7 577 642 040	41/5-18	10
7 577 646 040	33-16	26
7 577 646 040	33-18	13
7 577 646 040	33-20	7
7 578 642 011	34-4	
7 578 642 012	41/5-18	12
7 578 646 012	33-16	25
7 578 646 012	33-18	12
7 578 646 012	33-18	20
7 578 646 012	33-18	3
7 578 646 012	33-20	3
7 578 646 012	33-20	6
7 578 646 012	34-4	
7 578 646 013	33-16	23
7 578 646 013	33-24	15
7 579 642 051	33-18	11
7 579 642 051	33-18	17
7 579 642 051	33-18	4
7 593 641 015	08-2	11
7 593 641 015	36-32	17
7 593 641 015	36-34	17
7 593 641 015	36-36	19
7 593 641 016	10-2	12
7 593 641 016	34-12	28
7 593 641 017	15-10	15
7 593 641 017	22-18	12
7 593 641 017	22-18	19
7 593 641 021	00-1	
7 593 641 021	00-2	
7 593 641 021	08-2	2
7 593 641 021	23-2	14
7 593 641 021	26-2	15
7 593 641 024	00-1	
7 593 641 024	00-1	
7 593 641 024	00-1	
7 593 641 024	00-2	
7 593 641 024	01-22	15
7 593 641 024	16-2	5
7 593 641 024	23-2	12
7 593 641 024	23-22	25
7 593 641 024	26-2	13
7 593 641 024	26-20	25
7 593 641 024	36-2	3
7 593 641 028	41/3-12	15
7 593 641 028	41/3-26	14
7 593 641 028	41/3-8	20
7 593 641 028	41/5-2	19
7 593 641 034	00-1	
7 593 641 034	00-1	
7 593 641 034	00-2	
7 593 641 034	15-10	4
7 593 641 034	23-22	4
7 593 641 034	26-20	4
7 593 641 035	00-1	
7 593 641 035	00-1	
7 593 641 035	00-2	
7 593 641 035	23-22	27
7 593 641 035	26-20	27
7 593 641 113	22-22	2
7 593 641 113	36-4	13
7 600 000 505	01-22	5
7 603 708 007	15-10	
7 611 060 353	23-12	13
7 611 060 353	26-10	13
7 611 060 354	23-12	14
7 611 060 354	26-10	14
7 611 062 407	23-16	9
7 611 062 407	23-20	10
7 611 062 407	26-14	9
7 611 062 407	26-18	10
7 611 062 410	23-20	6
7 611 062 410	26-18	6
7 616 511 008	23-22	23
7 616 511 008	26-20	23
7 618 000 221	23-16	14
7 618 000 221	26-14	14
7 618 302 002	23-2	18
7 618 320 102	23-6	15
7 618 320 102	26-6	15
7 618 320 105	26-2	27
7 686 677 101	31-2	6
7 686 682 002	31-2	7
7 711 650 101	33-22	
7 711 708 020	33-22	
7 731 000 001	41/5-18	2
7 731 000 002	41/5-18	1
7 733 000 002	33-2	3
7 733 000 003	33-2	4
7 733 000 003	41/5-18	16
7 734 000 002	33-10	2
7 734 000 357	33-10	19
7 734 000 357	33-24	5
7 734 000 402	33-4	14
7 734 000 402	33-6	24
7 734 000 503	33-4	22
7 734 000 602	34-4	44
7 734 000 917	33-10	14
7 734 000 917	33-10	20
7 734 000 921	33-10	4
7 734 000 926	33-10	5
7 734 000 932	33-2	16
7 734 000 932	33-6	6
7 740 000 006	33-22	1
7 761 675 002	41/3-16	7
7 761 675 002	41/3-28	8
7 761 675 005	36-26	8
7 761 675 005	36-28	16
7 761 675 005	36-28	4
7 761 675 005	36-30	23
7 761 675 005	41/3-16	8
7 761 675 005	41/3-18	27
7 761 675 005	41/3-22	22
7 761 675 005	41/3-24	20
7 761 675 005	41/3-28	9
7 761 675 005	41/3-6	6
7 761 675 102	41/3-22	24
7 761 675 402	24-2	4
7 761 675 402	24-4	4
7 761 675 402	36-32	9
7 761 675 402	36-34	9
7 761 675 402	36-36	9
7 761 675 402	41/5-14	7
7 761 675 404	36-32	8
7 761 675 404	36-34	8
7 761 675 404	36-36	8
7 786 680 101	22-22	5
7 786 680 101	36-4	17
7 786 680 102	36-20	7
7 786 680 102	36-22	10
7 786 680 102	41/3-10	30
7 786 680 102	41/3-10	38
7 786 680 102	41/3-8	12
7 786 680 102	41/3-8	5
7 786 680 102	41/5-16	11
7 786 680 103	22-18	23
7 786 680 103	27-6	15
7 786 680 103	36-34	4
7 786 680 103	36-36	4
7 786 680 105	22-20	15
7 786 680 105	27-2	23
7 786 680 106	36-8	6
7 788 010 553	36-20	6
7 788 010 553	36-22	9
7 788 010 553	41/3-10	29
7 788 010 553	41/3-10	37
7 788 010 553	41/3-8	11
7 788 010 553	41/3-8	4
7 788 010 554	27-6	14
7 788 010 554	36-34	3
7 788 010 556	22-20	14
7 788 010 660	22-22	6
7 788 010 660	36-4	18
7 788 010 661	41/5-16	10
7 788 010 662	22-18	22
7 788 010 662	36-36	3
7 788 010 664	27-2	22
7 788 010 665	36-8	7
7 788 010 670	22-22	7
7 803 171 110	08-2	10
7 803 171 113	22-18	11
7 803 171 113	22-18	20
7 803 171 116	08-2	1
7 821 104 004	17-2	8
7 821 104 306	24-10	13
7 821 104 306	24-8	3
7 824 670 101	17-2	10
7 824 670 271	24-10	15
7 834 288 103	36-30	31
7 834 288 103	41/4-2	
7 845 000 005	34-18	22
7 860 000 021	43-8	8
7 900 104 401	24-8	19