KramerAllrad

Kramer-Werke GmbH
Postfach 10 15 63
D-88645 Überlingen
Telefon 07551-802-450
Telefax 07551-802-138

# KramerAllrad

## Minilader
## Miniloader
## Mini-chargeuse

## 118 SERIE 2



# Ersatzteilliste
# Spare parts list
# Catalogue de pièces détachées

| | | | |
|---|---|---|---|
| Fahrzeugtyp | Vehicle model | Véhicule modèle | 307 63 |
| Ausgabe | Edition | Edition | 1.0 |
| Teil-Nummer | Spare part no. | No. de pièce détachée | 0140030990 |
| Gültig ab | Valid from | Valable à partir de | |
| Fahrgestell-Nr. | serial no. | no. de série | 307 63 0001 |

**Ausgabenlegende**

| Ausgabe | herausgegeben |
|---|---|
| 1.0 | Dezember 2000 |

© Copyright – 2000 Kramer-Werke GmbH, Überlingen
Printed in the Federal Republic of Germany
Alle Rechte vorbehalten
Diese Druckschrift darf vom Empfänger nur für den vorgesehenen Zweck verwendet werden. Sie darf ohne vorherige schriftliche Zustimmung in keiner Weise ganz oder teilweise vervielfältigt oder in irgendeine andere Sprache übersetzt werden.

Das Titelbild zeigt den Kramer Allrad 118. Die Abbildung kann Sonderausrüstungen aufweisen.

Kramer-Werke GmbH
Postfach 10 15 63
D-88 645 Überlingen
Druckschrift: ET 307 63
Bestell-Nr 0140030990
Ausgabe 1.0

**Legend**

| Edition | issued |
|---|---|
| 1.0 | December 2000 |

© Copyright – 2000 Kramer-Werke GmbH, Überlingen
Printed in the Federal Republic of Germany
All rights reserved
No part of this publication may be reproduced, translated or used in any form or by any means – graphic, electronic or mechanical including photocopying, recording, taping or information storage or retrieval systems – without prior permission in writing from Kramer-Werke GmbH.

The cover features the KramerAllrad 118 wheel loader with possible optional equipment.

Kramer-Werke GmbH
P. O. Box 10 15 63
D-88 645 Überlingen, Federal Republic of Germany
Document: ET 307 63
Order no.: 0140030990
Edition 1.0

**Légende**

| Edition | publication |
|---|---|
| 1.0 | décembre 2000 |

© Copyright – 2000 Kramer-Werke GmbH, Überlingen
Imprimé en République Fédérale d'Allemagne
Tous droits réservés
Cet ouvrage ne peut être représenté, reproduit, adapté, traduit, restitué par des systèmes photomécaniques ou tous autres, y compris de mise en mémoire dans des installations de traitement de données – également dans le cas d'une utilisation partielle ou par extraits – qu'avec l'autorisation préalable par écrit de la société Kramer-Werke GmbH.

Illustration en couverture : chargeuse KramerAllrad 118. L'illustration peut présenter des équipements en option.

Kramer-Werke GmbH
B. P. 10 15 63
D-88 645 Überlingen, République Fédérale d'Allemagne
Document : ET 307 63
No. de commande : 0140030990
Edition 1.0

# INHALT / CONTENT / SOMMAIRE


TEIL
PART
PARTIE

**A**

ALLGEMEINE INFORMATIONEN
GENERAL INFORMATIONS
INFORMATIONS GENERALES

TEIL
PART
PARTIE

**B**

TEILESUCHLISTE
PARTS NUMBER REFERENCE LIST
LISTE DES RECHERCHE DES PIÈCES

TEIL
PART
PARTIE

# A

# ALLGEMEINE INFORMATIONEN
# GENERAL INFORMATIONS
# INFORMATIONS GÉNÉRALES

# HINWEISE

## 1. KOPFZEILE DER GRAFIK

### 1.1 BEISPIEL

| | | |
|---|---|---|
| **1000106626** | **MOTOR**<br>**ENGINE** | **340-01** |
| ① | **MOTEUR** | **A:340010295** |
| | ② | ④ |

### 1.2 ERLÄUTERUNG

① Stücklistennummer

② Bezeichnung

③ Fahrzeugtyp

④ Bemerkung

**A** = Auslaufteil ( bis Fahrgestellnummer)
**E** = Einlaufteil ( ab Fahrgestellnummer)
**V** = Vorne
**H** = Hinten
**R** = Rechts
**L** = Links
**MA** = Materialnummer alt

### 1.3 PIKTOGRAMME IN DER GRAFIK

 Kennzeichen Fahrgestell

 Reparatursatz

 Sicherheitsteil

 Messen

 Dichtungsmittel / Sicherungsmittel

 Dichtsatz

 Teile nicht demontierbar

 Bauteile sind nicht wieder verwendbar

 Drehmoment

# 2. TEXTSEITEN MIT TEILENUMMERN

### 2.1. BEISPIEL

| Pos | Art.-Nr. | Anm. | Q'TY | BEZEICHNUNG | PART NAME | DESIGNATION |
|---|---|---|---|---|---|---|
| 1 | 1000103625 | A: 340010009 | 1,00 ST | UMSCHALTVENTIL | SELECTION VALVE | CLAPET SELECTIF |
| 2 | 1000103628 | E: 340010010 | 1,00 ST | UMSCHALTVENTIL | SELECTION VALVE | CLAPET SELECTIF |
| 3 | 1000123700 | | 2,00 ST | SCHRAUBE | SCREW | VIS |
| 4 | 1000111264 | | 1,00 ST | GERADE VERSCHRAUBUNG | SCREW JOINT | RACCORD VISSE |
| 5 | 1000108533 | | 4,00 ST | GERADE VERSCHRAUBUNG | SCREW JOINT | RACCORD VISSE |
| 6 | 1000107777 | | 2,00 ST | GERADE VERSCHRAUBUNG | SCREW JOINT | RACCORD VISSE |
| ① | ② | ③ | ④ | ⑤ | | |

### 2.2 ERLÄUTERUNG

① Positionsnummer in der Abbildung
② Artikelnummer
③ Anmerkungen (siehe Symbole und Bemerkungen)
④ Anzahl (siehe dazu auch nachstehende Anmerkung)
⑤ Bezeichnung des Artikels

### 2.3 ANMERKUNGEN

Die in der Spalte ④ angeführte Anzahl bezieht sich auf die an dieser Stelle benötigte Anzahl. Falls es sich um ein Einzelteil eines Kompletteils handelt, ist die Anzahl pro Kompletteil oder Zusammenbau gemeint.

### 2.4 BEMERKUNGEN

Die in Spalte ③ angeführten Informationen zeigen, ab welcher Seriennummer das neue Teil gültig ist, bzw. die Positionierung.

**A:** = Auslaufteil ( bis Fahrgestellnummer)
**E:** = Einlaufteil ( ab Fahrgestellnummer)
**V** = Vorne
**H** = Hinten
**R** = Rechts
**L** = Links
**MA** = Materialnummer alt

# 3. BEI BESTELLUNGEN BITTE BEACHTEN

Bitte geben Sie bei der Bestellung von Ersatzteilen bei ihrem Ansprechpartner immer an:

- Gerätetype
- Seriennummer
- Katalogseite
- Positionsnummer
- Bestellnummer

Ihr Ansprechpartner:

Händlerstempel

# 4. ALLGEMEINE HINWEISE

Alle Angaben sind unverbindlich, Änderungen vorbehalten.

© Kramer - Werke GmbH

# INFORMATION

## 1. HEADLINE OF THE DIAGRAM

### 1.1 EXAMPLE

| | | |
|---|---|---|
| **1000106626** | **MOTOR**<br>**ENGINE** | **340-01** |
| ① | **MOTEUR** | **A:340010295** |
| | ② | ④ |

### 1.2 EXPLANATION

① Part list number

② Part name

③ Vehicle model

④ Remarks

**A:** = valid up serial number
**E:** = valid starting serial number
**V** = front
**H** = rear
**R** = right
**L** = left
**MA** = Part number old

### 1.3 PICTOGRAMS IN THE DIAGRAM

 Symbol Chassis

 Repair kit

 Safety-related part

 Measures

 Sealing material / Safety device

 Sealing kit

 Parts not dismantlable

 Construction units may not be used again

 Torque

# INFORMATION

## 2. PART NUMBER REFERNCE LIST

### 2.1. EXAMPLE

| Pos | Art.-Nr. | Anm. | Q'TY | BEZEICHNUNG | PART NAME | DESIGNATION |
|---|---|---|---|---|---|---|
| 1 | 1000103625 | A: 340010009 | 1,00 ST | UMSCHALTVENTIL | SELECTION VALVE | CLAPET SELECTIF |
| 2 | 1000103628 | E: 340010010 | 1,00 ST | UMSCHALTVENTIL | SELECTION VALVE | CLAPET SELECTIF |
| 3 | 1000123700 | | 2,00 ST | SCHRAUBE | SCREW | VIS |
| 4 | 1000111264 | | 1,00 ST | GERADE VERSCHRAUBUNG | SCREW JOINT | RACCORD VISSE |
| 5 | 1000108533 | | 4,00 ST | GERADE VERSCHRAUBUNG | SCREW JOINT | RACCORD VISSE |
| 6 | 1000107777 | | 2,00 ST | GERADE VERSCHRAUBUNG | SCREW JOINT | RACCORD VISSE |
| ① | ② | ③ | ④ | ⑤ | | |

### 2.2 EXPLANATION

① Illustration reference number
② Part number
③ Remarks (see symbols and notes)
④ quantity required (see note below)
⑤ Part name

### 2.3 NOTES

The quantity shown in column ④ is the quantity required for the particular application that is illustrated. If the parts are components of an assembly, this refers to the quantity in one assembly or sub assembly.

### 2.4 REMARKS

The in column ③ listed information shows, from which serial number the new part is valid or which position.

**A:** = valid up serial number
**E:** = valid starting serial number
**V** = front
**H** = rear
**R** = right
**L** = left
**MA** = Part number old

## 3. ORDERING INSTRUCTIONS

Please pass the order with the following information to your dealer:

- type of vehicle
- serial number
- page
- reference number
- item number

Your dealer:

Dealer stamp

## 4. GENERAL INFORMATION

All information without engagement, amendments free.

© Kramer - Werke GmbH

# INFORMATIONS

## 1. RUBRIQUE DU DIAGRAMME

### 1.1 EXEMPLE

| | | |
|---|---|---|
| **1000106626** | **MOTOR**<br>**ENGINE** | **340-01** |
| ① | **MOTEUR** | **A:340010295** |
| | ② | ④ |

### 1.2 EXPLICATIONS

① Numéro de liste de pièces

② Designation

③ Véhicule modèle

④ Remarques

**A :** = jusqu'au numéro de châssis
**E :** = à partir du numéro de châssis
**V** = AV
**H** = AR
**R** = A droite
**L** = A gauche
**MA** = Numéro de matériel vieux

### 1.3 PICTOGRAMMES DAMS LE DIAGRAMME

 Châssis

 Kit de réparation

 Pièce de sécurité

 Mesures

 Moyen d' étanchéité / Liquide de fixation

 Kit d'étanchéité

 Pièces non démontables

 Les éléments ne sont plus utilisables

 Couple de serrage

# INFORMATIONS

## 2. LISTE DES REFERENCES DES PIECES

### 2.1 EXEMPLE

| Pos | Art.-Nr. | Anm. | Q'TY | BEZEICHNUNG | PART NAME | DESIGNATION |
|---|---|---|---|---|---|---|
| 1 | 1000103625 | A: 340010009 | 1,00 ST | UMSCHALTVENTIL | SELECTION VALVE | CLAPET SELECTIF |
| 2 | 1000103628 | E: 340010010 | 1,00 ST | UMSCHALTVENTIL | SELECTION VALVE | CLAPET SELECTIF |
| 3 | 1000123700 | | 2,00 ST | SCHRAUBE | SCREW | VIS |
| 4 | 1000111264 | | 1,00 ST | GERADE VERSCHRAUBUNG | SCREW JOINT | RACCORD VISSE |
| 5 | 1000108533 | | 4,00 ST | GERADE VERSCHRAUBUNG | SCREW JOINT | RACCORD VISSE |
| 6 | 1000107777 | | 2,00 ST | GERADE VERSCHRAUBUNG | SCREW JOINT | RACCORD VISSE |
| ① | ② | ③ | ④ | ⑤ | | |

### 2.2 EXPLICATIONS

① Repère de la référence sur l`illustration
② Numéro de pièce
③ Remarques (voir symboles et notes)
④ Quantité (voir note ci-dessous)
⑤ Désignation

### 2.3 NOTES SPECIALES

La quantité indiquée dans la colonne ④ est celle applicable à l`ensemble illustré sur la page adjacente, le nombre indiqué donc la quantité dans l´ensemble en sous-ensemble et ne pas pour la machine complète.

### 2.4 REMARQUES

Les informations énumérées dans l`encadré ③ montrent à partir de quel numéro de série la nouvelle pièce est valable ou sa mise en position.

**A :** = jusqu'au numéro de châssis
**E :** = partir du numéro de châssis
**V** = AV
**H** = AR
**R** = A droite
**L** = A gauche
**MA** = Numéro de matérie vieux

## 3. INSTRUCTIONS POUR LES COMMANDES

Lors des commandes de pièces détachées veuillez s-il vous plait toujours signaler à votre partenaire:

- type de machines
- numéro de série
- pages du catalogue
- numéro de position
- le numéro de commande

Votre interlocuteur:

tampon pour concessionaire

## 4. INFORMATIONS GENERALES

Toutes les informations sont sans engagement, changements sous réserve.

© Kramer - Werke GmbH

TEIL
PART
PARTIE

# B

# TEILESUCHLISTE
# PARTS NUMBER REFERENCE LIST
# LISTE DE RECHERCHE DES PIÈCES

## INHALT / CONTENT / SOMMAIRE


| BEZEICHNUNG<br>PART NAME<br>DESIGNATION | SEITE<br>PAGE<br>PAGE |
|---|---|
| **Motor**<br>**ENGINE**<br>**MOTEUR** | |
| WARTUNGSSATZ<br>MAINTENANCE KIT<br>KIT DE MAINTENANCE | **01/10** |
| MOTORLAGERUNG<br>ENGINE SUSPENSION<br>SUSPENSION DU MOTEUR | **01/20** |
| MOTORLAGERUNG<br>ENGINE SUSPENSION<br>SUSPENSION DU MOTEUR | **01/30** |
| KURBELGEHÄUSE<br>CRANK CASE<br>CARTER DE MANIVELLE | **01/40** |
| NOCKENWELLE<br>CAMSHAFT<br>ARBRE Á CAMES | **01/50** |
| ZYLINDERKOPF<br>CYLINDER HEAD<br>CULASSE | **01/60** |
| KIPPHEBEL, VENTILE<br>VALVES, ROKKER ARMS<br>SOUPAPES, CULBUTEURS | **01/70** |
| STIRNRADDECKEL<br>FRONTGEAR COVER<br>COUVERCLE DE LA ROUE DROITE | **01/80** |
| WASSERPUMPE<br>WATER PUMP<br>POMPE Á EAU | **01/90** |
| EINSPRITZPUMPE<br>INJECTION PUMP<br>POMPE D'INJECTION | **01/100** |
| ANTRIEB<br>DRIVE<br>ENTRAÎNEMENT | **01/110** |
| EINSPRITZANLAGE<br>FUEL INJECTION EQUIPMENT<br>SYSTEME D'INJECTION | **01/120** |
| ABSTELLMOTOR<br>SHUT OFF MOTOR<br>MOTEUR D'ARRÊT | **01/130** |
| **Kraftstoffanlage**<br>**FUEL FEED SYSTEM**<br>**SYSTÉME DE CARBURANT** | |
| KRAFTSTOFF FILTER<br>FUEL FILTER<br>FILTRE Á CARBURANT | **08/10** |
| KRAFTSTOFFLEITUNG VORLAUF<br>FUEL FEED LINE<br>CONDUITE D'ALIMENTATION DE CARBURANT | **08/20** |
| KRAFTSTOFFLEITUNG RÜCKLAUF<br>FUEL REFLUX LINE<br>CONDUITE DE RETOUR DE CARBURANT | **08/30** |
| KRAFTSTOFFTANK<br>FUEL TANK<br>RÉSERVOIR DE CARBURANT | **08/40** |
| **Luftfilter**<br>**AIR CLEANER**<br>**FILTRE À AIR** | |
| LUFTFILTER BEFESTIGUNG<br>AIR FILTER ATTACHMENT<br>FIXATION DU FILTRE Á AIR | **10/10** |
| LUFTFILTEREINSATZ<br>AIRFILTER INSERT<br>CARTOUCHE FILTRANTE À AIR | **10/10** |
| **Motorkühlung**<br>**ENGINE COOLING SYSTEM**<br>**SYSTÉME DE REFROIDISSEMENT MOTEUR** | |
| MOTORKÜHLUNG<br>ENGINE COOLING SYSTEM<br>SYSTÉME DE REFROIDISSEMENT MOTEUR | **15/10** |
| ROHRLEITUNG<br>PIPE LINE<br>TUYAU | **15/20** |
| LUFTLEITBLECH<br>AIR GUIDE PLATE<br>DÉFLECTEUR D'AIR | **15/30** |
| **Gasregulierung**<br>**SPEED REGULATION**<br>**RÉGULATION DE VITESSE** | |
| FUSSGASREGULIERUNG<br>SPEED REGULATION WITH PEDAL<br>RÉGLAGE DE RÉGIME MOTEUR Á PÉDALE | **17/10** |
| **Rahmen**<br>**FRAME**<br>**CADRE** | |
| RAHMEN<br>FRAME<br>CADRE | **20/10** |
| **Fahrantrieb**<br>**DRIVE**<br>**ENTRAÎNEMENT** | |
| VERSTELLPUMPE BEFESTIGUNG<br>VARIABLE DISPLACEMENT PUMP ATTACHMENT<br>FIXATION DE LA POMPE Á CYLINDRÉ VARIABLE | **22/10** |
| SAUGLEITUNG<br>SUCTION PIPE<br>TUYAU ASPIRATEUR | **22/20** |

## INHALT / CONTENT / SOMMAIRE


| BEZEICHNUNG<br>PART NAME<br>DESIGNATION | SEITE<br>PAGE<br>PAGE |
|---|---|
| BEFESTIGUNG HYDR. FAHRANTRIEB<br>ATTACHMENT HYDRAULIC DRIVE<br>FIXATION HYDRAULIQUE ENTRAÎNEMENT | **22/30** |
| VERSTELLPUMPE<br>VARIABLE DISPLACEMENT PUMP<br>POMPE Á CYLINDRÉE VARIABLE | **22/40** |
| WEGEVENTIL<br>DIRECTIONAL VALVE<br>CLAPET Á VOIES | **22/50** |
| HYDRAULIKMOTOR<br>HYDRAULIC MOTOR<br>MOTEUR HYDRAULIQUE | **22/60** |
| INCHBETÄTIGUNG<br>INCHING ACTUATION<br>COMMANDE DE L'APPROCHEMENT | **22/70** |
| **Vorderachse**<br>**FRONT AXLE**<br>**AVANT-TRAIN** | |
| VORDERACHSE<br>FRONT AXLE<br>AVANT-TRAIN | **23/10** |
| VORDERANTRIEB<br>FRONT AXLE DRIVE<br>ENTRAÎNEMENT PONT AV | **23/20** |
| DIFFERENTIAL<br>DIFFERENTIAL<br>DIFFERENTIEL | **23/30** |
| PLANETENTRIEB VA<br>FRONT AXLE PLANETARY GEARING<br>ENGRENAGE PLANÉTAIRE PONT AV | **23/40** |
| **Bremse**<br>**BRAKE**<br>**FREIN** | |
| FESTSTELLBREMSE<br>PARKING BRAKE<br>FREIN DE STATIONNEMENT | **24/10** |
| ENTRIEGELUNG<br>PARKING BRAKE RELEASE<br>DÉVERROUILLAGE DU FREIN DE STATIONNEMENT | **24/20** |
| **Hinterachse**<br>**REAR AXLE**<br>**ESSIEU ARRIÈRE** | |
| HINTERACHSE<br>REAR AXLE<br>ESSIEU ARRIÉRE | **26/10** |
| ACHSROHR<br>AXLE PIPE<br>TUBE D'ESSIEU | **26/20** |
| HECKANTRIEB<br>REAR AXLE DRIVE<br>ENTRAÎNEMENT PONT AR | **26/30** |
| DIFFERENTIAL<br>DIFFERENTIAL<br>DIFFERENTIEL | **26/40** |
| PLANETENTRIEB<br>REAR AXLE PLANETARY GEARING<br>ENGRENAGE PLANÉTAIRE PONT AR | **26/50** |
| VERTEILERGETRIEBE<br>TRANSFER GEARBOX<br>BOÎTE DE TRANSFERT | **26/60** |
| **Lenkung**<br>**STEERING UNIT**<br>**DIRECTION** | |
| LENKUNG<br>STEERING UNIT<br>DIRECTION | **27/10** |
| LENKUNG BEFESTIGUNG<br>STEERING ATTACHMENT<br>FIXATION DE LA DIRECTION | **27/20** |
| LENKZYLINDER<br>STEERING CYLINDER<br>CYLINDRE DE DIRECTION | **27/30** |
| **Fahrersitz**<br>**DRIVERS SEAT**<br>**SIÈGE DE CHAUFFEUR** | |
| FAHRERSITZ<br>DRIVERS SEAT<br>SIÈGE DE CHAUFFEUR | **29/10** |
| **Blechteile**<br>**PLATES**<br>**PLAQUES** | |
| BLECHTEILE<br>PLATES<br>PLAQUES | **30/10** |
| MOTORHAUBE<br>ENGINE COVER<br>CAPOT-MOTEUR | **30/20** |
| **Bereifung**<br>**TYRES**<br>**PNEUMATIQUES** | |
| BEREIFUNG<br>TYRES<br>PNEUMATIQUES | **31/10** |
| **Auspuffanlage**<br>**EXHAUST SYSTEM**<br>**SYSTÉME D'ECHAPPEMENT** | |

## INHALT / CONTENT / SOMMAIRE


| BEZEICHNUNG<br>PART NAME<br>DESIGNATION | SEITE<br>PAGE<br>PAGE |
|---|---|
| SCHALLDÄMPFER<br>SILENCER<br>SILENCIEUX | **32/10** |
| **Elektrische Anlage<br>ELECTRICAL SYSTEM<br>EQUIPEMENT ÉLECTRIQUE** | |
| ARMATURENBRETT<br>INSTRUMENT PANEL<br>TABLEAU DE BORD | **33/10** |
| RELAIS BEFESTIUNG<br>RELAY ATTACHMENT<br>FIXATION DU RELAIS | **33/20** |
| SICHERUNGSKASTEN<br>FUSE BOX ATTACHMENT<br>BOÎTE Á FUSIBLES | **33/30** |
| FAHRZEUGBELEUCHTUNG<br>VEHICLE LIGHTING<br>ÉCLAIRAGE DU VÉHICULE | **33/40** |
| RUNDUMKENNLEUCHTE<br>ROTATING BEACON<br>GYROPHARE | **33/50** |
| BATTERIE<br>BATTERY<br>BATTERIE | **33/60** |
| BREMSLICHTSCHALTER<br>BRAKE LIGHT SWITCH<br>INTERRUPTEUR DE LA LUMIÈRE DE FREIN | **33/70** |
| KABELBAUM BEFESTIGUNG<br>WIRING HARNESS ATTACHMENT<br>FIXATION DU FAISCEAU DE CÂBLES | **33/80** |
| HAUPTKABELBAUM<br>MAIN HAIRNESS<br>ARBRE DE CÂBLE PRINCIPAL | **33/90** |
| HYDRAULIKÖLVORWÄRMUNG<br>HYDRAULIC OIL PREHEATING<br>PRÉCHAUFFAGE DE L'HUILE HYDRAULIQUE | **33/100** |
| KRAFTSTOFFVORWÄRMER<br>FUEL PREHEATER<br>PRÉCHAUFFAGE DU CARBURANT | **33/110** |
| ZUSATZSCHEINWERFER<br>SUPPLEMENT LIGHT<br>PHARE SUPPLÉMENTAIRE | **33/120** |
| **Kabine<br>CAB<br>CABINE** | |
| BEFESTIGUNG KABINE<br>CAB ATTACHMENT<br>FIXATION DE LA CABINE | **34/10** |
| EINZELTEILE KABINE<br>CAB COMPONENT PARTS<br>CABINE PIÉCES CONSTITUTIVES | **34/20** |
| EINZELTEILE KABINE<br>CAB COMPONENT PARTS<br>CABINE PIÉCES CONSTITUTIVES | **34/30** |
| KABINEN TÜREN<br>CAB DOORS<br>PORTIÉRES DE LA CABINE | **34/40** |
| SCHARNIER<br>HINGE<br>CHARNIÈRE | **34/50** |
| KABINEN TÜREN<br>CAB DOORS<br>PORTIÉRES DE LA CABINE | **34/60** |
| DÄMMATTE<br>INSULATING MAT<br>NATTES ISOLANTES | **34/70** |
| SCHEIBENWISCHER<br>WIPER<br>ESSUIE-GLACE | **34/80** |
| KRANVERLADUNG<br>CRANE HANDLING<br>CHARGEMENT PAR GRUE | **34/90** |
| STURZBÜGEL<br>ROLLOVER BAR<br>ARCHET DE CHUTE | **34/100** |
| **Hydraulikanlage<br>HYDRAULIC SYSTEM<br>SYSTÉME HYDRAULIQUE** | |
| HYDR. ÖLTANK<br>HYDRAULIC OIL TANK<br>RÉSERVOIR D'HUILE HYDRAULIQUE | **36/10** |
| HYDR. PUMPE<br>HYDRAULIC PUMP<br>POMPE HYDRAULIQUE | **36/20** |
| STEUERGERÄT BEFESTIGUNG<br>CONTROL VALVE ATTACHMENT<br>FIXATION DU DISTRIBUTEUR | **36/30** |
| STEUERGERÄT<br>DISTRIBUTOR<br>APPAREIL DE COMMANDE | **36/40** |
| HYDR. STEUERGERÄT, HUBZYLINDER<br>HYDR. CONTROL VALVE, LIFT RAM<br>HYDR. DISTRIBUTEUR, VÉRIN DE LEVAGE | **36/50** |
| HYDR. STEUERGERÄT, BETÄTIGUNGSZYLINDER<br>HYDR. CONTROL VALVE, CONTROL RAM<br>HYDR. DISTRIBUTEUR, VÉRIN DE COMMANDE | **36/60** |
| HUBARM<br>LIFT RAM<br>BRAS DE LEVAGE | **36/70** |
| BEFESTIGUNG HUBARM<br>LIFT RAM ATTACHMENT<br>FIXATION DU BRAS DE LEVAGE | **36/80** |

## INHALT / CONTENT / SOMMAIRE


| BEZEICHNUNG<br>PART NAME<br>DESIGNATION | SEITE<br>PAGE<br>PAGE |
|---|---|
| ZYLINDER<br>CYLINDER<br>CYLINDRE | **36/90** |
| ZYLINDER<br>CYLINDER<br>CYLINDRE | **36/100** |
| RBS HUBZYLINDER<br>LIFT RAM HOSE BURST VALVE<br>VÉRIN DE LEVAGE SOUPAPE DE RUPTURE | **36/110** |
| LASTSTABILISATOR<br>LOAD STABILIZER<br>STABILISATEUR DE CHARGE | **36/120** |
| 4.STEUERKREIS, STEUERVENTIL<br>4TH CONTROL CIRCUIT, CONTROL VALVE<br>4E CIRCUIT HYDRAULIQUE, DISTRIBUTEUR | **36/130** |
| MAGNETVENTIL<br>SOLENOID VALVE<br>SOUPAPE D'AIMANT | **36/140** |
| KUPPLUNGSDOSE<br>COUPLING SOCKET<br>RACCORD FEMELLE | **36/150** |
| RÜCKLAUFFILTER<br>REFLUX FILTER<br>FILTRE DE REFLUX | **36/160** |
| ZUSATZSTEUERKREIS<br>SUPPL. CONTROL CIRCUIT<br>CERCLE DE COMMANDE D'APPOINT | **36/170** |
| KUPPLUNGSDOSE<br>COUPLING SOCKET<br>RACCORD FEMELLE | **36/180** |
| RÜCKLAUFFILTER<br>REFLUX FILTER<br>FILTRE DE REFLUX | **36/190** |
| ZUSATZSTEUERKREIS<br>SUPPL. CONTROL CIRCUIT<br>CERCLE DE COMMANDE D'APPOINT | **36/200** |
| MAGNETVENTIL<br>SOLENOID VALVE<br>SOUPAPE D'AIMANT | **36/210** |
| RÜCKLAUFFILTER<br>REFLUX FILTER<br>FILTRE DE REFLUX | **36/220** |
| SALZSTREUER<br>SALT SPRAYER<br>SALIÈRE | **36/230** |
| **Kabine Heizung**<br>**CAB HEATING**<br>**CHAUFFAGE DE LA CABINE** | |
| HEIZUNG KABINE<br>CAB HEATING<br>CHAUFFAGE DE LA CABINE | **40/10** |
| ROHRLEITUNG<br>PIPE LINE<br>TUYAU | **40/20** |
| **Ladeschaufel**<br>**LOADING BUCKET**<br>**PELLE DE CHARGEMENT** | |
| SCHAUFEL<br>BUCKET<br>GODET | **41/10** |
| GREIFERSCHAUFEL<br>MULTY PURPOSE BUCKET<br>BENNE PELLETEUSE | **41/20** |
| BEFESTIGUNG SCHAUFELTEILE<br>ATTACHMENT OF BUCKET ELEMENTS<br>FIXATION DES ÉLÉMENTS DE GODET | **41/30** |
| HYDRAULIK INSTALLATION GREIFERSCHAUFEL<br>HYDR. INSTALLATION MULTIPURPOSE BUCKET<br>INSTALLATION HYDRAULIQUE POLY-GODET | **41/40** |
| HUBZYLINDER<br>LIFT RAM<br>VÉRIN DE LEVAGE | **41/50** |
| **Stapeleinrichtung**<br>**PALLET FORK**<br>**PORTE-PALETTE** | |
| STAPELEINRICHTUNG<br>PALLET FORK<br>PORTE-PALETTE | **42/10** |
| **Schilder/Werkzeug**<br>**LABELS / TOOLS**<br>**LABELS / OUTILS** | |
| HINWEISSCHILDER<br>LABELS<br>LABELS | **43/10** |
| BESCHILDERUNG<br>SIGNING<br>SIGNALISATION | **43/20** |
| WERKZEUGKASTEN<br>TOOL KIT<br>OUTILLAGE | **43/30** |

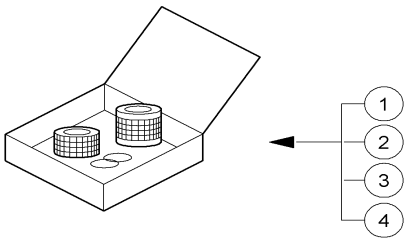


1000156823.iso

| Pos | Art.-Nr. | Anm. | Q'TY | BEZEICHNUNG | PART NAME | DESIGNATION |
|---|---|---|---|---|---|---|
| 1 | 1000034911 | | 1,00 ST | WARTUNGSSATZ | MAINTENANCE KIT | KIT DE MAINTENANCE |
| 2 | 1000034920 | | 1,00 ST | WARTUNGSSATZ | MAINTENANCE KIT | KIT DE MAINTENANCE |
| 3 | 1000034915 | | 1,00 ST | WARTUNGSSATZ | MAINTENANCE KIT | KIT DE MAINTENANCE |
| 4 | 1000034917 | | 1,00 ST | WARTUNGSSATZ | MAINTENANCE KIT | KIT DE MAINTENANCE |

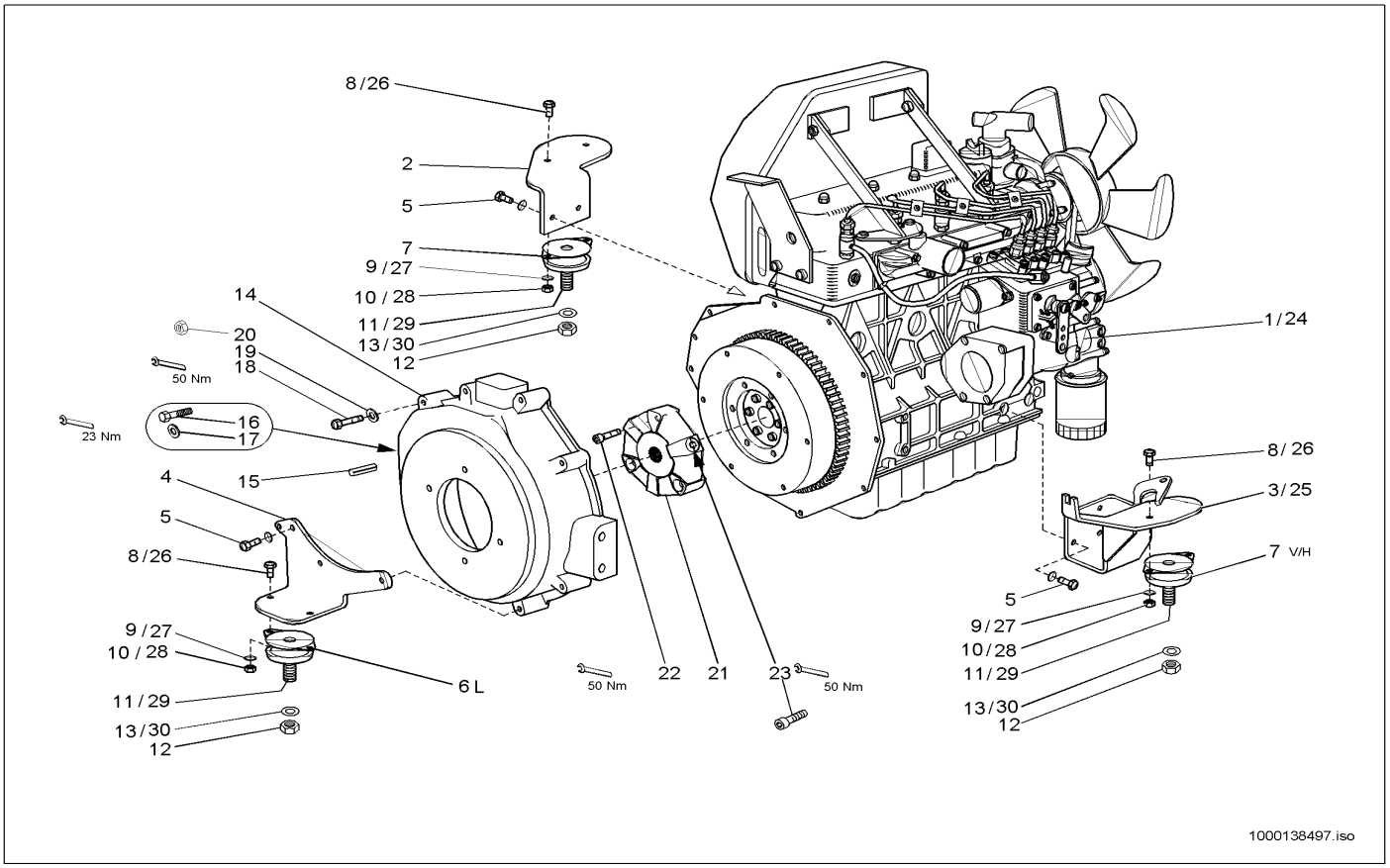


| Pos | Art.-Nr. | Anm. | Q'TY | BEZEICHNUNG | PART NAME | DESIGNATION |
|---|---|---|---|---|---|---|
| 1 | 1000034939 | | 1,00 ST | DIESELMOTOR | DIESEL ENGINE | MOTEUR DIESEL |
| 2 | 1000034943 | | 1,00 ST | MOTORTRÄGER | ENGINE SUPPORT | SUPPORT DE MOTEUR |
| 3 | 1000035003 | | 1,00 ST | MOTORTRÄGER | ENGINE SUPPORT | SUPPORT DE MOTEUR |
| 4 | 1000035000 | | 1,00 ST | HALTER | BRACKET CLUTCH | SUPPORT |
| 5 | 1000048039 | | 8,00 ST | 6KT-SCHRAUBE | HEX SCREW | VIS À TÊTE HEXAGONALE |
| 6 | 1000031979 | | 1,00 ST | MOTORLAGER | ENGINE LODGING | PALIER MOTEUR |
| 7 | 1000031969 | | 2,00 ST | MOTORLAGER | ENGINE LODGING | PALIER MOTEUR |
| 8 | 1000048465 | | 6,00 ST | SENKSCHRAUBE | SINKSCREW | VIS À TÊTE NOYÉE |
| 9 | 1000092291 | | 6,00 ST | SCHEIBE | SPACER | RONDELLE |
| 10 | 1000015408 | | 6,00 ST | 6KT-MUTTER | HEXAGON NUT | ÉCROU HEXAGONAL |
| 11 | 1000085418 | | 3,00 ST | 6KT-SCHRAUBE | HEX SCREW | VIS À TÊTE HEXAGONALE |
| 12 | 1000019657 | | 3,00 ST | 6KT-MUTTER | HEXAGON NUT | ÉCROU HEXAGONAL |
| 13 | 1000049285 | | 3,00 ST | SCHEIBE | SPACER | RONDELLE |
| 14 | 1000034967 | | 1,00 ST | GEHÄUSE | HOUSING | BOÎTE |
| 15 | 1000049754 | | 1,00 ST | SPANNSTIFT | COTTER PIN | GOUPILLE TENDEUR |
| 16 | 1000085318 | | 8,00 ST | 6KT-SCHRAUBE | HEX SCREW | VIS À TÊTE HEXAGONALE |
| 17 | 1000015431 | | 4,00 ST | SCHEIBE | SPACER | RONDELLE |
| 18 | 1000085445 | | 2,00 ST | 6KT-SCHRAUBE | HEX SCREW | VIS À TÊTE HEXAGONALE |
| 19 | 1000092291 | | 2,00 ST | SCHEIBE | SPACER | RONDELLE |
| 20 | 1000013022 | | 2,00 ST | 6KT-MUTTER | HEXAGON NUT | ÉCROU HEXAGONAL |
| 21 | 1000034966 | | 1,00 ST | KUPPLUNG | COUPLING | COUPLEUR |
| 22 | 1000048246 | | 3,00 ST | ZYLINDERSCHRAUBE | CHEESE HEAD SCREW | VIS A TETE CYLINDRIQUE |
| 23 | 1000015376 | | 3,00 ST | ZYLINDERSCHRAUBE | CHEESE HEAD SCREW | VIS A TETE CYLINDRIQUE |
| 24 | 1000034942 | | 1,00 ST | DIESELMOTOR | DIESEL ENGINE | MOTEUR DIESEL |
| 25 | 1000035002 | | 1,00 ST | HALTER | BRACKET CLUTCH | SUPPORT |
| 26 | 1000013008 | | 6,00 ST | 6KT-SCHRAUBE | HEX SCREW | VIS À TÊTE HEXAGONALE |
| 27 | 1000015431 | | 6,00 ST | SCHEIBE | SPACER | RONDELLE |
| 28 | 1000013022 | | 6,00 ST | 6KT-MUTTER | HEXAGON NUT | ÉCROU HEXAGONAL |
| 29 | 1000048905 | | 3,00 ST | STIFTSCHRAUBE | PIN SCREW | GOUJON |
| 30 | 1000019657 | | 3,00 ST | 6KT-MUTTER | HEXAGON NUT | ÉCROU HEXAGONAL |
| 31 | 1000049285 | | 3,00 ST | SCHEIBE | SPACER | RONDELLE |

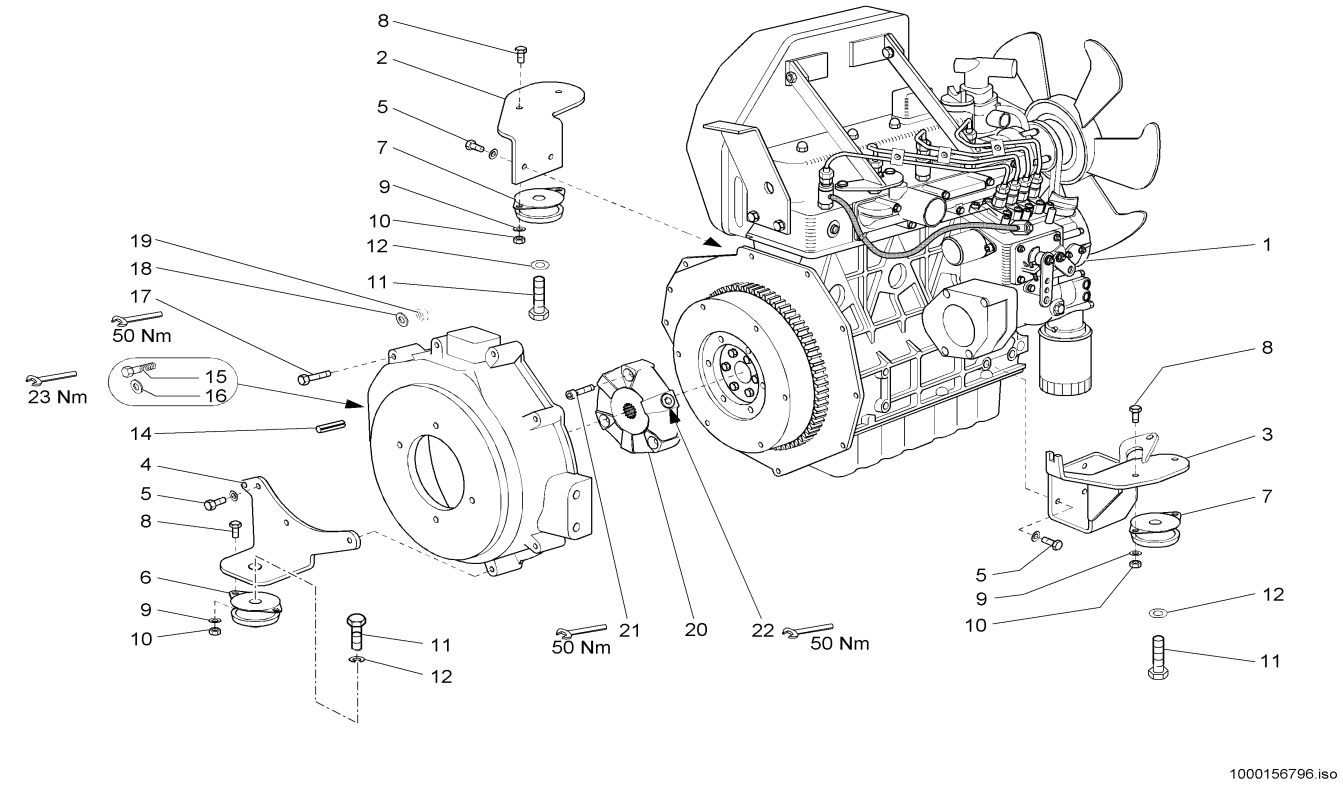


| Pos | Art.-Nr. | Anm. | Q'TY | BEZEICHNUNG | PART NAME | DESIGNATION |
|---|---|---|---|---|---|---|
| 1 | 1000034942 | | 1,00 ST | DIESELMOTOR | DIESEL ENGINE | MOTEUR DIESEL |
| 2 | 1000034943 | | 1,00 ST | MOTORTRÄGER | ENGINE SUPPORT | SUPPORT DE MOTEUR |
| 3 | 1000035003 | | 1,00 ST | MOTORTRÄGER | ENGINE SUPPORT | SUPPORT DE MOTEUR |
| 4 | 1000035000 | | 1,00 ST | HALTER | BRACKET CLUTCH | SUPPORT |
| 5 | 1000048039 | | 8,00 ST | 6KT-SCHRAUBE | HEX SCREW | VIS À TÊTE HEXAGONALE |
| 6 | 1000031979 | | 1,00 ST | MOTORLAGER | ENGINE LODGING | PALIER MOTEUR |
| 7 | 1000031969 | | 2,00 ST | MOTORLAGER | ENGINE LODGING | PALIER MOTEUR |
| 8 | 1000047677 | | 6,00 ST | 6KT-SCHRAUBE | HEX SCREW | VIS À TÊTE HEXAGONALE |
| 9 | 1000092291 | | 6,00 ST | SCHEIBE | SPACER | RONDELLE |
| 10 | 1000015408 | | 6,00 ST | 6KT-MUTTER | HEXAGON NUT | ÉCROU HEXAGONAL |
| 11 | 1000085418 | | 3,00 ST | 6KT-SCHRAUBE | HEX SCREW | VIS À TÊTE HEXAGONALE |
| 12 | 1000049285 | | 3,00 ST | SCHEIBE | SPACER | RONDELLE |
| 13 | 1000034967 | | 1,00 ST | GEHÄUSE | HOUSING | BOÎTE |
| 14 | 1000049754 | | 1,00 ST | SPANNSTIFT | COTTER PIN | GOUPILLE TENDEUR |
| 15 | 1000085318 | | 8,00 ST | 6KT-SCHRAUBE | HEX SCREW | VIS À TÊTE HEXAGONALE |
| 16 | 1000015431 | | 4,00 ST | SCHEIBE | SPACER | RONDELLE |
| 17 | 1000085445 | | 2,00 ST | 6KT-SCHRAUBE | HEX SCREW | VIS À TÊTE HEXAGONALE |
| 18 | 1000092291 | | 2,00 ST | SCHEIBE | SPACER | RONDELLE |
| 19 | 1000013022 | | 2,00 ST | 6KT-MUTTER | HEXAGON NUT | ÉCROU HEXAGONAL |
| 20 | 1000034966 | | 1,00 ST | KUPPLUNG | COUPLING | COUPLEUR |
| 21 | 1000048246 | | 3,00 ST | ZYLINDERSCHRAUBE | CHEESE HEAD SCREW | VIS A TETE CYLINDRIQUE |
| 22 | 1000015376 | | 3,00 ST | ZYLINDERSCHRAUBE | CHEESE HEAD SCREW | VIS A TETE CYLINDRIQUE |

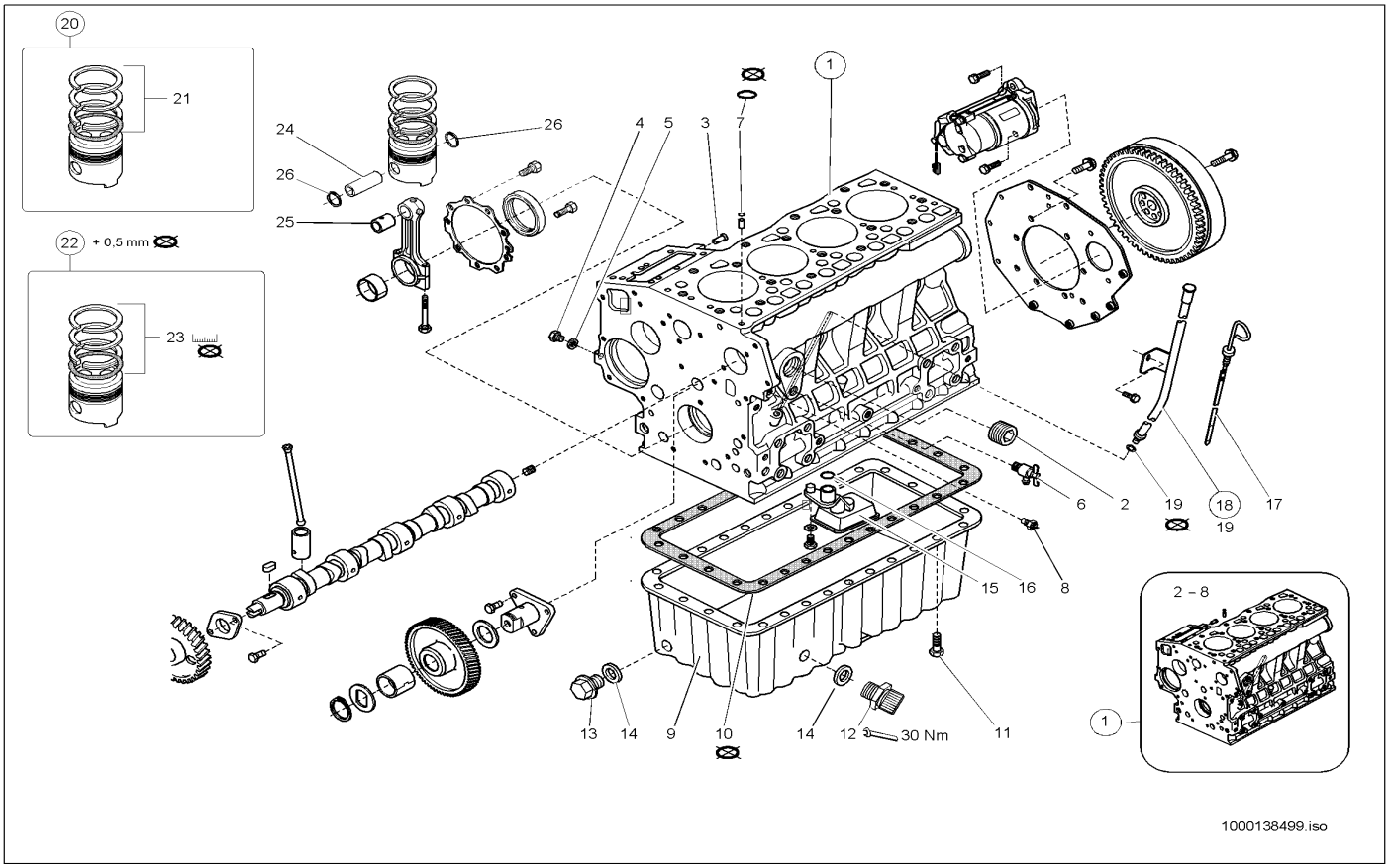


| Pos | Art.-Nr. | Anm. | Q'TY | BEZEICHNUNG | PART NAME | DESIGNATION |
|---|---|---|---|---|---|---|
| 1 | 1000140339 | | 1,00 ST | KURBELGEHÄUSE | CRANK CASE | CARTER DE MANIVELLE |
| 2 | 1000140863 | | 4,00 ST | VERSCHLUSSSCHRAUBE | LOCK SCREW | VIS DE FERMETURE |
| 3 | 1000140014 | | 1,00 ST | STIFT | PIN | GOUPILLE |
| 4 | 1000140869 | | 1,00 ST | VERSCHLUSSSCHRAUBE | LOCK SCREW | VIS DE FERMETURE |
| 5 | 1000001306 | | 1,00 ST | DICHTUNG ÖLABLASSSCHRAUBE | SEAL OIL DRAIN | JOINT D'ÉTANCHÉITÉ BOULON PURGE D'HUILE |
| 6 | 1000087580 | | 1,00 ST | HAHN | COCK | ROBINET |
| 7 | 1000085256 | | 1,00 ST | O-RING | O-RING | ANNEAU EN O |
| 8 | 1000087634 | | 1,00 ST | DRUCKSCHALTER | PRESSURE SWITCH | INTERRUPTEUR DE PRESSION |
| 9 | 1000087643 | | 1,00 ST | ÖLWANNE | OILSUMP | CARTER D'HUILE |
| 10 | 1000026891 | | 1,00 ST | DICHTUNG | ENGINE GASKET | JOINT DU MOTEUR |
| 11 | 1000139932 | | 26,00 ST | SCHRAUBE | SCREW | VIS |
| 12 | 1000085759 | | 1,00 ST | ABLAßKUPPLUNG | DRAIN COUPLING | COUPLEUR DE PURGE |
| 13 | 1000021443 | | 2,00 ST | ÖLABLAßSCHRAUBE | OILDRAIN PLUG | VIS DE PURGE D'HUILE |
| 14 | 1000001306 | | 2,00 ST | DICHTUNG ÖLABLASSSCHRAUBE | SEAL OIL DRAIN | JOINT D'ÉTANCHÉITÉ BOULON PURGE D'HUILE |
| 15 | 1000087644 | | 1,00 ST | SAUGFILTER | SUCTION FILTER | FILTRE ASPIRANT |
| 16 | 1000001307 | | 1,00 ST | O-RING | O-RING | ANNEAU EN O |
| 17 | 1000087642 | | 1,00 ST | ÖLPEILSTAB | DIP STICK | JAUGE DE NIVEAU D'HUILE |
| 18 | 1000087641 | | 1,00 ST | FÜHRUNG | GUIDE | GUIDAGE |
| 19 | 1000087587 | | 1,00 ST | O-RING | O-RING | ANNEAU EN O |
| 20 | 1000140911 | | 4,00 ST | KOLBEN | PISTON | PISTON |
| 21 | 1000140795 | | 4,00 ST | KOLBENRING KPL. | ? | ? |
| 22 | 1000140912 | | 4,00 ST | KOLBEN | PISTON | PISTON |
| 23 | 1000140796 | | 4,00 ST | KOLBENRING KPL. | ? | ? |
| 24 | 1000140874 | | 4,00 ST | BOLZEN | PIN | AXE |
| 25 | 1000140036 | | 4,00 ST | BUCHSE | BUSHING | BAGUE |
| 26 | 1000140764 | | 8,00 ST | SICHERUNGSRING | LOCK RING | BAGUE DE SÛRETÉ |

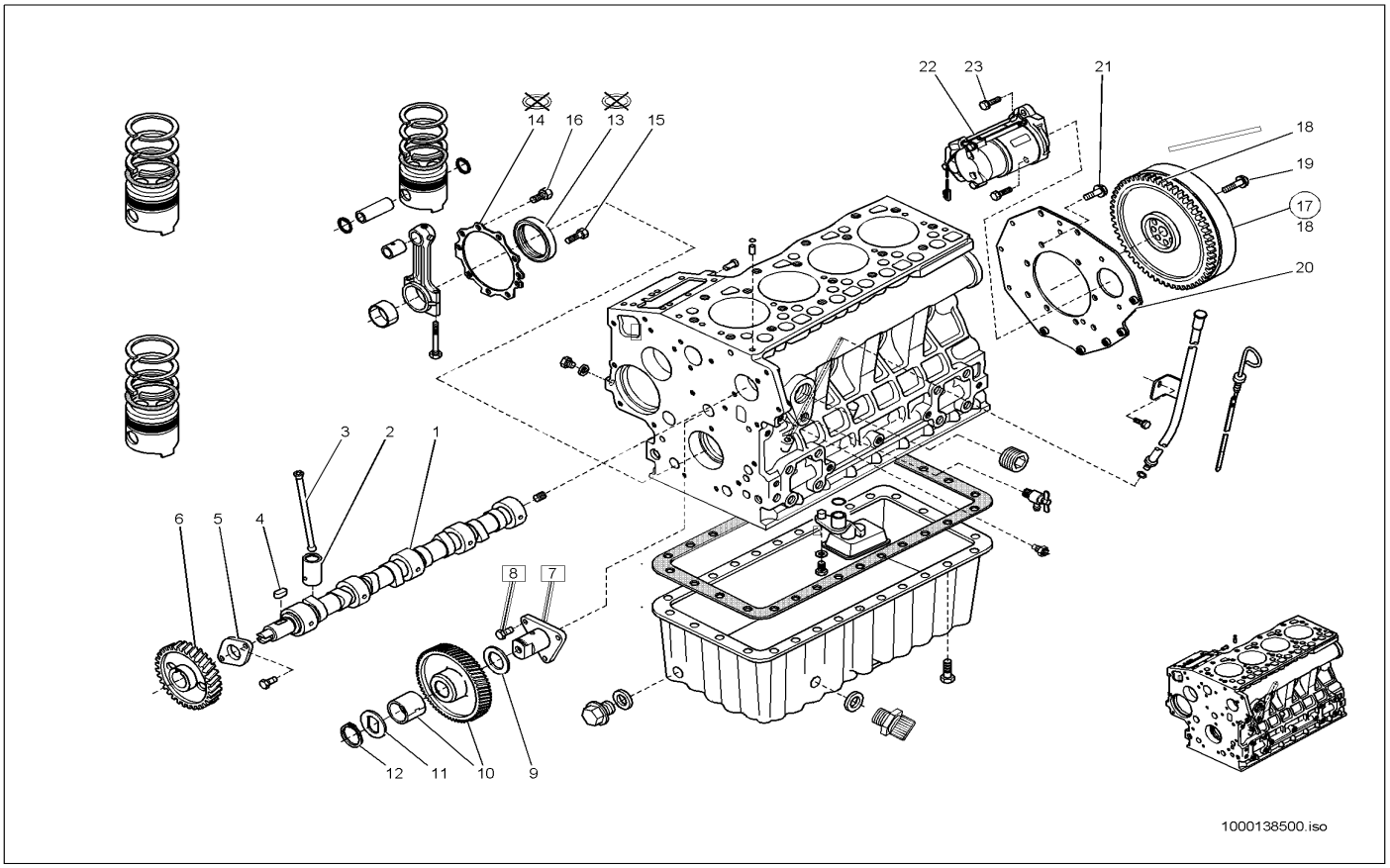


| Pos | Art.-Nr. | Anm. | Q'TY | BEZEICHNUNG | PART NAME | DESIGNATION |
|---|---|---|---|---|---|---|
| 1 | 1000140400 | | 1,00 ST | NOCKENWELLE | ? | ? |
| 2 | 1000141018 | | 8,00 ST | STÖSSEL | PUSH ROD | POUSSOIR |
| 3 | 1000141019 | | 8,00 ST | STÖSSELSTANGE | ? | ? |
| 4 | 1000140252 | | 1,00 ST | KEIL | WEDGE | CLAVETTE |
| 5 | 1000140548 | | 1,00 ST | PLATTE | PLATE | PLAQUE |
| 6 | 1000087588 | | 1,00 ST | ZAHNRAD | GEAR | ROUE DENTÉE |
| 7 | 1000140528 | | 1,00 ST | GETRIEBE | GEAR BOX | BOÎTE DE VITESSES |
| 8 | 1000085221 | | 3,00 ST | BOLZEN | PIN | AXE |
| 9 | 1000087589 | | 1,00 ST | SCHEIBE | SPACER | RONDELLE |
| 10 | 1000140867 | | 1,00 ST | ZAHNRAD | ? | ? |
| 11 | 1000087590 | | 1,00 ST | SCHEIBE | SPACER | RONDELLE |
| 12 | 1000087591 | | 1,00 ST | SICHERUNGSRING | LOCK RING | BAGUE DE SÜRETÉ |
| 13 | 1000026893 | | 1,00 ST | WELLENDICHTRING | SHAFT SEAL | BAGUE D'ÉTANCHÉITÉ D'ONDES |
| 14 | 1000026894 | | 1,00 ST | DICHTUNG | ENGINE GASKET | JOINT DU MOTEUR |
| 15 | 1000140878 | | 8,00 ST | BOLZEN | PIN | AXE |
| 16 | 1000139998 | | 9,00 ST | SCHRAUBE | SCREW | VIS |
| 17 | 1000141290 | | 1,00 ST | SCHWUNGRAD | ? | ? |
| 18 | 1000084939 | | 1,00 ST | ZAHNKRANZ | RING GEAR | COURONNE DENTÉE |
| 19 | 1000087594 | | 6,00 ST | SCHRAUBE | SCREW | VIS |
| 20 | 1000139855 | | 1,00 ST | GEHÄUSEDECKEL | BOX COVER | COUVERCLE DE BOÎTIER |
| 21 | 1000087595 | | 8,00 ST | SCHRAUBE | SCREW | VIS |
| 22 | 1000087635 | | 1,00 ST | ANLASSER | STARTER MOTOR | DÉMARREUR |
| 23 | 1000085147 | | 2,00 ST | SCHRAUBE | SCREW | VIS |

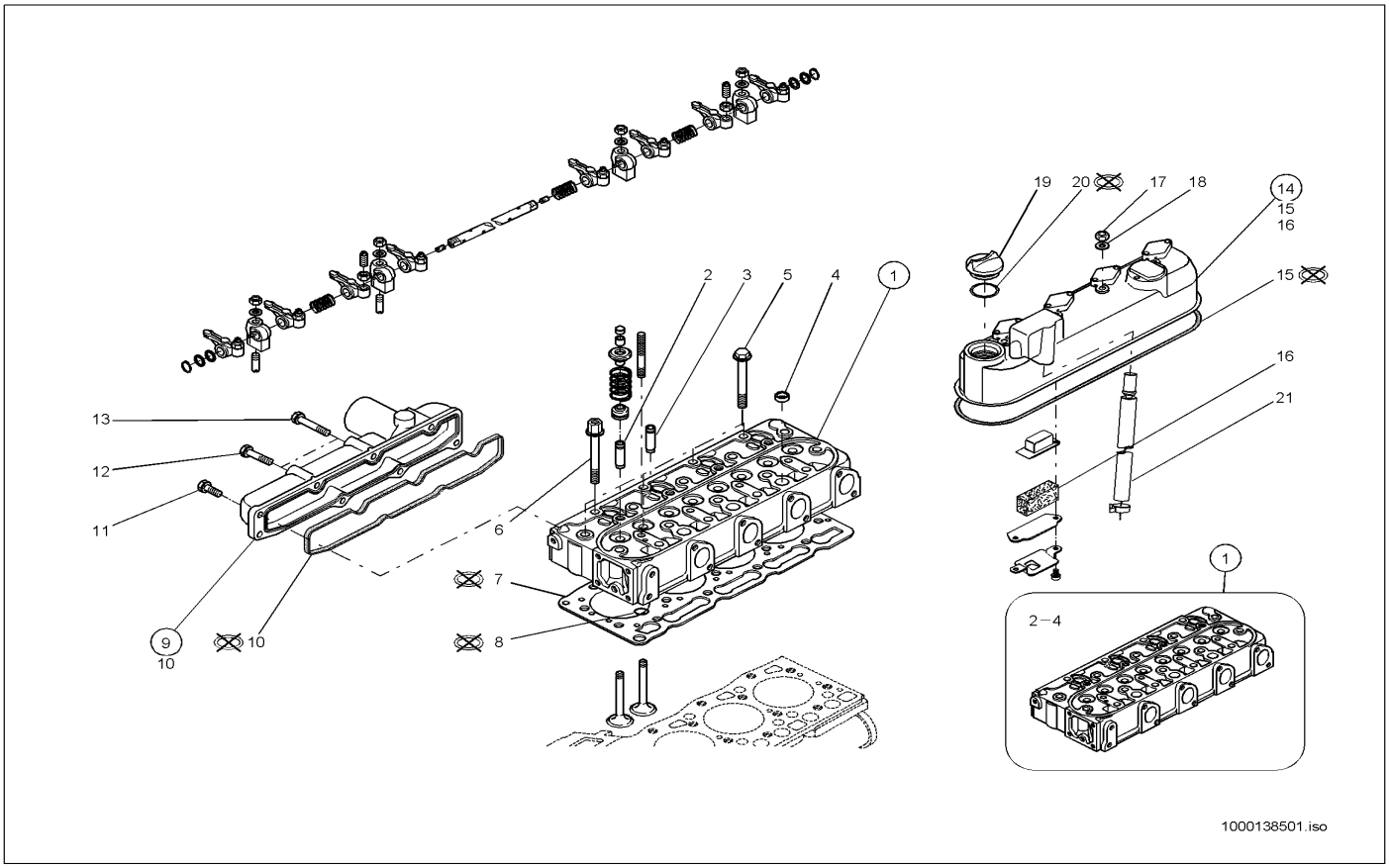


| Pos | Art.-Nr. | Anm. | Q'TY | BEZEICHNUNG | PART NAME | DESIGNATION |
|---|---|---|---|---|---|---|
| 1 | 1000141086 | | 1,00 ST | ZYLINDERKOPF | CYLINDER HEAD | CULASSE |
| 2 | 1000141074 | | 4,00 ST | VENTILFÜHRUNG | ? | ? |
| 3 | 1000141075 | | 4,00 ST | VENTILFÜHRUNG | ? | ? |
| 4 | 1000087581 | | 3,00 ST | DICHTUNG | SEAL | JOINT D'ÉTANCHÉITÉ |
| 5 | 1000089770 | | 14,00 ST | 6KT-SCHRAUBE | HEX SCREW | VIS À TÊTE HEXAGONALE |
| 6 | 1000087782 | | 4,00 ST | ZYL.-KOPFSCHRAUBE | CYLINDERHEAD SCREW | BOULON DE CULASSE |
| 7 | 1000087783 | | 1,00 ST | ZYLINDERKOPFDICHTUNG | CYLINDER HEAD GASKET | GARNITURE DE CULASSE |
| 8 | 1000085256 | | 1,00 ST | O-RING | O-RING | ANNEAU EN O |
| 9 | 1000087639 | | 1,00 ST | KRÜMMER | MANIFOLD | RACCORD COUDÉ |
| 10 | 1000004609 | | 1,00 ST | DICHTUNG | ENGINE GASKET | JOINT DU MOTEUR |
| 11 | 1000085223 | | 3,00 ST | 6KT-SCHRAUBE | HEX SCREW | VIS À TÊTE HEXAGONALE |
| 12 | 1000087631 | | 2,00 ST | SCHRAUBE | SCREW | VIS |
| 13 | 1000087632 | | 3,00 ST | SCHRAUBE | SCREW | VIS |
| 14 | 1000087584 | | 1,00 ST | ZYLINDERKOPFDECKEL | CYLINDERHEAD COVER | COUVRE-CULASSE |
| 15 | 1000000354 | | 1,00 ST | VENTILDECKELDICHTUNG | VALVE COVER SEAL | JOINT DU COUVERCLE DE SOUPAPE |
| 16 | 1000087585 | | 1,00 ST | ENTLÜFTUNGSELEMENT | BREATHER ELEMENT | ÉLÉMENT D'AÉRATION |
| 17 | 1000003726 | | 4,00 ST | MUTTER | NUT | ÉCROU |
| 18 | 1000000355 | | 4,00 ST | DICHTUNG | ENGINE GASKET | JOINT DU MOTEUR |
| 19 | 1000089768 | | 1,00 ST | VERSCHLUßDECKEL-ÖLEINFÜLLER | OIL FILLER CAP | COUVERCLE ENTONNOIR REMPLISSAGE HUILE |
| 20 | 1000085284 | | 1,00 ST | O-RING | O-RING | ANNEAU EN O |
| 21 | 1000087586 | | 1,00 ST | ROHR | PIPE LINE | TUYAU |

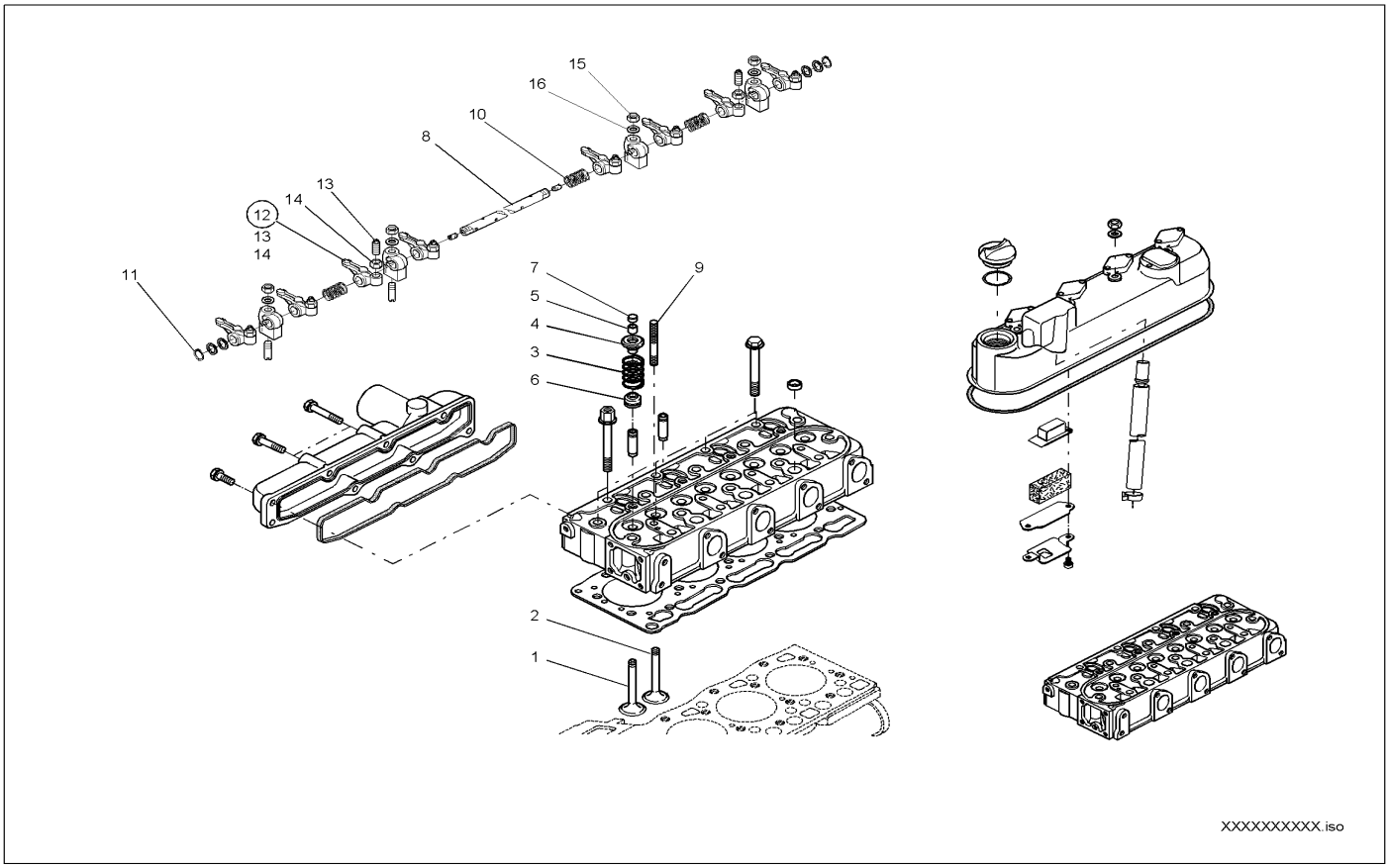


| Pos | Art.-Nr. | Anm. | Q'TY | BEZEICHNUNG | PART NAME | DESIGNATION |
|---|---|---|---|---|---|---|
| 1 | 1000026903 | | 4,00 ST | EINLASSVENTIL | INTAKE VALVE | SOUPAPE D'ADMISSION |
| 2 | 1000026904 | | 4,00 ST | AUSLASSVENTIL | EXHAUST VALVE | SOUPAPE D'ÉCHAPPEMENT |
| 3 | 1000087628 | | 8,00 ST | VENTILFEDER | VALVE | RESSORT DE SOUPAPE |
| 4 | 1000140999 | | 8,00 ST | TELLERFEDER | DISC SPRING | RESSORT À DISQUE |
| 5 | 1000140297 | | 8,00 ST | VENTILKEGEL | VALVE CONE | CÔNE DE SOUPAPE |
| 6 | 1000084915 | | 8,00 ST | VENTILDICHTUNG | SEAL | JOINT DE SOUPAPE |
| 7 | 1000140169 | | 8,00 ST | VENTILKAPPE | VALVE CAP | BONNTET DE SOUPAPE |
| 8 | 1000140984 | | 1,00 ST | WELLE | SHAFT | ONDE |
| 9 | 1000087629 | | 4,00 ST | GEWINDESTIFT | THREAD PIN | GOUPILLE FILETÉE |
| 10 | 1000140966 | | 3,00 ST | FEDER | SPRING | RESSORT |
| 11 | 1000087630 | | 2,00 ST | SICHERUNGSRING | LOCK RING | BAGUE DE SÛRETÉ |
| 12 | 1000139798 | | 8,00 ST | KIPPHEBEL | TILT LEVER | ? |
| 13 | 1000003608 | | 8,00 ST | EINSTELLSCHRAUBE | SCREW | VIS DE RÉGLAGE |
| 14 | 1000003609 | | 8,00 ST | MUTTER | NUT | ÉCROU |
| 15 | 1000089585 | | 1,00 ST | MUTTER | NUT | ÉCROU |
| 16 | 1000052546 | | 1,00 ST | SCHEIBE | SPACER | RONDELLE |

# STIRNRADDECKEL
# FRONTGEAR COVER
# COUVERCLE DE LA ROUE DROITE

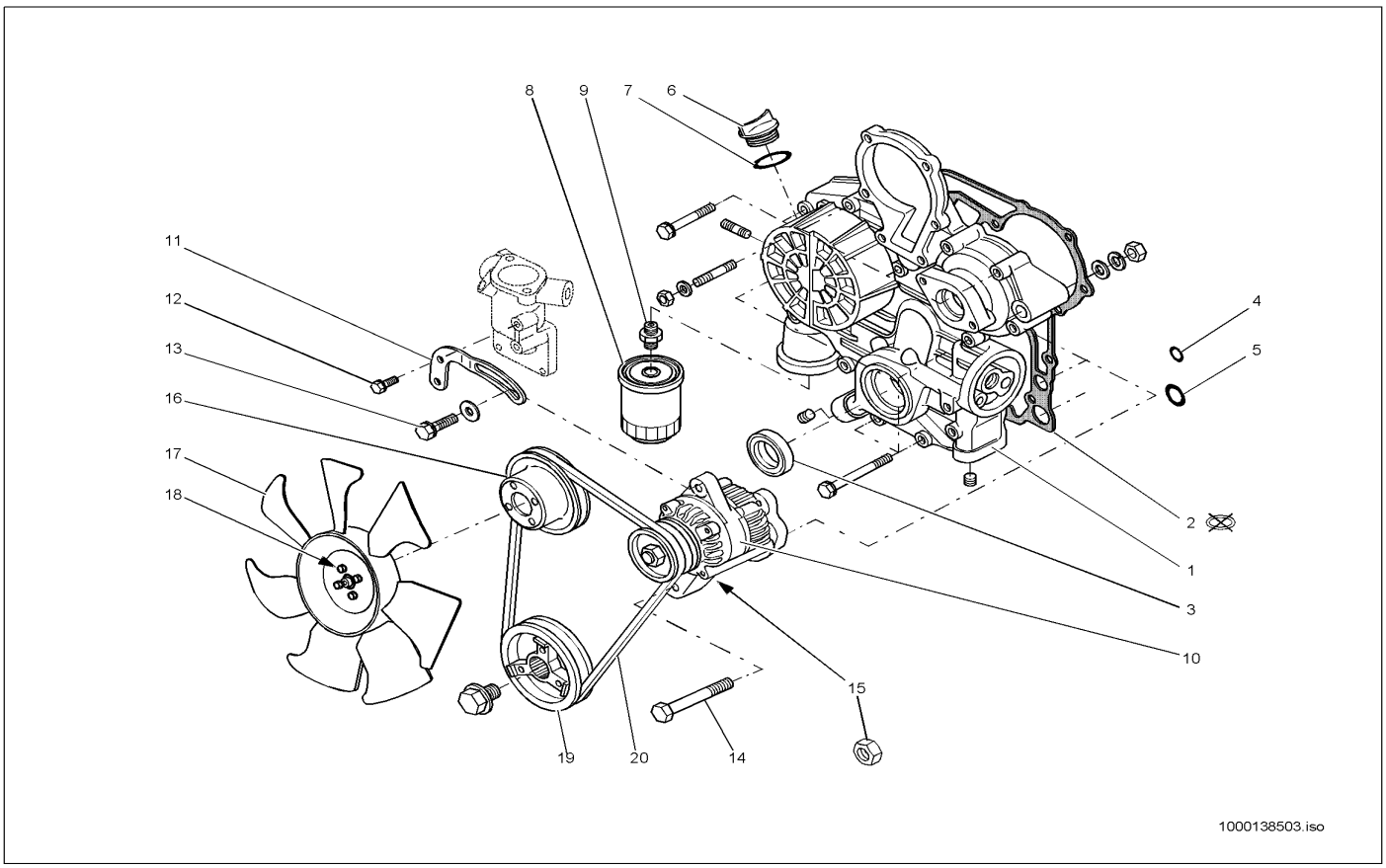


| Pos | Art.-Nr. | Anm. | Q'TY | BEZEICHNUNG | PART NAME | DESIGNATION |
|---|---|---|---|---|---|---|
| 1 | 1000087648 | | 1,00 ST | STIRNRADDECKEL | FRONTGEAR COVER | COUVERCLE DE LA ROUE DROITE |
| 2 | 1000087784 | | 1,00 ST | DICHTUNG | SEAL | JOINT D'ÉTANCHÉITÉ |
| 3 | 1000003479 | | 1,00 ST | WELLENDICHTRING | SHAFT SEAL | BAGUE D'ÉTANCHÉITÉ D'ONDES |
| 4 | 1000087582 | | 2,00 ST | O-RING | O-RING | ANNEAU EN O |
| 5 | 1000038600 | | 2,00 ST | O-RING | O-RING | ANNEAU EN O |
| 6 | 1000089768 | | 1,00 ST | VERSCHLUßDECKEL-ÖLEINFÜLLER | OIL FILLER CAP | COUVERCLE ENTONNOIR REMPLISSAGE HUILE |
| 7 | 1000085284 | | 1,00 ST | O-RING | O-RING | ANNEAU EN O |
| 8 | 1000000356 | | 1,00 ST | ÖLFILTER | OIL FILTER | FILTRE D'HUILE |
| 9 | 1000087583 | | 1,00 ST | VERBINDUNGSSTÜCK | CONNECTION PIECE | ADAPTEUR |
| 10 | 1000140262 | | 1,00 ST | GENERATOR | GENERATOR | GÉNÉRATEUR |
| 11 | 1000089416 | | 1,00 ST | HALTER | BRACKET CLUTCH | SUPPORT |
| 12 | 1000085221 | | 1,00 ST | BOLZEN | PIN | AXE |
| 13 | 1000085147 | | 1,00 ST | SCHRAUBE | SCREW | VIS |
| 14 | 1000087621 | | 1,00 ST | SCHRAUBE | SCREW | VIS |
| 15 | 1000085258 | | 1,00 ST | 6KT-MUTTER | HEXAGON NUT | ÉCROU HEXAGONAL |
| 16 | 1000087638 | | 1,00 ST | RIEMENSCHEIBE | BELT PULLEY | POULIE |
| 17 | 1000084918 | | 1,00 ST | LÜFTERFLÜGEL | PROPELLER | AILE DU VENTILATEUR |
| 18 | 1000087786 | | 4,00 ST | SCHRAUBE | SCREW | VIS |
| 19 | 1000087637 | | 1,00 ST | RIEMENSCHEIBE | BELT PULLEY | POULIE |
| 20 | 1000000357 | | 1,00 ST | KEILRIEMEN | V-BELT | COURROIE TRAPÉZOÏDALE |

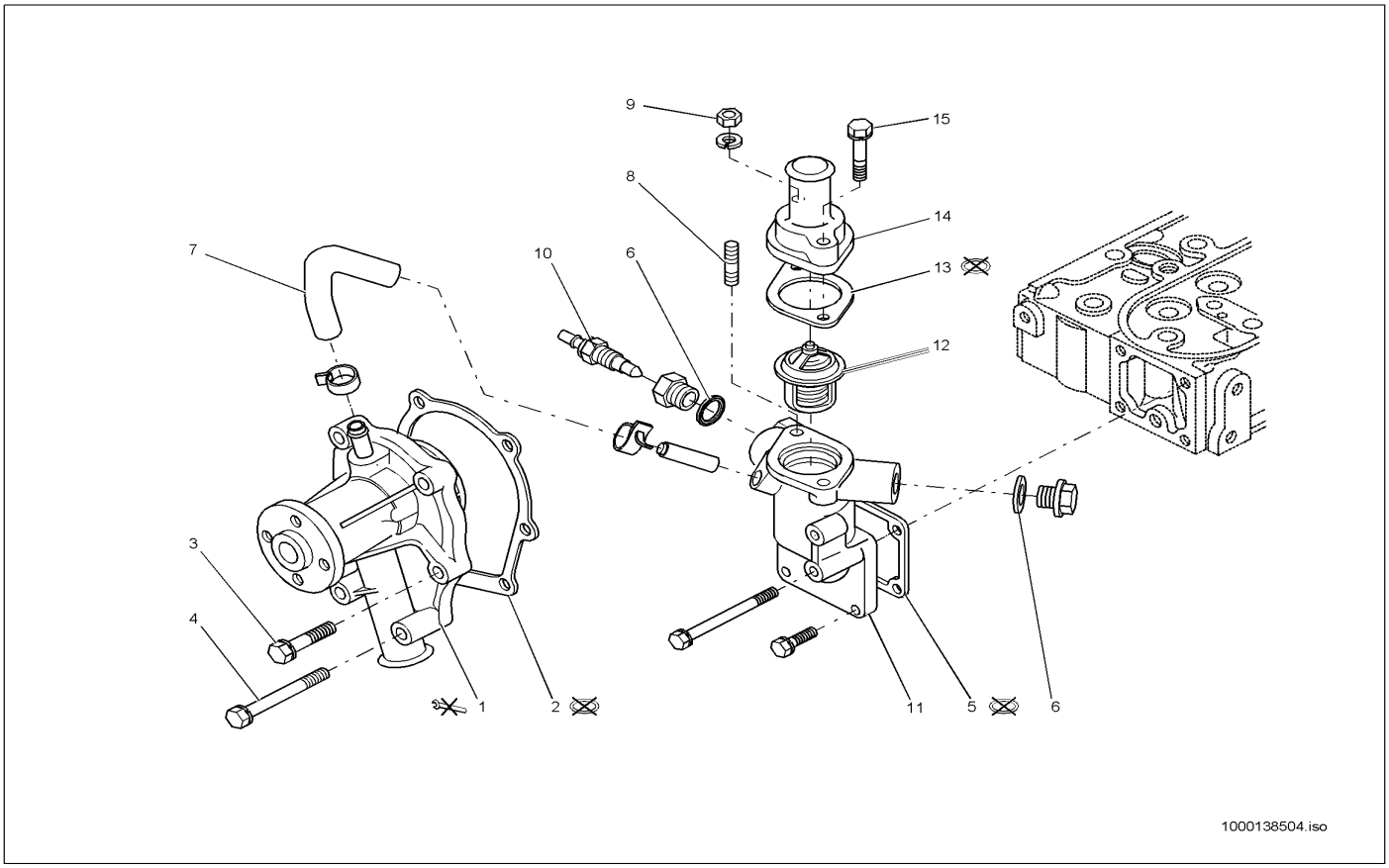


| Pos | Art.-Nr. | Anm. | Q'TY | BEZEICHNUNG | PART NAME | DESIGNATION |
|---|---|---|---|---|---|---|
| 1 | 1000087625 | | 1,00 ST | WASSERPUMPE | WATER PUMP | POMPE À EAU |
| 2 | 1000004627 | | 1,00 ST | DICHTUNG | ENGINE GASKET | JOINT DU MOTEUR |
| 3 | 1000087631 | | 4,00 ST | SCHRAUBE | SCREW | VIS |
| 4 | 1000087626 | | 2,00 ST | SCHRAUBE | SCREW | VIS |
| 5 | 1000087787 | | 1,00 ST | DICHTUNG | SEAL | JOINT D'ÉTANCHÉITÉ |
| 6 | 1000087622 | | 2,00 ST | DICHTUNG | SEAL | JOINT D'ÉTANCHÉITÉ |
| 7 | 1000026901 | | 1,00 ST | WASSERSCHLAUCH | WATER HOSE | TUYAU FLEXIBLE D'EAU |
| 8 | 1000087624 | | 1,00 ST | GEWINDESTIFT | THREAD PIN | GOUPILLE FILETÉE |
| 9 | 1000085254 | | 1,00 ST | 6KT-MUTTER | HEXAGON NUT | ÉCROU HEXAGONAL |
| 10 | 1000003475 | | 1,00 ST | TEMPERATURSCHALTER | TEMPERATURE SWITCH | INTERRUPTEUR DE TÉMPERATURE |
| 11 | 1000089130 | | 1,00 ST | FLANSCH | FLANGE | BRIDE |
| 12 | 1000022166 | | 1,00 ST | THERMOSTAT | THERMOSTAT | THERMOSTAT |
| 13 | 1000026886 | | 1,00 ST | DICHTUNG F. THERMOSTAT | GASKET THERMOSTAT | JOINT POUR LE THERMOSTAT |
| 14 | 1000089131 | | 1,00 ST | DECKEL | COVER | COUVERCLE |
| 15 | 1000085236 | | 1,00 ST | SCHRAUBE | SCREW | VIS |

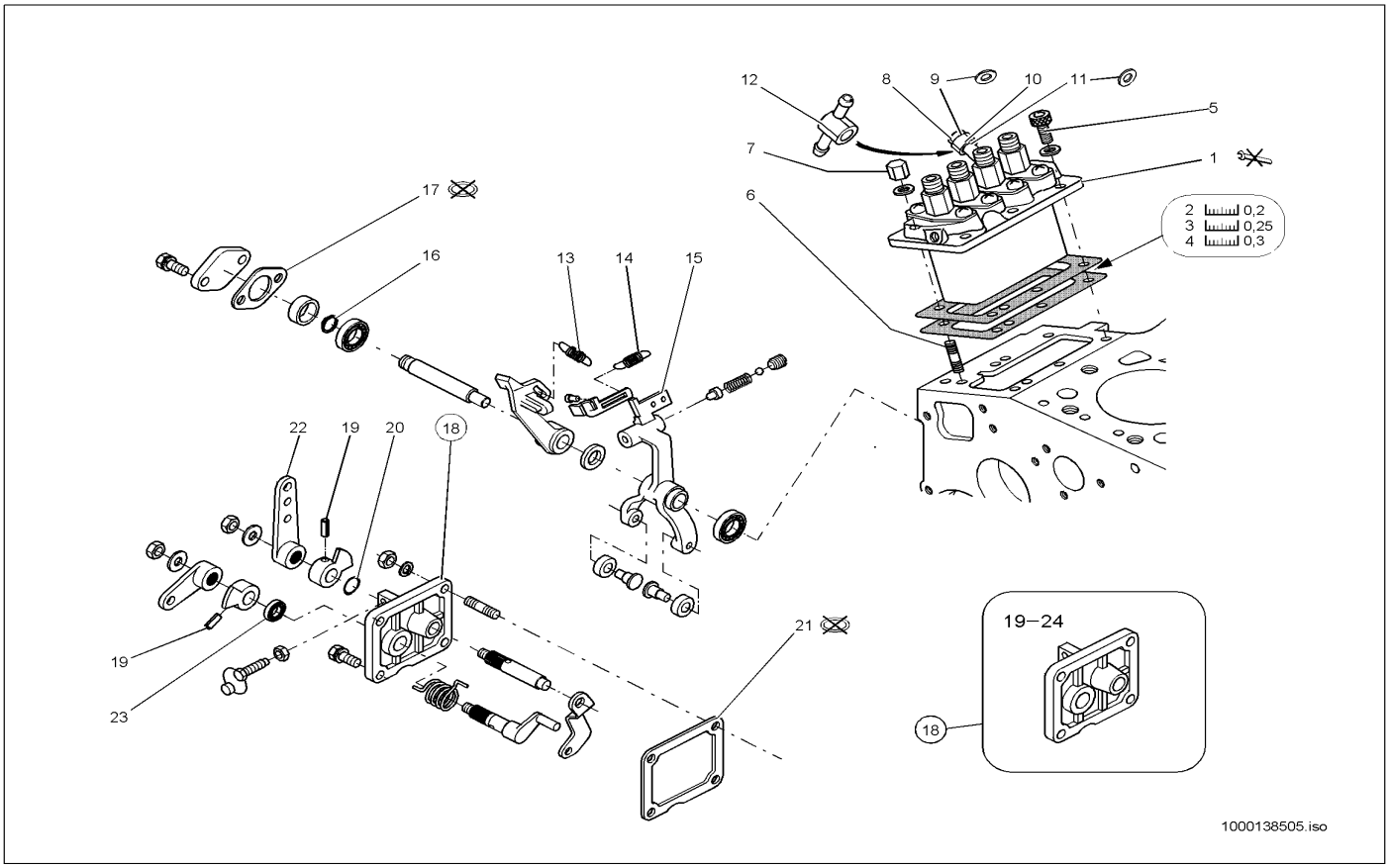


| Pos | Art.-Nr. | Anm. | Q'TY | BEZEICHNUNG | PART NAME | DESIGNATION |
|---|---|---|---|---|---|---|
| 1 | 1000087785 | | 1,00 ST | EINSPRITZPUMPE | INJECTION PUMP | POMPE D'INJECTION |
| 2 | 1000087607 | | 1,00 ST | DICHTUNG | SEAL | JOINT D'ÉTANCHÉITÉ |
| 3 | 1000087608 | | 1,00 ST | DICHTUNG | SEAL | JOINT D'ÉTANCHÉITÉ |
| 4 | 1000087609 | | 1,00 ST | DICHTUNG | SEAL | JOINT D'ÉTANCHÉITÉ |
| 5 | 1000087610 | | 3,00 ST | SCHRAUBE | SCREW | VIS |
| 6 | 1000087611 | | 3,00 ST | GEWINDEBOLZEN | THREAD BOLT | AXE |
| 7 | 1000087612 | | 3,00 ST | MUTTER | NUT | ÉCROU |
| 8 | 1000088778 | | 1,00 ST | VERSCHLUSSSCHRAUBE | LOCK SCREW | VIS DE FERMETURE |
| 9 | 1000088779 | | 1,00 ST | DICHTRING | SEAL RING | BAGUE D'ÉTANCHÉITÉ |
| 10 | 1000088776 | | 1,00 ST | HOHLSCHRAUBE | BANJO BOLT | VIS CREUSE |
| 11 | 1000088777 | | 2,00 ST | DICHTRING | SEAL RING | BAGUE D'ÉTANCHÉITÉ |
| 12 | 1000084950 | | 1,00 ST | VERBINDUNGSSTÜCK | CONNECTION PIECE | ADAPTEUR |
| 13 | 1000087613 | | 1,00 ST | FEDER | SPRING | RESSORT |
| 14 | 1000087614 | | 1,00 ST | FEDER | SPRING | RESSORT |
| 15 | 1000003745 | | 1,00 ST | REGLERHEBEL | CONTROL LEVER | LEVIER DE RÉGULATION |
| 16 | 1000087615 | | 1,00 ST | SICHERUNGSRING | LOCK RING | BAGUE DE SÛRETÉ |
| 17 | 1000026896 | | 1,00 ST | DICHTUNG | ENGINE GASKET | JOINT DU MOTEUR |
| 18 | 1000052513 | | 1,00 ST | PLATTE | PLATE | PLAQUE |
| 19 | 1000052610 | | 2,00 ST | FEDERSTIFT | SPRING PIN | GOUPILLE DE RESSORT |
| 20 | 1000085148 | | 1,00 ST | O-RING | O-RING | ANNEAU EN O |
| 21 | 1000026897 | | 1,00 ST | DICHTUNG | ENGINE GASKET | JOINT DU MOTEUR |
| 22 | 1000003688 | | 1,00 ST | REGLERHEBEL | CONTROL LEVER | LEVIER DE RÉGULATION |
| 23 | 1000085298 | | 1,00 ST | DICHTUNG | ENGINE GASKET | JOINT DU MOTEUR |

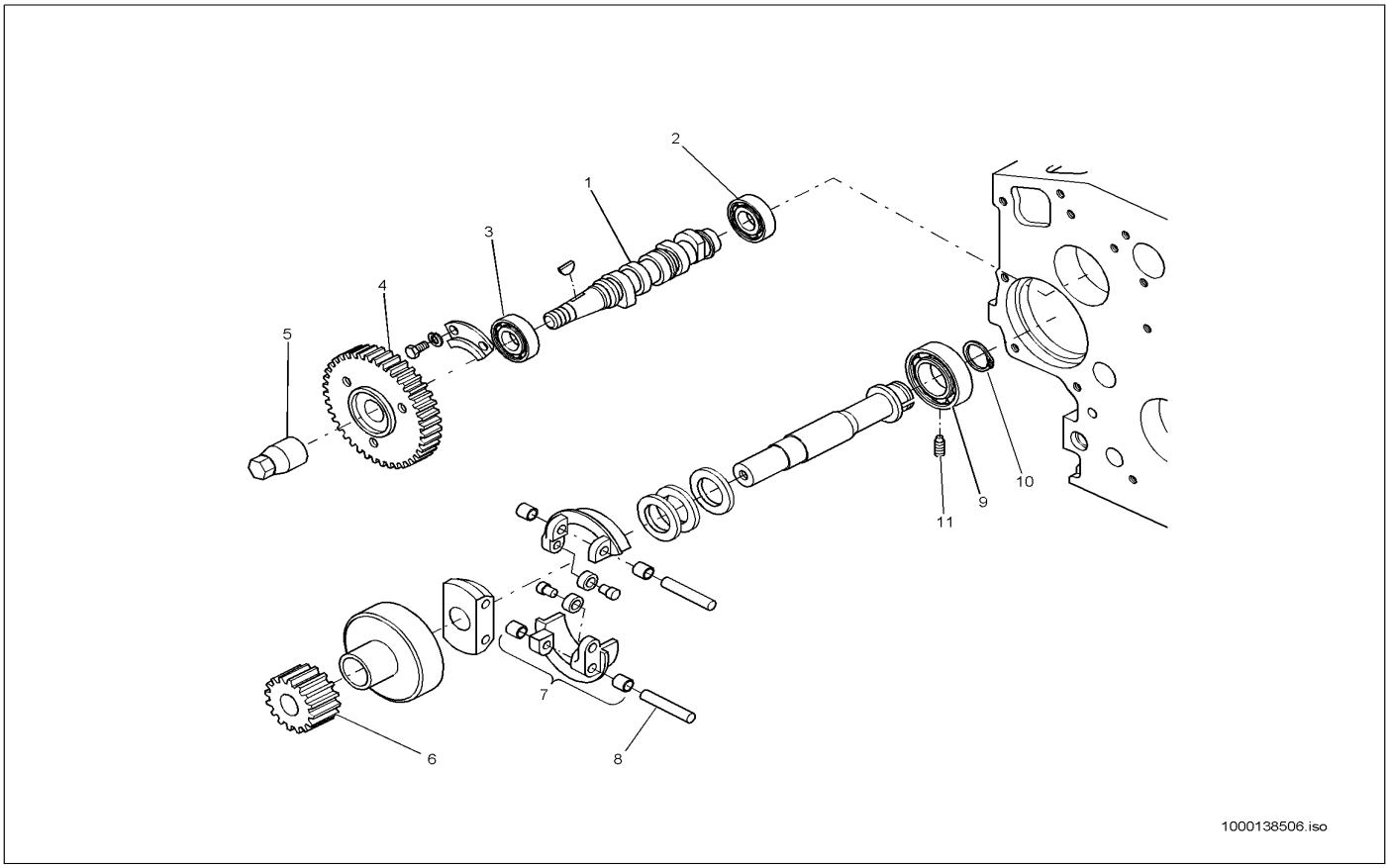


| Pos | Art.-Nr. | Anm. | Q'TY | BEZEICHNUNG | PART NAME | DESIGNATION |
|---|---|---|---|---|---|---|
| 1 | 1000140401 | | 1,00 ST | NOCKENWELLE | ? | ? |
| 2 | 1000140041 | | 1,00 ST | RILLENKUGELLAGER | BALL BEARING | ROULEMENT À RAINURE |
| 3 | 1000140042 | | 1,00 ST | RILLENKUGELLAGER | BALL BEARING | ROULEMENT À RAINURE |
| 4 | 1000140875 | | 1,00 ST | ZAHNRAD | ? | ? |
| 5 | 1000087596 | | 1,00 ST | MUTTER | NUT | ÉCROU |
| 6 | 1000140876 | | 1,00 ST | ZAHNRAD | ? | ? |
| 7 | 1000139854 | | 2,00 ST | FLIEHGEWICHT KPL. | ? | ? |
| 8 | 1000140954 | | 2,00 ST | WELLE | SHAFT | ONDE |
| 9 | 1000140043 | | 1,00 ST | RILLENKUGELLAGER | BALL BEARING | ROULEMENT À RAINURE |
| 10 | 1000087597 | | 1,00 ST | SICHERUNGSRING | LOCK RING | BAGUE DE SÛRETÉ |
| 11 | 1000087598 | | 1,00 ST | STELLSCHRAUBE | SET SCREW | VIS DE COMMANDE |

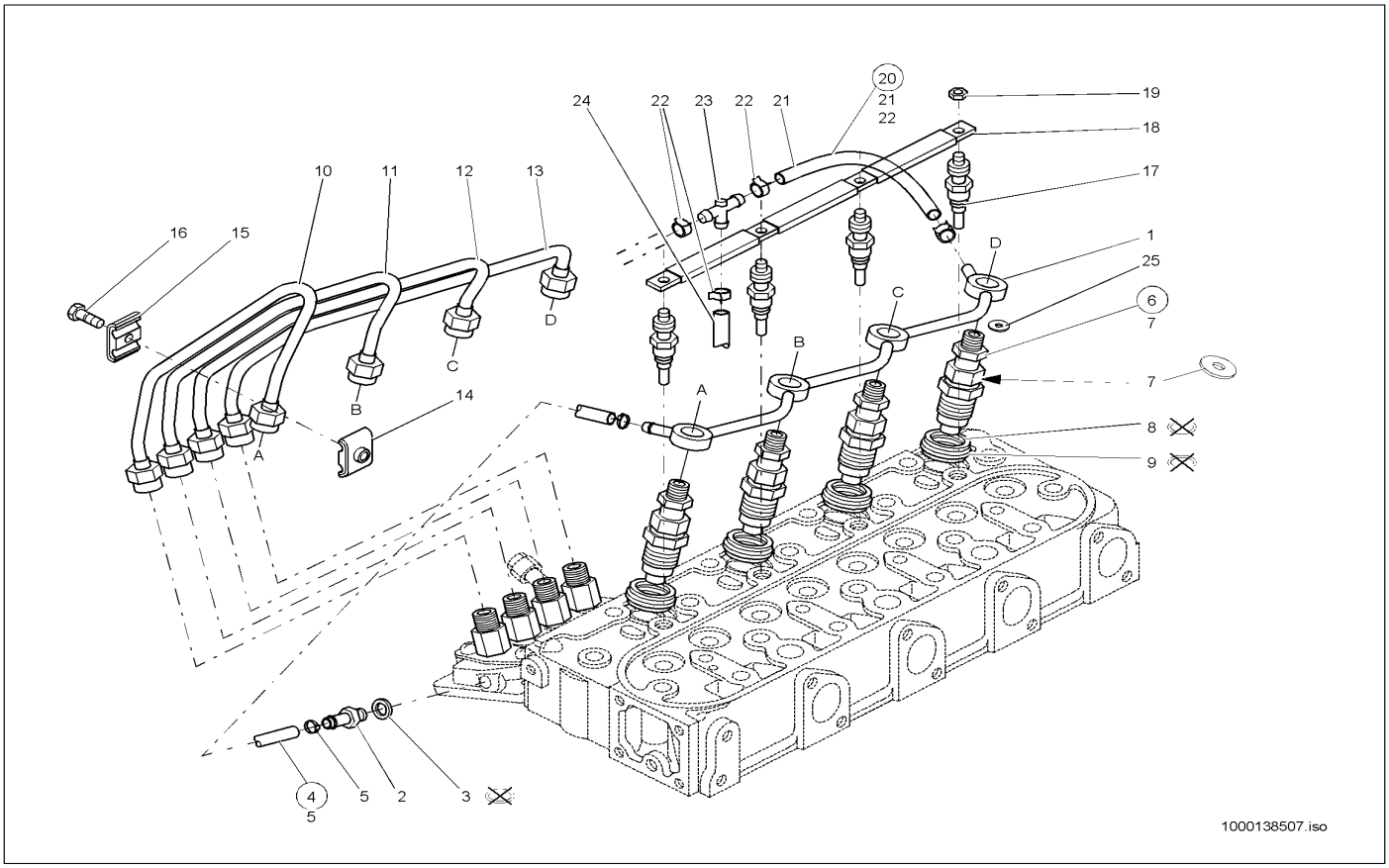


| Pos | Art.-Nr. | Anm. | Q'TY | BEZEICHNUNG | PART NAME | DESIGNATION |
|---|---|---|---|---|---|---|
| 1 | 1000087617 | | 1,00 ST | RÜCKLAUFLEITUNG | REFLUX LINE | CANALISATION DE RETOUR |
| 2 | 1000087618 | | 2,00 ST | SCHRAUBE | SCREW | VIS |
| 3 | 1000038599 | | 1,00 ST | DICHTUNG | SEAL | JOINT D'ÉTANCHÉITÉ |
| 4 | 1000026898 | | 1,00 ST | ROHR | PIPE LINE | TUYAU |
| 5 | 1000140813 | | 2,00 ST | SCHELLE | CLAMP | BRIDE |
| 6 | 1000026899 | | 4,00 ST | EINSPRITZDÜSE | INJECTION NOZZLE | CLAPET D´INJECTION |
| 7 | 1000140069 | | 1,00 ST | EINSTELLSCHEIBE | DISC | DISQUE |
| 8 | 1000019029 | | 4,00 ST | DICHTRING | SEAL RING | BAGUE D'ÉTANCHÉITÉ |
| 9 | 1000085224 | | 4,00 ST | DICHTUNG | ENGINE GASKET | JOINT DU MOTEUR |
| 10 | 1000003596 | | 1,00 ST | EINSPRITZLEITUNG | INJECTION LINE | LIGNE D'INJECTION |
| 11 | 1000003597 | | 1,00 ST | EINSPRITZLEITUNG | INJECTION LINE | LIGNE D'INJECTION |
| 12 | 1000003598 | | 1,00 ST | EINSPRITZLEITUNG | INJECTION LINE | LIGNE D'INJECTION |
| 13 | 1000087619 | | 1,00 ST | EINSPRITZLEITUNG | INJECTION LINE | LIGNE D'INJECTION |
| 14 | 1000085274 | | 3,00 ST | KLEMMBACKE | CLAMP SHOE | MORDACHE |
| 15 | 1000085275 | | 3,00 ST | KLEMMBACKE | CLAMP SHOE | MORDACHE |
| 16 | 1000085260 | | 3,00 ST | 6KT-SCHRAUBE | HEX SCREW | VIS À TÊTE HEXAGONALE |
| 17 | 1000019895 | | 4,00 ST | GLÜHKERZE | GLOW PLUG | BOUGIE DE RÉCHAUFFAGE |
| 18 | 1000087620 | | 1,00 ST | VERBINDUNGSELEMENT | CONNECTION ELEMENT | ÉLÉMENT DE CONNEXION |
| 19 | 1000139916 | | 4,00 ST | MUTTER | NUT | ÉCROU |
| 20 | 1000089125 | | 1,00 ST | ROHR | PIPE LINE | TUYAU |
| 21 | 1000089126 | | 1,00 ST | SCHLAUCH | HOSE | TUYAU FLEXIBLE |
| 22 | 1000089127 | | 1,00 ST | SCHELLE | CLAMP | BRIDE |
| 23 | 1000089129 | | 1,00 ST | VERBINDUNGSSTÜCK | CONNECTION PIECE | ADAPTEUR |
| 24 | 1000089128 | | 1,00 ST | SCHLAUCH | HOSE | TUYAU FLEXIBLE |
| 25 | 1000089532 | | 1,00 ST | DICHTUNG | SEAL | JOINT D'ÉTANCHÉITÉ |

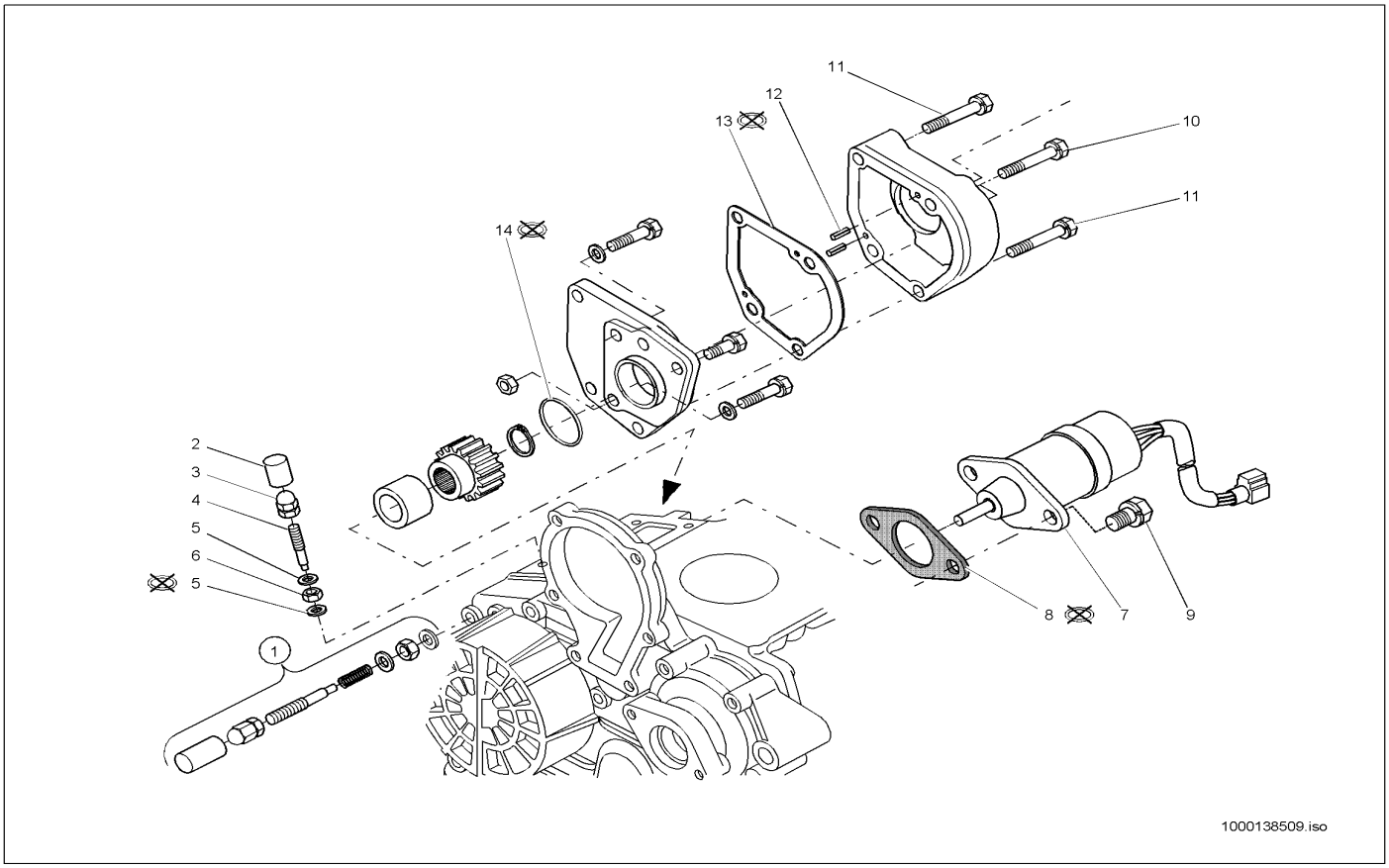


| Pos | Art.-Nr. | Anm. | Q'TY | BEZEICHNUNG | PART NAME | DESIGNATION |
|---|---|---|---|---|---|---|
| 1 | 1000087599 | | 1,00 ST | ANSCHLAG | LIMIT STOP | BATTÉE |
| 2 | 1000003655 | | 1,00 ST | KAPPE | COVER | RECOUVREMENT |
| 3 | 1000087602 | | 1,00 ST | MUTTER | NUT | ÉCROU |
| 4 | 1000140877 | | 1,00 ST | BOLZEN | PIN | AXE |
| 5 | 1000038599 | | 2,00 ST | DICHTUNG | SEAL | JOINT D'ÉTANCHÉITÉ |
| 6 | 1000087601 | | 1,00 ST | MUTTER | NUT | ÉCROU |
| 7 | 1000087647 | | 1,00 ST | ABSTELLMAGNET | SHUT OFF SOLENOID | AIMANT D'ARRÊT |
| 8 | 1000026895 | | 1,00 ST | DICHTUNG | ENGINE GASKET | JOINT DU MOTEUR |
| 9 | 1000087603 | | 1,00 ST | SCHRAUBE | SCREW | VIS |
| 10 | 1000139935 | | 2,00 ST | SCHRAUBE | SCREW | VIS |
| 11 | 1000139934 | | 2,00 ST | SCHRAUBE | SCREW | VIS |
| 12 | 1000140011 | | 2,00 ST | STIFT | PIN | GOUPILLE |
| 13 | 1000087791 | | 1,00 ST | DICHTUNG | SEAL | JOINT D'ÉTANCHÉITÉ |
| 14 | 1000087790 | | 1,00 ST | O-RING | O-RING | ANNEAU EN O |

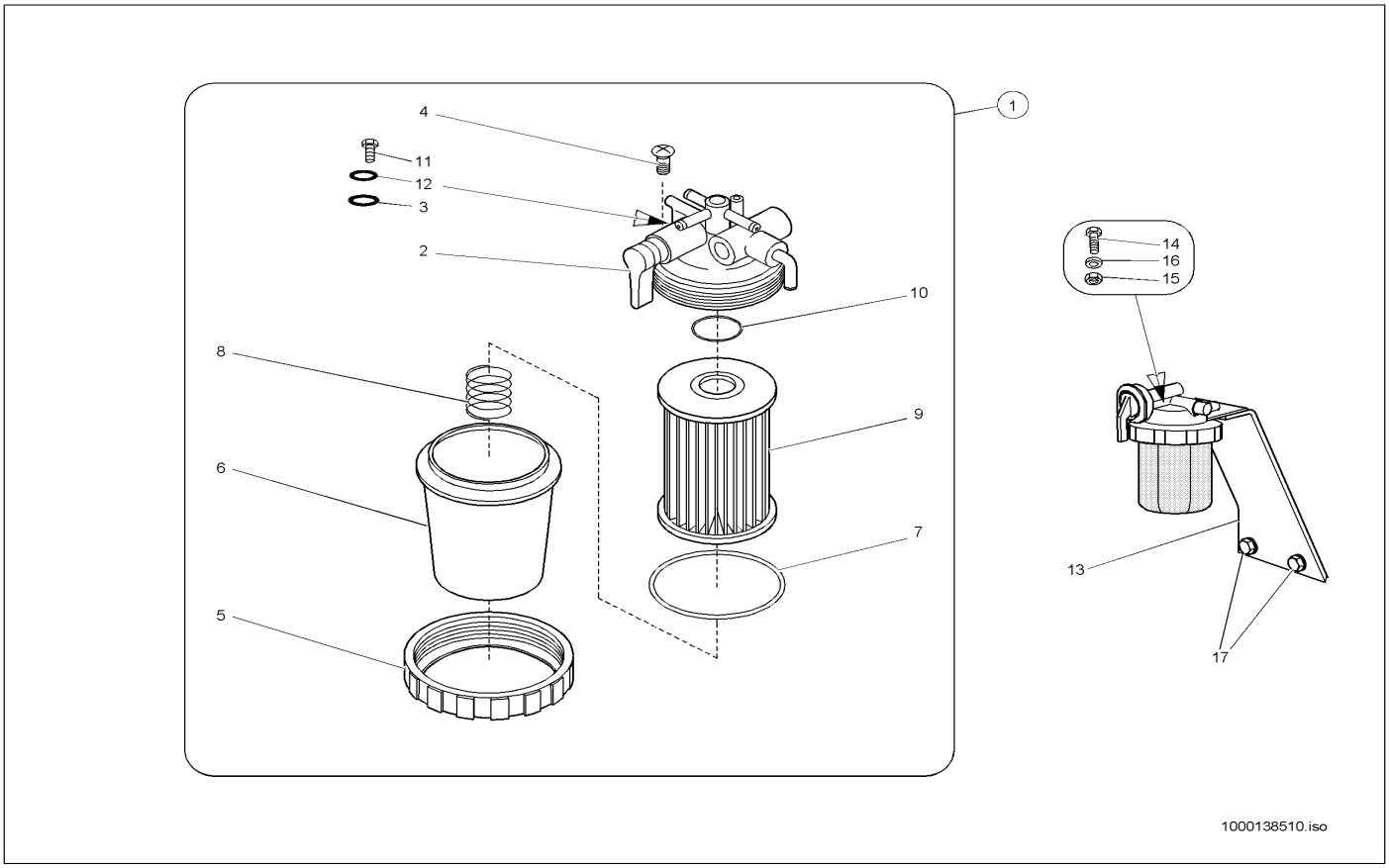


| Pos | Art.-Nr. | Anm. | Q'TY | BEZEICHNUNG | PART NAME | DESIGNATION |
|---|---|---|---|---|---|---|
| 1 | 1000087653 | | 1,00 ST | KRAFTSTOFFILTER | FUEL FILTER | FILTRE DE CARBURANT |
| 2 | 1000084930 | | 1,00 ST | GRIFF | HANDLE | MANETTE |
| 3 | 1000084934 | | 1,00 ST | O-RING | O-RING | ANNEAU EN O |
| 4 | 1000084935 | | 2,00 ST | SCHRAUBE | SCREW | VIS |
| 5 | 1000084936 | | 1,00 ST | RING | RING | ANNEAU |
| 6 | 1000087686 | | 1,00 ST | FILTERGLAS | FILTER GLASS | VERRE DE FILTRAGE |
| 7 | 1000000358 | | 1,00 ST | O-RING | O-RING | ANNEAU EN O |
| 8 | 1000084937 | | 1,00 ST | FEDER | SPRING | RESSORT |
| 9 | 1000087687 | | 1,00 ST | FILTEREINSATZ | FILTER INSERT | CARTOUCHE |
| 10 | 1000001307 | | 1,00 ST | O-RING | O-RING | ANNEAU EN O |
| 11 | 1000087688 | | 1,00 ST | SCHRAUBE | SCREW | VIS |
| 12 | 1000084938 | | 1,00 ST | O-RING | O-RING | ANNEAU EN O |
| 13 | 1000035004 | | 1,00 ST | HALTER | BRACKET CLUTCH | SUPPORT |
| 14 | 1000015343 | | 2,00 ST | 6KT-SCHRAUBE | HEX SCREW | VIS À TÊTE HEXAGONALE |
| 15 | 1000013021 | | 2,00 ST | 6KT-MUTTER | HEXAGON NUT | ÉCROU HEXAGONAL |
| 16 | 1000015431 | | 4,00 ST | SCHEIBE | SPACER | RONDELLE |
| 17 | 1000013008 | | 2,00 ST | 6KT-SCHRAUBE | HEX SCREW | VIS À TÊTE HEXAGONALE |

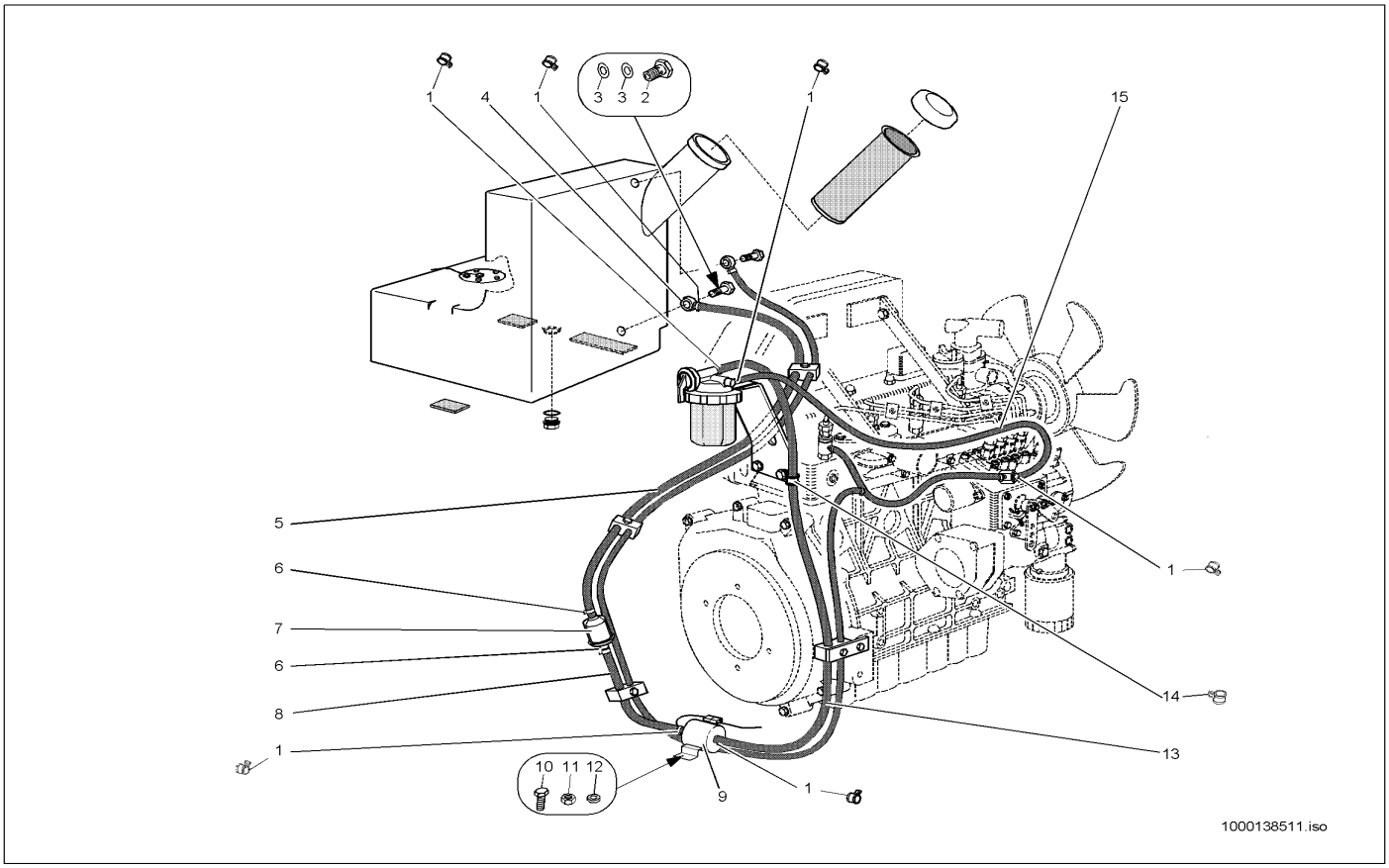


| Pos | Art.-Nr. | Anm. | Q'TY | BEZEICHNUNG | PART NAME | DESIGNATION |
|---|---|---|---|---|---|---|
| 1 | 1000032118 | | 6,00 ST | SCHELLE | CLAMP | BRIDE |
| 2 | 1000035030 | | 1,00 ST | HOHLSCHRAUBE | BANJO BOLT | VIS CREUSE |
| 3 | 1000022510 | | 2,00 ST | DICHTRING | SEAL RING | BAGUE D'ÉTANCHÉITÉ |
| 4 | 1000030689 | | 1,00 ST | SCHLAUCHNIPPEL | HOSE NIPPLE | RACCORD TUBULAIRE |
| 5 | 1000097009 | | 1,00 M | SCHLAUCH | HOSE | TUYAU FLEXIBLE |
| 6 | 1000031916 | | 2,00 ST | SCHELLE | CLAMP | BRIDE |
| 7 | 1000000412 | | 1,00 ST | KRAFTSTOFFILTER | FUEL FILTER | FILTRE DE CARBURANT |
| 8 | 1000097009 | | 1,00 M | SCHLAUCH | HOSE | TUYAU FLEXIBLE |
| 9 | 1000003554 | | 1,00 ST | KRAFTSTOFFPUMPE | FUEL PUMP | POMPE DE COMBUSTIBLE |
| 10 | 1000018400 | | 2,00 ST | 6KT-SCHRAUBE | HEX SCREW | VIS À TÊTE HEXAGONALE |
| 11 | 1000015405 | | 2,00 ST | 6KT-MUTTER | HEXAGON NUT | ÉCROU HEXAGONAL |
| 12 | 1000049283 | | 2,00 ST | LAGERSCHEIBE | BEARINGDISC | DISQUE DE PALIER |
| 13 | 1000097009 | | 1,00 M | SCHLAUCH | HOSE | TUYAU FLEXIBLE |
| 14 | 1000032103 | | 1,00 ST | SCHELLE | CLAMP | BRIDE |
| 15 | 1000039225 | | 1,00 ST | SCHLAUCH | HOSE | TUYAU FLEXIBLE |

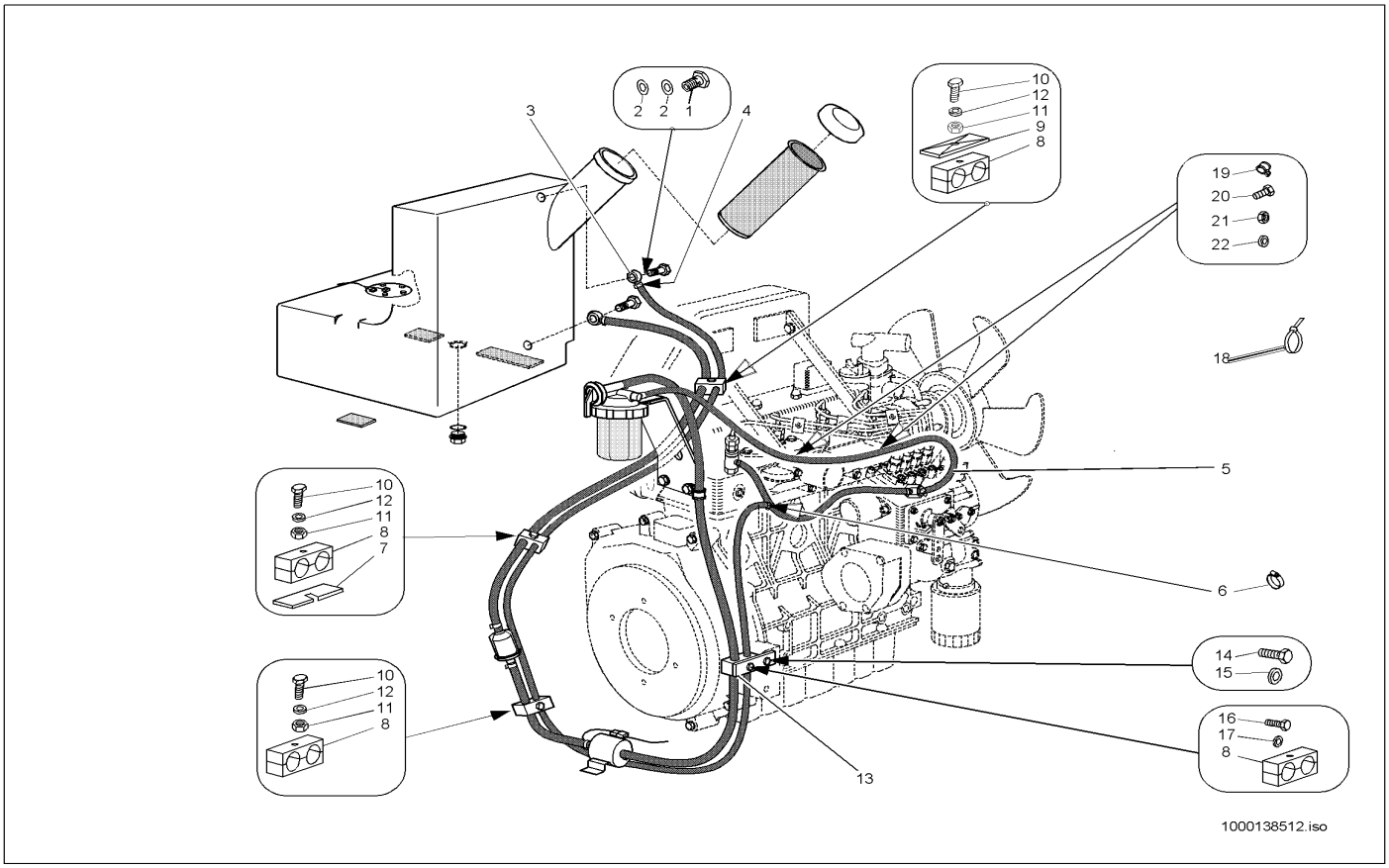


| Pos | Art.-Nr. | Anm. | Q'TY | BEZEICHNUNG | PART NAME | DESIGNATION |
|---|---|---|---|---|---|---|
| 1 | 1000050518 | | 1,00 ST | HOHLSCHRAUBE | BANJO BOLT | VIS CREUSE |
| 2 | 1000050102 | | 2,00 ST | DICHTRING | SEAL RING | BAGUE D'ÉTANCHÉITÉ |
| 3 | 1000030686 | | 1,00 ST | SCHLAUCHNIPPEL | HOSE NIPPLE | RACCORD TUBULAIRE |
| 4 | 1000032052 | | 1,00 ST | SCHELLE | CLAMP | BRIDE |
| 5 | 1000097190 | | 2,00 M | SCHLAUCH | HOSE | TUYAU FLEXIBLE |
| 6 | 1000031807 | | 1,00 ST | SCHELLE | CLAMP | BRIDE |
| 7 | 1000043609 | | 4,00 ST | PLATTE | PLATE | PLAQUE |
| 8 | 1000031347 | | 4,00 ST | SCHELLE | CLAMP | BRIDE |
| 9 | 1000031230 | | 1,00 ST | DECKPLATTE | COVER PLATE | PLAQUE DE RECOUVREMENT |
| 10 | 1000047674 | | 1,00 ST | 6KT-SCHRAUBE | HEX SCREW | VIS À TÊTE HEXAGONALE |
| 11 | 1000013021 | | 4,00 ST | 6KT-MUTTER | HEXAGON NUT | ÉCROU HEXAGONAL |
| 12 | 1000013027 | | 3,00 ST | SCHEIBE | SPACER | RONDELLE |
| 13 | 1000043495 | | 1,00 ST | HALTER | BRACKET CLUTCH | SUPPORT |
| 14 | 1000085411 | | 1,00 ST | 6KT-SCHRAUBE | HEX SCREW | VIS À TÊTE HEXAGONALE |
| 15 | 1000030924 | | 1,00 ST | FEDERRING | SPRING RING | RONDELLE À RESSORT |
| 16 | 1000015344 | | 1,00 ST | 6KT-SCHRAUBE | HEX SCREW | VIS À TÊTE HEXAGONALE |
| 17 | 1000015431 | | 1,00 ST | SCHEIBE | SPACER | RONDELLE |
| 18 | 1000090058 | | 3,00 ST | KABELBINDER | CABLE STRAP | BOUTISSE DE CÂBLE |
| 19 | 1000032218 | | 2,00 ST | SCHELLE | CLAMP | BRIDE |
| 20 | 1000085380 | | 2,00 ST | 6KT-SCHRAUBE | HEX SCREW | VIS À TÊTE HEXAGONALE |
| 21 | 1000085581 | | 2,00 ST | 6KT-MUTTER | HEXAGON NUT | ÉCROU HEXAGONAL |
| 22 | 1000092289 | | 2,00 ST | SCHEIBE | SPACER | RONDELLE |

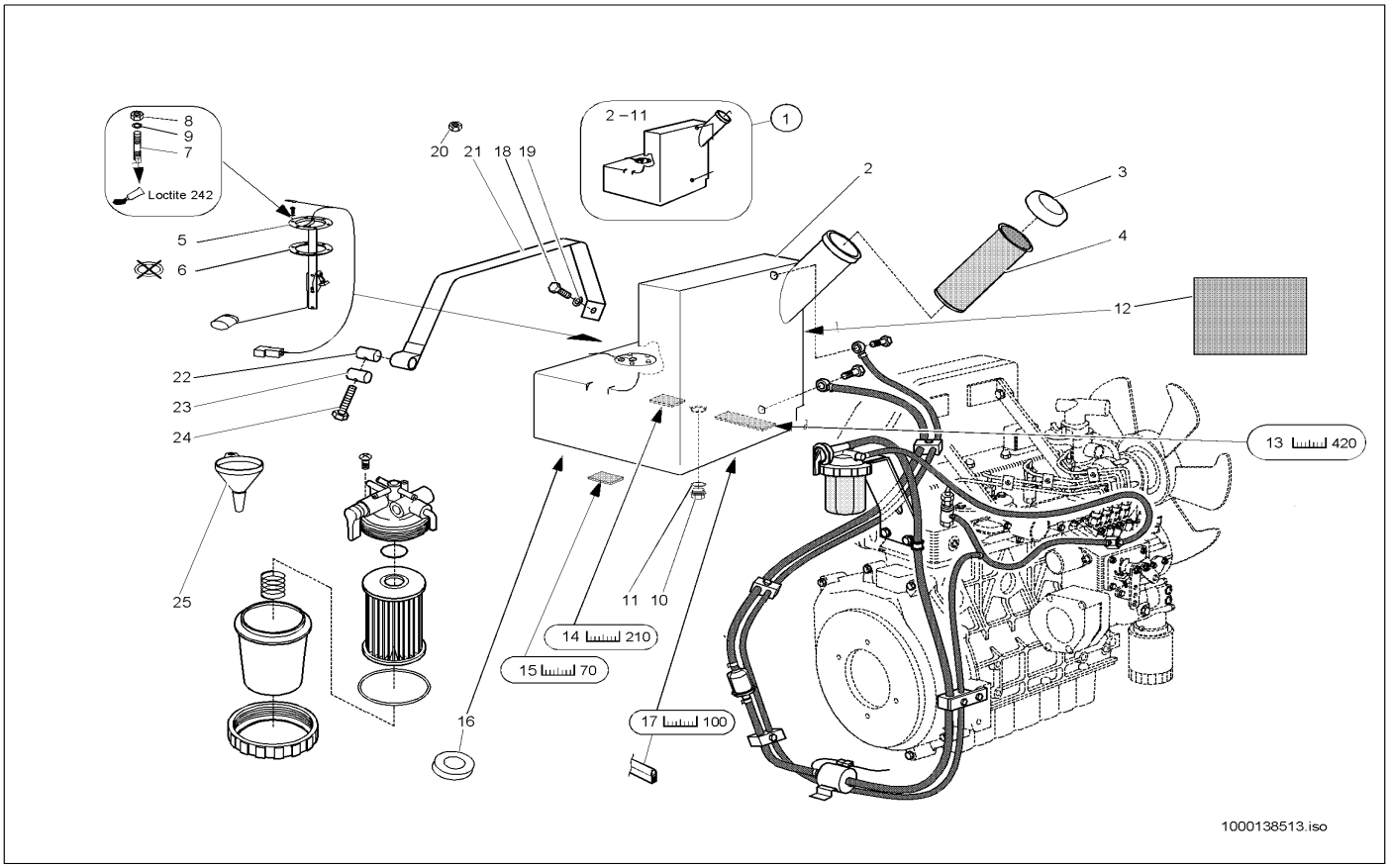


| Pos | Art.-Nr. | Anm. | Q'TY | BEZEICHNUNG | PART NAME | DESIGNATION |
|---|---|---|---|---|---|---|
| 1 | 1000035033 | | 1,00 ST | KRAFTSTOFFBEHÄLTER | FUEL TANK | RÉSERVOIR DE CARBURANT |
| 2 | 1000108069 | | 1,00 ST | KRAFTSTOFFBEHÄLTER | FUEL TANK | RÉSERVOIR DE CARBURANT |
| 3 | 1000018762 | | 1,00 ST | VERSCHLUSSDECKEL | LOCK COVER | COUVERCLE DE MÉCANISME DE FERMETURE |
| 4 | 1000000414 | | 1,00 ST | KRAFTSTOFFILTER | FUEL FILTER | FILTRE DE CARBURANT |
| 5 | 1000027542 | | 1,00 ST | NIVEAUGEBER | LEVEL SENSOR | TRANSMETTEUR DE NIVEAU |
| 6 | 1000090277 | | 1,00 ST | DICHTUNG | SEAL | JOINT D'ÉTANCHÉITÉ |
| 7 | 1000048862 | | 5,00 ST | STIFTSCHRAUBE | PIN SCREW | GOUJON |
| 8 | 1000085581 | | 5,00 ST | 6KT-MUTTER | HEXAGON NUT | ÉCROU HEXAGONAL |
| 9 | 1000030966 | | 5,00 ST | FEDERRING | SPRING RING | RONDELLE À RESSORT |
| 10 | 1000020805 | | 1,00 ST | VERSCHLUSSSCHRAUBE | LOCK SCREW | VIS DE FERMETURE |
| 11 | 1000020806 | | 1,00 ST | DICHTRING | SEAL RING | BAGUE D'ÉTANCHÉITÉ |
| 12 | 1000035121 | | 1,00 ST | DÄMMATTE | INSULATING MAT | TAPIS ISOLANT |
| 13 | 1000016131 | | 2,00 ST | GUMMIBAND | RUBBER STRIP | ÉLASTIQUE |
| 14 | 1000040228 | | 1,00 ST | GUMMIBAND | RUBBER STRIP | ÉLASTIQUE |
| 15 | 1000097033 | | 1,00 M | GUMMIBAND | RUBBER STRIP | ÉLASTIQUE |
| 16 | 1000090534 | | 1,00 ST | DICHTRING | SEAL RING | BAGUE D'ÉTANCHÉITÉ |
| 17 | 1000097176 | | 1,00 M | KANTENSCHUTZ | EDGE GUARD | PROTECTION D'ARÊTE |
| 18 | 1000013008 | | 1,00 ST | 6KT-SCHRAUBE | HEX SCREW | VIS À TÊTE HEXAGONALE |
| 19 | 1000015431 | | 2,00 ST | SCHEIBE | SPACER | RONDELLE |
| 20 | 1000013021 | | 1,00 ST | 6KT-MUTTER | HEXAGON NUT | ÉCROU HEXAGONAL |
| 21 | 1000039909 | | 1,00 ST | SPANNBAND | CLMAP STRAP | COLLIER TENDEUR |
| 22 | 1000030413 | | 1,00 ST | BOLZEN | PIN | AXE |
| 23 | 1000030423 | | 1,00 ST | BOLZEN | PIN | AXE |
| 24 | 1000085311 | | 1,00 ST | 6KT-SCHRAUBE | HEX SCREW | VIS À TÊTE HEXAGONALE |
| 25 | 1000029634 | | 1,00 ST | TRICHTER | FUNNEL | ENTONNOIR |

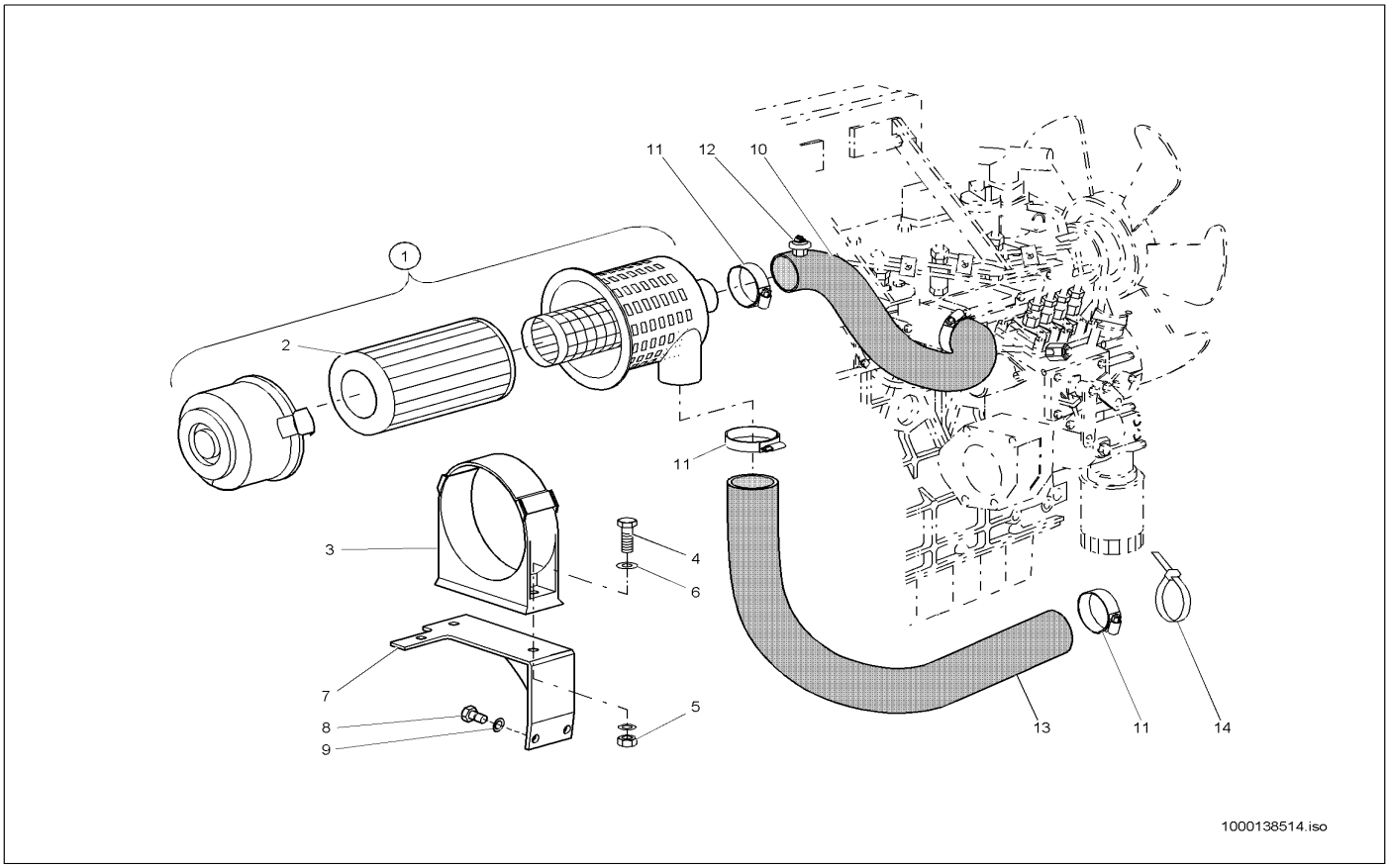


| Pos | Art.-Nr. | Anm. | Q'TY | BEZEICHNUNG | PART NAME | DESIGNATION |
|---|---|---|---|---|---|---|
| 1 | 1000032148 | | 1,00 ST | LUFTFILTER | AIR CLEANER | FILTRE À AIR |
| 2 | 1000000363 | | 1,00 ST | LUFTFILTER | AIR CLEANER | FILTRE À AIR |
| 3 | 1000035009 | | 1,00 ST | HALTER | BRACKET CLUTCH | SUPPORT |
| 4 | 1000085391 | | 2,00 ST | 6KT-SCHRAUBE | HEX SCREW | VIS À TÊTE HEXAGONALE |
| 5 | 1000013021 | | 2,00 ST | 6KT-MUTTER | HEXAGON NUT | ÉCROU HEXAGONAL |
| 6 | 1000013027 | | 2,00 ST | SCHEIBE | SPACER | RONDELLE |
| 7 | 1000035011 | | 1,00 ST | HALTER | BRACKET CLUTCH | SUPPORT |
| 8 | 1000019136 | | 2,00 ST | 6KT-SCHRAUBE | HEX SCREW | VIS À TÊTE HEXAGONALE |
| 9 | 1000015431 | | 2,00 ST | SCHEIBE | SPACER | RONDELLE |
| 10 | 1000035008 | | 1,00 ST | FORMSCHLAUCH | PRESHAPED TUBE | TUYAU FLEXIBLE DE FORME |
| 11 | 1000032290 | | 4,00 ST | SCHELLE | CLAMP | BRIDE |
| 12 | 1000031248 | | 1,00 ST | UNTERDRUCKANZEIGE | LOW PRESSURE INDICATOR | INDICATEUR DE SOUS PRESSION |
| 13 | 1000097021 | | 1,00 M | SPIRALSCHLAUCH | SPIRAL HOSE | TUYAU FLEXIBLE HÉLICOÏDAL |
| 14 | 1000031307 | | 1,00 ST | KABELBINDER | CABLE STRAP | BOUTISSE DE CÂBLE |

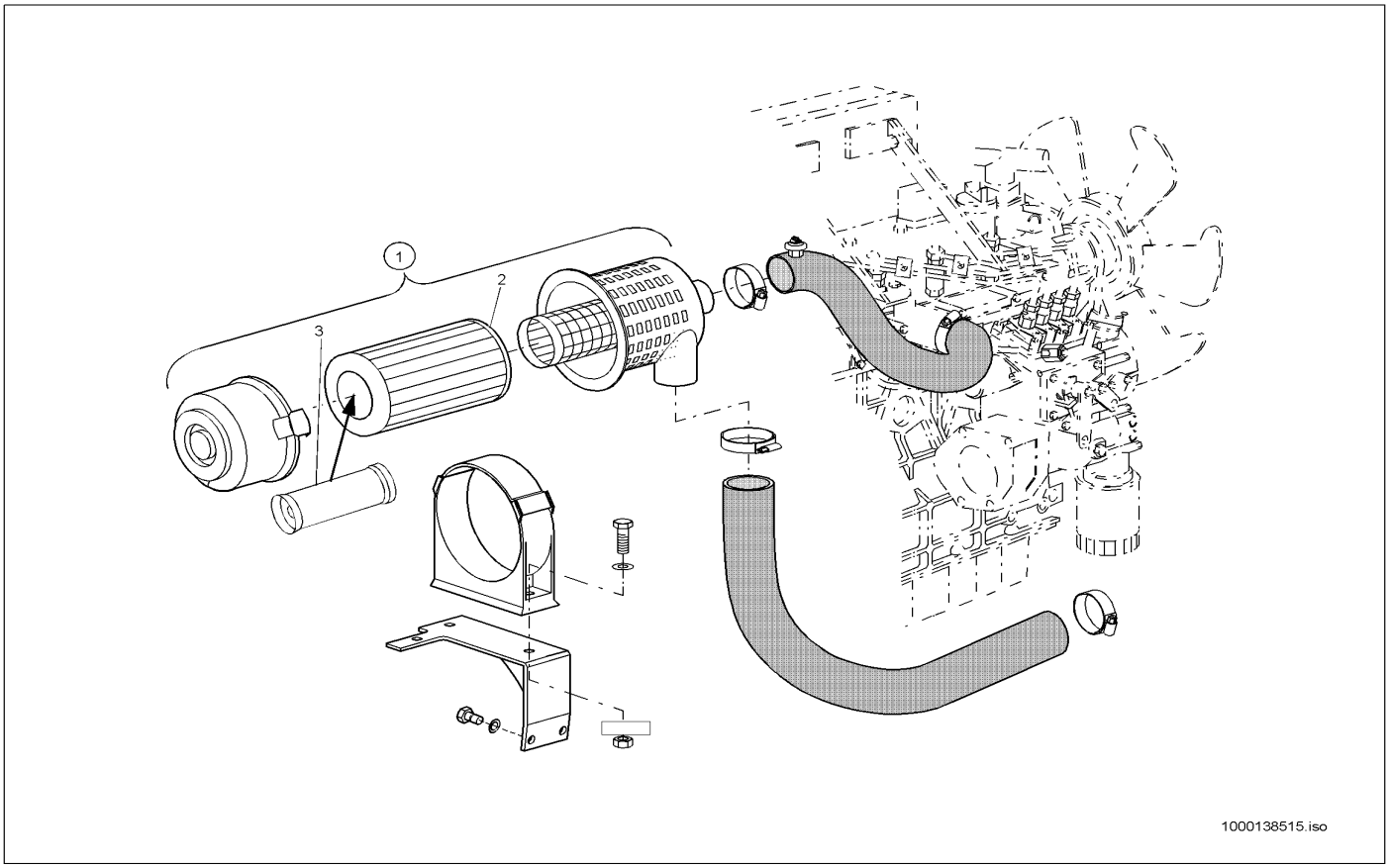


| Pos | Art.-Nr. | Anm. | Q'TY | BEZEICHNUNG | PART NAME | DESIGNATION |
|---|---|---|---|---|---|---|
| 1 | 1000032188 | | 1,00 ST | LUFTFILTER | AIR CLEANER | FILTRE À AIR |
| 2 | 1000000363 | | 1,00 ST | LUFTFILTER | AIR CLEANER | FILTRE À AIR |
| 3 | 1000087780 | | 1,00 ST | FILTERPATRONE | FILTER CARTRIDGE | CARTOUCHE FILTRANTE |

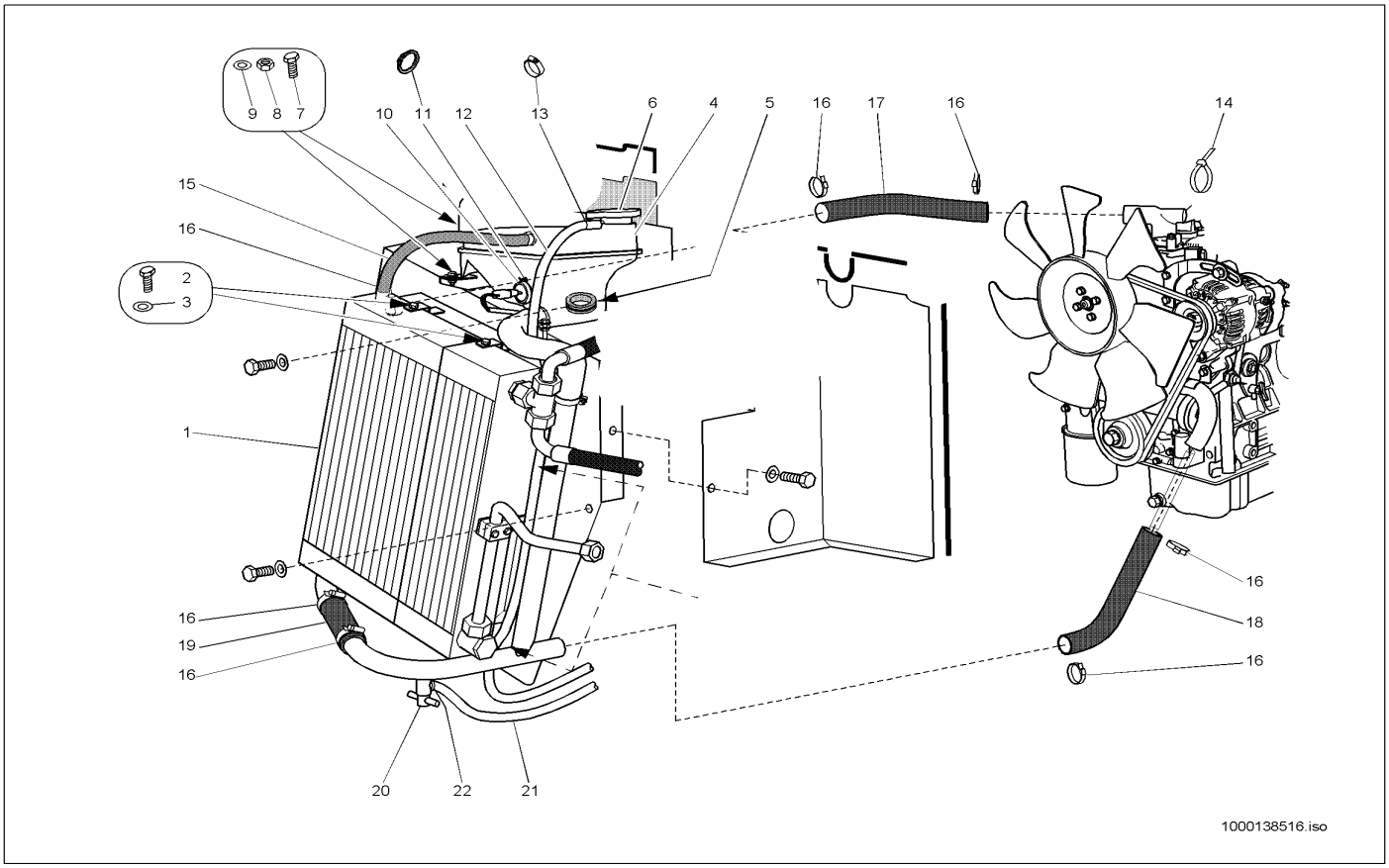


| Pos | Art.-Nr. | Anm. | Q'TY | BEZEICHNUNG | PART NAME | DESIGNATION |
|---|---|---|---|---|---|---|
| 1 | 1000035019 | | 1,00 ST | KOMBIKÜHLER | COMBICOOLER | RADIATEUR UNIVERSEL |
| 2 | 1000085389 | | 4,00 ST | 6KT-SCHRAUBE | HEX SCREW | VIS À TÊTE HEXAGONALE |
| 3 | 1000015431 | | 4,00 ST | SCHEIBE | SPACER | RONDELLE |
| 4 | 1000035015 | | 1,00 ST | AUSGLEICHSBEHÄLTER | REGULATION CONTAINER | RÉSERVOIR ÉGALISEUR |
| 5 | 1000033590 | | 1,00 ST | DURCHFÜHRUNGSRING | JUNCTION | ANNEAU D'APPLICATION |
| 6 | 1000035016 | | 1,00 ST | VENTILDECKEL | VALVE COVER | COUVERCLE DE SOUPAPE |
| 7 | 1000085382 | | 2,00 ST | 6KT-SCHRAUBE | HEX SCREW | VIS À TÊTE HEXAGONALE |
| 8 | 1000015405 | | 2,00 ST | 6KT-MUTTER | HEXAGON NUT | ÉCROU HEXAGONAL |
| 9 | 1000049283 | | 4,00 ST | LAGERSCHEIBE | BEARINGDISC | DISQUE DE PALIER |
| 10 | 1000027177 | | 1,00 ST | GEBER | SENSOR | TRANSMETTEUR |
| 11 | 1000089908 | | 1,00 ST | SICHERUNGSRING | LOCK RING | BAGUE DE SÜRETÉ |
| 12 | 1000097007 | | 1,00 M | SCHLAUCH | HOSE | TUYAU FLEXIBLE |
| 13 | 1000032118 | | 2,00 ST | SCHELLE | CLAMP | BRIDE |
| 14 | 1000090058 | | 2,00 ST | KABELBINDER | CABLE STRAP | BOUTISSE DE CÂBLE |
| 15 | 1000097009 | | 1,00 M | SCHLAUCH | HOSE | TUYAU FLEXIBLE |
| 16 | 1000031757 | | 6,00 ST | SCHELLE | CLAMP | BRIDE |
| 17 | 1000035017 | | 1,00 ST | SCHLAUCHLEITUNG | HOSE PIPE | LIGNE DU FLEXIBLE |
| 18 | 1000032251 | | 1,00 ST | FORMSCHLAUCH | PRESHAPED TUBE | TUYAU FLEXIBLE DE FORME |
| 19 | 1000097633 | | 1,00 M | SCHLAUCH | HOSE | TUYAU FLEXIBLE |
| 20 | 1000050530 | | 1,00 ST | VENTIL | VALVE | SOUPAPE |
| 21 | 1000097638 | | 1,00 M | SCHLAUCH | HOSE | TUYAU FLEXIBLE |
| 21 | 1000035020 | | 1,00 ST | SCHLAUCH | HOSE | TUYAU FLEXIBLE |
| 22 | 1000031886 | | 1,00 ST | SCHELLE | CLAMP | BRIDE |

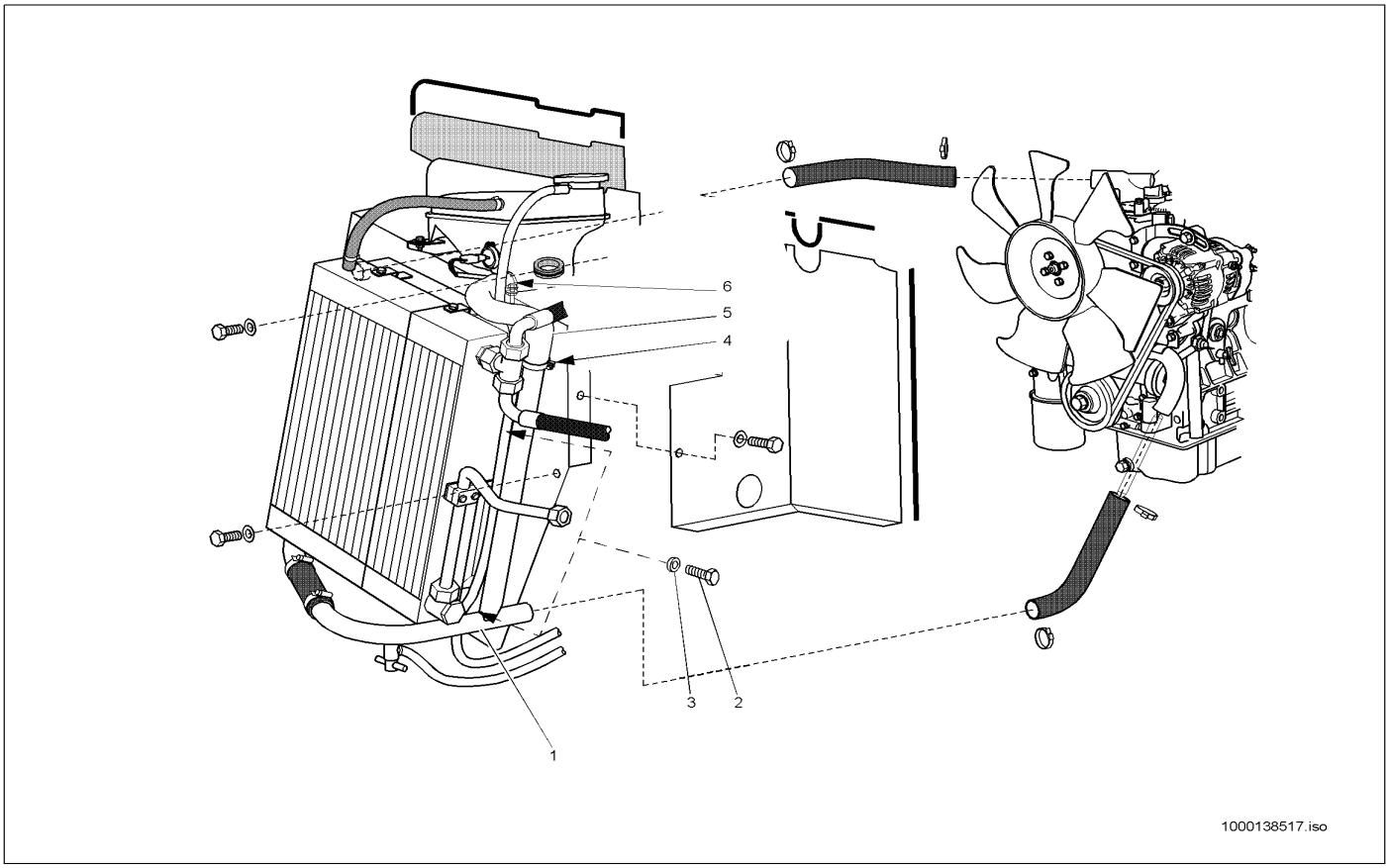


| Pos | Art.-Nr. | Anm. | Q'TY | BEZEICHNUNG | PART NAME | DESIGNATION |
|---|---|---|---|---|---|---|
| 1 | 1000090701 | | 1,00 ST | HYDRAULIKROHR | HYDRAULIC PIPE | TUBE HYDRAULIQUE |
| 2 | 1000019136 | | 2,00 ST | 6KT-SCHRAUBE | HEX SCREW | VIS À TÊTE HEXAGONALE |
| 3 | 1000015431 | | 2,00 ST | SCHEIBE | SPACER | RONDELLE |
| 4 | 1000031240 | | 1,00 ST | SCHELLE | CLAMP | BRIDE |
| 5 | 1000035018 | | 1,00 ST | SCHLAUCHLEITUNG | HOSE PIPE | LIGNE DU FLEXIBLE |
| 6 | 1000031736 | | 1,00 ST | SCHELLE | CLAMP | BRIDE |

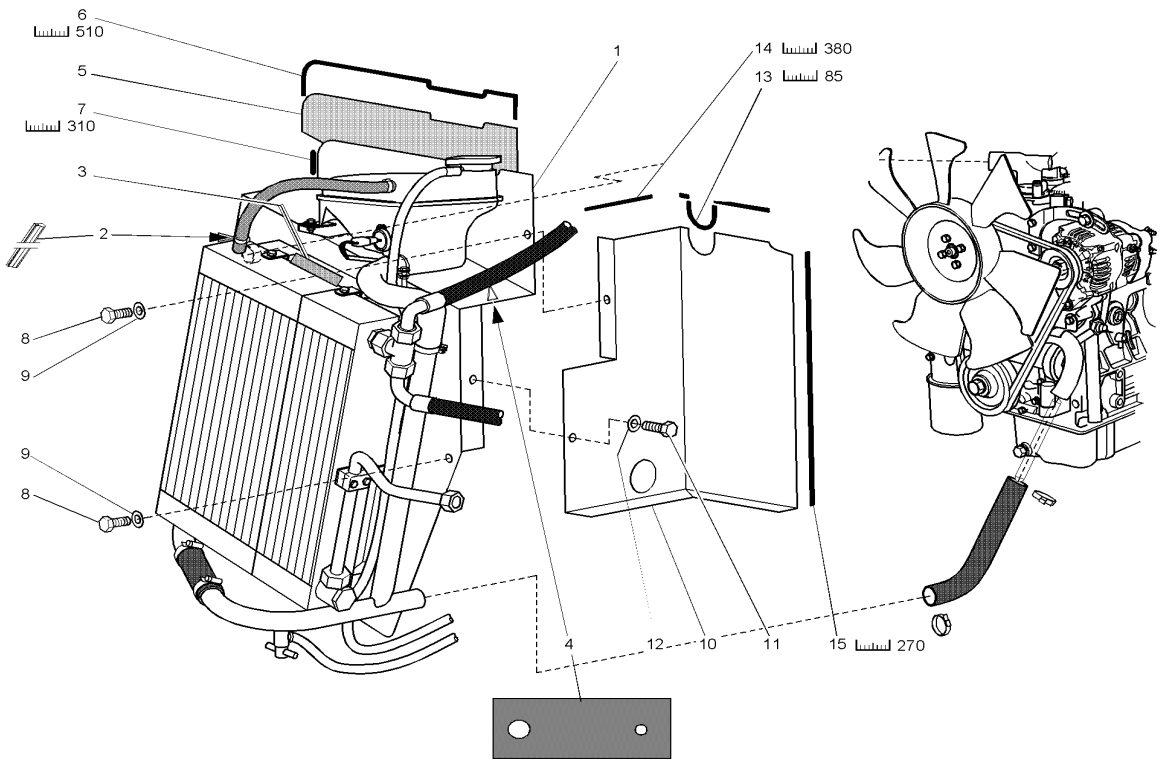


| Pos | Art.-Nr. | Anm. | Q'TY | BEZEICHNUNG | PART NAME | DESIGNATION |
|---|---|---|---|---|---|---|
| 1 | 1000035013 | | 1,00 ST | LUFTLEITBLECH | AIR GUIDE PLATE | DÉFLECTEUR D'AIR |
| 2 | 1000020201 | | 1,00 ST | PROFIL | PROFILE | PROFIL |
| 2 | 1000033297 | | 1,00 ST | PROFIL | PROFILE | PROFIL |
| 3 | 1000097141 | | 2,00 M | DICHTBAND | SEAL STRAP | RUBAN ISOLANT |
| 4 | 1000035117 | | 1,00 ST | DÄMMATTE | INSULATING MAT | TAPIS ISOLANT |
| 5 | 1000035122 | | 1,00 ST | DÄMMATTE | INSULATING MAT | TAPIS ISOLANT |
| 6 | 1000141275 | | 1,00 ST | KANTENSCHUTZ | EDGE GUARD | PROTECTION D'ARÊTE |
| 7 | 1000097176 | | 1,00 M | KANTENSCHUTZ | EDGE GUARD | PROTECTION D'ARÊTE |
| 8 | 1000019136 | | 4,00 ST | 6KT-SCHRAUBE | HEX SCREW | VIS À TÊTE HEXAGONALE |
| 9 | 1000013027 | | 4,00 ST | SCHEIBE | SPACER | RONDELLE |
| 10 | 1000035026 | | 1,00 ST | TRENNBLECH | SEPERATING SHEET | TÔLE DE SÉPERATION |
| 11 | 1000019136 | | 2,00 ST | 6KT-SCHRAUBE | HEX SCREW | VIS À TÊTE HEXAGONALE |
| 12 | 1000013027 | | 2,00 ST | SCHEIBE | SPACER | RONDELLE |
| 13 | 1000102022 | | 1,00 ST | SCHLAUCHSCHUTZ LG 1290 | ? | ? |
| 14 | 1000102023 | | 1,00 ST | KANTENSCHUTZ | EDGE GUARD | PROTECTION D'ARÊTE |
| 14 | 1000020201 | | 1,00 ST | PROFIL | PROFILE | PROFIL |
| 15 | 1000097176 | | 1,00 M | KANTENSCHUTZ | EDGE GUARD | PROTECTION D'ARÊTE |

# FUSSGASREGULIERUNG
# SPEED REGULATION WITH PEDAL
# RÉGLAGE DE RÉGIME MOTEUR Á PÉDALE

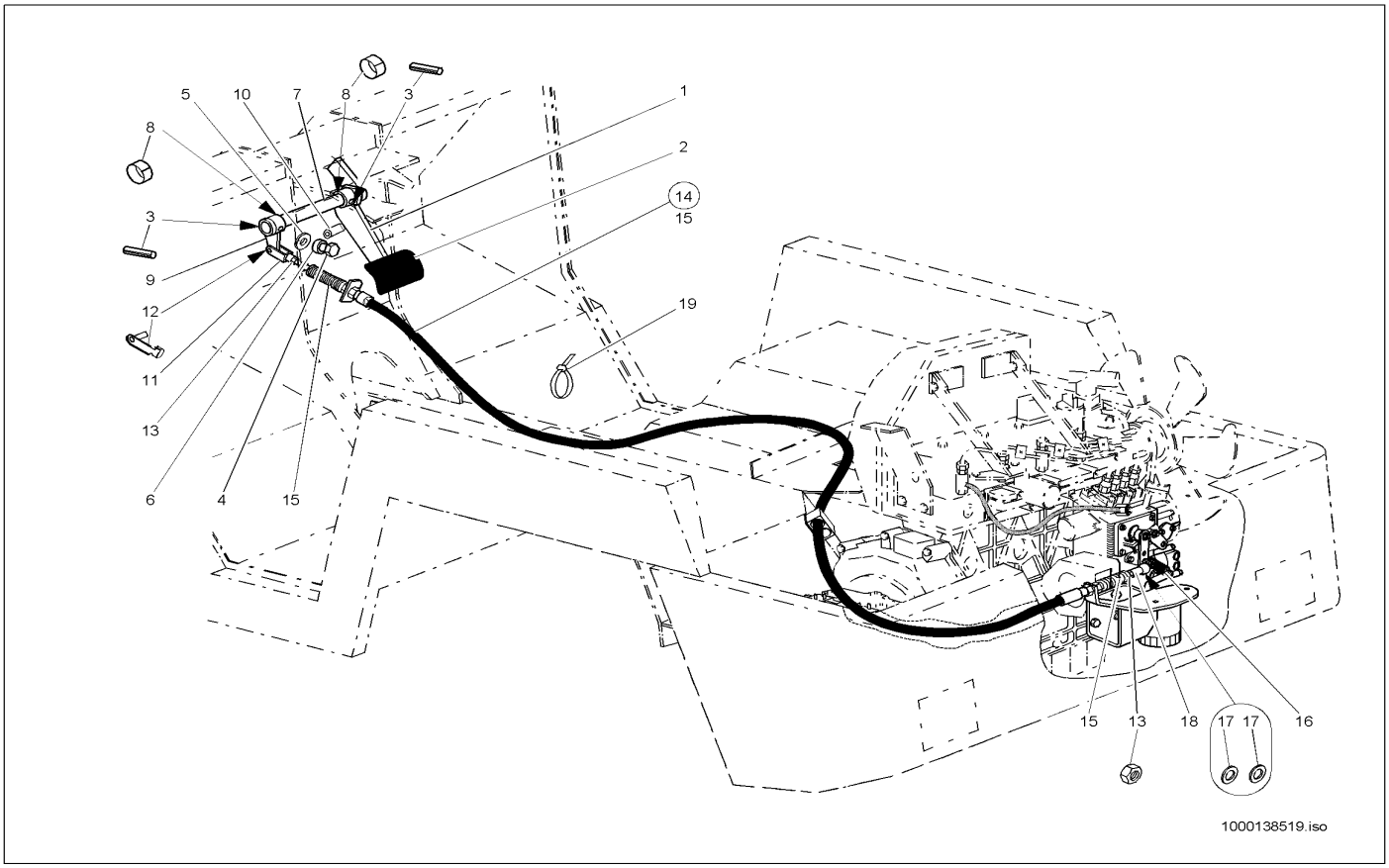


| Pos | Art.-Nr. | Anm. | Q'TY | BEZEICHNUNG | PART NAME | DESIGNATION |
|---|---|---|---|---|---|---|
| 1 | 1000041874 | | 1,00 ST | GASPEDAL | ACCELERATOR PEDAL | ACCÉLÉRATEUR |
| 2 | 1000035610 | | 1,00 ST | PEDALÜBERZUG | PEDAL LINING | COUVERTURE DE PÉDALE |
| 3 | 1000049744 | | 2,00 ST | SPANNSTIFT | COTTER PIN | GOUPILLE TENDEUR |
| 4 | 1000015343 | | 1,00 ST | 6KT-SCHRAUBE | HEX SCREW | VIS À TÊTE HEXAGONALE |
| 5 | 1000015431 | | 1,00 ST | SCHEIBE | SPACER | RONDELLE |
| 6 | 1000013021 | | 1,00 ST | 6KT-MUTTER | HEXAGON NUT | ÉCROU HEXAGONAL |
| 7 | 1000041879 | | 1,00 ST | WELLE | SHAFT | ONDE |
| 8 | 1000032577 | | 2,00 ST | GLEITLAGER | SLIDE BEARING | PALIER LISSE |
| 9 | 1000035036 | | 1,00 ST | HEBEL | LEVER | LEVIER |
| 10 | 1000049759 | | 1,00 ST | SPANNSTIFT | COTTER PIN | GOUPILLE TENDEUR |
| 11 | 1000050548 | | 1,00 ST | GABELKOPF | FORK HEAD | TÊTE DE ATTACHE RAPIDE |
| 12 | 1000030631 | | 1,00 ST | ES-BOLZEN | PIN | AXE |
| 13 | 1000015405 | | 2,00 ST | 6KT-MUTTER | HEXAGON NUT | ÉCROU HEXAGONAL |
| 14 | 1000022264 | | 1,00 ST | SEILZUG | CABLE PULL | APPEL D'UN CORDAGE |
| 15 | 1000109745 | | 2,00 ST | FALTENBALG | BELLOW | SOUFFLET |
| 16 | 1000030941 | | 1,00 ST | FEDER | SPRING | RESSORT |
| 17 | 1000092290 | | 2,00 ST | SCHEIBE | SPACER | RONDELLE |
| 18 | 1000050570 | | 1,00 ST | WINKELGELENK | BALL AND SOCKET | ARTICULATION ANGULAIRE |
| 19 | 1000090058 | | 1,00 ST | KABELBINDER | CABLE STRAP | BOUTISSE DE CÂBLE |

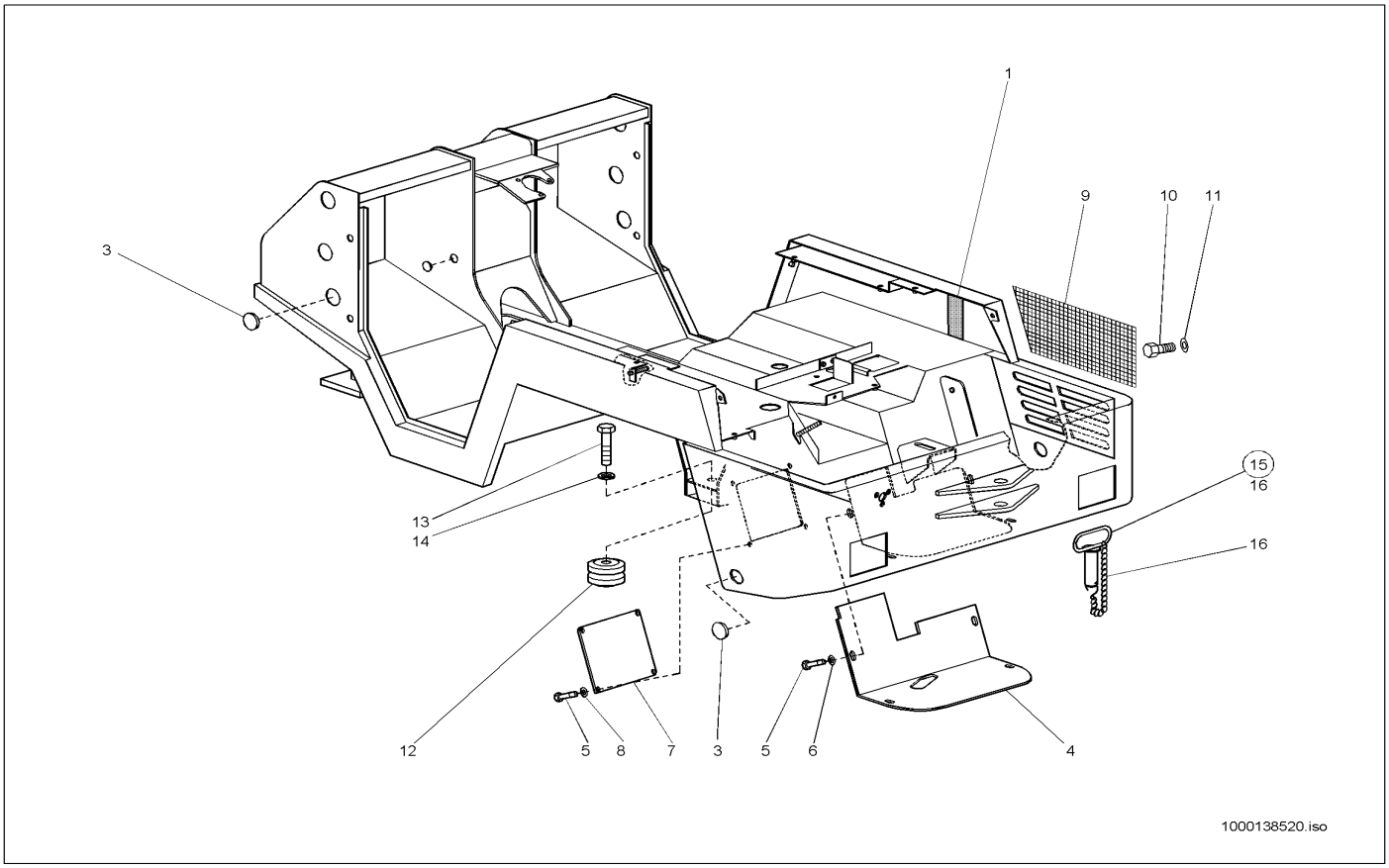


| Pos | Art.-Nr. | Anm. | Q'TY | BEZEICHNUNG | PART NAME | DESIGNATION |
|---|---|---|---|---|---|---|
| 1 | 1000035119 | | 1,00 ST | DÄMMATTE | INSULATING MAT | TAPIS ISOLANT |
| 2 | 1000030584 | | 2,00 ST | VERSCHLUSSSTOPFEN | LOCK PLUG | BOUCHON DE FERMETURE |
| 3 | 1000030601 | | 8,00 ST | VERSCHLUSSSTOPFEN | LOCK PLUG | BOUCHON DE FERMETURE |
| 4 | 1000035089 | | 1,00 ST | DECKEL | COVER | COUVERCLE |
| 5 | 1000019136 | | 8,00 ST | 6KT-SCHRAUBE | HEX SCREW | VIS À TÊTE HEXAGONALE |
| 6 | 1000013027 | | 4,00 ST | SCHEIBE | SPACER | RONDELLE |
| 7 | 1000035090 | | 1,00 ST | DECKEL | COVER | COUVERCLE |
| 8 | 1000015431 | | 4,00 ST | SCHEIBE | SPACER | RONDELLE |
| 9 | 1000035039 | | 1,00 ST | GITTER | SCREEN | GRILLE |
| 10 | 1000047666 | | 6,00 ST | 6KT-SCHRAUBE | HEX SCREW | VIS À TÊTE HEXAGONALE |
| 11 | 1000092290 | | 6,00 ST | SCHEIBE | SPACER | RONDELLE |
| 12 | 1000031556 | | 2,00 ST | HOHLFEDER | HOLLOW SPRING | RESSORT CREUX |
| 13 | 1000015364 | | 2,00 ST | 6KT-SCHRAUBE | HEX SCREW | VIS À TÊTE HEXAGONALE |
| 14 | 1000092303 | | 2,00 ST | SCHEIBE 10,5 ST A2C | WASHER 10,5 ST A2C | RONDELLE 10,5 ST A2C |
| 15 | 1000036697 | | 1,00 ST | ANHÄNGEZAPFEN | TOWING PIN | TOURILLON TRACTÉ |
| 16 | 1000035868 | | 1,00 ST | KETTE | CHAIN | CHAÎNE |

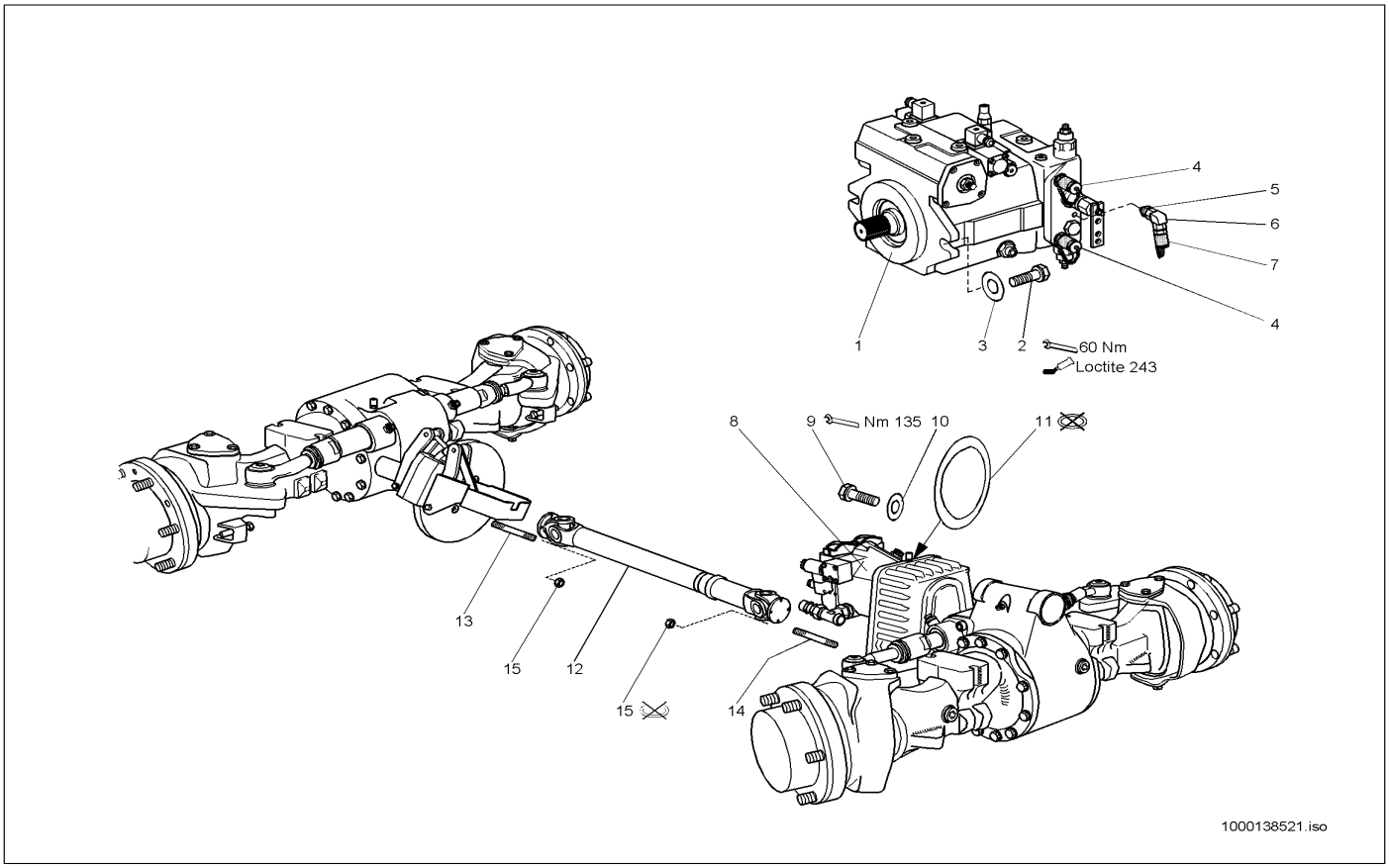


| Pos | Art.-Nr. | Anm. | Q'TY | BEZEICHNUNG | PART NAME | DESIGNATION |
|---|---|---|---|---|---|---|
| 1 | 1000027998 | | 1,00 ST | VERSTELLPUMPE | DISPLACEMENT PUMP | POMPE À DÉPLACER |
| 2 | 1000047792 | | 2,00 ST | 6KT-SCHRAUBE | HEX SCREW | VIS À TÊTE HEXAGONALE |
| 3 | 1000049253 | | 2,00 ST | SCHEIBE | SPACER | RONDELLE |
| 4 | 1000000559 | | 2,00 ST | MINIMESSANSCHLUSS | MINIMESS POINT | CONNEXION DE MINI MESURAGE |
| 5 | 1000015501 | | 1,00 ST | VERSCHRAUBUNG | SCREW JOINT | UNION |
| 6 | 1000085055 | | 1,00 ST | VERSCHRAUBUNG | SCREW JOINT | UNION |
| 7 | 1000028660 | | 1,00 ST | MINIMESSANSCHLUSS | MINIMESS POINT | CONNEXION DE MINI MESURAGE |
| 8 | 1000028076 | | 1,00 ST | HYDRAULIKMOTOR | HYDRAULIC MOTOR | MOTEUR HYDRAULIQUE |
| 9 | 1000047792 | | 2,00 ST | 6KT-SCHRAUBE | HEX SCREW | VIS À TÊTE HEXAGONALE |
| 10 | 1000049253 | | 2,00 ST | SCHEIBE | SPACER | RONDELLE |
| 11 | 1000090522 | | 1,00 ST | DICHTUNG | SEAL | JOINT D'ÉTANCHÉITÉ |
| 12 | 1000089674 | | 1,00 ST | GELENKWELLE | CARDAN SHAFT | ARBRE ARTICULÉ |
| 13 | 1000048915 | | 4,00 ST | STIFTSCHRAUBE | PIN SCREW | GOUJON |
| 14 | 1000048914 | | 4,00 ST | STIFTSCHRAUBE | PIN SCREW | GOUJON |
| 15 | 1000049101 | | 8,00 ST | 6KT-MUTTER | HEXAGON NUT | ÉCROU HEXAGONAL |

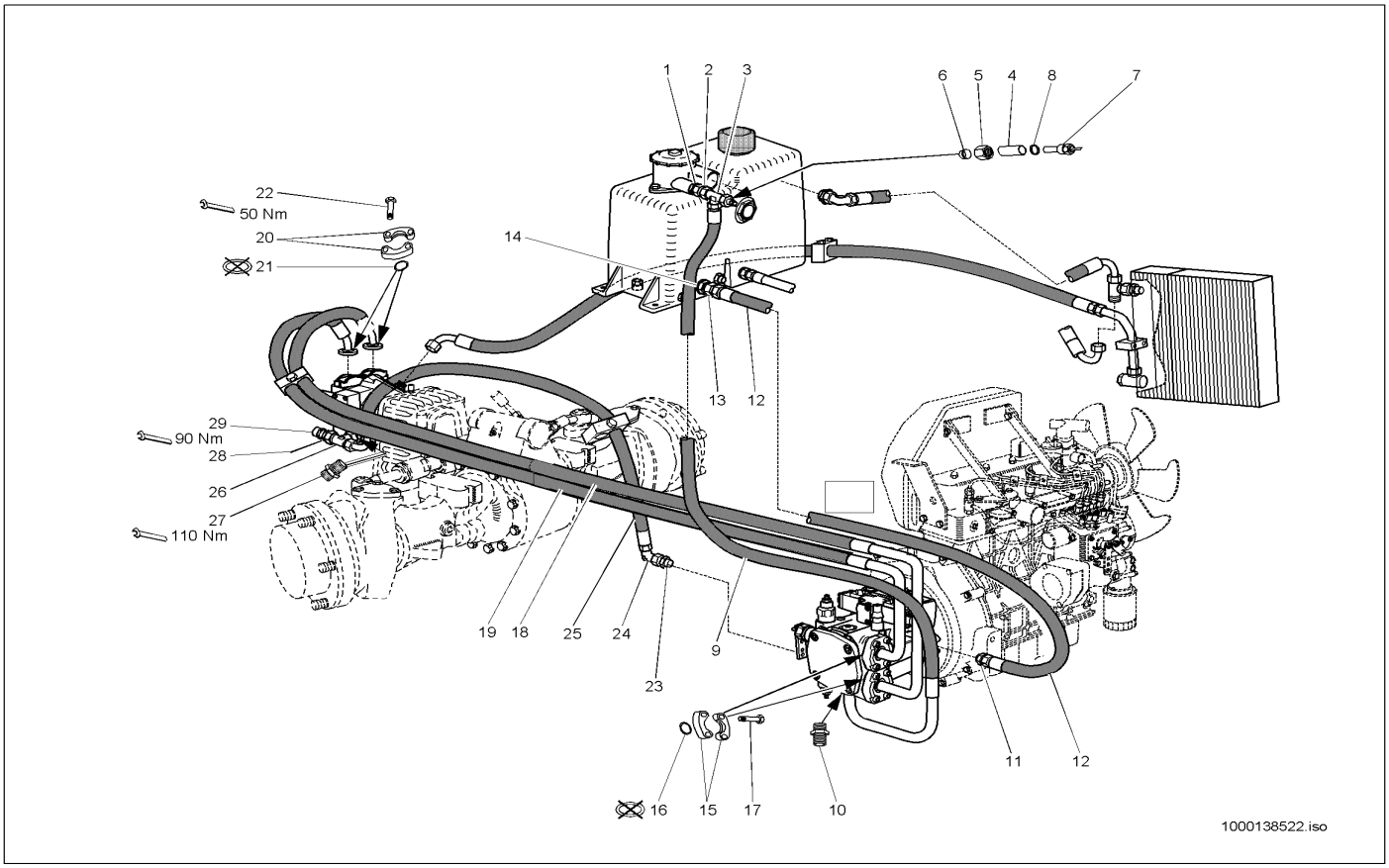


| Pos | Art.-Nr. | Anm. | Q'TY | BEZEICHNUNG | PART NAME | DESIGNATION |
|---|---|---|---|---|---|---|
| 1 | 1000015565 | | 1,00 ST | VERSCHRAUBUNG | SCREW JOINT | UNION |
| 2 | 1000018398 | | 1,00 ST | VERSCHRAUBUNG | SCREW JOINT | UNION |
| 3 | 1000085073 | | 1,00 ST | VERSCHRAUBUNG | SCREW JOINT | UNION |
| 4 | 1000045747 | | 1,00 ST | REDUZIERUNG | REDUCTION | RÉDUCTION |
| 5 | 1000050506 | | 1,00 ST | ÜBERWURFMUTTER | UNION NUT | ÉCROU À CHAPEAU |
| 6 | 1000050480 | | 1,00 ST | SCHNEIDRING | OLIVE | ANNEAU DE COUPE |
| 7 | 1000027549 | | 1,00 ST | TEMPERATURSCHALTER | TEMPERATURE SWITCH | INTERRUPTEUR DE TÉMPERATURE |
| 8 | 1000022510 | | 1,00 ST | DICHTRING | SEAL RING | BAGUE D'ÉTANCHÉITÉ |
| 9 | 1000029195 | | 1,00 ST | HYDRAULIKSCHLAUCH | HP HOSE | TUYAU FLEXIBLE HYDRAULIQUE |
| 10 | 1000028323 | | 1,00 ST | VERSCHRAUBUNG | SCREW JOINT | UNION |
| 11 | 1000085101 | | 1,00 ST | VERSCHRAUBUNG | SCREW JOINT | UNION |
| 12 | 1000032168 | | 1,00 ST | HYDRAULIKSCHLAUCH | HP HOSE | TUYAU FLEXIBLE HYDRAULIQUE |
| 13 | 1000028122 | | 1,00 ST | RÜCKSCHLAGVENTIL | NON RETURN VALVE | SOUPAPE DE RETENUE |
| 14 | 1000085101 | | 1,00 ST | VERSCHRAUBUNG | SCREW JOINT | UNION |
| 15 | 1000028689 | | 4,00 ST | FLANSCHHÄLFTE | HALF FLANGE | DEMI-BRIDE |
| 16 | 1000090485 | | 2,00 ST | O-RING | O-RING | ANNEAU EN O |
| 17 | 1000015346 | | 8,00 ST | 6KT-SCHRAUBE | HEX SCREW | VIS À TÊTE HEXAGONALE |
| 18 | 1000029175 | | 1,00 ST | HYDRAULIKSCHLAUCH | HP HOSE | TUYAU FLEXIBLE HYDRAULIQUE |
| 19 | 1000029182 | | 1,00 ST | HYDRAULIKSCHLAUCH | HP HOSE | TUYAU FLEXIBLE HYDRAULIQUE |
| 20 | 1000028561 | | 1,00 ST | FLANSCHHÄLFTE | HALF FLANGE | DEMI-BRIDE |
| 21 | 1000020772 | | 2,00 ST | O-RING | O-RING | ANNEAU EN O |
| 22 | 1000032979 | | 8,00 ST | 6KT-SCHRAUBE | HEX SCREW | VIS À TÊTE HEXAGONALE |
| 23 | 1000085101 | | 1,00 ST | VERSCHRAUBUNG | SCREW JOINT | UNION |
| 24 | 1000015512 | | 1,00 ST | VERSCHRAUBUNG | SCREW JOINT | UNION |
| 25 | 1000029228 | | 1,00 ST | HYDRAULIKSCHLAUCH | HP HOSE | TUYAU FLEXIBLE HYDRAULIQUE |
| 26 | 1000085077 | | 1,00 ST | VERSCHRAUBUNG | SCREW JOINT | UNION |
| 27 | 1000085044 | | 1,00 ST | VERSCHRAUBUNG | SCREW JOINT | UNION |
| 28 | 1000028337 | | 1,00 ST | REDUZIERUNG | REDUCTION | RÉDUCTION |
| 29 | 1000028095 | | 1,00 ST | ABLAßKUPPLUNG | DRAIN COUPLING | COUPLEUR DE PURGE |

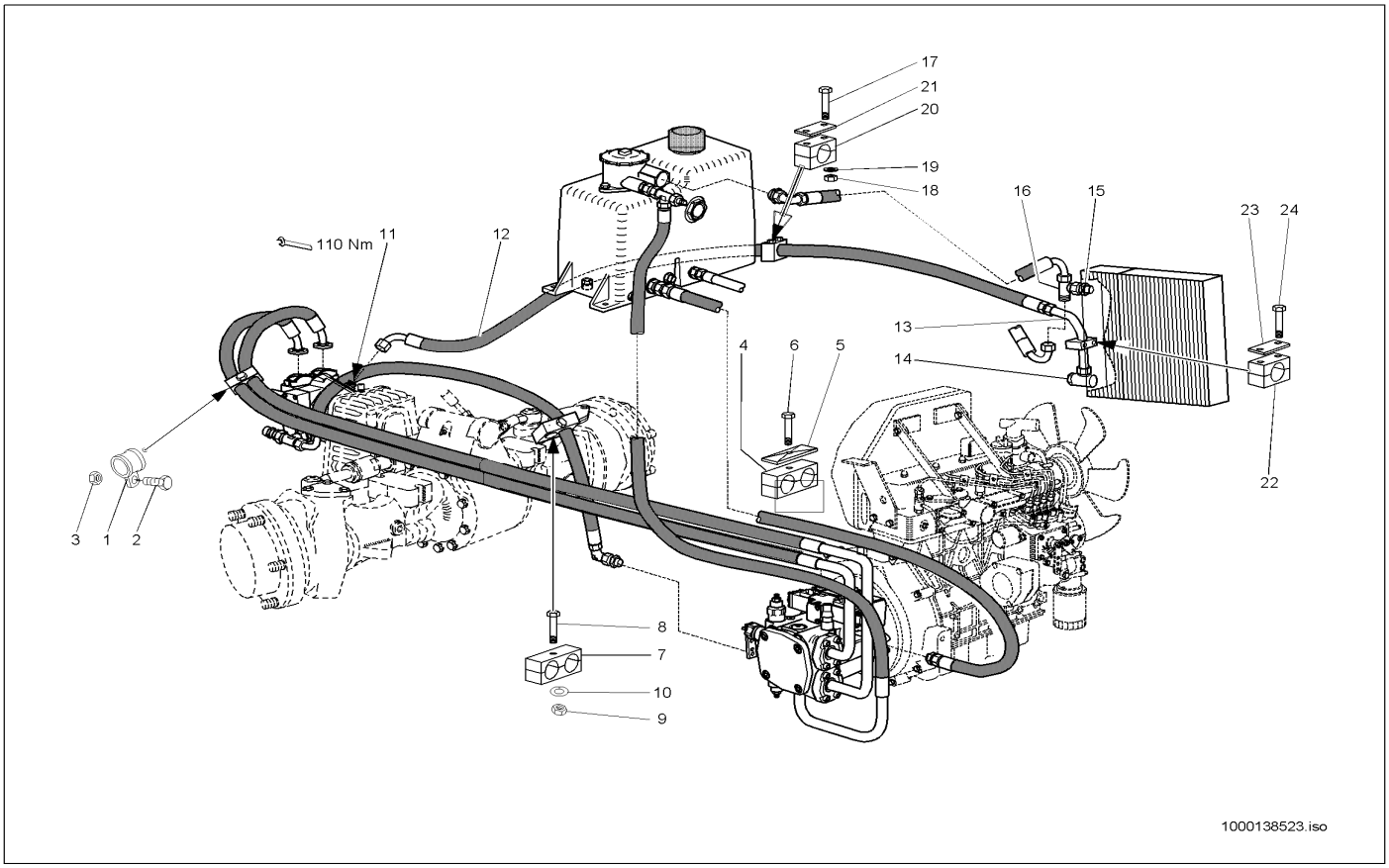


| Pos | Art.-Nr. | Anm. | Q'TY | BEZEICHNUNG | PART NAME | DESIGNATION |
|---|---|---|---|---|---|---|
| 1 | 1000031691 | | 2,00 ST | SCHELLE | CLAMP | BRIDE |
| 2 | 1000085390 | | 1,00 ST | 6KT-SCHRAUBE | HEX SCREW | VIS À TÊTE HEXAGONALE |
| 3 | 1000013021 | | 1,00 ST | 6KT-MUTTER | HEXAGON NUT | ÉCROU HEXAGONAL |
| 4 | 1000031480 | | 1,00 ST | SCHELLE | CLAMP | BRIDE |
| 5 | 1000031245 | | 1,00 ST | DECKPLATTE | COVER PLATE | PLAQUE DE RECOUVREMENT |
| 6 | 1000085393 | | 1,00 ST | 6KT-SCHRAUBE | HEX SCREW | VIS À TÊTE HEXAGONALE |
| 7 | 1000032373 | | 1,00 ST | SCHELLE | CLAMP | BRIDE |
| 8 | 1000085393 | | 1,00 ST | 6KT-SCHRAUBE | HEX SCREW | VIS À TÊTE HEXAGONALE |
| 9 | 1000013021 | | 1,00 ST | 6KT-MUTTER | HEXAGON NUT | ÉCROU HEXAGONAL |
| 10 | 1000015431 | | 1,00 ST | SCHEIBE | SPACER | RONDELLE |
| 11 | 1000085117 | | 1,00 ST | VERSCHRAUBUNG | SCREW JOINT | UNION |
| 12 | 1000029221 | | 1,00 ST | HYDRAULIKSCHLAUCH | HP HOSE | TUYAU FLEXIBLE HYDRAULIQUE |
| 13 | 1000090705 | | 1,00 ST | HYDRAULIKROHR | HYDRAULIC PIPE | TUBE HYDRAULIQUE |
| 14 | 1000028516 | | 1,00 ST | VERSCHRAUBUNG DSVW 15 LM O.M,D | SCREW CONN. DSVW 15 LM O.M,D | RACCORD VISSÉ DSVW 15 LM O.M,D |
| 15 | 1000085088 | | 1,00 ST | VERSCHRAUBUNG | SCREW JOINT | UNION |
| 16 | 1000085077 | | 1,00 ST | VERSCHRAUBUNG | SCREW JOINT | UNION |
| 17 | 1000085387 | | 2,00 ST | 6KT-SCHRAUBE | HEX SCREW | VIS À TÊTE HEXAGONALE |
| 18 | 1000015405 | | 2,00 ST | 6KT-MUTTER | HEXAGON NUT | ÉCROU HEXAGONAL |
| 19 | 1000092290 | | 2,00 ST | SCHEIBE | SPACER | RONDELLE |
| 20 | 1000031591 | | 1,00 ST | SCHELLE | CLAMP | BRIDE |
| 21 | 1000031643 | | 1,00 ST | DECKPLATTE | COVER PLATE | PLAQUE DE RECOUVREMENT |
| 22 | 1000031602 | | 1,00 ST | SCHELLE | CLAMP | BRIDE |
| 23 | 1000031260 | | 2,00 ST | DECKPLATTE | COVER PLATE | PLAQUE DE RECOUVREMENT |
| 24 | 1000085385 | | 2,00 ST | 6KT-SCHRAUBE | HEX SCREW | VIS À TÊTE HEXAGONALE |

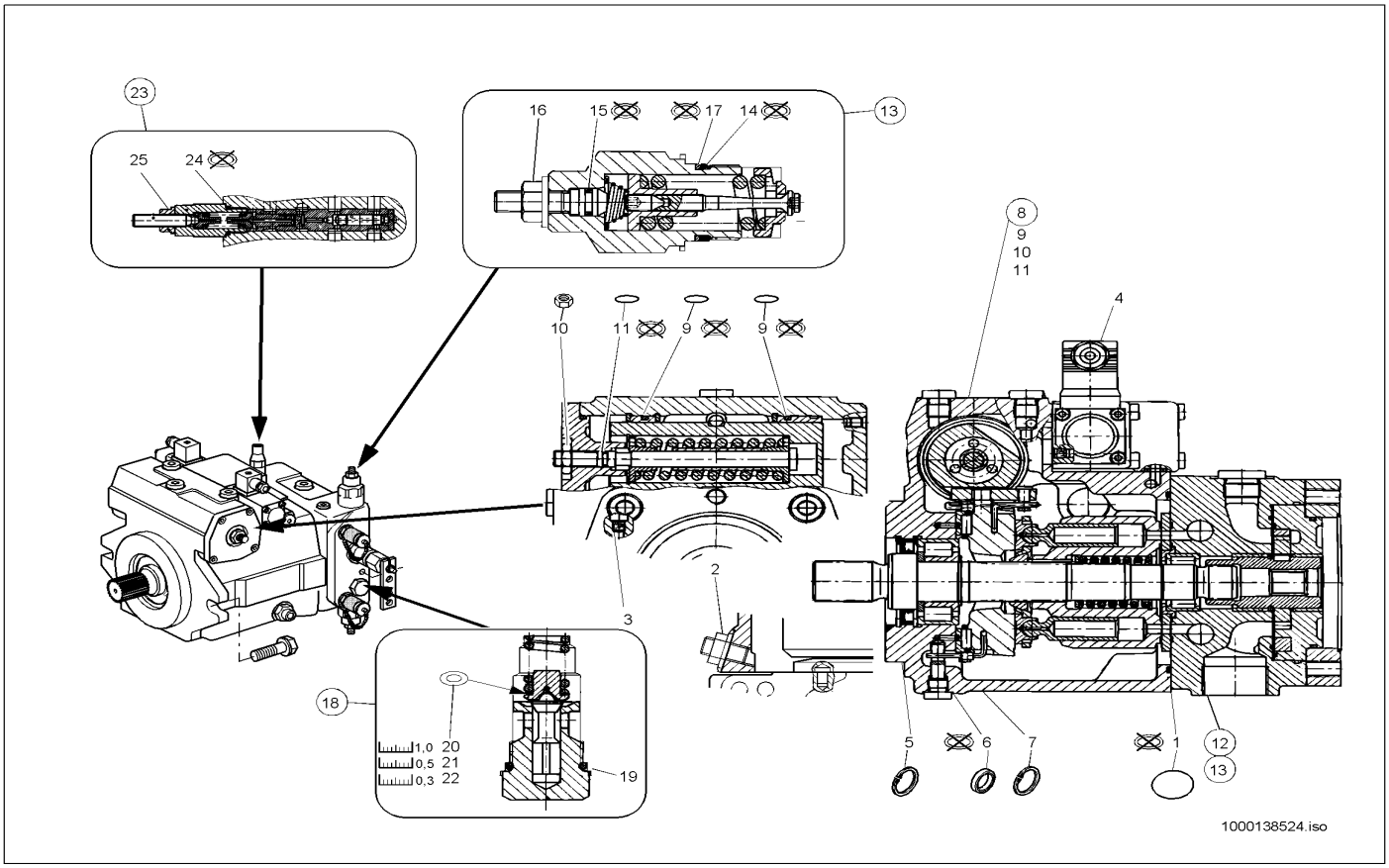


| Pos | Art.-Nr. | Anm. | Q'TY | BEZEICHNUNG | PART NAME | DESIGNATION |
|---|---|---|---|---|---|---|
| 1 | 1000087808 | | 1,00 ST | O-RING | O-RING | ANNEAU EN O |
| 2 | 1000140003 | | 1,00 ST | MUTTER | NUT | ÉCROU |
| 3 | 1000087809 | | 1,00 ST | DÜSE | NOZZLE | CLAPET |
| 4 | 1000087810 | | 1,00 ST | DÜSE | NOZZLE | CLAPET |
| 5 | 1000087811 | | 1,00 ST | SICHERUNGSRING | LOCK RING | BAGUE DE SÛRETÉ |
| 6 | 1000087812 | | 1,00 ST | RADIALWELLENDICHTRING | ROTARY SHAFT SEAL | BAGUE D'ÉTANCHÉITÉ D'ONDES RADIAL |
| 7 | 1000087813 | | 1,00 ST | SICHERUNGSRING | LOCK RING | BAGUE DE SÛRETÉ |
| 8 | 1000087805 | | 1,00 ST | VERSTELLUNG | DISPLACEMENT | DÉPLACEMENT |
| 9 | 1000087814 | | 3,00 ST | O-RING | O-RING | ANNEAU EN O |
| 10 | 1000139786 | | 1,00 ST | 6KT-MUTTER | HEXAGON NUT | ÉCROU HEXAGONAL |
| 11 | 1000087815 | | 1,00 ST | O-RING | O-RING | ANNEAU EN O |
| 12 | 1000140198 | | 1,00 ST | PLATTE | PLATE | PLAQUE |
| 13 | 1000087816 | | 2,00 ST | DRUCKREDUZIERVENTIL | PRESSURE REDUCT.VALVE | SOUPAPE DE DÉCOMPRESSION |
| 14 | 1000087819 | | 1,00 ST | O-RING | O-RING | ANNEAU EN O |
| 15 | 1000087820 | | 1,00 ST | O-RING | O-RING | ANNEAU EN O |
| 16 | 1000087821 | | 1,00 ST | BUNDMUTTER | LODGING NUT | ÉCROU À COLLET |
| 17 | 1000087822 | | 1,00 ST | STÜTZRING | SUPPORT RING | ANNEAU D'APPUI |
| 18 | 1000087817 | | 1,00 ST | DRUCKREDUZIERVENTIL | PRESSURE REDUCT.VALVE | SOUPAPE DE DÉCOMPRESSION |
| 19 | 1000087819 | | 1,00 ST | O-RING | O-RING | ANNEAU EN O |
| 20 | 1000092363 | | 1,00 ST | PASSSCHEIBE | FITTING DISC | DISQUE D'AJUSTAGE |
| 21 | 1000092362 | | 1,00 ST | PASSSCHEIBE | FITTING DISC | DISQUE D'AJUSTAGE |
| 22 | 1000092390 | | 1,00 ST | PASSSCHEIBE | FITTING DISC | DISQUE D'AJUSTAGE |
| 23 | 1000087818 | | 1,00 ST | ABSCHALTVENTIL | SHUT OFF VALVE | SOUPAPE DE COUPURE |
| 24 | 1000087823 | | 1,00 ST | O-RING | O-RING | ANNEAU EN O |
| 25 | 1000087821 | | 1,00 ST | BUNDMUTTER | LODGING NUT | ÉCROU À COLLET |

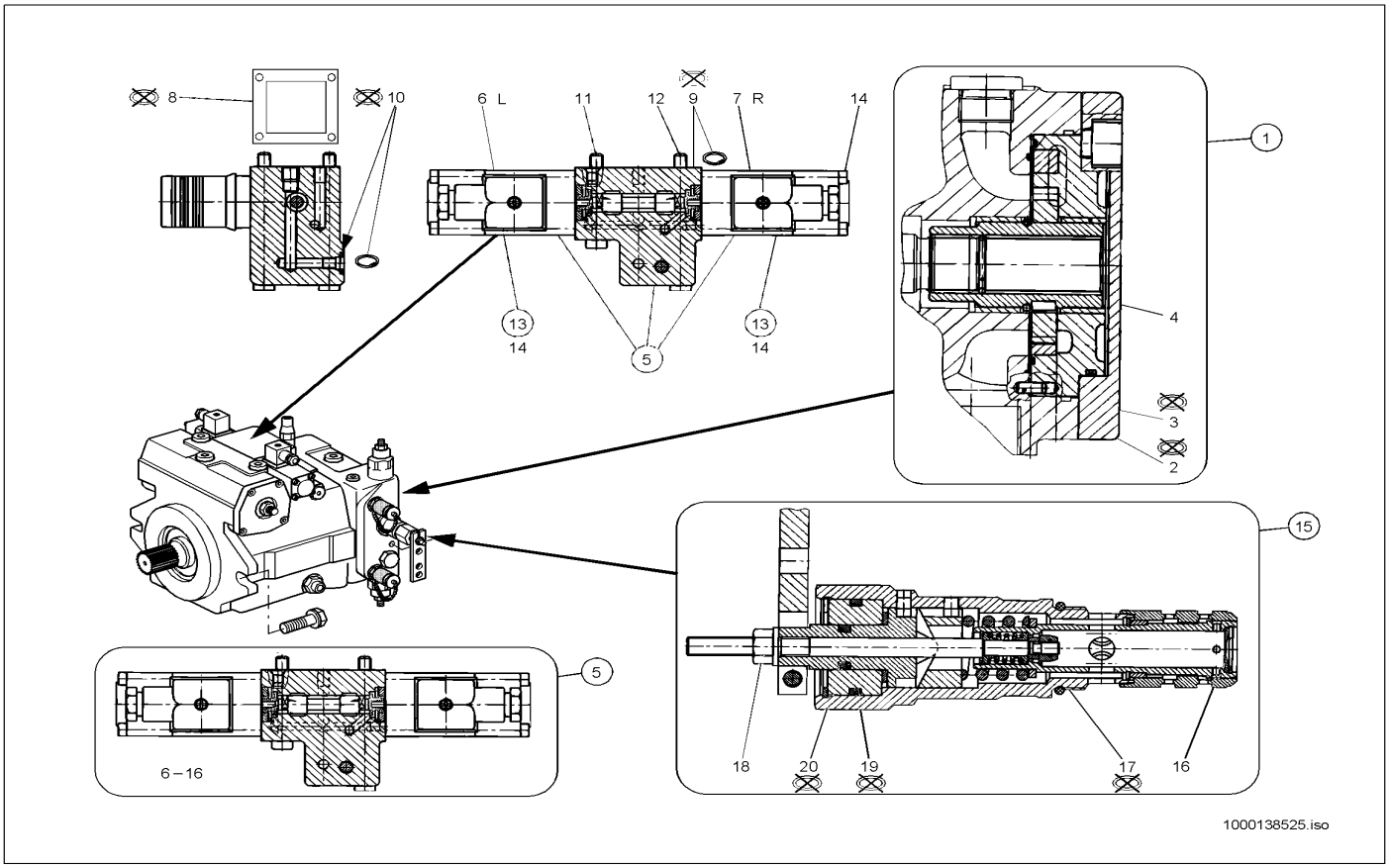


| Pos | Art.-Nr. | Anm. | Q'TY | BEZEICHNUNG | PART NAME | DESIGNATION |
|---|---|---|---|---|---|---|
| 1 | 1000140944 | | 1,00 ST | ZAHNRADSATZ | GEAR KIT | JEU DE ROUE DENTÉE |
| 2 | 1000086898 | | 2,00 ST | DICHTRING | SEAL RING | BAGUE D'ÉTANCHÉITÉ |
| 3 | 1000087824 | | 1,00 ST | O-RING | O-RING | ANNEAU EN O |
| 4 | 1000140768 | | 1,00 ST | SICHERUNGSRING | LOCK RING | BAGUE DE SÛRETÉ |
| 5 | 1000089489 | | 1,00 ST | VENTIL | VALVE | SOUPAPE |
| 6 | 1000086871 | | 1,00 ST | SCHNELLVERSCHLUßKUPPLUNG | QUICK LOCK COUPLING | COUPLEUR À FERMETURE RAPIDE |
| 7 | 1000086868 | | 1,00 ST | STECKER | PLUG | BOUCHON |
| 8 | 1000086894 | | 1,00 ST | DICHTUNG | SEAL | JOINT D'ÉTANCHÉITÉ |
| 9 | 1000000835 | | 2,00 ST | O-RING | O-RING | ANNEAU EN O |
| 10 | 1000088823 | | 1,00 ST | O-RING | O-RING | ANNEAU EN O |
| 11 | 1000085459 | | 3,00 ST | ZYLINDERSCHRAUBE | CHEESE HEAD SCREW | VIS A TETE CYLINDRIQUE |
| 12 | 1000015365 | | 2,00 ST | ZYLINDERSCHRAUBE | CHEESE HEAD SCREW | VIS A TETE CYLINDRIQUE |
| 13 | 1000089490 | | 2,00 ST | MAGNET | SOLENOID | AIMANT |
| 14 | 1000086879 | | 4,00 ST | ZYLINDERSCHRAUBE | CHEESE HEAD SCREW | VIS À TÊTE CYLINDRIQUE |
| 15 | 1000087807 | | 1,00 ST | REGLERPATRONE | CONTROL CARTRIDGE | CARTOUCHE DE RÉGULATEUR |
| 16 | 1000087826 | | 1,00 ST | BLENDE | PROTECTION | BANDEAU |
| 17 | 1000087819 | | 1,00 ST | O-RING | O-RING | ANNEAU EN O |
| 18 | 1000087827 | | 1,00 ST | SEAL-LOCK-MUTTER | SEAL LOCK NUT | ÉCROU DE SEAL LOCK |
| 19 | 1000087828 | | 1,00 ST | O-RING | O-RING | ANNEAU EN O |
| 20 | 1000087829 | | 1,00 ST | O-RING | O-RING | ANNEAU EN O |

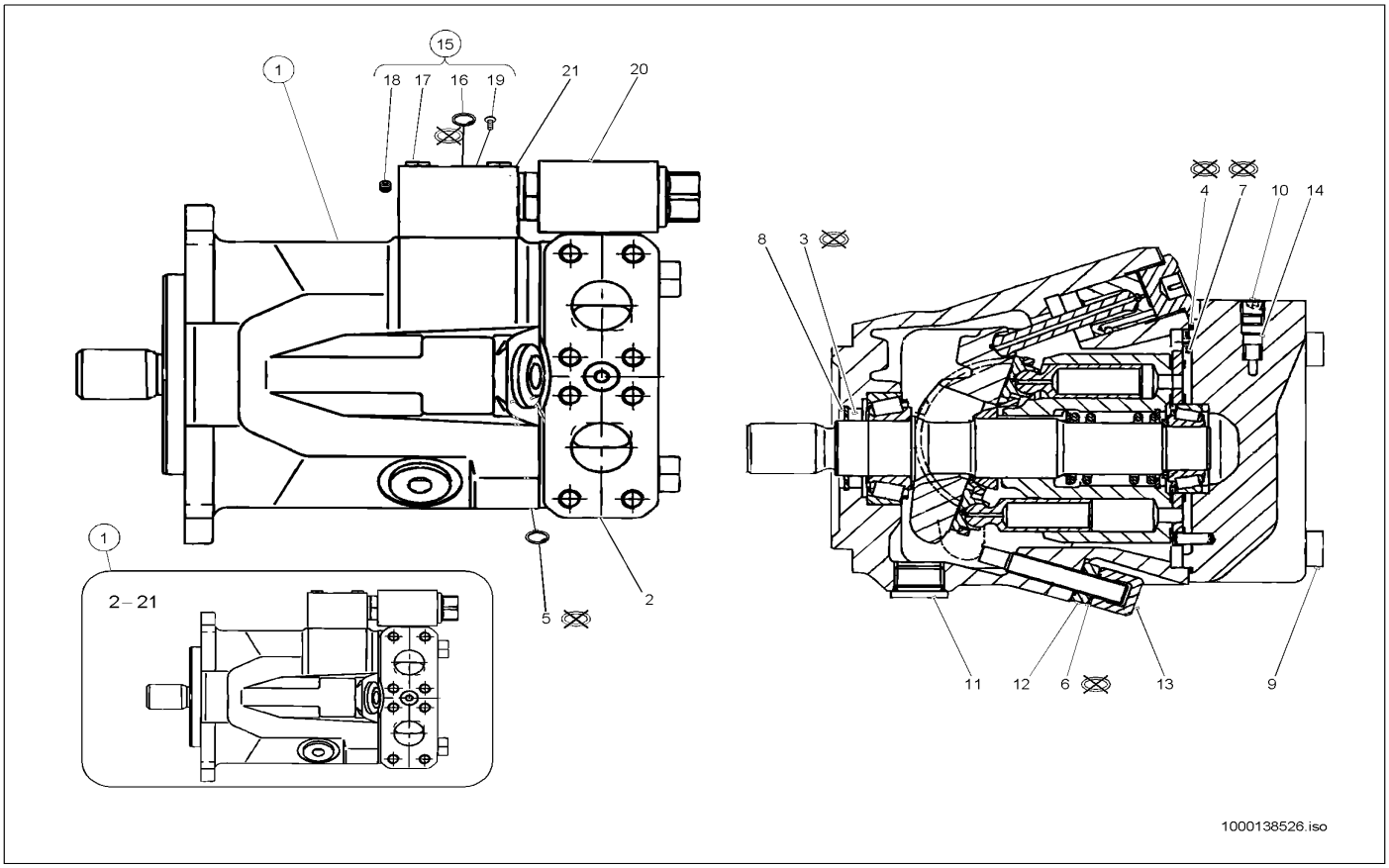


| Pos | Art.-Nr. | Anm. | Q'TY | BEZEICHNUNG | PART NAME | DESIGNATION |
|---|---|---|---|---|---|---|
| 1 | 1000028076 | | 1,00 ST | HYDRAULIKMOTOR | HYDRAULIC MOTOR | MOTEUR HYDRAULIQUE |
| 2 | 1000127093 | | 1,00 ST | VERSCHLUSSSCHRAUBE | LOCK SCREW | VIS DE FERMETURE |
| 3 | 1000087833 | | 1,00 ST | RADIALWELLENDICHTRING | ROTARY SHAFT SEAL | BAGUE D'ÉTANCHÉITÉ D'ONDES RADIAL |
| 4 | 1000087834 | | 1,00 ST | O-RING | O-RING | ANNEAU EN O |
| 5 | 1000087835 | | 1,00 ST | O-RING | O-RING | ANNEAU EN O |
| 6 | 1000087836 | | 2,00 ST | O-RING | O-RING | ANNEAU EN O |
| 7 | 1000087837 | | 1,00 ST | O-RING | O-RING | ANNEAU EN O |
| 8 | 1000087838 | | 1,00 ST | SICHERUNGSRING | LOCK RING | BAGUE DE SÛRETÉ |
| 9 | 1000015392 | | 4,00 ST | ZYLINDERSCHRAUBE | CHEESE HEAD SCREW | VIS A TETE CYLINDRIQUE |
| 10 | 1000127094 | | 1,00 ST | VERSCHLUSSSCHRAUBE | LOCK SCREW | VIS DE FERMETURE |
| 11 | 1000127095 | | 2,00 ST | VERSCHLUSSSCHRAUBE | LOCK SCREW | VIS DE FERMETURE |
| 12 | 1000127097 | | 1,00 ST | MUTTER | NUT | ÉCROU |
| 13 | 1000127098 | | 1,00 ST | HUTMUTTER | HEADNUT | ÉCROU BORGNE |
| 14 | 1000087839 | | 1,00 ST | VENTIL | VALVE | SOUPAPE |
| 15 | 1000087831 | | 1,00 ST | VENTILGEHÄUSE | VALVE HOUSING | BOÎTE DE SOUPAPE |
| 16 | 1000087840 | | 3,00 ST | O-RING | O-RING | ANNEAU EN O |
| 17 | 1000048270 | | 4,00 ST | ZYLINDERSCHRAUBE | CHEESE HEAD SCREW | VIS A TETE CYLINDRIQUE |
| 18 | 1000087842 | | 1,00 ST | STOPFEN | PLUG | BOUCHON |
| 19 | 1000087841 | | 1,00 ST | VERSCHLUSSSCHRAUBE | LOCK SCREW | VIS DE FERMETURE |
| 20 | 1000087830 | | 1,00 ST | VENTIL | VALVE | SOUPAPE |
| 21 | 1000087832 | | 1,00 ST | DROSSELVENTIL | THROTTLE VALVE | SOUPAPE D'ÉTRANGLEMENT |

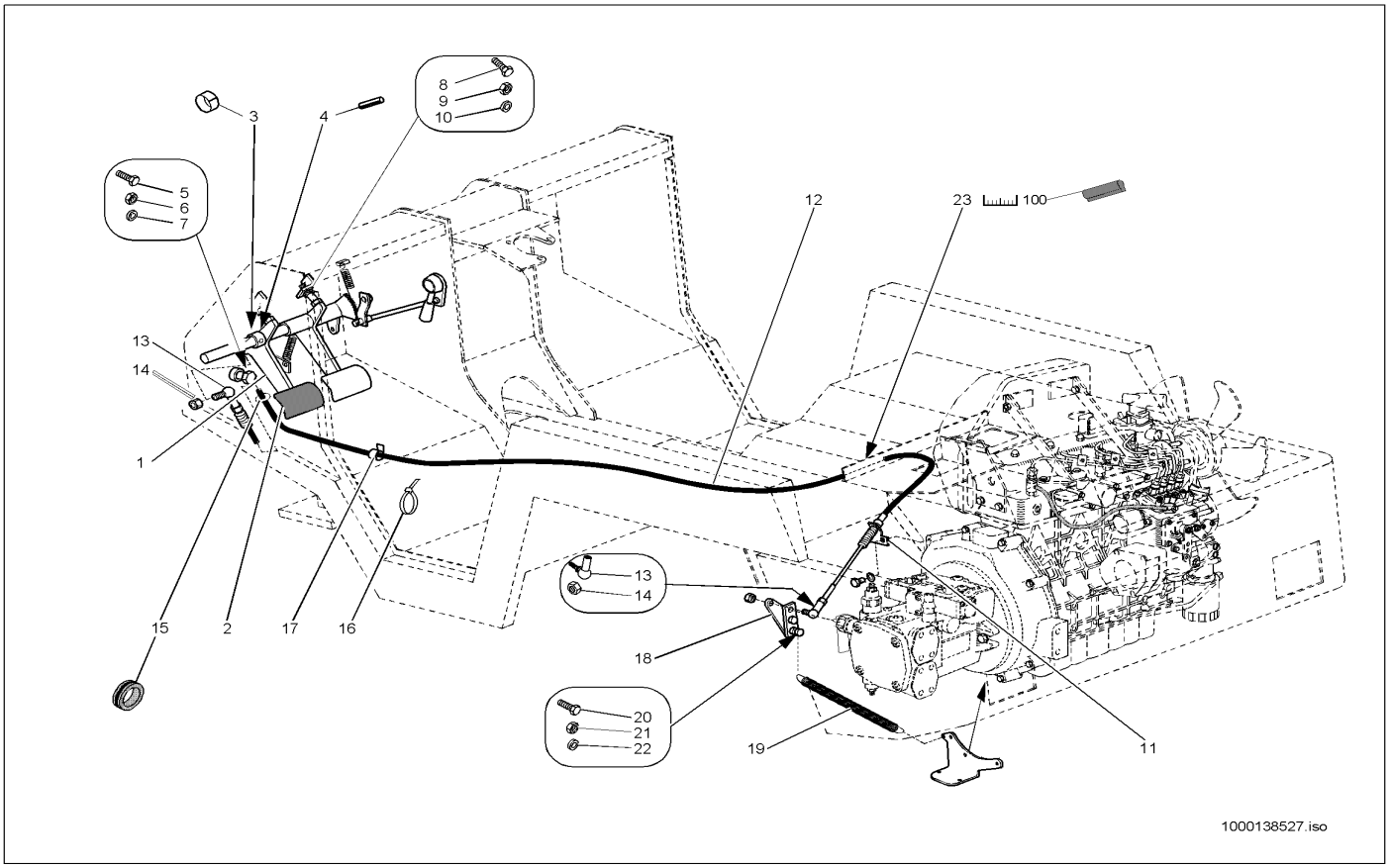


| Pos | Art.-Nr. | Anm. | Q'TY | BEZEICHNUNG | PART NAME | DESIGNATION |
|---|---|---|---|---|---|---|
| 1 | 1000041893 | | 1,00 ST | INCHPEDAL | INCH: PEDAL | PÉDALE D'INCH |
| 2 | 1000035610 | | 1,00 ST | PEDALÜBERZUG | PEDAL LINING | COUVERTURE DE PÉDALE |
| 3 | 1000032541 | | 1,00 ST | GLEITLAGER | SLIDE BEARING | PALIER LISSE |
| 4 | 1000049747 | | 2,00 ST | SPANNSTIFT | COTTER PIN | GOUPILLE TENDEUR |
| 5 | 1000015343 | | 1,00 ST | 6KT-SCHRAUBE | HEX SCREW | VIS À TÊTE HEXAGONALE |
| 6 | 1000013022 | | 1,00 ST | 6KT-MUTTER | HEXAGON NUT | ÉCROU HEXAGONAL |
| 7 | 1000015431 | | 1,00 ST | SCHEIBE | SPACER | RONDELLE |
| 8 | 1000015339 | | 1,00 ST | 6KT-SCHRAUBE | HEX SCREW | VIS À TÊTE HEXAGONALE |
| 9 | 1000015405 | | 1,00 ST | 6KT-MUTTER | HEXAGON NUT | ÉCROU HEXAGONAL |
| 10 | 1000092290 | | 4,00 ST | SCHEIBE | SPACER | RONDELLE |
| 11 | 1000035050 | | 1,00 ST | WIDERLAGER | ABUTMENT | CULÉE |
| 12 | 1000035051 | | 1,00 ST | SEILZUG | CABLE PULL | APPEL D'UN CORDAGE |
| 13 | 1000050570 | | 2,00 ST | WINKELGELENK | BALL AND SOCKET | ARTICULATION ANGULAIRE |
| 14 | 1000015405 | | 4,00 ST | 6KT-MUTTER | HEXAGON NUT | ÉCROU HEXAGONAL |
| 15 | 1000033683 | | 1,00 ST | DURCHFÜHRUNGSRING | JUNCTION | ANNEAU D'APPLICATION |
| 16 | 1000090058 | | 2,00 ST | KABELBINDER | CABLE STRAP | BOUTISSE DE CÂBLE |
| 17 | 1000032103 | | 1,00 ST | SCHELLE | CLAMP | BRIDE |
| 18 | 1000035052 | | 1,00 ST | HEBEL | LEVER | LEVIER |
| 19 | 1000031056 | | 1,00 ST | ZUGFEDER | TENSION SPRING | RESSORT DE TRACTION |
| 20 | 1000085390 | | 2,00 ST | 6KT-SCHRAUBE | HEX SCREW | VIS À TÊTE HEXAGONALE |
| 21 | 1000013021 | | 3,00 ST | 6KT-MUTTER | HEXAGON NUT | ÉCROU HEXAGONAL |
| 22 | 1000015431 | | 1,00 ST | SCHEIBE | SPACER | RONDELLE |
| 23 | 1000097176 | | 1,00 M | KANTENSCHUTZ | EDGE GUARD | PROTECTION D'ARÊTE |

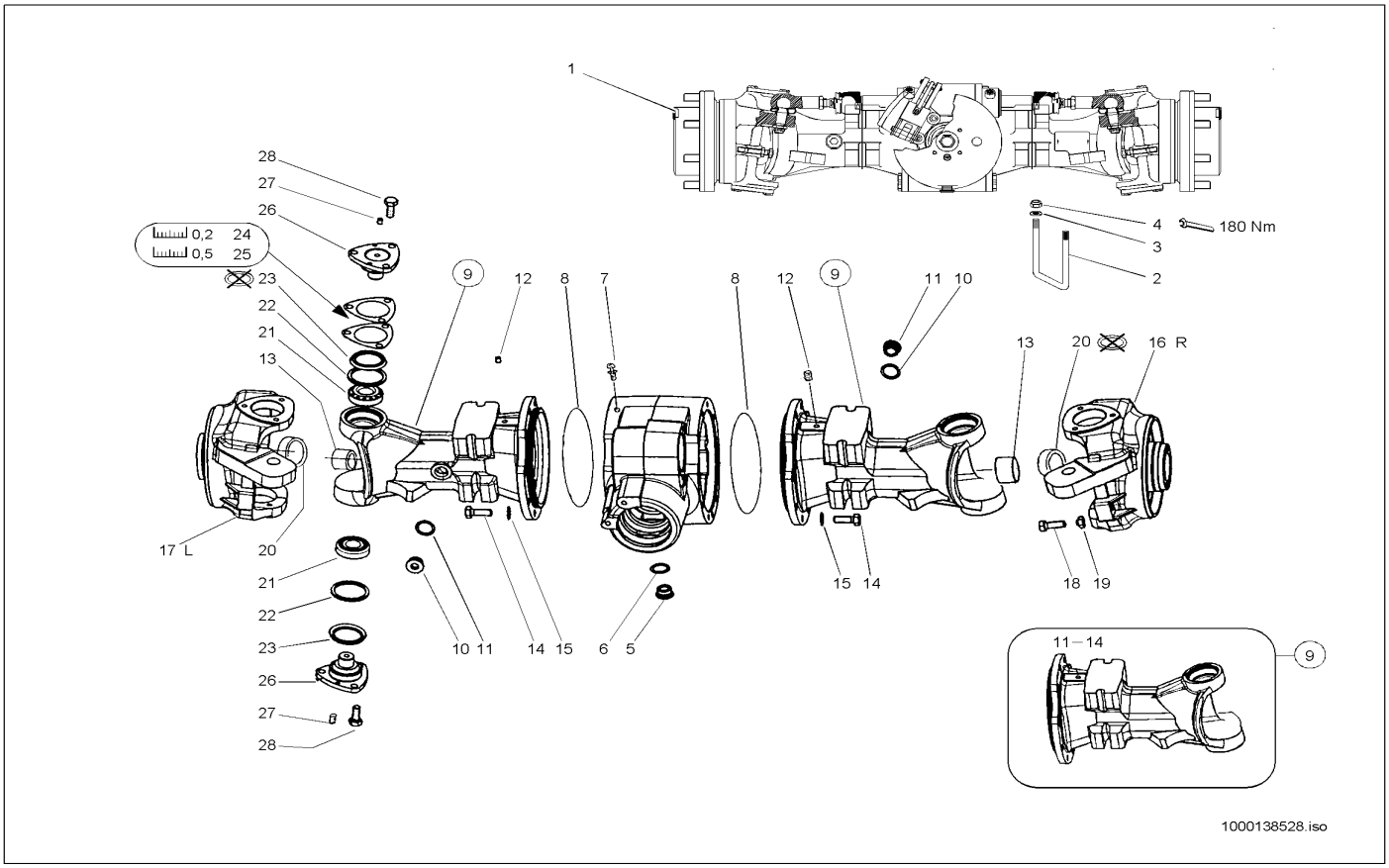


| Pos | Art.-Nr. | Anm. | Q'TY | BEZEICHNUNG | PART NAME | DESIGNATION |
|---|---|---|---|---|---|---|
| 1 | 1000035061 | | 1,00 ST | ACHSE | AXLE | ESSIEU |
| 2 | 1000035063 | | 2,00 ST | BÜGEL | HOLDER | ARCHET |
| 3 | 1000049233 | | 4,00 ST | SCHEIBE | SPACER | RONDELLE |
| 4 | 1000049072 | | 4,00 ST | 6KT-MUTTER | HEXAGON NUT | ÉCROU HEXAGONAL |
| 5 | 1000087844 | | 1,00 ST | VERSCHLUSSSCHRAUBE | LOCK SCREW | VIS DE FERMETURE |
| 6 | 1000013060 | | 1,00 ST | DICHTRING | SEAL RING | BAGUE D'ÉTANCHÉITÉ |
| 7 | 1000087845 | | 1,00 ST | ENTLÜFTUNGSVENTIL | VENTING VALVE | SOUPAPE D'AÉRATION |
| 8 | 1000087851 | | 2,00 ST | O-RING | O-RING | ANNEAU EN O |
| 9 | 1000140840 | | 2,00 ST | GEHÄUSE | HOUSING | BOÎTE |
| 10 | 1000087846 | | 2,00 ST | VERSCHLUSSSCHRAUBE | LOCK SCREW | VIS DE FERMETURE |
| 11 | 1000013060 | | 2,00 ST | DICHTRING | SEAL RING | BAGUE D'ÉTANCHÉITÉ |
| 12 | 1000087847 | | 2,00 ST | STIFT | PIN | GOUPILLE |
| 13 | 1000087848 | | 2,00 ST | BUCHSE | BUSHING | BAGUE |
| 14 | 1000015381 | | 22,00 ST | 6KT-SCHRAUBE | HEX SCREW | VIS À TÊTE HEXAGONALE |
| 15 | 1000049422 | | 22,00 ST | FEDERSCHEIBE | SPRING RING | RONDELLE À RESSORT |
| 16 | 1000140865 | | 1,00 ST | TRÄGER | SUPPORT | SUPPORT |
| 17 | 1000140953 | | 1,00 ST | TRÄGER | SUPPORT | SUPPORT |
| 18 | 1000087849 | | 2,00 ST | SCHRAUBE | SCREW | VIS |
| 19 | 1000049042 | | 2,00 ST | 6KT-MUTTER | HEXAGON NUT | ÉCROU HEXAGONAL |
| 20 | 1000087850 | | 2,00 ST | RADIALWELLENDICHTRING | ROTARY SHAFT SEAL | BAGUE D'ÉTANCHÉITÉ D'ONDES RADIAL |
| 21 | 1000087852 | | 4,00 ST | KEGELROLLENLAGER | TAPER ROLLER BEARING | ROULEMENT À ROULEAUX CONIQUES |
| 22 | 1000087853 | | 4,00 ST | RING | RING | ANNEAU |
| 23 | 1000087854 | | 4,00 ST | RADIALWELLENDICHTRING | ROTARY SHAFT SEAL | BAGUE D'ÉTANCHÉITÉ D'ONDES RADIAL |
| 24 | 1000087855 | | 1,00 ST | EINSTELLSCHEIBE | DISC | DISQUE |
| 25 | 1000087856 | | 1,00 ST | EINSTELLSCHEIBE | DISC | DISQUE |
| 26 | 1000087857 | | 4,00 ST | BOLZEN | PIN | AXE |
| 27 | 1000087858 | | 4,00 ST | STIFT | PIN | GOUPILLE |
| 28 | 1000047880 | | 12,00 ST | 6KT-SCHRAUBE | HEX SCREW | VIS À TÊTE HEXAGONALE |

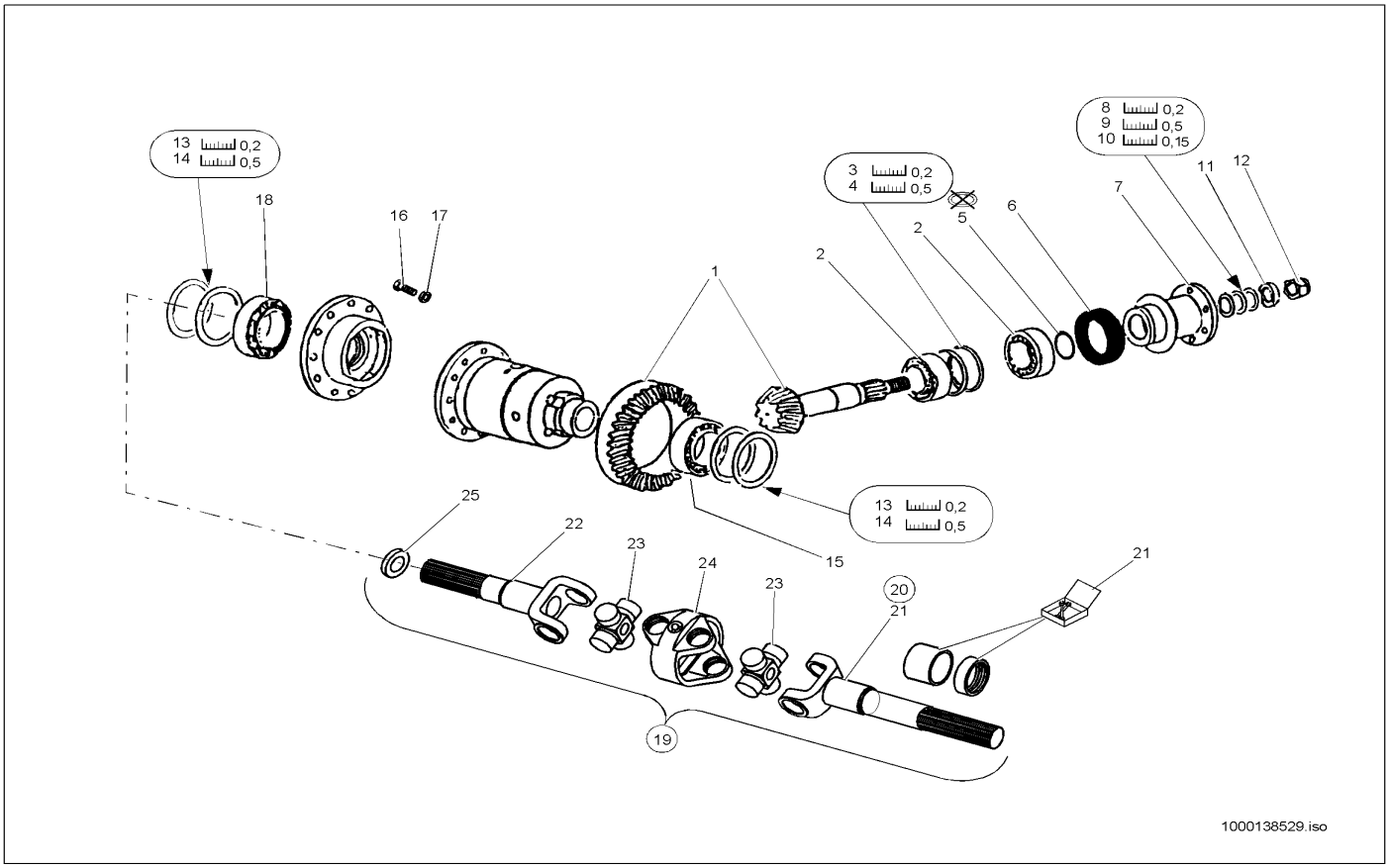


| Pos | Art.-Nr. | Anm. | Q'TY | BEZEICHNUNG | PART NAME | DESIGNATION |
|---|---|---|---|---|---|---|
| 1 | 1000087890 | | 1,00 ST | WINKELTRIEB | ANGLE DRIVE | TRACTION D'ANGLE |
| 2 | 1000087894 | | 2,00 ST | KEGELROLLENLAGER | TAPER ROLLER BEARING | ROULEMENT À ROULEAUX CONIQUES |
| 3 | 1000087916 | | 1,00 ST | EINSTELLSCHEIBE | DISC | DISQUE |
| 4 | 1000087917 | | 1,00 ST | EINSTELLSCHEIBE | DISC | DISQUE |
| 5 | 1000087861 | | 1,00 ST | O-RING | O-RING | ANNEAU EN O |
| 6 | 1000087862 | | 1,00 ST | RADIALWELLENDICHTRING | ROTARY SHAFT SEAL | BAGUE D'ÉTANCHÉITÉ D'ONDES RADIAL |
| 7 | 1000087910 | | 1,00 ST | FLANSCH | FLANGE | BRIDE |
| 8 | 1000087898 | | 1,00 ST | EINSTELLSCHEIBE | DISC | DISQUE |
| 9 | 1000087899 | | 1,00 ST | EINSTELLSCHEIBE | DISC | DISQUE |
| 10 | 1000087900 | | 1,00 ST | EINSTELLSCHEIBE | DISC | DISQUE |
| 11 | 1000087897 | | 1,00 ST | SCHEIBE | SPACER | RONDELLE |
| 12 | 1000049088 | | 1,00 ST | 6KT-MUTTER | HEXAGON NUT | ÉCROU HEXAGONAL |
| 13 | 1000087895 | | 1,00 ST | EINSTELLSCHEIBE | DISC | DISQUE |
| 14 | 1000087896 | | 1,00 ST | EINSTELLSCHEIBE | DISC | DISQUE |
| 15 | 1000087953 | | 1,00 ST | KEGELROLLENLAGER | TAPER ROLLER BEARING | ROULEMENT À ROULEAUX CONIQUES |
| 16 | 1000047840 | | 12,00 ST | 6KT-SCHRAUBE | HEX SCREW | VIS À TÊTE HEXAGONALE |
| 17 | 1000049421 | | 12,00 ST | FEDERSCHEIBE | SPRING RING | RONDELLE À RESSORT |
| 18 | 1000087952 | | 1,00 ST | KEGELROLLENLAGER | TAPER ROLLER BEARING | ROULEMENT À ROULEAUX CONIQUES |
| 19 | 1000087925 | | 2,00 ST | DOPPELGELENKWELLE | DOUBLE CARDAN SHAFT | ARBRE DOUBLE ARTICULÉ |
| 20 | 1000087879 | | 2,00 ST | GELENKWELLE | CARDAN SHAFT | ARBRE ARTICULÉ |
| 21 | 1000087875 | | 2,00 ST | REPARATURSATZ | REPAIRING SET | JEU DE RÉPARATION |
| 22 | 1000087911 | | 2,00 ST | WELLE | SHAFT | ONDE |
| 23 | 1000087923 | | 4,00 ST | GELENKKREUZ | CROSS UNION | CROIX ARTICULÉ |
| 24 | 1000087924 | | 2,00 ST | TRÄGER | SUPPORT | SUPPORT |
| 25 | 1000087883 | | 2,00 ST | EINSTELLSCHEIBE | DISC | DISQUE |

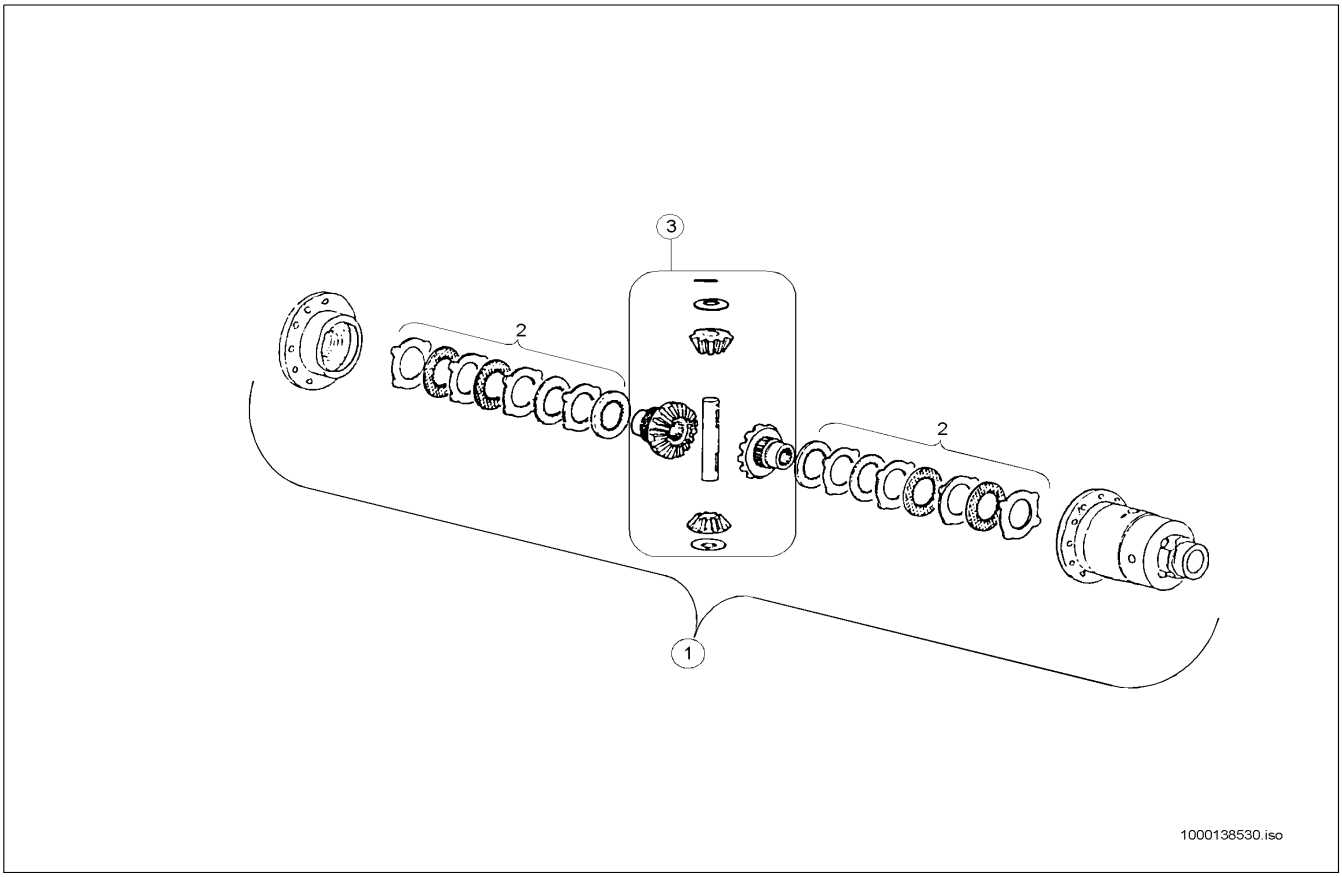


| Pos | Art.-Nr. | Anm. | Q'TY | BEZEICHNUNG | PART NAME | DESIGNATION |
|---|---|---|---|---|---|---|
| 1 | 1000109142 | | 1,00 ST | AUSGLEICHGETRIEBE | REGULATION GEAR BOX | BOÎTE DE VITESSES DE COMPENSATION |
| 2 | 1000087938 | | 2,00 ST | LAMELLE | CLUTCH DISC | LAMELLE |
| 3 | 1000087885 | | 1,00 ST | KEGELRAD | PINION | ROUE CONIQUE |

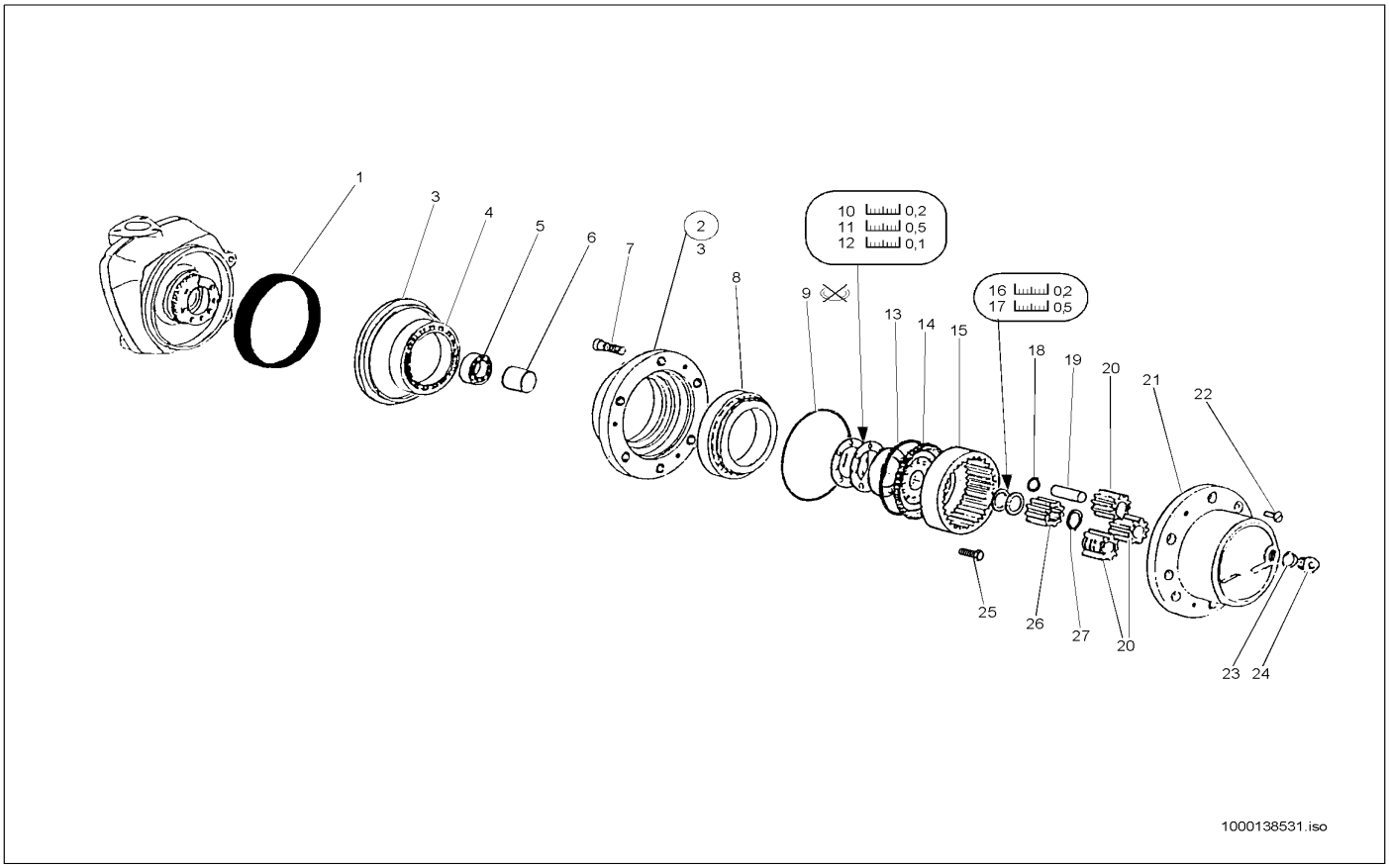


| Pos | Art.-Nr. | Anm. | Q'TY | BEZEICHNUNG | PART NAME | DESIGNATION |
|---|---|---|---|---|---|---|
| 1 | 1000087865 | | 2,00 ST | RADIALWELLENDICHTRING | ROTARY SHAFT SEAL | BAGUE D'ÉTANCHÉITÉ D'ONDES RADIAL |
| 2 | 1000140848 | | 2,00 ST | RADNABE | WHEEL HUB | MOYEU DE ROUE |
| 3 | 1000087888 | | 2,00 ST | KAPPE | COVER | RECOUVREMENT |
| 4 | 1000087913 | | 2,00 ST | KEGELROLLENLAGER | TAPER ROLLER BEARING | ROULEMENT À ROULEAUX CONIQUES |
| 5 | 1000087882 | | 2,00 ST | KEGELROLLENLAGER | TAPER ROLLER BEARING | ROULEMENT À ROULEAUX CONIQUES |
| 6 | 1000087906 | | 2,00 ST | EINSTELLSCHEIBE | DISC | DISQUE |
| 7 | 1000087872 | | 12,00 ST | RADBOLZEN | WHEEL BOLT | AXE DE ROUE |
| 8 | 1000087912 | | 2,00 ST | KEGELROLLENLAGER | TAPER ROLLER BEARING | ROULEMENT À ROULEAUX CONIQUES |
| 9 | 1000087863 | | 2,00 ST | O-RING | O-RING | ANNEAU EN O |
| 10 | 1000087904 | | 1,00 ST | EINSTELLSCHEIBE | DISC | DISQUE |
| 11 | 1000087905 | | 1,00 ST | EINSTELLSCHEIBE | DISC | DISQUE |
| 12 | 1000087907 | | 1,00 ST | EINSTELLSCHEIBE | DISC | DISQUE |
| 13 | 1000087870 | | 2,00 ST | SPRENGRING | LOCK RING | ANNEAU EXPLOSIF |
| 14 | 1000087937 | | 2,00 ST | HOHLRAD | HOLLOW WHEEL | ROUE CREUSE |
| 15 | 1000087936 | | 2,00 ST | HOHLRAD | HOLLOW WHEEL | ROUE CREUSE |
| 16 | 1000087902 | | 1,00 ST | SCHEIBE | SPACER | RONDELLE |
| 17 | 1000087903 | | 1,00 ST | SCHEIBE | SPACER | RONDELLE |
| 18 | 1000087867 | | 6,00 ST | SICHERUNGSRING | LOCK RING | BAGUE DE SÛRETÉ |
| 19 | 1000087933 | | 6,00 ST | BOLZEN | PIN | AXE |
| 20 | 1000087935 | | 2,00 ST | PLANETENRAD | PLANET GEAR | ROUE PLANÉTAIRE |
| 21 | 1000141339 | | 2,00 ST | PLANETENTRÄGER | ? | ? |
| 22 | 1000048448 | | 6,00 ST | SENKSCHRAUBE | SINKSCREW | VIS À TÊTE NOYÉE |
| 23 | 1000013056 | | 2,00 ST | DICHTRING | SEAL RING | BAGUE D'ÉTANCHÉITÉ |
| 24 | 1000087877 | | 2,00 ST | VERSCHLUSSSCHRAUBE | LOCK SCREW | VIS DE FERMETURE |
| 25 | 1000085502 | | 16,00 ST | ZYLINDERSCHRAUBE | CHEESE HEAD SCREW | VIS A TETE CYLINDRIQUE |
| 26 | 1000087934 | | 2,00 ST | SONNENRAD | BEVEL GEAR | ROUE SOLAIRE |
| 27 | 1000087868 | | 2,00 ST | SICHERUNGSRING | LOCK RING | BAGUE DE SÛRETÉ |

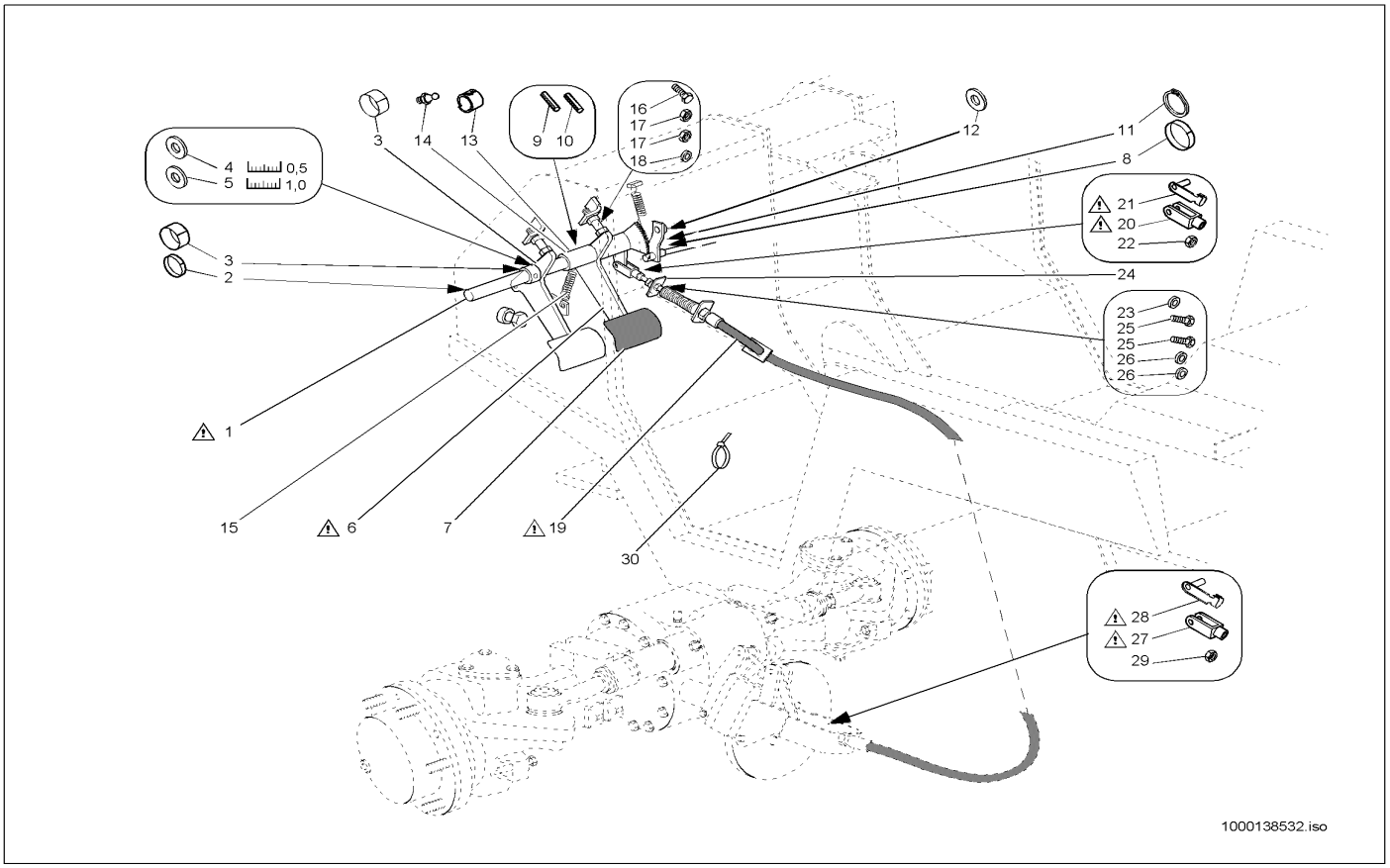


| Pos | Art.-Nr. | Anm. | Q'TY | BEZEICHNUNG | PART NAME | DESIGNATION |
|---|---|---|---|---|---|---|
| 1 | 1000041927 | | 1,00 ST | WELLE | SHAFT | ONDE |
| 2 | 1000032581 | | 1,00 ST | GLEITLAGER | SLIDE BEARING | PALIER LISSE |
| 3 | 1000032460 | | 2,00 ST | GLEITLAGER | SLIDE BEARING | PALIER LISSE |
| 4 | 1000092397 | | 1,00 ST | PASSSCHEIBE | FITTING DISC | DISQUE D'AJUSTAGE |
| 5 | 1000092398 | | 1,00 ST | PASSSCHEIBE | FITTING DISC | DISQUE D'AJUSTAGE |
| 6 | 1000041919 | | 1,00 ST | BREMSPEDAL | BRAKE PEDAL | PÉDALE DE FREIN |
| 7 | 1000035610 | | 1,00 ST | PEDALÜBERZUG | PEDAL LINING | COUVERTURE DE PÉDALE |
| 8 | 1000032585 | | 1,00 ST | GLEITLAGER | SLIDE BEARING | PALIER LISSE |
| 9 | 1000049747 | | 1,00 ST | SPANNSTIFT | COTTER PIN | GOUPILLE TENDEUR |
| 10 | 1000092463 | | 1,00 ST | SPANNSTIFT | COTTER PIN | GOUPILLE TENDEUR |
| 11 | 1000095359 | | 1,00 ST | SICHERUNGSRING | LOCK RING | BAGUE DE SÜRETÉ |
| 12 | 1000092399 | | 1,00 ST | PASSSCHEIBE | FITTING DISC | DISQUE D'AJUSTAGE |
| 13 | 1000041904 | | 1,00 ST | MITNEHMER | COUPLING | EMBRAYAGE |
| 14 | 1000015475 | | 1,00 ST | SCHMIERNIPPEL | GREASE NIPPLE | GRAISSEUR À BILLE |
| 15 | 1000030866 | | 1,00 ST | ZUGFEDER | TENSION SPRING | RESSORT DE TRACTION |
| 16 | 1000015339 | | 1,00 ST | 6KT-SCHRAUBE | HEX SCREW | VIS À TÊTE HEXAGONALE |
| 17 | 1000015405 | | 2,00 ST | 6KT-MUTTER | HEXAGON NUT | ÉCROU HEXAGONAL |
| 18 | 1000092290 | | 1,00 ST | SCHEIBE | SPACER | RONDELLE |
| 19 | 1000035058 | | 1,00 ST | SEILZUG | CABLE PULL | APPEL D'UN CORDAGE |
| 20 | 1000050548 | | 1,00 ST | GABELKOPF | FORK HEAD | TÊTE DE ATTACHE RAPIDE |
| 21 | 1000030631 | | 1,00 ST | ES-BOLZEN | PIN | AXE |
| 22 | 1000085588 | | 1,00 ST | 6KT-MUTTER | HEXAGON NUT | ÉCROU HEXAGONAL |
| 23 | 1000049283 | | 1,00 ST | LAGERSCHEIBE | BEARINGDISC | DISQUE DE PALIER |
| 24 | 1000041922 | | 1,00 ST | ANSCHLAG | LIMIT STOP | BATTÉE |
| 25 | 1000020553 | | 2,00 ST | 6KT-SCHRAUBE | HEX SCREW | VIS À TÊTE HEXAGONALE |
| 26 | 1000049283 | | 2,00 ST | LAGERSCHEIBE | BEARINGDISC | DISQUE DE PALIER |
| 27 | 1000050549 | | 1,00 ST | GABELKOPF | FORK HEAD | TÊTE DE ATTACHE RAPIDE |
| 28 | 1000030497 | | 1,00 ST | ES-BOLZEN | PIN | AXE |
| 29 | 1000013021 | | 1,00 ST | 6KT-MUTTER | HEXAGON NUT | ÉCROU HEXAGONAL |
| 30 | 1000090058 | | 1,00 ST | KABELBINDER | CABLE STRAP | BOUTISSE DE CÂBLE |

# ENTRIEGELUNG
# PARKING BRAKE RELEASE
# DÉVERROUILLAGE DU FREIN DE STATIONNEMENT

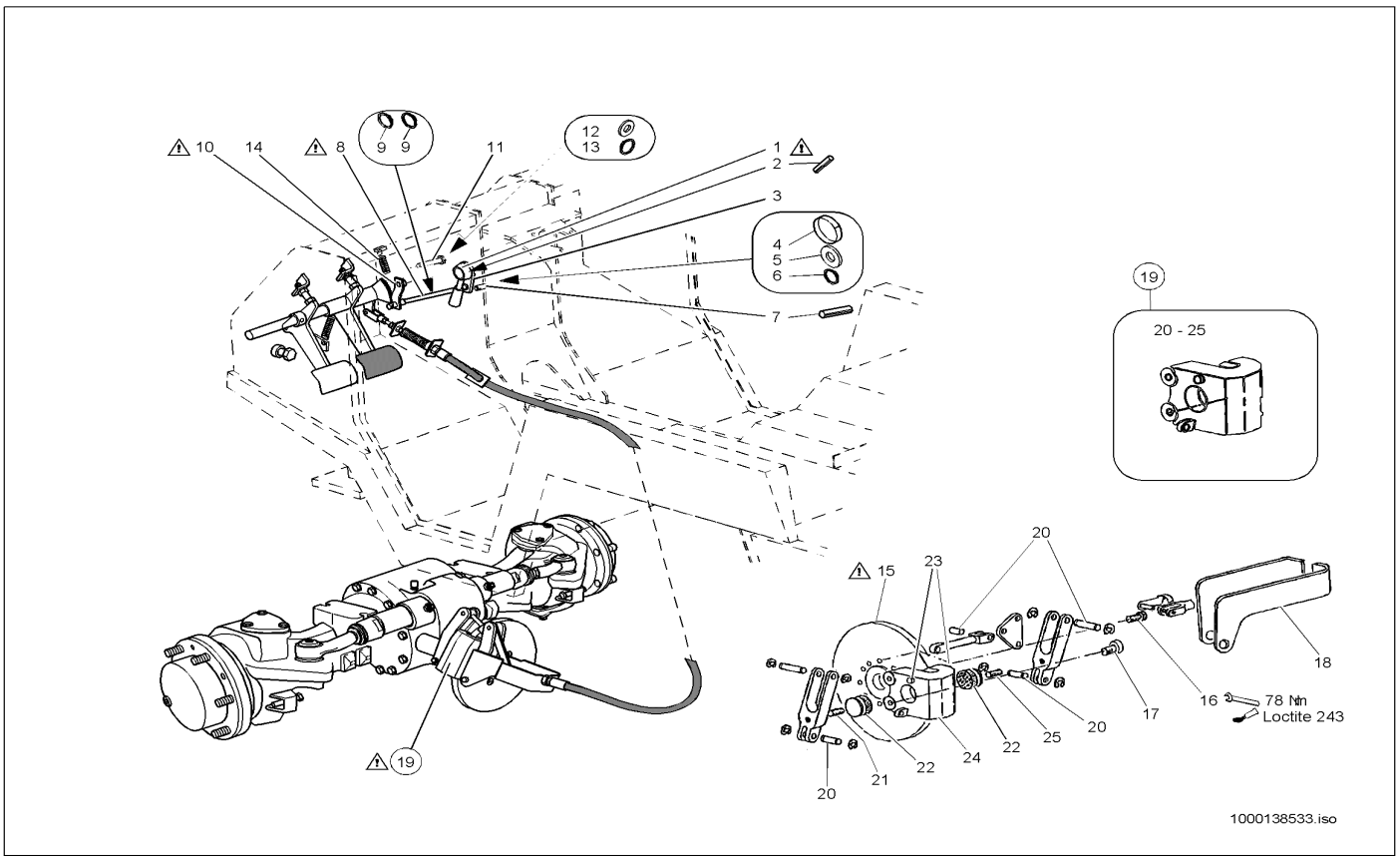


| Pos | Art.-Nr. | Anm. | Q'TY | BEZEICHNUNG | PART NAME | DESIGNATION |
|---|---|---|---|---|---|---|
| 1 | 1000042333 | | 1,00 ST | SCHALTHEBEL | SHIFT LEVER | LEVIER DE CHANGEMENT DE VITESSES |
| 2 | 1000049728 | | 1,00 ST | SPANNSTIFT | COTTER PIN | GOUPILLE TENDEUR |
| 3 | 1000041915 | | 1,00 ST | HEBEL | LEVER | LEVIER |
| 4 | 1000032478 | | 1,00 ST | GLEITLAGER | SLIDE BEARING | PALIER LISSE |
| 5 | 1000092368 | | 1,00 ST | PASSSCHEIBE | FITTING DISC | DISQUE D'AJUSTAGE |
| 6 | 1000049501 | | 1,00 ST | SICHERUNGSRING | LOCK RING | BAGUE DE SÛRETÉ |
| 7 | 1000049759 | | 1,00 ST | SPANNSTIFT | COTTER PIN | GOUPILLE TENDEUR |
| 8 | 1000041924 | | 1,00 ST | GESTÄNGE | LIKAGE | TIGES |
| 9 | 1000031149 | | 2,00 ST | SCHNELLVERSCHLUSS | QUICK LOCK | FERMETURE RAPIDE |
| 10 | 1000041923 | | 1,00 ST | KLINKE FE/ZN 12 C | LATCH FE/ZN 12 C | LOQUET FE/ZN 12 C |
| 11 | 1000041926 | | 1,00 ST | BOLZEN | PIN | AXE |
| 12 | 1000092314 | | 1,00 ST | PASSSCHEIBE | FITTING DISC | DISQUE D'AJUSTAGE |
| 13 | 1000049504 | | 1,00 ST | SICHERUNGSRING | LOCK RING | BAGUE DE SÛRETÉ |
| 14 | 1000030852 | | 1,00 ST | ZUGFEDER | TENSION SPRING | RESSORT DE TRACTION |
| 15 | 1000087799 | | 1,00 ST | BREMSSCHEIBE | BRAKE DISC | DISQUE DE FREIN |
| 16 | 1000048339 | | 2,00 ST | ZYLINDERSCHRAUBE | CHEESE HEAD SCREW | VIS A TETE CYLINDRIQUE |
| 17 | 1000087798 | | 2,00 ST | SCHRAUBE | SCREW | VIS |
| 18 | 1000087955 | | 1,00 ST | HALTERUNG | BRACKET | FIXATION |
| 19 | 1000087800 | | 1,00 ST | FESTSATTEL | FIXED CALLIPER | SELLE FIXE |
| 20 | 1000087940 | | 1,00 ST | BOLZEN | PIN | AXE |
| 21 | 1000087941 | | 1,00 ST | GEWINDESTIFT | THREAD PIN | GOUPILLE FILETÉE |
| 22 | 1000019915 | | 2,00 ST | BREMSBELAG | BRAKE LINING | REVÊTEMENT DE FREIN |
| 23 | 1000087943 | | 2,00 ST | GUMMIPUFFER | RUBBER BUFFER | BUTOIR EN CAOUTCHOUC |
| 24 | 1000087939 | | 1,00 ST | FESTSATTEL | FIXED CALLIPER | SELLE FIXE |
| 25 | 1000087942 | | 1,00 ST | GEWINDESTIFT | THREAD PIN | GOUPILLE FILETÉE |

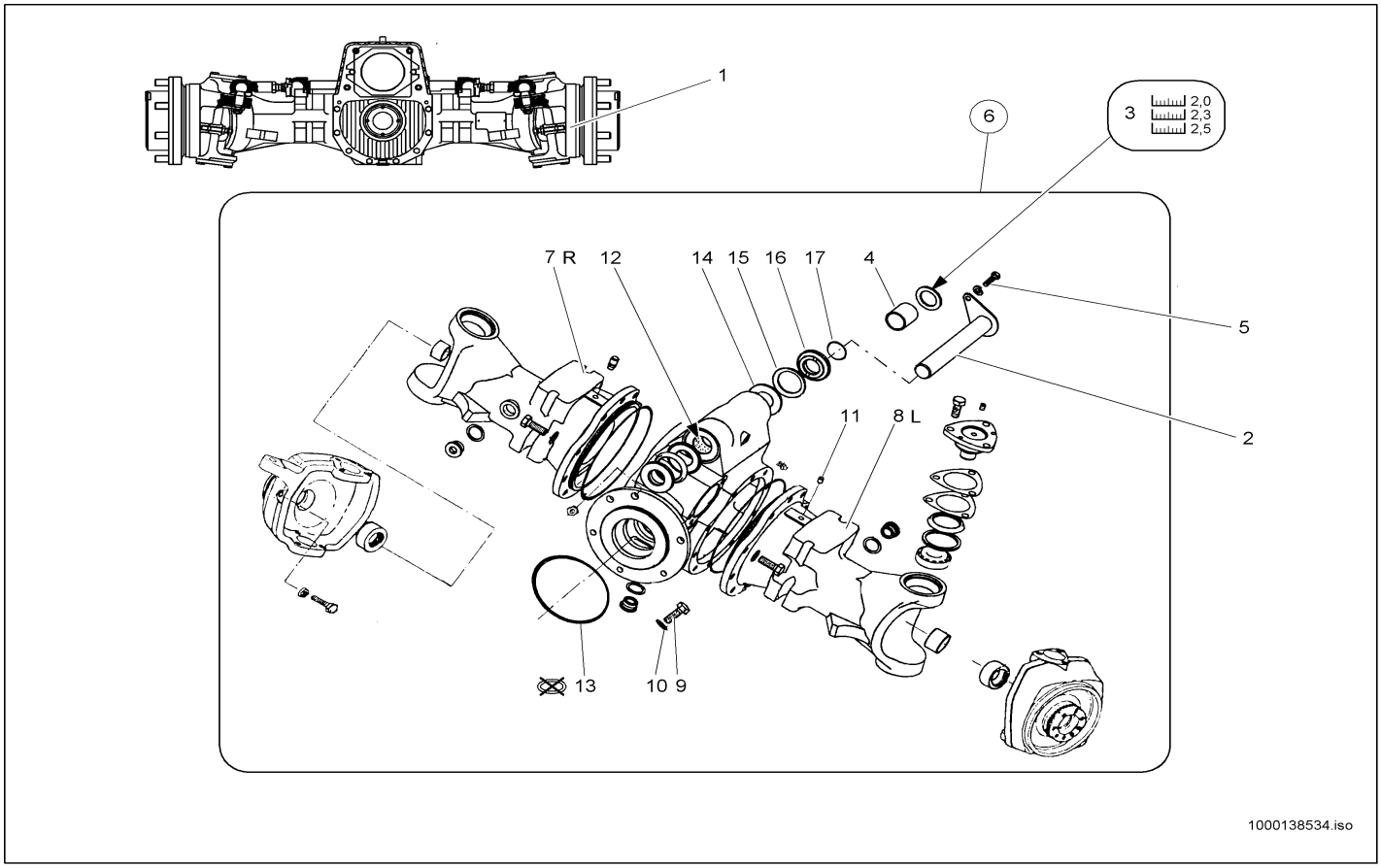


| Pos | Art.-Nr. | Anm. | Q'TY | BEZEICHNUNG | PART NAME | DESIGNATION |
|---|---|---|---|---|---|---|
| 1 | 1000035062 | | 1,00 ST | ACHSE | AXLE | ESSIEU |
| 2 | 1000035060 | | 1,00 ST | BOLZEN | PIN | AXE |
| 3 | 1000140594 | 2,5 | 1,00 ST | SCHEIBE | SPACER | RONDELLE |
| 3 | 1000090572 | 2,3 | 1,00 ST | SCHEIBE | SPACER | RONDELLE |
| 3 | 1000090571 | 2,0 | 1,00 ST | SCHEIBE | SPACER | RONDELLE |
| 4 | 1000091783 | | 2,00 ST | SCHWEISSBUCHSE | WELD BUSHING | BAGUE DE SOUDAGE |
| 5 | 1000047789 | | 1,00 ST | 6KT-SCHRAUBE | HEX SCREW | VIS À TÊTE HEXAGONALE |
| 6 | 1000140754 | | 1,00 ST | GEHÄUSE | HOUSING | BOÎTE |
| 7 | 1000140755 | R | 1,00 ST | GEHÄUSE | HOUSING | BOÎTE |
| 8 | 1000140840 | L | 1,00 ST | GEHÄUSE | HOUSING | BOÎTE |
| 9 | 1000087844 | | 1,00 ST | VERSCHLUSSSCHRAUBE | LOCK SCREW | VIS DE FERMETURE |
| 10 | 1000013060 | | 1,00 ST | DICHTRING | SEAL RING | BAGUE D'ÉTANCHÉITÉ |
| 11 | 1000050470 | | 1,00 ST | SCHMIERNIPPEL | GREASE NIPPLE | GRAISSEUR À BILLE |
| 12 | 1000087954 | | 1,00 ST | BUCHSE | BUSHING | BAGUE |
| 13 | 1000087945 | | 1,00 ST | O-RING | O-RING | ANNEAU EN O |
| 14 | 1000087957 | | 2,00 ST | SCHEIBE | SPACER | RONDELLE |
| 15 | 1000087948 | | 2,00 ST | RADIALWELLENDICHTRING | ROTARY SHAFT SEAL | BAGUE D'ÉTANCHÉITÉ D'ONDES RADIAL |
| 16 | 1000087958 | | 2,00 ST | EINSTELLSCHEIBE | DISC | DISQUE |
| 17 | 1000087946 | | 2,00 ST | O-RING | O-RING | ANNEAU EN O |

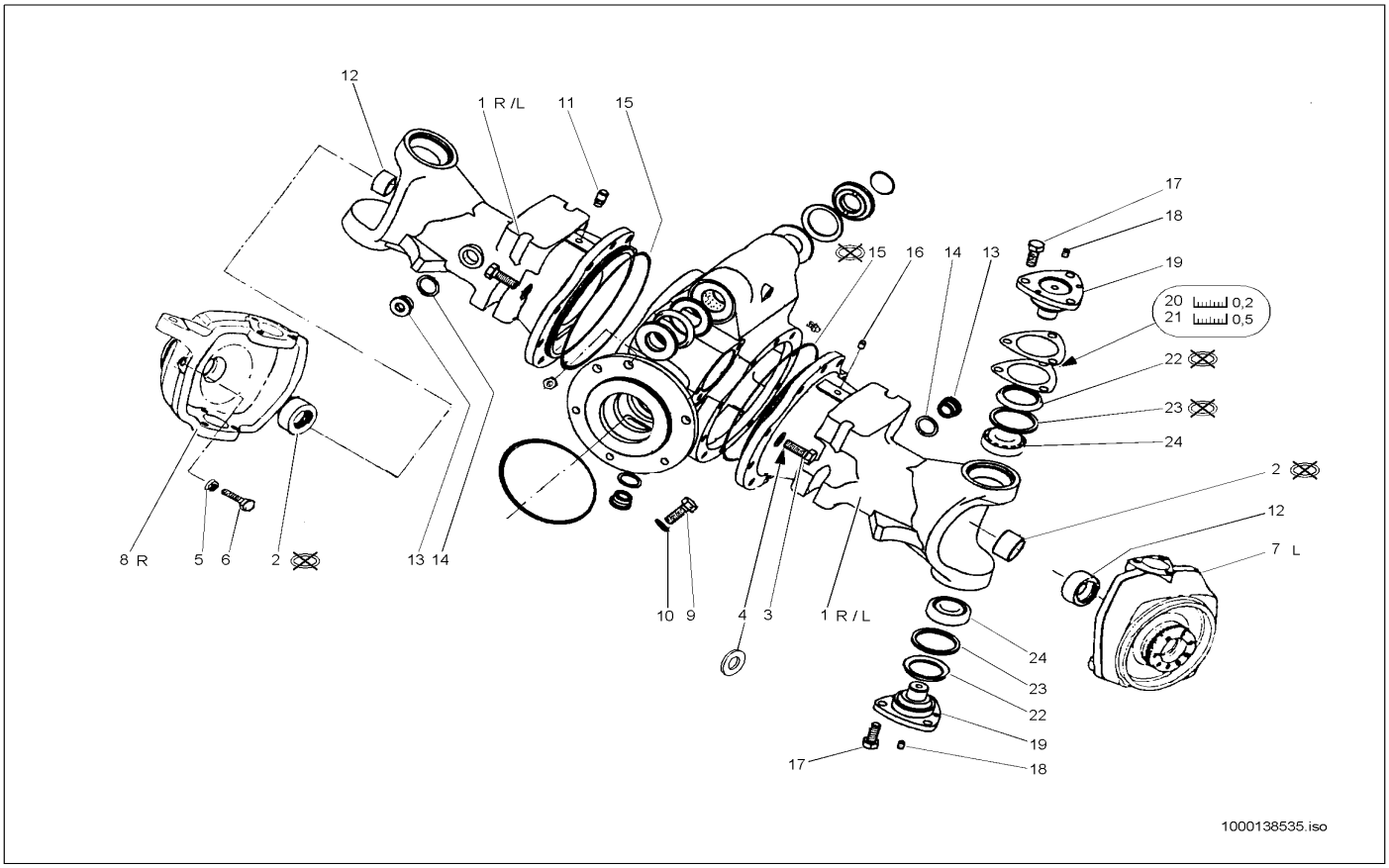


| Pos | Art.-Nr. | Anm. | Q'TY | BEZEICHNUNG | PART NAME | DESIGNATION |
|---|---|---|---|---|---|---|
| 1 | 1000140753 | R/L | 2,00 ST | GEHÄUSE | HOUSING | BOÎTE |
| 2 | 1000087850 | | 2,00 ST | RADIALWELLENDICHTRING | ROTARY SHAFT SEAL | BAGUE D'ÉTANCHÉITÉ D'ONDES RADIAL |
| 3 | 1000015381 | | 22,00 ST | 6KT-SCHRAUBE | HEX SCREW | VIS À TÊTE HEXAGONALE |
| 4 | 1000049422 | | 22,00 ST | FEDERSCHEIBE | SPRING RING | RONDELLE À RESSORT |
| 5 | 1000049042 | | 2,00 ST | 6KT-MUTTER | HEXAGON NUT | ÉCROU HEXAGONAL |
| 6 | 1000087849 | | 2,00 ST | SCHRAUBE | SCREW | VIS |
| 7 | 1000140865 | L | 1,00 ST | TRÄGER | SUPPORT | SUPPORT |
| 8 | 1000140953 | R | 1,00 ST | TRÄGER | SUPPORT | SUPPORT |
| 9 | 1000047840 | | 12,00 ST | 6KT-SCHRAUBE | HEX SCREW | VIS À TÊTE HEXAGONALE |
| 10 | 1000049421 | | 12,00 ST | FEDERSCHEIBE | SPRING RING | RONDELLE À RESSORT |
| 11 | 1000087845 | | 1,00 ST | ENTLÜFTUNGSVENTIL | VENTING VALVE | SOUPAPE D'AÉRATION |
| 12 | 1000087848 | | 2,00 ST | BUCHSE | BUSHING | BAGUE |
| 13 | 1000087846 | | 2,00 ST | VERSCHLUSSSCHRAUBE | LOCK SCREW | VIS DE FERMETURE |
| 14 | 1000013060 | | 2,00 ST | DICHTRING | SEAL RING | BAGUE D'ÉTANCHÉITÉ |
| 15 | 1000087851 | | 2,00 ST | O-RING | O-RING | ANNEAU EN O |
| 16 | 1000087847 | | 1,00 ST | STIFT | PIN | GOUPILLE |
| 17 | 1000047880 | | 12,00 ST | 6KT-SCHRAUBE | HEX SCREW | VIS À TÊTE HEXAGONALE |
| 18 | 1000087858 | | 4,00 ST | STIFT | PIN | GOUPILLE |
| 19 | 1000087857 | | 4,00 ST | BOLZEN | PIN | AXE |
| 20 | 1000087855 | | 1,00 ST | EINSTELLSCHEIBE | DISC | DISQUE |
| 21 | 1000087856 | | 1,00 ST | EINSTELLSCHEIBE | DISC | DISQUE |
| 22 | 1000087854 | | 4,00 ST | RADIALWELLENDICHTRING | ROTARY SHAFT SEAL | BAGUE D'ÉTANCHÉITÉ D'ONDES RADIAL |
| 23 | 1000087853 | | 4,00 ST | RING | RING | ANNEAU |
| 24 | 1000087852 | | 4,00 ST | KEGELROLLENLAGER | TAPER ROLLER BEARING | ROULEMENT À ROULEAUX CONIQUES |

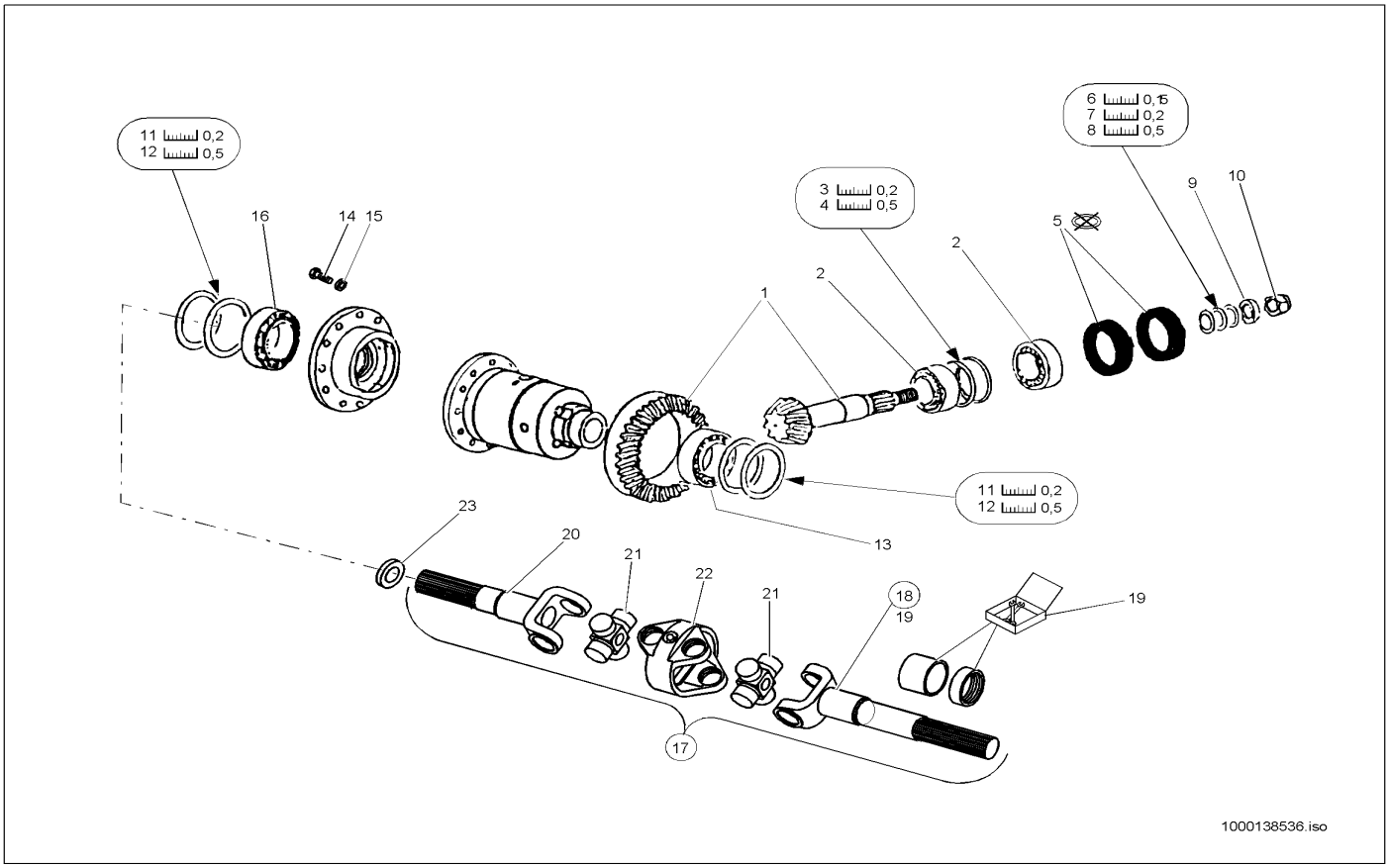


| Pos | Art.-Nr. | Anm. | Q'TY | BEZEICHNUNG | PART NAME | DESIGNATION |
|---|---|---|---|---|---|---|
| 1 | 1000087956 | | 1,00 ST | WINKELTRIEB | ANGLE DRIVE | TRACTION D'ANGLE |
| 2 | 1000087894 | | 2,00 ST | KEGELROLLENLAGER | TAPER ROLLER BEARING | ROULEMENT À ROULEAUX CONIQUES |
| 3 | 1000087916 | | 1,00 ST | EINSTELLSCHEIBE | DISC | DISQUE |
| 4 | 1000087917 | | 1,00 ST | EINSTELLSCHEIBE | DISC | DISQUE |
| 5 | 1000087947 | | 2,00 ST | RADIALWELLENDICHTRING | ROTARY SHAFT SEAL | BAGUE D'ÉTANCHÉITÉ D'ONDES RADIAL |
| 6 | 1000087949 | | 1,00 ST | UNTERLAGE | LINING | BASE |
| 7 | 1000087950 | | 1,00 ST | UNTERLAGE | LINING | BASE |
| 8 | 1000087951 | | 1,00 ST | UNTERLAGE | LINING | BASE |
| 9 | 1000087959 | | 1,00 ST | EINSTELLSCHEIBE | DISC | DISQUE |
| 10 | 1000087944 | | 1,00 ST | NUTMUTTER | SET NUT | ÉCROU DE RAINURE |
| 11 | 1000087895 | | 1,00 ST | EINSTELLSCHEIBE | DISC | DISQUE |
| 12 | 1000087896 | | 1,00 ST | EINSTELLSCHEIBE | DISC | DISQUE |
| 13 | 1000087952 | | 1,00 ST | KEGELROLLENLAGER | TAPER ROLLER BEARING | ROULEMENT À ROULEAUX CONIQUES |
| 14 | 1000047840 | | 5,00 ST | 6KT-SCHRAUBE | HEX SCREW | VIS À TÊTE HEXAGONALE |
| 15 | 1000049421 | | 5,00 ST | FEDERSCHEIBE | SPRING RING | RONDELLE À RESSORT |
| 16 | 1000087953 | | 1,00 ST | KEGELROLLENLAGER | TAPER ROLLER BEARING | ROULEMENT À ROULEAUX CONIQUES |
| 17 | 1000087925 | | 2,00 ST | DOPPELGELENKWELLE | DOUBLE CARDAN SHAFT | ARBRE DOUBLE ARTICULÉ |
| 18 | 1000087879 | | 2,00 ST | GELENKWELLE | CARDAN SHAFT | ARBRE ARTICULÉ |
| 19 | 1000087875 | | 2,00 ST | REPARATURSATZ | REPAIRING SET | JEU DE RÉPARATION |
| 20 | 1000087911 | | 2,00 ST | WELLE | SHAFT | ONDE |
| 21 | 1000087923 | | 4,00 ST | GELENKKREUZ | CROSS UNION | CROIX ARTICULÉ |
| 22 | 1000087924 | | 2,00 ST | TRÄGER | SUPPORT | SUPPORT |
| 23 | 1000087883 | | 2,00 ST | EINSTELLSCHEIBE | DISC | DISQUE |

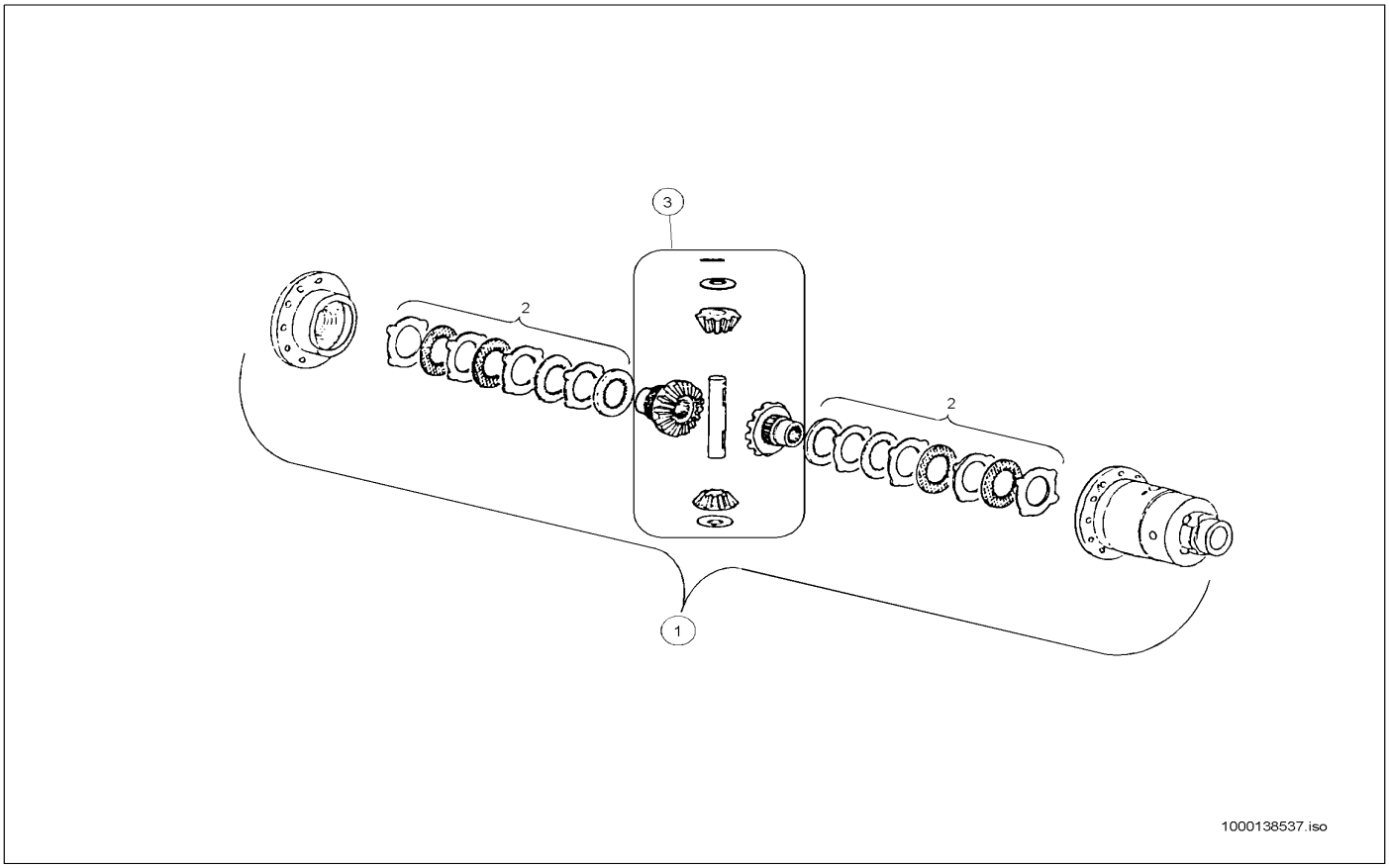


| Pos | Art.-Nr. | Anm. | Q'TY | BEZEICHNUNG | PART NAME | DESIGNATION |
|---|---|---|---|---|---|---|
| 1 | 1000109142 | | 1,00 ST | AUSGLEICHGETRIEBE | REGULATION GEAR BOX | BOÎTE DE VITESSES DE COMPENSATION |
| 2 | 1000087938 | | 2,00 ST | LAMELLE | CLUTCH DISC | LAMELLE |
| 3 | 1000087885 | | 1,00 ST | KEGELRAD | PINION | ROUE CONIQUE |

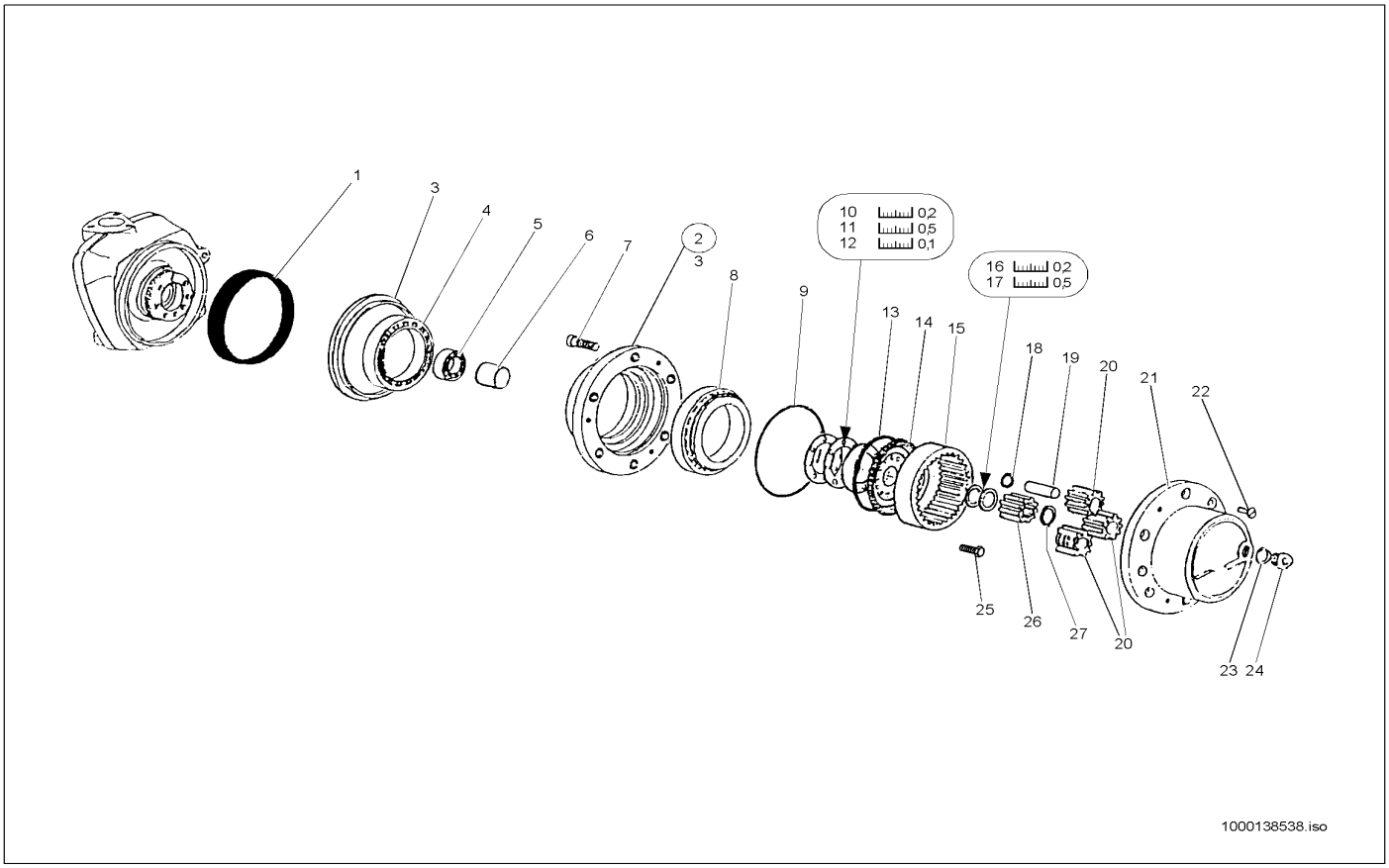


| Pos | Art.-Nr. | Anm. | Q'TY | BEZEICHNUNG | PART NAME | DESIGNATION |
|---|---|---|---|---|---|---|
| 1 | 1000087865 | | 2,00 ST | RADIALWELLENDICHTRING | ROTARY SHAFT SEAL | BAGUE D'ÉTANCHÉITÉ D'ONDES RADIAL |
| 2 | 1000140848 | | 2,00 ST | RADNABE | WHEEL HUB | MOYEU DE ROUE |
| 3 | 1000087888 | | 2,00 ST | KAPPE | COVER | RECOUVREMENT |
| 4 | 1000087913 | | 2,00 ST | KEGELROLLENLAGER | TAPER ROLLER BEARING | ROULEMENT À ROULEAUX CONIQUES |
| 5 | 1000087882 | | 2,00 ST | KEGELROLLENLAGER | TAPER ROLLER BEARING | ROULEMENT À ROULEAUX CONIQUES |
| 6 | 1000087906 | | 2,00 ST | EINSTELLSCHEIBE | DISC | DISQUE |
| 7 | 1000087872 | | 12,00 ST | RADBOLZEN | WHEEL BOLT | AXE DE ROUE |
| 8 | 1000087912 | | 2,00 ST | KEGELROLLENLAGER | TAPER ROLLER BEARING | ROULEMENT À ROULEAUX CONIQUES |
| 9 | 1000087863 | | 2,00 ST | O-RING | O-RING | ANNEAU EN O |
| 10 | 1000087904 | | 1,00 ST | EINSTELLSCHEIBE | DISC | DISQUE |
| 11 | 1000087905 | | 1,00 ST | EINSTELLSCHEIBE | DISC | DISQUE |
| 12 | 1000087907 | | 1,00 ST | EINSTELLSCHEIBE | DISC | DISQUE |
| 13 | 1000087870 | | 2,00 ST | SPRENGRING | LOCK RING | ANNEAU EXPLOSIF |
| 14 | 1000087937 | | 2,00 ST | HOHLRAD | HOLLOW WHEEL | ROUE CREUSE |
| 15 | 1000087936 | | 2,00 ST | HOHLRAD | HOLLOW WHEEL | ROUE CREUSE |
| 16 | 1000087902 | | 1,00 ST | SCHEIBE | SPACER | RONDELLE |
| 17 | 1000087903 | | 1,00 ST | SCHEIBE | SPACER | RONDELLE |
| 18 | 1000087867 | | 6,00 ST | SICHERUNGSRING | LOCK RING | BAGUE DE SÛRETÉ |
| 19 | 1000087933 | | 6,00 ST | BOLZEN | PIN | AXE |
| 20 | 1000087935 | | 2,00 ST | PLANETENRAD | PLANET GEAR | ROUE PLANÉTAIRE |
| 21 | 1000141339 | | 2,00 ST | PLANETENTRÄGER | ? | ? |
| 22 | 1000048448 | | 6,00 ST | SENKSCHRAUBE | SINKSCREW | VIS À TÊTE NOYÉE |
| 23 | 1000013056 | | 2,00 ST | DICHTRING | SEAL RING | BAGUE D'ÉTANCHÉITÉ |
| 24 | 1000087877 | | 2,00 ST | VERSCHLUSSSCHRAUBE | LOCK SCREW | VIS DE FERMETURE |
| 25 | 1000085502 | | 16,00 ST | ZYLINDERSCHRAUBE | CHEESE HEAD SCREW | VIS A TETE CYLINDRIQUE |
| 26 | 1000087934 | | 2,00 ST | SONNENRAD | BEVEL GEAR | ROUE SOLAIRE |
| 27 | 1000087868 | | 2,00 ST | SICHERUNGSRING | LOCK RING | BAGUE DE SÛRETÉ |

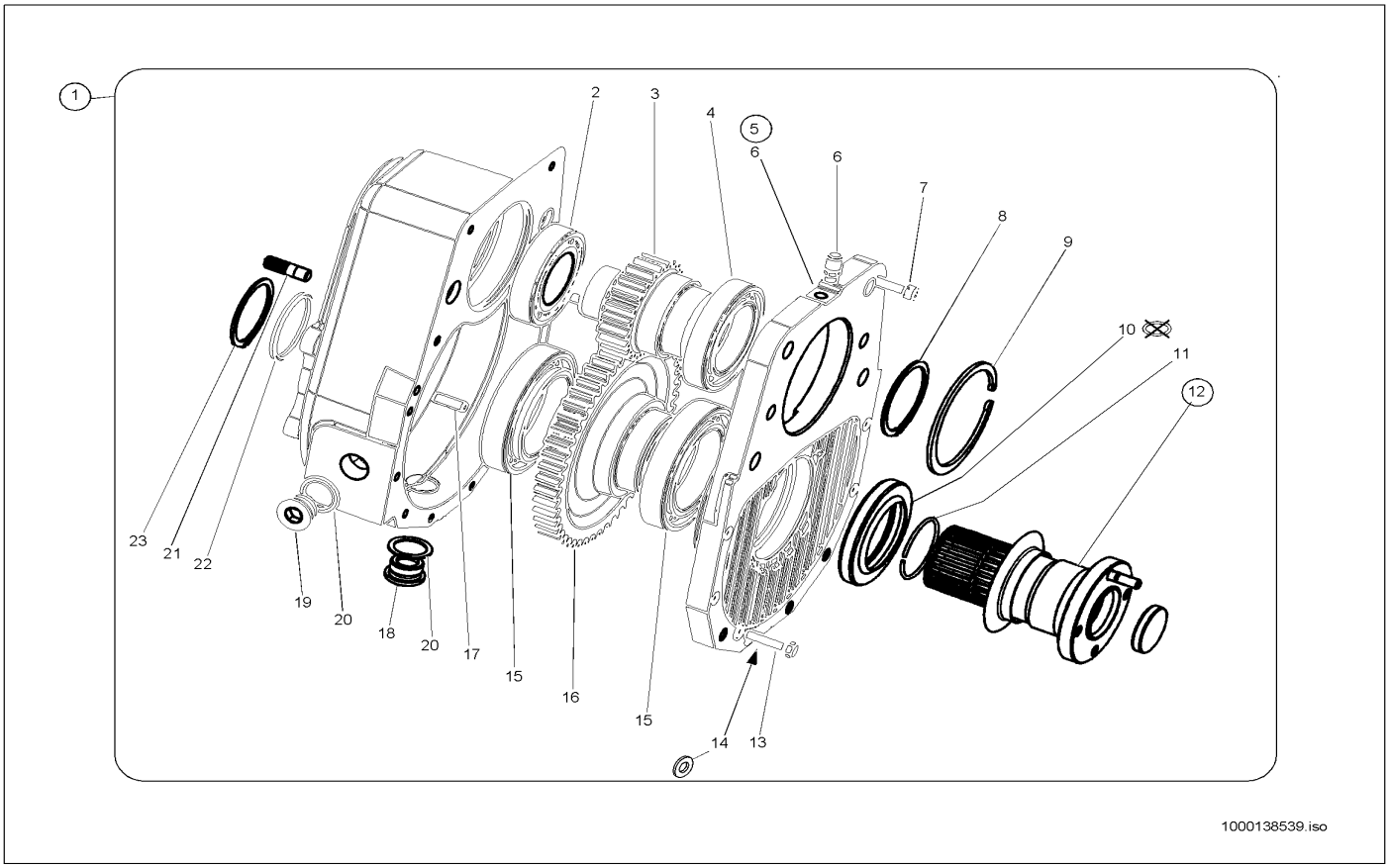


| Pos | Art.-Nr. | Anm. | Q'TY | BEZEICHNUNG | PART NAME | DESIGNATION |
|---|---|---|---|---|---|---|
| 1 | 1000141009 | | 1,00 ST | VERTEILERGETRIEBE | ? | ? |
| 2 | 1000087915 | | 1,00 ST | KEGELROLLENLAGER | TAPER ROLLER BEARING | ROULEMENT À ROULEAUX CONIQUES |
| 3 | 1000087893 | | 1,00 ST | ZAHNRAD | GEAR | ROUE DENTÉE |
| 4 | 1000087881 | | 1,00 ST | KEGELROLLENLAGER | TAPER ROLLER BEARING | ROULEMENT À ROULEAUX CONIQUES |
| 5 | 1000140831 | | 1,00 ST | DECKEL | COVER | COUVERCLE |
| 6 | 1000087845 | | 1,00 ST | ENTLÜFTUNGSVENTIL | VENTING VALVE | SOUPAPE D'AÉRATION |
| 7 | 1000139999 | | 4,00 ST | SCHRAUBE | SCREW | VIS |
| 8 | 1000020133 | | 1,00 ST | SICHERUNGSRING | LOCK RING | BAGUE DE SÛRETÉ |
| 9 | 1000087866 | | 1,00 ST | SICHERUNGSRING | LOCK RING | BAGUE DE SÛRETÉ |
| 10 | 1000087862 | | 1,00 ST | RADIALWELLENDICHTRING | ROTARY SHAFT SEAL | BAGUE D'ÉTANCHÉITÉ D'ONDES RADIAL |
| 11 | 1000049625 | | 1,00 ST | SPRENGRING | LOCK RING | ANNEAU EXPLOSIF |
| 12 | 1000087909 | | 1,00 ST | FLANSCH | FLANGE | BRIDE |
| 13 | 1000047829 | | 10,00 ST | 6KT-SCHRAUBE | HEX SCREW | VIS À TÊTE HEXAGONALE |
| 14 | 1000049420 | | 10,00 ST | FEDERSCHEIBE | SPRING RING | RONDELLE À RESSORT |
| 15 | 1000087914 | | 2,00 ST | KUGELLAGER | BALL BEARING | ROULEMENT À BILLES |
| 16 | 1000087892 | | 1,00 ST | ZAHNRAD | GEAR | ROUE DENTÉE |
| 17 | 1000140015 | | 2,00 ST | STIFT | PIN | GOUPILLE |
| 18 | 1000087844 | | 1,00 ST | VERSCHLUSSSCHRAUBE | LOCK SCREW | VIS DE FERMETURE |
| 19 | 1000087846 | | 1,00 ST | VERSCHLUSSSCHRAUBE | LOCK SCREW | VIS DE FERMETURE |
| 20 | 1000013060 | | 2,00 ST | DICHTRING | SEAL RING | BAGUE D'ÉTANCHÉITÉ |
| 21 | 1000087871 | | 1,00 ST | STIFTSCHRAUBE | PIN SCREW | GOUJON |
| 22 | 1000087908 | | 1,00 ST | DISTANZRING | SHIM | ANNEAU D'ÉCARTEMENT |
| 23 | 1000049529 | | 1,00 ST | SICHERUNGSRING | LOCK RING | BAGUE DE SÛRETÉ |

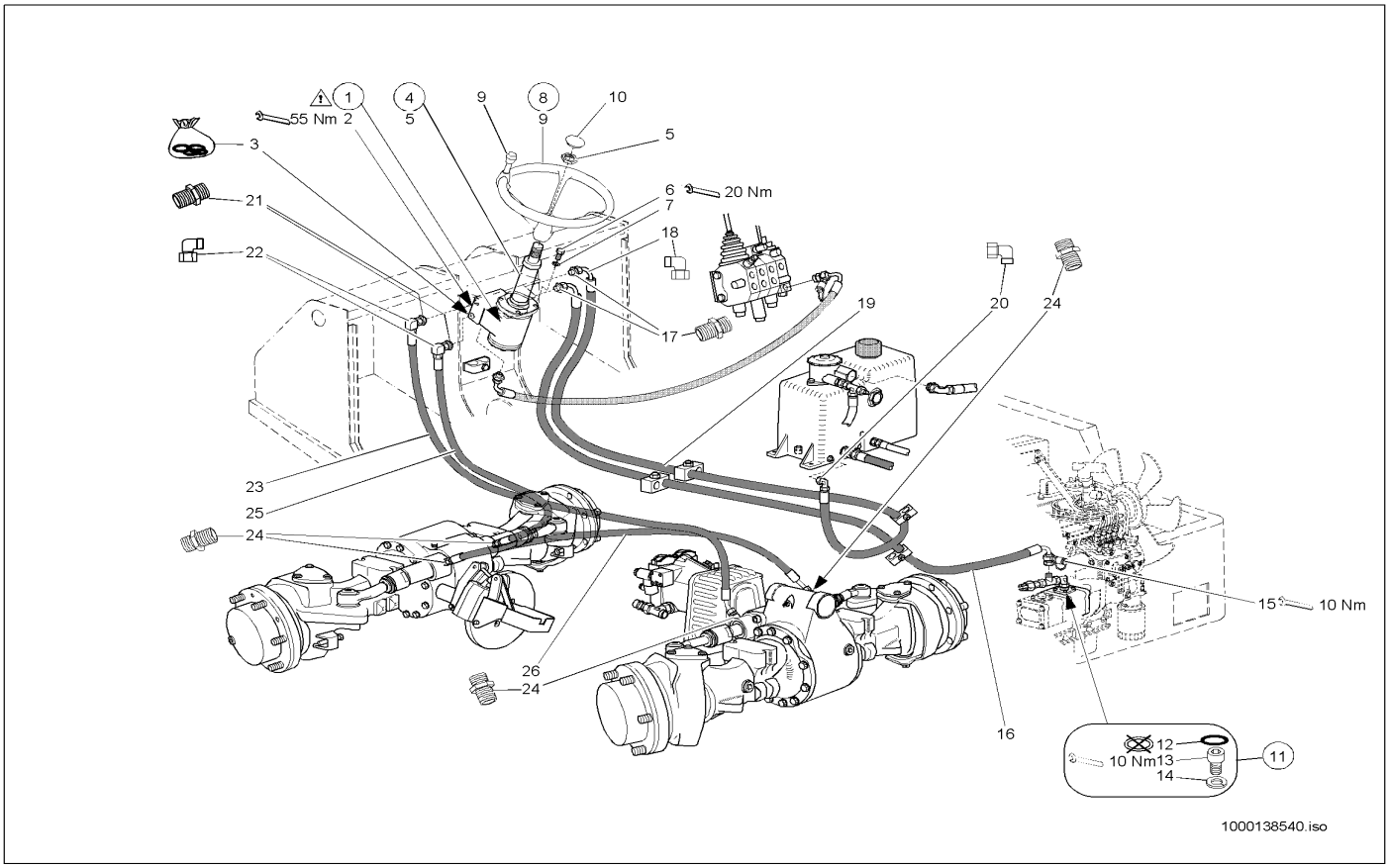


| Pos | Art.-Nr. | Anm. | Q'TY | BEZEICHNUNG | PART NAME | DESIGNATION |
|---|---|---|---|---|---|---|
| 1 | 1000035070 | | 1,00 ST | LENKUNG HYDROSTATISCH | HYDROSTATIC STEERING | DIRECTION HYDROSTATIQUE |
| 2 | 1000089425 | | 1,00 ST | PRIORITÄTSVENTIL | PRIORITY VALVE | SOUPAPE PRIORITAIRE |
| 3 | 1000089426 | | 1,00 ST | DICHTSATZ | SEAL KIT | POCHETTE DE JOINTS |
| 4 | 1000035068 | | 1,00 ST | LENKSÄULE | STEERING COLUMN | ARBRE DU VOLANT |
| 5 | 1000048942 | | 1,00 ST | 6KT-MUTTER | HEXAGON NUT | ÉCROU HEXAGONAL |
| 6 | 1000015345 | | 3,00 ST | 6KT-SCHRAUBE | HEX SCREW | VIS À TÊTE HEXAGONALE |
| 7 | 1000092291 | | 3,00 ST | SCHEIBE | SPACER | RONDELLE |
| 8 | 1000035065 | | 1,00 ST | LENKRAD | STEERING WHEEL | VOLANT DE DIRECTION |
| 9 | 1000087960 | | 1,00 ST | GRIFF | HANDLE | MANETTE |
| 10 | 1000035067 | | 1,00 ST | KAPPE | COVER | RECOUVREMENT |
| 11 | 1000028539 | | 1,00 ST | VERSCHRAUBUNG BFG 12 L LK 35 M.M,D | SCREW CONN. BFG 12 L LK 35 M.M,D | RACCORD VISSÉ BFG 12 L LK 35 M.M,D |
| 12 | 1000090406 | | 1,00 ST | O-RING | O-RING | ANNEAU EN O |
| 13 | 1000048267 | | 4,00 ST | ZYLINDERSCHRAUBE | CHEESE HEAD SCREW | VIS A TETE CYLINDRIQUE |
| 14 | 1000019871 | | 4,00 ST | FEDERRING | SPRING RING | RONDELLE À RESSORT |
| 15 | 1000028166 | | 1,00 ST | MINIMESSANSCHLUSS | MINIMESS POINT | CONNEXION DE MINI MESURAGE |
| 16 | 1000029267 | | 1,00 ST | HYDRAULIKSCHLAUCH | HP HOSE | TUYAU FLEXIBLE HYDRAULIQUE |
| 17 | 1000028596 | | 2,00 ST | VERSCHRAUBUNG | SCREW JOINT | UNION |
| 18 | 1000015510 | | 1,00 ST | VERSCHRAUBUNG | SCREW JOINT | UNION |
| 19 | 1000029357 | | 1,00 ST | HYDRAULIKSCHLAUCH | HP HOSE | TUYAU FLEXIBLE HYDRAULIQUE |
| 20 | 1000000573 | | 1,00 ST | VERSCHRAUBUNG | SCREW JOINT | UNION |
| 21 | 1000085046 | | 2,00 ST | VERSCHRAUBUNG | SCREW JOINT | UNION |
| 22 | 1000000542 | | 2,00 ST | VERSCHRAUBUNG | SCREW JOINT | UNION |
| 23 | 1000029363 | | 1,00 ST | HYDRAULIKSCHLAUCH | HP HOSE | TUYAU FLEXIBLE HYDRAULIQUE |
| 24 | 1000000577 | | 4,00 ST | VERSCHRAUBUNG | SCREW JOINT | UNION |
| 25 | 1000029346 | | 1,00 ST | HYDRAULIKSCHLAUCH | HP HOSE | TUYAU FLEXIBLE HYDRAULIQUE |
| 26 | 1000029370 | | 1,00 ST | HYDRAULIKSCHLAUCH | HP HOSE | TUYAU FLEXIBLE HYDRAULIQUE |

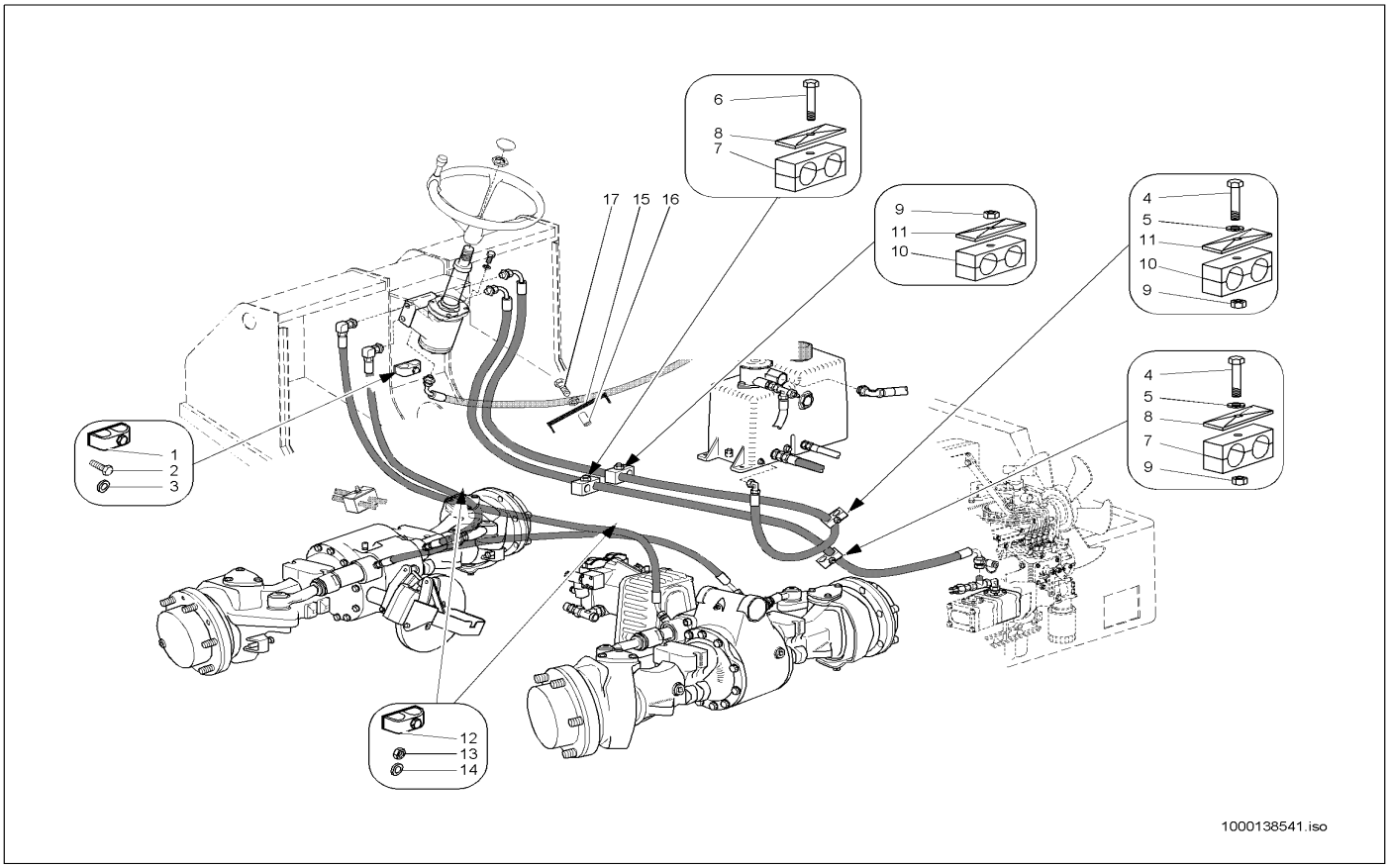


| Pos | Art.-Nr. | Anm. | Q'TY | BEZEICHNUNG | PART NAME | DESIGNATION |
|---|---|---|---|---|---|---|
| 1 | 1000032066 | | 1,00 ST | SCHELLE | CLAMP | BRIDE |
| 2 | 1000015339 | | 1,00 ST | 6KT-SCHRAUBE | HEX SCREW | VIS À TÊTE HEXAGONALE |
| 3 | 1000049283 | | 1,00 ST | LAGERSCHEIBE | BEARINGDISC | DISQUE DE PALIER |
| 4 | 1000015380 | | 2,00 ST | 6KT-SCHRAUBE | HEX SCREW | VIS À TÊTE HEXAGONALE |
| 5 | 1000015431 | | 2,00 ST | SCHEIBE | SPACER | RONDELLE |
| 6 | 1000085393 | | 1,00 ST | 6KT-SCHRAUBE | HEX SCREW | VIS À TÊTE HEXAGONALE |
| 7 | 1000031626 | | 2,00 ST | SCHELLE | CLAMP | BRIDE |
| 8 | 1000031230 | | 2,00 ST | DECKPLATTE | COVER PLATE | PLAQUE DE RECOUVREMENT |
| 9 | 1000013021 | | 4,00 ST | 6KT-MUTTER | HEXAGON NUT | ÉCROU HEXAGONAL |
| 10 | 1000031780 | | 2,00 ST | SCHELLE | CLAMP | BRIDE |
| 11 | 1000031245 | | 2,00 ST | DECKPLATTE | COVER PLATE | PLAQUE DE RECOUVREMENT |
| 12 | 1000032066 | | 2,00 ST | SCHELLE | CLAMP | BRIDE |
| 13 | 1000015405 | | 2,00 ST | 6KT-MUTTER | HEXAGON NUT | ÉCROU HEXAGONAL |
| 14 | 1000049283 | | 2,00 ST | LAGERSCHEIBE | BEARINGDISC | DISQUE DE PALIER |
| 15 | 1000090134 | | 1,00 ST | SCHELLE | CLAMP | BRIDE |
| 16 | 1000031411 | | 1,00 ST | ROHR | PIPE LINE | TUYAU |
| 17 | 1000085391 | | 1,00 ST | 6KT-SCHRAUBE | HEX SCREW | VIS À TÊTE HEXAGONALE |

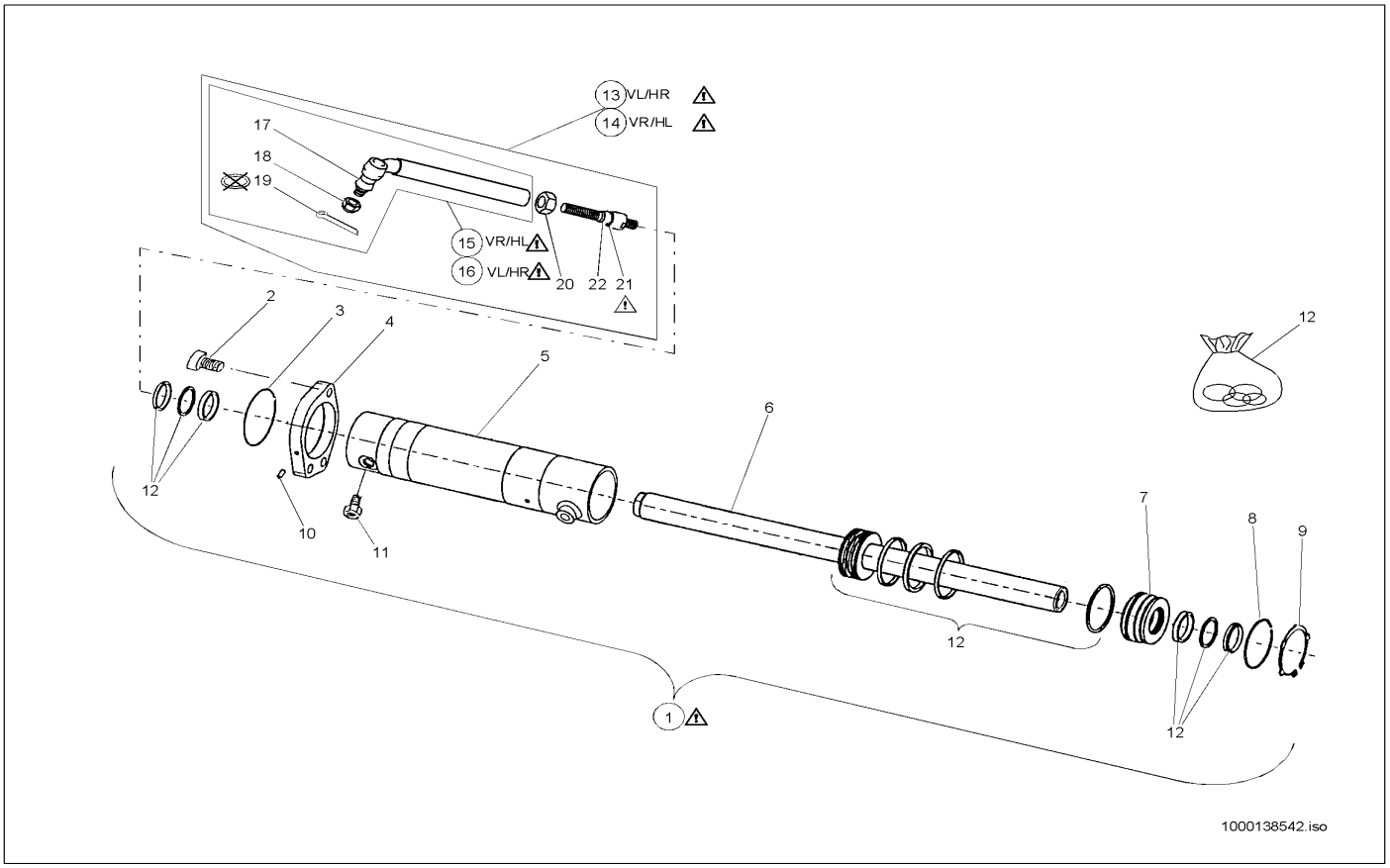


| Pos | Art.-Nr. | Anm. | Q'TY | BEZEICHNUNG | PART NAME | DESIGNATION |
|---|---|---|---|---|---|---|
| 1 | 1000087926 | | 2,00 ST | LENKZYLINDER | STEERING CYLINDER | CYLINDRE DE DIRECTION |
| 2 | 1000087873 | | 6,00 ST | SCHRAUBE | SCREW | VIS |
| 3 | 1000087931 | | 2,00 ST | SICHERUNGSRING | LOCK RING | BAGUE DE SÛRETÉ |
| 4 | 1000141316 | | 2,00 ST | FLANSCH | FLANGE | BRIDE |
| 5 | 1000141052 | | 2,00 ST | ZYLINDERROHR | CYLINDER PIPE | TUYAU VÉRIN |
| 6 | 1000087930 | | 2,00 ST | KOLBENSTANGE | PISTON ROD | TIGE DE PISTON |
| 7 | 1000087929 | | 2,00 ST | LAGERBOCK | BEARING SUPPORT | SUPPORT DE PALIER |
| 8 | 1000087927 | | 2,00 ST | SICHERUNGSRING | LOCK RING | BAGUE DE SÛRETÉ |
| 9 | 1000087928 | | 2,00 ST | SICHERUNGSRING | LOCK RING | BAGUE DE SÛRETÉ |
| 10 | 1000087932 | | 2,00 ST | STIFT | PIN | GOUPILLE |
| 11 | 1000087884 | | 2,00 ST | ZWISCHENSTÜCK | INTERMEDIATE PIECE | PIÈCE INTERMÉDIAIRE |
| 12 | 1000087801 | | 2,00 ST | DICHTSATZ | SEAL KIT | POCHETTE DE JOINTS |
| 13 | 1000087918 | | 2,00 ST | SPURSTANGE | TRACK ROD | BARRE D'COUPLEUR |
| 14 | 1000087919 | | 2,00 ST | SPURSTANGE | TRACK ROD | BARRE D'COUPLEUR |
| 15 | 1000087920 | | 2,00 ST | SPURSTANGE | TRACK ROD | BARRE D'COUPLEUR |
| 16 | 1000087921 | | 2,00 ST | SPURSTANGE | TRACK ROD | BARRE D'COUPLEUR |
| 17 | 1000087859 | | 4,00 ST | DICHTSATZ | SEAL KIT | POCHETTE DE JOINTS |
| 18 | 1000049126 | | 4,00 ST | KRONENMUTTER | CROWN NUT | ÉCROU CRÉNELÉ |
| 19 | 1000087876 | | 4,00 ST | STIFT | PIN | GOUPILLE |
| 20 | 1000087874 | | 2,00 ST | MUTTER | NUT | ÉCROU |
| 21 | 1000087922 | | 4,00 ST | AXIALGELENK | AXIAL ARTICULATION | ARTICULATION AXIALE |
| 22 | 1000087860 | | 4,00 ST | DICHTSATZ | SEAL KIT | POCHETTE DE JOINTS |

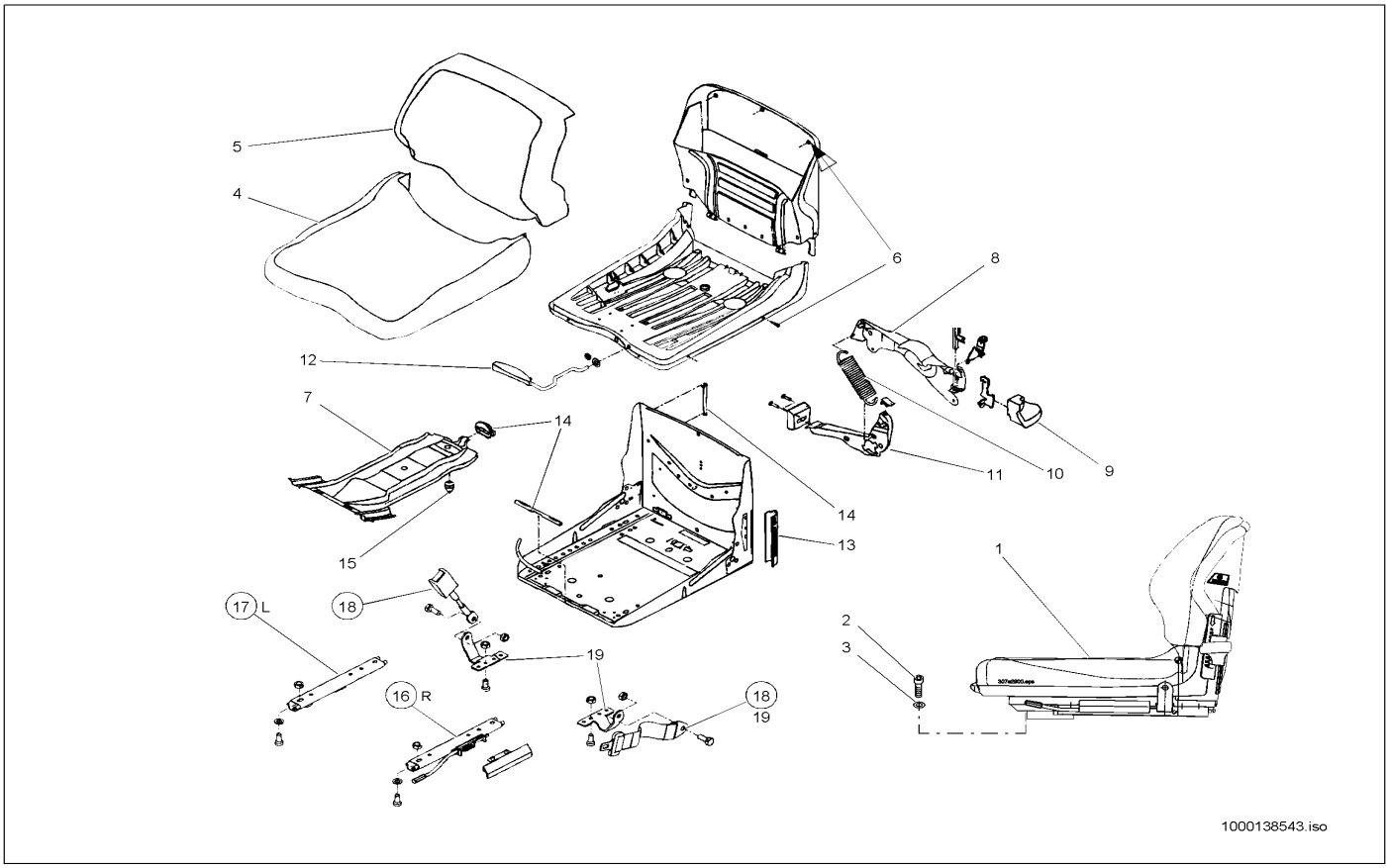


| Pos | Art.-Nr. | Anm. | Q'TY | BEZEICHNUNG | PART NAME | DESIGNATION |
|---|---|---|---|---|---|---|
| 1 | 1000035076 | | 1,00 ST | FAHRERSITZ | DRIVERS SEAT | SIÈGE DE CHAUFFEUR |
| 2 | 1000048168 | | 4,00 ST | ZYLINDERSCHRAUBE | CHEESE HEAD SCREW | VIS A TETE CYLINDRIQUE |
| 3 | 1000015431 | | 2,00 ST | SCHEIBE | SPACER | RONDELLE |
| 4 | 1000084941 | | 1,00 ST | SITZPOLSTER | SEAT UPHOLSTERY | BOURRELET |
| 5 | 1000084942 | | 1,00 ST | SITZPOLSTER | SEAT UPHOLSTERY | BOURRELET |
| 6 | 1000128030 | | 1,00 ST | BEFESTIGUNGSTEILE | FASTENING PARTS | PARTS DE FIXATION |
| 7 | 1000141062 | | 1,00 ST | SCHWINGE | WING | BIELLE |
| 8 | 1000084944 | | 1,00 ST | HEBEL | DISPLACE LEVER | LEVIER DE DÉPLACEMENT |
| 9 | 1000084955 | | 1,00 ST | GRIFF | HANDLE | MANETTE |
| 10 | 1000088512 | | 1,00 ST | ZUGFEDER | TENSION SPRING | RESSORT DE TRACTION |
| 11 | 1000128032 | | 1,00 ST | HEBEL | LEVER | LEVIER |
| 12 | 1000128031 | | 1,00 ST | HEBEL | LEVER | LEVIER |
| 13 | 1000084943 | | 1,00 ST | REPARATURSATZ SITZGESTELL | REPAIRING SET SEAT BRACKET | JEU DE RÉPARATION DU SUPPORT DE SIÈGE |
| 14 | 1000087966 | | 1,00 ST | REPARATURSATZ | REPAIRING SET | JEU DE RÉPARATION |
| 15 | 1000087967 | | 1,00 ST | PUFFER | BUFFER | BUTOIR |
| 16 | 1000087968 | | 1,00 ST | VERSTELLSCHIENE | DISPLACEMENT RAIL | RAIL À DÉPLACER |
| 17 | 1000087969 | | 1,00 ST | VERSTELLSCHIENE | DISPLACEMENT RAIL | RAIL À DÉPLACER |
| 18 | 1000035619 | | 1,00 ST | GURT | BELT | CEINTURE |
| 19 | 1000128033 | | 1,00 ST | LASCHE | JOINT | BIELLE |

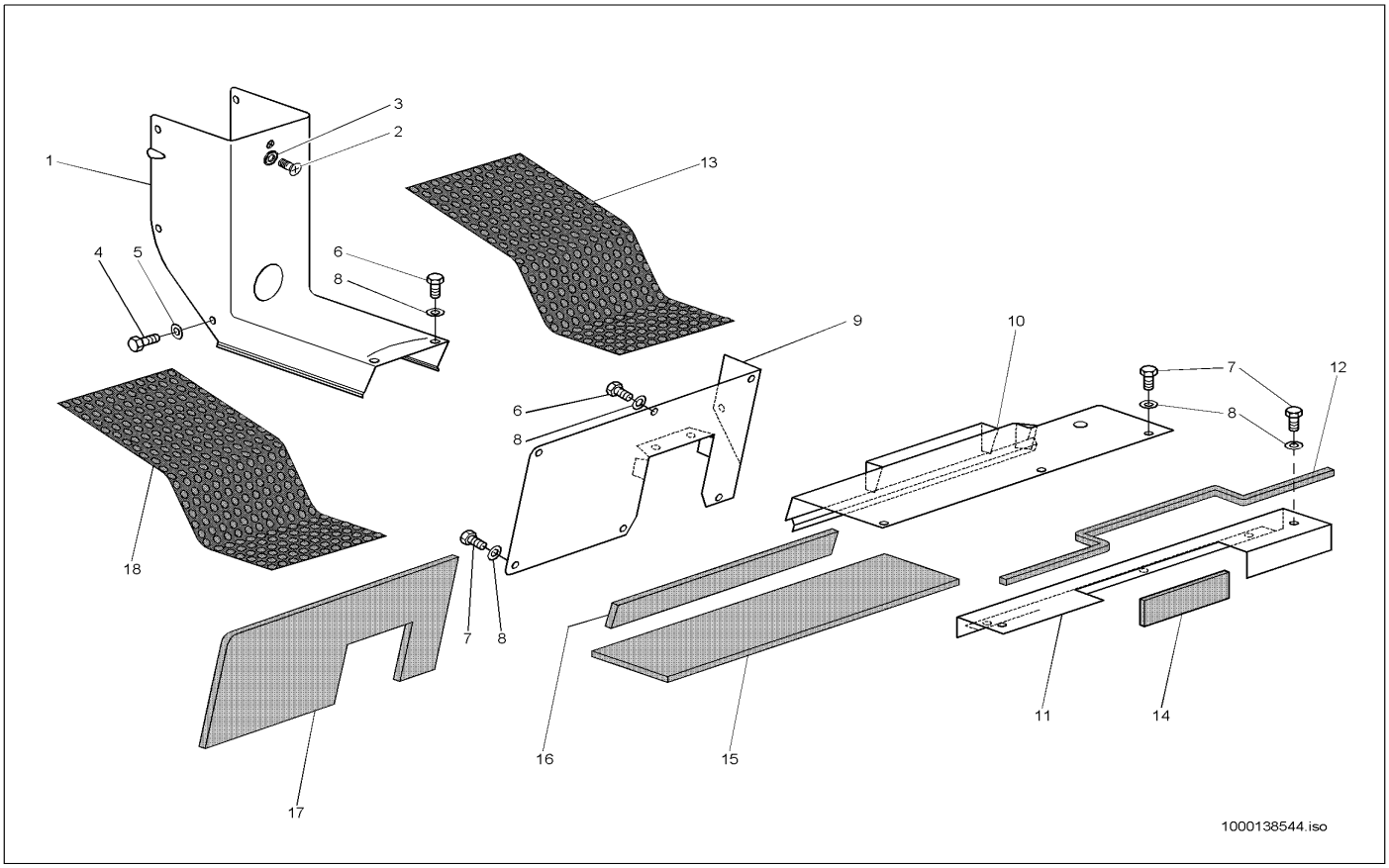


| Pos | Art.-Nr. | Anm. | Q'TY | BEZEICHNUNG | PART NAME | DESIGNATION |
|---|---|---|---|---|---|---|
| 1 | 1000035087 | | 1,00 ST | ABDECKUNG | COVER | COUVERCLE |
| 2 | 1000048610 | | 1,00 ST | 6KT-SCHRAUBE | HEX SCREW | VIS À TÊTE HEXAGONALE |
| 3 | 1000095342 | | 1,00 ST | SCHEIBE | SPACER | RONDELLE |
| 4 | 1000020553 | | 6,00 ST | 6KT-SCHRAUBE | HEX SCREW | VIS À TÊTE HEXAGONALE |
| 5 | 1000092290 | | 6,00 ST | SCHEIBE | SPACER | RONDELLE |
| 6 | 1000019136 | | 4,00 ST | 6KT-SCHRAUBE | HEX SCREW | VIS À TÊTE HEXAGONALE |
| 7 | 1000013008 | | 9,00 ST | 6KT-SCHRAUBE | HEX SCREW | VIS À TÊTE HEXAGONALE |
| 8 | 1000015431 | | 13,00 ST | SCHEIBE | SPACER | RONDELLE |
| 9 | 1000035074 | | 1,00 ST | SITZBLECH | SEAT PLATE | TÔLE DE SIÈGE |
| 10 | 1000035071 | | 1,00 ST | SITZBLECH | SEAT PLATE | TÔLE DE SIÈGE |
| 11 | 1000035073 | | 1,00 ST | ZWISCHENBLECH | INTERMEDIATE PLATE | TÔLE INTERMÉDIAIRE |
| 12 | 1000140444 | | 1,00 ST | DICHTBAND | SEAL STRAP | RUBAN ISOLANT |
| 13 | 1000035111 | | 1,00 ST | BODENMATTE | FLOOR RUBBER MAT | TAPIS DE SOL |
| 14 | 1000035120 | | 1,00 ST | DÄMMATTE | INSULATING MAT | TAPIS ISOLANT |
| 15 | 1000035112 | | 1,00 ST | DÄMMATTE | INSULATING MAT | TAPIS ISOLANT |
| 16 | 1000035113 | | 1,00 ST | DÄMMATTE | INSULATING MAT | TAPIS ISOLANT |
| 17 | 1000035115 | | 1,00 ST | DÄMMATTE | INSULATING MAT | TAPIS ISOLANT |
| 18 | 1000035110 | | 1,00 ST | BODENMATTE | FLOOR RUBBER MAT | TAPIS DE SOL |

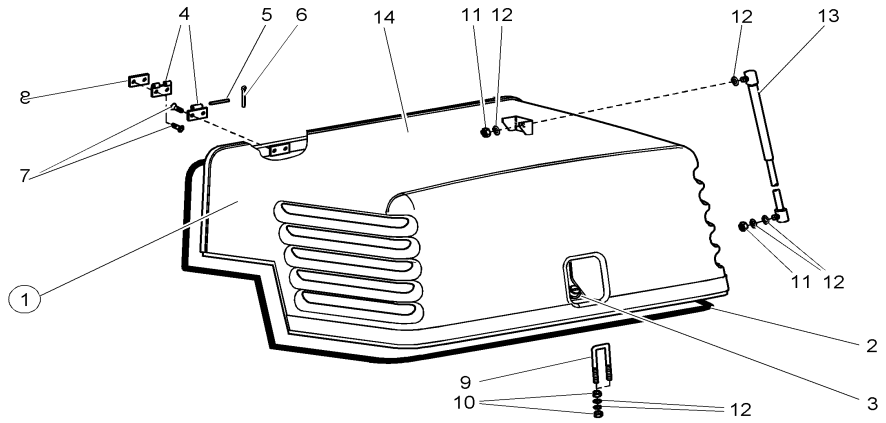


1000138545.iso

| Pos | Art.-Nr. | Anm. | Q'TY | BEZEICHNUNG | PART NAME | DESIGNATION |
|---|---|---|---|---|---|---|
| 1 | 1000035082 | | 1,00 ST | MOTORHAUBE | ENGINE HOOD | CAPOT |
| 2 | 1000097040 | | 1,00 M | PROFIL | PROFILE | PROFIL |
| 3 | 1000019187 | | 1,00 ST | SCHLOSS | LOCK | FERMOIR |
| 4 | 1000140947 | | 2,00 ST | GELENK | ARTICULATION | ARTICULATION |
| 5 | 1000050603 | | 2,00 ST | BOLZEN | PIN | AXE |
| 6 | 1000092467 | | 2,00 ST | SPLINT | COTTERPIN | GOUPILLE |
| 7 | 1000048412 | | 4,00 ST | SENKSCHRAUBE | SINKSCREW | VIS À TÊTE NOYÉE |
| 8 | 1000046138 | | 2,00 ST | PLATTE | PLATE | PLAQUE |
| 9 | 1000035444 | | 1,00 ST | BÜGEL | HOLDER | ARCHET |
| 10 | 1000013021 | | 4,00 ST | 6KT-MUTTER | HEXAGON NUT | ÉCROU HEXAGONAL |
| 11 | 1000013022 | | 2,00 ST | 6KT-MUTTER | HEXAGON NUT | ÉCROU HEXAGONAL |
| 12 | 1000015431 | | 6,00 ST | SCHEIBE | SPACER | RONDELLE |
| 13 | 1000035167 | | 1,00 ST | GASFEDER | GAS STRUT | RESSORT DE GAZ |
| 14 | 1000089588 | | 1,00 ST | DÄMMATTE | INSULATING MAT | TAPIS ISOLANT |

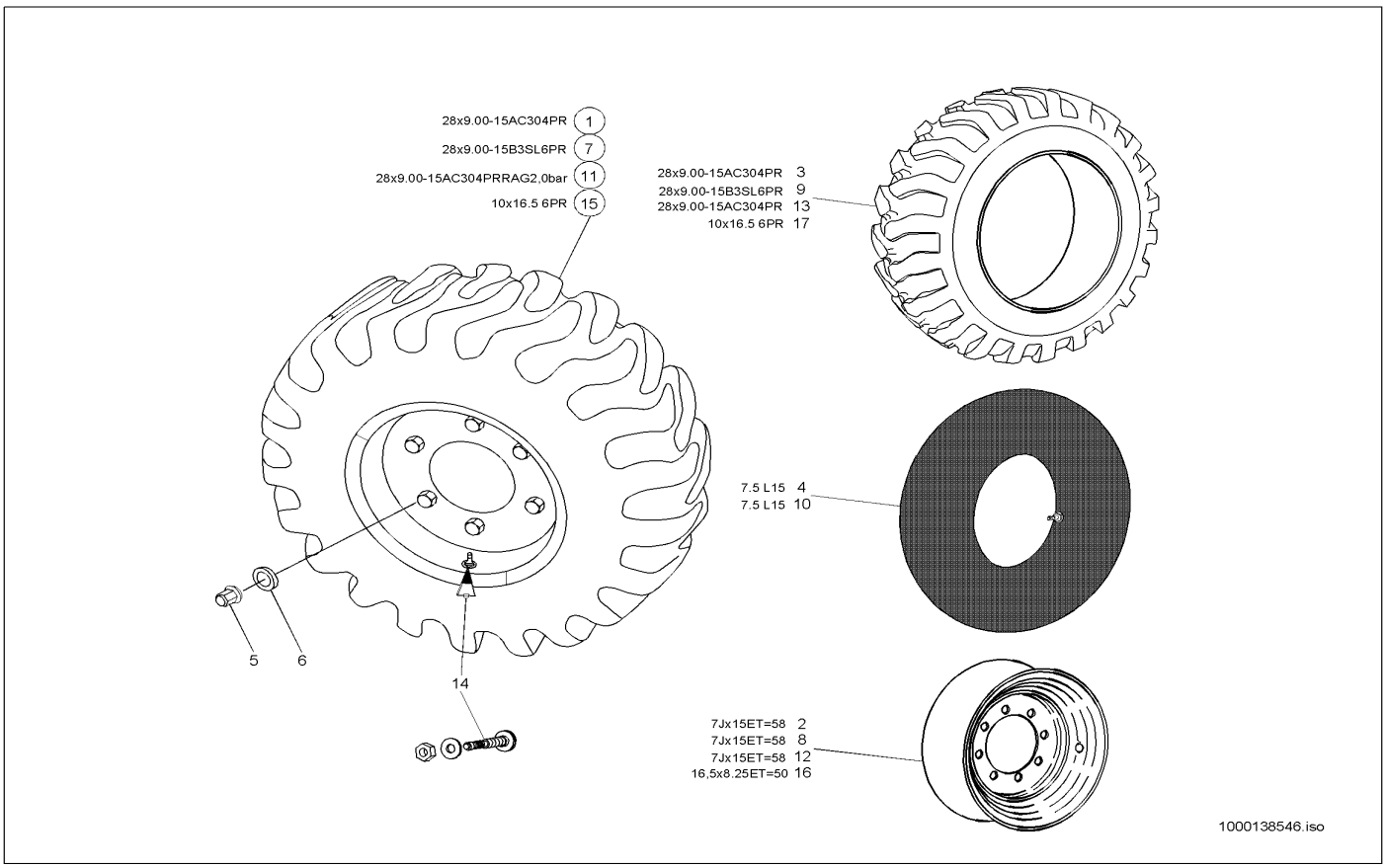


| Pos | Art.-Nr. | Anm. | Q'TY | BEZEICHNUNG | PART NAME | DESIGNATION |
|---|---|---|---|---|---|---|
| 1 | 1000026784 | | 4,00 ST | RAD | WHEEL | ROUE |
| 2 | 1000026840 | | 4,00 ST | SCHEIBENRAD | RIM | ROUE PLEINE |
| 3 | 1000026860 | | 4,00 ST | REIFEN | TYRE | PNEU |
| 4 | 1000089767 | | 4,00 ST | SCHLAUCH | HOSE | TUYAU FLEXIBLE |
| 5 | 1000021648 | | 24,00 ST | RADMUTTER | WHEEL NUT | ÉCROU DE ROUE |
| 6 | 1000018761 | | 24,00 ST | FEDERRING | SPRING RING | RONDELLE À RESSORT |
| 7 | 1000026799 | | 4,00 ST | RAD | WHEEL | ROUE |
| 8 | 1000026840 | | 4,00 ST | SCHEIBENRAD | RIM | ROUE PLEINE |
| 9 | 1000026854 | | 4,00 ST | REIFEN | TYRE | PNEU |
| 10 | 1000089767 | | 4,00 ST | SCHLAUCH | HOSE | TUYAU FLEXIBLE |
| 11 | 1000140473 | | 4,00 ST | SCHEIBENRAD | RIM | ROUE PLEINE |
| 12 | 1000026840 | | 4,00 ST | SCHEIBENRAD | RIM | ROUE PLEINE |
| 13 | 1000026860 | | 4,00 ST | REIFEN | TYRE | PNEU |
| 14 | 1000026821 | | 4,00 ST | LUFT-WASSERVENTIL | AIR-WATER VALVE | SOUPAPE D'AIR/D'EAU |
| 15 | 1000026793 | | 4,00 ST | RAD | WHEEL | ROUE |
| 16 | 1000026861 | | 4,00 ST | SCHEIBENRAD | RIM | ROUE PLEINE |
| 17 | 1000026842 | | 4,00 ST | REIFEN | TYRE | PNEU |

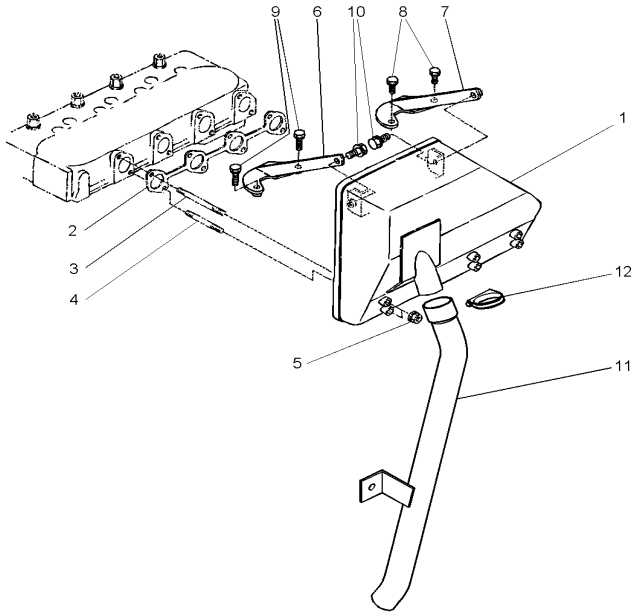


1000138547.iso

| Pos | Art.-Nr. | Anm. | Q'TY | BEZEICHNUNG | PART NAME | DESIGNATION |
|---|---|---|---|---|---|---|
| 1 | 1000087640 | | 1,00 ST | ABGASSCHALLDÄMPFER | EXHAUST SILENCER | SILENCIEUX DU GAZ D'ÉCHAPPEMENT |
| 2 | 1000084916 | | 1,00 ST | DICHTUNG | ENGINE GASKET | JOINT DU MOTEUR |
| 3 | 1000139910 | | 4,00 ST | GEWINDESTIFT | THREAD PIN | GOUPILLE FILETÉE |
| 4 | 1000087788 | | 4,00 ST | GEWINDESTIFT | THREAD PIN | GOUPILLE FILETÉE |
| 5 | 1000003722 | | 8,00 ST | MUTTER | NUT | ÉCROU |
| 6 | 1000101906 | | 1,00 ST | HALTERUNG | BRACKET | FIXATION |
| 7 | 1000101907 | | 1,00 ST | HALTERUNG | BRACKET | FIXATION |
| 8 | 1000084940 | | 2,00 ST | SCHRAUBE | SCREW | VIS |
| 9 | 1000087789 | | 2,00 ST | SCHRAUBE | SCREW | VIS |
| 10 | 1000139933 | | 2,00 ST | SCHRAUBE | SCREW | VIS |
| 11 | 1000035123 | | 1,00 ST | ABGASROHR | EXHAUST PIPE | CONDUIT D'ÉCHAPPEMENT |
| 12 | 1000031928 | | 1,00 ST | SCHELLE | CLAMP | BRIDE |

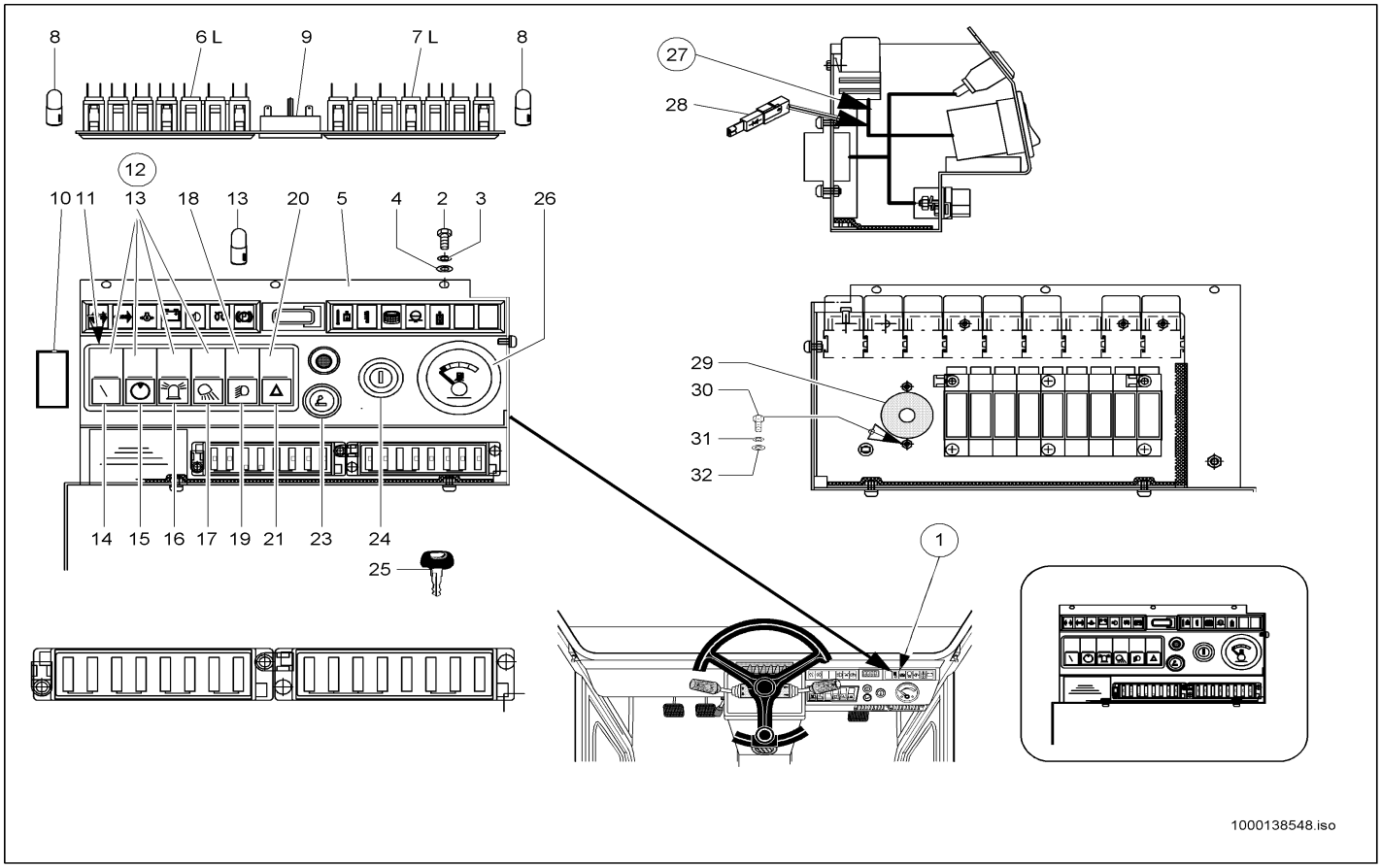


| Pos | Art.-Nr. | Anm. | Q'TY | BEZEICHNUNG | PART NAME | DESIGNATION |
|---|---|---|---|---|---|---|
| 1 | 1000035150 | | 1,00 ST | INSTRUMENTENKASTEN | INSTRUMENT BOX | BOÎTE DES INSTRUMENTS |
| 2 | 1000048523 | | 3,00 ST | FLACHKOPFSCHRAUBE | FLAT HEAD SCREW | VIS DE TÊTE PLATE |
| 3 | 1000092309 | | 3,00 ST | SCHEIBE | SPACER | RONDELLE |
| 4 | 1000030577 | | 3,00 ST | BLECHMUTTER | NUT | ÉCROU DE TÔLE |
| 5 | 1000087970 | | 1,00 ST | GEHÄUSE | HOUSING | BOÎTE |
| 6 | 1000087972 | | 1,00 ST | LICHTLEISTE | LIGHT STRIP | LISTEAU DE LUMIÈRE |
| 7 | 1000087973 | | 1,00 ST | LICHTLEISTE | LIGHT STRIP | LISTEAU DE LUMIÈRE |
| 8 | 1000001526 | | 1,00 ST | GLÜHLAMPE | BULB | LAMPE À INCANDESCENCE |
| 9 | 1000087974 | | 1,00 ST | BETRIEBSSTUNDENZÄHLER | HOUR METER | COMPTEUR D'HEURES DE SERVICE 9-30 |
| 10 | 1000027006 | | 1,00 ST | BLINDDECKEL | BLIND COVER | COUVERCLE AVEUGLE |
| 11 | 1000027157 | | 1,00 ST | RAHMEN | FRAME | CADRE |
| 12 | 1000027414 | | 4,00 ST | KIPPSCHALTER | TILT SWITCH | INTERRUPTEUR |
| 13 | 1000127836 | | 6,00 ST | GLÜHLAMPE 12 V 1,2 W | LIGHT BULB | LAMPE |
| 14 | 1000029993 | | 1,00 ST | SYMBOL | SYMBOL | SYMBOLE |
| 15 | 1000030230 | | 1,00 ST | SYMBOL HYDROMOTOR | SYMBOL HYDROMOTOR | SYMBOLE DU HYDROMOTEUR |
| 16 | 1000029802 | | 1,00 ST | SYMBOL RUNDUMKENNLEUCHTE | SYMBOL ROTATING BEACON | SYMBOLE DU GYROPHARE CARACTÉRISTIQUE |
| 17 | 1000029806 | | 1,00 ST | SYMBOL ARBEITSSCHEINWERFER | SYMBOL WORKING LIGHT | SYMBOLE DU PHARE DE TRAVAIL |
| 18 | 1000027418 | | 1,00 ST | KIPPSCHALTER | TILT SWITCH | INTERRUPTEUR |
| 19 | 1000030076 | | 1,00 ST | SYMBOL LICHT | SYMBOL LIGHT | SYMBOLE DE LA LUMIÈRE |
| 20 | 1000027295 | | 1,00 ST | KIPPSCHALTER | TILT SWITCH | INTERRUPTEUR |
| 21 | 1000030068 | | 1,00 ST | SYMBOL WARNLICHT | SYMBOL WARNING LIGHT | SYMBOLE DE LA LUMIÈRE D'ALARME |
| 22 | 1000087975 | | 1,00 ST | SCHALTER | SWITCH | INTERRUPTEUR |
| 23 | 1000087976 | | 1,00 ST | ANZÜNDER | LIGHTER | ALLUME FEUX |
| 24 | 1000000462 | | 1,00 ST | GLÜHSTARTSCHALTER | GLOW START SWITCH | COMMUATEUR DE DÉPART DE RÉCHAUFFAGE |
| 25 | 1000000459 | | 2,00 ST | SCHLÜSSEL | KEY | CLÉ |
| 26 | 1000087977 | | 1,00 ST | FÜLLSTANDANZEIGER | LEVEL INDICATOR TANK | INDICATUEUR DE NIVEAU DE RÉSERVOI |
| 27 | 1000087971 | | 1,00 ST | KABELBAUM | WIRING HARNESS | ARBRE DE CÂBLE |
| 28 | 1000000433 | | 1,00 ST | SPERRDIODE | BLOCK DIODE | DIODE SUPPRESSEUSE |
| 29 | 1000087982 | | 1,00 ST | SIGNALGEBER | SIGNAL SENSOR | TRANSMETTEUR DE SIGNAL |
| 30 | 1000048520 | | 2,00 ST | FLACHKOPFSCHRAUBE | FLAT HEAD SCREW | VIS DE TÊTE PLATE |
| 31 | 1000048986 | | 2,00 ST | 6KT-MUTTER | HEXAGON NUT | ÉCROU HEXAGONAL |
| 32 | 1000087983 | | 2,00 ST | FLACHKOPFSCHRAUBE | FLAT HEAD SCREW | VIS DE TÊTE PLATE |

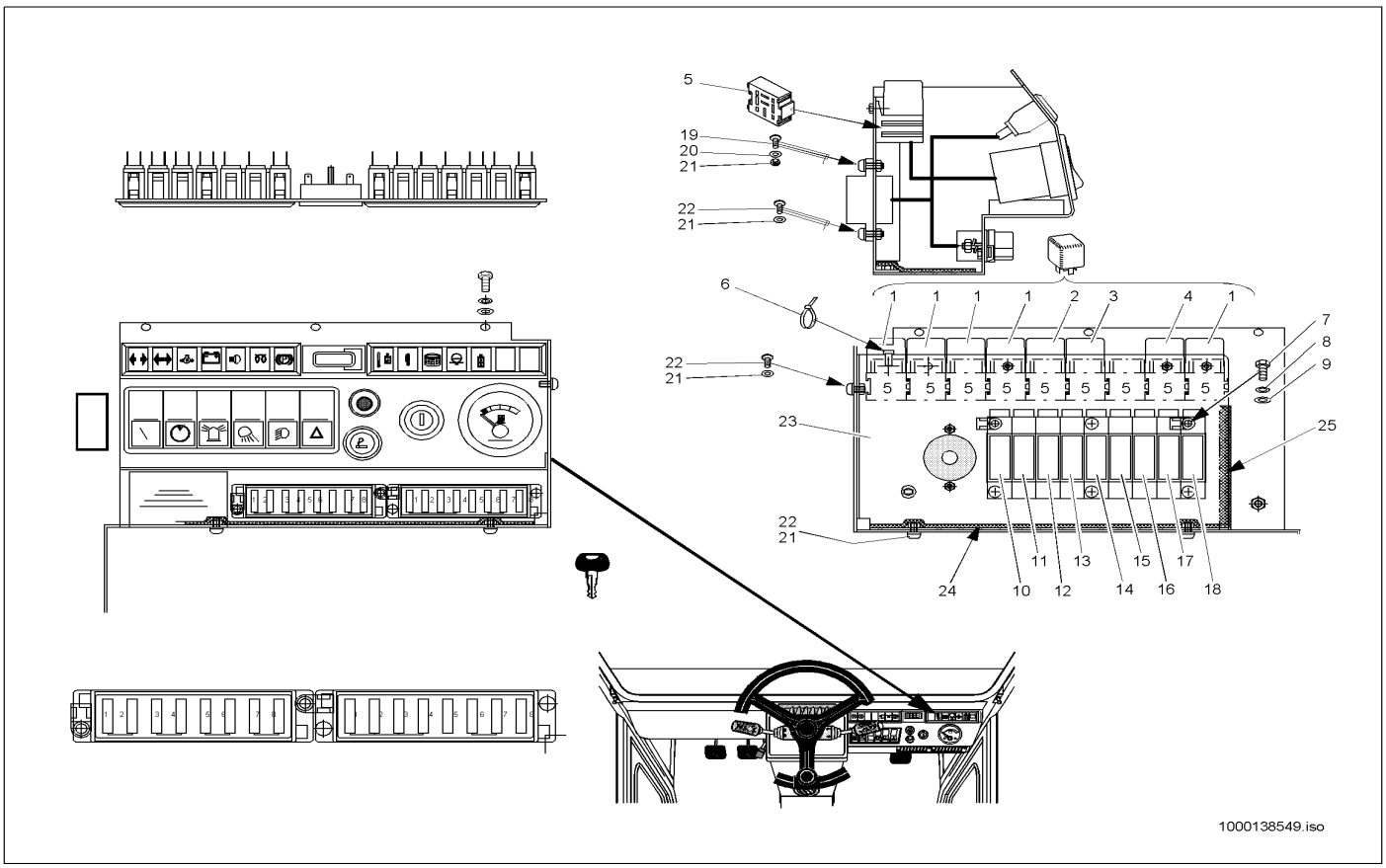


| Pos | Art.-Nr. | Anm. | Q'TY | BEZEICHNUNG | PART NAME | DESIGNATION |
|---|---|---|---|---|---|---|
| 1 | 1000000441 | | 1,00 ST | RELAIS | RELAY | RELAIS |
| 2 | 1000087981 | | 1,00 ST | RELAIS | RELAY | RELAIS |
| 3 | 1000087672 | | 1,00 ST | BLINKRELAIS | RELAY | RELAIS |
| 4 | 1000087980 | | 1,00 ST | RELAIS | RELAY | RELAIS |
| 5 | 1000026970 | | 8,00 ST | SOCKEL | SOCLE | SOCLE |
| 6 | 1000089965 | | 6,00 ST | KABELBINDER | CABLE STRAP | BOUTISSE DE CÂBLE |
| 7 | 1000101181 | | 3,00 ST | ZYLINDERSCHRAUBE | CHEESE HEAD SCREW | VIS A TETE CYLINDRIQUE |
| 8 | 1000092288 | | 3,00 ST | SCHEIBE | SPACER | RONDELLE |
| 9 | 1000030931 | | 3,00 ST | FEDERRING | SPRING RING | RONDELLE À RESSORT |
| 10 | 1000101967 | | 1,00 ST | STECKVERTEILER | PLUG DISTRIBUTOR | DISTRIBUTEUR PAR BOUCHONS |
| 11 | 1000101966 | | 1,00 ST | STECKVERTEILER | PLUG DISTRIBUTOR | DISTRIBUTEUR PAR BOUCHONS |
| 12 | 1000027310 | | 1,00 ST | STECKVERTEILER | PLUG DISTRIBUTOR | DISTRIBUTEUR PAR BOUCHONS |
| 13 | 1000101965 | | 1,00 ST | STECKVERTEILER | PLUG DISTRIBUTOR | DISTRIBUTEUR PAR BOUCHONS |
| 14 | 1000101964 | | 1,00 ST | STECKVERTEILER | PLUG DISTRIBUTOR | DISTRIBUTEUR PAR BOUCHONS |
| 15 | 1000101963 | | 1,00 ST | STECKVERTEILER | PLUG DISTRIBUTOR | DISTRIBUTEUR PAR BOUCHONS |
| 16 | 1000101962 | | 1,00 ST | STECKVERTEILER | PLUG DISTRIBUTOR | DISTRIBUTEUR PAR BOUCHONS |
| 17 | 1000101961 | | 1,00 ST | STECKVERTEILER | PLUG DISTRIBUTOR | DISTRIBUTEUR PAR BOUCHONS |
| 18 | 1000101960 | | 1,00 ST | STECKVERTEILER | PLUG DISTRIBUTOR | DISTRIBUTEUR PAR BOUCHONS |
| 19 | 1000085549 | | 2,00 ST | FLACHKOPFSCHRAUBE | FLAT HEAD SCREW | VIS DE TÊTE PLATE |
| 20 | 1000085581 | | 2,00 ST | 6KT-MUTTER | HEXAGON NUT | ÉCROU HEXAGONAL |
| 21 | 1000030939 | | 8,00 ST | FEDERRING | SPRING RING | RONDELLE À RESSORT |
| 22 | 1000085550 | | 6,00 ST | FLACHKOPFSCHRAUBE | FLAT HEAD SCREW | VIS DE TÊTE PLATE |
| 23 | 1000140833 | | 1,00 ST | DECKEL | COVER | COUVERCLE |
| 24 | 1000140415 | | 1,00 ST | UNTERLAGE | LINING | BASE |
| 25 | 1000097176 | | 1,00 M | KANTENSCHUTZ | EDGE GUARD | PROTECTION D'ARÊTE |

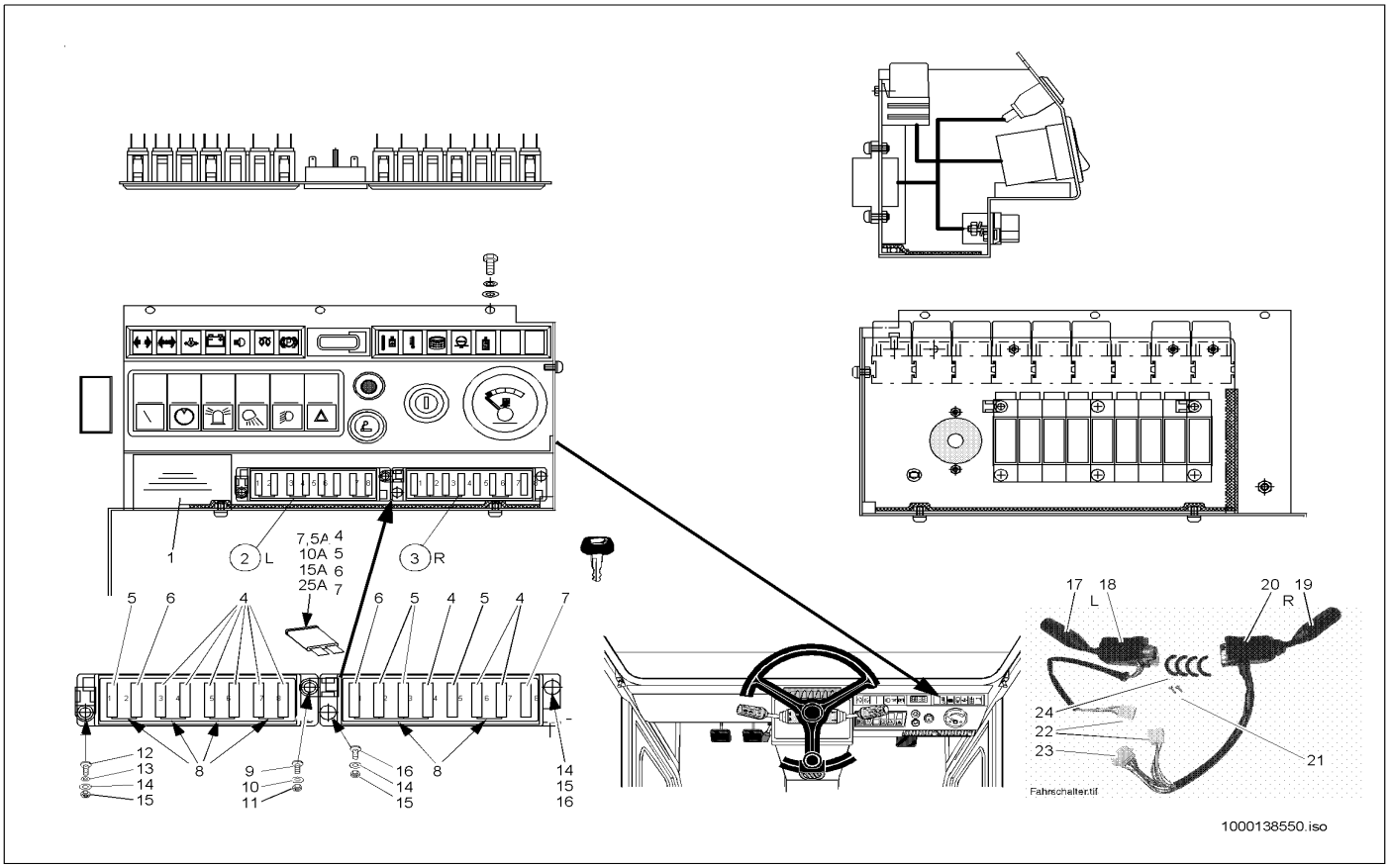


| Pos | Art.-Nr. | Anm. | Q'TY | BEZEICHNUNG | PART NAME | DESIGNATION |
|---|---|---|---|---|---|---|
| 1 | 1000140777 | | 1,00 ST | SCHILD | LABEL | PANNEAU |
| 2 | 1000087978 | | 1,00 ST | SICHERUNGSKASTEN | FUSE BOX | BOÎTE À FUSIBLE |
| 3 | 1000087979 | | 1,00 ST | SICHERUNGSKASTEN | FUSE BOX | BOÎTE À FUSIBLE |
| 4 | 1000095374 | | 9,00 ST | FLACHSICHERUNG | LOCK | SÛRETÉ |
| 5 | 1000085682 | | 4,00 ST | FLACHSICHERUNG | LOCK | SÛRETÉ |
| 6 | 1000085683 | | 2,00 ST | FLACHSICHERUNG | LOCK | SÛRETÉ |
| 7 | 1000085685 | | 1,00 ST | FLACHSICHERUNG | LOCK | SÛRETÉ |
| 8 | 1000113242 | | 8,00 ST | BRÜCKE | CONNECTION | PONT |
| 9 | 1000085549 | | 2,00 ST | FLACHKOPFSCHRAUBE | FLAT HEAD SCREW | VIS DE TÊTE PLATE |
| 10 | 1000030939 | | 2,00 ST | FEDERRING | SPRING RING | RONDELLE À RESSORT |
| 11 | 1000085581 | | 2,00 ST | 6KT-MUTTER | HEXAGON NUT | ÉCROU HEXAGONAL |
| 12 | 1000085546 | | 2,00 ST | FLACHKOPFSCHRAUBE | FLAT HEAD SCREW | VIS DE TÊTE PLATE |
| 13 | 1000092288 | | 2,00 ST | SCHEIBE | SPACER | RONDELLE |
| 14 | 1000030931 | | 4,00 ST | FEDERRING | SPRING RING | RONDELLE À RESSORT |
| 15 | 1000085580 | | 2,00 ST | 6KT-MUTTER | HEXAGON NUT | ÉCROU HEXAGONAL |
| 16 | 1000048513 | | 2,00 ST | LINSENSCHRAUBE | OVALHEAD SCREW | VIS NOYÉE À TÊTE BOMBÉ |
| 17 | 1000087962 | | 1,00 ST | LENKSTOCKSCHALTER | STEERINGSTICK SWITCH | INTERRUPTEUR DE BÂTON DE DIRECTIC |
| 18 | 1000087964 | | 1,00 ST | GEHÄUSE | HOUSING | BOÎTE |
| 19 | 1000087961 | | 1,00 ST | LENKSTOCKSCHALTER | STEERINGSTICK SWITCH | INTERRUPTEUR DE BÂTON DE DIRECTIC |
| 20 | 1000087963 | | 1,00 ST | GEHÄUSE | HOUSING | BOÎTE |
| 21 | 1000085451 | | 2,00 ST | ZYLINDERSCHRAUBE | CHEESE HEAD SCREW | VIS A TETE CYLINDRIQUE |
| 22 | 1000095335 | | 2,00 ST | FLACHSTECKERGEHÄUSE | PLUG HOUSING | BOÎTE DE BOUCHON |
| 23 | 1000095328 | | 1,00 ST | FLACHSTECKERGEHÄUSE | PLUG HOUSING | BOÎTE DE BOUCHON |
| 24 | 1000027167 | | 4,00 ST | SPANNSTÜCK | TENSION PIECE | TENDEUR |

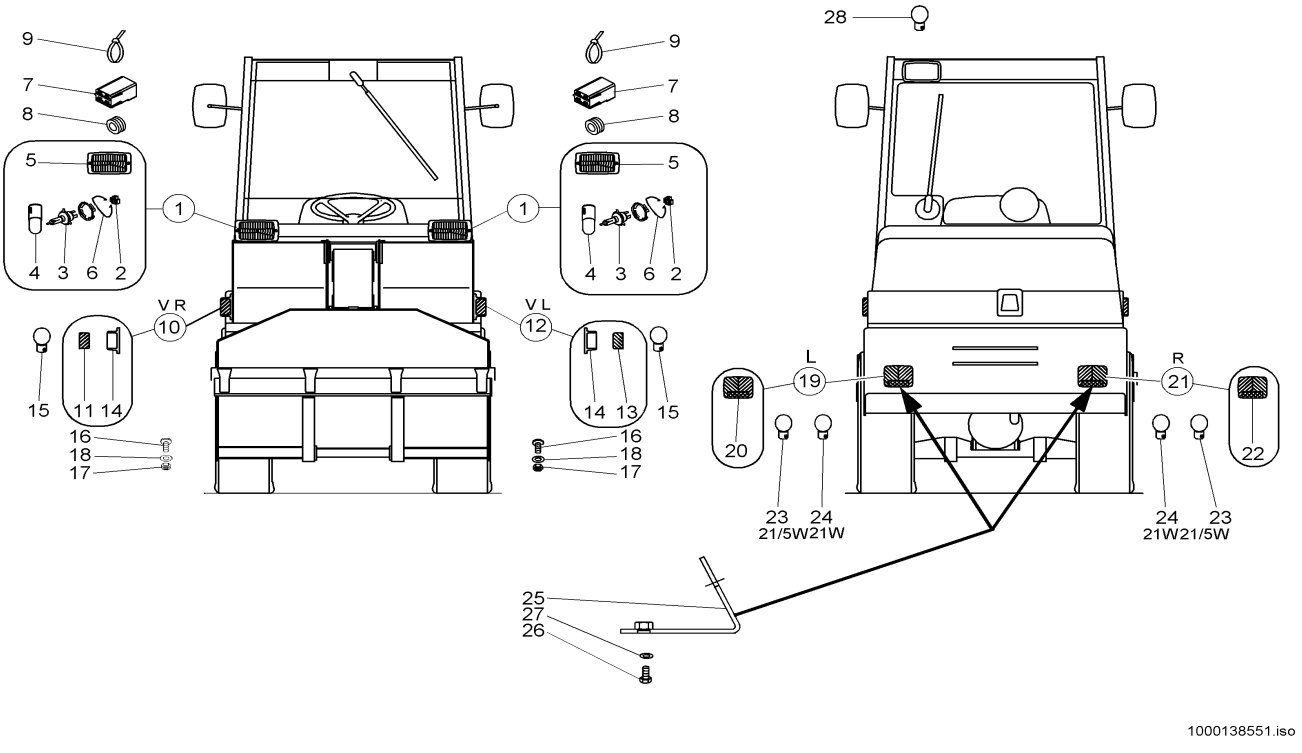


| Pos | Art.-Nr. | Anm. | Q'TY | BEZEICHNUNG | PART NAME | DESIGNATION |
|---|---|---|---|---|---|---|
| 1 | 1000027132 | | 2,00 ST | HAUPTSCHEINWERFER | MAIN HEADLIGHT | PHARE PRINCIPAL |
| 2 | 1000027381 | | 2,00 ST | LAMPENSTECKER | PLUG | BOUCHON |
| 3 | 1000020960 | | 2,00 ST | GLÜHLAMPE | BULB | LAMPE À INCANDESCENCE |
| 4 | 1000001519 | | 2,00 ST | GLÜHLAMPE | BULB | LAMPE À INCANDESCENCE |
| 5 | 1000087986 | | 2,00 ST | LICHTSCHEIBE | LIGHT COVER | DISQUE DE LUMIÈRE |
| 6 | 1000087987 | | 2,00 ST | STAUBKAPPE | DUST CAP | BONNET À POUSSIÈRE |
| 7 | 1000095325 | | 2,00 ST | STECKHÜLSENGEHÄUSE | PLUG SLEEVE HOUSING | BOÎTE À DOUILLES DE BOUCHON |
| 8 | 1000033317 | | 2,00 ST | DURCHFÜHRUNGSRING | JUNCTION | ANNEAU D'APPLICATION |
| 9 | 1000089965 | | 5,00 ST | KABELBINDER | CABLE STRAP | BOUTISSE DE CÂBLE |
| 10 | 1000000443 | | 1,00 ST | BLINKLEUCHTE | SPARKLER LIGHT | LUMIÈRE CLIGNOTANT |
| 11 | 1000027117 | | 1,00 ST | LICHTSCHEIBE | LIGHT COVER | DISQUE DE LUMIÈRE |
| 12 | 1000000442 | | 1,00 ST | BLINKLEUCHTE | SPARKLER LIGHT | LUMIÈRE CLIGNOTANT |
| 13 | 1000027116 | | 1,00 ST | LICHTSCHEIBE | LIGHT COVER | DISQUE DE LUMIÈRE |
| 14 | 1000026993 | | 2,00 ST | GEHÄUSE | HOUSING | BOÎTE |
| 15 | 1000050449 | | 2,00 ST | GLÜHLAMPE | BULB | LAMPE À INCANDESCENCE |
| 16 | 1000085544 | | 6,00 ST | FLACHKOPFSCHRAUBE | FLAT HEAD SCREW | VIS DE TÊTE PLATE |
| 17 | 1000085581 | | 6,00 ST | 6KT-MUTTER | HEXAGON NUT | ÉCROU HEXAGONAL |
| 18 | 1000030939 | | 6,00 ST | FEDERRING | SPRING RING | RONDELLE À RESSORT |
| 19 | 1000027124 | | 1,00 ST | BLINK-SCHLUSSLEUCHTE | SPARKLER REAR LIGHT | CLIGNOTANT/FEU AR LI. |
| 20 | 1000087984 | | 1,00 ST | LICHTSCHEIBE | LIGHT COVER | DISQUE DE LUMIÈRE |
| 21 | 1000027125 | | 1,00 ST | BLINK-SCHLUSSLEUCHTE | SPARKLER REAR LIGHT | CLIGNOTANT/FEU AR RE. |
| 22 | 1000087985 | | 1,00 ST | LICHTSCHEIBE | LIGHT COVER | DISQUE DE LUMIÈRE |
| 23 | 1000096853 | | 2,00 ST | GLÜHLAMPE | BULB | LAMPE À INCANDESCENCE |
| 24 | 1000050449 | | 2,00 ST | GLÜHLAMPE | BULB | LAMPE À INCANDESCENCE |
| 25 | 1000035130 | | 2,00 ST | HALTER | BRACKET CLUTCH | SUPPORT |
| 26 | 1000085382 | | 4,00 ST | 6KT-SCHRAUBE | HEX SCREW | VIS À TÊTE HEXAGONALE |
| 27 | 1000049283 | | 8,00 ST | LAGERSCHEIBE | BEARINGDISC | DISQUE DE PALIER |
| 28 | 1000085686 | | 1,00 ST | GLÜHLAMPE | BULB | LAMPE À INCANDESCENCE |
| 28 | 1000027029 | | 1,00 ST | INNENLEUCHTE | INTERNAL LIGHT | LUMIÈRE INTÉRIEURE |
| 28 | 1000048625 | | 2,00 ST | LINSENSCHRAUBE | OVALHEAD SCREW | VIS NOYÉE À TÊTE BOMBÉ |

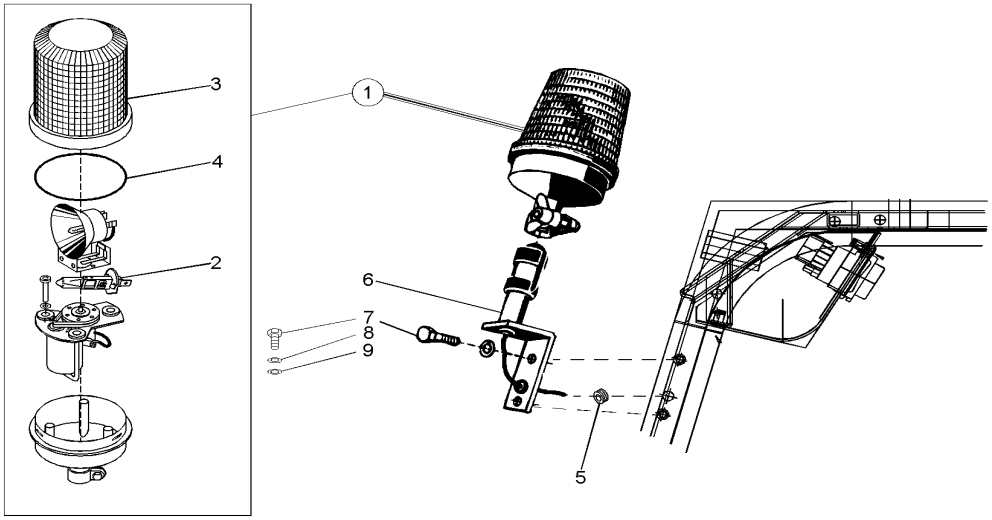


1000138552.iso

| Pos | Art.-Nr. | Anm. | Q'TY | BEZEICHNUNG | PART NAME | DESIGNATION |
|---|---|---|---|---|---|---|
| 1 | 1000050452 | | 1,00 ST | RUNDUMKENNLEUCHTE | ROTATING BEACON | GYROPHARE CARACTÉRISTIQUE |
| 2 | 1000109742 | | 1,00 ST | GLÜHLAMPE | BULB | LAMPE À INCANDESCENCE |
| 3 | 1000027114 | | 1,00 ST | LICHTHAUBE | LIGHT CAP | BONNET DE LA LUMIÈRE |
| 4 | 1000089775 | | 1,00 ST | RING | RING | ANNEAU |
| 5 | 1000033317 | | 1,00 ST | DURCHFÜHRUNGSRING | JUNCTION | ANNEAU D'APPLICATION |
| 6 | 1000045065 | | 1,00 ST | HALTER | BRACKET CLUTCH | SUPPORT |
| 7 | 1000013008 | | 2,00 ST | 6KT-SCHRAUBE | HEX SCREW | VIS À TÊTE HEXAGONALE |
| 8 | 1000015431 | | 2,00 ST | SCHEIBE | SPACER | RONDELLE |
| 9 | 1000092404 | | 2,00 ST | ZAHNSCHEIBE | EDGED DISC | DISQUE DE DENT |

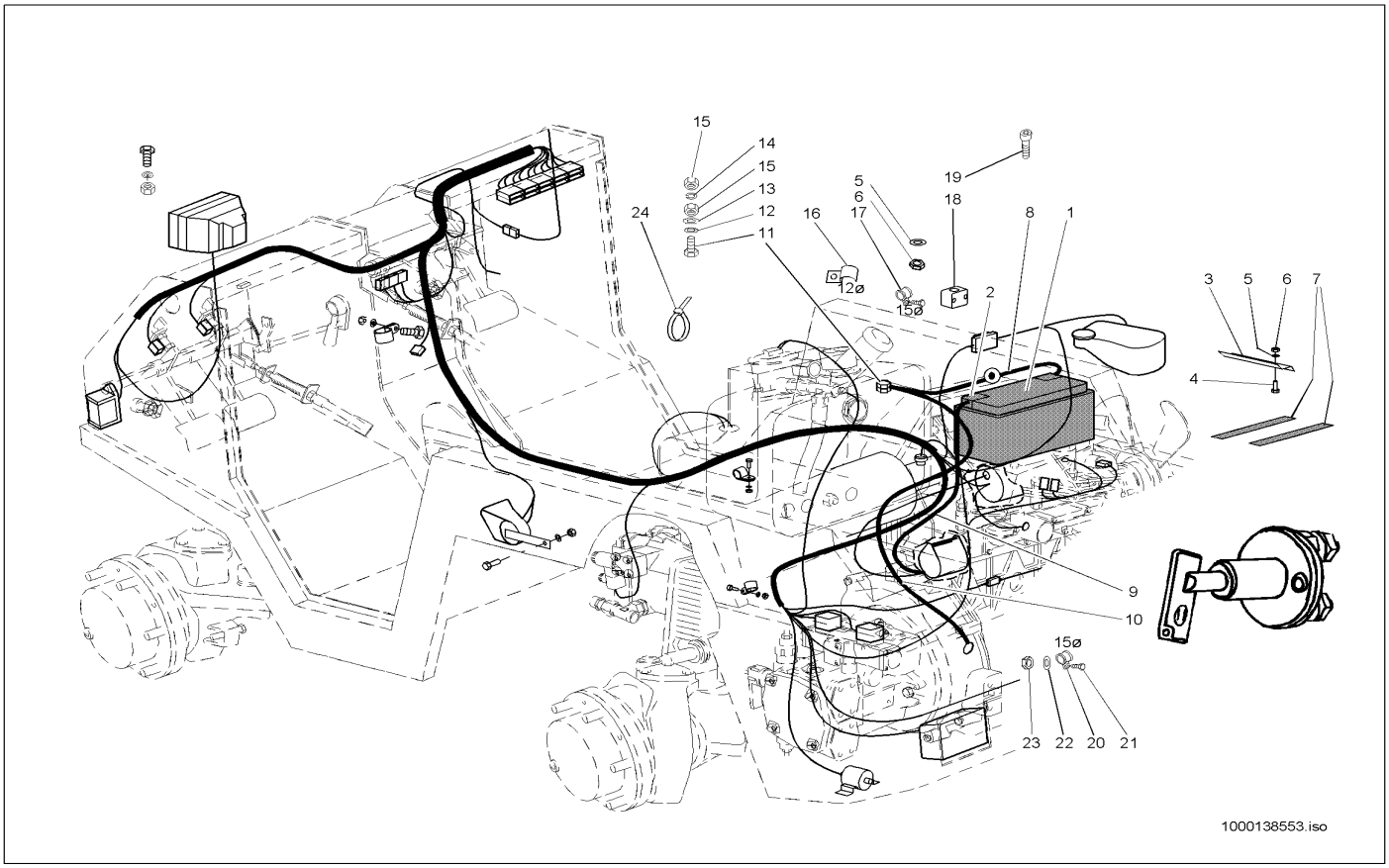


| Pos | Art.-Nr. | Anm. | Q'TY | BEZEICHNUNG | PART NAME | DESIGNATION |
|---|---|---|---|---|---|---|
| 1 | 1000027478 | | 1,00 ST | BATTERIE | BATTERY | BATTERIE |
| 2 | 1000050430 | | 1,00 ST | POLABDECKKAPPE | TERMINAL CAP | BONNET DE RECOUVREMENT DE PÔLE |
| 3 | 1000043575 | | 1,00 ST | HALTER | BRACKET CLUTCH | SUPPORT |
| 4 | 1000085392 | | 2,00 ST | 6KT-SCHRAUBE | HEX SCREW | VIS À TÊTE HEXAGONALE |
| 5 | 1000015431 | | 5,00 ST | SCHEIBE | SPACER | RONDELLE |
| 6 | 1000013021 | | 3,00 ST | 6KT-MUTTER | HEXAGON NUT | ÉCROU HEXAGONAL |
| 7 | 1000097033 | | 1,00 M | GUMMIBAND | RUBBER STRIP | ÉLASTIQUE |
| 8 | 1000026952 | | 1,00 ST | BATTERIEKABEL | BATTERY CABLE | CÂBLE DE BATTERIE |
| 9 | 1000026953 | | 1,00 ST | BATTERIEKABEL | BATTERY CABLE | CÂBLE DE BATTERIE |
| 10 | 1000026954 | | 1,00 ST | BATTERIEKABEL | BATTERY CABLE | CÂBLE DE BATTERIE |
| 11 | 1000015364 | | 1,00 ST | 6KT-SCHRAUBE | HEX SCREW | VIS À TÊTE HEXAGONALE |
| 12 | 1000092291 | | 1,00 ST | SCHEIBE | SPACER | RONDELLE |
| 13 | 1000095354 | | 1,00 ST | ZAHNSCHEIBE | EDGED DISC | DISQUE DE DENT |
| 14 | 1000030924 | | 1,00 ST | FEDERRING | SPRING RING | RONDELLE À RESSORT |
| 15 | 1000015407 | | 2,00 ST | 6KT-MUTTER | HEXAGON NUT | ÉCROU HEXAGONAL |
| 16 | 1000040058 | | 1,00 ST | SCHELLE | CLAMP | BRIDE |
| 17 | 1000032218 | | 1,00 ST | SCHELLE | CLAMP | BRIDE |
| 18 | 1000031602 | | 1,00 ST | SCHELLE | CLAMP | BRIDE |
| 19 | 1000085457 | | 2,00 ST | ZYLINDERSCHRAUBE | CHEESE HEAD SCREW | VIS A TETE CYLINDRIQUE |
| 20 | 1000032103 | | 1,00 ST | SCHELLE | CLAMP | BRIDE |
| 21 | 1000015343 | | 1,00 ST | 6KT-SCHRAUBE | HEX SCREW | VIS À TÊTE HEXAGONALE |
| 22 | 1000015431 | | 1,00 ST | SCHEIBE | SPACER | RONDELLE |
| 23 | 1000013021 | | 1,00 ST | 6KT-MUTTER | HEXAGON NUT | ÉCROU HEXAGONAL |
| 24 | 1000090058 | | 3,00 ST | KABELBINDER | CABLE STRAP | BOUTISSE DE CÂBLE |

# BREMSLICHTSCHALTER
# BRAKE LIGHT SWITCH
# INTERRUPTEUR DE LA LUMIÈRE DE FREIN

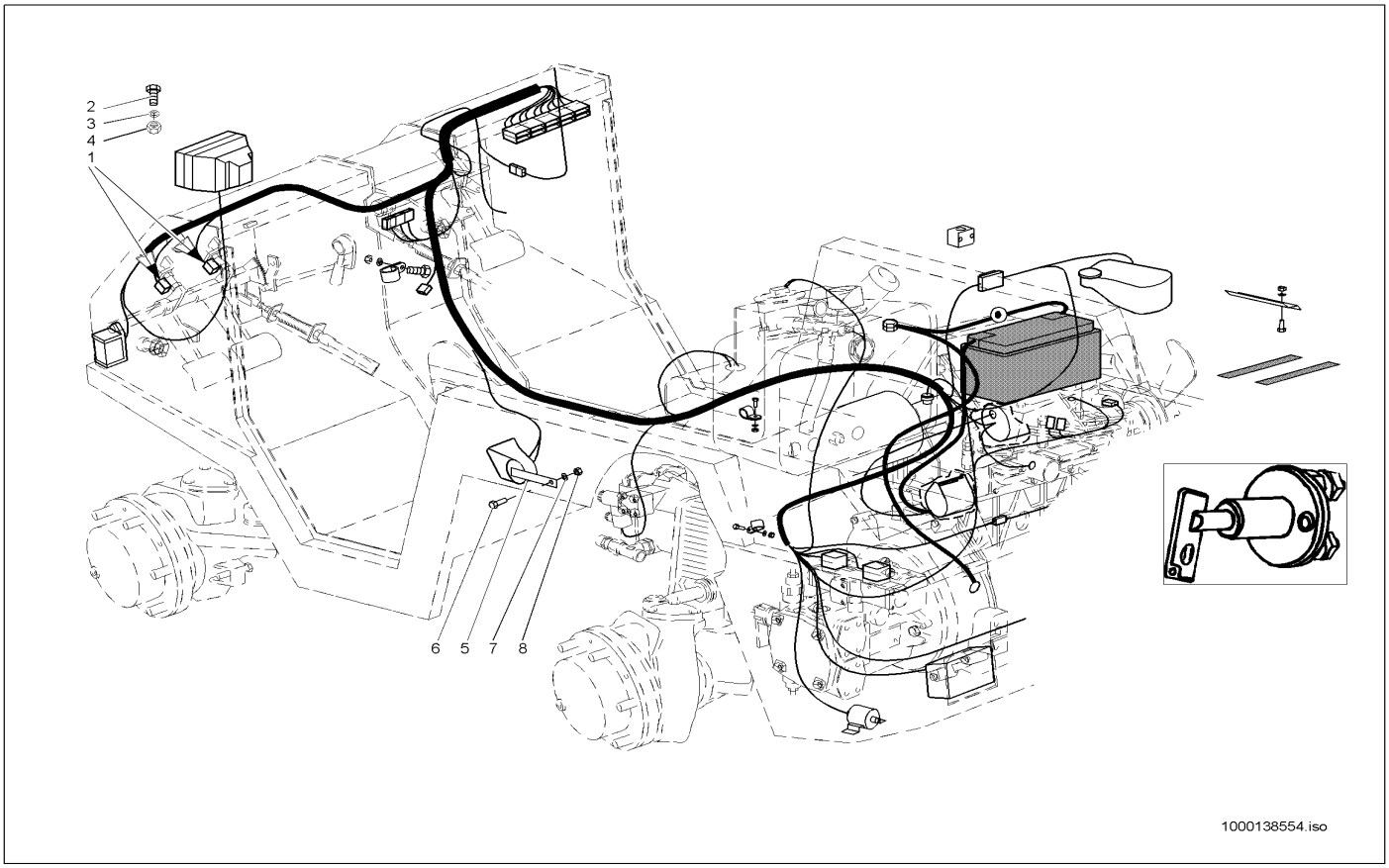


| Pos | Art.-Nr. | Anm. | Q'TY | BEZEICHNUNG | PART NAME | DESIGNATION |
|---|---|---|---|---|---|---|
| 1 | 1000000472 | | 2,00 ST | BREMSLICHTSCHALTER | BRAKE LIGHT SWITCH | INTERRUPTEUR DE LA LUMIÈRE DE FRE |
| 2 | 1000048143 | | 4,00 ST | ZYLINDERSCHRAUBE | CHEESE HEAD SCREW | VIS A TETE CYLINDRIQUE |
| 3 | 1000030931 | | 4,00 ST | FEDERRING | SPRING RING | RONDELLE À RESSORT |
| 4 | 1000085580 | | 4,00 ST | 6KT-MUTTER | HEXAGON NUT | ÉCROU HEXAGONAL |
| 5 | 1000027049 | | 1,00 ST | SIGNALHORN | SIGNAL HORN | CORNE DE SIGNAL |
| 6 | 1000015343 | | 1,00 ST | 6KT-SCHRAUBE | HEX SCREW | VIS À TÊTE HEXAGONALE |
| 7 | 1000015431 | | 1,00 ST | SCHEIBE | SPACER | RONDELLE |
| 8 | 1000013021 | | 1,00 ST | 6KT-MUTTER | HEXAGON NUT | ÉCROU HEXAGONAL |

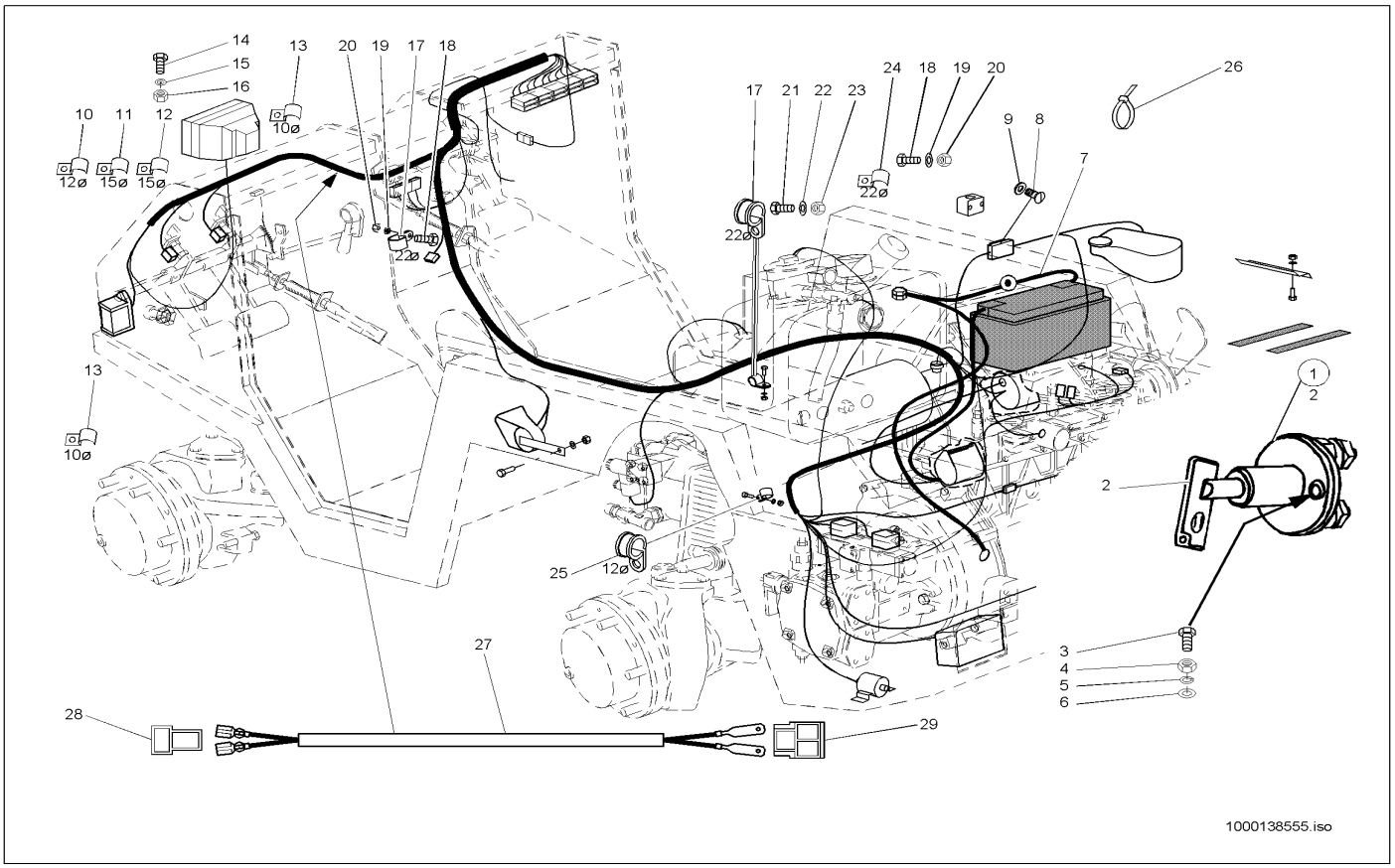


| Pos | Art.-Nr. | Anm. | Q'TY | BEZEICHNUNG | PART NAME | DESIGNATION |
|---|---|---|---|---|---|---|
| 1 | 1000027437 | | 1,00 ST | BATTERIETRENNSCHALTER | SHUT OFF SWITCH | SECTIONNEUR DE BATTERIE |
| 2 | 1000084909 | | 1,00 ST | TRENNSCHALTERSCHLÜSSEL | CUTOFF SWITCH KEAY | CLÉ DE SECTIONNEUR |
| 3 | 1000018400 | | 2,00 ST | 6KT-SCHRAUBE | HEX SCREW | VIS À TÊTE HEXAGONALE |
| 4 | 1000015405 | | 2,00 ST | 6KT-MUTTER | HEXAGON NUT | ÉCROU HEXAGONAL |
| 5 | 1000030945 | | 2,00 ST | FEDERRING | SPRING RING | RONDELLE À RESSORT |
| 6 | 1000092290 | | 4,00 ST | SCHEIBE | SPACER | RONDELLE |
| 7 | 1000026939 | | 1,00 ST | BATTERIEKABEL | BATTERY CABLE | CÂBLE DE BATTERIE |
| 8 | 1000101181 | | 2,00 ST | ZYLINDERSCHRAUBE | CHEESE HEAD SCREW | VIS A TETE CYLINDRIQUE |
| 9 | 1000092288 | | 2,00 ST | SCHEIBE | SPACER | RONDELLE |
| 10 | 1000032227 | | 1,00 ST | SCHELLE | CLAMP | BRIDE |
| 11 | 1000032238 | | 2,00 ST | SCHELLE | CLAMP | BRIDE |
| 12 | 1000100560 | | 1,00 ST | SCHELLE | CLAMP | BRIDE |
| 13 | 1000032217 | | 3,00 ST | SCHELLE | CLAMP | BRIDE |
| 14 | 1000020553 | | 2,00 ST | 6KT-SCHRAUBE | HEX SCREW | VIS À TÊTE HEXAGONALE |
| 15 | 1000030945 | | 6,00 ST | FEDERRING | SPRING RING | RONDELLE À RESSORT |
| 16 | 1000015405 | | 4,00 ST | 6KT-MUTTER | HEXAGON NUT | ÉCROU HEXAGONAL |
| 17 | 1000031425 | | 3,00 ST | SCHELLE | CLAMP | BRIDE |
| 18 | 1000013008 | | 1,00 ST | 6KT-SCHRAUBE | HEX SCREW | VIS À TÊTE HEXAGONALE |
| 19 | 1000015431 | | 3,00 ST | SCHEIBE | SPACER | RONDELLE |
| 20 | 1000013021 | | 2,00 ST | 6KT-MUTTER | HEXAGON NUT | ÉCROU HEXAGONAL |
| 21 | 1000085390 | | 1,00 ST | 6KT-SCHRAUBE | HEX SCREW | VIS À TÊTE HEXAGONALE |
| 22 | 1000095355 | | 1,00 ST | ZAHNSCHEIBE | EDGED DISC | DISQUE DE DENT |
| 23 | 1000013021 | | 3,00 ST | 6KT-MUTTER | HEXAGON NUT | ÉCROU HEXAGONAL |
| 24 | 1000032337 | | 1,00 ST | SCHELLE | CLAMP | BRIDE |
| 25 | 1000031155 | | 1,00 ST | SCHELLE | CLAMP | BRIDE |
| 26 | 1000089965 | | 1,00 ST | KABELBINDER | CABLE STRAP | BOUTISSE DE CÂBLE |
| 27 | 1000035144 | | 1,00 ST | KABEL | CABLE | CÂBLE |
| 28 | 1000095323 | | 1,00 ST | STECKHÜLSENGEHÄUSE | PLUG SLEEVE HOUSING | BOÎTE À DOUILLES DE BOUCHON |
| 29 | 1000095338 | | 1,00 ST | FLACHSTECKERGEHÄUSE | PLUG HOUSING | BOÎTE DE BOUCHON |

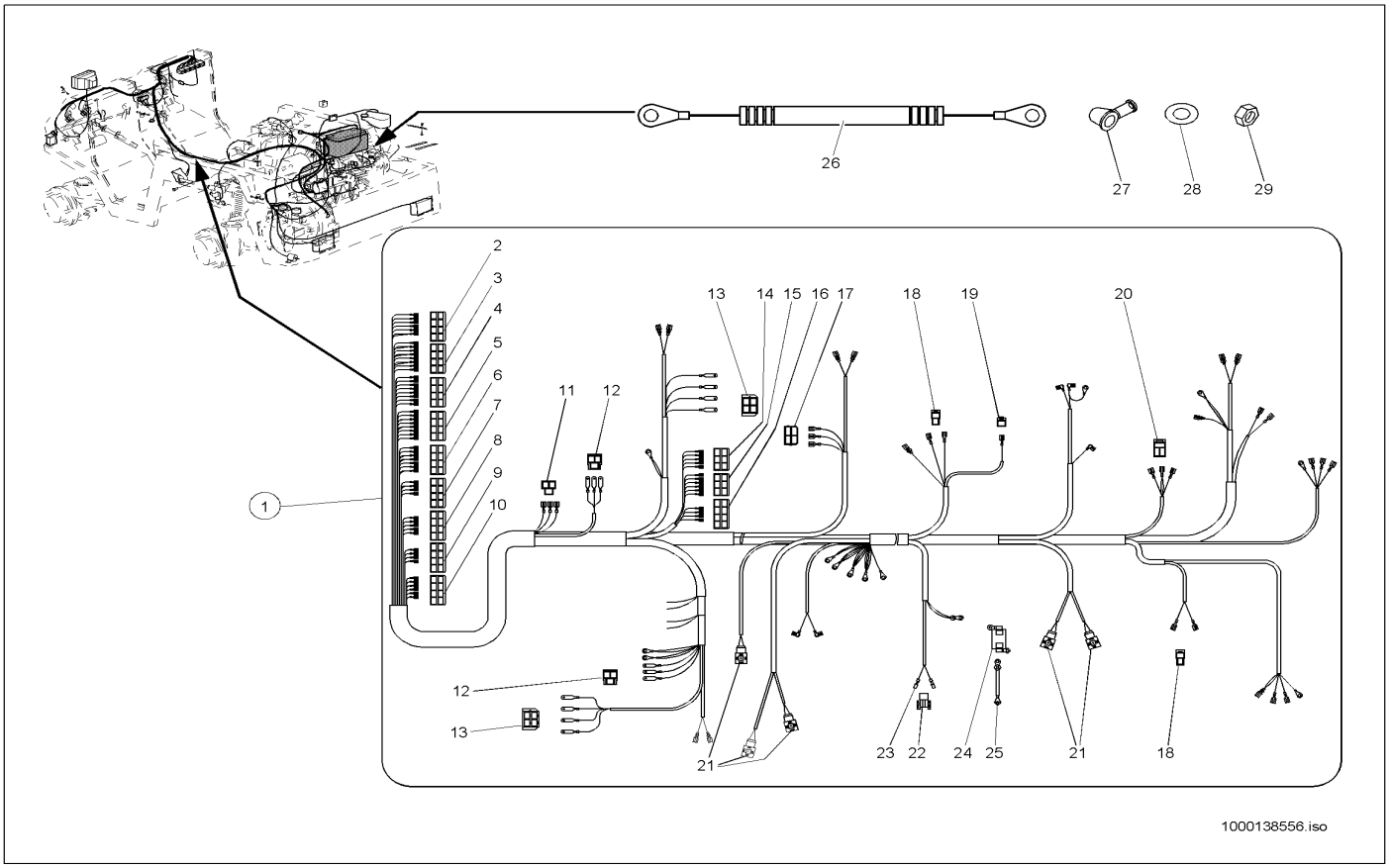


| Pos | Art.-Nr. | Anm. | Q'TY | BEZEICHNUNG | PART NAME | DESIGNATION |
|---|---|---|---|---|---|---|
| 1 | 1000035146 | | 1,00 ST | KABELBAUM | WIRING HARNESS | ARBRE DE CÂBLE |
| 2 | 1000101955 | | 1,00 ST | STECKHÜLSENGEHÄUSE | PLUG SLEEVE HOUSING | BOÎTE À DOUILLES DE BOUCHON |
| 3 | 1000101954 | | 1,00 ST | STECKHÜLSENGEHÄUSE | PLUG SLEEVE HOUSING | BOÎTE À DOUILLES DE BOUCHON |
| 4 | 1000101952 | | 1,00 ST | STECKDOSE | ? | ? |
| 5 | 1000101956 | | 1,00 ST | STECKHÜLSENGEHÄUSE | PLUG SLEEVE HOUSING | BOÎTE À DOUILLES DE BOUCHON |
| 6 | 1000101953 | | 1,00 ST | STECKHÜLSENGEHÄUSE | PLUG SLEEVE HOUSING | BOÎTE À DOUILLES DE BOUCHON |
| 7 | 1000101957 | | 1,00 ST | STECKHÜLSENGEHÄUSE | PLUG SLEEVE HOUSING | BOÎTE À DOUILLES DE BOUCHON |
| 8 | 1000027307 | | 1,00 ST | STECKHÜLSENGEHÄUSE | PLUG SLEEVE HOUSING | BOÎTE À DOUILLES DE BOUCHON |
| 9 | 1000101958 | | 1,00 ST | STECKHÜLSENGEHÄUSE | PLUG SLEEVE HOUSING | BOÎTE À DOUILLES DE BOUCHON |
| 10 | 1000101959 | | 1,00 ST | STECKHÜLSENGEHÄUSE | PLUG SLEEVE HOUSING | BOÎTE À DOUILLES DE BOUCHON |
| 11 | 1000095339 | | 1,00 ST | STECKHÜLSENGEHÄUSE | PLUG SLEEVE HOUSING | BOÎTE À DOUILLES DE BOUCHON |
| 12 | 1000095338 | | 2,00 ST | FLACHSTECKERGEHÄUSE | PLUG HOUSING | BOÎTE DE BOUCHON |
| 13 | 1000095324 | | 2,00 ST | FLACHSTECKERGEHÄUSE | PLUG HOUSING | BOÎTE DE BOUCHON |
| 14 | 1000027258 | | 1,00 ST | STECKHÜLSENGEHÄUSE | PLUG SLEEVE HOUSING | BOÎTE À DOUILLES DE BOUCHON |
| 15 | 1000095337 | | 1,00 ST | STECKHÜLSENGEHÄUSE | PLUG SLEEVE HOUSING | BOÎTE À DOUILLES DE BOUCHON |
| 16 | 1000000479 | | 1,00 ST | STECKHÜLSENGEHÄUSE | PLUG SLEEVE HOUSING | BOÎTE À DOUILLES DE BOUCHON |
| 17 | 1000095325 | | 1,00 ST | STECKHÜLSENGEHÄUSE | PLUG SLEEVE HOUSING | BOÎTE À DOUILLES DE BOUCHON |
| 18 | 1000101072 | | 2,00 ST | STECKHÜLSENGEHÄUSE | SOCKET HOUSING | BOÎTIER DE PRISE DE COURANT |
| 19 | 1000085014 | | 1,00 ST | STECKER | PLUG | BOUCHON |
| 20 | 1000101073 | | 1,00 ST | STECKHÜLSENGEHÄUSE | SOCKET HOUSING | BOÎTIER DE PRISE DE COURANT |
| 21 | 1000000455 | | 5,00 ST | GERÄTESTECKER | PLUG | BOUCHON |
| 22 | 1000027207 | | 1,00 ST | GEHÄUSE | HOUSING | BOÎTE |
| 23 | 1000027220 | | 1,00 ST | RUNDSTECKHÜLSE | ROUND SOCKET SLEEVE | DOUILLE DE COURANT RONDE |
| 24 | 1000027326 | | 1,00 ST | SICHERUNGSKASTEN | FUSE BOX | BOÎTE À FUSIBLE |
| 25 | 1000050442 | | 1,00 ST | SICHERUNG | LOCKING | SÜRETÉ |
| 25 | 1000027435 | | 1,00 ST | ISOLIERHÜLSE | INSULATING SLEEVE | DOUILLE ISOLANT |
| 25 | 1000027315 | | 1,00 ST | ISOLIERHÜLSE | INSULATING SLEEVE | DOUILLE ISOLANT |
| 26 | 1000036875 | | 1,00 ST | KABEL | CABLE | CÂBLE |
| 27 | 1000027463 | | 1,00 ST | SCHUTZKAPPE | PROTECTING CAP | CAPOT DE PROTECTION |
| 28 | 1000092405 | | 1,00 ST | ZAHNSCHEIBE | EDGED DISC | DISQUE DE DENT |
| 29 | 1000015405 | | 1,00 ST | 6KT-MUTTER | HEXAGON NUT | ÉCROU HEXAGONAL |

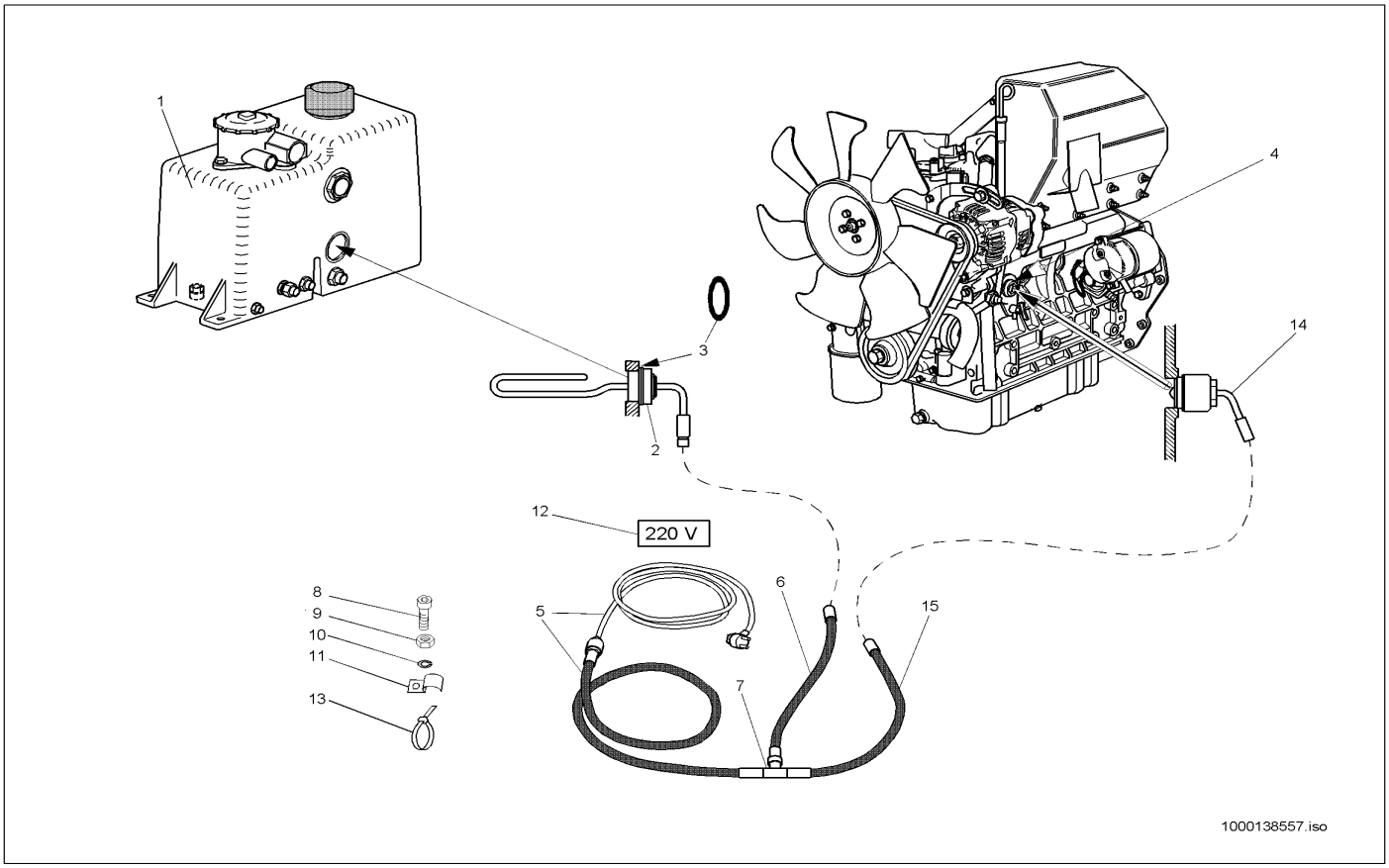


| Pos | Art.-Nr. | Anm. | Q'TY | BEZEICHNUNG | PART NAME | DESIGNATION |
|---|---|---|---|---|---|---|
| 1 | 1000136233 | | 1,00 ST | ÖLBEHÄLTER | OIL TANK | RÉSERVOIR D'HUILE |
| 2 | 1000038244 | | 1,00 ST | ÖLVORWÄRMER | OIL PRE HEATER | PRÉCHAUFFEUR D'HUILE |
| 3 | 1000050121 | | 1,00 ST | DICHTRING | SEAL RING | BAGUE D'ÉTANCHÉITÉ |
| 4 | 1000140311 | | 1,00 ST | VERSCHRAUBUNG | SCREW JOINT | UNION |
| 5 | 1000038423 | | 1,00 ST | KABELBAUM | WIRING HARNESS | ARBRE DE CÂBLE |
| 6 | 1000038425 | | 1,00 ST | KABEL | CABLE | CÂBLE |
| 7 | 1000027171 | | 1,00 ST | KONTAKT | CONTACT | CONTACT |
| 8 | 1000048126 | | 2,00 ST | ZYLINDERSCHRAUBE | CHEESE HEAD SCREW | VIS A TETE CYLINDRIQUE |
| 9 | 1000085580 | | 2,00 ST | 6KT-MUTTER | HEXAGON NUT | ÉCROU HEXAGONAL |
| 10 | 1000030931 | | 2,00 ST | FEDERRING | SPRING RING | RONDELLE À RESSORT |
| 11 | 1000031757 | | 2,00 ST | SCHELLE | CLAMP | BRIDE |
| 12 | 1000029814 | | 1,00 ST | SCHILD | LABEL | PANNEAU |
| 13 | 1000090062 | | 10,00 ST | KABELBINDER | CABLE STRAP | BOUTISSE DE CÂBLE |
| 14 | 1000140264 | | 1,00 ST | MOTORVORWÄRMUNG | ENGINE PRE HEATING | PRÉCHAUFFAGE DE MOTEUR |
| 15 | 1000038425 | | 1,00 ST | KABEL | CABLE | CÂBLE |

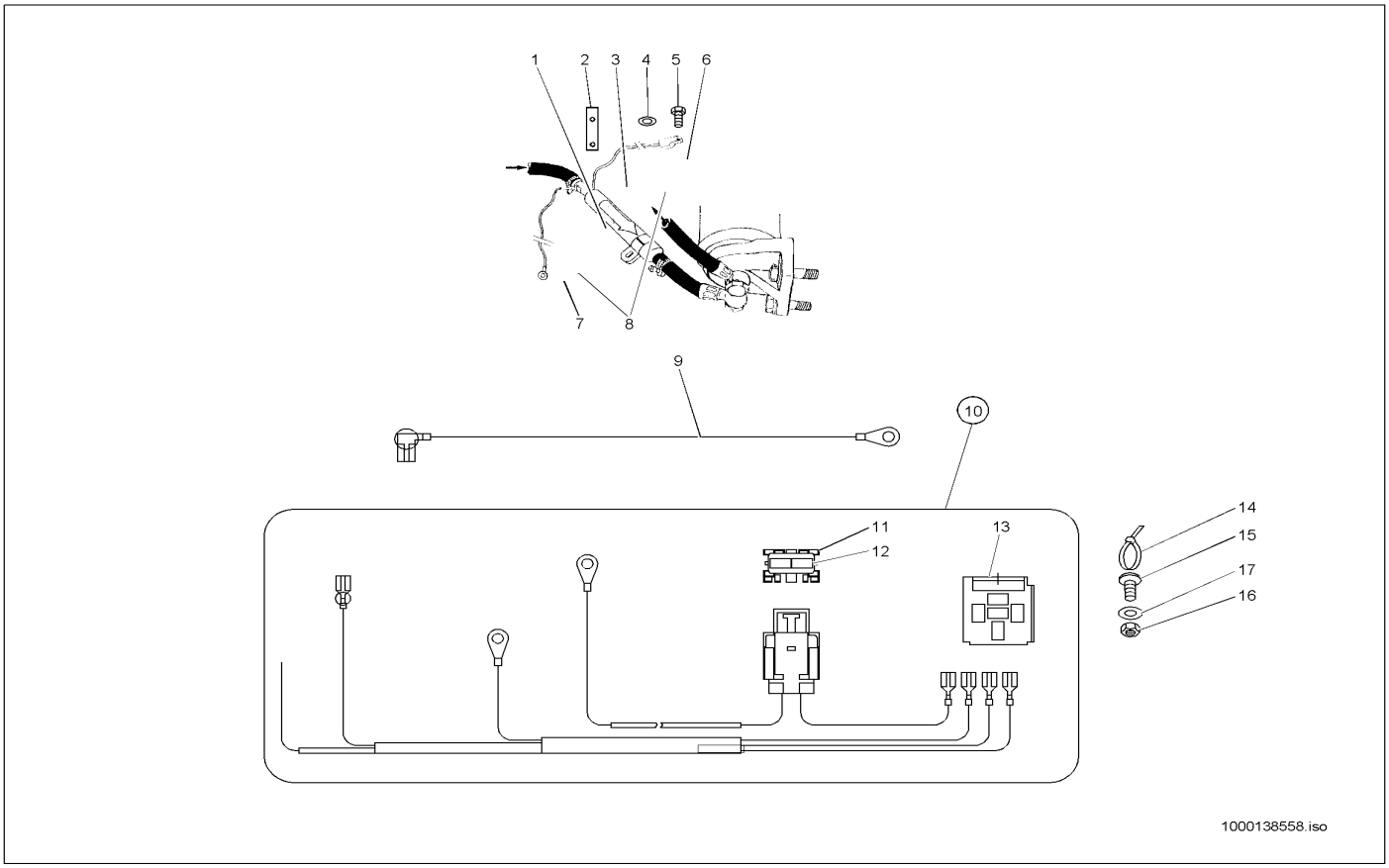


| Pos | Art.-Nr. | Anm. | Q'TY | BEZEICHNUNG | PART NAME | DESIGNATION |
|---|---|---|---|---|---|---|
| 1 | 1000036682 | | 1,00 ST | KRAFTSTOFFVORWÄRMER | FUEL PRE HEATER | PRÉCHAUFFEUR DE CARBURANT |
| 2 | 1000043435 | | 1,00 ST | HALTER | BRACKET CLUTCH | SUPPORT |
| 3 | 1000031425 | | 1,00 ST | SCHELLE | CLAMP | BRIDE |
| 4 | 1000015431 | | 1,00 ST | SCHEIBE | SPACER | RONDELLE |
| 5 | 1000019136 | | 1,00 ST | 6KT-SCHRAUBE | HEX SCREW | VIS À TÊTE HEXAGONALE |
| 6 | 1000039237 | | 1,00 ST | SCHLAUCH | HOSE | TUYAU FLEXIBLE |
| 7 | 1000102240 | | 1,00 ST | SCHLAUCH D 8X3 LG 70 | ? | ? |
| 8 | 1000032118 | | 2,00 ST | SCHELLE | CLAMP | BRIDE |
| 9 | 1000037072 | | 1,00 ST | KABEL | CABLE | CÂBLE |
| 10 | 1000035149 | | 1,00 ST | KABELBAUM | WIRING HARNESS | ARBRE DE CÂBLE |
| 11 | 1000027193 | | 1,00 ST | HALTER | BRACKET CLUTCH | SUPPORT |
| 12 | 1000027194 | | 2,00 ST | KABELSCHUH | CABLE LUG | COSSE |
| 13 | 1000026977 | | 1,00 ST | SOCKEL | SOCLE | SOCLE |
| 14 | 1000090058 | | 5,00 ST | KABELBINDER | CABLE STRAP | BOUTISSE DE CÂBLE |
| 15 | 1000048516 | | 2,00 ST | FLACHKOPFSCHRAUBE | FLAT HEAD SCREW | VIS DE TÊTE PLATE |
| 16 | 1000085580 | | 2,00 ST | 6KT-MUTTER | HEXAGON NUT | ÉCROU HEXAGONAL |
| 17 | 1000092288 | | 4,00 ST | SCHEIBE | SPACER | RONDELLE |

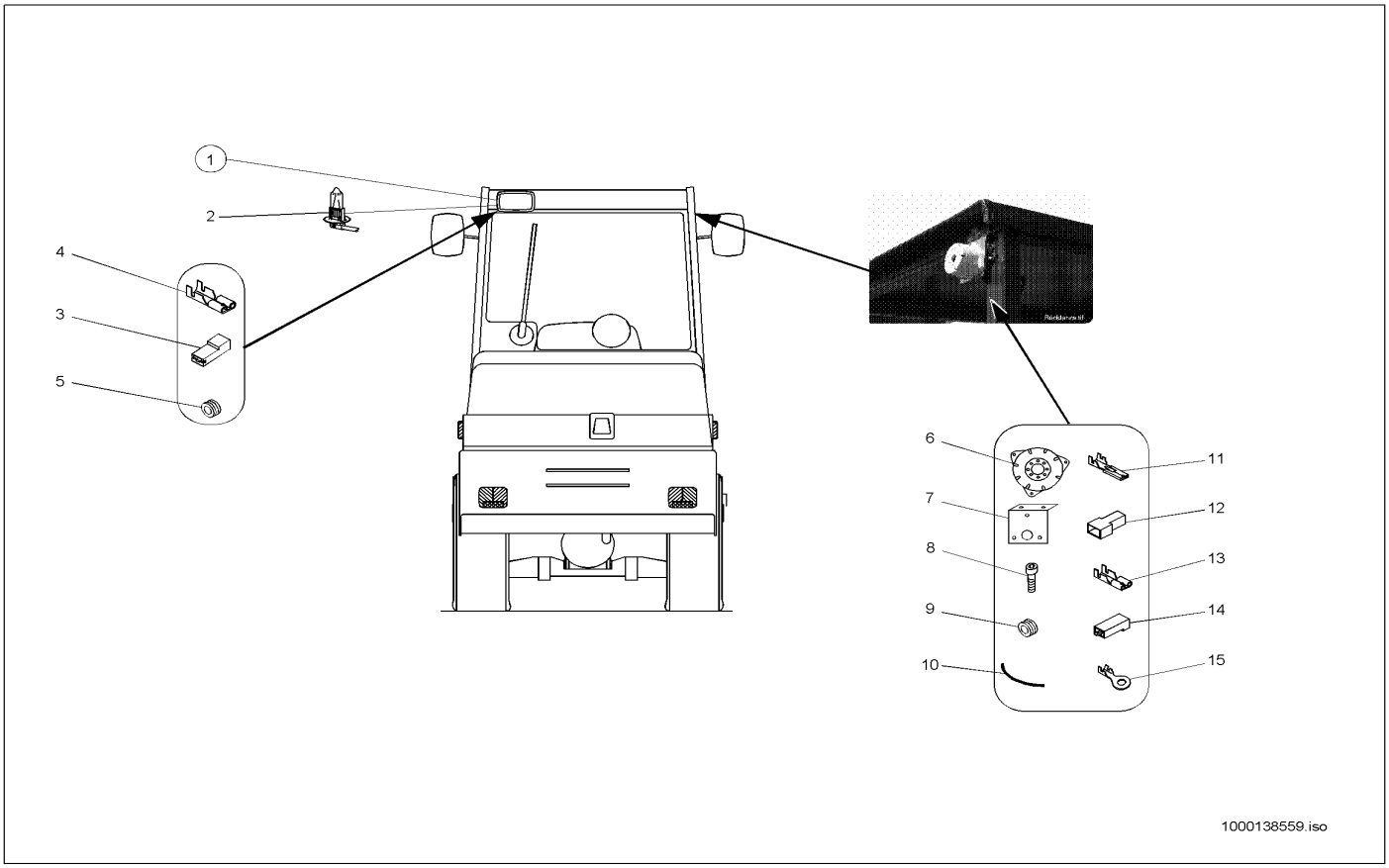


| Pos | Art.-Nr. | Anm. | Q'TY | BEZEICHNUNG | PART NAME | DESIGNATION |
|---|---|---|---|---|---|---|
| 1 | 1000027133 | | 1,00 ST | ZUSATZSCHEINWERFER | SUPPLEMENT LIGHT | PHARE SUPPLÉMENTAIRE |
| 2 | 1000050450 | | 1,00 ST | GLÜHLAMPE | BULB | LAMPE À INCANDESCENCE |
| 3 | 1000027435 | | 2,00 ST | ISOLIERHÜLSE | INSULATING SLEEVE | DOUILLE ISOLANT |
| 4 | 1000092494 | | 2,00 ST | STECKHÜLSE | PLUG SLEEVE | DOUILLE DE COURANT |
| 5 | 1000033317 | | 1,00 ST | DURCHFÜHRUNGSRING | JUNCTION | ANNEAU D'APPLICATION |
| 6 | 1000027045 | | 1,00 ST | SIGNALGEBER | SIGNAL SENSOR | TRANSMETTEUR DE SIGNAL |
| 7 | 1000042018 | | 1,00 ST | HALTER | BRACKET CLUTCH | SUPPORT |
| 8 | 1000048141 | | 3,00 ST | ZYLINDERSCHRAUBE | CHEESE HEAD SCREW | VIS A TETE CYLINDRIQUE |
| 9 | 1000033317 | | 1,00 ST | DURCHFÜHRUNGSRING | JUNCTION | ANNEAU D'APPLICATION |
| 10 | 1000141310 | | 1,00 ST | ISOLIERSCHLAUCH | INSULATING HOSE | TUYAU FLEXIBLE HYDRAULIQUE |
| 11 | 1000095367 | | 1,00 ST | FLACHSTECKER | PLUG | BOUCHON |
| 12 | 1000085008 | | 1,00 ST | FLACHSTECKERGEHÄUSE | PLUG HOUSING | BOÎTE DE BOUCHON |
| 13 | 1000095370 | | 1,00 ST | FLACHSTECKHÜLSE | PLUG SLEEVE | DOUILLE DE CLIP |
| 14 | 1000019583 | | 1,00 ST | STECKHÜLSENGEHÄUSE | PLUG SLEEVE HOUSING | BOÎTE À DOUILLES DE BOUCHON |
| 15 | 1000050028 | | 1,00 ST | KABELSCHUH | CABLE LUG | COSSE |

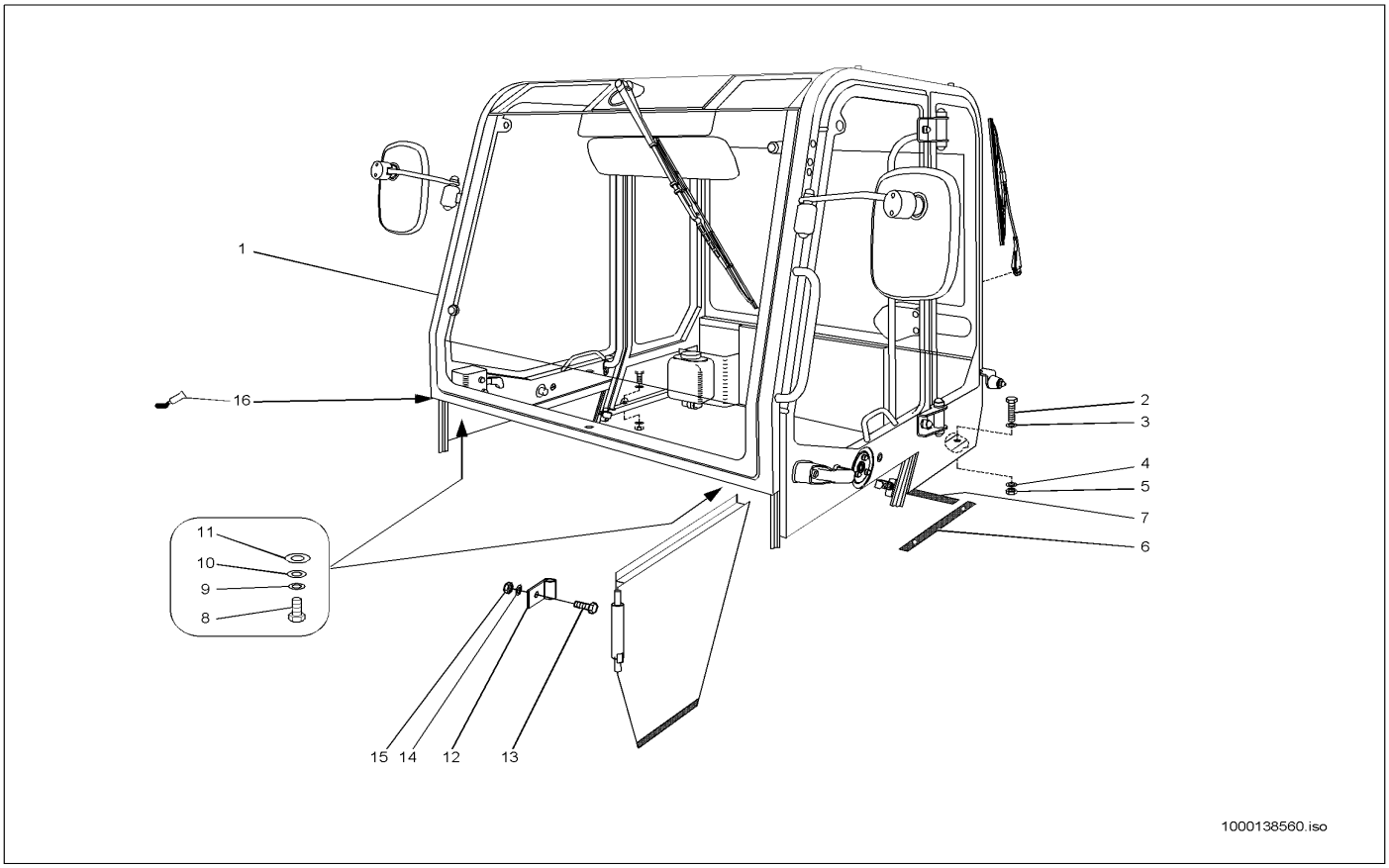


| Pos | Art.-Nr. | Anm. | Q'TY | BEZEICHNUNG | PART NAME | DESIGNATION |
|---|---|---|---|---|---|---|
| 1 | 1000035157 | | 1,00 ST | KABINE | CABINE | CABINE |
| 2 | 1000047366 | | 4,00 ST | 6KT-SCHRAUBE | HEX SCREW | VIS À TÊTE HEXAGONALE |
| 3 | 1000049278 | | 4,00 ST | SCHEIBE | SPACER | RONDELLE |
| 4 | 1000092291 | | 4,00 ST | SCHEIBE | SPACER | RONDELLE |
| 5 | 1000015408 | | 4,00 ST | 6KT-MUTTER | HEXAGON NUT | ÉCROU HEXAGONAL |
| 6 | 1000097012 | | 1,00 M | KÖDERBAND | FILLER STRIP | BANDE D'APPÂT |
| 7 | 1000097043 | | 2,00 M | DICHTUNGSBAND | SEAL STRAP | RUBAN ISOLANT |
| 8 | 1000015345 | | 2,00 ST | 6KT-SCHRAUBE | HEX SCREW | VIS À TÊTE HEXAGONALE |
| 9 | 1000030924 | | 2,00 ST | FEDERRING | SPRING RING | RONDELLE À RESSORT |
| 10 | 1000092291 | | 2,00 ST | SCHEIBE | SPACER | RONDELLE |
| 11 | 1000092303 | | 2,00 ST | SCHEIBE 10,5 ST A2C | WASHER 10,5 ST A2C | RONDELLE 10,5 ST A2C |
| 12 | 1000032602 | | 4,00 ST | SCHARNIER | HINGE | CHARNIÈRE |
| 13 | 1000015345 | | 4,00 ST | 6KT-SCHRAUBE | HEX SCREW | VIS À TÊTE HEXAGONALE |
| 14 | 1000092303 | | 4,00 ST | SCHEIBE 10,5 ST A2C | WASHER 10,5 ST A2C | RONDELLE 10,5 ST A2C |
| 15 | 1000015408 | | 4,00 ST | 6KT-MUTTER | HEXAGON NUT | ÉCROU HEXAGONAL |
| 16 | 1000030269 | | 4,00 ST | DICHTUNGSMASSE | SEALING COMPOUND | MASTIC À JOINT |

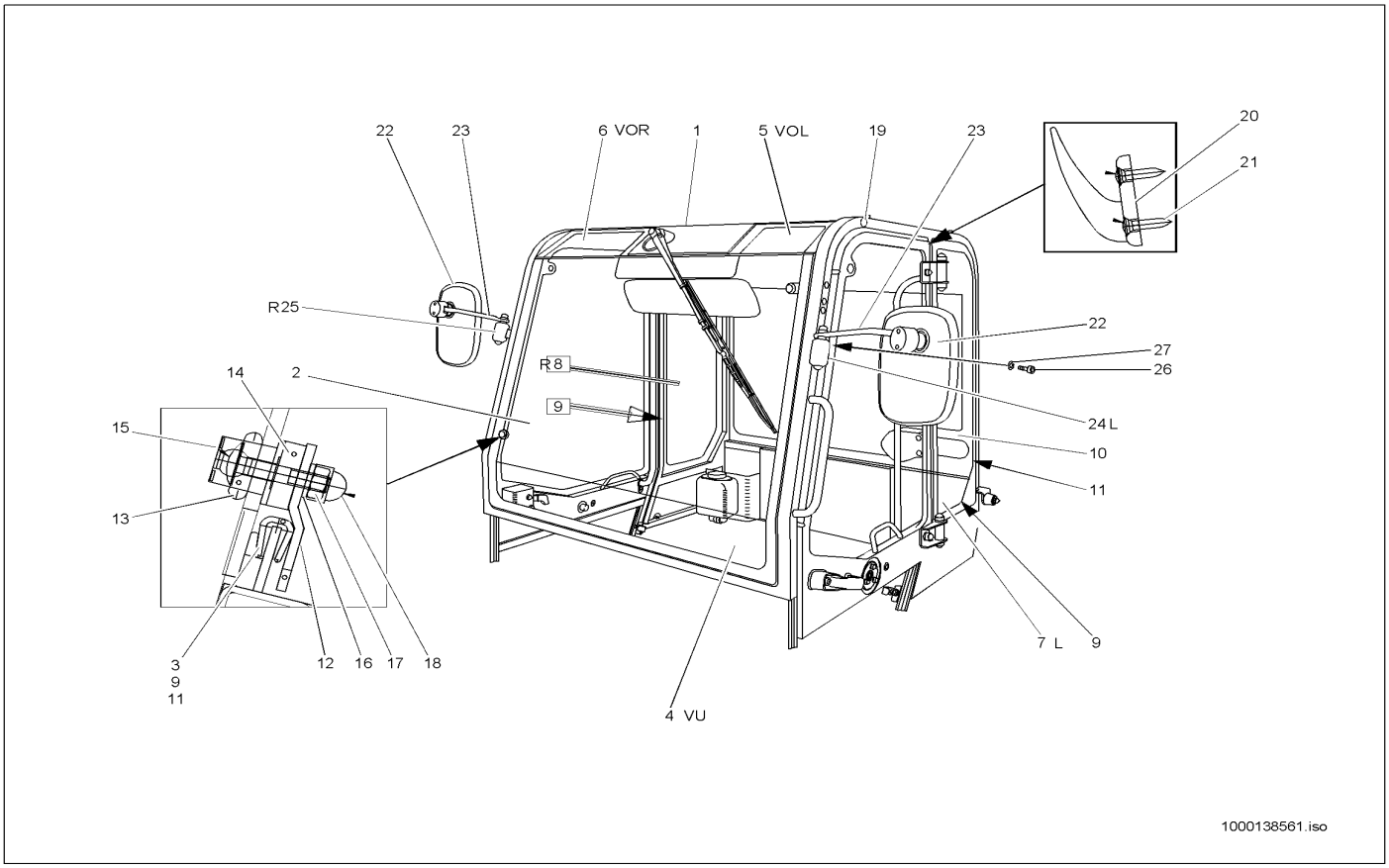


| Pos | Art.-Nr. | Anm. | Q'TY | BEZEICHNUNG | PART NAME | DESIGNATION |
|---|---|---|---|---|---|---|
| 1 | 1000140330 | | 1,00 ST | KABINE | CABINE | CABINE |
| 2 | 1000089446 | | 1,00 ST | FRONTSCHEIBE | FRONT WINDOW | PARE-BRISE |
| 3 | 1000089465 | | 1,00 ST | KANTENSCHUTZ | EDGE GUARD | PROTECTION D'ARÊTE |
| 4 | 1000089443 | | 1,00 ST | SCHEIBE | SPACER | RONDELLE |
| 5 | 1000089442 | | 1,00 ST | SCHEIBE | SPACER | RONDELLE |
| 6 | 1000089479 | | 1,00 ST | SCHEIBE | SPACER | RONDELLE |
| 7 | 1000089444 | | 1,00 ST | SEITENSCHEIBE | SIDE WINDOW | FENÊTRE LATÉRALE |
| 8 | 1000089445 | | 1,00 ST | SEITENSCHEIBE | SIDE WINDOW | FENÊTRE LATÉRALE |
| 9 | 1000089466 | | 2,00 ST | KANTENSCHUTZ | EDGE GUARD | PROTECTION D'ARÊTE |
| 10 | 1000089447 | | 1,00 ST | HECKSCHEIBE | REAR WINDOW | LUNETTE |
| 11 | 1000089467 | | 1,00 ST | KANTENSCHUTZ | EDGE GUARD | PROTECTION D'ARÊTE |
| 12 | 1000089468 | | 4,00 ST | KLEMMBLECH | CLAMP PLATE | TÔLE DE FIXATION |
| 13 | 1000089452 | | 4,00 ST | KLEMMSTÜCK | CLAMP PIECE | PIÈCE DE SERRAGE |
| 14 | 1000089451 | | 4,00 ST | SCHEIBE | SPACER | RONDELLE |
| 15 | 1000089434 | | 4,00 ST | FLACHKOPFSCHRAUBE | FLAT HEAD SCREW | VIS DE TÊTE PLATE |
| 16 | 1000092290 | | 4,00 ST | SCHEIBE | SPACER | RONDELLE |
| 17 | 1000015405 | | 4,00 ST | 6KT-MUTTER | HEXAGON NUT | ÉCROU HEXAGONAL |
| 18 | 1000089427 | | 4,00 ST | KAPPE | COVER | RECOUVREMENT |
| 19 | 1000140187 | | 4,00 ST | STOPFEN | PLUG | BOUCHON |
| 20 | 1000027625 | | 1,00 ST | GARDEROBENHAKEN | HOOK | PATÈRE |
| 21 | 1000085561 | | 2,00 ST | LINSENSCHRAUBE | OVALHEAD SCREW | VIS NOYÉE À TÊTE BOMBÉ |
| 22 | 1000029683 | | 2,00 ST | RÜCKBLICKSPIEGEL | REARVIEW MIRROR | MIROIR DE REGARD EN ARRIÈRE |
| 23 | 1000037696 | | 2,00 ST | HALTER | BRACKET CLUTCH | SUPPORT |
| 24 | 1000000591 | | 1,00 ST | SPIEGELHALTER | MIRROR BRACKET | SUPPORT DE MIROIR |
| 25 | 1000019264 | | 1,00 ST | SPIEGELHALTER | MIRROR BRACKET | SUPPORT DE MIROIR |
| 26 | 1000048170 | | 4,00 ST | ZYLINDERSCHRAUBE | CHEESE HEAD SCREW | VIS A TETE CYLINDRIQUE |
| 27 | 1000019452 | | 4,00 ST | FEDERRING | SPRING RING | RONDELLE À RESSORT |

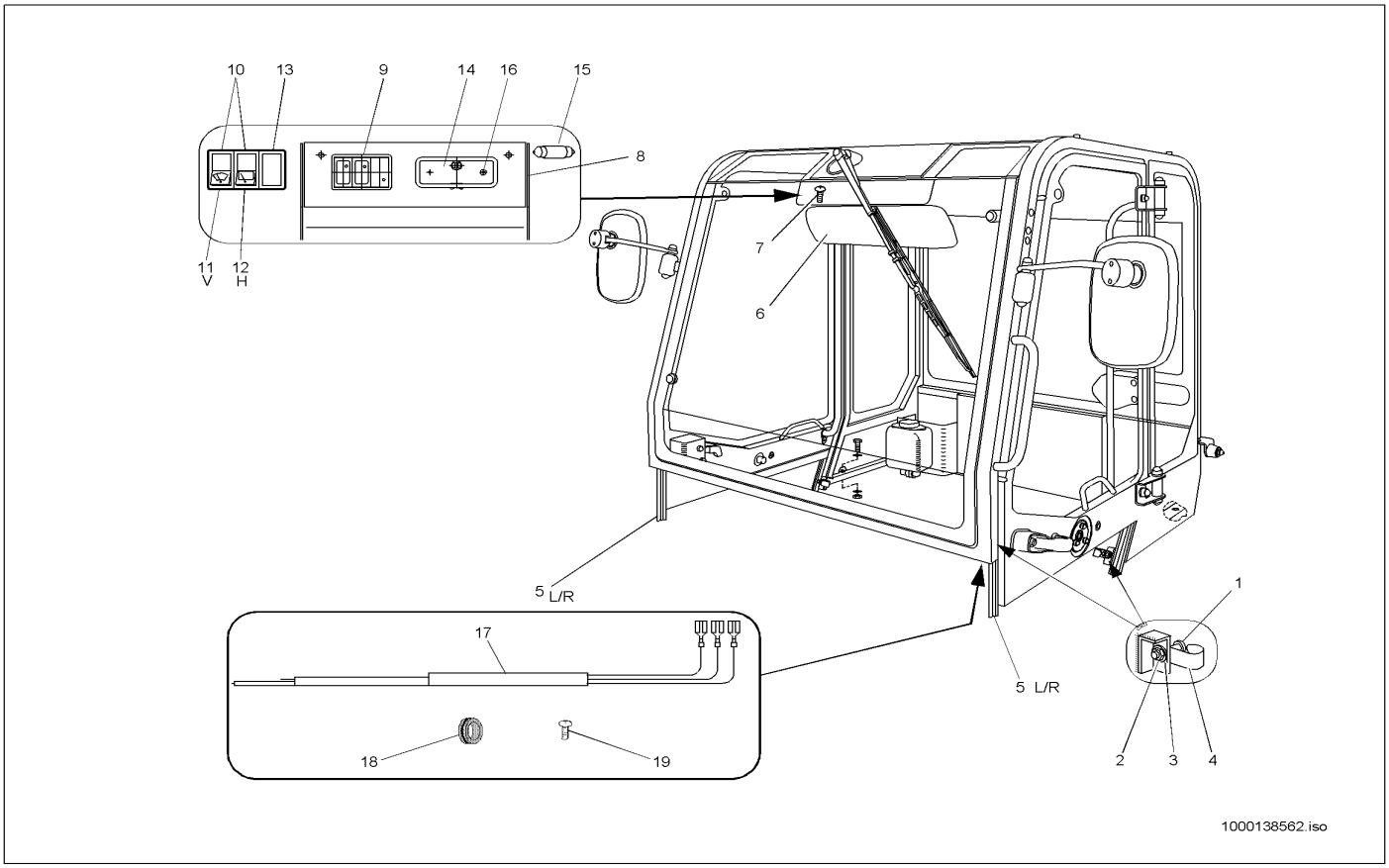


| Pos | Art.-Nr. | Anm. | Q'TY | BEZEICHNUNG | PART NAME | DESIGNATION |
|---|---|---|---|---|---|---|
| 1 | 1000027569 | | 4,00 ST | SCHLIEßBOLZEN | CATCH BOLT | AXE DE FERMETURE |
| 2 | 1000048944 | | 4,00 ST | 6KT-MUTTER | HEXAGON NUT | ÉCROU HEXAGONAL |
| 3 | 1000049219 | | 4,00 ST | SCHEIBE | SPACER | RONDELLE |
| 4 | 1000027571 | | 4,00 ST | BÜGEL | HOLDER | ARCHET |
| 5 | 1000157808 | | 2,00 M | PROFIL | PROFILE | PROFIL |
| 6 | 1000029662 | | 1,00 ST | SONNENBLENDE | SUN VISOR | PARE-SOLEIL |
| 7 | 1000092279 | | 2,00 ST | BLECHSCHRAUBE | SCREW | VIS |
| 8 | 1000141055 | | 1,00 ST | KONSOLE | CONSOLE | CONSOLE |
| 9 | 1000089455 | | 1,00 ST | EINSATZ | INSERT | MISE |
| 10 | 1000089436 | | 2,00 ST | SCHALTER | SWITCH | INTERRUPTEUR |
| 11 | 1000089456 | | 1,00 ST | SYMBOL | SYMBOL | SYMBOLE |
| 12 | 1000089481 | | 1,00 ST | SYMBOL | SYMBOL | SYMBOLE |
| 13 | 1000140744 | | 1,00 ST | BLENDE | PROTECTION | BANDEAU |
| 14 | 1000089431 | | 1,00 ST | INNENLEUCHTE | INTERNAL LIGHT | LUMIÈRE INTÉRIEURE |
| 15 | 1000085686 | | 1,00 ST | GLÜHLAMPE | BULB | LAMPE À INCANDESCENCE |
| 16 | 1000085561 | | 2,00 ST | LINSENSCHRAUBE | OVALHEAD SCREW | VIS NOYÉE À TÊTE BOMBÉ |
| 17 | 1000089474 | | 1,00 ST | KABELBAUM | WIRING HARNESS | ARBRE DE CÂBLE |
| 18 | 1000141343 | | 16,00 ST | TÜLLE | SLEEVE | BEC |
| 19 | 1000089433 | | 1,00 ST | 6KT-SCHRAUBE | HEX SCREW | VIS À TÊTE HEXAGONALE |

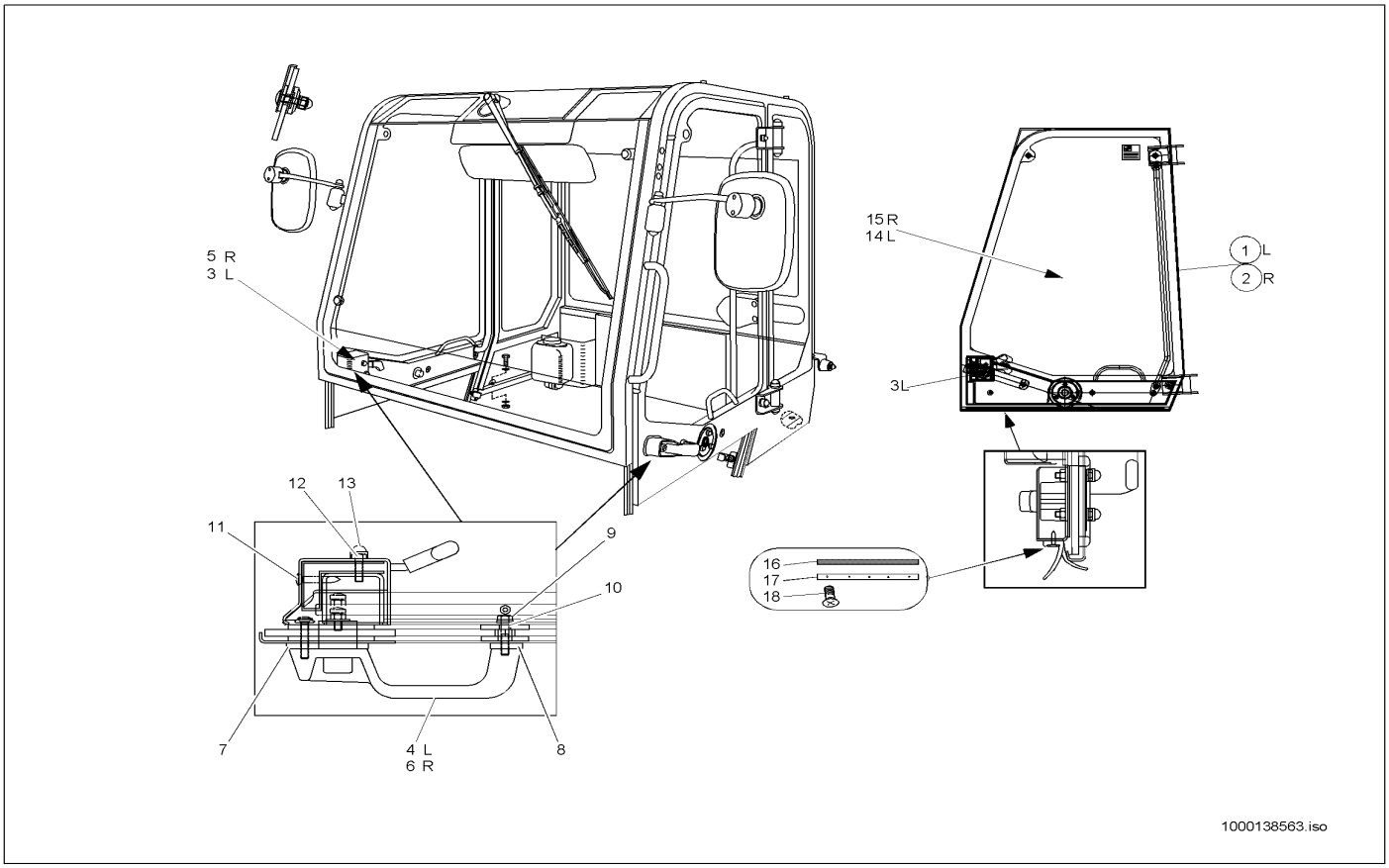


| Pos | Art.-Nr. | Anm. | Q'TY | BEZEICHNUNG | PART NAME | DESIGNATION |
|---|---|---|---|---|---|---|
| 1 | 1000089482 | | 1,00 ST | KABINENTÜR | CAB DOOR | PORTE DE CABINE |
| 2 | 1000089483 | | 1,00 ST | KABINENTÜR | CAB DOOR | PORTE DE CABINE |
| 3 | 1000000500 | | 1,00 ST | TÜRSCHLOSS | DOOR LOCK | SERRURE DE PORTE |
| 4 | 1000089462 | | 1,00 ST | TÜRGRIFF | DOOR HANDLE | POIGNÉE DE PORTE |
| 5 | 1000027604 | | 1,00 ST | TÜRSCHLOSS | DOOR LOCK | SERRURE DE PORTE |
| 6 | 1000089475 | | 1,00 ST | TÜRGRIFF | DOOR HANDLE | POIGNÉE DE PORTE |
| 7 | 1000089454 | | 2,00 ST | UNTERLAGE | LINING | BASE |
| 8 | 1000089458 | | 2,00 ST | UNTERLAGE | LINING | BASE |
| 9 | 1000021059 | | 2,00 ST | 6KT-SCHRAUBE | HEX SCREW | VIS À TÊTE HEXAGONALE |
| 10 | 1000092290 | | 2,00 ST | SCHEIBE | SPACER | RONDELLE |
| 11 | 1000092277 | | 4,00 ST | BLECHSCHRAUBE | SCREW | VIS |
| 12 | 1000089433 | | 4,00 ST | 6KT-SCHRAUBE | HEX SCREW | VIS À TÊTE HEXAGONALE |
| 13 | 1000089427 | | 2,00 ST | KAPPE | COVER | RECOUVREMENT |
| 14 | 1000089484 | | 1,00 ST | TÜRSCHEIBE | DOOR WINDOW | DISQUE DE PORTE |
| 15 | 1000089485 | | 1,00 ST | TÜRSCHEIBE | DOOR WINDOW | DISQUE DE PORTE |
| 16 | 1000097183 | | 2,00 M | PROFIL | PROFILE | PROFIL |
| 17 | 1000037558 | | 2,00 ST | LEISTE | STRAP | LISTEAU |
| 18 | 1000048619 | | 10,00 ST | LINSENSCHRAUBE | OVALHEAD SCREW | VIS NOYÉE À TÊTE BOMBÉ |

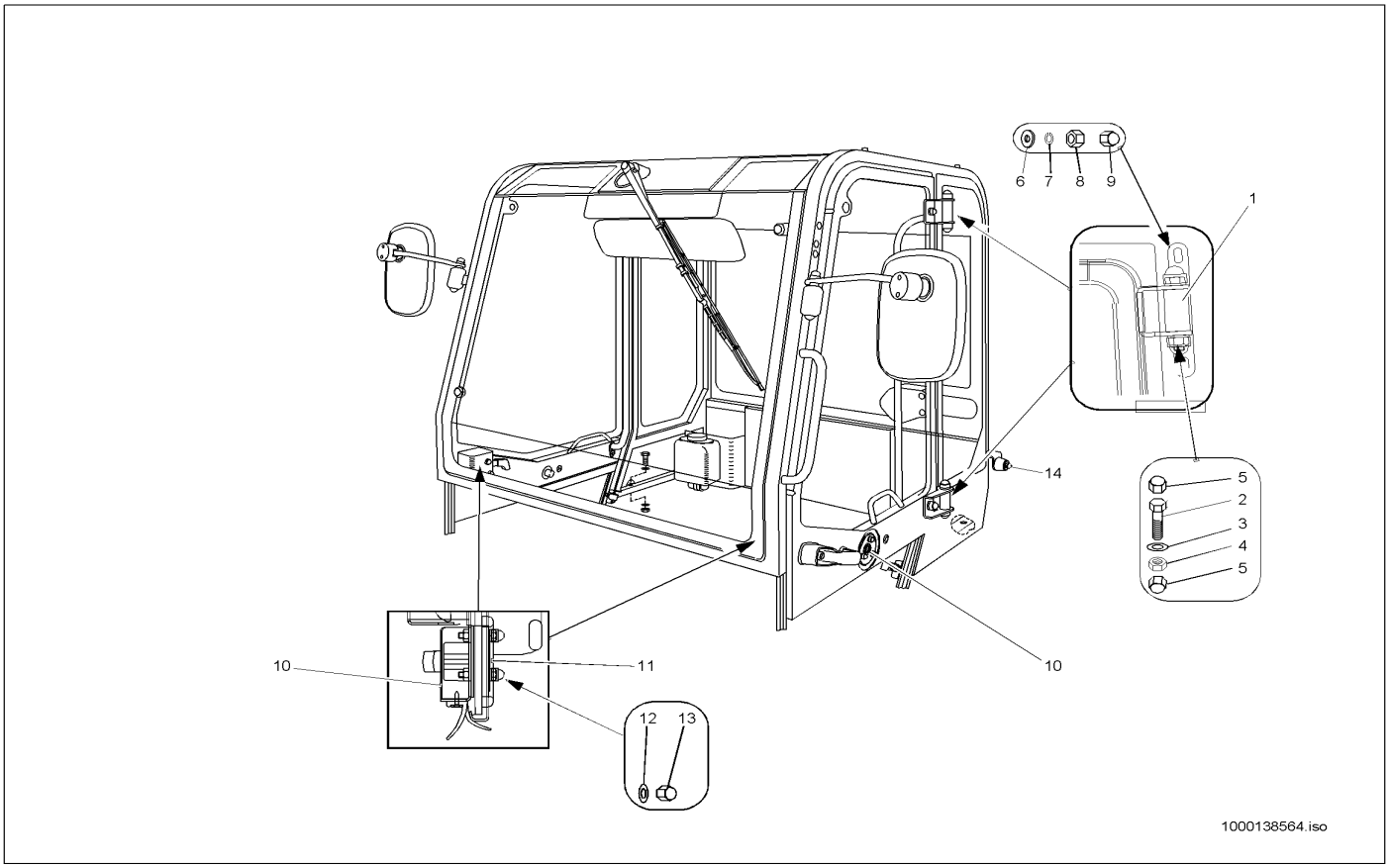


| Pos | Art.-Nr. | Anm. | Q'TY | BEZEICHNUNG | PART NAME | DESIGNATION |
|---|---|---|---|---|---|---|
| 1 | 1000089486 | | 4,00 ST | SCHARNIER | HINGE | CHARNIÈRE |
| 2 | 1000047395 | | 4,00 ST | 6KT-SCHRAUBE | HEX SCREW | VIS À TÊTE HEXAGONALE |
| 3 | 1000049219 | | 8,00 ST | SCHEIBE | SPACER | RONDELLE |
| 4 | 1000019657 | | 4,00 ST | 6KT-MUTTER | HEXAGON NUT | ÉCROU HEXAGONAL |
| 5 | 1000089428 | | 8,00 ST | KAPPE | COVER | RECOUVREMENT |
| 6 | 1000015431 | | 10,00 ST | SCHEIBE | SPACER | RONDELLE |
| 7 | 1000030951 | | 8,00 ST | FEDERRING | SPRING RING | RONDELLE À RESSORT |
| 8 | 1000013021 | | 8,00 ST | 6KT-MUTTER | HEXAGON NUT | ÉCROU HEXAGONAL |
| 9 | 1000089429 | | 6,00 ST | KAPPE | COVER | RECOUVREMENT |
| 10 | 1000089459 | | 2,00 ST | TÜRFESTSTELLER | DOOR FASTENER | COMPAS DE PORTE |
| 11 | 1000089460 | | 4,00 ST | UNTERLAGE | LINING | BASE |
| 12 | 1000092290 | | 6,00 ST | SCHEIBE | SPACER | RONDELLE |
| 13 | 1000089427 | | 6,00 ST | KAPPE | COVER | RECOUVREMENT |
| 14 | 1000089457 | | 2,00 ST | BOLZEN | PIN | AXE |

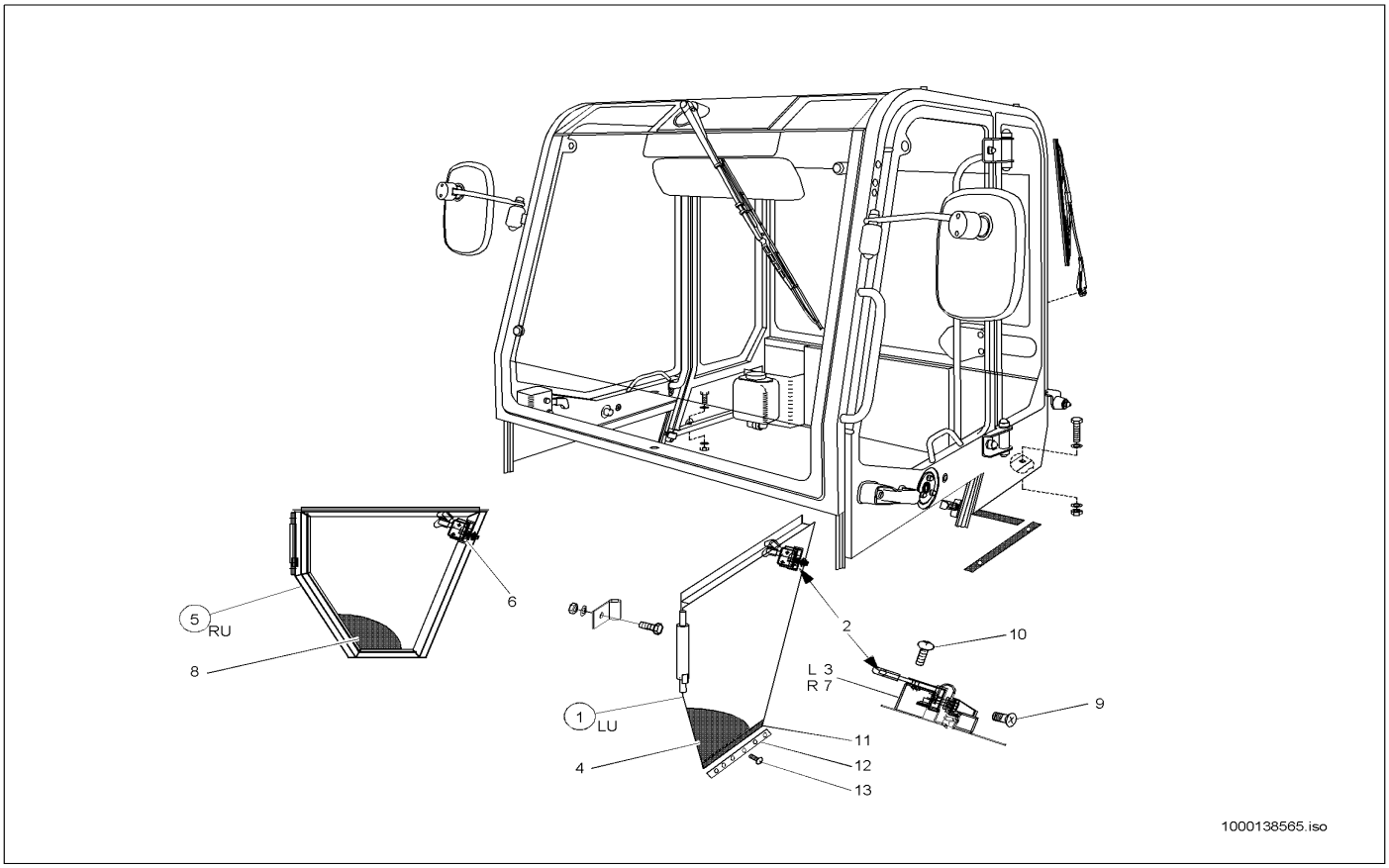


| Pos | Art.-Nr. | Anm. | Q'TY | BEZEICHNUNG | PART NAME | DESIGNATION |
|---|---|---|---|---|---|---|
| 1 | 1000035161 | | 1,00 ST | KABINENTÜR | CAB DOOR | PORTE DE CABINE |
| 2 | 1000000501 | | 1,00 ST | TÜRSCHLOSS | DOOR LOCK | SERRURE DE PORTE |
| 3 | 1000027578 | | 1,00 ST | KAPPE LI. | COVER LI. | RECOUVREMENT LI. |
| 4 | 1000035191 | | 1,00 ST | DÄMMATTE | INSULATING MAT | TAPIS ISOLANT |
| 5 | 1000035162 | | 1,00 ST | KABINENTÜR | CAB DOOR | PORTE DE CABINE |
| 6 | 1000027607 | | 1,00 ST | TÜRSCHLOSS | DOOR LOCK | SERRURE DE PORTE |
| 7 | 1000027582 | | 1,00 ST | KAPPE RE. | COVER RE. | RECOUVREMENT RE. |
| 8 | 1000035192 | | 1,00 ST | DÄMMATTE | INSULATING MAT | TAPIS ISOLANT |
| 9 | 1000092277 | | 4,00 ST | BLECHSCHRAUBE | SCREW | VIS |
| 10 | 1000085548 | | 4,00 ST | FLACHKOPFSCHRAUBE | FLAT HEAD SCREW | VIS DE TÊTE PLATE |
| 11 | 1000097054 | | 1,00 M | PROFIL | PROFILE | PROFIL |
| 11 | 1000033420 | | 2,00 ST | PROFIL | PROFILE | PROFIL |
| 12 | 1000035631 | | 2,00 ST | LEISTE | STRAP | LISTEAU |
| 13 | 1000048619 | | 6,00 ST | LINSENSCHRAUBE | OVALHEAD SCREW | VIS NOYÉE À TÊTE BOMBÉ |

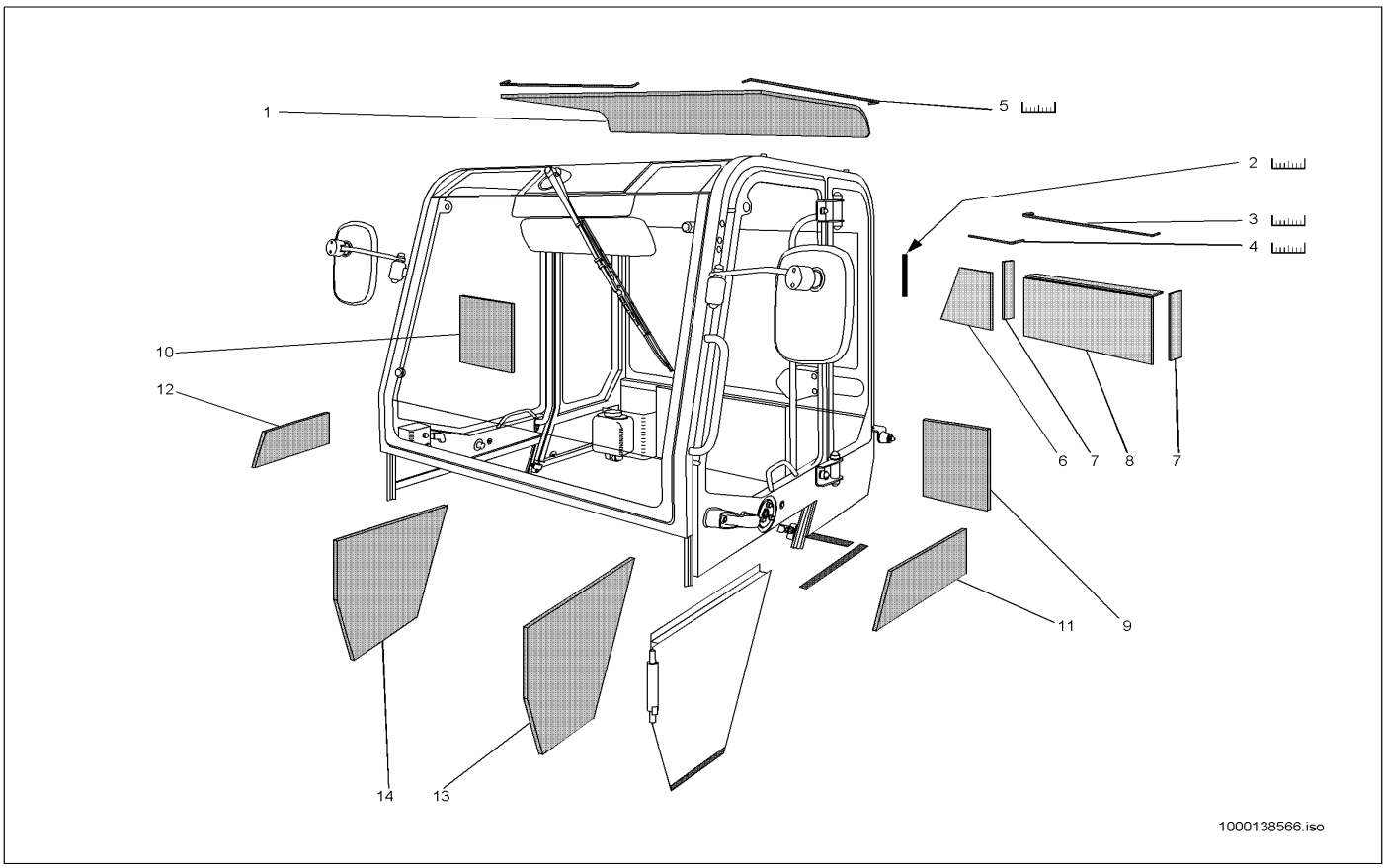


| Pos | Art.-Nr. | Anm. | Q'TY | BEZEICHNUNG | PART NAME | DESIGNATION |
|---|---|---|---|---|---|---|
| 1 | 1000089463 | | 1,00 ST | VERKLEIDUNG | TRIM | RÉVÊTEMENT |
| 2 | 1000099990 | | 1,00 ST | KANTENSCHUTZ | EDGE GUARD | PROTECTION D'ARÊTE |
| 3 | 1000141271 | | 1,00 ST | KANTENSCHUTZ | EDGE GUARD | PROTECTION D'ARÊTE |
| 4 | 1000097094 | | 1,00 M | KANTENSCHUTZ | EDGE GUARD | PROTECTION D'ARÊTE |
| 5 | 1000089464 | | 1,00 ST | KANTENSCHUTZ | EDGE GUARD | PROTECTION D'ARÊTE |
| 6 | 1000141325 | | 1,00 ST | DÄMMATTE | INSULATING MAT | TAPIS ISOLANT |
| 7 | 1000141324 | | 2,00 ST | DÄMMATTE | INSULATING MAT | TAPIS ISOLANT |
| 8 | 1000035176 | | 1,00 ST | DÄMMATTE | INSULATING MAT | TAPIS ISOLANT |
| 9 | 1000089472 | | 1,00 ST | DÄMMATTE | INSULATING MAT | TAPIS ISOLANT |
| 10 | 1000089473 | | 1,00 ST | DÄMMATTE | INSULATING MAT | TAPIS ISOLANT |
| 11 | 1000089470 | | 1,00 ST | DÄMMATTE | INSULATING MAT | TAPIS ISOLANT |
| 12 | 1000089471 | | 1,00 ST | DÄMMATTE | INSULATING MAT | TAPIS ISOLANT |
| 13 | 1000035192 | | 1,00 ST | DÄMMATTE | INSULATING MAT | TAPIS ISOLANT |
| 14 | 1000035191 | | 1,00 ST | DÄMMATTE | INSULATING MAT | TAPIS ISOLANT |

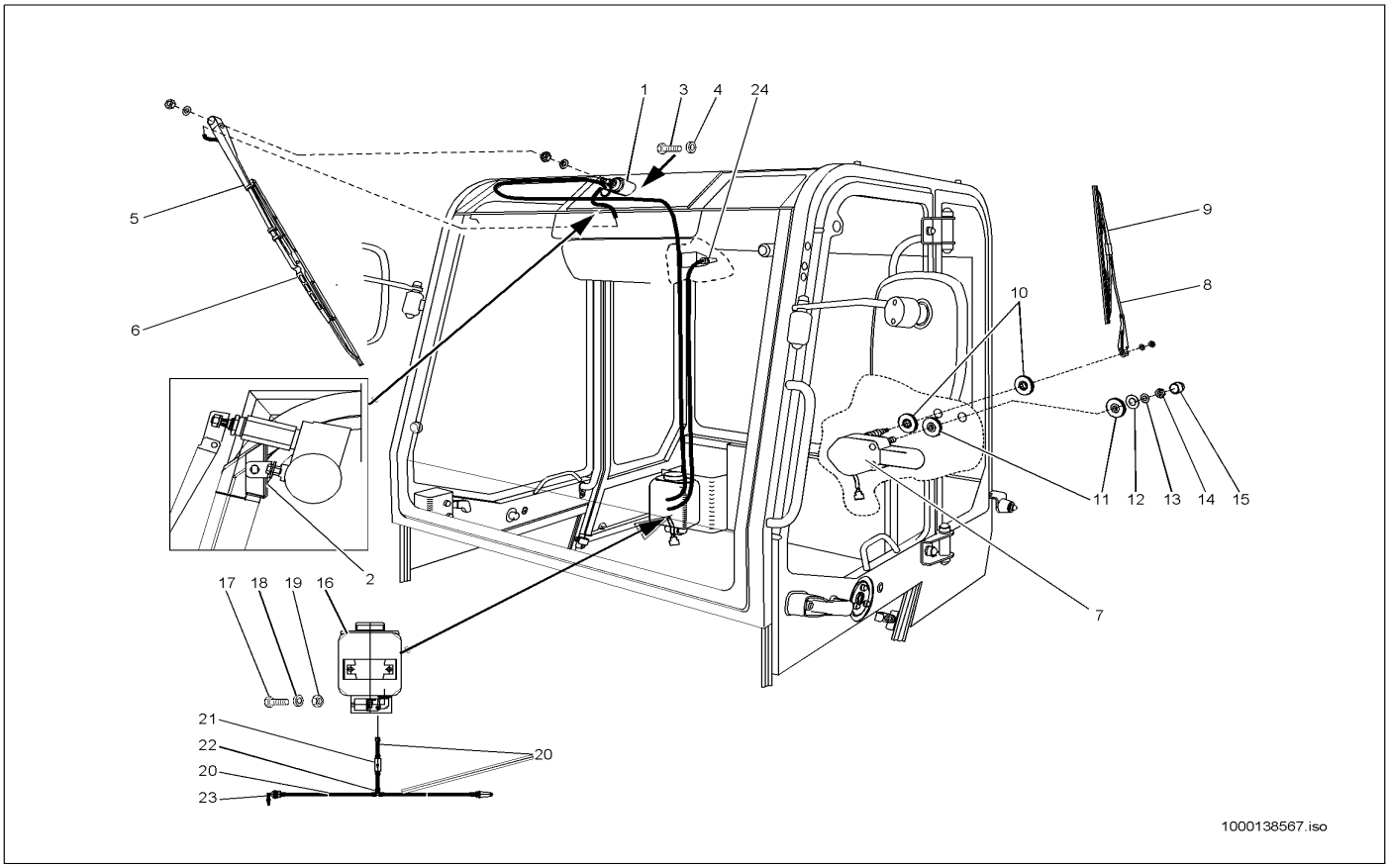


| Pos | Art.-Nr. | Anm. | Q'TY | BEZEICHNUNG | PART NAME | DESIGNATION |
|---|---|---|---|---|---|---|
| 1 | 1000089435 | | 1,00 ST | WISCHERMOTOR | WIPER MOTOR | MOTEUR D'ESTOMPE |
| 2 | 1000089469 | | 1,00 ST | WINKEL | ANGLE | ANGLE |
| 3 | 1000020553 | | 3,00 ST | 6KT-SCHRAUBE | HEX SCREW | VIS À TÊTE HEXAGONALE |
| 4 | 1000092290 | | 3,00 ST | SCHEIBE | SPACER | RONDELLE |
| 5 | 1000089437 | | 1,00 ST | WISCHERARM | WIPER ARM | PORTE BALAI ESSUIE GLACE |
| 6 | 1000089438 | | 1,00 ST | WISCHERBLATT | WIPER BLADE | FEUILLET D'ESSUIE-GLACE |
| 7 | 1000089439 | | 1,00 ST | WISCHERMOTOR | WIPER MOTOR | MOTEUR D'ESTOMPE |
| 8 | 1000089440 | | 1,00 ST | WISCHERARM | WIPER ARM | PORTE BALAI ESSUIE GLACE |
| 9 | 1000089441 | | 1,00 ST | WISCHERBLATT | WIPER BLADE | FEUILLET D'ESSUIE-GLACE |
| 10 | 1000089449 | | 2,00 ST | SCHEIBE | SPACER | RONDELLE |
| 11 | 1000089448 | | 2,00 ST | SCHEIBE | SPACER | RONDELLE |
| 12 | 1000089461 | | 1,00 ST | SCHEIBE | SPACER | RONDELLE |
| 13 | 1000092292 | | 1,00 ST | SCHEIBE | SPACER | RONDELLE |
| 14 | 1000013022 | | 1,00 ST | 6KT-MUTTER | HEXAGON NUT | ÉCROU HEXAGONAL |
| 15 | 1000089429 | | 1,00 ST | KAPPE | COVER | RECOUVREMENT |
| 16 | 1000089432 | | 1,00 ST | BEHÄLTER | CONTAINER | RÉSERVOIR |
| 17 | 1000019136 | | 2,00 ST | 6KT-SCHRAUBE | HEX SCREW | VIS À TÊTE HEXAGONALE |
| 18 | 1000019452 | | 2,00 ST | FEDERRING | SPRING RING | RONDELLE À RESSORT |
| 19 | 1000013021 | | 2,00 ST | 6KT-MUTTER | HEXAGON NUT | ÉCROU HEXAGONAL |
| 20 | 1000141312 | | 1,00 M | SCHLAUCH | HOSE | TUYAU FLEXIBLE |
| 21 | 1000089476 | | 1,00 ST | RÜCKSCHLAGVENTIL | NON RETURN VALVE | SOUPAPE DE RETENUE |
| 22 | 1000140213 | | 1,00 ST | VERBINDUNGSSTÜCK | CONNECTION PIECE | ADAPTEUR |
| 23 | 1000089477 | | 1,00 ST | STUTZEN | END PIECE | TUBULURE |
| 24 | 1000089453 | | 1,00 ST | DÜSE | NOZZLE | CLAPET |

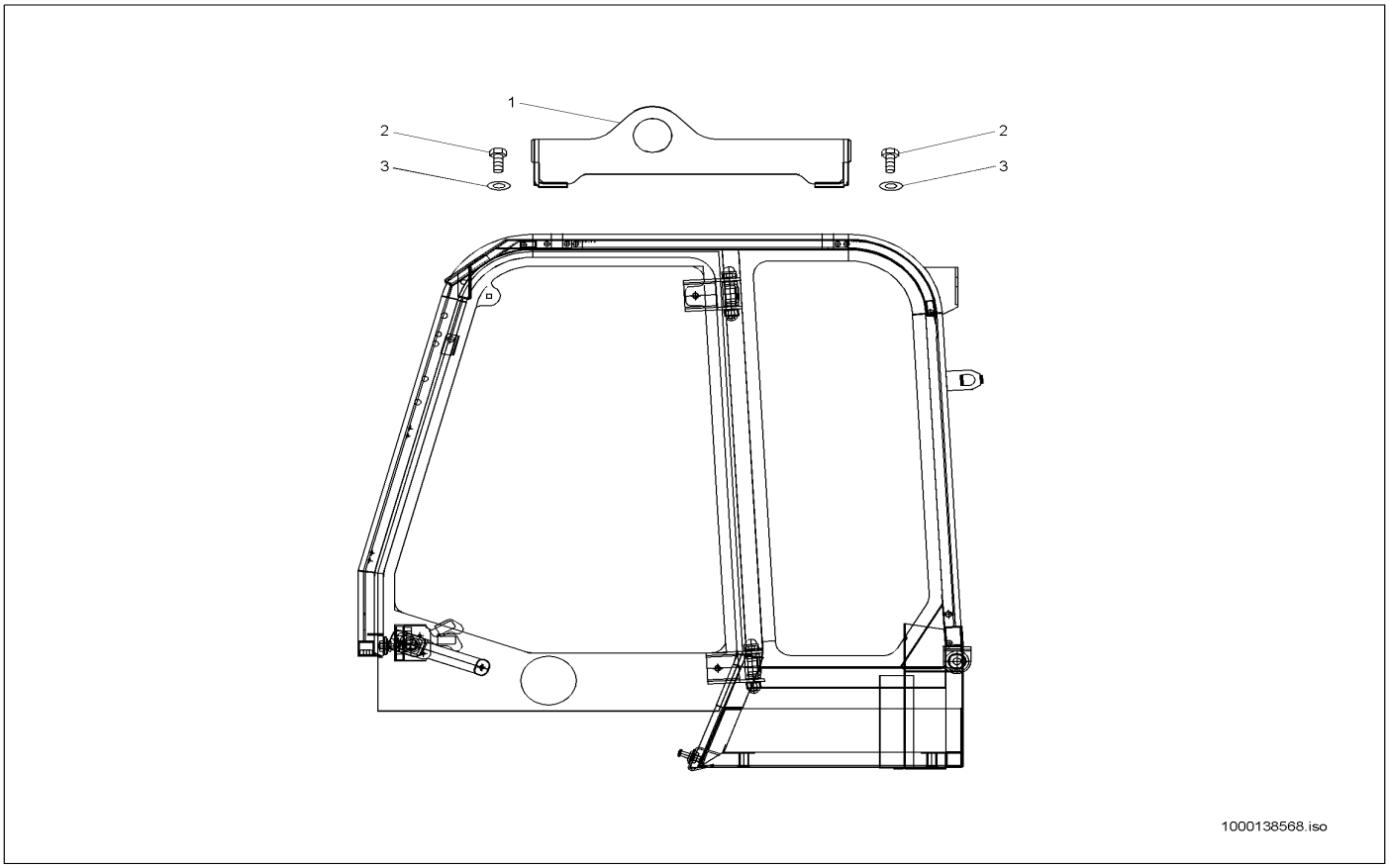


| Pos | Art.-Nr. | Anm. | Q'TY | BEZEICHNUNG | PART NAME | DESIGNATION |
|---|---|---|---|---|---|---|
| 1 | 1000035230 | | 1,00 ST | AUFHÄNGUNG | JOINT | SUSPENSION |
| 2 | 1000085437 | | 4,00 ST | 6KT-SCHRAUBE | HEX SCREW | VIS À TÊTE HEXAGONALE |
| 3 | 1000049285 | | 4,00 ST | SCHEIBE | SPACER | RONDELLE |

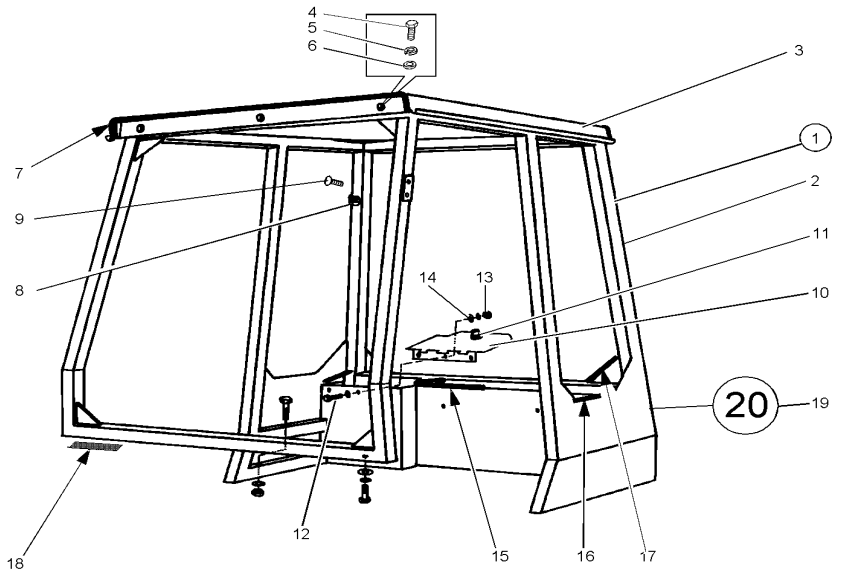


1000138569.iso

| Pos | Art.-Nr. | Anm. | Q'TY | BEZEICHNUNG | PART NAME | DESIGNATION |
|---|---|---|---|---|---|---|
| 1 | 1000042117 | | 1,00 ST | STURZBÜGEL | ROLLOVER BAR | ARCHET DE CHUTE |
| 2 | 1000042123 | | 1,00 ST | STURZBÜGEL | ROLLOVER BAR | ARCHET DE CHUTE |
| 3 | 1000140899 | | 1,00 ST | KABINENDACH KPL. RAL 7021 | ? | ? |
| 4 | 1000013008 | | 6,00 ST | 6KT-SCHRAUBE | HEX SCREW | VIS À TÊTE HEXAGONALE |
| 5 | 1000030951 | | 6,00 ST | FEDERRING | SPRING RING | RONDELLE À RESSORT |
| 6 | 1000013027 | | 6,00 ST | SCHEIBE | SPACER | RONDELLE |
| 7 | 1000097115 | | 2,00 M | KANTENSCHUTZ | EDGE GUARD | PROTECTION D'ARÊTE |
| 8 | 1000027625 | | 1,00 ST | GARDEROBENHAKEN | HOOK | PATÈRE |
| 9 | 1000048625 | | 2,00 ST | LINSENSCHRAUBE | OVALHEAD SCREW | VIS NOYÉE À TÊTE BOMBÉ |
| 10 | 1000139799 | | 1,00 ST | KLAPPE | FLAP | CLAPET |
| 11 | 1000027615 | | 1,00 ST | SCHLOSS | LOCK | FERMOIR |
| 12 | 1000048510 | | 2,00 ST | FLACHKOPFSCHRAUBE | FLAT HEAD SCREW | VIS DE TÊTE PLATE |
| 13 | 1000015405 | | 2,00 ST | 6KT-MUTTER | HEXAGON NUT | ÉCROU HEXAGONAL |
| 14 | 1000049283 | | 2,00 ST | LAGERSCHEIBE | BEARINGDISC | DISQUE DE PALIER |
| 15 | 1000141270 | | 1,00 ST | KANTENSCHUTZ | EDGE GUARD | PROTECTION D'ARÊTE |
| 16 | 1000141268 | | 1,00 ST | KANTENSCHUTZ | EDGE GUARD | PROTECTION D'ARÊTE |
| 17 | 1000097094 | | 1,00 M | KANTENSCHUTZ | EDGE GUARD | PROTECTION D'ARÊTE |
| 18 | 1000097043 | | 2,00 M | DICHTUNGSBAND | SEAL STRAP | RUBAN ISOLANT |
| 19 | 1000029786 | | 1,00 ST | HINWEISSCHILD | INDICATION LABEL | PLAQUE INDICATRICE |

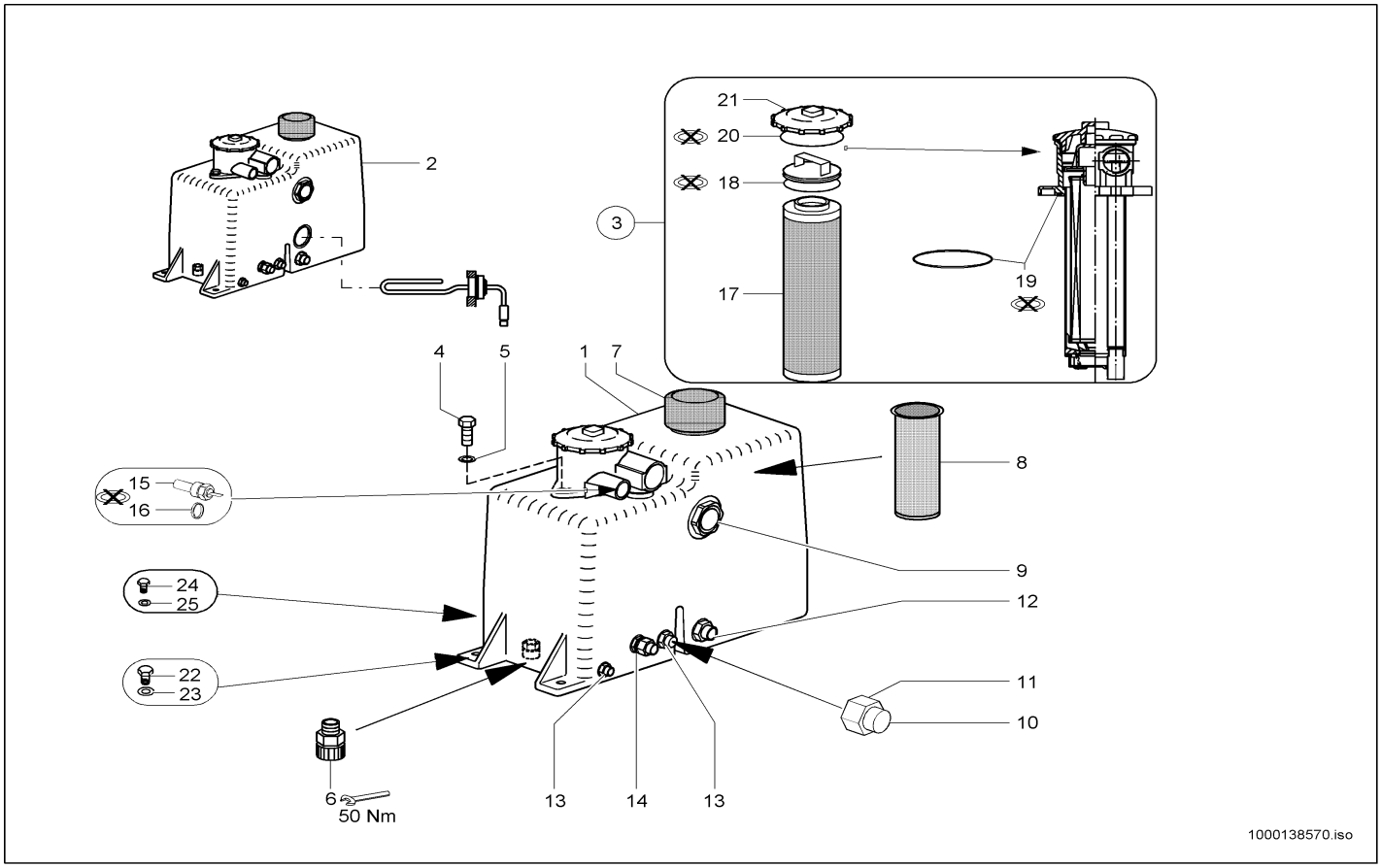


| Pos | Art.-Nr. | Anm. | Q'TY | BEZEICHNUNG | PART NAME | DESIGNATION |
|---|---|---|---|---|---|---|
| 1 | 1000136232 | | 1,00 ST | ÖLBEHÄLTER | OIL TANK | RÉSERVOIR D'HUILE |
| 2 | 1000136233 | | 1,00 ST | ÖLBEHÄLTER | OIL TANK | RÉSERVOIR D'HUILE |
| 3 | 1000027666 | | 1,00 ST | RÜCKLAUF-SAUGFILTER | REFLUX SUCTION FILTER | FILTRE DE REFLUX ASPIRANT |
| 4 | 1000030924 | | 2,00 ST | FEDERRING | SPRING RING | RONDELLE À RESSORT |
| 5 | 1000015345 | | 2,00 ST | 6KT-SCHRAUBE | HEX SCREW | VIS À TÊTE HEXAGONALE |
| 6 | 1000028095 | | 1,00 ST | ABLAßKUPPLUNG | DRAIN COUPLING | COUPLEUR DE PURGE |
| 7 | 1000000571 | | 1,00 ST | BELÜFTUNGSFILTER | VENTING FILTER | FILTRE D'AÉRATION |
| 8 | 1000028238 | | 1,00 ST | SIEB | SCREEN | CRIBLE |
| 9 | 1000022318 | | 1,00 ST | ÖLSTANDSAUGE | OILLEVEL SIGHT GLASS | OEIL DU NIVAU D'HUILE |
| 10 | 1000028243 | | 1,00 ST | VERSCHLUSSBUTZEN | LOCK PIECE | PIÈCE DE FERMETURE |
| 11 | 1000050505 | | 1,00 ST | ÜBERWURFMUTTER | UNION NUT | ÉCROU À CHAPEAU |
| 12 | 1000085056 | | 1,00 ST | VERSCHRAUBUNG | SCREW JOINT | UNION |
| 13 | 1000085101 | | 2,00 ST | VERSCHRAUBUNG | SCREW JOINT | UNION |
| 14 | 1000020803 | | 1,00 ST | VERSCHRAUBUNG | SCREW JOINT | UNION |
| 15 | 1000027549 | | 1,00 ST | TEMPERATURSCHALTER | TEMPERATURE SWITCH | INTERRUPTEUR DE TÉMPERATURE |
| 16 | 1000085676 | | 1,00 ST | DICHTRING | SEAL RING | BAGUE D'ÉTANCHÉITÉ |
| 17 | 1000000570 | | 1,00 ST | FILTEREINSATZ | FILTER INSERT | CARTOUCHE |
| 18 | 1000088415 | | 1,00 ST | O-RING | O-RING | ANNEAU EN O |
| 19 | 1000087777 | | 1,00 ST | O-RING | O-RING | ANNEAU EN O |
| 20 | 1000000362 | | 1,00 ST | DICHTUNG | SEAL | JOINT D'ÉTANCHÉITÉ |
| 21 | 1000087778 | | 1,00 ST | DECKEL | COVER | COUVERCLE |
| 22 | 1000085390 | | 2,00 ST | 6KT-SCHRAUBE | HEX SCREW | VIS À TÊTE HEXAGONALE |
| 23 | 1000013027 | | 2,00 ST | SCHEIBE | SPACER | RONDELLE |
| 24 | 1000015339 | | 1,00 ST | 6KT-SCHRAUBE | HEX SCREW | VIS À TÊTE HEXAGONALE |
| 25 | 1000049283 | | 1,00 ST | LAGERSCHEIBE | BEARINGDISC | DISQUE DE PALIER |

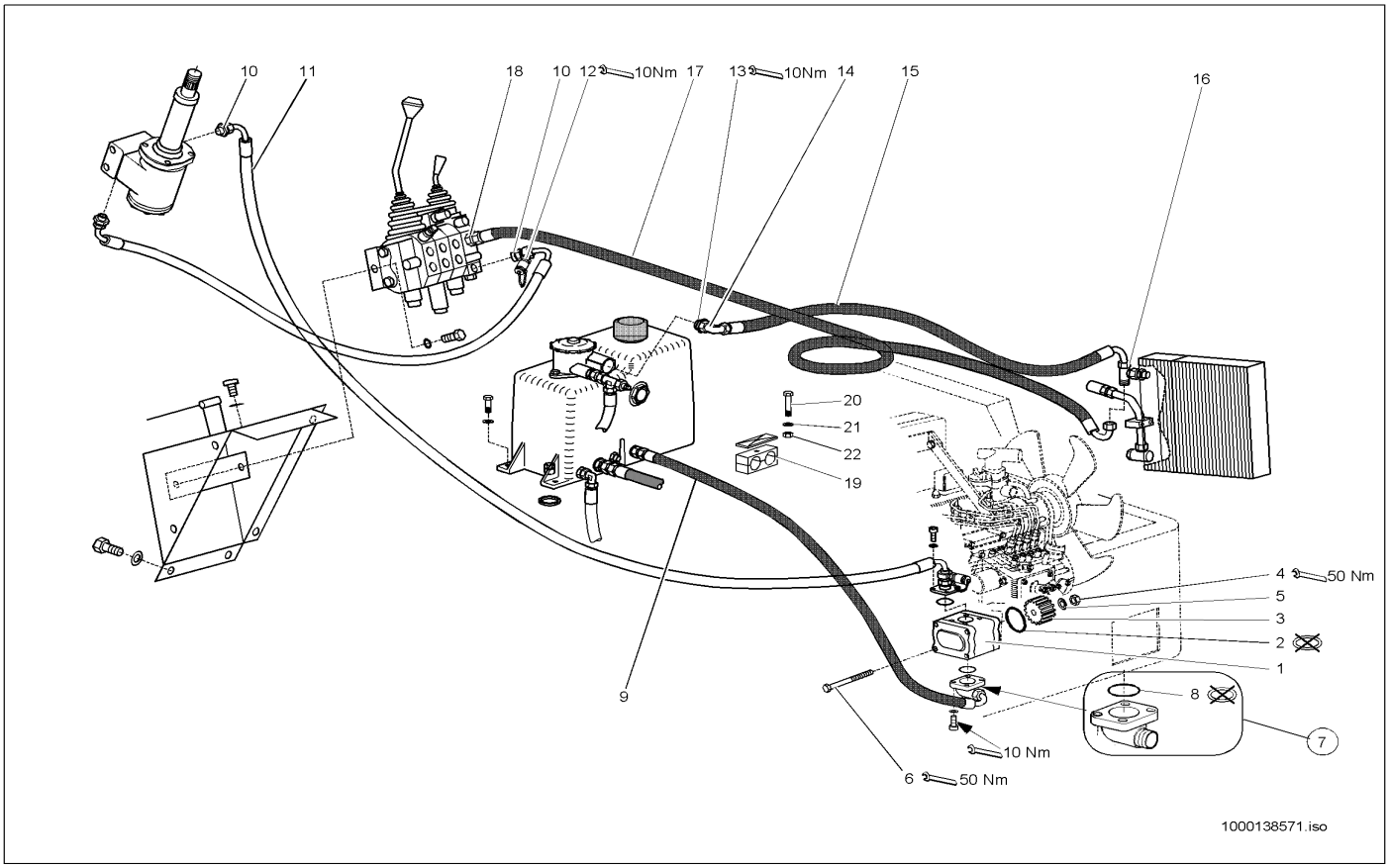


| Pos | Art.-Nr. | Anm. | Q'TY | BEZEICHNUNG | PART NAME | DESIGNATION |
|---|---|---|---|---|---|---|
| 1 | 1000027901 | | 1,00 ST | HYDRAULIKPUMPE | HYDRAULIC PUMP | POMPE HYDRAULIQUE |
| 2 | 1000090380 | | 1,00 ST | O-RING | O-RING | ANNEAU EN O |
| 3 | 1000089419 | | 1,00 ST | ZAHNRAD | GEAR | ROUE DENTÉE |
| 4 | 1000049043 | | 1,00 ST | 6KT-MUTTER | HEXAGON NUT | ÉCROU HEXAGONAL |
| 5 | 1000030992 | | 1,00 ST | FEDERRING | SPRING RING | RONDELLE À RESSORT |
| 6 | 1000048040 | | 2,00 ST | 6KT-SCHRAUBE | HEX SCREW | VIS À TÊTE HEXAGONALE |
| 7 | 1000085085 | | 1,00 ST | VERSCHRAUBUNG | SCREW JOINT | UNION |
| 8 | 1000090263 | | 1,00 ST | O-RING | O-RING | ANNEAU EN O |
| 9 | 1000029480 | | 1,00 ST | HYDRAULIKSCHLAUCH | HP HOSE | TUYAU FLEXIBLE HYDRAULIQUE |
| 10 | 1000085112 | | 2,00 ST | VERSCHRAUBUNG | SCREW JOINT | UNION |
| 11 | 1000029259 | | 1,00 ST | HYDRAULIKSCHLAUCH | HP HOSE | TUYAU FLEXIBLE HYDRAULIQUE |
| 12 | 1000028166 | | 1,00 ST | MINIMESSANSCHLUSS | MINIMESS POINT | CONNEXION DE MINI MESURAGE |
| 13 | 1000028321 | | 1,00 ST | VERSCHRAUBUNG | SCREW JOINT | UNION |
| 14 | 1000015513 | | 1,00 ST | VERSCHRAUBUNG | SCREW JOINT | UNION |
| 15 | 1000028881 | | 1,00 ST | HYDRAULIKSCHLAUCH | HP HOSE | TUYAU FLEXIBLE HYDRAULIQUE |
| 16 | 1000085077 | | 1,00 ST | VERSCHRAUBUNG | SCREW JOINT | UNION |
| 17 | 1000029211 | | 1,00 ST | HYDRAULIKSCHLAUCH | HP HOSE | TUYAU FLEXIBLE HYDRAULIQUE |
| 18 | 1000085088 | | 1,00 ST | VERSCHRAUBUNG | SCREW JOINT | UNION |
| 19 | 1000032373 | | 1,00 ST | SCHELLE | CLAMP | BRIDE |
| 20 | 1000085393 | | 1,00 ST | 6KT-SCHRAUBE | HEX SCREW | VIS À TÊTE HEXAGONALE |
| 21 | 1000015431 | | 1,00 ST | SCHEIBE | SPACER | RONDELLE |
| 22 | 1000013021 | | 1,00 ST | 6KT-MUTTER | HEXAGON NUT | ÉCROU HEXAGONAL |

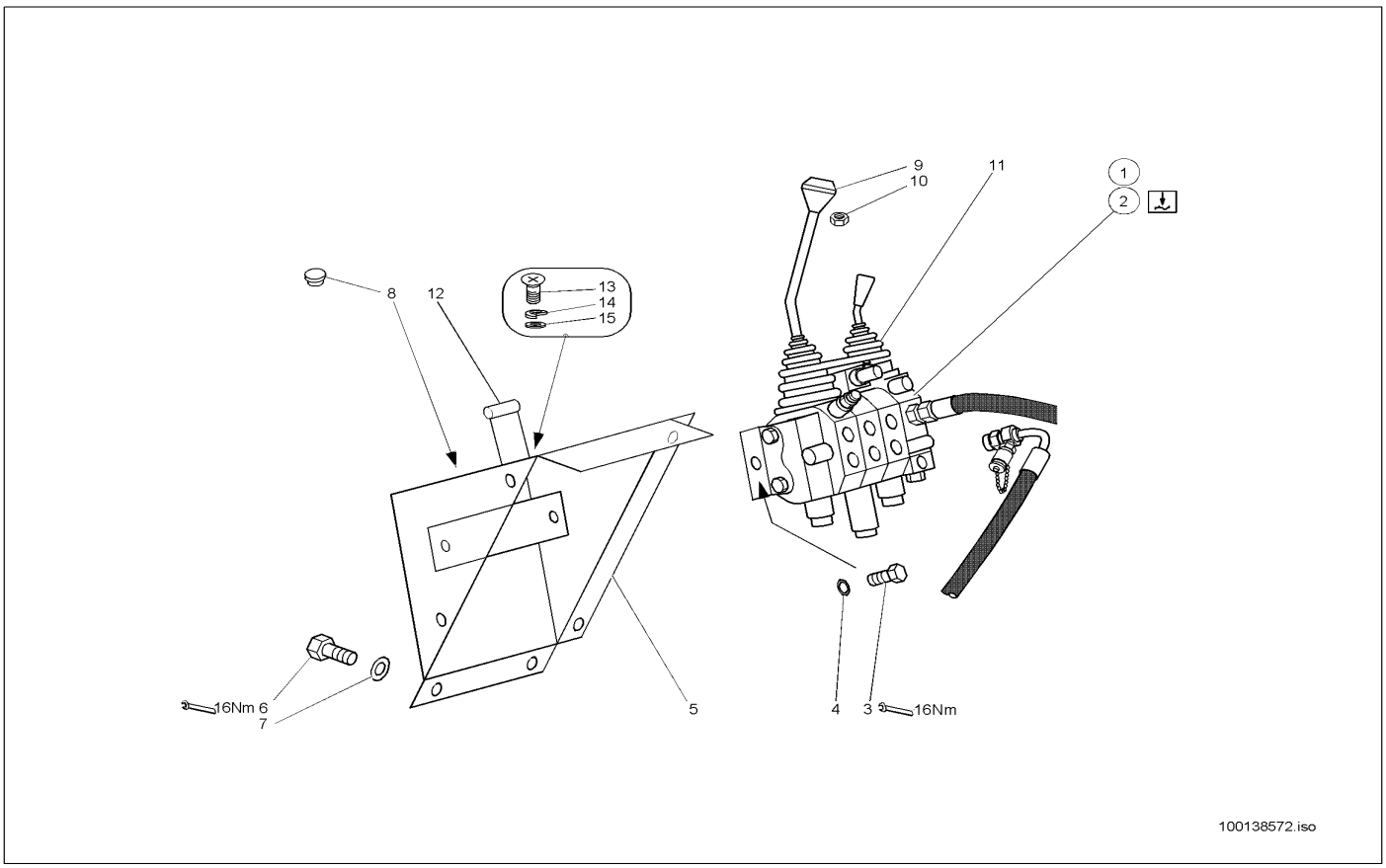


| Pos | Art.-Nr. | Anm. | Q'TY | BEZEICHNUNG | PART NAME | DESIGNATION |
|---|---|---|---|---|---|---|
| 1 | 1000027949 | | 1,00 ST | STEUERGERÄT | DISTRIBUTOR | APPAREIL DE COMMANDE |
| 2 | 1000027955 | | 1,00 ST | STEUERGERÄT | DISTRIBUTOR | APPAREIL DE COMMANDE |
| 3 | 1000019136 | | 2,00 ST | 6KT-SCHRAUBE | HEX SCREW | VIS À TÊTE HEXAGONALE |
| 4 | 1000015431 | | 2,00 ST | SCHEIBE | SPACER | RONDELLE |
| 5 | 1000035194 | | 1,00 ST | KASTENBLECH | BOX PLATE | TÔLE À CAISSE |
| 6 | 1000013008 | | 4,00 ST | 6KT-SCHRAUBE | HEX SCREW | VIS À TÊTE HEXAGONALE |
| 7 | 1000015431 | | 4,00 ST | SCHEIBE | SPACER | RONDELLE |
| 8 | 1000089862 | | 1,00 ST | VERSCHLUSSSTOPFEN | LOCK PLUG | BOUCHON DE FERMETURE |
| 9 | 1000033560 | | 1,00 ST | SCHALTKNOPF | SHIFT BUTTON | BOUTON DE CHANGEMENT DE VITESSES |
| 10 | 1000015415 | | 1,00 ST | 6KT-MUTTER | HEXAGON NUT | ÉCROU HEXAGONAL |
| 11 | 1000033987 | | 1,00 ST | FALTENBALG | BELLOW | SOUFFLET |
| 12 | 1000035207 | | 1,00 ST | SPERRE | BLOCK | BLOCAGE |
| 13 | 1000048523 | | 2,00 ST | FLACHKOPFSCHRAUBE | FLAT HEAD SCREW | VIS DE TÊTE PLATE |
| 14 | 1000030945 | | 2,00 ST | FEDERRING | SPRING RING | RONDELLE À RESSORT |
| 15 | 1000092309 | | 1,00 ST | SCHEIBE | SPACER | RONDELLE |

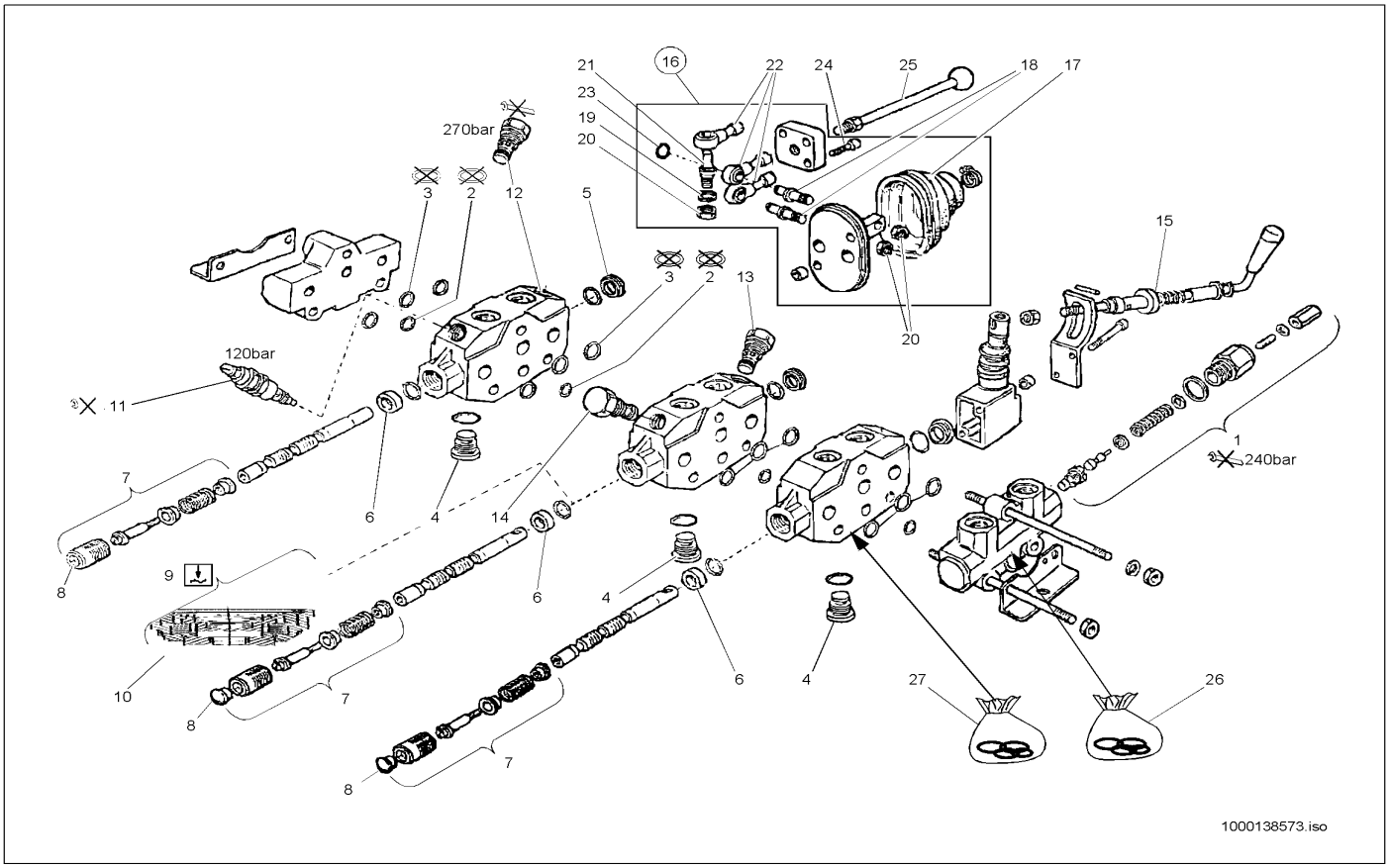


| Pos | Art.-Nr. | Anm. | Q'TY | BEZEICHNUNG | PART NAME | DESIGNATION |
|---|---|---|---|---|---|---|
| 1 | 1000087538 | | 1,00 ST | DRUCKREDUZIERVENTIL | PRESSURE REDUCT.VALVE | SOUPAPE DE DÉCOMPRESSION |
| 2 | 1000088001 | | 4,00 ST | O-RING | O-RING | ANNEAU EN O |
| 3 | 1000088002 | | 12,00 ST | O-RING | O-RING | ANNEAU EN O |
| 4 | 1000028157 | | 3,00 ST | RÜCKSCHLAGVENTIL | NON RETURN VALVE | SOUPAPE DE RETENUE |
| 5 | 1000088005 | | 3,00 ST | DISTANZSTÜCK | DISTANCE PIECE | PIÈCE D'ÉCARTEMENT |
| 6 | 1000088006 | | 3,00 ST | EINSTELLSCHEIBE | DISC | DISQUE |
| 7 | 1000088007 | | 3,00 ST | FEDERZENTRIERUNG | SPRING CENTRALISATION | CENTRAGE DE RESSORT |
| 8 | 1000088008 | | 3,00 ST | GUMMIKAPPE | RUBBER CAP | BONNET EN CAOUTCHOUC |
| 9 | 1000089420 | | 1,00 ST | ZENTRIERUNG | CENTERING | CENTRAGE |
| 10 | 1000089421 | | 1,00 ST | KAPPE | COVER | RECOUVREMENT |
| 11 | 1000088009 | | 1,00 ST | NACHSAUGVENTIL | SUCTION VALVE | SOUPAPE À SUCCION |
| 12 | 1000088010 | | 1,00 ST | NACHSAUGVENTIL | SUCTION VALVE | SOUPAPE À SUCCION |
| 13 | 1000088011 | | 1,00 ST | NACHSAUGVENTIL | SUCTION VALVE | SOUPAPE À SUCCION |
| 14 | 1000088012 | | 1,00 ST | STOPFEN | PLUG | BOUCHON |
| 15 | 1000088013 | | 1,00 ST | HEBEL | LEVER | LEVIER |
| 16 | 1000088014 | | 1,00 ST | HEBEL | LEVER | LEVIER |
| 17 | 1000033946 | | 1,00 ST | FALTENBALG | BELLOW | SOUFFLET |
| 18 | 1000101220 | | 1,00 ST | BOLZEN | PIN | AXE |
| 19 | 1000101219 | | 1,00 ST | SCHEIBE | SPACER | RONDELLE |
| 20 | 1000004356 | | 1,00 ST | MUTTER | NUT | ÉCROU |
| 21 | 1000004352 | | 1,00 ST | BOLZEN | PIN | AXE |
| 22 | 1000088558 | | 1,00 ST | GELENK | ARTICULATION | ARTICULATION |
| 23 | 1000101218 | | 1,00 ST | SCHRAUBE | SCREW | VIS |
| 24 | 1000088559 | | 1,00 ST | SCHRAUBE | SCREW | VIS |
| 25 | 1000088015 | | 1,00 ST | SCHALTSTANGE | SHIFT ROD | TIGE DE COMMUTATION |
| 26 | 1000087999 | | 1,00 ST | DICHTSATZ | SEAL KIT | POCHETTE DE JOINTS |
| 27 | 1000088000 | | 1,00 ST | DICHTSATZ | SEAL KIT | POCHETTE DE JOINTS |

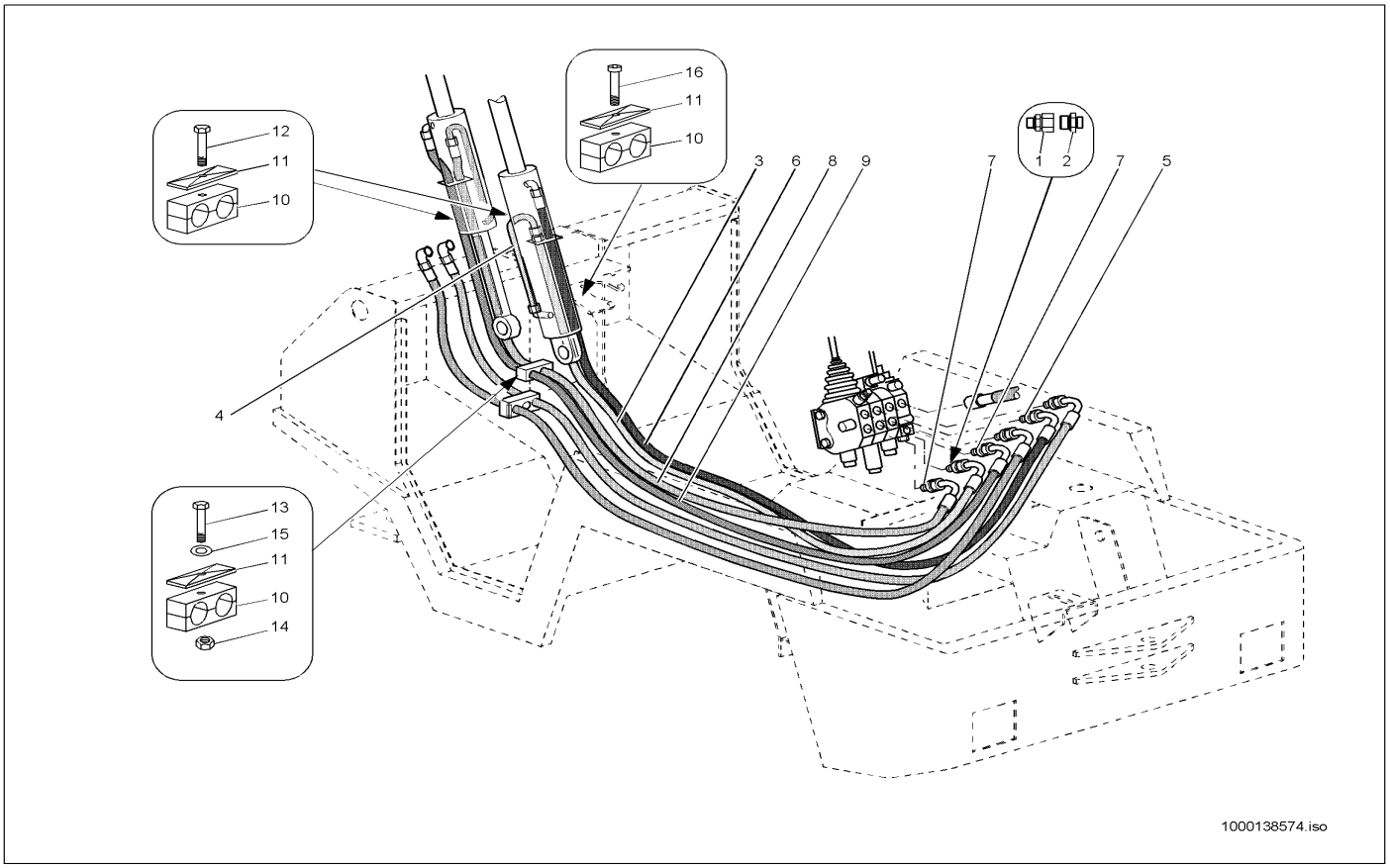


| Pos | Art.-Nr. | Anm. | Q'TY | BEZEICHNUNG | PART NAME | DESIGNATION |
|---|---|---|---|---|---|---|
| 1 | 1000028354 | | 1,00 ST | VERSCHRAUBUNG BLENDE D=2,5 | VERSCHRAUBUNG BLENDE D=2,5 | RACCORD VISSÉ BLENDE D=2,5 |
| 2 | 1000085112 | | 1,00 ST | VERSCHRAUBUNG | SCREW JOINT | UNION |
| 3 | 1000029296 | | 1,00 ST | HYDRAULIKSCHLAUCH | HP HOSE | TUYAU FLEXIBLE HYDRAULIQUE |
| 4 | 1000090706 | | 1,00 ST | HYDRAULIKROHR | HYDRAULIC PIPE | TUBE HYDRAULIQUE |
| 5 | 1000085114 | | 1,00 ST | VERSCHRAUBUNG | SCREW JOINT | UNION |
| 6 | 1000029285 | | 1,00 ST | HYDRAULIKSCHLAUCH | HP HOSE | TUYAU FLEXIBLE HYDRAULIQUE |
| 7 | 1000085114 | | 2,00 ST | VERSCHRAUBUNG | SCREW JOINT | UNION |
| 8 | 1000029306 | | 1,00 ST | HYDRAULIKSCHLAUCH | HP HOSE | TUYAU FLEXIBLE HYDRAULIQUE |
| 9 | 1000029317 | | 1,00 ST | HYDRAULIKSCHLAUCH | HP HOSE | TUYAU FLEXIBLE HYDRAULIQUE |
| 10 | 1000032037 | | 4,00 ST | SCHELLE | CLAMP | BRIDE |
| 11 | 1000031230 | | 4,00 ST | DECKPLATTE | COVER PLATE | PLAQUE DE RECOUVREMENT |
| 12 | 1000085391 | | 4,00 ST | 6KT-SCHRAUBE | HEX SCREW | VIS À TÊTE HEXAGONALE |
| 13 | 1000015344 | | 1,00 ST | 6KT-SCHRAUBE | HEX SCREW | VIS À TÊTE HEXAGONALE |
| 14 | 1000013022 | | 1,00 ST | 6KT-MUTTER | HEXAGON NUT | ÉCROU HEXAGONAL |
| 15 | 1000015431 | | 1,00 ST | SCHEIBE | SPACER | RONDELLE |
| 16 | 1000013014 | | 1,00 ST | ZYLINDERSCHRAUBE | CHEESE HEAD SCREW | VIS A TETE CYLINDRIQUE |

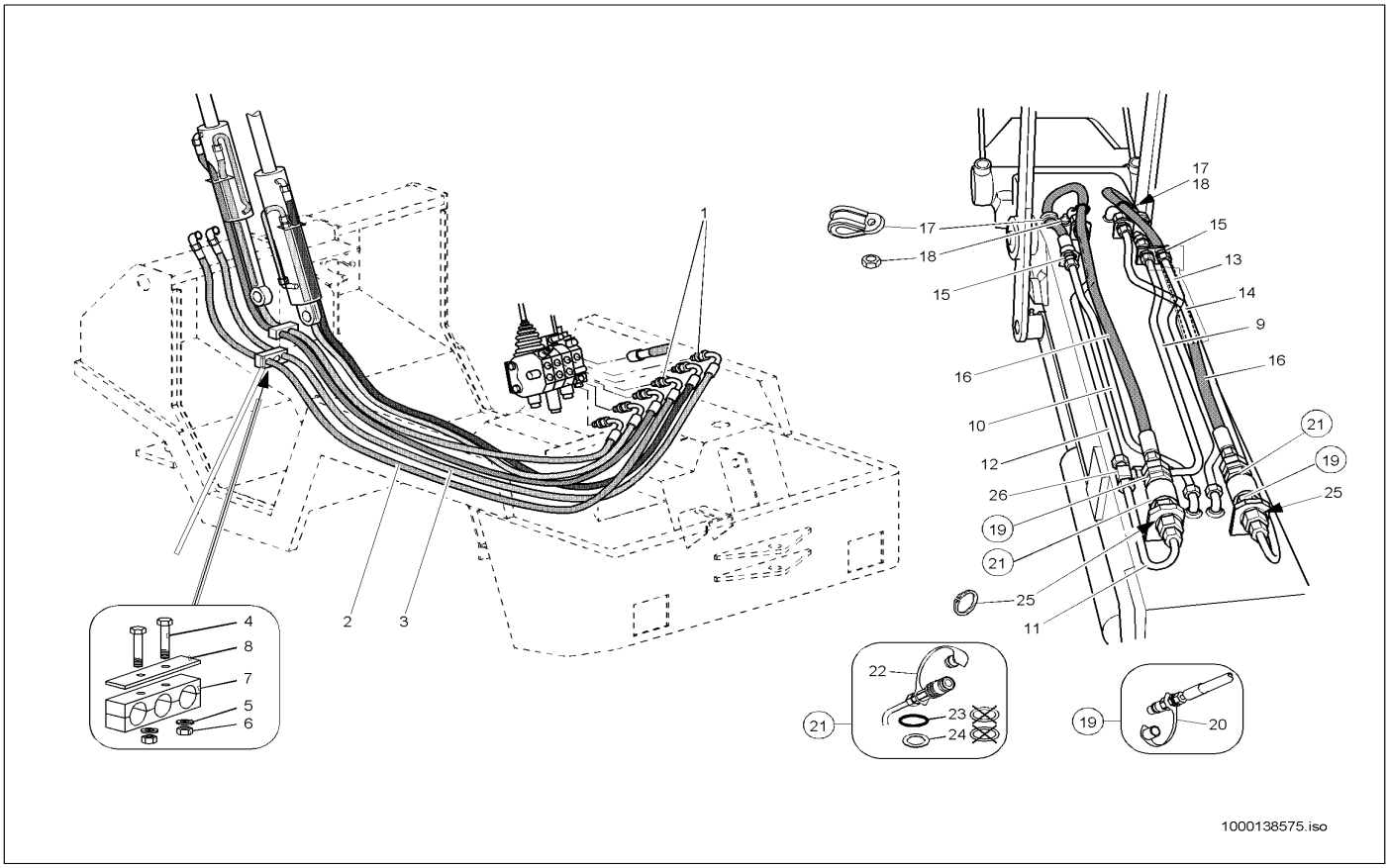


| Pos | Art.-Nr. | Anm. | Q'TY | BEZEICHNUNG | PART NAME | DESIGNATION |
|---|---|---|---|---|---|---|
| 1 | 1000000577 | | 2,00 ST | VERSCHRAUBUNG | SCREW JOINT | UNION |
| 2 | 1000029324 | | 1,00 ST | HYDRAULIKSCHLAUCH | HP HOSE | TUYAU FLEXIBLE HYDRAULIQUE |
| 3 | 1000029332 | | 1,00 ST | HYDRAULIKSCHLAUCH | HP HOSE | TUYAU FLEXIBLE HYDRAULIQUE |
| 4 | 1000085386 | | 2,00 ST | 6KT-SCHRAUBE | HEX SCREW | VIS À TÊTE HEXAGONALE |
| 5 | 1000092290 | | 2,00 ST | SCHEIBE | SPACER | RONDELLE |
| 6 | 1000015405 | | 2,00 ST | 6KT-MUTTER | HEXAGON NUT | ÉCROU HEXAGONAL |
| 7 | 1000032295 | | 1,00 ST | SCHELLE | CLAMP | BRIDE |
| 8 | 1000031557 | | 1,00 ST | DECKPLATTE | COVER PLATE | PLAQUE DE RECOUVREMENT |
| 9 | 1000091587 | | 1,00 ST | HYDRAULIKROHR | HYDRAULIC PIPE | TUBE HYDRAULIQUE |
| 10 | 1000091588 | | 1,00 ST | HYDRAULIKROHR | HYDRAULIC PIPE | TUBE HYDRAULIQUE |
| 11 | 1000091585 | | 1,00 ST | HYDRAULIKROHR | HYDRAULIC PIPE | TUBE HYDRAULIQUE |
| 12 | 1000091586 | | 1,00 ST | HYDRAULIKROHR | HYDRAULIC PIPE | TUBE HYDRAULIQUE |
| 13 | 1000091583 | | 1,00 ST | HYDRAULIKROHR | HYDRAULIC PIPE | TUBE HYDRAULIQUE |
| 14 | 1000091584 | | 1,00 ST | HYDRAULIKROHR | HYDRAULIC PIPE | TUBE HYDRAULIQUE |
| 15 | 1000085075 | | 2,00 ST | SCHOTTVERSCHRAUBUNG | LOCK SCREW CONNECTION | UNION DE CLOISON |
| 16 | 1000031542 | | 2,00 ST | HYDRAULIKSCHLAUCH | HP HOSE | TUYAU FLEXIBLE HYDRAULIQUE |
| 17 | 1000032103 | | 2,00 ST | SCHELLE | CLAMP | BRIDE |
| 18 | 1000013022 | | 2,00 ST | 6KT-MUTTER | HEXAGON NUT | ÉCROU HEXAGONAL |
| 19 | 1000028564 | | 2,00 ST | SCHNELLVERSCHLUßKUPPLUNG | QUICK LOCK COUPLING | COUPLEUR À FERMETURE RAPIDE |
| 20 | 1000033819 | | 1,00 ST | STAUBKAPPE | DUST CAP | BONNET À POUSSIÈRE |
| 21 | 1000028572 | | 2,00 ST | SCHNELLVERSCHLUßKUPPLUNG | QUICK LOCK COUPLING | COUPLEUR À FERMETURE RAPIDE |
| 22 | 1000033819 | | 1,00 ST | STAUBKAPPE | DUST CAP | BONNET À POUSSIÈRE |
| 23 | 1000140803 | | 1,00 ST | O-RING | O-RING | ANNEAU EN O |
| 24 | 1000033606 | | 1,00 ST | STÜTZRING | SUPPORT RING | ANNEAU D'APPUI |
| 25 | 1000092415 | | 4,00 ST | SICHERUNGSRING | LOCK RING | BAGUE DE SÜRETÉ |
| 26 | 1000015534 | | 1,00 ST | VERSCHRAUBUNG | SCREW JOINT | UNION |

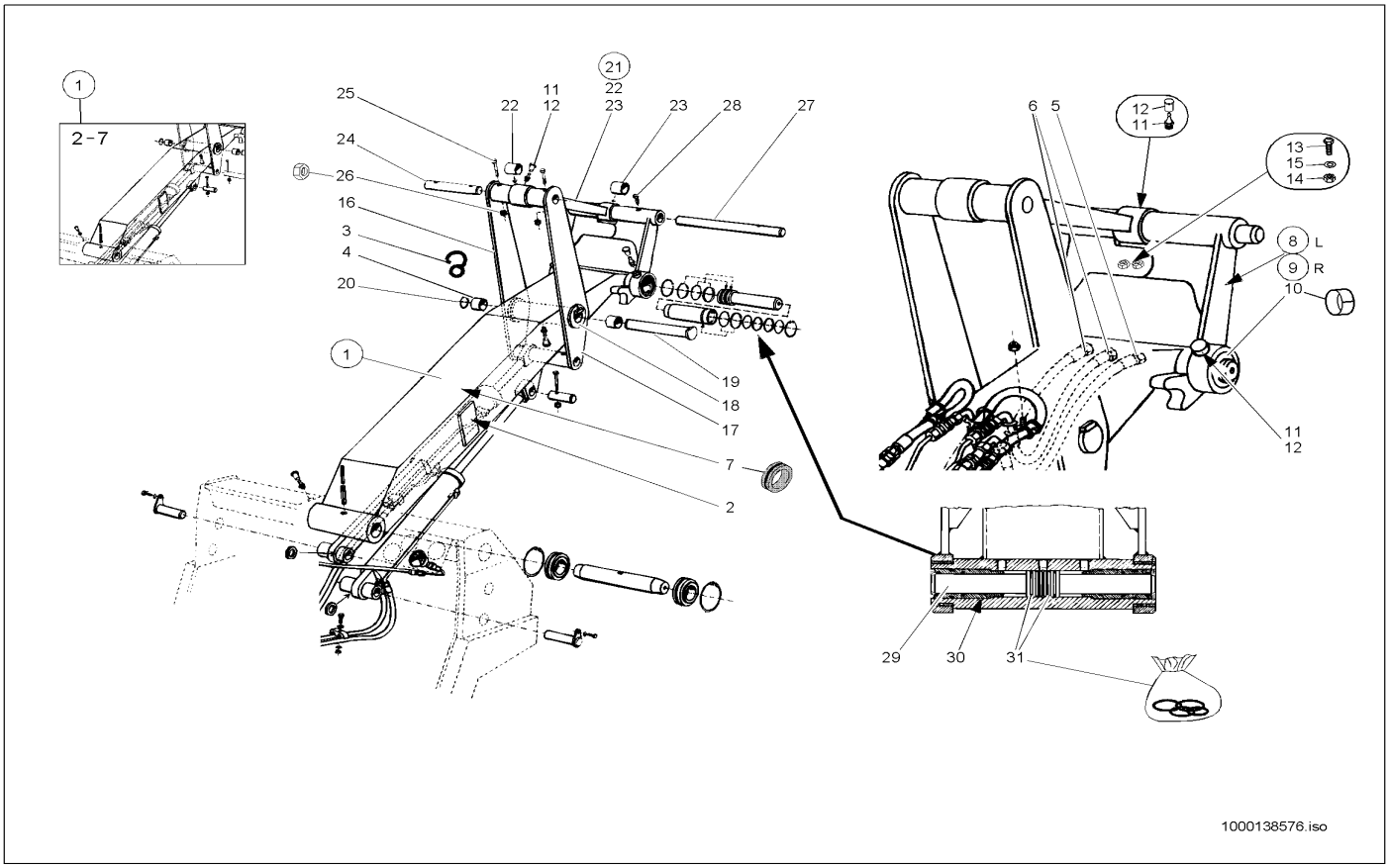


| Pos | Art.-Nr. | Anm. | Q'TY | BEZEICHNUNG | PART NAME | DESIGNATION |
|---|---|---|---|---|---|---|
| 1 | 1000042135 | | 1,00 ST | HUBARM | LIFT ARM | FLÈCHE |
| 2 | 1000140044 | | 2,00 ST | VERSCHLEISSPLATTE | WEAR OUT PLATE | PLAQUE D'USURE |
| 3 | 1000035214 | | 2,00 ST | HALTER | BRACKET CLUTCH | SUPPORT |
| 4 | 1000040252 | | 2,00 ST | LAGERBUCHSE | BEARING BUSH | BAGUE DE PALIER |
| 5 | 1000031996 | | 1,00 ST | HYDRAULIKSCHLAUCH | HP HOSE | TUYAU FLEXIBLE HYDRAULIQUE |
| 6 | 1000031352 | | 2,00 ST | HYDRAULIKSCHLAUCH | HP HOSE | TUYAU FLEXIBLE HYDRAULIQUE |
| 7 | 1000033605 | | 3,00 ST | DURCHFÜHRUNGSRING | JUNCTION | ANNEAU D'APPLICATION |
| 8 | 1000042145 | L | 1,00 ST | LAGERUNG | MOUNTING | STOCKAGE |
| 9 | 1000042146 | R | 1,00 ST | LAGERUNG | MOUNTING | STOCKAGE |
| 10 | 1000040253 | | 2,00 ST | LAGERBUCHSE | BEARING BUSH | BAGUE DE PALIER |
| 11 | 1000013089 | | 5,00 ST | SCHMIERNIPPEL | GREASE NIPPLE | GRAISSEUR À BILLE |
| 12 | 1000033455 | | 5,00 ST | KAPPE | COVER | RECOUVREMENT |
| 13 | 1000015364 | | 2,00 ST | 6KT-SCHRAUBE | HEX SCREW | VIS À TÊTE HEXAGONALE |
| 14 | 1000015408 | | 2,00 ST | 6KT-MUTTER | HEXAGON NUT | ÉCROU HEXAGONAL |
| 15 | 1000092291 | | 4,00 ST | SCHEIBE | SPACER | RONDELLE |
| 16 | 1000042102 | | 1,00 ST | KIPPHEBEL | TILT LEVER | LEVIER CAVAGE KPL. LI. |
| 17 | 1000042110 | | 1,00 ST | KIPPHEBEL | TILT LEVER | LEVIER CAVAGE KPL. RE. |
| 18 | 1000031538 | | 3,00 ST | SCHEIBE | SPACER | RONDELLE |
| 19 | 1000042108 | | 1,00 ST | BOLZEN | PIN | AXE |
| 20 | 1000095359 | | 1,00 ST | SICHERUNGSRING | LOCK RING | BAGUE DE SÛRETÉ |
| 21 | 1000042106 | | 1,00 ST | KIPPSTANGE | TILT ROD | BARRE DE CAVAGE KPL. |
| 22 | 1000040249 | | 1,00 ST | LAGERBUCHSE | BEARING BUSH | BAGUE DE PALIER |
| 23 | 1000040271 | | 1,00 ST | LAGERBUCHSE | BEARING BUSH | BAGUE DE PALIER |
| 24 | 1000042189 | | 1,00 ST | BOLZEN | PIN | AXE |
| 25 | 1000085461 | | 2,00 ST | ZYLINDERSCHRAUBE | CHEESE HEAD SCREW | VIS A TETE CYLINDRIQUE |
| 26 | 1000085588 | | 2,00 ST | 6KT-MUTTER | HEXAGON NUT | ÉCROU HEXAGONAL |
| 27 | 1000042245 | | 1,00 ST | BOLZEN | PIN | AXE |
| 28 | 1000047251 | | 2,00 ST | 6KT-SCHRAUBE | HEX SCREW | VIS À TÊTE HEXAGONALE |
| 29 | 1000042063 | | 2,00 ST | KOLBENSTANGE | PISTON ROD | TIGE DE PISTON |
| 30 | 1000042060 | | 2,00 ST | STANGENFÜHRUNG | ROD GUIDE | GUIDE DE TIGES |
| 31 | 1000021509 | | 2,00 ST | DICHTSATZ | SEAL KIT | POCHETTE DE JOINTS |

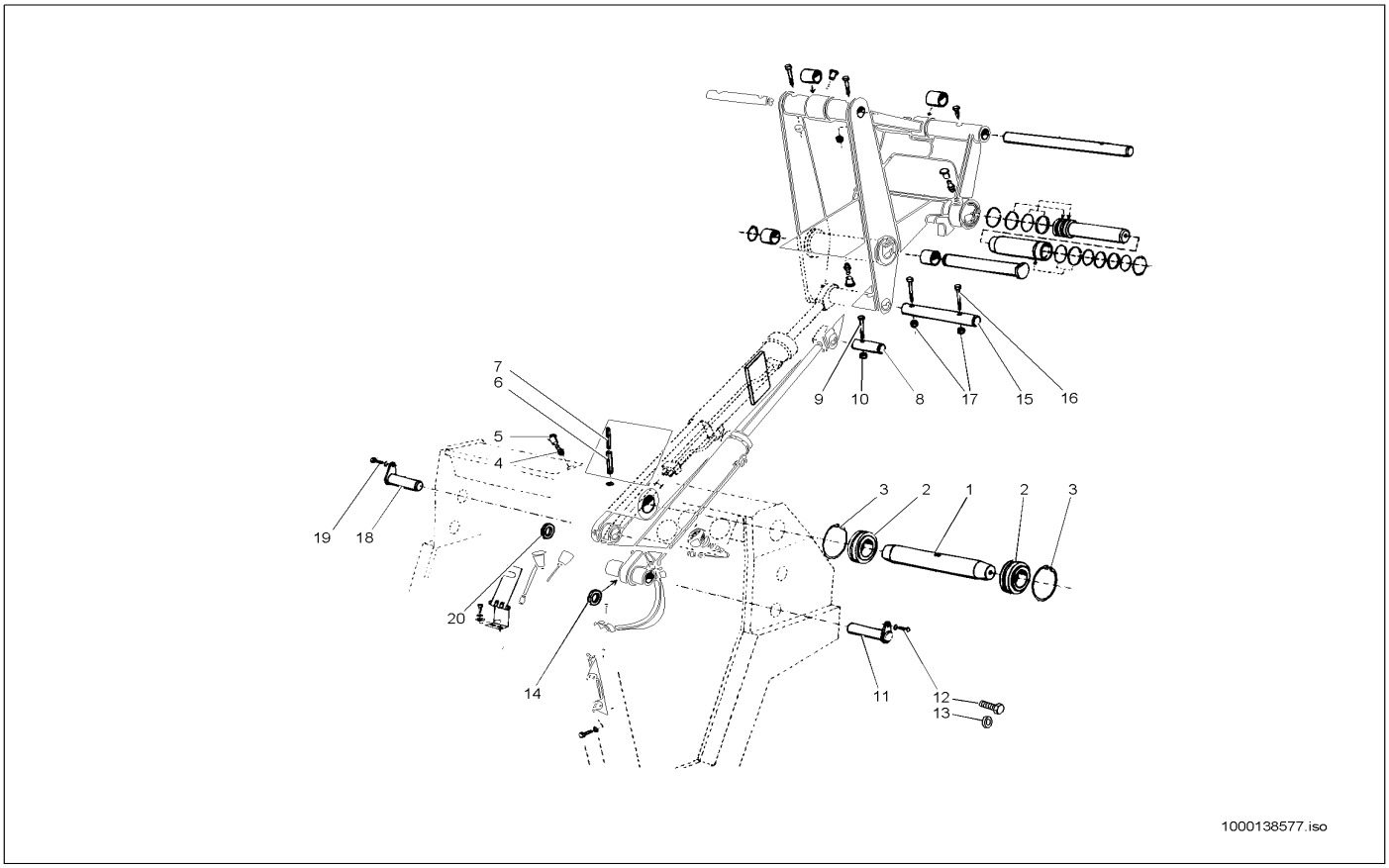


| Pos | Art.-Nr. | Anm. | Q'TY | BEZEICHNUNG | PART NAME | DESIGNATION |
|---|---|---|---|---|---|---|
| 1 | 1000042204 | | 1,00 ST | BOLZEN | PIN | AXE |
| 2 | 1000032510 | | 2,00 ST | GELENKLAGER | PIVOTING BEARING | PALIER ARTICULÉ |
| 3 | 1000092445 | | 2,00 ST | SICHERUNGSRING | LOCK RING | BAGUE DE SÜRETÉ |
| 4 | 1000050469 | | 2,00 ST | SCHMIERNIPPEL | GREASE NIPPLE | GRAISSEUR À BILLE |
| 5 | 1000033442 | | 2,00 ST | KAPPE | COVER | RECOUVREMENT |
| 6 | 1000049835 | | 1,00 ST | SPANNSTIFT | COTTER PIN | GOUPILLE TENDEUR |
| 7 | 1000049752 | | 1,00 ST | SPANNSTIFT | COTTER PIN | GOUPILLE TENDEUR |
| 8 | 1000042171 | | 1,00 ST | BOLZEN | PIN | AXE |
| 9 | 1000048167 | | 1,00 ST | ZYLINDERSCHRAUBE | CHEESE HEAD SCREW | VIS A TETE CYLINDRIQUE |
| 10 | 1000085588 | | 1,00 ST | 6KT-MUTTER | HEXAGON NUT | ÉCROU HEXAGONAL |
| 11 | 1000042122 | | 1,00 ST | BOLZEN | PIN | AXE |
| 12 | 1000019136 | | 1,00 ST | 6KT-SCHRAUBE | HEX SCREW | VIS À TÊTE HEXAGONALE |
| 13 | 1000015431 | | 1,00 ST | SCHEIBE | SPACER | RONDELLE |
| 14 | 1000091022 | | 1,00 ST | SCHEIBE | SPACER | RONDELLE |
| 15 | 1000042178 | | 1,00 ST | BOLZEN | PIN | AXE |
| 16 | 1000085461 | | 2,00 ST | ZYLINDERSCHRAUBE | CHEESE HEAD SCREW | VIS A TETE CYLINDRIQUE |
| 17 | 1000085588 | | 2,00 ST | 6KT-MUTTER | HEXAGON NUT | ÉCROU HEXAGONAL |
| 18 | 1000042115 | | 1,00 ST | BOLZEN | PIN | AXE |
| 19 | 1000013008 | | 1,00 ST | 6KT-SCHRAUBE | HEX SCREW | VIS À TÊTE HEXAGONALE |
| 20 | 1000090988 | | 1,00 ST | SCHEIBE | SPACER | RONDELLE |

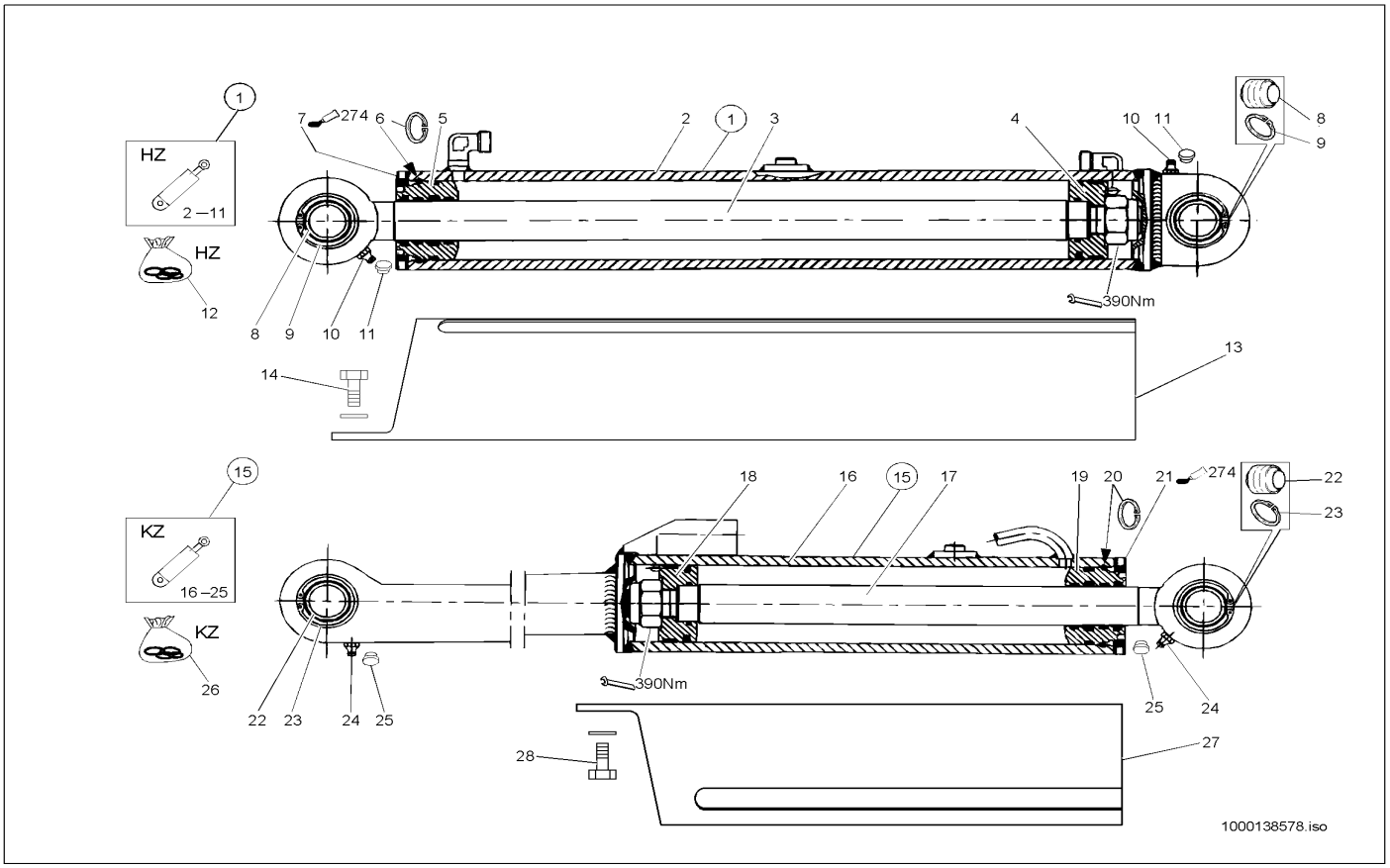


| Pos | Art.-Nr. | Anm. | Q'TY | BEZEICHNUNG | PART NAME | DESIGNATION |
|---|---|---|---|---|---|---|
| 1 | 1000035204 | | 1,00 ST | HUBZYLINDER | LIFT CYLINDER | CYLINDRE DE LEVAGE |
| 2 | 1000087991 | | 1,00 ST | ZYLINDERROHR | CYLINDER PIPE | TUYAU VÉRIN |
| 3 | 1000087989 | | 1,00 ST | KOLBENSTANGE | PISTON ROD | TIGE DE PISTON |
| 4 | 1000087988 | | 1,00 ST | KOLBEN | PISTON | PISTON |
| 5 | 1000087990 | | 1,00 ST | BUCHSE | BUSHING | BAGUE |
| 6 | 1000087993 | | 1,00 ST | SPRENGRING | LOCK RING | ANNEAU EXPLOSIF |
| 7 | 1000087992 | | 1,00 ST | MUTTER | NUT | ÉCROU |
| 8 | 1000087994 | | 2,00 ST | GELENKLAGER | PIVOTING BEARING | PALIER ARTICULÉ |
| 9 | 1000092442 | | 4,00 ST | SICHERUNGSRING | LOCK RING | BAGUE DE SŰRETÉ |
| 10 | 1000050469 | | 2,00 ST | SCHMIERNIPPEL | GREASE NIPPLE | GRAISSEUR À BILLE |
| 11 | 1000033455 | | 2,00 ST | KAPPE | COVER | RECOUVREMENT |
| 12 | 1000087995 | | 1,00 ST | DICHTSATZ | SEAL KIT | POCHETTE DE JOINTS |
| 13 | 1000139985 | | 1,00 ST | ROHR | PIPE LINE | TUYAU |
| 14 | 1000047666 | | 2,00 ST | 6KT-SCHRAUBE | HEX SCREW | VIS À TÊTE HEXAGONALE |
| 15 | 1000035205 | | 1,00 ST | KIPPZYLINDER | TILT RAM | VÉRIN DE CAVAGE KPL. RAL 7021 |
| 16 | 1000087997 | | 1,00 ST | ZYLINDERROHR | CYLINDER PIPE | TUYAU VÉRIN |
| 17 | 1000087996 | | 1,00 ST | KOLBENSTANGE | PISTON ROD | TIGE DE PISTON |
| 18 | 1000087988 | | 1,00 ST | KOLBEN | PISTON | PISTON |
| 19 | 1000087990 | | 1,00 ST | BUCHSE | BUSHING | BAGUE |
| 20 | 1000087993 | | 1,00 ST | SPRENGRING | LOCK RING | ANNEAU EXPLOSIF |
| 21 | 1000087992 | | 1,00 ST | MUTTER | NUT | ÉCROU |
| 22 | 1000087994 | | 2,00 ST | GELENKLAGER | PIVOTING BEARING | PALIER ARTICULÉ |
| 23 | 1000092442 | | 4,00 ST | SICHERUNGSRING | LOCK RING | BAGUE DE SŰRETÉ |
| 24 | 1000050469 | | 2,00 ST | SCHMIERNIPPEL | GREASE NIPPLE | GRAISSEUR À BILLE |
| 25 | 1000033455 | | 2,00 ST | KAPPE | COVER | RECOUVREMENT |
| 26 | 1000087995 | | 1,00 ST | DICHTSATZ | SEAL KIT | POCHETTE DE JOINTS |
| 27 | 1000139986 | | 1,00 ST | ROHR | PIPE LINE | TUYAU |
| 28 | 1000047666 | | 2,00 ST | 6KT-SCHRAUBE | HEX SCREW | VIS À TÊTE HEXAGONALE |

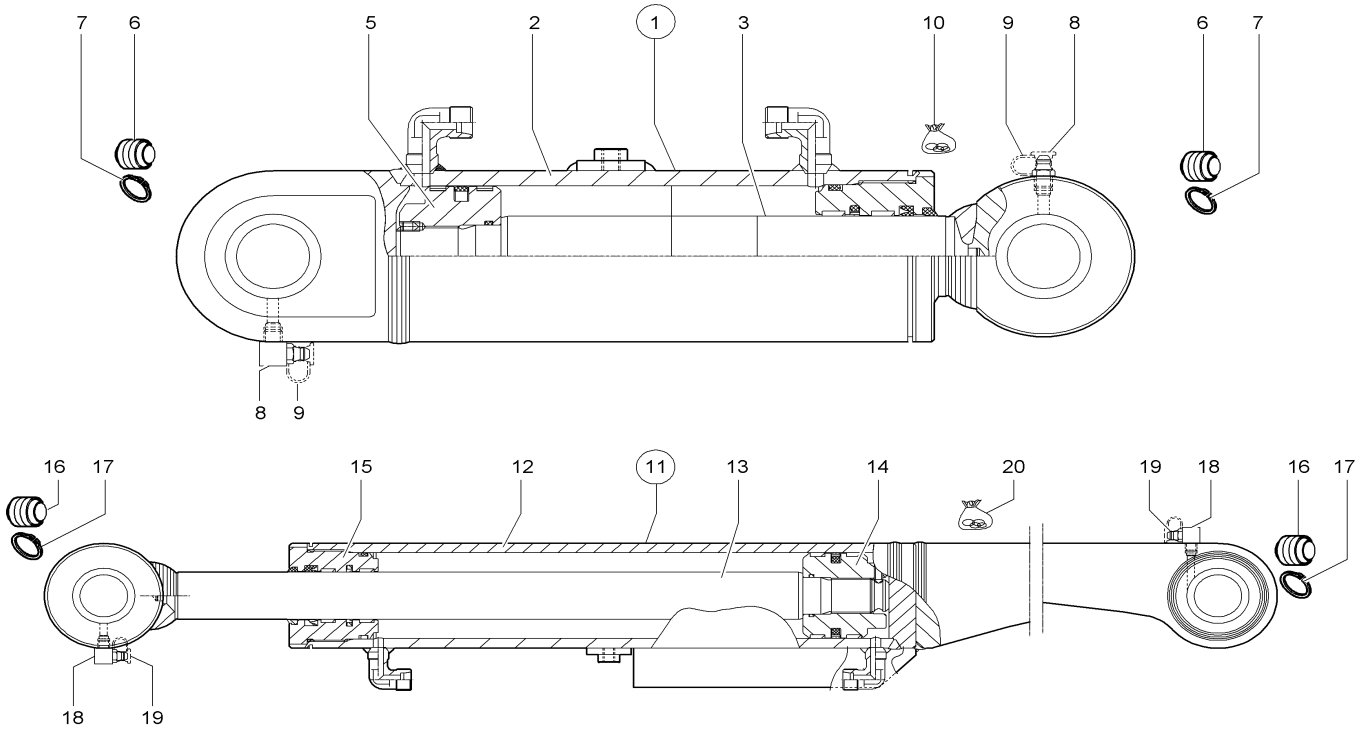


| Pos | Art.-Nr. | Anm. | Q'TY | BEZEICHNUNG | PART NAME | DESIGNATION |
|---|---|---|---|---|---|---|
| 1 | 1000113168 | | 1,00 ST | HUBZYLINDER | LIFT CYLINDER | CYLINDRE DE LEVAGE |
| 2 | 1000114681 | | 1,00 ST | ZYLINDERROHR | CYLINDER PIPE | TUBE DE CYLINDRE |
| 3 | 1000114680 | | 1,00 ST | KOLBENSTANGE | PISTON ROD | TIGE DE PISTON |
| 4 | 1000114683 | | 1,00 ST | KOLBEN | PISTON | PISTON |
| 5 | 1000114682 | | 1,00 ST | FÜHRUNGSBUCHSE | GUIDE BUSHING | BAGUE DE GUIDAGE |
| 6 | 1000114674 | | 2,00 ST | GELENKLAGER | ? | ? |
| 7 | 1000114713 | | 4,00 ST | SICHERUNGSRING | LOCK RING | BAGUE DE SÛRETÉ |
| 8 | 1000050469 | | 2,00 ST | SCHMIERNIPPEL | GREASE NIPPLE | GRAISSEUR À BILLE |
| 9 | 1000033455 | | 2,00 ST | KAPPE | COVER | RECOUVREMENT |
| 10 | 1000114684 | | 1,00 ST | DICHTUNGSSATZ | ? | ? |
| 11 | 1000113169 | | 1,00 ST | KIPPZYLINDER | TILT RAM | VÉRIN DE CAVAGE KPL. RAL 7021 |
| 12 | 1000114675 | | 1,00 ST | ZYLINDERROHR | CYLINDER PIPE | TUBE DE CYLINDRE |
| 13 | 1000114676 | | 1,00 ST | KOLBENSTANGE | PISTON ROD | TIGE DE PISTON |
| 14 | 1000114683 | | 1,00 ST | KOLBEN | PISTON | PISTON |
| 15 | 1000114682 | | 1,00 ST | FÜHRUNGSBUCHSE | GUIDE BUSHING | BAGUE DE GUIDAGE |
| 16 | 1000114674 | | 2,00 ST | GELENKLAGER | ? | ? |
| 17 | 1000114713 | | 4,00 ST | SICHERUNGSRING | LOCK RING | BAGUE DE SÛRETÉ |
| 18 | 1000050469 | | 2,00 ST | SCHMIERNIPPEL | GREASE NIPPLE | GRAISSEUR À BILLE |
| 19 | 1000033455 | | 2,00 ST | KAPPE | COVER | RECOUVREMENT |
| 20 | 1000114684 | | 1,00 ST | DICHTUNGSSATZ | ? | ? |

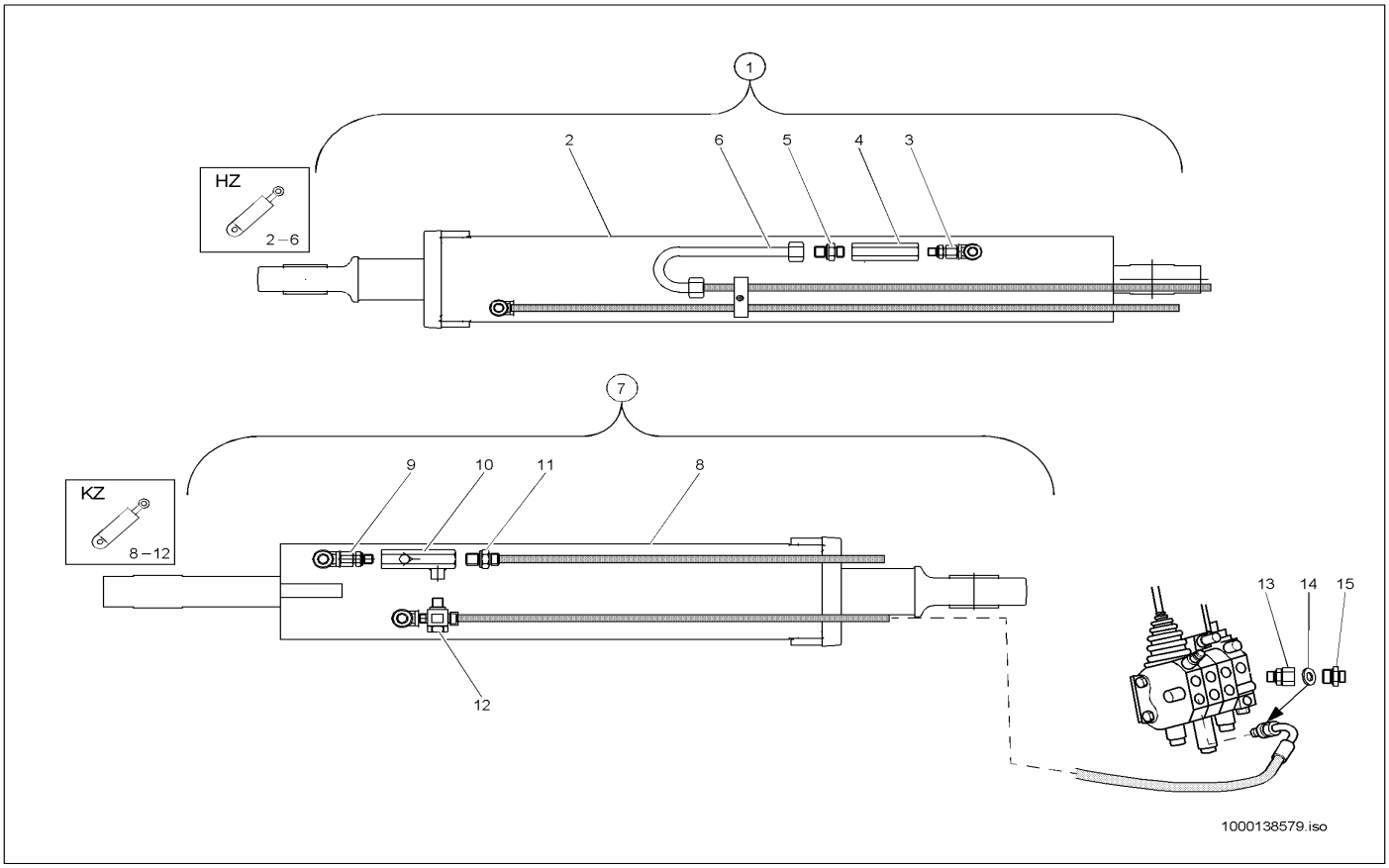


| Pos | Art.-Nr. | Anm. | Q'TY | BEZEICHNUNG | PART NAME | DESIGNATION |
|---|---|---|---|---|---|---|
| 1 | 1000140156 | | 1,00 ST | HUBZYLINDER | LIFT CYLINDER | CYLINDRE DE LEVAGE |
| 2 | 1000035204 | | 1,00 ST | HUBZYLINDER | LIFT CYLINDER | CYLINDRE DE LEVAGE |
| 3 | 1000028676 | | 1,00 ST | VERSCHRAUBUNG EGE 10 LR ED 3/8 A2C | SCREW CONN. EGE 10 LR ED 3/8 A2C | RACCORD VISSÉ EGE 10 LR ED 3/8 A2C |
| 4 | 1000028079 | | 1,00 ST | VENTIL | VALVE | SOUPAPE |
| 5 | 1000015491 | | 1,00 ST | VERSCHRAUBUNG | SCREW JOINT | UNION |
| 6 | 1000090707 | | 1,00 ST | HYDRAULIKROHR | HYDRAULIC PIPE | TUBE HYDRAULIQUE |
| 7 | 1000140225 | | 1,00 ST | KIPPZYLINDER | TILT RAM | ? |
| 8 | 1000035205 | | 1,00 ST | KIPPZYLINDER | TILT RAM | VÉRIN DE CAVAGE KPL. RAL 7021 |
| 9 | 1000085065 | | 1,00 ST | VERSCHRAUBUNG | SCREW JOINT | UNION |
| 10 | 1000028044 | | 1,00 ST | RÜCKSCHLAGVENTIL | NON RETURN VALVE | SOUPAPE DE RETENUE |
| 11 | 1000015490 | | 1,00 ST | VERSCHRAUBUNG | SCREW JOINT | UNION |
| 12 | 1000028652 | | 1,00 ST | VERSCHRAUBUNG DSVT-R 10-L A2C | SCREW CONN. DSVT-R 10-L A2C | RACCORD VISSÉ DSVT-R 10-L A2C |
| 13 | 1000028354 | | 1,00 ST | VERSCHRAUBUNG BLENDE D=2,5 | VERSCHRAUBUNG BLENDE D=2,5 | RACCORD VISSÉ BLENDE D=2,5 |
| 14 | 1000039392 | | 1,00 ST | BLENDE | PROTECTION | BANDEAU |
| 15 | 1000085112 | | 1,00 ST | VERSCHRAUBUNG | SCREW JOINT | UNION |

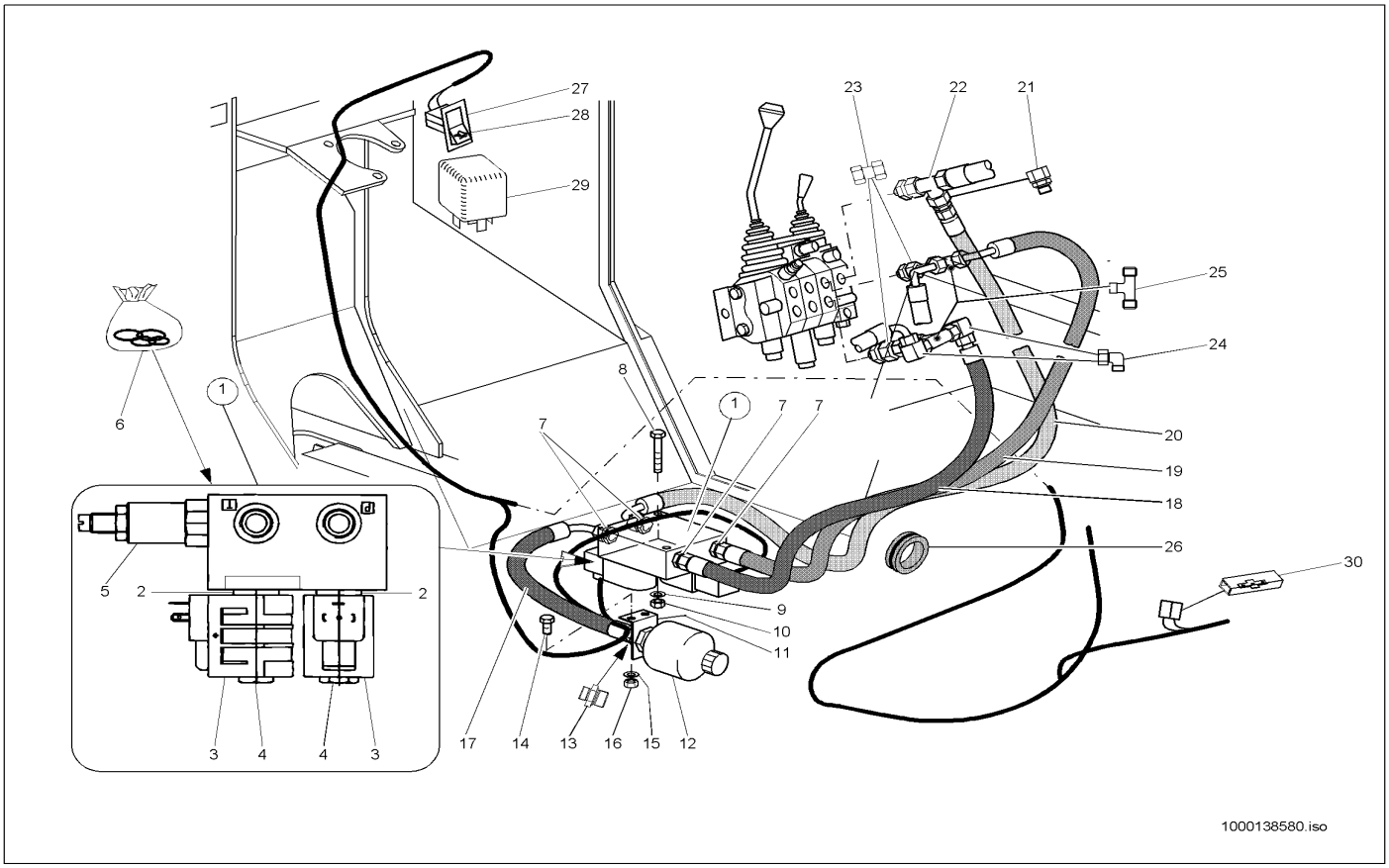


| Pos | Art.-Nr. | Anm. | Q'TY | BEZEICHNUNG | PART NAME | DESIGNATION |
|---|---|---|---|---|---|---|
| 1 | 1000027870 | | 1,00 ST | MAGNETVENTIL | SOLENOID VALVE | ÉLECTROVALVE |
| 2 | 1000086387 | | 2,00 ST | VENTILEINSATZ | VALVE | MISE DE SOUPAPE |
| 3 | 1000086388 | | 2,00 ST | MAGNET | SOLENOID | AIMANT |
| 4 | 1000030586 | | 2,00 ST | MUTTER | NUT | ÉCROU |
| 5 | 1000088457 | | 1,00 ST | VENTIL | VALVE | SOUPAPE |
| 6 | 1000086389 | | 1,00 ST | DICHTSATZ | SEAL KIT | POCHETTE DE JOINTS |
| 7 | 1000085112 | | 4,00 ST | VERSCHRAUBUNG | SCREW JOINT | UNION |
| 8 | 1000022334 | | 2,00 ST | 6KT-SCHRAUBE | HEX SCREW | VIS À TÊTE HEXAGONALE |
| 9 | 1000092287 | | 2,00 ST | SCHEIBE | SPACER | RONDELLE |
| 10 | 1000013022 | | 2,00 ST | 6KT-MUTTER | HEXAGON NUT | ÉCROU HEXAGONAL |
| 11 | 1000035210 | | 1,00 ST | HALTER | BRACKET CLUTCH | SUPPORT |
| 12 | 1000028372 | | 1,00 ST | DRUCKSPEICHER | PRESSURE ACCUMULATOR | ACCUMULATEUR DE PRESSION |
| 13 | 1000028290 | | 1,00 ST | VERSCHRAUBUNG | SCREW JOINT | UNION |
| 14 | 1000015343 | | 2,00 ST | 6KT-SCHRAUBE | HEX SCREW | VIS À TÊTE HEXAGONALE |
| 15 | 1000092287 | | 2,00 ST | SCHEIBE | SPACER | RONDELLE |
| 16 | 1000013022 | | 2,00 ST | 6KT-MUTTER | HEXAGON NUT | ÉCROU HEXAGONAL |
| 17 | 1000031620 | | 1,00 ST | HYDRAULIKSCHLAUCH | HP HOSE | TUYAU FLEXIBLE HYDRAULIQUE |
| 18 | 1000029407 | | 1,00 ST | HYDRAULIKSCHLAUCH | HP HOSE | TUYAU FLEXIBLE HYDRAULIQUE |
| 19 | 1000031874 | | 1,00 ST | HYDRAULIKSCHLAUCH | HP HOSE | TUYAU FLEXIBLE HYDRAULIQUE |
| 20 | 1000032181 | | 1,00 ST | HYDRAULIKSCHLAUCH | HP HOSE | TUYAU FLEXIBLE HYDRAULIQUE |
| 21 | 1000085070 | | 1,00 ST | VERSCHRAUBUNG | SCREW JOINT | UNION |
| 22 | 1000015517 | | 1,00 ST | VERSCHRAUBUNG | SCREW JOINT | UNION |
| 23 | 1000085038 | | 2,00 ST | VERSCHRAUBUNG | SCREW JOINT | UNION |
| 24 | 1000015510 | | 2,00 ST | VERSCHRAUBUNG | SCREW JOINT | UNION |
| 25 | 1000015564 | | 2,00 ST | VERSCHRAUBUNG | SCREW JOINT | UNION |
| 26 | 1000033453 | | 3,00 ST | DURCHFÜHRUNGSRING | JUNCTION | ANNEAU D'APPLICATION |
| 27 | 1000027414 | | 1,00 ST | KIPPSCHALTER | TILT SWITCH | INTERRUPTEUR |
| 28 | 1000030026 | | 1,00 ST | SYMBOL LASTSTABILISATOR | SYMBOL LOAD STABLILIZER | SYMBOLE DU STABILISATEUR DE CHARG |
| 29 | 1000000441 | | 1,00 ST | RELAIS | RELAY | RELAIS |
| 30 | 1000027170 | | 1,00 ST | VERBINDUNGSSTÜCK | CONNECTION PIECE | ADAPTEUR |

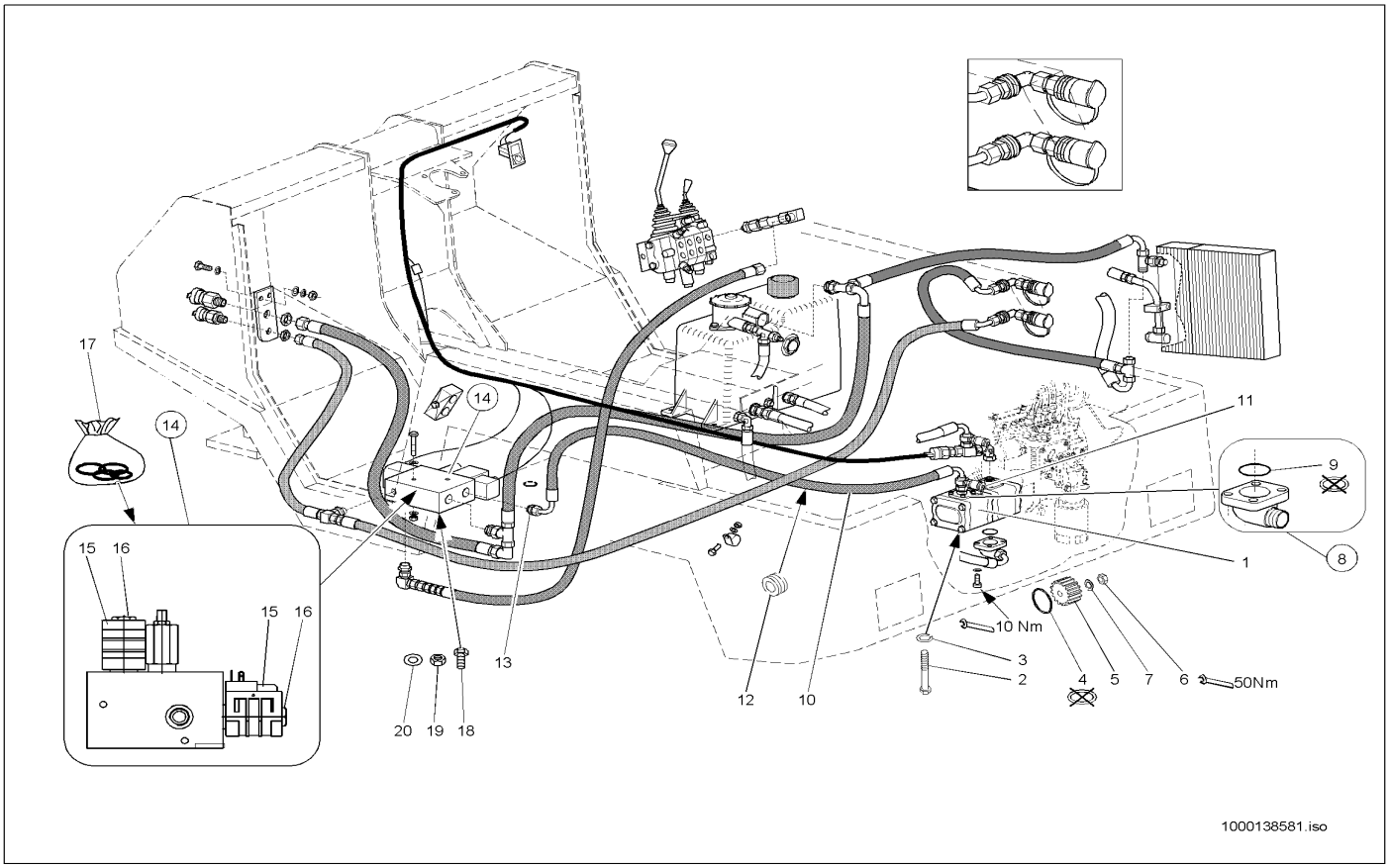


| Pos | Art.-Nr. | Anm. | Q'TY | BEZEICHNUNG | PART NAME | DESIGNATION |
|---|---|---|---|---|---|---|
| 1 | 1000027909 | | 1,00 ST | HYDRAULIKPUMPE | HYDRAULIC PUMP | POMPE HYDRAULIQUE |
| 2 | 1000035195 | | 2,00 ST | SCHRAUBE | SCREW | VIS |
| 3 | 1000030924 | | 2,00 ST | FEDERRING | SPRING RING | RONDELLE À RESSORT |
| 4 | 1000090380 | | 1,00 ST | O-RING | O-RING | ANNEAU EN O |
| 5 | 1000089419 | | 1,00 ST | ZAHNRAD | GEAR | ROUE DENTÉE |
| 6 | 1000049043 | | 1,00 ST | 6KT-MUTTER | HEXAGON NUT | ÉCROU HEXAGONAL |
| 7 | 1000030992 | | 1,00 ST | FEDERRING | SPRING RING | RONDELLE À RESSORT |
| 8 | 1000028539 | | 1,00 ST | VERSCHRAUBUNG BFG 12 L LK 35 M.M,D | SCREW CONN. BFG 12 L LK 35 M.M,D | RACCORD VISSÉ BFG 12 L LK 35 M.M,D |
| 9 | 1000090406 | | 1,00 ST | O-RING | O-RING | ANNEAU EN O |
| 10 | 1000029251 | | 1,00 ST | HYDRAULIKSCHLAUCH | HP HOSE | TUYAU FLEXIBLE HYDRAULIQUE |
| 11 | 1000028166 | | 1,00 ST | MINIMESSANSCHLUSS | MINIMESS POINT | CONNEXION DE MINI MESURAGE |
| 12 | 1000033343 | | 1,00 ST | DURCHFÜHRUNGSRING | JUNCTION | ANNEAU D'APPLICATION |
| 13 | 1000028596 | | 2,00 ST | VERSCHRAUBUNG | SCREW JOINT | UNION |
| 14 | 1000027683 | | 1,00 ST | MAGNETVENTIL | SOLENOID VALVE | ÉLECTROVALVE |
| 15 | 1000086388 | | 2,00 ST | MAGNET | SOLENOID | AIMANT |
| 16 | 1000030586 | | 2,00 ST | MUTTER | NUT | ÉCROU |
| 17 | 1000086389 | | 1,00 ST | DICHTSATZ | SEAL KIT | POCHETTE DE JOINTS |
| 18 | 1000085313 | | 2,00 ST | 6KT-SCHRAUBE | HEX SCREW | VIS À TÊTE HEXAGONALE |
| 19 | 1000085588 | | 2,00 ST | 6KT-MUTTER | HEXAGON NUT | ÉCROU HEXAGONAL |
| 20 | 1000092290 | | 8,00 ST | SCHEIBE | SPACER | RONDELLE |

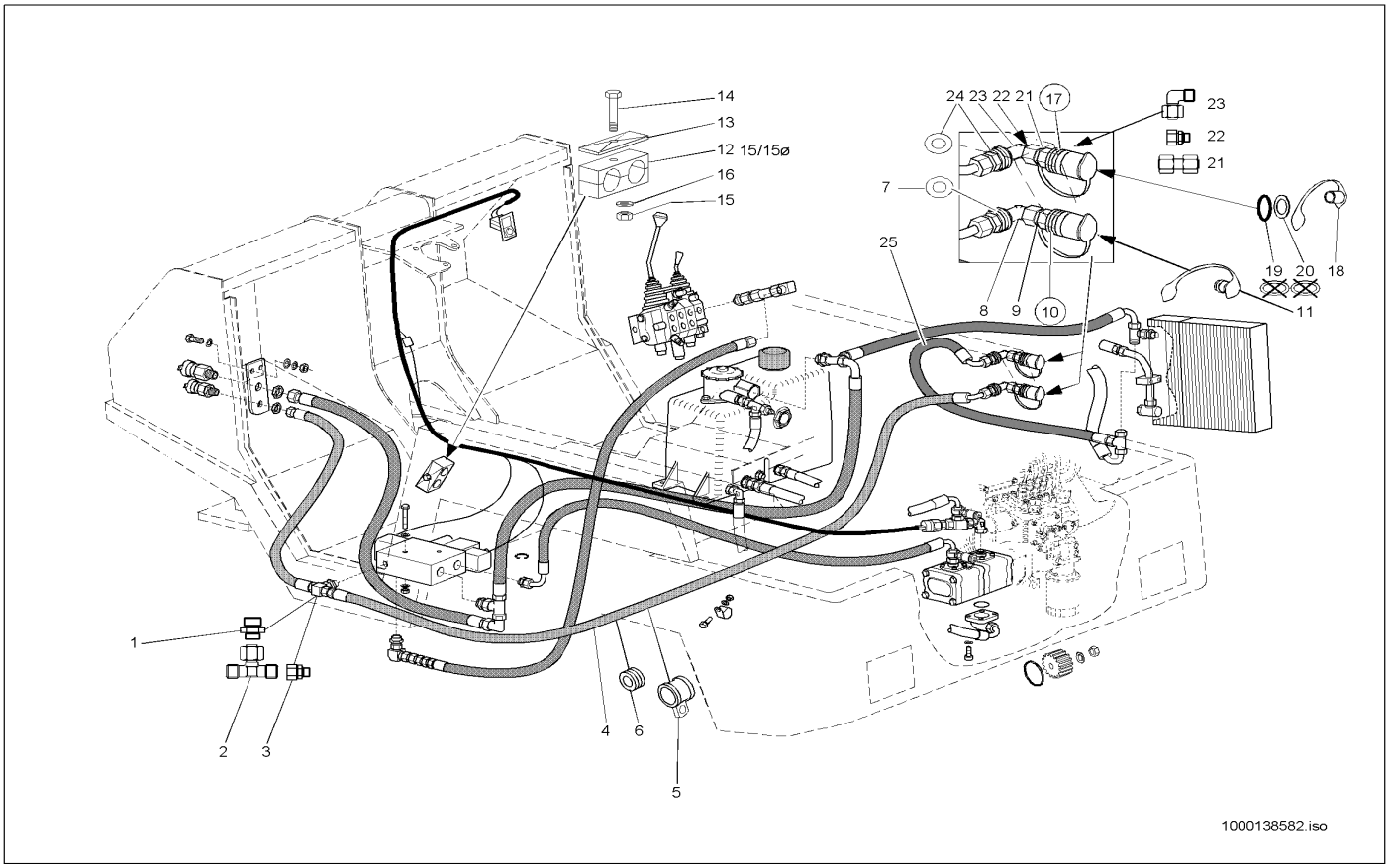


| Pos | Art.-Nr. | Anm. | Q'TY | BEZEICHNUNG | PART NAME | DESIGNATION |
|---|---|---|---|---|---|---|
| 1 | 1000028596 | | 1,00 ST | VERSCHRAUBUNG | SCREW JOINT | UNION |
| 2 | 1000015519 | | 1,00 ST | VERSCHRAUBUNG | SCREW JOINT | UNION |
| 3 | 1000015531 | | 1,00 ST | VERSCHRAUBUNG | SCREW JOINT | UNION |
| 4 | 1000029446 | | 1,00 ST | HYDRAULIKSCHLAUCH | HP HOSE | TUYAU FLEXIBLE HYDRAULIQUE |
| 5 | 1000032103 | | 1,00 ST | SCHELLE | CLAMP | BRIDE |
| 6 | 1000033041 | | 1,00 ST | DURCHFÜHRUNGSRING | JUNCTION | ANNEAU D'APPLICATION |
| 7 | 1000049220 | | 1,00 ST | SCHEIBE | SPACER | RONDELLE |
| 8 | 1000085047 | | 1,00 ST | SCHOTTVERSCHRAUBUNG | LOCK SCREW CONNECTION | UNION DE CLOISON |
| 9 | 1000098136 | | 1,00 ST | VERSCHRAUBUNG | SCREW JOINT | UNION |
| 10 | 1000028564 | | 1,00 ST | SCHNELLVERSCHLUßKUPPLUNG | QUICK LOCK COUPLING | COUPLEUR À FERMETURE RAPIDE |
| 11 | 1000033819 | | 1,00 ST | STAUBKAPPE | DUST CAP | BONNET À POUSSIÈRE |
| 12 | 1000031999 | | 1,00 ST | SCHELLE | CLAMP | BRIDE |
| 13 | 1000031230 | | 1,00 ST | DECKPLATTE | COVER PLATE | PLAQUE DE RECOUVREMENT |
| 14 | 1000015370 | | 1,00 ST | 6KT-SCHRAUBE | HEX SCREW | VIS À TÊTE HEXAGONALE |
| 15 | 1000013022 | | 1,00 ST | 6KT-MUTTER | HEXAGON NUT | ÉCROU HEXAGONAL |
| 16 | 1000015431 | | 1,00 ST | SCHEIBE | SPACER | RONDELLE |
| 17 | 1000028572 | | 1,00 ST | SCHNELLVERSCHLUßKUPPLUNG | QUICK LOCK COUPLING | COUPLEUR À FERMETURE RAPIDE |
| 18 | 1000033803 | | 1,00 ST | STAUBKAPPE | DUST CAP | BONNET À POUSSIÈRE |
| 19 | 1000140803 | | 1,00 ST | O-RING | O-RING | ANNEAU EN O |
| 20 | 1000033606 | | 1,00 ST | STÜTZRING | SUPPORT RING | ANNEAU D'APPUI |
| 21 | 1000098136 | | 1,00 ST | VERSCHRAUBUNG | SCREW JOINT | UNION |
| 22 | 1000085094 | | 1,00 ST | VERSCHRAUBUNG | SCREW JOINT | UNION |
| 23 | 1000085064 | | 1,00 ST | SCHOTTVERSCHRAUBUNG | LOCK SCREW CONNECTION | UNION DE CLOISON |
| 24 | 1000021001 | | 1,00 ST | SCHEIBE | SPACER | RONDELLE |
| 25 | 1000031842 | | 1,00 ST | HYDRAULIKSCHLAUCH | HP HOSE | TUYAU FLEXIBLE HYDRAULIQUE |

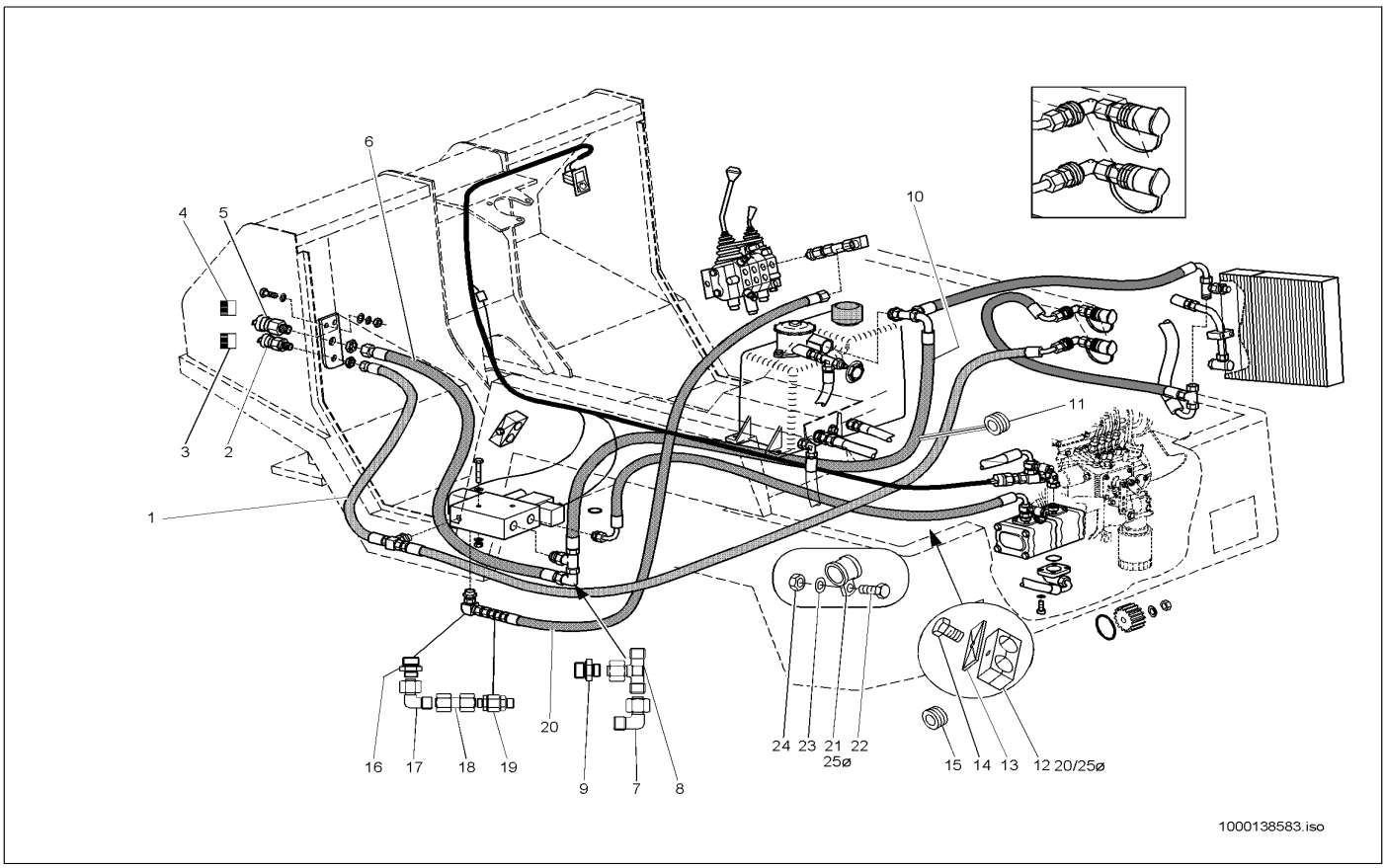


| Pos | Art.-Nr. | Anm. | Q'TY | BEZEICHNUNG | PART NAME | DESIGNATION |
|---|---|---|---|---|---|---|
| 1 | 1000029455 | | 1,00 ST | HYDRAULIKSCHLAUCH | HP HOSE | TUYAU FLEXIBLE HYDRAULIQUE |
| 2 | 1000028405 | | 1,00 ST | SCHNELLVERSCHLUßKUPPLUNG | QUICK LOCK COUPLING | COUPLEUR À FERMETURE RAPIDE |
| 3 | 1000033344 | | 1,00 ST | DECKEL | COVER | COUVERCLE |
| 4 | 1000033397 | | 1,00 ST | DECKEL | COVER | COUVERCLE |
| 5 | 1000028609 | | 1,00 ST | SCHNELLVERSCHLUßKUPPLUNG | QUICK LOCK COUPLING | COUPLEUR À FERMETURE RAPIDE |
| 6 | 1000029471 | | 1,00 ST | HYDRAULIKSCHLAUCH | HP HOSE | TUYAU FLEXIBLE HYDRAULIQUE |
| 7 | 1000015513 | | 1,00 ST | VERSCHRAUBUNG | SCREW JOINT | UNION |
| 8 | 1000085077 | | 1,00 ST | VERSCHRAUBUNG | SCREW JOINT | UNION |
| 9 | 1000085088 | | 1,00 ST | VERSCHRAUBUNG | SCREW JOINT | UNION |
| 10 | 1000029236 | | 1,00 ST | HYDRAULIKSCHLAUCH | HP HOSE | TUYAU FLEXIBLE HYDRAULIQUE |
| 11 | 1000033427 | | 1,00 ST | DURCHFÜHRUNGSRING | JUNCTION | ANNEAU D'APPLICATION |
| 12 | 1000031480 | | 1,00 ST | SCHELLE | CLAMP | BRIDE |
| 13 | 1000031245 | | 1,00 ST | DECKPLATTE | COVER PLATE | PLAQUE DE RECOUVREMENT |
| 14 | 1000015344 | | 1,00 ST | 6KT-SCHRAUBE | HEX SCREW | VIS À TÊTE HEXAGONALE |
| 15 | 1000033041 | | 1,00 ST | DURCHFÜHRUNGSRING | JUNCTION | ANNEAU D'APPLICATION |
| 16 | 1000085112 | | 1,00 ST | VERSCHRAUBUNG | SCREW JOINT | UNION |
| 17 | 1000015510 | | 1,00 ST | VERSCHRAUBUNG | SCREW JOINT | UNION |
| 18 | 1000085038 | | 1,00 ST | VERSCHRAUBUNG | SCREW JOINT | UNION |
| 19 | 1000027830 | | 1,00 ST | RÜCKSCHLAGVENTIL | NON RETURN VALVE | SOUPAPE DE RETENUE |
| 20 | 1000028795 | | 1,00 ST | HYDRAULIKSCHLAUCH | HP HOSE | TUYAU FLEXIBLE HYDRAULIQUE |
| 21 | 1000032017 | | 2,00 ST | SCHELLE | CLAMP | BRIDE |
| 22 | 1000013008 | | 2,00 ST | 6KT-SCHRAUBE | HEX SCREW | VIS À TÊTE HEXAGONALE |
| 23 | 1000015431 | | 4,00 ST | SCHEIBE | SPACER | RONDELLE |
| 24 | 1000013022 | | 2,00 ST | 6KT-MUTTER | HEXAGON NUT | ÉCROU HEXAGONAL |

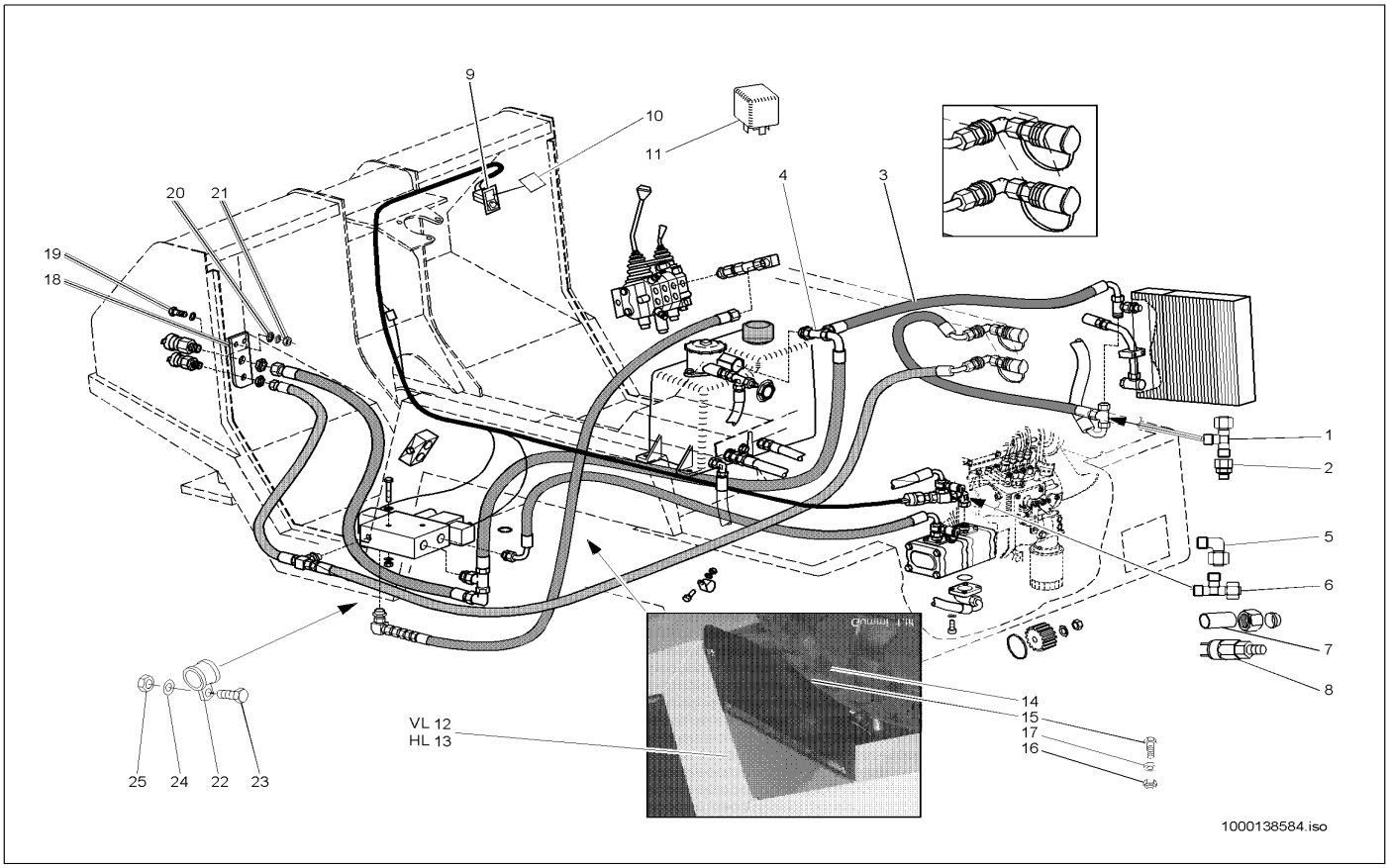


| Pos | Art.-Nr. | Anm. | Q'TY | BEZEICHNUNG | PART NAME | DESIGNATION |
|---|---|---|---|---|---|---|
| 1 | 1000015517 | | 1,00 ST | VERSCHRAUBUNG | SCREW JOINT | UNION |
| 2 | 1000085070 | | 1,00 ST | VERSCHRAUBUNG | SCREW JOINT | UNION |
| 3 | 1000028881 | | 1,00 ST | HYDRAULIKSCHLAUCH | HP HOSE | TUYAU FLEXIBLE HYDRAULIQUE |
| 4 | 1000085077 | | 1,00 ST | VERSCHRAUBUNG | SCREW JOINT | UNION |
| 5 | 1000000573 | | 1,00 ST | VERSCHRAUBUNG | SCREW JOINT | UNION |
| 6 | 1000015516 | | 1,00 ST | VERSCHRAUBUNG | SCREW JOINT | UNION |
| 7 | 1000028355 | | 1,00 ST | REDUZIERUNG | REDUCTION | RÉDUCTION |
| 8 | 1000027417 | | 1,00 ST | DRUCKSCHALTER | PRESSURE SWITCH | INTERRUPTEUR DE PRESSION |
| 9 | 1000027414 | | 1,00 ST | KIPPSCHALTER | TILT SWITCH | INTERRUPTEUR |
| 10 | 1000030230 | | 1,00 ST | SYMBOL HYDROMOTOR | SYMBOL HYDROMOTOR | SYMBOLE DU HYDROMOTEUR |
| 11 | 1000000441 | | 1,00 ST | RELAIS | RELAY | RELAIS |
| 12 | 1000035084 | | 1,00 ST | SPRITZGUMMI | SPRAY RUBBER | CAOUTCHOUC DE PROJECTION |
| 13 | 1000035085 | | 1,00 ST | SPRITZGUMMI | SPRAY RUBBER | CAOUTCHOUC DE PROJECTION |
| 14 | 1000035083 | | 2,00 ST | LEISTE | STRAP | LISTEAU |
| 15 | 1000018400 | | 8,00 ST | 6KT-SCHRAUBE | HEX SCREW | VIS À TÊTE HEXAGONALE |
| 16 | 1000085588 | | 8,00 ST | 6KT-MUTTER | HEXAGON NUT | ÉCROU HEXAGONAL |
| 17 | 1000092290 | | 8,00 ST | SCHEIBE | SPACER | RONDELLE |
| 18 | 1000035216 | | 1,00 ST | HALTER | BRACKET CLUTCH | SUPPORT |
| 19 | 1000085382 | | 2,00 ST | 6KT-SCHRAUBE | HEX SCREW | VIS À TÊTE HEXAGONALE |
| 20 | 1000092290 | | 4,00 ST | SCHEIBE | SPACER | RONDELLE |
| 21 | 1000013022 | | 2,00 ST | 6KT-MUTTER | HEXAGON NUT | ÉCROU HEXAGONAL |
| 22 | 1000032017 | | 2,00 ST | SCHELLE | CLAMP | BRIDE |
| 23 | 1000015343 | | 2,00 ST | 6KT-SCHRAUBE | HEX SCREW | VIS À TÊTE HEXAGONALE |
| 24 | 1000015431 | | 4,00 ST | SCHEIBE | SPACER | RONDELLE |
| 25 | 1000085588 | | 2,00 ST | 6KT-MUTTER | HEXAGON NUT | ÉCROU HEXAGONAL |

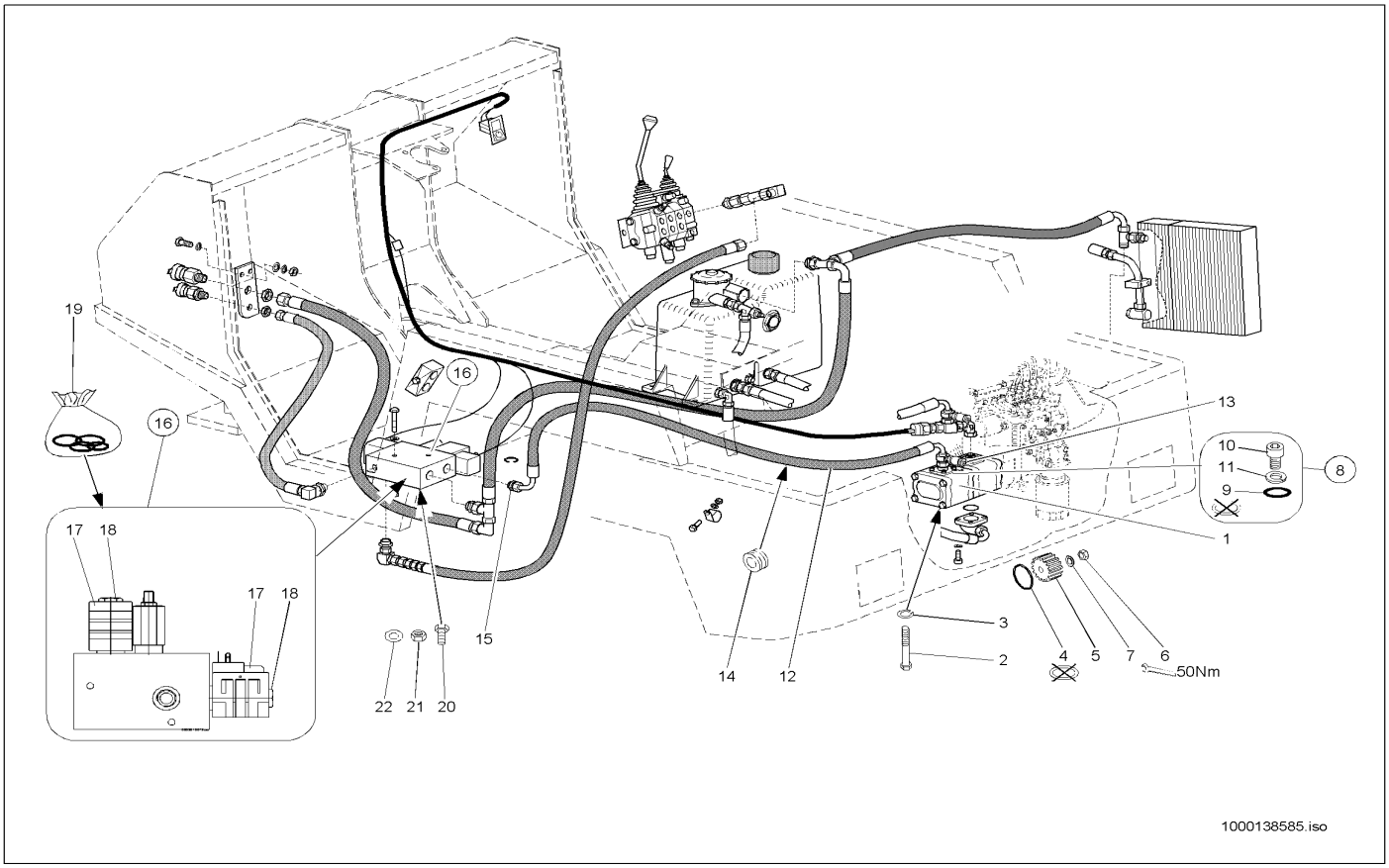


| Pos | Art.-Nr. | Anm. | Q'TY | BEZEICHNUNG | PART NAME | DESIGNATION |
|---|---|---|---|---|---|---|
| 1 | 1000027909 | | 1,00 ST | HYDRAULIKPUMPE | HYDRAULIC PUMP | POMPE HYDRAULIQUE |
| 2 | 1000035195 | | 2,00 ST | SCHRAUBE | SCREW | VIS |
| 3 | 1000030924 | | 2,00 ST | FEDERRING | SPRING RING | RONDELLE À RESSORT |
| 4 | 1000090380 | | 1,00 ST | O-RING | O-RING | ANNEAU EN O |
| 5 | 1000089419 | | 1,00 ST | ZAHNRAD | GEAR | ROUE DENTÉE |
| 6 | 1000049043 | | 1,00 ST | 6KT-MUTTER | HEXAGON NUT | ÉCROU HEXAGONAL |
| 7 | 1000030992 | | 1,00 ST | FEDERRING | SPRING RING | RONDELLE À RESSORT |
| 8 | 1000028539 | | 1,00 ST | VERSCHRAUBUNG BFG 12 L LK 35 M.M,D | SCREW CONN. BFG 12 L LK 35 M.M,D | RACCORD VISSÉ BFG 12 L LK 35 M.M,D |
| 9 | 1000090406 | | 1,00 ST | O-RING | O-RING | ANNEAU EN O |
| 10 | 1000048267 | | 4,00 ST | ZYLINDERSCHRAUBE | CHEESE HEAD SCREW | VIS A TETE CYLINDRIQUE |
| 11 | 1000019871 | | 4,00 ST | FEDERRING | SPRING RING | RONDELLE À RESSORT |
| 12 | 1000029251 | | 1,00 ST | HYDRAULIKSCHLAUCH | HP HOSE | TUYAU FLEXIBLE HYDRAULIQUE |
| 13 | 1000028166 | | 1,00 ST | MINIMESSANSCHLUSS | MINIMESS POINT | CONNEXION DE MINI MESURAGE |
| 14 | 1000033343 | | 1,00 ST | DURCHFÜHRUNGSRING | JUNCTION | ANNEAU D'APPLICATION |
| 15 | 1000028596 | | 1,00 ST | VERSCHRAUBUNG | SCREW JOINT | UNION |
| 16 | 1000027683 | | 1,00 ST | MAGNETVENTIL | SOLENOID VALVE | ÉLECTROVALVE |
| 17 | 1000086388 | | 2,00 ST | MAGNET | SOLENOID | AIMANT |
| 18 | 1000030586 | | 2,00 ST | MUTTER | NUT | ÉCROU |
| 19 | 1000086389 | | 1,00 ST | DICHTSATZ | SEAL KIT | POCHETTE DE JOINTS |
| 20 | 1000085313 | | 2,00 ST | 6KT-SCHRAUBE | HEX SCREW | VIS À TÊTE HEXAGONALE |
| 21 | 1000085588 | | 2,00 ST | 6KT-MUTTER | HEXAGON NUT | ÉCROU HEXAGONAL |
| 22 | 1000092290 | | 2,00 ST | SCHEIBE | SPACER | RONDELLE |

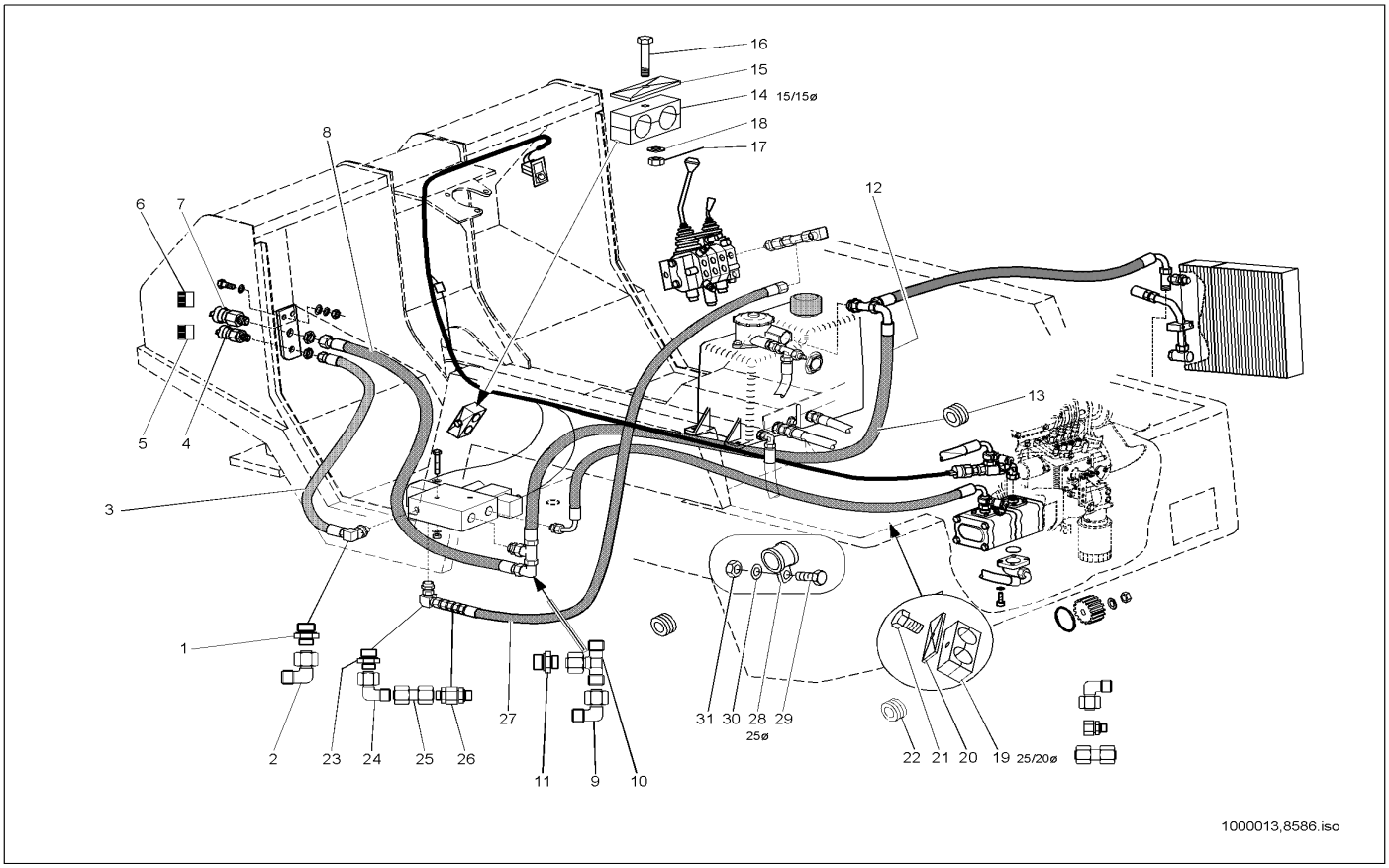


| Pos | Art.-Nr. | Anm. | Q'TY | BEZEICHNUNG | PART NAME | DESIGNATION |
|---|---|---|---|---|---|---|
| 1 | 1000028596 | | 1,00 ST | VERSCHRAUBUNG | SCREW JOINT | UNION |
| 2 | 1000000573 | | 1,00 ST | VERSCHRAUBUNG | SCREW JOINT | UNION |
| 3 | 1000029455 | | 1,00 ST | HYDRAULIKSCHLAUCH | HP HOSE | TUYAU FLEXIBLE HYDRAULIQUE |
| 4 | 1000028405 | | 1,00 ST | SCHNELLVERSCHLUßKUPPLUNG | QUICK LOCK COUPLING | COUPLEUR À FERMETURE RAPIDE |
| 5 | 1000033344 | | 1,00 ST | DECKEL | COVER | COUVERCLE |
| 6 | 1000033397 | | 1,00 ST | DECKEL | COVER | COUVERCLE |
| 7 | 1000028609 | | 1,00 ST | SCHNELLVERSCHLUßKUPPLUNG | QUICK LOCK COUPLING | COUPLEUR À FERMETURE RAPIDE |
| 8 | 1000029471 | | 1,00 ST | HYDRAULIKSCHLAUCH | HP HOSE | TUYAU FLEXIBLE HYDRAULIQUE |
| 9 | 1000015513 | | 1,00 ST | VERSCHRAUBUNG | SCREW JOINT | UNION |
| 10 | 1000085077 | | 1,00 ST | VERSCHRAUBUNG | SCREW JOINT | UNION |
| 11 | 1000085088 | | 1,00 ST | VERSCHRAUBUNG | SCREW JOINT | UNION |
| 12 | 1000029236 | | 1,00 ST | HYDRAULIKSCHLAUCH | HP HOSE | TUYAU FLEXIBLE HYDRAULIQUE |
| 13 | 1000033427 | | 1,00 ST | DURCHFÜHRUNGSRING | JUNCTION | ANNEAU D'APPLICATION |
| 14 | 1000031999 | | 1,00 ST | SCHELLE | CLAMP | BRIDE |
| 15 | 1000031230 | | 1,00 ST | DECKPLATTE | COVER PLATE | PLAQUE DE RECOUVREMENT |
| 16 | 1000015370 | | 1,00 ST | 6KT-SCHRAUBE | HEX SCREW | VIS À TÊTE HEXAGONALE |
| 17 | 1000013022 | | 1,00 ST | 6KT-MUTTER | HEXAGON NUT | ÉCROU HEXAGONAL |
| 18 | 1000015431 | | 1,00 ST | SCHEIBE | SPACER | RONDELLE |
| 19 | 1000031480 | | 1,00 ST | SCHELLE | CLAMP | BRIDE |
| 20 | 1000031245 | | 1,00 ST | DECKPLATTE | COVER PLATE | PLAQUE DE RECOUVREMENT |
| 21 | 1000015344 | | 1,00 ST | 6KT-SCHRAUBE | HEX SCREW | VIS À TÊTE HEXAGONALE |
| 22 | 1000033041 | | 1,00 ST | DURCHFÜHRUNGSRING | JUNCTION | ANNEAU D'APPLICATION |
| 23 | 1000085112 | | 1,00 ST | VERSCHRAUBUNG | SCREW JOINT | UNION |
| 24 | 1000015510 | | 1,00 ST | VERSCHRAUBUNG | SCREW JOINT | UNION |
| 25 | 1000085038 | | 1,00 ST | VERSCHRAUBUNG | SCREW JOINT | UNION |
| 26 | 1000027830 | | 1,00 ST | RÜCKSCHLAGVENTIL | NON RETURN VALVE | SOUPAPE DE RETENUE |
| 27 | 1000028795 | | 1,00 ST | HYDRAULIKSCHLAUCH | HP HOSE | TUYAU FLEXIBLE HYDRAULIQUE |
| 28 | 1000032017 | | 2,00 ST | SCHELLE | CLAMP | BRIDE |
| 29 | 1000013008 | | 2,00 ST | 6KT-SCHRAUBE | HEX SCREW | VIS À TÊTE HEXAGONALE |
| 30 | 1000015431 | | 4,00 ST | SCHEIBE | SPACER | RONDELLE |
| 31 | 1000013022 | | 2,00 ST | 6KT-MUTTER | HEXAGON NUT | ÉCROU HEXAGONAL |

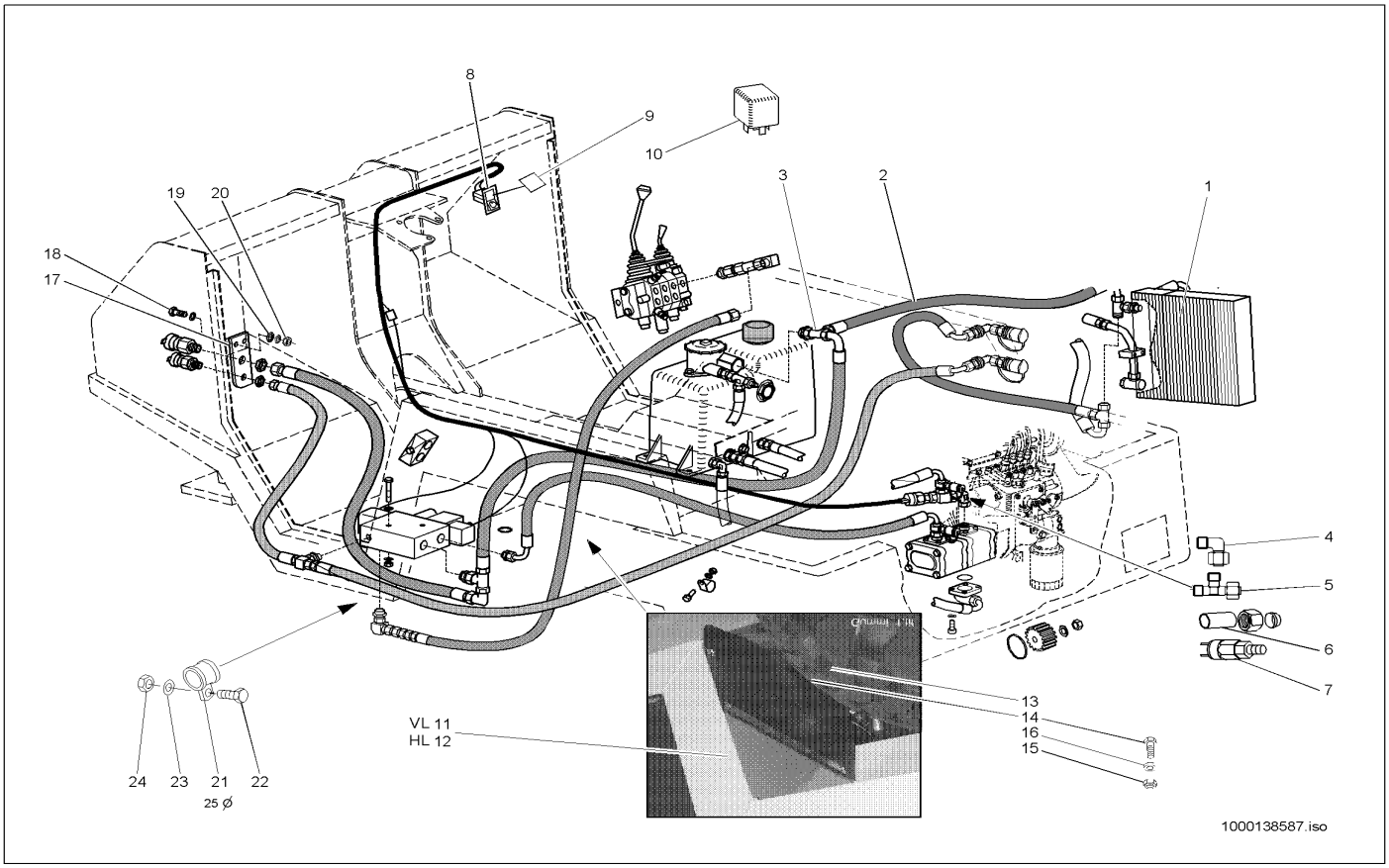


| Pos | Art.-Nr. | Anm. | Q'TY | BEZEICHNUNG | PART NAME | DESIGNATION |
|---|---|---|---|---|---|---|
| 1 | 1000085077 | | 1,00 ST | VERSCHRAUBUNG | SCREW JOINT | UNION |
| 2 | 1000028881 | | 1,00 ST | HYDRAULIKSCHLAUCH | HP HOSE | TUYAU FLEXIBLE HYDRAULIQUE |
| 3 | 1000085077 | | 1,00 ST | VERSCHRAUBUNG | SCREW JOINT | UNION |
| 4 | 1000000573 | | 1,00 ST | VERSCHRAUBUNG | SCREW JOINT | UNION |
| 5 | 1000015516 | | 1,00 ST | VERSCHRAUBUNG | SCREW JOINT | UNION |
| 6 | 1000028355 | | 1,00 ST | REDUZIERUNG | REDUCTION | RÉDUCTION |
| 7 | 1000027417 | | 1,00 ST | DRUCKSCHALTER | PRESSURE SWITCH | INTERRUPTEUR DE PRESSION |
| 8 | 1000027414 | | 1,00 ST | KIPPSCHALTER | TILT SWITCH | INTERRUPTEUR |
| 9 | 1000030230 | | 1,00 ST | SYMBOL HYDROMOTOR | SYMBOL HYDROMOTOR | SYMBOLE DU HYDROMOTEUR |
| 10 | 1000000441 | | 1,00 ST | RELAIS | RELAY | RELAIS |
| 11 | 1000035084 | | 1,00 ST | SPRITZGUMMI | SPRAY RUBBER | CAOUTCHOUC DE PROJECTION |
| 12 | 1000035085 | | 1,00 ST | SPRITZGUMMI | SPRAY RUBBER | CAOUTCHOUC DE PROJECTION |
| 13 | 1000035083 | | 2,00 ST | LEISTE | STRAP | LISTEAU |
| 14 | 1000047255 | | 8,00 ST | 6KT-SCHRAUBE | HEX SCREW | VIS À TÊTE HEXAGONALE |
| 15 | 1000085588 | | 8,00 ST | 6KT-MUTTER | HEXAGON NUT | ÉCROU HEXAGONAL |
| 16 | 1000092290 | | 8,00 ST | SCHEIBE | SPACER | RONDELLE |
| 17 | 1000035216 | | 1,00 ST | HALTER | BRACKET CLUTCH | SUPPORT |
| 18 | 1000013008 | | 2,00 ST | 6KT-SCHRAUBE | HEX SCREW | VIS À TÊTE HEXAGONALE |
| 19 | 1000015431 | | 4,00 ST | SCHEIBE | SPACER | RONDELLE |
| 20 | 1000013022 | | 2,00 ST | 6KT-MUTTER | HEXAGON NUT | ÉCROU HEXAGONAL |
| 21 | 1000032017 | | 2,00 ST | SCHELLE | CLAMP | BRIDE |
| 22 | 1000015343 | | 2,00 ST | 6KT-SCHRAUBE | HEX SCREW | VIS À TÊTE HEXAGONALE |
| 23 | 1000015431 | | 4,00 ST | SCHEIBE | SPACER | RONDELLE |
| 24 | 1000013022 | | 2,00 ST | 6KT-MUTTER | HEXAGON NUT | ÉCROU HEXAGONAL |

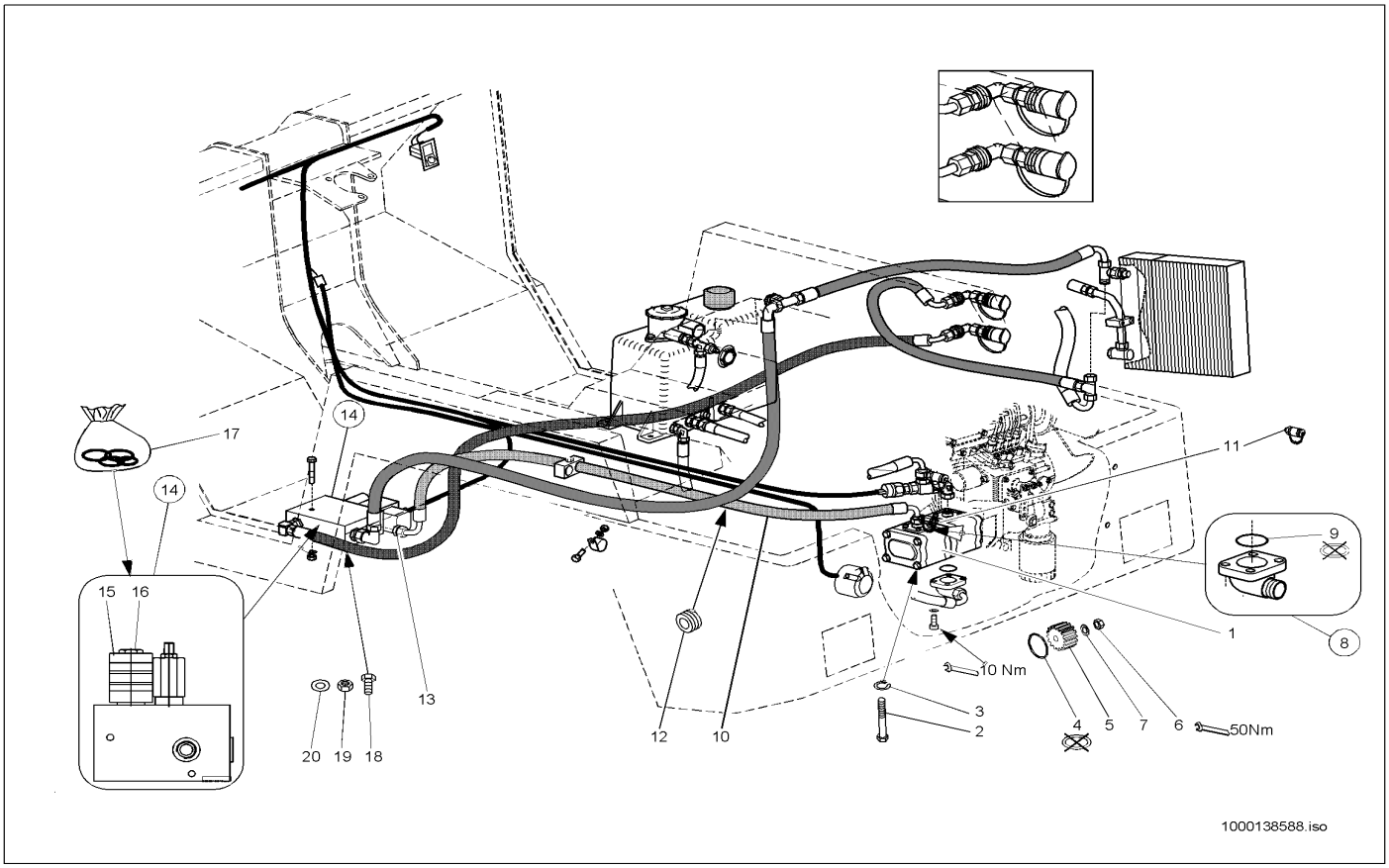


| Pos | Art.-Nr. | Anm. | Q'TY | BEZEICHNUNG | PART NAME | DESIGNATION |
|---|---|---|---|---|---|---|
| 1 | 1000027909 | | 1,00 ST | HYDRAULIKPUMPE | HYDRAULIC PUMP | POMPE HYDRAULIQUE |
| 2 | 1000035195 | | 2,00 ST | SCHRAUBE | SCREW | VIS |
| 3 | 1000030924 | | 2,00 ST | FEDERRING | SPRING RING | RONDELLE À RESSORT |
| 4 | 1000090380 | | 1,00 ST | O-RING | O-RING | ANNEAU EN O |
| 5 | 1000089419 | | 1,00 ST | ZAHNRAD | GEAR | ROUE DENTÉE |
| 6 | 1000049043 | | 1,00 ST | 6KT-MUTTER | HEXAGON NUT | ÉCROU HEXAGONAL |
| 7 | 1000030992 | | 1,00 ST | FEDERRING | SPRING RING | RONDELLE À RESSORT |
| 8 | 1000028539 | | 1,00 ST | VERSCHRAUBUNG BFG 12 L LK 35 M.M,D | SCREW CONN. BFG 12 L LK 35 M.M,D | RACCORD VISSÉ BFG 12 L LK 35 M.M,D |
| 9 | 1000090406 | | 1,00 ST | O-RING | O-RING | ANNEAU EN O |
| 10 | 1000029251 | | 1,00 ST | HYDRAULIKSCHLAUCH | HP HOSE | TUYAU FLEXIBLE HYDRAULIQUE |
| 11 | 1000028166 | | 1,00 ST | MINIMESSANSCHLUSS | MINIMESS POINT | CONNEXION DE MINI MESURAGE |
| 12 | 1000033343 | | 1,00 ST | DURCHFÜHRUNGSRING | JUNCTION | ANNEAU D'APPLICATION |
| 13 | 1000028596 | | 1,00 ST | VERSCHRAUBUNG | SCREW JOINT | UNION |
| 14 | 1000027711 | | 1,00 ST | MAGNETVENTIL | SOLENOID VALVE | ÉLECTROVALVE |
| 15 | 1000086388 | | 1,00 ST | MAGNET | SOLENOID | AIMANT |
| 16 | 1000030586 | | 1,00 ST | MUTTER | NUT | ÉCROU |
| 17 | 1000086389 | | 1,00 ST | DICHTSATZ | SEAL KIT | POCHETTE DE JOINTS |
| 18 | 1000085313 | | 2,00 ST | 6KT-SCHRAUBE | HEX SCREW | VIS À TÊTE HEXAGONALE |
| 19 | 1000085588 | | 2,00 ST | 6KT-MUTTER | HEXAGON NUT | ÉCROU HEXAGONAL |
| 20 | 1000092290 | | 2,00 ST | SCHEIBE | SPACER | RONDELLE |

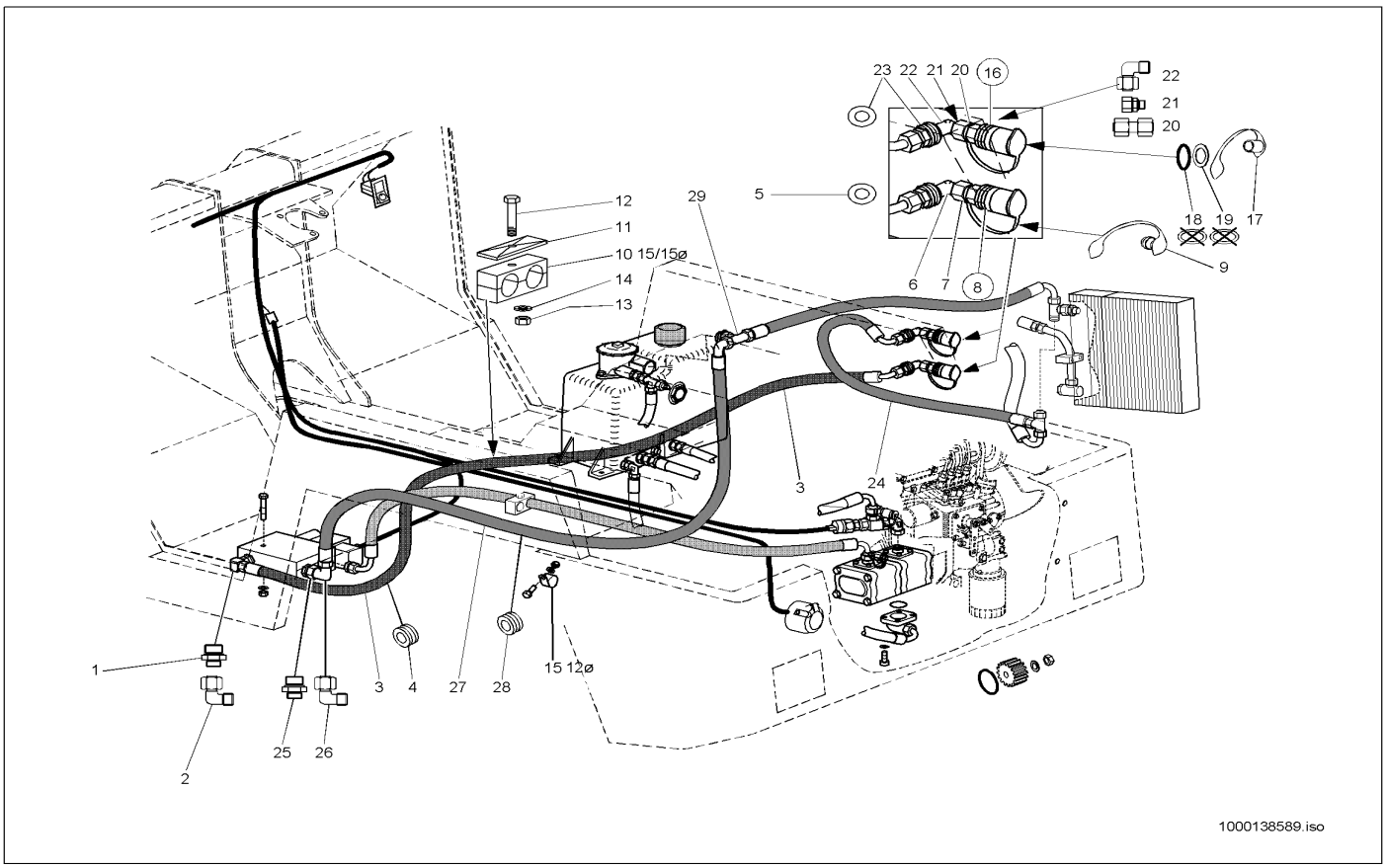


| Pos | Art.-Nr. | Anm. | Q'TY | BEZEICHNUNG | PART NAME | DESIGNATION |
|---|---|---|---|---|---|---|
| 1 | 1000085046 | | 1,00 ST | VERSCHRAUBUNG | SCREW JOINT | UNION |
| 2 | 1000000542 | | 1,00 ST | VERSCHRAUBUNG | SCREW JOINT | UNION |
| 3 | 1000029446 | | 1,00 ST | HYDRAULIKSCHLAUCH | HP HOSE | TUYAU FLEXIBLE HYDRAULIQUE |
| 4 | 1000033041 | | 1,00 ST | DURCHFÜHRUNGSRING | JUNCTION | ANNEAU D'APPLICATION |
| 5 | 1000049220 | | 1,00 ST | SCHEIBE | SPACER | RONDELLE |
| 6 | 1000085047 | | 1,00 ST | SCHOTTVERSCHRAUBUNG | LOCK SCREW CONNECTION | UNION DE CLOISON |
| 7 | 1000098136 | | 1,00 ST | VERSCHRAUBUNG | SCREW JOINT | UNION |
| 8 | 1000028564 | | 1,00 ST | SCHNELLVERSCHLUßKUPPLUNG | QUICK LOCK COUPLING | COUPLEUR À FERMETURE RAPIDE |
| 9 | 1000033819 | | 1,00 ST | STAUBKAPPE | DUST CAP | BONNET À POUSSIÈRE |
| 10 | 1000031999 | | 1,00 ST | SCHELLE | CLAMP | BRIDE |
| 11 | 1000031230 | | 1,00 ST | DECKPLATTE | COVER PLATE | PLAQUE DE RECOUVREMENT |
| 12 | 1000015370 | | 1,00 ST | 6KT-SCHRAUBE | HEX SCREW | VIS À TÊTE HEXAGONALE |
| 13 | 1000013022 | | 1,00 ST | 6KT-MUTTER | HEXAGON NUT | ÉCROU HEXAGONAL |
| 14 | 1000015431 | | 1,00 ST | SCHEIBE | SPACER | RONDELLE |
| 15 | 1000031155 | | 1,00 ST | SCHELLE | CLAMP | BRIDE |
| 16 | 1000028572 | | 1,00 ST | SCHNELLVERSCHLUßKUPPLUNG | QUICK LOCK COUPLING | COUPLEUR À FERMETURE RAPIDE |
| 17 | 1000033803 | | 1,00 ST | STAUBKAPPE | DUST CAP | BONNET À POUSSIÈRE |
| 18 | 1000140803 | | 1,00 ST | O-RING | O-RING | ANNEAU EN O |
| 19 | 1000033606 | | 1,00 ST | STÜTZRING | SUPPORT RING | ANNEAU D'APPUI |
| 20 | 1000098136 | | 1,00 ST | VERSCHRAUBUNG | SCREW JOINT | UNION |
| 21 | 1000085094 | | 1,00 ST | VERSCHRAUBUNG | SCREW JOINT | UNION |
| 22 | 1000085064 | | 1,00 ST | SCHOTTVERSCHRAUBUNG | LOCK SCREW CONNECTION | UNION DE CLOISON |
| 23 | 1000049220 | | 1,00 ST | SCHEIBE | SPACER | RONDELLE |
| 24 | 1000031842 | | 1,00 ST | HYDRAULIKSCHLAUCH | HP HOSE | TUYAU FLEXIBLE HYDRAULIQUE |
| 25 | 1000085088 | | 1,00 ST | VERSCHRAUBUNG | SCREW JOINT | UNION |
| 26 | 1000015513 | | 1,00 ST | VERSCHRAUBUNG | SCREW JOINT | UNION |
| 27 | 1000029236 | | 1,00 ST | HYDRAULIKSCHLAUCH | HP HOSE | TUYAU FLEXIBLE HYDRAULIQUE |
| 28 | 1000033427 | | 1,00 ST | DURCHFÜHRUNGSRING | JUNCTION | ANNEAU D'APPLICATION |
| 29 | 1000085077 | | 1,00 ST | VERSCHRAUBUNG | SCREW JOINT | UNION |

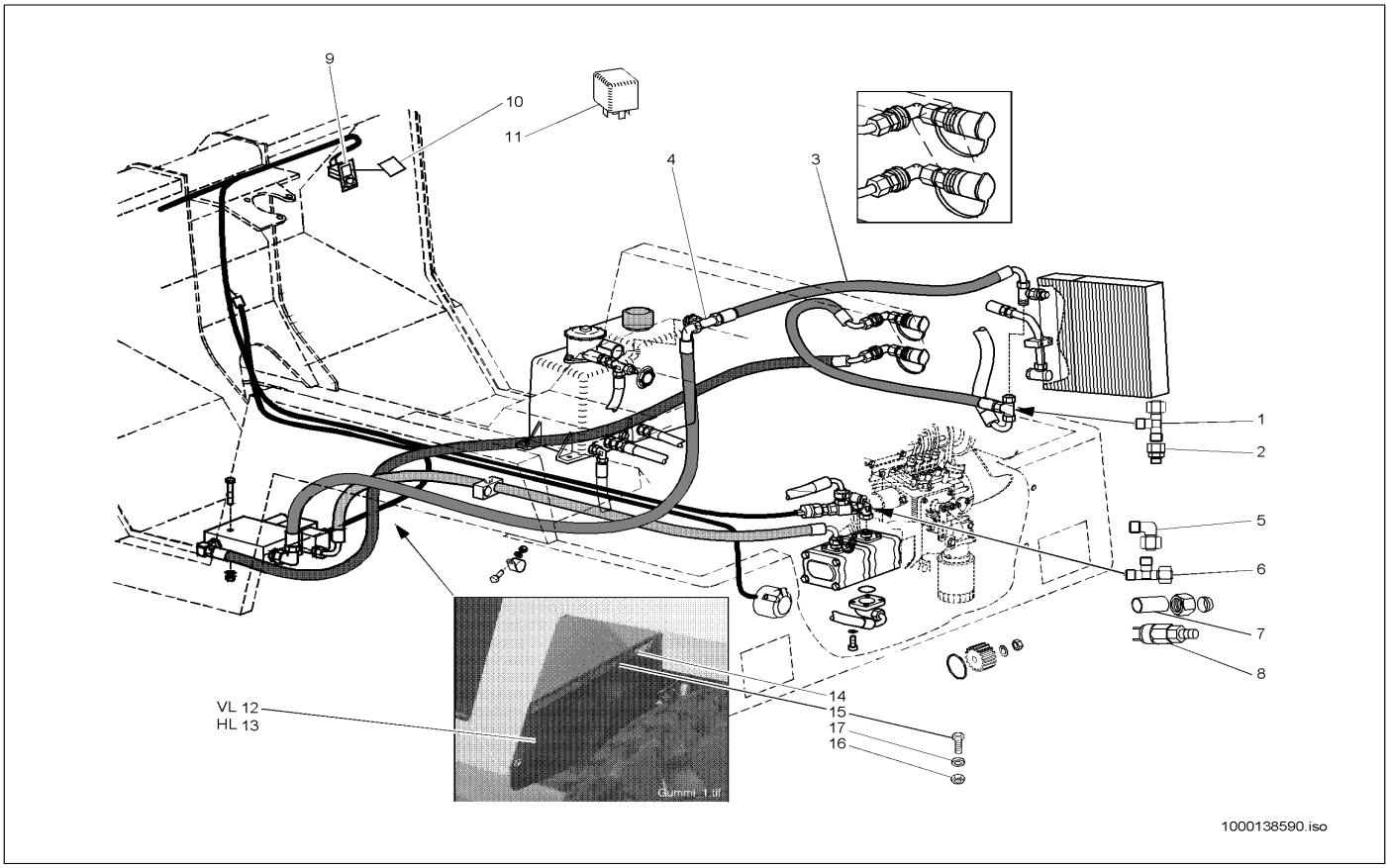


| Pos | Art.-Nr. | Anm. | Q'TY | BEZEICHNUNG | PART NAME | DESIGNATION |
|---|---|---|---|---|---|---|
| 1 | 1000015517 | | 1,00 ST | VERSCHRAUBUNG | SCREW JOINT | UNION |
| 2 | 1000085070 | | 1,00 ST | VERSCHRAUBUNG | SCREW JOINT | UNION |
| 3 | 1000028881 | | 1,00 ST | HYDRAULIKSCHLAUCH | HP HOSE | TUYAU FLEXIBLE HYDRAULIQUE |
| 4 | 1000085077 | | 1,00 ST | VERSCHRAUBUNG | SCREW JOINT | UNION |
| 5 | 1000000573 | | 1,00 ST | VERSCHRAUBUNG | SCREW JOINT | UNION |
| 6 | 1000015516 | | 1,00 ST | VERSCHRAUBUNG | SCREW JOINT | UNION |
| 7 | 1000028355 | | 1,00 ST | REDUZIERUNG | REDUCTION | RÉDUCTION |
| 8 | 1000027417 | | 1,00 ST | DRUCKSCHALTER | PRESSURE SWITCH | INTERRUPTEUR DE PRESSION |
| 9 | 1000027414 | | 1,00 ST | KIPPSCHALTER | TILT SWITCH | INTERRUPTEUR |
| 10 | 1000030230 | | 1,00 ST | SYMBOL HYDROMOTOR | SYMBOL HYDROMOTOR | SYMBOLE DU HYDROMOTEUR |
| 11 | 1000000441 | | 1,00 ST | RELAIS | RELAY | RELAIS |
| 12 | 1000035084 | | 1,00 ST | SPRITZGUMMI | SPRAY RUBBER | CAOUTCHOUC DE PROJECTION |
| 13 | 1000035085 | | 1,00 ST | SPRITZGUMMI | SPRAY RUBBER | CAOUTCHOUC DE PROJECTION |
| 14 | 1000035083 | | 2,00 ST | LEISTE | STRAP | LISTEAU |
| 15 | 1000047255 | | 8,00 ST | 6KT-SCHRAUBE | HEX SCREW | VIS À TÊTE HEXAGONALE |
| 16 | 1000085588 | | 8,00 ST | 6KT-MUTTER | HEXAGON NUT | ÉCROU HEXAGONAL |
| 17 | 1000092290 | | 8,00 ST | SCHEIBE | SPACER | RONDELLE |

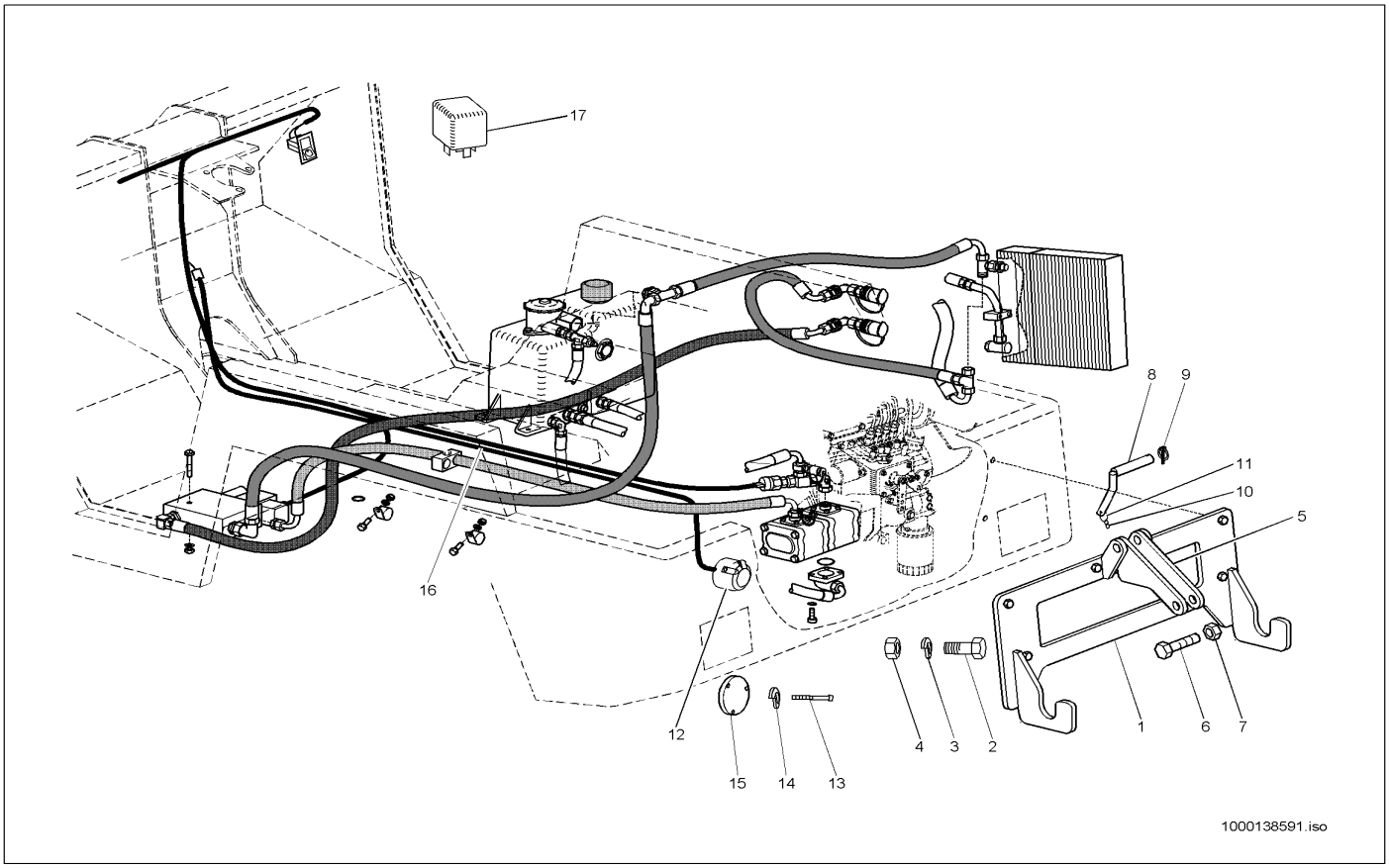


| Pos | Art.-Nr. | Anm. | Q'TY | BEZEICHNUNG | PART NAME | DESIGNATION |
|---|---|---|---|---|---|---|
| 1 | 1000035227 | | 1,00 ST | ANBAUPLATTE | MOUNTING PLATE | PLAQUE PORTÉE |
| 2 | 1000015364 | | 6,00 ST | 6KT-SCHRAUBE | HEX SCREW | VIS À TÊTE HEXAGONALE |
| 3 | 1000030924 | | 6,00 ST | FEDERRING | SPRING RING | RONDELLE À RESSORT |
| 4 | 1000015407 | | 6,00 ST | 6KT-MUTTER | HEXAGON NUT | ÉCROU HEXAGONAL |
| 5 | 1000035224 | | 1,00 ST | LASCHE | JOINT | BIELLE |
| 6 | 1000085345 | | 1,00 ST | 6KT-SCHRAUBE | HEX SCREW | VIS À TÊTE HEXAGONALE |
| 7 | 1000018412 | | 1,00 ST | 6KT-MUTTER | HEXAGON NUT | ÉCROU HEXAGONAL |
| 8 | 1000035226 | | 1,00 ST | BOLZEN | PIN | AXE |
| 9 | 1000030824 | | 1,00 ST | KLAPPSTECKER | COTTER PIN | BOUCHON BASCULANTE |
| 10 | 1000030687 | | 1,00 ST | KETTE | CHAIN | CHAÎNE |
| 11 | 1000089792 | | 1,00 ST | SCHLÜSSELRING | KEY RING | ANNEAU CLÉ |
| 12 | 1000027230 | | 1,00 ST | STECKDOSE | SOCKET | PRISE DE COURANT |
| 13 | 1000048130 | | 3,00 ST | ZYLINDERSCHRAUBE | CHEESE HEAD SCREW | VIS A TETE CYLINDRIQUE |
| 14 | 1000030939 | | 3,00 ST | FEDERRING | SPRING RING | RONDELLE À RESSORT |
| 15 | 1000027149 | | 1,00 ST | DICHTUNG | SEAL | JOINT D'ÉTANCHÉITÉ |
| 16 | 1000035143 | | 1,00 ST | KABEL | CABLE | CÂBLE |
| 17 | 1000027287 | | 1,00 ST | BLINKGEBER | SPARKLER RELAY | CENTRALE CLIGNOTANTE |

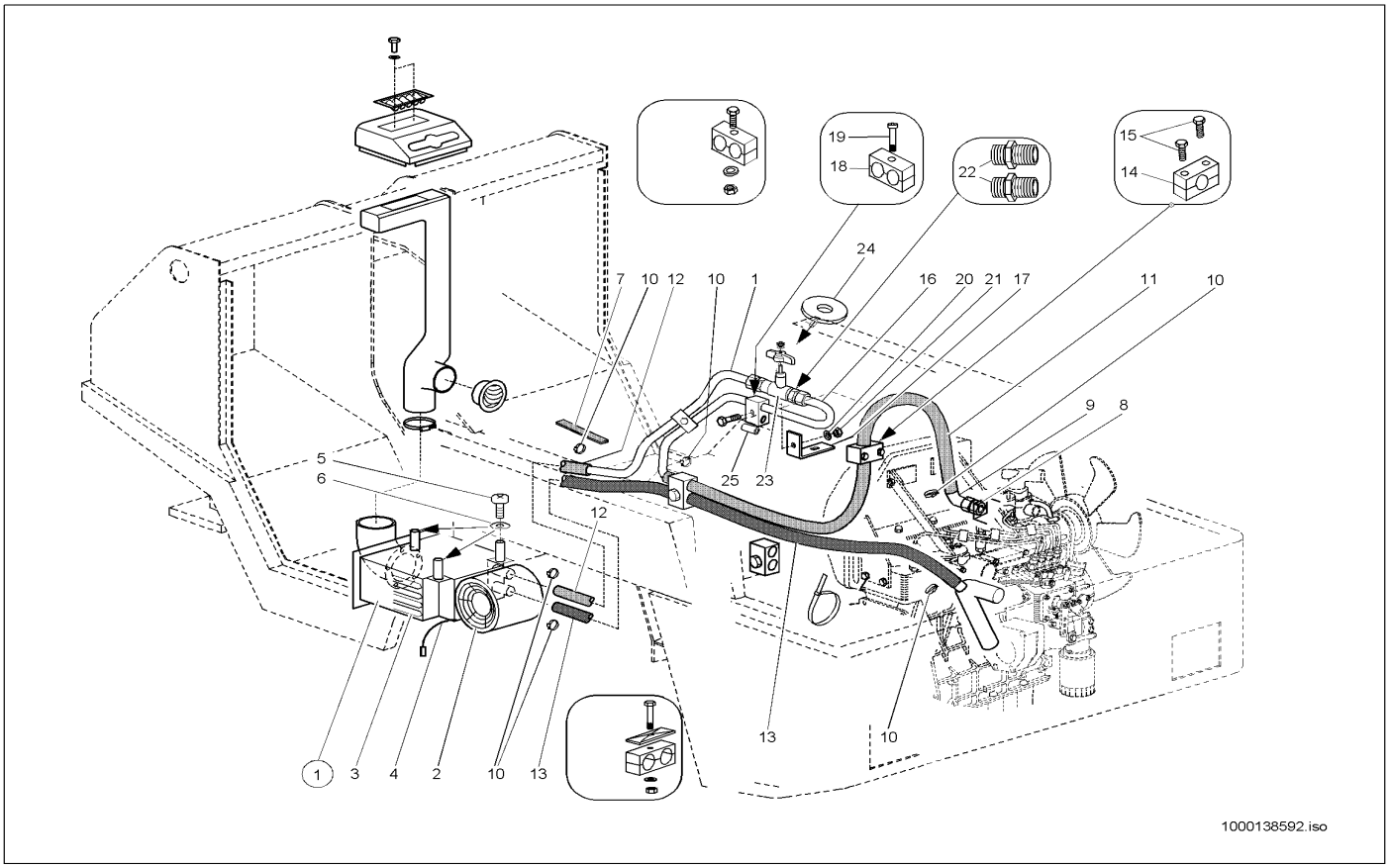


| Pos | Art.-Nr. | Anm. | Q'TY | BEZEICHNUNG | PART NAME | DESIGNATION |
|---|---|---|---|---|---|---|
| 1 | 1000035222 | | 1,00 ST | HEIZGERÄT | HEATER | APPAREIL DE CHAUFFAGE |
| 2 | 1000087700 | | 1,00 ST | GEBLÄSE | BLOWER | VENTILATEUR |
| 3 | 1000140319 | | 1,00 ST | WÄRMETAUSCHER | HEAT EXCHANGER | ÉCHANGEUR DE CHALEUR |
| 4 | 1000140185 | | 1,00 ST | KABELSATZ | CABLE SET | JEU DE CÂBLE |
| 5 | 1000048534 | | 3,00 ST | FLACHKOPFSCHRAUBE | FLAT HEAD SCREW | VIS DE TÊTE PLATE |
| 6 | 1000013027 | | 3,00 ST | SCHEIBE | SPACER | RONDELLE |
| 7 | 1000097115 | | 1,00 M | KANTENSCHUTZ | EDGE GUARD | PROTECTION D'ARÊTE |
| 8 | 1000100718 | | 1,00 ST | VERSCHRAUBUNG | SCREW JOINT | UNION |
| 9 | 1000140316 | | 1,00 ST | SCHLAUCH | HOSE | TUYAU FLEXIBLE |
| 10 | 1000031138 | | 6,00 ST | SCHELLE | CLAMP | BRIDE |
| 11 | 1000102011 | | 1,00 ST | ISOLIERSCHLAUCH 4BK LG 170 | ? | ? |
| 12 | 1000029533 | | 1,00 ST | SCHLAUCH | HOSE | TUYAU FLEXIBLE |
| 13 | 1000097638 | | 2,00 M | SCHLAUCH | HOSE | TUYAU FLEXIBLE |
| 14 | 1000031502 | | 1,00 ST | SCHELLE | CLAMP | BRIDE |
| 15 | 1000048166 | | 2,00 ST | ZYLINDERSCHRAUBE | CHEESE HEAD SCREW | VIS A TETE CYLINDRIQUE |
| 16 | 1000090708 | | 1,00 ST | HYDRAULIKROHR | HYDRAULIC PIPE | TUBE HYDRAULIQUE |
| 17 | 1000035237 | | 1,00 ST | HALTER | BRACKET CLUTCH | SUPPORT |
| 18 | 1000031460 | | 1,00 ST | SCHELLE | CLAMP | BRIDE |
| 19 | 1000015369 | | 2,00 ST | ZYLINDERSCHRAUBE | CHEESE HEAD SCREW | VIS A TETE CYLINDRIQUE |
| 20 | 1000092290 | | 2,00 ST | SCHEIBE | SPACER | RONDELLE |
| 21 | 1000015405 | | 1,00 ST | 6KT-MUTTER | HEXAGON NUT | ÉCROU HEXAGONAL |
| 22 | 1000140301 | | 2,00 ST | VERSCHRAUBUNG | SCREW JOINT | UNION |
| 23 | 1000027745 | | 1,00 ST | KUGELHAHN | BALL COCK | ROBINET À BOULET |
| 24 | 1000140589 | | 1,00 ST | SCHEIBE | SPACER | RONDELLE |
| 25 | 1000040062 | | 1,00 ST | DISTANZROHR | PIPE | TUBE D'ÉCARTEMENT |

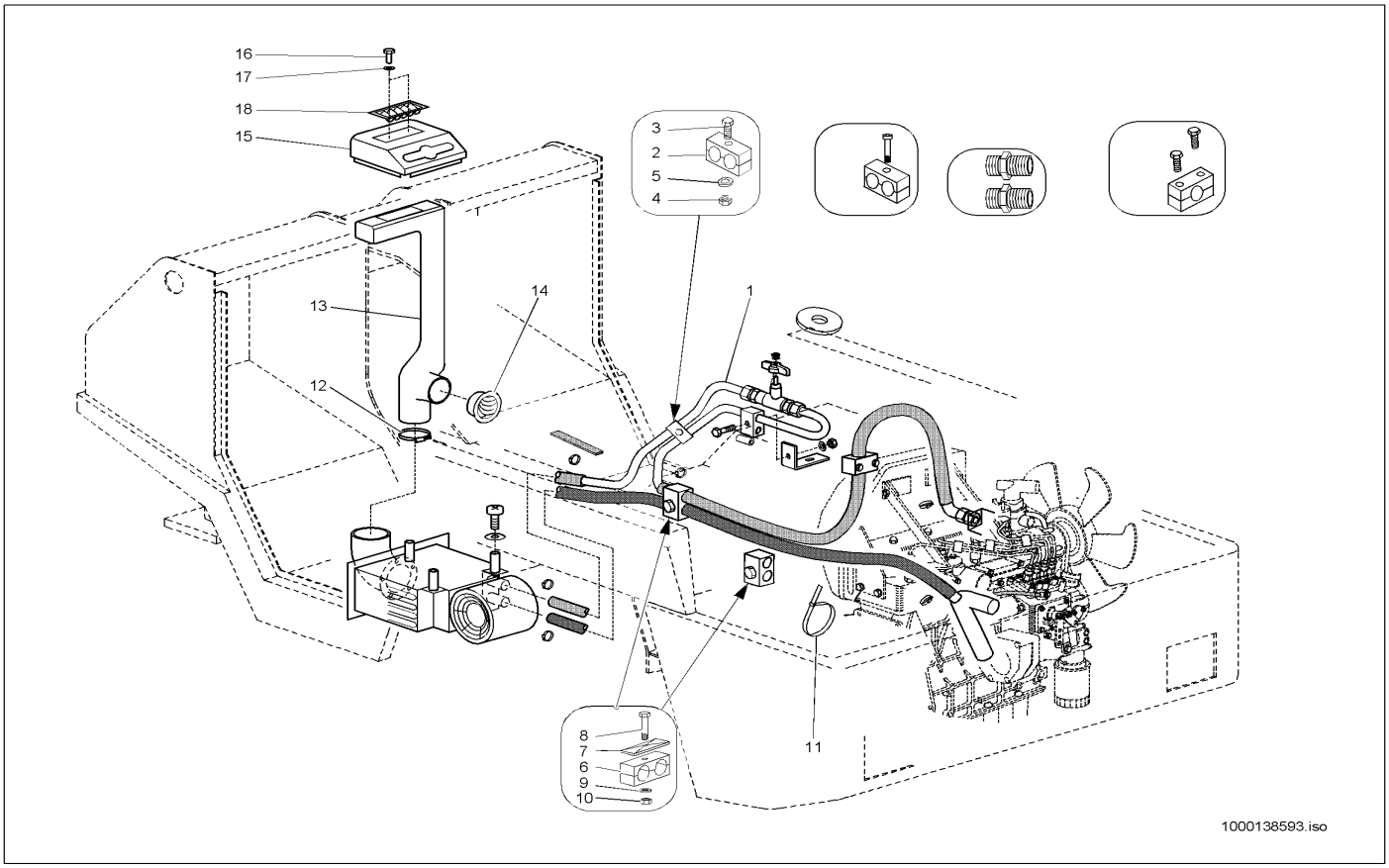


| Pos | Art.-Nr. | Anm. | Q'TY | BEZEICHNUNG | PART NAME | DESIGNATION |
|---|---|---|---|---|---|---|
| 1 | 1000090709 | | 1,00 ST | HYDRAULIKROHR | HYDRAULIC PIPE | TUBE HYDRAULIQUE |
| 2 | 1000140814 | | 1,00 ST | SCHELLE | CLAMP | BRIDE |
| 3 | 1000015339 | | 1,00 ST | 6KT-SCHRAUBE | HEX SCREW | VIS À TÊTE HEXAGONALE |
| 4 | 1000015405 | | 1,00 ST | 6KT-MUTTER | HEXAGON NUT | ÉCROU HEXAGONAL |
| 5 | 1000092290 | | 1,00 ST | SCHEIBE | SPACER | RONDELLE |
| 6 | 1000031626 | | 2,00 ST | SCHELLE | CLAMP | BRIDE |
| 7 | 1000031230 | | 1,00 ST | DECKPLATTE | COVER PLATE | PLAQUE DE RECOUVREMENT |
| 8 | 1000015380 | | 1,00 ST | 6KT-SCHRAUBE | HEX SCREW | VIS À TÊTE HEXAGONALE |
| 9 | 1000015431 | | 2,00 ST | SCHEIBE | SPACER | RONDELLE |
| 10 | 1000013021 | | 1,00 ST | 6KT-MUTTER | HEXAGON NUT | ÉCROU HEXAGONAL |
| 11 | 1000089965 | | 1,00 ST | KABELBINDER | CABLE STRAP | BOUTISSE DE CÂBLE |
| 12 | 1000032150 | | 1,00 ST | SCHELLE | CLAMP | BRIDE |
| 13 | 1000035232 | | 1,00 ST | LUFTFÜHRUNG | AIR GUIDE | GUIDE À AIR |
| 14 | 1000029558 | | 1,00 ST | DÜSE | NOZZLE | CLAPET |
| 15 | 1000035086 | | 1,00 ST | ABDECKUNG | COVER | COUVERCLE |
| 16 | 1000018400 | | 2,00 ST | 6KT-SCHRAUBE | HEX SCREW | VIS À TÊTE HEXAGONALE |
| 17 | 1000092290 | | 2,00 ST | SCHEIBE | SPACER | RONDELLE |
| 18 | 1000029544 | | 1,00 ST | HEIZDÜSE | HEATER NOZZLE | CLAPET DE CHAUFFAGE |

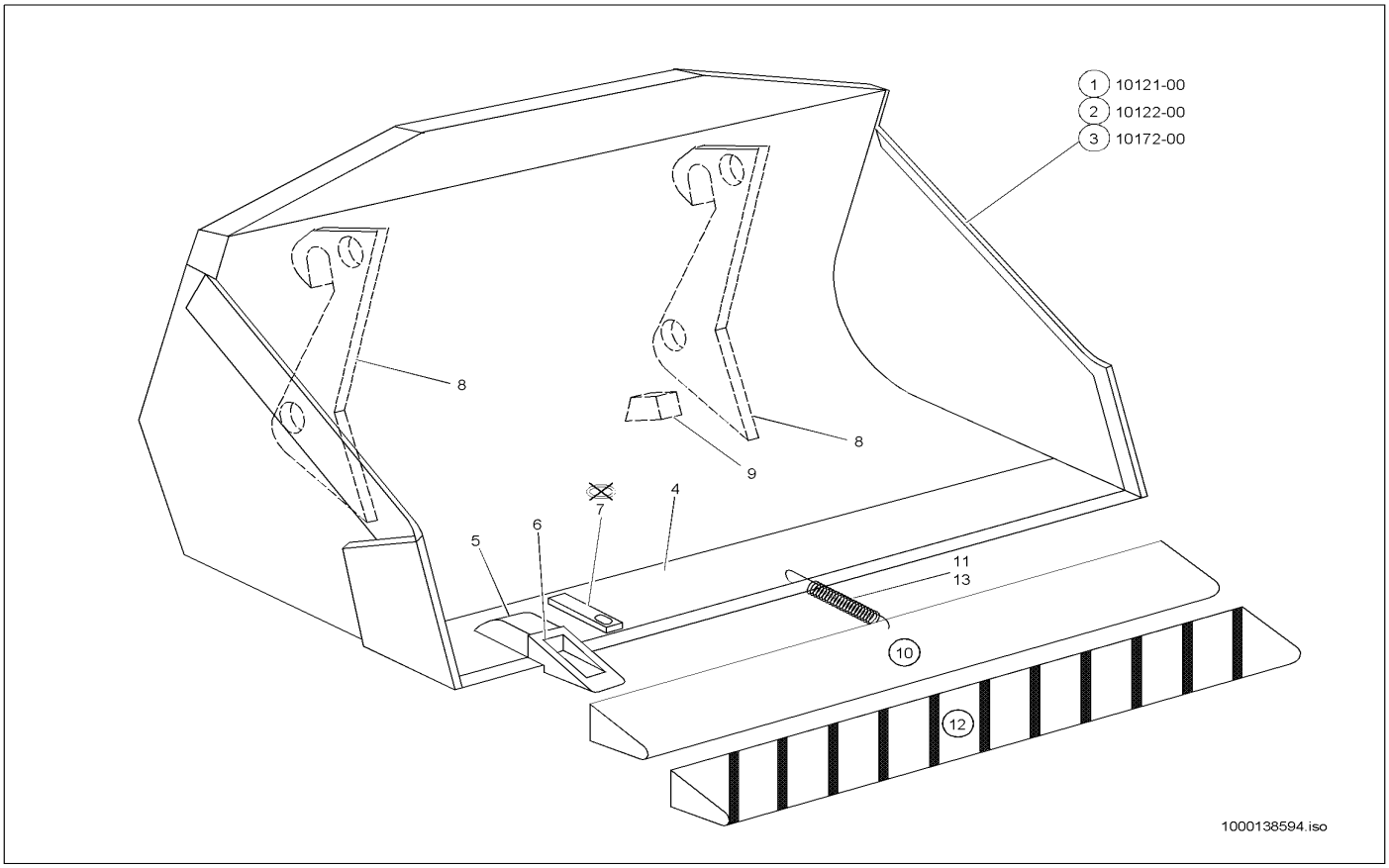


| Pos | Art.-Nr. | Anm. | Q'TY | BEZEICHNUNG | PART NAME | DESIGNATION |
|---|---|---|---|---|---|---|
| 1 | 1000017075 | | 1,00 ST | STANDARDSCHAUFEL | STANDARD BUCKET | PELLE STANDARD |
| 2 | 1000096382 | | 1,00 ST | STANDARDSCHAUFEL | STANDARD BUCKET | PELLE STANDARD |
| 3 | 1000140880 | | 1,00 ST | STANDARDSCHAUFEL | STANDARD BUCKET | PELLE STANDARD |
| 4 | 1000042156 | | 1,00 ST | SCHAR | BLADE | FAISCEAU |
| 5 | 1000035647 | | 4,00 ST | HÜLSE | SLEEVE | DOUILLE |
| 6 | 1000035650 | | 4,00 ST | REISSZAHN | RIPPER TOOTH | DENT DE RUPTURE |
| 7 | 1000035649 | | 4,00 ST | SICHERUNG | LOCKING | SÛRETÉ |
| 8 | 1000035257 | | 2,00 ST | AUFHÄNGUNG | JOINT | SUSPENSION |
| 9 | 1000035258 | | 1,00 ST | ANSCHLAG | LIMIT STOP | BATTÉE |
| 10 | 1000035228 | | 1,00 ST | ZAHNSCHUTZ | TOOTH PROTECTION | PROTECTION DE DENT |
| 11 | 1000031051 | | 1,00 ST | ZUGFEDER | TENSION SPRING | RESSORT DE TRACTION |
| 12 | 1000035229 | | 1,00 ST | ZAHNSCHUTZ | TOOTH PROTECTION | PROTECTION DE DENT |
| 13 | 1000031051 | | 1,00 ST | ZUGFEDER | TENSION SPRING | RESSORT DE TRACTION |

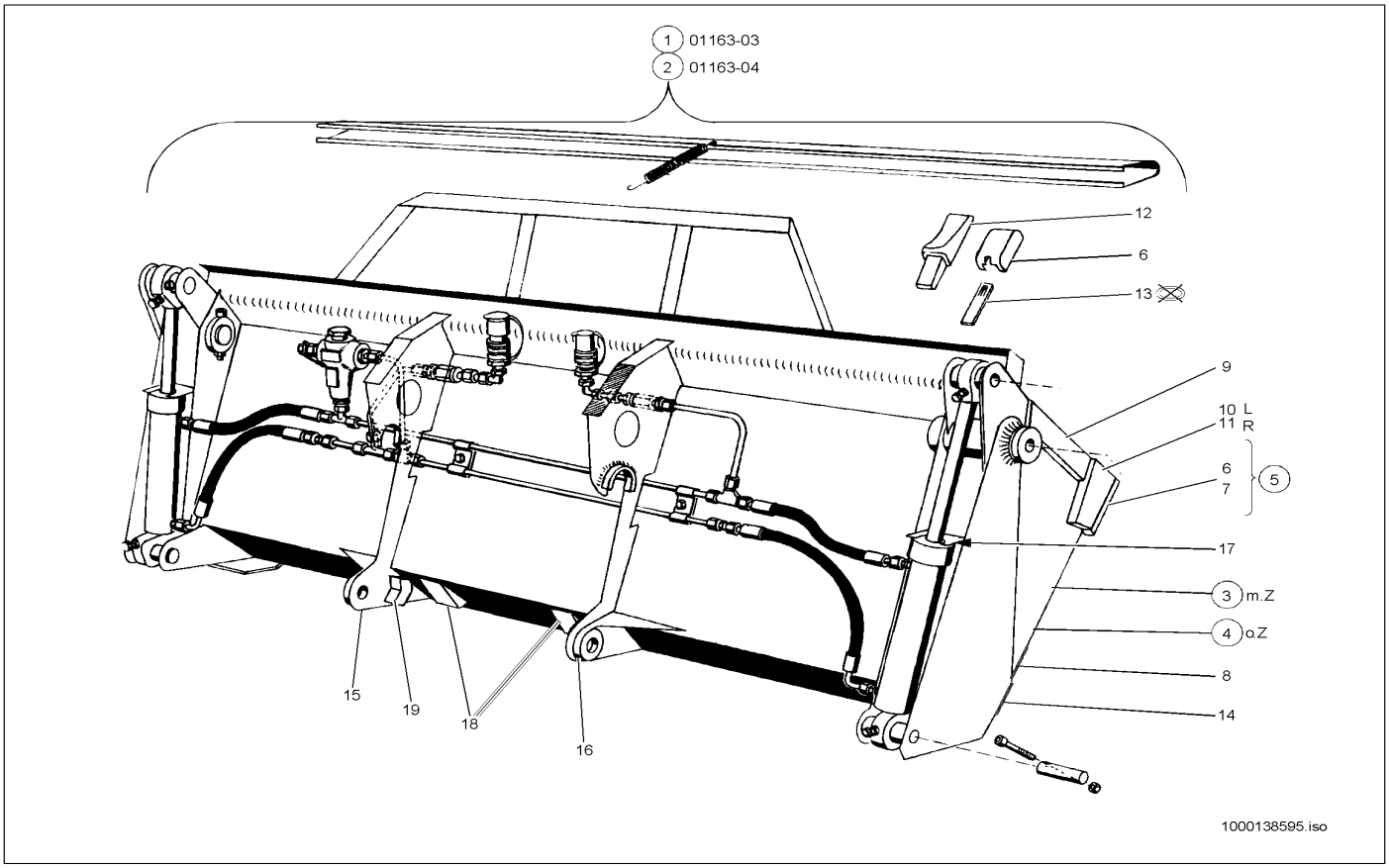


| Pos | Art.-Nr. | Anm. | Q'TY | BEZEICHNUNG | PART NAME | DESIGNATION |
|---|---|---|---|---|---|---|
| 1 | 1000096368 | | 1,00 ST | GREIFERSCHAUFEL M.RZ | MULTY PURPOSE BUCKET W. TEETH | BENNE PELLETEUSE |
| 2 | 1000101427 | | 1,00 ST | GREIFERSCHAUFEL O.RZ | MULTY PURPOSE BUCKET W/O TEETH | BENNE PELLETEUSE |
| 3 | 1000042140 | | 1,00 ST | SCHAUFELTEIL | BUCKET PART | PART DE PELLE |
| 4 | 1000139846 | | 1,00 ST | SCHAUFELTEIL KPL. VO. O.RZ. | ? | ? |
| 5 | 1000042104 | | 1,00 ST | SCHAR | BLADE | FAISCEAU |
| 6 | 1000035647 | | 4,00 ST | HÜLSE | SLEEVE | DOUILLE |
| 7 | 1000042156 | | 1,00 ST | SCHAR | BLADE | FAISCEAU |
| 8 | 1000042164 | | 1,00 ST | SCHAR | BLADE | FAISCEAU |
| 9 | 1000042175 | | 2,00 ST | SEITENSCHNEIDE | SIDE BLADE | PINCE COUPANTE LATÉRALE |
| 10 | 1000042183 | | 1,00 ST | SEITENSCHNEIDE | SIDE BLADE | PINCE COUPANTE LATÉRALE |
| 11 | 1000042196 | | 1,00 ST | SEITENSCHNEIDE | SIDE BLADE | PINCE COUPANTE LATÉRALE |
| 12 | 1000035650 | | 4,00 ST | REISSZAHN | RIPPER TOOTH | DENT DE RUPTURE |
| 13 | 1000035649 | | 4,00 ST | SICHERUNG | LOCKING | SÛRETÉ |
| 14 | 1000042172 | | 1,00 ST | SCHAR | BLADE | FAISCEAU |
| 15 | 1000042131 | L | 1,00 ST | AUFHÄNGUNG | JOINT | SUSPENSION |
| 16 | 1000042134 | R | 1,00 ST | AUFHÄNGUNG | JOINT | SUSPENSION |
| 17 | 1000042163 | | 2,00 ST | SCHUTZBLECH | PROTECTION PLATE | SUPPORT |
| 18 | 1000042246 | | 2,00 ST | ANSCHLAG | LIMIT STOP | BATTÉE |
| 19 | 1000042248 | | 2,00 ST | ANSCHLAG | LIMIT STOP | BATTÉE |

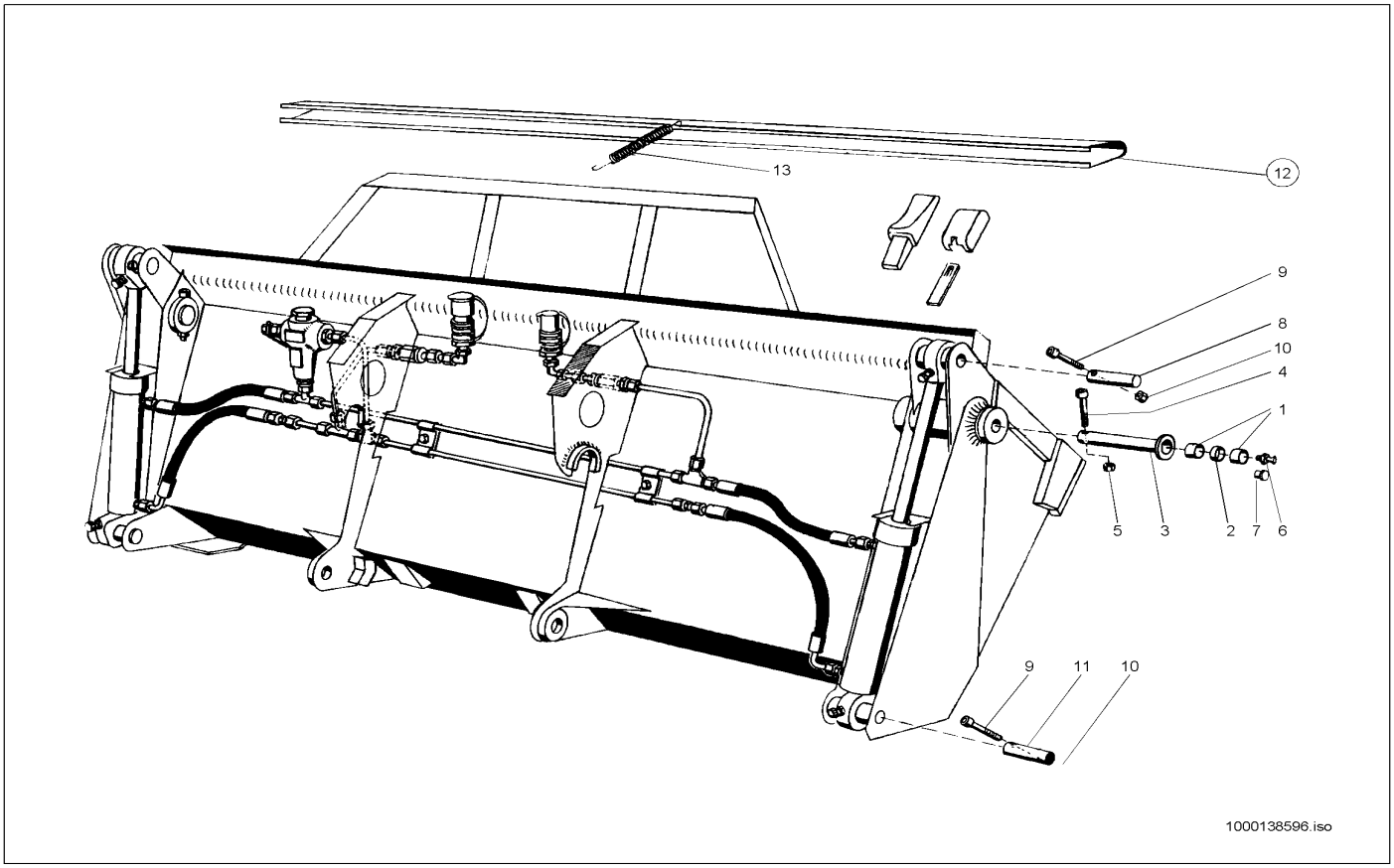


| Pos | Art.-Nr. | Anm. | Q'TY | BEZEICHNUNG | PART NAME | DESIGNATION |
|---|---|---|---|---|---|---|
| 1 | 1000040263 | | 4,00 ST | BUCHSE | BUSHING | BAGUE |
| 2 | 1000042211 | | 2,00 ST | DISTANZBUCHSE | BUSHING | BAGUE D'ÉCARTEMENT |
| 3 | 1000042223 | | 2,00 ST | BOLZEN | PIN | AXE |
| 4 | 1000085461 | | 2,00 ST | ZYLINDERSCHRAUBE | CHEESE HEAD SCREW | VIS A TETE CYLINDRIQUE |
| 5 | 1000085588 | | 4,00 ST | 6KT-MUTTER | HEXAGON NUT | ÉCROU HEXAGONAL |
| 6 | 1000013089 | | 2,00 ST | SCHMIERNIPPEL | GREASE NIPPLE | GRAISSEUR À BILLE |
| 7 | 1000033442 | | 2,00 ST | KAPPE | COVER | RECOUVREMENT |
| 8 | 1000042226 | | 2,00 ST | BOLZEN | PIN | AXE |
| 9 | 1000085460 | | 4,00 ST | ZYLINDERSCHRAUBE | CHEESE HEAD SCREW | VIS A TETE CYLINDRIQUE |
| 10 | 1000085588 | | 4,00 ST | 6KT-MUTTER | HEXAGON NUT | ÉCROU HEXAGONAL |
| 11 | 1000042171 | | 2,00 ST | BOLZEN | PIN | AXE |
| 12 | 1000035228 | | 1,00 ST | ZAHNSCHUTZ | TOOTH PROTECTION | PROTECTION DE DENT |
| 13 | 1000031051 | | 1,00 ST | ZUGFEDER | TENSION SPRING | RESSORT DE TRACTION |

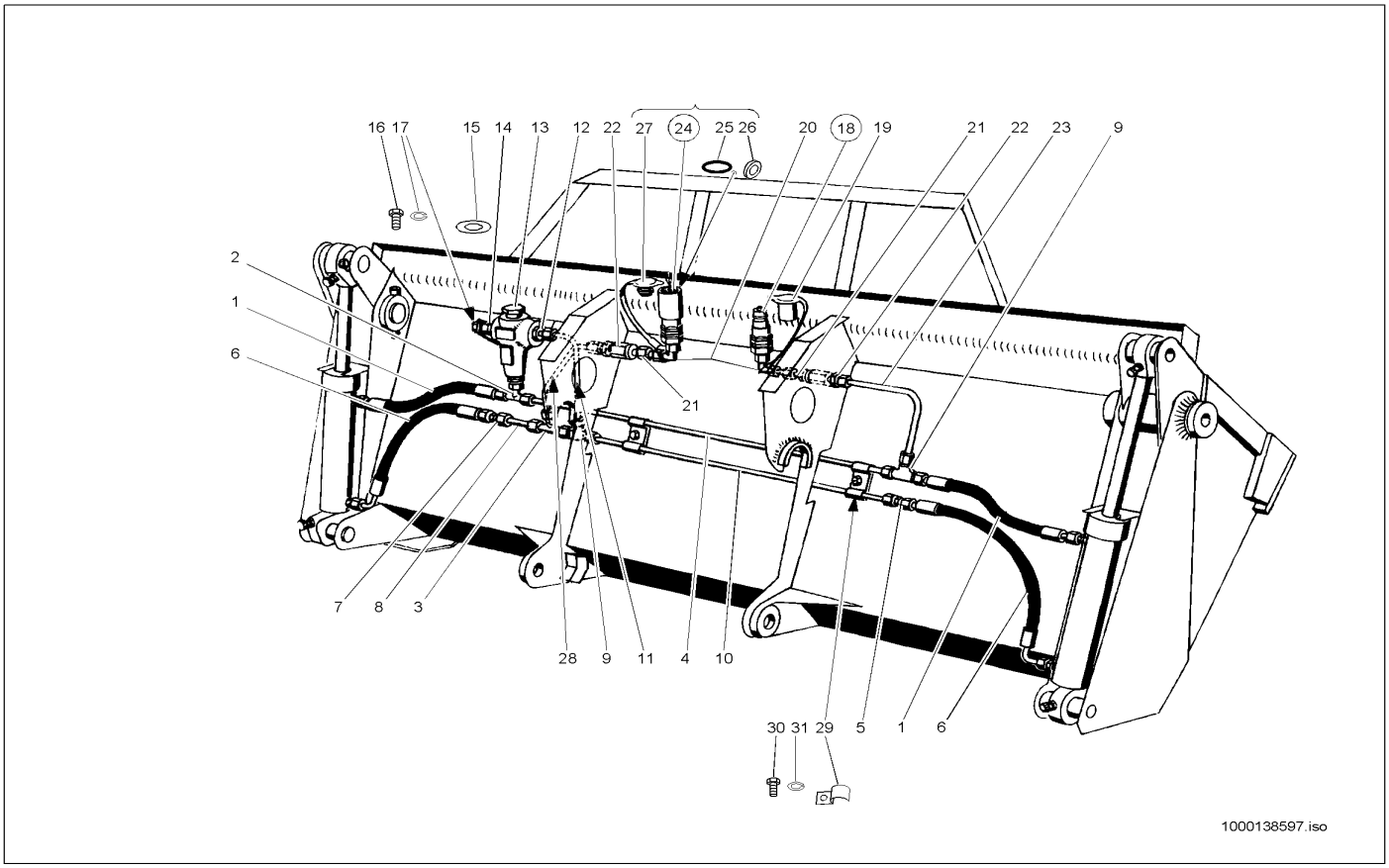


| Pos | Art.-Nr. | Anm. | Q'TY | BEZEICHNUNG | PART NAME | DESIGNATION |
|---|---|---|---|---|---|---|
| 1 | 1000031989 | | 2,00 ST | HYDRAULIKSCHLAUCH | HP HOSE | TUYAU FLEXIBLE HYDRAULIQUE |
| 2 | 1000015518 | | 1,00 ST | VERSCHRAUBUNG | SCREW JOINT | UNION |
| 3 | 1000015515 | | 1,00 ST | VERSCHRAUBUNG | SCREW JOINT | UNION |
| 4 | 1000091591 | | 1,00 ST | HYDRAULIKROHR | HYDRAULIC PIPE | TUBE HYDRAULIQUE |
| 5 | 1000015545 | | 1,00 ST | VERSCHRAUBUNG | SCREW JOINT | UNION |
| 6 | 1000031980 | | 2,00 ST | HYDRAULIKSCHLAUCH | HP HOSE | TUYAU FLEXIBLE HYDRAULIQUE |
| 7 | 1000015545 | | 1,00 ST | VERSCHRAUBUNG | SCREW JOINT | UNION |
| 8 | 1000091590 | | 1,00 ST | HYDRAULIKROHR | HYDRAULIC PIPE | TUBE HYDRAULIQUE |
| 9 | 1000015534 | | 2,00 ST | VERSCHRAUBUNG | SCREW JOINT | UNION |
| 10 | 1000091593 | | 1,00 ST | HYDRAULIKROHR | HYDRAULIC PIPE | TUBE HYDRAULIQUE |
| 11 | 1000091594 | | 1,00 ST | HYDRAULIKROHR | HYDRAULIC PIPE | TUBE HYDRAULIQUE |
| 12 | 1000085046 | | 2,00 ST | VERSCHRAUBUNG | SCREW JOINT | UNION |
| 13 | 1000000526 | | 1,00 ST | DRUCKREDUZIERVENTIL | PRESSURE REDUCT.VALVE | SOUPAPE DE DÉCOMPRESSION |
| 14 | 1000039520 | | 1,00 ST | VERSCHLUSSSCHRAUBE | LOCK SCREW | VIS DE FERMETURE |
| 15 | 1000020806 | | 1,00 ST | DICHTRING | SEAL RING | BAGUE D'ÉTANCHÉITÉ |
| 16 | 1000047669 | | 1,00 ST | 6KT-SCHRAUBE | HEX SCREW | VIS À TÊTE HEXAGONALE |
| 17 | 1000030951 | | 1,00 ST | FEDERRING | SPRING RING | RONDELLE À RESSORT |
| 18 | 1000028564 | | 1,00 ST | SCHNELLVERSCHLUßKUPPLUNG | QUICK LOCK COUPLING | COUPLEUR À FERMETURE RAPIDE |
| 19 | 1000033819 | | 1,00 ST | STAUBKAPPE | DUST CAP | BONNET À POUSSIÈRE |
| 20 | 1000000542 | | 2,00 ST | VERSCHRAUBUNG | SCREW JOINT | UNION |
| 21 | 1000091589 | | 2,00 ST | HYDRAULIKROHR | HYDRAULIC PIPE | TUBE HYDRAULIQUE |
| 22 | 1000022489 | | 2,00 ST | VERSCHRAUBUNG DG 107/8 PS | SCREW CONN. DG 107/8 PS | RACCORD VISSÉ DG 107/8 PS |
| 23 | 1000091595 | | 1,00 ST | HYDRAULIKROHR | HYDRAULIC PIPE | TUBE HYDRAULIQUE |
| 24 | 1000028572 | | 1,00 ST | SCHNELLVERSCHLUßKUPPLUNG | QUICK LOCK COUPLING | COUPLEUR À FERMETURE RAPIDE |
| 25 | 1000140803 | | 1,00 ST | O-RING | O-RING | ANNEAU EN O |
| 26 | 1000033606 | | 1,00 ST | STÜTZRING | SUPPORT RING | ANNEAU D'APPUI |
| 27 | 1000033803 | | 1,00 ST | STAUBKAPPE | DUST CAP | BONNET À POUSSIÈRE |
| 28 | 1000091592 | | 1,00 ST | HYDRAULIKROHR | HYDRAULIC PIPE | TUBE HYDRAULIQUE |
| 29 | 1000032200 | | 4,00 ST | SCHELLE | CLAMP | BRIDE |
| 30 | 1000085381 | | 2,00 ST | 6KT-SCHRAUBE | HEX SCREW | VIS À TÊTE HEXAGONALE |
| 31 | 1000030945 | | 2,00 ST | FEDERRING | SPRING RING | RONDELLE À RESSORT |

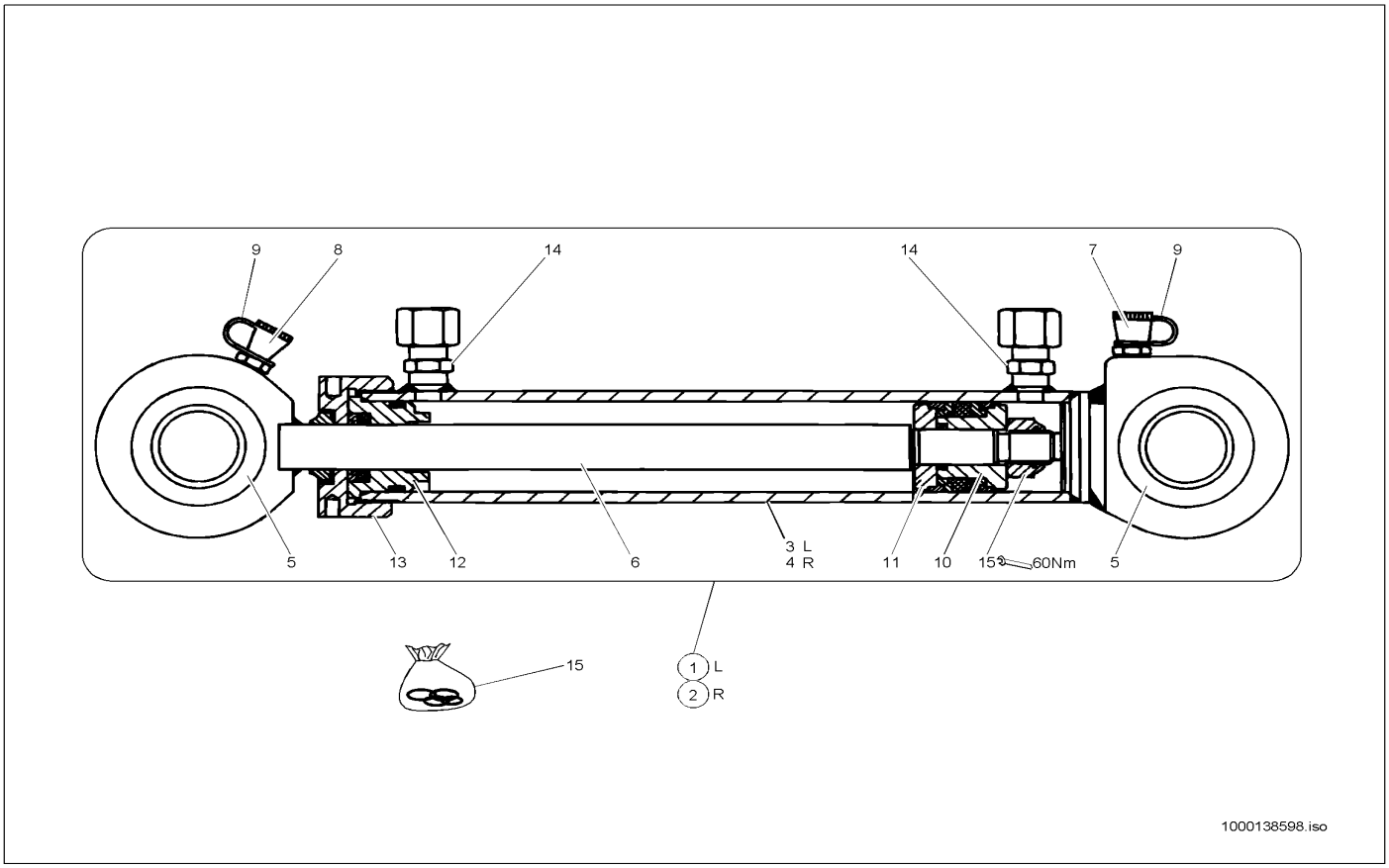


| Pos | Art.-Nr. | Anm. | Q'TY | BEZEICHNUNG | PART NAME | DESIGNATION |
|---|---|---|---|---|---|---|
| 1 | 1000042024 | L | 1,00 ST | HUBZYLINDER | LIFT CYLINDER | CYLINDRE DE LEVAGE |
| 2 | 1000042025 | R | 1,00 ST | HUBZYLINDER | LIFT CYLINDER | CYLINDRE DE LEVAGE |
| 3 | 1000140239 | L | 1,00 ST | ZYLINDER | CYLINDER | CYLINDRE |
| 4 | 1000140240 | R | 1,00 ST | ZYLINDER | CYLINDER | CYLINDRE |
| 5 | 1000032787 | | 4,00 ST | GELENKLAGER | PIVOTING BEARING | PALIER ARTICULÉ |
| 6 | 1000042019 | | 2,00 ST | KOLBENSTANGE | PISTON ROD | TIGE DE PISTON |
| 7 | 1000050461 | | 2,00 ST | SCHMIERNIPPEL | GREASE NIPPLE | GRAISSEUR À BILLE |
| 8 | 1000013089 | | 2,00 ST | SCHMIERNIPPEL | GREASE NIPPLE | GRAISSEUR À BILLE |
| 9 | 1000033455 | | 4,00 ST | KAPPE | COVER | RECOUVREMENT |
| 10 | 1000042449 | | 2,00 ST | KOLBENHÄLFTE | PISTON HALF | MOITIÉ DE PISTON |
| 11 | 1000042451 | | 2,00 ST | KOLBENHÄLFTE | PISTON HALF | MOITIÉ DE PISTON |
| 12 | 1000042067 | | 2,00 ST | DECKEL | COVER | COUVERCLE |
| 13 | 1000042461 | | 2,00 ST | DECKEL | COVER | COUVERCLE |
| 14 | 1000028461 | | 4,00 ST | VERSCHRAUBUNG AS 8 L O.M,D | SCREW CONN. AS 8 L O.M,D | RACCORD VISSÉ AS 8 L O.M,D |
| 15 | 1000000781 | | 1,00 ST | DICHTSATZ | SEAL KIT | POCHETTE DE JOINTS |

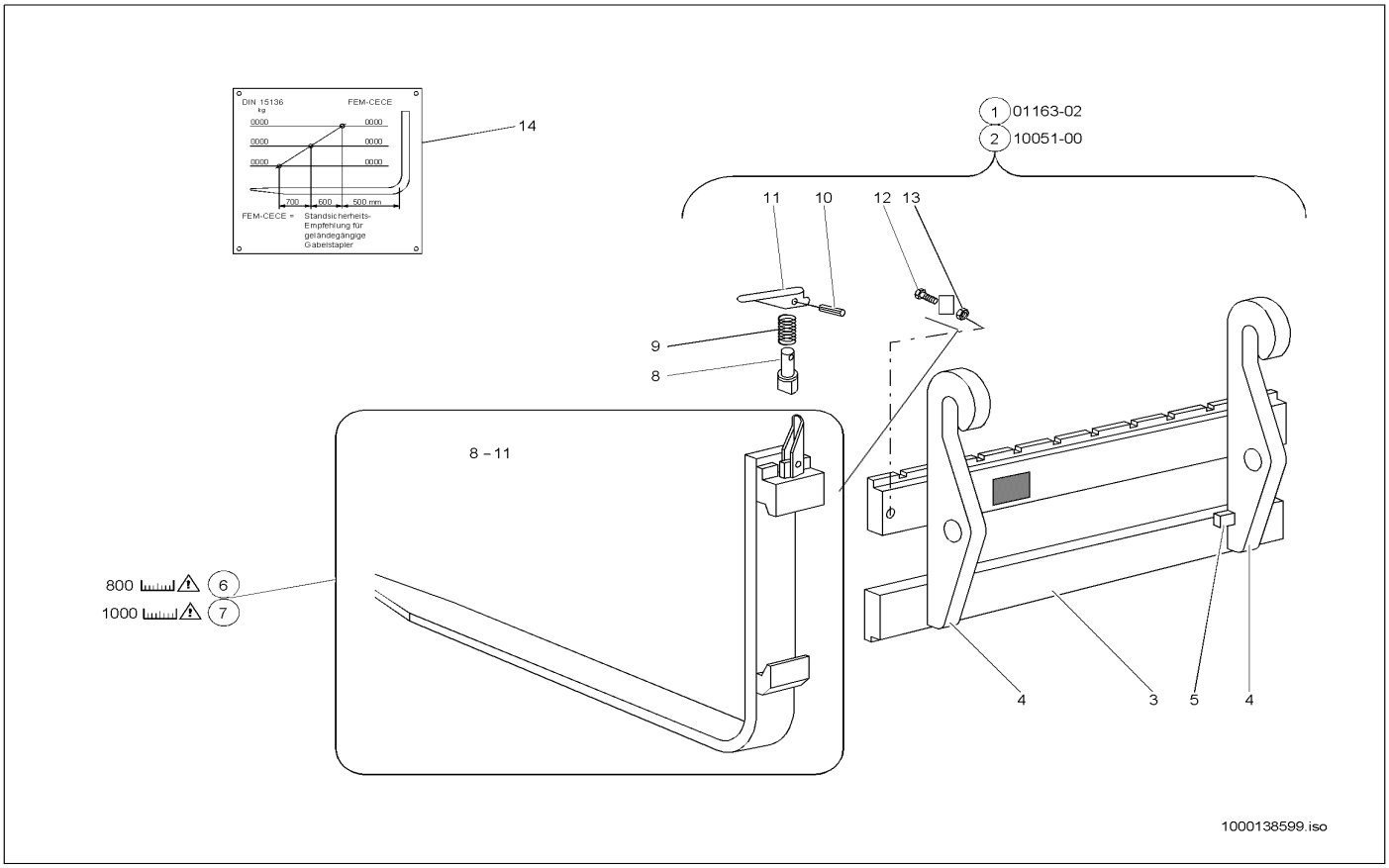


| Pos | Art.-Nr. | Anm. | Q'TY | BEZEICHNUNG | PART NAME | DESIGNATION |
|---|---|---|---|---|---|---|
| 1 | 1000050618 | | 1,00 ST | STAPELEINRICHTUNG | PALLET FORKS SWP 800 | PORTE-PALETTE |
| 2 | 1000050664 | | 1,00 ST | STAPELEINRICHTUNG | PALLET FORKS SWP 1000 | PORTE-PALETTE |
| 3 | 1000042143 | | 1,00 ST | STAPELEINRICHTUNG | PALLET FORKS | APPAREILLAGE À PILE |
| 4 | 1000042187 | | 2,00 ST | AUFHÄNGUNG | JOINT | SUSPENSION |
| 5 | 1000042188 | | 2,00 ST | ANSCHLAG | LIMIT STOP | BATTÉE |
| 6 | 1000090710 | | 2,00 ST | GABELZINKEN | FORK ARMS | FOURCHON |
| 7 | 1000090711 | | 2,00 ST | GABELZINKEN | FORK ARMS | FOURCHON |
| 8 | 1000021258 | | 2,00 ST | BOLZEN | PIN | AXE |
| 9 | 1000019188 | | 2,00 ST | DRUCKFEDER | PRESSURE SPRING | RESSORT DE PRESSION |
| 10 | 1000019189 | | 2,00 ST | SPANNSTIFT | COTTER PIN | GOUPILLE TENDEUR |
| 11 | 1000019190 | | 2,00 ST | HEBEL | LEVER | LEVIER |
| 12 | 1000047298 | | 2,00 ST | 6KT-SCHRAUBE | HEX SCREW | VIS À TÊTE HEXAGONALE |
| 13 | 1000020788 | | 2,00 ST | 6KT-MUTTER | HEXAGON NUT | ÉCROU HEXAGONAL |
| 14 | 1000029928 | | 1,00 ST | TRAGLASTDIAGRAMM | CARRY LOAD DIAGRAM | DIAGRAMME DE CHARGEMENT |

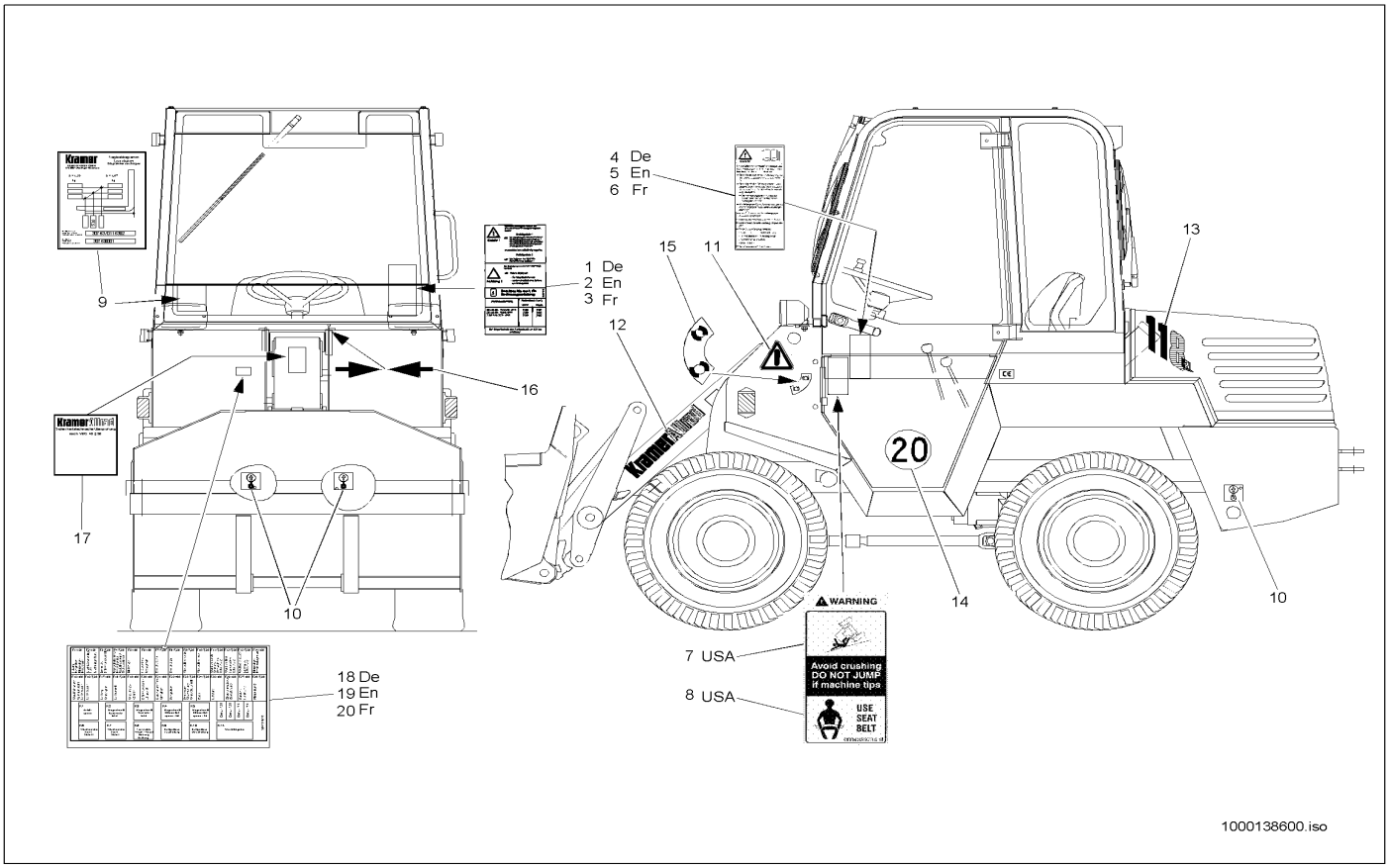


| Pos | Art.-Nr. | Anm. | Q'TY | BEZEICHNUNG | PART NAME | DESIGNATION |
|---|---|---|---|---|---|---|
| 1 | 1000030209 | De | 1,00 ST | WARNSCHILD | WARNING SIGN | BOUCLIER D'AVERTISSEMENT |
| 2 | 1000141025 | En | 1,00 ST | WARNSCHILD | WARNING SIGN | BOUCLIER D'AVERTISSEMENT |
| 3 | 1000141031 | Fr | 1,00 ST | WARNSCHILD | WARNING SIGN | BOUCLIER D'AVERTISSEMENT |
| 4 | 1000030234 | De | 1,00 ST | WARNSCHILD | WARNING SIGN | BOUCLIER D'AVERTISSEMENT |
| 5 | 1000030240 | En | 1,00 ST | WARNSCHILD | WARNING SIGN | BOUCLIER D'AVERTISSEMENT |
| 6 | 1000052387 | Fr | 1,00 ST | WARNSCHILD | WARNING SIGN | SIGNAL D'AVERTISSEMENT |
| 7 | 1000030254 | | 1,00 ST | WARNSCHILD | WARNING SIGN | BOUCLIER D'AVERTISSEMENT |
| 8 | 1000030260 | | 1,00 ST | WARNSCHILD | WARNING SIGN | BOUCLIER D'AVERTISSEMENT |
| 9 | 1000029928 | | 1,00 ST | TRAGLASTDIAGRAMM | CARRY LOAD DIAGRAM | DIAGRAMME DE CHARGEMENT |
| 10 | 1000039494 | | 3,00 ST | HINWEISSCHILD | INDICATION LABEL | PLAQUE INDICATRICE |
| 11 | 1000030024 | | 1,00 ST | WARNSCHILD | WARNING SIGN | BOUCLIER D'AVERTISSEMENT |
| 12 | 1000029981 | | 1,00 ST | SCHILD | LABEL | PANNEAU |
| 13 | 1000029701 | | 1,00 ST | SCHILD | LABEL | PANNEAU |
| 14 | 1000029786 | | 1,00 ST | HINWEISSCHILD | INDICATION LABEL | PLAQUE INDICATRICE |
| 15 | 1000029879 | | 1,00 ST | HINWEISSCHILD | INDICATION LABEL | PLAQUE INDICATRICE |
| 16 | 1000029770 | | 2,00 ST | MAPPE PRESENTATION | BRIEFCASE PRESENTAT | SERVIETTE DE LA PRÉSANTATION |
| 17 | 1000029773 | | 1,00 ST | SICHERHEITSZEICHEN | SAFETY SIGN | SIGNE DE SÉCURITÉ |
| 18 | 1000140957 | De | 1,00 ST | SCHILD | LABEL | PANNEAU |
| 19 | 1000140958 | En | 1,00 ST | SCHILD | LABEL | PANNEAU |
| 20 | 1000140960 | Fr | 1,00 ST | SCHILD | LABEL | PANNEAU |

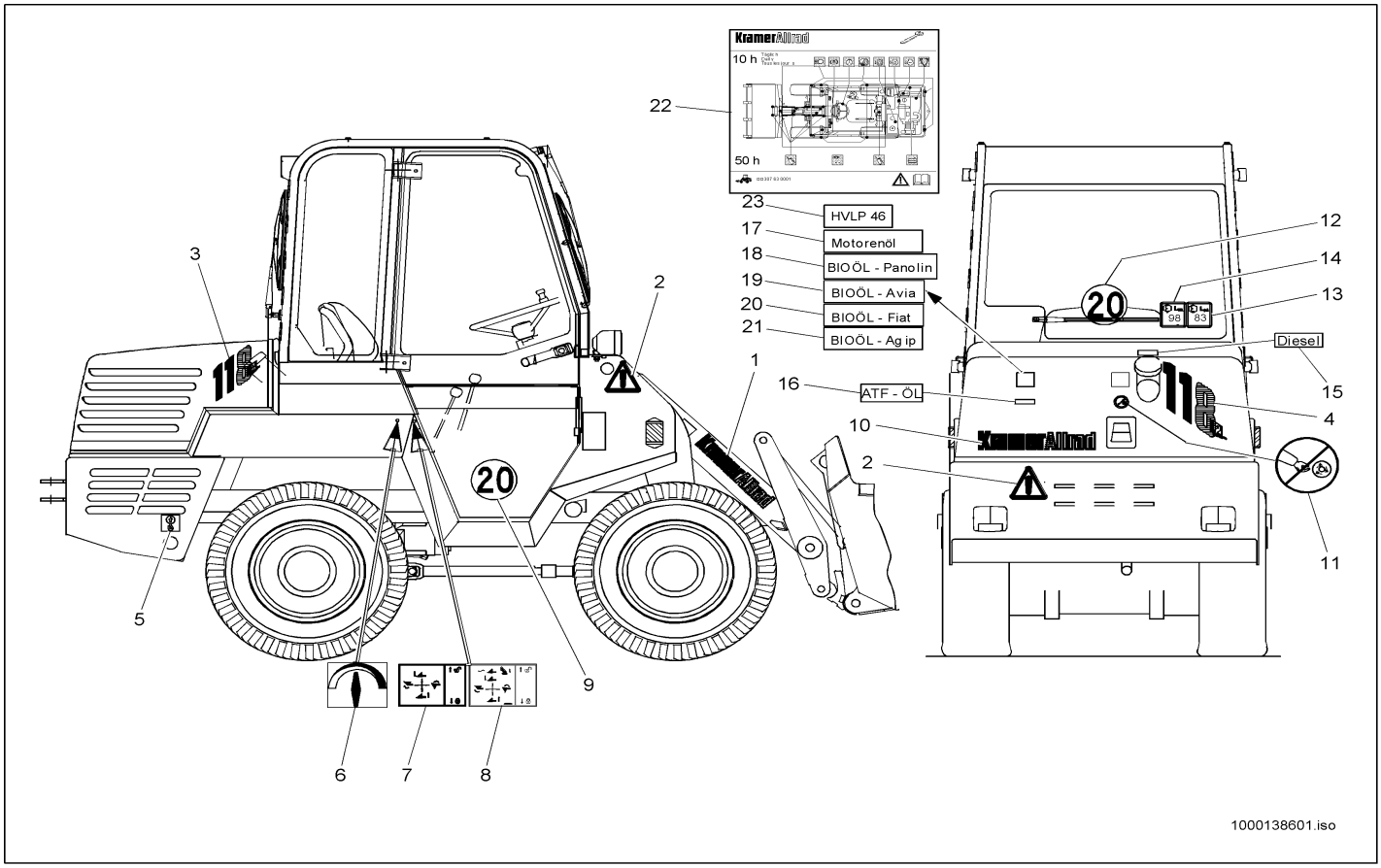


| Pos | Art.-Nr. | Anm. | Q'TY | BEZEICHNUNG | PART NAME | DESIGNATION |
|---|---|---|---|---|---|---|
| 1 | 1000029981 | | 2,00 ST | SCHILD | LABEL | PANNEAU |
| 2 | 1000030024 | | 2,00 ST | WARNSCHILD | WARNING SIGN | BOUCLIER D'AVERTISSEMENT |
| 3 | 1000029715 | | 1,00 ST | SCHILD | LABEL | PANNEAU |
| 4 | 1000029708 | | 1,00 ST | SCHILD | LABEL | PANNEAU |
| 5 | 1000039494 | | 1,00 ST | HINWEISSCHILD | INDICATION LABEL | PLAQUE INDICATRICE |
| 6 | 1000029883 | | 1,00 ST | SYMBOL HEIZUNG | SYMBOL HEATER | SYMBOLE DU CHAUFFAGE |
| 7 | 1000039463 | | 1,00 ST | HINWEISSCHILD | INDICATION LABEL | PLAQUE INDICATRICE |
| 8 | 1000039465 | | 1,00 ST | HINWEISSCHILD | INDICATION LABEL | PLAQUE INDICATRICE |
| 9 | 1000029786 | | 1,00 ST | HINWEISSCHILD | INDICATION LABEL | PLAQUE INDICATRICE |
| 10 | 1000029977 | | 1,00 ST | SCHILD | LABEL | PANNEAU |
| 11 | 1000000604 | | 1,00 ST | WARNSCHILD | WARNING SIGN | BOUCLIER D'AVERTISSEMENT |
| 12 | 1000029898 | | 1,00 ST | HINWEISSCHILD | INDICATION LABEL | PLAQUE INDICATRICE |
| 13 | 1000029844 | | 1,00 ST | HINWEISSCHILD | INDICATION LABEL | PLAQUE INDICATRICE |
| 14 | 1000156822 | | 1,00 ST | HINWEISSCHILD | INDICATION LABEL | PLAQUE INDICATRICE |
| 15 | 1000039490 | | 1,00 ST | HINWEISSCHILD | INDICATION LABEL | PLAQUE INDICATRICE |
| 16 | 1000000606 | | 1,00 ST | HINWEISSCHILD | INDICATION LABEL | PLAQUE INDICATRICE |
| 17 | 1000029975 | | 1,00 ST | HINWEISSCHILD | INDICATION LABEL | PLAQUE INDICATRICE |
| 18 | 1000029748 | | 1,00 ST | HINWEISSCHILD | INDICATION LABEL | PLAQUE INDICATRICE |
| 19 | 1000029752 | | 1,00 ST | HINWEISSCHILD | INDICATION LABEL | PLAQUE INDICATRICE |
| 20 | 1000029979 | | 1,00 ST | HINWEISSCHILD | INDICATION LABEL | PLAQUE INDICATRICE |
| 21 | 1000029985 | | 1,00 ST | HINWEISSCHILD | INDICATION LABEL | PLAQUE INDICATRICE |
| 22 | 1000029875 | | 1,00 ST | AUFKLEBER WARTUNG | STICKER MAINTENANCE | AUTOCOLLANT DE LA MAINTENANCE |
| 23 | 1000099783 | | 1,00 ST | HINWEISSCHILD | INDICATION LABEL | PLAQUE INDICATRICE |

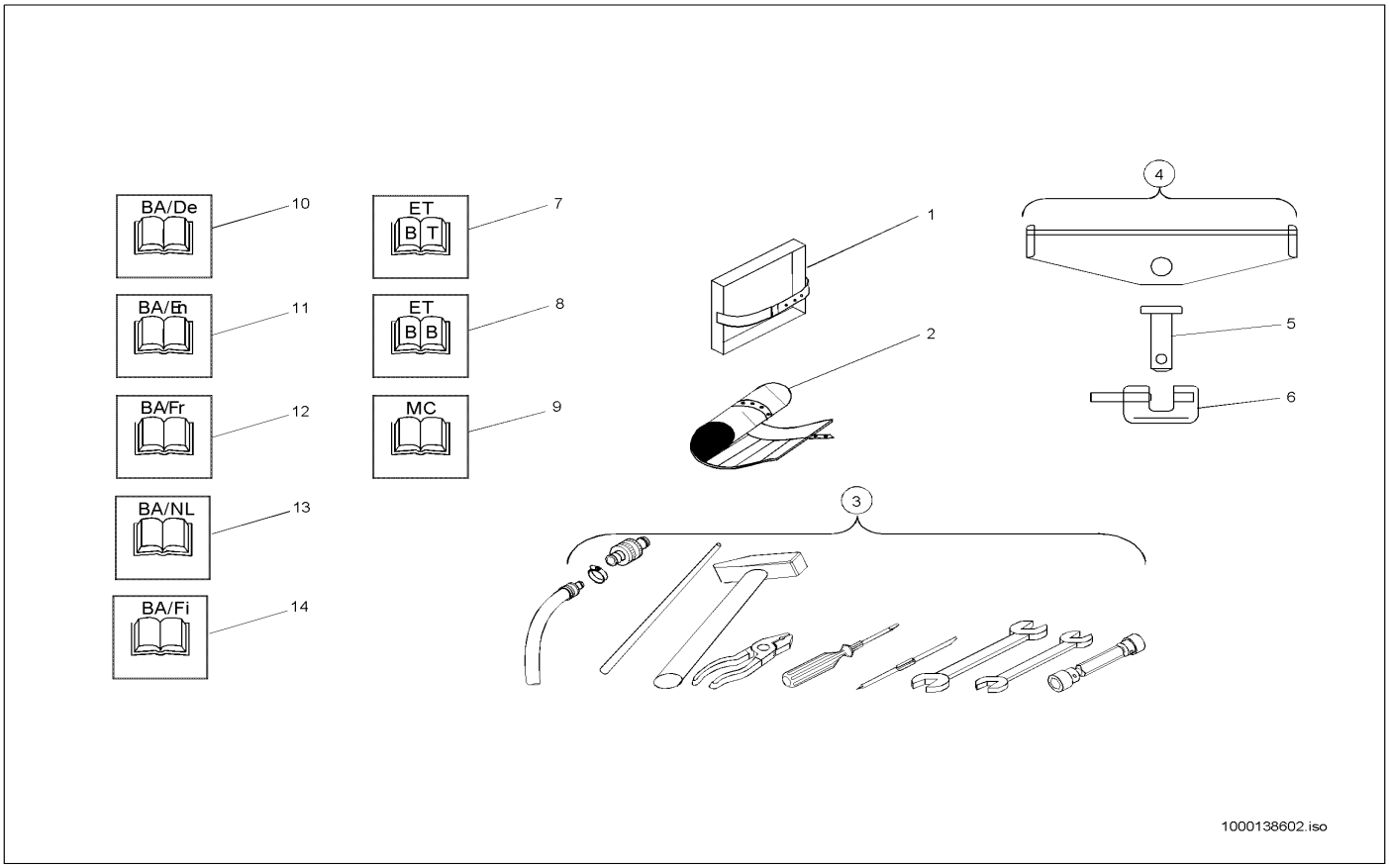


| Pos | Art.-Nr. | Anm. | Q'TY | BEZEICHNUNG | PART NAME | DESIGNATION |
|---|---|---|---|---|---|---|
| 1 | 1000029668 | | 1,00 ST | VERBANDSKASTENHALTER | FIRST AID BOX BRACKET | SUPPORT DE LA BOÎTE À PANSEMENT |
| 2 | 1000101157 | | 1,00 ST | WERKZEUGTASCHE | TOOL BAG | TROUSSE À OUTILS |
| 3 | 1000029573 | | 1,00 ST | WERKZEUGSATZ | TOOL KIT | JEU D'OUTILS |
| 4 | 1000140987 | | 1,00 ST | SICHERUNG | LOCKING | SÜRETÉ |
| 5 | 1000140924 | | 1,00 ST | BOLZEN | PIN | AXE |
| 6 | 1000140948 | | 1,00 ST | SCHLOSS | LOCK | FERMOIR |
| 7 | 1000034923 | | 1,00 ST | ERSATZTEILLISTE | SPARE PARTS LIST | LISTE DE PIÈCE DE RECHANGE |
| 8 | 1000034925 | | 1,00 ST | ERSATZTEILLISTE | SPARE PARTS LIST | LISTE DE PIÈCE DE RECHANGE |
| 9 | 1000034926 | | 1,00 ST | ERSATZTEILLISTE | SPARE PARTS LIST | LISTE DE PIÈCE DE RECHANGE |
| 10 | 1000034929 | | 1,00 ST | BEDIENUNGSANLEITUNG | INSTRUCTION MANUAL | MODE D'EMPLOI |
| 11 | 1000034930 | | 1,00 ST | BEDIENUNGSANLEITUNG | INSTRUCTION MANUAL | MODE D'EMPLOI |
| 12 | 1000034931 | | 1,00 ST | BEDIENUNGSANLEITUNG | INSTRUCTION MANUAL | MODE D'EMPLOI |
| 13 | 1000034932 | | 1,00 ST | BEDIENUNGSANLEITUNG | INSTRUCTION MANUAL | MODE D'EMPLOI |
| 14 | 1000034933 | | 1,00 ST | BEDIENUNGSANLEITUNG | INSTRUCTION MANUAL | MODE D'EMPLOI |

Die KRAMER-WERKE GmbH arbeitet ständig an der Verbesserung ihrer Produkte im Zuge der technischen Weiterentwicklung. Darum müssen wir uns Änderungen gegenüber den Abbildungen und Beschreibungen dieser Dokumentation vorbehalten, ohne dass daraus ein Anspruch auf Änderungen an bereits ausgelieferten Maschinen abgeleitet werden kann.

Technische Angaben, Maße und Gewichte sind unverbindlich. Irrtümer vorbehalten.

Nachdruck oder Übersetzung, auch auszugsweise, nur mit schriftlicher Genehmigung der KRAMER-WERKE GmbH.

Alle Rechte nach dem Gesetz des Urheberrechts vorbehalten.
KRAMER-WERKE GmbH
Nussdorferstr. 50
D-88662 Überlingen
Germany

**Kramer Werke GmbH**
Nußdorfer Straße 50
D-88662Überlingen
Tel. +49 (0) 7551 802-0
Fax +49 (0) 7551 802-260
e-Mail info@kramer.de
www.neusonkramer.com

Neuson Baumaschinen GmbH
Haidfeldstraße 37
A-4060 Linz-Leonding
Tel. +43 (0) 732 90590-0
Fax +43 (0) 732 90590-200
e-Mail office@neuson.com
www.neusonkramer.com

Neuson Ltd.
Crown Business Park
Dukestown, Tredegar
Gwent. NP22 4EF
United Kingdom
Tel. +44 (0) 1495 723083
Fax +44 (0) 1495 713941
e-Mail ukoffice@neuson.com
www.neusonkramer.com