KramerAllrad

KramerAllrad

Schaufellader
Wheel loader
Chargeuse

212 LT/LTx



Ersatzteilliste
Spare parts list
Catalogue de pièces détachées

Fahrzeugtyp	Vehicle model	Véhicule modèle	212 20
Ausgabe	Edition	Edition	3.0
Teil-Nummer	Spare part no.	No. de pièce détachée	0 21 240 28 92
Gültig ab	Valid from	Valable à partir de	I→ 120 001
Fahrgestell-Nr.	serial no.	no. de série	→I 126 665
			I→ 212 20 0001

Kramer-Werke GmbH
Postfach 10 15 63
D-88645 Überlingen
Telefon 07551-802-450
Telefax 07551-802-138

Ausgabenlegende

Ausgabe	herausgegeben
1.0	Juni 88
2.0	Februar 89
3.0	November 97

Legend

Edition	issued
1.0	June 88
2.0	February 89
3.0	November 97

Légende

Edition	publication
1.0	juin 88
2.0	février 89
3.0	novembre 97

© Copyright – 1997 Kramer-Werke GmbH, Überlingen
Printed in the Federal Republic of Germany
Alle Rechte vorbehalten
Diese Druckschrift darf vom Empfänger nur für den vorgesehenen Zweck verwendet werden. Sie darf ohne vorherige schriftliche Zustimmung in keiner Weise ganz oder teilweise vervielfältigt oder in irgendeine andere Sprache übersetzt werden.

Titelbild: KramerAllrad Schaufellader 212 LT/LTx. Die Abbildung kann Sonderausrüstungen (SOs) aufweisen.

Kramer-Werke GmbH
Technische Dokumentation
Postfach 10 15 63
D-88 645 Überlingen
Druckschrift: ET 212 20
Bestell-Nr.: 0 21 240 28 92
Ausgabe 3.0

© Copyright – 1997 Kramer-Werke GmbH, Überlingen
Printed in the Federal Republic of Germany
All rights reserved
No part of this publication may be reproduced, translated or used in any form or by any means – graphic, electronic or mechanical including photocopying, recording, taping or information storage or retrieval systems – without prior permission in writing from Kramer-Werke GmbH.

The cover features the KramerAllrad 212 LT/LTx wheel loader with possible optional equipment.

Kramer-Werke GmbH
Technical Documentation
P. O. Box 10 15 63
D-88 645 Überlingen, Federal Republic of Germany
Document: ET 212 20
Order no.:0 21 240 28 92
Edition 3.0

© Copyright – 1997 Kramer-Werke GmbH, Überlingen
Imprimé en République Fédérale d'Allemagne
Tous droits réservés
Cet ouvrage ne peut être représenté, reproduit, adapté, traduit, restitué par des systèmes photomécaniques ou tous autres, y compris de mise en mémoire dans des installations de traitement de données – également dans le cas d'une utilisation partielle ou par extraits – qu'avec l'autorisation préalable par écrit de la société Kramer-Werke GmbH.
Illustration en couverture : chargeuse KramerAllrad 212 LT/LTx. L'illustration peut présenter des équipements en option.

Kramer-Werke GmbH
Documentation technique
B. P. 10 15 63
D-88 645 Überlingen, République Fédérale d'Allemagne
Document : ET 212 20
No. de commande. :0 21 240 28 92
Edition 3.0

Inhaltsverzeichnis

Einleitung

Zeichenerklärung
Typenschild
Fahrgestell-Nummer
Motor-Nummer
Getriebe-Nummer

Wartungs- und Dichtsätze

Wartungssatz mit Serienluftfilter
Wartungssatz mit Doppel-Luftfilter (SO)
Dichtsätze – Motor
Dichtsätze – Getriebeschaltventil
Dichtsätze – Bremse
Dichtsätze – Lenkung
Dichtsätze – Hydraulik
Aufstellung von O-Ringen für Dichtkegelverschraubungen (DKO)
O-Ringe für Einschraubverschraubungen mit UNF-Gewinde
Dichtringe für Einschraubverschraubungen mit metrischem Gewinde
Elektrische Steckverbindungen
1-polige Steckergehäuse
2-polige Steckergehäuse
3-polige Steckergehäuse
4-polige Steckergehäuse

Table of contents

Introduction

Signs and symbols
Type label
Serial number
Engine number
Gearbox number

Maintenance and sealing kits

Maintenance kit with standard air filter
Maintenance kit with double air filter (option)
Sealing kits (engine)
Sealing kit (actuating valve)
Sealing kits (brake)
Sealing kits (steering system)
Sealing kits (hydraulics)
List of o-rings for sealing cone screw connections
O-rings for threaded pipe fittings with UNF-thread
O-rings for threaded pipe fittings with metric thread
Electrical plug and socket connections
1-pole plug housings
2-pole plug housings
3-pole plug housings
4-pole plug housings

Table des matières

Introduction

Signes et symboles E-2
Plaque signalétique E-5
Numéro de série E-5
Numéro du moteur E-6
Numéro de boîte E-6

Kits d’entretien et d’étanchéité

Kit d’entretien avec filtre à air standard 00-1
Kit d’entretien avec double filtre à air (option) 00-1
Kits d’étanchéité (moteur) 00-3
Kits d’étanchéité (valve de changement boîte 00-3
Kits d’étanchéité (frein) 00-3
Kits d’étanchéité (direction) 00-3
Kits d’étanchéité (hydraulique) 00-3
Liste de joint toriques pour raccords vissés à bague bicône 00-5
Joint toriques pour raccords filetés avec filet UNF 00-5
Joint toriques pour raccords filetés avec filet métrique 00-6
Raccords à fiches électriques 00-8
Boîtiers de fiche 1 pôle 00-12
Boîtiers de fiche 2 pôles 00-12
Boîtiers de fiche 3 pôles 00-14
Boîtiers de fiche 4 pôles 00-14

5-polige Steckergehäuse	5-pole plug housings	Boîtiers de fiche 5 pôles	00-16
6-polige Steckergehäuse	6-pole plug housings	Boîtiers de fiche 6 pôles	00-18
7-polige Steckergehäuse	7-pole plug housings	Boîtiers de fiche 7 pôles	00-18
8-polige Steckergehäuse	8-pole plug housings	Boîtiers de fiche 8 pôles	00-18
11-polige Steckergehäuse	11-pole plug housings	Boîtiers de fiche 11 pôles	00-20
13-polige Steckergehäuse	13-pole plug housings	Boîtiers de fiche 13 pôles	00-20
20-polige Steckergehäuse	20-pole plug housings	Boîtiers de fiche 20 pôles	00-20
21-polige Steckergehäuse	21-pole plug housings	Boîtiers de fiche 21 pôles	00-20
37-polige Steckergehäuse	37-pole plug housings	Boîtiers de fiche 37 pôles	00-20
Diverse Bauteile	Other component parts	Autres pièces constitutives	00-20

Einzelteile Motor

Engine: component parts

Moteur : pièces constitutives

Motor – Motoraufhängung	Engine – Engine bearing	Moteur – Logement du moteur	01-2
Zylinderblock – Einzelteile	Cylinder block – component parts	Bloc-cylindres – pièces constitutives	01-4
Stirnradgehäuse – Einzelteile	Spur gear housing – component parts	Boîtier de pignon droit – pièces constitutives	01-6
Schwungradgehäuse – Einzelteile	Flywheel housing – component parts	Boîtier de volant – pièces constitutives	01-10
Ölwanne – Einzelteile	Oil pan – component parts	Carter d’huile – pièces constitutives	01-12
Zylinderkopf – Einzelteile	Cylinder head – component parts	Culasse – pièces constitutives	01-14
Zylinderkopfdeckel – Einzelteile	Cylinder-head cover – component parts	Couvercle de culbuteurs – pièces constitutives	01-16
Nockenwelle und Zwischenrad	Camshaft and intermediate pinion	Arbre à cames et pignon intermédiaire	01-18
Ansaug- und Auspuffkrümmer	Intake and exhaust manifolds	Collecteurs d’admission et échappement	01-20
Turbolader	Turbocharger	Turbocompresseur	01-22
Turbolader – Einzelteile	Turbocharger: component parts	Turbocompresseur : pièces constitutives	01-24
Kurbelwelle, Kolben, Pleuelstange	Crankshaft, piston, connecting rod	Vilebrequin, piston, bielle	01-26
Kreislauf Schmieröl	Lubricating oil circuit	Circuit d’huile de lubrification	01-28
Schmierleitungen	Lubricating lines	Conduites de lubrification	01-30
Wasserpumpe – Einzelteile	Water pump – component parts	Pompe à eau – pièces constitutives	01-32

Kühlwasser – Kreislauf	Cooling-water circuit	Circuit d'eau de refroidissement	01-32
Kühlwasserregler	Cooling-water governor	Régulateur d'eau de refroidissement	01-34
Einspritzpumpe – Einzelteile	Fuel injection pump – component parts	Pompe d'injection – pièces constitutives	01-36
Einspritzpumpe – Regler	Fuel injection pump – governor	Pompe d'injection – régulateur	01-40
Einspritzsystem – Einzelteile	Injection system – component parts	Système d'injection – pièces constitutives	01-44
Kraftstoff-Filter – Einzelteile	Fuel filter – component parts	Filtre à carburant – pièces constitutives	01-46
Kraftstoffleitung – Vorlauf	Fuel feed line	Conduite d'alimentation de carburant	01-46
Kraftstoffleitungen – Rücklauf	Fuel return line	Conduite de retour de carburant	01-48
Anlasser	Starter	Démarreur	01-50
Einzelteile für Anlasser	Starter: component parts	Démarreur : pièces constitutives	01-50
Lichtmaschine	Generator	Alternateur	01-52
Einzelteile für Lichtmaschine	Generator: component parts	Alternateur : pièces constitutives	01-52
Dichtsatz – Motor	Sealing kit – engine	Jeu de joints – moteur	01-54
Kraftstoffleitungen	**Fuel lines**	**Conduites de carburant**	
Kraftstoffleitung – Vorlauf	Fuel line – feed line	Conduite de carburant – alimentation	08-2
Kraftstoffleitung – Rücklauf	Fuel line – return line	Conduite de carburant – retour	08-2
Luftfilter	**Air filter**	**Filtre à air**	
Luftfilter Serie	Standard air filter	Filtre à air standard	10-2
Luftfilter für staubigen Arbeitseinsatz	Air filter for work in dusty environment	Filtre à air pour travaux en atmosphère	10-6
Motorkühlung	**Engine cooling system**	**Système de refroidissement moteur**	
Ventilator – Befestigung	Fan attachment	Fixation du ventilateur	15-2
Abschirmblech – Einzelteile ➜I 120 030	Screen sheet: component parts ➜I 120 030	Tôle de protection : pièces constitutives ➜I 120 030	15-2
Wasserkühler ➜I 120 030	Radiator ➜I 120 030	Radiateur ➜I 120 030	15-4
Abschirmblech – Einzelteile I➜ 120 031	Screen sheet: component parts I➜ 120 031	Tôle de protection : pièces constitutives I➜ 120 031	15-6

Wasserkühler I→ 120 031	Radiator I→ 120 031	Radiateur I→ 120 031	15-6
Kühlschläuche – Befestigung	Cooling hose attachment	Fixation des flexibles de refroidissement	15-8
Kraftstoffbehälter	**Fuel tank**	**Réservoir à carburant**	
Kraftstoffbehälter	Fuel tank	Réservoir à carburant	16-2
Befestigung Kraftstoffbehälter	Fuel tank: attachment	Réservoir de carburant : fixation	16-2
Gasregulierung	**Speed regulation**	**Réglage de régime**	
Fußgasregulierung →I 120 269	Speed regulation with pedal →I 120 269	Réglage de régime moteur à pédale →I 120 269	17-2
Abstellvorrichtung – Motor →I 120 269	Shutoff unit for engine →I 120 269	Dispositif de coupure du moteur →I 120 269	17-4
Fußgasregulierung I→ 120 270	Speed regulation with pedal I→ 120 270	Réglage de régime moteur à pédale I→ 120 270	17-6
Abstellvorrichtung – Motor →I 120 359	Shutoff unit for engine →I 120 359	Dispositif de coupure du moteur →I 120 359	17-8
Abstellvorrichtung – Motor I→ 120 360	Shutoff unit for engine I→ 120 360	Dispositif de coupure du moteur I→ 120 360	17-8
Rahmen	**Frame**	**Châssis**	
Rahmen	Frame	Châssis	20-2
Befestigung Vorderachse	Front axle attachment	Fixation du pont AV	20-2
Befestigung Hinterachse	Rear axle attachment	Fixation du pont AR	20-2
Ballastgewicht →I 126 402	Counterweight →I 126 402	Contrepoids →I 126 402	20-2
Ballastgewicht I→ 126 403	Counterweight I→ 126 403	Contrepoids I→ 126 403	20-4
Verladeeinrichtung	Loading facility	Dispositif de transbordement	20-4
Kupplung	**Clutch**	**Embrayage**	
Lagergehäuse – Wandler	Bearing housing – torque converter	Logement du palier – convertisseur de couple	21-2
Befestigung Lagergehäuse am Motor	Attachment of bearing housing to engine	Fixation du logement du palier au moteur	21-4

Befestigung Wandler am Motor	Attachment of torque converter to engine	Fixation du convertisseur de couple au moteur	21-4
Leckölleitung	Drain line	Conduite de fuite	21-6
Druckleitung zum Wandler	Pressure line to torque converter	Conduite de pression au convertisseur de couple	21-6
Rücklaufleitung Wandler – Ölkühler	Return line: torque converter – oil cooler	Conduite de retour : convertisseur de couple – refroidisseur d'huile	21-6
Rücklaufleitung Ölkühler – Ölbehälter	Return line: oil cooler – oil tank	Conduite de retour : radiateur d'huile – réservoir d'huile	21-8
Getriebe	**Gearbox**	**Boîte**	
Getriebe	Gearbox	Boîte	22-2
Einzelteile Getriebe	Gearbox: component parts	Boîte : pièces constitutives	22-2
Zahnräder 1. u. 2. Gang	Gears (1st and 2nd speed)	Engrenages (1ère et 2ème vitesse)	22-2
Schaltung 1. u. 2. Gang	Gear shift mechanism 1st & 2nd gear	Mécanisme de changement de 1ère et 2ème vitesse	22-4
Lagerung – Antriebswelle	Bearing – input shaft	Roulement – arbre d'entrée	22-6
Druckölkupplung vorwärts – rückwärts	Pressure oil clutch forward – reverse	Embrayage à huile sous pression AV – AR	22-6
Betätigung Getriebeschaltung	Gear shift: control	Changement de vitesses : commande	22-8
Winkeltrieb	Gear drive	Couple conique	22-10
Ausgleichgetriebe (mit 2 Ausgleich – kegelräder)	Differential (with 2 differential bevel gears)	Différentiel (avec 2 satellites de différentiel)	22-10
Gelenkwellen-Befestigung	Cardan shaft mounting	Fixation de l'arbre de transmission	22-12
Winkeltrieb	Gear drive	Couple conique	22-14
Ausgleichgetriebe (mit 4 Ausgleich – kegelräder)	Differential (with 4 differential bevel bears)	Différentiel (avec 4 satellites de différentiel)	22-14
Gelenkwellen-Befestigung	Cardan shaft mounting	Fixation de l'arbre de transmission	22-16
Getriebeölkreislauf: ➜I 126 615	Gearbox oil circuit: ➜I 126 615	Circuit d'huile de boîte : ➜I 126 615	22-18
Saugleitung Getriebe – Hydraulikpumpe ➜I 120 234	Suction line gearbox – hydrauc pump ➜I 120 234	Conduite d'aspiration boîte – pompe hydraulique ➜I 120 234	22-18

Saugleitung Getriebe – Hydraulikpumpe ➡I 120 235 - ➜I 126 615	Suction line gearbox – hydrauc pump ➡I 120 235 - ➜I 126 615	Conduite d'aspiration boîte – pompe hydraulique ➡I 120 235 - ➜I 126 615	22-18
Druckleitung Hydraulikpumpe – Getriebeschaltventil	Pressure line: hydraulic pump – actuating valve	Conduite de pression : pompe hydraulique – valve de changement boîte	22-20
Getriebeölkreislauf: ➜I 126 615	Gearbox oil circuit ➜I 126 615	Circuit de l'huile de boîte ➜I 126 615	22-22
Druckleitungen Getriebeschaltventil – Druckölkupplung	Pressure lines: actuating valve – pressure oil clutch	Conduites de pression : valve de changement boîte – embrayage à huile sous pression	22-22
Schmierleitung Getriebeschaltventil – Druckölkupplung	Lubrication line: actuating valve – pressure oil clutch (forward – reverse)	Conduite de lubrification : valve de changement boîte – embrayage à huile sous pression (marche AV – AR)	22-22
Rücklaufleitung Getriebeschaltventil – Getriebe	Return line: actuating valve – gearbox	Conduite de retour : valve de changement boîte – boîte	22-22
Betätigung Getriebeschaltventil ➜I 120 269	Operation of actuating valve ➜I 120 269	Commande de la valve de changement boîte ➜I 120 269	22-24
Betätigung Getriebeschaltventil ➡I 120 270 - ➜I 126 615	Operation of actuating valve ➡I 120 270 - ➜I 126 615	Commande de la valve de changement boîte ➡I 120 270 - ➜I 126 615	22-24
Anlaßsperre	Starting interlock	Verrouillage de démarrage	22-26
Getriebeölkreislauf: ➡I 126 616	Gearbox oil circuit ➡I 126 616	Circuit de l'huile de boîte ➡I 126 616	22-28
Saugleitung Getriebe – Hydraulikpumpe	Suction line gearbox – hydraulic pump	Conduite d'aspiration boîte – pompe hydraulique	22-28
Druckleitung Hydraulikpumpe – Getriebeschaltventil	Pressure line: hydraulic pump – actuating valve	Conduite de pression : pompe hydraulique – valve de changement boîte	22-30
Getriebeölkreislauf: ➡I 126 616	Gearbox oil circuit ➡I 126 616	Circuit de l'huile de boîte ➡I 126 616	22-32
Druckleitungen Getriebeschaltventil – Druckölkupplung	Pressure lines: actuating valve – pressure oil clutch	Conduites de pression : valve de changement boîte – embrayage à huile sous pression	22-32
Schmierleitung Getriebeschaltventil – Druckölkupplung	Lubrication line: actuating valve – pressure oil clutch (forward – reverse)	Conduite de lubrification : valve de changement boîte – embrayage à huile sous pression (marche AV – AR)	22-32
Rücklaufleitung Getriebeschaltventil – Getriebe	Return line: actuating valve – gearbox	Conduite de retour : valve de changement boîte – boîte	22-32

Elektrische Getriebeschaltung I➔ 126 616	Electrical gear shift I➔ 126 616	Changement de vitesse électrique I➔ 126 616 22-34
Einzelteile für Druckölkupplung	Pressure oil clutch component parts	Embrayage à huile sous pression pièces constitutives 22-36
Einzelteile für Getriebeschaltventil (mechanisch schaltbar) ➔I 120 030	Actuating valve (mechanical shift): component parts ➔I 120 030	Valve de changement boîte (commande mécanique) : pièces constitutives ➔I 120 030 22-38
Einzelteile für Getriebeschaltventil (mechanisch schaltbar) I➔ 120 031 - ➔I 126 615	Actuating valve (mechanical shift): component parts I➔ 120 031 - ➔I 126 615	Valve de changement boîte (commande mécanique) : pièces constitutives I➔ 120 031 - ➔I 126 615 22-38
Einzelteile für elektr. Getriebe-schaltventil I➔ 126 616	Electrical actuating valve: component parts I➔ 126 616	Valve électrique de changement boîte : pièces constitutives I➔ 126 616 22-40
Vorderachse	**Front axle**	**Pont AV**
Vorderachse ➔I 120 269	Front axle ➔I 120 269	Pont AV ➔I 120 269 23-2
Einzelteile Vorderachse ➔I 120 269	Front axle: component parts ➔I 120 269	Pont AV : pièces constitutives ➔I 120 269 23-4
Winkeltrieb – Einzelteile	Gear drive: component parts	Couple conique : pièces constitutives 23-4
Ausgleichgetriebe – Einzelteile (mit 2 Ausgleichkegelrädern) ➔I 120 269	Differential: component parts (with 2 differential bevel gears) ➔I 120 269	Différentiel : pièces constitutives (avec 2 satellites de différentiel) ➔I 120 269 23-8
Ausgleichgetriebe –Einzelteile (mit 4 Ausgleichkegelrädern) ➔I 120 269	Differential: component parts (with 4 differential bevel gears) ➔I 120 269	Différentiel : pièces constitutives (avec 4 satellites de différentiel) ➔I 120 269 23-10
Differentialsperre - Einzelteile ➔I 120 269	Differential lock: component parts ➔I 120 269	Blocage de différentiel : pièces constitutives ➔I 120 269 23-12
Betätigung Differentialsperre ➔I 120 269	Differential lock: control ➔I 120 269	Blocage de différentiel : commande ➔I 120 269 23-12
Portaltriebe – Einzelteile ➔I 120 164	Final drives: component parts ➔I 120 164	Réducteurs : pièces constitutives ➔I 120 164 23-14
Portaltriebe – Einzelteile ➔I 120 164	Final drives: component parts ➔I 120 164	Réducteurs : pièces constitutives ➔I 120 164 23-20
Portaltriebe – Einzelteile I➔ 120 165 – ➔I 120 269	Final drives: component parts I➔ 120 165 – ➔I 120 269	Réducteurs : pièces constitutives I➔ 120 165 – ➔I 120 269 23-26

Portaltriebe – Einzelteile I→ 120 165 – →I 120 269	Final drives: component parts I→ 120 165 – →I 120 269	Réducteurs : pièces constitutives I→ 120 165 – →I 120 269	23-32
Vorderachse I→ 120 270	Front axle I→ 120 270	Pont AV I→ 120 270	23-38
Einzelteile Vorderachse I→ 120 270	Front axle: component parts I→ 120 270	Pont AV : pièces constitutives I→ 120 270	23-40
Winkeltrieb – Einzelteile	Gear drive: component parts	Couple conique : pièces constitutives	23-40
Ausgleichgetriebe – Einzelteile (mit 2 Ausgleichkegelrädern) I→ 120 270	Differential: component parts (with 2 differential bevel gears) I→ 120 270	Différentiel : pièces constitutives (avec 2 satellites de différentiel) I→ 120 270	23-46
Ausgleichgetriebe –Einzelteile (mit 4 Ausgleichkegelrädern) I→ 120 270	Differential: component parts (with 4 differential bevel gears) I→ 120 270	Différentiel : pièces constitutives (avec 4 satellites de différentiel) I→ 120 270	23-48
Differentialsperre – Einzelteile I→ 120 270	Differential lock: component parts I→ 120 270	Blocage de différentiel : pièces constitutives I→ 120 270	23-50
Betätigung Differentialsperre I→ 120 270	Differential lock: control I→ 120 270	Blocage de différentiel : commande I→ 120 270	23-50
Portaltriebe – Einzelteile I→ 120 270	Final drives: component parts I→ 120 270	Réducteurs : pièces constitutives I→ 120 270	23-52
Portaltrieblagerung	Final drive bearing	Logement des réducteurs	23-58
Einzelteile Doppelgelenkwellen	Double cardan shaft: component parts	Arbre de cardan double : pièces constitutives	23-62

Bremse

Brake

Frein

Feststellbremse →I 120 269	Parking brake →I 120 269	Frein de stationnement →I 120 269	24-2
Feststellbremse I→ 120 270 – →I 126 615	Parking brake I→ 120 270 – →I 126 615	Frein de stationnement I→ 120 270 – →I 126 615	24-6
Feststellbremse I→ 126 616	Parking brake I→ 126 616	Frein de stationnement I→ 126 616	24-10
Hebellagerung →I 126 665	Lever bearing →I 126 665	Logement de levier →I 126 665	24-14
Hebellagerung I→ 126 666	Lever bearing I→ 126 666	Logement de levier I→ 126 666	24-16
Betriebsbremse – Hauptbremszylinder →I 120 269	Service brake – master brake cylinder →I 120 269	Frein de service – maître-cylindre de frein →I 120 269	24-18

Druckleitung Hauptbremszylinder – Radzylinder links und rechts ➜I 120 269	Pressure line: master brake cylinder – wheel cylinder (left and right) ➜I 120 269	Conduite de pression : maître-cylindre de frein – cylindre de roue (côté gauche et droit) ➜I 120 269	24-20
Betriebsbremse Bremsventil – Abschaltventil – Druckspeicher I➜ 120 270	Service brake: brake valve – cut-off valve – pressure accumulator I➜ 120 270	Frein de service : clapet de freinage – valve de coupure – accumulateur de pression I➜ 120 270	24-22
Druckleitung Abschaltventil – Druckspeicher – Bremsventil	Pressure line: cut-off valve – pressure accumulator – brake valve	Conduite de pression : valve de coupure – accumulateur de pression – clapet de freinage	24-24
Rücklaufleitung Bremsventil – Hydraulikölbehälter	Return line: brake valve – hydraulic oil tank	Conduite de retour : clapet de freinage – réservoir d'huile hydraulique	24-24
Druckleitung Bremsventil – Radzylinder links und rechts „ Ausf. A“ I➜ 120 270	Pressure line: brake valve – wheel cylinder (left & right) “version A” I➜ 120 270	Conduite de pression : clapet de freinage – cylindre de roue (côté gauche et droit) «version A» I➜ 120 270	24-26
Druckleitung Bremsventil – Radzylinder links und rechts “ Ausf. B“ I➜ 120 270	Pressure line: brake valve – wheel cylinder (left & right) “version B” I➜ 120 270	Conduite de pression : clapet de freinage – cylindre de roue (côté gauche et droit) «version B» I➜ 120 270	24-30
Bremsenteile – Radzylinder	Brake parts: wheel cylinder	Pièces du frein : cylindre de roue	24-34
Radzylinder ➜I 120 269	Wheel cylinder ➜I 120 269	Cylindre de roue ➜I 120 269	24-36
Radzylinder I➜ 120 270	Wheel cylinder I➜ 120 270	Cylindre de roue I➜ 120 270	24-36
Hinterachse	**Rear axle**	**Pont AR**	
Hinterachse – Achsträger	Rear axle – Axle carrier	Pont AR – Porte-pont	26-2
Portaltriebe – Einzelteile	Final drives: component parts	Réducteurs : pièces constitutives	26-4
Portaltrieblagerung	Final drive bearing	Logement des réducteurs	26-10
Einzelteile Doppelgelenkwellen	Double cardan shaft: component parts	Arbres de cardan doubles : pièces constitutives	26-14
Lenkung	**Steering**	**Direction**	
Lenkung – Einzelteile ➜I 120 269	Steering: component parts ➜I 120 269	Direction : pièces constitutives ➜I 120 269	27-2
Hydraulikpumpe für Lenkungsöl- und Hydraulikölkreislauf Ausf. „A“	Hydraulic pump for steering oil circuit and hydraulic oil circuit version “A”	Pompe hydraulique pour circuit d'huile de direction et circuit d'huile hydraulique version «A»	27-6

Hydraulikpumpe für Lenkungsölkreislauf Ausf. „B“	Hydraulic pump for steering oil circuit version “B”	Pompe hydraulique pour circuit d’huile de direction version «B»	27-6
Saugleitung Ölbehälter – Lenkungspumpe Ausf. „A“	Suction line: oil tank – steering pump version “A”	Conduite d’aspiration: réservoir d’huile – pompe de direction version «A»	27-8
Saugleitung Ölbehälter – Lenkungspumpe Ausf. „B“	Suction line: oil tank – steering pump version “B”	Conduite d’aspiration: réservoir d’huile – pompe de direction version «B»	27-8
Druckleitung Lenkungspumpe – Lenkung Ausf. „A“	Pressure line: steering pump – steering version “A”	Conduite de pression : pompe de direction – direction version «A»	27-8
Druckleitung Lenkungspumpe – Lenkung Ausf. „B“	Pressure line: steering pump – steering version “B”	Conduite de pression : pompe de direction – direction version «B»	27-8
Rücklaufleitung Lenkung – Hydraulikölbehälter	Return line: steering – hydraulic oil tank	Conduite de retour : direction – réservoir d’huile hydraulique	27-10
Nachsaugleitung für die Lenkung	Anticavitation line for steering	Conduite de réaspiration pour direction	27-10
Befestigung Schlauchleitungen	Flexible lines: attachment	Conduites flexibles : fixation	27-12
Druckleitung Lenkung (Anschluß L+R) zum Sperrventil	Pressure line: steering (port L+R) – check valve	Conduite de pression : direction (raccord L+R) – clapet de non-retour	27-14
Druckleitung Sperrventil – Drehschieber – Lenkzylinder H. A.	Pressure line: check valve – rotary slide valve – rear axle steering ram	Conduite de pression : clapet de non-retour – tiroir rotatif – vérin de braquage pont AR	27-14
Druckleitung Sperrventil – Drehschieber – Lenkzylinder V. A.	Pressure line: check valve – rotary slide valve – front axle steering ram	Conduite de pression : clapet de non-retour – tiroir rotatif – vérin de braquage pont AV	27-14
Rücklaufleitung Sperrventil – T-Verschraubung	Reflux line: check valve – T screw connection	Conduite de retour : clapet de non-retour – raccord vissé en T	27-16
Lenkung – Einzelteile I→ 120 270	Steering: component parts I→ 120 270	Direction : pièces constitutives I→ 120 270	27-18
Hydraulikpumpe für Lenkungsöl- und Hydraulikölkreislauf Ausf. „A“	Hydraulic pump for steering oil circuit and hydraulic oil circuit version “A”	Pompe hydraulique pour circuit d’huile de direction et circuit d’huile hydraulique version «A»	27-22
Hydraulikpumpe für Lenkungsölkreislauf Ausf. „B“	Hydraulic pump for steering oil circuit version “B”	Pompe hydraulique pour circuit d’huile de direction version «B»	27-22
Saugleitung Ölbehälter – Lenkungspumpe Ausf. „A“	Suction line: oil tank – steering pump version “A”	Conduite d’aspiration: réservoir d’huile – pompe de direction version «A»	27-24

Saugleitung Ölbehälter – Lenkungspumpe Ausf. „B“	Suction line: oil tank – steering pump version “B”	Conduite d’aspiration: réservoir d’huile – pompe de direction version «B»	27-24
Druckleitung Lenkungspumpe – Abschaltventil – Lenkung Ausf. „A“	Pressure line: steering pump – cut-off valve – steering version “A”	Cond. de pression : pompe de direction – valve de coup. – direction version «A»	27-24
Druckleitung Lenkungspumpe – Abschaltventil – Lenkung Ausf. „B“	Pressure line: steering pump – cut-off valve – steering version “B”	Cond. de pression : pompe de direction – valve de coup. – direction version «B»	27-24
Rücklaufleitung Lenkung – Hydraulikölbehälter	Return line: steering – hydraulic oil tank	Conduite de retour : direction – réservoir d’huile hydraulique	27-26
Nachsaugleitung für die Lenkung	Anticavitation line for steering	Conduite de réaspiration pour direction	27-26
Befestigung Schlauchleitungen	Flexible lines: attachment	Conduites flexibles : fixation	27-28
Druckleitung Lenkung (Anschluß L) – Lenkzylinder vorn (ausfahren)	Pressure line: steering (port L) – front steering ram (extend)	Conduite de pression : direction (raccord L) – vérin de braquage AV (sortir)	27-30
Druckleitung Anschluß evL – Drehschieber (Anschluß B)	Pressure line: evL port – rotary slide valve (port B)	Conduite de pression : raccord evL – tiroir rotatif (raccord B)	27-30
Druckleitung Lenkung (Anschluß R) – Lenkzylinder hinten (ausfahren)	Pressure line: steering (port R) – rear steering ram (extend)	Conduite de pression : direction (raccord R) – vérin de braquage AR (sortir)	27-30
Druckleitung Lenkzylinder hinten – Drehschieber (Anschluß A-5) – Lenkzylinder vorn (einfahren)	Pressure line: rear steering ram – rotary slide valve (port A-5) – front steering ram (retract)	Conduite de pression : vérin de braquage AR – tiroir rotatif (raccord A-5) – vérin de braquage AV (rentrer)	27-32
Lenkzylinder vorn und hinten (mit Entlüftungsschraube) ➜I 126 465	Front & rear steering rams (with breather screw) ➜I 126 465	Vérins de braquage AV et AR (avec vis de dégagement d’air) ➜I 126 465	27-34
Lenkzylinder vorn und hinten (mit Entlüftungsventil) ➜I 126 465	Front & rear steering rams (with breather valve) ➜I 126 465	Vérins de braquage AV et AR (avec clapet de dégagement d’air) ➜I 126 465	27-36
Lenkzylinder vorn und hinten I➜ 126 466	Front & rear steering rams I➜ 126 466	Vérins de braquage AV et AR I➜ 126 466	27-38
Einzelteile – Drehschieber	Rotary slide valve: component parts	Tiroir rotatif : pièces constitutives	27-40
Einzelteile für Sperrventil ➜I 120 269	Check valve: component parts ➜I 120 269	Clapet de non-retour : pièces constitutives ➜I 120 269	27-40

Fahrersitz

Operator seat

Siège du conducteur

Fahrersitz ➜I 126 425	Operator seat ➜I 126 425	Siège du conducteur ➜I 126 425	29-2
Befestigung Fahrersitz	Operator seat attachment	Fixation du siège du conducteur	29-2
Sitzblech – Dämmatten	Seat pan – insulating mats	Assise – mattes isolantes	29-2

Einzelteile Fahrersitz ➜I 126 425	Operator seat: component parts ➜I 126 425	Siège du conducteur : pièces constitutives ➜I 126 425 29-4
Fahrersitz mit Stoffbezug I➜ 126 426	Operator seat with fabric lining I➜ 126 426	Siège du conducteur avec capitonnage en tissu I➜ 126 426 29-6
Fahrersitz mit Kunstlederbezug I➜ 126 426	Operator seat with leatherette lining I➜ 126 426	Siège du conducteur avec capitonnage en simili-cuir I➜ 126 426 29-6
Befestigung Fahrersitz	Operator seat: attachment	Siège du conducteur : fixation 29-6
Sitzblech – Dämmatten	Seat pan – insulating mats	Assise – nattes isolantes 29-6
Einzelteile Fahrersitz Oberteil I➜ 126 426	Operator seat (upper part): component parts I➜ 126 426	Siège du conducteur (partie supérieure) : pièces constitutives I➜ 126 426 29-8
Einzelteile Fahrersitz Unterteil I➜ 126 426	Operator seat (lower part): component parts I➜ 126 426	Siège du conducteur (partie inférieure) : pièces constitutives I➜ 126 426 29-10

Blechteile

Sheet-metal parts

Eléments en tôle

Motorhaube ➜I 120 269	Engine cover ➜I 120 269	Capot-moteur ➜I 120 269 30-2
Radabdeckung vorn ➜I 120 269	Front wheel cover ➜I 120 269	Protection de roue AV ➜I 120 269 30-6
Radabdeckung hinten ➜I 120 269	Rear wheel cover ➜I 120 269	Protection de roue AR ➜I 120 269 30-6
Fußblech – Werkzeugkasten – Batteriekasten ➜I 120 269	Floor panel – tool kit – battery container ➜I 120 269	Tôle de plancher – caisse à outils – caisse de batterie ➜I 120 269 30-10
Motorhaube I➜ 120 270	Engine cover I➜ 120 270	Capot-moteur I➜ 120 270 30-12
Abstützung Motorhaube ➜I 120 339	Engine cover: stay ➜I 120 339	Capot-moteur : béquille ➜I 120 339 30-14
Abstützung Motorhaube I➜ 120 340	Engine cover: stay I➜ 120 340	Capot-moteur : béquille I➜ 120 340 30-14
Radabdeckung vorn I➜ 120 270	Front wheel cover I➜ 120 270	Protection de roue AV I➜ 120 270 30-16
Radabdeckung hinten I➜ 120 270	Rear wheel cover I➜ 120 270	Protection de roue AR I➜ 120 270 30-16
Fußblech – Werkzeugkasten – Batteriekasten I➜ 120 270	Floor panel – tool kit – battery container I➜ 120 270	Tôle de plancher – caisse à outils – caisse de batterie I➜ 120 270 30-20

Räder, Reifen, Felgen

Serienbereifung
Sonderbereifung
Schneeketten für Bereifung 10,5 x 18

Wheels, Tyres, Wheel Rims

Standard tyres
Optional tyres
Snow chains for tyres 10,5 x 18

Roues, Pneumatiques, Jantes

Pneumatiques standard 31-2
Pneumatiques en option 31-2
Chaînes à neige pour pneumatiques 10,5 x 18 31-2

Auspuffanlage

Auspuffanlage

Exhaust system

Exhaust system

Système d’échappement

Système d’échappement 32-2

Elektrische Anlage

Armaturenbrett ➜I 120 269
Fahrzeugbeleuchtung ➜I 120 269
Elektrische Geber u. Schalter ➜I 120 269
Batterie ➜I 120 269
Befestigung Batteriekabel
Anlasser – Generator ➜I 120 269
Kabelbäume ➜I 120 269
Befestigung Kabelbäume
Armaturenbrett I➜ 120 270 - ➜I 120 375
Armaturenbrett I➜ 120 376 - ➜I 126 615
Fahrzeugbeleuchtung:
Einbauscheinwerfer I➜ 120 270 - ➜I 120 375
Einbauscheinwerfer I➜ 120 376 - ➜I 126 615
Blink-Begrenzungsleuchte Exportausführung Schweiz

Electrical system

Instrument panel ➜I 120 269
Vehicle lighting ➜I 120 269
Electrical sensors and switches ➜I 120 269
Battery ➜I 120 269
Battery lead attachment
Starter – generator ➜I 120 269
Wiring harnesses ➜I 120 269
Attachment of wiring harnesses
Instrument panel I➜ 120 270 - ➜I 120 375
Instrument panel I➜ 120 376 - ➜I 126 615
Vehicle lighting:
flush-fitting headlight I➜ 120 270 - ➜I 120 375
Flush-fitting headlight I➜ 120 376 - ➜I 126 615
Turn indicator/side marker light (export version Switzerland)

Equipement électrique

Tableau de bord ➜I 120 269 33-2
Eclairage du véhicule ➜I 120 269 33-6
Capteurs et interrupteurs électriques ➜I 120 269 33-10
Batterie ➜I 120 269 33-12
Fixation du câble de batterie 33-12
Démarreur – génératrice ➜I 120 269 33-12
Faisceaux de câbles ➜I 120 269 33-14
Fixation des faisceaux de câbles 33-14
Tableau de bord I➜ 120 270 - ➜I 120 375 33-16
Tableau de bord I➜ 120 376 - ➜I 126 615 33-16
Eclairage du véhicule : 33-20
projecteur encastré I➜ 120 270 - ➜I 120 375 33-20
Projecteur encastré I➜ 120 376 - ➜I 126 615 33-20
Clignotant/feu latéral (version export Suisse) 33-20

Elektrische Geber u. Schalter I→ 120 270 - →I 126 615	Electrical sensors and switches I→ 120 270 - →I 126 615	Capteurs et interrupteurs électriques I→ 120 376 - →I 126 615	33-24
Batterie I→ 120 270 - →I 126 615	Battery I→ 120 270 - →I 126 615	Batterie I→ 120 270 - →I 126 615	33-26
Befestigung Batteriekabel	Battery lead attachment	Fixation du câble de batterie	33-26
Anlasser – Generator I→ 120 270 - →I 126 615	Starter – generator I→ 120 270 - →I 126 615	Démarreur – alternateur I→ 120 270 - →I 126 615	33-26
Kabelbäume I→ 120 270 - →I 126 615	Wiring harnesses I→ 120 270 - →I 126 615	Faisceaux de câbles I→ 120 270 - →I 126 615	33-28
Befestigung Kabelbäume	Attachment of wiring harnesses	Fixation des faisceaux de câbles	33-30
Armaturenbrett I→ 126 616	Instrument panel I→ 126 616	Tableau de bord I→ 126 616	33-32
Fahrzeugbeleuchtung I→ 126 616	Vehicle lighting I→ 126 616	Eclairage du véhicule I→ 126 616	33-36
Blink-Begrenzungsleuchte Exportausführung Schweiz	Turn indicator/side marker light (export version Switzerland)	Clignotant/feu latéral (version export Suisse)	33-36
Elektrische Geber u. Schalter I→ 126 616	Electrical sensors and switches I→ 126 616	Capteurs et interrupteurs électriques I→ 126 616	33-40
Batterie I→ 126 616	Battery I→ 126 616	Batterie I→ 126 616	33-42
Befestigung Batteriekabel	Battery lead attachment	Fixation du câble de batterie	33-42
Anlasser – Generator I→ 126 616	Starter – generator I→ 126 616	Démarreur – alternateur I→ 126 616	33-42
Kabelbäume I→ 126 616	Wiring harnesses I→ 126 616	Faisceaux de câbles I→ 126 616	33-44
Befestigung Kabelbäume	Attachment of wiring harnesses	Fixation des faisceaux de câbles	33-48
Steckverteiler – Relais I→ 126 616	Plug and socket distributor – relay I→ 126 616	Distributeur par fiches – relais I→ 126 616	33-50
Scheibenwischer vorne →I 120 269	Front wiper →I 120 269	Essuie-glace AV →I 120 269	33-52
Scheibenwischer hinten →I 120 269	Rear wiper →I 120 269	Essuie-glace AR →I 120 269	33-52
Innenleuchte	Interior light	Eclairage intérieur	33-52
Scheibenwischer vorne I→ 120 270	Front wiper I→ 120 270	Essuie-glace AV I→ 120 270	33-54
Scheibenwischer hinten I→ 120 270	Rear wiper I→ 120 270	Essuie-glace AR I→ 120 270	33-56
Innenleuchte	Interior light	Eclairage intérieur	33-56
Arbeitsscheinwerfer	Working light	Projecteur de travail	33-56
Rundumkennleuchte	Rotating beacon	Gyrophare	33-58

Fahrerhaus

Fahrerhaus ➜I 120 269

Bef. Fahrerhaus an Rahmen

Fahrerhaus-Scheiben ➜I 120 269

Fahrerhaustüren oben ➜I 120 269

Fahrerhaustüren unten ➜I 120 269

Abdichtung Fahrerhaus ➜I 120 269

Fahrerhaus-Dach ➜I 120 269

Befestigung Fahrerhausdach

Fahrerhausdach für besondere Einsätze ➜I 120 269

Verkleidung – Dämmatten ➜I 120 269

Dämmatten Fahrerhausdach für besondere Einsätze ➜I 120 269

Fahrerhaus I➜ 120 270 ➜I 212 20 0030

Bef. Fahrerhaus an Rahmen

Fahrerhaus-Scheiben I➜ 120 270 ➜I 212 20 0030

Fahrerhaustüren oben I➜ 120 270 ➜I 212 20 0030

Fahrerhaustüren unten I➜ 120 270 ➜I 212 20 0030

Abdichtung Fahrerhaus I➜ 120 270 ➜I 212 20 0030

Fahrerhaus-Dach I➜ 120 270 ➜I 212 20 0030

Befestigung Fahrerhausdach

Cab

Cab ➜I 120 269

Cab attachment to frame

Cab windows ➜I 120 269

Upper cab doors ➜I 120 269

Lower cab doors ➜I 120 269

Cab sealing ➜I 120 269

Cab roof ➜I 120 269

Cab roof attachment

Cab roof for special applications ➜I 120 269

Trim (insulating mats) ➜I 120 269

Insulating mats Cab roof for special applications ➜I 120 269

Cab I➜ 120 270 ➜I 212 20 0030

Cab attachment to frame

Cab windows I➜ 120 270 ➜I 212 20 0030

Upper cab doors I➜ 120 270 ➜I 212 20 0030

Lower cab doors I➜ 120 270 ➜I 212 20 0030

Cab sealing I➜ 120 270 ➜I 212 20 0030

Cab roof I➜ 120 270 ➜I 212 20 0030

Cab roof attachment

Cabine

Cabine ➜I 120 269 34-2

Fixation de cabine sur le châssis 34-2

Vitres de la cabine ➜I 120 269 34-2

Portières supérieures de la cabine ➜I 120 269 34-4

Portières inférieures de la cabine ➜I 120 269 34-6

Etanchéité de la cabine ➜I 120 269 34-8

Toit de la cabine ➜I 120 269 34-10

Fixation du toit de la cabine 34-10

Toit de cabine pour applications spéciales ➜I 120 269 34-12

Revêtement (nattes isolantes) ➜I 120 269 34-14

Nattes isolantes toit de cabine pour applications spéciales ➜I 120 269 34-14

Cabine I➜ 120 270 ➜I 212 20 0030 34-16

Fixation de cabine sur le châssis 34-16

Vitres de la cabine I➜ 120 270 ➜I 212 20 0030 34-16

Portières supérieures de la cabine I➜ 120 270 ➜I 212 20 0030 34-18

Portières inférieures de la cabine I➜ 120 270 ➜I 212 20 0030 34-20

Etanchéité de la cabine I➜ 120 270 ➜I 212 20 0030 34-22

Toit de la cabine I➜ 120 270 ➜I 212 20 0030 34-24

Fixation du toit de la cabine 34-24

Fahrerhausdach für besondere Einsätze (mit Dachluke) I→ 120 270 →I 212 20 0030	Cab roof for special applications (without roof hatch) I→ 120 270 →I 212 20 0030	Toit de cabine pour applications spéciales (sans toit ouvrant) I→ 120 270 →I 212 20 0030	34-28
Einzelteile Dachluke (Alu-Ausführung) I→ 120 270 →I 212 20 0030	Roof hatch (aluminium): component parts I→ 120 270 →I 212 20 0030	Toit ouvrant (aluminium) : pièces constitutives I→ 120 270 →I 212 20 0030	34-30
Einzelteile Dachluke (Plexiglas-Ausführung) I→ 120 270 →I 212 20 0030	Roof hatch (plexiglass): component parts I→ 120 270 →I 212 20 0030	Toit ouvrant (plexiglass) : pièces constitutives I→ 120 270 →I 212 20 0030	34-30
Verkleidung – Dämmatten I→ 120 270 →I 212 20 0030	Trim (insulating mats) I→ 120 270 →I 212 20 0030	Revêtement (nattes isolantes) I→ 120 270 →I 212 20 0030	34-32
Fahrerhaus I→ 212 20 0031	Cab I→ 212 20 0031	Cabine I→ 212 20 0031	34-34
Bef. Fahrerhaus an Rahmen	Cab attachment to frame	Fixation de cabine sur le châssis	34-34
Fahrerhaus-Scheiben I→ 212 20 0031	Cab windows I→ 212 20 0031	Vitres de la cabine I→ 212 20 0031	34-34
Fahrerhaustüren oben I→ 212 20 0031	Upper cab doors I→ 212 20 0031	Portières supérieures de la cabine I→ 212 20 0031	34-36
Fahrerhaustüren unten I→ 212 20 0031	Lower cab doors I→ 212 20 0031	Portières inférieures de la cabine I→ 212 20 0031	34-38
Abdichtung Fahrerhaus I→ 212 20 0031	Cab sealing I→ 212 20 0031	Etanchéification de la cabine I→ 212 20 0031	34-40
Fahrerhaus-Dach I→ 212 20 0031	Cab roof I→ 212 20 0031	Toit de la cabine I→ 212 20 0031	34-42
Befestigung Fahrerhausdach	Cab roof attachment	Fixation du toit de la cabine	34-42
Fahrerhausdach für besondere Einsätze (mit Dachluke) I→ 212 20 0031	Cab roof for special applications (without roof hatch) I→ 212 20 0031	Toit de cabine pour applications spéciales (sans toit ouvrant) I→ 212 20 0031	34-46
Einzelteile Dachluke (Alu-Ausführung) I→ 212 20 0031	Roof hatch (aluminium): component parts I→ 212 20 0031	Toit ouvrant (aluminium) : pièces constitutives I→ 212 20 0031	34-48
Einzelteile Dachluke (Plexiglas-Ausführung) I→ 212 20 0031	Roof hatch (plexiglass): component parts I→ 212 20 0031	Toit ouvrant (plexiglass) : pièces constitutives I→ 212 20 0031	34-48
Verkleidung – Dämmatten I→ 212 20 0031	Trim (insulating mats) I→ 212 20 0031	Revêtement (nattes isolantes) I→ 212 20 0031	34-50
Fahrerhaus (offen) I→ 120 270	Cab I→ 120 270	Cabine I→ 120 270	34-52
Befestigung Fahrerhausdach	Cab roof attachment	Fixation du toit de la cabine	34-52
Fahrerhausdach für besondere Einsätze (ohne Dachluke) I→ 120 270	Cab roof for special applications (without roof hatch) I→ 120 270	Toit de cabine pour applications spéciales (sans toit ouvrant) I→ 120 270	34-56

Fahrerhausdach für besondere Einsätze (mit Dachluke) I→ 120 270	Cab roof for special applications (without roof hatch) I→ 120 270	Toit de cabine pour applications spéciales (sans toit ouvrant) I→ 120 270	34-56
Hydraulikanlage	**Hydraulic system**	**Système hydraulique**	
Hydraulikpumpe für Ladeanlage	Hydraulic pump for loader unit	Pompe hydraulique pour équipement chargeur	36-2
Ölbehälter	Hydraulic oil tank	Réservoir d’huile hydraulique	36-2
Rücklauffilter	Return flow filter	Filtre de retour	36-4
Druckanzeige im Rücklauffilter	Pressure gauge in the return flow filter	Indicateur de pression dans le filtre de retour	36-6
Belüftungsfilter	Breather	Filtre de ventilation	36-6
Saugleitung Ölbehälter – Hydraulikpumpe	Suction line: oil tank – hydraulic pump	Conduite d’aspiration : réservoir d’huile – pompe hydraulique	36-6
Druckleitung Hydraulikpumpe – Steuergerät	Pressure line: hydraulic pump – control valve	Conduite de pression : pomp hydraulique – distributeur	36-8
Rücklaufleitung Steuergerät – Ölbehälter	Return line: control valve – oil tank	Conduite de retour : distributeur – réservoir d’huile	36-10
Rücklaufleitung Sonderventil – Rücklaufleitung Steuergerät	Return line (special valve) – return line (control valve)	Conduite de retour (clapet spécial) – conduite de retour (distributeur)	36-10
Steuergerät →I 126 402	Control valve →I 126 402	Distributeur →I 126 402	36-12
Steuergerätbetätigung →I 126 402	Control valve actuation →I 126 402	Actionnement du distributeur →I 126 402	36-12
Steuergerät I→ 126 403	Control valve I→ 126 403	Distributeur I→ 126 403	36-12
Steuergerätbetätigung I→ 126 403 – →I 126 615	Control valve actuation I→ 126 403 – →I 126 615	Actionnement du distributeur I→ 126 403 – →I 126 615	36-12
Steuergerätbetätigung I→ 126 616	Control valve actuation I→ 126 616	Actionnement du distributeur I→ 126 616	36-14
Sonderventil	Special valve	Clapet spécial	36-14
Einzelteile für Steuergeräte	Control valves: component parts	Distributeurs : pièces constitutives	36-16
Einzelteile für Sonderventil	Special valve: component parts	Clapet spécial : pièces constitutives	36-18
Druckleitung Steuergerät – Hubzylinder („Heben“)	Pressure line: control valve – lift ram (lift)	Conduite de pression : distributeur – vérin de levage (lever)	36-20

Druckleitung Steuergerät – Hubzylinder („Senken“)	Pressure line: control valve – lift ram (lower)	Conduite de pression : distributeur – vérin de levage (abaisser)	36-20
Druckleitung Steuergerät – Kippzylinder („Auskippen“)	Pressure line: control valve – tilt ram (dump out)	Conduite de pression : distributeur – vérin de cavage (déverser)	36-20
Druckleitung – Steuergerät – Kippzylinder („Einkippen“)	Pressure line: control valve – tilt ram (tilt back)	Conduite de pression : distributeur – vérin de cavage (caver)	36-22
Druckleitung – Steuergerät – Kippzylinder („Einkippen“) bei Anbau Hubmast Typ 400 oder 600	Pressure line: control valve – tilt ram (tilt back) with model 400 or 600 fork lift mast	Conduite de pression : distributeur – vérin de cavage (caver) avec rampe élévatrice modèle 400 ou 600	36-22
Anbausatz hydr. Kupplungen am Kippzylinder	Mounting kit: hydraulic couplings on tilt ram	Garniture de montage : raccords hydrauliques sur vérin de cavage	36-24
Laststabilisator für Ladeanlage mit Kugelhahn	Load stabilizer for loader unit with ball-type cock	Stabilisateur de charge pour équipement chargeur avec robinet à bille	36-26
Druckleitung Hubzylinder heben – Kugelhahn – Druckspeicher – Sonderventil	Pressure line: lift ram (lower) – ball-type cock – pressure accumulator – special valve	Conduite de pression: vérin de levage (lever) – robinet à bille – accumulateur de pression – clapet spécial	36-26
Druckleitung Hubzylinder senken – Sonderventil	Pressure line: lift ram (lower) – special valve	Conduite de pression : vérin de levage (abaisser) – clapet spécial	36-28
Laststabilisator für Ladeanlage mit Magnetventil	Load stabilizer for loader unit with solenoid valve	Stabilisateur de charge pour équipement chargeur avec clapet magnétique	36-30
Druckleitung Hubzylinder heben – Magnetventil B	Pressure line: lift ram (lift) – solenoid valve B	Conduite de pression : vérin de levage (lever) – clapet magnétique B	36-30
Druckleitung Hubzylinder senken – Magnetventil A	Pressure line: lift ram (lower) – solenoid valve A	Conduite de pression : vérin de levage (abaisser) – clapet magnétique A	36-30
Druckleitung Magnetventil PB – Druckspeicher	Pressure line: Solenoid valve PB – pressure accumulator	Conduite de pression : clapet magnétique PB – accumulateur de pression	36-30
Rücklaufleitung Magnetventil PA – Steuergerät	Return line: solenoid valve PA – control valve	Conduite de retour : clapet magnétique PA – distributeur	36-32
Betätigung Laststabilisator	Load stabilizer: control	Stabilisateur de charge : commande	36-32
Druckleitungen 3. Steuerkreis ➜I 120 269	Pressure lines: 3rd control circuit ➜I 120 269	Conduites de pression : 3e circuit hydraulique ➜I 120 269	36-34
Befestigung Rohrleitungen	Attachment of pipe lines	Fixation des conduites	36-34
Befestigung Schlauchleitungen	Attachment of flexible lines	Fixation des conduites flexibles	36-36

Druckleitungen 3. Steuerkreis I→ 120 270	Pressure lines: 3rd control circuit I→ 120 270	Conduites de pression : 3e circuit hydraulique I→ 120 270	36-38
Befestigung Rohrleitungen	Attachment of pipe lines	Fixation des conduites	36-40
Befestigung Schlauchleitungen →I 126 425 (am Kipphebel)	Attachment of flexible lines →I 126 425 (on tilt rod)	Fixation des conduites flexibles →I 126 425 (sur barre de cavage)	36-40
Befestigung Schlauchleitungen → 126 426 (an der Kippstange)	Attachment of flexible lines I→ 126 426 (on tilt lever)	Fixation des conduites flexibles I→ 126 426 (sur levier de cavage)	36-40
Ladeanlage – Einzelteile	Loader unit: component parts	Equipement chargeur : pièces constitutives	36-42
Hubzylinder Einzelteile	Lift ram: component parts	Vérin de levage : pièces constitutives	36-46
Kippzylinder Einzelteile	Tilt ram: component parts	Vérin de cavage : pièces constitutives	36-48
Schnellwechselrahmen	Quickhitch facility	Dispositif d’attache rapide	36-50
Hydraulik-Installation →I 126 425	Hydraulic installation →I 126 425	Installation hydraulique →I 126 425	36-50
Befestigung Schnellwechselrahmen am Hubrahmen	Attachment of quickhitch frame to lift frame	Fixation du tablier d’attache rapide au bras de levage	36-52
Kippstange	Tilt rod	Barre de cavage	36-52
Hydraulik-Installation I→ 126 426	Hydraulic installation I→ 126 426	Installation hydraulique I→ 126 426	36-54
Hydraulik-Installation 3. Steuerkreis I→ 126 426	Hydraulic installation 3rd control cir- I→ 126 426	Installation hydraulique 3e circuit hydraulique I→ 126 426	36-54
Hydraulikzylinder	Hydraulic ram	Vérin hydraulique	36-56

Fahrerhausheizung

Cab heating

Chauffage de la cabine

Fahrerhausheizung – Wasserkreislauf	Cab heating – water circuit	Chauffage de la cabine – circuit d’eau	41-2
Luftführung →I 120 269	Air guidance →I 120 269	Conduite d’air →I 120 269	41-6
Luftführung I→ 120 270	Air guidance I→ 120 270	Conduite d’air I→ 120 270	41-8

Ladeschaufeln für Direktanbau

Buckets for direct mounting

Godets pour montage direct

Ladeschaufel (Direktanbau) Typ 00534-12/02	Bucket (direct mounting) type 00534-12/02	Godet (montage direct) type 00534-12/02	41/1-2
Leichtgutschaufel (Direktanbau) Typ 00534-03/04	Lightweight material bucket (direct mounting) type 00534-03/04	Godet à matière légère (montage direct) type 00534-03/04	41/1-4

Leichtgutschaufel (Direktanbau) Typ 005346-07/08	Lightweight material bucket (direct mounting) type 005346-07/08	Godet à matière légère (montage direct) type 005346-07/08	41/1-4
Greiferschaufel (Direktanbau) Typ 00534-05/06	Multipurpose bucket (direct mounting) type 00534-05/06	Poly-godet (montage direct) type 00534-05/06	41/1-6
Einzelteile für Greiferschaufel	Multipurpose bucket: component parts	Poly-godet : pièces constitutives	41/1-6
Befestigung Schaufelteil vorn mit Schaufelteil hinten	Attachment of front & rear bucket elements	Fixation éléments de godet AV et AR	41/1-8
Befestigung Hubzylinder oben	Attachment of lift ram (upper part)	Fixation de vérin de levage (partie supérieure)	41/1-8
Befestigung Hubzylinder unten	Attachment of lift ram (lower part)	Fixation de vérin de levage (partie inférieure)	41/1-8
Hydr. Installation Greiferschaufel	Multipurpose bucket: hydraulic installation	Poly-godet : installation hydraulique	41/1-10
Befestigung Rohrleitungen	Pipe lines: attachment	Conduites : fixation	41/1-12
Hubzylinder – Einzelteile	Lift ram: component parts	Vérin de levage : pièces constitutives	41/1-14
Hochkippschaufel (Direktanbau) Typ 00534-09/10/11	High-tilt bucket (direct mounting) type 00534-09/10/11	Godet surélevé (montage direct) type 00534-09/10/11	41/1-16
Einzelteile für die Hochkippschaufel Serie u. Leichtgutausführung	Component parts for high-tilt bucket (standard & lightweight material version)	Pièces constitutives pour godet surélevé (version standard et matière légère)	41/1-16
Einzelteile für die Hochkippschaufel Super-Leichtgutausführung	Component parts for high-tilt bucket (superlightweight material version)	Pièces constitutives pour godet surélevé (version matière superlégère)	41/1-16
Lagerung der Zylinder an der Hochkippschaufel	Ram bearing on high-tilt bucket	Logement des vérins sur godet surélevé	41/1-18
Lagerung der Hochkippschaufel am Schaufelträger	High-tilt bucket bearing on bucket mount	Logement du godet surélevé sur le porte-godet	41/1-20
Lagerung der Zylinder am Schaufelträger	Ram bearing on bucket mount	Logement des vérins sur le porte-godet	41/1-20
Lagerung Schaufelträger am Hubrahmen	Bucket mount bearing on lift frame	Logement du porte-godet sur le bras de levage	41/1-20
Hydr.-Installation Hochkippschaufel	High-tilt bucket: hydraulic installation	Godet surélevé : installation hydraulique	41/1-22
Kippzylinder-Einzelteile	Tilt ram: component parts	Vérin de cavage : pièces constitutives	41/1-24

Hebegeräte für Direktanbau

Stapeleinrichtung (Direktanbau) Typ 00538-23

Schutzgitter f. Gabelträger Typ 00586

Lifting gear for direct mounting

Pallet forks (direct mounting) type 00538-23

Protective screen for fork mount type 00586

Dispositifs de levage pour montage direct

Porte-palette (montage direct) type 00538-23 41/2-2

Grille de protection pour porte-fourches type 00586 41/2-2

Ladeschaufeln für Schnellwechsel-einrichtung

Ladeschaufel Typ 00551-02/03

Leichtgutschaufel Typ 00551-06/07

Greiferschaufel Typ 00551-04/05

Einzelteile für Greiferschaufel

Befestigung Schaufelteil vorn mit Schaufelteil hinten

Befestigung Hubzylinder oben

Befestigung Hubzylinder unten

Schutzvorrichtung

Hydr.-Installation Greiferschaufel

Befestigung Rohrleitungen

Hubzylinder – Einzelteile

Hochkippschaufel Typ 00551-11/12/13

Einzelteile für die Hochkippschaufel Serie u. Leichtgutausführung

Einzelteile für die Hochkippschaufel Super-Leichtgutausführung

Buckets for quickhitch facility

Bucket type 00551-02/03

Lightweight material bucket type 00551-06/07

Multipurpose bucket type 00551-04/05

Multipurpose bucket: component parts

Attachment of front & rear bucket elements

Attachment of lift ram (upper part)

Attachment of lift ram (lower part)

Tooth guard

Multipurpose bucket: hydraulic installation

Pipe lines: attachment

Lift rams: component parts

High-tilt bucket type 00551-11/12/13

High-tilt bucket: component parts (standard & lightweight material version)

High-tilt bucket: component parts (superlightweight material version)

Godets pour dispositif d’attache rapide

Godet type 00551-02/03 41/3-2

Godet à matiére légère type 00551-06/07 41/3-4

Poly-godet type 00551-04/05 41/3-6

Poly-godet : pièces constitutives 41/3-6

Fixation éléments de godet AV et AR 41/3-8

Fixation de vérin de levage (partie supérieure) 41/3-8

Fixation de vérin de levage (partie inférieure) 41/3-8

Protection de dents 41/3-8

Poly-godet : installation hydraulique 41/3-10

Conduites : fixation 41/3-12

Vérins de levage : pièces constitutives 41/3-14

Godet surélevé type 00551-11/12/13 41/3-16

Godet matière légère : pièces constitutives (version standard et à matière légère 41/3-16

Godet matière légère : pièces constitutives (version à matière superlégère) 41/3-16

Lagerung der Zylinder an der Hochkippschaufel	Ram bearing on high-tilt bucket	Logement des vérins sur godet surélevé	41/3-18
Lagerung der Hochkippschaufel am Schaufelträger	High-tilt bucket bearing on bucket mount	Logement du godet surélevé sur le porte-godet	41/3-20
Lagerung der Zylinder am Schaufelträger	Ram bearing on bucket mount	Logement des vérins sur le porte-godet	41/3-20
Hydr.-Installation Hochkippschaufel	High-tilt bucket: hydraulic installation	Godet surélevé : installation hydraulique	41/3-22
Kippzylinder – Einzelteile	Tilt rams: component parts	Vérins de cavage : pièces constitutives	41/3-26
Seitenschwenkschaufel Typ 00551-16	Side swing bucket type 00551-16	Godet à déversement latéral type 00551-16	41/3-28
Einzelteile für Seitenschwenkschaufel	Side swing bucket: component parts	Godet à déversement latéral : pièces constitutives	41/3-28
Lagerung der Seitenschwenkschaufel am Schaufelträger	Side swing bucket bearing on bucket mount	Logement du godet à déversement latéral sur le porte-godet	41/3-30
Befestigung Zylinder an Schaufel und Schaufelträger	Attachment of ram to bucket and bucket mount	Fixation du vérin sur le godet et le porte-godet	41/3-30
Positionsleuchten nach STVZO für Seitenschwenkschaufel Typ 01136-01	Position lights for side swing bucket type 01136-01	Feux de position pour godet à déversement latéral type 01136-01	41/3-32
Hydr.-Installation Seitenschwenkschaufel	Side swing bucket: hydraulic installation	Godet à déversement latéral : installation hydraulique	41/3-34
Schwenkzylinder – Einzelteile	Swivel ram: component parts	Vérin d’orientation : pièces constitutives	41/3-36
Sperrgutschaufel Typ 01298-05	Heavy duty bucket type 01298-05	Godet à matériel encombrant type 01298-05	41/3-38
Einzelteile für Sperrgutschaufel	Heavy duty bucket: component parts	Godet à mat. encombr. : pièces const.	41/3-38
Lagerung für Greifer	Claw bearing	Logement de griffe	41/3-38
Bef. Hubzylinder	Lift ram attachment	Fixation du vérin de levage	41/3-38
Hydr. Installation Sperrgutschaufel	Heavy duty bucket: hydraulic installation	Godet à matériel encombrant : installation hydraulic	41/3-40
Druckleitung Greifer öffnen	Pressure line: open claw	Conduite de pression : ouvrir la griffe	41/3-40
Druckleitung Greifer schließen	Pressure line: close claw	Conduite de pression : fermer la griffe	41/3-40
Hubzylinder – Einzelteile	Lift ram: component parts	Vérin de levage : pièces constitutives	41/3-42

Hebegeräte für Schnellwechsel-einrichtung	Lifting gear for quick-hitch facility	Dispositifs de levage pour attache rapide	
Stapeleinrichtung Typ 00551-21/22	Pallet forks type 00551-21/22	Porte-palette type 00551-21/22	41/4-2
Teleskopschwenkkran Typ 01055-14	Hydraulic rotary crane jib type 01055-14	Potence orientable hydraulique type 01055-14	41/4-4
Einzelteile für Teleskopschwenkkran	Hydraulic rotary crane jib: component parts	Potence orientable hydraulique : pièces constitutives	41/4-4
Lagerung für Ausleger	Jib bearing	Logement de la flèche	41/4-4
Schwenkzylinder am Teleskopausleger	Swivel ram on telescopic jib	Vérin d’orientation sur flèche télescopique	41/4-8
Hydr. Installation Schwenkkran	Hydraulic rotary crane jib: hydraulic installation	Potence orientable hydraulique : installation hydraulique	41/4-10
Hubstapler (Typ E 13 SV) Typ 01266-00	Fork lift mast (type E 13 SV) – type 01266-00	Rampe élévatrice (type E 13 SV) – type 01266-00	41/4-12
Hydr. Installation am Hubstapler	Fork lift mast: hydraulic installation	Rampe élévatrice : installation hydraulique	41/4-14
Druckleitung Hubzylinder li. u. re.	Pressure line: lift rams (left & right)	Conduite de pression : vérins de levage (côté gauche et droit)	41/4-14
Rücklaufleitung Druckbegr.-ventil	Return line: pressure relief valve	Conduite de retour : limiteur de pression	41/4-14
Überlaufleitung Hubzylinder	Lift ram: overflow line	Vérin de cavage : conduite de trop-plein	41/4-16
Hydr.-Installation am Fahrzeug	Hydraulic installation on vehicle	Installation hydraulique sur le véhicule	41/4-18
Druckleitung Steuergerät – Hubzylinder (Bodenseite)	Pressure line: control valve – lift ram (bottom side)	Conduite de pression : distributeur – vérin de levage (côté fond)	41/4-18
Druckleitung Steuergerät – Sonderventil – Kippzylinder (Stangenseite)	Pressure line: control valve – special valve – tilt ram (rod side)	Conduite de pression : distributeur – clapet spécial – vérin de cavage (côté tige)	41/4-18
Hubmast – Einzelteile	Lift mast: component parts	Elévateur : pièces constitutives	41/4-22
Hubzylinder – Einzelteile	Lift ram: component parts	Vérin de levage : pièces constitutives	41/4-24
Hydr.-Installation am Hubmast	Lift mast: hydraulic installation	Elévateur : installation hydraulique	41/4-24
Sperrgutgabel Typ 00551-18	Heavy duty forks type 00551-18	Fourche à fumier type 00551-18	41/4-26

Sonstige Anbaugeräte für Schnellwechsel-Einrichtung

Other implements for quickhitch facility

Autres équipements pour l’attache-rapide

Kehrmaschine kpl. Typ 00566-17	Cpl rotary broom type 00566-17	Balai rotatif cpl type 00566-17 41/5-2
Einzelteile für Kehrmaschine	Rotary broom: component parts	Balai rotatif : pièces constitutives 41/5-4
Einzelteile für Kehrwalze mit Antriebsmotor	Rotary broom with driving motor: component parts	Balai rotatif avec moteur de commande : pièces constitutives 41/5-8
Einzelteile für Sammelbehälter	Collecting tank: component parts	Réservoir collecteur : pièces constitutives 41/5-10
Einzelteile Wassertank – Sprüheinrichtung – Spritzschutz	Water tank, spraying facility, splash protection: component parts	Réservoir d’eau, dispositif d’arrosage, protection contre les projections : pièces constitutives 41/5-12
Hydr. Schwenkeinrichtung	Hydraulic swivel facility	Dispositif d’orientation hydraulique 41/5-14
Hydr. Installation „Ausführung A“	Hydraulic installation – version A	Installation hydraulique – version A 41/5-16
Hydr. Installation „Ausführung B“	Hydraulic installation – version B	Installation hydraulique – version B 41/5-20
Baumversetzgerät Typ 00551-08/09	Tree replanter type 00551-08/09	Déplantoir type 00551-08/09 41/5-24
Frontaufreißer Typ 00767-00/01	Front scarifier type 00767-00/01	Scarificateur AV type 00767-00/01 41/5-26

Schilder u. Werkzeuge

Labels and tools

Labels et outils

Hinweisschilder	Labels	Labels 43-2
Werkzeuge	Tools	Outils 43-8
Sicherheitspaket	Safety package	Equipement de sécurité 43-10

Nummern-Index

Number index

Index de numéros

Gruppe

Einleitung

Group

Introduction

Groupe

Introduction

E

Einleitung

Bei allen Ersatzteil-Bestellungen sind folgende Angaben erforderlich:

Type – Fahrgestell-Nr. – Tag der Auslieferung
Bei Bestellung von Ersatzteilen für das Getriebe oder den Motor ist die Angabe der Getriebe- bzw. der Motor-Nr. erforderlich.

Die Teil-Bezeichnung
Die Teile sollen so bezeichnet werden, wie sie in der Ersatzteilliste bezeichnet sind, z.B. Doppelgelenkwelle kurz oder Zylinderrollenlager.

Die Ersatzteil-Nummer
Die Ersatzteil-Nummer, eine zehnstellige Zahl, ist unbedingt erforderlich, z.B. 0 46 261 02 22 oder 7 622 000 081.

Die Gruppen-Nummer
Diese ist die zweistellige Zahl auf jeder Textseite rechts unten, in Verbindung mit der Seitenzahl, z. B. 26-2, 26-4 usw.

Die genaue Angabe der zu versendenden Stückzahlen.
Die genaue Versandadresse und die gewünschte Versandart
z. B. Post, Bahn, Luftfracht, Expreß usw., Bahnstation bei Bahnsendungen, Postleitzahl bei Postsendungen.
Fehlen diese Angaben, so geschieht der Versand nach unserem Ermessen.

Die Lieferung von Ersatzteilen erfolgt per Nachnahme. Eingesandte, beschädigte Musterstücke werden verschrottet, wenn keine Rückgabe innerhalb 8 Tagen verlangt wird.

Eine Ersatzteil-Bestellung sieht etwa so aus
für Schaufellader 212 LT/LTx, Typ 212 20
Fabr.-Nr. 212 20 0045, geliefert am 15.09.92
1 Stück Feder – 0 00 992 97 02
1 Stück Zylinderrollenlager – 7 622 000 081
Lieferung per Expreß – München – Hauptbahnhof.

Introduction

The following indications are necessary for all spare parts orders:

Model – serial number – date of delivery
State the gearbox or the engine number when ordering spare parts for the gearbox or the engine.

Spare part description
State the description of the spare parts as in the spare parts list, e. g. double cardan shaft (short) or cylindrical roller bearing.

Spare part number
The ten-digit spare part number is necessary by all means, e. g. 0 46 261 02 22 or 7 622 000 081.

Group number
This is the two-digit number, together with the page number, at the lower right of each page with text on it, such as 26-2, 26-4, etc.

Exact indication of quantities to be shipped
Exact delivery address and mode of delivery required
E. g. mail, rail, air freight, express delivery, etc., railway station for rail shipments, postal code for mail.
If no indications are made, Kramer-Werke GmbH will make shipment at their own discretion.

Delivery of spare parts is carried out cash on delivery. Damaged samples sent to Kramer-Werke GmbH will be scrapped if no request for return has been forwarded within 8 days.

Example for a spare part order
for a 212 LT/LTx wheel loader, model 212 20, identification no. 212 20 0045, delivered on 15 September 1992
1 spring – 0 00 992 97 02
1 cylindrical roller bearing – 7 622 000 081
Express delivery – London – Victoria Station

Introduction

Les indications suivantes sont nécessaires pour toute commande de pièces détachées :

Modèle – numéro de série – jour d'expédition
L'indication du numéro de la boîte ou du moteur est nécessaire lors des commandes de pièces détachées pour la boîte ou le moteur.

Désignation des pièces détachées
Désigner les pièces telles qu'indiquées dans le catalogue de pièces détachées, p. ex. arbre de cardan double (court) ou roulement à rouleaux cylindriques.

Numéro de pièce détachée
L'indication du numéro de pièce détachée de dix chiffres est absolument nécessaire, p. ex. 0 46 261 02 22 or 7 622 000 081.

Numéro de groupe
Ce numéro de deux chiffres figure – avec le numéro de la page – en bas à droite, sur chaque page marquée de texte, p. ex. 26-2, 26-4 etc.

Indication exacte des quantités à expédier
Adresse exacte du destinataire et mode d'expédition requis
P. ex. courrier, chemin de fer, fret aérien, express, etc., gare/station de chemin de fer pour expédition par chemin de fer, code postal pour envoi postal.
Si aucune indication n'est faite, Kramer-Werke GmbH se réserve le droit de déterminer le mode d'expédition.

L'expédition de pièces détachées est effectuée contre remboursement. Les échantillons endommagés envoyés chez Kramer-Werke GmbH seront mis à la ferraille si aucune demande de retour n'a été formulée dans les huits jours qui suivent.

Exemple pour une commande de pièces détachées
pour une chargeuse 212 LT/LTx, modèle 212 20, no. de fabrication 212 20 0045, livrée le 15 septembre 1992
1 ressort – 0 00 992 97 02
1 roulement à rouleaux cylindriques – 7 622 000 081
Livraison par express – Paris – Gare de l'Est

Hinweis zur Benutzung der Ersatzteilliste:

Die Bezeichnungen **– vorn – hinten – links – rechts –** verstehen sich im Sinne der Fahrtrichtung.

Einzelteile zu Baugruppen bzw. Zsb.-Teilen sind durch entsprechende Überschriften oder durch Einrückungen gekennzeichnet.

Zeichenerklärung

Folgende Symbole bedeuten:


Teile nicht demontieren, Bauteile können nicht repariert werden


Bauteile müssen mit Drehmomentschlüssel mit angegebenem Drehmoment angezogen werden


Sicherheitsteil, Bauteile dürfen aus Sicherheitsgründen nicht demontiert oder repariert werden, sondern müssen ausgetauscht werden!


Bauteile sind auf Verschleiß zu überprüfen, z. B.: Lager, Wellendichtringe usw.


Bauteile sind nicht wieder verwendbar, z. B.: Dichtungsteile


Bei der Demontage und Montage der Bauteile muß besonders auf die Einbaurichtung geachtet werden


Es müssen angegebene Sicherungs- u. Dichtmittel verwendet werden.


Bauteile sind nur gültig **ab** angegebener Fahrgestell-Nr. oder Fahrerhaus-Nr.


Bauteile sind nur gültig **bis** angegebener Fahrgestell-Nr. oder Fahrerhaus-Nr.


Länge/Stärke muß gemessen werden
Bei Meterware auf volle Meter aufrunden!


Kennzeichen Achse


Kennzeichen Fahrerhaus

Helpful information for using the spare parts list

The indications **– front – rear – left – right –** are understood as seen in the direction of travel.

Individual parts of components or assemblies are marked by respective titles or by setting them off against the text.

Signs and symbols

The following signs and symbols mean:


Do not remove parts, components cannot be repaired


Tighten components with a torque spanner with the torque indicated


Safety part – for reasons of safety components may not be removed or repaired. Components must be exchanged!


Check components for wear, e. g. bearings, rotary shaft seals, etc


Components are not reuseable, e. g. sealing elements


When removing or fitting components pay special attention to the direction of installation


Use the securing means and sealing compounds indicated


Components are valid **only starting** from the serial number or cab number indicated


Components are valid **only up to** the serial number or cab number indicated


Mesure length/thickness. Round up to the full metre for orders by the metre.


Symbol for axle


Symbol for cab

Quelques informations utiles sur l'emploi du catalogue de pièces détachées

Les indications **– avant (AV) – arrière (AR) – gauche – droite –** s'entendent en direction de conduite.

Les pièces constitutives des composants ou des ensembles sont marqués par des titres correspondants ou par une mise en évidence par un alinéa.

Signes et symboles

Les signes et symboles ci-dessous signifient :

Ne pas déposer les pièces, il n'est pas possible de remettre en état les composants

Serrer les composants avec une clé dynamométrique avec le couple indiqué


Pièce de sécurité – pour des raisons de sécurité, il est défendu de déposer ou remettre en état les composants. Echanger impérativement les composants!


Vérifier les composants pour des traces d'usure, par exemple roulements, bague à lèvres, etc.


Les composants ne sont pas réutilisables, par exemple éléments d'étanchéité


Tenir compte de la direction d'installation lors de la dépose ou repose des composants


Utiliser les moyens de sécurité et d'étanchéité indiqués


Les composants sont valables uniquement **à partir du** numéro de série ou numéro de cabine indiqué


Les composants sont valables uniquement **jusqu'au** numéro de série ou numéro de cabine indiqué


Mesurer la longueur/l'épaisseur. Arrondir au mètre supérieure pour les commandes au mètre.


Symbole pour pont


Symbole pour cabine

Die Abbildungen in der Ersatzteilliste sind für die Ausführung nicht verbindlich.

Durch die Entwicklung bedingte technische Änderungen behalten wir uns vor.

Ihr nächster Vertragshändler:
Your local dealer:
Votre concessionnaire :

Illustrations in the spare parts list are not binding for the design.

We reserve the right of performing technical modifications for the constant improvement of our products.

Les illustrations dans le catalogue de pièces détachées ne sont pas obligatoires pour l'exécution.

Dans le souci constant d'assurer la meilleure qualité à notre production, nous nous réservons le droit d'effectuer des modifications techniques.

Überlingen den 12. 12. 1997
Kramer-Werke GmbH
Überlingen/Bodensee

Anschrift für Ihre Bestellung:
Kramer-Werke GmbH
Abt.: Ersatzteildienst
Postfach 10 15 63
D-88 645 Überlingen/Bodensee
Telefon (07551) 802-0
Telefax (07551) 802 138

Überlingen, 12 December 1997
Kramer-Werke GmbH
Überlingen, Federal Republic of Germany

Please send your order to:
Kramer-Werke GmbH
Abt. Ersatzteildienst
P. O. Box 10 15 63
D-88 645 Überlingen, Federal Republic of Germany
Telephone +7551/802-0
Telefax +7551/802-138

Überlingen, 12 décembre 1997
Kramer-Werke GmbH
Überlingen, République Fédérale d'Allemagne

Veuillez adresser votre commande à :
Kramer-Werke GmbH
Abt. Ersatzteildienst
B. P. 10 15 63
D-88 645 Überlingen, République Fédérale d'Allemagne
Téléphone +7551/802-0
Téléfax +7551/802-138

Fahrzeugdaten

An Hand der nachstehenden Daten ist Ihr Fahrzeug/Anbaugerät eindeutig beschrieben. Geben Sie diese Daten bitte stets bei einem Schriftwechsel oder einer telefonischen Anfragen bei Ihrem Händler oder im Werk an.

Fahrzeugtyp: 212 20 (212 LT/LTx)

Fabrik-Nr/Identification no./No. de fabrication :
z. B./e. g./p. ex. : 212 20 0045
Lieferdatum/Date of delivery/Date d'expédition :
Betriebsstunden bzw. gef. Kilometer/Service hours or kilometre reading/Heures de service ou kilométrage :

Motor-Nr./Engine no./No. de moteur :

Getriebe-Nr./Gearbox no./No. de boîte :

Sonderausrüstungen/Optional equipment/Equipement en option :

Bitte tragen Sie die für Ihr Fahrzeug und Anbaugerät geltenden Daten in die obige Liste ein. Bei Anfragen oder Ersatzteilbestellungen stehen Ihnen dann die Daten sofort zur Verfügung.

Vehicle specifications

The following data provide a detailed description of your vehicle/implement. Please provide your dealer or Kramer-Werke GmbH with these data for all correspondence or telephone inquiries.

Vehicle model: 212 20 (212 LT/LTx)

Please enter the applicable vehicle and implement data in the above list. They will immediately be at hand for all inquiries or spare parts orders.

Données du véhicule

Les données ci-dessous vous offrent une description détaillée de votre véhicule/équipement. Veuillez indiquer ces données à votre concessionnaire ou à Kramer-Werke GmbH pour toute correspondance ou renseignement téléphonique.

Véhicule modèle 212 20 (212 LT/LTx)

Veuillez inscrire dans la liste ci-dessus les données respectives du véhicule et de l'équipement. Elles seront immédiatement disponibles pour toute demande ou commande de pièces détachées.

Typenschilder

Typenschild

Das Typenschild befindet sich rechts vorne am Fahrzeugrahmen unterhalb der Radabdeckung, oder vorn rechts im Fahrerhaus.
Beispiel: Fabr.-Nr.: 212 20 0045
Typ 212 20 (212 LT/LTx)

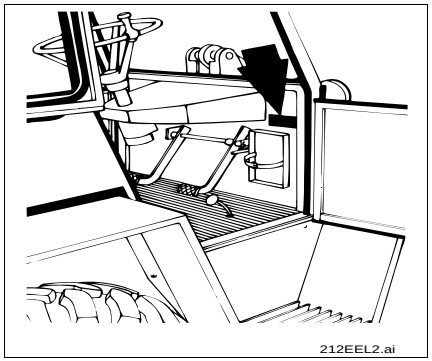

Fahrgestell-Nummer

Die Fahrgestell-Nummer ist in den Fahrzeugrahmen rechts unterhalb der Radabdeckung (s. o.) eingeschlagen. Sie befindet sich ferner auf dem Typenschild.
Beispiel:
Fahrgestell-Nr.: 212 20 0045

Type labels

Type label

The type label is located at the front right of the vehicle frame under the wheel cover or at the front right in the cab.
Example: Identification no.: 212 20 0045
Model 212 20 (212 LT/LTx)

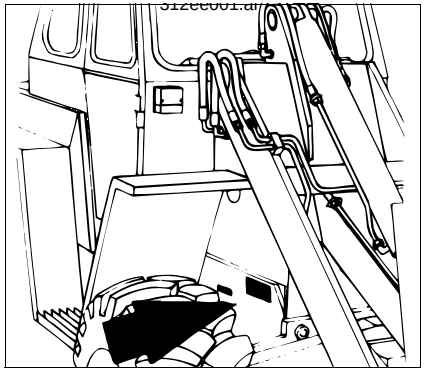

Serial number

The serial number is stamped on the right of the vehicle frame below the wheel cover (see above). It is also located on the type label.
Example:
Serial number: 212 20 0045

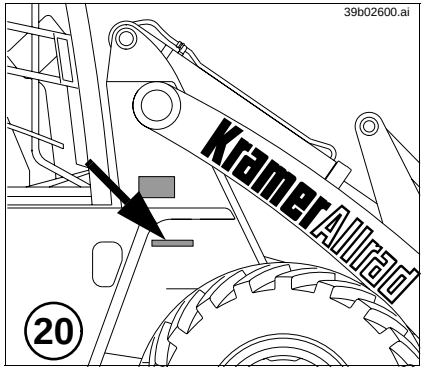

Plaques signalétiques

Plaque signalétique

La plaque signalétique se trouve à l'avant droite du châssis du véhicule, au-dessous de la protection de roue, ou à l'avant droite dans la cabine.
Exemple : No. de fabrication : 212 20 0045
Modèle 212 20 (212 LT/LTx)

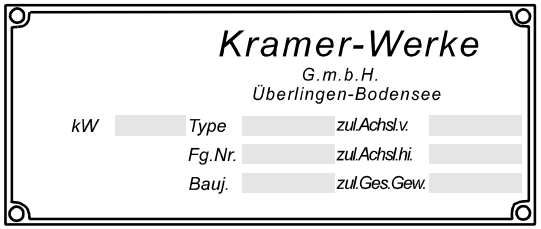

Typschild.iso

Numéro de série

Le numéro de série est frappé sur le côté droit du châssis du véhicule, en dessous de la protection de roue (voir ci-dessus). Il se trouve aussi sur la plaque signalétique.
Exemple :
Numéro de série : 212 20 0045

Motor-Nummer

Die Motor-Nummer befindet sich oben auf dem Ventildeckel (Pfeil Typenschild).
Die Motor-Nummer ist außerdem noch im Kurbelgehäuse eingeschlagen.
Beispiel für die Motor-Nummer:
Motor-Nr. 3 TN 84TE 00494

Engine number

The engine number is located on the type label on the cylinder-head cover (arrow).
The engine number is also stamped on the crankcase.

Example for engine number:
Engine no.: 3 TN 84TE 00494

Numéro du moteur

Le numéro du moteur se trouve sur la plaque signalétique sur le couvercle de culbuteurs (flèche).
Le numéro du moteur est aussi frappé sur le carter.

Exemple pour numéro de moteur :
Moteur no. : 3 TN 84TE 00494

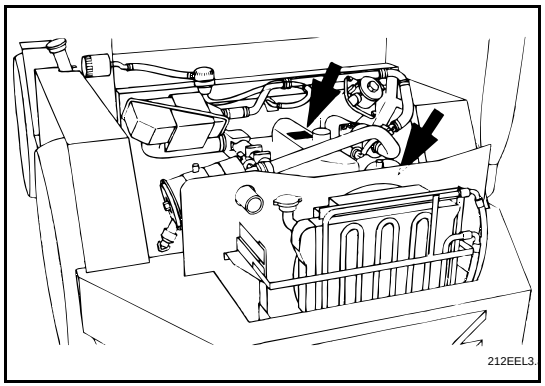

Getriebe-Nummer

Die Getriebe-Nummer ist links seitlich am Getriebegehäuse eingeschlagen, in Fahrtrichtung links gesehen.
Beispiel:
Getriebe-Nr.: 32 2220 137

Gearbox number

The gearbox number is stamped on the left side (in the direction of travel) of the gearbox housing.
Example:
Gearbox no.: 32 2220 137

Numéro de boîte

Le numéro de boîte est frappé sur le côté gauche (en direction de conduite) du carter de boîte.
Exemple :
No. de boîte. : 32 2220 137

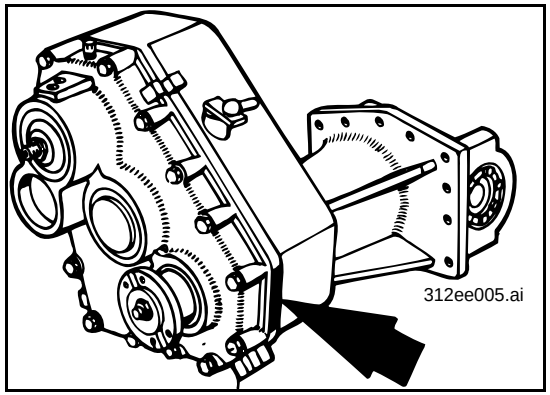

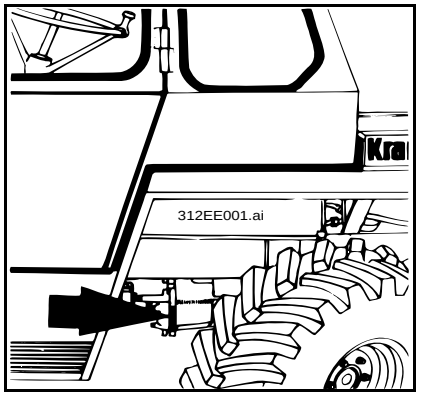

Notizen

Notes

Remarques

Gruppe

Wartungs- und Dichtsätze

Group

Maintenance and sealing kits

Groupe 00

Kits d’entretien et d’étanchéité

Kramer Allrad

Wartungs- und Dichtsätze
Maintenance and sealing kits
Kits d'entretien et d'étanchéité

Pos. Item Pos.	Teil-Nummer Part no. No. pièce	Bezeichnung	Description	Désignation	Stück Qty. Qté.	Bemerkung Remarks Remarques
		Wartungssatz mit Serienluftfilter	**Maintenance kit with standard air filter**	**Kit d'entretien avec filtre à air standard**		
	1 32 003 06 30	Wartungssatz	Maintenance kit	Kit d'entretien	1	
	0 21 011 88 08	Kraftstoffilter (Patrone)	Fuel filter (cartridge)	Filtre à carburant (cartouche)	1	
	0 21 011 28 06	Dichtring	Sealing ring	Bague d'étanchéité	1	P 16
	0 21 011 94 08	Dichtring	Sealing ring	Bague d'étanchéité	1	G 65
	0 00 161 03 06	Kraftstoff-Vorfilter	Primary fuel filter	Filtre à carburant préliminaire	1	
	0 21 011 64 06	Dichtring (Motorölablaßschraube)	Sealing ring (engine oil drain plug)	Bague d'étanchéité (bouchon de vidange d'huile-moteur)	1	S 24
	0 21 011 73 07	Motorölfilter (Patrone)	Engine oil filter (cartridge)	Filtre à huile-moteur (cartouche)	1	
	0 00 993 11 06	Filterpatrone (Trockenluftfilter)	Filter cartridge (dry-type air filter)	Cartouche filtrante (filtre à air type sec)	1	
	0 00 363 40 34	Wechselfilter (Getriebeölfeinfilter)	Filter (gearbox oil fine filter)	Filtre (filtre fin à huile de boîte)	1	
	0 00 363 43 34	Ölfilter (Hydrauliköltankbelüftung)	Oil filter (hydraulic oil tank ventilation)	Filtre à huile (ventilation du réservoir d'huile hydraulique)	1	
	0 00 363 39 31	Filtereinsatz (Hydraulikölfilter)	Filter insert (hydraulic oil filter)	Elément filtrant (filtre à huile hydraulique)	1	
	0 00 996 60 11	Dichtring (Hydraulikölfilter)	Sealing ring (hydraulic oil filter)	Bague d'étanchéité (filtre à huile hydraulique)	1	70 x 79 x 2-Perbunan
	7 593 641 035	Dichtring (Differentiale)	Sealing ring (differentials)	Bague d'étanchéité (différentiels)	4	A 22 x 29-Cu
	7 593 641 022	Dichtring (Portaltriebe)	Sealing ring (final drives)	Bague d'étanchéité (réducteurs)	4	A 14 x 20-Cu
	7 593 641 024	Dichtring (Portaltriebe)	Sealing ring (final drives)	Bague d'étanchéité (réducteurs)	4	A 16 x 20-Cu
	7 593 641 035	Dichtring (Getriebe)	Sealing ring (gearbox)	Bague d'étanchéité (boîte)	1	A 22 x 29-Cu
	7 593 641 029	Dichtring (Hydraulikölablaßschraube)	Sealing ring (hydraulic oil drain plug)	Bague d'étanchéité (bouchon de vidange d'huile hydraulique)	1	A 18 x 24-Cu
		Wartungssatz mit Doppel-Luftfilter (SO)	**Maintenance kit with double air filter (option)**	**Kit d'entretien avec double filtre à air (option)**		
	1 32 003 07 30	Wartungssatz	Maintenance kit	Kit d'entretien	1	
	0 21 011 88 08	Kraftstoffilter (Patrone)	Fuel filter (cartridge)	Filtre à carburant (cartouche)	1	
	0 21 011 28 06	Dichtring	Sealing ring	Bague d'étanchéité	1	P 16
	0 21 011 94 08	Dichtring	Sealing ring	Bague d'étanchéité	1	G 65
	0 00 161 03 06	Kraftstoff-Vorfilter	Primary fuel filter	Filtre à carburant préliminaire	1	
	0 21 011 64 06	Dichtring (Motorölablaßschraube)	Sealing ring (engine oil drain plug)	Bague d'étanchéité (bouchon de vidange d'huile-moteur)	1	S 24

Pos. Item Pos.	Teil-Nummer Part no. No. pièce	Bezeichnung	Description	Désignation	Stück Qty. Qté.	Bemerkung Remarks Remarques
	0 21 011 73 07	Motorölfilter (Patrone)	Engine oil filter (cartridge)	Filtre à huile-moteur (cartouche)	1	
	0 00 993 09 06	Filterpatrone (Trockenluftfilter)	Filter cartridge (dry-type air filter)	Cartouche filtrante (filtre à air type sec)	1	
	0 00 363 40 34	Wechselfilter (Getriebeölfeinfilter)	Filter (gearbox oil fine filter)	Filtre (filtre fin à huile de boîte)	1	
	0 00 363 43 34	Ölfilter (Hydrauliköltankbelüftung)	Oil filter (hydraulic oil tank ventilation)	Filtre à huile (ventilation du réservoir d'huile hydraulique)	1	
	0 00 363 39 31	Filtereinsatz (Hydraulikölfilter)	Filter insert (hydraulic oil filter)	Elément filtrant (filtre à huile hydraulique)	1	
	0 00 996 60 11	Dichtring (Hydraulikölfilter)	Sealing ring (hydraulic oil filter)	Bague d'étanchéité (filtre à huile hydraulique)	1	70 x 79 x 2-Perbunan
	7 593 641 035	Dichtring (Differentiale)	Sealing ring (differentials)	Bague d'étanchéité (différentiels)	4	A 22 x 29-Cu
	7 593 641 022	Dichtring (Portaltriebe)	Sealing ring (final drives)	Bague d'étanchéité (réducteurs)	4	A 14 x 20-Cu
	7 593 641 024	Dichtring (Portaltriebe)	Sealing ring (final drives)	Bague d'étanchéité (réducteurs)	4	A 16 x 20-Cu
	7 593 641 035	Dichtring (Getriebe)	Sealing ring (gearbox)	Bague d'étanchéité (boîte)	1	A 22 x 29-Cu
	7 593 641 029	Dichtring (Hydraulikölablaßschraube)	Sealing ring (hydraulic oil drain plug)	Bague d'étanchéité (bouchon de vidange d'huile hydraulique)	1	A 18 x 24-Cu

Pos. Item Pos.	Teil-Nummer Part no. No. pièce	Bezeichnung	Description	Désignation	Stück Qty. Qté.	Bemerkung Remarks Remarques
		Dichtsätze – Motor	**Sealing kits (engine)**	**Kits d'étanchéité (moteur)**		
	0 21 010 45 05	Dichtsatz Motor	Engine sealing kit	Kit d'étanchéité du moteur		01-54
	0 21 011 40 07	Kolbenringsatz	Piston ring set	Jeu de segments		01-26
	0 21 011 43 07	Kolbenringsatz (Übergröße)	Piston ring set (oversize)	Jeu de segments (surdimension)		01-26
	0 21 011 21 12	Reparatursatz für Turbolader	Repair kit for turbocharger	Kit de réparation pour turbocompresseur		01-24
		Dichtsätze – Getriebeschaltventil	**Sealing kit (actuating valve)**	**Kits d'étanchéité (valve de changement boîte**		
	0 00 996 81 15	Dichtsatz f. Getriebeschaltventil (elektrisch betätigt)	Sealing kit for actuating valve (electrical control)	Kit d'étanchéité pour valve de changement boîte (commande électrique)		22-40
		Dichtsätze – Bremse	**Sealing kits (brake)**	**Kits d'étanchéité (frein)**		
	0 40 240 00 99	Reparatursatz f. Hauptbremszylinder	Repair kit for master brake cylinder	Kit de réparation pour maître-cylindre de frein		→I 120 269, 24-18
	0 00 240 01 99	Reparatursatz f. Radzylinder	Repair kit for wheel cylinder	Kit de réparation pour cylindre de roue		→I 120 269, 24-36
		Dichtsätze – Lenkung	**Sealing kits (steering system)**	**Kits d'étanchéité (direction)**		
	0 00 996 77 13	Dichtsatz f. Lenkservostat	Sealing kit for servostat	Kit d'étanchéité pour servostat		27-2, 27-18
	0 00 996 84 14	Dichtsatz f. Lenkzylinder	Sealing kit for steering ram	Kit d'étanchéité pour vérin de braquage		→I 126 465, 27-34
	0 00 996 84 14	Dichtsatz f. Lenkzylinder	Sealing kit for steering ram	Kit d'étanchéité pour vérin de braquage		I→ 126 466, 27-38
	0 00 996 82 14	Dichtsatz f. Sperrventil	Sealing kit for check valve	Kit d'étanchéité pour clapet de non-retour		27-40
	0 00 996 83 14	Dichtsatz f. Druckbegrenzungsventil	Sealing kit for pressure relief valve	Kit d'étanchéité pour limiteur de pression		27-40
	0 00 996 81 14	Dichtsatz f. Drehschieber	Sealing kit for rotary slide valve	Kit d'étanchéité pour tiroir rotatif		27-40
		Dichtsätze – Hydraulik	**Sealing kits (hydraulics)**	**Kits d'étanchéité (hydraulique)**		
	0 00 080 13 15	Dichtsatz Magnetventil	Sealing kit for solenoid valve	Kit d'étanchéité pour clapet magnétique		36-30
	0 00 996 71 11	Dichtsatz Hubzylinder	Sealing kit for lift ram	Kit d'étanchéité pour vérin de levage		36-46
	0 00 996 52 12	Dichtsatz Kippzylinder	Sealing kit for tilt ram	Kit d'étanchéité pour vérin de cavage		36-48
	0 00 996 70 11	Dichtsatz Betätigungszylinder	Sealing kit for actuation ram	Kit d'étanchéité pour vérin de commande		36-56
	0 00 996 69 11	Dichtsatz Hubzylinder Greiferschaufel	Sealing kit for multipurpose bucket lift ram	Kit d'étanchéité pour vérin de levage du poly-godet		41/1-14
	0 00 996 73 12	Dichtsatz Kippzylinder Hochkippschaufel	Sealing kit for high-tilt bucket tilt ram	Kit d'étanchéité pour vérin de cavage du godet surélevé		41/1-24

Pos. Item Pos.	Teil-Nummer Part no. No. pièce	Bezeichnung	Description	Désignation	Stück Qty. Qté.	Bemerkung Remarks Remarques
	0 00 996 69 11	Dichtsatz Hubzylinder Greiferschaufel	Sealing kit for multipurpose bucket lift ram	Kit d'étanchéité pour vérin de levage du poly-godet		41/3-14
	0 00 996 73 12	Dichtsatz Kippzylinder Hochkippschaufel	Sealing kit for high-tilt bucket tilt ram	Kit d'étanchéité pour vérin de cavage du godet surélevé		41/3-26
	0 00 996 09 13	Dichtsatz Schwenkzylinder Seiten-schwenkschaufel	Sealing kit for side swing bucket swivel ram	Kit d'étanchéité pour vérin d'orientation du godet à déversement latéral		41/3-36
	0 00 996 69 11	Dichtsatz Hubzylinder Sperrgutschaufel	Sealing kit for heavy duty bucket lift ram	Kit d'étanchéité pour vérin de levage du godet à matériel encombrant		41/3-42
	0 00 996 10 13	Dichtsatz Schwenkzylinder Teleskopaus-leger	Sealing kit for telescopic boom swivel ram	Kit d'étanchéité pour vérin d'orientation de la potence télescopique		41/4-8
	0 00 996 45 15	Dichtsatz Hubzylinder Hubmast Typ E 13 SV	Sealing kit for fork lift mast lift ram type E 13 SV	Kit d'étanchéité pour vérin de levage de la rampe élévatrice type E 13 SV		41/4-24
	0 00 430 03 74	Werkzeugsatz	Tool kit	Outillage		43-8
	0 00 441 13 10	Optimoly-Paste TA (zum Einsetzen von Bolzen usw.)	Optimoly paste TA (for the insertion of pins, etc.)	Pâte Optimoly TA (pour l'insertion d'axes, etc.)		250g

Pos. Item Pos.	Teil-Nummer Part no. No. pièce	Bezeichnung	Description	Désignation	Stück Qty. Qté.	Bemerkung Remarks Remarques
		Aufstellung von O-Ringen für Dichtkegelverschraubungen (DKO)	**List of o-rings for sealing cone screw connections**	**Liste de joint toriques pour raccords vissés à bague bicône**		
	0 00 996 55 08	O-Ring	O-ring	Joint torique		NW 6 = 6,50 x 1,50
	0 00 996 56 08	O-Ring	O-ring	Joint torique		NW 8 = 7,50 x 2,00
	0 00 996 57 08	O-Ring	O-ring	Joint torique		NW 10 = 9,50 x 2,00
	0 00 996 58 08	O-Ring	O-ring	Joint torique		NW 12 = 13,00 x 2,00
	0 00 996 39 09	O-Ring	O-ring	Joint torique		NW 12/S = 14,00 x 2,00
	0 00 996 59 08	O-Ring	O-ring	Joint torique		NW 16 = 15,00 x 2,00
	0 00 996 60 08	O-Ring	O-ring	Joint torique		NW 20 = 19,00 x 2,50
	0 00 996 61 08	O-Ring	O-ring	Joint torique		NW 25 = 25,00 x 2,50
		O-Ringe für Einschraubverschraubungen mit UNF-Gewinde	**O-rings for threaded pipe fittings with UNF-thread**	**Joint toriques pour raccords filetés avec filet UNF**		
	0 00 996 39 71	O-Ring	O-ring	Joint torique		7/16“-20 UNF = 8,92x1,83
	0 00 996 40 71	O-Ring	O-ring	Joint torique		9/16“-18 UNF = 11,89x1,98
	0 00 996 42 71	O-Ring	O-ring	Joint torique		3/4“-16 UNF = 16,36x2,2
	0 00 996 43 71	O-Ring	O-ring	Joint torique		7/8 - 14 UNF = 19,18x2,46

Pos. Item Pos.	Teil-Nummer Part no. No. pièce	Bezeichnung	Description	Désignation	Stück Qty. Qté.	Bemerkung Remarks Remarques
		Dichtringe für Einschraubverschraubungen mit metrischem Gewinde	**O-rings for threaded pipe fittings with metric thread**	**Joint toriques pour raccords filetés avec filet métrique**		
	0 00 996 99 15	Dichtring	Sealing ring	Bague d'étanchéité		M 10x1 / G 1/8"= 8,4x11,9
	0 00 996 00 16	Dichtring	Sealing ring	Bague d'étanchéité		M 12x1,5 = 9,8x14,4
	0 00 996 01 16	Dichtring	Sealing ring	Bague d'étanchéité		M 14x1,5 / G 1/4" = 11,6x16,5
	0 00 996 02 16	Dichtring	Sealing ring	Bague d'étanchéité		M 16x1,5 = 13,8x18,9
	0 00 996 03 16	Dichtring	Sealing ring	Bague d'étanchéité		G 3/8" = 14,7x18,9
	0 00 996 04 16	Dichtring	Sealing ring	Bague d'étanchéité		M 18x1,5 = 15,7x20,9
	0 00 996 05 16	Dichtring	Sealing ring	Bague d'étanchéité		G 1/2" = 18,5x23,9
	0 00 996 06 16	Dichtring	Sealing ring	Bague d'étanchéité		M 22x1,5 = 19,6x24,3
	0 00 996 07 16	Dichtring	Sealing ring	Bague d'étanchéité		M 26x1,5 / G 3/4" = 23,9x29,2
	0 00 996 08 16	Dichtring	Sealing ring	Bague d'étanchéité		M 33x2 / G 1" = 29,7x35,7
	0 00 996 41 71	O-Ring	O-ring	Joint torique		M 18x1,5 = 15,3x2,2

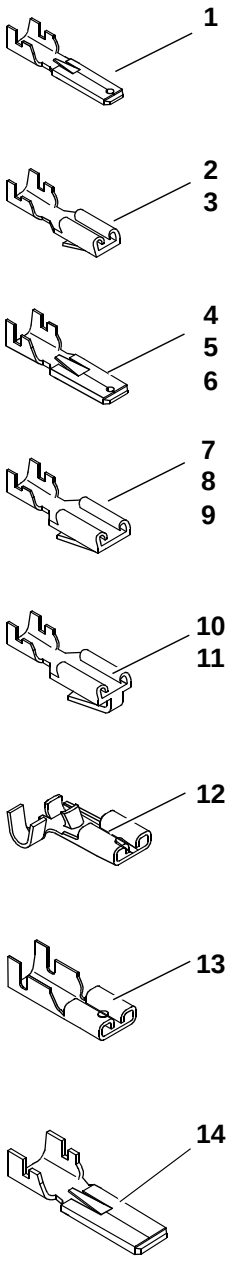

Stecker 3.iso

Pos. Item Pos.	Teil-Nummer Part no. No. pièce	Bezeichnung	Description	Désignation	Stück Qty. Qté.	Bemerkung Remarks Remarques
		Elektrische Steckverbindungen	**Electrical plug and socket connections**	**Raccords à fiches électriques**		
1	7 571 646 012	Flachstecker mit Raste	Flat plug with stop notch	Fiche plate avec cran d'arrêt		2,8 mm; 0,5 – 1 mm²
2	7 578 646 001	Flachsteckhülse mit Raste	Flat plug sleeve with stop notch	Manchon à fiche plate avec cran d'arrêt		2,8 mm; 0,25 – 0,5 mm²
3	7 578 646 002	Flachsteckhülse mit Raste	Flat plug sleeve with stop notch	Manchon à fiche plate avec cran d'arrêt		2,8 mm; 0,5 – 1 mm²
4	7 571 646 041	Flachstecker mit Raste	Flat plug with stop notch	Fiche plate avec cran d'arrêt		6,3 mm; 0,5 – 1 mm²
5	7 571 646 042	Flachstecker mit Raste	Flat plug with stop notch	Fiche plate avec cran d'arrêt		6,3 mm; 1 – 2,5 mm²
6	7 571 646 043	Flachstecker mit Raste	Flat plug with stop notch	Fiche plate avec cran d'arrêt		6,3 mm; 2,5 – 6 mm²
7	7 578 646 011	Flachsteckhülse mit Raste	Flat plug sleeve with stop notch	Manchon à fiche plate avec cran d'arrêt		6,3 mm; 0,5 – 1 mm²
8	7 578 646 012	Flachsteckhülse mit Raste	Flat plug sleeve with stop notch	Manchon à fiche plate avec cran d'arrêt		6,3 mm; 1 – 2,5 mm²
9	7 578 646 013	Flachsteckhülse mit Raste	Flat plug sleeve with stop notch	Manchon à fiche plate avec cran d'arrêt		6,3 mm; 2,5 – 6 mm²
10	7 579 641 081	Flachsteckhülse mit Flachstecker	Flat plug sleeve with flat plug	Manchon à fiche plate avec fiche plate		6,3 mm; 0,5 – 1 mm²
11	7 579 641 082	Flachsteckhülse mit Flachstecker	Flat plug sleeve with flat plug	Manchon à fiche plate avec fiche plate		6,3 mm; 1 – 2,5 mm²
12	7 579 642 051	Flachsteckhülse	Flat plug sleeve	Manchon à fiche plate		6,3 mm; 0,5 – 1 mm²
13	7 577 646 040	Flachsteckhülse	Flat plug sleeve	Manchon à fiche plate		6,3 mm; 1 – 2,5 mm²
14	0 00 333 30 65	Flachstecker mit Raste	Flat plug with stop notch	Fiche plate avec cran d'arrêt		9,5 mm; 4 – 6 mm²
15	0 00 333 29 65	Flachsteckhülse mit Raste	Flat plug sleeve with stop notch	Manchon à fiche plate avec cran d'arrêt		9,5 mm; 4 – 6 mm²
16	0 00 333 02 56	Quetschkabelschuh isoliert	Insulated crimp-type cable lug	Cosse de câble à sertir isolée		3 mm; 1,5 – 2,5 mm²
17	0 00 333 61 65	Rundsteckhülse isoliert, rot	Insulated pin socket (red)	Contact femelle cylindrique isolé (rouge)		ø 4 mm; 0,5 – 1,0 mm²
18	0 00 333 13 66	Rundstecker isoliert, rot	Insulated cylindrical plug (red)	Fiche ronde isolée (rouge)		ø 4 mm; 0,5 – 1,0 mm²
19	7 572 642 006	Kabelschuh	Cable lug	Cosse de câble		ø 5,3 mm; 1,4 – 2,3 mm²
20	7 572 642 012	Kabelschuh	Cable lug	Cosse de câble		ø 6,5 mm; 2,3 – 3,4 mm²
21	7 572 642 052	Kabelschuh	Cable lug	Cosse de câble		ø 8,4 mm; 1,4 – 2,3 mm²
22	7 572 642 502	Kabelschuh	Cable lug	Cosse de câble		ø 4,3 mm; 1 – 2,5 mm²
23	7 572 646 515	Kabelschuh	Cable lug	Cosse de câble		ø 5,3 mm; 2,5 – 6 mm²
24	7 572 642 510	Kabelschuh	Cable lug	Cosse de câble		ø 6,5 mm; 1,5 – 2,5 mm²
25	7 572 642 505	Kabelschuh	Cable lug	Cosse de câble		ø 8,4 mm; 1 – 2,5 mm²
26	7 572 646 517	Kabelschuh	Cable lug	Cosse de câble		ø 8,4 mm; 2,5 – 6 mm²
27	7 575 641 039	Kabelschuh	Cable lug	Cosse de câble		ø 8,4 mm; 35 – 50 mm²
28	7 575 641 040	Kabelschuh	Cable lug	Cosse de câble		ø 10,5 mm; 35 – 50 mm²
29	7 575 641 041	Kabelschuh	Cable lug	Cosse de câble		ø 13 mm; 35 – 50 mm²

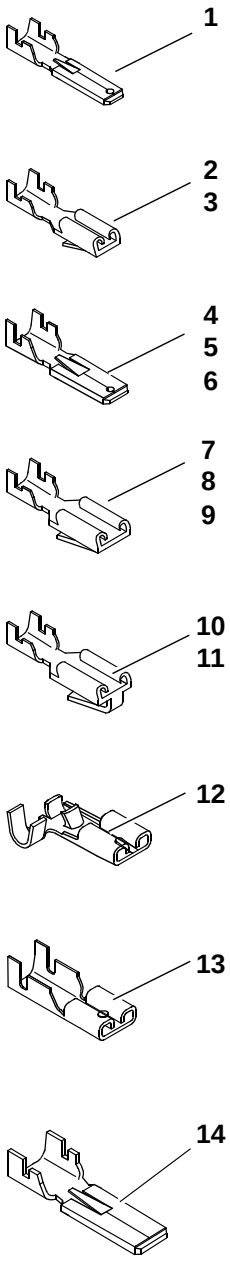

Stecker 3.iso

Pos. Item Pos.	Teil-Nummer Part no. No. pièce	Bezeichnung	Description	Désignation	Stück Qty. Qté.	Bemerkung Remarks Remarques
30	0 00 333 62 65	Standard Power-Timer	Standard power timer	Power timer standard		2,5 – 4 mm²
31	0 00 333 01 66	Standard Power-Timer Typ 3	Standard power timer type 3	Power timer standard type 3		4 – 6 mm²
32	0 00 333 36 65	Buchse Typ XII	Bushing type XII	Douille type XII		4,5 – 8,3 mm²
33	0 00 333 03 66	Junior-Power-Timer	Junior power timer	Power timer junior		1,5 – 2,5 mm²
34	0 00 333 26 65	CI 2-Stift	CI 2 stud	Goujon CI 2		ø 1,6 mm; 1 – 2,5 mm²
35	0 00 333 25 65	CI 2-Buchse	CI 2 bushing	Douille CI 2		ø 1,6 mm; 1 – 2,5 mm²
36	0 00 333 77 65	CI 2-Buchse	CI 2 bushing	Douille CI 2		ø 1,6 mm; 0,75 – 1,5 mm²
37	0 00 333 49 65	Stift Typ III+	Stud type III+	Goujon type III+		ø 1,6 mm; 0,75 – 1,5 mm²
38	0 00 333 50 65	Buchse Typ III+	Bushing type III+	Douille type III+		ø 1,6 mm; 0,75 – 1,5 mm²
39	0 00 333 59 65	Stift mit Raste	Stud with stop notch	Goujon avec cran d’arrêt		ø 2,1 mm; 0,3 – 0,75 mm²
40	0 00 333 07 66	Stift mit Raste	Stud with stop notch	Goujon avec cran d’arrêt		ø 2,1 mm; 1 – 2,5 mm²
41	0 00 333 13 65	Buchse mit Raste	Bushing with stop notch	Douille avec cran d’arrêt		ø 2,1 mm; 1 – 2,5 mm²
42	0 00 333 04 65	Stift MNL	MNL stud	Goujon MNL		ø 3,5 mm; 0,5 – 2,1 mm²
43	0 00 333 76 65	Buchse	Bushing	Douille		ø 3,5 mm; 0,5 – 2,1 mm²
44	0 00 333 75 65	Buchse	Bushing	Douille		ø 3,5 mm; 2,1 – 5,3 mm²
45	0 00 333 03 56	Kabelschuh	Cable lug	Cosse de câble		4 – 6 mm²
46	0 00 333 04 56	Kabelschuh	Cable lug	Cosse de câble		6 – 10 mm²
47	0 00 333 05 56	Kabelschuh	Cable lug	Cosse de câble		1 – 2,5 mm²
48	0 00 333 07 56	Kabelschuh	Cable lug	Cosse de câble		2,5 – 6 mm²

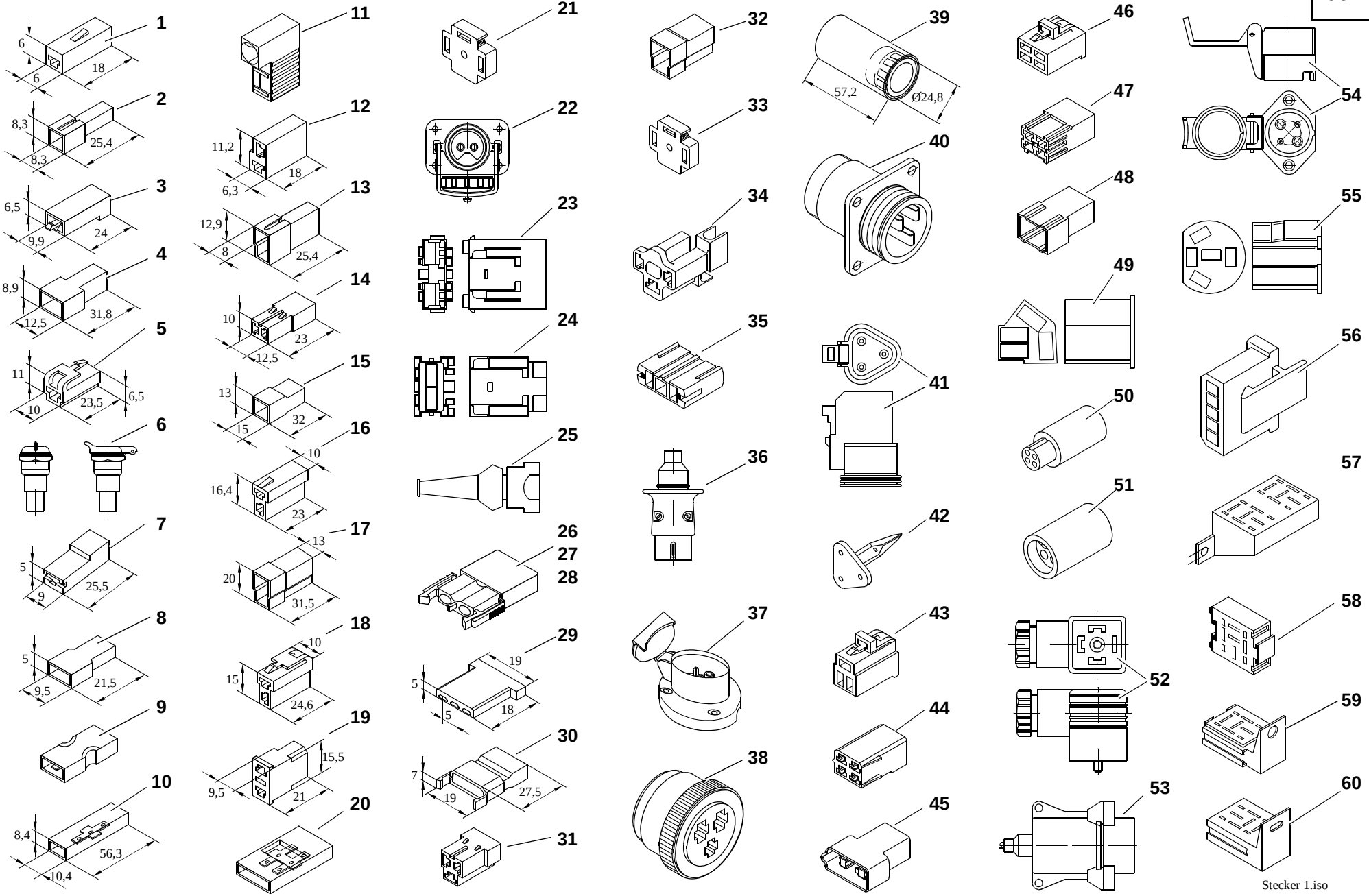

Stecker 1.iso

Pos. Item Pos.	Teil-Nummer Part no. No. pièce	Bezeichnung	Description	Désignation	Stück Qty. Qté.	Bemerkung Remarks Remarques
		1-polige Steckergehäuse	**1-pole plug housings**	**Boîtiers de fiche 1 pôle**		
1	0 00 333 54 65	Steckhülsengehäuse	Socket housing	Boîtier de prise de courant		2,8 mm
2	0 00 333 55 65	Flachsteckergehäuse	Flat plug housing	Boîtier à fiche plate		2,8 mm
3	0 00 333 16 65	Steckhülsengehäuse	Socket housing	Boîtier de prise de courant		6,3 mm
4	0 00 333 17 65	Flachsteckergehäuse	Flat plug housing	Boîtier à fiche plate		6,3 mm
5	0 00 333 43 65	Steckhülsengehäuse mit Raste	Socket housing with stop notch	Boîtier de prise de courant avec cran d'arrêt		6,3 mm
6	0 00 333 05 10	Steckdose mit Klappdeckel	Socket with spring-flap cover	Prise avec couvercle à ressort		
7	0 00 333 93 65	Isolierhülse Typ G	Insulating sleeve type G	Douille isolante type G		6,3 mm
8	0 00 333 85 11	Steckgehäuse Typ D	Adapter socket type D	Contact femelle type D		6,3 mm
9	0 00 333 11 65	Verbindungsstück	Connecting piece	Raccord		6,3 mm
10	0 00 333 02 61	Verbindungsstück mit Isolierhülse Typ C	Connecting piece with insulating sleeve type C	Raccord avec douille isolante type C		6,3 mm
11	0 00 333 33 66	Isolierhülse Typ F	Insulating sleeve type F	Douille isolante type F		6,3 mm
		2-polige Steckergehäuse	**2-pole plug housings**	**Boîtiers de fiche 2 pôles**		
12	0 00 333 15 65	Steckhülsengehäuse	Socket housing	Boîtier de prise de courant		2,8 mm
13	0 00 333 97 11	Flachsteckergehäuse	Flat plug housing	Boîtier à fiche plate		2,8 mm
14	0 00 333 75 11	Steckhülsengehäuse	Socket housing	Boîtier de prise de courant		6,3 mm
15	0 00 333 35 11	Flachsteckergehäuse	Flat plug housing	Boîtier à fiche plate		6,3 mm
16	0 00 333 08 11	Steckhülsengehäuse	Socket housing	Boîtier de prise de courant		6,3 mm
17	0 00 333 51 11	Flachsteckergehäuse	Flat plug housing	Boîtier à fiche plate		6,3 mm
18	0 00 333 44 65	Steckhülsengehäuse mit Raste	Socket housing with stop notch	Boîtier de prise de courant avec cran d'arrêt		6,3 mm
19	0 00 333 46 11	Steckhülsengehäuse	Socket housing	Boîtier de prise de courant		6,3 mm
20	0 00 333 05 61	Verbindungsstück mit Isolierhülse Typ D	Connecting piece with insulating sleeve type D	Raccord avec douille isolante type D		6,3 mm
21	0 00 333 78 11	Lampenstecker	Light bulb socket	Prise de courant de la lampe		6,3 mm
22	0 00 333 21 10	Fremdstartsteckdose	Socket for jump-starting	Prise pour démarrage à l'aide d'une batterie extérieure		ø 9,1 – 10,7 mm; 35/50 mm²

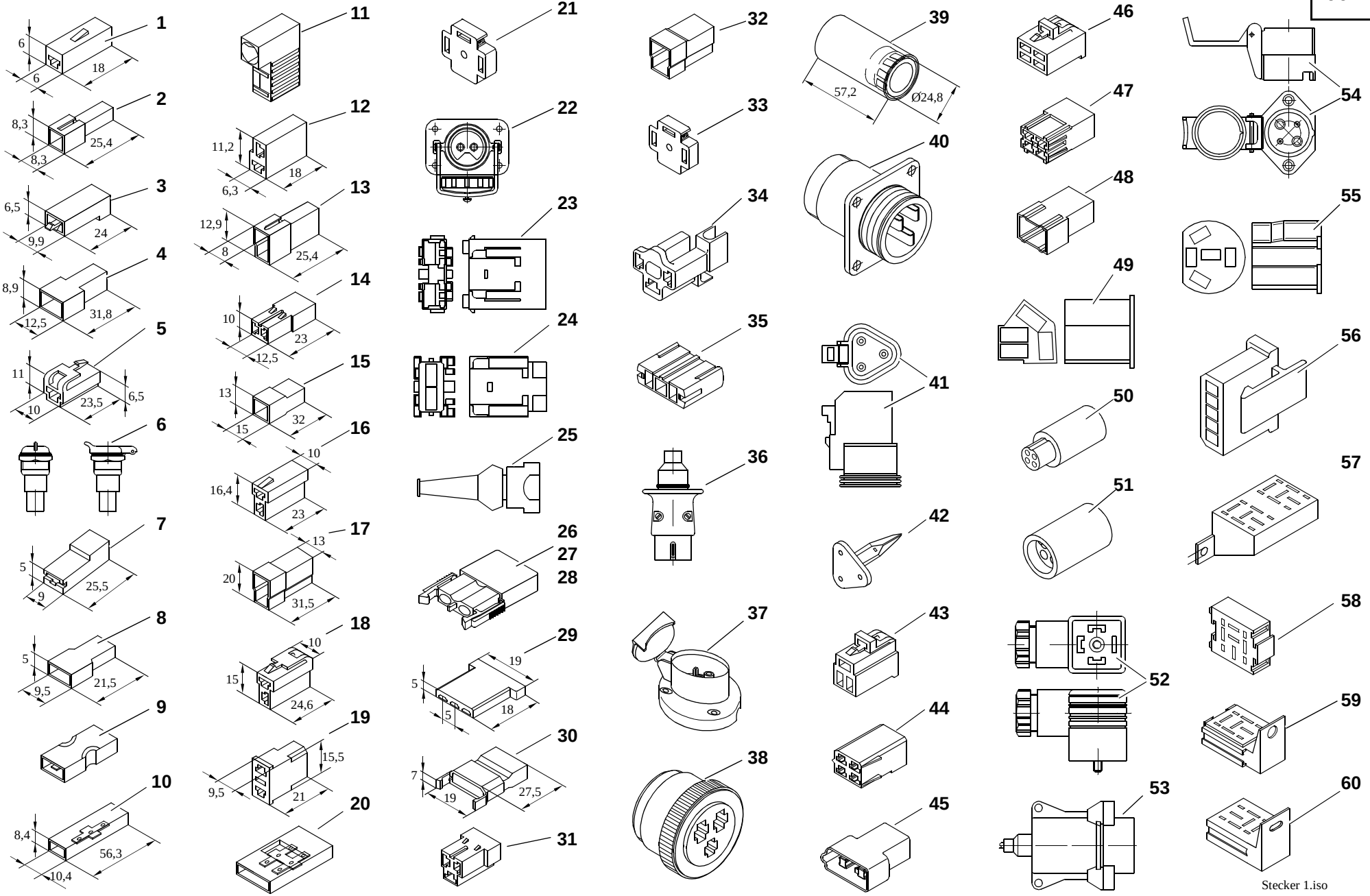

Stecker 1.iso

Pos. Item Pos.	Teil-Nummer Part no. No. pièce	Bezeichnung	Description	Désignation	Stück Qty. Qté.	Bemerkung Remarks Remarques
23	0 00 333 04 40	Sicherungshalter	Fuse holder	Porte-fusible		
24	0 00 333 05 40	Sicherungshalter	Fuse holder	Porte-fusible		
25	0 00 333 47 65	Stecker	Plug	Fiche		
26	0 00 333 06 65	Steckhülsengehäuse	Socket housing	Boîtier de prise de courant		
27	0 00 333 07 65	Deckel	Cover	Couvercle		
28	0 00 333 08 65	Rundsteckhülse	Pin socket	Contact femelle cylindrique		
		3-polige Steckergehäuse	**3-pole plug housings**	**Boîtiers de fiche 3 pôles**		
29	0 00 333 78 65	Steckhülsengehäuse Typ C	Socket housing type C	Boîtier de prise de courant type C		2,8 mm
30	0 00 333 79 65	Flachsteckergehäuse Typ C	Flat plug housing type C	Boîtier à fiche plate type C		2,8 mm
31	0 00 333 91 11	Steckhülsengehäuse Typ G	Socket housing type G	Boîtier de prise de courant type G		6,3 mm
32	0 00 333 90 11	Flachsteckergehäuse Typ H	Flat plug housing type H	Boîtier à fiche plate type H		6,3 mm
33	0 00 333 60 11	Lampenstecker	Light bulb socket	Prise de courant de la lampe		6,3 mm
34	0 00 333 58 11	Steckhülsengehäuse 90°	Socket housing 90°	Boîtier de prise de courant 90°		8,0 mm
35	0 00 333 60 65	Gehäuse	Housing	Boîtier		
36	0 00 333 68 11	Stecker	Plug	Fiche		
37	0 00 333 14 10	Steckdose	Socket	Prise		
38	0 00 333 38 65	Steckteil mit Kupplungsring	Plug-in element with coupler ring	Elément enfichable avec bague de raccordement		
39	0 00 333 07 50	Tülle	Protecting sleeve	Gaine		
40	0 00 333 39 65	Steckergehäuse	Plug housing	Boîtier de fiche		
41	0 00 333 88 65	Gehäuse	Housing	Boîtier		
42	0 00 333 90 65	Verriegelung	Lock	Verrou		
43	0 00 333 32 66	Steckhülsengehäuse mit Raste	Socket housing with stop notch	Boîtier de prise de courant avec cran d'arrêt		6,3 mm
		4-polige Steckergehäuse	**4-pole plug housings**	**Boîtiers de fiche 4 pôles**		
44	0 00 333 12 65	Steckhülsengehäuse Typ I	Socket housing type I	Boîtier de prise de courant type I		6,3 mm
45	0 00 333 10 65	Flachsteckergehäuse Typ Y	Flat plug housing type Y	Boîtier à fiche plate type Y		6,3 mm
46	0 00 333 45 65	Steckhülsengehäuse mit Raste	Socket housing with stop notch	Boîtier de prise de courant avec cran d'arrêt		6,3 mm
47	0 00 333 28 65	Steckhülsengehäuse Typ C	Socket housing type C	Boîtier de prise de courant type C		9,5 mm
48	0 00 333 27 65	Flachsteckergehäuse Typ D	Flat plug housing type D	Boîtier à fiche plate type D		9,5 mm
49	0 00 333 51 65	Zentralstecker	Central plug	Fiche centrale		9,5 mm

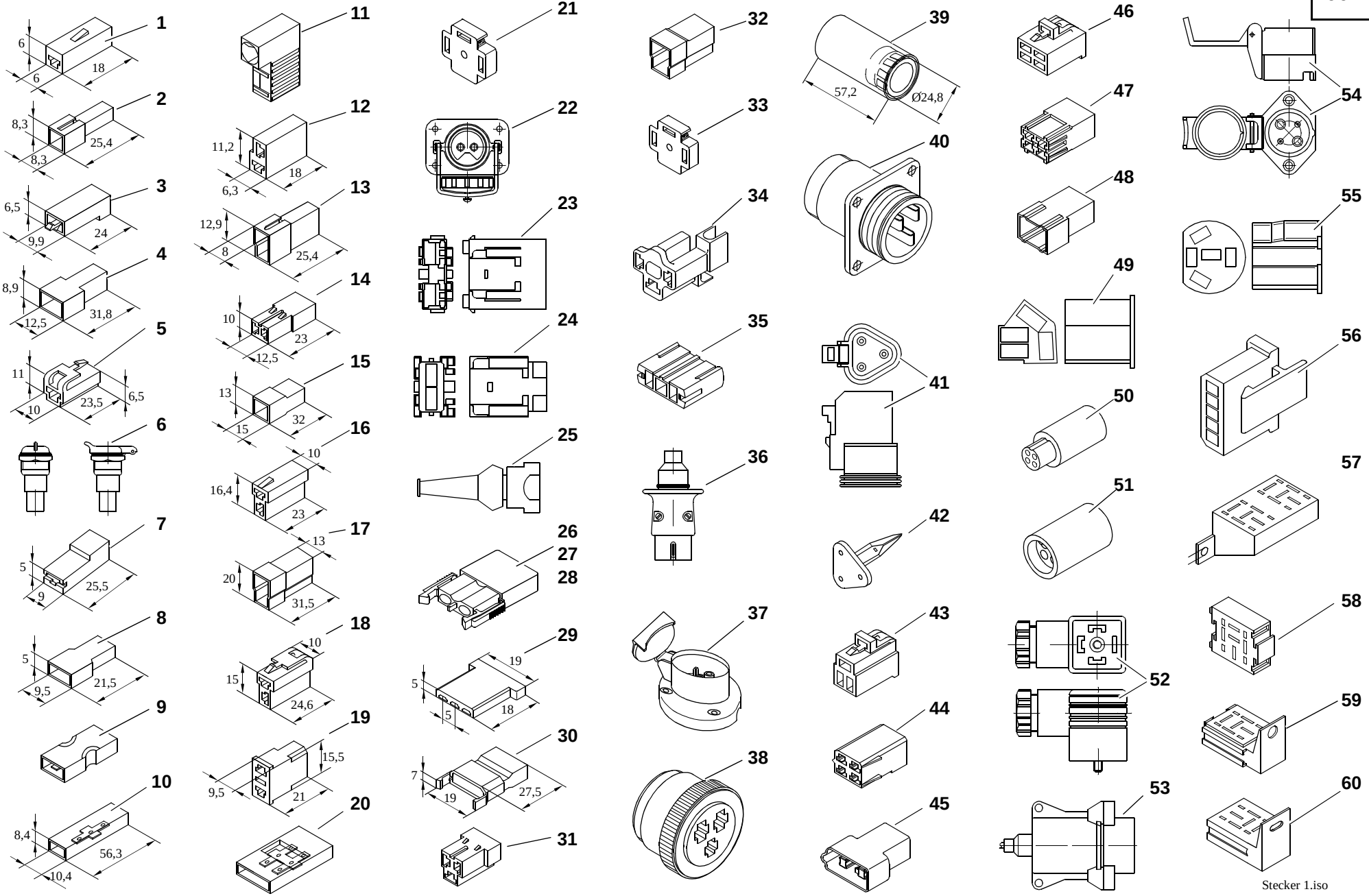

Stecker 1.iso

Pos. Item Pos.	Teil-Nummer Part no. No. pièce	Bezeichnung	Description	Désignation	Stück Qty. Qté.	Bemerkung Remarks Remarques
50	0 00 333 14 65	Buchsengehäuse, schwarz	Bushing housing (black)	Boîtier de douille (noir)		
51	0 00 333 58 65	Stiftgehäuse, schwarz	Stud housing (black)	Boîtier de goujon (noir)		
52	0 00 333 04 66	Gerätestecker, schwarz	Equipment plug(black)	Fiche de l'équipement (noir)		
53	7 731 000 002	Stecker	Plug	Fiche		
54	7 731 000 001	Steckdose	Socket	Prise		
		5-polige Steckergehäuse	**5-pole plug housings**	**Boîtiers de fiche 5 pôles**		
55	0 00 333 61 11	Zentralstecker	Central plug	Fiche centrale		6,3 mm
56	0 00 333 80 65	Steckhülsengehäuse	Socket housing	Boîtier de prise de courant		
57	0 00 332 00 28	Relaisstecksockel	Relay bracket	Support pour relais		6,3 mm
58	0 00 332 01 28	Relaisstecksockel	Relay bracket	Support pour relais		6,3 mm
59	0 00 332 02 28	Relaisstecksockel	Relay bracket	Support pour relais		
60	0 00 333 40 11	Steckergehäuse	Plug housing	Boîtier de fiche		

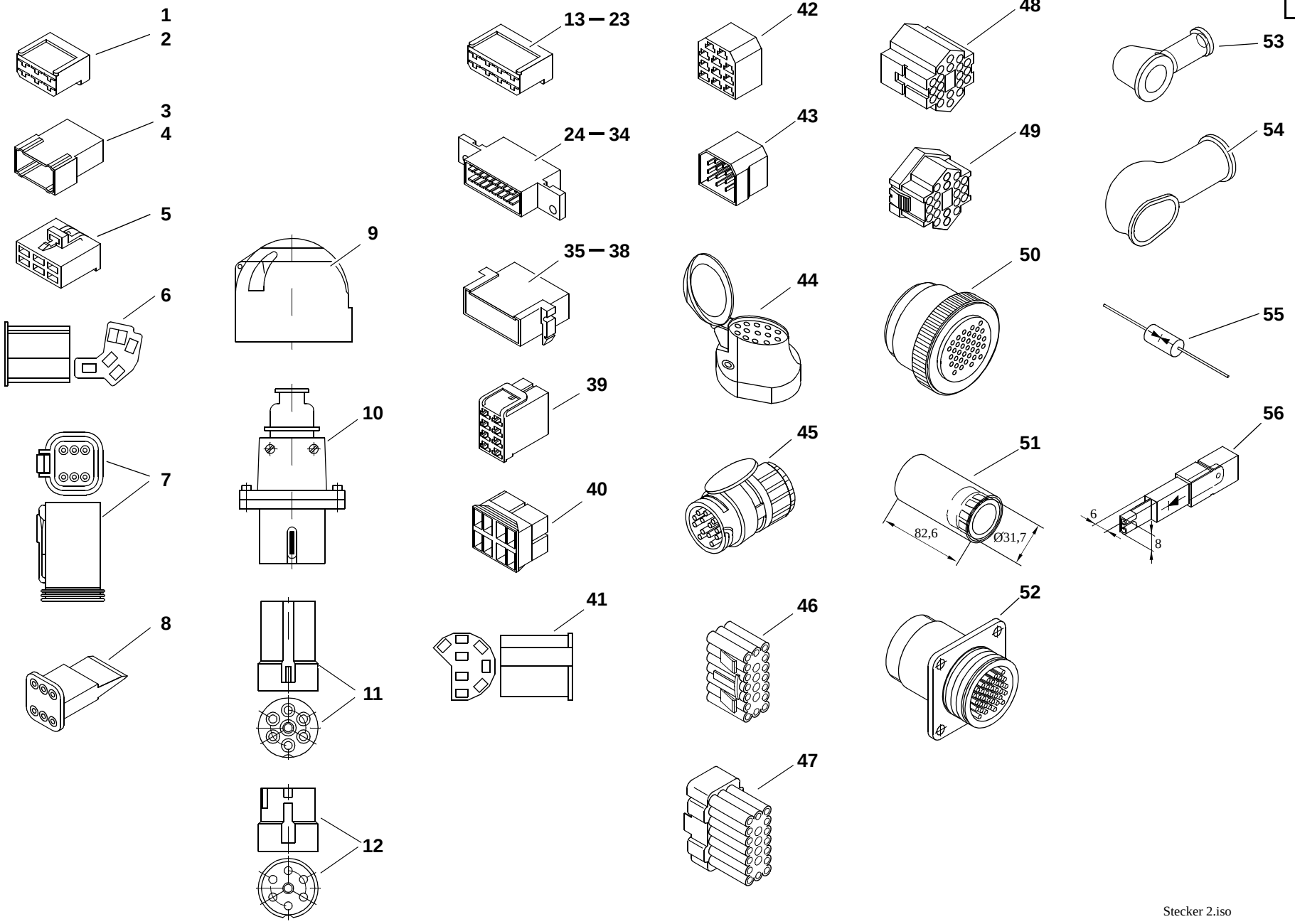

Stecker 2.iso

Pos. Item Pos.	Teil-Nummer Part no. No. pièce	Bezeichnung	Description	Désignation	Stück Qty. Qté.	Bemerkung Remarks Remarques
		6-polige Steckergehäuse	**6-pole plug housings**	**Boîtiers de fiche 6 pôles**		
1	0 00 333 76 11	Steckhülsengehäuse	Socket housing	Boîtier de prise de courant		6,3 mm
2	0 00 333 14 66	Steckhülsengehäuse, schwarz	Socket housing (black)	Boîtier de prise de courant (noir)		6,3 mm
3	0 00 333 74 11	Flachsteckergehäuse	Flat plug housing	Boîtier à fiche plate		6,3 mm
4	0 00 333 15 66	Flachsteckergehäuse, schwarz	Flat plug housing (black)	Boîtier à fiche plate (noir)		6,3 mm
5	0 00 333 46 65	Steckhülsengehäuse mit Raste	Socket housing with stop notch	Boîtier de prise de courant avec cran d'arrêt		6,3 mm
6	0 00 333 62 11	Zentralstecker	Central plug	Fiche centrale		6,3 mm
7	0 00 333 89 65	Gehäuse	Housing	Boîtier		
8	0 00 333 91 65	Verriegelung	Lock	Verrou		
		7-polige Steckergehäuse	**7-pole plug housings**	**Boîtiers de fiche 7 pôles**		
9	0 00 333 10 10	Steckdose, PVC schwarz	Socket (PVC, black)	Prise (PCV, noir)		
10	0 00 333 55 11	Stecker, PVC schwarz	Plug (PVC, black)	Fiche (PCV, noir)		
11	0 00 333 23 65	Stiftgehäuse	Stud housing	Boîtier de goujon		
12	0 00 333 24 65	Buchsengehäuse	Bushing housing	Boîtier de douille		
		8-polige Steckergehäuse	**8-pole plug housings**	**Boîtiers de fiche 8 pôles**		
13	0 00 333 32 11	Steckhülsengehäuse, weiß	Socket housing (white)	Boîtier de prise de courant (blanc)		6,3 mm
14	0 00 333 30 11	Steckhülsengehäuse, gelb	Socket housing (yellow)	Boîtier de prise de courant (jaune)		6,3 mm
15	0 00 333 43 11	Steckhülsengehäuse, rot	Socket housing (red)	Boîtier de prise de courant (rouge)		6,3 mm
16	0 00 333 45 11	Steckhülsengehäuse, dunkelgrün	Socket housing (dark green)	Boîtier de prise de courant (vert foncé)		6,3 mm
17	0 00 333 16 66	Steckhülsengehäuse, schwarz	Socket housing (black)	Boîtier de prise de courant (noir)		6,3 mm
18	0 00 333 17 66	Steckhülsengehäuse, dunkelblau	Socket housing (dark blue)	Boîtier de prise de courant (bleu foncé)		6,3 mm
19	0 00 333 18 66	Steckhülsengehäuse, hellbraun	Socket housing (light brown)	Boîtier de prise de courant (marron clair)		6,3 mm
20	0 00 333 19 66	Steckhülsengehäuse, elfenbein	Socket housing (ivory)	Boîtier de prise de courant (ivoire)		6,3 mm
21	0 00 333 20 66	Steckhülsengehäuse, hellrot	Socket housing (light red)	Boîtier de prise de courant (rouge clair)		6,3 mm
22	0 00 333 21 66	Steckhülsengehäuse, dunkelbraun	Socket housing (dark brown)	Boîtier de prise de courant (marron foncé)		6,3 mm
23	0 00 333 22 66	Steckhülsengehäuse, hellgrau	Socket housing (light grey)	Boîtier de prise de courant (gris clair)		6,3 mm
24	0 00 333 33 11	Steckverteiler, weiß	Plug and socket distributor (white)	Distributeur par fiches (blanc)		6,3 mm
25	0 00 333 31 11	Steckverteiler, gelb	Plug and socket distributor (yellow)	Distributeur par fiches (jaune)		6,3 mm
26	0 00 333 42 11	Steckverteiler, rot	Plug and socket distributor (red)	Distributeur par fiches (rouge)		6,3 mm
27	0 00 333 23 66	Steckverteiler, hellbraun	Plug and socket distributor (light brown)	Distributeur par fiches (marron clair)		6,3 mm
28	0 00 333 24 66	Steckverteiler, dunkelblau	Plug and socket distributor (dark blue)	Distributeur par fiches (bleu foncé)		6,3 mm
29	0 00 333 25 66	Steckverteiler, dunkelgrün	Plug and socket distributor (dark green)	Distributeur par fiches (vert foncé)		6,3 mm
30	0 00 333 26 66	Steckverteiler, elfenbein	Plug and socket distributor (ivory)	Distributeur par fiches (ivoire)		6,3 mm

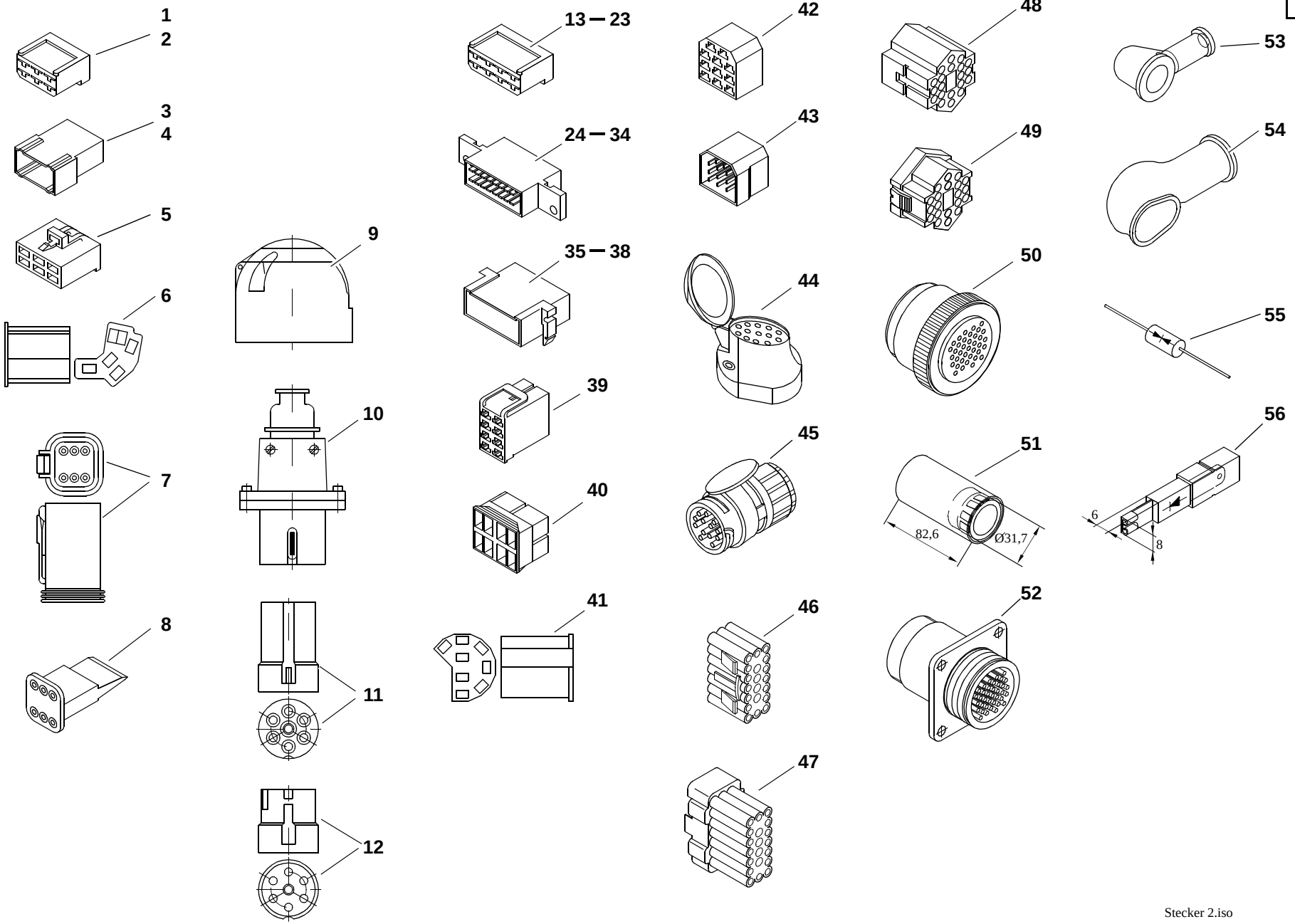

Stecker 2.iso

Pos. Item Pos.	Teil-Nummer Part no. No. pièce	Bezeichnung	Description	Désignation	Stück Qty. Qté.	Bemerkung Remarks Remarques
31	0 00 333 27 66	Steckverteiler, schwarz	Plug and socket distributor (black)	Distributeur par fiches (noir)		6,3 mm
32	0 00 333 28 66	Steckverteiler, hellrot	Plug and socket distributor (light red)	Distributeur par fiches (rouge clair)		6,3 mm
33	0 00 333 29 66	Steckverteiler, dunkelbraun	Plug and socket distributor (dark brown)	Distributeur par fiches (marron foncé)		6,3 mm
34	0 00 333 30 66	Steckverteiler, hellgrau	Plug and socket distributor (light grey)	Distributeur par fiches (gris clair)		6,3 mm
35	0 00 333 48 11	Flachsteckergehäuse	Flat plug housing	Boîtier à fiche plate		6,3 mm
36	0 00 333 89 11	Flachsteckergehäuse, gelb	Flat plug housing (yellow)	Boîtier à fiche plate (jaune)		6,3 mm
37	0 00 333 87 11	Flachsteckergehäuse, rot	Flat plug housing (red)	Boîtier à fiche plate (rouge)		6,3 mm
38	0 00 333 88 11	Flachsteckergehäuse, grün	Flat plug housing (green)	Boîtier à fiche plate (vert)		6,3 mm
39	0 00 333 47 11	Steckergehäuse FLH	FLH socket housing	Boîtier de prise de courant FLH		6,3 mm
40	0 00 333 22 65	Zentralsteckersatz	Set of central plugs	Jeu de fiches centrales		
41	0 00 333 20 65	Steckhülsengehäuse	Socket housing	Boîtier de prise de courant		
		11-polige Steckergehäuse	**11-pole plug housings**	**Boîtiers de fiche 11 pôles**		
42	0 00 333 70 11	Steckhülsengehäuse	Socket housing	Boîtier de prise de courant		6,3 mm
43	0 00 333 71 11	Flachsteckergehäuse	Flat plug housing	Boîtier à fiche plate		6,3 mm
		13-polige Steckergehäuse	**13-pole plug housings**	**Boîtiers de fiche 13 pôles**		
44	0 00 333 22 10	Steckdose, PVC schwarz	Socket (PVC, black)	Prise (PCV, noir)		
45	0 00 333 32 65	Stecker, PVC schwarz	Plugt (PVC, black)	Fiche (PCV, noir)		
		20-polige Steckergehäuse	**20-pole plug housings**	**Boîtiers de fiche 20 pôles**		
46	0 00 333 41 65	Buchsengehäuse, schwarz	Bushing housing (black)	Boîtier de douille (noir)		
47	0 00 333 42 65	Stiftgehäuse, schwarz	Stud housing (black)	Boîtier de goujon (noir)		
		21-polige Steckergehäuse	**21-pole plug housings**	**Boîtiers de fiche 21 pôles**		
48	0 00 333 98 11	Buchsengehäuse	Bushing housing	Boîtier de douille		
49	0 00 333 99 11	Stiftgehäuse	Stud housing	Boîtier de goujon		
		37-polige Steckergehäuse	**37-pole plug housings**	**Boîtiers de fiche 37 pôles**		
50	0 00 333 37 65	Steckteil mit Kupplungsring	Plug-in element with coupler ring	Elément enfichable avec bague de raccordement		
51	0 00 333 06 50	Tülle	Protecting sleeve	Gaine		
52	0 00 333 40 65	Aufnahmegehäuse	Housing	Boîtier		
		Diverse Bauteile	**Other component parts**	**Autres pièces constitutives**		
53	0 00 335 02 97	Schutzkappe	Protective cap	Capuchon protecteur		
54	0 22 335 00 97	Schutzkappe für Anlasser	Protective cap for starter	Capuchon protecteur pour démarreur		
55	0 00 332 04 11	Transil-Diode	Transil diode	Diode Transil		
56	0 00 332 03 11	Sperrdiode	Blocking diode	Diode anti-retour		3A-14V

Gruppe 01

Einzelteile Motor

Group

Engine: component parts

Groupe

Moteur : pièces constitutives

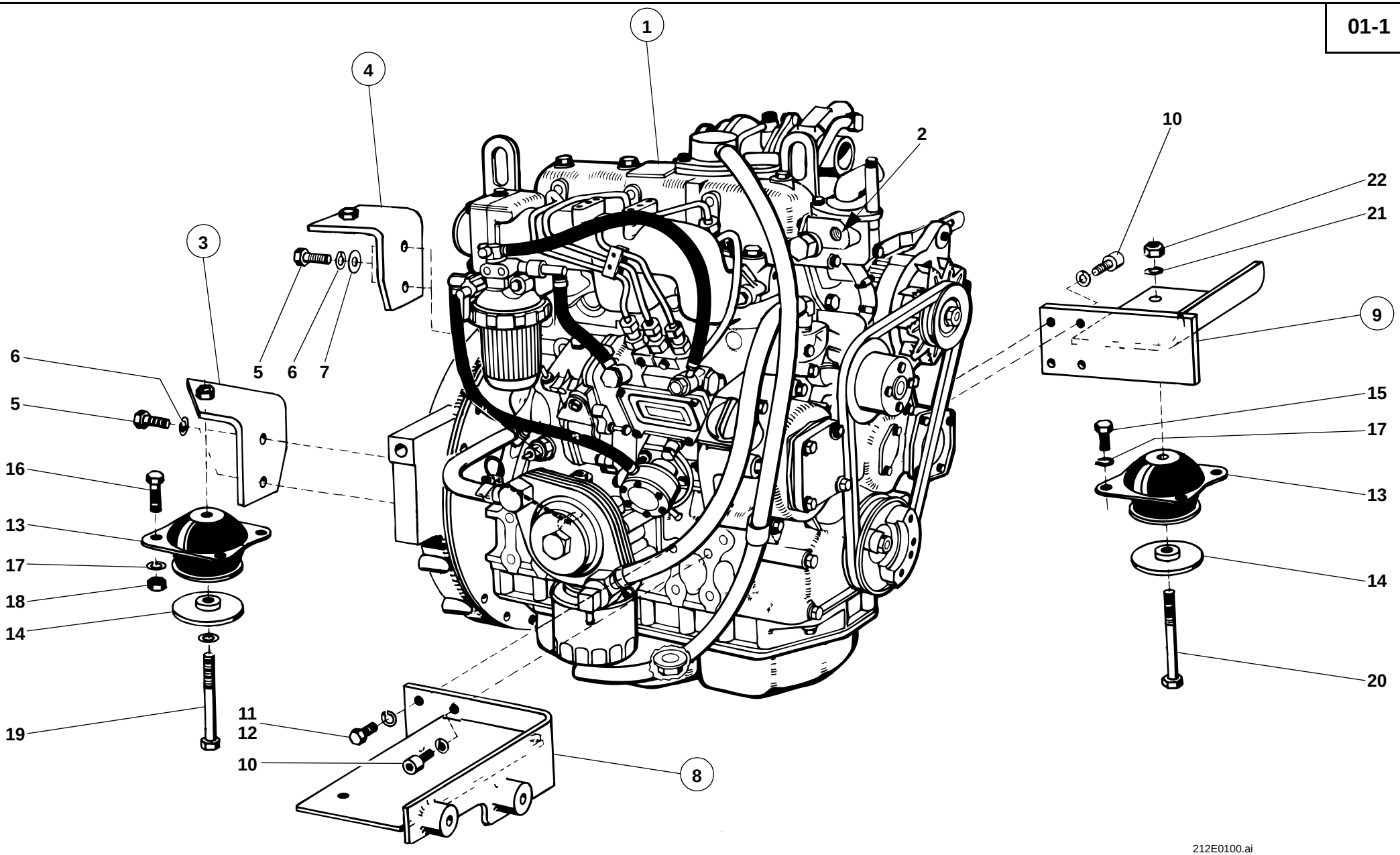
1
2
3
4
5
6
7
8
9
10
11
12
13
14
15
16
17
18
19
20
21
22
212E0100.ai

Pos. Item Pos.	Teil-Nummer Part no. No. pièce	Bezeichnung	Description	Désignation	Stück Qty. Qté.	Bemerkung Remarks Remarques
		Motor – Motoraufhängung	**Engine – Engine bearing**	**Moteur – Logement du moteur**		
1	0 21 010 05 03	Yanmar Dieselmotor 3TN 84TE-KRL	Yanmar diesel engine 3TN 84TE-KRL	Moteur diesel Yanmar 3TN 84TE-KRL	1	
2	0 00 990 72 09	Verschlußstopfen	Plug	Bouchon	1	3/8“
3	1 21 012 05 43	Motorträger vorn links	Engine support (front left)	Berceau (côte gauche AV)	1	
4	1 21 012 06 43	Motorträger vorn rechts	Engine support (front right)	Berceau (côte droit AV)	1	
5	7 236 678 943	Sechskantschraube	Hexagon head screw	Vis six pans	4	M 12 x 40-10.9
6	0 00 992 57 28	Federring	Spring washer	Rondelle ressort	4	12
7	7 451 680 113	Scheibe	Washer	Rondelle	2	13
8	1 21 010 00 16	Motorträger hinten links	Engine support (rear left)	Berceau (côte gauche AR)	1	
9	1 21 010 01 16	Motorträger hinten rechts	Engine support (rear right)	Berceau (côte droit AV)	1	
10	7 252 678 082	Zylinderschraube	Cheese-head screw	Vis à tête cylindrique	2	M 10 x 25-10.9
11	7 236 678 924	Sechskantschraube	Hexagon head screw	Vis six pans	6	M 10 x 25-10.9
12	0 00 992 52 28	Federring	Spring washer	Rondelle ressort	8	10
13	0 00 993 19 84	Motorlager	Engine mounting	Support de moteur	4	35 Shore
14	1 00 993 77 65	Scheibe	Washer	Rondelle	4	ø 80
15	7 236 677 923	Sechskantschraube	Hexagon head screw	Vis six pans	8	M 10 x 20
16	7 236 677 926	Sechskantschraube	Hexagon head screw	Vis six pans	8	M 10 x 30
17	0 00 992 35 28	Federring	Spring washer	Rondelle ressort	16	10
18	7 403 677 813	Sechskantmutter	Hexagon nut	Ecrou six pans	8	M 10
19	7 234 677 179	Sechskantschraube	Hexagon head screw	Vis six pans	2	242 M 16 x 100
20	7 234 677 180	Sechskantschraube	Hexagon head screw	Vis six pans	2	M 16 x 110
21	0 00 992 45 28	Federring	Spring washer	Rondelle ressort	2	16
22	7 405 677 013	Sechskantmutter	Hexagon nut	Ecrou six pans	2	M 16 DIN 985

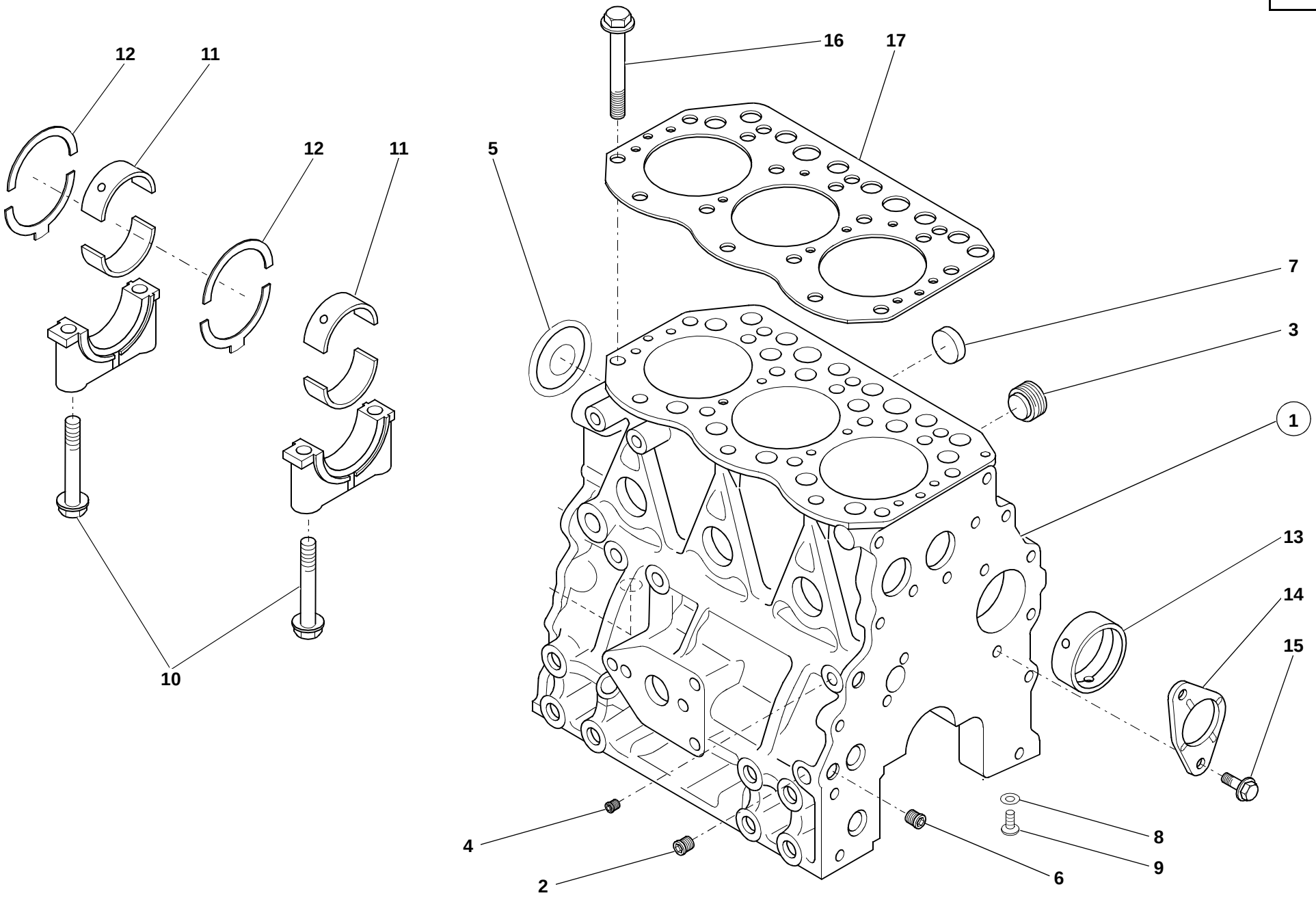
12
11
12
11
10
16
17
5
7
3
1
13
14
15
4
2
6
8
9
112e0101.iso

Pos. Item Pos.	Teil-Nummer Part no. No. pièce	Bezeichnung	Description	Désignation	Stück Qty. Qté.	Bemerkung Remarks Remarques
		Zylinderblock – Einzelteile	**Cylinder block – component parts**	**Bloc-cylindres – pièces constitutives**		
1	0 21 010 00 05	Motorblock	Engine block	Bloc-moteur	1	
2	0 21 011 00 06	Stopfen	Plug	Bouchon	3	PT 1/4
3	0 21 011 01 06	Stopfen	Plug	Bouchon	1	NPTF 1
4	0 21 011 02 06	Stopfen	Plug	Bouchon	1	PT 1/8
5	0 21 011 03 06	Stopfen	Plug	Bouchon	1	50
6	0 21 011 04 06	Stopfen	Plug	Bouchon	2	12
7	0 21 011 05 06	Stopfen	Plug	Bouchon	6	30
8	0 21 011 06 06	Dichtring	Sealing ring	Bague d'étanchéité	3	
9	0 21 011 07 06	Schraube	Screw	Vis	3	M 8 x 12
10	0 21 011 08 06	Schraube	Screw	Vis	8	95-105 Nm
11	0 21 011 09 06	Lagerschale	Bearing shell	Coussinet palier	4	
	0 21 011 16 06	Lagerschalen (Untergröße)	Bearing shells (undersize)	Coussinets palier (sousdimension)	4	0,25
12	0 21 011 10 06	Anlaufscheibe	Thrust washer	Rondelle de butée	2	
	0 21 011 17 06	Anlaufscheibe (Übergröße)	Thrust washer (oversize)	Rondelle de butée (surdimension)	4	0,25
13	0 21 011 11 06	Lagerbuchse	Bearing bushing	Douille de palier	1	
14	0 21 011 12 06	Anlaufscheibe	Thrust washer	Rondelle de butée	1	
15	0 21 011 13 06	Schraube	Screw	Vis	2	M 8x16
16	0 21 011 14 06	Zylinderkopfschraube	Cylinder-head bolt	Boulon de culasse	14	75-85 Nm
17	0 21 011 15 06	Zylinderkopfdichtung	Cylinder-head gasket	Joint de culasse	1	

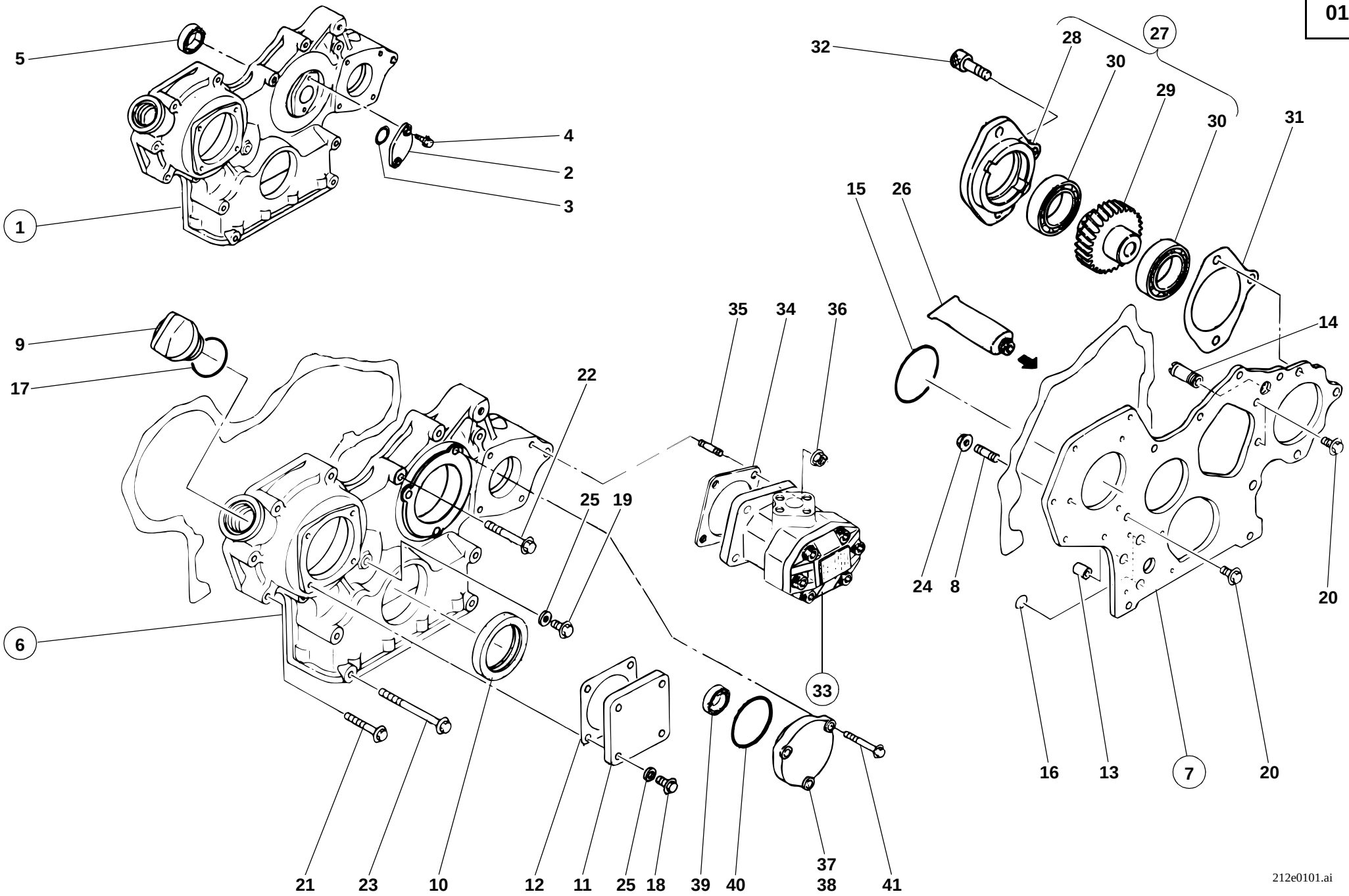
5
4
2
3
1
32
28
27
30
29
30
31
15
26
9
17
35
34
36
22
14
25
19
24
8
20
6
33
16
13
7
20
21
23
10
12
11
25
18
39
40
37
38
41
212e0101.ai

Pos. Item Pos.	Teil-Nummer Part no. No. pièce	Bezeichnung	Description	Désignation	Stück Qty. Qté.	Bemerkung Remarks Remarques
		Stirnradgehäuse – Einzelteile	**Spur gear housing – component parts**	**Boîtier de pignon droit – pièces constitutives**		
1	0 21 011 28 12	Stirnradgehäuse (mit 2-loch Flansch)	Spur gear housing (with 2-hole flange)	Boîtier de pignon droit (avec bride à 2 trous)	1	
2	0 21 011 35 06	Deckel	Cover	Couvercle	1	
3	0 21 011 36 06	O-Ring	O-ring	Joint torique	1	1AP-26.0
4	0 21 011 37 06	Bundschraube	Collar screw	Vis à collier	2	M 6x12
5	0 21 011 49 06	Kugellager	Ball bearing	Roulement à billes	1	
6	0 21 011 18 06	Stirnradgehäuse (mit 3-loch Flansch)	Spur gear housing (with 3-hole flange)	Boîtier de pignon droit (avec bride à 3 trous)	1	
7	0 21 011 19 06	Zwischenflansch	Intermediate flange	Bride intermédiaire	1	
8	0 21 011 20 06	Gewindestift	Threaded pin	Goujon fileté	3	M 8x22
9	0 21 011 21 06	Einfüllverschluß	Filler cap	Bouchon de remplissage	1	
10	0 21 011 22 06	Dichtring	Sealing ring	Bague d'étanchéité	1	
11	0 21 011 23 06	Deckel	Cover	Couvercle	1	
12	0 21 011 24 06	Dichtung	Seal	Joint	1	
13	0 21 011 25 06	Passrohr	Tight-fit pipe	Tuyau ajusté	2	
14	0 21 011 26 06	Anschlußstück	Connecting piece	Pièce de raccordement	1	
15	0 21 011 27 06	O-Ring	O-ring	Joint torique	1	
16	0 21 011 28 06	O-Ring	O-ring	Joint torique	2	1AP-16.0
17	0 21 011 29 06	O-Ring	O-ring	Joint torique	1	1AP-32.0
18	0 21 011 07 06	Bundschraube	Collar screw	Vis à collier	4	M 8x12
19	0 21 011 13 06	Bundschraube	Collar screw	Vis à collier	1	M 8x16
20	0 21 011 13 06	Bundschraube	Collar screw	Vis à collier	3	M 8x16
21	0 21 011 30 06	Bundschraube	Collar screw	Vis à collier	6	M 8x45
22	0 21 011 31 06	Bundschraube	Collar screw	Vis à collier	3	M 8x55
23	0 21 011 32 06	Bundschraube	Collar screw	Vis à collier	4	M 8x85
24	0 21 011 33 06	Sechskantmutter	Hexagon nut	Ecrou six pans	3	M 8
25	0 21 011 34 06	Dichtring	Sealing ring	Bague d'étanchéité	5	ø 8
26	0 21 011 60 06	Dichtungsmasse	Packing compound	Hermétic		
27	0 21 010 01 05	Antrieb	Drive	Entraînement	1	
28	0 21 011 38 06	Lagerplatte	Attachment plate	Plaque de fixation	1	
29	0 21 011 39 06	Zahnrad	Gear	Engrenage	1	
30	0 21 011 40 06	Kugellager	Ball bearing	Roulement à billes	2	

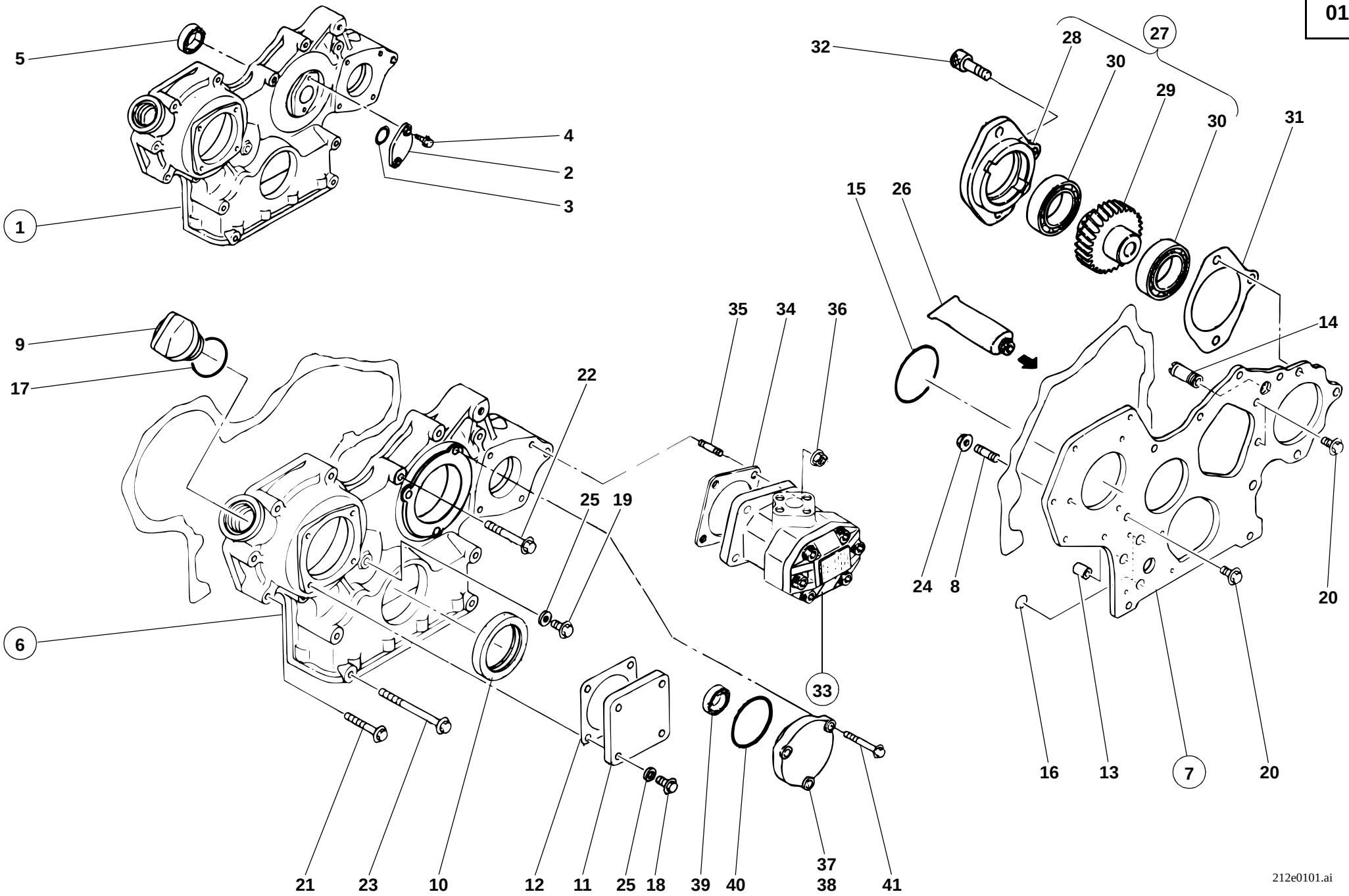
5
4
2
3
1
32
28
27
30
29
30
31
15
26
9
17
22
35
34
36
14
25
19
24
8
20
6
33
16
13
7
20
21
23
10
12
11
25
18
39
40
37
38
41
212e0101.ai

Pos. Item Pos.	Teil-Nummer Part no. No. pièce	Bezeichnung	Description	Désignation	Stück Qty. Qté.	Bemerkung Remarks Remarques
31	0 21 011 43 06	Dichtung	Seal	Joint	1	⊗
32	0 21 011 45 06	Zylinderschraube	Cheese-head screw	Vis à tête cylindrique	1	M 8 x 28
33	0 21 011 47 06	Hydraulikpumpe	Hydraulic pump	Pompe hydraulique	1	5 cm³
34	0 21 011 24 06	Dichtung	Seal	Joint	1	⊗
35	0 21 011 48 06	Gewindestift	Threaded pin	Goujon fileté	4	M 8 x 22
36	0 21 011 46 06	Bundmutter	Collar nut	Ecrou à collet	4	
37	0 21 010 46 05	Deckel	Cover	Couvercle	1	
38	0 21 011 24 12	Deckel	Cover	Couvercle	1	
39	0 21 011 25 12	Kugellager	Ball bearing	Roulement à billes	1	
40	0 21 011 26 12	O-Ring	O-ring	Joint torique	1	G 65
41	0 21 011 27 12	Schraube	Screw	Vis	3	M 8 x 25

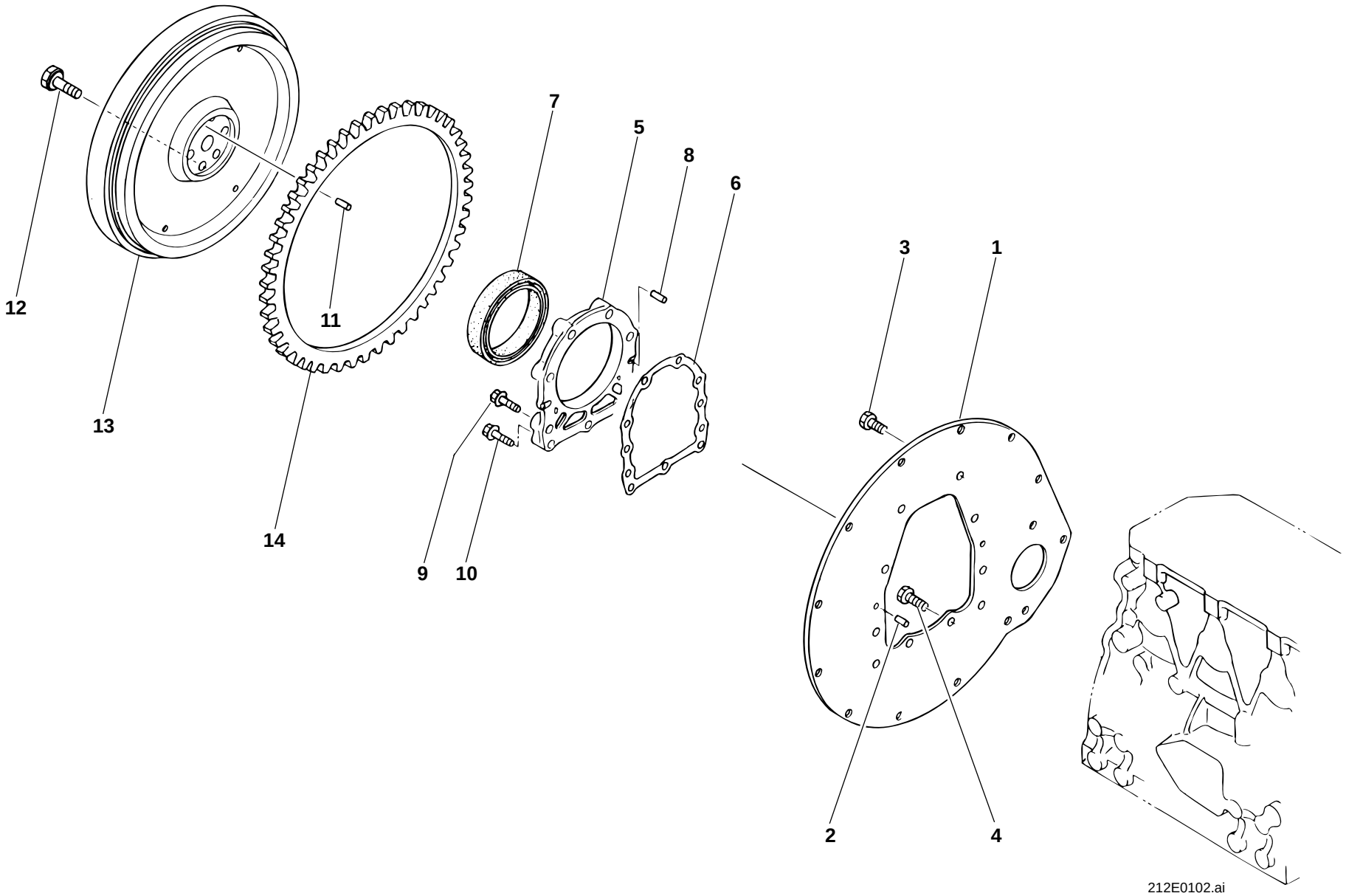
12
13
11
14
7
5
8
6
9
10
3
1
2
4
212E0102.ai

Pos. Item Pos.	Teil-Nummer Part no. No. pièce	Bezeichnung	Description	Désignation	Stück Qty. Qté.	Bemerkung Remarks Remarques
		Schwungradgehäuse – Einzelteile	**Flywheel housing – component parts**	**Boîtier de volant – pièces constitutives**		
1	0 21 011 51 06	Flansch	Flange	Bride	1	
2	0 21 011 50 06	Paßstift	Parallel pin	Cheville de positionnement	2	ø 8x16
3	0 21 011 52 06	Sechskantschraube	Hexagon head screw	Vis six pans	6	M 10x20
4	0 21 011 53 06	Sechskantschraube	Hexagon head screw	Vis six pans	4	M 10x25
5	0 21 011 54 06	Gehäuse	Housing	Boîtier	1	
6	0 21 011 55 06	Dichtung	Seal	Joint	1	
7	0 21 011 56 06	Radialdichtring	Rotary shaft seal	Bague à lèvres	1	
8	0 21 011 50 06	Paßstift	Parallel pin	Cheville de positionnement	2	ø 8x16
9	0 21 011 57 06	Bundschraube	Collar screw	Vis à collier	6	M 8x30
10	0 21 011 58 06	Bundschraube	Collar screw	Vis à collier	3	M 8x35
11	0 21 011 50 06	Paßstift	Parallel pin	Cheville de positionnement	2	ø 8x16
12	0 21 011 59 06	Sechskantschraube	Hexagon head screw	Vis six pans	6	85-90 Nm
13	0 21 010 03 05	Schwungrad	Flywheel	Volant	1	
14	0 21 011 61 06	Zahnkranz	Ring gear	Couronne dentée	1	

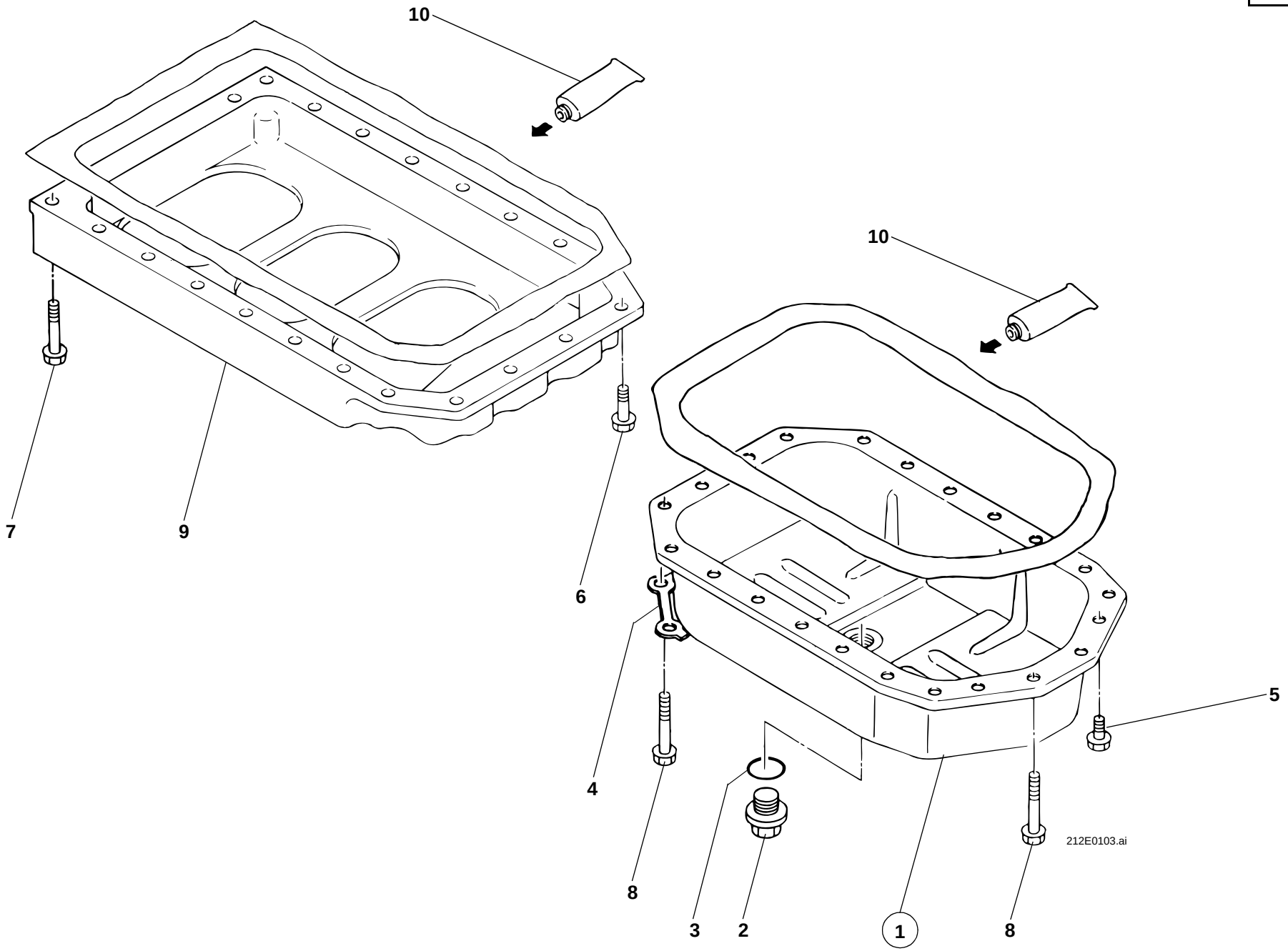
10
7
9
10
6
4
5
8
3
2
1
8
212E0103.ai

Pos. Item Pos.	Teil-Nummer Part no. No. pièce	Bezeichnung	Description	Désignation	Stück Qty. Qté.	Bemerkung Remarks Remarques
		Ölwanne – Einzelteile	**Oil pan – component parts**	**Carter d'huile – pièces constitutives**		
1	0 21 010 04 05	Ölwanne	Oil pan	Carter d'huile	1	
2	0 21 011 62 06	Verschlußstopfen	Plug	Bouchon	1	22
3	0 21 011 64 06	Dichtring	Sealing ring	Bague d'étanchéité	1	⌀
4	0 21 011 63 06	Stützscheibe	Supporting washer	Rondelle-support	2	
5	0 21 011 13 06	Bundschraube	Collar screw	Vis à collier	4	M 8x16
6	0 21 011 65 06	Bundschraube	Collar screw	Vis à collier	2	M 8x25
7	0 21 011 30 06	Bundschraube	Collar screw	Vis à collier	16	M 8x45
8	0 21 011 66 06	Bundschraube	Collar screw	Vis à collier	4	M 8x50
9	0 21 011 67 06	Zwischenstück	Intermediate piece	Pièce intermédiaire	1	
10	0 21 011 60 06	Dichtungsmasse	Packing compound	Hermétic		

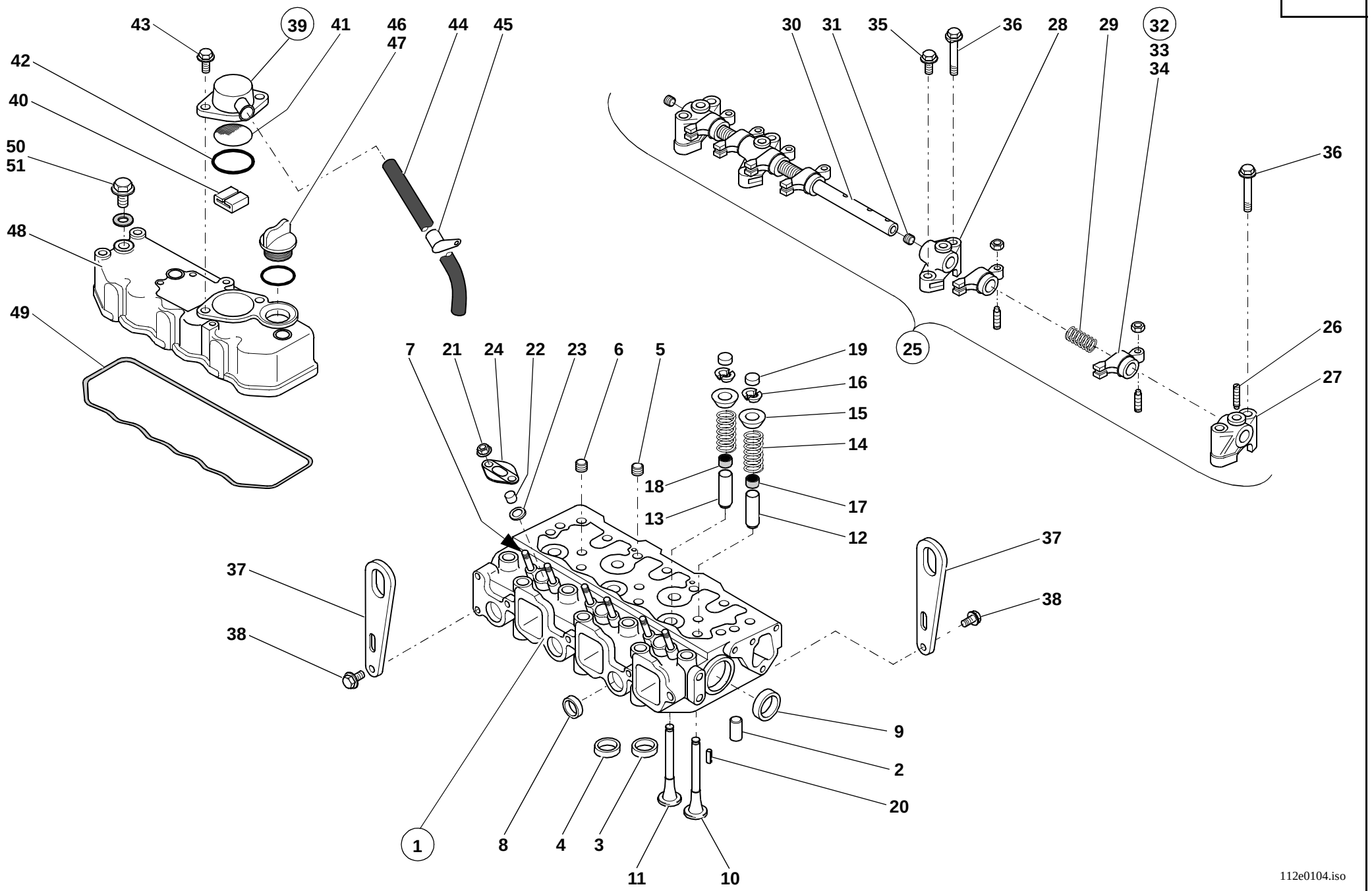
43
39
41
46
47
44
45
42
40
50
51
48
49
30
31
35
36
28
29
32
33
34
36
26
27
25
7
21
24
22
23
6
5
19
16
15
14
18
13
17
12
37
38
37
38
9
2
20
1
8
4
3
11
10
112e0104.iso

Pos. Item Pos.	Teil-Nummer Part no. No. pièce	Bezeichnung	Description	Désignation	Stück Qty. Qté.	Bemerkung Remarks Remarques
		Zylinderkopf – Einzelteile	**Cylinder head – component parts**	**Culasse – pièces constitutives**		
1	0 21 010 05 05	Zylinderkopf	Cylinder head	Culasse	1	
2	0 21 011 79 06	Stopfen	Plug	Bouchon	3	
3	0 21 011 80 06	Ventilsitz (Einlaß)	Valve seat (intake)	Siège de clapet (admission)	3	
4	0 21 011 81 06	Ventilsitz (Auslaß)	Valve seat (exhaust)	Siège de clapet (échappement)	3	
5	0 21 011 82 06	Stopfen	Plug	Bouchon	2	PT1/4
6	0 21 011 83 06	Stopfen	Plug	Bouchon	3	PT3/8
7	0 21 011 84 06	Gewindebolzen	Threaded pin	Axe fileté	6	M 6x20
8	0 21 011 85 06	Stopfen	Plug	Bouchon	3	22
9	0 21 011 86 06	Stopfen	Plug	Bouchon	2	40
10	0 21 011 87 06	Einlaßventil	Intake valve	Soupape d'admission	3	
11	0 21 011 89 06	Auslaßventil	Exhaust valve	Soupape d'échappement	3	
12	0 21 011 10 07	Ventilführung (Einlaß)	Valve guide (intake)	Guide-soupape (admission)	3	
13	0 21 011 11 07	Ventilführung (Auslaß)	Valve guide (exhaust)	Guide-soupape (échappement)	3	
14	0 21 011 88 06	Ventilfeder	Valve spring	Ressort de soupape	6	
15	0 21 011 90 06	Federteller	Spring cap	Cuvette de ressort	6	
16	0 21 011 91 06	Ventilkeil	Valve cotter	Clavette de soupape	6	
17	0 21 011 92 06	Ventildichtung (Einlaß)	Valve seal (intake)	Joint de soupape (admission)	3	
18	0 21 011 93 06	Ventildichtung (Auslaß)	Valve seal (exhaust)	Joint de soupape (échappement)	3	
19	0 21 011 94 06	Ventilkappe	Valve cap	Chape de soupape	6	
20	0 21 011 95 06	Spannhülse	Clamping sleeve	Manchon de serrage	2	ø 6x12
21	0 21 011 96 06	Bundmutter	Collar nut	Ecrou à collet	6	M 6
22	0 21 011 05 07	Schutzkappe	Protective cap	Capuchon protecteur	3	
23	0 21 011 06 07	Sitz für Düse	Nozzle seat	Siège de buse	3	
24	0 21 011 07 07	Halter	Bracket	Support	3	

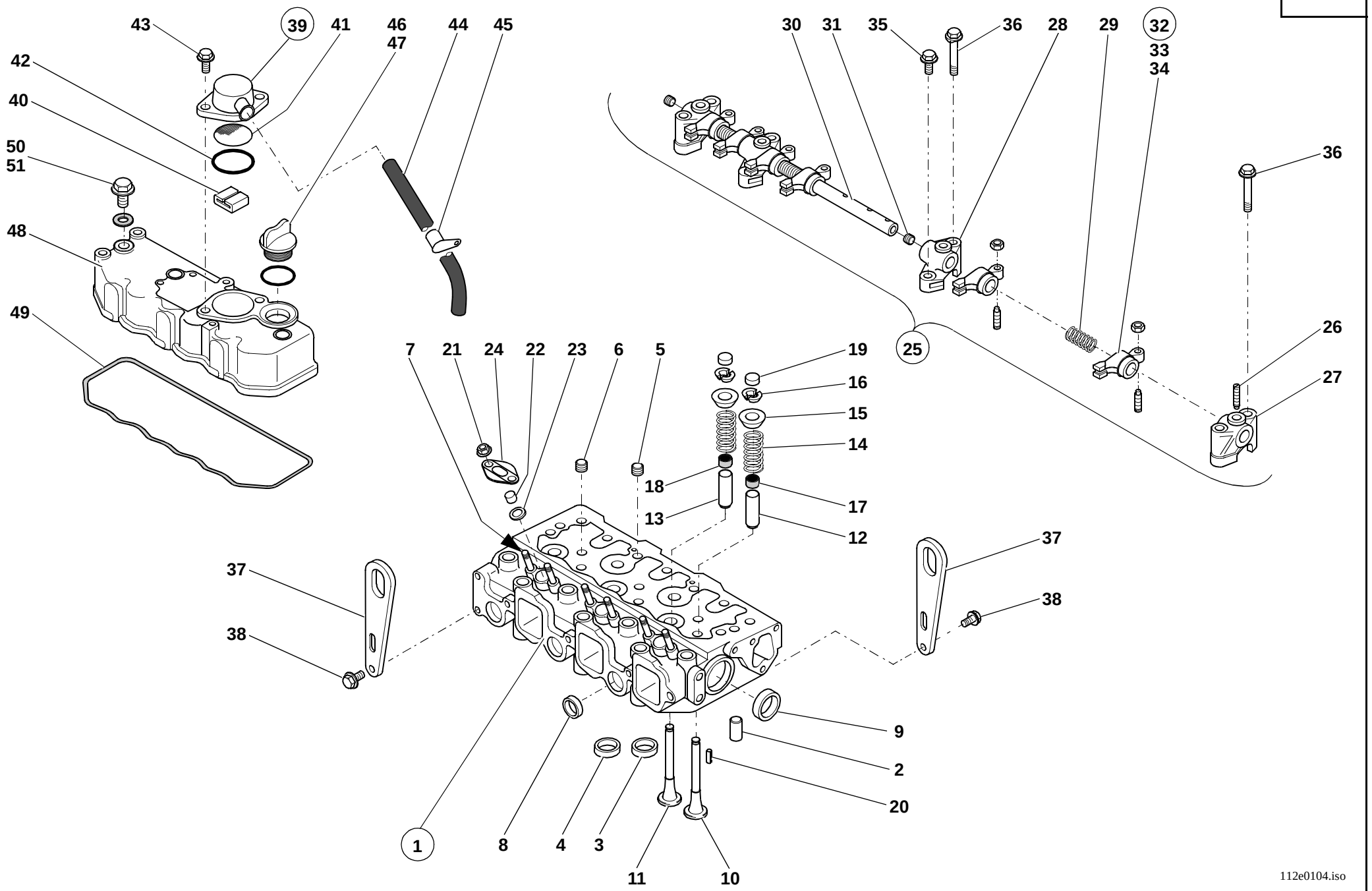
43
39
41
46
47
44
45
42
40
50
51
48
49
30
31
35
36
28
29
32
33
34
36
26
27
25
7
21
24
22
23
6
5
19
16
15
14
18
13
17
12
37
38
37
38
9
2
20
1
8
4
3
11
10
112e0104.iso

Pos. Item Pos.	Teil-Nummer Part no. No. pièce	Bezeichnung	Description	Désignation	Stück Qty. Qté.	Bemerkung Remarks Remarques
25	0 21 010 06 05	Kipphebelwelle	Rocker-arm shaft	Axe de culbuteurs	1	
26	0 21 011 97 06	Einstellschraube	Adjusting screw	Vis de réglage	6	
27	0 21 011 98 06	Lagerbock	Mount	Support	2	
28	0 21 011 99 06	Lagerbock	Mount	Support	2	
29	0 21 011 00 07	Feder	Spring	Ressort	3	⌀
30	0 21 010 07 05	Kipphebelwelle	Rocker-arm shaft	Axe de culbuteurs	1	
31	0 21 011 01 07	Stopfen	Plug	Bouchon	2	10
32	0 21 011 02 07	Kipphebel	Tilt lever	Levier de cavage	6	
33	0 21 011 03 07	Sechskantmutter	Hexagon nut	Ecrou six pans	6	M 8x1
34	0 21 011 04 07	Einstellschraube	Adjusting screw	Vis de réglage	3	M 8x18
35	0 21 011 65 06	Bundschraube	Collar screw	Vis à collier	2	M 8x25
36	0 21 011 66 06	Bundschraube	Collar screw	Vis à collier	6	M 8x50
37	0 21 011 08 07	Ösen	Eyelet	Oeillet	2	
38	0 21 011 09 07	Bundschraube	Collar screw	Vis à collier	4	M 8x14
		Zylinderkopfdeckel – Einzelteile	**Cylinder-head cover – component parts**	**Couvercle de culbuteurs – pièces constitutives**		
39	0 21 011 68 06	Entlüftung	Breather	Dégagement d'air	1	
40	0 21 011 69 06	Ölfänger	Oil catcher	Collecteur d'huile	1	
41	0 21 011 70 06	Führungsblech	Sheet-metal guide	Tôle de guidage	1	
42	0 21 011 71 06	Dichtung	Seal	Joint	1	⌀ S50
43	0 21 011 13 06	Bundschraube	Collar screw	Vis à collier	2	M 8 x 16
44	0 21 011 72 06	Schlauch	Hose	Flexible	1	900 lg.
45	0 21 011 73 06	Schelle	Clamp	Collier	1	
46	0 21 011 21 06	Einfüllverschluß	Filler cap	Bouchon de remplissage	1	
47	0 21 011 74 06	Dichtung	Seal	Joint	1	⌀
48	0 21 011 75 06	Zylinderkopfdeckel	Cylinder-head cover	Couvercle de culbuteurs	1	
49	0 21 011 76 06	Dichtung	Seal	Joint	1	⌀
50	0 21 011 77 06	Hutmutter	Cap nut	Ecrou borgne	3	
51	0 21 011 78 06	Dichtung	Seal	Joint	3	⌀

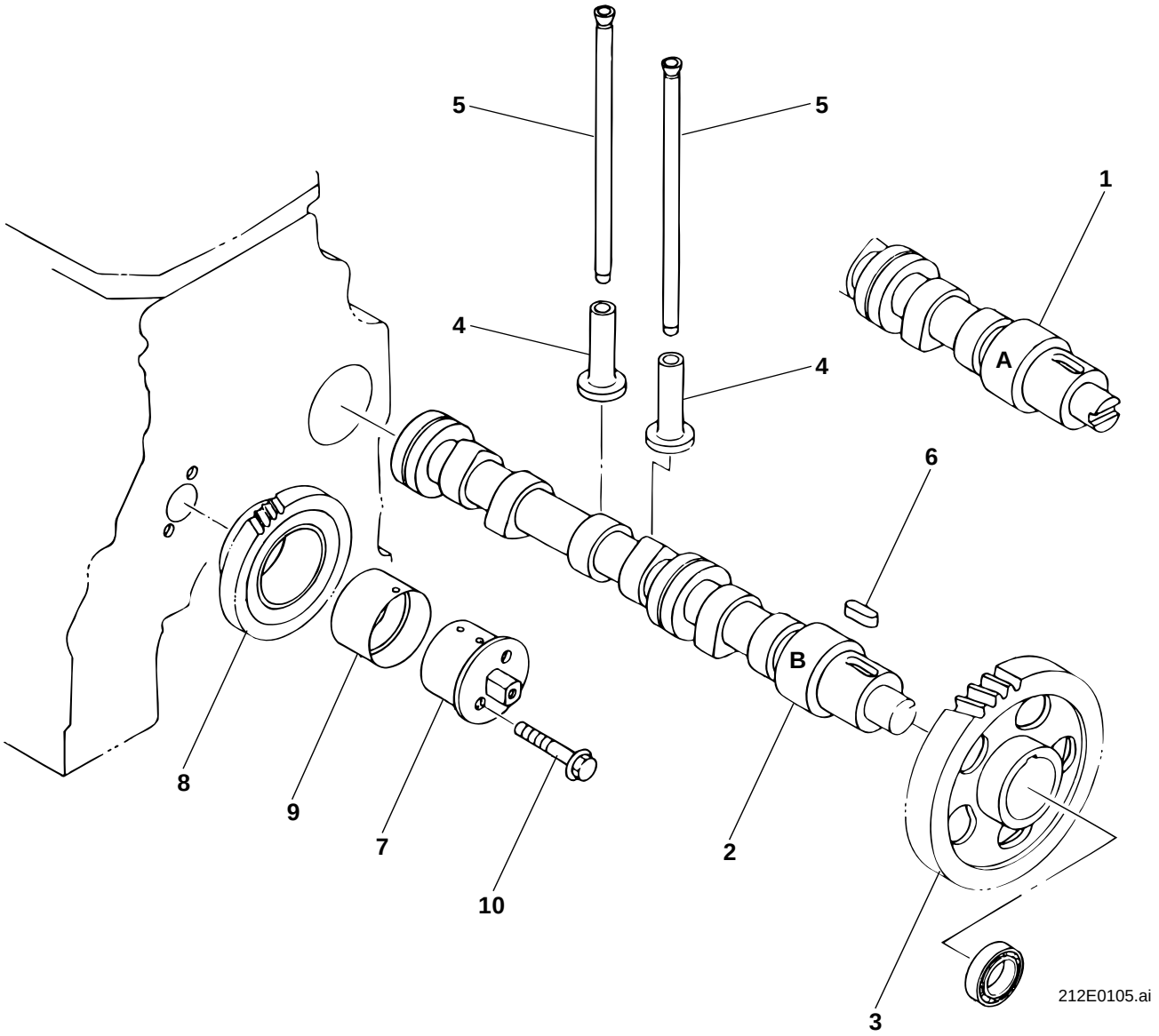
5
5
1
4
4
A
6
B
8
9
7
10
2
3
212E0105.ai

Pos. Item Pos.	Teil-Nummer Part no. No. pièce	Bezeichnung	Description	Désignation	Stück Qty. Qté.	Bemerkung Remarks Remarques
		Nockenwelle und Zwischenrad	**Camshaft and intermediate pinion**	**Arbre à cames et pignon intermédiaire**		
1	0 21 011 29 12	Nockenwelle „A“	Camshaft “A”	Arbre à cames «A»	1	
2	0 21 011 23 07	Nockenwelle „B“	Camshaft “B”	Arbre à cames «B»	1	
3	0 21 011 24 07	Zahnrad	Gear	Engrenage	1	
4	0 21 011 25 07	Stößelträger	Tappet carrier	Support de poussoir	6	
5	0 21 011 26 07	Stößelstange	Push rod	Tige de poussoir	6	
6	0 21 011 27 07	Keil	Key	Clavette	1	⌀ 7x14
7	0 21 011 28 07	Zwischenradwelle	Intermediate pinion shaft	Arbre de pignon intermédiaire	1	
8	0 21 011 29 07	Zwischenrad	Intermediate pinion	Pignon intermédiaire	1	
9	0 21 011 30 07	Lagerbuchse	Bearing bushing	Douille de palier	1	
10	0 21 011 66 06	Bundschraube	Collar screw	Vis à collier	2	M 8x50

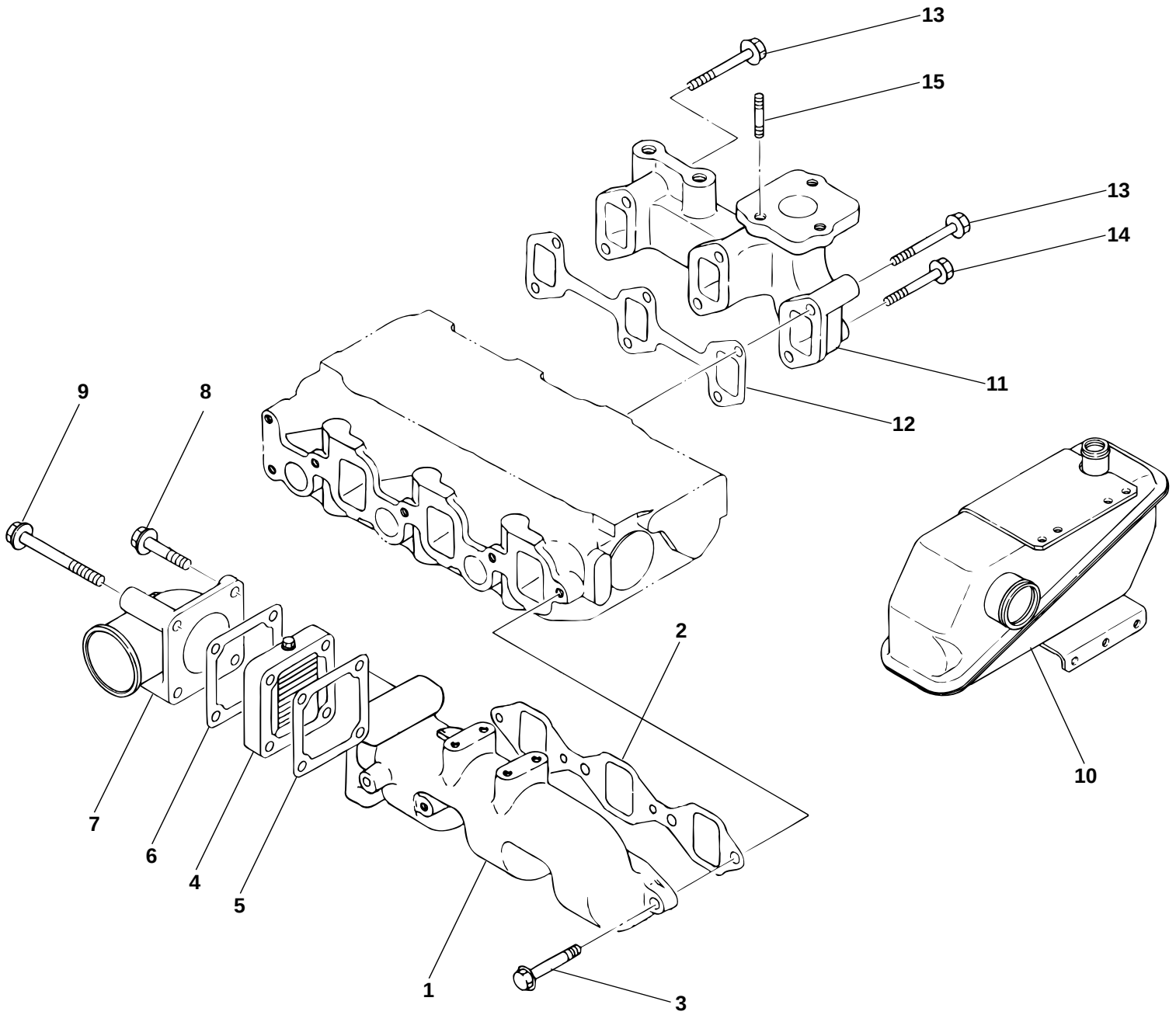
13
15
13
14
11
12
9
8
2
10
7
6
4
5
1
3
212E0104.ai

Pos. Item Pos.	Teil-Nummer Part no. No. pièce	Bezeichnung	Description	Désignation	Stück Qty. Qté.	Bemerkung Remarks Remarques
		Ansaug- und Auspuffkrümmer	**Intake and exhaust manifolds**	**Collecteurs d'admission et échappement**		
1	0 21 011 12 07	Ansaugkrümmer	Intake manifold	Collecteur d'admission	1	
2	0 21 011 13 07	Dichtung	Seal	Joint	1	⊗
3	0 21 011 65 06	Bundschraube	Collar screw	Vis à collier	4	M 8x25
4	0 21 010 09 05	Vorwärmer (Ansaugluft)	Preheater (intake air)	Préchauffeur (air d'admission)	1	
5	0 21 011 18 07	Dichtung	Seal	Joint	1	⊗
6	0 21 011 19 07	Dichtung	Seal	Joint	1	⊗
7	0 21 011 20 07	Bogen	Elbow	Coude	1	
8	0 21 011 21 07	Bundschraube	Collar screw	Vis à collier	2	M 8x40
9	0 21 011 22 07	Bundschraube	Collar screw	Vis à collier	2	M 8x80
10	0 21 011 23 12	Ausgleichbehälter	Expansion tank	Réservoir d'égalisation	1	
	0 21 011 08 12	Reinigungsbürste	Cleaning brush	Brosse de nettoyage	1	
11	0 21 011 14 07	Auspuffsammelrohr	Exhaust manifold	Collecteur d'échappement	1	
12	0 21 011 15 07	Dichtung	Seal	Joint	1	⊗
13	0 21 011 16 07	Bundschraube	Collar screw	Vis à collier	4	M 8x60
14	0 21 011 66 06	Bundschraube	Collar screw	Vis à collier	2	M 8x50
15	0 21 011 17 07	Gewindestift	Threaded pin	Goujon fileté	3	M 8x22

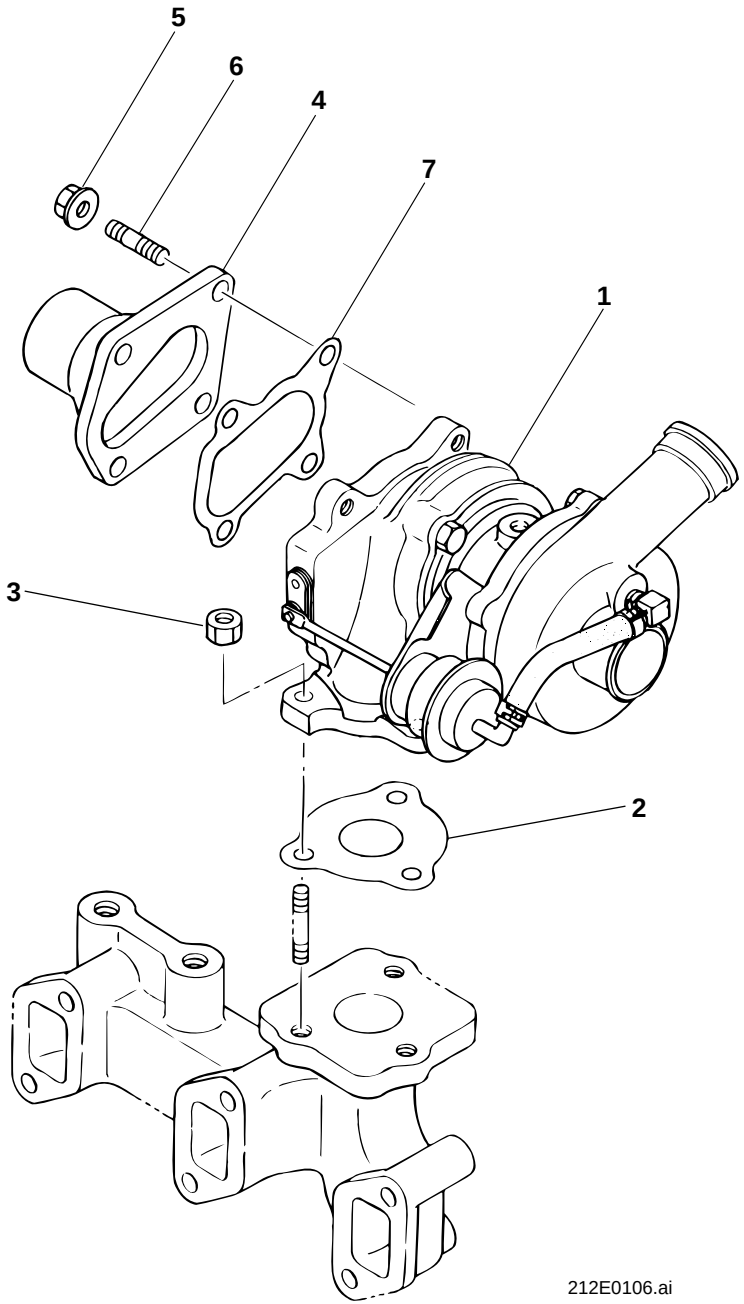
5
6
4
7
1
3
2
212E0106.ai

Pos. Item Pos.	Teil-Nummer Part no. No. pièce	Bezeichnung	Description	Désignation	Stück Qty. Qté.	Bemerkung Remarks Remarques
		Turbolader	**Turbocharger**	**Turbocompresseur**		
1	0 21 010 11 05	Turbolader	Turbocharger	Turbocompresseur	1	
2	0 21 011 32 07	Dichtung	Seal	Joint	1	⊗
3	0 21 011 33 07	Sechskantmutter	Hexagon nut	Ecrou six pans	3	M 8
4	0 21 011 31 07	Anschlußstück	Connecting piece	Pièce de raccordement	1	
5	0 21 011 46 06	Bundmutter	Collar nut	Ecrou à collet	4	M 8
6	0 21 011 17 07	Gewindestift	Threaded pin	Goujon fileté	4	M 8x22
7	0 21 011 34 07	Dichtung	Seal	Joint	1	⊗

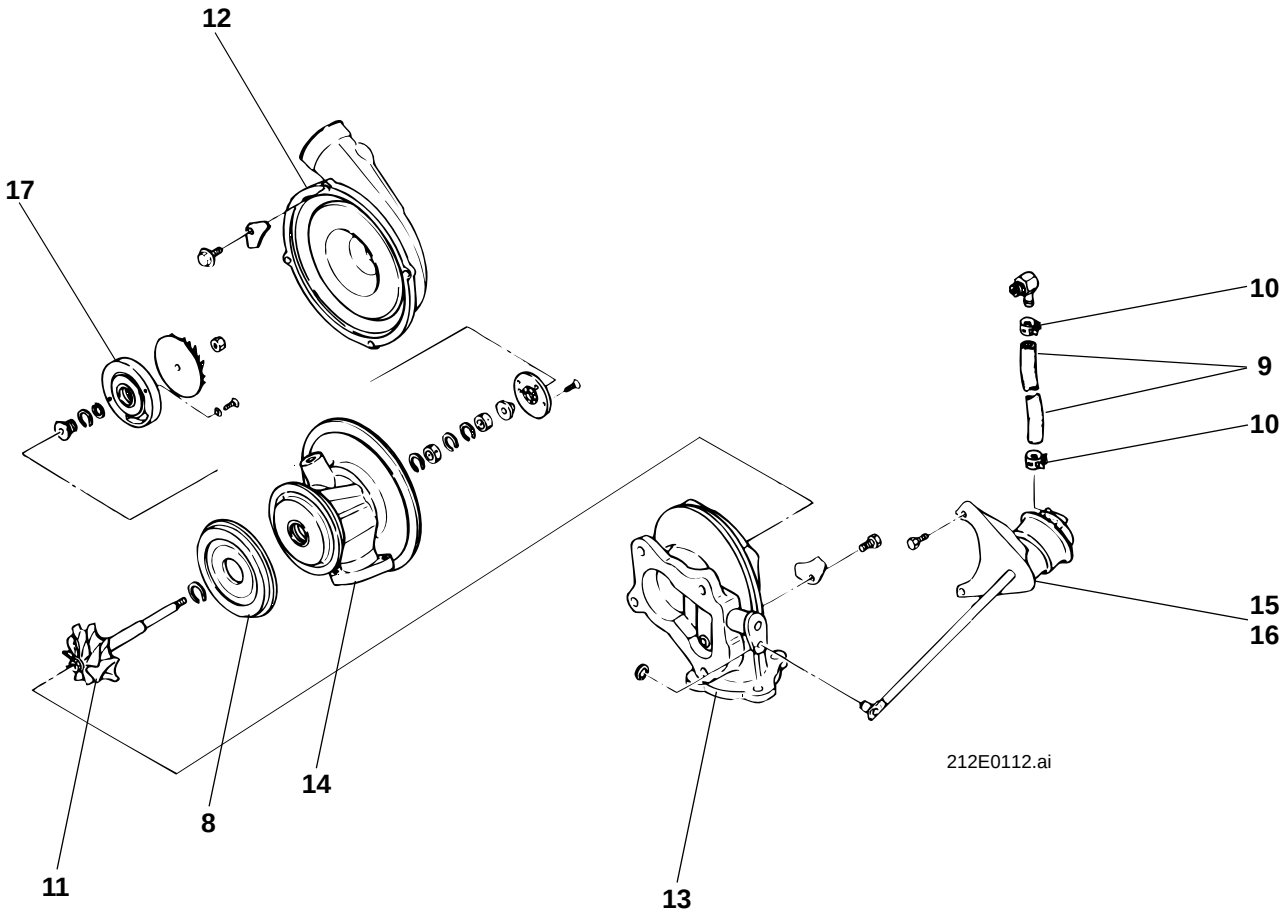
12
17
10
9
10
15
16
14
8
11
13
212E0112.ai

Pos. Item Pos.	Teil-Nummer Part no. No. pièce	Bezeichnung	Description	Désignation	Stück Qty. Qté.	Bemerkung Remarks Remarques
		Turbolader – Einzelteile	**Turbocharger: component parts**	**Turbocompresseur : pièces constitutives**		
	0 21 010 11 05	Turbolader	Turbocharger	Turbocompresseur	1	
8	0 21 011 10 12	Hitze-Schutz	Heat protection	Protection thermique	1	
9	0 21 011 12 12	Schlauch	Hose	Flexible	1	
10	0 21 011 14 12	Schelle	Clamp	Collier	2	12
11	0 21 011 15 12	Lüfterrad	Fan wheel	Roue de ventilateur	1	
12	0 21 011 16 12	Gebläsegehäuse	Blower housing	Boîtier de compresseur	1	
13	0 21 011 17 12	Turbogehäuse	Turbocharger housing	Boîtier de turbocompresseur	1	
14	0 21 011 18 12	Gehäuse	Housing	Boîtier	1	
15	0 21 011 19 12	Regler	Governor	Régulateur	1	
16	0 21 011 13 12	Abstandsstück	Distance piece	Distanceur	3	
17	0 21 011 20 12	Dichtplatte	Sealing plate	Plaque d'étanchéité	1	
	0 21 011 21 12	Reparatursatz	Repair kit	Kit de réparation	1	

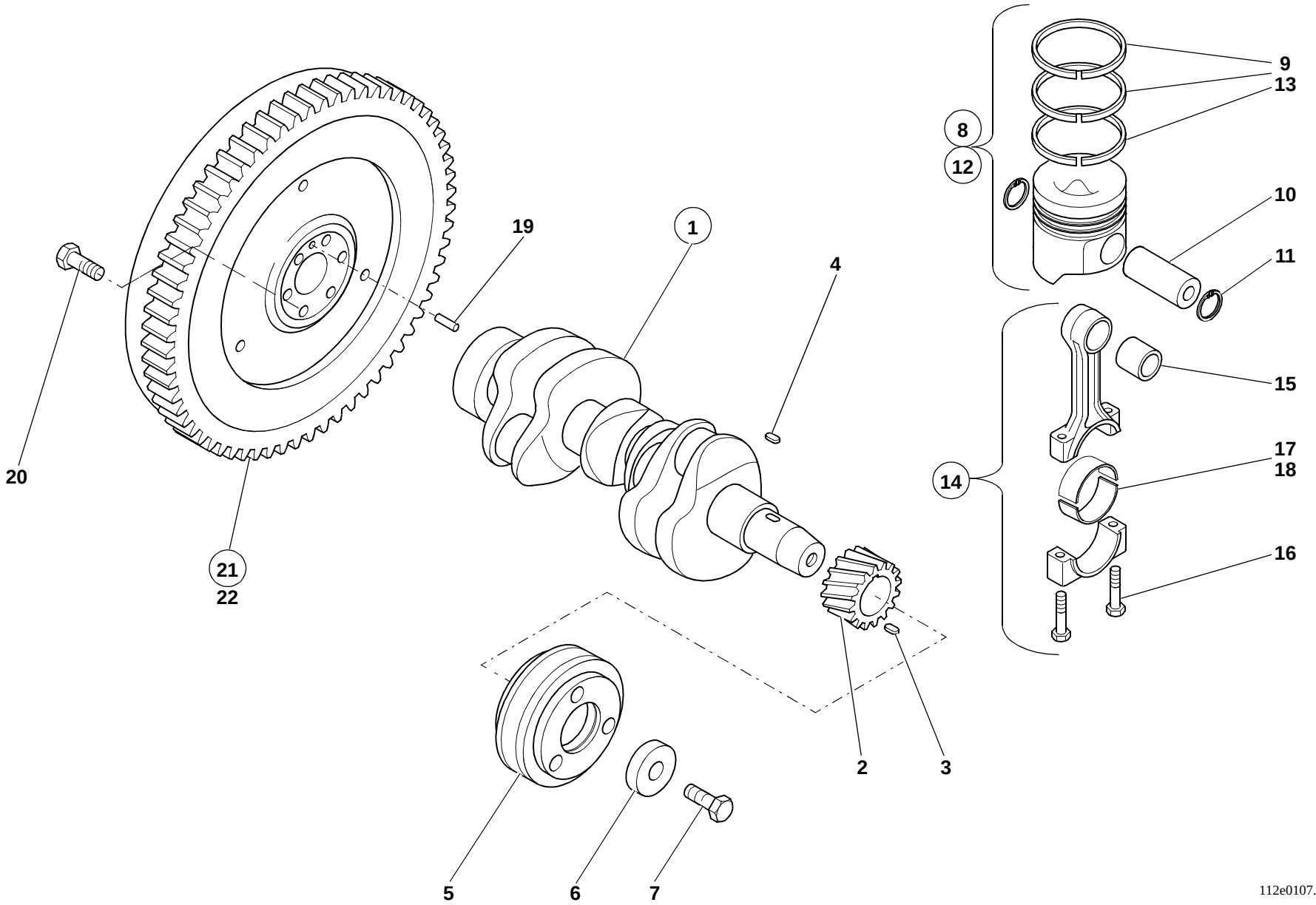
9
13
8
12
10
11
19
1
4
20
15
17
18
14
16
21
22
2
3
5
6
7
112e0107.iso

Pos. Item Pos.	Teil-Nummer Part no. No. pièce	Bezeichnung	Description	Désignation	Stück Qty. Qté.	Bemerkung Remarks Remarques
		Kurbelwelle, Kolben, Pleuelstange	**Crankshaft, piston, connecting rod**	**Vilebrequin, piston, bielle**		
1	0 21 010 12 05	Kurbelwelle	Crankshaft	Vilebrequin	1	
2	0 21 011 35 07	Zahnrad	Gear	Engrenage	1	
3	0 21 011 36 07	Spannstift	Straight pin	Goupille de serrage	1	⌀ 4x10
4	0 21 011 27 07	Keil	Key	Clavette	1	7x14
5	0 21 011 37 07	Keilriemenscheibe	V-grooved pulley	Poulie à gorge	1	
6	0 21 011 38 07	Scheibe	Washer	Rondelle	1	
7	0 21 011 39 07	Sechskantschraube	Hexagon head screw	Vis six pans	1	130 Nm, M 14x1,5
8	0 21 010 13 05	Kolben	Piston	Piston	3	
9	0 21 011 40 07	Kolbenringsatz	Piston ring set	Jeu de segments	3	
10	0 21 011 41 07	Kolbenbolzen	Piston pin	Axe de piston	3	
11	0 21 011 42 07	Sicherungsring	Circlip	Circlip	6	⌀
12	0 21 010 14 05	Kolben (Übergröße)	Piston (oversize)	Piston (surdimension)	3	0,25
13	0 21 011 43 07	Kolbenringsatz (Übergröße)	Piston ring set (oversize)	Jeu de segments (surdimension)	3	0,25
14	0 21 010 15 05	Pleuelstange	Connecting rod	Bielle	3	
15	0 21 011 46 07	Lagerbuchse	Bearing bushing	Douille de palier	3	
16	0 21 011 44 07	Sechskantschraube	Hexagon head screw	Vis six pans	6	45-50 Nm, M 9x1
17	0 21 011 45 07	Zsb. Lagerschalen	Bearing shells assy	Ens coussinets palier	3	
18	0 21 011 47 07	Lagerschalen (Untergöße)	Bearing shells (oversize)	Coussinets palier (surdimension)	3	0,25
19	0 21 011 50 06	Paßstift	Parallel pin	Cheville de positionnement	2	ø 8x16
20	0 21 011 59 06	Sechskantschraube	Hexagon head screw	Vis six pans	6	85-90 Nm
21	0 21 010 03 05	Schwungrad	Flywheel	Volant	1	
22	0 21 011 61 06	Zahnkranz	Ring gear	Couronne dentée	1	

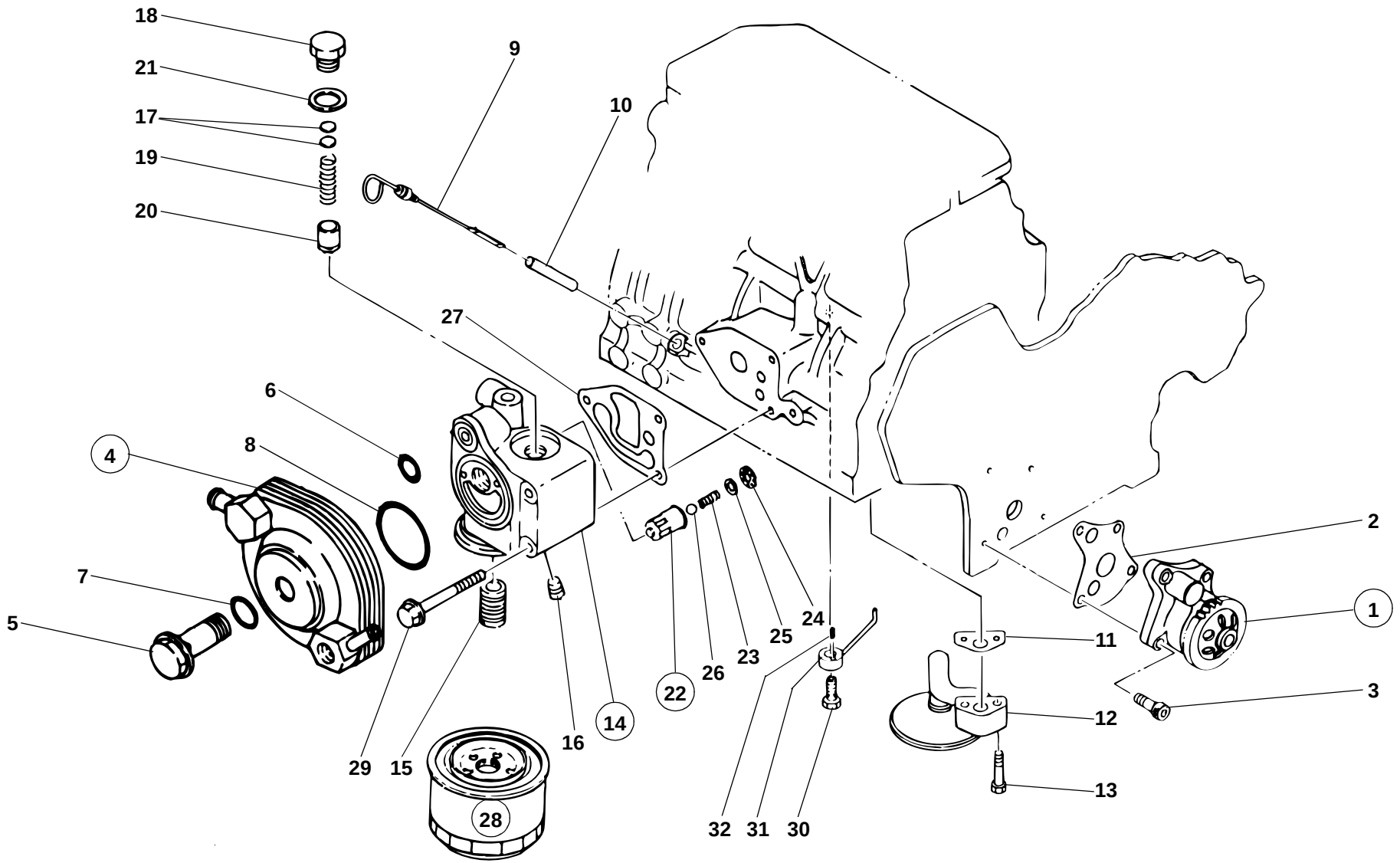
18
21
17
19
20
9
10
27
6
8
4
7
5
2
1
11
3
12
13
25
24
23
26
22
14
16
29
15
28
32
31
30
212e0107.ai

Pos. Item Pos.	Teil-Nummer Part no. No. pièce	Bezeichnung	Description	Désignation	Stück Qty. Qté.	Bemerkung Remarks Remarques
		Kreislauf Schmieröl	**Lubricating oil circuit**	**Circuit d'huile de lubrification**		
1	0 21 010 16 05	Pumpe	Pump	Pompe	1	
2	0 21 011 48 07	Dichtung	Seal	Joint	1	
3	0 21 011 49 07	Zylinderschraube	Cheese-head screw	Vis à tête cylindrique	4	M 6x25
4	0 21 011 50 07	Ölkühler	Oil cooler	Refroidisseur	1	
5	0 21 011 51 07	Schraube	Screw	Vis	1	
6	0 21 011 52 07	Dichtring	Sealing ring	Bague d'étanchéité	1	P20
7	0 21 011 53 07	Dichtring	Sealing ring	Bague d'étanchéité	1	P21
8	0 21 011 54 07	Dichtring	Sealing ring	Bague d'étanchéité	1	G55
9	0 21 011 56 07	Ölmeßstab	Dipstick	Jauge de profondeur	1	
10	0 21 011 58 07	Führungsrohr	Guide tube	Tube de guidage	1	
11	0 21 011 59 07	Dichtung	Seal	Joint	1	
12	0 21 011 60 07	Saugrohr	Suction pipe	Tuyau d'aspiration	1	
13	0 21 011 58 06	Sechskantschraube	Hexagon head screw	Vis six pans	2	M 8x35
14	0 21 010 17 05	Filterkopf	Filter head	Carter de filtre	1	
15	0 21 011 61 07	Gewindestück	Threaded element	Elément fileté	1	
16	0 21 011 71 07	Verschlußschraube	Screw plug	Bouchon fileté	1	PT1/4
17	0 21 011 62 07	Distanzscheibensatz	Set of spacer washers	Jeu de rondelles d'écartement	1	
18	0 21 011 67 07	Verschlußschraube	Screw plug	Bouchon fileté	1	
19	0 21 011 68 07	Feder	Spring	Ressort	1	
20	0 21 011 69 07	Ventil	Valve	Clapet	1	
21	0 21 011 70 07	Dichtring	Sealing ring	Bague d'étanchéité	1	18
22	0 21 010 18 05	Ventil	Valve	Clapet	1	
23	0 21 011 63 07	Feder	Spring	Ressort	1	
24	0 21 011 64 07	Verschlußdeckel	Filler cap	Bouchon de réservoir	1	
25	0 21 011 65 07	Scheibe	Washer	Rondelle	1	
26	0 21 011 66 07	Kugel	Ball	Bille	1	13/32
27	0 21 011 72 07	Dichtung	Seal	Joint	1	
28	0 21 011 73 07	Filterpatrone	Filter cartridge	Cartouche filtrante	1	
29	0 21 011 74 07	Bundschraube	Collar screw	Vis à collier	3	M 8x75
30	0 21 011 75 07	Ventil	Valve	Clapet	3	
31	0 21 011 76 07	Düse	Nozzle	Gicleur	3	
32	0 21 011 77 07	Spannstift	Straight pin	Goupille de serrage	3	3x10

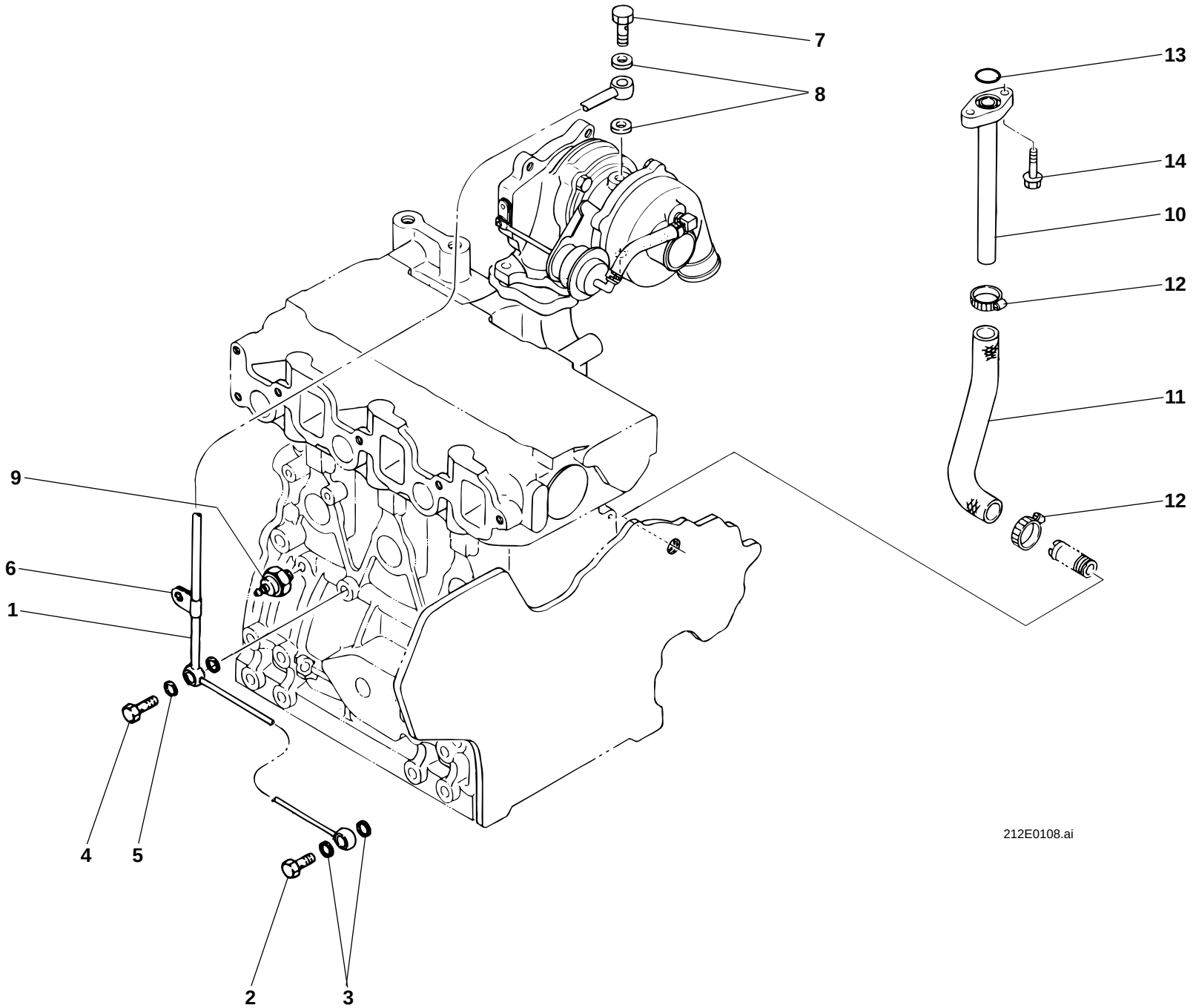
7
8
13
14
10
12
11
12
9
6
1
4
5
2
3
212E0108.ai

Pos. Item Pos.	Teil-Nummer Part no. No. pièce	Bezeichnung	Description	Désignation	Stück Qty. Qté.	Bemerkung Remarks Remarques
		Schmierleitungen	**Lubricating lines**	**Conduites de lubrification**		
1	0 21 010 19 05	Rohrleitung	Pipe line	Conduite	1	
2	0 21 011 80 07	Hohlschraube	Banjo bolt	Vis creuse	1	8
3	0 21 011 06 06	Dichtring	Sealing ring	Bague d'étanchéité	2	⌀ 8
4	0 21 011 81 07	Hohlschraube	Banjo bolt	Vis creuse	1	10
5	0 21 011 85 07	Dichtring	Sealing ring	Bague d'étanchéité	2	⌀ 10
6	0 21 011 83 07	Schelle	Clamp	Collier	1	
7	0 21 011 84 07	Hohlschraube	Banjo bolt	Vis creuse	1	8
8	0 21 011 34 06	Dichtring	Sealing ring	Bague d'étanchéité	2	⌀ 8
9	0 21 011 82 07	Öldruckschalter	Oil pressure switch	Manocontacteur	1	
10	0 21 010 20 05	Rohrleitung	Pipe line	Conduite	1	
11	0 21 011 86 07	Schlauchleitung	Flexible line	Conduite flexible	1	
12	0 21 011 87 07	Schelle	Clamp	Collier	2	22
13	0 21 011 88 07	O-Ring	O-ring	Joint torique	1	⌀ 4CP18.0
14	0 21 011 89 07	Bundschraube	Collar screw	Vis à collier	2	M 6x20

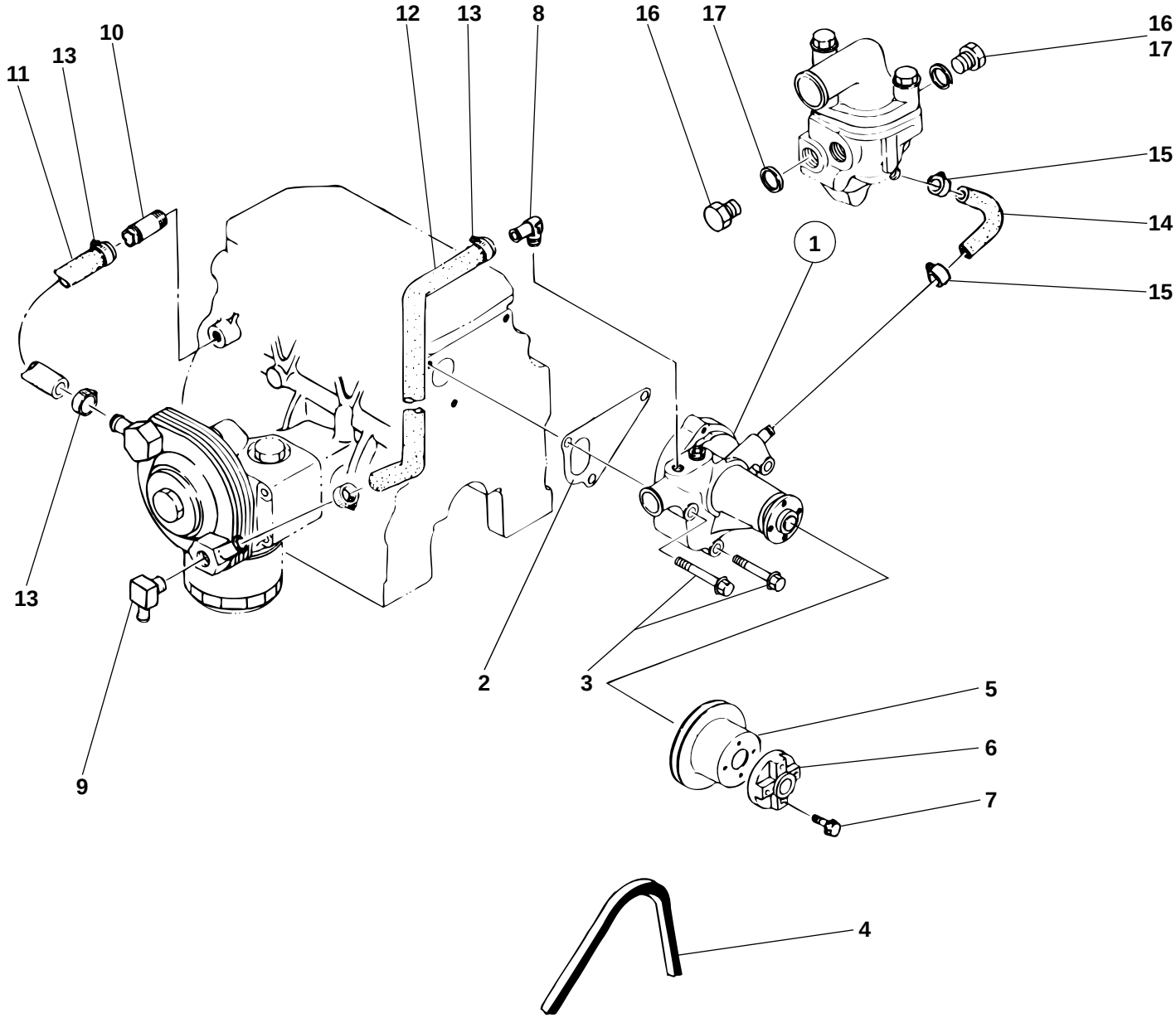
11
13
10
12
13
8
16
17
16
17
15
14
1
15
13
2
3
5
6
7
9
4
212e0109.ai

Pos. Item Pos.	Teil-Nummer Part no. No. pièce	Bezeichnung	Description	Désignation	Stück Qty. Qté.	Bemerkung Remarks Remarques
		Wasserpumpe – Einzelteile	**Water pump – component parts**	**Pompe à eau – pièces constitutives**		
1	0 21 010 21 05	Wasserpumpe	Water pump	Pompe à eau	1	
2	0 21 011 90 07	Dichtung	Seal	Joint	1	
3	0 21 011 16 07	Bundschraube	Collar screw	Vis à collier	3	M 8x60
4	0 21 011 92 07	Keilriemen	V-belt	Courroie trapézoïdale	1	A 13x914
5	0 21 011 94 07	Keilriemenscheibe	V-grooved pulley	Poulie à gorge	1	
6	0 21 011 95 07	Abstandsring	Distance ring	Anneau distanceur	1	
7	0 21 011 97 07	Bundschraube	Collar screw	Vis à collier	4	M 6x35
		Kühlwasser – Kreislauf	**Cooling-water circuit**	**Circuit d'eau de refroidissement**		
8	0 21 011 91 07	Verschraubung	Screw connection	Raccord vissé	1	PT1/4
9	0 21 011 98 07	Anschlußstück	Connecting piece	Pièce de raccordement	1	
10	0 21 011 26 06	Anschlußstück	Connecting piece	Pièce de raccordement	1	PT1/4
11	0 21 011 99 07	Schlauch	Hose	Flexible	1	
12	0 21 011 00 08	Schlauch	Hose	Flexible	1	
13	0 21 011 87 07	Schelle	Clamp	Collier	4	22
14	0 21 011 01 08	Schlauch	Hose	Flexible	1	
15	0 21 011 02 08	Schelle	Clamp	Collier	2	16
16	0 21 011 03 08	Stopfen	Plug	Bouchon	2	16
17	0 21 011 04 08	Dichtring	Sealing ring	Bague d'étanchéité	2	16

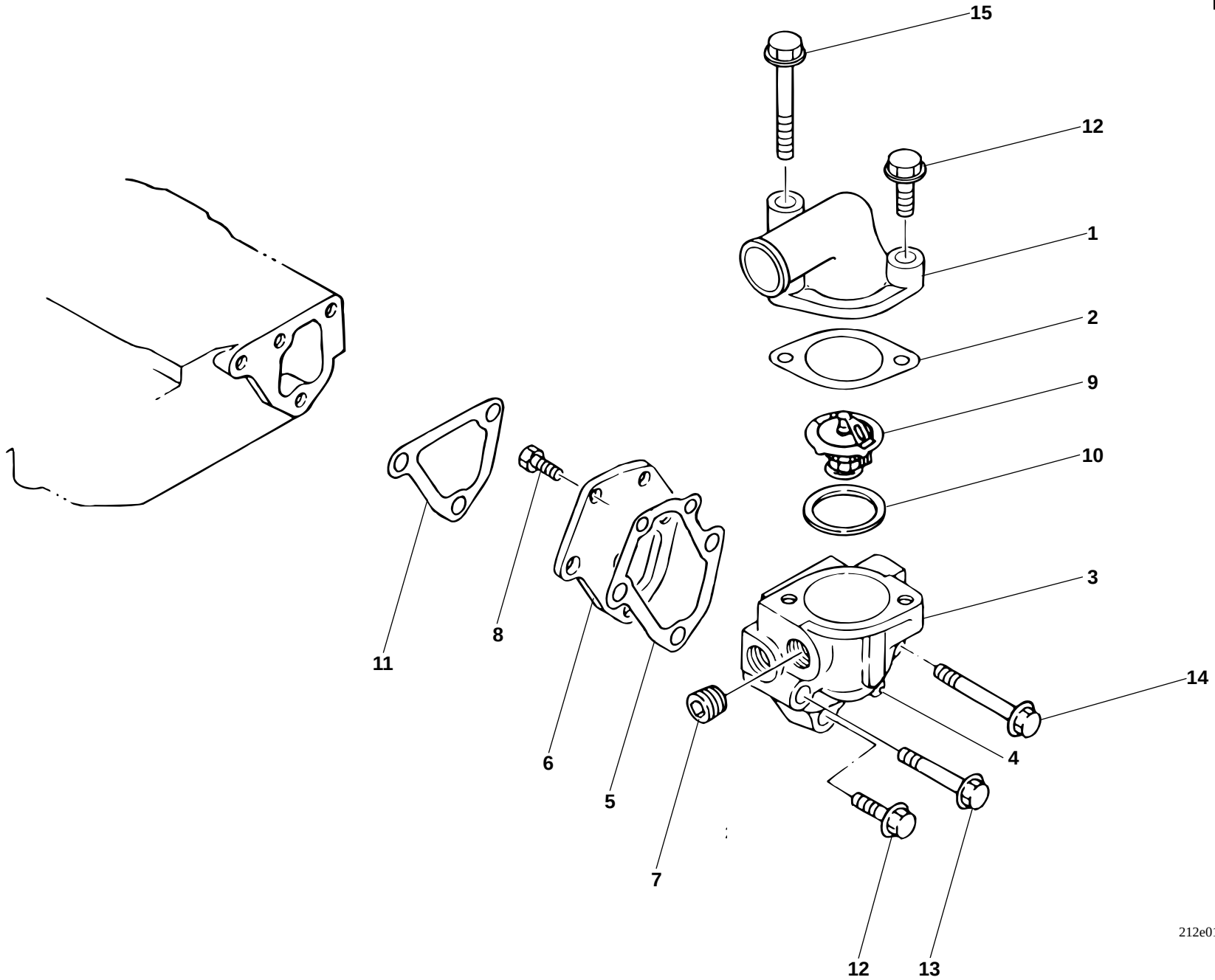
15
12
1
2
9
10
3
14
4
11
8
6
5
7
12
13
212e0110.ai

Pos. Item Pos.	Teil-Nummer Part no. No. pièce	Bezeichnung	Description	Désignation	Stück Qty. Qté.	Bemerkung Remarks Remarques
		Kühlwasserregler	**Cooling-water governor**	**Régulateur d'eau de refroidissement**		
1	0 21 011 05 08	Deckel	Cover	Couvercle	1	
2	0 21 011 06 08	Dichtung	Seal	Joint	1	
3	0 21 010 22 05	Thermostatgehäuse	Thermostat housing	Boîtier du thermostat	1	
4	0 21 011 07 08	Nippel	Screw connection	Raccord vissé	1	PT1/8
5	0 21 011 08 08	Dichtung	Seal	Joint	1	
6	0 21 011 09 08	Deckel	Cover	Couvercle	1	
7	0 21 011 83 06	Verschlußschraube	Screw plug	Bouchon fileté	1	PT3/8
8	0 21 011 10 08	Sechskantschraube	Hexagon head screw	Vis six pans	2	M 6x16
9	0 21 011 11 08	Thermostat	Thermostat	Thermostat	1	
10	0 21 011 12 08	Dichtung	Seal	Joint	1	
11	0 21 011 13 08	Dichtung	Seal	Joint	1	
12	0 21 011 65 06	Bundschraube	Collar screw	Vis à collier	2	M 8x25
13	0 21 011 66 06	Bundschraube	Collar screw	Vis à collier	1	M 8x50
14	0 21 011 16 07	Bundschraube	Collar screw	Vis à collier	1	M 8x60
15	0 21 011 14 08	Bundschraube	Collar screw	Vis à collier	1	M 8x65

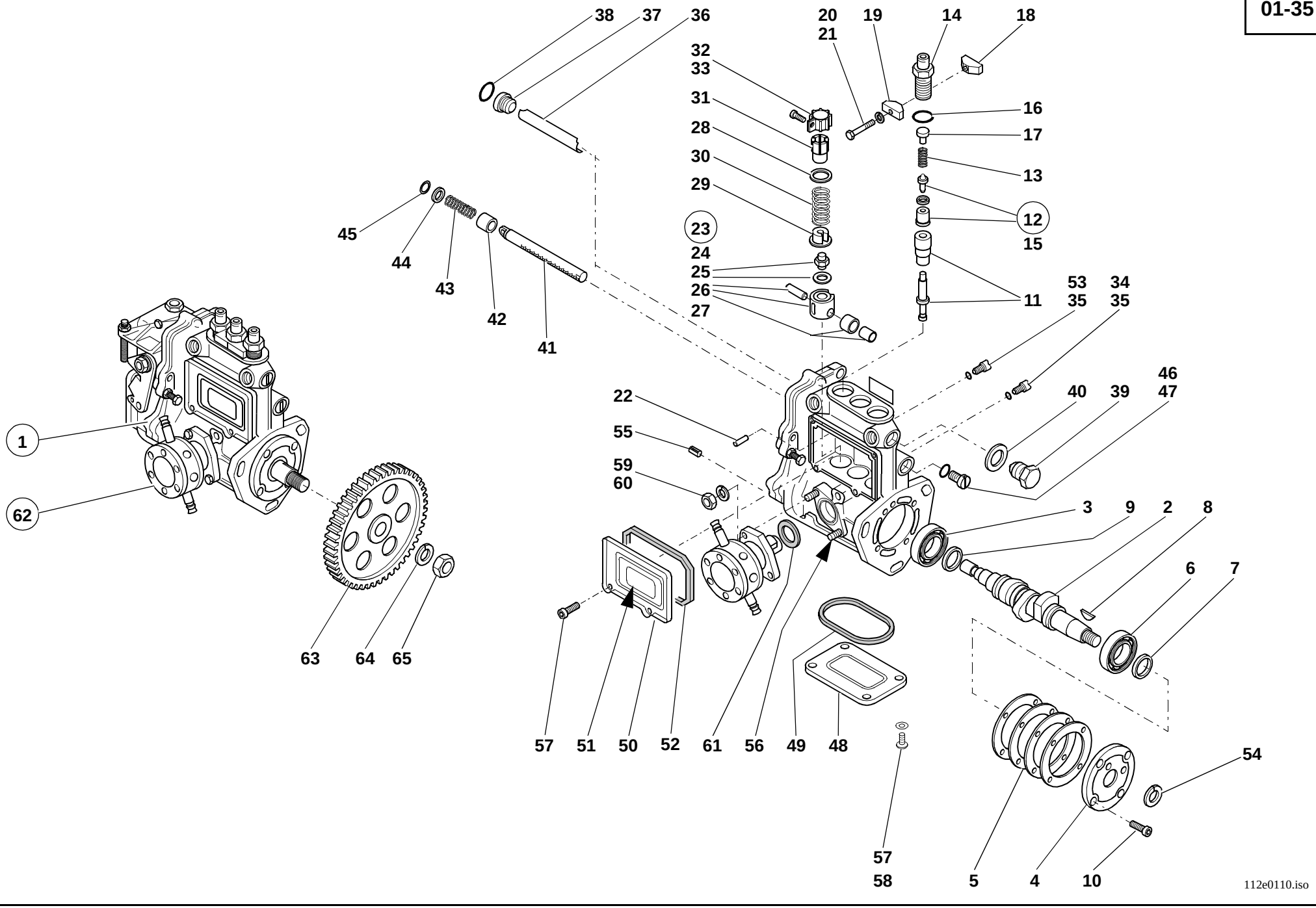
38
37
36
20
21
19
14
18
32
33
31
28
30
29
23
24
25
26
27
16
17
13
12
15
11
53
35
34
35
45
44
43
42
41
46
40
39
47
22
55
59
60
1
62
3
9
2
8
6
7
63
64
65
57
51
50
52
61
56
49
48
57
58
5
4
10
54
112e0110.iso

Pos. Item Pos.	Teil-Nummer Part no. No. pièce	Bezeichnung	Description	Désignation	Stück Qty. Qté.	Bemerkung Remarks Remarques
		Einspritzpumpe – Einzelteile	**Fuel injection pump – component parts**	**Pompe d'injection – pièces constitutives**		
1	0 21 010 23 05	Einspritzpumpe	Fuel injection pump	Pompe d'injection	1	
2	0 21 011 18 08	Nockenwelle	Camshaft	Arbre à cames	1	
3	0 21 011 19 08	Kugellager	Ball bearing	Roulement à billes	1	
4	0 21 011 20 08	Deckel	Cover	Couvercle	1	
5	0 21 011 41 08	Dichtung	Seal	Joint	1	⊗
6	0 21 011 65 08	Kugellager	Ball bearing	Roulement à billes	1	
7	0 21 011 60 08	Einstellscheibe	Spacer	Cale	1	1,50 mm
8	0 21 011 21 08	Keil	Key	Clavette	1	⊘
9	0 21 011 59 08	Einstellscheibe	Spacer	Cale	1	3,25 mm
10	0 21 011 67 08	Schraube	Screw	Vis	4	M 6x16
11	0 21 010 24 05	Kolben mit Zylinder	Piston with cylinder	Piston avec cylindre	3	
12	0 21 010 26 05	Ventil	Valve	Clapet	3	
13	0 21 011 31 08	Ventilfeder	Valve spring	Ressort de soupape	3	
14	0 21 011 32 08	Ventilkörper	Oil drain valve	Clapet de vidange d'huile	3	
15	0 21 011 33 08	Dichtring	Sealing ring	Bague d'étanchéité	3	⊗
16	0 21 011 34 08	Dichtring	Sealing ring	Bague d'étanchéité	3	⊘
17	0 21 011 35 08	Halter	Bracket	Support	3	
18	0 21 011 36 08	Halter	Bracket	Support	2	
19	0 21 011 37 08	Halter	Bracket	Support	2	
20	0 21 011 60 06	Schraube	Screw	Vis	2	M 5x30
21	0 21 011 61 08	Federring	Spring washer	Rondelle ressort	2	A 5
22	0 21 011 22 08	Zylinderstift	Parallel pin	Goupille cylindrique	3	
23	0 21 010 25 05	Ventil	Valve	Clapet	3	
24	0 21 011 26 08	Einstellschraube	Adjusting screw	Vis de réglage	3	
25	0 21 011 27 08	Rolle	Roller	Rouleau	3	
26	0 21 011 28 08	Bolzen	Pin	Axe	3	
27	0 21 011 52 08	Einstellscheibe	Spacer	Cale	3	
28	0 21 011 23 08	Federteller	Spring cap	Cuvette de ressort	3	
29	0 21 011 24 08	Federteller	Spring cap	Cuvette de ressort	3	
30	0 21 011 25 08	Feder	Spring	Ressort	3	
31	0 21 011 46 08	Ritzel	Pinion	Pignon	3	
32	0 21 011 47 08	Schraube	Screw	Vis	3	
33	0 21 011 48 08	Klammer	Clip	Clip	3	

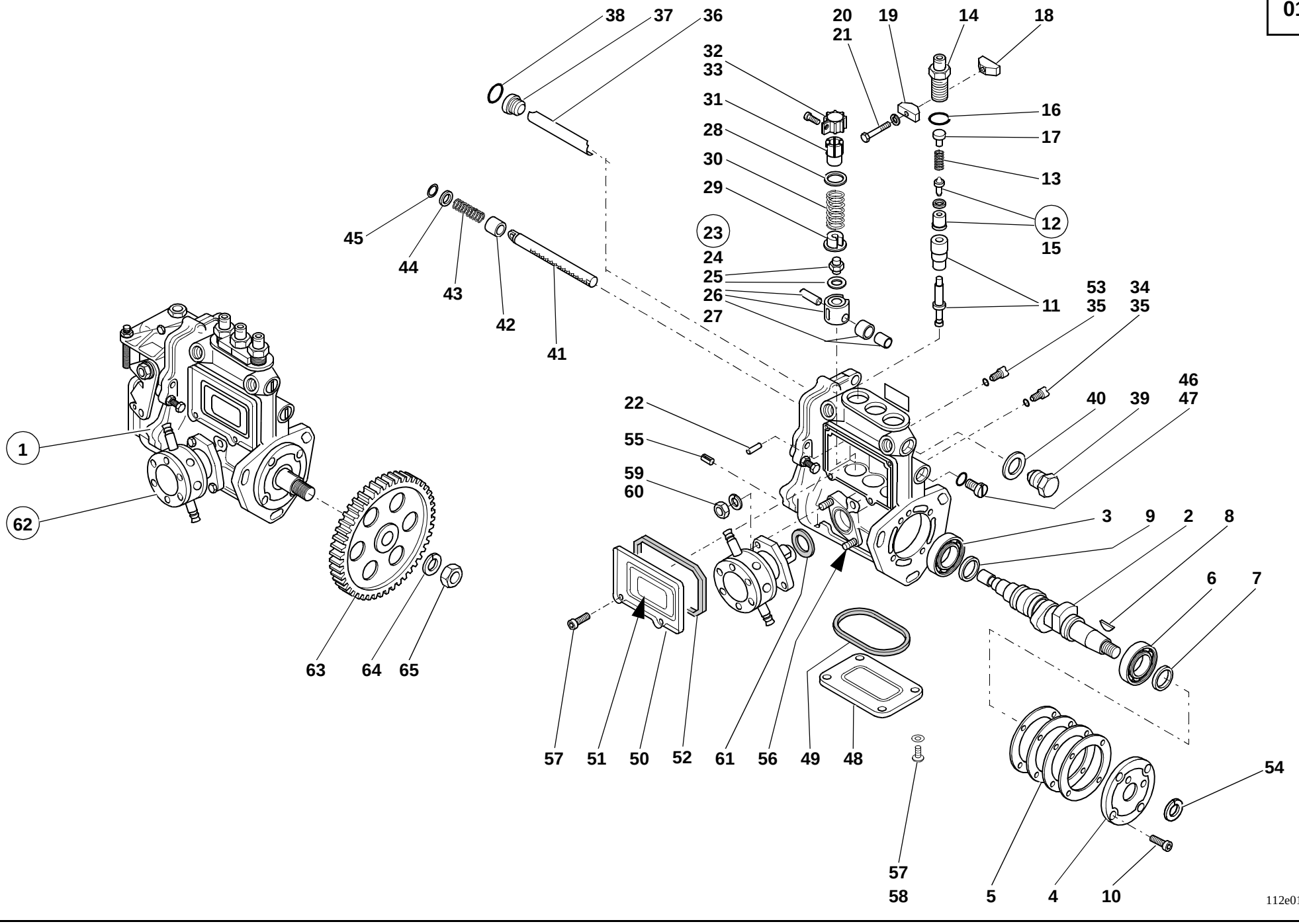
38
37
36
20
21
19
14
18
32
33
31
28
30
29
23
24
25
26
27
45
44
43
42
41
16
17
13
12
15
11
53
35
34
35
1
62
22
55
59
60
46
40
39
47
3
9
2
8
6
7
63
64
65
57
51
50
52
61
56
49
48
57
58
5
4
10
54
112e0110.iso

Pos. Item Pos.	Teil-Nummer Part no. No. pièce	Bezeichnung	Description	Désignation	Stück Qty. Qté.	Bemerkung Remarks Remarques
34	0 21 011 29 08	Verschlußstopfen	Plug	Bouchon	3	
35	0 21 011 30 08	O-Ring	O-ring	Joint torique	3	⊘
36	0 21 011 38 08	Führungsblech	Sheet-metal guide	Tôle de guidage	1	
37	0 21 011 39 08	Schraube	Screw	Vis	1	
38	0 21 011 66 08	Dichtring	Sealing ring	Bague d'étanchéité	1	⊘ S16
39	0 21 011 40 08	Stopfen	Plug	Bouchon	1	
40	0 21 011 71 08	Dichtring	Sealing ring	Bague d'étanchéité	1	⊘ ø 16
41	0 21 011 42 08	Zahnstange	Gear rack	Crémaillère	1	
42	0 21 011 43 08	Buchse	Bushing	Douille	1	
43	0 21 011 51 08	Feder	Spring	Ressort	1	
44	0 21 011 44 08	Distanzscheibe	Spacer washer	Rondelle d'écartement	1	
45	0 21 011 45 08	Klammer	Clip	Clip	1	
46	0 21 011 49 08	Stopfen	Plug	Bouchon	1	
47	0 21 011 50 08	O-Ring	O-ring	Joint torique	1	⊘
48	0 21 011 53 08	Deckel	Cover	Couvercle	1	
49	0 21 011 54 08	Dichtung	Seal	Joint	1	⊘
50	0 21 011 55 08	Deckel	Cover	Couvercle	1	
51	0 21 011 58 08	Schild Vorsicht	Caution label	Label d’avertissement	1	
52	0 21 011 56 08	Dichtung	Seal	Joint	1	⊘
53	0 21 011 57 08	Verschlußstopfen	Plug	Bouchon	1	
54	0 21 011 63 08	Scheibe	Washer	Rondelle	1	12
55	0 21 011 64 08	Spannstift	Straight pin	Goupille de serrage	2	⊘ 5x10
56	0 21 011 68 08	Gewindebolzen	Threaded pin	Axe fileté	2	M 6x14
57	0 21 011 69 08	Schraube	Screw	Vis	8	M 5x10
58	0 21 011 61 08	Federring	Spring washer	Rondelle ressort	8	A 5
59	0 21 011 70 08	Sechskantmutter	Hexagon nut	Ecrou six pans	2	M 6
60	0 21 011 62 08	Federring	Spring washer	Rondelle ressort	2	A 6
61	0 21 011 72 08	Dichtung	Seal	Joint	1	⊗
62	0 21 010 27 05	Kraftstofförderpumpe	Fuel lift pump	Pompe d'alimentation	1	
63	0 21 011 15 08	Zahnrad	Gear	Engrenage	1	
64	0 21 011 16 08	Federring	Spring washer	Rondelle ressort	1	12
65	0 21 011 17 08	Sechskantmutter	Hexagon nut	Ecrou six pans	1	M 12

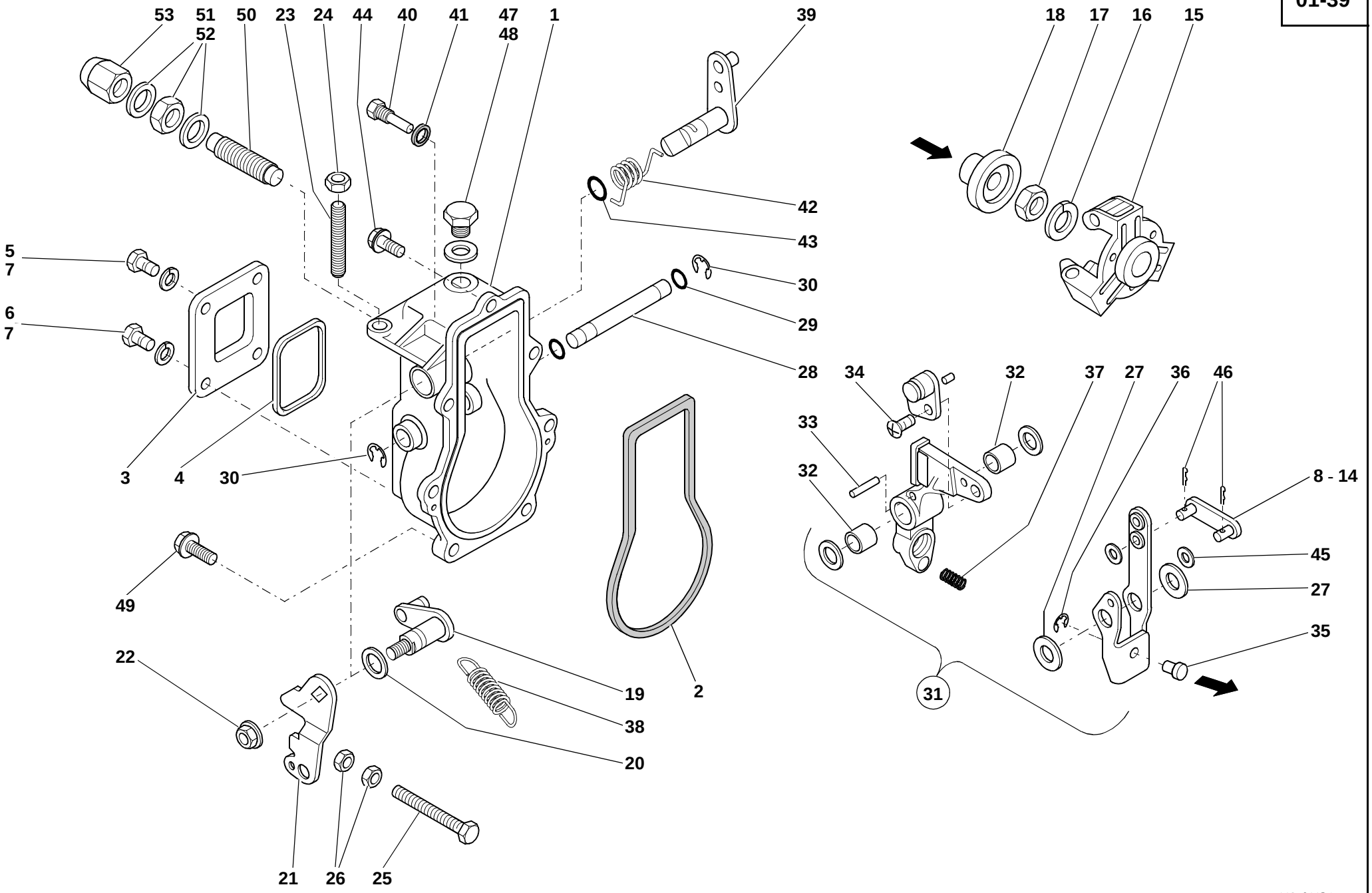
53
51
52
50
23
24
44
40
41
47
48
1
39
18
17
16
15
42
43
5
7
6
7
30
29
28
34
32
37
27
36
46
33
32
8 - 14
45
27
35
3
4
30
49
22
19
38
20
2
31
21
26
25
112e0113.iso

Pos. Item Pos.	Teil-Nummer Part no. No. pièce	Bezeichnung	Description	Désignation	Stück Qty. Qté.	Bemerkung Remarks Remarques
		Einspritzpumpe – Regler	**Fuel injection pump – governor**	**Pompe d'injection – régulateur**		
1	0 21 011 10 09	Gehäuse	Housing	Boîtier	1	
2	0 21 011 11 09	Dichtung	Seal	Joint	1	⌀
3	0 21 011 12 09	Deckel	Cover	Couvercle	1	
4	0 21 011 13 09	Dichtung	Seal	Joint	1	⌀
5	0 21 011 14 09	Sechskantschraube	Hexagon head screw	Vis six pans	1	
6	0 21 011 69 08	Schraube	Screw	Vis	3	M 5x10
7	0 21 011 61 08	Federring	Spring washer	Rondelle ressort	4	A 5
8	0 21 011 15 09	Verbindungsstück	Connecting piece	Raccord	1	30 mm
9	0 21 011 16 09	Verbindungsstück	Connecting piece	Raccord	1	31 mm
10	0 21 011 17 09	Verbindungsstück	Connecting piece	Raccord	1	32 mm
11	0 21 011 18 09	Verbindungsstück	Connecting piece	Raccord	1	33 mm
12	0 21 011 19 09	Verbindungsstück	Connecting piece	Raccord	1	34 mm
13	0 21 011 20 09	Verbindungsstück	Connecting piece	Raccord	1	28 mm
14	0 21 011 21 09	Verbindungsstück	Connecting piece	Raccord	1	29 mm
15	0 21 011 22 09	Fliehgewicht	Flyweight	Masse centrifuge	1	
16	0 21 011 63 08	Scheibe	Washer	Rondelle	1	A 12
17	0 21 011 52 09	Sechskantmutter	Hexagon nut	Ecrou six pans	1	M 12
18	0 21 011 23 09	Buchse	Bushing	Douille	1	
19	0 21 011 24 09	Lagerwelle	Bearing shaft	Arbre d'appui	1	
20	0 21 011 25 09	Distanzscheibe	Spacer washer	Rondelle d'écartement	1	
21	0 21 011 26 09	Hebel	Lever	Levier	1	
22	0 21 011 33 06	Sechskantmutter	Hexagon nut	Ecrou six pans	1	M 8
23	0 21 011 28 09	Schraube	Screw	Vis	1	
24	0 21 011 43 09	Sechskantmutter	Hexagon nut	Ecrou six pans	1	M 6
25	0 21 011 29 09	Sechskantschraube	Hexagon head screw	Vis six pans	1	
26	0 21 011 51 09	Sechskantmutter	Hexagon nut	Ecrou six pans	2	M 6
27	0 21 011 30 09	Distanzscheibe	Spacer washer	Rondelle d'écartement	2	
28	0 21 011 31 09	Lagerwelle	Bearing shaft	Arbre d'appui	1	
29	0 21 011 30 08	O-Ring	O-ring	Joint torique	2	⌀ S6
30	0 21 011 46 09	Sicherung	Lock	Arrêt	2	E 5
31	0 21 010 30 05	Hebel	Lever	Levier	1	
32	0 21 011 32 09	Lager	Bearing	Palier	2	
33	0 21 011 47 09	Spannstift	Straight pin	Goupille de serrage	1	⌀ 3x16
34	0 21 011 33 09	Schraube	Screw	Vis	1	M 6x12

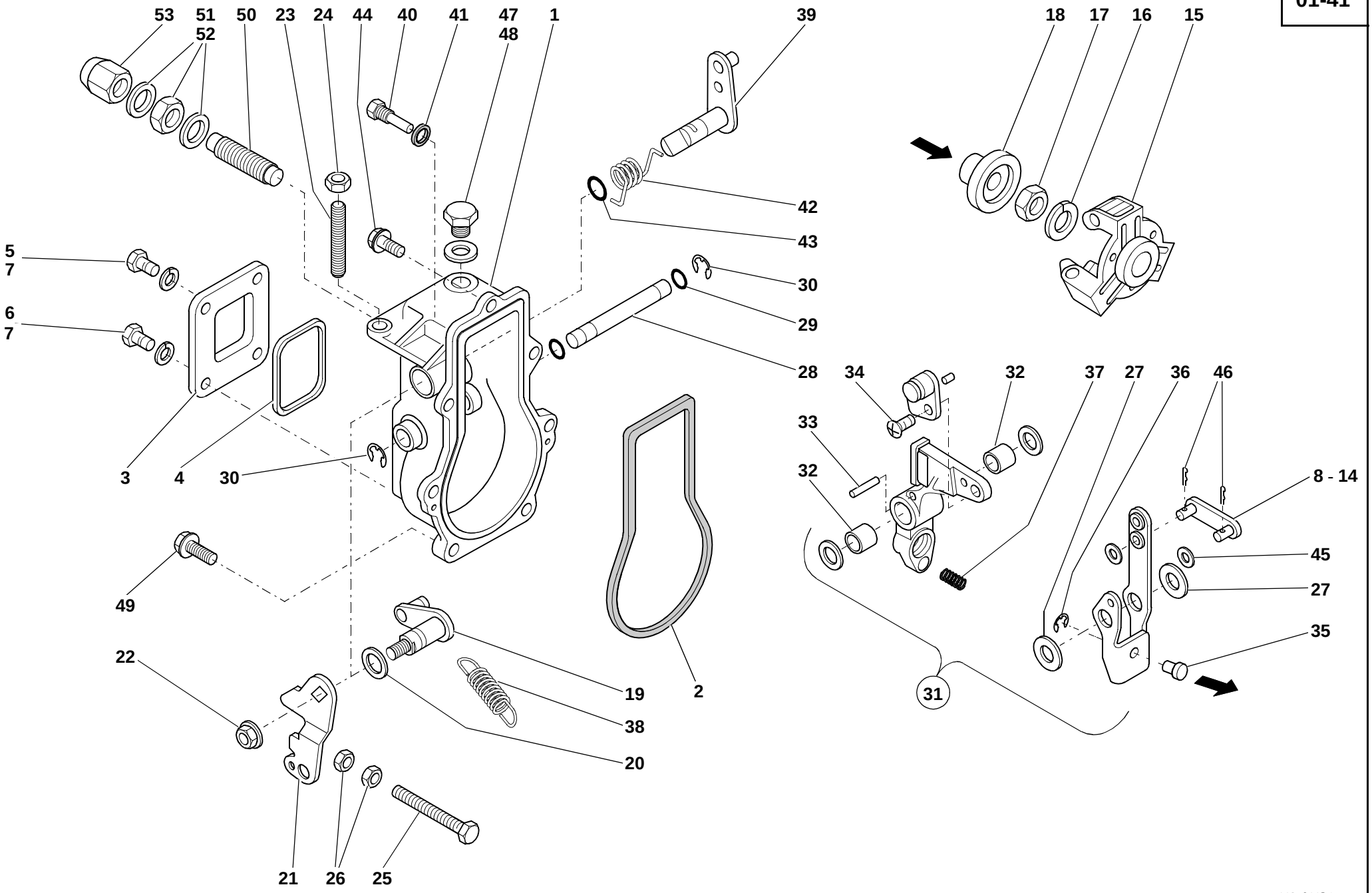
53
51
52
50
23
24
44
40
41
47
48
1
39
18
17
16
15
42
43
5
7
6
7
30
29
28
34
32
37
27
36
46
33
32
8 - 14
45
27
35
3
4
30
49
22
19
38
20
2
31
21
26
25
112e0113.iso

Pos. Item Pos.	Teil-Nummer Part no. No. pièce	Bezeichnung	Description	Désignation	Stück Qty. Qté.	Bemerkung Remarks Remarques
35	0 21 011 34 09	Anschlag	Limit stop	Butée	1	
36	0 21 011 45 09	Sicherung	Lock	Arrêt	1	E 4
37	0 21 011 35 09	Feder	Spring	Ressort	2	
38	0 21 011 36 09	Feder	Spring	Ressort	1	
39	0 21 011 37 09	Abstellhebel	Cutoff lever	Levier de coupure	1	
40	0 21 011 38 09	Stiftschraube	Stud bolt	Goujon fileté	1	
41	0 21 011 49 09	Dichtring	Sealing ring	Bague d'étanchéité	1	⌀
42	0 21 011 39 09	Rückholfeder	Return spring	Ressort rappel	1	
43	0 21 011 40 09	O-Ring	O-ring	Joint torique	3	⌀
44	0 21 011 42 09	Bundschraube	Collar screw	Vis à collier	1	
45	0 21 011 44 09	Scheibe	Washer	Rondelle	2	ø 4
46	0 21 011 48 09	Splint	Split pin	Goupille fendue	2	⌀
47	0 21 011 50 09	Verschlußschraube	Screw plug	Bouchon fileté	1	10
48	0 21 011 55 09	Dichtring	Sealing ring	Bague d'étanchéité	1	⌀ ø 10
49	0 21 011 89 07	Sechskantschraube	Hexagon head screw	Vis six pans	6	M 6x20
50	0 21 011 27 09	Anschlagschraube	Stop bolt	Boulon de butée	1	
51	0 21 011 53 09	Sechskantmutter	Hexagon nut	Ecrou six pans	1	M 12
52	0 21 011 54 09	Dichtring	Sealing ring	Bague d'étanchéité	2	⌀ ø 12
53	0 21 011 41 09	Hutmutter	Cap nut	Ecrou borgne	1	

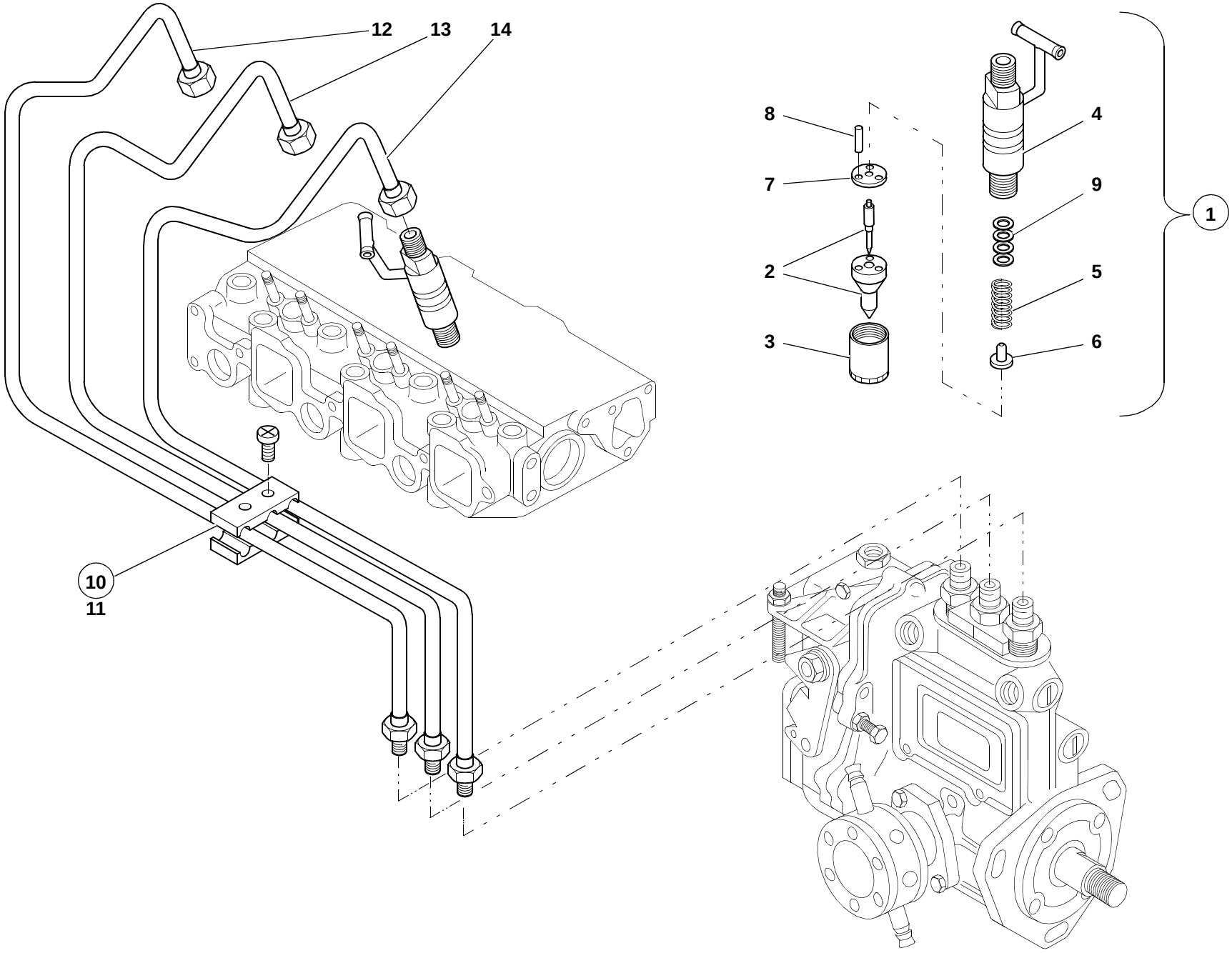

112e0111.iso

Pos. Item Pos.	Teil-Nummer Part no. No. pièce	Bezeichnung	Description	Désignation	Stück Qty. Qté.	Bemerkung Remarks Remarques
		Einspritzsystem – Einzelteile	**Injection system – component parts**	**Système d'injection – pièces constitutives**		
1	0 21 010 28 05	Einspritzdüse	Injection nozzle	Injecteur	3	
2	0 21 011 73 08	Düsennadel mit Düsenkörper	Nozzle needle with nozzle body	Aiguille d'injecteur avec corps d'injecteur	3	
3	0 21 011 74 08	Überwurfmutter	Union nut	Ecrou de raccord	3	
4	0 21 011 75 08	Düsenhalter	Nozzle holder	Porte-injecteur	3	
5	0 21 011 76 08	Feder	Spring	Ressort	3	
6	0 21 011 77 08	Federteller	Spring cap	Cuvette de ressort	3	
7	0 21 011 78 08	Zwischenstück	Intermediate piece	Pièce intermédiaire	3	
8	0 21 011 79 08	Zentrierstift	Centring pin	Goujon de centrage	6	
9	0 21 011 80 08	Einstellscheibensatz	Set of spacers	Jeu de cales	3	
10	0 21 011 81 08	Schelle	Clamp	Collier	1	
11	0 21 011 82 08	Sechskantschraube	Hexagon head screw	Vis six pans	2	M 4x12
12	0 21 011 83 08	Einspritzleitung (1)	Injection line (1)	Conduite d'injection (1)	1	
13	0 21 011 84 08	Einspritzleitung (2)	Injection line (2)	Conduite d'injection (2)	1	
14	0 21 011 85 08	Einspritzleitung (3)	Injection line (3)	Conduite d'injection (3)	1	
		Befestigung – Einspritzdüsen siehe Seite 01-14	Attachment of injection nozzles see page 01-14	Fixation des injecteurs voir page 01-14		

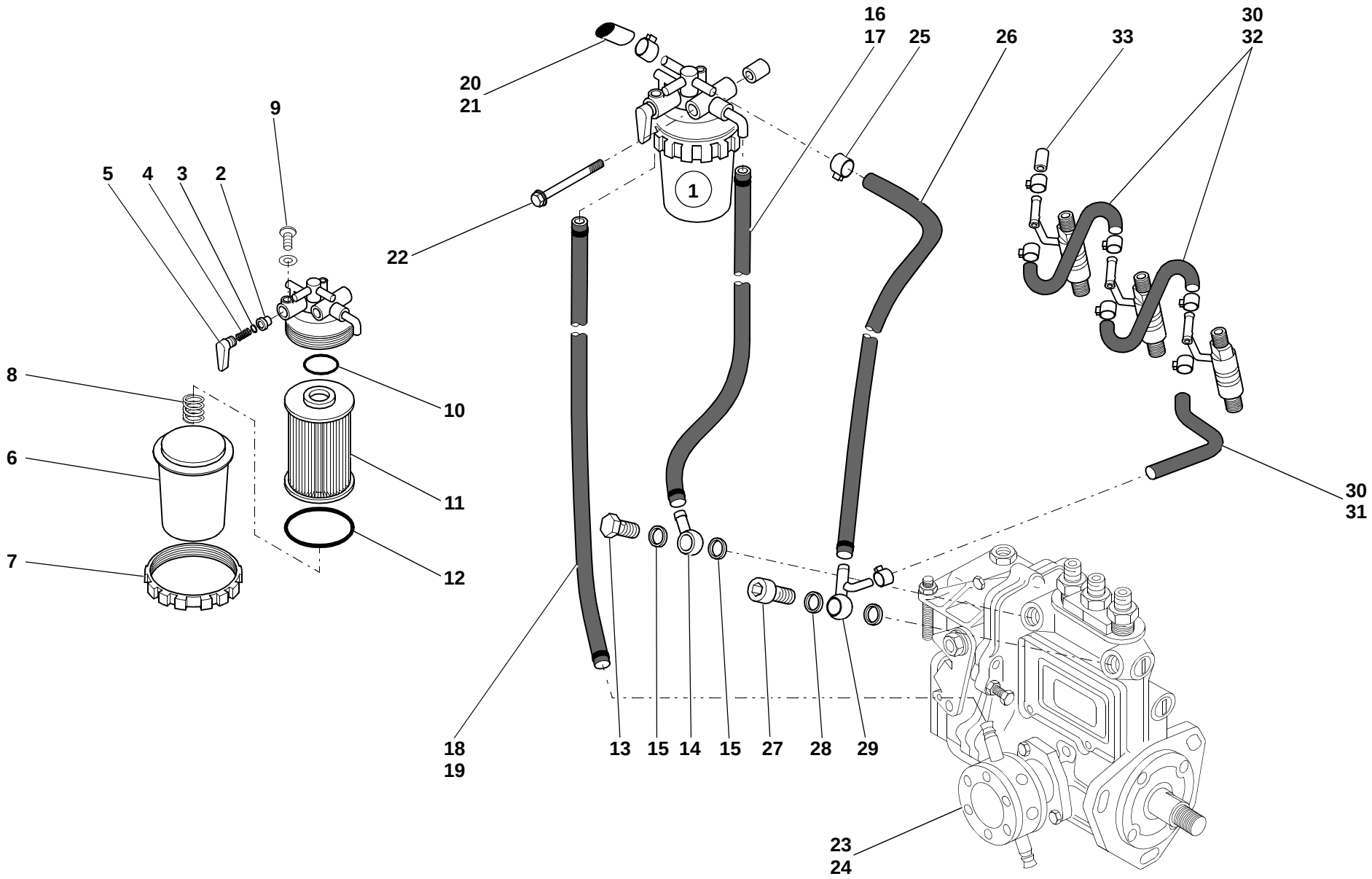
1
2
3
4
5
6
7
8
9
10
11
12
13
14
15
15
16
17
18
19
20
21
22
23
24
25
26
27
28
29
30
30
31
32
33
112e0112.iso

Pos. Item Pos.	Teil-Nummer Part no. No. pièce	Bezeichnung	Description	Désignation	Stück Qty. Qté.	Bemerkung Remarks Remarques
		Kraftstoff-Filter – Einzelteile	**Fuel filter – component parts**	**Filtre à carburant – pièces constitutives**		
1	0 21 010 29 05	Kraftstoffilter	Fuel filter	Filtre à carburant	1	
2	0 21 011 86 08	Ventilkegel	Valve cone	Cône de soupape	1	
3	0 21 011 79 07	Dichtring	Sealing ring	Bague d'étanchéité	1	P10A
4	0 21 011 87 08	Feder	Spring	Ressort	1	
5	0 21 011 89 08	Hebel	Lever	Levier	1	
6	0 21 011 90 08	Filterglas	Filter glass	Verre filtre	1	
7	0 21 011 91 08	Ringmutter	Ring nut	Ecrou à anneau	1	
8	0 21 011 92 08	Feder	Spring	Ressort	1	
9	0 21 011 93 08	Schraube	Screw	Vis	1	
10	0 21 011 28 06	Dichtring	Sealing ring	Bague d'étanchéité	1	P16
11	0 21 011 88 08	Filtereinsatz	Filter insert	Elément filtrant	1	
12	0 21 011 94 08	Dichtring	Sealing ring	Bague d'étanchéité	1	G65
		Kraftstoffleitung – Vorlauf	**Fuel feed line**	**Conduite d'alimentation de carburant**		
13	0 21 011 97 08	Hohlschraube	Banjo bolt	Vis creuse	1	
14	0 21 011 98 08	Ringstück	Ring	Bague	1	
15	0 21 011 00 09	Dichtring	Sealing ring	Bague d'étanchéité	2	12
16	0 21 011 99 08	Schelle	Clamp	Collier	2	
17	0 21 011 02 09	Schlauchleitung	Flexible line	Conduite flexible	1	13x7,5x150
18	0 21 011 03 09	Schelle	Clamp	Collier	2	13
19	0 21 011 01 09	Schlauchleitung	Flexible line	Conduite flexible	1	13x7,5x320
20	0 21 011 95 08	Schelle	Clamp	Collier	1	8
21	0 21 011 96 08	Kappe	Cover	Recouvrement	1	
22	0 21 011 14 08	Bundschraube	Collar screw	Vis à collet	1	M 8x65
23	0 21 010 27 05	Kraftstofförderpumpe	Fuel lift pump	Pompe d'alimentation	1	
24	0 21 011 72 08	Dichtring	Sealing ring	Bague d'étanchéité	1	

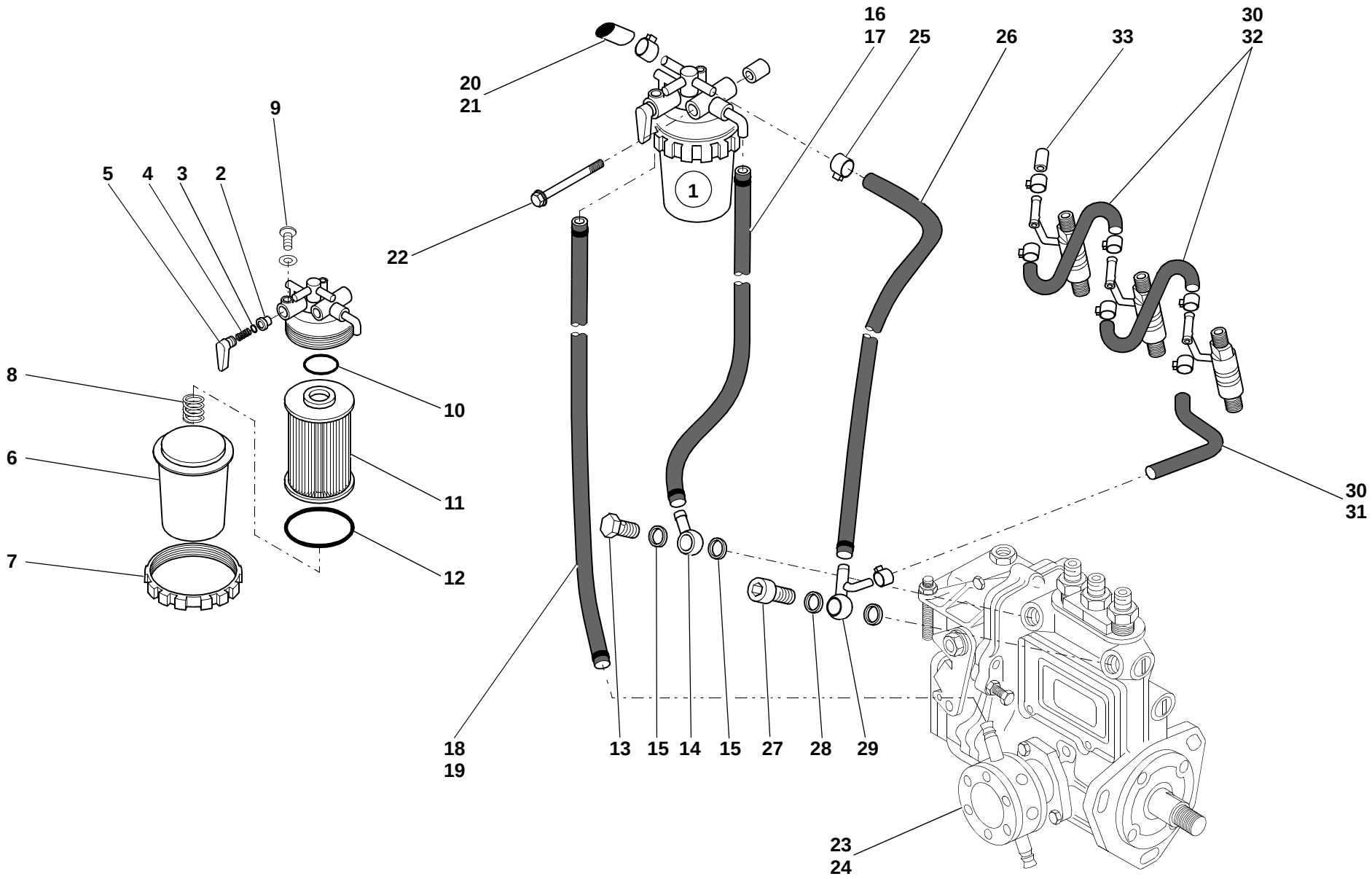
16
17
25
26
33
30
32
20
21
9
5
4
3
2
22
1
8
10
6
11
7
12
30
31
18
19
13
15
14
15
27
28
29
23
24
112e0112.iso

Pos. Item Pos.	Teil-Nummer Part no. No. pièce	Bezeichnung	Description	Désignation	Stück Qty. Qté.	Bemerkung Remarks Remarques
		Kraftstoffleitungen – Rücklauf	**Fuel return line**	**Conduite de retour de carburant**		
25	0 21 011 99 08	Schelle	Clamp	Collier	2	
26	0 21 011 01 09	Schlauchleitung	Flexible line	Conduite flexible	1	13x7,5x320
27	0 21 011 07 09	Ventil	Valve	Clapet	1	
28	0 21 011 08 09	Dichtring	Sealing ring	Bague d'étanchéité	2	∅ 12
29	0 21 011 06 09	Ringstück	Ring	Bague	1	
30	0 21 011 95 08	Schelle	Clamp	Collier	7	8
31	0 21 011 05 09	Schlauchleitung	Flexible line	Conduite flexible	1	
32	0 21 011 04 09	Schlauchleitung	Flexible line	Conduite flexible	2	8x120
33	0 21 011 96 08	Kappe	Cover	Recouvrement	1	

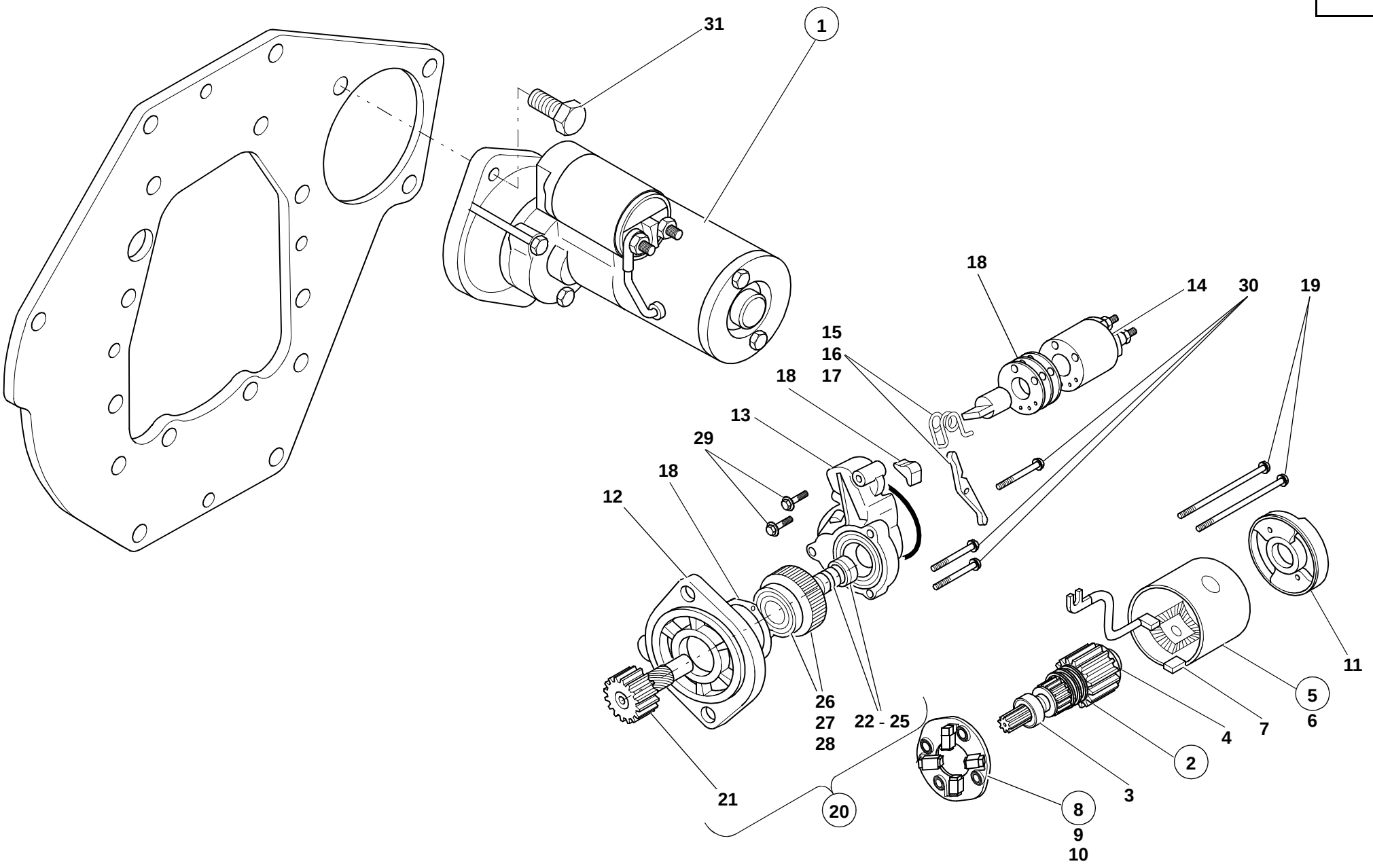
31
1
18
14
30
19
15
16
18
17
13
29
18
12
26
27
28
22 - 25
21
20
8
9
10
2
3
4
7
5
6
11
112e0114.iso

Pos. Item Pos.	Teil-Nummer Part no. No. pièce	Bezeichnung	Description	Désignation	Stück Qty. Qté.	Bemerkung Remarks Remarques
		Anlasser	**Starter**	**Démarreur**		
1	0 21 011 30 12	Anlasser 2 kW	Starter 2 kW	Démarreur 2 kW	1	
		Einzelteile für Anlasser	**Starter: component parts**	**Démarreur : pièces constitutives**		
2	0 21 010 47 05	Rotor	Rotor	Rotor	1	
3	0 21 011 57 09	Kugellager	Ball bearing	Roulement à billes	1	
4	0 21 011 58 09	Kugellager	Ball bearing	Roulement à billes	1	
5	0 21 010 48 05	Wicklung	Stator	Stator	1	
6	0 21 011 60 09	Senkschraube	Countersunk screw	Vis à tête fraisée	4	
7	0 21 011 31 12	Kohlebürste (+)	Carbon brush (+)	Balai en charbon (+)	2	
8	0 21 010 49 05	Bürstenhalter	Brush holder	Porte-balai	1	
9	0 21 011 32 12	Kohlebürste (-)	Carbon brush (-)	Balai en charbon (-)	2	
10	0 21 011 33 12	Spiralfeder	Spiral spring	Ressort spiral	4	
11	0 21 011 34 12	Deckel	Cover	Couvercle	1	
12	0 21 011 65 09	Gehäuse	Housing	Boîtier	1	
13	0 21 011 35 12	Antriebsgehäuse	Drive housing	Boîtier d’entraînement	1	
14	0 21 010 50 05	Magnetschalter	Solenoid switch	Commutateur à électrovanne	1	
15	0 21 010 34 05	Hebel	Lever	Levier	1	
16	0 21 011 68 09	Hebel	Lever	Levier	1	
17	0 21 011 69 09	Feder	Spring	Ressort	1	
18	0 21 010 51 05	Abdeckung	Cover	Recouvrement	1	
19	0 21 011 36 12	Schraube	Screw	Vis	2	
20	0 21 010 36 05	Ritzel mit Freilaufgetriebe	Pinion with free-wheel gear	Pignon avec engrenage à roue libre	1	
21	0 21 011 77 09	Ritzelwelle	Pinion shaft	Arbre de pignon	1	
22	0 21 010 37 05	Bremssatz	Stopper set	Jeu de stoppeurs	1	
23	0 21 011 78 09	Bremsscheibe	Brake disc	Disque de freinage	1	
24	0 21 011 79 09	Sicherung	Lock	Arrêt	1	
25	0 21 011 80 09	Druckfeder	Compression spring	Ressort de pression	1	
26	0 21 010 38 05	Freilaufgetriebe	Free-wheel coupling	Embrayage à roue libre	1	
27	0 21 011 81 09	Kugellager	Ball bearing	Roulement à billes	1	
28	0 21 011 82 09	Kugellager	Ball bearing	Roulement à billes	1	
29	0 21 011 84 09	Sechskantschraube	Hexagon head screw	Vis six pans	2	M 6x32
30	0 21 011 85 09	Sechskantschraube	Hexagon head screw	Vis six pans	3	M 6x40
31	0 21 011 86 09	Sechskantschraube	Hexagon head screw	Vis six pans	2	M 12x25

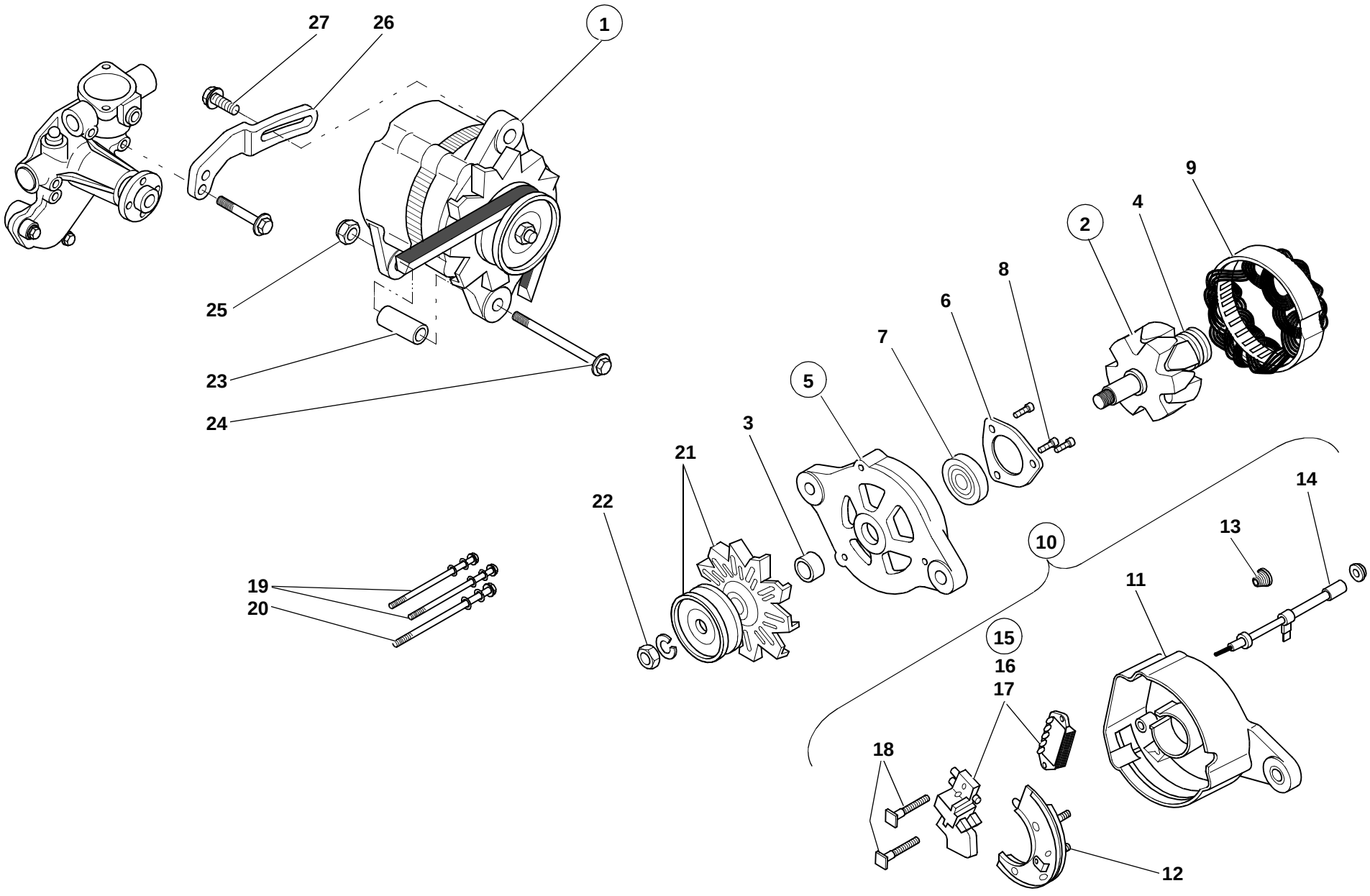

112e0115.iso

Pos. Item Pos.	Teil-Nummer Part no. No. pièce	Bezeichnung	Description	Désignation	Stück Qty. Qté.	Bemerkung Remarks Remarques
		Lichtmaschine	**Generator**	**Alternateur**		
1	0 21 011 87 09	Lichtmaschine	Generator	Alternateur	1	
		Einzelteile für Lichtmaschine	**Generator: component parts**	**Alternateur : pièces constitutives**		
2	0 21 010 39 05	Rotor	Rotor	Rotor	1	
3	0 21 011 88 09	Distanzbuchse	Spacer bushing	Douille d'écartement	1	
4	0 21 011 89 09	Kugellager	Ball bearing	Roulement à billes	1	
5	0 21 010 43 05	Deckel	Cover	Couvercle	1	
6	0 21 011 97 09	Halteplatte	Retaining plate	Plaque de retenue	1	
7	0 21 011 98 09	Kugellager	Ball bearing	Roulement à billes	1	
8	0 21 011 00 12	Schraube	Screw	Vis	3	M 4x0,7x12
9	0 21 011 90 09	Wicklung	Stator	Stator	1	
10	0 21 010 40 05	Gehäuse	Housing	Boîtier	1	
11	0 21 011 91 09	Gehäuse	Housing	Boîtier	1	
12	0 21 011 94 09	Diode	Diode	Diode	1	
13	0 21 011 95 09	Isolierbuchse	Insulating bushing	Douille isolante	1	
14	0 21 011 96 09	Kabelbaum	Wiring harness	Faisceau de câbles	1	
15	0 21 010 41 05	Kohlenbürste mit Regler	Carbon brush with governor	Balai en charbon avec régulateur	1	
16	0 21 010 42 05	Kohlebürste	Carbon brush	Balai en charbon	2	
17	0 21 011 92 09	Regler	Regulator	Régulateur	1	
18	0 21 011 93 09	Schraube	Screw	Vis	2	M 5
19	0 21 011 01 12	Schraube	Screw	Vis	2	
20	0 21 011 02 12	Schraube	Screw	Vis	1	
21	0 21 010 44 05	Keilriemenscheibe	V-grooved pulley	Poulie à gorge	1	
22	0 21 011 03 12	Befestigung	Attachment	Fixation	1	
23	0 21 011 04 12	Distanzrohr	Spacer tube	Douille d'écartement	1	
24	0 21 011 05 12	Sechskantschraube	Hexagon head screw	Vis six pans	1	M 8x120
25	0 21 011 33 06	Bundmutter	Collar nut	Ecrou à collet	1	M 8
26	0 21 011 06 12	Halter	Bracket	Support	1	
27	0 21 011 07 12	Bundschraube	Collar screw	Vis à collier	1	M 8x25

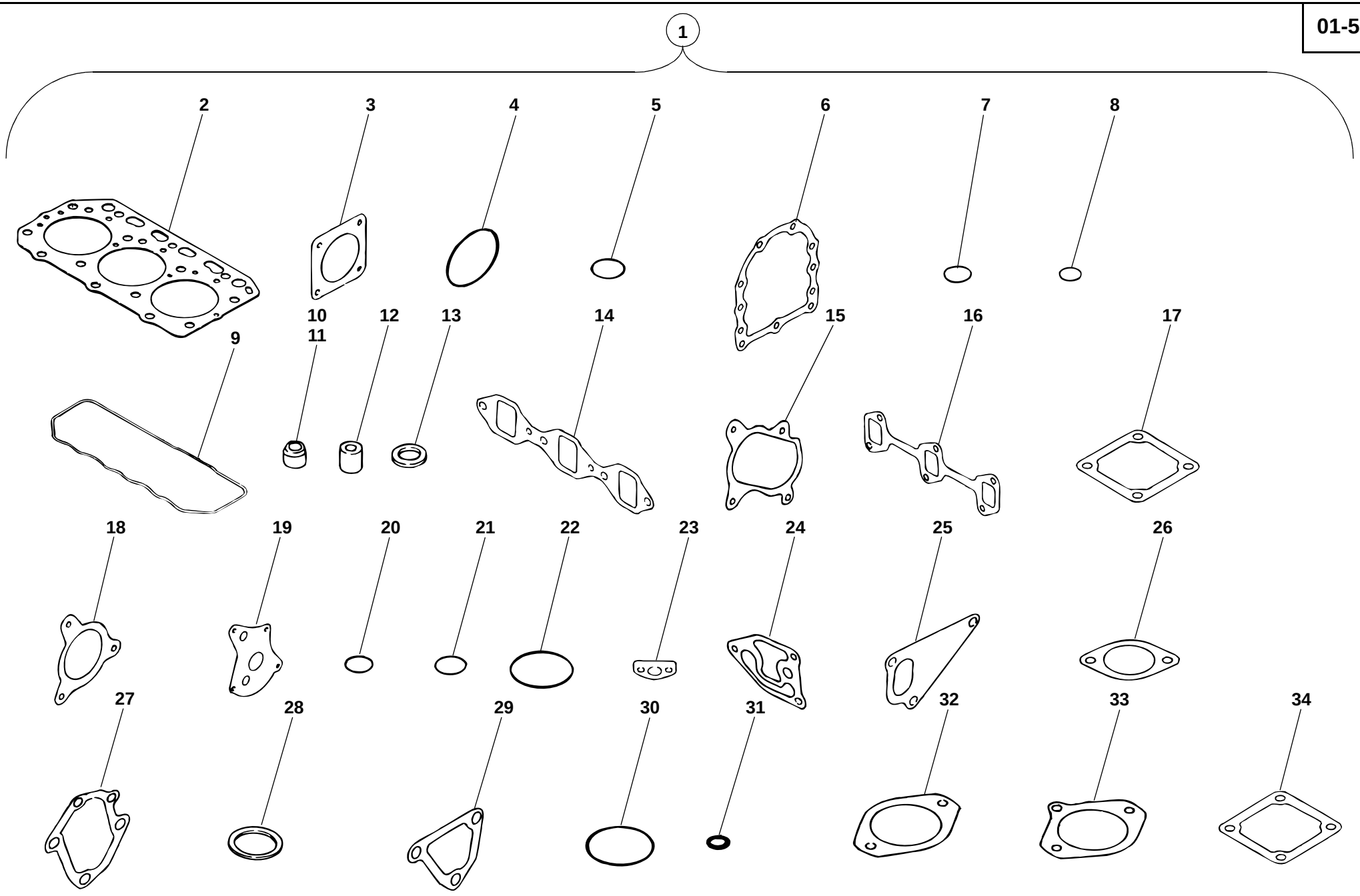
1
2
3
4
5
6
7
8
9
10
11
12
13
14
15
16
17
18
19
20
21
22
23
24
25
26
27
28
29
30
31
32
33
34
212e0113.ai

Pos. Item Pos.	Teil-Nummer Part no. No. pièce	Bezeichnung	Description	Désignation	Stück Qty. Qté.	Bemerkung Remarks Remarques
		Dichtsatz – Motor	**Sealing kit – engine**	**Jeu de joints – moteur**		
1	0 21 010 45 05	Dichtsatz	Sealing kit	Jeu de joints	1	
2	0 21 011 15 06	Zylinderkopfdichtung	Cylinder-head gasket	Joint de culasse	1	
3	0 21 011 24 06	Dichtung	Seal	Joint	2	
4	0 21 011 27 06	O-Ring	O-ring	Joint torique	1	
5	0 21 011 29 06	O-Ring	O-ring	Joint torique	1	1AP 32.0
6	0 21 011 55 06	Dichtung	Seal	Joint	1	
7	0 21 011 64 06	Dichtring	Sealing ring	Bague d'étanchéité	1	
8	0 21 011 74 06	Dichtring	Sealing ring	Bague d'étanchéité	1	
9	0 21 011 76 06	Dichtung	Seal	Joint	1	
10	0 21 011 92 06	Ventildichtung	Valve seal	Joint de soupape	3	
11	0 21 011 93 06	Ventildichtung	Valve seal	Joint de soupape	3	
12	0 21 011 05 07	Schutzhülle für Düse	Protective cover for nozzle	Gaine protectrice pour injecteur	3	
13	0 21 011 06 07	Dichtring für Düse	Sealing ring for nozzle	Bague d’étanchéité pour injecteur	3	
14	0 21 011 13 07	Dichtung	Seal	Joint	1	
15	0 21 011 34 07	Dichtung-Turbolader	Seal-Turbocharger	Joint-Turbocompresseur	1	
16	0 21 011 15 07	Dichtung	Seal	Joint	1	
17	0 21 011 18 07	Dichtung	Seal	Joint	1	
18	0 21 011 32 07	Dichtung	Seal	Joint	1	
19	0 21 011 48 07	Dichtung	Seal	Joint	1	
20	0 21 011 52 07	Dichtring	Sealing ring	Bague d'étanchéité	1	1AP 20.0
21	0 21 011 53 07	Dichtring	Sealing ring	Bague d'étanchéité	1	1AP 21.0
22	0 21 011 54 07	Dichtring	Sealing ring	Bague d'étanchéité	1	1AP 55.0
23	0 21 011 59 07	Dichtung	Seal	Joint	1	
24	0 21 011 72 07	Dichtung	Seal	Joint	1	
25	0 21 011 90 07	Dichtung	Seal	Joint	1	
26	0 21 011 06 08	Dichtung	Seal	Joint	1	
27	0 21 011 08 08	Dichtung	Seal	Joint	1	
28	0 21 011 12 08	Dichtring	Sealing ring	Bague d'étanchéité	1	
29	0 21 011 13 08	Dichtung	Seal	Joint	1	
30	0 21 011 94 08	O-Ring	O-ring	Joint torique	1	1AG 65.0
31	0 21 011 28 06	O-Ring	O-ring	Joint torique	2	1AP 16.0
32	0 21 011 41 06	Dichtung	Seal	Joint	1	
33	0 21 011 43 06	Dichtring	Sealing ring	Bague d'étanchéité	1	
34	0 21 011 18 07	Dichtung	Seal	Joint	1	

Gruppe

Kraftstoffleitungen

Group

Fuel lines

Groupe

Conduites de carburant

08

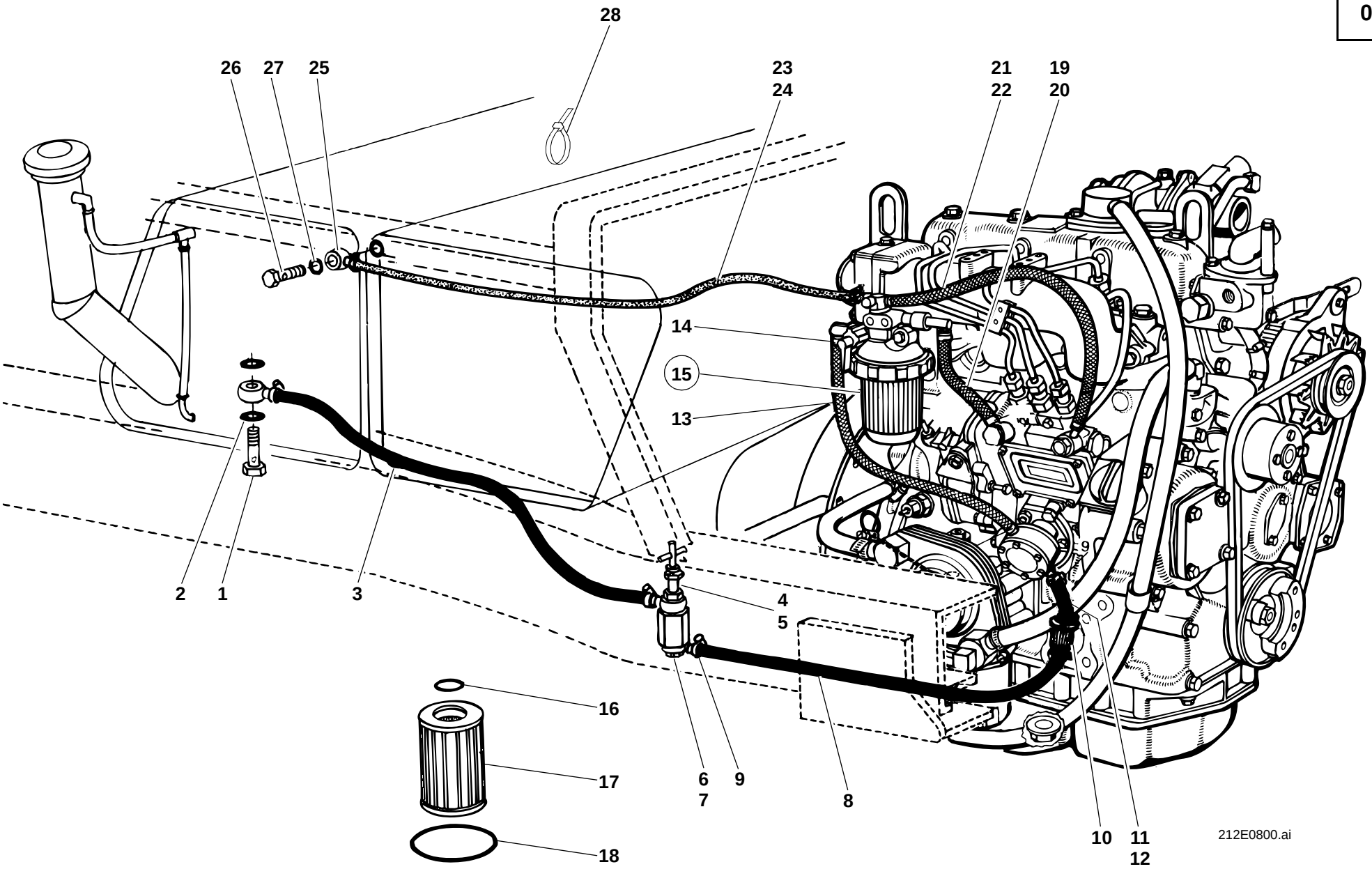
28
26
27
25
23
24
21
22
19
20
14
15
13
2
1
3
4
5
16
17
18
6
7
9
8
10
11
12
212E0800.ai

Pos. Item Pos.	Teil-Nummer Part no. No. pièce	Bezeichnung	Description	Désignation	Stück Qty. Qté.	Bemerkung Remarks Remarques
		Kraftstoffleitung – Vorlauf	**Fuel line – feed line**	**Conduite de carburant – alimentation**		
1	7 803 171 116	Hohlschraube	Banjo bolt	Vis creuse	1	LL 10
2	7 593 641 021	Dichtring	Sealing ring	Bague d'étanchéité	2	∅ 14 x 18
3	0 00 993 58 58	Kraftstoffleitung	Fuel line	Conduite de carburant	1	NW 6 x 770 lg.
4	0 00 161 03 05	Kraftstoffhahn	Fuel cock	Robinet de carburant	1	
5	7 593 641 021	Dichtring	Sealing ring	Bague d'étanchéité	2	∅ 14 x 18
6	7 803 171 116	Hohlschraube	Banjo bolt	Vis creuse	1	LL 10
7	7 593 641 021	Dichtring	Sealing ring	Bague d'étanchéité	2	∅ 14 x 18
8	0 00 083 01 08	Kraftstoffleitung	Fuel line	Conduite de combustible	1	NW 6 x 180 lg.
9	0 00 993 53 28	Schelle	Clamp	Collier	1	ø 14
10	0 00 161 03 06	Kraftstoffilter	Fuel filter	Filtre à carburant	1	
11	1 00 083 03 08	Schlauch	Hose	Flexible	1	ø 8 x 3 x 210 lg.
	0 00 993 08 24	Schlauch (Meterware)	Hose (by the metre)	Flexible (au mètre)		
12	0 00 993 53 28	Schelle	Clamp	Collier	2	ø 14
13	0 21 011 01 09	Schlauchleitung	Flexible line	Conduite flexible	1	13 x 7,5 x 320 lg.
14	0 21 011 03 09	Schelle	Clamp	Collier	2	13
15	0 21 010 29 05	Kraftstoffilter	Fuel filter	Filtre à carburant	1	
16	0 21 011 28 06	Dichtring	Sealing ring	Bague d'étanchéité	1	∅ P 16
17	0 21 011 88 08	Filtereinsatz	Filter insert	Elément filtrant	1	
18	0 21 011 94 08	Dichtring	Sealing ring	Bague d'étanchéité	1	∅ G 65
19	0 21 011 02 09	Schlauchleitung	Flexible line	Conduite flexible	1	13 x 7,5 x 150 lg.
20	0 21 011 99 08	Schelle	Clamp	Collier	2	
		Kraftstoffleitung – Rücklauf	**Fuel line – return line**	**Conduite de carburant – retour**		
21	0 21 011 01 09	Schlauchleitung	Flexible line	Conduite flexible	1	13 x 7,5 x 320 lg.
22	0 21 011 99 08	Schelle	Clamp	Collier	2	
23	1 00 993 71 58	Schlauch	Hose	Flexible	1	ø 5 x 2,5 x 750 lg.
	0 00 993 80 19	Schlauch (Meterware)	Hose (by the metre)	Flexible (au mètre)		
24	0 00 993 08 29	Schelle	Clamp	Collier	2	ø 10
25	0 00 990 33 26	Ringstück	Ring	Bague	1	M 10 x 1
26	7 803 171 110	Hohlschraube	Banjo bolt	Vis creuse	1	LL 6 M 10 x 1
27	7 593 641 015	Dichtring	Sealing ring	Bague d'étanchéité	2	∅ 10 x 14
28	0 00 993 13 15	Kabelband	Cable strap	Banda à câbles	2	

Gruppe

Luftfilter

Luftfilter Serie

Luftfilter für staubigen Arbeitseinsatz

Group

Air filter

Standard air filter

Air filter for work in dusty environment

Groupe

Filtre à air

Filtre à air standard

Filtre à air pour travaux en atmosphère poussiéreuse

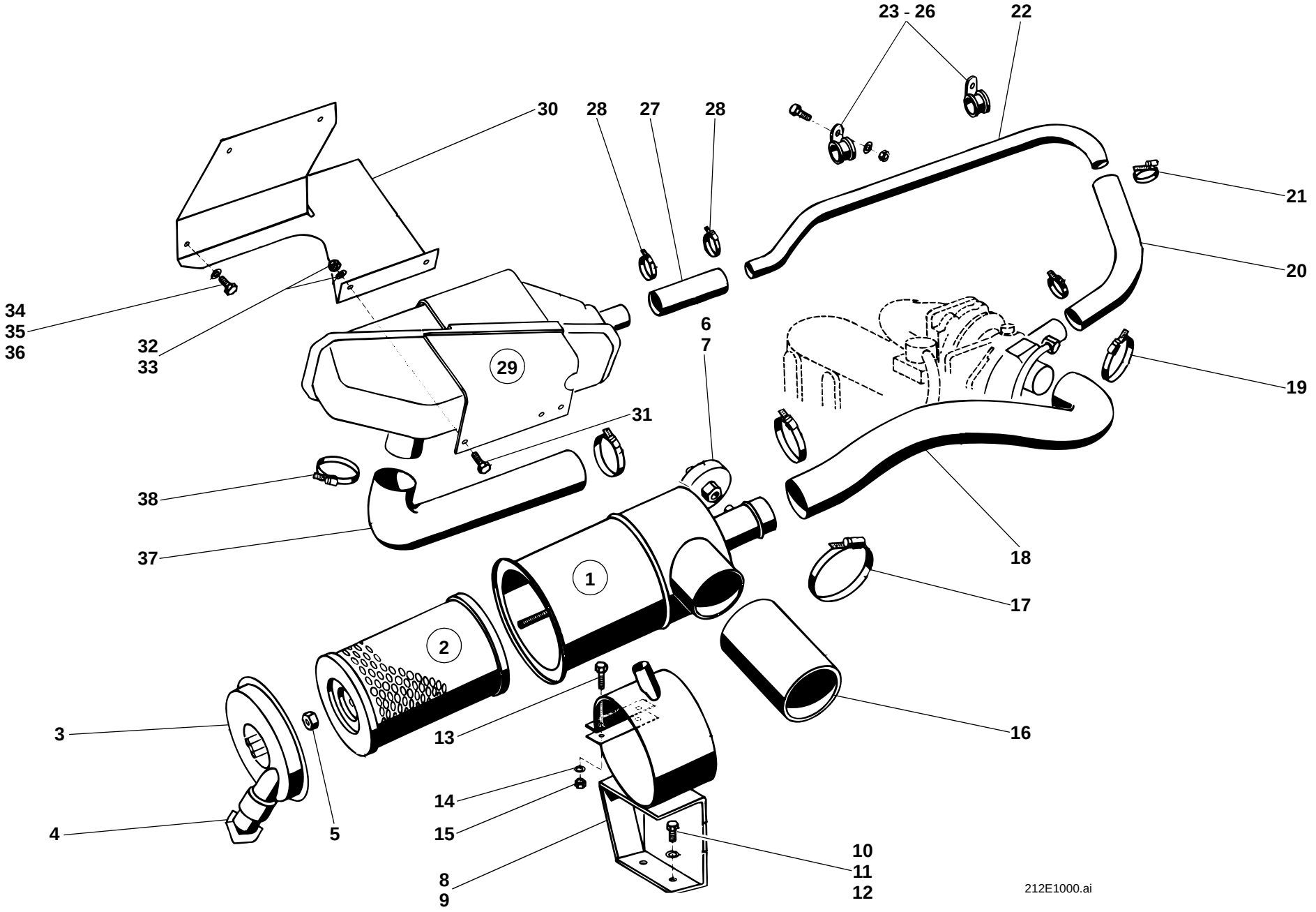
23 - 26
22
30
28
27
28
21
20
34
35
36
32
33
29
6
7
19
31
38
18
37
1
17
2
16
3
13
14
15
10
11
12
4
5
8
9
212E1000.ai

Pos. Item Pos.	Teil-Nummer Part no. No. pièce	Bezeichnung	Description	Désignation	Stück Qty. Qté.	Bemerkung Remarks Remarques
		Luftfilter Serie	**Standard air filter**	**Filtre à air standard**		
1	0 00 993 49 01	Trockenluftfilter	Air filter	Filtre à air (type sec)	1	
2	0 00 993 11 06	Filterpatrone	Filter cartridge	Cartouche filtrante	1	
3	0 21 101 00 26	Deckel	Cover	Couvercle	1	
4	0 00 996 07 51	Staubaustrittsventil	Dust valve	Clapet à poussière	1	
5	0 90 101 00 91	Sechskantmutter	Hexagon nut	Ecrou six pans	1	M 8
6	0 00 993 07 04	Unterdruckanzeiger	Restriction indicator	Indicateur de colmatage	1	
7	7 593 641 016	Dichtring	Sealing ring	Bague d'étanchéité	1	∅ A 10 x 16
8	1 21 100 07 40	Halter	Bracket	Support	1	→| 120 030
9	0 21 100 08 40	Halter	Bracket	Support	1	|→ 120 031
10	7 236 677 923	Sechskantschraube	Hexagon head screw	Vis six pans	2	M 10 x 20
11	0 00 992 35 28	Federring	Spring washer	Rondelle ressort	2	10
12	7 462 680 014	Scheibe	Washer	Rondelle	2	10,5
13	7 236 677 085	Sechskantschraube	Hexagon head screw	Vis six pans	2	M 6 x 30
14	0 00 992 41 28	Federring	Spring washer	Rondelle ressort	2	6
15	7 403 677 707	Sechskantmutter	Hexagon nut	Ecrou six pans	2	M 6
16	0 00 996 67 55	Gummimuffe	Rubber sleeve	Manchon en caoutchouc	1	90 lg.
17	0 00 993 71 28	Schelle	Clamp	Collier	1	50 - 65
18	0 00 993 66 58	Formschlauch	Preshaped tube	Tube préformé	1	
19	0 00 993 66 31	Schelle	Clamp	Collier	2	32 - 50
20	1 00 996 69 55	Gummimuffe	Rubber sleeve	Manchon en caoutchouc	1	28 x 4 x 260
	7 603 708 007	Gummimuffe (Meterware)	Rubber sleeve (by the metre)	Manchon en caoutchouc (au mètre)		
21	0 00 993 40 29	Schelle	Clamp	Collier	2	25 - 40
22	1 21 101 18 54	Rohrleitung	Pipe line	Conduite	1	28 x 1,5 x 800
23	0 00 993 35 31	Schelle	Clamp	Collier	2	28
24	7 236 677 133	Sechskantschraube	Hexagon head screw	Vis six pans	2	M 8 x 25
25	0 00 992 43 28	Federring	Spring washer	Rondelle ressort	2	8
26	7 403 677 709	Sechskantmutter	Hexagon nut	Ecrou six pans	2	M 8
27	1 00 996 70 55	Gummimuffe	Rubber sleeve	Manchon en caoutchouc	1	28 x 4 x 80
	7 603 708 007	Gummimuffe (Meterware)	Rubber sleeve (by the metre)	Manchon en caoutchouc (au mètre)		
28	0 00 993 40 29	Schelle	Clamp	Collier	2	25 - 40

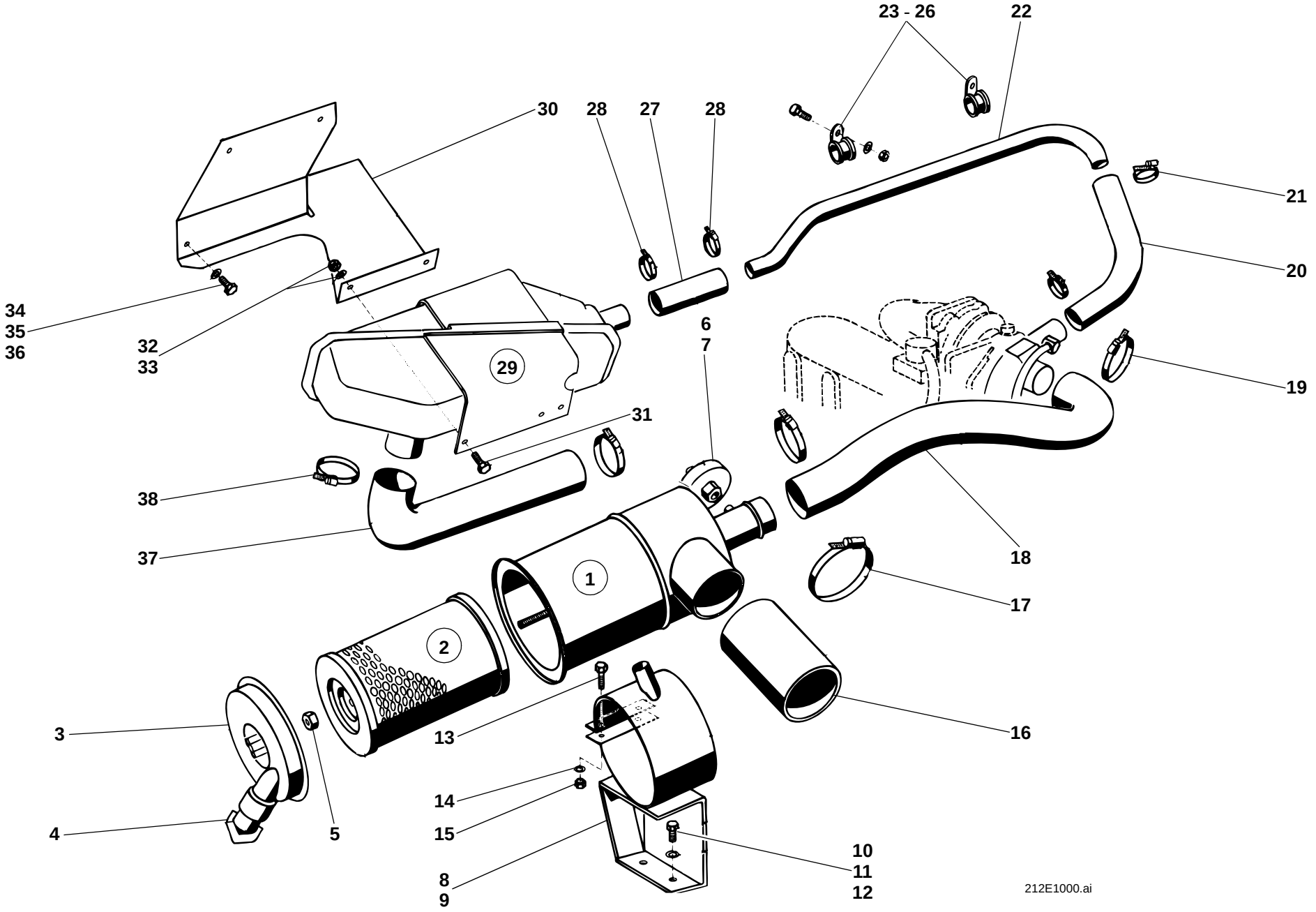
23 - 26
22
30
28
27
28
21
20
34
35
36
32
33
29
6
7
19
31
38
18
37
1
17
2
16
3
13
14
15
4
5
10
11
12
8
9
212E1000.ai

Pos. Item Pos.	Teil-Nummer Part no. No. pièce	Bezeichnung	Description	Désignation	Stück Qty. Qté.	Bemerkung Remarks Remarques
29	0 21 011 23 12	Ausgleichbehälter	Expansion tank	Réservoir d'égalisation	1	
30	1 21 100 00 38	Halter	Bracket	Support	1	
31	7 236 677 131	Sechskantschraube	Hexagon head screw	Vis six pans	2	M 8 x 20
32	0 00 992 43 28	Federring	Spring washer	Rondelle ressort	2	8
33	7 403 677 709	Sechskantmutter	Hexagon nut	Ecrou six pans	2	M 8
34	7 236 677 131	Sechskantschraube	Hexagon head screw	Vis six pans	3	M 8 x 20
35	0 00 992 43 28	Federring	Spring washer	Rondelle ressort	3	8
36	7 451 680 111	Scheibe	Washer	Rondelle	3	8
37	0 00 993 17 58	Formschlauch	Preshaped tube	Tube préformé	1	
38	0 00 993 71 28	Schelle	Clamp	Collier	2	50 - 65

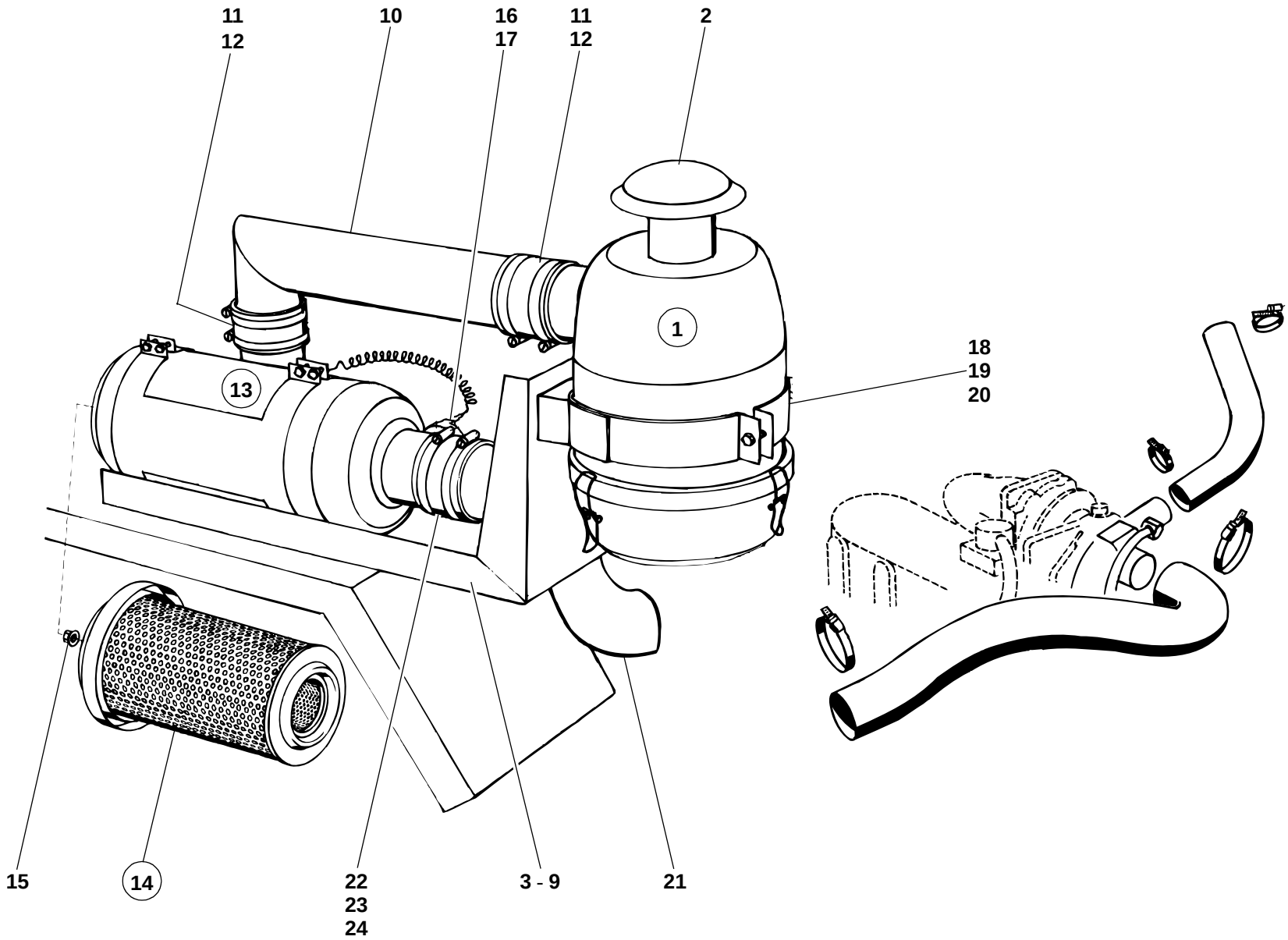
11
12
10
16
17
11
12
2
1
18
19
20
13
15
14
22
23
24
3 - 9
21
212E1001.ai

Pos. Item Pos.	Teil-Nummer Part no. No. pièce	Bezeichnung	Description	Désignation	Stück Qty. Qté.	Bemerkung Remarks Remarques
		Luftfilter für staubigen Arbeitseinsatz	**Air filter for work in dusty environment**	**Filtre à air pour travaux en atmosphère**		
1	0 00 993 36 01	Ölbadluftfilter	Air cleaner	Filtre à air (bain d'huile)	1	
2	0 00 993 07 03	Regenschutzkappe	Splash protection cover	Couvercle protecteur contre les projections d'eau	1	
3	1 21 100 09 40	Halter	Bracket	Support	1	
4	7 236 677 131	Sechskantschraube	Hexagon head screw	Vis six pans	3	M 8 x 20
5	0 00 992 43 28	Federring	Spring washer	Rondelle ressort	3	8
6	7 403 677 709	Sechskantmutter	Hexagon nut	Ecrou six pans	3	M 8
7	7 236 677 131	Sechskantschraube	Hexagon head screw	Vis six pans	2	M 8 x 20
8	0 00 992 43 28	Federring	Spring washer	Rondelle ressort	2	8
9	7 462 680 012	Scheibe	Washer	Rondelle	2	8,4
10	1 21 100 05 55	Rohr	Tube	Tuyau	1	
11	0 00 996 39 55	Gummimuffe	Rubber sleeve	Manchon en caoutchouc	2	
12	0 00 993 72 28	Schelle	Clamp	Collier	4	60 - 80
13	0 00 993 37 01	Trockenluftfilter	Air filter	Filtre à air (type sec)	1	
14	0 00 993 09 06	Filterpatrone	Filter cartridge	Cartouche filtrante	1	
15	0 90 101 00 91	Sechskantmutter	Hexagon nut	Ecrou six pans	1	M 8
16	0 00 993 07 04	Unterdruckanzeiger	Restriction indicator	Indicateur de colmatage	1	
17	7 593 641 016	Dichtring	Sealing ring	Bague d'étanchéité	1	⌀ A 10 x 16
18	1 52 100 00 40	Halter	Bracket	Support	2	
19	7 236 677 129	Sechskantschraube	Hexagon head screw	Vis six pans	4	M 8 x 16
20	0 00 992 43 28	Federring	Spring washer	Rondelle ressort	4	8
21	1 21 100 01 54	Luftführungsrohr	Air guidance pipe	Tuyau de conduite d'air	1	
22	0 00 996 39 55	Gummimuffe	Rubber sleeve	Manchon en caoutchouc	1	
23	0 00 996 47 55	Gummimuffe	Rubber sleeve	Manchon en caoutchouc	1	
24	0 00 993 72 28	Schelle	Clamp	Collier	2	60 - 80
		(Weitere Teile siehe Luftfilter Serie)	(Further component parts: see standard air filter)	(Autres pièces constitutives : voir filtre à air standard)		
	1 21 302 01 30	Stütze (Radabdeckung)	Support (wheel cover)	Support (protection de roue)	1	
	1 21 300 27 30	Motorhaube	Engine cover	Capot-moteur	1	
	1 21 300 09 02	Radabdeckung hi. li.	Wheel cover (rear left)	Protection de roue (côte gauche AR)	1	
	1 32 300 02 40	Türhalter	Door holder	Arrêt de portière	1	

Gruppe

Motorkühlung

Wasserkühler

Group

Engine cooling system

Radiator

Groupe 15

Système de refroidissement moteur

Radiateur

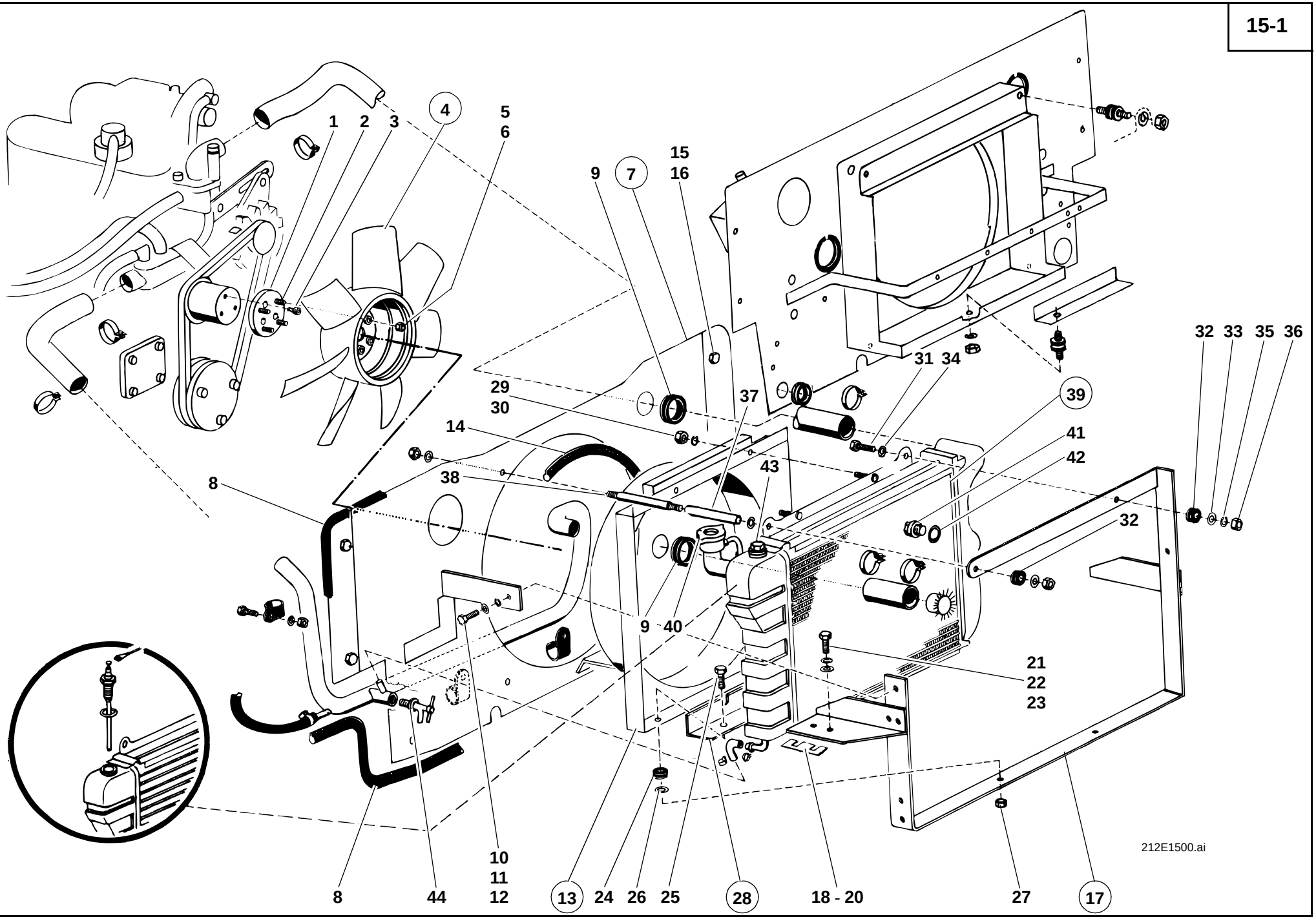
1
2
3
4
5
6
7
8
9
10
11
12
13
14
15
16
17
18 - 20
21
22
23
24
25
26
27
28
29
30
31
32
33
34
35
36
37
38
39
40
41
42
43
44
212E1500.ai

Pos. Item Pos.	Teil-Nummer Part no. No. pièce	Bezeichnung	Description	Désignation	Stück Qty. Qté.	Bemerkung Remarks Remarques
		Ventilator – Befestigung	**Fan attachment**	**Fixation du ventilateur**		
1	1 21 151 00 95	Zwischenflansch	Intermediate flange	Bride intermédiaire	1	
2	7 380 677 027	Gewindestift	Threaded pin	Goujon fileté	4	Loctite 601, M 8 x 25
3	7 255 677 031	Senkschraube	Countersunk screw	Vis à tête fraisée	4	M 6x20
4	0 21 151 00 30	Lüfterrad	Fan wheel	Roue de ventilateur	1	
5	0 00 992 43 28	Federring	Spring washer	Rondelle ressort	4	8
6	7 403 677 709	Sechskantmutter	Hexagon nut	Ecrou six pans	4	M 8
		Abschirmblech – Einzelteile **➜I 120 030**	**Screen sheet: component parts** **➜I 120 030**	**Tôle de protection : pièces constitutives** **➜I 120 030**		
7	1 21 300 10 21	Abschirmblech	Screen sheet	Tôle de protection	1	
8	1 00 996 58 83	Profil	Profile	Profil	2	1500
	0 00 996 89 82	Profil (Meterware)	Profile (by the metre)	Profil (au mètre)		
9	0 00 996 39 42	Durchführungsring	Duct ring	Bague de passage	2	
10	7 236 677 132	Sechskantschraube	Hexagon head screw	Vis six pans	3	M 8 x 22
11	0 00 992 43 28	Federring	Spring washer	Rondelle ressort	3	8
12	7 462 680 012	Scheibe	Washer	Rondelle	3	8,4
13	1 20 300 03 54	Luftführungsblech	Air guidance plate	Tôle de conduite d'air	1	
14	1 00 996 57 83	Profil	Profile	Profil	1	1340
	0 00 996 89 82	Profil (Meterware)	Profile (by the metre)	Profil (au mètre)		
15	7 236 677 079	Sechskantschraube	Hexagon head screw	Vis six pans	2	M 6 x 16
16	0 00 992 41 28	Federring	Spring washer	Rondelle ressort	2	6
17	1 21 150 00 42	Lagerung	Bearing	Logement	1	
18	1 21 151 00 07	Unterlage	Lining	Cale	1	1 mm
19	1 21 151 01 07	Unterlage	Lining	Cale	1	2 mm
20	1 21 151 02 07	Unterlage	Lining	Cale	1	3 mm
21	7 236 677 926	Sechskantschraube	Hexagon head screw	Vis six pans	4	M 10 x 30
22	0 00 992 35 28	Federring	Spring washer	Rondelle ressort	4	10
23	7 462 680 014	Scheibe	Washer	Rondelle	4	10,5
24	0 00 993 04 84	Flanschbuchsenlager	Flanged-bush bearing	Appui à douille à bride	2	
25	7 236 677 136	Sechskantschraube	Hexagon head screw	Vis six pans	2	M 8 x 35
26	7 462 680 012	Scheibe	Washer	Rondelle	2	8,4
27	7 405 677 005	Sechskantmutter	Hexagon nut	Ecrou six pans	2	M 8

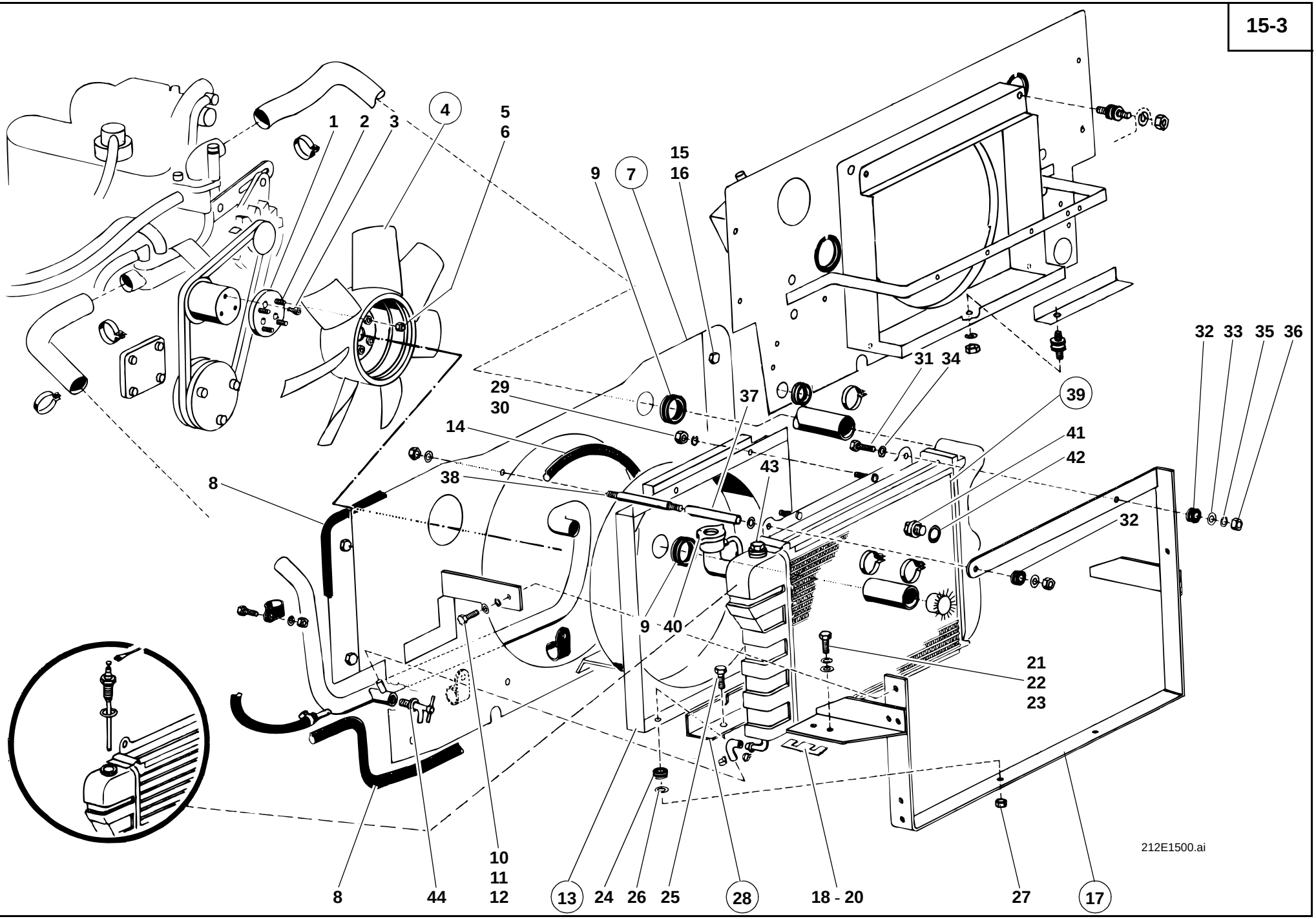
1
2
3
4
5
6
7
8
9
10
11
12
13
14
15
16
17
18 - 20
21
22
23
24
25
26
27
28
29
30
31
32
33
34
35
36
37
38
39
40
41
42
43
44
212E1500.ai

Pos. Item Pos.	Teil-Nummer Part no. No. pièce	Bezeichnung	Description	Désignation	Stück Qty. Qté.	Bemerkung Remarks Remarques
28	1 21 151 02 40	Halter	Bracket	Support	1	
29	0 00 992 39 28	Federring	Spring washer	Rondelle ressort	2	5
30	7 403 677 705	Sechskantmutter	Hexagon nut	Ecrou six pans	2	M 5
31	7 236 677 086	Sechskantschraube	Hexagon head screw	Vis six pans	1	M 6 x 35
32	0 00 993 04 84	Flanschbuchsenlager	Flanged-bush bearing	Appui à douille à bride	2	
33	7 462 680 014	Scheibe	Washer	Rondelle	2	10,5
34	7 462 680 009	Scheibe	Washer	Rondelle	3	6,4
35	0 00 992 41 28	Federring	Spring washer	Rondelle ressort	3	6
36	7 405 677 004	Sechskantmutter	Hexagon nut	Ecrou six pans	3	M 6
37	1 00 993 88 73	Distanzrohr	Spacer tube	Tuyau d'écartement	1	10 x 1 x 60
38	1 00 993 09 90	Gewindestange	Threaded rod	Barre filetée	1	M 6 x 105
		Wasserkühler ➜I 120 030	**Radiator ➜I 120 030**	**Radiateur ➜I 120 030**		
39	1 21 150 00 01	Wasserkühler	Radiator	Radiateur	1	
40	0 00 151 00 26	Kühlerverschluß	Radiator cap	Bouchon de radiateur	1	1 bar
41	0 00 990 02 10	Verschlußschraube	Screw plug	Bouchon fileté	1	M 22 x 1,5
42	7 593 641 034	Dichtring	Sealing ring	Bague d'étanchéité	1	⌀ A 22 x 27
43	1 00 990 73 09	Verschlußschraube	Screw plug	Bouchon fileté	1	
44	7 807 551 022	Ablaßventil	Drain valve	Soupape de vidange	1	CM 14 x 1,5

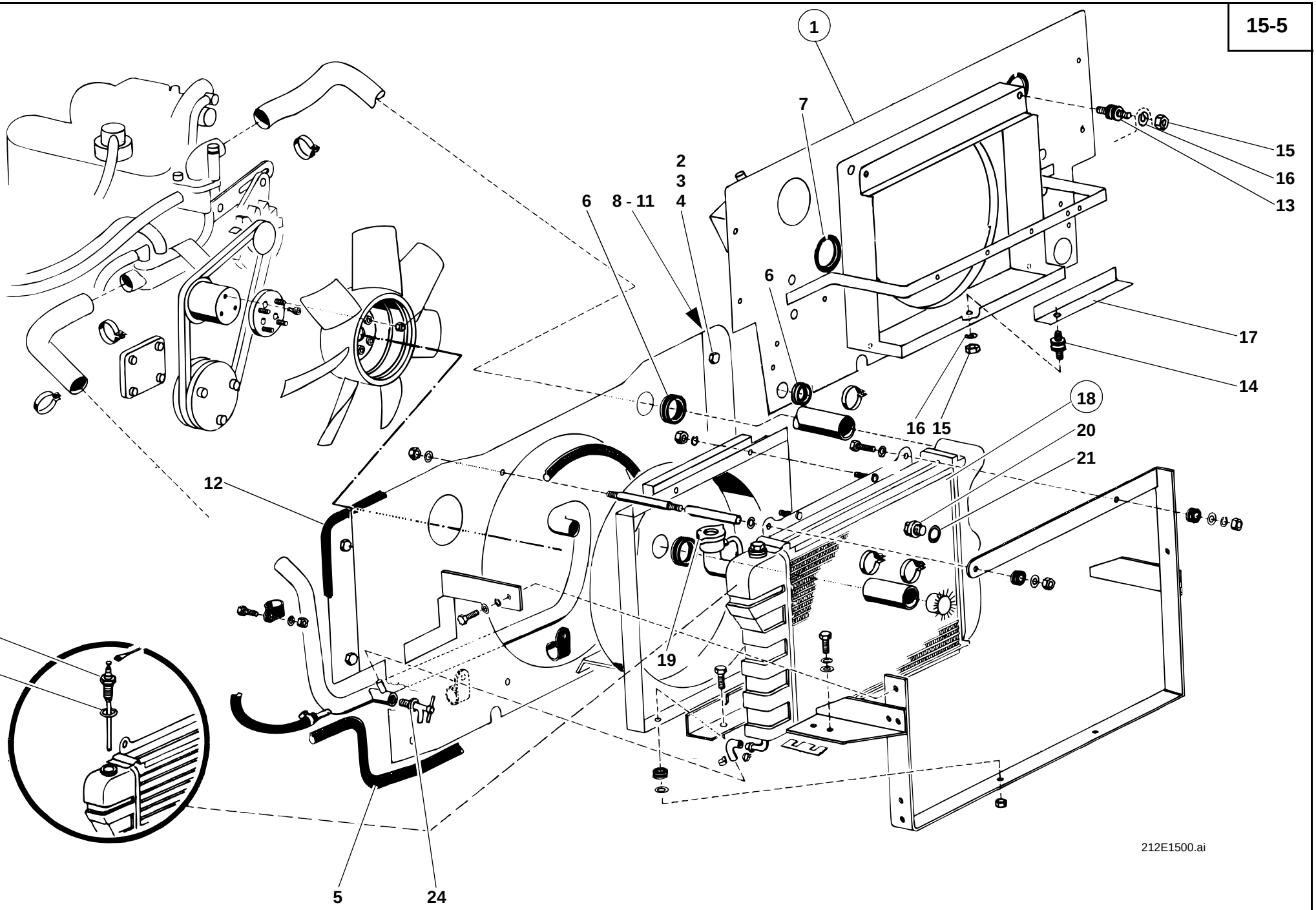
1
7
2
3
6
8 - 11
4
15
16
13
6
17
14
18
16 15
20
21
12
19
22
23
5
24
212E1500.ai

Pos. Item Pos.	Teil-Nummer Part no. No. pièce	Bezeichnung	Description	Désignation	Stück Qty. Qté.	Bemerkung Remarks Remarques
		Abschirmblech – Einzelteile **I→ 120 031**	**Screen sheet: component parts** **I→ 120 031**	**Tôle de protection : pièces constitutives** **I→ 120 031**		
1	1 21 300 13 21	Abschirmblech	Screen sheet	Tôle de protection	1	
2	7 236 677 923	Sechskantschraube	Hexagon head screw	Vis six pans	4	M 10 x 20
3	0 00 992 35 28	Federring	Spring washer	Rondelle ressort	4	10
4	0 00 993 57 65	Scheibe	Washer	Rondelle	4	10 x 4
5	1 00 996 57 83	Profil	Profile	Profil	1	1340
	0 00 996 89 82	Profil (Meterware)	Profile (by the metre)	Profil (au mètre)		
6	0 00 996 02 42	Durchführungsring	Duct ring	Bague de passage	1	
7	1 00 996 56 83	Klemmband	Clamping strap	Bande de serrage	4	170
	0 00 996 95 82	Klemmband (Meterware)	Clamping strap (by the metre)	Bande de serrage (au mètre)		
8	1 21 307 18 21	Einstellblech	Adjusting sheet metal	Tôle de réglage	2	
9	7 236 677 131	Sechskantschraube	Hexagon head screw	Vis six pans	4	M 8 x 20
10	7 462 680 011	Scheibe	Washer	Rondelle	4	8,4
11	7 403 677 709	Sechskantmutter	Hexagon nut	Ecrou six pans	4	M 8
12	1 00 996 58 83	Profil	Profile	Profil	1	1580
	0 00 996 89 82	Profil (Meterware)	Profile (by the metre)	Profil (au mètre)		
13	0 00 993 15 84	Kerblager oben	Grooved bearing (upper)	Logement cannelé (partie supérieure)	2	
14	0 00 993 20 84	Kerblager unten	Grooved bearing (lower)	Logement cannelé (partie inférieure)	1	
15	7 403 677 709	Sechskantmutter	Hexagon nut	Ecrou six pans	3	M 8
16	0 00 992 43 28	Federring	Spring washer	Rondelle ressort	3	8
17	1 21 300 01 18	Winkel	Angle plate	Equerre	1	
		Wasserkühler I→ 120 031	**Radiator I→ 120 031**	**Radiateur I→ 120 031**		
18	1 21 150 03 01	Wasserkühler	Radiator	Radiateur	1	
19	0 00 151 00 26	Kühlerverschluß	Radiator cap	Bouchon de radiateur	1	1 bar
20	0 00 990 02 10	Verschlußschraube	Screw plug	Bouchon fileté	1	M 22 x 1,5
21	7 593 641 034	Dichtring	Sealing ring	Bague d'étanchéité	1	⌀ A 22 x 27
22	0 00 336 24 03	Wasserfühler	Water sensor	Capteur d'eau	1	
23	7 593 641 017	Dichtring	Sealing ring	Bague d'étanchéité	1	⌀ A 12 x 15,5
24	7 807 551 022	Ablaßventil	Drain valve	Soupape de vidange	1	CM 14 x 1,5

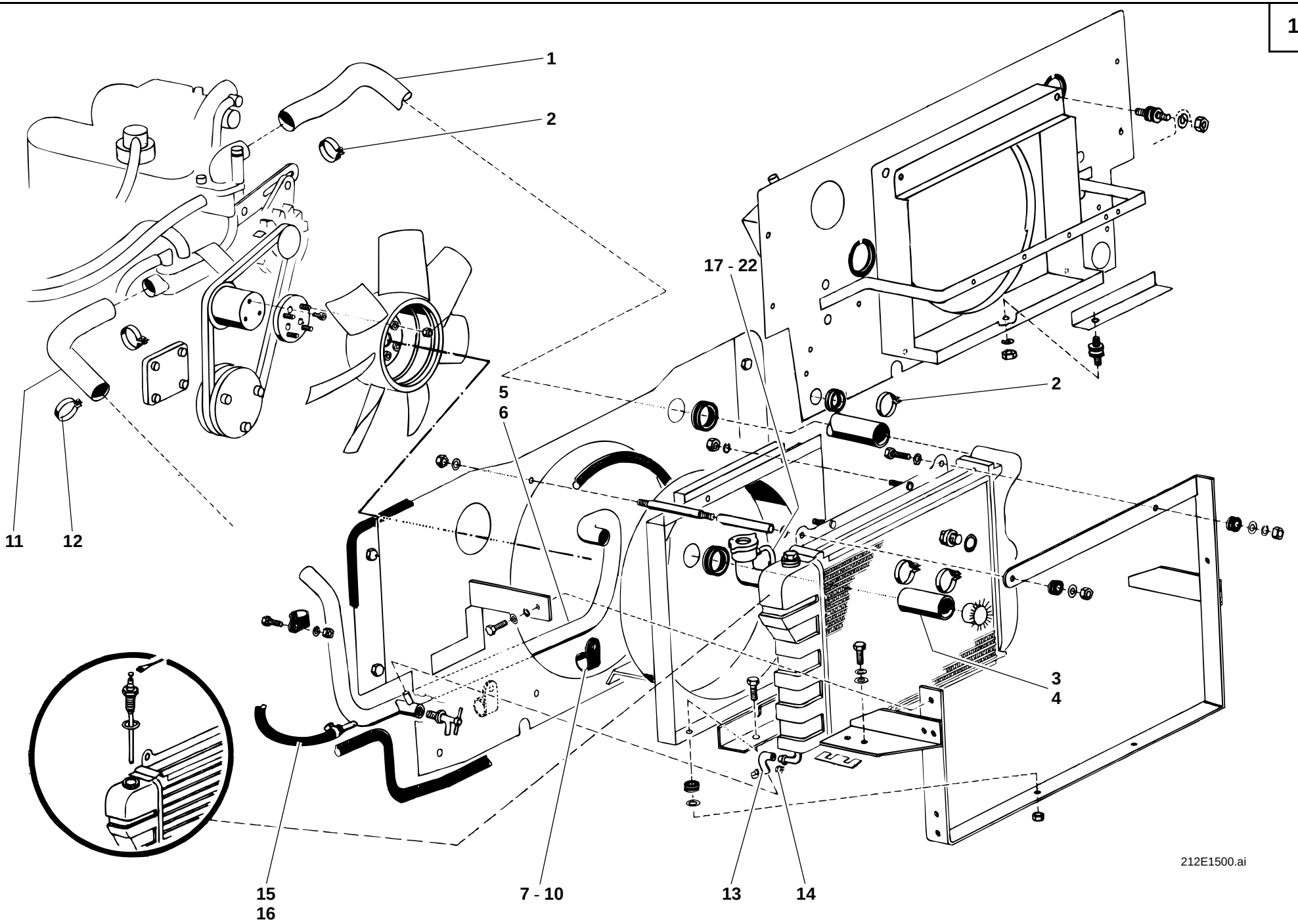
1
2
17 - 22
2
5
6
11
12
3
4
15
16
7 - 10
13
14
212E1500.ai

Pos. Item Pos.	Teil-Nummer Part no. No. pièce	Bezeichnung	Description	Désignation	Stück Qty. Qté.	Bemerkung Remarks Remarques
		Kühlschläuche – Befestigung	**Cooling hose attachment**	**Fixation des flexibles de refroidissement**		
1	0 00 993 89 58	Schlauchleitung oben	Flexible line (upper)	Conduite flexible (partie supérieure)	1	
2	0 00 993 40 29	Schlauchklemme	Clamp	Collier	2	ø 25-40
3	1 00 151 05 19	Wasserschlauch	Water hose	Tuyau d'eau	1	ø 30 x 4 x 60
	7 603 708 008	Wasserschlauch	Water hose	Tuyau d'eau		
4	0 00 993 40 29	Schlauchklemme	Clamp	Collier	2	ø 25-40
5	1 21 150 00 06	Wasserrohr	Water hose	Tuyau d'eau	1	→| 120 030
6	1 21 150 01 06	Wasserrohr	Water hose	Tuyau d'eau	1	|→ 120 031
7	0 00 993 35 31	Schelle	Clamp	Collier	3	ø 28
8	7 236 677 131	Sechskantschraube	Hexagon head screw	Vis six pans	3	M 8 x 20
9	0 00 992 43 28	Federring	Spring washer	Rondelle ressort	3	8
10	7 403 677 709	Sechskantmutter	Hexagon nut	Ecrou six pans	3	M 8
11	0 00 993 88 58	Schlauchleitung unten	Flexible line (lower)	Conduite flexible (partie inférieure)	1	
12	0 00 993 40 29	Schlauchklemme	Clamp	Collier	2	ø 25-40
13	1 00 151 11 19	Schlauch	Hose	Flexible	1	8 x 3 x 100
	0 00 993 08 24	Schlauch	Hose	Flexible		
14	0 00 993 53 28	Schelle	Clamp	Collier	2	ø 14
15	1 00 151 12 19	Schlauch	Hose	Flexible	1	8 x 3 x 400
	0 00 993 08 24	Schlauch	Hose	Flexible		
16	0 00 993 53 28	Schelle	Clamp	Collier	2	ø 14
17	1 00 151 10 19	Schlauch	Hose	Flexible	1	8 x 3 x 530
	0 00 993 08 24	Schlauch	Hose	Flexible		
18	0 00 993 53 28	Schelle	Clamp	Collier	2	ø 14
19	0 00 993 87 29	Schelle	Clamp	Collier	1	ø 15
20	7 236 677 079	Sechskantschraube	Hexagon head screw	Vis six pans	1	M 6 x 16
21	0 00 992 41 28	Federring	Spring washer	Rondelle ressort	1	6
22	7 403 677 707	Sechskantmutter	Hexagon nut	Ecrou six pans	1	M 6

Gruppe Group Groupe 16

Kraftstoffbehälter Fuel tank Réservoir à carburant

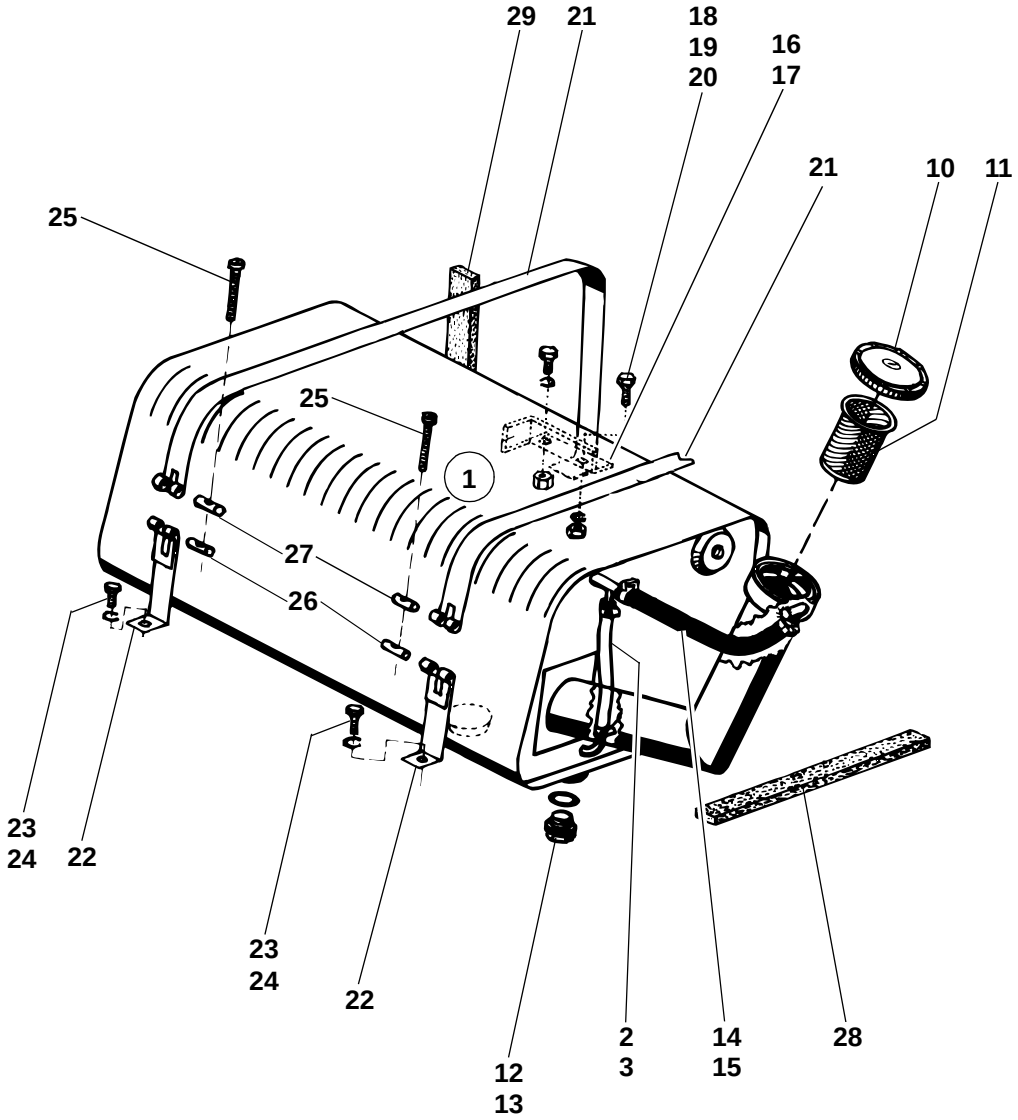
29
21
18
19
20
16
17
21
10
11
25
25
1
27
26
23
24
22
23
24
22
12
13
2
3
14
15
28

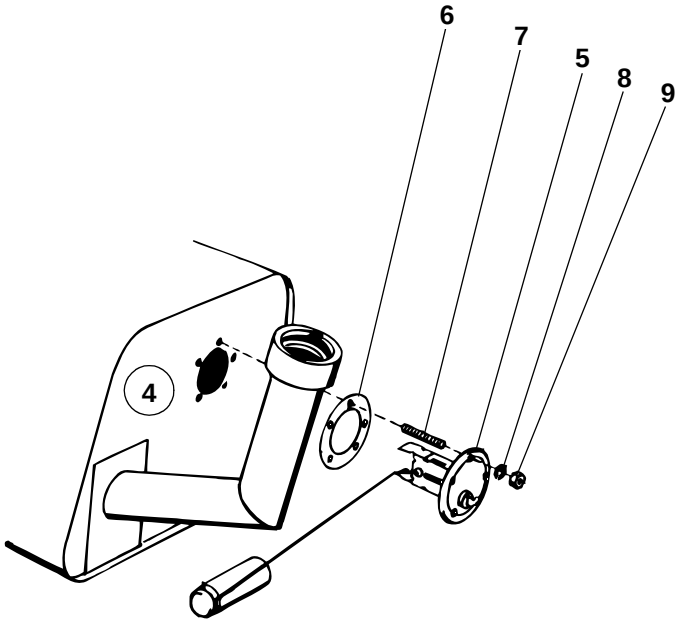
6
7
5
8
9
4

212E1600.ai

Pos. Item Pos.	Teil-Nummer Part no. No. pièce	Bezeichnung	Description	Désignation	Stück Qty. Qté.	Bemerkung Remarks Remarques
		Kraftstoffbehälter	**Fuel tank**	**Réservoir à carburant**		
1	0 42 160 00 03	Kraftstoffbehälter	Fuel tank	Réservoir à carburant	1	→| 120 111
2	1 00 993 35 21	Schlauch (Kraftstoffanzeige)	Hose (Fuel gauge)	Flexible (Indicateur de carburant)	1	ø 7 x 2 x 220
	0 00 993 01 19	Schlauch (Meterware)	Hose (by the metre)	Flexible (au mètre)		
3	0 00 993 17 28	Schelle	Clamp	Collier	2	SNP 14
4	0 21 160 03 03	Kraftstoffbehälter	Fuel tank	Réservoir à carburant	1	|→ 120 112
5	0 00 336 19 01	Tankmeßgerät	Fuel transmitter	Jauge de carburant	1	
6	0 00 996 04 12	Dichtung	Seal	Joint	1	
7	7 397 673 031	Stiftschraube	Stud bolt	Goujon fileté	5	242, M 5 x 16
8	0 00 992 48 28	Federring	Spring washer	Rondelle ressort	5	5
9	7 403 677 705	Sechskantmutter	Hexagon nut	Ecrou six pans	5	M 5
10	0 00 161 07 03	Verschlußdeckel	Filler cap	Bouchon de réservoir	1	
	0 00 161 00 92	Schlüssel	Key	Clé		Nr. 510
11	0 00 161 06 02	Siebeinsatz	Filter insert	Elément filtrant	1	
12	7 334 673 005	Verschlußschraube	Screw plug	Bouchon fileté	1	M 18 x 1,5
13	7 593 641 029	Dichtring	Sealing ring	Bague d'étanchéité	1	A 18 x 24
14	1 00 083 26 08	Entlüftungsschlauch	Ventilation hose	Tube de dégagement d'air	1	ø 15 x 4 x 240
	0 00 083 24 08	Schlauch (Meterware)	Hose (by the metre)	Flexible (au mètre)		
15	0 00 993 18 28	Schelle	Clamp	Collier	2	SNP 16
		Befestigung Kraftstoffbehälter	**Fuel tank: attachment**	**Réservoir de carburant : fixation**		
16	1 21 363 02 35	Haltewinkel links	Angled bracket (left)	Support coudé (gauche)	1	
17	1 21 363 03 35	Haltewinkel rechts	Angled bracket (right)	Support coudé (droite)	1	
18	7 236 677 923	Sechskantschraube	Hexagon head screw	Vis six pans	4	M 10 x 20
19	0 00 992 35 28	Federring	Spring washer	Rondelle ressort	4	10
20	7 403 677 813	Sechskantmutter	Hexagon nut	Ecrou six pans	2	M 10

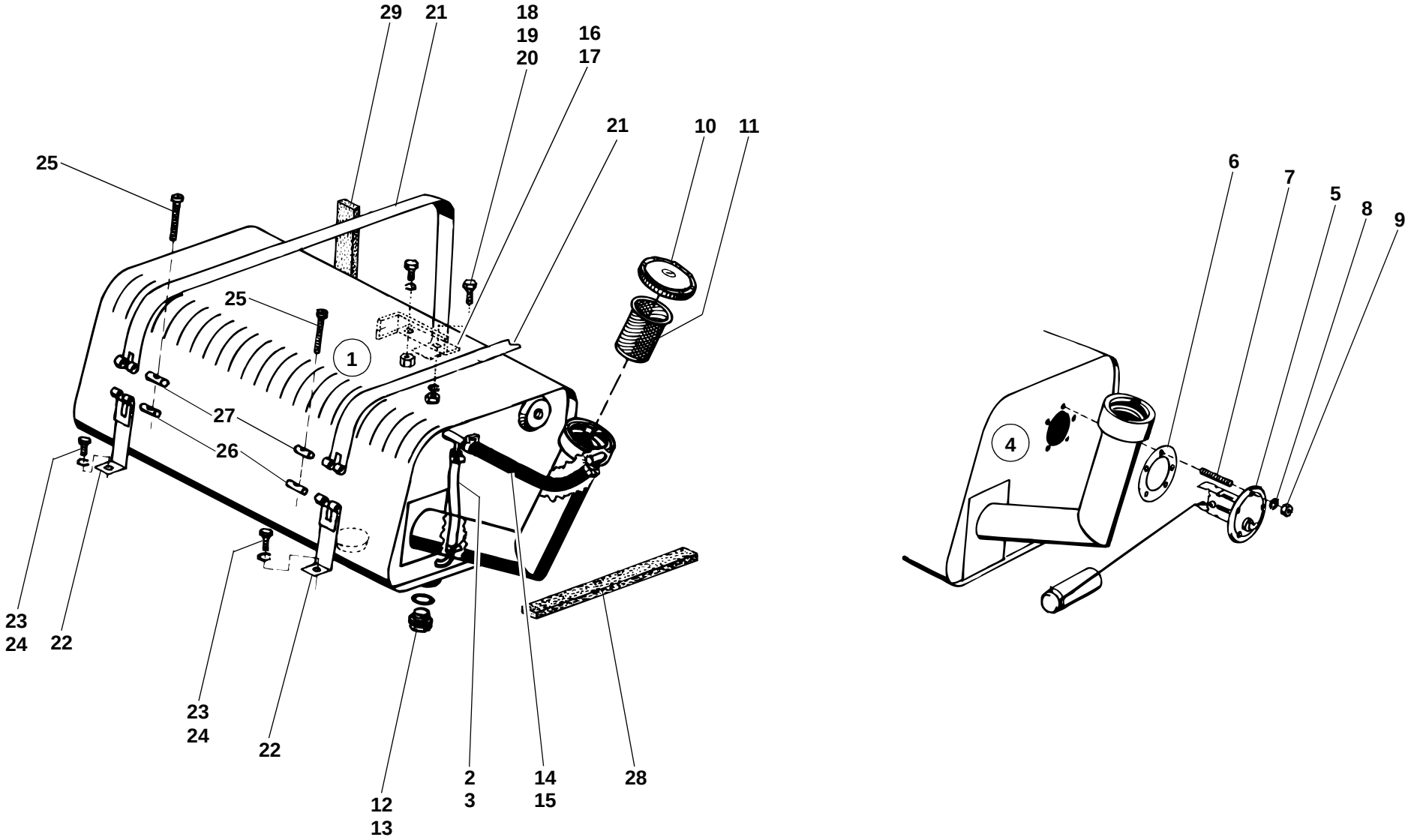
29
21
18
19
20
16
17
21
10
11
25
25
1
27
26
23
24
22
23
24
22
12
13
2
3
14
15
28
6
7
5
8
9
4
212E1600.ai

Pos. Item Pos.	Teil-Nummer Part no. No. pièce	Bezeichnung	Description	Désignation	Stück Qty. Qté.	Bemerkung Remarks Remarques
21	1 00 993 39 11	Spannband lang	Tightening strap (long)	Bande de serrage (longue)	2	
22	1 00 993 42 11	Spannband kurz	Tightening strap (short)	Bande de serrage (courte)	2	
23	7 236 677 128	Sechskantschraube	Hexagon head screw	Vis six pans	2	M 8 x 12
24	0 00 992 43 28	Federring	Spring washer	Rondelle ressort	2	8
25	7 250 671 625	Zylinderschraube	Cheese-head screw	Vis à tête cylindrique	2	M 6 x 50
26	0 00 990 00 15	Bolzen mit Gewinde	Threaded pin	Boulon fileté	2	
27	0 00 990 01 15	Bolzen ohne Gewinde	Unthreaded pin	Boulon non fileté	2	
28	1 00 993 47 90	Filzstreifen	Felt strip	Bande de feutre	2	35 x 5 x 700
29	1 00 993 49 90	Filzstreifen	Felt strip	Bande de feutre	2	35 x 5 x 155
	0 00 993 73 90	Filzstreifen (Meterware)	Felt strip (by the metre)	Bande de feutre (au mètre)		

Gruppe Group Groupe 17

Gasregulierung Speed regulation Réglage de régime

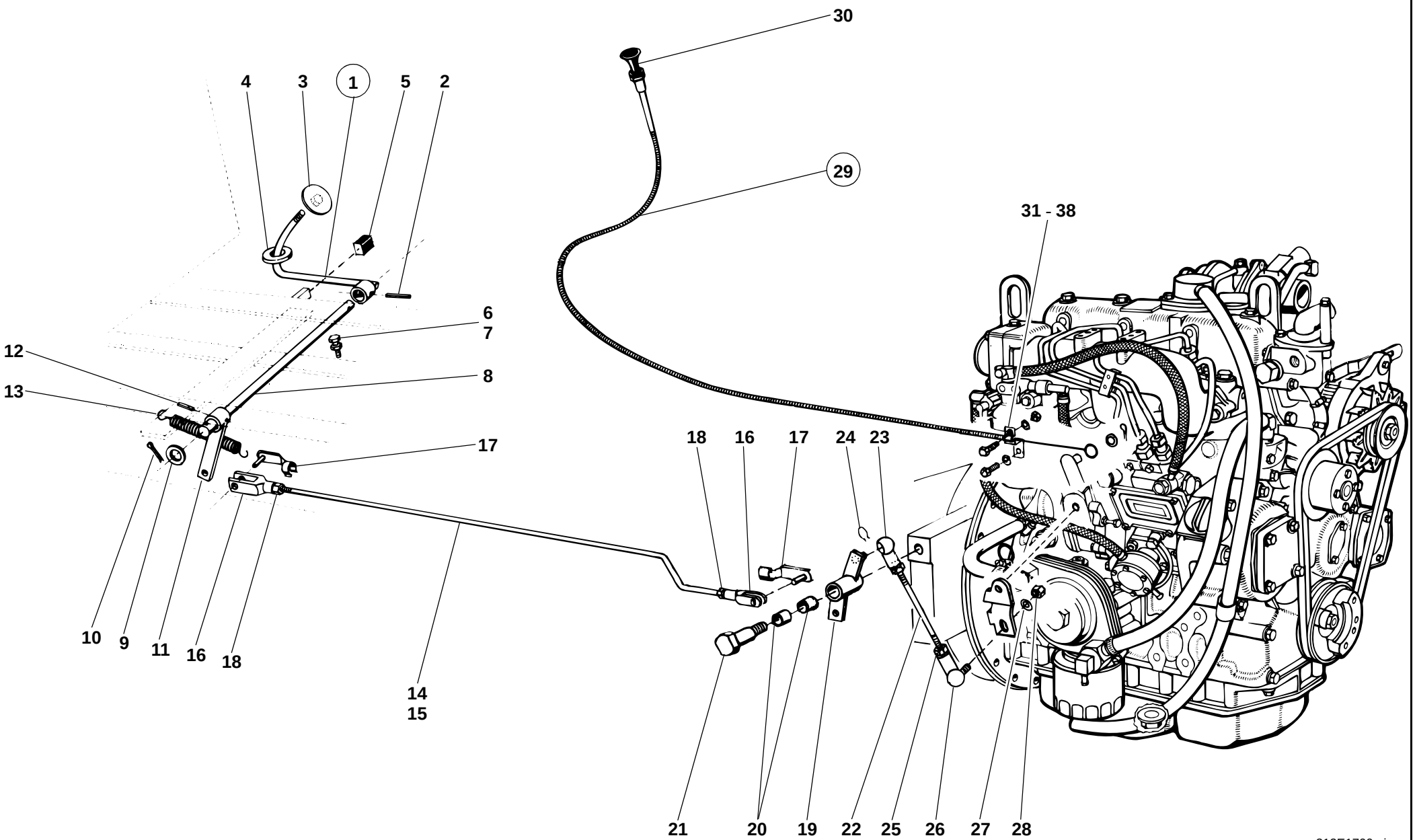
30
4
3
1
5
2
29
31 - 38
6
7
12
8
13
17
18
16
17
24
23
10
9
11
16
18
14
15
21
20
19
22
25
26
27
28
212E1700.ai

Pos. Item Pos.	Teil-Nummer Part no. No. pièce	Bezeichnung	Description	Désignation	Stück Qty. Qté.	Bemerkung Remarks Remarques
		Fußgasregulierung **➜I 120 269**	**Speed regulation with pedal** **➜I 120 269**	**Réglage de régime moteur à pédale** **➜I 120 269**		
1	1 21 170 03 04	Gaspedal	Accelerator pedal	Pédale d'accélérateur	1	
2	7 514 682 158	Spannhülse	Clamping sleeve	Manchon de serrage	1	6 x 26
3	1 21 170 01 04	Pedalplatte	Pedal plate	Patin de pédale	1	
4	0 00 993 07 68	Dichtplatte	Sealing plate	Plaque d'étanchéité	1	
5	1 00 993 96 86	Gummileiste	Rubber strip	Listel en caoutchouc	1	25 mm
	7 603 708 057	(Meterware)	(by the metre)	(au mètre)		
6	7 236 677 165	Sechskantschraube	Hexagon head screw	Vis six pans	1	M 10 x 50
7	7 403 677 813	Sechskantmutter	Hexagon nut	Ecrou six pans	1	M 10
8	1 21 171 00 21	Lagerwelle	Bearing shaft	Arbre d'appui	1	
9	7 451 680 116	Scheibe	Washer	Rondelle	1	17
10	7 530 680 052	Splint	Split pin	Goupille fendue	1	4 x 25
11	1 21 170 03 22	Hebel	Lever	Levier	1	
12	7 514 682 158	Spannhülse	Clamping sleeve	Manchon de serrage	1	6 x 26
13	1 00 992 17 02	Zugfeder	Tension spring	Ressort rappel	1	
14	1 21 171 02 45	Gestänge	Linkage	Tringlerie	1	
15	1 00 993 14 99	Schlauch	Hose	Flexible	1	55
	0 00 993 13 99	Schlauch (Meterware)	Hose (by the metre)	Flexible (au mètre)		
16	7 821 104 008	Gabelkopf	Fork head	Tête fourchette	2	G 8 x 32
17	0 00 990 39 15	ES-Bolzen	Spring clip pin	Axe à agrafe	1	
18	7 403 677 709	Sechskantmutter	Hexagon nut	Ecrou six pans	2	M 8
19	1 21 170 04 22	Hebel	Lever	Levier	1	
20	0 00 994 03 06	Lager	Bearing	Palier	2	
21	1 00 990 40 13	Bolzen	Pin	Axe	1	
22	1 46 171 00 45	Gewindestange	Threaded rod	Barre filetée	1	M 8 x 170
23	7 827 670 117	Kugelpfanne	Ball socket	Calotte sphérique	1	B 13
24	7 827 682 033	Sicherungsbügel	Lock clip	Etrier d'arrêt	1	S 13
25	7 403 677 709	Sechskantmutter	Hexagon nut	Ecrou six pans	3	M 8
26	7 824 670 103	Winkelgelenk	Angle joint	Articulation angulaire	1	AS 13
27	7 451 680 111	Scheibe	Washer	Rondelle	2	8
28	7 405 677 005	Sechskantmutter	Hexagon nut	Ecrou six pans	1	M 8

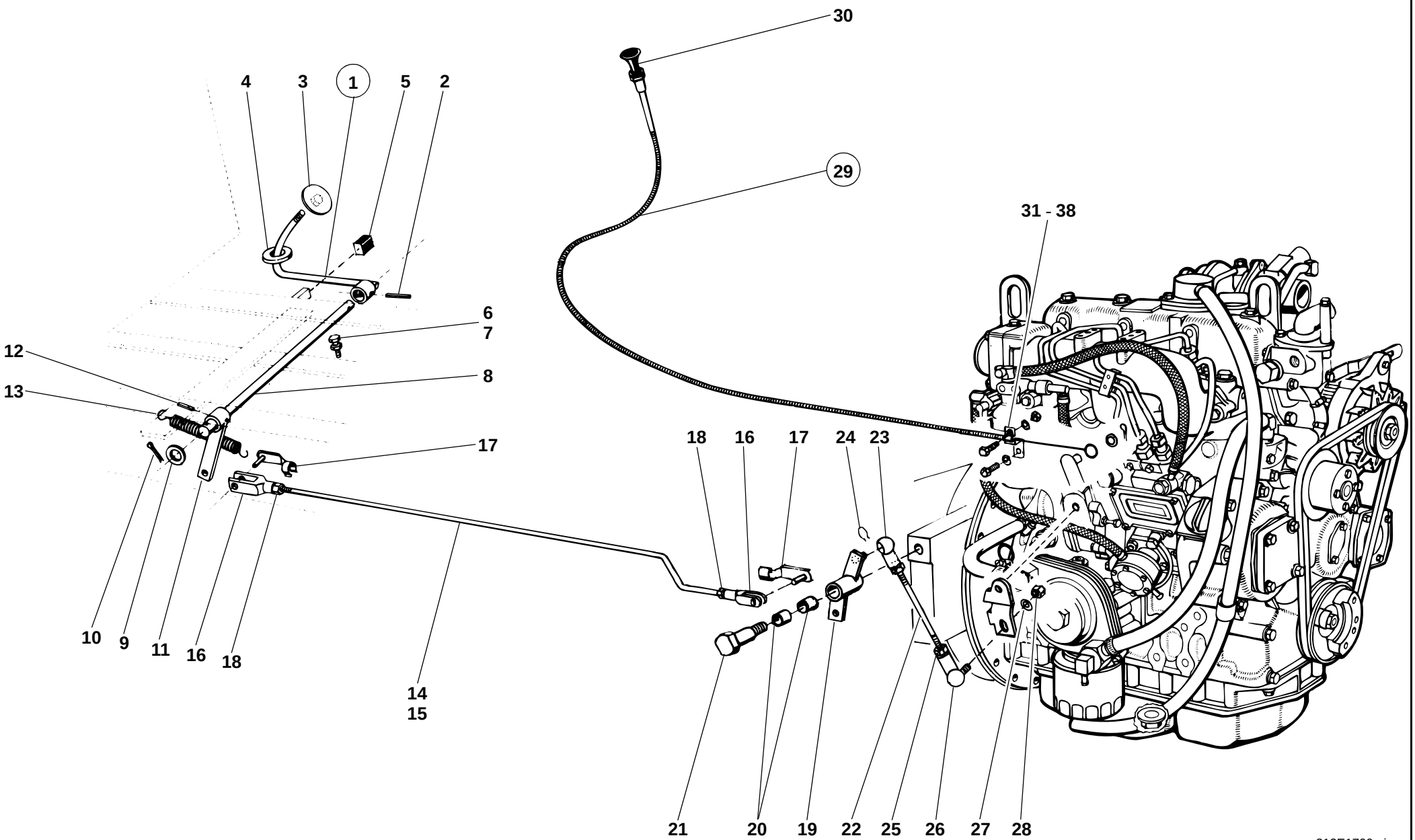
30
29
31 - 38
4
3
1
5
2
6
7
8
12
13
17
18
16
17
24
23
10
9
11
16
18
14
15
21
20
19
22
25
26
27
28
212E1700.ai

Pos. Item Pos.	Teil-Nummer Part no. No. pièce	Bezeichnung	Description	Désignation	Stück Qty. Qté.	Bemerkung Remarks Remarques
		Abstellvorrichtung – Motor **➜I 120 269**	**Shutoff unit for engine** **➜I 120 269**	**Dispositif de coupure du moteur** **➜I 120 269**		
29	0 21 170 04 60	Seilzug	Cable pull	Tirette à câble	1	
30	0 00 996 92 30	Griff	Handle	Poignée	1	
31	1 20 011 06 40	Halter	Bracket	Support	1	
32	7 236 677 131	Sechskantschraube	Hexagon head screw	Vis six pans	1	M 8 x 20
33	0 00 992 43 28	Federring	Spring washer	Rondelle ressort	1	8
34	7 530 680 029	Splint	Split pin	Goupille fendue	1	⊗ 2 x 18
35	1 00 993 02 30	Schelle	Clamp	Collier	1	
36	7 236 677 079	Sechskantschraube	Hexagon head screw	Vis six pans	1	M 6 x 16
37	0 00 992 41 28	Federring	Spring washer	Rondelle ressort	1	6
38	7 403 677 707	Sechskantmutter	Hexagon nut	Ecrou six pans	!	M 6

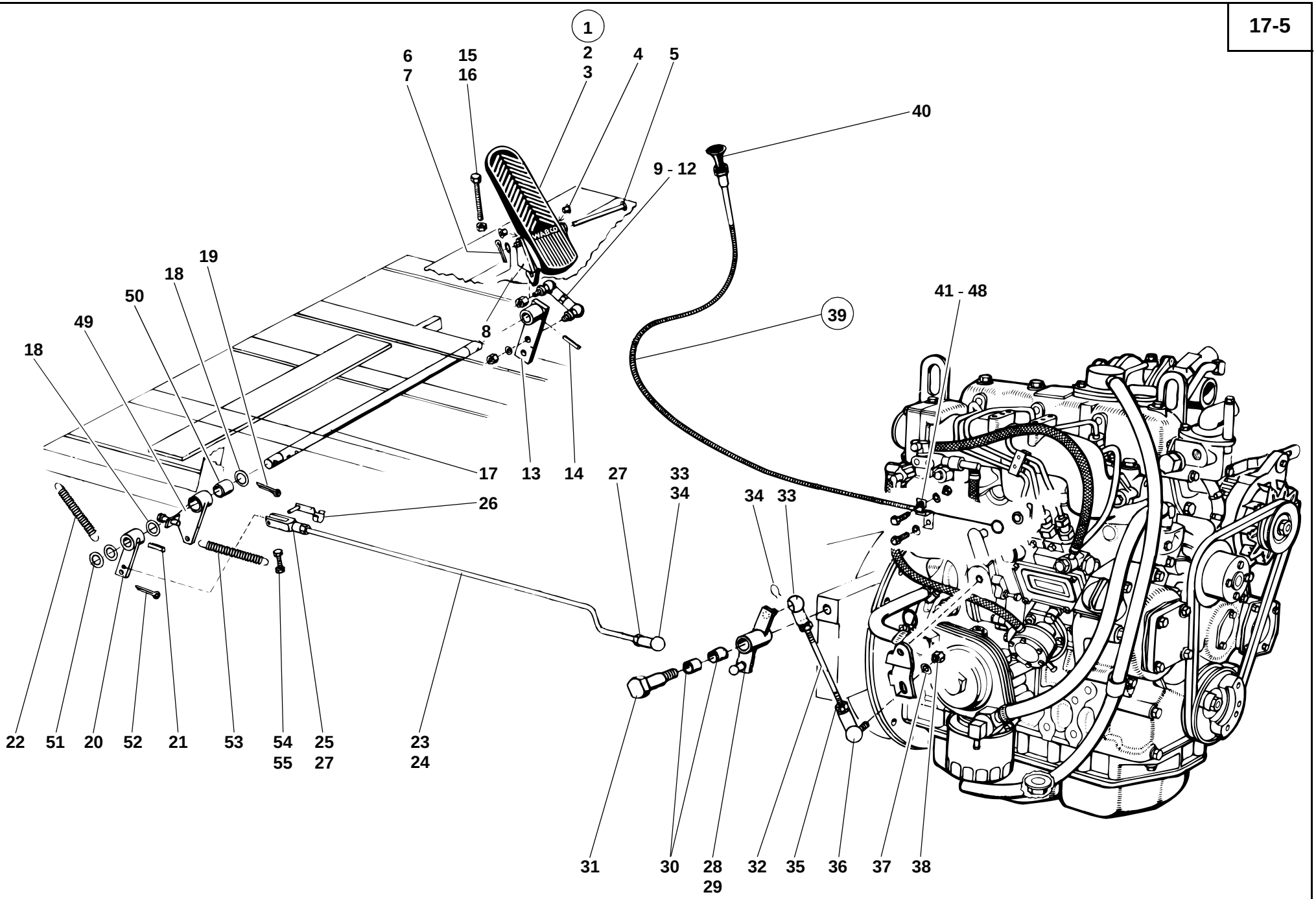
1
2
3
4
5
6
7
15
16
40
9 - 12
41 - 48
39
8
18
19
18
50
49
17
13
14
27
33
34
34
33
26
22
51
20
52
21
53
54
55
25
27
23
24
31
30
28
29
32
35
36
37
38
212E1701.ai

Pos. Item Pos.	Teil-Nummer Part no. No. pièce	Bezeichnung	Description	Désignation	Stück Qty. Qté.	Bemerkung Remarks Remarques
		Fußgasregulierung **I→ 120 270**	**Speed regulation with pedal** **I→ 120 270**	**Réglage de régime moteur à pédale** **I→ 120 270**		
1	1 52 170 00 04	Trittplatte	Accelerator pedal	Pédale d'accélérateur	1	
2	1 43 171 01 19	Pedalüberzug	Pedal lining	Garniture de pédale	1	
3	0 00 993 08 94	Clips	Clips	Clips	4	
4	0 00 994 27 53	Buchse	Bushing	Douille	2	
5	7 900 104 003	Bolzen	Pin	Axe	1	10h11 x 85 x 80,5
6	7 451 680 112	Scheibe	Washer	Rondelle	1	10,5
7	7 530 680 039	Splint	Split pin	Goupille fendue	1	3 x 20
8	1 43 341 05 39	Lager f. Trittplatte	Mounting for accelerator pedal	Fixation de pédale d'accélérateur	2	
9	7 824 670 103	Winkelgelenk	Angle joint	Articulation angulaire	2	AS 13
10	7 403 677 709	Sechskantmutter	Hexagon nut	Ecrou six pans	2	M 8
11	0 00 992 43 28	Federring	Spring washer	Rondelle ressort	2	8
12	0 52 171 01 45	Gestänge	Linkage	Tringlerie	1	
13	1 52 170 01 22	Hebel	Lever	Levier	1	
14	7 514 682 158	Spannhülse	Clamping sleeve	Manchon de serrage	1	6 x 26
15	7 234 677 094	Sechskantschraube	Hexagon head screw	Vis six pans	1	M 8 x 90
16	7 403 677 709	Sechskantmutter	Hexagon nut	Ecrou six pans	1	M 8
17	1 21 171 00 21	Lagerwelle	Bearing shaft	Arbre d'appui	1	
18	7 451 680 116	Scheibe	Washer	Rondelle	1-2	17
19	7 530 680 052	Splint	Split pin	Goupille fendue	1	4 x 25
20	1 21 170 03 22	Hebel	Lever	Levier	1	
21	7 514 682 158	Spannhülse	Clamping sleeve	Manchon de serrage	1	6 x 26
22	1 00 992 40 02	Zugfeder	Tension spring	Ressort rappel	1	
23	1 21 171 04 45	Gestänge	Linkage	Tringlerie	1	
24	1 00 993 14 99	Schlauch	Hose	Flexible	1	55
	0 00 993 13 99	Schlauch (Meterware)	Hose (by the metre)	Flexible (au mètre)		
25	7 821 104 008	Gabelkopf	Fork head	Tête fourchette	1	G 8 x 32
26	0 00 990 39 15	ES-Bolzen	Spring clip pin	Axe à agrafe	1	
27	7 403 677 709	Sechskantmutter	Hexagon nut	Ecrou six pans	2	M 8

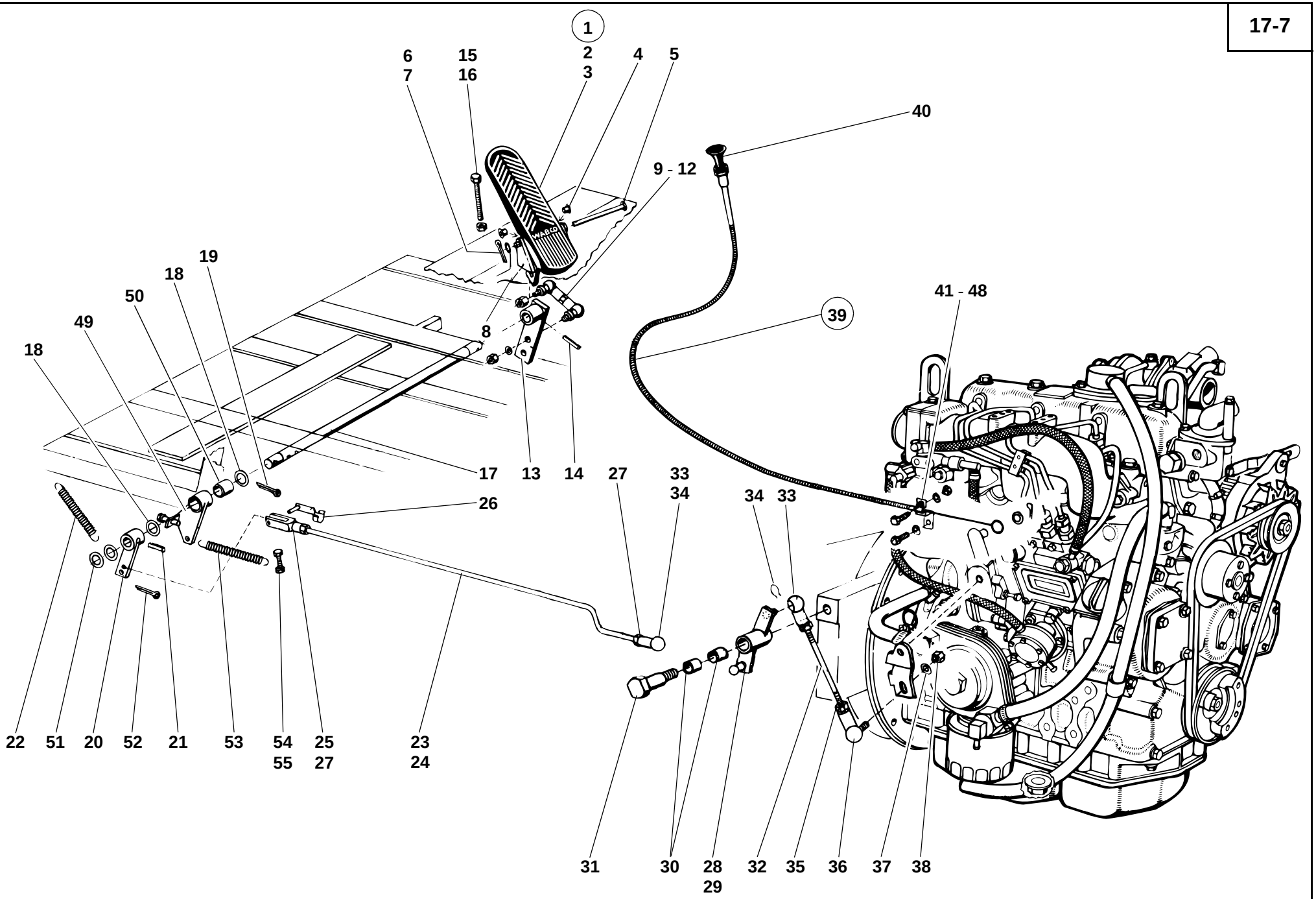
1
2
3
4
5
6
7
15
16
40
9 - 12
41 - 48
39
8
18
19
18
50
49
17
13
14
27
33
34
26
34
33
22
51
20
52
21
53
54
55
25
27
23
24
31
30
28
29
32
35
36
37
38
212E1701.ai

Pos. Item Pos.	Teil-Nummer Part no. No. pièce	Bezeichnung	Description	Désignation	Stück Qty. Qté.	Bemerkung Remarks Remarques
28	1 21 170 05 22	Hebel	Lever	Levier	1	
29	7 825 670 306	Kugelzapfen	Ball pin	Pivot à rotule	2	B 13 x 10
30	0 00 994 03 06	Lager	Mounting	Fixation	2	
31	1 00 990 40 13	Bolzen	Pin	Axe	1	
32	1 46 171 00 45	Gewindestange	Threaded rod	Barre filetée	1	M 8 x 170
33	7 827 670 117	Kugelpfanne	Ball socket	Calotte sphérique	2	B 13
34	7 827 682 033	Sicherungsbügel	Lock clip	Etrier d'arrêt	2	S 13
35	7 403 677 709	Sechskantmutter	Hexagon nut	Ecrou six pans	3	M 8
36	7 824 670 103	Winkelgelenk	Angle joint	Articulation angulaire	1	AS 13
37	7 451 680 111	Scheibe	Washer	Rondelle	2	8
38	7 405 677 005	Sechskantmutter	Hexagon nut	Ecrou six pans	1	M 8
		Abstellvorrichtung – Motor →I 120 359	**Shutoff unit for engine →I 120 359**	**Dispositif de coupure du moteur →I 120 359**		
39	0 21 170 04 60	Seilzug	Cable pull	Tirette à câble	1	
40	0 00 996 92 30	Griff	Handle	Poignée	1	
41	1 20 011 06 40	Halter	Bracket	Support	1	
42	7 236 677 131	Sechskantschraube	Hexagon head screw	Vis six pans	1	M 8 x 20
43	0 00 992 43 28	Federring	Spring washer	Rondelle ressort	1	8
44	7 530 680 029	Splint	Split pin	Goupille fendue	1	⊗ 2 x 18
45	1 00 993 02 30	Schelle	Clamp	Collier	1	
46	7 236 677 079	Sechskantschraube	Hexagon head screw	Vis six pans	1	M 6 x 16
47	0 00 992 41 28	Federring	Spring washer	Rondelle ressort	1	6
48	7 403 677 707	Sechskantmutter	Hexagon nut	Ecrou six pans	!	M 6
		Abstellvorrichtung – Motor I→ 120 360	**Shutoff unit for engine I→ 120 360**	**Dispositif de coupure du moteur I→ 120 360**		
49	1 42 170 00 22	Hebel	Lever	Levier	1	
50	0 00 994 15 06	Lager	Mounting	Fixation	1	16 x 22 x 17
51	7 451 680 116	Scheibe	Washer	Rondelle	2	17
52	7 530 680 052	Splint	Split pin	Goupille fendue	1	4 x 25
53	1 00 992 40 02	Zugfeder	Tension spring	Ressort rappel	1	
54	7 236 677 135	Sechskantschraube	Hexagon head screw	Vis six pans	3	M 8 x 30
55	7 403 677 709	Sechskantmutter	Hexagon nut	Ecrou six pans	3	M 8

Gruppe

Rahmen

Befestigung Achsen
Ballastgewicht
Verladeeinrichtung

Group

Frame

Axle attachment
Counterweight
Loading facility

Groupe

Châssis

Fixation des ponts
Contrepoids
Dispositif de transbordement

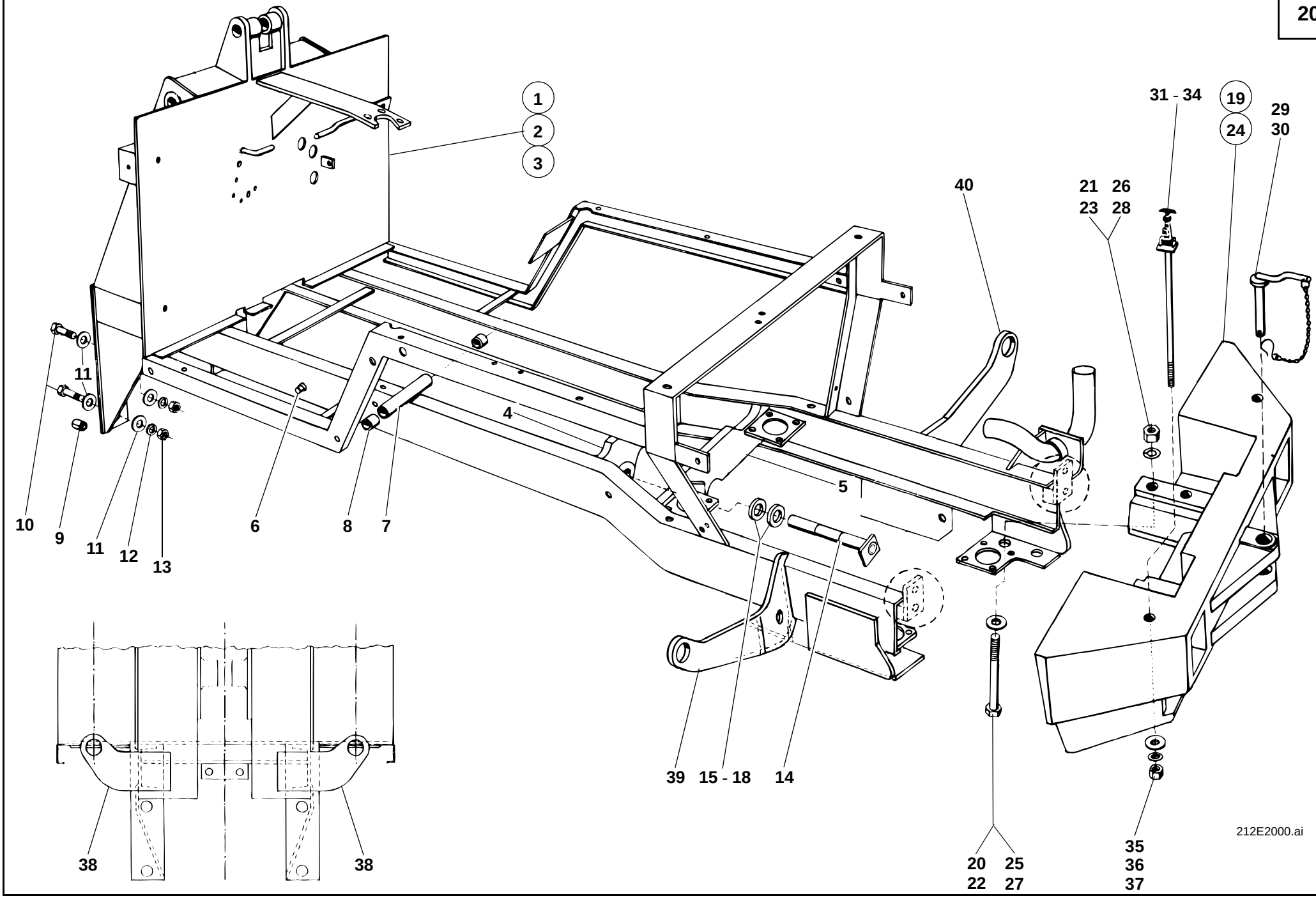
1
2
3
4
5
6
7
8
9
10
11
11
12
13
14
15 - 18
19
20
22
21
23
24
25
27
26
28
29
30
31 - 34
35
36
37
38
38
39
40
212E2000.ai

Pos. Item Pos.	Teil-Nummer Part no. No. pièce	Bezeichnung	Description	Désignation	Stück Qty. Qté.	Bemerkung Remarks Remarques
		Rahmen	**Frame**	**Châssis**		
1	1 21 200 17 36	Rahmen	Frame	Châssis	1	→I 120 030
2	1 21 200 18 36	Rahmen	Frame	Châssis	1	I→ 120 031 →I 120 269
3	1 21 200 19 36	Rahmen	Frame	Châssis	1	→I 120 270
4	1 21 200 04 38	Traverse vorn	Front tie-bar	Traverse AV	1	
5	1 21 200 06 38	Traverse hinten	Rear tie-bar	Traverse AR	1	
6	0 00 990 21 13	Bolzen f. Differentialsperre	Pin for differential lock	Axe pour blocage de différentiel	1	
7	1 35 201 00 40	Lagerrohr f. Getriebeschalthebel	Bearing pipe for gear shift lever	Tuyau de logement pour levier de changement de vitesses	1	
8	0 00 994 03 06	Lagerbuchse	Bearing bushing	Douille de palier	2	
		Befestigung Vorderachse	**Front axle attachment**	**Fixation du pont AV**		
9	7 514 682 851	Spannstift	Straight pin	Goupille de serrage	4	32 x 36
10	7 238 678 119	Sechskantschraube	Hexagon head screw	Vis six pans	4	M 18 x 1,5 x 75-10.9
11	1 00 993 54 65	Scheibe	Washer	Rondelle	8	19
12	0 00 992 16 28	Federring	Spring washer	Rondelle ressort	4	18
13	7 403 678 731	Sechskantmutter	Hexagon nut	Ecrou six pans	4	M 18 x 1,5
		Befestigung Hinterachse	**Rear axle attachment**	**Fixation du pont AR**		
14	1 02 260 04 93	Lagerbolzen	Bearing pin	Ens pivot	1	
15	0 00 997 75 03	Einstellscheibe	Shim	Cale	1	4,0 mm
16	0 00 997 76 03	Einstellscheibe	Shim	Cale	1	4,2 mm
17	0 00 997 77 03	Einstellscheibe	Shim	Cale	1	4,4 mm
18	0 00 997 78 03	Einstellscheibe	Shim	Cale	1	4,6 mm
	1 00 441 33 10	Optimolypaste TA	Optimoly paste TA	Pâte Optimoly TA	1	20 gr.
		Ballastgewicht →I 126 402	**Counterweight →I 126 402**	**Contrepoids →I 126 402**		
19	0 21 205 14 12	Ballastgewicht	Counterweight	Contrepoids	1	
20	7 234 677 241	Sechskantschraube	Hexagon head screw	Vis six pans	4	M 20 x 220
21	7 405 677 018	Sechskantmutter	Hexagon nut	Ecrou six pans	4	M 20 DIN 985
22	7 460 094 031	Scheibe	Washer	Rondelle	4	21
23	0 00 992 17 28	Federring	Spring washer	Rondelle ressort	4	20

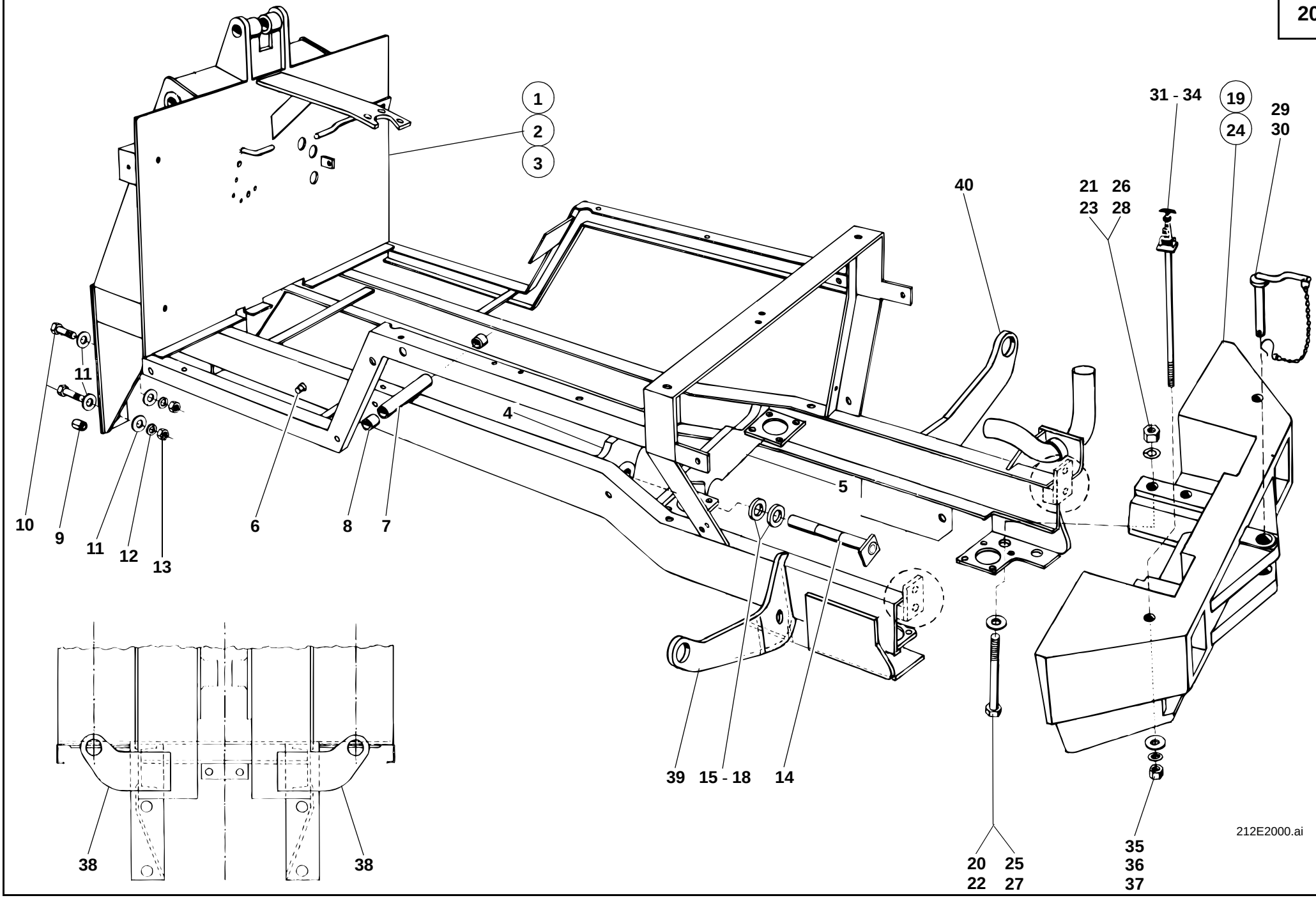
1
2
3
4
5
6
7
8
9
10
11
11
12
13
14
15 - 18
19
20
22
21
23
24
25
27
26
28
29
30
31 - 34
35
36
37
38
38
39
40
212E2000.ai

Pos. Item Pos.	Teil-Nummer Part no. No. pièce	Bezeichnung	Description	Désignation	Stück Qty. Qté.	Bemerkung Remarks Remarques
		Ballastgewicht I→ 126 403	**Counterweight I→ 126 403**	**Contrepoids I→ 126 403**		
24	0 32 205 09 12	Ballastgewicht	Counterweight	Contrepoids	1	
25	7 234 677 549	Sechskantschraube	Hexagon head screw	Vis six pans	4	M 20 x 250
26	7 405 677 018	Sechskantmutter	Hexagon nut	Ecrou six pans	4	M 20 DIN 985
27	7 460 094 031	Scheibe	Washer	Rondelle	4	21
28	1 00 993 22 64	Scheibe	Washer	Rondelle	4	
29	0 21 200 01 29	Anhängezapfen	Towing pin	Boulon de remorquage	1	
30	0 21 200 00 48	Sicherungskette	Retention chain	Chaîne de retenue	1	
31	1 32 300 01 40	Halterung	Bracket	Support	2	
32	0 00 993 07 41	Gummiteil	Rubber element	Elément en caoutchouc	2	
33	0 00 990 20 14	Bolzen	Pin	Axe	2	
34	7 530 680 018	Splint	Split pin	Goupille fendue	2	1,6 x 12
35	7 460 094 027	Scheibe	Washer	Rondelle	2	13
36	7 462 680 011	Scheibe	Washer	Rondelle	2	8,4
37	7 405 677 005	Sechskantmutter	Hexagon nut	Ecrou six pans	2	M 8 DIN 985
		Verladeeinrichtung	**Loading facility**	**Dispositif de transbordement**		
38	1 46 201 01 44	Aufhängung vorn	Front mounting bracket	Logement AV	2	
	1 46 006 08 58	Anbauzeichnung vorn	Front assembly drawing	Dessin d’assemblage AV		
39	1 21 201 01 44	Aufhängung links hinten	Mounting bracket rear left	Logement AR gauche	1	
40	1 21 201 02 44	Aufhängung rechts hinten	Mounting bracket rear right	Logement AR droite	1	
	1 21 006 09 58	Anbauzeichnung hinten	Rear assembly drawing	Dessin d’assemblage AR		

Gruppe

Kupplung

Lagergehäuse – Wandler

Group

Clutch

Bearing housing – torque converter

Groupe 21

Embrayage

Logement du palier – convertisseur de couple

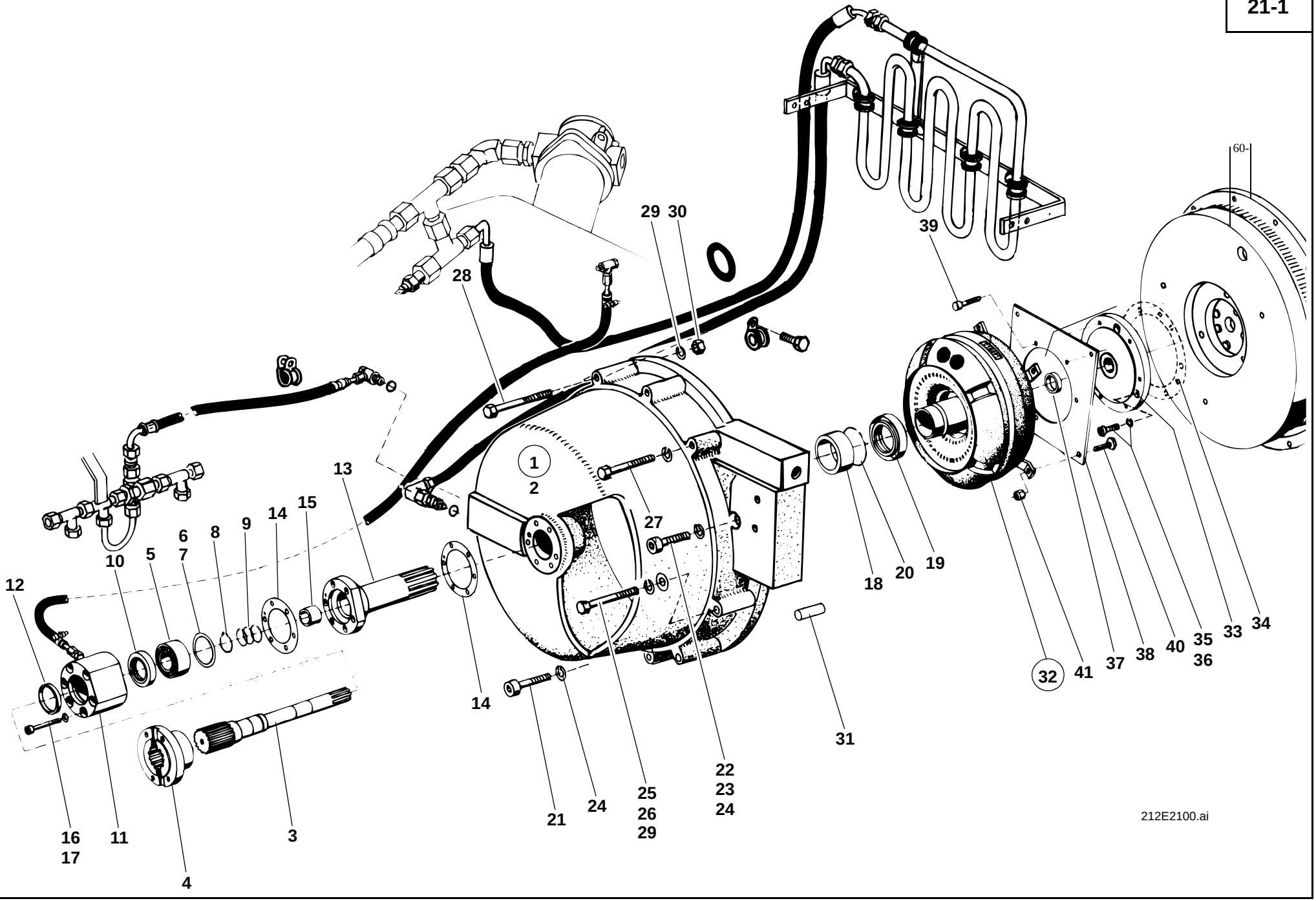
60-
29 30
39
28
1
2
13
27
10
5
6
7
8
9
14
15
12
18
20
19
34
33
40
35
36
38
37
41
32
14
31
16
17
11
4
3
21
24
25
26
29
22
23
24
212E2100.ai

Pos. Item Pos.	Teil-Nummer Part no. No. pièce	Bezeichnung	Description	Désignation	Stück Qty. Qté.	Bemerkung Remarks Remarques
		Lagergehäuse – Wandler	**Bearing housing – torque converter**	**Logement du palier – convertisseur de couple**		
1	1 21 210 04 26	Lagergehäuse	Bearing housing	Logement du palier	1	
2	1 21 212 08 13	Lagergehäuse	Bearing housing	Logement du palier	1	
3	1 21 212 00 21	Flanschwelle	Flanged shaft	Faux arbre	1	
4	1 21 212 01 95	Flansch	Flange	Bride	1	
5	7 611 062 406	Rillenkugellager	Grooved ball bearing	Roulement rainuré à billes	1	
6	0 00 997 44 04	Paßscheibe	Shim ring	Rondelle d'ajustage	1-2	0,1 mm
7	0 00 997 45 04	Paßscheibe	Shim ring	Rondelle d'ajustage	1-2	0,2 mm
8	7 490 682 025	Sicherungsring	Circlip	Circlip	1	25 x 1,2
9	0 00 996 38 32	Lamellenring-Satz	Set of lamellar rings	Jeu de bagues à lamelles	1	
10	0 00 996 70 32	Radialdichtring	Rotary shaft seal	Bague à lèvres	1	641, 30/47/7
11	1 21 212 00 13	Gehäuse	housing	boîtier	1	
12	0 00 996 22 27	Dichtring	Sealing ring	Bague d’étanchéité	1	
13	1 21 212 00 11	Leitradträger	Guide wheel carrier	Porteur de roue directrice	1	
14	0 00 996 24 11	Dichtung	Seal	Joint	2	
15	0 00 994 44 51	Buchse	Bushing	Douille	1	
16	7 252 677 052	Zylinderschraube	Cheese-head screw	Vis à tête cylindrique	6	M 8 x 55
17	0 00 992 51 28	Federring	Spring washer	Rondelle ressort	6	8
18	0 00 994 89 51	Buchse	Bushing	Douille	1	
19	0 00 996 75 32	Radialdichtring	Rotary shaft seal	Bague à lèvres	1	641, 43/58/9
20	7 497 442 125	Sprengring	Snap ring	Anneau élastique	1	RB 50 x 2,5
	0 00 441 19 10	Siliconfett Nr. 400 Zu Bild Nr. **10** und **19** Dichtlippe u. Staublippe mit Siliconfett einstreichen bzw. füllen.	Silicone grease no. 400 Item **10** and **19**: Fill or apply a coat of silicone grease to the sealing lip and the dust lip.	Graisse silicone no. 400 Pos. **10** et **19** : Enduire la lèvre d’étanchéité et la lèvre antipoussière d’une couche de graisse silicone.	1	100 gr.

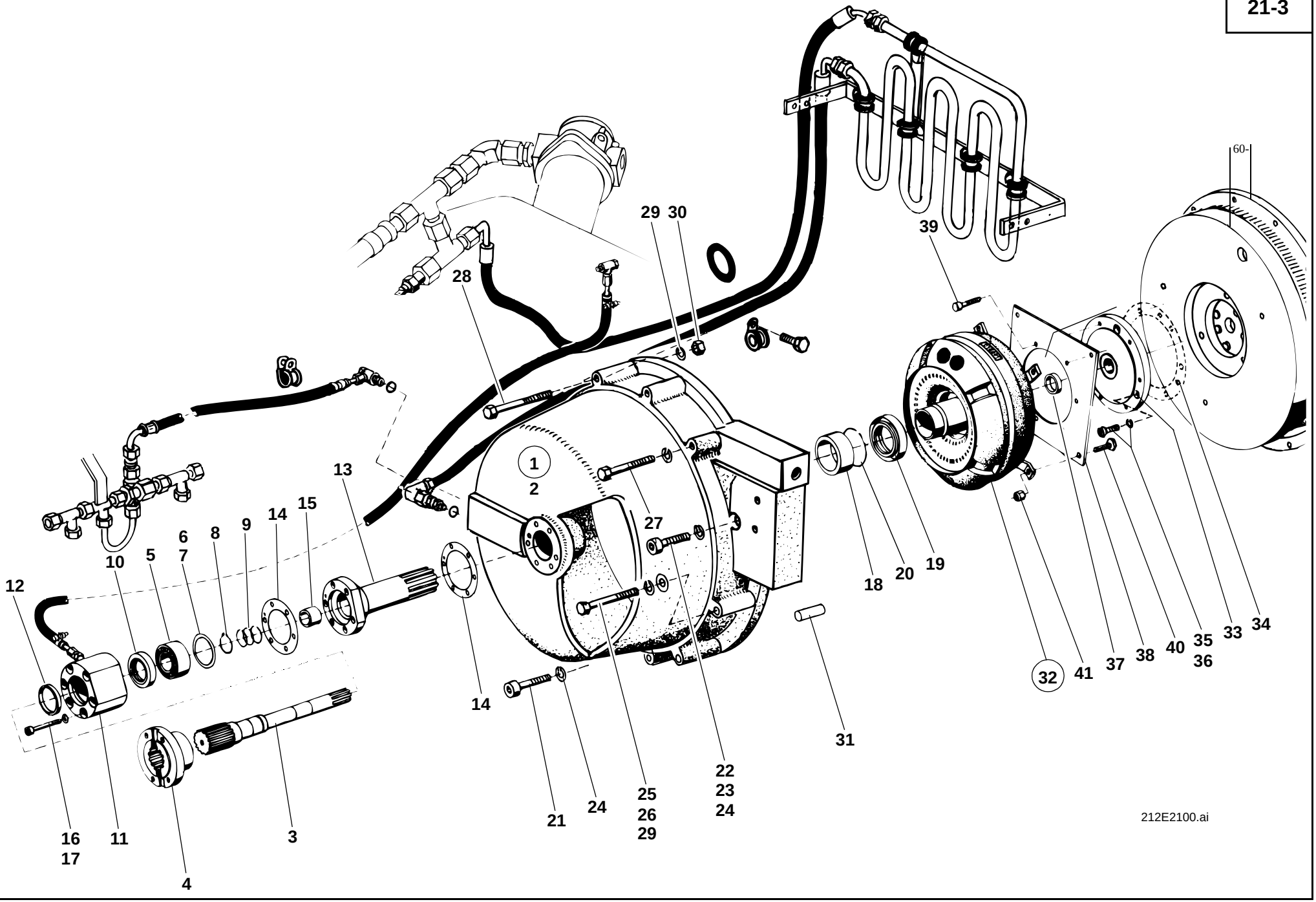
60-
29 30
39
28
1
2
13
27
14 15
6 7
8
9
10
5
12
18
20
19
32
41
37
38
40
35 36
33
34
14
31
22 23 24
25 26 29
21
24
16 17
11
3
4
212E2100.ai

Pos. Item Pos.	Teil-Nummer Part no. No. pièce	Bezeichnung	Description	Désignation	Stück Qty. Qté.	Bemerkung Remarks Remarques
		Befestigung Lagergehäuse am Motor	**Attachment of bearing housing to engine**	**Fixation du logement du palier au moteur**		
21	7 252 677 083	Zylinderschraube	Cheese-head screw	Vis à tête cylindrique	1	M 10 x 30
22	7 252 677 088	Zylinderschraube	Cheese-head screw	Vis à tête cylindrique	2	M 10 x 55
23	7 252 677 093	Zylinderschraube	Cheese-head screw	Vis à tête cylindrique	2	M 10 x 80
24	0 00 992 52 28	Federring	Spring washer	Rondelle ressort	5	10
25	7 234 677 559	Sechskantschraube	Hexagon head screw	Vis six pans	1	M 10 x 55
26	7 234 677 565	Sechskantschraube	Hexagon head screw	Vis six pans	4	M 10 x 85
27	7 234 677 566	Sechskantschraube	Hexagon head screw	Vis six pans	1	M 10 x 90
28	7 234 677 568	Sechskantschraube	Hexagon head screw	Vis six pans	1	M 10 x 100
29	0 00 992 35 28	Federring	Spring washer	Rondelle ressort	8	10
30	7 403 677 813	Sechskantmutter	Hexagon nut	Ecrou six pans	1	M 10
31	7 512 034 118	Zylinderstift	Parallel pin	Goupille cylindrique	2	8 m 6 x 20
		Befestigung Wandler am Motor	**Attachment of torque converter to engine**	**Fixation du convertisseur de couple au moteur**		
32	0 21 212 05 03	Wandler	Torque converter	Convertisseur de couple	1	
33	1 21 212 05 51	Ring	Ring	Bague	1	
34	1 00 997 32 16	Einstellscheibe	Spacer	Cale	0-2	
35	1 00 995 51 68	Zylinderschraube	Cheese-head screw	Vis à tête cylindrique	3	M 12 x 20
36	0 00 992 27 28	Federring	Spring washer	Rondelle ressort	3	12
37	1 00 993 01 66	Scheibe	Washer	Rondelle	1	7 mm
38	1 21 212 01 34	Befestigungsblech	Attachment plate	tôle de fixation	1	
39	7 254 677 062	Zylinderschraube	Cheese-head screw	Vis à tête cylindrique	6	242, M 8 x 16
40	0 00 995 09 69	Flachkopfschraube	Pan-head screw	Vis à tête plate	4	
41	7 405 677 005	Sechskantmutter	Hexagon nut	Ecrou six pans	4	M 8 DIN 985
		Wandlernabe mit Siliconfett, Wandlerzapfen mit Molycotefett einstreichen.	Apply silicon grease to torque converter hub, and Molycote grease to converter journal	Enduire le moyeu du convertisseur de couple de graisse silicone, et le tenon du convertisseur de couple de graisse Molycote		

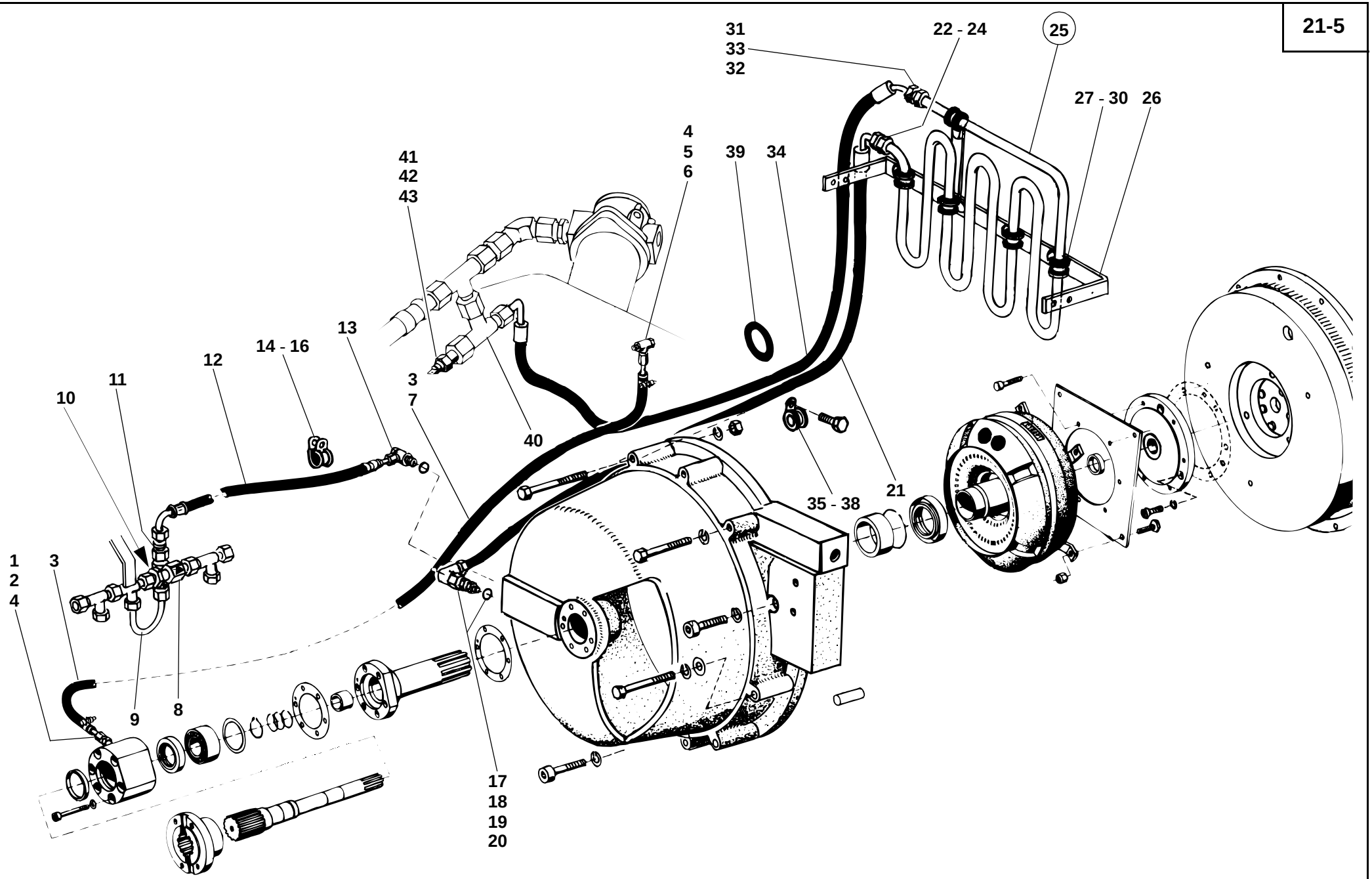
31
33
32
22 - 24
25
27 - 30
26
4
5
6
41
42
43
39
34
14 - 16
13
12
11
10
3
7
40
35 - 38
21
1
2
4
3
9
8
17
18
19
20
212E2100.ai

Pos. Item Pos.	Teil-Nummer Part no. No. pièce	Bezeichnung	Description	Désignation	Stück Qty. Qté.	Bemerkung Remarks Remarques
		Leckölleitung	**Drain line**	**Conduite de fuite**		
1	0 00 363 32 16	Verschraubung	Screw connection	Raccord vissé	1	GE 8-LLM
2	0 00 363 00 91	Schlauchnippel	Hose stem	Raccord de tuyau	1	BE 8-L
3	1 00 993 09 24	Schlauchleitung	Flexible line	Conduite flexible	1	ø 8 x 3 x 600
	0 00 993 08 24	Schlauchleitung (Meterware)	Flexible line (by the metre)	Conduite flexible (au mètre)		
4	0 00 993 53 28	Schelle	Clamp	Collier	2	
5	0 00 363 00 91	Schlauchnippel	Hose stem	Raccord de tuyau	1	BE 8-L
6	0 00 363 46 21	Verschraubung	Screw connection	Raccord vissé	1	SWVE 8-LLM
7	0 00 993 13 15	Kabelband	Cable strap	Banda à câbles	2	
		Druckleitung zum Wandler	**Pressure line to torque converter**	**Conduite de pression au convertisseur de couple**		
8	0 00 361 14 83	Rückschlagventil	Non-return valve	Clapet anti-retour	1	(6 bar)
9	1 43 360 03 91	Rohrleitung	Pipe line	Conduite	1	15 x 1,5 x 210
10	0 00 361 73 81	Kugelrückschlagventil	Ball check valve	Clapet anti-retour à bille	1	
11	0 00 363 49 17	Verschraubung	Screw connection	Raccord vissé	1	KOR 15/10-L
12	0 00 993 71 21	Schlauchleitung	Flexible line	Conduite flexible	1	NW 8 x 690
13	0 00 363 95 20	Verschraubung	Screw connection	Raccord vissé	1	DSVW 10-L
14	0 00 993 74 28	Schelle	Clamp	Collier	1	ø 15
15	7 236 677 131	Sechskantschraube	Hexagon head screw	Vis six pans	1	M 8 x 20
16	0 00 992 43 28	Federring	Spring washer	Rondelle ressort	1	8
		Rücklaufleitung Wandler – Ölkühler	**Return line: torque converter – oil cooler**	**Conduite de retour : convertisseur de couple – refroidisseur d'huile**		
17	0 00 363 66 16	Verschraubung	Screw connection	Raccord vissé	1	GE 10-L
18	7 593 641 022	Dichtring	Sealing ring	Bague d'étanchéité	1	14 x 20
19	0 00 363 07 83	Reduzierung	Reducer	Pièce de réduction	1	
20	0 00 363 38 17	Verschraubung	Screw connection	Raccord vissé	1	W 15-L
21	0 00 993 86 23	Schlauchleitung	Flexible line	Conduite flexible	1	NW 12 x 1000
22	0 00 363 06 15	Verschraubung	Screw connection	Raccord vissé	1	G 15-L
23	0 00 990 12 25	Überwurfmutter	Union nut	Ecrou de raccord	2	AL 15
24	0 00 990 53 30	Schneidring	Olive	Olive	2	L 15

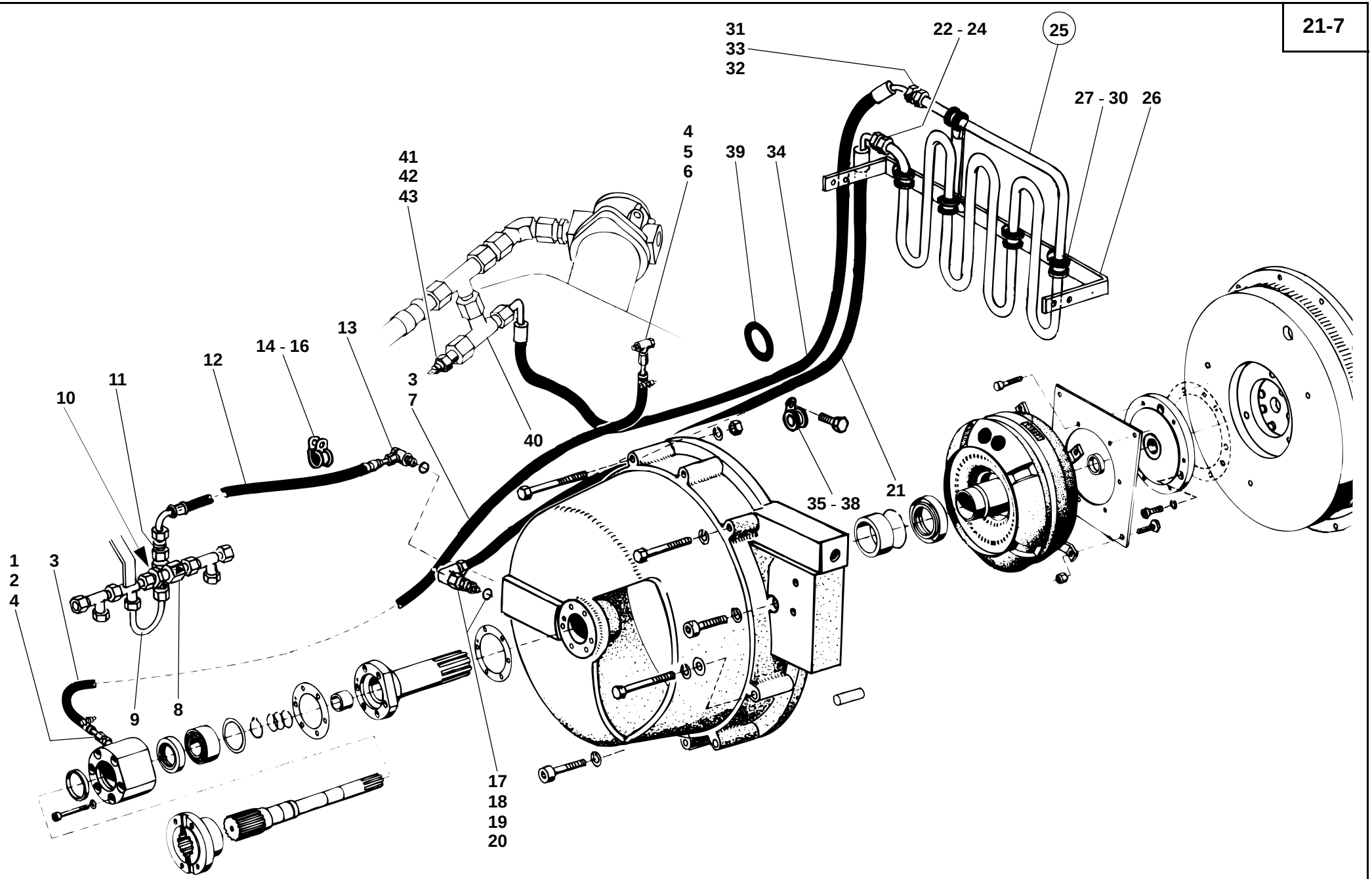
31
33
32
22 - 24
25
27 - 30
26
4
5
6
41
42
43
39
34
14 - 16
13
12
11
10
3
7
40
35 - 38
21
1
2
4
3
9
8
17
18
19
20
212E2100.ai

Pos. Item Pos.	Teil-Nummer Part no. No. pièce	Bezeichnung	Description	Désignation	Stück Qty. Qté.	Bemerkung Remarks Remarques
25	0 00 151 00 11	Ölkühler-Wandler	Oil cooler (torque converter)	Refroidisseur (convertisseur de couple)	1	
26	1 21 307 01 18	Winkel	Angle plate	Equerre	1	
27	0 00 993 83 28	Schelle	Clamp	Collier	5	ø 20
28	7 236 677 133	Sechskantschraube	Hexagon head screw	Vis six pans	5	M 8 x 25
29	0 00 992 43 28	Federring	Spring washer	Rondelle ressort	5	8
30	7 403 677 709	Sechskantmutter	Hexagon nut	Ecrou six pans	5	M 8
31	0 00 990 12 25	Überwurfmutter	Union nut	Ecrou de raccord	2	AL 15
32	0 00 990 53 30	Schneidring	Olive	Olive	2	L 15
		Rücklaufleitung Ölkühler – Ölbehälter	**Return line: oil cooler – oil tank**	**Conduite de retour : radiateur d'huile – réservoir d'huile**		
33	0 00 363 06 15	Verschraubung	Screw connection	Raccord vissé	1	G 15-L
34	0 00 993 16 86	Schlauchleitung	Flexible line	Conduite flexible	1	NW 12 x 1300
35	0 00 993 83 28	Schelle	Clamp	Collier	1	ø 20
36	7 236 677 131	Sechskantschraube	Hexagon head screw	Vis six pans	1	M 8 x 20
37	0 00 992 43 28	Federring	Spring washer	Rondelle ressort	1	8
38	7 403 677 709	Sechskantmutter	Hexagon nut	Ecrou six pans	1	M 8
39	0 00 996 39 42	Durchführung	Duct	Passage	1	
40	0 00 363 70 20	Verschraubung	Screw connection	Raccord vissé	1	TR 15/18/18-L
41	1 55 363 02 83	Anschlußstück	Connecting piece	Pièce de raccordement	1	
42	0 00 336 07 03	Temperaturgeber	Temperature sensor	Capteur de température	1	
43	7 593 641 021	Dichtring	Sealing ring	Bague d'étanchéité	1	∅ 14 x 18

Gruppe

Getriebe

Getriebe
Ausgleichgetriebe Gelenkwellen
Getriebeölkreislauf ➜I 126 615
Getriebeölkreislauf I➜ 126 616
Druckölkupplung
Mechan. Getriebeschaltventil
Elektr. Getriebeschaltventil

Group

Gearbox

Gearbox
Differential cardan shafts
Gearbox oil circuit ➜I 126 615
Gearbox oil circui I➜ 126 616
Pressure oil clutch
Mechan. actuating valve
Electric actuating valve

Groupe 22

Boîte

Boîte
Différentiel arbres de transmission
Circuit d’huile de boîte ➜I 126 615
Circuit d’huile de boîte I➜ 126 616
Embrayage à huile sous pression
Valve de changement boîte mécanique
Valve de changement boîte électrique

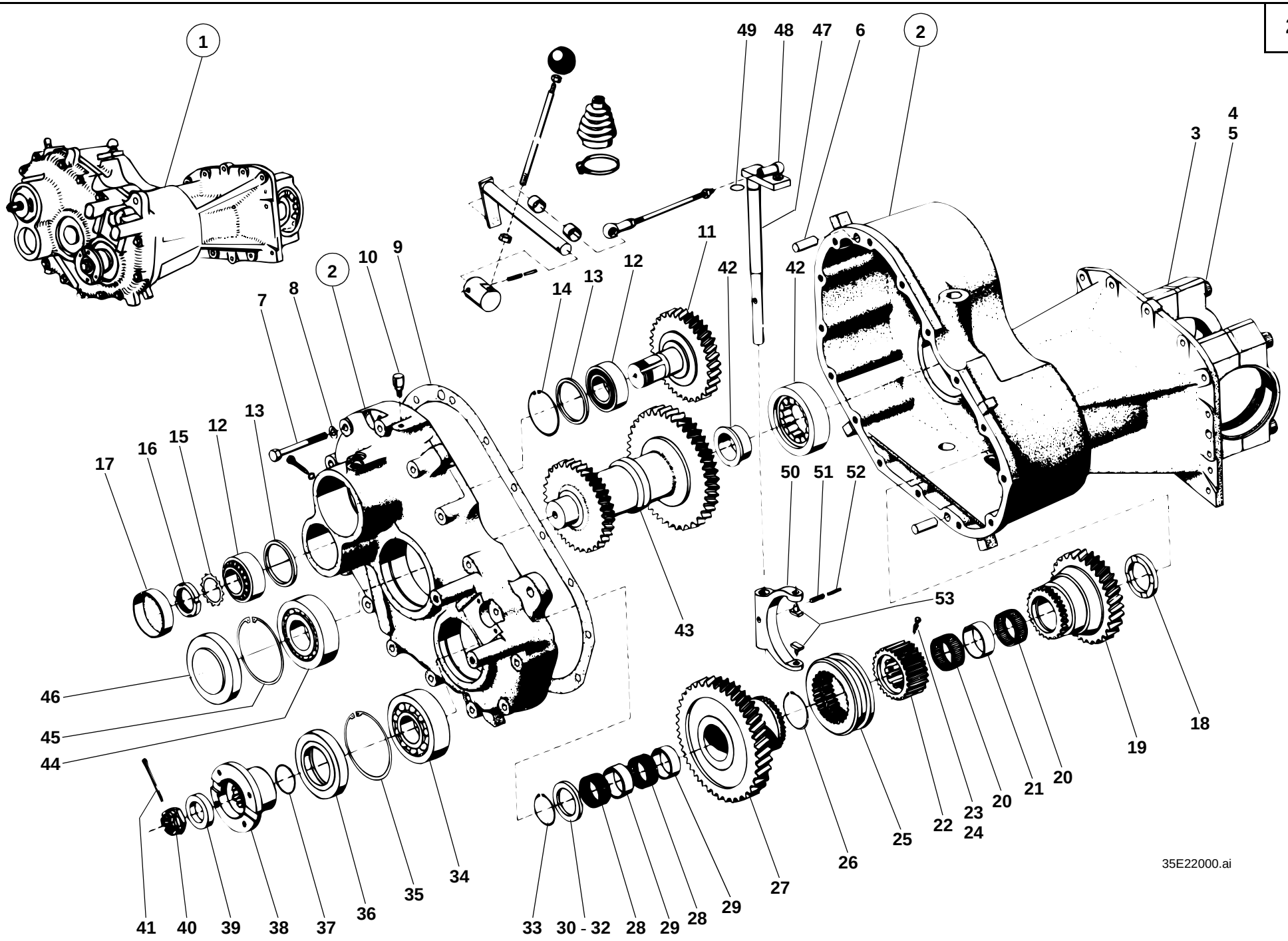
1
2
2
49
48
47
6
4
3
5
11
10
9
12
13
14
42
42
8
7
13
12
15
16
17
50
51
52
53
43
46
45
44
41
40
39
38
37
36
35
34
33
30 - 32
28
29
28
29
27
26
25
22
23
24
20
21
20
19
18
35E22000.ai

Pos. Item Pos.	Teil-Nummer Part no. No. pièce	Bezeichnung	Description	Désignation	Stück Qty. Qté.	Bemerkung Remarks Remarques
		Getriebe	**Gearbox**	**Boîte**		
1	1 32 220 03 01	Getriebe	Gearbox	Boîte	1	
		Einzelteile Getriebe	**Gearbox: component parts**	**Boîte : pièces constitutives**		
2	1 42 220 02 02	Getriebegehäuse	Gearbox housing	Carter de boîte	1	
3	0 00 995 13 86	Spannhülse	Clamping sleeve	Manchon de serrage	4	8 x 20
4	7 252 678 166	Zylinderschraube	Cheese-head screw	Vis à tête cylindrique	4	242, M 14 x 100 Nm
5	0 00 992 53 28	Federring	Spring washer	Rondelle ressort	4	14
6	7 512 034 193	Zylinderstift	Parallel pin	Goupille cylindrique	2	14 m 6 x 24
7	7 234 677 560	Sechskantschraube	Hexagon head screw	Vis six pans	15	M 10 x 60
8	0 00 992 35 28	Federring	Spring washer	Rondelle ressort	15	10
9	0 21 221 00 96	Dichtung	Seal	Joint	1	
10	0 00 990 99 10	Entlüfter	Breather	Dégagement d'air	1	M 10 x 1
		Zahnräder 1. u. 2. Gang	**Gears (1st and 2nd speed)**	**Engrenages (1ère et 2ème vitesse)**		
11	1 21 221 03 10	Rücklaufrad	Reverse gear	Pignon de marche AR	1	
12	7 618 320 105	Kegelrollenlager	Taper roller bearing	Roulement à rouleaux coniques	2	
13	0 21 221 00 56	Distanzring	Spacer ring	Bague entretoise	2	
14	7 491 682 062	Sicherungsring	Circlip	Circlip	1	62 x 2
15	0 00 992 67 30	Sicherungsblech	Tab washer	Tôlefrein	1	
16	7 428 677 013	Nutmutter	Grooved nut	Ecrou cannelé	1	M 35 x 1,5
17	7 466 324 062	Verschlußdeckel	Filler cap	Bouchon de réservoir	1	ø 62
18	1 00 993 07 66	Scheibe	Washer	Rondelle	1	
19	1 21 223 01 17	Zahnrad 2. Gang	Gear (2nd gear)	Engrenage (2ème vitesse)	1	
20	0 00 994 28 13	Nadelkäfig	Needle cage	Cage à aiguilles	2	40 x 45 x 17
21	1 00 993 39 73	Distanzrohr	Spacer tube	Douille d'écartement	1	
22	1 21 223 00 67	Muffenträger	Sleeve carrier	Porte-manchon	1	
23	0 00 992 36 03	Feder	Spring	Ressort	3	
24	7 620 683 027	Kugel	Ball	Bille	3	ø 7
25	1 21 223 00 25	Schaltmuffe	Shift sleeve	Bague coulissante	1	
26	0 00 992 03 35	Sicherungsring	Circlip	Circlip	1	35 x 2,5

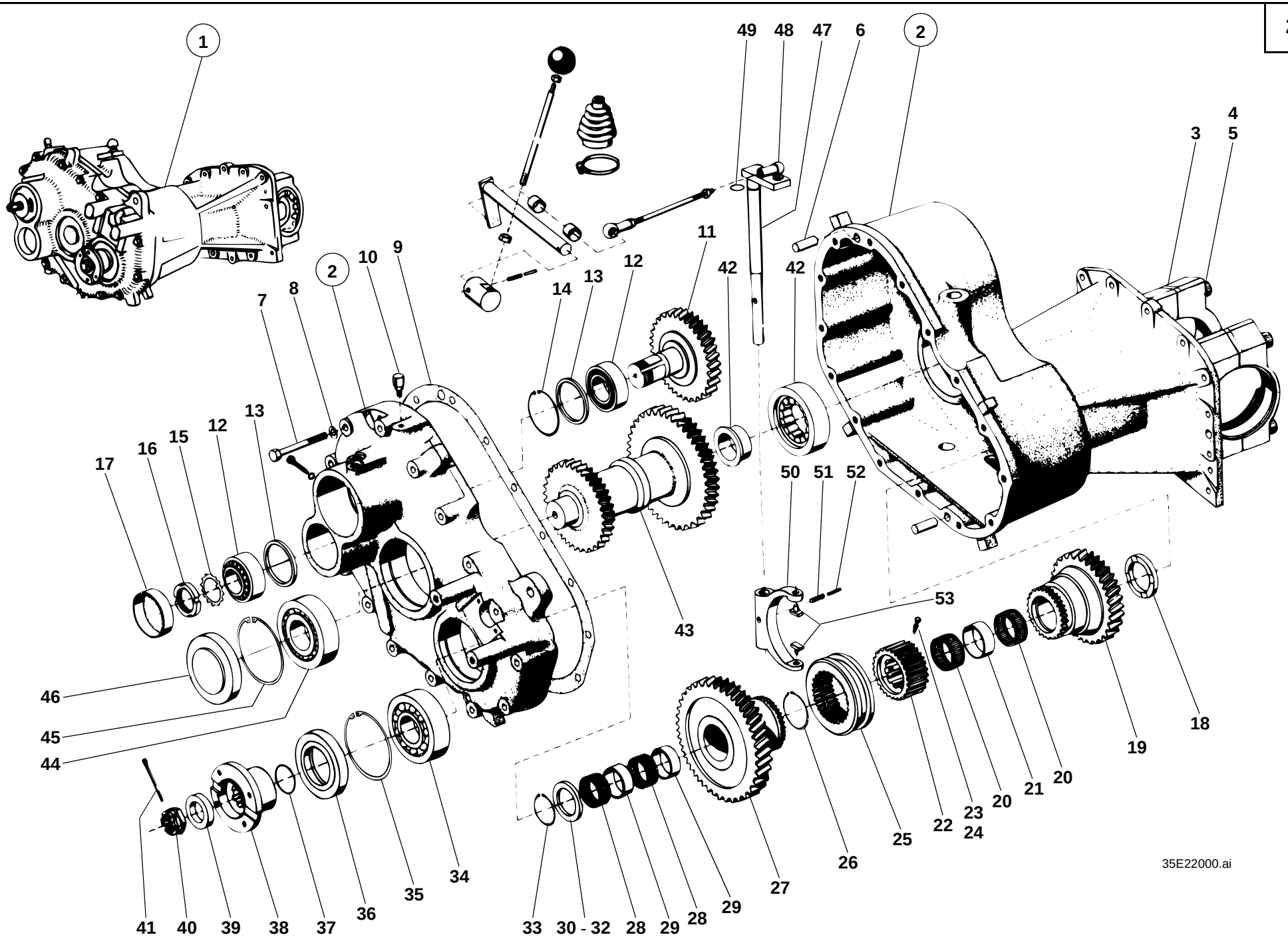
1
2
2
49
48
47
6
4
3
5
11
10
9
12
13
14
42
42
7
8
13
12
15
16
17
50
51
52
53
43
46
45
44
41
40
39
38
37
36
35
34
33
30 - 32
28
29
28
29
27
26
25
22
23
24
20
21
20
19
18
35E22000.ai

Pos. Item Pos.	Teil-Nummer Part no. No. pièce	Bezeichnung	Description	Désignation	Stück Qty. Qté.	Bemerkung Remarks Remarques
27	1 21 223 00 17	Zahnrad 1. Gang	Gear (1st gear)	Engrenage (1ère vitesse)	1	Z=39
28	0 00 994 04 12	Nadelkäfig	Needle cage	Cage à aiguilles	2	35 x 40 x 17
29	1 00 993 38 73	Distanzrohr	Spacer tube	Douille d'écartement	2	
30	1 00 997 66 03	Einstellscheibe	Spacer	Cale	1	4,5 mm
31	1 00 997 67 03	Einstellscheibe	Spacer	Cale	1	4,8 mm
32	1 00 997 68 03	Einstellscheibe	Spacer	Cale	1	5,1 mm
33	0 00 992 03 35	Sicherungsring	Circlip	Circlip	1	35 x 2,5
34	7 611 063 408	Kugellager	Ball bearing	Roulement à billes	1	
35	7 491 682 080	Sicherungsring	Circlip	Circlip	1	80 x 2,5
36	0 00 996 35 33	Radialdichtring	Rotary shaft seal	Bague à lèvres	1	60 x 80 x 10
37	0 00 996 71 05	O-Ring	O-ring	Joint torique	1	39,5 x 3 NB 80
38	1 00 229 35 96	Flansch	Flange	Bride	1	
39	1 00 993 63 67	Scheibe	Washer	Rondelle	1	
40	0 00 990 21 23	Kronenmutter	Castle nut	Ecrou crénelé	1	M 20 x 1,5
41	7 530 680 056	Splint	Split pin	Goupille fendue	1	4 x 40
42	7 622 000 081	Zylinderrollenlager	Cylindrical roller bearing	Roulement à rouleaux cylindriques	1	
43	1 21 222 01 14	Doppelrad	Double gear	Engrenage double	1	
44	7 622 000 096	Zylinderrollenlager	Cylindrical roller bearing	Roulement à rouleaux cylindriques	1	
45	7 491 682 090	Sicherungsring	Circlip	Circlip	1	90 x 3
46	0 00 996 83 51	Verschlußkappe	Cap	Capuchon	1	ø 90
		Schaltung 1. u. 2. Gang	**Gear shift mechanism 1st & 2nd gear**	**Mécanisme de changement de 1ère et 2ème vitesse**		
47	1 21 220 00 36	Schaltwelle (im Getriebe)	Gearshift shaft (in gearbox)	Arbre de commande de vitesses (dans la boîte)	1	
48	7 824 670 004	Winkelgelenk	Angle joint	Articulation angulaire	1	A 16
49	0 00 996 45 07	O-Ring	O-ring	Joint torique	1	14 x 3 NB 70
50	1 60 224 00 62	Schaltgabel	Shift fork	Fourchette de commande	1	
51	7 514 682 186	Spannhülse	Clamping sleeve	Manchon de serrage	1	8 x 30
52	7 514 682 138	Spannhülse	Clamping sleeve	Manchon de serrage	1	5 x 30
53	1 00 991 18 11	Schaltstein	Shift nut	Noix de changement	2	

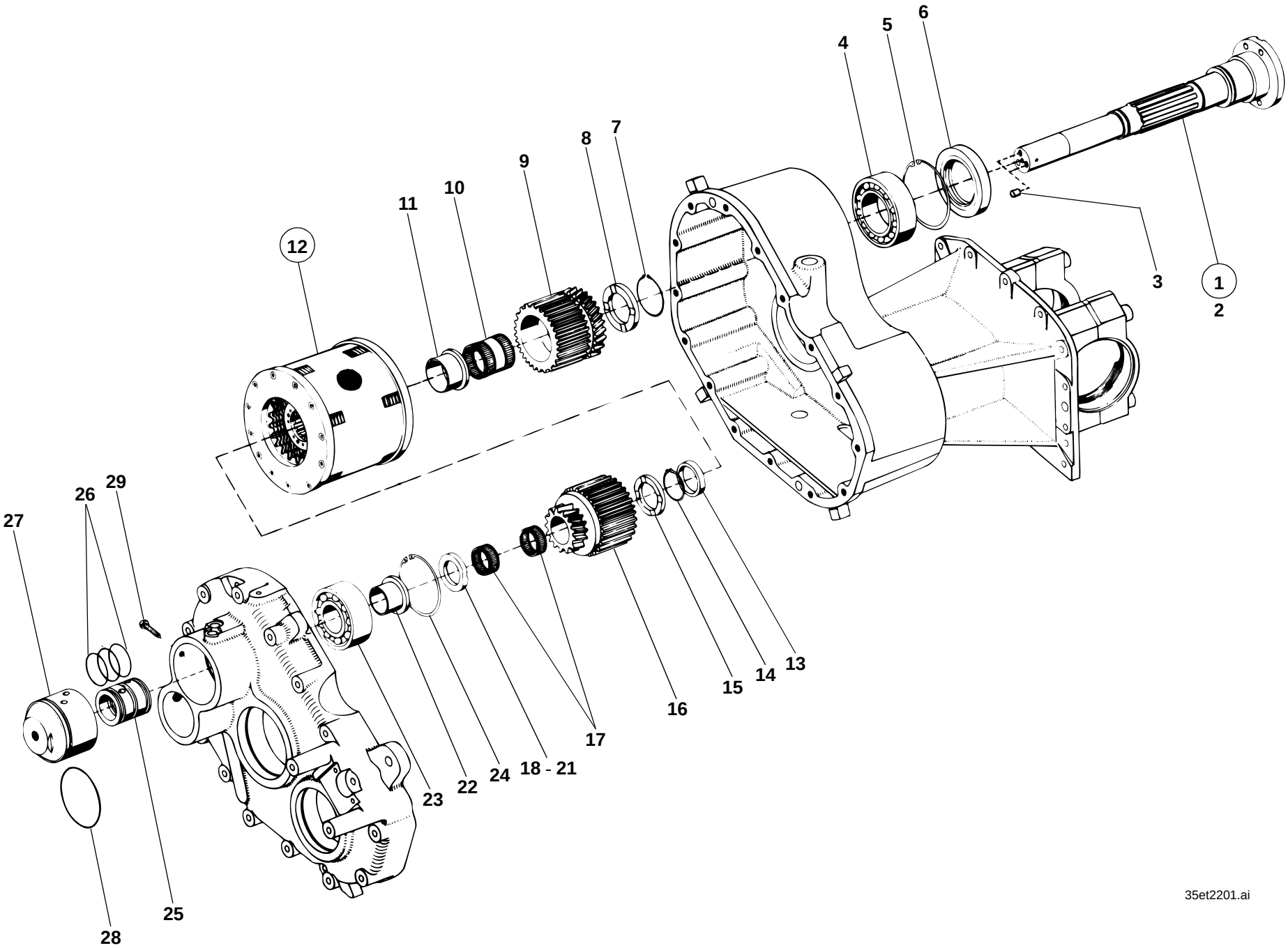
1
2
3
4
5
6
7
8
9
10
11
12
13
14
15
16
17
18 - 21
22
23
24
25
26
27
28
29
35et2201.ai

Pos. Item Pos.	Teil-Nummer Part no. No. pièce	Bezeichnung	Description	Désignation	Stück Qty. Qté.	Bemerkung Remarks Remarques
		Lagerung – Antriebswelle	**Bearing – input shaft**	**Roulement – arbre d'entrée**		
1	1 42 220 00 05	Antriebswelle	Input shaft	Arbre d'entrée	1	
2	1 42 222 00 20	Antriebswelle	Input shaft	Arbre d'entrée	1	
3	7 512 034 097	Zylinderstift	Parallel pin	Goupille cylindrique	2	242, 6 m 6 x 10
4	7 611 062 410	Kugellager	Ball bearing	Roulement à billes	1	
5	7 491 682 085	Sicherungsring	Circlip	Circlip	1	85 x 3
6	0 00 996 66 32	Radialdichtring	Rotary shaft seal	Bague à lèvres	1	DF 55/85/10/01
7	7 490 682 045	Sicherungsring	Circlip	Circlip	1	45 x 1,75
		Druckölkupplung vorwärts – rückwärts	**Pressure oil clutch forward – reverse**	**Embrayage à huile sous pression AV – AR**		
8	0 00 993 02 66	Distanzscheibe	Spacer washer	Rondelle d'écartement	1	
9	1 42 222 00 07	Lamellenträger	Disc carrier	Porte-disques	1	
10	0 00 994 24 13	Nadelkäfig	Needle cage	Cage à aiguilles	1	RKK 37 x 42 x 28
11	1 42 222 00 50	Distanzbuchse	Spacer bushing	Douille d'écartement	1	
12	0 42 212 04 03	Druckölkupplung	Pressure oil clutch	Embrayage à huile sous pression	1	
13	1 21 222 00 52	Distanzrohr	Spacer tube	Douille d'écartement	1	
14	7 490 682 032	Sicherungsring	Circlip	Circlip	1	32 x 1,5
15	0 00 997 71 03	Einstellscheibe	Spacer	Cale	1	4,6 mm
16	1 42 222 01 07	Lamellenträger	Disc carrier	Porte-disques	1	
17	0 00 994 26 13	Nadelkäfig	Needle cage	Cage à aiguilles	2	RK 28 x 33 x 13
18	0 00 997 71 03	Einstellscheibe	Spacer	Cale	1	4,6 mm
19	0 00 997 72 03	Einstellscheibe	Spacer	Cale	1	4,9 mm
20	0 00 997 73 03	Einstellscheibe	Spacer	Cale	1	5,2 mm
21	0 00 997 74 03	Einstellscheibe	Spacer	Cale	1	5,5 mm
22	1 21 222 01 50	Lagerbuchse	Bearing bushing	Douille de palier	1	
23	7 611 063 408	Kugellager	Ball bearing	Roulement à billes	1	
24	7 491 682 080	Sicherungsring	Circlip	Circlip	2	80 x 2,5
25	1 21 222 03 51	Öleinführring	Oil feed ring	Bague d'alimentation d'huile	1	
26	0 00 996 15 07	O-Ring	O-ring	Joint torique	3	37 x 3 NB 70
27	1 21 221 06 01	Lagergehäuse	Bearing housing	Logement du palier	1	M 18 x 1,5
28	0 00 996 25 06	O-Ring	O-ring	Joint torique	1	74,5 x 3 NB 80
29	7 231 677 013	Sechskantschraube mit Zapfen	Hexagon head screw	Vis six pans	1	222, AM 8 x 40
		Einzelteile für Druckölkupplung siehe Seite 22-36	See page 22-36 for component parts of pressure oil clutch	Voir page 22-36 pour pièces constitutives de l'embrayage à huile sous pression		

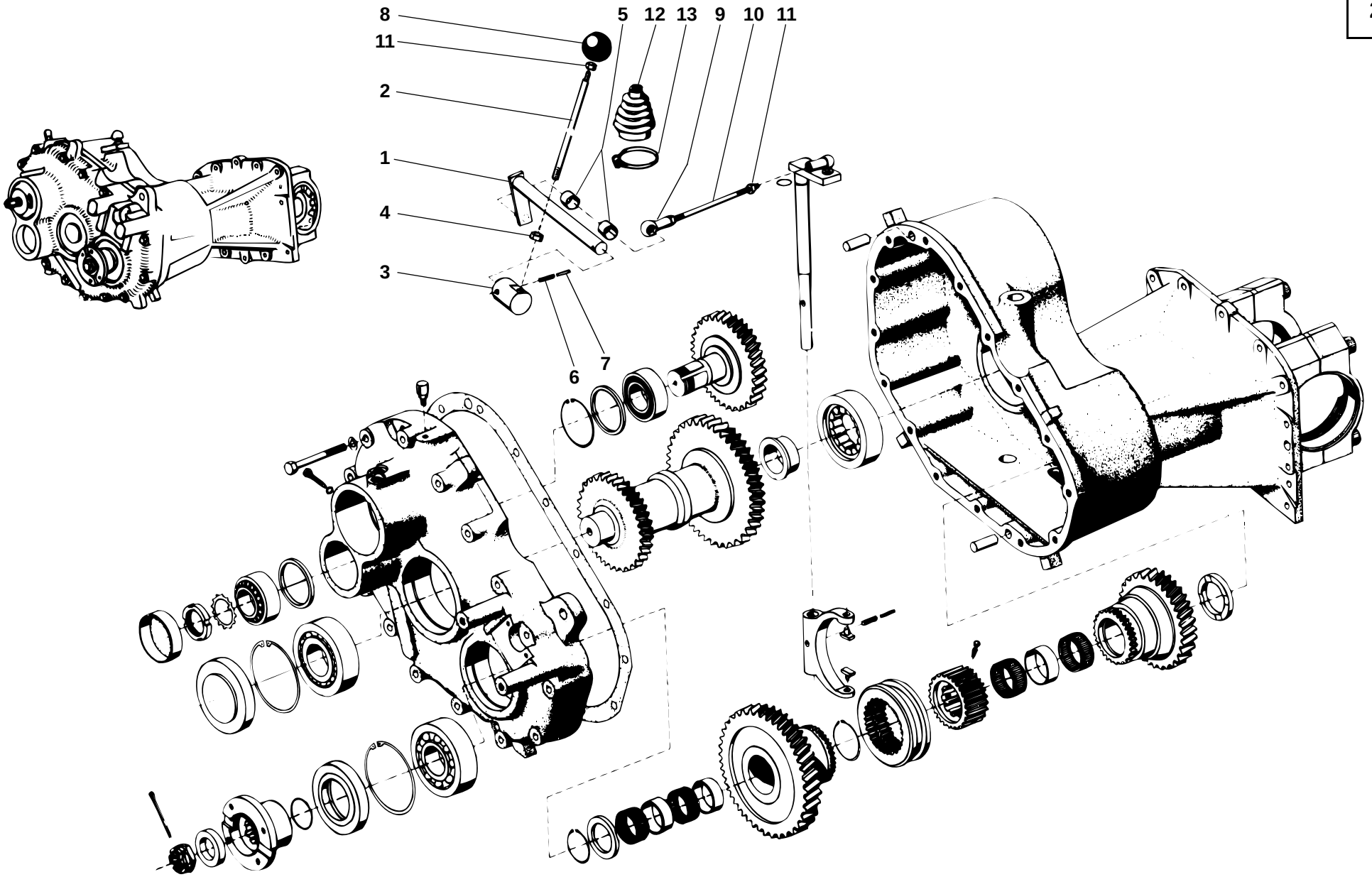
8
11
2
1
4
3
5
12
13
9
10
11
6
7
35E22000.ai

Pos. Item Pos.	Teil-Nummer Part no. No. pièce	Bezeichnung	Description	Désignation	Stück Qty. Qté.	Bemerkung Remarks Remarques
		Betätigung Getriebeschaltung	**Gear shift: control**	**Changement de vitesses : commande**		
1	1 21 220 01 36	Schaltwelle	Gearshift shaft	Arbre de commande de vitesses	1	→| 120 359
2	1 21 220 01 38	Schalthebel	Shift lever	Levier de commande	1	→| 120 359
1	1 35 220 00 36	Schaltwelle	Gearshift shaft	Arbre de commande de vitesses	1	|→ 120 360
2	1 35 224 00 30	Schalthebel	Shift lever	Levier de commande	1	|→ 120 360
3	1 35 224 00 15	Nabe	Hub	Moyeu	1	|→ 120 360
4	7 403 677 821	Sechskantmutter	Hexagon nut	Ecrou six pans	1	M 14
		Einzelteile für beide Ausf. gültig!	Component parts valid for both versions!	Pièces constitutives valables pour les deux versions!		
5	0 00 994 03 06	Lagerbuchse	Bearing bushing	Douille de palier	2	
6	7 514 682 189	Spannhülse	Clamping sleeve	Manchon de serrage	1	8 x 40
7	7 514 682 141	Spannhülse	Clamping sleeve	Manchon de serrage	1	5 x 40
8	0 00 996 62 30	Schaltknopf	Button	Bouton	1	
9	7 824 670 004	Winkelgelenk	Angle joint	Articulation angulaire	1	A 16
10	1 21 224 00 45	Gestänge	Linkage	Tringlerie	1	
11	7 403 677 813	Sechskantmutter	Hexagon nut	Ecrou six pans	2	M 10
12	0 00 996 37 50	Faltenbalg	Bellows	Joint-soufflet	1	
13	0 00 993 73 28	Schlauchklemme	Clamp	Collier	1	87-112

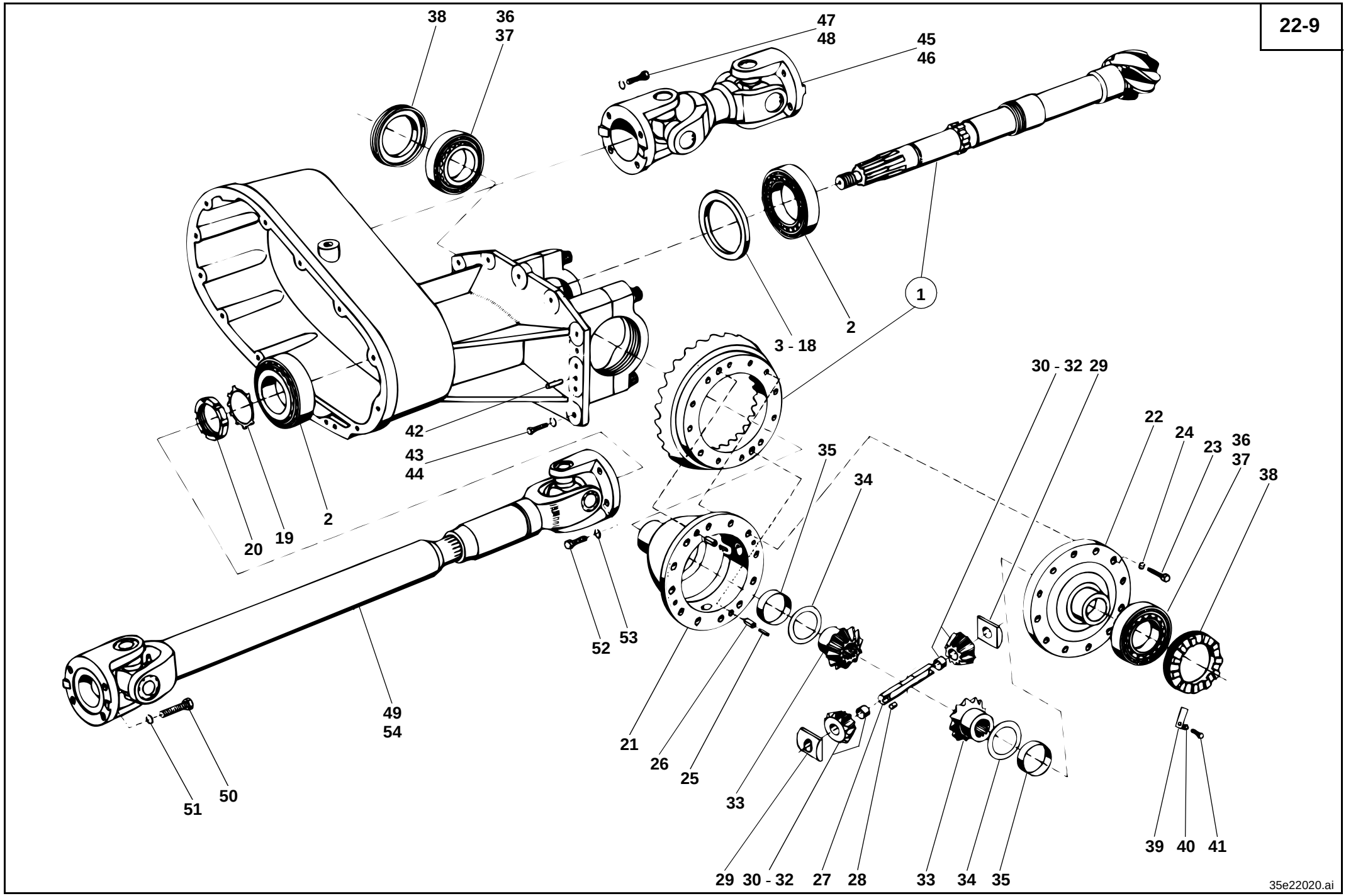
38
36
37
47
48
45
46
1
2
3 - 18
42
43
44
2
19
20
30 - 32
29
22
24
23
36
37
38
35
34
52
53
49
54
21
26
25
33
51
50
29
30 - 32
27
28
33
34
35
39
40
41
35e22020.ai

Pos. Item Pos.	Teil-Nummer Part no. No. pièce	Bezeichnung	Description	Désignation	Stück Qty. Qté.	Bemerkung Remarks Remarques
		Winkeltrieb	**Gear drive**	**Couple conique**		
1	1 21 220 00 68	Winkeltrieb (Kegelrad u. Tellerrad)	Gear drive (bevel gear and crown wheel)	Couple conique (pignon conique et pignon d'attaque)	1	
2	7 618 000 213	Kegelrollenlager	Taper roller bearing	Roulement à rouleaux coniques	2	
3	1 00 997 35 15	Einstellscheibe	Spacer	Cale	1	0,8 mm
4	1 00 997 36 15	Einstellscheibe	Spacer	Cale	1	0,9 mm
5	1 00 997 37 15	Einstellscheibe	Spacer	Cale	1	1,0 mm
6	1 00 997 38 15	Einstellscheibe	Spacer	Cale	1	1,1 mm
7	1 00 997 39 19	Einstellscheibe	Spacer	Cale	1	1,2 mm
8	1 00 997 40 15	Einstellscheibe	Spacer	Cale	1	1,3 mm
9	1 00 997 41 15	Einstellscheibe	Spacer	Cale	1	1,4 mm
10	1 00 997 42 15	Einstellscheibe	Spacer	Cale	1	1,5 mm
11	1 00 997 43 15	Einstellscheibe	Spacer	Cale	1	1,6 mm
12	1 00 997 44 15	Einstellscheibe	Spacer	Cale	1	1,7 mm
13	1 00 997 45 15	Einstellscheibe	Spacer	Cale	1	1,8 mm
14	1 00 997 46 15	Einstellscheibe	Spacer	Cale	1	1,9 mm
15	1 00 997 47 15	Einstellscheibe	Spacer	Cale	1	2,0 mm
16	1 00 997 48 15	Einstellscheibe	Spacer	Cale	1	2,1 mm
17	1 00 997 49 15	Einstellscheibe	Spacer	Cale	1	2,2 mm
18	1 00 997 50 15	Einstellscheibe	Spacer	Cale	1	2,3 mm
19	0 00 992 76 30	Sicherungsblech	Tab washer	Tôlefrein	1	
20	7 428 677 017	Nutmutter	Grooved nut	Ecrou cannelé	1	M 45 x 1,5
		Ausgleichgetriebe (mit 2 Ausgleich – kegelräder)	**Differential (with 2 differential bevel gears)**	**Différentiel (avec 2 satellites de différentiel)**		
21	1 02 233 09 15	Ausgleichträger	Differential carrier	Porte-différentiel	1	
22	1 02 233 13 08	Ausgleichdeckel	Differential cover	Couvercle de différentiel	1	
23	7 236 678 926	Sechskantschraube	Hexagon head screw	Vis six pans	12	M 10 x 30-10.9
24	0 00 992 35 28	Federring	Spring washer	Rondelle ressort	12	10
25	7 514 682 155	Spannhülse	Clamping sleeve	Manchon de serrage	2	6 x 20
26	7 514 682 208	Spannhülse	Clamping sleeve	Manchon de serrage	2	10 x 20

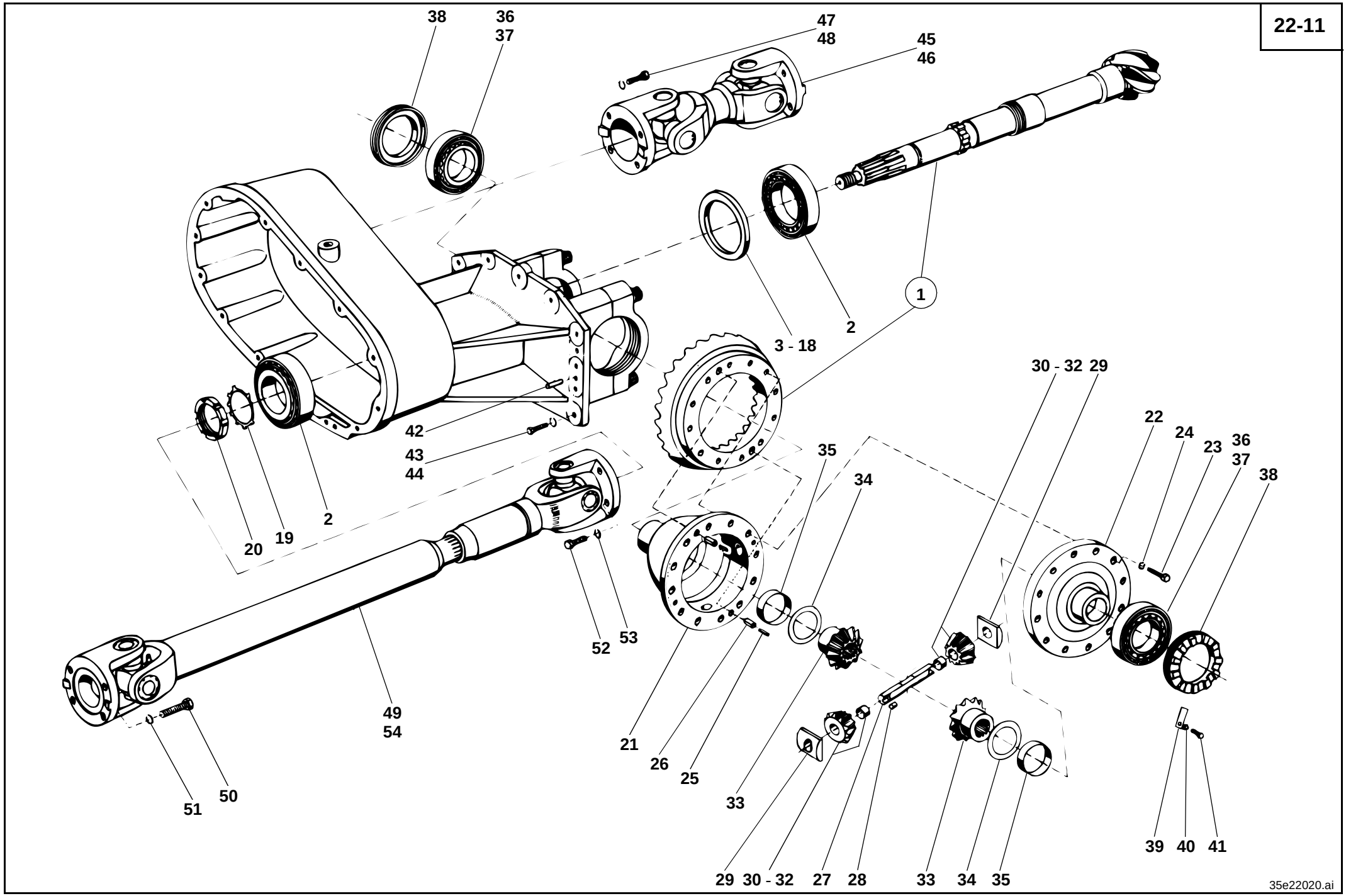
38
36
37
47
48
45
46
1
2
3 - 18
42
43
44
2
20
19
30 - 32
29
22
24
23
36
37
38
35
34
52
53
49
54
21
26
25
33
51
50
29
30 - 32
27
28
33
34
35
39
40
41
35e22020.ai

Pos. Item Pos.	Teil-Nummer Part no. No. pièce	Bezeichnung	Description	Désignation	Stück Qty. Qté.	Bemerkung Remarks Remarques
27	1 02 232 06 15	Ausgleichachse	Differential axle	Axe de satellite	1	
28	7 512 034 095	Zylinderstift	Parallel pin	Goupille cylindrique	1	6 m 6 x 6
29	0 02 232 03 28	Drucksegment	Pressure element	Elément de pression	2	
30	1 02 230 04 08	Ausgleichkegelrad	Differential bevel gear	Satellite de différentiel	2	
31	1 02 232 03 11	Ausgleichkegelrad	Differential bevel gear	Satellite de différentiel	2	
32	0 00 994 16 52	Buchse	Bushing	Douille	2	
33	1 02 232 06 10	Achswellenkegelrad	Axle drive pinion	Pignon d’axe coniqu	2	
34	0 00 993 27 66	Druckscheibe	Pressure disc	Rondelle de pression	2	
35	0 00 994 15 52	Buchse	Bushing	Douille	2	
36	0 00 994 07 84	Kegelrollenlager – Innenring	Taper roller bearing – inside ring	Roulement à rouleaux coniques – bague intérieure	2	
37	0 00 994 07 85	Kegelrollenlager – Außenring	Taper roller bearing – outside ring	Roulement à rouleaux coniques – bague extérieure	2	
38	1 02 232 08 89	Einstellmutter	Set nut	Ecrou de réglage	2	
39	1 00 992 83 30	Sicherungsblech	Tab washer	Tôlefrein	2	
40	0 00 992 43 28	Federring	Spring washer	Rondelle ressort	2	8
41	7 236 677 502	Sechskantschraube	Hexagon head screw	Vis six pans	2	M 8 x 14
42	7 528 262 501	Spiralspannstift	Spiral pin	Goupille hélicoïdale	2	14 x 28
43	7 236 677 926	Sechskantschraube	Hexagon head screw	Vis six pans	14	M 10 x 30
44	0 00 992 35 28	Federring	Spring washer	Rondelle ressort	14	10
		Gelenkwellen-Befestigung	**Cardan shaft mounting**	**Fixation de l’arbre de transmission**		
45	0 00 229 57 21	Gelenkwelle Motor – Getriebe	Cardan shaft engine – gearbox	Arbre de transmission moteur – boîte	1	
46	0 00 996 13 40	Schmiernippel	Grease nipple	Graisseur	2	
47	7 236 678 130	Sechskantschraube	Hexagon head screw	Vis six pans	8	M 8 x 18-10.9
48	0 00 992 43 28	Federring	Spring washer	Rondelle ressort	8	8
49	0 00 229 05 22	Gelenkwelle Getriebe – Vorderachse	Cardan shaft engine – front axle	Arbre de transmission moteur – pont AV	1	
50	7 236 678 927	Sechskantschraube	Hexagon head screw	Vis six pans	4	M 10 x 35-10.9
51	0 00 992 35 28	Federring	Spring washer	Rondelle ressort	4	10
52	7 236 678 131	Sechskantschraube	Hexagon head screw	Vis six pans	4	M 8 x 20-10.9
53	0 00 992 43 28	Federring	Spring washer	Rondelle ressort	4	10
54	0 00 996 32 51	Schutzkappe	Protective cap	Capuchon protecteur	3	

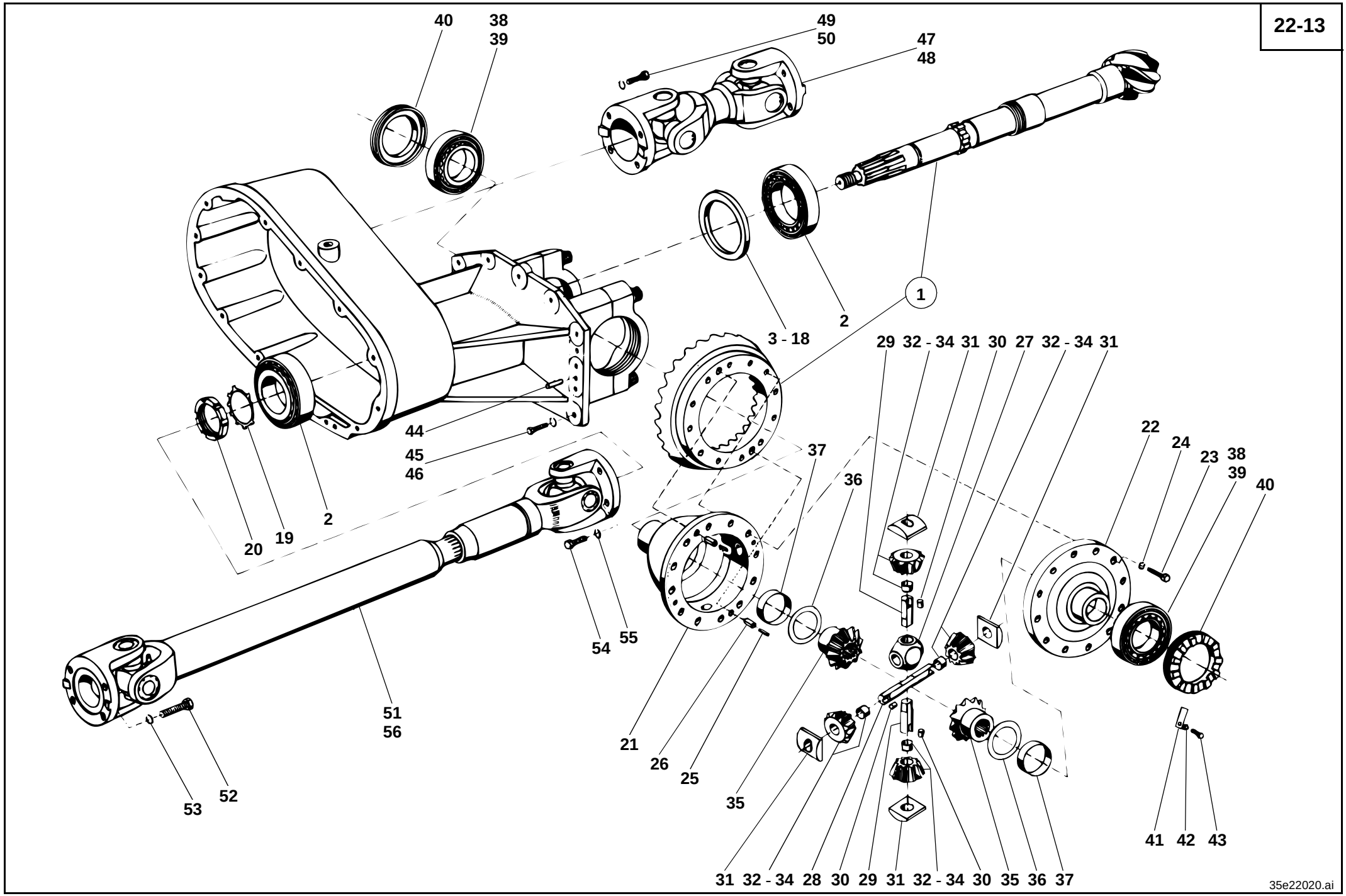
40
38
39
49
50
47
48
1
2
3 - 18
44
45
46
2
20
19
29
32 - 34
31
30
27
32 - 34
31
22
24
23
38
39
40
37
36
54
55
51
56
53
52
21
26
25
35
41
42
43
31
32 - 34
28
30
29
31
32 - 34
30
35
36
37
35e22020.ai

Pos. Item Pos.	Teil-Nummer Part no. No. pièce	Bezeichnung	Description	Désignation	Stück Qty. Qté.	Bemerkung Remarks Remarques
		Winkeltrieb	**Gear drive**	**Couple conique**		
1	1 21 220 00 68	Winkeltrieb (Kegelrad u. Tellerrad)	Gear drive (bevel gear and crown wheel)	Couple conique (pignon conique et pignon d'attaque)	1	
2	7 618 000 213	Kegelrollenlager	Taper roller bearing	Roulement à rouleaux coniques	2	
3	1 00 997 35 15	Einstellscheibe	Spacer	Cale	1	0,8 mm
4	1 00 997 36 15	Einstellscheibe	Spacer	Cale	1	0,9 mm
5	1 00 997 37 15	Einstellscheibe	Spacer	Cale	1	1,0 mm
6	1 00 997 38 15	Einstellscheibe	Spacer	Cale	1	1,1 mm
7	1 00 997 39 19	Einstellscheibe	Spacer	Cale	1	1,2 mm
8	1 00 997 40 15	Einstellscheibe	Spacer	Cale	1	1,3 mm
9	1 00 997 41 15	Einstellscheibe	Spacer	Cale	1	1,4 mm
10	1 00 997 42 15	Einstellscheibe	Spacer	Cale	1	1,5 mm
11	1 00 997 43 15	Einstellscheibe	Spacer	Cale	1	1,6 mm
12	1 00 997 44 15	Einstellscheibe	Spacer	Cale	1	1,7 mm
13	1 00 997 45 15	Einstellscheibe	Spacer	Cale	1	1,8 mm
14	1 00 997 46 15	Einstellscheibe	Spacer	Cale	1	1,9 mm
15	1 00 997 47 15	Einstellscheibe	Spacer	Cale	1	2,0 mm
16	1 00 997 48 15	Einstellscheibe	Spacer	Cale	1	2,1 mm
17	1 00 997 49 15	Einstellscheibe	Spacer	Cale	1	2,2 mm
18	1 00 997 50 15	Einstellscheibe	Spacer	Cale	1	2,3 mm
19	0 00 992 76 30	Sicherungsblech	Tab washer	Tôlefrein	1	
20	7 428 677 017	Nutmutter	Grooved nut	Ecrou cannelé	1	M 45 x 1,5
		Ausgleichgetriebe (mit 4 Ausgleich – kegelräder)	**Differential (with 4 differential bevel bears)**	**Différentiel (avec 4 satellites de différentiel)**		
21	1 02 233 13 15	Ausgleichträger	Differential carrier	Porte-différentiel	1	
22	1 02 233 13 08	Ausgleichdeckel	Differential cover	Couvercle de différentiel	1	
23	7 236 678 926	Sechskantschraube	Hexagon head screw	Vis six pans	12	M 10 x 30-10.9
24	0 00 992 35 28	Federring	Spring washer	Rondelle ressort	12	10
25	7 514 682 155	Spannhülse	Clamping sleeve	Manchon de serrage	2	6 x 20
26	7 514 682 208	Spannhülse	Clamping sleeve	Manchon de serrage	2	10 x 20

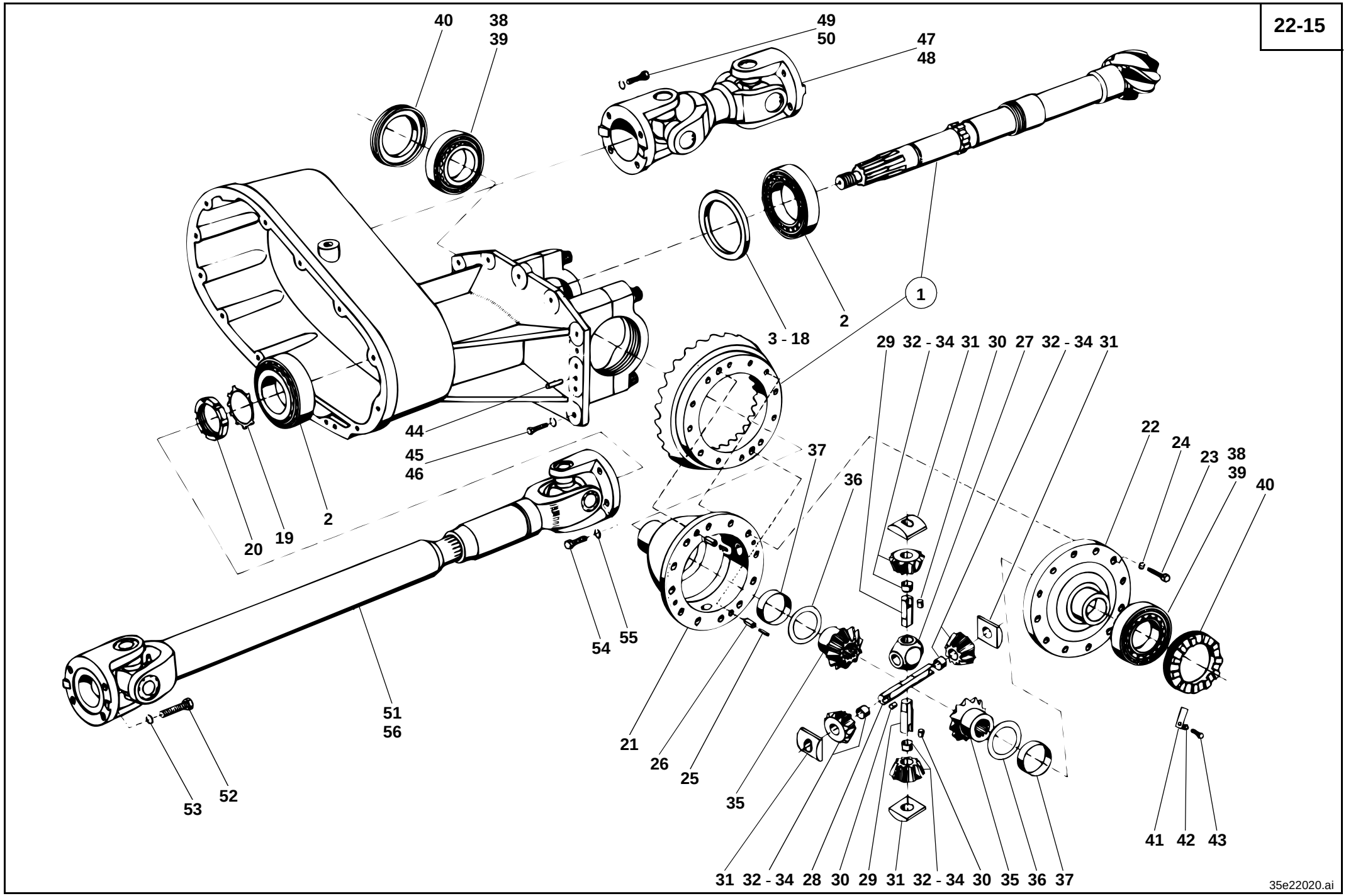
40
38
39
49
50
47
48
1
2
3 - 18
44
45
46
2
20
19
29
32 - 34
31
30
27
32 - 34
31
22
24
23
38
39
40
37
36
54
55
51
56
53
52
21
26
25
35
41
42
43
31
32 - 34
28
30
29
31
32 - 34
30
35
36
37
35e22020.ai

Pos. Item Pos.	Teil-Nummer Part no. No. pièce	Bezeichnung	Description	Désignation	Stück Qty. Qté.	Bemerkung Remarks Remarques
27	1 02 232 00 16	Kreuzstück	Cross piece	Croissillon	1	
28	1 02 232 06 15	Ausgleichachse	Differential axle	Axe de satellite	1	
29	1 02 232 05 15	Ausgleichachse	Differential axle	Axe de satellite	2	
30	7 512 034 095	Zylinderstift	Parallel pin	Goupille cylindrique	3	6 m 6 x 6
31	0 02 232 03 28	Drucksegment	Pressure element	Elément de pression	4	
32	1 02 230 06 08	Ausgleichkegelrad	Differential bevel gear	Satellite de différentiel	4	
33	1 02 232 04 11	Ausgleichkegelrad	Differential bevel gear	Satellite de différentiel	4	
34	0 00 994 16 52	Buchse	Bushing	Douille	4	
35	1 02 232 07 10	Achswellenkegelrad	Axle drive pinion	Pignon d’axe conique	2	
36	0 00 993 27 66	Druckscheibe	Pressure disc	Rondelle de pression	2	
37	0 00 994 15 52	Buchse	Bushing	Douille	2	
38	0 00 994 07 84	Kegelrollenlager – Innenring	Taper roller bearing – inside ring	Roulement à rouleaux coniques – bague intérieure	2	
39	0 00 994 07 85	Kegelrollenlager – Außenring	Taper roller bearing – outside ring	Roulement à rouleaux coniques – bague extérieure	2	
40	1 02 232 08 89	Einstellmutter	Set nut	Ecrou de réglage	2	
41	1 00 992 83 30	Sicherungsblech	Tab washer	Tôlefrein	2	
42	0 00 992 43 28	Federring	Spring washer	Rondelle ressort	2	8
43	7 236 677 502	Sechskantschraube	Hexagon head screw	Vis six pans	2	M 8 x 14
44	7 528 262 501	Spiralspannstift	Spiral pin	Goupille hélicoïdale	2	14 x 28
45	7 236 677 926	Sechskantschraube	Hexagon head screw	Vis six pans	14	M 10 x 30
46	0 00 992 35 28	Federring	Spring washer	Rondelle ressort	14	10
		Gelenkwellen-Befestigung	**Cardan shaft mounting**	**Fixation de l’arbre de transmission**		
47	0 00 229 57 21	Gelenkwelle Motor – Getriebe	Cardan shaft engine – gearbox	Arbre de transmission moteur – boîte	1	
48	0 00 996 13 40	Schmiernippel	Grease nipple	Graisseur	2	
49	7 236 678 130	Sechskantschraube	Hexagon head screw	Vis six pans	8	M 8 x 18-10.9
50	0 00 992 43 28	Federring	Spring washer	Rondelle ressort	8	8
51	0 00 229 05 22	Gelenkwelle Getriebe – Vorderachse	Cardan shaft engine – front axle	Arbre de transmission moteur – pont AV	1	
52	7 236 678 927	Sechskantschraube	Hexagon head screw	Vis six pans	4	M 10 x 35-10.9
53	0 00 992 35 28	Federring	Spring washer	Rondelle ressort	4	10
54	7 236 678 131	Sechskantschraube	Hexagon head screw	Vis six pans	4	M 8 x 20-10.9
55	0 00 992 43 28	Federring	Spring washer	Rondelle ressort	4	10
56	0 00 996 32 51	Schutzkappe	Protective cap	Capuchon protecteur	3	

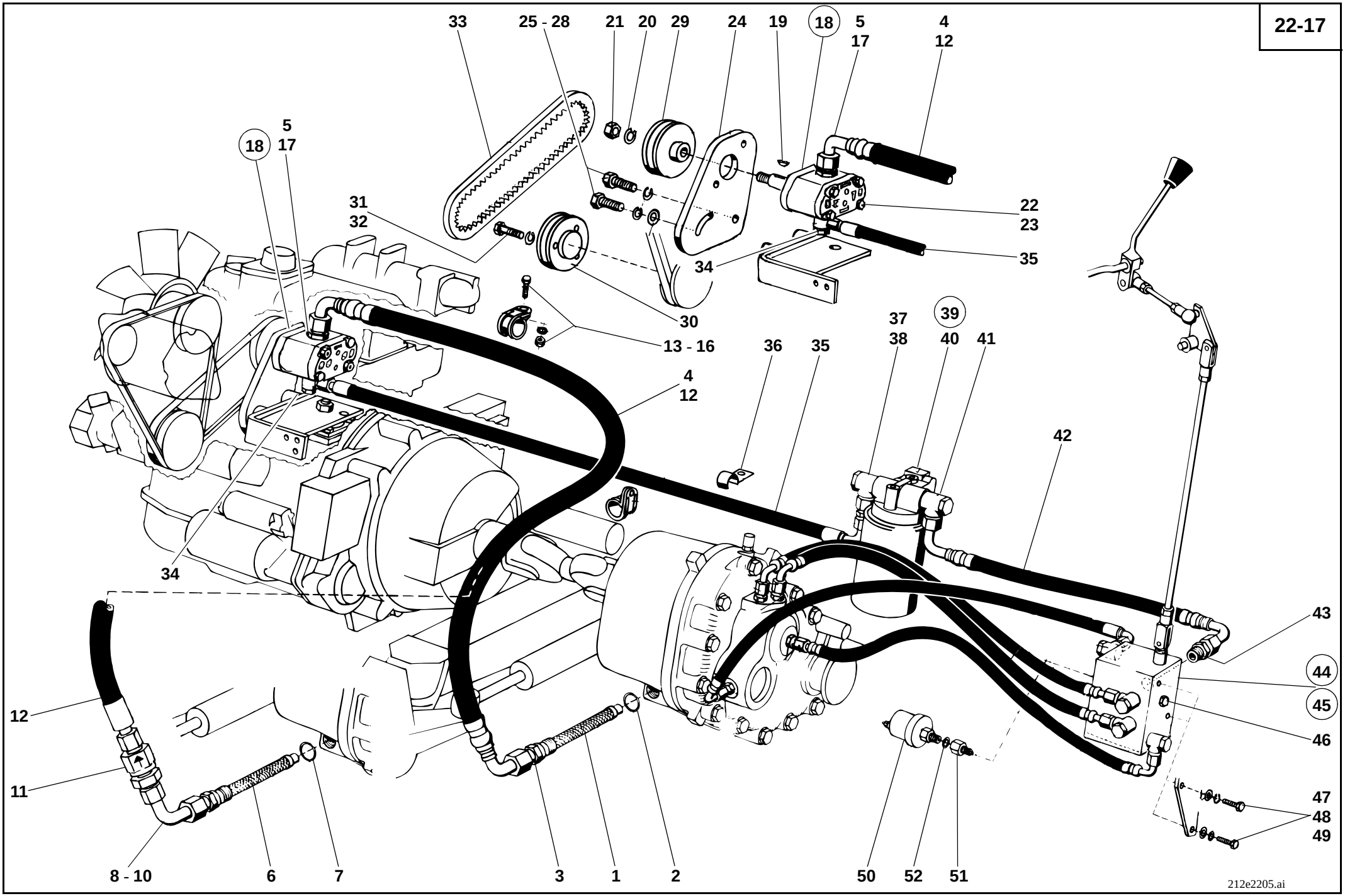
33
25 - 28
21
20
29
24
19
18
5
17
4
12
5
18
17
31
32
22
23
35
34
30
13 - 16
37
39
38
40
41
36
35
4
12
42
34
43
44
45
46
12
11
47
48
49
8 - 10
6
7
3
1
2
50
52
51
212e2205.ai

Pos. Item Pos.	Teil-Nummer Part no. No. pièce	Bezeichnung	Description	Désignation	Stück Qty. Qté.	Bemerkung Remarks Remarques
		Getriebeölkreislauf: ➜I 126 615	**Gearbox oil circuit: ➜I 126 615**	**Circuit d'huile de boîte : ➜I 126 615**		
		Saugleitung Getriebe – Hydraulik-pumpe ➜I 120 234	**Suction line gearbox – hydrauc pump ➜I 120 234**	**Conduite d'aspiration boîte – pompe hydraulique ➜I 120 234**		
1	0 00 363 22 31	Siebeinsatz	Filter insert	Elément filtrant	1	
2	7 593 641 035	Dichtring	Sealing ring	Bague d'étanchéité	1	⌀ A 22 x 29
3	0 00 363 00 16	Verschraubung	Screw connection	Raccord vissé	1	KOR 18/15-L
4	0 00 993 22 86	Schlauchleitung	Flexible line	Conduite flexible	1	NW 12 x 1400
5	0 00 363 03 15	Verschraubung	Screw connection	Raccord vissé	1	GE 15-L
		Saugleitung Getriebe – Hydraulik-pumpe I➜ 120 235 - ➜I 126 615	**Suction line gearbox – hydrauc pump I➜ 120 235 - ➜I 126 615**	**Conduite d'aspiration boîte – pompe hydraulique I➜ 120 235 - ➜I 126 615**		
6	0 00 363 22 31	Siebeinsatz	Filter insert	Elément filtrant	1	
7	7 593 641 035	Dichtring	Sealing ring	Bague d'étanchéité	1	⌀ A 22 x 29
8	1 21 363 11 23	Rohrleitung	Pipe line	Conduite	1	18 x 1,5 x 185
9	7 788 010 557	Überwurfmutter	Union nut	Ecrou de raccord	2	AL 18
10	7 786 680 106	Schneidring	Olive	Olive	2	L 18
11	0 00 361 15 83	Rückschlagventil	Non-return valve	Clapet anti-retour	1	
12	0 00 993 04 96	Schlauchleitung	Flexible line	Conduite flexible	1	NW 12 x 1250
13	0 00 993 83 28	Schelle	Clamp	Collier	2	ø 20
14	7 236 677 135	Sechskantschraube	Hexagon head screw	Vis six pans	2	M 8 x 30
15	0 00 992 43 28	Federring	Spring washer	Rondelle ressort	2	8
16	7 403 677 709	Sechskantmutter	Hexagon nut	Ecrou six pans	2	M 8
17	0 00 363 03 15	Verschraubung	Screw connection	Raccord vissé	1	GE 15-L
18	0 00 361 37 97	Hydraulikpumpe (Getriebe)	Hydraulic pump (gearbox)	Pompe hydraulique (boîte)	1	2,0 cm³
19	7 537 106 003	Scheibenfeder	Woodruff key	Clavette Woodruff	1	
20	0 00 992 42 28	Federring	Spring washer	Rondelle ressort	1	6
21	7 403 677 707	Sechskantmutter	Hexagon nut	Ecrou six pans	1	M 6
22	7 234 677 092	Sechskantschraube	Hexagon head screw	Vis six pans	2	M 8 x 80
23	0 00 992 43 28	Federring	Spring washer	Rondelle ressort	2	8
24	1 21 361 00 06	Lagerplatte	Attachment plate	Plaque de fixation	1	
25	7 236 677 941	Sechskantschraube	Hexagon head screw	Vis six pans	1	M 12 x 30
26	7 236 677 942	Sechskantschraube	Hexagon head screw	Vis six pans	1	M 12 x 35
27	0 00 992 57 28	Federring	Spring washer	Rondelle ressort	2	12
28	7 460 094 007	Scheibe	Washer	Rondelle	2	13

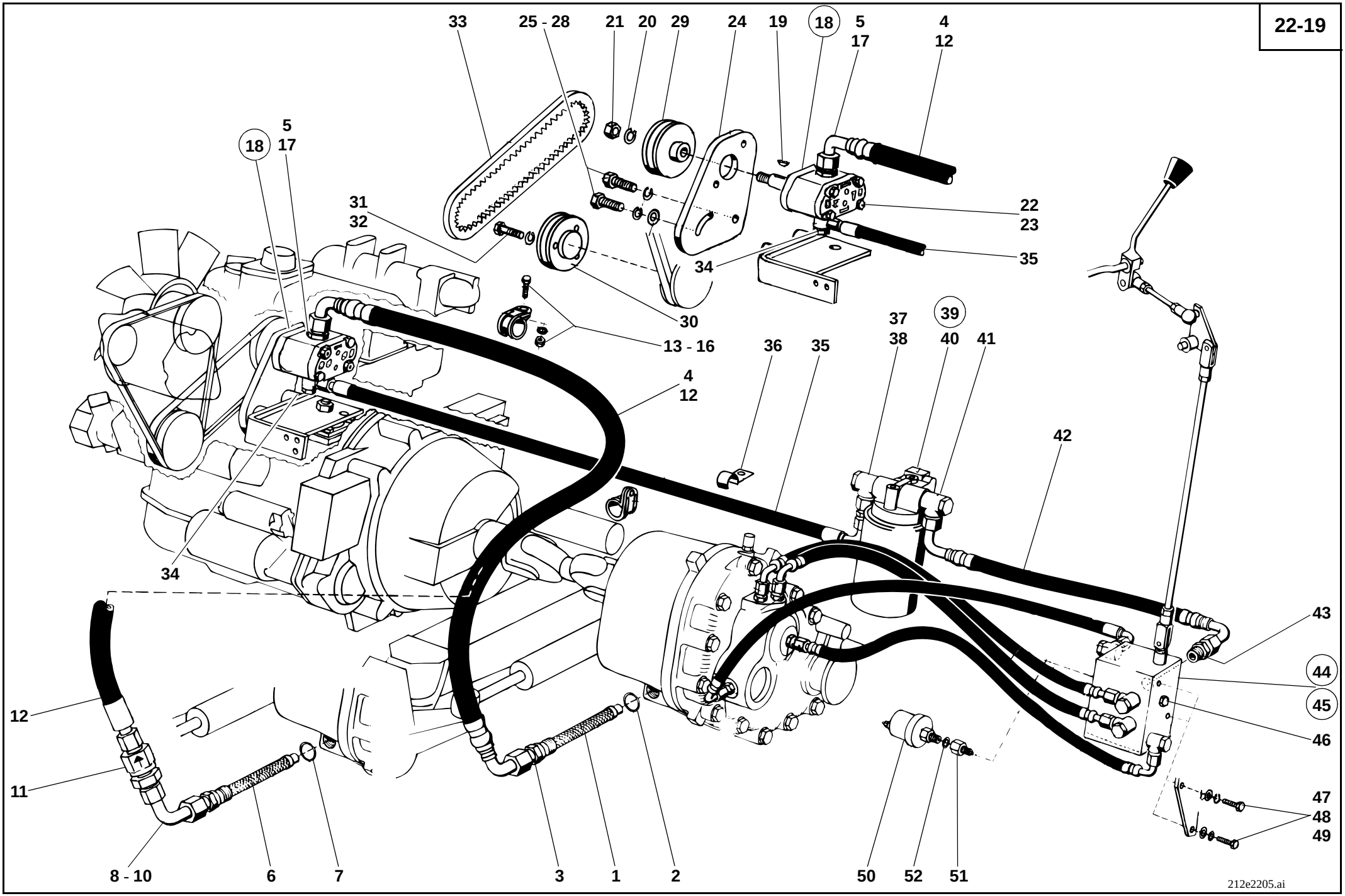
33
25 - 28
21
20
29
24
19
18
5
17
4
12
5
18
17
31
32
22
23
35
34
30
13 - 16
37
38
39
40
41
36
35
4
12
42
34
43
44
45
46
12
11
47
48
49
8 - 10
6
7
3
1
2
50
52
51
212e2205.ai

Pos. Item Pos.	Teil-Nummer Part no. No. pièce	Bezeichnung	Description	Désignation	Stück Qty. Qté.	Bemerkung Remarks Remarques
29	1 21 361 01 16	Keilriemenscheibe (Pumpe)	V-grooved pulley (pump)	Poulie à gorge (pompe)	1	
30	1 21 361 00 16	Keilriemenscheibe (Motor)	V-grooved pulley (engine)	Poulie à gorge (moteur)	1	
31	7 252 677 080	Zylinderschraube	Cheese-head screw	Vis à tête cylindrique	3	242, M 10 x 20
32	0 00 992 52 28	Federring	Spring washer	Rondelle ressort	3	10
33	0 00 996 33 04	Keilriemen	V-belt	Courroie trapézoïdale	1	9,7 x 900/913
		Druckleitung Hydraulikpumpe – Getriebeschaltventil	**Pressure line: hydraulic pump – actuating valve**	**Conduite de pression : pompe hydraulique – valve de changement boîte**		
34	0 00 363 95 20	Verschraubung	Screw connection	Raccord vissé	1	DSVW 10-L
35	0 00 993 94 58	Schlauchleitung	Flexible line	Conduite flexible	1	NW 8 x 1260
36	0 00 993 74 28	Schelle	Clamp	Collier	1	ø 15
37	0 00 363 49 17	Verschraubung	Screw connection	Raccord vissé	1	KOR 15/10-L
38	0 00 363 01 15	Verschraubung	Screw connection	Raccord vissé	1	SVW 15-L (M 18 x 1,5)
39	0 00 363 41 34	Mitteldruckfilter	Medium-pressure filter	Filtre à pression moyenne	1	
40	0 00 363 40 34	Wechselfilterpatrone	Filter cartridge	Cartouche filtrante	1	WD 940
41	0 00 363 53 15	Verschraubung	Screw connection	Raccord vissé	1	DSVW 15-LM
42	0 00 993 23 27	Schlauchleitung	Flexible line	Conduite flexible	1	NW 12 x 380
43	0 00 363 03 15	Verschraubung	Screw connection	Raccord vissé	1	GE 15-L (M 18 x 1,5)
44	0 00 361 39 84	Getriebeschaltventil	Actuating valve	Valve de changement boîte	1	→I 120 030, 12+3 bar
45	0 00 361 95 84	Getriebeschaltventil	Actuating valve	Valve de changement boîte	1	I→ 120 031, 12+3 bar
46	0 00 363 00 63	Prüfanschluß	Test connection	Prise de mesure	1	M 8 x 1
47	7 236 677 132	Sechskantschraube	Hexagon head screw	Vis six pans	2	M 8 x 22
48	7 462 680 011	Scheibe	Washer	Rondelle	2	8,4
49	0 00 992 43 28	Federring	Spring washer	Rondelle ressort	2	8
50	0 00 336 15 03	Druckgeber	Pressure sensor	Capteur de pression	1	0 - 25 bar - M 14 x 1,5
51	0 00 363 14 84	Kapillarrohrdrossel	Capillary tube choke	Tube capillaire d'étranglement	1	
52	7 593 641 021	Dichtring	Sealing ring	Bague d'étanchéité	1	A 14 x 18
		Einzelteile für Getriebeschaltventil siehe Seite 22-38	See page 22-38 for component parts of actuating valve	Voir page 22-38 pour pièces constitutives de la valve de changement boîte		

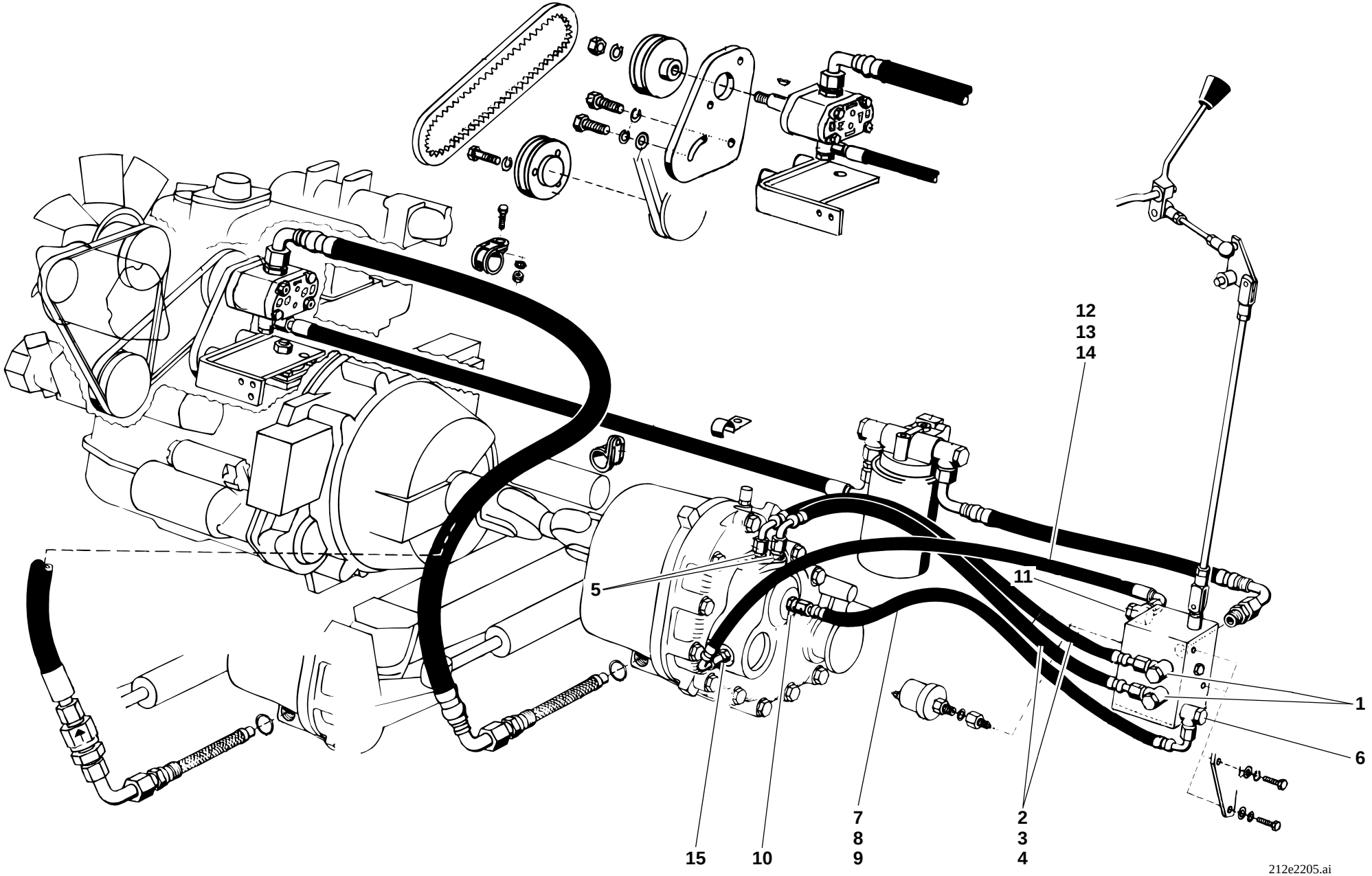
12
13
14
5
11
1
6
7
8
9
2
3
4
15
10
212e2205.ai

Pos. Item Pos.	Teil-Nummer Part no. No. pièce	Bezeichnung	Description	Désignation	Stück Qty. Qté.	Bemerkung Remarks Remarques
		Getriebeölkreislauf: ➜I 126 615	**Gearbox oil circuit ➜I 126 615**	**Circuit de l'huile de boîte ➜I 126 615**		
		Druckleitungen Getriebeschaltventil – Druckölkupplung	**Pressure lines: actuating valve – pressure oil clutch**	**Conduites de pression : valve de changement boîte – embrayage à huile sous pression**		
1	0 00 363 95 20	Verschraubung	Screw connection	Raccord vissé	2	DSVW 10-L (M 14 x 1,5)
2	0 00 993 71 21	Schlauchleitung	Flexible line	Conduite flexible	2	690
3	7 788 010 554	Überwurfmutter	Union nut	Ecrou de raccord	4	AL 10
4	7 786 680 103	Schneidring	Olive	Olive	4	L 10
5	0 00 363 66 16	Verschraubung	Screw connection	Raccord vissé	2	GE 10-LM
		Schmierleitung Getriebeschaltventil – Druckölkupplung	**Lubrication line: actuating valve – pressure oil clutch (forward – reverse)**	**Conduite de lubrification : valve de changement boîte – embrayage à huile sous pression (marche AV – AR)**		
6	0 00 363 53 15	Verschraubung	Screw connection	Raccord vissé	1	DSVW 15-L (M 18 x 1,5)
7	0 00 993 74 23	Schlauchleitung	Flexible line	Conduite flexible	1	NW 12 x 690
8	7 788 010 556	Überwurfmutter	Union nut	Ecrou de raccord	2	AL 15
9	7 786 680 105	Schneidring	Olive	Olive	2	L 15
10	0 00 363 03 15	Verschraubung	Screw connection	Raccord vissé	1	GE 15-L (M 18 x 1,5)
		Rücklaufleitung Getriebeschaltventil – Getriebe	**Return line: actuating valve – gearbox**	**Conduite de retour : valve de changement boîte – boîte**		
11	0 00 363 95 20	Verschraubung	Screw connection	Raccord vissé	1	DSVW 10-L (M 14 x 1,5)
12	0 00 993 58 21	Schlauchleitung	Flexible line	Conduite flexible	1	850
13	7 788 010 554	Überwurfmutter	Union nut	Ecrou de raccord	2	AL 10
14	7 786 680 103	Schneidring	Olive	Olive	2	L 10
15	0 00 363 65 16	Verschraubung	Screw connection	Raccord vissé	1	GE 10-L (M 18 x 1,5)

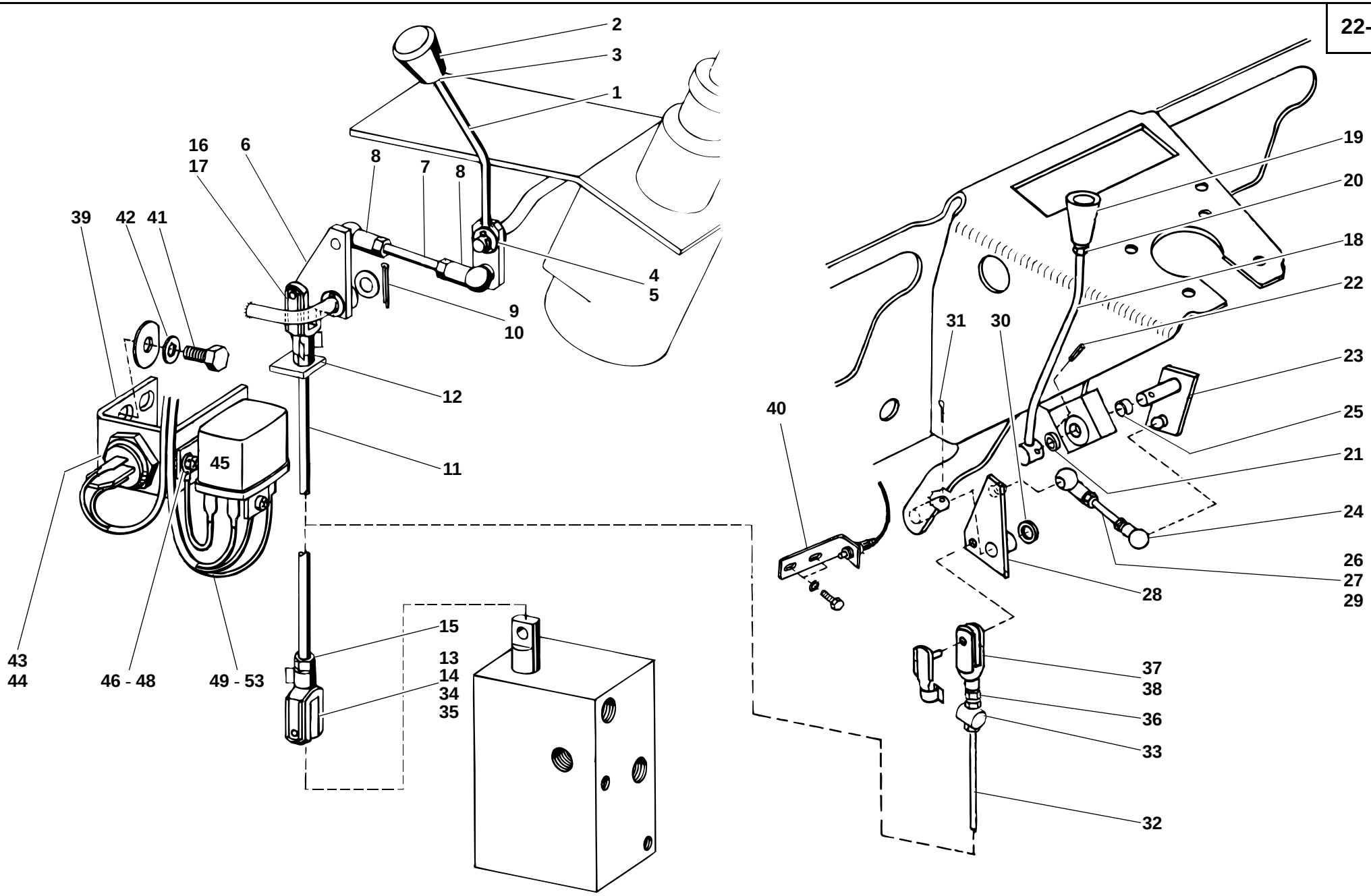
2
3
1
16
17
6
8
7
8
4
5
9
10
39
42
41
12
11
45
43
44
46 - 48
49 - 53
15
13
14
34
35
19
20
18
22
31
30
23
40
25
21
24
26
27
29
28
37
38
36
33
32
212E2207.ai

Pos. Item Pos.	Teil-Nummer Part no. No. pièce	Bezeichnung	Description	Désignation	Stück Qty. Qté.	Bemerkung Remarks Remarques
		Betätigung Getriebeschaltventil →| 120 269	**Operation of actuating valve →| 120 269**	**Commande de la valve de changement boîte →| 120 269**		
1	1 43 220 00 38	Schalthebel	Shift lever	Levier de commande	1	
2	0 00 996 57 30	Griff	Handle	Poignée	1	
3	7 403 677 709	Sechskantmutter	Hexagon nut	Ecrou six pans	1	M 8
4	7 452 680 005	Scheibe	Washer	Rondelle	2	14
5	7 530 680 204	Splint	Split pin	Goupille fendue	2	2,5 x 25
6	1 42 220 00 33	Lagerung	Bearing	Logement	1	
7	1 32 225 00 45	Gestänge	Linkage	Tringlerie	1	120
8	7 824 670 206	Winkelgelenk	Angle joint	Articulation angulaire	2	B 13 x 10
9	7 452 680 005	Scheibe	Washer	Rondelle	2	14
10	7 530 680 204	Splint	Split pin	Goupille fendue	1	2,5 x 25
11	1 21 225 01 45	Gestänge	Linkage	Tringlerie	1	410
12	1 21 335 08 40	Schaltnocken	Shift cam	Came de commande	1	
13	7 821 104 008	Gabelkopf	Fork head	Tête fourchette	1	G 8 x 32
14	0 00 990 39 15	ES-Bolzen	Spring clip pin	Axe à agrafe	1	
15	7 403 677 709	Sechskantmutter	Hexagon nut	Ecrou six pans	4	M 8
16	7 821 104 007	Gabelkopf	Fork head	Tête fourchette	1	G 8 x 16
17	0 00 990 22 12	ES-Bolzen	Spring clip pin	Axe à agrafe	1	
		Betätigung Getriebeschaltventil →| 120 270 - →| 126 615	**Operation of actuating valve →| 120 270 - →| 126 615**	**Commande de la valve de changement boîte →| 120 270 - →| 126 615**		
18	1 46 220 01 38	Schalthebel	Shift lever	Levier de commande	1	
19	0 00 996 57 30	Griff	Handle	Poignée	1	
20	7 403 677 709	Sechskantmutter	Hexagon nut	Ecrou six pans	1	M 8
21	0 00 992 20 15	Tellerfeder	Belleville spring washer	Ressort Belleville	1	
22	7 514 682 162	Spannhülse	Clamping sleeve	Manchon de serrage	1	6 x 36
23	1 46 220 02 38	Hebel	Lever	Levier	1	
24	7 824 670 002	Winkelgelenk	Angle joint	Articulation angulaire	1	A 10
25	0 00 994 22 06	Gleitlager	Friction bearing	Palier lisse	2	16 x 18 x 12
26	0 00 995 21 90	Gestänge	Linkage	Tringlerie	1	6 x 70
27	7 403 677 707	Sechskantmutter	Hexagon nut	Ecrou six pans	2	M 6

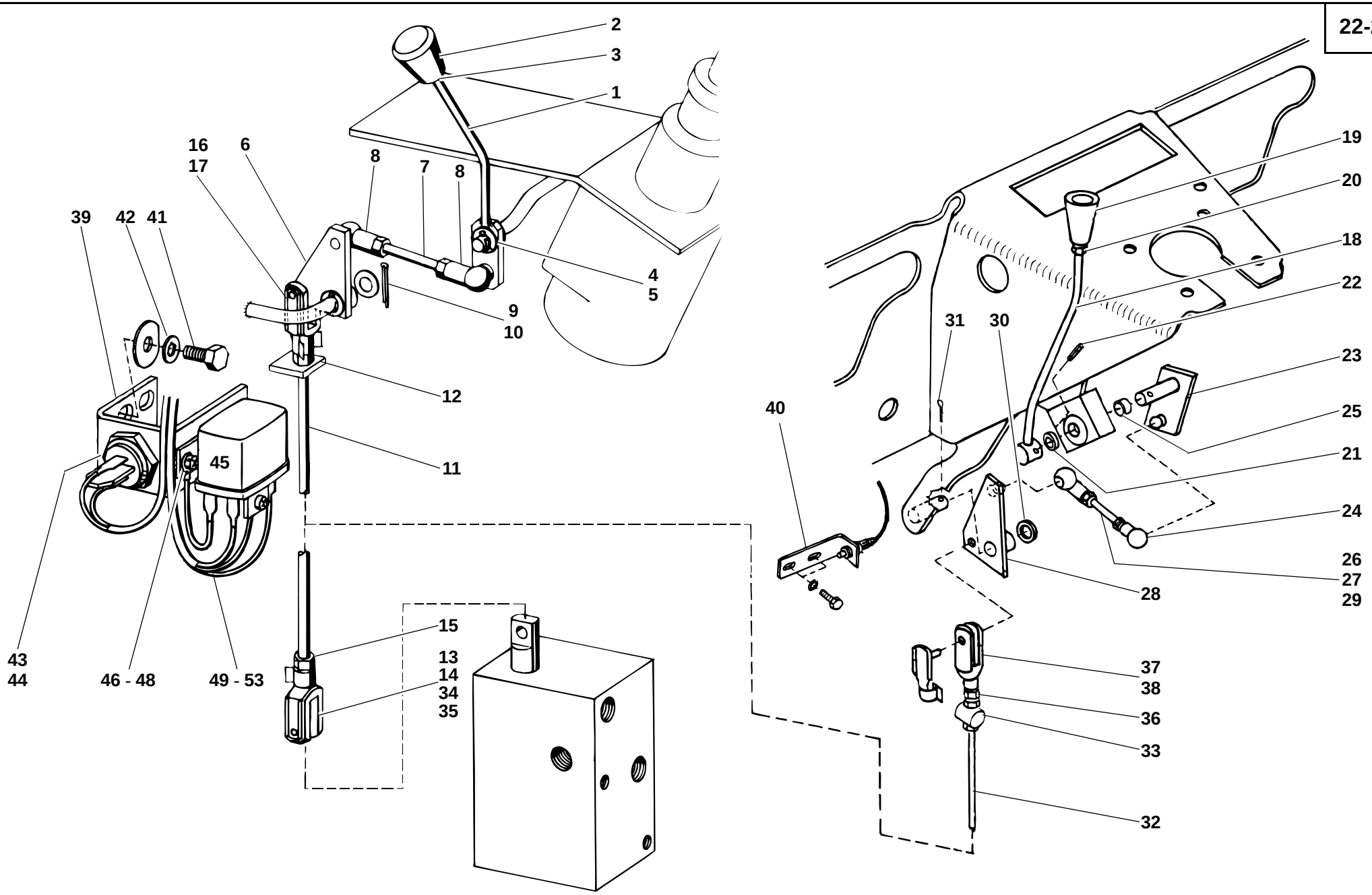
2
3
1
16
17
6
8
7
8
39
42
41
4
5
9
10
12
11
45
43
44
46 - 48
49 - 53
15
13
14
34
35
19
20
18
22
31
30
23
40
25
21
24
26
27
29
28
37
38
36
33
32
212E2207.ai

Pos. Item Pos.	Teil-Nummer Part no. No. pièce	Bezeichnung	Description	Désignation	Stück Qty. Qté.	Bemerkung Remarks Remarques
28	1 46 220 00 33	Lagerung	Bearing	Logement	1	
29	7 824 670 203	Winkelgelenk	Angle joint	Articulation angulaire	1	B 10 x 4,5
30	7 452 680 005	Scheibe	Washer	Rondelle	1	14
31	7 530 680 204	Splint	Split pin	Goupille fendue	1	2,5 x 25
32	1 21 225 02 45	Gestänge	Linkage	Tringlerie	1	
33	0 21 335 00 72	Schaltnocken	Shift cam	Came de commande	1	
34	7 821 104 008	Gabelkopf	Fork head	Tête fourchette	1	G 8 x 32
35	0 00 990 39 15	ES-Bolzen	Spring clip pin	Axe à agrafe	1	
36	7 403 677 709	Sechskantmutter	Hexagon nut	Ecrou six pans	4	M 8
37	7 821 104 007	Gabelkopf	Fork head	Tête fourchette	1	G 8 x 16
38	0 00 990 22 12	ES-Bolzen	Spring clip pin	Axe à agrafe	1	
		Anlaßsperre	**Starting interlock**	**Verrouillage de démarrage**		
39	1 21 335 09 40	Halter	Bracket	Support	1	→I 120 269
40	1 48 335 01 40	Halter	Bracket	Support	1	I→ 120 270 - →I 126 615
41	7 236 677 129	Sechskantschraube	Hexagon head screw	Vis six pans	2	M 8 x 16
42	0 00 992 43 28	Federring	Spring washer	Rondelle ressort	2	8
43	0 00 333 19 08	Schalter	Switch	Interrupteur	1	
44	7 593 641 028	Dichtring	Sealing ring	Bague d'étanchéité	1	A 18 x 22
45	0 00 332 09 17	Startrelais	Starting relay	Relais de démarreur	1	
46	7 286 671 063	Linsenschraube	Oval-head screw	Vis à tête bombée	2	M 6 x 12
47	0 00 992 41 28	Federring	Spring washer	Rondelle ressort	2	6
48	7 451 680 109	Scheibe	Washer	Rondelle	2	6,4
49	0 21 330 09 10	Kabelbaum	Wiring harness	Faisceau de câbles	1	
50	1 00 334 50 27	Kabel schwarz/braun	Cable (brown/black)	Câble (marron/noir)	1	1,5 mm³ 140 lg.
51	0 00 333 01 11	Flachstecker	Flat plug	Fiche plate	1	
52	7 572 642 012	Kabelschuh	Cable lug	Cosse de câble	1	A 6 x 2,3
53	1 00 334 01 50	Isolierschlauch	Insulating hose	Flexible d'isolation	2	ø 3
		Der Motor kann nur gestartet werden, wenn der Schalthebel Bild-Nr. **1**+**18** in Mittelstellung ist.	Engine can be started only if shift lever (item **1**+**18**) is in neutral position.	Le moteur ne peut être démarré que si le levier de commande (pos. **1**+**18**) est en position neutre.		

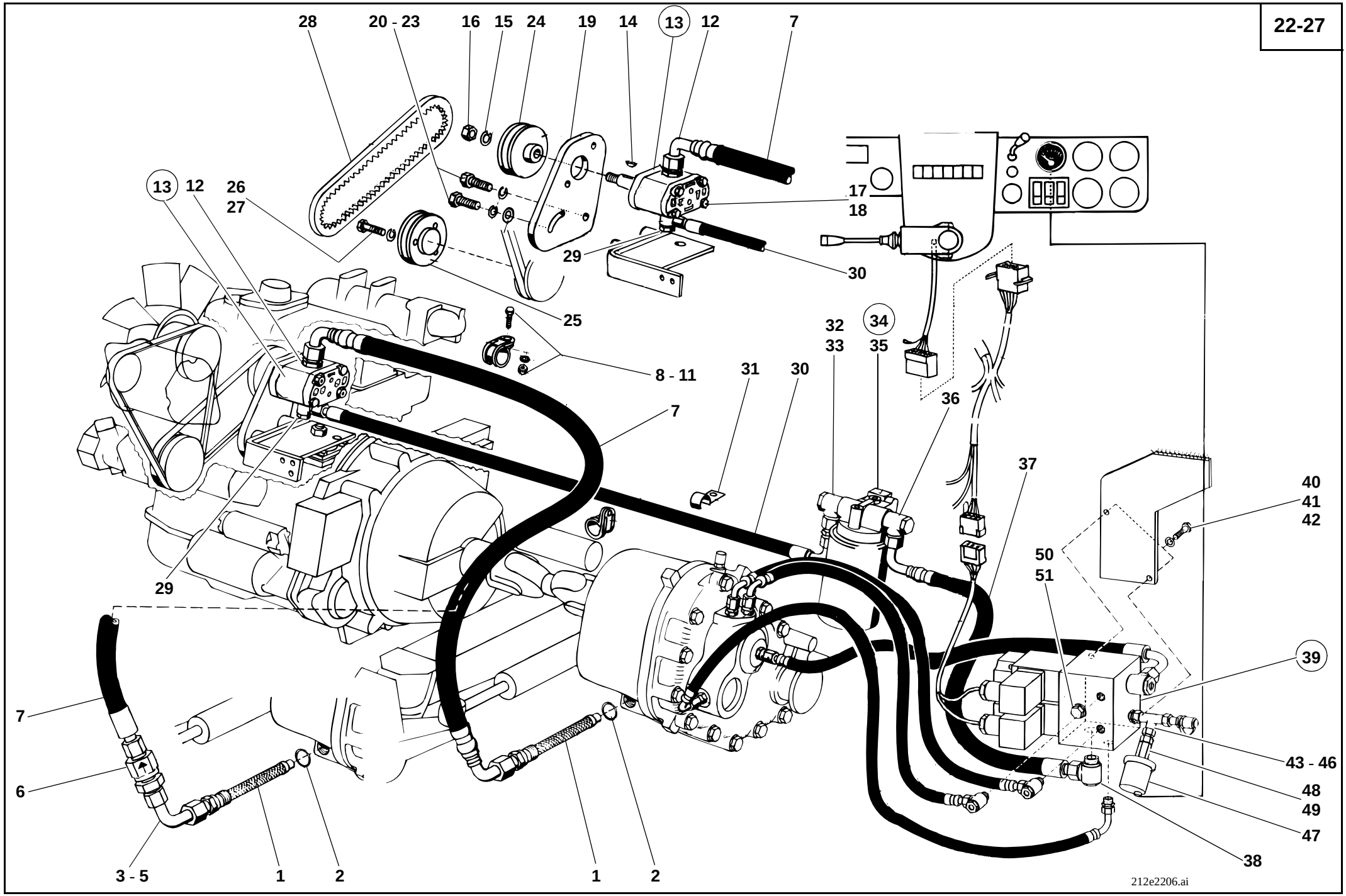
28
20 - 23
16
15
24
19
14
13
12
7
13
12
26
27
17
18
29
30
25
8 - 11
34
32
33
35
31
30
36
37
7
29
40
41
42
50
51
39
7
6
43 - 46
48
49
47
38
3 - 5
1
2
1
2
212e2206.ai

Pos. Item Pos.	Teil-Nummer Part no. No. pièce	Bezeichnung	Description	Désignation	Stück Qty. Qté.	Bemerkung Remarks Remarques
		Getriebeölkreislauf: I→ 126 616	**Gearbox oil circuit I→ 126 616**	**Circuit de l'huile de boîte I→ 126 616**		
		Saugleitung Getriebe – Hydraulik-pumpe	**Suction line gearbox – hydraulic pump**	**Conduite d'aspiration boîte – pompe hydraulique**		
1	0 00 363 22 31	Siebeinsatz	Filter insert	Elément filtrant	1	
2	7 593 641 035	Dichtring	Sealing ring	Bague d'étanchéité	1	∅ A 22 x 29
3	1 21 363 11 23	Rohrleitung	Pipe line	Conduite	1	18 x 1,5 x 185
4	7 788 010 557	Überwurfmutter	Union nut	Ecrou de raccord	2	AL 18
5	7 786 680 106	Schneidring	Olive	Olive	2	L 18
6	0 00 361 15 83	Rückschlagventil	Non-return valve	Clapet anti-retour	1	
7	0 00 993 04 96	Schlauchleitung	Flexible line	Conduite flexible	1	NW 12 x 1250
8	0 00 993 83 28	Schelle	Clamp	Collier	2	ø 20
9	7 236 677 135	Sechskantschraube	Hexagon head screw	Vis six pans	2	M 8 x 30
10	0 00 992 43 28	Federring	Spring washer	Rondelle ressort	2	8
11	7 403 677 709	Sechskantmutter	Hexagon nut	Ecrou six pans	2	M 8
12	0 00 363 03 15	Verschraubung	Screw connection	Raccord vissé	1	GE 15-L
13	0 00 361 37 97	Hydraulikpumpe (Getriebe)	Hydraulic pump (gearbox)	Pompe hydraulique (boîte)	1	2,0 cm³
14	7 537 106 003	Scheibenfeder	Woodruff key	Clavette Woodruff	1	
15	0 00 992 42 28	Federring	Spring washer	Rondelle ressort	1	6
16	7 403 677 707	Sechskantmutter	Hexagon nut	Ecrou six pans	1	M 6
17	7 234 677 092	Sechskantschraube	Hexagon head screw	Vis six pans	2	M 8 x 80
18	0 00 992 43 28	Federring	Spring washer	Rondelle ressort	2	8
19	1 21 361 00 06	Lagerplatte	Attachment plate	Plaque de fixation	1	
20	7 236 677 941	Sechskantschraube	Hexagon head screw	Vis six pans	1	M 12 x 30
21	7 236 677 942	Sechskantschraube	Hexagon head screw	Vis six pans	1	M 12 x 35
22	0 00 992 57 28	Federring	Spring washer	Rondelle ressort	2	12
23	7 460 094 007	Scheibe	Washer	Rondelle	2	13

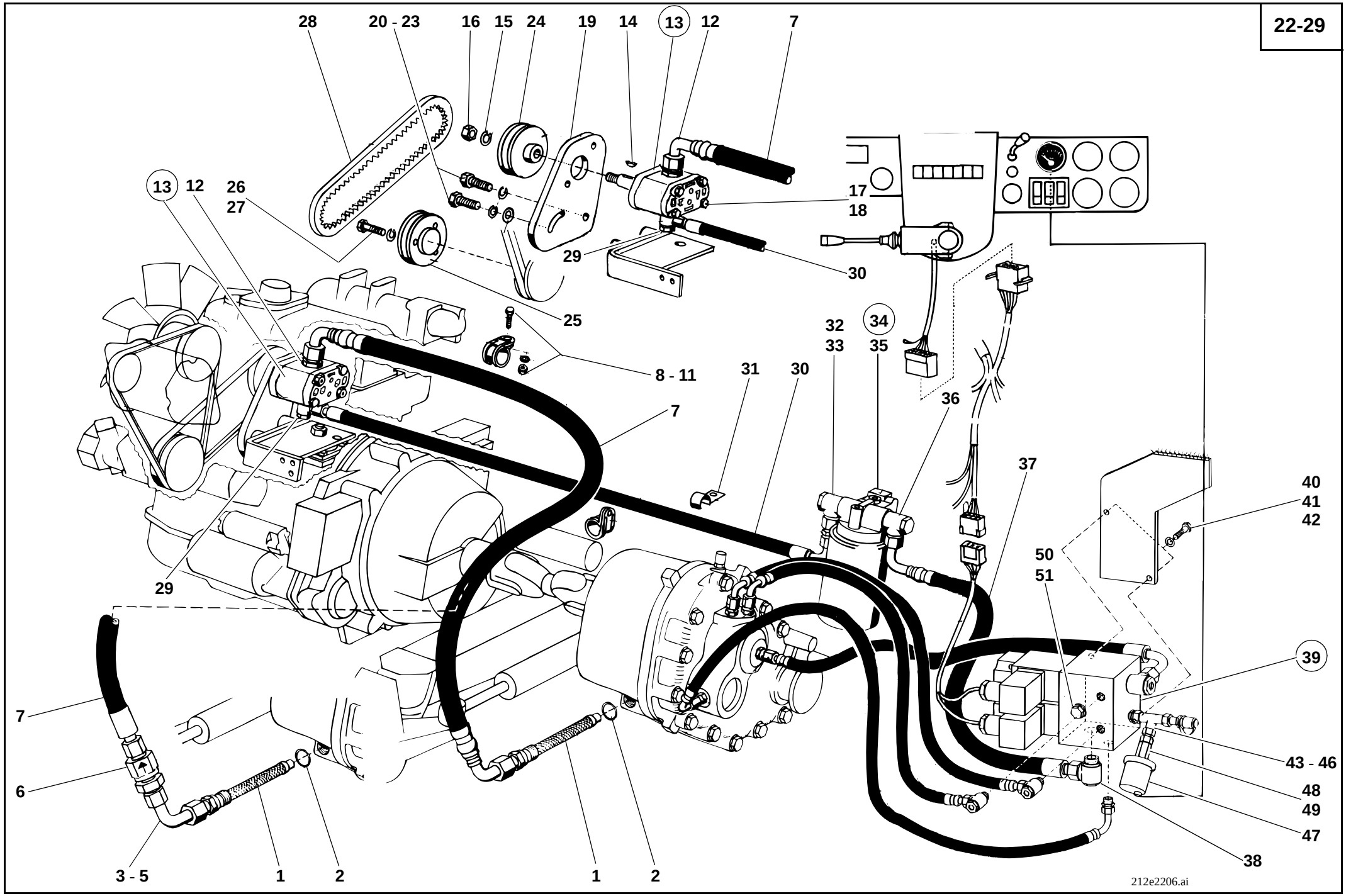
28
20 - 23
16
15
24
19
14
13
12
7
13
12
26
27
17
18
29
30
25
34
32
33
35
8 - 11
31
30
36
7
37
40
41
42
50
51
29
39
7
6
43 - 46
48
49
47
38
3 - 5
1
2
1
2
212e2206.ai

Pos. Item Pos.	Teil-Nummer Part no. No. pièce	Bezeichnung	Description	Désignation	Stück Qty. Qté.	Bemerkung Remarks Remarques
24	1 21 361 01 16	Keilriemenscheibe (Pumpe)	V-grooved pulley (pump)	Poulie à gorge (pompe)	1	
25	1 21 361 00 16	Keilriemenscheibe (Motor)	V-grooved pulley (engine)	Poulie à gorge (moteur)	1	
26	7 252 677 080	Zylinderschraube	Cheese-head screw	Vis à tête cylindrique	3	242, M 10 x 20
27	0 00 992 52 28	Federring	Spring washer	Rondelle ressort	3	10
28	0 00 996 33 04	Keilriemen	V-belt	Courroie trapézoïdale	1	9,7 x 900/913
		Druckleitung Hydraulikpumpe – Getriebeschaltventil	**Pressure line: hydraulic pump – actuating valve**	**Conduite de pression : pompe hydraulique – valve de changement boîte**		
29	0 00 363 95 20	Verschraubung	Screw connection	Raccord vissé	1	DSVW 10-L
30	0 00 993 94 58	Schlauchleitung	Flexible line	Conduite flexible	1	NW 8 x 1260
31	0 00 993 58 31	Schelle	Clamp	Collier	1	ø 15/18
32	0 00 363 49 17	Verschraubung	Screw connection	Raccord vissé	1	KOR 15/10-L
33	0 00 363 01 15	Verschraubung	Screw connection	Raccord vissé	1	SVW 15-L (M 18 x 1,5)
34	0 00 363 41 34	Mitteldruckfilter	Medium-pressure filter	Filtre à pression moyenne	1	
35	0 00 363 40 34	Wechselfilterpatrone	Filter cartridge	Cartouche filtrante	1	WD 940
36	0 00 363 53 15	Verschraubung	Screw connection	Raccord vissé	1	DSVW 15-LM
37	0 00 993 37 88	Schlauchleitung	Flexible line	Conduite flexible	1	NW 12 x 450
38	0 00 363 53 15	Verschraubung	Screw connection	Raccord vissé	1	DSVW 15-L (M 18 x 1,5)
39	0 00 361 82 87	Elektr. Getriebeschaltventil	Electrical actuating valve	Valve de changement boîte électrique	1	12+2 bar
40	7 236 677 129	Sechskantschraube	Hexagon head screw	Vis six pans	2	M 8 x 16
41	7 462 680 011	Scheibe	Washer	Rondelle	2	8,4
42	0 00 992 43 28	Federring	Spring washer	Rondelle ressort	2	8
43	0 00 363 66 16	Verschraubung	Screw connection	Raccord vissé	2	GE 10-LM
44	0 00 363 50 17	Verschraubung	Screw connection	Raccord vissé	1	evL 10-L
45	1 00 363 06 83	Reduzierung	Reducer	Pièce de réduction	1	SW 22
46	0 00 363 00 63	Prüfanschluß	Test connection	Prise de mesure	1	M 8 x 1
47	0 00 336 15 03	Druckgeber	Pressure sensor	Capteur de pression	1	0 - 25 bar - M 14 x 1,5
48	0 00 363 14 84	Kapillarrohrdrossel	Capillary tube choke	Tube capillaire d'étranglement	1	
49	7 593 641 021	Dichtring	Sealing ring	Bague d'étanchéité	1	A 14 x 18
50	7 332 673 003	Verschlußschraube	Screw plug	Bouchon fileté	1	M 14 x 1,5
51	7 593 641 021	Dichtring	Sealing ring	Bague d'étanchéité	1	A 14 x 18
		Einzelteile für Getriebeschaltventil siehe Seite 22-40	See page22-40 for component parts of actuating valve	Voir page 22-40 pour pièces constitutives de la valve de changement boîte		

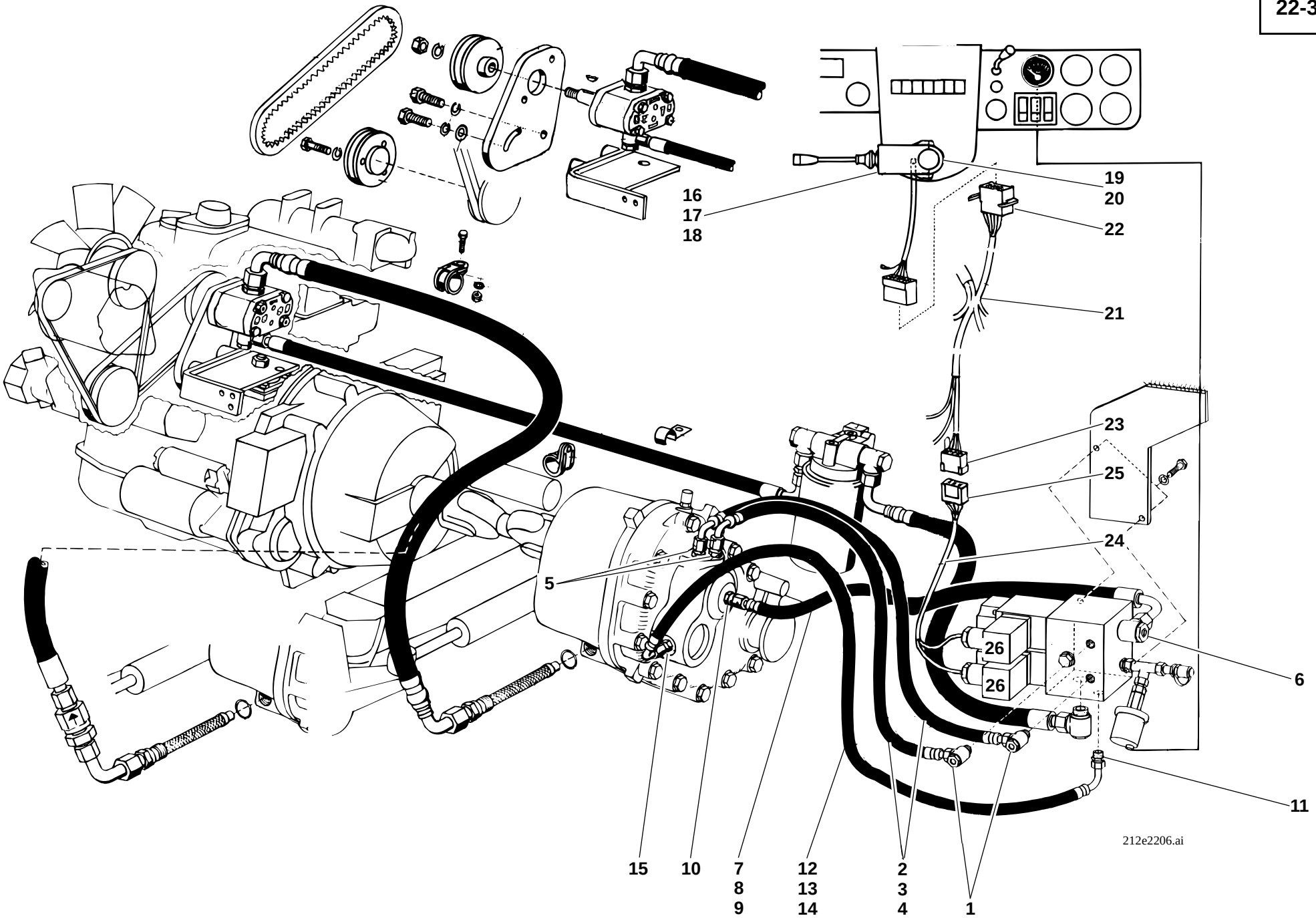
16
17
18
19
20
22
21
23
25
24
5
26
26
6
11
15
10
7
8
9
12
13
14
2
3
4
1
212e2206.ai

Pos. Item Pos.	Teil-Nummer Part no. No. pièce	Bezeichnung	Description	Désignation	Stück Qty. Qté.	Bemerkung Remarks Remarques
		Getriebeölkreislauf: I→ 126 616	**Gearbox oil circuit I→ 126 616**	**Circuit de l'huile de boîte I→ 126 616**		
		Druckleitungen Getriebeschaltventil – Druckölkupplung	**Pressure lines: actuating valve – pressure oil clutch**	**Conduites de pression : valve de changement boîte – embrayage à huile sous pression**		
1	0 00 363 95 20	Verschraubung	Screw connection	Raccord vissé	2	DSVW 10-L (M 14 x 1,5)
2	0 00 993 71 21	Schlauchleitung	Flexible line	Conduite flexible	2	690
3	7 788 010 554	Überwurfmutter	Union nut	Ecrou de raccord	4	AL 10
4	7 786 680 103	Schneidring	Olive	Olive	4	L 10
5	0 00 363 66 16	Verschraubung	Screw connection	Raccord vissé	2	GE 10-LM
		Schmierleitung Getriebeschaltventil – Druckölkupplung	**Lubrication line: actuating valve – pressure oil clutch (forward – reverse)**	**Conduite de lubrification : valve de changement boîte – embrayage à huile sous pression (marche AV – AR)**		
6	0 00 363 53 15	Verschraubung	Screw connection	Raccord vissé	1	DSVW 15-L (M 18 x 1,5)
7	0 00 993 74 23	Schlauchleitung	Flexible line	Conduite flexible	1	NW 12 x 690
8	7 788 010 556	Überwurfmutter	Union nut	Ecrou de raccord	2	AL 15
9	7 786 680 105	Schneidring	Olive	Olive	2	L 15
10	0 00 363 03 15	Verschraubung	Screw connection	Raccord vissé	1	GE 15-L (M 18 x 1,5)
		Rücklaufleitung Getriebeschaltventil – Getriebe	**Return line: actuating valve – gearbox**	**Conduite de retour : valve de changement boîte – boîte**		
11	0 00 363 95 20	Verschraubung	Screw connection	Raccord vissé	1	DSVW 10-L (M 14 x 1,5)
12	0 00 993 58 21	Schlauchleitung	Flexible line	Conduite flexible	1	850
13	7 788 010 554	Überwurfmutter	Union nut	Ecrou de raccord	2	AL 10
14	7 786 680 103	Schneidring	Olive	Olive	2	L 10
15	0 00 363 65 16	Verschraubung	Screw connection	Raccord vissé	1	GE 10-L (M 18 x 1,5)

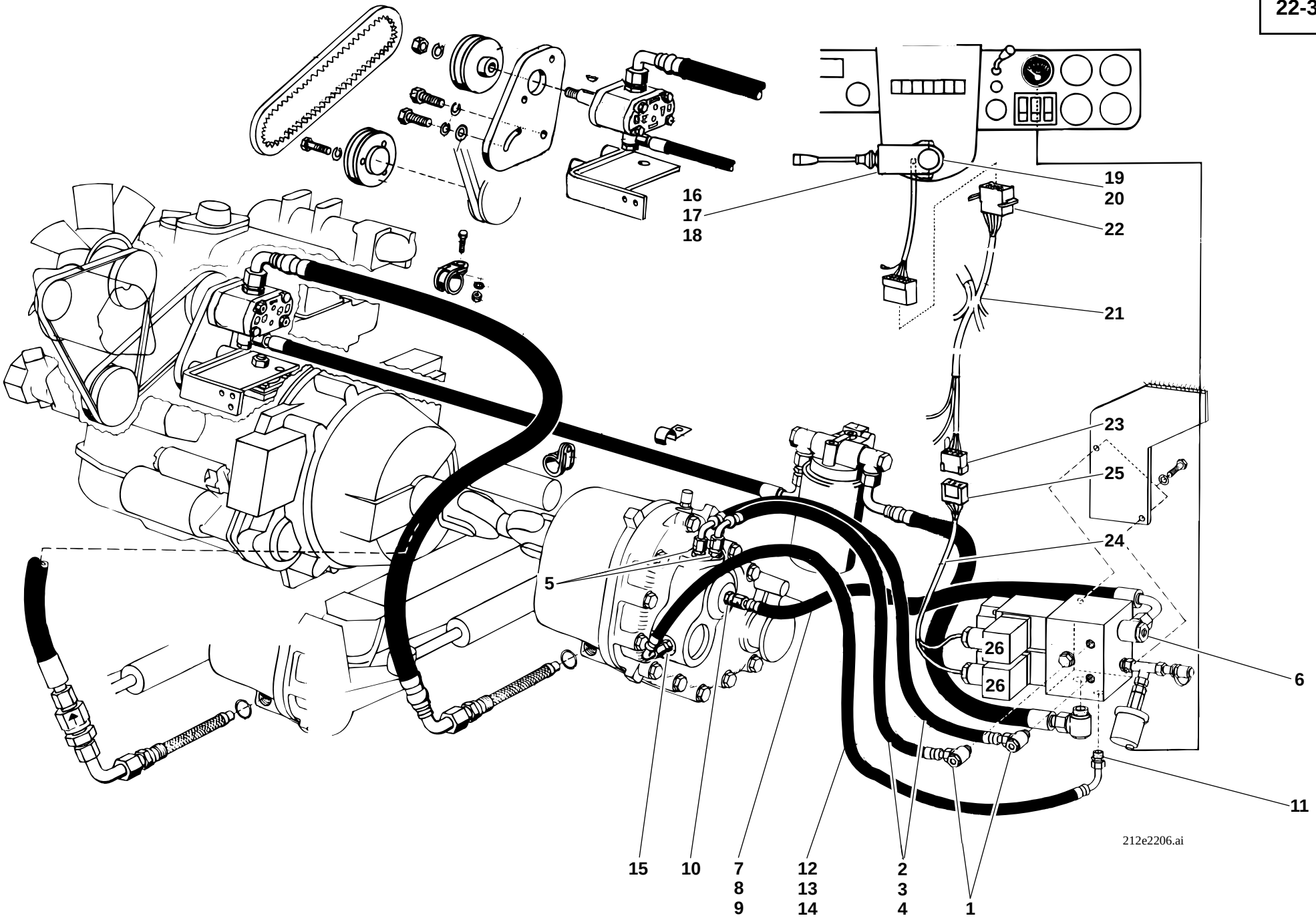
16
17
18
19
20
22
21
23
25
24
5
26
26
6
11
15
10
7
8
9
12
13
14
2
3
4
1
212e2206.ai

Pos. Item Pos.	Teil-Nummer Part no. No. pièce	Bezeichnung	Description	Désignation	Stück Qty. Qté.	Bemerkung Remarks Remarques
		Elektrische Getriebeschaltung **I→ 126 616**	**Electrical gear shift** **I→ 126 616**	**Changement de vitesse électrique** **I→ 126 616**		
16	0 00 333 32 07	Lenkstockschalter	Steering column control lever	Levier de commande de la colonne de direction	1	
17	0 00 080 09 10	Knopf	Button	Bouton	1	
18	0 00 080 09 11	Manschette	Cuff	Manchette	1	
19	0 00 333 00 86	Klemmstück	Clamping piece	Pièce de serrage	1	
20	7 250 671 586	Zylinderschraube	Cheese-head screw	Vis à tête cylindrique	2	M 4 x 10
21	0 46 330 10 10	Kabelbaum	Wiring harness	Faisceau de câbles	1	
22	0 00 333 48 11	Flachsteckergehäuse	Flat plug housing	Boîtier à fiche plate	1	8-polig
23	0 00 333 74 11	Flachsteckergehäuse	Flat plug housing	Boîtier à fiche plate	1	6-polig
24	0 35 330 03 10	Kabelbaum (am Getriebeschaltventil)	Wiring harness (on actuating valve)	Faisceau de câbles (sur valve de changement boîte)	1	
25	0 00 333 76 11	Stecker	Plug	Fiche	1	6-polig
26	0 00 333 83 11	Stecker	Plug	Fiche	2	

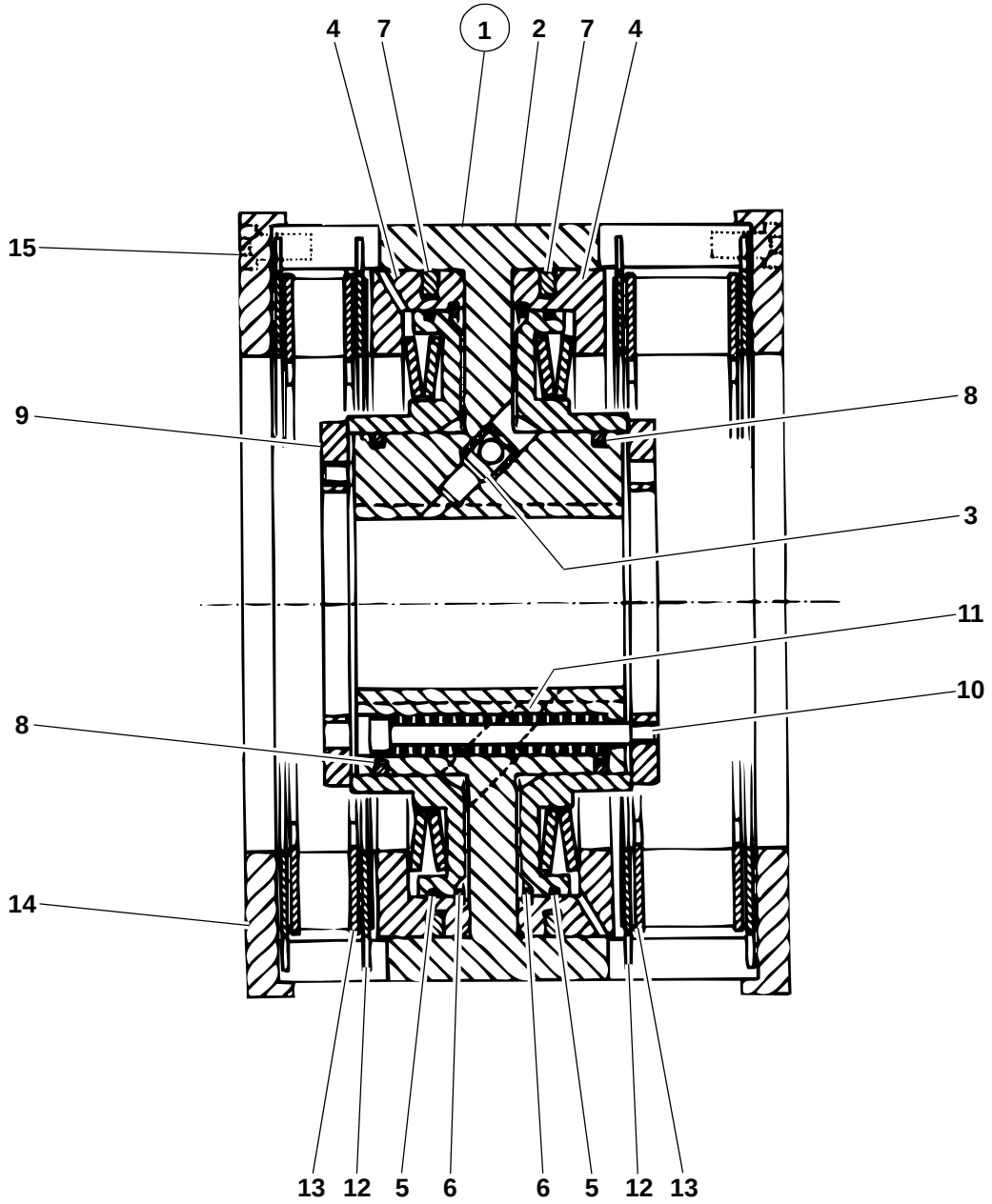

35e2205.ai

Pos. Item Pos.	Teil-Nummer Part no. No. pièce	Bezeichnung	Description	Désignation	Stück Qty. Qté.	Bemerkung Remarks Remarques
		Einzelteile für Druckölkupplung	**Pressure oil clutch component parts**	**Embrayage à huile sous pression pièces constitutives**		
1	0 42 212 04 03	Druckölkupplung	Pressure oil clutch	Embrayage à huile sous pression	1	
2	0 42 212 04 13	Zylindergehäuse	Cylinder housing	Boîtier du cylindre	1	
3	0 00 361 40 84	Rückschlagventil	Non-return valve	Clapet anti-retour	2	
4	0 00 360 00 43	Kolben	Piston	Piston	2	
5	0 00 996 90 08	O-Ring	O-ring	Joint torique	2	101,32 x 1,78
6	0 00 992 30 28	Sprengring	Snap ring	Anneau élastique	2	
7	0 21 212 04 51	Rechteckring	Square ring	Anneau rectangulaire	2	125 x 114,6 x 3,0
8	0 21 212 02 51	Rechteckring	Square ring	Anneau rectangulaire	2	64 x 59,0 x 2,5
9	0 00 993 15 66	Druckscheibe	Pressure disc	Rondelle de pression	2	
10	0 00 995 45 71	Schraube	Screw	Vis	12	, M 4 x 50-12.9
11	0 00 992 38 02	Druckfeder	Compression spring	Ressort de pression	12	
12	0 21 212 02 15	Außenlamelle	Outer clutch disc	Disque extérieur	12	
13	0 21 212 03 15	Innenlamelle	Inner clutch disc	Disque intérieur	10	
14	0 00 993 16 66	Anschlagscheibe	Thrust washer	Rondelle de butée	2	
15	0 00 995 08 68	Schraube	Screw	Vis	24	, M 5 x 15-10.9

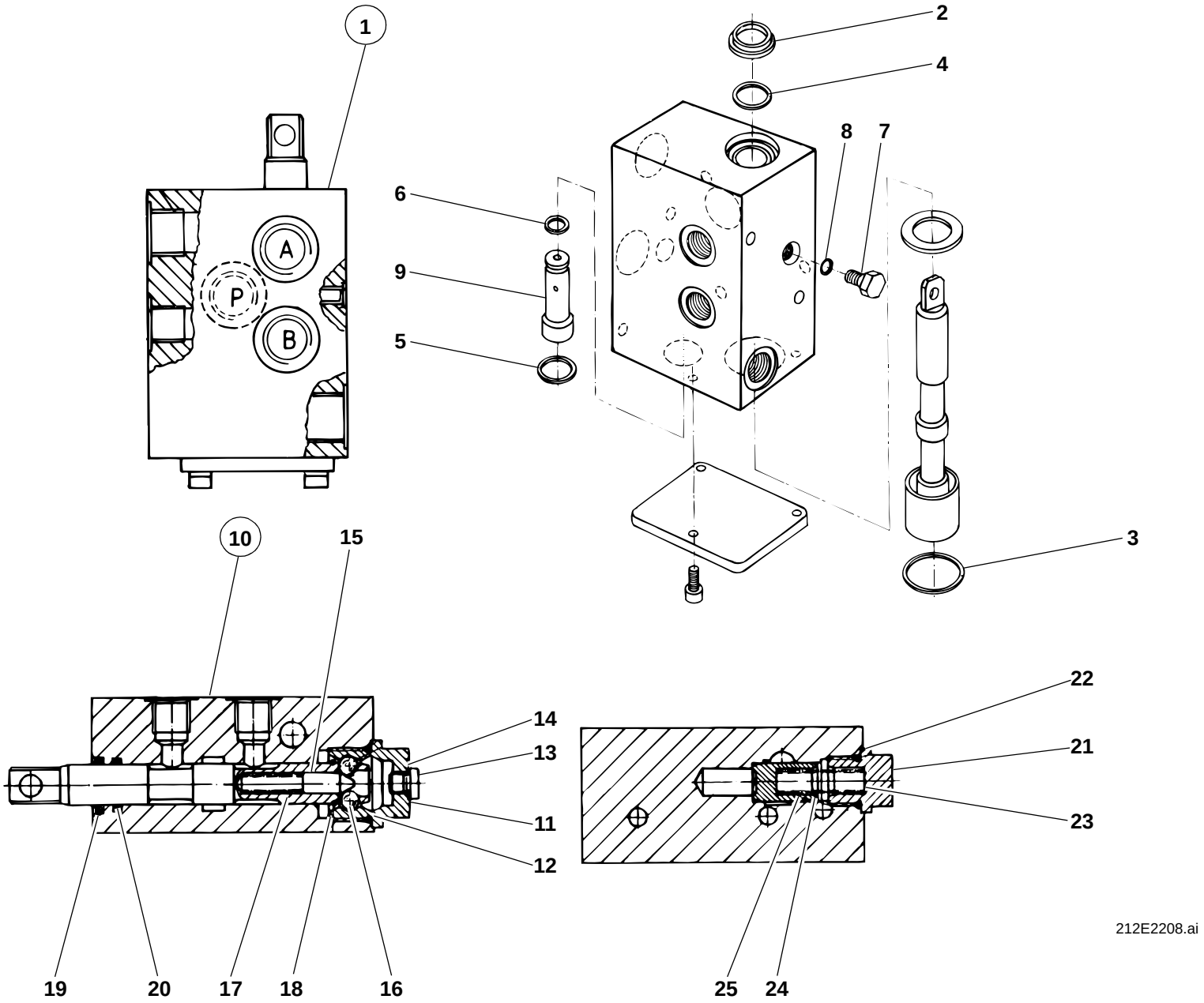
1
2
4
8
7
6
9
5
A
P
B
3
10
15
14
13
11
12
22
21
23
19
20
17
18
16
25
24
212E2208.ai

Pos. Item Pos.	Teil-Nummer Part no. No. pièce	Bezeichnung	Description	Désignation	Stück Qty. Qté.	Bemerkung Remarks Remarques
		Einzelteile für Getriebeschaltventil (mechanisch schaltbar) ➜I 120 030	**Actuating valve (mechanical shift): component parts ➜I 120 030**	**Valve de changement boîte (commande mécanique) : pièces constitutives ➜I 120 030**		
1	0 00 361 39 84	Getriebeschaltventil	Actuating valve	Valve de changement boîte	1	12+3 bar
2	0 00 996 93 29	Schmutzabstreifer	Dirt scraper	Racleur de saleté	1	16 x 22 x 3 x 4/14
3	0 00 996 94 08	O-Ring	O-ring	Joint torique	1	26 x 2
4	0 00 996 95 08	O-Ring	O-ring	Joint torique	1	16 x 2,5
5	0 00 996 96 08	O-Ring	O-ring	Joint torique	1	17 x 2
6	0 00 996 97 08	O-Ring	O-ring	Joint torique	1	11 x 2
7	0 00 990 22 09	Verschlußstopfen	Plug	Bouchon	1	M 8 x 1
8	0 00 996 98 08	O-Ring	O-ring	Joint torique	1	6,07 x 1,78
9	0 00 361 69 84	Ventileinsatz	Valve insert	Elément de valve	1	
		Einzelteile für Getriebeschaltventil (mechanisch schaltbar) I➜ 120 031 - ➜I 126 615	**Actuating valve (mechanical shift): component parts I➜ 120 031 - ➜I 126 615**	**Valve de changement boîte (commande mécanique) : pièces constitutives I➜ 120 031 - ➜I 126 615**		
10	0 00 361 95 84	Getriebeschaltventil	Actuating valve	Valve de changement boîte	1	12+3 bar
	0 00 990 22 09	Verschlußstopfen	Plug	Bouchon	1	M 8 x 1
	0 00 996 98 08	O-Ring	O-ring	Joint torique	1	6,07 x 1,78
11	0 00 990 44 09	Verschlußschraube	Screw plug	Bouchon fileté	1	
12	0 00 996 60 09	O-Ring	O-ring	Joint torique	1	
13	0 00 990 45 09	Verschlußschraube	Screw plug	Bouchon fileté	1	
14	0 00 996 71 64	USIT-Ring	USIT ring	Bague USIT	1	
15	0 00 995 15 85	Raststift	Plunger pin	Broche d’arrêt	1	
16	0 00 994 09 80	Kugel	Ball	Bille	2	
17	0 00 992 99 02	Feder	Spring	Ressort	1	
18	0 00 992 79 28	Sprengring	Snap ring	Anneau élastique	1	
19	0 00 996 70 64	Schmutzabstreifer	Dirt scraper	Racleur de saleté	1	
20	0 00 996 61 09	O-Ring	O-ring	Joint torique	1	
21	0 00 990 46 09	Verschlußschraube	Screw plug	Bouchon fileté	1	12 bar
22	0 00 996 62 09	O-Ring	O-ring	Joint torique	1	
23	0 00 993 36 64	Paßscheibe	Shim ring	Rondelle d'ajustage	1-3	
24	0 00 361 98 84	Kegel	Cone	Cône	1	
25	0 00 992 00 01	Feder	Spring	Ressort	1	

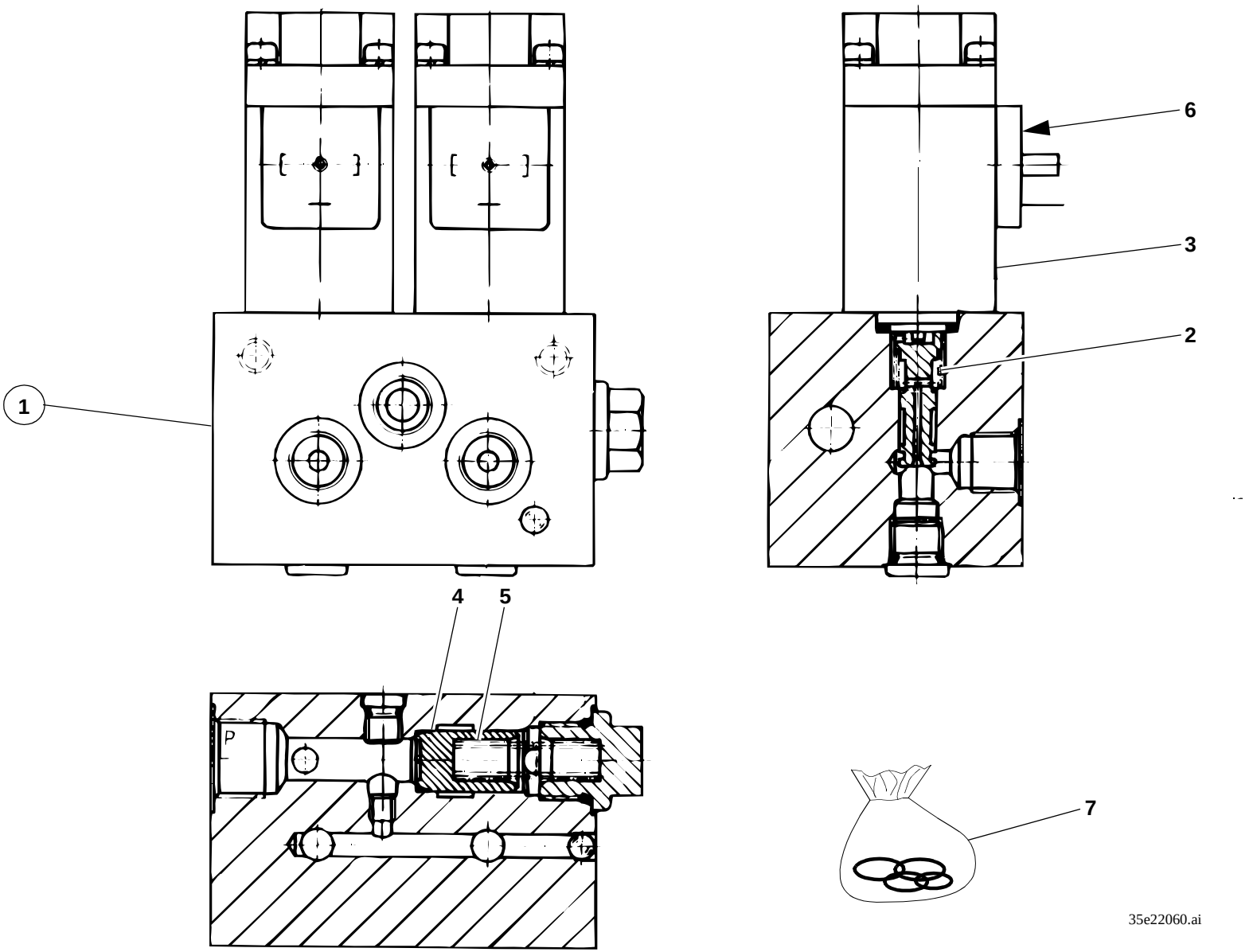
1
2
3
4
5
6
7
P
35e22060.ai

Pos. Item Pos.	Teil-Nummer Part no. No. pièce	Bezeichnung	Description	Désignation	Stück Qty. Qté.	Bemerkung Remarks Remarques
		Einzelteile für elektr. Getriebe-schaltventil ↦ 126 616	**Electrical actuating valve: component parts ↦ 126 616**	**Valve électrique de changement boîte : pièces constitutives ↦ 126 616**		
1	0 00 361 82 87	Getriebeschaltventil	Actuating valve	Valve de changement	1	12+3 bar
2	0 00 992 00 01	Druckfeder	Compression spring	Ressort de pression	1	
3	0 00 333 00 37	Magnet	Solenoid	Solénoïde	2	12 V
4	0 00 361 98 84	Kegel	Cone	Cône	1	
5	0 00 992 68 01	Druckfeder	Compression spring	Ressort de pression	2	
6	0 00 333 83 11	Gerätestecker	Equipment plug	Fiche de l’équipement	2	
7	0 00 996 81 15	Dichtsatz	Sealing kit	Jeu de joints	1	

Gruppe

Vorderachse

Vorderachse ➜I 120 269
Vorderachse I➜120 270
Portaltriebe I➜ 120 001 ➜I 120 164
Portaltriebe I➜ 120 165 ➜I 120 269
Portaltriebe I➜ 120 270

Group

Front axle

Front axle ➜I 120 269
Front axle I➜ 120 270
Final drives I➜ 120 001 ➜I 120 164
Final drives I➜ 120 165 ➜I 120 269
Final drives I➜ 120 270

Groupe 23

Pont AV

Pont AV ➜I 120 269
Pont AV I➜120 270
Réducteurs I➜ 120 001 ➜I 120 164
Réducteurs I➜ 120 165 ➜I 120 269
Réducteurs I➜ 120 270

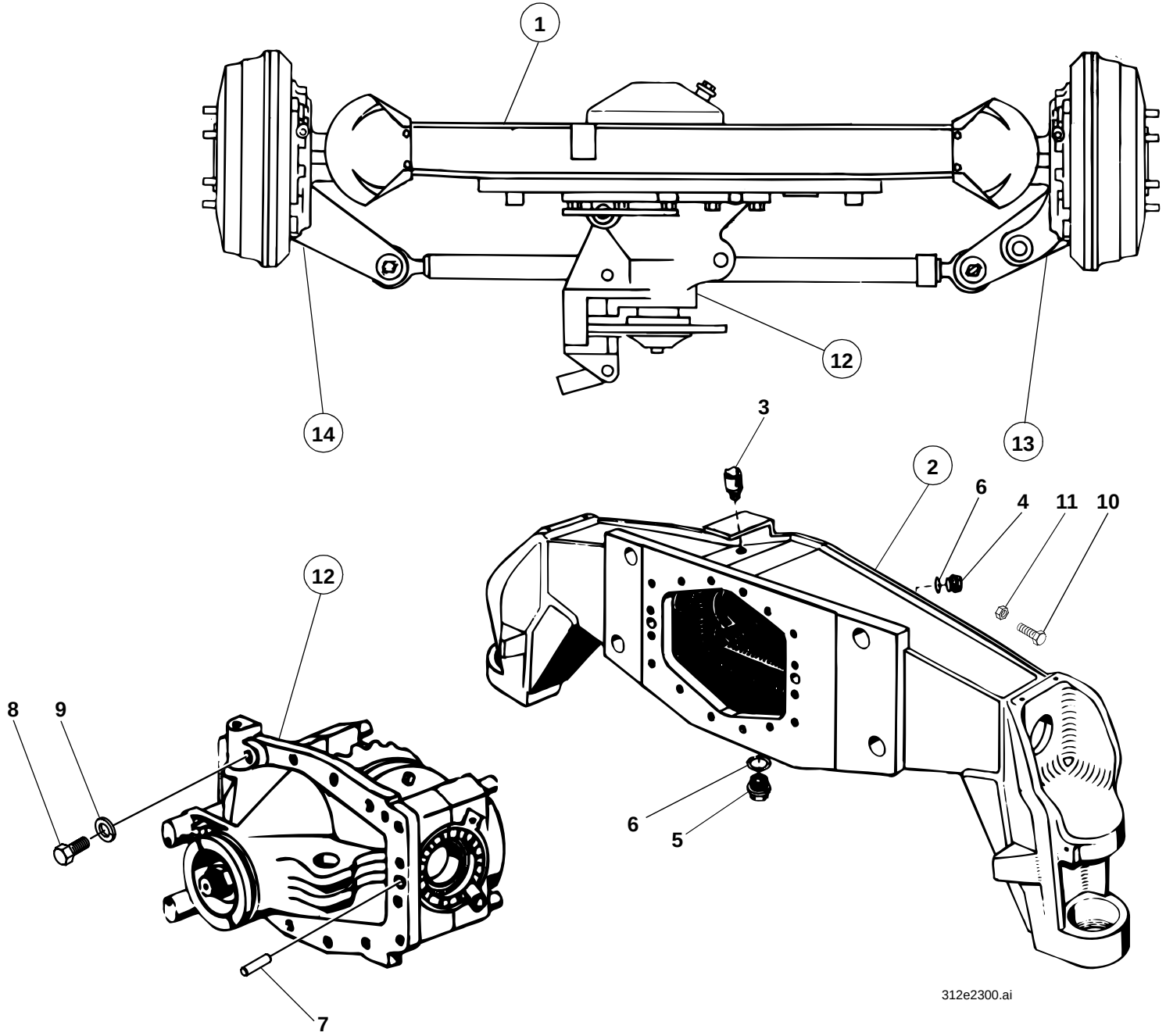
1
14
12
13
3
2
6
4
11
10
12
8
9
6
5
7
312e2300.ai

Pos. Item Pos.	Teil-Nummer Part no. No. pièce	Bezeichnung	Description	Désignation	Stück Qty. Qté.	Bemerkung Remarks Remarques
		Vorderachse ➜I 120 269	**Front axle ➜I 120 269**	**Pont AV ➜I 120 269**		
1	1 32 260 06 01	Portal-Lenktriebachse (mit Spurstange, Bremstrommel, ohne Lenkzylinder)	Portal-type steering and drive axle (with track rod, brake drum,without steering ram)	De pont moteurdirecteur à portiques (avec barre d'accouplement, tambour de frein, sans vérin de braquage)	1	
2	1 32 260 05 04	Achsträger	Axle carrier	Porte-pont	1	
3	0 00 990 99 10	Entlüfter	Breather	Dégagement d'air	1	M 10 x 1
4	0 00 990 02 10	Verschlußschraube	Screw plug	Bouchon fileté	1	M 22 x 1,5
5	0 00 990 68 10	Magnetfilterstopfen	Magnet plug	Bouchon magnétique	1	M 22 x 1,5
6	7 593 641 035	Dichtring	Sealing ring	Bague d'étanchéité	2	A 22 x 29
7	7 528 262 501	Spiralspannstift	Spiral pin	Goupille hélicoïdale	2	14 x 28
8	7 236 678 927	Sechskantschraube	Hexagon head screw	Vis six pans	14	M 10 x 35-10.9
9	0 00 992 35 28	Federring	Spring washer	Rondelle ressort	14	10
10	7 236 677 929	Sechskantschraube	Hexagon head screw	Vis six pans	1	242, M 10 x 45
11	7 403 677 813	Sechskantmutter	Hexagon nut	Ecrou six pans	1	M 10
12	1 32 230 01 07	Achsgetriebegehäuse (mit Scheibenbremse, ohne Diff.-Sperreteile)	Differential housing (with disc brake, without differential lock parts)	Carter de différentiel (avec frein à disque, sans pièces du blocage de différentiel)	1	
13	1 32 260 01 16	Portaltrieb rechts	Final drive (right)	Réducteur (côté droit)	1	➜I 120 164
	1 32 260 07 16	Portaltrieb rechts	Final drive (right)	Réducteur (côté droit)	1	I➜ 120 165 - ➜I 120 269
	1 32 260 09 16	Portaltrieb rechts	Final drive (right)	Réducteur (côté droit)	1	I➜ 120 165 - ➜I 120 269
14	1 32 260 00 16	Portaltrieb links	Final drive (left)	Réducteur (côté gauche)	1	➜I 120 164
	1 32 260 06 16	Portaltrieb links	Final drive (left)	Réducteur (côté gauche)	1	I➜ 120 165 - ➜I 120 269
	1 32 260 08 16	Portaltrieb links	Final drive (left)	Réducteur (côté gauche)	1	I➜ 120 165 - ➜I 120 269
		Weitere Einzelteile siehe Seite: Ausgleichgetriebe, 23-8 u. 23-10 Differentialsperre, 23-12 Portaltriebe ➜I 120 164, 23-14 u. 23-20 Zsb Portaltriebe I➜ 120 165-➜I 120 269, 23-26 u. 23-32 Spurstange, 27-4 Bremstrommel, Bremsenteile, 24-36 Scheibenbremse, 24-14 u. 24-16	Further component parts see page: Differential 23-8 and 23-10 Differential lock 23-12 Final drives ➜I 120 164, 23-14 and 23-20 Final drives I➜ 120 165-➜I 120 269, 23-26 and 23-26 Track rod 27-4 Brake drum, brake parts 24-36 Disc brake 24-14 and 24-16	D'autres pièces constitutives voir page : Différentiel 23-8 et 23-10 Blocage de différentiel 23-12 Réducteurs ➜I 120 164, 23-14 et 23-20 Réducteurs I➜ 120 165-➜I 120 269, 23-26 et 23-26 Barre d'accouplement 27-4 Tambour de frein, pièces de frein 24-36 Frein à disque 24-14 et 24-16		

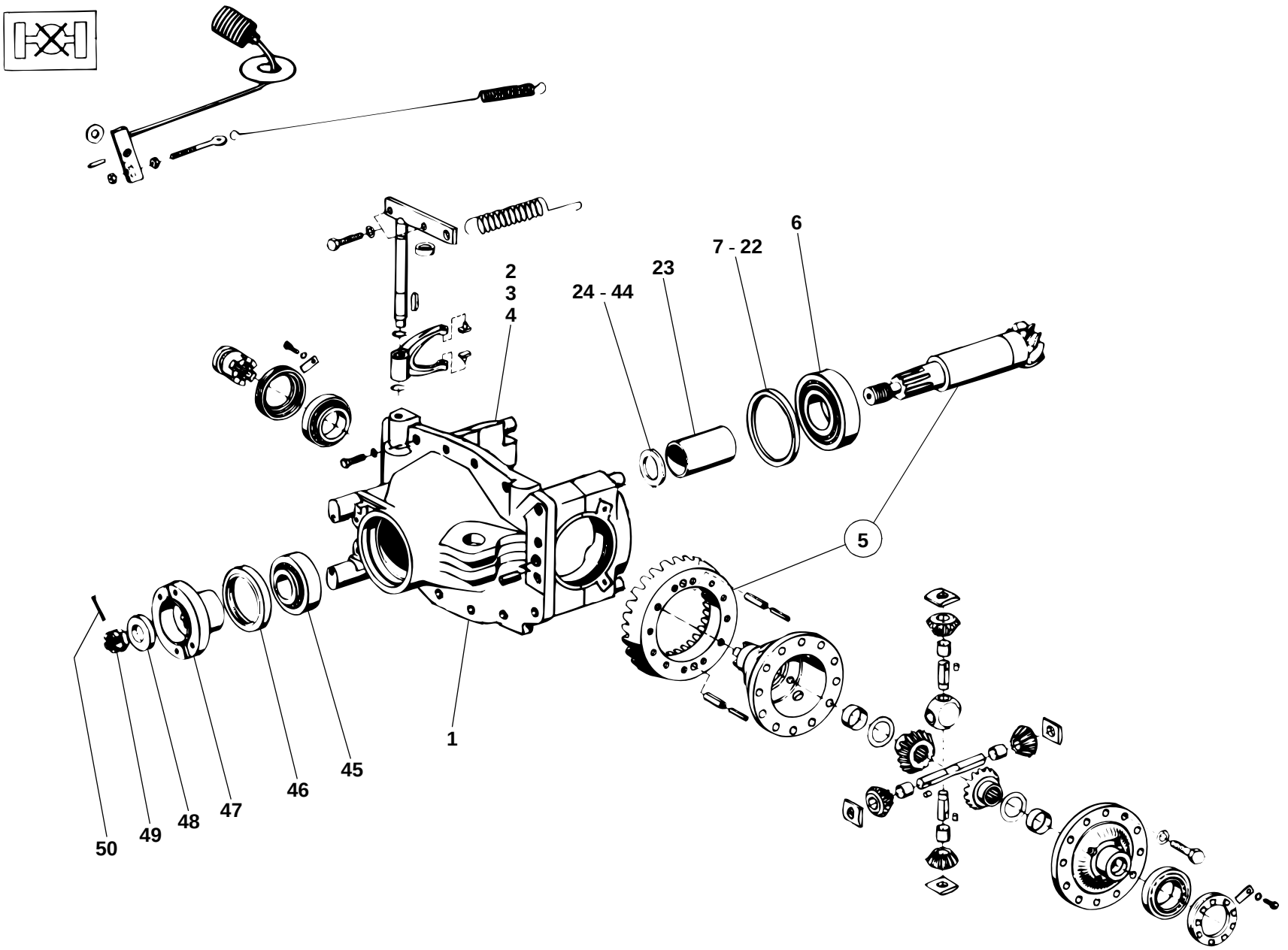

35e2300.ai

Pos. Item Pos.	Teil-Nummer Part no. No. pièce	Bezeichnung	Description	Désignation	Stück Qty. Qté.	Bemerkung Remarks Remarques
		Einzelteile Vorderachse **➜I 120 269**	**Front axle: component parts** **➜I 120 269**	**Pont AV : pièces constitutives** **➜I 120 269**		
1	1 32 230 00 07	Achsgetriebegehäuse	Differential housing	Carter de différentiel	1	
2	0 00 995 13 86	Spannhülse	Clamping sleeve	Manchon de serrage	4	8 x 20
3	7 252 678 166	Zylinderschraube	Cheesehead screw	Vis à tête cylindrique	4	175 Nm 242, M 14 x 100-10.9
4	0 00 992 53 28	Federring	Spring washer	Rondelle ressort	4	14
		Winkeltrieb – Einzelteile	**Gear drive: component parts**	**Couple conique : pièces constitutives**		
5	1 02 260 04 60	Winkeltrieb (Kegelrad u. Tellerrad)	Gear drive (bevel gear and crown wheel)	Couple conique (pignon conique et d'attaque)	1	
6	7 618 313 005	Kegelrollenlager	Taper roller bearing	Roulement à rouleaux coniques	1	
7	0 00 997 54 02	Einstellscheibe	Spacer	Cale	1	2,30 mm
8	0 00 997 55 02	Einstellscheibe	Spacer	Cale	1	2,40 mm
9	0 00 997 56 02	Einstellscheibe	Spacer	Cale	1	2,50 mm
10	0 00 997 57 02	Einstellscheibe	Spacer	Cale	1	2,60 mm
11	0 00 997 58 02	Einstellscheibe	Spacer	Cale	1	2,70 mm
12	0 00 997 59 02	Einstellscheibe	Spacer	Cale	1	2,80 mm
13	0 00 997 60 02	Einstellscheibe	Spacer	Cale	1	2,90 mm
14	0 00 997 61 02	Einstellscheibe	Spacer	Cale	1	3,00 mm
15	0 00 997 62 02	Einstellscheibe	Spacer	Cale	1	3,10 mm
16	0 00 997 63 02	Einstellscheibe	Spacer	Cale	1	3,20 mm
17	0 00 997 64 02	Einstellscheibe	Spacer	Cale	1	3,30 mm
18	0 00 997 65 02	Einstellscheibe	Spacer	Cale	1	3,40 mm
19	0 00 997 66 02	Einstellscheibe	Spacer	Cale	1	3,50 mm
20	0 00 997 67 02	Einstellscheibe	Spacer	Cale	1	3,60 mm
21	0 00 997 68 02	Einstellscheibe	Spacer	Cale	1	3,70 mm
22	0 00 997 69 02	Einstellscheibe	Spacer	Cale	1	3,80 mm

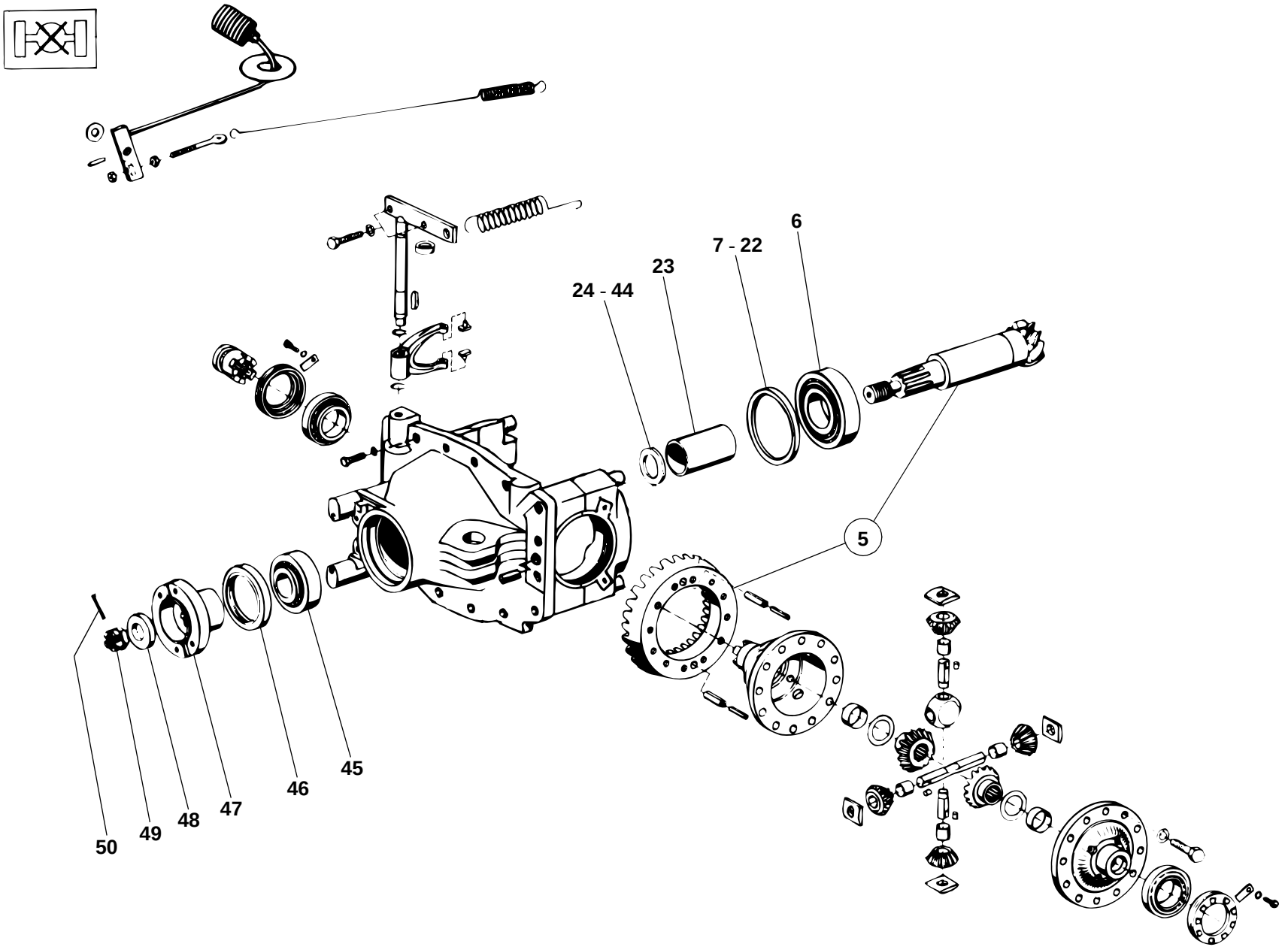

35e2300.ai

Pos. Item Pos.	Teil-Nummer Part no. No. pièce	Bezeichnung	Description	Désignation	Stück Qty. Qté.	Bemerkung Remarks Remarques
23	1 02 233 09 53	Distanzrohr	Spacer tube	Tuyau d'écartement	1	
24	1 00 997 00 13	Einstellscheibe	Spacer	Cale	1	3,50 mm
25	1 00 997 01 13	Einstellscheibe	Spacer	Cale	1	3,55 mm
26	1 00 997 02 13	Einstellscheibe	Spacer	Cale	1	3,60 mm
27	1 00 997 03 13	Einstellscheibe	Spacer	Cale	1	3,65 mm
28	1 00 997 04 13	Einstellscheibe	Spacer	Cale	1	3,70 mm
29	1 00 997 05 13	Einstellscheibe	Spacer	Cale	1	3,75 mm
30	1 00 997 06 13	Einstellscheibe	Spacer	Cale	1	3,80 mm
31	1 00 997 07 13	Einstellscheibe	Spacer	Cale	1	3,85 mm
32	1 00 997 08 13	Einstellscheibe	Spacer	Cale	1	3,90 mm
33	1 00 997 09 13	Einstellscheibe	Spacer	Cale	1	3,95 mm
34	1 00 997 10 13	Einstellscheibe	Spacer	Cale	1	4,00 mm
35	1 00 997 11 13	Einstellscheibe	Spacer	Cale	1	4,05 mm
36	1 00 997 12 13	Einstellscheibe	Spacer	Cale	1	4,10 mm
37	1 00 997 13 13	Einstellscheibe	Spacer	Cale	1	4,15 mm
38	1 00 997 14 13	Einstellscheibe	Spacer	Cale	1	4,20 mm
39	1 00 997 15 13	Einstellscheibe	Spacer	Cale	1	4,25 mm
40	1 00 997 16 13	Einstellscheibe	Spacer	Cale	1	4,30 mm
41	1 00 997 17 13	Einstellscheibe	Spacer	Cale	1	4,35 mm
42	1 00 997 18 13	Einstellscheibe	Spacer	Cale	1	4,40 mm
43	1 00 997 19 13	Einstellscheibe	Spacer	Cale	1	4,45 mm
44	1 00 997 20 13	Einstellscheibe	Spacer	Cale	1	4,50 mm
45	7 618 313 005	Kegelrollenlager	Taper roller bearing	Roulement à rouleaux coniques	1	
46	0 00 996 23 21	Radialdichtring	Rotary shaft seal	Bague à lèvres	1	∅ 75 x 100 x 13
47	1 00 229 43 96	Flansch	Flange	Bride	1	
48	1 00 993 63 67	Scheibe	Washer	Rondelle	1	
49	0 00 990 21 23	Kronenmutter	Castle nut	Ecrou crénelé	1	M 20 x 1,5
50	7 530 680 056	Splint	Split pin	Goupille fendue	1	4 x 40

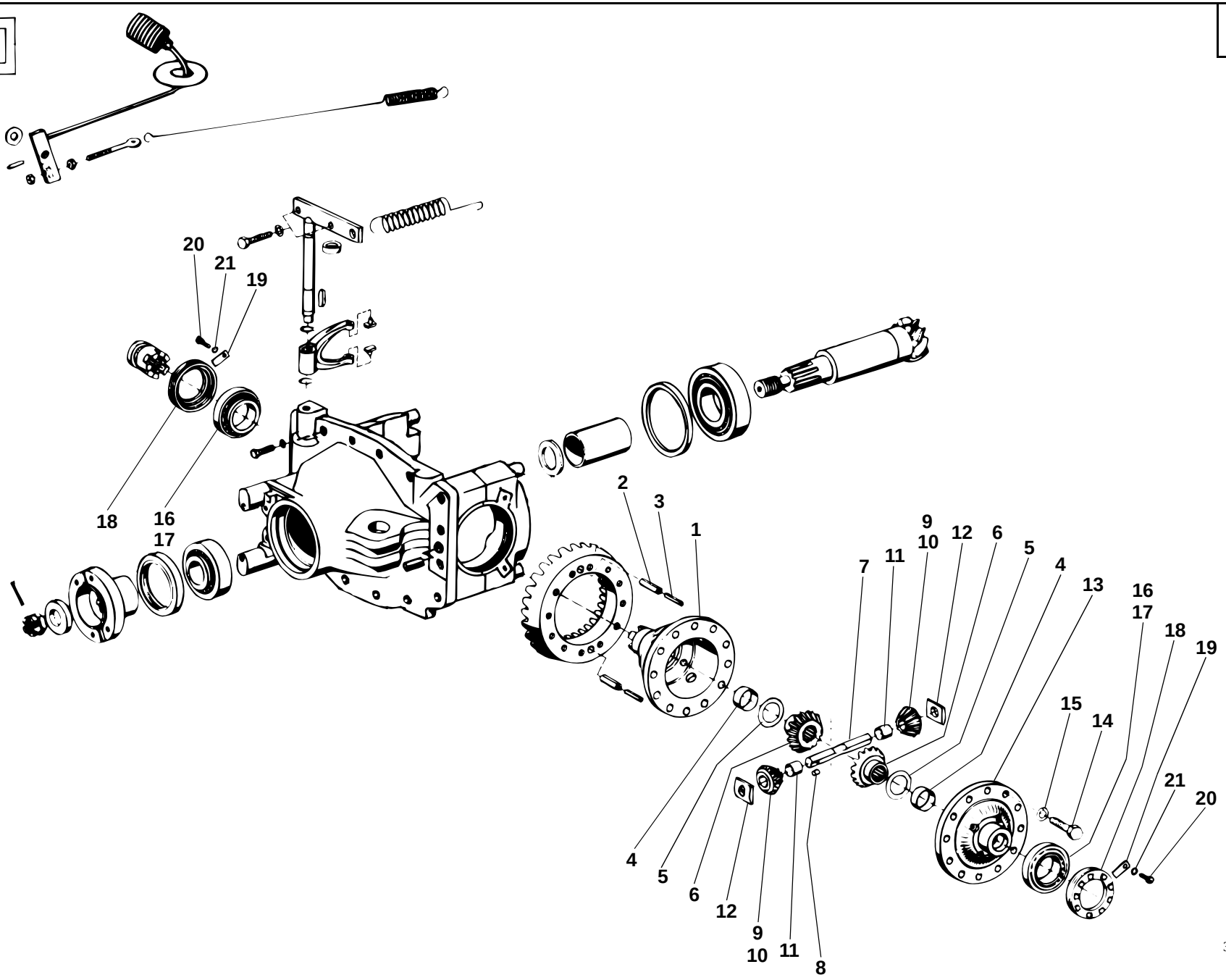
20
21
19
18
16
17
2
3
1
9
10
12
6
5
4
7
11
13
16
17
18
19
15
14
21
20
4
5
6
12
9
10
11
8
35e2300.ai

Pos. Item Pos.	Teil-Nummer Part no. No. pièce	Bezeichnung	Description	Désignation	Stück Qty. Qté.	Bemerkung Remarks Remarques
		Ausgleichgetriebe – Einzelteile (mit 2 Ausgleichkegelrädern) ➜I 120 269	**Differential: component parts (with 2 differential bevel gears) ➜I 120 269**	**Différentiel : pièces constitutives (avec 2 satellites de différentiel) ➜I 120 269**		
1	1 02 233 08 15	Ausgleichträger	Differential carrier	Porte-différentiel	1	
2	7 514 682 208	Spannhülse	Clamping sleeve	Manchon de serrage	2	10 x 20
3	7 514 682 155	Spannhülse	Clamping sleeve	Manchon de serrage	2	6 x 20
4	0 00 994 15 52	Buchse	Bushing	Douille	2	
5	0 00 993 27 66	Druckscheibe	Pressure disc	Rondelle de pression	2	
6	1 02 232 06 10	Achswellenkegelrad	Axle drive pinion	Pignon d'axe conique	2	
7	1 02 232 06 15	Ausgleichachse	Differential axle	Axe de satellite	1	
8	7 512 034 095	Zylinderstift	Parallel pin	Goupille cylindrique	1	6 m 6 x 6
9	1 02 230 04 08	Ausgleichkegelrad	Differential bevel gear	Satellite de différentiel	2	
10	1 02 232 03 11	Ausgleichkegelrad	Differential bevel gear	Satellite de différentiel	2	
11	0 00 994 16 52	Buchse	Bushing	Douille	2	
12	0 02 232 03 28	Drucksegment	Pressure element	Elément de pression	2	
13	1 02 233 13 08	Ausgleichdeckel	Differential cover	Couvercle de différential	1	
14	7 236 678 926	Sechskantschraube	Hexagon head screw	Vis six pans	12	M 10 x 30-10.9
15	0 00 992 35 28	Federring	Spring washer	Rondelle ressort	12	10
16	0 00 994 07 84	Kegelrollenlager – Innenring	Taper roller bearing – inside ring	Roulement à rouleaux coniques – bague intérieure	2	
17	0 00 994 07 85	Kegelrollenlager – Außenring	Taper roller bearing – outside ring	Roulement à rouleaux coniques – bague extérieure	2	
18	1 02 232 08 89	Einstellmutter	Set nut	Ecrou de réglage	2	
19	1 00 992 83 30	Sicherungsblech	Tab washer	Tôle-frein	2	
20	7 236 677 502	Sechskantschraube	Hexagon head screw	Vis six pans	2	M 8 x 14
21	0 00 992 43 28	Federring	Spring washer	Rondelle ressort	2	8

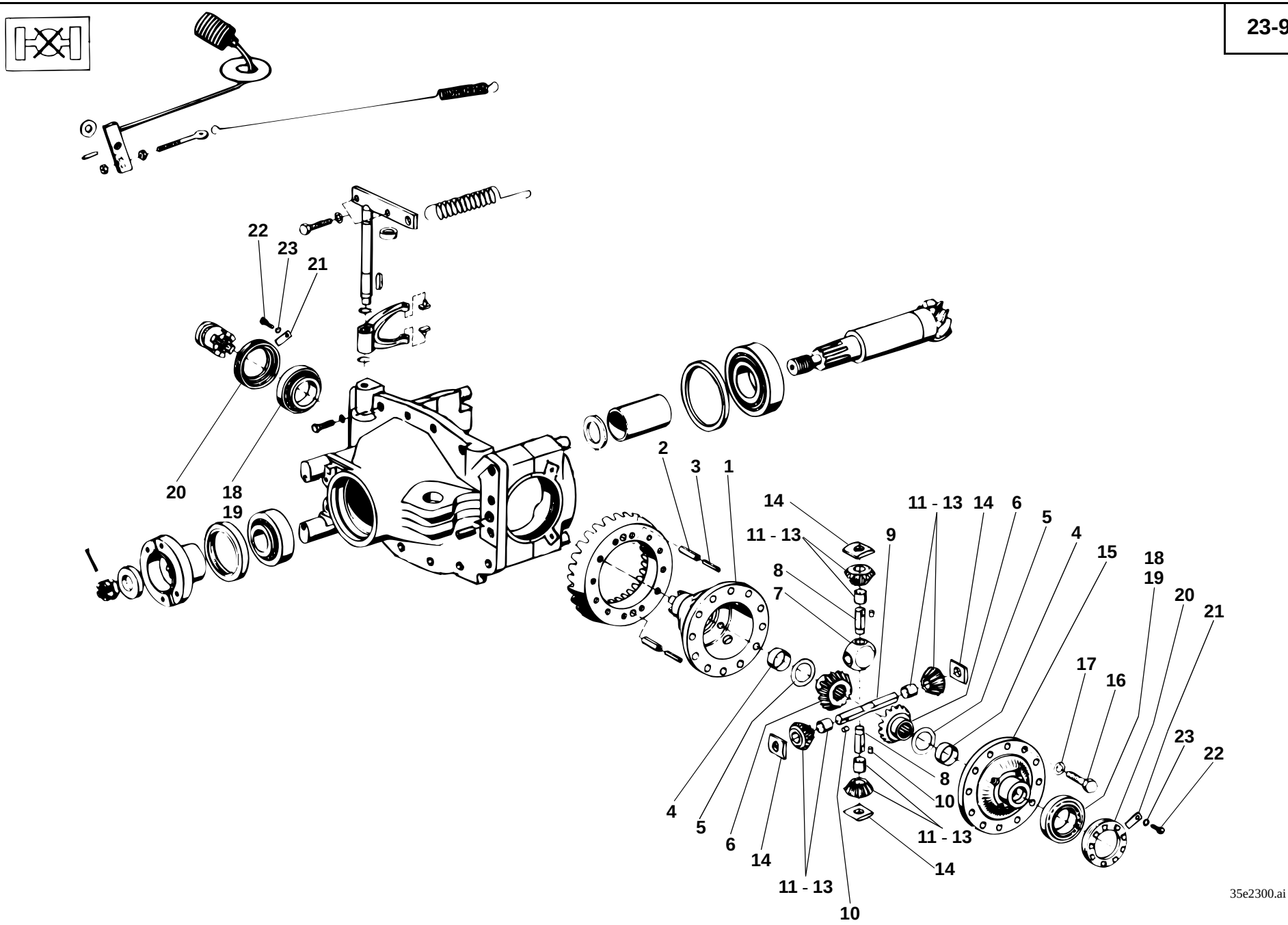
22
23
21
20
18
19
2
3
1
14
11 - 13
9
8
7
11 - 13
14
6
5
4
15
18
19
20
21
17
16
23
22
4
5
6
14
11 - 13
10
11 - 13
14
8
10
35e2300.ai

Pos. Item Pos.	Teil-Nummer Part no. No. pièce	Bezeichnung	Description	Désignation	Stück Qty. Qté.	Bemerkung Remarks Remarques
		Ausgleichgetriebe –Einzelteile (mit 4 Ausgleichkegelrädern) ➜I 120 269	**Differential: component parts (with 4 differential bevel gears) ➜I 120 269**	**Différentiel : pièces constitutives (avec 4 satellites de différentiel) ➜I 120 269**		
1	1 02 233 11 15	Ausgleichträger	Differential carrier	Porte-différentiel	1	
2	7 514 682 208	Spannhülse	Clamping sleeve	Manchon de serrage	2	10 x 20
3	7 514 682 155	Spannhülse	Clamping sleeve	Manchon de serrage	2	6 x 20
4	0 00 994 15 52	Buchse	Bushing	Douille	2	
5	0 00 993 27 66	Druckscheibe	Pressure disc	Rondelle de pression	2	
6	1 02 232 07 10	Achswellenkegelrad	Axle drive pinion	Pignon d'axe conique	2	
7	1 02 232 00 16	Kreuzstück	Cross piece	Croissillon	1	
8	1 02 232 05 15	Ausgleichachse	Differential axle	Axe de satellite	2	
9	1 02 232 06 15	Ausgleichachse	Differential axle	Axe de satellite	1	
10	7 512 034 095	Zylinderstift	Parallel pin	Goupille cylindrique	3	6 m 6 x 6
11	1 02 230 06 08	Ausgleichkegelrad	Differential bevel gear	Satellite de différentiel	4	
12	1 02 232 04 11	Ausgleichkegelrad	Differential bevel gear	Satellite de différentiel	4	
13	0 00 994 16 52	Buchse	Bushing	Douille	4	
14	0 02 232 03 28	Drucksegment	Pressure element	Elément de pression	4	
15	1 02 233 13 08	Ausgleichdeckel	Differential cover	Couvercle de différential	1	
16	7 236 678 926	Sechskantschraube	Hexagon head screw	Vis six pans	12	M 10 x 30-10.9
17	0 00 992 35 28	Federring	Spring washer	Rondelle ressort	12	10
18	0 00 994 07 84	Kegelrollenlager – Innenring	Taper roller bearing – inside ring	Roulement à rouleaux coniques – bague intérieure	2	
19	0 00 994 07 85	Kegelrollenlager – Außenring	Taper roller bearing – outside ring	Roulement à rouleaux coniques – bague extérieure	2	
20	1 02 232 08 89	Einstellmutter	Set nut	Ecrou de réglage	2	
21	1 00 992 83 30	Sicherungsblech	Tab washer	Tôlefrein	2	
22	7 236 677 502	Sechskantschraube	Hexagon head screw	Vis six pans	2	M 8 x 14
23	0 00 992 43 28	Federring	Spring washer	Rondelle ressort	2	8

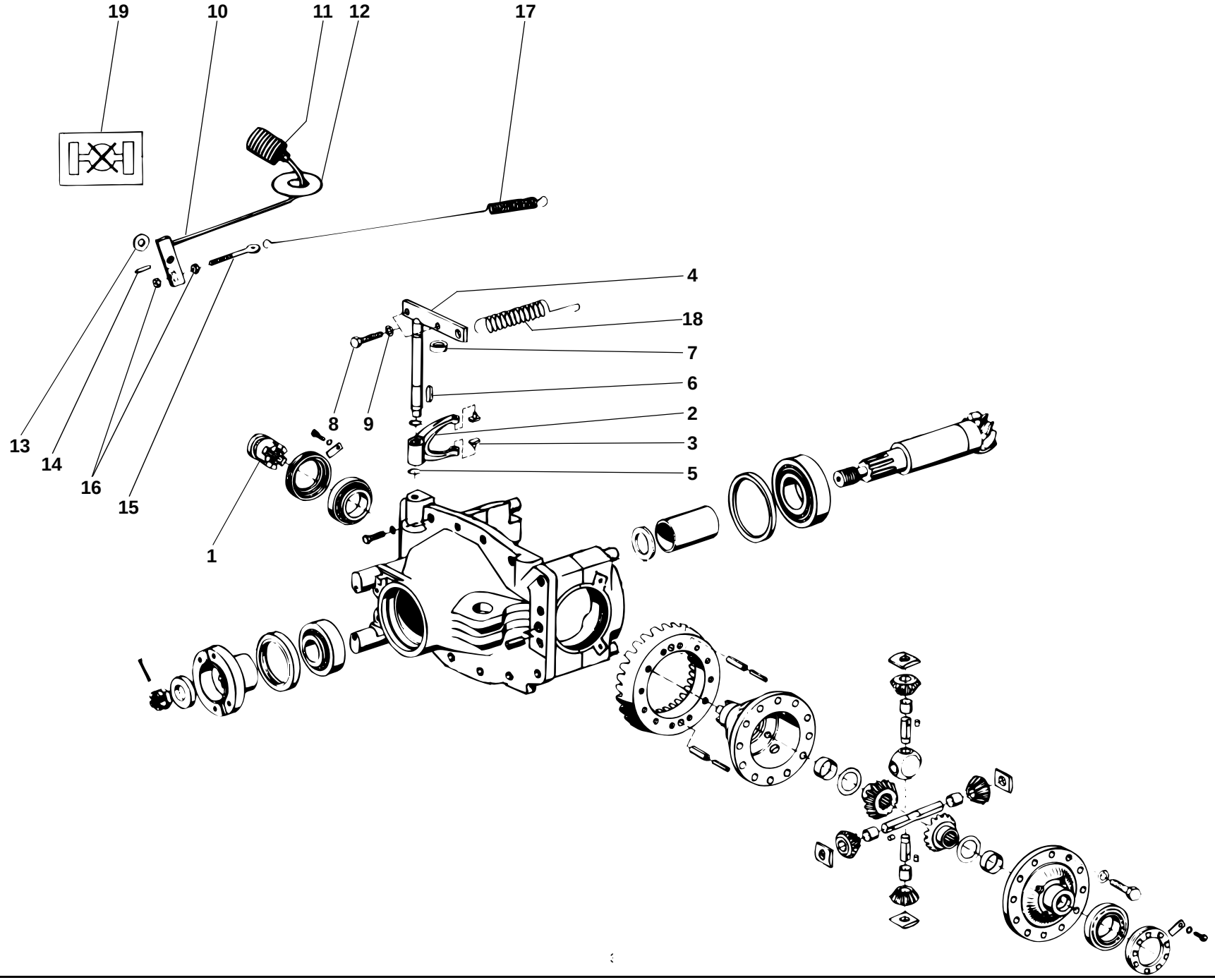
19
10
11
12
17
4
18
7
6
2
3
5
8
9
13
14
16
15
1
312e2340.ai

Pos. Item Pos.	Teil-Nummer Part no. No. pièce	Bezeichnung	Description	Désignation	Stück Qty. Qté.	Bemerkung Remarks Remarques
		Differentialsperre - Einzelteile ➜I 120 269	**Differential lock: component parts ➜I 120 269**	**Blocage de différentiel : pièces constitutives ➜I 120 269**		
1	1 02 232 05 25	Schaltmuffe	Shift sleeve	Bague coulissante	1	
2	1 02 232 01 62	Schaltgabel	Shift fork	Fourchette de commande	1	
3	1 00 991 08 11	Schaltstein	Shift nut	Noix de changement	2	
4	1 21 230 02 38	Hebel (Schaltwelle)	Lever	Levier	1	
5	7 490 682 018	Sicherungsring	Circlip	Circlip	2	A 18 x 1,2
6	7 534 106 068	Paßfeder	Feather key	Clavette parallèle	1	A 6 x 6 x 32
7	0 00 996 58 05	O-Ring	O-ring	Joint torique	1	⌀ 13,3 x 2,4 NB70
8	7 236 677 927	Sechskantschraube	Hexagon head screw	Vis six pans	2	M 10 x 35
9	7 403 677 813	Sechskantmutter	Hexagon nut	Ecrou six pans	2	M 10
		Betätigung Differentialsperre ➜I 120 269	**Differential lock: control ➜I 120 269**	**Blocage de différentiel : commande ➜I 120 269**		
10	1 21 230 05 38	Pedalhebel	Pedal lever	Levier de pédale	1	
11	1 21 170 01 04	Pedalplatte	Pedal plate	Patin de pédale	1	
12	0 00 993 07 68	Scheibe	Washer	Rondelle	1	
13	7 451 680 116	Scheibe	Washer	Rondelle	1	17
14	7 514 682 160	Spannhülse	Clamping sleeve	Manchon de serrage	1	6 x 30
15	7 341 671 833	Augenschraube	Eye bolt	Boulon à oeillet	1	LB M8 x 60
16	7 403 677 709	Sechskantmutter	Hexagon nut	Ecrou six pans	2	M 8
17	0 00 992 93 03	Zugfeder	Tension spring	Ressort rappel	1	830
18	0 00 992 39 03	Zugfeder	Tension spring	Ressort rappel	1	
19	0 00 435 87 28	Hinweisschild (Diff.-Sperre)	Label (differential lock)	Label (blocage de différentiel)	1	

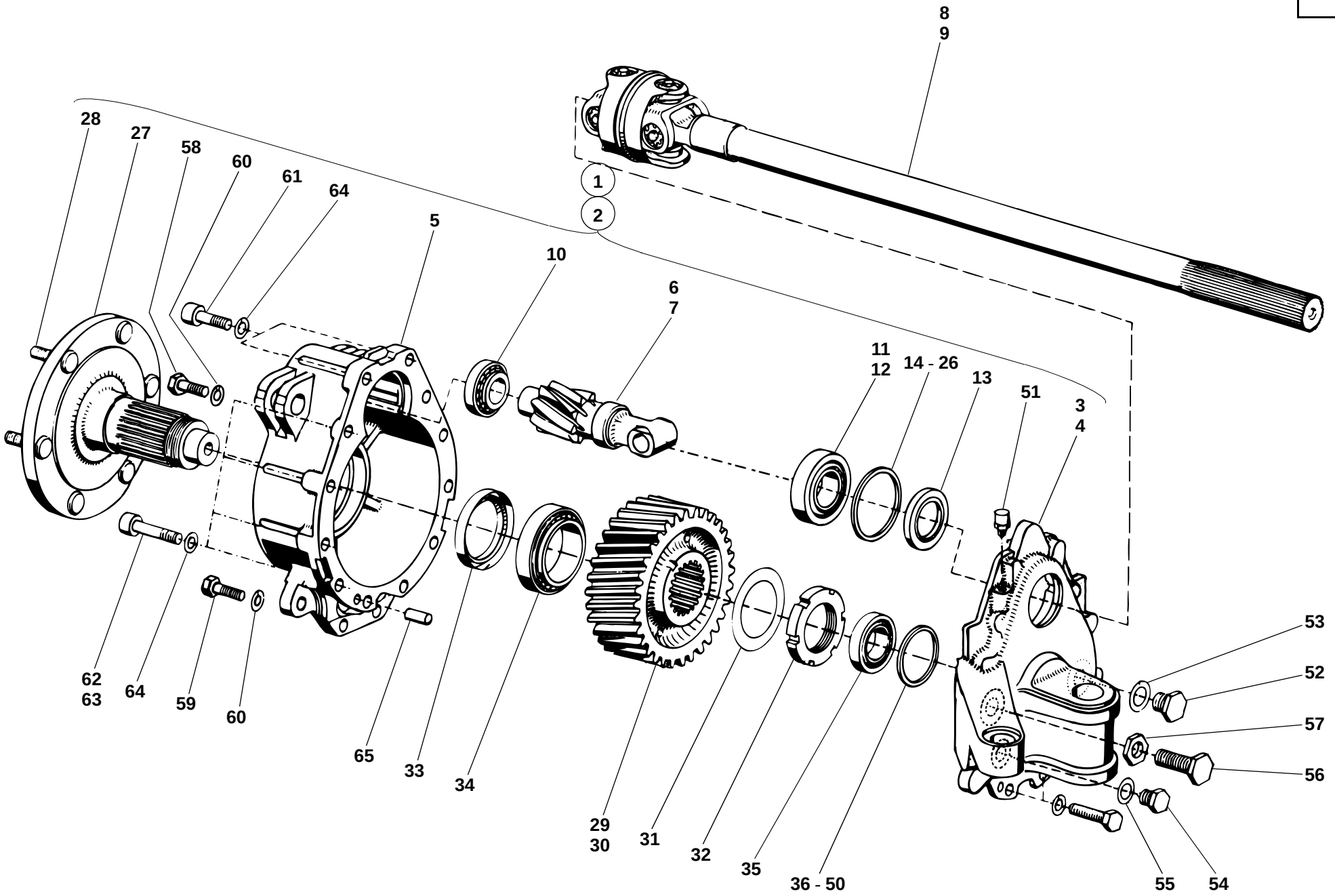
8
9
28
27
58
60
61
64
1
2
5
10
6
7
11
12
14 - 26
13
51
3
4
62
63
64
59
60
65
33
34
29
30
31
32
35
36 - 50
53
52
57
56
55
54
312e2310.ai

Pos. Item Pos.	Teil-Nummer Part no. No. pièce	Bezeichnung	Description	Désignation	Stück Qty. Qté.	Bemerkung Remarks Remarques
		Portaltriebe – Einzelteile **➜I 120 164** (Achswellenlagerung im Portalträger Lager ø 75 mm)	**Final drives: component parts** **➜I 120 164** (axle shaft bearing in final drive carrier, bearing ø 75 mm)	**Réducteurs : pièces constitutives** **➜I 120 164** (logement d'arbre de pont dans le porte-réducteur, logement ø 75 mm)		
1	1 32 260 01 16	Portaltrieb rechts	Final drive (right)	Réducteur (côté droit)	1	
2	1 32 260 00 16	Portaltrieb links	Final drive (left)	Réducteur (côté gauche)	1	
3	1 32 266 01 03	Portalträger rechts	Final drive carrier (right)	Porte-réducteur (côté droit)	1	
4	1 32 266 00 03	Portalträger links	Final drive carrier (left)	Porte-réducteur (côté gauche)	1	
5	1 46 236 02 05	Portaldeckel	Final drive cover	Couvercle de porte-réducteur	2	
6	1 46 261 08 22	Antriebswelle rechts	Input shaft (right)	Arbre d'entrée (côté droit)	1	Z=8
7	1 46 261 09 22	Antriebswelle links	Input shaft (left)	Arbre d'entrée (côté gauche)	1	Z=8
8	0 32 261 01 20	Doppelgelenkwelle rechts	Double cardan shaft (right)	Arbre de cardan double (droit)	1	
9	0 32 261 00 20	Doppelgelenkwelle links	Double cardan shaft (left)	Arbre de cardan double (gauche)	1	
		Einzelteile für Doppelgelenkwelle siehe Seite 23-62	Component parts for double cardan shaft see page 23-62	Pièces constitutives pour arbre de transmission double voir page 23-62		
10	7 618 000 218	Kegelrollenlager	Taper roller bearing	Roulement à rouleaux coniques	2	
11	0 00 994 14 84	Kegelrollenlager – Innenring	Taper roller bearing – inside ring	Roulement à rouleaux coniques – bague intérieure	2	
12	0 00 994 14 85	Kegelrollenlager – Außenring	Taper roller bearing – outside ring	Roulement à rouleaux coniques – bague extérieure	2	
13	0 00 996 00 33	Radialdichtring	Rotary shaft seal	Bague à lèvres	2	∅ 45 x 72 x 8
14	1 00 997 00 15	Einstellscheibe	Spacer	Cale	2	1,80 mm
15	1 00 997 01 15	Einstellscheibe	Spacer	Cale	2	1,85 mm
16	1 00 997 02 15	Einstellscheibe	Spacer	Cale	2	1,90 mm
17	1 00 997 03 15	Einstellscheibe	Spacer	Cale	2	1,95 mm
18	1 00 997 04 15	Einstellscheibe	Spacer	Cale	2	2,00 mm
19	1 00 997 05 15	Einstellscheibe	Spacer	Cale	2	2,05 mm
20	1 00 997 06 15	Einstellscheibe	Spacer	Cale	2	2,10 mm
21	1 00 997 07 15	Einstellscheibe	Spacer	Cale	2	2,15 mm
22	1 00 997 08 15	Einstellscheibe	Spacer	Cale	2	2,20 mm
23	1 00 997 09 15	Einstellscheibe	Spacer	Cale	2	2,25 mm
24	1 00 997 10 15	Einstellscheibe	Spacer	Cale	2	2,30 mm
25	1 00 997 11 15	Einstellscheibe	Spacer	Cale	2	2,35 mm
26	1 00 997 12 15	Einstellscheibe	Spacer	Cale	2	2,40 mm

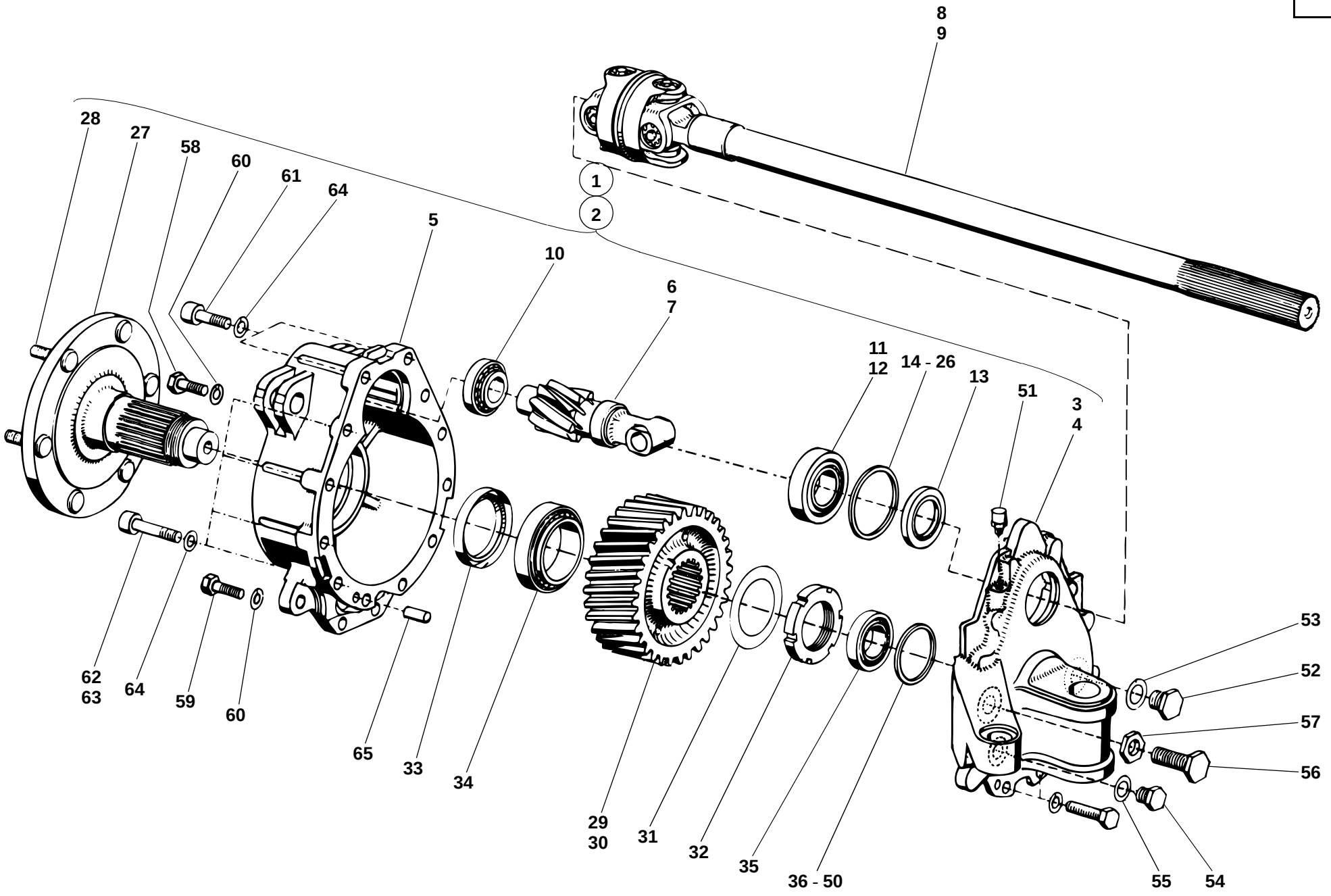
8
9
28
27
58
60
61
64
1
2
5
10
6
7
11
12
14 - 26
13
51
3
4
62
63
64
59
60
65
33
34
29
30
31
32
35
36 - 50
53
52
57
56
55
54
312e2310.ai

Pos. Item Pos.	Teil-Nummer Part no. No. pièce	Bezeichnung	Description	Désignation	Stück Qty. Qté.	Bemerkung Remarks Remarques
27	1 46 230 02 19	Achswelle	Axle shaft	Arbre de pont	2	
28	0 00 990 14 08	Radbolzen	Wheel bolt	Boulon de roue	12	65
29	1 46 236 01 14	Zahnrad rechts	Gear (right)	Engrenage (côté droit)	1	Z=33
30	1 46 236 00 14	Zahnrad links	Gear (left)	Engrenage (côté gauche)	1	Z=33
31	0 00 992 84 30	Sicherungsblech	Tab washer	Tôle-frein	2	
32	7 425 677 024	Nutmutter	Grooved nut	Ecrou cannelé	2	M 58 x 1,5
33	0 00 996 36 21	Radialdichtring	Rotary shaft seal	Bague à lèvres	2	⌀ 70 x 90 x 13
34	7 618 320 111	Kegelrollenlager	Taper roller bearing	Roulement à rouleaux coniques	2	
35	7 618 000 220	Kegelrollenlager	Taper roller bearing	Roulement à rouleaux coniques	2	ø 75 mm
36	1 00 997 17 16	Einstellscheibe	Spacer	Cale	2	2,80 mm
37	1 00 997 18 16	Einstellscheibe	Spacer	Cale	2	2,85 mm
38	1 00 997 19 16	Einstellscheibe	Spacer	Cale	2	2,90 mm
39	1 00 997 20 16	Einstellscheibe	Spacer	Cale	2	2,95 mm
40	1 00 997 21 16	Einstellscheibe	Spacer	Cale	2	3,00 mm
41	1 00 997 22 16	Einstellscheibe	Spacer	Cale	2	3,05 mm
42	1 00 997 23 16	Einstellscheibe	Spacer	Cale	2	3,10 mm
43	1 00 997 24 16	Einstellscheibe	Spacer	Cale	2	3,15 mm
44	1 00 997 25 16	Einstellscheibe	Spacer	Cale	2	3,20 mm
45	1 00 997 26 16	Einstellscheibe	Spacer	Cale	2	3,25 mm
46	1 00 997 27 16	Einstellscheibe	Spacer	Cale	2	3,30 mm
47	1 00 997 28 16	Einstellscheibe	Spacer	Cale	2	3,35 mm
48	1 00 997 29 16	Einstellscheibe	Spacer	Cale	2	3.40 mm
49	1 00 997 30 16	Einstellscheibe	Spacer	Cale	2	3,45 mm
50	1 00 997 31 16	Einstellscheibe	Spacer	Cale	2	3,50 mm
51	0 00 990 92 10	Entlüfter	Breather	Dégagement d'air	2	M 10 x 1
52	7 336 673 005	Verschlußschraube	Screw plug	Bouchon fileté	2	M 16 x 1,5
53	7 593 641 024	Dichtring	Sealing ring	Bague d'étanchéité	2	⌀ A 16 x 20-Cu
54	0 00 990 41 10	Magnetfilterstopfen	Magnet plug	Bouchon magnétique	2	M 14 x 1,5
55	7 593 641 022	Dichtring	Sealing ring	Bague d'étanchéité	2	⌀ A 14 x 20-Cu
56	0 00 995 69 69	Anschlagschraube	Stop bolt	Boulon de butée	2	M 16 x 1,5 x 35
57	7 404 677 727	Sechskantmutter	Hexagon nut	Ecrou six pans	2	M 16 x 1,5

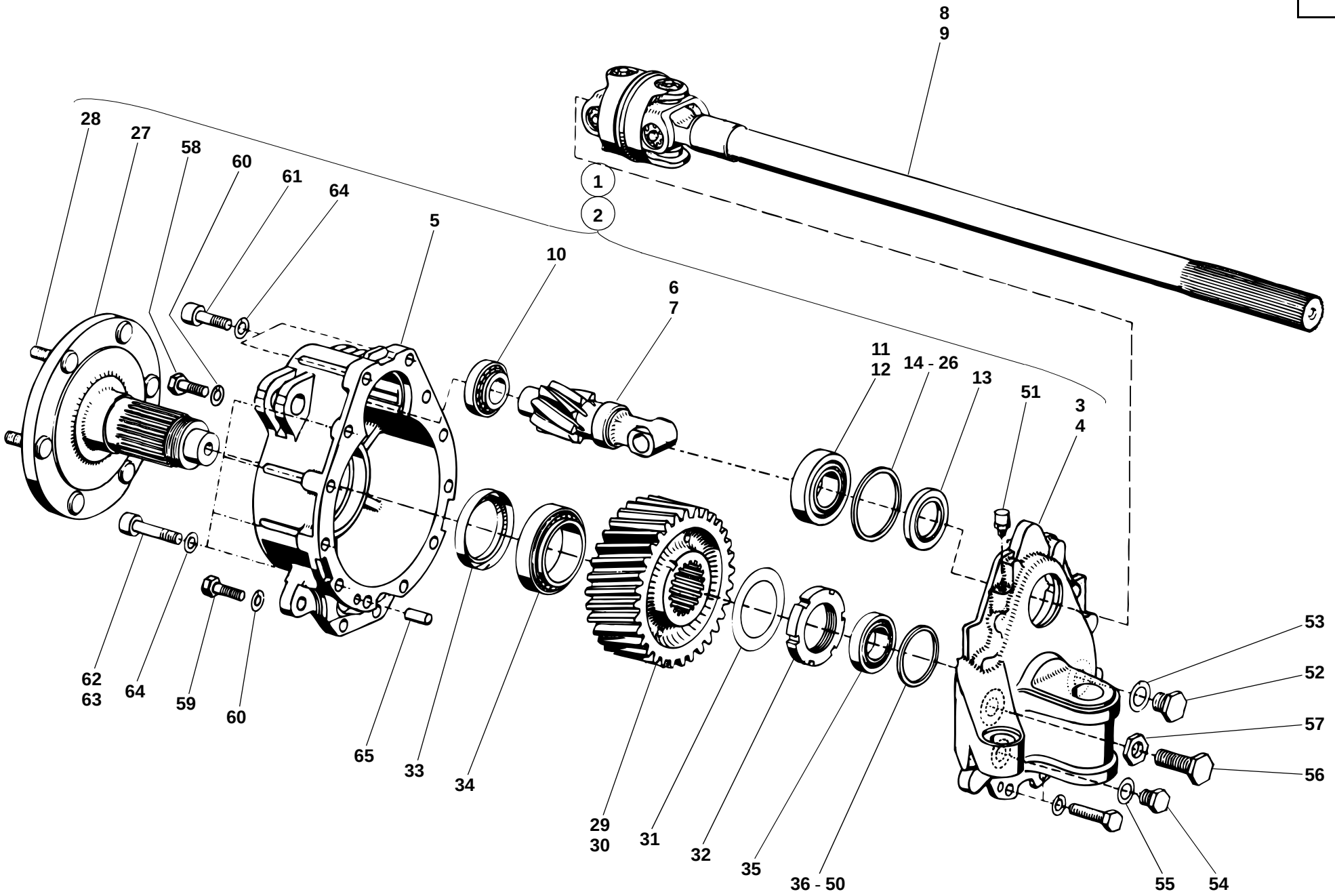
8
9
28
27
58
60
61
64
1
2
5
10
6
7
11
12
14 - 26
13
51
3
4
62
63
64
59
60
65
33
34
29
30
31
32
35
36 - 50
53
52
57
56
55
54
312e2310.ai

Pos. Item Pos.	Teil-Nummer Part no. No. pièce	Bezeichnung	Description	Désignation	Stück Qty. Qté.	Bemerkung Remarks Remarques
58	7 236 678 942	Sechskantschraube	Hexagon head screw	Vis six pans	4	M 12 x 35-10.9
59	7 234 678 587	Sechskantschraube	Hexagon head screw	Vis six pans	4	M 12 x 50-10.9
60	0 00 992 57 28	Federring	Spring washer	Rondelle ressort	8	12
61	7 252 678 123	Zylinderschraube	Cheese-head screw	Vis à tête cylindrique	4	M 12 x 40-10.9
62	7 252 678 125	Zylinderschraube	Cheese-head screw	Vis à tête cylindrique	8	M 12 x 50-10.9
63	7 252 678 128	Zylinderschraube	Cheese-head screw	Vis à tête cylindrique	4	M 12 x 65-10.9
64	0 00 992 27 28	Federring	Spring washer	Rondelle ressort	16	12
65	7 512 034 136	Zylinderstift	Parallel pin	Goupille cylindrique	2	10 m 6 x 24

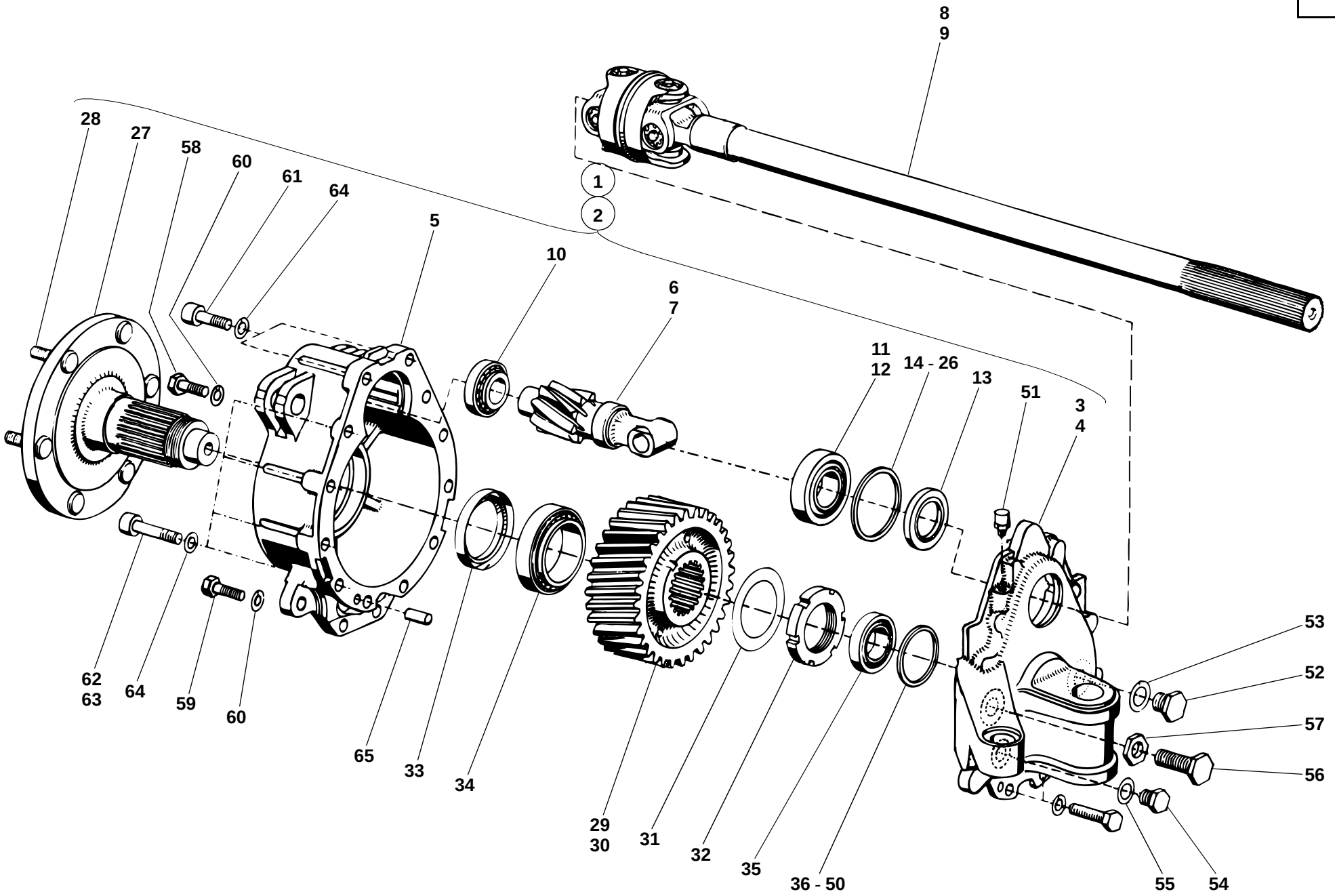
8
9
28
27
58
60
61
64
1
2
5
10
6
7
11
12
14 - 26
13
51
3
4
62
63
64
59
60
65
33
34
29
30
31
32
35
36 - 50
53
52
57
56
55
54
312e2310.ai

Pos. Item Pos.	Teil-Nummer Part no. No. pièce	Bezeichnung	Description	Désignation	Stück Qty. Qté.	Bemerkung Remarks Remarques
		Portaltriebe – Einzelteile **➜I 120 164** (Achswellenlagerung im Portalträger Lager ø 85 mm)	**Final drives: component parts** **➜I 120 164** (axle shaft bearing in final drive carrier, bearing ø 85 mm)	**Réducteurs : pièces constitutives** **➜I 120 164** (logement d'arbre de pont dans le porte-réducteur, logement ø 85 mm)		
1	1 32 260 01 16	Portaltrieb rechts	Final drive (right)	Réducteur (côté droit)	1	
2	1 32 260 00 16	Portaltrieb links	Final drive (left)	Réducteur (côté gauche)	1	
3	1 35 266 03 03	Portalträger rechts	Final drive carrier (right)	Porte-réducteur (côté droit)	1	
4	1 35 266 02 03	Portalträger links	Final drive carrier (left)	Porte-réducteur (côté gauche)	1	
5	1 46 236 02 05	Portaldeckel	Final drive cover	Couvercle de porte-réducteur	2	
6	1 46 261 08 22	Antriebswelle rechts	Input shaft (right)	Arbre d'entrée (côté droit)	1	Z=8
7	1 46 261 09 22	Antriebswelle links	Input shaft (left)	Arbre d'entrée (côté gauche)	1	Z=8
8	0 32 261 01 20	Doppelgelenkwelle rechts	Double cardan shaft (right)	Arbre de cardan double (droit)	1	
9	0 32 261 00 20	Doppelgelenkwelle links	Double cardan shaft (left)	Arbre de cardan double (gauche)	1	
		Einzelteile für Doppelgelenkwelle siehe Seite 23-62	Component parts for double cardan shaft see page 23-62	Pièces constitutives pour arbre de transmission double voir page 23-62		
10	7 618 000 218	Kegelrollenlager	Taper roller bearing	Roulement à rouleaux coniques	2	
11	0 00 994 14 84	Kegelrollenlager – Innenring	Taper roller bearing – inside ring	Roulement à rouleaux coniques – bague intérieure	2	
12	0 00 994 14 85	Kegelrollenlager – Außenring	Taper roller bearing – outside ring	Roulement à rouleaux coniques – bague extérieure	2	
13	0 00 996 00 33	Radialdichtring	Rotary shaft seal	Bague à lèvres	2	∅ 45 x 72 x 8
14	1 00 997 00 15	Einstellscheibe	Spacer	Cale	2	1,80 mm
15	1 00 997 01 15	Einstellscheibe	Spacer	Cale	2	1,85 mm
16	1 00 997 02 15	Einstellscheibe	Spacer	Cale	2	1,90 mm
17	1 00 997 03 15	Einstellscheibe	Spacer	Cale	2	1,95 mm
18	1 00 997 04 15	Einstellscheibe	Spacer	Cale	2	2,00 mm
19	1 00 997 05 15	Einstellscheibe	Spacer	Cale	2	2,05 mm
20	1 00 997 06 15	Einstellscheibe	Spacer	Cale	2	2,10 mm
21	1 00 997 07 15	Einstellscheibe	Spacer	Cale	2	2,15 mm
22	1 00 997 08 15	Einstellscheibe	Spacer	Cale	2	2,20 mm
23	1 00 997 09 15	Einstellscheibe	Spacer	Cale	2	2,25 mm
24	1 00 997 10 15	Einstellscheibe	Spacer	Cale	2	2,30 mm
25	1 00 997 11 15	Einstellscheibe	Spacer	Cale	2	2,35 mm
26	1 00 997 12 15	Einstellscheibe	Spacer	Cale	2	2,40 mm

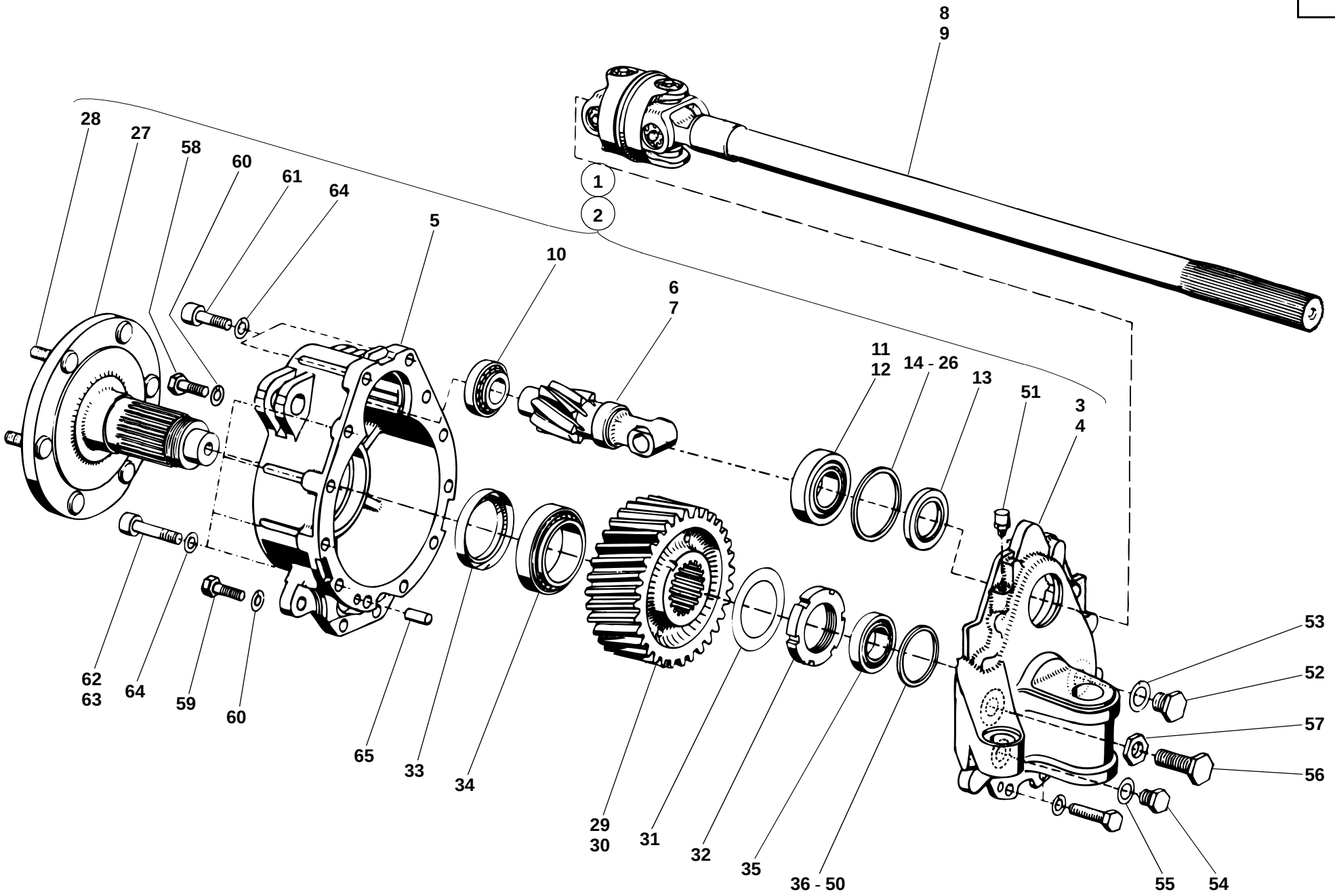
8
9
28
27
58
60
61
64
1
2
5
10
6
7
11
12
14 - 26
13
51
3
4
62
63
64
59
60
65
33
34
29
30
31
32
35
36 - 50
53
52
57
56
55
54
312e2310.ai

Pos. Item Pos.	Teil-Nummer Part no. No. pièce	Bezeichnung	Description	Désignation	Stück Qty. Qté.	Bemerkung Remarks Remarques
27	1 46 230 02 19	Achswelle	Axle shaft	Arbre de pont	2	
28	0 00 990 14 08	Radbolzen	Wheel bolt	Boulon de roue	12	65
29	1 46 236 01 14	Zahnrad rechts	Gear (right)	Engrenage (côté droit)	1	Z=33
30	1 46 236 00 14	Zahnrad links	Gear (left)	Engrenage (côté gauche)	1	Z=33
31	0 00 992 84 30	Sicherungsblech	Tab washer	Tôle-frein	2	
32	7 425 677 024	Nutmutter	Grooved nut	Ecrou cannelé	2	M 58 x 1,5
33	0 00 996 36 21	Radialdichtring	Rotary shaft seal	Bague à lèvres	2	⌀ 70 x 90 x 13
34	7 618 320 111	Kegelrollenlager	Taper roller bearing	Roulement à rouleaux coniques	2	
35	7 618 322 004	Kegelrollenlager	Taper roller bearing	Roulement à rouleaux coniques	2	ø 85 mm
36	1 00 997 00 16	Einstellscheibe	Spacer	Cale	2	2,80 mm
37	1 00 997 01 16	Einstellscheibe	Spacer	Cale	2	2,85 mm
38	1 00 997 02 16	Einstellscheibe	Spacer	Cale	2	2,90 mm
39	1 00 997 03 16	Einstellscheibe	Spacer	Cale	2	2,95 mm
40	1 00 997 04 16	Einstellscheibe	Spacer	Cale	2	3,00 mm
41	1 00 997 05 16	Einstellscheibe	Spacer	Cale	2	3,05 mm
42	1 00 997 06 16	Einstellscheibe	Spacer	Cale	2	3,10 mm
43	1 00 997 07 16	Einstellscheibe	Spacer	Cale	2	3,15 mm
44	1 00 997 08 16	Einstellscheibe	Spacer	Cale	2	3,20 mm
45	1 00 997 09 16	Einstellscheibe	Spacer	Cale	2	3,25 mm
46	1 00 997 10 16	Einstellscheibe	Spacer	Cale	2	3,30 mm
47	1 00 997 11 16	Einstellscheibe	Spacer	Cale	2	3,35 mm
48	1 00 997 12 16	Einstellscheibe	Spacer	Cale	2	3.40 mm
49	1 00 997 13 16	Einstellscheibe	Spacer	Cale	2	3,45 mm
50	1 00 997 14 16	Einstellscheibe	Spacer	Cale	2	3,50 mm
51	0 00 990 92 10	Entlüfter	Breather	Dégagement d'air	2	M 10 x 1
52	7 336 673 005	Verschlußschraube	Screw plug	Bouchon fileté	2	M 16 x 1,5
53	7 593 641 024	Dichtring	Sealing ring	Bague d'étanchéité	2	⌀ A 16 x 20-Cu
54	0 00 990 41 10	Magnetfilterstopfen	Magnet plug	Bouchon magnétique	2	M 14 x 1,5
55	7 593 641 022	Dichtring	Sealing ring	Bague d'étanchéité	2	⌀ A 14 x 20-Cu
56	0 00 995 69 69	Anschlagschraube	Stop bolt	Boulon de butée	2	M 16 x 1,5 x 35
57	7 404 677 727	Sechskantmutter	Hexagon nut	Ecrou six pans	2	M 16 x 1,5

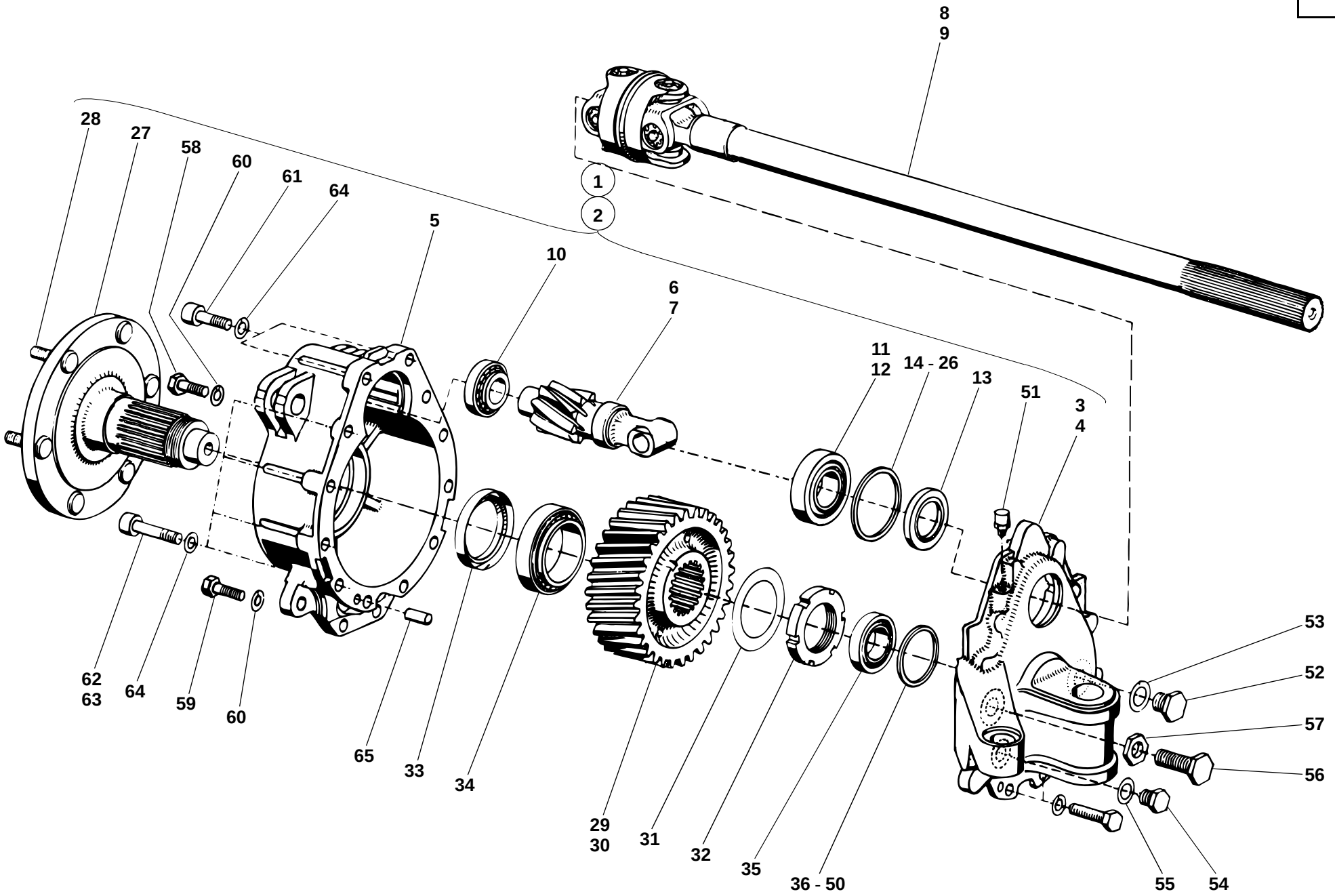
8
9
1
2
28
27
58
60
61
64
5
10
6
7
11
12
14 - 26
13
51
3
4
62
63
64
59
60
65
33
34
29
30
31
32
35
36 - 50
53
52
57
56
55
54
312e2310.ai

Pos. Item Pos.	Teil-Nummer Part no. No. pièce	Bezeichnung	Description	Désignation	Stück Qty. Qté.	Bemerkung Remarks Remarques
58	7 236 678 942	Sechskantschraube	Hexagon head screw	Vis six pans	4	M 12 x 35-10.9
59	7 234 678 587	Sechskantschraube	Hexagon head screw	Vis six pans	4	M 12 x 50-10.9
60	0 00 992 57 28	Federring	Spring washer	Rondelle ressort	8	12
61	7 252 678 123	Zylinderschraube	Cheese-head screw	Vis à tête cylindrique	4	M 12 x 40-10.9
62	7 252 678 125	Zylinderschraube	Cheese-head screw	Vis à tête cylindrique	8	M 12 x 50-10.9
63	7 252 678 128	Zylinderschraube	Cheese-head screw	Vis à tête cylindrique	4	M 12 x 65-10.9
64	0 00 992 27 28	Federring	Spring washer	Rondelle ressort	16	12
65	7 512 034 136	Zylinderstift	Parallel pin	Goupille cylindrique	2	10 m 6 x 24

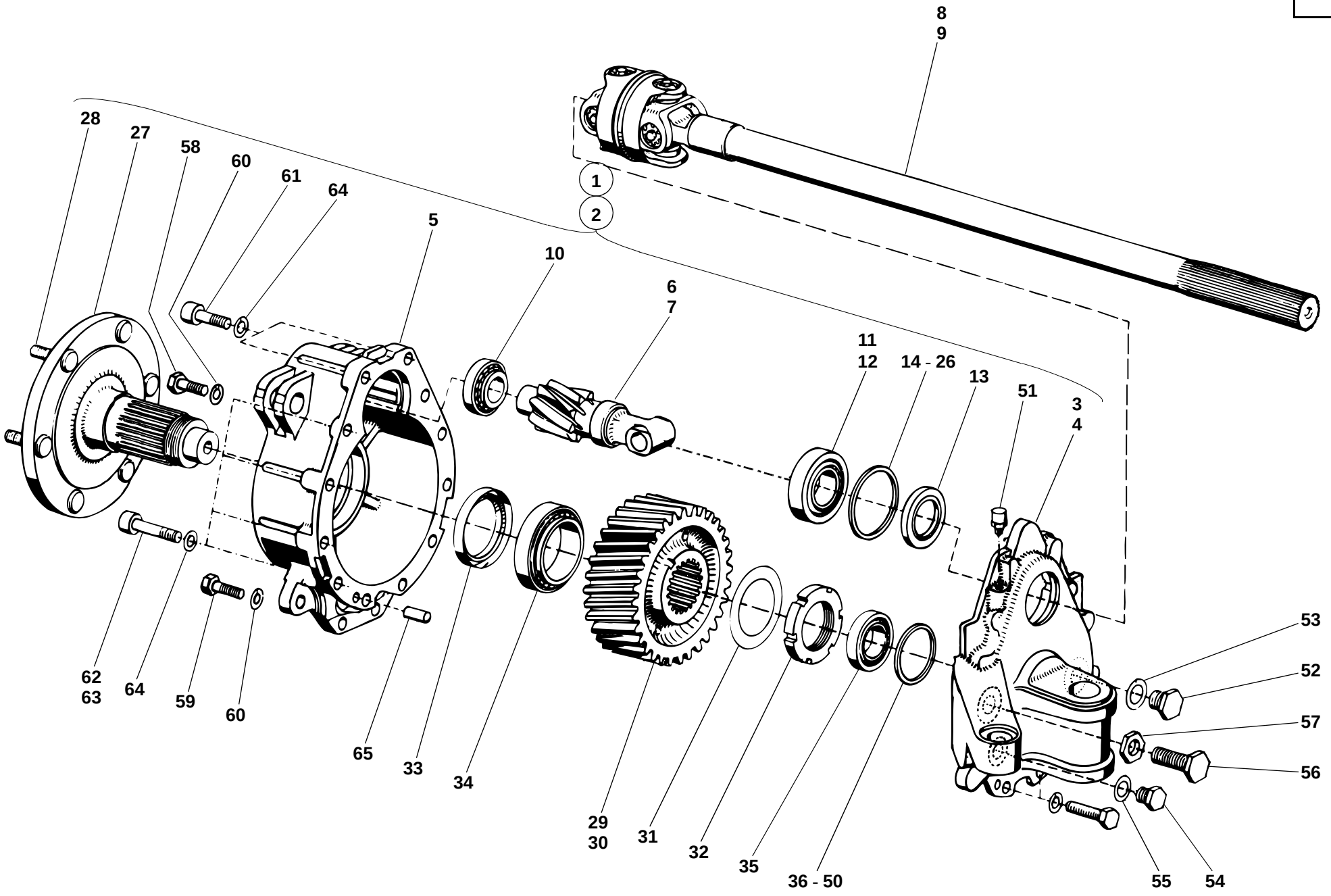
8
9
1
2
28
27
58
60
61
64
5
10
6
7
11
12
14 - 26
13
51
3
4
62
63
64
59
60
65
33
34
29
30
31
32
35
36 - 50
55
54
53
52
57
56
312e2310.ai

Pos. Item Pos.	Teil-Nummer Part no. No. pièce	Bezeichnung	Description	Désignation	Stück Qty. Qté.	Bemerkung Remarks Remarques
		Portaltriebe – Einzelteile **I→ 120 165 – →I 120 269** (Achswellenlagerung im Portalträger Lager ø 75 mm)	**Final drives: component parts** **I→ 120 165 – →I 120 269** (axle shaft bearing in final drive carrier, bearing ø 75 mm)	**Réducteurs : pièces constitutives** **I→ 120 165 – →I 120 269** (logement d'arbre de pont dans le porte-réducteur, logement ø 75 mm)		
1	1 32 260 07 16	Portaltrieb rechts	Final drive (right)	Réducteur (côté droit)	1	
2	1 32 260 06 16	Portaltrieb links	Final drive (left)	Réducteur (côté gauche)	1	
3	1 32 266 01 03	Portalträger rechts	Final drive carrier (right)	Porte-réducteur (côté droit)	1	
4	1 32 266 00 03	Portalträger links	Final drive carrier (left)	Porte-réducteur (côté gauche)	1	
5	1 46 236 02 05	Portaldeckel	Final drive cover	Couvercle de réducteur	2	
6	1 32 261 05 20	Antriebswelle rechts	Input shaft (right)	Arbre d'entrée (côté droit)	1	Z=9
7	1 32 261 04 20	Antriebswelle links	Input shaft (left)	Arbre d'entrée (côté gauche)	1	Z=9
8	0 32 261 03 20	Doppelgelenkwelle rechts	Double cardan shaft (right)	Arbre de cardan double (droit)	1	
9	0 32 261 02 20	Doppelgelenkwelle links	Double cardan shaft (left)	Arbre de cardan double (gauche)	1	
		Einzelteile für Doppelgelenkwelle siehe Seite 23-62	Component parts for double cardan shaft see page 23-62	Pièces constitutives pour arbre de transmission double voir page 23-62		
10	7 618 000 218	Kegelrollenlager	Taper roller bearing	Roulement à rouleaux coniques	2	
11	0 00 994 14 84	Kegelrollenlager – Innenring	Taper roller bearing – inside ring	Roulement à rouleaux coniques – bague intérieure	2	
12	0 00 994 14 85	Kegelrollenlager – Außenring	Taper roller bearing – outside ring	Roulement à rouleaux coniques – bague extérieure	2	
13	0 00 996 00 33	Radialdichtring	Rotary shaft seal	Bague à lèvres	2	∅ 45 x 72 x 8
14	1 00 997 00 15	Einstellscheibe	Spacer	Cale	2	1,80 mm
15	1 00 997 01 15	Einstellscheibe	Spacer	Cale	2	1,85 mm
16	1 00 997 02 15	Einstellscheibe	Spacer	Cale	2	1,90 mm
17	1 00 997 03 15	Einstellscheibe	Spacer	Cale	2	1,95 mm
18	1 00 997 04 15	Einstellscheibe	Spacer	Cale	2	2,00 mm
19	1 00 997 05 15	Einstellscheibe	Spacer	Cale	2	2,05 mm
20	1 00 997 06 15	Einstellscheibe	Spacer	Cale	2	2,10 mm
21	1 00 997 07 15	Einstellscheibe	Spacer	Cale	2	2,15 mm
22	1 00 997 08 15	Einstellscheibe	Spacer	Cale	2	2,20 mm
23	1 00 997 09 15	Einstellscheibe	Spacer	Cale	2	2,25 mm
24	1 00 997 10 15	Einstellscheibe	Spacer	Cale	2	2,30 mm
25	1 00 997 11 15	Einstellscheibe	Spacer	Cale	2	2,35 mm
26	1 00 997 12 15	Einstellscheibe	Spacer	Cale	2	2,40 mm

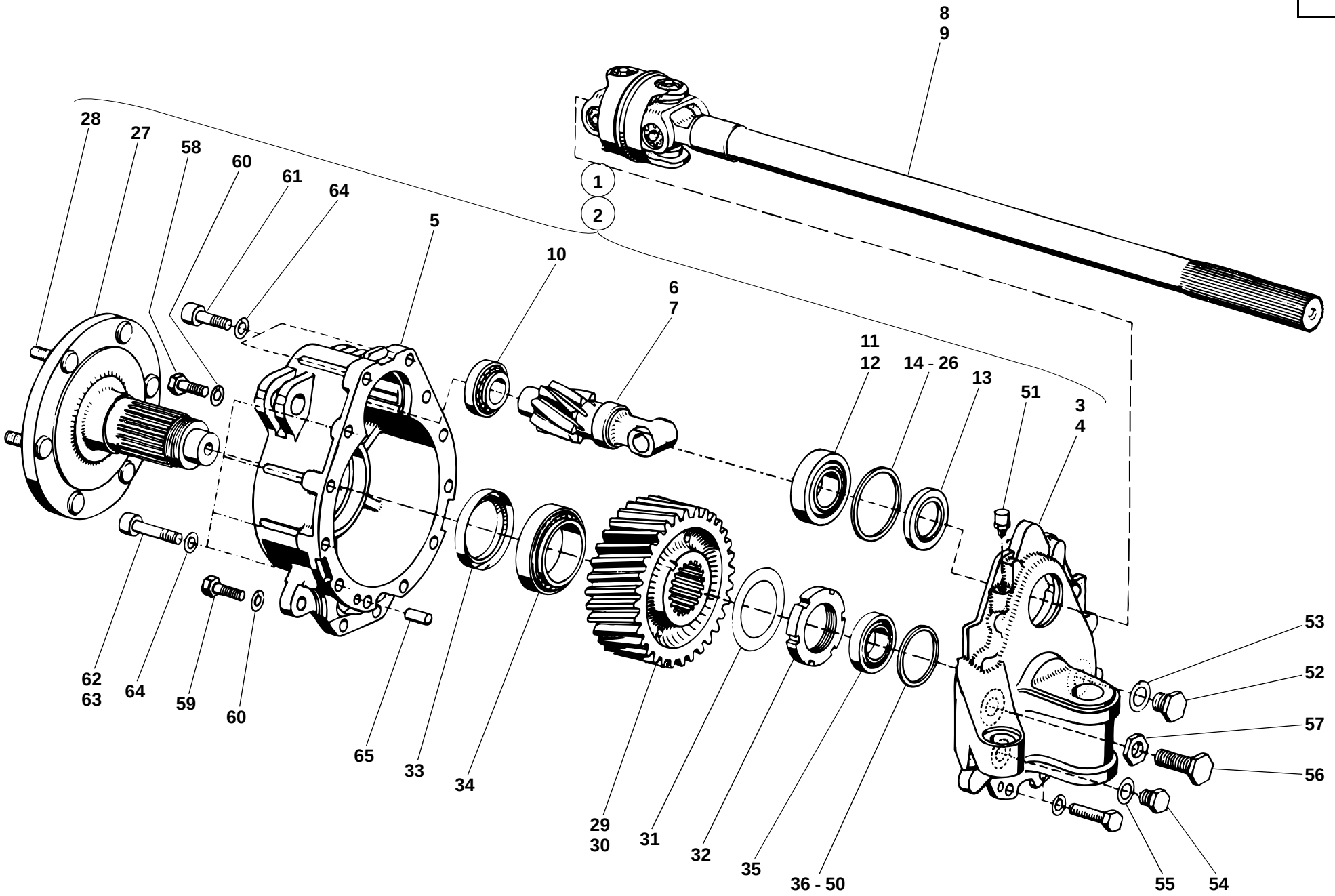
8
9
28
27
58
60
61
64
1
2
5
10
6
7
11
12
14 - 26
13
51
3
4
62
63
64
59
60
65
33
34
29
30
31
32
35
36 - 50
53
52
57
56
55
54
312e2310.ai

Pos. Item Pos.	Teil-Nummer Part no. No. pièce	Bezeichnung	Description	Désignation	Stück Qty. Qté.	Bemerkung Remarks Remarques
27	1 46 230 02 19	Achswelle	Axle shaft	Arbre de pont	2	
28	0 00 990 14 08	Radbolzen	Wheel bolt	Boulon de roue	12	65
29	1 32 236 01 14	Zahnrad rechts	Gear (right)	Engrenage (côté droit)	1	Z=35
30	1 32 236 00 14	Zahnrad links	Gear (left)	Engrenage (côté gauche)	1	Z=35
31	0 00 992 84 30	Sicherungsblech	Tab washer	Tôlefrein	2	
32	7 425 677 024	Nutmutter	Grooved nut	Ecrou cannelé	2	M 58 x 1,5
33	0 00 996 36 21	Radialdichtring	Rotary shaft seal	Bague à lèvres	2	∅ 70 x 90 x 13
34	7 618 320 111	Kegelrollenlager	Taper roller bearing	Roulement à rouleaux coniques	2	
35	7 618 000 220	Kegelrollenlager	Taper roller bearing	Roulement à rouleaux coniques	2	ø 75 mm
36	1 00 997 17 16	Einstellscheibe	Spacer	Cale	2	2,80 mm
37	1 00 997 18 16	Einstellscheibe	Spacer	Cale	2	2,85 mm
38	1 00 997 19 16	Einstellscheibe	Spacer	Cale	2	2,90 mm
39	1 00 997 20 16	Einstellscheibe	Spacer	Cale	2	2,95 mm
40	1 00 997 21 16	Einstellscheibe	Spacer	Cale	2	3,00 mm
41	1 00 997 22 16	Einstellscheibe	Spacer	Cale	2	3,05 mm
42	1 00 997 23 16	Einstellscheibe	Spacer	Cale	2	3,10 mm
43	1 00 997 24 16	Einstellscheibe	Spacer	Cale	2	3,15 mm
44	1 00 997 25 16	Einstellscheibe	Spacer	Cale	2	3,20 mm
45	1 00 997 26 16	Einstellscheibe	Spacer	Cale	2	3,25 mm
46	1 00 997 27 16	Einstellscheibe	Spacer	Cale	2	3,30 mm
47	1 00 997 28 16	Einstellscheibe	Spacer	Cale	2	3,35 mm
48	1 00 997 29 16	Einstellscheibe	Spacer	Cale	2	3.40 mm
49	1 00 997 30 16	Einstellscheibe	Spacer	Cale	2	3,45 mm
50	1 00 997 31 16	Einstellscheibe	Spacer	Cale	2	3,50 mm
51	0 00 990 92 10	Entlüfter	Breather	Dégagement d'air	2	M 10 x 1
52	7 336 673 005	Verschlußschraube	Screw plug	Bouchon fileté	2	M 16 x 1,5
53	7 593 641 024	Dichtring	Sealing ring	Bague d'étanchéité	2	∅ A 16 x 20-Cu
54	0 00 990 41 10	Magnetfilterstopfen	Magnet plug	Bouchon magnétique	2	M 14 x 1,5
55	7 593 641 022	Dichtring	Sealing ring	Bague d'étanchéité	2	∅ A 14 x 20-Cu
56	0 00 995 69 69	Anschlagschraube	Stop bolt	Boulon de butée	2	M 16 x 1,5 x 35
57	7 404 677 727	Sechskantmutter	Hexagon nut	Ecrou six pans	2	M 16 x 1,5

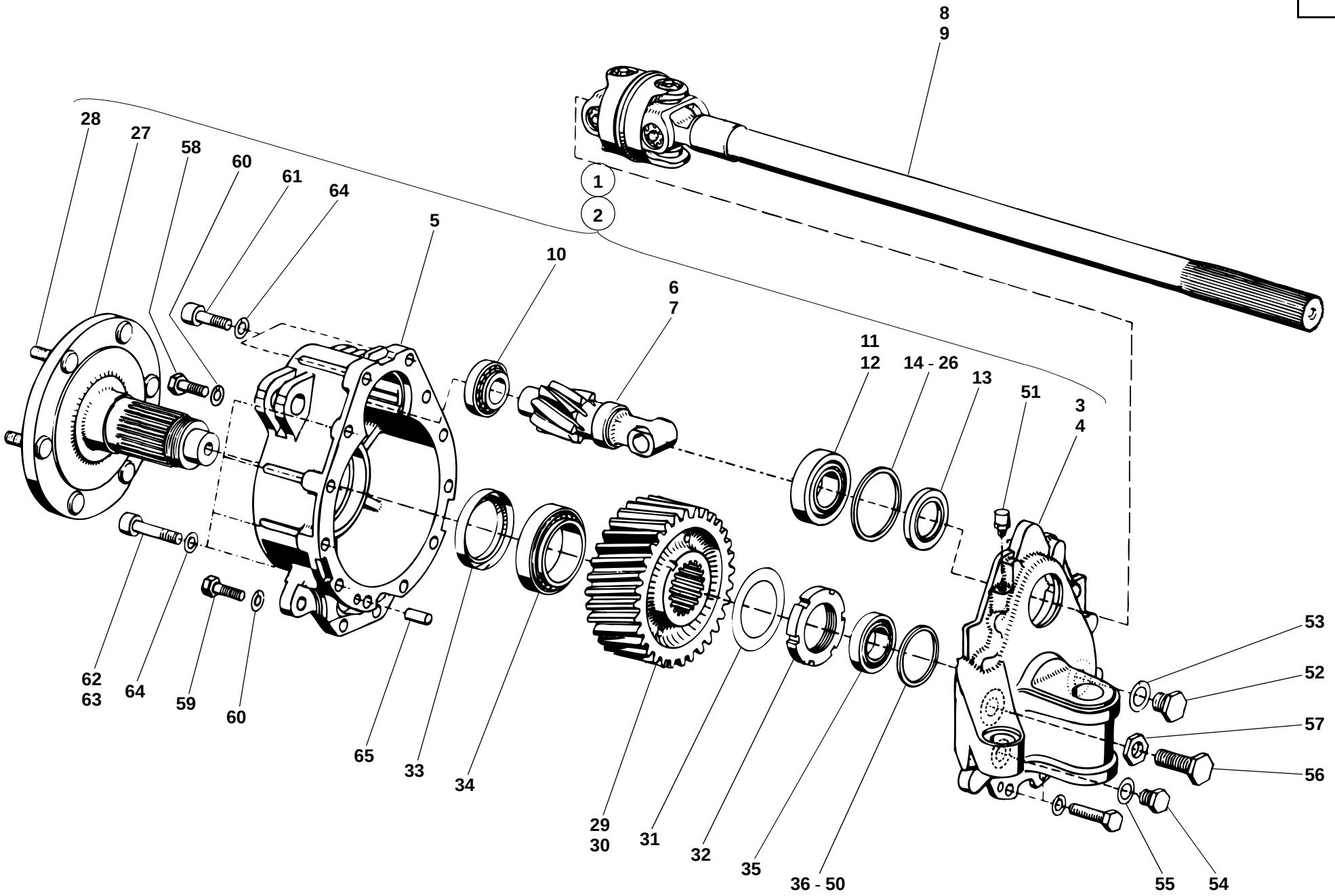
8
9
28
27
58
60
61
64
1
2
5
10
6
7
11
12
14 - 26
13
51
3
4
62
63
64
59
60
65
33
34
29
30
31
32
35
36 - 50
53
52
57
56
55
54
312e2310.ai

Pos. Item Pos.	Teil-Nummer Part no. No. pièce	Bezeichnung	Description	Désignation	Stück Qty. Qté.	Bemerkung Remarks Remarques
58	7 236 678 942	Sechskantschraube	Hexagon head screw	Vis six pans	4	M 12 x 35-10.9
59	7 234 678 587	Sechskantschraube	Hexagon head screw	Vis six pans	4	M 12 x 50-10.9
60	0 00 992 57 28	Federring	Spring washer	Rondelle ressort	8	12
61	7 252 678 123	Zylinderschraube	Cheese-head screw	Vis à tête cylindrique	4	M 12 x 40-10.9
62	7 252 678 125	Zylinderschraube	Cheese-head screw	Vis à tête cylindrique	8	M 12 x 50-10.9
63	7 252 678 128	Zylinderschraube	Cheese-head screw	Vis à tête cylindrique	4	M 12 x 65-10.9
64	0 00 992 27 28	Federring	Spring washer	Rondelle ressort	16	12
65	7 512 034 136	Zylinderstift	Parallel pin	Goupille cylindrique	2	10 m 6 x 24

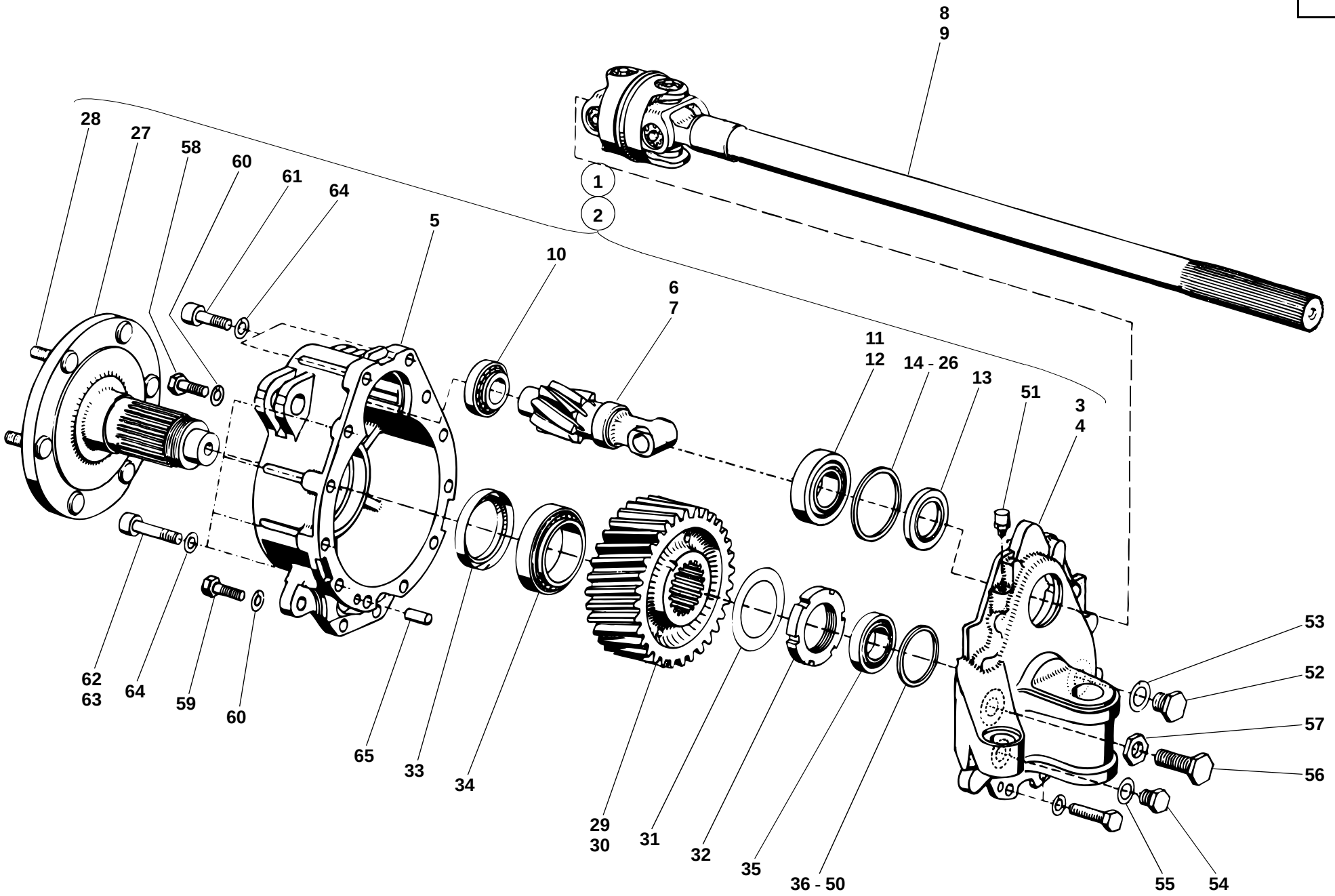
8
9
28
27
58
60
61
64
1
2
5
10
6
7
11
12
14 - 26
13
51
3
4
62
63
64
59
60
65
33
34
29
30
31
32
35
36 - 50
55
54
53
52
57
56
312e2310.ai

Pos. Item Pos.	Teil-Nummer Part no. No. pièce	Bezeichnung	Description	Désignation	Stück Qty. Qté.	Bemerkung Remarks Remarques
		Portaltriebe – Einzelteile	**Final drives: component parts**	**Réducteurs : pièces constitutives**		
		I→ 120 165 – →I 120 269	**I→ 120 165 – →I 120 269**	**I→ 120 165 – →I 120 269**		
		(Achswellenlagerung im Portalträger Lager ø 85 mm)	(axle shaft bearing in final drive carrier, bearing ø 85 mm)	(logement d'arbre de pont dans le porte-réducteur, logement ø 85 mm)		
1	1 32 260 09 16	Portaltrieb rechts	Final drive (right)	Réducteur (côté droit)	1	
2	1 32 260 08 16	Portaltrieb links	Final drive (left)	Réducteur (côté gauche)	1	
3	1 35 266 03 03	Portalträger rechts	Final drive carrier (right)	Porte-réducteur (côté droit)	1	
4	1 35 266 02 03	Portalträger links	Final drive carrier (left)	Porte-réducteur (côté gauche)	1	
5	1 46 236 02 05	Portaldeckel	Final drive cover	Couvercle de réducteur	2	
6	1 32 261 05 20	Antriebswelle rechts	Input shaft (right)	Arbre d'entrée (côté droit)	1	Z=9
7	1 32 261 04 20	Antriebswelle links	Input shaft (left)	Arbre d'entrée (côté gauche)	1	Z=9
8	0 32 261 03 20	Doppelgelenkwelle rechts	Double cardan shaft (right)	Arbre de cardan double (droit)	1	
9	0 32 261 02 20	Doppelgelenkwelle links	Double cardan shaft (left)	Arbre de cardan double (gauche)	1	
		Einzelteile für Doppelgelenkwelle siehe Seite 23-62	Component parts for double cardan shaft see page 23-62	Pièces constitutives pour arbre de transmission double voir page 23-62		
10	7 618 000 218	Kegelrollenlager	Taper roller bearing	Roulement à rouleaux coniques	2	
11	0 00 994 14 84	Kegelrollenlager – Innenring	Taper roller bearing – inside ring	Roulement à rouleaux coniques – bague intérieure	2	
12	0 00 994 14 85	Kegelrollenlager – Außenring	Taper roller bearing – outside ring	Roulement à rouleaux coniques – bague extérieure	2	
13	0 00 996 00 33	Radialdichtring	Rotary shaft seal	Bague à lèvres	2	∅ 45 x 72 x 8
14	1 00 997 00 15	Einstellscheibe	Spacer	Cale	2	1,80 mm
15	1 00 997 01 15	Einstellscheibe	Spacer	Cale	2	1,85 mm
16	1 00 997 02 15	Einstellscheibe	Spacer	Cale	2	1,90 mm
17	1 00 997 03 15	Einstellscheibe	Spacer	Cale	2	1,95 mm
18	1 00 997 04 15	Einstellscheibe	Spacer	Cale	2	2,00 mm
19	1 00 997 05 15	Einstellscheibe	Spacer	Cale	2	2,05 mm
20	1 00 997 06 15	Einstellscheibe	Spacer	Cale	2	2,10 mm
21	1 00 997 07 15	Einstellscheibe	Spacer	Cale	2	2,15 mm
22	1 00 997 08 15	Einstellscheibe	Spacer	Cale	2	2,20 mm
23	1 00 997 09 15	Einstellscheibe	Spacer	Cale	2	2,25 mm
24	1 00 997 10 15	Einstellscheibe	Spacer	Cale	2	2,30 mm
25	1 00 997 11 15	Einstellscheibe	Spacer	Cale	2	2,35 mm
26	1 00 997 12 15	Einstellscheibe	Spacer	Cale	2	2,40 mm

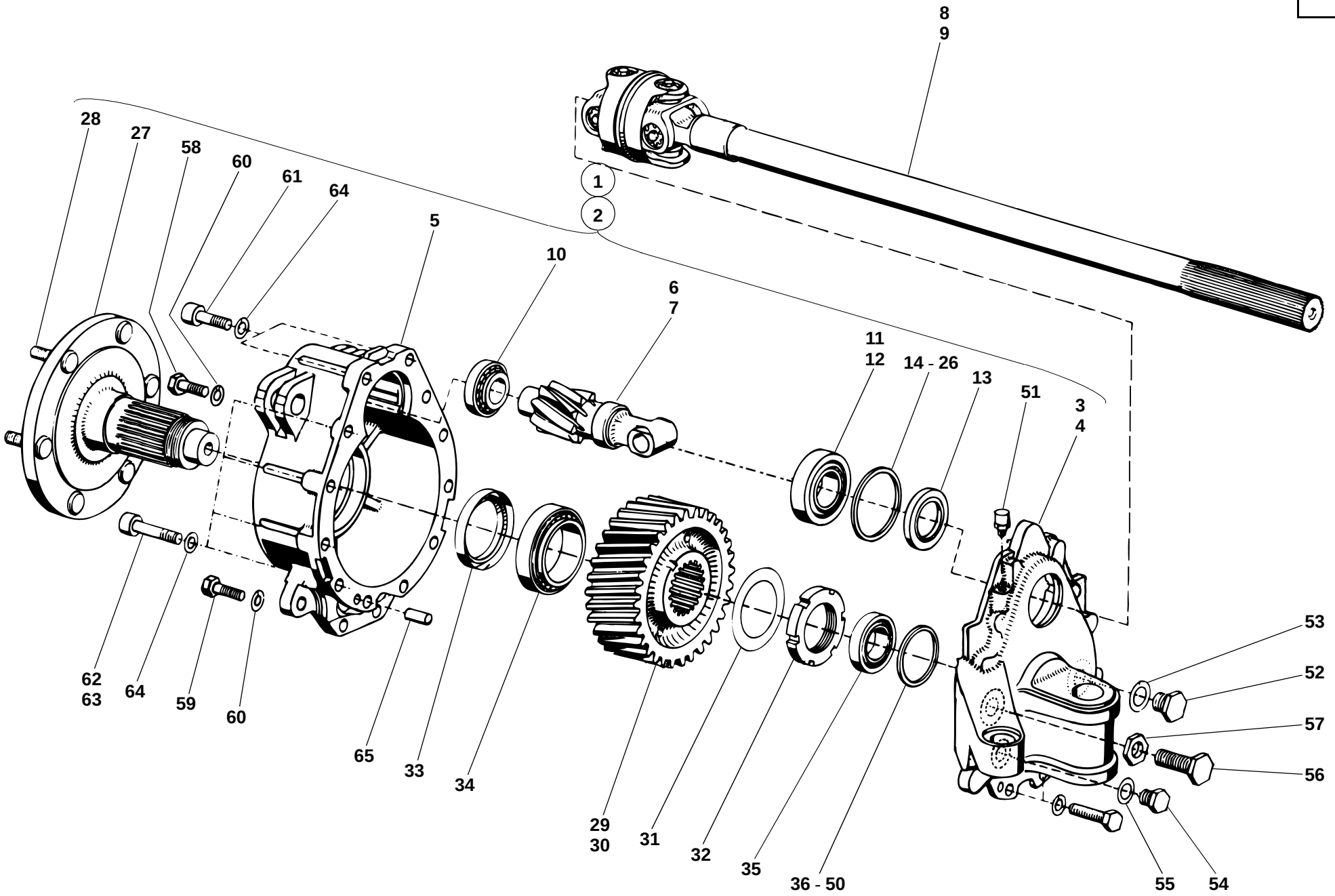
8
9
1
2
28
27
58
60
61
64
5
10
6
7
11
12
14 - 26
13
51
3
4
62
63
64
59
60
65
33
34
29
30
31
32
35
36 - 50
55
54
53
52
57
56
312e2310.ai

Pos. Item Pos.	Teil-Nummer Part no. No. pièce	Bezeichnung	Description	Désignation	Stück Qty. Qté.	Bemerkung Remarks Remarques
27	1 46 230 02 19	Achswelle	Axle shaft	Arbre de pont	2	
28	0 00 990 14 08	Radbolzen	Wheel bolt	Boulon de roue	12	65
29	1 32 236 01 14	Zahnrad rechts	Gear (right)	Engrenage (côté droit)	1	Z=35
30	1 32 236 00 14	Zahnrad links	Gear (left)	Engrenage (côté gauche)	1	Z=35
31	0 00 992 84 30	Sicherungsblech	Tab washer	Tôlefrein	2	
32	7 425 677 024	Nutmutter	Grooved nut	Ecrou cannelé	2	M 58 x 1,5
33	0 00 996 36 21	Radialdichtring	Rotary shaft seal	Bague à lèvres	2	∅ 70 x 90 x 13
34	7 618 320 111	Kegelrollenlager	Taper roller bearing	Roulement à rouleaux coniques	2	
35	7 618 322 004	Kegelrollenlager	Taper roller bearing	Roulement à rouleaux coniques	2	ø 85 mm
36	1 00 997 00 16	Einstellscheibe	Spacer	Cale	2	2,80 mm
37	1 00 997 01 16	Einstellscheibe	Spacer	Cale	2	2,85 mm
38	1 00 997 02 16	Einstellscheibe	Spacer	Cale	2	2,90 mm
39	1 00 997 03 16	Einstellscheibe	Spacer	Cale	2	2,95 mm
40	1 00 997 04 16	Einstellscheibe	Spacer	Cale	2	3,00 mm
41	1 00 997 05 16	Einstellscheibe	Spacer	Cale	2	3,05 mm
42	1 00 997 06 16	Einstellscheibe	Spacer	Cale	2	3,10 mm
43	1 00 997 07 16	Einstellscheibe	Spacer	Cale	2	3,15 mm
44	1 00 997 08 16	Einstellscheibe	Spacer	Cale	2	3,20 mm
45	1 00 997 09 16	Einstellscheibe	Spacer	Cale	2	3,25 mm
46	1 00 997 10 16	Einstellscheibe	Spacer	Cale	2	3,30 mm
47	1 00 997 11 16	Einstellscheibe	Spacer	Cale	2	3,35 mm
48	1 00 997 12 16	Einstellscheibe	Spacer	Cale	2	3.40 mm
49	1 00 997 13 16	Einstellscheibe	Spacer	Cale	2	3,45 mm
50	1 00 997 14 16	Einstellscheibe	Spacer	Cale	2	3,50 mm
51	0 00 990 92 10	Entlüfter	Breather	Dégagement d'air	2	M 10 x 1
52	7 336 673 005	Verschlußschraube	Screw plug	Bouchon fileté	2	M 16 x 1,5
53	7 593 641 024	Dichtring	Sealing ring	Bague d'étanchéité	2	∅ A 16 x 20-Cu
54	0 00 990 41 10	Magnetfilterstopfen	Magnet plug	Bouchon magnétique	2	M 14 x 1,5
55	7 593 641 022	Dichtring	Sealing ring	Bague d'étanchéité	2	∅ A 14 x 20-Cu
56	0 00 995 69 69	Anschlagschraube	Stop bolt	Boulon de butée	2	M 16 x 1,5 x 35
57	7 404 677 727	Sechskantmutter	Hexagon nut	Ecrou six pans	2	M 16 x 1,5

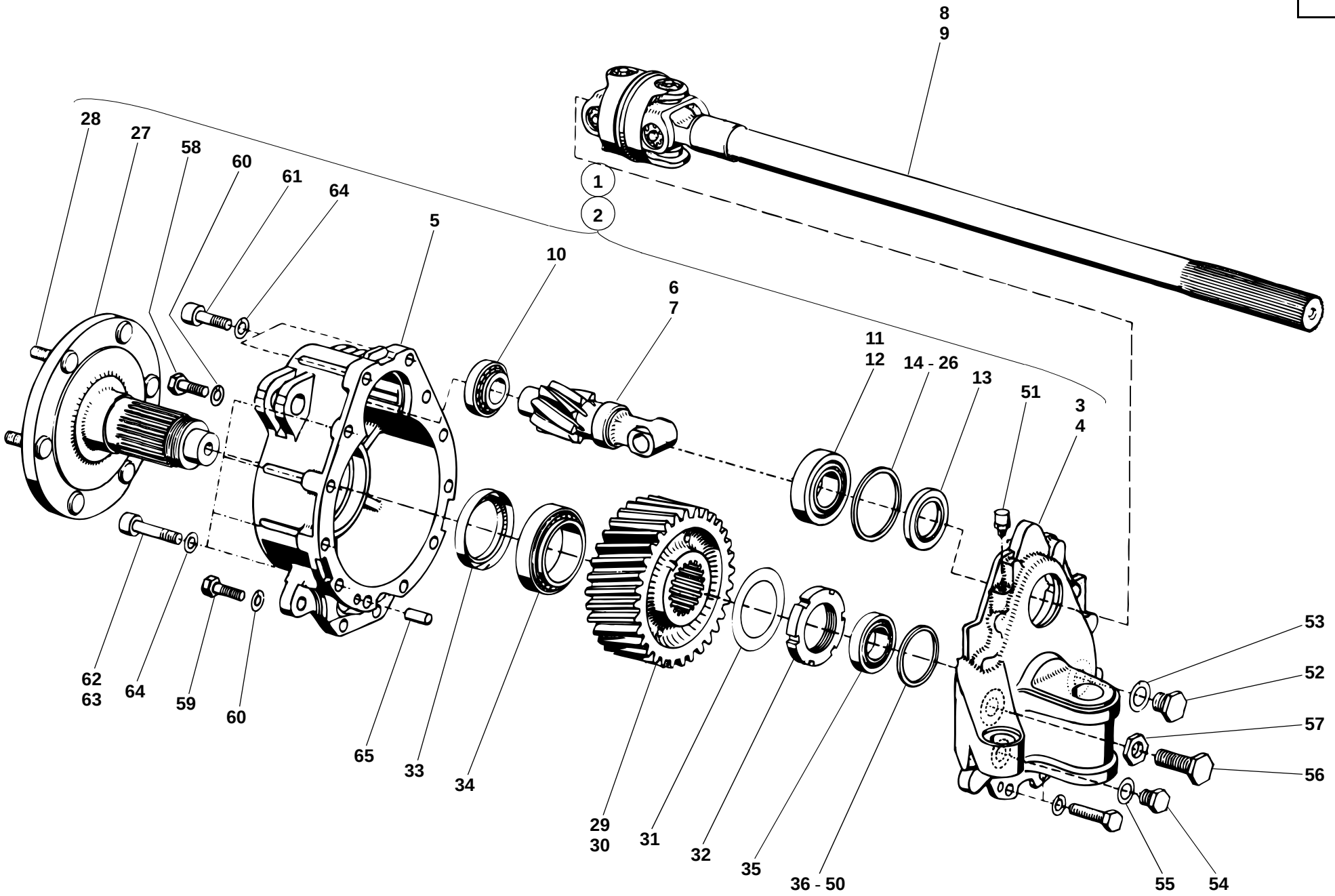
8
9
28
27
58
60
61
64
1
2
5
10
6
7
11
12
14 - 26
13
51
3
4
62
63
64
59
60
65
33
34
29
30
31
32
35
36 - 50
55
54
53
52
57
56
312e2310.ai

Pos. Item Pos.	Teil-Nummer Part no. No. pièce	Bezeichnung	Description	Désignation	Stück Qty. Qté.	Bemerkung Remarks Remarques
58	7 236 678 942	Sechskantschraube	Hexagon head screw	Vis six pans	4	M 12 x 35-10.9
59	7 234 678 587	Sechskantschraube	Hexagon head screw	Vis six pans	4	M 12 x 50-10.9
60	0 00 992 57 28	Federring	Spring washer	Rondelle ressort	8	12
61	7 252 678 123	Zylinderschraube	Cheese-head screw	Vis à tête cylindrique	4	M 12 x 40-10.9
62	7 252 678 125	Zylinderschraube	Cheese-head screw	Vis à tête cylindrique	8	M 12 x 50-10.9
63	7 252 678 128	Zylinderschraube	Cheese-head screw	Vis à tête cylindrique	4	M 12 x 65-10.9
64	0 00 992 27 28	Federring	Spring washer	Rondelle ressort	16	12
65	7 512 034 136	Zylinderstift	Parallel pin	Goupille cylindrique	2	10 m 6 x 24

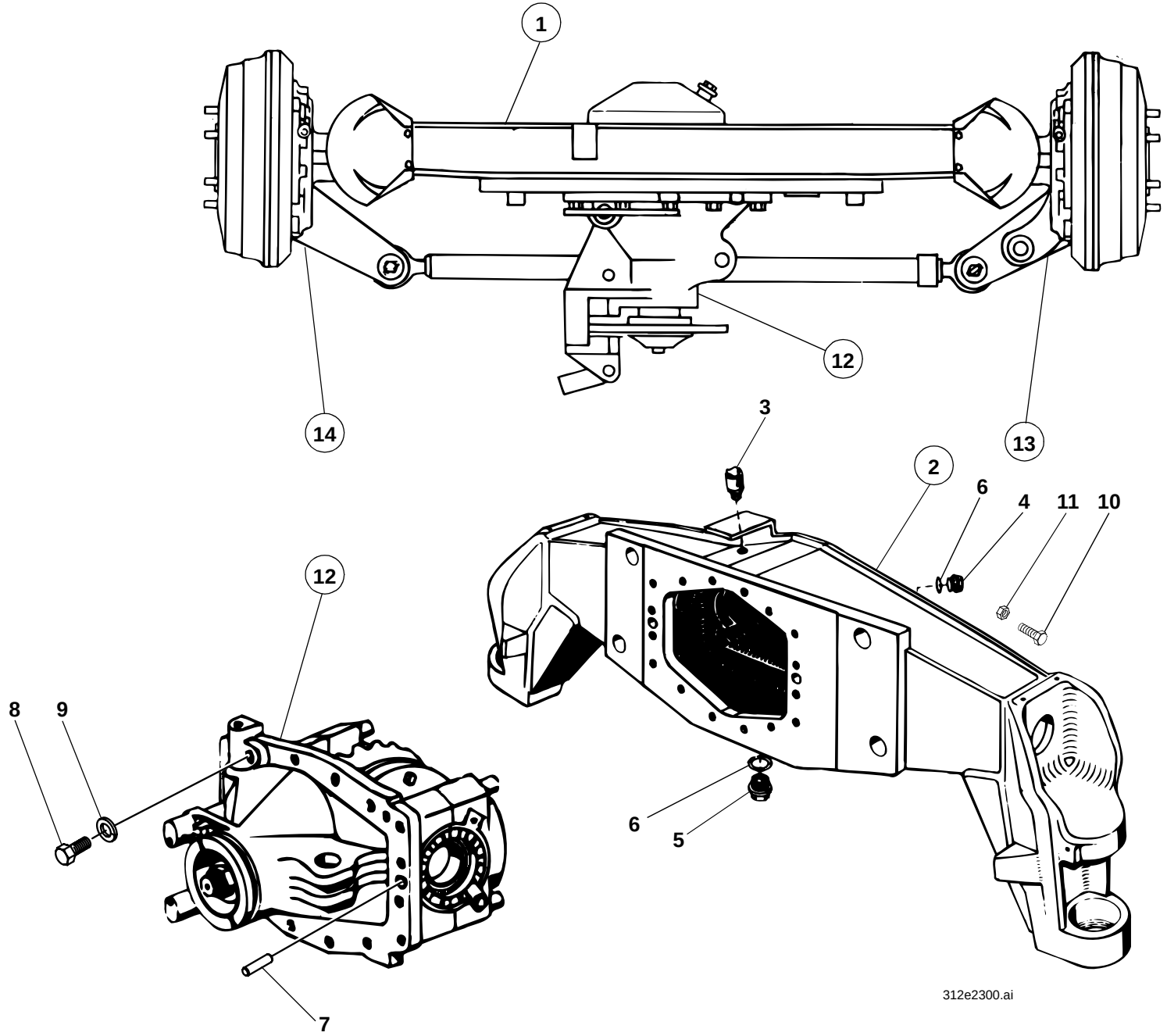
1
14
12
13
3
2
6
4
11
10
12
8
9
6
5
7
312e2300.ai

Pos. Item Pos.	Teil-Nummer Part no. No. pièce	Bezeichnung	Description	Désignation	Stück Qty. Qté.	Bemerkung Remarks Remarques
		Vorderachse I→ 120 270	**Front axle I→ 120 270**	**Pont AV I→ 120 270**		
1	1 32 260 07 01	Portal-Lenktriebachse (mit Spurstange, Bremstrommel, ohne Lenkzylinder)	Portal-type steering and drive axle (with track rod, brake drum,without steering ram)	De pont moteurdirecteur à portiques (avec barre d'accouplement, tambour de frein, sans vérin de braquage)	1	
2	1 32 260 05 04	Achsträger	Axle carrier	Porte-pont	1	
3	0 00 990 99 10	Entlüfter	Breather	Dégagement d'air	1	M 10 x 1
4	0 00 990 02 10	Verschlußschraube	Screw plug	Bouchon fileté	1	M 22 x 1,5
5	0 00 990 68 10	Magnetfilterstopfen	Magnet plug	Bouchon magnétique	1	M 22 x 1,5
6	7 593 641 035	Dichtring	Sealing ring	Bague d'étanchéité	2	A 22 x 29
7	7 528 262 501	Spiralspannstift	Spiral pin	Goupille hélicoïdale	2	14 x 28
8	7 236 678 927	Sechskantschraube	Hexagon head screw	Vis six pans	14	M 10 x 35-10.9
9	0 00 992 35 28	Federring	Spring washer	Rondelle ressort	14	10
10	7 236 677 929	Sechskantschraube	Hexagon head screw	Vis six pans	1	242, M 10 x 45
11	7 403 677 813	Sechskantmutter	Hexagon nut	Ecrou six pans	1	M 10
12	1 32 230 02 07	Achsgetriebegehäuse (mit Scheibenbremse, ohne Diff.-Sperreteile)	Differential housing (with disc brake, without differential lock parts)	Carter de différentiel (avec frein à disque, sans pièces du blocage de différentiel)	1	
13	1 35 260 01 16	Portaltrieb rechts	Final drive (right)	Réducteur (côté droit)	1	I→ 120 270
14	1 35 260 00 16	Portaltrieb links	Final drive (left)	Réducteur (côté gauche)	1	I→ 120 270
		Weitere Einzelteile siehe Seite:	Further component parts see page:	D'autres pièces constitutives voir page :		
		Ausgleichgetriebe, 23-46 u. 23-48	Differential 23-46 and 23-48	Différentiel 23-46 et 23-48		
		Differentialsperre, 23-50	Differential lock 23-50	Blocage de différentiel 23-50		
		Portaltriebe I→ 120 270, 23-52	Final drives I→ 120 270, 23-52	Réducteurs I→ 120 270, 23-52		
		Spurstange, 27-20	Track rod 27-20	Barre d'accouplement 27-20		
		Bremstrommel, Bremsenteile, 24-36	Brake drum, brake parts 24-36	Tambour de frein, pièces de frein 24-36		
		Scheibenbremse, 24-14 u. 24-16	Disc brake 24-14 and 24-16	Frein à disque 24-14 et 24-16		

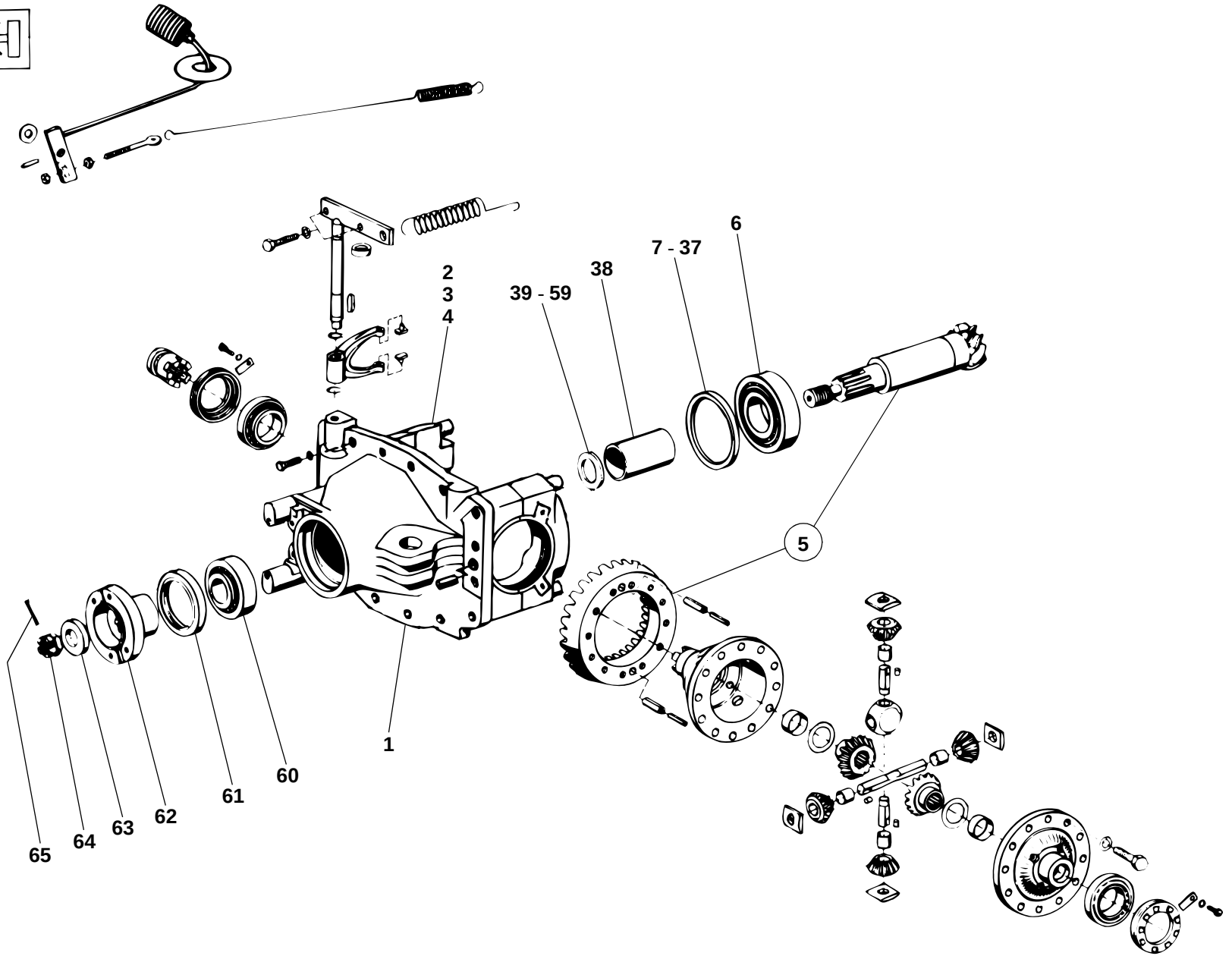

35e2300.ai

Pos. Item Pos.	Teil-Nummer Part no. No. pièce	Bezeichnung	Description	Désignation	Stück Qty. Qté.	Bemerkung Remarks Remarques
		Einzelteile Vorderachse **I→ 120 270**	**Front axle: component parts** **I→ 120 270**	**Pont AV : pièces constitutives** **I→ 120 270**		
1	1 35 230 01 07	Achsgetriebegehäuse	Differential housing	Carter de différentiel	1	
2	0 00 995 13 86	Spannhülse	Clamping sleeve	Manchon de serrage	4	8 x 20
3	7 252 678 166	Zylinderschraube	Cheesehead screw	Vis à tête cylindrique	4	175 Nm 242, M 14 x 100-10.9
4	0 00 992 53 28	Federring	Spring washer	Rondelle ressort	4	14
		Winkeltrieb – Einzelteile	**Gear drive: component parts**	**Couple conique : pièces constitutives**		
5	1 35 260 01 60	Winkeltrieb (Kegelrad u. Tellerrad)	Gear drive (bevel gear and crown wheel)	Couple conique (pignon conique et d'attaque)	1	
6	7 618 313 006	Kegelrollenlager	Taper roller bearing	Roulement à rouleaux coniques	1	
7	1 00 997 25 13	Einstellscheibe	Spacer	Cale	1	2,30 mm
8	1 00 997 33 18	Einstellscheibe	Spacer	Cale	1	2,35 mm
9	1 00 997 26 13	Einstellscheibe	Spacer	Cale	1	2,40 mm
10	1 00 997 34 18	Einstellscheibe	Spacer	Cale	1	2,45 mm
11	1 00 997 27 13	Einstellscheibe	Spacer	Cale	1	2,50 mm
12	1 00 997 35 18	Einstellscheibe	Spacer	Cale	1	2,55 mm
13	1 00 997 28 13	Einstellscheibe	Spacer	Cale	1	2,60 mm
14	1 00 997 36 18	Einstellscheibe	Spacer	Cale	1	2,65 mm
15	1 00 997 29 13	Einstellscheibe	Spacer	Cale	1	2,70 mm
16	1 00 997 37 18	Einstellscheibe	Spacer	Cale	1	2,75 mm
17	1 00 997 30 13	Einstellscheibe	Spacer	Cale	1	2,80 mm
18	1 00 997 38 18	Einstellscheibe	Spacer	Cale	1	2,85 mm
19	1 00 997 31 13	Einstellscheibe	Spacer	Cale	1	2,90 mm
20	1 00 997 39 18	Einstellscheibe	Spacer	Cale	1	2,95 mm
21	1 00 997 32 13	Einstellscheibe	Spacer	Cale	1	3,00 mm
22	1 00 997 40 18	Einstellscheibe	Spacer	Cale	1	3,05 mm
23	1 00 997 33 13	Einstellscheibe	Spacer	Cale	1	3,10 mm
24	1 00 997 41 18	Einstellscheibe	Spacer	Cale	1	3,15 mm
25	1 00 997 34 13	Einstellscheibe	Spacer	Cale	1	3,20 mm
26	1 00 997 42 18	Einstellscheibe	Spacer	Cale	1	3,25 mm

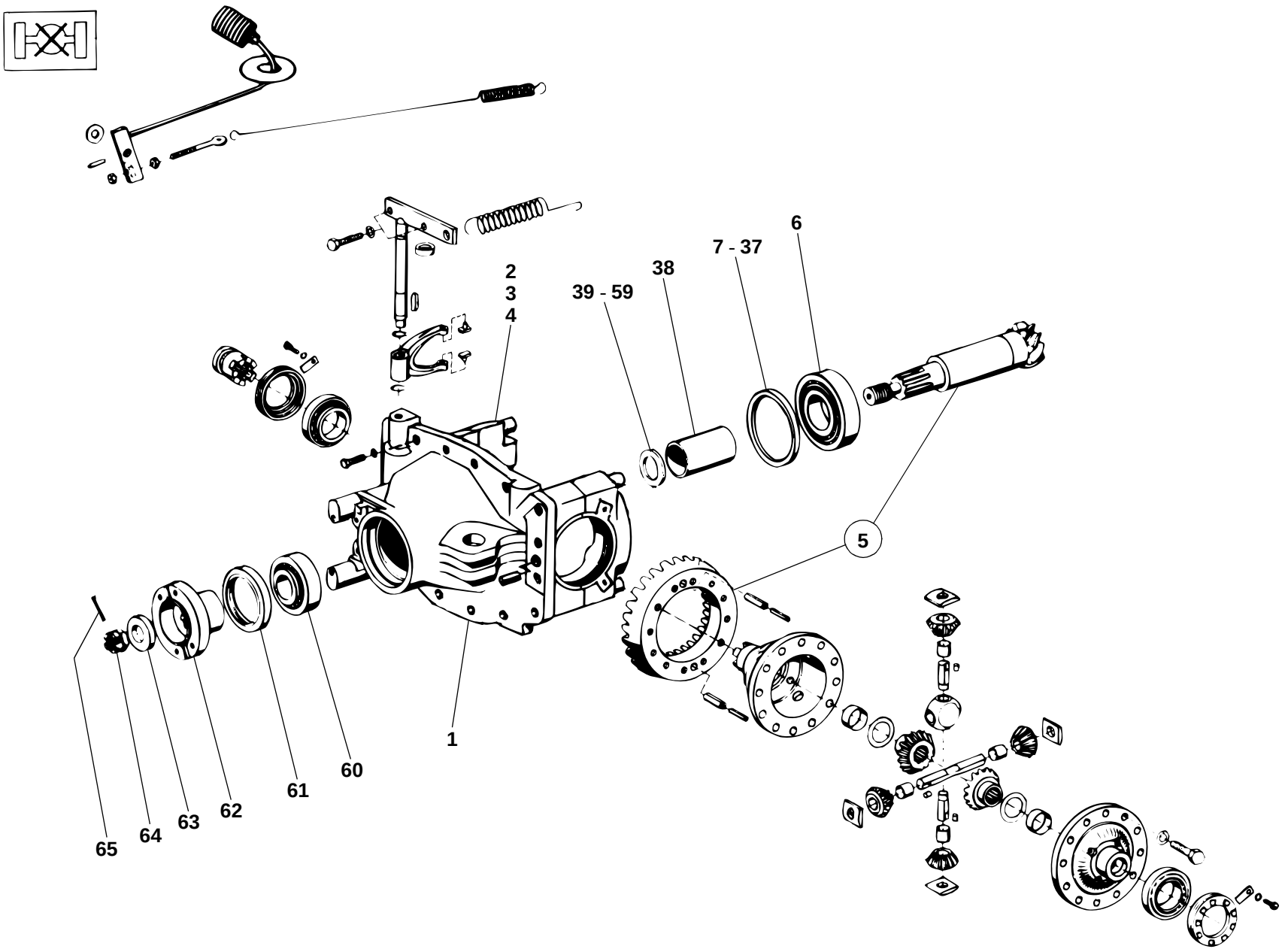

35e2300.ai

Pos. Item Pos.	Teil-Nummer Part no. No. pièce	Bezeichnung	Description	Désignation	Stück Qty. Qté.	Bemerkung Remarks Remarques
27	1 00 997 35 13	Einstellscheibe	Spacer	Cale	1	3,30 mm
28	1 00 997 43 18	Einstellscheibe	Spacer	Cale	1	3,35 mm
29	1 00 997 36 13	Einstellscheibe	Spacer	Cale	1	3,40 mm
30	1 00 997 44 18	Einstellscheibe	Spacer	Cale	1	3,45 mm
31	1 00 997 37 13	Einstellscheibe	Spacer	Cale	1	3,50 mm
32	1 00 997 45 18	Einstellscheibe	Spacer	Cale	1	3,55 mm
33	1 00 997 38 13	Einstellscheibe	Spacer	Cale	1	3,60 mm
34	1 00 997 46 18	Einstellscheibe	Spacer	Cale	1	3,65 mm
35	1 00 997 39 13	Einstellscheibe	Spacer	Cale	1	3,70 mm
36	1 00 997 47 18	Einstellscheibe	Spacer	Cale	1	3,75 mm
37	1 00 997 40 13	Einstellscheibe	Spacer	Cale	1	3,80 mm
38	1 35 233 00 53	Distanzrohr	Spacer tube	Tuyau d'écartement	1	
39	1 00 997 00 13	Einstellscheibe	Spacer	Cale	1	3,50 mm
40	1 00 997 01 13	Einstellscheibe	Spacer	Cale	1	3,55 mm
41	1 00 997 02 13	Einstellscheibe	Spacer	Cale	1	3,60 mm
42	1 00 997 03 13	Einstellscheibe	Spacer	Cale	1	3,65 mm
43	1 00 997 04 13	Einstellscheibe	Spacer	Cale	1	3,70 mm
44	1 00 997 05 13	Einstellscheibe	Spacer	Cale	1	3,75 mm
45	1 00 997 06 13	Einstellscheibe	Spacer	Cale	1	3,80 mm
46	1 00 997 07 13	Einstellscheibe	Spacer	Cale	1	3,85 mm
47	1 00 997 08 13	Einstellscheibe	Spacer	Cale	1	3,90 mm
48	1 00 997 09 13	Einstellscheibe	Spacer	Cale	1	3,95 mm
49	1 00 997 10 13	Einstellscheibe	Spacer	Cale	1	4,00 mm
50	1 00 997 11 13	Einstellscheibe	Spacer	Cale	1	4,05 mm
51	1 00 997 12 13	Einstellscheibe	Spacer	Cale	1	4,10 mm
52	1 00 997 13 13	Einstellscheibe	Spacer	Cale	1	4,15 mm
53	1 00 997 14 13	Einstellscheibe	Spacer	Cale	1	4,20 mm
54	1 00 997 15 13	Einstellscheibe	Spacer	Cale	1	4,25 mm
55	1 00 997 16 13	Einstellscheibe	Spacer	Cale	1	4,30 mm
56	1 00 997 17 13	Einstellscheibe	Spacer	Cale	1	4,35 mm

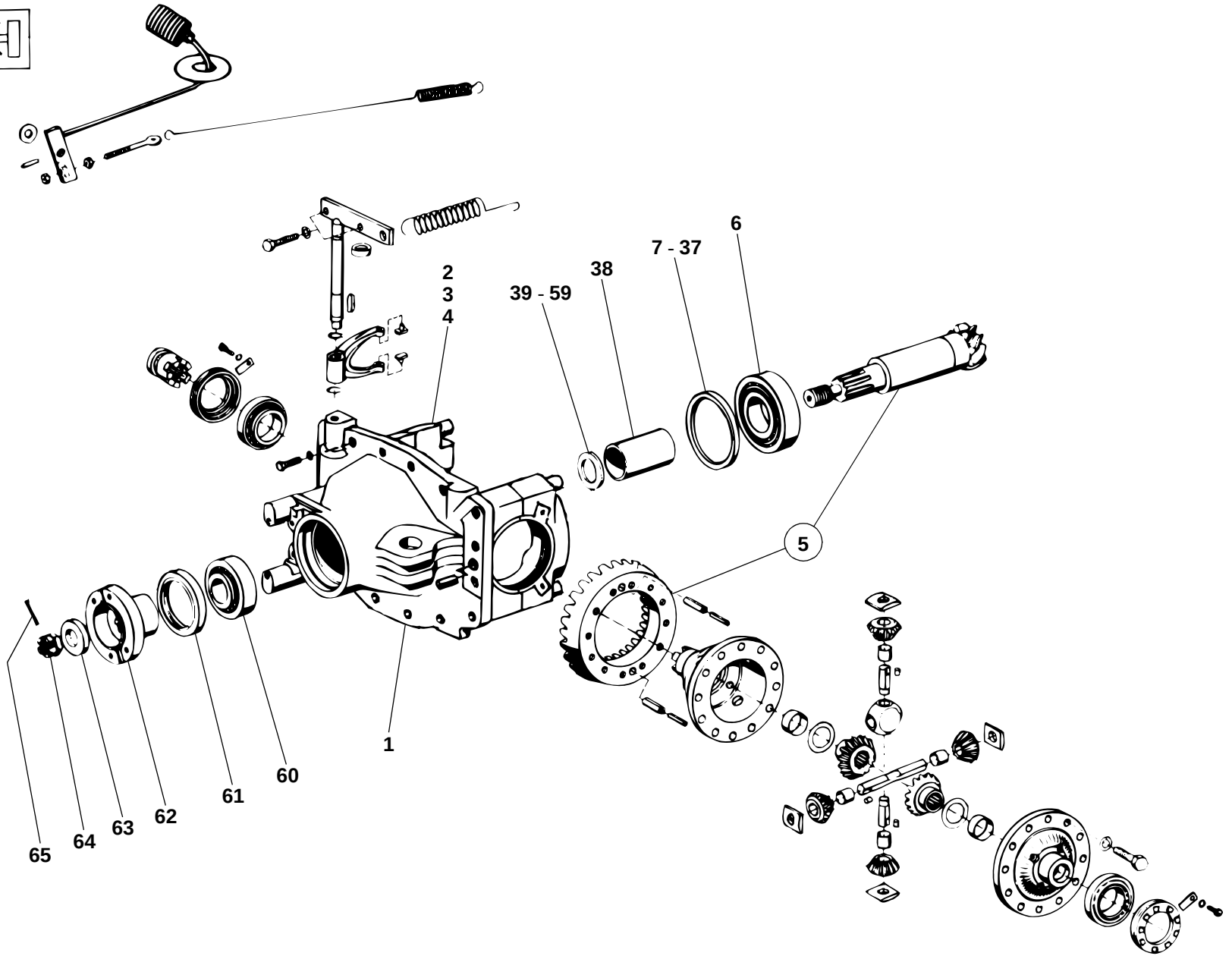

35e2300.ai

Pos. Item Pos.	Teil-Nummer Part no. No. pièce	Bezeichnung	Description	Désignation	Stück Qty. Qté.	Bemerkung Remarks Remarques
57	1 00 997 18 13	Einstellscheibe	Spacer	Cale	1	4,40 mm
58	1 00 997 19 13	Einstellscheibe	Spacer	Cale	1	4,45 mm
59	1 00 997 20 13	Einstellscheibe	Spacer	Cale	1	4,50 mm
60	7 618 313 005	Kegelrollenlager	Taper roller bearing	Roulement à rouleaux coniques	1	
61	0 00 996 23 21	Radialdichtring	Rotary shaft seal	Bague à lèvres	1	⌀ 75 x 100 x 13
62	1 00 229 43 96	Flansch	Flange	Bride	1	
63	1 00 993 63 67	Scheibe	Washer	Rondelle	1	
64	0 00 990 21 23	Kronenmutter	Castle nut	Ecrou crénelé	1	M 20 x 1,5
65	7 530 680 056	Splint	Split pin	Goupille fendue	1	4 x 40

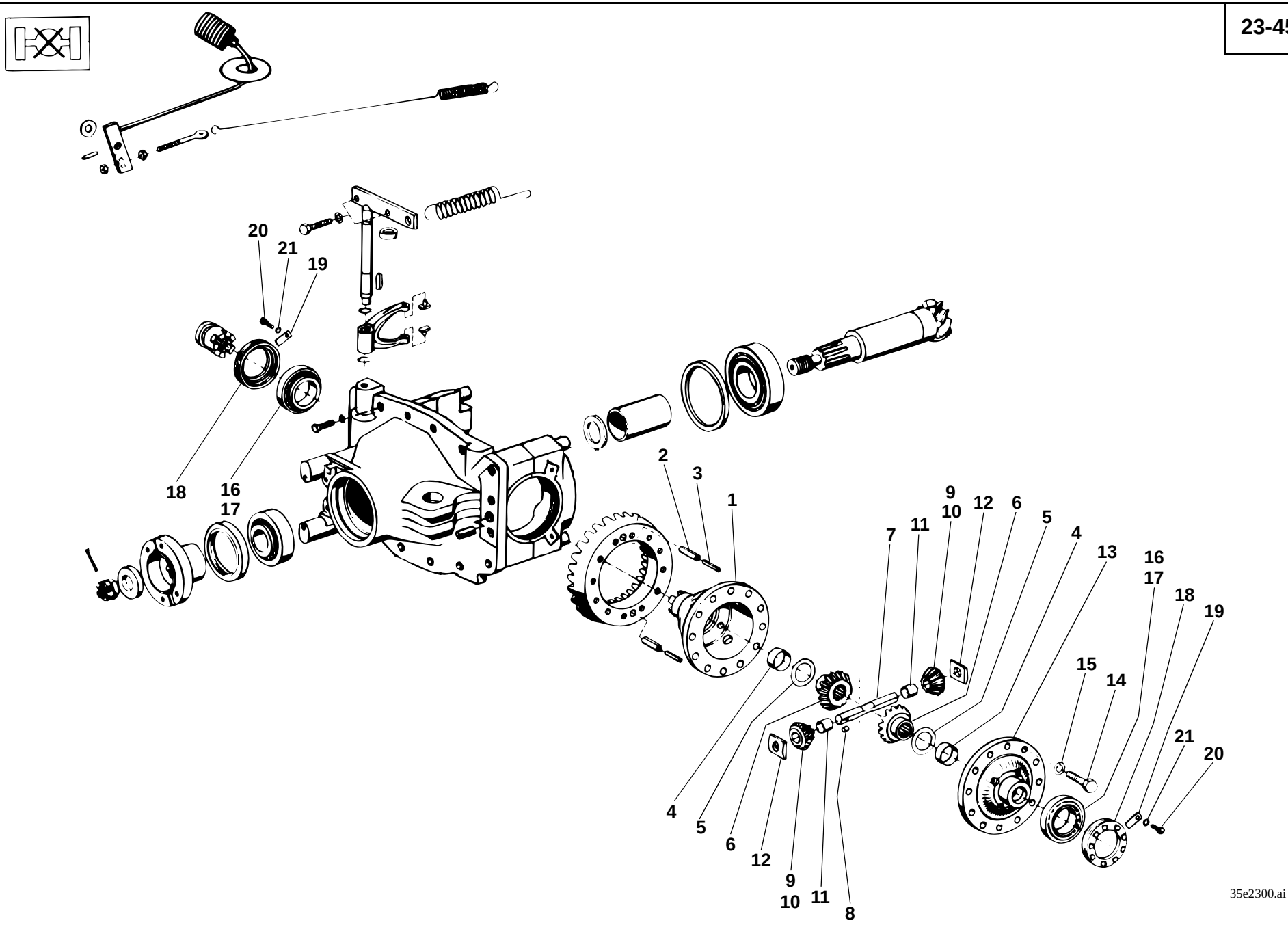
20
21
19
18
16
17
2
3
1
9
10
12
6
5
4
7
11
13
16
17
18
19
15
14
21
20
4
5
6
12
9
10
11
8
35e2300.ai

Pos. Item Pos.	Teil-Nummer Part no. No. pièce	Bezeichnung	Description	Désignation	Stück Qty. Qté.	Bemerkung Remarks Remarques
		Ausgleichgetriebe – Einzelteile (mit 2 Ausgleichkegelrädern) I→ 120 270	**Differential: component parts (with 2 differential bevel gears) I→ 120 270**	**Différentiel : pièces constitutives (avec 2 satellites de différentiel) I→ 120 270**		
1	1 02 233 08 15	Ausgleichträger	Differential carrier	Porte-différentiel	1	
2	7 514 682 208	Spannhülse	Clamping sleeve	Manchon de serrage	2	10 x 20
3	7 514 682 155	Spannhülse	Clamping sleeve	Manchon de serrage	2	6 x 20
4	0 00 994 15 52	Buchse	Bushing	Douille	2	
5	0 00 993 27 66	Druckscheibe	Pressure disc	Rondelle de pression	2	
6	1 02 232 06 10	Achswellenkegelrad	Axle drive pinion	Pignon d'axe conique	2	
7	1 02 232 06 15	Ausgleichachse	Differential axle	Axe de satellite	1	
8	7 512 034 095	Zylinderstift	Parallel pin	Goupille cylindrique	1	6 m 6 x 6
9	1 02 230 04 08	Ausgleichkegelrad	Differential bevel gear	Satellite de différentiel	2	
10	1 02 232 03 11	Ausgleichkegelrad	Differential bevel gear	Satellite de différentiel	2	
11	0 00 994 16 52	Buchse	Bushing	Douille	2	
12	0 02 232 03 28	Drucksegment	Pressure element	Elément de pression	2	
13	1 02 233 13 08	Ausgleichdeckel	Differential cover	Couvercle de différential	1	
14	7 236 678 926	Sechskantschraube	Hexagon head screw	Vis six pans	12	M 10 x 30-10.9
15	0 00 992 35 28	Federring	Spring washer	Rondelle ressort	12	10
16	0 00 994 07 84	Kegelrollenlager – Innenring	Taper roller bearing – inside ring	Roulement à rouleaux coniques – bague intérieure	2	
17	0 00 994 07 85	Kegelrollenlager – Außenring	Taper roller bearing – outside ring	Roulement à rouleaux coniques – bague extérieure	2	
18	1 02 232 08 89	Einstellmutter	Set nut	Ecrou de réglage	2	
19	1 00 992 83 30	Sicherungsblech	Tab washer	Tôlefrein	2	
20	7 236 677 502	Sechskantschraube	Hexagon head screw	Vis six pans	2	M 8 x 14
21	0 00 992 43 28	Federring	Spring washer	Rondelle ressort	2	8

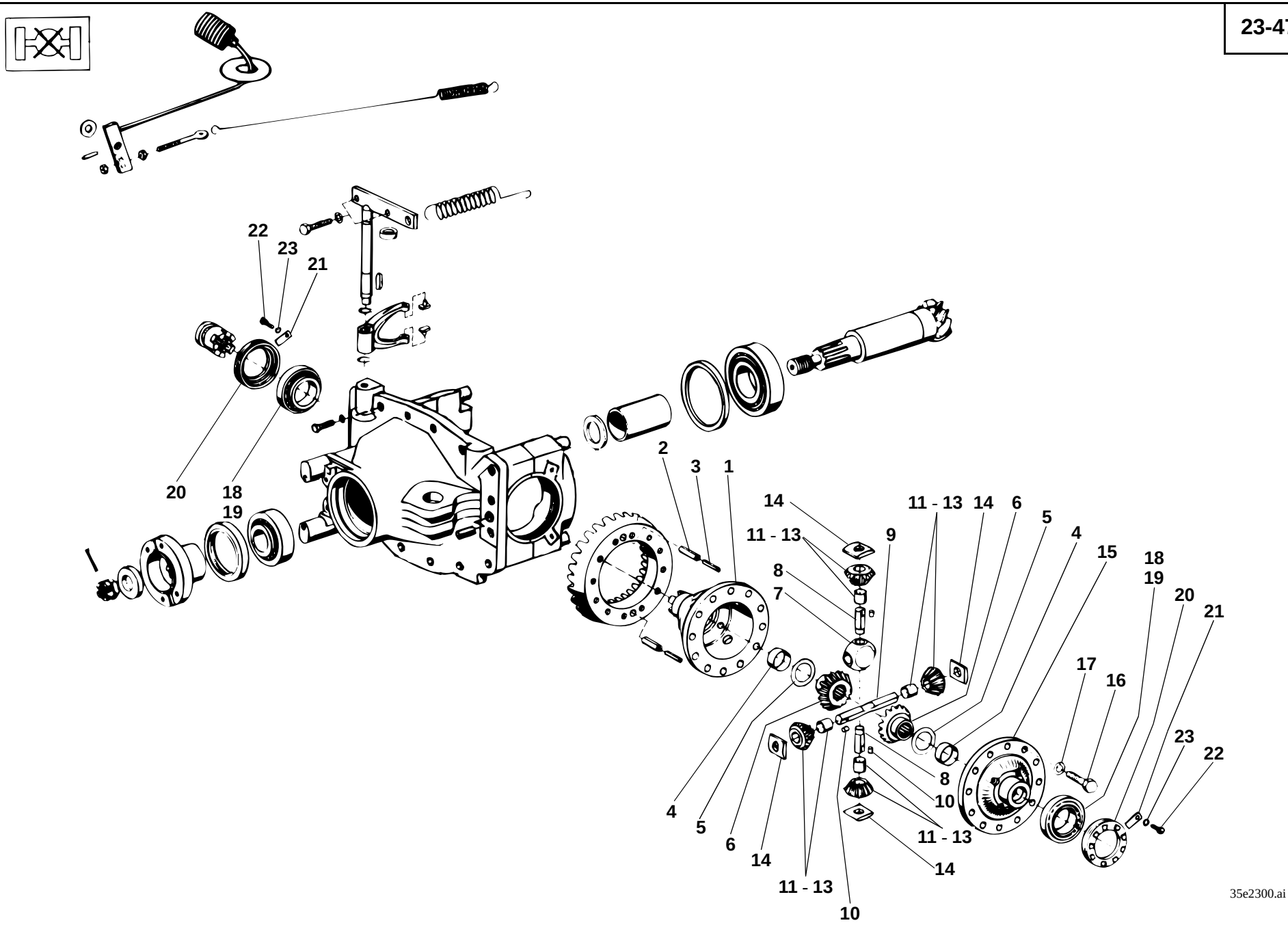
22
23
21
20
18
19
2
3
1
14
11 - 13
9
8
7
11 - 13
14
6
5
4
15
18
19
20
21
17
16
23
22
4
5
6
14
11 - 13
10
8
10
11 - 13
14
35e2300.ai

Pos. Item Pos.	Teil-Nummer Part no. No. pièce	Bezeichnung	Description	Désignation	Stück Qty. Qté.	Bemerkung Remarks Remarques
		Ausgleichgetriebe –Einzelteile (mit 4 Ausgleichkegelrädern) I→ 120 270	**Differential: component parts (with 4 differential bevel gears) I→ 120 270**	**Différentiel : pièces constitutives (avec 4 satellites de différentiel) I→ 120 270**		
1	1 02 233 11 15	Ausgleichträger	Differential carrier	Porte-différentiel	1	
2	7 514 682 208	Spannhülse	Clamping sleeve	Manchon de serrage	2	10 x 20
3	7 514 682 155	Spannhülse	Clamping sleeve	Manchon de serrage	2	6 x 20
4	0 00 994 15 52	Buchse	Bushing	Douille	2	
5	0 00 993 27 66	Druckscheibe	Pressure disc	Rondelle de pression	2	
6	1 02 232 07 10	Achswellenkegelrad	Axle drive pinion	Pignon d'axe conique	2	
7	1 02 232 00 16	Kreuzstück	Cross piece	Croissillon	1	
8	1 02 232 05 15	Ausgleichachse	Differential axle	Axe de satellite	2	
9	1 02 232 06 15	Ausgleichachse	Differential axle	Axe de satellite	1	
10	7 512 034 095	Zylinderstift	Parallel pin	Goupille cylindrique	3	6 m 6 x 6
11	1 02 230 06 08	Ausgleichkegelrad	Differential bevel gear	Satellite de différentiel	4	
12	1 02 232 04 11	Ausgleichkegelrad	Differential bevel gear	Satellite de différentiel	4	
13	0 00 994 16 52	Buchse	Bushing	Douille	4	
14	0 02 232 03 28	Drucksegment	Pressure element	Elément de pression	4	
15	1 02 233 13 08	Ausgleichdeckel	Differential cover	Couvercle de différential	1	
16	7 236 678 926	Sechskantschraube	Hexagon head screw	Vis six pans	12	M 10 x 30-10.9
17	0 00 992 35 28	Federring	Spring washer	Rondelle ressort	12	10
18	0 00 994 07 84	Kegelrollenlager – Innenring	Taper roller bearing – inside ring	Roulement à rouleaux coniques – bague intérieure	2	
19	0 00 994 07 85	Kegelrollenlager – Außenring	Taper roller bearing – outside ring	Roulement à rouleaux coniques – bague extérieure	2	
20	1 02 232 08 89	Einstellmutter	Set nut	Ecrou de réglage	2	
21	1 00 992 83 30	Sicherungsblech	Tab washer	Tôlefrein	2	
22	7 236 677 502	Sechskantschraube	Hexagon head screw	Vis six pans	2	M 8 x 14
23	0 00 992 43 28	Federring	Spring washer	Rondelle ressort	2	8

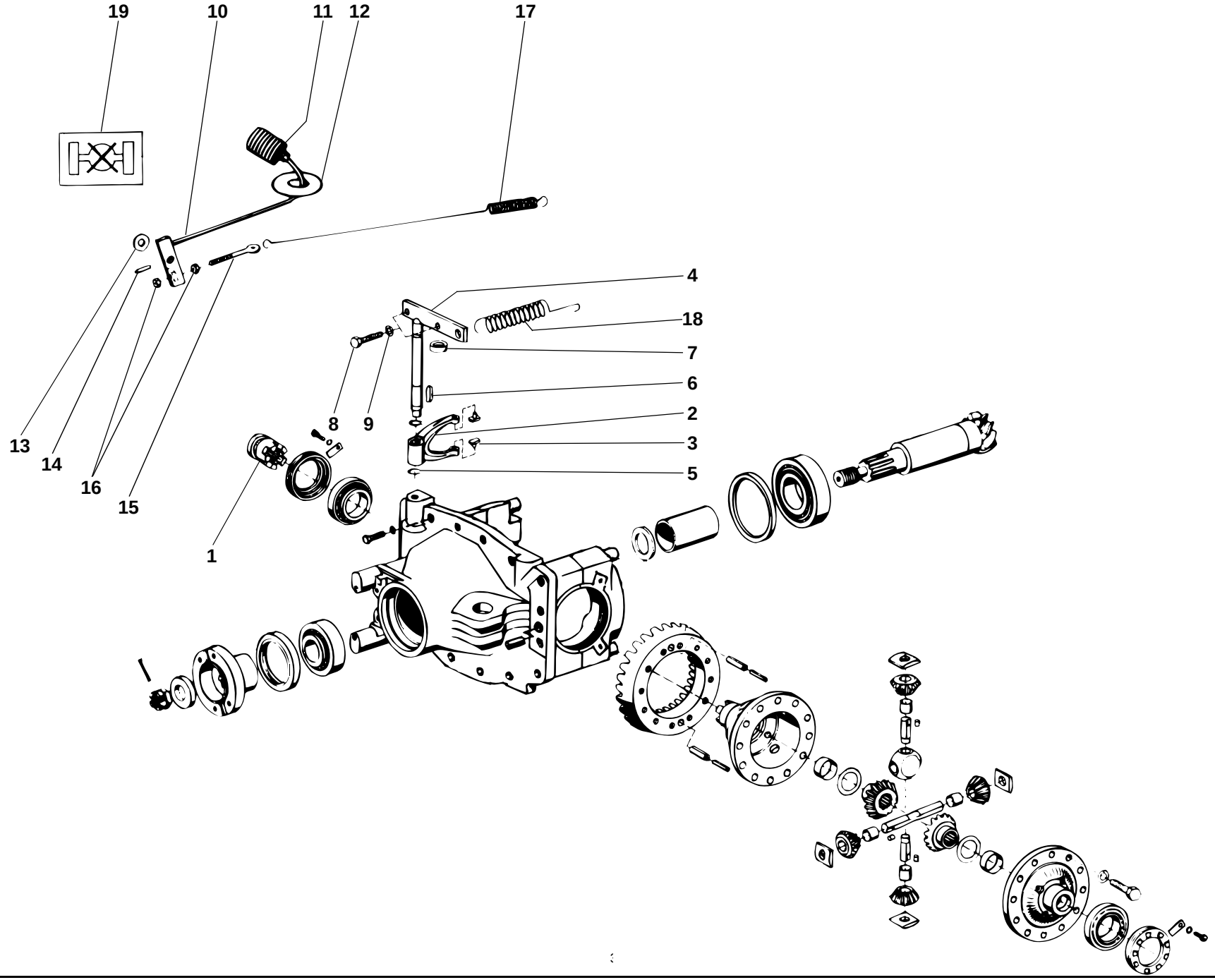
19
10
11
12
17
4
18
7
6
2
3
5
8
9
13
14
16
15
1
312e2340.ai

Pos. Item Pos.	Teil-Nummer Part no. No. pièce	Bezeichnung	Description	Désignation	Stück Qty. Qté.	Bemerkung Remarks Remarques
		Differentialsperre – Einzelteile **I→ 120 270**	**Differential lock: component parts** **I→ 120 270**	**Blocage de différentiel : pièces constitutives I→ 120 270**		
1	1 02 232 05 25	Schaltmuffe	Shift sleeve	Bague coulissante	1	
2	1 02 232 01 62	Schaltgabel	Shift fork	Fourchette de commande	1	
3	1 00 991 08 11	Schaltstein	Shift nut	Noix de changement	2	
4	1 46 230 02 38	Hebel (Schaltwelle)	Lever (shift shaft)	Levier (arbre de commande)	1	
5	7 490 682 018	Sicherungsring	Circlip	Circlip	2	A 18 x 1,2
6	7 534 106 068	Paßfeder	Feather key	Clavette parallèle	1	A 6 x 6 x 32
7	0 00 996 06 33	Radialdichtring	Rotary shaft seal	Bague à lèvres	1	⌀ DFS 20 x 28 x 6
8	7 236 677 927	Sechskantschraube	Hexagon head screw	Vis six pans	2	M 10 x 35
9	7 403 677 813	Sechskantmutter	Hexagon nut	Ecrou six pans	2	M 10
		Betätigung Differentialsperre **I→ 120 270**	**Differential lock: control** **I→ 120 270**	**Blocage de différentiel : commande** **I→ 120 270**		
10	1 21 230 05 38	Pedalhebel	Pedal lever	Levier de pédale	1	
11	1 21 170 01 04	Pedalplatte	Pedal plate	Patin de pédale	1	
12	0 00 993 07 68	Scheibe	Washer	Rondelle	1	
13	7 451 680 116	Scheibe	Washer	Rondelle	1	17
14	7 514 682 160	Spannhülse	Clamping sleeve	Manchon de serrage	1	6 x 30
15	7 341 671 833	Augenschraube	Eye bolt	Boulon à oeillet	1	LB M8 x 60
16	7 403 677 709	Sechskantmutter	Hexagon nut	Ecrou six pans	2	M 8
17	0 00 992 93 03	Zugfeder	Tension spring	Ressort rappel	1	830
18	0 00 992 39 03	Zugfeder	Tension spring	Ressort rappel	1	
19	0 00 435 87 28	Hinweisschild (Diff.-Sperre)	Label (differential lock)	Label (blocage de différentiel)	1	

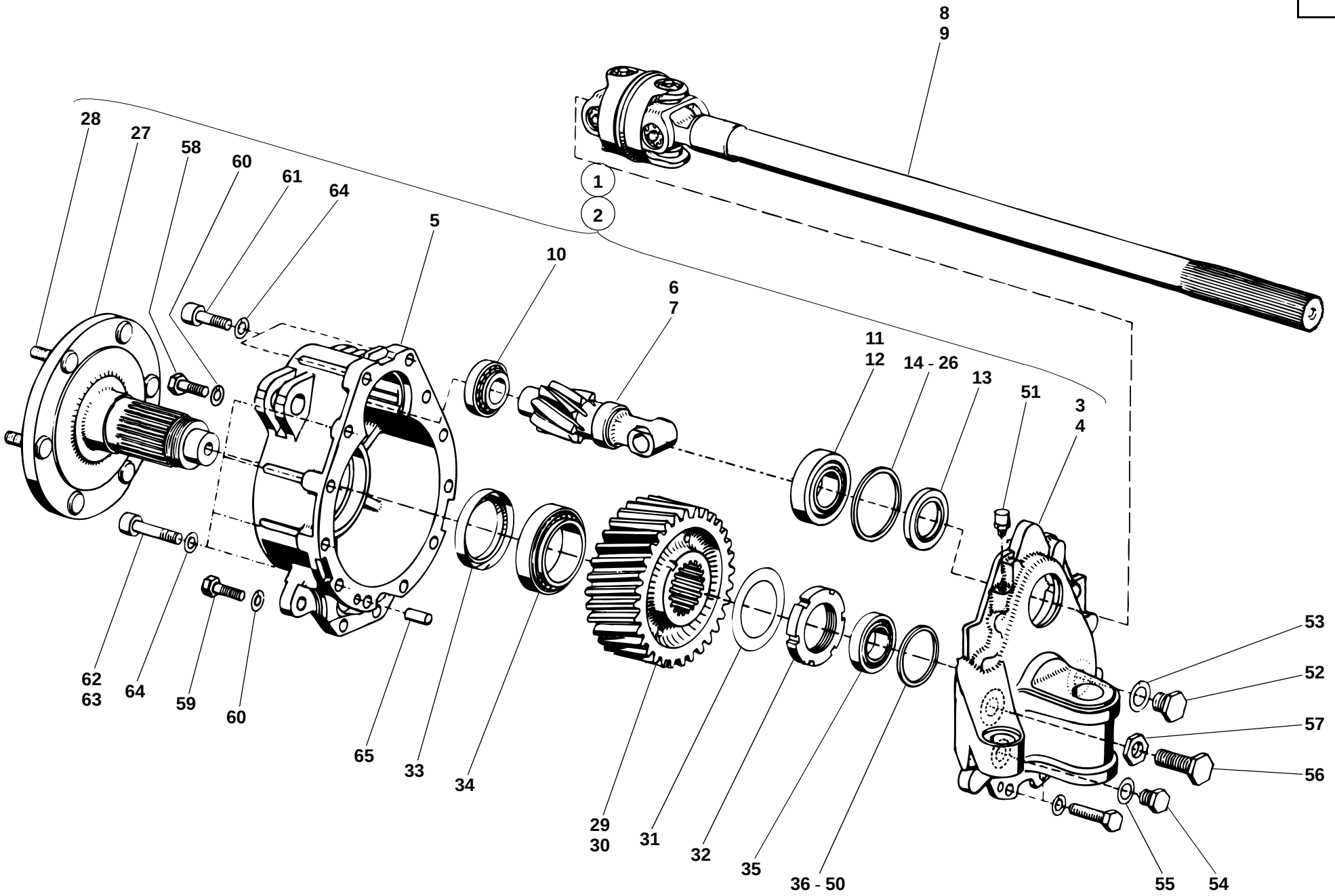
8
9
1
2
28
27
58
60
61
64
5
10
6
7
11
12
14 - 26
13
51
3
4
62
63
64
59
60
65
33
34
29
30
31
32
35
36 - 50
53
52
57
56
55
54
312e2310.ai

Pos. Item Pos.	Teil-Nummer Part no. No. pièce	Bezeichnung	Description	Désignation	Stück Qty. Qté.	Bemerkung Remarks Remarques
		Portaltriebe – Einzelteile **I→ 120 270**	**Final drives: component parts** **I→ 120 270**	**Réducteurs : pièces constitutives** **I→ 120 270**		
1	1 35 260 01 16	Portaltrieb rechts	Final drive (right)	Réducteur (côté droit)	1	
2	1 35 260 00 16	Portaltrieb links	Final drive (left)	Réducteur (côté gauche)	1	
3	1 35 266 03 03	Portalträger rechts	Final drive carrier (right)	Porte-réducteur (côté droit)	1	
4	1 35 266 02 03	Portalträger links	Final drive carrier (left)	Porte-réducteur (côté gauche)	1	
5	1 46 236 02 05	Portaldeckel	Final drive cover	Couvercle de réducteur	2	
6	1 32 261 05 20	Antriebswelle rechts	Input shaft (right)	Arbre d'entrée (côté droit)	1	Z=9
7	1 32 261 04 20	Antriebswelle links	Input shaft (left)	Arbre d'entrée (côté gauche)	1	Z=9
8	0 32 261 03 20	Doppelgelenkwelle rechts	Double cardan shaft (right)	Arbre de cardan double (droit)	1	
9	0 32 261 02 20	Doppelgelenkwelle links	Double cardan shaft (left)	Arbre de cardan double (gauche)	1	
		Einzelteile für Doppelgelenkwelle siehe Seite 23-62	Component parts for double cardan shaft see page 23-62	Pièces constitutives pour arbre de transmission double voir page 23-62		
10	7 618 000 218	Kegelrollenlager	Taper roller bearing	Roulement à rouleaux coniques	2	
11	0 00 994 14 84	Kegelrollenlager – Innenring	Taper roller bearing – inside ring	Roulement à rouleaux coniques – bague intérieure	2	
12	0 00 994 14 85	Kegelrollenlager – Außenring	Taper roller bearing – outside ring	Roulement à rouleaux coniques – bague extérieure	2	
13	0 00 996 00 33	Radialdichtring	Rotary shaft seal	Bague à lèvres	2	⌀ 45 x 72 x 8
14	1 00 997 00 15	Einstellscheibe	Spacer	Cale	2	1,80 mm
15	1 00 997 01 15	Einstellscheibe	Spacer	Cale	2	1,85 mm
16	1 00 997 02 15	Einstellscheibe	Spacer	Cale	2	1,90 mm
17	1 00 997 03 15	Einstellscheibe	Spacer	Cale	2	1,95 mm
18	1 00 997 04 15	Einstellscheibe	Spacer	Cale	2	2,00 mm
19	1 00 997 05 15	Einstellscheibe	Spacer	Cale	2	2,05 mm
20	1 00 997 06 15	Einstellscheibe	Spacer	Cale	2	2,10 mm
21	1 00 997 07 15	Einstellscheibe	Spacer	Cale	2	2,15 mm
22	1 00 997 08 15	Einstellscheibe	Spacer	Cale	2	2,20 mm
23	1 00 997 09 15	Einstellscheibe	Spacer	Cale	2	2,25 mm
24	1 00 997 10 15	Einstellscheibe	Spacer	Cale	2	2,30 mm
25	1 00 997 11 15	Einstellscheibe	Spacer	Cale	2	2,35 mm
26	1 00 997 12 15	Einstellscheibe	Spacer	Cale	2	2,40 mm

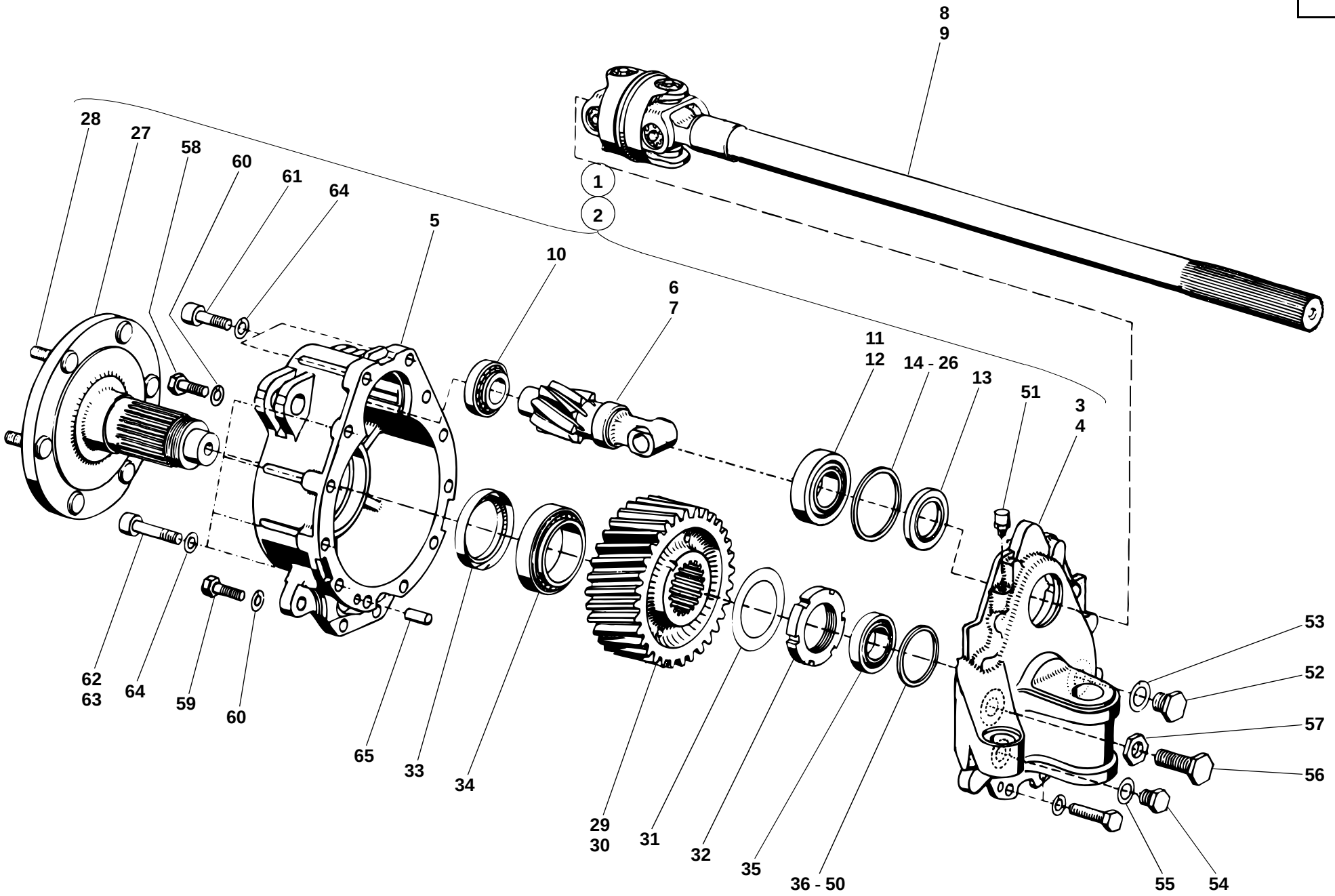
8
9
1
2
28
27
58
60
61
64
5
10
6
7
11
12
14 - 26
13
51
3
4
62
63
64
59
60
65
33
34
29
30
31
32
35
36 - 50
53
52
57
56
55
54
312e2310.ai

27	1 46 230 02 19	Achswelle	Axle shaft	Arbre de pont	2	
28	0 00 990 14 08	Radbolzen	Wheel bolt	Boulon de roue	12	65
29	1 32 236 01 14	Zahnrad rechts	Gear (right)	Engrenage (côté droit)	1	Z=35
30	1 32 236 00 14	Zahnrad links	Gear (left)	Engrenage (côté gauche)	1	Z=35
31	0 00 992 84 30	Sicherungsblech	Tab washer	Tôlefrein	2	
32	7 425 677 024	Nutmutter	Grooved nut	Ecrou cannelé	2	M 58 x 1,5
33	0 00 996 36 21	Radialdichtring	Rotary shaft seal	Bague à lèvres	2	⌀ 70 x 90 x 13
34	7 618 320 111	Kegelrollenlager	Taper roller bearing	Roulement à rouleaux coniques	2	
35	7 618 322 004	Kegelrollenlager	Taper roller bearing	Roulement à rouleaux coniques	2	
36	1 00 997 00 16	Einstellscheibe	Spacer	Cale	2	2,80 mm
37	1 00 997 01 16	Einstellscheibe	Spacer	Cale	2	2,85 mm
38	1 00 997 02 16	Einstellscheibe	Spacer	Cale	2	2,90 mm
39	1 00 997 03 16	Einstellscheibe	Spacer	Cale	2	2,95 mm
40	1 00 997 04 16	Einstellscheibe	Spacer	Cale	2	3,00 mm
41	1 00 997 05 16	Einstellscheibe	Spacer	Cale	2	3,05 mm
42	1 00 997 06 16	Einstellscheibe	Spacer	Cale	2	3,10 mm
43	1 00 997 07 16	Einstellscheibe	Spacer	Cale	2	3,15 mm
44	1 00 997 08 16	Einstellscheibe	Spacer	Cale	2	3,20 mm
45	1 00 997 09 16	Einstellscheibe	Spacer	Cale	2	3,25 mm
46	1 00 997 10 16	Einstellscheibe	Spacer	Cale	2	3,30 mm
47	1 00 997 11 16	Einstellscheibe	Spacer	Cale	2	3,35 mm
48	1 00 997 12 16	Einstellscheibe	Spacer	Cale	2	3.40 mm
49	1 00 997 13 16	Einstellscheibe	Spacer	Cale	2	3,45 mm
50	1 00 997 14 16	Einstellscheibe	Spacer	Cale	2	3,50 mm
51	0 00 990 92 10	Entlüfter	Breather	Dégagement d'air	2	M 10 x 1
52	7 336 673 005	Verschlußschraube	Screw plug	Bouchon fileté	2	M 16 x 1,5
53	7 593 641 024	Dichtring	Sealing ring	Bague d'étanchéité	2	⌀ A 16 x 20-Cu
54	0 00 990 41 10	Magnetfilterstopfen	Magnet plug	Bouchon magnétique	2	M 14 x 1,5
55	7 593 641 022	Dichtring	Sealing ring	Bague d'étanchéité	2	⌀ A 14 x 20-Cu
56	0 00 995 69 69	Anschlagschraube	Stop bolt	Boulon de butée	2	M 16 x 1,5 x 35
57	7 404 677 727	Sechskantmutter	Hexagon nut	Ecrou six pans	2	M 16 x 1,5

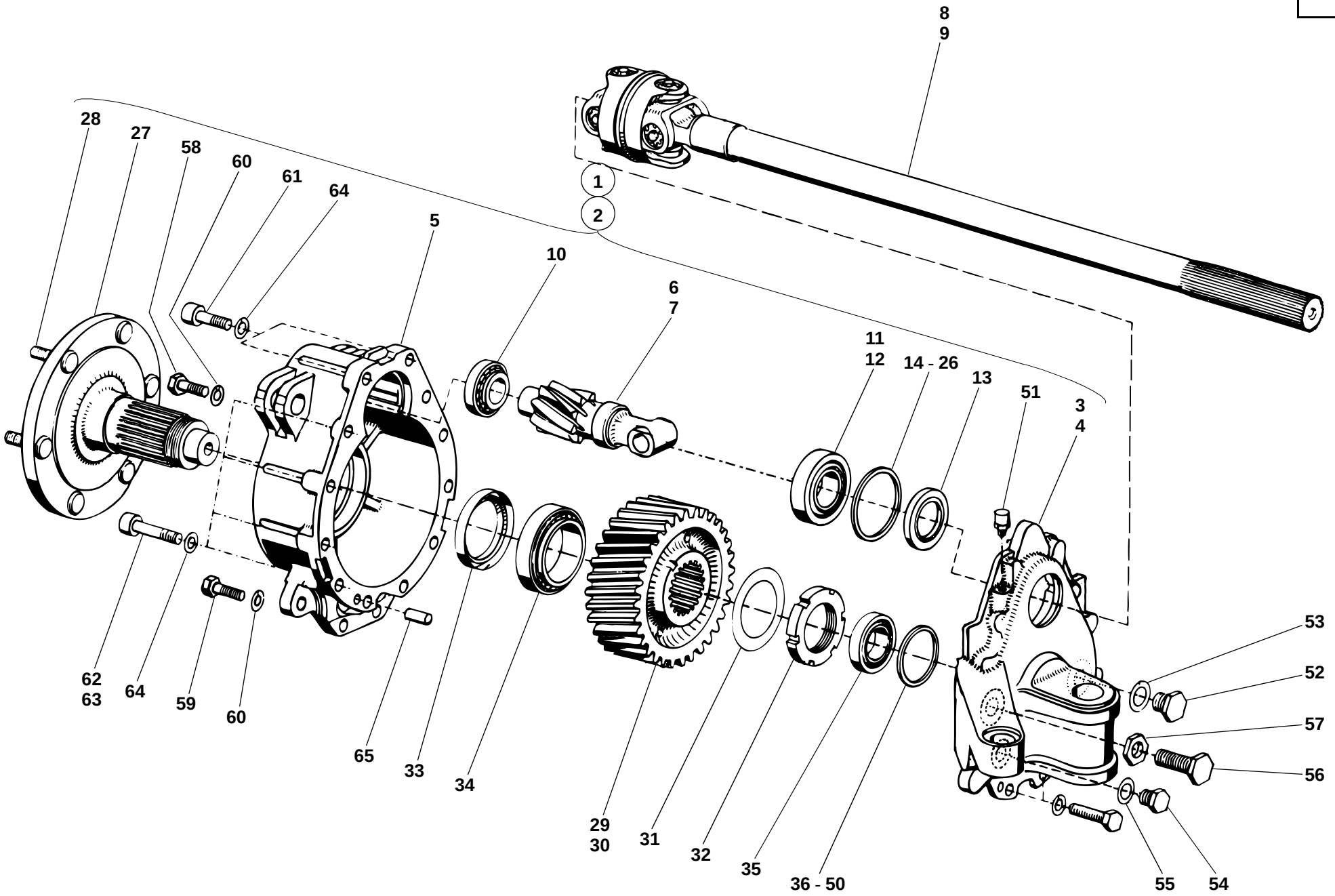
8
9
28
27
58
60
61
64
1
2
5
10
6
7
11
12
14 - 26
13
51
3
4
62
63
64
59
60
65
33
34
29
30
31
32
35
36 - 50
53
52
57
56
55
54
312e2310.ai

58	7 236 678 942	Sechskantschraube	Hexagon head screw	Vis six pans	4	M 12 x 35-10.9
59	7 234 678 587	Sechskantschraube	Hexagon head screw	Vis six pans	4	M 12 x 50-10.9
60	0 00 992 57 28	Federring	Spring washer	Rondelle ressort	8	12
61	7 252 678 123	Zylinderschraube	Cheese-head screw	Vis à tête cylindrique	4	M 12 x 40-10.9
62	7 252 678 125	Zylinderschraube	Cheese-head screw	Vis à tête cylindrique	8	M 12 x 50-10.9
63	7 252 678 128	Zylinderschraube	Cheese-head screw	Vis à tête cylindrique	4	M 12 x 65-10.9
64	0 00 992 27 28	Federring	Spring washer	Rondelle ressort	16	12
65	7 512 034 136	Zylinderstift	Parallel pin	Goupille cylindrique	2	10 m 6 x 24

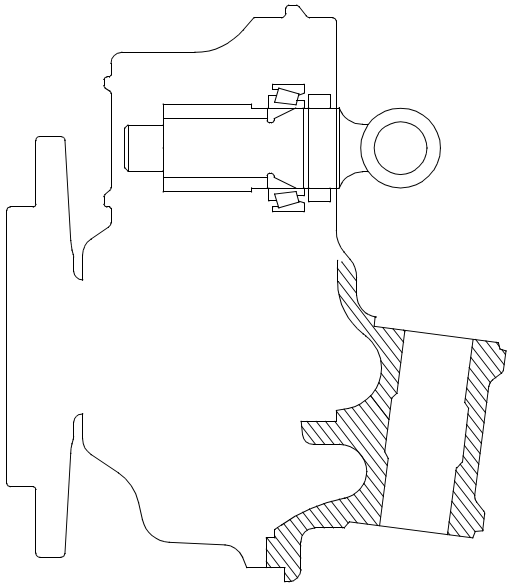

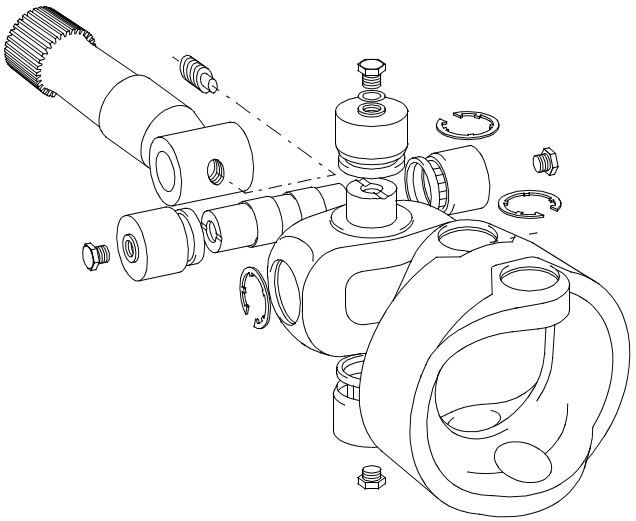

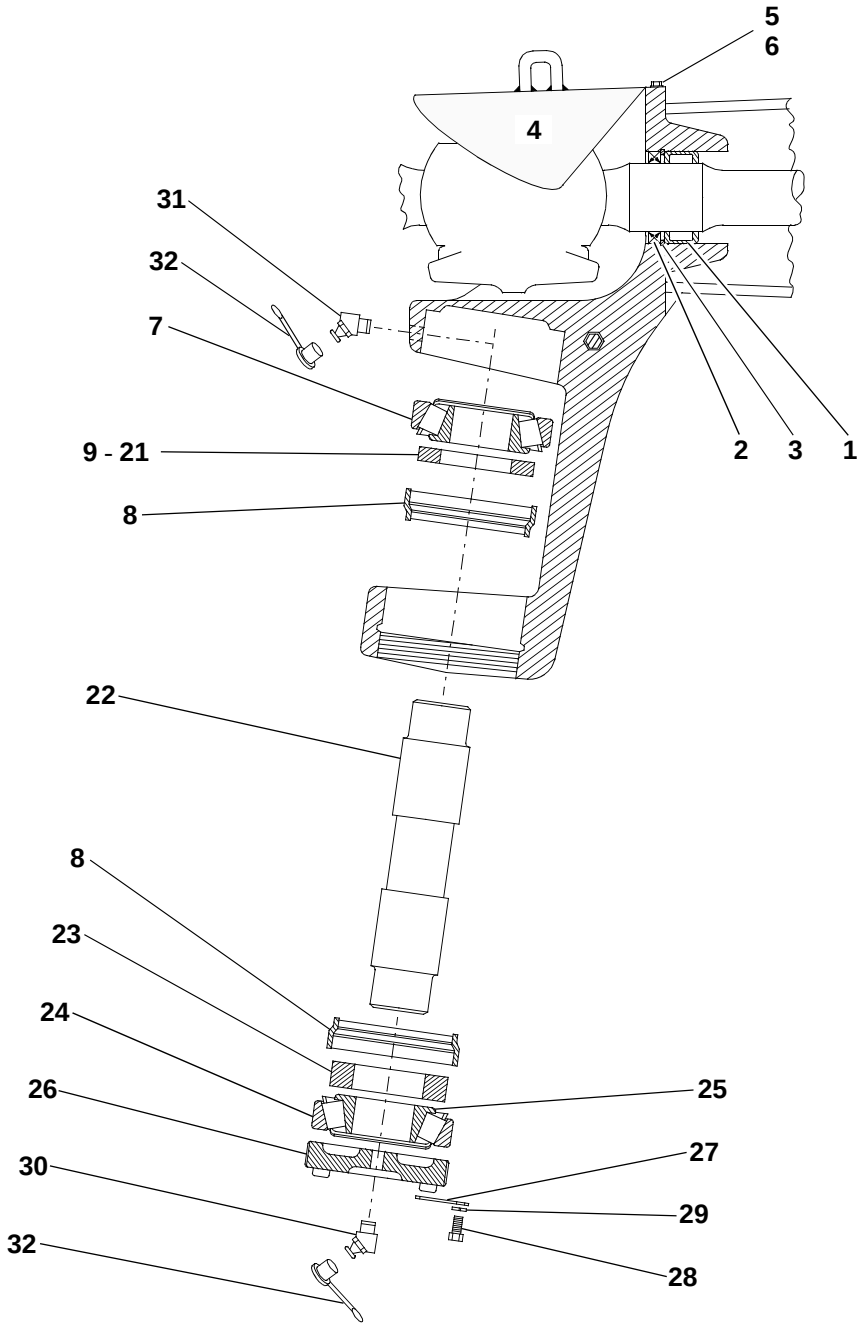

312e2610.iso

Pos. Item Pos.	Teil-Nummer Part no. No. pièce	Bezeichnung	Description	Désignation	Stück Qty. Qté.	Bemerkung Remarks Remarques
		Portaltrieblagerung (für alle Portaltriebe gültig)	**Final drive bearing** (valid for all final drives)	**Logement des réducteurs** (valable pour tous les réducteurs)		
1	0 00 994 94 12	Nadellager	Needle bearing	Roulement à aiguilles	2	NK 42/52/20
2	0 00 996 20 21	Radialdichtring	Rotary shaft seal	Bague à lèvres	2	∅ 42 x 52 x 7 BAU 2 SL
3	0 00 992 54 27	Sicherungsring	Circlip	Circlip	2	52 x 2
4	1 02 261 09 35	Abdeckblech	Cover plate	Tôle de recouvrement	2	
5	7 236 677 077	Sechskantschraube	Hexagon head screw	Vis six pans	4	M 6 x 10
6	0 00 992 41 28	Federring	Spring washer	Rondelle ressort	4	6
7	0 00 994 20 15	Kegelrollenlager (oben)	Taper roller bearing (upper)	Roulement à rouleaux coniques (partie supérieure)	2	
8	0 00 996 03 33	Radial-Wellendichtring	Rotary shaft seal	Bague à lèvres	4	∅
9	1 00 997 19 14	Einstellscheibe	Spacer	Cale	2	7,6 mm
10	1 00 997 20 14	Einstellscheibe	Spacer	Cale	2	7,8 mm
11	1 00 997 21 14	Einstellscheibe	Spacer	Cale	2	8,0 mm
12	1 00 997 22 14	Einstellscheibe	Spacer	Cale	2	8,2 mm
13	1 00 997 23 14	Einstellscheibe	Spacer	Cale	2	8,4 mm
14	1 00 997 24 14	Einstellscheibe	Spacer	Cale	2	8,6 mm
15	1 00 997 25 14	Einstellscheibe	Spacer	Cale	2	8,8 mm
16	1 00 997 26 14	Einstellscheibe	Spacer	Cale	2	9,0 mm
17	1 00 997 27 14	Einstellscheibe	Spacer	Cale	2	9,2 mm
18	1 00 997 28 14	Einstellscheibe	Spacer	Cale	2	9,4 mm
19	1 00 997 29 14	Einstellscheibe	Spacer	Cale	2	9,6 mm
20	1 00 997 30 14	Einstellscheibe	Spacer	Cale	2	9,8 mm
21	1 00 997 31 14	Einstellscheibe	Spacer	Cale	2	10,0 mm
22	1 02 261 13 93	Achsgabelbolzen	Swivel pin	Axe porte-roue	2	
23	1 00 997 26 14	Scheibe	Washer	Rondelle	2	
24	0 00 994 08 85	Kegelrollenlager – Außenring (unten)	Taper roller bearing – outside ring (lower)	Roulement à rouleaux coniques – bague extérieure (partie inférieure)	2	
25	0 00 994 08 84	Kegelrollenlager – Innenring (unten)	Taper roller bearing – inside ring (lower)	Roulement à rouleaux coniques – bague intérieure (partie inférieure)	2	

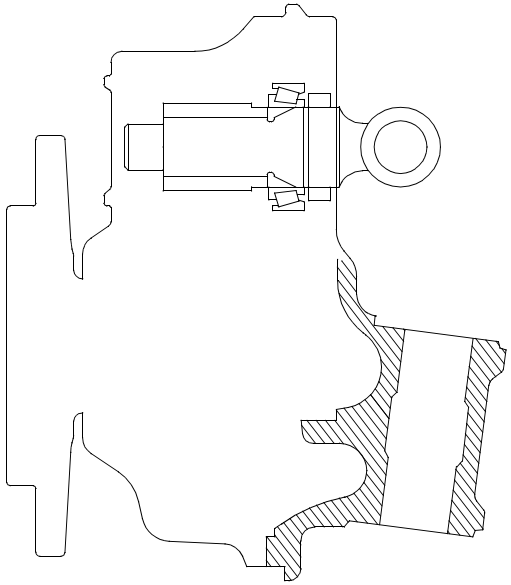

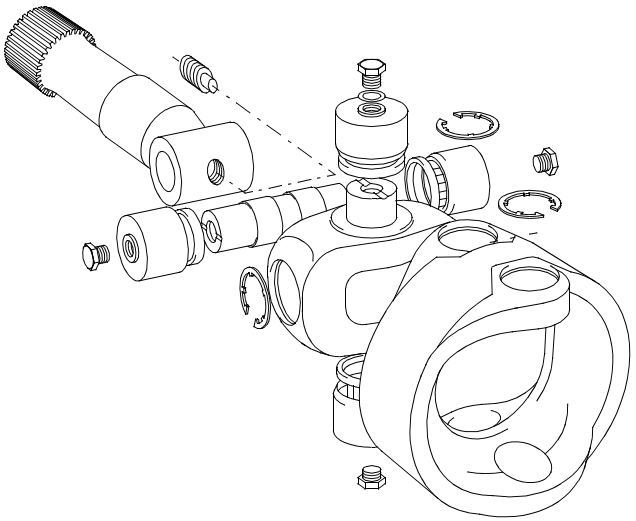

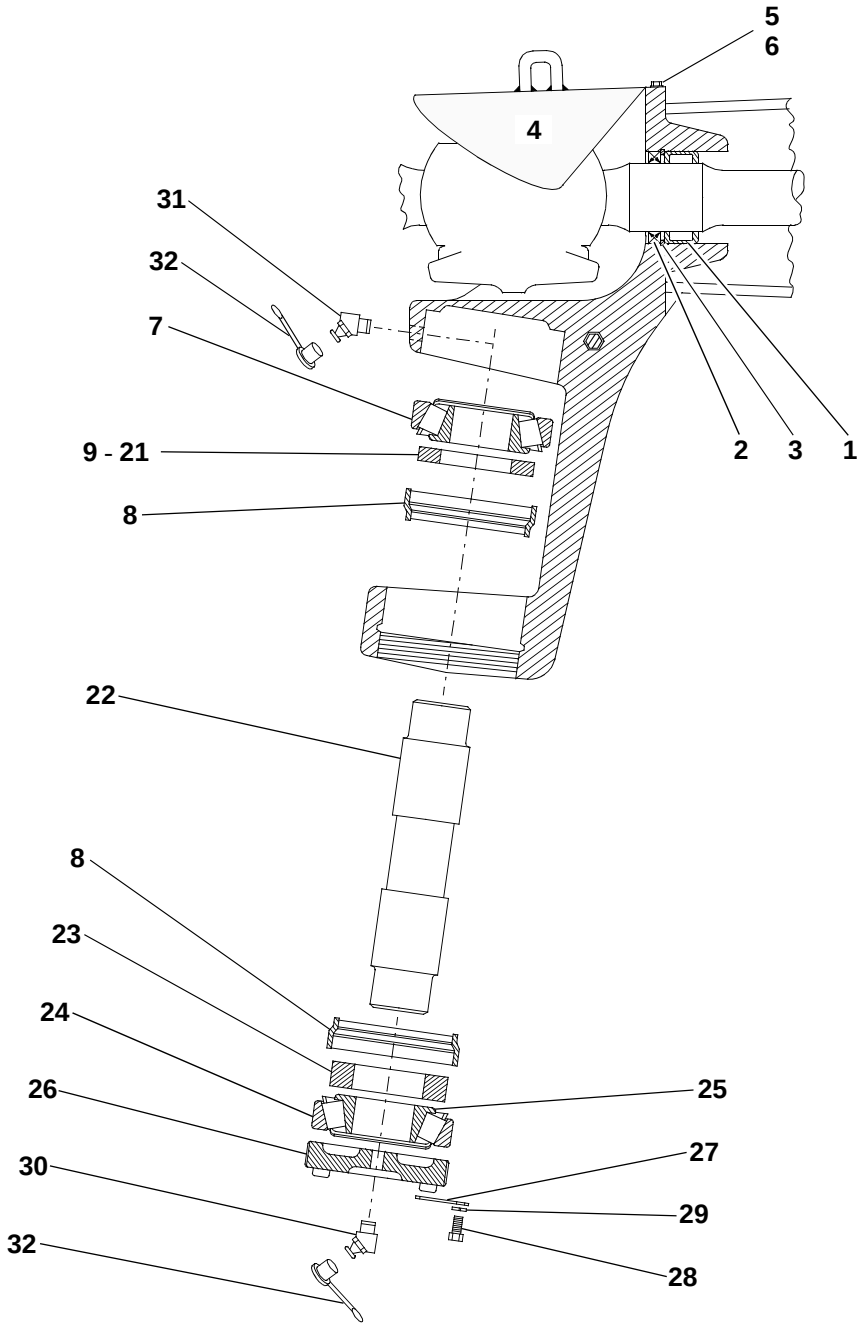

312e2610.iso

Pos. Item Pos.	Teil-Nummer Part no. No. pièce	Bezeichnung	Description	Désignation	Stück Qty. Qté.	Bemerkung Remarks Remarques
26	1 02 261 05 91	Einstellmutter	Set nut	Ecrou de réglage	2	M 68 x 1,5
27	1 00 992 65 30	Sicherungsblech	Tab washer	Tôle-frein	2	
28	7 236 677 129	Sechskantschraube	Hexagon head screw	Vis six pans	2	M 8 x 16
29	0 00 992 43 28	Federring	Spring washer	Rondelle ressort	2	8
30	7 761 675 413	Schmiernippel	Grease nipple	Graisseur	2	BM 8 x 1
31	7 761 675 103	Schmiernippel	Grease nipple	Graisseur	2	BS 8 x 1
32	0 00 996 32 51	Schutzkappe	Protective cap	Capuchon protecteur	4	
	1 00 441 13 10	Optimolypaste TA	Optimoly paste TA	Pâte Optimoly TA	2	

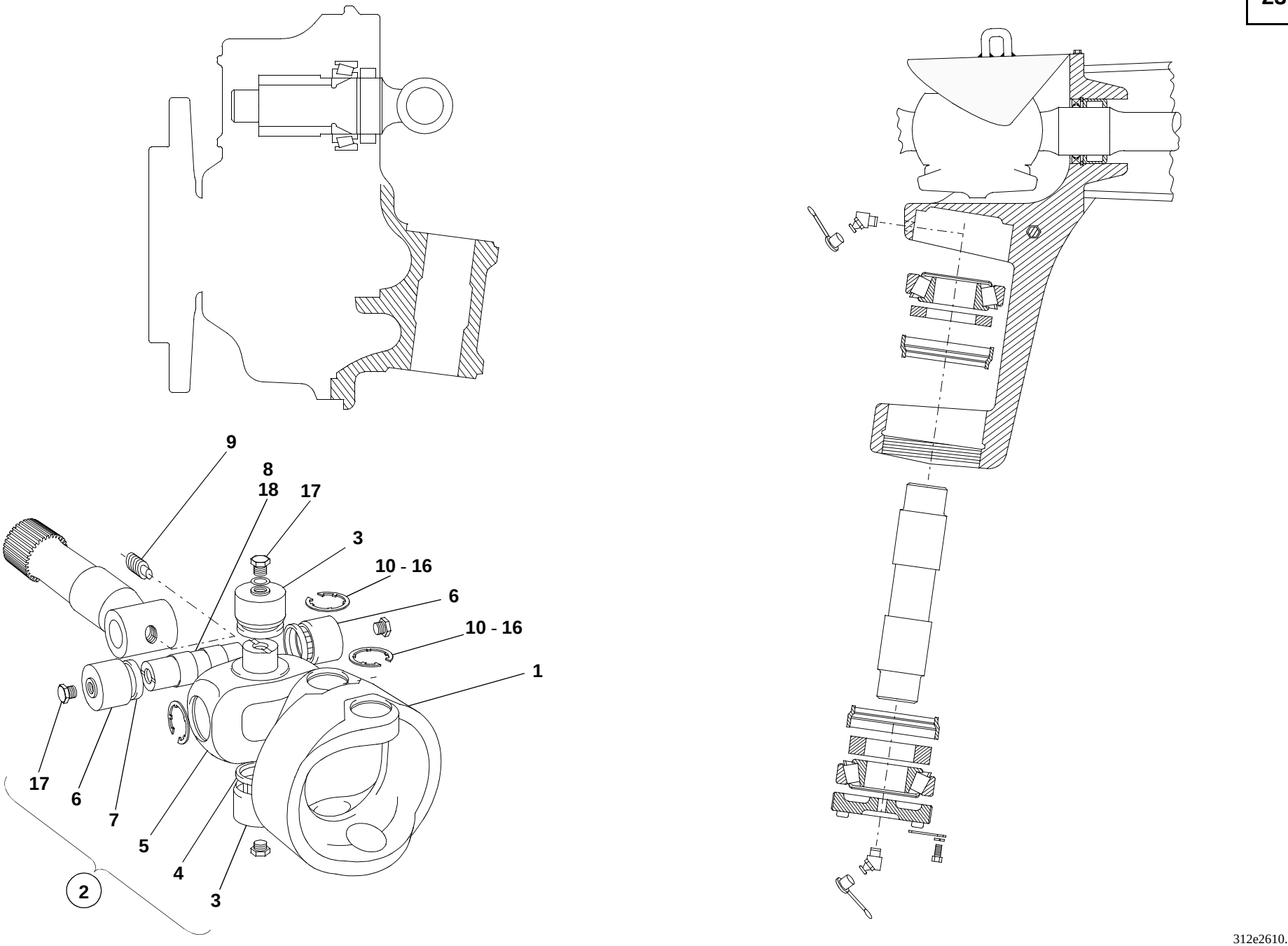

312e2610.iso

Pos. Item Pos.	Teil-Nummer Part no. No. pièce	Bezeichnung	Description	Désignation	Stück Qty. Qté.	Bemerkung Remarks Remarques
		Einzelteile Doppelgelenkwellen	**Double cardan shaft: component parts**	**Arbre de cardan double : pièces constitutives**		
		(für alle Portaltriebe gültig.)	(valid for all final drives)	(valable pour tous les réducteurs)		
1	0 02 261 09 69	Mitnehmerring	Driving ring	Bague d'entraînement	1	
2	0 02 261 08 69	Gelenkkreuz-Garnitur	Universal joint	Croissillon	2	
3	0 00 994 37 13	Nadellagerbuchse für Mitnehmerring	Needle bearing bushing for driving ring	Douille de roulement à aiguilles pour bague d'entraînement	4	15,1
4	0 00 996 31 27	Dichtungsring	Sealing ring	Bague d'étanchéité	4	
5	0 02 261 10 69	Zapfenkreuz	Journal spider	Croisillon à tenon	2	
6	0 00 994 38 13	Nadellagerbuchse für Zapfenkreuz	Needle bearing bushing for journal spider	Douille de roulement à aiguilles pour croisillon à tenon	4	18,1
7	0 00 996 31 27	Dichtungsring	Sealing ring	Bague d'étanchéité	4	
8	0 02 261 16 93	Gelenkbolzen	Pivot pin	Axe de l'articulation	2	
9	0 00 995 08 85	Gewindestift	Threaded pin	Goujon fileté	2	AM 10 x 15
10	0 00 992 78 27	Sicherungsring	Circlip	Circlip	8	1,0 mm
11	0 00 992 79 27	Sicherungsring	Circlip	Circlip	8	1,1 mm
12	0 00 992 80 27	Sicherungsring	Circlip	Circlip	8	1,2 mm
13	0 00 992 81 27	Sicherungsring	Circlip	Circlip	8	1,3 mm
14	0 00 992 82 27	Sicherungsring	Circlip	Circlip	8	1,4 mm
15	0 00 992 83 27	Sicherungsring	Circlip	Circlip	8	1,5 mm
16	0 00 992 44 27	Sicherungsring	Circlip	Circlip	8	1,6 mm
17	0 00 990 64 10	Verschlußschraube	Screw plug	Bouchon fileté	8	M 10 x 1
18	0 00 993 37 66	Anlaufscheibe (bei Gelenkzapfen)	Thrust washer (for hinge stud)	Rondelle de butée (pour tourillon articulé)	2	
		1 x Pos. **1** u. 2 x Pos. **2** ergibt ein kpl. Doppelgelenk	1 x item **1** and 2 x item **2** make one cpl double joint	1 x pos. **1** et 2 x pos. **2** donnent un joint de cardan double cpl		

Gruppe

Bremse

Feststellbremse
Betriebsbremse

Group

Brake

Parking brake
Service brake

Groupe

Frein

Frein de stationnement
Frein de service

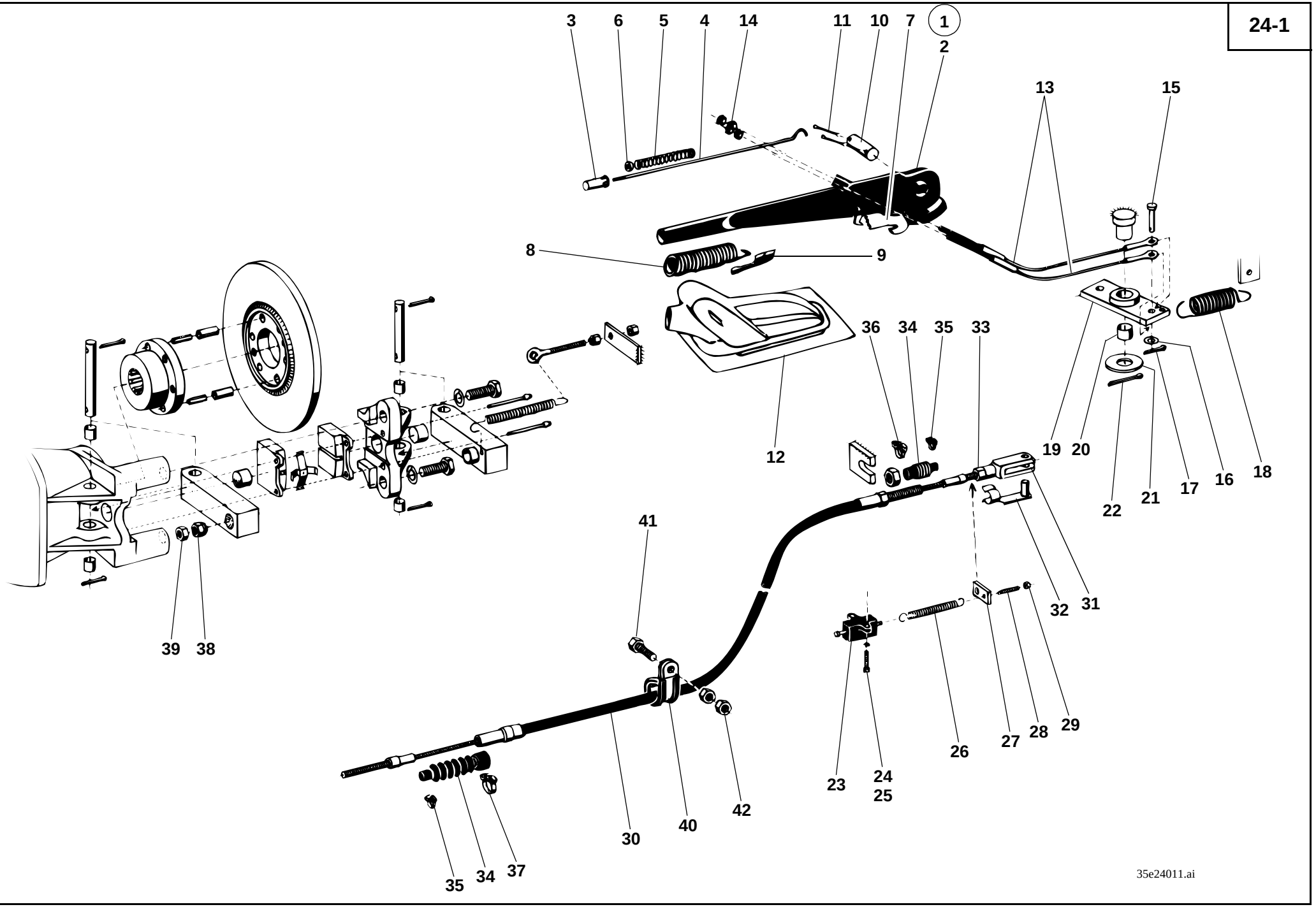
3
6
5
4
14
11
10
7
1
2
13
15
8
9
12
36
34
35
33
19
20
22
21
17
16
18
39
38
41
32
31
23
24
25
26
27
28
29
30
40
42
35
34
37
35e24011.ai

Pos. Item Pos.	Teil-Nummer Part no. No. pièce	Bezeichnung	Description	Désignation	Stück Qty. Qté.	Bemerkung Remarks Remarques
		Feststellbremse ➔I 120 269	**Parking brake ➔I 120 269**	**Frein de stationnement ➔I 120 269**		
1	1 41 240 01 20	Handbremshebel	Parking brake lever	Levier de frein de stationnement	1	
2	0 41 243 01 30	Handbremshebel	Parking brake lever	Levier de frein de stationnement	1	
3	0 41 243 01 88	Druckknopf	Push button	Bouton-poussoir	1	
4	0 41 243 04 43	Druckstange	Pressure rod	Tige de pression	1	
5	0 00 992 06 03	Druckfeder	Compression spring	Ressort de pression	1	
6	0 00 993 72 67	Gummischeibe	Rubber washer	Rondelle en caoutchouc	1	
7	0 41 243 01 39	Sperrsegment	Locking segment	Segment de blocage	1	
8	0 41 243 01 01	Handgriff	Handle	Poignée	1	
9	0 41 243 03 23	Nocken	Cam	Came	1	
10	1 41 243 07 94	Bolzen	Pin	Axe	1	14 x 50
11	7 530 680 039	Splint	Split pin	Goupille fendue	2	3 x 20
12	0 00 996 23 50	Manschette	Cuff	Manchette	1	
13	0 41 243 02 60	Seilzug	Cable pull	Tirette à câble	2	
14	7 403 677 707	Sechskantmutter	Hexagon nut	Ecrou six pans	4	M 6
15	7 501 104 396	Bolzen	Pin	Axe	1	
16	7 451 680 111	Scheibe	Washer	Rondelle	1	8,4
17	7 530 680 028	Splint	Split pin	Goupille fendue	1	2 x 15
18	0 00 992 37 05	Zugfeder	Tension spring	Ressort rappel	1	
19	1 21 240 03 15	Hebel	Lever	Levier	1	
20	0 00 994 07 06	Lager	Mounting for accelerator pedal	Fixation de pédale d'accélérateur	1	20 x 23 x 15
21	7 451 680 118	Scheibe	Washer	Rondelle	1	21
22	7 530 680 064	Splint	Split pin	Goupille fendue	1	5 x 30
23	0 00 333 49 08	Bremslichtschalter	Brake light switch	Interrupteur des feux-stop	1	
24	7 250 670 962	Zylinderschraube	Cheese-head screw	Vis à tête cylindrique	2	AM 4 x 12
25	0 00 992 37 28	Federring	Spring washer	Rondelle ressort	2	
	0 21 330 10 10	Kabelbaum	Wiring harness	Faisceau de câbles	1	
26	0 00 992 70 04	Zugfeder	Tension spring	Ressort rappel	1	

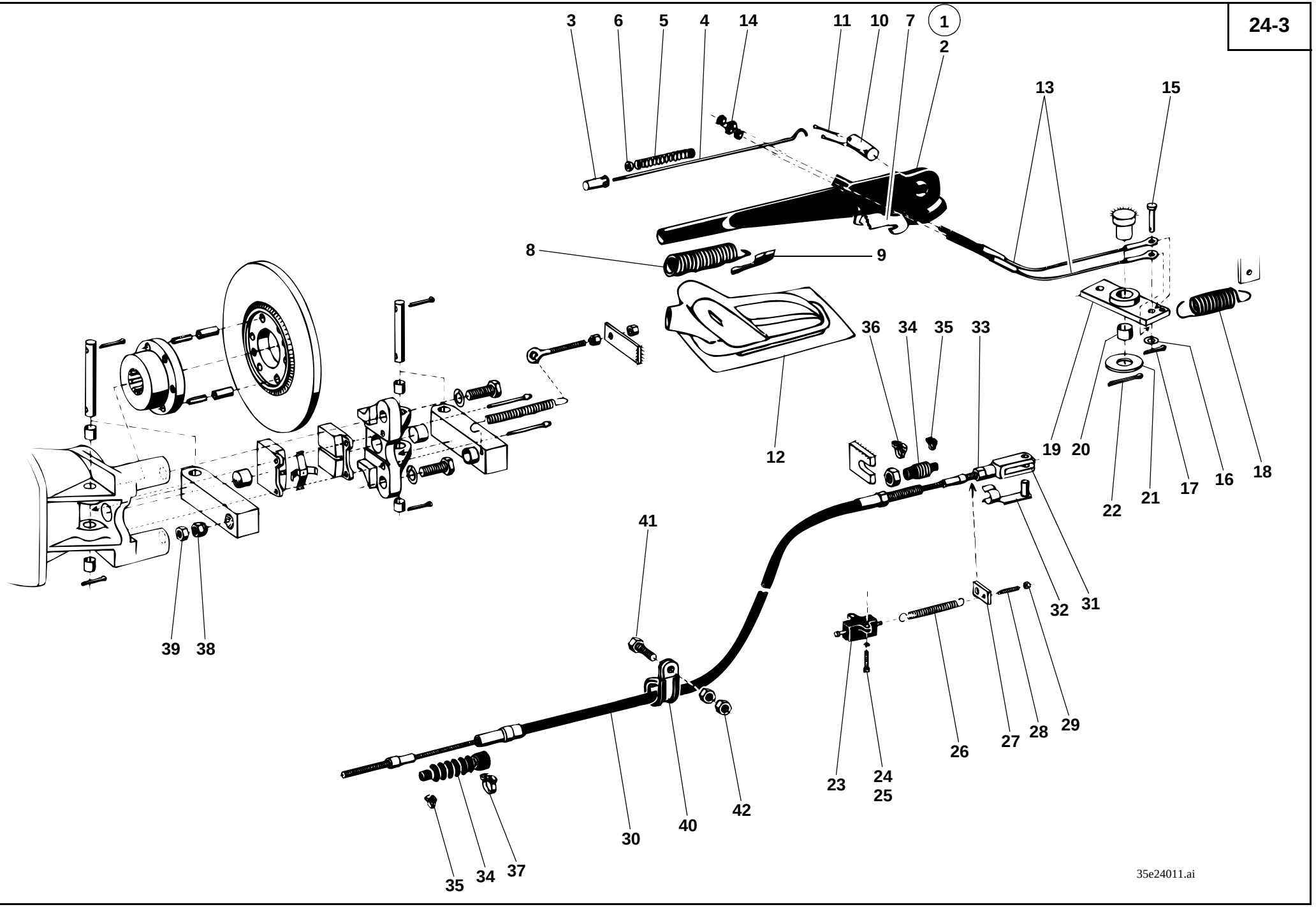
3
6
5
4
14
11
10
7
1
2
13
15
8
9
36
34
35
33
12
19
20
22
21
17
16
18
41
39
38
32
31
26
27
28
29
23
24
25
30
40
42
35
34
37
35e24011.ai

Pos. Item Pos.	Teil-Nummer Part no. No. pièce	Bezeichnung	Description	Désignation	Stück Qty. Qté.	Bemerkung Remarks Remarques
27	1 21 243 03 40	Halter f. Zugfeder	Bracket for tension spring	Support pour ressort rappel	1	
28	0 00 995 28 84	Gewindestück	Threaded part	Pièce filetée	1	M 6 x 30
29	7 403 677 707	Sechskantmutter	Hexagon nut	Ecrou six pans	2	M 6
30	0 21 243 02 60	Seilzug	Cable pull	Tirette à câble	1	
31	7 821 104 009	Gabelkopf	Fork head	Tête fourchette	1	G 10 x 20
32	0 00 990 30 12	ES-Bolzen	Spring clip pin	Axe à agrafe	1	
33	7 403 677 813	Sechskantmutter	Hexagon nut	Ecrou six pans	1	M 10
34	0 00 996 55 50	Faltenbalg	Bellows	Joint-soufflet	2	
35	0 00 993 77 28	Schelle	Clamp	Collier	2	SNP 2
36	0 00 993 92 28	Schelle	Clamp	Collier	1	SNP 10
37	0 00 993 91 28	Schelle	Clamp	Collier	1	SNP 8
38	0 22 241 01 91	Kugelbundmutter	Spherical collar nut	Ecrou à embase tête conique	1	M 10
39	7 403 677 813	Sechskantmutter	Hexagon nut	Ecrou six pans	1	M 10
40	0 00 993 83 28	Schelle	Clamp	Collier	1	
41	7 236 677 139	Sechskantschraube	Hexagon head screw	Vis six pans	1	M 8 x 50
42	7 403 677 709	Sechskantmutter	Hexagon nut	Ecrou six pans	2	M 8

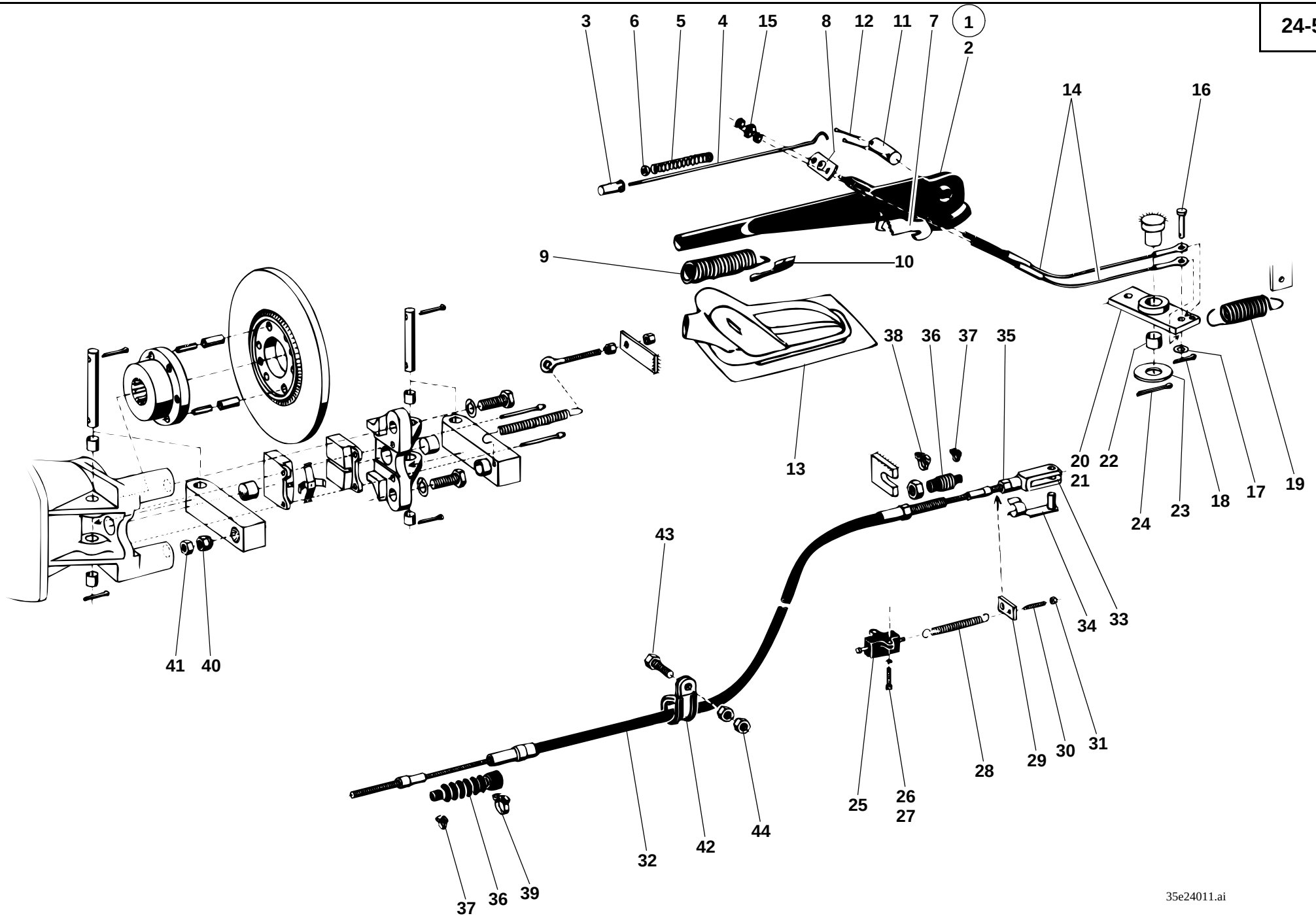
3
6
5
4
15
8
12
11
7
1
2
14
16
9
10
38
36
37
35
13
20
22
21
24
23
18
17
19
43
41
40
34
33
25
26
27
28
29
30
31
44
42
32
37
36
39
35e24011.ai

Pos. Item Pos.	Teil-Nummer Part no. No. pièce	Bezeichnung	Description	Désignation	Stück Qty. Qté.	Bemerkung Remarks Remarques
		Feststellbremse **I→ 120 270 – →I 126 615**	**Parking brake** **I→ 120 270 – →I 126 615**	**Frein de stationnement** **I→ 120 270 – →I 126 615**		
1	1 21 240 01 20	Handbremshebel	Parking brake lever	Levier de frein de stationnement	1	
2	0 21 243 00 30	Handbremshebel	Parking brake lever	Levier de frein de stationnement	1	
3	0 41 243 01 88	Druckknopf	Push button	Bouton-poussoir	1	
4	0 21 243 00 43	Druckstange	Pressure rod	Tige de pression	1	
5	0 00 992 06 03	Druckfeder	Compression spring	Ressort de pression	1	
6	0 00 993 72 67	Gummischeibe	Rubber washer	Rondelle en caoutchouc	1	
7	0 21 243 00 39	Sperrsegment	Locking segment	Segment de blocage	1	
8	0 21 243 00 35	Ausgleichsbügel	Compensating clip	Etrier de compensation	1	
9	0 41 243 01 01	Handgriff	Handle	Poignée	1	
10	0 41 243 03 23	Nocken	Cam	Came	1	
11	1 41 243 07 94	Bolzen	Pin	Axe	1	14 x 50
12	7 530 680 039	Splint	Split pin	Goupille fendue	2	3 x 20
13	0 00 996 23 50	Manschette	Cuff	Manchette	1	
14	0 21 243 03 60	Seilzug	Cable pull	Tirette à câble	2	
15	7 403 677 707	Sechskantmutter	Hexagon nut	Ecrou six pans	4	M 6
16	7 501 104 420	Bolzen	Pin	Axe	1	
17	7 451 680 112	Scheibe	Washer	Rondelle	1	10,5
18	7 530 680 037	Splint	Split pin	Goupille fendue	1	3 x 15
19	0 00 992 37 05	Zugfeder	Tension spring	Ressort rappel	1	
20	1 21 240 04 15	Hebel	Lever	Levier	1	→I 120 359
21	1 52 240 01 15	Hebel	Lever	Levier	1	I→ 120 360
22	0 00 994 07 06	Lager	Mounting for accelerator pedal	Fixation de pédale d'accélérateur	1	20 x 23 x 15
23	7 451 680 118	Scheibe	Washer	Rondelle	1	21
24	7 530 680 064	Splint	Split pin	Goupille fendue	1	5 x 30
25	0 00 333 49 08	Bremslichtschalter	Brake light switch	Interrupteur des feux-stop	1	
26	7 250 670 962	Zylinderschraube	Cheese-head screw	Vis à tête cylindrique	2	AM 4 x 12
27	0 00 992 37 28	Federring	Spring washer	Rondelle ressort	2	
	0 21 330 10 10	Kabelbaum	Wiring harness	Faisceau de câbles	1	
28	0 00 992 70 04	Zugfeder	Tension spring	Ressort rappel	1	

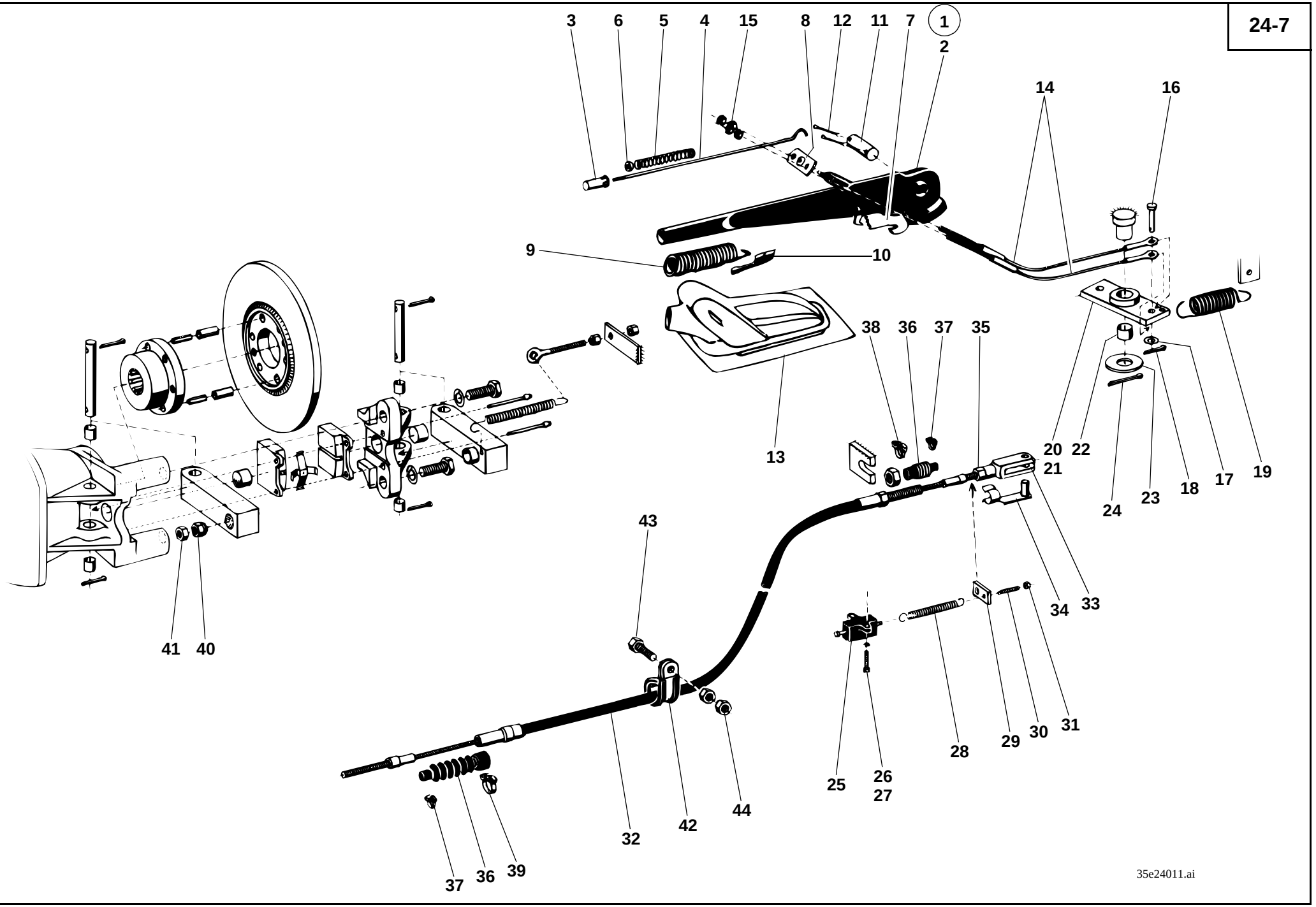
3
6
5
4
15
8
12
11
7
1
2
14
16
9
10
38
36
37
35
13
20
22
21
24
23
18
17
19
43
41
40
34
33
25
26
27
28
29
30
31
32
42
44
37
36
39
35e24011.ai

Pos. Item Pos.	Teil-Nummer Part no. No. pièce	Bezeichnung	Description	Désignation	Stück Qty. Qté.	Bemerkung Remarks Remarques
29	1 21 243 03 40	Halter f. Zugfeder	Bracket for tension spring	Support pour ressort rappel	1	
30	0 00 995 28 84	Gewindestück	Threaded part	Pièce filetée	1	M 6 x 30
31	7 403 677 707	Sechskantmutter	Hexagon nut	Ecrou six pans	2	M 6
32	0 21 243 02 60	Seilzug	Cable pull	Tirette à câble	1	
33	7 821 104 009	Gabelkopf	Fork head	Tête fourchette	1	G 10 x 20
34	0 00 990 30 12	ES-Bolzen	Spring clip pin	Axe à agrafe	1	
35	7 403 677 813	Sechskantmutter	Hexagon nut	Ecrou six pans	1	M 10
36	0 00 996 55 50	Faltenbalg	Bellows	Joint-soufflet	2	
37	0 00 993 77 28	Schelle	Clamp	Collier	2	SNP 2
38	0 00 993 92 28	Schelle	Clamp	Collier	1	SNP 10
39	0 00 993 91 28	Schelle	Clamp	Collier	1	SNP 8
40	0 22 241 01 91	Kugelbundmutter	Spherical collar nut	Ecrou à embase tête conique	1	M 10
41	7 403 677 813	Sechskantmutter	Hexagon nut	Ecrou six pans	1	M 10
42	0 00 993 83 28	Schelle	Clamp	Collier	1	
43	7 236 677 139	Sechskantschraube	Hexagon head screw	Vis six pans	1	M 8 x 50
44	7 403 677 709	Sechskantmutter	Hexagon nut	Ecrou six pans	2	M 8

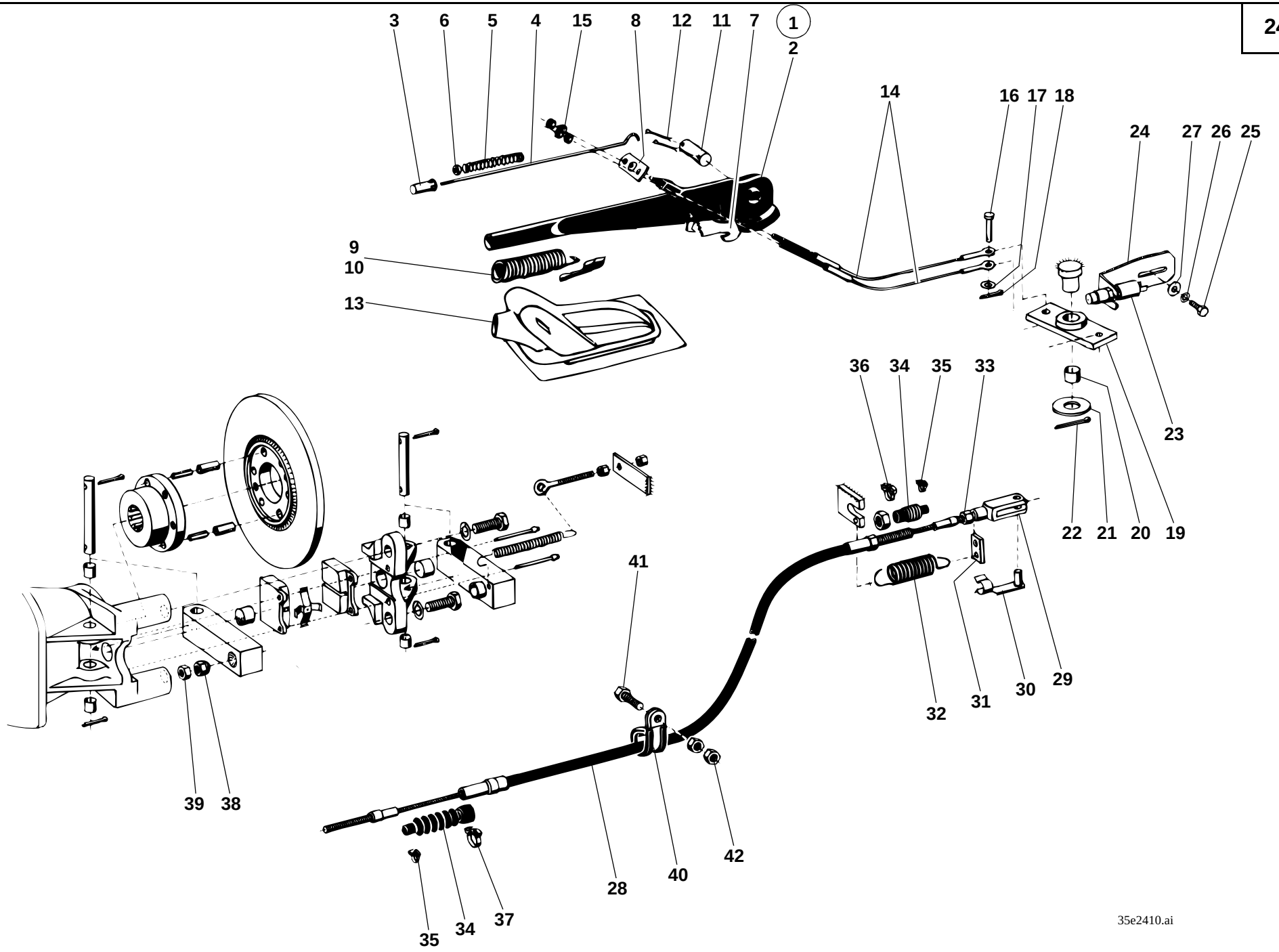
3
6
5
4
15
8
12
11
7
1
2
14
16
17
18
24
27
26
25
9
10
13
36
34
35
33
23
22
21
20
19
41
39
38
32
31
30
29
28
40
42
35
34
37
35e2410.ai

Pos. Item Pos.	Teil-Nummer Part no. No. pièce	Bezeichnung	Description	Désignation	Stück Qty. Qté.	Bemerkung Remarks Remarques
		Feststellbremse I→ 126 616	**Parking brake I→ 126 616**	**Frein de stationnement I→ 126 616**		
1	1 21 240 01 20	Handbremshebel	Parking brake lever	Levier de frein de stationnement	1	
2	1 21 243 01 30	Handbremshebel	Parking brake lever	Levier de frein de stationnement	1	
3	0 41 243 01 88	Druckknopf	Push button	Bouton-poussoir	1	
4	0 21 243 00 43	Druckstange	Pressure rod	Tige de pression	1	
5	0 00 992 06 03	Druckfeder	Compression spring	Ressort de pression	1	
6	0 00 993 72 67	Gummischeibe	Rubber washer	Rondelle en caoutchouc	1	
7	0 21 243 00 39	Sperrsegment	Locking segment	Segment de blocage	1	
8	0 21 243 00 35	Ausgleichsbügel	Compensating clip	Etrier de compensation	1	
9	1 21 243 00 01	Handgriff	Handle	Poignée	1	
10	7 318 680 514	Blechschraube	Sheet-metal screw	Vis à tôle	1	B 3,5 x 9,5
11	1 41 243 07 94	Bolzen	Pin	Axe	1	14 x 50
12	7 530 680 039	Splint	Split pin	Goupille fendue	2	3 x 20
13	0 00 996 23 50	Manschette	Cuff	Manchette	1	
14	0 21 243 03 60	Seilzug	Cable pull	Tirette à câble	2	
15	7 403 677 707	Sechskantmutter	Hexagon nut	Ecrou six pans	4	M 6
16	7 501 104 420	Bolzen	Pin	Axe	1	
17	7 451 680 112	Scheibe	Washer	Rondelle	1	10,5
18	7 530 680 037	Splint	Split pin	Goupille fendue	1	3 x 15
19	1 52 240 01 15	Hebel	Lever	Levier	1	
20	0 00 994 07 06	Lager	Mounting for accelerator pedal	Fixation de pédale d'accélérateur	1	20 x 23 x 15
21	7 451 680 118	Scheibe	Washer	Rondelle	1	21
22	7 530 680 064	Splint	Split pin	Goupille fendue	1	5 x 30
23	0 00 333 78 08	Druckschalter	Pressure switch	Manocontact	1	
24	1 21 243 04 40	Halter	Bracket	Support	1	
25	7 236 677 079	Sechskantschraube	Hexagon head screw	Vis six pans	1	M 6 x 16
26	0 00 992 41 28	Federring	Spring washer	Rondelle ressort	1	6
27	7 462 680 008	Scheibe	Washer	Rondelle	1	6,4

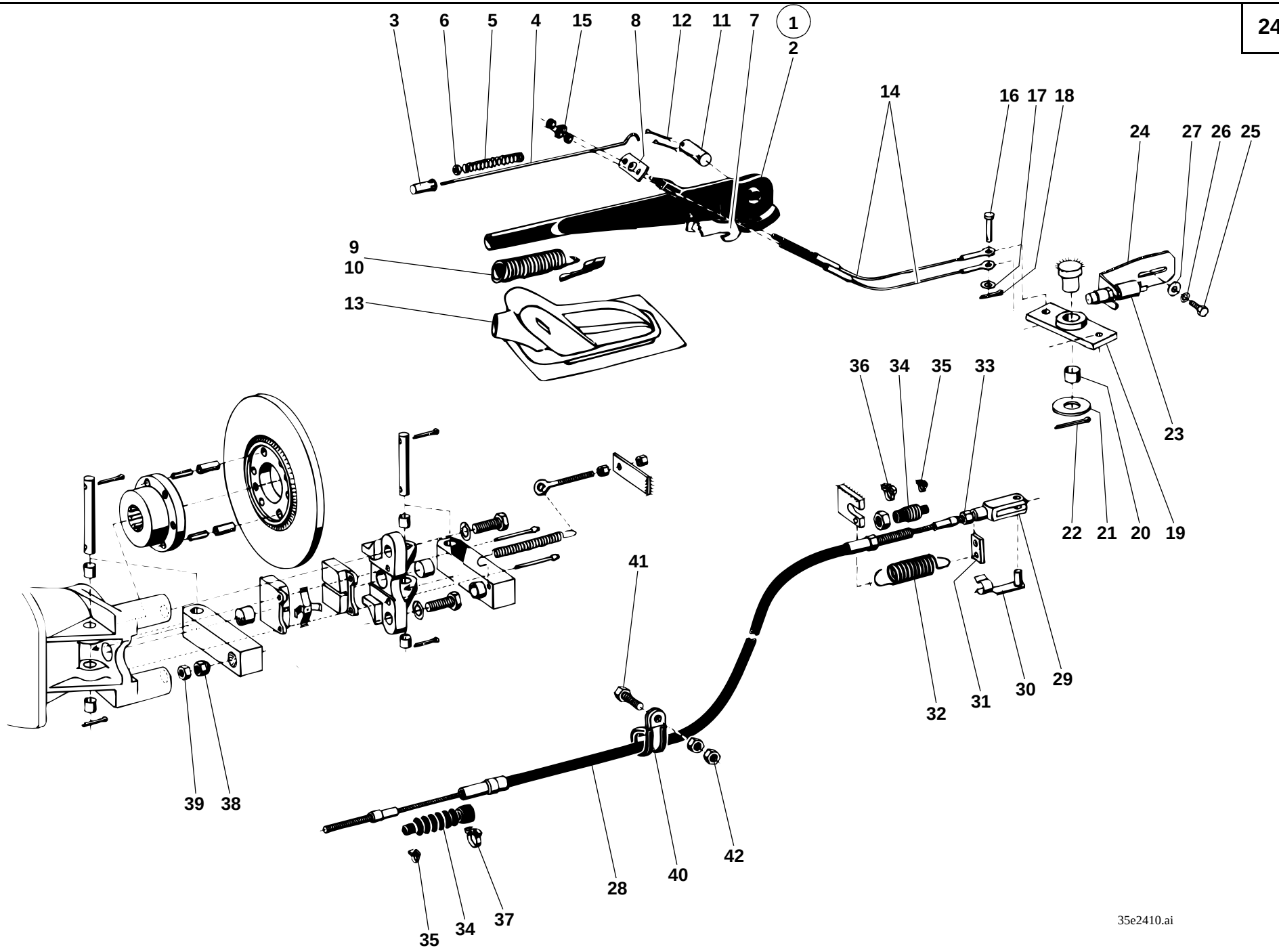
3
6
5
4
15
8
12
11
7
1
2
14
16
17
18
24
27
26
25
9
10
13
36
34
35
33
23
22
21
20
19
41
39
38
32
31
30
29
28
40
42
35
34
37
35e2410.ai

Pos. Item Pos.	Teil-Nummer Part no. No. pièce	Bezeichnung	Description	Désignation	Stück Qty. Qté.	Bemerkung Remarks Remarques
28	0 21 243 02 60	Seilzug	Cable pull	Tirette à câble	1	
29	7 821 104 009	Gabelkopf	Fork head	Tête fourchette	1	G 10 x 20
30	0 00 990 30 12	ES-Bolzen	Spring clip pin	Axe à agrafe	1	
31	1 21 243 03 40	Halter	Bracket	Support	1	
32	0 00 992 37 05	Zugfeder	Tension spring	Ressort rappel	1	
33	7 403 677 813	Sechskantmutter	Hexagon nut	Ecrou six pans	1	M 10
34	0 00 996 55 50	Faltenbalg	Bellows	Joint-soufflet	2	
35	0 00 993 77 28	Schelle	Clamp	Collier	2	SNP 2
36	0 00 993 92 28	Schelle	Clamp	Collier	1	SNP 10
37	0 00 993 91 28	Schelle	Clamp	Collier	1	SNP 8
38	0 22 241 01 91	Kugelbundmutter	Sperical collar nut	Ecrou à embase tête conique	1	M 10
39	7 403 677 813	Sechskantmutter	Hexagon nut	Ecrou six pans	1	M 10
40	0 00 993 83 28	Schelle	Clamp	Collier	1	
41	7 236 677 139	Sechskantschraube	Hexagon head screw	Vis six pans	1	M 8 x 50
42	7 403 677 709	Sechskantmutter	Hexagon nut	Ecrou six pans	2	M 8

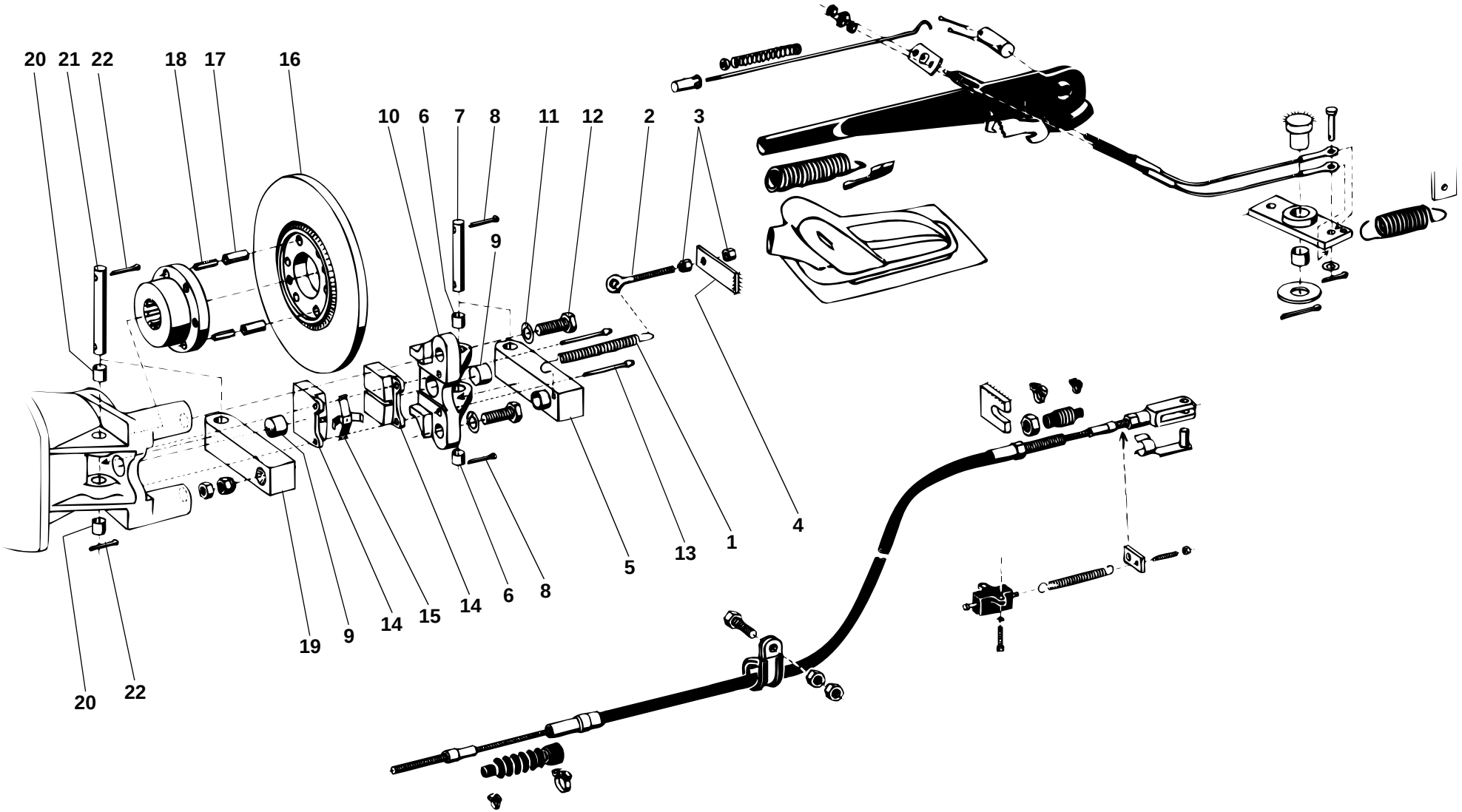
20
21
22
18
17
16
10
6
7
8
11
12
2
3
9
4
1
13
5
6
8
14
15
14
9
19
20
22
35e24011.ai

Pos. Item Pos.	Teil-Nummer Part no. No. pièce	Bezeichnung	Description	Désignation	Stück Qty. Qté.	Bemerkung Remarks Remarques
		Hebellagerung ➔I 126 665	**Lever bearing ➔I 126 665**	**Logement de levier ➔I 126 665**		
1	0 00 992 17 02	Zugfeder	Tension spring	Ressort rappel	1	
2	7 341 671 833	Augenschraube	Eye bolt	Boulon à oeillet	1	LB M 8 x 60
3	7 403 677 709	Sechskantmutter	Hexagon nut	Ecrou six pans	2	M 8
4	1 21 243 01 40	Halter f. Augenschraube	Bracket for eye bolt	Support pour boulon à oeillet	1	
5	1 62 243 08 31	Hebel	Lever	Levier	1	
6	0 00 994 10 06	Lager	Mounting	Fixation	2	
7	1 62 243 01 94	Bolzen	Pin	Axe	1	
8	7 530 680 052	Splint	Split pin	Goupille fendue	2	4 x 25
9	1 21 243 02 94	Druckbolzen	Thrust bolt	Poussoir	2	
10	1 62 243 00 85	Lagerbock für Scheibenbremse	Mount for disc brake	Support pour frein à disque	1	
11	0 00 992 57 28	Federring	Spring washer	Rondelle ressort	2	12
12	7 236 677 942	Sechskantschraube	Hexagon head screw	Vis six pans	2	M 12 x 35
13	0 21 243 00 93	Stift	Stud	Goujon	2	
14	0 21 245 04 36	Bremsbacke	Brake shoe	Mâchoire de frein	2	
15	0 00 992 19 03	Federplatte	Spring plate	Plaque élastique	1	
16	1 43 243 03 52	Bremsscheibe	Brake disc	Disque de freinage	1	
17	7 514 682 210	Spannhülse	Clamping sleeve	Manchon de serrage	2	10 x 24
18	7 514 682 157	Spannhülse	Clamping sleeve	Manchon de serrage	2	6 x 24
19	1 62 243 07 31	Hebel	Lever	Levier	1	
20	0 00 994 10 06	Lager	Mounting	Fixation	2	
21	1 62 243 00 94	Bolzen	Pin	Axe	1	
22	7 530 680 052	Splint	Split pin	Goupille fendue	2	4 x 25

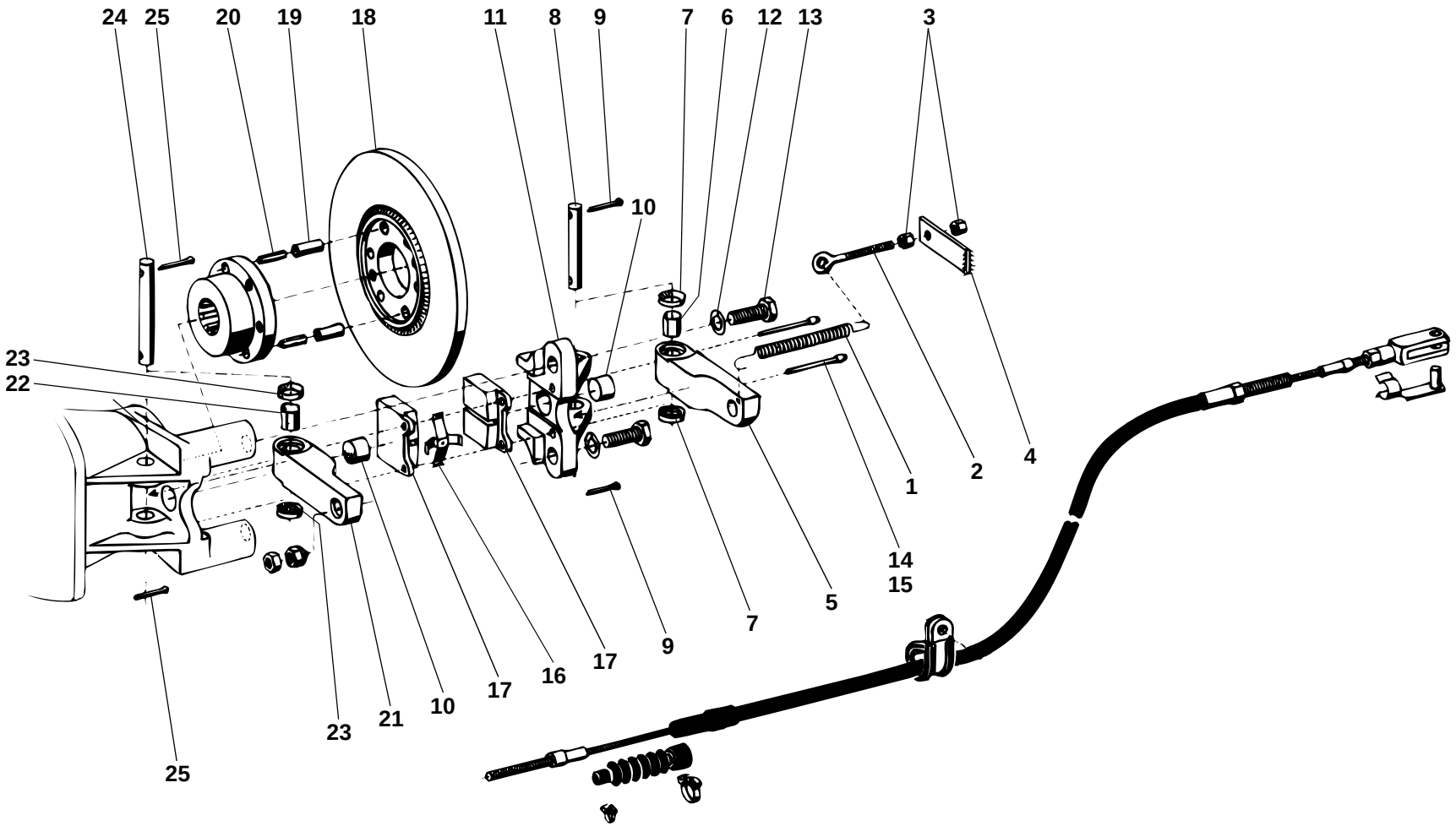
24
25
20
19
18
11
8
9
7
6
12
13
3
10
23
22
1
2
4
14
15
5
7
9
17
16
17
10
21
23
25
35e24030.ai

Pos. Item Pos.	Teil-Nummer Part no. No. pièce	Bezeichnung	Description	Désignation	Stück Qty. Qté.	Bemerkung Remarks Remarques
		Hebellagerung I→ 126 666	**Lever bearing I→ 126 666**	**Logement de levier I→ 126 666**		
1	0 00 992 17 02	Zugfeder	Tension spring	Ressort rappel	1	
2	7 341 671 833	Augenschraube	Eye bolt	Boulon à oeillet	1	LB M 8 x 60
3	7 403 677 709	Sechskantmutter	Hexagon nut	Ecrou six pans	2	M 8
4	1 21 243 01 40	Halter f. Augenschraube	Bracket for eye bolt	Support pour boulon à oeillet	1	
5	1 62 243 11 31	Hebel	Lever	Levier	1	
6	0 00 994 33 06	Gleitlager	Friction bearing	Palier lisse	1	
7	0 00 996 78 65	Dichtring	Sealing ring	Bague d'étanchéité	2	∅
8	1 62 243 01 94	Bolzen	Pin	Axe	1	
9	7 530 680 052	Splint	Split pin	Goupille fendue	2	4 x 25
10	1 21 243 02 94	Druckbolzen	Thrust bolt	Poussoir	2	
11	1 62 243 00 85	Lagerbock für Scheibenbremse	Mount for disc brake	Support pour frein à disque	1	
12	0 00 992 57 28	Federring	Spring washer	Rondelle ressort	2	ø 12
13	7 236 677 942	Sechskantschraube	Hexagon head screw	Vis six pans	2	M 12 x 35
14	0 00 240 00 94	Stift	Stud	Goujon	1	
15	0 21 243 00 93	Stift	Stud	Goujon	2	
16	0 00 992 19 03	Federplatte	Spring plate	Plaque élastique	1	
17	0 21 245 04 36	Bremsbacke	Brake shoe	Mâchoire de frein	2	
18	1 43 243 03 52	Bremsscheibe	Brake disc	Disque de freinage	1	
19	7 514 682 210	Spannhülse	Clamping sleeve	Manchon de serrage	2	10 x 24
20	7 514 682 157	Spannhülse	Clamping sleeve	Manchon de serrage	2	6 x 24
21	1 62 243 10 31	Hebel	Lever	Levier	1	
22	0 00 994 33 06	Gleitlager	Friction bearing	Palier lisse	1	
23	0 00 996 78 65	Dichtring	Sealing ring	Bague d'étanchéité	2	∅
24	1 62 243 00 94	Bolzen	Pin	Axe	1	
25	7 530 680 052	Splint	Split pin	Goupille fendue	2	4 x 25

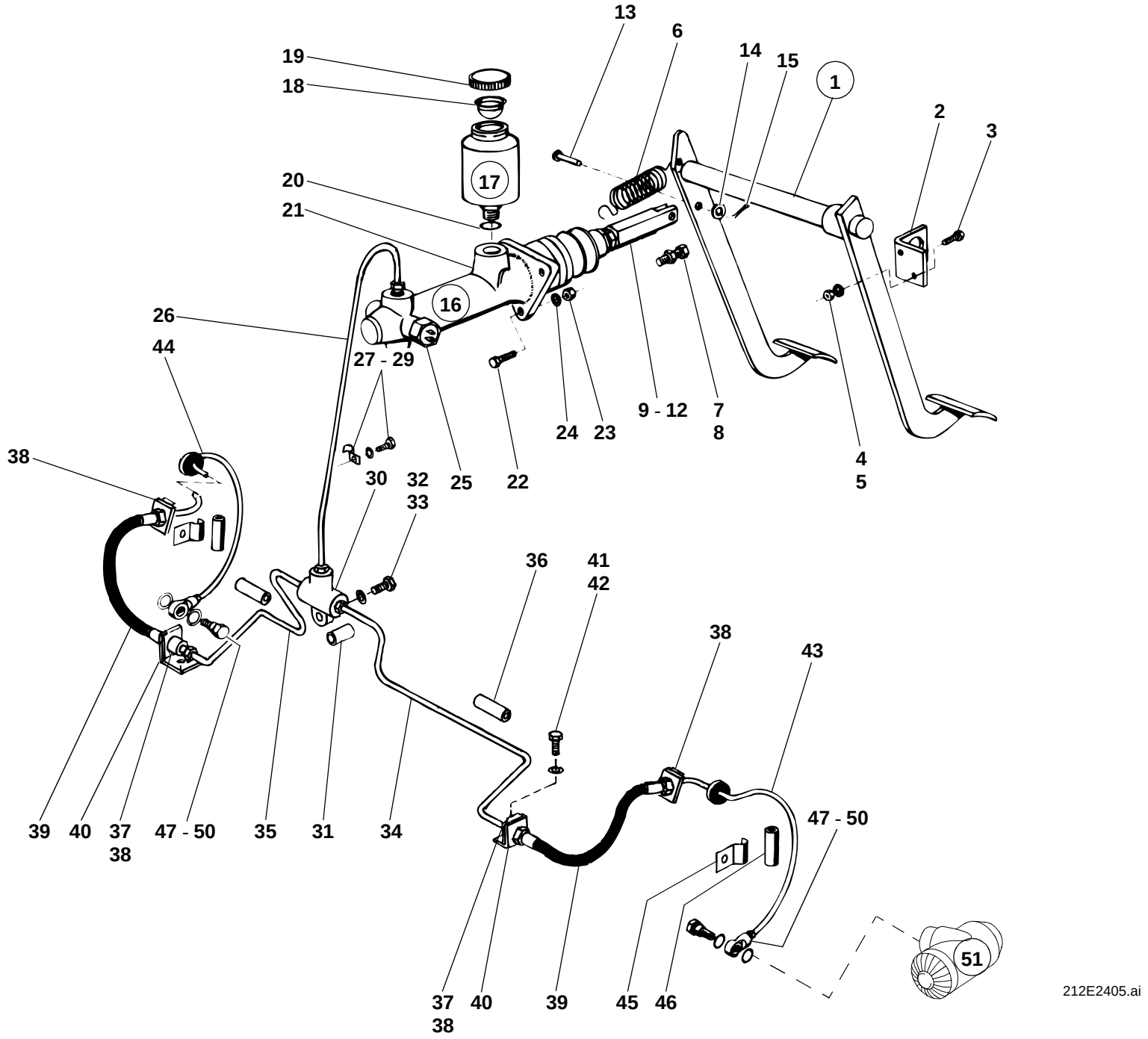
13
6
14
15
1
2
3
19
18
17
20
21
16
26
44
27 - 29
9 - 12
7
8
24
23
4
5
38
30
32
33
25
22
36
41
42
38
43
39
40
37
38
47 - 50
35
31
34
47 - 50
37
38
40
39
45
46
51
212E2405.ai

Pos. Item Pos.	Teil-Nummer Part no. No. pièce	Bezeichnung	Description	Désignation	Stück Qty. Qté.	Bemerkung Remarks Remarques
		Betriebsbremse – Hauptbremszylinder ➜I 120 269 Bremsendeckplatten, Bremsbacken, Bremstrommeln usw. siehe Seite 24-34	**Service brake – master brake cylinder ➜I 120 269** See page 24-34 for cover plates for brakes, brake shoes, brake drums etc.	**Frein de service – maître-cylindre de frein ➜I 120 269** Voir page 24-34 pour plaques de recouvrement pour freins, mâchoires de frein, tambours de frein etc.		
1	1 21 240 04 16	Bremspedal	Brake pedal	Pédale de frein	1	
2	1 42 243 00 32	Lagerung	Bearing	Logement	1	
3	7 236 677 923	Sechskantschraube	Hexagon head screw	Vis six pans	2	M 10 x 20
4	7 403 677 813	Sechskantmutter	Hexagon nut	Ecrou six pans	2	M 10
5	0 00 992 35 28	Federring	Spring washer	Rondelle ressort	2	10
6	0 00 992 37 05	Feder	Spring	Ressort	1	
7	7 236 677 135	Sechskantschraube	Hexagon head screw	Vis six pans	1	M 8 x 30
8	7 403 677 709	Sechskantmutter	Hexagon nut	Ecrou six pans	1	M 8
9	1 00 990 30 46	Gabelkopf	Fork head	Tête fourchette	1	
10	7 403 677 813	Sechskantmutter	Hexagon nut	Ecrou six pans	1	M 10
11	1 21 240 01 47	Kolbenstange	Piston rod	Tige de piston	1	
12	7 514 682 060	Spannhülse	Clamping sleeve	Manchon de serrage	1	3 x 20
13	7 501 104 420	Bolzen	Pin	Axe	1	10 x 35 x 28
14	7 453 680 014	Scheibe	Washer	Rondelle	1	10,5
15	7 530 680 039	Splint	Split pin	Goupille fendue	1	3 x 20
16	0 00 241 06 02	Hauptbremszylinder	Master brake cylinder	Maître-cylindre de frein	1	⚠
17	0 80 246 00 02	Ausgleichbehälter	Expansion tank	Réservoir d'égalisation	1	
18	0 00 246 00 86	Siebeinsatz	Filter insert	Elément filtrant	1	
19	0 00 246 05 82	Verschlußdeckel	Filler cap	Bouchon de réservoir	1	
20	7 593 641 034	Dichtring	Sealing ring	Bague d'étanchéité	1	⌀ A 22 x 27-Cu
21	0 40 240 00 99	Reparatursatz f. Hauptbremszylinder	Repair kit for master brake cylinder	Kit de réparation pour maître-cylindre de frein	1	
22	7 236 677 135	Sechskantschraube	Hexagon head screw	Vis six pans	3	M 8 x 30
23	7 403 677 709	Sechskantmutter	Hexagon nut	Ecrou six pans	3	M 8
24	0 00 992 43 28	Federring	Spring washer	Rondelle ressort	3	8
25	0 00 332 15 16	Bremslichtschalter	Brake light switch	Interrupteur des feux-stop	1	

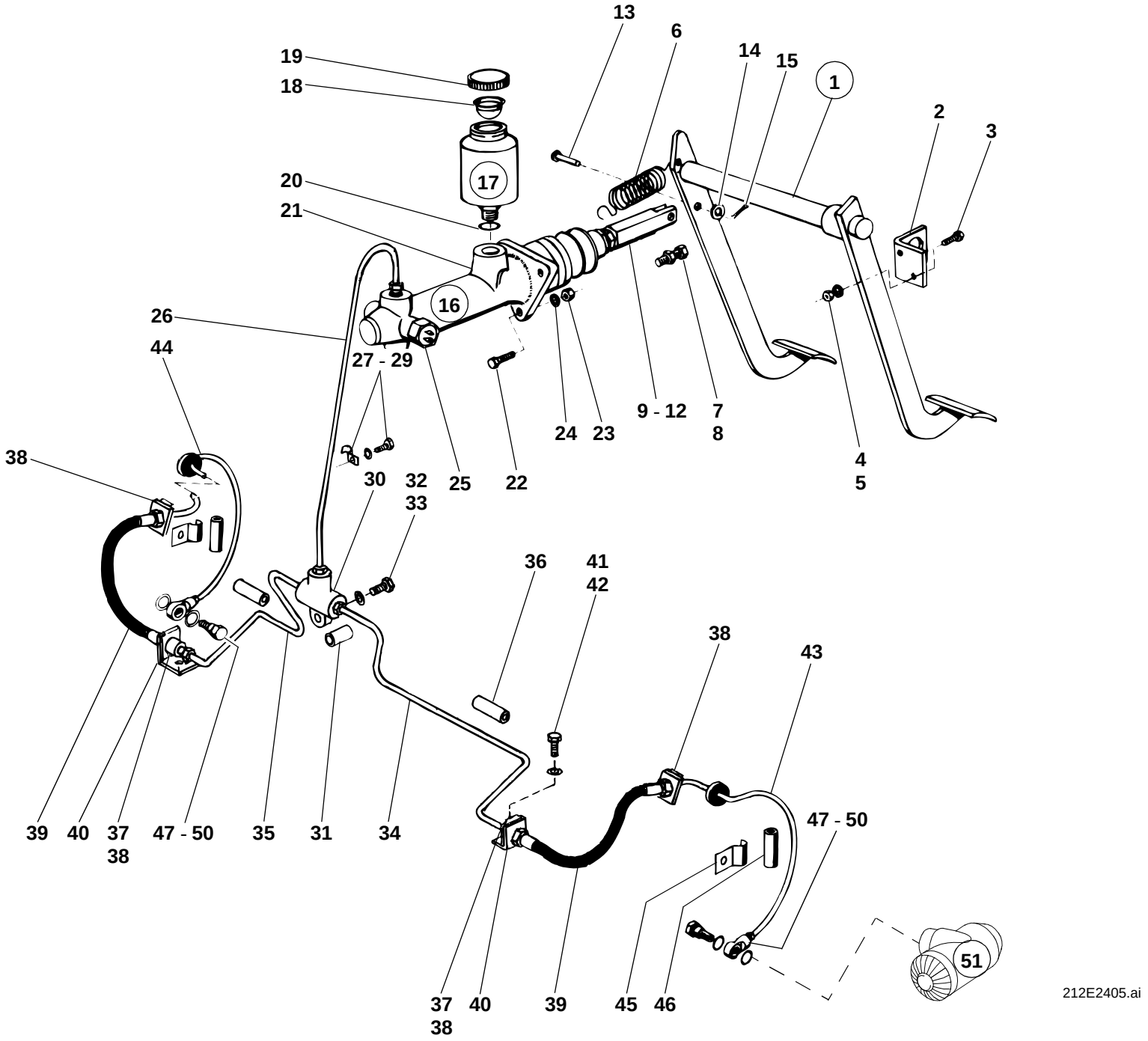
13
6
14
15
1
2
3
19
18
17
20
21
16
26
44
27 - 29
9 - 12
7
8
24
23
4
5
38
30
32
33
25
22
36
41
42
38
43
39
40
37
38
47 - 50
35
31
34
47 - 50
37
38
40
39
45
46
51
212E2405.ai

Pos. Item Pos.	Teil-Nummer Part no. No. pièce	Bezeichnung	Description	Désignation	Stück Qty. Qté.	Bemerkung Remarks Remarques
		Druckleitung Hauptbremszylinder – Radzylinder links und rechts ➜I 120 269	**Pressure line: master brake cylinder – wheel cylinder (left and right) ➜I 120 269**	**Conduite de pression : maître-cylindre de frein – cylindre de roue (côté gauche et droit) ➜I 120 269**		
26	1 21 240 25 12	Bremsleitung	Brake line	Conduite de freinage	1	
27	1 00 993 02 30	Schelle	Clamp	Collier	1	
28	7 236 677 078	Sechskantschraube	Hexagon head screw	Vis six pans	1	M 6 x 12
29	0 00 992 41 28	Federring	Spring washer	Rondelle ressort	1	6
30	0 00 246 00 80	Verteiler	Distributor	Distributeur	1	
31	1 46 307 04 51	Rohr	Pipe	Tuyau	1	12 x 1,5 x 22
32	7 234 677 085	Sechskantschraube	Hexagon head screw	Vis six pans	1	M 8 x 45
33	0 00 992 43 28	Federring	Spring washer	Rondelle ressort	1	8
34	1 21 240 27 12	Bremsleitung links	Brake line left	Conduite de freinage coté gauche	1	
35	1 21 240 26 12	Bremsleitung rechts	Brake line right	Conduite de freinage coté droit	1	
36	1 00 993 85 21	Schlauch	Hose	Flexible	2	ø 7 x 2 x 50
	0 00 993 01 19	Schlauch (Meterware)	Hose (by the metre)	Flexible (au mètre)		
37	0 00 246 05 81	Zwischenstück	Intermediate piece	Pièce intermédiaire	2	
38	0 00 246 00 40	Bremsschlauchhalter	Brake hose clamp	Collier de flexible de frein	4	
39	0 00 246 11 10	Bremsschlauch	Brake hose	Flexible de frein	2	
40	1 46 243 01 32	Haltewinkel	Angled bracket	Support coudé	2	
41	7 236 677 129	Sechskantschraube	Hexagon head screw	Vis six pans	2	M 8 x 16
42	0 00 992 43 28	Federring	Spring washer	Rondelle ressort	2	8
43	1 46 240 03 12	Bremsleitung links	Brake line (left)	Conduite de freinage (coté gauche)	1	430 lg.
44	1 46 240 04 12	Bremsleitung rechts	Brake line (right)	Conduite de freinage (coté droit)	1	430 lg.
45	1 00 993 18 30	Schelle	Clamp	Collier	2	
46	1 00 993 85 21	Schlauch	Hose	Flexible	2	ø 7 x 2 x 50
	0 00 993 01 19	Schlauch (Meterware)	Hose (by the metre)	Flexible (au mètre)		
47	0 00 246 14 84	Ringstutzen	Ring fitting	Tubulure annulaire	2	
48	0 00 246 01 85	Hohlschraube	Banjo bolt	Vis creuse	2	
49	7 593 641 020	Dichtring	Sealing ring	Bague d'étanchéité	2	A 12 x 18
50	7 593 641 021	Dichtring	Sealing ring	Bague d'étanchéité	2	A 14 x 18
51	0 00 240 01 51	Radzylinder	Wheel cylinder	Cylindre de roue	2	ø 38,1
	0 00 240 01 99	Reparatursatz f. Radzylinder	Repair kit for wheel cylinder	Kit de réparation pour cylindre de roue	1-2	

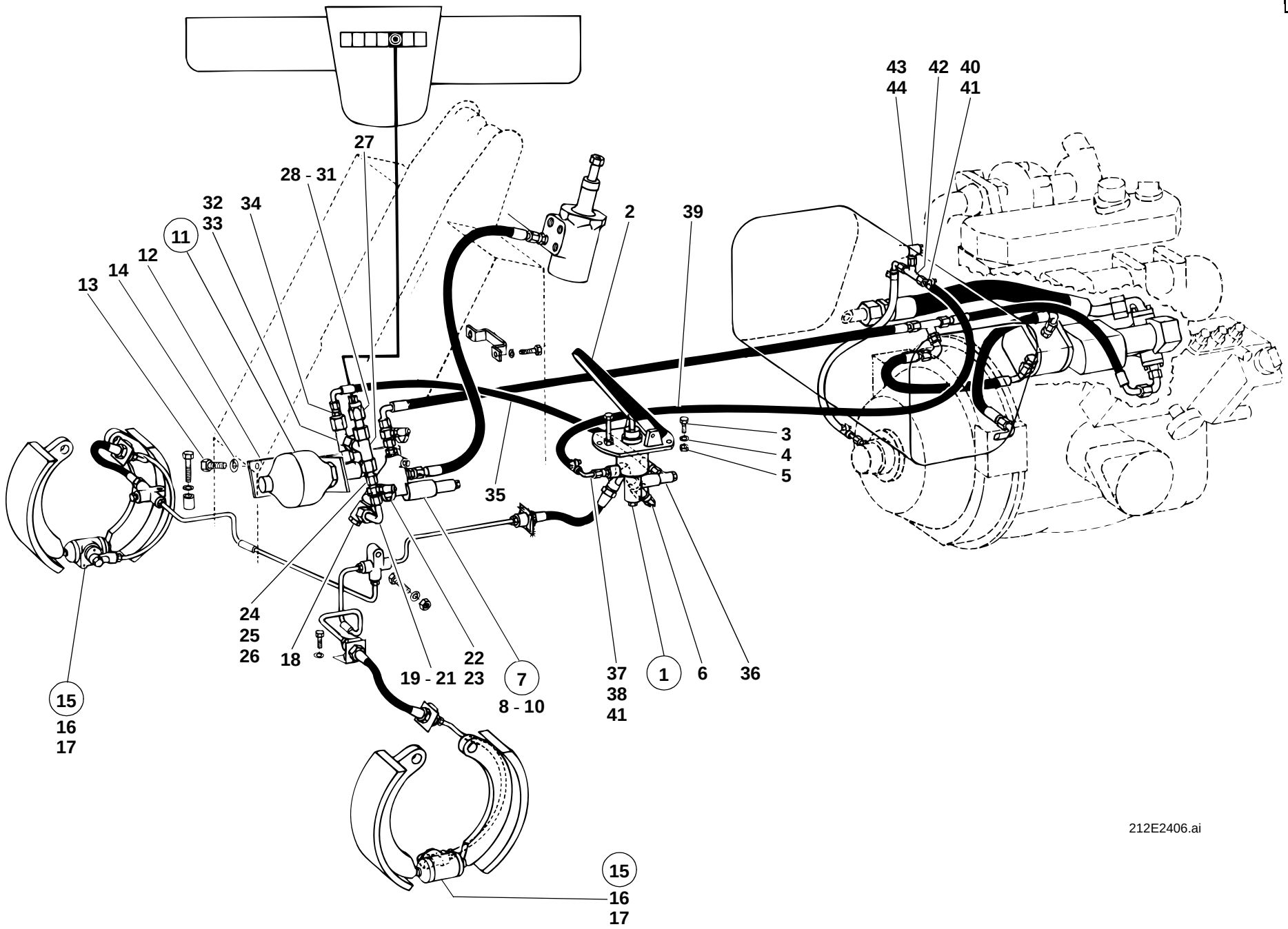
43
44
42
40
41
27
28 - 31
32
33
34
11
12
13
14
2
39
3
4
5
35
24
25
26
18
19 - 21
22
23
7
8 - 10
37
38
41
1
6
36
15
16
17
212E2406.ai
15
16
17

Pos. Item Pos.	Teil-Nummer Part no. No. pièce	Bezeichnung	Description	Désignation	Stück Qty. Qté.	Bemerkung Remarks Remarques
		Betriebsbremse Bremsventil – Abschaltventil – Druckspeicher I→ 120 270 Bremsendeckplatten, Bremsbacken, Bremstrommeln usw. siehe Seite 24-36 Druckleitung Hydraulikpumpen – Abschaltventil – Lenkung, siehe Seite 27-24 Beachte bei Reparaturen: Bremsanlage wird mit Mineralöl betrieben! Nur mineralölbeständige Ersatzteile verwenden.	**Service brake: brake valve – cut-off valve – pressure accumulator I→ 120 270** Cover plates for brake, brake shoes, brake drums etc.: see page 24-36 Pressure line: hydraulic pumps – cut-off valve – steering: see page 27-24 Repair work: Brake system runs on mineral oil! Only use spare parts resistant to mineral oil.	**Frein de service : clapet de freinage – valve de coupure – accumulateur de pression I→ 120 270** Plaques de recouvrement pour frein, mâchoires de frein, tambours de frein etc. : voir page 24-36 Conduite de pression : pompes hydrauliques – valve de coupure – direction : voir page 27-24 Travaux de réparation : Le système de freinage fonctionne avec de l'huile minérale ! N'utiliser que des pièces détachées résistantes à l'huile minérale.		
1	0 42 240 02 16	Bremsventil	Brake valve	Clapet de freinage	1	⚠
2	0 43 171 00 19	Pedalüberzug	Pedal lining	Garniture de pédale	1	
3	7 236 677 132	Sechskantschraube	Hexagon head screw	Vis six pans	3	M 8 x 22
4	7 451 680 111	Scheibe	Washer	Rondelle	3	8,4
5	7 405 677 005	Sechskantmutter	Hexagon nut	Ecrou six pans	3	M 8 DIN 985
6	0 00 332 21 16	Bremslichtschalter	Brake light switch	Interrupteur des feux-stop	1	
7	0 00 361 43 84	Abschaltventil	Cut-off valve	Valve de coupure	1	⚠
8	7 234 677 090	Sechskantschraube	Hexagon head screw	Vis six pans	1	M 8 x 70
9	7 403 677 709	Sechskantmutter	Hexagon nut	Ecrou six pans	1	M 8
10	0 00 992 43 28	Federring	Spring washer	Rondelle ressort	1	8
11	0 00 243 01 03	Druckspeicher	Pressure accumulator	Accumulateur de pression	1	⚠
12	1 46 240 00 40	Halter	Bracket	Support	1	
13	7 236 677 924	Sechskantschraube	Hexagon head screw	Vis six pans	2	M 10 x 25
14	0 00 992 35 28	Federring	Spring washer	Rondelle ressort	2	10
15	0 00 240 10 51	Radzylinder	Wheel cylinder	Cylindre de roue	2	ø 38,1
16	0 00 996 60 50	Nutring	U-ring	Bague rainurée	2-4	
17	0 00 996 39 51	Staubkappe	Dust cap	Cache-poussière	2-4	

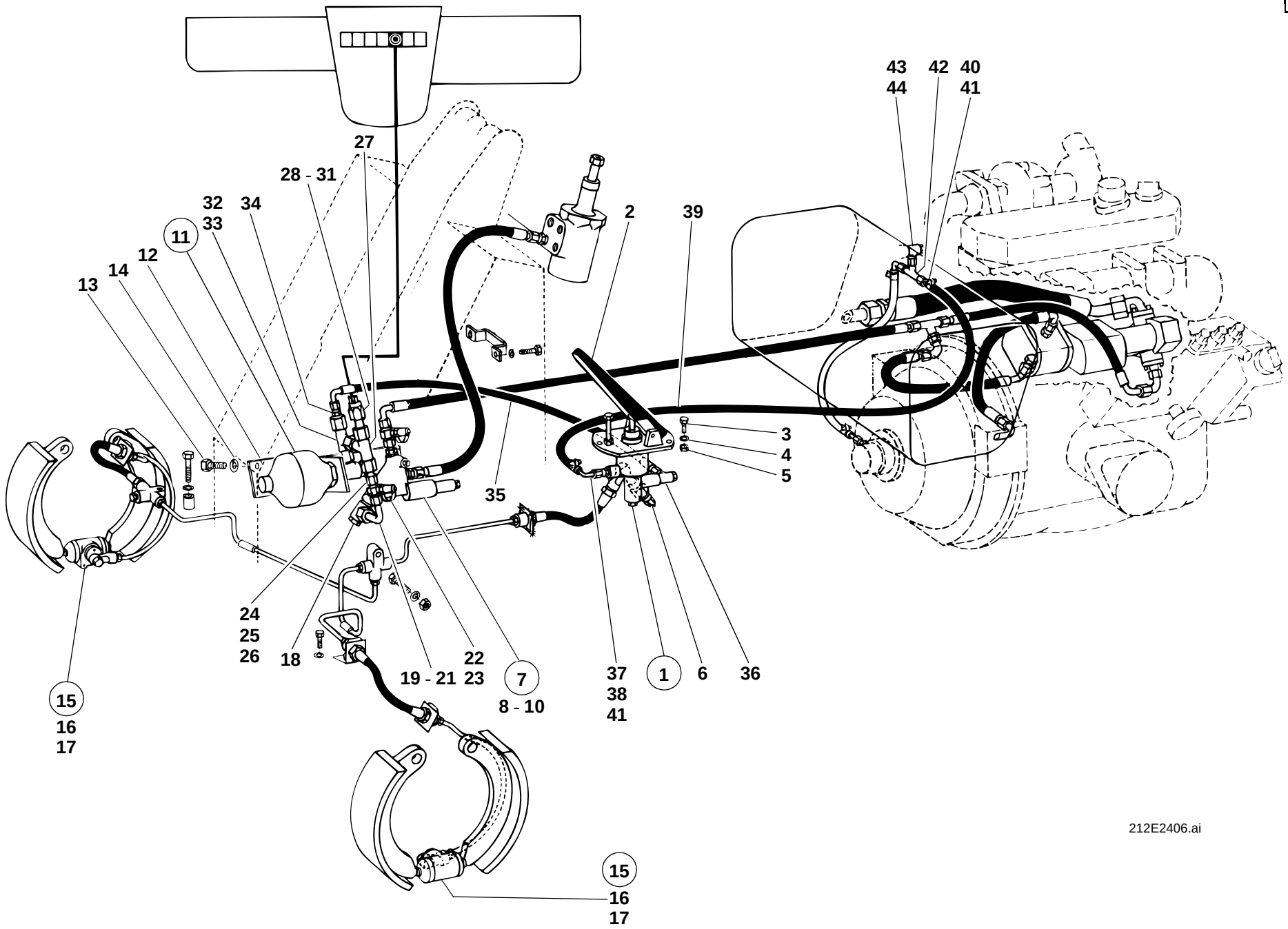
43
44
42
40
41
27
28 - 31
32
33
34
11
12
13
14
2
39
3
4
5
35
24
25
26
18
19 - 21
22
23
7
8 - 10
37
38
41
1
6
36
15
16
17
212E2406.ai
15
16
17

Pos. Item Pos.	Teil-Nummer Part no. No. pièce	Bezeichnung	Description	Désignation	Stück Qty. Qté.	Bemerkung Remarks Remarques
		Druckleitung Abschaltventil – Druckspeicher – Bremsventil	**Pressure line: cut-off valve – pressure accumulator – brake valve**	**Conduite de pression : valve de coupure – accumulateur de pression – clapet de freinage**		
18	0 00 363 35 17	Verschraubung	Screw connection	Raccord vissé	1	DSVW 10-SM
19	1 46 246 03 08	Rohrleitung	Pipe line	Conduite	1	10 x 1 x 145
20	7 788 010 554	Überwurfmutter	Union nut	Ecrou de raccord	2	AL 10
21	7 786 680 103	Schneidring	Olive	Olive	2	L 10
22	0 00 363 66 21	Minimeßverschraubung	Micro screw connection	Raccord vissé minimess	1	
23	0 00 363 88 17	Anschlußstück	Connecting piece	Pièce de raccordement	1	M 8 x 1
24	0 00 363 07 83	Reduzierung	Reducer	Pièce de réduction	1	
25	7 788 010 554	Überwurfmutter	Union nut	Ecrou de raccord	1	AL 10
26	7 786 680 103	Schneidring	Olive	Olive	1	L 10
27	0 00 363 63 15	Verschraubung	Screw connection	Raccord vissé	1	evT 15-L
28	1 00 363 00 48	Reduzierung	Reducer	Réducteur	1	
29	0 00 333 54 08	Hydraulischer Kontrollschalter	Hydraulic control pressure switch	Manocontacteur hydraulique de contrôle	1	
30	0 00 333 01 50	Schutzkappe	Protective cap	Capuchon protecteur	1	
31	7 593 641 020	Dichtring	Sealing ring	Bague d'étanchéité	1	∅ A 12 x 18
32	0 00 363 65 15	Verschraubung	Screw connection	Raccord vissé	1	evL 15-L
33	0 00 363 71 15	Verschraubung	Screw connection	Raccord vissé	1	DSVW 15-LM M 22 x 1,5
34	0 00 363 49 17	Verschraubung	Screw connection	Raccord vissé	1	KOR 15/10-L
35	0 00 993 82 27	Schlauchleitung	Flexible line	Conduite flexible	1	NW 8 x 700
36	0 00 363 95 20	Verschraubung	Screw connection	Raccord vissé	1	DSVW 10-LM
		Rücklaufleitung Bremsventil – Hydraulikölbehälter	**Return line: brake valve – hydraulic oil tank**	**Conduite de retour : clapet de freinage – réservoir d'huile hydraulique**		
37	0 00 363 20 20	Verschraubung	Screw connection	Raccord vissé	1	GE 8-SM
38	0 00 363 01 91	Schlauchnippel	Hose stem	Raccord de tuyau	1	RBE 8-L
39	1 00 993 98 26	Schlauch	Hose	Flexible	1	8 x 3 x 1600
	0 00 993 08 24	Schlauch (Meterware)	Hose (by the metre)	Flexible (au mètre)		
40	0 00 363 01 91	Schlauchnippel	Hose stem	Raccord de tuyau	1	RBE 8-L
41	0 00 993 53 28	Schelle	Clamp	Collier	2	ø 14
42	0 00 363 97 17	Verschraubung	Screw connection	Raccord vissé	1	T 8-L
43	1 21 161 03 45	Rohrstück	Pipe	Tuyau	1	8 x 1 x 40
44	0 00 363 46 21	Verschraubung	Screw connection	Raccord vissé	1	SWVE 8-LM

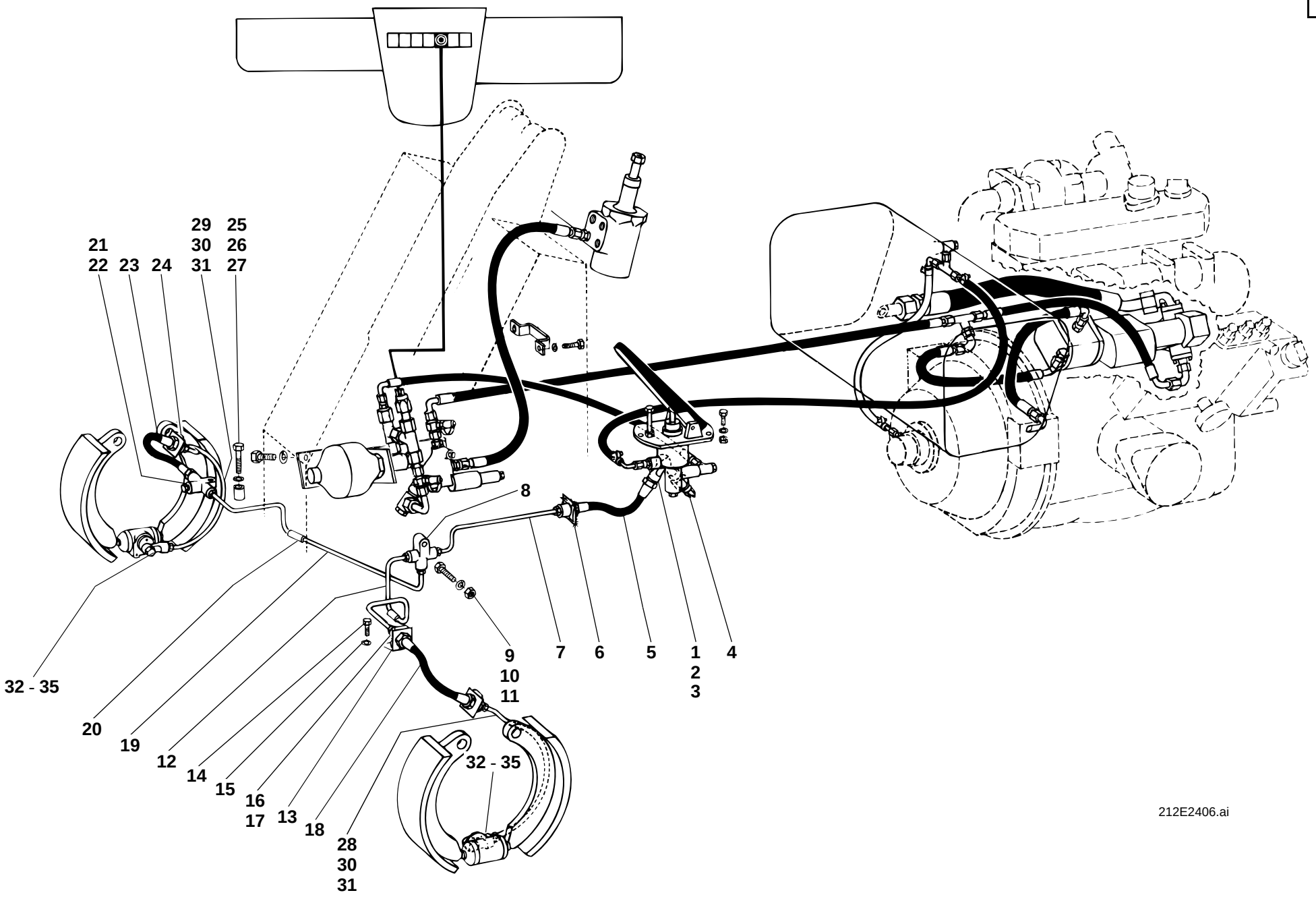
21
22
23
24
29
30
31
25
26
27
8
9
10
11
7
6
5
1
2
3
4
32 - 35
20
19
12
14
15
16
17
13
18
28
30
31
32 - 35
212E2406.ai

Pos. Item Pos.	Teil-Nummer Part no. No. pièce	Bezeichnung	Description	Désignation	Stück Qty. Qté.	Bemerkung Remarks Remarques
		Druckleitung Bremsventil – Radzylinder links und rechts „ Ausf. A“ I→ 120 270 Beachte bei Reparaturen: Bremsanlage wird mit Mineralöl betrieben! Nur mineralölbeständige Ersatzteile verwenden.	**Pressure line: brake valve – wheel cylinder (left & right) “version A” I→ 120 270** Repair work: Brake system runs on mineral oil! Only use spare parts resistant to mineral oil.	**Conduite de pression : clapet de freinage – cylindre de roue (côté gauche et droit) «version A» I→ 120 270** Travaux de réparation : Le système de freinage fonctionne avec de l’huile minérale ! N’utiliser que des pièces détachées résistantes à l’huile minérale.		
1	0 00 246 11 84	Ringstutzen	Ring fitting	Tubulure annulaire	1	
2	0 00 991 20 23	Hohlschraube	Banjo bolt	Vis creuse	1	
3	7 593 641 021	Dichtring	Sealing ring	Bague d'étanchéité	2	∅ A 14 x 18
4	0 00 332 21 16	Bremslichtschalter	Brake light switch	Contacteur des feux-stop	1	
5	0 00 246 19 10	Bremsschlauch	Brake hose	Flexible de frein	1	
6	0 00 246 00 40	Bremsschlauchhalter	Brake hose clamp	Collier de flexible de frein	1	
7	1 35 240 00 12	Bremsleitung	Brake line	Conduite de freinage	1	
8	0 00 246 00 80	Verteiler	Distributor	Distributeur	1	
9	7 236 677 136	Sechskantschraube	Hexagon head screw	Vis six pans	1	M 8 x 35
10	0 00 992 43 28	Federring	Spring washer	Rondelle ressort	1	8
11	7 403 677 709	Sechskantmutter	Hexagon nut	Ecrou six pans	1	M 8
12	1 46 240 05 12	Bremsleitung links	Brake line left	Conduite de freinage coté gauche	1	
13	1 46 243 01 32	Haltewinkel	Angled bracket	Support coudé	1	
14	7 236 677 129	Sechskantschraube	Hexagon head screw	Vis six pans	1	M 8 x 16
15	0 00 992 43 28	Federring	Spring washer	Rondelle ressort	1	8
16	0 00 246 05 81	Zwischenstück	Intermediate piece	Pièce intermédiaire	1	
17	0 00 246 00 40	Bremsschlauchhalter	Brake hose clamp	Collier de flexible de frein	2	
18	0 00 246 39 10	Bremsschlauch	Brake hose	Flexible de frein	1	
		Bei Ersatzbedarf Ausführung „A“ u. „B“ beachten!	Observe version “A” or “B” for all spare parts orders!	Tenir compte de version «A» or «B» pour toute commande de pièces détachées !		

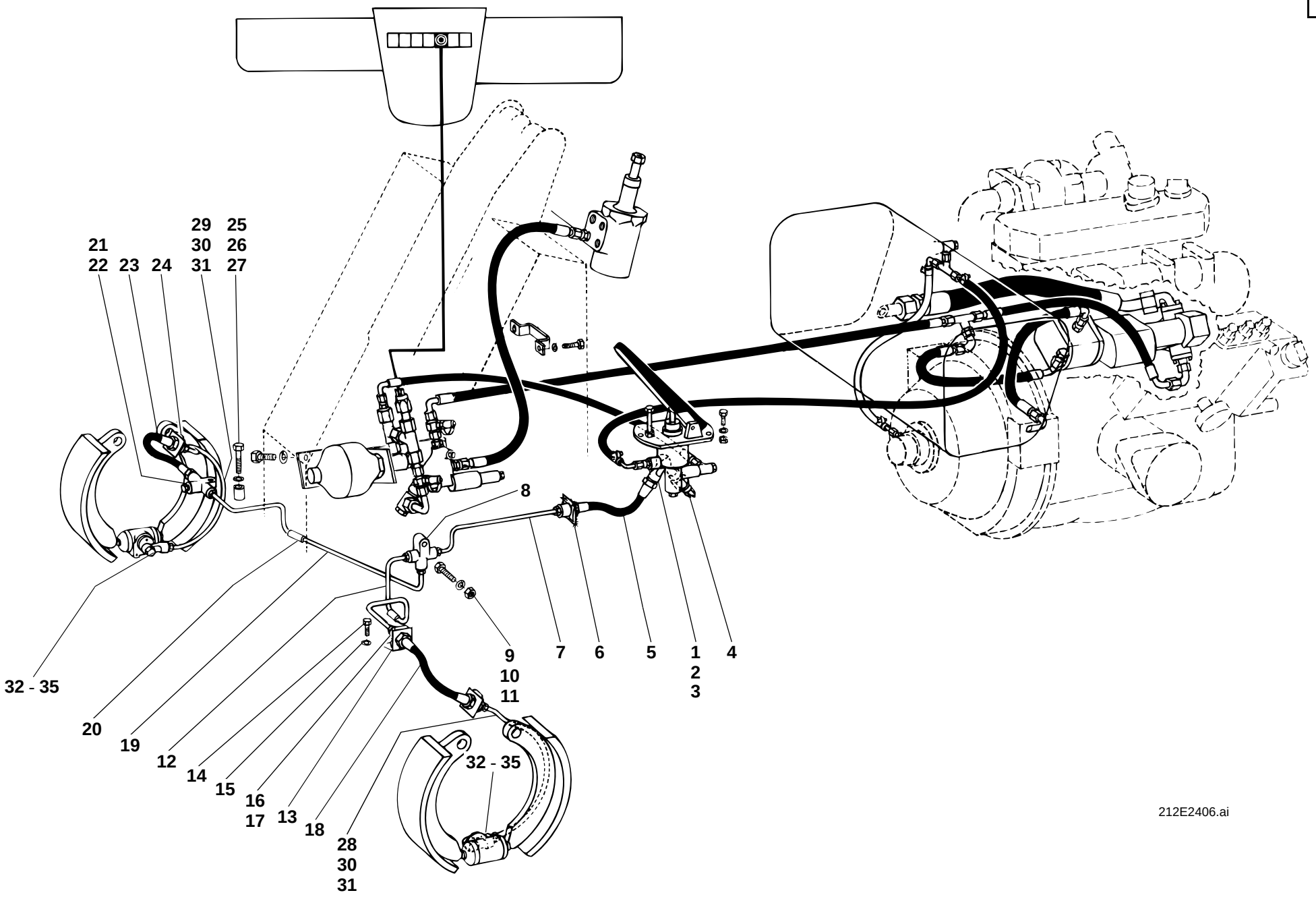
21
22
23
24
29
30
31
25
26
27
8
9
10
11
7
6
5
1
2
3
4
32 - 35
20
19
12
14
15
16
17
13
18
28
30
31
32 - 35
212E2406.ai

Pos. Item Pos.	Teil-Nummer Part no. No. pièce	Bezeichnung	Description	Désignation	Stück Qty. Qté.	Bemerkung Remarks Remarques
19	1 46 240 06 12	Bremsleitung rechts	Brake line right	Conduite de freinage coté droit	1	
20	1 00 993 85 21	Schlauch	Hose	Flexible	2	ø 7 x 2 x 50
	0 00 993 01 19	Schlauch (Meterware)	Hose (by the metre)	Flexible (au mètre)		
21	0 00 246 00 80	Verteiler (Prüfanschluß)	Distributor (test port)	Distributeur (prise de mesure)	1	
22	0 00 246 00 82	Verschlußstopfen	Plug	Bouchon	1	
23	0 00 246 39 10	Bremsschlauch	Brake hose	Flexible de frein	1	
24	0 00 246 00 40	Bremsschlauchhalter	Brake hose clamp	Collier de flexible de frein	1	
25	7 236 677 138	Sechskantschraube	Hexagon head screw	Vis six pans	1	M 8 x 45
26	0 00 992 43 28	Federring	Spring washer	Rondelle ressort	1	8
27	1 46 307 04 51	Rohr	Pipe	Tuyau	1	12 x 1,5 x 22
28	1 46 240 03 12	Bremsleitung links	Brake line (left)	Conduite de freinage (coté gauche)	1	430 lg.
29	1 46 240 04 12	Bremsleitung rechts	Brake line (right)	Conduite de freinage (coté droit)	1	430 lg.
30	1 00 993 18 30	Schelle	Clamp	Collier	2	
31	1 00 993 85 21	Schlauch	Hose	Flexible	2	ø 7 x 2 x 50
	0 00 993 01 19	Schlauch (Meterware)	Hose (by the metre)	Flexible (au mètre)		
32	0 00 246 14 84	Ringstutzen	Ring fitting	Tubulure annulaire	2	
33	0 00 246 01 85	Hohlschraube	Banjo bolt	Vis creuse	2	
34	7 593 641 020	Dichtring	Sealing ring	Bague d'étanchéité	2	A 12 x 18
35	7 593 641 021	Dichtring	Sealing ring	Bague d'étanchéité	2	A 14 x 18

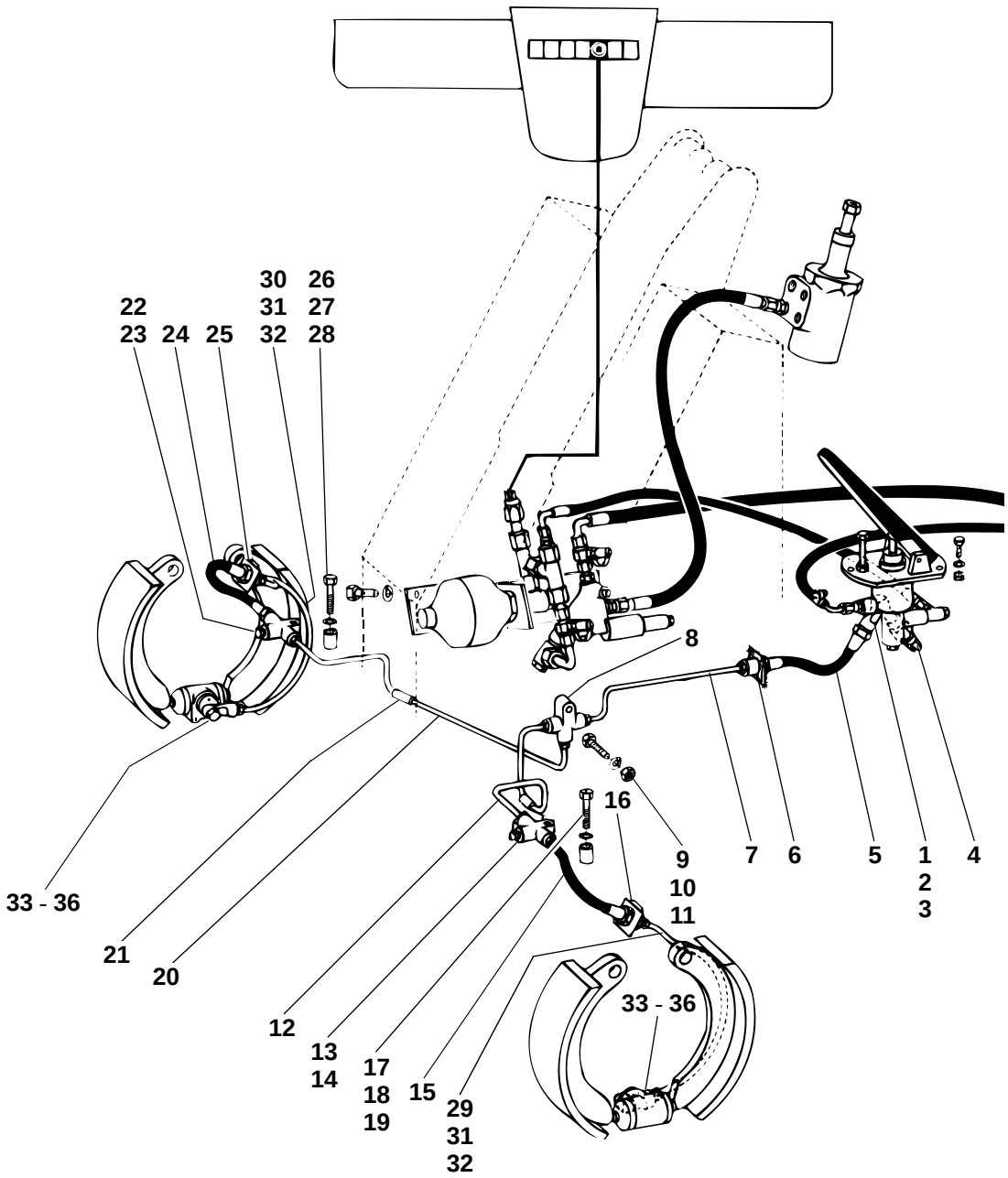
30 26
31 27
22 32 28
23 24 25
8
16
9
10
11
7
6
5
1
2
3
4
33 - 36
21
20
12
13
14
17
18
19
15
29
31
32
33 - 36

35e24060.ai

Pos. Item Pos.	Teil-Nummer Part no. No. pièce	Bezeichnung	Description	Désignation	Stück Qty. Qté.	Bemerkung Remarks Remarques
		Druckleitung Bremsventil – Radzylinder links und rechts " Ausf. B" **I→ 120 270** Beachte bei Reparaturen: Bremsanlage wird mit Mineralöl betrieben! Nur mineralölbeständige Ersatzteile verwenden.	**Pressure line: brake valve – wheel cylinder (left & right) "version B"** **I→ 120 270** Repair work: Brake system runs on mineral oil! Only use spare parts resistant to mineral oil.	**Conduite de pression : clapet de freinage – cylindre de roue (côté gauche et droit) «version B» I→ 120 270** Travaux de réparation : Le système de freinage fonctionne avec de l'huile minérale ! N'utiliser que des pièces détachées résistantes à l'huile minérale.		
1	0 00 246 11 84	Ringstutzen	Ring fitting	Tubulure annulaire	1	
2	0 00 991 20 23	Hohlschraube	Banjo bolt	Vis creuse	1	
3	7 593 641 021	Dichtring	Sealing ring	Bague d'étanchéité	2	∅ A 14 x 18
4	0 00 332 21 16	Bremslichtschalter	Brake light switch	Interrupteur de feux-stop	1	
5	0 00 246 19 10	Bremsschlauch	Brake hose	Flexible de frein	1	
6	0 00 246 00 40	Bremsschlauchhalter	Brake hose clamp	Collier de flexible de frein	1	
7	1 35 240 00 12	Bremsleitung	Brake line	Conduite de freinage	1	
8	0 00 246 00 80	Verteiler	Distributor	Distributeur	1	
9	7 236 677 136	Sechskantschraube	Hexagon head screw	Vis six pans	1	M 8 x 35
10	0 00 992 43 28	Federring	Spring washer	Rondelle ressort	1	8
11	7 403 677 709	Sechskantmutter	Hexagon nut	Ecrou six pans	1	M 8
12	1 46 240 05 12	Bremsleitung links	Brake line left	Conduite de freinage coté gauche	1	
13	0 00 246 00 80	Verteiler (Prüfanschluß)	Distributor (test port)	Distributeur (prise de mesure)	1	
14	0 00 246 00 82	Verschlußstopfen	Plug	Bouchon	1	
15	0 00 246 39 10	Bremsschlauch	Brake hose	Flexible de frein	1	
16	0 00 246 00 40	Bremsschlauchhalter	Brake hose clamp	Collier de flexible de frein	1	
17	7 236 677 138	Sechskantschraube	Hexagon head screw	Vis six pans	1	M 8 x 45
18	0 00 992 43 28	Federring	Spring washer	Rondelle ressort	1	8
19	1 46 307 04 51	Rohr Bei Ersatzbedarf Ausführung „B" u. „A" beachten!	Pipe Observe version "A" or "B" for all spare parts orders!	Tuyau Tenir compte de version «A» or «B» pour toute commande de pièces détachées !	1	12 x 1,5 x 22

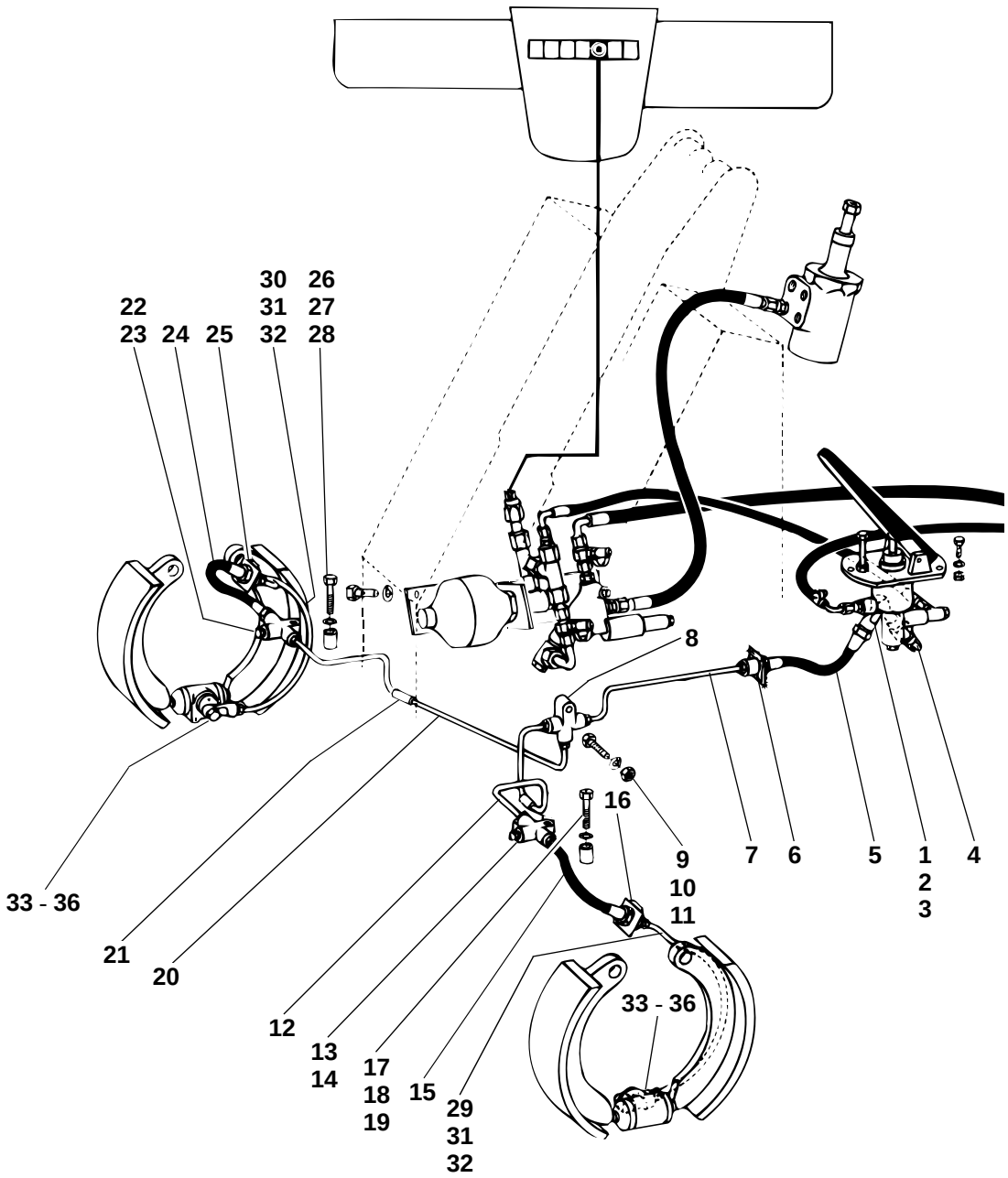
30 26
31 27
22 32 28
23 24 25
8
16
9
10
11
7
6
5
1
2
3
4
33 - 36
21
20
12
13
14
17
18
19
15
29
31
32
33 - 36

35e24060.ai

Pos. Item Pos.	Teil-Nummer Part no. No. pièce	Bezeichnung	Description	Désignation	Stück Qty. Qté.	Bemerkung Remarks Remarques
20	1 46 240 06 12	Bremsleitung rechts	Brake line right	Conduite de freinage coté droit	1	
21	1 00 993 85 21	Schlauch	Hose	Flexible	2	ø 7 x 2 x 50
	0 00 993 01 19	Schlauch (Meterware)	Hose (by the metre)	Flexible (au mètre)		
22	0 00 246 00 80	Verteiler (Prüfanschluß)	Distributor (test port)	Distributeur (prise de mesure)	1	
23	0 00 246 00 82	Verschlußstopfen	Plug	Bouchon	1	
24	0 00 246 39 10	Bremsschlauch	Brake hose	Flexible de frein	1	
25	0 00 246 00 40	Bremsschlauchhalter	Brake hose clamp	Collier de flexible de frein	1	
26	7 236 677 138	Sechskantschraube	Hexagon head screw	Vis six pans	1	M 8 x 45
27	0 00 992 43 28	Federring	Spring washer	Rondelle ressort	1	8
28	1 46 307 04 51	Rohr	Pipe	Tuyau	1	15 x 1,5 x 22
29	1 46 240 03 12	Bremsleitung links	Brake line (left)	Conduite de freinage (coté gauche)	1	430 lg.
30	1 46 240 04 12	Bremsleitung rechts	Brake line (right)	Conduite de freinage (coté droit)	1	430 lg.
31	1 00 993 18 30	Schelle	Clamp	Collier	2	
32	1 00 993 85 21	Schlauch	Hose	Flexible	2	ø 7 x 2 x 50
	0 00 993 01 19	Schlauch (Meterware)	Hose (by the metre)	Flexible (au mètre)		
33	0 00 246 14 84	Ringstutzen	Ring fitting	Tubulure annulaire	2	
34	0 00 246 01 85	Hohlschraube	Banjo bolt	Vis creuse	2	
35	7 593 641 020	Dichtring	Sealing ring	Bague d'étanchéité	2	A 12 x 18-Cu
36	7 593 641 021	Dichtring	Sealing ring	Bague d'étanchéité	2	A 14 x 18-Cu

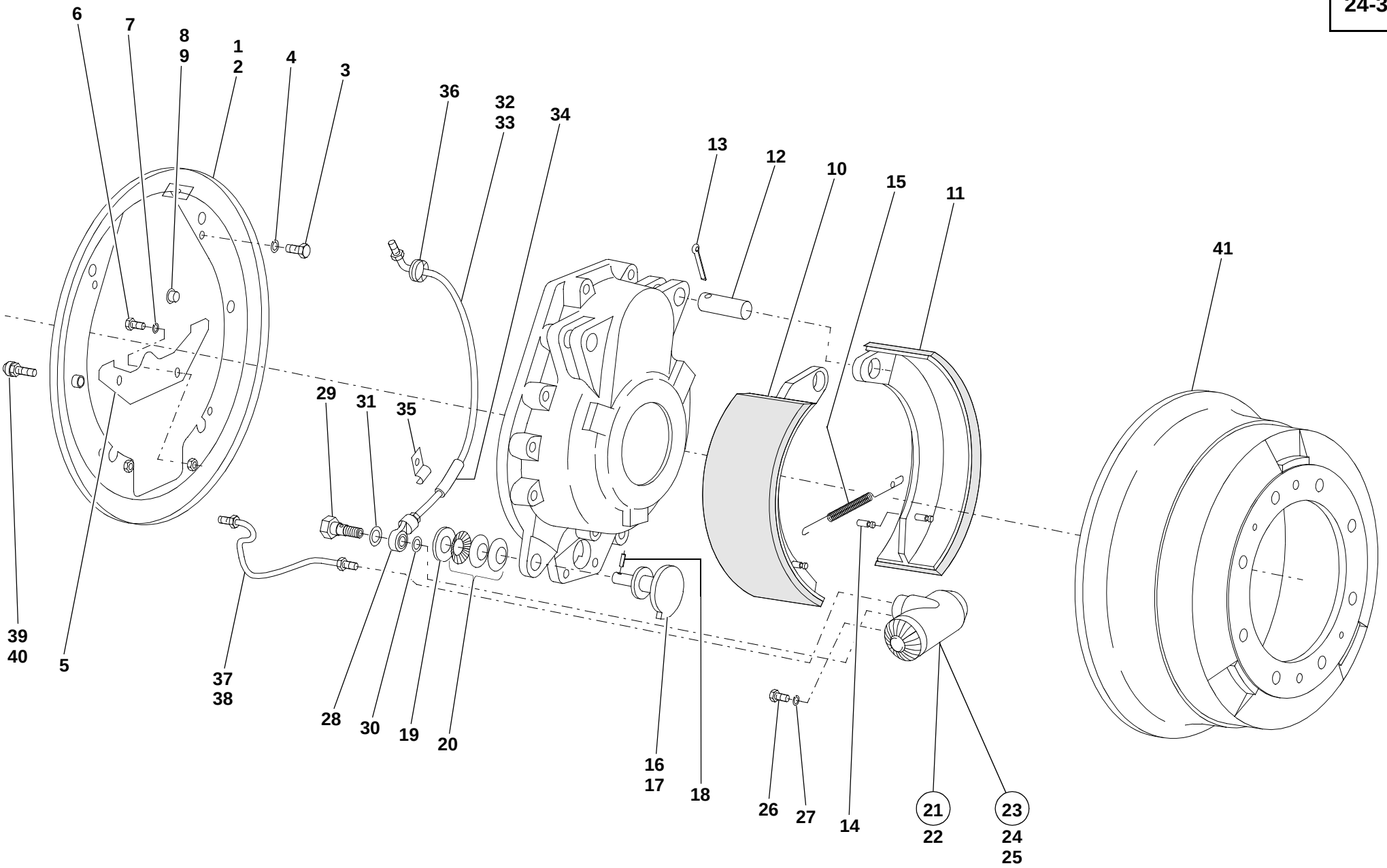
6
7
8
9
1
2
4
3
36
32
33
34
13
12
10
15
11
41
39
40
5
29
31
35
37
38
28
30
19
20
16
17
18
26
27
14
21
22
23
24
25
312e2330.iso

Pos. Item Pos.	Teil-Nummer Part no. No. pièce	Bezeichnung	Description	Désignation	Stück Qty. Qté.	Bemerkung Remarks Remarques
		Bremsenteile – Radzylinder	**Brake parts: wheel cylinder**	**Pièces du frein : cylindre de roue**		
1	1 46 240 00 45	Bremsendeckplatte links	Cover plate for brake (left)	Plaque de recouvrement pour frein (côté gauche)	1	
2	1 46 240 01 45	Bremsendeckplatte rechts	Cover plate for brake (right)	Plaque de recouvrement pour frein (côté droit)	1	
3	7 236 677 129	Sechskantschraube	Hexagon head screw	Vis six pans	8	M 8 x 16
4	0 00 992 43 28	Federring	Spring washer	Rondelle ressort	8	8
5	1 46 245 01 40	Abdeckblech	Cover plate	Tôle de recouvrement	2	
6	7 236 677 078	Sechskantschraube	Hexagon head screw	Vis six pans	4	M 6 x 12
7	7 451 680 109	Scheibe	Washer	Rondelle	4	6,4
8	0 00 990 22 10	Stopfen	Plug	Bouchon	2	ø 13,6
9	0 00 990 97 10	Stopfen	Plug	Bouchon	2	ø 21,6
10	1 02 240 41 35	Bremsbacke links	Brake shoe left side	Mâchoire de frein coté gauche	2	
11	1 02 240 42 35	Bremsbacke rechts	Brake shoe right side	Mâchoire de frein coté droit	2	
12	1 00 990 85 12	Lagerbolzen	Bearing pin	Pivot	4	
13	7 530 680 075	Splint	Split pin	Goupille fendue	4	6,3 x 36
14	1 00 990 15 13	Bolzen (in Bremsbacke)	Pin (in the brake shoe)	Axe (dans la mâchoire de frein)	4	
15	0 00 992 20 03	Zugfeder	Tension spring	Ressort rappel	2	
	0 00 441 14 10	Optimolypaste TA	Optimoly paste TA	Pâte Optimoly TA	1-2	
16	1 02 245 03 80	Exzenter links	Eccentric (left)	Excentrique (côté gauche)	2	
17	1 02 245 04 80	Exzenter rechts	Eccentric (right)	Excentrique (côté droit)	2	
18	7 514 682 136	Spannhülse	Clamping sleeve	Manchon de serrage	4	5 x 26
19	7 458 680 012	Scheibe	Washer	Rondelle	4	14
20	7 439 585 060	Tellerfeder	Belleville spring washer	Ressort Belleville	12	B 28

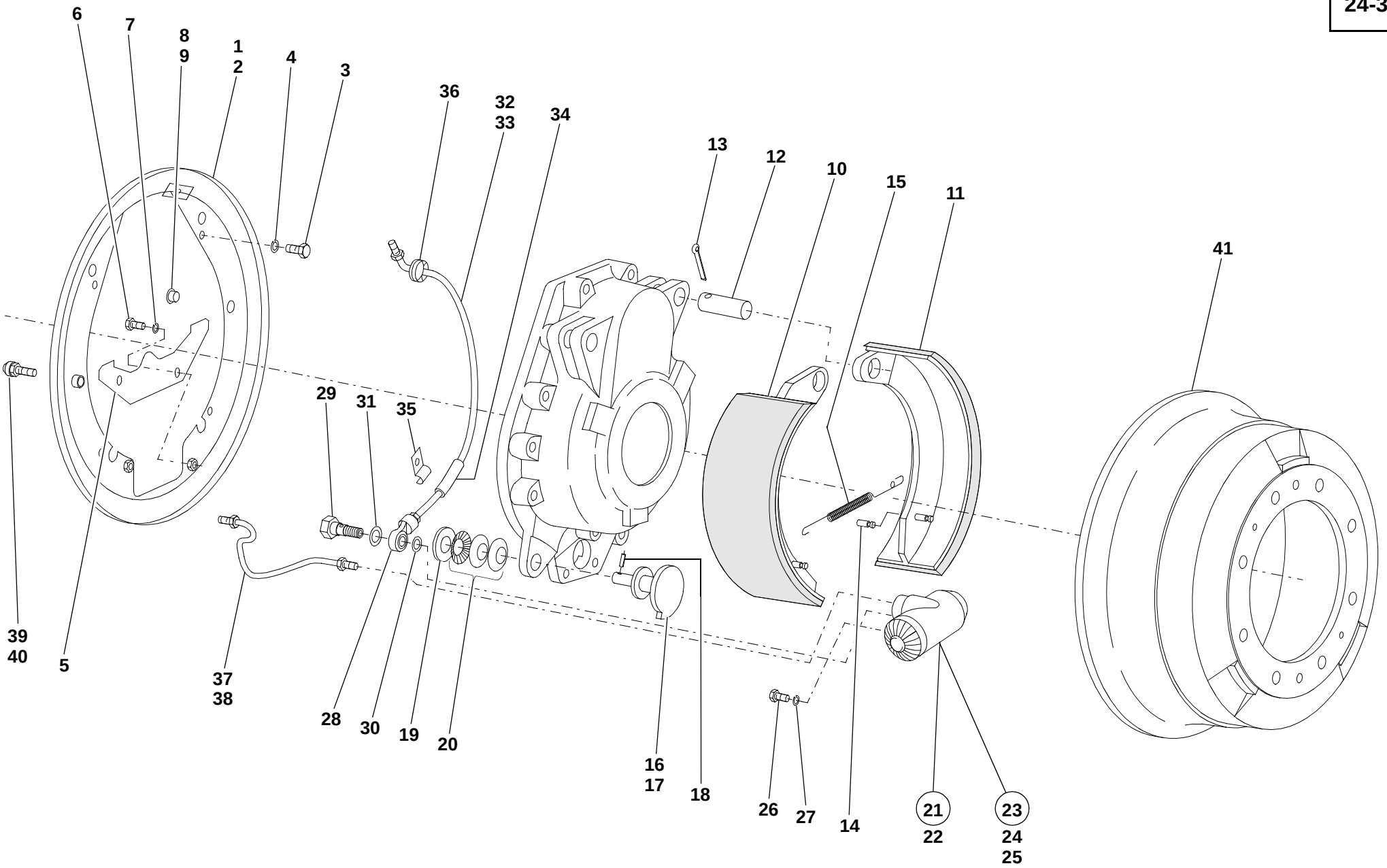
6
7
8
9
1
2
4
3
36
32
33
34
13
12
10
15
11
41
39
40
5
29
31
35
37
38
28
30
19
20
16
17
18
26
27
14
21
22
23
24
25
312e2330.iso

Pos. Item Pos.	Teil-Nummer Part no. No. pièce	Bezeichnung	Description	Désignation	Stück Qty. Qté.	Bemerkung Remarks Remarques
		Radzylinder ➔I 120 269	**Wheel cylinder ➔I 120 269**	**Cylindre de roue ➔I 120 269**		
21	0 00 240 01 51	Radzylinder	Wheel cylinder	Cylindre de roue	2	
22	0 00 240 01 99	Reparatursatz	Repair kit	Kit de réparation	1-2	
		Radzylinder I➔ 120 270	**Wheel cylinder I➔ 120 270**	**Cylindre de roue I➔ 120 270**		
23	0 00 240 10 51	Radzylinder	Wheel cylinder	Cylindre de roue	2	
24	0 00 996 60 50	Nutring	U-ring	Bague rainurée	2-4	
25	0 00 996 39 51	Staubkappe	Dust cap	Cache-poussière	2-4	
		Bei Ersatzbedarf von Radzylinder unbedingt Fgst.-Nr. beachten!	Important: Observe serial number for all spare parts orders for wheel cylinder!	Important : Tenir compte du no. de série pour toute commande de pièces détachées pour cylindre de roue !		
26	7 236 677 926	Sechskantschraube	Hexagon head screw	Vis six pans	4	M 10 x 30
27	0 00 992 35 28	Federring	Spring washer	Rondelle ressort	4	10
28	0 00 246 14 84	Ringstutzen	Ring fitting	Tubulure annulaire	2	
29	0 00 246 01 85	Hohlschraube	Banjo bolt	Vis creuse	2	
30	7 593 641 020	Dichtring	Sealing ring	Bague d'étanchéité	2	A 12 x 18-Cu
31	7 593 641 021	Dichtring	Sealing ring	Bague d'étanchéité	2	A 14 x 18-Cu
32	1 46 240 03 12	Bremsleitung links	Brake line left side	Conduite de freinage coté gauche	1	
33	1 46 240 04 12	Bremsleitung rechts	Brake line right side	Conduite de freinage coté droit	1	
34	1 00 993 85 21	Schlauch	Hose	Flexible	2	7 x 2 x 50
	0 00 993 01 19	Schlauch (Meterware)	Hose (by the metre)	Flexible (au mètre)		
35	1 00 993 18 30	Schelle	Clamp	Collier	2	
36	0 00 996 18 42	Durchführungsring	Duct ring	Bague de passage	4	
37	1 46 240 00 65	Entlüftungsleitung links	Breather line left side	Conduite de dégagement d'air coté gauche	1	
38	1 46 240 01 65	Entlüftungsleitung rechts	Breather line right side	Conduite de dégagement d'air coté droit	1	
39	0 00 246 11 13	Entlüfterventil	Breather valve	Clapet de dégagement d'air	2	
40	0 00 996 14 51	Gummikappe	Rubber cap	Capuchon en caoutchouc	1-2	
41	0 02 241 05 01	Bremstrommel	Brake drum	Tambour de frein	2	ø 340

Gruppe

Hinterachse

Portaltriebe

Group

Rear axle

Final drives

Groupe

Pont AR

Réducteurs

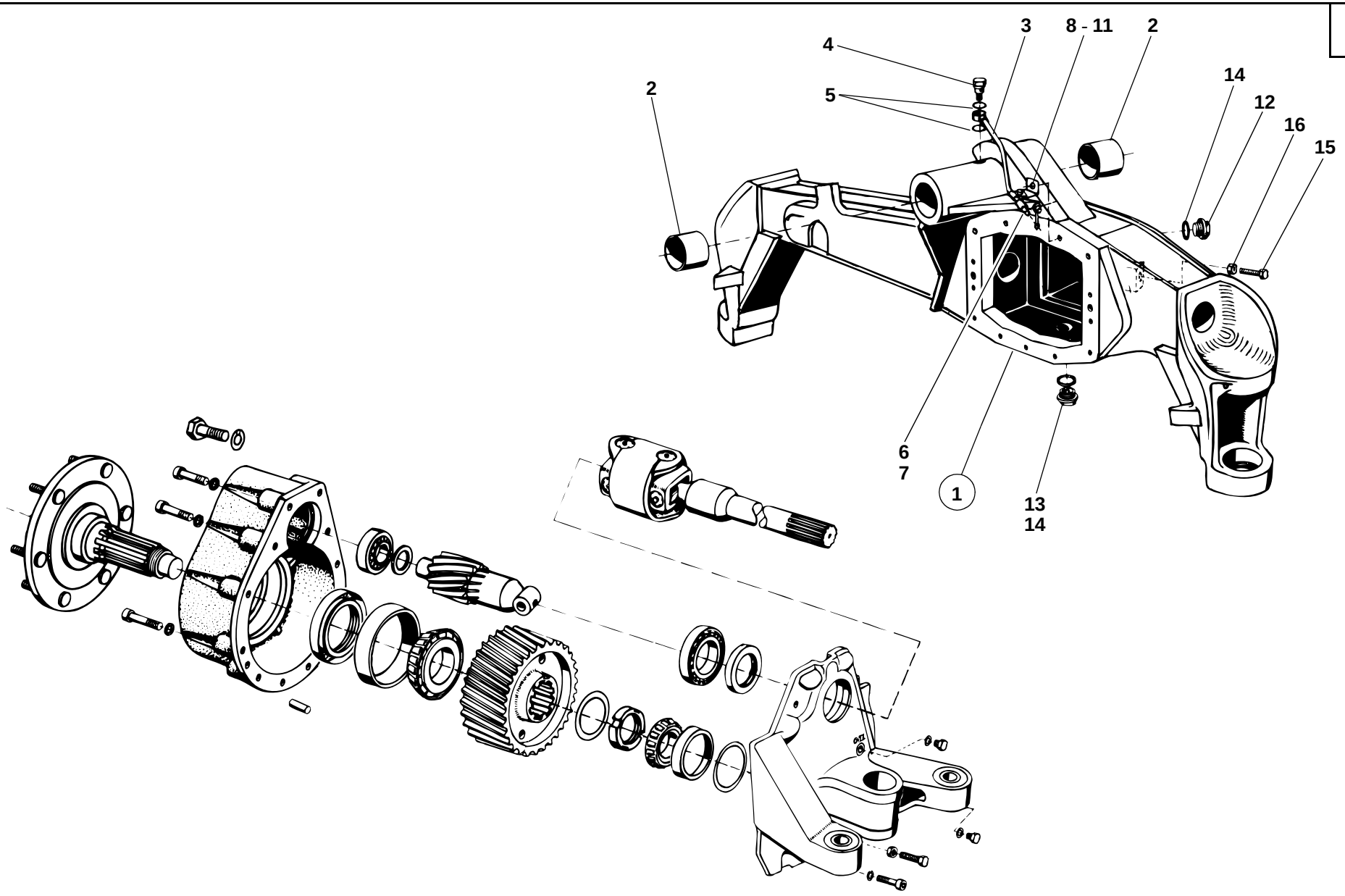
3
8 - 11
2
4
2
5
14
12
16
15
6
7
1
13
14
212E2600.ai

Pos. Item Pos.	Teil-Nummer Part no. No. pièce	Bezeichnung	Description	Désignation	Stück Qty. Qté.	Bemerkung Remarks Remarques
		Hinterachse – Achsträger	**Rear axle – Axle carrier**	**Pont AR – Porte-pont**		
1	1 32 260 01 04	Achsträger	Axle carrier	Porte-pont	1	
2	1 00 994 12 53	Buchse	Bushing	Douille	2	45 ø x 51 ø x 52
3	1 21 260 01 53	Schmierleitung	Lubrication line	Conduite de lubrification	1	
4	7 803 171 110	Hohlschraube	Banjo bolt	Vis creuse	1	LL 6
5	7 593 641 015	Dichtring	Sealing ring	Bague d'étanchéité	2	A 10 x 14
6	7 761 675 003	Schmiernippel	Grease nipple	Graisseur	1	
7	0 00 996 32 51	Schutzkappe	Protective cap	Capuchon protecteur	1	
8	0 00 993 22 28	Schelle	Clamp	Collier	1	
9	1 21 264 00 32	Winkel	Angle plate	Èquerre	1	
10	7 286 671 066	Linsenschraube	Oval-head screw	Vis à tête bombée	1	M 5 x 12
11	7 403 677 705	Sechskantmutter	Hexagon nut	Ecrou six pans	1	M 5
12	0 00 990 02 10	Verschlußschraube	Screw plug	Bouchon fileté	1	M 22 x 1,5
13	0 00 990 68 10	Magnetfilterstopfen	Magnet plug	Bouchon magnétique	1	M 22 x 1,5
14	7 593 641 035	Dichtring	Sealing ring	Bague d'étanchéité	2	A 22 x 29
15	7 236 677 929	Sechskantschraube (Stellschraube f. Differential)	Hexagon head screw (control screw for differential)	Vis six pans (vis de réglage pour différentiel)	1	242, M 10 x 45
16	7 403 677 813	Sechskantmutter	Hexagon nut	Ecrou six pans	1	M 10
		Das Differential der Hinterachse ist im Getriebeblock eingebaut. Siehe Gruppe 22	The rear axle differential is fitted in the transmission block. See group 22	Le différentiel du pont AR est monté dans le bloc de la boîte. Voir groupe 22		

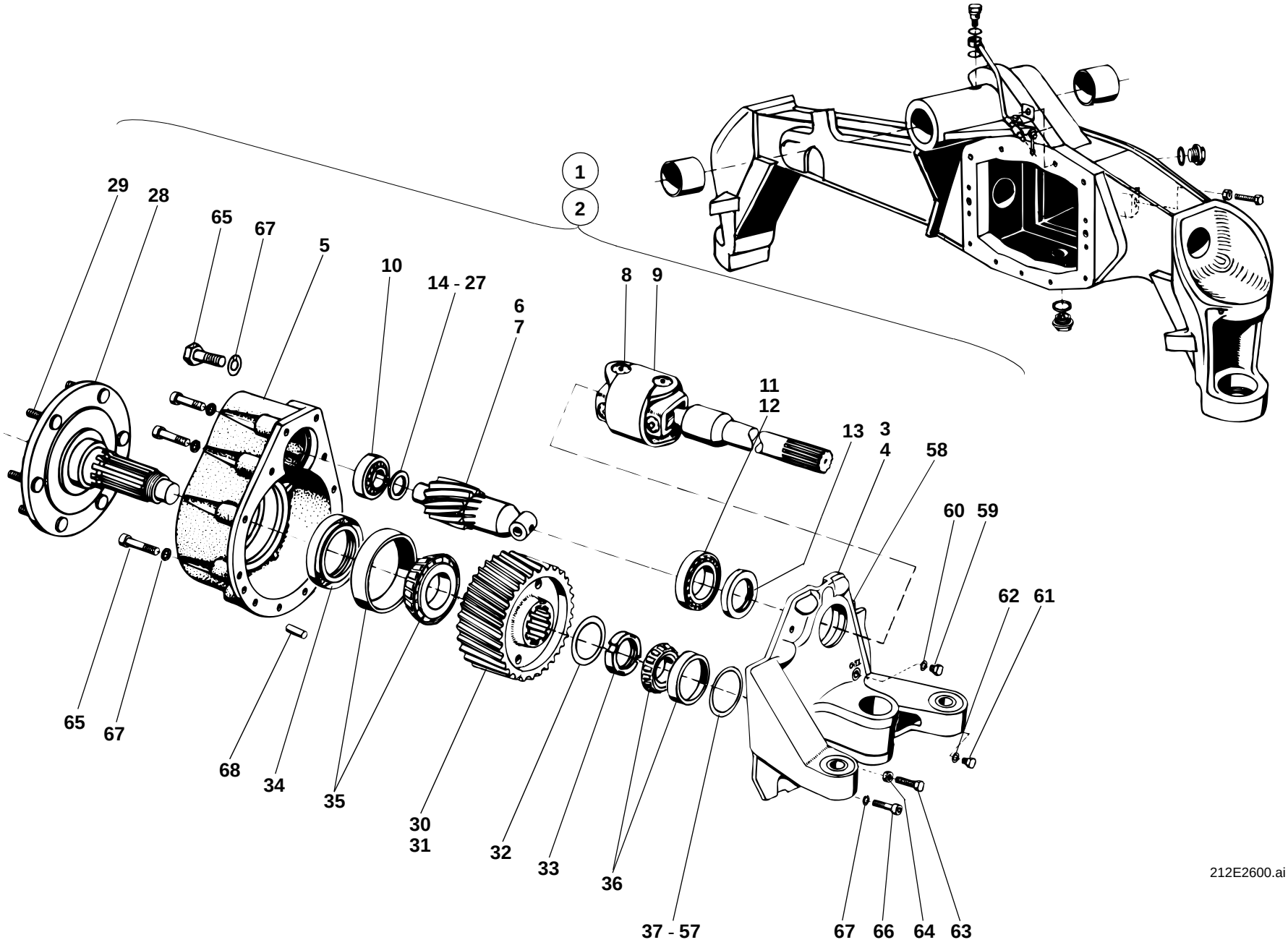
1
2
29
28
65
67
5
10
14 - 27
6
7
8
9
11
12
13
3
4
58
60
59
62
61
65
67
68
34
35
30
31
32
33
36
37 - 57
67
66
64
63
212E2600.ai

Pos. Item Pos.	Teil-Nummer Part no. No. pièce	Bezeichnung	Description	Désignation	Stück Qty. Qté.	Bemerkung Remarks Remarques
		Portaltriebe – Einzelteile	**Final drives: component parts**	**Réducteurs : pièces constitutives**		
1	1 32 260 02 16	Portaltrieb rechts	Final drive (right)	Réducteur (côté droit)	1	
2	1 32 260 03 16	Portaltrieb links	Final drive (left)	Réducteur (côté gauche)	1	
3	1 32 266 06 03	Portalträger rechts	Final drive carrier (right)	Porte-réducteur (côté droit)	1	
4	1 32 266 07 03	Portalträger links	Final drive carrier (left)	Porte-réducteur (côté gauche)	1	
5	1 42 236 00 05	Portaldeckel	Final drive cover	Couvercle de réducteur	2	
6	1 02 261 10 22	Antriebswelle rechts	Input shaft (right)	Arbre d'entrée (côté droit)	1	
7	1 02 261 11 22	Antriebswelle links	Input shaft (left)	Arbre d'entrée (côté gauche)	1	
8	0 02 261 88 20	Doppelgelenkwelle rechts	Double cardan shaft (right)	Arbre de cardan double (droit)	1	
9	0 02 261 89 20	Doppelgelenkwelle links	Double cardan shaft (left)	Arbre de cardan double (gauche)	1	
		Einzelteile für Doppelgelenkwelle siehe Seite 26-14	Component parts for double cardan shaft see page 26-14	Pièces constitutives pour arbre de cardan double voir page 26-14		
10	0 00 994 20 15	Kegelrollenlager	Taper roller bearing	Roulement à rouleaux coniques	2	
11	0 00 994 11 84	Kegelrollenlager-Innenring	Taper roller bearing – inside ring	Roulement à rouleaux coniques – bague intérieur	2	
12	0 00 994 11 85	Kegelrollenlager-Außenring	Taper roller bearing – outside ring	Roulement à rouleaux coniques – bague extérieur	2	
13	0 00 996 43 32	Radialdichtring	Rotary shaft seal	Bague à lèvres	2	⌀ DFS 45 x 62 x 10/01
14	1 00 997 71 02	Einstellscheibe	Spacer	Cale	2	2,70 mm
15	1 00 997 72 02	Einstellscheibe	Spacer	Cale	2	2,80 mm
16	1 00 997 73 02	Einstellscheibe	Spacer	Cale	2	2,85 mm
17	1 00 997 74 02	Einstellscheibe	Spacer	Cale	2	2,90 mm
18	1 00 997 75 02	Einstellscheibe	Spacer	Cale	2	2,95 mm
19	1 00 997 76 02	Einstellscheibe	Spacer	Cale	2	3,00 mm
20	1 00 997 77 02	Einstellscheibe	Spacer	Cale	2	3,05 mm
21	1 00 997 78 02	Einstellscheibe	Spacer	Cale	2	3,10 mm
22	1 00 997 79 02	Einstellscheibe	Spacer	Cale	2	3,15 mm
23	1 00 997 80 02	Einstellscheibe	Spacer	Cale	2	3,20 mm
24	1 00 997 81 02	Einstellscheibe	Spacer	Cale	2	3,25 mm
25	1 00 997 82 02	Einstellscheibe	Spacer	Cale	2	3,30 mm
26	1 00 997 83 02	Einstellscheibe	Spacer	Cale	2	3,40 mm
27	1 00 997 84 02	Einstellscheibe	Spacer	Cale	2	3,50 mm

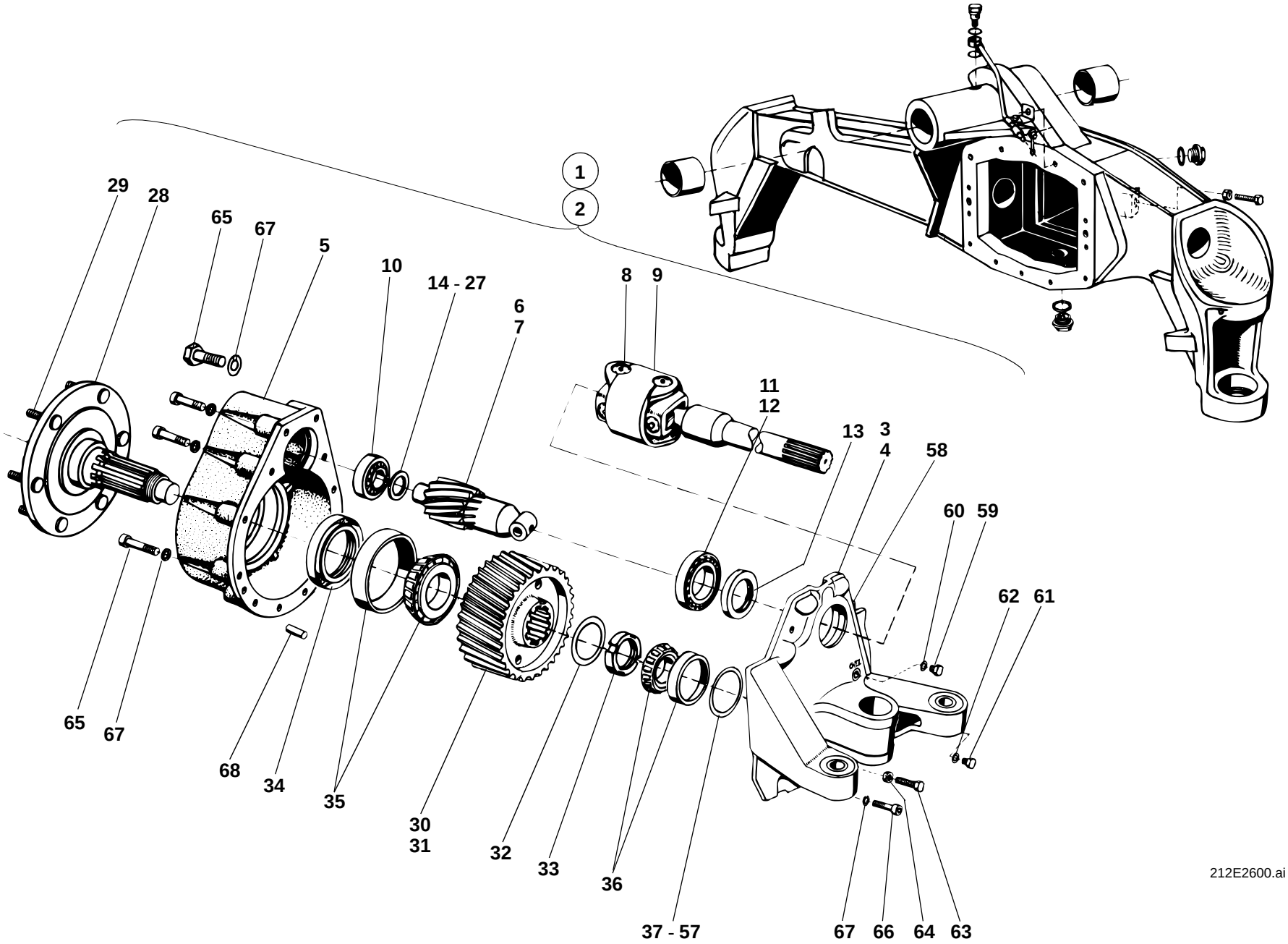
1
2
29
28
65
67
5
10
14 - 27
6
7
8
9
11
12
13
3
4
58
60
59
62
61
65
67
68
34
35
30
31
32
33
36
37 - 57
67
66
64
63
212E2600.ai

Pos. Item Pos.	Teil-Nummer Part no. No. pièce	Bezeichnung	Description	Désignation	Stück Qty. Qté.	Bemerkung Remarks Remarques
28	1 42 230 00 19	Achswelle	Axle shaft	Arbre de pont	2	
29	0 00 990 15 08	Radbolzen	Wheel bolt	Boulon de roue	12	
30	1 42 236 00 14	Zahnrad rechts	Gear (right)	Engrenage (côté droit)	1	
31	1 42 236 01 14	Zahnrad links	Gear (left)	Engrenage (côté gauche)	1	
32	0 00 992 70 30	Sicherungsblech	Tab washer	Tôle-frein	2	
33	7 425 675 020	Nutmutter	Grooved nut	Ecrou cannelé	2	M 48 x 1,5
34	0 00 996 41 32	Radialdichtring	Rotary shaft seal	Bague à lèvres	2	⌀ 68 x 90 x 13
35	7 618 302 010	Kegelrollenlager	Taper roller bearing	Roulement à rouleaux coniques	2	
36	7 618 302 006	Kegelrollenlager	Taper roller bearing	Roulement à rouleaux coniques	2	
37	1 00 997 21 08	Einstellscheibe	Spacer	Cale	2	2,50 mm
38	1 00 997 22 08	Einstellscheibe	Spacer	Cale	2	2,55 mm
39	1 00 997 23 08	Einstellscheibe	Spacer	Cale	2	2,60 mm
40	1 00 997 24 08	Einstellscheibe	Spacer	Cale	2	2,65 mm
41	1 00 997 25 08	Einstellscheibe	Spacer	Cale	2	2,70 mm
42	1 00 997 26 08	Einstellscheibe	Spacer	Cale	2	2,75 mm
43	1 00 997 27 08	Einstellscheibe	Spacer	Cale	2	2,80 mm
44	1 00 997 28 08	Einstellscheibe	Spacer	Cale	2	2,85 mm
45	1 00 997 29 08	Einstellscheibe	Spacer	Cale	2	2,90 mm
46	1 00 997 30 08	Einstellscheibe	Spacer	Cale	2	2,95 mm
47	1 00 997 31 08	Einstellscheibe	Spacer	Cale	2	3,00 mm
48	1 00 997 32 08	Einstellscheibe	Spacer	Cale	2	3,05 mm
49	1 00 997 33 08	Einstellscheibe	Spacer	Cale	2	3,10 mm
50	1 00 997 34 08	Einstellscheibe	Spacer	Cale	2	3,15 mm
51	1 00 997 35 08	Einstellscheibe	Spacer	Cale	2	3,20 mm
52	1 00 997 36 08	Einstellscheibe	Spacer	Cale	2	3,25 mm
53	1 00 997 37 08	Einstellscheibe	Spacer	Cale	2	3,30 mm
54	1 00 997 38 08	Einstellscheibe	Spacer	Cale	2	3,35 mm
55	1 00 997 39 08	Einstellscheibe	Spacer	Cale	2	3,40 mm
56	1 00 997 40 08	Einstellscheibe	Spacer	Cale	2	3,45 mm
57	1 00 997 41 08	Einstellscheibe	Spacer	Cale	2	3,50 mm

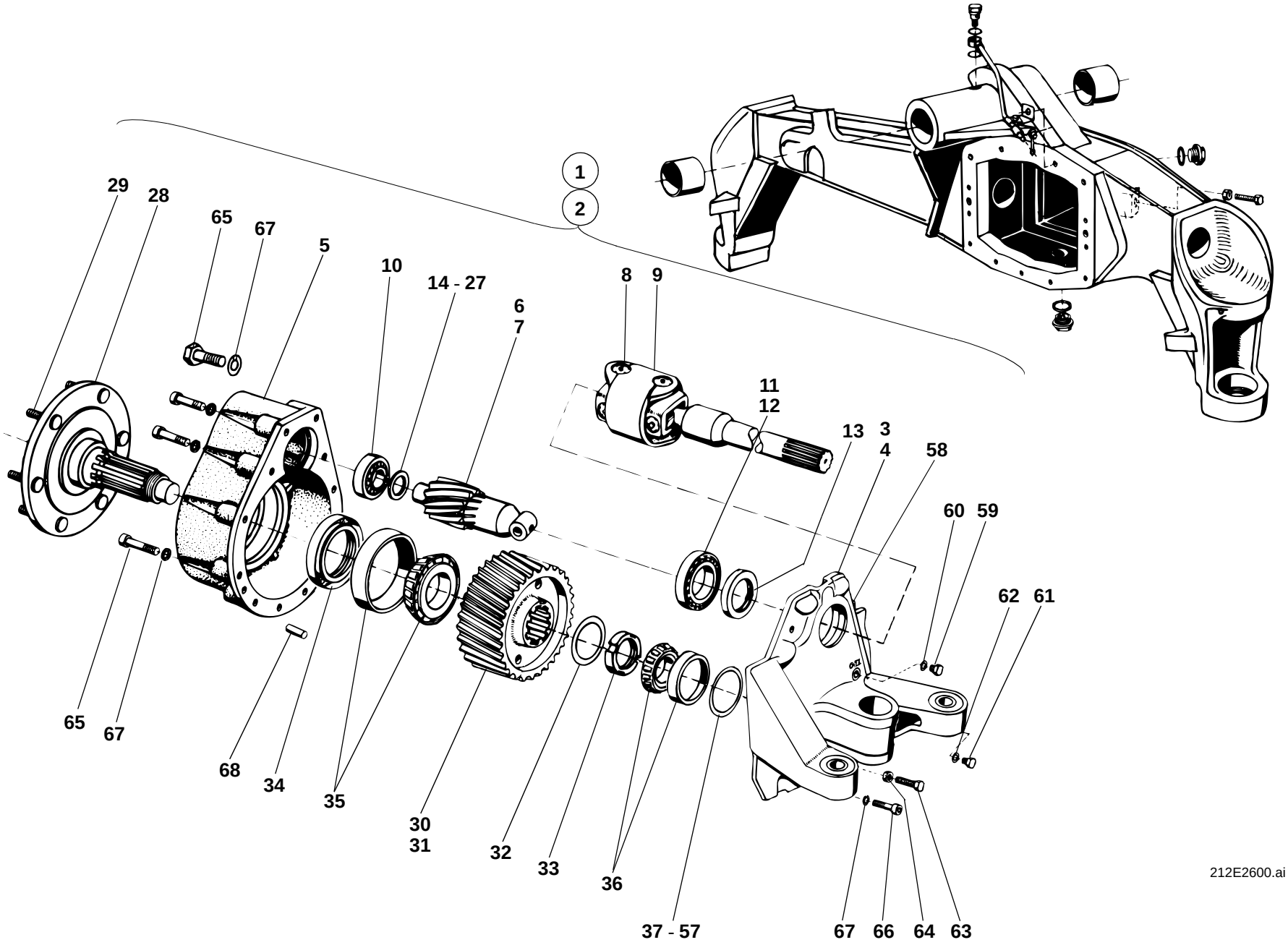
1
2
29
28
65
67
5
10
14 - 27
6
7
8
9
11
12
13
3
4
58
60
59
62
61
65
67
68
34
35
30
31
32
33
36
37 - 57
67
66
64
63
212E2600.ai

Pos. Item Pos.	Teil-Nummer Part no. No. pièce	Bezeichnung	Description	Désignation	Stück Qty. Qté.	Bemerkung Remarks Remarques
58	0 00 990 92 10	Entlüfter	Breather valve	Clapet de dégagement d'air	2	M 10 x 1
59	7 336 673 005	Verschlußschraube	Screw plug	Bouchon fileté	2	M 16 x 1,5
60	7 593 641 024	Dichtring	Sealing ring	Bague d'étanchéité	2	⌀ A 16 x 20
61	0 00 990 41 10	Magnetfilterstopfen	Magnet plug	Bouchon magnétique	2	M 14 x 1,5
62	7 593 641 022	Dichtring	Sealing ring	Bague d'étanchéité	2	⌀ A 14 x 20
63	0 00 995 18 69	Anschlagschraube	Stop bolt	Boulon de butée	2	M 16 x 1,5 x 35
64	7 404 677 727	Sechskantmutter	Hexagon nut	Ecrou six pans	2	M 16 x 1,5
65	7 234 678 558	Sechskantschraube	Hexagon head screw	Vis six pans	20	M 10 x 50-10.9
66	7 236 678 926	Sechskantschraube	Hexagon head screw	Vis six pans	4	M 10 x 30-10.9
67	0 00 992 35 28	Federring	Spring washer	Rondelle ressort	24	10
68	7 512 034 135	Zylinderstift	Parallel pin	Goupille cylindrique	2	10 m 6 x 20

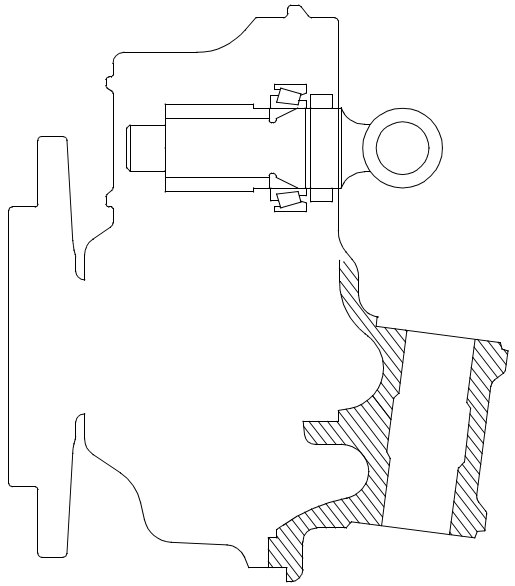

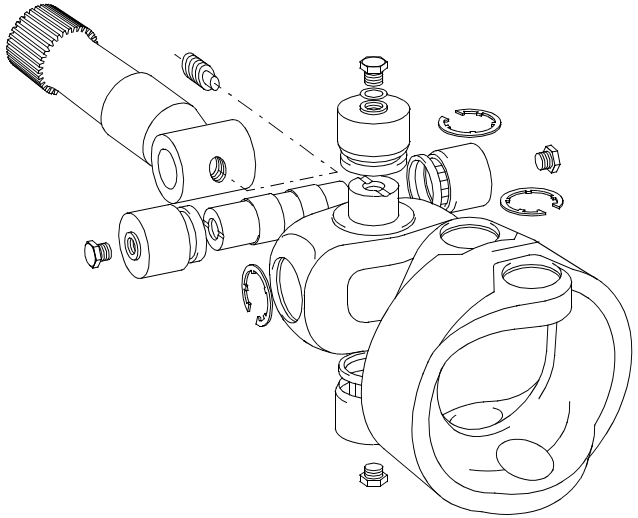

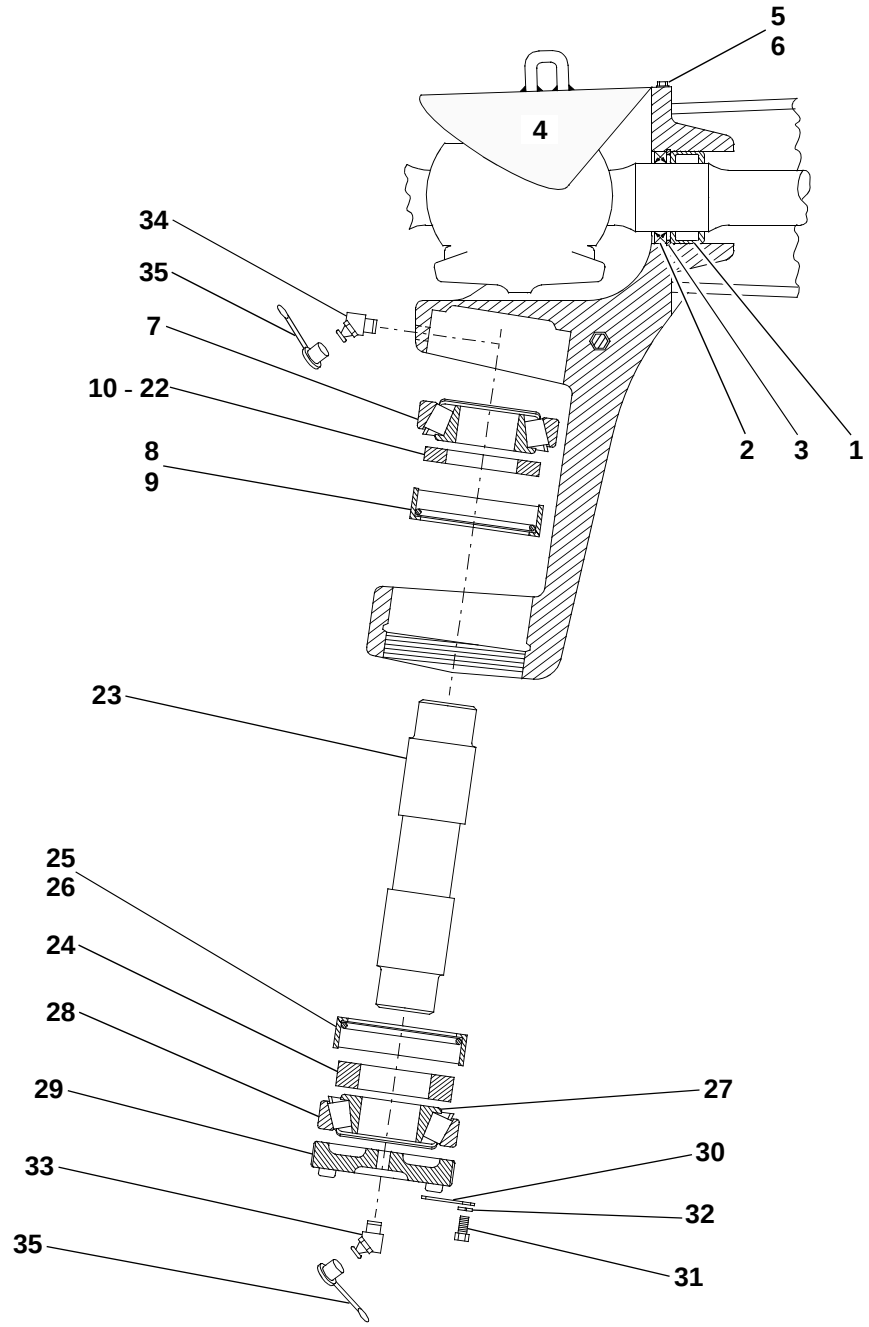

212e2630.iso

Pos. Item Pos.	Teil-Nummer Part no. No. pièce	Bezeichnung	Description	Désignation	Stück Qty. Qté.	Bemerkung Remarks Remarques
		Portaltrieblagerung	**Final drive bearing**	**Logement des réducteurs**		
1	0 00 994 25 13	Nadellager	Needle bearing	Roulement à aiguilles	2	NK 35/47/17
2	0 00 996 36 33	Radialdichtring	Rotary shaft seal	Bague à lèvres	2	⌀ 35 x 47 x 7/01
3	0 00 992 66 27	Sicherungsring	Circlip	Circlip	2	47 x 1,75
4	1 02 261 09 35	Abdeckblech	Cover plate	Tôle de recouvrement	2	
5	7 236 677 077	Sechskantschraube	Hexagon head screw	Vis six pans	4	M 6 x 10
6	0 00 992 41 28	Federring	Spring washer	Rondelle ressort	4	6
7	0 00 994 20 15	Kegelrollenlager oben	Taper roller bearing (upper)	Roulement à rouleaux coniques (supérieur)	2	
8	0 02 261 13 52	Abdeckblech	Cover plate	Tôle de recouvrement	2	⌀
9	0 00 996 18 07	O-Ring	O-ring	Joint torique	2	⌀ 50 x 4,5 NB 70
10	1 00 997 00 03	Einstellscheibe	Spacer	Cale	2	7,60 mm
11	1 00 997 01 03	Einstellscheibe	Spacer	Cale	2	7,80 mm
12	1 00 997 02 03	Einstellscheibe	Spacer	Cale	2	8,00 mm
13	1 00 997 03 03	Einstellscheibe	Spacer	Cale	2	8,20 mm
14	1 00 997 04 03	Einstellscheibe	Spacer	Cale	2	8,40 mm
15	1 00 997 05 03	Einstellscheibe	Spacer	Cale	2	8,60 mm
16	1 00 997 06 03	Einstellscheibe	Spacer	Cale	2	8,80 mm
17	1 00 997 07 03	Einstellscheibe	Spacer	Cale	2	9,00 mm
18	1 00 997 08 03	Einstellscheibe	Spacer	Cale	2	9,20 mm
19	1 00 997 09 03	Einstellscheibe	Spacer	Cale	2	9,40 mm
20	1 00 997 10 03	Einstellscheibe	Spacer	Cale	2	9,60 mm
21	1 00 997 11 03	Einstellscheibe	Spacer	Cale	2	9,80 mm
22	1 00 997 12 03	Einstellscheibe	Spacer	Cale	2	10,00 mm
23	1 02 261 13 93	Achsgabelbolzen	Swivel pin	Axe porte-roue	2	
24	1 00 993 05 66	Scheibe	Washer	Rondelle	2	
25	0 02 261 14 52	Abdeckblech	Cover plate	Tôle de recouvrement	2	⌀
26	0 00 996 18 07	O-Ring	O-ring	Joint torique	2	⌀ 50 x 4,5 NB 70
27	0 00 994 08 84	Kegelrollenlager-Innenring	Taper roller bearing – inside ring	Roulement à rouleaux coniques – bague intérieure	2	
28	0 00 994 08 85	Kegelrollenlager-Außenring	Taper roller bearing – outside ring	Roulement à rouleaux coniques – bague extérieure	2	

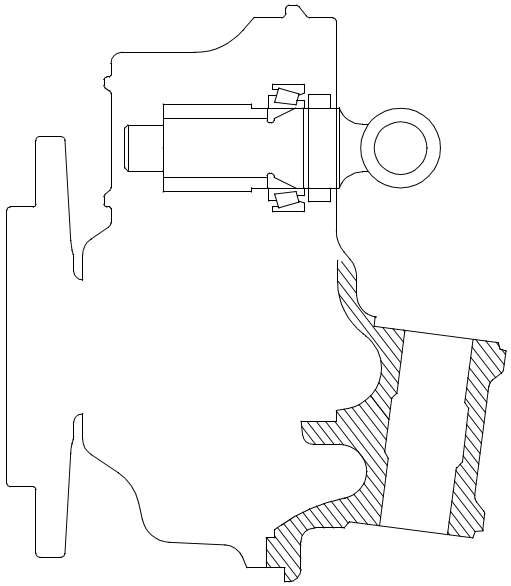

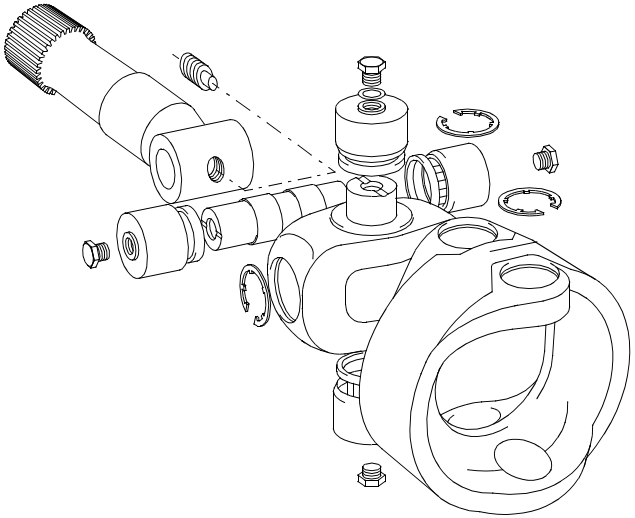

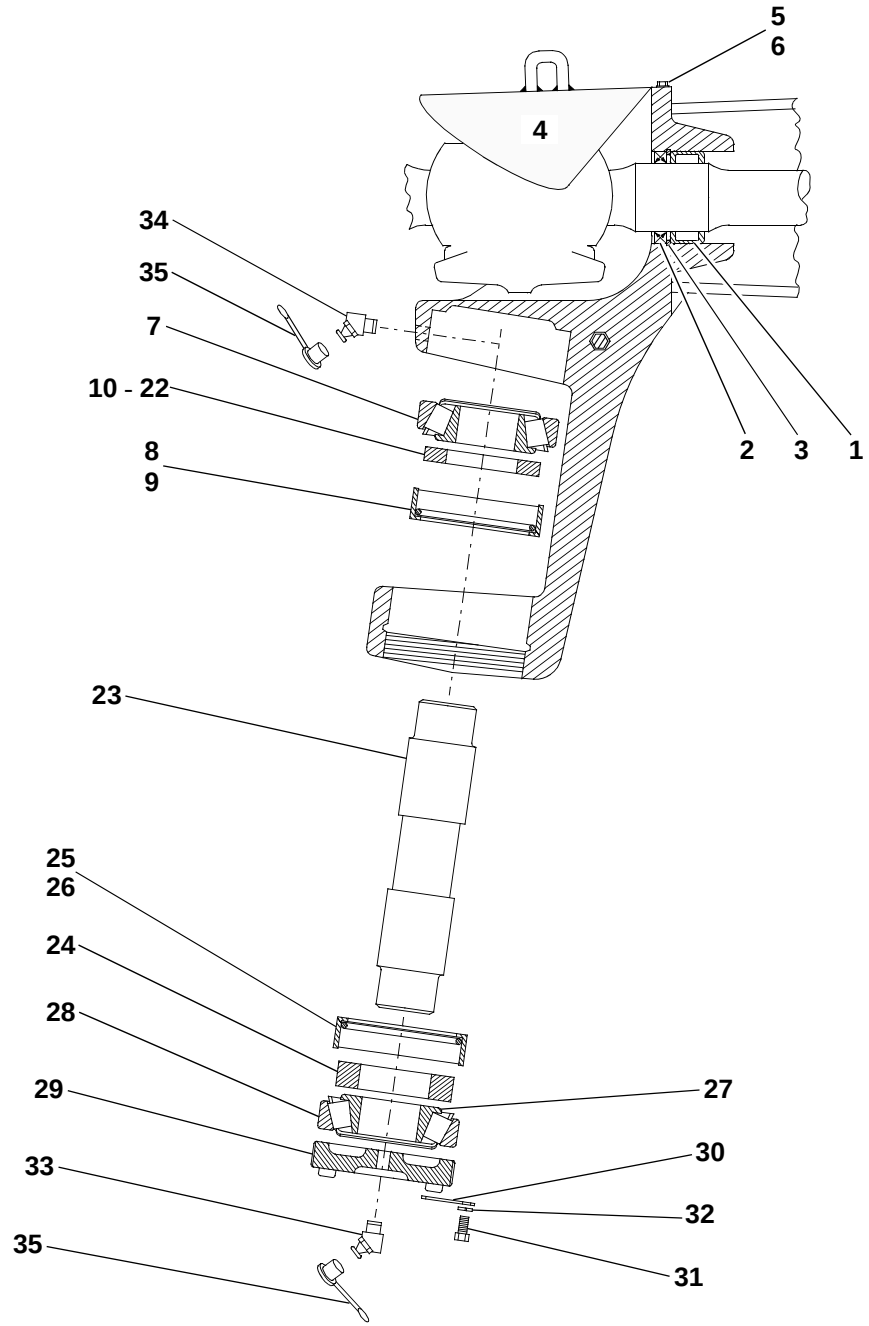

212e2630.iso

Pos. Item Pos.	Teil-Nummer Part no. No. pièce	Bezeichnung	Description	Désignation	Stück Qty. Qté.	Bemerkung Remarks Remarques
29	1 02 261 05 91	Einstellmutter	Set nut	Ecrou de réglage	2	M 68 x 1,5
30	1 00 992 65 30	Sicherungsblech	Tab washer	Tôle-frein	2	
31	7 236 677 129	Sechskantschraube	Hexagon head screw	Vis six pans	2	M 8 x 16
32	0 00 992 43 28	Federring	Spring washer	Rondelle ressort	2	8
33	7 761 675 103	Schmiernippel	Grease nipple	Graisseur	2	BS 8 x 1
34	7 761 675 413	Schmiernippel	Grease nipple	Graisseur	2	BM 8 x 1
35	0 00 996 32 51	Schutzkappe	Protective cap	Capuchon protecteur	4	
	1 00 441 13 10	Optimolypaste TA	Optimoly paste TA	Pâte Optimoly TA	2	

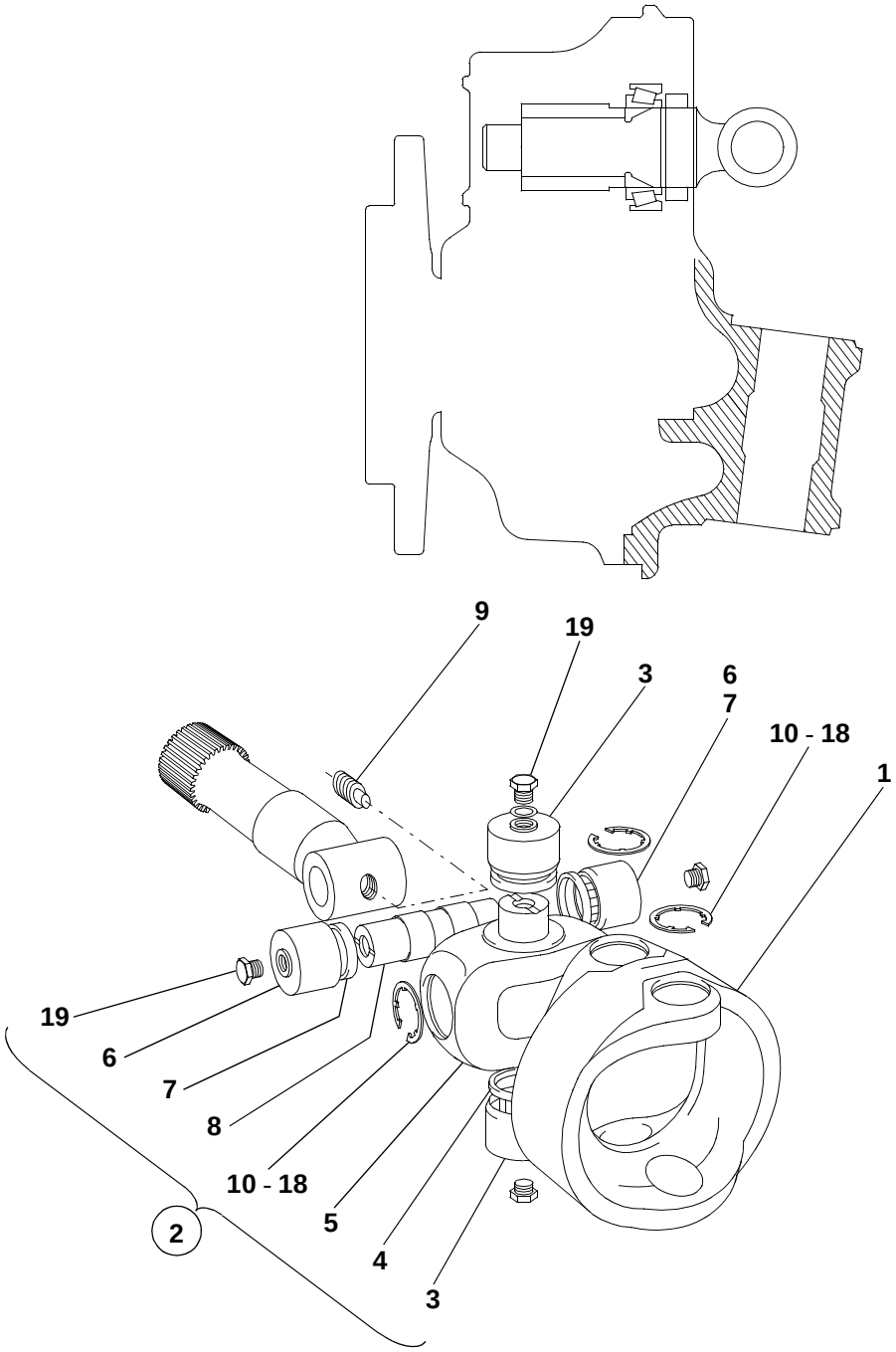

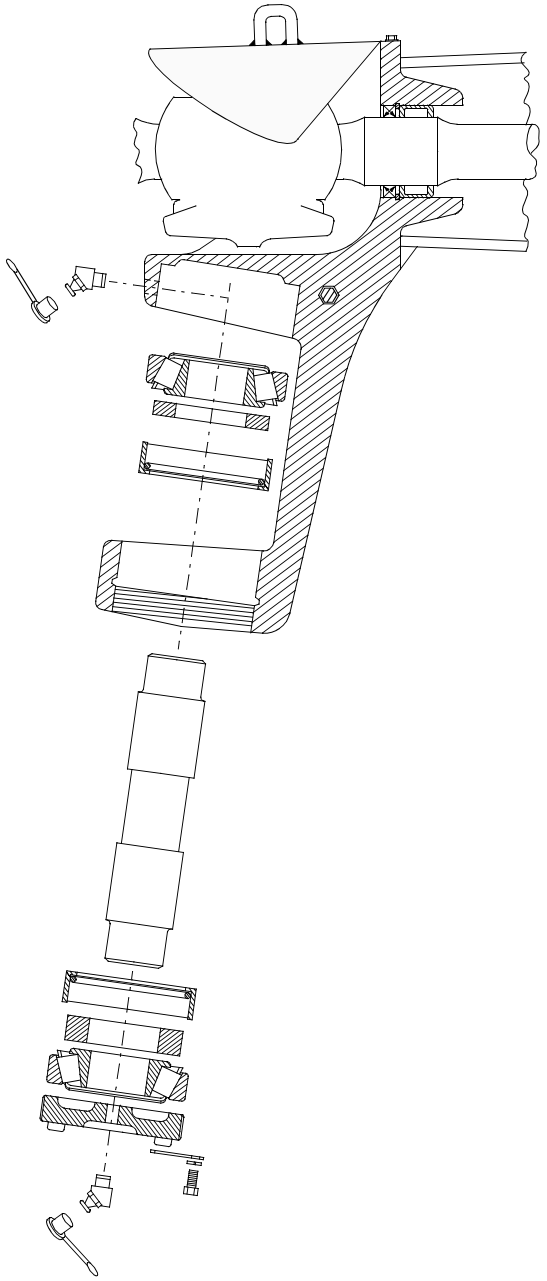

212e2630.iso

Pos. Item Pos.	Teil-Nummer Part no. No. pièce	Bezeichnung	Description	Désignation	Stück Qty. Qté.	Bemerkung Remarks Remarques
		Einzelteile Doppelgelenkwellen	**Double cardan shaft: component parts**	**Arbres de cardan doubles : pièces constitutives**		
1	0 02 261 15 52	Gabelkopf	Fork head	Tête fourchette	1	
2	0 02 261 06 69	Gelenkkreuz-Garnitur	Universal joint assy	Croisillon	2	
3	0 00 994 30 13	Nadellagerbuchse für Gabelkopf	Needle bearing bushing	Douille de roulement à aiguilles compl.	4	15,5
4	0 00 996 25 27	Dichtring	Sealing ring	Bague d'étanchéité	4	
5	0 02 261 05 69	Gelenkkreuz	Universal joint	Croisillon	2	
6	0 00 994 29 13	Nadellagerbuchse für Gelenkkreuz	Needle bearing bushing for universal joint	Douille de roulement à aiguilles pour croisillon	4	17,5
7	0 00 996 25 27	Dichtring	Sealing ring	Bague d'étanchéité	4	
8	0 02 261 14 93	Gelenkzapfen	Hinge stud	Tourillon articulé	2	
9	0 00 995 05 85	Gewindestift	Threaded pin	Goujon fileté	2	AM 10 x 10
10	0 00 992 67 27	Sicherungsring	Circlip	Circlip	8	1,500 mm
11	0 00 992 86 27	Sicherungsring	Circlip	Circlip	8	1,525 mm
12	0 00 992 87 27	Sicherungsring	Circlip	Circlip	8	1,550 mm
13	0 00 992 88 27	Sicherungsring	Circlip	Circlip	8	1,575 mm
14	0 00 992 89 27	Sicherungsring	Circlip	Circlip	8	1,600 mm
15	0 00 992 90 27	Sicherungsring	Circlip	Circlip	8	1,625 mm
16	0 00 992 91 27	Sicherungsring	Circlip	Circlip	8	1,650 mm
17	0 00 992 92 27	Sicherungsring	Circlip	Circlip	8	1,675 mm
18	0 00 992 93 27	Sicherungsring	Circlip	Circlip	8	1,700 mm
19	0 00 990 69 10	Verschlußschraube	Screw plug	Bouchon fileté	8	M 8 x 1
		1 x Pos. **1** und 2 x Pos. **2** ergibt ein kpl. Doppelgelenk	1 x item **1** and 2 x **2** item make one cpl double joint	1 x pos. **1** et 2 x **2** pos. donnent un joint de cardan double cpl		

Gruppe
Lenkung

Group
Steering

Groupe
Direction

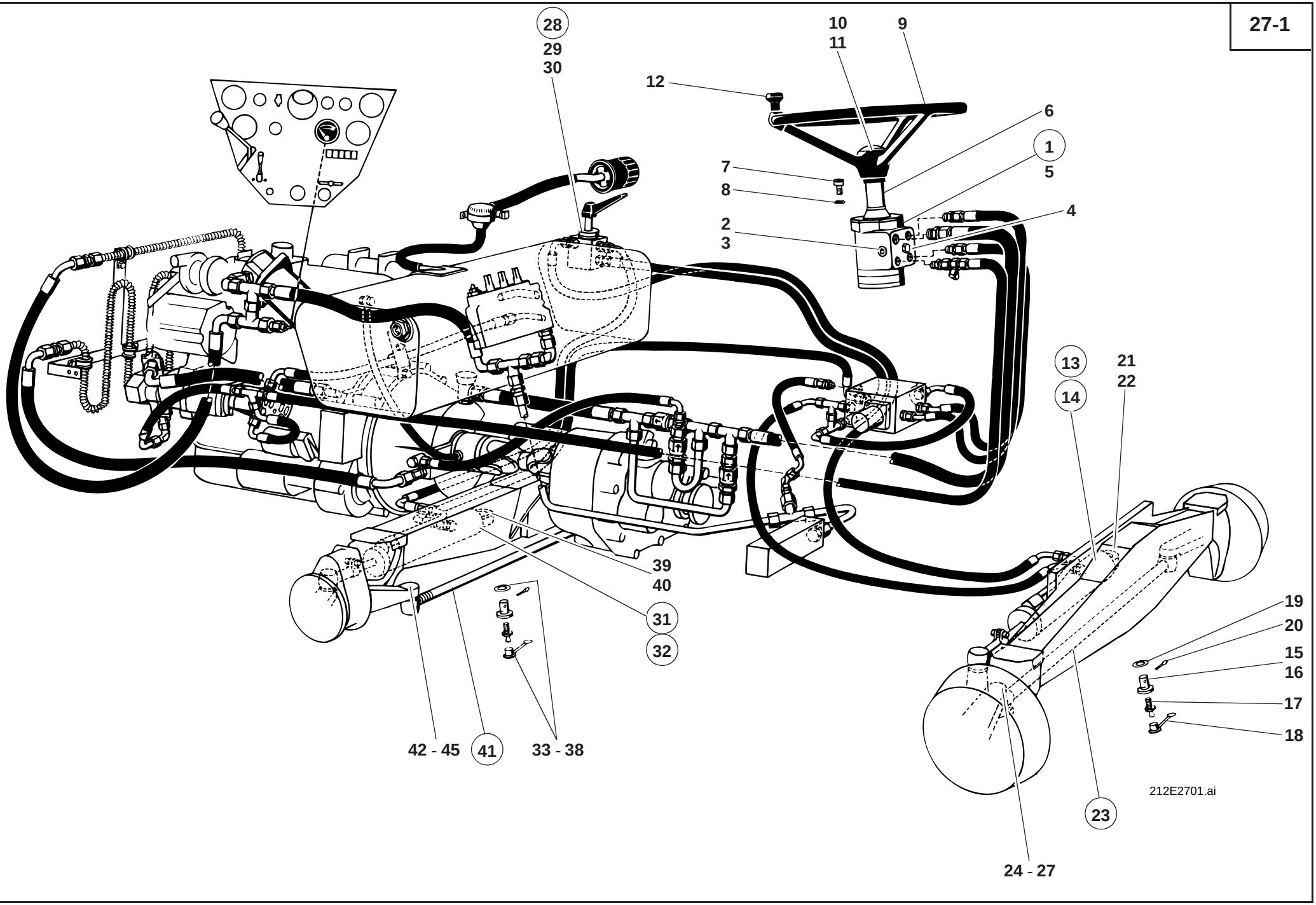
28
29
30
10
11
9
12
6
1
5
7
8
2
3
4
13
14
21
22
39
40
31
32
19
20
15
16
17
18
42 - 45
41
33 - 38
23
24 - 27
212E2701.ai

Pos. Item Pos.	Teil-Nummer Part no. No. pièce	Bezeichnung	Description	Désignation	Stück Qty. Qté.	Bemerkung Remarks Remarques
		Lenkung – Einzelteile **➜I 120 269**	**Steering: component parts** **➜I 120 269**	**Direction : pièces constitutives** **➜I 120 269**		
1	0 52 273 02 02	Hydrostatische Lenkung	Hydrostatic steering	Direction hydrostatique	1	⚠ 🔧
2	0 00 361 49 83	Ventileinsatz	Valve insert	Elément de valve	1	150 bar
3	0 00 996 49 07	Dichtring	Sealing ring	Bague d'étanchéité	1	⌀ 15 x 2
4	0 00 363 43 31	Filtereinsatz	Filter insert	Elément filtrant	1	
5	0 00 996 77 13	Dichtsatz f. Lenkung	Sealing kit for steering	Jeu de joints pour direction	1	
6	0 42 273 00 19	Lenksäule	Steering column	Colonne de direction	1	
7	7 252 678 044	Innensechskantschraube	Hexagon socket screw	Vis à six pans creux	3	M 8 x 20-10.9
8	0 00 992 51 28	Federring	Spring washer	Rondelle ressort	3	8
9	0 90 273 01 01	Lenkrad	Steering wheel	Volant	1	
10	0 45 273 00 03	Abdeckkappe	Cover	Recouvrement	1	
11	7 401 677 052	Sechskantmutter	Hexagon nut	Ecrou six pans	1	M 18 x 1,5
12	0 21 273 00 26	Drehgriff	Handle	Manette	1	
13	1 32 360 12 42	Lenkzylinder V. A. (Lenkzylinder mit Entlüftungsschraube)	Steering ram (front axle) (steering ram with breather screw)	Vérin de braquage (pont AV) (vérin de braquage avec vis de dégagement d'air)	1	
14	1 32 360 16 42	Lenkzylinder V. A. (Lenkzylinder mit Entlüftungsventil)	Steering ram (front axle) (steering ram with breather valve)	Vérin de braquage (pont AV) (vérin de braquage avec clapet de dégagement d'air)	1	
		Einzelteile für Lenkzylinder siehe Seite 27-34 u. 27-36	See page 27-34 and 27-36 for steering ram component parts	Voir page 27-34 et 27-36 pour pièces constitutives du vérin de braquage		
15	1 00 990 89 13	Bolzen (mit Schmierbohrung)	Pin (with lubricating bore)	Axe (avec trou de graissage)	1	ø 25 x 28 x 93
16	1 00 990 03 14	Bolzen (ohne Schmierbohrung)	Pin (without lubricating bore)	Axe (sans trou de graissage)	1	ø 25 x 28 x 93
17	7 761 675 005	Schmiernippel	Grease nipple	Graisseur	1	AS M 10 x 1
18	0 00 996 32 51	Schutzkappe	Protective cap	Capuchon protecteur	1	
19	7 451 680 120	Scheibe	Washer	Rondelle	1-3	25
20	7 530 680 075	Splint	Split pin	Goupille fendue	1	6,3 x 36
21	0 00 996 35 15	Dichtung oben	Seal (upper)	Joint (supérieur)	1	
22	0 00 996 34 15	Dichtung unten	Seal (lower)	Joint (inférieur)	1	

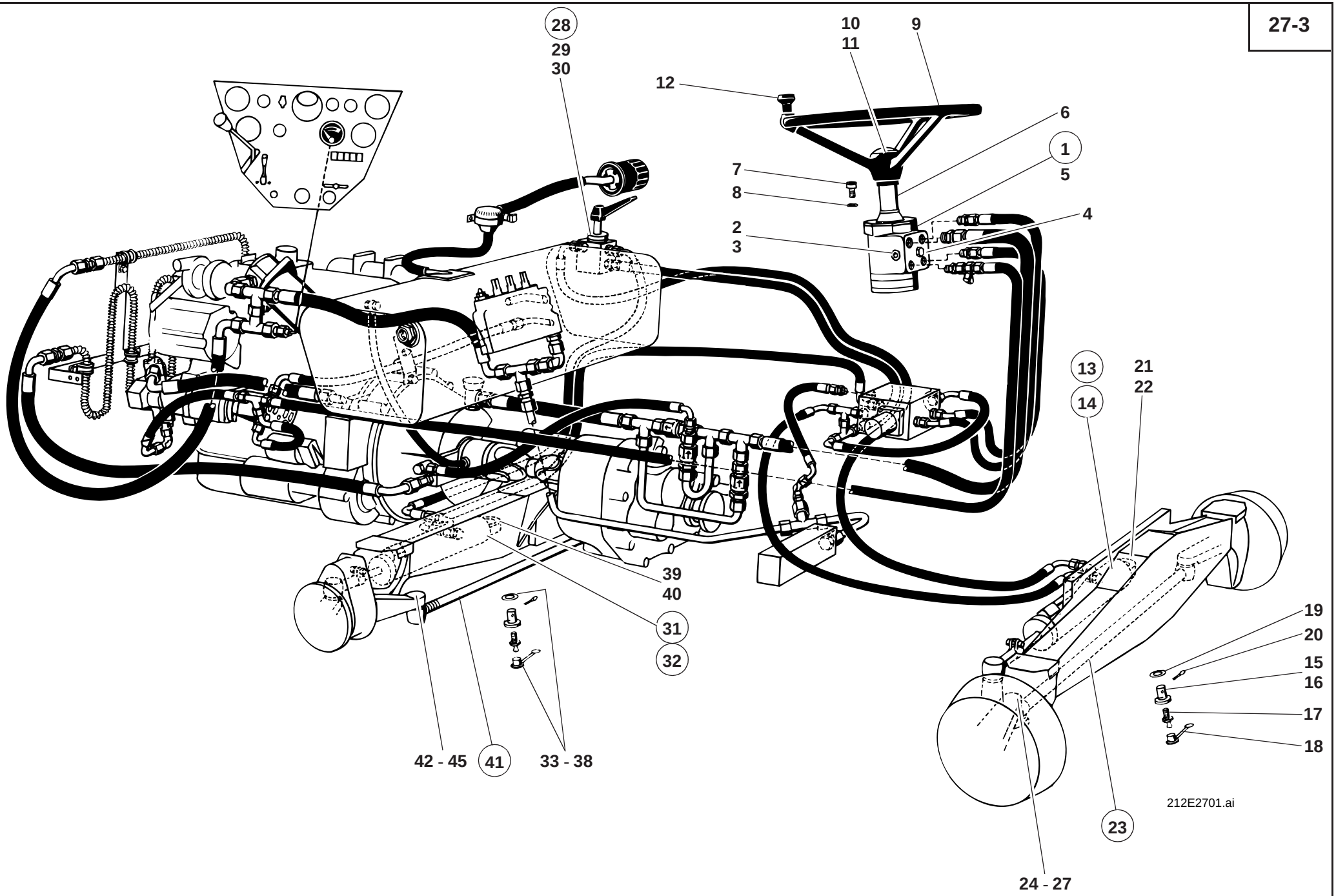
28
29
30
10
11
9
12
6
1
5
7
8
2
3
4
13
14
21
22
39
40
31
32
19
20
15
16
17
18
42 - 45
41
33 - 38
23
24 - 27
212E2701.ai

Pos. Item Pos.	Teil-Nummer Part no. No. pièce	Bezeichnung	Description	Désignation	Stück Qty. Qté.	Bemerkung Remarks Remarques
23	0 32 270 00 11	Spurstange V. A.	Track rod (front axle)	Barre d'accouplement (pont AV)	1	
24	0 00 996 71 51	Gummischutzkappe	Protective rubber cap	Capuchon protecteur en caoutchouc	1 - 2	
25	0 00 992 83 28	Spannring	Clamping ring	Bague de serrage	1 - 2	
26	7 413 677 018	Sechskantmutter	Hexagon nut	Ecrou six pans	2	Nm 200, M 20 x 1,5
27	7 530 680 056	Splint	Split pin	Goupille fendue	2	4 x 40
28	0 00 273 07 81	Drehschieber	Rotary slide valve	Tiroir rotatif	1	⚠
29	7 236 677 129	Sechskantschraube	Hexagon head screw	Vis six pans	2	M 8 x 16
30	0 00 992 43 28	Federring	Spring washer	Rondelle ressort	2	8
		Einzelteile für Drehschieber siehe Seite 27-40	See page 27-40 for rotary slide valve component parts	Voir page 27-40 pour pièces constitutives du tiroir rotatif		
31	1 32 360 12 42	Lenkzylinder H. A. (Lenkzylinder mit Entlüftungsschraube)	Steering cylinder (rear axle) (steering ram with breather screw)	Ens vérin de braquage (pont AR) (vérin de braquage avec vis de dégagement d'air)	1	
32	1 32 360 16 42	Lenkzylinder H. A. (Lenkzylinder mit Entlüftungsventil)	Steering ram (rear axle) (steering ram with breather valve)	Vérin de braquage (pont AR) (vérin de braquage avec clapet de dégagement d'air)	1	
		Einzelteile für Lenkzylinder siehe Seite 27-34 u. 27-36	See page 27-34 and 27-36 for steering ram component parts	Voir page 27-34 et 27-36 pour pièces constitutives du vérin de braquage		
33	1 00 990 90 13	Bolzen (mit Schmierbohrung)	Pin (with lubricating bore)	Axe (avec trou de graissage)	1	ø 25 x 28 x 80
34	1 00 990 04 14	Bolzen (ohne Schmierbohrung)	Pin (without lubricating bore)	Axe (sans trou de graissage)	1	ø 25 x 28 x 80
35	7 761 675 005	Schmiernippel	Grease nipple	Graisseur	1	AS M 10 x 1
36	0 00 996 32 51	Schutzkappe	Protective cap	Capuchon protecteur	1	
37	7 451 680 020	Scheibe	Washer	Rondelle	1-3	25
38	7 530 680 075	Splint	Split pin	Goupille fendue	1	6,3 x 36
39	0 00 996 35 15	Dichtung oben	Seal	Joint	2	
40	0 00 996 34 15	Dichtung unten	Seal	Joint	2	
41	0 32 270 00 11	Spurstange H. A.	Track rod rear axle	Barre d'accouplement pont AR	1	
42	0 00 996 71 15	Gummischutzkappe	Protective rubber cap	Capuchon protecteur en caoutchouc	1 - 2	
43	0 00 992 83 28	Spannring	Clamping ring	Bague de serrage	1 - 2	
44	7 413 677 018	Sechskantmutter	Hexagon nut	Ecrou six pans	2	Nm 200, M 20 x 1,5
45	7 530 680 056	Splint	Split pin	Goupille fendue	2	4 x 40

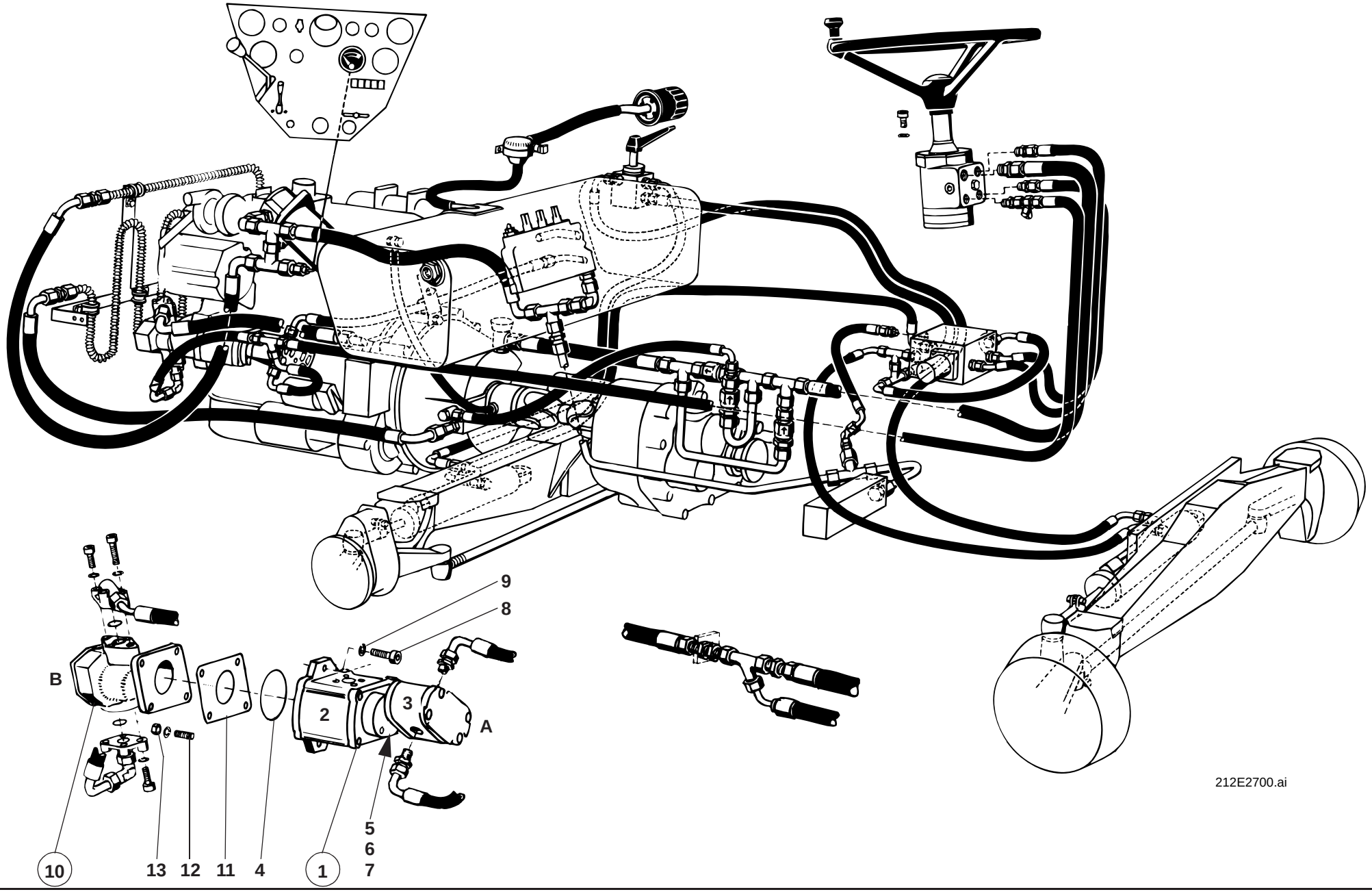
9
8
B
2
3
A
10
13
12
11
4
1
5
6
7
212E2700.ai

Pos. Item Pos.	Teil-Nummer Part no. No. pièce	Bezeichnung	Description	Désignation	Stück Qty. Qté.	Bemerkung Remarks Remarques
		Hydraulikpumpe für Lenkungsöl- und Hydraulikölkreislauf Ausf. „A“	**Hydraulic pump for steering oil circuit and hydraulic oil circuit version “A”**	**Pompe hydraulique pour circuit d’huile de direction et circuit d’huile hydraulique version «A»**		
1	0 00 361 46 97	Hydraulikpumpe – Tandempumpe	Hydraulic pump – tandem pump	Pompe hydraulique – pompe en tandem	1	⚠ 🔧
2	0 00 361 49 97	Hydraulikpumpe 1 (Ladeanlage)	Hydraulic pump 1 (loader unit)	Pompe hydraulique 1 (équipement chargeur)	1	22,5 cm³
3	0 00 361 50 97	Hydraulikpumpe 2 (Lenkung „A“)	Hydraulic pump 2 (steering “A”)	Pompe hydraulique 2 (direction «A»)	1	3,0 cm³
4	0 00 996 80 07	O-Ring	O-ring	Joint torique	1	⊘ 79,5 x 3,3
5	0 00 996 53 32	Wellendichtring	Rotary shaft lip seal	Joint à lèvre	2	
6	0 00 361 00 10	Mitnehmer	Driver	Taquet d’entraînement	1	
7	0 00 996 25 07	O-Ring	O-ring	Joint torique	1	⊘
8	7 252 677 088	Zylinderschraube	Cheese-head screw	Vis à tête cylindrique	2	M 10 x 55
9	0 00 992 25 28	Federring	Spring washer	Rondelle ressort	2	10
		Hydraulikpumpe für Lenkungsöl-kreislauf Ausf. „B“	**Hydraulic pump for steering oil circuit version “B”**	**Pompe hydraulique pour circuit d’huile de direction version «B»**		
10	0 21 011 47 06	Hydraulikpumpe (Lenkung „B“)	Hydraulic pump (steering “B”)	Pompe hydraulique (direction «B»)	1	⚠ 🔧 5,0 cm³
11	0 21 011 24 06	Dichtung	Seal	Joint	1	
12	0 21 011 48 06	Stehbolzen	Stud bolt	Goujon fileté	4	M 8 x 22
13	0 21 011 46 06	Bundmutter	Collar nut	Ecrou à collet	4	M 8

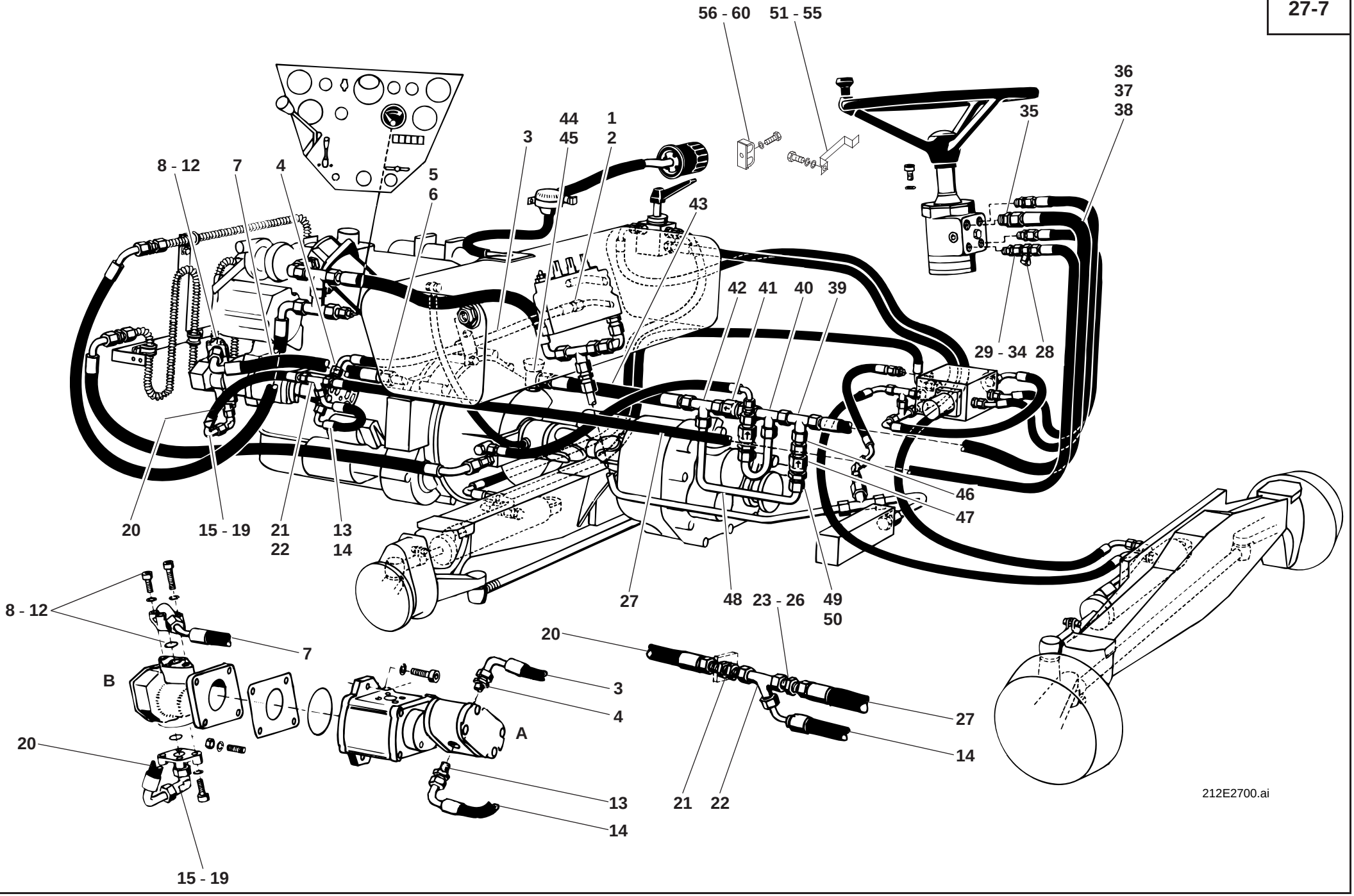
56 - 60
51 - 55
36
37
38
35
44
45
1
2
3
8 - 12
7
4
5
6
43
42
41
40
39
29 - 34
28
46
47
20
15 - 19
21
22
13
14
27
48
23 - 26
49
50
8 - 12
7
B
A
20
3
4
13
14
15 - 19
20
27
14
21
22
212E2700.ai

Pos. Item Pos.	Teil-Nummer Part no. No. pièce	Bezeichnung	Description	Désignation	Stück Qty. Qté.	Bemerkung Remarks Remarques
		Saugleitung Ölbehälter – Lenkungspumpe Ausf. „A“	**Suction line: oil tank – steering pump version “A”**	**Conduite d’aspiration: réservoir d’huile – pompe de direction version «A»**		
1	7 788 010 556	Überwurfmutter	Union nut	Ecrou de raccord	1	AL 15
2	7 786 680 105	Schneidring	Olive	Olive	1	L 15
3	0 00 993 96 58	Saugleitung	Suction line	Conduite d'aspiration	1	NW 12 x 550
4	0 00 363 03 15	Verschraubung	Screw connection	Raccord vissé	1	GE 15-LM
		Saugleitung Ölbehälter – Lenkungspumpe Ausf. „B“	**Suction line: oil tank – steering pump version “B”**	**Conduite d’aspiration: réservoir d’huile – pompe de direction version «B»**		
5	7 788 010 556	Überwurfmutter	Union nut	Ecrou de raccord	1	AL 15
6	7 786 680 105	Schneidring	Olive	Olive	1	L 15
7	0 00 993 15 86	Saugleitung	Suction line	Conduite d'aspiration	1	NW 12 x 490
8	0 00 363 48 15	Winkel-Flanschverschraubung	Angle flange screw connection	Raccord vissé à bride angulaire	1	
9	0 00 996 67 05	O-Ring	O-ring	Joint torique	1	⌀ 24 x 2,5
10	7 252 678 033	Zylinderschraube	Cheese-head screw	Vis à tête cylindrique	2	M 6 x 22-10.9
11	7 252 678 039	Zylinderschraube	Cheese-head screw	Vis à tête cylindrique	2	M 6 x 50-10.9
12	7 481 682 005	Federring	Spring washer	Rondelle ressort	4	6
		Druckleitung Lenkungspumpe – Lenkung Ausf. „A“	**Pressure line: steering pump – steering version “A”**	**Conduite de pression : pompe de direction – direction version «A»**		
13	0 00 363 66 16	Verschraubung	Screw connection	Raccord vissé	1	GE 10-LM
14	0 00 993 17 86	Schlauchleitung	Flexible line	Conduite flexible	1	NW 8 x 340
		Druckleitung Lenkungspumpe – Lenkung Ausf. „B“	**Pressure line: steering pump – steering version “B”**	**Conduite de pression : pompe de direction – direction version «B»**		
15	0 00 363 70 62	Gerade Flanschverschraubung	Straight flange screw connection	Raccord vissé à bride droit	1	
16	0 00 996 68 05	O-Ring	O-ring	Joint torique	1	⌀ 17 x 2,5
17	7 252 678 033	Zylinderschraube	Cheese-head screw	Vis à tête cylindrique	4	M 6 x 22-10.9
18	7 481 682 005	Federring	Spring washer	Rondelle ressort	4	6
19	0 00 363 50 16	Verschraubung	Screw connection	Raccord vissé	1	evW 10-L
20	0 00 993 09 56	Schlauchleitung	Flexible line	Conduite flexible	1	NW 8 x 320
21	0 00 363 37 17	Verschraubung	Screw connection	Raccord vissé	1	SV 10-L
22	0 00 363 50 17	Verschraubung	Screw connection	Raccord vissé	1	evL 10-L
23	1 62 363 08 24	Rohrstück	Pipe	Tuyau	1	10 x 1,5 x 45
24	7 788 010 554	Überwurfmutter	Union nut	Ecrou de raccord	2	AL 10
25	7 786 680 103	Schneidring	Olive	Olive	2	L 10

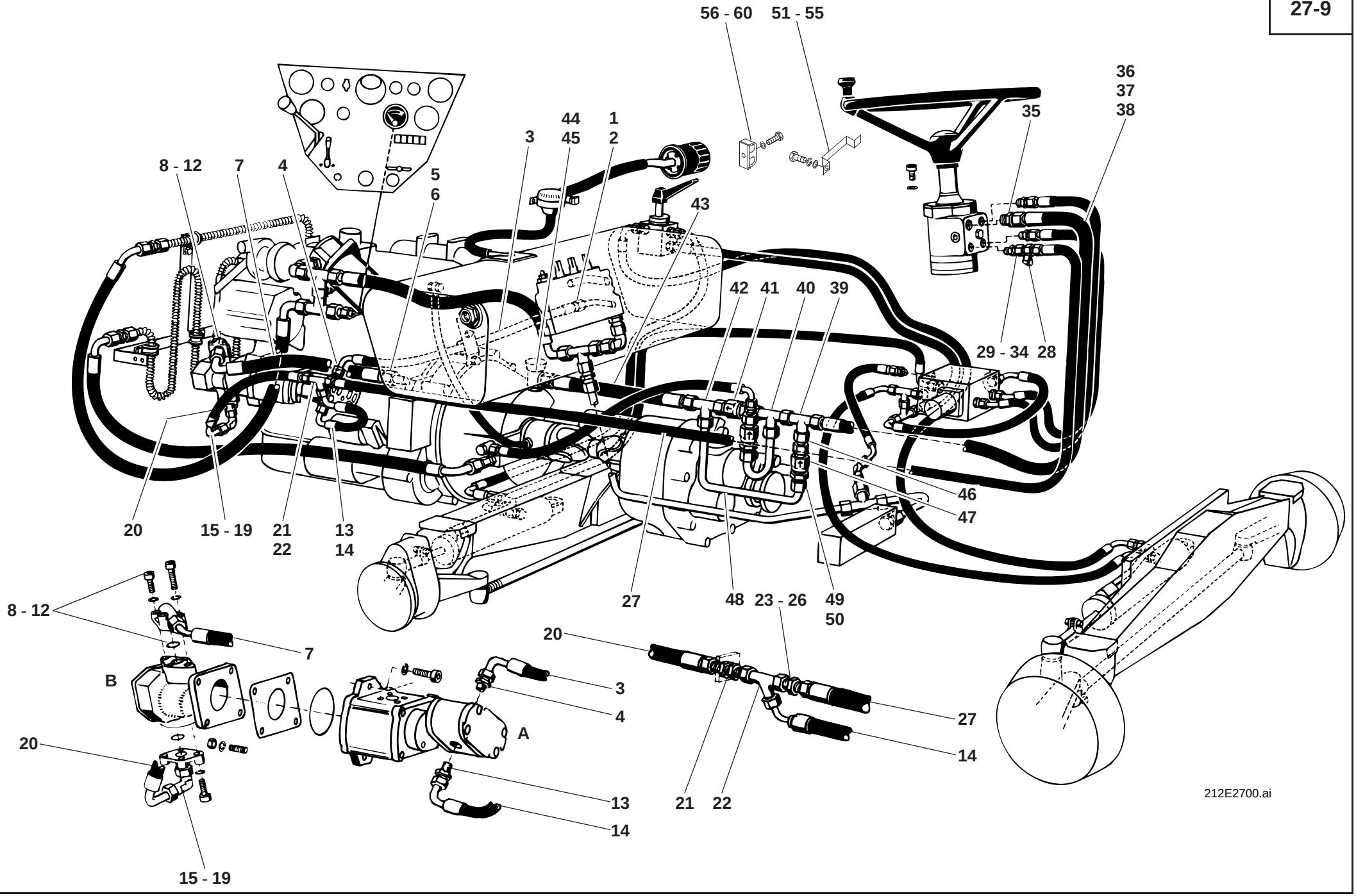
56 - 60
51 - 55
36
37
38
35
44
45
1
2
3
8 - 12
7
4
5
6
43
42
41
40
39
29 - 34
28
46
47
20
15 - 19
21
22
13
14
27
48
23 - 26
49
50
8 - 12
7
B
A
20
3
4
13
14
15 - 19
20
27
14
21
22
212E2700.ai

Pos. Item Pos.	Teil-Nummer Part no. No. pièce	Bezeichnung	Description	Désignation	Stück Qty. Qté.	Bemerkung Remarks Remarques
26	0 00 363 61 48	Verschraubung	Screw connection	Raccord vissé	1	KOR 12/10-L
27	0 00 993 05 86	Schlauchleitung	Flexible line	Conduite flexible	1	NW 10 x 2100
28	0 00 363 72 17	Minimeßverschraubung	Micro screw connection	Raccord vissé minimess	1	12
	0 00 363 88 17	Anschlußstück	Connecting piece	Pièce de raccordement	1	M 10 x 1
	0 00 363 00 63	Anschlußstück	Connecting piece	Pièce de raccordement	1	M 8 x 1
29	1 21 272 08 08	Rohrstück	Pipe	Tuyau	1	12 x 1,5 x 40
30	7 788 010 555	Überwurfmutter	Union nut	Ecrou de raccord	1	AL 12
31	7 786 680 104	Schneidring	Olive	Olive	1	L 12
32	0 00 363 17 15	Verschraubung	Screw connection	Raccord vissé	1	GE 12-SM
33	7 788 010 565	Überwurfmutter	Union nut	Ecrou de raccord	1	AS 12
34	7 786 680 114	Schneidring	Olive	Olive	1	S 12
		Rücklaufleitung Lenkung – Hydraulik-ölbehälter	**Return line: steering – hydraulic oil tank**	**Conduite de retour : direction – réser-voir d'huile hydraulique**		
35	0 00 363 03 15	Verschraubung	Screw connection	Raccord vissé	1	GE 15-LM
36	7 788 010 556	Überwurfmutter	Union nut	Ecrou de raccord	1	AL 15
37	7 786 680 105	Schneidring	Olive	Olive	1	L 15
38	0 00 993 09 23	Schlauchleitung	Flexible line	Conduite flexible	1	NW 12 x 1020
39	0 00 363 65 15	Verschraubung	Screw connection	Raccord vissé	1	evL 15-L
40	1 21 360 03 92	Verschraubung	Screw connection	Raccord vissé	1	
41	0 00 361 14 83	Rückschlagventil	Non-return valve	Clapet anti-retour	1	6 bar
42	0 00 363 65 15	Verschraubung	Screw connection	Raccord vissé	1	evL 15-L
43	0 00 993 90 17	Schlauchleitung	Flexible line	Conduite flexible	1	NW 12 x 450
44	0 00 363 01 15	Verschraubung	Screw connection	Raccord vissé	1	SVW 15-LM
45	7 593 641 029	Dichtring	Sealing ring	Bague d'étanchéité	1	18 x 24-Cu
		Nachsaugleitung für die Lenkung	**Anticavitation line for steering**	**Conduite de réaspiration pour direction**		
46	0 00 363 31 64	Verschraubung	Screw connection	Raccord vissé	1	40
47	0 00 361 73 81	Kugelrückschlagventil	Ball-type non-return valve	Clapet anti-retour à bille	1	
48	1 21 272 07 08	Rohrleitung	Pipe line	Conduite	1	15 x 1,5 x 340
49	7 788 010 556	Überwurfmutter	Union nut	Ecrou de raccord	2	AL 15
50	7 786 680 105	Schneidring	Olive	Olive	2	L 15

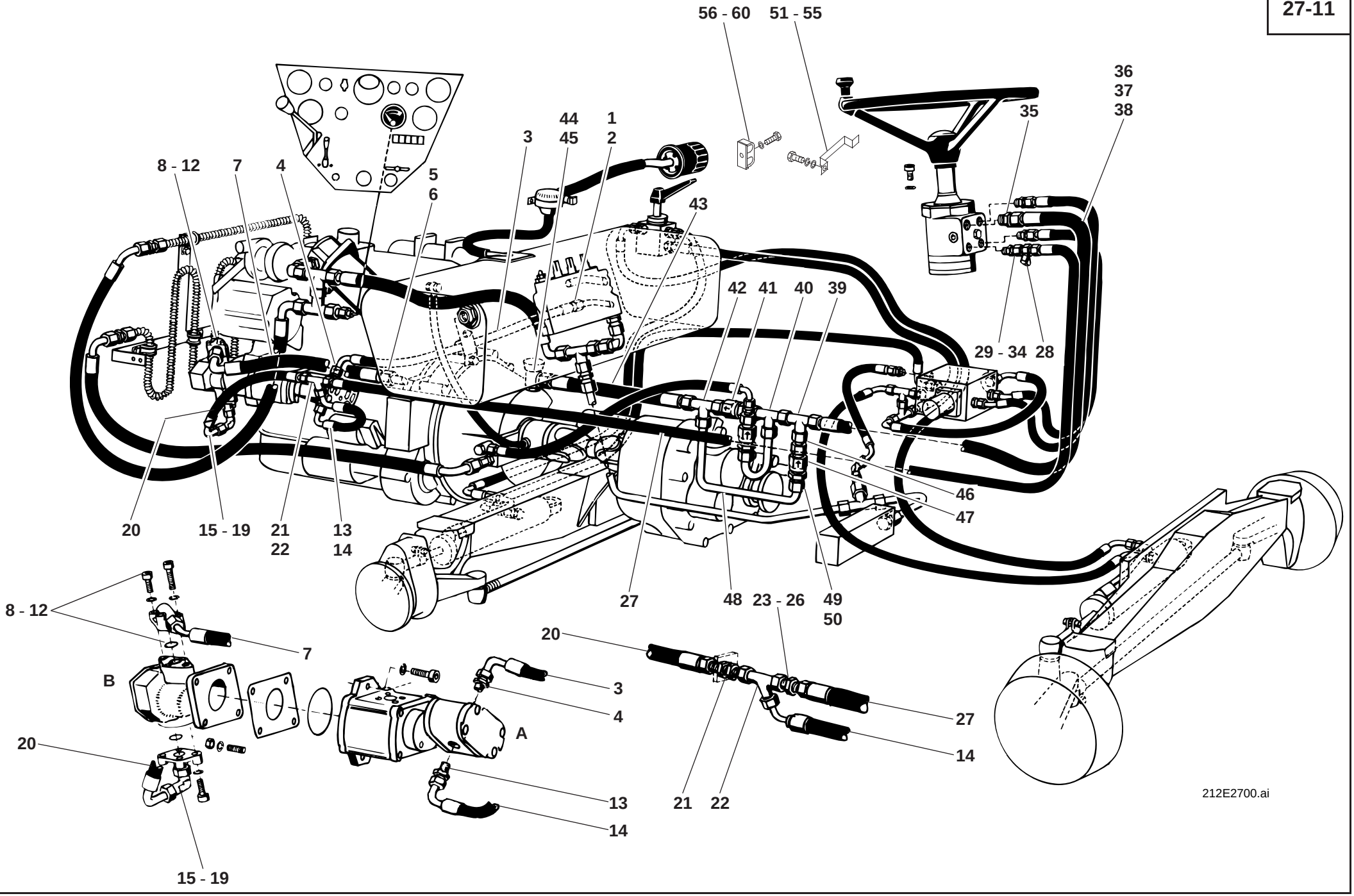
56 - 60
51 - 55
36
37
38
35
44
45
1
2
3
8 - 12
7
4
5
6
43
42
41
40
39
29 - 34
28
46
47
20
15 - 19
21
22
13
14
27
48
23 - 26
49
50
8 - 12
7
B
A
20
3
4
13
14
15 - 19
20
27
14
21
22
212E2700.ai

Pos. Item Pos.	Teil-Nummer Part no. No. pièce	Bezeichnung	Description	Désignation	Stück Qty. Qté.	Bemerkung Remarks Remarques
		Befestigung Schlauchleitungen	**Flexible lines: attachment**	**Conduites flexibles : fixation**		
51	1 21 363 11 40	Halter	Bracket	Support	1	
52	1 00 993 76 73	Distanzrohr	Spacer tube	Tuyau d'écartement	1	
53	7 236 677 136	Sechskantschraube	Hexagon head screw	Vis six pans	1	M 8 x 35
54	0 00 992 43 28	Federring	Spring washer	Rondelle ressort	1	8
55	7 451 680 111	Scheibe	Washer	Rondelle	1	8,4
56	0 00 993 60 31	Doppelschelle	Double clamp	Collier double	2	ø 15/15
57	7 236 677 087	Sechskantschraube	Hexagon head screw	Vis six pans	2	M 6 x 40
58	7 462 680 007	Scheibe	Washer	Rondelle	2	6,4
59	0 00 992 41 28	Federring	Spring washer	Rondelle ressort	2	6
60	7 403 677 707	Sechskantmutter	Hexagon nut	Ecrou six pans	2	M 6

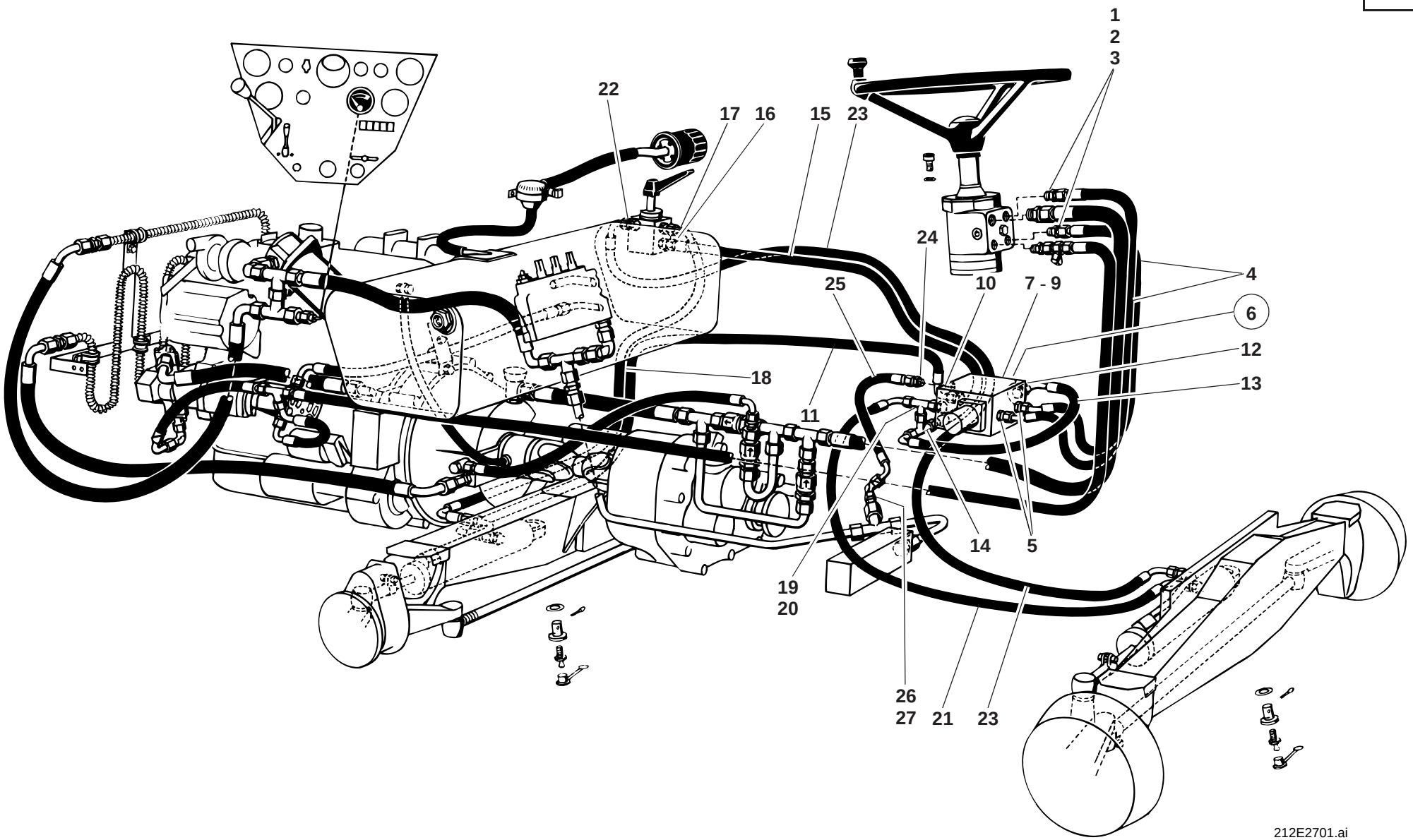
1
2
3
22
17
16
15
23
24
25
10
7 - 9
4
6
12
13
18
11
14
5
19
20
26
27
21
23
212E2701.ai

Pos. Item Pos.	Teil-Nummer Part no. No. pièce	Bezeichnung	Description	Désignation	Stück Qty. Qté.	Bemerkung Remarks Remarques
		Druckleitung Lenkung (Anschluß L+R) zum Sperrventil	**Pressure line: steering (port L+R) – check valve**	**Conduite de pression : direction (raccord L+R) – clapet de non-retour**		
1	0 00 363 65 16	Verschraubung	Screw connection	Raccord vissé	2	GE 10-LM, M 18 x 1,5
2	7 788 010 554	Überwurfmutter	Union nut	Ecrou de raccord	2	AL 10
3	7 786 680 103	Schneidring	Olive	Olive	2	L 10
4	0 00 993 38 86	Schlauchleitung	Flexible line	Conduite flexible	2	NW 8 x 1050
5	0 00 363 13 20	Verschraubung	Screw connection	Raccord vissé	2	GE 10-L, M12 x 1,5
6	0 00 361 92 84	Sperrventil	Check valve	Clapet de non-retour	1	
7	1 21 360 01 41	Halter	Bracket	Support	1	
8	7 236 677 502	Sechskantschraube	Hexagon head screw	Vis six pans	4	M 8 x 14
9	0 00 992 43 28	Federring	Spring washer	Rondelle ressort	4	8
		Einzelteile Sperrventil siehe Seite 27-40	Component parts for check valve: see page 27-40	Pièces constitutives pour clapet de non-retour : voir page 27-40		
		Druckleitung Sperrventil – Drehschieber – Lenkzylinder H. A.	**Pressure line: check valve – rotary slide valve – rear axle steering ram**	**Conduite de pression : clapet de non-retour – tiroir rotatif – vérin de braquage pont AR**		
10	0 00 363 13 20	Verschraubung	Screw connection	Raccord vissé	1	GE 10-LM, M 12 x 1,5
11	0 00 993 39 86	Schlauchleitung	Flexible line	Conduite flexible	1	NW 8 x 1630
12	0 00 363 13 20	Verschraubung	Screw connection	Raccord vissé	1	GE 10-LM, M 12 x 1,5
13	0 00 993 42 86	Schlauchleitung	Flexible line	Conduite flexible	1	NW 8 x 500
14	0 00 363 16 20	Verschraubung	Screw connection	Raccord vissé	1	evT 10-L
15	0 00 993 43 86	Schlauchleitung	Flexible line	Conduite flexible	1	NW 8 x 1350
16	0 00 363 13 20	Verschraubung	Screw connection	Raccord vissé	1	GE 10-LM, M 12 x 1,5
17	0 00 363 13 20	Verschraubung	Screw connection	Raccord vissé	1	GE 10-LM, M 12 x 1,5
18	0 00 993 44 86	Schlauchleitung	Flexible line	Conduite flexible	1	NW 8 x 1210
		Druckleitung Sperrventil – Drehschieber – Lenkzylinder V. A.	**Pressure line: check valve – rotary slide valve – front axle steering ram**	**Conduite de pression : clapet de non-retour – tiroir rotatif – vérin de braquage pont AV**		
19	0 00 363 13 20	Verschraubung	Screw connection	Raccord vissé	1	GE 10-LM, M 12 x 1,5
20	0 00 363 50 17	Verschraubung	Screw connection	Raccord vissé	1	evL 10-L
21	0 00 993 40 86	Schlauchleitung	Flexible line	Conduite flexible	1	NW 8 x 1000
22	0 00 363 13 20	Verschraubung	Screw connection	Raccord vissé	1	GE 10-LM, M 12 x 1,5
23	0 00 993 74 86	Schlauchleitung	Flexible line	Conduite flexible	1	NW 8 x 2550

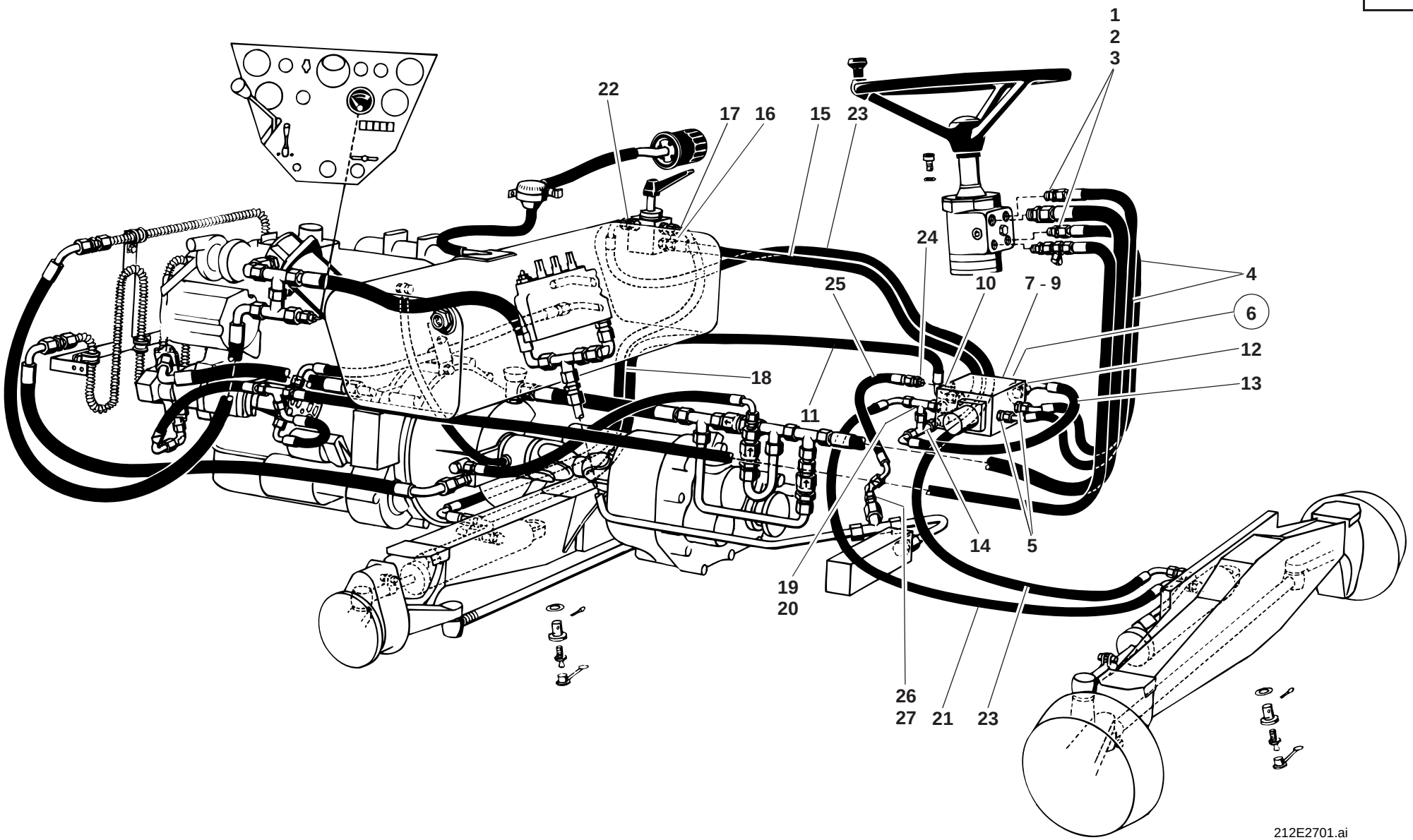
1
2
3
22
17
16
15
23
24
25
10
7 - 9
4
6
12
13
18
11
14
5
19
20
26
27
21
23
212E2701.ai

Pos. Item Pos.	Teil-Nummer Part no. No. pièce	Bezeichnung	Description	Désignation	Stück Qty. Qté.	Bemerkung Remarks Remarques
		Rücklaufleitung Sperrventil – T-Verschraubung	**Reflux line: check valve – T screw connection**	**Conduite de retour : clapet de non-retour – raccord vissé en T**		
24	0 00 363 13 20	Verschraubung	Screw connection	Raccord vissé	1	GE 10-LM, M 12 x 1,5
25	0 00 993 41 86	Schlauchleitung	Flexible line	Conduite flexible	1	NW 8 x 320
26	0 00 363 49 17	Verschraubung	Screw connection	Raccord vissé	1	KOR 15/10-L
27	0 00 363 82 15	Verschraubung	Screw connection	Raccord vissé	1	T 15-L

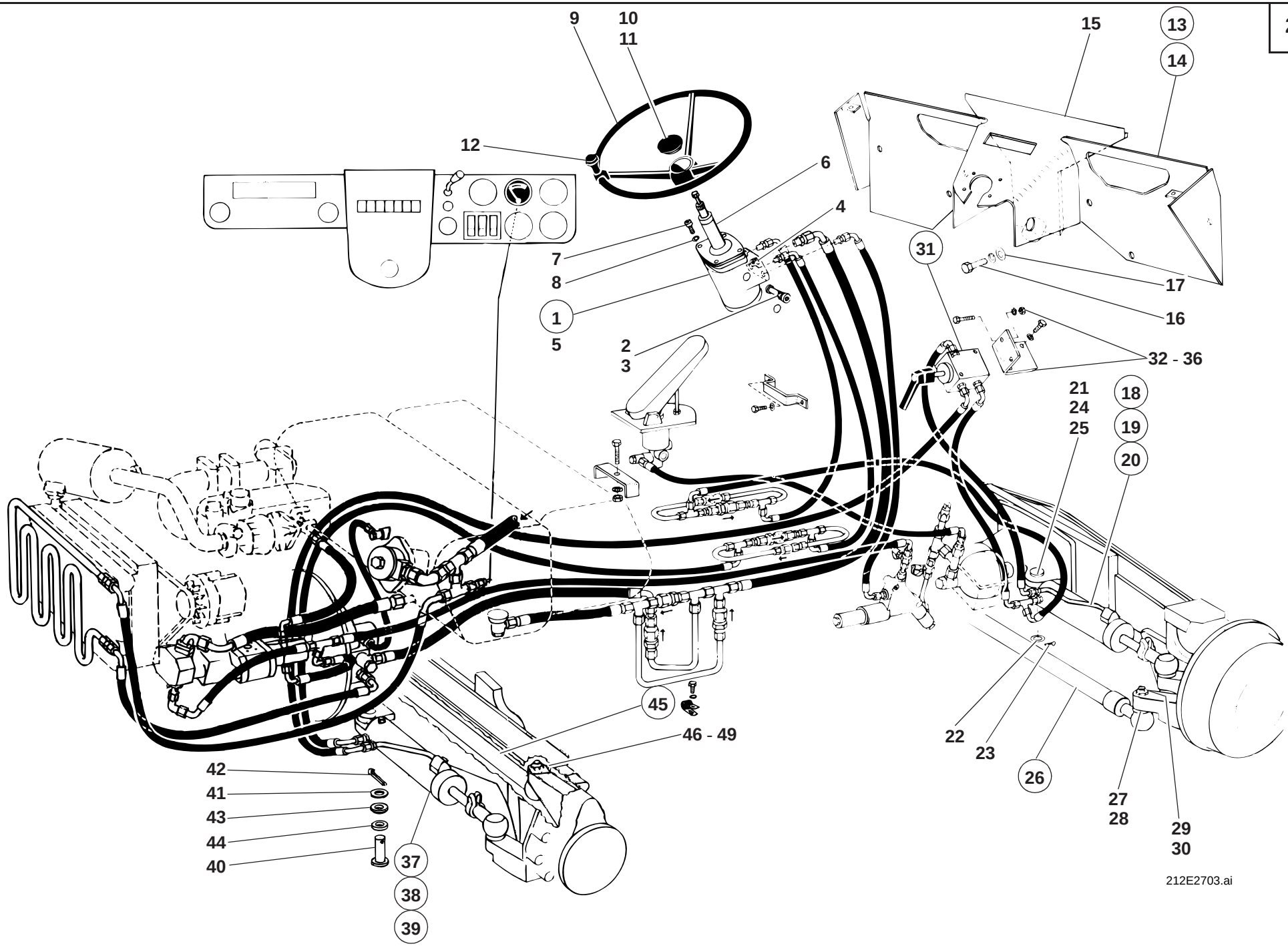
9
10
11
12
6
4
7
8
1
5
2
3
15
13
14
31
17
16
32 - 36
21
24
25
18
19
20
45
46 - 49
22
23
26
27
28
29
30
42
41
43
44
40
37
38
39
212E2703.ai

Pos. Item Pos.	Teil-Nummer Part no. No. pièce	Bezeichnung	Description	Désignation	Stück Qty. Qté.	Bemerkung Remarks Remarques
		Lenkung – Einzelteile **I→ 120 270**	**Steering: component parts** **I→ 120 270**	**Direction : pièces constitutives** **I→ 120 270**		
1	0 52 273 02 02	Hydrostatische Lenkung	Hydrostatic steering	Direction hydrostatique	1	⚠ 🔧
2	0 00 361 49 83	Ventileinsatz	Valve insert	Elément de valve	1	150 bar
3	0 00 996 49 07	Dichtring	Sealing ring	Bague d'étanchéité	1	⌀ 15 x 2
4	0 00 363 43 31	Filtereinsatz	Filter insert	Elément filtrant	1	
5	0 00 996 77 13	Dichtsatz f. Lenkung	Sealing kit for steering	Jeu de joints pour direction	1	
6	0 48 273 00 19	Lenksäule	Steering column	Colonne de direction	1	
7	7 252 678 044	Innensechskantschraube	Hexagon socket screw	Vis à six pans creux	3	M 8 x 20-10.9
8	0 00 992 51 28	Federring	Spring washer	Rondelle ressort	3	8
9	0 46 273 00 01	Lenkrad	Steering wheel	Volant	1	
10	0 45 273 00 03	Abdeckkappe	Cover	Recouvrement	1	
11	7 401 677 052	Sechskantmutter	Hexagon nut	Ecrou six pans	1	M 18 x 1,5
12	0 21 273 00 26	Drehgriff	Handle	Manette	1	
13	1 21 270 00 43	Lagerung	Bearing	Logement	1	→I 126 615
14	1 21 270 02 43	Lagerung	Bearing	Logement	1	I→ 126 616
15	1 21 410 01 54	Düse	Nozzle	Gicleur	1	
16	7 236 677 129	Sechskantschraube	Hexagon head screw	Vis six pans	6	M 8 x 16
17	0 00 992 43 28	Federring	Spring washer	Rondelle ressort	6	8
18	1 32 360 12 42	Lenkzylinder V. A. (Lenkzylinder mit Entlüftungsschraube)	Steering ram (front axle) (steering ram with breather screw)	Vérin de braquage (pont AV) (vérin de braquage avec vis de dégagement d'air)	1	→I 126 465
19	1 32 360 16 42	Lenkzylinder V. A. (Lenkzylinder mit Entlüftungsventil)	Steering ram (front axle) (steering ram with breather valve)	Vérin de braquage (pont AV) (vérin de braquage avec clapet de dégagement d'air)	1	→I 126 465
20	1 21 360 42 42	Lenkzylinder V. A. (Lenkzylinder mit Entlüftungsventil)	Steering cylinder (front axle) (steering ram with breather valve)	Vérin de braquage (pont AV) (vérin de braquage avec clapet de dégagement d'air)	1	I→ 126 466
		Einzelteile für Lenkzylinder siehe Seite 27-34 – 27-38	See page 27-34 – 27-38 for steering ram component parts	Voir page 27-34 – 27-38 pour pièces constitutives du vérin de braquage		
21	1 00 990 03 14	Bolzen	Pin	Axe	1	ø 25 x 28 x 93
22	7 451 680 120	Scheibe	Washer	Rondelle	1-3	25
23	7 530 680 075	Splint	Split pin	Goupille fendue	1	6,3 x 36
24	0 00 996 35 15	Dichtung oben	Seal (upper)	Joint (supérieur)	1	
25	0 00 996 34 15	Dichtung unten	Seal (lower)	Joint (inférieur)	1	

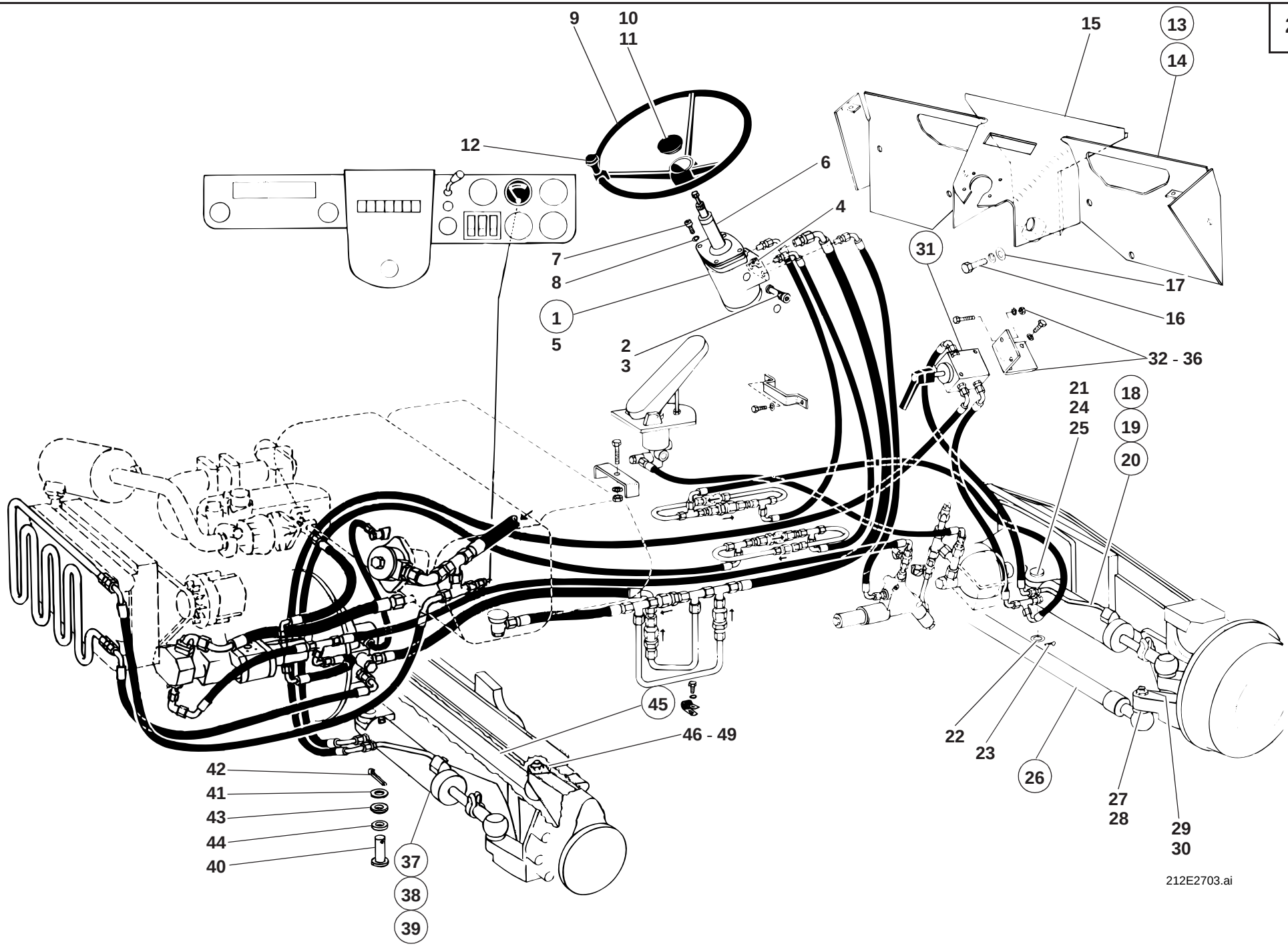
9
10
11
12
6
4
7
8
1
5
2
3
15
13
14
31
17
16
32 - 36
21
24
25
18
19
20
45
46 - 49
22
23
26
27
28
29
30
42
41
43
44
40
37
38
39
212E2703.ai

Pos. Item Pos.	Teil-Nummer Part no. No. pièce	Bezeichnung	Description	Désignation	Stück Qty. Qté.	Bemerkung Remarks Remarques
26	0 32 270 00 11	Spurstange V. A.	Track rod (front axle)	Barre d'accouplement (pont AV)	1	
27	0 00 996 71 51	Gummischutzkappe	Protective rubber cap	Capuchon protecteur en caoutchouc	1 - 2	
28	0 00 992 83 28	Spannring	Clamping ring	Bague de serrage	1 - 2	
29	7 413 677 018	Sechskantmutter	Hexagon nut	Ecrou six pans	2	Nm 200, M 20 x 1,5
30	7 530 680 056	Splint	Split pin	Goupille fendue	2	4 x 40
31	0 00 273 09 81	Drehschieber	Rotary slide valve	Tiroir rotatif	1	⚠
32	1 35 273 00 40	Halter	Bracket	Support	1	
33	7 236 677 129	Sechskantschraube	Hexagon head screw	Vis six pans	2	M 8 x 16
34	7 236 677 756	Sechskantschraube	Hexagon head screw	Vis six pans	2	M 8 x 25
35	0 00 992 43 28	Federring	Spring washer	Rondelle ressort	4	8
36	7 403 677 709	Sechskantmutter	Hexagon nut	Ecrou six pans	2	M 8
		Einzelteile für Drehschieber siehe Seite 27-40	See page 27-40 for rotary slide valve component parts	Voir page 27-40 pour pièces constitutives du tiroir rotatif		
37	1 32 360 12 42	Lenkzylinder H. A. (Lenkzylinder mit Entlüftungsschraube)	Steering ram (rear axle) (steering ram with breather screw)	Vérin de braquage (pont AR) (vérin de braquage avec vis de dégagement d'air)	1	→I 126 465
38	1 32 360 16 42	Lenkzylinder H. A. (Lenkzylinder mit Entlüftungsventil)	Steering ram (rear axle) (steering ram with breather valve)	Vérin de braquage (pont AR) (vérin de braquage avec clapet de dégagement d'air)	1	→I 126 465
39	1 21 360 42 42	Lenkzylinder V. A. (Lenkzylinder mit Entlüftungsventil)	Steering cylinder (front axle) (steering ram with breather valve)	Vérin de braquage (pont AV) (vérin de braquage avec clapet de dégagement d'air)	1	I→ 126 466
		Einzelteile für Lenkzylinder siehe Seite 27-34 – 27-38	See page 27-34 – 27-38 for steering ram component parts	Voir page 27-34 – 27-38 pour pièces constitutives du vérin de braquage		
40	1 00 990 04 14	Bolzen	Pin	Axe	1	ø 25 x 28 x 80
41	7 451 680 120	Scheibe	Washer	Rondelle	1-3	25
42	7 530 680 075	Splint	Split pin	Goupille fendue	1	6,3 x 36
43	0 00 996 35 15	Dichtung oben	Seal	Joint	2	
44	0 00 996 34 15	Dichtung unten	Seal	Joint	2	
45	0 32 270 00 11	Spurstange H. A.	Track rod rear axle	Barre d'accouplement pont AR	1	
46	0 00 996 71 15	Gummischutzkappe	Protective rubber cap	Capuchon protecteur en caoutchouc	1 - 2	
47	0 00 992 83 28	Spannring	Clamping ring	Bague de serrage	1 - 2	
48	7 413 677 018	Sechskantmutter	Hexagon nut	Ecrou six pans	2	Nm 200, M 20 x 1,5
49	7 530 680 056	Splint	Split pin	Goupille fendue	2	4 x 40

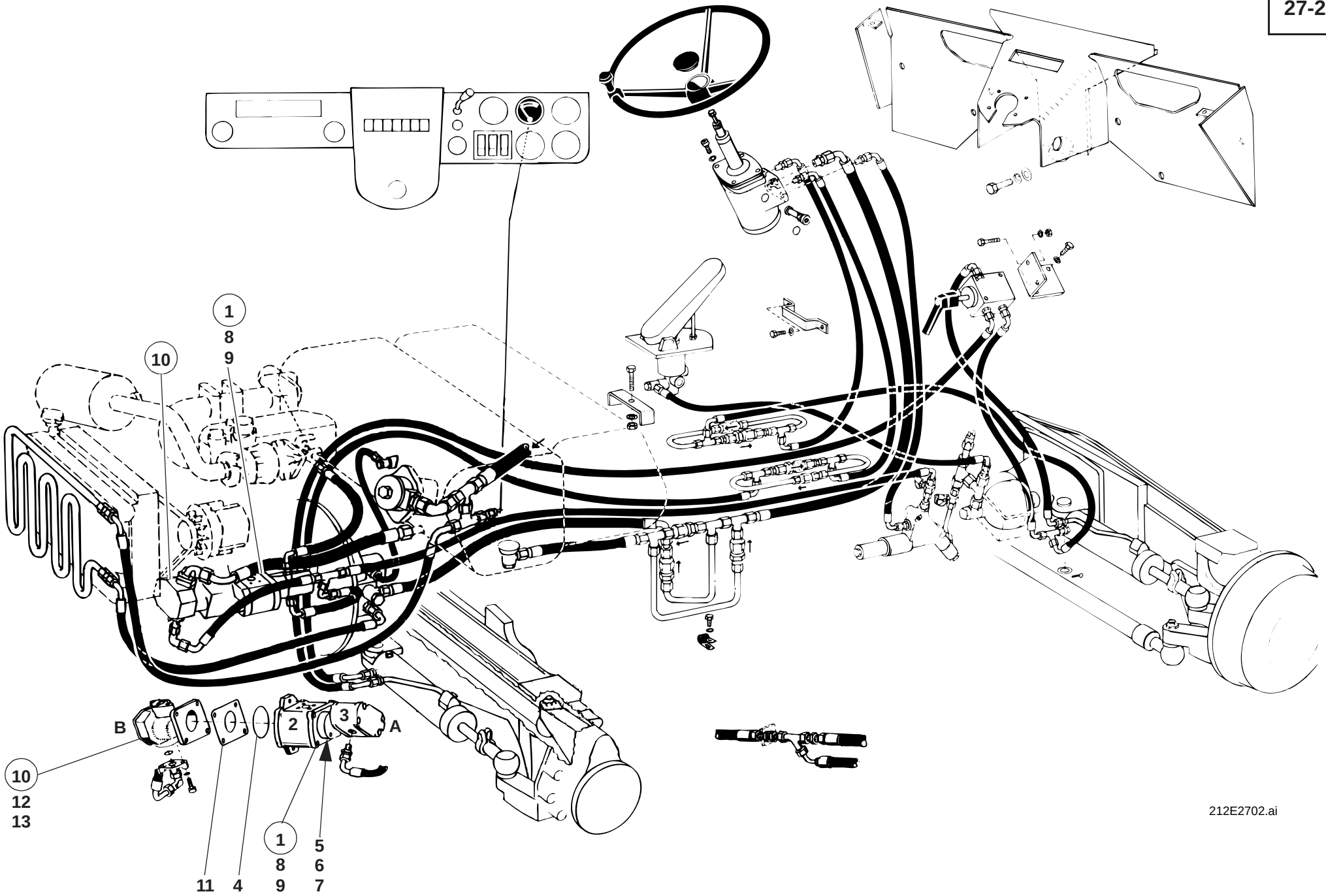
1
8
9
10
B
2
3
A
10
12
13
11
4
1
8
9
5
6
7
212E2702.ai

Pos. Item Pos.	Teil-Nummer Part no. No. pièce	Bezeichnung	Description	Désignation	Stück Qty. Qté.	Bemerkung Remarks Remarques
		Hydraulikpumpe für Lenkungsöl- und Hydraulikölkreislauf Ausf. „A“	**Hydraulic pump for steering oil circuit and hydraulic oil circuit version “A”**	**Pompe hydraulique pour circuit d’huile de direction et circuit d’huile hydraulique version «A»**		
1	0 00 361 46 97	Hydraulikpumpe – Tandempumpe	Hydraulic pump – tandem pump	Pompe hydraulique – pompe en tandem	1	⚠ 🔧
2	0 00 361 49 97	Hydraulikpumpe 1 (Ladeanlage)	Hydraulic pump 1 (loader unit)	Pompe hydraulique 1 (équipement chargeur)	1	22,5 cm³
3	0 00 361 50 97	Hydraulikpumpe 2 (Lenkung „A“)	Hydraulic pump 2 (steering “A”)	Pompe hydraulique 2 (direction «A»)	1	3,0 cm³
4	0 00 996 80 07	O-Ring	O-ring	Joint torique	1	⊘ 79,5 x 3,3
5	0 00 996 53 32	Wellendichtring	Rotary shaft lip seal	Joint à lèvre	2	
6	0 00 361 00 10	Mitnehmer	Driver	Taquet d’entraînement	1	
7	0 00 996 25 07	O-Ring	O-ring	Joint torique	1	⊘
8	7 252 677 088	Zylinderschraube	Cheese-head screw	Vis à tête cylindrique	2	M 10 x 55
9	0 00 992 25 28	Federring	Spring washer	Rondelle ressort	2	10
		Hydraulikpumpe für Lenkungsöl-kreislauf Ausf. „B“	**Hydraulic pump for steering oil circuit version “B”**	**Pompe hydraulique pour circuit d’huile de direction version «B»**		
10	0 21 011 47 06	Hydraulikpumpe (Lenkung „B“)	Hydraulic pump (steering “B”)	Pompe hydraulique (direction «B»)	1	⚠ 🔧 5,0 cm³
11	0 21 011 24 06	Dichtung	Seal	Joint	1	
12	0 21 011 48 06	Stehbolzen	Stud bolt	Goujon fileté	4	M 8 x 22
13	0 21 011 46 06	Bundmutter	Collar nut	Ecrou à collet	4	M 8

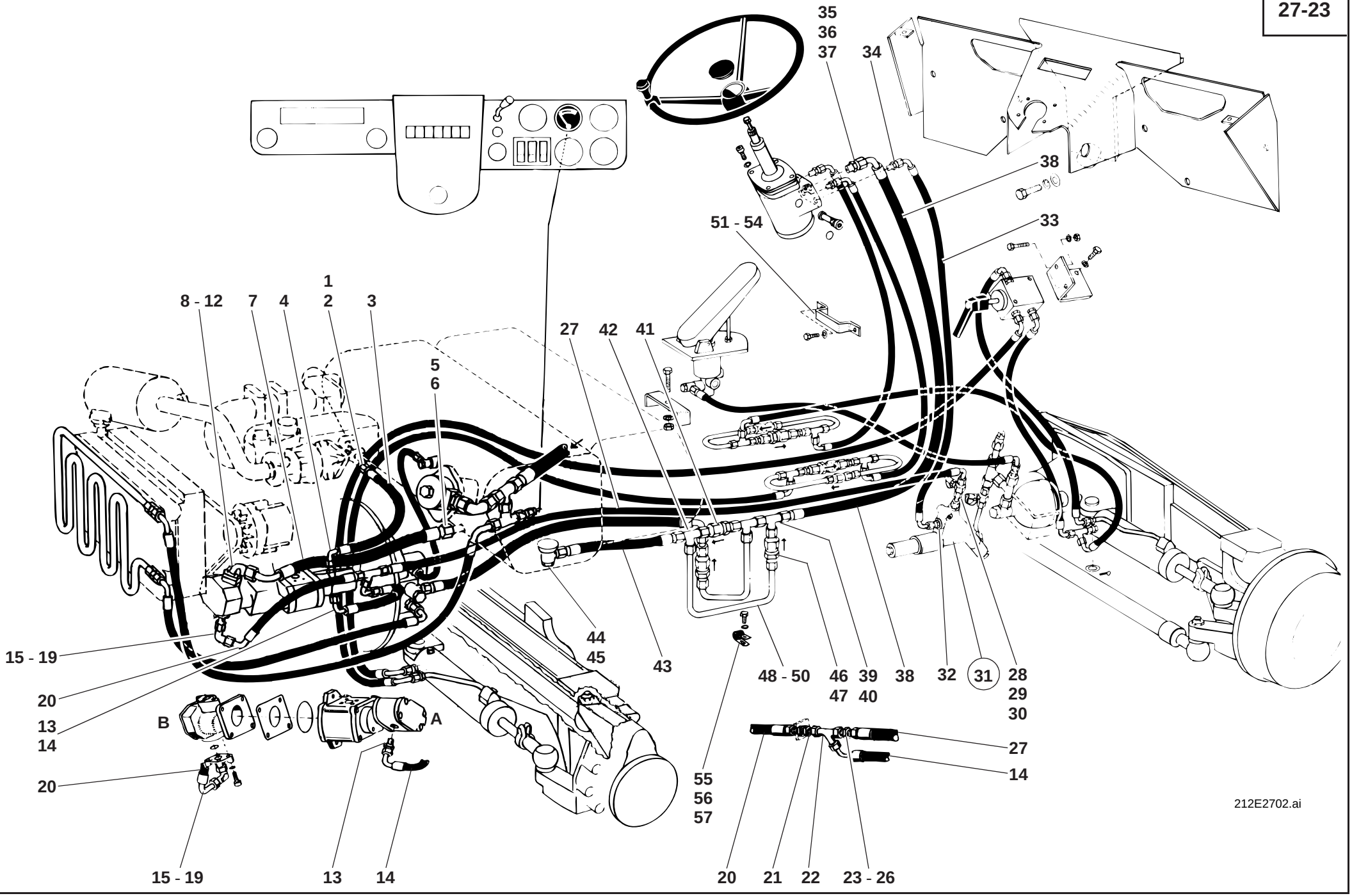
35
36
37
34
38
33
51 - 54
1
2
3
8 - 12
7
4
5
6
27
42
41
44
45
43
48 - 50
46
47
39
40
38
32
31
28
29
30
15 - 19
20
13
14
B
A
20
15 - 19
13
14
55
56
57
27
14
20
21
22
23 - 26
212E2702.ai

Pos. Item Pos.	Teil-Nummer Part no. No. pièce	Bezeichnung	Description	Désignation	Stück Qty. Qté.	Bemerkung Remarks Remarques
		Saugleitung Ölbehälter – Lenkungspumpe Ausf. „A“	**Suction line: oil tank – steering pump version “A”**	**Conduite d’aspiration: réservoir d’huile – pompe de direction version «A»**		
1	7 788 010 556	Überwurfmutter	Union nut	Ecrou de raccord	1	AL 15
2	7 786 680 105	Schneidring	Olive	Olive	1	L 15
3	0 00 993 96 58	Saugleitung	Suction line	Conduite d'aspiration	1	NW 12 x 550
4	0 00 363 03 15	Verschraubung	Screw connection	Raccord vissé	1	GE 15-LM
		Saugleitung Ölbehälter – Lenkungspumpe Ausf. „B“	**Suction line: oil tank – steering pump version “B”**	**Conduite d’aspiration: réservoir d’huile – pompe de direction version «B»**		
5	7 788 010 556	Überwurfmutter	Union nut	Ecrou de raccord	1	AL 15
6	7 786 680 105	Schneidring	Olive	Olive	1	L 15
7	0 00 993 15 86	Saugleitung	Suction line	Conduite d'aspiration	1	NW 12 x 490
8	0 00 363 48 15	Winkel-Flanschverschraubung	Angle flange screw connection	Raccord vissé à bride angulaire	1	
9	0 00 996 67 05	O-Ring	O-ring	Joint torique	1	⌀ 24 x 2,5
10	7 252 678 033	Zylinderschraube	Cheese-head screw	Vis à tête cylindrique	2	M 6 x 22-10.9
11	7 252 678 039	Zylinderschraube	Cheese-head screw	Vis à tête cylindrique	2	M 6 x 50-10.9
12	7 481 682 005	Federring	Spring washer	Rondelle ressort	4	6
		Druckleitung Lenkungspumpe – Abschaltventil – Lenkung Ausf. „A“	**Pressure line: steering pump – cut-off valve – steering version “A”**	**Cond. de pression : pompe de direction – valve de coup. – direction version «A»**		
13	0 00 363 66 16	Verschraubung	Screw connection	Raccord vissé	1	GE 10-L
14	0 00 993 17 86	Schlauchleitung	Flexible line	Conduite flexible	1	NW 8 x 340
		Druckleitung Lenkungspumpe – Abschaltventil – Lenkung Ausf. „B“	**Pressure line: steering pump – cut-off valve – steering version “B”**	**Cond. de pression : pompe de direction – valve de coup. – direction version «B»**		
15	0 00 363 70 62	Gerade Flanschverschraubung	Straight flange screw connection	Raccord vissé à bride droit	1	
16	0 00 996 68 05	O-Ring	O-ring	Joint torique	1	⌀ 17 x 2,5
17	7 252 678 033	Zylinderschraube	Cheese-head screw	Vis à tête cylindrique	4	M 6 x 22-10.9
18	7 481 682 005	Federring	Spring washer	Rondelle ressort	4	6
19	0 00 363 50 16	Verschraubung	Screw connection	Raccord vissé	1	evW 10-L
20	0 00 993 09 56	Schlauchleitung	Flexible line	Conduite flexible	1	NW 8 x 320
21	0 00 363 37 17	Verschraubung	Screw connection	Raccord vissé	1	SV 10-L
22	0 00 363 50 17	Verschraubung	Screw connection	Raccord vissé	1	evL 10-L
23	1 62 363 08 24	Rohrstück	Pipe	Tuyau	1	10 x 1,5 x 45
24	7 788 010 554	Überwurfmutter	Union nut	Ecrou de raccord	2	AL 10
25	7 786 680 103	Schneidring	Olive	Olive	2	L 10

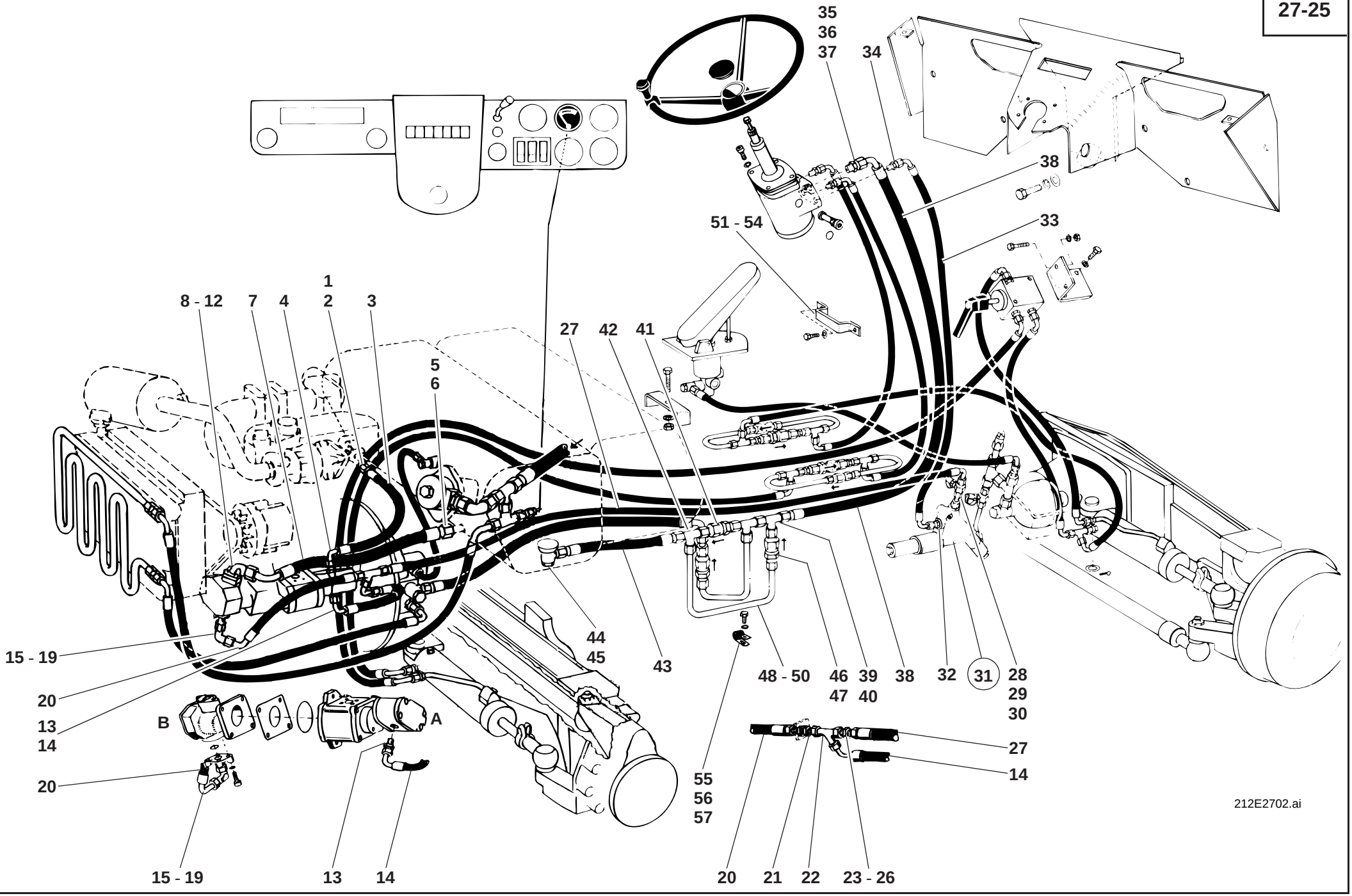
35
36
37
34
38
33
51 - 54
1
2
8 - 12
7
4
3
5
6
27
42
41
44
45
43
48 - 50
46
47
39
40
38
32
31
28
29
30
15 - 19
20
13
14
B
A
20
15 - 19
13
14
55
56
57
27
14
20
21
22
23 - 26
212E2702.ai

Pos. Item Pos.	Teil-Nummer Part no. No. pièce	Bezeichnung	Description	Désignation	Stück Qty. Qté.	Bemerkung Remarks Remarques
26	0 00 363 20 21	Verschraubung	Screw connection	Raccord vissé	1	GR 12/10-L
27	0 00 993 93 96	Schlauchleitung	Flexible line	Conduite flexible	1	NW 10 x 1580
28	0 00 363 72 17	Minimeßverschraubung	Micro screw connection	Raccord vissé minimess	1	12
	0 00 363 88 17	Anschlußstück	Connecting piece	Pièce de raccordement	1	M 10 x 1
	0 00 363 00 63	Anschlußstück	Connecting piece	Pièce de raccordement	1	M 8 x 1
29	0 00 363 64 65	Verschraubung	Screw connection	Raccord vissé	1	40
30	0 00 363 66 49	Verschraubung	Screw connection	Raccord vissé	1	GE 12-L M 18 x 1,5
31	0 00 361 43 84	Abschaltventil	Cut-off valve	Valve de coupure	1	⚠
32	0 00 363 66 49	Verschraubung	Screw connection	Raccord vissé	1	GE 12-LM, M 18 x 1,5
33	0 00 993 36 96	Schlauchleitung	Flexible line	Conduite flexible	1	NW 10 x 800
34	0 00 363 08 62	Verschraubung	Screw connection	Raccord vissé	1	
		Rücklaufleitung Lenkung – Hydraulik-ölbehälter	**Return line: steering – hydraulic oil tank**	**Conduite de retour : direction – réser-voir d'huile hydraulique**		
35	0 00 363 03 15	Verschraubung	Screw connection	Raccord vissé	1	GE 15-LM
36	7 788 010 556	Überwurfmutter	Union nut	Ecrou de raccord	1	AL 15
37	7 786 680 105	Schneidring	Olive	Olive	1	L 15
38	0 00 993 37 96	Schlauchleitung	Flexible line	Conduite flexible	1	NW 12 x 980
39	0 00 363 65 15	Verschraubung	Screw connection	Raccord vissé	1	evL 15-L
40	1 35 360 00 92	Verschraubung	Screw connection	Raccord vissé	1	
41	0 00 361 14 83	Rückschlagventil	Non-return valve	Clapet anti-retour	1	6 bar
42	0 00 363 65 15	Verschraubung	Screw connection	Raccord vissé	1	evL 15-L
43	0 00 993 38 96	Schlauchleitung	Flexible line	Conduite flexible	1	NW 12 x 490
44	0 00 363 01 15	Verschraubung	Screw connection	Raccord vissé	1	SVW 15-LM
45	7 593 641 029	Dichtring	Sealing ring	Bague d'étanchéité	1	18 x 24-Cu
		Nachsaugleitung für die Lenkung	**Anticavitation line for steering**	**Conduite de réaspiration pour direction**		
46	0 00 363 31 64	Verschraubung	Screw connection	Raccord vissé	1	40
47	0 00 361 73 81	Kugelrückschlagventil	Ball-type non-return valve	Clapet anti-retour à bille	1	
48	1 21 272 07 08	Rohrleitung	Pipe line	Conduite	1	15 x 1,5 x 340
49	7 788 010 556	Überwurfmutter	Union nut	Ecrou de raccord	2	AL 15
50	7 786 680 105	Schneidring	Olive	Olive	2	L 15

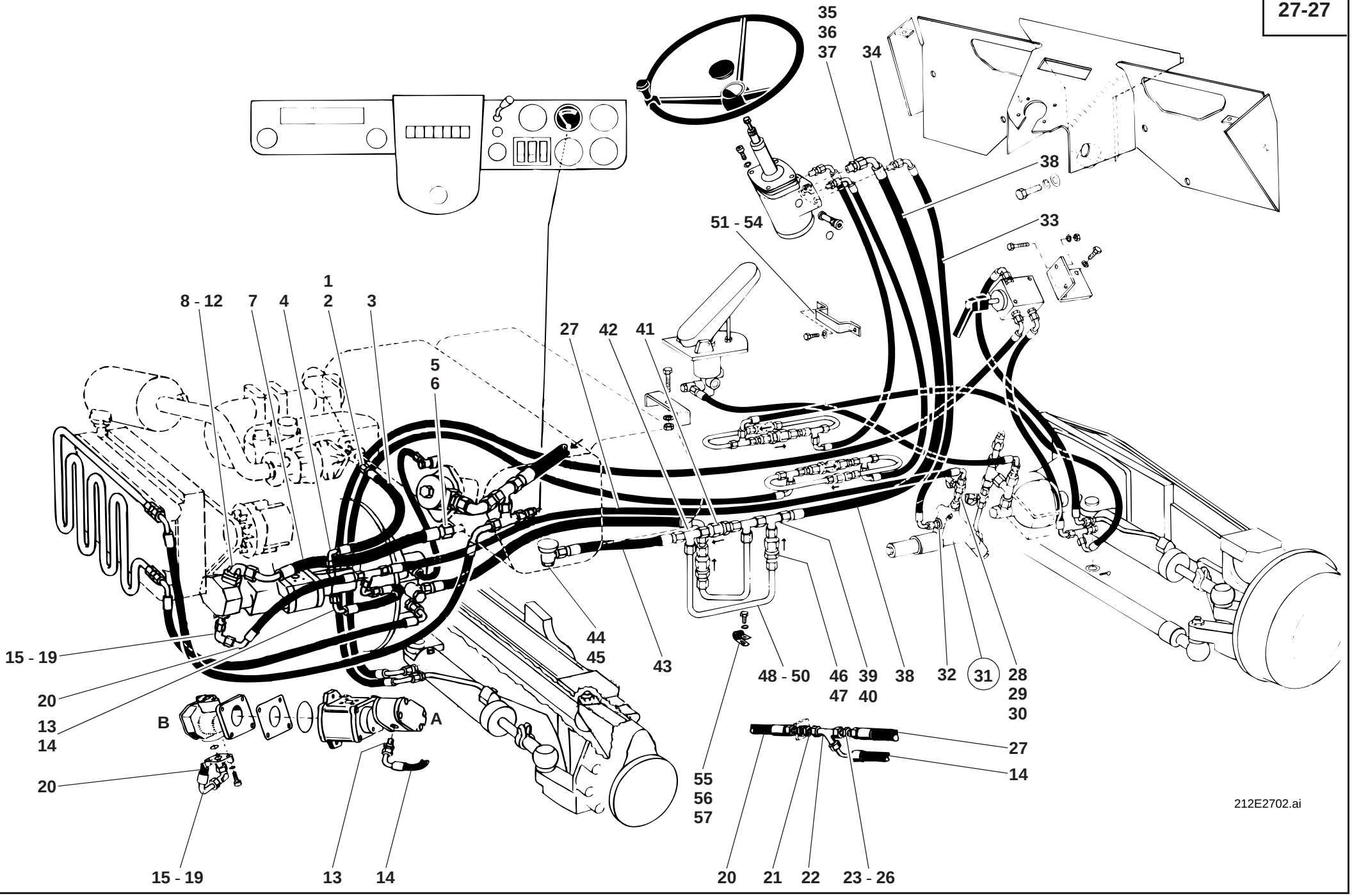
35
36
37
34
38
33
51 - 54
1
2
8 - 12
7
4
3
5
6
27
42
41
44
45
43
48 - 50
46
47
39
40
38
32
31
28
29
30
15 - 19
20
13
14
B
A
20
15 - 19
13
14
55
56
57
27
14
20
21
22
23 - 26
212E2702.ai

Pos. Item Pos.	Teil-Nummer Part no. No. pièce	Bezeichnung	Description	Désignation	Stück Qty. Qté.	Bemerkung Remarks Remarques
		Befestigung Schlauchleitungen	**Flexible lines: attachment**	**Conduites flexibles : fixation**		
51	1 20 363 08 40	Halter	Bracket	Support	1	
52	7 236 677 131	Sechskantschraube	Hexagon head screw	Vis six pans	2	M 8 x 20
53	0 00 992 43 28	Federring	Spring washer	Rondelle ressort	2	8
54	7 451 680 111	Scheibe	Washer	Rondelle	1	8,4
55	0 00 993 00 31	Schelle	Clamp	Collier	1	
56	7 236 677 129	Sechskantschraube	Hexagon head screw	Vis six pans	1	M 8 x 16
57	0 00 992 43 28	Federring	Spring washer	Rondelle ressort	1	8

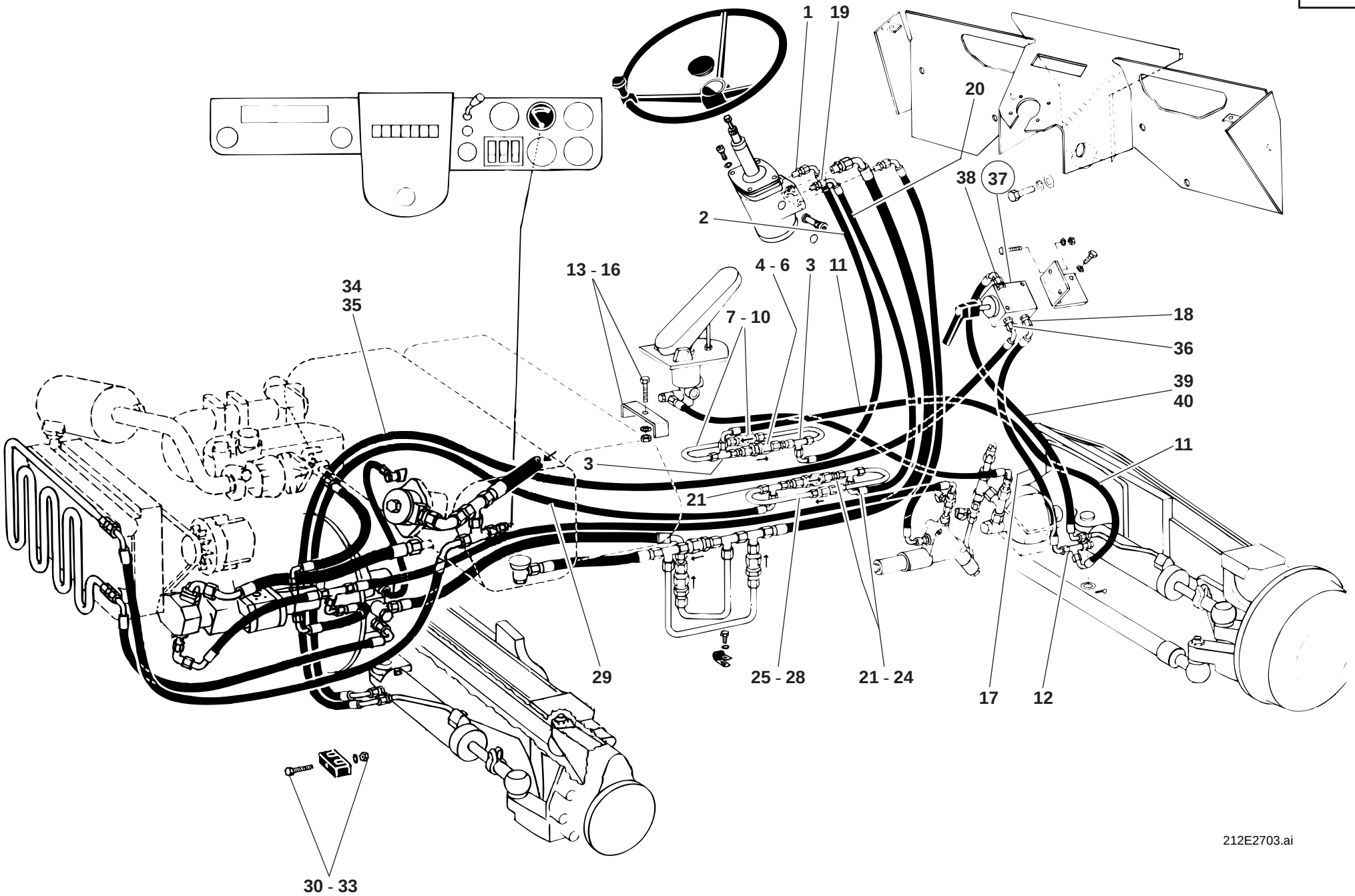
1
19
20
38
37
2
13 - 16
4 - 6
3
11
34
35
7 - 10
18
36
39
40
11
3
21
29
25 - 28
21 - 24
17
12
30 - 33
212E2703.ai

Pos. Item Pos.	Teil-Nummer Part no. No. pièce	Bezeichnung	Description	Désignation	Stück Qty. Qté.	Bemerkung Remarks Remarques
		Druckleitung Lenkung (Anschluß L) – Lenkzylinder vorn (ausfahren)	**Pressure line: steering (port L) – front steering ram (extend)**	**Conduite de pression : direction (raccord L) – vérin de braquage AV (sortir)**		
1	0 00 363 65 16	Verschraubung	Screw connection	Raccord vissé	1	GE 10-LM, M 18 x 1,5
2	0 00 993 40 96	Schlauchleitung	Flexible line	Conduite flexible	1	NW 8 x 830
3	0 00 363 50 17	Verschraubung	Screw connection	Raccord vissé	2	evL 10-L
4	0 00 361 01 83	Rückschlagventil	Non-return valve	Clapet anti-retour	1	10 bar
5	0 00 363 61 48	Verschraubung	Screw connection	Raccord vissé	2	KOR 12/10-L
6	1 35 272 00 08	Rohrleitung	Pipe line	Conduite	1	10 x 1 x 185
7	0 00 361 25 87	Rückschlagventil	Non-return valve	Clapet anti-retour	1	0,5 bar
8	1 35 272 00 08	Rohrleitung	Pipe line	Conduite	1	10 x 1 x 185
9	7 788 010 554	Überwurfmutter	Union nut	Ecrou de raccord	4	AL 10
10	7 786 680 103	Schneidring	Olive	Olive	4	L 10
11	0 00 993 42 96	Schlauchleitung	Flexible line	Conduite flexible	1	NW 8 x 870
12	0 00 363 50 17	Verschraubung	Screw connection	Raccord vissé	1	evL 10-L
13	1 00 993 97 28	Schelle	Clamp	Collier	1	25 x 8 x 122
14	7 234 677 088	Sechskantschraube	Hexagon head screw	Vis six pans	1	M 8 x 60
15	0 00 992 43 28	Federring	Spring washer	Rondelle ressort	1	8
16	7 403 677 709	Sechskantmutter	Hexagon nut	Ecrou six pans	1	M 8
		Druckleitung Anschluß evL – Drehschieber (Anschluß B)	**Pressure line: evL port – rotary slide valve (port B)**	**Conduite de pression : raccord evL – tiroir rotatif (raccord B)**		
17	0 00 993 41 96	Schlauchleitung	Flexible line	Conduite flexible	1	NW 8 x 750
18	0 00 363 13 20	Verschraubung	Screw connection	Raccord vissé	1	GE 10-LM, M 12 x 1,5
		Druckleitung Lenkung (Anschluß R) – Lenkzylinder hinten (ausfahren)	**Pressure line: steering (port R) – rear steering ram (extend)**	**Conduite de pression : direction (raccord R) – vérin de braquage AR (sortir)**		
19	0 00 363 65 16	Verschraubung	Screw connection	Raccord vissé	1	GE 10-LM, M18 x 1,5
20	0 00 993 40 96	Schlauchleitung	Flexible line	Conduite flexible	1	NW 8 x 830
21	0 00 363 50 17	Verschraubung	Screw connection	Raccord vissé	2	evL 10-L

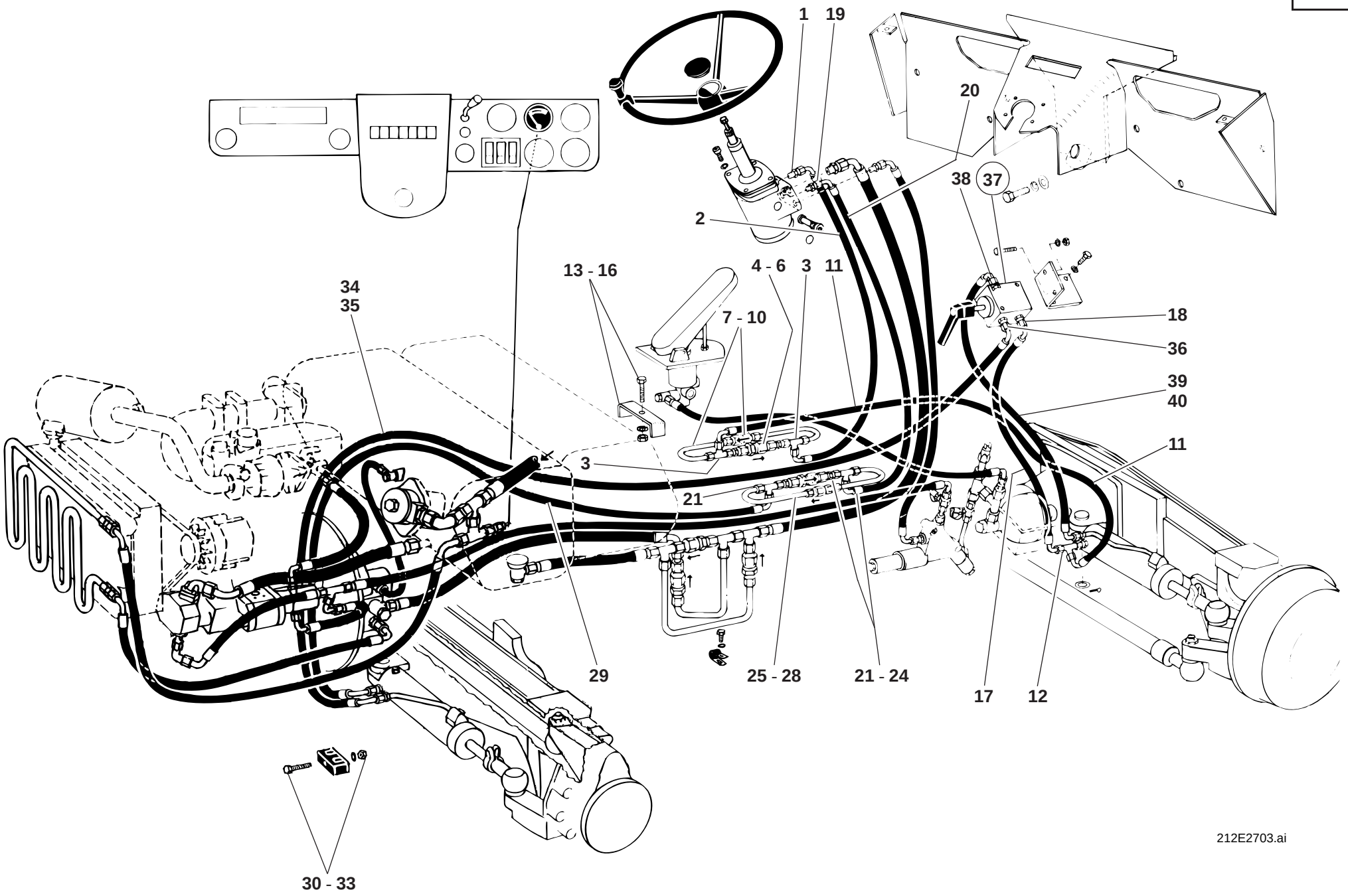
1
19
20
38
37
2
13 - 16
4 - 6
3
11
34
35
7 - 10
18
36
39
40
11
3
21
29
25 - 28
21 - 24
17
12
30 - 33
212E2703.ai

Pos. Item Pos.	Teil-Nummer Part no. No. pièce	Bezeichnung	Description	Désignation	Stück Qty. Qté.	Bemerkung Remarks Remarques
22	0 00 361 01 83	Rückschlagventil	Non-return valve	Clapet anti-retour	1	10 bar
23	0 00 363 61 48	Verschraubung	Screw connection	Raccord vissé	2	KOR 12/10-L
24	1 35 272 00 08	Rohrleitung	Pipe line	Conduite	1	10 x 1 x 185
25	0 00 361 25 87	Rückschlagventil	Non-return valve	Clapet anti-retour	1	0,5 bar
26	1 35 272 00 08	Rohrleitung	Pipe line	Conduite	1	10 x 1 x 185
27	7 788 010 554	Überwurfmutter	Union nut	Ecrou de raccord	4	AL 10
28	7 786 680 103	Schneidring	Olive	Olive	4	L 10
29	0 00 993 45 96	Schlauchleitung	Flexible line	Conduite flexible	1	NW 8 x 1930
30	0 00 993 60 31	Schelle	Clamp	Collier	1	ø 15/15
31	7 236 677 087	Sechskantschraube	Hexagon head screw	Vis six pans	1	M 6 x 40
32	7 462 680 008	Scheibe	Washer	Rondelle	1	6,4
33	7 405 677 004	Sechskantmutter	Hexagon nut	Ecrou six pans	1	M 6 DIN 985
		Druckleitung Lenkzylinder hinten – Drehschieber (Anschluß A-5) – Lenkzylinder vorn (einfahren)	**Pressure line: rear steering ram – rotary slide valve (port A-5) – front steering ram (retract)**	**Conduite de pression : vérin de braquage AR – tiroir rotatif (raccord A-5) – vérin de braquage AV (rentrer)**		
34	0 00 993 44 96	Schlauchleitung	Flexible line	Conduite flexible	1	NW 8 x 2880 ➜I 126 465
35	0 00 993 30 99	Schlauchleitung	Flexible line	Conduite flexible	1	NW 8 x 3110 I➜ 126 466
36	0 00 363 13 20	Verschraubung	Screw connection	Raccord vissé	1	GE 10-LM, M 12 x 1,5
37	0 00 273 09 81	Drehschieber	Rotary slide valve	Tiroir rotatif	1	
38	0 00 363 13 20	Verschraubung	Screw connection	Raccord vissé	1	GE 10-LM, M 12 x 1,5
39	0 00 993 43 96	Schlauchleitung	Flexible line	Conduite flexible	1	NW 8 x 800 ➜I 126 465
40	0 00 993 31 99	Schlauchleitung	Flexible line	Conduite flexible	1	NW 8 x 700 I➜ 126 466

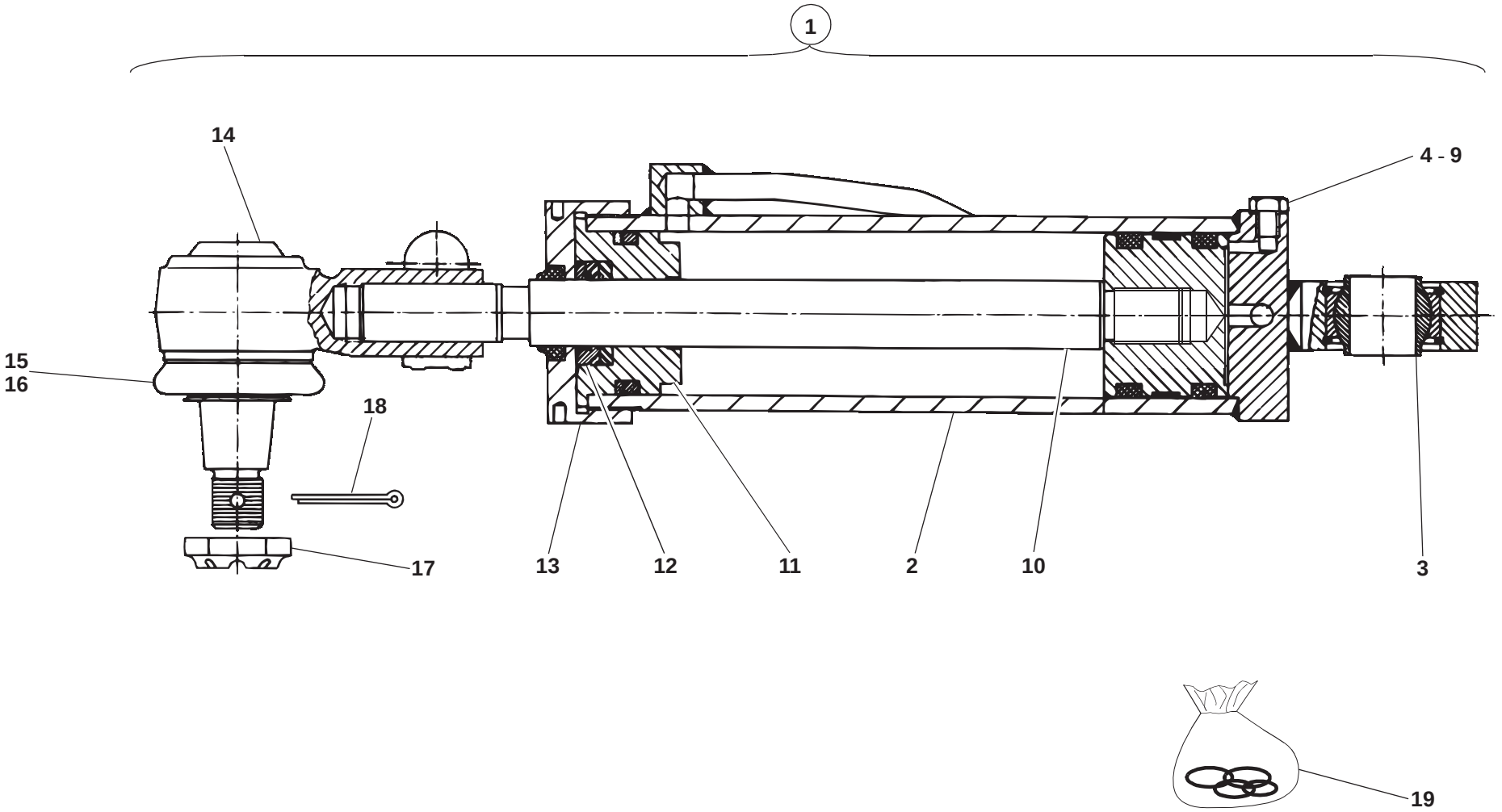

212e2770.iso

Pos. Item Pos.	Teil-Nummer Part no. No. pièce	Bezeichnung	Description	Désignation	Stück Qty. Qté.	Bemerkung Remarks Remarques
		Lenkzylinder vorn und hinten (mit Entlüftungsschraube) ➜I 126 465	**Front & rear steering rams (with breather screw) ➜I 126 465**	**Vérins de braquage AV et AR (avec vis de dégagement d'air) ➜I 126 465**		
1	1 32 360 12 42	Lenkzylinder	Steering ram	Vérin de braquage	1-2	
2	1 32 360 13 42	Zylinder	Ram	Vérin	1-2	
3	0 00 994 74 37	Gelenklager	Pivoting bearing	Appui mobile libre	1-2	GE 25 HWVO 12
4	7 236 677 050	Verschlußschraube	Screw plug	Bouchon fileté	2-4	M 5 x 6
5	7 593 641 003	Dichtring	Sealing ring	Bague d'étanchéité	2-4	A 5 x 7,5-Cu
6	1 00 990 64 09	Verschlußschraube	Screw plug	Bouchon fileté	2-4	AM 8 x 1
7	0 00 996 62 14	Dichtring	Sealing ring	Bague d'étanchéité	2-4	
8	1 00 990 55 09	Verschlußschraube	Screw plug	Bouchon fileté	2-4	M 10 x 1
9	7 593 641 015	Dichtring	Sealing ring	Bague d'étanchéité	2-4	A 10 x 14-Cu
10	1 32 360 00 46	Kolbenstange (mit Kolben)	Piston rod with piston	Tige de piston avec piston	1-2	
11	1 32 361 02 25	Deckel	Cover	Couvercle	1-2	
12	1 00 993 35 65	Scheibe	Washer	Rondelle	1-2	
13	1 32 361 01 25	Deckel	Cover	Couvercle	1-2	M 72 x 1,5
14	0 35 273 00 69	Kugelgelenk	Ball joint	Joint à rotule	1-2	
15	0 00 996 71 51	Gummischutzkappe	Protective rubber cap	Capuchon protecteur en caoutchouc	1-2	
16	0 00 992 83 28	Spannring	Clamping ring	Bague de serrage	1-2	
17	7 413 677 018	Sechskantmutter	Hexagon nut	Ecrou six pans	1-2	200 Nm, M 20 x 1,5
18	7 530 680 055	Splint	Split pin	Goupille fendue	1-2	4 x 36
19	0 00 996 84 14	Dichtsatz für Lenkzylinder Ausführung der Zylinderentlüftung beachten (siehe auch Seite 27-36)!	Sealing kit for steering ram Observe version of ram ventilation (also see page 27-36)!	Jeu de joints pour vérin de braquage Tenir compte de la version de dégagement d'air du vérin (voir aussi page 27-36) !	1-2	

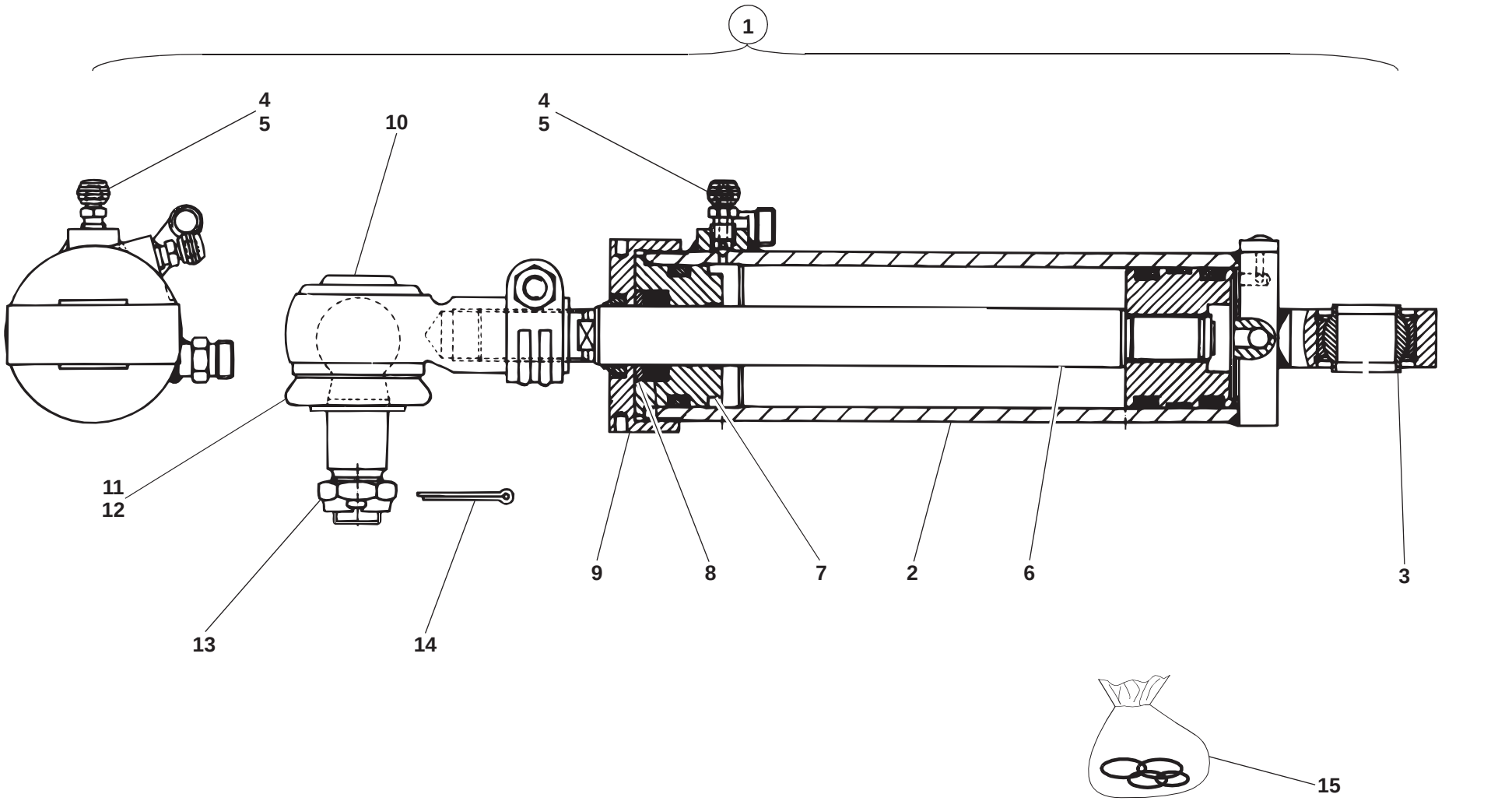
1
4
5
10
4
5
11
12
13
14
9
8
7
2
6
3
15
212e2770.iso

Pos. Item Pos.	Teil-Nummer Part no. No. pièce	Bezeichnung	Description	Désignation	Stück Qty. Qté.	Bemerkung Remarks Remarques
		Lenkzylinder vorn und hinten (mit Entlüftungsventil) ➜I 126 465	**Front & rear steering rams (with breather valve) ➜I 126 465**	**Vérins de braquage AV et AR (avec clapet de dégagement d'air) ➜I 126 465**		
1	1 32 360 16 42	Lenkzylinder	Steering ram	Vérin de braquage	1-2	
2	1 32 360 17 42	Zylinder	Ram	Vérin	1-2	
3	0 00 994 74 37	Gelenklager	Pivoting bearing	Appui mobile libre	1-2	GE 25 HWVO 12
4	0 00 246 11 13	Entlüfterventil	Breather valve	Clapet de dégagement d'air	2-4	
5	0 00 996 14 51	Gummikappe	Rubber cap	Capuchon en caoutchouc	2-4	
6	1 32 360 00 46	Kolbenstange (mit Kolben)	Piston rod with piston	Tige de piston avec piston	1-2	
7	1 32 361 03 25	Deckel	Cover	Couvercle	1-2	
8	1 00 993 35 65	Scheibe	Washer	Rondelle	1-2	
9	1 32 361 01 25	Deckel	Cover	Couvercle	1-2	M 72 x 1,5
10	0 35 273 00 69	Kugelgelenk	Ball joint	Joint à rotule	1-2	
11	0 00 996 71 51	Gummischutzkappe	Protective rubber cap	Capuchon protecteur en caoutchouc	1-2	
12	0 00 992 83 28	Spannring	Clamping ring	Bague de serrage	1-2	
13	7 413 677 018	Sechskantmutter	Hexagon nut	Ecrou six pans	1-2	200 Nm, M 20 x 1,5
14	7 530 680 055	Splint	Split pin	Goupille fendue	1-2	4 x 36
15	0 00 996 84 14	Dichtsatz	Sealing kit	Jeu de joints	1-2	

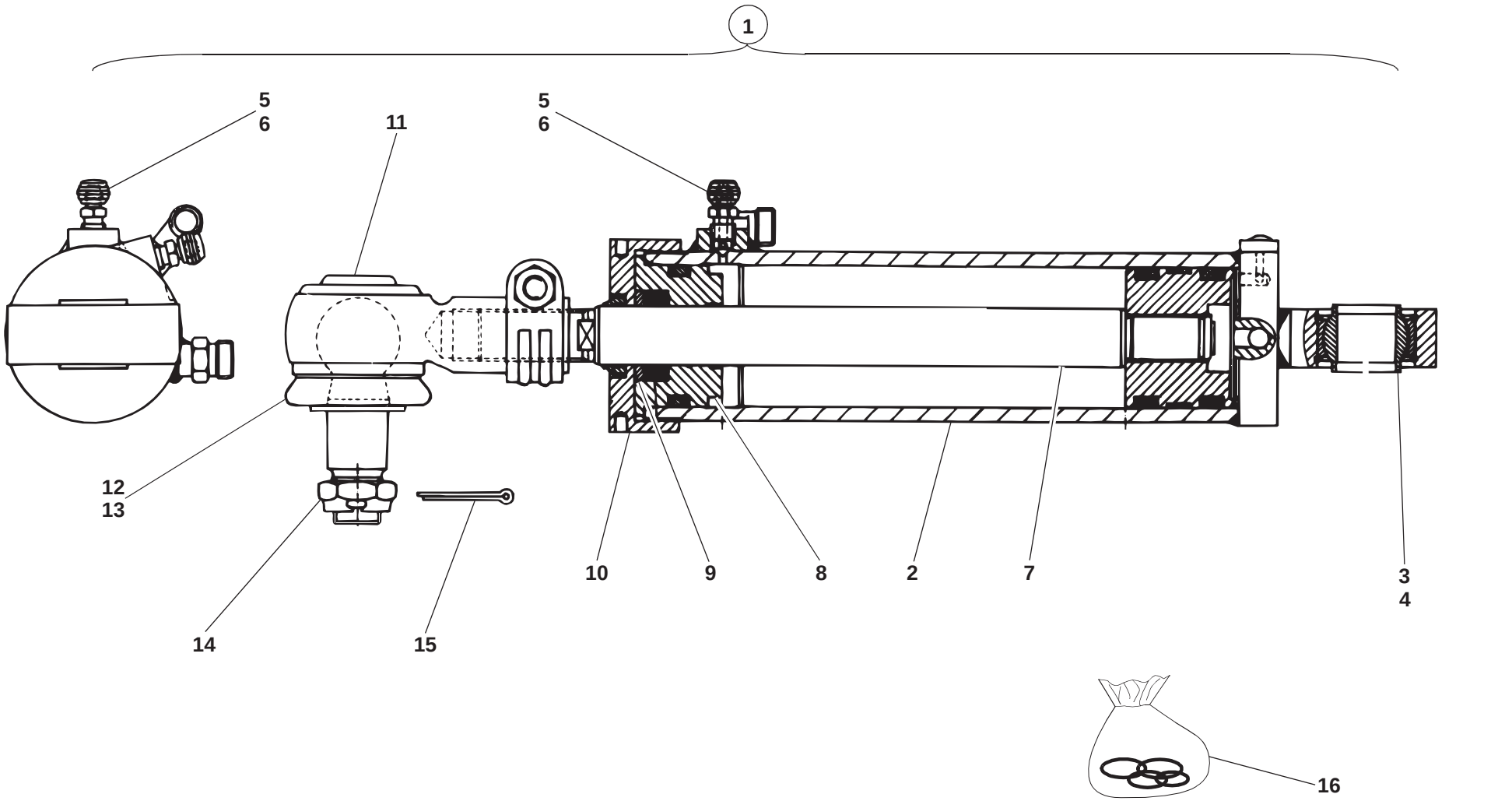
1
5
6
11
5
6
12
13
14
15
10
9
8
2
7
3
4
16
212e2770.iso

Pos. Item Pos.	Teil-Nummer Part no. No. pièce	Bezeichnung	Description	Désignation	Stück Qty. Qté.	Bemerkung Remarks Remarques
		Lenkzylinder vorn und hinten **I→ 126 466**	**Front & rear steering rams** **I→ 126 466**	**Vérins de braquage AV et AR** **I→ 126 466**		
1	1 21 360 42 42	Lenkzylinder	Steering ram	Vérin de braquage	1-2	
2	1 21 360 46 42	Zylinder	Ram	Vérin	1-2	
3	0 00 994 74 37	Gelenklager	Pivoting bearing	Appui mobile libre	1-2	GE 25 HWVO 12
4	0 00 992 02 29	Sprengring	Snap ring	Anneau élastique	2-4	
5	0 00 246 11 13	Entlüfterventil	Breather valve	Clapet de dégagement d’air	2-4	
6	0 00 996 14 51	Gummikappe	Rubber cap	Capuchon en caoutchouc	2-4	
7	1 32 360 00 46	Kolbenstange (mit Kolben)	Piston rod with piston	Tige de piston avec piston	1-2	
8	1 32 361 03 25	Deckel	Cover	Couvercle	1-2	
9	1 00 993 35 65	Scheibe	Washer	Rondelle	1-2	
10	1 32 361 01 25	Deckel	Cover	Couvercle	1-2	M 72 x 1,5
11	0 35 273 00 69	Kugelgelenk	Ball joint	Joint à rotule	1-2	
12	0 00 996 71 51	Gummischutzkappe	Protective rubber cap	Capuchon protecteur en caoutchouc	1-2	
13	0 00 992 83 28	Spannring	Clamping ring	Bague de serrage	1-2	
14	7 413 677 018	Sechskantmutter	Hexagon nut	Ecrou six pans	1-2	M 20 x 1,5
15	7 530 680 055	Splint	Split pin	Goupille fendue	1-2	4 x 36
16	0 00 996 84 14	Dichtsatz	Sealing kit	Jeu de joints	1-2	

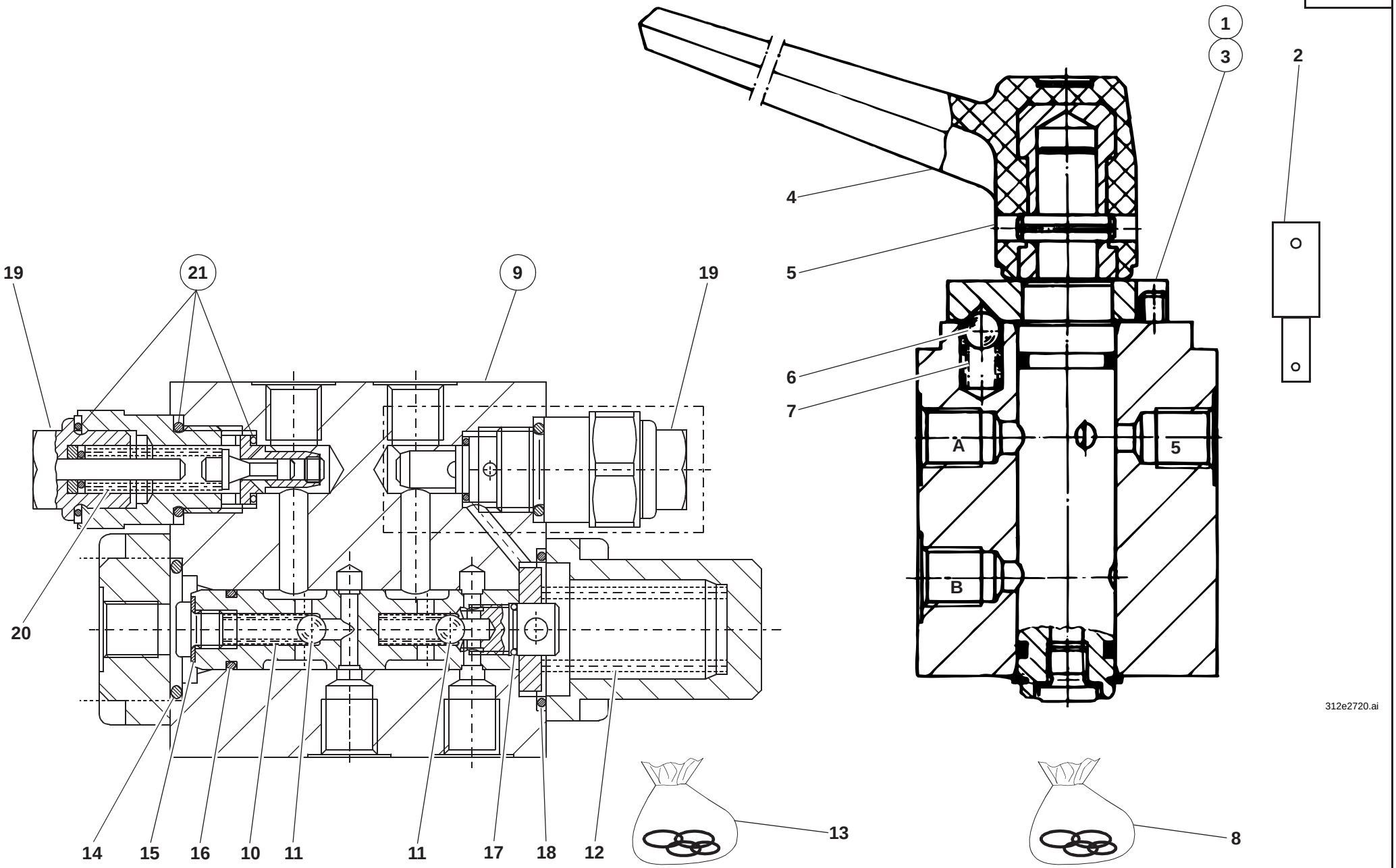
1
3
2
4
5
6
7
A
5
B
19
21
9
19
20
14
15
16
10
11
11
17
18
12
13
8
312e2720.ai
63EH2703.iso

Pos. Item Pos.	Teil-Nummer Part no. No. pièce	Bezeichnung	Description	Désignation	Stück Qty. Qté.	Bemerkung Remarks Remarques
		Einzelteile – Drehschieber	**Rotary slide valve: component parts**	**Tiroir rotatif : pièces constitutives**		
1	0 00 273 07 81	Drehschieber	Rotary slide valve	Tiroir rotatif	1	→I 120 269
2	1 21 273 00 18	Verlängerungsstück	Extension piece	Pièce de rallonge	1	→I 120 269
3	0 00 273 09 81	Drehschieber	Rotary slide valve	Tiroir rotatif	1	I→ 120 270
4	0 00 996 94 30	Hebel	Lever	Levier	1	
5	7 514 682 133	Spannhülse	Clamping sleeve	Manchon de serrage	1	5 x 20
6	0 00 994 10 80	Kugel	Ball	Bille	1	
7	0 00 992 07 01	Druckfeder	Compression spring	Ressort de pression	1	
8	0 00 996 81 14	Dichtsatz	Sealing kit	Jeu de joints	1	
		Einzelteile für Sperrventil →I 120 269	**Check valve: component parts →I 120 269**	**Clapet de non-retour : pièces constitutives →I 120 269**		
9	0 00 361 92 84	Sperrventil	Check valve	Clapet de non-retour	1	⚠
10	0 00 992 10 01	Druckfeder	Compression spring	Ressort de pression	2	
11	0 00 994 11 80	Kugel	Ball	Bille	2	
12	0 00 992 09 01	Druckfeder	Compression spring	Ressort de pression	1	
13	0 00 996 82 14	Dichtsatz	Sealing kit	Jeu de joints	1	
14	0 00 996 80 09	O-Ring	O-ring	Joint torique	1	⊘
15	0 00 996 82 28	USIT-Ring	USIT ring	Bague USIT	1	⊘
16	0 00 996 79 09	O-Ring	O-ring	Joint torique	1	⊘
17	0 00 996 77 09	O-Ring	O-ring	Joint torique	1	⊘
18	0 00 996 78 09	O-Ring	O-ring	Joitn torique	1	⊘
19	0 00 361 05 84	Druckbegrenzungsventil	Pressure relief valve	Limiteur de pression	1-2	
20	0 00 992 08 01	Druckfeder	Compression spring	Ressort de pression	1-2	
21	0 00 996 83 14	Dichtsatz (f. Begrenzungsventil)	Sealing kit (for pressure relief valve)	Jeu de joints (pour limiteur de pression)	1-2	

Gruppe Group Groupe 29

Fahrersitz Operator seat Siège du conducteur

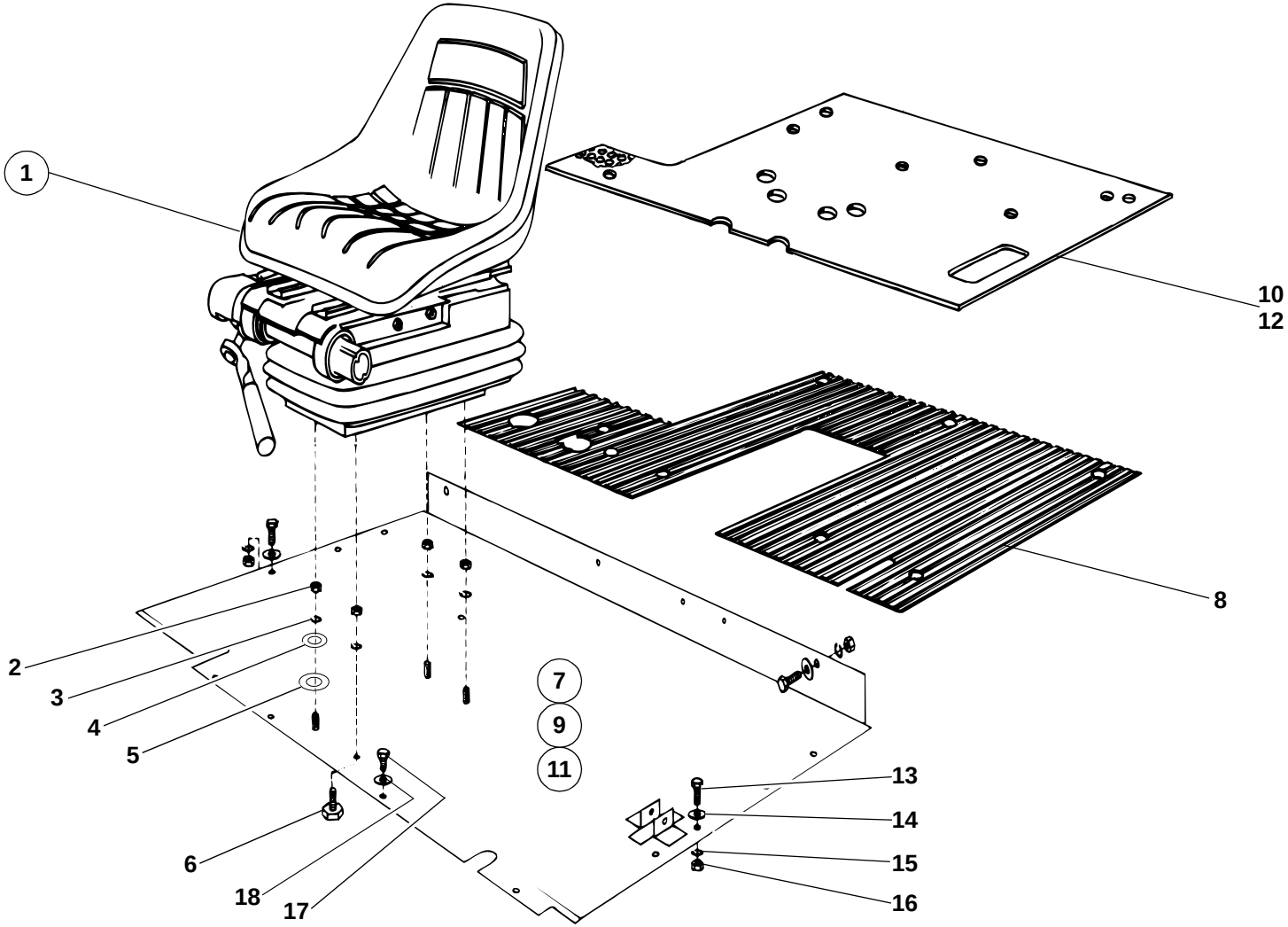

212e2900.ai

Pos. Item Pos.	Teil-Nummer Part no. No. pièce	Bezeichnung	Description	Désignation	Stück Qty. Qté.	Bemerkung Remarks Remarques
		Fahrersitz ➜I 126 425	**Operator seat ➜I 126 425**	**Siège du conducteur ➜I 126 425**		
1	0 21 291 03 01	Fahrersitz	Operator seat	Siège du conducteur	1	
	0 52 291 01 69	Beckengurt	Lap belt	Ceinture de bassin	1	
		Befestigung Fahrersitz	**Operator seat attachment**	**Fixation du siège du conducteur**		
2	7 403 677 709	Sechskantmutter	Hexagon nut	Ecrou six pans	4	M8
3	0 00 992 43 28	Federring	Spring washer	Rondelle ressort	4	8
4	7 451 680 111	Scheibe	Washer	Rondelle	4	8,4
5	0 00 993 11 64	Scheibe	Washer	Rondelle	4	5 mm
6	0 00 995 09 69	Flachkopfschraube	Pan-head screw	Vis à tête plate	4	
		Sitzblech – Dämmatten	**Seat pan – insulating mats**	**Assise – mattes isolantes**		
7	1 21 290 16 24	Sitzblech	Seat pan	Assise	1	➜I 120 269
	0 21 341 34 88	Dämmatte unter Sitzblech	Insulating mat below seat pan	Natte isolante en dessous de l'assise	1	
8	0 21 341 31 88	Dämmatte auf Sitzblech	Insulating mat on seat pan	Natte isolante sur l'assise	1	
9	1 21 290 19 24	Sitzblech	Seat pan	Assise	1	I➜ 120 270 - ➜I 120 359
	0 21 341 34 88	Dämmatte unter Sitzblech	Insulating mat below seat pan	Natte isolante en dessous de l'assise	1	
10	0 21 307 24 88	Dämmatte auf Sitzblech	Insulating mat on seat pan	Natte isolante sur l'assise	1	
11	1 21 290 24 24	Sitzblech	Seat pan	Assise	1	I➜ 120 360 - ➜I 126 425
	0 21 341 34 88	Dämmatte unter Sitzblech	Insulating mat below seat pan	Natte isolante en dessous de l'assise	1	
12	0 21 307 25 88	Dämmatte auf Sitzblech	Insulating mat on seat pan	Natte isolante sur l'assise	1	
13	0 00 995 09 69	Flachkopfschraube	Pan-head screw	Vis à tête plate	8	M 8 x 20
14	7 462 680 011	Scheibe	Washer	Rondelle	8	8,4
15	0 00 992 43 28	Federring	Spring washer	Rondelle ressort	8	8
16	7 403 677 709	Sechskantmutter	Hexagon nut	Ecrou six pans	8	M 8
17	7 253 677 024	Zylinderschraube	Cheese-head screw	Vis à tête cylindrique	2	M 8 x 25
18	0 00 992 50 28	Federring	Spring washer	Rondelle ressort	2	8

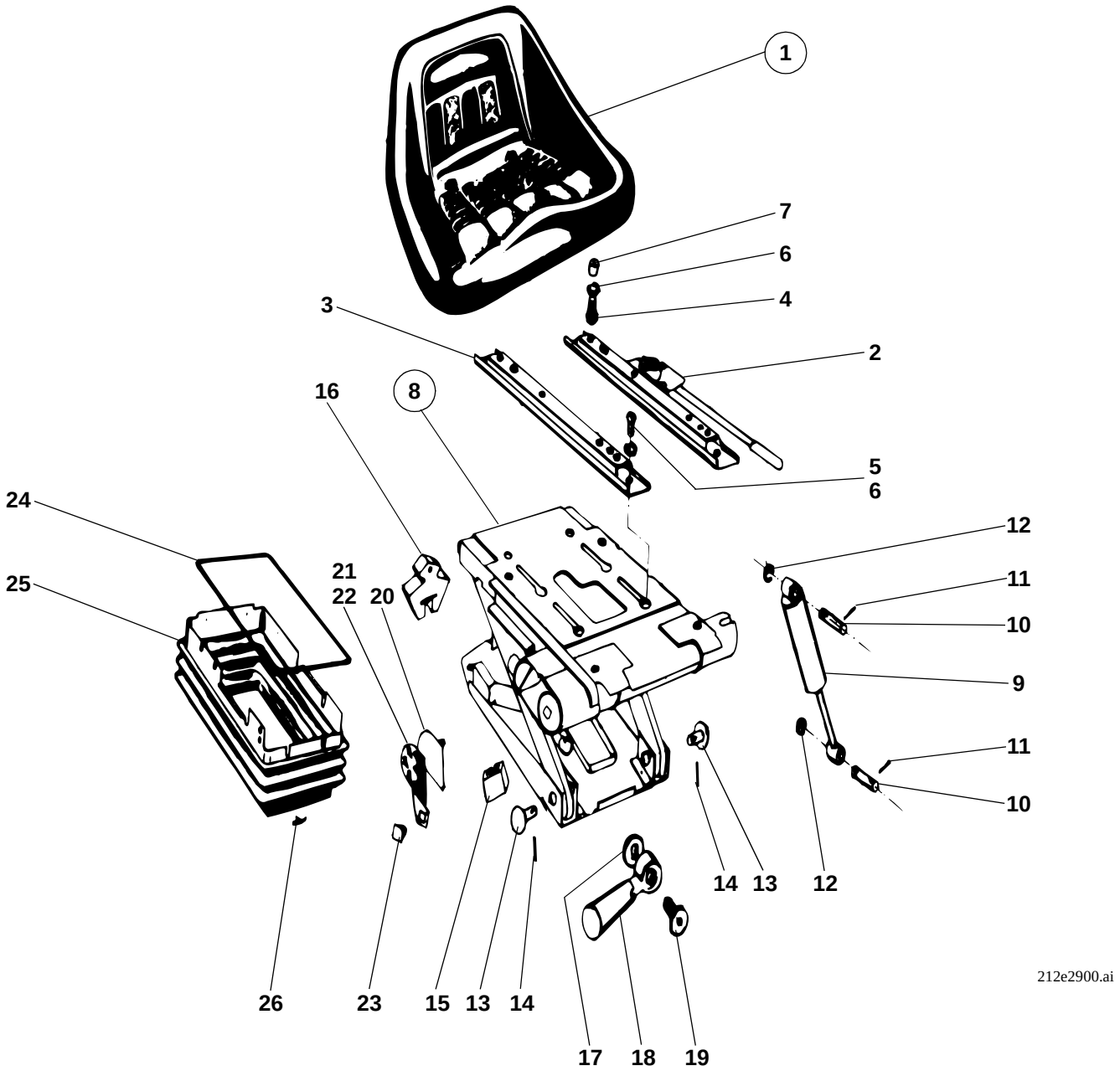
1
7
6
4
3
2
16
8
5
6
24
25
21
22
20
12
11
10
9
11
10
14
13
12
26
23
15
13
14
17
18
19
212e2900.ai

Pos. Item Pos.	Teil-Nummer Part no. No. pièce	Bezeichnung	Description	Désignation	Stück Qty. Qté.	Bemerkung Remarks Remarques
		Einzelteile Fahrersitz ➜I 126 425	**Operator seat: component parts ➜I 126 425**	**Siège du conducteur : pièces constitutives ➜I 126 425**		
1	0 21 291 02 01	Sitzpolster	Seat cushion	Coussion de siège	1	
2	0 21 292 00 27	Verstellschiene mit Hebel	Adjustment slide rail with lever	Glissière de réglage avec levier	1	
3	0 21 292 01 27	Verstellschiene	Adjustment slide rail	Glissière de réglage	1	
4	0 00 995 14 69	Flachkopfschraube	Pan-head screw	Vis à tête plate	4	M 8 x 20
5	0 00 995 15 69	Flachkopfschraube	Pan-head screw	Vis à tête plate	4	M 8 x 15
6	0 00 992 43 28	Federring	Spring washer	Rondelle ressort	8	8
7	0 00 994 25 52	Buchse	Bushing	Douille	2	
8	0 21 290 00 21	Sitzträger	Seat carrier	Porte-siège	1	
9	0 00 993 13 76	Stoßdämpfer	Shock absorber	Amortisseur	1	
10	0 00 990 26 13	Bolzen	Pin	Axe	2	
11	0 21 292 00 91	Spannhülse	Clamping sleeve	Manchon de serrage	2	
12	0 00 992 69 27	Sicherungsring	Circlip	Circlip	2	
13	0 00 990 27 13	Bolzen	Pin	Axe	2	
14	0 21 292 01 91	Spannhülse	Clamping sleeve	Manchon de serrage	2	
15	0 21 292 01 58	Anschlag	Limit stop	Butée	2	
16	0 21 292 02 58	Anschlag	Limit stop	Butée	1	
17	0 21 292 00 15	Zahnrad	Gear	Engrenage	1	
18	0 21 292 00 64	Griff	Handle	Poignée	1	
19	0 00 995 16 69	Schraube	Screw	Vis	1	
20	0 21 292 04 22	Abdeckung	Cover	Recouvrement	1	
21	0 21 292 05 22	Anzeigeband	Indicating strap	Bande indicatrice	1	
22	0 21 292 06 22	Markierung	Mark	Repère	1	
23	0 00 990 74 10	Stopfen	Plug	Bouchon	1	
24	0 00 996 32 50	Faltenbalg	Bellows	Joint-soufflet	1	
25	0 00 993 15 15	Klammer	Clip	Clip	1	
26	0 00 992 16 25	Clips	Clips	Clips	16	

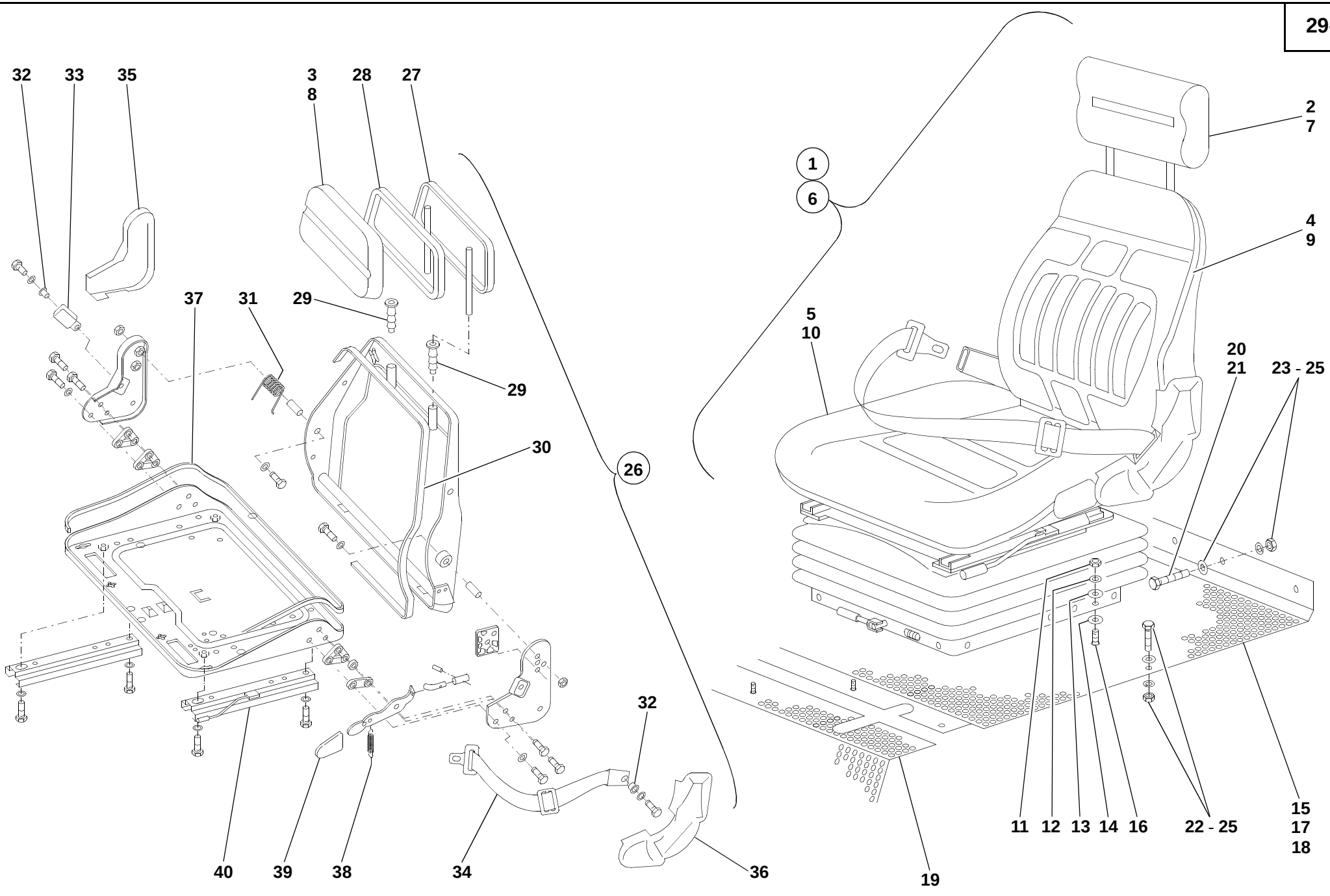
32
33
35
3
8
28
27
2
7
1
6
4
9
37
31
29
5
10
20
21
23 - 25
29
30
26
32
40
39
38
34
36
19
11
12
13
14
16
22 - 25
15
17
18
35et2900.iso

Pos. Item Pos.	Teil-Nummer Part no. No. pièce	Bezeichnung	Description	Désignation	Stück Qty. Qté.	Bemerkung Remarks Remarques
		Fahrersitz mit Stoffbezug I→ 126 426	**Operator seat with fabric lining I→ 126 426**	**Siège du conducteur avec capitonnage en tissu I→ 126 426**		
1	0 32 291 01 01	Fahrersitz	Operator seat	Siège du conducteur	1	
2	0 32 291 05 01	Rückenverlängerung	Backrest extension	Rallonge du dossier	1	
3	0 32 291 00 02	Polster für Rückenverlängerung	Cushion for backrest extension	Coussin pour rallonge du dossier	1	
4	0 32 291 02 02	Polster für Rücken	Cushion for backrest	Coussin pour dossier	1	
5	0 32 291 04 02	Polster für Sitz	Cushion for seat	Coussin pour siège	1	
		Fahrersitz mit Kunstlederbezug I→ 126 426	**Operator seat with leatherette lining I→ 126 426**	**Siège du conducteur avec capitonnage en simili-cuir I→ 126 426**		
6	0 32 291 02 01	Fahrersitz	Operator seat	Siège du conducteur	1	
7	0 32 291 06 01	Rückenverlängerung	Backrest extension	Rallonge du dossier	1	
8	0 32 291 01 02	Polster für Rückenverlängerung	Cushion for backrest extension	Coussin pour rallonge du dossier	1	
9	0 32 291 03 02	Polster für Rücken	Cushion for backrest	Coussin pour dossier	1	
10	0 20 290 00 07	Polster für Sitz	Cushion for seat	Coussin pour siège	1	
		Befestigung Fahrersitz	**Operator seat: attachment**	**Siège du conducteur : fixation**		
11	7 403 677 709	Sechskantmutter	Hexagon nut	Ecrou six pans	4	M8
12	0 00 992 43 28	Federring	Spring washer	Rondelle ressort	4	8
13	7 451 680 111	Scheibe	Washer	Rondelle	4	8,4
14	0 00 993 72 64	Scheibe	Washer	Rondelle	4	5 mm
		Sitzblech – Dämmatten	**Seat pan – insulating mats**	**Assise – nattes isolantes**		
15	1 32 290 19 24	Sitzblech	Seat pan	Assise	1	
16	0 00 995 93 69	Flachkopfschraube	Pan-head screw	Vis à tête plate	2	
17	0 21 307 25 88	Dämmatte auf Sitzblech hinten	Insulating mat on seat pan (rear)	Natte isolante sur l’assise (AR)	1	
18	0 21 341 34 88	Dämmatte unter Sitzblech hinten	Insulating mat seat pan (rear)	Natte isolante en dessous de l’assise (AR)	1	
19	0 35 307 22 88	Dämmatte auf Sitzblech vorne	Insulating mat on seat pan (front)	Natte isolant sur l’assise (AV)	1	
20	7 236 677 135	Sechskantschraube	Hexagon head screw	Vis six pans	2	M 8 x 30
21	7 236 677 133	Sechskantschraube	Hexagon head screw	Vis six pans	2	M 8 x 25
22	7 236 677 131	Sechskantschraube	Hexagon head screw	Vis six pans	7	M 8 x 20
23	7 462 680 011	Scheibe	Washer	Rondelle	10	8,4
24	0 00 992 43 28	Federring	Spring washer	Rondelle ressort	10	8
25	7 403 677 709	Sechskantmutter	Hexagon nut	Ecrou six pans	10	M 8

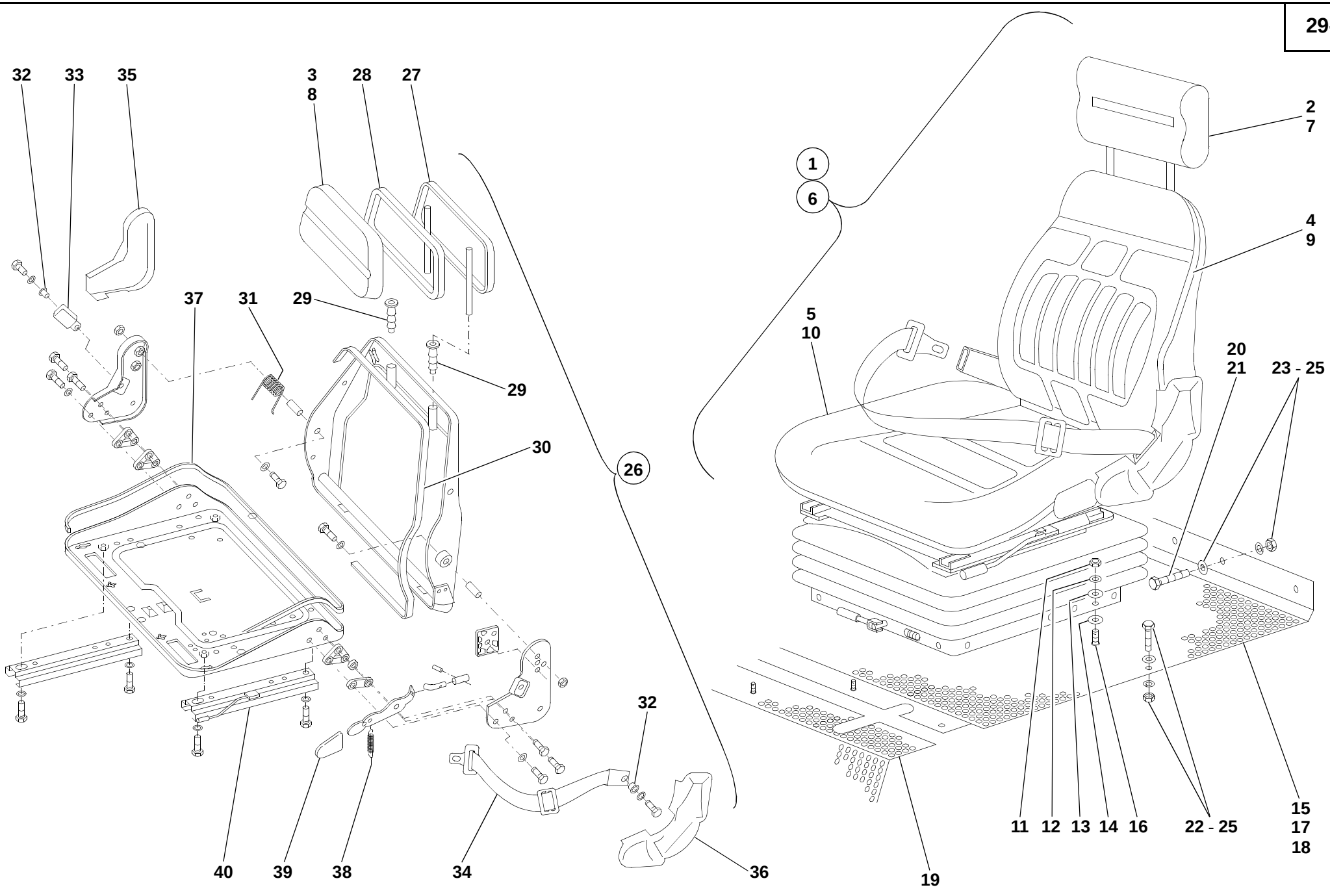
32
33
35
3
8
28
27
2
7
1
6
4
9
37
31
29
5
10
20
21
23 - 25
29
30
26
32
40
39
38
34
36
19
11
12
13
14
16
22 - 25
15
17
18
35et2900.iso

Pos. Item Pos.	Teil-Nummer Part no. No. pièce	Bezeichnung	Description	Désignation	Stück Qty. Qté.	Bemerkung Remarks Remarques
		Einzelteile Fahrersitz Oberteil I→ 126 426	**Operator seat (upper part): component parts I→ 126 426**	**Siège du conducteur (partie supérieure) : pièces constitutives I→ 126 426**		
26	0 32 291 07 01	Fahrersitz-Oberteil (ohne Polster)	Upper part of operator seat (without cushion)	Partie supérieure du siège de conducteur (sans coussin)	1	
27	0 32 291 00 37	Rückenverlängerung (Rahmen)	Backrest extension (frame)	Rallonge du dossier (châssis)	1	
28	0 00 996 54 83	Profil	Profile	Profil	1	900
29	0 00 994 36 54	Buchse	Bushing	Douille	2	
30	0 00 996 38 82	Profil	Profile	Profil	1	1460
31	0 00 992 11 01	Schenkelfeder	Leg spring	Ressort à branches	1	
32	0 00 994 37 54	Buchse	Bushing	Douille	2	
33	0 32 291 00 80	Schloß mit Lasche	Lock with shackle	Serrure avec éclisse	1	
34	0 32 291 01 69	Gurtband	Belt strap	Sangle de ceinture	1	
	0 32 291 00 69	Automatik-Gurt (ohne Abbildung)	Automatic seat belt (not shown)	Ceinture automatique (non illustrée)	1	00578-04
35	0 32 292 01 22	Abdeckung rechts	Cover (right)	Recouvrement (côté droit)	1	
36	0 32 292 00 22	Abdeckung links	Cover (left)	Recouvrement (côté gauche)	1	
37	0 00 996 55 83	Profil	Profile	Profil	1	1700
38	0 00 992 12 01	Zugfeder	Tension spring	Ressort rappel	1	
39	0 00 996 12 46	Griff	Handle	Poignée	1	
40	0 32 292 00 27	Verstellschiene mit Hebel	Adjustment slide rail with lever	Glissière de réglage avec levier	1	

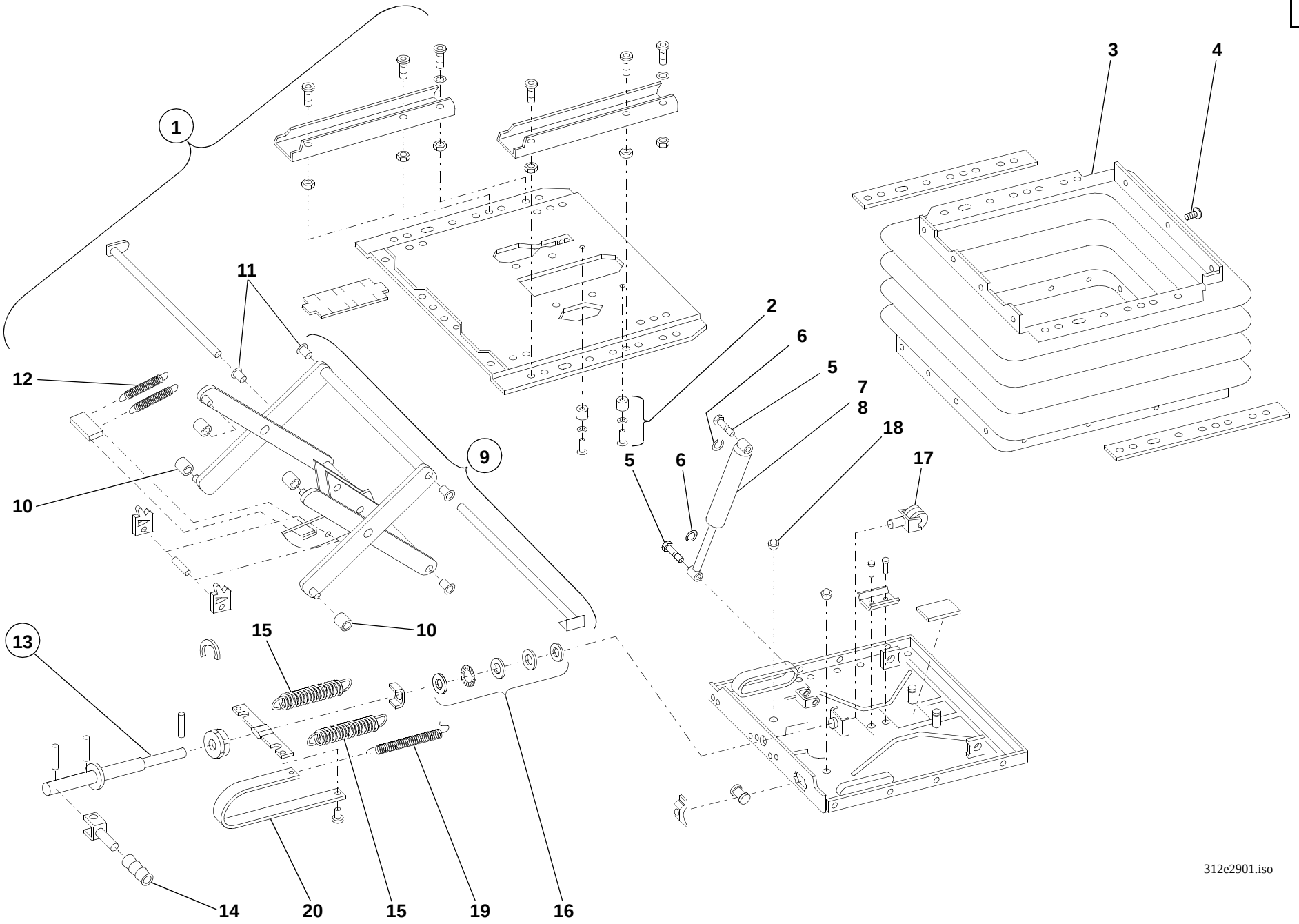
1
3
4
11
2
6
5
7
8
18
12
9
5
6
17
10
10
13
15
15
14
20
15
19
16
312e2901.iso

Pos. Item Pos.	Teil-Nummer Part no. No. pièce	Bezeichnung	Description	Désignation	Stück Qty. Qté.	Bemerkung Remarks Remarques
		Einzelteile Fahrersitz Unterteil I→ 126 426	**Operator seat (lower part): component parts I→ 126 426**	**Siège du conducteur (partie inférieure) : pièces constitutives I→ 126 426**		
1	0 32 291 08 01	Fahrersitz-Unterteil (ohne Polster)	Lower part of operator seat (without cushion)	Partie inférieure du siège du conducteur (sans coussin)	1	
2	0 32 290 00 77	Puffersatz	Set of buffers	Jeu de butoirs	1	
3	0 00 996 70 50	Faltenbalg	Bellows	Joint-soufflet	1	
4	0 00 990 50 09	Haltestopfen	Plug	Bouchon	21	
5	0 32 291 01 96	Bolzen	Pin	Axe	2	
6	0 00 993 46 64	Sicherungsscheibe	Locking washer	Rondelle-frein	2	
7	0 00 993 19 76	Stoßdämpfer	Shock absorber	Amortisseur	1	258
8	0 00 993 20 76	Stoßdämpfer	Shock absorber	Amortisseur	1	290
9	0 32 290 00 15	Schwinge	Linkage	Tringlerie	1	
10	0 32 292 00 80	Rolle	Drum	Rouleau	4	
11	0 00 994 38 54	Buchse	Bushing	Douille	4	
12	0 00 992 13 01	Zugfeder	Tension spring	Ressort rappel	2	
13	0 32 290 00 85	Verstellspindel	Adjustment spindle	Tige de réglage	1	
14	0 00 996 96 30	Griff	Handle	Poignée	1	
15	0 00 992 14 01	Zugfeder	Tension spring	Ressort rappel	2	
16	0 00 994 38 15	Axial-Kugellager	Axial ball bearing	Roulement à billes axial	1	
17	0 32 290 00 42	Gabel	Fork	Fourche	1	
18	0 00 993 02 84	Puffer	Buffer	Butoir	2	
19	0 00 992 15 01	Zugfeder	Tension spring	Ressort rappel	1	
20	0 00 435 02 35	Anzeigeband	Indicating strap	Bande indicatrice	1	

Gruppe 30

Blechteile

Group

Sheet-metal parts

Groupe

Eléments en tôle

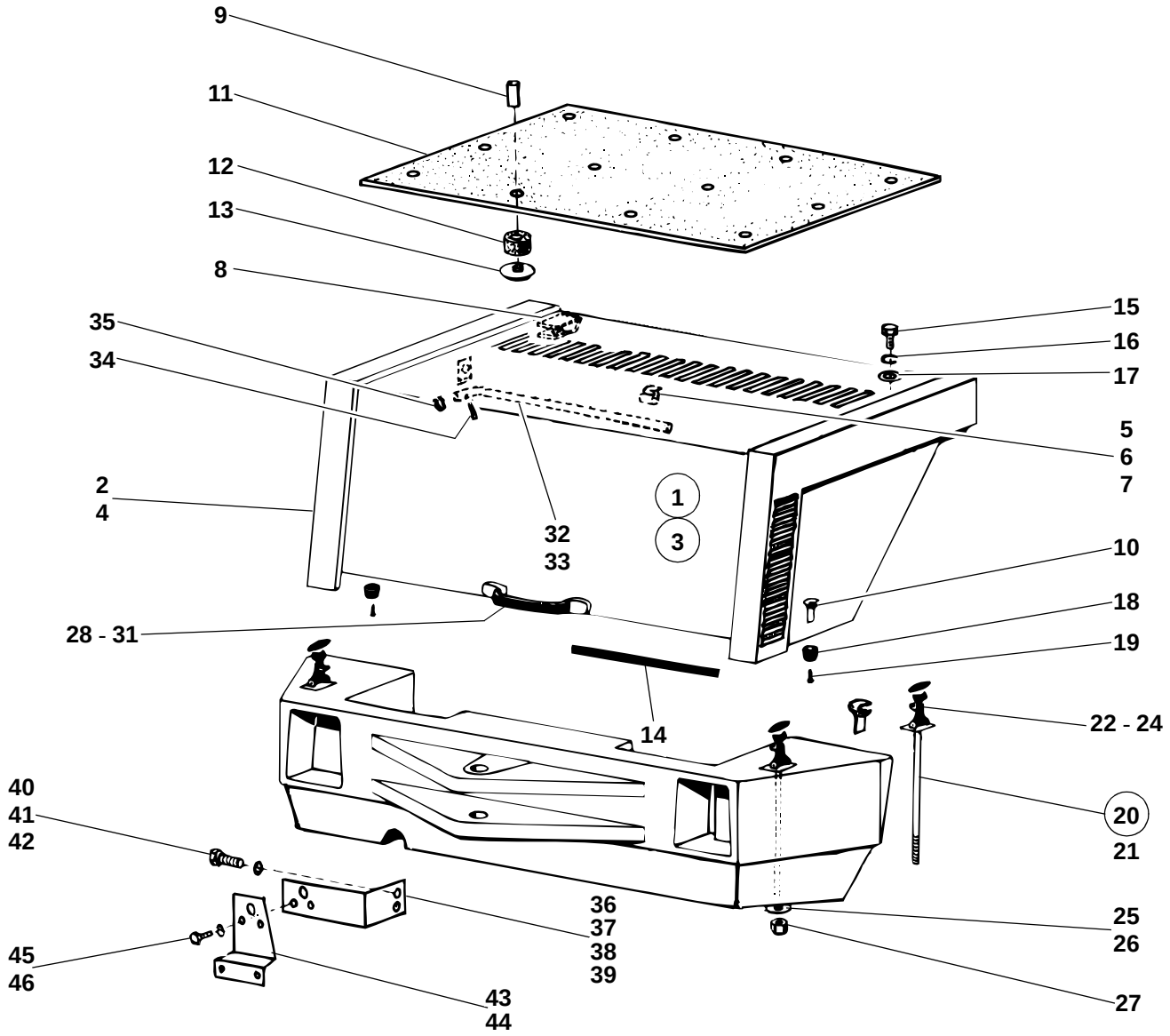
9
11
12
13
8
35
34
2
4
32
33
1
3
15
16
17
5
6
7
10
18
19
28 - 31
14
22 - 24
20
21
40
41
42
36
37
38
39
25
26
45
46
43
44
27
212e3001.ai

Pos. Item Pos.	Teil-Nummer Part no. No. pièce	Bezeichnung	Description	Désignation	Stück Qty. Qté.	Bemerkung Remarks Remarques
		Motorhaube →I 120 269	**Engine cover →I 120 269**	**Capot-moteur →I 120 269**		
1	1 21 300 11 30	Motorhaube	Engine cover	Capot-moteur	1	→I 120 030
2	1 21 300 12 30	Motorhaube	Engine cover	Capot-moteur	1	→I 120 030
3	1 21 300 17 30	Motorhaube	Engine cover	Capot-moteur	1	I→ 120 031 - →I 120 269
4	1 21 300 18 30	Motorhaube	Engine cover	Capot-moteur	1	I→ 120 031 - →I 120 269
		Einzelteile f. beide Motorhauben gültig!	Component parts valid for both engine covers!	Pièces constitutives pour les deux capot-moteurs !		
5	1 21 300 00 40	Halter	Bracket	Support	1	
6	0 00 992 04 25	Bügel	Bow clip	Clip en arceau	1	
7	7 544 161 036	Niet	Rivet	Rivet	2	3 x 8
8	0 00 994 87 81	Scharnier	Hinge	Charnière	2	
9	0 00 993 04 95	Stift	Stud	Goujon	12	
10	0 50 305 00 57	Anhaker f. Haubenhalter	Hook for engine cover retainer	Crochet pour attache de capot-moteur	2	
11	0 21 307 15 88	Dämmatte	Insulating mat	Natte isolante	1	
12	0 00 993 15 74	Distanzring	Spacer ring	Bague d'écartement	12	
13	0 00 993 03 94	Clips	Clips	Clips	12	
14	1 00 996 15 83	Kantenschutz	Edge guard	Profil de protection	1	870
	0 00 996 31 90	Kantenschutz (Meterware)	Edge guard (by the metre)	Profil de protection (au mètre)		
15	7 236 677 924	Sechskantschraube	Hexagon head screw	Vis six pans	2	M 10 x 25
16	7 462 680 014	Scheibe	Washer	Rondelle	2	10,5
17	7 405 677 007	Sechskantmutter	Hexagon nut	Ecrou six pans	2	M 10
18	0 00 993 53 78	Gummipuffer	Rubber buffer	Butoir en caoutchouc	2	
19	7 311 680 352	Blechschraube	Sheet-metal screw	Vis à tôle	2	3,5 x 13
20	1 32 300 01 40	Halterung	Bracket	Support	2	
21	0 00 993 11 41	Haubenhalter	Engine cover retainer	Attache de capot-moteur	2	
22	0 00 993 07 41	Gummiteil	Rubber element	Elément en caoutchouc	2	
23	0 00 990 20 14	Bolzen	Pin	Axe	2	
24	7 530 680 018	Splint	Split pin	Goupille fendue	2	1,6 x 12
25	7 462 680 011	Scheibe	Washer	Rondelle	2	8,4
26	7 460 094 007	Scheibe	Washer	Rondelle	2	13
27	7 405 677 005	Sechskantmutter	Hexagon nut	Ecrou six pans	2	M 8

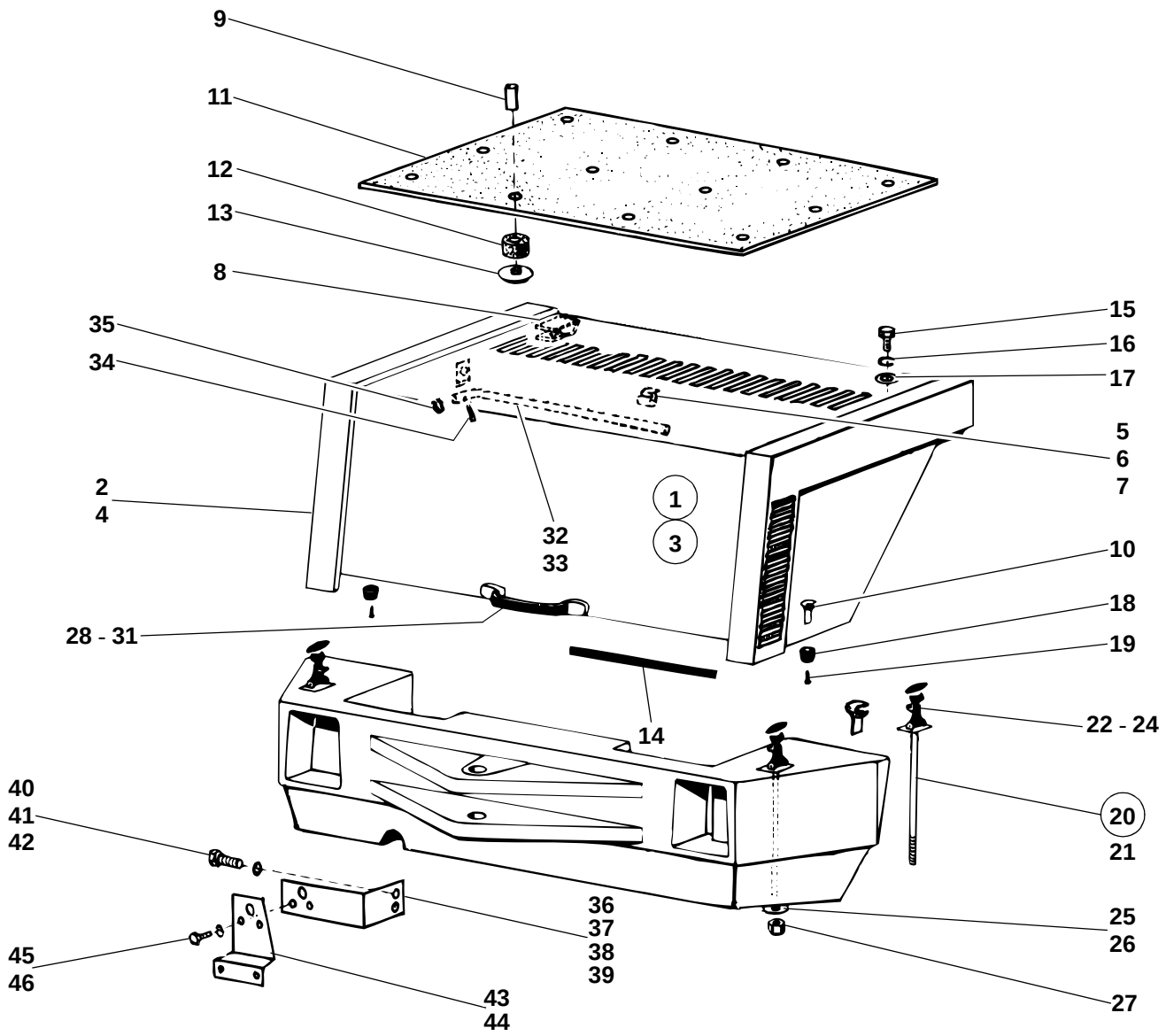
9
11
12
13
8
35
34
2
4
32
33
1
3
15
16
17
5
6
7
10
18
19
28 - 31
14
22 - 24
20
21
40
41
42
36
37
38
39
25
26
45
46
43
44
27
212e3001.ai

Pos. Item Pos.	Teil-Nummer Part no. No. pièce	Bezeichnung	Description	Désignation	Stück Qty. Qté.	Bemerkung Remarks Remarques
28	0 00 341 30 41	Griff	Handle	Poignée	1	
29	7 236 677 058	Sechskantschraube	Hexagon head screw	Vis six pans	4	M 5 x 20
30	0 00 992 39 28	Federring	Spring washer	Rondelle ressort	4	5
31	7 403 677 705	Sechskantmutter	Hexagon nut	Ecrou six pans	4	M 5
32	1 21 300 02 17	Stütze f. Motorhaube	Support for engine cover	Support capot-moteur	1	→I 120 030
33	1 21 300 04 17	Stütze f. Motorhaube	Support for engine cover	Support capot-moteur	1	I→ 120 031 - →I 120 269
34	7 530 680 039	Splint	Split pin	Goupille fendue	1	3,2 x 20
35	7 451 680 112	Scheibe	Washer	Rondelle	1	10,5
36	1 32 332 03 40	Halter f. Schlußleuchte li.	Bracket for rear light (left)	Support pour feux AR (gauche)	1	→I 120 030
37	1 32 332 04 40	Halter f. Schlußleuchte re.	Bracket for rear light (right)	Support pour feux AR (droite)	1	→I 120 030
38	1 21 332 09 40	Halter f. Schlußleuchte li.	Bracket for rear light (left)	Support pour feux AR (gauche)	1	I→ 120 031 - →I 120 269
39	1 21 332 10 40	Halter f. Schlußleuchte re.	Bracket for rear light (right)	Support pour feux AR (droite)	1	I→ 120 031 - →I 120 269
40	7 236 677 923	Sechskantschraube	Hexagon head screw	Vis six pans	4	M 10 x 20
41	0 00 992 35 28	Federring	Spring washer	Rondelle ressort	4	10
42	7 462 680 014	Scheibe	Washer	Rondelle	4	10,5
43	1 52 332 03 40	Halter für Rückstrahler li.	Bracket for reflector (left)	Support pour cataphote (gauche)	1	
44	1 52 332 04 40	Halter für Rückstrahler re.	Bracket for reflector (right)	Support pour cataphote (droite)	1	
45	7 236 677 129	Sechskantschraube	Hexagon head screw	Vis six pans	4	M 8 x 16
46	0 00 992 43 28	Federring	Spring washer	Rondelle ressort	4	8

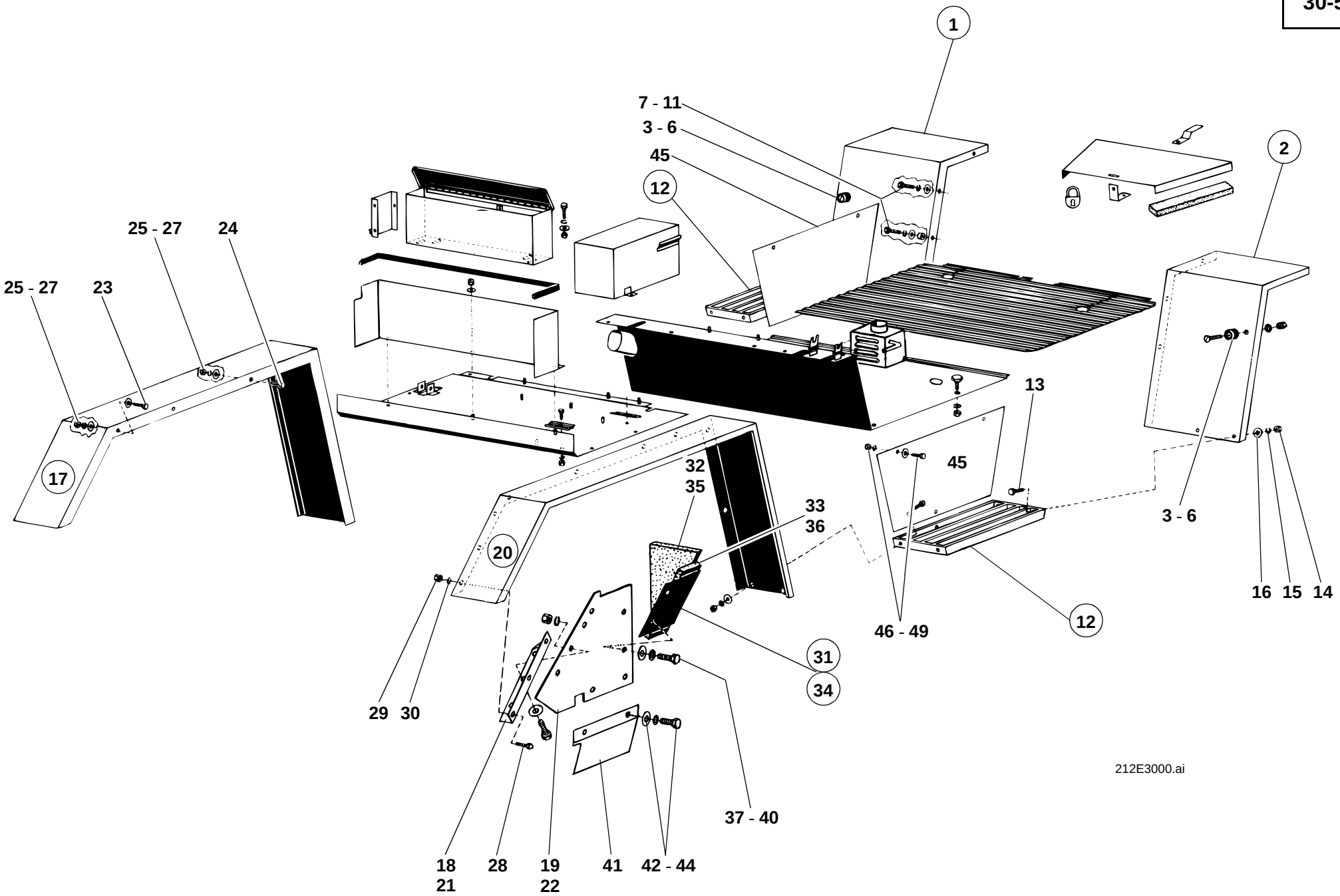
1
7 - 11
3 - 6
45
12
2
25 - 27
24
25 - 27
23
17
13
45
32
35
33
36
20
3 - 6
16
15
14
46 - 49
12
31
34
29
30
37 - 40
18
21
28
19
22
41
42 - 44
212E3000.ai

Pos. Item Pos.	Teil-Nummer Part no. No. pièce	Bezeichnung	Description	Désignation	Stück Qty. Qté.	Bemerkung Remarks Remarques
		Radabdeckung vorn ➜I 120 269	**Front wheel cover ➜I 120 269**	**Protection de roue AV ➜I 120 269**		
1	1 21 301 07 05	Radabdeckung vorne links	Wheel cover (front left)	Protection de roue (côté gauche AV)	1	
2	1 21 301 02 05	Radabdeckung vorne rechts	Wheel cover (front right)	Protection de roue (côté droit AV)	1	
3	0 00 996 10 51	Rundpuffer (Türanschlag)	Round buffer (limit stop for door)	Butoir rond (butée pour portière)	2	
4	7 236 677 081	Sechskantschraube	Hexagon head screw	Vis six pans	2	M 6 x 20
5	7 403 677 707	Sechskantmutter	Hexagon nut	Ecrou six pans	2	M 6
6	0 00 992 41 28	Federring	Spring washer	Rondelle ressort	2	6
7	7 236 677 128	Sechskantschraube	Hexagon head screw	Vis six pans	4	M 8 x 12
8	7 236 677 131	Sechskantschraube	Hexagon head screw	Vis six pans	2	M 8 x 20
9	0 00 992 43 28	Federring	Spring washer	Rondelle ressort	6	8
10	7 462 680 011	Scheibe	Washer	Rondelle	6	A 8,4
11	1 00 993 10 66	Scheibe	Washer	Rondelle	2-4	22 x 5
12	1 21 300 04 46	Trittrost	Foothold	Marche-pied	2	
13	7 236 677 129	Sechskantschraube	Hexagon head screw	Vis six pans	8	M 8 x 16
14	7 403 677 709	Sechskantmutter	Hexagon nut	Ecrou six pans	8	M 8
15	0 00 992 43 28	Federring	Spring washer	Rondelle ressort	8	8
16	7 462 680 011	Scheibe	Washer	Rondelle	8	A 8,4
		Radabdeckung hinten ➜I 120 269	**Rear wheel cover ➜I 120 269**	**Protection de roue AR ➜I 120 269**		
17	1 21 300 06 02	Radabdeckung hinten links	Wheel cover (rear left)	Protection de roue (côté gauche AR)	1	
18	1 21 307 02 18	Winkel links	Angle plate (left)	Equerre (côté gauche)	1	
19	0 21 307 16 88	Gummimatte links	Rubber mat (left)	Natte en caoutchouc (côté gauche)	1	
20	1 21 300 07 02	Radabdeckung hinten rechts	Wheel cover (rear right)	Protection de roue (côté droit AR)	1	
21	1 21 307 03 18	Winkel rechts	Angle plate (rear)	Equerre (côté droit)	1	
22	0 21 307 17 88	Gummimatte rechts	Rubber mat (rear)	Natte en caoutchouc (côté droit)	1	
23	7 236 677 131	Sechskantschraube	Hexagon head screw	Vis six pans	10	M 8 x 20
24	7 236 677 133	Sechskantschraube	Hexagon head screw	Vis six pans	2	M 8 x 25
25	7 403 677 709	Sechskantmutter	Hexagon nut	Ecrou six pans	12	M 8
26	0 00 992 43 28	Federring	Spring washer	Rondelle ressort	12	8
27	7 462 680 011	Scheibe	Washer	Rondelle	12	A 8,4
28	7 236 677 079	Sechskantschraube	Hexagon head screw	Vis six pans	6	M 6 x 16
29	7 403 677 707	Sechskantmutter	Hexagon nut	Ecrou six pans	6	M 6
30	0 00 992 41 28	Federring	Spring washer	Rondelle ressort	6	6

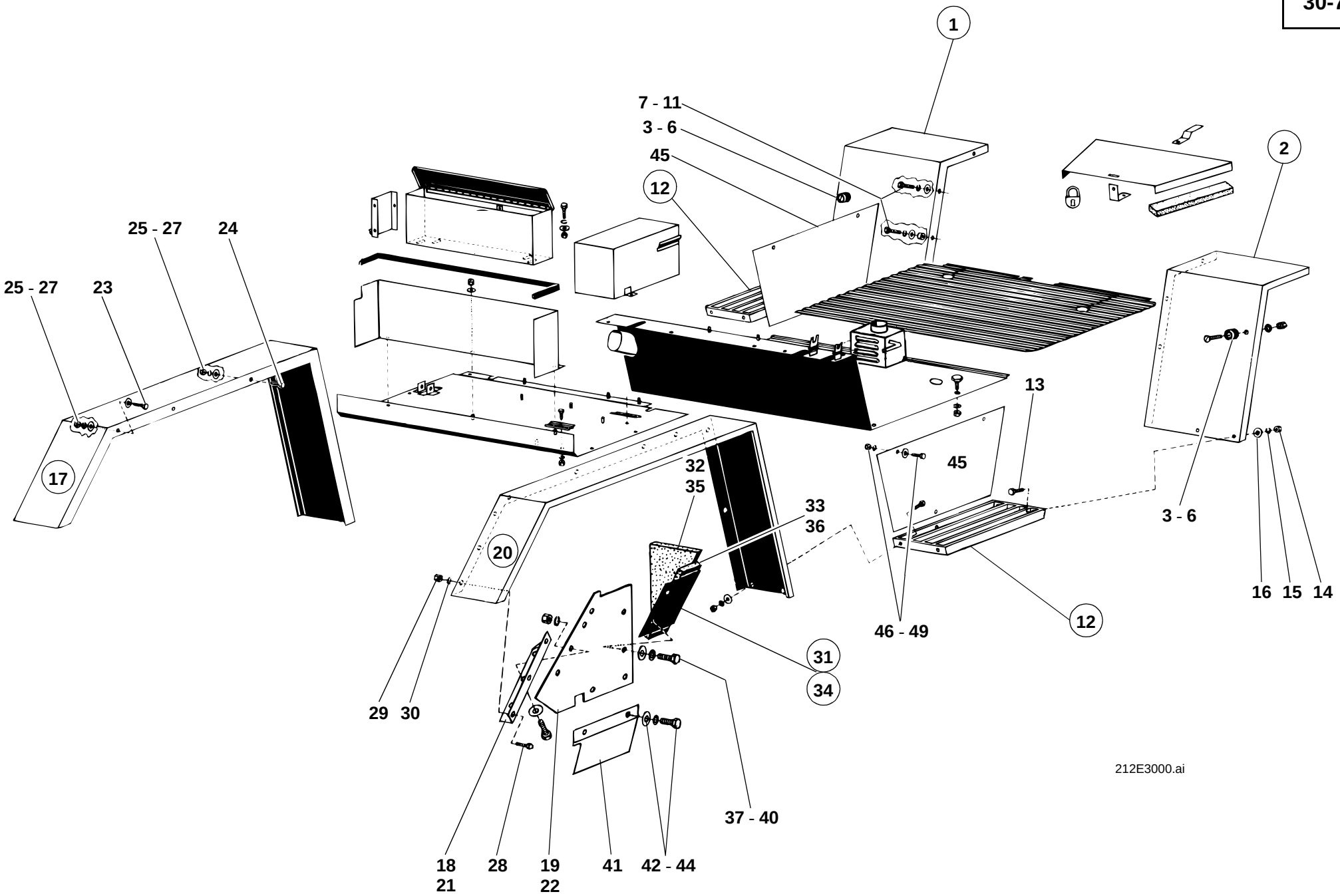
1
7 - 11
3 - 6
45
12
2
25 - 27
24
25 - 27
23
17
13
45
32
35
33
36
20
3 - 6
16
15
14
46 - 49
12
31
34
29
30
37 - 40
18
21
28
19
22
41
42 - 44
212E3000.ai

Pos. Item Pos.	Teil-Nummer Part no. No. pièce	Bezeichnung	Description	Désignation	Stück Qty. Qté.	Bemerkung Remarks Remarques
31	1 21 300 14 21	Abdeckblech links	Cover plate (left)	Tôle de recouvrement (côté gauche)	1	
32	0 21 307 18 88	Dämmatte	Insulating mat	Natte isolante	2	
33	0 21 307 19 88	Dämmatte	Insulating mat	Natte isolante	2	
34	1 21 300 15 21	Abdeckblech rechts	Cover plate (right)	Tôle de recouvrement (côté droit)	1	
35	0 21 307 18 88	Dämmatte	Insulating mat	Natte isolante	2	
36	0 21 307 19 88	Dämmatte	Insulating mat	Natte isolante	2	
37	7 236 677 131	Sechskantschraube	Hexagon head screw	Vis six pans	16	M 8 x 20
38	7 462 680 011	Scheibe	Washer	Rondelle	16	A 8,4
39	0 00 992 43 28	Federring	Spring washer	Rondelle ressort	16	8
40	7 403 677 709	Sechskantmutter	Hexagon nut	Ecrou six pans	8	M 8
41	1 21 307 15 21	Abdeckblech (am Anlasser)	Cover plate (at the starter)	Tôle de recouvrement (sur le démarreur)	1	
42	7 236 677 129	Sechskantschraube	Hexagon head screw	Vis six pans	2	M 8 x 16
43	0 00 992 43 28	Federring	Spring washer	Rondelle ressort	2	8
44	7 462 680 011	Scheibe	Washer	Rondelle	2	A 8,4
45	1 21 307 13 21	Abdeckblech (am Trittrost)	Cover plate (at the foothold)	Tôle de recouvrement (sur le marche-pied)	2	
46	7 236 677 131	Sechskantschraube	Hexagon head screw	Vis six pans	6	M 8 x 20
47	7 403 677 709	Sechskantmutter	Hexagon nut	Ecrou six pans	6	M 8
48	0 00 992 43 28	Federring	Spring washer	Rondelle ressort	6	8
49	7 462 680 011	Scheibe	Washer	Rondelle	6	A 8,4

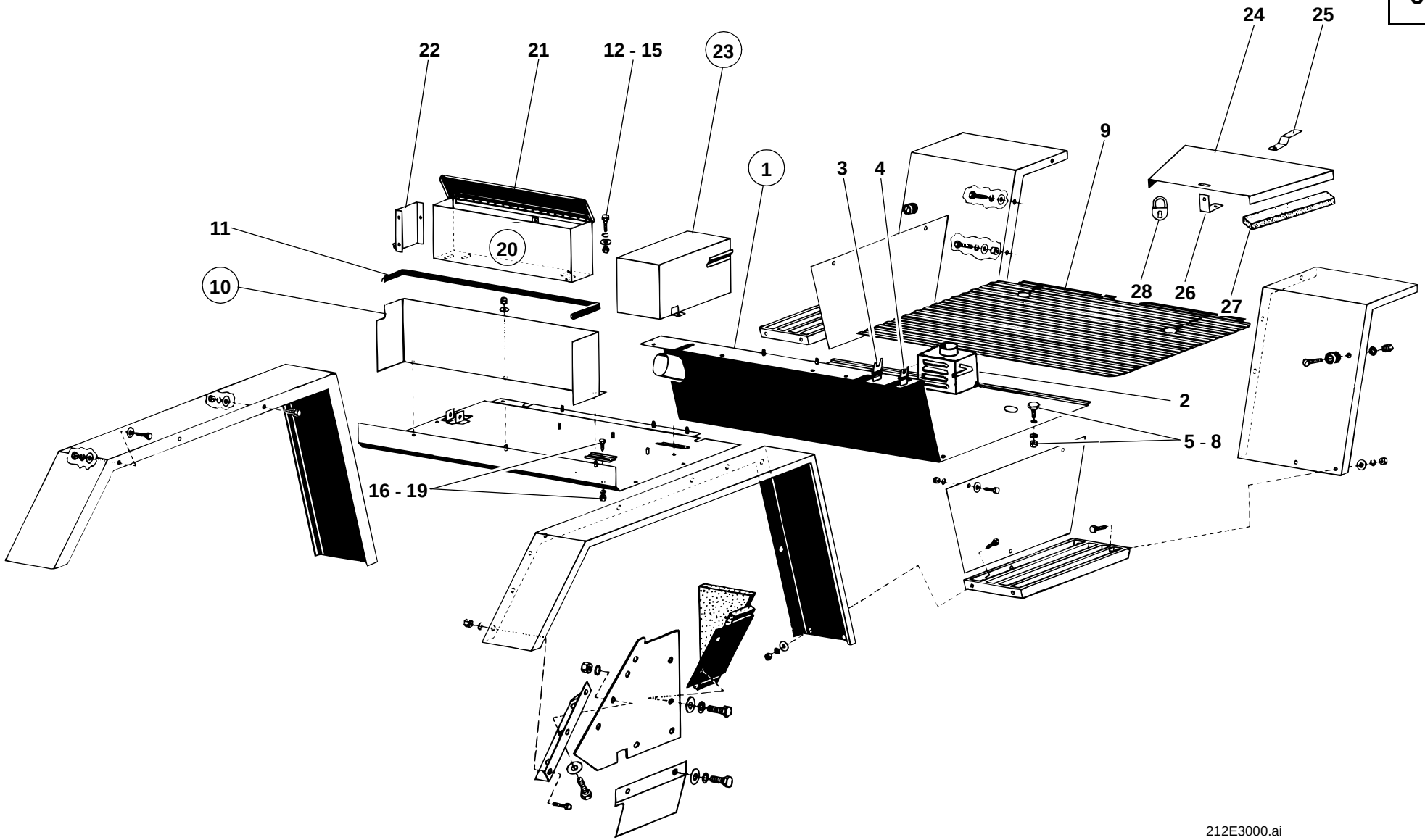
22
21
12 - 15
23
24
25
1
3
4
9
11
20
10
28
26
27
2
5 - 8
16 - 19
212E3000.ai

Pos. Item Pos.	Teil-Nummer Part no. No. pièce	Bezeichnung	Description	Désignation	Stück Qty. Qté.	Bemerkung Remarks Remarques
		Fußblech – Werkzeugkasten – Batteriekasten ➜I 120 269	**Floor panel – tool kit – battery container ➜I 120 269**	**Tôle de plancher – caisse à outils – caisse de batterie ➜I 120 269**		
1	1 21 300 13 45	Fußblech	Floor panel	Tôle de plancher	1	
2	1 21 410 03 61	Luftverteiler	Air distributor	Répartiteur d'air	1	
3	1 00 994 90 81	Sperre (Straßenfahrt)	Lock (long-haul travel)	Arrêt (déplacement sur voie publique)	1	
4	1 32 416 01 27	Sperre (3. Steuerkreis)	Lock for 3rd control circuit	Arrêt pour 3e circuit hydraulique	1	
5	0 00 995 09 69	Flachkopfschraube	Pan-head screw	Vis à tête plate	4	M 8 x 20
6	7 403 677 709	Sechskantmutter	Hexagon nut	Ecrou six pans	4	M 8
7	0 00 992 43 28	Federring	Spring washer	Rondelle ressort	4	8
8	7 462 680 011	Scheibe	Washer	Rondelle	4	A 8,4
9	0 32 341 07 88	Bodenmatte	Floor mat	Revêtement de plancher	1	
10	1 32 304 00 08	Werkzeugkasten	Tool kit	Caisse à outils	1	
11	1 00 996 25 81	Kantenschutz	Edge guard	Profil de protection	1	845
	0 00 996 31 90	Kantenschutz (Meterware)	Edge guard (by the metre)	Profil de protection (au mètre)		
12	7 236 677 131	Sechskantschraube	Hexagon head screw	Vis six pans	8	M 8 x 20
13	7 462 680 011	Scheibe	Washer	Rondelle	8	A 8,4
14	0 00 992 43 28	Federring	Spring washer	Rondelle ressort	8	8
15	7 403 677 709	Sechskantmutter	Hexagon nut	Ecrou six pans	8	M 8
16	1 60 335 01 40	Halter für Batterie	Bracket for battery	Support pour batterie	2	
17	7 252 677 046	Zylinderschraube	Cheese-head screw	Vis à tête cylindrique	2	M 8 x 25
18	0 00 992 43 28	Federring	Spring washer	Rondelle ressort	2	8
19	7 403 677 709	Sechskantmutter	Hexagon nut	Ecrou six pans	4	M 8
20	1 21 300 03 24	Werkzeugkasten	Tool kit	Caisse à outils	1	SO 536
21	1 21 300 04 26	Klappe	Lid	Trappe	1	
22	1 21 300 00 51	Zwischenblech	Intermediate sheet metal	Tôle intermédiaire	1	
23	1 21 300 04 24	Batteriekasten	Battery container	Caisse de batterie	1	SO 536
24	1 21 331 01 73	Schutzhaube	Protective hood	Capot protecteur	1	SO 563
25	1 21 331 00 40	Halter	Bracket	Support	1	
26	1 21 331 02 41	Winkel	Angle plate	Equerre	1	
27	1 00 996 91 80	Profil	Profile	Profil	2	220
	0 00 996 02 80	Profil (Meterware)	Profile (by the metre)	Profil (au mètre)		
28	7 845 000 005	Vorhängeschloß	Padlock	Cadenas	1	

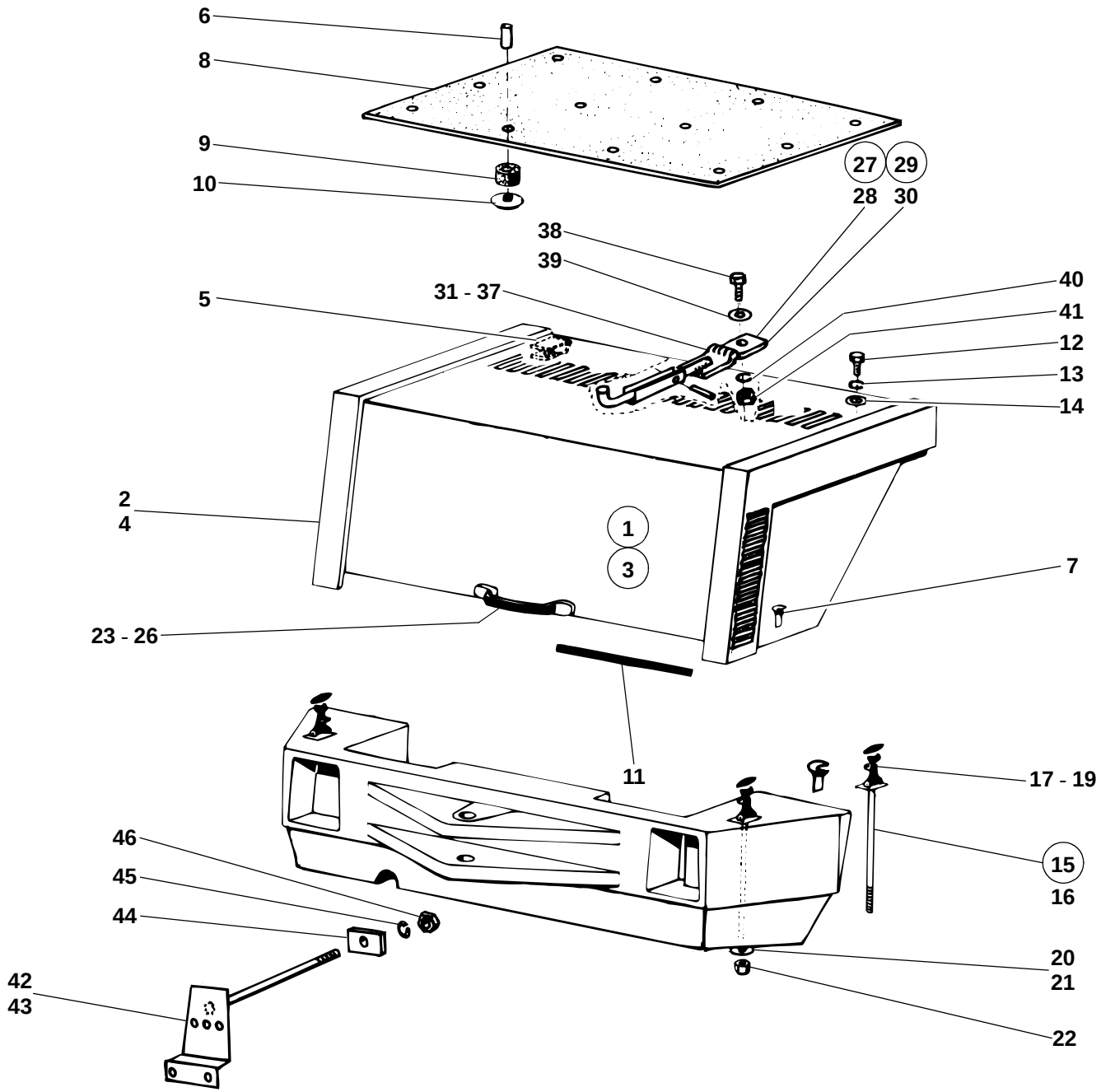
6
8
9
10
27
29
28
30
38
39
31 - 37
5
40
41
12
13
14
2
4
1
3
7
23 - 26
11
17 - 19
46
45
44
15
16
20
21
42
43
22
212e3002.ai

Pos. Item Pos.	Teil-Nummer Part no. No. pièce	Bezeichnung	Description	Désignation	Stück Qty. Qté.	Bemerkung Remarks Remarques
		Motorhaube I→ 120 270	**Engine cover I→ 120 270**	**Capot-moteur I→ 120 270**		
1	1 21 300 22 30	Motorhaube	Engine cover	Capot-moteur	1	→I 120 339
2	1 21 300 23 30	Motorhaube	Engine cover	Capot-moteur	1	→I 120 339
3	1 21 300 27 30	Motorhaube	Engine cover	Capot-moteur cpl	1	I→ 120 340
4	1 21 300 28 30	Motorhaube	Engine cover	Capot-moteur	1	I→ 120 340
		Einzelteile f. beide Motorhauben gültig!	Component parts valid for both engine covers!	Pièces constitutives valables pour les deux capot-moteurs !		
5	0 00 994 87 81	Scharnier	Hinge	Charnière	2	
6	0 00 993 04 95	Stift	Stud	Goujon	12	
7	0 50 305 00 57	Anhaker f. Haubenhalter	Hook for engine cover retainer	Crochet pour attache de capot-moteur	2	
8	0 21 307 15 88	Dämmatte	Insulating mat	Natte isolante	1	
9	0 00 993 15 74	Distanzring	Spacer ring	Bague d'écartement	12	
10	0 00 993 03 94	Clips	Clips	Clips	12	
11	1 00 996 15 83	Kantenschutz	Edge guard	Profil de protection	1	870
	0 00 996 31 90	Kantenschutz (Meterware)	Edge guard (by the metre)	Profil de protection (au mètre)		
12	7 236 677 924	Sechskantschraube	Hexagon head screw	Vis six pans	2	M 10 x 25
13	7 462 680 014	Scheibe	Washer	Rondelle	2	10,5
14	7 405 677 007	Sechskantmutter	Hexagon nut	Ecrou six pans	2	M 10
15	1 32 300 01 40	Halterung	Bracket	Support	2	
16	0 00 993 11 41	Haubenhalter	Engine cover retainer	Attache de capot-moteur	2	
17	0 00 993 07 41	Gummiteil	Rubber element	Elément en caoutchouc	2	
18	0 00 990 20 14	Bolzen	Pin	Axe	2	
19	7 530 680 018	Splint	Split pin	Goupille fendue	2	1,6 x 12
20	7 462 680 011	Scheibe	Washer	Rondelle	2	8,4
21	7 460 094 027	Scheibe	Washer	Rondelle	2	13
22	7 405 677 005	Sechskantmutter	Hexagon nut	Ecrou six pans	2	M 8
23	0 00 341 30 41	Griff	Handle	Poignée	1	
24	7 236 677 058	Sechskantschraube	Hexagon head screw	Vis six pans	4	M 5 x 20
25	0 00 992 39 28	Federring	Spring washer	Rondelle ressort	4	5
26	7 403 677 705	Sechskantmutter	Hexagon nut	Ecrou six pans	4	M 5

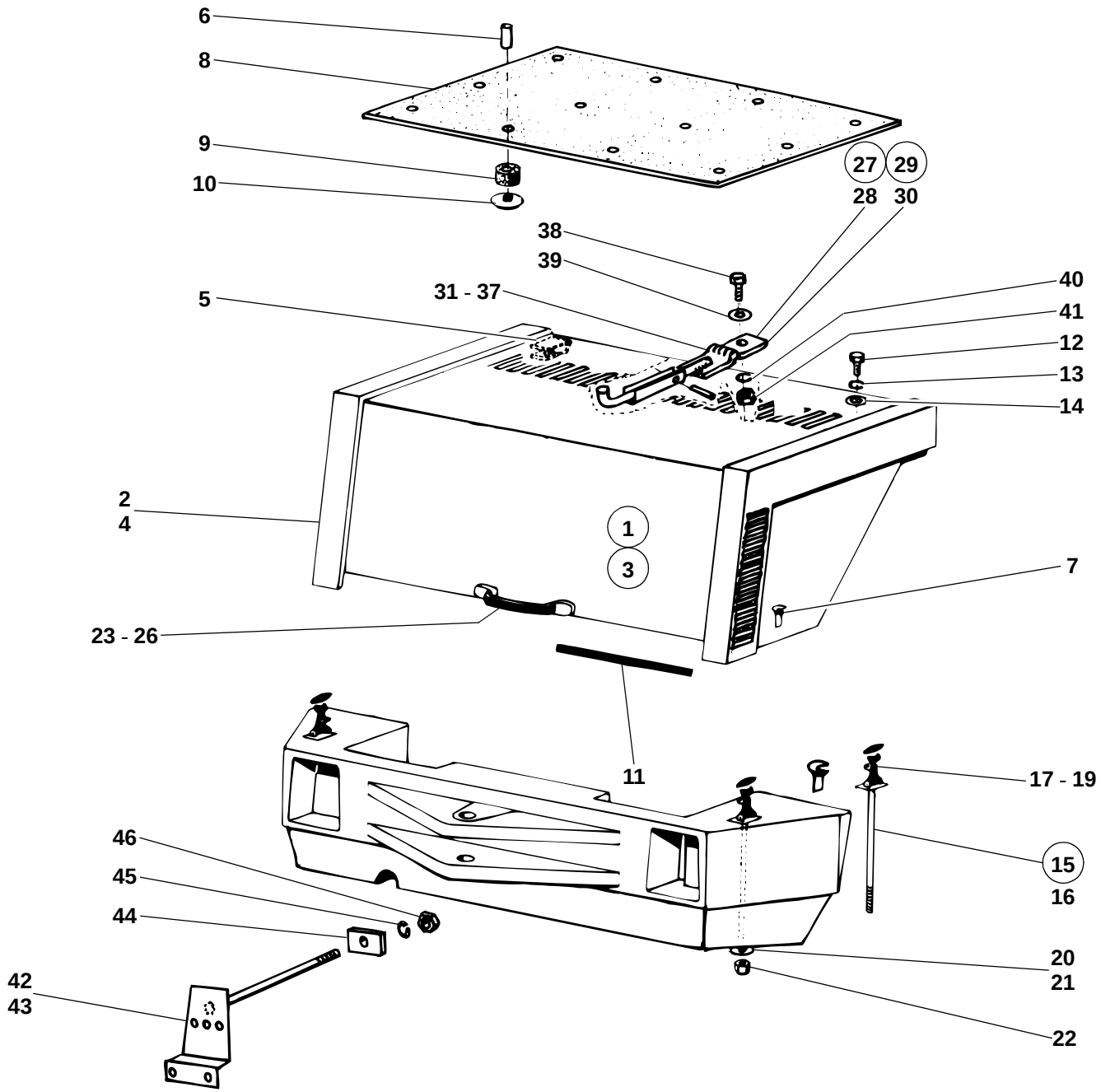
6
8
9
10
27
29
28
30
38
39
31 - 37
5
40
41
12
13
14
2
4
1
3
7
23 - 26
11
17 - 19
46
45
44
15
16
20
21
42
43
22
212e3002.ai

Pos. Item Pos.	Teil-Nummer Part no. No. pièce	Bezeichnung	Description	Désignation	Stück Qty. Qté.	Bemerkung Remarks Remarques
		Abstützung Motorhaube →I 120 339	**Engine cover: stay →I 120 339**	**Capot-moteur : béquille →I 120 339**		
27	1 21 300 09 17	Stütze f. Motorhaube	Stay for engine cover	Béquille pour capot-moteur	1	
28	1 21 300 07 17	Stütze f. Motorhaube	Stay for engine cover	Béquille pour capot-moteur	1	
		Abstützung Motorhaube I→ 120 340	**Engine cover: stay I→ 120 340**	**Capot-moteur : béquille I→ 120 340**		
29	1 21 300 11 17	Stütze f. Motorhaube	Stay for engine cover	Béquille pour capot-moteur	1	
30	1 21 300 10 17	Stütze f. Motorhaube	Stay for engine cover	Béquille pour capot-moteur	1	
		Einzelteile Stütze, für beide Ausführungen gültig!	Stay: component parts valid for both versions!	Béquille : pièces constitutives valables pour les deux versions !		
31	1 21 305 06 18	Stütze	Stay	Béquille	1	
32	0 00 994 34 82	Scharnier	Hinge	Charnière	1	
33	7 462 680 014	Scheibe	Washer	Rondelle	1	10,5
34	0 00 992 35 01	Druckfeder	Compression spring	Ressort de pression	1	
35	1 21 305 01 83	Sperre	Lock	Arrêt	1	→I 120 339
36	1 21 305 02 83	Sperre	Lock	Arrêt	1	I→ 120 340
37	7 514 682 156	Spannhülse	Clamping sleeve	Manchon de serrage	1	6 x 22
38	7 236 677 925	Sechskantschraube	Hexagon head screw	Vis six pans	1	M 10 x 28
39	7 460 094 026	Scheibe	Washer	Rondelle	1	10,5
40	0 00 992 35 28	Federring	Spring washer	Rondelle ressort	1	10
41	7 403 677 813	Sechskantmutter	Hexagon nut	Ecrou six pans	1	M 10
	0 00 435 76 29	Hinweisschild	Label	Label	1	
42	1 21 330 05 40	Halter f. Schlußleuchte li.	Bracket for rear light (left)	Support pour feux AR (gauche)	1	
43	1 21 330 06 40	Halter f. Schlußleuchte re.	Bracket for rear light (right)	Support pour feux AR (droite)	1	
44	1 20 332 02 40	Halter	Bracket	Support	2	
45	0 00 992 43 28	Federring	Spring washer	Rondelle ressort	2	8
46	7 405 677 005	Sechskantmutter	Hexagon nut	Ecrou six pans	2	M 8

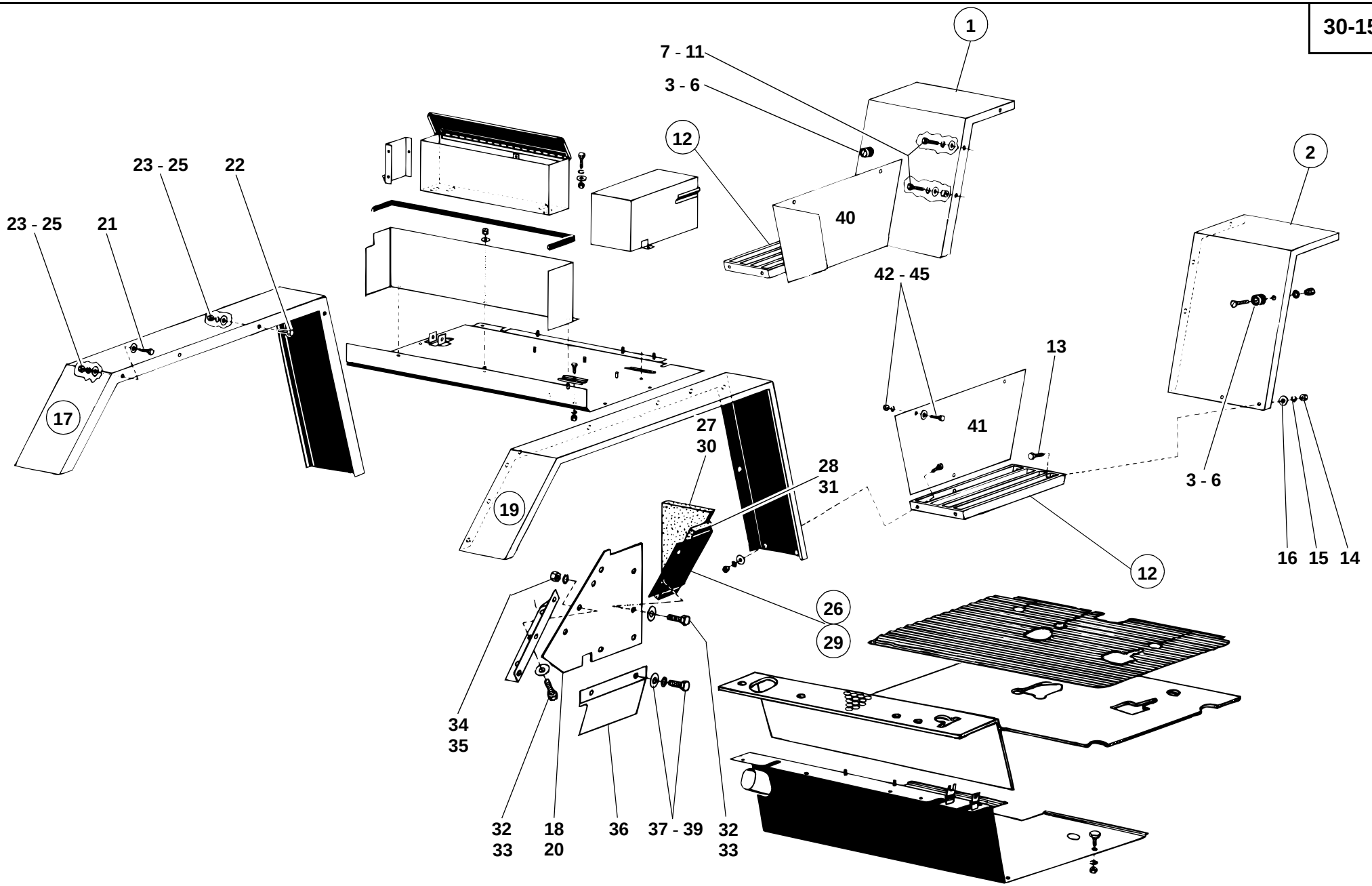
1
7 - 11
3 - 6
12
40
2
23 - 25
22
23 - 25
21
42 - 45
13
41
17
19
27
30
28
31
3 - 6
16
15
14
12
26
29
34
35
32
33
18
20
36
37 - 39
32
33
212e3003.ai

Pos. Item Pos.	Teil-Nummer Part no. No. pièce	Bezeichnung	Description	Désignation	Stück Qty. Qté.	Bemerkung Remarks Remarques
		Radabdeckung vorn I→ 120 270	**Front wheel cover I→ 120 270**	**Protection de roue AV I→ 120 270**		
1	1 21 301 07 05	Radabdeckung vorne links	Wheel cover (front left)	Protection de roue (côté gauche AV)	1	
2	1 21 301 02 05	Radabdeckung vorne rechts	Wheel cover (front right)	Protection de roue (côté droit AV)	1	
3	0 00 996 10 51	Rundpuffer (Türanschlag)	Round buffer (limit stop for door)	Butoir rond (butée pour portière)	2	
4	7 236 677 081	Sechskantschraube	Hexagon head screw	Vis six pans	2	M 6 x 20
5	7 403 677 707	Sechskantmutter	Hexagon nut	Ecrou six pans	2	M 6
6	0 00 992 41 28	Federring	Spring washer	Rondelle ressort	2	6
7	7 236 677 128	Sechskantschraube	Hexagon head screw	Vis six pans	4	M 8 x 12
8	7 236 677 131	Sechskantschraube	Hexagon head screw	Vis six pans	2	M 8 x 20
9	0 00 992 43 28	Federring	Spring washer	Rondelle ressort	6	8
10	7 462 680 011	Scheibe	Washer	Rondelle	6	A 8,4
11	1 00 993 10 66	Scheibe	Washer	Rondelle	2-4	22 x 5
12	1 21 300 04 46	Trittrost	Foothold	Marche-pied	2	
13	7 236 677 129	Sechskantschraube	Hexagon head screw	Vis six pans	8	M 8 x 16
14	7 403 677 709	Sechskantmutter	Hexagon nut	Ecrou six pans	8	M 8
15	0 00 992 43 28	Federring	Spring washer	Rondelle ressort	8	8
16	7 462 680 011	Scheibe	Washer	Rondelle	8	A 8,4
		Radabdeckung hinten I→ 120 270	**Rear wheel cover I→ 120 270**	**Protection de roue AR I→ 120 270**		
17	1 21 300 06 02	Radabdeckung hinten links	Wheel cover (rear left)	Protection de roue (côté gauche AR)	1	
18	0 21 307 16 88	Gummimatte links	Rubber mat (left)	Natte en caoutchouc (côté gauche)	1	
19	1 21 300 07 02	Radabdeckung hinten rechts	Wheel cover (rear right)	Ens protection de roue (côté droit AR)	1	
20	0 21 307 17 88	Gummimatte rechts	Rubber mat (rear)	Natte en caoutchouc (côté droit)	1	
21	7 236 677 131	Sechskantschraube	Hexagon head screw	Vis six pans	10	M 8 x 20
22	7 236 677 133	Sechskantschraube	Hexagon head screw	Vis six pans	2	M 8 x 25
23	7 403 677 709	Sechskantmutter	Hexagon nut	Ecrou six pans	12	M 8
24	0 00 992 43 28	Federring	Spring washer	Rondelle ressort	12	8
25	7 462 680 011	Scheibe	Washer	Rondelle	12	A 8,4

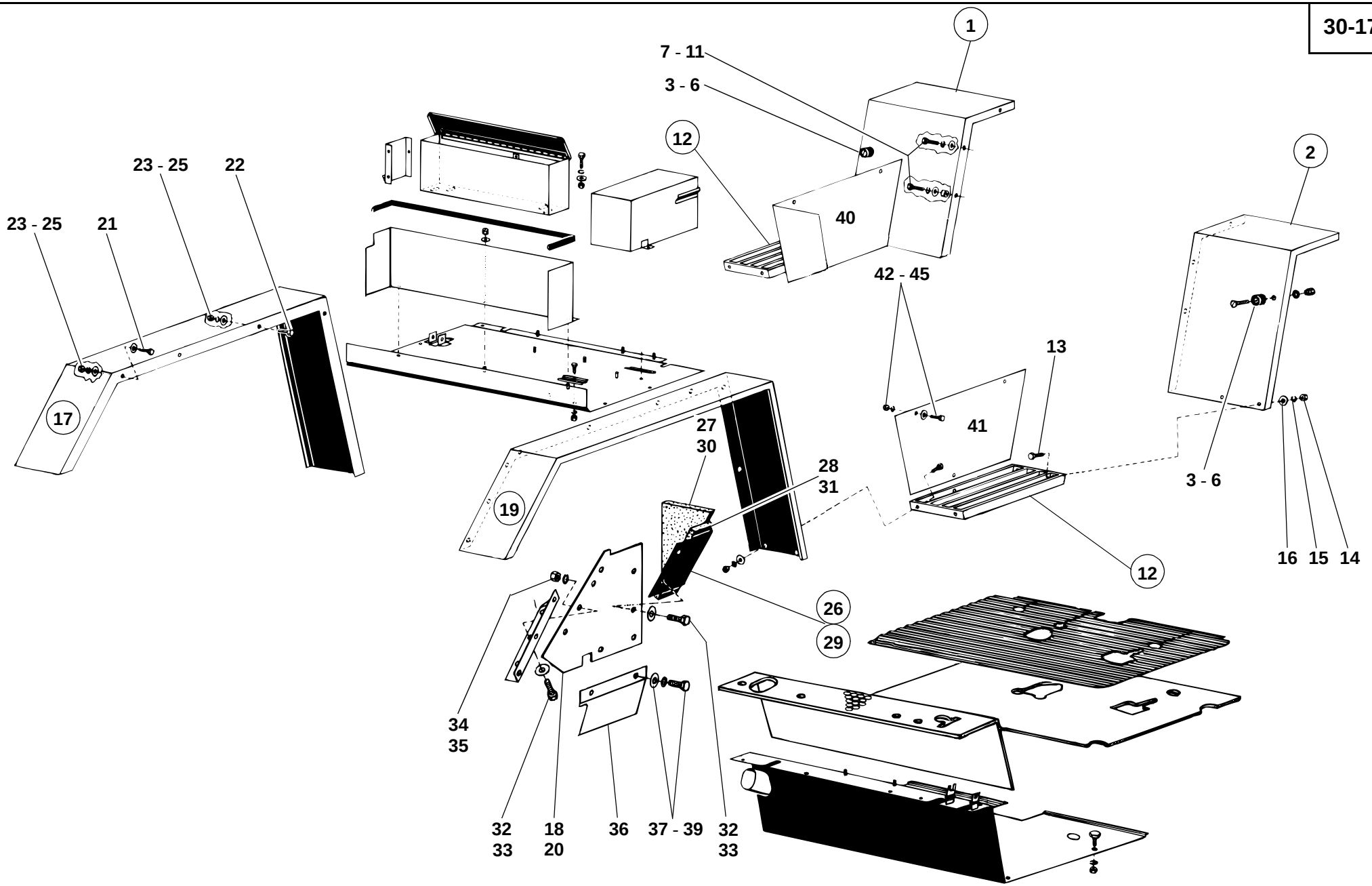
1
7 - 11
3 - 6
12
40
2
23 - 25
22
23 - 25
21
42 - 45
13
41
17
27
30
28
31
19
3 - 6
16
15
14
12
26
29
34
35
32
33
18
20
36
37 - 39
32
33
212e3003.ai

Pos. Item Pos.	Teil-Nummer Part no. No. pièce	Bezeichnung	Description	Désignation	Stück Qty. Qté.	Bemerkung Remarks Remarques
26	1 21 300 14 21	Abdeckblech links	Cover plate (left)	Tôle de recouvrement (côté gauche)	1	
27	0 21 307 18 88	Dämmatte	Insulating mat	Natte isolante	2	
28	0 21 307 19 88	Dämmatte	Insulating mat	Natte isolante	2	
29	1 21 300 15 21	Abdeckblech rechts	Cover plate (right)	Tôle de recouvrement (côté droit)	1	
30	0 21 307 18 88	Dämmatte	Insulating mat	Natte isolante	2	
31	0 21 307 19 88	Dämmatte	Insulating mat	Natte isolante	2	
32	7 236 677 131	Sechskantschraube	Hexagon head screw	Vis six pans	16	M 8 x 20
33	7 462 680 011	Scheibe	Washer	Rondelle	16	A 8,4
34	0 00 992 43 28	Federring	Spring washer	Rondelle ressort	16	8
35	7 403 677 709	Sechskantmutter	Hexagon nut	Ecrou six pans	8	M 8
36	1 21 307 15 21	Abdeckblech (am Anlasser)	Cover plate (on starter)	Tôle de recouvrement (sur démarreur)	1	
37	7 236 677 129	Sechskantschraube	Hexagon head screw	Vis six pans	2	M 8 x 16
38	0 00 992 43 28	Federring	Spring washer	Rondelle ressort	2	8
39	7 462 680 011	Scheibe	Washer	Rondelle	2	A 8,4
40	1 21 307 13 21	Abdeckblech links (am Trittrost)	Cover plate (left; on foothold)	Tôle de recouvrement (gauche ; sur marche-pied)	1	
41	1 21 307 02 21	Abdeckblech rechts (am Trittrost)	Cover plate (right; on foothold)	Tôle de recouvrement (droite ; sur marche-pied)	1	
42	7 236 677 131	Sechskantschraube	Hexagon head screw	Vis six pans	6	M 8 x 20
43	7 403 677 709	Sechskantmutter	Hexagon nut	Ecrou six pans	6	M 8
44	0 00 992 43 28	Federring	Spring washer	Rondelle ressort	6	8
45	7 462 680 011	Scheibe	Washer	Rondelle	6	A 8,4

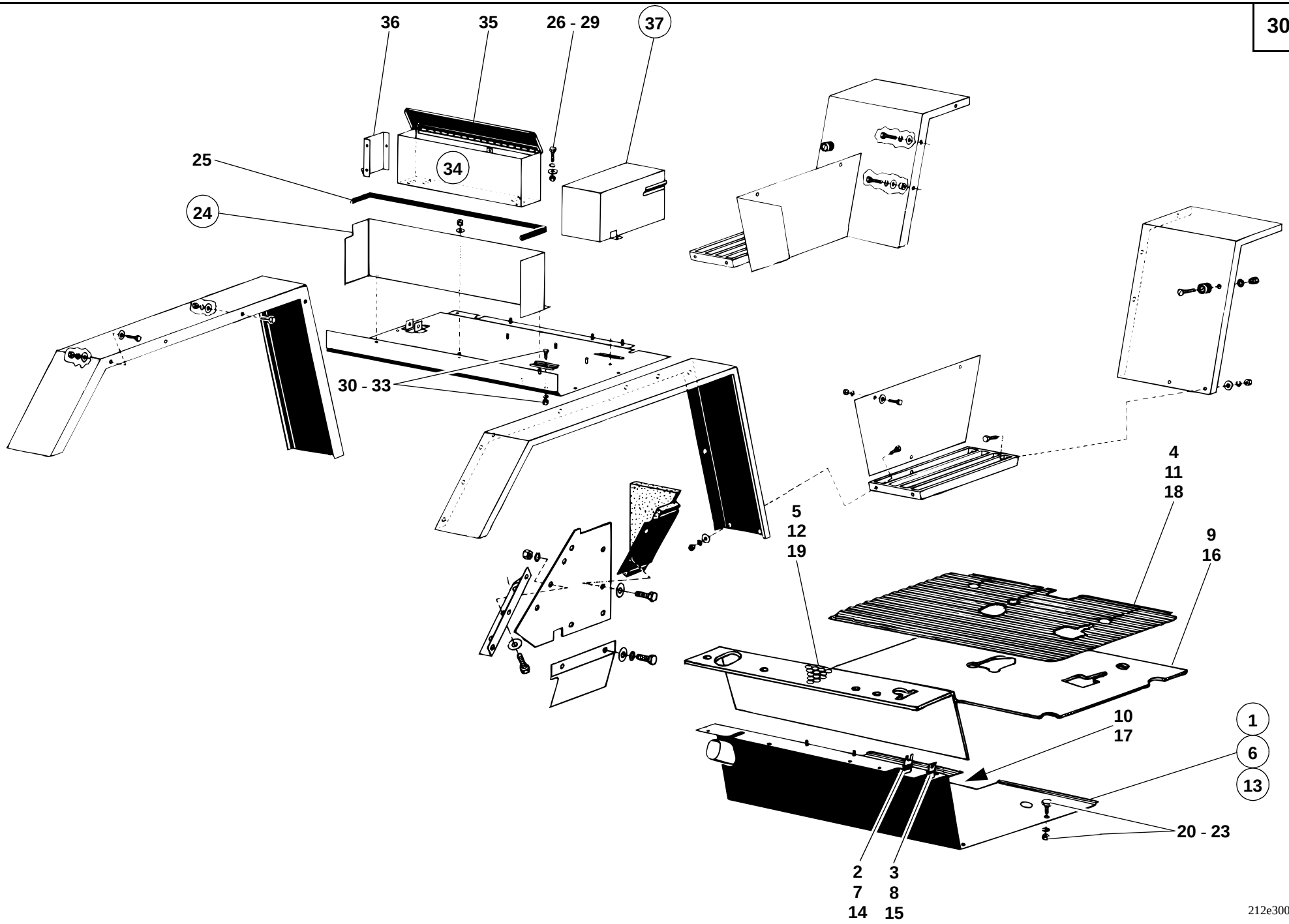
36
35
26 - 29
37
25
34
24
30 - 33
4
11
18
5
12
19
9
16
10
17
1
6
13
20 - 23
2
7
14
3
8
15
212e3003.ai

Pos. Item Pos.	Teil-Nummer Part no. No. pièce	Bezeichnung	Description	Désignation	Stück Qty. Qté.	Bemerkung Remarks Remarques
		Fußblech – Werkzeugkasten – Batteriekasten I→ 120 270	**Floor panel – tool kit – battery container I→ 120 270**	**Tôle de plancher – caisse à outils – caisse de batterie I→ 120 270**		
1	1 21 300 15 45	Fußblech	Floor panel	Tôle de plancher	1	→I 120 359
2	1 00 994 90 81	Sperre (Straßenfahrt)	Lock (long-haul travel)	Arrêt (déplacement sur voie publique)	1	
3	1 32 416 01 27	Sperre (3. Steuerkreis)	Lock (3rd control circuit)	Arrêt (3e circuit hydraulique)	1	
4	0 35 307 02 88	Dämmatte (auf Fußblech vorn)	Insulating mat (on front floor panel)	Natte isolante (sur tôle de plancher AV)	1	
5	0 35 307 00 88	Dämmatte (auf Fußblech hinten)	Insulating mat (on rear floor panel)	Natte isolante (sur tôle de plancher AR)	1	
6	1 21 300 16 45	Fußblech	Floor panel	Tôle de plancher	1	I→ 120 360 - →I 126 425
7	1 00 994 90 81	Sperre (Straßenfahrt)	Lock (long-haul travel)	Arrêt (déplacement sur voie publique)	1	
8	1 32 416 01 27	Sperre (3. Steuerkreis)	Lock (3rd control circuit)	Arrêt (3e circuit hydraulique)	1	
9	0 35 307 02 88	Dämmatte (auf Fußblech vorn geklebt)	Insulating mat (glued on front floor panel)	Natte isolante (collée sur tôle de plancher AV)	1	
10	0 35 307 15 88	Dämmatte (unter Fußblech vorn geklebt)	Insulating mat (glued below front floor panel)	Natte isolante (collée en dessous de tôle de plancher AV)	1	
11	0 35 307 03 88	Bodenmatte (auf Fußblech vorn)	Floor mat (on front floor panel)	Revêtement de plancher	1	
12	0 35 307 22 88	Bodenmatte (auf Fußblech hinten)	Floor mat (on rear floor panel)	Revêtement de plancher (sur tôle de plancher AR)	1	
13	1 35 300 04 45	Fußblech	Floor panel	Tôle de plancher	1	I→ 126 426
14	1 00 994 90 81	Sperre (Straßenfahrt)	Lock (long-haul travel)	Arrêt (déplacement sur voie publique)	1	
15	1 32 416 01 27	Sperre (3. Steuerkreis)	Lock (3rd control circuit)	Arrêt (3e circuit hydraulique)	1	
16	0 35 307 02 88	Dämmatte (auf Fußblech vorn geklebt)	Insulating mat (glued on front floor panel)	Natte isolante (collée sur tôle de plancher AV)	1	
17	0 35 307 15 88	Dämmatte (unter Fußblech vorn geklebt)	Insulating mat (glued below front floor panel)	Natte isolante (collée en dessous de tôle de plancher AV)	1	
18	0 35 307 03 88	Bodenmatte (auf Fußblech vorn)	Floor mat (on front floor panel)	Revêtement de plancher (sur tôle de plancher AV)	1	
19	0 35 307 22 88	Bodenmatte (auf Fußblech hinten)	Floor mat (on rear floor panel)	Revêtement de plancher (sur tôle de plancher AR)	1	
20	0 00 995 09 69	Flachkopfschraube	Pan-head screw	Vis à tête plate	4	M 8 x 20
21	7 403 677 709	Sechskantmutter	Hexagon nut	Ecrou six pans	4	M 8
22	0 00 992 43 28	Federring	Spring washer	Rondelle ressort	4	8
23	7 462 680 011	Scheibe	Washer	Rondelle	4	A 8,4

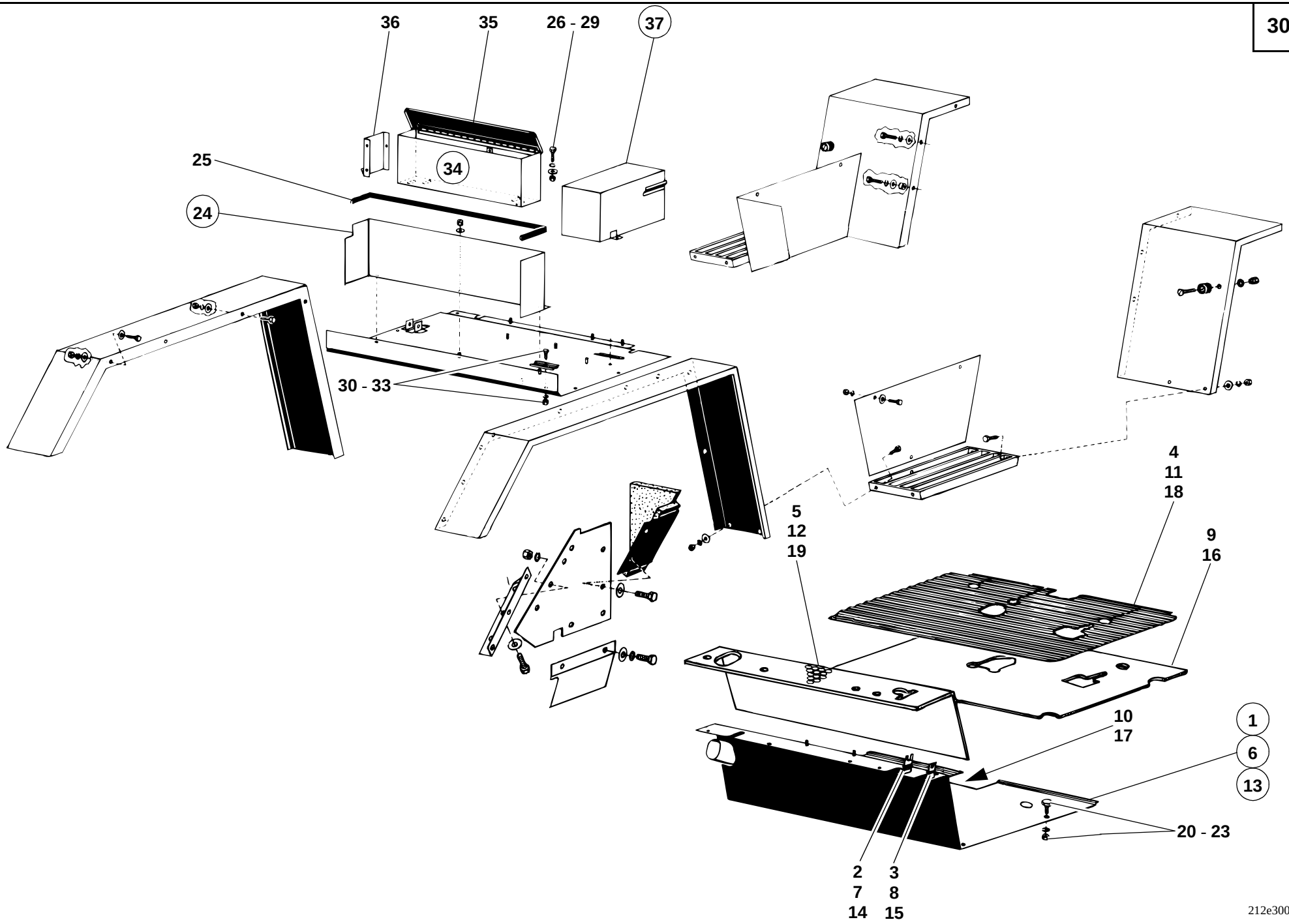
36
35
26 - 29
37
25
34
24
30 - 33
4
11
18
5
12
19
9
16
10
17
1
6
13
20 - 23
2
7
14
3
8
15
212e3003.ai

Pos. Item Pos.	Teil-Nummer Part no. No. pièce	Bezeichnung	Description	Désignation	Stück Qty. Qté.	Bemerkung Remarks Remarques
24	1 32 304 01 08	Werkzeugkasten	Tool kit	Caisse à outils	1	
25	1 00 996 25 81	Kantenschutz	Edge guard	Profil de protection	1	845
	0 00 996 31 90	Kantenschutz (Meterware)	Edge guard (by the metre)	Profil de protection (au mètre)		
26	7 236 677 131	Sechskantschraube	Hexagon head screw	Vis six pans	8	M 8 x 20
27	7 462 680 011	Scheibe	Washer	Rondelle	8	A 8,4
28	0 00 992 43 28	Federring	Spring washer	Rondelle ressort	8	8
29	7 403 677 709	Sechskantmutter	Hexagon nut	Ecrou six pans	8	M 8
30	1 60 335 01 40	Halter für Batterie	Bracket for battery	Support pour batterie	2	
31	7 252 677 046	Zylinderschraube	Cheese-head screw	Vis à tête cylindrique	2	M 8 x 25
32	0 00 992 43 28	Federring	Spring washer	Rondelle ressort	2	8
33	7 403 677 709	Sechskantmutter	Hexagon nut	Ecrou six pans	2	M 8
34	1 35 300 02 24	Werkzeugkasten	Tool kit	Caisse à outils	1	SO 563
35	1 21 300 04 26	Klappe	Lid	Trappe	1	
36	1 21 300 00 51	Zwischenblech	Intermediate sheet metal	Tôle intermédiaire	1	
37	1 21 300 04 24	Batteriekasten	Battery container	Caisse de batterie	1	SO 563

Gruppe

Räder, Reifen, Felgen

Group

Wheels, Tyres, Wheel Rims

Groupe 31

Roues, Pneumatiques, Jantes

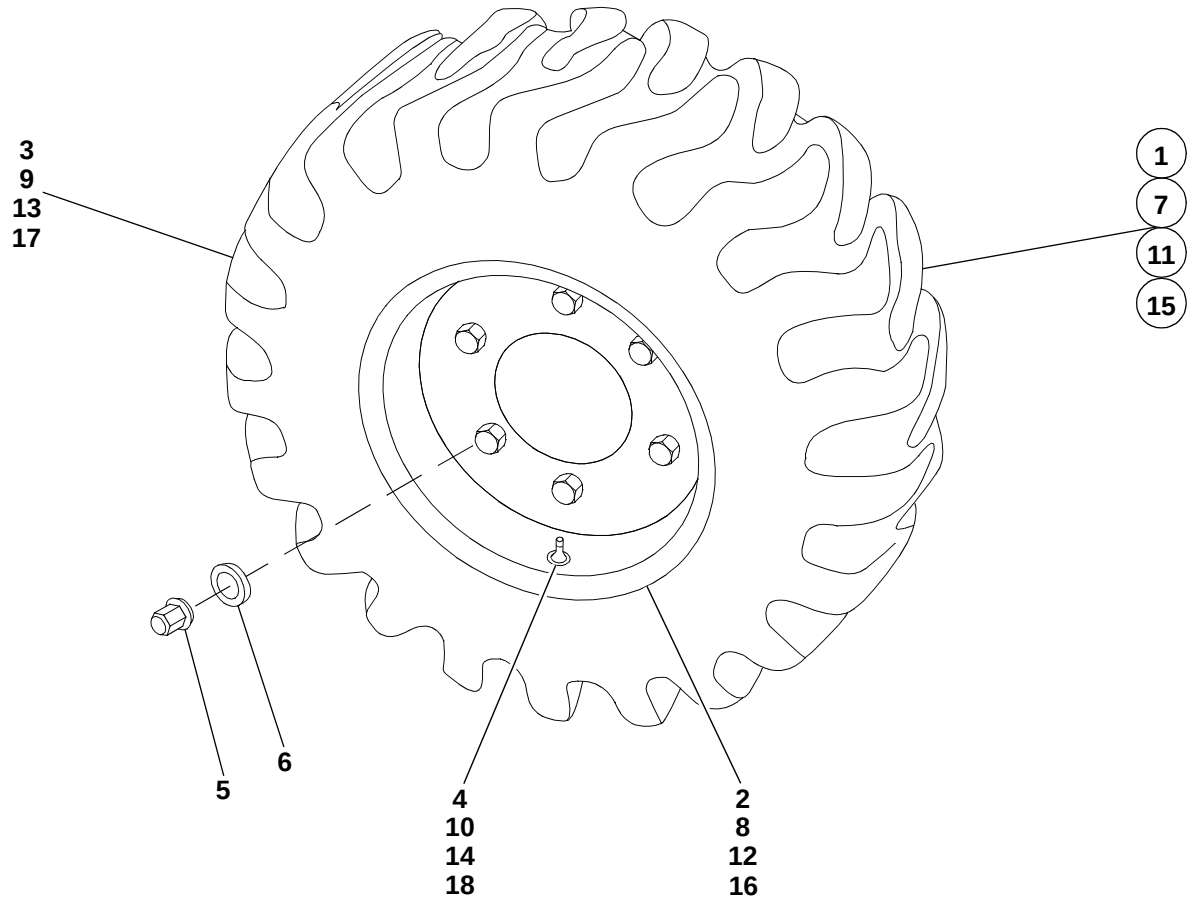

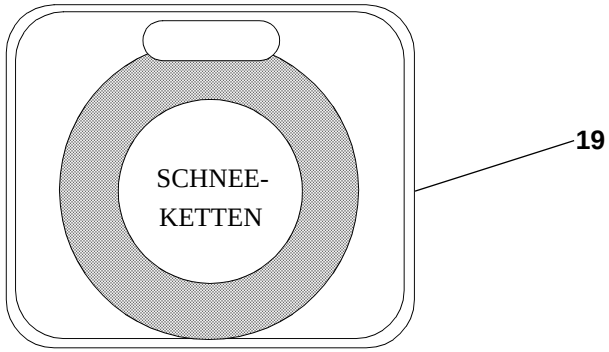

38e3100.iso

Pos. Item Pos.	Teil-Nummer Part no. No. pièce	Bezeichnung	Description	Désignation	Stück Qty. Qté.	Bemerkung Remarks Remarques
		Serienbereifung	**Standard tyres**	**Pneumatiques standard**		
1	0 00 310 11 06	Scheibenrad	Wheel rim	Jante	4	
2	0 00 312 95 06	Scheibenrad	Wheel rim	Jante	4	9 x 18 ET = 80
3	0 00 311 28 10	Reifen	Tyre	Pneumatique	4	10,5 - 18 Km Grip MPT 6 Ply
4	0 00 311 12 13	Ventil	Valve	Valve	4	
5	7 686 677 102	Flachbundmutter	Flat collar nut	Ecrou hexagonal à embase mince	24	300 Nm B 18
6	7 686 682 003	Federring	Spring washer	Rondelle ressort	24	C 18,5
		Sonderbereifung	**Optional tyres**	**Pneumatiques en option**		
7	0 00 310 13 06	Scheibenrad	Wheel rim	Jante	4	
8	0 00 312 95 06	Scheibenrad	Wheel rim	Jante	4	9 x 18 ET = 80
9	0 00 312 43 12	Reifen	Tyre	Pneumatique	4	10,5 - 18 TG32 10 Ply
10	0 00 311 12 13	Ventil	Valve	Valve	4	
11	1 00 310 37 05	Scheibenrad	Wheel rim	Jante	4	
12	0 00 312 66 06	Scheibenrad	Wheel rim	Jante	4	11 x 18 ET = 57
13	0 00 312 24 12	Reifen	Tyre	Pneumatique	4	15,5/55 R18 SPPG7 14Ply
14	0 00 311 08 13	Ventil	Valve	Valve	4	
15	1 00 310 19 05	Scheibenrad	Wheel rim	Jante	4	
16	0 00 312 45 06	Scheibenrad	Wheel rim	Jante	4	6,5 x 20 ET = 58
17	0 00 312 16 12	Reifen	Tyre	Pneumatique	4	8,25 x 20 CSE Mil
18	0 00 311 12 13	Ventil	Valve	Valve	4	
		Schneeketten für Bereifung 10,5 x 18	**Snow chains for tyres 10,5 x 18**	**Chaînes à neige pour pneumatiques 10,5 x 18**		
19	0 00 312 06 04	Schneeketten (Satz = 2 Stück) (Schneeketten nach Anweisung montieren und nachspannen.)	Snow chains (set = 2 off) (Mount and retighten snow chains as per instructions)	Chaînes à neige (jeu = 2 pcs) (Monter et reserrer les chaînes à neige selon les instructions)	2	

Gruppe

Auspuffanlage

Group

Exhaust system

Groupe 32

Système d’échappement

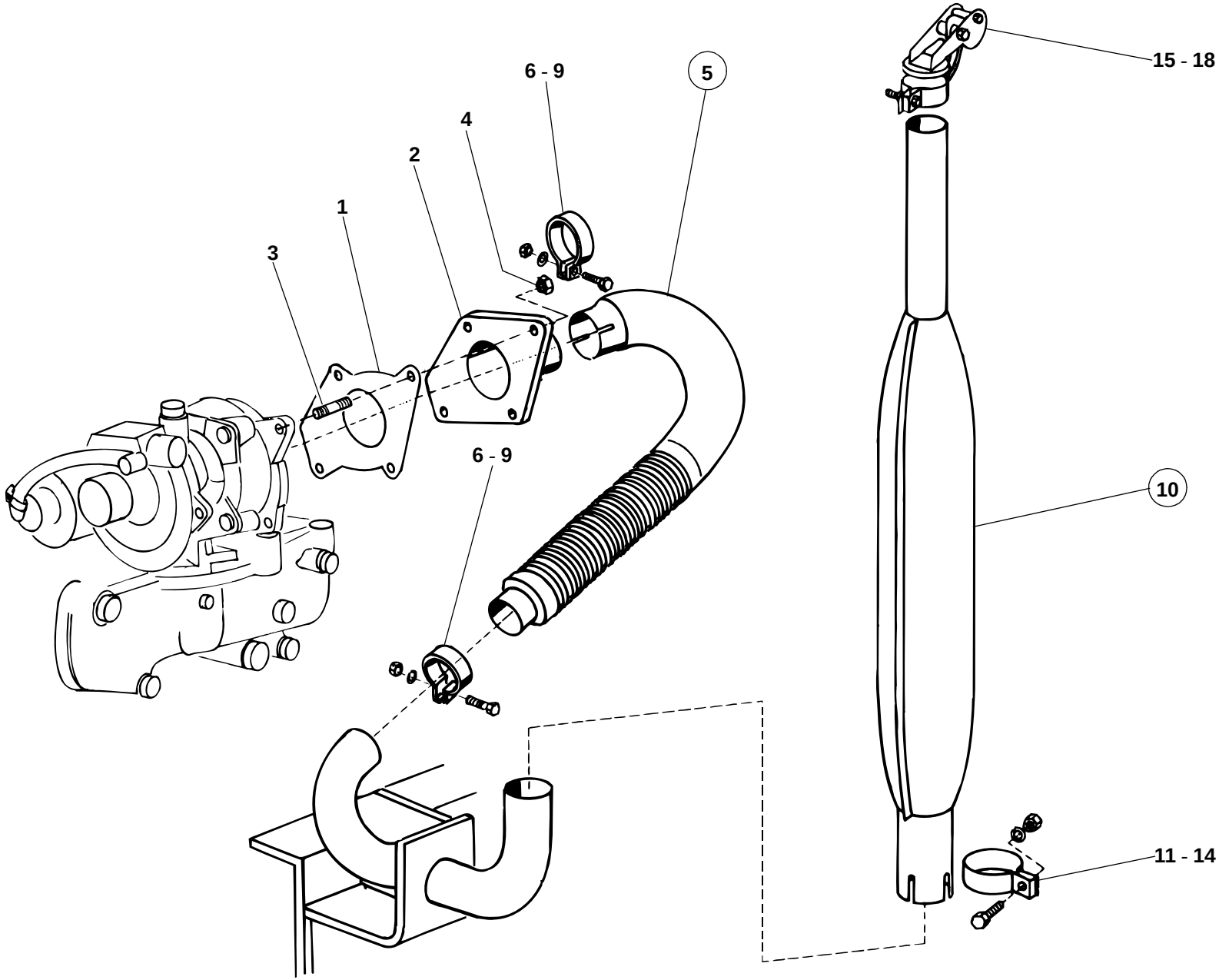
15 - 18
6 - 9
5
4
2
1
3
6 - 9
10
11 - 14
212e3200.ai

Pos. Item Pos.	Teil-Nummer Part no. No. pièce	Bezeichnung	Description	Désignation	Stück Qty. Qté.	Bemerkung Remarks Remarques
		Auspuffanlage	**Exhaust system**	**Système d'échappement**		
1	0 21 011 34 07	Dichtung	Seal	Joint	1	⊗
2	0 21 011 31 07	Anschlußstück	Connecting piece	Pièce de raccordement	1	
3	0 21 011 17 07	Gewindestift	Threaded pin	Goujon fileté	4	M 8x22
4	0 21 011 46 06	Bundmutter	Collar nut	Ecrou à collet	4	M 8
5	0 21 320 01 12	Metallschlauch	Metal hose	Flexible métallique	1	
6	0 00 993 52 31	Schelle	Clamp	Collier	2	ø 50,5
7	7 236 677 140	Sechskantschraube	Hexagon head screw	Vis six pans	2	M 8 x 55
8	0 00 992 43 28	Federring	Spring washer	Rondelle ressort	2	8
9	7 403 677 709	Sechskantmutter	Hexagon nut	Ecrou six pans	2	M 8
10	0 21 321 04 01	Abgas-Sammeldämpfer	Exhaust silencer	Silencieux d'échappement	1	
11	0 00 993 43 31	Schelle	Clamp	Collier	1	
12	7 234 677 560	Sechskantschraube	Hexagon head screw	Vis six pans	1	M 10 x 60
13	0 00 992 35 28	Federring	Spring washer	Rondelle ressort	1	10
14	7 403 677 813	Sechskantmutter	Hexagon nut	Ecrou six pans	1	M 10
15	0 20 320 01 22	Auspuffklappe	Exhaust flap	Clapet d'échappement	1	
16	7 236 677 133	Sechskantschraube	Hexagon head screw	Vis six pans	1	M 8 x 25
17	0 00 992 43 28	Federring	Spring washer	Rondelle ressort	1	8
18	7 403 677 709	Sechskantmutter	Hexagon nut	Ecrou six pans	1	M 8

Gruppe 33

Elektrische Anlage

Group

Electrical system

Groupe

Equipement électrique

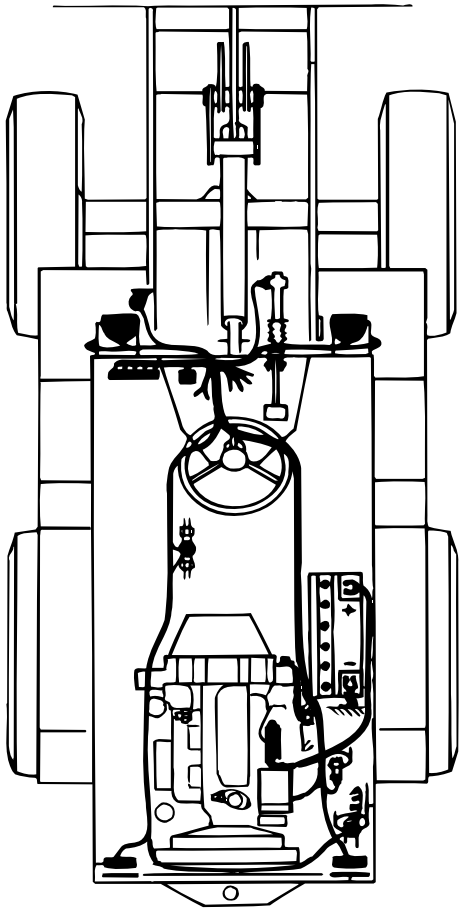

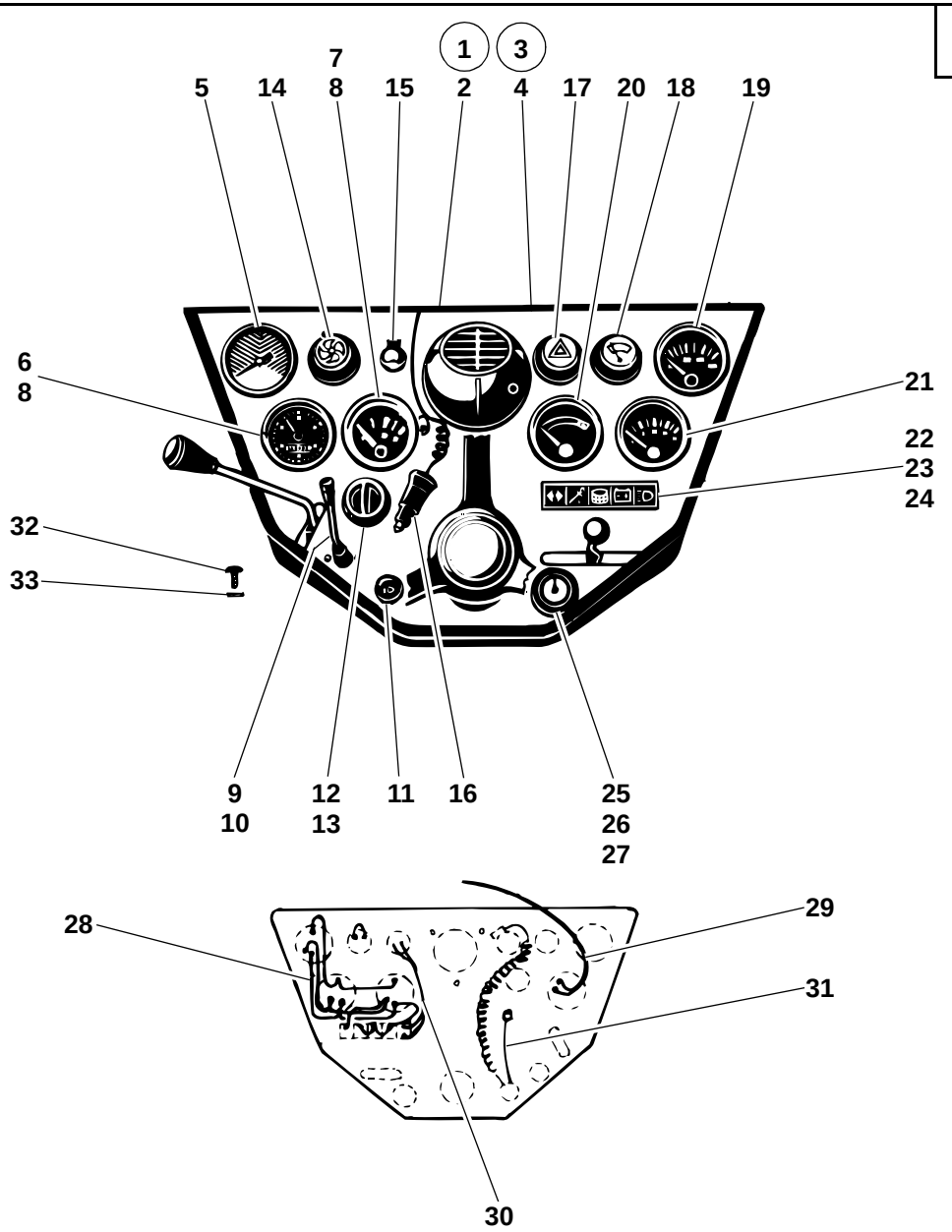
1
3
7
5
14
8
15
2
4
17
20
18
19
6
8
21
22
23
24
32
33
9
10
12
13
11
16
25
26
27
28
29
31
30

212e3301.ai

Pos. Item Pos.	Teil-Nummer Part no. No. pièce	Bezeichnung	Description	Désignation	Stück Qty. Qté.	Bemerkung Remarks Remarques
		Armaturenbrett ➜I 120 269	**Instrument panel ➜I 120 269**	**Tableau de bord ➜I 120 269**		
1	1 21 330 26 05	Armaturenbrett	Instrument panel	Tableau de bord	1	➜I 120 085
2	1 21 330 27 05	Armaturenbrett	Instrument panel	Tableau de bord	1	➜I 120 085
3	1 21 330 29 05	Armaturenbrett	Instrument panel	Tableau de bord	1	I➜ 120 086 - ➜I 120 269
4	1 21 330 30 05	Armaturenbrett	Instrument panel	Tableau de bord	1	I➜ 120 086 - ➜I 120 269
5	0 00 363 06 47	Druckanzeige (Rücklauffilter)	Pressure gauge (return flow filter)	Indicateur de pression (filtre de retour)	1	
6	0 00 433 44 30	Betriebsstundenzähler	Hour meter	Compteur d'heures de service	1	
7	0 00 336 03 02	Kraftstoffanzeige	Fuel gauge	Indicateur de carburant	1	
8	7 734 000 402	Glühlampe	Light bulb	Lampe	3	H 12 V - 2 W
9	0 00 333 05 18	Blinkschalter	Indicator switch	Interrupteur de clignotants	1	
10	7 286 671 506	Linsensenkschraube	Oval-head countersunk screw	Vis noyée à tête bombée	2	M 4 x 8
11	0 00 333 98 08	Lichtschalter	Light switch	Interrupteur d'éclairage	1	
12	0 20 410 00 89	Drehschalter (Kugelhahn)	Rotary switch (ball-type cock)	Interrupteur rotatif : robinet à bille	1	
13	0 00 435 31 43	Symbol	Symbol	Symbole	1	
14	0 00 333 45 08	Schalter (Umluft)	Switch (recirculated air)	Interrupteur (air recirculé)	1	
15	0 00 333 05 10	Steckdose	Socket	Prise	1	
16	0 00 332 00 19	Anschlußstück	Connecting piece	Pièce de raccordement	1	
17	0 00 333 41 08	Schalter (Warnblinkschalter)	Switch (hazard warning light)	Interrupteur (signal de détresse)	1	
18	0 00 333 42 08	Schalter (Scheibenwischer)	Switch (wiper)	Interupteur (essuie-glace)	1	
19	0 00 336 06 07	Temperaturanzeige (Kühlwasser)	Temperature gauge (cooling water)	Indicateur de température (eau de refroidissement)	1	
20	0 00 336 02 07	Temperaturanzeige (Wandler)	Temperature gauge (torque converter)	Indicateur de température (convertis-seur de couple)	1	
21	0 00 336 03 06	Druckanzeige (Druckölkupplung)	Pressure gauge (pressure oil clutch)	Indicateur de pression (embrayage à huile sous pression)	1	
22	0 00 332 26 12	Lichtleiste (5-teilig)	Telltales (light strip)	Témoins (listel lumineux)	1	➜I 120 085
23	0 00 332 51 12	Lichtleiste (6-teilig)	Telltales (light strip)	Témoins (listel lumineux)	1	I➜ 120 086 - ➜I 120 269
24	7 734 000 503	Glühlampe	Light bulb	Lampe	5-6	J 12 V - 2 W
25	0 00 333 13 06	Glühstartschalter	Preheating start switch	Commande de démarrage préchauffé	1	
26	0 00 333 07 33	Schlüssel	Key	Clé	1	Nr. 14603 - Merit
27	0 00 333 77 11	Steckverbindung	Plug and socket connection	Raccord à fiches	1	

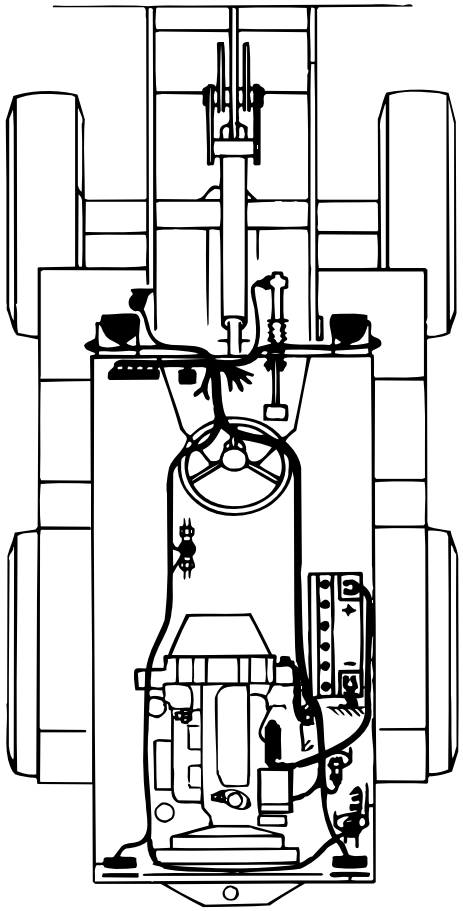

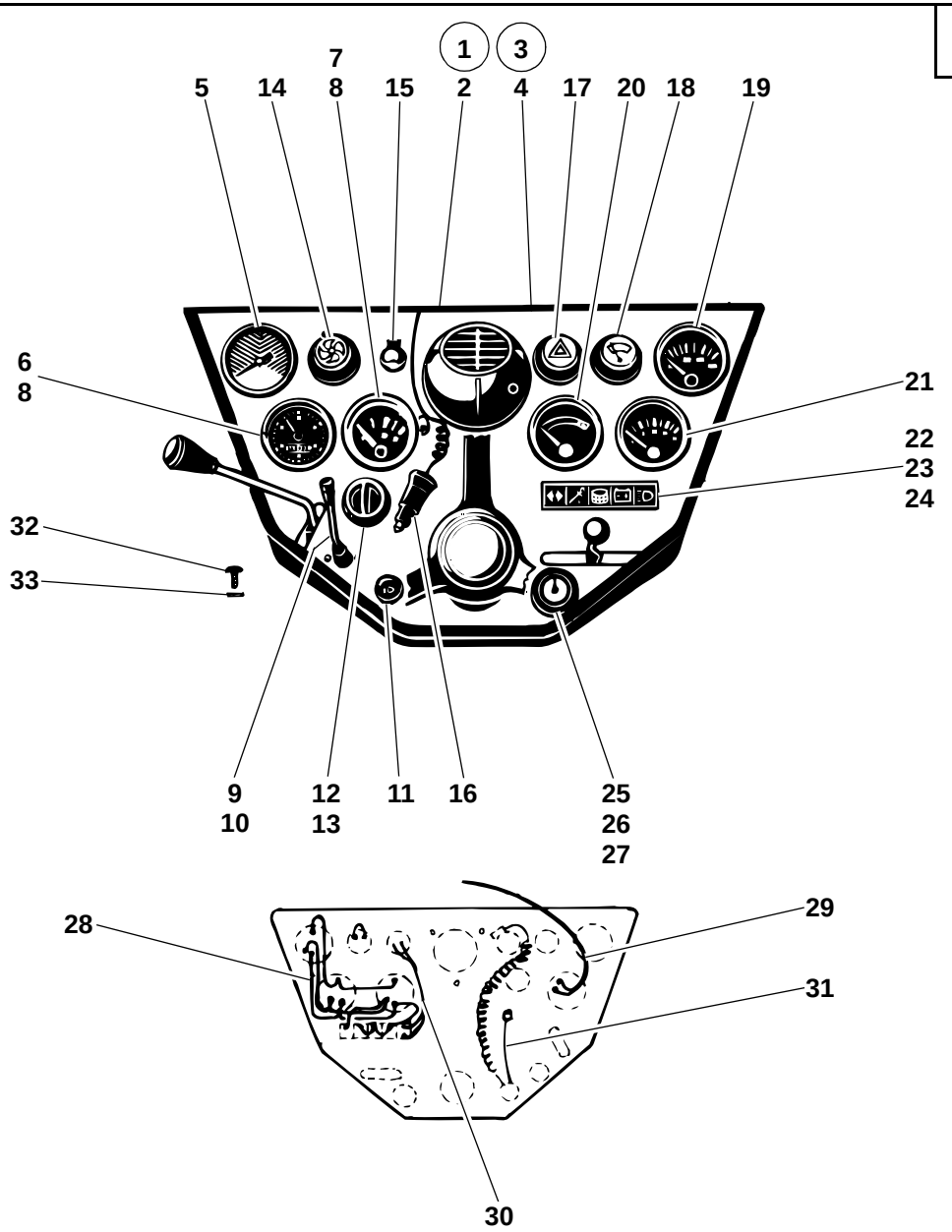
1
3
7
5
14
8
15
2
4
17
20
18
19
6
8
21
22
23
24
32
33
9
10
12
13
11
16
25
26
27
28
29
31
30

212e3301.ai

Pos. Item Pos.	Teil-Nummer Part no. No. pièce	Bezeichnung	Description	Désignation	Stück Qty. Qté.	Bemerkung Remarks Remarques
28	0 21 330 08 10	Kabelbaum (Armaturenbrett)	Wiring harness (instrument panel)	Faisceau de câbles (tableau de bord)	1	
29	1 21 330 01 14	Kabel (Betriebsstundenzähler)	Cable (hour meter)	Câble (compteur d'heures de service)	1	
30	1 21 330 02 14	Kabel (Warnblinkschalter)	Cable (hazard warning light switch)	Câble (interrupteur de signal de détresse)	1	
31	1 21 330 04 14	Kabel Masse	Cable (earthing)	Câble (mise à la masse)	1	
32	7 286 671 052	Linsenschraube	Oval-head screw	Vis à tête bombée	2	M 8 x 16
33	7 462 680 029	Scheibe	Washer	Rondelle	2	8,4

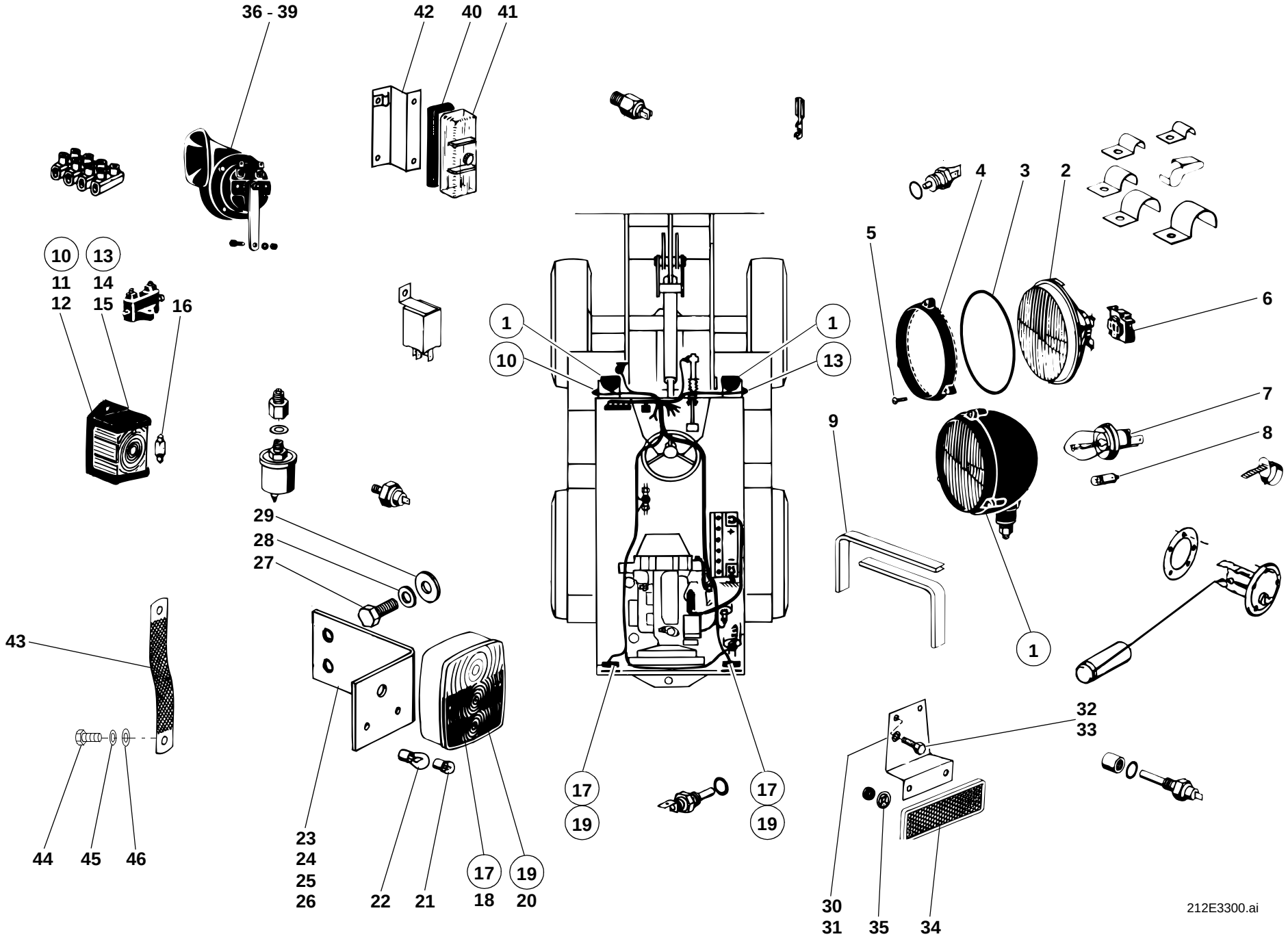
36 - 39
42
40
41
10
13
11
14
12
15
16
1
10
1
13
29
28
27
43
44
45
46
23
24
25
26
22
21
17
18
19
20
17
19
17
19
5
4
3
2
6
7
8
9
1
32
33
30
31
35
34
212E3300.ai

Pos. Item Pos.	Teil-Nummer Part no. No. pièce	Bezeichnung	Description	Désignation	Stück Qty. Qté.	Bemerkung Remarks Remarques
		Fahrzeugbeleuchtung →I 120 269	**Vehicle lighting →I 120 269**	**Eclairage du véhicule →I 120 269**		
1	0 00 332 52 01	Scheinwerfer	Headlight	Projecteur	2	
2	0 00 332 05 54	Reflektor mit Scheinwerferglas	Reflector with headlight glass	Cataphote avec verre de projecteur	2	
3	0 00 996 74 12	O-Ring	O-ring	Joint torique	2	
4	0 00 332 23 46	Glashaltering	Glass supporting ring	Bague de support du verre	1	
5	7 311 680 205	Linsenblechschraube	Oval-head sheet-metal screw	Vis à tôle à tête bombée	6	
6	0 00 333 09 11	Lampenstecker	Light bulb socket	Prise de courant de la lampe	2	
7	7 734 000 002	Glühlampe	Light bulb	Lampe	2	A 12 V - 40/45 W
8	7 734 000 926	Glühlampe	Light bulb	Lampe	2	T 8/4 12 V - 4 W
9	1 00 996 19 83	Kantenschutz	Edge guard	Profil de protection	2	250
	0 00 996 31 90	Kantenschutz (Meterware)	Edge guard (by the metre)	Profil de protection (au mètre)		
10	0 00 332 32 08	Blinkleuchte links	Indicator light (left)	Clignotant (côté gauche)	1	
11	0 00 332 56 52	Lichtscheibe links	Light cover (left)	Couvercle de feux (côté gauche)	1	
12	0 00 332 05 57	Schutzgitter	Protective screen	Grille de protection	2	
13	0 00 332 33 08	Blinkleuchte rechts	Indicator light (right)	Clignotant (côté droit)	1	
14	0 00 332 57 52	Lichtscheibe rechts	Light cover (right)	Couvercle de feux (côté droit)	1	
15	0 00 332 05 57	Schutzgitter	Protective screen	Grille de protection	2	
16	7 734 000 917	Glühlampe	Light bulb	Lampe	2	P 25-1 12 V - 21 W
17	0 00 332 30 15	Schluß-Brems-Blinkleuchte	Rear/brake/turn indicator light	Feux AR/de freinage/clignotants	2	→I 120 263
18	0 00 332 44 52	Lichtscheibe	Light cover	Couvercle de feux	2	
19	0 00 332 48 15	Schluß-Brems-Blinkleuchte	Rear/brake/turn indicator light	Feux AR/de freinage/clignotants	2	I→ 120 264 - →I 120 269
20	0 00 332 59 52	Lichtscheibe	Light cover	Couvercle de feux	2	
21	7 734 000 357	Glühlampe	Light bulb	Lampe	2	G 12 V - 10 W
22	7 734 000 917	Glühlampe	Light bulb	Lampe	4	RL 12 V - 21 W
23	1 32 332 03 40	Halter links	Bracket (left)	Support (côté gauche)	1	→I 120 030
24	1 32 332 04 40	Halter rechts	Bracket (right)	Support (côté droit)	1	→I 120 030
25	1 21 332 09 40	Halter links	Bracket (left)	Support (côté gauche)	1	I→ 120 031- →I 120 269
26	1 21 332 10 40	Halter rechts	Bracket (right)	Support (côté droit)	1	I→ 120 031- →I 120 269
27	7 236 677 923	Sechskantschraube	Hexagon head screw	Vis six pans	4	M 10 x 20
28	0 00 992 35 28	Federring	Spring washer	Rondelle ressort	4	10
29	7 462 680 014	Scheibe	Washer	Rondelle	4	10,5

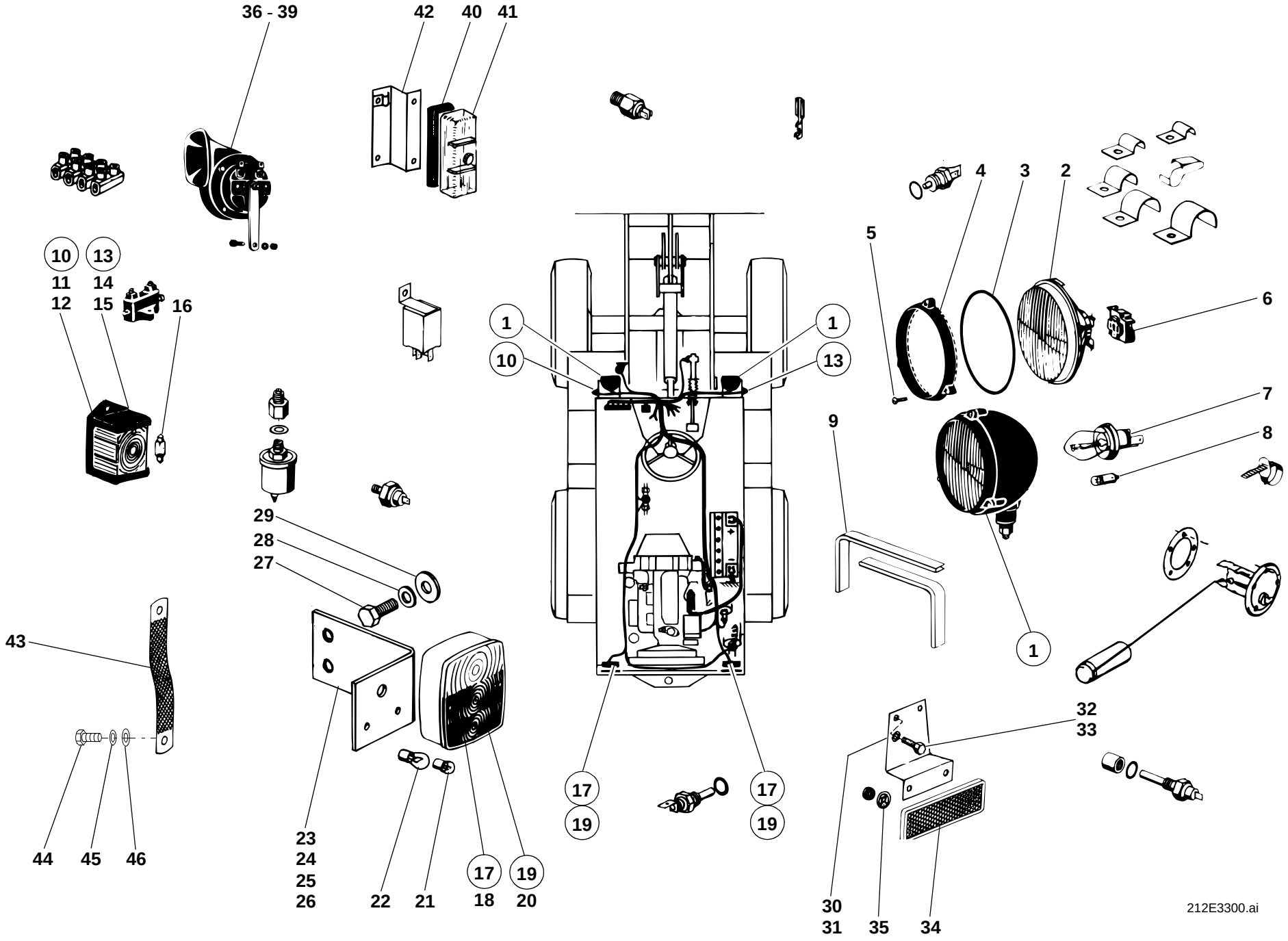
36 - 39
42
40
41
10
13
11
14
12
15
16
1
10
1
13
29
28
27
43
44
45
46
23
24
25
26
22
21
17
18
19
20
17
19
17
19
5
4
3
2
6
7
8
9
1
32
33
30
31
35
34
212E3300.ai

Pos. Item Pos.	Teil-Nummer Part no. No. pièce	Bezeichnung	Description	Désignation	Stück Qty. Qté.	Bemerkung Remarks Remarques
30	1 52 332 03 40	Halter f. Rückstrahler links	Bracket for reflector (left)	Support pour cataphote (côté gauche)	1	
31	1 52 332 04 40	Halter f. Rückstrahler rechts	Bracket for reflector (right)	Support pour cataphote (côté droit)	1	
32	7 236 677 129	Sechskantschraube	Hexagon head screw	Vis six pans	2	M 8 x 16
33	0 00 992 43 28	Federring	Spring washer	Rondelle ressort	2	8
34	0 00 332 06 07	Rückstrahler	Reflector	Cataphote	2	
35	0 00 993 00 94	Federclips	Spring clips	Clips à ressort	4	
36	0 00 332 21 05	Fanfare	Horn	Avertisseur sonore	1	
37	7 236 677 129	Sechskantschraube	Hexagon head screw	Vis six pans	1	M 8 x 16
38	0 00 992 43 28	Federring	Spring washer	Rondelle ressort	1	8
39	7 403 677 709	Sechskantmutter	Hexagon nut	Ecrou six pans	1	M8
40	0 00 333 20 20	Sicherungskasten	Fuse box	Boîte à fusibles	1	
41	0 00 333 04 04	Deckel	Cover	Couvercle	1	
	7 733 000 002	Sicherung	Fuse	Fusible	11	8 Amp.
	7 733 000 004	Sicherung	Fuse	Fusible	1	25 Amp.
42	1 21 332 04 40	Halter	Bracket	Support	1	
43	0 00 335 00 20	Masseband	Earthing strap	Bande de mise à la masse	1	
44	7 236 677 923	Sechskantschraube	Hexagon head screw	Vis six pans	1	M 10 x 20
45	0 00 992 35 28	Federring	Spring washer	Rondelle ressort	1	10
46	7 462 680 112	Scheibe	Washer	Rondelle	1	10,5

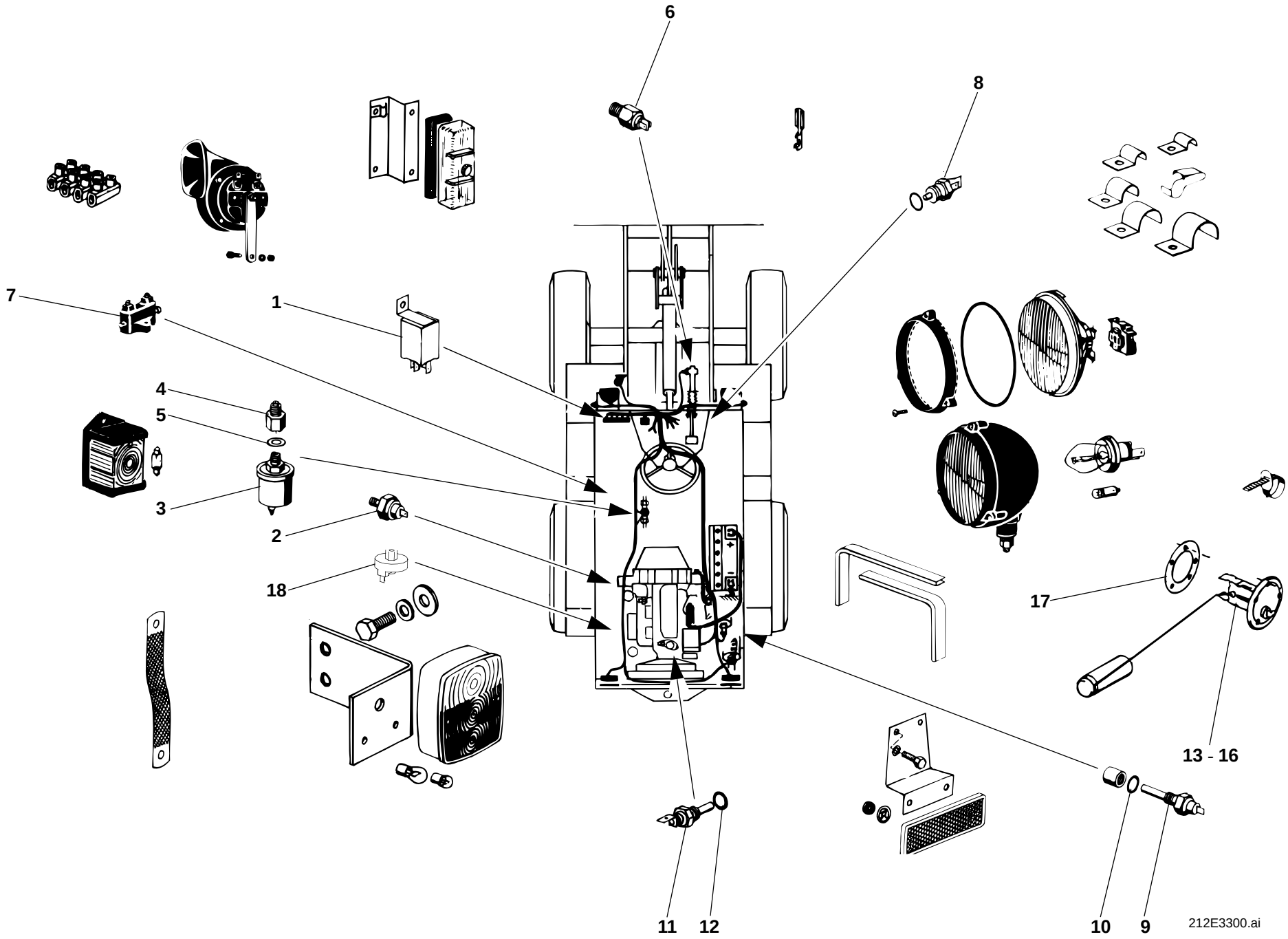
6
8
7
1
4
5
3
2
18
17
13 - 16
11
12
10
9
212E3300.ai

Pos. Item Pos.	Teil-Nummer Part no. No. pièce	Bezeichnung	Description	Désignation	Stück Qty. Qté.	Bemerkung Remarks Remarques
		Elektrische Geber u. Schalter ➜I 120 269	**Electrical sensors and switches ➜I 120 269**	**Capteurs et interrupteurs électriques ➜I 120 269**		
1	0 00 333 22 25	Blinkgeber	Turn indicator unit	Boîte clignotante	1	
2	0 21 011 82 07	Öldruckschalter (Motor)	Oil pressure switch (engine)	Manocontacteur (moteur)	1	
3	0 00 336 15 03	Druckgeber (Druckölkupplung)	Pressure sensor (pressure oil clutch)	Capteur de pression (embrayage à huile sous pression)	1	0 - 25 bar
4	0 00 363 14 84	Kapillarrohrdrossel	Capillary tube choke	Tube capillaire d'étranglement	1	
5	7 593 641 021	Dichtring	Sealing ring	Bague d'étanchéité	1	A 14 x 18
6	0 00 332 15 16	Bremslichtschalter	Brake light switch	Interrupteur de feux-stop	1	
7	0 00 333 49 08	Bremslichtschalter (Handbremse)	Brake light switch (parking brake)	Interrupteur des feux-stop (frein de stationnement)	1	
8	0 00 333 19 08	Druckschalter (Anlaßsperre)	Pressure switch (starting interlock)	Manocontact (verrouillage de démarrage)	1	
9	0 00 336 07 03	Temperaturgeber (Wandler)	Temperature sensor (torque converter)	Capteur de température (convertisseur de couple)	1	
10	7 593 641 021	Dichtring	Sealing ring	Bague d'étanchéité	1	A 14 x 18
11	0 00 336 18 03	Temperaturgeber (Kühlwasser)	Temperature sensor (cooling water)	Capteur de température (eau de refroi-dissement)	1	
12	7 593 641 024	Dichtring	Sealing ring	Bague d'étanchéité	1	A 16 x 20
13	0 00 336 19 01	Tankmeßgerät	Fuel transmitter	Jauge de carburant	1	
14	7 397 673 031	Stiftschraube	Stud bolt	Goujon fileté	5	Loctite 242, M 5 x 16
15	0 00 992 47 28	Federring	Spring washer	Rondelle ressort	5	5
16	7 403 677 705	Sechskantmutter	Hexagon nut	Ecrou six pans	5	M 5
17	0 00 996 04 12	Dichtung	Seal	Joint	1	
18	0 00 993 07 04	Unterdruckanzeiger	Restriction indicator	Indicateur de colmatage	1	

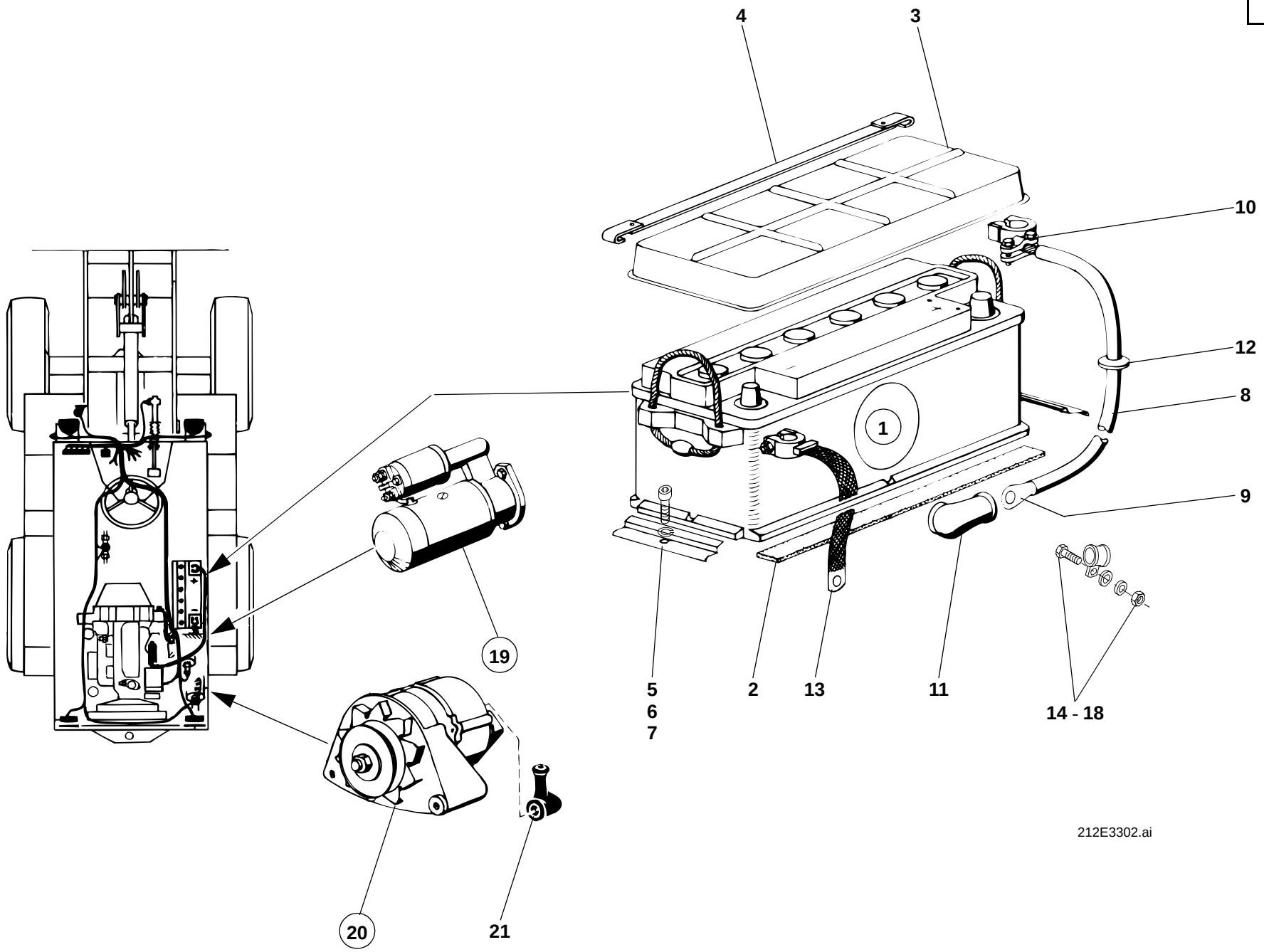
4
3
10
12
8
9
1
19
5
6
7
2
13
11
14 - 18
20
21
212E3302.ai

Pos. Item Pos.	Teil-Nummer Part no. No. pièce	Bezeichnung	Description	Désignation	Stück Qty. Qté.	Bemerkung Remarks Remarques
		Batterie ➜I 120 269	**Battery ➜I 120 269**	**Batterie ➜I 120 269**		
1	0 00 335 11 12	Batterie	Battery	Batterie	1	12 V - 88 Ah
2	1 00 993 41 90	Filzstreifen	Felt strip	Bande de feutre	2	35 x 5 x 370
	0 00 993 73 90	Filzstreifen (Meterware)	Felt strip (by the metre)	Bande de feutre (au mètre)		
3	0 21 304 00 05	Abdeckung	Cover	Recouvrement	1	
4	1 21 300 01 33	Gummiband	Rubber band	Bande en caoutchouc	1	
5	1 60 335 01 40	Halter für Batterie	Bracket for battery	Support pour batterie	2	
6	7 252 677 046	Zylinderschraube	Cheese-head screw	Vis à tête cylindrique	2	M 8 x 25
7	0 00 992 43 28	Federring	Spring washer	Rondelle ressort	2	8
8	1 00 330 41 12	Batteriekabel	Battery lead	Câble de batterie	1	1200
9	7 575 641 040	Kabelschuh	Cable lug	Cosse de câble	2	
10	0 00 993 08 20	Batterieklemme +	Battery terminal +	Borne de batterie +	1	
11	0 22 335 00 97	Gummikappe	Rubber cap	Capuchon en caoutchouc	1	
12	0 00 996 02 42	Durchführungsring	Duct ring	Bague de passage	2	
13	0 00 335 05 20	Masseband	Earthing strap	Bande de mise à la masse	1	
		Befestigung Batteriekabel	**Battery lead attachment**	**Fixation du câble de batterie**		
14	0 00 993 74 28	Schelle	Clamp	Collier	3	ø 15
15	7 236 677 131	Sechskantschraube	Hexagon head screw	Vis six pans	3	M 8 x 20
16	7 403 677 709	Sechskantmutter	Hexagon nut	Ecrou six pans	3	M 8
17	0 00 992 43 28	Federring	Spring washer	Rondelle ressort	3	8
18	7 451 680 011	Scheibe	Washer	Rondelle	3	8,4
		Anlasser – Generator ➜I 120 269	**Starter – generator ➜I 120 269**	**Démarreur – génératrice ➜I 120 269**		
19	0 21 011 30 12	Anlasser	Starter	Démarreur	1	2 KW
20	0 21 011 87 09	Generator (Drehstrom)	Generator (3 phase alternating current)	Génératrice (courant triphasé)	1	12 V - 35 A
21	0 00 335 02 97	Schutzkappe für Anschluß D+	Protective cap for D+ connexion	Capuchon protecteur pour raccord D+	1	

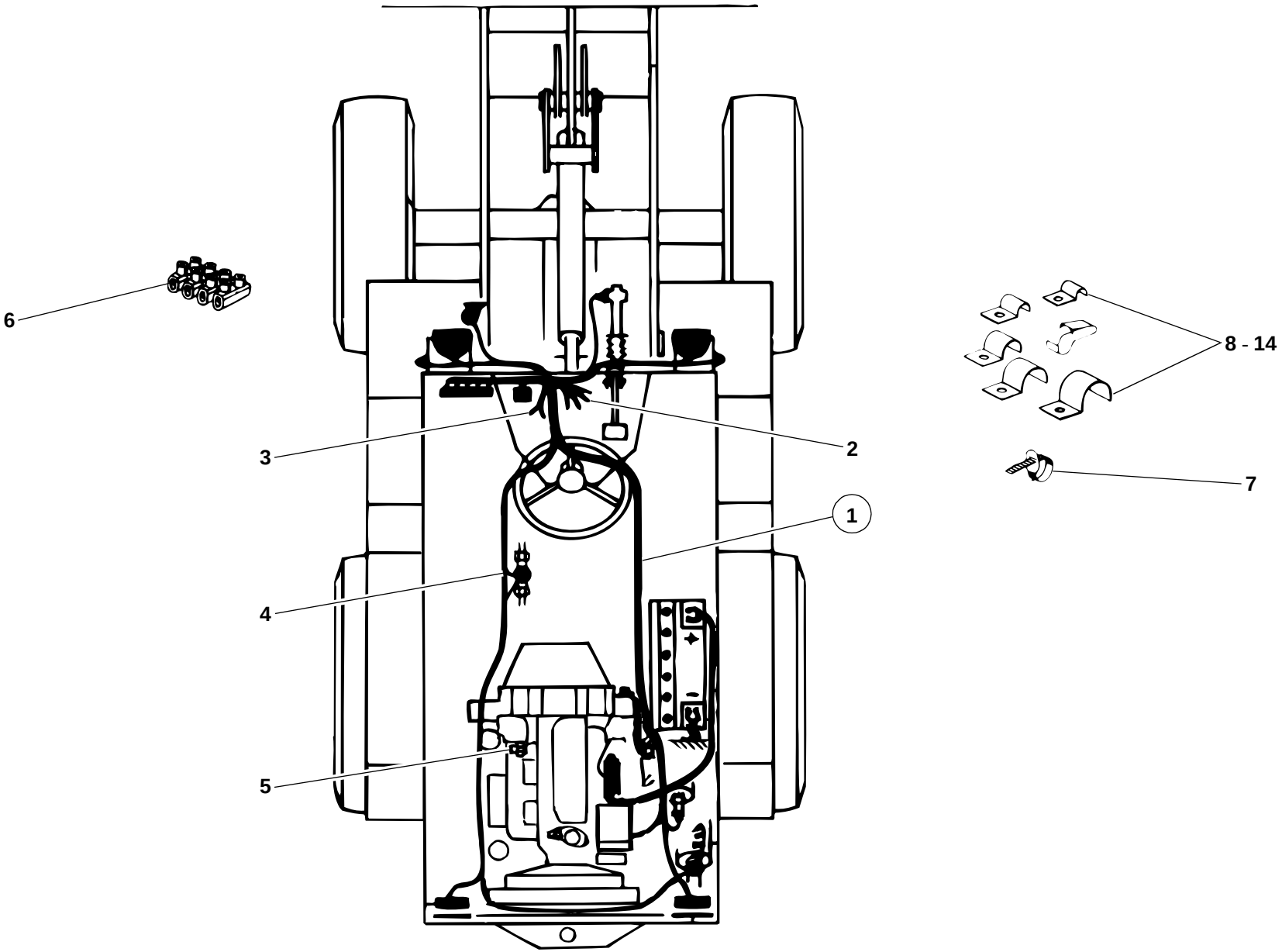

212E3308.ai

Pos. Item Pos.	Teil-Nummer Part no. No. pièce	Bezeichnung	Description	Désignation	Stück Qty. Qté.	Bemerkung Remarks Remarques
		Kabelbäume ➔I 120 269	**Wiring harnesses ➔I 120 269**	**Faisceaux de câbles ➔I 120 269**		
1	0 21 330 07 10	Kabelbaum (Hauptkabelbaum)	Wiring harnes (main wiring harness)	De faisceau de câbles (faisceau de câbles principal)	1	
2	0 00 333 62 11	Stecker (Zündschloß)	Plug (ignition switch)	Prise de courant (contacteur d'allumage)	1	6-polig
3	0 00 333 61 11	Stecker (Lichtschalter)	Plug (light switch)	Prise de courant (interrupteur d'éclairage)	1	6-polig
4	0 00 333 35 11	Flachsteckergehäuse	Flat plug housing	Boîtier de fiche plate	2	2-polig
5	0 00 333 08 11	Steckhülsengehäuse	Socket housing	Boîtier de prise de courant	1	2-polig
6	1 00 333 05 60	Kabelverbinder	Cable connector	Raccord de câbles	1	4-polig
		Befestigung Kabelbäume	**Attachment of wiring harnesses**	**Fixation des faisceaux de câbles**		
7	0 00 993 13 15	Kabelband	Cable strap	Bande à câbles	10	
8	0 00 334 00 31	Kabelbefestiger	Cable attachment	Fixation de câbles	4	
9	0 00 993 54 31	Schelle	Clamp	Collier	1	D30
10	0 00 993 00 28	Schelle	Clamp	Collier	2	D 23
11	0 00 993 85 29	Schelle	Clamp	Collier	4	D 10
12	0 00 993 86 29	Schelle	Clamp	Collier	2	D 12
13	0 00 993 87 29	Schelle	Clamp	Collier	1	D 15
14	0 00 334 02 31	Kabelbefestiger	Cable attachment	Fixation de câbles	4	

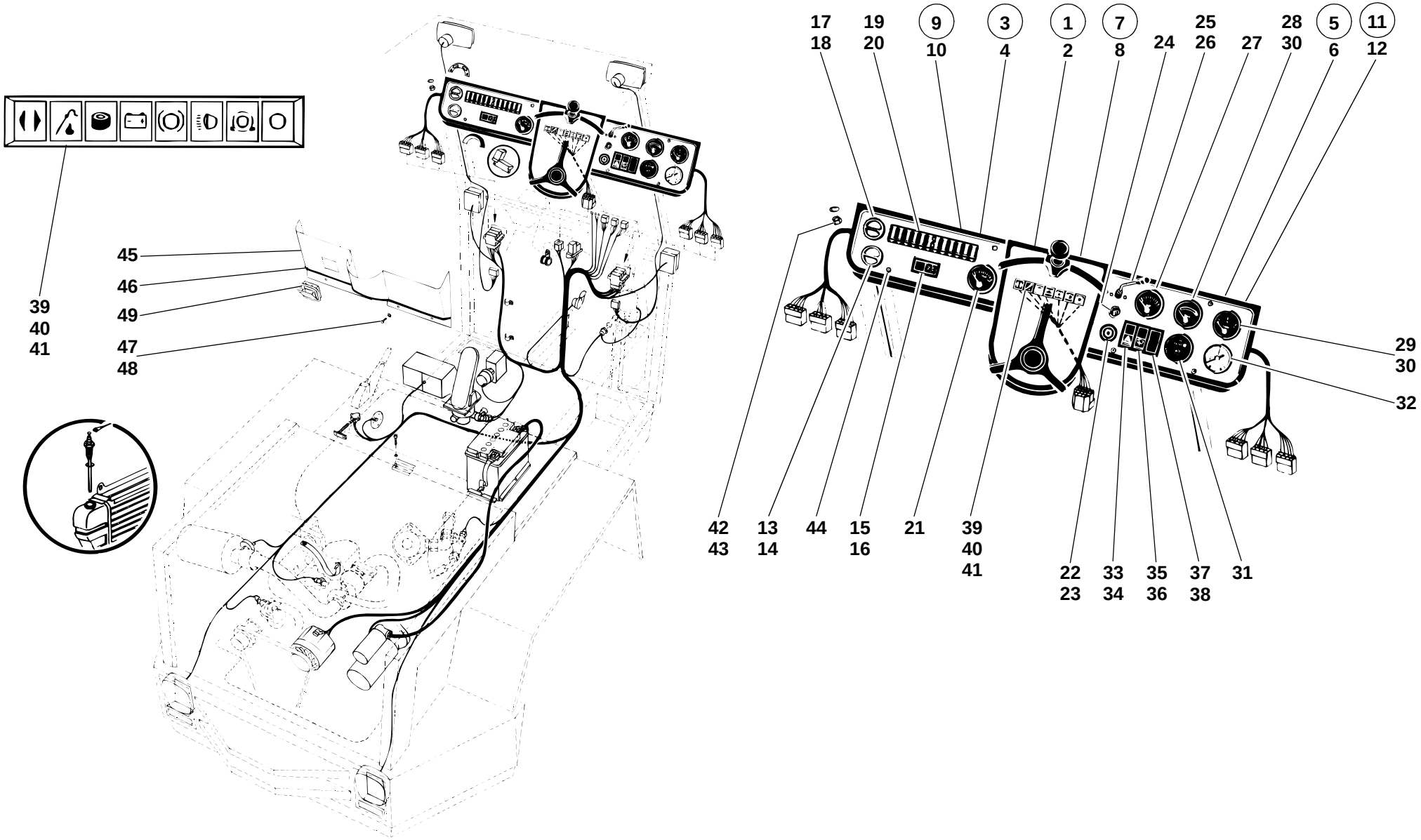
39
40
41
45
46
49
47
48
17
18
19
20
9
10
3
4
1
2
7
8
24
25
26
27
28
30
5
6
11
12
29
30
32
42
43
13
14
44
15
16
21
39
40
41
22
23
33
34
35
36
37
38
31
212E3303.ai

Pos. Item Pos.	Teil-Nummer Part no. No. pièce	Bezeichnung	Description	Désignation	Stück Qty. Qté.	Bemerkung Remarks Remarques
		Armaturenbrett **I→ 120 270 - →I 120 375**	**Instrument panel** **I→ 120 270 - →I 120 375**	**Tableau de bord** **I→ 120 270 - →I 120 375**		
1	1 21 330 35 05	Armaturenbrett	Instrument panel	Tableau de bord cpl	1	
2	0 48 330 00 05	Armaturenbrett	Instrument panel	Tableau de bord	1	
3	1 21 330 37 05	Armaturenbrett links	Instrument panel (left)	Tableau de bord (côté gauche)	1	
4	1 21 331 11 01	Armaturenbrett links	Instrument panel (left)	Tableau de bord cpl (côté gauche)	1	
5	1 21 330 42 05	Armaturenbrett rechts	Instrument panel (right)	Tableau de bord (côté droit)	1	
6	1 46 331 02 01	Armaturenbrett rechts	Instrument panel (right)	Tableau de bord cpl (côté droit)	1	
		Armaturenbrett **I→ 120 376 - →I 126 615**	**Instrument panel** **I→ 120 376 - →I 126 615**	**Tableau de bord** **I→ 120 376 - →I 126 615**		
7	1 21 330 45 05	Armaturenbrett	Instrument panel	Tableau de bord cpl	1	
8	1 21 330 44 05	Armaturenbrett	Instrument panel	Tableau de bord	1	
9	1 21 330 37 05	Armaturenbrett links	Instrument panel (left)	Tableau de bord (côté gauche)	1	
10	1 21 331 11 01	Armaturenbrett links	Instrument panel (left)	Tableau de bord cpl (côté gauche)	1	
11	1 21 330 42 05	Armaturenbrett rechts	Instrument panel (right)	Tableau de bord (côté droit)	1	
12	1 46 331 02 01	Armaturenbrett rechts	Instrument panel (right)	Tableau de bord cpl (côté droit)	1	
		Einzelteile für beide Armaturenbrett-Ausführungen gültig!	Component parts valid for both instrument panel versions!	Pièces constitutives valables pour les deux versions de tableau de bord !		
13	0 20 410 00 89	Drehschalter (Kugelhahn)	Rotary switch (ball-type cock)	Interrupteur rotatif : robinet à bille	1	
14	0 00 435 31 43	Symbol	Symbol	Symbole	1	
15	0 00 333 87 08	Schalter (Umluft)	Switch (recirculated air)	Interrupteur (air recirculé)	1	
16	0 00 435 29 43	ZUS-Einsatz	Symbol	Symbole	1	
17	0 46 410 00 89	Drehschalter (Luftverteilung)	Rotary switch	Interrupteur rotatif	1	
18	0 00 435 30 43	Symbol	Symbol	Symbole	1	
19	0 00 333 18 20	Sicherungskasten	Fuse box	Boîte à fusibles	1	
	7 733 000 002	Sicherung	Fuse	Fusible	11	8 Amp.
	7 733 000 004	Sicherung	Fuse	Fusible	1	25 Amp.
20	0 00 333 03 04	Deckel	Cover	Couvercle	1	
21	0 00 336 06 07	Temperaturanzeige (Kühlwasser)	Temperature gauche (coolant)	Indicateur de température (réfrigérant)	1	
22	0 00 333 13 06	Glühstartschalter	Preheating start switch	Commande de démarrage préchauffé	1	
	0 00 333 07 33	Schlüssel	Key	Clé	1	Nr. 14603 - Merit
23	0 00 333 77 11	Steckverbindung	Plug and socket connection	Raccord à fiches	1	

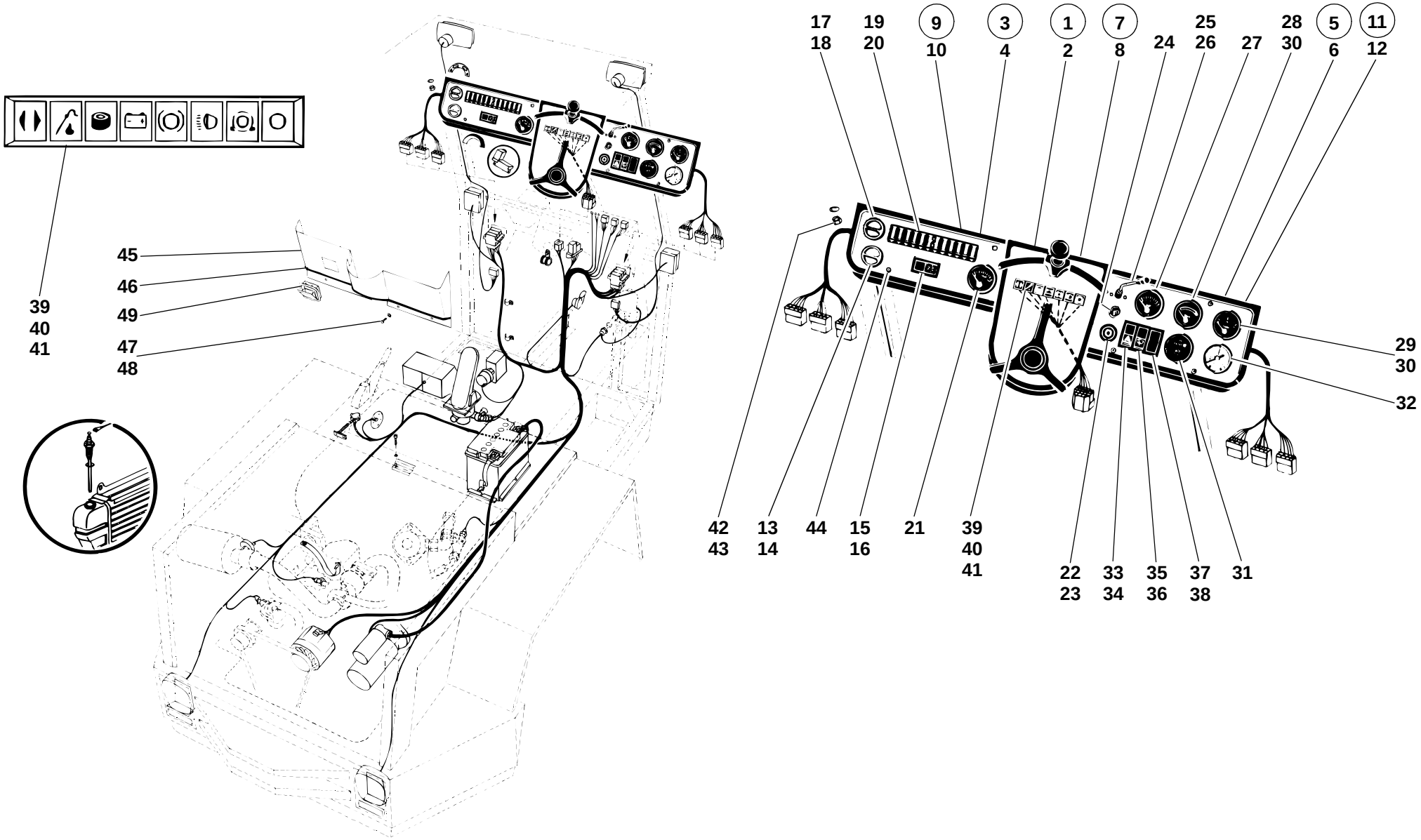
39
40
41
45
46
49
47
48
17
18
19
20
9
10
3
4
1
2
7
8
24
25
26
27
28
30
5
6
11
12
29
30
32
42
43
13
14
44
15
16
21
39
40
41
22
23
33
34
35
36
37
38
31
212E3303.ai

Pos. Item Pos.	Teil-Nummer Part no. No. pièce	Bezeichnung	Description	Désignation	Stück Qty. Qté.	Bemerkung Remarks Remarques
24	0 00 333 98 08	Lichtschalter	Light switch	Interrupteur d'éclairage	1	
25	0 00 333 05 18	Blinkschalter	Indicator switch	Interrupteur de clignotants	1	
26	7 286 671 506	Linsensenkschraube	Oval-head countersunk screw	Vis noyée à tête bombée	2	M 4 x 8
27	0 00 336 03 06	Druckanzeige (Druckölkupplung)	Pressure gauge (pressure oil clutch)	Indicateur de pression (embrayage à huile sous pression)	1	
28	0 00 336 02 07	Temperaturanzeige (Wandler)	Temperature gauge (torque converter)	Indicateur de température (convertis-seur de couple)	1	
29	0 00 336 03 02	Kraftstoffanzeige	Fuel gauge	Indicateur de carburant	1	
30	7 734 000 402	Glühlampe	Light bulb	Lampe	3	H 12 V - 2 W
31	0 00 433 44 30	Betriebsstundenzähler	Hour meter	Compteur d'heures de service	1	
32	0 00 363 06 47	Druckanzeige (Rücklauffilter)	Pressure gauge (return flow filter)	Indicateur de pression (filtre de retour)	1	
33	0 00 333 69 08	Schalter (Warnblinkschalter)	Switch (hazard warning light switch)	Interrupteur (interrupteur de signal de détresse)	1	
34	0 00 435 09 43	ZUS-Einsatz	Symbol	Symbole	1	
35	0 00 333 70 08	Schalter (Scheibenwischer)	Switch (wiper)	Interupteur (essuie-glace)	1	
36	0 00 435 08 43	ZUS-Einsatz	Symbol	Symbole	1	
37	0 00 332 08 72	Blinddeckel	Dummy cover	Couvercle d'obturation	1	
38	0 00 333 00 45	Rahmen	Frame	Châssis	1	
39	0 00 332 47 12	Lichtleiste (7-teilig)	Telltales (light strip) – 7 elements	Témoins (listel lumineux) – 7 éléments	1	→I 120 375
40	0 00 332 54 12	Lichtleiste (8-teilig)	Telltales (light strip) – 8 elements	Témoins (listel lumineux) – 8 éléments	1	I→ 120 376 - →I 126 615
41	7 734 000 503	Glühlampe	Light bulb	Lampe	7-8	J 12 V - 2 W
42	7 403 677 707	Sechskantmutter	Hexagon nut	Ecrou six pans	2	M 6
43	7 462 680 008	Scheibe	Washer	Rondelle	2	A 6,4
44	7 286 671 504	Linsensenkschraube	Oval-head countersunk screw	Vis noyée à tête bombée	8	M 5 x 12
45	1 46 331 02 39	Verkleidung	Trim	Revêtement	1	
46	1 00 996 00 83	Kantenschutz	Edge guard	Profil de protection	1	1120
	0 00 996 95 82	Kantenschutz (Meterware)	Edge guard (by the metre)	Profil de protection (au mètre)		
47	7 286 671 509	Linsenschraube	Oval-head screw	Vis à tête bombée	8	M 6 x 25
48	7 462 680 206	Scheibe	Washer	Rondelle	8	6,4
49	0 00 433 03 21	Aschenbecher	Ashtray	Cendrier	1	

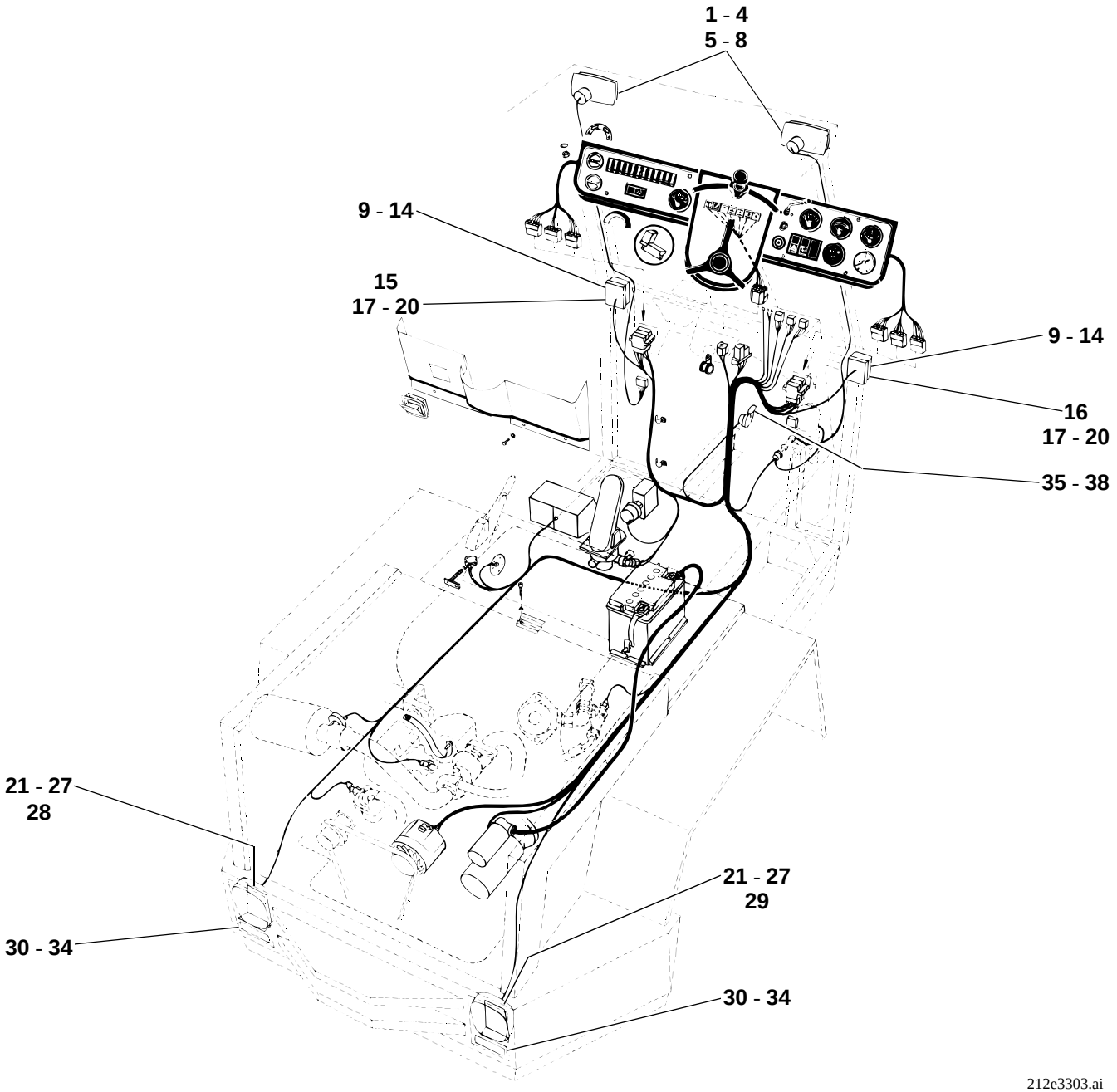
1 - 4
5 - 8
9 - 14
15
17 - 20
9 - 14
16
17 - 20
35 - 38
21 - 27
28
21 - 27
29
30 - 34
30 - 34
212e3303.ai

Pos. Item Pos.	Teil-Nummer Part no. No. pièce	Bezeichnung	Description	Désignation	Stück Qty. Qté.	Bemerkung Remarks Remarques
		Fahrzeugbeleuchtung: Einbauscheinwerfer I→ 120 270 - →I 120 375	**Vehicle lighting: flush-fitting headlight I→ 120 270 - →I 120 375**	**Eclairage du véhicule : projecteur encastré I→ 120 270 - →I 120 375**		
1	0 00 332 59 01	Scheinwerfer	Headlight	Projecteur	2	
2	0 00 333 60 11	Lampenstecker	Light bulb socket	Prise de courant de la lampe	2	
3	7 734 000 002	Glühlampe	Light bulb	Lampe	2	A 12 V - 40/45 W
4	7 316 680 157	Linsen-Blechschraube	Sheet-metal screw	Vis à tôle	4	B 4,2 x 32
		Einbauscheinwerfer I→ 120 376 - →I 126 615	**Flush-fitting headlight I→ 120 376 - →I 126 615**	**Projecteur encastré I→ 120 376 - →I 126 615**		
5	0 00 332 68 01	Halogenscheinwerfer	Halogen headlight	Projecteur halogène	2	
6	0 00 333 60 11	Lampenstecker	Light bulb socket	Prise de courant de la lampe	2	
7	7 734 000 921	Glühlampe	Light bulb	Lampe	2	H 4 12 V-60/55 W
8	7 316 680 157	Linsen-Blechschraube	Sheet-metal screw	Vis à tôle	4	B 4,2 x 32
9	0 00 332 43 15	Blink-Begrenzungsleuchte	Turn indicator/side marker light	Clignotant/feux latéraux	2	
10	0 00 332 55 52	Lichtscheibe	Light cover	Couvercle de feux	2	
11	7 734 000 917	Glühlampe	Light bulb	Lampe	2	P 25-1 12 V - 21 W
12	7 734 000 354	Glühlampe	Light bulb	Lampe	2	G 12 V - 5 W
13	7 316 680 301	Blechschraube	Sheet-metal screw	Vis à tôle	4	B 3,9 x 16
14	1 21 332 00 25	Platte	Plate	Plaque	2	4 mm
		Blink-Begrenzungsleuchte Exportausführung Schweiz	**Turn indicator/side marker light (export version Switzerland)**	**Clignotant/feu latéral (version export Suisse)**		
15	0 00 332 53 15	Blink-Begrenzungsleuchte links	Turn indicator/side marker light (left)	Clignotant/feu latéral (côté gauche)	1	
16	0 00 332 54 15	Blink-Begrenzungsleuchte rechts	Turn indicator/side marker light (right)	Clignotant/feu latéral (côté droit)	1	
17	7 734 000 917	Glühlampe	Light bulb	Lampe	2	P 25-1 12 V - 21 W
18	7 734 000 602	Glühlampe	Light bulb	Lampe	2	L 12 V - 5 W
19	7 316 680 304	Blechschraube	Sheet-metal screw	Vis à tôle	4	B 3,9 x 22
20	1 21 332 01 25	Platte	Plate	Plaque	2	6 mm

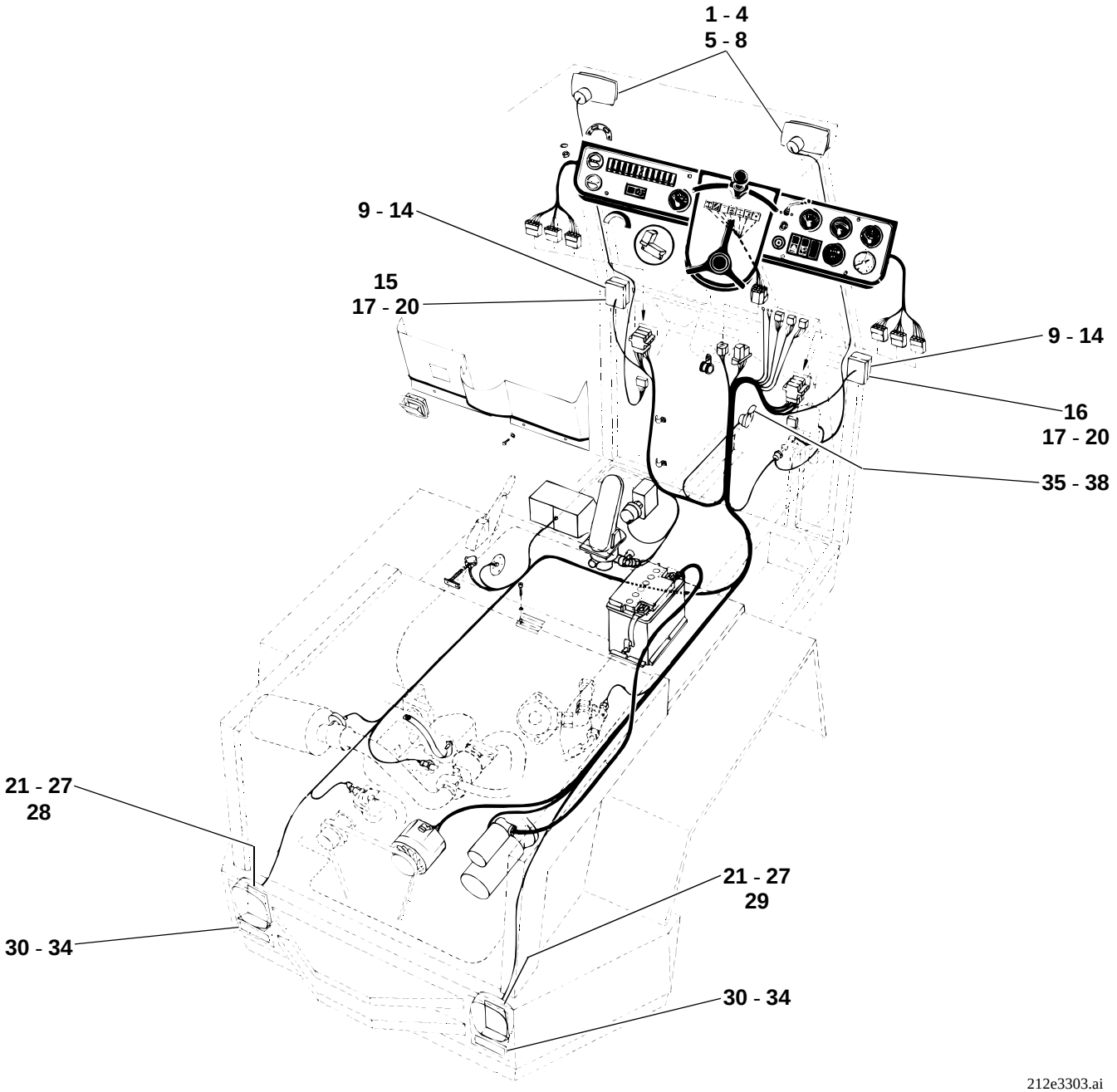
1 - 4
5 - 8
9 - 14
15
17 - 20
9 - 14
16
17 - 20
35 - 38
21 - 27
28
21 - 27
29
30 - 34
30 - 34
212e3303.ai

Pos. Item Pos.	Teil-Nummer Part no. No. pièce	Bezeichnung	Description	Désignation	Stück Qty. Qté.	Bemerkung Remarks Remarques
21	0 00 332 48 15	Schluß-Brems-Blinkleuchte	Rear/brake/turn indicator light	Feux AR/de freinage/clignotants	2	
22	0 00 332 59 52	Lichtscheibe	Light cover	Couvercle de feux	2	
23	7 734 000 357	Glühlampe	Light bulb	Lampe	2	G 12 V - 10 W
24	7 734 000 917	Glühlampe	Light bulb	Lampe	4	RL 12 V - 21 W
25	7 236 677 056	Sechskantschraube	Hexagon head screw	Vis six pans	4	M 5 x 16
26	0 00 992 39 28	Federring	Spring washer	Rondelle ressort	4	5
27	7 403 677 705	Sechskantmutter	Hexagon nut	Ecrou six pans	4	M 5
28	1 21 330 05 40	Halter links	Bracket (left)	Support (côté gauche)	1	
29	1 21 330 06 40	Halter rechts	Bracket (right)	Support (côté droit)	1	
30	1 20 332 02 40	Halter	Bracket	Support	2	
31	0 00 992 43 28	Federring	Spring washer	Rondelle ressort	2	8
32	7 405 677 005	Sechskantmutter	Hexagon nut	Ecrou six pans	2	M 8
33	0 00 332 06 07	Rückstrahler	Reflector	Cataphote	2	
34	0 00 993 00 94	Federclips	Spring clips	Clips à ressort	4	
35	0 00 332 21 05	Fanfare	Horn	Avertisseur sonore	1	
36	7 236 677 129	Sechskantschraube	Hexagon head screw	Vis six pans	1	M 8 x 16
37	0 00 992 43 28	Federring	Spring washer	Rondelle ressort	1	ø 8
38	7 403 677 709	Sechskantmutter	Hexagon nut	Ecrou six pans	1	M 8

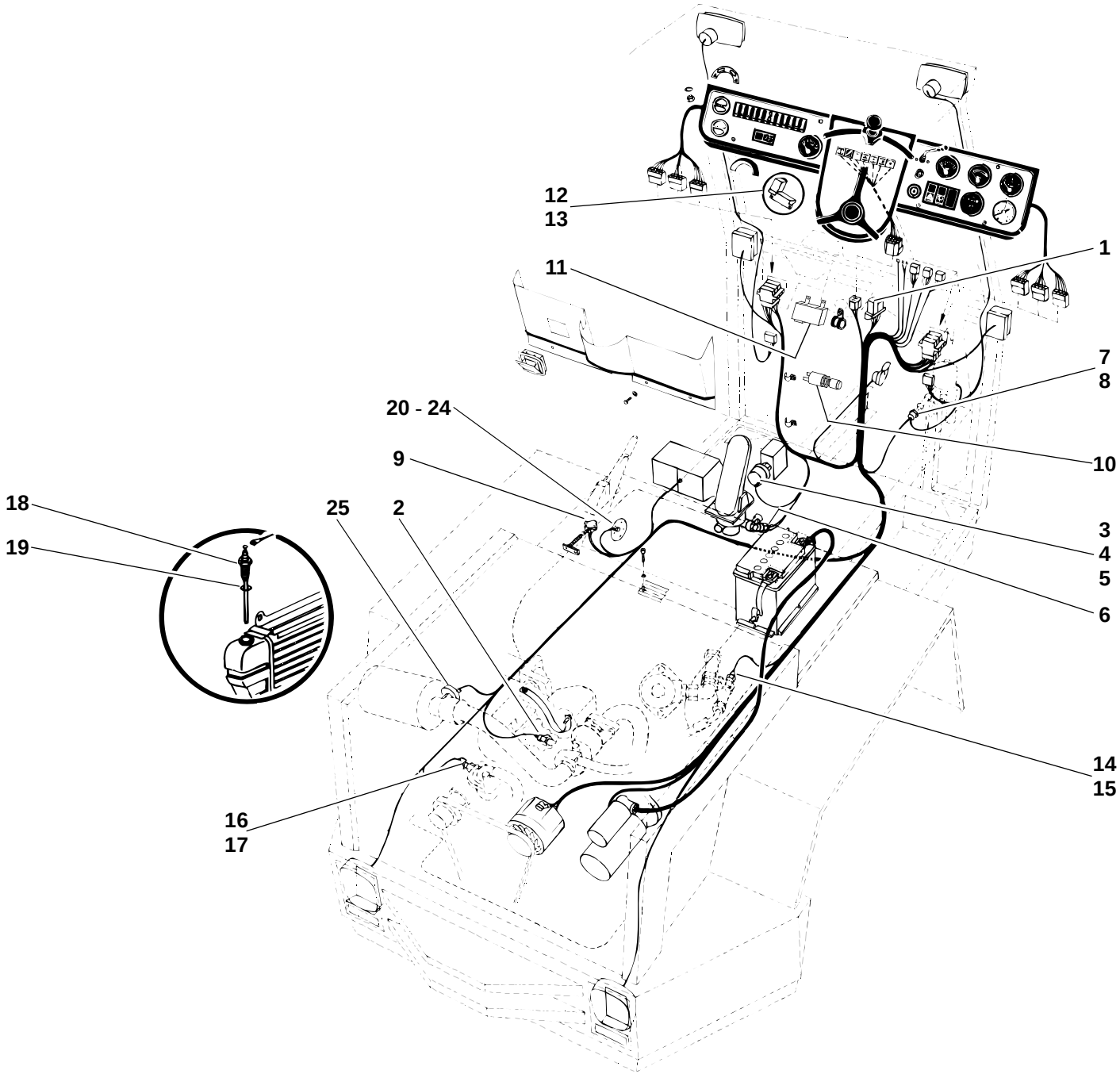
12
13
11
1
7
8
10
20 - 24
9
18
19
25
2
3
4
5
6
14
15
16
17
212e3303.ai

Pos. Item Pos.	Teil-Nummer Part no. No. pièce	Bezeichnung	Description	Désignation	Stück Qty. Qté.	Bemerkung Remarks Remarques
		Elektrische Geber u. Schalter **I→ 120 270 - →I 126 615**	**Electrical sensors and switches** **I→ 120 270 - →I 126 615**	**Capteurs et interrupteurs électriques** **I→ 120 376 - →I 126 615**		
1	0 00 333 22 25	Blinkgeber	Turn indicator unit	Boîte clignotante	1	
2	0 21 011 82 07	Öldruckschalter (Motor)	Oil pressure switch (engine)	Manocontacteur (moteur)	1	
3	0 00 336 15 03	Druckgeber (Druckölkupplung)	Pressure sensor (pressure oil clutch)	Capteur de pression (embrayage à huile sous pression)	1	0 - 25 bar
4	0 00 363 14 84	Kapillarrohrdrossel	Capillary tube choke	Tube capillaire d'étranglement	1	
5	7 593 641 021	Dichtring	Sealing ring	Bague d'étanchéité	1	⌀ A 14 x 18
6	0 00 332 21 16	Bremslichtschalter	Brake light switch	Interrupteur de feux-stop	1	
7	0 00 333 54 08	Hydraulischer Kontrollschalter	Hydraulic control pressure switch	Manocontacteur hydaulique de contrôle	1	
8	0 00 333 01 50	Schutzkappe	Protective cap	Capuchon protecteur	1	
9	0 00 333 49 08	Bremslichtschalter (Handbremse)	Brake light switch (parking brake)	Interrupteur des feux-stop (frein de stationnement)	1	
10	0 00 333 19 08	Druckschalter (Anlaßsperre)			1	
11	0 00 332 09 17	Startrelais	Starting relay	Relais de démarreur	1	
12	0 00 332 21 17	Relais (Kühlwasser)	Relay (coolant)	Relais (réfrigérant)	1	I→ 120 376
13	0 00 332 01 28	Stecksockel	Relay bracket	Support pour relais	1	I→ 120 376
14	0 00 336 07 03	Temperaturgeber (Wandler)	Temperature sensor	Capteur de température	1	
15	7 593 641 021	Dichtring	Sealing ring	Bague d'étanchéité	1	⌀ A 14 x 18
16	0 00 336 18 03	Temperaturgeber (Kühlwasser)	Temperature sensor	Capteur de température	1	
17	7 593 641 024	Dichtring	Sealing ring	Bague d'étanchéité	1	⌀ A 16 x 20
18	0 00 336 24 03	Geber (Kühlwasseranzeige)	Sensor (cooling-water indication)	Capteur (indication d'eau de refroidissement)	1	I→ 120 376
19	7 593 641 017	Dichtring	Sealing ring	Bague d'étanchéité	1	⌀ A 12 x 15,5
20	0 00 336 19 01	Tankmeßgerät	Fuel transmitter	Jauge de carburant	1	
21	7 397 673 031	Stiftschraube	Stud bolt	Goujon fileté	5	Loctite 242 M 5 x 16
22	0 00 992 39 28	Federring	Spring washer	Rondelle ressort	5	5
23	7 403 677 705	Sechskantmutter	Hexagon nut	Ecrou six pans	5	M 5
24	0 00 996 04 12	Dichtung	Seal	Joint	1	⌀
25	0 00 993 07 04	Unterdruckanzeiger	Restriction indicator	Indicateur de colmatage	1	

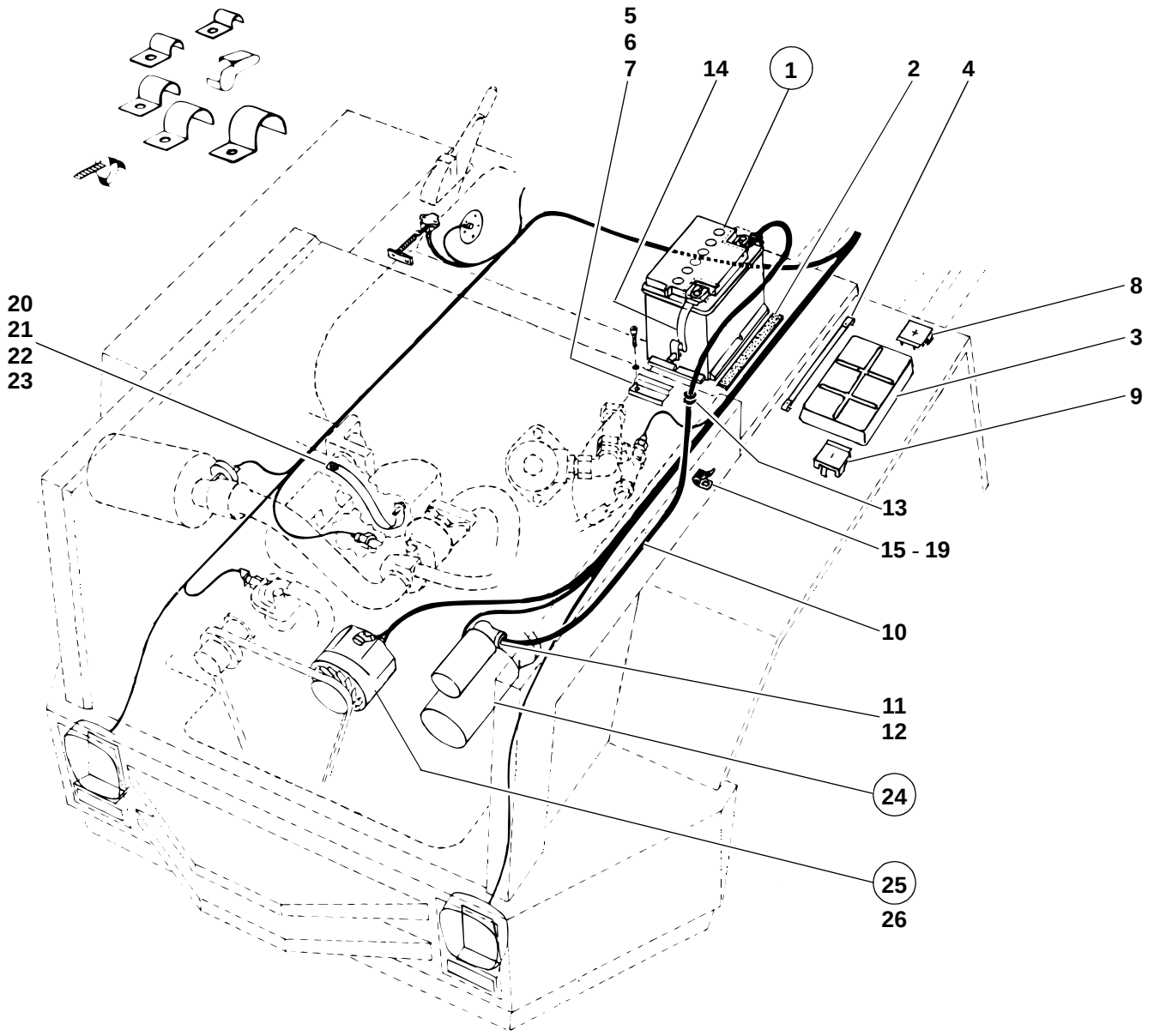
5
6
7
14
1
2
4
8
3
9
20
21
22
23
13
15 - 19
10
11
12
24
25
26
212E3305.ai

Pos. Item Pos.	Teil-Nummer Part no. No. pièce	Bezeichnung	Description	Désignation	Stück Qty. Qté.	Bemerkung Remarks Remarques
		Batterie I→ 120 270 - →I 126 615	**Battery I→ 120 270 - →I 126 615**	**Batterie I→ 120 270 - →I 126 615**		
1	0 00 335 17 12	Batterie	Battery	Batterie	2	12 V - 88 Ah
2	1 00 993 41 90	Filzstreifen	Felt strip	Bande de feutre	2	35 x 5 x 370
	0 00 993 73 90	Filzstreifen (Meterware)	Felt strip (by the metre)	Bande de feutre (au mètre)		
3	0 21 304 00 05	Abdeckung	Cover	Recouvrement	1	
4	1 21 300 01 33	Gummiband	Rubber band	Bande en caoutchouc	1	
5	1 60 335 01 40	Halter für Batterie	Bracket for battery	Support pour batterie	2	
6	7 252 677 046	Zylinderschraube	Cheese-head screw	Vis à tête cylindrique	2	M 8 x 25
7	0 00 992 43 28	Federring	Spring washer	Rondelle ressort	2	8
8	7 713 000 500	Polabdeckkappe +	Terminal cover +	Couvercle de borne +	2	
9	0 00 335 02 52	Polabdeckkappe –	Terminal cover –	Couvercle de borne –	2	
10	0 00 330 65 12	Batteriekabel	Battery lead	Câble de batterie	1	
11	7 575 641 040	Kabelschuh	Cable lug	Cosse de câble	2	
12	0 22 335 00 97	Gummikappe	Rubber cap	Capuchon en caoutchouc	1	
13	0 00 996 02 42	Durchführungsring	Duct ring	Bague de passage	2	
14	0 00 335 05 20	Masseband	Earthing strap	Bande de mise à la masse	1	
		Befestigung Batteriekabel	**Battery lead attachment**	**Fixation du câble de batterie**		
15	0 00 993 74 28	Schelle	Clamp	Collier	3	ø 15
16	7 236 677 131	Sechskantschraube	Hexagon head screw	Vis six pans	3	M 8 x 20
17	7 403 677 709	Sechskantmutter	Hexagon nut	Ecrou six pans	3	M 8
18	0 00 992 43 28	Federring	Spring washer	Rondelle ressort	3	8
19	7 451 680 011	Scheibe	Washer	Rondelle	3	8,4
20	0 00 335 00 20	Masseband	Earthing strap	Bande de mise à la masse	1	
21	7 236 677 923	Sechskantschraube	Hexagon head screw	Vis six pans	1	M 10 x 20
22	0 00 992 35 28	Federring	Spring washer	Rondelle ressort	1	10
23	7 462 680 112	Scheibe	Washer	Rondelle	1	10,5
		Anlasser – Generator I→ 120 270 - →I 126 615	**Starter – generator I→ 120 270 - →I 126 615**	**Démarreur – alternateur I→ 120 270 - →I 126 615**		
24	0 21 011 30 12	Anlasser	Starter	Démarreur	1	2 KW
25	0 21 011 87 09	Generator (Drehstrom)	Generator (3 phase alternating current)	Génératrice (courant triphasé)	1	12 V - 35 A
26	0 00 335 02 97	Schutzkappe für Anschluß D+	Protective cap for D+ connexion	Capuchon protecteur pour raccord D+	1	

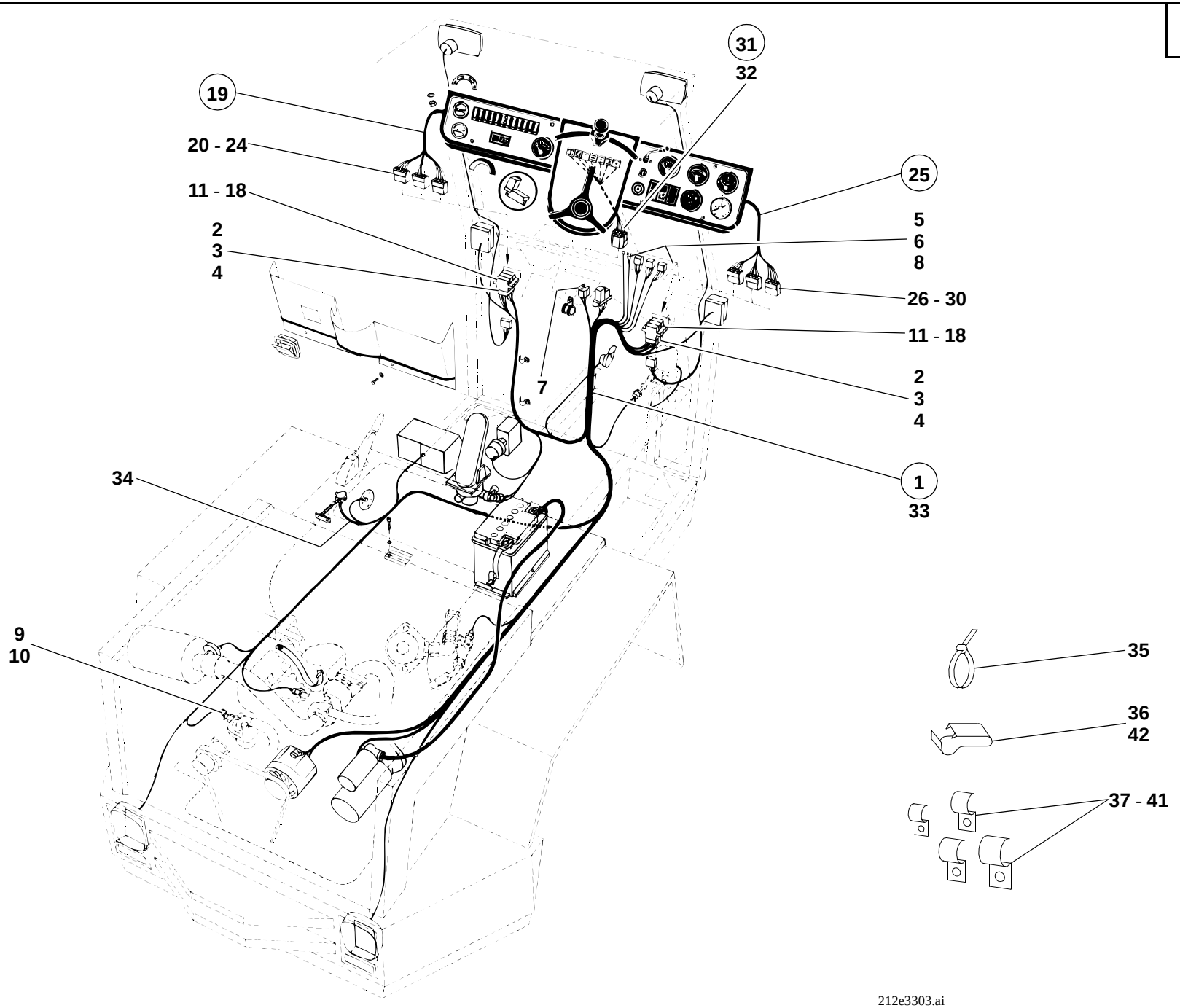
19
20 - 24
11 - 18
2
3
4
31
32
25
5
6
8
26 - 30
11 - 18
2
3
4
1
33
7
34
9
10
35
36
42
37 - 41
212e3303.ai

Pos. Item Pos.	Teil-Nummer Part no. No. pièce	Bezeichnung	Description	Désignation	Stück Qty. Qté.	Bemerkung Remarks Remarques
		Kabelbäume **I→ 120 270 - →I 126 615**	**Wiring harnesses** **I→ 120 270 - →I 126 615**	**Faisceaux de câbles** **I→ 120 270 - →I 126 615**		
1	0 21 330 15 10	Kabelbaum (Hauptkabelbaum)	Wiring harness (main wiring harness)	De faisceau de câbles (faisceau de câbles principal)	1	
2	0 00 333 43 11	Steckdose rot	Socket red	Prise de courant rouge	2	8-polig
3	0 00 333 32 11	Steckdose weiß	Socket white	Prise de courant blanc	2	8-polig
4	0 00 333 30 11	Steckdose gelb	Socket yellow	Prise de courant jaune	2	8-polig
5	0 00 333 47 11	Gehäuse	Housing	Boîtier	3	8-fach
6	0 00 333 76 11	Steckhülsengehäuse (Blinkschalter)	Socket housing (turn indicator switch)	Boîtier de prise de courant (interupteur de clignotants)	1	6-polig
7	0 00 333 70 11	Gehäuse (Lichtleiste)	Housing (light strip for telltales)	Boîtier (listel lumineux pour témoins)	1	11-polig
8	0 00 333 35 11	Steckhülsengehäuse (Arbeitsscheinwerfer)	Socket housing (working light)	Boîtier de prise de courant (projecteur de traail)	2	2-polig
9	0 00 333 91 11	Steckhülsengehäuse (Temperaturgeber)	Socket housing (temperature sensor)	Boîtier de prise de courant (capteur de température)	1	3-polig
10	0 00 333 01 50	Schutzkappe	Protective cap	Capuchon protecteur	1	
11	1 46 333 00 40	Halter für Steckverteiler	Bracket for plug and socket distributor	Support pour distributeur par fiches	2	
12	7 236 677 079	Sechskantschraube	Hexagon head screw	Vis six pans	4	M 6 x 16
13	0 00 992 41 28	Federring	Spring washer	Rondelle ressort	4	ø 6
14	0 00 333 33 11	Steckverteiler weiß	Plug and socket distributor white	Distributeur par fiches blanc	2	
15	0 00 333 31 11	Steckverteiler gelb	Plug and socket distributor yellow	Distributeur par fiches jaune	2	
16	0 00 333 42 11	Steckverteiler rot	Plug and socket distributor red	Distributeur par fiches rouge	2	
17	7 250 671 601	Zylinderschraube	Cheese-head screw	Vis à tête cylindrique	12	M 5 x 16
18	7 403 677 705	Sechskantmutter	Hexagon nut	Ecrou six pans	12	M 5

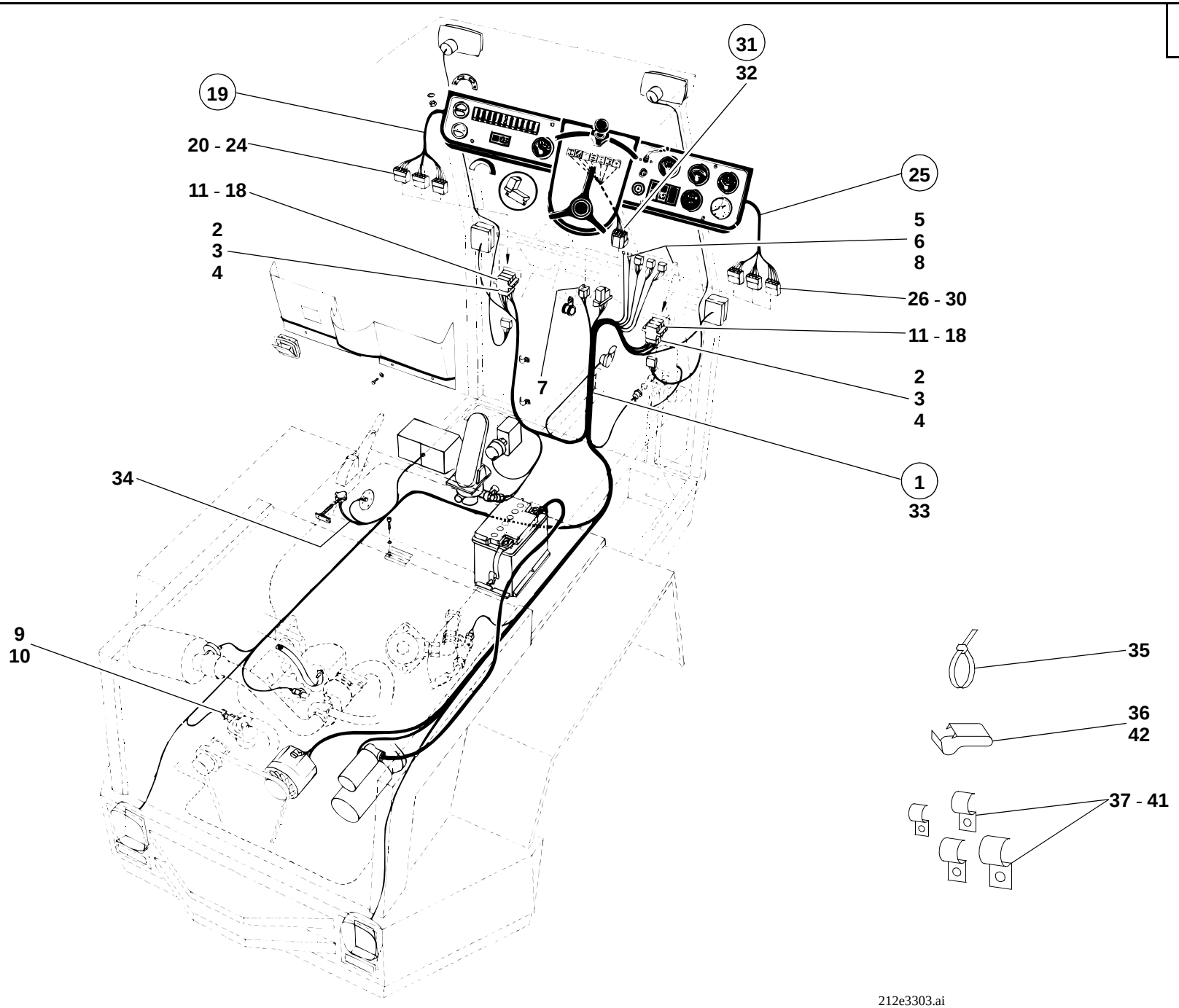
19
20 - 24
11 - 18
2
3
4
31
32
25
5
6
8
26 - 30
11 - 18
2
3
4
7
1
33
34
9
10
35
36
42
37 - 41
212e3303.ai

Pos. Item Pos.	Teil-Nummer Part no. No. pièce	Bezeichnung	Description	Désignation	Stück Qty. Qté.	Bemerkung Remarks Remarques
19	0 21 330 13 10	Kabelbaum (Armaturenbrett links)	Wiring harness (instrument panel, left side)	Faisceau de câbles (tableau de bord, côté gauche)	1	
20	0 00 333 30 11	Steckdose gelb	Socket yellow	Prise de courant jaune	1	8-polig
21	0 00 333 32 11	Steckdose weiß	Socket white	Prise de courant blanc	1	8-polig
22	0 00 333 43 11	Steckdose rot	Socket red	Prise de courant rouge	1	8-polig
23	0 00 333 47 11	Gehäuse	Housing	Boîtier	1	8-fach
24	0 00 333 90 11	Flachsteckergehäuse	Flat plug housing	Boîtier de fiche plate	1	3-polig
25	0 21 330 14 10	Kabelbaum (Armaturenbrett rechts)	Wiring harness (instrument panel, right side)	Faisceau de câbles (tableua de bord, côté droit)	1	
26	0 00 333 30 11	Steckdose gelb	Socket yellow	Prise de courant jaune	1	8-polig
27	0 00 333 32 11	Steckdose weiß	Socket white	Prise de courant blanc	1	8-polig
28	0 00 333 74 11	Steckdose (Blinker)	Socket (turn indicators)	Prise de courant (clignotants)	1	6-polig
29	0 00 333 61 11	Zentralstecker-Lichtschalter	Central plug (light switch)	Fiche centrale (interrupteur d'éclairage)	1	6-polig
30	0 00 333 62 11	Zentralstecker-Zündschloß	Central plug (ignition lock)	Fiche centrale (interrupteur d'allumage)	1	6-polig
31	0 21 330 16 10	Kabelbaum (Lichtleiste)	Wiring harness (light strip for tell-tales)	Faisceau de câbles (listel lumineux pour témoins)	1	
32	0 00 333 71 11	Flachsteckergehäuse	Flat plug housing	Boîtier de fiche plate	1	11-polig
33	0 21 330 09 10	Kabelbaum (Anlaßsperre)	Wiring harness (starting interlock)	Faisceau de câbles (verrouillage de démarrage)	1	
34	0 21 330 10 10	Kabelbaum (Feststellbremse)	Wiring harness (parking brake)	Faisceau de câbles (frein de stationnement)	1	
		Befestigung Kabelbäume	**Attachment of wiring harnesses**	**Fixation des faisceaux de câbles**		
35	0 00 993 13 15	Kabelband	Cable strap	Bande à câbles	10	
36	0 00 334 00 31	Chassis-Kabelklemme	Frame clamp	Clip sur châssis	4	
37	0 00 993 54 31	Schelle	Clamp	Collier	1	D30
38	0 00 993 00 28	Schelle	Clamp	Collier	2	D 23
39	0 00 993 85 29	Schelle	Clamp	Collier	4	D 10
40	0 00 993 86 29	Schelle	Clamp	Collier	2	D 12
41	0 00 993 87 29	Schelle	Clamp	Collier	1	D 15
42	0 00 334 02 31	Kabelbefestiger	Cable attachment	Fixation de câbles	4	

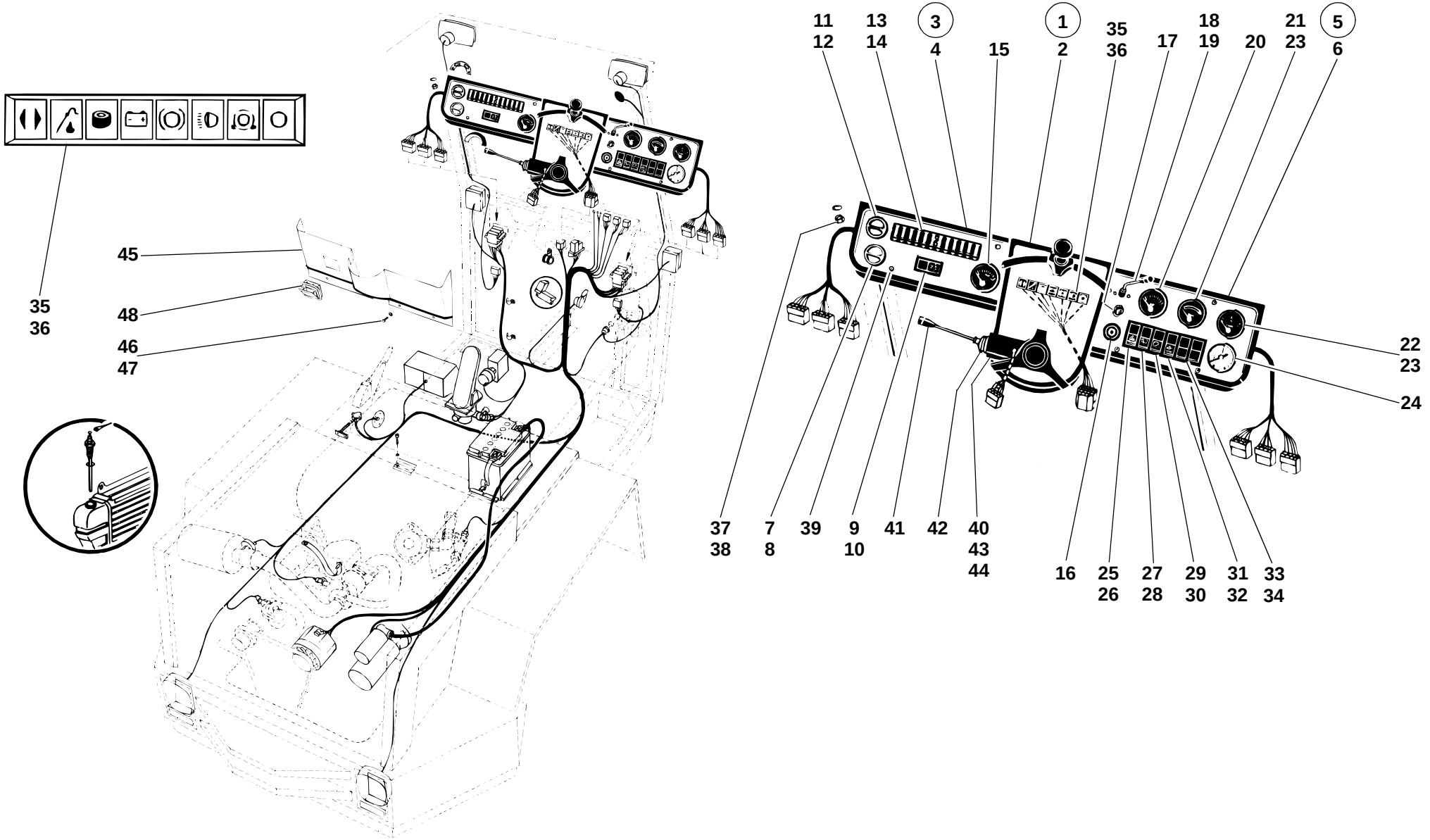

212e3307.iso

Pos. Item Pos.	Teil-Nummer Part no. No. pièce	Bezeichnung	Description	Désignation	Stück Qty. Qté.	Bemerkung Remarks Remarques
		Armaturenbrett ⏐→ 126 616	**Instrument panel ⏐→ 126 616**	**Tableau de bord ⏐→ 126 616**		
1	1 21 330 53 05	Armaturenbrett	Instrument panel	Tableau de bord	1	
2	0 46 330 16 05	Armaturenbrett	Instrument panel	Tableau de bord	1	
3	1 21 330 57 05	Armaturenbrett links	Instrument panel (left)	Tableau de bord (côté gauche)	1	
4	1 21 331 17 01	Armaturenbrett links	Instrument panel (left)	Tableau de bord (côté gauche)	1	
5	1 21 330 56 05	Armaturenbrett rechts	Instrument panel (right)	Tableau de bord (côté droit)	1	
6	1 46 331 21 01	Armaturenbrett rechts	Instrument panel (right)	Tableau de bord (côté droit)	1	
7	0 20 410 00 89	Drehschalter (Kugelhahn)	Rotary switch (ball-type cock)	Interrupteur rotatif : robinet à bille	1	
8	0 00 435 31 43	Symbol	Symbol	Symbole	1	
9	0 00 333 87 08	Schalter (Umluft)	Switch (recirculated air)	Interrupteur (air recirculé)	1	
10	0 00 435 29 43	ZUS-Einsatz	Symbol	Symbole	1	
11	0 46 410 00 89	Drehschalter (Luftverteilung)	Rotary switch	Interrupteur rotatif	1	
12	0 00 435 30 43	Symbol	Symbol	Symbole	1	
13	0 00 333 18 20	Sicherungskasten	Fuse box	Boîte à fusibles	1	
	7 733 000 002	Sicherung	Fuse	Fusible	11	8 Amp.
	7 733 000 004	Sicherung	Fuse	Fusible	1	25 Amp.
14	0 00 333 03 04	Deckel	Cover	Couvercle	1	
15	0 00 336 06 07	Temperaturanzeige (Kühlwasser)	Temperature gauche (coolant)	Indicateur de température (réfrigérant)	1	
16	0 00 333 13 06	Glühstartschalter	Preheating start switch	Commande de démarrage préchauffé	1	
	0 00 333 07 33	Schlüssel	Key	Clé	1	Nr. 14603 - Merit
17	0 00 333 98 08	Lichtschalter	Light switch	Interrupteur d'éclairage	1	
18	0 00 333 05 18	Blinkschalter	Indicator switch	Interrupteur de clignotants	1	
19	7 286 671 506	Linsensenkschraube	Oval-head countersunk screw	Vis noyée à tête bombée	2	M 4 x 8
20	0 00 336 03 06	Druckanzeige (Druckölkupplung)	Pressure gauge (pressure oil clutch)	Indicateur de pression (embrayage à huile sous pression)	1	
21	0 00 336 02 07	Temperaturanzeige (Wandler)	Temperature gauge (torque converter)	Indicateur de température (convertis-seur de couple)	1	
22	0 00 336 03 02	Kraftstoffanzeige	Fuel gauge	Indicateur de carburant	1	
23	7 734 000 402	Glühlampe	Light bulb	Lampe	3	H 12 V - 2 W

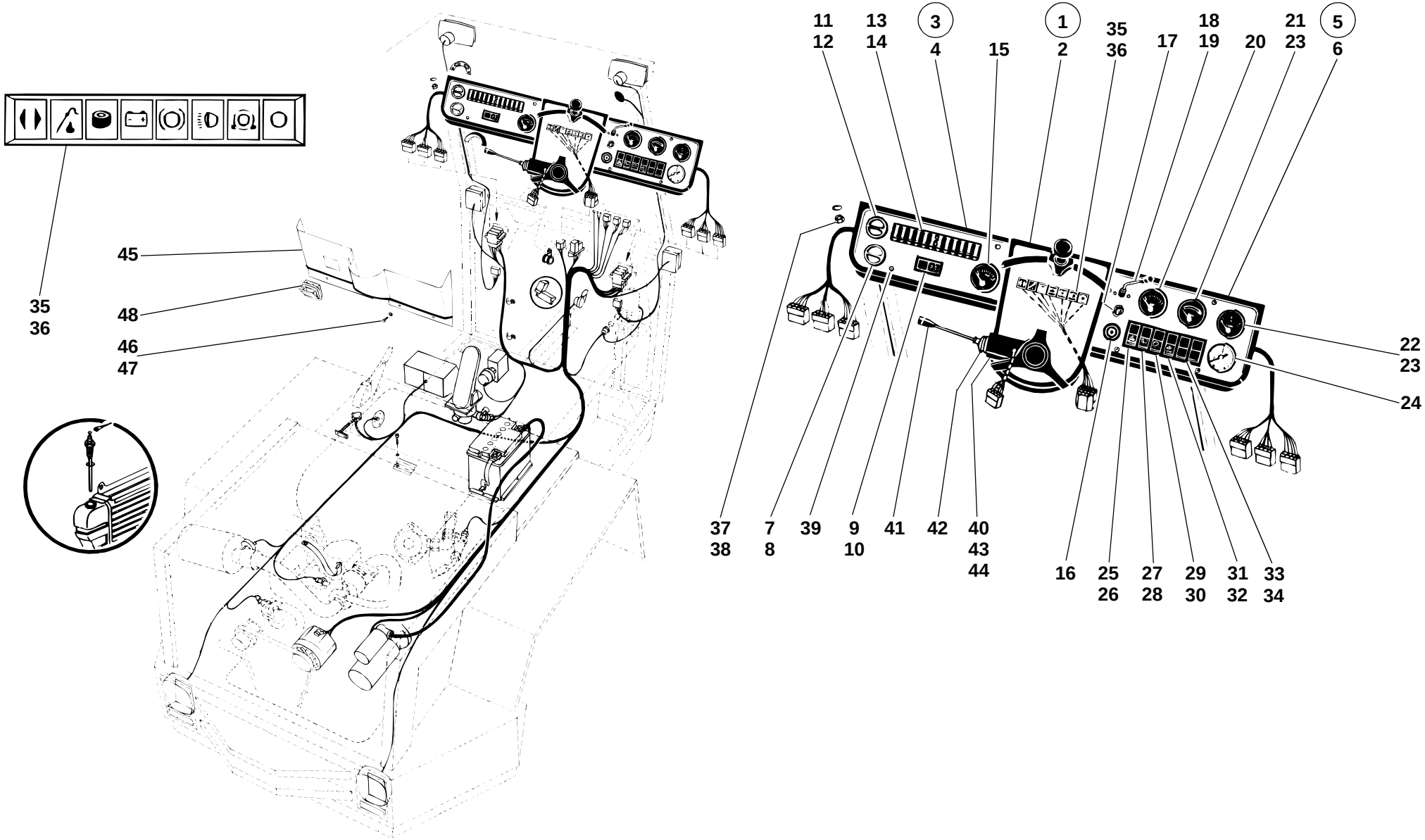

212e3307.iso

Pos. Item Pos.	Teil-Nummer Part no. No. pièce	Bezeichnung	Description	Désignation	Stück Qty. Qté.	Bemerkung Remarks Remarques
24	0 00 363 06 47	Druckanzeige (Rücklauffilter)	Pressure gauge (return flow filter)	Indicateur de pression (filtre de retour)	1	
25	0 00 333 69 08	Schalter (Warnblinkschalter)	Switch (hazard warning light)	Interrupteur (signal de détresse)	1	
26	0 00 435 09 43	ZUS-Einsatz	Symbol	Symbole	1	
27	0 00 333 17 07	Schalter (Scheibenwischer)	Switch (wiper)	Interupteur (essuie-glace)	1	
28	0 00 435 08 43	ZUS-Einsatz	Symbol	Symbole	1	
29	0 00 333 87 08	Schalter (Arbeitsscheinwerfer)	Switch (working light)	Interrupteur (projecteur de travail)	1	
30	0 00 435 18 43	ZUS-Einsatz	Symbol	Symbole	1	
31	0 00 333 81 08	Schalter (Laststabilisator)	Switch (load stabilizer)	Interrupteur (stabilisateur de charge)	1	
32	0 00 435 55 43	ZUS-Einsatz	Symbol	Symbole	1	
33	0 00 333 01 45	Rahmen	Frame	Châssis	1	
34	0 00 332 08 72	Blinddeckel	Dummy cover	Couvercle d'obturation	2	
35	0 00 332 54 12	Lichtleiste	Telltales (light strip)	Témoins (listel lumineux)	1	
36	7 734 000 503	Glühlampe	Light bulb	Lampe	8	J 12 V - 2 W
37	7 403 677 707	Sechskantmutter	Hexagon nut	Ecrou six pans	2	M 6
38	7 462 680 008	Scheibe	Washer	Rondelle	2	A 6,4
39	7 286 671 504	Linsensenkschraube	Oval-head countersunk screw	Vis noyée à tête bombée	8	M 5 x 12
40	0 00 333 32 07	Lenkstockschalter	Steering column control lever	Levier de commande de la colonne de direction	1	
41	0 00 080 09 10	Knopf	Button	Bouton	1	
42	0 00 080 09 11	Manschette	Cuff	Manchette	1	
43	0 00 333 01 86	Klemmstück	Clamping piece	Pièce de serrage	1	
44	7 250 671 586	Zylinderschraube	Cheese-head screw	Vis à tête cylindrique	2	M 4 x 10
45	0 46 331 03 39	Verkleidung	Trim	Revêtement	1	
46	7 286 671 509	Linsenschraube	Oval-head screw	Vis à tête bombée	8	M 6 x 25
47	7 462 680 206	Scheibe	Washer	Rondelle	8	6,4
48	0 00 433 03 21	Aschenbecher	Ashtray	Cendrier	1	

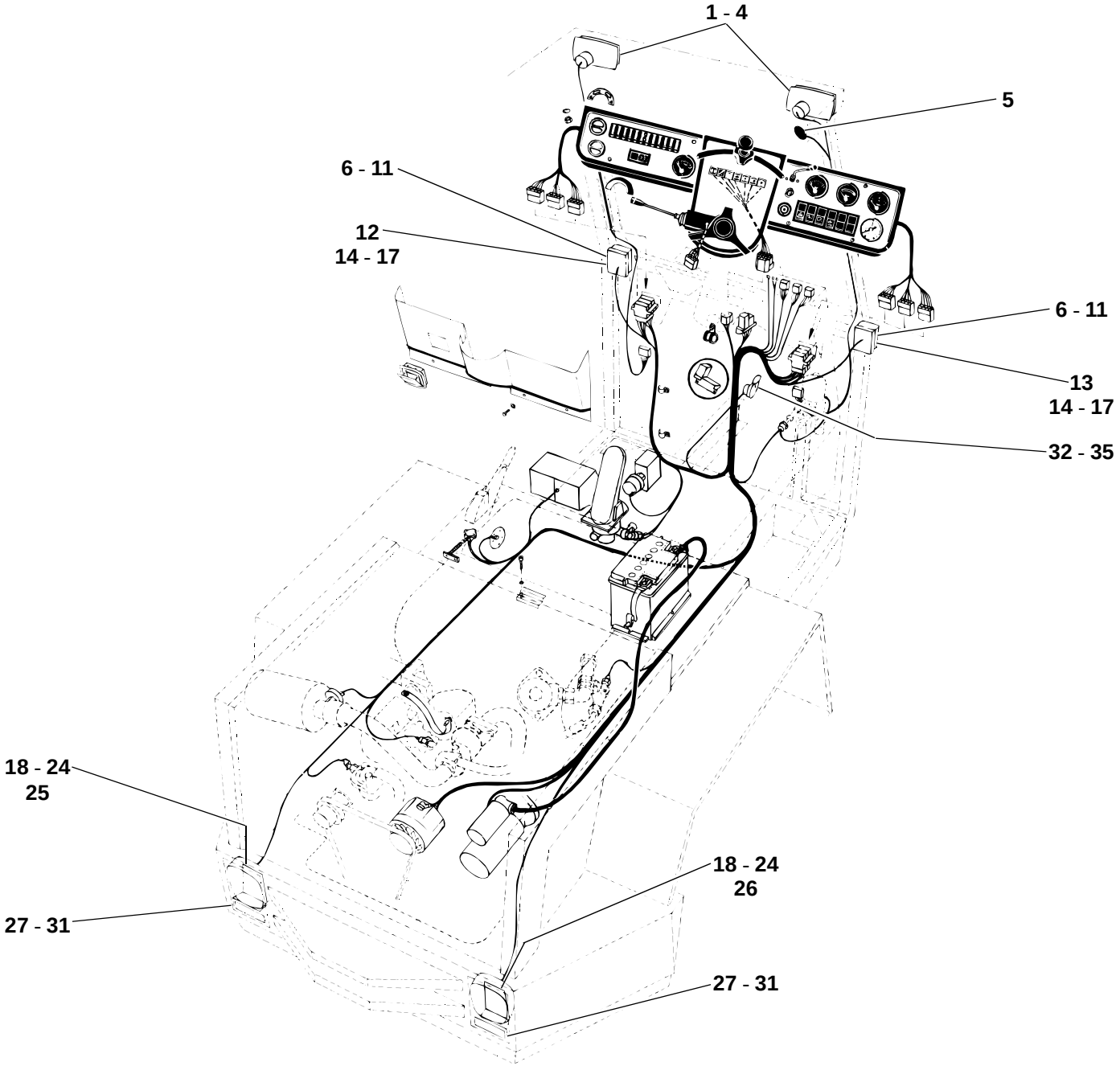
1 - 4
5
6 - 11
12
14 - 17
6 - 11
13
14 - 17
32 - 35
18 - 24
25
27 - 31
18 - 24
26
27 - 31
212e3307.iso

Pos. Item Pos.	Teil-Nummer Part no. No. pièce	Bezeichnung	Description	Désignation	Stück Qty. Qté.	Bemerkung Remarks Remarques
		Fahrzeugbeleuchtung I→ 126 616	**Vehicle lighting I→ 126 616**	**Eclairage du véhicule I→ 126 616**		
1	0 00 332 68 01	Halogenscheinwerfer	Halogen headlight	Projecteur halogène	2	
2	0 00 333 60 11	Lampenstecker	Light bulb socket	Prise de courant de la lampe	2	
3	7 734 000 921	Glühlampe	Light bulb	Lampe	2	H 4 12 V-60/55 W
4	7 316 680 157	Linsen-Blechschraube	Sheet-metal screw	Vis à tôle	4	B 4,2 x 32
5	0 00 433 50 30	Betriebsstundenzähler	Hour meter	Compteur d'heures de service	1	
6	0 00 332 43 15	Blink-Begrenzungsleuchte	Turn indicator/side marker light	Clignotant/feux latéraux	2	
7	0 00 332 55 52	Lichtscheibe	Light cover	Couvercle de feux	2	
8	7 734 000 917	Glühlampe	Light bulb	Lampe	2	P 25-1 12 V - 21 W
9	7 734 000 354	Glühlampe	Light bulb	Lampe	2	G 12 V - 5 W
10	7 316 680 301	Blechschraube	Sheet-metal screw	Vis à tôle	4	B 3,9 x 16
11	1 21 332 00 25	Platte	Plate	Plaque	2	4 mm
		Blink-Begrenzungsleuchte Exportausführung Schweiz	**Turn indicator/side marker light (export version Switzerland)**	**Clignotant/feu latéral (version export Suisse)**		
12	0 00 332 53 15	Blink-Begrenzungsleuchte links	Turn indicator/side marker light (left)	Clignotant/feu latéral (côté gauche)	1	
13	0 00 332 54 15	Blink-Begrenzungsleuchte rechts	Turn indicator/side marker light (right)	Clignotant/feu latéral (côté droit)	1	
14	7 734 000 917	Glühlampe	Light bulb	Lampe	2	P 25-1 12 V - 21 W
15	7 734 000 602	Glühlampe	Light bulb	Lampe	2	L 12 V - 5 W
16	7 316 680 304	Blechschraube	Sheet-metal screw	Vis à tôle	4	B 3,9 x 22
17	1 21 332 01 25	Platte	Plate	Plaque	2	6 mm
18	0 00 332 48 15	Schluß-Brems-Blinkleuchte	Rear/brake/turn indicator light	Feux AR/de freinage/clignotants	2	
19	0 00 332 59 52	Lichtscheibe	Light cover	Couvercle de feux	2	
20	7 734 000 357	Glühlampe	Light bulb	Lampe	2	G 12 V - 10 W
21	7 734 000 917	Glühlampe	Light bulb	Lampe	4	RL 12 V - 21 W
22	7 236 677 056	Sechskantschraube	Hexagon head screw	Vis six pans	4	M 5 x 16
23	0 00 992 39 28	Federring	Spring washer	Rondelle ressort	4	5
24	7 403 677 705	Sechskantmutter	Hexagon nut	Ecrou six pans	4	M 5

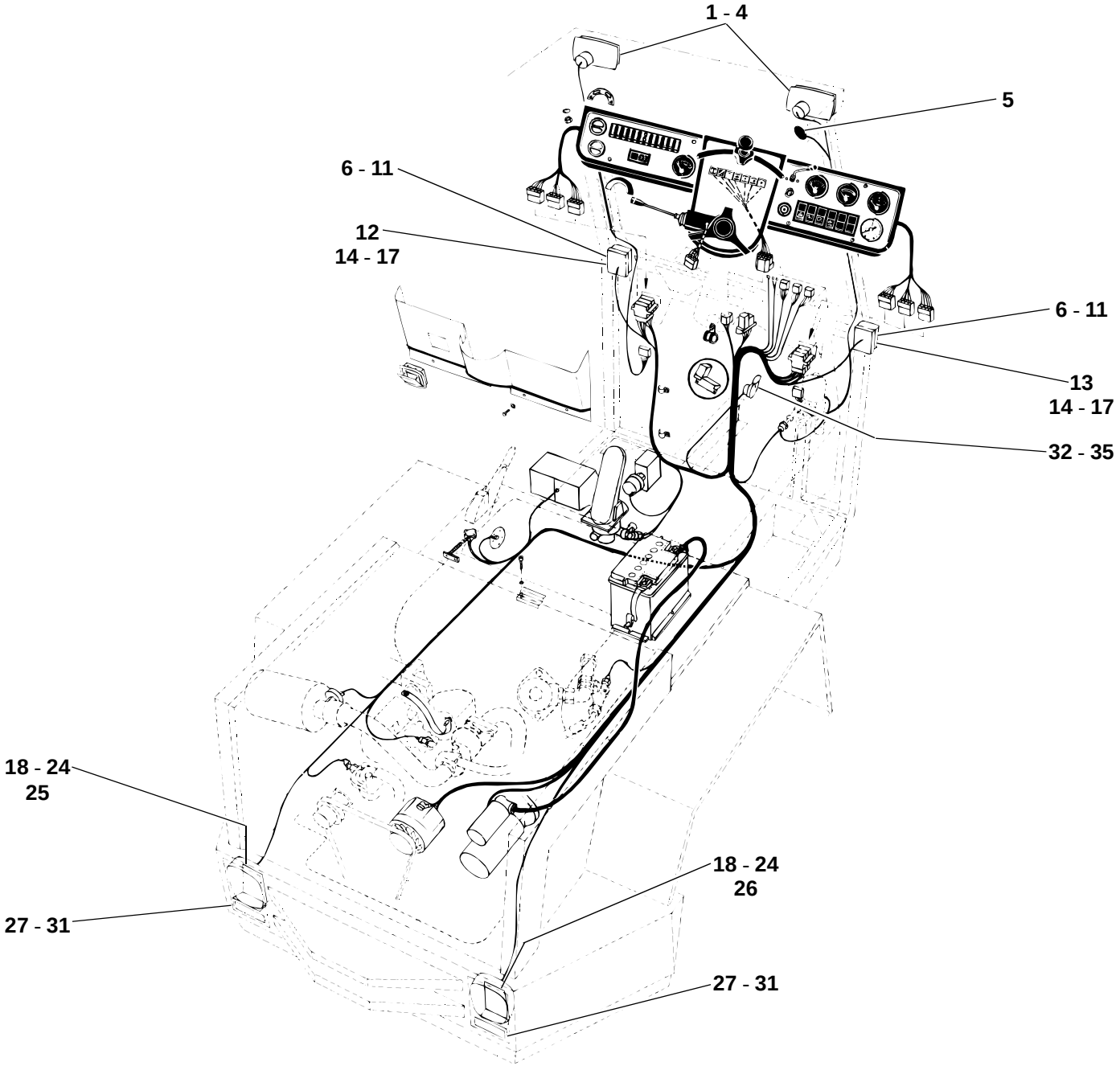
1 - 4
5
6 - 11
12
14 - 17
6 - 11
13
14 - 17
32 - 35
18 - 24
25
18 - 24
26
27 - 31
27 - 31
212e3307.iso

Pos. Item Pos.	Teil-Nummer Part no. No. pièce	Bezeichnung	Description	Désignation	Stück Qty. Qté.	Bemerkung Remarks Remarques
25	1 21 330 05 40	Halter links	Bracket (left)	Support (côté gauche)	1	
26	1 21 330 06 40	Halter rechts	Bracket (right)	Support (côté droit)	1	
27	1 20 332 02 40	Halter	Bracket	Support	2	
28	0 00 992 43 28	Federring	Spring washer	Rondelle ressort	2	8
29	7 405 677 005	Sechskantmutter	Hexagon nut	Ecrou six pans	2	M 8
30	0 00 332 06 07	Rückstrahler	Reflector	Cataphote	2	
31	0 00 993 00 94	Federclips	Spring clips	Clips à ressort	4	
32	0 00 332 21 05	Fanfare	Horn	Avertisseur sonore	1	
33	7 236 677 129	Sechskantschraube	Hexagon head screw	Vis six pans	1	M 8 x 16
34	0 00 992 43 28	Federring	Spring washer	Rondelle ressort	1	ø 8
35	7 403 677 709	Sechskantmutter	Hexagon nut	Ecrou six pans	1	M 8

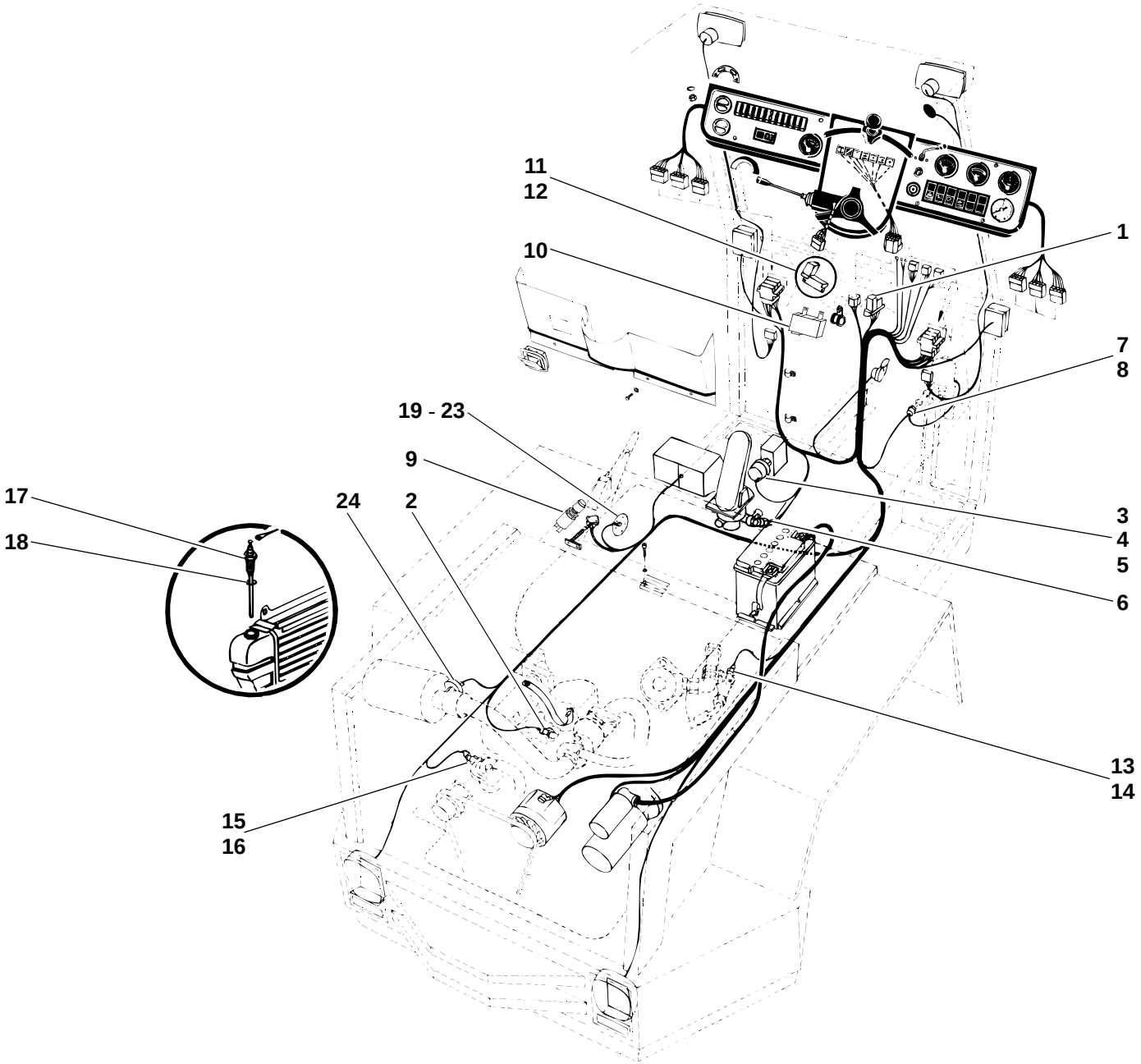

212e3307.iso

Pos. Item Pos.	Teil-Nummer Part no. No. pièce	Bezeichnung	Description	Désignation	Stück Qty. Qté.	Bemerkung Remarks Remarques
		Elektrische Geber u. Schalter **I→ 126 616**	**Electrical sensors and switches** **I→ 126 616**	**Capteurs et interrupteurs électriques** **I→ 126 616**		
1	0 00 333 22 25	Blinkgeber	Turn indicator unit	Boîte clignotante	1	
2	0 21 011 82 07	Öldruckschalter (Motor)	Oil pressure switch (engine)	Manocontacteur(moteur)	1	
3	0 00 336 15 03	Druckgeber (Druckölkupplung)	Pressure sensor (pressure oil clutch)	Capteur de pression (embrayage à huile sous pression)	1	0 - 25 bar
4	0 00 363 14 84	Kapillarrohrdrossel	Capillary tube choke	Tube capillaire d'étranglement	1	
5	7 593 641 021	Dichtring	Sealing ring	Bague d'étanchéité	1	⌀ A 14 x 18
6	0 00 332 21 16	Bremslichtschalter	Brake light switch	Interrupteur de feux-stop	1	
7	0 00 333 54 08	Hydraulischer Kontrollschalter	Hydraulic control pressure switch	Manocontacteur hydaulique de contrôle	1	
8	0 00 333 01 50	Schutzkappe	Protective cap	Capuchon protecteur	1	
9	0 00 333 78 08	Bremslichtschalter (Handbremse)	Brake light switch (parking brake)	Interrupteur des feux-stop (frein de stationnement)	1	
10	0 00 332 09 17	Startrelais	Starting relay	Relais de démarreur	1	
11	0 00 332 21 17	Relais (Kühlwasser)	Relay (coolant)	Relais (réfrigérant)	1	
12	0 00 332 01 28	Stecksockel	Relay bracket	Support pour relais	1	
13	0 00 336 07 03	Temperaturgeber (Wandler)	Temperature sensor	Capteur de température	1	
14	7 593 641 021	Dichtring	Sealing ring	Bague d'étanchéité	1	⌀ A 14 x 18
15	0 00 336 18 03	Temperaturgeber (Kühlwasser)	Temperature sensor (coolant)	Capteur de température (réfrigérant)	1	
16	7 593 641 024	Dichtring	Sealing ring	Bague d'étanchéité	1	⌀ A 16 x 20
17	0 00 336 24 03	Geber (Kühlwasseranzeige)	Sensor (coolant indication)	Capteur (indication de réfrigérant)	1	
18	7 593 641 017	Dichtring	Sealing ring	Bague d'étanchéité	1	⌀ A 12 x 15,5
19	0 00 336 19 01	Tankmeßgerät	Fuel transmitter	Jauge de carburant	1	
20	7 397 673 031	Stiftschraube	Stud bolt	Goujon fileté	5	Loctite 242 M 5 x 16
21	0 00 992 39 28	Federring	Spring washer	Rondelle ressort	5	5
22	7 403 677 705	Sechskantmutter	Hexagon nut	Ecrou six pans	5	M 5
23	0 00 996 04 12	Dichtung	Seal	Joint	1	⌀
24	0 00 993 07 04	Unterdruckanzeiger	Restriction indicator	Indicateur de colmatage	1	

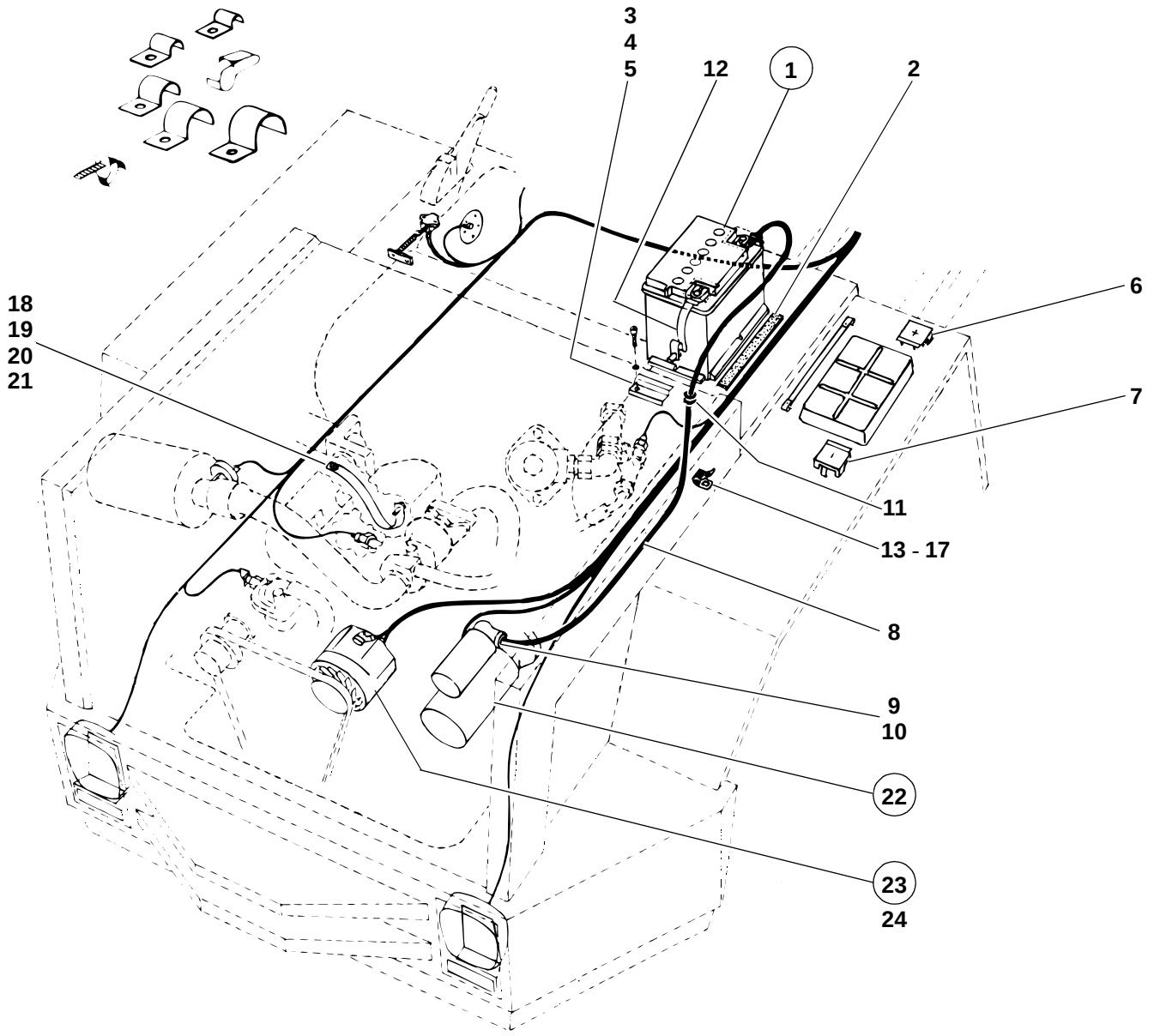
3
4
5
12
1
2
6
18
19
20
21
7
11
13 - 17
8
9
10
22
23
24
212E3305.ai

Pos. Item Pos.	Teil-Nummer Part no. No. pièce	Bezeichnung	Description	Désignation	Stück Qty. Qté.	Bemerkung Remarks Remarques
		Batterie I→ 126 616	**Battery I→ 126 616**	**Batterie I→ 126 616**		
1	0 00 335 17 12	Batterie	Battery	Batterie	2	12 V - 88 Ah
2	1 00 993 41 90	Filzstreifen	Felt strip	Bande de feutre	2	35 x 5 x 370
	0 00 993 73 90	Filzstreifen (Meterware)	Felt strip (by the metre)	Bande de feutre (au mètre)		
3	1 60 335 01 40	Halter für Batterie	Bracket for battery	Support pour batterie	2	
4	7 252 677 046	Zylinderschraube	Cheese-head screw	Vis à tête cylindrique	2	M 8 x 25
5	0 00 992 43 28	Federring	Spring washer	Rondelle ressort	2	8
6	7 713 000 500	Polabdeckkappe +	Terminal cover +	Couvercle de borne +	1	
7	0 00 335 02 52	Polabdeckkappe –	Terminal cover –	Couvercle de borne –	1	
8	0 00 330 65 12	Batteriekabel	Battery lead	Câble de batterie	1	
9	7 575 641 040	Kabelschuh	Cable lug	Cosse de câble	2	
10	0 22 335 00 97	Gummikappe	Rubber cap	Capuchon en caoutchouc	1	
11	0 00 996 02 42	Durchführungsring	Duct ring	Bague de passage	2	
12	0 00 335 05 20	Masseband	Earthing strap	Bande de mise à la masse	1	
		Befestigung Batteriekabel	**Battery lead attachment**	**Fixation du câble de batterie**		
13	0 00 993 74 28	Schelle	Clamp	Collier	3	ø 15
14	7 236 677 131	Sechskantschraube	Hexagon head screw	Vis six pans	3	M 8 x 20
15	7 403 677 709	Sechskantmutter	Hexagon nut	Ecrou six pans	3	M 8
16	0 00 992 43 28	Federring	Spring washer	Rondelle ressort	3	8
17	7 451 680 011	Scheibe	Washer	Rondelle	3	8,4
18	0 00 335 00 20	Masseband	Earthing strap	Bande de mise à la masse	1	
19	7 236 677 923	Sechskantschraube	Hexagon head screw	Vis six pans	1	M 10 x 20
20	0 00 992 35 28	Federring	Spring washer	Rondelle ressort	1	10
21	7 462 680 112	Scheibe	Washer	Rondelle	1	10,5
		Anlasser – Generator I→ 126 616	**Starter – generator I→ 126 616**	**Démarreur – alternateur I→ 126 616**		
22	0 21 011 30 12	Anlasser	Starter	Démarreur	1	2 KW
23	0 21 011 87 09	Generator (Drehstrom)	Generator (3 phase alternating current)	Génératrice (courant triphasé)	1	12 V - 35 A
24	0 00 335 02 97	Schutzkappe für Anschluß D+	Protective cap for D+ connexion	Capuchon protecteur pour raccord D+	1	

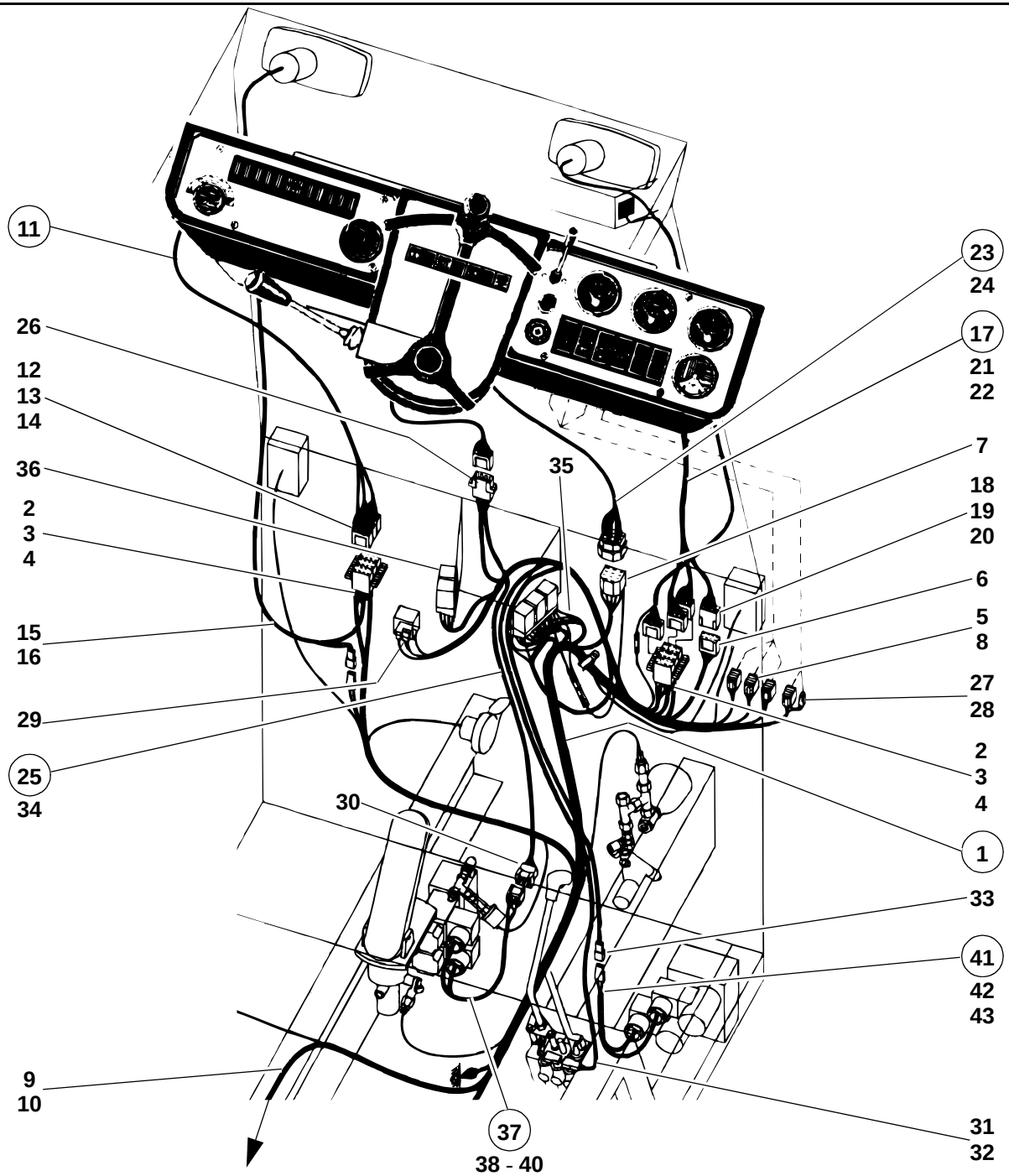
11
26
12
13
14
36
2
3
4
15
16
29
25
34
9
10
35
30
37
38 - 40
23
24
17
21
22
7
18
19
20
6
5
8
27
28
2
3
4
1
33
41
42
43
31
32

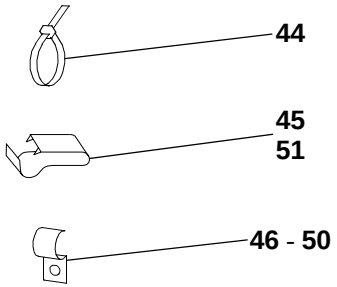
44
45
51
46 - 50

212e3304.ai

Pos. Item Pos.	Teil-Nummer Part no. No. pièce	Bezeichnung	Description	Désignation	Stück Qty. Qté.	Bemerkung Remarks Remarques
		Kabelbäume I→ 126 616	**Wiring harnesses I→ 126 616**	**Faisceaux de câbles I→ 126 616**		
1	0 21 330 15 10	Kabelbaum (Hauptkabelbaum)	Wiring harness (main wiring harness)	Faisceau de câbles (faisceau de câbles principal)	1	
2	0 00 333 43 11	Steckdose rot	Socket red	Prise de courant rouge	2	8-polig
3	0 00 333 32 11	Steckdose weiß	Socket white	Prise de courant blanc	2	8-polig
4	0 00 333 30 11	Steckdose gelb	Socket yellow	Prise de courant jaune	1	8-polig
5	0 00 333 47 11	Gehäuse	Housing	Boîtier	3	8-fach
6	0 00 333 76 11	Steckhülsengehäuse (Blinkschalter)	Socket housing (turn indicator switch)	Boîtier de prise de courant (interupteur de clignotants)	1	6-polig
7	0 00 333 70 11	Gehäuse (Lichtleiste)	Housing (light strip for telltales)	Boîtier (listel lumineux pour témoins)	1	11-polig
8	0 00 333 35 11	Steckhülsengehäuse (Arbeitsscheinwerfer)	Socket housing (working light)	Boîtier de prise de courant (projecteur de traail)	2	2-polig
9	0 00 333 91 11	Steckhülsengehäuse (Temperaturgeber)	Socket housing	Boîtier de prise de courant	1	3-polig
10	0 00 333 01 50	Schutzkappe	Protective cap	Capuchon protecteur	1	
11	0 21 330 13 10	Kabelbaum (Armaturenbrett links)	Wiring harness (instrument panel, left side)	Faisceau de câbles (tableau de bord, côté gauche)	1	
12	0 00 333 30 11	Steckdose gelb	Socket yellow	Prise de courant jaune	1	8-polig
13	0 00 333 32 11	Steckdose weiß	Socket white	Prise de courant blanc	1	8-polig
14	0 00 333 43 11	Steckdose rot	Socket red	Prise de courant rouge	1	8-polig
15	0 00 333 47 11	Gehäuse	Housing	Boîtier	1	8-fach
16	0 00 333 90 11	Flachsteckergehäuse	Flat plug housing	Boîtier de fiche plate	1	3-polig
17	0 21 330 14 10	Kabelbaum (Armaturenbrett rechts)	Wiring harness (instrument panel, right side)	Faisceau de câbles (tableua de bord, côté droit)	1	
18	0 00 333 30 11	Steckdose gelb	Socket yellow	Prise de courant jaune	1	8-polig
19	0 00 333 32 11	Steckdose weiß	Socket white	Prise de courant blanc	1	8-polig
20	0 00 333 74 11	Steckdose (Blinker)	Socket (turn indicators)	Prise de courant (clignotants)	1	6-polig
21	0 00 333 61 11	Zentralstecker-Lichtschalter	Central plug (light switch)	Fiche centrale (interrupteur d'éclairage)	1	6-polig
22	0 00 333 62 11	Zentralstecker-Zündschloß	Central plug (ignition lock)	Fiche centrale (interrupteur d'allumage)	1	6-polig

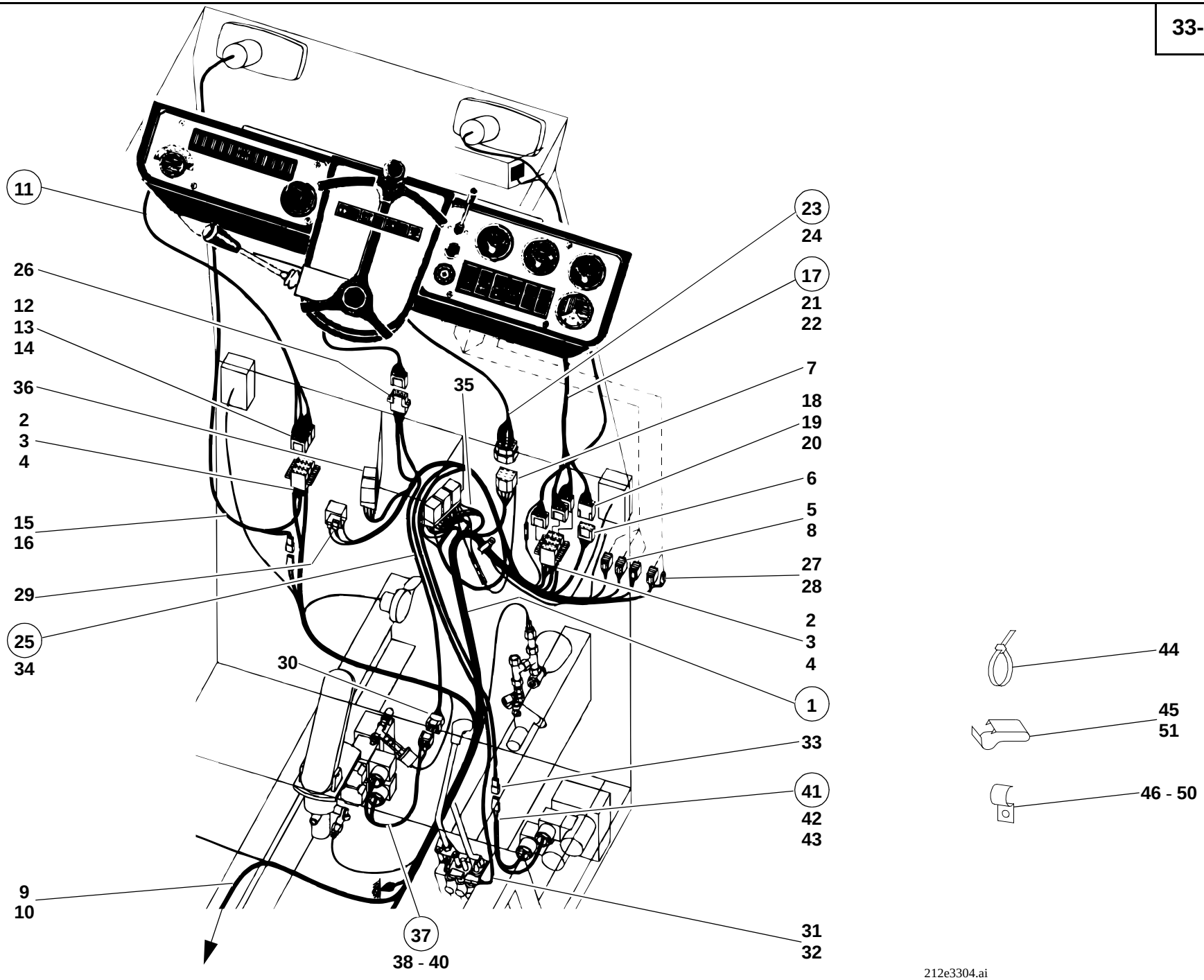
11
26
12
13
14
36
2
3
4
15
16
29
25
34
30
9
10
37
38 - 40
35
23
24
17
21
22
7
18
19
20
6
5
8
27
28
2
3
4
1
33
41
42
43
31
32
44
45
51
46 - 50
212e3304.ai

Pos. Item Pos.	Teil-Nummer Part no. No. pièce	Bezeichnung	Description	Désignation	Stück Qty. Qté.	Bemerkung Remarks Remarques
23	0 21 330 16 10	Kabelbaum (Lichtleiste)	Wiring harness (light strip for telltales)	Faisceau de câbles (listel lumineux pour témoins)	1	
24	0 00 333 71 11	Flachsteckergehäuse	Flat plug housing	Boîtier de fiche plate	1	11-polig
25	0 46 330 10 10	Kabelbaum (Getriebeschaltventil)	Wiring harness (actuating valve)	Faisceau de câbles (valve de changement boîte)	1	
26	0 00 333 48 11	Flachsteckergehäuse (Lenkstockschalter)	Flat plug housing (steering column control lever)	Boîtier de fiche plate (levier de commande de la colonne de direction)	1	8-polig
27	0 00 333 47 11	Flachsteckergehäuse	Flat plug housing	Boîtier de fiche plate	1	8-polig
28	0 00 333 46 11	Flachsteckergehäuse	Flat plug housing	Boîtier de fiche plate	1	2-polig
29	0 00 333 08 11	Flachsteckergehäuse (Startrelais)	Flat plug housing (starting relay)	Boîtier de fiche plate (relais de démarreur)	1	2-polig
30	0 00 333 74 11	Flachsteckergehäuse (Magnetv.)	Flat plug housing (solenoid valve)	Boîtier de fiche plate (clapet magnétique)	1	6-polig
31	0 00 333 55 65	Flachsteckergehäuse (Inchen)	Flat plug housing (inching)	Boîtier de fiche plate (réglage d'avancement	2	1-polig
32	7 578 646 002	Flachsteckerhülse	Flat plug sleeve	Manchon à fiche plate	2	A 2,8 x 1
33	0 00 333 75 11	Flachsteckergehäuse (Laststabilisator)	Flat plug housing (load stabilizer)	Boîtier de fiche plate (stabilisateur de charge)	1	2-polig
34	0 00 333 91 11	Steckhülsengehäuse	Socket housing	Boîtier de prise de courant	2	3-polig
35	0 00 332 01 28	Stecksockel einfach	Relay bracket (simple)	Support pour relais (simple)	1	
36	0 00 332 00 28	Stecksockel zweifach	Relay bracket (twofold)	Support pour relais (double)	1	
37	0 35 330 03 10	Kabelbaum (vorw. – rückw.)	Wiring harness (forwad – reverse)	Faisceau de câbles (marche AV – AR)	1	
38	0 00 333 76 11	Kompaktstecker	Compact plug	Fiche compacte	1	6-polig
39	0 00 333 83 11	Stecker	Plug	Prise de courant	2	
40	0 00 332 04 11	Löschdiode	Suppressor diode	Diode d´extinction	2	
41	0 46 330 12 10	Kabelbaum (Schwingungsdämpfer)	Wiring harness (bounce control)	Faisceau de câbles (amortisseur de charge)	1	
42	0 00 333 35 11	Steckhülsengehäuse	Socket housing	Boîtier de prise de courant	1	2-polig
43	0 00 333 83 11	Stecker	Plug	Prise de courant	2	

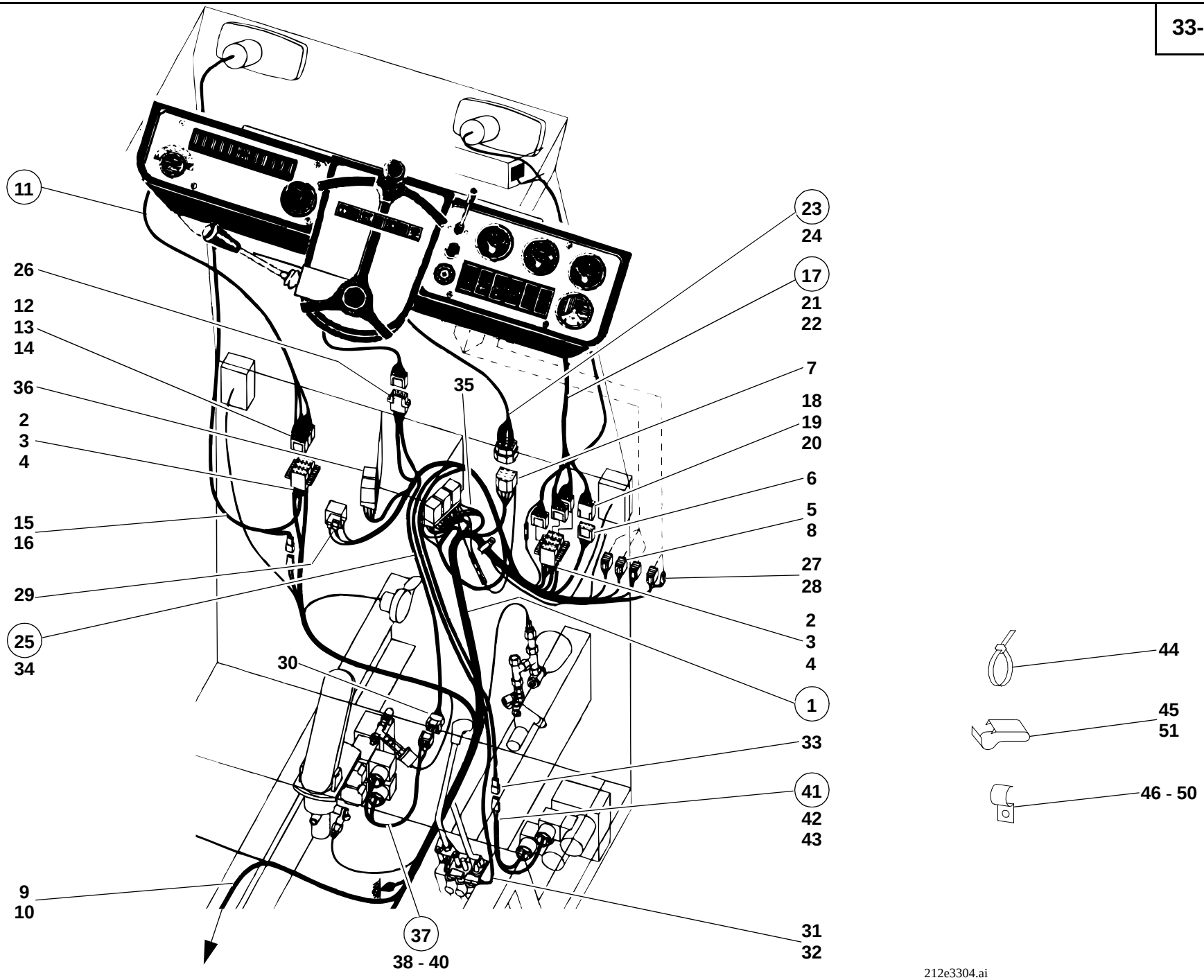
11
26
12
13
14
36
2
3
4
15
16
29
25
34
9
10
30
35
23
24
17
21
22
7
18
19
20
6
5
8
27
28
2
3
4
1
33
41
42
43
31
32
37
38 - 40
44
45
51
46 - 50
212e3304.ai

Pos. Item Pos.	Teil-Nummer Part no. No. pièce	Bezeichnung	Description	Désignation	Stück Qty. Qté.	Bemerkung Remarks Remarques
		Befestigung Kabelbäume	**Attachment of wiring harnesses**	**Fixation des faisceaux de câbles**		
44	0 00 993 13 15	Kabelband	Cable strap	Bande à câbles	10	
45	0 00 334 00 31	Chassis-Kabelklemme	Frame clamp	Clip sur châssis	4	
46	0 00 993 54 31	Schelle	Clamp	Collier	1	D30
47	0 00 993 00 28	Schelle	Clamp	Collier	2	D 23
48	0 00 993 85 29	Schelle	Clamp	Collier	4	D 10
49	0 00 993 86 29	Schelle	Clamp	Collier	2	D 12
50	0 00 993 87 29	Schelle	Clamp	Collier	1	D 15
51	0 00 334 02 31	Kabelbefestiger	Cable attachment	Fixation de câbles	4	

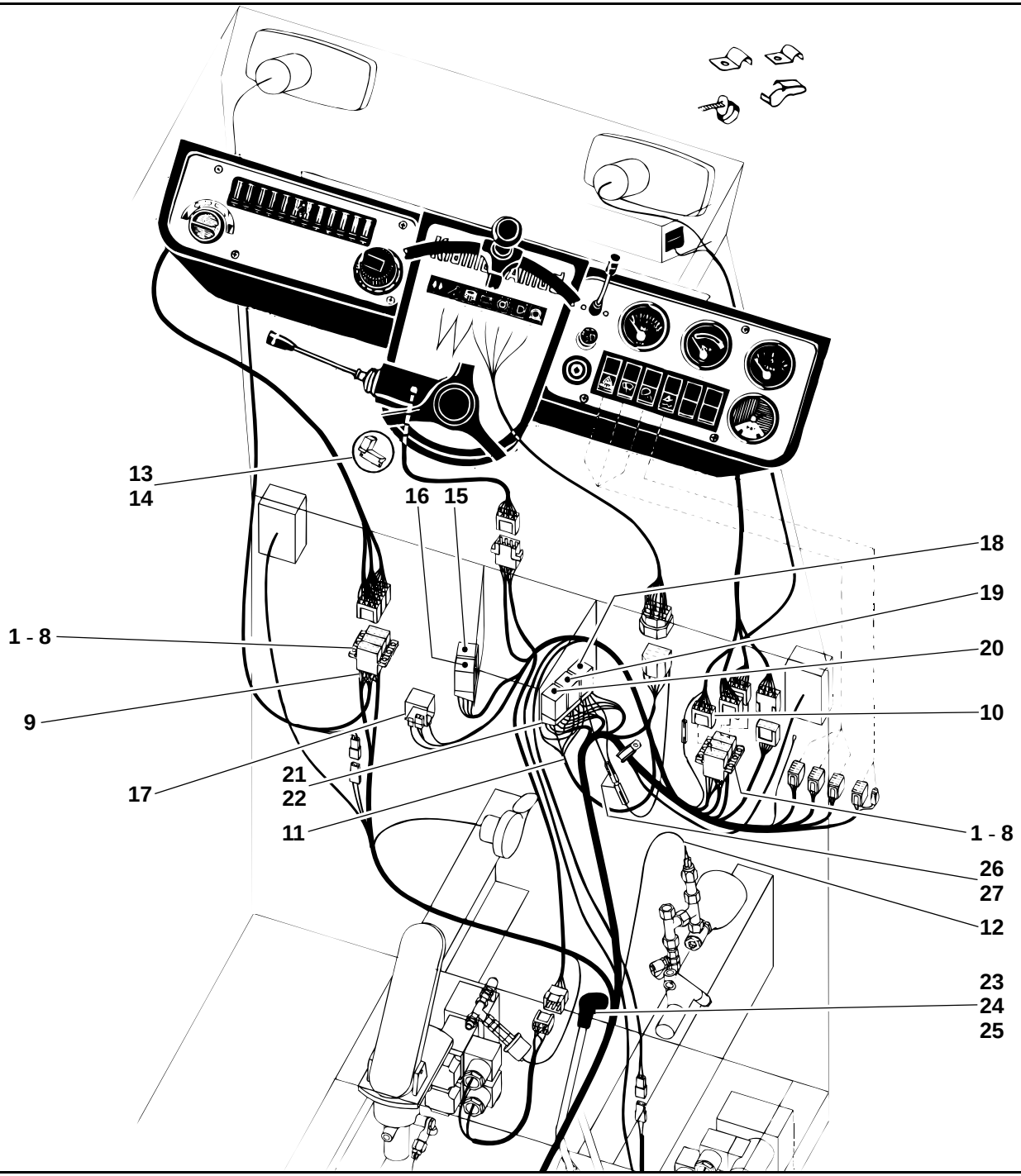
13
14
16
15
18
19
1 - 8
20
9
10
21
22
17
11
1 - 8
26
27
12
23
24
25
35e33050.ai

Pos. Item Pos.	Teil-Nummer Part no. No. pièce	Bezeichnung	Description	Désignation	Stück Qty. Qté.	Bemerkung Remarks Remarques
		Steckverteiler – Relais **I→ 126 616**	**Plug and socket distributor – relay** **I→ 126 616**	**Distributeur par fiches – relais** **I→ 126 616**		
1	1 46 333 00 40	Halter für Steckverteiler	Bracket for plug and socket distributor	Support pour distributeur par fiches	2	
2	7 236 677 079	Sechskantschraube	Hexagon head screw	Vis six pans	4	M 6 x 16
3	0 00 992 41 28	Federring	Spring washer	Rondelle ressort	4	ø 6
4	0 00 333 33 11	Steckverteiler weiß	Plug and socket distributor white	Distributeur par fiches blanc	2	
5	0 00 333 31 11	Steckverteiler gelb	Plug and socket distributor yellow	Distributeur par fiches jaune	2	
6	0 00 333 42 11	Steckverteiler rot	Plug and socket distributor red	Distributeur par fiches rouge	2	
7	7 250 671 601	Zylinderschraube	Cheese-head screw	Vis à tête cylindrique	12	M 5 x 16
8	7 403 677 705	Sechskantmutter	Hexagon nut	Ecrou six pans	12	M 5
9	0 00 333 30 11	Steckdose gelb (Scheinwerfer)	Socket yellow(headlight)	Prise de courant jaune (projecteur)	1	8-polig
10	0 00 333 43 11	Steckdose rot (Scheinwerfer)	Socket red (headlight)	Prise de courant rouge (projecteur)	1	8-polig
11	1 00 330 81 14	Massekabel f. Stecksockel	Earthing lead	Bande de mise à la masse	1	
12	1 42 330 01 14	Kabel (zur Bremskontrolleuchte)	Cable (to brake telltale)	Câble (vers témoin de freinage)	1	
13	0 00 332 21 17	Relais (Kühlwasser)	Relay (coolant)	Relais (réfrigérant)	1	
14	0 00 332 01 28	Stecksockel	Relay bracket	Support pour relais	1	
15	0 00 332 13 17	Schaltrelais (Anlaßsperre rückw.)	Switching relay (starting interlock reverse)	Relais contacteur (verrouillage du démarrage marche AR)	1	
16	0 00 332 13 17	Schaltrelais (Anlaßsperre vorw.)	Switching relasy (starting interlock forward)	Relais contacteur (verrouillage du démarrage march AV)	2	
17	0 00 332 09 17	Startrelais	Starting relay	Relais de démarreur	1	
18	0 00 332 13 17	Schaltrelais (Inchen)	Switching relay (inching)	Relais contacteur (réglage d'avancement)	1	
19	0 00 332 13 17	Schaltrelais (Lichthupe)	Switching relay (headlight flasher	Relais contacteur (avertisseur lumineux)	1	
20	0 00 333 22 25	Blinkgeber	Turn indicator unit	Boîte clignotante	1	
21	0 00 332 00 28	Stecksockel	Relay bracket	Support pour relais	1	
22	7 286 671 066	Zylinderschraube	Cheese-head screw	Vis à tête cylindrique	2	M 5 x 12
23	0 00 996 34 46	Schaltknopf mit elektr. Schalter (Inchen)	Button with electric switch (inching)	Bouton avec contacteur électrique (réglage d'avancement)	1	
24	0 00 333 54 65	Steckhülsengehäuse	Socket housing	Boîtier de prise de courant	2	1-polig
25	7 571 646 012	Flachstecker	Flat plug	Fiche plate	2	B 2,8 x 1
26	0 00 332 03 11	Sperrdiode f. Getriebeschaltventil	Blocking diode for actuating valve	Diode anti-retour pour valve de changement boîte	1	
27	0 00 333 02 61	Verbindungsstück	Connecting piece	Raccord	1	

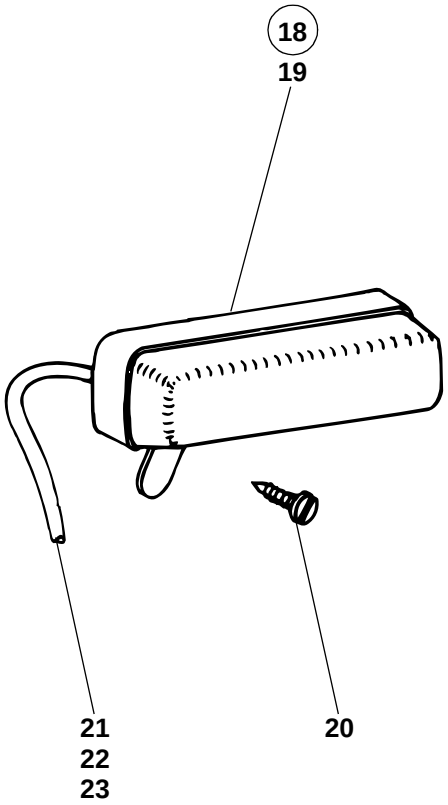

312e3400.ai

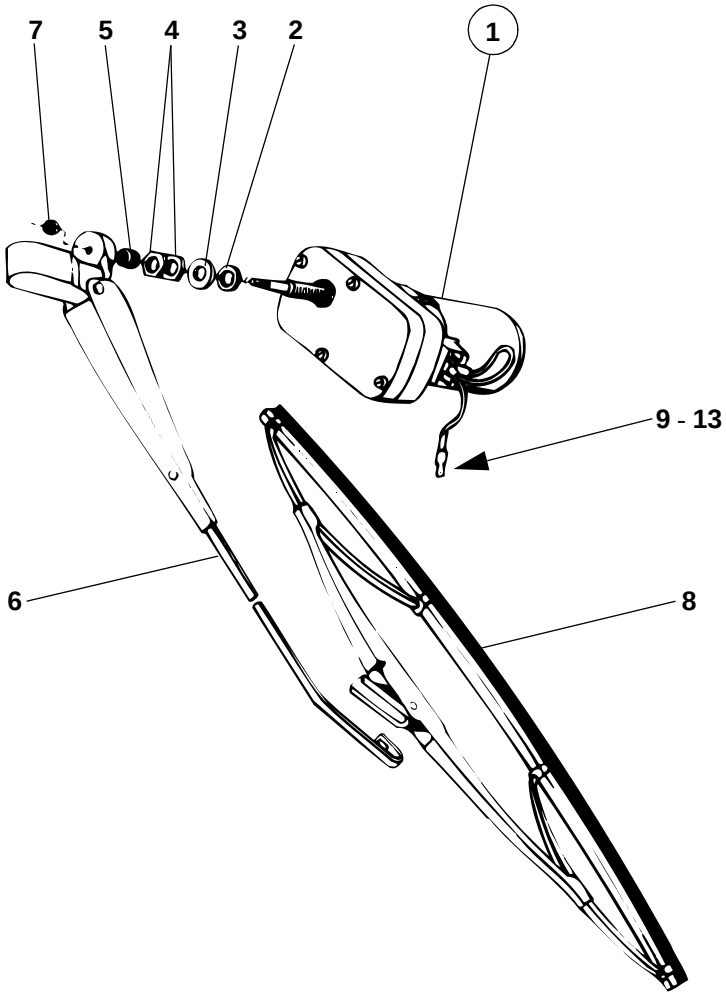

212e3402.ai

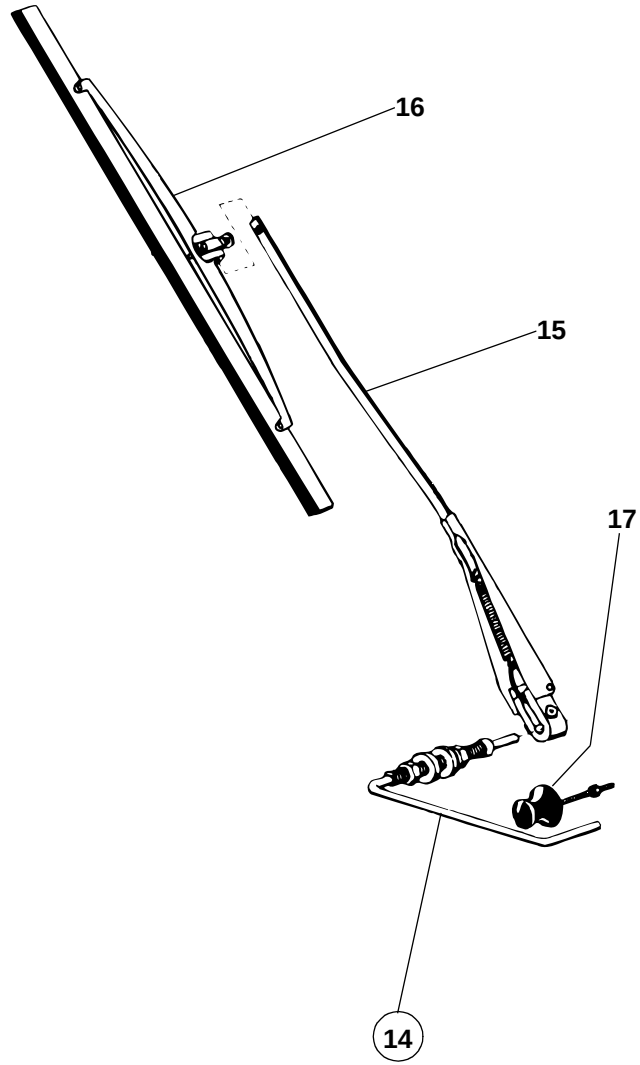

212e3402.ai

Pos. Item Pos.	Teil-Nummer Part no. No. pièce	Bezeichnung	Description	Désignation	Stück Qty. Qté.	Bemerkung Remarks Remarques
		Scheibenwischer vorne ➜I 120 269	**Front wiper ➜I 120 269**	**Essuie-glace AV ➜I 120 269**		
1	0 00 333 28 12	Wischermotor	Wiper motor	Moteur d'essuie-glace	1	
2	0 00 993 00 65	Gummischeibe	Rubber washer	Rondelle en caoutchouc	1	
3	0 00 993 02 65	Bördelscheibe	Flange washer	Rondelle à bord tombé	1	
4	0 00 990 87 24	Sechskantmutter	Hexagon nut	Ecrou six pans	2	M 12 x 1
5	0 00 996 26 51	Kappe	Cap	Chape	1	
6	0 00 333 24 14	Wischerarm	Wiper arm	Bras d'essuie-glace	1	
7	7 405 677 004	Sechskantmutter	Hexagon nut	Ecrou six pans	1	M 6
8	0 00 333 21 13	Wischerblatt	Wiper blade	Balai d'essuie-glace	1	
9	0 00 332 00 19	Stecker	Plug	Fiche	1	
10	1 00 334 28 33	Kabel	Cable	Câble	1	1,5³ x 2700
11	1 00 334 07 14	Kabel	Cable	Câble	1	3 x 1,5³ x 2600
12	7 577 642 039	Steckhülse	Adapter socket	Contact femelle	2	
13	0 00 996 00 42	Gummitülle für Kabel	Rubber grommet for cable	Manchon en caoutchouc pour câble	2	ø 8
		Scheibenwischer hinten ➜I 120 269	**Rear wiper ➜I 120 269**	**Essuie-glace AR ➜I 120 269**		
14	0 00 333 04 30	Wischerlager	Wiper bearing	Logement d'essuie-glace	1	
15	0 00 333 22 14	Wischerarm	Wiper arm	Bras d'essuie-glace	1	
16	0 00 333 18 13	Wischerblatt	Wiper blade	Balai d'essuie-glace	1	
17	0 00 341 25 41	Halteknopf	Button	Bouton	1	
		Innenleuchte	**Interior light**	**Eclairage intérieur**		
18	0 00 332 15 04	Innenleuchte	Interior light	Eclairage intérieur	1	
19	7 734 000 602	Glühlampe	Light bulb	Lampe	1	L 12 V - 5 W
20	7 316 680 301	Linsenblechschraube	Oval-head sheet-metal screw	Vis à tôle à tête bombée	2	B 3,9 x 16
21	1 00 334 64 33	Kabel (rot)	Cable red (red)	Câble rouge (rouge)	1	1,5 mm² - 2500
22	1 00 334 31 43	Isolierschlauch	Insulating hose	Flexible d'isolation	1	ø 8 x 1200
23	0 00 333 01 11	Flachstecker	Flat plug	Fiche plate	1	6,4 x 1

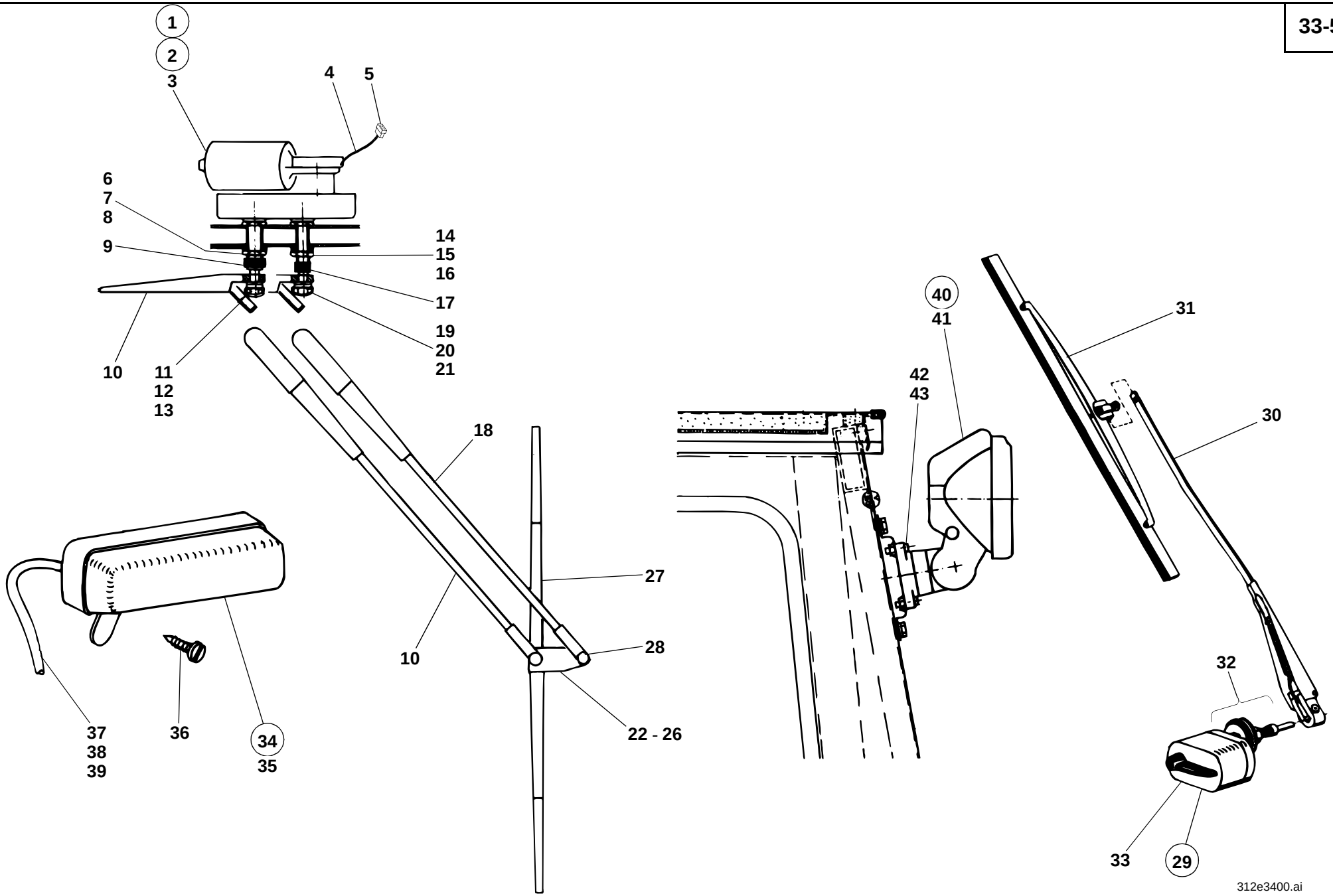
1
2
3
4
5
6
7
8
9
10
11
12
13
14
15
16
17
19
20
21
18
27
28
10
22 - 26
37
38
39
36
34
35
40
41
42
43
31
30
32
33
29
312e3400.ai

Pos. Item Pos.	Teil-Nummer Part no. No. pièce	Bezeichnung	Description	Désignation	Stück Qty. Qté.	Bemerkung Remarks Remarques
		Scheibenwischer vorne ↦ 120 270	**Front wiper ↦ 120 270**	**Essuie-glace AV ↦ 120 270**		
1	0 00 333 30 12	Wischermotor (mit Kabel)	Wiper motor	Moteur d'essuie-glace	1	
2	1 46 330 00 11	Wischermotor	Wiper motor	Moteur d'essuie-glace	1	
3	0 00 333 40 12	Wischermotor (ohne Kabel)	Wiper motor	Moteur d'essuie-glace	1	
4	0 46 330 14 10	Kabelbaum	Wiring harness	Faisceau de câbles	1	
5	0 00 333 80 65	Steckhülsengehäuse	Socket housing	Boîtier de prise de courant	1	
		Bei Ersatzbedarf von Wischermotor Ausführung beachten!	Observe version for all spare parts orders of wiper motor!	Tenir compte de la version pour toute commande de pièces détachées du moteur d'essuie-glace !		
6	0 00 993 70 65	Gummischeibe	Rubber washer	Rondelle en caoutchouc	1	
7	0 00 993 71 65	Bördelscheibe	Flange washer	Rondelle à bord tombé	1	
8	0 00 990 04 23	Sechskantmutter	Hexagon nut	Ecrou six pans	1	M 20 x 1
9	0 00 996 48 51	Kappe	Cap	Chape	1	
10	0 00 333 37 14	Wischerarm	Wiper arm	Bras d'essuie-glace	1	
11	0 00 993 69 65	Federring	Spring washer	Rondelle ressort	1	
12	0 00 990 03 23	Hutmutter	Cap nut	Ecrou borgne	1	
13	0 00 996 47 51	Kappe	Cap	Chape	1	
14	0 00 993 67 65	Gummischeibe	Rubber washer	Rondelle en caoutchouc	1	
15	0 00 993 68 65	Bördelscheibe	Flange washer	Rondelle à bord tombé	1	
16	0 00 990 02 23	Sechskantmutter	Hexagon nut	Ecrou six pans	1	M 16 x 1
17	0 00 996 46 51	Kappe	Cap	Chape	1	
18	0 00 333 38 14	Führungsarm	Guide arm	Bras conducteur	1	
19	0 00 993 69 65	Federring	Spring washer	Rondelle ressort	1	
20	0 00 990 03 23	Hutmutter	Cap nut	Ecrou borgne	1	
21	0 00 996 47 51	Kappe	Cap	Chape	1	
22	0 00 333 02 29	Reiter	Clip	Clip	1	
23	0 00 993 63 65	Scheibe	Washer	Rondelle	2	
24	0 00 993 64 65	Scheibe	Washer	Rondelle	2	
25	0 00 993 65 65	Scheibe	Washer	Rondelle	2	
26	0 00 993 66 65	Sicherungsscheibe	Locking washer	Rondelle-frein	2	
27	0 00 333 30 13	Wischerblatt	Wiper blade	Balai d'essuie-glace	1	
28	0 00 996 45 51	Kappe	Cap	Chape	2	

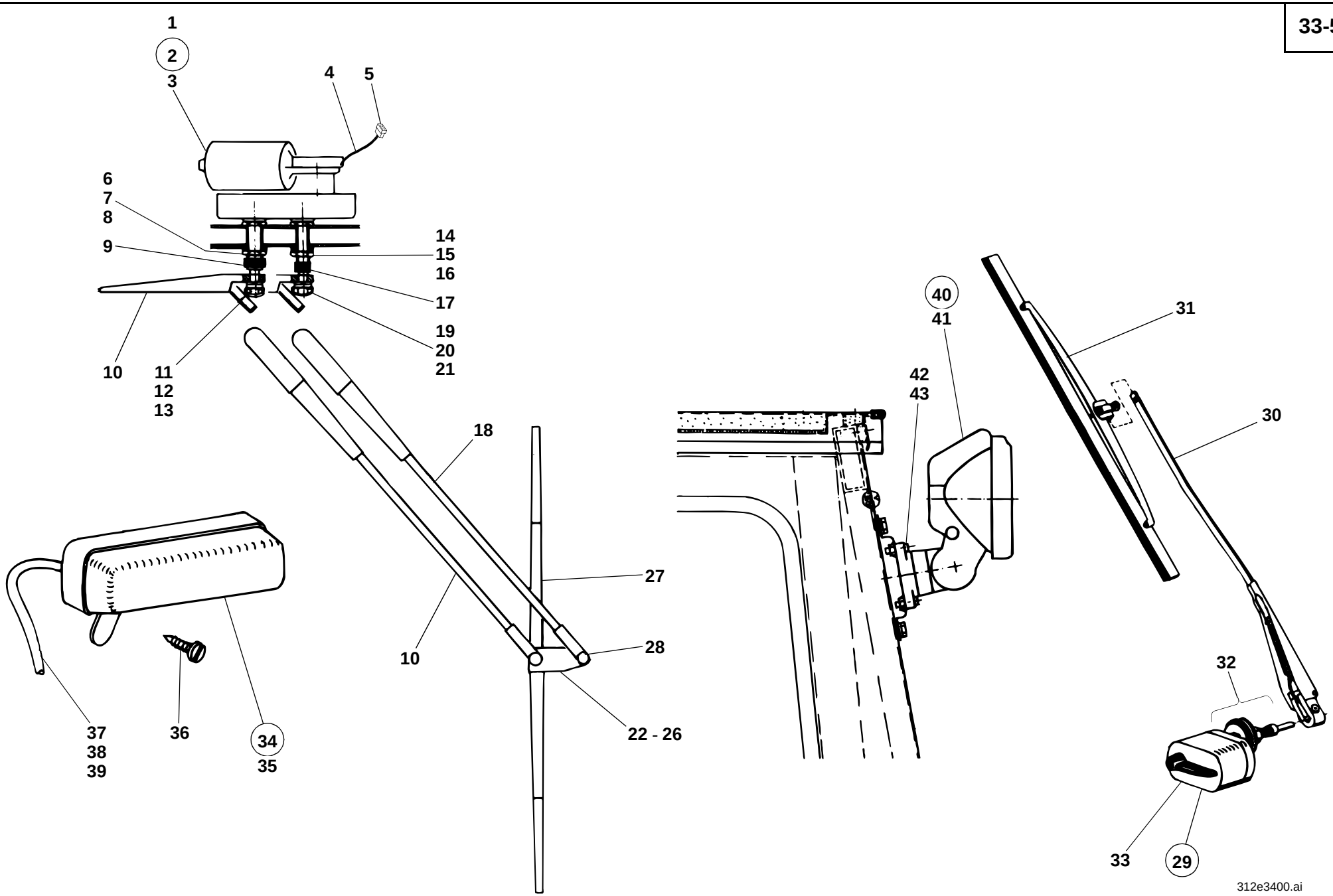
1
2
3
4
5
6
7
8
9
10
11
12
13
14
15
16
17
19
20
21
18
27
28
10
22 - 26
37
38
39
36
34
35
40
41
42
43
31
30
32
33
29
312e3400.ai

Pos. Item Pos.	Teil-Nummer Part no. No. pièce	Bezeichnung	Description	Désignation	Stück Qty. Qté.	Bemerkung Remarks Remarques
		Scheibenwischer hinten ↦ 120 270	**Rear wiper ↦ 120 270**	**Essuie-glace AR ↦ 120 270**		
29	0 00 333 36 12	Wischermotor	Wiper motor	Moteur d'essuie-glace	1	
30	0 00 333 21 14	Wischerarm	Wiper arm	Bras d'essuie-glace	1	
31	0 00 333 18 13	Wischerblatt	Wiper blade	Balai d'essuie-glace	1	
	0 00 996 00 42	Gummitülle für Kabel	Rubber grommet for cable	Manchon en caoutchouc pour câble	1	ø 8
32	0 00 333 00 34	Befestigungsteile (Wischermotor)	Attachment parts (wiper motor)	Pièces de fixation (moteur d'essuie-glace)	1	
33	0 00 333 08 50	Abdeckung	Cover	Recouvrement	1	
		Innenleuchte	**Interior light**	**Eclairage intérieur**		
34	0 00 332 15 04	Innenleuchte	Interior light	Eclairage intérieur	1	
35	7 734 000 602	Glühlampe	Light bulb	Lampe	1	L 12 V - 5 W
36	7 316 680 301	Linsenblechschraube	Oval-head sheet-metal screw	Vis à tôle à tête bombée	2	B 3,9 x 16
37	1 00 334 64 33	Kabel (rot)	Cable red (red)	Câble rouge (rouge)	1	1,5 mm² - 2500
38	1 00 334 31 43	Isolierschlauch	Insulating hose	Flexible d'isolation	1	ø 8 x 1200
39	0 00 333 01 11	Flachstecker	Flat plug	Fiche plate	1	6,4 x 1
		Arbeitsscheinwerfer	**Working light**	**Projecteur de travail**		
40	0 00 332 66 01	Arbeitsscheinwerfer	Working light	Projecteur de travail	1	
41	7 734 000 920	Glühlampe	Light bulb	Lampe	1	YC 12 V - 55 W
42	7 286 671 504	Linsenschraube	Oval-head screw	Vis à tête bombée	4	M 5,5 x 25
43	0 00 996 20 42	Kabelmuffe	Cable sleeve	Manchon de câble	2	

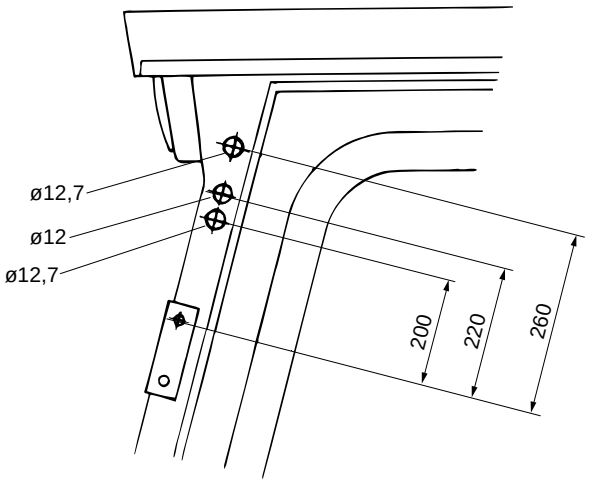
ø12,7
ø12
ø12,7
200
220
260

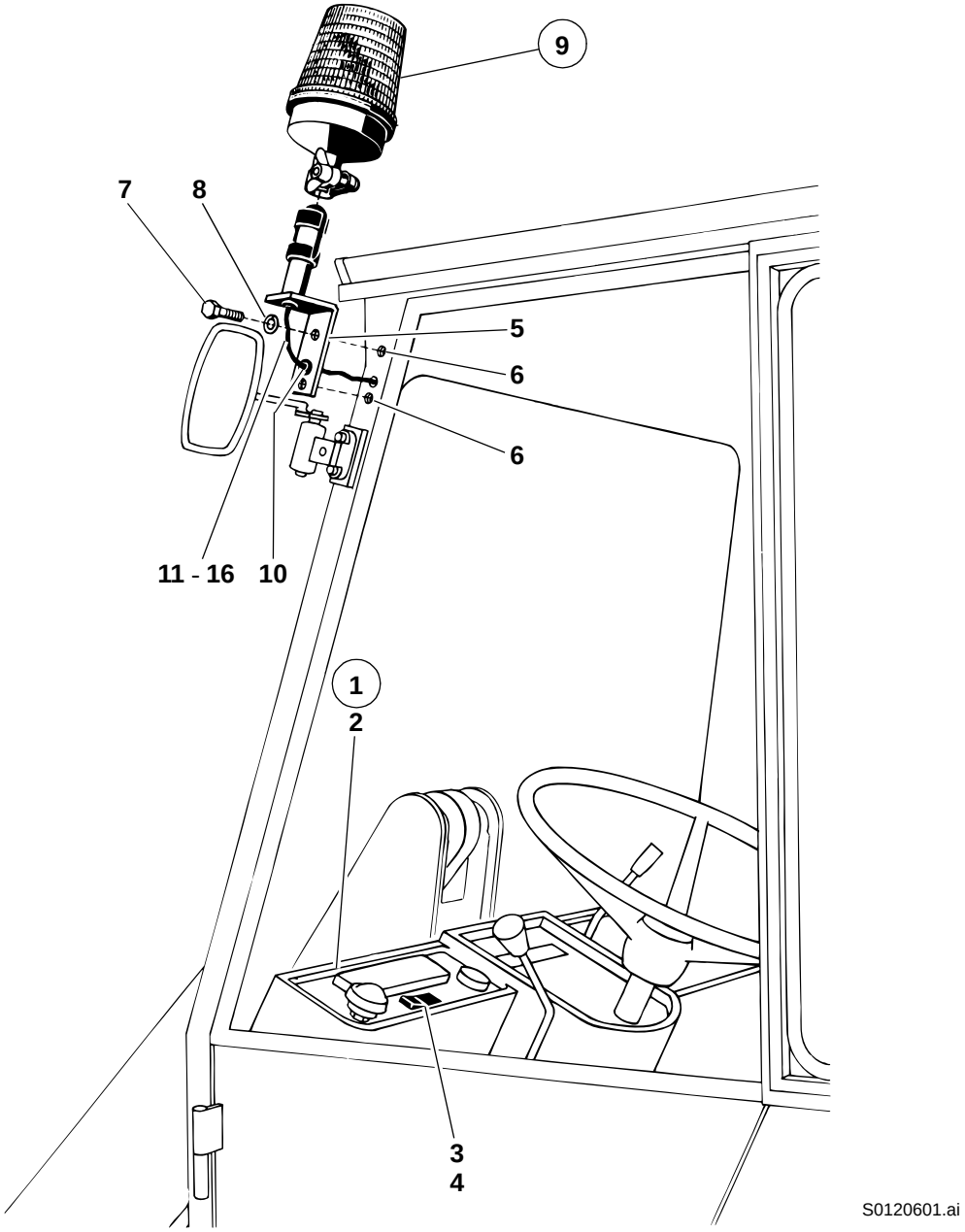
9
7
8
5
6
6
11 - 16
10
1
2
3
4
S0120601.ai

Pos. Item Pos.	Teil-Nummer Part no. No. pièce	Bezeichnung	Description	Désignation	Stück Qty. Qté.	Bemerkung Remarks Remarques
		Rundumkennleuchte	**Rotating beacon**	**Gyrophare**		
1	1 21 330 59 05	Armaturenbrett li.	Instrument panel (left)	Tableau de bord (côté gauche)	1	
2	1 21 331 18 01	Armaturenbrett li.	Instrument panel (left)	Tableau de bord (côté gauche)	1	
3	0 00 333 87 08	Kippschalter	Rocker switch	Interrupteur à bascule	1	
4	0 00 435 17 43	ZUS-Einsatz	Symbol	Symbole	1	
5	1 46 330 00 40	Halter	Bracket	Support	1	
6	0 00 995 16 55	Gewindeniet	Threaded rivet	Rivet fileté	2	M 8
7	7 236 677 131	Sechskantschraube	Hexagon head screw	Vis six pans	2	M 8 x 20
8	0 00 992 43 28	Federring	Spring washer	Rondelle ressort	2	8
9	7 740 000 006	Rundumkennleuchte	Rotating beacon	Gyrophare	1	A 12 gelb H1
10	0 00 996 20 42	Kabelmuffe	Cable sleeve	Manchon de câble	1	
11	1 00 334 86 27	Kabel schwarz	Cable (black)	Câble (noir)	1	1,5 mm² - 1000
12	1 00 334 23 47	Isolierschlauch	Insulating hose	Flexible d’isolation	1	ø 5 - 900
13	0 00 333 47 11	Steckergehäuse	Plug housing	Boîtier de fiche	1	
14	0 00 333 01 11	Flachstecker	Flat plug	Fiche plate	3	
15	1 00 334 09 23	Kabel schwarz	Cable (black)	Câble (noir)	1	1,5 mm² - 60
16	1 00 334 87 27	Kabel schwarz	Cable (black)	Câble (noir)	1	1,5 mm² - 300

Gruppe

Fahrerhaus

Fahrerhaus ➜I 120 269
Fahrerhaus I➜ 120 270 ➜I 212 20 0030
Fahrerhaus I➜ 212 20 0031

Group

Cab

Cab ➜I 120 269
Cab I➜ 120 270 ➜I 212 20 0030
Cab I➜ 212 20 0031

Groupe 34

Cabine

Cabine ➜I 120 269
Cabine I➜ 120 270 ➜I 212 20 0030
Cabine I➜ 212 20 0031

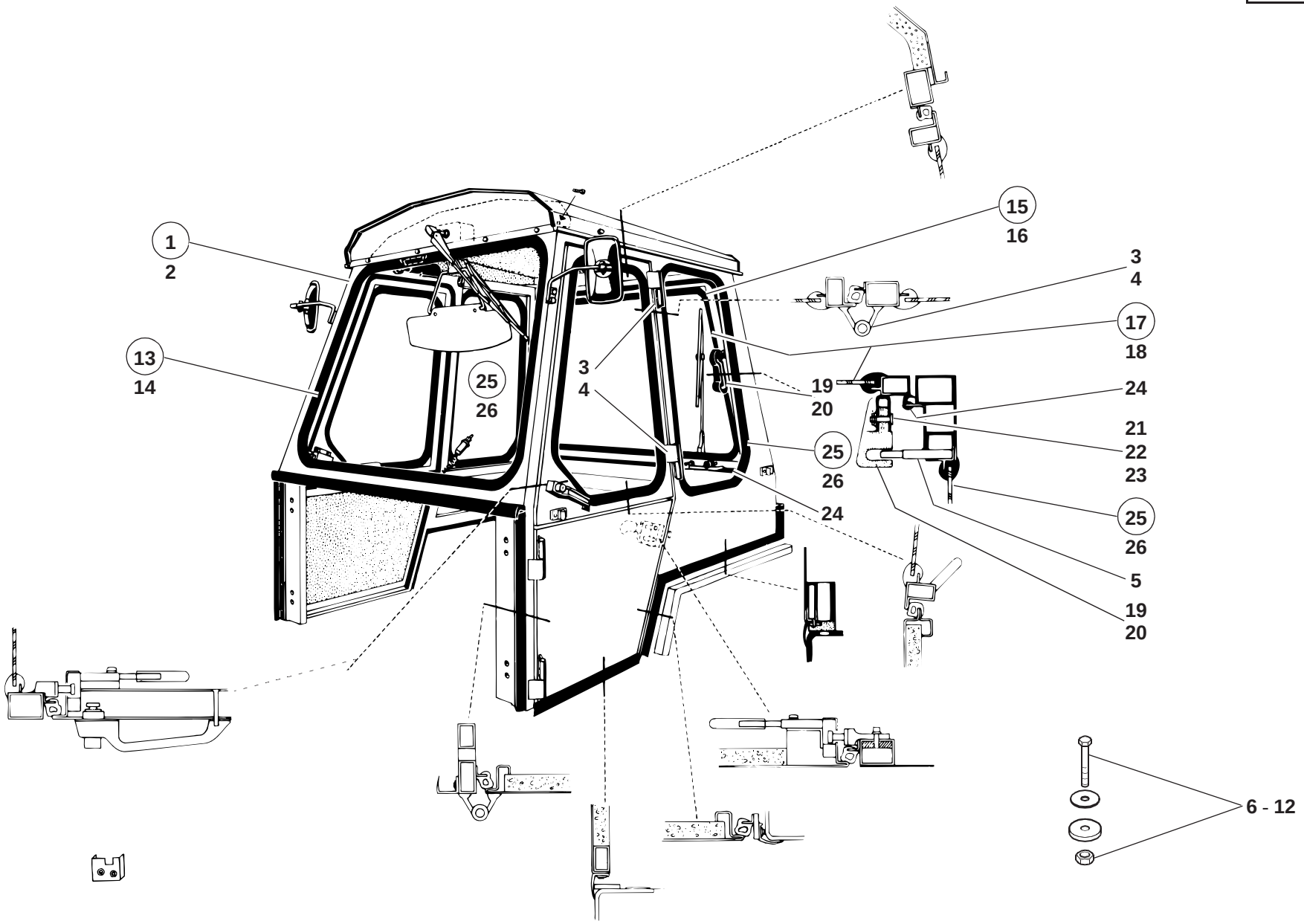
1
2
13
14
25
26
3
4
15
16
3
4
17
18
19
20
24
21
22
23
25
26
5
19
20
6 - 12
212E3400.ai

Pos. Item Pos.	Teil-Nummer Part no. No. pièce	Bezeichnung	Description	Désignation	Stück Qty. Qté.	Bemerkung Remarks Remarques
		Fahrerhaus ➜I 120 269	**Cab ➜I 120 269**	**Cabine ➜I 120 269**		
1	1 21 340 11 01	Fahrerhaus	Cab	Cabine	1	
2	1 21 340 12 01	Fahrerhaus (Schweißteil)	Cab	Cabine	1	
3	0 00 994 62 81	Scharnier li.	Hinge (left)	Charnière (côté gauche)	4	
4	0 00 994 63 81	Scharnier re.	Hinge (right)	Charnière (côté droit)	4	
5	1 00 990 17 13	Bolzen	Pin	Axe	2	
		Bef. Fahrerhaus an Rahmen	**Cab attachment to frame**	**Fixation de cabine sur le châssis**		
6	7 234 677 558	Sechskantschraube	Hexagon head screw	Vis six pans	4	M 10 x 50
7	7 234 677 562	Sechskantschraube	Hexagon head screw	Vis six pans	4	M 10 x 70
8	7 451 680 112	Scheibe	Washer	Rondelle	8	10,5
9	0 43 341 02 53	Scheibe unten	Lower washer	Rondelle inférieure	4	132
10	7 405 677 007	Sechskantmutter	Hexagon nut	Ecrou six pans	8	M 10
11	7 236 677 139	Sechskantschraube	Hexagon head screw	Vis six pans	4	M 8 x 50
12	7 403 677 709	Sechskantmutter	Hexagon nut	Ecrou six pans	4	M 8
		Fahrerhaus-Scheiben ➜I 120 269	**Cab windows ➜I 120 269**	**Vitres de la cabine ➜I 120 269**		
13	0 21 341 04 05	Frontscheibe	Front window	Vitre AV	1	
14	1 00 996 68 80	Fassungsprofil	Rim profile	Profil de monture	1	3300
	0 00 996 35 90	Fassungsprofil (Meterware)	Rim profile (by the metre)	Profil de monture (au mètre)		
15	1 21 340 01 05	Heckfenster	Rear window	Vitre AR	1	
16	0 00 994 48 81	Scharnier	Hinge	Charnière	2	
17	0 21 341 07 05	Heckscheibe	Rear windowt	Vitre AR	1	
18	1 00 996 70 80	Fassungsprofil	Rim profile	Profil de monture	1	4100
	0 00 996 35 90	Fassungsprofil (Meterware)	Rim profile (by the metre)	Profile de monture (au mètre)		
19	0 00 341 01 83	Fensteraussteller li.	Window adjuster (left)	Manette régulatrice de vitre (gauche)	1	
20	0 00 341 02 83	Fensteraussteller re.	Window adjuster (right)	Manette régulatrice de vitre (droite)	1	
21	7 502 104 393	Bolzen	Pin	Axe	2	
22	7 451 680 011	Scheibe	Washer	Rondelle	2	8,4
23	7 530 680 027	Splint	Split pin	Goupille fendue	2	2 x 12
24	1 00 996 65 80	Profil	Profile	Profil	1	3200
	0 00 996 46 80	Profil (Meterware)	Profile (by the metre)	Profil (au mètre)		
25	0 21 341 06 05	Seitenscheibe li. u. re.	Side window (left and right)	Vitre latérale (côté gauche et droit)	2	
26	1 00 996 69 80	Fassungsprofil	Rim profile	Profil de monture	2	2500
	0 00 996 35 90	Fassungsprofil (Meterware)	Rim profile (by the metre)	Profil de monture (au mètre)		

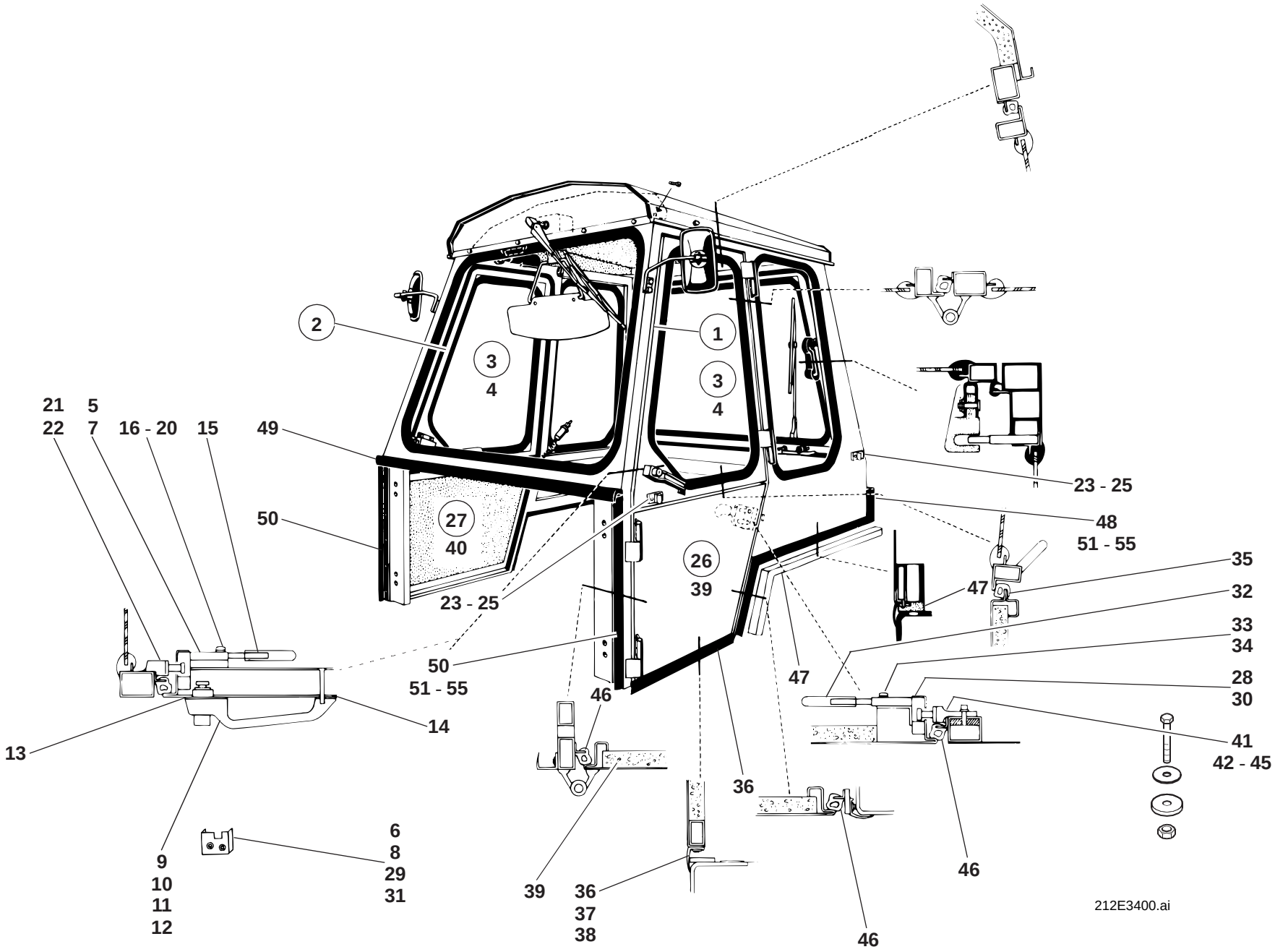
2
1
3
4
3
4
21
22
5
7
16 - 20
15
49
50
27
40
23 - 25
48
51 - 55
26
39
35
32
33
34
47
28
30
41
42 - 45
50
51 - 55
46
14
13
9
10
11
12
6
8
29
31
39
36
37
38
36
46
46
212E3400.ai

Pos. Item Pos.	Teil-Nummer Part no. No. pièce	Bezeichnung	Description	Désignation	Stück Qty. Qté.	Bemerkung Remarks Remarques
		Fahrerhaustüren oben ➜I 120 269	**Upper cab doors ➜I 120 269**	**Portières supérieures de la cabine ➜I 120 269**		
1	1 21 340 26 14	Fahrerhaustür oben li.	Cab door (upper left)	Portière de la cabine (côté gauche sup.)	1	
2	1 21 340 27 14	Fahrerhaustür oben re.	Cab door (upper right)	Portière de la cabine (côté droit sup.)	1	
3	0 21 341 14 05	Türscheibe li. u. re.	Door window (left & right)	Vitre de portière (côté gauche et droit	2	
4	1 00 996 69 80	Fassungsprofil	Rim profile	Profil de monture	2	2500
	0 00 996 35 90	Fassungsprofil (Meterware)	Rim profile (by the metre)	Profil de monture (au mètre)		
5	0 00 341 22 44	Türschloß oben li.	Upper left door lock	Serrure de portière sup. (côté gauche)	1	
6	0 00 341 00 26	Abdeckkappe oben li.	Cover (upper left)	Recouvrement (côté gauche supérieur)	1	
7	0 00 341 21 44	Türschloß oben re.	Upper right door lock (upper right)	Serrure de portière supérieure (côté droit supérieur)	1	
8	0 00 341 01 26	Abdeckkappe oben re.	Cover (upper right)	Recouvrement (côté droit supérieur)	1	
9	0 00 341 38 41	Außengriff oben li.	Outer handle (upper left)	Poignée extérieure (côté gauche sup.)	1	➜I 120 005
	0 00 341 00 91	Schlüssel	Key	Clé	1	Nr. 1001 - Porte
10	0 00 341 51 41	Außengriff oben li.	Outer handle (upper left)	Poignée extérieure (côté gauche sup.)	1	I➜ 120 006
11	0 00 341 40 44	Schließzylinder	Lock barrel	Cylindre de serrure	1	
	0 00 333 07 33	Schlüssel	Key	Clé	1	Nr. 14603 - Merit
12	0 00 341 39 41	Außengriff oben re.	Outer handle (upper right)	Poignée extérieure (côté droit sup.)	1	
13	0 00 341 00 19	Unterlage groß li. u. re.	Lining (big, left and right)	Cale (grande, côté gauche et droit)	2	
14	0 00 341 01 19	Unterlage klein li. u. re.	Lining (small, left and right)	Cale (petite, côté gauche et droit)	2	
15	0 00 341 42 41	Innengriff li. u. re.	Inside handle (left and right)	Poignée interieure (côté gauche et droit)	2	
16	7 318 680 280	Linsenschraube	Oval-head screw	Vis á tête bombée	4	B 5,5 x 32
17	7 286 671 061	Linsenschraube	Oval-head screw	Vis á tête bombée	2	M 6 x 25
18	7 234 677 051	Sechskantschraube	Hexagon head screw	Vis six pans	2	M 6 x 45
19	7 286 671 065	Linsenschraube	Oval-head screw	Vis á tête bombée	2	M 6 x 75
20	7 293 671 114	Linsenschraube	Oval-head screw	Vis á tête bombée	2	M 6 x 40
21	0 00 341 00 92	Schließbolzen	Catch bolt	Pêne de porte	2	
22	1 62 341 00 49	Gewindestück	Threaded element	Elément fileté	2	
23	0 00 341 01 58	Türhalter	Door holder	Arrêt de portière	2	
24	7 286 671 054	Linsenschraube	Oval-head screw	Vis á tête bombée	8	M 5 x 16
25	0 00 995 18 55	Gewindeniet	Threaded rivet	Rivet fileté	4	M 5

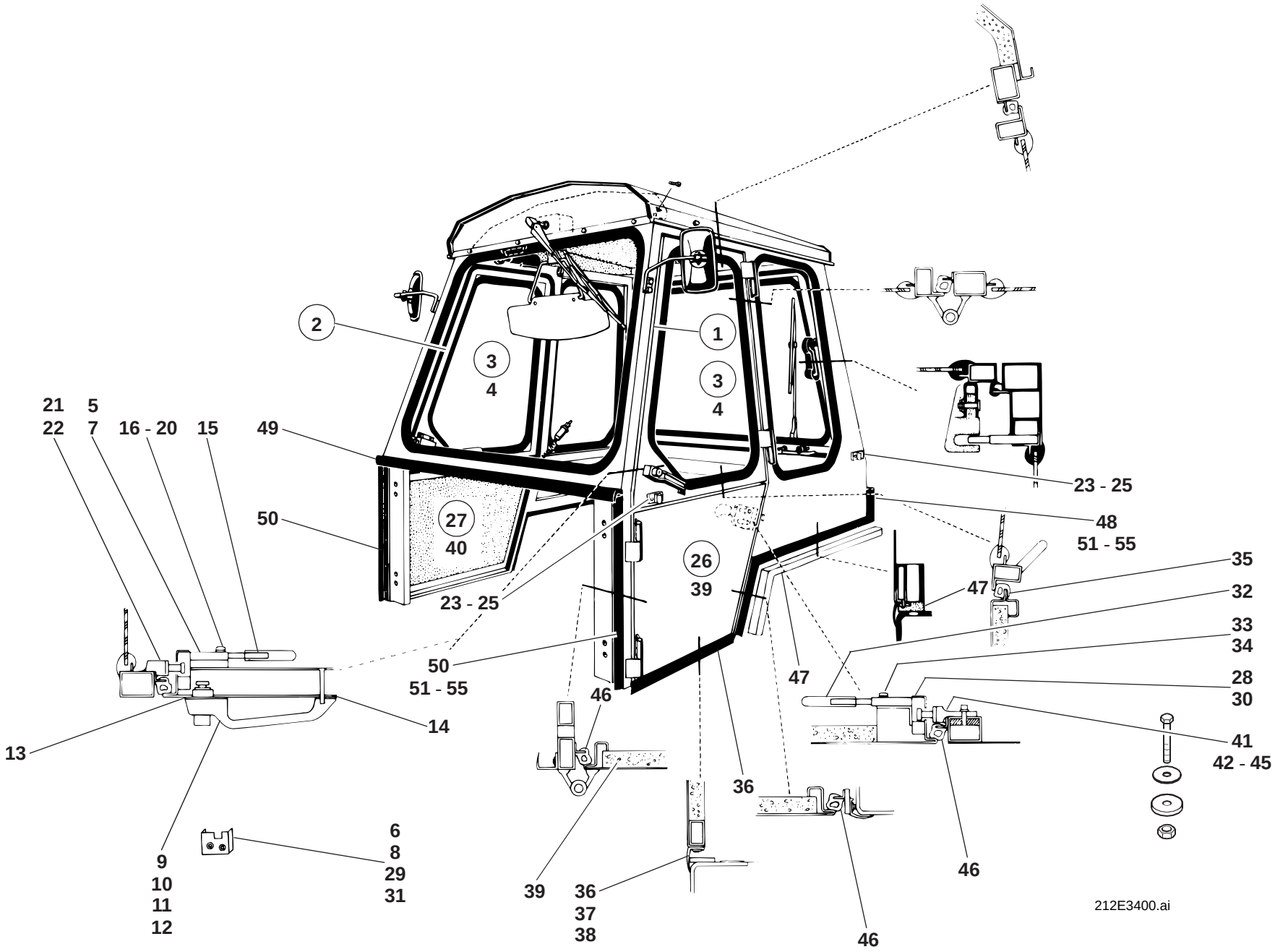
2
1
3
4
3
4
21
22
5
7
16 - 20
15
49
50
27
40
23 - 25
48
51 - 55
26
39
35
32
33
34
47
28
30
41
42 - 45
50
51 - 55
46
14
13
9
10
11
12
6
8
29
31
39
36
37
38
36
46
46
212E3400.ai

Pos. Item Pos.	Teil-Nummer Part no. No. pièce	Bezeichnung	Description	Désignation	Stück Qty. Qté.	Bemerkung Remarks Remarques
		Fahrerhaustüren unten ➜I 120 269	**Lower cab doors ➜I 120 269**	**Portières inférieures de la cabine ➜I 120 269**		
26	1 62 340 06 14	Fahrerhaustür unten li.	Cab door (lower left)	Portière de la cabine (côté gauche inférieur)	1	
27	1 62 340 07 14	Fahrerhaustür unten re.	Cab door (lower right)	Portière de la cabine (côté droit inférieur)	1	
28	0 00 341 23 44	Türschloß li.	Door lock (left)	Serrure de portière (côté gauche)	1	
29	0 00 341 02 26	Abdeckkappe li.	Cover (left)	Recouvrement (côté gauche)	1	
30	0 00 341 24 44	Türschloß re.	Door lock (right)	Serrure de portière (côté droit)	1	
31	0 00 341 03 26	Abdeckkappe re.	Cover (right)	Recouvrement (côté droit)	1	
32	0 00 341 42 41	Innengriff li. u. re.	Inside handle (left & right)	Poignée interieure (côté gauche et droit)	2	
33	7 318 680 280	Linsenblechschraube	Oval-head sheet-metal screw	Vis à tête bombée à tôle	4	B 5,5 x 32
34	7 286 671 061	Linsenschraube	Oval-head screw	Vis á tête bombée	4	M 6 x 25
35	1 00 996 45 81	Dichtungsprofil	Sealing profile	Profilé d'étanchéité	2	610
	0 00 996 30 81	Dichtungsprofil (Meterware)	Sealing profile (by the metre)	Profilé d'étanchéité (au mètre)		
36	1 00 996 48 80	Dichtungsprofil	Sealing profile	Profilé d'étanchéité	2	600
	0 00 996 61 90	Dichtungsprofil (Meterware)	Sealing profile (by the metre)	Profilé d'étanchéité (au mètre)		
37	1 62 341 25 37	Leiste	Strip	Listel	2	430
38	7 316 680 131	Blechschraube	Sheet-metal screw	Vis à tôle	10	3,5 x 19
39	0 62 341 00 88	Dämmatte li.	Insulating mat (left)	Natte isolante (côté gauche)	1	
40	0 62 341 01 88	Dämmatte re.	Insulating mat (right)	Natte isolante (côté droit)	1	
41	0 00 341 00 92	Schließbolzen	Catch bolt	Pêne de porte	2	
42	1 21 340 00 58	Türanschlag links	Door holder (left)	Arrêt de portière (côté gauche)	1	
43	1 21 340 01 58	Türanschlag rechts	Door holder (right)	Arrêt de portière (côté droit)	1	
44	7 253 677 322	Zylinderschraube	Cheese-head screw	Vis à tête cylindrique	4	M 8 x 16
45	0 00 992 43 28	Federring	Spring washer	Rondelle ressort	4	8

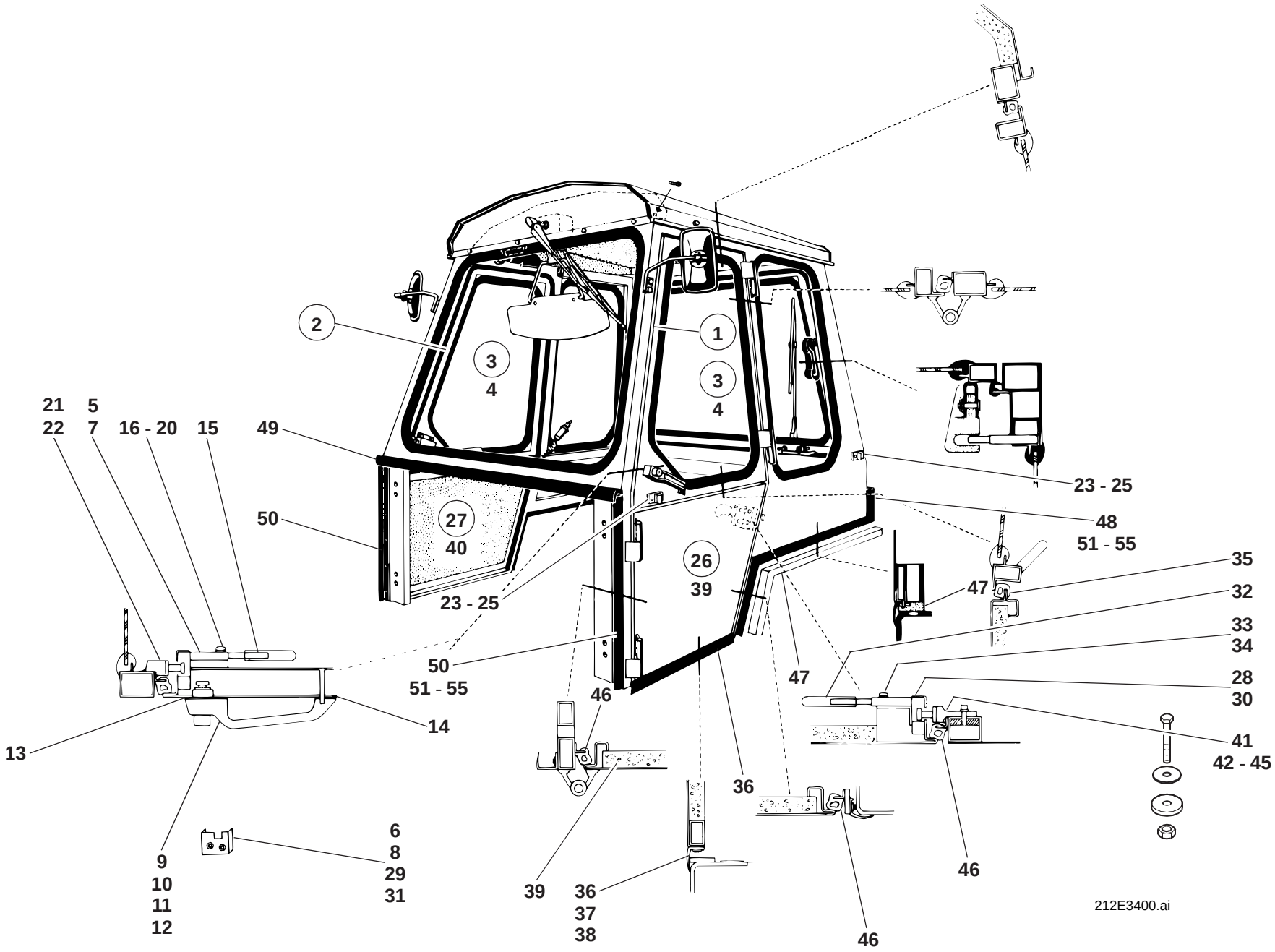
2
1
3
4
3
4
21
22
5
7
16 - 20
15
49
50
27
40
23 - 25
48
51 - 55
26
39
35
32
33
34
47
28
30
41
42 - 45
50
51 - 55
46
14
13
9
10
11
12
6
8
29
31
39
36
37
38
36
46
46
212E3400.ai

Pos. Item Pos.	Teil-Nummer Part no. No. pièce	Bezeichnung	Description	Désignation	Stück Qty. Qté.	Bemerkung Remarks Remarques
		Abdichtung Fahrerhaus **➜I 120 269**	**Cab sealing** **➜I 120 269**	**Etanchéité de la cabine** **➜I 120 269**		
46	1 00 996 48 81	Dichtungsprofil (Tür umlaufend)	Sealing profile (door)	Profil d'étanchéité (portière)	2	3100
	0 00 996 30 81	Dichtungsprofil (Meterware)	Sealing profile (by the metre)	Profil d'étanchéité (au mètre)		
47	1 00 996 56 80	Profil	Profile	Profil	2	680
	0 00 996 66 90	Profil (Meterware)	Profile (by the metre)	Profil (au mètre)		
48	1 00 996 59 80	Dichtungsprofil hinten	Sealing profile (rear)	Profil d'étanchéité (AR)	1	4000
49	1 00 996 57 80	Dichtungsprofil vorn	Sealing profile (front)	Profil d'étanchéité (AV)	1	1020
	0 00 996 62 90	Dichtungsprofil (Meterware)	Sealing profile (by the metre)	Profil d'étanchéité (au mètre)		
50	1 00 996 58 80	Abdichtprofil seitlich	Sealing profil (lateral)	Profil d'étanchéité (latéral)	2	610
	0 00 996 47 80	Abdichtprofil (Meterware)	Sealing profile (by the metre)	Profil d'étanchéité (au mètre)		
51	1 21 341 33 37	Leiste	Strip	Listel	4	130
52	1 21 341 36 37	Leiste	Strip	Listel	2	580
53	1 21 341 37 37	Leiste	Strip	Listel	2	1000
54	1 62 341 25 37	Leiste	Strip	Listel	4	430
55	7 316 680 131	Blechschraube	Sheet-metal screw	Vis à tôle	60	3,5 x 19

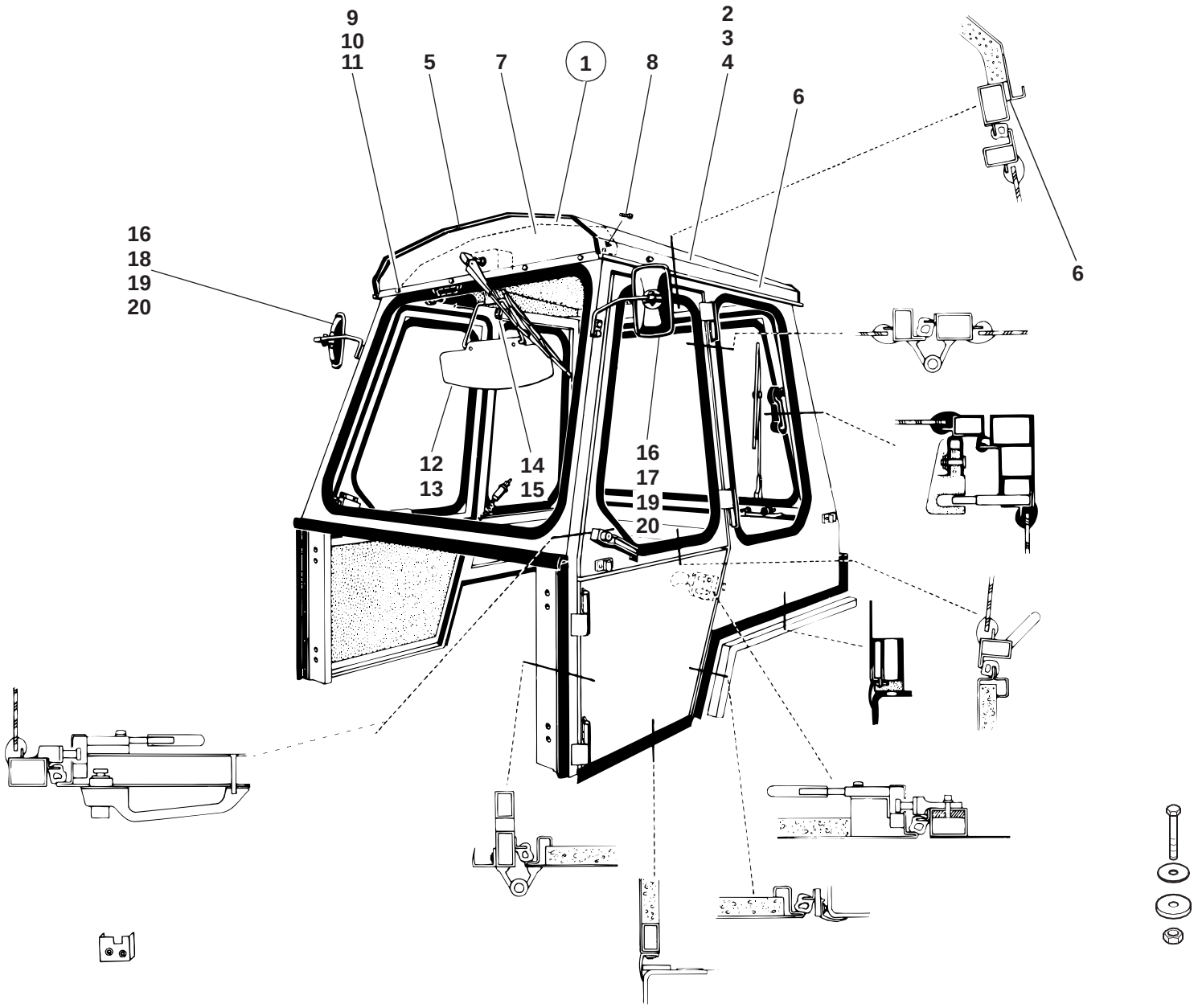
9
10
11
5
7
1
8
2
3
4
6
6
16
18
19
20
12
13
14
15
16
17
19
20
212E3400.ai

Pos. Item Pos.	Teil-Nummer Part no. No. pièce	Bezeichnung	Description	Désignation	Stück Qty. Qté.	Bemerkung Remarks Remarques
		Fahrerhaus-Dach ➜I 120 269	**Cab roof ➜I 120 269**	**Toit de la cabine ➜I 120 269**		
1	1 21 340 04 13	Dach	Roof	Toit	1	
2	0 21 341 30 88	Dämmatte (Dach mitte)	Insulating mat (roof centre)	Natte isolante (toit centre)	1	
3	0 21 341 28 88	Dämmatte (Dach li.)	Insulating mat (roof left)	Natte isolante (toit côté gauche)	1	
4	0 21 341 29 88	Dämmatte (Dach re.)	Insulating mat (roof right)	Natte isolante (toit côté droit)	1	
5	1 00 996 66 81	Kantenschutz	Edge guard	Profil de protection	2	1050
	0 00 996 42 81	Kantenschutz (Meterware)	Edge guard (by the metre)	Profil de protection (au mètre)		
6	1 00 996 03 82	Dichtungsband	Sealing strip	Bande d'étanchéité	2	1000
	0 00 996 02 82	Dichtungsband (Meterware)	Sealing (by the metre)	Bande d'étanchéité (au mètre)		
7	1 21 341 19 21	Zwischenblech	Intermediate sheet metal	Tôle intermédiaire	1	
8	7 316 680 189	Linsenblechschraube	Oval-head sheet-metal screw	Vis à tôle à tête bombée	3	6,3 x 16
		Befestigung Fahrerhausdach	**Cab roof attachment**	**Fixation du toit de la cabine**		
9	7 236 677 131	Sechskantschraube	Hexagon head screw	Vis six pans	14	M 8 x 20
10	0 00 992 43 28	Federring	Sping washer	Rondelle ressort	14	8
11	7 451 680 111	Scheibe	Washer	Rondelle	14	A 8,4
12	0 00 433 01 28	Sonnenblende	Sun visor	Pare-soleil	1	
13	7 316 680 301	Linsenblechschraube	Oval-head sheet-metal screw	Vis à tôle à tête bombée	2	B 3,9 x 16
14	0 00 341 16 41	Garderobenhaken	Hook	Crochet	1	
15	7 316 680 301	Linsenblechschraube	Oval-head sheet-metal screw	Vis à tôle à tête bombée	2	B 3,9 x 16
16	0 00 433 13 27	Rückblickspiegel	Rearview mirror	Rétroviseur	2	
17	1 21 430 02 40	Spiegelhalter links	Bracket for rearview mirror (left)	Support de rétroviseur (côté gauche)	1	
18	1 21 430 03 40	Spiegelhalter rechts	Bracket for rearview mirror (right)	Support de rétroviseur (côté droit)	1	
19	7 236 677 923	Sechskantschraube	Hexagon head screw	Vis six pans	4	M 10 x 20
20	0 00 992 35 28	Federring	Sping washer	Rondelle ressort	4	10

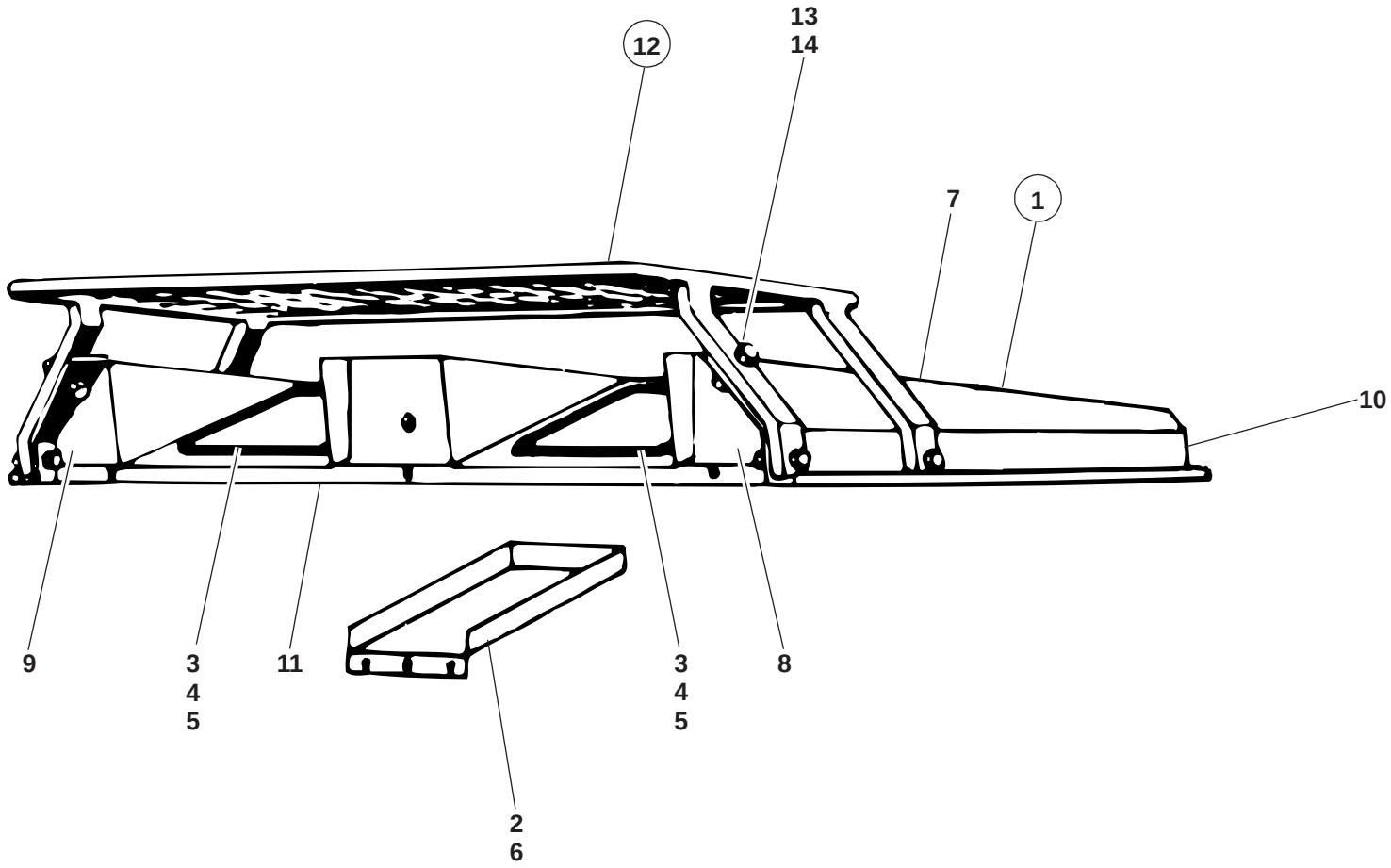
12
13
14
7
1
10
9
3
4
5
11
3
4
5
8
2
6
212e3410.ai

Pos. Item Pos.	Teil-Nummer Part no. No. pièce	Bezeichnung	Description	Désignation	Stück Qty. Qté.	Bemerkung Remarks Remarques
		Fahrerhausdach für besondere Einsätze ➜I 120 269	**Cab roof for special applications ➜I 120 269**	**Toit de cabine pour applications spéciales ➜I 120 269**		
1	1 21 340 07 13	Dach	Roof	Toit	1	
2	1 21 341 21 09	Verkleidung	Trim	Revêtement	1	
3	0 21 341 13 05	Dachscheibe	Roof window	Vitre du toit	2	
4	1 00 996 02 81	Fassungsprofil	Rim profile	Profil de monture	2	905 lg.
	0 00 996 02 81	Fassungsprofil (Meterware)	Rim profile (by the metre)	Profil de monture (au mètre)		
5	1 00 999 06 81	Füllerprofil	Filler profile	Profil de rembourrage	1	905 lg.
	0 00 996 75 90	Füllerprofil (Meterware)	Filler profile (by the metre)	Profil de rembourrage (au mètre)		
6	0 21 341 25 88	Dämmatte (Dach)	Insulating mat (roof)	Natte isolante (toit)	1	
7	0 21 341 24 88	Dämmatte (Dach mitte)	Insulating mat (roof centre)	Natte isolante (toit centre)	1	
8	0 21 341 22 88	Dämmatte (Dach li.)	Insulating mat (roof left)	Natte isolante (toit côté gauche)	1	
9	0 21 341 23 88	Dämmatte (Dach re.)	Insulating mat (roof right)	Natte isolante (toit droit)	1	
10	1 00 996 66 81	Kantenschutz hinten	Rear edge guard	Profil de protection AR	1	1050 lg.
11	1 00 996 85 81	Kantenschutz vorn	Rear edge guard	Profil de protection AR	1	1150 lg.
	0 00 996 42 81	Kantenschutz (Meterware)	Edge protection (by the metre)	Protection du bord (au mètre)		
12	1 21 340 02 73	Schutzgitter	Protective screen	Grille de protection	1	
13	7 236 677 953	Sechskantschraube	Hexagon head screw	Vis six pans	4	M 14 x 40
14	0 00 992 44 28	Federring	Spring washer	Rondelle ressort	4	14

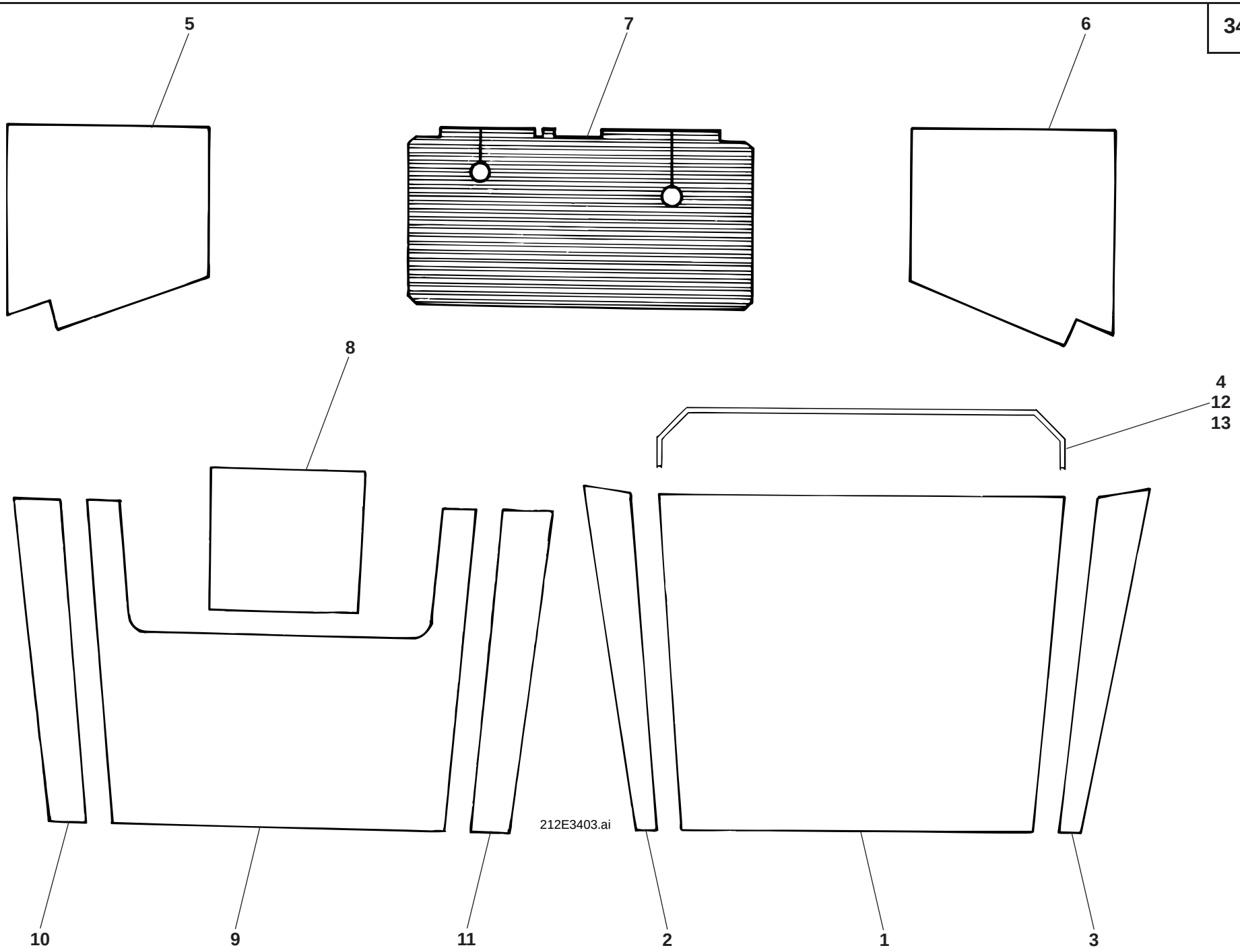
5
7
6
8
4
12
13
212E3403.ai
10
9
11
2
1
3

Pos. Item Pos.	Teil-Nummer Part no. No. pièce	Bezeichnung	Description	Désignation	Stück Qty. Qté.	Bemerkung Remarks Remarques
		Verkleidung – Dämmatten →I 120 269	**Trim (insulating mats) →I 120 269**	**Revêtement (nattes isolantes) →I 120 269**		
1	0 21 341 30 88	Dämmatte (Dach)	Insulating mat (roof)	Natte isolante (toit)	1	
2	0 21 341 28 88	Dämmatte (Dach li.)	Insulating mat (rear roof)	Natte isolante (toit AR)	1	
3	0 21 341 29 88	Dämmatte (Dach re.)	Insulating mat (roof right)	Natte isolante (toit côté droit)	1	
4	1 00 996 66 81	Kantenschutz	Edge guard	Profil de protection	2	1050
	0 00 996 42 81	Kantenschutz (Meterware)	Edge guard (by the metre)	Profil de protection (au mètre)		
5	0 62 341 00 88	Dämmatte (Türe li.)	Insulating mat (left door)	Natte isolante (portière côté gauche)	1	
6	0 62 341 01 88	Dämmatte (Türe re.)	Insulating mat (right door)	Natte isolante (portière côté droit)	1	
7	0 32 341 07 88	Dämmatte (Bodenmatte)	Insulating mat (floor mat)	Natte isolante (tapis de plancher)	1	
		Dämmatten Fahrerhausdach für besondere Einsätze →I 120 269	**Insulating mats Cab roof for special applications →I 120 269**	**Nattes isolantes toit de cabine pour applications spéciales →I 120 269**		
8	0 21 341 25 88	Dämmatte (Dach)	Insulating mat (roof)	Natte isolante (toit)	1	
9	0 21 341 24 88	Dämmatte (Dach mitte)	Insulating mat (roof centre)	Natte isolante (toit centre)	1	
10	0 21 341 22 88	Dämmatte (Dach li.)	Insulating mat (roof left)	Natte isolante (toit côté gauche)	1	
11	0 21 341 23 88	Dämmatte (Dach re.)	Insulating mat (roof right)	Natte isolante (toit côté droit)	1	
12	1 00 996 66 81	Kantenschutz hinten	Rear edge guard	Profil de protection AR	1	1050
13	1 00 996 85 81	Kantenschutz vorn	Rear edge guard	Profil de protection AR	1	1150
	0 00 996 42 81	Kantenschutz (Meterware)	Edge protection (by the metre)	Protection du bord (au mètre)		

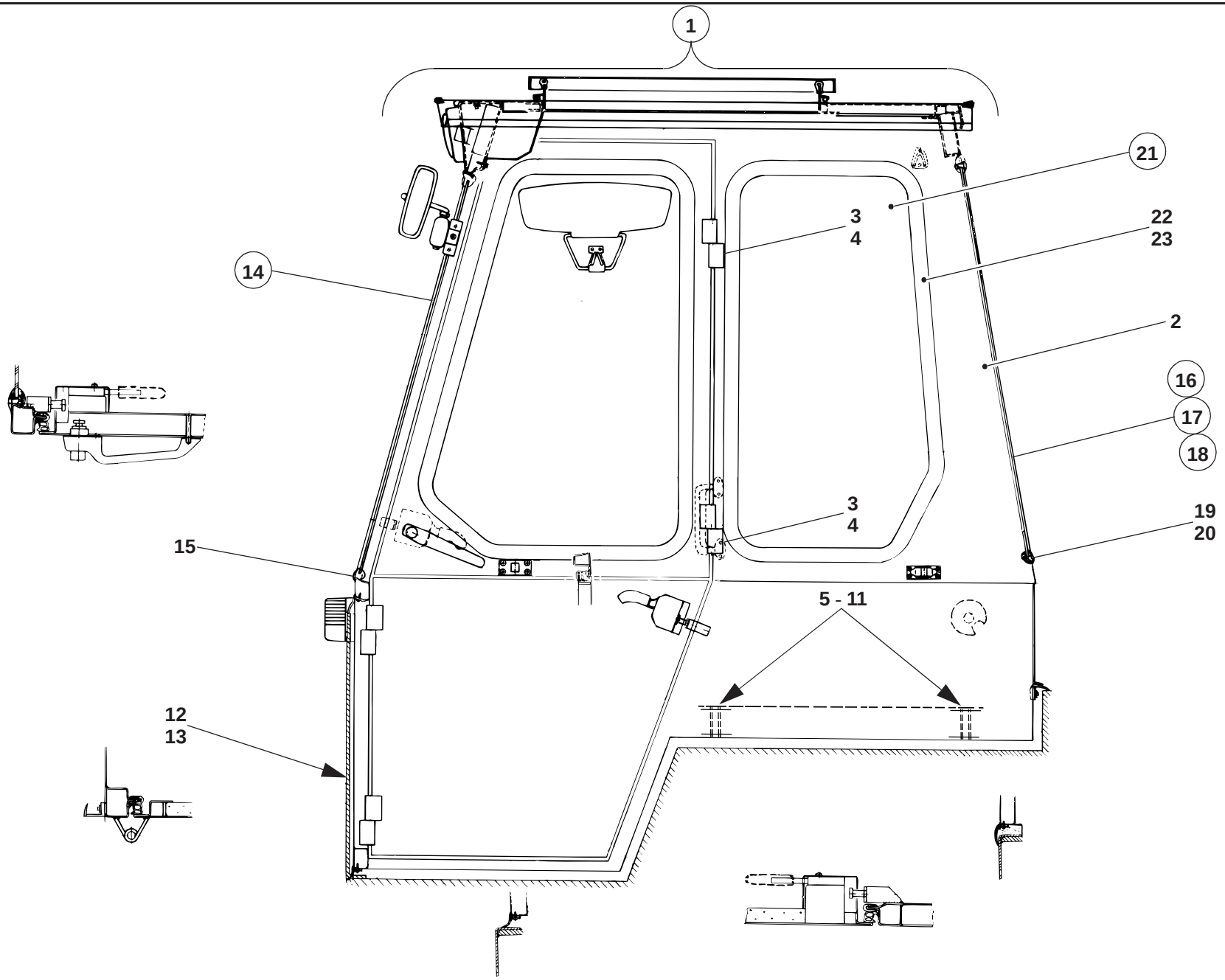
1
21
3
4
22
23
14
2
16
17
18
3
4
19
20
15
5 - 11
12
13
35E34000.ai

Pos. Item Pos.	Teil-Nummer Part no. No. pièce	Bezeichnung	Description	Désignation	Stück Qty. Qté.	Bemerkung Remarks Remarques
		Fahrerhaus I→ 120 270 →I 212 20 0030	**Cab I→ 120 270 →I 212 20 0030**	**Cabine I→ 120 270 →I 212 20 0030**		
1	1 35 340 00 01	Fahrerhaus	Cab	Cabine	1	
2	1 35 340 01 01	Fahrerhaus (Schweißteil)	Cab	Cabine	1	
3	0 00 994 62 81	Scharnier li.	Hinge (left)	Charnière (côté gauche)	4	
4	0 00 994 63 81	Scharnier re.	Hinge (right)	Charnière (côté droit)	4	
		Bef. Fahrerhaus an Rahmen	**Cab attachment to frame**	**Fixation de cabine sur le châssis**		
5	7 234 677 558	Sechskantschraube	Hexagon head screw	Vis six pans	4	M 10 x 50
6	7 234 677 562	Sechskantschraube	Hexagon head screw	Vis six pans	3	M 10 x 70
7	7 236 677 934	Sechskantschraube	Hexagon head screw	Vis six pans	1	M 10 x 70
8	7 451 680 112	Scheibe	Washer	Rondelle	9	10,5
9	0 43 341 02 53	Scheibe unten	Lower washer	Rondelle inférieure	3	13
10	7 405 677 007	Sechskantmutter	Hexagon nut	Ecrou six pans	8	M 10
11	7 403 677 813	Sechskantmutter	Hexagon nut	Ecrou six pans	1	M 10
12	7 236 677 138	Sechskantschraube	Hexagon head screw	Vis six pans	4	M 8 x 45
13	7 403 677 709	Sechskantmutter	Hexagon nut	Ecrou six pans	4	M 8
		Fahrerhaus-Scheiben I→ 120 270 →I 212 20 0030	**Cab windows I→ 120 270 →I 212 20 0030**	**Vitres de la cabine I→ 120 270 →I 212 20 0030**		
14	0 35 341 01 05	Frontscheibe	Front window	Vitre AV	1	
15	1 00 996 47 82	Fassungsprofil	Rim profile	Profil de monture	1	3400
	0 00 996 35 90	Fassungsprofil (Meterware)	Rim profile (by the metre)	Profil de monture (au mètre)		
16	0 35 341 03 05	Heckscheibe (ohne Bohrung für Wischermotor)	Rear windowt	Vitre AR	1	
17	0 35 341 04 05	Heckscheibe (Bohrung unten li.)	Rear window (lower left bore)	Vitre AR (perçage en bas à gauche)	1	
18	0 35 341 05 05	Heckscheibe (Bohrung mitte)	Rear window (centre bore)	Vitre AR (perçage au centre)	1	
	1 35 330 03 14	Kabel			1	
19	1 00 996 41 84	Fassungsprofil	Rim profile	Profil de monture	1	3100
	0 00 996 02 81	Fassungsprofil (Meterware)	Rim profile (by the metre)	Profile de monture (au mètre)		
20	1 00 996 42 84	Füllerprofil	Filler profile	Profil de rembourrage	1	3100
	0 00 996 75 90	Füllerprofil (Meterware)	Filler profile (by the metre)	Profil de rembourrage (au mètre)		
21	0 35 341 02 05	Seitenscheibe li. u. re.	Side window (left and right)	Vitre latérale (côté gauche et droit)	2	
22	1 00 996 39 84	Fassungsprofil	Rim profile	Profil de monture	2	2100
	0 00 996 02 81	Fassungsprofil (Meterware)	Rim profile (by the metre)	Profil de monture (au mètre)		
23	1 00 996 40 84	Füllerprofil	Filler profile	Profil de rembourrage	1	2100
	0 00 996 75 90	Füllerprofil (Meterware)	Filler profile (by the metre)	Profil de rembourrage (au mètre)		

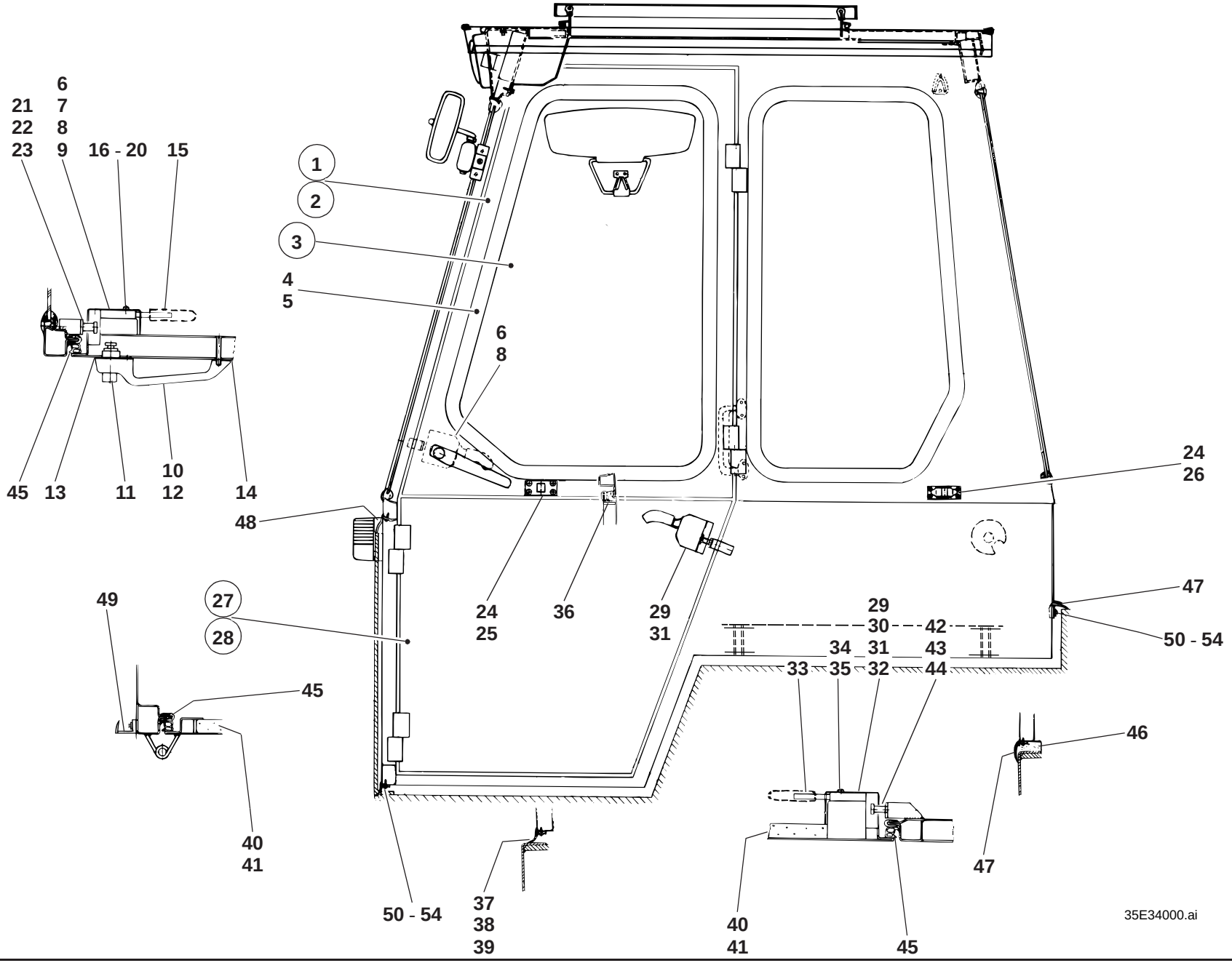
6
21 7
22 8
23 9
16 - 20
15
1
2
3
4
5
6
8
45
13
11
10
12
14
48
24
26
49
27
28
24
25
36
29
31
29
30
42
34
31
43
33
35
32
44
47
50 - 54
45
46
40
41
50 - 54
37
38
39
40
41
45
47
35E34000.ai

		Fahrerhaustüren oben **I→ 120 270 →I 212 20 0030**	**Upper cab doors** **I→ 120 270 →I 212 20 0030**	**Portières supérieures de la cabine** **I→ 120 270 →I 212 20 0030**		
1	1 35 340 00 14	Fahrerhaustür oben li.	Cab door (upper left)	Portière de la cabine (côté gauche sup.)	1	
2	1 35 340 01 14	Fahrerhaustür oben re.	Cab door (upper right)	Portière de la cabine (côté droit sup.)	1	
3	0 35 341 00 05	Türscheibe li. u. re.	Door window (left and right)	Vitre de portière (côté gauche et droit	2	
4	1 00 996 36 83	Fassungsprofil	Rim profile	Profil de monture	2	2200
	0 00 996 02 81	Fassungsprofil (Meterware)	Rim profile (by the metre)	Profil de monture (au mètre)		
5	1 00 996 37 83	Füllerprofil	Filler profile	Profil de rembourrage	1	2200
	0 00 996 75 90	Füllerprofil (Meterware)	Filler profile (by the metre)	Profil de rembourrage (au mètre)		
6	0 00 341 22 44	Türschloß oben li.	Upper left door lock	Serrure de portière sup. (côté gauche)	1	
7	0 00 341 05 26	Abdeckkappe oben li.	Cover (upper left)	Recouvrement (côté gauche supérieur)	1	
8	0 00 341 21 44	Türschloß oben re.	Upper right door lock (upper right)	Serrure de portière supérieure (côté droit supérieur)	1	
9	0 00 341 06 26	Abdeckkappe oben re.	Cover (upper right)	Recouvrement (côté droit supérieur)	1	
10	0 00 341 51 41	Außengriff oben li.	Outer handle (upper left)	Poignée extérieure (côté gauche sup.)	1	
11	0 00 341 40 44	Schließzylinder	Lock barrel	Cylindre de serrure	1	
	0 00 333 07 33	Schlüssel	Key	Clé	1	Nr. 14603 - Merit
12	0 00 341 39 41	Außengriff oben re.	Outer handle (upper right)	Poignée extérieure (côté droit sup.)	1	
13	0 00 341 00 19	Unterlage groß li. u. re.	Lining (big, left and right)	Cale (grande, côté gauche et droit)	2	
14	0 00 341 01 19	Unterlage klein li. u. re.	Lining (small, left and right)	Cale (petite, côté gauche et droit)	2	
15	0 00 341 42 41	Innengriff li. u. re.	Inside handle (left and right)	Poignée interieure (côté gauche et droit)	2	
16	7 318 680 280	Linsenschraube	Oval-head screw	Vis á tête bombée	4	B 5,5 x 32
17	7 286 671 061	Linsenschraube	Oval-head screw	Vis á tête bombée	2	M 6 x 25
18	7 234 677 051	Sechskantschraube	Hexagon head screw	Vis six pans	2	M 6 x 45
19	7 286 671 065	Linsenschraube	Oval-head screw	Vis á tête bombée	2	M 6 x 75
20	7 293 671 114	Linsenschraube	Oval-head screw	Vis á tête bombée	2	M 6 x 40
21	0 00 341 00 92	Schließbolzen	Catch bolt	Pêne de porte	2	
22	7 401 677 154	Sechskantmutter	Hexagon nut	Ecrou six pans	2	M 12 x 1
23	7 451 680 113	Scheibe	Washer	Rondelle	2	13
24	0 00 341 02 58	Türhalter	Door holder	Arrêt de portière	2	
25	7 286 671 059	Linsenschraube	Oval-head screw	Vis á tête bombée	8	M 5 x 10
26	7 316 680 301	Linsenblechschraube	Oval-head sheet-metal screw	Vis à tôle à tête bombée	8	3,9 x 16

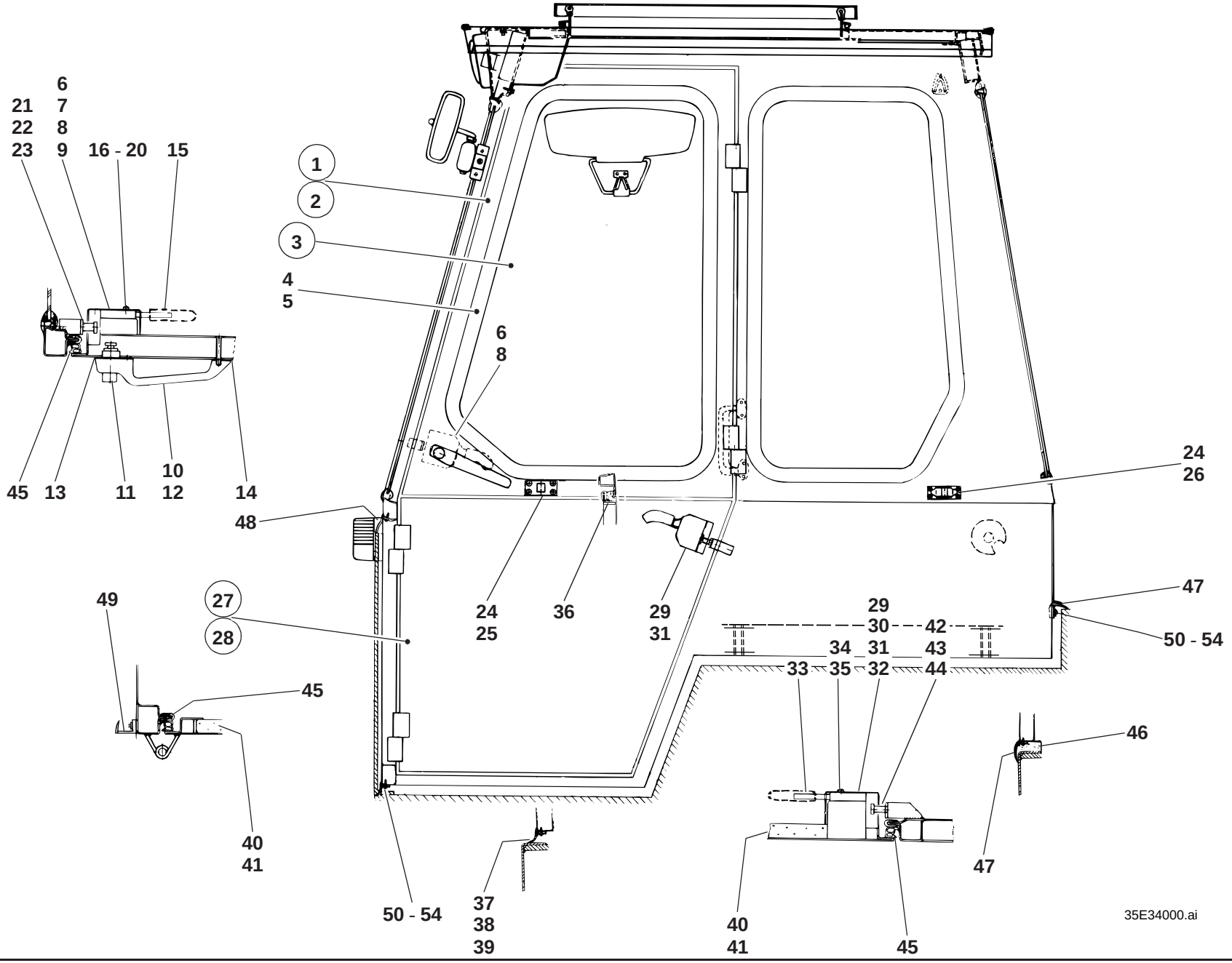
6
21 7
22 8
23 9
16 - 20
15
1
2
3
4
5
6
8
45
13
11
10
12
14
48
24
26
49
27
28
24
25
36
29
31
29
30
42
34
31
43
33
35
32
44
47
50 - 54
45
46
40
41
50 - 54
37
38
39
40
41
45
47
35E34000.ai

		Fahrerhaustüren unten **I→ 120 270 →I 212 20 0030**	**Lower cab doors** **I→ 120 270 →I 212 20 0030**	**Portières inférieures de la cabine** **I→ 120 270 →I 212 20 0030**		
27	1 48 340 04 14	Fahrerhaustür unten li.	Cab door (lower left)	Portière de la cabine (côté gauche inférieur)	1	
28	1 48 340 05 14	Fahrerhaustür unten re.	Cab door (lower right)	portière de la cabine (côté droit inférieur)	1	
29	0 00 341 23 44	Türschloß li.	Door lock (left)	Serrure de portière (côté gauche)	1	
30	0 00 341 02 26	Abdeckkappe li.	Cover (left)	Recouvrement (côté gauche)	1	
31	0 00 341 24 44	Türschloß re.	Door lock (right)	Serrure de portière (côté droit)	1	
32	0 00 341 03 26	Abdeckkappe re.	Cover (right)	Recouvrement (côté droit)	1	
33	0 00 341 42 41	Innengriff li. u. re.	Inside handle (left & right)	Poignée interieure (côté gauche et droit)	2	
34	7 318 680 280	Linsenblechschraube	Oval-head sheet-metal screw	Vis à tête bombée à tôle	4	B 5,5 x 32
35	7 286 671 061	Linsenschraube	Oval-head screw	Vis á tête bombée	4	M 6 x 25
36	1 00 996 44 82	Dichtungsprofil	Sealing profile	Profilé d'étanchéité	2	660
	0 00 996 43 82	Dichtungsprofil (Meterware)	Sealing profile (by the metre)	Profilé d'étanchéité (au mètre)		
37	1 00 996 48 80	Dichtungsprofil	Sealing profile	Profilé d'étanchéité	2	600
	0 00 996 61 90	Dichtungsprofil (Meterware)	Sealing profile (by the metre)	Profilé d'étanchéité (au mètre)		
38	1 62 341 25 37	Leiste	Strip	Listel	2	430
39	7 316 680 131	Blechschraube	Sheet-metal screw	Vis à tôle	10	3,5 x 19
40	0 48 341 03 88	Dämmatte li.	Insulating mat (left)	Natte isolante (côté gauche)	1	
41	0 48 341 04 88	Dämmatte re.	Insulating mat (right)	Natte isolante (côté droit)	1	
42	0 00 341 00 92	Schließbolzen	Catch bolt	Pêne de porte	2	
43	7 401 677 154	Sechskantmutter	Hexagon nut	Ecrou six pans	2	M 12 x 1
44	7 451 680 113	Scheibe	Washer	Rondelle	2	13

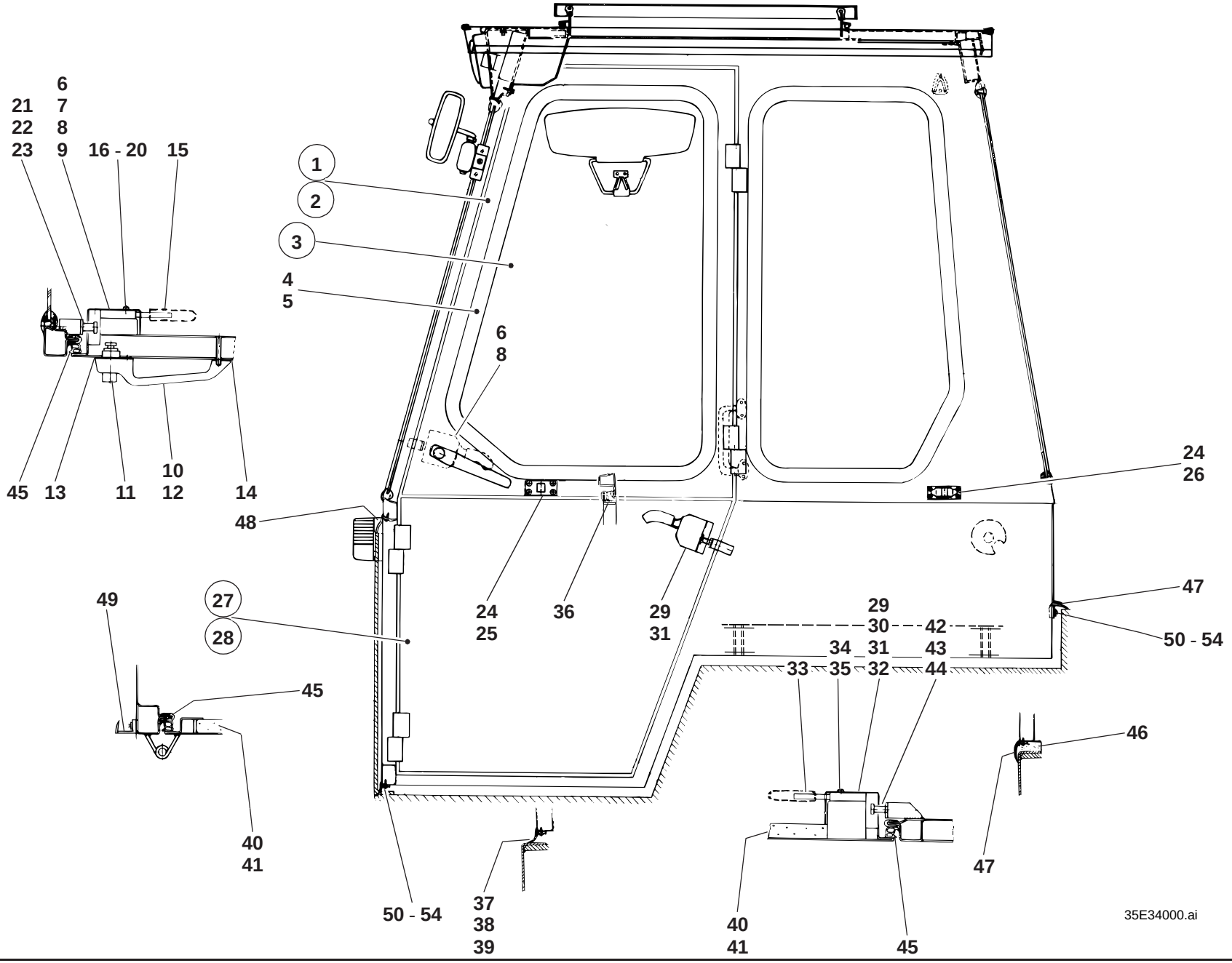
6
21 7
22 8
23 9
16 - 20
15
1
2
3
4
5
6
8
45
13
11
10
12
14
48
24
26
49
27
28
24
25
36
29
31
29
30
42
34
31
43
33
35
32
44
47
50 - 54
45
46
40
41
50 - 54
37
38
39
40
41
45
47
35E34000.ai

		Abdichtung Fahrerhaus **I→ 120 270 →I 212 20 0030**	**Cab sealing** **I→ 120 270 →I 212 20 0030**	**Etanchéité de la cabine** **I→ 120 270 →I 212 20 0030**		
45	0 00 996 59 85	Formprofil (Tür umlaufend)	Preshaped profile (door)	Profil préformé (portière)	2	
46	1 00 996 56 80	Profil	Profile	Profil	2	680
	0 00 996 66 90	Profil (Meterware)	Profile (by the metre)	Profil (au mètre)		
47	1 00 996 59 80	Dichtungsprofil hinten	Sealing profile (rear)	Profil d'étanchéité (AR)	1	4000
48	1 00 996 57 80	Dichtungsprofil vorn	Sealing profile (front)	Profil d'étanchéité (AV)	1	1020
	0 00 996 62 90	Dichtungsprofil (Meterware)	Sealing profile (by the metre)	Profil d'étanchéité (au mètre)		
49	1 00 996 58 80	Abdichtprofil seitlich	Sealing profil (lateral)	Profil d'étanchéité (latéral)	2	610
	0 00 996 47 80	Abdichtprofil (Meterware)	Sealing profile (by the metre)	Profil d'étanchéité (au mètre)		
50	1 21 341 33 37	Leiste	Strip	Listel	4	130
51	1 21 341 36 37	Leiste	Strip	Listel	2	580
52	1 21 341 37 37	Leiste	Strip	Listel	2	1000
53	1 62 341 25 37	Leiste	Strip	Listel	4	430
54	7 316 680 131	Blechschraube	Sheet-metal screw	Vis à tôle	60	3,5 x 19

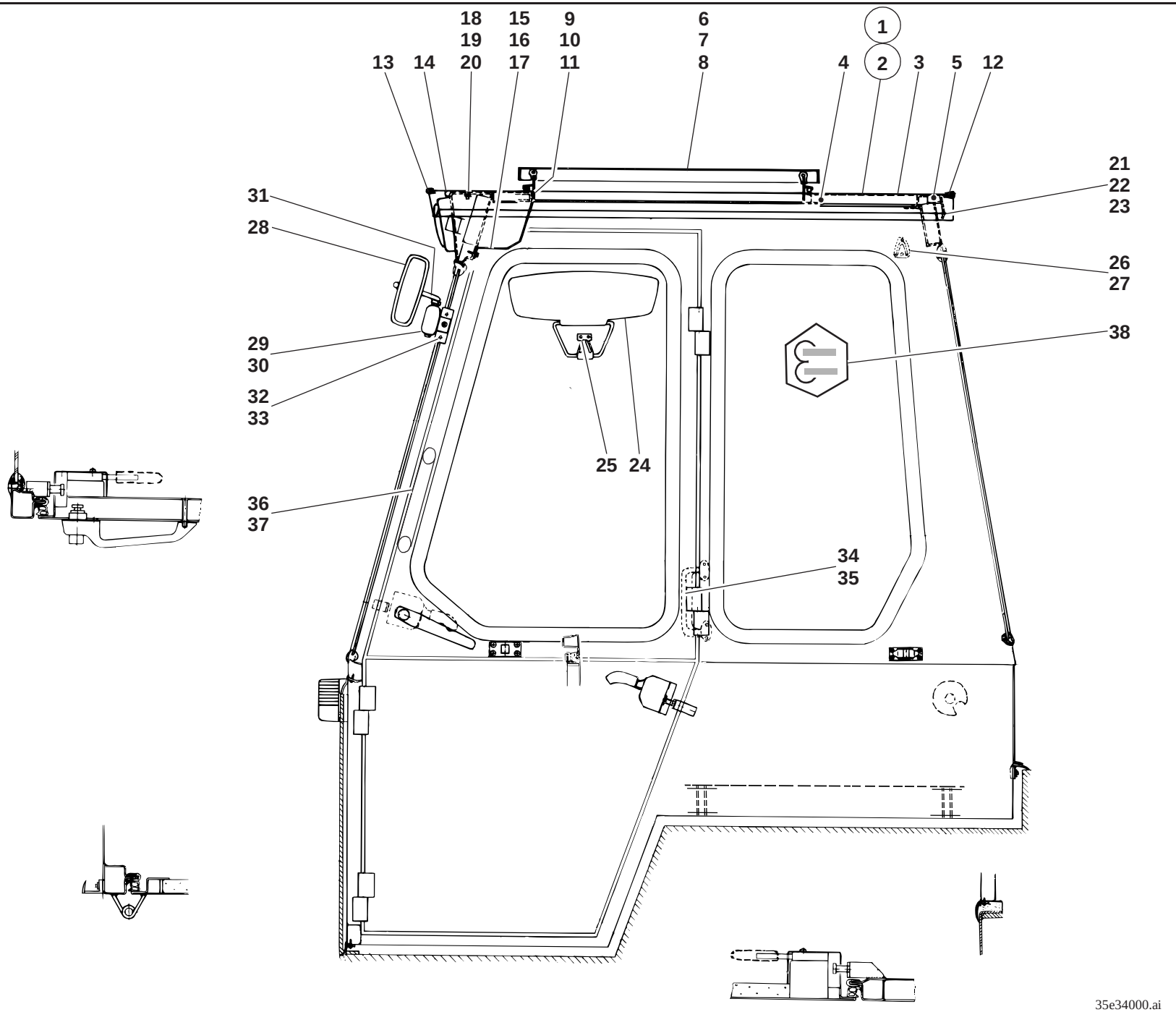
18
19
20
15
16
17
9
10
11
6
7
8
13
14
1
2
4
3
5
12
21
22
23
31
28
26
27
29
30
38
32
33
25
24
36
37
34
35
35e34000.ai

Pos. Item Pos.	Teil-Nummer Part no. No. pièce	Bezeichnung	Description	Désignation	Stück Qty. Qté.	Bemerkung Remarks Remarques
		Fahrerhaus-Dach	**Cab roof**	**Toit de la cabine**		
		I→ 120 270 →I 212 20 0030	**I→ 120 270 →I 212 20 0030**	**I→ 120 270 →I 212 20 0030**		
1	1 35 340 14 13	Dach (Dachluke Alu-Ausf.)	Roof (aluminium roof hatch)	Toit (toit ouvrant en aluminium)	1	
2	1 35 340 00 13	Dach (Dachluke Plexiglas-Ausf.)	Roof (plexiglass roof hatch)	Toit (toit ouvrant en plexiglass)	1	
3	1 35 340 01 13	Dach	Roof	Toit	1	
4	0 35 341 00 88	Dämmatte	Insulating mat	Natte isolante	1	
5	0 48 341 02 88	Dämmatte	Insulating mat	Natte isolante	1	
6	0 35 340 11 13	Dachluke (Alu-Luke)	Roof hatch (aluminium)	Toit ouvrant (aluminium)	1	
7	0 35 340 12 13	Dachluke (Plexiglas-Luke)	Roof hatch (plexiglass)	Toit ouvrant (plexiglass)	1	
8	0 35 341 00 73	Schutzgitter	Protective screen	Grille de protection		
9	7 286 671 066	Linsenschraube	Oval-head screw	Vis à tête bombée	8	M 5 x 12
10	7 403 677 705	Sechskantmutter	Hexagon nut	Ecrou six pans	8	M 5
11	7 451 680 108	Scheibe	Washer	Rondelle	8	5,3
12	1 00 996 35 84	Kantenschutz hinten	Rear edge guard	Profil de protection AR	1	940
	0 00 996 42 81	Kantenschutz (Meterware)	Edge protection (by the metre)	Protection du bord (au mètre)		
13	1 00 996 34 84	Kantenschutz vorn	Front edge guard	Profil de protection AV	1	940
	0 00 996 31 90	Kantenschutz (Meterware)	Edge protection (by the metre)	Protection du bord (au mètre)		
14	1 00 993 20 93	Dichtungsband	Sealing strip	Bande d'étanchéité	1	835
	0 00 993 13 93	Dichtungsband (Meterware)	Sealing (by the metre)	Bande d'étanchéité (au mètre)		
15	1 35 340 00 21	Zwischenblech	Intermediate sheet metal	Tôle intermédiaire	1	→I 126 615
16	1 35 340 05 21	Zwischenblech	Intermediate sheet metal	Tôle intermédiaire	1	I→ 126 616 - →I 212 20 0030
17	7 316 680 189	Linsenblechschraube	Oval-head sheet-metal screw	Vis à tôle à tête bombée	3	6,3 x 16
		Befestigung Fahrerhausdach	**Cab roof attachment**	**Fixation du toit de la cabine**		
18	7 403 677 709	Sechskantmutter	Hexagon nut	Ecrou six pans	4	M 8
19	0 00 992 43 28	Federring	Sping washer	Rondelle ressort	4	8
20	7 462 680 012	Scheibe	Washer	Rondelle	4	A 8,4
21	7 236 677 131	Sechskantschraube	Hexagon head screw	Vis six pans	5	M 8 x 20
22	0 00 992 43 28	Federring	Sping washer	Rondelle ressort	5	8
23	7 451 680 111	Scheibe	Washer	Rondelle	5	A 8,4
		Einzelteile f. Dachluke siehe Seite 34-30	See page 34-30 for roof hatch component parts	Voir page 34-30 pour pièces constitutives du toit de la cabine		

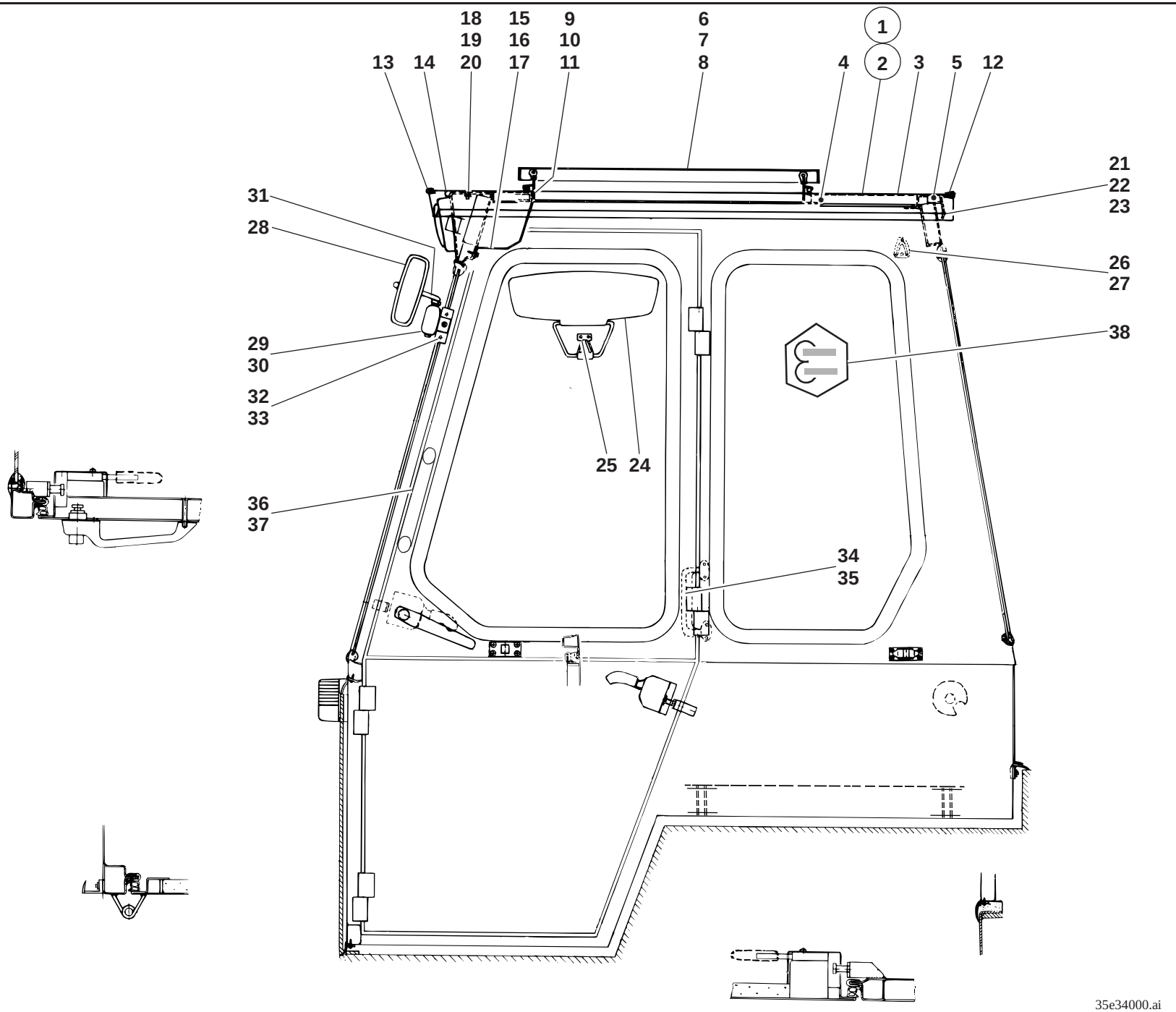
18
19
20
15
16
17
9
10
11
6
7
8
13
14
1
2
4
3
5
12
21
22
23
31
28
26
27
29
30
38
32
33
25
24
36
37
34
35
35e34000.ai

Pos. Item Pos.	Teil-Nummer Part no. No. pièce	Bezeichnung	Description	Désignation	Stück Qty. Qté.	Bemerkung Remarks Remarques
24	0 00 433 01 28	Sonnenblende	Sun visor	Pare-soleil	1	
25	7 316 680 301	Linsenblechschraube	Oval-head sheet-metal screw	Vis à tôle à tête bombée	2	B 3,9 x 16
26	0 00 341 49 41	Garderobenhaken	Hook	Crochet	1	
27	7 316 680 301	Linsenblechschraube	Oval-head sheet-metal screw	Vis à tôle à tête bombée	2	B 3,9 x 16
28	0 00 433 13 27	Rückblickspiegel	Rearview mirror	Rétroviseur	2	
29	0 00 433 16 40	Spiegelhalter rechts	Bracket for rearview mirror (right)	Support de rétroviseur (côté droit)	1	
30	0 00 433 17 40	Spiegelhalter links	Bracket for rearview mirror (left)	Support de rétroviseur (côté gauche)	1	
31	0 48 433 00 40	Spiegelarm	Mirror arm	Bras du rétroviseur	2	
32	7 252 677 044	Zylinderschraube	Cheese-head screw	Vis à tête cylindrique	4	M 8 x 20
33	0 00 992 51 28	Federring	Sping washer	Rondelle ressort	4	8
34	0 00 341 48 41	Griff	Handle	Poignée	2	
35	7 318 680 238	Linsenblechschraube	Oval-head sheet-metal screw	Vis à tôle à tête bombée	4	B 4,8 x 16
36	0 00 341 30 41	Griff	Handle	Ppoignée	2	
37	7 316 680 169	Linsenschraube	Oval-head screw	Vis noyée à tête bombée	4	B 4,8 x 16
38	0 00 435 78 29	Hinweisschild (ROPS)	Label (ROPS)	Label (ROPS)	1	

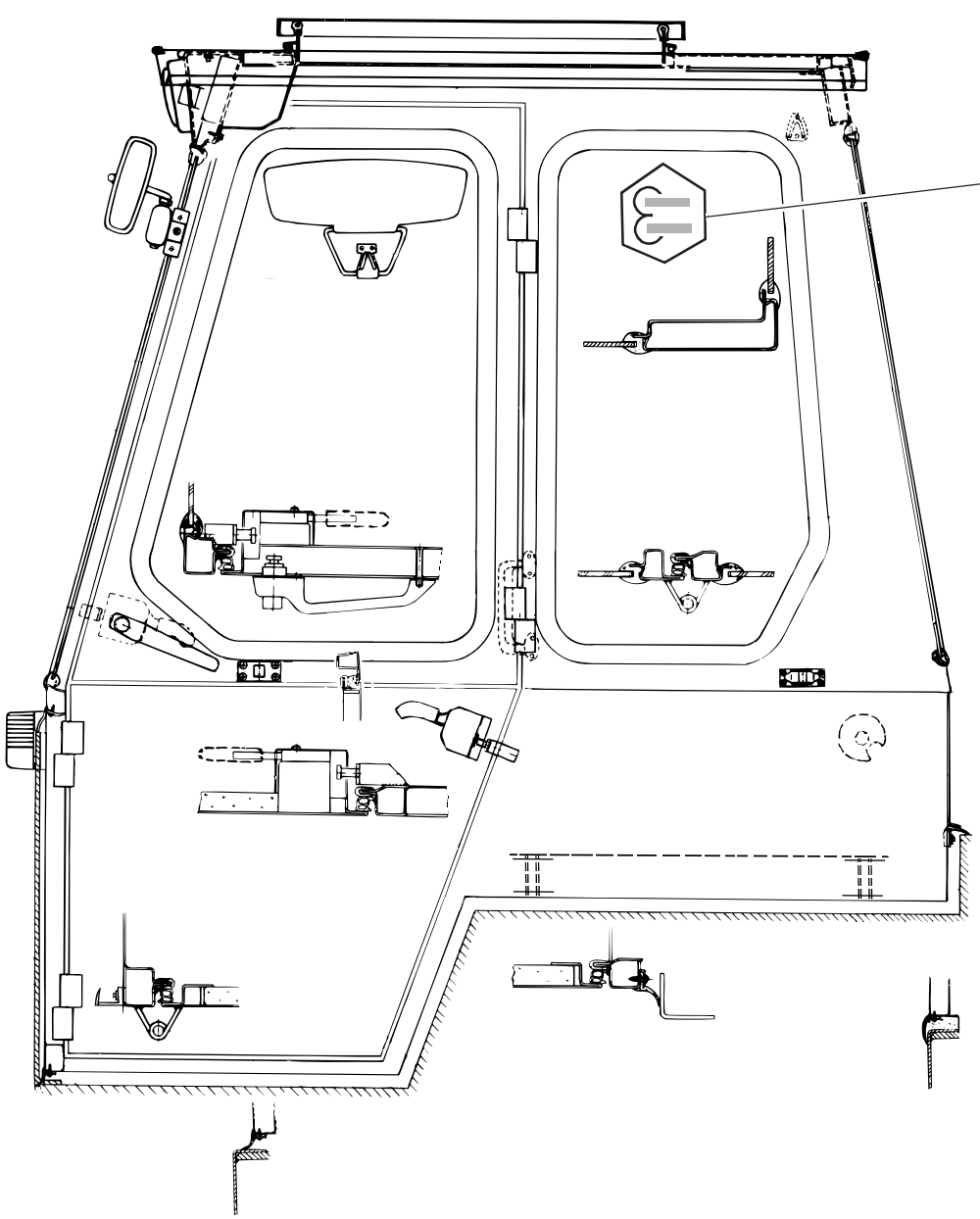

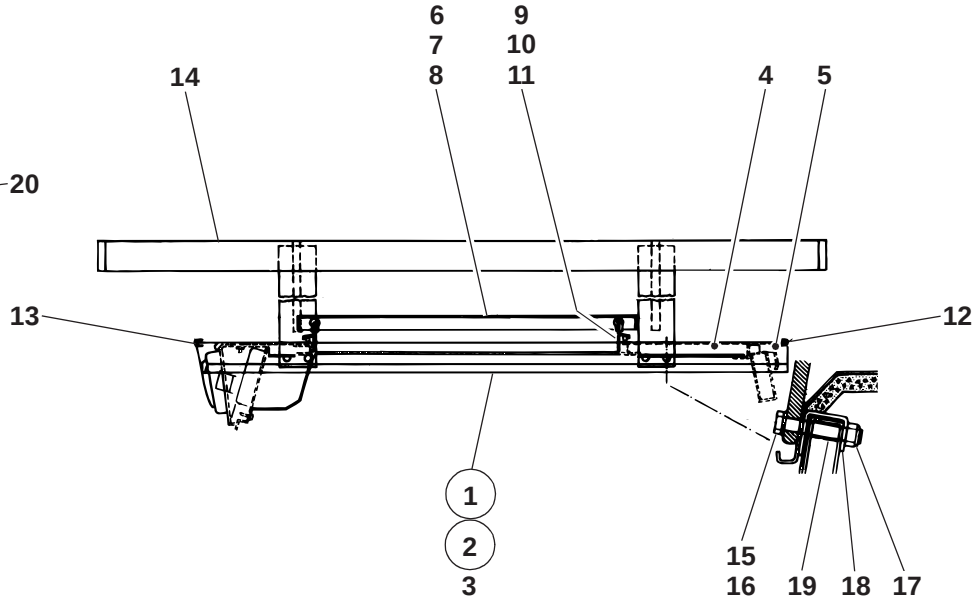

35E34020.ai

Pos. Item Pos.	Teil-Nummer Part no. No. pièce	Bezeichnung	Description	Désignation	Stück Qty. Qté.	Bemerkung Remarks Remarques
		Fahrerhausdach für besondere Einsätze (mit Dachluke) **I→ 120 270 →I 212 20 0030**	**Cab roof for special applications (without roof hatch)** **I→ 120 270 →I 212 20 0030**	**Toit de cabine pour applications spéciales (sans toit ouvrant)** **I→ 120 270 →I 212 20 0030**		
1	1 35 340 13 13	Dach (Dachluke Alu-Ausf.)	Roof (aluminium)	Toit (aluminium)	1	
2	1 35 340 15 13	Dach (Dachluke Plexiglas-Ausf.)	Roof (plexiglass)	Toit (plexiglass)	1	
3	1 35 340 10 13	Dach	Roof	Toit	1	
4	0 35 341 00 88	Dämmatte	Insulating mat	Natte isolante	1	
5	0 48 341 02 88	Dämmatte	Insulating mat	Natte isolante	1	
6	0 35 340 11 13	Dachluke (Alu-Luke)	Roof hatch (aluminium)	Toit ouvrant (aluminium)	1	
7	0 35 340 12 13	Dachluke (Plexiglas-Luke)	Roof hatch (plexiglass)	Toit ouvrant (plexiglass)	1	
8	0 35 341 00 73	Schutzgitter	Protective screen	Grille de protection		
9	7 286 671 066	Linsenschraube	Oval-head screw	Vis à tête bombée	8	M 5 x 12
10	7 403 677 705	Sechskantmutter	Hexagon nut	Ecrou six pans	8	M 5
11	7 451 680 108	Scheibe	Washer	Rondelle	8	5,3
12	1 00 996 35 84	Kantenschutz hinten	Rear edge guard	Profil de protection AR	1	940
	0 00 996 42 81	Kantenschutz (Meterware)	Edge protection (by the metre)	Protection du bord (au mètre)		
13	1 00 996 34 84	Kantenschutz vorn	Rear edge guard	Profil de protection AR	1	940
	0 00 996 31 90	Kantenschutz (Meterware)	Edge protection (by the metre)	Protection du bord (au mètre)		
14	1 35 410 00 73	Schutzgitter	Protective screen	Grille de protection	1	
15	7 236 677 933	Sechskantschraube	Hexagon head screw	Vis six pans	8	M 10 x 65
16	7 593 641 016	Dichtring	Sealing ring	Bague d'étanchéité	8	A 10 x 16
17	7 405 677 007	Sechskantmutter	Hexagon nut	Ecrou six pans	8	M 10 DIN 985
18	7 460 094 026	Scheibe	Washer	Rondelle	8	10,5
19	1 35 341 00 52	Rohrstück	Pipe	Tuyau	8	18 x 2,8 x 26
20	1 00 435 27 32	Hinweisschild (FOPS)	Label (FOPS)	Label (FOPS)	1	

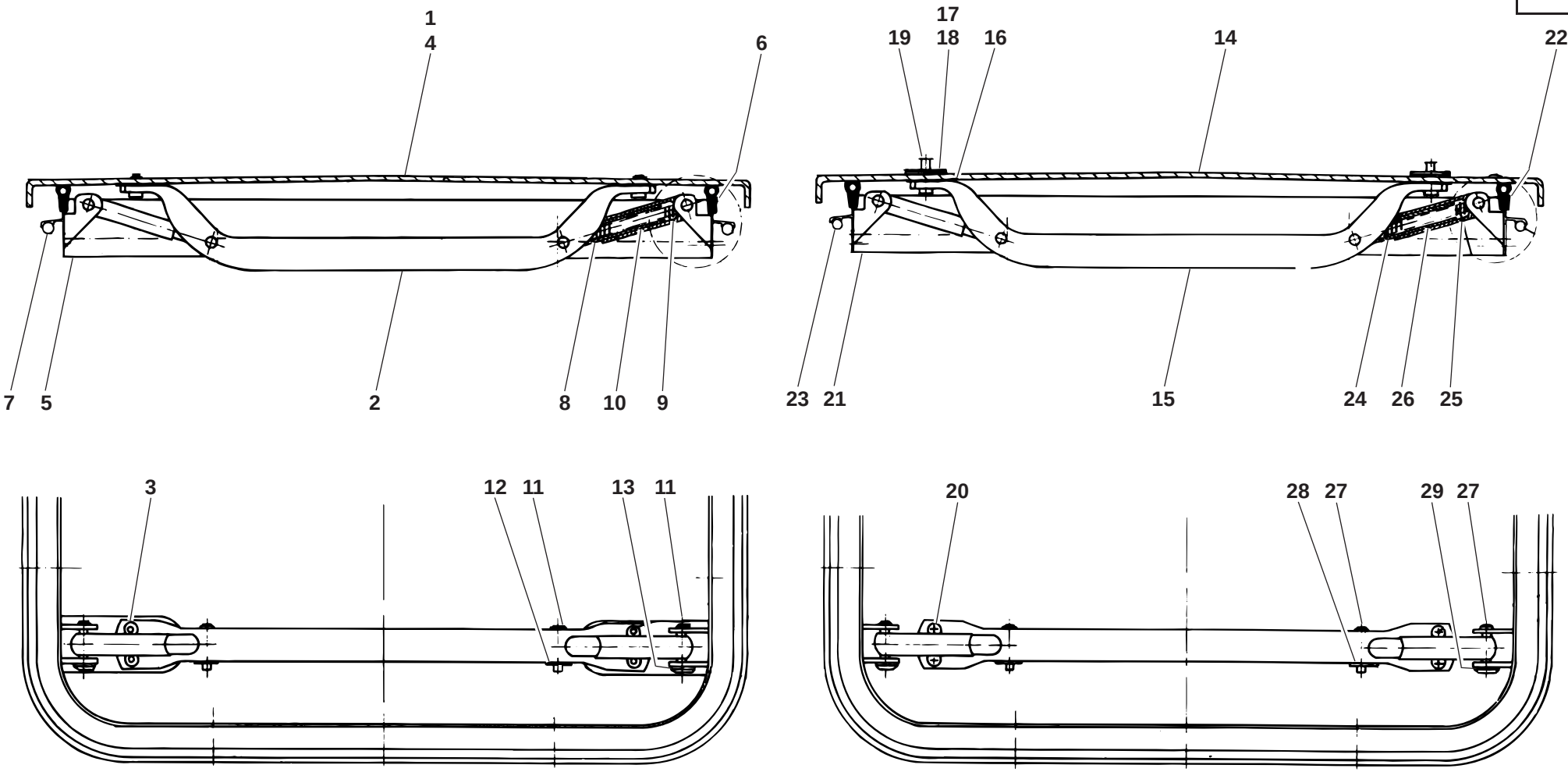
1
4
6
7
5
2
8
10
9
17
19
18
16
14
22
23
21
15
24
26
25
3
12
11
13
11
20
28
27
29
27

312e3430.ai

Pos. Item Pos.	Teil-Nummer Part no. No. pièce	Bezeichnung	Description	Désignation	Stück Qty. Qté.	Bemerkung Remarks Remarques
		Einzelteile Dachluke (Alu-Ausführung) I→ 120 270 →I 212 20 0030	**Roof hatch (aluminium): component parts I→ 120 270 →I 212 20 0030**	**Toit ouvrant (aluminium) : pièces constitutives I→ 120 270 →I 212 20 0030**		
1	0 35 341 00 26	Deckel (Alu)	Cover (aluminium)	Couvercle (aluminium)	1	
2	0 00 341 55 41	Griff	Handle	Poignée	2	
3	7 558 640 255	Blindniet	Blind rivet	Rivet aveugle	8	B 4,8 x 12,5
4	0 35 341 09 88	Dämmatte	Insulating mat	Natte isolante	1	
5	0 35 341 23 02	Rahmen	Frame	Châssis	1	
6	0 00 996 49 85	Abdichtprofil	Sealing profile	Profilé d’étanchéité	1	2500
7	0 00 996 50 85	Dichtschnur	Sealing cord	Corde d’étanchéité	1	2200
8	0 00 995 01 88	Hülse	Sleeve	Douille	4	D 14
9	0 00 995 02 88	Hülse	Sleeve	Douille	4	D 18
10	0 00 992 58 01	Druckfeder	Compression spring	Ressort de pression	4	120 lg.
11	0 00 990 19 14	Bolzen	Pin	Axe	8	5,9 x 34,5
12	0 00 993 28 42	Schnellbefestiger	Quick fastener	Fixation rapide	4	26 d6
13	0 00 993 29 42	Schnellbefestiger	Quick fastener	Fixation rapide	4	27 d7
		Einzelteile Dachluke (Plexiglas-Ausführung) I→ 120 270 →I 212 20 0030	**Roof hatch (plexiglass): component parts I→ 120 270 →I 212 20 0030**	**Toit ouvrant (plexiglass) : pièces constitutives I→ 120 270 →I 212 20 0030**		
14	0 35 341 01 26	Deckel (Plexiglas)	Cover (plexiglass)	Couvercle (plexiglass)	1	
15	0 00 341 56 41	Griff	Handle	Poignée	2	
16	0 00 996 66 15	Gummidichtung	Rubber seal	Joint en caoutchouc	4	
17	0 00 996 67 15	Gummidichtung	Rubber seal	Joint en caoutchouc	4	
18	0 35 341 00 12	Halteplatte für Griff	Retaining plate for handle	Plaque de retenue pour poignée	4	
19	0 00 996 10 52	Abdichtkappe	Cover	Recouvrement	4	8 mm
20	7 286 671 059	Linsenschraube	Oval-head screw	Vis à tête bombée	8	M 5 x 8
21	0 35 341 23 02	Rahmen	Frame	Châssis	1	
22	0 00 996 49 85	Abdichtprofil	Sealing profile	Profilé d’étanchéité	1	2000
23	0 00 996 50 85	Dichtschnur	Sealing cord	Corde d’étanchéité	1	2200
24	0 00 995 01 88	Hülse	Sleeve	Douille	4	D 14
25	0 00 995 02 88	Hülse	Sleeve	Douille	4	D 18
26	0 00 992 59 01	Druckfeder	Compression spring	Ressort de pression	4	135
27	0 00 990 19 14	Bolzen	Pin	Axe	8	5,9 x 34,5
28	0 00 993 28 42	Schnellbefestiger	Quick fastener	Fixation rapide	4	26 d6
29	0 00 993 29 42	Schnellbefestiger	Quick fastener	Fixation rapide	4	27 d6
	0 35 341 00 73	Schutzgitter	Protective screen	Grille de protection	1	

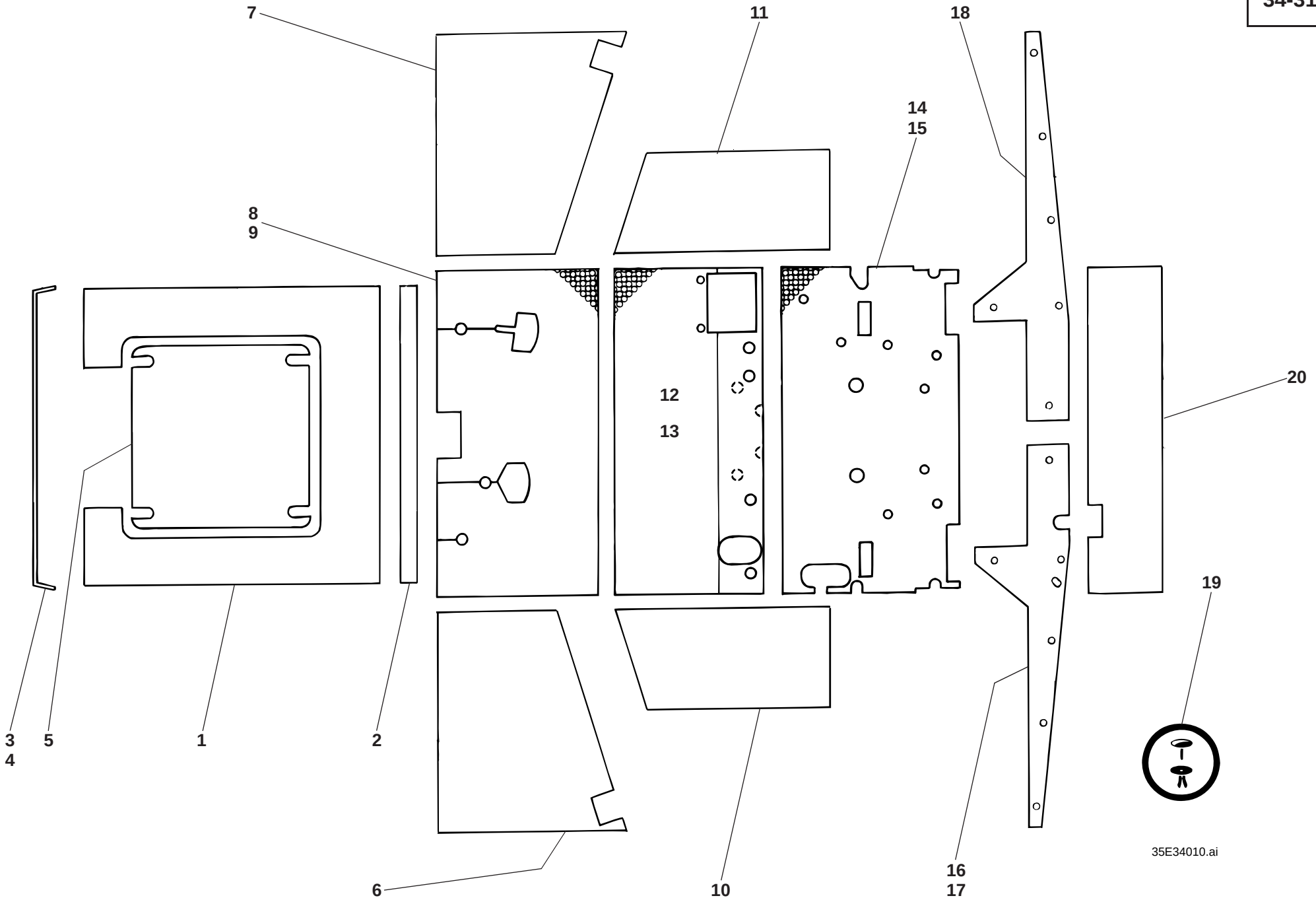
7
11
18
14
15
8
9
12
13
20
3
4
5
1
2
19
6
10
16
17
35E34010.ai

Pos. Item Pos.	Teil-Nummer Part no. No. pièce	Bezeichnung	Description	Désignation	Stück Qty. Qté.	Bemerkung Remarks Remarques
		Verkleidung – Dämmatten **I→ 120 270 →I 212 20 0030**	**Trim (insulating mats)** **I→ 120 270 →I 212 20 0030**	**Revêtement (nattes isolantes)** **I→ 120 270 →I 212 20 0030**		
1	0 35 341 00 88	Dämmatte (Dach)	Insulating mat (roof)	Natte isolante (toit)	1	
2	0 48 341 02 88	Dämmatte (Dach hi.)	Insulating mat (rear roof)	Natte isolante (toit AR)	1	
3	1 00 996 34 84	Kantenschutz vorn	Front edge guard	Profil de protection AV	1	940
	0 00 996 31 90	Kantenschutz (Meterware)	Edge guard (by the metre)	Profil de protection (au mètre)		
4	1 00 996 35 84	Kantenschutz hinten	Rear edge guard	Profil de protection AR	1	940
	0 00 996 42 81	Kantenschutz (Meterware)	Edge guard (by the metre)	Profil de protection (au mètre)		
5	0 35 341 09 88	Dämmatte (Dachluke)	Insulating mat (roof hatch)	Natte isolante (toit ouvrant)	1	
6	0 48 341 03 88	Dämmatte (Türe li.)	Insulating mat (left door)	Natte isolante (portière côté gauche)	1	
7	0 48 341 04 88	Dämmatte (Türe re.)	Insulating mat (right door)	Natte isolante (portière côté droit)	1	
8	0 35 307 02 88	Dämmatte (Bodenmatte vorn geklebt)	Insulating mat (glued floor mat)	Natte isolante (tapis de plancher collé)	1	
	0 35 307 15 88	Dämmatte (unter Fußblech vorn geklebt)	Insulating mat (glued below front floor panel)	Natte isolante (collée en dessous de tôle de plancher AV)	1	
9	0 35 307 03 88	Dämmatte (Bodenmatte vorn)	Insulating mat (floor mat)	Natte isolante (tapis de plancher)	1	
10	0 35 341 02 88	Dämmatte Seite li.	Insulating mat (left side)	Natte isolante (côté gauche)	1	
11	0 35 341 03 88	Dämmatte Seite re.	Insulating mat (right side)	Natte isolante (côté droit)	1	
12	0 35 307 00 88	Dämmatte Sitzblech vorn	Insulating mat seat pan (front)	Natte isolante assise (AV)	1	→I 120 359
13	0 35 307 22 88	Dämmatte Sitzblech vorn	Insulating mat seat pan (front)	Natte isolante assise (AV)	1	I→ 120 360
14	0 21 307 24 88	Dämmatte Sitzblech hinten	Insulating mat seat pan (rear)	Natte isolante assise (AR)	1	→I 120 359
15	0 21 307 25 88	Dämmatte Sitzblech hinten	Insulating mat seat pan (rear)	Natte isolante assise (AR)	1	I→ 120 360
	0 21 341 34 88	Dämmatte (unter Sitzblech hinten geklebt)	Insulating mat (glued below rear seat pan)	Natte isolante (collée en dessous de l'assise AR)	1	
16	0 35 341 06 88	Dämmatte Holm li.	Insulating mat (left pillar)	Natte isolante (montant côté gauche)	1	
17	1 35 341 08 88	Dämmatte Holm li. (bei Handgas)	Insulating mat (left pillar; with manual throttle)	Natte isolante (montant côté gauche ; avec accélérateur à main)	1	
18	0 35 341 07 88	Dämmatte Holm re.	Insulating mat (right pillar)	Natte isolante (montant côté droit)	1	
19	0 00 995 23 55	Spreizniet	Body-bound rivet	Rivet à expansion	18	
20	0 35 341 05 88	Dämmatte Rückwand	Insulating mat (rear panel)	Natte isolante (panneau AR)	1	

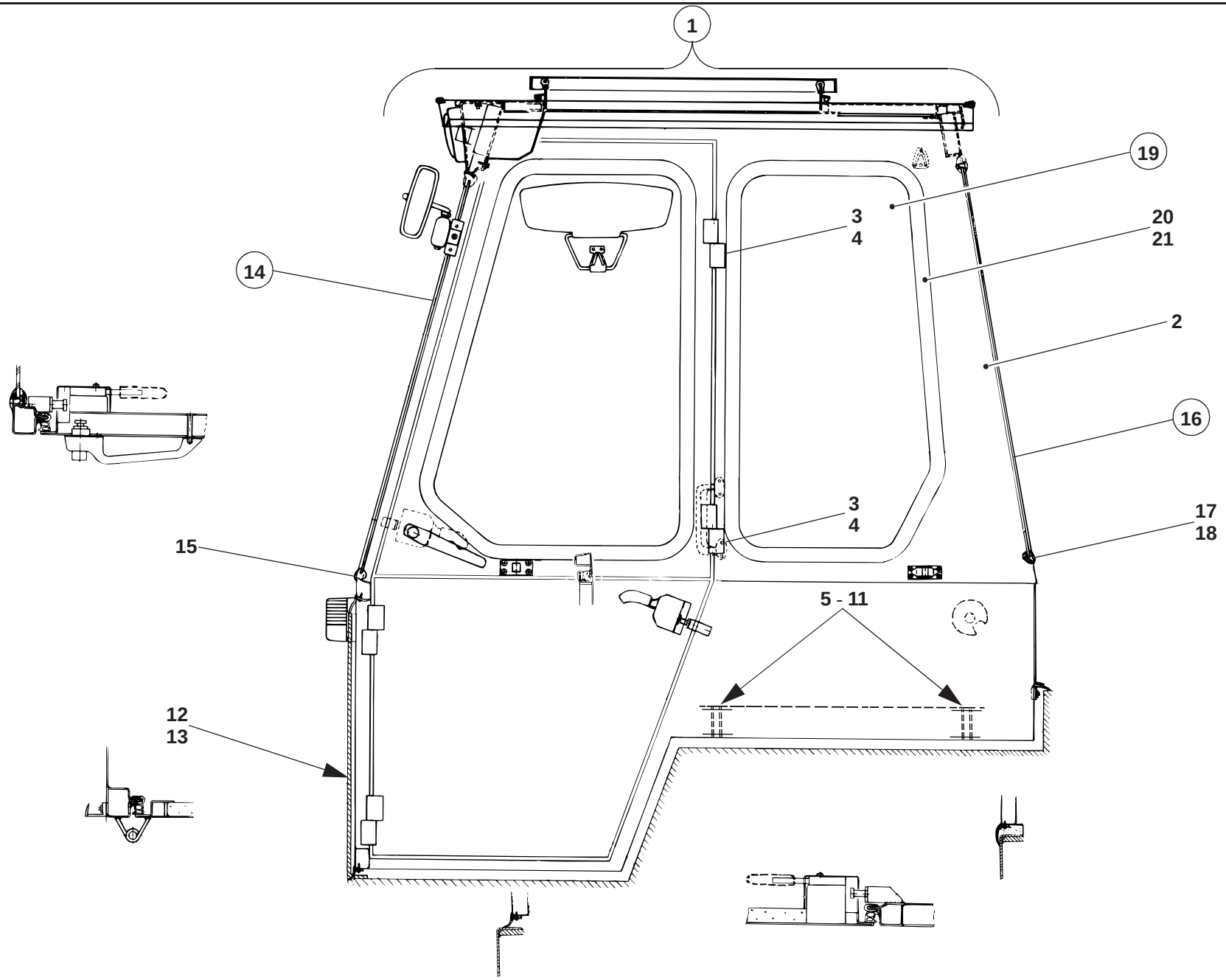
1
19
3
4
20
21
14
2
16
3
4
17
18
15
5 - 11
12
13
35E34000.ai

Pos. Item Pos.	Teil-Nummer Part no. No. pièce	Bezeichnung	Description	Désignation	Stück Qty. Qté.	Bemerkung Remarks Remarques
		Fahrerhaus I→ 212 20 0031	**Cab I→ 212 20 0031**	**Cabine I→ 212 20 0031**		
1	1 35 340 05 01	Fahrerhaus	Ca	Cabine	1	
2	1 35 340 06 01	Fahrerhaus (Schweißteil)	Cab (welding part)	Cabine (pièce de soudage)	1	
3	0 00 994 62 81	Scharnier li.	Hinge (left)	Charnière (côté gauche)	4	
4	0 00 994 63 81	Scharnier re.	Hinge (right)	Charnière (côté droit)	4	
		Bef. Fahrerhaus an Rahmen	**Cab attachment to frame**	**Fixation de cabine sur le châssis**		
5	7 234 677 558	Sechskantschraube	Hexagon head screw	Vis six pans	4	M 10 x 50
6	7 234 677 562	Sechskantschraube	Hexagon head screw	Vis six pans	3	M 10 x 70
7	7 236 677 934	Sechskantschraube	Hexagon head screw	Vis six pans	1	M 10 x 70
8	7 451 680 112	Scheibe	Washer	Rondelle	9	10,5
9	0 43 341 02 53	Scheibe unten	Washer (lower)	Rondelle (inférieure)	3	13
10	7 405 677 007	Sechskantmutter	Hexagon nut	Ecrou six pans	8	M 10
11	7 403 677 813	Sechskantmutter	Hexagon nut	Ecrou six pans	1	M 10
12	7 236 677 138	Sechskantschraube	Hexagon head screw	Vis six pans	4	M 8 x 45
13	7 403 677 709	Sechskantmutter	Hexagon nut	Ecrou six pans	4	M 8
		Fahrerhaus-Scheiben I→ 212 20 0031	**Cab windows I→ 212 20 0031**	**Vitres de la cabine I→ 212 20 0031**		
14	0 35 341 07 05	Frontscheibe	Front window	Vitre AV	1	
15	1 00 996 47 82	Fassungsprofil	Rim profile	Profil de monture	1	3400
	0 00 996 35 90	Fassungsprofil (Meterware)	Rim profile (by the metre)	Profil de monture (au mètre)		
16	0 35 341 09 05	Heckscheibe	Rear window	Vitre AR	1	
17	1 00 996 41 84	Fassungsprofil	Rim profile	Profil de monture	1	3100
	0 00 996 02 81	Fassungsprofil (Meterware)	Rim profile (by the metre)	Profil de monture (au mètre)		
18	1 00 996 42 84	Füllerprofil	Filler profile	Profil de rembourrage	1	3100
	0 00 996 75 90	Füllerprofil (Meterware)	Filler profile (by the metre)	Profil de rembourrage (au mètre)		
19	0 35 341 08 05	Seitenscheibe li. u. re.	Side window (left and right)	Vitre latérale (côté gauche et droit)	2	
20	1 00 996 39 84	Fassungsprofil	Rim profile	Profil de monture	2	2100
	0 00 996 02 81	Fassungsprofil (Meterware)	Rim profile (by the metre)	Profil de monture (au mètre)		
21	1 00 996 40 84	Füllerprofil	Filler profile	Profil de rembourrage	1	2100
	0 00 996 75 90	Füllerprofil (Meterware)	Filler profile (by the metre)	Profil de rembourrage (au mètre)		

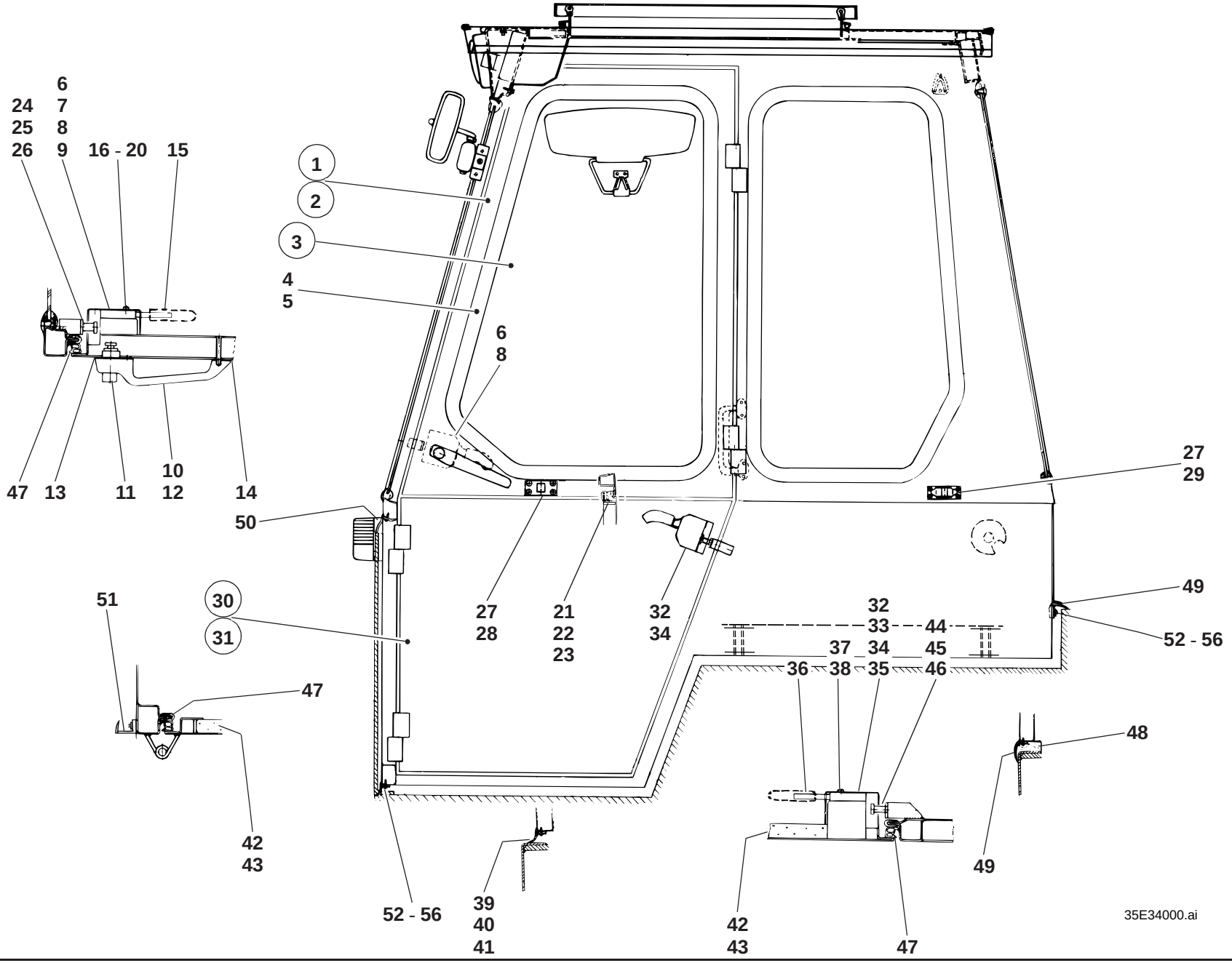
6
24 7
25 8
26 9
16 - 20
15
1
2
3
4
5
6
8
47
13
11
10
12
14
50
27
29
27
28
21
22
23
32
34
30
31
51
47
42
43
52 - 56
39
40
41
32
33
44
37
34
45
36
38
35
46
49
52 - 56
48
49
42
43
47
35E34000.ai

Pos. Item Pos.	Teil-Nummer Part no. No. pièce	Bezeichnung	Description	Désignation	Stück Qty. Qté.	Bemerkung Remarks Remarques
		Fahrerhaustüren oben I→ 212 20 0031	**Upper cab doors I→ 212 20 0031**	**Portières supérieures de la cabine I→ 212 20 0031**		
1	1 35 340 04 14	Fahrerhaustür oben li.	Cab door (upper left)	Portière de la cabine (côté gauche sup.)	1	
2	1 35 340 05 14	Fahrerhaustür oben re.	Cab door (upper right)	Portière de la cabine (côté droit sup.)	1	
3	0 35 341 06 05	Türscheibe li. u. re.	Door window (left and right)	Vitre de portière (côté gauche et droit	2	
4	1 00 996 36 83	Fassungsprofil	Rim profile	Profil de monture	2	2200
	0 00 996 02 81	Fassungsprofil (Meterware)	Rim profile (by the metre)	Profil de monture (au mètre)		
5	1 00 996 37 83	Füllerprofil	Filler profile	Profil de rembourrage	1	2200
	0 00 996 75 90	Füllerprofil (Meterware)	Filler profile (by the metre)	Profil de rembourrage (au mètre)		
6	0 00 341 22 44	Türschloß li. oben	Door lock (Upper left)	Serrure de portière (côté gauche supérieure)	1	
7	0 00 341 05 26	Abdeckkappe oben li.	Cover (upper left)	Recouvrement (côté gauche supérieur)	1	
8	0 00 341 21 44	Türschloß oben re.	Door lock (upper right)	Serrure de portière (côté droit supérieure)	1	
9	0 00 341 06 26	Abdeckkappe oben re.	Cover (upper right)	Recouvrement (côté droit supérieur)	1	
10	0 00 341 51 41	Außengriff oben li.	Outer handle (upper left)	Poignée extérieure (côté gauche sup.)	1	
11	0 00 341 40 44	Schließzylinder	Lock barrel	Cylindre de serrure	1	
	0 00 333 07 33	Schlüssel	Key	Clé	1	Nr. 14603 - Merit
12	0 00 341 39 41	Außengriff oben re.	Outer handle (upper right)	Poignée extérieure (côté droit sup.)	1	
13	0 00 341 00 19	Unterlage groß li. u. re.	Lining (big, left and right)	Cale (grande, côté gauche et droit)	2	
14	0 00 341 01 19	Unterlage klein li. u. re.	Lining (small, left and right)	Cale (petite, côté gauche et droit)	2	
15	0 00 341 42 41	Innengriff li. u. re.	Inside handle (left and right)	Poignée intérieure (côté gauche et droit)	2	
16	7 318 680 280	Linsenschraube	Oval-head screw	Vis á tête bombée	4	B 5,5 x 32
17	7 286 671 061	Linsenschraube	Oval-head screw	Vis á tête bombée	2	M 6 x 25
18	7 234 677 051	Sechskantschraube	Hexagon head screw	Vis six pans	2	M 6 x 45
19	7 286 671 065	Linsenschraube	Oval-head screw	Vis á tête bombée	2	M 6 x 75
20	7 293 671 114	Linsenschraube	Oval-head screw	Vis á tête bombée	2	M 6 x 40
21	1 00 996 26 86	Dichtungsprofil	Sealing profile	Profilé d'étanchéité	2	640
	0 00 996 99 90	Dichtungsprofil (Meterware)	Sealing profile (by the metre)	Profilé d'étanchéité (au mètre)		
22	1 48 341 11 37	Leiste	Strip	Listel	2	605
23	7 316 680 131	Blechschraube	Sheet-metal screw	Vis à tôle	12	3,5 x 19
24	0 00 341 00 92	Schließbolzen	Catch bolt	Pêne de porte	2	
25	7 401 677 154	Sechskantmutter	Hexagon nut	Ecrou six pans	2	M 12 x 1
26	7 451 680 113	Scheibe	Washer	Rondelle	2	13

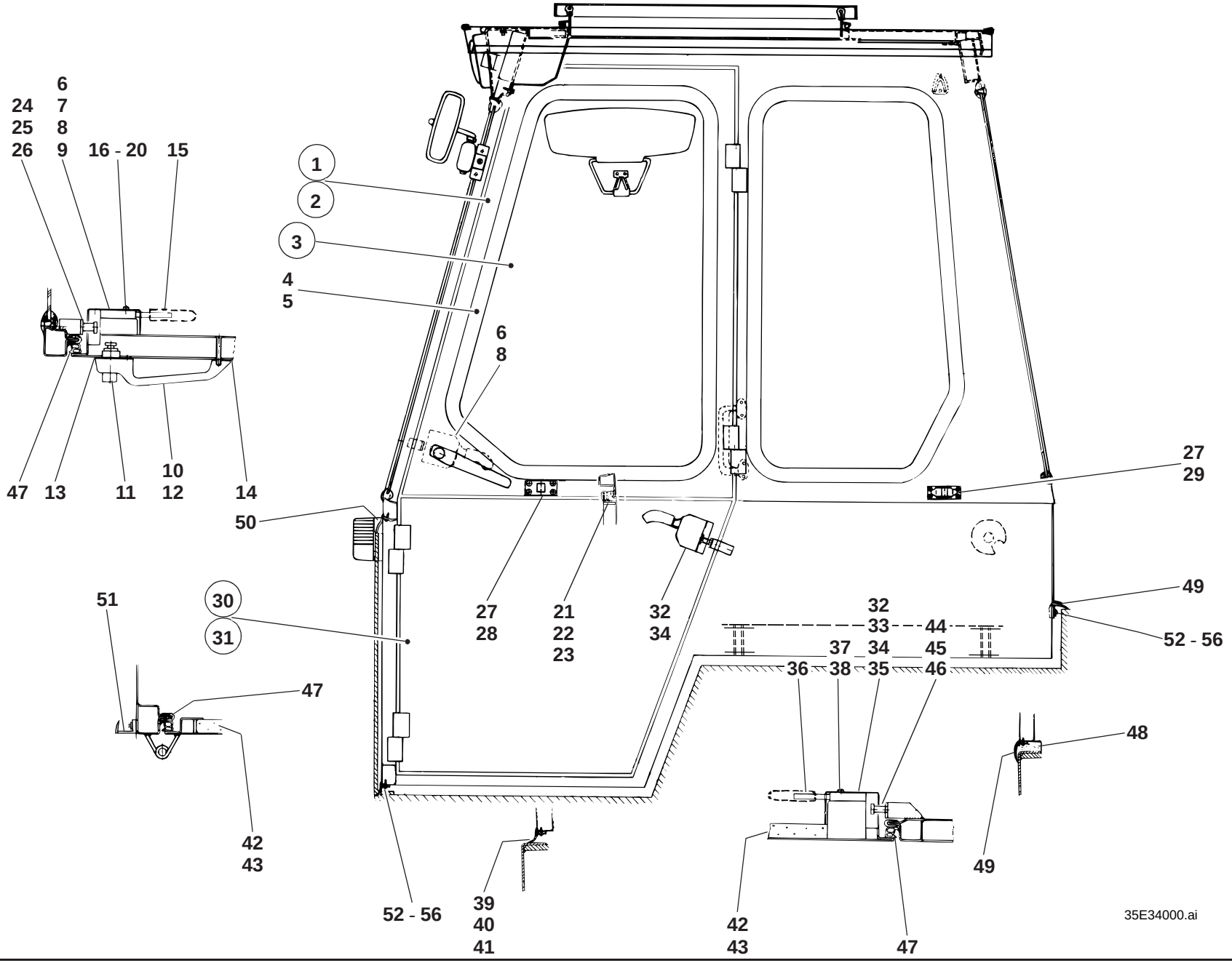
6
24 7
25 8
26 9
16 - 20
15
1
2
3
4
5
6
8
47
13
11
10
12
14
50
27
29
27
28
21
22
23
32
34
30
31
51
47
42
43
52 - 56
39
40
41
32
33
44
37
34
45
36
38
35
46
49
52 - 56
48
49
42
43
47
35E34000.ai

Pos. Item Pos.	Teil-Nummer Part no. No. pièce	Bezeichnung	Description	Désignation	Stück Qty. Qté.	Bemerkung Remarks Remarques
27	0 00 341 02 58	Türhalter	Door holder	Arrêt de portière	2	
28	7 286 671 059	Linsenschraube	Oval-head screw	Vis á tête bombée	8	M 5 x 10
29	7 316 680 301	Linsenblechschraube	Oval-head sheet-metal screw	Vis à tôle à tête bombée	8	3,9 x 16
		Fahrerhaustüren unten I→ 212 20 0031	**Lower cab doors I→ 212 20 0031**	**Portières inférieures de la cabine I→ 212 20 0031**		
30	1 48 340 08 14	Fahrerhaustür unten li.	Cab door (lower left)	Portière de la cabine (côté gauche inférieur)	1	
31	1 48 340 09 14	Fahrerhaustür unten re.	Cab door (lower right)	Portière de la cabine (côté droit inférieur)	1	
32	0 00 341 23 44	Türschloß li.	Door lock (left)	Serrure de portière (côté gauche)	1	
33	0 00 341 02 26	Abdeckkappe li.	Cover (left)	Recouvrement (côté gauche)	1	
34	0 00 341 24 44	Türschloß re.	Door lock (right)	Serrure de portière (côté droit)	1	
35	0 00 341 03 26	Abdeckkappe re.	Cover (right)	Recouvrement (côté droit)	1	
36	0 00 341 42 41	Innengriff li. u. re.	Inside handle (left and right)	Poignée intérieure (côté gauche et droit)	2	
37	7 318 680 280	Linsenblechschraube	Oval-head sheet-metal screw	Vis à tête bombée à tôle	4	B 5,5 x 32
38	7 286 671 061	Linsenschraube	Oval-head screw	Vis á tête bombée	4	M 6 x 25
39	1 00 996 48 80	Dichtungsprofil	Sealing profile	Profilé d'étanchéité	2	600
	0 00 996 61 90	Dichtungsprofil (Meterware)	Sealing profile (by the metre)	Profilé d'étanchéité (au mètre)		
40	1 62 341 25 37	Leiste	Strip	Listel	2	430 lg.
41	7 316 680 131	Blechschraube	Sheet-metal screw	Vis à tôle	10	3,5 x 19
42	0 48 341 32 88	Dämmatte li.	Insulating mat (left)	Natte isolante (côté gauche)	1	
43	0 48 341 33 88	Dämmatte re.	Insulating mat (right)	Natte isolante (côté droit)	1	
44	0 00 341 00 92	Schließbolzen	Catch bolt	Pêne de porte	2	
45	7 401 677 154	Sechskantmutter	Hexagon nut	Ecrou six pans	2	M 12 x 1
46	7 451 680 113	Scheibe	Washer	Rondelle	2	13

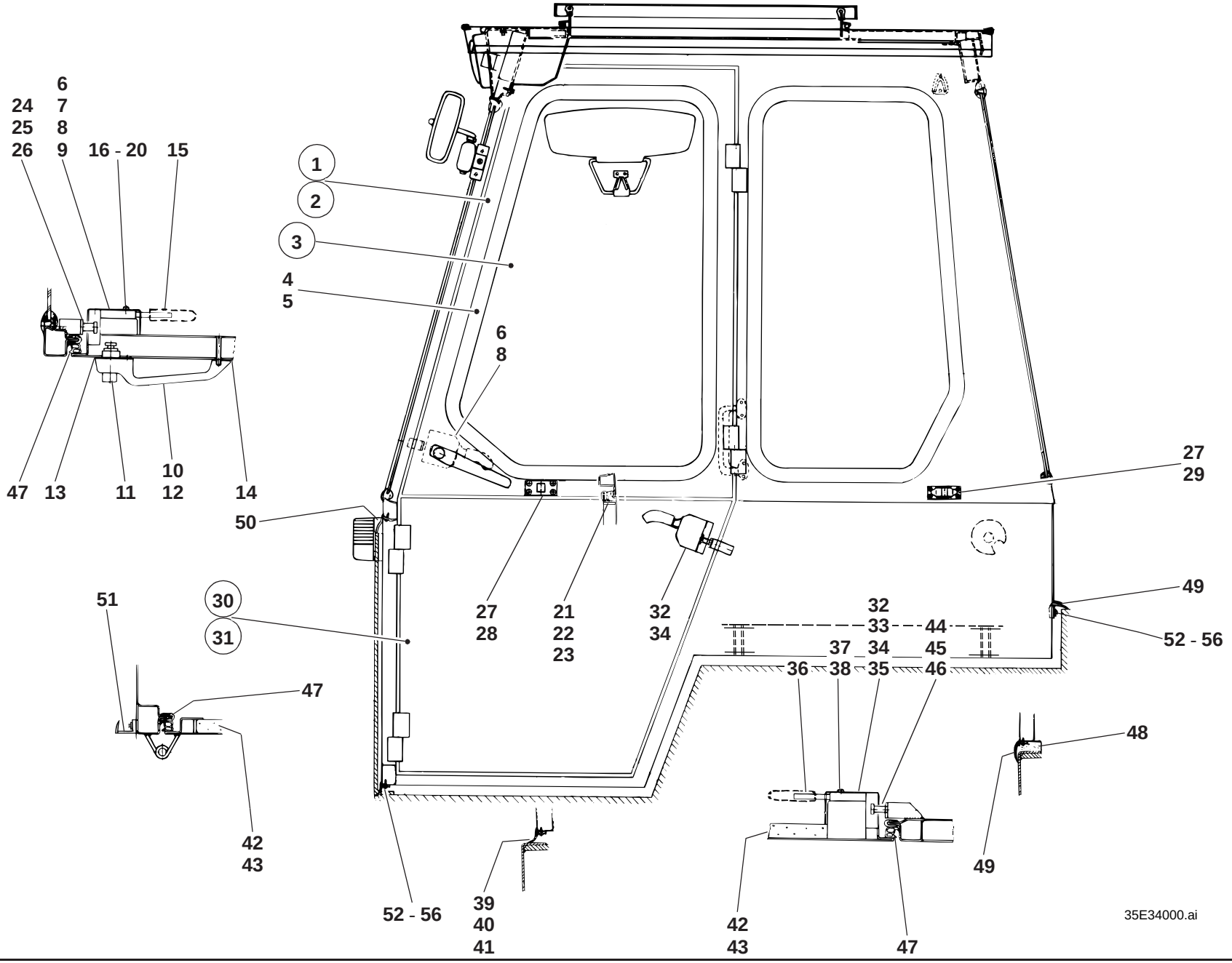
6
24 7
25 8
26 9
16 - 20
15
1
2
3
4
5
6
8
47
13
11
10
12
14
50
27
29
27
28
21
22
23
32
34
30
31
51
47
42
43
52 - 56
39
40
41
32
33
44
37
34
45
36
38
35
46
42
43
47
49
48
49
52 - 56
35E34000.ai

Pos. Item Pos.	Teil-Nummer Part no. No. pièce	Bezeichnung	Description	Désignation	Stück Qty. Qté.	Bemerkung Remarks Remarques
		Abdichtung Fahrerhaus **I→ 212 20 0031**	**Cab sealing** **I→ 212 20 0031**	**Etanchéification de la cabine** **I→ 212 20 0031**		
47	0 00 996 59 85	Profilrahmen (Tür umlaufend)	Profile frame (door)	Cadre de profil (portière)	2	
48	1 00 996 56 80	Profil	Profile	Profil	2	680
	0 00 996 66 90	Profil (Meterware)	Profile (by the metre)	Profil (au mètre)		
49	1 00 996 59 80	Dichtungsprofil hinten	Sealing profile (rear)	Profil d'étanchéité (AR)	1	4000
50	1 00 996 57 80	Dichtungsprofil vorn	Sealing profile (front)	Profil d'étanchéité (AV)	1	1020
	0 00 996 62 90	Profil (Meterware)	Profile (by the metre)	Profil (au mètre)		
51	1 00 996 25 86	Abdichtprofil seitlich	Sealing profil (lateral)	Profil d’étanchéité (latéral)	2	610
	0 00 996 24 86	Abdichtprofil (Meterware)	Sealing profile (by the metre)	Profil d’étanchéité (au mètre)		
52	1 21 341 33 37	Leiste	Strip	Listel	4	130
53	1 21 341 34 37	Leiste	Strip	Listel	2	300
54	1 21 341 35 37	Leiste	Strip	Listel	4	400
55	1 21 341 37 37	Leiste	Strip	Listel	2	1000
56	7 316 680 131	Blechschraube	Sheet-metal screw	Vis à tôle	60	3,5 x 19

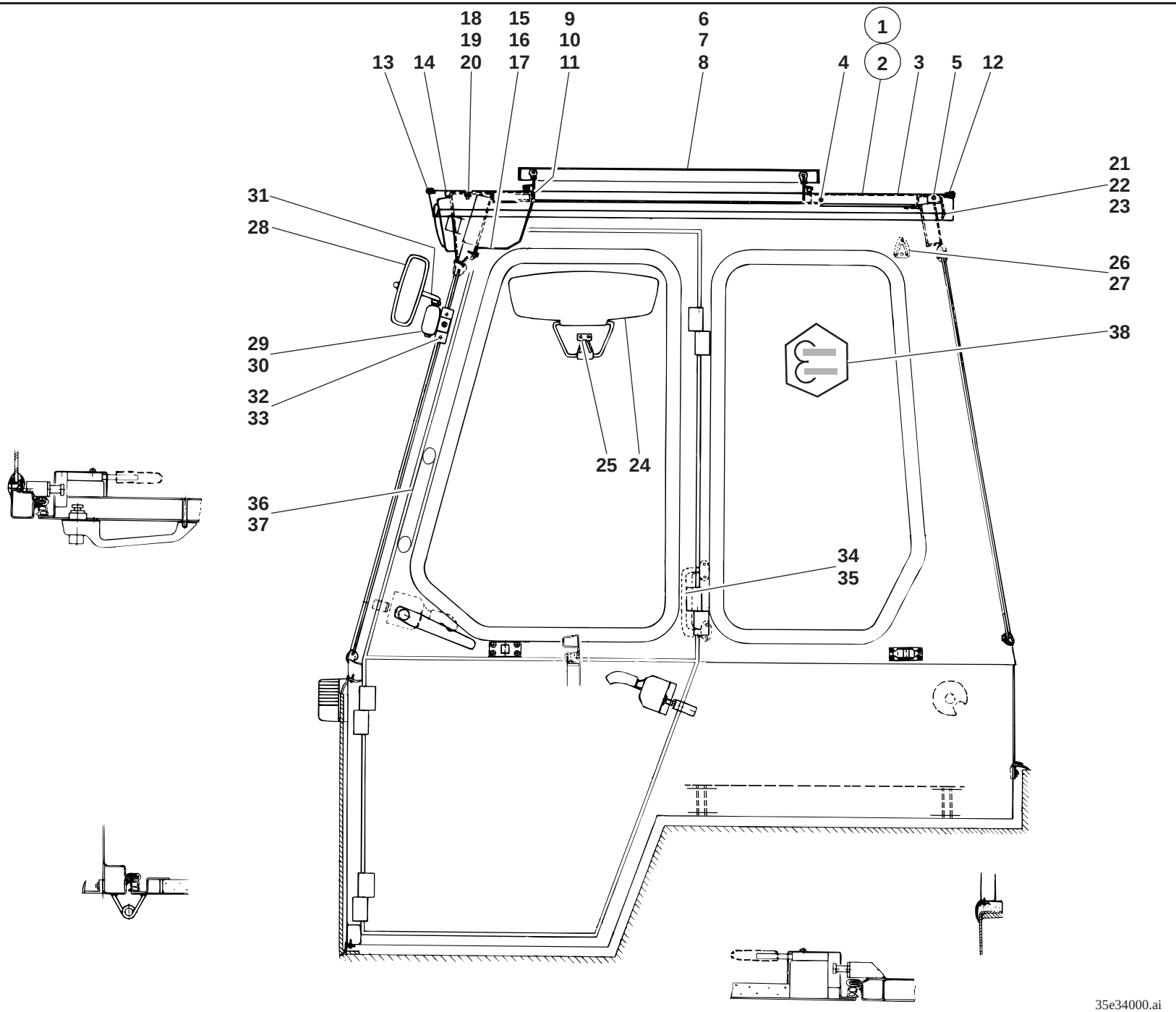
18
19
20
15
16
17
9
10
11
6
7
8
13
14
1
2
4
3
5
12
21
22
23
31
28
26
27
29
30
38
32
33
25
24
36
37
34
35
35e34000.ai

Pos. Item Pos.	Teil-Nummer Part no. No. pièce	Bezeichnung	Description	Désignation	Stück Qty. Qté.	Bemerkung Remarks Remarques
		Fahrerhaus-Dach I→ 212 20 0031	**Cab roof I→ 212 20 0031**	**Toit de la cabine I→ 212 20 0031**		
1	1 35 340 18 13	Dach (Dachluke Alu-Ausf.)	Roof (aluminium roof hatch)	Toit (toit ouvrant en aluminium)	1	
2	1 35 340 00 13	Dach (Dachluke Plexiglas-Ausf.)	Roof (plexiglass roof hatch)	Toit (toit ouvrant en plexiglass)	1	
3	1 35 340 19 13	Dach	Roof	Toit	1	
4	0 35 341 13 88	Dämmatte	Insulating mat	Natte isolante	1	
5	0 48 341 02 88	Dämmatte	Insulating mat	Natte isolante	1	
6	0 35 340 17 13	Dachluke (Alu-Luke)	Roof hatch (aluminium)	Toit ouvrant (aluminium)	1	
7	0 35 340 12 13	Dachluke (Plexiglas-Luke)	Roof hatch (plexiglass)	Toit ouvrant (plexiglass)	1	
8	0 35 341 00 73	Schutzgitter	Protective screen	Grille de protection		
9	7 286 671 066	Linsenschraube	Oval-head screw	Vis à tête bombée	8	M 5 x 12
10	7 403 677 705	Sechskantmutter	Hexagon nut	Ecrou six pans	8	M 5
11	7 451 680 108	Scheibe	Washer	Rondelle	8	5,3
12	1 00 996 35 84	Kantenschutz hinten	Rear edge guard	Profil de protection AR	1	940
	0 00 996 42 81	Kantenschutz (Meterware)	Edge guard (by the metre)	Profil de protection (au mètre)		
13	1 00 996 34 84	Kantenschutz vorn	Front edge guard	Profil de protection AV	1	940
	0 00 996 31 90	Kantenschutz (Meterware)	Edge guard (by the metre)	Profil de protection (au mètre)		
14	1 00 993 20 93	Dichtungsband	Sealing strip	Bande d'étanchéité	1	835
	0 00 993 13 93	Dichtungsband (Meterware)	Sealing strip (by the metre)	Bande d'étanchéité (au mètre)		
15	1 35 341 06 21	Zwischenblech	Intermediate sheet metal	Tôle intermédiaire	1	
16	0 00 433 50 30	Betriebsstundenzähler	Hour meter	Compteur d'heures de service	1	
17	7 316 680 189	Linsenblechschraube	Oval-head sheet-metal screw	Vis à tôle à tête bombée	3	6,3 x 16
		Befestigung Fahrerhausdach	**Cab roof attachment**	**Fixation du toit de la cabine**		
18	7 403 677 709	Sechskantmutter	Hexagon nut	Ecrou six pans	4	M 8
19	0 00 992 43 28	Federring	Sping washer	Rondelle ressort	4	8
20	7 462 680 012	Scheibe	Washer	Rondelle	4	A 8,4
21	7 236 677 131	Sechskantschraube	Hexagon head screw	Vis six pans	5	M 8 x 20
22	0 00 992 43 28	Federring	Sping washer	Rondelle ressort	5	8
23	7 451 680 111	Scheibe	Washer	Rondelle	5	A 8,4
		Einzelteile f. Dachluke siehe Seite 34-48	See page 34-48 for roof hatch component parts	Voir page 34-48 pour pièces constitutives du toit de la cabine		

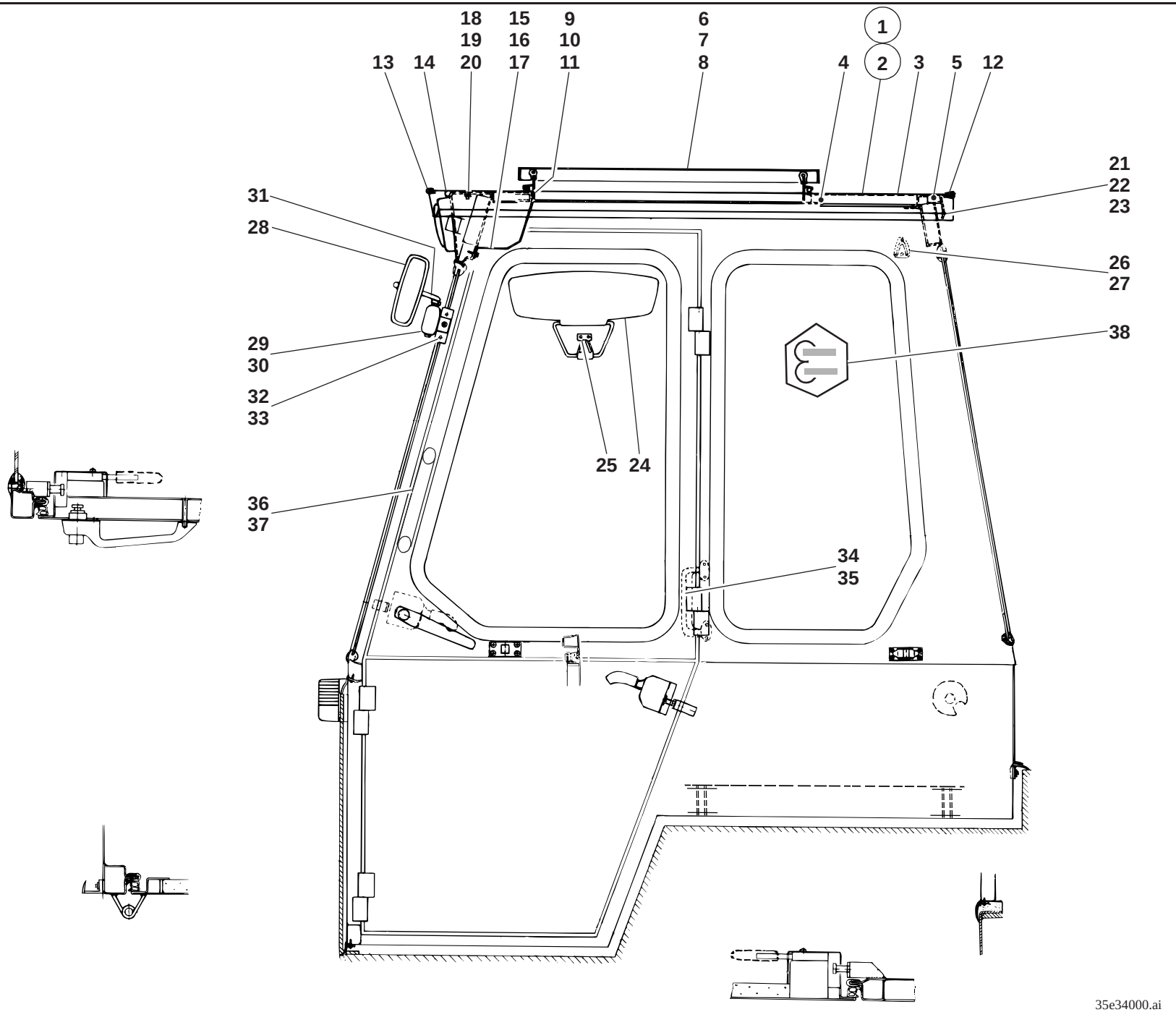
18
19
20
15
16
17
9
10
11
6
7
8
13
14
1
2
4
3
5
12
21
22
23
31
28
26
27
29
30
38
32
33
25
24
36
37
34
35
35e34000.ai

Pos. Item Pos.	Teil-Nummer Part no. No. pièce	Bezeichnung	Description	Désignation	Stück Qty. Qté.	Bemerkung Remarks Remarques
24	0 00 433 01 28	Sonnenblende	Sun visor	Pare-soleil	1	
25	7 316 680 301	Linsenblechschraube	Oval-head sheet-metal screw	Vis à tôle à tête bombée	2	B 3,9 x 16
26	0 00 341 49 41	Garderobenhaken	Hook	Crochet	1	
27	7 316 680 301	Linsenblechschraube	Oval-head sheet-metal screw	Vis à tôle à tête bombée	2	B 3,9 x 16
28	0 00 433 13 27	Rückblickspiegel	Rearview mirror	Rétroviseur	2	
29	0 00 433 16 40	Spiegelhalter rechts	Bracket for rearview mirror (right)	Support de rétroviseur (côté droit)	1	
30	0 00 433 17 40	Spiegelhalter links	Bracket for rearview mirror (left)	Support de rétroviseur (côté gauche)	1	
31	1 48 433 00 40	Spiegelarm	Mirror arm	Bras du rétroviseur	2	
32	7 252 677 044	Zylinderschraube	Cheese-head screw	Vis à tête cylindrique	4	M 8 x 20
33	0 00 992 51 28	Federring	Sping washer	Rondelle ressort	4	8
34	0 00 341 48 41	Griff	Handle	Poignée	2	
35	7 316 680 169	Linsenblechschraube	Pan head tap screw	Vis à tôle à tête bombée	4	B 4,8 x 16
36	0 00 341 30 41	Griff	Handle	Poignée	2	
37	7 318 680 238	Linsenschraube	Oval-head screw	Vis à tête bombée	4	B 4,8 x 16
38	0 00 435 78 29	Hinweisschild (ROPS)	Label (ROPS)	Label (ROPS)	1	

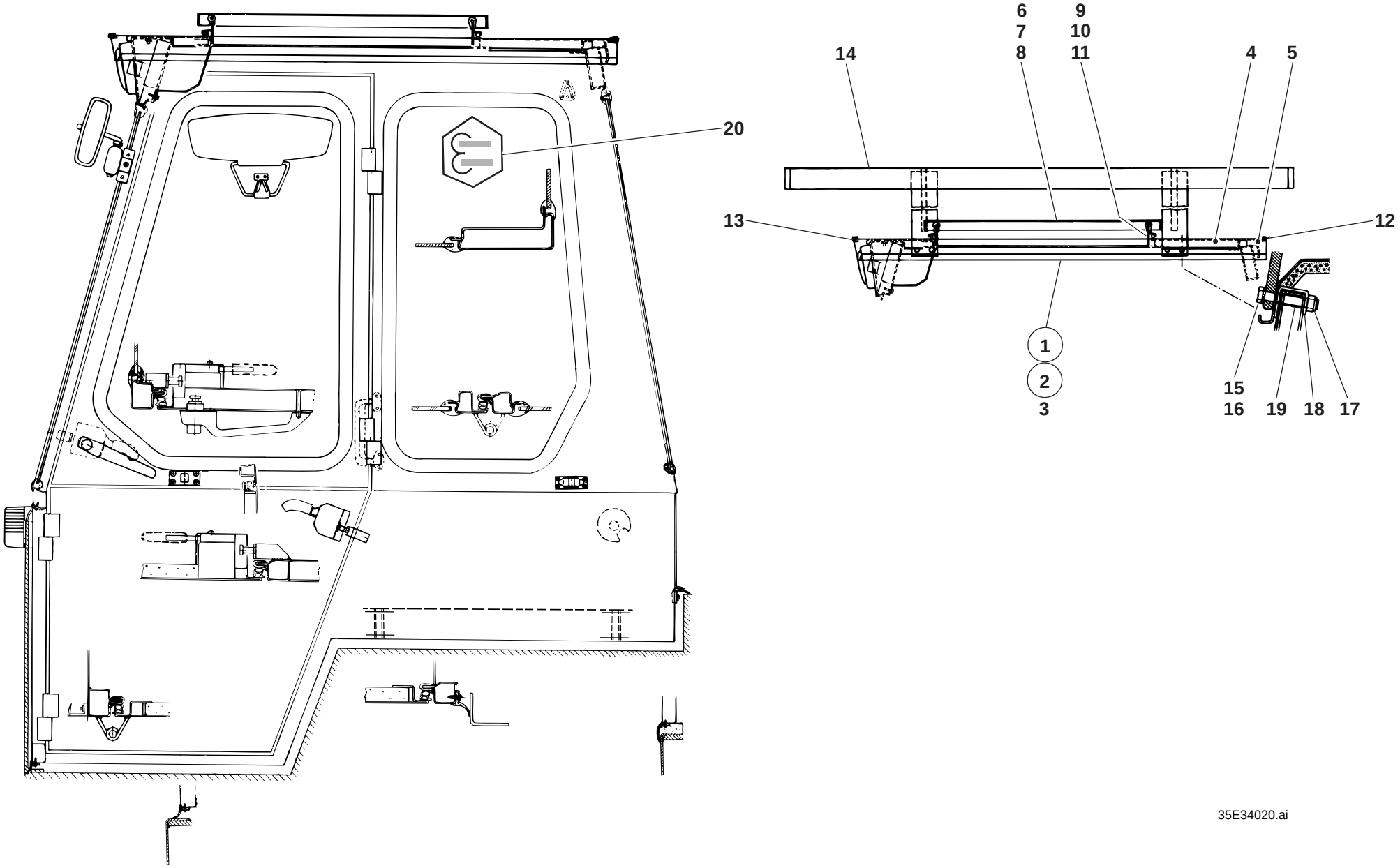
20
6
7
8
9
10
11
14
4
5
13
12
1
2
3
15
16
19
18
17
35E34020.ai

Pos. Item Pos.	Teil-Nummer Part no. No. pièce	Bezeichnung	Description	Désignation	Stück Qty. Qté.	Bemerkung Remarks Remarques
		Fahrerhausdach für besondere Einsätze (mit Dachluke) I→ 212 20 0031	**Cab roof for special applications (without roof hatch) I→ 212 20 0031**	**Toit de cabine pour applications spéciales (sans toit ouvrant) I→ 212 20 0031**		
1	1 35 340 20 13	Dach (Dachluke Alu-Ausf.)	Roof (aluminium)	Toit (aluminium)	1	
2	1 35 340 22 13	Dach (Dachluke Plexiglas-Ausf.)	Roof (plexiglass)	Toit (plexiglass)	1	
3	1 35 340 21 13	Dach	Roof	Toit	1	
4	0 35 341 13 88	Dämmatte	Insulating mat	Natte isolante	1	
5	0 48 341 02 88	Dämmatte	Insulating mat	Natte isolante	1	
6	0 35 340 17 13	Dachluke (Alu-Luke)	Roof hatch (aluminium)	Toit ouvrant (aluminium)	1	
7	0 35 340 12 13	Dachluke (Plexiglas-Luke)	Roof hatch (plexiglass)	Toit ouvrant (plexiglass)	1	
8	0 35 341 00 73	Schutzgitter	Protective screen	Grille de protection		
9	7 286 671 066	Linsenschraube	Oval-head screw	Vis à tête bombée	8	M 5 x 12
10	7 403 677 705	Sechskantmutter	Hexagon nut	Ecrou six pans	8	M 5
11	7 451 680 108	Scheibe	Washer	Rondelle	8	5,3
12	1 00 996 35 84	Kantenschutz hinten	Rear edge guard	Profil de protection AR	1	940
	0 00 996 42 81	Kantenschutz (Meterware)	Edge guard (by the metre)	Profil de protection (au mètre)		
13	1 00 996 34 84	Kantenschutz vorn	Rear edge guard	Profil de protection AR	1	940
	0 00 996 31 90	Kantenschutz (Meterware)	Edge guard (by the metre)	Profil de protection (au mètre)		
14	1 35 410 00 73	Schutzgitter	Protective screen	Grille de protection	1	
15	7 236 677 933	Sechskantschraube	Hexagon head screw	Vis six pans	8	M 10 x 65
16	7 593 641 016	Dichtring	Sealing ring	Bague d'étanchéité	8	A 10 x 16
17	7 405 677 007	Sechskantmutter	Hexagon nut	Ecrou six pans	8	M 10 DIN 985
18	7 460 094 026	Scheibe	Washer	Rondelle	8	10,5
19	1 35 341 00 52	Rohrstück	Pipe	Tuyau	8	18 x 2,8 x 26
20	1 00 435 27 32	Hinweisschild (FOPS)	Label (FOPS)	Label (FOPS)	1	

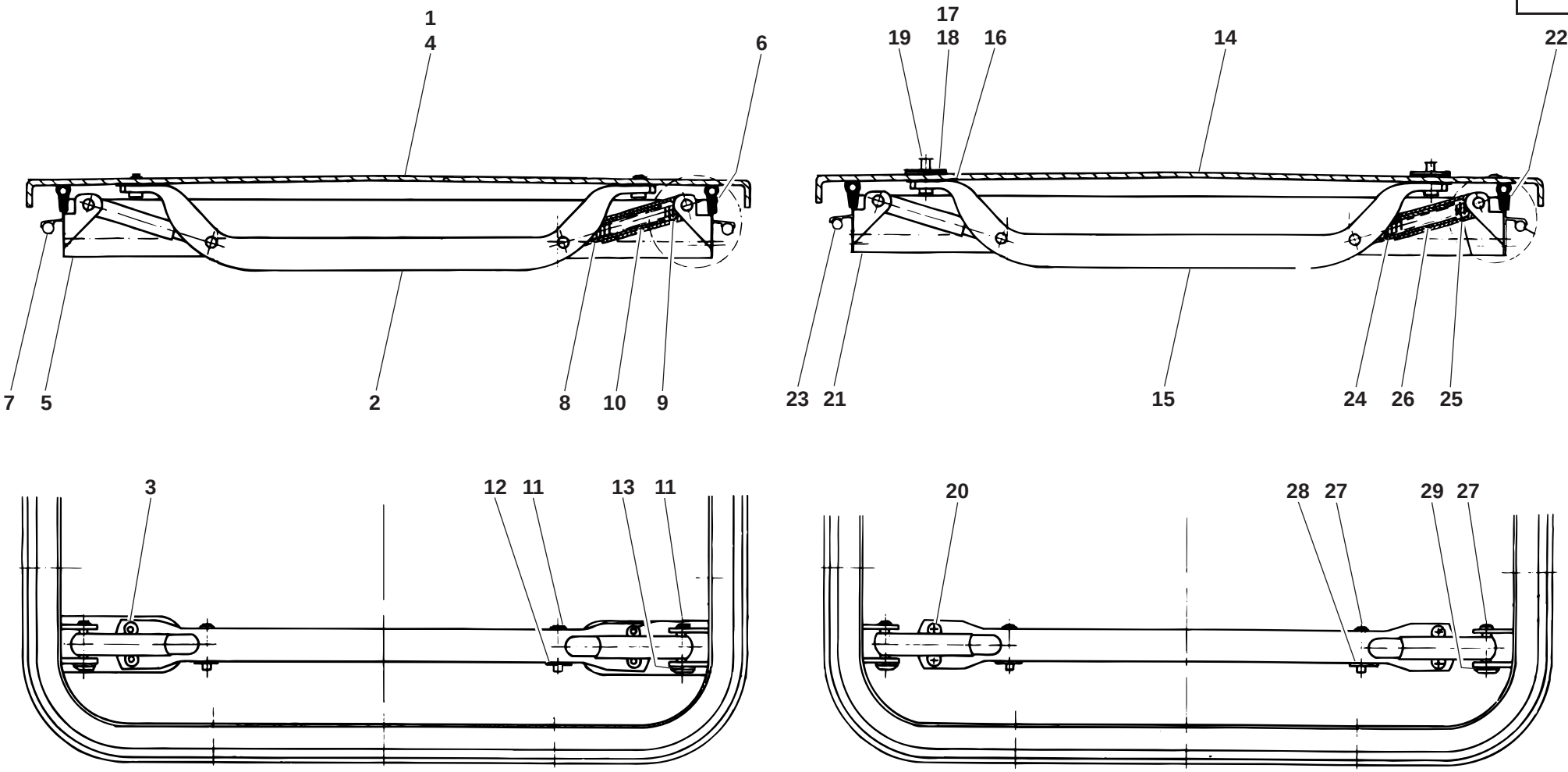
1
4
6
7
5
2
8
10
9
17
19
18
16
14
22
23
21
15
24
26
25
3
12
11
13
11
20
28
27
29
27

312e3430.ai

Pos. Item Pos.	Teil-Nummer Part no. No. pièce	Bezeichnung	Description	Désignation	Stück Qty. Qté.	Bemerkung Remarks Remarques
		Einzelteile Dachluke (Alu-Ausführung) I→ 212 20 0031	**Roof hatch (aluminium): component parts I→ 212 20 0031**	**Toit ouvrant (aluminium) : pièces constitutives I→ 212 20 0031**		
1	0 35 341 00 26	Deckel (Alu)	Cover (aluminium)	Couvercle (aluminium)	1	
2	0 00 341 55 41	Griff	Handle	Poignée	2	
3	7 558 640 255	Blindniet	Blind rivet	Rivet aveugle	8	B 4,8 x 12,5
4	0 35 341 17 88	Dämmatte	Insulating mat	Natte isolante	1	
5	0 35 341 23 02	Rahmen	Frame	Châssis	1	
6	0 00 996 49 85	Abdichtprofil	Sealing profile	Profilé d’étanchéité	1	2500
7	0 00 996 50 85	Dichtschnur	Sealing cord	Corde d’étanchéité	1	2200
8	0 00 995 01 88	Hülse	Sleeve	Douile	4	D 14
9	0 00 995 02 88	Hülse	Sleeve	Douile	4	D 18
10	0 00 992 58 01	Druckfeder	Compression spring	Ressort de pression	4	120 lg.
11	0 00 990 19 14	Bolzen	Pin	Axe	8	5,9 x 34,5
12	0 00 993 28 42	Schnellbefestiger	Quick fastener	Fixation rapide	4	26 d6
13	0 00 993 29 42	Schnellbefestiger	Quick fastener	Fixation rapide	4	27 d7
		Einzelteile Dachluke (Plexiglas-Ausführung) I→ 212 20 0031	**Roof hatch (plexiglass): component parts I→ 212 20 0031**	**Toit ouvrant (plexiglass) : pièces constitutives I→ 212 20 0031**		
14	0 35 341 01 26	Deckel (Plexiglas)	Cover (plexiglass)	Couvercle (plexiglass)	1	
15	0 00 341 56 41	Griff	Handle	Poignée	2	
16	0 00 996 66 15	Gummidichtung	Rubber seal	Joint en caoutchouc	4	
17	0 00 996 67 15	Gummidichtung	Rubber seal	Joint en caoutchouc	4	
18	0 35 341 00 12	Halteplatte für Griff	Retaining plate for handle	Plaque de retenue pour poignée	4	
19	0 00 996 10 52	Abdichtkappe	Cover	Recouvrement	4	8 mm
20	7 286 671 059	Linsenschraube	Oval-head screw	Vis à tête bombée	8	M 5 x 8
21	0 35 341 23 02	Rahmen	Frame	Châssis	1	
22	0 00 996 49 85	Abdichtprofil	Sealing profile	Profilé d’étanchéité	1	2000
23	0 00 996 50 85	Dichtschnur	Sealing cord	Corde d’étanchéité	1	2200
24	0 00 995 01 88	Hülse	Sleeve	Douile	4	D 14
25	0 00 995 02 88	Hülse	Sleeve	Douile	4	D 18
26	0 00 992 59 01	Druckfeder	Compression spring	Ressort de pression	4	135 lg.
27	0 00 990 19 14	Bolzen	Pin	Axe	8	5,9 x 34,5
28	0 00 993 28 42	Schnellbefestiger	Quick fastener	Fixation rapide	4	26 d6
29	0 00 993 29 42	Schnellbefestiger	Quick fastener	Fixation rapide	4	27 d6
	0 35 341 00 73	Schutzgitter	Protective screen	Grille de protection		

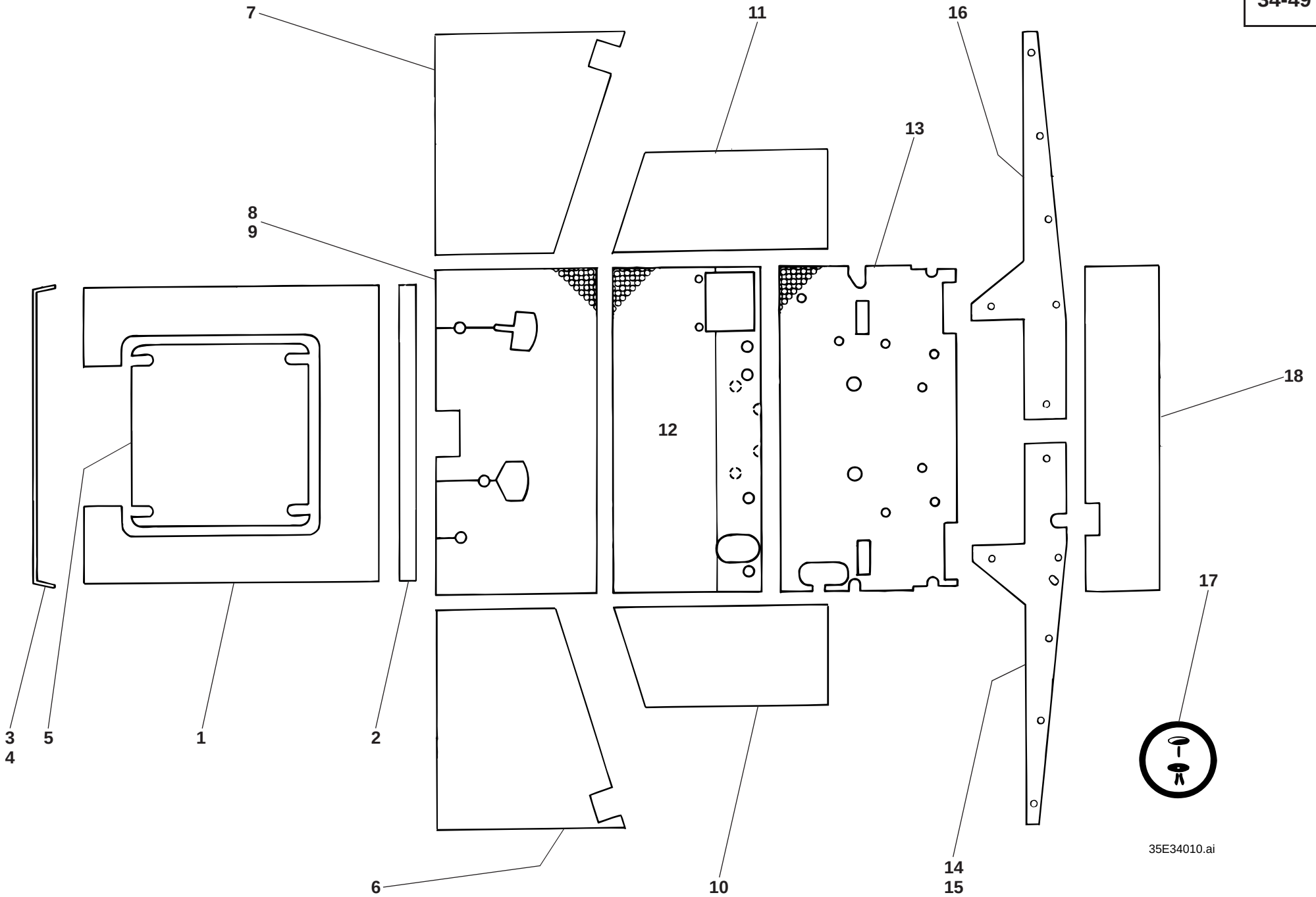
7
11
16
13
8
9
18
12
17
3
4
5
1
2
6
10
14
15
35E34010.ai

Pos. Item Pos.	Teil-Nummer Part no. No. pièce	Bezeichnung	Description	Désignation	Stück Qty. Qté.	Bemerkung Remarks Remarques
		Verkleidung – Dämmatten	**Trim (insulating mats)**	**Revêtement (nattes isolantes)**		
		I→ 212 20 0031	**I→ 212 20 0031**	**I→ 212 20 0031**		
1	0 35 341 13 88	Dämmatte (Dach)	Insulating mat (roof)	Natte isolante (toit)	1	
2	0 48 341 02 88	Dämmatte (Dach hi.)	Insulating mat (rear roof)	Natte isolante (toit AR)	1	
3	1 00 996 34 84	Kantenschutz vorn	Front edge guard	Profil de protection AV	1	940
	0 00 996 31 90	Kantenschutz (Meterware)	Edge guard (by the metre)	Profil de protection (au mètre)		
4	1 00 996 35 84	Kantenschutz hinten	Rear edge guard	Profil de protection AR	1	940
	0 00 996 42 81	Kantenschutz (Meterware)	Edge guard (by the metre)	Profil de protection (au mètre)		
5	0 35 341 17 88	Dämmatte (Dachluke)	Insulating mat (roof hatch)	Natte isolante (toit ouvrant)	1	
6	0 48 341 32 88	Dämmatte (Türe li.)	Insulating mat (left door)	Natte isolante (portière côté gauche)	1	
7	0 48 341 33 88	Dämmatte (Türe re.)	Insulating mat (right door)	Natte isolante (portière côté droit)	1	
8	0 35 307 02 88	Dämmatte (Bodenmatte vorn geklebt)	Insulating mat (glued floor mat)	Natte isolante (tapis de plancher collé)	1	
	0 35 307 15 88	Dämmatte (unter Fußblech vorn geklebt)	Insulating mat (glued below front floor panel)	Natte isolante (collée en dessous de tôle de plancher AV)	1	
9	0 35 307 03 88	Dämmatte (Bodenmatte vorn)	Insulating mat (floor mat)	Natte isolante (tapis de plancher)	1	
10	0 35 341 10 88	Dämmatte Seite li.	Insulating mat (left side)	Natte isolante (côté gauche)	1	
11	0 35 341 11 88	Dämmatte Seite re.	Insulating mat (right side)	Natte isolante (côté droit)	1	
12	0 35 307 22 88	Dämmatte Sitzblech vorn	Insulating mat seat pan (front)	Natte isolante assise (AV)	1	
13	0 35 307 25 88	Dämmatte Sitzblech hinten	Insulating mat seat pan (rear)	Natte isolante assise (AR)	1	
	0 21 341 34 88	Dämmatte (unter Sitzblech hinten geklebt)	Insulating mat (glued below rear seat pan)	Natte isolante (collée en dessous de l’assise AR)	1	
14	0 35 341 14 88	Dämmatte Holm li.	Insulating mat (left pillar)	Natte isolante (montant côté gauche)	1	
15	1 35 341 16 88	Dämmatte Holm li. (bei Handgas)	Insulating mat (left pillar; with manual throttle)	Natte isolante (montant côté gauche ; avec accélérateur à main)	1	
16	0 35 341 15 88	Dämmatte Holm re.	Insulating mat (right pillar)	Natte isolante (montant côté droit)	1	
17	0 00 995 23 55	Spreizniet	Body-bound rivet	Rivet à expansion	18	
18	0 35 341 12 88	Dämmatte Rückwand	Insulating mat (rear panel)	Natte isolante (panneau AR)	1	

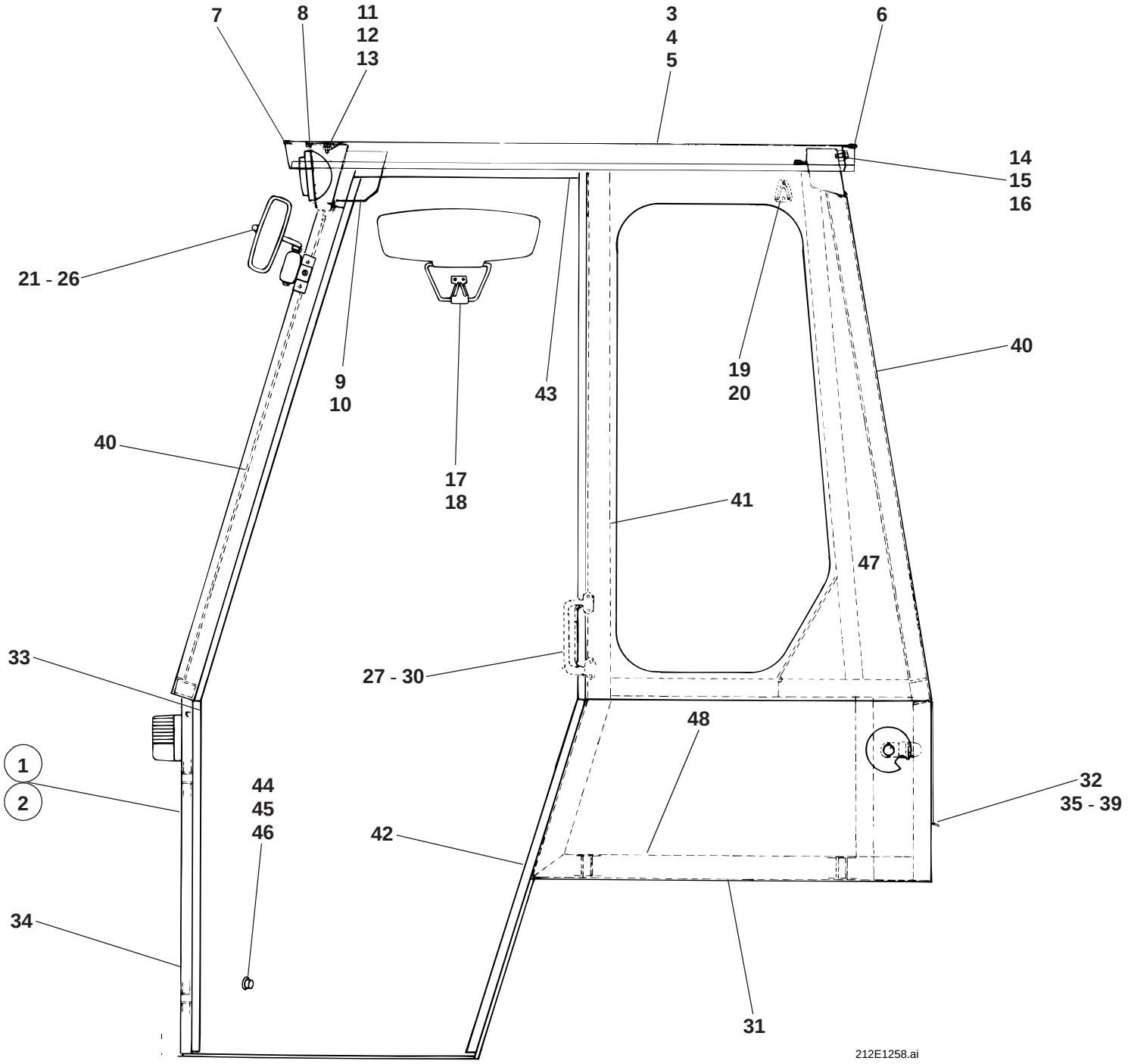
7
8
11
12
13
3
4
5
6
14
15
16
21 - 26
9
10
43
19
20
40
40
17
18
41
47
33
27 - 30
48
1
2
44
45
46
42
32
35 - 39
34
31
212E1258.ai

Pos. Item Pos.	Teil-Nummer Part no. No. pièce	Bezeichnung	Description	Désignation	Stück Qty. Qté.	Bemerkung Remarks Remarques
		Fahrerhaus (offen) I→ 120 270	**Cab I→ 120 270**	**Cabine I→ 120 270**		
1	1 35 340 02 01	Fahrerhaus (offen)	Cab (open)	Cabine (ouverte)	1	
2	1 35 340 03 01	Fahrerhaus (Schweißteil)	Cab	Cabine	1	
3	1 35 340 03 13	Dach	Roof	Toit	1	
4	0 35 341 04 88	Dämmatte	Insulating mat	Natte isolante	1	
5	0 48 341 02 88	Dämmatte	Insulating mat	Natte isolante	1	
6	1 00 996 35 84	Kantenschutz hinten	Rear edge guard	Profil de protection AR	1	940
	0 00 996 42 81	Kantenschutz (Meterware)	Edge protection (by the metre)	Protection du bord (au mètre)		
7	1 00 996 34 84	Kantenschutz vorn	Front edge guard	Profil de protection AV	1	940
	0 00 996 31 90	Kantenschutz (Meterware)	Edge protection (by the metre)	Protection du bord (au mètre)		
8	1 00 993 20 93	Dichtungsband	Sealing strip	Bande d'étanchéité	1	835
	0 00 993 13 93	Dichtungsband (Meterware)	Sealing (by the metre)	Bande d'étanchéité (au mètre)		
9	1 35 340 00 21	Zwischenblech	Intermediate sheet metal	Tôle intermédiaire	1	
10	7 316 680 189	Linsenblechschraube	Oval-head sheet-metal screw	Vis à tôle à tête bombée	3	6,3 x 16
		Befestigung Fahrerhausdach	**Cab roof attachment**	**Fixation du toit de la cabine**		
11	7 403 677 709	Sechskantmutter	Hexagon nut	Ecrou six pans	4	M 8
12	0 00 992 43 28	Federring	Sping washer	Rondelle ressort	4	8
13	7 462 680 012	Scheibe	Washer	Rondelle	4	A 8,4
14	7 236 677 131	Sechskantschraube	Hexagon head screw	Vis six pans	5	M 8 x 20
15	0 00 992 43 28	Federring	Sping washer	Rondelle ressort	5	8
16	7 451 680 111	Scheibe	Washer	Rondelle	5	A 8,4
17	0 00 433 01 28	Sonnenblende	Sun visor	Pare-soleil	1	
18	7 316 680 301	Linsenblechschraube	Oval-head sheet-metal screw	Vis à tôle à tête bombée	2	B 3,9 x 16
19	0 00 341 49 41	Garderobenhaken	Hook	Crochet	1	
20	7 316 680 301	Linsenblechschraube	Oval-head sheet-metal screw	Vis à tôle à tête bombée	2	B 3,9 x 16
21	0 00 433 13 27	Rückblickspiegel	Rearview mirror	Rétroviseur	2	
22	0 00 433 16 40	Spiegelhalter rechts	Bracket for rearview mirror (right)	Support de rétroviseur (côté droit)	1	
23	0 00 433 17 40	Spiegelhalter links	Bracket for rearview mirror (left)	Support de rétroviseur (côté gauche)	1	
24	0 48 433 00 40	Spiegelarm	Mirror arm	Bras du rétroviseur	2	
25	7 252 677 044	Zylinderschraube	Cheese-head screw	Vis à tête cylindrique	4	M 8 x 20
26	0 00 992 51 28	Federring	Sping washer	Rondelle ressort	4	8

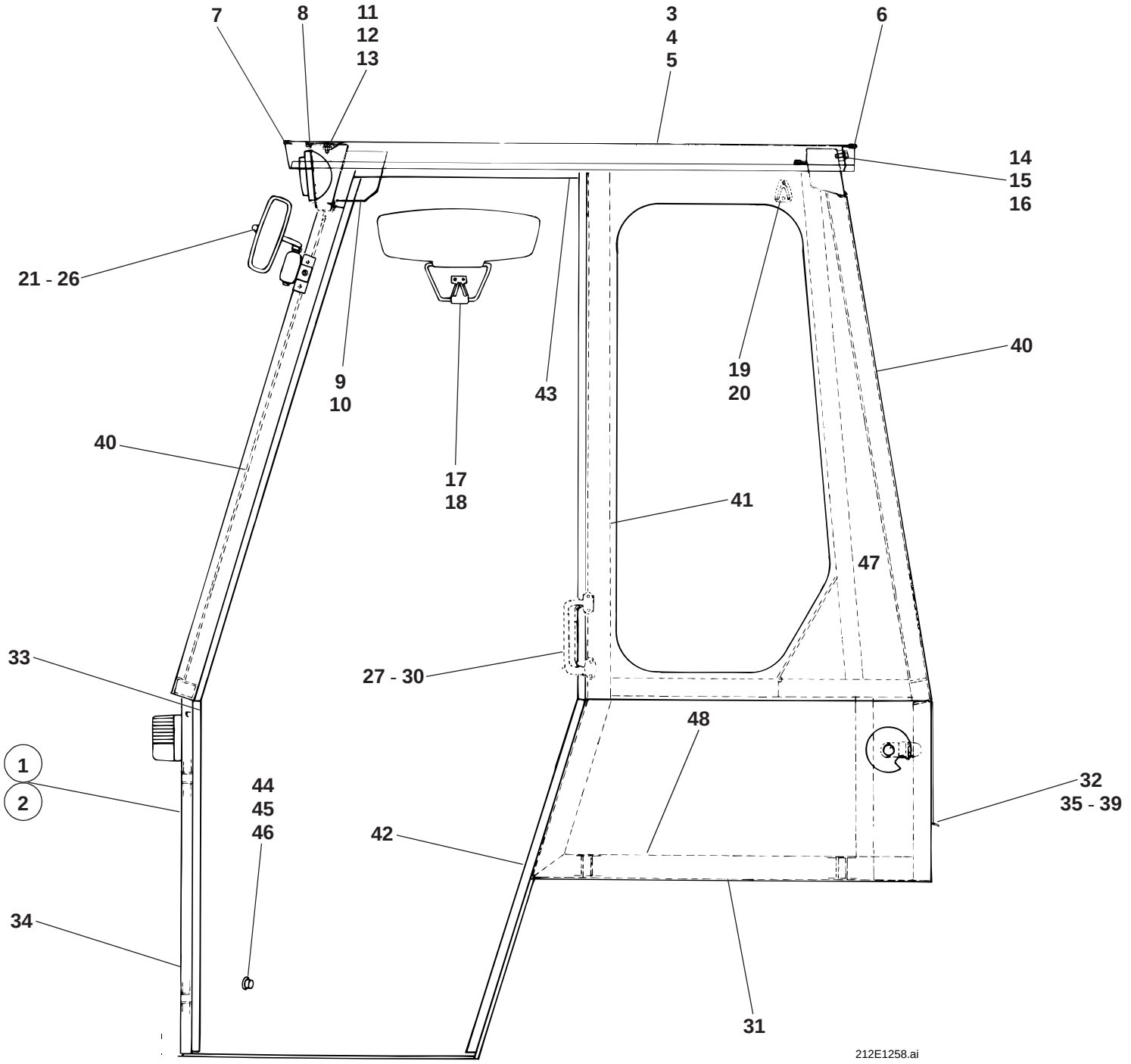
7
8
11
12
13
3
4
5
6
14
15
16
21 - 26
9
10
43
19
20
40
40
17
18
41
47
33
27 - 30
48
1
2
44
45
46
42
32
35 - 39
34
31
212E1258.ai

Pos. Item Pos.	Teil-Nummer Part no. No. pièce	Bezeichnung	Description	Désignation	Stück Qty. Qté.	Bemerkung Remarks Remarques
27	0 00 341 48 41	Griff	Handle	Poignée	2	
28	7 318 680 238	Linsenblechschraube	Oval-head sheet-metal screw	Vis à tôle à tête bombée	4	B 4,8 x 16
29	0 00 341 30 41	Griff	Handle	Ppoignée	2	
30	7 316 680 169	Linsenschraube	Oval-head screw	Vis noyée à tête bombée	4	B 4,8 x 16
31	1 00 996 56 80	Profil	Profile	Profil	2	680
	0 00 996 66 90	Profil (Meterware)	Profile (by the metre)	Profil (au mètre)		
32	1 00 996 59 80	Dichtungsprofil hinten	Sealing profile (rear)	Profil d’étanchéité (AR)	1	4000
33	1 00 996 57 80	Dichtungsprofil vorn	Sealing profile (front)	Profil d’étanchéité (AV)	1	1020
	0 00 996 62 90	Dichtungsprofil (Meterware)	Sealing profile (by the metre)	Profil d’étanchéité (au mètre)		
34	1 00 996 58 80	Abdichtprofil seitlich	Sealing profil (lateral)	Profil d’étanchéité (latéral)	2	610
	0 00 996 47 80	Abdichtprofil (Meterware)	Sealing profile (by the metre)	Profil d’étanchéité (au mètre)		
35	1 21 341 33 37	Leiste	Strip	Listel	4	130
36	1 21 341 36 37	Leiste	Strip	Listel	2	580
37	1 21 341 37 37	Leiste	Strip	Listel	2	1000
38	1 21 341 35 37	Leiste	Strip	Listel	4	400
39	7 316 680 131	Blechschraube	Sheet-metal screw	Vis à tôle	60	3,5 x 19
40	1 00 996 45 84	Kantenschutz	Edge protection	Protection du bord	2	3400
41	1 00 996 47 84	Kantenschutz	Edge protection	Protection du bord	2	2100
42	1 00 996 48 84	Kantenschutz	Edge protection	Protection du bord	4	1600
43	1 00 996 49 84	Kantenschutz	Edge protection	Protection du bord	2	400
	0 00 996 31 90	Kantenschutz (Meterware)	Edge protection (by the metre)	Protection du bord (au mètre)		
44	0 00 990 97 10	Stopfen	Plug	Bouchon	1	ø 21,7
45	0 00 990 32 10	Stopfen	Plug	Bouchon	1	ø 17
46	0 00 990 19 10	Stopfen	Plug	Bouchon	2	ø 11.7
47	0 00 995 23 55	Spreizniet	Body-bound rivet	Rivet à expansion	10	
48	1 35 307 05 88	Dämmatte	Insulating mat	Natte isolante	1	
		Bef. Fahrerhaus siehe Seite 34-16	Cab attachment: see page 34-16	Fixation de la cabine : voir page 34-16		
		Elektrische Anlage siehe Gruppe 33	Electrical system: see group 33	Equipement électrique : voir groupe 33		

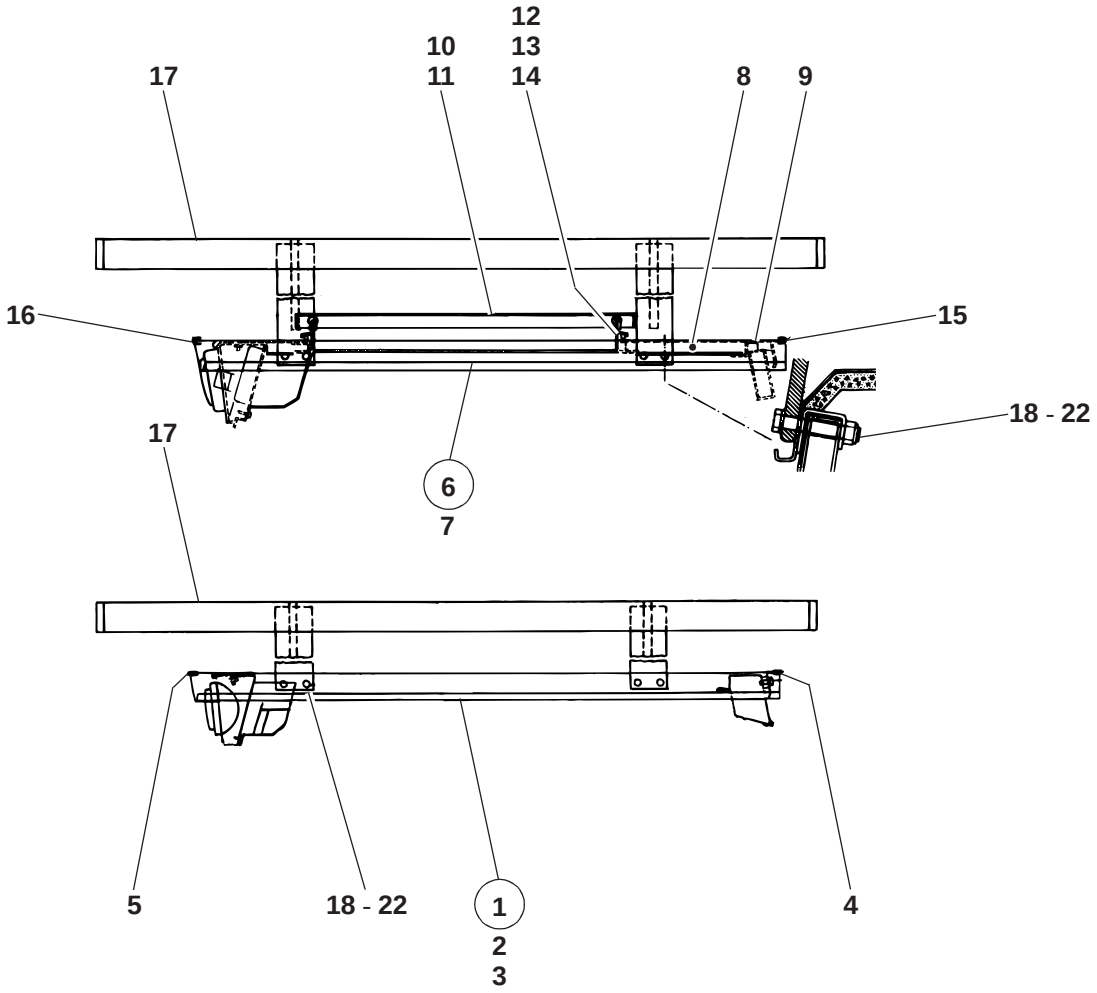
12
10
13
17
11
14
8
9
16
15
18 - 22
17
6
7
5
18 - 22
1
2
3
4
312e3420.ai

Pos. Item Pos.	Teil-Nummer Part no. No. pièce	Bezeichnung	Description	Désignation	Stück Qty. Qté.	Bemerkung Remarks Remarques
		Fahrerhausdach für besondere Einsätze (ohne Dachluke) I→ 120 270	**Cab roof for special applications (without roof hatch) I→ 120 270**	**Toit de cabine pour applications spéciales (sans toit ouvrant) I→ 120 270**		
1	1 35 340 09 13	Dach	Roof	Toit	1	
2	0 35 341 04 88	Dämmatte	Insulating mat	Natte isolante	1	
3	0 48 341 02 88	Dämmatte	Insulating mat	Natte isolante	1	
4	1 00 996 35 84	Kantenschutz hinten	Rear edge guard	Profil de protection AR	1	940
	0 00 996 42 81	Kantenschutz (Meterware)	Edge guard (by the metre)	Profil de protection (au mètre)		
5	1 00 996 34 84	Kantenschutz vorn	Rear edge guard	Profil de protection AR	1	940
	0 00 996 31 90	Kantenschutz (Meterware)	Edge guard (by the metre)	Profil de protection (au mètre)		
		Fahrerhausdach für besondere Einsätze (mit Dachluke) I→ 120 270	**Cab roof for special applications (without roof hatch) I→ 120 270**	**Toit de cabine pour applications spéciales (sans toit ouvrant) I→ 120 270**		
6	1 35 340 16 13	Dach (Dachluke Plexiglas-Ausf.)	Roof (roof hatch: plexiglass version)	Toit (toit ouvrant : version plexiglass)	1	
7	1 35 340 10 13	Dach	Roof	Toit	1	
8	0 35 341 00 88	Dämmatte	Insulating mat	Natte isolante	1	
9	0 48 341 02 88	Dämmatte	Insulating mat	Natte isolante	1	
10	0 35 340 12 13	Dachluke (Plexiglas-Luke)	Roof hatch (plexiglass)	Toit ouvrant (plexiglass)	1	
11	0 35 341 00 73	Schutzgitter	Protective screen	Grille de protection		
12	7 286 671 066	Linsenschraube	Oval-head screw	Vis à tête bombée	8	M 5 x 12
13	7 403 677 705	Sechskantmutter	Hexagon nut	Ecrou six pans	8	M 5
14	7 451 680 108	Scheibe	Washer	Rondelle	8	5,3
15	1 00 996 35 84	Kantenschutz hinten	Rear edge guard	Profil de protection AR	1	940
	0 00 996 42 81	Kantenschutz (Meterware)	Edge guard (by the metre)	Profil de protection (au mètre)		
16	1 00 996 34 84	Kantenschutz vorn	Rear edge guard	Profil de protection AR	1	940
	0 00 996 31 90	Kantenschutz (Meterware)	Edge guard (by the metre)	Profil de protection (au mètre)		
		Einzelteile Dachluke siehe Seite 34-48	Roof hatch: component parts see page 34-48	Toit ouvrant : pièces constitutives voir page 34-48		
17	1 35 410 00 73	Schutzgitter	Protective screen	Grille de protection	1	
18	7 236 677 933	Sechskantschraube	Hexagon head screw	Vis six pans	8	M 10 x 65
19	7 593 641 016	Dichtring	Sealing ring	Bague d'étanchéité	8	A 10 x 16
20	7 405 677 007	Sechskantmutter	Hexagon nut	Ecrou six pans	8	M 10 DIN 985
21	7 460 094 026	Scheibe	Washer	Rondelle	8	10,5
22	1 35 341 00 52	Rohrstück	Pipe	Tuyau	8	18 x 2,8 x 26

Gruppe

Hydraulikanlage

Hydraulikpumpe, Ölbehälter

Hydraulik-Installation, Steuergerät
Laststabilisator für Ladeanlage

3. Steuerkreis
Hubrahmen
Hub- u. Kippzylinder
Schnellwechselrahmen

Group

Hydraulic system

Hydraulic pump, hydraulic oil tank

Hydraulic installation, control valve
Load stabilizer for loader unit

3rd control circuit
Lift frame
Lift & tilt rams
Quickhitch facility

Groupe 36

Système hydraulique

Pompe hydraulique, réservoir d’huile hydraulique

Installation hydraulique, distributeur
Stabilisateur de charge pour équipement chargeur

3e circuit hydraulique
Bras de levage
Vérins de levage et cavage
Dispositif d’attache rapide

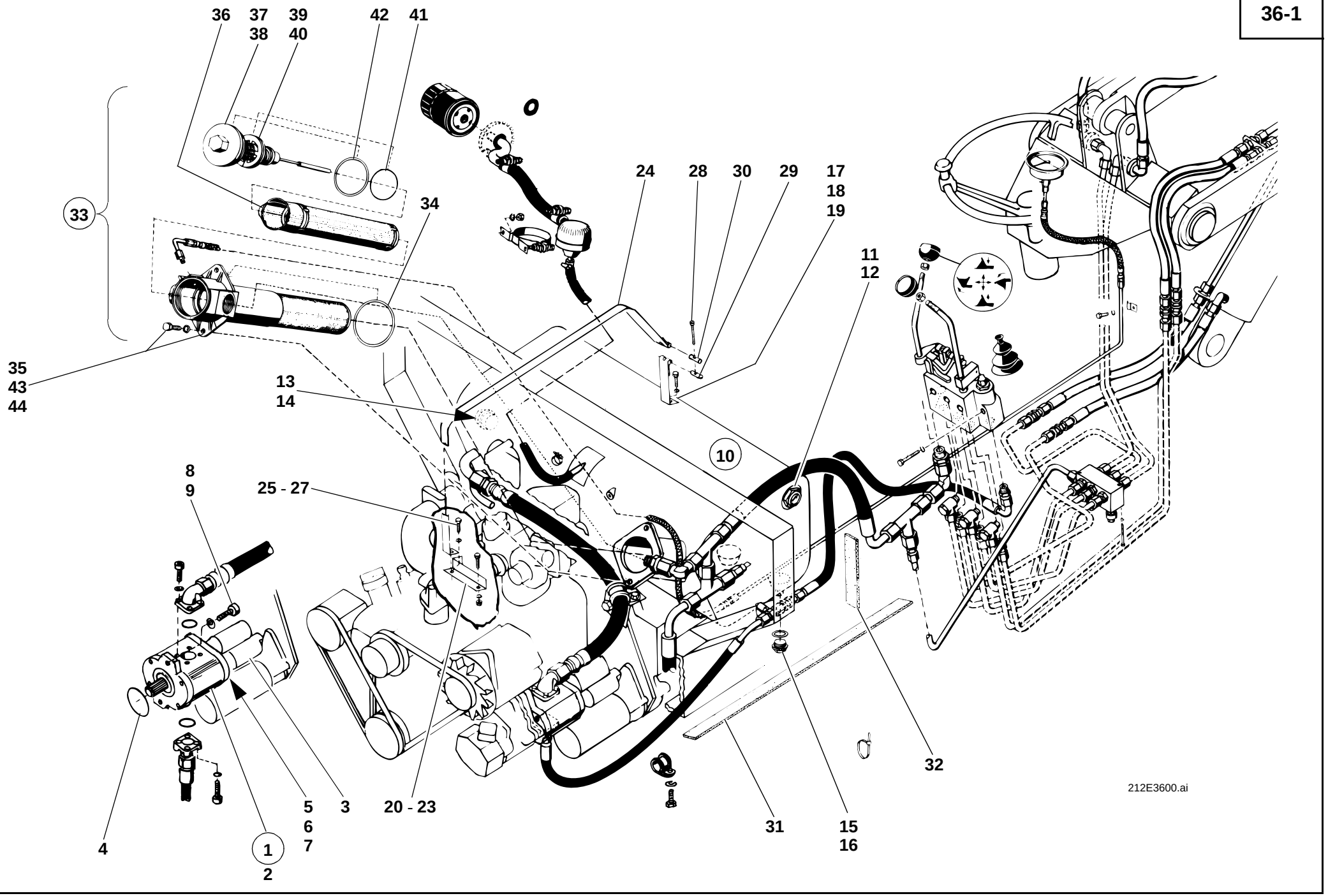
36
37
38
39
40
42
41
33
34
24
28
30
29
17
18
19
11
12
35
43
44
13
14
10
8
9
25 - 27
4
1
2
5
6
7
3
20 - 23
31
15
16
32
212E3600.ai

Pos. Item Pos.	Teil-Nummer Part no. No. pièce	Bezeichnung	Description	Désignation	Stück Qty. Qté.	Bemerkung Remarks Remarques
		Hydraulikpumpe für Ladeanlage	**Hydraulic pump for loader unit**	**Pompe hydraulique pour équipement chargeur**		
1	0 00 361 46 97	Hydraulikpumpe – Tandempumpe	Hydraulic pump – tandem pump	Pompe hydraulique – pompe en tandem	1	⚠
2	0 00 361 49 97	Hydraulikpumpe 1 (Ladeanlage)	Hydraulic pump 1 (loader unit)	Pompe hydraulique 1 (équipement chargeur)	1	22,5 cm³
3	0 00 361 50 97	Hydraulikpumpe 2 (Lenkung)	Hydraulic pump 2 (steering)	Pompe hydraulique 2 (direction)	1	3,0 cm³
4	0 00 996 80 07	O-Ring	O-ring	Joint torique	1	⌀ 79,5 x 3,3
5	0 00 996 53 32	Wellendichtring	Rotary shaft lip seal	Joint à lèvre	2	
6	0 00 361 00 10	Mitnehmer	Driver	Taquet d'entraînement	1	
7	0 00 996 25 07	O-Ring	O-ring	Joint torique	1	⌀
8	7 252 677 088	Zylinderschraube	Cheese-head screw	Vis à tête cylindrique	2	M 10 x 55
9	0 00 992 25 28	Federring	Spring washer	Rondelle ressort	2	10
		Ölbehälter	**Hydraulic oil tank**	**Réservoir d'huile hydraulique**		
10	0 21 360 06 01	Ölbehälter	Oil tank	Réservoir d'huile	1	
11	0 00 363 03 46	Ölstandsauge	Oil level sight glass	Voyant du niveau d'huile	1	
12	0 00 990 49 30	Dichtring	Sealing ring	Bague d'étanchéité	1	⌀ 33 x 40 x 2
13	7 336 673 104	Verschlußschraube	Screw plug	Bouchon fileté	1	CM 30 x 1,5
14	7 593 641 048	Dichtring	Sealing ring	Bague d'étanchéité	1	⌀ 30 x 36
15	7 334 673 005	Verschlußschraube	Screw plug	Bouchon fileté	1	M 18 x 1,5
16	7 593 641 029	Dichtring	Sealing ring	Bague d'étanchéité	1	⌀ 18 x 24
17	1 00 993 42 11	Spannband (kurz)	Tightening strap (short)	Bande de serrage (courte)	2	
18	7 236 677 128	Sechskantschraube	Hexagon head screw	Vis six pans	2	M 8 x 12
19	0 00 992 43 28	Federring	Spring washer	Rondelle ressort	2	8
20	1 21 363 02 35	Haltewinkel links	Angled bracket (left)	Support coudé (côté gauche)	1	
21	1 21 363 03 35	Haltewinkel rechts	Angled bracket (right)	Support coudé (côté droit)	1	
22	7 236 677 923	Sechskantschraube	Hexagon head screw	Vis six pans	2	M 10 x 20
23	0 00 992 35 28	Federring	Spring washer	Rondelle ressort	2	10
24	1 00 993 39 11	Spannband (lang)	Tightening strap (long)	Bande de serrage (longue)	2	
25	7 236 677 923	Sechskantschraube	Hexagon head screw	Vis six pans	2	M 10 x 20
26	0 00 992 35 28	Federring	Spring washer	Rondelle ressort	2	10
27	7 403 677 813	Sechskantmutter	Hexagon nut	Ecrou six pans	2	M 10

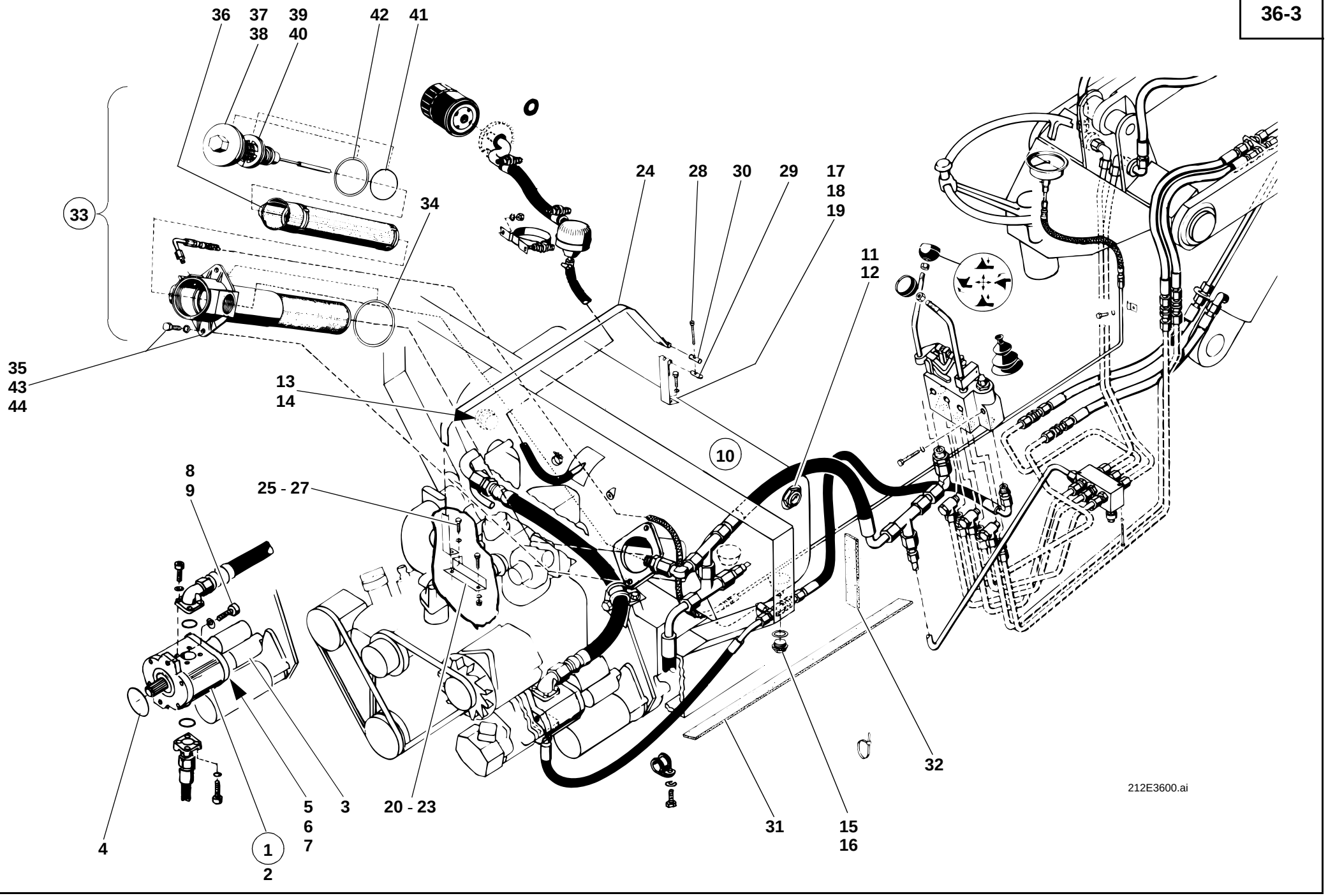
36
37
38
39
40
42
41
33
34
24
28
30
29
17
18
19
11
12
35
43
44
13
14
10
8
9
25 - 27
4
1
2
5
6
7
3
20 - 23
31
15
16
32
212E3600.ai

Pos. Item Pos.	Teil-Nummer Part no. No. pièce	Bezeichnung	Description	Désignation	Stück Qty. Qté.	Bemerkung Remarks Remarques
28	7 250 671 625	Zylinderschraube	Cheese-head screw	Vis à tête cylindrique	2	M 6 x 50
29	0 00 990 00 15	Bolzen mit Gewinde	Threaded pin	Boulon fileté	2	
30	0 00 990 01 15	Bolzen ohne Gewinde	Unthreaded pin	Boulon non fileté	2	
31	1 00 993 47 90	Filzstreifen	Felt strip	Bande de feutre	2	35 x 5 x 700
32	1 00 993 49 90	Filzstreifen	Felt strip	Bande de feutre	2	35 x 5 x 155
	0 00 993 73 90	Filzstreifen (Meterware)	Felt strip (by the metre)	Bande de feutre (au mètre)		
		Rücklauffilter	**Return flow filter**	**Filtre de retour**		
33	0 00 360 02 88	Rücklauffilter	Return flow filter	Filtre de retour	1	
34	0 00 996 78 27	Dichtring	Sealing ring	Bague d´étanchéité	1	⌀ 90 x 100 x 2
35	0 00 360 00 08	Filtergehäuse	Filter housing	Boîtier de filtre	1	
36	0 00 363 39 31	Filtereinsatz	Filter insert	Elément filtrant	1	
37	0 00 360 18 92	Verschlußschraube	Screw plug	Bouchon fileté	1	
38	0 00 990 01 09	Verschlußschraube	Screw plug	Vis de fermenture	1	
39	7 514 682 065	Spannstift	Slotted pin	Goupille élastipue	1	3 x 30
40	0 00 361 00 63	Drahthülse	Wire sleeve	Douille métallipue	1	
41	0 00 996 88 07	O-Ring	O-ring	Joint torique	1	⌀ 56,82 x 2,62
42	0 00 996 60 11	Dichtring	Sealing ring	Bague d´étanchéité	1	⌀ 70 x 79 x 2
43	7 236 677 131	Sechskantschraube	Hexagon head screw	Vis six pans	2	M 8 x 20
44	0 00 992 43 28	Federring	Spring washer	Rondelle ressort	2	8

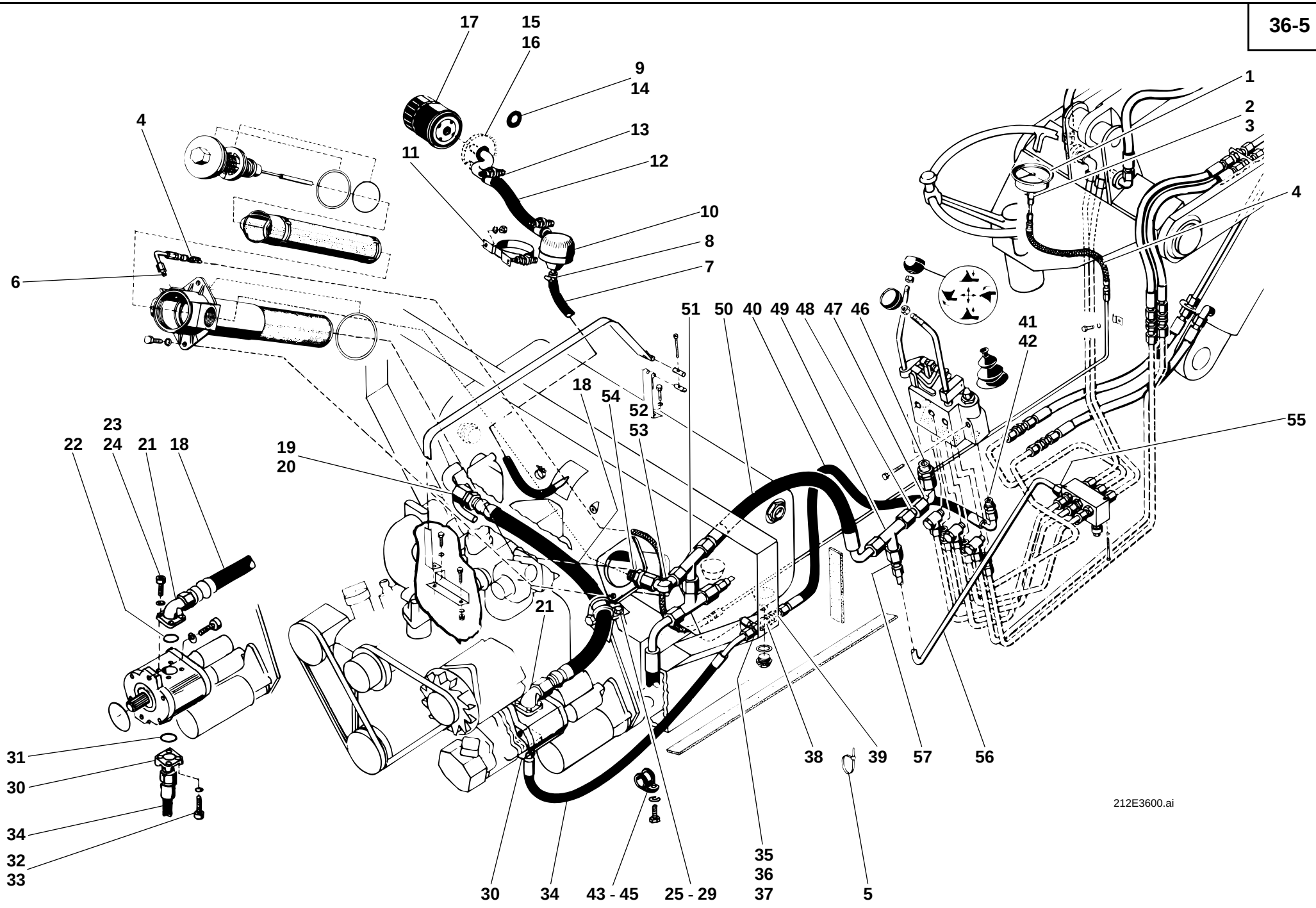
17
15
16
9
14
13
12
11
10
8
7
4
6
1
2
3
4
51
50
40
49
48
47
46
41
42
18
54
52
53
55
23
22
24
21
18
19
20
21
31
30
34
32
33
38
39
57
56
30
34
43 - 45
25 - 29
35
36
37
5
212E3600.ai

Pos. Item Pos.	Teil-Nummer Part no. No. pièce	Bezeichnung	Description	Désignation	Stück Qty. Qté.	Bemerkung Remarks Remarques
		Druckanzeige im Rücklauffilter	**Pressure gauge in the return flow filter**	**Indicateur de pression dans le filtre de retour**		
1	0 00 363 06 47	Manometer	Manometer	Manomètre	1	
2	0 00 363 77 17	Verschraubung	Screw connection	Raccord vissé	1	MAV 6-LR
3	7 593 641 113	Dichtring	Sealing ring	Bague d´étanchéité	1	⌀ 5 x 11
4	0 00 993 66 96	Schlauchleitung	Flexible line	Conduite flexible	1	NW 4 x 2800
5	0 00 993 13 15	Kabelband	Cable strap	Bande à câbles	3	
6	0 00 363 76 17	Verschraubung	Screw connection	Raccord vissé	1	
		Belüftungsfilter	**Breather**	**Filtre de ventilation**		
7	1 00 993 28 54	Schlauchleitung	Flexible line	Conduite flexible	1	NW 15 x 680
	0 00 993 67 58	Schlauchleitung (Meterware)	Flexible line (by the metre)	Conduite flexible (au mètre)		
8	0 00 993 28 28	Schelle	Clamp	Collier	2	17-19
9	0 00 996 30 42	Durchführungsring	Duct ring	Bague de passage	1	
10	0 00 363 02 04	Gehäuse	Housing	Boîtier	1	
11	0 00 993 29 28	Spannschelle	Clamp	Collier	1	
12	1 00 993 29 54	Schlauchleitung	Flexible line	Conduite flexible	1	NW 21 x 275
	0 00 993 21 54	Schlauchleitung (Meterware)	Flexible line (by the metre)	Conduite flexible (au mètre)		
13	0 00 993 31 31	Schelle	Clamp	Collier	2	25-27
14	0 00 996 30 42	Durchführungsring	Duct ring	Bague de passage	1	
15	1 21 360 06 93	Stutzen	Connection piece	Tubulure	1	
16	7 272 671 151	Senkschraube	Countersunk screw	Vis à tête fraisée	2	M 6 x 16
17	0 00 363 43 34	Ölfilter	Oil filter	Filtre à huile	1	
		Saugleitung Ölbehälter – Hydraulik-pumpe	**Suction line: oil tank – hydraulic pump**	**Conduite d'aspiration : réservoir d'huile – pompe hydraulique**		
18	0 00 993 95 58	Saugleitung	Suction line	Conduite d'aspiration	1	NW 20 x 660
19	7 788 010 558	Überwurfmutter	Union nut	Ecrou de raccord	1	AL 22
20	7 786 680 107	Schneidring	Olive	Olive	1	L 22
21	0 00 363 49 15	Winkelflanschverschraubung	Angle flange screw connection	Raccord vissé à bride angulaire	1	
22	0 00 996 67 05	O-Ring	O-ring	Joint torique	1	⌀ 24 x 2,5
23	7 252 678 033	Zylinderschraube	Cheese-head screw	Vis à tête cylindrique	4	M 6 x 22-10.9
24	7 481 682 005	Federring	Spring washer	Rondelle ressort	4	6

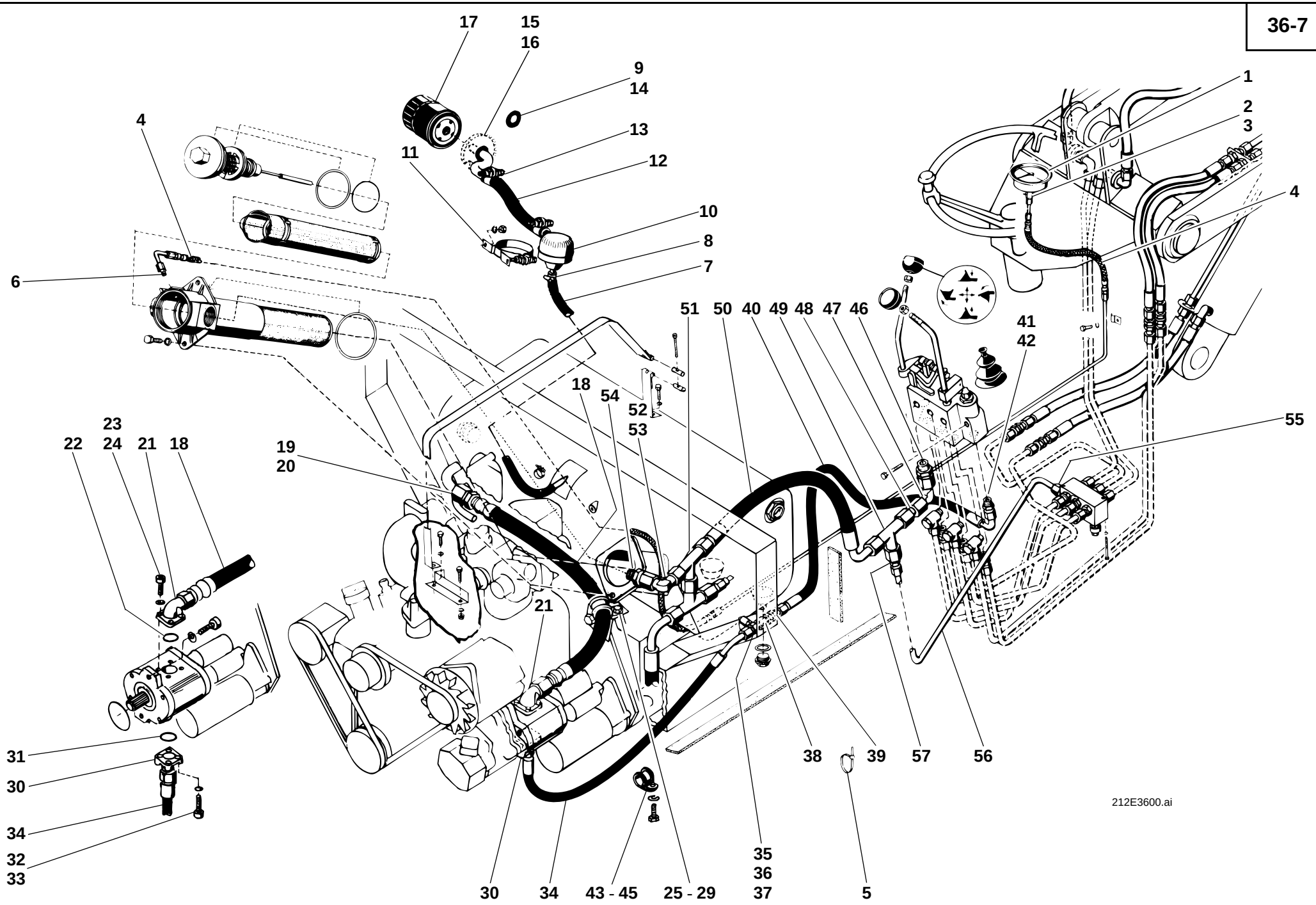
17
15
16
9
14
13
12
11
10
8
7
4
6
1
2
3
4
51
50
40
49
48
47
46
41
42
18
54
52
53
55
23
22
24
21
18
19
20
21
31
30
34
32
33
38
39
57
56
30
34
43 - 45
25 - 29
35
36
37
5
212E3600.ai

Pos. Item Pos.	Teil-Nummer Part no. No. pièce	Bezeichnung	Description	Désignation	Stück Qty. Qté.	Bemerkung Remarks Remarques
25	1 21 363 13 40	Halter	Bracket	Support	1	
26	0 00 993 64 28	Schelle	Clamp	Collier	1	ø 25
	0 00 993 35 31	Schelle	Clamp	Collier	1	ø 28/20
27	7 236 677 131	Sechskantschraube	Hexagon head screw	Vis six pans	1	M 8 x 20
28	0 00 992 43 28	Federring	Spring washer	Rondelle ressort	1	8
29	7 403 677 709	Sechskantmutter	Hexagon nut	Ecrou six pans	1	M 8
		Druckleitung Hydraulikpumpe – Steuergerät	**Pressure line: hydraulic pump – control valve**	**Conduite de pression : pomp hydraulique – distributeur**		
30	0 00 363 26 15	Gerade Flanschverschraubung	Straight flange screw connection	Raccord vissé à bride droit	1	
31	0 00 996 68 05	O-Ring	O-ring	Joint torique	1	⌀ 17 x 2,5
32	7 252 678 033	Zylinderschraube	Cheese-head screw	Vis à tête cylindrique	4	M 6 x 22-10.9
33	7 481 682 005	Federring	Spring washer	Rondelle ressort	4	6
34	0 00 993 99 58	Schlauchleitung	Flexible line	Conduite flexible	1	NW 12 x 810
35	0 00 363 64 17	Verschraubung	Screw connection	Raccord vissé	1	
36	0 00 363 88 17	Prüfanschluß	Test connection	Prise de mesure	1	M 10 x 1
37	0 00 363 00 63	Prüfanschluß	Test connection	Prise de mesure	1	M 8 x 1
38	0 00 363 31 64	Verschraubung	Screw connection	Raccord vissé	1	40
39	0 00 363 45 16	Verschraubung	Screw connection	Raccord vissé	1	SV 15-L
40	0 00 993 86 56	Schlauchleitung	Flexible line	Conduite flexible	1	NW 12 x 1000
41	0 00 363 03 15	Verschraubung	Screw connection	Raccord vissé	1	GE 15-LM
42	1 00 363 45 17	Einschraubverschraubung	Pipe fitting with a thread	Raccord fileté	1	
43	0 00 993 83 28	Schelle	Clamp	Collier	1	ø 20
44	7 236 677 131	Sechskantschraube	Hexagon head screw	Vis six pans	1	M 8 x 20
45	0 00 992 43 28	Federring	Spring washer	Rondelle ressort	1	8

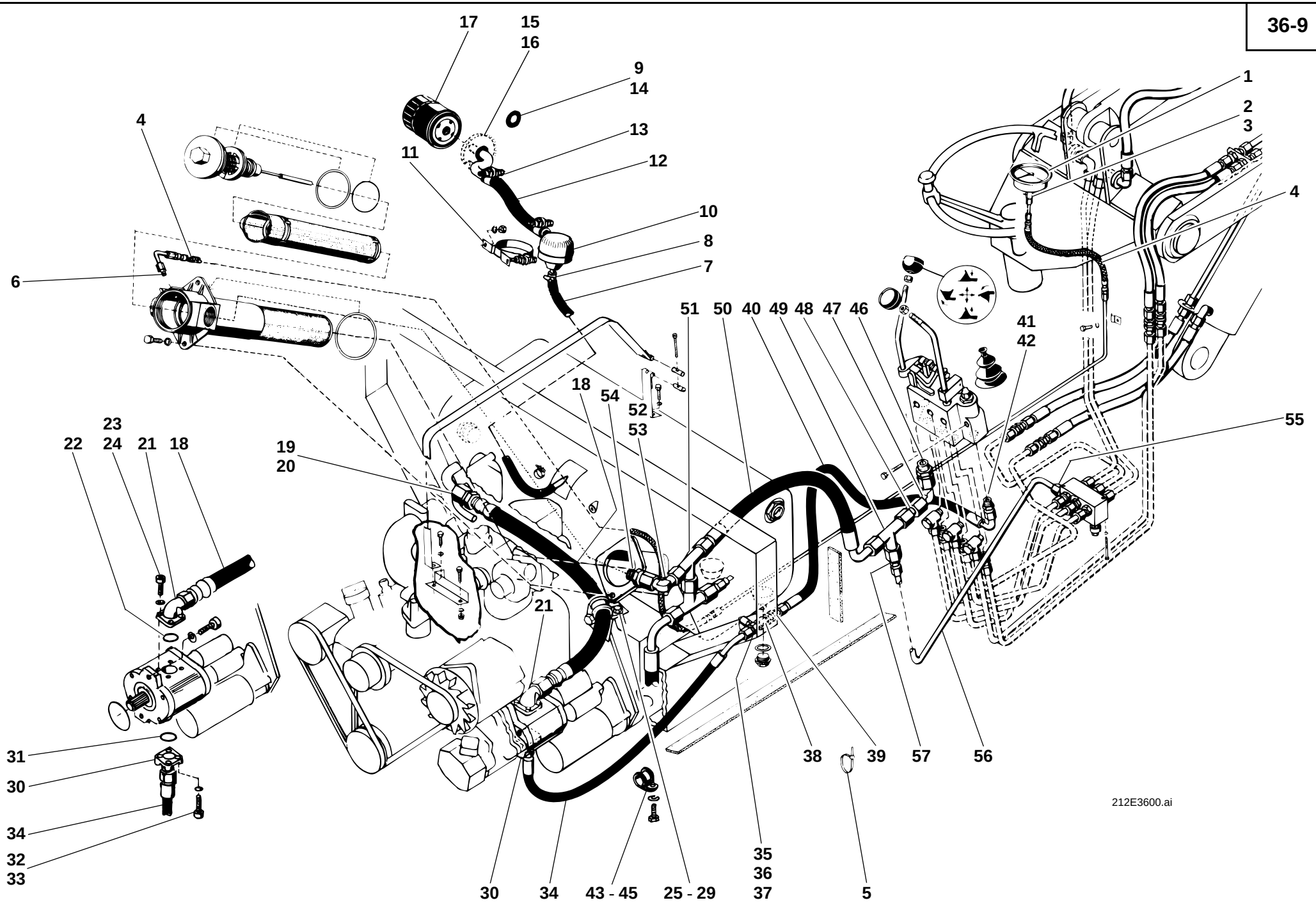
17
15
16
9
14
13
12
11
10
8
7
4
6
1
2
3
4
51
50
40
49
48
47
46
41
42
18
54
52
53
55
23
22
24
21
18
19
20
21
31
30
34
32
33
38
39
57
56
30
34
43 - 45
25 - 29
35
36
37
5
212E3600.ai

Pos. Item Pos.	Teil-Nummer Part no. No. pièce	Bezeichnung	Description	Désignation	Stück Qty. Qté.	Bemerkung Remarks Remarques
		Rücklaufleitung Steuergerät – Öl-behälter	**Return line: control valve – oil tank**	**Conduite de retour : distributeur – réservoir d'huile**		
46	0 00 363 50 15	Verschraubung	Screw connection	Raccord vissé	1	GE 18-LM
47	0 00 363 68 16	Verschraubung	Screw connection	Raccord vissé	1	evW 18-l
48	1 43 363 11 27	Rohrstück	Pipe	Tuyau	1	18 x 1,5 x 45
49	0 00 363 07 20	Verschraubung	Screw connection	Raccord vissé	1	TR 18/18/22-L
50	0 00 993 22 23	Schlauchleitung	Flexible line	Conduite flexible	1	NW 20 x 630
51	0 00 363 87 21	Verschraubung	Screw connection	Raccord vissé	1	evTR 22/18/22-L
52	0 00 363 59 15	Verschraubung	Screw connection	Raccord vissé	1	evW 22-L
53	1 21 363 19 27	Rohrstück	Pipe	Tuyau	1	22 x 1,5 x 45
54	0 00 363 14 16	Verschraubung	Screw connection	Raccord vissé	1	GE 22-LM
		Rücklaufleitung Sonderventil – Rücklaufleitung Steuergerät	**Return line (special valve) – return line (control valve)**	**Conduite de retour (clapet spécial) – conduite de retour (distributeur)**		
55	0 00 363 03 15	Verschraubung	Screw connection	Raccord vissé	1	GE 15-LM
56	1 42 363 16 27	Rohrleitung	Pipe line	Conduite	1	15 x 1,5 x 840
57	0 00 363 00 16	Reduzierung	Reducer	Pièce de réduction	1	KOR 18/15-L

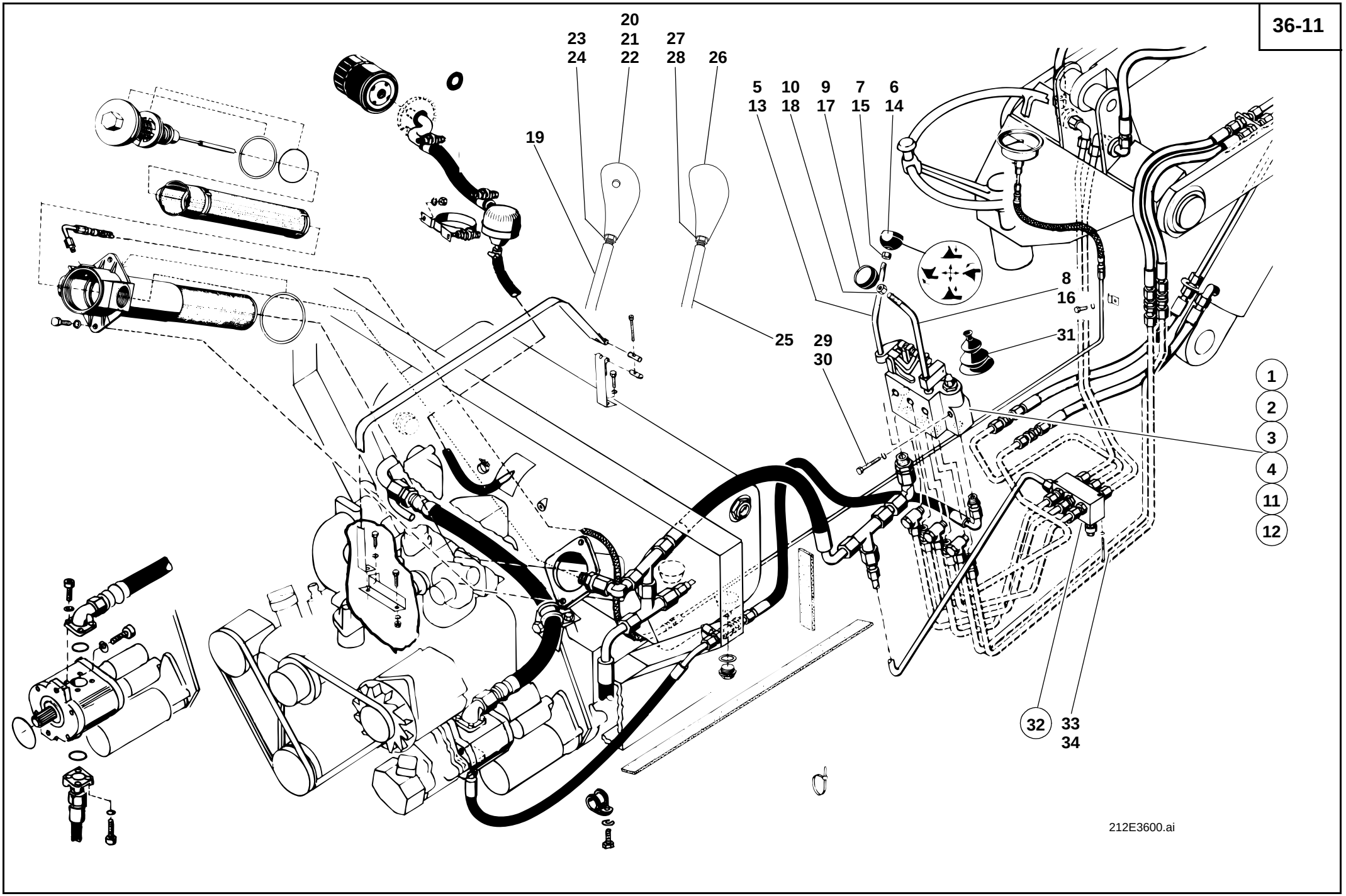
20
23
21
27
24
22
28
26
5
10
9
7
6
13
18
17
15
14
19
8
16
31
25
29
30
1
2
3
4
11
12
32
33
34
212E3600.ai

Pos. Item Pos.	Teil-Nummer Part no. No. pièce	Bezeichnung	Description	Désignation	Stück Qty. Qté.	Bemerkung Remarks Remarques
		Steuergerät →I 126 402	**Control valve →I 126 402**	**Distributeur →I 126 402**		
1	0 00 361 90 02	Steuergerät 2-Schieber (Serie)	Control valve (two-fold spool valve, standard)	Distributeur (double tiroir, standard)	1	145 bar
2	0 00 361 91 02	Steuergerät 3-Schieber (Serie)	Control valve (three-fold spool valve, standard)	Distributeur (triple tiroir, standard)	1	145 bar
3	0 00 361 00 85	Steuergerät 2-Schieber (Schwimmstellung)	Control valve (two-fold spool valve, float position)	Distributeur (double tiroir, position flottante)	1	145 bar
4	0 00 361 01 85	Steuergerät 3-Schieber (Schwimmstellung)	Control valve (three-fold spool valve, float position)	Distributeur (triple tiroir, position flottante)	1	145 bar
		Steuergerätbetätigung →I 126 402	**Control valve actuation →I 126 402**	**Actionnement du distributeur →I 126 402**		
5	1 21 361 06 18	Steuerhebel (1. u. 2. Steuerkreis)	Control lever (1st & 2nd control circuit)	Levier de commande (1er et 2e circuit hydraulique)	1	
6	0 00 996 81 30	Griff (1. u. 2. Steuerkreis)	Handle (1st & 2nd control circuit)	Poignée (1er et 2e circuit hydraulique)	1	
7	7 403 677 817	Sechskantmutter	Hexagon nut	Ecrou six pans	1	M 12
8	1 21 361 07 18	Steuerhebel (3. Steuerkreis)	Control lever (3rd control circuit)	Levier de commande (3e circuit hydr.)	1	
9	0 00 996 82 30	Griff (3. Steuerkreis)	Handle (3rd control circuit)	Poignée (3e circuit hydraulique)	1	
10	7 403 677 817	Sechskantmutter	Hexagon nut	Ecrou six pans	1	M 12
		Steuergerät I→ 126 403	**Control valve I→ 126 403**	**Distributeur I→ 126 403**		
11	0 00 361 85 85	Steuergerät 3-Schieber (Serie)	Control valve (three-fold spool valve, standard)	Distributeur (triple tiroir, standard)	1	180 bar
12	0 00 361 86 85	Steuergerät 3-Schieber (Schwimmstellung)	Control valve (three-fold spool valve, float position)	Distributeur (triple tiroir, position flottante)	1	180 bar
		Steuergerätbetätigung I→ 126 403 – →I 126 615	**Control valve actuation I→ 126 403 – →I 126 615**	**Actionnement du distributeur I→ 126 403 – →I 126 615**		
13	1 21 361 08 18	Steuerhebel (1. u. 2. Steuerkreis)	Control lever (1st & 2nd control circuit)	Levier de commande (1er et 2e circuit hydraulique)	1	
14	0 00 996 81 30	Griff (1. u. 2. Steuerkreis)	Handle (1st & 2nd control circuit)	Poignée (1er et 2e circuit hydraulique)	1	
15	7 403 677 817	Sechskantmutter	Hexagon nut	Ecrou six pans	1	M 12
16	1 21 361 07 18	Steuerhebel (3. Steuerkreis)	Control lever (3rd control circuit)	Levier de commande (3e circuit hydr.)	1	
17	0 00 996 82 30	Griff (3. Steuerkreis)	Handle (3rd control circuit)	Poignée (3e circuit hydraulique)	1	
18	7 403 677 817	Sechskantmutter	Hexagon nut	Ecrou six pans	1	M 12

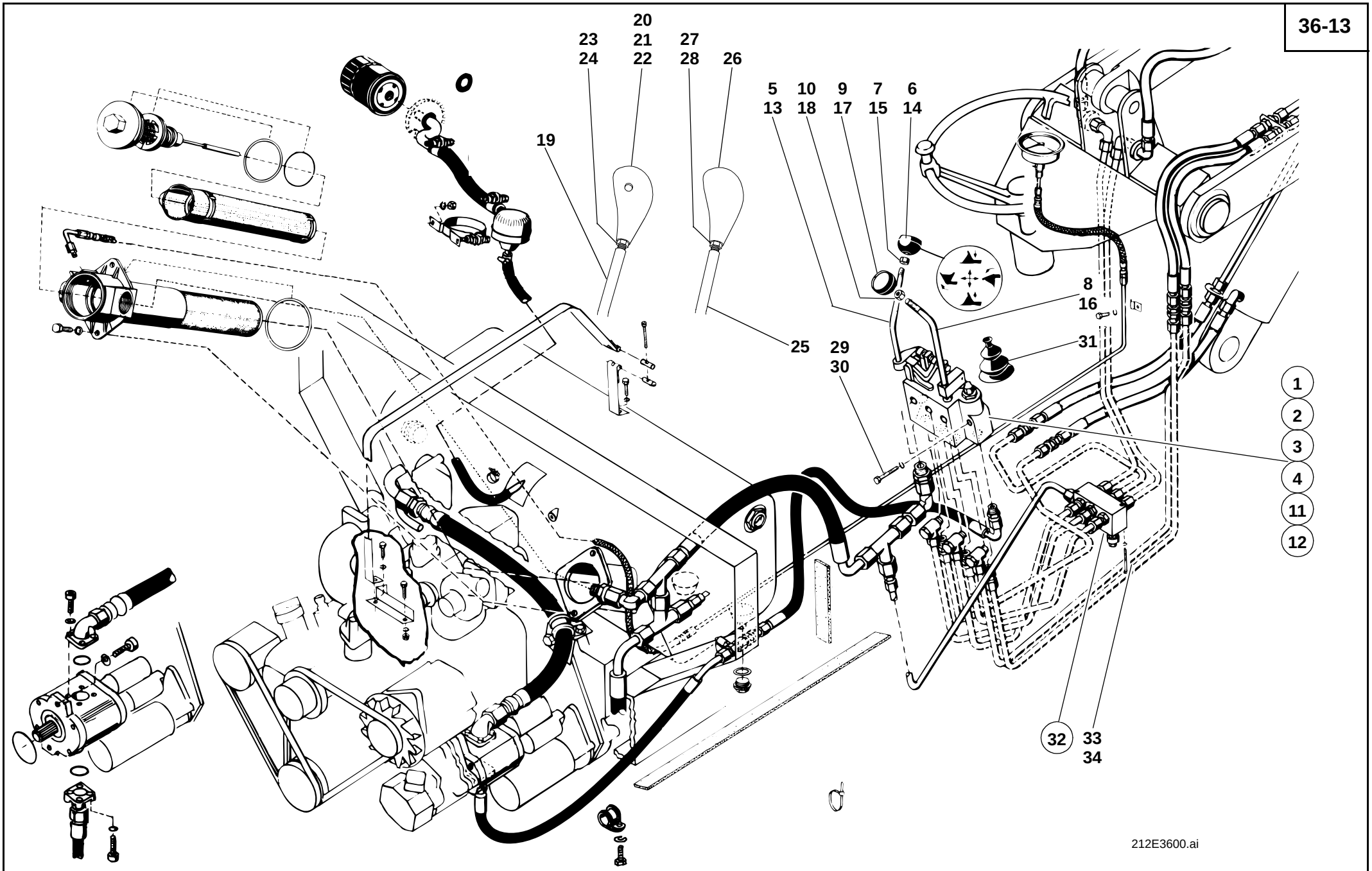
20
23 21 27
24 22 28 26
5 10 9 7 6
13 18 17 15 14
19
8
16
31
25 29
30
1
2
3
4
11
12
32 33
34
212E3600.ai

Pos. Item Pos.	Teil-Nummer Part no. No. pièce	Bezeichnung	Description	Désignation	Stück Qty. Qté.	Bemerkung Remarks Remarques
		Steuergerätbetätigung I→ 126 616	**Control valve actuation I→ 126 616**	**Actionnement du distributeur I→ 126 616**		
19	1 21 361 09 18	Steuerhebel (1. u. 2. Steuerkreis)	Control lever (1st & 2nd control circuit)	Levier de commande (1er et 2e circuit hydraulique)	1	
20	0 00 996 34 46	Schaltknopf (1. u. 2. Steuerkreis) mit elektr. Schalter f. Inchen	Button (1st & 2nd control circuit) with electrical inching switch	Bouton (1er et 2e circuit hydr.) avec interrupteur électrique pour réglage d'avancement	1	
21	7 571 646 012	Flachstecker	Flat plug	Fiche plate	2	
22	0 00 333 54 65	Steckhülsengehäuse	Socket housing	Boîtier de prise de courant	2	1-polig
23	7 403 677 815	Sechskantmutter	Hexagon nut	Ecrou six pans	1	M 10 x 1
24	7 403 677 817	Sechskantmutter	Hexagon nut	Ecrou six pans	1	M 12
25	1 21 361 10 18	Steuerhebel (3. Steuerkreis)	Control lever (3rd control circuit)	Levier de commande (3e circuit hydr.)	1	
26	0 00 996 43 46	Griff (3. Steuerkreis)	Handle (3rd control circuit)	Poignée (3e circuit hydraulique)	1	
27	7 403 677 815	Sechskantmutter	Hexagon nut	Ecrou six pans	1	M 10 x 1
28	7 403 677 817	Sechskantmutter	Hexagon nut	Ecrou six pans	1	M 12
		Befestigung Steuergeräte	Attachment of control valves	Fixation des distributeurs		
29	7 234 677 087	Sechskantschraube	Hexagon head screw	Vis six pans	3	242, M 8 x 55
30	0 00 992 43 28	Federring	Spring washer	Rondelle ressort	3	8
31	0 00 996 80 50	Faltenbalg	Bellows	Joint-soufflet	1-2	
	1 00 994 90 81	Sperre (Straßenfahrt)	Lock (long-haul travel)	Arrêt (déplacement sur voie publique)	1	
	1 32 416 01 27	Sperre (3. Steuerkreis)	Lock (3rd control circuit)	Arrêt (3e circuit hydraulique)	1	
		Sonderventil	**Special valve**	**Clapet spécial**		
32	0 00 361 67 83	Sonderventil	Special valve	Clapet spécial	1	
33	7 234 677 056	Sechskantschraube	Hexagon head screw	Vis six pans	2	M 6 x 70
34	0 00 992 41 28	Federring	Spring washer	Rondelle ressort	2	6
		Einzelteile für Steuergeräte und Sonderventil siehe Seiten 36-16 – 36-18	See pages 36-16 – 36-18 for component parts of control valves and special valve	Voir pages 36-16 – 36-18 pour pièces constitutives des distributeurs et du clapet spécial		

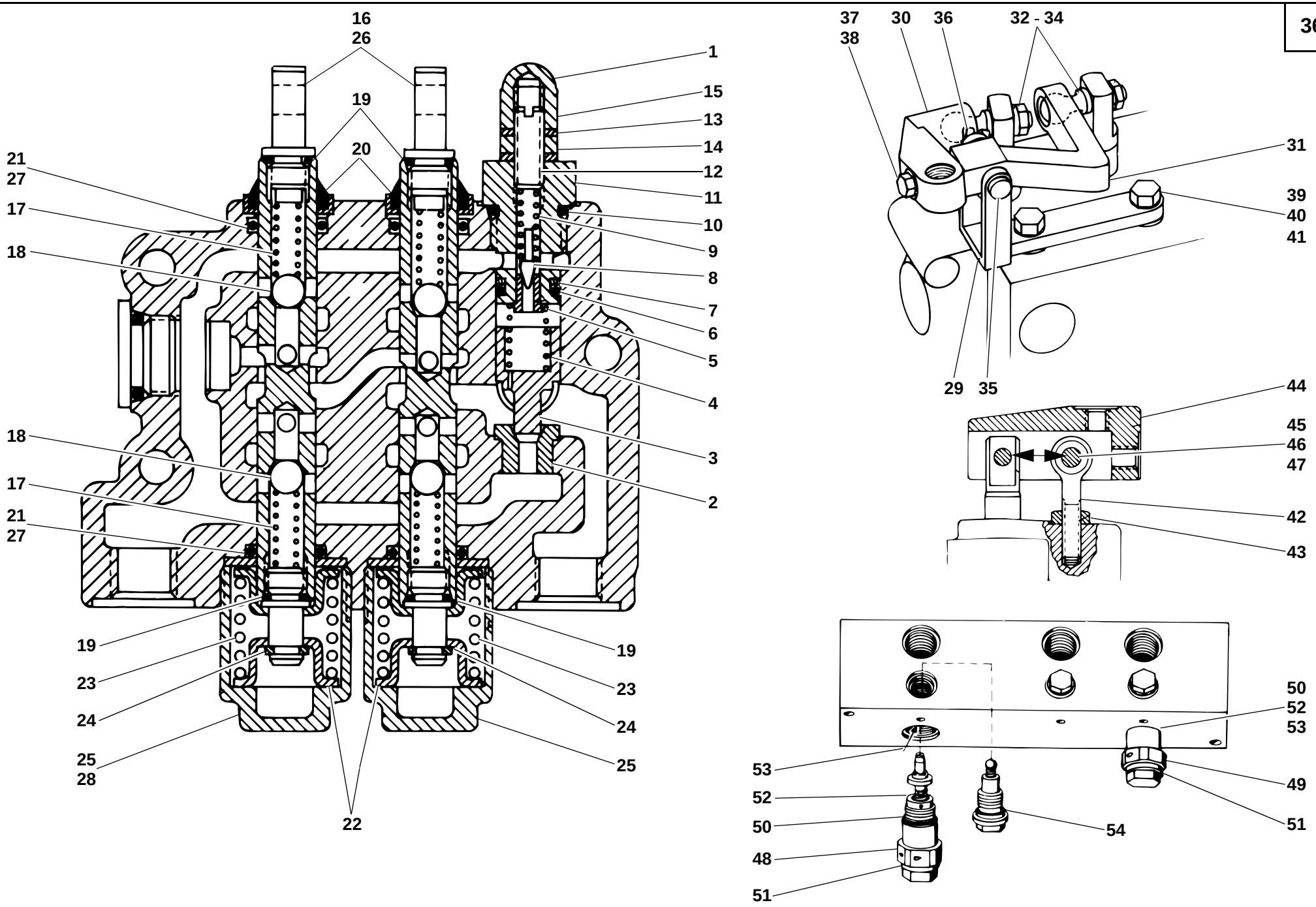
16
26
19
20
21
27
17
18
1
15
13
14
12
11
10
9
8
7
6
5
4
3
2
18
17
21
27
19
23
24
25
28
22
19
23
24
25
37
38
30
36
32 - 34
31
39
40
41
29
35
44
45
46
47
42
43
50
52
53
53
52
50
48
51
54
49
51

212e3603.ai

Pos. Item Pos.	Teil-Nummer Part no. No. pièce	Bezeichnung	Description	Désignation	Stück Qty. Qté.	Bemerkung Remarks Remarques
		Einzelteile für Steuergeräte	**Control valves: component parts**	**Distributeurs : pièces constitutives**		
1	0 00 361 31 83	Hauptüberdruckventil	Main pressure relief valve	Limiteur de pression principal	1	
2	0 00 361 33 83	Ventilsitz (im Gehäuse)	Valve seat (in housing)	Siège de clapet (dans le boîtier)	1	
3	0 00 361 34 83	Ventileinsatz	Valve insert	Elément de valve	1	
4	0 00 992 50 03	Feder	Spring	Ressort	1	
5	0 00 361 35 83	Ventilsitz	Valve seat	Siège de clapet	1	
6	0 00 996 74 06	O-Ring	O-ring	Joint torique	1	104 x 14,1 A
7	0 00 996 97 28	Stützring	Prop ring	Bague d'appui	1	109 x 14,1 T
8	0 00 361 36 83	Ventilkegel	Valve cone	Cône de soupape	1	
9	0 00 992 51 03	Feder	Spring	Ressort	1	
10	0 00 996 73 06	O-Ring	O-ring	Joint torique	1	105 x 8 L
11	0 00 363 08 21	Einschraubteil	Threaded part	Pièce filetée	1	
12	0 00 995 11 69	Schraube	Screw	Vis	1	27 x 53
13	0 00 996 86 06	Dichtring	Sealing ring	Bague d'étanchéité	2	103 x 4
14	0 00 990 62 24	Mutter	Nut	Ecrou	1	17 x 36
15	0 00 990 63 24	Hutmutter	Cap nut	Ecrou borgne	1	37 x 5
16	0 00 361 39 83	Steuerschieber (Serie)	Spool (standard)	Tiroir (standard)	2-3	
17	0 00 992 52 03	Feder	Spring	Ressort	4-6	
18	0 00 994 03 80	Kugel	Ball	Bille	4-6	98 x 24
19	0 00 996 23 07	O-Ring	O-ring	Joint torique	4-6	105 x 4 L
20	0 00 996 26 27	Abstreifer	Scraper	Racleur	2-3	
21	0 00 996 46 07	O-Ring	O-ring	Joint torique	4-6	104 x 114 A
22	0 21 361 05 25	Federführung	Spring guide	Guidage de ressort	4-6	
23	0 00 992 53 03	Feder	Spring	Ressort	2-3	
24	0 21 361 00 51	Klemmstück	Clamping piece	Pièce de serrage	2-3	
25	0 21 361 06 25	Abdeckkappe	Cap	Chape	2-3	
26	0 00 361 98 83	Steuerschieber (Schwimmstellung)	Spool (float position)	Tiroir (position flottante)	1	
27	0 00 996 34 08	O-Ring	O-ring	Joint torique	1	104 x 122 A
28	0 00 361 00 53	Abdeckkappe	Cap	Chape	1	
		Bei Ersatzbedarf von Steuerschieber Farbkennzeichnung schwarz, blau, gelb oder grün beachten!	Observe black, blue, yellow or green colour coding for all spare parts orders of spools!	Tenir compte du codage couleurs (noir, bleu, jaune ou vert) pour toute commande de pièces détachées pour le tiroir !		

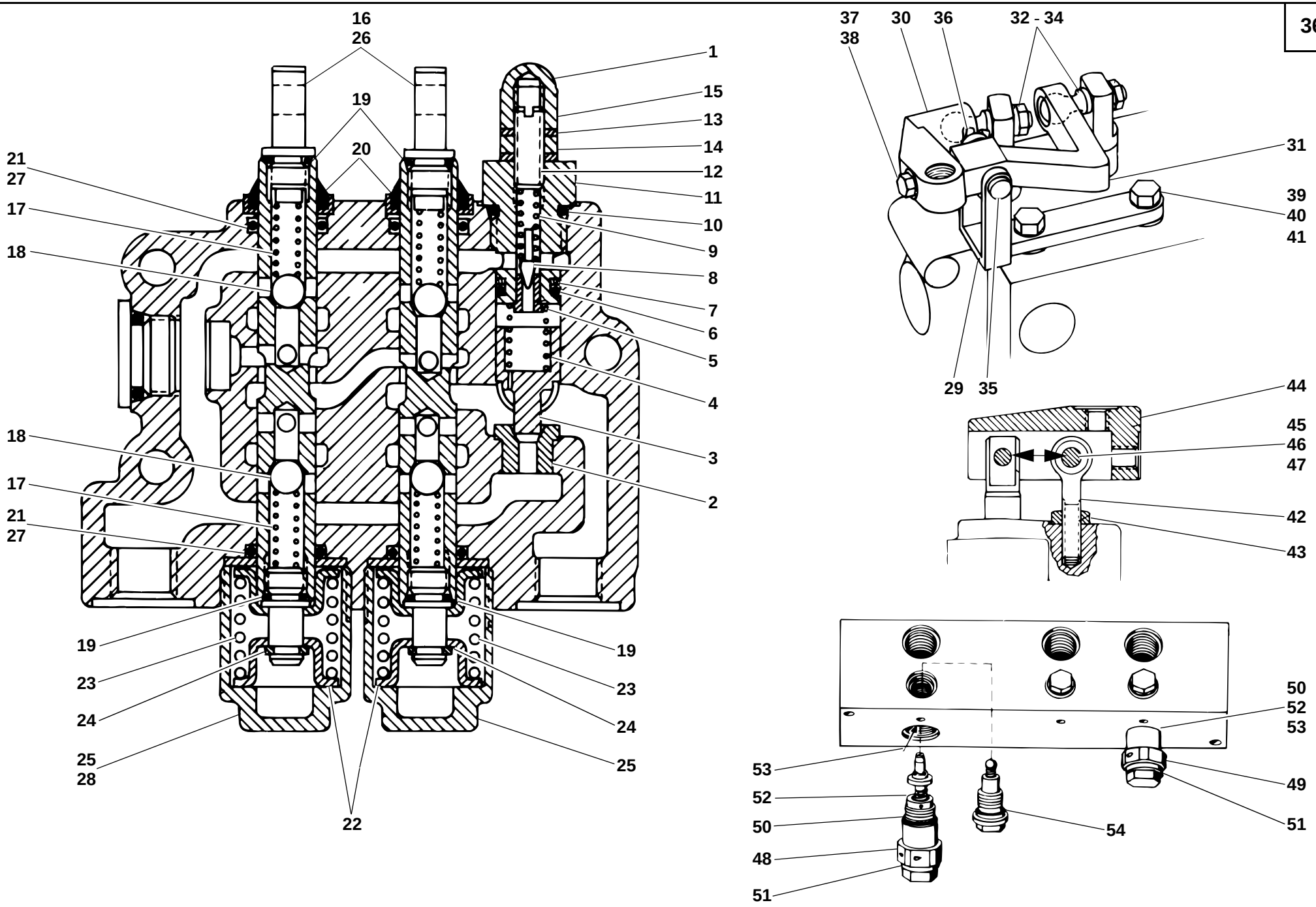
16
26
19
20
21
27
17
18
1
15
13
14
12
11
10
9
8
7
6
5
4
3
2
18
17
21
27
19
23
24
25
28
22
19
23
24
25
37
38
30
36
32 - 34
31
39
40
41
29
35
44
45
46
47
42
43
50
52
53
53
52
50
48
51
54
49
51

212e3603.ai

Pos. Item Pos.	Teil-Nummer Part no. No. pièce	Bezeichnung	Description	Désignation	Stück Qty. Qté.	Bemerkung Remarks Remarques
29	0 00 361 00 40	Halterung	Bracket	Support	1	
30	0 00 361 00 19	Lagerung	Bearing	Logement	1	
31	0 00 361 00 18	Hebel	Lever	Levier	1	
32	0 00 994 01 32	Kugelzapfen	Ball pin	Pivot à rotule	2	M 8
33	7 401 677 005	Sechskantmutter	Hexagon nut	Ecrou six pans	2	M 8
34	0 00 992 43 28	Federring	Spring washer	Rondelle ressort	2	8
35	0 00 990 63 13	Gelenkbolzen	Pivot pin	Axe de l'articulation	1	
36	0 00 992 77 30	Sicherungsblech	Tab washer	Tôle-frein	1	
37	7 236 677 078	Sechskantschraube	Hexagon head screw	Vis six pans	1	242, M 6 x 12
38	7 451 680 009	Scheibe	Washer	Rondelle	1	6,4
39	7 236 677 130	Sechskantschraube	Hexagon head screw	Vis six pans	2	242, M 8 x 18
40	0 00 992 43 28	Federring	Spring washer	Rondelle ressort	2	8
41	7 451 680 011	Scheibe	Washer	Rondelle	4	8,4
42	0 00 995 12 69	Augenschraube	Eye bolt	Boulon à oeillet	1	
43	7 403 677 709	Sechskantmutter	Hexagon nut	Ecrou six pans	1	M 8
44	0 00 994 84 30	Lagerung	Bearing	Logement	1	
45	0 00 990 24 13	Gelenkbolzen	Pivot pin	Axe de l'articulation	2	
46	7 451 680 011	Scheibe	Washer	Rondelle	2	8,4
47	7 530 680 028	Splint	Split pin	Goupille fendue	2	2 x 15
		Einzelteile für Sonderventil	**Special valve: component parts**	**Clapet spécial : pièces constitutives**		
48	0 00 361 16 84	Druckbegrenzungsventil	Pressure relief valve	Limiteur de pression	1	210 bar
49	0 00 361 17 84	Druckbegrenzungsventil	Pressure relief valve	Limiteur de pression	1	120 bar
50	0 00 996 70 08	O-Ring	O-ring	Joint torique	1-2	16 x 2,5
51	7 593 641 025	Dichtring	Sealing ring	Bague d'étanchéité	1-2	16 x 22-Cu
52	7 464 680 071	Paßscheibe	Shim ring	Rondelle d'ajustage	1-5	ø 5/10 x 0,3
53	0 00 996 81 32	USIT-Ring	USIT ring	Bague USIT	1-2	10,7 x 16 x 1,5
54	0 00 996 71 08	O-Ring	O-ring	Joint torique	1-3	11 x 2

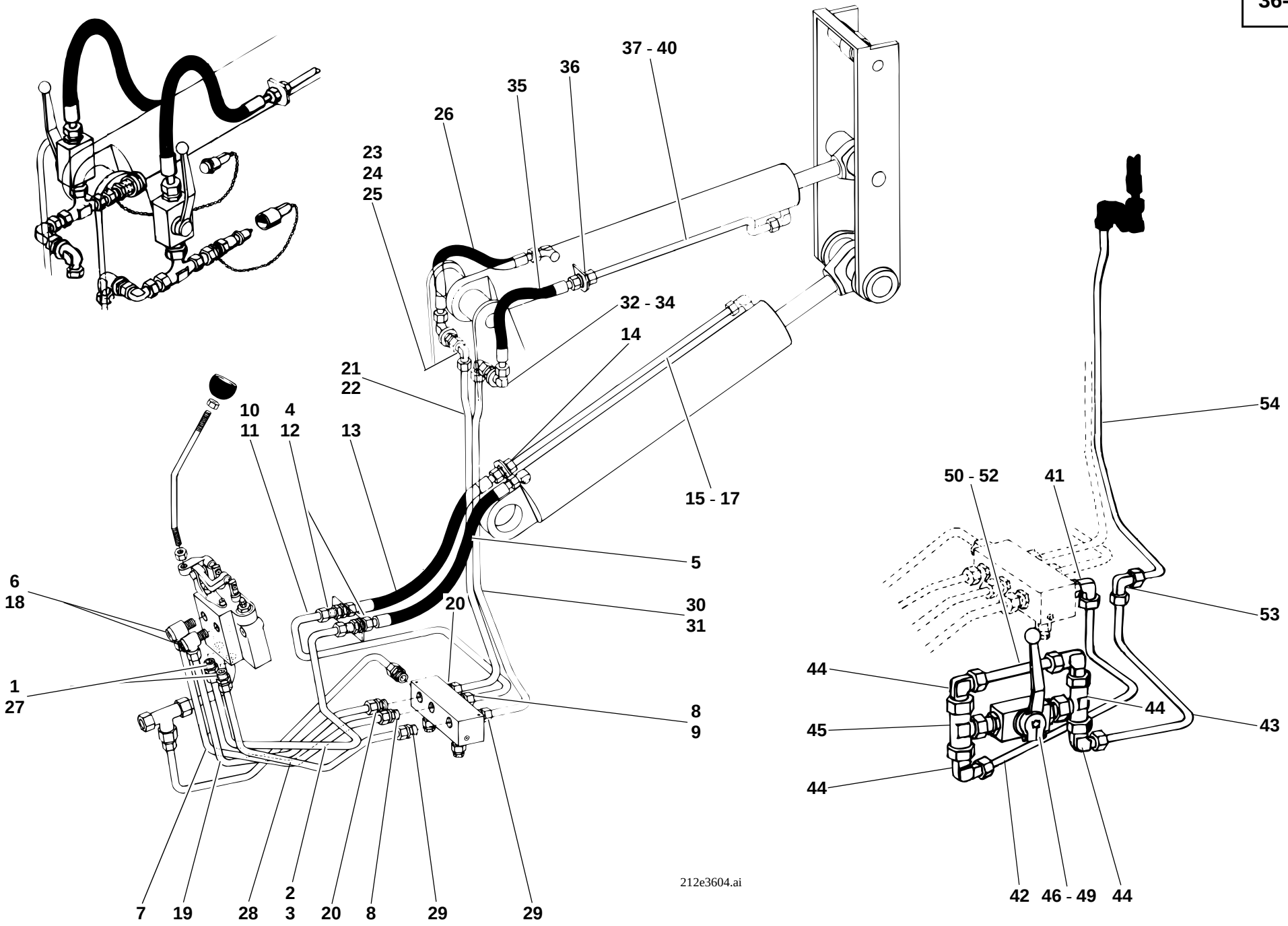
37 - 40
36
35
26
23
24
25
32 - 34
14
21
22
10
11
4
12
13
15 - 17
5
6
18
20
30
31
1
27
8
9
2
3
7
19
28
20
8
29
29
212e3604.ai
54
50 - 52
41
53
44
44
45
43
44
42
46 - 49
44

Pos. Item Pos.	Teil-Nummer Part no. No. pièce	Bezeichnung	Description	Désignation	Stück Qty. Qté.	Bemerkung Remarks Remarques
		Druckleitung Steuergerät – Hubzylinder („Heben“)	**Pressure line: control valve – lift ram (lift)**	**Conduite de pression : distributeur – vérin de levage (lever)**		
1	0 00 363 03 15	Verschraubung	Screw connection	Raccord vissé	1	GE 15-LM
2	1 42 363 28 24	Rohrleitung	Pipe line	Conduite	1	→| 120 269, 15 x 1,5 x 740
3	1 35 363 00 24	Rohrleitung	Pipe line	Conduite	1	|→ 120 270, 15 x 1,5 x 890
4	0 00 363 45 16	Verschraubung	Screw connection	Raccord vissé	1	SV 15-LM
5	0 00 993 13 19	Schlauchleitung	Flexible line	Conduite flexible	1	NW 12 x 700
		Druckleitung Steuergerät – Hubzylinder („Senken“)	**Pressure line: control valve – lift ram (lower)**	**Conduite de pression : distributeur – vérin de levage (abaisser)**		
6	0 00 363 53 15	Verschraubung	Screw connection	Raccord vissé	1	DSVW 15-LM
7	1 42 363 29 24	Rohrleitung	Pipe line	Conduite	1	15 x 1,5 x 745
8	0 00 363 03 15	Verschraubung	Screw connection	Raccord vissé	2	GE 15-LM
9	0 00 363 66 15	Verschraubung	Screw connection	Raccord vissé	1	evW 15-L
10	1 21 363 97 24	Rohrleitung	Pipe line	Conduite	1	→| 120 269, 15 x 1,5 x 810
11	1 35 363 01 24	Rohrleitung	Pipe line	Conduite	1	|→ 120 270, 15 x 1,5 x 600
12	0 00 363 45 16	Verschraubung	Screw connection	Raccord vissé	1	SV 15-LM
13	0 00 993 13 96	Schlauchleitung	Flexible line	Conduite flexible	1	NW 12 x 700
14	0 00 363 06 15	Verschraubung	Screw connection	Raccord vissé	1	G 15-L
15	1 21 363 20 24	Rohrleitung	Pipe line	Conduite	1	15 x 1,5 x 650
16	7 788 010 556	Überwurfmutter	Union nut	Ecrou de raccord	2	AL 15
17	7 786 680 105	Schneidring	Olive	Olive	2	L 15
		Druckleitung Steuergerät – Kippzylinder („Auskippen“)	**Pressure line: control valve – tilt ram (dump out)**	**Conduite de pression : distributeur – vérin de cavage (déverser)**		
18	0 00 363 53 15	Verschraubung	Screw connection	Raccord vissé	1	DSVW 15-LM
19	1 42 363 74 24	Rohrleitung	Pipe line	Conduite	1	15 x 1,5 x 760
20	0 00 363 03 15	Verschraubung	Screw connection	Raccord vissé	2	GE 15-LM
21	1 21 363 98 24	Rohrleitung	Pipe line	Conduite	1	→| 120 269, 15 x 1,5 x 975
22	1 35 363 04 24	Rohrleitung	Pipe line	Conduite	1	|→ 120 270, 15 x 1,5 x 1035
23	0 00 363 66 15	Verschraubung	Screw connection	Raccord vissé	1	evW 15-L
24	0 00 363 21 17	Verschraubung	Screw connection	Raccord vissé	1	WSV 15-L
25	1 00 993 31 66	Scheibe	Washer	Rondelle	2	ø 22
26	0 00 993 27 26	Schlauchleitung	Flexible line	Conduite flexible	1	NW 12 x 540

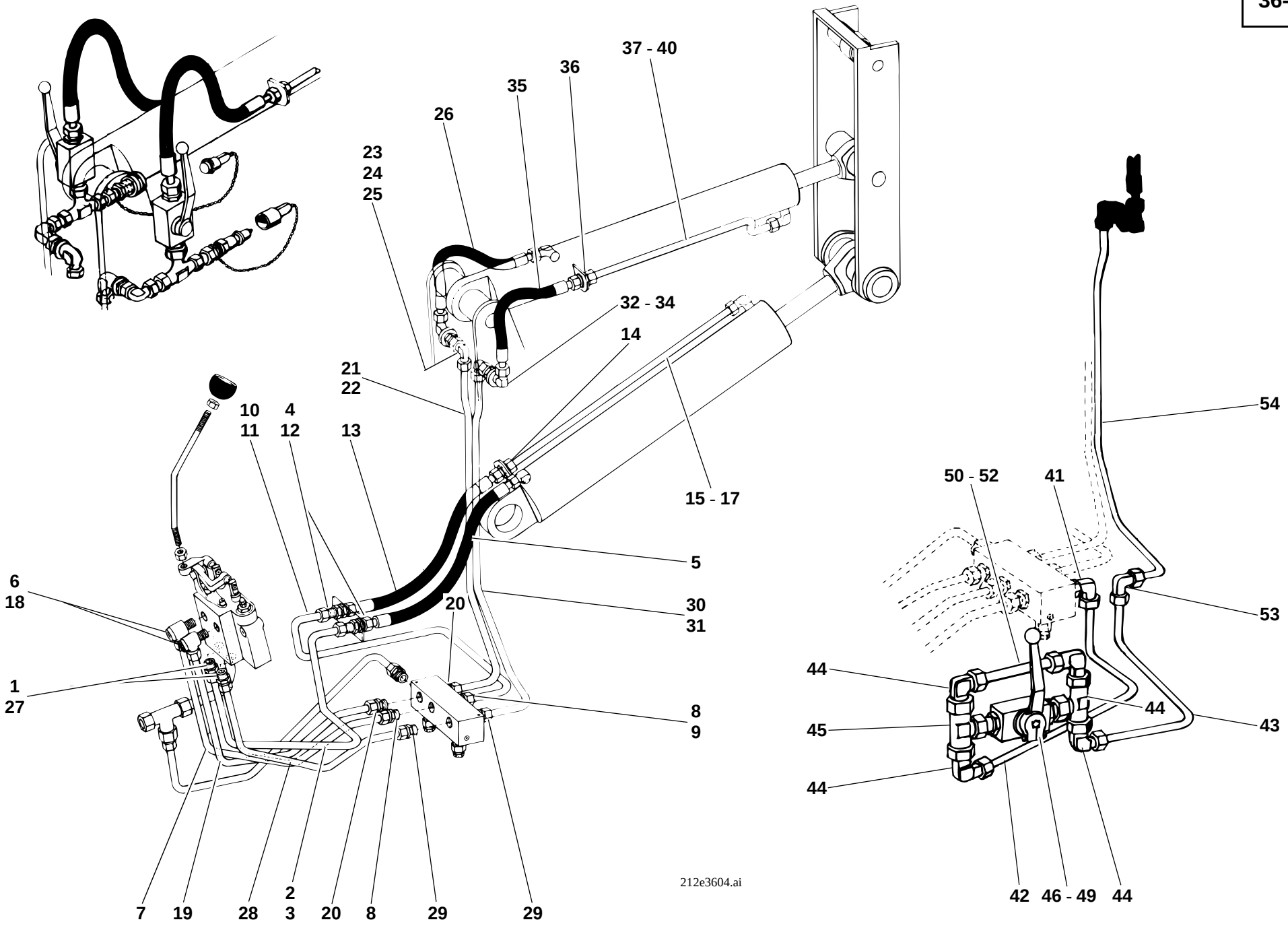
37 - 40
36
35
26
23
24
25
32 - 34
14
21
22
10
11
4
12
13
15 - 17
5
6
18
20
30
31
1
27
8
9
2
3
7
19
28
20
8
29
29
212e3604.ai
54
50 - 52
41
53
44
44
45
43
44
42
46 - 49
44

Pos. Item Pos.	Teil-Nummer Part no. No. pièce	Bezeichnung	Description	Désignation	Stück Qty. Qté.	Bemerkung Remarks Remarques
		Druckleitung – Steuergerät – Kippzylinder („Einkippen“)	**Pressure line: control valve – tilt ram (tilt back)**	**Conduite de pression : distributeur – vérin de cavage (caver)**		
27	0 00 363 03 15	Verschraubung	Screw connection	Raccord vissé	1	GE 15-LM
28	1 42 363 33 24	Rohrleitung	Pipe line	Conduite	1	15 x 1,5 x 620
29	0 00 363 03 15	Verschraubung	Screw connection	Raccord vissé	2	GE 15-LM
30	1 21 363 99 24	Rohrleitung	Pipe line	Conduite	1	→| 120 269, 15 x 1,5 x 1025
31	1 35 363 05 24	Rohrleitung	Pipe line	Conduite	1	|→ 120 270, 15 x 1,5 x 985
32	0 00 363 66 15	Verschraubung	Screw connection	Raccord vissé	1	evW 15-L
33	0 00 363 21 17	Verschraubung	Screw connection	Raccord vissé	1	WSV 15-L
34	1 00 993 31 66	Scheibe	Washer	Rondelle	2	ø 22
35	0 00 993 27 26	Schlauchleitung	Flexible line	Conduite flexible	1	NW 12 x 540
36	0 00 363 06 15	Verschraubung	Screw connection	Raccord vissé	1	G 15-L
37	1 21 363 48 24	Rohrleitung	Pipe line	Conduite	1	→| 120 269, 15 x 1,5 x 550
38	1 21 363 31 25	Rohrleitung	Pipe line	Conduite	1	|→ 120 270, 15 x 1,5 x 580
39	7 788 010 556	Überwurfmutter	Union nut	Ecrou de raccord	2	AL 15
40	7 786 680 105	Schneidring	Olive	Olive	2	L 15
		Druckleitung – Steuergerät – Kippzylinder („Einkippen“) bei Anbau Hubmast Typ 400 oder 600	**Pressure line: control valve – tilt ram (tilt back) with model 400 or 600 fork lift mast**	**Conduite de pression : distributeur – vérin de cavage (caver) avec rampe élévatrice modèle 400 ou 600**		
41	0 00 363 03 15	Verschraubung	Screw connection	Raccord vissé	1	evW 15-L
42	1 21 363 07 25	Rohrleitung	Pipe line	Conduite	1	15 x 1,5 x 530
43	1 21 363 06 25	Rohrleitung	Pipe line	Conduite	1	15 x 1,5 x 490
44	0 00 363 66 15	Verschraubung	Screw connection	Raccord vissé	4	evW 15-L
45	0 00 363 63 15	Verschraubung	Screw connection	Raccord vissé	2	evT 15-L
46	1 00 361 77 83	Blockkugelhahn	Ball valve	Robinet à boisseau sphérique	1	
47	7 236 677 078	Sechskantschraube	Hexagon head screw	Vis six pans	2	M 6 x 12
48	0 00 992 41 28	Federring	Spring washer	Rondelle ressort	2	6
49	0 00 996 71 30	Hebel	Lever	Levier	1	
50	1 21 360 07 91	Rohr (mit Blende)	Pipe (with orifice)	Tuyau (avec orifice)	1	3 mm
51	7 788 010 556	Überwurfmutter	Union nut	Ecrou de raccord	2	AL 15
52	7 786 680 105	Schneidring	Olive	Olive	2	L 15
53	0 00 363 38 17	Verschraubung	Screw connection	Raccord vissé	1	W 15-L
54	1 21 363 05 25	Rohrleitung	Pipe line	Conduite	1	15 x 1,5 x 965

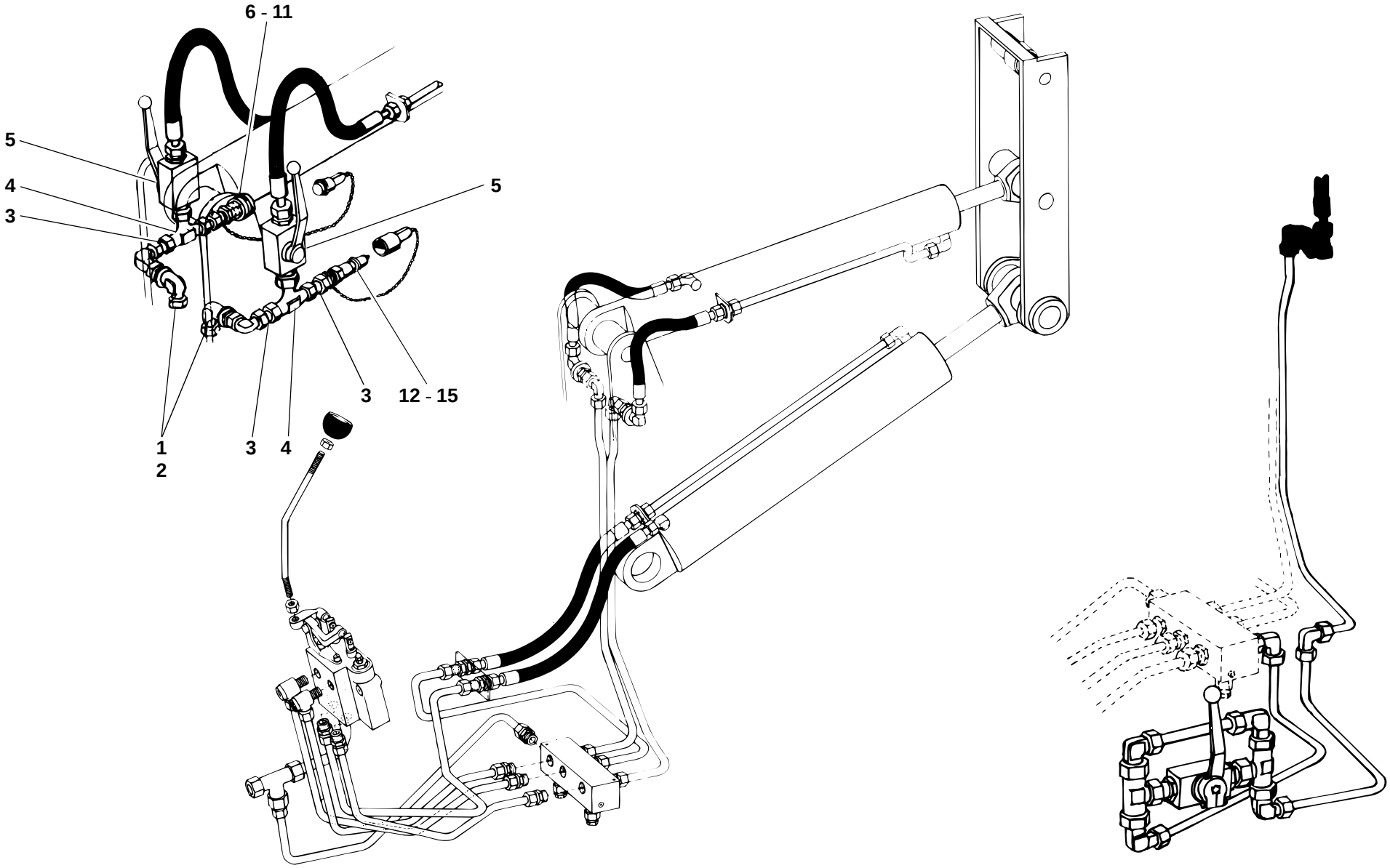

212e3604.ai

Pos. Item Pos.	Teil-Nummer Part no. No. pièce	Bezeichnung	Description	Désignation	Stück Qty. Qté.	Bemerkung Remarks Remarques
		Anbausatz hydr. Kupplungen am Kippzylinder	**Mounting kit: hydraulic couplings on tilt ram**	**Garniture de montage : raccords hydrauliques sur vérin de cavage**		
1	0 00 363 66 15	Verschraubung	Screw connection	Raccord vissé	2-4	evW 15-L
2	0 00 363 45 16	Verschraubung	Screw connection	Raccord vissé	2	SV 15-L
3	0 00 363 31 64	Verschraubung	Screw connection	Raccord vissé	2-4	40
4	0 00 363 63 15	Verschraubung	Screw connection	Raccord vissé	2	evT 15-L
5	0 00 361 61 81	Blockkugelhahn	Ball valve	Robinet à boisseau sphérique	2	
6	0 00 363 84 48	Kupplungsdose	Coupling socket	Raccord femelles	1	
7	0 00 996 15 06	O-Ring	O-ring	Joint torique	1	
8	0 00 996 73 28	Stützring	Prop ring	Bague d’appui	1	
9	0 00 996 50 51	Staubstopfen	Dust plug	Cache-poussière	1	
10	0 00 363 31 66	Kupplungsdose (flachdichtend)	Coupling socket (flat seal)	Raccord femelle (joint plat)	1	
11	0 00 996 22 52	Klappdeckel	Spring cover	Couvercle à ressort	1	
12	0 00 363 85 48	Kupplungsstecker	Coupling plug	Raccord mâle	1	
13	0 00 996 51 51	Staubkappe	Dust cap	Cache-poussière	1	
14	0 00 363 30 66	Kupplungsstecker (flachdichtend)	Coupling plug (flat seal)	Raccord mâle (joint plat)	1	
15	0 00 996 17 52	Staubkappe	Dust cap	Cache-poussière	1	
		Bei Ersatzbedarf von Kupplungsstecker und Kupplungsdose Ausführung beachten!	Observe version for spare parts orders of coupling plugs and coupling sockets!	Tenir compte de la version pour toute commande de pièces détachées pour raccords mâles et femelles!		

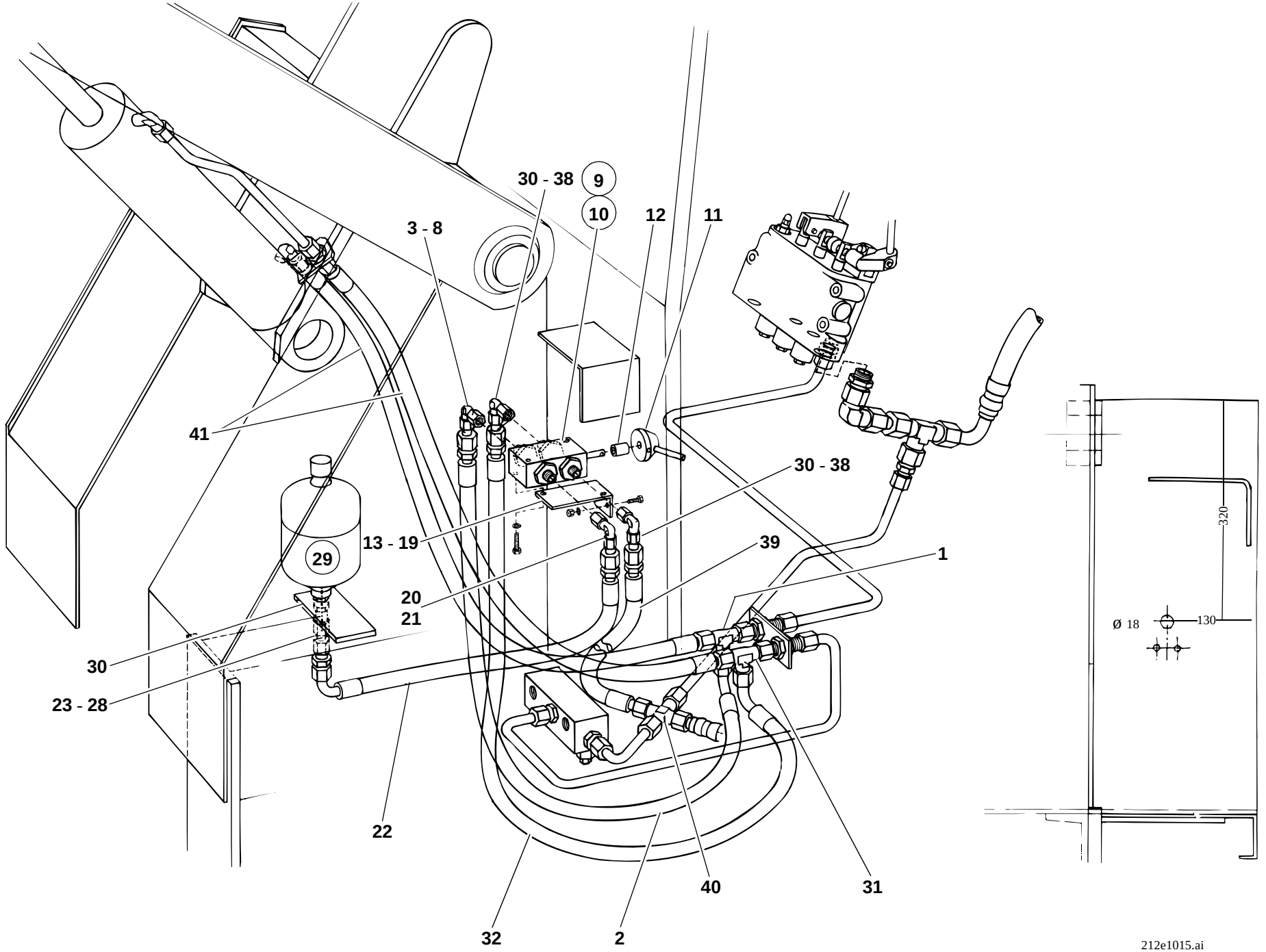
30 - 38
9
10
12
11
3 - 8
41
30 - 38
13 - 19
29
39
1
20
21
30
23 - 28
22
40
31
32
2
320
Ø 18
130
212e1015.ai

Pos. Item Pos.	Teil-Nummer Part no. No. pièce	Bezeichnung	Description	Désignation	Stück Qty. Qté.	Bemerkung Remarks Remarques
		Laststabilisator für Ladeanlage mit Kugelhahn	**Load stabilizer for loader unit with ball-type cock**	**Stabilisateur de charge pour équipement chargeur avec robinet à bille**		
		Druckleitung Hubzylinder heben – Kugelhahn – Druckspeicher – Sonderventil	**Pressure line: lift ram (lower) – ball-type cock – pressure accumulator – special valve**	**Conduite de pression: vérin de levage (lever) – robinet à bille – accumulateur de pression – clapet spécial**		
1	0 00 363 65 15	Verschraubung	Screw connection	Raccord vissé	1	evL 15-L
2	0 00 993 80 89	Schlauchleitung	Flexible line	Conduite flexible	1	NW 12 x 830
3	0 00 363 07 83	Reduzierstück	Reducer	Pièce de réduction	1	ø 15
4	7 788 010 556	Überwurfmutter	Union nut	Ecrou de raccord	1	AL 15
5	7 786 680 105	Schneidring	Olive	Olive	1	L 15
6	0 00 363 50 16	Verschraubung	Screw connection	Raccord vissé	1	evW 10-L
7	7 788 010 554	Überwurfmutter	Union nut	Ecrou de raccord	1	AL 10
8	7 786 680 103	Schneidring	Olive	Olive	1	L 10
9	0 00 361 01 87	Doppelkugelhahn (kurze Welle)	Double ball-type cock (short shaft)	Robinet à bille double (arbre court)	1	
10	0 00 361 41 87	Doppelkugelhahn (lange Welle)	Double ball-type cock (long shaft)	Robinet à bille double (arbre long)	1	
11	0 00 080 36 70	Griff	Handle	Poignée	1	
12	1 00 993 93 73	Distanzrohr	Bracket	Support	1	16 x 2 x 19
13	1 52 363 08 40	Halter	Bracket	Support	1	
14	7 236 677 078	Sechskantschraube	Hexagon head screw	Vis six pans	2	M 6 x 12
15	0 00 992 41 28	Federring	Spring washer	Rondelle ressort	2	6
16	7 451 680 109	Scheibe	Washer	Rondelle	2	6,4
17	7 236 677 081	Sechskantschraube	Hexagon head screw	Vis six pans	2	M 6 x 20
18	0 00 992 41 28	Federring	Spring washer	Rondelle ressort	2	6
19	7 403 677 707	Sechskantmutter	Hexagon nut	Ecrou six pans	2	M 6
20	0 00 363 50 16	Verschraubung	Screw connection	Raccord vissé	1	evW 10-L
21	0 00 363 07 83	Reduzierstück	Reducer	Pièce de réduction	1	ø 15
22	0 00 993 79 89	Schlauchleitung	Flexible line	Conduite flexible	1	NW 12 x 1700
23	0 00 363 49 16	Verschraubung	Screw connection	Raccord vissé	1	GR 15/12-L

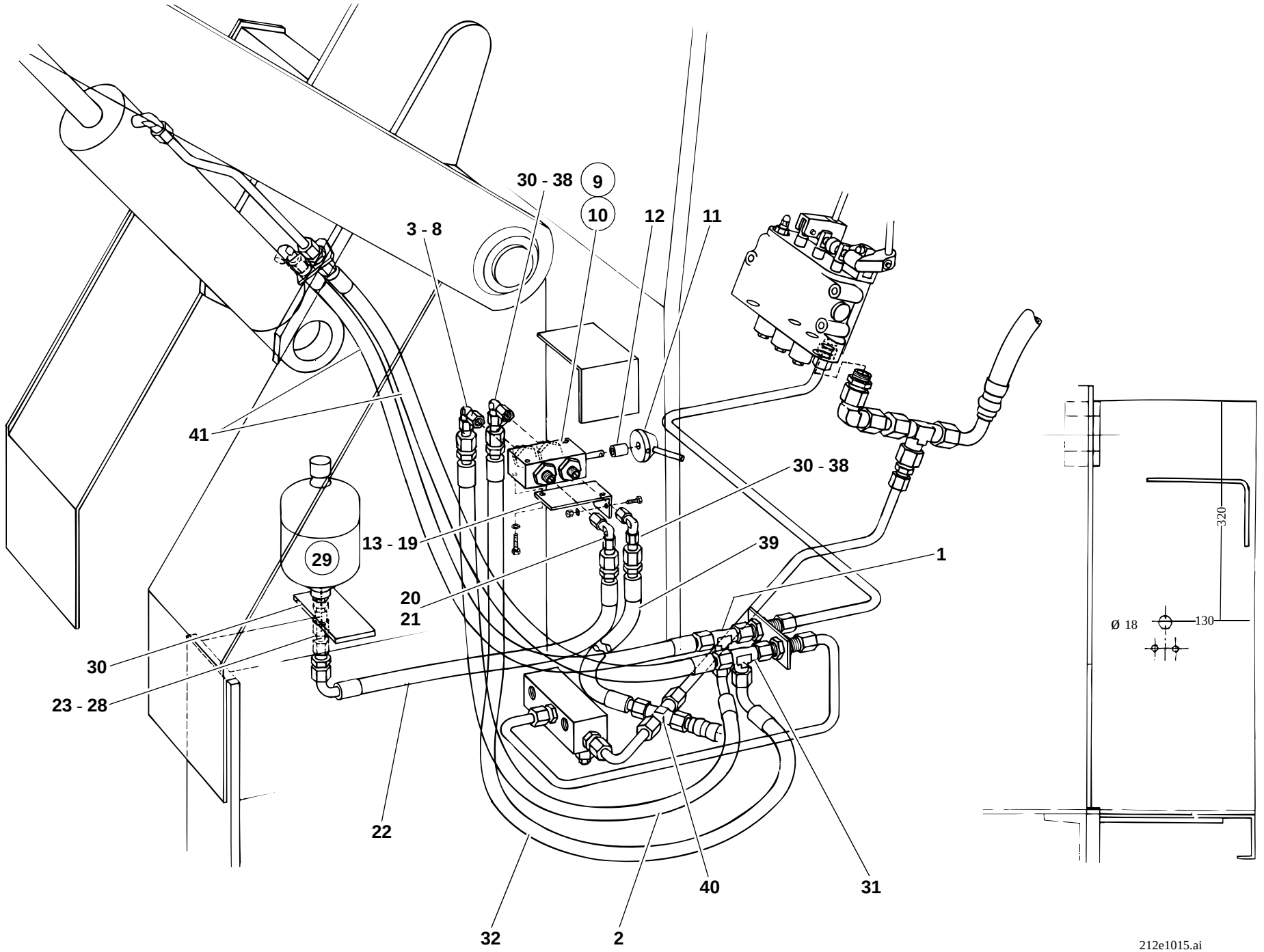
30 - 38
9
10
12
11
3 - 8
41
30 - 38
13 - 19
29
39
1
20
21
30
23 - 28
22
40
31
32
2
320
Ø 18
130
212e1015.ai

Pos. Item Pos.	Teil-Nummer Part no. No. pièce	Bezeichnung	Description	Désignation	Stück Qty. Qté.	Bemerkung Remarks Remarques
24	1 21 272 08 08	Rohrstück	Pipe	Tuyau	1	12 x 1,5 x 40
25	7 788 010 555	Überwurfmutter	Union nut	Ecrou de raccord	2	AL 12
26	7 786 680 104	Schneidring	Olive	Olive	2	L 12
27	0 00 363 47 16	Verschraubung	Screw connection	Raccord vissé	1	SV 12-L
28	7 593 641 029	Dichtring	Sealing ring	Bague d´étanchéité	1	⌀ A 18 x 24
29	0 00 363 14 03	Druckspeicher	Pressure accumulator	Accumulateur de pression	1	
30	1 21 201 48 42	Halter	Bracket	Support	1	
		Druckleitung Hubzylinder senken – Sonderventil	**Pressure line: lift ram (lower) – special valve**	**Conduite de pression : vérin de levage (abaisser) – clapet spécial**		
31	0 00 363 65 15	Verschraubung	Screw connection	Raccord vissé	1	evL 15-L
32	0 00 993 81 89	Schlauchleitung	Flexible line	Conduite flexible	1	NW 12 x 740
33	0 00 363 07 83	Reduzierstück	Reducer	Pièce de réduction	2	ø 15
34	7 788 010 556	Überwurfmutter	Union nut	Ecrou de raccord	2	AL 15
35	7 786 680 105	Schneidring	Olive	Olive	2	L 15
36	0 00 363 50 16	Verschraubung	Screw connection	Raccord vissé	2	evW 10-L
37	7 788 010 554	Überwurfmutter	Union nut	Ecrou de raccord	2	AL 10
38	7 786 680 103	Schneidring	Olive	Olive	2	L 10
39	0 00 993 78 89	Schlauchleitung	Flexible line	Conduite flexible	1	NW 12 x 1000
40	0 00 363 88 62	Verschraubung	Screw connection	Raccord vissé	1	K 15-L
	0 00 363 82 15	Verschraubung	Screw connection	Raccord vissé	1	T 15-L
41	0 00 993 75 27	Schlauchleitung	Flexible line	Conduite flexible	2	NW 12 x 650
	0 00 435 17 29	Hinweisschild (Kugelhahn)	Label (ball-type cock)	Label (robinet à bille)	1	

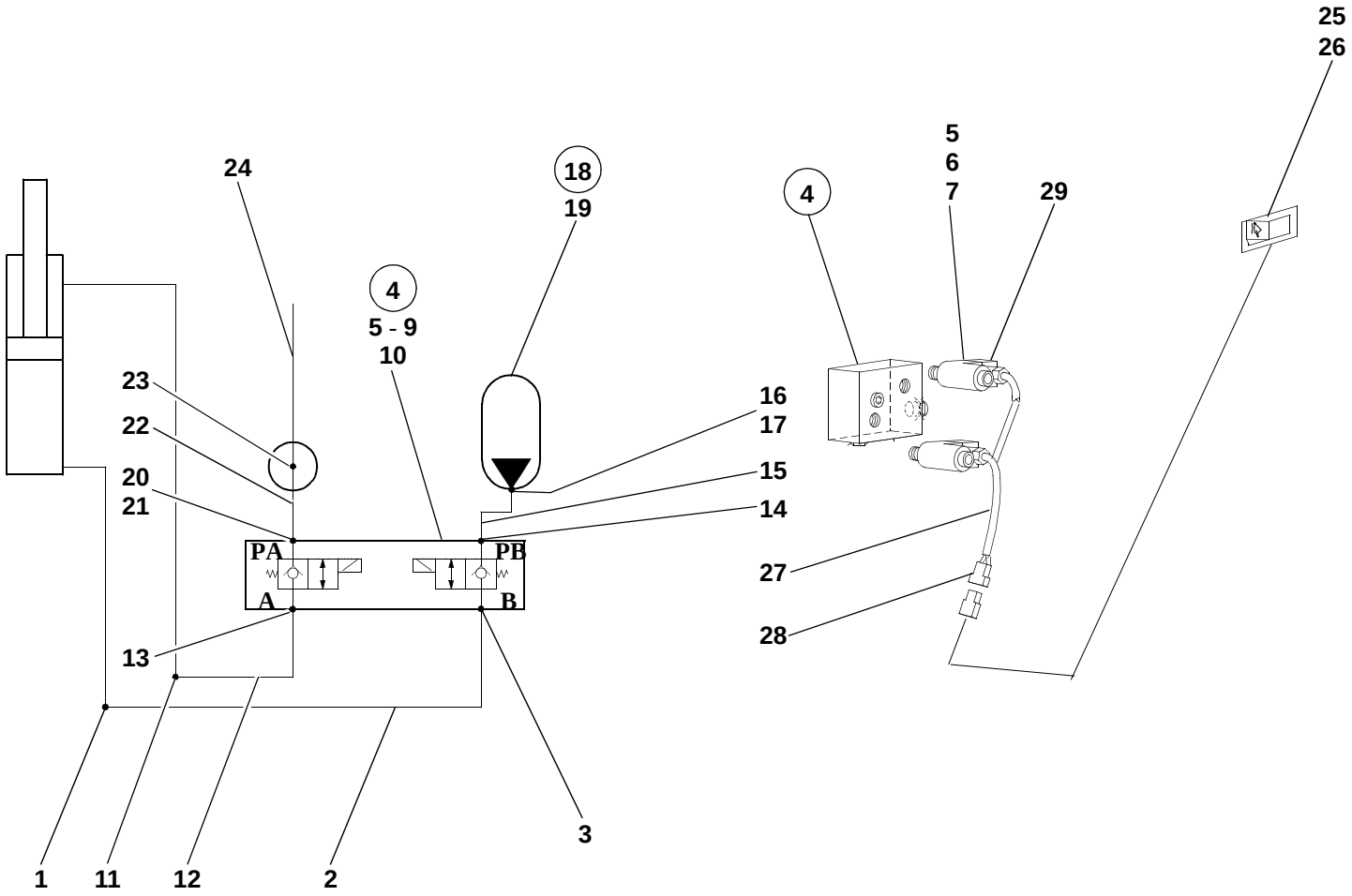

SO101508.iso

Pos. Item Pos.	Teil-Nummer Part no. No. pièce	Bezeichnung	Description	Désignation	Stück Qty. Qté.	Bemerkung Remarks Remarques
		Laststabilisator für Ladeanlage mit Magnetventil	**Load stabilizer for loader unit with solenoid valve**	**Stabilisateur de charge pour équipement chargeur avec clapet magnétique**		
		Druckleitung Hubzylinder heben – Magnetventil B	**Pressure line: lift ram (lift) – solenoid valve B**	**Conduite de pression : vérin de levage (lever) – clapet magnétique B**		
1	0 00 363 65 15	Verschraubung	Screw connection	Raccord vissé	1	evL 15-L
2	0 00 365 05 01	Schlauchleitung	Flexible line	Conduite flexible	1	NW 12 x 680
3	0 00 363 53 15	Verschraubung	Screw connection	Raccord vissé	1	DSVW 15-LM
4	0 00 361 01 89	Magnetventil	Solenoid valve	Clapet magnétique	1	
5	0 00 080 13 13	Wegeventil	Directional valve	Distributeur	2	
6	0 00 080 13 14	Magnet	Solenoid	Solénoïde	2	
7	0 00 990 56 23	Sechskantmutter	Hexagon nut	Ecrou six pans	2	1/2“-20 UNF
8	7 236 677 923	Sechskantschraube	Hexagon head screw	Vis six pans	2	M 10 x 20
9	0 00 992 35 28	Federring	Spring washer	Rondelle ressort	2	ø 10
10	0 00 080 13 15	Dichtsatz	Cealing kit	Jeu de joints	1	
		Druckleitung Hubzylinder senken – Magnetventil A	**Pressure line: lift ram (lower) – solenoid valve A**	**Conduite de pression : vérin de levage (abaisser) – clapet magnétique A**		
11	0 00 363 65 15	Verschraubung	Screw connection	Raccord vissé	1	evL 15-L
12	0 00 365 05 01	Schlauchleitung	Flexible line	Conduite flexible	1	NW 12 x 680
13	0 00 363 53 15	Verschraubung	Screw connection	Raccord vissé	1	DSVW 15-LM
		Druckleitung Magnetventil PB – Druckspeicher	**Pressure line: Solenoid valve PB – pressure accumulator**	**Conduite de pression : clapet magnétique PB – accumulateur de pression**		
14	0 00 363 03 15	Verschraubung	Screw connection	Raccord vissé	1	GE 15-LM
15	0 00 365 04 01	Schlauchleitung	Flexible line	Conduite flexible	1	NW 12 x 500
16	0 00 363 47 16	Verschraubung	Screw connection	Raccord vissé	1	SV 12-L
17	7 593 641 029	Dichtring	Sealing ring	Bague d'étanchéité	1	A 18 x 24
18	0 00 363 14 03	Druckspeicher	Pressure accumulator	Accumulateur de pression	1	
19	1 21 201 48 42	Halter	Bracket	Support	1	

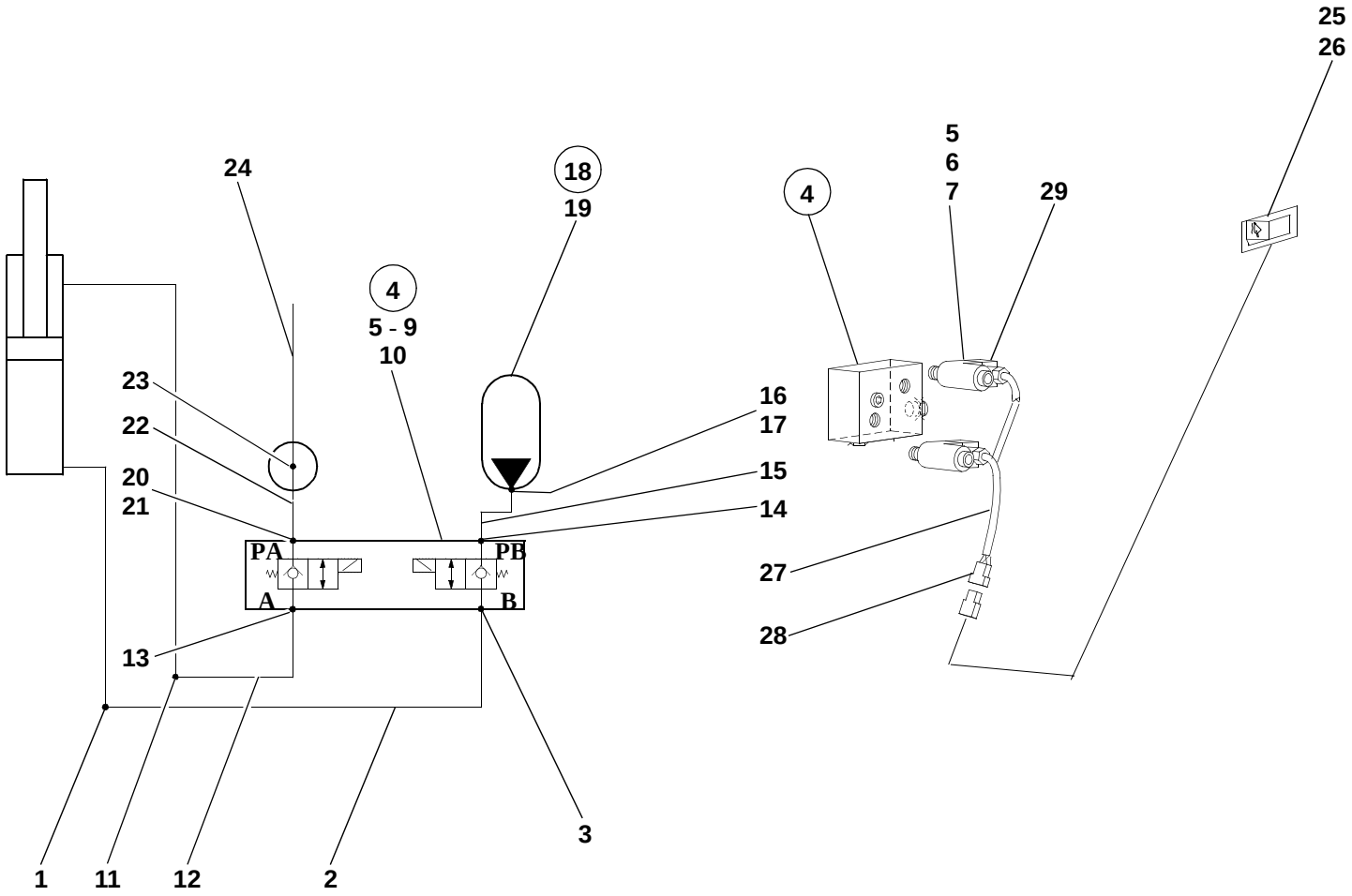

SO101508.iso

Pos. Item Pos.	Teil-Nummer Part no. No. pièce	Bezeichnung	Description	Désignation	Stück Qty. Qté.	Bemerkung Remarks Remarques
		Rücklaufleitung Magnetventil PA – Steuergerät	**Return line: solenoid valve PA – control valve**	**Conduite de retour : clapet magnétique PA – distributeur**		
20	0 00 363 03 15	Verschraubung	Screw connection	Raccord vissé	1	GE 15-LM
21	0 00 363 66 15	Verschraubung	Screw connection	Raccord vissé	1	evW 15-L
22	0 00 993 96 26	Schlauchleitung	Flexible line	Conduite flexible	1	NW 12 x 750
23	0 00 363 88 62	Verschraubung	Screw connection	Raccord vissé	1	K 15-L
	0 00 363 82 15	Verschraubung	Screw connection	Raccord vissé	1	T 15-L
24	0 00 993 75 27	Schlauchleitung	Flexible line	Conduite flexible	2	NW 12 x 650
		Betätigung Laststabilisator	**Load stabilizer: control**	**Stabilisateur de charge : commande**		
25	0 00 333 81 08	Kippschalter	Rocker switch	Interrupteur à bascule	1	
26	0 00 435 55 43	ZUS-Einsatz	Symbol	Symbole	1	
27	0 46 330 12 10	Kabelbaum	Wiring harness	Faisceau de câbles	1	
28	0 00 333 35 11	Steckverbindung	Plug and socket connection	Raccord à fiches	1	2-polig
29	0 00 333 83 11	Stecker	Plug	Fiche	2	

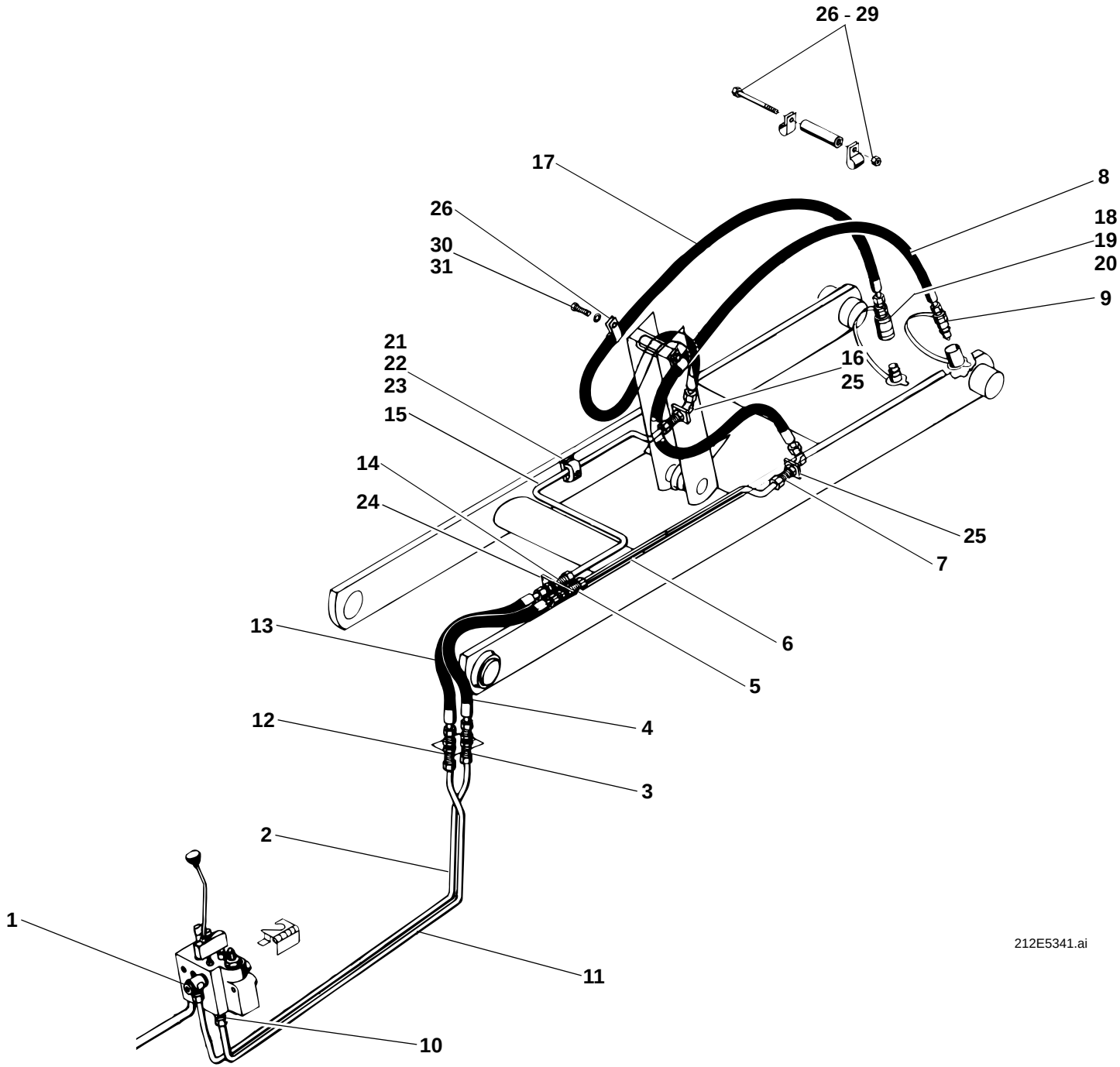
26 - 29
17
8
26
18
30
19
31
20
9
21
16
22
25
23
15
14
24
25
7
6
13
5
4
12
3
2
1
11
10
212E5341.ai

Pos. Item Pos.	Teil-Nummer Part no. No. pièce	Bezeichnung	Description	Désignation	Stück Qty. Qté.	Bemerkung Remarks Remarques
		Druckleitungen 3. Steuerkreis →I 120 269	**Pressure lines: 3rd control circuit →I 120 269**	**Conduites de pression : 3e circuit hydraulique →I 120 269**		
1	0 00 363 53 15	Verschraubung	Screw connection	Raccord vissé	1	DSVW 15-LM
2	1 42 363 75 24	Rohrleitung	Pipe line	Conduite	1	15 x 1,5 x 1170
3	0 00 363 45 16	Verschraubung	Screw connection	Raccord vissé	1	SV 15-L
4	0 00 993 13 19	Schlauchleitung	Flexible line	Conduite flexible	1	NW 12 x 700
5	0 00 363 45 16	Verschraubung	Screw connection	Raccord vissé	1	SV 15-L
6	1 21 363 77 24	Rohrleitung	Pipe line	Conduite	1	15 x 1,5 x 895
7	0 00 363 21 17	Verschraubung	Screw connection	Raccord vissé	1	WSV 15-L
8	0 00 993 26 56	Schlauchleitung	Flexible line	Conduite flexible	1	NW 12 x 1850
9	0 00 363 85 48	Kupplungsstecker	Coupling plug	Raccord mâle	1	ø 15 M 22 x 1,5
10	0 00 363 03 15	Verschraubung	Screw connection	Raccord vissé	1	GE 15-LM
11	1 21 363 26 24	Rohrleitung	Pipe line	Conduite	1	15 x 1,5 x 1070
12	0 00 363 45 16	Verschraubung	Screw connection	Raccord vissé	1	SV 15-L
13	0 00 993 13 19	Schlauchleitung	Flexible line	Conduite flexible	1	NW 12 x 700
14	0 00 363 45 16	Verschraubung	Screw connection	Raccord vissé	1	SV 15-L
15	1 21 363 29 24	Rohrleitung	Pipe line	Conduite	1	15 x 1,5 x 1350
16	0 00 363 21 17	Verschraubung	Screw connection	Raccord vissé	1	WSV 15-L
17	0 00 993 26 56	Schlauchleitung	Flexible line	Conduite flexible	1	NW 12 x 1850
18	0 00 363 84 48	Kupplungsdose	Coupling socket	Raccord femelle	1	ø 15, M 22 x 1,5
19	0 00 996 15 06	O-Ring	O-ring	Joint torique	1	
20	0 00 996 73 28	Stützring	Prop ring	Bague d'appui	1	
		Befestigung Rohrleitungen	**Attachment of pipe lines**	**Fixation des conduites**		
21	1 00 993 84 30	Schelle	Clamp	Collier	1	
22	7 236 677 135	Sechskantschraube	Hexagon head screw	Vis six pans	1	M 8 x 30
23	0 00 992 43 28	Federring	Spring washer	Rondelle ressort	1	8
24	1 60 201 06 42	Halter	Bracket	Support	1	
25	1 90 201 16 42	Halter	Bracket	Support	2	

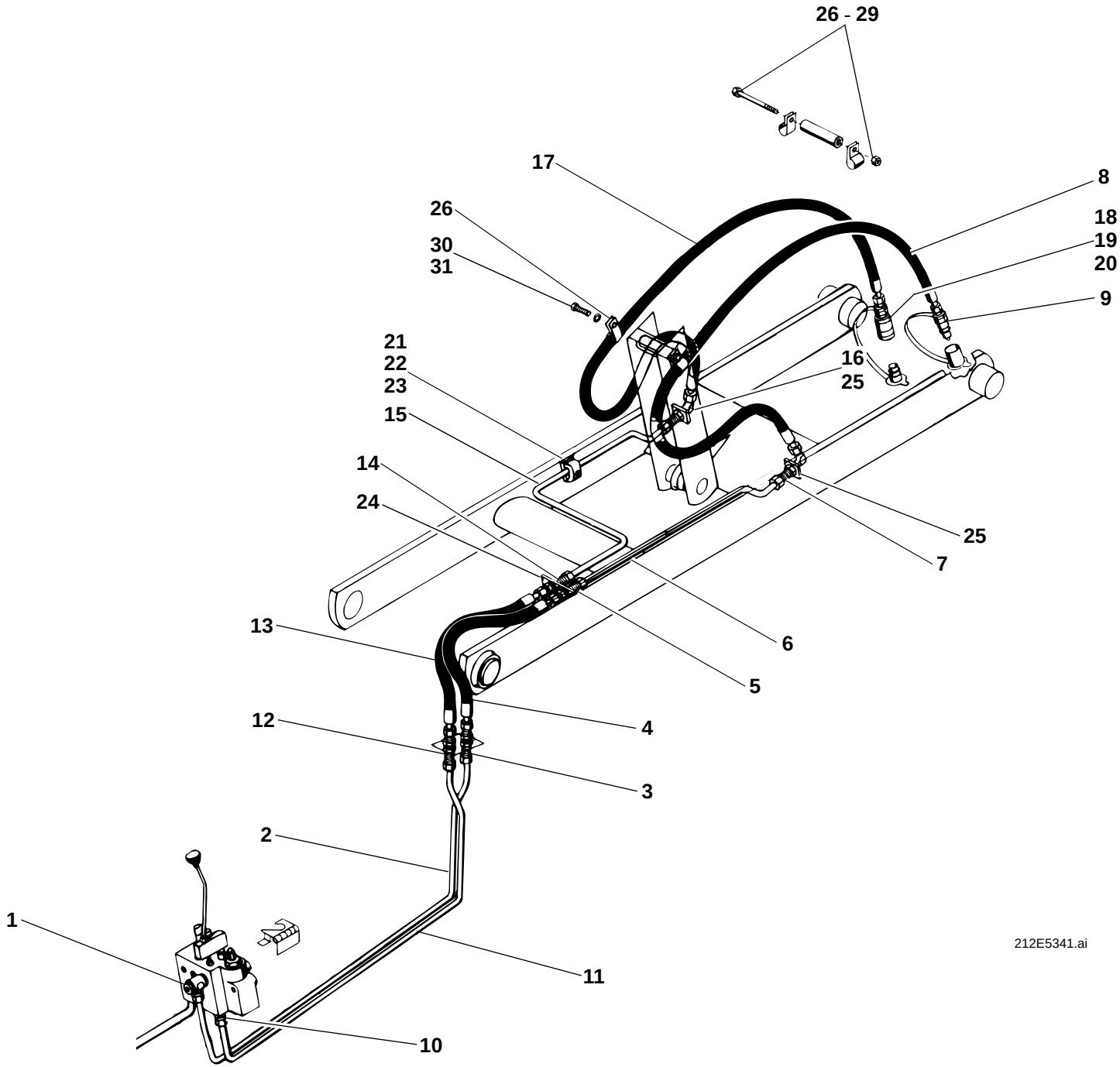
26 - 29
17
8
26
18
30
19
31
20
9
21
16
22
25
23
15
14
24
25
7
6
13
5
4
12
3
2
1
11
10
212E5341.ai

Pos. Item Pos.	Teil-Nummer Part no. No. pièce	Bezeichnung	Description	Désignation	Stück Qty. Qté.	Bemerkung Remarks Remarques
		Befestigung Schlauchleitungen	**Attachment of flexible lines**	**Fixation des conduites flexibles**		
26	0 00 993 46 28	Schelle	Clamp	Collier	2 -4	
27	1 21 363 04 88	Distanzrohr	Spacer tube	Tuyau d'ecartement	1	
28	7 234 677 097	Sechskantschraube	Hexagon head screw	Vis six pans	1	M 8 x 110
29	7 405 677 005	Sechskantmutter	Hexagon nut	Ecrou six pans	1	M 8 DIN 985
30	7 236 677 129	Sechskantschraube	Hexagon head screw	Vis six pans	2	M 8 x 16
31	0 00 992 43 28	Federring	Spring washer	Rondelle ressort	2	8

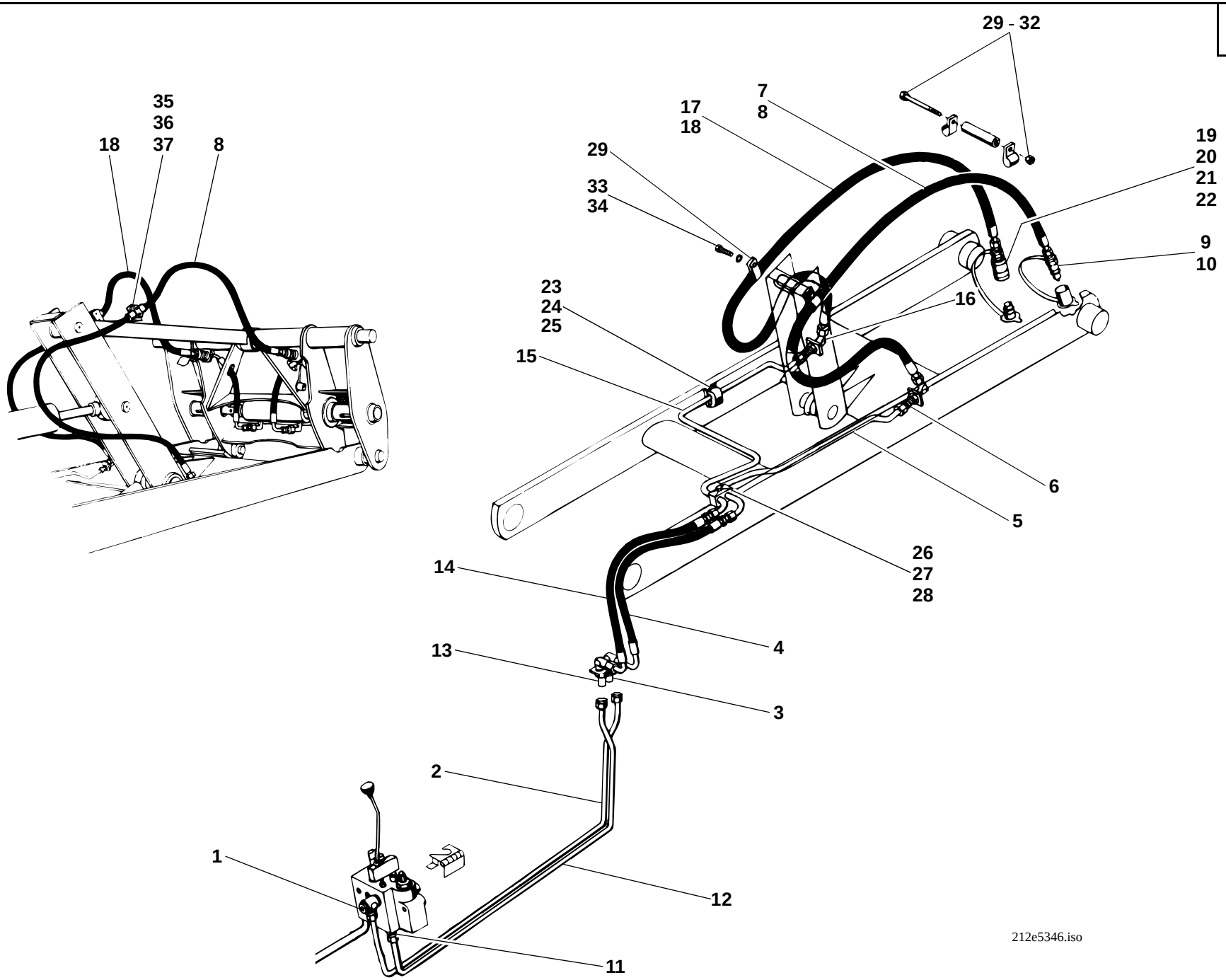
29 - 32
7
8
17
18
29
33
34
19
20
21
22
9
10
16
23
24
25
15
6
5
26
27
28
14
4
13
3
2
1
12
11
35
36
37
18
8
212e5346.iso

Pos. Item Pos.	Teil-Nummer Part no. No. pièce	Bezeichnung	Description	Désignation	Stück Qty. Qté.	Bemerkung Remarks Remarques
		Druckleitungen 3. Steuerkreis I→ 120 270	**Pressure lines: 3rd control circuit I→ 120 270**	**Conduites de pression : 3e circuit hydraulique I→ 120 270**		
1	0 00 363 53 15	Verschraubung	Screw connection	Raccord vissé	1	DSVW 15-LM
2	1 42 363 75 24	Rohrleitung	Pipe line	Conduite	1	15 x 1,5 x 1170
3	0 00 363 21 17	Verschraubung	Screw connection	Raccord vissé	1	WSV 15-L
4	0 00 993 69 57	Schlauchleitung	Flexible line	Conduite flexible	1	NW 12 x 535
5	1 21 363 29 25	Rohrleitung	Pipe line	Conduite	1	15 x 1,5 x 1045
6	0 00 363 21 17	Verschraubung	Screw connection	Raccord vissé	1	WSV 15-L
7	0 00 993 26 56	Schlauchleitung	Flexible line	Conduite flexible	1	→I 126 425, NW 12 x 1850
8	0 00 993 17 99	Schlauchleitung	Flexible line	Conduite flexible	1	I→ 126 426, NW 12 x 1850
9	0 00 363 85 48	Kupplungsstecker	Coupling plug	Raccord mâle	1	ø 15 M 22 x 1,5
10	0 00 363 30 66	Kupplungsstecker (flachdichtend)	Coupling plug (flat seal)	Raccord mâle (joint plat)	1	ø 15 M 22 x 1,5
11	0 00 363 03 15	Verschraubung	Screw connection	Raccord vissé	1	GE 15-LM
12	1 21 363 26 24	Rohrleitung	Pipe line	Conduite	1	15 x 1,5 x 1070
13	0 00 363 21 17	Verschraubung	Screw connection	Raccord vissé	1	WSV 15-L
14	0 00 993 70 57	Schlauchleitung	Flexible line	Conduite flexible	1	NW 12 x 535
15	1 21 363 30 25	Rohrleitung	Pipe line	Conduite	1	15 x 1,5 x 1510
16	0 00 363 21 17	Verschraubung	Screw connection	Raccord vissé	1	WSV 15-L
17	0 00 993 26 56	Schlauchleitung	Flexible line	Conduite flexible	1	→I 126 425, NW 12 x 1850
18	0 00 993 17 99	Schlauchleitung	Flexible line	Conduite flexible	1	I→ 126 426, NW 12 x 1850
19	0 00 363 84 48	Kupplungsdose	Coupling socket	Raccord femelle	1	ø 15, M 22 x 1,5
20	0 00 996 15 06	O-Ring	O-ring	Joint torique	1	
21	0 00 996 73 28	Stützring	Prop ring	Bague d'appui	1	
22	0 00 363 31 66	Kupplungsdose (flachdichtend)	Coupling socket (flat seal)	Raccord femelle (joint plat)	1	ø 15 M 22 x 1,5
		Bei Ersatzbedarf von Kupplungsstecker und Kupplungsdose Ausführung beachten!	Observe version for spare parts orders of coupling plugs and coupling sockets!	Tenir compte de la version pour toute commande de pièces détachées pour raccords mâles et femelles !		

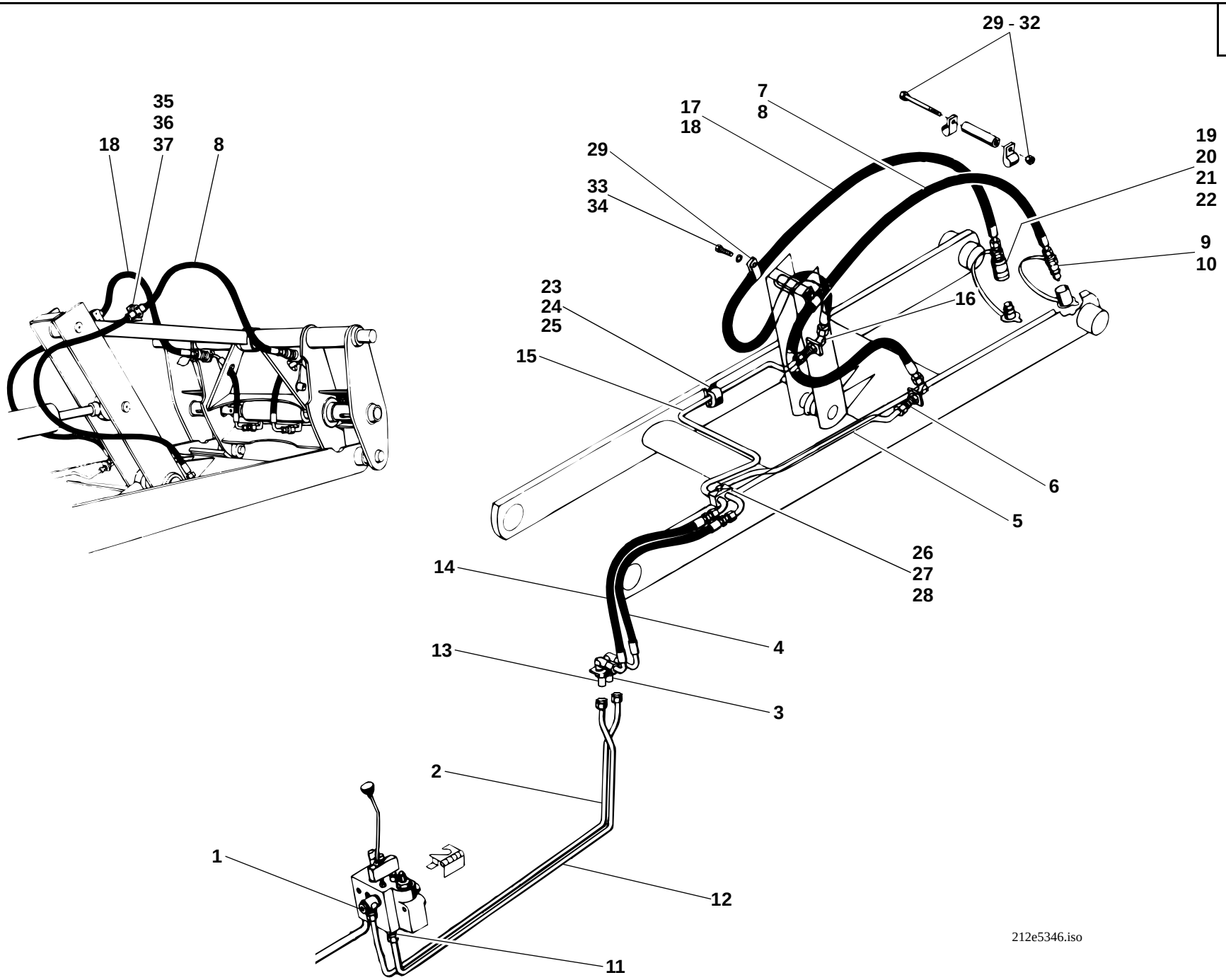
29 - 32
7
8
17
18
29
33
34
19
20
21
22
9
10
23
24
25
16
15
6
5
26
27
28
14
4
13
3
2
1
12
11
35
36
37
18
8
212e5346.iso

Pos. Item Pos.	Teil-Nummer Part no. No. pièce	Bezeichnung	Description	Désignation	Stück Qty. Qté.	Bemerkung Remarks Remarques
		Befestigung Rohrleitungen	**Attachment of pipe lines**	**Fixation des conduites**		
23	1 00 993 84 30	Schelle	Clamp	Collier	1	
24	7 236 677 135	Sechskantschraube	Hexagon head screw	Vis six pans	1	M 8 x 30
25	0 00 992 43 28	Federring	Spring washer	Rondelle ressort	1	8
26	0 00 993 94 28	Doppelschelle	Double clamp	Collier double	1	
27	7 236 677 139	Sechskantschraube	Hexagon head screw	Vis six pans	1	M 8 x 50
28	0 00 992 43 28	Federring	Spring washer	Rondelle ressort	1	8
		Befestigung Schlauchleitungen **➜I 126 425 (am Kipphebel)**	**Attachment of flexible lines** **➜I 126 425 (on tilt rod)**	**Fixation des conduites flexibles** **➜I 126 425 (sur barre de cavage)**		
29	0 00 993 46 28	Schelle	Clamp	Collier	2 -4	
30	1 21 363 04 88	Distanzrohr	Spacer tube	Tuyau d'ecartement	1	
31	7 234 677 097	Sechskantschraube	Hexagon head screw	Vis six pans	1	M 8 x 110
32	7 405 677 005	Sechskantmutter	Hexagon nut	Ecrou six pans	1	M 8 DIN 985
33	7 236 677 129	Sechskantschraube	Hexagon head screw	Vis six pans	2	M 8 x 16
34	0 00 992 43 28	Federring	Spring washer	Rondelle ressort	2	8
		Befestigung Schlauchleitungen **➜ 126 426 (an der Kippstange)**	**Attachment of flexible lines** **I➜ 126 426 (on tilt lever)**	**Fixation des conduites flexibles** **I➜ 126 426 (sur levier de cavage)**		
35	0 00 993 27 51	Schelle	Clamp	Collier	2	ø 20
36	0 00 993 31 85	Deckplatte	Cover plate	Plaque de recouvrement	2	
37	7 234 677 051	Sechskantschraube	Hexagon head screw	Vis six pans	4	M 6 x 45

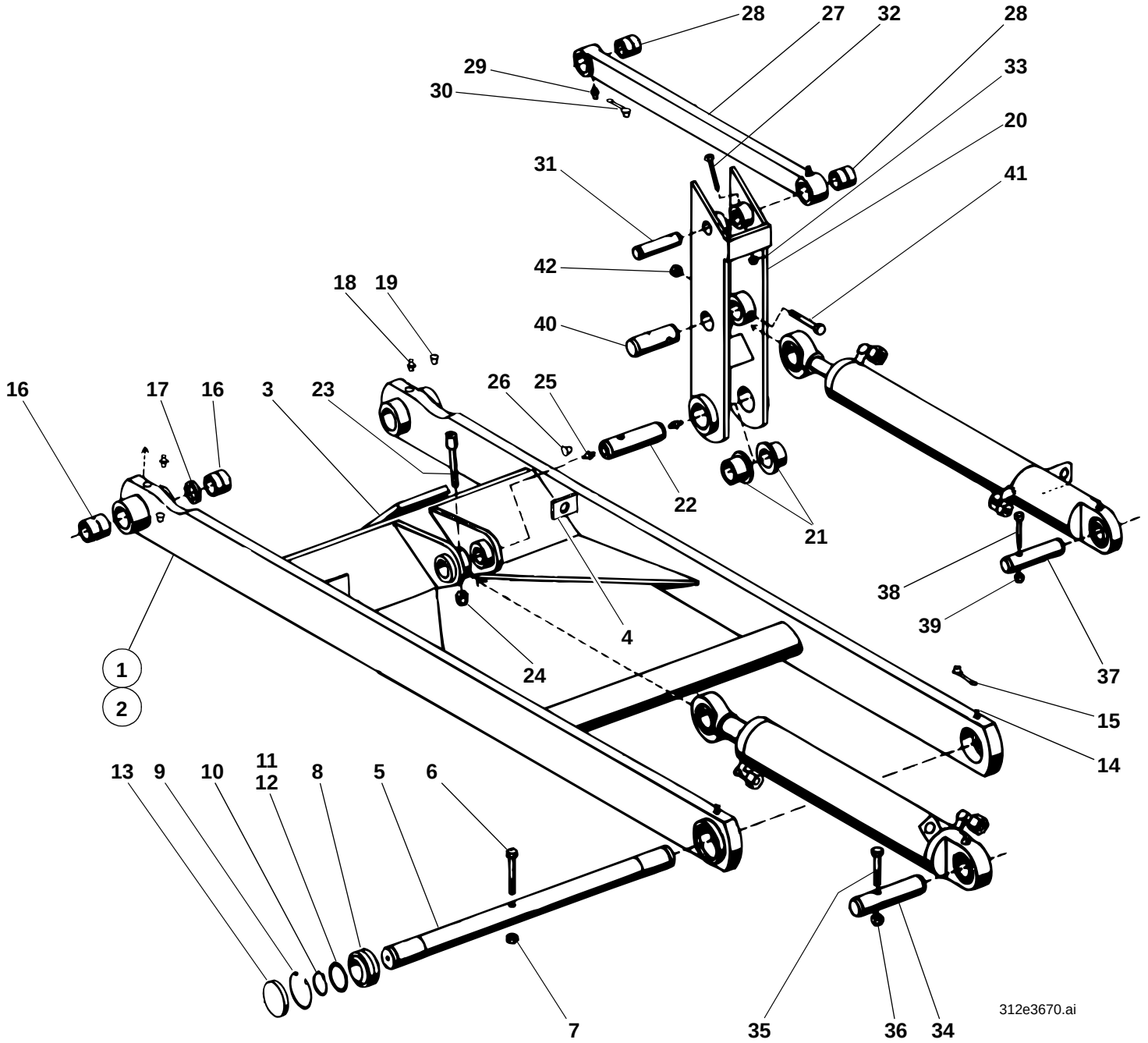
28
27
32
28
29
33
30
20
31
41
42
18
19
40
16
17
16
3
23
26
25
22
21
38
39
4
24
37
1
2
15
14
13
9
10
11
12
8
5
6
7
35
36
34
312e3670.ai

Pos. Item Pos.	Teil-Nummer Part no. No. pièce	Bezeichnung	Description	Désignation	Stück Qty. Qté.	Bemerkung Remarks Remarques
		Ladeanlage – Einzelteile	**Loader unit: component parts**	**Equipement chargeur : pièces constitutives**		
1	1 32 410 00 19	Hubrahmen	Lift frame	Bras de levage	1	→I 126 402
2	1 21 410 23 19	Hubrahmen	Lift frame	Bras de levage	1	I→ 126 403
3	1 21 416 03 58	Anschlag	Guard rail	Barre de protection	1	
4	1 90 201 16 42	Halter	Bracket	Support	2	
5	1 21 416 10 93	Lagerbolzen (am Rahmen)	Bearing pin (on frame)	Boulon de palier (sur châssis)	1	ø 50 x 651
6	7 252 677 094	Zylinderschraube	Cheese-head screw	Vis à tête cylindrique	1	M 10 x 90
7	7 405 677 007	Sechskantmutter	Hexagon nut	Ecrou six pans	1	M 10
8	0 00 994 33 30	Gelenklager	Pivoting bearing	Appui mobile libre	2	GE 50 DO C 3
9	7 491 682 075	Sicherungsring	Circlip	Circlip	2	75 x 2,5 DIN 472
10	7 490 682 050	Sicherungsring	Circlip	Circlip	2	50 x 2 DIN 471
11	7 464 680 014	Paßscheibe	Shim ring	Rondelle d'ajustage	2	50 x 62 x 1
12	7 464 680 015	Paßscheibe	Shim ring	Rondelle d'ajustage	2	50 x 62 x 2
13	0 00 996 04 22	Verschlußdeckel (mit Schweißpunkt gesichert)	Cover (weld point attachment)	Couvercle (fixation avec point de soudage)	2	
14	7 761 675 205	Schmiernippel	Grease nipple	Graisseur	2	CS 10 x 1
15	0 00 996 32 51	Schutzkappe	Protective cap	Capuchon protecteur	2	
16	1 00 994 48 54	Lagerbuchse	Bearing bushing	Douille de palier	4	
17	1 43 416 02 50	Distanzbuchse	Spacer ring	Bague d'écartement	2	
18	7 761 675 005	Schmiernippel	Grease nipple	Graisseur	2	AS 10 x 1
19	0 00 996 32 51	Schutzkappe	Protective cap	Capuchon protecteur	2	
20	1 46 410 00 15	Kipphebel	Tilt lever	Levier de cavage	1	
21	0 00 994 12 54	Lagerbuchse	Bearing bushing	Douille de palier	2	ø 50 x 60 x 38,5
22	1 46 416 04 93	Bolzen (Kipphebel – Hubrahmen)	Pin (tilt lever – lift frame)	Axe (levier de cavage – bras de levage)	1	ø 50 x 211
23	7 252 677 094	Zylinderschraube	Cheese-head screw	Vis à tête cylindrique	1	M 10 x 90
24	7 405 677 007	Sechskantmutter	Hexagon nut	Ecrou six pans	1	M 10
25	7 761 675 404	Schmiernippel	Grease nipple	Graisseur	2	AM 10 x 1
26	0 00 996 31 51	Schutzkappe	Protective cap	Capuchon protecteur	2	

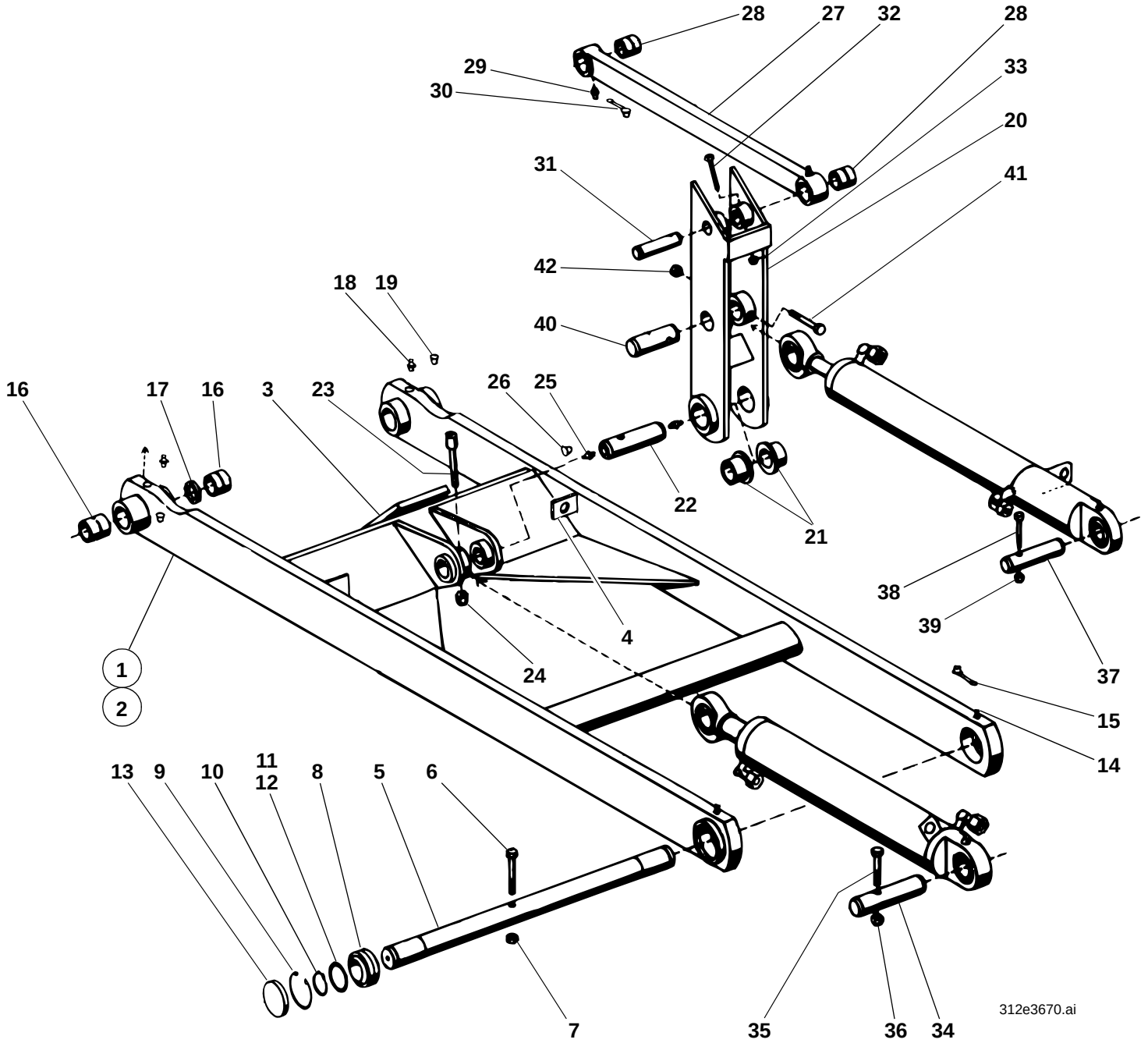
28
27
32
28
29
33
30
20
31
41
42
18
19
40
16
17
16
3
23
26
25
22
21
38
39
4
24
37
1
2
15
14
13
9
10
11
12
8
5
6
7
35
36
34
312e3670.ai

Pos. Item Pos.	Teil-Nummer Part no. No. pièce	Bezeichnung	Description	Désignation	Stück Qty. Qté.	Bemerkung Remarks Remarques
27	1 32 410 00 80	Kippstange (bei Direktanbau)	Tilt rod (direct mounting)	Barre de cavage (montage direct)	1	
28	1 00 994 19 55	Lagerbuchse vorn u. hinten	Bearing bushing (front & rear)	Douille de palier (AV et AR)	2	ø 30 x 40 x 50
29	7 761 675 005	Schmiernippel	Grease nipple	Graisseur	2	AS 10 x 1
30	0 00 996 32 51	Schutzkappe	Protective cap	Capuchon protecteur	2	
		Bei Schnellwechseleinrichtung siehe Seite 36-52	See page 36-52 if equipped with quick-hitch facility	Voir page 36-52 si équipé de dispositif d'attache rapide		
31	1 21 416 49 93	Bolzen (Kippstange – Kipphebel)	Pin (tilt rod – tilt lever)	Axe (barre de cavage – levier de cavage)	1	ø 30 x 175
32	7 234 677 089	Sechskantschraube	Hexagon head screw	Vis six pans	1	M 8 x 65
33	7 405 677 005	Sechskantmutter	Hexagon nut	Ecrou six pans	1	M 8
34	1 21 416 12 93	Bolzen (Hubzyl. – Rahmen)	Pin (lift ram – frame)	Axe (vérin de levage – châssis)	1	ø 50 x 180
35	7 234 677 566	Sechskantschraube	Hexagon head screw	Vis six pans	1	M 10 x 90
36	7 405 677 007	Sechskantmutter	Hexagon nut	Ecrou six pans	1	M 10
37	1 21 416 45 93	Bolzen (Kippzyl. - Rahmen)	Pin (tilt ram – frame)	Axe (vérin de cavage – châssis)	1	ø 40 x 170
38	7 234 677 091	Sechskantschraube	Hexagon head screw	Vis six pans	1	M 8 x 75
39	7 405 677 005	Sechskantmutter	Hexagon nut	Ecrou six pans	1	M 8
40	1 46 416 03 93	Bolzen (Kippzyl. - Kipphebel)	Pin (tilt ram – tilt lever)	Axe (vérin de cavage – levier de cavage)	1	ø 40 x 175
41	7 252 677 095	Zylinderschraube	Cheese-head screw	Vis à tête cylindrique	1	M 10 x 100
42	7 405 677 007	Sechskantmutter	Hexagon nut	Ecrou six pans	1	M 10
	1 00 441 33 10	Optimoly Paste TA (zum Einfetten der Bolzen)	Optimoly paste TA (pin lubrication)	Pâte Optimoly TA (graissage des axes)	1	

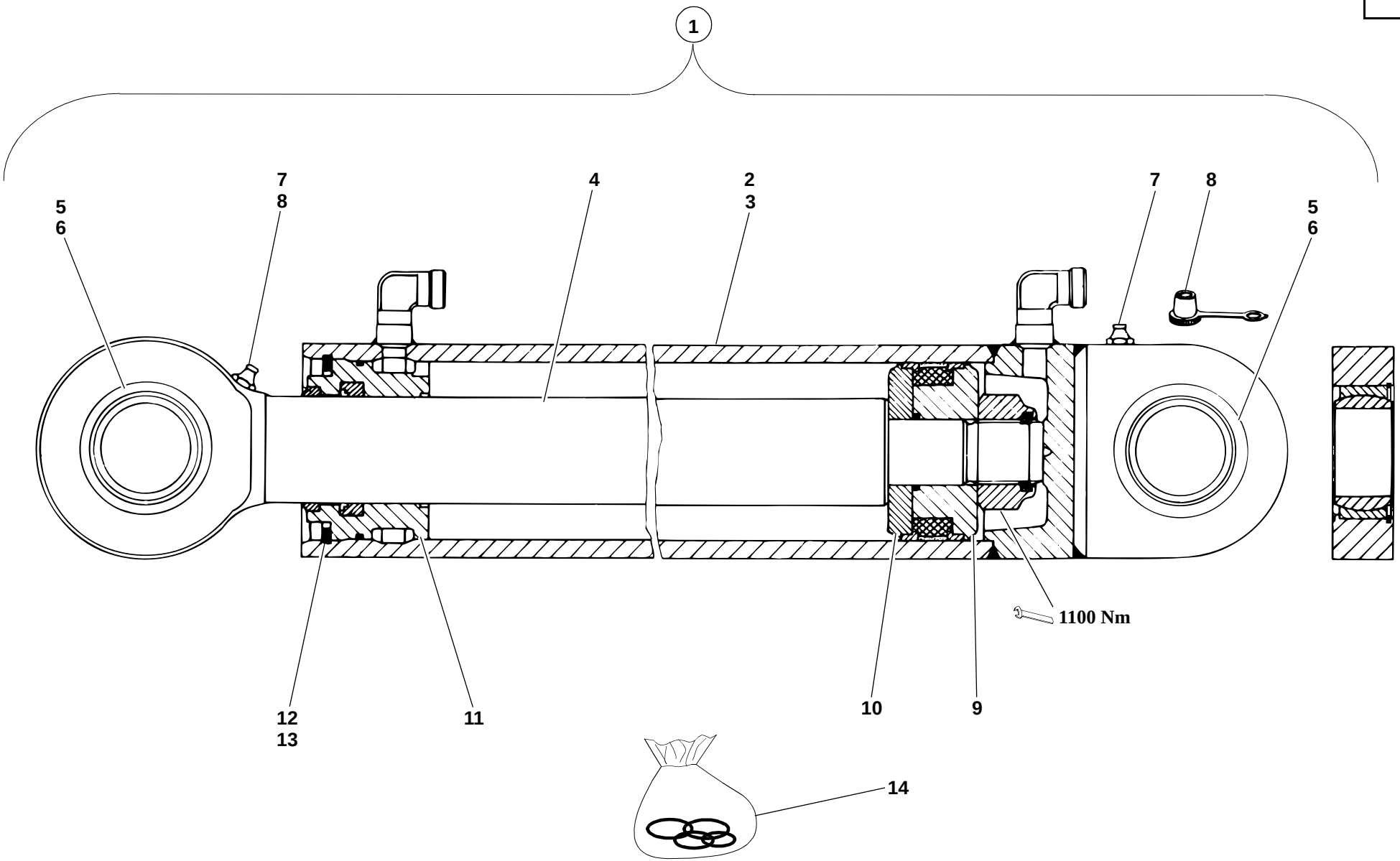
1
5
6
7
8
4
2
3
7
8
5
6
1100 Nm
12
13
11
10
9
14
35et3680.ai

Pos. Item Pos.	Teil-Nummer Part no. No. pièce	Bezeichnung	Description	Désignation	Stück Qty. Qté.	Bemerkung Remarks Remarques
		Hubzylinder Einzelteile	**Lift ram: component parts**	**Vérin de levage : pièces constitutives**		
1	1 32 360 04 42	Hubzylinder	Lift ram	Vérin de levage	1	
2	1 32 360 15 42	Zylinder (Nut 4 mm)	Ram (groove 4 mm)	Vérin (rainure 4 mm)	1	
3	1 32 360 05 42	Zylinder (Nut 5 mm)	Ram (groove 4 mm)	Vérin (rainure 4 mm)	1	
4	1 32 361 02 67	Kolbenstange	Piston rod	Tige de pistion	1	
5	0 00 994 33 30	Gelenklager	Pivoting bearing	Appui mobile libre	2	GE 50 ES/C 3
6	0 00 992 37 27	Sprengring	Snap ring	Anneau élastique	2	SP 76
7	7 761 675 404	Schmiernippel	Grease nipple	Graisseur	2	AM 10 x 1
8	0 00 996 32 51	Schutzkappe	Protective cap	Capuchon protecteur	2	
9	1 32 361 01 68	Kolbenhälfte (an der Mutter)	Piston half at the nut	Moitié de piston à l'écrou	1	
10	1 32 361 00 68	Kolbenhälfte	Piston half	Moitié de piston	1	
11	1 21 361 00 25	Deckel	Cover	Couvercle	1	
12	7 491 682 102	Sicherungsring	Circlip	Circlip	1	102 x 4
13	0 00 992 63 27	Sicherungsring	Circlip	Circlip	1	102 x 5
14	0 00 996 71 11	Dichtsatz Bei Ersatzbedarf Stärke von Sicherungs-ring beachten!	Sealing kit Observe thickness of circlip for all spare parts orders!	Jeu de joints Tenir compte de l'épaisseur du circlip pour toute commande de pièces détachées !	1	

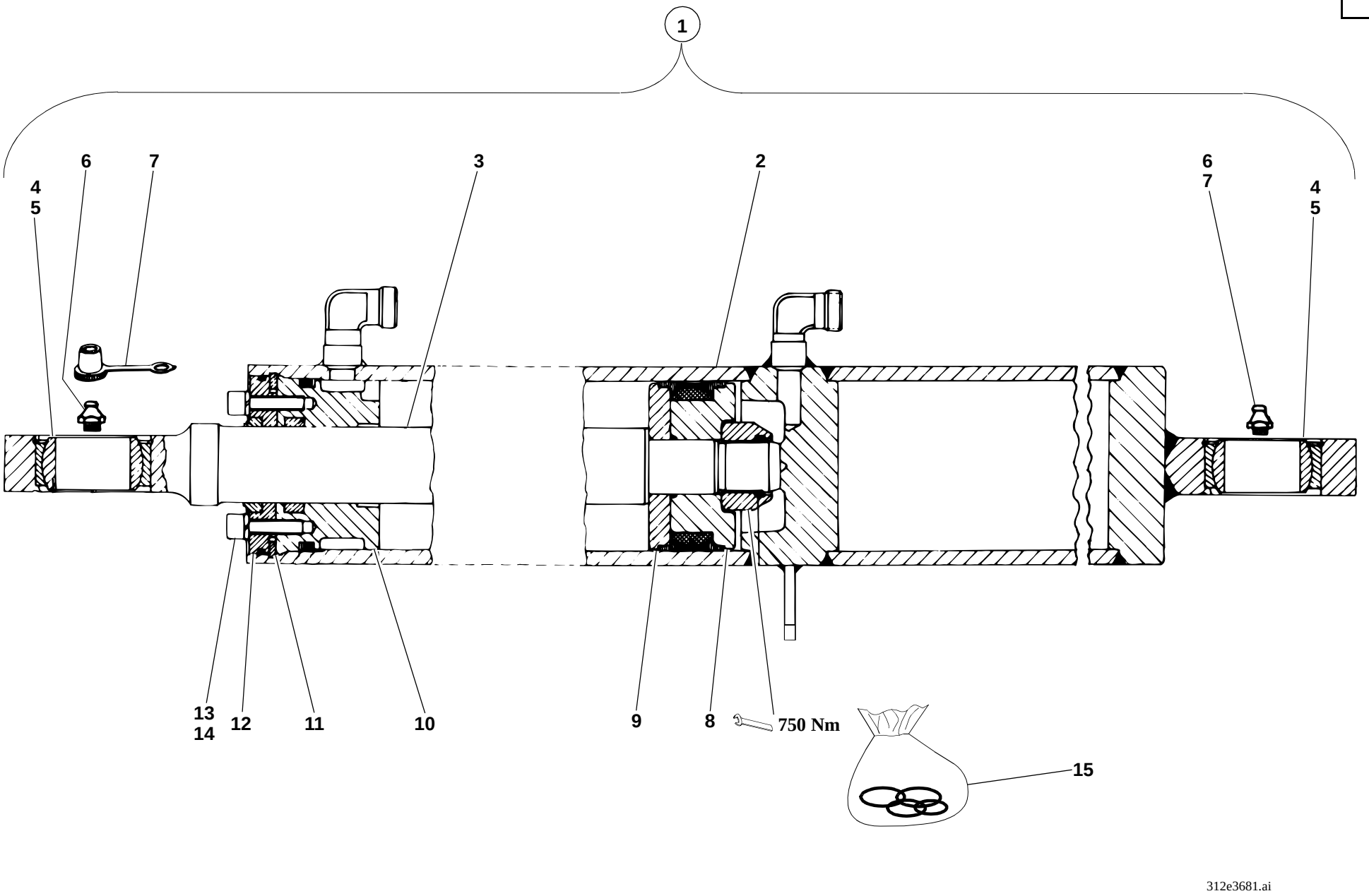
1
6
7
3
2
6
7
4
5
4
5
13
14
12
11
10
9
8
750 Nm
15
312e3681.ai

Pos. Item Pos.	Teil-Nummer Part no. No. pièce	Bezeichnung	Description	Désignation	Stück Qty. Qté.	Bemerkung Remarks Remarques
		Kippzylinder Einzelteile	**Tilt ram: component parts**	**Vérin de cavage : pièces constitutives**		
1	1 21 360 20 42	Kippzylinder	Tilt ram	Vérin de cavage	1	
2	1 21 360 21 42	Zylinder	Ram	Vérin	1	
3	1 32 361 01 67	Kolbenstange	Piston rod	Tige de piston	1	
4	0 00 994 47 30	Gelenklager	Pivoting bearing	Appui mobile libre	2	GE 40 DO/C 3
5	0 00 992 33 27	Sprengring	Snap ring	Anneau élastique	2	SP 62
6	7 761 675 404	Schmiernippel	Grease nipple	Graisseur	2	AM 10 x 1
7	0 00 996 32 51	Schutzkappe	Protective cap	Capuchon protecteur	2	
8	1 55 361 03 68	Kolbenhälfte (an der Mutter)	Piston half at the nut	Moitié de piston à l'écrou	1	
9	1 55 361 04 68	Kolbenhälfte	Piston half	Moitié de piston	1	
10	1 21 361 11 25	Deckel	Cover	Couvercle	1	
11	7 491 682 379	Sicherungsring	Circlip	Circlip	1	95 x 4
12	1 21 361 10 25	Deckel	Cover	Couvercle	1	
13	7 252 677 047	Zylinderschraube	Cheese-head screw	Vis à tête cylindrique	6	M 8 x 30
14	0 00 992 50 28	Federring	Spring washer	Rondelle ressort	6	8
15	0 00 996 52 12	Dichtsatz	Sealing kit	Jeu de joints	1	

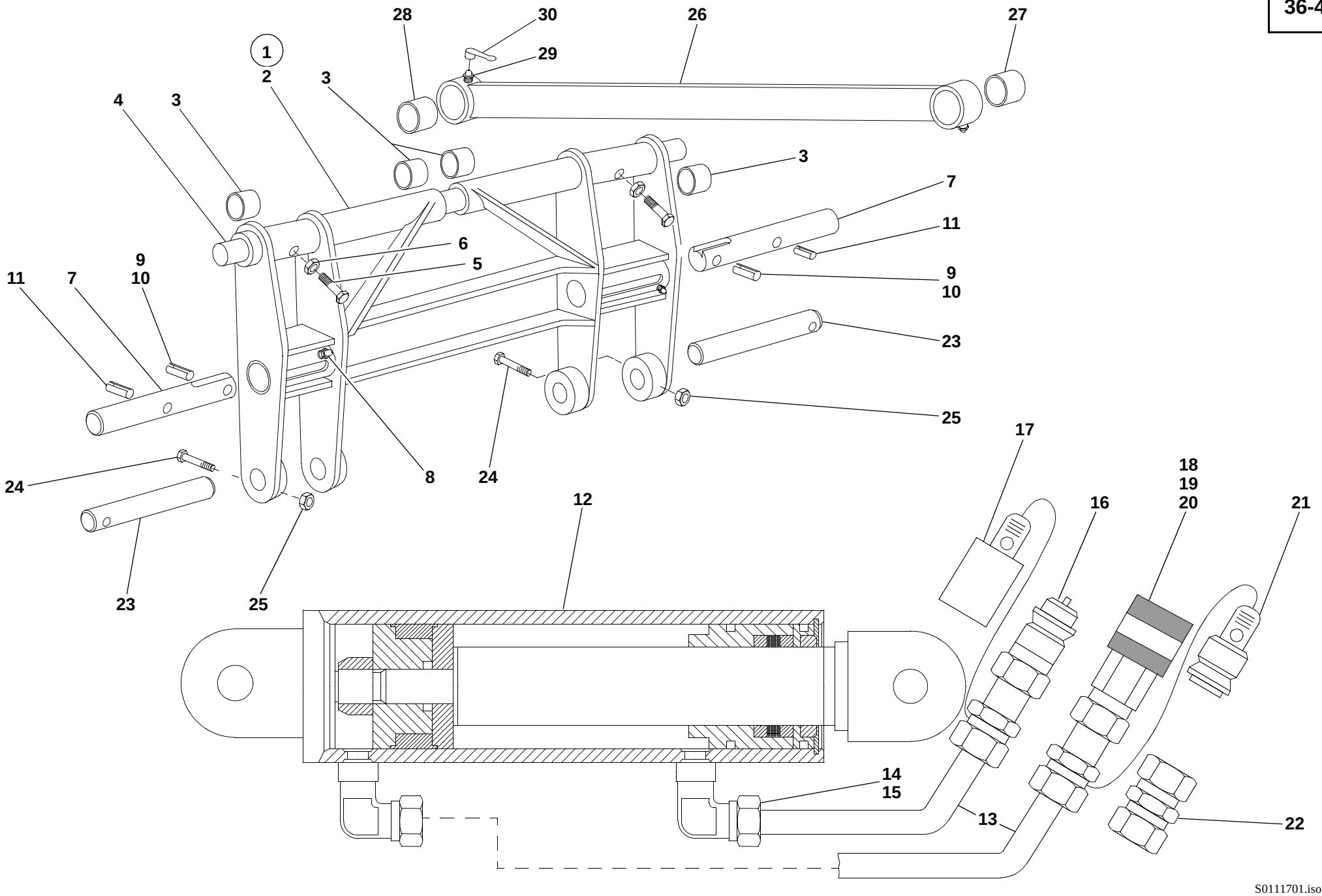
1
2
3
4
5
6
7
8
9
10
11
12
13
14
15
16
17
18
19
20
21
22
23
24
25
26
27
28
29
30
S0111701.iso

Pos. Item Pos.	Teil-Nummer Part no. No. pièce	Bezeichnung	Description	Désignation	Stück Qty. Qté.	Bemerkung Remarks Remarques
		Schnellwechselrahmen	**Quickhitch facility**	**Dispositif d'attache rapide**		
1	1 21 410 08 19	Schnellwechselrahmen (mit Betätigungszylinder u. Hydr-Installation)	Quickhitch facility (with control ram & hydraulic installation)	Dispositif d'attache rapide (avec vérin de commande et installation hydraulique)	1	
2	1 21 410 06 19	Schnellwechselrahmen	Quickhitch frame	Tablier d'attache rapide	1	
3	7 580 233 004	Einspannbuchse	Clamping bushing	Douille de serrage	4	EG 40/50 x 40
4	1 64 416 03 93	Bolzen (Lagerung – Kippstange)	Pin (bearing – tilt rod)	Axe (logement – barre de cavage)	1	ø 40 x 960
5	7 231 677 824	Sechskantschraube mit Zapfen	Hexagon head screw with journal	Vis six pans avec tenon	1	BM 12 x 40
6	7 404 677 209	Sechskantmutter	Hexagon nut	Ecrou six pans	1	M 12
7	1 31 416 10 93	Bolzen (verriegeln)	Pin (lock)	Axe (verrouiller)	2	ø 40 x 270
8	7 761 675 205	Schmiernippel	Grease nipple	Graisseur	4	CSM 10 x 1
9	7 514 682 393	Spannhülse	Clamping sleeve	Manchon de serrage	2	ø 20 x 36
10	7 514 682 242	Spannhülse	Clamping sleeve	Manchon de serrage	2	ø 12 x 36
11	7 514 682 337	Spannhülse	Clamping sleeve	Manchon de serrage	2	ø 16 x 60
12	1 21 360 37 42	Betätigungszylinder	Control ram	Vérin de commande	1	
		Einzelteile für Betätigungszylinder siehe Seite 36-56	Component parts for control ram see page 36-56	Pièces constitutives pour vérin de commande voir page 36-56		
		Hydraulik-Installation ➔I 126 425	**Hydraulic installation ➔I 126 425**	**Installation hydraulique ➔I 126 425**		
		Hydraulik-Installation I➔ 126 426 siehe Seite 36-54	Hydraulic installation I➔ 126 426 see page 36-54	Installation hydraulique I➔ 126 426 voir page 36-54		
13	1 21 363 30 24	Rohrleitung	Pipe line	Conduite	2	
14	7 788 010 556	Überwurfmutter	Union nut	Ecrou de raccord	2-4	AL 15
15	7 786 680 105	Schneidring	Olive	Olive	2-4	L 15
16	0 00 363 85 48	Kupplungsstecker	Coupling plug	Raccord mâle	1	ø 15, M 22 x 1,5
17	0 00 996 51 51	Staubkappe	Dust cap	Cache-poussière	1	
18	0 00 363 84 48	Kupplungsdose	Coupling socket	Raccord femelle	1	ø 15, M 22 x 1,5
19	0 00 996 15 06	O-Ring	O-ring	Joint torique	1	
20	0 00 996 73 28	Stützring	Prop ring	Bague d'appui	1	
21	0 00 996 50 51	Staubstopfen	Dust plug	Cache-poussière	1	
22	0 00 363 06 15	Verschraubung (Zu Bild **22** wenn Schlauchleitungen 3. Steuerkreis fest mit den Rohrleitungen verbunden sind.)	Screw connection (Item **22**: if the flexible lines of 3rd control circuit are joined to the pipe lines by means of a fixed connection)	Raccord vissé (Pos. **22**: si les conduites flexibles du 3e circuit hydraulique sont reliées aux conduites par raccords inamovibles)	2	G 15-L

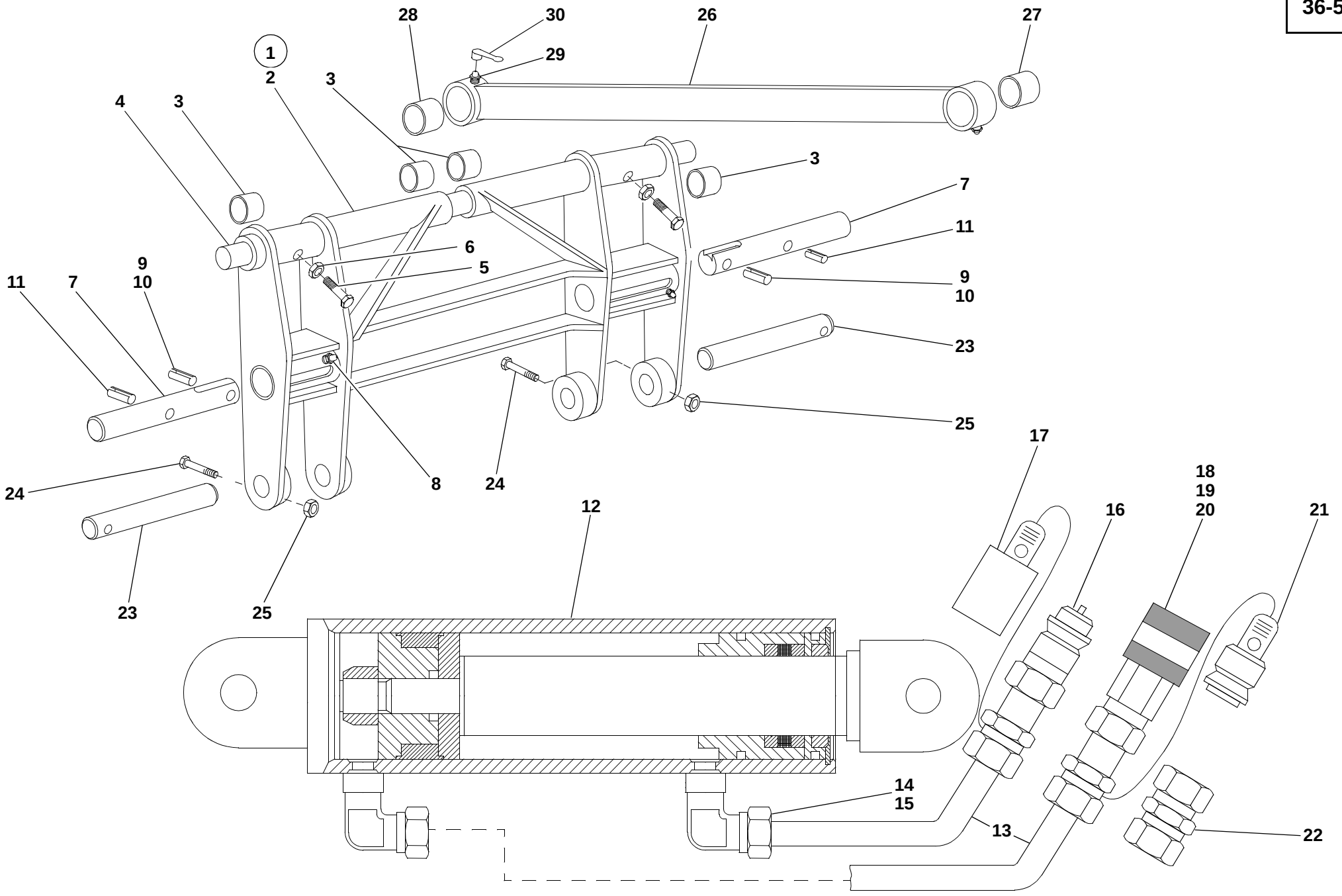
1
2
3
4
5
6
7
8
9
10
11
12
13
14
15
16
17
18
19
20
21
22
23
24
25
26
27
28
29
30
S0111701.iso

Pos. Item Pos.	Teil-Nummer Part no. No. pièce	Bezeichnung	Description	Désignation	Stück Qty. Qté.	Bemerkung Remarks Remarques
		Befestigung Schnellwechselrahmen am Hubrahmen	**Attachment of quickhitch frame to lift frame**	**Fixation du tablier d'attache rapide au bras de levage**		
23	1 21 416 43 93	Bolzen	Pin	Axe	2	ø 40 x 231
24	7 252 677 092	Zylinderschraube	Cheese-head screw	Vis à tête cylindrique	2	M 10 x 75
25	7 405 677 007	Sechskantmutter	Hexagon nut	Ecrou six pans	2	M 10
		Kippstange	**Tilt rod**	**Barre de cavage**		
26	1 32 410 01 80	Kippstange	Tilt rod	Barre de cavage	1	
	1 46 416 05 40	Halterung	Bracket	Support	1	
27	1 00 994 19 55	Lagerbuchse für Kippstange (hinten)	Bearing bushing for tilt rod (rear)	Douille de palier pour barre de cavage (AR)	1	ø 30 x 40 x 50
28	1 00 994 88 54	Lagerbuchse für Kippstange (vorne)	Bearing bushing for tilt rod (front)	Douille de palier pour barre de cavage (AV)	1	ø 40 x 50 x 50
29	7 761 675 005	Schmiernippel	Grease nipple	Graisseur	2	ASM 10 x 1
30	0 00 996 32 51	Schutzkappe	Protective cap	Capuchon protecteur	6	

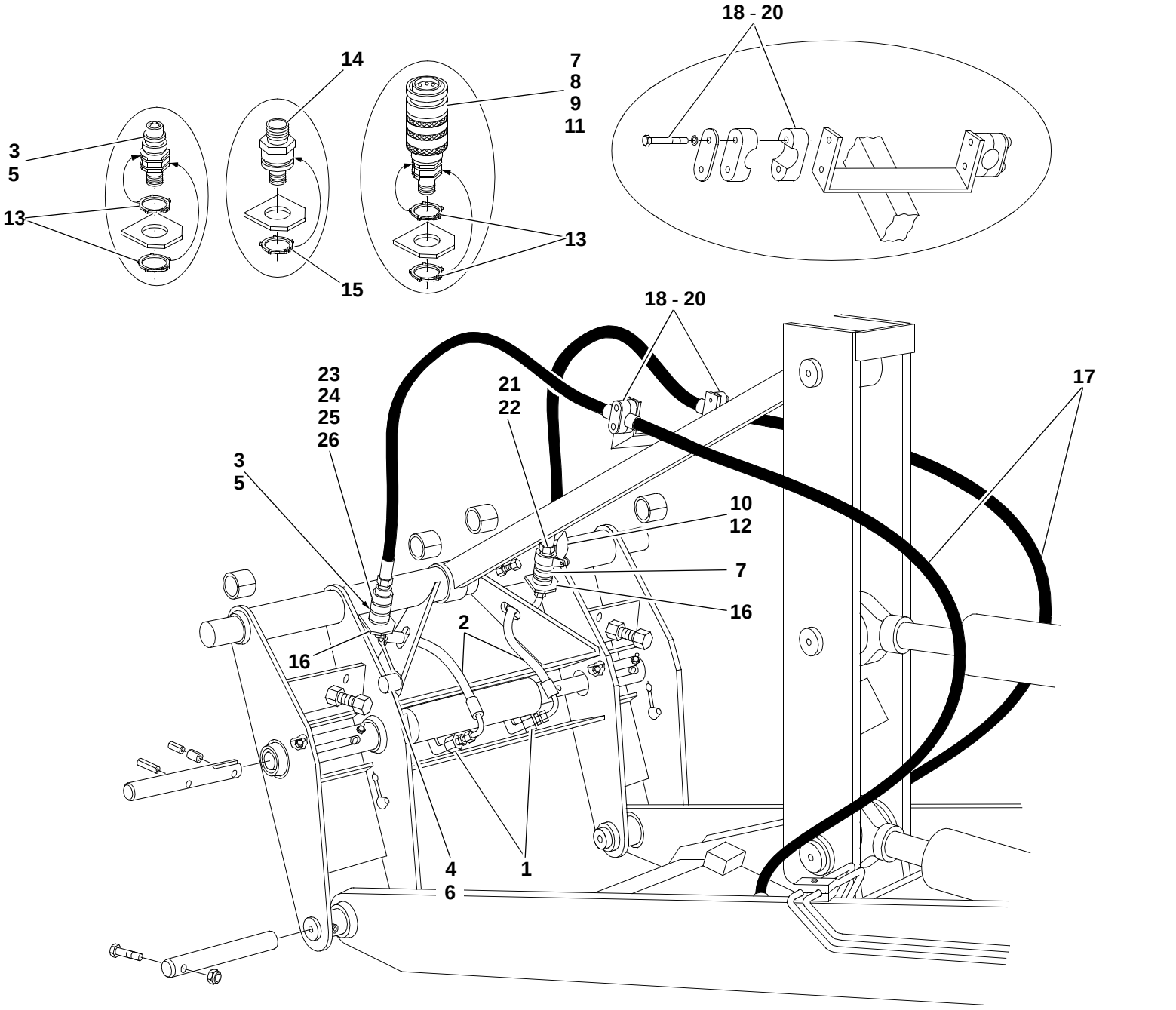
18 - 20
14
7
8
9
11
3
5
13
13
15
18 - 20
17
23
24
25
26
21
22
3
5
10
12
7
16
2
16
4
6
1
312e117c.iso

Pos. Item Pos.	Teil-Nummer Part no. No. pièce	Bezeichnung	Description	Désignation	Stück Qty. Qté.	Bemerkung Remarks Remarques
		Hydraulik-Installation I→ 126 426	**Hydraulic installation I→ 126 426**	**Installation hydraulique I→ 126 426**		
1	0 00 363 67 17	Verschraubung	Screw connection	Raccord vissé	2	KOR 15/12-L
2	0 00 993 09 99	Schlauchleitung (am Zylinder)	Flexible line (on the ram)	Conduite flexible (sur le vérin)	2	NW 10 x 330
3	0 00 363 31 62	Kupplungsstecker	Coupling plug	Raccord mâle	1	ø 12 M 18 x 1,5
4	0 00 996 51 51	Staubkappe	Dust cap	Cache-poussière	1	
5	0 00 363 32 66	Kupplungsstecker (flachdichtend)	Coupling plug (flat seal)	Raccord mâle (joint plat)	1	ø 12, M 18 x 1,5
6	0 00 996 17 52	Staubkappe	Dust cap	Cache-poussière	1	
7	0 00 363 30 62	Kupplungsdose	Coupling socket	Raccord femelle	1	ø 12, M 18 x 1,5
8	0 00 996 15 06	O-Ring	O-ring	Joint torique	1	
9	0 00 996 73 28	Stützring	Prop ring	Bague d'appui	1	
10	0 00 996 65 51	Staubdeckel	Dust cap	Cache-poussière	1	
11	0 00 363 33 66	Kupplungsdose (flachdichtend)	Coupling socket (flat seal)	Raccord femelle (joint plat)	1	ø 12, M 18 x 1,5
12	0 00 996 22 52	Klappdeckel	Spring-flap cover	Couvercle à ressort	1	
13	0 00 992 06 29	Sicherungsring	Circlip	Circlip	4	AL 30
14	0 00 363 18 65	Verschraubung	Screw connection	Raccord vissé	2	
15	0 00 992 08 29	Sicherungsring	Circlip	Circlip	2	AL 32
16	1 21 416 20 40	Halter	Bracket	Support	2	
		Hydraulik-Installation 3. Steuerkreis I→ 126 426	**Hydraulic installation 3rd control cir- I→ 126 426**	**Installation hydraulique 3e circuit hydraulique I→ 126 426**		
17	0 00 993 17 99	Schlauchleitung	Flexible line	Conduite flexible	2	NW 12 x 1850
18	0 00 993 27 51	Schelle	Clamp	Collier	2	ø 20
19	0 00 993 31 85	Deckplatte	Cover plate	Plaque de recouvement	2	
20	7 234 677 051	Sechskantschraube	Hexagon head screw	Vis six pans	4	M 6 x 45
21	0 00 363 85 48	Kupplungsstecker	Coupling plug	Raccord mâle	1	ø 15, M 22 x 1,5
22	0 00 363 30 66	Kupplungsstecker (flachdichtend)	Coupling plug (flat seal)	Raccord mâle (joint plat)	1	ø 15, M 22 x 1,5
23	0 00 363 84 48	Kupplungsdose	Coupling socket	Raccord femelle	1	ø 15, M 22 x 1,5
24	0 00 996 15 06	O-Ring	O-ring	Joint torique	1	
25	0 00 996 73 28	Stützring	Prop ring	Bague d'appui	1	
26	0 00 363 31 66	Kupplungsdose (flachdichtend)	Coupling socket (flat seal)	Raccord femelle (joint plat)	1	ø 15, M 22 x 1,5
		Bei Ersatzbedarf von Kupplungsstecker und Kupplungsdose auch Ausführung „flachdichtend“ beachten!	Observe “flat-seal” version for all spare parts orders of coupling plugs and coupling sockets!	Tenir compte de version «joint plat» pour toute commande de pièces détachées de raccords mâle et femelle!		

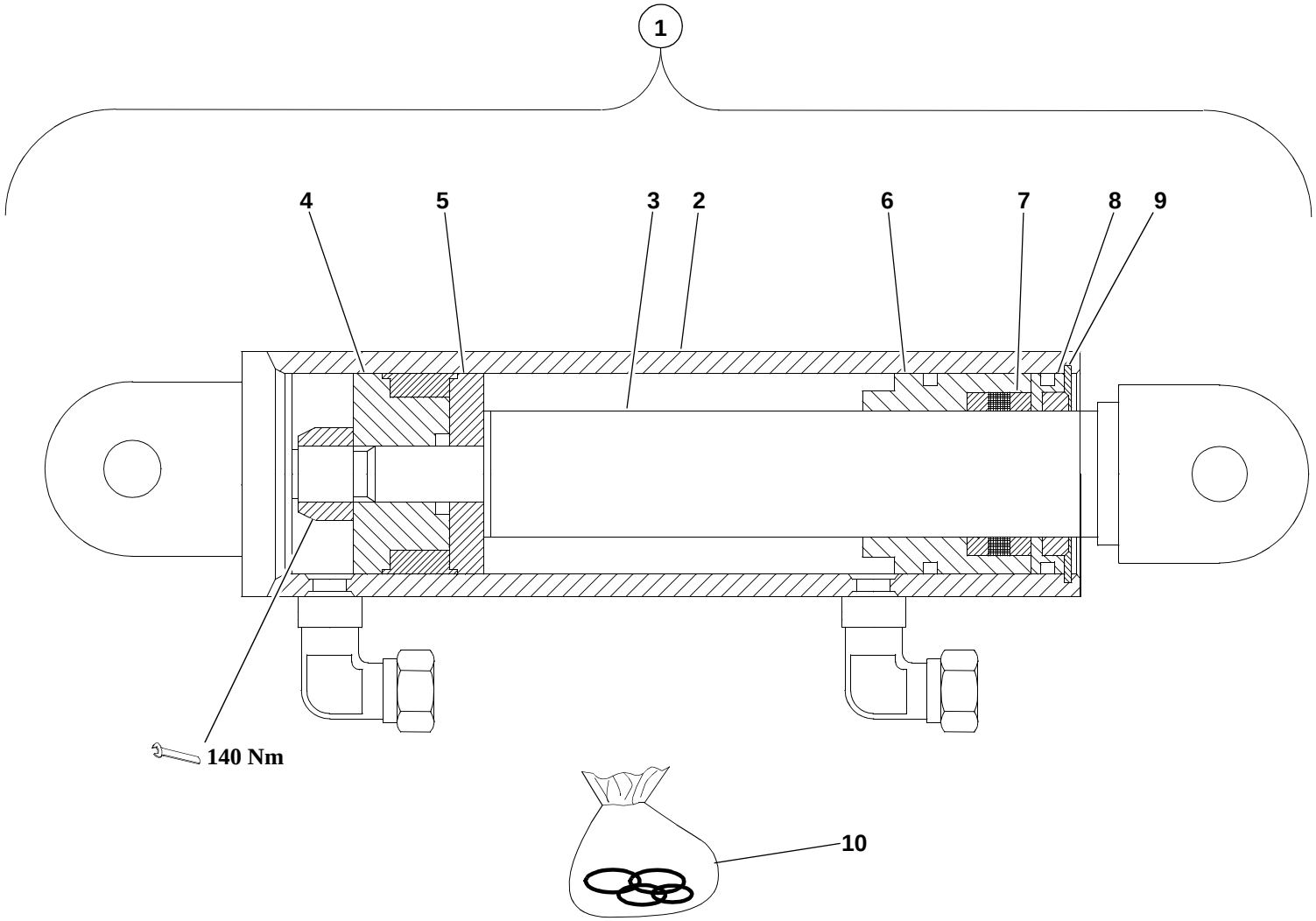

SO111701.iso

Pos. Item Pos.	Teil-Nummer Part no. No. pièce	Bezeichnung	Description	Désignation	Stück Qty. Qté.	Bemerkung Remarks Remarques
		Hydraulikzylinder	**Hydraulic ram**	**Vérin hydraulique**		
1	1 21 360 37 42	Betätigungszylinder	Control ram	Vérin de commande	1	
2	1 21 360 29 42	Zylinder	Ram	Vérin	1	
3	1 21 360 00 46	Kolbenstange	Piston rod	Tige de piston	1	
4	1 31 361 04 68	Kolbenhälfte	Piston half	Moitié de piston	1	
5	1 31 361 05 68	Kolbenhälfte	Piston half	Moitié de piston	1	
6	1 62 361 16 25	Deckel	Cover	Couvercle	1	
7	1 00 993 39 65	Scheibe	Washer	Rondelle	1	
8	1 31 361 10 25	Deckel	Cover	Couvercle	1	
9	7 491 682 068	Sicherungsring	Circlip	Circlip	1	68 x 2,5
10	0 00 996 70 11	Dichtsatz	Sealing kit	Jeu de joints	1	

Gruppe Group Groupe 41

Fahrerhausheizung Cab heating Chauffage de la cabine

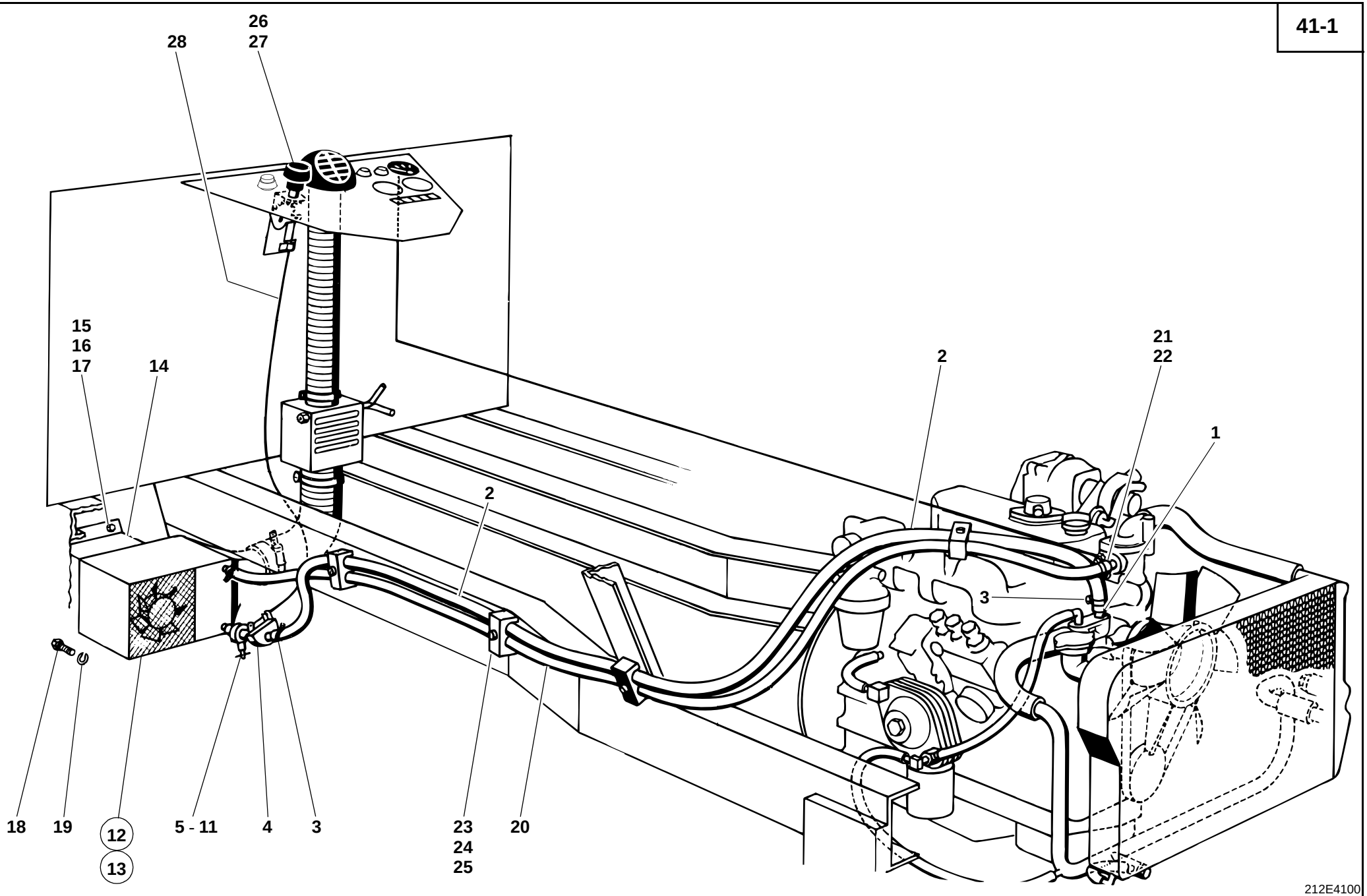
26
27
28
15
16
17
14
2
21
22
1
2
3
18
19
12
13
5 - 11
4
3
23
24
25
20
212E4100

Pos. Item Pos.	Teil-Nummer Part no. No. pièce	Bezeichnung	Description	Désignation	Stück Qty. Qté.	Bemerkung Remarks Remarques
		Fahrerhausheizung – Wasserkreislauf	**Cab heating – water circuit**	**Chauffage de la cabine – circuit d'eau**		
1	1 21 414 00 09	Adapter	Adapter	Adaptateur	1	
2	1 00 993 72 58	Heizungsschlauch	Heater hose	Tuyau de chauffage	1	15 x 3,5 x 1850
	7 603 708 057	Schlauch	Hose	Flexible		
3	0 00 993 73 29	Schelle	Clamp	Collier	2	ø 16 - 25
4	0 00 414 00 81	Wasserhahn	Water tap	Robinet d'eau	1	
5	1 00 993 73 58	Heizungsschlauch	Heater hose	Tuyau de chauffage	1	15 x 3,5 x 40
	7 603 708 057	Schlauch	Hose	Flexible		
6	0 00 993 73 29	Schelle	Clamp	Collier	2	ø 16 - 25
7	1 00 414 01 09	Zwischenstück	Intermediate piece	Pièce intermédiaire	1	
8	7 334 673 003	Verschlußschraube	Screw plug	Bouchon fileté	1	M 14 x 1,5
9	7 593 641 021	Dichtring	Sealing ring	Bague d'étanchéité	1	A 14 x 18
10	1 00 993 74 58	Heizungsschlauch	Heater hose	Tuyau de chauffage	1	12 x 3,5 x 40
	7 603 708 055	Schlauch	Hose	Flexible		
11	0 00 993 01 29	Schelle	Clamp	Collier	2	ø 12 - 20
12	0 21 414 02 02	Heizgerät	Heater	Chauffage	1	→I 120 269
13	0 21 414 03 02	Heizgerät	Heater	Chauffage	1	I→ 120 270
14	1 21 414 02 40	Halter	Bracket	Support	1	
15	7 236 677 079	Sechskantschraube	Hexagon head screw	Vis six pans	4	M 6 x 16
16	0 00 992 41 28	Federring	Spring washer	Rondelle ressort	4	6
17	7 403 677 707	Sechskantmutter	Hexagon nut	Ecrou six pans	4	M 6
18	7 236 677 058	Sechskantschraube	Hexagon head screw	Vis six pans	4	M 5 x 20
19	0 00 992 39 28	Federring	Spring washer	Rondelle ressort	4	5
20	1 00 993 75 58	Heizungsschlauch	Heater hose	Tuyau de chauffage	1	12 x 3,5 x 1850
	7 603 708 055	Schlauch	Hose	Flexible		
21	0 00 993 01 29	Schelle	Clamp	Collier	2	ø 12 - 20
22	1 20 414 01 09	Adapter	Adapter	Adaptateur	1	

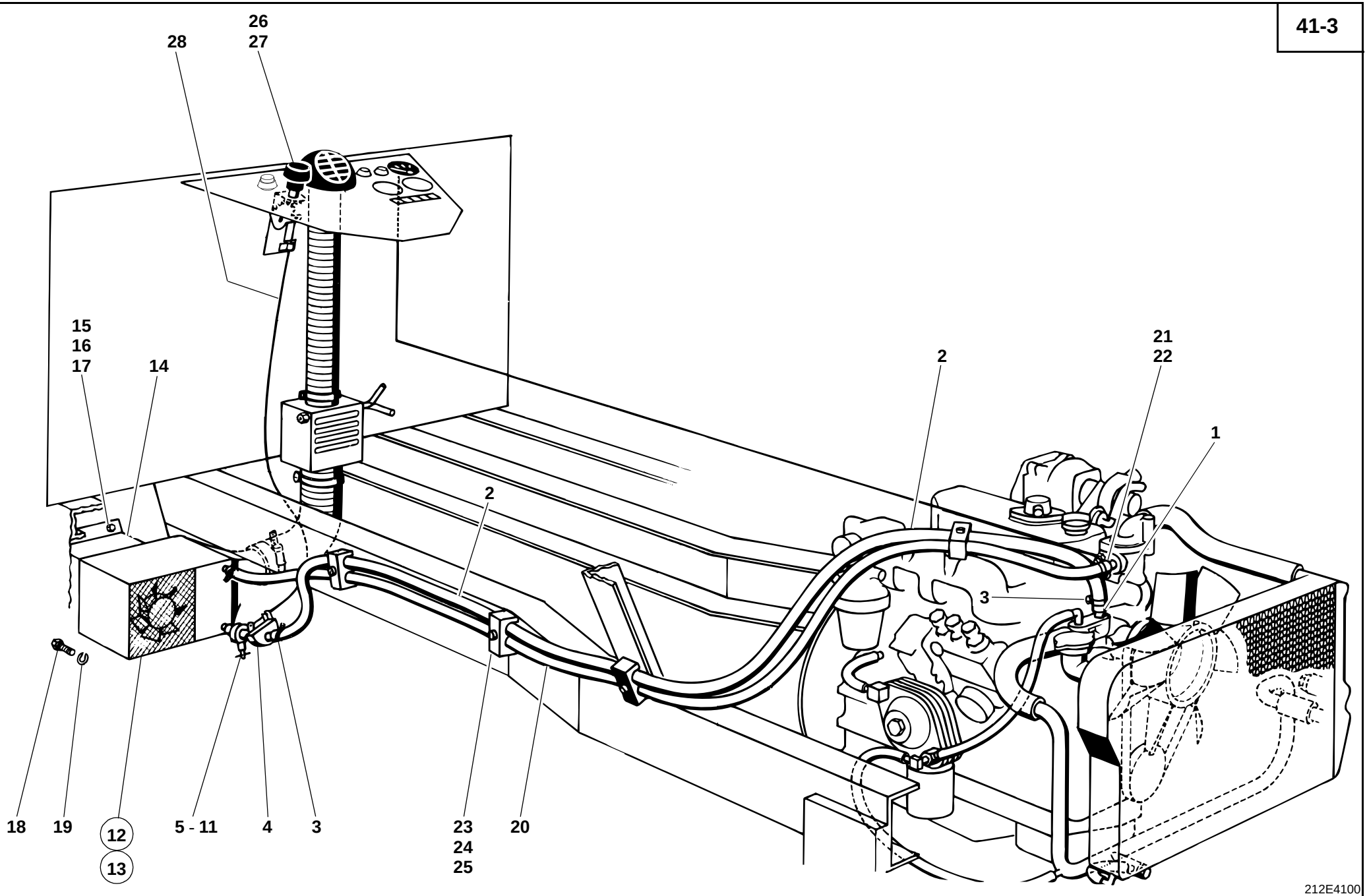
26
27
28
15
16
17
14
2
21
22
1
2
3
18
19
12
13
5 - 11
4
3
23
24
25
20
212E4100

Pos. Item Pos.	Teil-Nummer Part no. No. pièce	Bezeichnung	Description	Désignation	Stück Qty. Qté.	Bemerkung Remarks Remarques
23	0 00 993 42 31	Doppelschelle	Double clamp	Collier double	4	
24	7 236 677 087	Sechskantschraube	Hexagon head screw	Vis six pans	4	M 6 x 40
25	0 00 992 41 28	Federring	Spring washer	Rondelle ressort	4	6
26	0 20 410 00 89	Drehschalter (Kugelhahn)	Rotary switch (ball-type cock)	Interrupteur rotatif : robinet à bille	1	
27	0 00 435 31 43	Symbol f. Drehschalter	Symbol for rotary switch	Symbole pour interrupteur rotatif	1	
28	0 21 410 01 59	Seilzug	Cable pull	Tirette à câble	1	

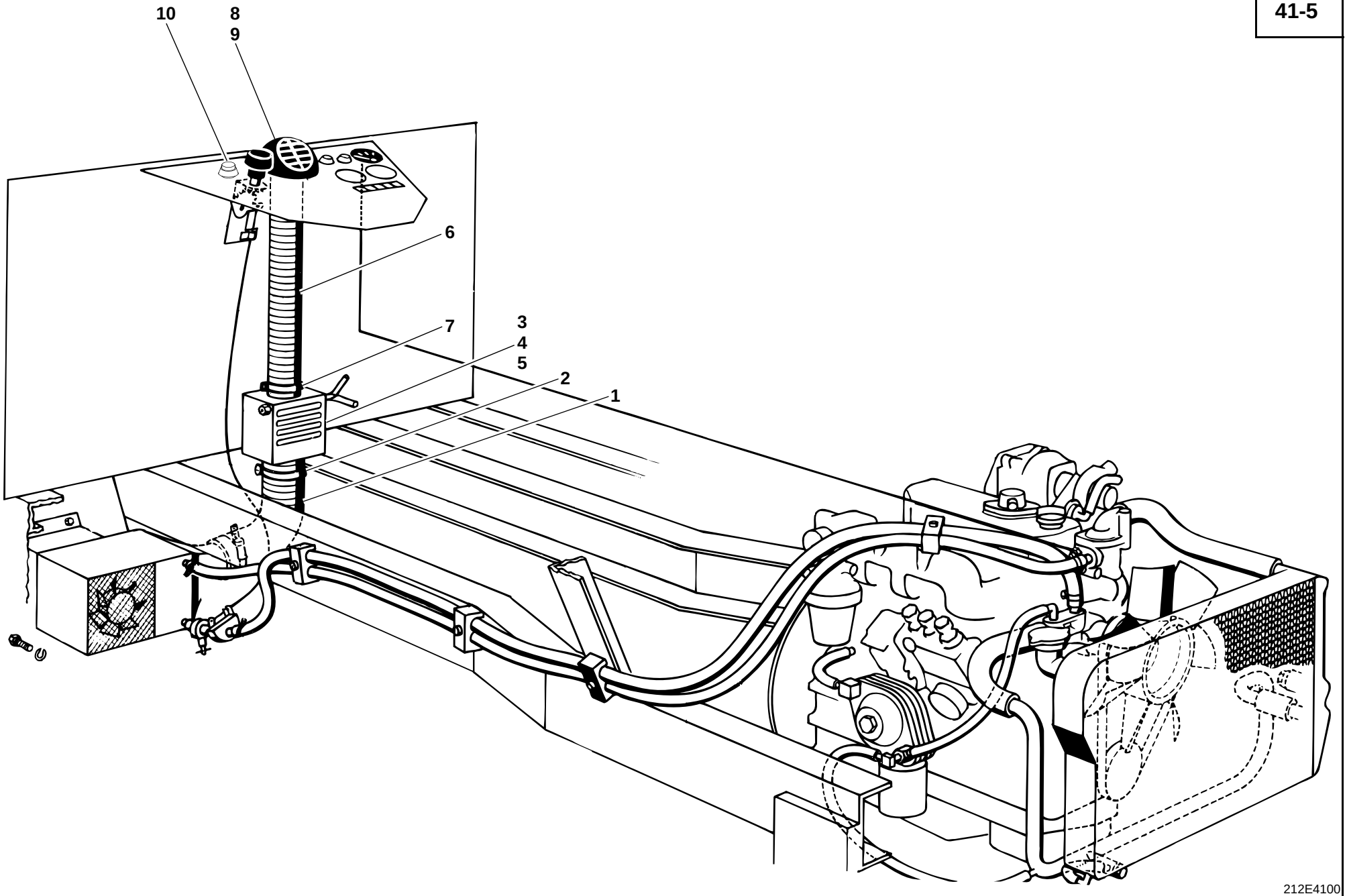
10
8
9
6
7
3
4
5
2
1
212E4100

Pos. Item Pos.	Teil-Nummer Part no. No. pièce	Bezeichnung	Description	Désignation	Stück Qty. Qté.	Bemerkung Remarks Remarques
		Luftführung ➜I 120 269	**Air guidance ➜I 120 269**	**Conduite d'air ➜I 120 269**		
1	1 00 993 19 58	Schlauch	Hose	Flexible	1	ø 70 x 600
	0 00 993 18 58	Schlauch (Meterware)	Hose (by the metre)	Flexible (au mètre)		
2	0 00 993 72 28	Schelle	Clamp	Collier	2	ø 68-85
3	1 21 410 03 61	Luftführungskasten	Air guidance housing	Carter de conduite d'air	1	
4	0 00 992 21 15	Tellerfeder	Belleville spring washer	Ressort Belleville	1	18 x 6,2 x 0,8
5	7 462 680 007	Scheibe	Washer	Rondelle	1	ø 6,4
6	1 00 993 03 58	Schlauch	Hose	Flexible	1	ø 50 x 450
	0 00 993 00 58	Schlauch (Meterware)	Hose (by the metre)	Flexible (au mètre)		
7	0 00 993 71 28	Schelle	Clamp	Collier	2	ø 50-65
8	0 00 414 04 98	Luftdüse	Air vent	Buse d'air	1	
9	7 316 680 157	Blechschraube	Sheet-metal screw	Vis à tôle	3	B 4,2 x 32
10	0 00 333 45 08	Schalter für Gebläse	Fan switch	Interrupteur : moto-ventilateur	1	

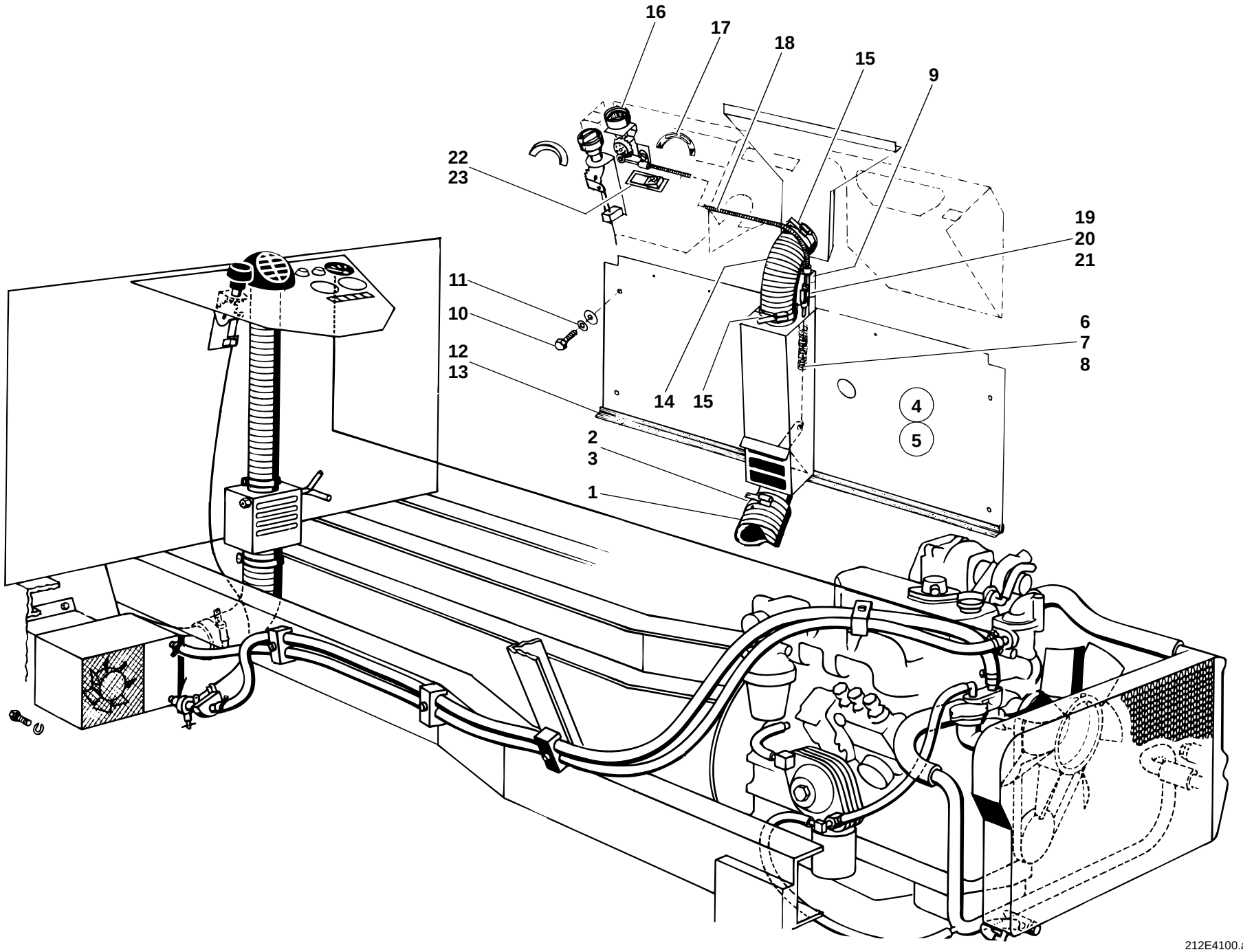
16
17
18
15
9
22
23
19
20
21
11
10
12
13
6
7
8
14
15
4
5
2
3
1
212E4100.ai

Pos. Item Pos.	Teil-Nummer Part no. No. pièce	Bezeichnung	Description	Désignation	Stück Qty. Qté.	Bemerkung Remarks Remarques
		Luftführung I→ 120 270	**Air guidance I→ 120 270**	**Conduite d'air I→ 120 270**		
1	1 00 993 38 97	Schlauch	Hose	Flexible	1	ø 70 x 950
	0 00 993 18 58	Schlauch (Meterware)	Hose (by the metre)	Flexible (au mètre)		
2	0 00 996 74 55	Gummimuffe	Rubber sleeve	Manchon en caoutchouc	1	ø 60 x 4 x 35
3	0 00 993 72 28	Schelle	Clamp	Collier	2	ø 68-85
4	1 21 410 02 48	Verkleidungsblech	Trim panel	Tôle de revêtement	1	→I 126 615
5	1 21 410 03 48	Verkleidungsblech	Trim panel	Tôle de revêtement	1	I→ 126 616
6	0 00 992 57 02	Druckfeder	Compression spring	Ressort de pression	1	
7	1 21 414 01 45	Gestänge	Linkage	Tringlerie	1	
8	1 46 414 01 55	Klappe	Lid	Trappe	1	
9	1 48 410 00 41	Widerlager f. Seilzug	Abutment for cable pull	Sommier pour tirette à câble	1	
10	7 236 677 129	Sechskantschraube	Hexagon head screw	Vis six pans	4	M 8 x 16
11	0 00 992 43 28	Federring	Spring washer	Rondelle ressort	4	8
12	1 00 996 87 84	Profil	Profile	Profil	2	380
	0 00 996 60 81	Profil (Meterware)	Profile (by the metre)	Profil (au mètre)		
13	1 00 996 88 84	Profil	Profile	Profil	1	250
	0 00 996 69 83	Profil (Meterware)	Profile (by the metre)	Profil (au mètre)		
14	1 00 993 49 96	Schlauch	Hose	Flexible	1	ø 60 x 100
	0 00 993 82 21	Schlauch (Meterware)	Hose (by the metre)	Flexible (au mètre)		
15	0 00 993 71 28	Schelle	Clamp	Collier	2	ø 50 -65
16	0 46 410 00 89	Drehschalter (Luftverteilung)	Rotary switch	Interrupteur rotatif	1	
17	0 00 435 30 43	Symbol f. Drehschalter	Symbol for rotary switch	Symbole pour interrupteur rotatif	1	
18	0 21 410 02 59	Seilzug	Cable pull	Ens tirette à câble	1	
19	7 821 104 003	Gabelkopf	Fork head	Tête fourchette	1	G 5 x 10
20	0 00 990 72 13	ES-Bolzen	Spring clip pin	Axe à agrafe	1	
21	7 403 677 705	Sechskantmutter	Hexagon nut	Ecrou six pans	1	M 5
22	0 00 333 87 08	Schalter für Gebläse	Fan switch	Interrupteur : moto-ventilateur	1	
23	0 00 435 29 43	ZUS-Einsatz	Symbol	Symbole	1	

Gruppe

Ladeschaufeln für Direktanbau

Ladeschaufel Typ 00534-12/02

Leichtgutschaufel Typ 00534-03/04/07/08

Greiferschaufel Typ 00534-05/06

Hochkippschaufel Typ 00534-09/10/11

Group

Buckets for direct mounting

Bucket type 00534-12/02

Lightweight material bucket type 00534-03/04/07/08

Multipurpose bucket type 00534-05/06

High-tilt bucket type 00534-09/10/11

Groupe 41/1

Godets pour montage direct

Godet type 00534-12/02

Godet à matière légère type 00534-03/04/07/08

Poly-godet type 00534-05/06

Godet surélevé type 00534-09/10/11

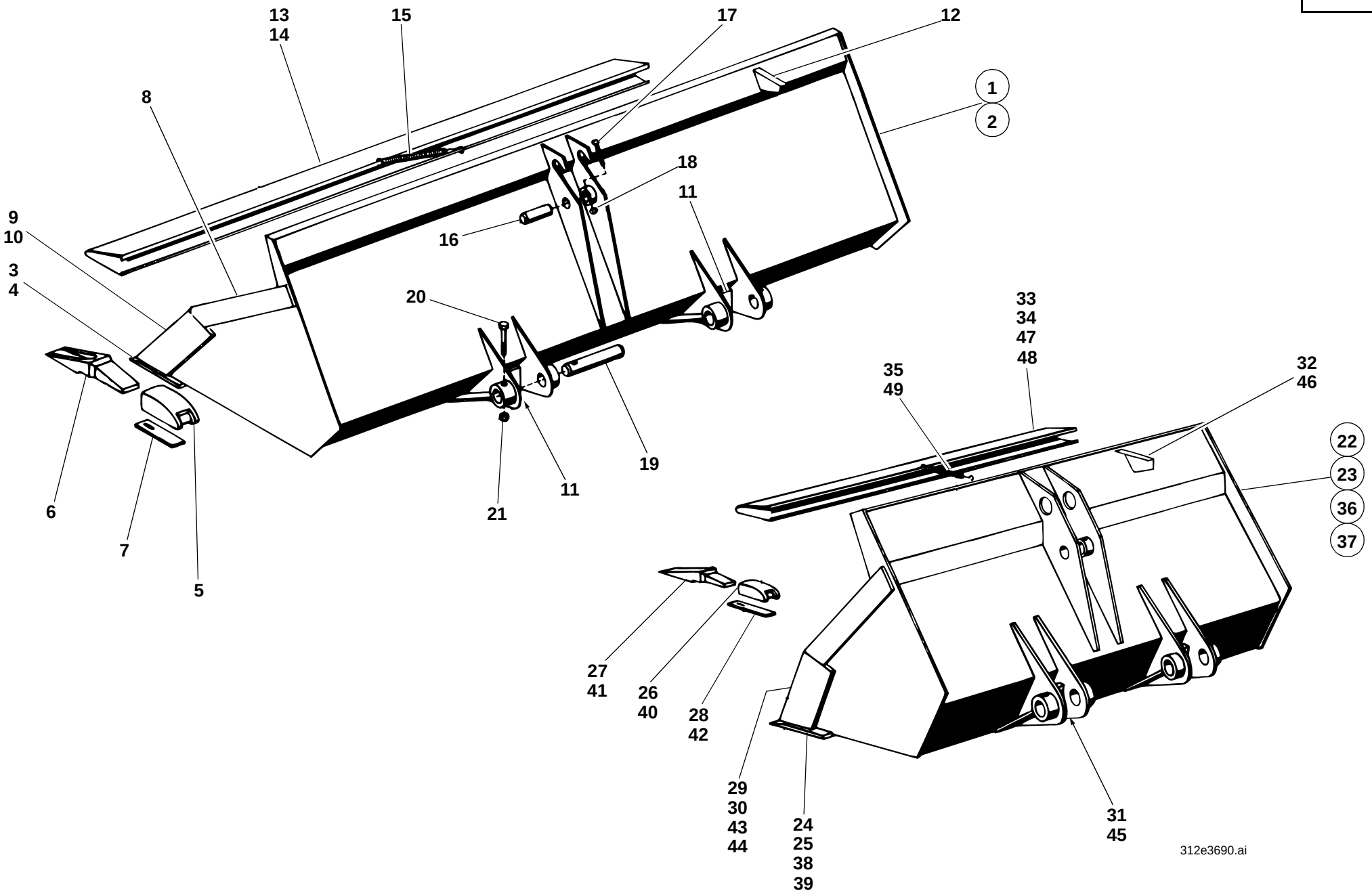
13
14
15
17
12
1
2
8
18
11
9
10
16
3
4
20
33
34
47
48
35
49
32
46
22
23
36
37
19
11
6
21
7
5
27
41
26
40
28
42
29
30
43
44
24
25
38
39
31
45
312e3690.ai

Pos. Item Pos.	Teil-Nummer Part no. No. pièce	Bezeichnung	Description	Désignation	Stück Qty. Qté.	Bemerkung Remarks Remarques
		Ladeschaufel (Direktanbau) **Typ 00534-12/02**	**Bucket (direct mounting)** **type 00534-12/02**	**Godet (montage direct)** **type 00534-12/02**		
1	1 21 410 23 27	Ladeschaufel (mit Zähnen)	Bucket (with teeth)	Godet (avec dents)	1	1600
2	1 21 410 24 27	Ladeschaufel (ohne Zähne)	Bucket (without teeth)	Godet (sans dents)	1	1600
3	1 21 410 01 72	Schar lang	Bucket blade (long)	Lame godet (longue)	1	
4	1 21 416 03 97	Schar lang	Bucket blade (long)	Lame godet (longue)	1	
5	0 60 416 00 55	Hülse für Zähne	Sleeve for teeth	Douille pour dents	5	
6	0 21 416 00 98	Zahn	Tooth	Dent	5	
7	1 60 416 00 22	Sicherung für Zähne	Fishplate for teeth	Attache pour dents	5	
8	1 21 416 18 31	Seitenschneide lang	Bucket side blade (long)	Lame godet latérale (longue)	2	
9	1 42 416 19 31	Seitenschneide kurz links	Bucket side blade (short; left)	Lame godet latérale (courte ; gauche)	1	
10	1 42 416 20 31	Seitenschneide kurz rechts	Bucket side blade (short; right)	Lame godet latérale (courte ; droite)	1	
11	1 21 416 02 58	Anschlag	Limit stop	Butée	2	
12	1 21 416 04 32	Sichtwinkel	Visual alignment part	Pièce d'alignement visuel	1	
13	1 21 410 23 73	Schutzvorrichtung (mit Zähnen)	Tooth guard (bucket with teeth)	Protection dents (godet avec dents)	1	
14	1 21 410 24 73	Schutzvorrichtung (ohne Zähne)	Tooth guard (bucket without teeth)	Protection dents (godet sans dents)	1	
15	0 00 992 34 02	Zugfeder	Tension spring	Ressort rappel	1	
16	1 21 416 41 93	Bolzen (Ladeschaufel an Kippstange)	Pin (bucket on tilt rod)	Axe (godet sur barre de cavage)	1	ø 30 x 142
17	7 252 677 054	Zylinderschraube	Cheese-head screw	Vis à tête cylindrique	1	M 8 x 65
18	7 405 677 005	Sechskantmutter	Hexagon nut	Ecrou six pans	1	M 8
19	1 21 416 40 93	Bolzen (Ladeschaufel am Hubrahmen)	Pin (bucket on lift frame)	Axe (godet sur bras de levage)	2	ø 40 x 225
20	7 252 677 092	Zylinderschraube	Cheese-head screw	Vis à tête cylindrique	2	M 10 x 75
21	7 405 677 007	Sechskantmutter	Hexagon nut	Ecrou six pans	2	M 10
	1 00 441 33 10	Optimoly Paste TA (zum Einfetten der Bolzen)	Optimoly paste TA (pin lubrication)	Pâte Optimoly TA (graissage des axes)	1	

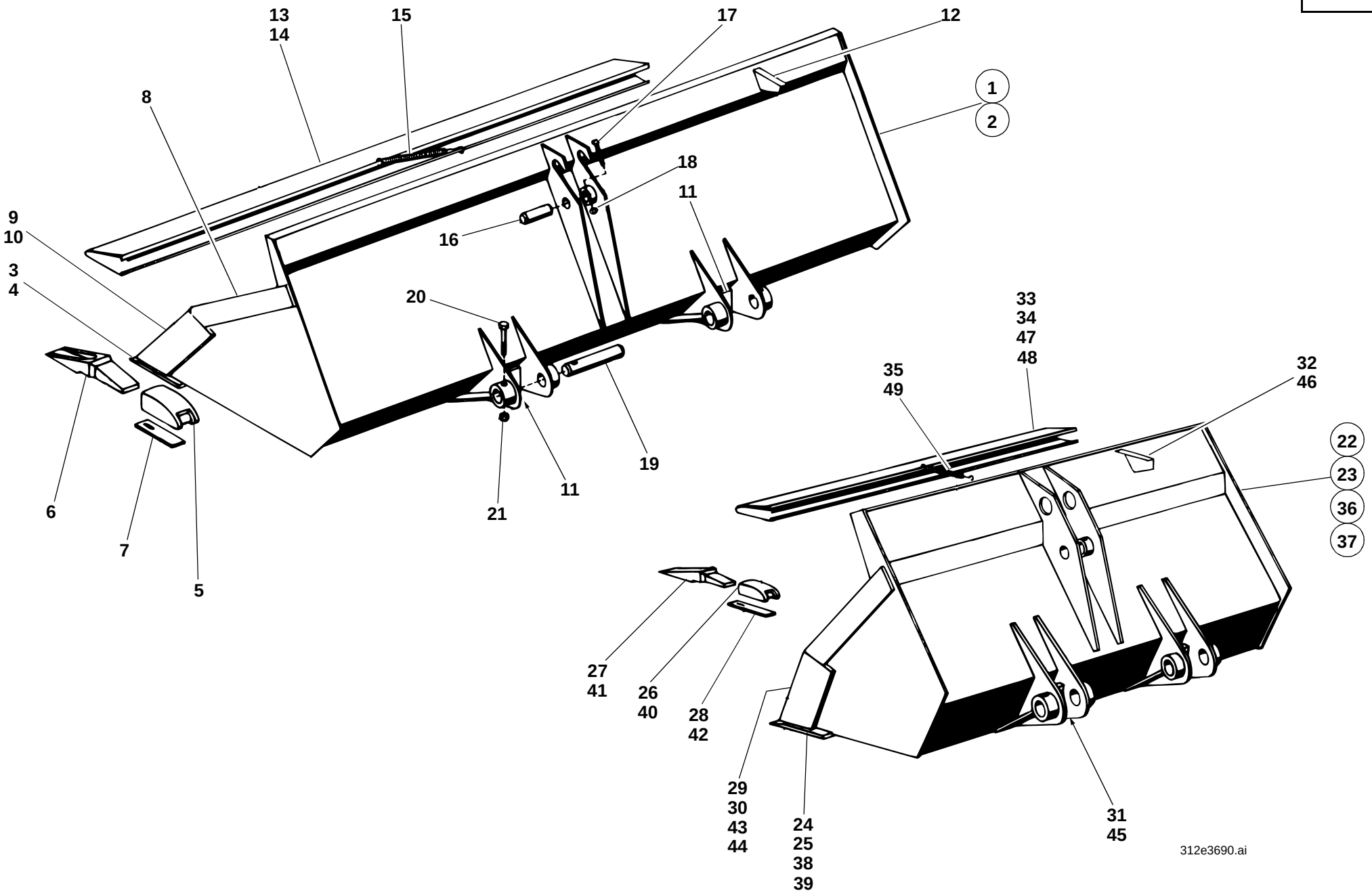
13
14
15
17
12
1
2
8
18
11
9
10
16
3
4
20
33
34
47
48
35
49
32
46
22
23
36
37
19
11
6
21
7
5
27
41
26
40
28
42
29
30
43
44
24
25
38
39
31
45
312e3690.ai

Pos. Item Pos.	Teil-Nummer Part no. No. pièce	Bezeichnung	Description	Désignation	Stück Qty. Qté.	Bemerkung Remarks Remarques
		Leichtgutschaufel (Direktanbau) Typ 00534-03/04	**Lightweight material bucket (direct mounting) type 00534-03/04**	**Godet à matière légère (montage direct) type 00534-03/04**		
22	1 21 410 90 29	Ladeschaufel (mit Zähnen)	Bucket (with teeth)	Godet (avec dents)	1	1600
23	1 21 410 91 29	Ladeschaufel (ohne Zähne)	Bucket (without teeth)	Godet (sans dents)	1	1600
24	1 21 410 01 72	Schar lang	Bucket blade (long)	Lame godet (longue)	1	
25	1 21 416 03 97	Schar lang	Bucket blade (long)	Lame godet (longue)	1	
26	0 60 416 00 55	Hülse für Zähne	Sleeve for teeth	Douille pour dents	5	
27	0 21 416 00 98	Zahn	Tooth	Dent	5	
28	1 60 416 00 22	Sicherung für Zähne	Fishplate for teeth	Attache pour dents	5	
29	1 21 416 01 31	Seitenschneide kurz links	Bucket side blade (short; left)	Lame godet latérale (courte ; gauche)	1	
30	1 21 416 02 31	Seitenschneide kurz rechts	Bucket side blade (short; right)	Lame godet latérale (courte ; droite)	1	
31	1 21 416 02 58	Anschlag	Limit stop	Butée	2	
32	1 21 416 04 32	Sichtwinkel	Visual alignment part	Repère	1	
33	1 21 410 23 73	Schutzvorrichtung (mit Zähnen)	Tooth guard (bucket with teeth)	Protection dents (godet avec dents)	1	
34	1 21 410 24 73	Schutzvorrichtung (ohne Zähne)	Tooth guard (bucket without teeth)	Protection dents (godet sans dents)	1	
35	0 00 992 34 02	Zugfeder	Tension spring	Ressort rappel	1	
		Leichtgutschaufel (Direktanbau) Typ 005346-07/08	**Lightweight material bucket (direct mounting) type 005346-07/08**	**Godet à matière légère (montage direct) type 005346-07/08**		
36	1 21 410 96 29	Ladeschaufel (mit Zähnen)	Bucket (with teeth)	Godet (avec dents)	1	1300
37	1 21 410 97 29	Ladeschaufel (ohne Zähne)	Bucket (without teeth)	Godet (sans dents)	1	1300
38	1 21 410 05 72	Schar lang	Bucket blade (long)	Lame godet (longue)	1	
39	1 21 416 10 97	Schar lang	Bucket blade (long)	Lame godet (longue)	1	
40	0 60 416 00 55	Hülse für Zähne	Sleeve for teeth	Douille pour dents	4	
41	0 21 416 00 98	Zahn	Tooth	Dent	4	
42	1 60 416 00 22	Sicherung für Zähne	Fishplate for teeth	Attache pour dents	4	
43	1 21 416 01 31	Seitenschneide kurz links	Bucket side blade (short; left)	Lame godet latérale (courte ; gauche)	1	
44	1 21 416 02 31	Seitenschneide kurz rechts	Bucket side blade (short; right)	Lame godet latérale (courte ; droite)	1	
45	1 60 416 00 58	Anschlag	Limit stop	Butée	2	
46	1 21 416 04 32	Sichtwinkel	Visual alignment part	Pièce d’alignement visuel	1	
47	1 21 410 20 73	Schutzvorrichtung (mit Zähnen)	Tooth guard (bucket with teeth)	Protection dents (godet avec dents)	1	
48	1 21 410 21 73	Schutzvorrichtung (ohne Zähne)	Tooth guard (bucket without teeth)	Protection dents (godet sans dents)	1	
49	0 00 992 34 02	Zugfeder	Tension spring	Ressort rappel	1	

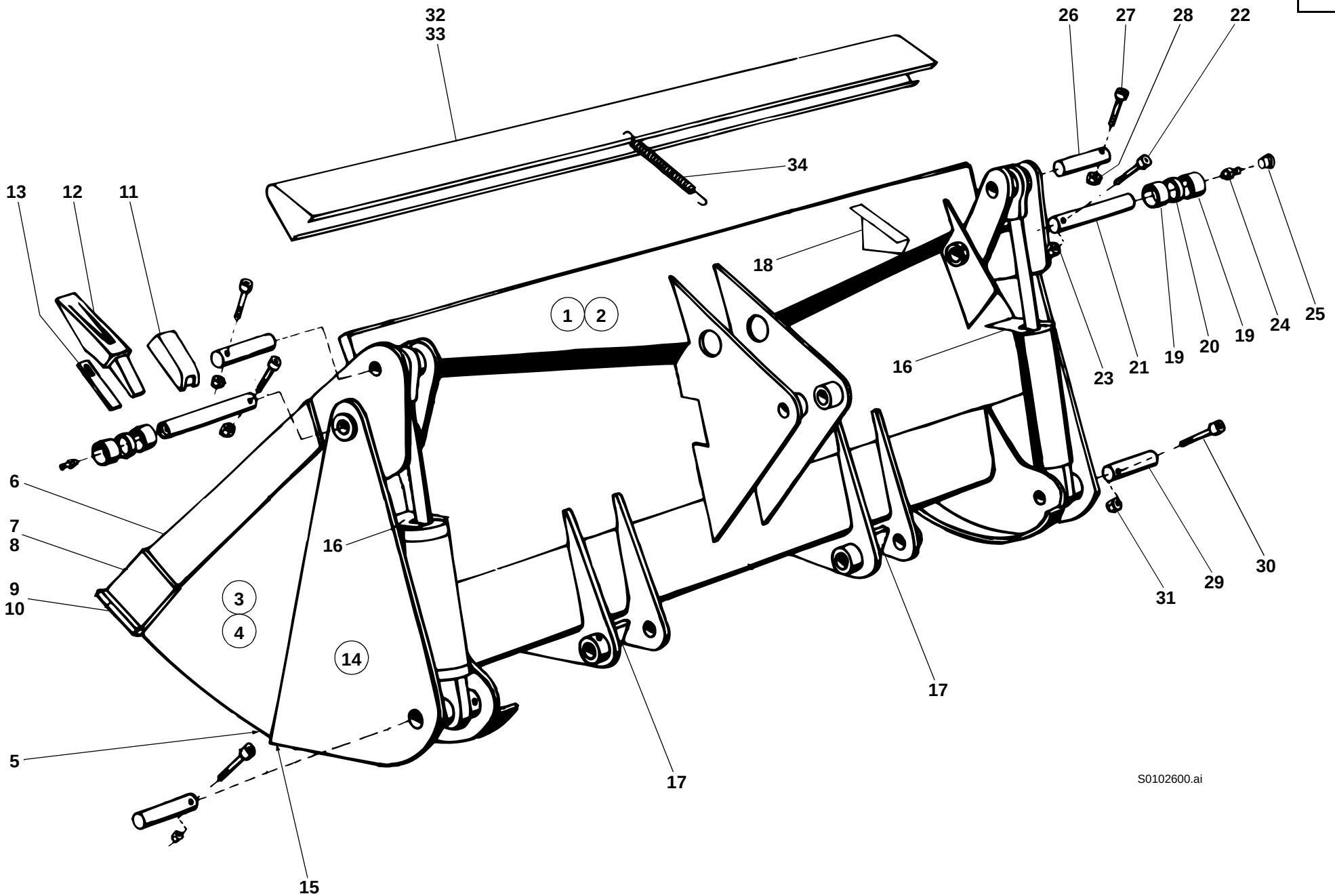
32
33
26
27
28
22
34
13
12
11
18
1
2
16
23
21
19
20
19
24
25
6
7
8
16
9
10
3
4
14
17
30
29
31
5
17
15
S0102600.ai

Pos. Item Pos.	Teil-Nummer Part no. No. pièce	Bezeichnung	Description	Désignation	Stück Qty. Qté.	Bemerkung Remarks Remarques
		Greiferschaufel (Direktanbau) Typ 00534-05/06	**Multipurpose bucket (direct mounting) type 00534-05/06**	**Poly-godet (montage direct) type 00534-05/06**		
1	1 21 410 50 29	Greiferschaufel (mit Zähnen)	Multipurpose bucket (with teeth)	Poly-godet (avec dents)	1	1600
2	1 21 410 51 29	Greiferschaufel (ohne Zähne) (Greiferschaufel mit Hydraulik-Installation und Hubzylinder)	Multipurpose bucket (without teeth) (Multipurpose bucket with hydraulic installation and lift rams)	Poly-godet (sans dents) (Poly-godet avec installation hydraulique et vérins de levage)	1	1600
		Einzelteile für Greiferschaufel	**Multipurpose bucket: component parts**	**Poly-godet : pièces constitutives**		
3	1 21 410 54 29	Schaufelteil vorn (mit Zähnen)	Front bucket element (with teeth)	Elément de godet AV (avec dents)	1	
4	1 21 410 55 29	Schaufelteil vorn (ohne Zähne)	Front bucket element (without teeth)	Elément de godet AV (sans dents)	1	
5	1 21 416 11 97	Schar für Schaufelteil vorn	Bucket blade for front bucket element	Lame godet pour élément de godet AV	1	
6	1 21 416 13 31	Seitenschneide lang	Bucket side blade (long)	Lame godet latérale (longue)	2	
7	1 21 416 06 31	Seitenschneide kurz links	Bucket side blade (short; left)	Lame godet latérale (courte ; gauche)	1	
8	1 21 416 07 31	Seitenschneide kurz rechts	Bucket side blade (short; right)	Lame godet latérale (courte ; droite)	1	
9	1 21 410 01 72	Schar lang	Bucket blade (long)	Lame (longue)	1	
10	1 21 416 03 97	Schar lang ohne Hülsen	Bucket blade (long, without sleeves)	Lame godet (longue, sans douilles)	1	
11	0 60 416 00 55	Hülse	Sleeve	Douille	5	
12	0 21 416 00 98	Zahn	Tooth	Dent	5	
13	1 60 416 00 22	Sicherung	Fishplate	Attache	5	
14	1 21 410 56 29	Schaufelteil hinten	Rear bucket element	Elément de godet AR	1	
15	1 21 416 04 97	Schar für Schaufelteil hinten	Bucket blade for rear bucket element	Lame godet pour élément de godet AR	1	
16	1 21 416 01 73	Schutzblech für Hubzylinder	Protective plate for lift ram	Tôle de protection pour vérin de levage	2	
17	1 21 416 02 58	Anschlag	Limit stop	Butée	2	
18	1 43 416 02 32	Sichtwinkel	Visual alignment part	Repère	1	

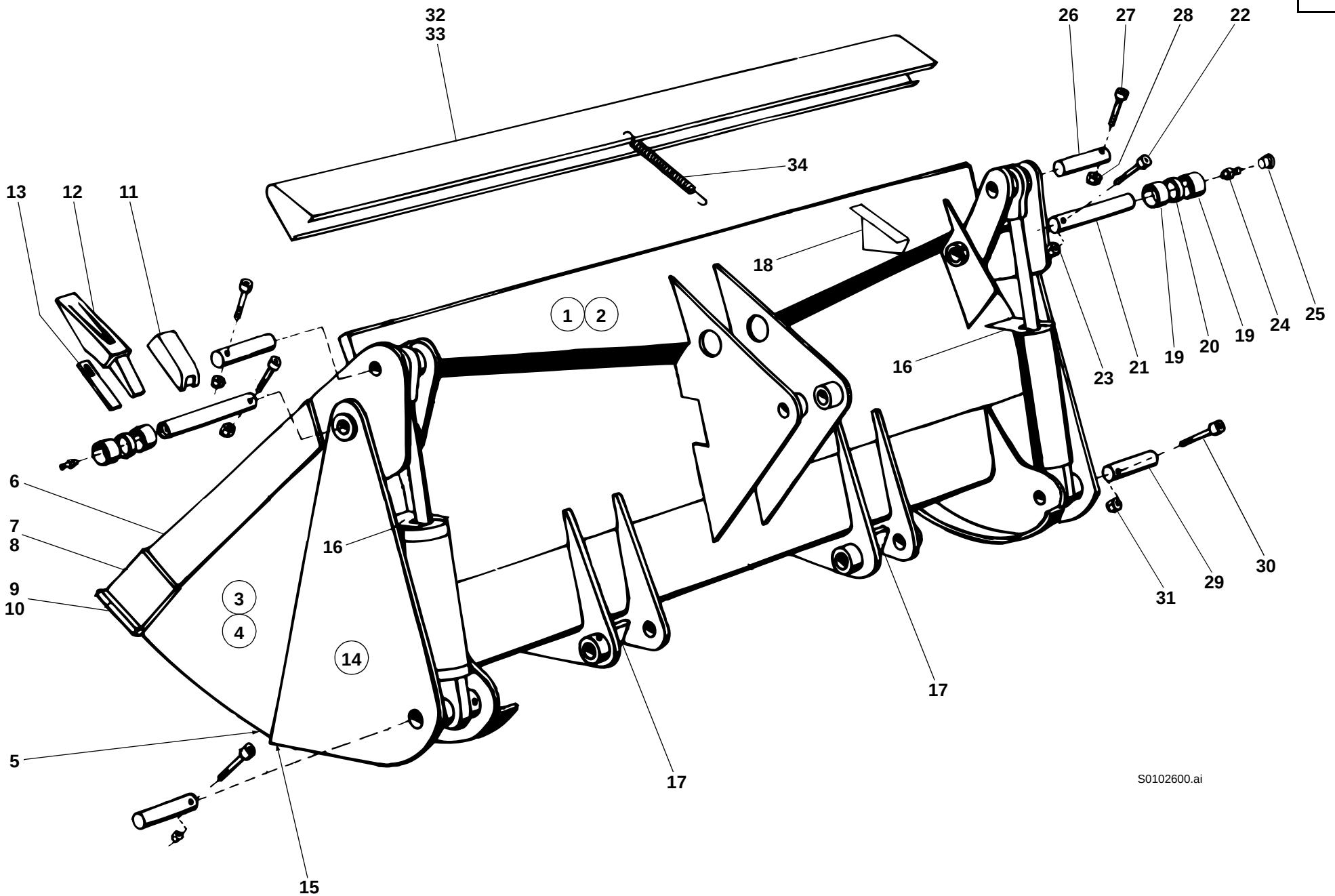
32
33
26
27
28
22
34
13
12
11
18
1
2
25
24
19
20
19
21
23
16
6
7
8
16
3
4
9
10
14
17
30
29
31
17
5
15
S0102600.ai

Pos. Item Pos.	Teil-Nummer Part no. No. pièce	Bezeichnung	Description	Désignation	Stück Qty. Qté.	Bemerkung Remarks Remarques
		Befestigung Schaufelteil vorn mit Schaufelteil hinten	**Attachment of front & rear bucket elements**	**Fixation éléments de godet AV et AR**		
19	1 00 994 48 54	Lagerbuchse	Bearing bushing	Douille de palier	4	
20	1 20 416 18 50	Distanzbuchse	Spacer bushing	Douille d'écartement	2	
21	1 21 410 03 93	Bolzen	Pin	Axe	2	ø 40 x 162
22	7 252 677 093	Zylinderschraube	Cheese-head screw	Vis à tête cylindrique	2	M 10 x 80
23	7 405 677 007	Sechskantmutter	Hexagon nut	Ecrou six pans	2	M 10
24	7 761 675 005	Schmiernippel	Grease nipple	Graisseur	2	ASM 10 x 1
25	0 00 996 31 51	Schutzkappe	Protective cap	Capuchon protecteur	2	
		Befestigung Hubzylinder oben	**Attachment of lift ram (upper part)**	**Fixation de vérin de levage (partie supérieure)**		
26	1 21 416 20 93	Bolzen	Pin	Axe	2	ø 30 x 84
27	7 252 677 053	Zylinderschraube	Cheese-head screw	Vis à tête cylindrique	2	M 8 x 60
28	7 405 677 005	Sechskantmutter	Hexagon nut	Ecrou six pans	2	M 8
		Befestigung Hubzylinder unten	**Attachment of lift ram (lower part)**	**Fixation de vérin de levage (partie inférieure)**		
29	1 21 416 17 93	Bolzen	Pin	Axe	2	ø 40 x 121
30	7 252 677 092	Zylinderschraube	Cheese-head screw	Vis à tête cylindrique	1	M 10 x 75
31	7 405 677 007	Sechskantmutter	Hexagon nut	Ecrou six pans	2	M 10
32	1 21 410 23 73	Schutzvorrichtung (mit Zähnen)	Tooth guard (bucket with teeth)	Protection de dents (godet avec dents)	1	
33	1 21 410 24 73	Schutzvorrichtung (ohne Zähne)	Tooth guard (bucket without teeth)	Protection de dents (godet sans dents)	1	
34	0 00 992 34 02	Zugfeder	Tension spring	Ressort rappel	1	

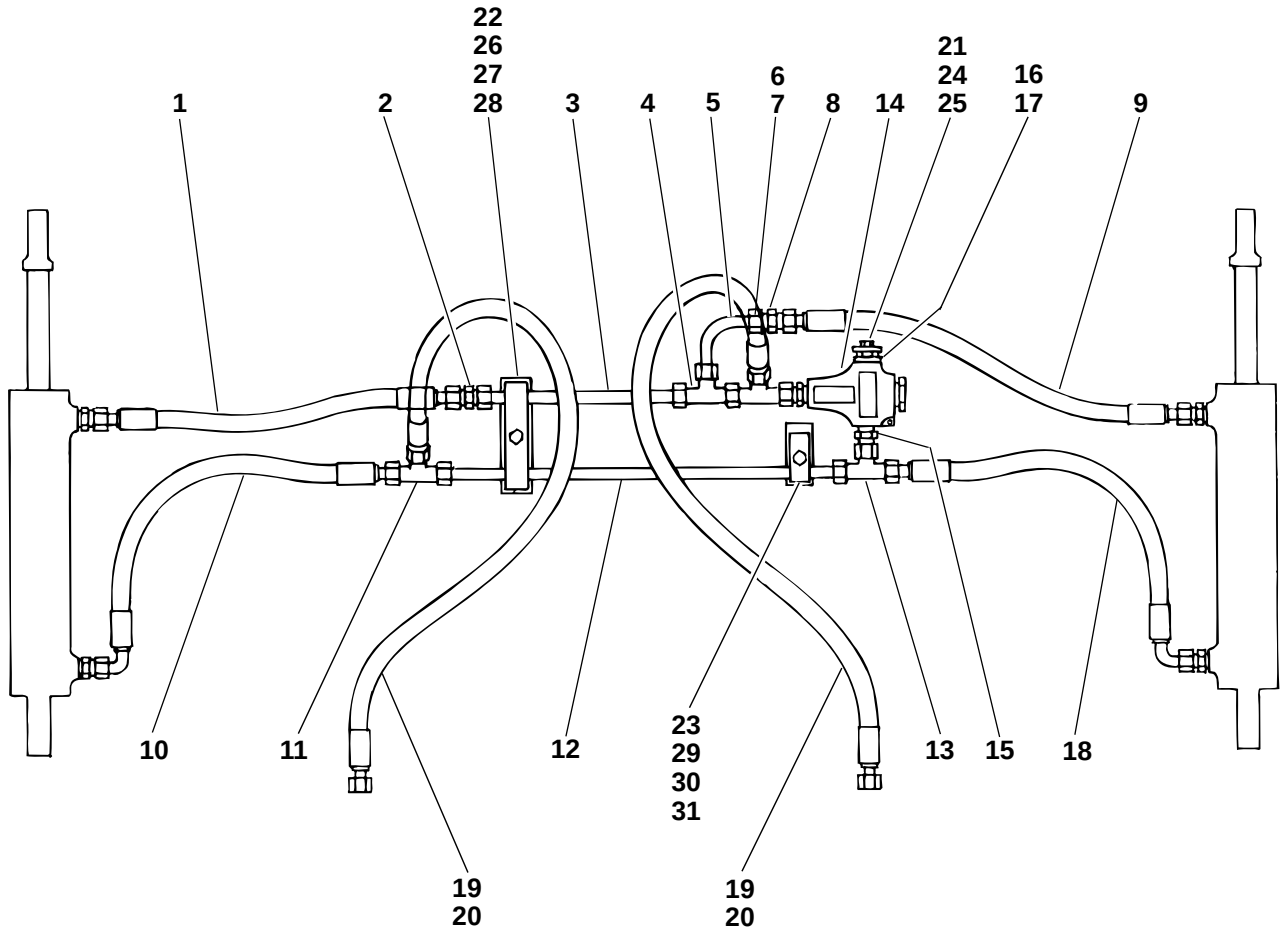
1
2
22
26
27
28
3
4
5
6
7
8
14
21
24
25
16
17
9
10
11
12
23
29
30
31
13
15
18
19
20
19
20

212E5340.ai

Pos. Item Pos.	Teil-Nummer Part no. No. pièce	Bezeichnung	Description	Désignation	Stück Qty. Qté.	Bemerkung Remarks Remarques
		Hydr. Installation Greiferschaufel	**Multipurpose bucket: hydraulic installation**	**Poly-godet : installation hydraulique**		
		Hubzylinder links – Hubzylinder rechts oben	Left lift ram – upper right lift ram	Vérin de levage gauche – vérin de levage côté droit supérieur		
1	0 00 993 36 19	Schlauchleitung	Flexible line	Conduite flexible	1	NW 12 x 550
2	0 00 363 06 15	Verschraubung	Screw connection	Raccord vissé	1	G 15-L
3	1 21 363 10 25	Rohrleitung	Pipe line	Conduite	1	15 x 1,5 x 220
4	0 00 363 65 15	Verschraubung	Screw connection	Raccord vissé	2	evL 15-L
5	1 21 363 14 25	Rohrleitung	Pipe line	Conduite	1	15 x 1,5 x 100
6	7 788 010 556	Überwurfmutter	Union nut	Ecrou de raccord	2-4	AL 15
7	7 786 680 105	Schneidring	Olive	Olive	2-4	L 15
8	0 00 363 06 15	Verschraubung	Screw connection	Raccord vissé	1	G 15-L
9	0 00 993 36 19	Schlauchleitung	Flexible line	Conduite flexible	1	NW 12 x 550
		Hubzylinder links – Hubzylinder rechts unten	Left lift ram – lower right lift ram	Vérin de levage gauche – vérin de levage côté droit inférieur		
10	0 00 993 68 19	Schlauchleitung	Flexible line	Conduite flexible	1	NW 12 x 600
11	0 00 363 82 15	Verschraubung	Screw connection	Raccord vissé	1	T 15-L
12	1 21 363 13 25	Rohrleitung	Pipe line	Conduite	1	15 x 1,5 x 410
13	0 00 363 63 15	Verschraubung	Screw connection	Raccord vissé	1	evT 15-L
14	0 00 361 72 84	Druckbegrenzungsventil	Pressure relief valve	Limiteur de pression	1	⚠ 130 bar
15	0 00 363 03 15	Verschraubung	Screw connection	Raccord vissé	2	GE 15-LM, M 18 x 1,5
16	1 00 990 00 09	Verschlußschraube	Screw plug	Bouchon fileté	1	M 18 x 1,5
17	7 593 641 028	Dichtring	Sealing ring	Bague d'étanchéité	1	A 18 x 22
18	0 00 993 68 19	Schlauchleitung	Flexible line	Conduite flexible	1	NW 12 x 600
19	0 00 993 26 56	Schlauchleitung	Flexible line	Conduite flexible	2	→I 126 615, NW 12 x 1850
20	0 00 993 17 99	Schlauchleitung	Flexible line	Conduite flexible	2	I→ 126 616, NW 12 x 1850

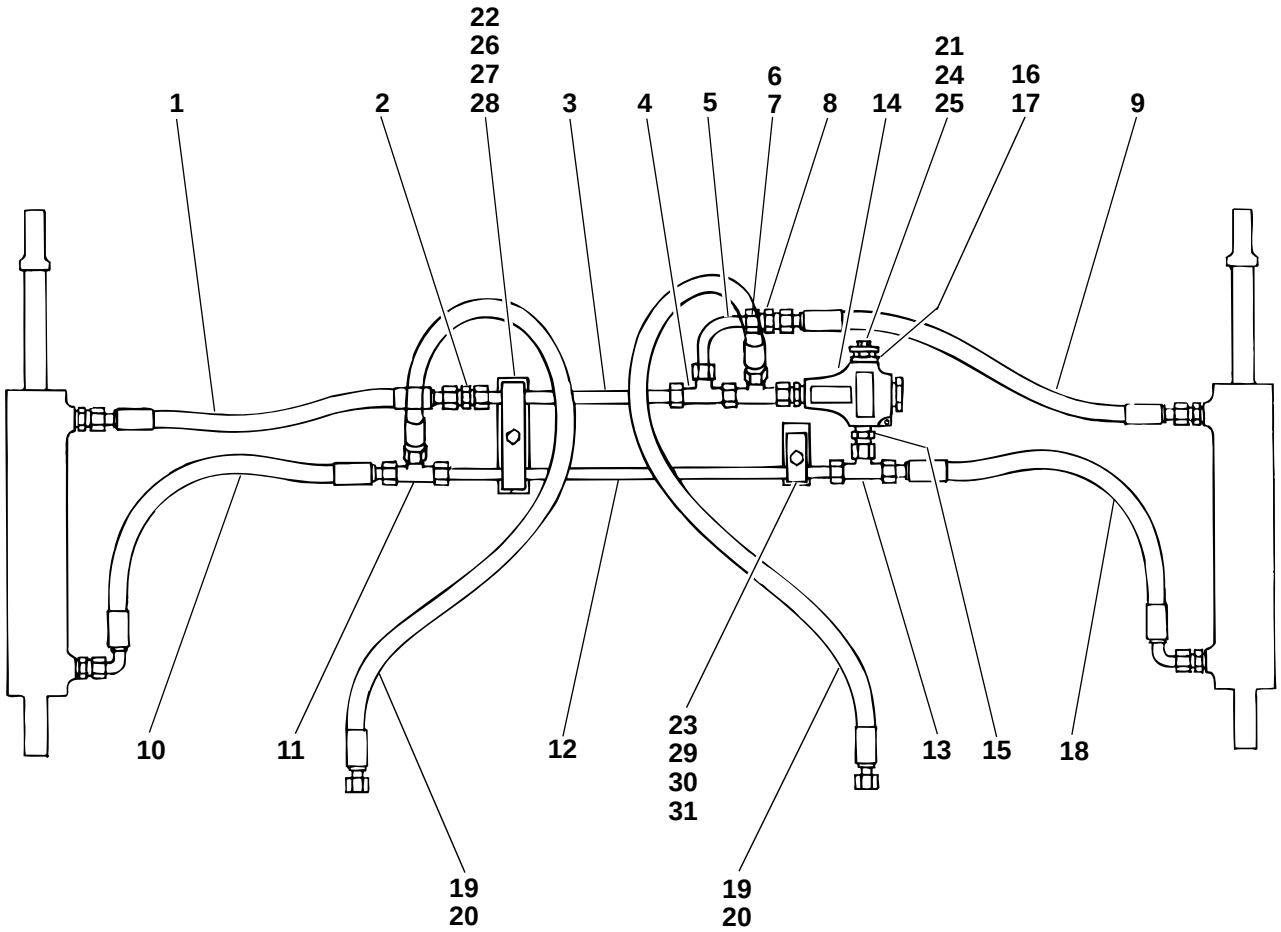
1
2
22
26
27
28
3
4
5
6
7
8
14
21
24
25
16
17
9
10
11
12
23
29
30
31
13
15
18
19
20
19
20

212E5340.ai

Pos. Item Pos.	Teil-Nummer Part no. No. pièce	Bezeichnung	Description	Désignation	Stück Qty. Qté.	Bemerkung Remarks Remarques
		Befestigung Rohrleitungen	**Pipe lines: attachment**	**Conduites : fixation**		
21	1 42 416 07 40	Halter	Bracket	Support	1	
22	1 42 416 05 40	Halter	Bracket	Support	1	
23	1 42 416 06 40	Halter	Bracket	Support	1	
24	7 236 677 130	Sechskantschraube	Hexagon head screw	Vis six pans	1	M 8 x 18
25	0 00 992 43 28	Federring	Spring washer	Rondelle ressort	1	8
26	1 00 993 97 28	Schelle	Clamp	Collier	1	
27	7 236 677 135	Sechskantschraube	Hexagon head screw	Vis six pans	1	M 8 x 30
28	0 00 992 43 28	Federring	Spring washer	Rondelle ressort	1	8
29	1 00 993 84 30	Schelle	Clamp	Collier	1	
30	7 236 677 135	Sechskantschraube	Hexagon head screw	Vis six pans	1	M 8 x 30
31	0 00 992 43 28	Federring	Spring washer	Rondelle ressort	1	8

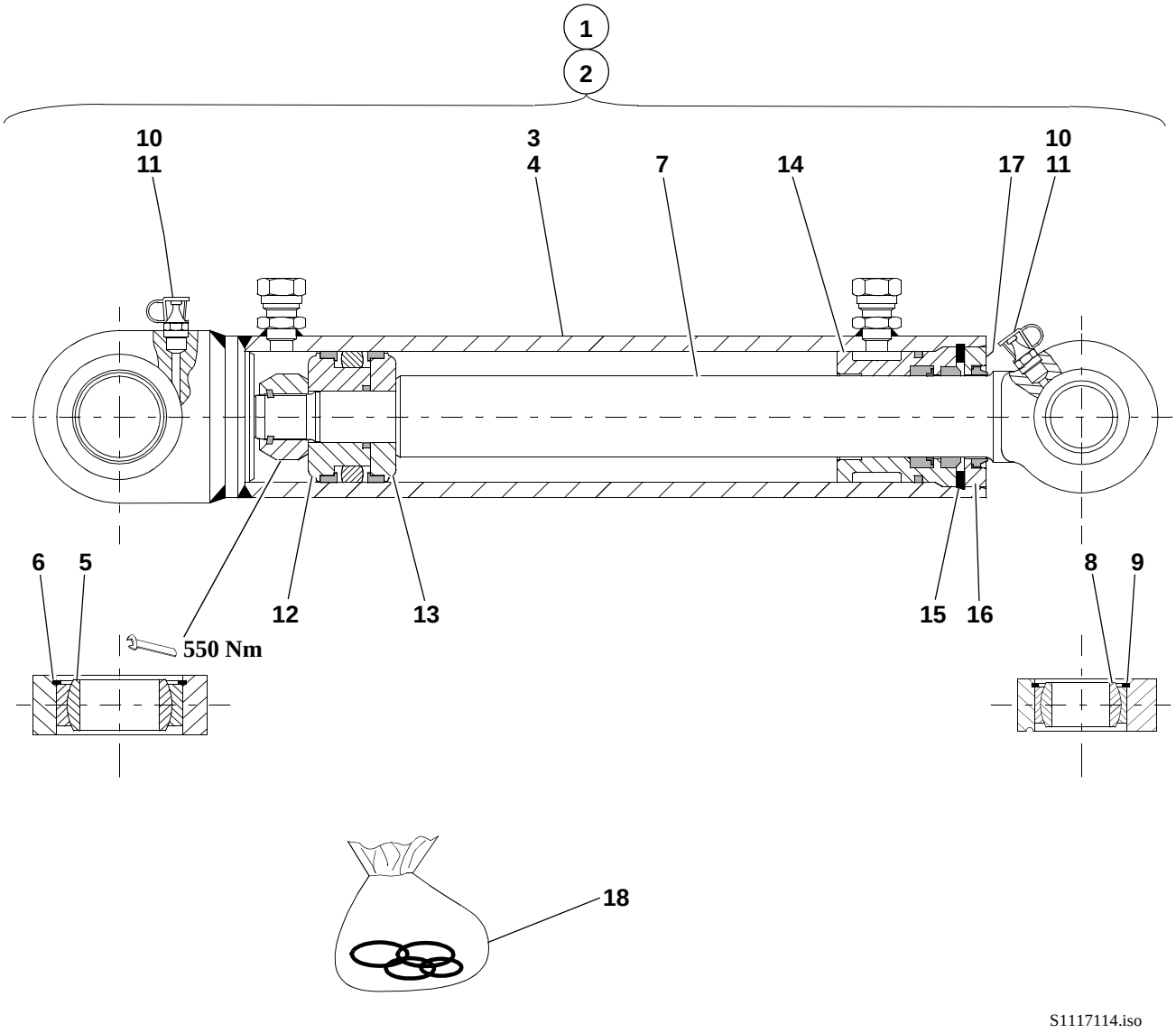
1
2
10
11
3
4
7
14
17
10
11
6
5
12
13
15
16
8
9
550 Nm
18
S1117114.iso

Pos. Item Pos.	Teil-Nummer Part no. No. pièce	Bezeichnung	Description	Désignation	Stück Qty. Qté.	Bemerkung Remarks Remarques
		Hubzylinder – Einzelteile	**Lift ram: component parts**	**Vérin de levage : pièces constitutives**		
		Stückzahl bezogen auf beide Hubzylinder.	Qty refers to both lift rams	Qté se réfère aux deux vérins de levage		
1	1 21 360 08 42	Hubzylinder links	Lift ram (left)	Vérin de levage (côté gauche)	1	
2	1 21 360 09 42	Hubzylinder rechts	Lift ram (right)	Vérin de levage (côté droit)	1	
3	1 21 360 10 42	Zylinder links	Ram (left)	Vérin (côté gauche)	1	
4	1 21 360 11 42	Zylinder rechts	Ram (right)	Vérin (côté droit)	1	
5	0 00 994 47 30	Gelenklager	Pivoting bearing	Appui mobile libre	2	GE 40 DO/C 3
6	0 00 992 33 27	Sprengring	Snap ring	Anneau élastique	2	SB 62
7	1 21 361 03 67	Kolbenstange	Piston rod	Tige de piston	2	
8	0 00 994 83 30	Gelenklager	Pivoting bearing	Appui mobile libre	2	GE 30 ES/C 3
9	7 491 682 047	Sicherungsring	Circlip	Circlip	2	47 x 1,75
10	7 761 675 005	Schmiernippel	Grease nipple	Graisseur	4	ASM 10 x 1
11	0 00 996 32 51	Schutzkappe	Protective cap	Capuchon protecteur	4	
12	1 21 361 09 68	Kolbenhälfte an der Mutter	Piston half with nut	Moitié de piston avec écrou	2	
13	1 21 361 08 68	Kolbenhälfte	Piston half	Moitié de piston	2	
14	1 21 361 03 25	Deckel	Cover	Couvercle	2	
15	7 491 682 372	Sicherungsring	Circlip	Circlip	2	68 x 3
16	1 21 361 15 25	Deckel	Cover	Couvercle	2	Loctite 573
17	7 236 677 075	Sechskantschraube	Hexagon head screw	Vis six pans	4	M 6 x 8
18	0 00 996 69 11	Dichtsatz	Sealing kit	Jeu de joints	1 - 2	

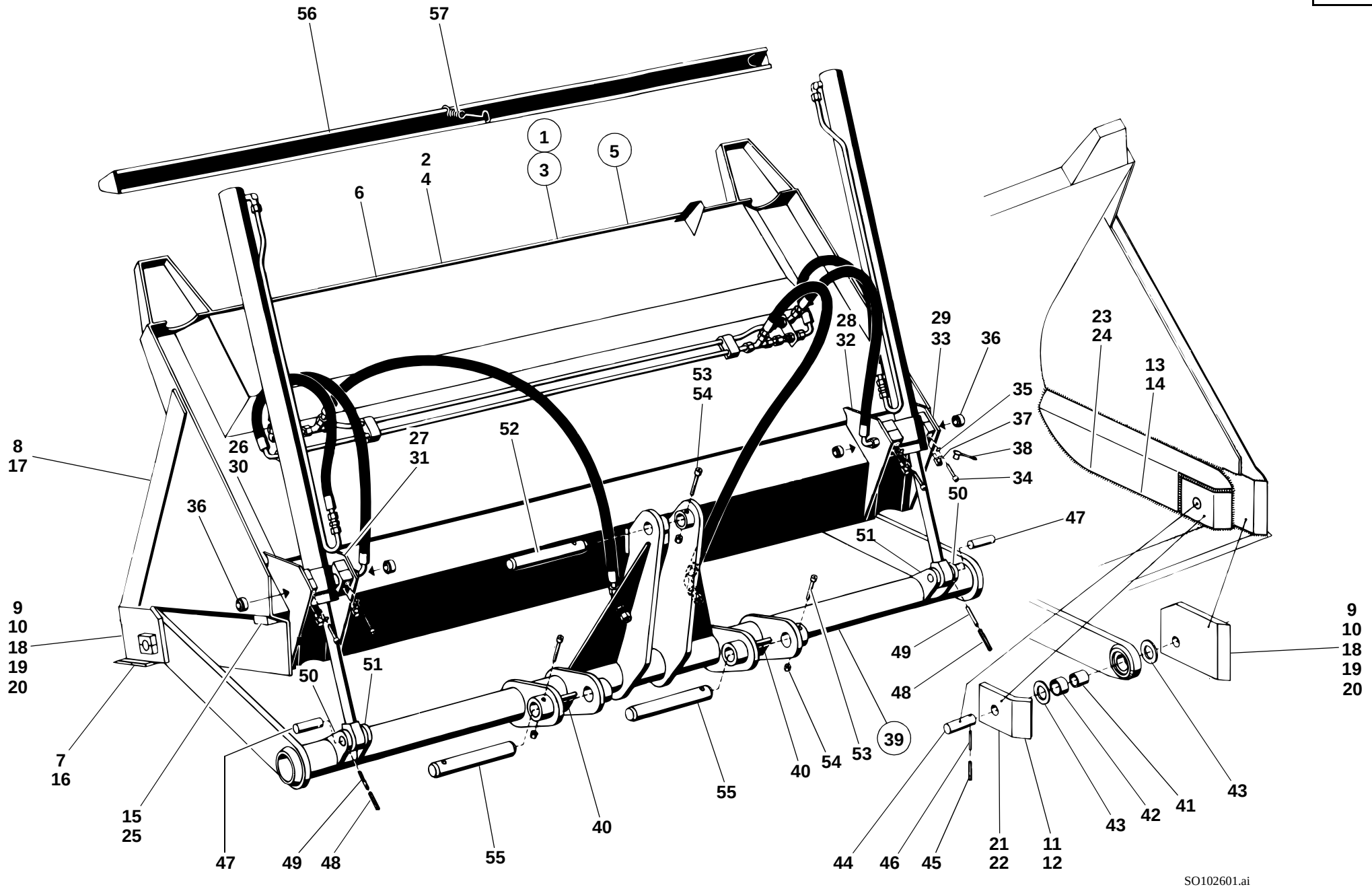
56
57
1
3
5
2
4
6
28
32
29
33
36
23
24
13
14
53
54
35
37
38
34
50
47
51
8
17
26
30
27
31
52
36
9
10
18
19
20
7
16
15
25
47
49
48
50
51
55
40
54
53
39
49
48
44
46
45
21
22
11
12
43
42
41
43
9
10
18
19
20
SO102601.ai

Pos. Item Pos.	Teil-Nummer Part no. No. pièce	Bezeichnung	Description	Désignation	Stück Qty. Qté.	Bemerkung Remarks Remarques
		Hochkippschaufel (Direktanbau) Typ 00534-09/10/11	**High-tilt bucket (direct mounting) type 00534-09/10/11**	**Godet surélevé (montage direct) type 00534-09/10/11**		
1	1 21 410 15 27	Hochkippschaufel (Serie)	High-tilt bucket (standard)	Godet surélevé (standard)	1	1760
2	1 21 410 12 27	Hochkippschaufel	High-tilt bucket	Godet surélevé	1	
3	1 42 410 51 29	Hochkippschaufel (Leichtgutausführung)	High-tilt bucket (lightweight material version)	Godet surélevé (version matière légère)	1	1760
4	1 42 410 37 29	Hochkippschaufel	High-tilt bucket	Godet surélevé	1	
5	1 21 410 16 27	Hochkippschaufel (Super-Leichtgutausführung)	High-tilt bucket (superlightweight material version)	Godet surélevé (version matière superlégère)	1	1760
6	1 21 410 14 27	Hochkippschaufel (Hochkippschaufel mit Hydraulik-Installation und Hubzylinder)	High-tilt bucket (High-tilt bucket with hydraulic installation and lift rams)	Godet surélevé (Godet surélevé avec installation hydraulique et vérins de levage)	1	
		Einzelteile für die Hochkippschaufel Serie u. Leichtgutausführung	**Component parts for high-tilt bucket (standard & lightweight material version)**	**Pièces constitutives pour godet surélevé (version standard et matière légère)**		
7	1 42 416 04 97	Schar lang	Bucket blade (long)	Lame godet (longue)	1	
8	1 21 416 16 31	Seitenschneide lang	Bucket side blade (long)	Lame de godet latérale (longue)	2	
9	1 42 410 01 72	Seitenschneide links	Bucket side blade (left)	Lame godet latérale (gauche)	1	
10	1 42 410 02 72	Seitenschneide rechts	Bucket side blade (right)	Lame godet latérale (droit)	1	
11	1 42 416 19 25	Lagerplatte links	Attachment plate (left)	Plaque de fixation (côté gauche)	1	
12	1 42 416 20 25	Lagerplatte rechts	Attachment plate (right)	Plaque de fixation (côté droit)	1	
13	1 42 416 17 34	Seitenblech links	Side panel (left)	Tôle latérale (côté gauche)	1	
14	1 42 416 18 34	Seitenblech rechts	Side panel (left)	Tôle latérale (côté gauche)	1	
15	1 21 416 06 58	Anschlag „Einkippen“	Limit stop (tilt in)	Butée (cavage)	2	
		Einzelteile für die Hochkippschaufel Super-Leichtgutausführung	**Component parts for high-tilt bucket (superlightweight material version)**	**Pièces constitutives pour godet surélevé (version matière superlégère)**		
16	1 42 416 00 97	Schar lang	Bucket blade (long)	Lame de godet (longue)	1	
17	1 21 416 17 31	Seitenschneide lang	Bucket side blade (long)	Lame de godet latérale (longue)	2	
18	1 21 410 06 72	Seitenschneide links	Bucket side blade (left)	Lame de godet latérale (gauche)	1	
19	1 21 410 07 72	Seitenschneide rechts	Bucket side blade (right)	Lame de godet latérale (droite)	1	
20	1 42 416 13 31	Seitenschneide kurz	Bucket side blade (short)	Lame de godet latérale (courte)	2	

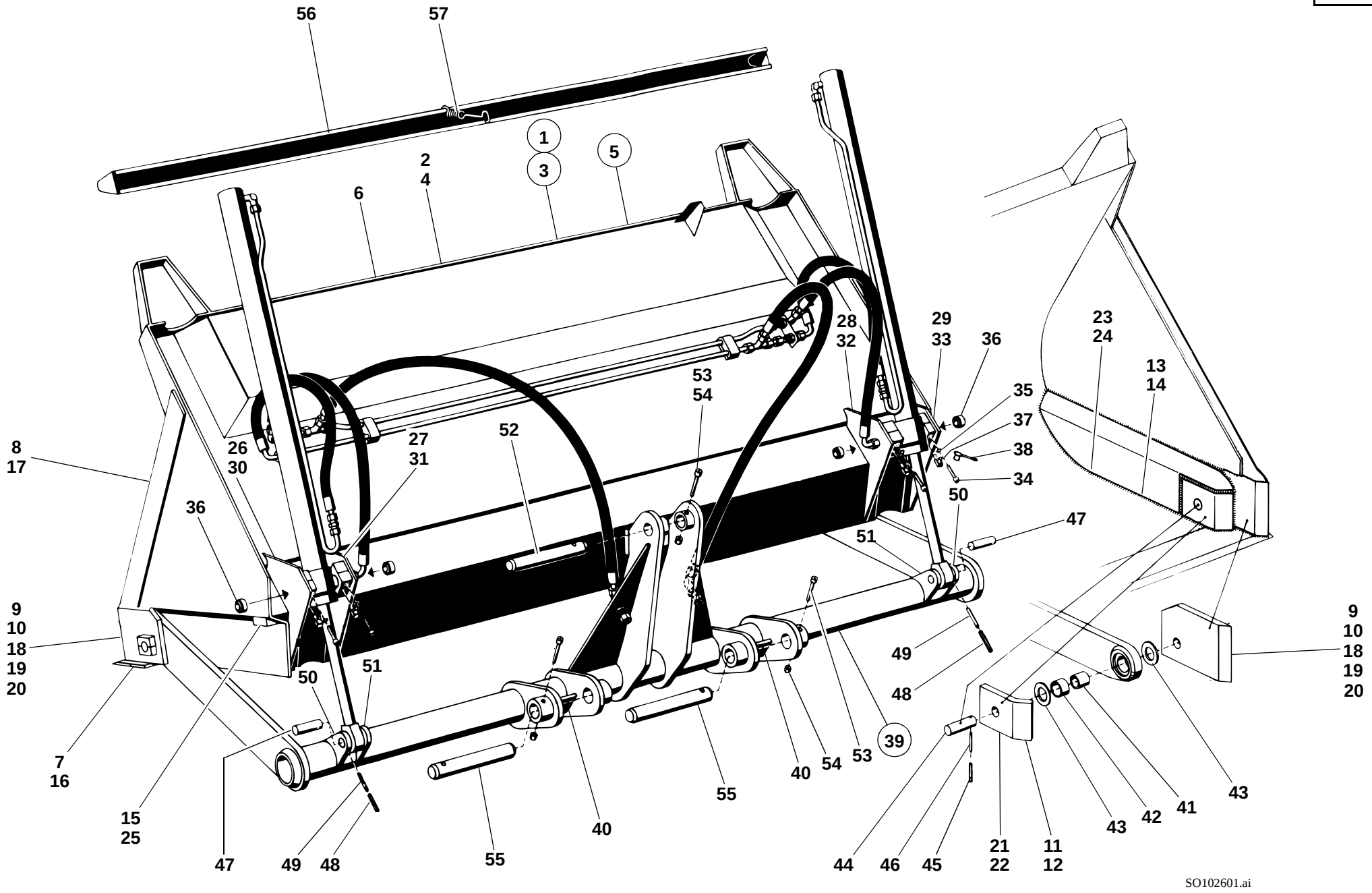
56
57
1
3
2
4
6
5
28
32
29
33
36
23
24
13
14
35
37
38
34
50
47
51
53
54
52
27
31
26
30
8
17
36
9
10
18
19
20
50
51
49
48
39
53
54
40
55
7
16
15
25
47
49
48
55
40
44
46
45
21
22
11
12
43
42
41
43
9
10
18
19
20
SO102601.ai

Pos. Item Pos.	Teil-Nummer Part no. No. pièce	Bezeichnung	Description	Désignation	Stück Qty. Qté.	Bemerkung Remarks Remarques
21	1 42 416 38 25	Lagerplatte links	Attachment plate (left)	Plaque de fixation (côté gauche)	1	
22	1 42 416 39 25	Lagerplatte rechts	Attachment plate (right)	Plaque de fixation (côté droit)	1	
23	1 21 416 64 34	Seitenblech links	Side panel (left)	Tôle latérale (côté gauche)	1	
24	1 21 416 65 34	Seitenblech rechts	Side panel (right)	Tôle latérale (côté droit)	1	
25	1 21 416 07 58	Anschlag „Einkippen“	Limit stop (tilt in)	Butée (cavage)	2	
		Lagerung der Zylinder an der Hochkippschaufel (Schaufellagerung bei Serie u. Superleicht-gutausführung.)	**Ram bearing on high-tilt bucket** (bucket bearing for standard and super-lightweight material version)	**Logement des vérins sur godet surélevé** (logement du godet pour version standard et matière superlégère)		
26	1 21 410 40 45	Lagerung links außen	Bearing (outer left)	Logement (côté gauche extérieur)	1	
27	1 21 410 42 45	Lagerung links innen	Bearing (inner left)	Logement (côté gauche intérieur)	1	
28	1 21 410 43 45	Lagerung rechts innen	Bearing (inner right)	Logement (côté droit intérieur)	1	
29	1 21 410 41 45	Lagerung rechts außen (Schaufellagerung bei Leichtgutausführung.)	Bearing (outer right) (bucket bearing for lightweight material version)	Logement (côté droit extérieur) (logement du godet pour version matière légère)	1	
30	1 42 410 49 43	Lagerung links außen	Bearing (outer left)	Logement (côté gauche extérieur)	1	
31	1 42 410 47 43	Lagerung links innen	Bearing (inner left	Logement (côté gauche intérieur)	1	
32	1 42 410 48 43	Lagerung rechts innen	Bearing (inner right)	Logement (côté droit intérieur)	1	
33	1 42 410 50 43	Lagerung rechts außen	Bearing (outer right)	Logement (côté droit extérieur)	1	
34	7 252 677 047	Zylinderschraube	Cheese-head screw	Vis à tête cylindrique	8	M 8 x 30
35	0 00 992 51 28	Federring	Spring washer	Rondelle ressort	8	8
36	0 00 994 61 30	Gelenklager	Pivoting bearing	Appui mobile libre	4	GE 20 ES
37	7 761 675 102	Schmiernippel	Grease nipple	Graisseur	4	B 6 x 1
38	0 00 996 32 51	Schutzkappe	Protective cap	Capuchon protecteur	4	
39	1 21 410 10 04	Schaufelträger	Bucket mount	Porte-godet	1	
40	1 21 416 08 58	Anschlag „Auskippen“	Limit stop (dump out)	Butée (déversement)	2	

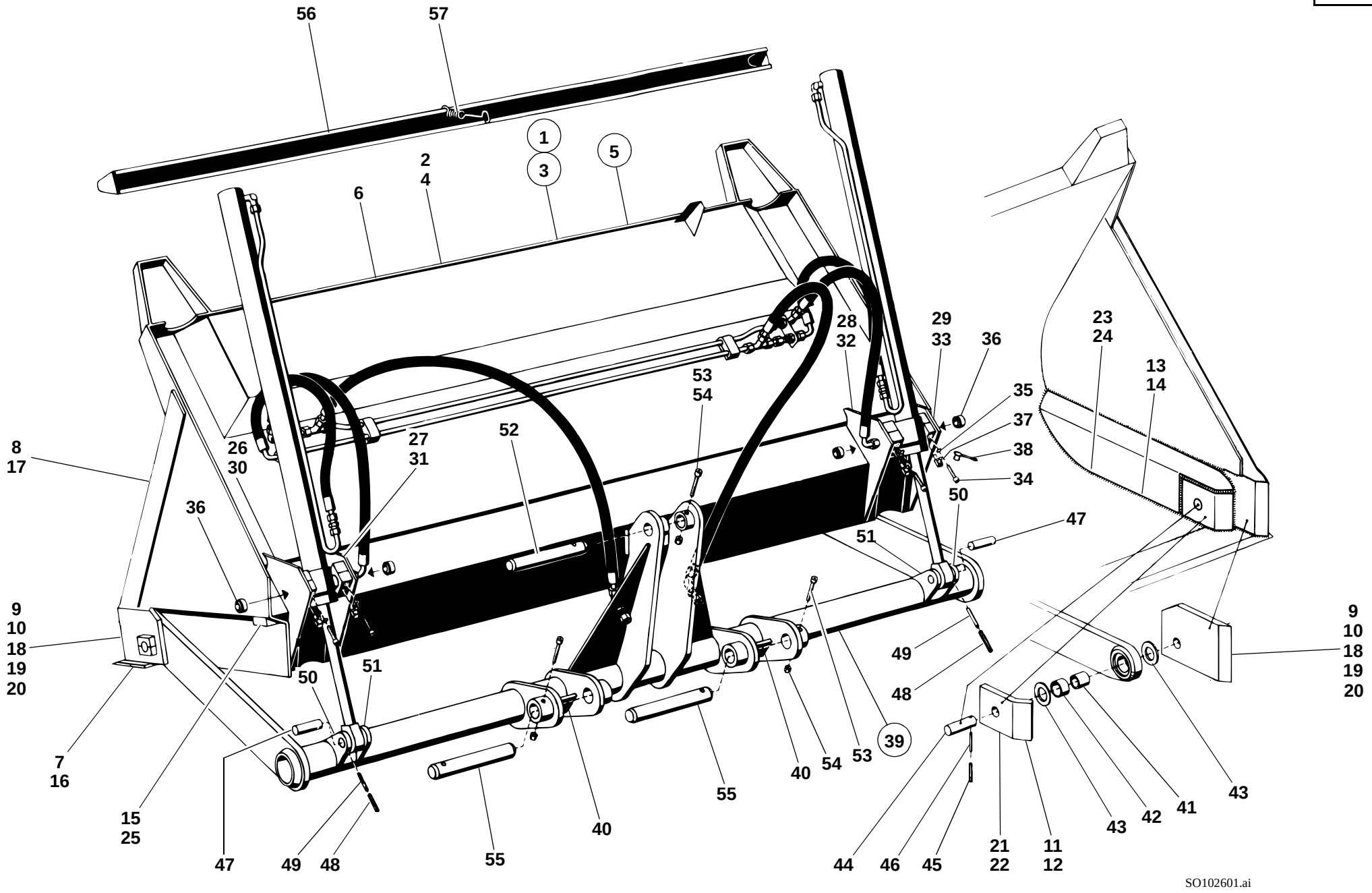
56
57
1
3
5
2
4
6
28
32
29
33
36
23
24
13
14
53
54
35
37
38
34
50
47
51
8
17
26
30
27
31
52
36
9
10
18
19
20
7
16
15
25
47
49
48
50
51
55
40
54
53
39
49
48
9
10
18
19
20
44
46
45
21
22
11
12
43
42
41
43
SO102601.ai

Pos. Item Pos.	Teil-Nummer Part no. No. pièce	Bezeichnung	Description	Désignation	Stück Qty. Qté.	Bemerkung Remarks Remarques
		Lagerung der Hochkippschaufel am Schaufelträger	**High-tilt bucket bearing on bucket mount**	**Logement du godet surélevé sur le porte-godet**		
41	1 42 416 10 50	Buchse	Bushing	Douille	2	
42	0 00 994 85 52	Lagerbuchse	Bearing bushing	Douille de palier	2	
43	0 00 996 59 27	Dichtring	Sealing ring	Bague d'étanchéité	4	
44	1 42 416 10 93	Bolzen	Pin	Axe	2	ø 30 x 85
45	7 514 682 166	Spannhülse	Clamping sleeve	Manchon de serrage	2	6 x 55
46	7 514 682 546	Spannhülse	Clamping sleeve	Manchon de serrage	2	3,5 x 55
		Lagerung der Zylinder am Schaufelträger	**Ram bearing on bucket mount**	**Logement des vérins sur le porte-godet**		
47	1 42 416 09 93	Bolzen	Pin	Axe	2	ø 25 x 76
48	7 514 682 190	Spannhülse	Clamping sleeve	Manchon de serrage	2	8 x 45
49	7 514 682 142	Spannhülse	Clamping sleeve	Manchon de serrage	2	5 x 45
50	1 42 416 15 25	Lager links	Bearing (left)	Logement (côté gauche)	2	
51	1 42 416 16 25	Lager rechts	Bearing (right)	Logement (côté droit)	2	
		Lagerung Schaufelträger am Hubrahmen	**Bucket mount bearing on lift frame**	**Logement du porte-godet sur le bras de levage**		
52	1 21 416 27 93	Bolzen oben	Upper pin	Axe supérieur	1	ø 30 x 172
53	7 252 677 054	Zylinderschraube	Cheese-head screw	Vis à tête cylindrique	3	M 8 x 65
54	7 405 677 005	Sechskantmutter	Hexagon nut	Ecrou six pans	3	M 8
55	1 21 416 28 93	Bolzen unten	Lower pin	Axe inférieur	2	ø 40 x 248
56	1 42 410 14 73	Schutzvorrichtung (ohne Zähne)	Tooth guard (bucket without teeth)	Protection de dents (godet sans dents)	1	
57	0 00 992 34 02	Zugfeder	Tension spring	Ressort rappel	1	

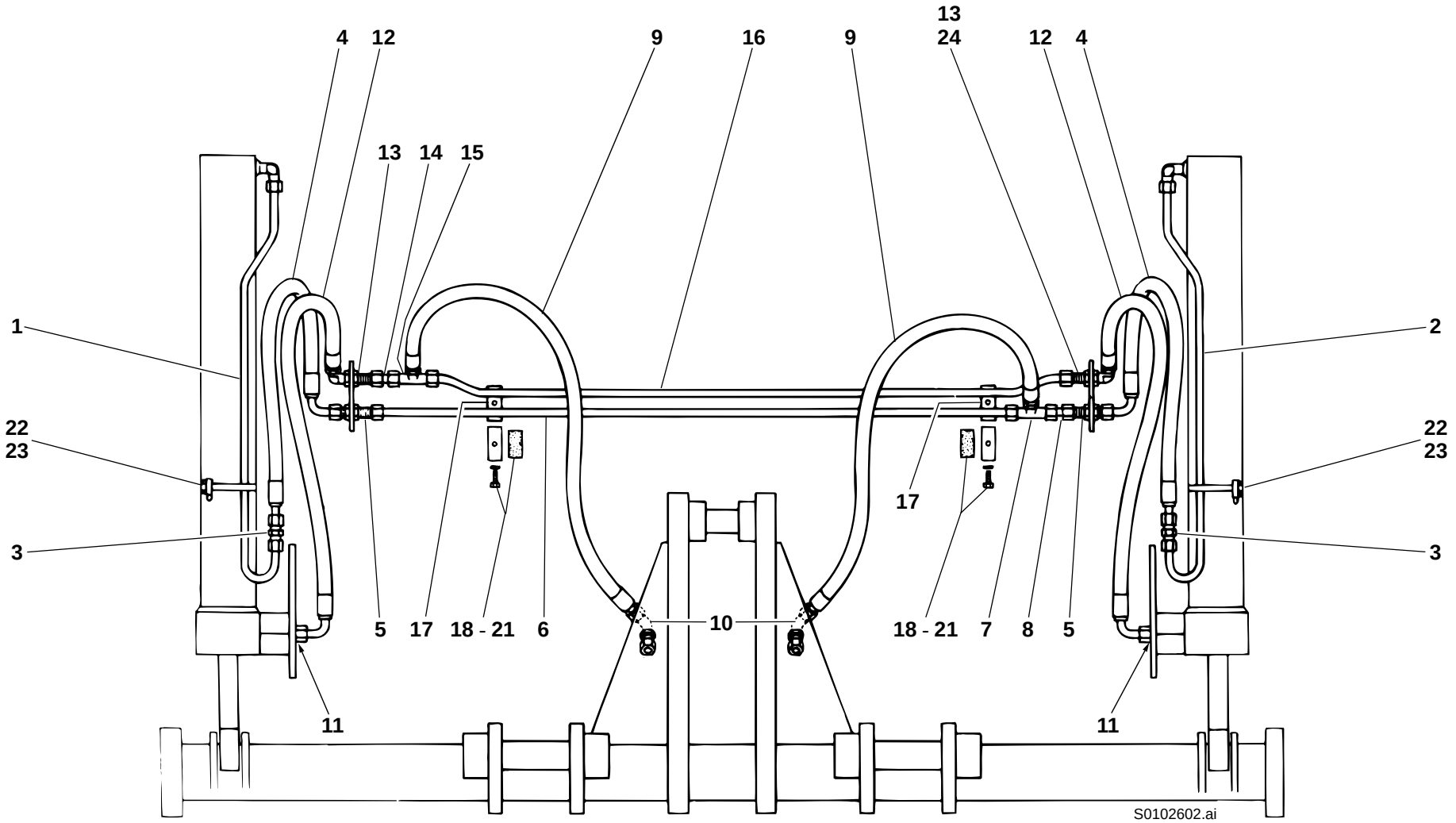
4
12
9
16
9
13
24
12
4
13
14
15
1
2
22
23
22
23
3
3
17
5
17
18 - 21
6
10
18 - 21
7
8
5
11
11
S0102602.ai

Pos. Item Pos.	Teil-Nummer Part no. No. pièce	Bezeichnung	Description	Désignation	Stück Qty. Qté.	Bemerkung Remarks Remarques
		Hydr.-Installation Hochkippschaufel	**High-tilt bucket: hydraulic installation**	**Godet surélevé : installation hydraulique**		
1	1 21 363 82 24	Rohrleitung links	Pipe line (left)	Conduite (côté gauche)	1	12 x 1,5 x 970
2	1 21 363 83 24	Rohrleitung rechts	Pipe line (right)	Conduite (côté droit)	1	12 x 1,5 x 970
3	0 00 363 07 15	Verschraubung	Screw connection	Raccord vissé	2	G 12-L
4	0 00 993 06 21	Schlauchleitung	Flexible line	Conduite flexible	2	600
5	0 00 363 47 16	Verschraubung	Screw connection	Raccord vissé	2	SV 12-L
6	1 52 363 63 24	Rohrleitung	Pipe line	Conduite	1	12 x 1,5 x 1120
7	0 00 363 40 17	Verschraubung	Screw connection	Raccord vissé	1	TR 12/15/12
8	0 00 363 64 65	Verschraubung	Screw connection	Raccord vissé	1	40
9	0 00 993 22 17	Schlauchleitung	Flexible line	Conduite flexible	2	1200
10	0 00 363 21 17	Verschraubung	Screw connection	Raccord vissé	2	WSV 15-L
11	0 00 363 38 21	Verschraubung	Screw connection	Raccord vissé	2	GE 12-L, M 14 x 1,5
12	0 00 993 06 21	Schlauchleitung	Flexible line	Conduite flexible	2	600
13	0 00 363 41 17	Verschraubung	Screw connection	Raccord vissé	2	WSV 12-L
14	0 00 363 64 65	Verschraubung	Screw connection	Raccord vissé	1	40
15	0 00 363 40 17	Verschraubung	Screw connection	Raccord vissé	1	TR 12/15/12
16	1 52 363 64 24	Rohrleitung	Pipe line	Conduite	1	12 x 1,5 x 1160
17	1 21 416 04 10	Anschweißstück	Weld-on piece	Pièce rapportée par soudure	2	
18	1 00 993 80 30	Schelle	Clamp	Collier	2	
19	1 00 993 54 90	Filzstreifen	Felt strip	Bande de feutre	2	
20	7 236 677 135	Sechskantschraube	Hexagon head screw	Vis six pans	2	M 8 x 30
21	0 00 992 43 28	Federring	Spring washer	Rondelle ressort	2	8
22	1 00 993 02 15	Schlauchband	Strap	Bande	2	9 mm - 500
23	0 00 993 00 16	Schloß	Lock	Serrure	2	
24	1 21 416 11 40	Halter	Bracket	Support	2	

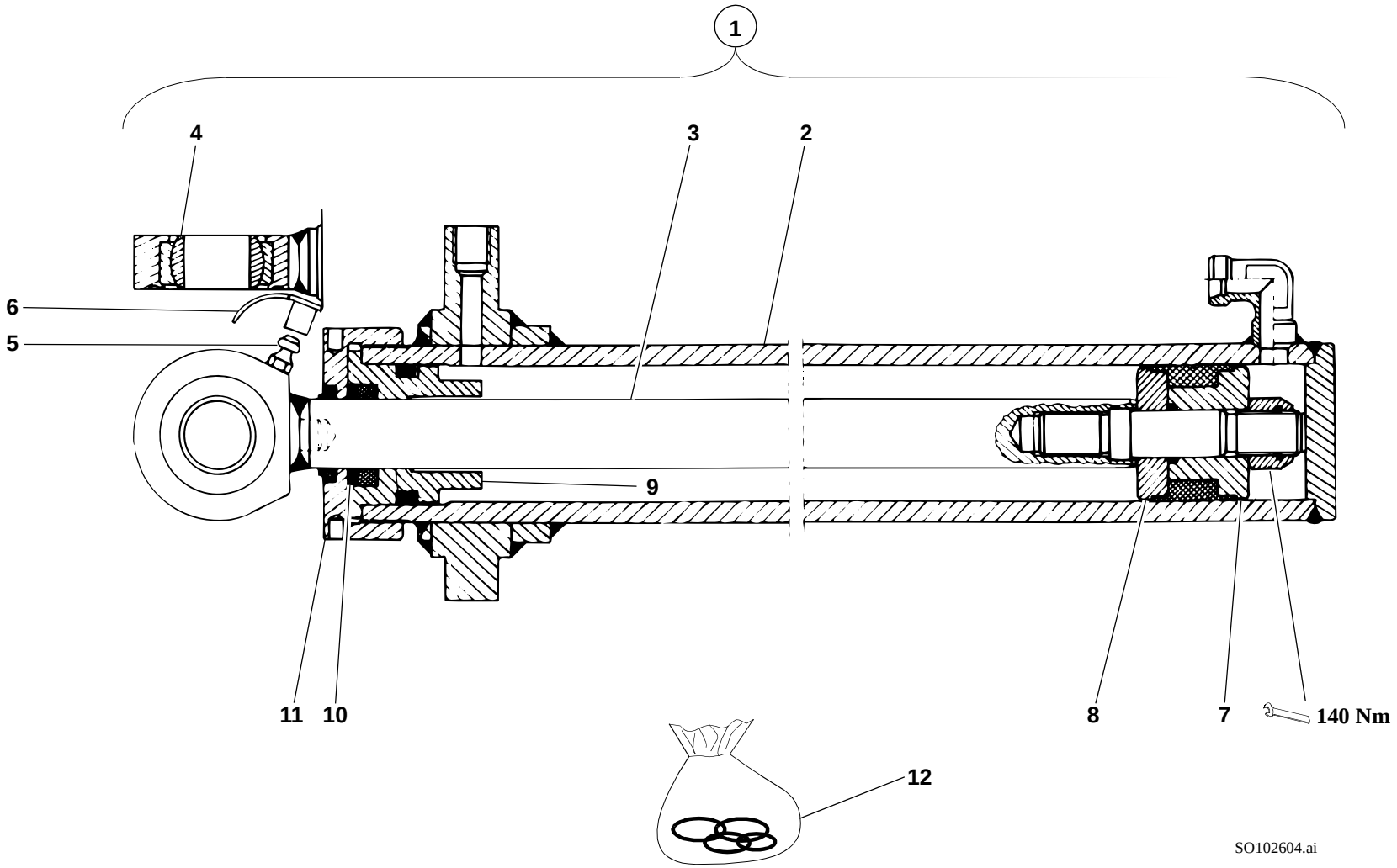
1
4
3
2
6
5
9
11
10
8
7
140 Nm
12
SO102604.ai

Pos. Item Pos.	Teil-Nummer Part no. No. pièce	Bezeichnung	Description	Désignation	Stück Qty. Qté.	Bemerkung Remarks Remarques
		Kippzylinder-Einzelteile	**Tilt ram: component parts**	**Vérin de cavage : pièces constitutives**		
		Stückzahl bezogen auf beide Kippzylinder	Qty refers to both tilt rams	Qté se réfère aux deux vérins de cavage		
1	1 42 360 25 42	Kippzylinder	Tilt ram	Vérin de cavage	2	
2	1 42 360 05 42	Zylinder	Ram	Vérin	2	
3	1 42 360 02 46	Kolbenstange	Piston rod	Tige de piston	2	
4	0 00 994 77 30	Gelenklager	Pivoting bearing	Appui mobile libre	2	GE 25 ES
5	7 761 675 005	Schmiernippel	Grease nipple	Graisseur	2	ASM 10 x 1
6	0 00 996 32 51	Schutzkappe	Protective cap	Capuchon protecteur	2	
7	1 02 361 02 68	Kolbenhälfte an der Mutter	Piston half with nut	Moitié de piston avec écrou	2	
8	1 02 361 03 68	Kolbenhälfte	Piston half	Moitié de piston	2	
9	1 52 361 21 25	Deckel	Cover	Couvercle	2	
10	1 00 993 38 65	Scheibe	Washer	Rondelle	2	
11	1 52 361 13 25	Deckel	Cover	Couvercle	2	
12	0 00 996 73 12	Dichtsatz	Sealing kit	Jeu de joints	1 - 2	

Gruppe

Hebegeräte für Direktanbau

Stapeleinrichtung Typ 00538-23

Group

Lifting gear for direct mounting

Pallet forks type 00583-23

Groupe 41/2

Dispositifs de levage pour montage direct

Porte-palette type 00583-23

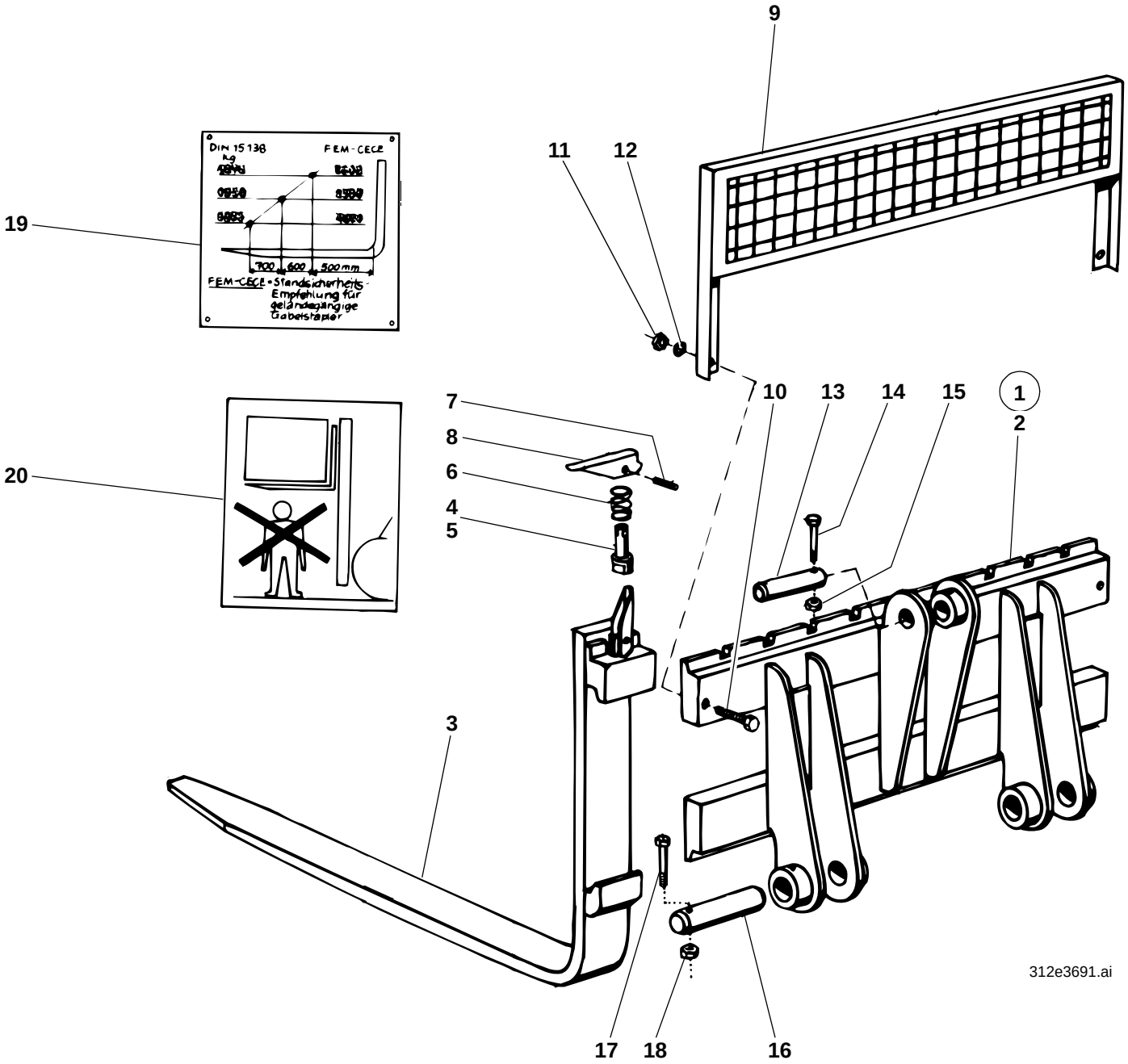
9
11
12
19
DIN 15138
FEM-CECE
700
600
500 mm
FEM-CECE-Standsicherheits-Empfehlung für geländegängige Gabelstapler
10
13
14
15
1
2
7
8
6
4
5
20
3
312e3691.ai
17
18
16

Pos. Item Pos.	Teil-Nummer Part no. No. pièce	Bezeichnung	Description	Désignation	Stück Qty. Qté.	Bemerkung Remarks Remarques
		Stapeleinrichtung (Direktanbau) **Typ 00538-23**	**Pallet forks (direct mounting)** **type 00538-23**	**Porte-palette (montage direct)** **type 00538-23**		
1	1 21 410 46 27	Stapeleinrichtung	Pallet forks	Porte-palette	1	
2	1 21 410 01 27	Gabelträger	Fork mount	Porte-fourches	1	
3	0 21 416 01 98	Gabelzinken	Fork arms	Fourches	2	1000
4	0 00 990 34 13	Sicherungsbolzen	Locking pin	Goujon d'arrêt	1-2	ø 16 x 50
5	0 00 990 45 13	Sicherungsbolzen	Locking pin	Goujon d'arrêt	1-2	ø 12 x 80
6	0 00 992 65 03	Druckfeder	Compression spring	Ressort de pression	1-2	
7	7 514 682 138	Spannhülse	Clamping sleeve	Manchon de serrage	1-2	5 x 30
8	0 00 416 00 35	Sicherungshebel	Locking lever	Levier d'arrêt	1-2	
		Bei Ersatzbedarf von Sicherungsbolzen Stärke beachten.	Observe size of locking pins for all spare parts orders	Tenir compte des dimensions des goujons d'arrêt pour toute commande de pièces détachées		
		Schutzgitter f. Gabelträger **Typ 00586**	**Protective screen for fork mount** **type 00586**	**Grille de protection pour porte-fourches** **type 00586**		
9	1 21 410 00 37	Schutzgitter	Protective screen	Grille de protection	1	
10	7 234 677 172	Sechskantschraube	Hexagon head screw	Vis six pans	2	M 16 x 65
11	7 403 677 725	Sechskantmutter	Hexagon nut	Ecrou six pans	2	M 16
12	0 00 992 45 28	Federring	Spring washer	Rondelle ressort	2	16
13	1 31 410 01 93	Bolzen oben	Upper pin	Ens axe supérieur	1	ø 29,7 x 142
14	7 252 677 054	Zylinderschraube	Cheese-head screw	Vis à tête cylindrique	1	M 8 x 65
15	7 405 677 005	Sechskantmutter	Hexagon nut	Ecrou six pans	1	M 8
16	1 55 410 04 93	Bolzen unten	Lower pin	Ens axe inférieur	2	ø 39,7 x 225
17	7 252 677 092	Zylinderschraube	Cheese-head screw	Vis à tête cylindrique	2	M 10 x 75
18	7 405 677 007	Sechskantmutter	Hexagon nut	Ecrou six pans	2	M 10
19	0 00 435 24 41	Hinweisschild (Traglastdiagramm)	Label (load diagram)	Label (diagramme de charges)	1	1000
20	0 00 435 37 26	Hinweisschild (Gefahrenbereich)	Label (danger zone)	Label (zone de danger)	2	

Gruppe

Ladeschaufeln für Schnellwechsel-einrichtung

Ladeschaufel Typ 00551-02/03

Leichtgutschaufel Typ 00551-06/07

Greiferschaufel Typ 00551-04/05

Hochkippschaufel Typ 00551-11/12/13

Seitenschwenkschaufel Typ 00551-16

Sperrgutschaufel Typ 01298-05

Group

Buckets for quickhitch facility

Bucket type 00551-02/03

Lightweight material bucket type 00551-06/07

Multipurpose bucket type 00551-04/05

High-tilt bucket type 00551-11/12/13

Side swing bucket type 00551-16

Heavy duty bucket type 01298-05

Groupe 41/3

Godets pour dispositif d’attache rapide

Godet type 00551-02/03

Godet à matière légère type 00551-06/07

Poly-godet type 00551-04/05

Godet surélevé type 00551-11/12/13

Godet à déversement latéral type 00551-16

Godet à matériel encombrant type 01298-05

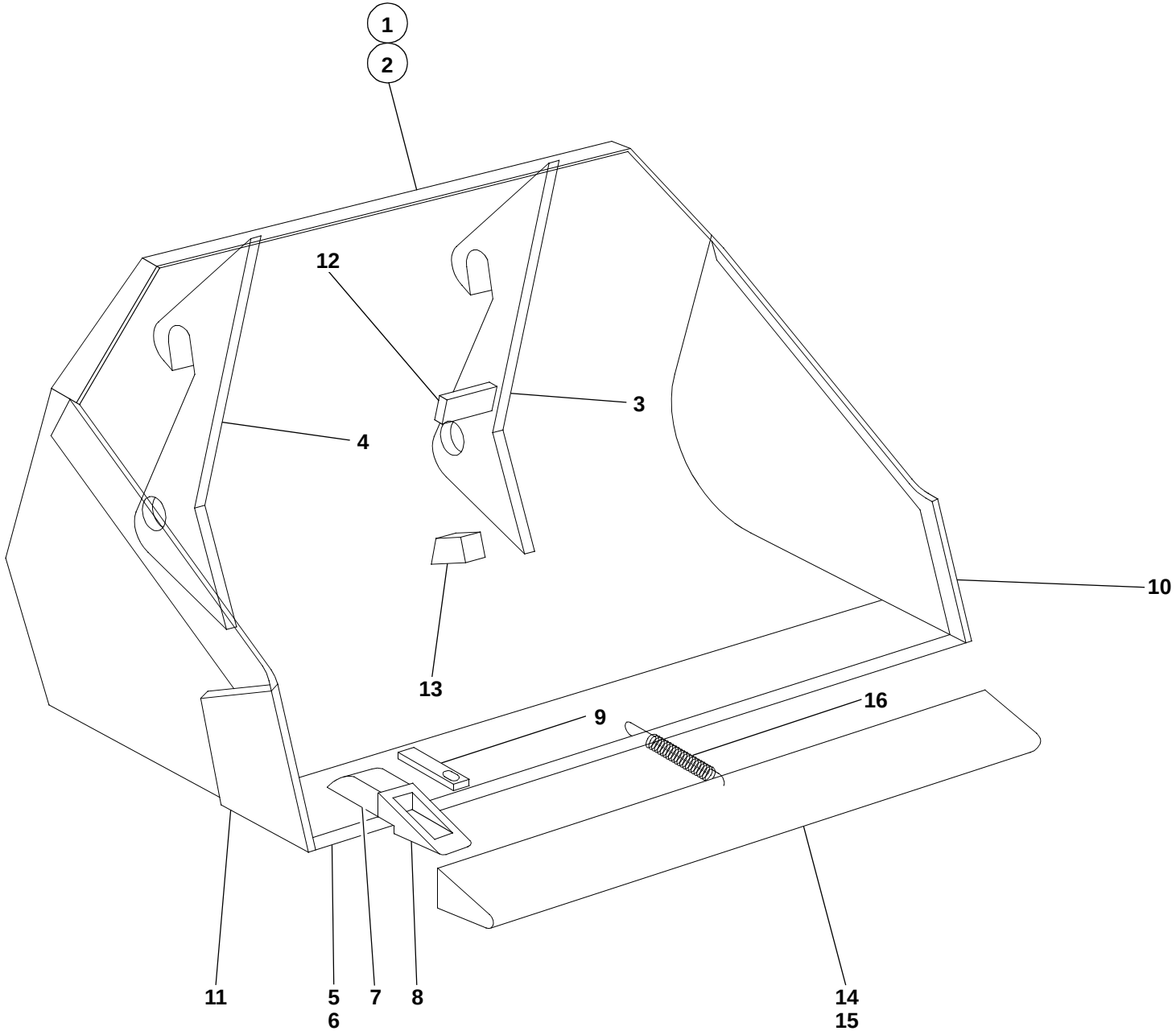

SO102700.iso

Pos. Item Pos.	Teil-Nummer Part no. No. pièce	Bezeichnung	Description	Désignation	Stück Qty. Qté.	Bemerkung Remarks Remarques
		Ladeschaufel Typ 00551-02/03	**Bucket type 00551-02/03**	**Godet type 00551-02/03**		
1	1 21 410 27 27	Ladeschaufel (mit Zähnen)	Bucket (with teeth)	Godet (avec dents)	1	1600
2	1 21 410 28 27	Ladeschaufel (ohne Zähne)	Bucket (without teeth)	Godet (sans dents)	1	1600
3	1 21 410 63 45	Lagerung links	Bearing (left)	Logement (côté gauche)	1	
4	1 21 410 64 45	Lagerung rechts	Bearing (right)	Logement (côté droit)	1	
5	1 21 410 01 72	Schar lang	Bucket blade (long)	Lame godet (longue)	1	
6	1 21 416 03 97	Schar lang	Bucket blade (long)	Lame godet (longue)	1	
7	0 60 416 00 55	Hülse für Zähne	Sleeve for teeth	Douille pour dents	5	
8	0 21 416 00 98	Zahn	Tooth	Dent	5	
9	1 60 416 00 22	Sicherung für Zähne	Fishplate for teeth	Attache pour dents	5	
10	1 42 416 19 31	Seitenschneide kurz links	Bucket side blade (short; left)	Lame godet latérale (courte ; gauche)	1	
11	1 42 416 20 31	Seitenschneide kurz rechts	Bucket side blade (short; right)	Lame godet latérale (courte ; droite)	1	
12	1 21 416 04 58	Anschlag	Limit stop	Butée	2	
13	1 21 416 13 58	Anschlag (Auskippen)	Limit stop (dump out)	Butée (déversement)	2	
14	1 21 410 23 73	Schutzvorrichtung (mit Zähnen)	Tooth guard (bucket with teeth)	Protection dents (godet avec dents)	1	
15	1 21 410 24 73	Schutzvorrichtung (ohne Zähne)	Tooth guard (bucket without teeth)	Protection dents (godet sans dents)	1	
16	0 00 992 34 02	Zugfeder	Tension spring	Ressort rappel	1	

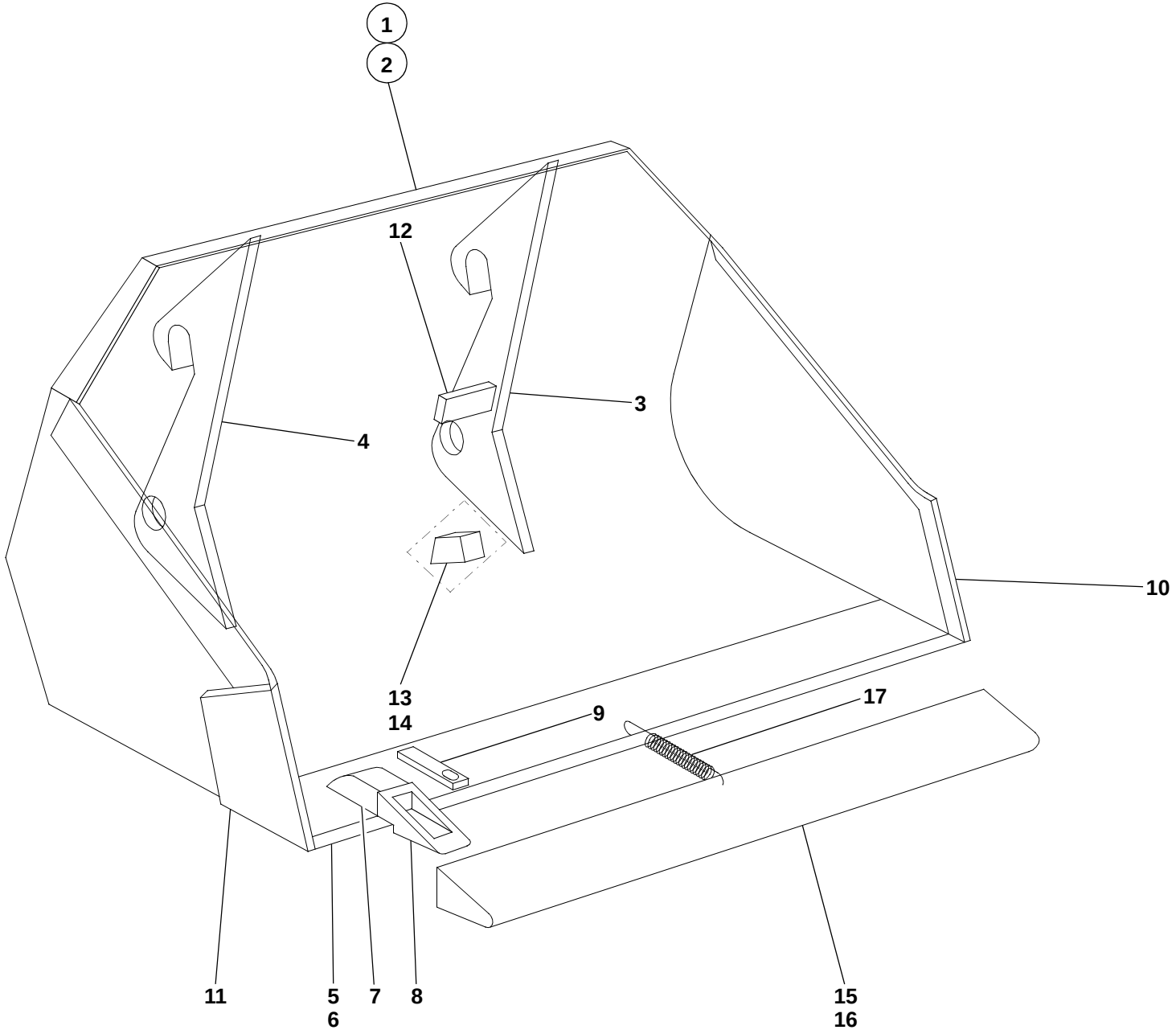
1
2
12
3
4
10
13
14
9
17
11
5
6
7
8
15
16
SO102700.iso

Pos. Item Pos.	Teil-Nummer Part no. No. pièce	Bezeichnung	Description	Désignation	Stück Qty. Qté.	Bemerkung Remarks Remarques
		Leichtgutschaufel Typ 00551-06/07	**Lightweight material bucket type 00551-06/07**	**Godet à matiére légère type 00551-06/07**		
1	1 21 410 94 29	Ladeschaufel (mit Zähnen)	Bucket (with teeth)	Godet (avec dents)	1	1600
2	1 21 410 95 29	Ladeschaufel (ohne Zähne)	Bucket (without teeth)	Godet (sans dents)	1	1600
3	1 21 410 34 45	Lagerung links	Bearing (left)	Logement (côté gauche)	1	
4	1 21 410 35 45	Lagerung rechts	Bearing (right)	Logement (côté droit)	1	
5	1 21 410 01 72	Schar lang	Bucket blade (long)	Lame godet (longue)	1	
6	1 21 416 03 97	Schar lang	Bucket blade (long)	Lame godet (longue)	1	
7	0 60 416 00 55	Hülse für Zähne	Sleeve for teeth	Douille pour dents	5	
8	0 21 416 00 98	Zahn	Tooth	Dent	5	
9	1 60 416 00 22	Sicherung für Zähne	Fishplate for teeth	Attache pour dents	5	
10	1 21 416 01 31	Seitenschneide kurz links	Bucket side blade (short; left)	Lame godet latérale (courte ; gauche)	1	
11	1 21 416 02 31	Seitenschneide kurz rechts	Bucket side blade (short; right)	Lame godet latérale (courte ; droite)	1	
12	1 31 416 07 58	Anschlag	Limit stop	Butée	2	50 x 5 x 148
13	1 21 416 45 25	Lagerplatte			2	
14	1 21 416 14 58	Anschlag (Auskippen)	Limit stop (dump out)	Butée (déversement)	2	
15	1 21 410 23 73	Schutzvorrichtung (mit Zähnen)	Tooth guard (bucket with teeth)	Protection dents (godet avec dents)	1	
16	1 21 410 24 73	Schutzvorrichtung (ohne Zähne)	Tooth guard (bucket without teeth)	Protection dents (godet sans dents)	1	
17	0 00 992 34 02	Zugfeder	Tension spring	Ressort rappel	1	

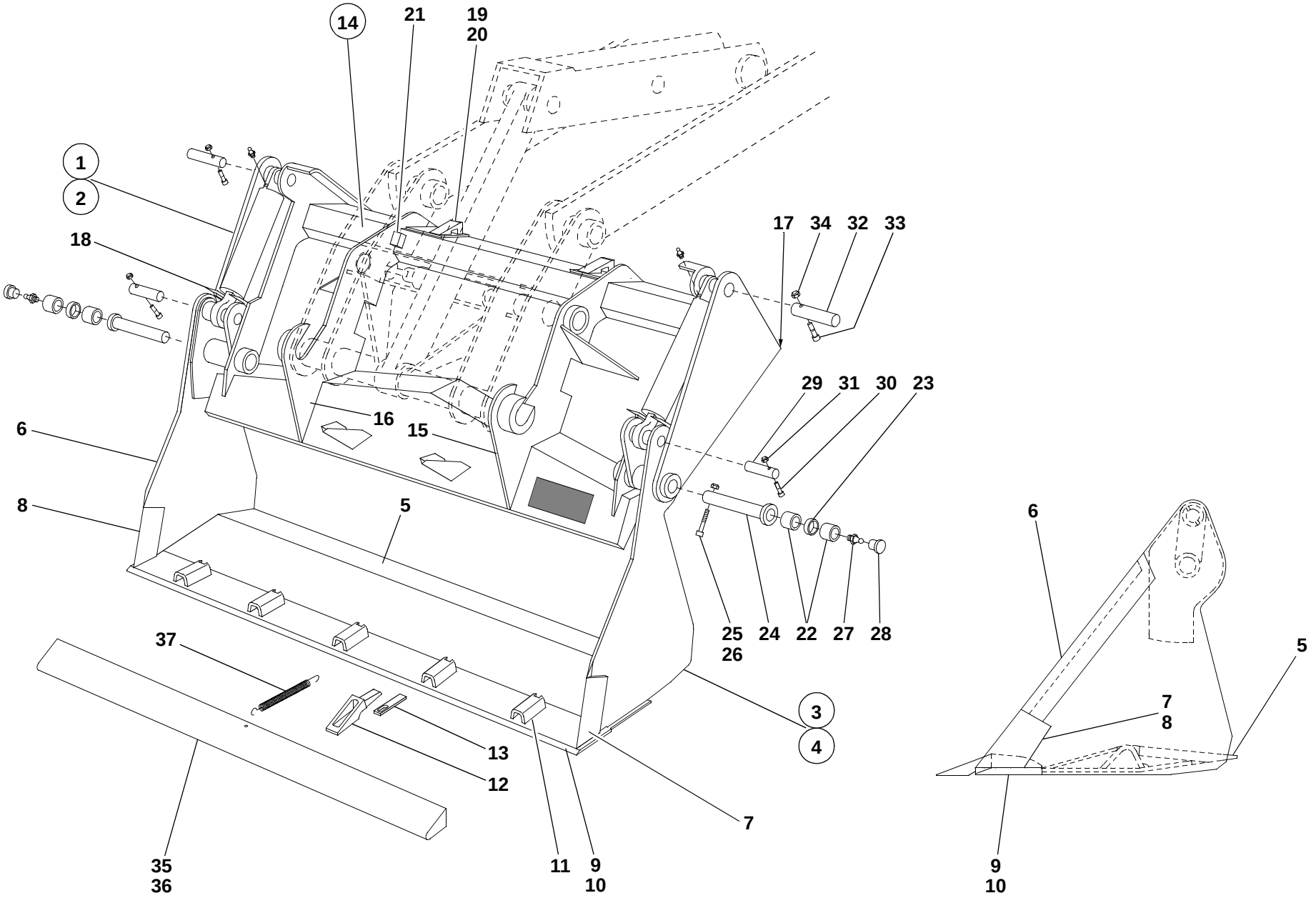
14
21
19
20
1
2
18
17
34
32
33
29
31
30
23
16
15
6
8
5
25
26
24
22
27
28
37
3
4
13
12
7
35
36
11
9
10
6
5
7
8
9
10

S102704.iso

Pos. Item Pos.	Teil-Nummer Part no. No. pièce	Bezeichnung	Description	Désignation	Stück Qty. Qté.	Bemerkung Remarks Remarques
		Greiferschaufel Typ 00551-04/05	**Multipurpose bucket type 00551-04/05**	**Poly-godet type 00551-04/05**		
1	1 21 410 75 27	Greiferschaufel (mit Zähnen)	Multipurpose bucket (with teeth)	Poly-godet (avec dents)	1	1600
2	1 21 410 76 27	Greifschaufel (ohne Zähne) (Greiferschaufel mit Hydraulik-Installation und Hubzylinder)	Multipurpose bucket (without teeth) (Multipurpose bucket with hydraulic installation and lift rams)	Poly-godet (sans dents) (Poly-godet avec installation hydraulique et vérins de levage)	1	1600
		Einzelteile für Greiferschaufel	**Multipurpose bucket: component parts**	**Poly-godet : pièces constitutives**		
3	1 21 410 54 29	Schaufelteil vorn (mit Zähnen)	Front bucket element (with teeth)	Elément de godet AV (avec dents)	1	
4	1 21 410 55 29	Schaufelteil vorn (ohne Zähne)	Front bucket element (without teeth)	Elément de godet AV (sans dents)	1	
5	1 21 416 11 97	Schar für Schaufelteil vorn	Bucket blade for front bucket element	Lame godet pour élément de godet AV	1	
6	1 21 416 13 31	Seitenschneide lang	Bucket side blade (long)	Lame godet latérale (longue)	2	
7	1 21 416 06 31	Seitenschneide kurz links	Bucket side blade (short; left)	Lame godet latérale (courte ; gauche)	1	
8	1 21 416 07 31	Seitenschneide kurz rechts	Bucket side blade (short; right)	Lame godet latérale (courte ; droite)	1	
9	1 21 410 01 72	Schar lang	Bucket blade (long)	Lame (longue)	1	
10	1 21 416 03 97	Schar lang ohne Hülsen	Bucket blade (long, without sleeves)	Lame godet (longue, sans douilles)	1	
11	0 60 416 00 55	Hülse	Sleeve	Douille	5	
12	0 21 416 00 98	Zahn	Tooth	Dent	5	
13	1 60 416 00 22	Sicherung	Fishplate	Attache	5	
14	1 21 410 83 29	Schaufelteil hinten	Rear bucket element	Elément de godet AR	1	
15	1 21 410 22 45	Lagerung links	Bearing (left)	Logement (côté gauche)	1	
16	1 21 410 23 45	Lagerung rechts	Bearing (right)	En logement (côté droit)	1	
17	1 21 416 04 97	Schar für Schaufelteil hinten	Bucket blade for rear bucket element	Lame godet pour élément de godet AR	1	
18	1 21 416 01 73	Schutzblech für Hubzylinder	Protective plate for lift ram	Tôle de protection pour vérin de levage	2	
19	1 21 416 45 25	Lagerplatte	Attachment plate	Plaque de fixation	2	
20	1 42 416 10 58	Anschlag	Limit stop	Butée	2	
21	1 31 416 04 58	Anschlag	Limit stop	Butée	2	

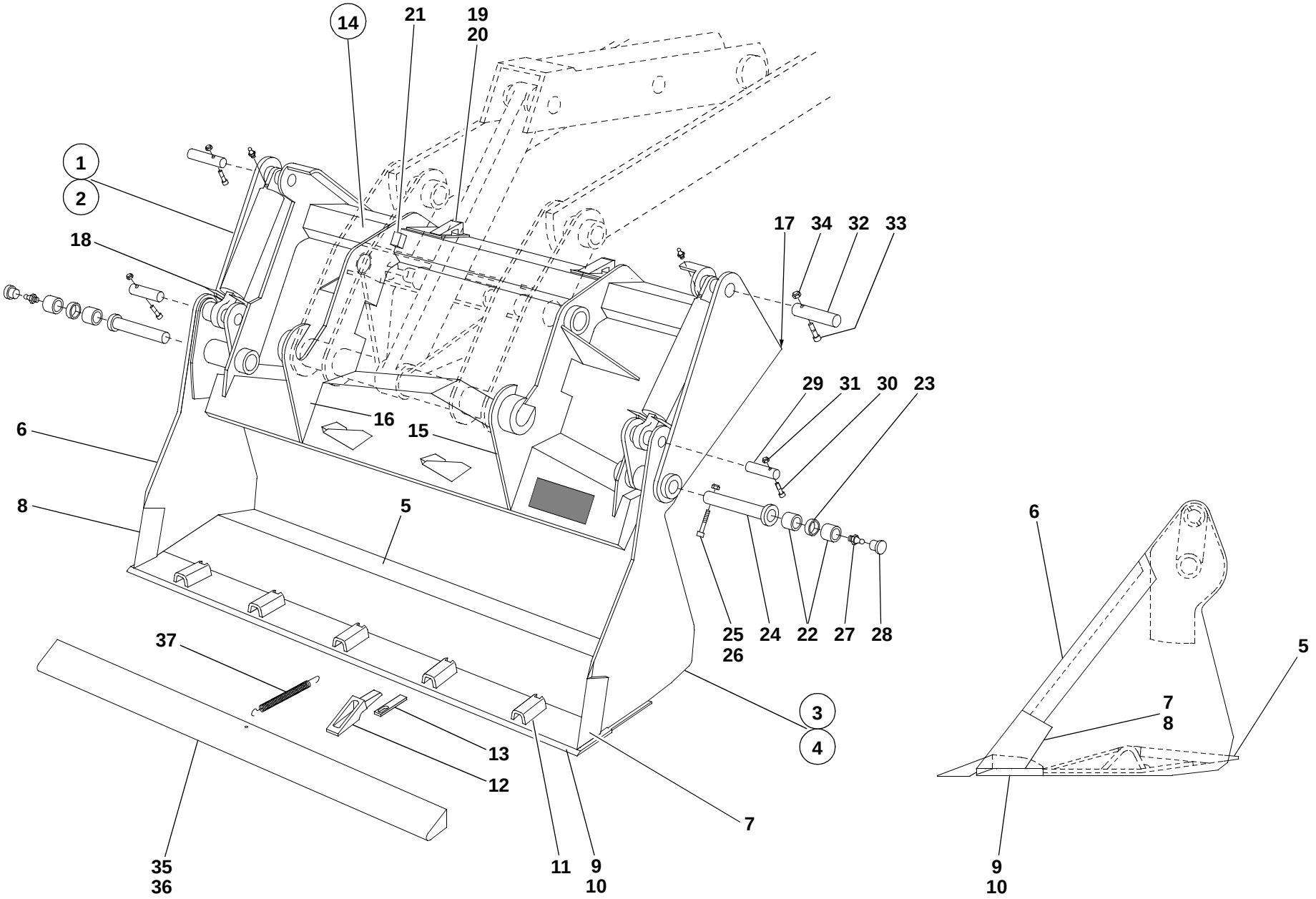
14
21
19
20
1
2
18
17
34
32
33
29
31
30
23
16
15
6
8
5
25
26
24
22
27
28
37
3
4
13
12
7
35
36
11
9
10
6
5
7
8
9
10

S102704.iso

Pos. Item Pos.	Teil-Nummer Part no. No. pièce	Bezeichnung	Description	Désignation	Stück Qty. Qté.	Bemerkung Remarks Remarques
		Befestigung Schaufelteil vorn mit Schaufelteil hinten	**Attachment of front & rear bucket elements**	**Fixation éléments de godet AV et AR**		
22	1 00 994 48 54	Lagerbuchse	Bearing bushing	Douille de palier	4	
23	1 20 416 18 50	Distanzbuchse	Spacer bushing	Douille d'écartement	2	
24	1 21 410 03 93	Bolzen	Pin	Axe	2	ø 40 x 162
25	7 252 677 093	Zylinderschraube	Cheese-head screw	Vis à tête cylindrique	2	M 10 x 80
26	7 405 677 007	Sechskantmutter	Hexagon nut	Ecrou six pans	2	M 10
27	7 761 675 005	Schmiernippel	Grease nipple	Graisseur	2	ASM 10 x 1
28	0 00 996 31 51	Schutzkappe	Protective cap	Capuchon protecteur	2	
		Befestigung Hubzylinder oben	**Attachment of lift ram (upper part)**	**Fixation de vérin de levage (partie supérieure)**		
29	1 21 416 20 93	Bolzen	Pin	Axe	2	ø 30 x 84
30	7 252 677 054	Zylinderschraube	Cheese-head screw	Vis à tête cylindrique	2	M 8 x 65
31	7 405 677 005	Sechskantmutter	Hexagon nut	Ecrou six pans	2	M 8
		Befestigung Hubzylinder unten	**Attachment of lift ram (lower part)**	**Fixation de vérin de levage (partie inférieure)**		
32	1 21 416 17 93	Bolzen	Pin	Axe	2	ø 40 x 125
33	7 252 677 092	Zylinderschraube	Cheese-head screw	Vis à tête cylindrique	2	M 10 x 75
34	7 405 677 007	Sechskantmutter	Hexagon nut	Ecrou six pans	2	M 10
		Schutzvorrichtung	**Tooth guard**	**Protection de dents**		
35	1 21 410 23 73	Schutzvorrichtung (mit Zähnen)	Tooth guard (bucket with teeth)	Protection de dents (godet avec dents)	1	
36	1 21 410 24 73	Schutzvorrichtung (ohne Zähne)	Tooth guard (bucket without teeth)	Protection de dents (godet sans dents)	1	
37	0 00 992 34 02	Zugfeder	Tension spring	Ressort rappel	1	

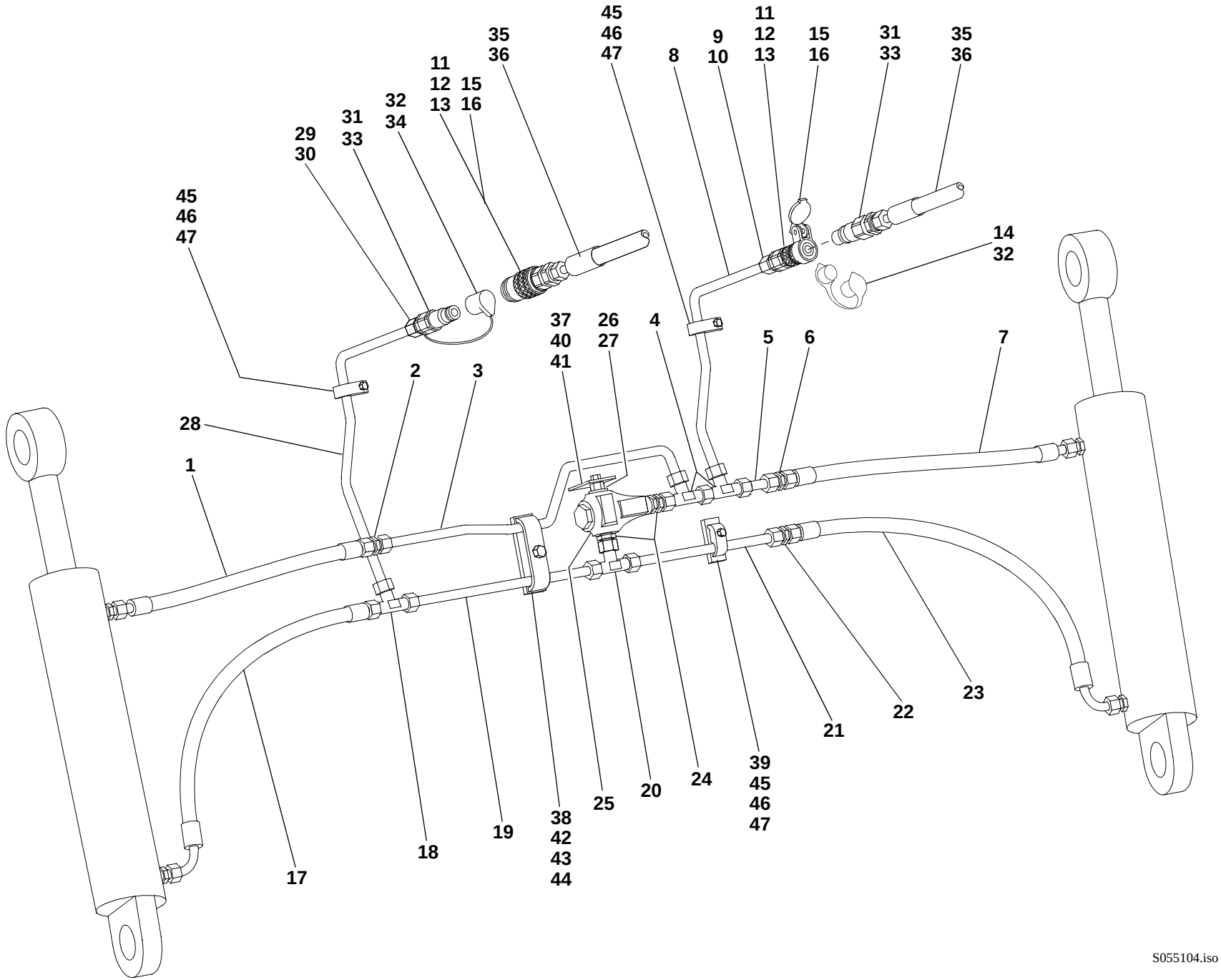
45
46
47
35
36
11
12
13
15
16
32
34
31
33
29
30
45
46
47
9
10
8
11
12
13
15
16
31
33
35
36
14
32
37
40
41
26
27
4
5
6
7
2
3
28
1
17
18
19
38
42
43
44
25
20
24
39
45
46
47
21
22
23
S055104.iso

Pos. Item Pos.	Teil-Nummer Part no. No. pièce	Bezeichnung	Description	Désignation	Stück Qty. Qté.	Bemerkung Remarks Remarques
		Hydr.-Installation Greiferschaufel	**Multipurpose bucket: hydraulic installation**	**Poly-godet : installation hydraulique**		
		Hubzylinder links – Hubzylinder rechts oben	Left lift ram – upper right lift ram	Vérin de levage gauche – vérin de levage côté droit supérieur		
1	0 00 993 12 19	Schlauchleitung	Flexible line	Conduite flexible	1	NW 12 x 400
2	0 00 363 06 15	Verschraubung	Screw connection	Raccord vissé	1	G 15-L
3	1 21 363 11 25	Rohrleitung	Pipe line	Conduite	1	15 x 1,5 x 525
4	0 00 363 65 15	Verschraubung	Screw connection	Raccord vissé	2	evL 15-L
5	0 00 363 31 64	Verschraubung	Screw connection	Raccord vissé	1	40 lg.
6	0 00 363 06 15	Verschraubung	Screw connection	Raccord vissé	1	G 15-L
7	0 00 993 12 19	Schlauchleitung	Flexible line	Conduite flexible	1	NW 12 x 400
8	1 32 363 11 24	Rohrleitung	Pipe line	Conduite	1	15 x 2,0 x 345
9	7 788 010 556	Überwurfmutter	Union nut	Ecrou de raccord	1-2	AL 15
10	7 786 680 105	Schneidring	Olive	Olive	1-2	L 15
11	0 00 363 84 48	Kupplungsdose	Coupling socket	Raccord femelle	1-2	
12	0 00 996 15 06	O-Ring	O-ring	Joint torique	1-2	
13	0 00 996 73 28	Stützring	Prop ring	Bague d'appui	1-2	
14	0 00 996 50 51	Staubstopfen	Dust cap	Cache-poussière	1-2	
15	0 00 363 31 66	Kupplungsdose (flachdichtend)	Coupling socket (flat seal)	Raccord femelle (joint plat)	1	
16	0 00 996 22 52	Klappdeckel	Spring cover	Couvercle à ressort	1	
		Hubzylinder links – Hubzylinder rechts unten	Left lift ram – lower right lift ram	Vérin de levage gauche – vérin de levage côté droit inférieur		
17	0 00 993 68 19	Schlauchleitung	Flexible line	Conduite flexible	1	NW 12 x 600
18	0 00 363 82 15	Verschraubung	Screw connection	Raccord vissé	1	T 15-L
19	1 21 363 15 25	Rohrleitung	Pipe line	Conduite	1	15 x 1,5 x 260
20	0 00 363 63 15	Verschraubung	Screw connection	Raccord vissé	1	evT 15-L
21	1 21 363 12 25	Rohrleitung	Pipe line	Conduite	1	15 x 1,5 x 125
22	0 00 363 06 15	Verschraubung	Screw connection	Raccord vissé	1	G 15-L
23	0 00 993 68 19	Schlauchleitung	Flexible line	Conduite flexible	1	NW 12 x 600
24	0 00 363 03 15	Verschraubung	Screw connection	Raccord vissé	2	GE 15-LM
25	0 00 361 72 84	Druckbegrenzungsventil	Pressure relief valve	Limiteur de pression	1	130 bar
26	7 593 641 028	Dichtring	Sealing ring	Bague d'étanchéité	1	A 18 x 22
27	1 00 990 00 09	Verschlußschraube	Screw plug	Bouchon fileté	1	M 18 x 1,5

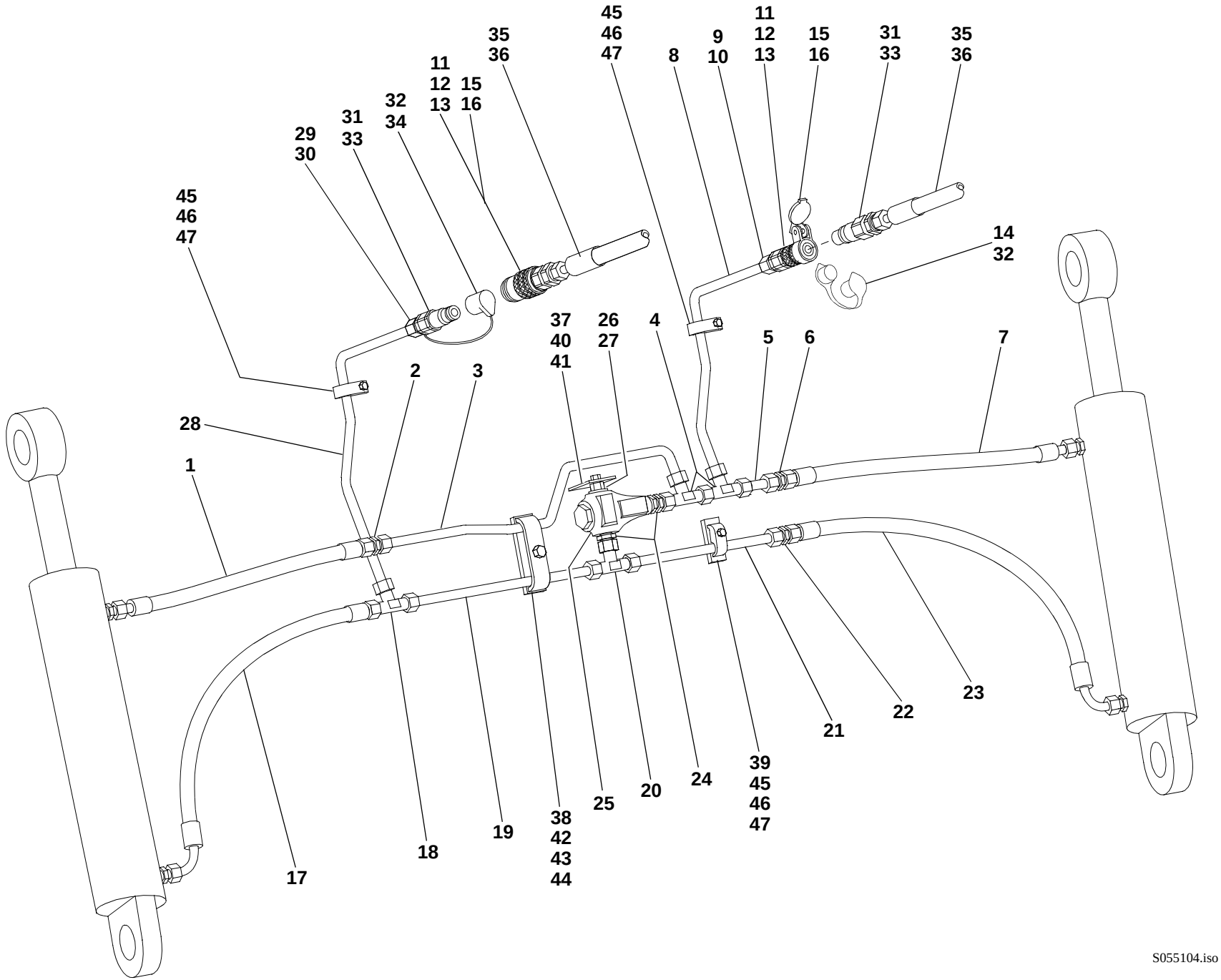
45
46
47
35
36
11
12
13
15
16
32
34
31
33
29
30
45
46
47
9
10
8
11
12
13
15
16
31
33
35
36
14
32
37
40
41
26
27
4
5
6
7
2
3
28
1
17
18
19
38
42
43
44
25
20
24
39
45
46
47
21
22
23
S055104.iso

Pos. Item Pos.	Teil-Nummer Part no. No. pièce	Bezeichnung	Description	Désignation	Stück Qty. Qté.	Bemerkung Remarks Remarques
28	1 32 363 10 24	Rohrleitung	Pipe line	Conduite	1	15 x 2,0 x 415
29	7 788 010 556	Überwurfmutter	Union nut	Ecrou de raccord	1-2	AL 15
30	7 786 680 105	Schneidring	Olive	Olive	1-2	L 15
31	0 00 363 85 48	Kupplungsstecker	Coupling plug	Raccord mâle	1-2	
32	0 00 996 51 51	Staubkappe	Dust cap	Cache-poussière	1-2	
33	0 00 363 30 66	Kupplungsstecker (flachdichtend)	Coupling plug (flat seal)	Raccord mâle (joint plat)	1	
34	0 00 996 17 52	Staubkappe	Dust cap	Cache-poussière	1	
35	0 00 993 26 56	Schlauchleitung	Flexible line	Conduite flexible	2	➜I 126 615, NW 12 x 1850
36	0 00 993 17 99	Schlauchleitung	Flexible line	Conduite flexible	2	I➜ 126 616, NW 12 x 1850
		Bei Ersatzbedarf von Kupplungsstecker und Kupplungsdose Ausführung beachten.	Observe version for all spare parts orders of coupling plugs and sockets	Tenir compte de la version pour tout commande de pièces détachées de raccords mâles et femelles		
		Befestigung Rohrleitungen	**Pipe lines: attachment**	**Conduites : fixation**		
37	1 42 416 07 40	Halter	Bracket	Support	1	
38	1 42 416 05 40	Halter	Bracket	Support	1	
39	1 42 416 06 40	Halter	Bracket	Support	1	
40	7 236 677 130	Sechskantschraube	Hexagon head screw	Vis six pans	1	M 8 x 18
41	0 00 992 43 28	Federring	Spring washer	Rondelle ressort	1	8
42	1 00 993 97 28	Schelle	Clamp	Collier	1	
43	7 236 677 135	Sechskantschraube	Hexagon head screw	Vis six pans	1	M 8 x 30
44	0 00 992 43 28	Federring	Spring washer	Rondelle ressort	1	8
45	1 00 993 84 30	Schelle	Clamp	Collier	3	
46	7 236 677 135	Sechskantschraube	Hexagon head screw	Vis six pans	3	M 8 x 30
47	0 00 992 43 28	Federring	Spring washer	Rondelle ressort	3	8

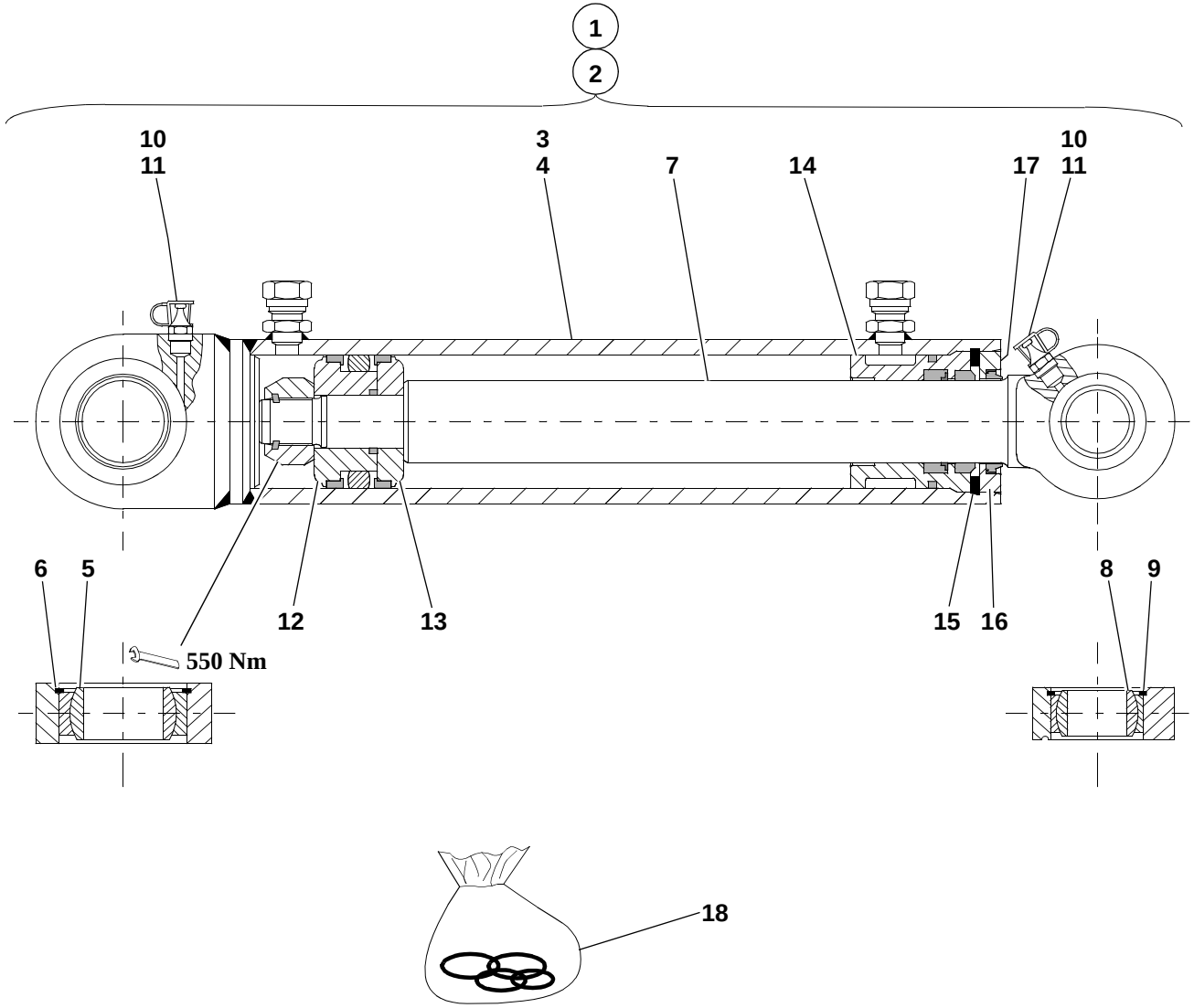
1
2
10
11
3
4
7
14
17
10
11
6
5
12
13
15
16
8
9
550 Nm
18
S1117114.iso

Pos. Item Pos.	Teil-Nummer Part no. No. pièce	Bezeichnung	Description	Désignation	Stück Qty. Qté.	Bemerkung Remarks Remarques
		Hubzylinder – Einzelteile	**Lift rams: component parts**	**Vérins de levage : pièces constitutives**		
		Stückzahl bezogen auf beide Hubzylinder	Qty refers to both lift rams	Qté se réfère aux deux vérins de levage		
1	1 21 360 08 42	Hubzylinder links	Lift ram (left)	Vérin de levage (côté gauche)	1	
2	1 21 360 09 42	Hubzylinder rechts	Lift ram (right)	Vérin de levage (côté droit)	1	
3	1 21 360 10 42	Zylinder links	Ram (left)	Vérin (côté gauche)	1	
4	1 21 360 11 42	Zylinder rechts	Ram (right)	Vérin (côté droit)	1	
5	0 00 994 47 30	Gelenklager	Pivoting bearing	Appui mobile libre	2	GE 40 DO/C 3
6	0 00 992 33 27	Sprengring	Snap ring	Anneau élastique	2	SB 62
7	1 21 361 03 67	Kolbenstange	Piston rod	Tige de piston	2	
8	0 00 994 83 30	Gelenklager	Pivoting bearing	Appui mobile libre	2	GE 30 ES/C 3
9	7 491 682 047	Sicherungsring	Circlip	Circlip	2	47 x 1,75
10	7 761 675 005	Schmiernippel	Grease nipple	Graisseur	4	ASM 10 x 1
11	0 00 996 32 51	Schutzkappe	Protective cap	Capuchon protecteur	4	
12	1 21 361 09 68	Kolbenhälfte an der Mutter	Piston half with nut	Moitié de piston avec écrou	2	
13	1 21 361 08 68	Kolbenhälfte	Piston half	Moitié de piston	2	
14	1 21 361 03 25	Deckel	Cover	Couvercle	2	
15	7 491 682 372	Sicherungsring	Circlip	Circlip	2	68 x 3
16	1 21 361 15 25	Deckel	Cover	Couvercle	2	573
17	7 236 677 075	Sechskantschraube	Hexagon head screw	Vis six pans	4	M 6 x 8
18	0 00 996 69 11	Dichtsatz	Sealing kit	Jeu de joints	1 - 2	

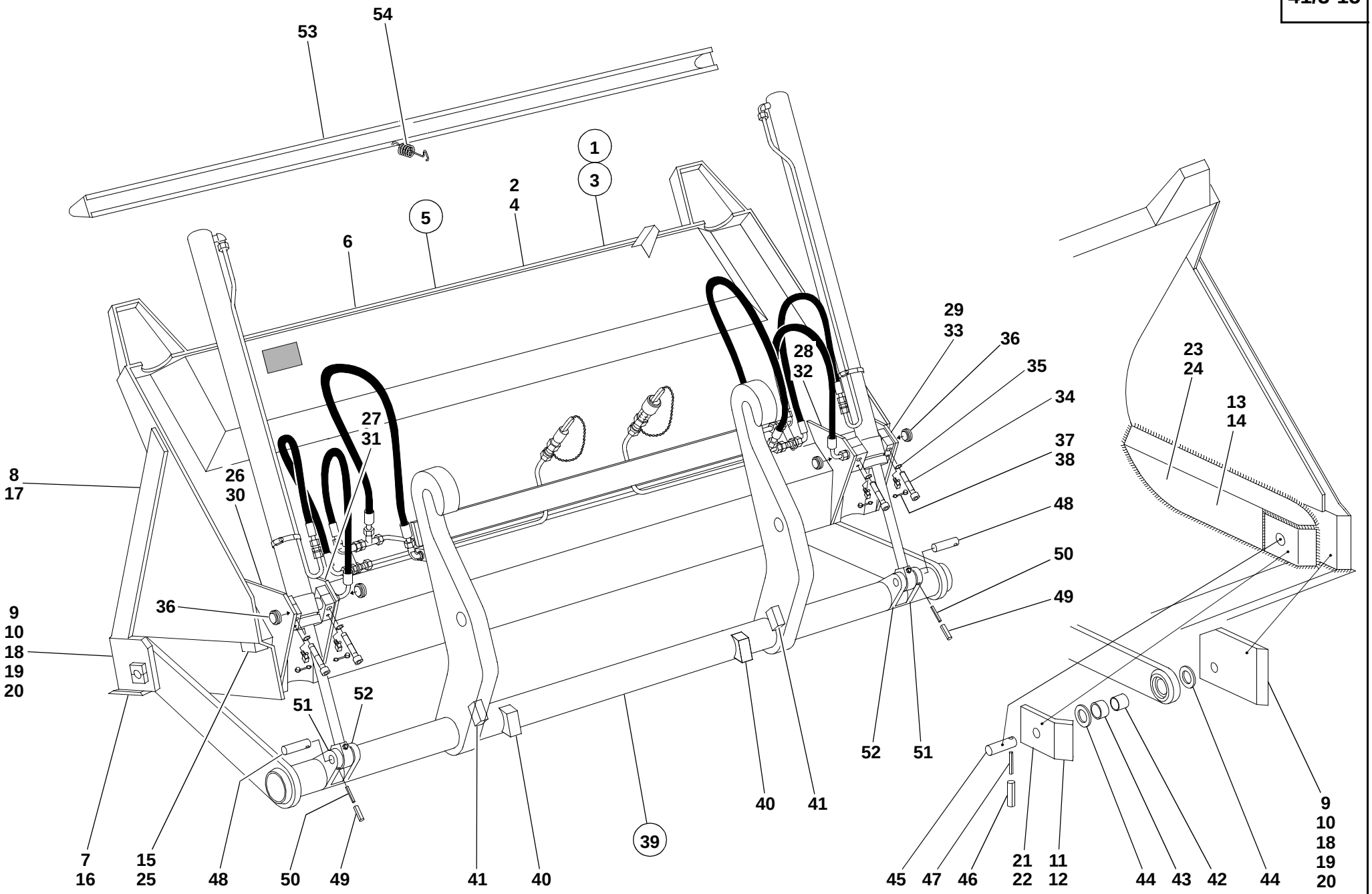

S1027110.iso

Pos. Item Pos.	Teil-Nummer Part no. No. pièce	Bezeichnung	Description	Désignation	Stück Qty. Qté.	Bemerkung Remarks Remarques
		Hochkippschaufel Typ 00551-11/12/13	**High-tilt bucket type 00551-11/12/13**	**Godet surélevé type 00551-11/12/13**		
1	1 21 410 77 27	Hochkippschaufel (Serie)	High-tilt bucket (standard)	Godet surélevé (standard)	1	1760
2	1 21 410 12 27	Hochkippschaufel	High-tilt bucket	Godet surélevé	1	
3	1 46 410 30 27	Hochkippschaufel (Leichtgutausführung)	High-tilt bucket (lightweight material version)	Godet surélevé (version matière légère)	1	1760
4	1 42 410 37 29	Hochkippschaufel	High-tilt bucket	Godet surélevé	1	
5	1 21 410 78 27	Hochkippschaufel (Super-Leichtgutausführung)	High-tilt bucket (superlightweight material version)	Godet surélevé (version matière superlégère)	1	1760
6	1 21 410 14 27	Hochkippschaufel (Hochkippschaufel mit Hydraulik-Installation und Hubzylinder)	High-tilt bucket (High-tilt bucket with hydraulic installation and lift rams)	Godet surélevé (Godet surélevé avec installation hydraulique et vérins de levage)	1	
		Einzelteile für die Hochkippschaufel Serie u. Leichtgutausführung	**High-tilt bucket: component parts (standard & lightweight material version)**	**Godet matière légère : pièces constitutives (version standard et à matière légère**		
7	1 42 416 04 97	Schar lang	Bucket blade (long)	Lame godet (longue)	1	
8	1 21 416 16 31	Seitenschneide lang	Bucket side blade (long)	Lame de godet latérale (longue)	2	
9	1 42 410 01 72	Seitenschneide links	Bucket side blade (left)	Lame godet latérale (gauche)	1	
10	1 42 410 02 72	Seitenschneide rechts	Bucket side blade (right)	Lame godet latérale (droit)	1	
11	1 42 416 19 25	Lagerplatte links	Attachment plate (left)	Plaque de fixation (côté gauche)	1	
12	1 42 416 20 25	Lagerplatte rechts	Attachment plate (right)	Plaque de fixation (côté droit)	1	
13	1 42 416 17 34	Seitenblech links	Side panel (left)	Panneau latéral (côté gauche)	1	
14	1 42 416 18 34	Seitenblech rechts	Side panel (right)	Panneau latéral (côté droit)	1	
15	1 21 416 06 58	Anschlag „Einkippen“	Limit stop (tilt in)	Butée (cavage)	2	
		Einzelteile für die Hochkippschaufel Super-Leichtgutausführung	**High-tilt bucket: component parts (superlightweight material version)**	**Godet matière légère : pièces constitutives (version à matière superlégère)**		
16	1 42 416 00 97	Schar lang	Bucket blade (long)	Lame de godet (longue)	1	
17	1 21 416 17 31	Seitenschneide lang	Bucket side blade (long)	Lame de godet latérale (longue)	2	
18	1 21 410 06 72	Seitenschneide links	Bucket side blade (left)	Lame de godet latérale (gauche)	1	
19	1 21 410 07 72	Seitenschneide rechts	Bucket side blade (right)	Lame de godet latérale (droite)	1	
20	1 42 416 13 31	Seitenschneide kurz	Bucket side blade (short)	Lame de godet latérale (courte)	2	

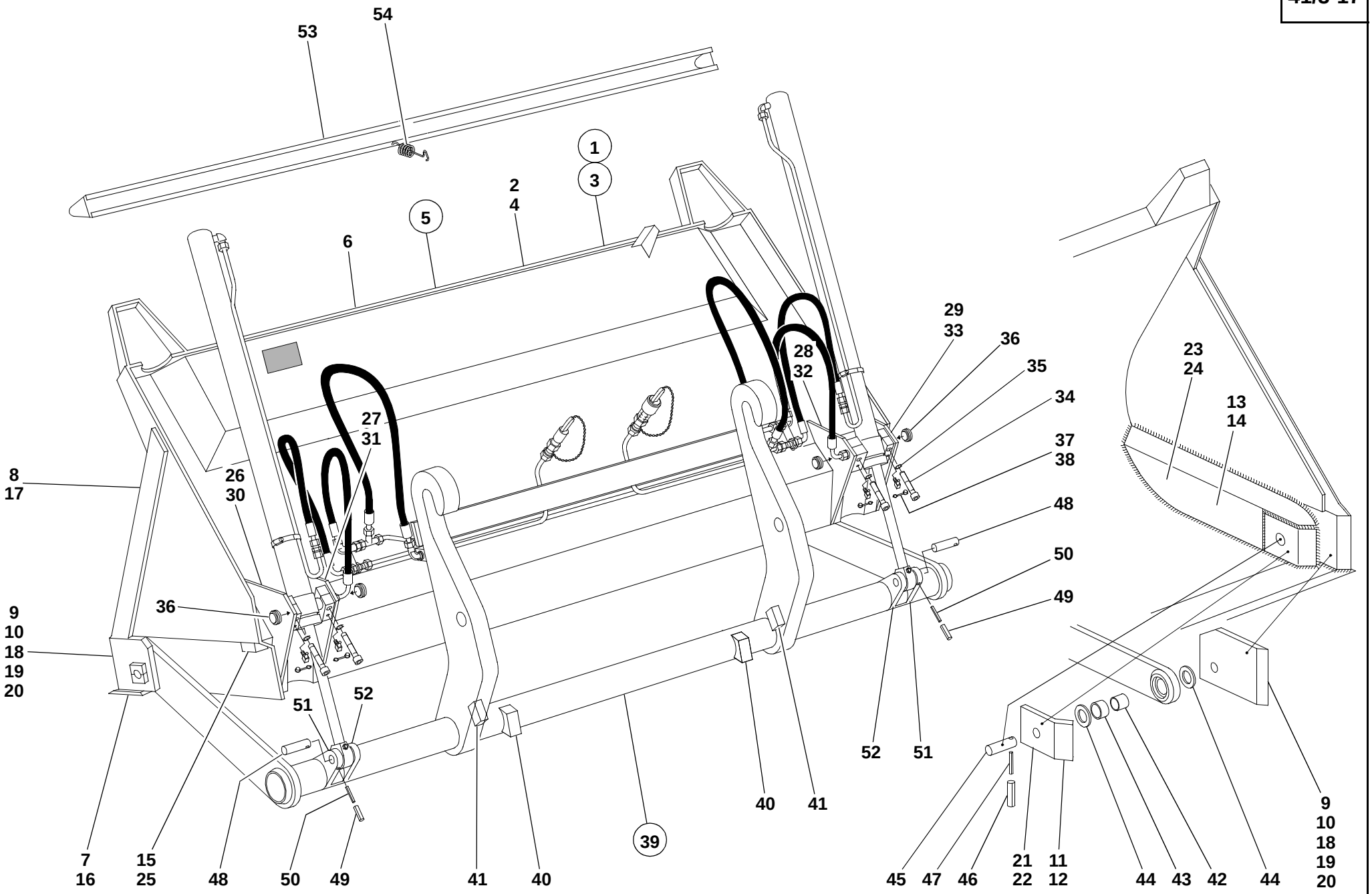

S1027110.iso

Pos. Item Pos.	Teil-Nummer Part no. No. pièce	Bezeichnung	Description	Désignation	Stück Qty. Qté.	Bemerkung Remarks Remarques
21	1 42 416 38 25	Lagerplatte links	Attachment plate (left)	Plaque de fixation (côté gauche)	1	
22	1 42 416 39 25	Lagerplatte rechts	Attachment plate (right)	Plaque de fixation (côté droit)	1	
23	1 21 416 64 34	Seitenblech links	Side panel (left)	Panneau latéral (côté gauche)	1	
24	1 21 416 65 34	Seitenblech rechts	Side panel (right)	Panneau latéral (côté droit)	1	
25	1 21 416 07 58	Anschlag „Einkippen“	Limit stop (tilt in)	Butée (cavage)	2	
		Lagerung der Zylinder an der Hochkippschaufel (Schaufellagerung bei Serie u. Superleichtgutausführung.)	**Ram bearing on high-tilt bucket** (bucket bearing for standard and superlightweight material bucket)	**Logement des vérins sur godet surélevé** (logement du godet pour version standard et matière superlégère)		
26	1 21 410 40 45	Lagerung links außen	Bearing (outer left)	Logement (côté gauche extérieur)	1	
27	1 21 410 42 45	Lagerung links innen	Bearing (inner left	Logement (côté gauche intérieur)	1	
28	1 21 410 43 45	Lagerung rechts innen	Bearing (inner right)	Logement (côté droit intérieur)	1	
29	1 21 410 41 45	Lagerung rechts außen Schaufellagerung bei Leichtgutausführung.)	Bearing (outer right) (bucket bearing for lightweight material bucket)	Logement (côté droit extérieur) (logement du godet pour version matière légère)	1	
30	1 42 410 49 43	Lagerung links außen	Bearing (outer left)	Logement (côté gauche extérieur)	1	
31	1 42 410 47 43	Lagerung links innen	Bearing (inner left	Logement (côté gauche intérieur)	1	
32	1 42 410 48 43	Lagerung rechts innen	Bearing (inner right)	Logement (côté droit intérieur)	1	
33	1 42 410 50 43	Lagerung rechts außen	Bearing (outer right)	Logement (côté droit extérieur)	1	
34	7 252 677 047	Zylinderschraube	Cheese-head screw	Vis à tête cylindrique	8	M 8 x 30
35	0 00 992 51 28	Federring	Hexagon nut	Ecrou six pans	8	8
36	0 00 994 61 30	Gelenklager	Pivoting bearing	Appui mobile libre	4	GE 20 ES
37	7 761 675 102	Schmiernippel	Grease nipple	Graisseur	4	B 6 x 1
38	0 00 996 32 51	Schutzkappe	Protective cap	Capuchon protecteur	4	
39	1 42 410 07 04	Schaufelträger	Bucket mount	Porte-godet	1	
40	1 21 416 10 58	Anschlag „Auskippen“	Limit stop (dump out)	Butée (déversement)	2	
41	1 31 416 04 58	Anschlag „Verriegeln“	Limit stop (lock)	Butée (verrouillage)	2	

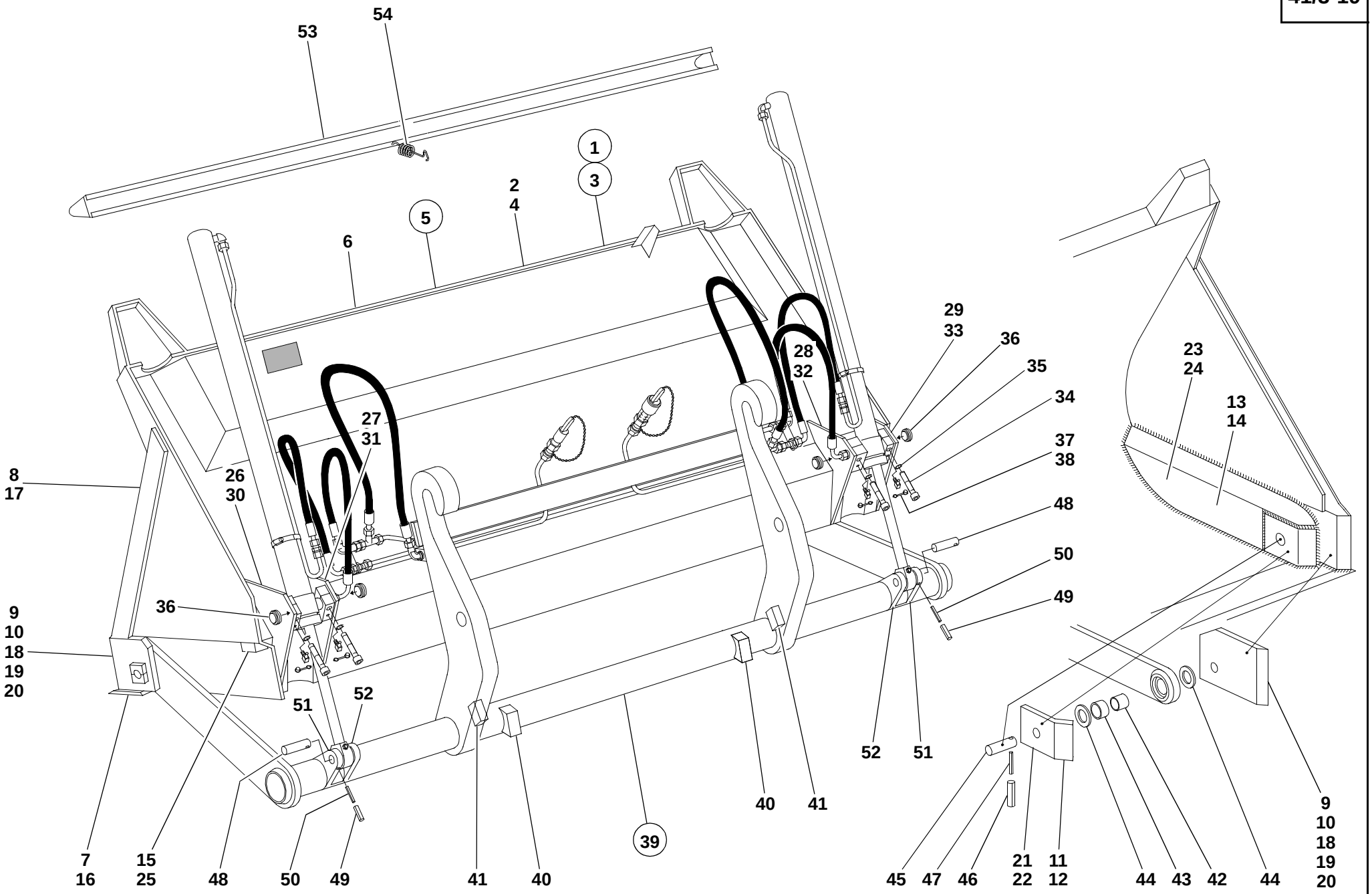

S1027110.iso

Pos. Item Pos.	Teil-Nummer Part no. No. pièce	Bezeichnung	Description	Désignation	Stück Qty. Qté.	Bemerkung Remarks Remarques
		Lagerung der Hochkippschaufel am Schaufelträger	**High-tilt bucket bearing on bucket mount**	**Logement du godet surélevé sur le porte-godet**		
42	1 42 416 10 50	Buchse	Bushing	Douille	2	
43	0 00 994 85 52	Lagerbuchse	Bearing bushing	Douille de palier	2	
44	0 00 996 59 27	Dichtring	Sealing ring	Bague d'étanchéité	4	
45	1 42 416 10 93	Bolzen	Pin	Axe	2	ø 30 x 85
46	7 514 682 166	Spannhülse	Clamping sleeve	Manchon de serrage	2	6 x 55
47	7 514 682 546	Spannhülse	Clamping sleeve	Manchon de serrage	2	3,5 x 55
		Lagerung der Zylinder am Schaufelträger	**Ram bearing on bucket mount**	**Logement des vérins sur le porte-godet**		
48	1 42 416 09 93	Bolzen	Pin	Axe	2	ø 25 x 76
49	7 514 682 190	Spannhülse	Clamping sleeve	Manchon de serrage	2	8 x 45
50	7 514 682 142	Spannhülse	Clamping sleeve	Manchon de serrage	2	5 x 45
51	1 42 416 15 25	Lager links	Bearing (left)	Logement (côté gauche)	2	
52	1 42 416 16 25	Lager rechts	Beraing (right)	Logement (côté droit)	2	
53	1 42 410 14 73	Schutzvorrichtung (ohne Zähne)	Tooth guard (bucket without teeth)	Protection de dents (godet sans dents)	1	
54	0 00 992 34 02	Zugfeder	Tension spring	Ressort rappel	1	

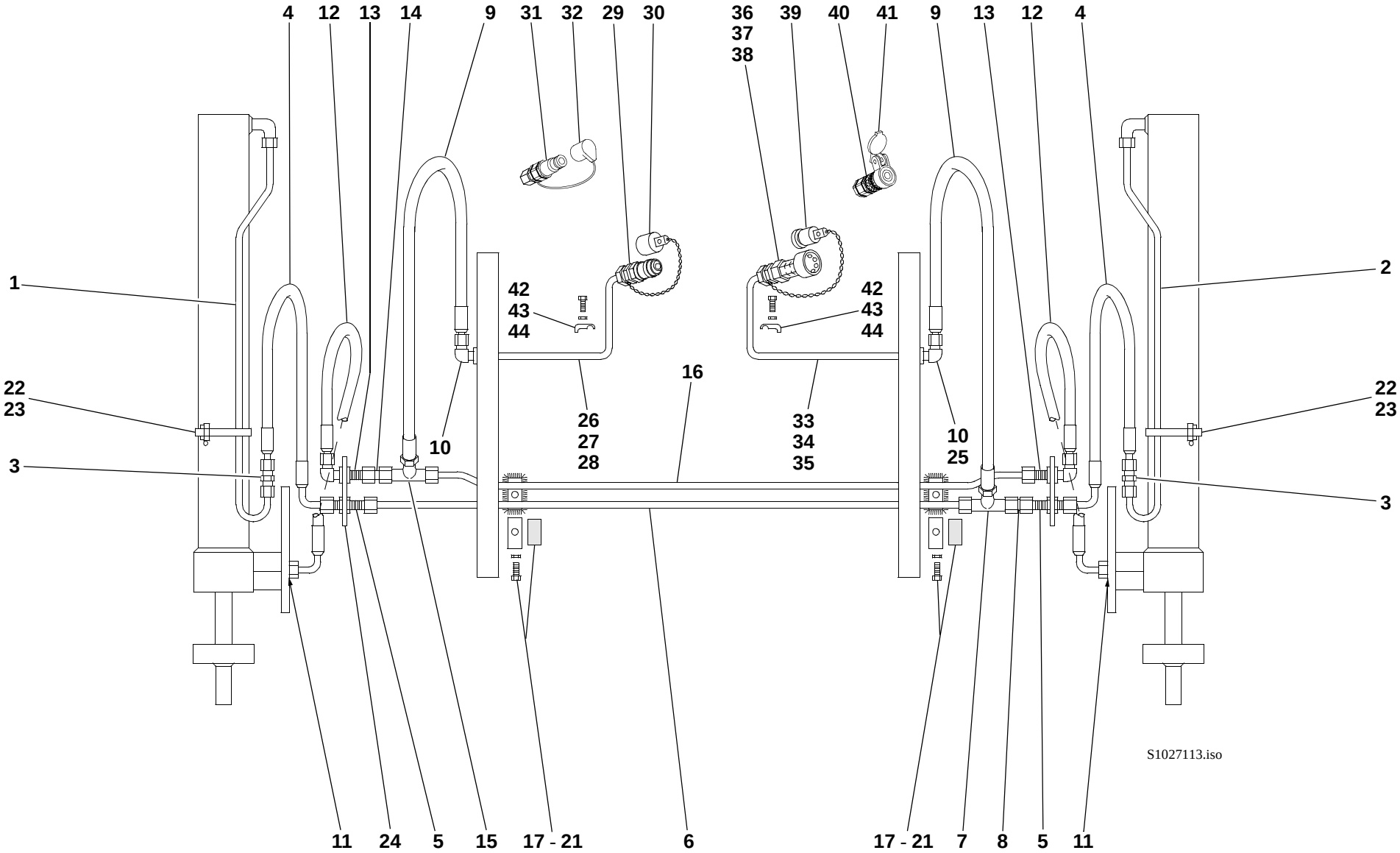
4
12
13
14
9
31
32
29
30
36
37
38
39
40
41
9
13
12
4
1
2
42
43
44
42
43
44
22
23
22
23
16
26
27
28
33
34
35
10
25
10
3
3
S1027113.iso
11
24
5
15
17 - 21
6
17 - 21
7
8
5
11

Pos. Item Pos.	Teil-Nummer Part no. No. pièce	Bezeichnung	Description	Désignation	Stück Qty. Qté.	Bemerkung Remarks Remarques
		Hydr.-Installation Hochkippschaufel	**High-tilt bucket: hydraulic installation**	**Godet surélevé : installation hydraulique**		
1	1 21 363 82 24	Rohrleitung links	Pipe line (left)	Conduite (côté gauche)	1	12 x 1,5 x 970
2	1 21 363 83 24	Rohrleitung rechts	Pipe line (right)	Conduite (côté droit)	1	12 x 1,5 x 970
3	0 00 363 07 15	Verschraubung	Screw connection	Raccord vissé	2	G 12-L
4	0 00 993 06 21	Schlauchleitung	Flexible line	Conduite flexible	2	600
5	0 00 363 47 16	Verschraubung	Screw connection	Raccord vissé	2	SV 12-L
6	1 52 363 63 24	Rohrleitung	Pipe line	Conduite	1	12 x 1,5 x 1120
7	0 00 363 40 17	Verschraubung	Screw connection	Raccord vissé	1	TR 12/15/12
8	0 00 363 64 65	Verschraubung	Screw connection	Raccord vissé	1	40
9	0 00 993 41 19	Schlauchleitung	Flexible line	Conduite flexible	2	850
10	0 00 363 21 17	Verschraubung	Screw connection	Raccord vissé	2	WSV 15-L
11	0 00 363 38 21	Verschraubung	Screw connection	Raccord vissé	2	GE 12-L, M 14 x 1,5
12	0 00 993 06 21	Schlauchleitung	Flexible line	Conduite flexible	2	600
13	0 00 363 41 17	Verschraubung	Screw connection	Raccord vissé	2	WSV 12-L
14	0 00 363 64 65	Verschraubung	Screw connection	Raccord vissé	1	40
15	0 00 363 40 17	Verschraubung	Screw connection	Raccord vissé	1	TR 12/15/12
16	1 52 363 64 24	Rohrleitung	Pipe line	Conduite	1	12 x 1,5 x 1160
17	1 21 416 04 10	Anschweißstück	Weld-on piece	Pièce rapportée par soudure	2	
18	1 00 993 80 30	Schelle	Clamp	Collier	2	
19	1 00 993 54 90	Filzstreifen	Felt strip	Bande de feutre	2	
20	7 236 677 135	Sechskantschraube	Hexagon head screw	Vis six pans	2	M 8 x 30
21	0 00 992 43 28	Federring	Spring washer	Rondelle ressort	2	8
22	1 00 993 02 15	Schlauchband	Strap	Bande	2	9 mm - 500
23	0 00 993 00 16	Schloß	Lock	Serrure	2	
24	1 21 416 11 40	Halter	Bracket	Support	2	
25	1 90 201 16 42	Halter	Bracket	Support	2	

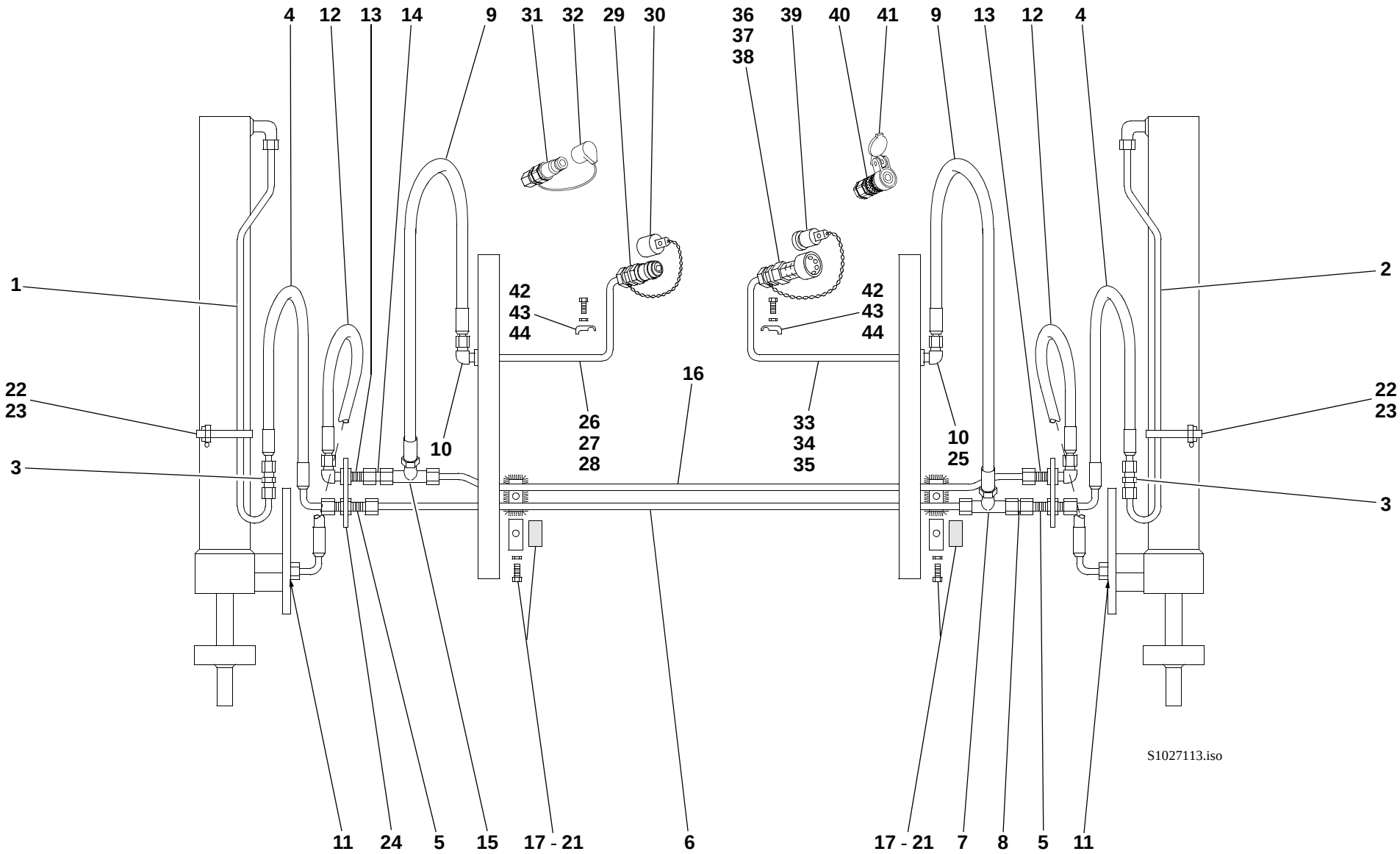
4
12
13
14
9
31
32
29
30
36
37
38
39
40
41
9
13
12
4
1
2
42
43
44
42
43
44
22
23
22
23
16
26
27
28
33
34
35
10
25
10
3
3
S1027113.iso
11
24
5
15
17 - 21
6
17 - 21
7
8
5
11

Pos. Item Pos.	Teil-Nummer Part no. No. pièce	Bezeichnung	Description	Désignation	Stück Qty. Qté.	Bemerkung Remarks Remarques
26	1 21 363 86 24	Rohrleitung links	Pipe line (left)	Conduite (côté gauche)	1	15 x 1,5 x 570
27	7 788 010 556	Überwurfmutter	Union nut	Ecrou de raccord	1	AL 15
28	7 786 680 105	Schneidring	Olive	Olive	1	L 15
29	0 00 363 85 48	Kupplungsstecker	Coupling plug	Raccord mâle	1	
30	0 00 996 51 51	Staubkappe	Dust cap	Cache-poussière	1	
31	0 00 363 30 66	Kupplungsstecker (flachdichtend)	Coupling plug (flat seal)	Raccord mâle (joint plat)	1	
32	0 00 996 17 52	Staubkappe	Dust cap	Cache-poussière	1	
33	1 21 363 87 24	Rohrleitung rechts	Pipe line (right)	Conduite (côté droit)	1	15 x 1,5 x 570
34	7 788 010 556	Überwurfmutter	Union nut	Ecrou de raccord	1	AL 15
35	7 786 680 105	Schneidring	Olive	Olive	1	L 15
36	0 00 363 84 48	Kupplungsdose	Coupling socket	Raccord femelle	1	
37	0 00 996 15 06	O-Ring	O-ring	Joint torique	1	
38	0 00 996 73 28	Stützring	Prop ring	Bague d’appui	1	
39	0 00 996 50 51	Staubstopfen	Dust cap	Cache-poussière	1	
40	0 00 363 31 66	Kupplungsdose (flachdichtend)	Coupling socket (flat seal)	Raccord femelle (joint plat)	1	
41	0 00 996 22 52	Klappdeckel	Spring cover	Couvercle à ressort	1	
		Bei Ersatzbedarf von Kupplungsstecker und Kupplungsdose Ausführung beachten.	Observe version for all spare parts orders of coupling plugs and sockets	Tenir compte de la version pour tout commande de pièces détachées de raccords mâles et femelles		
42	1 00 993 84 30	Schelle	Clamp	Collier	2	
43	7 236 677 136	Sechskantschraube	Hexagon head screw	Vis six pans	2	M 8 x 35
44	0 00 992 43 28	Federring	Spring washer	Rondelle ressort	2	8

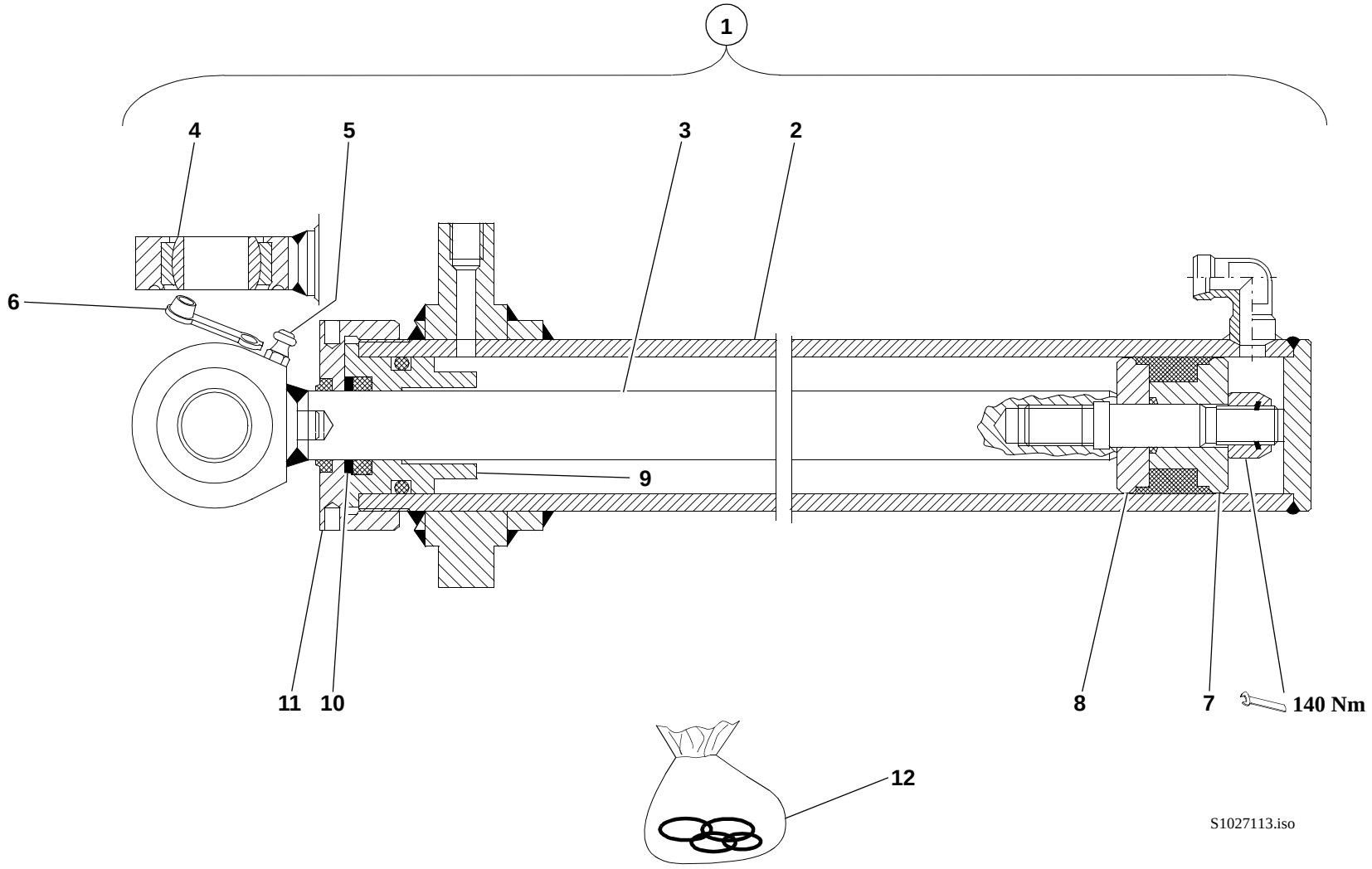
1
4
5
3
2
6
9
11
10
8
7
140 Nm
12
S1027113.iso

Pos. Item Pos.	Teil-Nummer Part no. No. pièce	Bezeichnung	Description	Désignation	Stück Qty. Qté.	Bemerkung Remarks Remarques
		Kippzylinder – Einzelteile	**Tilt rams: component parts**	**Vérins de cavage : pièces constitutives**		
		Stückzahl bezogen auf beide Kippzylinder	Qty refers to both tilt rams	Qté se réfère aux deux vérins de cavage		
1	1 42 360 25 42	Kippzylinder	Tilt ram	Vérin de cavage	2	
2	1 42 360 05 42	Zylinder	Ram	Vérin	2	
3	1 42 360 02 46	Kolbenstange	Piston rod assy	Tige de piston	2	
4	0 00 994 77 30	Gelenklager	Pivoting bearing	Appui mobile libre	2	GE 25 ES
5	7 761 675 005	Schmiernippel	Grease nipple	Graisseur	2	ASM 10 x 1
6	0 00 996 32 51	Schutzkappe	Protective cap	Capuchon protecteur	2	
7	1 02 361 02 68	Kolbenhälfte an der Mutter	Piston half with nut	Moitié de piston avec ecrou	2	
8	1 02 361 03 68	Kolbenhälfte	Piston half	Moitié de piston	2	
9	1 52 361 21 25	Deckel	Cover	Couvercle	2	
10	1 00 993 38 65	Scheibe	Washer	Rondelle	2	
11	1 52 361 13 25	Deckel	Cover	Couvercle	2	
12	0 00 996 73 12	Dichtsatz	Sealing kit	Jeu de joints	1 - 2	

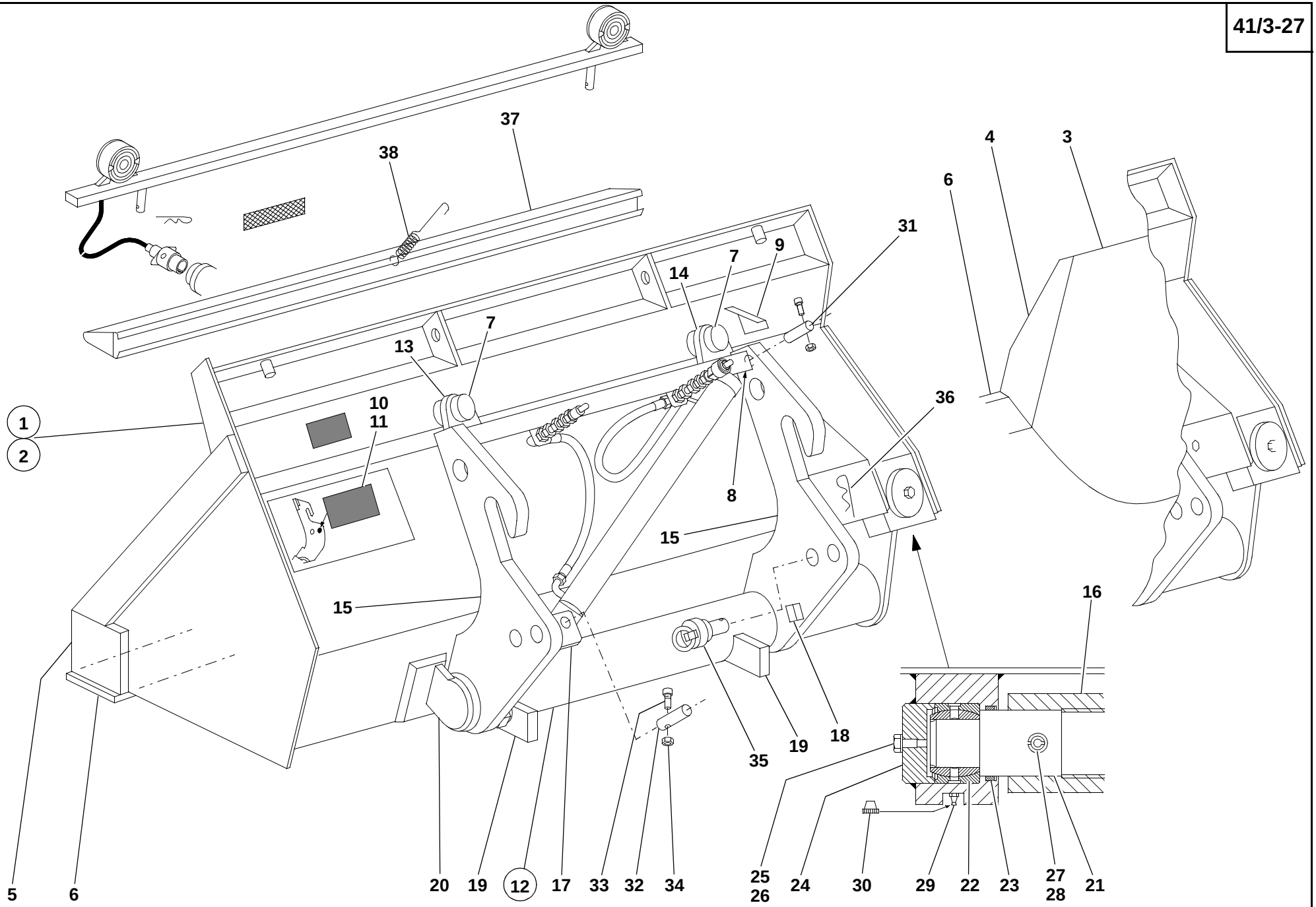

S1339060.iso

Pos. Item Pos.	Teil-Nummer Part no. No. pièce	Bezeichnung	Description	Désignation	Stück Qty. Qté.	Bemerkung Remarks Remarques
		Seitenschwenkschaufel **Typ 00551-16**	**Side swing bucket** **type 00551-16**	**Godet à déversement latéral** **type 00551-16**		
1	1 35 410 07 27	Seitenschwenkschaufel (Seitenschwenkschaufel mit Hydraulik-Installation und Schwenkzylinder)	Side swing bucket (Side swing bucket with hydraulic installation and swivel ram)	Godet à déversement latéral (Godet à déversement latéral avec installation hydraulique et vérin d'orientation)	1	1745
		Einzelteile für Seitenschwenkschaufel	**Side swing bucket: component parts**	**Godet à déversement latéral : pièces constitutives**		
2	1 32 410 62 29	Seitenschwenkschaufel	Side swing bucket	Godet à déversement latéral	1	
3	1 32 410 00 84	Seitenwand rechts innen	Side wall (inner right)	Paroi latérale (côté droit intérieur)	1	
4	1 32 416 04 31	Seitenschneide rechts	Bucket side blade (right)	Lame godet latérale (droite)	1	
5	1 43 416 08 31	Seitenschneide links	Bucket side blade (left)	Lame godet latérale (gauche)	1	
6	1 42 416 11 97	Schar lang	Bucket blade (long)	Lame godet (longue)	1	
7	1 52 416 05 43	Lagerung	Bearing	Logement	2	
8	1 42 410 02 06	Lagerbock für Zylinderlagerung	Bearing block for ram bearing	Support pour appui du vérin	1	
9	1 42 416 01 32	Sichtwinkel	Visual alignment part	Repère	1	
10	0 00 435 99 27	Hinweisschild (schwarz)	Label (black)	Label (noir)	1	
11	0 00 435 07 28	Hinweisschild (weiß)	Label (white)	Label (blanc)	1	
12	1 32 410 00 04	Schaufelträger	Bucket mount	Porte-godet	1	
13	1 43 416 02 10	Aufnahmestück links	Pick-up piece (left)	Pièce de reprise (côté gauche)	1	
14	1 43 416 03 10	Aufnahmestück rechts	Pick-up piece (right)	Pièce de reprise (côté droit)	1	
15	1 32 416 03 40	Halterung	Bracket	Support	2	
16	1 32 410 42 43	Lagerung (für Schaufel)	Bearing (for bucket)	Logement (pour godet)	1	
17	1 32 410 01 06	Lagerung (für Zylinder)	Bearing (for ram)	Logement (pour vérin)	1	
18	1 31 416 04 58	Anschlag „verriegeln“	Limit stop (lock)	Butée (verrouiller)	2	
19	1 32 416 03 58	Anschlag „auskippen“	Limit stop (dump out)	Butée (déverser)	2	
20	1 32 416 04 58	Anschlag „einkippen“	Limit stop (tilt in)	Butée (caver)	1	

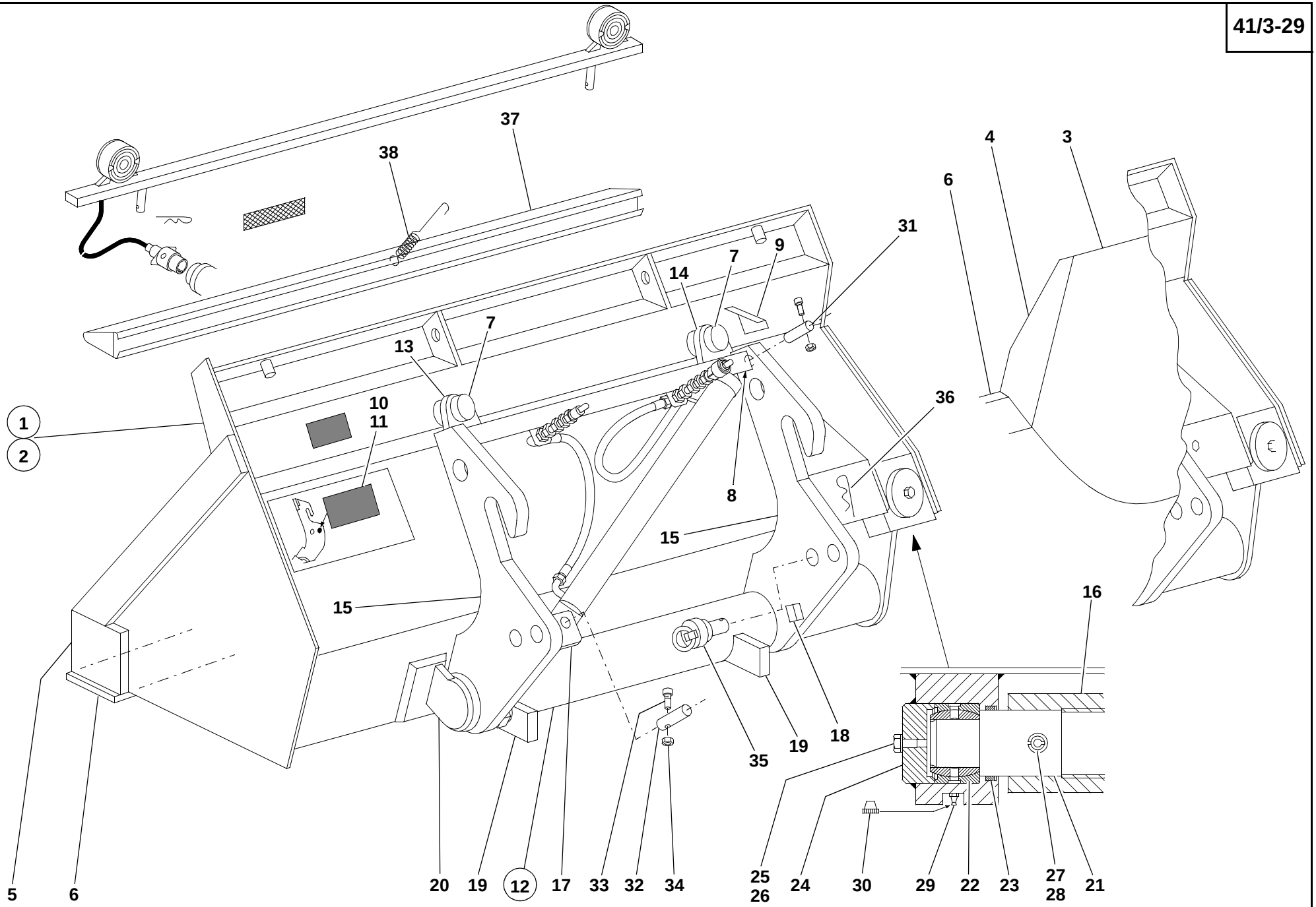
37
38
4
3
6
31
9
7
14
7
13
1
2
10
11
36
8
15
15
16
35
19
18
5
6
20
19
12
17
33
32
34
25
26
24
30
29
22
23
27
28
21
S1339060.iso

Pos. Item Pos.	Teil-Nummer Part no. No. pièce	Bezeichnung	Description	Désignation	Stück Qty. Qté.	Bemerkung Remarks Remarques
		Lagerung der Seitenschwenkschaufel am Schaufelträger	**Side swing bucket bearing on bucket mount**	**Logement du godet à déversement latéral sur le porte-godet**		
21	1 32 416 00 20	Lagerwelle	Bearing shaft	Arbre d'appui	1	
22	0 00 994 13 37	Gelenklager	Pivoting bearing	Appui mobile libre	2	
23	0 00 996 85 29	Nutring	U-ring	Bague rainurée	2	
24	1 32 416 00 06	Deckel	Cover	Couvercle	2	
25	7 236 677 920	Sechskantschraube	Hexagon head screw	Vis six pans	2	M 10 x 12
26	7 451 680 112	Scheibe	Washer	Rondelle	2	10,5
27	7 514 682 403	Spannhülse	Clamping sleeve	Manchon de serrage	2	20 x 85
28	7 514 682 251	Spannhülse	Clamping sleeve	Manchon de serrage	2	12 x 85
29	7 761 675 005	Schmiernippel	Grease nipple	Graisseur	2	ASM 10 x 1
30	0 00 996 31 51	Schutzkappe	Protective cap	Capuchon protecteur	2	
		Befestigung Zylinder an Schaufel und Schaufelträger	**Attachment of ram to bucket and bucket mount**	**Fixation du vérin sur le godet et le porte-godet**		
31	1 42 416 27 93	Lagerbolzen (an Schaufel)	Bearing pin (on bucket)	Boulon de palier (sur godet)	1	
32	1 42 416 28 93	Lagerbolzen (an Träger)	Bearing pin (on bucket mount)	Boulon de palier (sur porte-godet)	1	
33	7 252 677 054	Zylinderschraube	Cheese-head screw	Vis à tête cylindrique	1	M 8 x 65
34	7 405 677 005	Sechskantmutter	Hexagon nut	Ecrou six pans	2	M 8
35	1 42 410 00 58	Anschlag	Limit stop	Butée	2	
36	0 00 992 18 37	Federstecker	Spring plug	Fiche ressort	2	
37	1 42 410 14 73	Schutzvorrichtung (ohne Zähne)	Tooth guard (bucket without teeth)	Protection de dents (godet sans dents)	1	
38	0 00 992 34 02	Zugfeder	Tension spring	Ressort rappel	1	

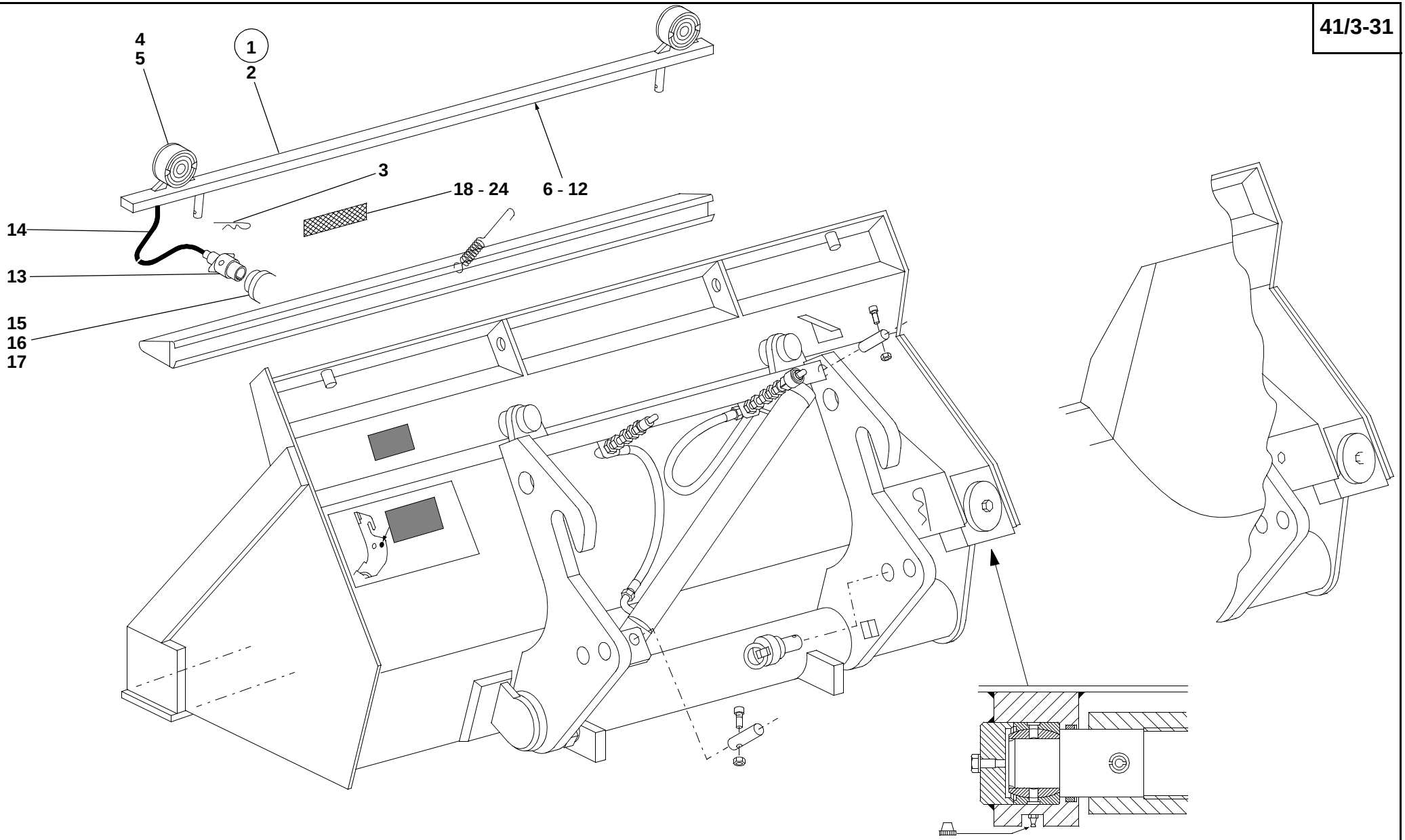

S1339060.iso

Pos. Item Pos.	Teil-Nummer Part no. No. pièce	Bezeichnung	Description	Désignation	Stück Qty. Qté.	Bemerkung Remarks Remarques
		Positionsleuchten nach STVZO für Seitenschwenkschaufel Typ 01136-01	**Position lights for side swing bucket type 01136-01** Legal regulations of your country may require you to equip your machine with the following component parts:	**Feux de position pour godet à déversement latéral type 01136-01** Les prescriptions légales de votre pays peuvent exiger d'équiper votre véhicule avec les pièces constitutives suivantes :		
1	1 46 330 01 42	Lichtleiste	light border	Listel de feux	1	
2	1 46 330 00 42	Lichtleiste	Light border	Listel de feux	1	
3	7 834 288 103	Sicherungsfeder	Retaining spring	Ressort d'arrêt	2	
4	0 00 332 14 02	Positionsleuchte	Position light	Feu de position	2	
5	7 734 000 354	Glühlampe	Light bulb	Lampe	2	G 12 V - 5 W
6	1 00 334 20 18	Kabel	Cable	Câble	1	2 x 0,75mm² 1800
7	1 00 334 21 18	Kabel	Cable	Câble	1	2 x 0,75mm² 110
8	1 00 333 11 60	Klemmstück	Clamping piece	Pièce de serrage	3	1-polig
9	0 00 993 85 29	Schelle	Clamp	Collier	1	ø 10
10	7 236 677 078	Sechskantschraube	Hexagon head screw	Vis six pans	1	M 6 x 12
11	7 403 677 707	Sechskantmutter	Hexagon nut	Ecrou six pans	1	M 6
12	0 00 992 41 28	Federring	Spring washer	Rondelle ressort	1	6
13	0 00 333 68 11	Stecker	Plug	Fiche	1	
14	1 00 334 27 14	Kabel	Cable	Câble	1	3 x 1,5mm² 2000
15	0 00 333 14 10	Steckdose	Socket	Prise de courant	1	
16	7 250 670 605	Zylinderschraube	Cheese-head screw	Vis à tête cylindrique	3	M 5 x 25
17	7 403 677 705	Sechskantmutter	Hexagon nut	Ecrou six pans	3	M 5
18	0 00 332 06 07	Rückstrahler (Radabdeckung hinten)	Reflector (rear wheel cover)	Cataphote (protection de roue AR)	2	
19	0 00 993 00 94	Federclips	Spring clips	Clips à ressort	4	
20	1 21 332 07 40	Halter li.	Bracket (left)	Support (côté gauche)	1	
21	1 21 332 08 40	Halter re.	Bracket (right)	Support (côté droit)	1	
22	7 236 677 078	Sechskantschraube	Hexagon head screw	Vis six pans	4	M 6 x 12
23	0 00 992 41 28	Federring	Spring washer	Rondelle ressort	4	6
24	7 403 677 707	Sechskantmutter	Hexagon nut	Ecrou six pans	4	M 6

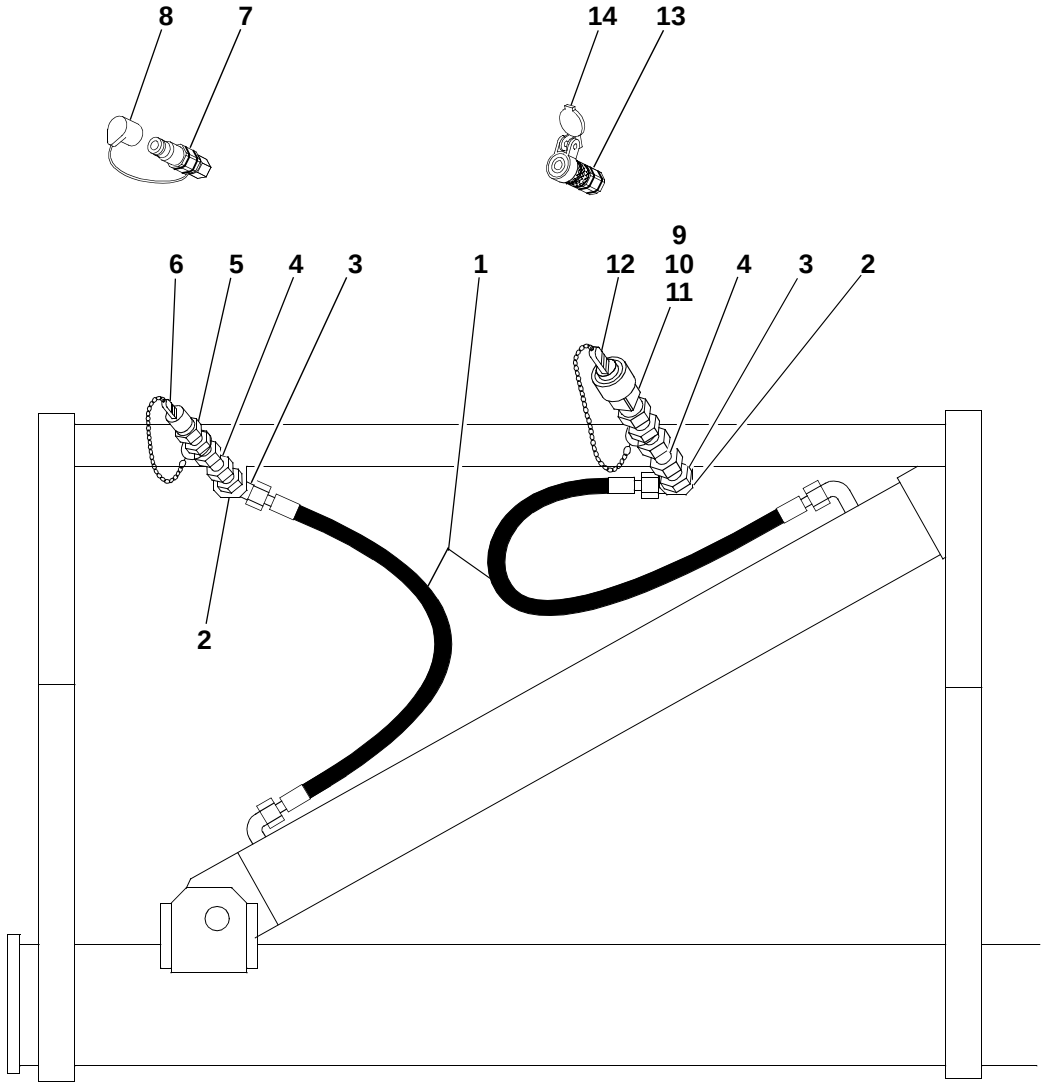

S1339063.iso

Pos. Item Pos.	Teil-Nummer Part no. No. pièce	Bezeichnung	Description	Désignation	Stück Qty. Qté.	Bemerkung Remarks Remarques
		Hydr.-Installation Seitenschwenk-schaufel	**Side swing bucket: hydraulic installation**	**Godet à déversement latéral : installation hydraulique**		
1	0 00 993 27 26	Schlauchleitung	Flexible line	Conduite flexible	2	NW 12 x 540
2	1 90 201 16 42	Halter	Bracket	Support	2	
3	0 00 363 21 17	Verschraubung	Screw connection	Raccord vissé	2	WSV 15-L
4	0 00 363 31 64	Verschraubung	Screw connection	Raccord vissé	2	40
5	0 00 363 85 48	Kupplungsstecker	Coupling plug	Raccord mâle	1	
6	0 00 996 51 51	Staubkappe	Dust cap	Cache-poussière	1	
7	0 00 363 30 66	Kupplungsstecker (flachdichtend)	Coupling plug (flat seal)	Raccord mâle (joint plat)	1	
8	0 00 996 17 52	Staubkappe	Dust cap	Cache-poussière	1	
9	0 00 363 84 48	Kupplungsdose	Coupling socket	Raccord femelle	1	
10	0 00 996 15 06	O-Ring	O-ring	Joint torique	1	
11	0 00 996 73 28	Stützring	Prop ring	Bague d’appui	1	
12	0 00 996 50 51	Staubstopfen	Dust plug	Cache-poussière	1	
13	0 00 363 31 66	Kupplungsdose (flachdichtend)	Coupling socket (flat seal)	Raccord femelle (joint plat)	1	
14	0 00 996 22 52	Klappdeckel	Spring cover	Couvercle à ressort	1	
		Bei Ersatzbedarf von Kupplungsstecker und Kupplungsdose Ausführung beachten.	Observe version for all spare parts orders of coupling plugs and sockets	Tenir compte de la version pour tout commande de pièces détachées de raccords mâles et femelles		

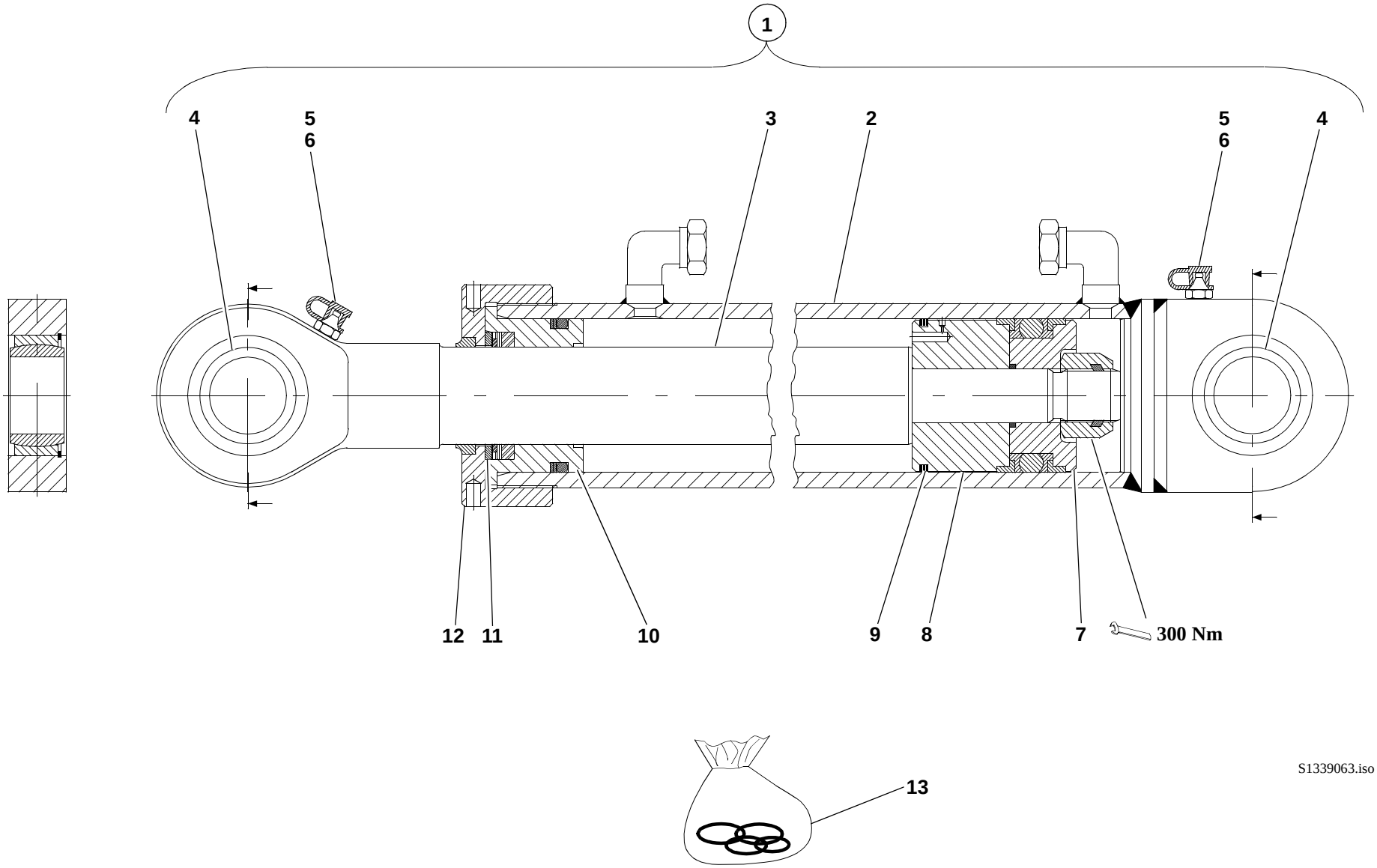
1
4
5
6
3
2
5
6
4
12
11
10
9
8
7
300 Nm
13
S1339063.iso

Pos. Item Pos.	Teil-Nummer Part no. No. pièce	Bezeichnung	Description	Désignation	Stück Qty. Qté.	Bemerkung Remarks Remarques
		Schwenkzylinder – Einzelteile	**Swivel ram: component parts**	**Vérin d'orientation : pièces constitutives**		
1	1 42 360 24 42	Schwenkzylinder	Swivel ram	Vérin d'orientation	1	
2	1 42 360 18 42	Zylinder	Ram	Vérin	1	
3	1 42 360 04 46	Kolbenstange	Piston rod	Tige de piston	1	
4	0 00 994 01 37	Gelenklager	Pivoting bearing	Appui mobile libre	2	
5	7 761 675 404	Schmiernippel	Grease nipple	Graisseur	2	AM 10 x 1
6	0 00 996 32 51	Schutzkappe	Protective cap	Capuchon protecteur	2	
7	1 62 361 05 68	Kolbenhälfte an der Mutter	Piston half with nut	Moitié de piston avec ecrou	1	
8	1 42 361 03 68	Kolbenhälfte	Piston half	Moitié de piston	1	
9	0 00 996 09 29	Lamellenring	Lamellar ring	Bague à lamelles	1	
10	1 42 361 13 25	Deckel	Cover	Couvercle	1	
11	1 00 993 36 65	Scheibe	Washer	Rondelle	1	
12	1 62 361 06 25	Deckel	Cover	Couvercle	1	
13	0 00 996 09 13	Dichtsatz	Sealing kit	Jeu de joints	1	

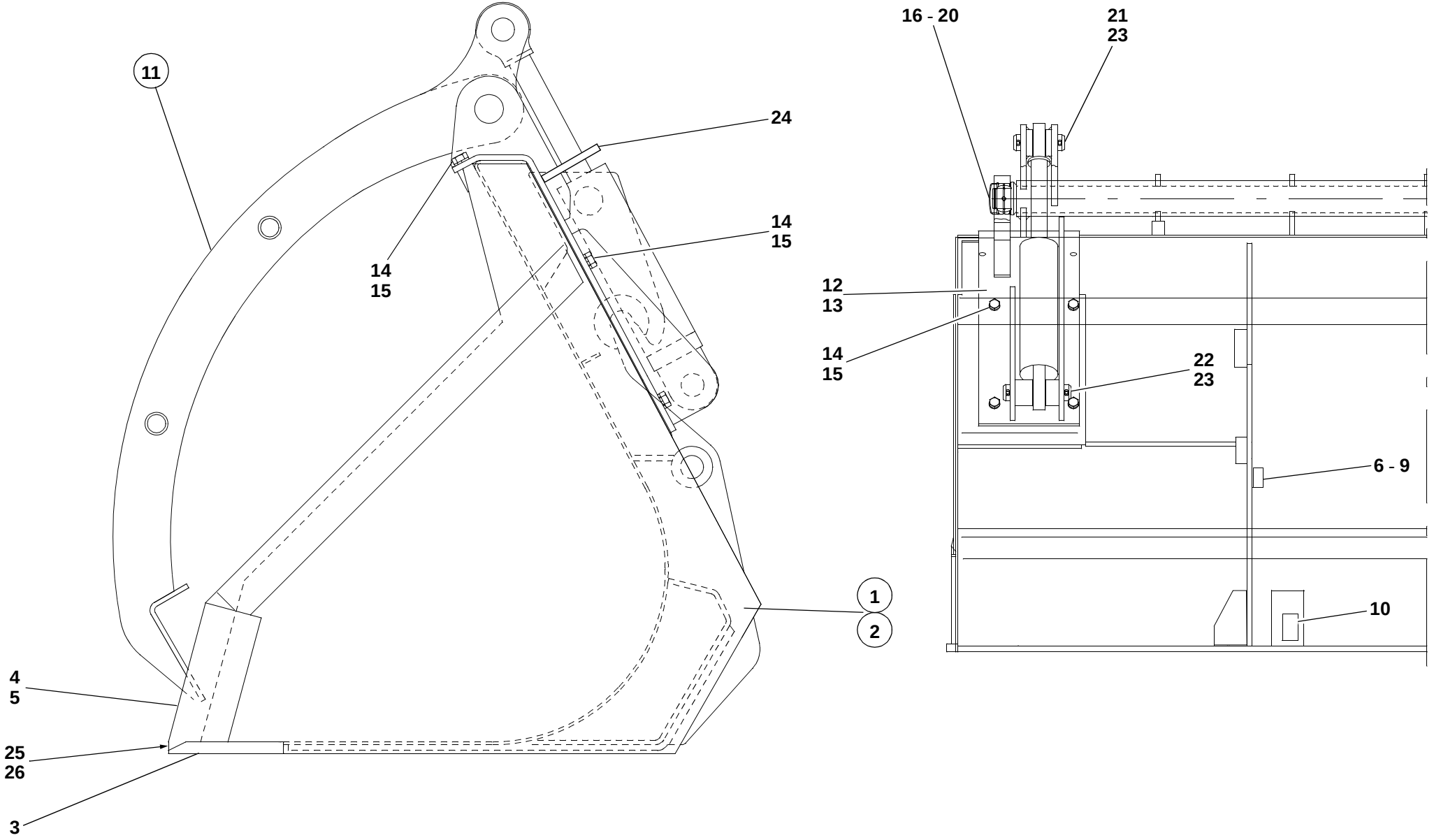

S1117090.fm4

Pos. Item Pos.	Teil-Nummer Part no. No. pièce	Bezeichnung	Description	Désignation	Stück Qty. Qté.	Bemerkung Remarks Remarques
		Sperrgutschaufel Typ 01298-05	**Heavy duty bucket type 01298-05**	**Godet à matériel encombrant type 01298-05**		
1	1 35 410 10 27	Sperrgutschaufel (Sperrgutschaufel mit Hydraulik-Installation und Hubzylinder)	Heavy duty bucket (Heavy duty bucket with hydraulic installation and lift rams)	Godet à matériel encombrant (Godet à matériel encombrant avec installation hydraulique et vérins de levage)	1	1760
		Einzelteile für Sperrgutschaufel	**Heavy duty bucket: component parts**	**Godet à mat. encombr. : pièces const.**		
2	1 32 410 48 29	Ladeschaufel	Bucket	Godet	1	
3	1 42 416 00 97	Schar lang	Bucket blade (long)	Lame godet (longue)	1	
4	1 21 416 01 31	Seitenschneide links	Bucket side blade (left)	Lame godet latérale (gauche)	1	
5	1 21 416 02 31	Seitenschneide rechts	Bucket side blade (right)	Lame godet latérale (droite)	1	
6	1 31 416 05 58	Anschlag	Limit stop	Butée	2	6
7	1 31 416 06 58	Anschlag	Limit stop	Butée	2	8
8	1 31 416 07 58	Anschlag	Limit stop	Butée	2	10
9	1 31 416 08 58	Anschlag	Limit stop	Butée	2	5
10	1 32 416 02 58	Anschlag	Limit stop	Butée	2	
11	1 35 410 00 07	Greifer	Claw	Griffe	1	
12	1 46 410 17 43	Lagerung links	Bearing (left)	Logement (côté gauche)	1	
13	1 46 410 18 43	Lagerung rechts	Bearing (right)	Logement (côté droit)	1	
14	7 236 677 247	Sechskantschraube	Hexagon head screw	Vis six pans	12	M 16 x 45
15	0 00 992 45 28	Federring	Spring washer	Rondelle ressort	12	ø 16
		Lagerung für Greifer	**Claw bearing**	**Logement de griffe**		
16	0 00 994 33 30	Gelenklager	Pivoting bearing	Appui mobile libre	2	GE 50 DO C3
17	7 490 682 050	Sicherungsring	Circlip	Circlip	2	50 x 2
18	7 491 682 075	Sicherungsring	Circlip	Circlip	2	75 x 2,5
19	0 00 996 04 22	Verschlußdeckel	Filler cap	Bouchon de réservoir	2	ø 75
20	7 761 675 404	Schmiernippel	Grease nipple	Graisseur	2	AM 10 x 1
		Bef. Hubzylinder	**Lift ram attachment**	**Fixation du vérin de levage**		
21	1 46 416 10 93	Bolzen oben	Pin	Axe	1	ø 30 x 120
22	1 64 416 14 93	Bolzen unten	Pin	Axe	1	ø 40 x 167
23	7 530 680 089	Splint	Split pin	Goupille fendue	8	8 x 63
24	1 35 416 00 73	Schutzblech	Protective plate	Tôle de protection	2	
25	1 42 410 14 73	Schutzvorrichtung (ohne Zähne)	Tooth guard (bucket without teeth)	Protection de dents (godet sans dents)	1	
26	0 00 992 34 02	Zugfeder	Tension spring	Ressort rappel	1	

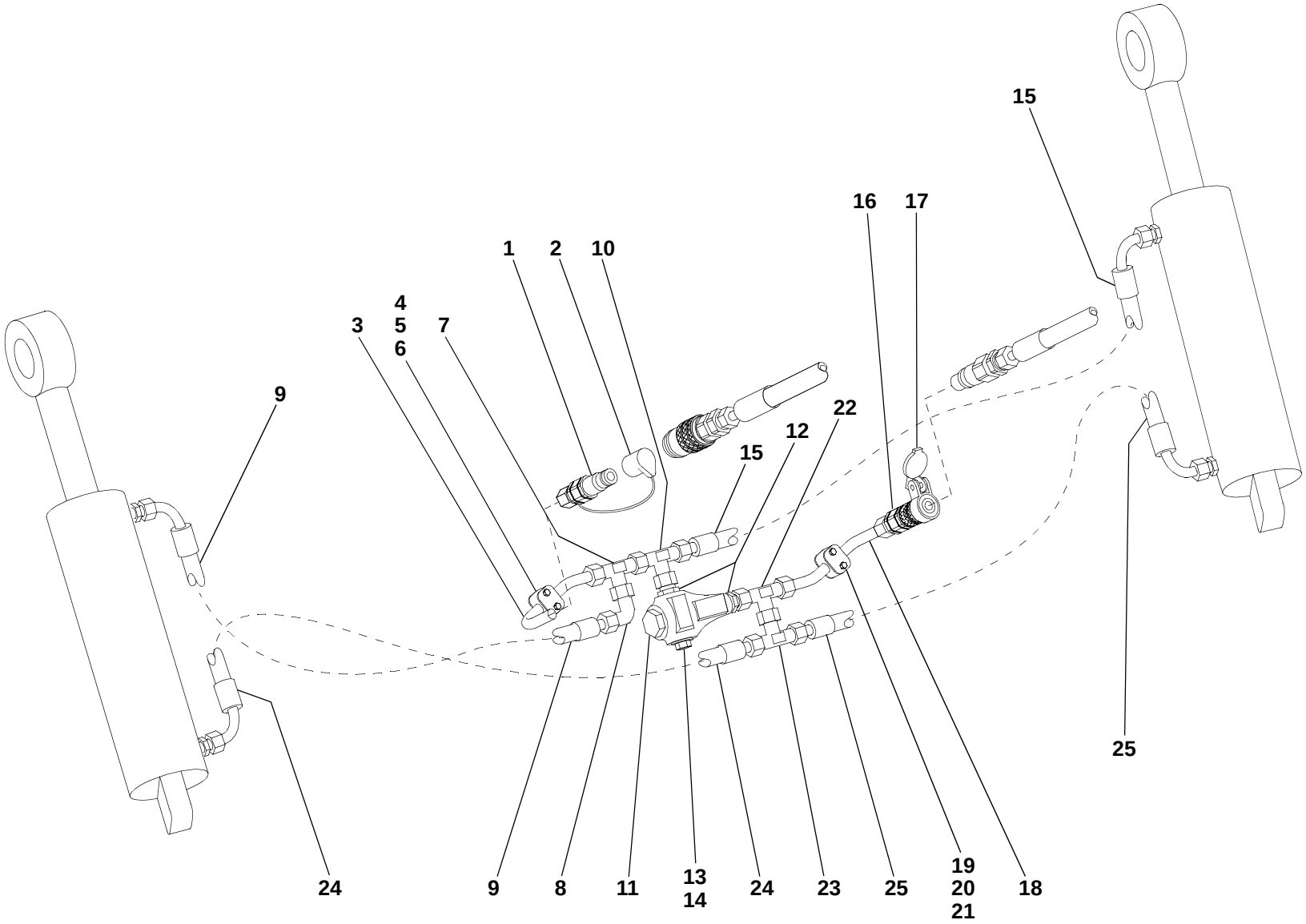

S1117091.fm4

Pos. Item Pos.	Teil-Nummer Part no. No. pièce	Bezeichnung	Description	Désignation	Stück Qty. Qté.	Bemerkung Remarks Remarques
		Hydr. Installation Sperrgutschaufel	**Heavy duty bucket: hydraulic installation**	**Godet à matériel encombrant : installation hydraulic**		
		Druckleitung Greifer öffnen	**Pressure line: open claw**	**Conduite de pression : ouvrir la griffe**		
1	0 00 363 30 66	Kupplungsstecker (flachdichtend)	Coupling plug (flat seal)	Raccord mâle (joint plat)	1	
2	0 00 996 17 52	Staubkappe	Dust cap	Cache-poussière	1	
3	1 46 360 19 91	Rohrleitung	Pipe line	Ens conduite	1	15 x 1,5 x 140
4	0 00 993 28 50	Schelle	Clamp	Collier	1	ø 15
5	0 00 993 07 85	Deckplatte	Cover plate	Plaque de recouvrement	1	
6	7 234 677 049	Sechskantschraube	Hexagon head screw	Vis six pans	2	M 6 x 35
7	0 00 363 65 15	Verschraubung	Screw connection	Raccord vissé	1	evL 15-L
8	0 00 363 66 15	Verschraubung	Screw connection	Raccord vissé	1	evW 15-L
9	0 00 365 41 03	Schlauchleitung	Flexible line	Conduite flexible	1	NW 12 x 630
10	0 00 363 63 15	Verschraubung	Screw connection	Raccord vissé	1	evT 15-L
11	0 00 361 71 87	Druckbegrenzungsventil	Pressure relief valve	Limiteur de pression	1	⚠ 140 bar
12	0 00 363 03 15	Verschraubung	Screw connection	Raccord vissé	2	GE 15-L, M 18 x 1,5
13	1 00 990 00 09	Verschlußschraube	Screw plug	Bouchon fileté	1	M 18 x 1,5
14	7 593 641 028	Dichtring	Sealing ring	Bague d'étanchéité	1	⌀ A 18 x 22
15	0 00 993 92 18	Schlauchleitung	Flexible line	Conduite flexible	1	NW 12 x 750
		Druckleitung Greifer schließen	**Pressure line: close claw**	**Conduite de pression : fermer la griffe**		
16	0 00 363 31 66	Kupplungsdose (flachdichtend)	Coupling socket (flat seal)	Raccord femelle (joint plat)	1	
17	0 00 996 22 52	Klappdeckel	Spring cover	Couvercle à ressort	1	
18	1 46 360 19 91	Rohrleitung	Pipe line	Ens conduite	1	15 x 1,5 x 140
19	0 00 993 28 50	Schelle	Clamp	Collier	1	ø 15
20	0 00 993 07 85	Deckplatte	Cover plate	Plaque de recouvrement	1	
21	7 234 677 049	Sechskantschraube	Hexagon head screw	Vis six pans	2	M 6 x 35
22	0 00 363 65 15	Verschraubung	Screw connection	Raccord vissé	1	evL 15-L
23	0 00 363 63 15	Verschraubung	Screw connection	Raccord vissé	1	evT 15-L
24	0 00 993 92 18	Schlauchleitung	Flexible line	Conduite flexible	1	NW 12 x 750
25	0 00 993 68 19	Schlauchleitung	Flexible line	Conduite flexible	1	NW 12 x 600

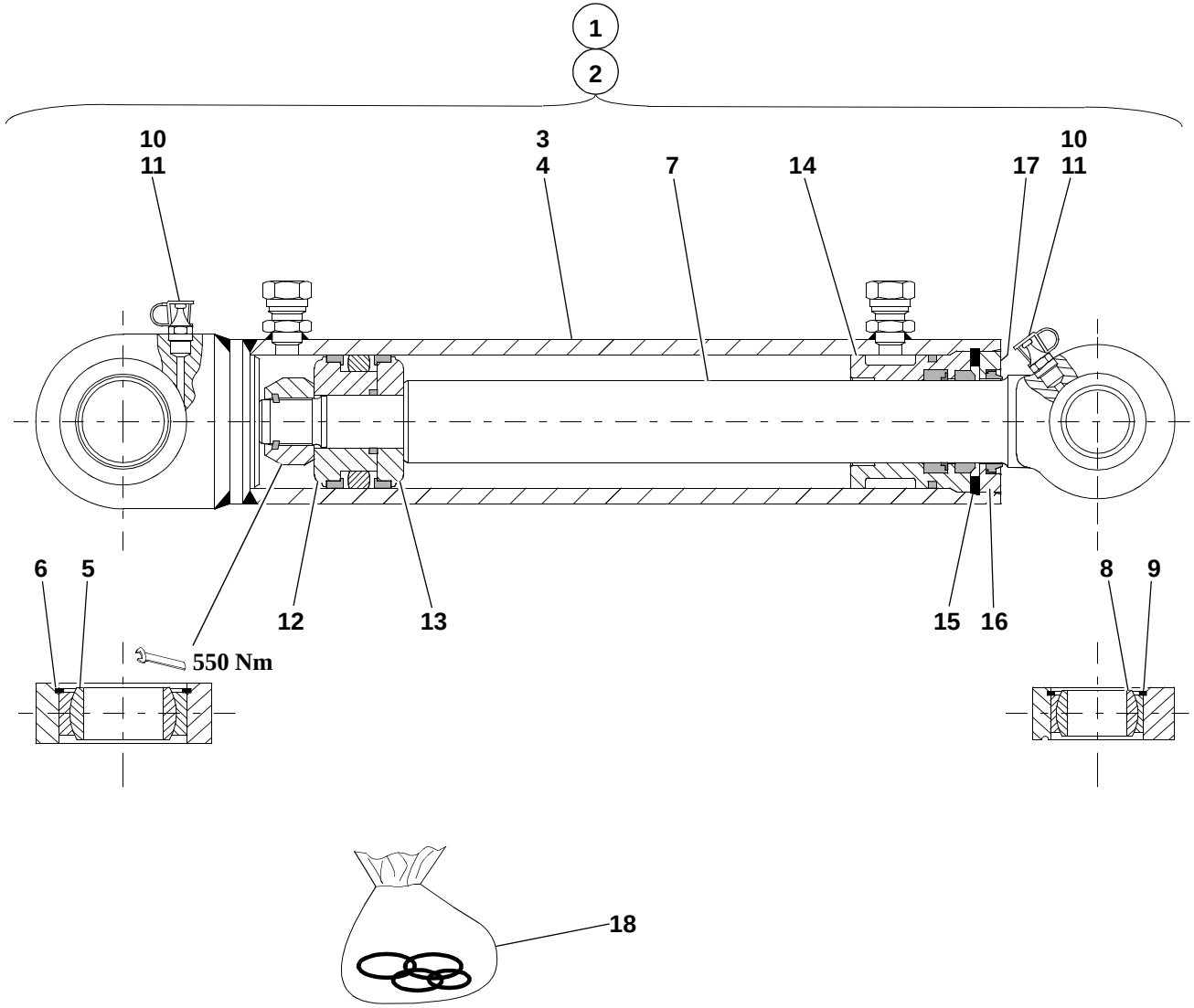
1
2
10
11
3
4
7
14
17
10
11
6
5
12
13
15
16
8
9
550 Nm
18
S1117114.iso

Pos. Item Pos.	Teil-Nummer Part no. No. pièce	Bezeichnung	Description	Désignation	Stück Qty. Qté.	Bemerkung Remarks Remarques
		Hubzylinder – Einzelteile	**Lift ram: component parts**	**Vérin de levage : pièces constitutives**		
		Stückzahl bezogen auf beide Hubzylinder	Qty refers to both lift rams	Qté se réfère aux deux vérins de levage		
1	1 21 360 08 42	Hubzylinder links	Lift ram (left)	Vérin de levage (côté gauche)	1	
2	1 21 360 09 42	Hubzylinder rechts	Lift ram (right)	Vérin de levage (côté droit)	1	
3	1 21 360 10 42	Zylinder links	Ram (left)	Vérin (côté gauche)	1	
4	1 21 360 11 42	Zylinder rechts	Ram (right)	Vérin (côté droit)	1	
5	0 00 994 47 30	Gelenklager	Pivoting bearing	Appui mobile libre	2	GE 40 DO/C 3
6	0 00 992 33 27	Sprengring	Snap ring	Anneau élastique	2	SB 62
7	1 21 361 03 67	Kolbenstange	Piston rod	Tige de piston	2	
8	0 00 994 83 30	Gelenklager	Pivoting bearing	Appui mobile libre	2	GE 30 ES/C 3
9	7 491 682 047	Sicherungsring	Circlip	Circlip	2	47 x 1,75
10	7 761 675 005	Schmiernippel	Grease nipple	Graisseur	4	ASM 10 x 1
11	0 00 996 32 51	Schutzkappe	Protective cap	Capuchon protecteur	4	
12	1 21 361 09 68	Kolbenhälfte an der Mutter	Piston half with nut	Moitié de piston avec écrou	2	
13	1 21 361 08 68	Kolbenhälfte	Piston half	Moitié de piston	2	
14	1 21 361 03 25	Deckel	Cover	Couvercle	2	
15	7 491 682 372	Sicherungsring	Circlip	Circlip	2	68 x 3
16	1 21 361 15 25	Deckel	Cover	Couvercle	2	573
17	7 236 677 075	Sechskantschraube	Hexagon head screw	Vis six pans	4	M 6 x 8
18	0 00 996 69 11	Dichtsatz	Sealing kit	Jeu de joints	1 - 2	

Gruppe

Hebegeräte für Schnellwechsel-einrichtung

Stapeleinrichtung Typ 00551-21/22
Teleskopschwenkkran Typ 01055-14

Hubstapler Typ 01266-00
Sperrgutgabel Typ 00551-18

Group

Lifting gear for quick-hitch facility

Pallet forks type 00551-21/22
Hydraulic rotary crane jib type 01055-14

Fork lift mast type 01266-00
Heavy duty forks type 00551-18

Groupe 41/4

Dispositifs de levage pour attache rapide

Porte-palette type 00551-21/22
Potence orientable hydraulique type 01055-14

Rampe élévatrice type 01266-00
Fourche à fumier type 00551-18

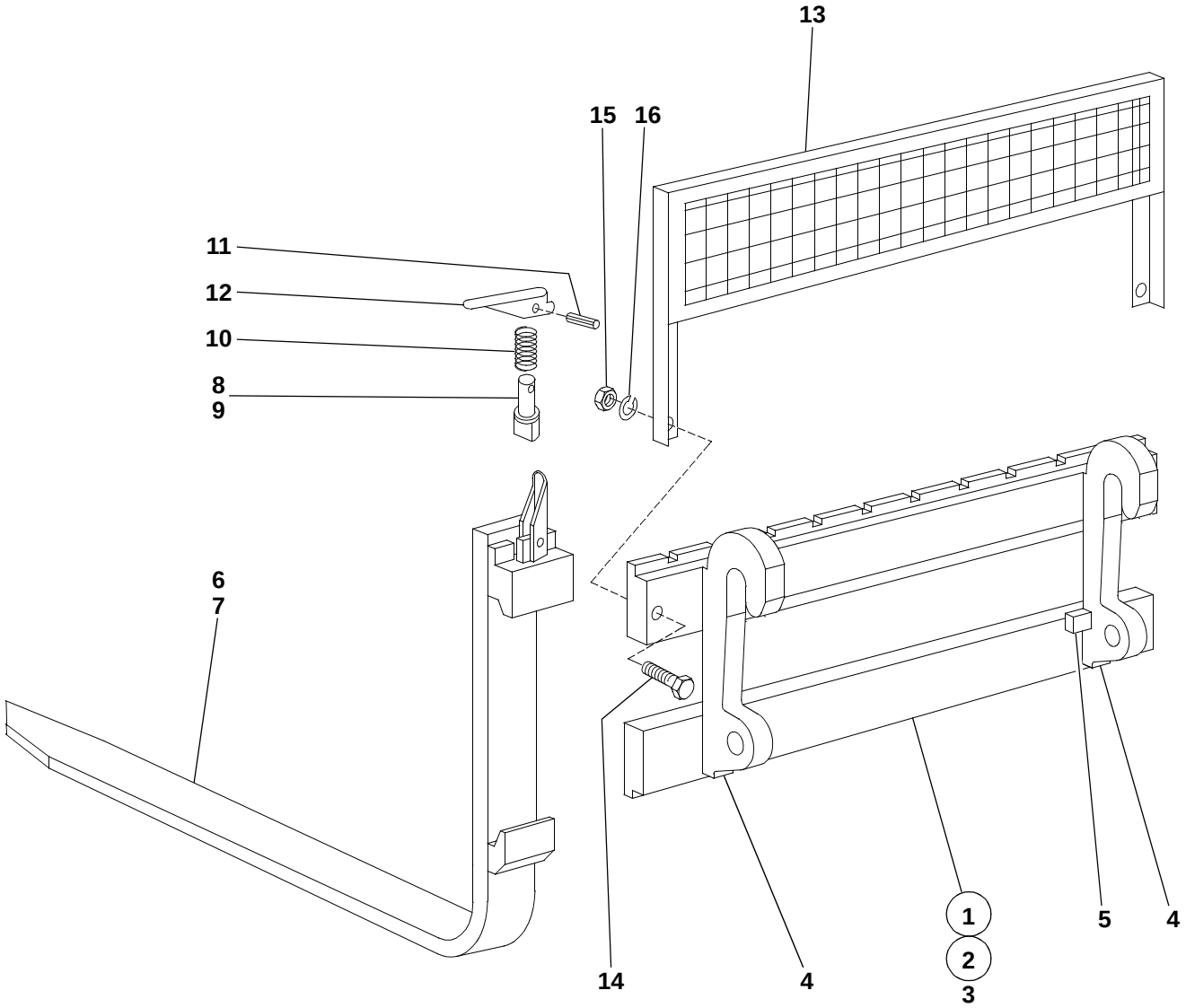

17

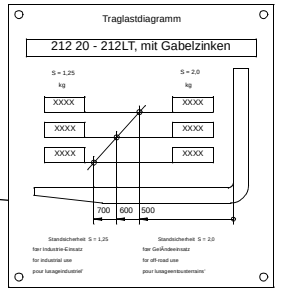

18

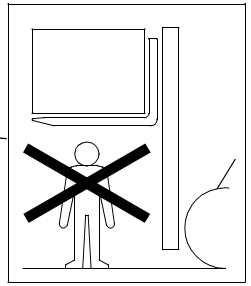

S0551210.iso

Pos. Item Pos.	Teil-Nummer Part no. No. pièce	Bezeichnung	Description	Désignation	Stück Qty. Qté.	Bemerkung Remarks Remarques
		Stapeleinrichtung Typ 00551-21/22	**Pallet forks type 00551-21/22**	**Porte-palette type 00551-21/22**		
1	00551-21	Stapeleinrichtung	Pallet forks	Porte-palette	1	1000 mm
2	00551-22	Stapeleinrichtung	Pallet forks	Porte-palette	1	1200 mm
3	1 21 410 03 27	Stapeleinrichtung	Pallet forks	Porte-palette	1	
4	1 31 416 01 40	Aufhängung	Mounting bracket	Logement	2	
5	1 21 416 04 58	Anschlag	Limit stop	Butée	2	
6	0 21 416 01 98	Gabelzinken	Fork arms	Fourches	2	1000 mm
7	0 42 416 01 98	Gabelzinken	fork arms	Fourches	2	1200 mm
8	0 00 990 45 13	Sicherungsbolzen	Locking pin	Goujon d’arrêt	1-2	ø 12 x 80
9	0 00 990 34 13	Sicherungsbolzen	Locking pin	Goujon d’arrêt	1-2	ø 16 x 50
10	0 00 992 65 03	Druckfeder	Compression spring	Ressort de pression	1-2	
11	7 514 682 138	Spannhülse	Clamping sleeve	Manchon de serrage	1-2	5 x 30
12	0 00 416 00 35	Sicherungshebel	Locking lever	Levier d’arrêt	1-2	
		Bei Ersatzbedarf von Sicherungsbolzen Stärke beachten.	Observe size of locking pins for all spare parts orders	Tenir compte des dimensions des goujons d’arrêt pour toute commande de pièces détachées		
13	1 21 410 00 37	Schutzgitter Typ 00586-00	Protective screen assy Typ 00586-00	Grille de protection Typ 00586-00	1	
14	7 234 677 172	Sechskantschraube	Hexagon head screw	Vis six pans	2	M 16 x 65
15	7 403 677 725	Sechskantmutter	Hexagon nut	Ecrou six pans	2	M 16
16	0 00 992 45 28	Federring	Spring washer	Rondelle ressort	2	ø 16
17	0 00 435 45 41	Hinweisschild (Traglastdiagramm)	Label (load diagram)	Label (diagramme de charges)	1	
18	0 00 435 37 26	Hinweisschild (Gefahrenbereich)	Label (danger zone)	Label (zone de danger)	2	

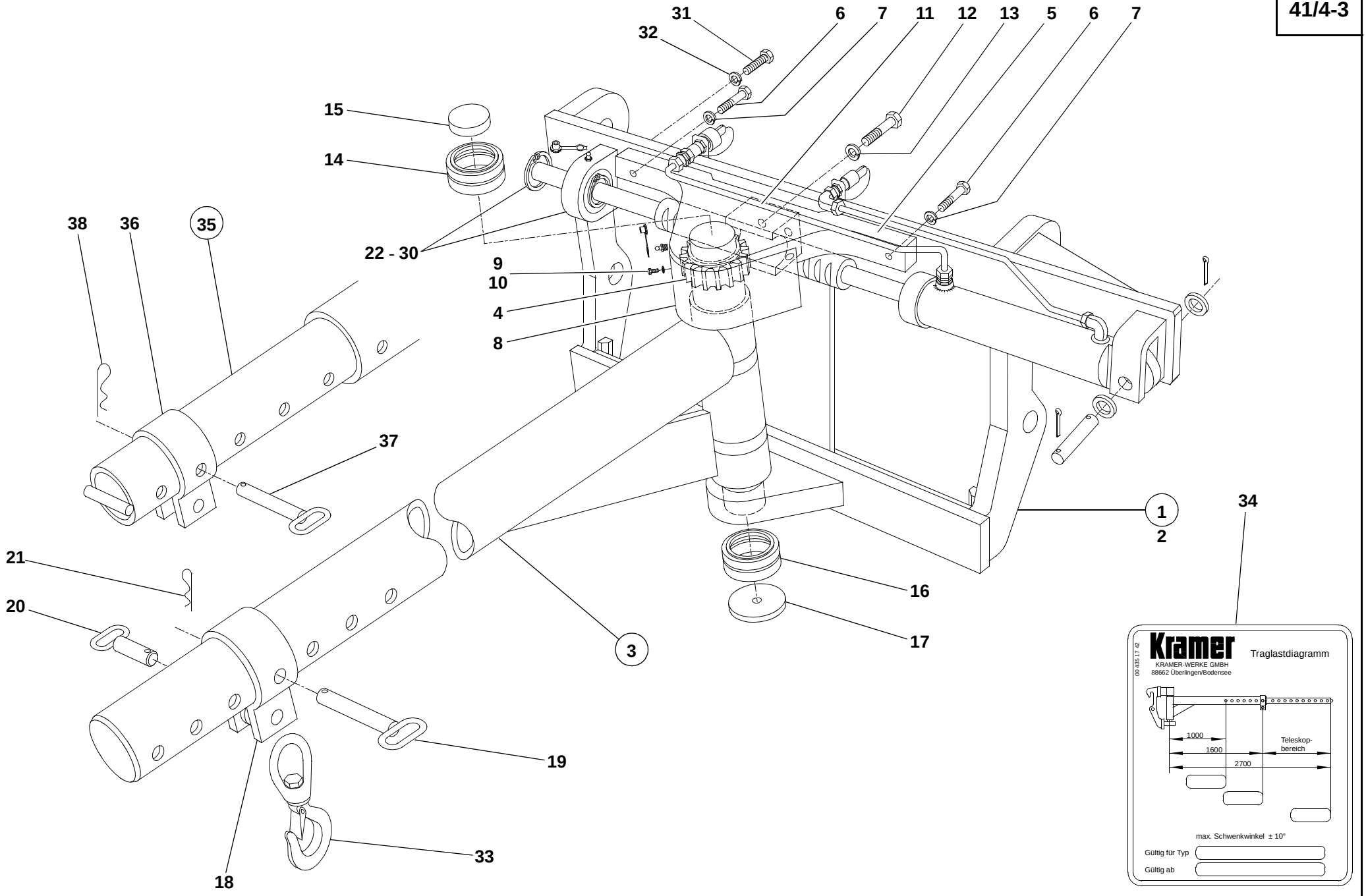

S1055140.iso

Pos. Item Pos.	Teil-Nummer Part no. No. pièce	Bezeichnung	Description	Désignation	Stück Qty. Qté.	Bemerkung Remarks Remarques
		Teleskopschwenkkran **Typ 01055-14**	**Hydraulic rotary crane jib** **type 01055-14**	**Potence orientable hydraulique** **type 01055-14**		
1	01055-14	Teleskopschwenkkran (Teleskopschwenkkran mit Hydraulik-Installation und Schwenkzylinder)	Hydraulic rotary crane jib (Hydraulic rotary crane jib with hydraulic installation and swivel ram)	Potence orientable hydraulique (Potence orientable hydraulique avec installation hydraulique et vérin d'orientation)	1	
		Einzelteile für Teleskopschwenkkran	**Hydraulic rotary crane jib: component parts**	**Potence orientable hydraulique : pièces constitutives**		
2	1 52 410 06 04	Träger	Mount	Porteur	1	
3	1 52 410 10 15	Ausleger	Boom	Flèche	1	
4	1 52 416 00 11	Zahnrad	Gear	Engrenage	1	
5	1 52 416 02 43	Lagerung	Bearing	Logement	1	
6	7 234 677 171	Sechskantschraube	Hexagon head screw	Vis six pans	4	M 16 x 60
7	0 00 992 45 28	Federring	Spring washer	Rondelle ressort	4	ø 16
8	1 52 416 44 34	Abdeckblech	Cover plate	Tôle de recouvrement	1	
9	7 236 677 079	Sechskantschraube	Hexagon head screw	Vis six pans	3	M 6 x 16
10	0 00 992 41 28	Federring	Spring washer	Rondelle ressort	3	ø 6
11	1 52 416 03 43	Stützlager für Zahnstange	Support bearing for gear rack	Appui pour crémaillère	1	
12	7 234 677 170	Sechskantschraube	Hexagon head screw	Vis six pans	2	M 16 x 55
13	0 00 992 45 28	Federring	Spring washer	Rondelle ressort	2	ø 16
		Lagerung für Ausleger	**Jib bearing**	**Logement de la flèche**		
14	0 00 994 98 30	Gelenklager oben	Upper pivoting bearing	Appui mobile libre supérieur	1	GE 60-2RS
15	7 466 324 080	Verschlußdeckel	Cover	Couvercle	1	ø 80
16	0 00 994 99 30	Gelenklager unten	Lower pivoting bearing	Appui mobile libre inférieur	1	GE 80 ES-2RS
17	1 52 416 00 06	Deckel	Cover	Couvercle	1	
18	1 52 410 00 57	Schelle	Clamp	Collier	1	
19	1 52 410 01 93	Bolzen	Pin	Axe	1	180
20	1 52 410 02 93	Bolzen	Pin	Axe	1	100
21	7 834 288 103	Federstecker	Spring plug	Fiche ressort	2	

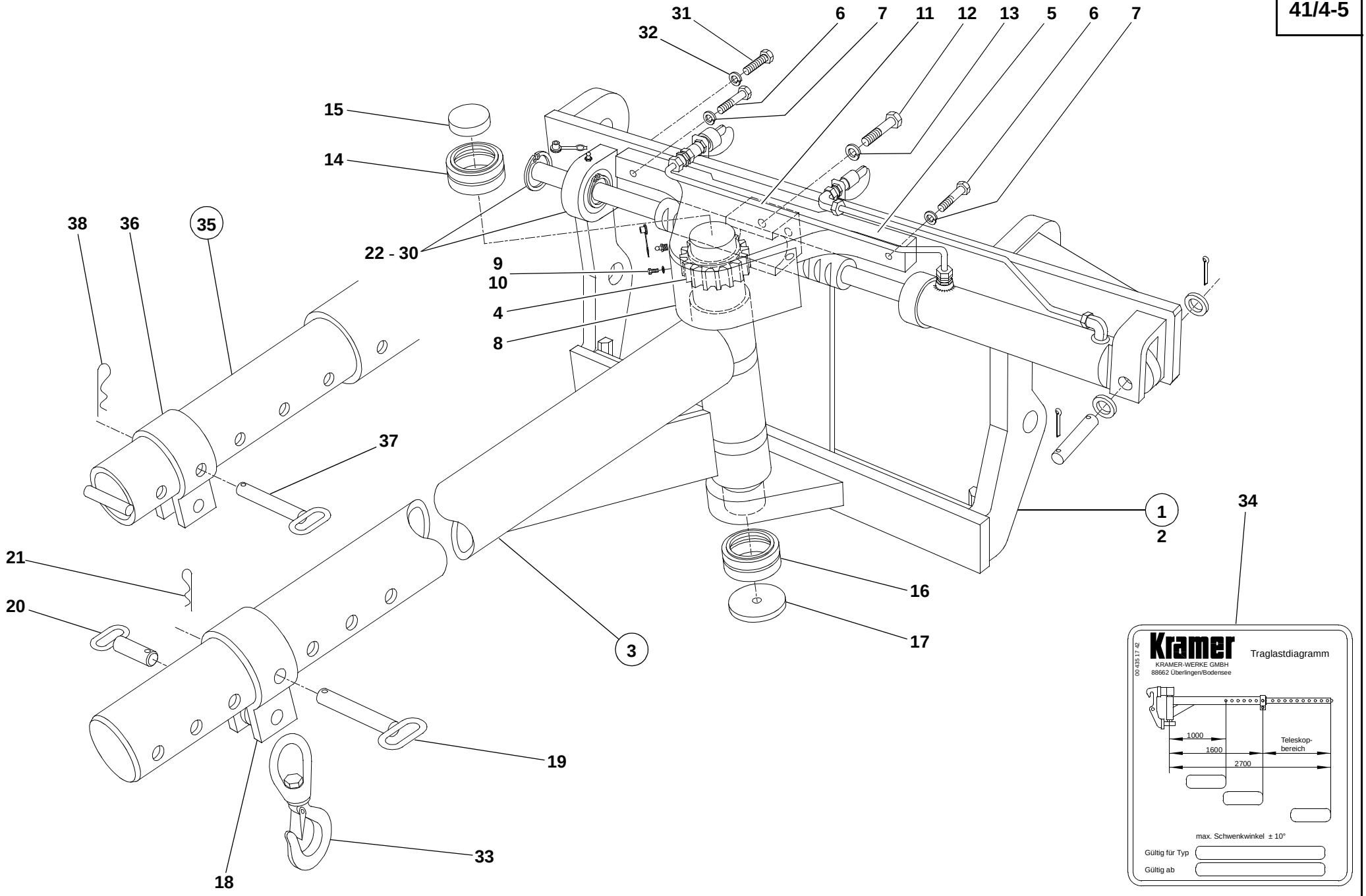

S1055140.iso

Pos. Item Pos.	Teil-Nummer Part no. No. pièce	Bezeichnung	Description	Désignation	Stück Qty. Qté.	Bemerkung Remarks Remarques
22	1 52 410 66 43	Lagerung für Zahnstange	Gear rack bearing	Logement de la crémaillère	1	
23	1 52 416 04 43	Lagerung	Bearing	Logement	1	
24	0 00 994 98 30	Gelenklager	Pivoting bearing	Appui mobile libre	1	GE 60-2RS
25	1 00 994 90 52	Lagerbuchse	Bearing bushing	Douille de palier	1	
26	0 00 996 78 28	Abstreifer	Scraper	Racleur	2	
27	7 490 682 060	Sicherungsring	Circlip	Circlip	2	60 x 2
28	7 491 682 090	Sicherungsring	Circlip	Circlip	1	90 x 3
29	7 761 675 005	Schmiernippel	Grease nipple	Graisseur	3	AS M 10 x 1
30	0 00 996 32 51	Schutzkappe	Protective cap	Capuchon protecteur	3	
31	7 236 677 247	Sechskantschraube	Hexagon head screw	Vis six pans	2	M 16 x 45
32	0 00 992 45 28	Federring	Spring washer	Rondelle ressort	2	ø 16
33	0 52 410 00 30	Sicherheitslasthaken	Safety crane hook	Crochet à grue de sécurité	1	
34	1 00 435 06 41	Traglastdiagramm	Load diagram	Diagramme de charges	1	
35	1 52 410 11 15	Teleskopausleger	Telescopic boom	Flèche télescopique	1	
36	1 52 410 01 57	Schelle	Clamp	Collier	1	
37	1 52 410 01 93	Bolzen	Pin	Axe	1	180
38	7 834 288 103	Federstecker	Spring plug	Fiche ressort	1	
	1 00 991 41 30	Kette	Chain	Chaîne		1410
	7 236 677 077	Sechskantschraube	Hexagon head screw	Vis six pans	2	M 6 x 10
	0 00 992 41 28	Federring	Spring washer	Rondelle ressort	2	ø 6

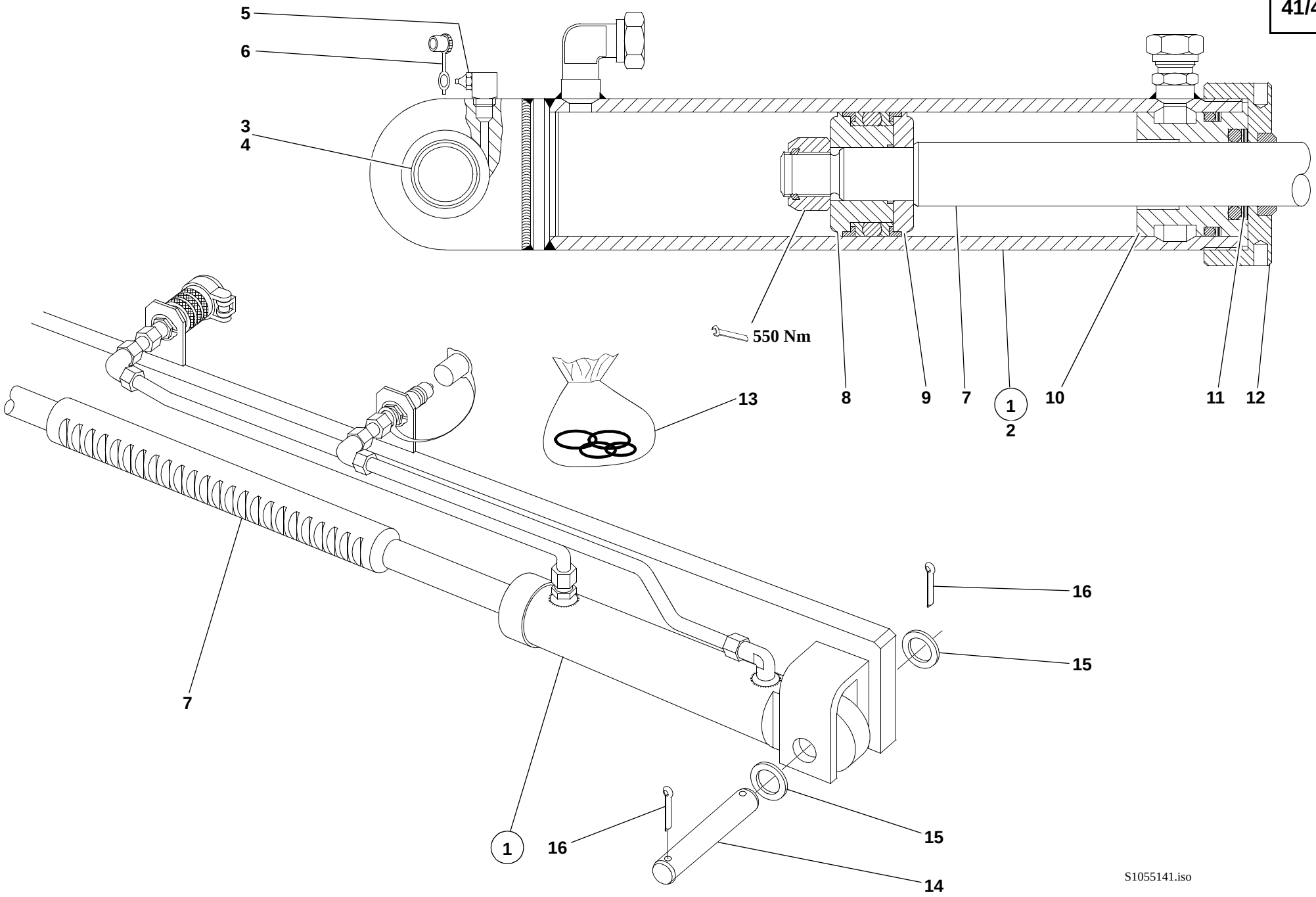
5
6
3
4
550 Nm
8
9
7
1
2
10
11
12
13
7
16
15
1
16
15
14
S1055141.iso

Pos. Item Pos.	Teil-Nummer Part no. No. pièce	Bezeichnung	Description	Désignation	Stück Qty. Qté.	Bemerkung Remarks Remarques
		Schwenkzylinder am Teleskopausleger	**Swivel ram on telescopic jib**	**Vérin d'orientation sur flèche télescopique**		
1	1 52 360 27 42	Schwenkzylinder	Swivel ram	Vérin d'orientation	1	
2	1 52 360 28 42	Zylinder	Ram	Vérin	1	
3	0 00 994 83 30	Gelenklager	Pivoting bearing	Appui mobile libre	1	GE 30 ES
4	7 491 682 047	Sicherungsring	Circlip	Circlip	1	47 x 1,75
5	7 761 675 205	Schmiernippel	Grease nipple	Graisseur	1	CM 10 x 1
6	0 00 996 32 51	Schutzkappe	Protective cap	Capuchon protecteur	1	
7	1 52 361 07 67	Zahnstange	Gear rack	Crémaillère	1	
8	1 21 361 09 68	Kolbenhälfte an der Mutter	Piston half with nut	Moitié de piston avec ecrou	1	
9	1 21 361 08 68	Kolbenhälfte	Piston half	Moitié de piston	1	
10	1 52 361 22 25	Deckel	Cover	Couvercle	1	
11	1 00 993 36 65	Scheibe	Washer	Rondelle	1	
12	1 52 361 15 25	Deckel	Cover	Couvercle	1	
13	0 00 996 10 13	Dichtsatz	Sealing kit	Jeu de joints	1	
14	1 52 416 13 93	Lagerbolzen	Bearing pin	Pivot	1	
15	7 458 680 021	Scheibe	Washer	Rondelle	2	ø 30
16	7 530 680 088	Splint	Split pin	Goupille fendue	2	8 x 55

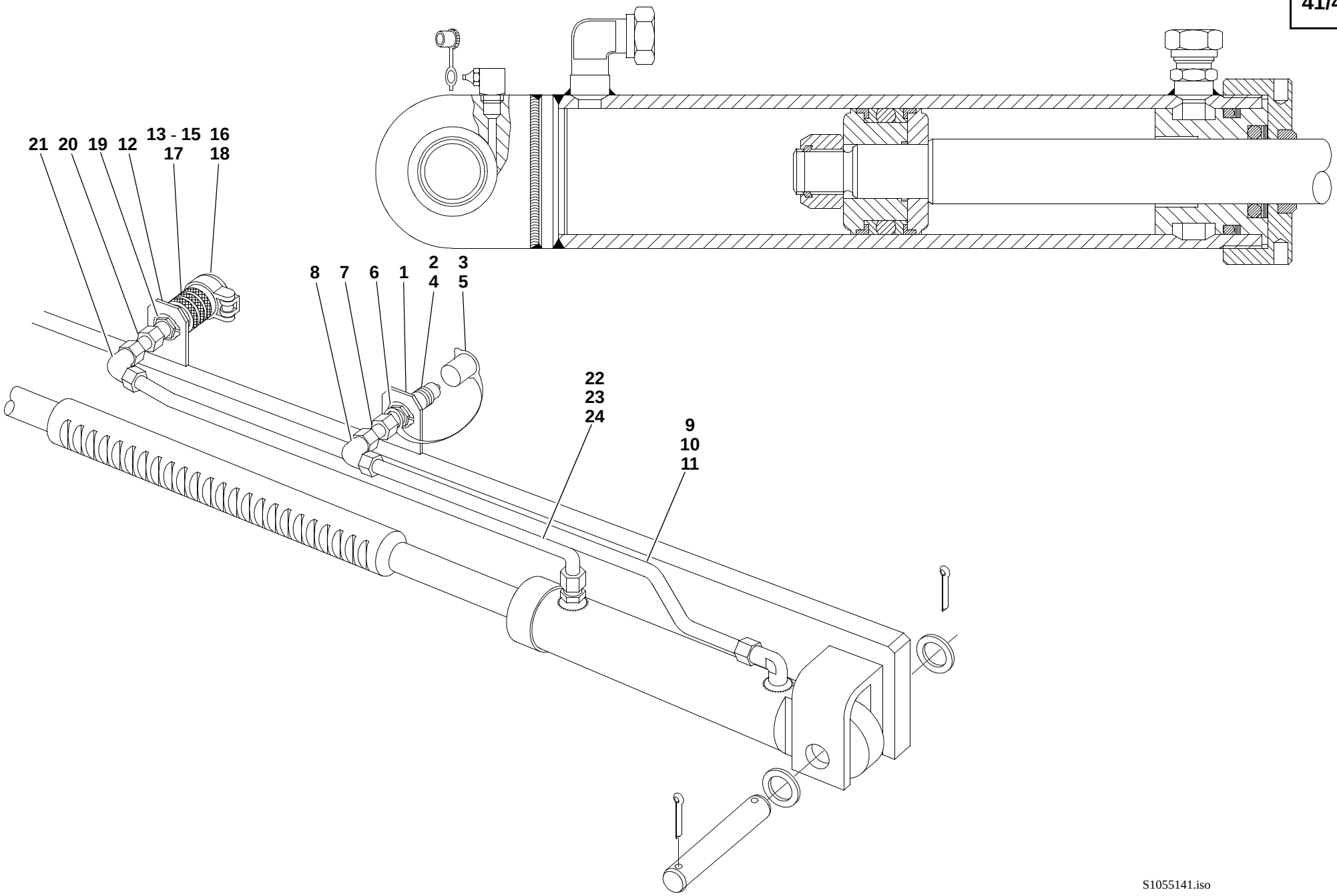
21 20 19 12 13 - 15 16
17 18
8 7 6 1 2 3
4 5
22
23
24
9
10
11
S1055141.iso

Pos. Item Pos.	Teil-Nummer Part no. No. pièce	Bezeichnung	Description	Désignation	Stück Qty. Qté.	Bemerkung Remarks Remarques
		Hydr. Installation Schwenkkran	**Hydraulic rotary crane jib: hydraulic installation**	**Potence orientable hydraulique : installation hydraulique**		
		Druckleitung „Ausfahren“	Pressure line (extend)	Conduite de pression (sortir)		
1	1 52 416 07 40	Halter	Bracket	Support	1	
2	0 00 363 85 48	Kupplungsstecker	Coupling plug	Raccord mâle	1	
3	0 00 996 51 51	Staubkappe	Dust cap	Cache-poussière	1	
4	0 00 363 30 66	Kupplungsstecker (flachdichtend)	Coupling plug (flat seal)	Raccord mâle (joint plat)	1	
5	0 00 996 17 52	Staubkappe	Dust cap	Cache-poussière	1	
6	7 490 682 028	Sicherungsring	Circlip	Circlip	2	28 x 1,5
7	1 04 360 38 91	Rohr (mit Blende)	Pipe (with orifice)	Ens tuyau (avec orifice)	1	
8	0 00 363 38 17	Verschraubung	Screw connection	Raccord vissé	1	W 15-L
9	1 21 360 21 91	Rohrleitung	Pipe line	Conduite	1	15 x 1,5 x 255 lg.
10	7 788 010 556	Überwurfmutter	Union nut	Ecrou de raccord	2	AL 15
11	7 786 680 105	Schneidring	Olive	Olive	2	L 15
		Druckleitung „Einfahren“	Pressure line (retract)	Conduite de pression (rentrer)		
12	1 52 416 07 40	Halter	Bracket	Support	1	
13	0 00 363 84 48	Kupplungsdose	Coupling socket	Raccord femelle	1	
14	0 00 996 15 06	O-Ring	O-ring	Joint torique	1	
15	0 00 996 73 28	Stützring	Prop ring	Bague d’appui	1	
16	0 00 996 50 51	Staubstopfen	Dust plug	Cache-poussière	2	28 x 1,5
17	0 00 363 31 66	Kupplungsdose (flachdichtend)	Coupling socket (flat seal)	Raccord femelle (joint plat)	1	
18	0 00 996 22 52	Klappdeckel	Spring-flap cover	Couvercle à ressort	1	
19	7 490 682 028	Sicherungsring	Circlip	Circlip	2	28 x 1,5
20	1 04 360 38 91	Rohr (mit Blende)	Pipe (with orifice)	Tuyau (avec orifice)	1	
21	0 00 363 38 17	Verschraubung	Screw connection	Raccord vissé	1	W 15-L
22	1 21 360 20 91	Rohrleitung	Pipe line	Conduite	1	15 x 1,5 x 560 lg.
23	7 788 010 556	Überwurfmutter	Union nut	Ecrou de raccord	2	AL 15
24	7 786 680 105	Schneidring	Olive	Olive	2	L 15
		Bei Ersatzbedarf von Kupplungsstecker und Kupplungsdose Ausführung beachten.	State version for all spare parts orders of coupling plugs and sockets	Indiquer la version pour tout commande de pièces détachées de raccords mâles et femelles		

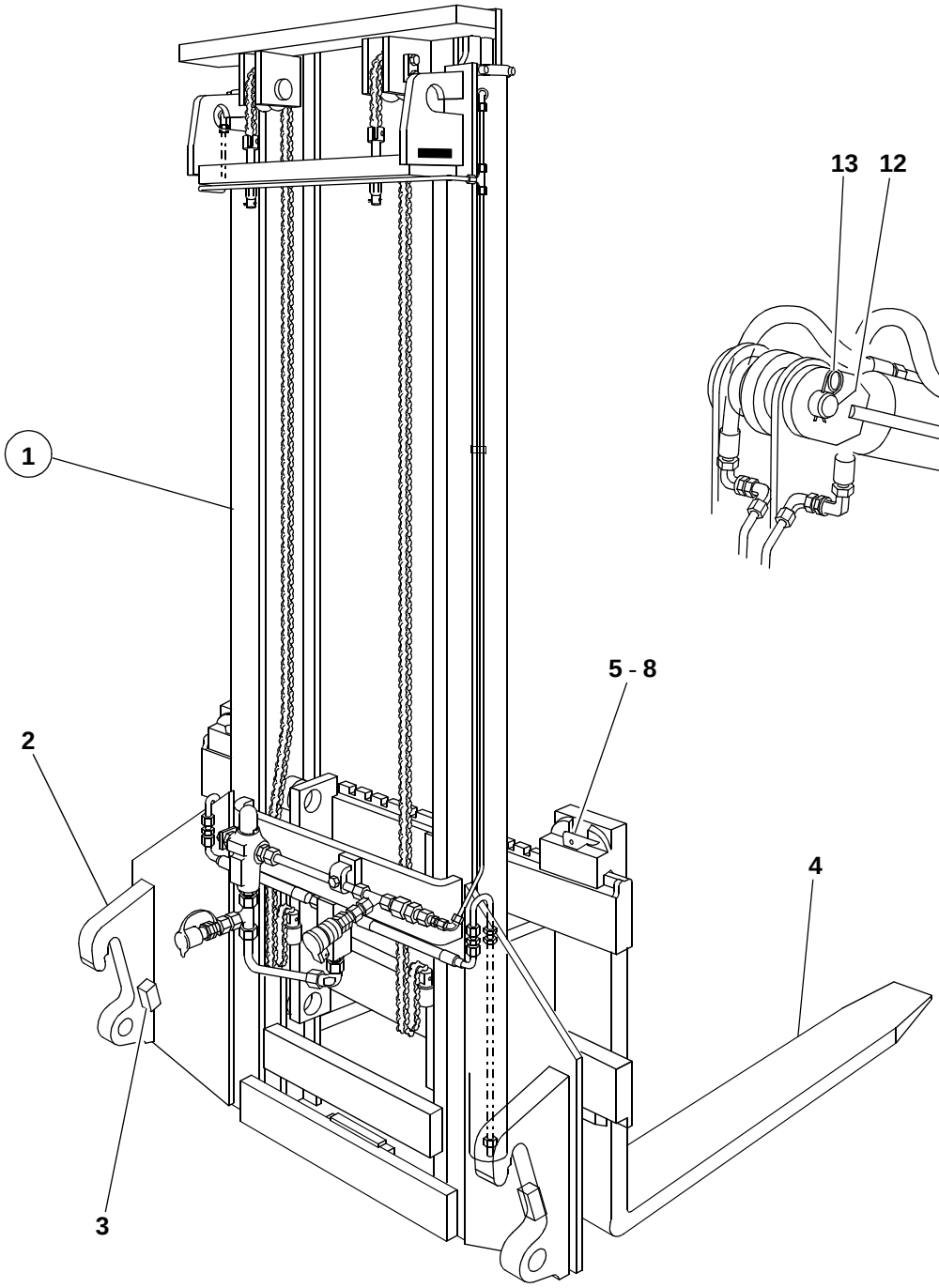

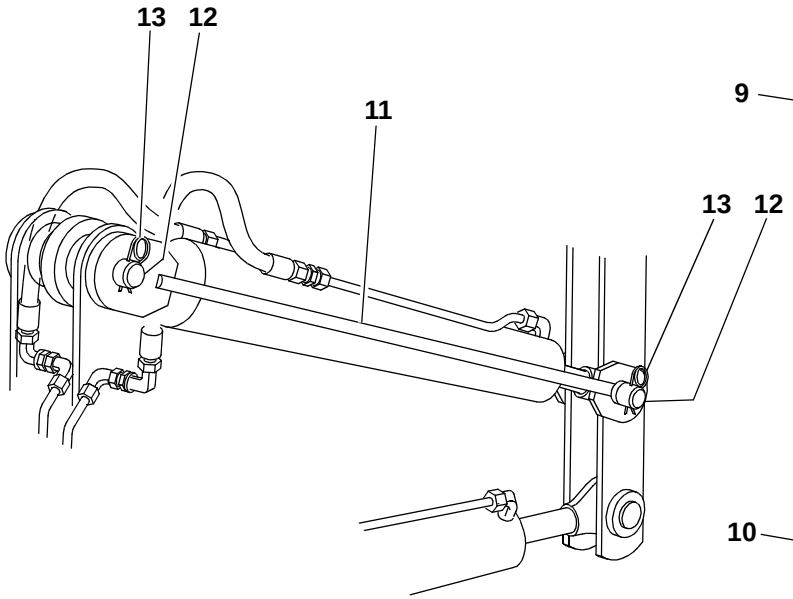

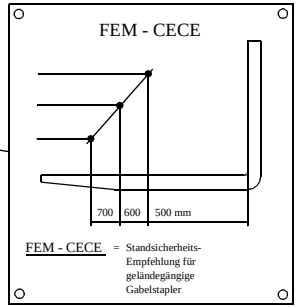

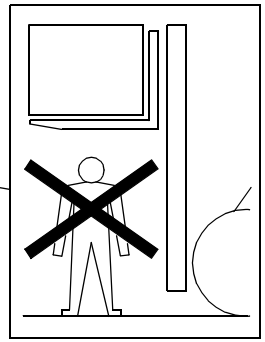

S1266007.iso

Pos. Item Pos.	Teil-Nummer Part no. No. pièce	Bezeichnung	Description	Désignation	Stück Qty. Qté.	Bemerkung Remarks Remarques
		Hubstapler (Typ E 13 SV) **Typ 01266-00**	**Fork lift mast (type E 13 SV)** **– type 01266-00**	**Rampe élévatrice (type E 13 SV)** **– type 01266-00**		
1	1 21 410 13 17	Hubgerüst	Lift frame	Elévateur	1	
2	1 31 416 13 40	Halterung	Bracket	Support	2	
3	1 21 416 04 58	Anschlag	Limit stop	Butée	2	
4	0 21 416 01 98	Gabelzinken	fork arms	Fourches	2	
5	0 00 990 34 13	Sicherungsbolzen	Locking pin	Goujon d’arrêt	1-2	16 ø - 50
6	0 00 992 65 03	Druckfeder	Compression spring	Ressort de pression	1-2	
7	7 514 682 138	Spannhülse	Clamping sleeve	Manchon de serrage	1-2	5 x 30
8	0 00 416 00 35	Sicherungshebel	Locking lever	Levier d’arrêt	1-2	
9	1 00 435 31 41	Hinweisschild (Traglastdiagramm)	Label (load diagram)	Label (diagramme de charges)	1	
10	1 00 435 37 26	Verbotsschild Neigungssperre	Prohibitive label Inclination lock	Label de défense Blocage d’inclinaison	2	
11	1 21 410 05 80	Begrenzungsstange	Limiting rod	Barre de limitation	2	
12	1 32 416 03 93	Bolzen	Pin	Axe	2	40 x 316
13	0 00 992 04 37	Sicherungsfeder	Retaining spring	Ressort d'arrêt	4	

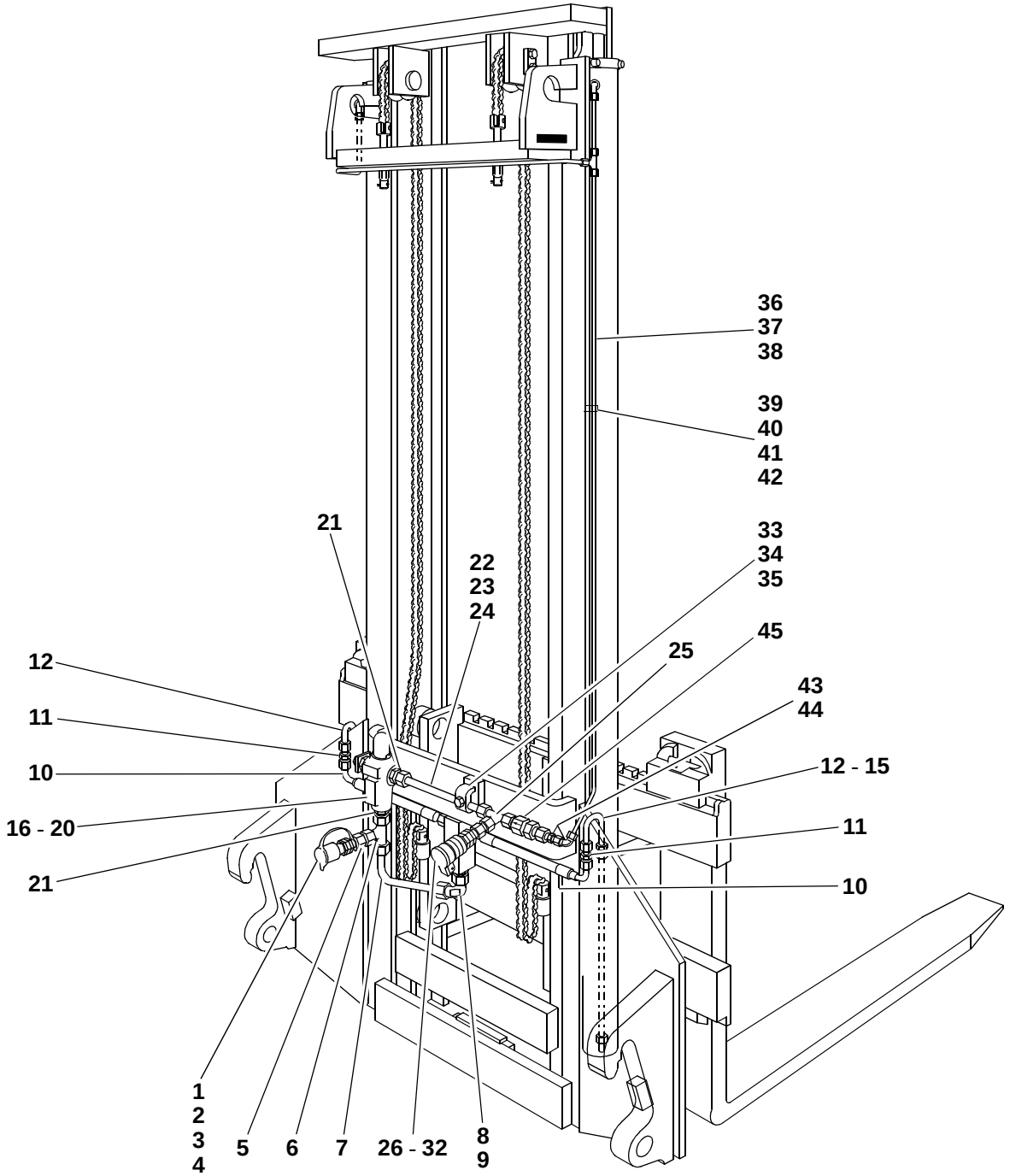

S1266007.iso

Pos. Item Pos.	Teil-Nummer Part no. No. pièce	Bezeichnung	Description	Désignation	Stück Qty. Qté.	Bemerkung Remarks Remarques
		Hydr. Installation am Hubstapler	**Fork lift mast: hydraulic installation**	**Rampe élévatrice : installation hydraulique**		
		Druckleitung Hubzylinder li. u. re.	**Pressure line: lift rams (left & right)**	**Conduite de pression : vérins de levage (côté gauche et droit)**		
1	0 00 363 85 48	Kupplungsstecker	Coupling plug	Raccord mâle	1	
2	0 00 996 51 51	Staubkappe	Dust cap	Cache-poussière	1	
3	0 00 363 30 66	Kupplungsstecker (flachdichtend)	Coupling plug (flat seal)	Raccord mâle (joint plat)	1	
4	0 00 996 17 52	Staubkappe	Dust cap	Cache-poussière	1	
5	0 00 363 31 64	Verschraubung	Screw connection	Raccord vissé	1	40
6	0 00 363 65 15	Verschraubung	Screw connection	Raccord vissé	1	evL 15-L
7	1 63 360 10 91	Rohrleitung	Pipe line	Conduite	1	15 x 1,5 x 200
8	0 00 363 60 15	Verschraubung	Screw connection	Raccord vissé	1	evW 15-L
9	0 00 363 89 15	Verschraubung	Screw connection	Raccord vissé	1	GE 15-LR 1/2“ NPT
10	0 00 993 18 97	Schlauchleitung	Flexible line	Conduite flexible	2	NW 8 x 235
11	0 00 363 20 16	Verschraubung	Screw connection	Raccord vissé	2	G 10-L
12	1 63 360 11 91	Rohrleitung	Pipe line	Ens conduite	2	10 x 1 x 545
13	0 00 993 02 31	Schelle	Clamp	Collier	2	ø 12
14	7 236 677 131	Sechskantschraube	Hexagon head screw	Vis six pans	3	M 8 x 20
15	0 00 992 43 28	Federring	Spring washer	Rondelle ressort	3	8
		Rücklaufleitung Druckbegr.-ventil	**Return line: pressure relief valve**	**Conduite de retour : limiteur de pression**		
16	0 00 361 14 84	Druckbegrenzungsventil	Pressure relief valve	Limiteur de pression	1	⚠ 110 bar
17	1 00 990 00 09	Verschlußschraube	Screw plug	Bouchon fileté	1	M 18 x 1,5
18	7 593 641 028	Dichtring	Sealing ring	Bague d'étanchéité	1	⌀ A 18 x 22
19	7 236 677 130	Sechskantschraube	Hexagon head screw	Vis six pans	1	M 8 x 18
20	0 00 992 43 28	Federring	Spring washer	Rondelle ressort	1	8
21	0 00 363 03 15	Verschraubung	Screw connection	Raccord vissé	2	GE 15-LM, M 18 x1,5
22	1 21 363 23 27	Rohrleitung	Pipe line	Conduite	1	15 x 1,5 x 215
23	7 788 010 556	Überwurfmutter	Union nut	Ecrou de raccord	2	AL 15
24	7 786 680 105	Schneidring	Olive	Olive	2	L 15

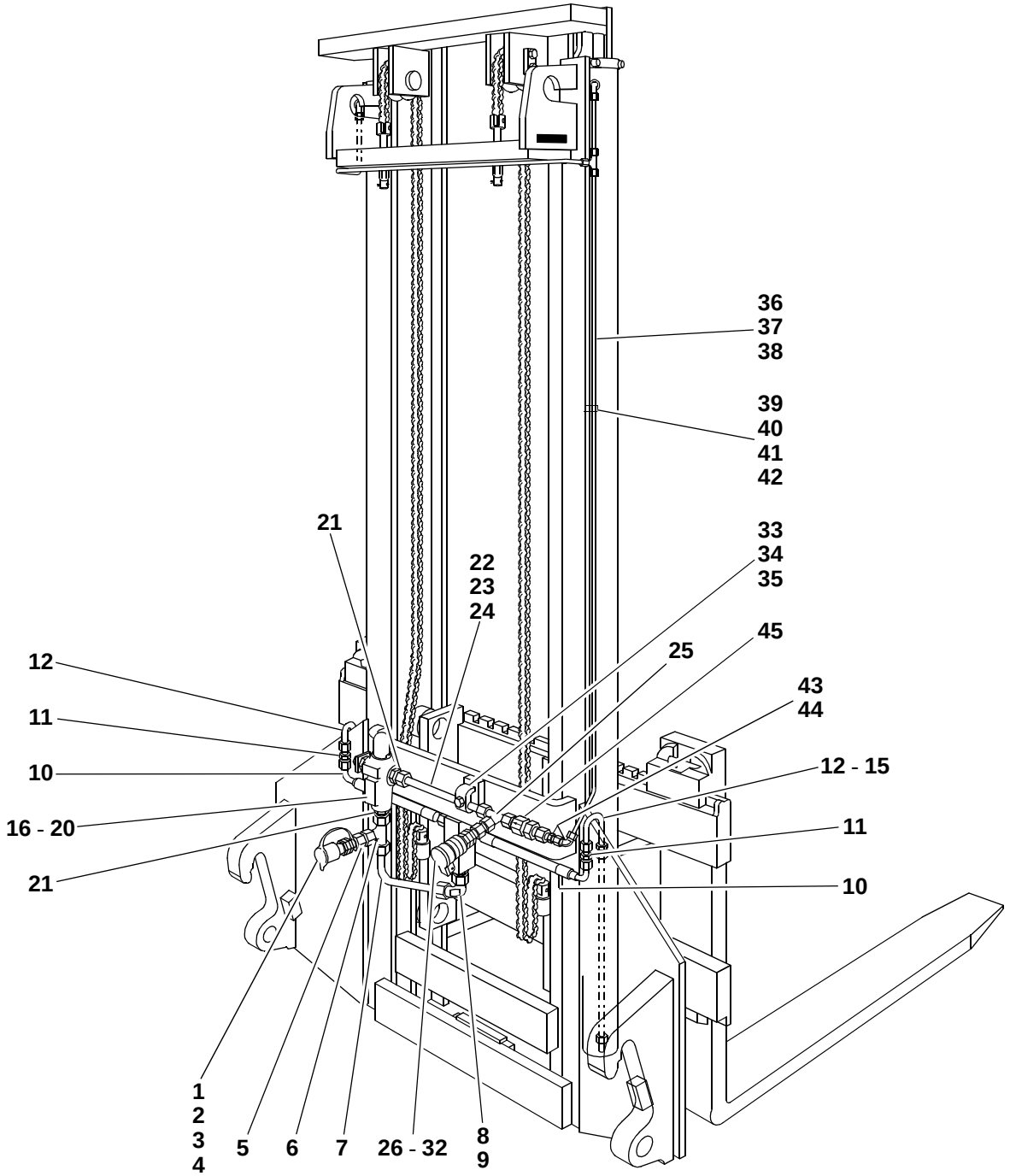

S1266007.iso

Pos. Item Pos.	Teil-Nummer Part no. No. pièce	Bezeichnung	Description	Désignation	Stück Qty. Qté.	Bemerkung Remarks Remarques
25	0 00 363 65 15	Verschraubung	Screw connection	Raccord vissé	1	evL 15-L
26	0 00 363 31 64	Verschraubung	Screw connection	Raccord vissé	1	40
27	0 00 363 84 48	Kupplungsdose	Coupling socket	Raccord femelle	1	
28	0 00 996 15 06	O-Ring	O-ring	Joint torique	1	
29	0 00 996 73 28	Stützring	Prop ring	Bague d'appui	1	
30	0 00 996 50 51	Staubstopfen	Dust plug	Cache-poussière	1	
31	0 00 363 31 66	Kupplungsdose (flachdichtend)	Coupling socket (flat seal)	Raccord femelle (joint plat)	1	
32	0 00 996 22 52	Klappdeckel	Spring-flap cover	Couvercle à ressort	1	
33	1 00 993 84 30	Schelle	Clamp	Collier	1	
34	7 236 677 135	Sechskantschraube	Hexagon head screw	Vis six pans	1	M 8 x 30
35	0 00 992 43 28	Federring	Spring washer	Rondelle ressort	1	8
		Bei Ersatzbedarf von Kupplungsstecker und Kupplungsdose Ausführung beachten.	Observe version for all spare parts orders of coupling plugs and sockets	Tenir compte de la version pour tout commande de pièces détachées de raccords mâles et femelles		
		Überlaufleitung Hubzylinder	**Lift ram: overflow line**	**Vérin de cavage : conduite de trop-plein**		
36	1 21 363 24 27	Rohrleitung	Pipe line	Conduite	1	8 x 1 x 1300
37	7 788 010 553	Überwurfmutter	Union nut	Ecrou de raccord	1	AL 8
38	7 786 680 102	Schneidring	Olive	Olive	1	L 8
39	0 00 993 84 29	Schelle	Clamp	Collier	1	ø 8
40	7 236 677 079	Sechskantschraube	Hexagon head screw	Vis six pans	1	M 6 x 16
41	0 00 992 41 28	Federring	Spring washer	Rondelle ressort	1	6
42	7 403 677 707	Sechskantmutter	Hexagon nut	Ecrou six pans	1	M 6
43	0 00 363 11 20	Verschraubung	Screw connection	Raccord vissé	1	evW 8-L
44	0 00 363 06 20	Verschraubung	Screw connection	Raccord vissé	1	KOR 15/8-L
45	0 00 361 73 81	Kugelrückschlagventil	Ball-type non-return valve	Clapet anti-retour à bille	1	
	1 21 410 03 37	Schutzgitter	Protective screen	Grille de protection	1	
	7 234 677 558	Sechskantschraube	Hexagon head screw	Vis six pans	4	M 10 x 50
	7 451 680 112	Scheibe	Washer	Rondelle	4	10,5
	7 405 677 007	Sechskantmutter	Hexagon nut	Ecrou six pans	4	M 10

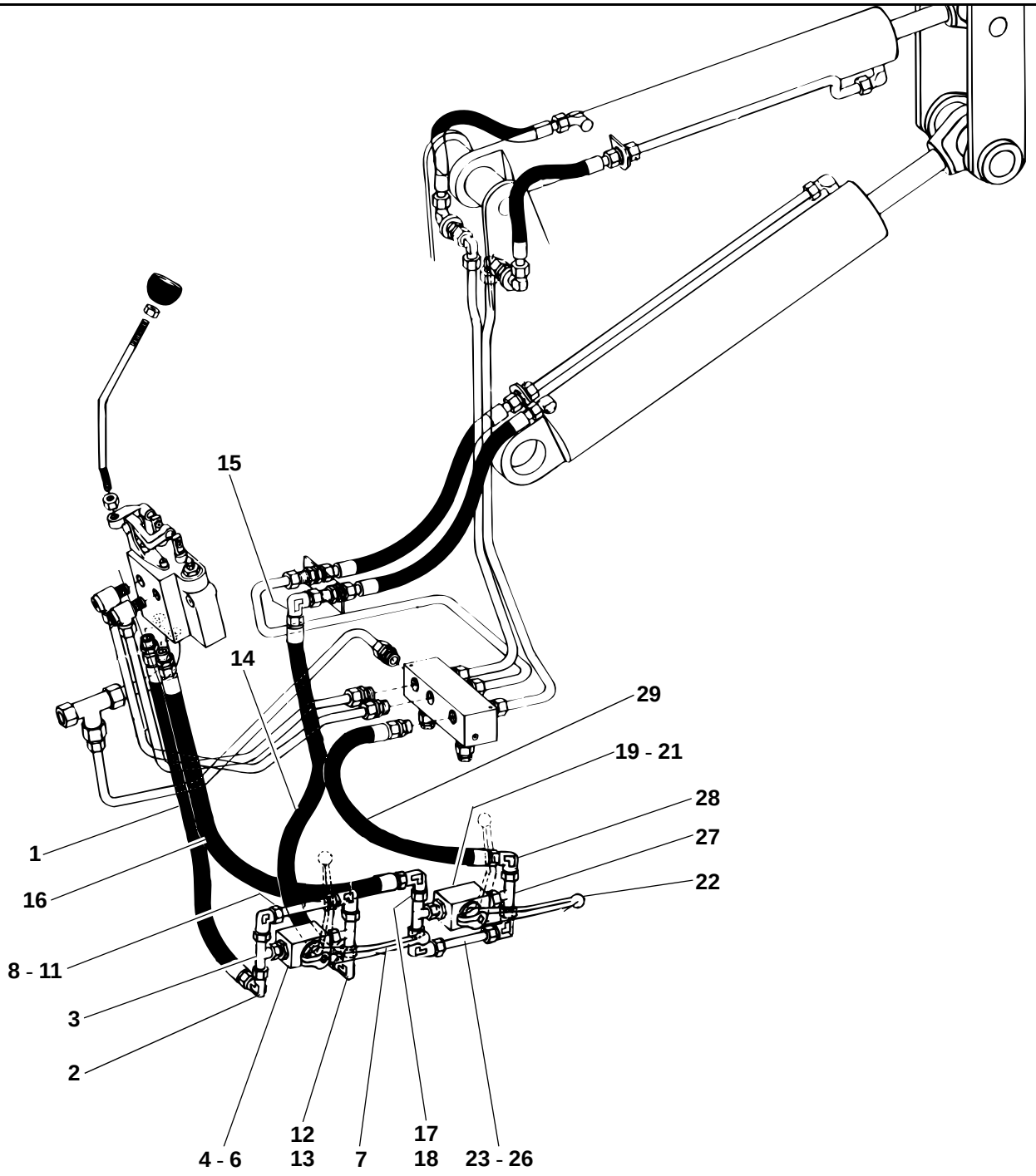
15
14
29
19 - 21
28
27
22
1
16
8 - 11
3
2
4 - 6
12
13
7
17
18
23 - 26

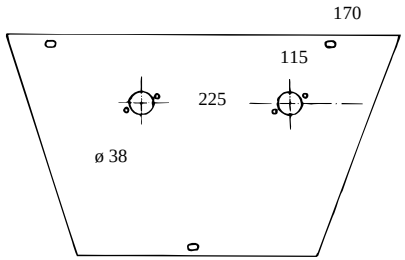
170
115
225
ø 38

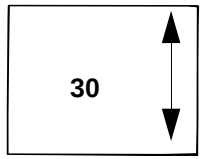
30

212e1266.ai

Pos. Item Pos.	Teil-Nummer Part no. No. pièce	Bezeichnung	Description	Désignation	Stück Qty. Qté.	Bemerkung Remarks Remarques
		Hydr.-Installation am Fahrzeug	**Hydraulic installation on vehicle**	**Installation hydraulique sur le véhicule**		
		Druckleitung Steuergerät – Hubzylinder (Bodenseite)	**Pressure line: control valve – lift ram (bottom side)**	**Conduite de pression : distributeur – vérin de levage (côté fond)**		
1	0 00 993 27 26	Schlauchleitung	Flexible line	Conduite flexible	1	NW 12 x 540
	0 00 993 30 97	Schlauchleitung	Flexible line	Conduite flexible	1	NW 12 x 650
2	0 00 363 66 15	Verschraubung	Screw connection	Raccord vissé	1	evW 15-L
3	0 00 363 63 15	Verschraubung	Screw connection	Raccord vissé	1	evT 15-L
4	1 00 361 77 83	Blockkugelhahn	Ball valve	Robinet à boisseau sphérique	1	
5	7 236 677 078	Sechskantschraube	Hexagon head screw	Vis six pans	2	M 6 x 12
6	0 00 992 41 28	Federring	Spring washer	Rondelle ressort	2	6
7	0 00 996 71 30	Hebel	Lever	Levier	1	
8	0 00 363 66 15	Verschraubung	Screw connection	Raccord vissé	2	evW 15-L
9	1 46 360 03 91	Rohr (mit Blende)	Pipe (with orifice)	Tuyau (avec orifice)	1	3 mm
10	7 788 010 556	Überwurfmutter	Union nut	Ecrou de raccord	2	AL 15
11	7 786 680 105	Schneidring	Olive	Olive	2	L 15
12	0 00 363 63 15	Verschraubung	Screw connection	Raccord vissé	1	evT 15-L
13	0 00 363 66 15	Verschraubung	Screw connection	Raccord vissé	1	evW 15-L
14	0 00 993 12 19	Schlauchleitung	Flexible line	Conduite flexible	1	NW 12 x 400
	0 00 993 29 97	Schlauchleitung	Flexible line	Conduite flexible	1	NW 12 x 1150
15	0 00 363 66 15	Verschraubung	Screw connection	Raccord vissé	1	evW 15-L
		(Bei Ersatzbedarf Schlauchleitungen beachten!)	(Observe flexible lines for all spare parts orders!)	(Tenir compte des conduites flexibles pour toute commande de pièces détachées !)		
		Druckleitung Steuergerät – Sonderventil – Kippzylinder (Stangenseite)	**Pressure line: control valve – special valve – tilt ram (rod side)**	**Conduite de pression : distributeur – clapet spécial – vérin de cavage (côté tige)**		
16	0 00 993 27 26	Schlauchleitung	Flexible line	Conduite flexible	1	NW 12 x 540
17	0 00 363 66 15	Verschraubung	Screw connection	Raccord vissé	1	evW 15-L
18	0 00 363 63 15	Verschraubung	Screw connection	Raccord vissé	1	evT 15-L
19	1 00 361 77 83	Blockkugelhahn	Ball valve	Robinet à boisseau sphérique	1	
20	7 236 677 078	Sechskantschraube	Hexagon head screw	Vis six pans	2	M 6 x 12
21	0 00 992 41 28	Federring	Spring washer	Rondelle ressort	2	6
22	0 00 996 71 30	Hebel	Lever	Levier	1	

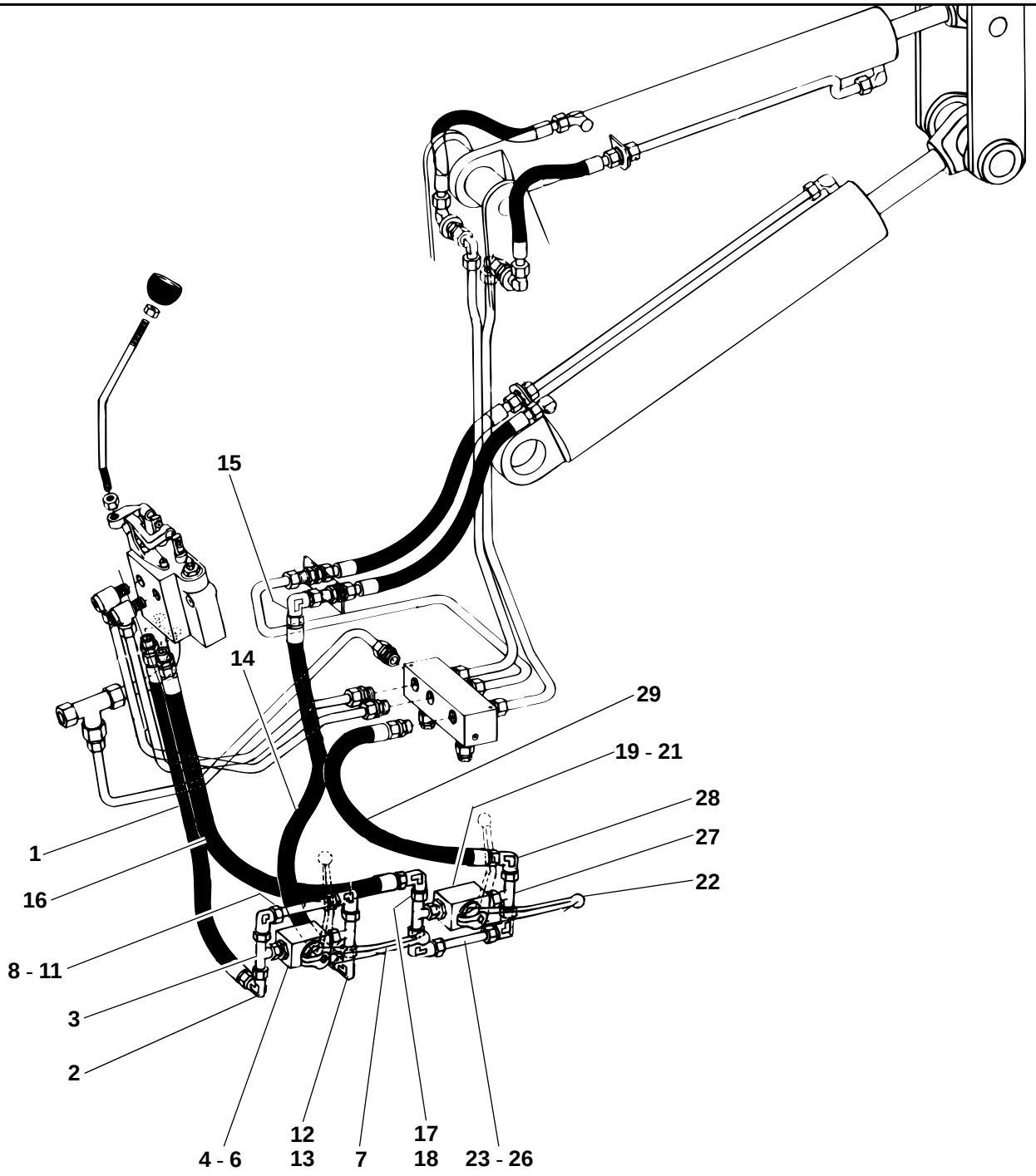
15
14
29
19 - 21
28
27
22
1
16
8 - 11
3
2
4 - 6
12
13
7
17
18
23 - 26

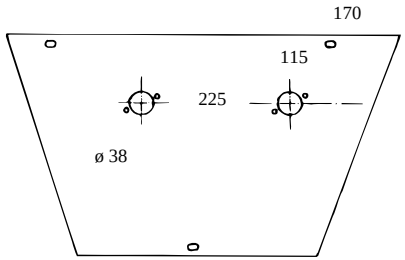
170
115
225
ø 38

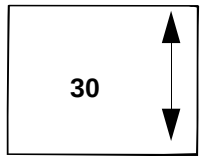
30

212e1266.ai

Pos. Item Pos.	Teil-Nummer Part no. No. pièce	Bezeichnung	Description	Désignation	Stück Qty. Qté.	Bemerkung Remarks Remarques
23	0 00 363 66 15	Verschraubung	Screw connection	Raccord vissé	2	evW 15-L
24	1 21 360 07 91	Rohr (mit Blende)	Pipe (with orifice)	Tuyau (avec orifice)	1	3 mm
25	7 788 010 556	Überwurfmutter	Union nut	Ecrou de raccord	2	AL 15
26	7 786 680 105	Schneidring	Olive	Olive	2	L 15
27	0 00 363 63 15	Verschraubung	Screw connection	Raccord vissé	1	evT 15-L
28	0 00 363 66 15	Verschraubung	Screw connection	Raccord vissé	1	evW 15-L
29	0 00 993 27 26	Schlauchleitung	Flexible line	Conduite flexible	1	NW 12 x 540
	0 00 993 29 97	Schlauchleitung (Bei Ersatzbedarf Schlauchleitungen beachten!)	Flexible line (Observe flexible lines for all spare parts orders!)	Conduite flexible (Tenir compte des conduites flexibles pour toute commande de pièces détachées !)	1	NW 12 x 1150
30	1 00 435 62 26	Hinweisschild (Stapler – Schaufelbetrieb)			2	
	1 00 435 19 27		Label (fork lift mast – loader operation)		2	
	1 00 435 20 27			Label (rampe élévatrice – service chargeuse)	2	

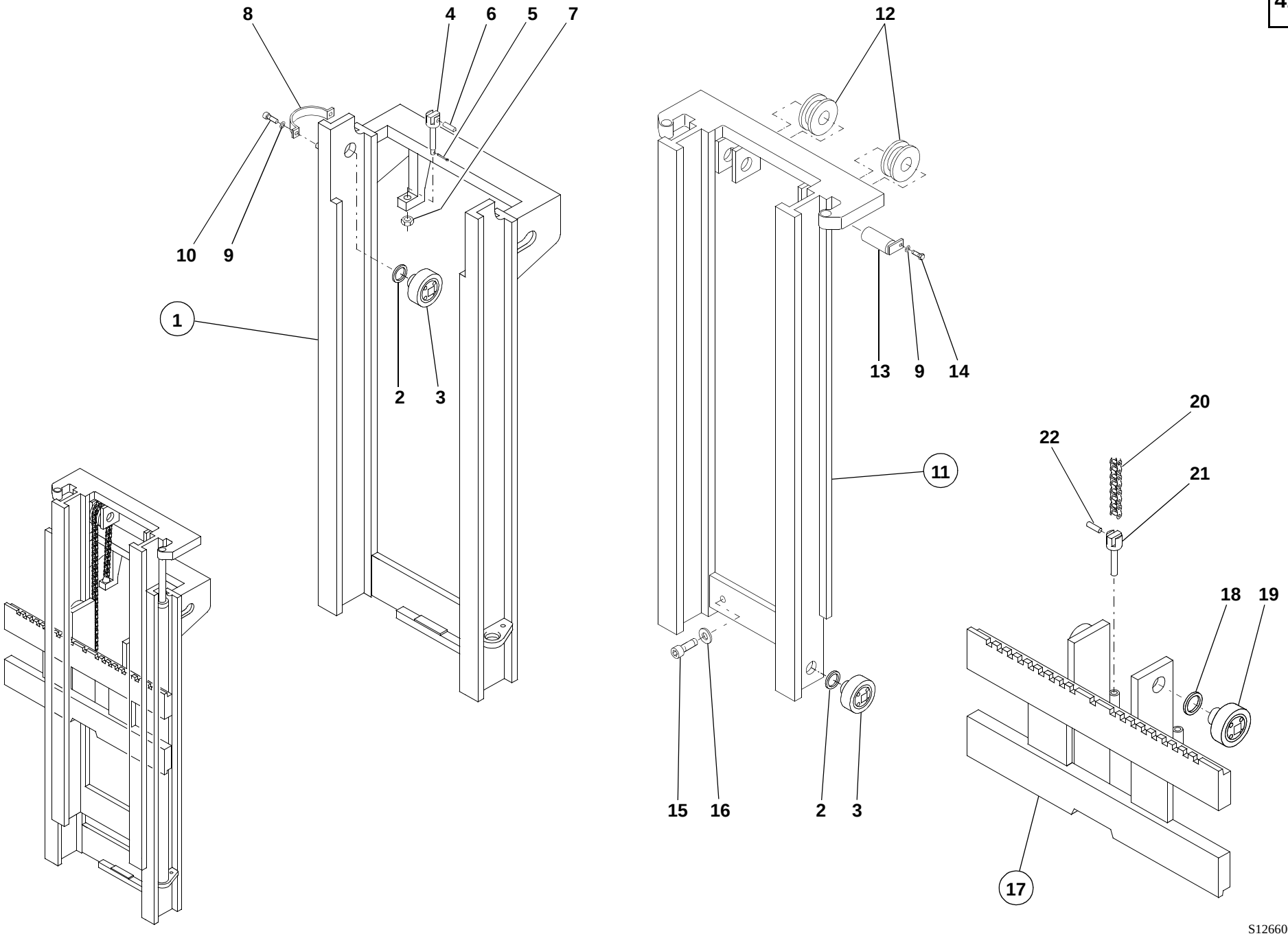
8
4
6
5
7
10
9
1
2
3
12
13
9
14
11
15
16
2
3
20
22
21
18
19
17
S1266006.iso

Pos. Item Pos.	Teil-Nummer Part no. No. pièce	Bezeichnung	Description	Désignation	Stück Qty. Qté.	Bemerkung Remarks Remarques
		Hubmast – Einzelteile	**Lift mast: component parts**	**Elévateur : pièces constitutives**		
1	0 21 410 11 17	Standmast	Lift mast	Elévateur	1	
2	0 00 080 14 17	Distanzscheibe	Spacer washer	Rondelle d'écartement	4	
3	0 00 080 14 18	Laufrolle	Roller	Roulette	4	
4	0 00 995 35 69	Kettenanker	Chain anchor	Ancrage de chaîne	2	M 16
5	7 530 680 031	Splint	Split pin	Goupille fendue	2	2 x 28
6	0 21 416 31 93	Bolzen	Pin	Axe	2	
7	7 405 677 013	Sechskantmutter	Hexagon nut	Ecrou six pans	2	M 16
8	0 21 416 17 40	Zylinderhalter	Bracket	Support	2	
9	0 00 992 43 28	Federring	Spring washer	Rondelle ressort	6	8
10	7 252 677 042	Zylinderschraube	Hexagon socket screw	Vis à six pans creux	4	M 8 x 16
11	0 00 080 14 22	Innenmast	Inside mast	Elévateur intérieur	1	
12	0 00 991 29 54	Kettenrolle	Chain roller	Roulette de chaîne	2	
13	0 21 416 47 93	Bolzen	Pin	Axe	2	
14	7 236 677 130	Sechskantschraube	Hexagon head screw	Vis six pans	2	M 8 x 18
15	7 252 677 616	Zylinderschraube	Hexagon socket screw	Vis à six pans creux	2	M 14 x 25
16	0 00 992 44 28	Federring	Spring washer	Rondelle ressort	2	14
17	0 21 416 08 04	Gabelträger	Fork frame	Cadre	1	
18	0 00 080 14 17	Distanzscheibe	Spacer washer	Rondelle d'écartement	4	
19	0 00 080 14 18	Laufrolle	Roller	Roulette	4	
20	0 00 996 07 60	Kette	Chain	Chaîne	2	
21	0 21 416 48 93	Kettenanker	Chain anchor	Ancrage de chaîne	2	
22	0 21 416 31 93	Bolzen	Pin	Axe	2	
		Bei Ersatzbedarf Mast - Serien-Nr. angeben.	State serial no. of lift mast for all spare parts orders	Indiquer le no. de série de l'élévateur pour toute commande de pièces détachées		

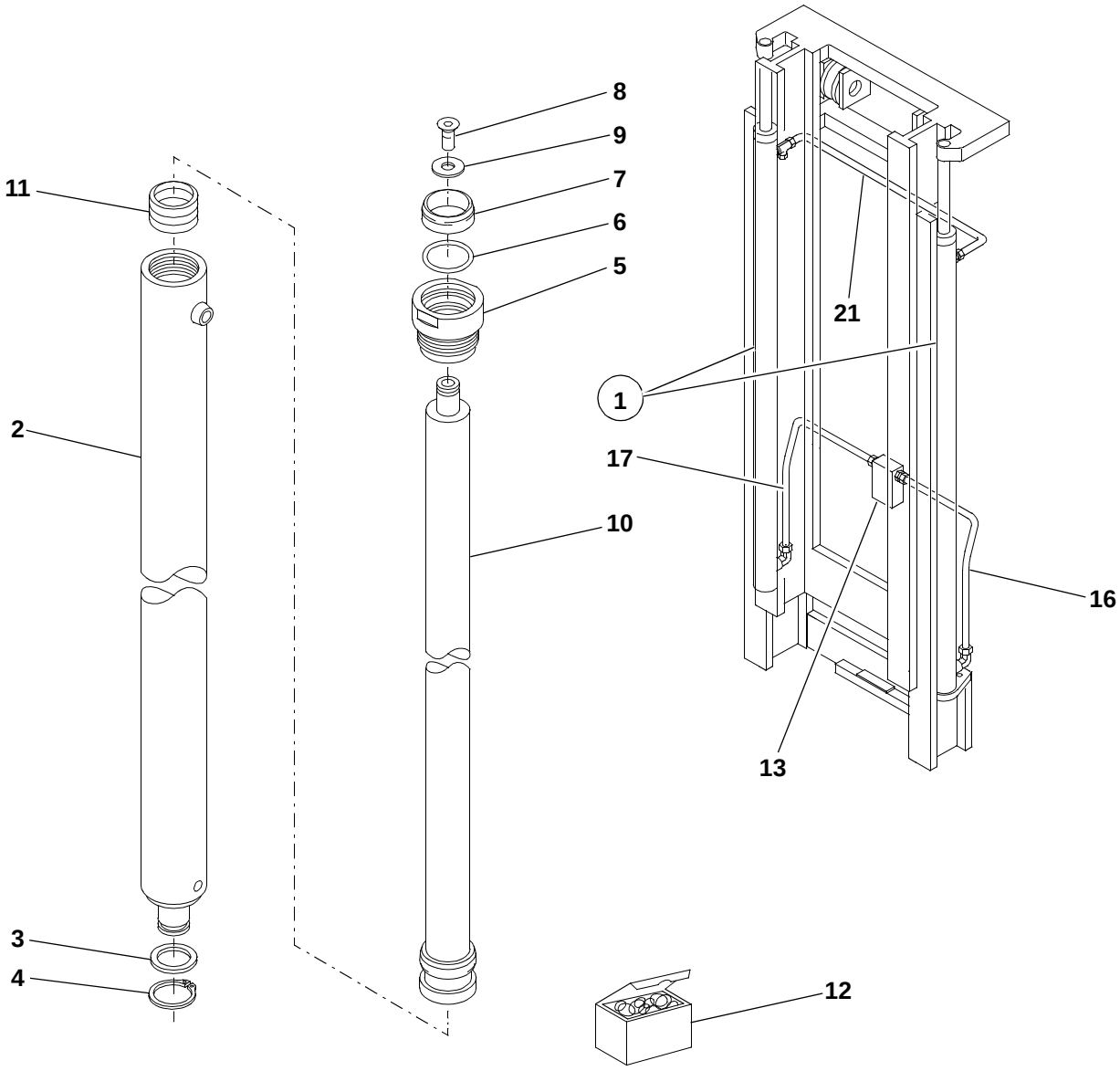

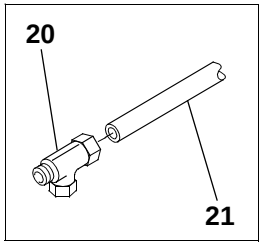

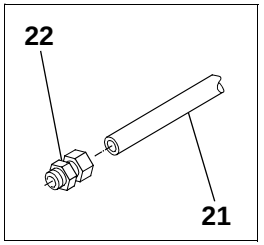

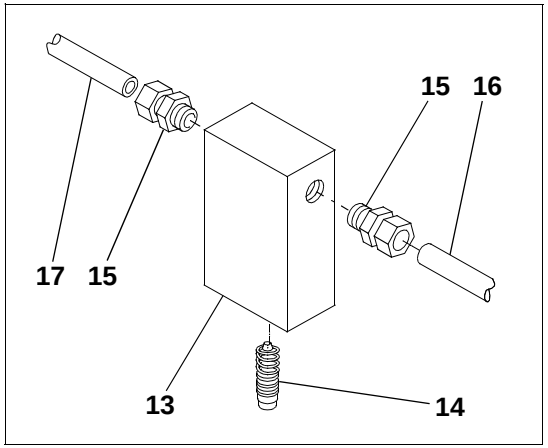

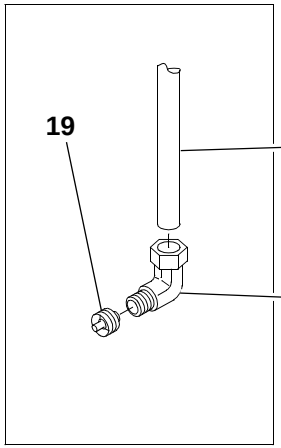

S1266005.iso

Pos. Item Pos.	Teil-Nummer Part no. No. pièce	Bezeichnung	Description	Désignation	Stück Qty. Qté.	Bemerkung Remarks Remarques
		Hubzylinder – Einzelteile	**Lift ram: component parts**	**Vérin de levage : pièces constitutives**		
1	0 21 360 41 42	Zylinder	Ram	Vérin cpl	1-2	
2	0 21 361 14 66	Zylinder	Ram	Vérin	1-2	
3	7 464 680 042	Scheibe	Washer	Rondelle	1-4	30 x 42 x 1
4	7 490 682 028	Seegerring	Circlip	Circlip	1-2	28 x 1,5
5	0 21 416 01 80	Führungsbuchse	Guide bushing	Douille de guidage	1-2	
6	0 00 996 27 70	O-Ring	O-ring	Joint torique	1-2	
7	0 00 996 44 65	Abstreifer	Scraper ring	Segment racleur	1-2	
8	0 00 995 53 68	Senkschraube	Countersunk screw	Vis à tête fraisée	1-2	M 10 x 20
9	0 00 993 25 63	Scheibe	Washer	Rondelle	1-4	10,5 x 28 x 2
10	0 21 361 08 67	Kolbenstange	Piston rod	Tige de piston	1-2	
11	0 00 996 45 65	Dichtmanschette	Sealing cuff	Manchette d'étanchéité	1-2	
12	0 00 996 45 15	Dichtungssatz	Sealing kit	Jeu de joints	1-2	= **6**/**7**/**11**
		Hydr.-Installation am Hubmast	**Lift mast: hydraulic installation**	**Elévateur : installation hydraulique**		
13	0 00 080 14 36	Verteilerblock	Distributing block	Bloc distributeur	1	
14	0 00 080 14 38	Absenkventil	Pressure reduction valve	Clapet de réduction de pression	2	⚠
15	0 00 363 70 66	Verschraubung	Screw connection	Raccord vissé	2	
16	0 00 080 14 33	Rohrleitung li.	Pipe line (left)	Conduite (côté gauche)	1	10 x 1 x 600
17	0 00 080 14 34	Rohrleitung re.	Pipe line (right)	Conduite (côté droit)	1	10 x 1 x 600
18	0 00 363 71 66	Winkelverschraubung	Elbowed screw connection	Raccord à vis coudé	2	
19	0 00 080 14 43	Senkbremsventil	Hose burst valve	Soupape de rupture	2	⚠
20	0 00 363 72 66	Verschraubung	Screw connection	Raccord vissé	1	T8-LL
21	0 00 080 14 40	Rücklaufleitung re.	Return line (right)	Conduite de retour (côté droit)	1	8 x 1
22	0 00 363 73 66	Verschraubung	Screw connection	Raccord vissé	1	
		Bei Ersatzbedarf Mast - Serien-Nr. angeben.	State serial no. for all spare parts orders	Indiquer le no. de série pour toute commande de pièces détachées		

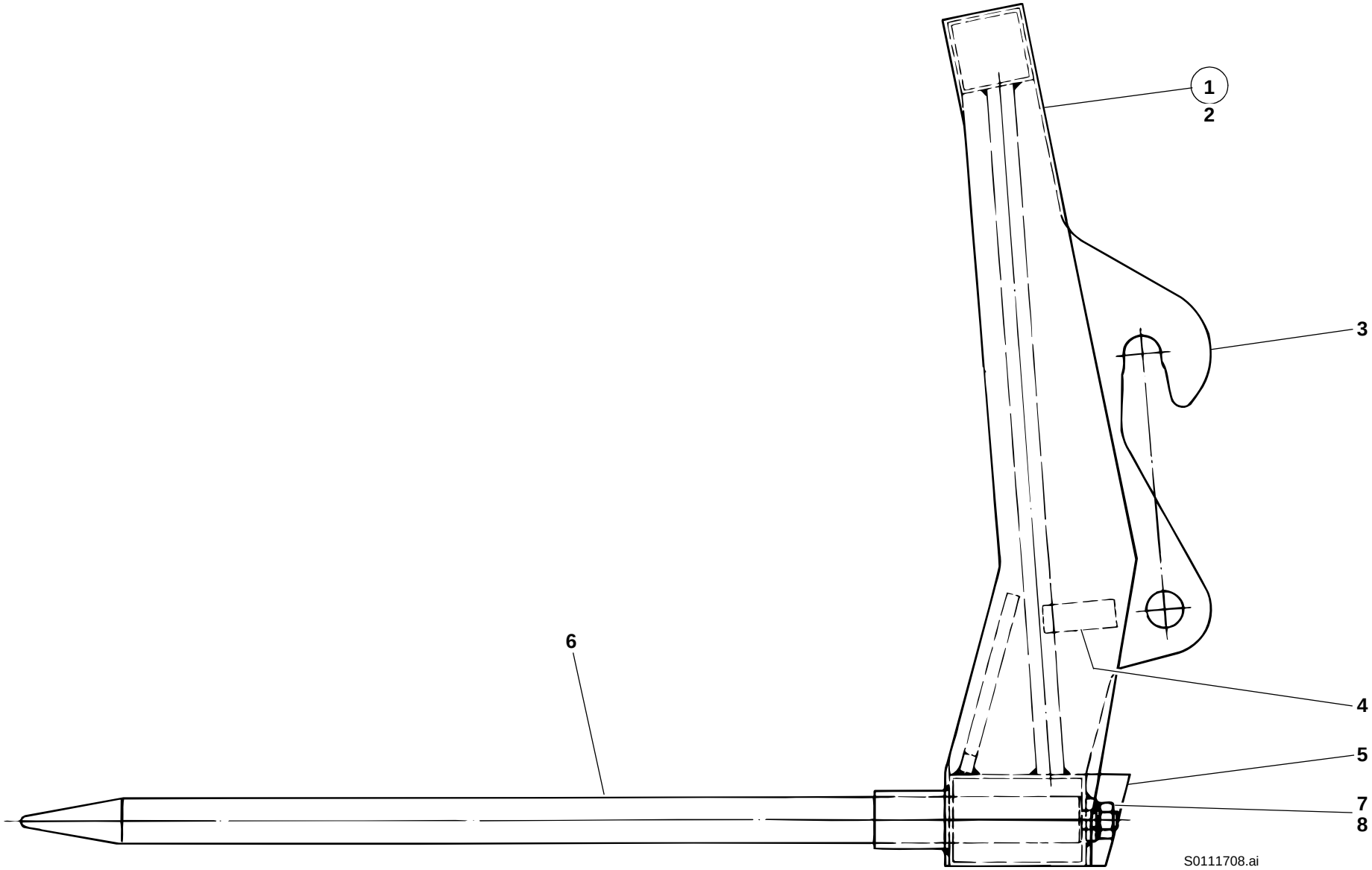
1
2
3
4
5
6
7
8
S0111708.ai

Pos. Item Pos.	Teil-Nummer Part no. No. pièce	Bezeichnung	Description	Désignation	Stück Qty. Qté.	Bemerkung Remarks Remarques
		Sperrgutgabel Typ 00551-18	**Heavy duty forks type 00551-18**	**Fourche à fumier type 00551-18**		
1	1 21 410 50 27	Sperrgutgabel	Heavy duty forks	Fourche à fumier	1	
2	1 21 410 51 27	Gabelträger	Fork frame	Cadre	1	
3	1 46 416 00 44	Aufhängung	Mounting bracket	Logement	2	
4	1 46 416 02 58	Anschlag	Limit stop	Butée	2	
5	1 46 416 03 58	Anschlag	Limit stop	Butée	2	
6	1 46 416 00 98	Gabelzinken	Fork arms	Fourches	8	
7	7 403 677 733	Sechskantmutter	Hexagon nut	Ecrou six pans	8	M 20
8	0 00 992 89 28	Federring	Spring washer	Rondelle ressort	8	ø 20

Gruppe

Sonstige Anbaugeräte für Schnellwechsel-Einrichtung

Kehrmaschine Typ 00566-17
Baumversetzgerät Typ 00551-08/09
Frontaufreißer Typ 00767-00

Group

Other implements for quickhitch facility

Rotary broom type 00566-17
Tree replanter type 00551-08/09
Front scarifier type 00767-00

Groupe 41/5

Autres équipements pour l’attache-rapide

Balai rotatif type 00566-17
Déplantoir type 00551-08/09
Scarificateur AV type 00767-00

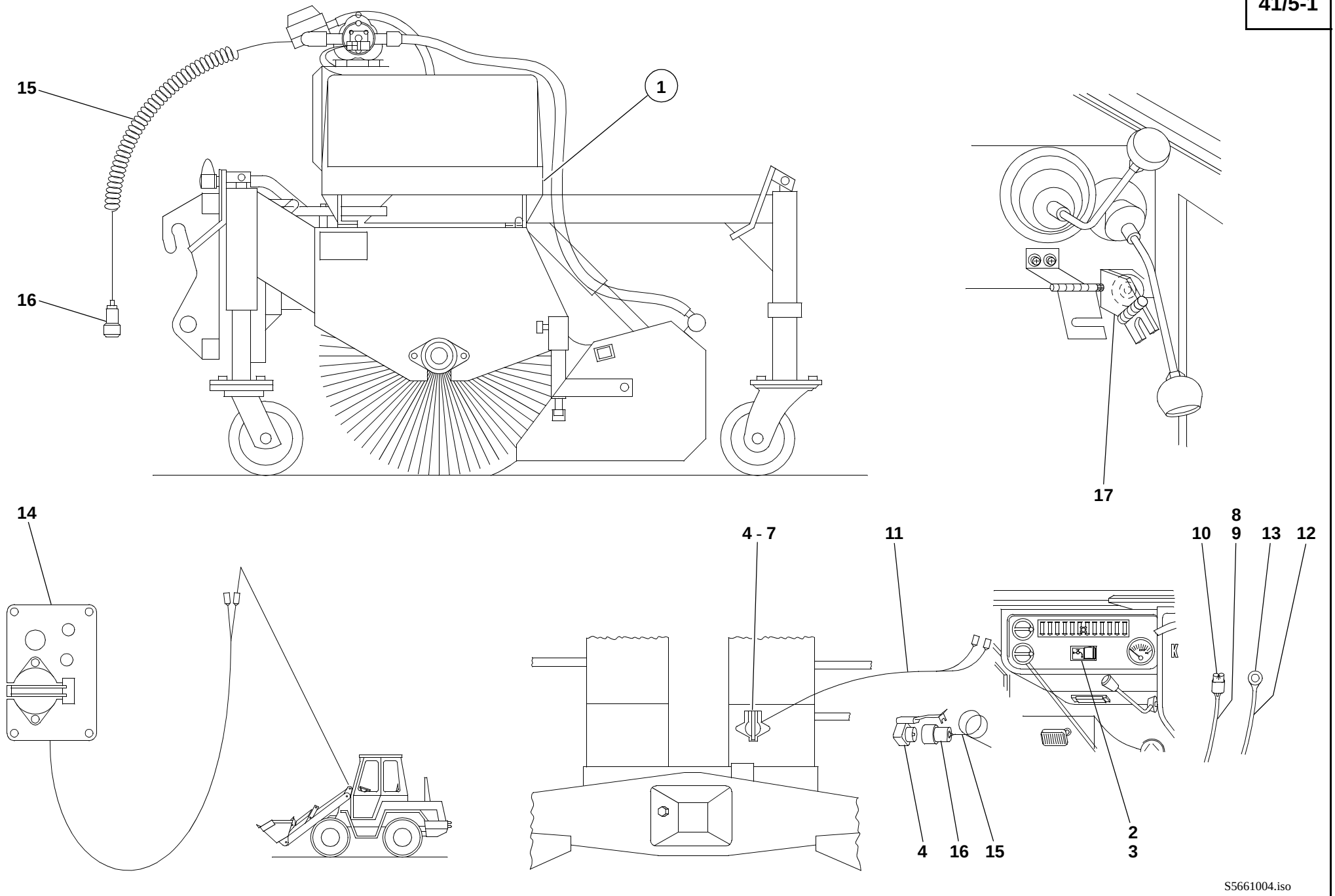
15
1
16
17
14
4 - 7
11
8
10
9
13
12
2
3
4
16
15
S5661004.iso

Pos. Item Pos.	Teil-Nummer Part no. No. pièce	Bezeichnung	Description	Désignation	Stück Qty. Qté.	Bemerkung Remarks Remarques
		Kehrmaschine kpl. Typ 00566-17	**Cpl rotary broom type 00566-17**	**Balai rotatif cpl type 00566-17**		
1	0 21 410 65 27	Kehrmaschine KM 200 HS (Besenbesatz 50% PPN, 50% Stahl)	Rotary broom KM 200 HS (Broom configuration 50 % PPN, 50 % steel)	Balai rotatif KM 200 HS (Garniture du balai 50 % PPN, 50 % acier)	1	
2	0 00 333 81 08	Schalter (f. Sprüheinrichtung)	Switch (for spraying facility)	Interrupteur (pour dispositif d'arrosage)	1	
3	0 00 435 34 43	ZUS-Einsatz (Wasserhahn)	Symbol (water tap)	Symbole (robinet d'eau)	1	
4	7 731 000 001	Steckdose	Socket	Prise de courant	1	4-polig
5	7 250 671 592	Zylinderschraube	Cheese-head screw	Vis à tête cylindrique	2	AM 4 x 25
6	7 403 677 703	Sechskantmutter	Hexagon nut	Ecrou six pans	2	M 4
7	0 00 992 37 28	Federring	Spring washer	Rondelle ressort	2	4
8	1 00 334 68 33	Kabel (Sicherungskasten – Schalter)	Cable: fuse box – switch	Câble : boîtier à fusibles – interrupteur	1	1,5 mm² 500
9	1 00 334 01 50	Isolierschlauch	Insulating hose	Flexible d'isolation	2	
10	7 578 642 012	Flachsteckhülse	Flat plug sleeve	Manchon à fiche plate	4	A 6,3 - 2,5
11	1 00 330 84 14	Kabel (Sicherungskasten – Steckdose)	Cable (fuse box – socket)	Câble (boîtier à fusibles – prise)	1	
12	1 00 334 63 33	Kabel Masse	Cable (earthing)	Câble (mise à la masse)	1	1,5 mm² 250
13	7 572 642 006	Kabelschuh	Cable lug	Cosse de câble	1	ø 4 x 2,3
14	0 00 333 09 27	Schaltkasten	Switch box	Boîte de commande	1	
15	0 21 330 10 14	Kabel	Cable	Câble	1	
16	7 731 000 002	Stecker	Plug	Fiche	1	4-polig
17	1 32 416 01 27	Sperre (3. Steuerkreis)	Lock for 3rd control circuit	Arrêt pour 3e circuit hydraulique	1	

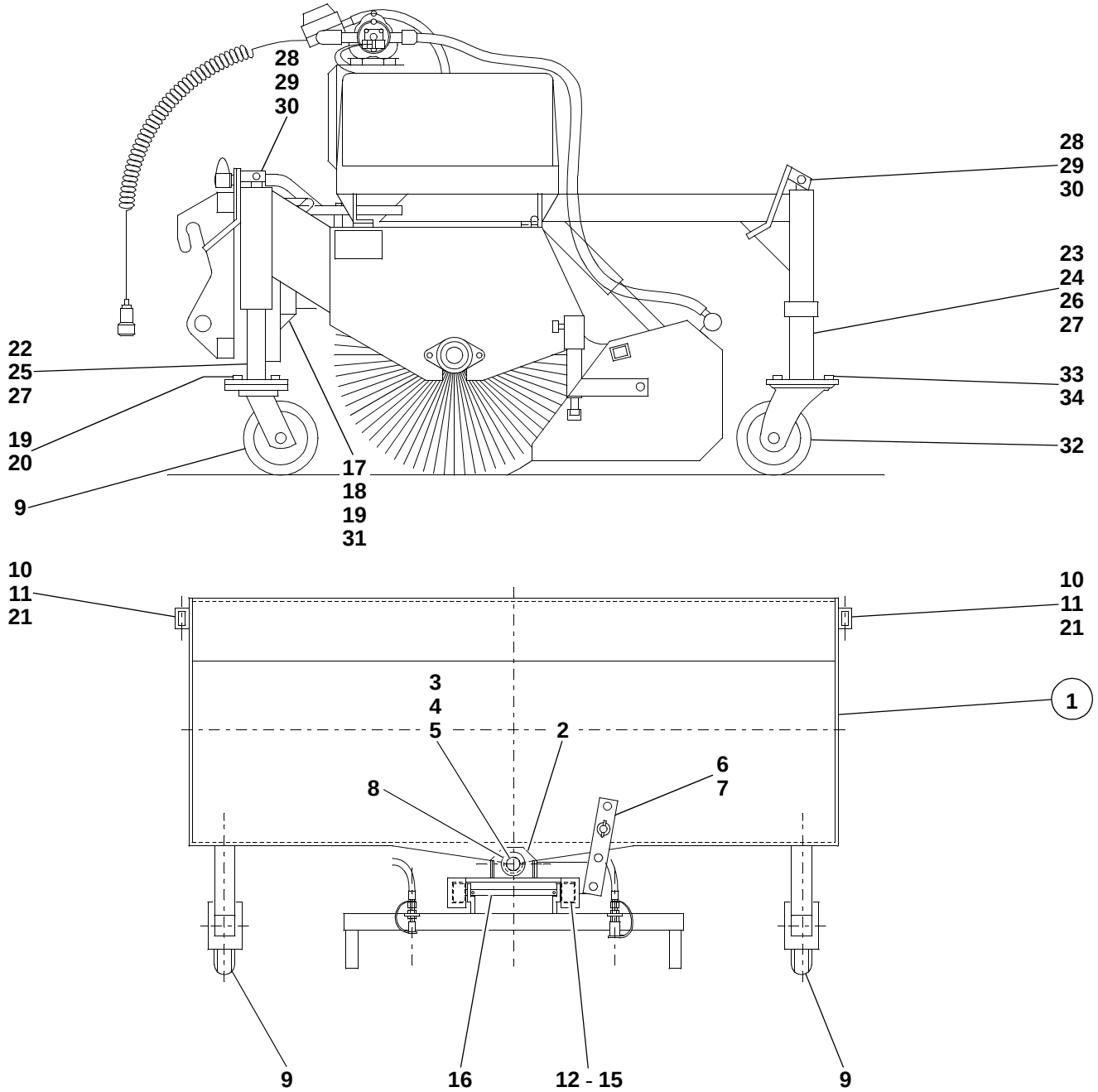

S5661001.iso

Pos. Item Pos.	Teil-Nummer Part no. No. pièce	Bezeichnung	Description	Désignation	Stück Qty. Qté.	Bemerkung Remarks Remarques
		Einzelteile für Kehrmaschine	**Rotary broom: component parts**	**Balai rotatif : pièces constitutives**		
1	0 21 410 18 19	Rahmen	Frame	Chassis	1	
2	0 21 410 00 11	Schwenkteil	Swivel	Rotation	1	
3	0 21 410 04 93	Bolzen	Pin	Axe	1	
4	7 452 680 009	Scheibe	Washer	Rondelle	1	ø 26
5	7 514 682 138	Spannhülse	Clamping sleeve	Manchon de serrage	1	5 x 30
6	0 21 410 05 93	Verstellstrebe	Adjusting strut	Contre-fiche de réglage	1	
7	0 00 992 22 37	Federstecker	Spring plug	Fiche ressort	1	
8	0 00 994 55 54	Gelenkbuchse	Bushing	Douille	2	
9	0 00 416 00 69	Laufrad hinten	Rear wheel	Roulette AR	2	
10	0 21 410 00 21	Abstellstütze	Support	Support	2	
11	0 21 410 06 93	Bolzen	Pin	Axe	2	
12	0 14 416 00 70	Stützrolle	Supporting roller	Roulette de support	4	
13	7 464 680 074	Paßscheibe	Shim ring	Rondelle d'ajustage	4	0,5 mm
14	0 21 416 05 52	Druckscheibe	Thrust washer	Rondelle de pression	4	
15	7 255 677 039	Senkschraube	Countersunk screw	Vis à tête fraisée	4	M 8 x 16
16	7 250 670 974	Zylinderschraube	Cheese-head screw	Vis à tête cylindrique	2	M 14 x 16
17	0 14 416 22 58	Anschlag	Limit stop	Butée	2	
18	7 234 677 568	Sechskantschraube	Hexagon head screw	Vis six pans	2	M 10 x 100
19	7 403 677 813	Sechskantmutter	Hexagon nut	Ecrou six pans	10	M 10
20	7 236 677 923	Sechskantschraube	Hexagon head screw	Vis six pans	8	M 10 x 20
21	0 00 992 20 36	Klappstecker	Linch pin	Cheville pliante	2	
22	0 21 410 05 51	Innenrohr (hinten)	Rear inside pipe	Tuyau intérieur AR	2	
23	0 21 410 06 51	Innenrohr vorn	Front inside pipe	Tuyau intérieur AV	1	
24	0 21 416 92 25	Anbauplatte vorn	Front attachment plate	Plaque de fixation AV	1	
25	0 21 416 02 46	Spindel hinten	Rear spindle	Vis hélicoïdale AR	2	
26	0 21 416 01 46	Spindel vorn	Front spindle	Vis hélicoïdale AV	1	
27	0 00 994 49 15	Drucklager	Bearing	Roulement	3	

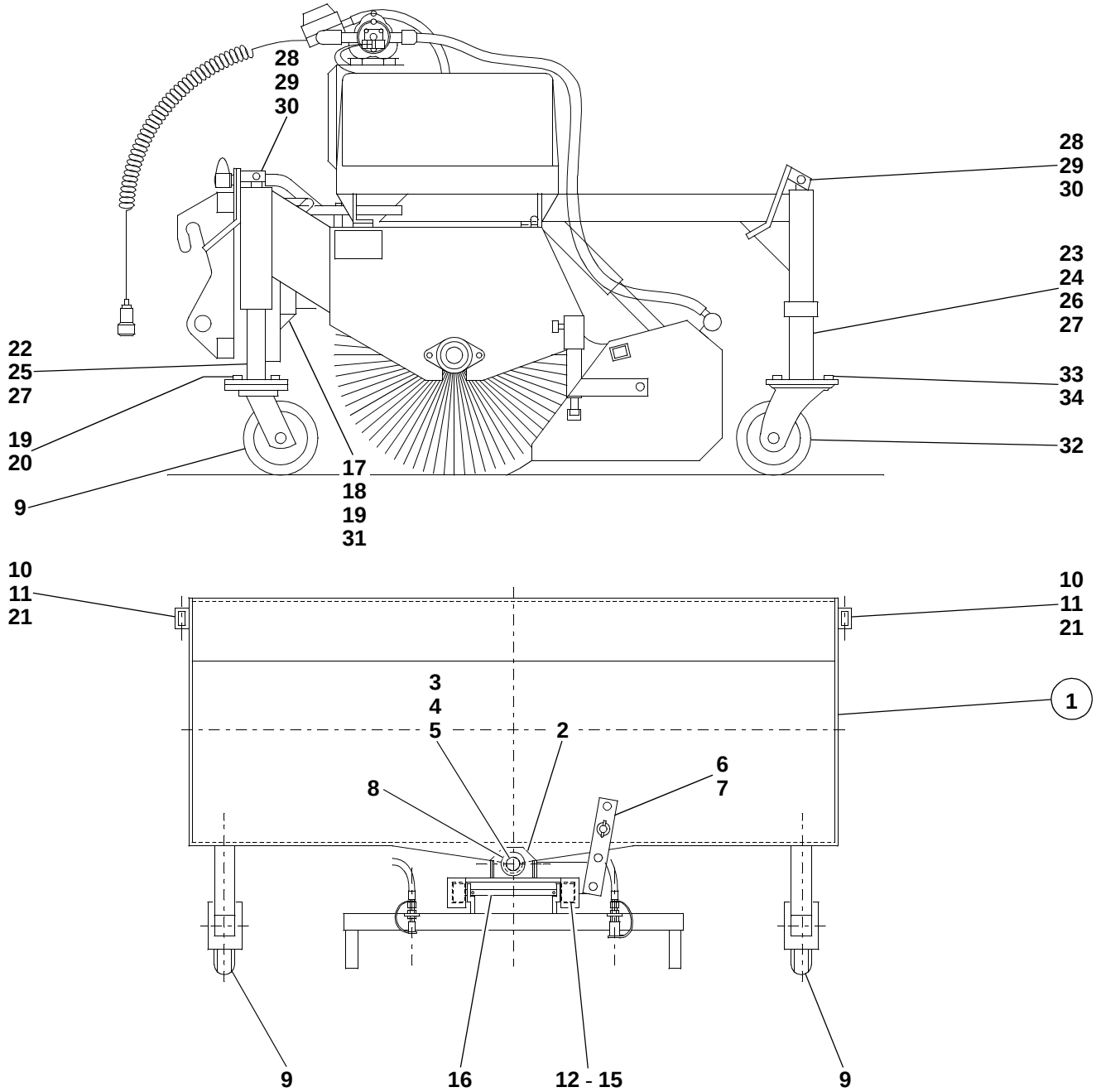

S5661001.iso

Pos. Item Pos.	Teil-Nummer Part no. No. pièce	Bezeichnung	Description	Désignation	Stück Qty. Qté.	Bemerkung Remarks Remarques
28	0 21 410 00 83	Kurbel	Crank	Manivelle	3	
29	7 236 677 139	Sechskantschraube	Hexagon head screw	Vis six pans	3	M 8 x 50
30	7 405 677 005	Sechskantmutter	Hexagon nut	Ecrou six pans	3	M 8
31	0 14 416 01 70	Bronzerolle	Bronze roller	Rouleau en bronze	2	
32	0 00 416 01 69	Laufrad vorn	Front wheel	Roulette AV	1	ø 300
33	7 236 677 952	Sechskantschraube	Hexagon head screw	Vis six pans	4	M 14 x 35
34	7 405 677 011	Sechskantmutter	Hexagon nut	Ecrou six pans	4	M 14

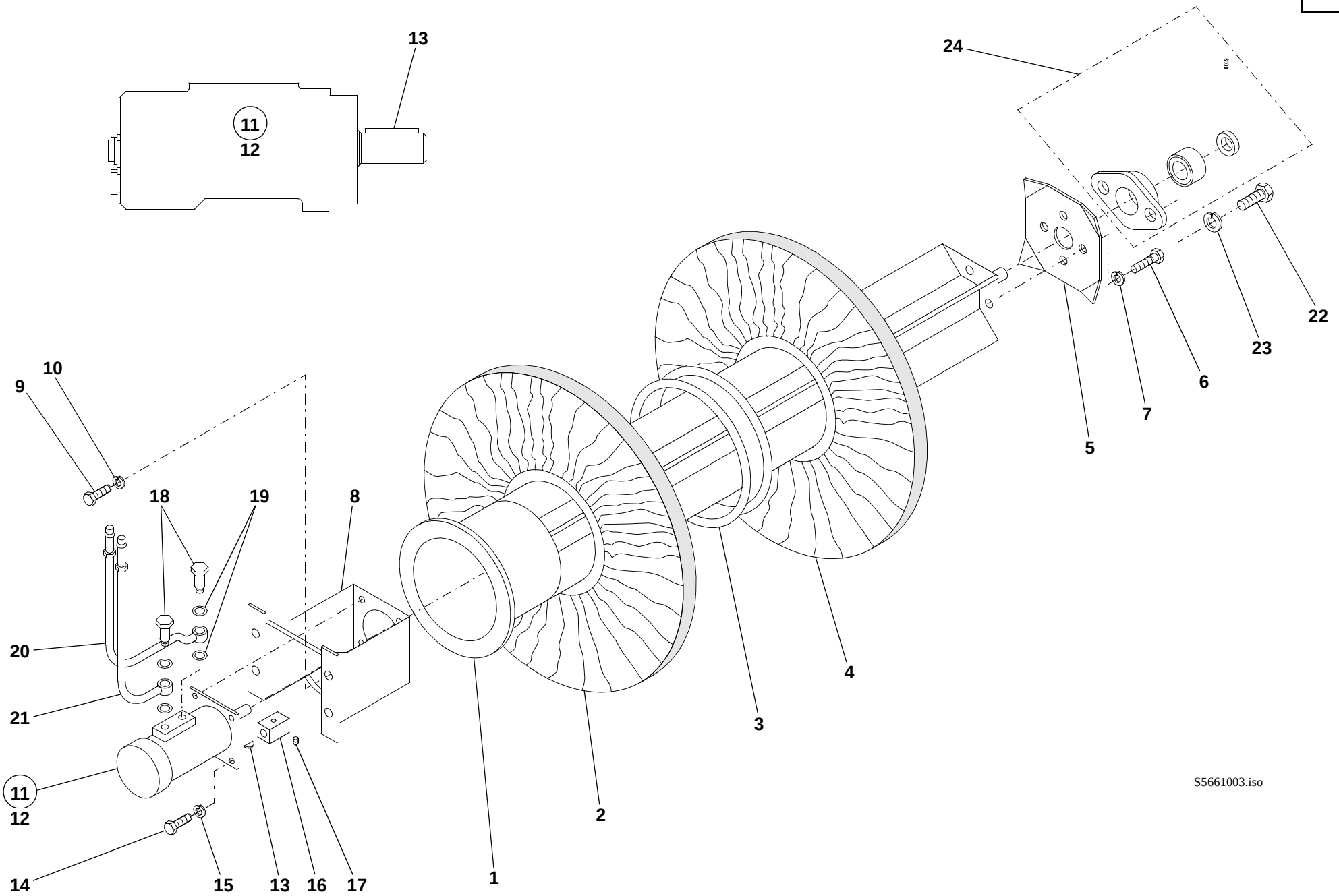
13
11
12
24
22
23
6
7
5
10
9
18
19
8
20
21
11
12
14
15
13
16
17
1
2
3
4
S5661003.iso

Pos. Item Pos.	Teil-Nummer Part no. No. pièce	Bezeichnung	Description	Désignation	Stück Qty. Qté.	Bemerkung Remarks Remarques
		Einzelteile für Kehrwalze mit Antriebs-motor	**Rotary broom with driving motor: component parts**	**Balai rotatif avec moteur de commande : pièces constitutives**		
1	0 21 410 00 10	Walzenwelle	Roller shaft	Arbre de rouleaux	1	
2	0 00 410 05 87	Bürstenring – Polypropylen	Sweeper ring (polypropylene)	Anneau de balai (polypropylène)	23	
3	0 21 416 05 54	Abstandsring	Distance ring	Anneau distanceur	45	
4	0 00 410 06 87	Bürstenring – Welldraht	Sweeper ring (corrugated wire)	Anneau de balai (fil ondulé)	23	
5	0 21 416 91 25	Halteplatte	Retaining plate	Plaque de retenue	1	
6	7 236 677 923	Sechskantschraube	Hexagon head screw	Vis six pans	4	M 10 x 20
7	0 00 992 35 28	Federring	Spring washer	Rondelle ressort	4	10
8	0 21 410 14 04	Motorträger	Engine support	Berceau	1	
9	7 236 677 923	Sechskantschraube	Hexagon head screw	Vis six pans	4	M 10 x 20
10	0 00 992 35 28	Federring	Spring washer	Rondelle ressort	4	10
11	0 00 361 29 05	Hydraulikmotor	Hydraulic motor	Moteur hydraulique	1	
12	0 00 996 42 15	Verschleißteile – Satz	Wearing parts (kit)	Pièces d'usure (jeu)	1	
13	7 534 106 128	Paßfeder	Feather key	Clavette parallèle	1	10 x 8 x 50
14	7 236 677 926	Sechskantschraube	Hexagon head screw	Vis six pans	4	M 10 x 30
15	0 00 992 35 28	Federring	Spring washer	Rondelle ressort	4	10
16	0 00 080 14 50	Wellenhülse	Sleeve	Douille	1	
17	7 380 677 032	Gewindestift	Threaded pin	Goujon fileté	1	M 10 x 10
18	0 00 995 22 68	Hohlschraube	Banjo bolt	Vis creuse	2	
19	7 593 641 369	Dichtring	Sealing ring	Bague d'étanchéité	4	⌀ 23 x 28
20	0 21 360 11 91	Rücklaufleitung	return line	Conduite de retour	1	
21	0 21 360 12 91	Druckleitung	Pressure line	Conduite de pression	1	
22	7 236 677 952	Sechskantschraube	Hexagon head screw	Vis six pans	2	M 14 x 35
23	0 00 992 44 28	Federring	Spring washer	Rondelle ressort	2	14
24	0 21 410 00 95	Flanschlager – Guß	Flange bearing (cast iron)	Logement de bride (fer de fonte)	1	
	0 21 410 01 02	Flanschlager-Gehäuse	Flange bearing housing	Carter de logement de bride	1	
	0 00 994 50 15	Rillenkugellager	Grooved ball bearing	Roulement rainuré à billes	1	
	0 21 416 06 54	Exzenterring	Eccentric ring	Bague excentrique	1	ø 35
	7 383 678 006	Gewindestift	Threaded pin	Goujon fileté	1	M 10 x 6

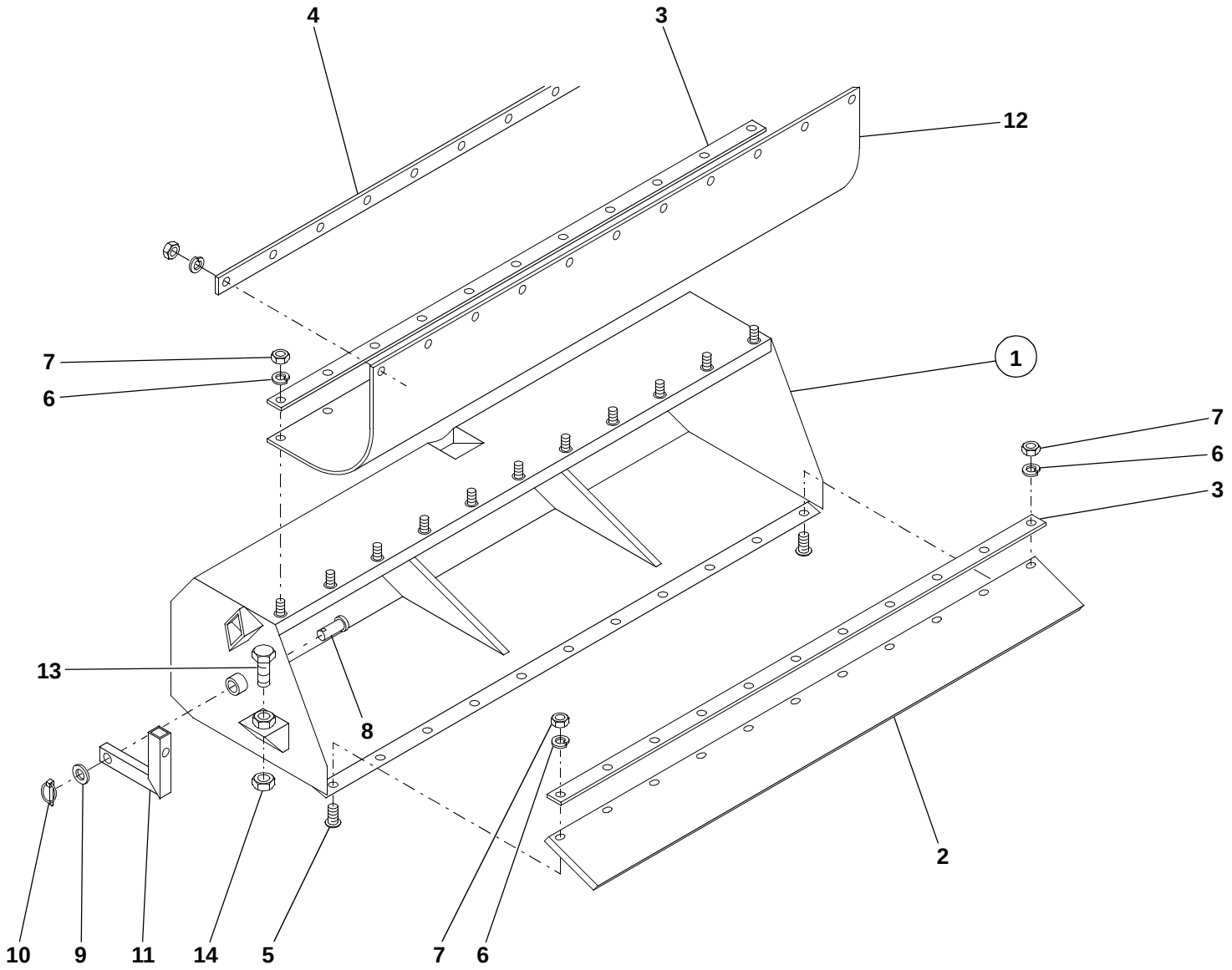
4
3
12
7
6
1
7
6
3
13
8
10
9
11
14
5
7
6
2
S5661005.iso

Pos. Item Pos.	Teil-Nummer Part no. No. pièce	Bezeichnung	Description	Désignation	Stück Qty. Qté.	Bemerkung Remarks Remarques
		Einzelteile für Sammelbehälter	**Collecting tank: component parts**	**Réservoir collecteur : pièces constitutives**		
1	0 21 410 01 96	Sammelbehälter	Collecting tank	Réservoir collecteur	1	
2	0 21 416 00 42	Kehrleiste	Sweeping ledge	Listel de balayage	1	
3	0 21 416 01 42	Halteleiste	Retaining strip	Bande de fixation	2	
4	0 21 416 02 42	Halteleiste	Retaining strip	Bande de fixation	1	
5	7 302 670 297	Flachkopfschraube	Pan-head screw	Vis à tête plate	11	M 6 x 25
6	0 00 992 41 28	Federring	Spring washer	Rondelle ressort	29	6
7	7 403 677 707	Sechskantmutter	Hexagon nut	Ecrou six pans	29	M 6
8	0 21 410 07 93	Gelenkbolzen	Pivot pin	Axe de l’articulation	2	
9	7 452 680 107	Scheibe	Washer	Rondelle	2	21
10	0 00 992 20 36	Klappstecker	Linch pin	Cheville pliante	3	
11	0 21 410 13 04	Lagerarm lang	Bearing arm (long)	Bras de support (long)	2	
12	0 21 416 07 73	Staubschutz	Dust cover	Couvercle antipoussière	1	
13	7 236 677 946	Sechskantschraube	Hexagon head screw	Vis six pans	2	M 12 x 60
14	7 403 677 817	Sechskantmutter	Hexagon nut	Ecrou six pans	2	M 12

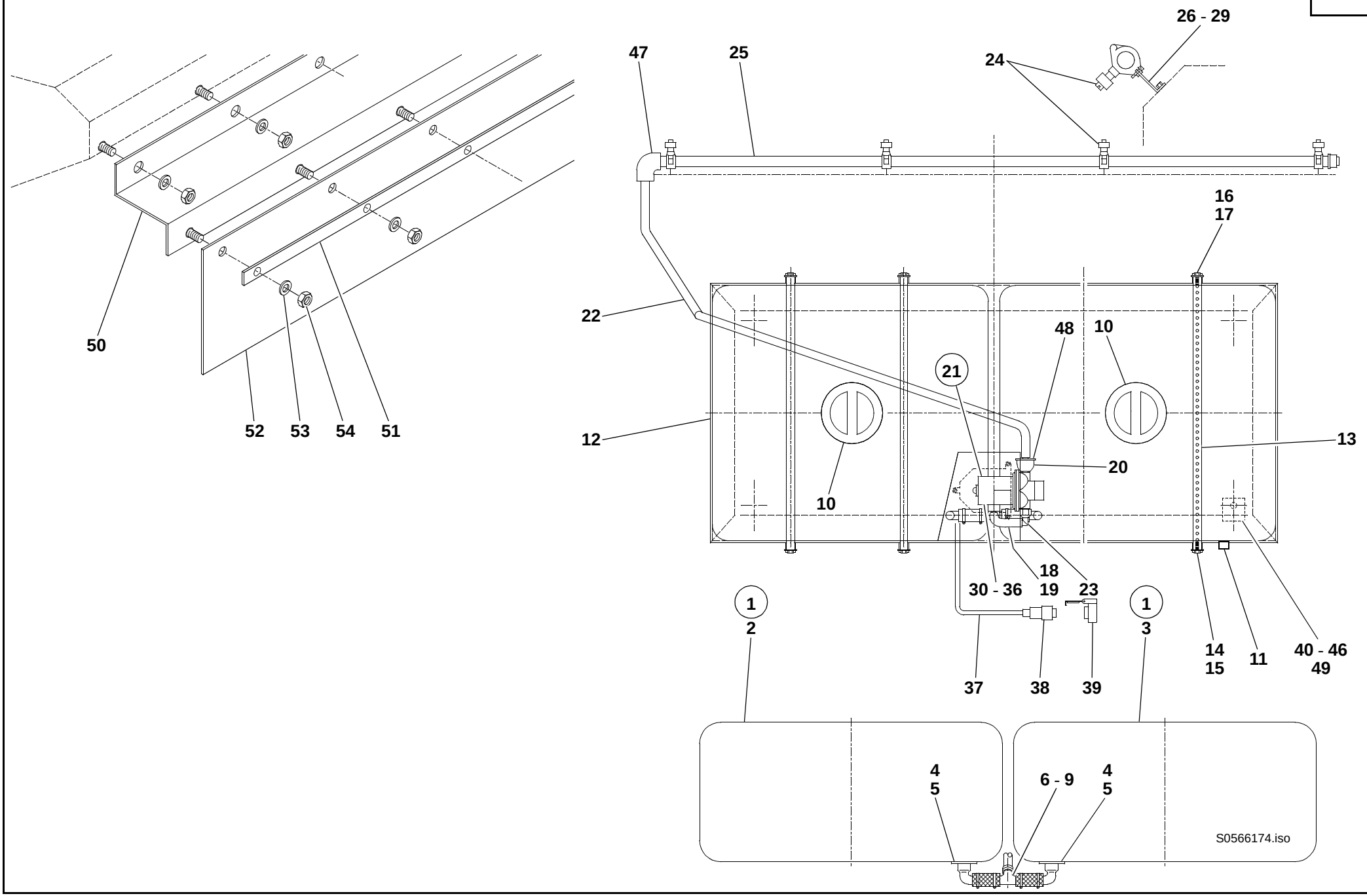
26 - 29
47
25
24
16
17
22
48
10
21
12
13
20
10
18
19
30 - 36
23
1
2
1
3
14
15
11
40 - 46
49
37
38
39
4
5
6 - 9
4
5
S0566174.iso
50
52
53
54
51

Pos. Item Pos.	Teil-Nummer Part no. No. pièce	Bezeichnung	Description	Désignation	Stück Qty. Qté.	Bemerkung Remarks Remarques
		Einzelteile Wassertank – Sprüheinrichtung – Spritzschutz	**Water tank, spraying facility, splash protection: component parts**	**Réservoir d'eau, dispositif d'arrosage, protection contre les projections : pièces constitutives**		
1	0 21 420 00 90	Wassertank	Water tank	Réservoir d'eau	1	
2	0 21 420 01 90	Tank links	Tank (left)	Réservoir (côté gauche)	1	
3	0 21 420 02 90	Tank rechts	Tank (right)	Réservoir (côté droit)	1	
4	0 00 363 49 64	Winkelverschraubung	Elbowed screw connection	Raccord à vis coudé	2	
5	0 00 996 42 65	Dichtung	Seal	Joint	2	
6	0 00 993 16 97	Schlauchstück	Hose	Flexible	2	70
7	0 00 363 47 64	T-Stück	T-fitting	Pièce en T	1	
8	0 00 993 95 31	Schelle	Clamp	Collier	2	
9	0 00 993 96 31	Schelle	Clamp	Collier	2	
10	0 21 416 02 06	Deckel	Cover	Couvercle	2	
11	0 00 996 09 22	Kappe	Cap	Chape	2	
12	0 21 410 19 19	Rahmen	Frame	Châssis	1	
13	0 00 993 75 11	Spannband	Tightening strap	Bande de serrage	4	
14	7 236 677 080	Sechskantschraube	Hexagon head screw	Vis six pans	4	M 6 x 18
15	7 451 680 109	Scheibe	Washer	Rondelle	4	6
16	0 00 995 61 71	Ösenschraube	Eyelet bolt	Vis à oeillet	4	
17	7 430 670 205	Flügelmutter	Wing nut	Ecrou à oreilles	4	M 8
18	0 00 993 15 97	Saugschlauch	Suction hose	Flexible d'aspiration	1	800
19	0 00 993 95 31	Schlauchklemme	Clamp	Collier	3	
20	0 00 363 54 34	Filter 90°	90° filter	Filtre à 90°	1	
21	0 21 422 00 01	Pumpe	Pump	Pompe	1	
22	0 00 993 14 97	Druckschlauch	Pressure hose	Flexible de pression	1	1900
23	0 00 991 56 56	Verschraubung	Screw connection	Raccord vissé	1	
24	0 21 420 00 87	Düse	Nozzle	Gicleur	4	
25	0 21 420 00 53	PVC-Druckrohr	PVC pressure pipe	Tuyau de pression PVC	1	
26	0 21 416 06 32	Winkelblech	Angle plate	Equerre	4	
27	7 236 677 079	Sechskantschraube	Hexagon head screw	Vis six pans	8	M 6 x 16
28	0 00 992 41 28	Federring	Spring washer	Rondelle ressort	4	6
29	7 403 677 707	Sechskantmutter	Hexagon nut	Ecrou six pans	4	M 6

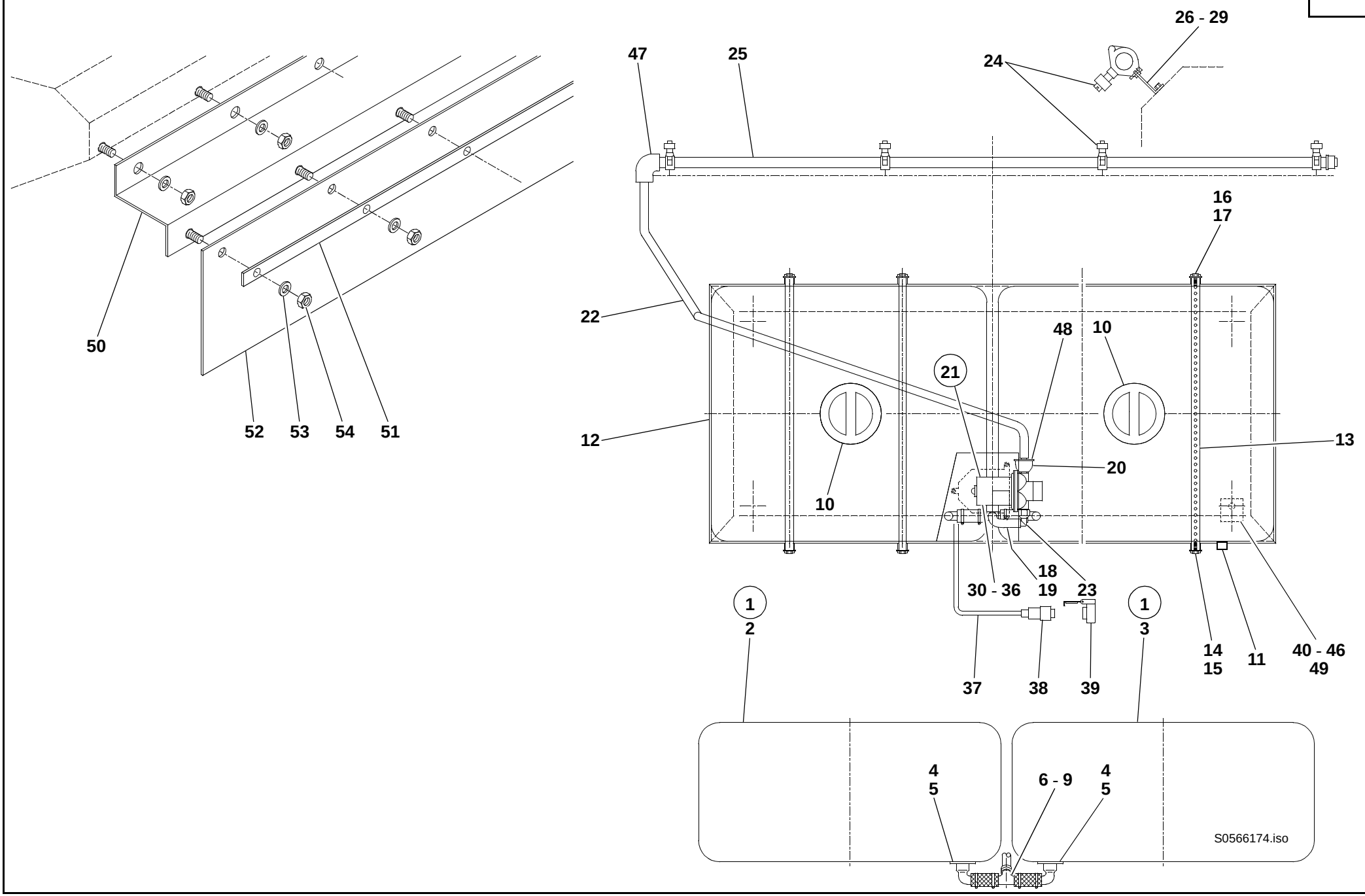
26 - 29
47
25
24
16
17
22
48
10
21
12
13
20
10
18
19
30 - 36
23
1
2
1
3
14
15
11
40 - 46
49
37
38
39
4
5
6 - 9
4
5
50
52
53
54
51
S0566174.iso

Pos. Item Pos.	Teil-Nummer Part no. No. pièce	Bezeichnung	Description	Désignation	Stück Qty. Qté.	Bemerkung Remarks Remarques
30	0 00 333 14 60	Kabelverbinder	Cable connector	Raccord de câbles	1	
31	7 250 670 565	Linsenschraube	Oval-head screw	Vis à tête bombée	1	M 3 x 20
32	7 451 680 107	Scheibe	Washer	Rondelle	1	4
33	7 403 677 701	Sechskantmutter	Hexagon nut	Ecrou six pans	1	M 3
34	0 00 993 91 31	Schelle	Clamp	Collier	1	
35	7 236 677 056	Sechskantschraube	Hexagon head screw	Vis six pans	1	M 5 x 16
36	7 405 677 003	Sechskantmutter	Hexagon nut	Ecrou six pans	1	M 5
37	0 21 330 10 14	Kabel	Cable	Câble	1	
38	7 731 000 002	Stecker	Plug	Fiche	1	4-polig
39	7 731 000 001	Steckdose	Socket	Prise de courant	1	
40	0 00 996 58 84	Gummiauflage	Rubber support	Appui en caoutchouc	4	
41	7 236 677 924	Sechskantschraube	Hexagon head screw	Vis six pans	4	M 10 x 25
42	0 00 992 35 28	Federring	Spring washer	Rondelle ressort	4	10
43	7 403 677 813	Sechskantmutter	Hexagon nut	Ecrou six pans	4	M 10
44	7 236 677 079	Sechskantschraube	Hexagon head screw	Vis six pans	4	M 6 x 16
45	7 451 680 109	Scheibe	Washer	Rondelle	4	6
46	7 405 677 004	Sechskantmutter	Hexagon nut	Ecrou six pans	4	M 6
47	0 00 993 14 14	Winkelstutzen	Elbowed connection piece	Manchon coudée	1	
48	0 00 993 96 31	Schlauchklemme	Clamp	Collier	1	
49	0 21 416 75 34	Winkelblech	Angle plate	Equerre	4	
50	0 00 995 63 71	Schraubwinkel	Angle plate	Equerre	1	
51	0 21 416 03 42	Halteleiste	Retaining strip	Bande de fixation	1	
52	0 21 416 08 73	Spritzschutz	Splash protection	Protection contre les projections	1	
53	0 00 992 41 28	Federring	Spring washer	Rondelle ressort	14	6
54	7 403 677 707	Sechskantmutter	Hexagon nut	Ecrou six pans	14	M 6
		Hydr. Schwenkeinrichtung	**Hydraulic swivel facility**	**Dispositif d'orientation hydraulique**		
	0 21 416 46 93	Bolzen	Pin	Axe	1	
	7 451 680 120	Scheibe	Washer	Rondelle	2	25
	7 514 682 141	Spannhülse	Clamping sleeve	Manchon de serrage	4	5 x 40
	0 21 360 40 42	Hydraulikzylinder	Hydraulic ram	Vérin hydraulique	2	
	0 00 363 48 64	Drosselverschraubung	Throttle screw connection	Raccord vissé à étranglement	2	
	0 00 995 62 71	Drosselschraube	Throttle screw	Vis d'étranglement	2	
	0 00 993 13 97	Schlauchleitung	Flexible line	Conduite flexible	2	

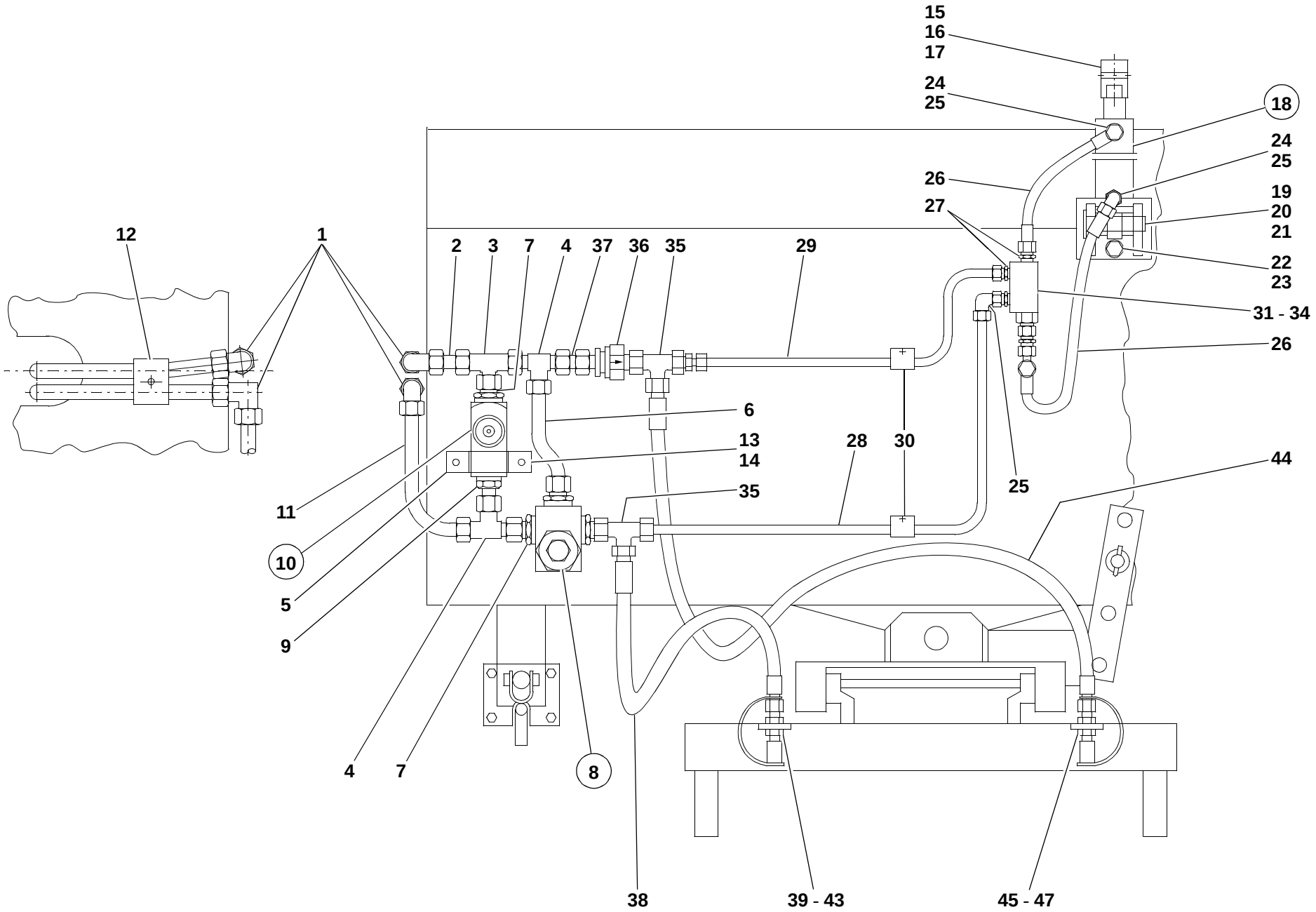
15
16
17
24
25
18
24
25
26
19
20
21
27
22
23
31 - 34
26
12
1
2
3
7
4
37
36
35
29
6
13
14
28
30
44
25
11
35
10
5
9
4
7
8
38
39 - 43
45 - 47
S5661005.iso

Pos. Item Pos.	Teil-Nummer Part no. No. pièce	Bezeichnung	Description	Désignation	Stück Qty. Qté.	Bemerkung Remarks Remarques
		Hydr. Installation „Ausführung A“	**Hydraulic installation – version A**	**Installation hydraulique – version A**		
1	0 00 363 46 16	Verschraubung	Screw connection	Raccord vissé	2	W
2	0 21 363 21 25	Rohrleitung	Pipe line	Conduite	1	
3	0 00 363 75 49	Verschraubung	Screw connection	Raccord vissé	1	T
4	0 00 363 94 15	Verschraubung	Screw connection	Raccord vissé	2	L
5	0 21 416 01 37	Blechbügel	Sheet-metal bow clip	Clip en arceau en tôle	1	
6	0 21 363 22 25	Rohrleitung	Pipe line	Conduite	1	
7	0 00 363 86 63	Verschraubung	Screw connection	Raccord vissé	4	GE
8	0 00 361 45 87	Druckbegrenzungsventil	Pressure relief valve	Limiteur de pression	1	
9	0 00 363 46 64	Einschraubverschraubung	Pipe fitting with a thread	Raccord fileté	1	G
10	0 00 361 42 87	Drosselrückschlagventil	Throttle non-return valve	Clapet anti-retour à étranglement	1	
11	0 21 363 23 25	Rohrleitung	Pipe line	Conduite	1	
12	0 00 993 93 31	Doppelschelle	Double clamp	Collier double	1	
13	7 236 677 079	Sechskantschraube	Hexagon head screw	Vis six pans	2	M 6 x 16
14	0 00 992 41 28	Federring	Spring washer	Rondelle ressort	2	6
15	0 21 416 03 29	Gewindegelenk	Threaded joint	Articulation filetée	1	
16	7 236 677 140	Sechskantschraube	Hexagon head screw	Vis six pans	1	M 8 x 55
17	7 405 677 005	Sechskantmutter	Hexagon nut	Ecrou six pans	1	M 8
18	0 21 360 39 42	Hydraulikzylinder	Hydraulic ram	Vérin hydraulique	1	
19	0 21 410 71 45	Zylinderlagerung	Ram bearing	Logement de vérin	1	
20	0 21 410 08 93	Bolzen	Pin	Axe	1	
21	0 21 416 01 55	Distanzhülse	Spacer sleeve	Douille entretoise	2	
22	7 236 677 939	Sechskantschraube	Hexagon head screw	Vis six pans	2	M 12 x 25
23	0 00 992 57 28	Federring	Spring washer	Rondelle ressort	2	12
24	0 00 363 45 64	Verschraubung	Screw connection	Raccord vissé	2	GE
25	0 00 363 78 15	Verschraubung	Screw connection	Raccord vissé	3	evW
26	0 00 993 12 97	Schlauchleitung	Flexible line	Conduite flexible	2	
27	0 00 363 85 62	Verschraubung	Screw connection	Raccord vissé	4	GE
28	0 21 363 24 25	Rohrleitung lang	Pipe line (long)	Conduite (longue)	1	
29	0 21 363 25 25	Rohrleitung kurz	Pipe line (short)	Conduite (courte)	1	
30	0 00 993 94 34	Schelle	Clamp	Collier	2	

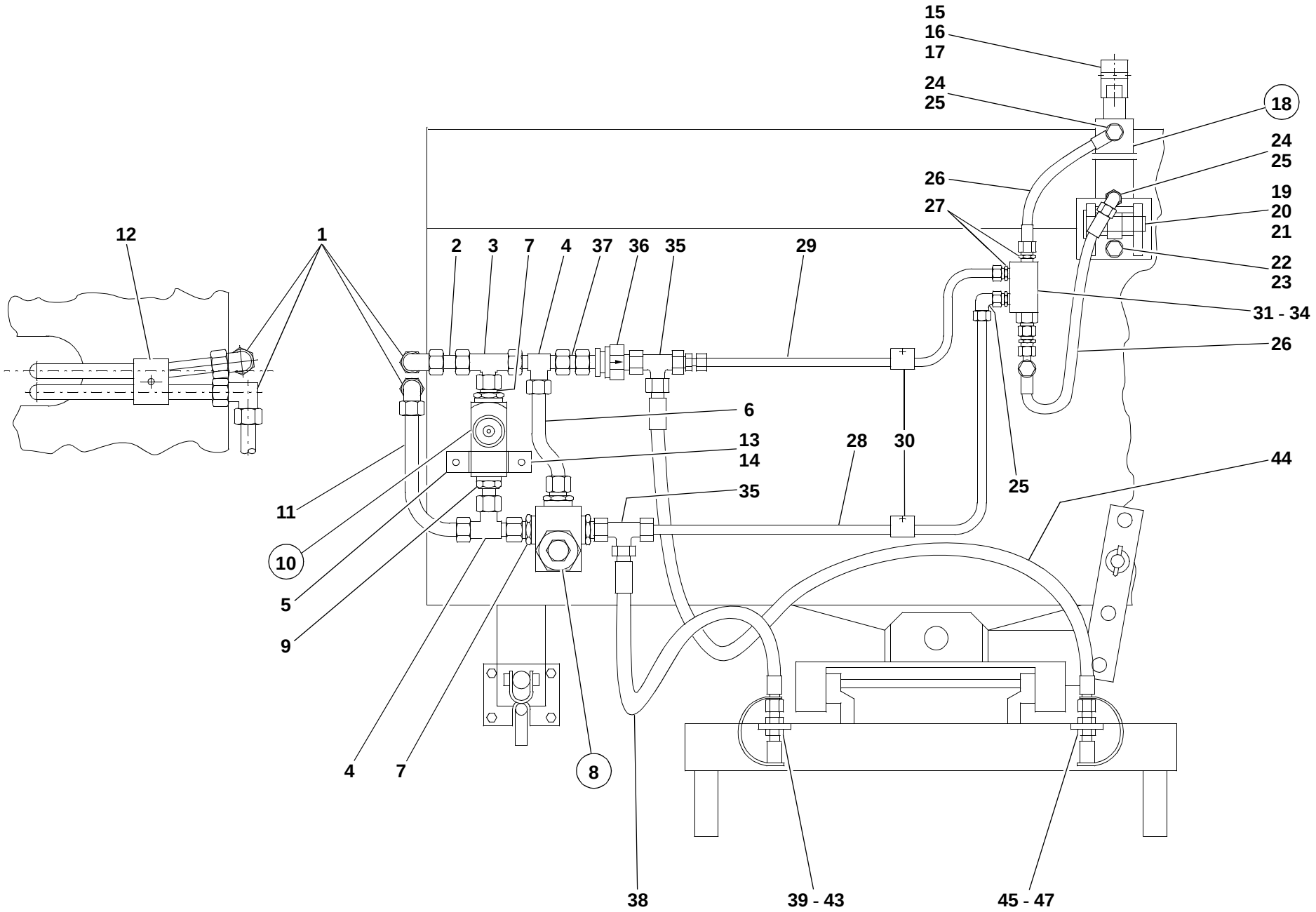
15
16
17
24
25
18
24
25
26
19
20
21
27
22
23
31 - 34
26
12
1
2
3
7
4
37
36
35
29
6
13
14
28
30
44
25
11
35
10
5
9
4
7
8
38
39 - 43
45 - 47
S5661005.iso

Pos. Item Pos.	Teil-Nummer Part no. No. pièce	Bezeichnung	Description	Désignation	Stück Qty. Qté.	Bemerkung Remarks Remarques
31	0 00 361 43 87	Entsperrbares Rückschlagventil	Unlockable non-return valve	Clapet anti-retour à déblocage	1	
32	7 236 677 089	Sechskantschraube	Hexagon head screw	Vis six pans	2	M 6 x 50
33	0 00 992 41 28	Federring	Spring washer	Rondelle ressort	2	6
34	7 403 677 707	Sechskantmutter	Hexagon nut	Ecrou six pans	2	M 6
35	0 00 363 94 15	Verschraubung	Screw connection	Raccord vissé	2	L
36	0 00 361 44 87	Rückschlagventil	Non-return valve	Clapet anti-retour	1	
37	0 21 363 26 25	Rohrleitung	Pipe line	Conduite	1	
38	0 00 993 14 17	Schlauchleitung	Flexible line	Conduite flexible	1	NW 12 x 1300
39	0 00 363 84 48	Kupplungsdose	Coupling socket	Raccord femelle	1	
40	0 00 996 15 06	O-Ring	O-ring	Joint torique	1	
41	0 00 996 73 28	Stützring	Prop ring	Bague d’appui	1	
42	7 490 682 035	Sicherungsring	Circlip	Circlip	2	35 x 1,5
43	0 00 996 50 51	Staubstopfen	Dust plug	Cache-poussière	1	
44	0 00 993 26 56	Schlauchleitung	Flexible line	Conduite flexible	1	NW 12 x 1850
45	0 00 363 85 48	Kupplungsstecker	Coupling plug	Raccord mâle	1	
46	7 490 682 035	Sicherungsring	Circlip	Circlip	2	35 x 1,5
47	0 00 996 51 51	Staubkappe	Dust cap	Cache-poussière	1	

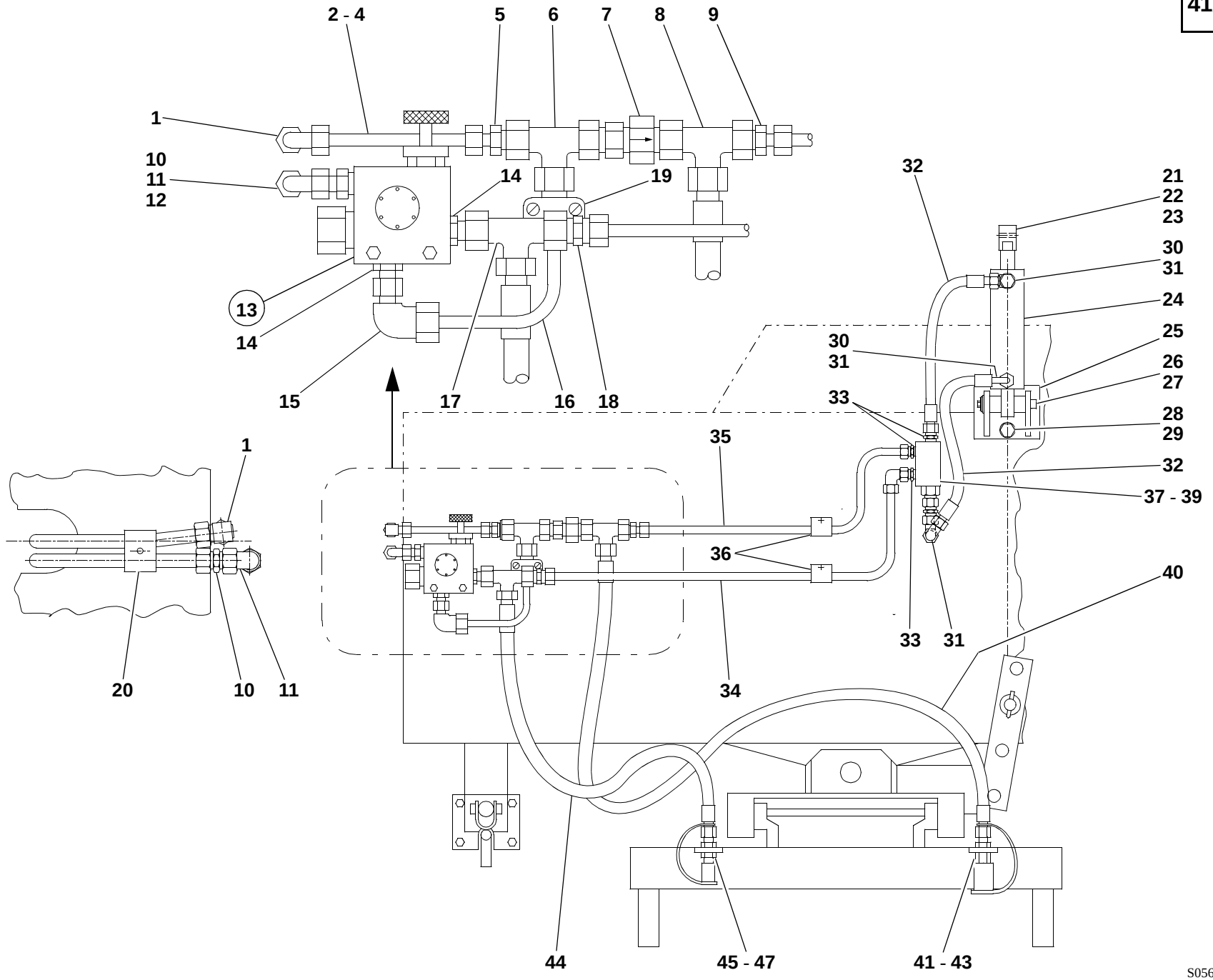
2 - 4
5
6
7
8
9
1
10
11
12
14
19
13
14
15
17
16
18
32
21
22
23
30
31
24
25
30
31
26
27
33
28
29
35
32
37 - 39
1
36
40
20
10
11
34
33
31
44
45 - 47
41 - 43
S0566173.iso

Pos. Item Pos.	Teil-Nummer Part no. No. pièce	Bezeichnung	Description	Désignation	Stück Qty. Qté.	Bemerkung Remarks Remarques
		Hydr. Installation „Ausführung B“	**Hydraulic installation – version B**	**Installation hydraulique – version B**		
1	0 00 363 46 16	Verschraubung	Screw connection	Raccord vissé	2	W 12-L
2	1 20 363 73 24	Rohrleitung (anpassen)	Pipe line (adapt)	Conduite (adapter)	1	12 x 1,5
3	7 788 010 555	Überwurfmutter	Union nut	Ecrou de raccord	2	AL 12
4	7 786 680 104	Schneidring	Olive	Olive	2	L 12
5	0 00 363 67 17	Verschraubung	Screw connection	Raccord vissé	1	KOR 15/12-L
6	0 00 363 65 15	Verschraubung	Screw connection	Raccord vissé	1	evL 15-L
7	0 00 361 44 87	Rückschlagventil	Non-return valve	Clapet anti-retour	1	
8	0 00 363 65 15	Verschraubung	Screw connection	Raccord vissé	1	evL 15-L
9	0 00 363 67 17	Verschraubung	Screw connection	Raccord vissé	1	KOR 15/12-L
10	0 00 363 07 15	Verschraubung	Screw connection	Raccord vissé	1	G 12-L
11	0 00 363 78 15	Verschraubung	Screw connection	Raccord vissé	1	W 12-L
12	0 00 363 46 64	Verschraubung	Screw connection	Raccord vissé	1	GE 12-L
13	0 00 361 51 87	Druckbegrenzungsventil (mit Drosselventil)	Pressure relief valve (with throttle valve)	Limiteur de pression (avec valve d’étranglement)	1	
14	0 00 363 87 15	Verschraubung	Screw connection	Raccord vissé	2	GE 15-L
15	0 00 363 66 15	Verschraubung	Screw connection	Raccord vissé	1	evW 15-L
16	1 51 363 09 24	Rohrleitung (anpassen)	Pipe line (adapt)	Conduite (adapter)	1	15 x 1,5
17	0 00 363 65 15	Verschraubung	Screw connection	Raccord vissé	1	evL 15-L
18	0 00 363 67 17	Verschraubung	Screw connection	Raccord vissé	1	KOR 15/12-L
19	0 00 993 28 50	Schelle	Clamp	Collier	1	ø 15
20	0 00 993 93 31	Doppelschelle	Double clamp	Collier double	1	
21	0 21 416 03 29	Gewindegelenk	Threaded joint	Articulation filetée	1	
22	7 236 677 140	Sechskantschraube	Hexagon head screw	Vis six pans	1	M 8 x 55
23	7 405 677 005	Sechskantmutter	Hexagon nut	Ecrou six pans	1	M 8
24	0 21 360 39 42	Hydraulikzylinder	Hydraulic ram	Vérin hydraulique	1	
25	0 21 410 71 45	Zylinderlagerung	Ram bearing	Logement de vérin	1	
26	0 21 410 08 93	Bolzen	Pin	Axe	1	
27	0 21 416 01 55	Distanzhülse	Spacer sleeve	Douille entretoise	2	
28	7 236 677 939	Sechskantschraube	Hexagon head screw	Vis six pans	2	M 12 x 25
29	0 00 992 57 28	Federring	Spring washer	Rondelle ressort	2	12

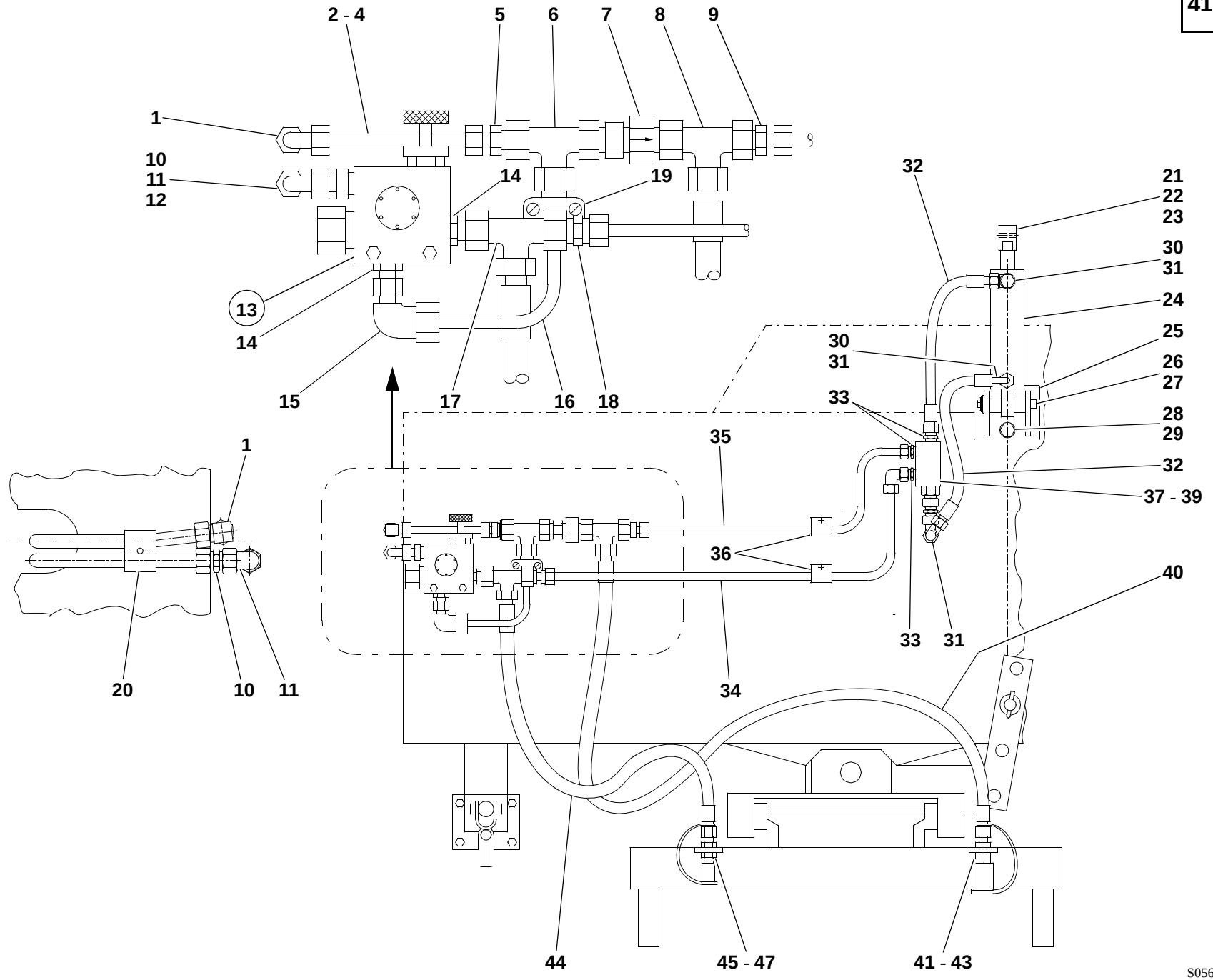

S0566173.iso

Pos. Item Pos.	Teil-Nummer Part no. No. pièce	Bezeichnung	Description	Désignation	Stück Qty. Qté.	Bemerkung Remarks Remarques
30	0 00 363 45 64	Verschraubung	Screw connection	Raccord vissé	2	GE
31	0 00 363 78 15	Verschraubung	Screw connection	Raccord vissé	3	evW
32	0 00 993 12 97	Schlauchleitung	Flexible line	Conduite flexible	2	
33	0 00 363 85 62	Verschraubung	Screw connection	Raccord vissé	4	GE
34	0 21 363 24 25	Rohrleitung lang	Pipe line (long)	Conduite (longue)	1	
35	0 21 363 25 25	Rohrleitung kurz	Pipe line (short)	Conduite (courte)	1	
36	0 00 993 94 34	Schelle	Clamp	Collier	2	
37	0 00 361 43 87	Entsperrbares Rückschlagventil	Unlockable non-return valve	Clapet anti-retour à déblocage	1	
38	7 236 677 089	Sechskantschraube	Hexagon head screw	Vis six pans	2	M 6 x 50
39	7 403 677 707	Sechskantmutter	Hexagon nut	Ecrou six pans	2	M 6
40	0 00 993 26 56	Schlauchleitung	Flexible line	Conduite flexible	1	NW 12 x 1850
41	0 00 363 31 66	Kupplungsdose (flachdichtend)	Coupling socket (flat seal)	Raccord femelle (joint plat)	1	
42	7 490 682 035	Sicherungsring	Circlip	Circlip	2	35 x 1,5
43	0 00 996 22 52	Staubdeckel	Dust lid	Cache-poussière	1	
44	0 00 993 14 17	Schlauchleitung	Flexible line	Conduite flexible	1	NW 12 x 1300
45	0 00 363 30 66	Kupplungsstecker (flachdichtend)	Coupling plug (flat seal)	Raccord mâle (joint plat)	1	
46	7 490 682 035	Sicherungsring	Circlip	Circlip	2	35 x 1,5
47	0 00 996 17 52	Staubkappe	Dust cap	Cache-poussière	1	

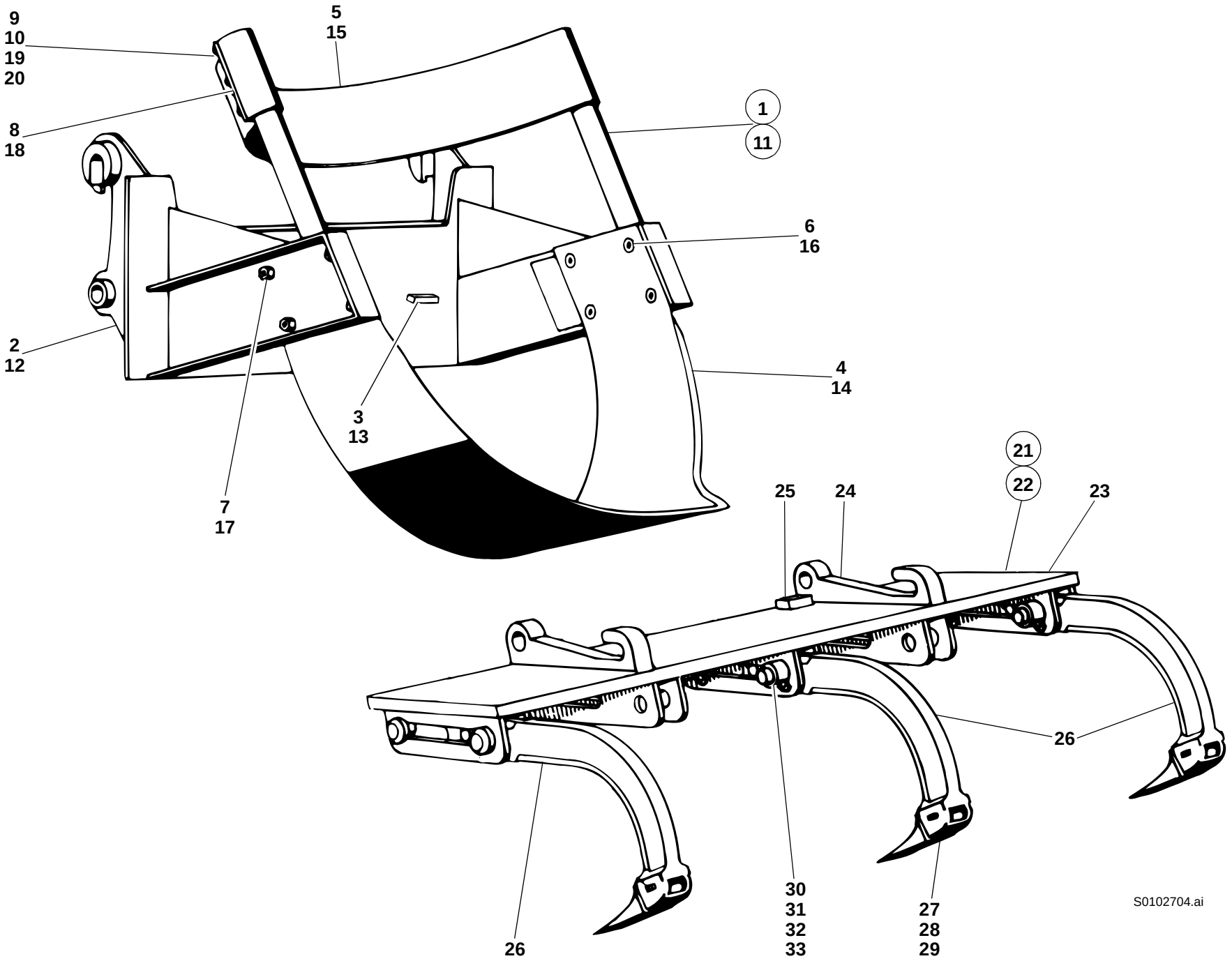
9
10
19
20
5
15
8
18
1
11
6
16
2
12
4
14
3
13
7
17
21
22
23
25
24
26
30
31
32
33
27
28
29
26
S0102704.ai

Pos. Item Pos.	Teil-Nummer Part no. No. pièce	Bezeichnung	Description	Désignation	Stück Qty. Qté.	Bemerkung Remarks Remarques
		Baumversetzgerät Typ 00551-08/09	**Tree replanter type 00551-08/09**	**Déplantoir type 00551-08/09**		
1	00551-08	Baumversetzgerät	Tree replanter	Déplantoir	1	0,80 m
2	1 31 410 13 63	Anbauplatte	Mounting plate	Tablier de montage	1	
3	1 31 416 04 58	Anschlag	Limit stop	Butée	2	
4	1 31 416 15 97	Schar	Bucket blade	Lame de godet	1	
5	1 31 416 00 33	Auffanggurt	Stabilizing strap	Bande de stabilisation	1	
6	7 255 678 116	Senkschraube	Countersunk screw	Vis à tête fraisée	8	M 16 x 1,5 x 35-10.9
7	7 405 678 014	Sechskantmutter	Hexagon nut	Ecrou six pans	8	M 16 x 1,5
8	1 31 416 00 42	Leiste	Strip	Listel	2	
9	7 236 677 129	Sechskantschraube	Hexagon head screw	Vis six pans	6	M 8 x 15
10	0 00 992 43 28	Federring	Spring washer	Rondelle ressort	6	8
11	00551-09	Baumversetzgerät	Tree replanter	Déplantoir	1	1,00 m
12	1 31 410 28 63	Anbauplatte	Mounting plate	Tablier de montage	1	
13	1 31 416 04 58	Anschlag	Limit stop	Butée	2	
14	1 31 416 27 97	Schar	Bucket blade	Lame de godet	1	
15	1 31 416 01 33	Auffanggurt	Stabilizing strap	Bande de stabilisation	1	
16	7 255 678 116	Senkschraube	Countersunk screw	Vis à tête fraisée	8	M 16 x 1,5 x 35-10.9
17	7 405 678 014	Sechskantmutter	Hexagon nut	Ecrou six pans	8	M 16 x 1,5
18	1 31 416 00 42	Leiste	Strip	Listel	2	
19	7 236 677 129	Sechskantschraube	Hexagon head screw	Vis six pans	6	
20	0 00 992 43 28	Federring	Spring washer	Rondelle ressort	6	8

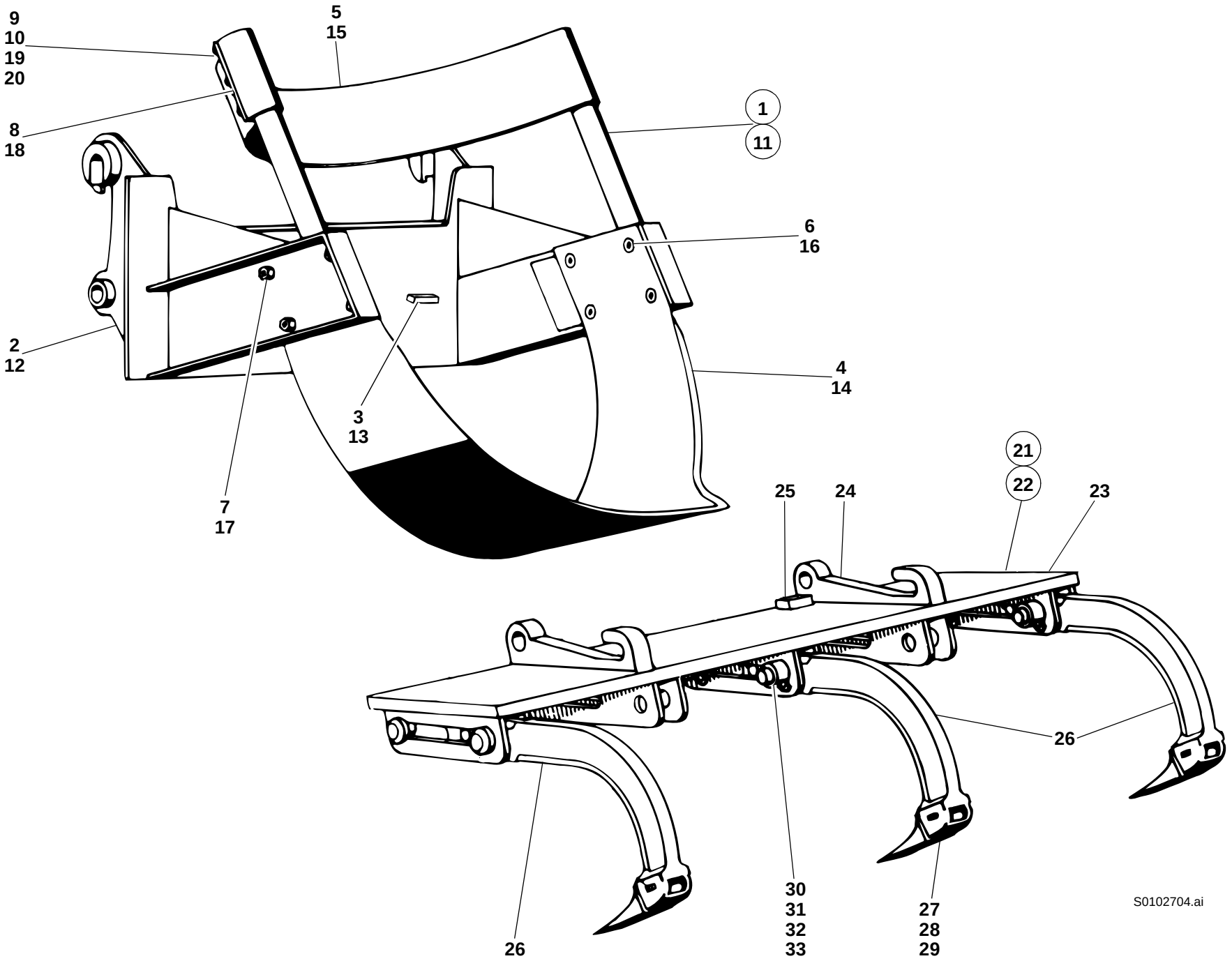
9
10
19
20
5
15
1
11
8
18
6
16
2
12
4
14
3
13
7
17
21
22
23
25
24
26
30
31
32
33
27
28
29
S0102704.ai

Pos. Item Pos.	Teil-Nummer Part no. No. pièce	Bezeichnung	Description	Désignation	Stück Qty. Qté.	Bemerkung Remarks Remarques
		Frontaufreißer Typ 00767-00/01	**Front scarifier type 00767-00/01**	**Scarificateur AV type 00767-00/01**		
21	00767-00	Aufreißer (3 Aufreißhaken)	Scarifier (3 tines)	Scarificateur (3 dents)	1	
22	00767-01	Aufreißer (5 Aufreißhaken)	Scarifier (5 tines)	Scarificateur (5 dents)	1	
23	1 21 410 12 04	Träger	Mount	Porteur	1	
24	1 40 416 06 17	Halterung	Bracket	Support	2	
25	1 21 416 04 58	Anschlag	Limit stop	Butée	2	
26	1 40 410 01 98	Aufreißhaken	Tine	Dent	3-5	
27	0 60 416 02 55	Hülse	Sleeve	Douille	3-5	
28	0 40 416 04 98	Zahn	Tooth	Dent	3-5	
29	0 60 416 01 22	Sicherung	Fishplate	Attache	3-5	
30	1 40 410 05 93	Bolzen	Pin	Axe	6-10	
31	1 21 416 04 54	Spannring	Clamping ring	Bague de serrage	6-10	
32	7 234 677 591	Sechskantschraube	Hexagon head screw	Vis six pans	6-10	M 12 x 70
33	7 405 677 009	Sechskantmutter	Hexagon nut	Ecrou six pans	6-10	M 12

Gruppe 43

Schilder u. Werkzeuge

Group

Labels and tools

Groupe

Labels et outils

1
Der Aufenthalt
im Gefahrenbereich der Maschine
ist verboten

2
KramerAllrad

3
KramerAllrad

4
212 LT

5
6
7
212 LTx

9
2.0

8
2.5

10
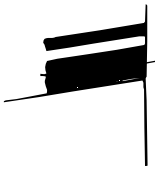

11
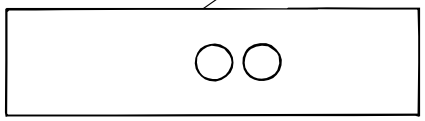

12
Öffnen nur bei stillstehendem Motor

13
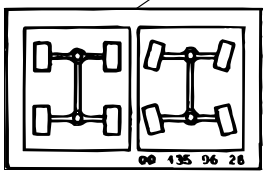

14
Diesel

15
ATF-ÖI

16
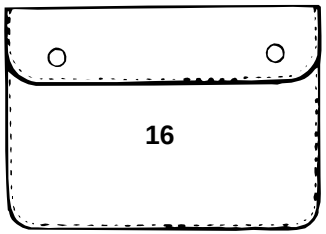

17
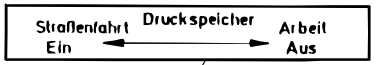

18
GEFAHR!
Wenn daß Arbeitsgerät nicht an der Schnellwechseleinrichtung verriegelt ist, besteht
Unfallgefahr!
Vor Arbeitsbeginn davon überzeugen, daß dIe Bolzen des Verriegelungszylinders jewells sIcher Im Anbaugerät (Arbeitsgerät) eIngerastet sInd.

GEFAHR!
DIe Maschine kann selbständIg wegrollen.
Unfallgefahr!
Vor Verlassen der Maschine Feststellbremse betätIgen.

Drehstrom - Lichtmaschine!
Vor Schweißarbeiten Leitungen B+ und B- an der Lichtmaschine abklemmen.

Vor Beginn einer Fahrt auf öffentlichen Straßen Bedienungsanleitung beachten.

19
20
V
0
R

21
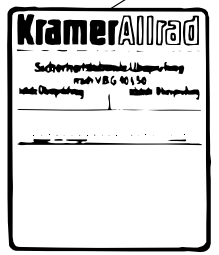

22
Schraube so nachstellen, daß Tür sicher rastet!

24
25
20

23
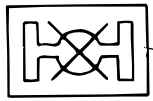

26


27
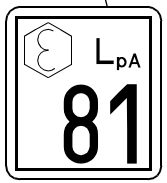

28
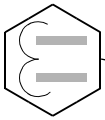

21ET4300.iso

Pos. Item Pos.	Teil-Nummer Part no. No. pièce	Bezeichnung	Description	Désignation	Stück Qty. Qté.	Bemerkung Remarks Remarques
		Hinweisschilder	**Labels**	**Labels**		
1	0 00 435 97 25	Hinweisschild schwarz (Gefahrenbereich, deutsch)	Warning label black (danger zone, German)	Label d'avertissement noir (zone de danger, allemand)	2	
	0 00 435 01 27	Hinweisschild weiß (Gefahrenbereich, deutsch)	Warning label white (danger zone, German)	Label d'avertissement blanc (zone de danger, allemand)	2	
	0 00 435 88 26	Hinweisschild schwarz (Gefahrenbereich, englisch)	Warning label black (danger zone, English)	Label d'avertissement noir (zone de danger, anglais)	2	
	0 00 435 11 27	Hinweisschild weiß (Gefahrenbereich, englisch)	Warning label white (danger zone, English)	Label d'avertissement blanc (zone de danger, anglais)	2	
	0 00 435 43 26	Hinweisschild schwarz (Gefahrenbereich, französisch)	Warning label black (danger zone, French)	Label d'avertissement noir (zone de danger, français)	2	
	0 00 435 13 27	Hinweisschild weiß (Gefahrenbereich, französisch)	Warning label white (danger zone, French)	Label d'avertissement blanc (zone de danger, français)	2	
2	0 00 435 55 09	Schild schwarz (Kramer-Allrad) Motorhaube hinten	Label black (Kramer-Allrad) engine cover (rear)	Label noir (Kramer-Allrad) capot-moteur (AR)	1	
	0 00 435 58 09	Schild weiß (Kramer-Allrad) Motorhaube hinten	Label white (Kramer-Allrad) engine cover (rear)	Label blanc (Kramer-Allrad) capot-moteur (AR)	1	
3	0 00 435 29 09	Schild schwarz (Kramer-Allrad) Motorhaube li. u. re.	Label black (Kramer-Allrad) engine cover (left & right)	Label noir (Kramer-Allrad) capot-moteur (côté gauche et droit)	2	
	0 00 435 30 09	Schild weiß (Kramer-Allrad) Motorhaube li. u. re.	Label white (Kramer-Allrad) engine cover (left & right)	Label blanc (Kramer-Allrad) capot-moteur (côté gauche et droit)	2	
4	0 00 435 20 09	Schild schwarz (212 LT)	Label black (212 LT)	Label noir (212 LT)	1	
	0 00 435 21 09	Schild weiß (212 LT)	Label white (212 LT)	Label blanc 212 LT)	1	
5	0 00 435 85 09	Schild schwarz (212 LTx) Motorhaube	Label black (212 LTx) engine cover	Label noir (212 LTx) capot-moteur	1	
	0 00 435 86 09	Schild weiß (212 LTx) Motorhaube	Label white (212 LTx) engine cover	Label blanc (212 LTx) capot-moteur	1	
6	0 00 435 04 08	Schild gelb (212 LTx) li.	Label yellow (212 LTx) (left)	Label jaune (212 LTx) (côté gauche)	1	
	0 00 435 05 08	Schild schwarz (212 LTx) li.	Label black (212 LTx) (left)	Label noir (212 LTx) (côté gauche)	1	
	0 00 435 06 08	Schild weiß (212 LTx) li	Label white (212 LTx) (left)	Label blanc (212 LTx) (côté gauche)	1	
7	0 00 435 07 08	Schild gelb (212 LTx) re.	Label yellow (212 LTx) (right)	Label jaune (212 LTx) (côté droit)	1	
	0 00 435 08 08	Schild schwarz (212 LTx) re.	Label black (212 LTx) (right)	Label noir (212 LTx) (côté droit)	1	
	0 00 435 09 08	Schild weiß (212 LTx) re.	Label white (212 LTx) (right)	Label blanc (212 LTx) (côté droit)	1	

1 Der Aufenthalt im Gefahrenbereich der Maschine ist verboten

2 KramerAllrad

3 KramerAllrad

4 212 LT

5 6 7 212 LTx

8 2.5

9 2.0

10 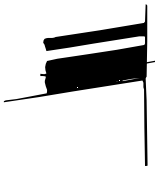

11 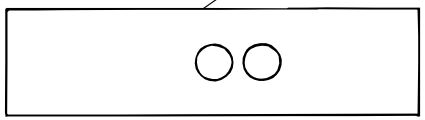

12 Öffnen nur bei stillstehendem Motor

13 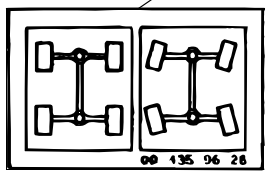

14 Diesel

15 ATF-ÖI

16 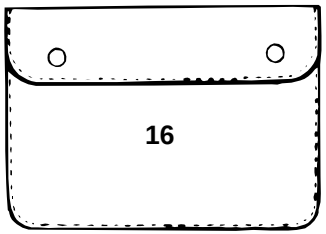

17 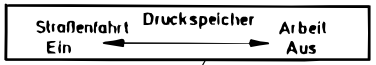

18

GEFAHR!

Wenn daß Arbeitsgerät nicht an der Schnellwechseleinrichtung verriegelt ist, besteht

Unfallgefahr!

Vor Arbeitsbeginn davon überzeugen, daß dle Bolzen des Verriegelungszylinders jewells slcher Im Anbaugerät (Arbeltsgerät) eingerastet slnd.

GEFAHR!

Dle Maschlne kann selbständlg wegrollen.

Unfallgefahr!

Vor Verlassen der Maschlne Feststellbremse betätlgen.

Drehstrom - Lichtmaschine!
Vor Schweißarbeiten Leitungen B+ und B- an der Lichtmaschine abklemmen.

Vor Beginn einer Fahrt auf öffentlichen Straßen Bedienungsanleitung beachten.

22 Schraube so nachstellen, daß Tür sicher rastet!

19 20 V 0 R

21 

24 25 20

23 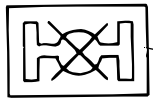

26 LWA 100

27 LpA 81

28 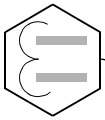

21ET4300.iso

Pos. Item Pos.	Teil-Nummer Part no. No. pièce	Bezeichnung	Description	Désignation	Stück Qty. Qté.	Bemerkung Remarks Remarques
8	0 00 435 86 25	Schild schwarz (Reifendruck 2,5) vorne	Label black (tyre pressure 2.5) front	Label noir (pression de gonflage 2,5) AV	2	
	0 00 435 08 28	Schild weiß (Reifendruck 2,5) vorne	Label white (tyre pressure 2.5) front	Label blanc (pression de gonflage 2,5) AV	2	
9	0 00 435 19 26	Schild schwarz (Reifendruck 2,0) hinten	Label black (tyre pressure 2.0) rear	Label noir (pression de gonflage 2,0) AR	2	
	0 00 435 97 26	Schild weiß (Reifendruck 2,0) hinten	Label white (tyre pressure 2.0) rear	Label blanc (pression de gonflage 2,0) AR	2	
10	0 00 435 21 38	Zierstreifen gelb	Trim strip yellow	Enjoliveur jaune	1	
	0 00 435 22 38	Zierstreifen schwarz	Trim strip black	Enjoliveur noir	1	
	0 00 435 23 38	Zierstreifen weiß	Trim strip white	Enjoliveur blanc	1	
11	0 00 435 07 38	Zierstreifen (unterhalb Dach)	Trim strip (below roof)	Enjoliveur (au-dessous du toit)	1	
12	0 00 435 87 25	Schild schwarz (öffnen nur bei stillstehendem Motor, deutsch)			1	
	0 00 435 03 27	Schild weiß (öffnen nur bei stillstehendem Motor, deutsch)			1	
	0 00 435 87 26		Label black (open at engine standstill only, English)		1	
	0 00 435 60 28		Label white (open at engine standstill only, English)		1	
	1 00 435 14 27			Label noir (n'ouvrir qu'à l'arrêt du moteur, français)	1	
13	0 00 435 96 28	Hinweisschild schwarz (Drehschieber)	Label black (rotary slide valve)	Label noir (tiroir rotatif)	1	
	0 00 435 97 28	Hinweisschild weiß (Drehschieber)	Label white (rotary slide valve)	Label blanc (tiroir rotatif)	1	
14	1 00 435 63 26	Hinweisschild (Diesel)	Label (diesel)	Label (diesel)	1	
15	0 00 435 75 27	Schild ATF-Öl	Label (ATF oil)	Label (huile ATF)	1	
16	0 00 432 00 71	Mappe für Bedienungsanweisung	Folder for operation manual	Classeur pour manuel de service	1	
17	0 00 435 17 29	Hinweisschild (Lastabilisator mit Kugelhahn)	Label (load stabilizer with ball-type cock)	Label (stabilisateur de charge avec robinet à bille)	1	
18	1 00 435 92 32	Warnschild (deutsch)	Warning label (German)	Label d'avertissement (allemand)	1	
	1 00 435 93 32	Warnschild (englisch)	Warning label (English)	Label d'avertissement (anglais)	1	
	1 00 435 94 32	Warnschild (französisch)	Warning label (French)	Label d'avertissement (français)	1	
19	0 00 435 96 29	Hinweisschild (Getriebeschaltung)	Label (gear shift)	Label (changement de vitesses)	1	→I 126 615
20	0 00 435 45 32	Hinweisschild (Getriebeschaltung)	Label (gear shift)	Label (changement de vitesses)	1	I→ 126 616
21	0 00 435 12 30	Prüfplakette	Inspection tag	Plaquette d'inspection	1	
22	0 00 435 98 28	Hinweisschild (Türhalter)	Label (door holder)	Label (arrêt de portière)	1	

1 — Der Aufenthalt im Gefahrenbereich der Maschine ist verboten

2 — KramerAllrad

3 — KramerAllrad

4 — 212 LT

5 6 7 — 212 LTx

9 — 2.0

8 — 2.5

10 — 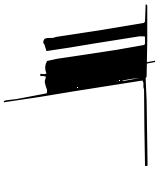

11 — 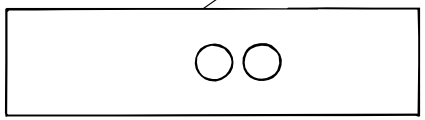

12 — Öffnen nur bei stillstehendem Motor

13 — 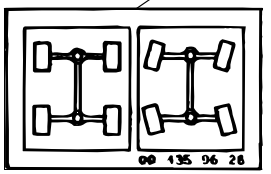

14 — Diesel

15 — ATF-ÖI

22 — Schraube so nachstellen, daß Tür sicher rastet!

GEFAHR!

Wenn daß Arbeitsgerät nicht an der Schnellwechseleinrichtung verriegelt ist, besteht

Unfallgefahr!

Vor Arbeitsbeginn davon überzeugen, daß dle Bolzen des Verriegelungszylinders jewells slcher Im Anbaugerät (Arbeitsgerät) eingerastet sind.

GEFAHR!

Dle Maschine kann selbständig wegrollen.

Unfallgefahr!

Vor Verlassen der Maschine Feststellbremse betätigen.

Drehstrom - Lichtmaschine!
Vor Schweißarbeiten Leitungen B+ und B- an der Lichtmaschine abklemmen.

Vor Beginn einer Fahrt auf öffentlichen Straßen Bedienungsanleitung beachten.

16 — 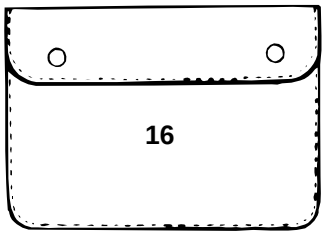

17 — 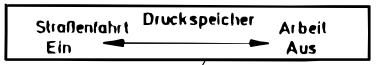

18

19 20 — 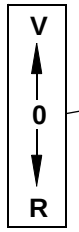

21 — 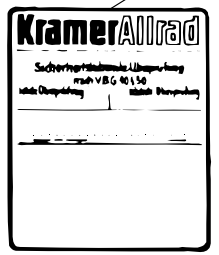

24 25 — 20

23 — 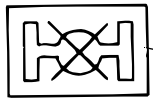

26 — 

27 — 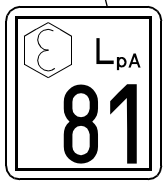

28 — 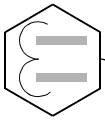

21ET4300.iso

Pos. Item Pos.	Teil-Nummer Part no. No. pièce	Bezeichnung	Description	Désignation	Stück Qty. Qté.	Bemerkung Remarks Remarques
23	0 00 435 87 28	Hinweisschild (Diff.-Sperre)	Label (differential lock)	Label (blocage de différentiel)	1	
24	0 00 435 15 29	Schild 20 km/h (seitlich)	Label (20 kph, lateral)	Label (20 km/h, position latéral)	2	
25	0 00 435 33 29	Schild 20 km/h (Heckscheibe)	Label (20 kph, rear window)	Label (20 km/h, vitre AR)	1	
26	0 00 435 21 29	Hinweisschild (Außengeräusche)	Label (outside noise level)	Label (niveau sonore extérieur)	1	100 dB
27	0 00 435 53 29	Hinweisschild (Innengeräusche)	Label (inside noise level)	Label (niveau sonore intérieur)	1	81 dB
28	0 00 435 78 29	Hinweisschild (ROPS)	Label (ROPS)	Label (ROPS)	1	

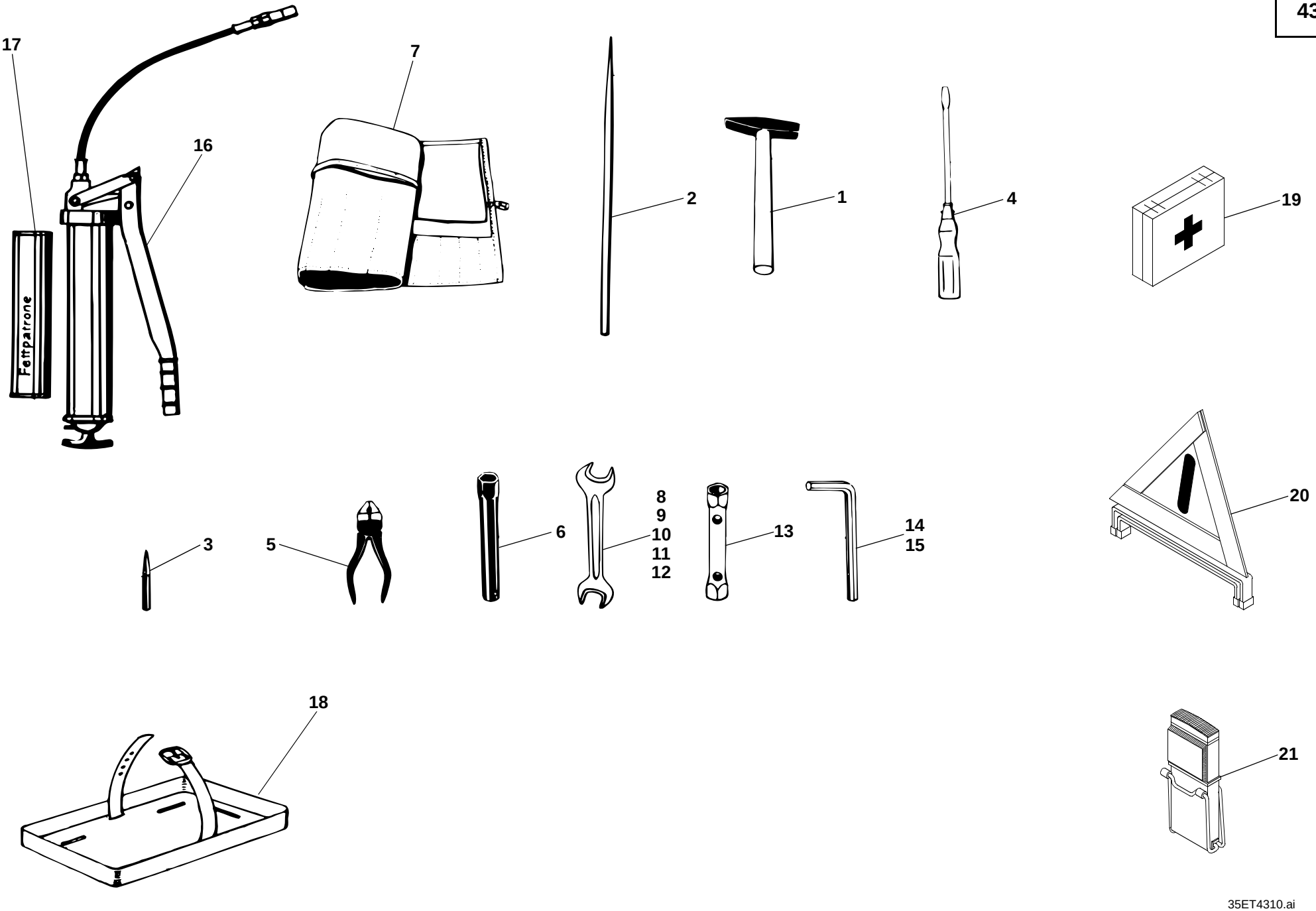
17
16
Fettpatrone
7
2
1
4
19
3
5
6
8
9
10
11
12
13
14
15
20
18
21
35ET4310.ai

Pos. Item Pos.	Teil-Nummer Part no. No. pièce	Bezeichnung	Description	Désignation	Stück Qty. Qté.	Bemerkung Remarks Remarques
		Werkzeuge	**Tools**	**Outils**		
	0 00 430 03 74	Werkzeugsatz	Tool kit	Outils de bord	1	
1	0 00 432 00 02	Hammer	Hammer	Marteau	1	
2	0 00 432 00 09	Drehstift konisch	Conical tommy bar for spanners	Broche lisse conique	1	
3	0 00 432 00 11	Durchschlag	Mandril	Poinçon	1	
4	0 00 432 00 12	Schraubenzieher	Screw driver	Tournevis	1	
5	0 00 432 00 13	Kombinationszange	Universal pliers	Pince universelle	1	
6	4 061 400 009	Steckschlüssel	Socket spanner	Clé à douille	1	24
7	0 00 432 00 15	Werkzeugtasche	Tool bag	Trousse à outils	1	
8	4 060 200 004	Gabelschlüssel	Fork spanner	Clé à fourche	1	8 x 10
9	4 060 200 009	Gabelschlüssel	Fork spanner	Clé à fourche	1	12 x 14
10	4 060 200 031	Gabelschlüssel	Fork spanner	Clé à fourche	1	13 x 17
11	4 060 200 014	Gabelschlüssel	Fork spanner	Clé à fourche	1	19 x 22
12	4 060 200 019	Gabelschlüssel	Fork spanner	Clé à fourche	1	24 x 30
13	4 061 300 087	Sechskantsteckschlüssel	Hexagon socket spanner	Clé à douille six pans	1	B 13 x 17
14	4 062 200 004	Innensechskantschlüssel	Allen key	Clé à six pans	1	6
15	4 062 200 006	Innensechskantschlüssel	Allen key	Clé à six pans	1	10
16	0 00 432 02 05	Fettpresse	Grease gun	Pompe à graisse	1	
	0 00 432 02 06	Verlängerungsrohr zur Fettpresse	Extension pipe for grease gun	Tuyau d'extension pour pompe à graisse	1	
17	0 00 441 20 10	Fettpatrone	Grease cartridge	Cartouche de graisse	1	
18	0 00 433 15 40	Halter für Verbandskasten	Bracket for first aid kit	Support pour trousse de premiers secours	1	

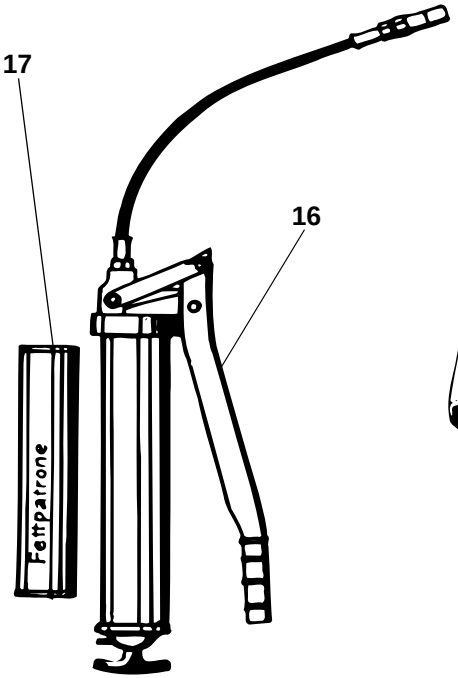

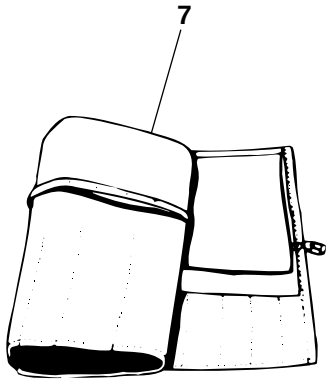

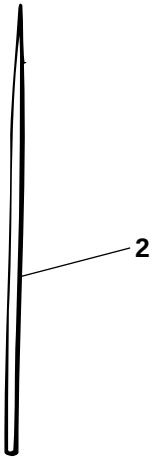

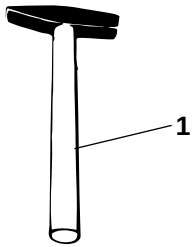

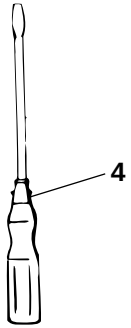

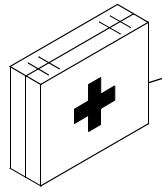

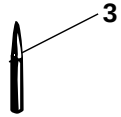

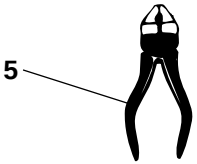

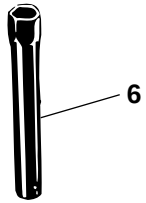

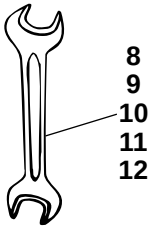

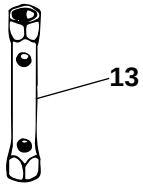

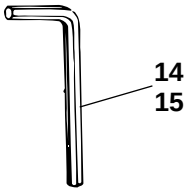

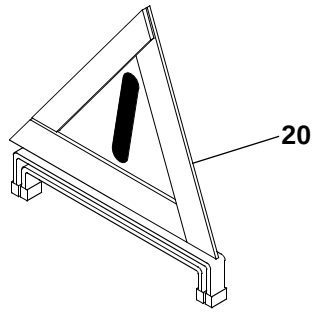

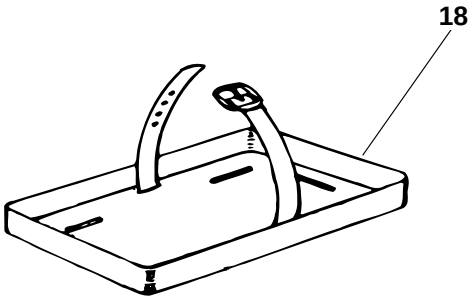

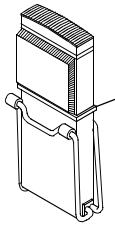

35ET4310.ai

Pos. Item Pos.	Teil-Nummer Part no. No. pièce	Bezeichnung	Description	Désignation	Stück Qty. Qté.	Bemerkung Remarks Remarques
		Sicherheitspaket	**Safety package**	**Equipement de sécurité**		
19	7 860 000 021	Verbandskasten	First-aid kit	Trousse de premier secours	1	
20	0 00 433 03 12	Warndreieck	Warning triangle	Triangle de signalisation	1	
21	0 00 433 00 68	Warnblinkleuchte	Hazard warning lamp	Feu de signal de détresse	1	
	0 00 161 00 91	Schlüssel (Fahrerkabine)	Key (cab)	Clé (cabine)	1	Nr. 1001Porte
	0 00 333 07 33	Schlüssel (Fahrerkabine u. Zündanlaß-schalter)	Key (cab & ignition switch)	Clé (cabine et contacteur d'allumage)	1	Nr. 14603 Merit
	0 00 161 00 92	Schlüssel (Tankdeckel)	Key (filler cap)	Clé (bouchon de réservoir)	1	Nr. 510 Blau oder/or/ou Nr. 14603 Merit
	0 21 240 28 92	Ersatzteilliste	Spare parts list	Catalogue de pièces détachées		
	0 21 003 01 90	Ersatzteilliste (Mikrofiche)	Spare parts list (microfiche)	Catalogue de pièces détachées (micro-fiche)		
	0 21 003 00 91	Bedienungsanleitung (deutsch)	Operation manual (German)	Manuel de service (allemand)		

Anhang

Nummern-Index

Group

Number index

Groupe A

Index de numéros

Nummern-Index Number index Index de numéros

Teil-Nummer Part no. No. pièce	Seite Page Page	Pos. Item Pos.
0 00 080 09 10	22-34	17
0 00 080 09 10	33-34	41
0 00 080 09 11	22-34	18
0 00 080 09 11	33-34	42
0 00 080 13 13	36-30	5
0 00 080 13 14	36-30	6
0 00 080 13 15	00-3	
0 00 080 13 15	36-30	10
0 00 080 14 17	41/4-22	18
0 00 080 14 17	41/4-22	2
0 00 080 14 18	41/4-22	19
0 00 080 14 18	41/4-22	3
0 00 080 14 22	41/4-22	11
0 00 080 14 33	41/4-24	16
0 00 080 14 34	41/4-24	17
0 00 080 14 36	41/4-24	13
0 00 080 14 38	41/4-24	14
0 00 080 14 40	41/4-24	21
0 00 080 14 43	41/4-24	19
0 00 080 14 50	41/5-8	16
0 00 080 36 70	36-26	11
0 00 083 01 08	08-2	8
0 00 083 24 08	16-2	
0 00 151 00 11	21-8	25
0 00 151 00 26	15-4	40
0 00 151 00 26	15-6	19
0 00 161 00 91	43-10	
0 00 161 00 92	16-2	
0 00 161 00 92	43-10	
0 00 161 03 05	08-2	4
0 00 161 03 06	00-1	
0 00 161 03 06	00-1	
0 00 161 03 06	08-2	10
0 00 161 06 02	16-2	11
0 00 161 07 03	16-2	10
0 00 229 05 22	22-12	49
0 00 229 05 22	22-16	51
0 00 229 57 21	22-12	45
0 00 229 57 21	22-16	47
0 00 240 00 94	24-16	14
0 00 240 01 51	24-20	51
0 00 240 01 51	24-36	21
0 00 240 01 99	00-3	
0 00 240 01 99	24-20	
0 00 240 01 99	24-36	22
0 00 240 10 51	24-22	15
0 00 240 10 51	24-36	23
0 00 241 06 02	24-18	16
0 00 243 01 03	24-22	11
0 00 246 00 40	24-20	38
0 00 246 00 40	24-26	17
0 00 246 00 40	24-26	6
0 00 246 00 40	24-28	24
0 00 246 00 40	24-30	16
0 00 246 00 40	24-30	6
0 00 246 00 40	24-32	25
0 00 246 00 80	24-20	30
0 00 246 00 80	24-26	8
0 00 246 00 80	24-28	21
0 00 246 00 80	24-30	13
0 00 246 00 80	24-30	8
0 00 246 00 80	24-32	22
0 00 246 00 82	24-28	22
0 00 246 00 82	24-30	14
0 00 246 00 82	24-32	23
0 00 246 00 86	24-18	18
0 00 246 01 85	24-20	48
0 00 246 01 85	24-28	33
0 00 246 01 85	24-32	34
0 00 246 01 85	24-36	29
0 00 246 05 81	24-20	37
0 00 246 05 81	24-26	16
0 00 246 05 82	24-18	19
0 00 246 11 10	24-20	39
0 00 246 11 13	24-36	39
0 00 246 11 13	27-36	4
0 00 246 11 13	27-38	5
0 00 246 11 84	24-26	1
0 00 246 11 84	24-30	1
0 00 246 14 84	24-20	47
0 00 246 14 84	24-28	32
0 00 246 14 84	24-32	33
0 00 246 14 84	24-36	28
0 00 246 19 10	24-26	5
0 00 246 19 10	24-30	5
0 00 246 39 10	24-26	18
0 00 246 39 10	24-28	23
0 00 246 39 10	24-30	15
0 00 246 39 10	24-32	24
0 00 273 07 81	27-4	28
0 00 273 07 81	27-40	1
0 00 273 09 81	27-20	31
0 00 273 09 81	27-32	37
0 00 273 09 81	27-40	3
0 00 310 11 06	31-2	1
0 00 310 13 06	31-2	7
0 00 311 08 13	31-2	14
0 00 311 12 13	31-2	10
0 00 311 12 13	31-2	18
0 00 311 12 13	31-2	4
0 00 311 28 10	31-2	3
0 00 312 06 04	31-2	19
0 00 312 16 12	31-2	17
0 00 312 24 12	31-2	13
0 00 312 43 12	31-2	9
0 00 312 45 06	31-2	16
0 00 312 66 06	31-2	12
0 00 312 95 06	31-2	2
0 00 312 95 06	31-2	8
0 00 330 65 12	33-26	10
0 00 330 65 12	33-42	8
0 00 332 00 19	33-2	16
0 00 332 00 19	33-52	9
0 00 332 00 28	00-16	57
0 00 332 00 28	33-46	36
0 00 332 00 28	33-50	21
0 00 332 01 28	00-16	58
0 00 332 01 28	33-24	13
0 00 332 01 28	33-40	12
0 00 332 01 28	33-46	35
0 00 332 01 28	33-50	14
0 00 332 02 28	00-16	59
0 00 332 03 11	00-20	56
0 00 332 03 11	33-50	26
0 00 332 04 11	00-20	55
0 00 332 04 11	33-46	40
0 00 332 05 54	33-6	2
0 00 332 05 57	33-6	12
0 00 332 05 57	33-6	15
0 00 332 06 07	33-22	33
0 00 332 06 07	33-38	30
0 00 332 06 07	33-8	34
0 00 332 06 07	41/3-32	18
0 00 332 08 72	33-18	37
0 00 332 08 72	33-34	34
0 00 332 09 17	22-26	45
0 00 332 09 17	33-24	11
0 00 332 09 17	33-40	10
0 00 332 09 17	33-50	17
0 00 332 13 17	33-50	15
0 00 332 13 17	33-50	16
0 00 332 13 17	33-50	18
0 00 332 13 17	33-50	19
0 00 332 14 02	41/3-32	4
0 00 332 15 04	33-52	18
0 00 332 15 04	33-56	34
0 00 332 15 16	24-18	25
0 00 332 15 16	33-10	6
0 00 332 21 05	33-22	35
0 00 332 21 05	33-38	32
0 00 332 21 05	33-8	36
0 00 332 21 16	24-22	6
0 00 332 21 16	24-26	4
0 00 332 21 16	24-30	4
0 00 332 21 16	33-24	6
0 00 332 21 16	33-40	6
0 00 332 21 17	33-24	12
0 00 332 21 17	33-40	11
0 00 332 21 17	33-50	13
0 00 332 23 46	33-6	4
0 00 332 26 12	33-2	22
0 00 332 30 15	33-6	17
0 00 332 32 08	33-6	10
0 00 332 33 08	33-6	13
0 00 332 43 15	33-20	9
0 00 332 43 15	33-36	6
0 00 332 44 52	33-6	18
0 00 332 47 12	33-18	39
0 00 332 48 15	33-22	21
0 00 332 48 15	33-36	18
0 00 332 48 15	33-6	19
0 00 332 51 12	33-2	23
0 00 332 52 01	33-6	1
0 00 332 53 15	33-20	15
0 00 332 53 15	33-36	12
0 00 332 54 12	33-18	40
0 00 332 54 12	33-34	35
0 00 332 54 15	33-20	16
0 00 332 54 15	33-36	13
0 00 332 55 52	33-20	10
0 00 332 55 52	33-36	7
0 00 332 56 52	33-6	11
0 00 332 57 52	33-6	14
0 00 332 59 01	33-20	1
0 00 332 59 52	33-22	22
0 00 332 59 52	33-36	19
0 00 332 59 52	33-6	20
0 00 332 66 01	33-56	40
0 00 332 68 01	33-20	5
0 00 332 68 01	33-36	1
0 00 333 00 34	33-56	32
0 00 333 00 37	22-40	3
0 00 333 00 45	33-18	38
0 00 333 00 86	22-34	19
0 00 333 01 11	22-26	51
0 00 333 01 11	33-52	23
0 00 333 01 11	33-56	39
0 00 333 01 11	33-58	14
0 00 333 01 45	33-34	33
0 00 333 01 50	24-24	30
0 00 333 01 50	33-24	8
0 00 333 01 50	33-28	10
0 00 333 01 50	33-40	8
0 00 333 01 50	33-44	10
0 00 333 01 66	00-10	31
0 00 333 01 86	33-34	43
0 00 333 02 29	33-54	22
0 00 333 02 56	00-8	16
0 00 333 02 61	00-12	10
0 00 333 02 61	33-50	27

Teil-Nummer Part no. No. pièce	Seite Page Page	Pos. Item Pos.
0 00 333 03 04	33-16	20
0 00 333 03 04	33-32	14
0 00 333 03 56	00-10	45
0 00 333 03 66	00-10	33
0 00 333 04 04	33-8	41
0 00 333 04 30	33-52	14
0 00 333 04 40	00-14	23
0 00 333 04 56	00-10	46
0 00 333 04 65	00-10	42
0 00 333 04 66	00-16	52
0 00 333 05 10	00-12	6
0 00 333 05 10	33-2	15
0 00 333 05 18	33-18	25
0 00 333 05 18	33-2	9
0 00 333 05 18	33-32	18
0 00 333 05 40	00-14	24
0 00 333 05 56	00-10	47
0 00 333 05 61	00-12	20
0 00 333 06 50	00-20	51
0 00 333 06 65	00-14	26
0 00 333 07 33	33-16	
0 00 333 07 33	33-2	26
0 00 333 07 33	33-32	
0 00 333 07 33	34-18	
0 00 333 07 33	34-36	
0 00 333 07 33	34-4	
0 00 333 07 33	43-10	
0 00 333 07 50	00-14	39
0 00 333 07 56	00-10	48
0 00 333 07 65	00-14	27
0 00 333 07 66	00-10	40
0 00 333 08 11	00-12	16
0 00 333 08 11	33-14	5
0 00 333 08 11	33-46	29
0 00 333 08 50	33-56	33
0 00 333 08 65	00-14	28
0 00 333 09 11	33-6	6
0 00 333 09 27	41/5-2	14
0 00 333 10 10	00-18	9
0 00 333 10 65	00-14	45
0 00 333 11 65	00-12	9
0 00 333 12 65	00-14	44
0 00 333 13 06	33-16	22
0 00 333 13 06	33-2	25
0 00 333 13 06	33-32	16
0 00 333 13 65	00-10	41
0 00 333 13 66	00-8	18
0 00 333 14 10	00-14	37
0 00 333 14 10	41/3-32	15
0 00 333 14 60	41/5-14	30
0 00 333 14 65	00-16	50
0 00 333 14 66	00-18	2
0 00 333 15 65	00-12	12
0 00 333 15 66	00-18	4
0 00 333 16 65	00-12	3
0 00 333 16 66	00-18	17
0 00 333 17 07	33-34	27
0 00 333 17 65	00-12	4
0 00 333 17 66	00-18	18
0 00 333 18 13	33-52	16
0 00 333 18 13	33-56	31
0 00 333 18 20	33-16	19
0 00 333 18 20	33-32	13
0 00 333 18 66	00-18	19
0 00 333 19 08	22-26	43
0 00 333 19 08	33-10	8
0 00 333 19 08	33-24	10
0 00 333 19 66	00-18	20
0 00 333 20 20	33-8	40
0 00 333 20 65	00-20	41
0 00 333 20 66	00-18	21
0 00 333 21 10	00-12	22
0 00 333 21 13	33-52	8
0 00 333 21 14	33-56	30
0 00 333 21 66	00-18	22
0 00 333 22 10	00-20	44
0 00 333 22 14	33-52	15
0 00 333 22 25	33-10	1
0 00 333 22 25	33-24	1
0 00 333 22 25	33-40	1
0 00 333 22 25	33-50	20
0 00 333 22 65	00-20	40
0 00 333 22 66	00-18	23
0 00 333 23 65	00-18	11
0 00 333 23 66	00-18	27
0 00 333 24 14	33-52	6
0 00 333 24 65	00-18	12
0 00 333 24 66	00-18	28
0 00 333 25 65	00-10	35
0 00 333 25 66	00-18	29
0 00 333 26 65	00-10	34
0 00 333 26 66	00-18	30
0 00 333 27 65	00-14	48
0 00 333 27 66	00-20	31
0 00 333 28 12	33-52	1
0 00 333 28 65	00-14	47
0 00 333 28 66	00-20	32
0 00 333 29 65	00-8	15
0 00 333 29 66	00-20	33
0 00 333 30 11	00-18	14
0 00 333 30 11	33-28	4
0 00 333 30 11	33-30	20
0 00 333 30 11	33-30	26
0 00 333 30 11	33-44	12
0 00 333 30 11	33-44	18
0 00 333 30 11	33-44	4
0 00 333 30 11	33-50	9
0 00 333 30 12	33-54	1
0 00 333 30 13	33-54	27
0 00 333 30 65	00-8	14
0 00 333 30 66	00-20	34
0 00 333 31 11	00-18	25
0 00 333 31 11	33-28	15
0 00 333 31 11	33-50	5
0 00 333 32 07	22-34	16
0 00 333 32 07	33-34	40
0 00 333 32 11	00-18	13
0 00 333 32 11	33-28	3
0 00 333 32 11	33-30	21
0 00 333 32 11	33-30	27
0 00 333 32 11	33-44	13
0 00 333 32 11	33-44	19
0 00 333 32 11	33-44	3
0 00 333 32 65	00-20	45
0 00 333 32 66	00-14	43
0 00 333 33 11	00-18	24
0 00 333 33 11	33-28	14
0 00 333 33 11	33-50	4
0 00 333 33 66	00-12	11
0 00 333 35 11	00-12	15
0 00 333 35 11	33-14	4
0 00 333 35 11	33-28	8
0 00 333 35 11	33-44	8
0 00 333 35 11	33-46	42
0 00 333 35 11	36-32	28
0 00 333 36 12	33-56	29
0 00 333 36 65	00-10	32
0 00 333 37 14	33-54	10
0 00 333 37 65	00-20	50
0 00 333 38 14	33-54	18
0 00 333 38 65	00-14	38
0 00 333 39 65	00-14	40
0 00 333 40 11	00-16	60
0 00 333 40 12	33-54	3
0 00 333 40 65	00-20	52
0 00 333 41 08	33-2	17
0 00 333 41 65	00-20	46
0 00 333 42 08	33-2	18
0 00 333 42 11	00-18	26
0 00 333 42 11	33-28	16
0 00 333 42 11	33-50	6
0 00 333 42 65	00-20	47
0 00 333 43 11	00-18	15
0 00 333 43 11	33-28	2
0 00 333 43 11	33-30	22
0 00 333 43 11	33-44	14
0 00 333 43 11	33-44	2
0 00 333 43 11	33-50	10
0 00 333 43 65	00-12	5
0 00 333 44 65	00-12	18
0 00 333 45 08	33-2	14
0 00 333 45 08	41-6	10
0 00 333 45 11	00-18	16
0 00 333 45 65	00-14	46
0 00 333 46 11	00-12	19
0 00 333 46 11	33-46	28
0 00 333 46 65	00-18	5
0 00 333 47 11	00-20	39
0 00 333 47 11	33-28	5
0 00 333 47 11	33-30	23
0 00 333 47 11	33-44	15
0 00 333 47 11	33-44	5
0 00 333 47 11	33-46	27
0 00 333 47 11	33-58	13
0 00 333 47 65	00-14	25
0 00 333 48 11	00-20	35
0 00 333 48 11	22-34	22
0 00 333 48 11	33-46	26
0 00 333 49 08	24-2	23
0 00 333 49 08	24-6	25
0 00 333 49 08	33-10	7
0 00 333 49 08	33-24	9
0 00 333 49 65	00-10	37
0 00 333 50 65	00-10	38
0 00 333 51 11	00-12	17
0 00 333 51 65	00-14	49
0 00 333 54 08	24-24	29
0 00 333 54 08	33-24	7
0 00 333 54 08	33-40	7
0 00 333 54 65	00-12	1
0 00 333 54 65	33-50	24
0 00 333 54 65	36-14	22
0 00 333 55 11	00-18	10
0 00 333 55 65	00-12	2
0 00 333 55 65	33-46	31
0 00 333 58 11	00-14	34
0 00 333 58 65	00-16	51
0 00 333 59 65	00-10	39
0 00 333 60 11	00-14	33
0 00 333 60 11	33-20	2
0 00 333 60 11	33-20	6
0 00 333 60 11	33-36	2
0 00 333 60 65	00-14	35
0 00 333 61 11	00-16	55
0 00 333 61 11	33-14	3
0 00 333 61 11	33-30	29
0 00 333 61 11	33-44	21
0 00 333 61 65	00-8	17
0 00 333 62 11	00-18	6
0 00 333 62 11	33-14	2
0 00 333 62 11	33-30	30
0 00 333 62 11	33-44	22
0 00 333 62 65	00-10	30
0 00 333 68 11	00-14	36
0 00 333 68 11	41/3-32	13
0 00 333 69 08	33-18	33
0 00 333 69 08	33-34	25
0 00 333 70 08	33-18	35
0 00 333 70 11	00-20	42
0 00 333 70 11	33-28	7
0 00 333 70 11	33-44	7
0 00 333 71 11	00-20	43
0 00 333 71 11	33-30	32
0 00 333 71 11	33-46	24
0 00 333 74 11	00-18	3
0 00 333 74 11	22-34	23
0 00 333 74 11	33-30	28
0 00 333 74 11	33-44	20

Teil-Nummer Part no. No. pièce	Seite Page Page	Pos. Item Pos.
0 00 333 74 11	33-46	30
0 00 333 75 11	00-12	14
0 00 333 75 11	33-46	33
0 00 333 75 65	00-10	44
0 00 333 76 11	00-18	1
0 00 333 76 11	22-34	25
0 00 333 76 11	33-28	6
0 00 333 76 11	33-44	6
0 00 333 76 11	33-46	38
0 00 333 76 65	00-10	43
0 00 333 77 11	33-16	23
0 00 333 77 11	33-2	27
0 00 333 77 65	00-10	36
0 00 333 78 08	24-10	23
0 00 333 78 08	33-40	9
0 00 333 78 11	00-12	21
0 00 333 78 65	00-14	29
0 00 333 79 65	00-14	30
0 00 333 80 65	00-16	56
0 00 333 80 65	33-54	5
0 00 333 81 08	33-34	31
0 00 333 81 08	36-32	25
0 00 333 81 08	41/5-2	2
0 00 333 83 11	22-34	26
0 00 333 83 11	22-40	6
0 00 333 83 11	33-46	39
0 00 333 83 11	33-46	43
0 00 333 83 11	36-32	29
0 00 333 85 11	00-12	8
0 00 333 87 08	33-16	15
0 00 333 87 08	33-32	9
0 00 333 87 08	33-34	29
0 00 333 87 08	33-58	3
0 00 333 87 08	41-8	22
0 00 333 87 11	00-20	37
0 00 333 88 11	00-20	38
0 00 333 88 65	00-14	41
0 00 333 89 11	00-20	36
0 00 333 89 65	00-18	7
0 00 333 90 11	00-14	32
0 00 333 90 11	33-30	24
0 00 333 90 11	33-44	16
0 00 333 90 65	00-14	42
0 00 333 91 11	00-14	31
0 00 333 91 11	33-28	9
0 00 333 91 11	33-44	9
0 00 333 91 11	33-46	34
0 00 333 91 65	00-18	8
0 00 333 93 65	00-12	7
0 00 333 97 11	00-12	13
0 00 333 98 08	33-18	24
0 00 333 98 08	33-2	11
0 00 333 98 08	33-32	17
0 00 333 98 11	00-20	48
0 00 333 99 11	00-20	49
0 00 334 00 31	33-14	8
0 00 334 00 31	33-30	36
0 00 334 00 31	33-48	45
0 00 334 02 31	33-14	14
0 00 334 02 31	33-30	42
0 00 334 02 31	33-48	51
0 00 335 00 20	33-26	20
0 00 335 00 20	33-42	18
0 00 335 00 20	33-8	43
0 00 335 02 52	33-26	9
0 00 335 02 52	33-42	7
0 00 335 02 97	00-20	53
0 00 335 02 97	33-12	21
0 00 335 02 97	33-26	26
0 00 335 02 97	33-42	24
0 00 335 05 20	33-12	13
0 00 335 05 20	33-26	14
0 00 335 05 20	33-42	12
0 00 335 11 12	33-12	1
0 00 335 17 12	33-26	1
0 00 335 17 12	33-42	1
0 00 336 02 07	33-18	28
0 00 336 02 07	33-2	20
0 00 336 02 07	33-32	21
0 00 336 03 02	33-18	29
0 00 336 03 02	33-2	7
0 00 336 03 02	33-32	22
0 00 336 03 06	33-18	27
0 00 336 03 06	33-2	21
0 00 336 03 06	33-32	20
0 00 336 06 07	33-16	21
0 00 336 06 07	33-2	19
0 00 336 06 07	33-32	15
0 00 336 07 03	21-8	42
0 00 336 07 03	33-10	9
0 00 336 07 03	33-24	14
0 00 336 07 03	33-40	13
0 00 336 15 03	22-20	50
0 00 336 15 03	22-30	47
0 00 336 15 03	33-10	3
0 00 336 15 03	33-24	3
0 00 336 15 03	33-40	3
0 00 336 18 03	33-10	11
0 00 336 18 03	33-24	16
0 00 336 18 03	33-40	15
0 00 336 19 01	16-2	5
0 00 336 19 01	33-10	13
0 00 336 19 01	33-24	20
0 00 336 19 01	33-40	19
0 00 336 24 03	15-6	22
0 00 336 24 03	33-24	18
0 00 336 24 03	33-40	17
0 00 341 00 19	34-18	13
0 00 341 00 19	34-36	13
0 00 341 00 19	34-4	13
0 00 341 00 26	34-4	6
0 00 341 00 91	34-4	
0 00 341 00 92	34-18	21
0 00 341 00 92	34-20	42
0 00 341 00 92	34-36	24
0 00 341 00 92	34-38	44
0 00 341 00 92	34-4	21
0 00 341 00 92	34-6	41
0 00 341 01 19	34-18	14
0 00 341 01 19	34-36	14
0 00 341 01 19	34-4	14
0 00 341 01 26	34-4	8
0 00 341 01 58	34-4	23
0 00 341 01 83	34-2	19
0 00 341 02 26	34-20	30
0 00 341 02 26	34-38	33
0 00 341 02 26	34-6	29
0 00 341 02 58	34-18	24
0 00 341 02 58	34-38	27
0 00 341 02 83	34-2	20
0 00 341 03 26	34-20	32
0 00 341 03 26	34-38	35
0 00 341 03 26	34-6	31
0 00 341 05 26	34-18	7
0 00 341 05 26	34-36	7
0 00 341 06 26	34-18	9
0 00 341 06 26	34-36	9
0 00 341 16 41	34-10	14
0 00 341 21 44	34-18	8
0 00 341 21 44	34-36	8
0 00 341 21 44	34-4	7
0 00 341 22 44	34-18	6
0 00 341 22 44	34-36	6
0 00 341 22 44	34-4	5
0 00 341 23 44	34-20	29
0 00 341 23 44	34-38	32
0 00 341 23 44	34-6	28
0 00 341 24 44	34-20	31
0 00 341 24 44	34-38	34
0 00 341 24 44	34-6	30
0 00 341 25 41	33-52	17
0 00 341 30 41	30-12	23
0 00 341 30 41	30-4	28
0 00 341 30 41	34-26	36
0 00 341 30 41	34-44	36
0 00 341 30 41	34-54	29
0 00 341 38 41	34-4	9
0 00 341 39 41	34-18	12
0 00 341 39 41	34-36	12
0 00 341 39 41	34-4	12
0 00 341 40 44	34-18	11
0 00 341 40 44	34-36	11
0 00 341 40 44	34-4	11
0 00 341 42 41	34-18	15
0 00 341 42 41	34-20	33
0 00 341 42 41	34-36	15
0 00 341 42 41	34-38	36
0 00 341 42 41	34-4	15
0 00 341 42 41	34-6	32
0 00 341 48 41	34-26	34
0 00 341 48 41	34-44	34
0 00 341 48 41	34-54	27
0 00 341 49 41	34-26	26
0 00 341 49 41	34-44	26
0 00 341 49 41	34-52	19
0 00 341 51 41	34-18	10
0 00 341 51 41	34-36	10
0 00 341 51 41	34-4	10
0 00 341 55 41	34-30	2
0 00 341 55 41	34-48	2
0 00 341 56 41	34-30	15
0 00 341 56 41	34-48	15
0 00 360 00 08	36-4	35
0 00 360 00 43	22-36	4
0 00 360 02 88	36-4	33
0 00 360 18 92	36-4	37
0 00 361 00 10	27-22	6
0 00 361 00 10	27-6	6
0 00 361 00 10	36-2	6
0 00 361 00 18	36-18	31
0 00 361 00 19	36-18	30
0 00 361 00 40	36-18	29
0 00 361 00 53	36-16	28
0 00 361 00 63	36-4	40
0 00 361 00 85	36-12	3
0 00 361 01 83	27-30	4
0 00 361 01 83	27-32	22
0 00 361 01 85	36-12	4
0 00 361 01 87	36-26	9
0 00 361 01 89	36-30	4
0 00 361 05 84	27-40	19
0 00 361 14 83	21-6	8
0 00 361 14 83	27-10	41
0 00 361 14 83	27-26	41
0 00 361 14 84	41/4-14	16
0 00 361 15 83	22-18	11
0 00 361 15 83	22-28	6
0 00 361 16 84	36-18	48
0 00 361 17 84	36-18	49
0 00 361 25 87	27-30	7
0 00 361 25 87	27-32	25
0 00 361 29 05	41/5-8	11
0 00 361 31 83	36-16	1
0 00 361 33 83	36-16	2
0 00 361 34 83	36-16	3
0 00 361 35 83	36-16	5
0 00 361 36 83	36-16	8
0 00 361 37 97	22-18	18
0 00 361 37 97	22-28	13
0 00 361 39 83	36-16	16
0 00 361 39 84	22-20	44
0 00 361 39 84	22-38	1
0 00 361 40 84	22-36	3
0 00 361 41 87	36-26	10
0 00 361 42 87	41/5-16	10
0 00 361 43 84	24-22	7
0 00 361 43 84	27-26	31
0 00 361 43 87	41/5-18	31

Teil-Nummer Part no. No. pièce	Seite Page Page	Pos. Item Pos.
0 00 361 43 87	41/5-22	37
0 00 361 44 87	41/5-18	36
0 00 361 44 87	41/5-20	7
0 00 361 45 87	41/5-16	8
0 00 361 46 97	27-22	1
0 00 361 46 97	27-6	1
0 00 361 46 97	36-2	1
0 00 361 49 83	27-18	2
0 00 361 49 83	27-2	2
0 00 361 49 97	27-22	2
0 00 361 49 97	27-6	2
0 00 361 49 97	36-2	2
0 00 361 50 97	27-22	3
0 00 361 50 97	27-6	3
0 00 361 50 97	36-2	3
0 00 361 51 87	41/5-20	13
0 00 361 61 81	36-24	5
0 00 361 67 83	36-14	32
0 00 361 69 84	22-38	9
0 00 361 71 87	41/3-40	11
0 00 361 72 84	41/1-10	14
0 00 361 72 84	41/3-10	25
0 00 361 73 81	21-6	10
0 00 361 73 81	27-10	47
0 00 361 73 81	27-26	47
0 00 361 73 81	41/4-16	45
0 00 361 82 87	22-30	39
0 00 361 82 87	22-40	1
0 00 361 85 85	36-12	11
0 00 361 86 85	36-12	12
0 00 361 90 02	36-12	1
0 00 361 91 02	36-12	2
0 00 361 92 84	27-14	6
0 00 361 92 84	27-40	9
0 00 361 95 84	22-20	45
0 00 361 95 84	22-38	10
0 00 361 98 83	36-16	26
0 00 361 98 84	22-38	24
0 00 361 98 84	22-40	4
0 00 363 00 16	22-18	3
0 00 363 00 16	36-10	57
0 00 363 00 63	22-20	46
0 00 363 00 63	22-30	46
0 00 363 00 63	27-10	
0 00 363 00 63	27-26	
0 00 363 00 63	36-8	37
0 00 363 00 91	21-6	2
0 00 363 00 91	21-6	5
0 00 363 01 15	22-20	38
0 00 363 01 15	22-30	33
0 00 363 01 15	27-10	44
0 00 363 01 15	27-26	44
0 00 363 01 91	24-24	38
0 00 363 01 91	24-24	40
0 00 363 02 04	36-6	10
0 00 363 03 15	22-18	17
0 00 363 03 15	22-18	5
0 00 363 03 15	22-20	43
0 00 363 03 15	22-22	10
0 00 363 03 15	22-28	12
0 00 363 03 15	22-32	10
0 00 363 03 15	27-10	35
0 00 363 03 15	27-24	4
0 00 363 03 15	27-26	35
0 00 363 03 15	27-8	4
0 00 363 03 15	36-10	55
0 00 363 03 15	36-20	1
0 00 363 03 15	36-20	20
0 00 363 03 15	36-20	8
0 00 363 03 15	36-22	27
0 00 363 03 15	36-22	29
0 00 363 03 15	36-22	41
0 00 363 03 15	36-30	14
0 00 363 03 15	36-32	20
0 00 363 03 15	36-34	10
0 00 363 03 15	36-38	11
0 00 363 03 15	36-8	41
0 00 363 03 15	41/1-10	15
0 00 363 03 15	41/3-10	24
0 00 363 03 15	41/3-40	12
0 00 363 03 15	41/4-14	21
0 00 363 03 46	36-2	11
0 00 363 06 15	21-6	22
0 00 363 06 15	21-8	33
0 00 363 06 15	36-20	14
0 00 363 06 15	36-22	36
0 00 363 06 15	36-50	22
0 00 363 06 15	41/1-10	2
0 00 363 06 15	41/1-10	8
0 00 363 06 15	41/3-10	2
0 00 363 06 15	41/3-10	22
0 00 363 06 15	41/3-10	6
0 00 363 06 20	41/4-16	44
0 00 363 06 47	33-18	32
0 00 363 06 47	33-2	5
0 00 363 06 47	33-34	24
0 00 363 06 47	36-6	1
0 00 363 07 15	41/1-22	3
0 00 363 07 15	41/3-22	3
0 00 363 07 15	41/5-20	10
0 00 363 07 20	36-10	49
0 00 363 07 83	21-6	19
0 00 363 07 83	24-24	24
0 00 363 07 83	36-26	21
0 00 363 07 83	36-26	3
0 00 363 07 83	36-28	33
0 00 363 08 21	36-16	11
0 00 363 08 62	27-26	34
0 00 363 11 20	41/4-16	43
0 00 363 13 20	27-14	10
0 00 363 13 20	27-14	12
0 00 363 13 20	27-14	16
0 00 363 13 20	27-14	17
0 00 363 13 20	27-14	19
0 00 363 13 20	27-14	22
0 00 363 13 20	27-14	5
0 00 363 13 20	27-16	24
0 00 363 13 20	27-30	18
0 00 363 13 20	27-32	36
0 00 363 13 20	27-32	38
0 00 363 14 03	36-28	29
0 00 363 14 03	36-30	18
0 00 363 14 16	36-10	54
0 00 363 14 84	22-20	51
0 00 363 14 84	22-30	48
0 00 363 14 84	33-10	4
0 00 363 14 84	33-24	4
0 00 363 14 84	33-40	4
0 00 363 16 20	27-14	14
0 00 363 17 15	27-10	32
0 00 363 18 65	36-54	14
0 00 363 20 16	41/4-14	11
0 00 363 20 20	24-24	37
0 00 363 20 21	27-26	26
0 00 363 21 17	36-20	24
0 00 363 21 17	36-22	33
0 00 363 21 17	36-34	16
0 00 363 21 17	36-34	7
0 00 363 21 17	36-38	13
0 00 363 21 17	36-38	16
0 00 363 21 17	36-38	3
0 00 363 21 17	36-38	6
0 00 363 21 17	41/1-22	10
0 00 363 21 17	41/3-22	10
0 00 363 21 17	41/3-34	3
0 00 363 22 31	22-18	1
0 00 363 22 31	22-18	6
0 00 363 22 31	22-28	1
0 00 363 26 15	36-8	30
0 00 363 30 62	36-54	7
0 00 363 30 66	36-24	14
0 00 363 30 66	36-38	10
0 00 363 30 66	36-54	22
0 00 363 30 66	41/3-12	33
0 00 363 30 66	41/3-24	31
0 00 363 30 66	41/3-34	7
0 00 363 30 66	41/3-40	1
0 00 363 30 66	41/4-10	4
0 00 363 30 66	41/4-14	3
0 00 363 30 66	41/5-22	45
0 00 363 31 62	36-54	3
0 00 363 31 64	27-10	46
0 00 363 31 64	27-26	46
0 00 363 31 64	36-24	3
0 00 363 31 64	36-8	38
0 00 363 31 64	41/3-10	5
0 00 363 31 64	41/3-34	4
0 00 363 31 64	41/4-14	5
0 00 363 31 64	41/4-16	26
0 00 363 31 66	36-24	10
0 00 363 31 66	36-38	22
0 00 363 31 66	36-54	26
0 00 363 31 66	41/3-10	15
0 00 363 31 66	41/3-24	40
0 00 363 31 66	41/3-34	13
0 00 363 31 66	41/3-40	16
0 00 363 31 66	41/4-10	17
0 00 363 31 66	41/4-16	31
0 00 363 31 66	41/5-22	41
0 00 363 32 16	21-6	1
0 00 363 32 66	36-54	5
0 00 363 33 66	36-54	11
0 00 363 35 17	24-24	18
0 00 363 37 17	27-24	21
0 00 363 37 17	27-8	21
0 00 363 38 17	21-6	20
0 00 363 38 17	36-22	53
0 00 363 38 17	41/4-10	21
0 00 363 38 17	41/4-10	8
0 00 363 38 21	41/1-22	11
0 00 363 38 21	41/3-22	11
0 00 363 39 31	00-1	
0 00 363 39 31	00-2	
0 00 363 39 31	36-4	36
0 00 363 40 17	41/1-22	15
0 00 363 40 17	41/1-22	7
0 00 363 40 17	41/3-22	15
0 00 363 40 17	41/3-22	7
0 00 363 40 34	00-1	
0 00 363 40 34	00-2	
0 00 363 40 34	22-20	40
0 00 363 40 34	22-30	35
0 00 363 41 17	41/1-22	13
0 00 363 41 17	41/3-22	13
0 00 363 41 34	22-20	39
0 00 363 41 34	22-30	34
0 00 363 43 31	27-18	4
0 00 363 43 31	27-2	4
0 00 363 43 34	00-1	
0 00 363 43 34	00-2	
0 00 363 43 34	36-6	17
0 00 363 45 16	36-20	12
0 00 363 45 16	36-20	4
0 00 363 45 16	36-24	2
0 00 363 45 16	36-34	12
0 00 363 45 16	36-34	14
0 00 363 45 16	36-34	3
0 00 363 45 16	36-34	5
0 00 363 45 16	36-8	39
0 00 363 45 64	41/5-16	24
0 00 363 45 64	41/5-22	30
0 00 363 46 16	41/5-16	1
0 00 363 46 16	41/5-20	1
0 00 363 46 21	21-6	6
0 00 363 46 21	24-24	44
0 00 363 46 64	41/5-16	9
0 00 363 46 64	41/5-20	12
0 00 363 47 16	36-28	27

Teil-Nummer Part no. No. pièce	Seite Page Page	Pos. Item Pos.
0 00 363 47 16	36-30	16
0 00 363 47 16	41/1-22	5
0 00 363 47 16	41/3-22	5
0 00 363 47 64	41/5-12	7
0 00 363 48 15	27-24	8
0 00 363 48 15	27-8	8
0 00 363 48 64	41/5-14	
0 00 363 49 15	36-6	21
0 00 363 49 16	36-26	23
0 00 363 49 17	21-6	11
0 00 363 49 17	22-20	37
0 00 363 49 17	22-30	32
0 00 363 49 17	24-24	34
0 00 363 49 17	27-16	26
0 00 363 49 64	41/5-12	4
0 00 363 50 15	36-10	46
0 00 363 50 16	27-24	19
0 00 363 50 16	27-8	19
0 00 363 50 16	36-26	20
0 00 363 50 16	36-26	6
0 00 363 50 16	36-28	36
0 00 363 50 17	22-30	44
0 00 363 50 17	27-14	20
0 00 363 50 17	27-24	22
0 00 363 50 17	27-30	12
0 00 363 50 17	27-30	21
0 00 363 50 17	27-30	3
0 00 363 50 17	27-8	22
0 00 363 53 15	22-20	41
0 00 363 53 15	22-22	6
0 00 363 53 15	22-30	36
0 00 363 53 15	22-30	38
0 00 363 53 15	22-32	6
0 00 363 53 15	36-20	18
0 00 363 53 15	36-20	6
0 00 363 53 15	36-30	13
0 00 363 53 15	36-30	3
0 00 363 53 15	36-34	1
0 00 363 53 15	36-38	1
0 00 363 54 34	41/5-12	20
0 00 363 59 15	36-10	52
0 00 363 60 15	41/4-14	8
0 00 363 61 48	27-10	26
0 00 363 61 48	27-30	5
0 00 363 61 48	27-32	23
0 00 363 63 15	24-24	27
0 00 363 63 15	36-22	45
0 00 363 63 15	36-24	4
0 00 363 63 15	41/1-10	13
0 00 363 63 15	41/3-10	20
0 00 363 63 15	41/3-40	10
0 00 363 63 15	41/3-40	23
0 00 363 63 15	41/4-18	12
0 00 363 63 15	41/4-18	18
0 00 363 63 15	41/4-18	3
0 00 363 63 15	41/4-20	27
0 00 363 64 17	36-8	35
0 00 363 64 65	27-26	29
0 00 363 64 65	41/1-22	14
0 00 363 64 65	41/1-22	8
0 00 363 64 65	41/3-22	14
0 00 363 64 65	41/3-22	8
0 00 363 65 15	24-24	32
0 00 363 65 15	27-10	39
0 00 363 65 15	27-10	42
0 00 363 65 15	27-26	39
0 00 363 65 15	27-26	42
0 00 363 65 15	36-26	1
0 00 363 65 15	36-28	31
0 00 363 65 15	36-30	1
0 00 363 65 15	36-30	11
0 00 363 65 15	41/1-10	4
0 00 363 65 15	41/3-10	4
0 00 363 65 15	41/3-40	22
0 00 363 65 15	41/3-40	7
0 00 363 65 15	41/4-14	6
0 00 363 65 15	41/4-16	25
0 00 363 65 15	41/5-20	17
0 00 363 65 15	41/5-20	6
0 00 363 65 15	41/5-20	8
0 00 363 65 16	22-22	15
0 00 363 65 16	22-32	15
0 00 363 65 16	27-14	1
0 00 363 65 16	27-30	1
0 00 363 65 16	27-30	19
0 00 363 66 15	36-20	23
0 00 363 66 15	36-20	9
0 00 363 66 15	36-22	32
0 00 363 66 15	36-22	44
0 00 363 66 15	36-24	1
0 00 363 66 15	36-32	21
0 00 363 66 15	41/3-40	8
0 00 363 66 15	41/4-18	13
0 00 363 66 15	41/4-18	15
0 00 363 66 15	41/4-18	17
0 00 363 66 15	41/4-18	2
0 00 363 66 15	41/4-18	8
0 00 363 66 15	41/4-20	23
0 00 363 66 15	41/4-20	28
0 00 363 66 15	41/5-20	15
0 00 363 66 16	21-6	17
0 00 363 66 16	22-22	5
0 00 363 66 16	22-30	43
0 00 363 66 16	22-32	5
0 00 363 66 16	27-24	13
0 00 363 66 16	27-8	13
0 00 363 66 21	24-24	22
0 00 363 66 49	27-26	30
0 00 363 66 49	27-26	32
0 00 363 67 17	36-54	1
0 00 363 67 17	41/5-20	18
0 00 363 67 17	41/5-20	5
0 00 363 67 17	41/5-20	9
0 00 363 68 16	36-10	47
0 00 363 70 20	21-8	40
0 00 363 70 62	27-24	15
0 00 363 70 62	27-8	15
0 00 363 70 66	41/4-24	15
0 00 363 71 15	24-24	33
0 00 363 71 66	41/4-24	18
0 00 363 72 17	27-10	28
0 00 363 72 17	27-26	28
0 00 363 72 66	41/4-24	20
0 00 363 73 66	41/4-24	22
0 00 363 75 49	41/5-16	3
0 00 363 76 17	36-6	6
0 00 363 77 17	36-6	2
0 00 363 78 15	41/5-16	25
0 00 363 78 15	41/5-20	11
0 00 363 78 15	41/5-22	31
0 00 363 82 15	27-16	27
0 00 363 82 15	36-28	
0 00 363 82 15	36-32	
0 00 363 82 15	41/1-10	11
0 00 363 82 15	41/3-10	18
0 00 363 84 48	36-24	6
0 00 363 84 48	36-34	18
0 00 363 84 48	36-38	19
0 00 363 84 48	36-50	18
0 00 363 84 48	36-54	23
0 00 363 84 48	41/3-10	11
0 00 363 84 48	41/3-24	36
0 00 363 84 48	41/3-34	9
0 00 363 84 48	41/4-10	13
0 00 363 84 48	41/4-16	27
0 00 363 84 48	41/5-18	39
0 00 363 85 48	36-24	12
0 00 363 85 48	36-34	9
0 00 363 85 48	36-38	9
0 00 363 85 48	36-50	16
0 00 363 85 48	36-54	21
0 00 363 85 48	41/3-12	31
0 00 363 85 48	41/3-24	29
0 00 363 85 48	41/3-34	5
0 00 363 85 48	41/4-10	2
0 00 363 85 48	41/4-14	1
0 00 363 85 48	41/5-18	45
0 00 363 85 62	41/5-16	27
0 00 363 85 62	41/5-22	33
0 00 363 86 63	41/5-16	7
0 00 363 87 15	41/5-20	14
0 00 363 87 21	36-10	51
0 00 363 88 17	24-24	23
0 00 363 88 17	27-10	
0 00 363 88 17	27-26	
0 00 363 88 17	36-8	36
0 00 363 88 62	36-28	40
0 00 363 88 62	36-32	23
0 00 363 89 15	41/4-14	9
0 00 363 94 15	41/5-16	4
0 00 363 94 15	41/5-18	35
0 00 363 95 20	21-6	13
0 00 363 95 20	22-20	34
0 00 363 95 20	22-22	1
0 00 363 95 20	22-22	11
0 00 363 95 20	22-30	29
0 00 363 95 20	22-32	1
0 00 363 95 20	22-32	11
0 00 363 95 20	24-24	36
0 00 363 97 17	24-24	42
0 00 365 04 01	36-30	15
0 00 365 05 01	36-30	12
0 00 365 05 01	36-30	2
0 00 365 41 03	41/3-40	9
0 00 410 05 87	41/5-8	2
0 00 410 06 87	41/5-8	4
0 00 414 00 81	41-2	4
0 00 414 04 98	41-6	8
0 00 416 00 35	41/2-2	8
0 00 416 00 35	41/4-12	8
0 00 416 00 35	41/4-2	12
0 00 416 00 69	41/5-4	9
0 00 416 01 69	41/5-6	32
0 00 430 03 74	00-4	
0 00 430 03 74	43-8	
0 00 432 00 02	43-8	1
0 00 432 00 09	43-8	2
0 00 432 00 11	43-8	3
0 00 432 00 12	43-8	4
0 00 432 00 13	43-8	5
0 00 432 00 15	43-8	7
0 00 432 00 71	43-4	16
0 00 432 02 05	43-8	16
0 00 432 02 06	43-8	
0 00 433 00 68	43-10	21
0 00 433 01 28	34-10	12
0 00 433 01 28	34-26	24
0 00 433 01 28	34-44	24
0 00 433 01 28	34-52	17
0 00 433 03 12	43-10	20
0 00 433 03 21	33-18	49
0 00 433 03 21	33-34	48
0 00 433 13 27	34-10	16
0 00 433 13 27	34-26	28
0 00 433 13 27	34-44	28
0 00 433 13 27	34-52	21
0 00 433 15 40	43-8	18
0 00 433 16 40	34-26	29
0 00 433 16 40	34-44	29
0 00 433 16 40	34-52	22
0 00 433 17 40	34-26	30
0 00 433 17 40	34-44	30
0 00 433 17 40	34-52	23
0 00 433 44 30	33-18	31
0 00 433 44 30	33-2	6
0 00 433 50 30	33-36	5
0 00 433 50 30	34-42	16
0 00 435 01 27	43-2	

Teil-Nummer Part no. No. pièce	Seite Page Page	Pos. Item Pos.
0 00 435 02 35	29-10	20
0 00 435 03 27	43-4	
0 00 435 04 08	43-2	6
0 00 435 05 08	43-2	
0 00 435 06 08	43-2	
0 00 435 07 08	43-2	7
0 00 435 07 28	41/3-28	11
0 00 435 07 38	43-4	11
0 00 435 08 08	43-2	
0 00 435 08 28	43-4	
0 00 435 08 43	33-18	36
0 00 435 08 43	33-34	28
0 00 435 09 08	43-2	
0 00 435 09 43	33-18	34
0 00 435 09 43	33-34	26
0 00 435 11 27	43-2	
0 00 435 12 30	43-4	21
0 00 435 13 27	43-2	
0 00 435 15 29	43-6	24
0 00 435 17 29	36-28	
0 00 435 17 29	43-4	17
0 00 435 17 43	33-58	4
0 00 435 18 43	33-34	30
0 00 435 19 26	43-4	9
0 00 435 20 09	43-2	4
0 00 435 21 09	43-2	
0 00 435 21 29	43-6	26
0 00 435 21 38	43-4	10
0 00 435 22 38	43-4	
0 00 435 23 38	43-4	
0 00 435 24 41	41/2-2	19
0 00 435 29 09	43-2	3
0 00 435 29 43	33-16	16
0 00 435 29 43	33-32	10
0 00 435 29 43	41-8	23
0 00 435 30 09	43-2	
0 00 435 30 43	33-16	18
0 00 435 30 43	33-32	12
0 00 435 30 43	41-8	17
0 00 435 31 43	33-16	14
0 00 435 31 43	33-2	13
0 00 435 31 43	33-32	8
0 00 435 31 43	41-4	27
0 00 435 33 29	43-6	25
0 00 435 34 43	41/5-2	3
0 00 435 37 26	41/2-2	20
0 00 435 37 26	41/4-2	18
0 00 435 43 26	43-2	
0 00 435 45 32	43-4	20
0 00 435 45 41	41/4-2	17
0 00 435 53 29	43-6	27
0 00 435 55 09	43-2	2
0 00 435 55 43	33-34	32
0 00 435 55 43	36-32	26
0 00 435 58 09	43-2	
0 00 435 60 28	43-4	
0 00 435 75 27	43-4	15
0 00 435 76 29	30-14	
0 00 435 78 29	34-26	38
0 00 435 78 29	34-44	38
0 00 435 78 29	43-6	28
0 00 435 85 09	43-2	5
0 00 435 86 09	43-2	
0 00 435 86 25	43-4	8
0 00 435 87 25	43-4	12
0 00 435 87 26	43-4	
0 00 435 87 28	23-12	19
0 00 435 87 28	23-50	19
0 00 435 87 28	43-6	23
0 00 435 88 26	43-2	
0 00 435 96 28	43-4	13
0 00 435 96 29	43-4	19
0 00 435 97 25	43-2	1
0 00 435 97 26	43-4	
0 00 435 97 28	43-4	
0 00 435 98 28	43-4	22
0 00 435 99 27	41/3-28	10
0 00 441 13 10	00-4	
0 00 441 14 10	24-34	
0 00 441 19 10	21-2	
0 00 441 20 10	43-8	17
0 00 990 00 15	16-4	26
0 00 990 00 15	36-4	29
0 00 990 01 09	36-4	38
0 00 990 01 15	16-4	27
0 00 990 01 15	36-4	30
0 00 990 02 10	15-4	41
0 00 990 02 10	15-6	20
0 00 990 02 10	23-2	4
0 00 990 02 10	23-38	4
0 00 990 02 10	26-2	12
0 00 990 02 23	33-54	16
0 00 990 03 23	33-54	12
0 00 990 03 23	33-54	20
0 00 990 04 23	33-54	8
0 00 990 12 25	21-6	23
0 00 990 12 25	21-8	31
0 00 990 14 08	23-16	28
0 00 990 14 08	23-22	28
0 00 990 14 08	23-28	28
0 00 990 14 08	23-34	28
0 00 990 14 08	23-54	28
0 00 990 15 08	26-6	29
0 00 990 19 10	34-54	46
0 00 990 19 14	34-30	11
0 00 990 19 14	34-30	27
0 00 990 19 14	34-48	11
0 00 990 19 14	34-48	27
0 00 990 20 14	20-4	33
0 00 990 20 14	30-12	18
0 00 990 20 14	30-2	23
0 00 990 21 13	20-2	6
0 00 990 21 23	22-4	40
0 00 990 21 23	23-44	64
0 00 990 21 23	23-6	49
0 00 990 22 09	22-38	
0 00 990 22 09	22-38	7
0 00 990 22 10	24-34	8
0 00 990 22 12	22-24	17
0 00 990 22 12	22-26	38
0 00 990 24 13	36-18	45
0 00 990 26 13	29-4	10
0 00 990 27 13	29-4	13
0 00 990 30 12	24-12	30
0 00 990 30 12	24-4	32
0 00 990 30 12	24-8	34
0 00 990 32 10	34-54	45
0 00 990 33 26	08-2	25
0 00 990 34 13	41/2-2	4
0 00 990 34 13	41/4-12	5
0 00 990 34 13	41/4-2	9
0 00 990 39 15	17-2	17
0 00 990 39 15	17-6	26
0 00 990 39 15	22-24	14
0 00 990 39 15	22-26	35
0 00 990 41 10	23-16	54
0 00 990 41 10	23-22	54
0 00 990 41 10	23-28	54
0 00 990 41 10	23-34	54
0 00 990 41 10	23-54	54
0 00 990 41 10	26-8	61
0 00 990 44 09	22-38	11
0 00 990 45 09	22-38	13
0 00 990 45 13	41/2-2	5
0 00 990 45 13	41/4-2	8
0 00 990 46 09	22-38	21
0 00 990 49 30	36-2	12
0 00 990 50 09	29-10	4
0 00 990 53 30	21-6	24
0 00 990 53 30	21-8	32
0 00 990 56 23	36-30	7
0 00 990 62 24	36-16	14
0 00 990 63 13	36-18	35
0 00 990 63 24	36-16	15
0 00 990 64 10	23-62	17
0 00 990 68 10	23-2	5
0 00 990 68 10	23-38	5
0 00 990 68 10	26-2	13
0 00 990 69 10	26-14	19
0 00 990 72 09	01-2	2
0 00 990 72 13	41-8	20
0 00 990 74 10	29-4	23
0 00 990 87 24	33-52	4
0 00 990 92 10	23-16	51
0 00 990 92 10	23-22	51
0 00 990 92 10	23-28	51
0 00 990 92 10	23-34	51
0 00 990 92 10	23-54	51
0 00 990 92 10	26-8	58
0 00 990 97 10	24-34	9
0 00 990 97 10	34-54	44
0 00 990 99 10	22-2	10
0 00 990 99 10	23-2	3
0 00 990 99 10	23-38	3
0 00 991 20 23	24-26	2
0 00 991 20 23	24-30	2
0 00 991 29 54	41/4-22	12
0 00 991 56 56	41/5-12	23
0 00 992 00 01	22-38	25
0 00 992 00 01	22-40	2
0 00 992 02 29	27-38	4
0 00 992 03 35	22-2	26
0 00 992 03 35	22-4	33
0 00 992 04 25	30-2	6
0 00 992 04 37	41/4-12	13
0 00 992 06 03	24-10	5
0 00 992 06 03	24-2	5
0 00 992 06 03	24-6	5
0 00 992 06 29	36-54	13
0 00 992 07 01	27-40	7
0 00 992 08 01	27-40	20
0 00 992 08 29	36-54	15
0 00 992 09 01	27-40	12
0 00 992 10 01	27-40	10
0 00 992 11 01	29-8	31
0 00 992 12 01	29-8	38
0 00 992 13 01	29-10	12
0 00 992 14 01	29-10	15
0 00 992 15 01	29-10	19
0 00 992 16 25	29-4	26
0 00 992 16 28	20-2	12
0 00 992 17 02	24-14	1
0 00 992 17 02	24-16	1
0 00 992 17 28	20-2	23
0 00 992 18 37	41/3-30	36
0 00 992 19 03	24-14	15
0 00 992 19 03	24-16	16
0 00 992 20 03	24-34	15
0 00 992 20 15	22-24	21
0 00 992 20 36	41/5-10	10
0 00 992 20 36	41/5-4	21
0 00 992 21 15	41-6	4
0 00 992 22 37	41/5-4	7
0 00 992 25 28	27-22	9
0 00 992 25 28	27-6	9
0 00 992 25 28	36-2	9
0 00 992 27 28	21-4	36
0 00 992 27 28	23-18	64
0 00 992 27 28	23-24	64
0 00 992 27 28	23-30	64
0 00 992 27 28	23-36	64
0 00 992 27 28	23-56	64
0 00 992 30 28	22-36	6
0 00 992 33 27	36-48	5
0 00 992 33 27	41/1-14	6
0 00 992 33 27	41/3-14	6
0 00 992 33 27	41/3-42	6
0 00 992 34 02	41/1-2	15

Teil-Nummer Part no. No. pièce	Seite Page Page	Pos. Item Pos.
0 00 992 34 02	41/1-20	57
0 00 992 34 02	41/1-4	35
0 00 992 34 02	41/1-4	49
0 00 992 34 02	41/1-8	34
0 00 992 34 02	41/3-2	16
0 00 992 34 02	41/3-20	54
0 00 992 34 02	41/3-30	38
0 00 992 34 02	41/3-38	26
0 00 992 34 02	41/3-4	17
0 00 992 34 02	41/3-8	37
0 00 992 35 01	30-14	34
0 00 992 35 28	01-2	17
0 00 992 35 28	10-2	11
0 00 992 35 28	15-2	22
0 00 992 35 28	15-6	3
0 00 992 35 28	16-2	19
0 00 992 35 28	21-4	29
0 00 992 35 28	22-10	24
0 00 992 35 28	22-12	44
0 00 992 35 28	22-12	51
0 00 992 35 28	22-14	24
0 00 992 35 28	22-16	46
0 00 992 35 28	22-16	53
0 00 992 35 28	22-2	8
0 00 992 35 28	23-10	17
0 00 992 35 28	23-2	9
0 00 992 35 28	23-38	9
0 00 992 35 28	23-46	15
0 00 992 35 28	23-48	17
0 00 992 35 28	23-8	15
0 00 992 35 28	24-18	5
0 00 992 35 28	24-22	14
0 00 992 35 28	24-36	27
0 00 992 35 28	26-8	67
0 00 992 35 28	30-14	40
0 00 992 35 28	30-4	41
0 00 992 35 28	32-2	13
0 00 992 35 28	33-26	22
0 00 992 35 28	33-42	20
0 00 992 35 28	33-6	28
0 00 992 35 28	33-8	45
0 00 992 35 28	34-10	20
0 00 992 35 28	36-2	23
0 00 992 35 28	36-2	26
0 00 992 35 28	36-30	9
0 00 992 35 28	41/5-14	42
0 00 992 35 28	41/5-8	10
0 00 992 35 28	41/5-8	15
0 00 992 35 28	41/5-8	7
0 00 992 36 03	22-2	23
0 00 992 37 05	24-12	32
0 00 992 37 05	24-18	6
0 00 992 37 05	24-2	18
0 00 992 37 05	24-6	19
0 00 992 37 27	36-46	6
0 00 992 37 28	24-2	25
0 00 992 37 28	24-6	27
0 00 992 37 28	41/5-2	7
0 00 992 38 02	22-36	11
0 00 992 39 03	23-12	18
0 00 992 39 03	23-50	18
0 00 992 39 28	15-4	29
0 00 992 39 28	30-12	25
0 00 992 39 28	30-4	30
0 00 992 39 28	33-22	26
0 00 992 39 28	33-24	22
0 00 992 39 28	33-36	23
0 00 992 39 28	33-40	21
0 00 992 39 28	41-2	19
0 00 992 41 28	10-2	14
0 00 992 41 28	15-2	16
0 00 992 41 28	15-4	35
0 00 992 41 28	15-8	21
0 00 992 41 28	17-4	37
0 00 992 41 28	17-8	47
0 00 992 41 28	22-26	47
0 00 992 41 28	23-58	6
0 00 992 41 28	24-10	26
0 00 992 41 28	24-20	29
0 00 992 41 28	26-10	6
0 00 992 41 28	27-12	59
0 00 992 41 28	30-16	6
0 00 992 41 28	30-6	30
0 00 992 41 28	30-6	6
0 00 992 41 28	33-28	13
0 00 992 41 28	33-50	3
0 00 992 41 28	36-14	34
0 00 992 41 28	36-22	48
0 00 992 41 28	36-26	15
0 00 992 41 28	36-26	18
0 00 992 41 28	41/3-32	12
0 00 992 41 28	41/3-32	23
0 00 992 41 28	41/4-16	41
0 00 992 41 28	41/4-18	21
0 00 992 41 28	41/4-18	6
0 00 992 41 28	41/4-4	10
0 00 992 41 28	41/4-6	
0 00 992 41 28	41/5-10	6
0 00 992 41 28	41/5-12	28
0 00 992 41 28	41/5-14	53
0 00 992 41 28	41/5-16	14
0 00 992 41 28	41/5-18	33
0 00 992 41 28	41-2	16
0 00 992 41 28	41-4	25
0 00 992 42 28	22-18	20
0 00 992 42 28	22-28	15
0 00 992 43 28	10-2	25
0 00 992 43 28	10-4	32
0 00 992 43 28	10-4	35
0 00 992 43 28	10-6	20
0 00 992 43 28	10-6	5
0 00 992 43 28	10-6	8
0 00 992 43 28	15-2	11
0 00 992 43 28	15-2	5
0 00 992 43 28	15-6	16
0 00 992 43 28	15-8	9
0 00 992 43 28	16-4	24
0 00 992 43 28	17-4	33
0 00 992 43 28	17-6	11
0 00 992 43 28	17-8	43
0 00 992 43 28	21-6	16
0 00 992 43 28	21-8	29
0 00 992 43 28	21-8	37
0 00 992 43 28	22-12	40
0 00 992 43 28	22-12	48
0 00 992 43 28	22-12	53
0 00 992 43 28	22-16	42
0 00 992 43 28	22-16	50
0 00 992 43 28	22-16	55
0 00 992 43 28	22-18	15
0 00 992 43 28	22-18	23
0 00 992 43 28	22-20	49
0 00 992 43 28	22-26	42
0 00 992 43 28	22-28	10
0 00 992 43 28	22-28	18
0 00 992 43 28	22-30	42
0 00 992 43 28	23-10	23
0 00 992 43 28	23-46	21
0 00 992 43 28	23-48	23
0 00 992 43 28	23-60	29
0 00 992 43 28	23-8	21
0 00 992 43 28	24-18	24
0 00 992 43 28	24-20	33
0 00 992 43 28	24-20	42
0 00 992 43 28	24-22	10
0 00 992 43 28	24-26	10
0 00 992 43 28	24-26	15
0 00 992 43 28	24-28	26
0 00 992 43 28	24-30	10
0 00 992 43 28	24-30	18
0 00 992 43 28	24-32	27
0 00 992 43 28	24-34	4
0 00 992 43 28	26-12	32
0 00 992 43 28	27-12	54
0 00 992 43 28	27-14	9
0 00 992 43 28	27-18	17
0 00 992 43 28	27-20	35
0 00 992 43 28	27-28	53
0 00 992 43 28	27-28	57
0 00 992 43 28	27-30	15
0 00 992 43 28	27-4	30
0 00 992 43 28	29-2	15
0 00 992 43 28	29-2	3
0 00 992 43 28	29-4	6
0 00 992 43 28	29-6	12
0 00 992 43 28	29-6	24
0 00 992 43 28	30-10	14
0 00 992 43 28	30-10	18
0 00 992 43 28	30-10	7
0 00 992 43 28	30-14	45
0 00 992 43 28	30-16	15
0 00 992 43 28	30-16	24
0 00 992 43 28	30-16	9
0 00 992 43 28	30-18	34
0 00 992 43 28	30-18	38
0 00 992 43 28	30-18	44
0 00 992 43 28	30-20	22
0 00 992 43 28	30-22	28
0 00 992 43 28	30-22	32
0 00 992 43 28	30-4	46
0 00 992 43 28	30-6	15
0 00 992 43 28	30-6	26
0 00 992 43 28	30-6	9
0 00 992 43 28	30-8	39
0 00 992 43 28	30-8	43
0 00 992 43 28	30-8	48
0 00 992 43 28	32-2	17
0 00 992 43 28	32-2	8
0 00 992 43 28	33-12	17
0 00 992 43 28	33-12	7
0 00 992 43 28	33-22	31
0 00 992 43 28	33-22	37
0 00 992 43 28	33-26	18
0 00 992 43 28	33-26	7
0 00 992 43 28	33-38	28
0 00 992 43 28	33-38	34
0 00 992 43 28	33-42	16
0 00 992 43 28	33-42	5
0 00 992 43 28	33-58	8
0 00 992 43 28	33-8	33
0 00 992 43 28	33-8	38
0 00 992 43 28	34-10	10
0 00 992 43 28	34-24	19
0 00 992 43 28	34-24	22
0 00 992 43 28	34-42	19
0 00 992 43 28	34-42	22
0 00 992 43 28	34-52	12
0 00 992 43 28	34-52	15
0 00 992 43 28	34-6	45
0 00 992 43 28	36-14	30
0 00 992 43 28	36-18	34
0 00 992 43 28	36-18	40
0 00 992 43 28	36-2	19
0 00 992 43 28	36-34	23
0 00 992 43 28	36-36	31
0 00 992 43 28	36-4	44
0 00 992 43 28	36-40	25
0 00 992 43 28	36-40	28
0 00 992 43 28	36-40	34
0 00 992 43 28	36-8	28
0 00 992 43 28	36-8	45
0 00 992 43 28	41/1-12	25
0 00 992 43 28	41/1-12	28
0 00 992 43 28	41/1-12	31
0 00 992 43 28	41/1-22	21
0 00 992 43 28	41/3-12	41
0 00 992 43 28	41/3-12	44
0 00 992 43 28	41/3-12	47

Teil-Nummer Part no. No. pièce	Seite Page Page	Pos. Item Pos.
0 00 992 43 28	41/3-22	21
0 00 992 43 28	41/3-24	44
0 00 992 43 28	41/4-14	15
0 00 992 43 28	41/4-14	20
0 00 992 43 28	41/4-16	35
0 00 992 43 28	41/4-22	9
0 00 992 43 28	41/5-24	10
0 00 992 43 28	41/5-24	20
0 00 992 43 28	41-8	11
0 00 992 44 27	23-62	16
0 00 992 44 28	34-12	14
0 00 992 44 28	41/4-22	16
0 00 992 44 28	41/5-8	23
0 00 992 45 28	01-2	21
0 00 992 45 28	41/2-2	12
0 00 992 45 28	41/3-38	15
0 00 992 45 28	41/4-2	16
0 00 992 45 28	41/4-4	13
0 00 992 45 28	41/4-4	7
0 00 992 45 28	41/4-6	32
0 00 992 47 28	33-10	15
0 00 992 48 28	16-2	8
0 00 992 50 03	36-16	4
0 00 992 50 28	29-2	18
0 00 992 50 28	36-48	14
0 00 992 51 03	36-16	9
0 00 992 51 28	21-2	17
0 00 992 51 28	27-18	8
0 00 992 51 28	27-2	8
0 00 992 51 28	34-26	33
0 00 992 51 28	34-44	33
0 00 992 51 28	34-52	26
0 00 992 51 28	41/1-18	35
0 00 992 51 28	41/3-18	35
0 00 992 52 03	36-16	17
0 00 992 52 28	01-2	12
0 00 992 52 28	21-4	24
0 00 992 52 28	22-20	32
0 00 992 52 28	22-30	27
0 00 992 53 03	36-16	23
0 00 992 53 28	22-2	5
0 00 992 53 28	23-4	4
0 00 992 53 28	23-40	4
0 00 992 54 27	23-58	3
0 00 992 57 02	41-8	6
0 00 992 57 28	01-2	6
0 00 992 57 28	22-18	27
0 00 992 57 28	22-28	22
0 00 992 57 28	23-18	60
0 00 992 57 28	23-24	60
0 00 992 57 28	23-30	60
0 00 992 57 28	23-36	60
0 00 992 57 28	23-56	60
0 00 992 57 28	24-14	11
0 00 992 57 28	24-16	12
0 00 992 57 28	41/5-16	23
0 00 992 57 28	41/5-20	29
0 00 992 58 01	34-30	10
0 00 992 58 01	34-48	10
0 00 992 59 01	34-30	26
0 00 992 59 01	34-48	26
0 00 992 63 27	36-46	13
0 00 992 65 03	41/2-2	6
0 00 992 65 03	41/4-12	6
0 00 992 65 03	41/4-2	10
0 00 992 66 27	26-10	3
0 00 992 67 27	26-14	10
0 00 992 67 30	22-2	15
0 00 992 68 01	22-40	5
0 00 992 69 27	29-4	12
0 00 992 70 04	24-2	26
0 00 992 70 04	24-6	28
0 00 992 70 30	26-6	32
0 00 992 76 30	22-10	19
0 00 992 76 30	22-14	19
0 00 992 77 30	36-18	36
0 00 992 78 27	23-62	10
0 00 992 79 27	23-62	11
0 00 992 79 28	22-38	18
0 00 992 80 27	23-62	12
0 00 992 81 27	23-62	13
0 00 992 82 27	23-62	14
0 00 992 83 27	23-62	15
0 00 992 83 28	27-20	28
0 00 992 83 28	27-20	47
0 00 992 83 28	27-34	16
0 00 992 83 28	27-36	12
0 00 992 83 28	27-38	13
0 00 992 83 28	27-4	25
0 00 992 83 28	27-4	43
0 00 992 84 30	23-16	31
0 00 992 84 30	23-22	31
0 00 992 84 30	23-28	31
0 00 992 84 30	23-34	31
0 00 992 84 30	23-54	31
0 00 992 86 27	26-14	11
0 00 992 87 27	26-14	12
0 00 992 88 27	26-14	13
0 00 992 89 27	26-14	14
0 00 992 89 28	41/4-26	8
0 00 992 90 27	26-14	15
0 00 992 91 27	26-14	16
0 00 992 92 27	26-14	17
0 00 992 93 03	23-12	17
0 00 992 93 03	23-50	17
0 00 992 93 27	26-14	18
0 00 992 99 02	22-38	17
0 00 993 00 16	41/1-22	23
0 00 993 00 16	41/3-22	23
0 00 993 00 28	33-14	10
0 00 993 00 28	33-30	38
0 00 993 00 28	33-48	47
0 00 993 00 31	27-28	55
0 00 993 00 58	41-6	
0 00 993 00 65	33-52	2
0 00 993 00 94	33-22	34
0 00 993 00 94	33-38	31
0 00 993 00 94	33-8	35
0 00 993 00 94	41/3-32	19
0 00 993 01 19	16-2	
0 00 993 01 19	24-20	
0 00 993 01 19	24-20	
0 00 993 01 19	24-28	
0 00 993 01 19	24-28	
0 00 993 01 19	24-32	
0 00 993 01 19	24-32	
0 00 993 01 19	24-36	
0 00 993 01 29	41-2	11
0 00 993 01 29	41-2	21
0 00 993 02 31	41/4-14	13
0 00 993 02 65	33-52	3
0 00 993 02 66	22-6	8
0 00 993 02 84	29-10	18
0 00 993 03 94	30-12	10
0 00 993 03 94	30-2	13
0 00 993 04 84	15-2	24
0 00 993 04 84	15-4	32
0 00 993 04 95	30-12	6
0 00 993 04 95	30-2	9
0 00 993 04 96	22-18	12
0 00 993 04 96	22-28	7
0 00 993 05 86	27-10	27
0 00 993 06 21	41/1-22	12
0 00 993 06 21	41/1-22	4
0 00 993 06 21	41/3-22	12
0 00 993 06 21	41/3-22	4
0 00 993 07 03	10-6	2
0 00 993 07 04	10-2	6
0 00 993 07 04	10-6	16
0 00 993 07 04	33-10	18
0 00 993 07 04	33-24	25
0 00 993 07 04	33-40	24
0 00 993 07 41	20-4	32
0 00 993 07 41	30-12	17
0 00 993 07 41	30-2	22
0 00 993 07 68	17-2	4
0 00 993 07 68	23-12	12
0 00 993 07 68	23-50	12
0 00 993 07 85	41/3-40	20
0 00 993 07 85	41/3-40	5
0 00 993 08 20	33-12	10
0 00 993 08 24	08-2	
0 00 993 08 24	15-8	
0 00 993 08 24	15-8	
0 00 993 08 24	15-8	
0 00 993 08 24	21-6	
0 00 993 08 24	24-24	
0 00 993 08 29	08-2	24
0 00 993 08 94	17-6	3
0 00 993 09 06	00-2	
0 00 993 09 06	10-6	14
0 00 993 09 23	27-10	38
0 00 993 09 56	27-24	20
0 00 993 09 56	27-8	20
0 00 993 09 99	36-54	2
0 00 993 11 06	00-1	
0 00 993 11 06	10-2	2
0 00 993 11 41	30-12	16
0 00 993 11 41	30-2	21
0 00 993 11 64	29-2	5
0 00 993 12 19	41/3-10	1
0 00 993 12 19	41/3-10	7
0 00 993 12 19	41/4-18	14
0 00 993 12 97	41/5-16	26
0 00 993 12 97	41/5-22	32
0 00 993 13 15	08-2	28
0 00 993 13 15	21-6	7
0 00 993 13 15	33-14	7
0 00 993 13 15	33-30	35
0 00 993 13 15	33-48	44
0 00 993 13 15	36-6	5
0 00 993 13 19	36-20	5
0 00 993 13 19	36-34	13
0 00 993 13 19	36-34	4
0 00 993 13 76	29-4	9
0 00 993 13 93	34-24	
0 00 993 13 93	34-42	
0 00 993 13 93	34-52	
0 00 993 13 96	36-20	13
0 00 993 13 97	41/5-14	
0 00 993 13 99	17-2	
0 00 993 13 99	17-6	
0 00 993 14 14	41/5-14	47
0 00 993 14 17	41/5-18	38
0 00 993 14 17	41/5-22	44
0 00 993 14 97	41/5-12	22
0 00 993 15 15	29-4	25
0 00 993 15 66	22-36	9
0 00 993 15 74	30-12	9
0 00 993 15 74	30-2	12
0 00 993 15 84	15-6	13
0 00 993 15 86	27-24	7
0 00 993 15 86	27-8	7
0 00 993 15 97	41/5-12	18
0 00 993 16 66	22-36	14
0 00 993 16 86	21-8	34
0 00 993 16 97	41/5-12	6
0 00 993 17 28	16-2	3
0 00 993 17 58	10-4	37
0 00 993 17 86	27-24	14
0 00 993 17 86	27-8	14
0 00 993 17 99	36-38	18
0 00 993 17 99	36-38	8
0 00 993 17 99	36-54	17
0 00 993 17 99	41/1-10	20
0 00 993 17 99	41/3-12	36
0 00 993 18 28	16-2	15
0 00 993 18 58	41-6	

Teil-Nummer Part no. No. pièce	Seite Page Page	Pos. Item Pos.
0 00 993 18 58	41-8	
0 00 993 18 97	41/4-14	10
0 00 993 19 76	29-10	7
0 00 993 19 84	01-2	13
0 00 993 20 76	29-10	8
0 00 993 20 84	15-6	14
0 00 993 21 54	36-6	
0 00 993 22 17	41/1-22	9
0 00 993 22 23	36-10	50
0 00 993 22 28	26-2	8
0 00 993 22 86	22-18	4
0 00 993 23 27	22-20	42
0 00 993 25 63	41/4-24	9
0 00 993 26 56	36-34	17
0 00 993 26 56	36-34	8
0 00 993 26 56	36-38	17
0 00 993 26 56	36-38	7
0 00 993 26 56	41/1-10	19
0 00 993 26 56	41/3-12	35
0 00 993 26 56	41/5-18	44
0 00 993 26 56	41/5-22	40
0 00 993 27 26	36-20	26
0 00 993 27 26	36-22	35
0 00 993 27 26	41/3-34	1
0 00 993 27 26	41/4-18	1
0 00 993 27 26	41/4-18	16
0 00 993 27 26	41/4-20	29
0 00 993 27 51	36-40	35
0 00 993 27 51	36-54	18
0 00 993 27 66	22-12	34
0 00 993 27 66	22-16	36
0 00 993 27 66	23-10	5
0 00 993 27 66	23-46	5
0 00 993 27 66	23-48	5
0 00 993 27 66	23-8	5
0 00 993 28 28	36-6	8
0 00 993 28 42	34-30	12
0 00 993 28 42	34-30	28
0 00 993 28 42	34-48	12
0 00 993 28 42	34-48	28
0 00 993 28 50	41/3-40	19
0 00 993 28 50	41/3-40	4
0 00 993 28 50	41/5-20	19
0 00 993 29 28	36-6	11
0 00 993 29 42	34-30	13
0 00 993 29 42	34-30	29
0 00 993 29 42	34-48	13
0 00 993 29 42	34-48	29
0 00 993 29 97	41/4-18	
0 00 993 29 97	41/4-20	
0 00 993 30 97	41/4-18	
0 00 993 30 99	27-32	35
0 00 993 31 31	36-6	13
0 00 993 31 85	36-40	36
0 00 993 31 85	36-54	19
0 00 993 31 99	27-32	40
0 00 993 35 31	10-2	23
0 00 993 35 31	15-8	7
0 00 993 35 31	36-8	
0 00 993 36 01	10-6	1
0 00 993 36 19	41/1-10	1
0 00 993 36 19	41/1-10	9
0 00 993 36 64	22-38	23
0 00 993 36 96	27-26	33
0 00 993 37 01	10-6	13
0 00 993 37 66	23-62	18
0 00 993 37 88	22-30	37
0 00 993 37 96	27-26	38
0 00 993 38 86	27-14	4
0 00 993 38 96	27-26	43
0 00 993 39 86	27-14	11
0 00 993 40 29	10-2	21
0 00 993 40 29	10-2	28
0 00 993 40 29	15-8	12
0 00 993 40 29	15-8	2
0 00 993 40 29	15-8	4
0 00 993 40 86	27-14	21
0 00 993 40 96	27-30	2
0 00 993 40 96	27-30	20
0 00 993 41 19	41/3-22	9
0 00 993 41 86	27-16	25
0 00 993 41 96	27-30	17
0 00 993 42 31	41-4	23
0 00 993 42 86	27-14	13
0 00 993 42 96	27-30	11
0 00 993 43 31	32-2	11
0 00 993 43 86	27-14	15
0 00 993 43 96	27-32	39
0 00 993 44 86	27-14	18
0 00 993 44 96	27-32	34
0 00 993 45 96	27-32	29
0 00 993 46 28	36-36	26
0 00 993 46 28	36-40	29
0 00 993 46 64	29-10	6
0 00 993 49 01	10-2	1
0 00 993 52 31	32-2	6
0 00 993 53 28	08-2	12
0 00 993 53 28	08-2	9
0 00 993 53 28	15-8	14
0 00 993 53 28	15-8	16
0 00 993 53 28	15-8	18
0 00 993 53 28	21-6	4
0 00 993 53 28	24-24	41
0 00 993 53 78	30-2	18
0 00 993 54 31	33-14	9
0 00 993 54 31	33-30	37
0 00 993 54 31	33-48	46
0 00 993 57 65	15-6	4
0 00 993 58 21	22-22	12
0 00 993 58 21	22-32	12
0 00 993 58 31	22-30	31
0 00 993 58 58	08-2	3
0 00 993 60 31	27-12	56
0 00 993 60 31	27-32	30
0 00 993 63 65	33-54	23
0 00 993 64 28	36-8	26
0 00 993 64 65	33-54	24
0 00 993 65 65	33-54	25
0 00 993 66 31	10-2	19
0 00 993 66 58	10-2	18
0 00 993 66 65	33-54	26
0 00 993 66 96	36-6	4
0 00 993 67 58	36-6	
0 00 993 67 65	33-54	14
0 00 993 68 19	41/1-10	10
0 00 993 68 19	41/1-10	18
0 00 993 68 19	41/3-10	17
0 00 993 68 19	41/3-10	23
0 00 993 68 19	41/3-40	25
0 00 993 68 65	33-54	15
0 00 993 69 57	36-38	4
0 00 993 69 65	33-54	11
0 00 993 69 65	33-54	19
0 00 993 70 57	36-38	14
0 00 993 70 65	33-54	6
0 00 993 71 21	21-6	12
0 00 993 71 21	22-22	2
0 00 993 71 21	22-32	2
0 00 993 71 28	10-2	17
0 00 993 71 28	10-4	38
0 00 993 71 28	41-6	7
0 00 993 71 28	41-8	15
0 00 993 71 65	33-54	7
0 00 993 72 28	10-6	12
0 00 993 72 28	10-6	24
0 00 993 72 28	41-6	2
0 00 993 72 28	41-8	3
0 00 993 72 64	29-6	14
0 00 993 72 67	24-10	6
0 00 993 72 67	24-2	6
0 00 993 72 67	24-6	6
0 00 993 73 28	22-8	13
0 00 993 73 29	41-2	3
0 00 993 73 29	41-2	6
0 00 993 73 90	16-4	
0 00 993 73 90	33-12	
0 00 993 73 90	33-26	
0 00 993 73 90	33-42	
0 00 993 73 90	36-4	
0 00 993 74 23	22-22	7
0 00 993 74 23	22-32	7
0 00 993 74 28	21-6	14
0 00 993 74 28	22-20	36
0 00 993 74 28	33-12	14
0 00 993 74 28	33-26	15
0 00 993 74 28	33-42	13
0 00 993 74 86	27-14	23
0 00 993 75 11	41/5-12	13
0 00 993 75 27	36-28	41
0 00 993 75 27	36-32	24
0 00 993 77 28	24-12	35
0 00 993 77 28	24-4	35
0 00 993 77 28	24-8	37
0 00 993 78 89	36-28	39
0 00 993 79 89	36-26	22
0 00 993 80 19	08-2	
0 00 993 80 89	36-26	2
0 00 993 81 89	36-28	32
0 00 993 82 21	41-8	
0 00 993 82 27	24-24	35
0 00 993 83 28	21-8	27
0 00 993 83 28	21-8	35
0 00 993 83 28	22-18	13
0 00 993 83 28	22-28	8
0 00 993 83 28	24-12	40
0 00 993 83 28	24-4	40
0 00 993 83 28	24-8	42
0 00 993 83 28	36-8	43
0 00 993 84 29	41/4-16	39
0 00 993 85 29	33-14	11
0 00 993 85 29	33-30	39
0 00 993 85 29	33-48	48
0 00 993 85 29	41/3-32	9
0 00 993 86 23	21-6	21
0 00 993 86 29	33-14	12
0 00 993 86 29	33-30	40
0 00 993 86 29	33-48	49
0 00 993 86 56	36-8	40
0 00 993 87 29	15-8	19
0 00 993 87 29	33-14	13
0 00 993 87 29	33-30	41
0 00 993 87 29	33-48	50
0 00 993 88 58	15-8	11
0 00 993 89 58	15-8	1
0 00 993 90 17	27-10	43
0 00 993 91 28	24-12	37
0 00 993 91 28	24-4	37
0 00 993 91 28	24-8	39
0 00 993 91 31	41/5-14	34
0 00 993 92 18	41/3-40	15
0 00 993 92 18	41/3-40	24
0 00 993 92 28	24-12	36
0 00 993 92 28	24-4	36
0 00 993 92 28	24-8	38
0 00 993 93 31	41/5-16	12
0 00 993 93 31	41/5-20	20
0 00 993 93 96	27-26	27
0 00 993 94 28	36-40	26
0 00 993 94 34	41/5-16	30
0 00 993 94 34	41/5-22	36
0 00 993 94 58	22-20	35
0 00 993 94 58	22-30	30
0 00 993 95 31	41/5-12	19
0 00 993 95 31	41/5-12	8
0 00 993 95 58	36-6	18
0 00 993 96 26	36-32	22
0 00 993 96 31	41/5-12	9
0 00 993 96 31	41/5-14	48

Teil-Nummer Part no. No. pièce	Seite Page Page	Pos. Item Pos.
0 00 993 96 58	27-24	3
0 00 993 96 58	27-8	3
0 00 993 99 58	36-8	34
0 00 994 01 32	36-18	32
0 00 994 01 37	41/3-36	4
0 00 994 03 06	17-2	20
0 00 994 03 06	17-8	30
0 00 994 03 06	20-2	8
0 00 994 03 06	22-8	5
0 00 994 03 80	36-16	18
0 00 994 04 12	22-4	28
0 00 994 07 06	24-10	20
0 00 994 07 06	24-2	20
0 00 994 07 06	24-6	22
0 00 994 07 84	22-12	36
0 00 994 07 84	22-16	38
0 00 994 07 84	23-10	18
0 00 994 07 84	23-46	16
0 00 994 07 84	23-48	18
0 00 994 07 84	23-8	16
0 00 994 07 85	22-12	37
0 00 994 07 85	22-16	39
0 00 994 07 85	23-10	19
0 00 994 07 85	23-46	17
0 00 994 07 85	23-48	19
0 00 994 07 85	23-8	17
0 00 994 08 84	23-58	25
0 00 994 08 84	26-10	27
0 00 994 08 85	23-58	24
0 00 994 08 85	26-10	28
0 00 994 09 80	22-38	16
0 00 994 10 06	24-14	20
0 00 994 10 06	24-14	6
0 00 994 10 80	27-40	6
0 00 994 11 80	27-40	11
0 00 994 11 84	26-4	11
0 00 994 11 85	26-4	12
0 00 994 12 54	36-42	21
0 00 994 13 37	41/3-30	22
0 00 994 14 84	23-14	11
0 00 994 14 84	23-20	11
0 00 994 14 84	23-26	11
0 00 994 14 84	23-32	11
0 00 994 14 84	23-52	11
0 00 994 14 85	23-14	12
0 00 994 14 85	23-20	12
0 00 994 14 85	23-26	12
0 00 994 14 85	23-32	12
0 00 994 14 85	23-52	12
0 00 994 15 06	17-8	50
0 00 994 15 52	22-12	35
0 00 994 15 52	22-16	37
0 00 994 15 52	23-10	4
0 00 994 15 52	23-46	4
0 00 994 15 52	23-48	4
0 00 994 15 52	23-8	4
0 00 994 16 52	22-12	32
0 00 994 16 52	22-16	34
0 00 994 16 52	23-10	13
0 00 994 16 52	23-46	11
0 00 994 16 52	23-48	13
0 00 994 16 52	23-8	11
0 00 994 20 15	23-58	7
0 00 994 20 15	26-10	7
0 00 994 20 15	26-4	10
0 00 994 22 06	22-24	25
0 00 994 24 13	22-6	10
0 00 994 25 13	26-10	1
0 00 994 25 52	29-4	7
0 00 994 26 13	22-6	17
0 00 994 27 53	17-6	4
0 00 994 28 13	22-2	20
0 00 994 29 13	26-14	6
0 00 994 30 13	26-14	3
0 00 994 33 06	24-16	22
0 00 994 33 06	24-16	6
0 00 994 33 30	36-42	8
0 00 994 33 30	36-46	5
0 00 994 33 30	41/3-38	16
0 00 994 34 82	30-14	32
0 00 994 36 54	29-8	29
0 00 994 37 13	23-62	3
0 00 994 37 54	29-8	32
0 00 994 38 13	23-62	6
0 00 994 38 15	29-10	16
0 00 994 38 54	29-10	11
0 00 994 44 51	21-2	15
0 00 994 47 30	36-48	4
0 00 994 47 30	41/1-14	5
0 00 994 47 30	41/3-14	5
0 00 994 47 30	41/3-42	5
0 00 994 48 81	34-2	16
0 00 994 49 15	41/5-4	27
0 00 994 50 15	41/5-8	
0 00 994 55 54	41/5-4	8
0 00 994 61 30	41/1-18	36
0 00 994 61 30	41/3-18	36
0 00 994 62 81	34-16	3
0 00 994 62 81	34-2	3
0 00 994 62 81	34-34	3
0 00 994 63 81	34-16	4
0 00 994 63 81	34-2	4
0 00 994 63 81	34-34	4
0 00 994 74 37	27-34	3
0 00 994 74 37	27-36	3
0 00 994 74 37	27-38	3
0 00 994 77 30	41/1-24	4
0 00 994 77 30	41/3-26	4
0 00 994 83 30	41/1-14	8
0 00 994 83 30	41/3-14	8
0 00 994 83 30	41/3-42	8
0 00 994 83 30	41/4-8	3
0 00 994 84 30	36-18	44
0 00 994 85 52	41/1-20	42
0 00 994 85 52	41/3-20	43
0 00 994 87 81	30-12	5
0 00 994 87 81	30-2	8
0 00 994 89 51	21-2	18
0 00 994 94 12	23-58	1
0 00 994 98 30	41/4-4	14
0 00 994 98 30	41/4-6	24
0 00 994 99 30	41/4-4	16
0 00 995 01 88	34-30	24
0 00 995 01 88	34-30	8
0 00 995 01 88	34-48	24
0 00 995 01 88	34-48	8
0 00 995 02 88	34-30	25
0 00 995 02 88	34-30	9
0 00 995 02 88	34-48	25
0 00 995 02 88	34-48	9
0 00 995 05 85	26-14	9
0 00 995 08 68	22-36	15
0 00 995 08 85	23-62	9
0 00 995 09 69	21-4	40
0 00 995 09 69	29-2	13
0 00 995 09 69	29-2	6
0 00 995 09 69	30-10	5
0 00 995 09 69	30-20	20
0 00 995 11 69	36-16	12
0 00 995 12 69	36-18	42
0 00 995 13 86	22-2	3
0 00 995 13 86	23-4	2
0 00 995 13 86	23-40	2
0 00 995 14 69	29-4	4
0 00 995 15 69	29-4	5
0 00 995 15 85	22-38	15
0 00 995 16 55	33-58	6
0 00 995 16 69	29-4	19
0 00 995 18 55	34-4	25
0 00 995 18 69	26-8	63
0 00 995 21 90	22-24	26
0 00 995 22 68	41/5-8	18
0 00 995 23 55	34-32	19
0 00 995 23 55	34-50	17
0 00 995 23 55	34-54	47
0 00 995 28 84	24-4	28
0 00 995 28 84	24-8	30
0 00 995 35 69	41/4-22	4
0 00 995 45 71	22-36	10
0 00 995 53 68	41/4-24	8
0 00 995 61 71	41/5-12	16
0 00 995 62 71	41/5-14	
0 00 995 63 71	41/5-14	50
0 00 995 69 69	23-16	56
0 00 995 69 69	23-22	56
0 00 995 69 69	23-28	56
0 00 995 69 69	23-34	56
0 00 995 69 69	23-54	56
0 00 995 93 69	29-6	16
0 00 996 00 16	00-6	
0 00 996 00 33	23-14	13
0 00 996 00 33	23-20	13
0 00 996 00 33	23-26	13
0 00 996 00 33	23-32	13
0 00 996 00 33	23-52	13
0 00 996 00 42	33-52	13
0 00 996 00 42	33-56	
0 00 996 01 16	00-6	
0 00 996 02 16	00-6	
0 00 996 02 42	15-6	6
0 00 996 02 42	33-12	12
0 00 996 02 42	33-26	13
0 00 996 02 42	33-42	11
0 00 996 02 80	30-10	
0 00 996 02 81	34-12	
0 00 996 02 81	34-16	
0 00 996 02 81	34-16	
0 00 996 02 81	34-18	
0 00 996 02 81	34-34	
0 00 996 02 81	34-34	
0 00 996 02 81	34-36	
0 00 996 02 82	34-10	
0 00 996 03 16	00-6	
0 00 996 03 33	23-58	8
0 00 996 04 12	16-2	6
0 00 996 04 12	33-10	17
0 00 996 04 12	33-24	24
0 00 996 04 12	33-40	23
0 00 996 04 16	00-6	
0 00 996 04 22	36-42	13
0 00 996 04 22	41/3-38	19
0 00 996 05 16	00-6	
0 00 996 06 16	00-6	
0 00 996 06 33	23-50	7
0 00 996 07 16	00-6	
0 00 996 07 51	10-2	4
0 00 996 07 60	41/4-22	20
0 00 996 08 16	00-6	
0 00 996 09 13	00-4	
0 00 996 09 13	41/3-36	13
0 00 996 09 22	41/5-12	11
0 00 996 09 29	41/3-36	9
0 00 996 10 13	00-4	
0 00 996 10 13	41/4-8	13
0 00 996 10 51	30-16	3
0 00 996 10 51	30-6	3
0 00 996 10 52	34-30	19
0 00 996 10 52	34-48	19
0 00 996 12 46	29-8	39
0 00 996 13 40	22-12	46
0 00 996 13 40	22-16	48
0 00 996 14 51	24-36	40
0 00 996 14 51	27-36	5
0 00 996 14 51	27-38	6
0 00 996 15 06	36-24	7
0 00 996 15 06	36-34	19
0 00 996 15 06	36-38	20
0 00 996 15 06	36-50	19

Teil-Nummer Part no. No. pièce	Seite Page Page	Pos. Item Pos.
0 00 996 15 06	36-54	24
0 00 996 15 06	36-54	8
0 00 996 15 06	41/3-10	12
0 00 996 15 06	41/3-24	37
0 00 996 15 06	41/3-34	10
0 00 996 15 06	41/4-10	14
0 00 996 15 06	41/4-16	28
0 00 996 15 06	41/5-18	40
0 00 996 15 07	22-6	26
0 00 996 17 52	36-24	15
0 00 996 17 52	36-54	6
0 00 996 17 52	41/3-12	34
0 00 996 17 52	41/3-24	32
0 00 996 17 52	41/3-34	8
0 00 996 17 52	41/3-40	2
0 00 996 17 52	41/4-10	5
0 00 996 17 52	41/4-14	4
0 00 996 17 52	41/5-22	47
0 00 996 18 07	26-10	26
0 00 996 18 07	26-10	9
0 00 996 18 42	24-36	36
0 00 996 20 21	23-58	2
0 00 996 20 42	33-56	43
0 00 996 20 42	33-58	10
0 00 996 22 27	21-2	12
0 00 996 22 52	36-24	11
0 00 996 22 52	36-54	12
0 00 996 22 52	41/3-10	16
0 00 996 22 52	41/3-24	41
0 00 996 22 52	41/3-34	14
0 00 996 22 52	41/3-40	17
0 00 996 22 52	41/4-10	18
0 00 996 22 52	41/4-16	32
0 00 996 22 52	41/5-22	43
0 00 996 23 07	36-16	19
0 00 996 23 21	23-44	61
0 00 996 23 21	23-6	46
0 00 996 23 50	24-10	13
0 00 996 23 50	24-2	12
0 00 996 23 50	24-6	13
0 00 996 24 11	21-2	14
0 00 996 24 86	34-40	
0 00 996 25 06	22-6	28
0 00 996 25 07	27-22	7
0 00 996 25 07	27-6	7
0 00 996 25 07	36-2	7
0 00 996 25 27	26-14	4
0 00 996 25 27	26-14	7
0 00 996 26 27	36-16	20
0 00 996 26 51	33-52	5
0 00 996 27 70	41/4-24	6
0 00 996 30 42	36-6	14
0 00 996 30 42	36-6	9
0 00 996 30 81	34-6	
0 00 996 30 81	34-8	
0 00 996 31 27	23-62	4
0 00 996 31 27	23-62	7
0 00 996 31 51	36-42	26
0 00 996 31 51	41/1-8	25
0 00 996 31 51	41/3-30	30
0 00 996 31 51	41/3-8	28
0 00 996 31 90	30-10	
0 00 996 31 90	30-12	
0 00 996 31 90	30-2	
0 00 996 31 90	30-22	
0 00 996 31 90	33-6	
0 00 996 31 90	34-24	
0 00 996 31 90	34-28	
0 00 996 31 90	34-32	
0 00 996 31 90	34-42	
0 00 996 31 90	34-46	
0 00 996 31 90	34-50	
0 00 996 31 90	34-52	
0 00 996 31 90	34-54	
0 00 996 31 90	34-56	
0 00 996 31 90	34-56	
0 00 996 32 50	29-4	24
0 00 996 32 51	22-12	54
0 00 996 32 51	22-16	56
0 00 996 32 51	23-60	32
0 00 996 32 51	26-12	35
0 00 996 32 51	26-2	7
0 00 996 32 51	27-2	18
0 00 996 32 51	27-4	36
0 00 996 32 51	36-42	15
0 00 996 32 51	36-42	19
0 00 996 32 51	36-44	30
0 00 996 32 51	36-46	8
0 00 996 32 51	36-48	7
0 00 996 32 51	36-52	30
0 00 996 32 51	41/1-14	11
0 00 996 32 51	41/1-18	38
0 00 996 32 51	41/1-24	6
0 00 996 32 51	41/3-14	11
0 00 996 32 51	41/3-18	38
0 00 996 32 51	41/3-26	6
0 00 996 32 51	41/3-36	6
0 00 996 32 51	41/3-42	11
0 00 996 32 51	41/4-6	30
0 00 996 32 51	41/4-8	6
0 00 996 33 04	22-20	33
0 00 996 33 04	22-30	28
0 00 996 34 08	36-16	27
0 00 996 34 15	27-18	25
0 00 996 34 15	27-2	22
0 00 996 34 15	27-20	44
0 00 996 34 15	27-4	40
0 00 996 34 46	33-50	23
0 00 996 34 46	36-14	20
0 00 996 35 15	27-18	24
0 00 996 35 15	27-2	21
0 00 996 35 15	27-20	43
0 00 996 35 15	27-4	39
0 00 996 35 33	22-4	36
0 00 996 35 90	34-16	
0 00 996 35 90	34-2	
0 00 996 35 90	34-2	
0 00 996 35 90	34-2	
0 00 996 35 90	34-34	
0 00 996 35 90	34-4	
0 00 996 36 21	23-16	33
0 00 996 36 21	23-22	33
0 00 996 36 21	23-28	33
0 00 996 36 21	23-34	33
0 00 996 36 21	23-54	33
0 00 996 36 33	26-10	2
0 00 996 37 50	22-8	12
0 00 996 38 32	21-2	9
0 00 996 38 82	29-8	30
0 00 996 39 09	00-5	
0 00 996 39 42	15-2	9
0 00 996 39 42	21-8	39
0 00 996 39 51	24-22	17
0 00 996 39 51	24-36	25
0 00 996 39 55	10-6	11
0 00 996 39 55	10-6	22
0 00 996 39 71	00-5	
0 00 996 40 71	00-5	
0 00 996 41 32	26-6	34
0 00 996 41 71	00-6	
0 00 996 42 15	41/5-8	12
0 00 996 42 65	41/5-12	5
0 00 996 42 71	00-5	
0 00 996 42 81	34-10	
0 00 996 42 81	34-12	
0 00 996 42 81	34-14	
0 00 996 42 81	34-14	
0 00 996 42 81	34-24	
0 00 996 42 81	34-28	
0 00 996 42 81	34-32	
0 00 996 42 81	34-42	
0 00 996 42 81	34-46	
0 00 996 42 81	34-50	
0 00 996 42 81	34-52	
0 00 996 42 81	34-56	
0 00 996 42 81	34-56	
0 00 996 43 32	26-4	13
0 00 996 43 46	36-14	26
0 00 996 43 71	00-5	
0 00 996 43 82	34-20	
0 00 996 44 65	41/4-24	7
0 00 996 45 07	22-4	49
0 00 996 45 15	00-4	
0 00 996 45 15	41/4-24	12
0 00 996 45 51	33-54	28
0 00 996 45 65	41/4-24	11
0 00 996 46 07	36-16	21
0 00 996 46 51	33-54	17
0 00 996 46 80	34-2	
0 00 996 47 51	33-54	13
0 00 996 47 51	33-54	21
0 00 996 47 55	10-6	23
0 00 996 47 80	34-22	
0 00 996 47 80	34-54	
0 00 996 47 80	34-8	
0 00 996 48 51	33-54	9
0 00 996 49 07	27-18	3
0 00 996 49 07	27-2	3
0 00 996 49 85	34-30	22
0 00 996 49 85	34-30	6
0 00 996 49 85	34-48	22
0 00 996 49 85	34-48	6
0 00 996 50 51	36-24	9
0 00 996 50 51	36-50	21
0 00 996 50 51	41/3-10	14
0 00 996 50 51	41/3-24	39
0 00 996 50 51	41/3-34	12
0 00 996 50 51	41/4-10	16
0 00 996 50 51	41/4-16	30
0 00 996 50 51	41/5-18	43
0 00 996 50 85	34-30	23
0 00 996 50 85	34-30	7
0 00 996 50 85	34-48	23
0 00 996 50 85	34-48	7
0 00 996 51 51	36-24	13
0 00 996 51 51	36-50	17
0 00 996 51 51	36-54	4
0 00 996 51 51	41/3-12	32
0 00 996 51 51	41/3-24	30
0 00 996 51 51	41/3-34	6
0 00 996 51 51	41/4-10	3
0 00 996 51 51	41/4-14	2
0 00 996 51 51	41/5-18	47
0 00 996 52 12	00-3	
0 00 996 52 12	36-48	15
0 00 996 53 32	27-22	5
0 00 996 53 32	27-6	5
0 00 996 53 32	36-2	5
0 00 996 54 83	29-8	28
0 00 996 55 08	00-5	
0 00 996 55 50	24-12	34
0 00 996 55 50	24-4	34
0 00 996 55 50	24-8	36
0 00 996 55 83	29-8	37
0 00 996 56 08	00-5	
0 00 996 57 08	00-5	
0 00 996 57 30	22-24	19
0 00 996 57 30	22-24	2
0 00 996 58 05	23-12	7
0 00 996 58 08	00-5	
0 00 996 58 84	41/5-14	40
0 00 996 59 08	00-5	
0 00 996 59 27	41/1-20	43
0 00 996 59 27	41/3-20	44
0 00 996 59 85	34-22	45
0 00 996 59 85	34-40	47
0 00 996 60 08	00-5	
0 00 996 60 09	22-38	12

Teil-Nummer Part no. No. pièce	Seite Page Page	Pos. Item Pos.	Teil-Nummer Part no. No. pièce	Seite Page Page	Pos. Item Pos.	Teil-Nummer Part no. No. pièce	Seite Page Page	Pos. Item Pos.	Teil-Nummer Part no. No. pièce	Seite Page Page	Pos. Item Pos.	Teil-Nummer Part no. No. pièce	Seite Page Page	Pos. Item Pos.	Teil-Nummer Part no. No. pièce	Seite Page Page	Pos. Item Pos.
0 00 996 60 11	00-1		0 00 996 69 11	41/1-14	18	0 00 996 73 28	41/3-34	11	0 00 996 82 14	27-40	13	0 00 997 54 02	23-4	7	0 02 261 14 52	26-10	25
0 00 996 60 11	00-2		0 00 996 69 11	41/3-14	18	0 00 996 73 28	41/4-10	15	0 00 996 82 28	27-40	15	0 00 997 55 02	23-4	8	0 02 261 14 93	26-14	8
0 00 996 60 11	36-4	42	0 00 996 69 11	41/3-42	18	0 00 996 73 28	41/4-16	29	0 00 996 82 30	36-12	17	0 00 997 56 02	23-4	9	0 02 261 15 52	26-14	1
0 00 996 60 50	24-22	16	0 00 996 69 83	41-8		0 00 996 73 28	41/5-18	41	0 00 996 82 30	36-12	9	0 00 997 57 02	23-4	10	0 02 261 16 93	23-62	8
0 00 996 60 50	24-36	24	0 00 996 70 08	36-18	50	0 00 996 74 06	36-16	6	0 00 996 83 14	00-3		0 00 997 58 02	23-4	11	0 02 261 88 20	26-4	8
0 00 996 60 81	41-8		0 00 996 70 11	00-3		0 00 996 74 12	33-6	3	0 00 996 83 14	27-40	21	0 00 997 59 02	23-4	12	0 02 261 89 20	26-4	9
0 00 996 61 08	00-5		0 00 996 70 11	36-56	10	0 00 996 74 55	41-8	2	0 00 996 83 51	22-4	46	0 00 997 60 02	23-4	13	0 14 416 00 70	41/5-4	12
0 00 996 61 09	22-38	20	0 00 996 70 32	21-2	10	0 00 996 75 32	21-2	19	0 00 996 84 14	00-3		0 00 997 61 02	23-4	14	0 14 416 01 70	41/5-6	31
0 00 996 61 90	34-20		0 00 996 70 50	29-10	3	0 00 996 75 90	34-12		0 00 996 84 14	00-3		0 00 997 62 02	23-4	15	0 14 416 22 58	41/5-4	17
0 00 996 61 90	34-38		0 00 996 70 64	22-38	19	0 00 996 75 90	34-16		0 00 996 84 14	27-34	19	0 00 997 63 02	23-4	16	0 20 290 00 07	29-6	10
0 00 996 61 90	34-6		0 00 996 71 05	22-4	37	0 00 996 75 90	34-16		0 00 996 84 14	27-36	15	0 00 997 64 02	23-4	17	0 20 320 01 22	32-2	15
0 00 996 62 09	22-38	22	0 00 996 71 08	36-18	54	0 00 996 75 90	34-18		0 00 996 84 14	27-38	16	0 00 997 65 02	23-4	18	0 20 410 00 89	33-16	13
0 00 996 62 14	27-34	7	0 00 996 71 11	00-3		0 00 996 75 90	34-34		0 00 996 85 29	41/3-30	23	0 00 997 66 02	23-4	19	0 20 410 00 89	33-2	12
0 00 996 62 30	22-8	8	0 00 996 71 11	36-46	14	0 00 996 75 90	34-34		0 00 996 86 06	36-16	13	0 00 997 67 02	23-4	20	0 20 410 00 89	33-32	7
0 00 996 62 90	34-22		0 00 996 71 15	27-20	46	0 00 996 75 90	34-36		0 00 996 88 07	36-4	41	0 00 997 68 02	23-4	21	0 20 410 00 89	41-4	26
0 00 996 62 90	34-40		0 00 996 71 15	27-4	42	0 00 996 77 09	27-40	17	0 00 996 89 82	15-2		0 00 997 69 02	23-4	22	0 21 003 00 91	43-10	
0 00 996 62 90	34-54		0 00 996 71 30	36-22	49	0 00 996 77 13	00-3		0 00 996 89 82	15-2		0 00 997 71 03	22-6	15	0 21 003 01 90	43-10	
0 00 996 62 90	34-8		0 00 996 71 30	41/4-18	22	0 00 996 77 13	27-18	5	0 00 996 89 82	15-6		0 00 997 71 03	22-6	18	0 21 010 00 05	01-4	1
0 00 996 65 51	36-54	10	0 00 996 71 30	41/4-18	7	0 00 996 77 13	27-2	5	0 00 996 89 82	15-6		0 00 997 72 03	22-6	19	0 21 010 01 05	01-6	27
0 00 996 66 15	34-30	16	0 00 996 71 51	27-20	27	0 00 996 78 09	27-40	18	0 00 996 90 08	22-36	5	0 00 997 73 03	22-6	20	0 21 010 03 05	01-10	13
0 00 996 66 15	34-48	16	0 00 996 71 51	27-34	15	0 00 996 78 27	36-4	34	0 00 996 92 30	17-4	30	0 00 997 74 03	22-6	21	0 21 010 03 05	01-26	21
0 00 996 66 32	22-6	6	0 00 996 71 51	27-36	11	0 00 996 78 28	41/4-6	26	0 00 996 92 30	17-8	40	0 00 997 75 03	20-2	15	0 21 010 04 05	01-12	1
0 00 996 66 90	34-22		0 00 996 71 51	27-38	12	0 00 996 78 65	24-16	23	0 00 996 93 29	22-38	2	0 00 997 76 03	20-2	16	0 21 010 05 03	01-2	1
0 00 996 66 90	34-40		0 00 996 71 51	27-4	24	0 00 996 78 65	24-16	7	0 00 996 94 08	22-38	3	0 00 997 77 03	20-2	17	0 21 010 05 05	01-14	1
0 00 996 66 90	34-54		0 00 996 71 64	22-38	14	0 00 996 79 09	27-40	16	0 00 996 94 30	27-40	4	0 00 997 78 03	20-2	18	0 21 010 06 05	01-16	25
0 00 996 66 90	34-8		0 00 996 73 06	36-16	10	0 00 996 80 07	27-22	4	0 00 996 95 08	22-38	4	0 02 232 03 28	22-12	29	0 21 010 07 05	01-16	30
0 00 996 67 05	27-24	9	0 00 996 73 12	00-3		0 00 996 80 07	27-6	4	0 00 996 95 82	15-6		0 02 232 03 28	22-16	31	0 21 010 09 05	01-20	4
0 00 996 67 05	27-8	9	0 00 996 73 12	00-4		0 00 996 80 07	36-2	4	0 00 996 95 82	33-18		0 02 232 03 28	23-10	14	0 21 010 11 05	01-22	1
0 00 996 67 05	36-6	22	0 00 996 73 12	41/1-24	12	0 00 996 80 09	27-40	14	0 00 996 96 08	22-38	5	0 02 232 03 28	23-46	12	0 21 010 11 05	01-24	
0 00 996 67 15	34-30	17	0 00 996 73 12	41/3-26	12	0 00 996 80 50	36-14	31	0 00 996 96 30	29-10	14	0 02 232 03 28	23-48	14	0 21 010 12 05	01-26	1
0 00 996 67 15	34-48	17	0 00 996 73 28	36-24	8	0 00 996 81 14	00-3		0 00 996 97 08	22-38	6	0 02 232 03 28	23-8	12	0 21 010 13 05	01-26	8
0 00 996 67 55	10-2	16	0 00 996 73 28	36-34	20	0 00 996 81 14	27-40	8	0 00 996 97 28	36-16	7	0 02 241 05 01	24-36	41	0 21 010 14 05	01-26	12
0 00 996 68 05	27-24	16	0 00 996 73 28	36-38	21	0 00 996 81 15	00-3		0 00 996 98 08	22-38		0 02 261 05 69	26-14	5	0 21 010 15 05	01-26	14
0 00 996 68 05	27-8	16	0 00 996 73 28	36-50	20	0 00 996 81 15	22-40	7	0 00 996 98 08	22-38	8	0 02 261 06 69	26-14	2	0 21 010 16 05	01-28	1
0 00 996 68 05	36-8	31	0 00 996 73 28	36-54	25	0 00 996 81 30	36-12	14	0 00 996 99 15	00-6		0 02 261 08 69	23-62	2	0 21 010 17 05	01-28	14
0 00 996 69 11	00-3		0 00 996 73 28	36-54	9	0 00 996 81 30	36-12	6	0 00 996 99 90	34-36		0 02 261 09 69	23-62	1	0 21 010 18 05	01-28	22
0 00 996 69 11	00-4		0 00 996 73 28	41/3-10	13	0 00 996 81 32	36-18	53	0 00 997 44 04	21-2	6	0 02 261 10 69	23-62	5	0 21 010 19 05	01-30	1
0 00 996 69 11	00-4		0 00 996 73 28	41/3-24	38	0 00 996 82 14	00-3		0 00 997 45 04	21-2	7	0 02 261 13 52	26-10	8	0 21 010 20 05	01-30	10

Teil-Nummer Part no. No. pièce	Seite Page Page	Pos. Item Pos.
0 21 010 21 05	01-32	1
0 21 010 22 05	01-34	3
0 21 010 23 05	01-36	1
0 21 010 24 05	01-36	11
0 21 010 25 05	01-36	23
0 21 010 26 05	01-36	12
0 21 010 27 05	01-38	62
0 21 010 27 05	01-46	23
0 21 010 28 05	01-44	1
0 21 010 29 05	01-46	1
0 21 010 29 05	08-2	15
0 21 010 30 05	01-40	31
0 21 010 34 05	01-50	15
0 21 010 36 05	01-50	20
0 21 010 37 05	01-50	22
0 21 010 38 05	01-50	26
0 21 010 39 05	01-52	2
0 21 010 40 05	01-52	10
0 21 010 41 05	01-52	15
0 21 010 42 05	01-52	16
0 21 010 43 05	01-52	5
0 21 010 44 05	01-52	21
0 21 010 45 05	00-3	
0 21 010 45 05	01-54	1
0 21 010 46 05	01-8	37
0 21 010 47 05	01-50	2
0 21 010 48 05	01-50	5
0 21 010 49 05	01-50	8
0 21 010 50 05	01-50	14
0 21 010 51 05	01-50	18
0 21 011 00 06	01-4	2
0 21 011 00 07	01-16	29
0 21 011 00 08	01-32	12
0 21 011 00 09	01-46	15
0 21 011 00 12	01-52	8
0 21 011 01 06	01-4	3
0 21 011 01 07	01-16	31
0 21 011 01 08	01-32	14
0 21 011 01 09	01-46	19
0 21 011 01 09	01-48	26
0 21 011 01 09	08-2	13
0 21 011 01 09	08-2	21
0 21 011 01 12	01-52	19
0 21 011 02 06	01-4	4
0 21 011 02 07	01-16	32
0 21 011 02 08	01-32	15
0 21 011 02 09	01-46	17
0 21 011 02 09	08-2	19
0 21 011 02 12	01-52	20
0 21 011 03 06	01-4	5
0 21 011 03 07	01-16	33
0 21 011 03 08	01-32	16
0 21 011 03 09	01-46	18
0 21 011 03 09	08-2	14
0 21 011 03 12	01-52	22
0 21 011 04 06	01-4	6
0 21 011 04 07	01-16	34
0 21 011 04 08	01-32	17
0 21 011 04 09	01-48	32
0 21 011 04 12	01-52	23
0 21 011 05 06	01-4	7
0 21 011 05 07	01-14	22
0 21 011 05 07	01-54	12
0 21 011 05 08	01-34	1
0 21 011 05 09	01-48	31
0 21 011 05 12	01-52	24
0 21 011 06 06	01-30	3
0 21 011 06 06	01-4	8
0 21 011 06 07	01-14	23
0 21 011 06 07	01-54	13
0 21 011 06 08	01-34	2
0 21 011 06 08	01-54	26
0 21 011 06 09	01-48	29
0 21 011 06 12	01-52	26
0 21 011 07 06	01-4	9
0 21 011 07 06	01-6	18
0 21 011 07 07	01-14	24
0 21 011 07 08	01-34	4
0 21 011 07 09	01-48	27
0 21 011 07 12	01-52	27
0 21 011 08 06	01-4	10
0 21 011 08 07	01-16	37
0 21 011 08 08	01-34	5
0 21 011 08 08	01-54	27
0 21 011 08 09	01-48	28
0 21 011 08 12	01-20	
0 21 011 09 06	01-4	11
0 21 011 09 07	01-16	38
0 21 011 09 08	01-34	6
0 21 011 10 06	01-4	12
0 21 011 10 07	01-14	12
0 21 011 10 08	01-34	8
0 21 011 10 09	01-40	1
0 21 011 10 12	01-24	8
0 21 011 11 06	01-4	13
0 21 011 11 07	01-14	13
0 21 011 11 08	01-34	9
0 21 011 11 09	01-40	2
0 21 011 12 06	01-4	14
0 21 011 12 07	01-20	1
0 21 011 12 08	01-34	10
0 21 011 12 08	01-54	28
0 21 011 12 09	01-40	3
0 21 011 12 12	01-24	9
0 21 011 13 06	01-12	5
0 21 011 13 06	01-16	43
0 21 011 13 06	01-4	15
0 21 011 13 06	01-6	19
0 21 011 13 06	01-6	20
0 21 011 13 07	01-20	2
0 21 011 13 07	01-54	14
0 21 011 13 08	01-34	11
0 21 011 13 08	01-54	29
0 21 011 13 09	01-40	4
0 21 011 13 12	01-24	16
0 21 011 14 06	01-4	16
0 21 011 14 07	01-20	11
0 21 011 14 08	01-34	15
0 21 011 14 08	01-46	22
0 21 011 14 09	01-40	5
0 21 011 14 12	01-24	10
0 21 011 15 06	01-4	17
0 21 011 15 06	01-54	2
0 21 011 15 07	01-20	12
0 21 011 15 07	01-54	16
0 21 011 15 08	01-38	63
0 21 011 15 09	01-40	8
0 21 011 15 12	01-24	11
0 21 011 16 06	01-4	
0 21 011 16 07	01-20	13
0 21 011 16 07	01-32	3
0 21 011 16 07	01-34	14
0 21 011 16 08	01-38	64
0 21 011 16 09	01-40	9
0 21 011 16 12	01-24	12
0 21 011 17 06	01-4	
0 21 011 17 07	01-20	15
0 21 011 17 07	01-22	6
0 21 011 17 07	32-2	3
0 21 011 17 08	01-38	65
0 21 011 17 09	01-40	10
0 21 011 17 12	01-24	13
0 21 011 18 06	01-6	6
0 21 011 18 07	01-20	5
0 21 011 18 07	01-54	17
0 21 011 18 07	01-54	34
0 21 011 18 08	01-36	2
0 21 011 18 09	01-40	11
0 21 011 18 12	01-24	14
0 21 011 19 06	01-6	7
0 21 011 19 07	01-20	6
0 21 011 19 08	01-36	3
0 21 011 19 09	01-40	12
0 21 011 19 12	01-24	15
0 21 011 20 06	01-6	8
0 21 011 20 07	01-20	7
0 21 011 20 08	01-36	4
0 21 011 20 09	01-40	13
0 21 011 20 12	01-24	17
0 21 011 21 06	01-16	46
0 21 011 21 06	01-6	9
0 21 011 21 07	01-20	8
0 21 011 21 08	01-36	8
0 21 011 21 09	01-40	14
0 21 011 21 12	00-3	
0 21 011 21 12	01-24	
0 21 011 22 06	01-6	10
0 21 011 22 07	01-20	9
0 21 011 22 08	01-36	22
0 21 011 22 09	01-40	15
0 21 011 23 06	01-6	11
0 21 011 23 07	01-18	2
0 21 011 23 08	01-36	28
0 21 011 23 09	01-40	18
0 21 011 23 12	01-20	10
0 21 011 23 12	10-4	29
0 21 011 24 06	01-54	3
0 21 011 24 06	01-6	12
0 21 011 24 06	01-8	34
0 21 011 24 06	27-22	11
0 21 011 24 06	27-6	11
0 21 011 24 07	01-18	3
0 21 011 24 08	01-36	29
0 21 011 24 09	01-40	19
0 21 011 24 12	01-8	38
0 21 011 25 06	01-6	13
0 21 011 25 07	01-18	4
0 21 011 25 08	01-36	30
0 21 011 25 09	01-40	20
0 21 011 25 12	01-8	39
0 21 011 26 06	01-32	10
0 21 011 26 06	01-6	14
0 21 011 26 07	01-18	5
0 21 011 26 08	01-36	24
0 21 011 26 09	01-40	21
0 21 011 26 12	01-8	40
0 21 011 27 06	01-54	4
0 21 011 27 06	01-6	15
0 21 011 27 07	01-18	6
0 21 011 27 07	01-26	4
0 21 011 27 08	01-36	25
0 21 011 27 09	01-42	50
0 21 011 27 12	01-8	41
0 21 011 28 06	00-1	
0 21 011 28 06	00-1	
0 21 011 28 06	01-46	10
0 21 011 28 06	01-54	31
0 21 011 28 06	01-6	16
0 21 011 28 06	08-2	16
0 21 011 28 07	01-18	7
0 21 011 28 08	01-36	26
0 21 011 28 09	01-40	23
0 21 011 28 12	01-6	1
0 21 011 29 06	01-54	5
0 21 011 29 06	01-6	17
0 21 011 29 07	01-18	8
0 21 011 29 08	01-38	34
0 21 011 29 09	01-40	25
0 21 011 29 12	01-18	1
0 21 011 30 06	01-12	7
0 21 011 30 06	01-6	21
0 21 011 30 07	01-18	9
0 21 011 30 08	01-38	35
0 21 011 30 08	01-40	29
0 21 011 30 09	01-40	27
0 21 011 30 12	01-50	1
0 21 011 30 12	33-12	19
0 21 011 30 12	33-26	24

Teil-Nummer Part no. No. pièce	Seite Page Page	Pos. Item Pos.	Teil-Nummer Part no. No. pièce	Seite Page Page	Pos. Item Pos.	Teil-Nummer Part no. No. pièce	Seite Page Page	Pos. Item Pos.	Teil-Nummer Part no. No. pièce	Seite Page Page	Pos. Item Pos.	Teil-Nummer Part no. No. pièce	Seite Page Page	Pos. Item Pos.	Teil-Nummer Part no. No. pièce	Seite Page Page	Pos. Item Pos.
0 21 011 30 12	33-42	22	0 21 011 37 06	01-6	4	0 21 011 46 06	01-8	36	0 21 011 52 08	01-36	27	0 21 011 61 06	01-10	14	0 21 011 68 08	01-38	56
0 21 011 31 06	01-6	22	0 21 011 37 07	01-26	5	0 21 011 46 06	27-22	13	0 21 011 52 09	01-40	17	0 21 011 61 06	01-26	22	0 21 011 68 09	01-50	16
0 21 011 31 07	01-22	4	0 21 011 37 08	01-36	19	0 21 011 46 06	27-6	13	0 21 011 53 06	01-10	4	0 21 011 61 07	01-28	15	0 21 011 69 06	01-16	40
0 21 011 31 07	32-2	2	0 21 011 37 09	01-42	39	0 21 011 46 06	32-2	4	0 21 011 53 07	01-28	7	0 21 011 61 08	01-36	21	0 21 011 69 07	01-28	20
0 21 011 31 08	01-36	13	0 21 011 38 06	01-6	28	0 21 011 46 07	01-26	15	0 21 011 53 07	01-54	21	0 21 011 61 08	01-38	58	0 21 011 69 08	01-38	57
0 21 011 31 09	01-40	28	0 21 011 38 07	01-26	6	0 21 011 46 08	01-36	31	0 21 011 53 08	01-38	48	0 21 011 61 08	01-40	7	0 21 011 69 08	01-40	6
0 21 011 31 12	01-50	7	0 21 011 38 08	01-38	36	0 21 011 46 09	01-40	30	0 21 011 53 09	01-42	51	0 21 011 62 06	01-12	2	0 21 011 69 09	01-50	17
0 21 011 32 06	01-6	23	0 21 011 38 09	01-42	40	0 21 011 47 06	01-8	33	0 21 011 54 06	01-10	5	0 21 011 62 07	01-28	17	0 21 011 70 06	01-16	41
0 21 011 32 07	01-22	2	0 21 011 39 06	01-6	29	0 21 011 47 06	27-22	10	0 21 011 54 07	01-28	8	0 21 011 62 08	01-38	60	0 21 011 70 07	01-28	21
0 21 011 32 07	01-54	18	0 21 011 39 07	01-26	7	0 21 011 47 06	27-6	10	0 21 011 54 07	01-54	22	0 21 011 63 06	01-12	4	0 21 011 70 08	01-38	59
0 21 011 32 08	01-36	14	0 21 011 39 08	01-38	37	0 21 011 47 07	01-26	18	0 21 011 54 08	01-38	49	0 21 011 63 07	01-28	23	0 21 011 71 06	01-16	42
0 21 011 32 09	01-40	32	0 21 011 39 09	01-42	42	0 21 011 47 08	01-36	32	0 21 011 54 09	01-42	52	0 21 011 63 08	01-38	54	0 21 011 71 07	01-28	16
0 21 011 32 12	01-50	9	0 21 011 40 06	01-6	30	0 21 011 47 09	01-40	33	0 21 011 55 06	01-10	6	0 21 011 63 08	01-40	16	0 21 011 71 08	01-38	40
0 21 011 33 06	01-40	22	0 21 011 40 07	00-3		0 21 011 48 06	01-8	35	0 21 011 55 06	01-54	6	0 21 011 64 06	00-1		0 21 011 72 06	01-16	44
0 21 011 33 06	01-52	25	0 21 011 40 07	01-26	9	0 21 011 48 06	27-22	12	0 21 011 55 08	01-38	50	0 21 011 64 06	00-1		0 21 011 72 07	01-28	27
0 21 011 33 06	01-6	24	0 21 011 40 08	01-38	39	0 21 011 48 06	27-6	12	0 21 011 55 09	01-42	48	0 21 011 64 06	01-12	3	0 21 011 72 07	01-54	24
0 21 011 33 07	01-22	3	0 21 011 40 09	01-42	43	0 21 011 48 07	01-28	2	0 21 011 56 06	01-10	7	0 21 011 64 06	01-54	7	0 21 011 72 08	01-38	61
0 21 011 33 08	01-36	15	0 21 011 41 06	01-54	32	0 21 011 48 07	01-54	19	0 21 011 56 07	01-28	9	0 21 011 64 07	01-28	24	0 21 011 72 08	01-46	24
0 21 011 33 09	01-40	34	0 21 011 41 07	01-26	10	0 21 011 48 08	01-36	33	0 21 011 56 08	01-38	52	0 21 011 64 08	01-38	55	0 21 011 73 06	01-16	45
0 21 011 33 12	01-50	10	0 21 011 41 08	01-36	5	0 21 011 48 09	01-42	46	0 21 011 57 06	01-10	9	0 21 011 65 06	01-12	6	0 21 011 73 07	00-1	
0 21 011 34 06	01-30	8	0 21 011 41 09	01-42	53	0 21 011 49 06	01-6	5	0 21 011 57 08	01-38	53	0 21 011 65 06	01-16	35	0 21 011 73 07	00-2	
0 21 011 34 06	01-6	25	0 21 011 42 07	01-26	11	0 21 011 49 07	01-28	3	0 21 011 57 09	01-50	3	0 21 011 65 06	01-20	3	0 21 011 73 07	01-28	28
0 21 011 34 07	01-22	7	0 21 011 42 08	01-38	41	0 21 011 49 08	01-38	46	0 21 011 58 06	01-10	10	0 21 011 65 06	01-34	12	0 21 011 73 08	01-44	2
0 21 011 34 07	01-54	15	0 21 011 42 09	01-42	44	0 21 011 49 09	01-42	41	0 21 011 58 06	01-28	13	0 21 011 65 07	01-28	25	0 21 011 74 06	01-16	47
0 21 011 34 07	32-2	1	0 21 011 43 06	01-54	33	0 21 011 50 06	01-10	11	0 21 011 58 07	01-28	10	0 21 011 65 08	01-36	6	0 21 011 74 06	01-54	8
0 21 011 34 08	01-36	16	0 21 011 43 06	01-8	31	0 21 011 50 06	01-10	2	0 21 011 58 08	01-38	51	0 21 011 65 09	01-50	12	0 21 011 74 07	01-28	29
0 21 011 34 09	01-42	35	0 21 011 43 07	00-3		0 21 011 50 06	01-10	8	0 21 011 58 09	01-50	4	0 21 011 66 06	01-12	8	0 21 011 74 08	01-44	3
0 21 011 34 12	01-50	11	0 21 011 43 07	01-26	13	0 21 011 50 06	01-26	19	0 21 011 59 06	01-10	12	0 21 011 66 06	01-16	36	0 21 011 75 06	01-16	48
0 21 011 35 06	01-6	2	0 21 011 43 08	01-38	42	0 21 011 50 07	01-28	4	0 21 011 59 06	01-26	20	0 21 011 66 06	01-18	10	0 21 011 75 07	01-28	30
0 21 011 35 07	01-26	2	0 21 011 43 09	01-40	24	0 21 011 50 08	01-38	47	0 21 011 59 07	01-28	11	0 21 011 66 06	01-20	14	0 21 011 75 08	01-44	4
0 21 011 35 08	01-36	17	0 21 011 44 07	01-26	16	0 21 011 50 09	01-42	47	0 21 011 59 07	01-54	23	0 21 011 66 06	01-34	13	0 21 011 76 06	01-16	49
0 21 011 35 09	01-42	37	0 21 011 44 08	01-38	44	0 21 011 51 06	01-10	1	0 21 011 59 08	01-36	9	0 21 011 66 07	01-28	26	0 21 011 76 06	01-54	9
0 21 011 35 12	01-50	13	0 21 011 44 09	01-42	45	0 21 011 51 07	01-28	5	0 21 011 60 06	01-12	10	0 21 011 66 08	01-38	38	0 21 011 76 07	01-28	31
0 21 011 36 06	01-6	3	0 21 011 45 06	01-8	32	0 21 011 51 08	01-38	43	0 21 011 60 06	01-36	20	0 21 011 67 06	01-12	9	0 21 011 76 08	01-44	5
0 21 011 36 07	01-26	3	0 21 011 45 07	01-26	17	0 21 011 51 09	01-40	26	0 21 011 60 06	01-6	26	0 21 011 67 07	01-28	18	0 21 011 77 06	01-16	50
0 21 011 36 08	01-36	18	0 21 011 45 08	01-38	45	0 21 011 52 06	01-10	3	0 21 011 60 07	01-28	12	0 21 011 67 08	01-36	10	0 21 011 77 07	01-28	32
0 21 011 36 09	01-42	38	0 21 011 45 09	01-42	36	0 21 011 52 07	01-28	6	0 21 011 60 08	01-36	7	0 21 011 68 06	01-16	39	0 21 011 77 08	01-44	6
0 21 011 36 12	01-50	19	0 21 011 46 06	01-22	5	0 21 011 52 07	01-54	20	0 21 011 60 09	01-50	6	0 21 011 68 07	01-28	19	0 21 011 77 09	01-50	21

Teil-Nummer Part no. No. pièce	Seite Page Page	Pos. Item Pos.
0 21 011 78 06	01-16	51
0 21 011 78 08	01-44	7
0 21 011 78 09	01-50	23
0 21 011 79 06	01-14	2
0 21 011 79 07	01-46	3
0 21 011 79 08	01-44	8
0 21 011 79 09	01-50	24
0 21 011 80 06	01-14	3
0 21 011 80 07	01-30	2
0 21 011 80 08	01-44	9
0 21 011 80 09	01-50	25
0 21 011 81 06	01-14	4
0 21 011 81 07	01-30	4
0 21 011 81 08	01-44	10
0 21 011 81 09	01-50	27
0 21 011 82 06	01-14	5
0 21 011 82 07	01-30	9
0 21 011 82 07	33-10	2
0 21 011 82 07	33-24	2
0 21 011 82 07	33-40	2
0 21 011 82 08	01-44	11
0 21 011 82 09	01-50	28
0 21 011 83 06	01-14	6
0 21 011 83 06	01-34	7
0 21 011 83 07	01-30	6
0 21 011 83 08	01-44	12
0 21 011 84 06	01-14	7
0 21 011 84 07	01-30	7
0 21 011 84 08	01-44	13
0 21 011 84 09	01-50	29
0 21 011 85 06	01-14	8
0 21 011 85 07	01-30	5
0 21 011 85 08	01-44	14
0 21 011 85 09	01-50	30
0 21 011 86 06	01-14	9
0 21 011 86 07	01-30	11
0 21 011 86 08	01-46	2
0 21 011 86 09	01-50	31
0 21 011 87 06	01-14	10
0 21 011 87 07	01-30	12
0 21 011 87 07	01-32	13
0 21 011 87 08	01-46	4
0 21 011 87 09	01-52	1
0 21 011 87 09	33-12	20
0 21 011 87 09	33-26	25
0 21 011 87 09	33-42	23
0 21 011 88 06	01-14	14
0 21 011 88 07	01-30	13
0 21 011 88 08	00-1	
0 21 011 88 08	00-1	
0 21 011 88 08	01-46	11
0 21 011 88 08	08-2	17
0 21 011 88 09	01-52	3
0 21 011 89 06	01-14	11
0 21 011 89 07	01-30	14
0 21 011 89 07	01-42	49
0 21 011 89 08	01-46	5
0 21 011 89 09	01-52	4
0 21 011 90 06	01-14	15
0 21 011 90 07	01-32	2
0 21 011 90 07	01-54	25
0 21 011 90 08	01-46	6
0 21 011 90 09	01-52	9
0 21 011 91 06	01-14	16
0 21 011 91 07	01-32	8
0 21 011 91 08	01-46	7
0 21 011 91 09	01-52	11
0 21 011 92 06	01-14	17
0 21 011 92 06	01-54	10
0 21 011 92 07	01-32	4
0 21 011 92 08	01-46	8
0 21 011 92 09	01-52	17
0 21 011 93 06	01-14	18
0 21 011 93 06	01-54	11
0 21 011 93 08	01-46	9
0 21 011 93 09	01-52	18
0 21 011 94 06	01-14	19
0 21 011 94 07	01-32	5
0 21 011 94 08	00-1	
0 21 011 94 08	00-1	
0 21 011 94 08	01-46	12
0 21 011 94 08	01-54	30
0 21 011 94 08	08-2	18
0 21 011 94 09	01-52	12
0 21 011 95 06	01-14	20
0 21 011 95 07	01-32	6
0 21 011 95 08	01-46	20
0 21 011 95 08	01-48	30
0 21 011 95 09	01-52	13
0 21 011 96 06	01-14	21
0 21 011 96 08	01-46	21
0 21 011 96 08	01-48	33
0 21 011 96 09	01-52	14
0 21 011 97 06	01-16	26
0 21 011 97 07	01-32	7
0 21 011 97 08	01-46	13
0 21 011 97 09	01-52	6
0 21 011 98 06	01-16	27
0 21 011 98 07	01-32	9
0 21 011 98 08	01-46	14
0 21 011 98 09	01-52	7
0 21 011 99 06	01-16	28
0 21 011 99 07	01-32	11
0 21 011 99 08	01-46	16
0 21 011 99 08	01-48	25
0 21 011 99 08	08-2	20
0 21 011 99 08	08-2	22
0 21 100 08 40	10-2	9
0 21 101 00 26	10-2	3
0 21 151 00 30	15-2	4
0 21 160 03 03	16-2	4
0 21 170 04 60	17-4	29
0 21 170 04 60	17-8	39
0 21 200 00 48	20-4	30
0 21 200 01 29	20-4	29
0 21 205 14 12	20-2	19
0 21 212 02 15	22-36	12
0 21 212 02 51	22-36	8
0 21 212 03 15	22-36	13
0 21 212 04 51	22-36	7
0 21 212 05 03	21-4	32
0 21 221 00 56	22-2	13
0 21 221 00 96	22-2	9
0 21 240 28 92	43-10	
0 21 243 00 30	24-6	2
0 21 243 00 35	24-10	8
0 21 243 00 35	24-6	8
0 21 243 00 39	24-10	7
0 21 243 00 39	24-6	7
0 21 243 00 43	24-10	4
0 21 243 00 43	24-6	4
0 21 243 00 93	24-14	13
0 21 243 00 93	24-16	15
0 21 243 02 60	24-12	28
0 21 243 02 60	24-4	30
0 21 243 02 60	24-8	32
0 21 243 03 60	24-10	14
0 21 243 03 60	24-6	14
0 21 245 04 36	24-14	14
0 21 245 04 36	24-16	17
0 21 273 00 26	27-18	12
0 21 273 00 26	27-2	12
0 21 290 00 21	29-4	8
0 21 291 02 01	29-4	1
0 21 291 03 01	29-2	1
0 21 292 00 15	29-4	17
0 21 292 00 27	29-4	2
0 21 292 00 64	29-4	18
0 21 292 00 91	29-4	11
0 21 292 01 27	29-4	3
0 21 292 01 58	29-4	15
0 21 292 01 91	29-4	14
0 21 292 02 58	29-4	16
0 21 292 04 22	29-4	20
0 21 292 05 22	29-4	21
0 21 292 06 22	29-4	22
0 21 304 00 05	33-12	3
0 21 304 00 05	33-26	3
0 21 307 15 88	30-12	8
0 21 307 15 88	30-2	11
0 21 307 16 88	30-16	18
0 21 307 16 88	30-6	19
0 21 307 17 88	30-16	20
0 21 307 17 88	30-6	22
0 21 307 18 88	30-18	27
0 21 307 18 88	30-18	30
0 21 307 18 88	30-8	32
0 21 307 18 88	30-8	35
0 21 307 19 88	30-18	28
0 21 307 19 88	30-18	31
0 21 307 19 88	30-8	33
0 21 307 19 88	30-8	36
0 21 307 24 88	29-2	10
0 21 307 24 88	34-32	14
0 21 307 25 88	29-2	12
0 21 307 25 88	29-6	17
0 21 307 25 88	34-32	15
0 21 320 01 12	32-2	5
0 21 321 04 01	32-2	10
0 21 330 07 10	33-14	1
0 21 330 08 10	33-4	28
0 21 330 09 10	22-26	49
0 21 330 09 10	33-30	33
0 21 330 10 10	24-2	
0 21 330 10 10	24-6	
0 21 330 10 10	33-30	34
0 21 330 10 14	41/5-14	37
0 21 330 10 14	41/5-2	15
0 21 330 13 10	33-30	19
0 21 330 13 10	33-44	11
0 21 330 14 10	33-30	25
0 21 330 14 10	33-44	17
0 21 330 15 10	33-28	1
0 21 330 15 10	33-44	1
0 21 330 16 10	33-30	31
0 21 330 16 10	33-46	23
0 21 335 00 72	22-26	33
0 21 341 04 05	34-2	13
0 21 341 06 05	34-2	25
0 21 341 07 05	34-2	17
0 21 341 13 05	34-12	3
0 21 341 14 05	34-4	3
0 21 341 22 88	34-12	8
0 21 341 22 88	34-14	10
0 21 341 23 88	34-12	9
0 21 341 23 88	34-14	11
0 21 341 24 88	34-12	7
0 21 341 24 88	34-14	9
0 21 341 25 88	34-12	6
0 21 341 25 88	34-14	8
0 21 341 28 88	34-10	3
0 21 341 28 88	34-14	2
0 21 341 29 88	34-10	4
0 21 341 29 88	34-14	3
0 21 341 30 88	34-10	2
0 21 341 30 88	34-14	1
0 21 341 31 88	29-2	8
0 21 341 34 88	29-2	
0 21 341 34 88	29-2	
0 21 341 34 88	29-2	
0 21 341 34 88	29-6	18
0 21 341 34 88	34-32	
0 21 341 34 88	34-50	
0 21 360 06 01	36-2	10
0 21 360 11 91	41/5-8	20
0 21 360 12 91	41/5-8	21
0 21 360 39 42	41/5-16	18
0 21 360 39 42	41/5-20	24

Teil-Nummer Part no. No. pièce	Seite Page Page	Pos. Item Pos.	Teil-Nummer Part no. No. pièce	Seite Page Page	Pos. Item Pos.	Teil-Nummer Part no. No. pièce	Seite Page Page	Pos. Item Pos.	Teil-Nummer Part no. No. pièce	Seite Page Page	Pos. Item Pos.	Teil-Nummer Part no. No. pièce	Seite Page Page	Pos. Item Pos.	Teil-Nummer Part no. No. pièce	Seite Page Page	Pos. Item Pos.
0 21 360 40 42	41/5-14		0 21 410 71 45	41/5-16	19	0 21 416 47 93	41/4-22	13	0 32 291 00 37	29-8	27	0 35 307 15 88	34-50		0 35 341 02 88	34-32	10
0 21 360 41 42	41/4-24	1	0 21 410 71 45	41/5-20	25	0 21 416 48 93	41/4-22	21	0 32 291 00 69	29-8		0 35 307 22 88	29-6	19	0 35 341 03 05	34-16	16
0 21 361 00 51	36-16	24	0 21 414 02 02	41-2	12	0 21 416 75 34	41/5-14	49	0 32 291 00 80	29-8	33	0 35 307 22 88	30-20	12	0 35 341 03 88	34-32	11
0 21 361 05 25	36-16	22	0 21 414 03 02	41-2	13	0 21 416 91 25	41/5-8	5	0 32 291 01 01	29-6	1	0 35 307 22 88	30-20	19	0 35 341 04 05	34-16	17
0 21 361 06 25	36-16	25	0 21 416 00 42	41/5-10	2	0 21 416 92 25	41/5-4	24	0 32 291 01 02	29-6	8	0 35 307 22 88	34-32	13	0 35 341 04 88	34-52	4
0 21 361 08 67	41/4-24	10	0 21 416 00 98	41/1-2	6	0 21 420 00 53	41/5-12	25	0 32 291 01 69	29-8	34	0 35 307 22 88	34-50	12	0 35 341 04 88	34-56	2
0 21 361 14 66	41/4-24	2	0 21 416 00 98	41/1-4	27	0 21 420 00 87	41/5-12	24	0 32 291 01 96	29-10	5	0 35 307 25 88	34-50	13	0 35 341 05 05	34-16	18
0 21 363 21 25	41/5-16	2	0 21 416 00 98	41/1-4	41	0 21 420 00 90	41/5-12	1	0 32 291 02 01	29-6	6	0 35 330 03 10	22-34	24	0 35 341 05 88	34-32	20
0 21 363 22 25	41/5-16	6	0 21 416 00 98	41/1-6	12	0 21 420 01 90	41/5-12	2	0 32 291 02 02	29-6	4	0 35 330 03 10	33-46	37	0 35 341 06 05	34-36	3
0 21 363 23 25	41/5-16	11	0 21 416 00 98	41/3-2	8	0 21 420 02 90	41/5-12	3	0 32 291 03 02	29-6	9	0 35 340 11 13	34-24	6	0 35 341 06 88	34-32	16
0 21 363 24 25	41/5-16	28	0 21 416 00 98	41/3-4	8	0 21 422 00 01	41/5-12	21	0 32 291 04 02	29-6	5	0 35 340 11 13	34-28	6	0 35 341 07 05	34-34	14
0 21 363 24 25	41/5-22	34	0 21 416 00 98	41/3-6	12	0 22 241 01 91	24-12	38	0 32 291 05 01	29-6	2	0 35 340 12 13	34-24	7	0 35 341 07 88	34-32	18
0 21 363 25 25	41/5-16	29	0 21 416 01 37	41/5-16	5	0 22 241 01 91	24-4	38	0 32 291 06 01	29-6	7	0 35 340 12 13	34-28	7	0 35 341 08 05	34-34	19
0 21 363 25 25	41/5-22	35	0 21 416 01 42	41/5-10	3	0 22 241 01 91	24-8	40	0 32 291 07 01	29-8	26	0 35 340 12 13	34-42	7	0 35 341 09 05	34-34	16
0 21 363 26 25	41/5-18	37	0 21 416 01 46	41/5-4	26	0 22 335 00 97	00-20	54	0 32 291 08 01	29-10	1	0 35 340 12 13	34-46	7	0 35 341 09 88	34-30	4
0 21 410 00 10	41/5-8	1	0 21 416 01 55	41/5-16	21	0 22 335 00 97	33-12	11	0 32 292 00 22	29-8	36	0 35 340 12 13	34-56	10	0 35 341 09 88	34-32	5
0 21 410 00 11	41/5-4	2	0 21 416 01 55	41/5-20	27	0 22 335 00 97	33-26	12	0 32 292 00 27	29-8	40	0 35 340 17 13	34-42	6	0 35 341 10 88	34-50	10
0 21 410 00 21	41/5-4	10	0 21 416 01 80	41/4-24	5	0 22 335 00 97	33-42	10	0 32 292 00 80	29-10	10	0 35 340 17 13	34-46	6	0 35 341 11 88	34-50	11
0 21 410 00 83	41/5-6	28	0 21 416 01 98	41/2-2	3	0 32 205 09 12	20-4	24	0 32 292 01 22	29-8	35	0 35 341 00 05	34-18	3	0 35 341 12 88	34-50	18
0 21 410 00 95	41/5-8	24	0 21 416 01 98	41/4-12	4	0 32 261 00 20	23-14	9	0 32 341 07 88	30-10	9	0 35 341 00 12	34-30	18	0 35 341 13 88	34-42	4
0 21 410 01 02	41/5-8		0 21 416 01 98	41/4-2	6	0 32 261 00 20	23-20	9	0 32 341 07 88	34-14	7	0 35 341 00 12	34-48	18	0 35 341 13 88	34-46	4
0 21 410 01 59	41-4	28	0 21 416 02 06	41/5-12	10	0 32 261 01 20	23-14	8	0 35 273 00 69	27-34	14	0 35 341 00 26	34-30	1	0 35 341 13 88	34-50	1
0 21 410 01 96	41/5-10	1	0 21 416 02 42	41/5-10	4	0 32 261 01 20	23-20	8	0 35 273 00 69	27-36	10	0 35 341 00 26	34-48	1	0 35 341 14 88	34-50	14
0 21 410 02 59	41-8	18	0 21 416 02 46	41/5-4	25	0 32 261 02 20	23-26	9	0 35 273 00 69	27-38	11	0 35 341 00 73	34-24	8	0 35 341 15 88	34-50	16
0 21 410 04 93	41/5-4	3	0 21 416 03 29	41/5-16	15	0 32 261 02 20	23-32	9	0 35 307 00 88	30-20	5	0 35 341 00 73	34-28	8	0 35 341 17 88	34-48	4
0 21 410 05 51	41/5-4	22	0 21 416 03 29	41/5-20	21	0 32 261 02 20	23-52	9	0 35 307 00 88	34-32	12	0 35 341 00 73	34-30		0 35 341 17 88	34-50	5
0 21 410 05 93	41/5-4	6	0 21 416 03 42	41/5-14	51	0 32 261 03 20	23-26	8	0 35 307 02 88	30-20	16	0 35 341 00 73	34-42	8	0 35 341 23 02	34-30	21
0 21 410 06 51	41/5-4	23	0 21 416 05 52	41/5-4	14	0 32 261 03 20	23-32	8	0 35 307 02 88	30-20	4	0 35 341 00 73	34-46	8	0 35 341 23 02	34-30	5
0 21 410 06 93	41/5-4	11	0 21 416 05 54	41/5-8	3	0 32 261 03 20	23-52	8	0 35 307 02 88	30-20	9	0 35 341 00 73	34-48		0 35 341 23 02	34-48	21
0 21 410 07 93	41/5-10	8	0 21 416 06 32	41/5-12	26	0 32 270 00 11	27-20	26	0 35 307 02 88	34-32	8	0 35 341 00 73	34-56	11	0 35 341 23 02	34-48	5
0 21 410 08 93	41/5-16	20	0 21 416 06 54	41/5-8		0 32 270 00 11	27-20	45	0 35 307 02 88	34-50	8	0 35 341 00 88	34-24	4	0 40 240 00 99	00-3	
0 21 410 08 93	41/5-20	26	0 21 416 07 73	41/5-10	12	0 32 270 00 11	27-4	23	0 35 307 03 88	30-20	11	0 35 341 00 88	34-28	4	0 40 240 00 99	24-18	21
0 21 410 11 17	41/4-22	1	0 21 416 08 04	41/4-22	17	0 32 270 00 11	27-4	41	0 35 307 03 88	30-20	18	0 35 341 00 88	34-32	1	0 40 416 04 98	41/5-26	28
0 21 410 13 04	41/5-10	11	0 21 416 08 73	41/5-14	52	0 32 290 00 15	29-10	9	0 35 307 03 88	34-32	9	0 35 341 00 88	34-56	8	0 41 243 01 01	24-2	8
0 21 410 14 04	41/5-8	8	0 21 416 17 40	41/4-22	8	0 32 290 00 42	29-10	17	0 35 307 03 88	34-50	9	0 35 341 01 05	34-16	14	0 41 243 01 01	24-6	9
0 21 410 18 19	41/5-4	1	0 21 416 31 93	41/4-22	22	0 32 290 00 77	29-10	2	0 35 307 15 88	30-20	10	0 35 341 01 26	34-30	14	0 41 243 01 30	24-2	2
0 21 410 19 19	41/5-12	12	0 21 416 31 93	41/4-22	6	0 32 290 00 85	29-10	13	0 35 307 15 88	30-20	17	0 35 341 01 26	34-48	14	0 41 243 01 39	24-2	7
0 21 410 65 27	41/5-2	1	0 21 416 46 93	41/5-14		0 32 291 00 02	29-6	3	0 35 307 15 88	34-32		0 35 341 02 05	34-16	21	0 41 243 01 88	24-10	3

Teil-Nummer Part no. No. pièce	Seite Page Page	Pos. Item Pos.
0 41 243 01 88	24-2	3
0 41 243 01 88	24-6	3
0 41 243 02 60	24-2	13
0 41 243 03 23	24-2	9
0 41 243 03 23	24-6	10
0 41 243 04 43	24-2	4
0 42 160 00 03	16-2	1
0 42 212 04 03	22-36	1
0 42 212 04 03	22-6	12
0 42 212 04 13	22-36	2
0 42 240 02 16	24-22	1
0 42 273 00 19	27-2	6
0 42 416 01 98	41/4-2	7
0 43 171 00 19	24-22	2
0 43 341 02 53	34-16	9
0 43 341 02 53	34-2	9
0 43 341 02 53	34-34	9
0 45 273 00 03	27-18	10
0 45 273 00 03	27-2	10
0 46 273 00 01	27-18	9
0 46 330 10 10	22-34	21
0 46 330 10 10	33-46	25
0 46 330 12 10	33-46	41
0 46 330 12 10	36-32	27
0 46 330 14 10	33-54	4
0 46 330 16 05	33-32	2
0 46 331 03 39	33-34	45
0 46 410 00 89	33-16	17
0 46 410 00 89	33-32	11
0 46 410 00 89	41-8	16
0 48 273 00 19	27-18	6
0 48 330 00 05	33-16	2
0 48 341 02 88	34-24	5
0 48 341 02 88	34-28	5
0 48 341 02 88	34-32	2
0 48 341 02 88	34-42	5
0 48 341 02 88	34-46	5
0 48 341 02 88	34-50	2
0 48 341 02 88	34-52	5
0 48 341 02 88	34-56	3
0 48 341 02 88	34-56	9
0 48 341 03 88	34-20	40
0 48 341 03 88	34-32	6
0 48 341 04 88	34-20	41
0 48 341 04 88	34-32	7
0 48 341 32 88	34-38	42
0 48 341 32 88	34-50	6
0 48 341 33 88	34-38	43
0 48 341 33 88	34-50	7
0 48 433 00 40	34-26	31
0 48 433 00 40	34-52	24
0 50 305 00 57	30-12	7
0 50 305 00 57	30-2	10
0 52 171 01 45	17-6	12
0 52 273 02 02	27-18	1
0 52 273 02 02	27-2	1
0 52 291 01 69	29-2	
0 52 410 00 30	41/4-6	33
0 60 416 00 55	41/1-2	5
0 60 416 00 55	41/1-4	26
0 60 416 00 55	41/1-4	40
0 60 416 00 55	41/1-6	11
0 60 416 00 55	41/3-2	7
0 60 416 00 55	41/3-4	7
0 60 416 00 55	41/3-6	11
0 60 416 01 22	41/5-26	29
0 60 416 02 55	41/5-26	27
0 62 341 00 88	34-14	5
0 62 341 00 88	34-6	39
0 62 341 01 88	34-14	6
0 62 341 01 88	34-6	40
0 80 246 00 02	24-18	17
0 90 101 00 91	10-2	5
0 90 101 00 91	10-6	15
0 90 273 01 01	27-2	9
00551-08	41/5-24	1
00551-09	41/5-24	11
00551-21	41/4-2	1
00551-22	41/4-2	2
00767-00	41/5-26	21
00767-01	41/5-26	22
01055-14	41/4-4	1
1 00 083 03 08	08-2	11
1 00 083 26 08	16-2	14
1 00 151 05 19	15-8	3
1 00 151 10 19	15-8	17
1 00 151 11 19	15-8	13
1 00 151 12 19	15-8	15
1 00 229 35 96	22-4	38
1 00 229 43 96	23-44	62
1 00 229 43 96	23-6	47
1 00 310 19 05	31-2	15
1 00 310 37 05	31-2	11
1 00 330 41 12	33-12	8
1 00 330 81 14	33-50	11
1 00 330 84 14	41/5-2	11
1 00 333 05 60	33-14	6
1 00 333 11 60	41/3-32	8
1 00 334 01 50	22-26	53
1 00 334 01 50	41/5-2	9
1 00 334 07 14	33-52	11
1 00 334 09 23	33-58	15
1 00 334 20 18	41/3-32	6
1 00 334 21 18	41/3-32	7
1 00 334 23 47	33-58	12
1 00 334 27 14	41/3-32	14
1 00 334 28 33	33-52	10
1 00 334 31 43	33-52	22
1 00 334 31 43	33-56	38
1 00 334 50 27	22-26	50
1 00 334 63 33	41/5-2	12
1 00 334 64 33	33-52	21
1 00 334 64 33	33-56	37
1 00 334 68 33	41/5-2	8
1 00 334 86 27	33-58	11
1 00 334 87 27	33-58	16
1 00 361 77 83	36-22	46
1 00 361 77 83	41/4-18	19
1 00 361 77 83	41/4-18	4
1 00 363 00 48	24-24	28
1 00 363 06 83	22-30	45
1 00 363 45 17	36-8	42
1 00 414 01 09	41-2	7
1 00 435 06 41	41/4-6	34
1 00 435 14 27	43-4	
1 00 435 19 27	41/4-20	
1 00 435 20 27	41/4-20	
1 00 435 27 32	34-28	20
1 00 435 27 32	34-46	20
1 00 435 31 41	41/4-12	9
1 00 435 37 26	41/4-12	10
1 00 435 62 26	41/4-20	30
1 00 435 63 26	43-4	14
1 00 435 92 32	43-4	18
1 00 435 93 32	43-4	
1 00 435 94 32	43-4	
1 00 441 13 10	23-60	
1 00 441 13 10	26-12	
1 00 441 33 10	20-2	
1 00 441 33 10	36-44	
1 00 441 33 10	41/1-2	
1 00 990 00 09	41/1-10	16
1 00 990 00 09	41/3-10	27
1 00 990 00 09	41/3-40	13
1 00 990 00 09	41/4-14	17
1 00 990 03 14	27-18	21
1 00 990 03 14	27-2	16
1 00 990 04 14	27-20	40
1 00 990 04 14	27-4	34
1 00 990 15 13	24-34	14
1 00 990 17 13	34-2	5
1 00 990 30 46	24-18	9
1 00 990 40 13	17-2	21
1 00 990 40 13	17-8	31
1 00 990 55 09	27-34	8
1 00 990 64 09	27-34	6
1 00 990 73 09	15-4	43
1 00 990 85 12	24-34	12
1 00 990 89 13	27-2	15
1 00 990 90 13	27-4	33
1 00 991 08 11	23-12	3
1 00 991 08 11	23-50	3
1 00 991 18 11	22-4	53
1 00 991 41 30	41/4-6	
1 00 992 17 02	17-2	13
1 00 992 40 02	17-6	22
1 00 992 40 02	17-8	53
1 00 992 65 30	23-60	27
1 00 992 65 30	26-12	30
1 00 992 83 30	22-12	39
1 00 992 83 30	22-16	41
1 00 992 83 30	23-10	21
1 00 992 83 30	23-46	19
1 00 992 83 30	23-48	21
1 00 992 83 30	23-8	19
1 00 993 01 66	21-4	37
1 00 993 02 15	41/1-22	22
1 00 993 02 15	41/3-22	22
1 00 993 02 30	17-4	35
1 00 993 02 30	17-8	45
1 00 993 02 30	24-20	27
1 00 993 03 58	41-6	6
1 00 993 05 66	26-10	24
1 00 993 07 66	22-2	18
1 00 993 09 24	21-6	3
1 00 993 09 90	15-4	38
1 00 993 10 66	30-16	11
1 00 993 10 66	30-6	11
1 00 993 14 99	17-2	15
1 00 993 14 99	17-6	24
1 00 993 18 30	24-20	45
1 00 993 18 30	24-28	30
1 00 993 18 30	24-32	31
1 00 993 18 30	24-36	35
1 00 993 19 58	41-6	1
1 00 993 20 93	34-24	14
1 00 993 20 93	34-42	14
1 00 993 20 93	34-52	8
1 00 993 22 64	20-4	28
1 00 993 28 54	36-6	7
1 00 993 29 54	36-6	12
1 00 993 31 66	36-20	25
1 00 993 31 66	36-22	34
1 00 993 35 21	16-2	2
1 00 993 35 65	27-34	12
1 00 993 35 65	27-36	8
1 00 993 35 65	27-38	9
1 00 993 36 65	41/3-36	11
1 00 993 36 65	41/4-8	11
1 00 993 38 65	41/1-24	10
1 00 993 38 65	41/3-26	10
1 00 993 38 73	22-4	29
1 00 993 38 97	41-8	1
1 00 993 39 11	16-4	21
1 00 993 39 11	36-2	24
1 00 993 39 65	36-56	7
1 00 993 39 73	22-2	21
1 00 993 41 90	33-12	2
1 00 993 41 90	33-26	2
1 00 993 41 90	33-42	2
1 00 993 42 11	16-4	22
1 00 993 42 11	36-2	17
1 00 993 47 90	16-4	28
1 00 993 47 90	36-4	31
1 00 993 49 90	16-4	29
1 00 993 49 90	36-4	32
1 00 993 49 96	41-8	14
1 00 993 54 65	20-2	11

Teil-Nummer Part no. No. pièce	Seite Page Page	Pos. Item Pos.
1 00 993 54 90	41/1-22	19
1 00 993 54 90	41/3-22	19
1 00 993 63 67	22-4	39
1 00 993 63 67	23-44	63
1 00 993 63 67	23-6	48
1 00 993 71 58	08-2	23
1 00 993 72 58	41-2	2
1 00 993 73 58	41-2	5
1 00 993 74 58	41-2	10
1 00 993 75 58	41-2	20
1 00 993 76 73	27-12	52
1 00 993 77 65	01-2	14
1 00 993 80 30	41/1-22	18
1 00 993 80 30	41/3-22	18
1 00 993 84 30	36-34	21
1 00 993 84 30	36-40	23
1 00 993 84 30	41/1-12	29
1 00 993 84 30	41/3-12	45
1 00 993 84 30	41/3-24	42
1 00 993 84 30	41/4-16	33
1 00 993 85 21	24-20	36
1 00 993 85 21	24-20	46
1 00 993 85 21	24-28	20
1 00 993 85 21	24-28	31
1 00 993 85 21	24-32	21
1 00 993 85 21	24-32	32
1 00 993 85 21	24-36	34
1 00 993 88 73	15-4	37
1 00 993 93 73	36-26	12
1 00 993 96 86	17-2	5
1 00 993 97 28	27-30	13
1 00 993 97 28	41/1-12	26
1 00 993 97 28	41/3-12	42
1 00 993 98 26	24-24	39
1 00 994 12 53	26-2	2
1 00 994 19 55	36-44	28
1 00 994 19 55	36-52	27
1 00 994 48 54	36-42	16
1 00 994 48 54	41/1-8	19
1 00 994 48 54	41/3-8	22
1 00 994 88 54	36-52	28
1 00 994 90 52	41/4-6	25
1 00 994 90 81	30-10	3
1 00 994 90 81	30-20	14
1 00 994 90 81	30-20	2
1 00 994 90 81	30-20	7
1 00 994 90 81	36-14	
1 00 995 51 68	21-4	35
1 00 996 00 83	33-18	46
1 00 996 02 81	34-12	4
1 00 996 03 82	34-10	6
1 00 996 15 83	30-12	11
1 00 996 15 83	30-2	14
1 00 996 19 83	33-6	9
1 00 996 25 81	30-10	11
1 00 996 25 81	30-22	25
1 00 996 25 86	34-40	51
1 00 996 26 86	34-36	21
1 00 996 34 84	34-24	13
1 00 996 34 84	34-28	13
1 00 996 34 84	34-32	3
1 00 996 34 84	34-42	13
1 00 996 34 84	34-46	13
1 00 996 34 84	34-50	3
1 00 996 34 84	34-52	7
1 00 996 34 84	34-56	16
1 00 996 34 84	34-56	5
1 00 996 35 84	34-24	12
1 00 996 35 84	34-28	12
1 00 996 35 84	34-32	4
1 00 996 35 84	34-42	12
1 00 996 35 84	34-46	12
1 00 996 35 84	34-50	4
1 00 996 35 84	34-52	6
1 00 996 35 84	34-56	15
1 00 996 35 84	34-56	4
1 00 996 36 83	34-18	4
1 00 996 36 83	34-36	4
1 00 996 37 83	34-18	5
1 00 996 37 83	34-36	5
1 00 996 39 84	34-16	22
1 00 996 39 84	34-34	20
1 00 996 40 84	34-16	23
1 00 996 40 84	34-34	21
1 00 996 41 84	34-16	19
1 00 996 41 84	34-34	17
1 00 996 42 84	34-16	20
1 00 996 42 84	34-34	18
1 00 996 44 82	34-20	36
1 00 996 45 81	34-6	35
1 00 996 45 84	34-54	40
1 00 996 47 82	34-16	15
1 00 996 47 82	34-34	15
1 00 996 47 84	34-54	41
1 00 996 48 80	34-20	37
1 00 996 48 80	34-38	39
1 00 996 48 80	34-6	36
1 00 996 48 81	34-8	46
1 00 996 48 84	34-54	42
1 00 996 49 84	34-54	43
1 00 996 56 80	34-22	46
1 00 996 56 80	34-40	48
1 00 996 56 80	34-54	31
1 00 996 56 80	34-8	47
1 00 996 56 83	15-6	7
1 00 996 57 80	34-22	48
1 00 996 57 80	34-40	50
1 00 996 57 80	34-54	33
1 00 996 57 80	34-8	49
1 00 996 57 83	15-2	14
1 00 996 57 83	15-6	5
1 00 996 58 80	34-22	49
1 00 996 58 80	34-54	34
1 00 996 58 80	34-8	50
1 00 996 58 83	15-2	8
1 00 996 58 83	15-6	12
1 00 996 59 80	34-22	47
1 00 996 59 80	34-40	49
1 00 996 59 80	34-54	32
1 00 996 59 80	34-8	48
1 00 996 65 80	34-2	24
1 00 996 66 81	34-10	5
1 00 996 66 81	34-12	10
1 00 996 66 81	34-14	12
1 00 996 66 81	34-14	4
1 00 996 68 80	34-2	14
1 00 996 69 55	10-2	20
1 00 996 69 80	34-2	26
1 00 996 69 80	34-4	4
1 00 996 70 55	10-2	27
1 00 996 70 80	34-2	18
1 00 996 85 81	34-12	11
1 00 996 85 81	34-14	13
1 00 996 87 84	41-8	12
1 00 996 88 84	41-8	13
1 00 996 91 80	30-10	27
1 00 997 00 03	26-10	10
1 00 997 00 13	23-42	39
1 00 997 00 13	23-6	24
1 00 997 00 15	23-14	14
1 00 997 00 15	23-20	14
1 00 997 00 15	23-26	14
1 00 997 00 15	23-32	14
1 00 997 00 15	23-52	14
1 00 997 00 16	23-22	36
1 00 997 00 16	23-34	36
1 00 997 00 16	23-54	36
1 00 997 01 03	26-10	11
1 00 997 01 13	23-42	40
1 00 997 01 13	23-6	25
1 00 997 01 15	23-14	15
1 00 997 01 15	23-20	15
1 00 997 01 15	23-26	15
1 00 997 01 15	23-32	15
1 00 997 01 15	23-52	15
1 00 997 01 16	23-22	37
1 00 997 01 16	23-34	37
1 00 997 01 16	23-54	37
1 00 997 02 03	26-10	12
1 00 997 02 13	23-42	41
1 00 997 02 13	23-6	26
1 00 997 02 15	23-14	16
1 00 997 02 15	23-20	16
1 00 997 02 15	23-26	16
1 00 997 02 15	23-32	16
1 00 997 02 15	23-52	16
1 00 997 02 16	23-22	38
1 00 997 02 16	23-34	38
1 00 997 02 16	23-54	38
1 00 997 03 03	26-10	13
1 00 997 03 13	23-42	42
1 00 997 03 13	23-6	27
1 00 997 03 15	23-14	17
1 00 997 03 15	23-20	17
1 00 997 03 15	23-26	17
1 00 997 03 15	23-32	17
1 00 997 03 15	23-52	17
1 00 997 03 16	23-22	39
1 00 997 03 16	23-34	39
1 00 997 03 16	23-54	39
1 00 997 04 03	26-10	14
1 00 997 04 13	23-42	43
1 00 997 04 13	23-6	28
1 00 997 04 15	23-14	18
1 00 997 04 15	23-20	18
1 00 997 04 15	23-26	18
1 00 997 04 15	23-32	18
1 00 997 04 15	23-52	18
1 00 997 04 16	23-22	40
1 00 997 04 16	23-34	40
1 00 997 04 16	23-54	40
1 00 997 05 03	26-10	15
1 00 997 05 13	23-42	44
1 00 997 05 13	23-6	29
1 00 997 05 15	23-14	19
1 00 997 05 15	23-20	19
1 00 997 05 15	23-26	19
1 00 997 05 15	23-32	19
1 00 997 05 15	23-52	19
1 00 997 05 16	23-22	41
1 00 997 05 16	23-34	41
1 00 997 05 16	23-54	41
1 00 997 06 03	26-10	16
1 00 997 06 13	23-42	45
1 00 997 06 13	23-6	30
1 00 997 06 15	23-14	20
1 00 997 06 15	23-20	20
1 00 997 06 15	23-26	20
1 00 997 06 15	23-32	20
1 00 997 06 15	23-52	20
1 00 997 06 16	23-22	42
1 00 997 06 16	23-34	42
1 00 997 06 16	23-54	42
1 00 997 07 03	26-10	17
1 00 997 07 13	23-42	46
1 00 997 07 13	23-6	31
1 00 997 07 15	23-14	21
1 00 997 07 15	23-20	21
1 00 997 07 15	23-26	21
1 00 997 07 15	23-32	21
1 00 997 07 15	23-52	21
1 00 997 07 16	23-22	43
1 00 997 07 16	23-34	43
1 00 997 07 16	23-54	43
1 00 997 08 03	26-10	18
1 00 997 08 13	23-42	47
1 00 997 08 13	23-6	32
1 00 997 08 15	23-14	22

Teil-Nummer Part no. No. pièce	Seite Page Page	Pos. Item Pos.
1 00 997 08 15	23-20	22
1 00 997 08 15	23-26	22
1 00 997 08 15	23-32	22
1 00 997 08 15	23-52	22
1 00 997 08 16	23-22	44
1 00 997 08 16	23-34	44
1 00 997 08 16	23-54	44
1 00 997 09 03	26-10	19
1 00 997 09 13	23-42	48
1 00 997 09 13	23-6	33
1 00 997 09 15	23-14	23
1 00 997 09 15	23-20	23
1 00 997 09 15	23-26	23
1 00 997 09 15	23-32	23
1 00 997 09 15	23-52	23
1 00 997 09 16	23-22	45
1 00 997 09 16	23-34	45
1 00 997 09 16	23-54	45
1 00 997 10 03	26-10	20
1 00 997 10 13	23-42	49
1 00 997 10 13	23-6	34
1 00 997 10 15	23-14	24
1 00 997 10 15	23-20	24
1 00 997 10 15	23-26	24
1 00 997 10 15	23-32	24
1 00 997 10 15	23-52	24
1 00 997 10 16	23-22	46
1 00 997 10 16	23-34	46
1 00 997 10 16	23-54	46
1 00 997 11 03	26-10	21
1 00 997 11 13	23-42	50
1 00 997 11 13	23-6	35
1 00 997 11 15	23-14	25
1 00 997 11 15	23-20	25
1 00 997 11 15	23-26	25
1 00 997 11 15	23-32	25
1 00 997 11 15	23-52	25
1 00 997 11 16	23-22	47
1 00 997 11 16	23-34	47
1 00 997 11 16	23-54	47
1 00 997 12 03	26-10	22
1 00 997 12 13	23-42	51
1 00 997 12 13	23-6	36
1 00 997 12 15	23-14	26
1 00 997 12 15	23-20	26
1 00 997 12 15	23-26	26
1 00 997 12 15	23-32	26
1 00 997 12 15	23-52	26
1 00 997 12 16	23-22	48
1 00 997 12 16	23-34	48
1 00 997 12 16	23-54	48
1 00 997 13 13	23-42	52
1 00 997 13 13	23-6	37
1 00 997 13 16	23-22	49
1 00 997 13 16	23-34	49
1 00 997 13 16	23-54	49
1 00 997 14 13	23-42	53
1 00 997 14 13	23-6	38
1 00 997 14 16	23-22	50
1 00 997 14 16	23-34	50
1 00 997 14 16	23-54	50
1 00 997 15 13	23-42	54
1 00 997 15 13	23-6	39
1 00 997 16 13	23-42	55
1 00 997 16 13	23-6	40
1 00 997 17 13	23-42	56
1 00 997 17 13	23-6	41
1 00 997 17 16	23-16	36
1 00 997 17 16	23-28	36
1 00 997 18 13	23-44	57
1 00 997 18 13	23-6	42
1 00 997 18 16	23-16	37
1 00 997 18 16	23-28	37
1 00 997 19 13	23-44	58
1 00 997 19 13	23-6	43
1 00 997 19 14	23-58	9
1 00 997 19 16	23-16	38
1 00 997 19 16	23-28	38
1 00 997 20 13	23-44	59
1 00 997 20 13	23-6	44
1 00 997 20 14	23-58	10
1 00 997 20 16	23-16	39
1 00 997 20 16	23-28	39
1 00 997 21 08	26-6	37
1 00 997 21 14	23-58	11
1 00 997 21 16	23-16	40
1 00 997 21 16	23-28	40
1 00 997 22 08	26-6	38
1 00 997 22 14	23-58	12
1 00 997 22 16	23-16	41
1 00 997 22 16	23-28	41
1 00 997 23 08	26-6	39
1 00 997 23 14	23-58	13
1 00 997 23 16	23-16	42
1 00 997 23 16	23-28	42
1 00 997 24 08	26-6	40
1 00 997 24 14	23-58	14
1 00 997 24 16	23-16	43
1 00 997 24 16	23-28	43
1 00 997 25 08	26-6	41
1 00 997 25 13	23-40	7
1 00 997 25 14	23-58	15
1 00 997 25 16	23-16	44
1 00 997 25 16	23-28	44
1 00 997 26 08	26-6	42
1 00 997 26 13	23-40	9
1 00 997 26 14	23-58	16
1 00 997 26 14	23-58	23
1 00 997 26 16	23-16	45
1 00 997 26 16	23-28	45
1 00 997 27 08	26-6	43
1 00 997 27 13	23-40	11
1 00 997 27 14	23-58	17
1 00 997 27 16	23-16	46
1 00 997 27 16	23-28	46
1 00 997 28 08	26-6	44
1 00 997 28 13	23-40	13
1 00 997 28 14	23-58	18
1 00 997 28 16	23-16	47
1 00 997 28 16	23-28	47
1 00 997 29 08	26-6	45
1 00 997 29 13	23-40	15
1 00 997 29 14	23-58	19
1 00 997 29 16	23-16	48
1 00 997 29 16	23-28	48
1 00 997 30 08	26-6	46
1 00 997 30 13	23-40	17
1 00 997 30 14	23-58	20
1 00 997 30 16	23-16	49
1 00 997 30 16	23-28	49
1 00 997 31 08	26-6	47
1 00 997 31 13	23-40	19
1 00 997 31 14	23-58	21
1 00 997 31 16	23-16	50
1 00 997 31 16	23-28	50
1 00 997 32 08	26-6	48
1 00 997 32 13	23-40	21
1 00 997 32 16	21-4	34
1 00 997 33 08	26-6	49
1 00 997 33 13	23-40	23
1 00 997 33 18	23-40	8
1 00 997 34 08	26-6	50
1 00 997 34 13	23-40	25
1 00 997 34 18	23-40	10
1 00 997 35 08	26-6	51
1 00 997 35 13	23-42	27
1 00 997 35 15	22-10	3
1 00 997 35 15	22-14	3
1 00 997 35 18	23-40	12
1 00 997 36 08	26-6	52
1 00 997 36 13	23-42	29
1 00 997 36 15	22-10	4
1 00 997 36 15	22-14	4
1 00 997 36 18	23-40	14
1 00 997 37 08	26-6	53
1 00 997 37 13	23-42	31
1 00 997 37 15	22-10	5
1 00 997 37 15	22-14	5
1 00 997 37 18	23-40	16
1 00 997 38 08	26-6	54
1 00 997 38 13	23-42	33
1 00 997 38 15	22-10	6
1 00 997 38 15	22-14	6
1 00 997 38 18	23-40	18
1 00 997 39 08	26-6	55
1 00 997 39 13	23-42	35
1 00 997 39 18	23-40	20
1 00 997 39 19	22-10	7
1 00 997 39 19	22-14	7
1 00 997 40 08	26-6	56
1 00 997 40 13	23-42	37
1 00 997 40 15	22-10	8
1 00 997 40 15	22-14	8
1 00 997 40 18	23-40	22
1 00 997 41 08	26-6	57
1 00 997 41 15	22-10	9
1 00 997 41 15	22-14	9
1 00 997 41 18	23-40	24
1 00 997 42 15	22-10	10
1 00 997 42 15	22-14	10
1 00 997 42 18	23-40	26
1 00 997 43 15	22-10	11
1 00 997 43 15	22-14	11
1 00 997 43 18	23-42	28
1 00 997 44 15	22-10	12
1 00 997 44 15	22-14	12
1 00 997 44 18	23-42	30
1 00 997 45 15	22-10	13
1 00 997 45 15	22-14	13
1 00 997 45 18	23-42	32
1 00 997 46 15	22-10	14
1 00 997 46 15	22-14	14
1 00 997 46 18	23-42	34
1 00 997 47 15	22-10	15
1 00 997 47 15	22-14	15
1 00 997 47 18	23-42	36
1 00 997 48 15	22-10	16
1 00 997 48 15	22-14	16
1 00 997 49 15	22-10	17
1 00 997 49 15	22-14	17
1 00 997 50 15	22-10	18
1 00 997 50 15	22-14	18
1 00 997 66 03	22-4	30
1 00 997 67 03	22-4	31
1 00 997 68 03	22-4	32
1 00 997 71 02	26-4	14
1 00 997 72 02	26-4	15
1 00 997 73 02	26-4	16
1 00 997 74 02	26-4	17
1 00 997 75 02	26-4	18
1 00 997 76 02	26-4	19
1 00 997 77 02	26-4	20
1 00 997 78 02	26-4	21
1 00 997 79 02	26-4	22
1 00 997 80 02	26-4	23
1 00 997 81 02	26-4	24
1 00 997 82 02	26-4	25
1 00 997 83 02	26-4	26
1 00 997 84 02	26-4	27
1 00 999 06 81	34-12	5
1 02 230 04 08	22-12	30
1 02 230 04 08	23-46	9
1 02 230 04 08	23-8	9
1 02 230 06 08	22-16	32
1 02 230 06 08	23-10	11
1 02 230 06 08	23-48	11
1 02 232 00 16	22-16	27
1 02 232 00 16	23-10	7

Teil-Nummer Part no. No. pièce	Seite Page Page	Pos. Item Pos.
1 02 232 00 16	23-48	7
1 02 232 01 62	23-12	2
1 02 232 01 62	23-50	2
1 02 232 03 11	22-12	31
1 02 232 03 11	23-46	10
1 02 232 03 11	23-8	10
1 02 232 04 11	22-16	33
1 02 232 04 11	23-10	12
1 02 232 04 11	23-48	12
1 02 232 05 15	22-16	29
1 02 232 05 15	23-10	8
1 02 232 05 15	23-48	8
1 02 232 05 25	23-12	1
1 02 232 05 25	23-50	1
1 02 232 06 10	22-12	33
1 02 232 06 10	23-46	6
1 02 232 06 10	23-8	6
1 02 232 06 15	22-12	27
1 02 232 06 15	22-16	28
1 02 232 06 15	23-10	9
1 02 232 06 15	23-46	7
1 02 232 06 15	23-48	9
1 02 232 06 15	23-8	7
1 02 232 07 10	22-16	35
1 02 232 07 10	23-10	6
1 02 232 07 10	23-48	6
1 02 232 08 89	22-12	38
1 02 232 08 89	22-16	40
1 02 232 08 89	23-10	20
1 02 232 08 89	23-46	18
1 02 232 08 89	23-48	20
1 02 232 08 89	23-8	18
1 02 233 08 15	23-46	1
1 02 233 08 15	23-8	1
1 02 233 09 15	22-10	21
1 02 233 09 53	23-6	23
1 02 233 11 15	23-10	1
1 02 233 11 15	23-48	1
1 02 233 13 08	22-10	22
1 02 233 13 08	22-14	22
1 02 233 13 08	23-10	15
1 02 233 13 08	23-46	13
1 02 233 13 08	23-48	15
1 02 233 13 08	23-8	13
1 02 233 13 15	22-14	21
1 02 240 41 35	24-34	10
1 02 240 42 35	24-34	11
1 02 245 03 80	24-34	16
1 02 245 04 80	24-34	17
1 02 260 04 60	23-4	5
1 02 260 04 93	20-2	14
1 02 261 05 91	23-60	26
1 02 261 05 91	26-12	29
1 02 261 09 35	23-58	4
1 02 261 09 35	26-10	4
1 02 261 10 22	26-4	6
1 02 261 11 22	26-4	7
1 02 261 13 93	23-58	22
1 02 261 13 93	26-10	23
1 02 361 02 68	41/1-24	7
1 02 361 02 68	41/3-26	7
1 02 361 03 68	41/1-24	8
1 02 361 03 68	41/3-26	8
1 04 360 38 91	41/4-10	20
1 04 360 38 91	41/4-10	7
1 20 011 06 40	17-4	31
1 20 011 06 40	17-8	41
1 20 300 03 54	15-2	13
1 20 332 02 40	30-14	44
1 20 332 02 40	33-22	30
1 20 332 02 40	33-38	27
1 20 363 08 40	27-28	51
1 20 363 73 24	41/5-20	2
1 20 414 01 09	41-2	22
1 20 416 18 50	41/1-8	20
1 20 416 18 50	41/3-8	23
1 21 006 09 58	20-4	
1 21 010 00 16	01-2	8
1 21 010 01 16	01-2	9
1 21 012 05 43	01-2	3
1 21 012 06 43	01-2	4
1 21 100 00 38	10-4	30
1 21 100 01 54	10-6	21
1 21 100 05 55	10-6	10
1 21 100 07 40	10-2	8
1 21 100 09 40	10-6	3
1 21 101 18 54	10-2	22
1 21 150 00 01	15-4	39
1 21 150 00 06	15-8	5
1 21 150 00 42	15-2	17
1 21 150 01 06	15-8	6
1 21 150 03 01	15-6	18
1 21 151 00 07	15-2	18
1 21 151 00 95	15-2	1
1 21 151 01 07	15-2	19
1 21 151 02 07	15-2	20
1 21 151 02 40	15-4	28
1 21 161 03 45	24-24	43
1 21 170 01 04	17-2	3
1 21 170 01 04	23-12	11
1 21 170 01 04	23-50	11
1 21 170 03 04	17-2	1
1 21 170 03 22	17-2	11
1 21 170 03 22	17-6	20
1 21 170 04 22	17-2	19
1 21 170 05 22	17-8	28
1 21 171 00 21	17-2	8
1 21 171 00 21	17-6	17
1 21 171 02 45	17-2	14
1 21 171 04 45	17-6	23
1 21 200 04 38	20-2	4
1 21 200 06 38	20-2	5
1 21 200 17 36	20-2	1
1 21 200 18 36	20-2	2
1 21 200 19 36	20-2	3
1 21 201 01 44	20-4	39
1 21 201 02 44	20-4	40
1 21 201 48 42	36-28	30
1 21 201 48 42	36-30	19
1 21 210 04 26	21-2	1
1 21 212 00 11	21-2	13
1 21 212 00 13	21-2	11
1 21 212 00 21	21-2	3
1 21 212 01 34	21-4	38
1 21 212 01 95	21-2	4
1 21 212 05 51	21-4	33
1 21 212 08 13	21-2	2
1 21 220 00 36	22-4	47
1 21 220 00 68	22-10	1
1 21 220 00 68	22-14	1
1 21 220 01 36	22-8	1
1 21 220 01 38	22-8	2
1 21 221 03 10	22-2	11
1 21 221 06 01	22-6	27
1 21 222 00 52	22-6	13
1 21 222 01 14	22-4	43
1 21 222 01 50	22-6	22
1 21 222 03 51	22-6	25
1 21 223 00 17	22-4	27
1 21 223 00 25	22-2	25
1 21 223 00 67	22-2	22
1 21 223 01 17	22-2	19
1 21 224 00 45	22-8	10
1 21 225 01 45	22-24	11
1 21 225 02 45	22-26	32
1 21 230 02 38	23-12	4
1 21 230 05 38	23-12	10
1 21 230 05 38	23-50	10
1 21 240 01 20	24-10	1
1 21 240 01 20	24-6	1
1 21 240 01 47	24-18	11
1 21 240 03 15	24-2	19
1 21 240 04 15	24-6	20
1 21 240 04 16	24-18	1
1 21 240 25 12	24-20	26
1 21 240 26 12	24-20	35
1 21 240 27 12	24-20	34
1 21 243 00 01	24-10	9
1 21 243 01 30	24-10	2
1 21 243 01 40	24-14	4
1 21 243 01 40	24-16	4
1 21 243 02 94	24-14	9
1 21 243 02 94	24-16	10
1 21 243 03 40	24-12	31
1 21 243 03 40	24-4	27
1 21 243 03 40	24-8	29
1 21 243 04 40	24-10	24
1 21 260 01 53	26-2	3
1 21 264 00 32	26-2	9
1 21 270 00 43	27-18	13
1 21 270 02 43	27-18	14
1 21 272 07 08	27-10	48
1 21 272 07 08	27-26	48
1 21 272 08 08	27-10	29
1 21 272 08 08	36-28	24
1 21 273 00 18	27-40	2
1 21 290 16 24	29-2	7
1 21 290 19 24	29-2	9
1 21 290 24 24	29-2	11
1 21 300 00 40	30-2	5
1 21 300 00 51	30-10	22
1 21 300 00 51	30-22	36
1 21 300 01 18	15-6	17
1 21 300 01 33	33-12	4
1 21 300 01 33	33-26	4
1 21 300 02 17	30-4	32
1 21 300 03 24	30-10	20
1 21 300 04 17	30-4	33
1 21 300 04 24	30-10	23
1 21 300 04 24	30-22	37
1 21 300 04 26	30-10	21
1 21 300 04 26	30-22	35
1 21 300 04 46	30-16	12
1 21 300 04 46	30-6	12
1 21 300 06 02	30-16	17
1 21 300 06 02	30-6	17
1 21 300 07 02	30-16	19
1 21 300 07 02	30-6	20
1 21 300 07 17	30-14	28
1 21 300 09 02	10-6	
1 21 300 09 17	30-14	27
1 21 300 10 17	30-14	30
1 21 300 10 21	15-2	7
1 21 300 11 17	30-14	29
1 21 300 11 30	30-2	1
1 21 300 12 30	30-2	2
1 21 300 13 21	15-6	1
1 21 300 13 45	30-10	1
1 21 300 14 21	30-18	26
1 21 300 14 21	30-8	31
1 21 300 15 21	30-18	29
1 21 300 15 21	30-8	34
1 21 300 15 45	30-20	1
1 21 300 16 45	30-20	6
1 21 300 17 30	30-2	3
1 21 300 18 30	30-2	4
1 21 300 22 30	30-12	1
1 21 300 23 30	30-12	2
1 21 300 27 30	10-6	
1 21 300 27 30	30-12	3
1 21 300 28 30	30-12	4
1 21 301 02 05	30-16	2
1 21 301 02 05	30-6	2
1 21 301 07 05	30-16	1
1 21 301 07 05	30-6	1
1 21 302 01 30	10-6	
1 21 305 01 83	30-14	35
1 21 305 02 83	30-14	36

Teil-Nummer Part no. No. pièce	Seite Page Page	Pos. Item Pos.
1 21 305 06 18	30-14	31
1 21 307 01 18	21-8	26
1 21 307 02 18	30-6	18
1 21 307 02 21	30-18	41
1 21 307 03 18	30-6	21
1 21 307 13 21	30-18	40
1 21 307 13 21	30-8	45
1 21 307 15 21	30-18	36
1 21 307 15 21	30-8	41
1 21 307 18 21	15-6	8
1 21 330 01 14	33-4	29
1 21 330 02 14	33-4	30
1 21 330 04 14	33-4	31
1 21 330 05 40	30-14	42
1 21 330 05 40	33-22	28
1 21 330 05 40	33-38	25
1 21 330 06 40	30-14	43
1 21 330 06 40	33-22	29
1 21 330 06 40	33-38	26
1 21 330 26 05	33-2	1
1 21 330 27 05	33-2	2
1 21 330 29 05	33-2	3
1 21 330 30 05	33-2	4
1 21 330 35 05	33-16	1
1 21 330 37 05	33-16	3
1 21 330 37 05	33-16	9
1 21 330 42 05	33-16	11
1 21 330 42 05	33-16	5
1 21 330 44 05	33-16	8
1 21 330 45 05	33-16	7
1 21 330 53 05	33-32	1
1 21 330 56 05	33-32	5
1 21 330 57 05	33-32	3
1 21 330 59 05	33-58	1
1 21 331 00 40	30-10	25
1 21 331 01 73	30-10	24
1 21 331 02 41	30-10	26
1 21 331 11 01	33-16	10
1 21 331 11 01	33-16	4
1 21 331 17 01	33-32	4
1 21 331 18 01	33-58	2
1 21 332 00 25	33-20	14
1 21 332 00 25	33-36	11
1 21 332 01 25	33-20	20
1 21 332 01 25	33-36	17
1 21 332 04 40	33-8	42
1 21 332 07 40	41/3-32	20
1 21 332 08 40	41/3-32	21
1 21 332 09 40	30-4	38
1 21 332 09 40	33-6	25
1 21 332 10 40	30-4	39
1 21 332 10 40	33-6	26
1 21 335 08 40	22-24	12
1 21 335 09 40	22-26	39
1 21 340 00 58	34-6	42
1 21 340 01 05	34-2	15
1 21 340 01 58	34-6	43
1 21 340 02 73	34-12	12
1 21 340 04 13	34-10	1
1 21 340 07 13	34-12	1
1 21 340 11 01	34-2	1
1 21 340 12 01	34-2	2
1 21 340 26 14	34-4	1
1 21 340 27 14	34-4	2
1 21 341 19 21	34-10	7
1 21 341 21 09	34-12	2
1 21 341 33 37	34-22	50
1 21 341 33 37	34-40	52
1 21 341 33 37	34-54	35
1 21 341 33 37	34-8	51
1 21 341 34 37	34-40	53
1 21 341 35 37	34-40	54
1 21 341 35 37	34-54	38
1 21 341 36 37	34-22	51
1 21 341 36 37	34-54	36
1 21 341 36 37	34-8	52
1 21 341 37 37	34-22	52
1 21 341 37 37	34-40	55
1 21 341 37 37	34-54	37
1 21 341 37 37	34-8	53
1 21 360 00 46	36-56	3
1 21 360 01 41	27-14	7
1 21 360 03 92	27-10	40
1 21 360 06 93	36-6	15
1 21 360 07 91	36-22	50
1 21 360 07 91	41/4-20	24
1 21 360 08 42	41/1-14	1
1 21 360 08 42	41/3-14	1
1 21 360 08 42	41/3-42	1
1 21 360 09 42	41/1-14	2
1 21 360 09 42	41/3-14	2
1 21 360 09 42	41/3-42	2
1 21 360 10 42	41/1-14	3
1 21 360 10 42	41/3-14	3
1 21 360 10 42	41/3-42	3
1 21 360 11 42	41/1-14	4
1 21 360 11 42	41/3-14	4
1 21 360 11 42	41/3-42	4
1 21 360 20 42	36-48	1
1 21 360 20 91	41/4-10	22
1 21 360 21 42	36-48	2
1 21 360 21 91	41/4-10	9
1 21 360 29 42	36-56	2
1 21 360 37 42	36-50	12
1 21 360 37 42	36-56	1
1 21 360 42 42	27-18	20
1 21 360 42 42	27-20	39
1 21 360 42 42	27-38	1
1 21 360 46 42	27-38	2
1 21 361 00 06	22-18	24
1 21 361 00 06	22-28	19
1 21 361 00 16	22-20	30
1 21 361 00 16	22-30	25
1 21 361 00 25	36-46	11
1 21 361 01 16	22-20	29
1 21 361 01 16	22-30	24
1 21 361 03 25	41/1-14	14
1 21 361 03 25	41/3-14	14
1 21 361 03 25	41/3-42	14
1 21 361 03 67	41/1-14	7
1 21 361 03 67	41/3-14	7
1 21 361 03 67	41/3-42	7
1 21 361 06 18	36-12	5
1 21 361 07 18	36-12	16
1 21 361 07 18	36-12	8
1 21 361 08 18	36-12	13
1 21 361 08 68	41/1-14	13
1 21 361 08 68	41/3-14	13
1 21 361 08 68	41/3-42	13
1 21 361 08 68	41/4-8	9
1 21 361 09 18	36-14	19
1 21 361 09 68	41/1-14	12
1 21 361 09 68	41/3-14	12
1 21 361 09 68	41/3-42	12
1 21 361 09 68	41/4-8	8
1 21 361 10 18	36-14	25
1 21 361 10 25	36-48	12
1 21 361 11 25	36-48	10
1 21 361 15 25	41/1-14	16
1 21 361 15 25	41/3-14	16
1 21 361 15 25	41/3-42	16
1 21 363 02 35	16-2	16
1 21 363 02 35	36-2	20
1 21 363 03 35	16-2	17
1 21 363 03 35	36-2	21
1 21 363 04 88	36-36	27
1 21 363 04 88	36-40	30
1 21 363 05 25	36-22	54
1 21 363 06 25	36-22	43
1 21 363 07 25	36-22	42
1 21 363 10 25	41/1-10	3
1 21 363 11 23	22-18	8
1 21 363 11 23	22-28	3
1 21 363 11 25	41/3-10	3
1 21 363 11 40	27-12	51
1 21 363 12 25	41/3-10	21
1 21 363 13 25	41/1-10	12
1 21 363 13 40	36-8	25
1 21 363 14 25	41/1-10	5
1 21 363 15 25	41/3-10	19
1 21 363 19 27	36-10	53
1 21 363 20 24	36-20	15
1 21 363 23 27	41/4-14	22
1 21 363 24 27	41/4-16	36
1 21 363 26 24	36-34	11
1 21 363 26 24	36-38	12
1 21 363 29 24	36-34	15
1 21 363 29 25	36-38	5
1 21 363 30 24	36-50	13
1 21 363 30 25	36-38	15
1 21 363 31 25	36-22	38
1 21 363 48 24	36-22	37
1 21 363 77 24	36-34	6
1 21 363 82 24	41/1-22	1
1 21 363 82 24	41/3-22	1
1 21 363 83 24	41/1-22	2
1 21 363 83 24	41/3-22	2
1 21 363 86 24	41/3-24	26
1 21 363 87 24	41/3-24	33
1 21 363 97 24	36-20	10
1 21 363 98 24	36-20	21
1 21 363 99 24	36-22	30
1 21 410 00 37	41/2-2	9
1 21 410 00 37	41/4-2	13
1 21 410 01 27	41/2-2	2
1 21 410 01 54	27-18	15
1 21 410 01 72	41/1-2	3
1 21 410 01 72	41/1-4	24
1 21 410 01 72	41/1-6	9
1 21 410 01 72	41/3-2	5
1 21 410 01 72	41/3-4	5
1 21 410 01 72	41/3-6	9
1 21 410 02 48	41-8	4
1 21 410 03 27	41/4-2	3
1 21 410 03 37	41/4-16	
1 21 410 03 48	41-8	5
1 21 410 03 61	30-10	2
1 21 410 03 61	41-6	3
1 21 410 03 93	41/1-8	21
1 21 410 03 93	41/3-8	24
1 21 410 05 72	41/1-4	38
1 21 410 05 80	41/4-12	11
1 21 410 06 19	36-50	2
1 21 410 06 72	41/1-16	18
1 21 410 06 72	41/3-16	18
1 21 410 07 72	41/1-16	19
1 21 410 07 72	41/3-16	19
1 21 410 08 19	36-50	1
1 21 410 10 04	41/1-18	39
1 21 410 12 04	41/5-26	23
1 21 410 12 27	41/1-16	2
1 21 410 12 27	41/3-16	2
1 21 410 13 17	41/4-12	1
1 21 410 14 27	41/1-16	6
1 21 410 14 27	41/3-16	6
1 21 410 15 27	41/1-16	1
1 21 410 16 27	41/1-16	5
1 21 410 20 73	41/1-4	47
1 21 410 21 73	41/1-4	48
1 21 410 22 45	41/3-6	15
1 21 410 23 19	36-42	2
1 21 410 23 27	41/1-2	1
1 21 410 23 45	41/3-6	16
1 21 410 23 73	41/1-2	13
1 21 410 23 73	41/1-4	33
1 21 410 23 73	41/1-8	32
1 21 410 23 73	41/3-2	14
1 21 410 23 73	41/3-4	15

Teil-Nummer Part no. No. pièce	Seite Page Page	Pos. Item Pos.
1 21 410 23 73	41/3-8	35
1 21 410 24 27	41/1-2	2
1 21 410 24 73	41/1-2	14
1 21 410 24 73	41/1-4	34
1 21 410 24 73	41/1-8	33
1 21 410 24 73	41/3-2	15
1 21 410 24 73	41/3-4	16
1 21 410 24 73	41/3-8	36
1 21 410 27 27	41/3-2	1
1 21 410 28 27	41/3-2	2
1 21 410 34 45	41/3-4	3
1 21 410 35 45	41/3-4	4
1 21 410 40 45	41/1-18	26
1 21 410 40 45	41/3-18	26
1 21 410 41 45	41/1-18	29
1 21 410 41 45	41/3-18	29
1 21 410 42 45	41/1-18	27
1 21 410 42 45	41/3-18	27
1 21 410 43 45	41/1-18	28
1 21 410 43 45	41/3-18	28
1 21 410 46 27	41/2-2	1
1 21 410 50 27	41/4-26	1
1 21 410 50 29	41/1-6	1
1 21 410 51 27	41/4-26	2
1 21 410 51 29	41/1-6	2
1 21 410 54 29	41/1-6	3
1 21 410 54 29	41/3-6	3
1 21 410 55 29	41/1-6	4
1 21 410 55 29	41/3-6	4
1 21 410 56 29	41/1-6	14
1 21 410 63 45	41/3-2	3
1 21 410 64 45	41/3-2	4
1 21 410 75 27	41/3-6	1
1 21 410 76 27	41/3-6	2
1 21 410 77 27	41/3-16	1
1 21 410 78 27	41/3-16	5
1 21 410 83 29	41/3-6	14
1 21 410 90 29	41/1-4	22
1 21 410 91 29	41/1-4	23
1 21 410 94 29	41/3-4	1
1 21 410 95 29	41/3-4	2
1 21 410 96 29	41/1-4	36
1 21 410 97 29	41/1-4	37
1 21 414 00 09	41-2	1
1 21 414 01 45	41-8	7
1 21 414 02 40	41-2	14
1 21 416 01 31	41/1-4	29
1 21 416 01 31	41/1-4	43
1 21 416 01 31	41/3-38	4
1 21 416 01 31	41/3-4	10
1 21 416 01 73	41/1-6	16
1 21 416 01 73	41/3-6	18
1 21 416 02 31	41/1-4	30
1 21 416 02 31	41/1-4	44
1 21 416 02 31	41/3-38	5
1 21 416 02 31	41/3-4	11
1 21 416 02 58	41/1-2	11
1 21 416 02 58	41/1-4	31
1 21 416 02 58	41/1-6	17
1 21 416 03 58	36-42	3
1 21 416 03 97	41/1-2	4
1 21 416 03 97	41/1-4	25
1 21 416 03 97	41/1-6	10
1 21 416 03 97	41/3-2	6
1 21 416 03 97	41/3-4	6
1 21 416 03 97	41/3-6	10
1 21 416 04 10	41/1-22	17
1 21 416 04 10	41/3-22	17
1 21 416 04 32	41/1-2	12
1 21 416 04 32	41/1-4	32
1 21 416 04 32	41/1-4	46
1 21 416 04 54	41/5-26	31
1 21 416 04 58	41/3-2	12
1 21 416 04 58	41/4-12	3
1 21 416 04 58	41/4-2	5
1 21 416 04 58	41/5-26	25
1 21 416 04 97	41/1-6	15
1 21 416 04 97	41/3-6	17
1 21 416 06 31	41/1-6	7
1 21 416 06 31	41/3-6	7
1 21 416 06 58	41/1-16	15
1 21 416 06 58	41/3-16	15
1 21 416 07 31	41/1-6	8
1 21 416 07 31	41/3-6	8
1 21 416 07 58	41/1-18	25
1 21 416 07 58	41/3-18	25
1 21 416 08 58	41/1-18	40
1 21 416 10 58	41/3-18	40
1 21 416 10 93	36-42	5
1 21 416 10 97	41/1-4	39
1 21 416 11 40	41/1-22	24
1 21 416 11 40	41/3-22	24
1 21 416 11 97	41/1-6	5
1 21 416 11 97	41/3-6	5
1 21 416 12 93	36-44	34
1 21 416 13 31	41/1-6	6
1 21 416 13 31	41/3-6	6
1 21 416 13 58	41/3-2	13
1 21 416 14 58	41/3-4	14
1 21 416 16 31	41/1-16	8
1 21 416 16 31	41/3-16	8
1 21 416 17 31	41/1-16	17
1 21 416 17 31	41/3-16	17
1 21 416 17 93	41/1-8	29
1 21 416 17 93	41/3-8	32
1 21 416 18 31	41/1-2	8
1 21 416 20 40	36-54	16
1 21 416 20 93	41/1-8	26
1 21 416 20 93	41/3-8	29
1 21 416 27 93	41/1-20	52
1 21 416 28 93	41/1-20	55
1 21 416 40 93	41/1-2	19
1 21 416 41 93	41/1-2	16
1 21 416 43 93	36-52	23
1 21 416 45 25	41/3-4	13
1 21 416 45 25	41/3-6	19
1 21 416 45 93	36-44	37
1 21 416 49 93	36-44	31
1 21 416 64 34	41/1-18	23
1 21 416 64 34	41/3-18	23
1 21 416 65 34	41/1-18	24
1 21 416 65 34	41/3-18	24
1 21 430 02 40	34-10	17
1 21 430 03 40	34-10	18
1 31 361 04 68	36-56	4
1 31 361 05 68	36-56	5
1 31 361 10 25	36-56	8
1 31 410 01 93	41/2-2	13
1 31 410 13 63	41/5-24	2
1 31 410 28 63	41/5-24	12
1 31 416 00 33	41/5-24	5
1 31 416 00 42	41/5-24	18
1 31 416 00 42	41/5-24	8
1 31 416 01 33	41/5-24	15
1 31 416 01 40	41/4-2	4
1 31 416 04 58	41/3-18	41
1 31 416 04 58	41/3-28	18
1 31 416 04 58	41/3-6	21
1 31 416 04 58	41/5-24	13
1 31 416 04 58	41/5-24	3
1 31 416 05 58	41/3-38	6
1 31 416 06 58	41/3-38	7
1 31 416 07 58	41/3-38	8
1 31 416 07 58	41/3-4	12
1 31 416 08 58	41/3-38	9
1 31 416 10 93	36-50	7
1 31 416 13 40	41/4-12	2
1 31 416 15 97	41/5-24	4
1 31 416 27 97	41/5-24	14
1 32 003 06 30	00-1	
1 32 003 07 30	00-1	
1 32 220 03 01	22-2	1
1 32 225 00 45	22-24	7
1 32 230 00 07	23-4	1
1 32 230 01 07	23-2	12
1 32 230 02 07	23-38	12
1 32 236 00 14	23-28	30
1 32 236 00 14	23-34	30
1 32 236 00 14	23-54	30
1 32 236 01 14	23-28	29
1 32 236 01 14	23-34	29
1 32 236 01 14	23-54	29
1 32 260 00 16	23-14	2
1 32 260 00 16	23-2	14
1 32 260 00 16	23-20	2
1 32 260 01 04	26-2	1
1 32 260 01 16	23-14	1
1 32 260 01 16	23-2	13
1 32 260 01 16	23-20	1
1 32 260 02 16	26-4	1
1 32 260 03 16	26-4	2
1 32 260 05 04	23-2	2
1 32 260 05 04	23-38	2
1 32 260 06 01	23-2	1
1 32 260 06 16	23-2	
1 32 260 06 16	23-26	2
1 32 260 07 01	23-38	1
1 32 260 07 16	23-2	
1 32 260 07 16	23-26	1
1 32 260 08 16	23-2	
1 32 260 08 16	23-32	2
1 32 260 09 16	23-2	
1 32 260 09 16	23-32	1
1 32 261 04 20	23-26	7
1 32 261 04 20	23-32	7
1 32 261 04 20	23-52	7
1 32 261 05 20	23-26	6
1 32 261 05 20	23-32	6
1 32 261 05 20	23-52	6
1 32 266 00 03	23-14	4
1 32 266 00 03	23-26	4
1 32 266 01 03	23-14	3
1 32 266 01 03	23-26	3
1 32 266 06 03	26-4	3
1 32 266 07 03	26-4	4
1 32 290 19 24	29-6	15
1 32 300 01 40	20-4	31
1 32 300 01 40	30-12	15
1 32 300 01 40	30-2	20
1 32 300 02 40	10-6	
1 32 304 00 08	30-10	10
1 32 304 01 08	30-22	24
1 32 332 03 40	30-4	36
1 32 332 03 40	33-6	23
1 32 332 04 40	30-4	37
1 32 332 04 40	33-6	24
1 32 360 00 46	27-34	10
1 32 360 00 46	27-36	6
1 32 360 00 46	27-38	7
1 32 360 04 42	36-46	1
1 32 360 05 42	36-46	3
1 32 360 12 42	27-18	18
1 32 360 12 42	27-2	13
1 32 360 12 42	27-20	37
1 32 360 12 42	27-34	1
1 32 360 12 42	27-4	31
1 32 360 13 42	27-34	2
1 32 360 15 42	36-46	2
1 32 360 16 42	27-18	19
1 32 360 16 42	27-2	14
1 32 360 16 42	27-20	38
1 32 360 16 42	27-36	1
1 32 360 16 42	27-4	32
1 32 360 17 42	27-36	2
1 32 361 00 68	36-46	10
1 32 361 01 25	27-34	13
1 32 361 01 25	27-36	9
1 32 361 01 25	27-38	10

Teil-Nummer Part no. No. pièce	Seite Page Page	Pos. Item Pos.
1 32 361 01 67	36-48	3
1 32 361 01 68	36-46	9
1 32 361 02 25	27-34	11
1 32 361 02 67	36-46	4
1 32 361 03 25	27-36	7
1 32 361 03 25	27-38	8
1 32 363 10 24	41/3-12	28
1 32 363 11 24	41/3-10	8
1 32 410 00 04	41/3-28	12
1 32 410 00 19	36-42	1
1 32 410 00 80	36-44	27
1 32 410 00 84	41/3-28	3
1 32 410 01 06	41/3-28	17
1 32 410 01 80	36-52	26
1 32 410 42 43	41/3-28	16
1 32 410 48 29	41/3-38	2
1 32 410 62 29	41/3-28	2
1 32 416 00 06	41/3-30	24
1 32 416 00 20	41/3-30	21
1 32 416 01 27	30-10	4
1 32 416 01 27	30-20	15
1 32 416 01 27	30-20	3
1 32 416 01 27	30-20	8
1 32 416 01 27	36-14	
1 32 416 01 27	41/5-2	17
1 32 416 02 58	41/3-38	10
1 32 416 03 40	41/3-28	15
1 32 416 03 58	41/3-28	19
1 32 416 03 93	41/4-12	12
1 32 416 04 31	41/3-28	4
1 32 416 04 58	41/3-28	20
1 35 201 00 40	20-2	7
1 35 220 00 36	22-8	1
1 35 224 00 15	22-8	3
1 35 224 00 30	22-8	2
1 35 230 01 07	23-40	1
1 35 233 00 53	23-42	38
1 35 240 00 12	24-26	7
1 35 240 00 12	24-30	7
1 35 260 00 16	23-38	14
1 35 260 00 16	23-52	2
1 35 260 01 16	23-38	13
1 35 260 01 16	23-52	1
1 35 260 01 60	23-40	5
1 35 266 02 03	23-20	4
1 35 266 02 03	23-32	4
1 35 266 02 03	23-52	4
1 35 266 03 03	23-20	3
1 35 266 03 03	23-32	3
1 35 266 03 03	23-52	3
1 35 272 00 08	27-30	6
1 35 272 00 08	27-30	8
1 35 272 00 08	27-32	24
1 35 272 00 08	27-32	26
1 35 273 00 40	27-20	32
1 35 300 02 24	30-22	34
1 35 300 04 45	30-20	13
1 35 307 05 88	34-54	48
1 35 330 03 14	34-16	
1 35 340 00 01	34-16	1
1 35 340 00 13	34-24	2
1 35 340 00 13	34-42	2
1 35 340 00 14	34-18	1
1 35 340 00 21	34-24	15
1 35 340 00 21	34-52	9
1 35 340 01 01	34-16	2
1 35 340 01 13	34-24	3
1 35 340 01 14	34-18	2
1 35 340 02 01	34-52	1
1 35 340 03 01	34-52	2
1 35 340 03 13	34-52	3
1 35 340 04 14	34-36	1
1 35 340 05 01	34-34	1
1 35 340 05 14	34-36	2
1 35 340 05 21	34-24	16
1 35 340 06 01	34-34	2
1 35 340 09 13	34-56	1
1 35 340 10 13	34-28	3
1 35 340 10 13	34-56	7
1 35 340 13 13	34-28	1
1 35 340 14 13	34-24	1
1 35 340 15 13	34-28	2
1 35 340 16 13	34-56	6
1 35 340 18 13	34-42	1
1 35 340 19 13	34-42	3
1 35 340 20 13	34-46	1
1 35 340 21 13	34-46	3
1 35 340 22 13	34-46	2
1 35 341 00 52	34-28	19
1 35 341 00 52	34-46	19
1 35 341 00 52	34-56	22
1 35 341 06 21	34-42	15
1 35 341 08 88	34-32	17
1 35 341 16 88	34-50	15
1 35 360 00 92	27-26	40
1 35 363 00 24	36-20	3
1 35 363 01 24	36-20	11
1 35 363 04 24	36-20	22
1 35 363 05 24	36-22	31
1 35 410 00 07	41/3-38	11
1 35 410 00 73	34-28	14
1 35 410 00 73	34-46	14
1 35 410 00 73	34-56	17
1 35 410 07 27	41/3-28	1
1 35 410 10 27	41/3-38	1
1 35 416 00 73	41/3-38	24
1 40 410 01 98	41/5-26	26
1 40 410 05 93	41/5-26	30
1 40 416 06 17	41/5-26	24
1 41 240 01 20	24-2	1
1 41 243 07 94	24-10	11
1 41 243 07 94	24-2	10
1 41 243 07 94	24-6	11
1 42 170 00 22	17-8	49
1 42 220 00 05	22-6	1
1 42 220 00 33	22-24	6
1 42 220 02 02	22-2	2
1 42 222 00 07	22-6	9
1 42 222 00 20	22-6	2
1 42 222 00 50	22-6	11
1 42 222 01 07	22-6	16
1 42 230 00 19	26-6	28
1 42 236 00 05	26-4	5
1 42 236 00 14	26-6	30
1 42 236 01 14	26-6	31
1 42 243 00 32	24-18	2
1 42 330 01 14	33-50	12
1 42 360 02 46	41/1-24	3
1 42 360 02 46	41/3-26	3
1 42 360 04 46	41/3-36	3
1 42 360 05 42	41/1-24	2
1 42 360 05 42	41/3-26	2
1 42 360 18 42	41/3-36	2
1 42 360 24 42	41/3-36	1
1 42 360 25 42	41/1-24	1
1 42 360 25 42	41/3-26	1
1 42 361 03 68	41/3-36	8
1 42 361 13 25	41/3-36	10
1 42 363 16 27	36-10	56
1 42 363 28 24	36-20	2
1 42 363 29 24	36-20	7
1 42 363 33 24	36-22	28
1 42 363 74 24	36-20	19
1 42 363 75 24	36-34	2
1 42 363 75 24	36-38	2
1 42 410 00 58	41/3-30	35
1 42 410 01 72	41/1-16	9
1 42 410 01 72	41/3-16	9
1 42 410 02 06	41/3-28	8
1 42 410 02 72	41/1-16	10
1 42 410 02 72	41/3-16	10
1 42 410 07 04	41/3-18	39
1 42 410 14 73	41/1-20	56
1 42 410 14 73	41/3-20	53
1 42 410 14 73	41/3-30	37
1 42 410 14 73	41/3-38	25
1 42 410 37 29	41/1-16	4
1 42 410 37 29	41/3-16	4
1 42 410 47 43	41/1-18	31
1 42 410 47 43	41/3-18	31
1 42 410 48 43	41/1-18	32
1 42 410 48 43	41/3-18	32
1 42 410 49 43	41/1-18	30
1 42 410 49 43	41/3-18	30
1 42 410 50 43	41/1-18	33
1 42 410 50 43	41/3-18	33
1 42 410 51 29	41/1-16	3
1 42 416 00 97	41/1-16	16
1 42 416 00 97	41/3-16	16
1 42 416 00 97	41/3-38	3
1 42 416 01 32	41/3-28	9
1 42 416 04 97	41/1-16	7
1 42 416 04 97	41/3-16	7
1 42 416 05 40	41/1-12	22
1 42 416 05 40	41/3-12	38
1 42 416 06 40	41/1-12	23
1 42 416 06 40	41/3-12	39
1 42 416 07 40	41/1-12	21
1 42 416 07 40	41/3-12	37
1 42 416 09 93	41/1-20	47
1 42 416 09 93	41/3-20	48
1 42 416 10 50	41/1-20	41
1 42 416 10 50	41/3-20	42
1 42 416 10 58	41/3-6	20
1 42 416 10 93	41/1-20	44
1 42 416 10 93	41/3-20	45
1 42 416 11 97	41/3-28	6
1 42 416 13 31	41/1-16	20
1 42 416 13 31	41/3-16	20
1 42 416 15 25	41/1-20	50
1 42 416 15 25	41/3-20	51
1 42 416 16 25	41/1-20	51
1 42 416 16 25	41/3-20	52
1 42 416 17 34	41/1-16	13
1 42 416 17 34	41/3-16	13
1 42 416 18 34	41/1-16	14
1 42 416 18 34	41/3-16	14
1 42 416 19 25	41/1-16	11
1 42 416 19 25	41/3-16	11
1 42 416 19 31	41/1-2	9
1 42 416 19 31	41/3-2	10
1 42 416 20 25	41/1-16	12
1 42 416 20 25	41/3-16	12
1 42 416 20 31	41/1-2	10
1 42 416 20 31	41/3-2	11
1 42 416 27 93	41/3-30	31
1 42 416 28 93	41/3-30	32
1 42 416 38 25	41/1-18	21
1 42 416 38 25	41/3-18	21
1 42 416 39 25	41/1-18	22
1 42 416 39 25	41/3-18	22
1 43 171 01 19	17-6	2
1 43 220 00 38	22-24	1
1 43 243 03 52	24-14	16
1 43 243 03 52	24-16	18
1 43 341 05 39	17-6	8
1 43 360 03 91	21-6	9
1 43 363 11 27	36-10	48
1 43 416 02 10	41/3-28	13
1 43 416 02 32	41/1-6	18
1 43 416 02 50	36-42	17
1 43 416 03 10	41/3-28	14
1 43 416 08 31	41/3-28	5
1 46 006 08 58	20-4	
1 46 171 00 45	17-2	22
1 46 171 00 45	17-8	32
1 46 201 01 44	20-4	38
1 46 220 00 33	22-26	28

Teil-Nummer Part no. No. pièce	Seite Page Page	Pos. Item Pos.
1 46 220 01 38	22-24	18
1 46 220 02 38	22-24	23
1 46 230 02 19	23-16	27
1 46 230 02 19	23-22	27
1 46 230 02 19	23-28	27
1 46 230 02 19	23-34	27
1 46 230 02 19	23-54	27
1 46 230 02 38	23-50	4
1 46 236 00 14	23-16	30
1 46 236 00 14	23-22	30
1 46 236 01 14	23-16	29
1 46 236 01 14	23-22	29
1 46 236 02 05	23-14	5
1 46 236 02 05	23-20	5
1 46 236 02 05	23-26	5
1 46 236 02 05	23-32	5
1 46 236 02 05	23-52	5
1 46 240 00 40	24-22	12
1 46 240 00 45	24-34	1
1 46 240 00 65	24-36	37
1 46 240 01 45	24-34	2
1 46 240 01 65	24-36	38
1 46 240 03 12	24-20	43
1 46 240 03 12	24-28	28
1 46 240 03 12	24-32	29
1 46 240 03 12	24-36	32
1 46 240 04 12	24-20	44
1 46 240 04 12	24-28	29
1 46 240 04 12	24-32	30
1 46 240 04 12	24-36	33
1 46 240 05 12	24-26	12
1 46 240 05 12	24-30	12
1 46 240 06 12	24-28	19
1 46 240 06 12	24-32	20
1 46 243 01 32	24-20	40
1 46 243 01 32	24-26	13
1 46 245 01 40	24-34	5
1 46 246 03 08	24-24	19
1 46 261 08 22	23-14	6
1 46 261 08 22	23-20	6
1 46 261 09 22	23-14	7
1 46 261 09 22	23-20	7
1 46 307 04 51	24-20	31
1 46 307 04 51	24-28	27
1 46 307 04 51	24-30	19
1 46 307 04 51	24-32	28
1 46 330 00 11	33-54	2
1 46 330 00 40	33-58	5
1 46 330 00 42	41/3-32	2
1 46 330 01 42	41/3-32	1
1 46 331 02 01	33-16	12
1 46 331 02 01	33-16	6
1 46 331 02 39	33-18	45
1 46 331 21 01	33-32	6
1 46 333 00 40	33-28	11
1 46 333 00 40	33-50	1
1 46 360 03 91	41/4-18	9
1 46 360 19 91	41/3-40	18
1 46 360 19 91	41/3-40	3
1 46 410 00 15	36-42	20
1 46 410 17 43	41/3-38	12
1 46 410 18 43	41/3-38	13
1 46 410 30 27	41/3-16	3
1 46 414 01 55	41-8	8
1 46 416 00 44	41/4-26	3
1 46 416 00 98	41/4-26	6
1 46 416 02 58	41/4-26	4
1 46 416 03 58	41/4-26	5
1 46 416 03 93	36-44	40
1 46 416 04 93	36-42	22
1 46 416 05 40	36-52	
1 46 416 10 93	41/3-38	21
1 48 335 01 40	22-26	40
1 48 340 04 14	34-20	27
1 48 340 05 14	34-20	28
1 48 340 08 14	34-38	30
1 48 340 09 14	34-38	31
1 48 341 11 37	34-36	22
1 48 410 00 41	41-8	9
1 48 433 00 40	34-44	31
1 51 363 09 24	41/5-20	16
1 52 100 00 40	10-6	18
1 52 170 00 04	17-6	1
1 52 170 01 22	17-6	13
1 52 240 01 15	24-10	19
1 52 240 01 15	24-6	21
1 52 332 03 40	30-4	43
1 52 332 03 40	33-8	30
1 52 332 04 40	30-4	44
1 52 332 04 40	33-8	31
1 52 360 27 42	41/4-8	1
1 52 360 28 42	41/4-8	2
1 52 361 07 67	41/4-8	7
1 52 361 13 25	41/1-24	11
1 52 361 13 25	41/3-26	11
1 52 361 15 25	41/4-8	12
1 52 361 21 25	41/1-24	9
1 52 361 21 25	41/3-26	9
1 52 361 22 25	41/4-8	10
1 52 363 08 40	36-26	13
1 52 363 63 24	41/1-22	6
1 52 363 63 24	41/3-22	6
1 52 363 64 24	41/1-22	16
1 52 363 64 24	41/3-22	16
1 52 410 00 57	41/4-4	18
1 52 410 01 57	41/4-6	36
1 52 410 01 93	41/4-4	19
1 52 410 01 93	41/4-6	37
1 52 410 02 93	41/4-4	20
1 52 410 06 04	41/4-4	2
1 52 410 10 15	41/4-4	3
1 52 410 11 15	41/4-6	35
1 52 410 66 43	41/4-6	22
1 52 416 00 06	41/4-4	17
1 52 416 00 11	41/4-4	4
1 52 416 02 43	41/4-4	5
1 52 416 03 43	41/4-4	11
1 52 416 04 43	41/4-6	23
1 52 416 05 43	41/3-28	7
1 52 416 07 40	41/4-10	1
1 52 416 07 40	41/4-10	12
1 52 416 13 93	41/4-8	14
1 52 416 44 34	41/4-4	8
1 55 361 03 68	36-48	8
1 55 361 04 68	36-48	9
1 55 363 02 83	21-8	41
1 55 410 04 93	41/2-2	16
1 60 201 06 42	36-34	24
1 60 224 00 62	22-4	50
1 60 335 01 40	30-10	16
1 60 335 01 40	30-22	30
1 60 335 01 40	33-12	5
1 60 335 01 40	33-26	5
1 60 335 01 40	33-42	3
1 60 416 00 22	41/1-2	7
1 60 416 00 22	41/1-4	28
1 60 416 00 22	41/1-4	42
1 60 416 00 22	41/1-6	13
1 60 416 00 22	41/3-2	9
1 60 416 00 22	41/3-4	9
1 60 416 00 22	41/3-6	13
1 60 416 00 58	41/1-4	45
1 62 243 00 85	24-14	10
1 62 243 00 85	24-16	11
1 62 243 00 94	24-14	21
1 62 243 00 94	24-16	24
1 62 243 01 94	24-14	7
1 62 243 01 94	24-16	8
1 62 243 07 31	24-14	19
1 62 243 08 31	24-14	5
1 62 243 10 31	24-16	21
1 62 243 11 31	24-16	5
1 62 340 06 14	34-6	26
1 62 340 07 14	34-6	27
1 62 341 00 49	34-4	22
1 62 341 25 37	34-20	38
1 62 341 25 37	34-22	53
1 62 341 25 37	34-38	40
1 62 341 25 37	34-6	37
1 62 341 25 37	34-8	54
1 62 361 05 68	41/3-36	7
1 62 361 06 25	41/3-36	12
1 62 361 16 25	36-56	6
1 62 363 08 24	27-24	23
1 62 363 08 24	27-8	23
1 63 360 10 91	41/4-14	7
1 63 360 11 91	41/4-14	12
1 64 416 03 93	36-50	4
1 64 416 14 93	41/3-38	22
1 90 201 16 42	36-34	25
1 90 201 16 42	36-42	4
1 90 201 16 42	41/3-22	25
1 90 201 16 42	41/3-34	2
4 060 200 004	43-8	8
4 060 200 009	43-8	9
4 060 200 014	43-8	11
4 060 200 019	43-8	12
4 060 200 031	43-8	10
4 061 300 087	43-8	13
4 061 400 009	43-8	6
4 062 200 004	43-8	14
4 062 200 006	43-8	15
7 231 677 013	22-6	29
7 231 677 824	36-50	5
7 234 677 049	41/3-40	21
7 234 677 049	41/3-40	6
7 234 677 051	34-18	18
7 234 677 051	34-36	18
7 234 677 051	34-4	18
7 234 677 051	36-40	37
7 234 677 051	36-54	20
7 234 677 056	36-14	33
7 234 677 085	24-20	32
7 234 677 087	36-14	29
7 234 677 088	27-30	14
7 234 677 089	36-44	32
7 234 677 090	24-22	8
7 234 677 091	36-44	38
7 234 677 092	22-18	22
7 234 677 092	22-28	17
7 234 677 094	17-6	15
7 234 677 097	36-36	28
7 234 677 097	36-40	31
7 234 677 170	41/4-4	12
7 234 677 171	41/4-4	6
7 234 677 172	41/2-2	10
7 234 677 172	41/4-2	14
7 234 677 179	01-2	19
7 234 677 180	01-2	20
7 234 677 241	20-2	20
7 234 677 549	20-4	25
7 234 677 558	34-16	5
7 234 677 558	34-2	6
7 234 677 558	34-34	5
7 234 677 558	41/4-16	
7 234 677 559	21-4	25
7 234 677 560	22-2	7
7 234 677 560	32-2	12
7 234 677 562	34-16	6
7 234 677 562	34-2	7
7 234 677 562	34-34	6
7 234 677 565	21-4	26
7 234 677 566	21-4	27
7 234 677 566	36-44	35
7 234 677 568	21-4	28
7 234 677 568	41/5-4	18
7 234 677 591	41/5-26	32
7 234 678 558	26-8	65

Teil-Nummer Part no. No. pièce	Seite Page Page	Pos. Item Pos.
7 234 678 587	23-18	59
7 234 678 587	23-24	59
7 234 678 587	23-30	59
7 234 678 587	23-36	59
7 234 678 587	23-56	59
7 236 677 050	27-34	4
7 236 677 056	33-22	25
7 236 677 056	33-36	22
7 236 677 056	41/5-14	35
7 236 677 058	30-12	24
7 236 677 058	30-4	29
7 236 677 058	41-2	18
7 236 677 075	41/1-14	17
7 236 677 075	41/3-14	17
7 236 677 075	41/3-42	17
7 236 677 077	23-58	5
7 236 677 077	26-10	5
7 236 677 077	41/4-6	
7 236 677 078	24-20	28
7 236 677 078	24-34	6
7 236 677 078	36-18	37
7 236 677 078	36-22	47
7 236 677 078	36-26	14
7 236 677 078	41/3-32	10
7 236 677 078	41/3-32	22
7 236 677 078	41/4-18	20
7 236 677 078	41/4-18	5
7 236 677 079	15-2	15
7 236 677 079	15-8	20
7 236 677 079	17-4	36
7 236 677 079	17-8	46
7 236 677 079	24-10	25
7 236 677 079	30-6	28
7 236 677 079	33-28	12
7 236 677 079	33-50	2
7 236 677 079	41/4-16	40
7 236 677 079	41/4-4	9
7 236 677 079	41/5-12	27
7 236 677 079	41/5-14	44
7 236 677 079	41/5-16	13
7 236 677 079	41-2	15
7 236 677 080	41/5-12	14
7 236 677 081	30-16	4
7 236 677 081	30-6	4
7 236 677 081	36-26	17
7 236 677 085	10-2	13
7 236 677 086	15-4	31
7 236 677 087	27-12	57
7 236 677 087	27-32	31
7 236 677 087	41-4	24
7 236 677 089	41/5-18	32
7 236 677 089	41/5-22	38
7 236 677 128	16-4	23
7 236 677 128	30-16	7
7 236 677 128	30-6	7
7 236 677 128	36-2	18
7 236 677 129	10-6	19
7 236 677 129	22-26	41
7 236 677 129	22-30	40
7 236 677 129	23-60	28
7 236 677 129	24-20	41
7 236 677 129	24-26	14
7 236 677 129	24-34	3
7 236 677 129	26-12	31
7 236 677 129	27-18	16
7 236 677 129	27-20	33
7 236 677 129	27-28	56
7 236 677 129	27-4	29
7 236 677 129	30-16	13
7 236 677 129	30-18	37
7 236 677 129	30-4	45
7 236 677 129	30-6	13
7 236 677 129	30-8	42
7 236 677 129	33-22	36
7 236 677 129	33-38	33
7 236 677 129	33-8	32
7 236 677 129	33-8	37
7 236 677 129	36-36	30
7 236 677 129	36-40	33
7 236 677 129	41/5-24	19
7 236 677 129	41/5-24	9
7 236 677 129	41-8	10
7 236 677 130	36-18	39
7 236 677 130	41/1-12	24
7 236 677 130	41/3-12	40
7 236 677 130	41/4-14	19
7 236 677 130	41/4-22	14
7 236 677 131	10-4	31
7 236 677 131	10-4	34
7 236 677 131	10-6	4
7 236 677 131	10-6	7
7 236 677 131	15-6	9
7 236 677 131	15-8	8
7 236 677 131	17-4	32
7 236 677 131	17-8	42
7 236 677 131	21-6	15
7 236 677 131	21-8	36
7 236 677 131	27-28	52
7 236 677 131	29-6	22
7 236 677 131	30-10	12
7 236 677 131	30-16	21
7 236 677 131	30-16	8
7 236 677 131	30-18	32
7 236 677 131	30-18	42
7 236 677 131	30-22	26
7 236 677 131	30-6	23
7 236 677 131	30-6	8
7 236 677 131	30-8	37
7 236 677 131	30-8	46
7 236 677 131	33-12	15
7 236 677 131	33-26	16
7 236 677 131	33-42	14
7 236 677 131	33-58	7
7 236 677 131	34-10	9
7 236 677 131	34-24	21
7 236 677 131	34-42	21
7 236 677 131	34-52	14
7 236 677 131	36-4	43
7 236 677 131	36-8	27
7 236 677 131	36-8	44
7 236 677 131	41/4-14	14
7 236 677 132	15-2	10
7 236 677 132	22-20	47
7 236 677 132	24-22	3
7 236 677 133	10-2	24
7 236 677 133	21-8	28
7 236 677 133	29-6	21
7 236 677 133	30-16	22
7 236 677 133	30-6	24
7 236 677 133	32-2	16
7 236 677 135	17-8	54
7 236 677 135	22-18	14
7 236 677 135	22-28	9
7 236 677 135	24-18	22
7 236 677 135	24-18	7
7 236 677 135	29-6	20
7 236 677 135	36-34	22
7 236 677 135	36-40	24
7 236 677 135	41/1-12	27
7 236 677 135	41/1-12	30
7 236 677 135	41/1-22	20
7 236 677 135	41/3-12	43
7 236 677 135	41/3-12	46
7 236 677 135	41/3-22	20
7 236 677 135	41/4-16	34
7 236 677 136	15-2	25
7 236 677 136	24-26	9
7 236 677 136	24-30	9
7 236 677 136	27-12	53
7 236 677 136	41/3-24	43
7 236 677 138	24-28	25
7 236 677 138	24-30	17
7 236 677 138	24-32	26
7 236 677 138	34-16	12
7 236 677 138	34-34	12
7 236 677 139	24-12	41
7 236 677 139	24-4	41
7 236 677 139	24-8	43
7 236 677 139	34-2	11
7 236 677 139	36-40	27
7 236 677 139	41/5-6	29
7 236 677 140	32-2	7
7 236 677 140	41/5-16	16
7 236 677 140	41/5-20	22
7 236 677 165	17-2	6
7 236 677 247	41/3-38	14
7 236 677 247	41/4-6	31
7 236 677 502	22-12	41
7 236 677 502	22-16	43
7 236 677 502	23-10	22
7 236 677 502	23-46	20
7 236 677 502	23-48	22
7 236 677 502	23-8	20
7 236 677 502	27-14	8
7 236 677 756	27-20	34
7 236 677 920	41/3-30	25
7 236 677 923	01-2	15
7 236 677 923	10-2	10
7 236 677 923	15-6	2
7 236 677 923	16-2	18
7 236 677 923	24-18	3
7 236 677 923	30-4	40
7 236 677 923	33-26	21
7 236 677 923	33-42	19
7 236 677 923	33-6	27
7 236 677 923	33-8	44
7 236 677 923	34-10	19
7 236 677 923	36-2	22
7 236 677 923	36-2	25
7 236 677 923	36-30	8
7 236 677 923	41/5-4	20
7 236 677 923	41/5-8	6
7 236 677 923	41/5-8	9
7 236 677 924	24-22	13
7 236 677 924	30-12	12
7 236 677 924	30-2	15
7 236 677 924	41/5-14	41
7 236 677 925	30-14	38
7 236 677 926	01-2	16
7 236 677 926	15-2	21
7 236 677 926	22-12	43
7 236 677 926	22-16	45
7 236 677 926	24-36	26
7 236 677 926	41/5-8	14
7 236 677 927	23-12	8
7 236 677 927	23-50	8
7 236 677 929	23-2	10
7 236 677 929	23-38	10
7 236 677 929	26-2	15
7 236 677 933	34-28	15
7 236 677 933	34-46	15
7 236 677 933	34-56	18
7 236 677 934	34-16	7
7 236 677 934	34-34	7
7 236 677 939	41/5-16	22
7 236 677 939	41/5-20	28
7 236 677 941	22-18	25
7 236 677 941	22-28	20
7 236 677 942	22-18	26
7 236 677 942	22-28	21
7 236 677 942	24-14	12
7 236 677 942	24-16	13
7 236 677 946	41/5-10	13
7 236 677 952	41/5-6	33
7 236 677 952	41/5-8	22
7 236 677 953	34-12	13
7 236 678 130	22-12	47
7 236 678 130	22-16	49

Teil-Nummer Part no. No. pièce	Seite Page Page	Pos. Item Pos.
7 236 678 131	22-12	52
7 236 678 131	22-16	54
7 236 678 924	01-2	11
7 236 678 926	22-10	23
7 236 678 926	22-14	23
7 236 678 926	23-10	16
7 236 678 926	23-46	14
7 236 678 926	23-48	16
7 236 678 926	23-8	14
7 236 678 926	26-8	66
7 236 678 927	22-12	50
7 236 678 927	22-16	52
7 236 678 927	23-2	8
7 236 678 927	23-38	8
7 236 678 942	23-18	58
7 236 678 942	23-24	58
7 236 678 942	23-30	58
7 236 678 942	23-36	58
7 236 678 942	23-56	58
7 236 678 943	01-2	5
7 238 678 119	20-2	10
7 250 670 565	41/5-14	31
7 250 670 605	41/3-32	16
7 250 670 962	24-2	24
7 250 670 962	24-6	26
7 250 670 974	41/5-4	16
7 250 671 586	22-34	20
7 250 671 586	33-34	44
7 250 671 592	41/5-2	5
7 250 671 601	33-28	17
7 250 671 601	33-50	7
7 250 671 625	16-4	25
7 250 671 625	36-4	28
7 252 677 042	41/4-22	10
7 252 677 044	34-26	32
7 252 677 044	34-44	32
7 252 677 044	34-52	25
7 252 677 046	30-10	17
7 252 677 046	30-22	31
7 252 677 046	33-12	6
7 252 677 046	33-26	6
7 252 677 046	33-42	4
7 252 677 047	36-48	13
7 252 677 047	41/1-18	34
7 252 677 047	41/3-18	34
7 252 677 052	21-2	16
7 252 677 053	41/1-8	27
7 252 677 054	41/1-2	17
7 252 677 054	41/1-20	53
7 252 677 054	41/2-2	14
7 252 677 054	41/3-30	33
7 252 677 054	41/3-8	30
7 252 677 080	22-20	31
7 252 677 080	22-30	26
7 252 677 083	21-4	21
7 252 677 088	21-4	22
7 252 677 088	27-22	8
7 252 677 088	27-6	8
7 252 677 088	36-2	8
7 252 677 092	36-52	24
7 252 677 092	41/1-2	20
7 252 677 092	41/1-8	30
7 252 677 092	41/2-2	17
7 252 677 092	41/3-8	33
7 252 677 093	21-4	23
7 252 677 093	41/1-8	22
7 252 677 093	41/3-8	25
7 252 677 094	36-42	23
7 252 677 094	36-42	6
7 252 677 095	36-44	41
7 252 677 616	41/4-22	15
7 252 678 033	27-24	10
7 252 678 033	27-24	17
7 252 678 033	27-8	10
7 252 678 033	27-8	17
7 252 678 033	36-6	23
7 252 678 033	36-8	32
7 252 678 039	27-24	11
7 252 678 039	27-8	11
7 252 678 044	27-18	7
7 252 678 044	27-2	7
7 252 678 082	01-2	10
7 252 678 123	23-18	61
7 252 678 123	23-24	61
7 252 678 123	23-30	61
7 252 678 123	23-36	61
7 252 678 123	23-56	61
7 252 678 125	23-18	62
7 252 678 125	23-24	62
7 252 678 125	23-30	62
7 252 678 125	23-36	62
7 252 678 125	23-56	62
7 252 678 128	23-18	63
7 252 678 128	23-24	63
7 252 678 128	23-30	63
7 252 678 128	23-36	63
7 252 678 128	23-56	63
7 252 678 166	22-2	4
7 252 678 166	23-4	3
7 252 678 166	23-40	3
7 253 677 024	29-2	17
7 253 677 322	34-6	44
7 254 677 062	21-4	39
7 255 677 031	15-2	3
7 255 677 039	41/5-4	15
7 255 678 116	41/5-24	16
7 255 678 116	41/5-24	6
7 272 671 151	36-6	16
7 286 671 052	33-4	32
7 286 671 054	34-4	24
7 286 671 059	34-18	25
7 286 671 059	34-30	20
7 286 671 059	34-38	28
7 286 671 059	34-48	20
7 286 671 061	34-18	17
7 286 671 061	34-20	35
7 286 671 061	34-36	17
7 286 671 061	34-38	38
7 286 671 061	34-4	17
7 286 671 061	34-6	34
7 286 671 063	22-26	46
7 286 671 065	34-18	19
7 286 671 065	34-36	19
7 286 671 065	34-4	19
7 286 671 066	26-2	10
7 286 671 066	33-50	22
7 286 671 066	34-24	9
7 286 671 066	34-28	9
7 286 671 066	34-42	9
7 286 671 066	34-46	9
7 286 671 066	34-56	12
7 286 671 504	33-18	44
7 286 671 504	33-34	39
7 286 671 504	33-56	42
7 286 671 506	33-18	26
7 286 671 506	33-2	10
7 286 671 506	33-32	19
7 286 671 509	33-18	47
7 286 671 509	33-34	46
7 293 671 114	34-18	20
7 293 671 114	34-36	20
7 293 671 114	34-4	20
7 302 670 297	41/5-10	5
7 311 680 205	33-6	5
7 311 680 352	30-2	19
7 316 680 131	34-20	39
7 316 680 131	34-22	54
7 316 680 131	34-36	23
7 316 680 131	34-38	41
7 316 680 131	34-40	56
7 316 680 131	34-54	39
7 316 680 131	34-6	38
7 316 680 131	34-8	55
7 316 680 157	33-20	4
7 316 680 157	33-20	8
7 316 680 157	33-36	4
7 316 680 157	41-6	9
7 316 680 169	34-26	37
7 316 680 169	34-44	35
7 316 680 169	34-54	30
7 316 680 189	34-10	8
7 316 680 189	34-24	17
7 316 680 189	34-42	17
7 316 680 189	34-52	10
7 316 680 301	33-20	13
7 316 680 301	33-36	10
7 316 680 301	33-52	20
7 316 680 301	33-56	36
7 316 680 301	34-10	13
7 316 680 301	34-10	15
7 316 680 301	34-18	26
7 316 680 301	34-26	25
7 316 680 301	34-26	27
7 316 680 301	34-38	29
7 316 680 301	34-44	25
7 316 680 301	34-44	27
7 316 680 301	34-52	18
7 316 680 301	34-52	20
7 316 680 304	33-20	19
7 316 680 304	33-36	16
7 318 680 238	34-26	35
7 318 680 238	34-44	37
7 318 680 238	34-54	28
7 318 680 280	34-18	16
7 318 680 280	34-20	34
7 318 680 280	34-36	16
7 318 680 280	34-38	37
7 318 680 280	34-4	16
7 318 680 280	34-6	33
7 318 680 514	24-10	10
7 332 673 003	22-30	50
7 334 673 003	41-2	8
7 334 673 005	16-2	12
7 334 673 005	36-2	15
7 336 673 005	23-16	52
7 336 673 005	23-22	52
7 336 673 005	23-28	52
7 336 673 005	23-34	52
7 336 673 005	23-54	52
7 336 673 005	26-8	59
7 336 673 104	36-2	13
7 341 671 833	23-12	15
7 341 671 833	23-50	15
7 341 671 833	24-14	2
7 341 671 833	24-16	2
7 380 677 027	15-2	2
7 380 677 032	41/5-8	17
7 383 678 006	41/5-8	
7 397 673 031	16-2	7
7 397 673 031	33-10	14
7 397 673 031	33-24	21
7 397 673 031	33-40	20
7 401 677 005	36-18	33
7 401 677 052	27-18	11
7 401 677 052	27-2	11
7 401 677 154	34-18	22
7 401 677 154	34-20	43
7 401 677 154	34-36	25
7 401 677 154	34-38	45
7 403 677 701	41/5-14	33
7 403 677 703	41/5-2	6
7 403 677 705	15-4	30
7 403 677 705	16-2	9
7 403 677 705	26-2	11
7 403 677 705	30-12	26
7 403 677 705	30-4	31
7 403 677 705	33-10	16
7 403 677 705	33-22	27

Teil-Nummer Part no. No. pièce	Seite Page Page	Pos. Item Pos.
7 403 677 705	33-24	23
7 403 677 705	33-28	18
7 403 677 705	33-36	24
7 403 677 705	33-40	22
7 403 677 705	33-50	8
7 403 677 705	34-24	10
7 403 677 705	34-28	10
7 403 677 705	34-42	10
7 403 677 705	34-46	10
7 403 677 705	34-56	13
7 403 677 705	41/3-32	17
7 403 677 705	41-8	21
7 403 677 707	10-2	15
7 403 677 707	15-8	22
7 403 677 707	17-4	38
7 403 677 707	17-8	48
7 403 677 707	22-18	21
7 403 677 707	22-24	27
7 403 677 707	22-28	16
7 403 677 707	24-10	15
7 403 677 707	24-2	14
7 403 677 707	24-4	29
7 403 677 707	24-6	15
7 403 677 707	24-8	31
7 403 677 707	27-12	60
7 403 677 707	30-16	5
7 403 677 707	30-6	29
7 403 677 707	30-6	5
7 403 677 707	33-18	42
7 403 677 707	33-34	37
7 403 677 707	36-26	19
7 403 677 707	41/3-32	11
7 403 677 707	41/3-32	24
7 403 677 707	41/4-16	42
7 403 677 707	41/5-10	7
7 403 677 707	41/5-12	29
7 403 677 707	41/5-14	54
7 403 677 707	41/5-18	34
7 403 677 707	41/5-22	39
7 403 677 707	41-2	17
7 403 677 709	10-2	26
7 403 677 709	10-4	33
7 403 677 709	10-6	6
7 403 677 709	15-2	6
7 403 677 709	15-6	11
7 403 677 709	15-6	15
7 403 677 709	15-8	10
7 403 677 709	17-2	18
7 403 677 709	17-2	25
7 403 677 709	17-6	10
7 403 677 709	17-6	16
7 403 677 709	17-6	27
7 403 677 709	17-8	35
7 403 677 709	17-8	55
7 403 677 709	21-8	30
7 403 677 709	21-8	38
7 403 677 709	22-18	16
7 403 677 709	22-24	15
7 403 677 709	22-24	20
7 403 677 709	22-24	3
7 403 677 709	22-26	36
7 403 677 709	22-28	11
7 403 677 709	23-12	16
7 403 677 709	23-50	16
7 403 677 709	24-12	42
7 403 677 709	24-14	3
7 403 677 709	24-16	3
7 403 677 709	24-18	23
7 403 677 709	24-18	8
7 403 677 709	24-22	9
7 403 677 709	24-26	11
7 403 677 709	24-30	11
7 403 677 709	24-4	42
7 403 677 709	24-8	44
7 403 677 709	27-20	36
7 403 677 709	27-30	16
7 403 677 709	29-2	16
7 403 677 709	29-2	2
7 403 677 709	29-6	11
7 403 677 709	29-6	25
7 403 677 709	30-10	15
7 403 677 709	30-10	19
7 403 677 709	30-10	6
7 403 677 709	30-16	14
7 403 677 709	30-16	23
7 403 677 709	30-18	35
7 403 677 709	30-18	43
7 403 677 709	30-20	21
7 403 677 709	30-22	29
7 403 677 709	30-22	33
7 403 677 709	30-6	14
7 403 677 709	30-6	25
7 403 677 709	30-8	40
7 403 677 709	30-8	47
7 403 677 709	32-2	18
7 403 677 709	32-2	9
7 403 677 709	33-12	16
7 403 677 709	33-22	38
7 403 677 709	33-26	17
7 403 677 709	33-38	35
7 403 677 709	33-42	15
7 403 677 709	33-8	39
7 403 677 709	34-16	13
7 403 677 709	34-2	12
7 403 677 709	34-24	18
7 403 677 709	34-34	13
7 403 677 709	34-42	18
7 403 677 709	34-52	11
7 403 677 709	36-18	43
7 403 677 709	36-8	29
7 403 677 725	41/2-2	11
7 403 677 725	41/4-2	15
7 403 677 733	41/4-26	7
7 403 677 813	01-2	18
7 403 677 813	16-2	20
7 403 677 813	17-2	7
7 403 677 813	21-4	30
7 403 677 813	22-8	11
7 403 677 813	23-12	9
7 403 677 813	23-2	11
7 403 677 813	23-38	11
7 403 677 813	23-50	9
7 403 677 813	24-12	33
7 403 677 813	24-12	39
7 403 677 813	24-18	10
7 403 677 813	24-18	4
7 403 677 813	24-4	33
7 403 677 813	24-4	39
7 403 677 813	24-8	35
7 403 677 813	24-8	41
7 403 677 813	26-2	16
7 403 677 813	30-14	41
7 403 677 813	32-2	14
7 403 677 813	34-16	11
7 403 677 813	34-34	11
7 403 677 813	36-2	27
7 403 677 813	41/5-14	43
7 403 677 813	41/5-4	19
7 403 677 815	36-14	23
7 403 677 815	36-14	27
7 403 677 817	36-12	10
7 403 677 817	36-12	15
7 403 677 817	36-12	18
7 403 677 817	36-12	7
7 403 677 817	36-14	24
7 403 677 817	36-14	28
7 403 677 817	41/5-10	14
7 403 677 821	22-8	4
7 403 678 731	20-2	13
7 404 677 209	36-50	6
7 404 677 727	23-16	57
7 404 677 727	23-22	57
7 404 677 727	23-28	57
7 404 677 727	23-34	57
7 404 677 727	23-54	57
7 404 677 727	26-8	64
7 405 677 003	41/5-14	36
7 405 677 004	15-4	36
7 405 677 004	27-32	33
7 405 677 004	33-52	7
7 405 677 004	41/5-14	46
7 405 677 005	15-2	27
7 405 677 005	17-2	28
7 405 677 005	17-8	38
7 405 677 005	20-4	37
7 405 677 005	21-4	41
7 405 677 005	24-22	5
7 405 677 005	30-12	22
7 405 677 005	30-14	46
7 405 677 005	30-2	27
7 405 677 005	33-22	32
7 405 677 005	33-38	29
7 405 677 005	36-36	29
7 405 677 005	36-40	32
7 405 677 005	36-44	33
7 405 677 005	36-44	39
7 405 677 005	41/1-2	18
7 405 677 005	41/1-20	54
7 405 677 005	41/1-8	28
7 405 677 005	41/2-2	15
7 405 677 005	41/3-30	34
7 405 677 005	41/3-8	31
7 405 677 005	41/5-16	17
7 405 677 005	41/5-20	23
7 405 677 005	41/5-6	30
7 405 677 007	30-12	14
7 405 677 007	30-2	17
7 405 677 007	34-16	10
7 405 677 007	34-2	10
7 405 677 007	34-28	17
7 405 677 007	34-34	10
7 405 677 007	34-46	17
7 405 677 007	34-56	20
7 405 677 007	36-42	24
7 405 677 007	36-42	7
7 405 677 007	36-44	36
7 405 677 007	36-44	42
7 405 677 007	36-52	25
7 405 677 007	41/1-2	21
7 405 677 007	41/1-8	23
7 405 677 007	41/1-8	31
7 405 677 007	41/2-2	18
7 405 677 007	41/3-8	26
7 405 677 007	41/3-8	34
7 405 677 007	41/4-16	
7 405 677 009	41/5-26	33
7 405 677 011	41/5-6	34
7 405 677 013	01-2	22
7 405 677 013	41/4-22	7
7 405 677 018	20-2	21
7 405 677 018	20-4	26
7 405 678 014	41/5-24	17
7 405 678 014	41/5-24	7
7 413 677 018	27-20	29
7 413 677 018	27-20	48
7 413 677 018	27-34	17
7 413 677 018	27-36	13
7 413 677 018	27-38	14
7 413 677 018	27-4	26
7 413 677 018	27-4	44
7 425 675 020	26-6	33
7 425 677 024	23-16	32
7 425 677 024	23-22	32
7 425 677 024	23-28	32
7 425 677 024	23-34	32
7 425 677 024	23-54	32
7 428 677 013	22-2	16
7 428 677 017	22-10	20

Teil-Nummer Part no. No. pièce	Seite Page Page	Pos. Item Pos.
7 428 677 017	22-14	20
7 430 670 205	41/5-12	17
7 439 585 060	24-34	20
7 451 680 009	36-18	38
7 451 680 011	33-12	18
7 451 680 011	33-26	19
7 451 680 011	33-42	17
7 451 680 011	34-2	22
7 451 680 011	36-18	41
7 451 680 011	36-18	46
7 451 680 020	27-4	37
7 451 680 107	41/5-14	32
7 451 680 108	34-24	11
7 451 680 108	34-28	11
7 451 680 108	34-42	11
7 451 680 108	34-46	11
7 451 680 108	34-56	14
7 451 680 109	22-26	48
7 451 680 109	24-34	7
7 451 680 109	36-26	16
7 451 680 109	41/5-12	15
7 451 680 109	41/5-14	45
7 451 680 111	10-4	36
7 451 680 111	17-2	27
7 451 680 111	17-8	37
7 451 680 111	24-2	16
7 451 680 111	24-22	4
7 451 680 111	27-12	55
7 451 680 111	27-28	54
7 451 680 111	29-2	4
7 451 680 111	29-6	13
7 451 680 111	34-10	11
7 451 680 111	34-24	23
7 451 680 111	34-42	23
7 451 680 111	34-52	16
7 451 680 112	17-6	6
7 451 680 112	24-10	17
7 451 680 112	24-6	17
7 451 680 112	30-4	35
7 451 680 112	34-16	8
7 451 680 112	34-2	8
7 451 680 112	34-34	8
7 451 680 112	41/3-30	26
7 451 680 112	41/4-16	
7 451 680 113	01-2	7
7 451 680 113	34-18	23
7 451 680 113	34-20	44
7 451 680 113	34-36	26
7 451 680 113	34-38	46
7 451 680 116	17-2	9
7 451 680 116	17-6	18
7 451 680 116	17-8	51
7 451 680 116	23-12	13
7 451 680 116	23-50	13
7 451 680 118	24-10	21
7 451 680 118	24-2	21
7 451 680 118	24-6	23
7 451 680 120	27-18	22
7 451 680 120	27-2	19
7 451 680 120	27-20	41
7 451 680 120	41/5-14	
7 452 680 005	22-24	4
7 452 680 005	22-24	9
7 452 680 005	22-26	30
7 452 680 009	41/5-4	4
7 452 680 107	41/5-10	9
7 453 680 014	24-18	14
7 458 680 012	24-34	19
7 458 680 021	41/4-8	15
7 460 094 007	22-18	28
7 460 094 007	22-28	23
7 460 094 007	30-2	26
7 460 094 026	30-14	39
7 460 094 026	34-28	18
7 460 094 026	34-46	18
7 460 094 026	34-56	21
7 460 094 027	20-4	35
7 460 094 027	30-12	21
7 460 094 031	20-2	22
7 460 094 031	20-4	27
7 462 680 007	27-12	58
7 462 680 007	41-6	5
7 462 680 008	24-10	27
7 462 680 008	27-32	32
7 462 680 008	33-18	43
7 462 680 008	33-34	38
7 462 680 009	15-4	34
7 462 680 011	15-6	10
7 462 680 011	20-4	36
7 462 680 011	22-20	48
7 462 680 011	22-30	41
7 462 680 011	29-2	14
7 462 680 011	29-6	23
7 462 680 011	30-10	13
7 462 680 011	30-10	8
7 462 680 011	30-12	20
7 462 680 011	30-16	10
7 462 680 011	30-16	16
7 462 680 011	30-16	25
7 462 680 011	30-18	33
7 462 680 011	30-18	39
7 462 680 011	30-18	45
7 462 680 011	30-2	25
7 462 680 011	30-20	23
7 462 680 011	30-22	27
7 462 680 011	30-6	10
7 462 680 011	30-6	16
7 462 680 011	30-6	27
7 462 680 011	30-8	38
7 462 680 011	30-8	44
7 462 680 011	30-8	49
7 462 680 012	10-6	9
7 462 680 012	15-2	12
7 462 680 012	15-2	26
7 462 680 012	34-24	20
7 462 680 012	34-42	20
7 462 680 012	34-52	13
7 462 680 014	10-2	12
7 462 680 014	15-2	23
7 462 680 014	15-4	33
7 462 680 014	30-12	13
7 462 680 014	30-14	33
7 462 680 014	30-2	16
7 462 680 014	30-4	42
7 462 680 014	33-6	29
7 462 680 029	33-4	33
7 462 680 112	33-26	23
7 462 680 112	33-42	21
7 462 680 112	33-8	46
7 462 680 206	33-18	48
7 462 680 206	33-34	47
7 464 680 014	36-42	11
7 464 680 015	36-42	12
7 464 680 042	41/4-24	3
7 464 680 071	36-18	52
7 464 680 074	41/5-4	13
7 466 324 062	22-2	17
7 466 324 080	41/4-4	15
7 481 682 005	27-24	12
7 481 682 005	27-24	18
7 481 682 005	27-8	12
7 481 682 005	27-8	18
7 481 682 005	36-6	24
7 481 682 005	36-8	33
7 490 682 018	23-12	5
7 490 682 018	23-50	5
7 490 682 025	21-2	8
7 490 682 028	41/4-10	19
7 490 682 028	41/4-10	6
7 490 682 028	41/4-24	4
7 490 682 032	22-6	14
7 490 682 035	41/5-18	42
7 490 682 035	41/5-18	46
7 490 682 035	41/5-22	42
7 490 682 035	41/5-22	46
7 490 682 045	22-6	7
7 490 682 050	36-42	10
7 490 682 050	41/3-38	17
7 490 682 060	41/4-6	27
7 491 682 047	41/1-14	9
7 491 682 047	41/3-14	9
7 491 682 047	41/3-42	9
7 491 682 047	41/4-8	4
7 491 682 062	22-2	14
7 491 682 068	36-56	9
7 491 682 075	36-42	9
7 491 682 075	41/3-38	18
7 491 682 080	22-4	35
7 491 682 080	22-6	24
7 491 682 085	22-6	5
7 491 682 090	22-4	45
7 491 682 090	41/4-6	28
7 491 682 102	36-46	12
7 491 682 372	41/1-14	15
7 491 682 372	41/3-14	15
7 491 682 372	41/3-42	15
7 491 682 379	36-48	11
7 497 442 125	21-2	20
7 501 104 396	24-2	15
7 501 104 420	24-10	16
7 501 104 420	24-18	13
7 501 104 420	24-6	16
7 502 104 393	34-2	21
7 512 034 095	22-12	28
7 512 034 095	22-16	30
7 512 034 095	23-10	10
7 512 034 095	23-46	8
7 512 034 095	23-48	10
7 512 034 095	23-8	8
7 512 034 097	22-6	3
7 512 034 118	21-4	31
7 512 034 135	26-8	68
7 512 034 136	23-18	65
7 512 034 136	23-24	65
7 512 034 136	23-30	65
7 512 034 136	23-36	65
7 512 034 136	23-56	65
7 512 034 193	22-2	6
7 514 682 060	24-18	12
7 514 682 065	36-4	39
7 514 682 133	27-40	5
7 514 682 136	24-34	18
7 514 682 138	22-4	52
7 514 682 138	41/2-2	7
7 514 682 138	41/4-12	7
7 514 682 138	41/4-2	11
7 514 682 138	41/5-4	5
7 514 682 141	22-8	7
7 514 682 141	41/5-14	
7 514 682 142	41/1-20	49
7 514 682 142	41/3-20	50
7 514 682 155	22-10	25
7 514 682 155	22-14	25
7 514 682 155	23-10	3
7 514 682 155	23-46	3
7 514 682 155	23-48	3
7 514 682 155	23-8	3
7 514 682 156	30-14	37
7 514 682 157	24-14	18
7 514 682 157	24-16	20
7 514 682 158	17-2	12
7 514 682 158	17-2	2
7 514 682 158	17-6	14
7 514 682 158	17-6	21
7 514 682 160	23-12	14
7 514 682 160	23-50	14
7 514 682 162	22-24	22
7 514 682 166	41/1-20	45

Teil-Nummer Part no. No. pièce	Seite Page Page	Pos. Item Pos.
7 514 682 166	41/3-20	46
7 514 682 186	22-4	51
7 514 682 189	22-8	6
7 514 682 190	41/1-20	48
7 514 682 190	41/3-20	49
7 514 682 208	22-10	26
7 514 682 208	22-14	26
7 514 682 208	23-10	2
7 514 682 208	23-46	2
7 514 682 208	23-48	2
7 514 682 208	23-8	2
7 514 682 210	24-14	17
7 514 682 210	24-16	19
7 514 682 242	36-50	10
7 514 682 251	41/3-30	28
7 514 682 337	36-50	11
7 514 682 393	36-50	9
7 514 682 403	41/3-30	27
7 514 682 546	41/1-20	46
7 514 682 546	41/3-20	47
7 514 682 851	20-2	9
7 528 262 501	22-12	42
7 528 262 501	22-16	44
7 528 262 501	23-2	7
7 528 262 501	23-38	7
7 530 680 018	20-4	34
7 530 680 018	30-12	19
7 530 680 018	30-2	24
7 530 680 027	34-2	23
7 530 680 028	24-2	17
7 530 680 028	36-18	47
7 530 680 029	17-4	34
7 530 680 029	17-8	44
7 530 680 031	41/4-22	5
7 530 680 037	24-10	18
7 530 680 037	24-6	18
7 530 680 039	17-6	7
7 530 680 039	24-10	12
7 530 680 039	24-18	15
7 530 680 039	24-2	11
7 530 680 039	24-6	12
7 530 680 039	30-4	34
7 530 680 052	17-2	10
7 530 680 052	17-6	19
7 530 680 052	17-8	52
7 530 680 052	24-14	22
7 530 680 052	24-14	8
7 530 680 052	24-16	25
7 530 680 052	24-16	9
7 530 680 055	27-34	18
7 530 680 055	27-36	14
7 530 680 055	27-38	15
7 530 680 056	22-4	41
7 530 680 056	23-44	65
7 530 680 056	23-6	50
7 530 680 056	27-20	30
7 530 680 056	27-20	49
7 530 680 056	27-4	27
7 530 680 056	27-4	45
7 530 680 064	24-10	22
7 530 680 064	24-2	22
7 530 680 064	24-6	24
7 530 680 075	24-34	13
7 530 680 075	27-18	23
7 530 680 075	27-2	20
7 530 680 075	27-20	42
7 530 680 075	27-4	38
7 530 680 088	41/4-8	16
7 530 680 089	41/3-38	23
7 530 680 204	22-24	10
7 530 680 204	22-24	5
7 530 680 204	22-26	31
7 534 106 068	23-12	6
7 534 106 068	23-50	6
7 534 106 128	41/5-8	13
7 537 106 003	22-18	19
7 537 106 003	22-28	14
7 544 161 036	30-2	7
7 558 640 255	34-30	3
7 558 640 255	34-48	3
7 571 646 012	00-8	1
7 571 646 012	33-50	25
7 571 646 012	36-14	21
7 571 646 041	00-8	4
7 571 646 042	00-8	5
7 571 646 043	00-8	6
7 572 642 006	00-8	19
7 572 642 006	41/5-2	13
7 572 642 012	00-8	20
7 572 642 012	22-26	52
7 572 642 052	00-8	21
7 572 642 502	00-8	22
7 572 642 505	00-8	25
7 572 642 510	00-8	24
7 572 646 515	00-8	23
7 572 646 517	00-8	26
7 575 641 039	00-8	27
7 575 641 040	00-8	28
7 575 641 040	33-12	9
7 575 641 040	33-26	11
7 575 641 040	33-42	9
7 575 641 041	00-8	29
7 577 642 039	33-52	12
7 577 646 040	00-8	13
7 578 642 012	41/5-2	10
7 578 646 001	00-8	2
7 578 646 002	00-8	3
7 578 646 002	33-46	32
7 578 646 011	00-8	7
7 578 646 012	00-8	8
7 578 646 013	00-8	9
7 579 641 081	00-8	10
7 579 641 082	00-8	11
7 579 642 051	00-8	12
7 580 233 004	36-50	3
7 593 641 003	27-34	5
7 593 641 015	08-2	27
7 593 641 015	26-2	5
7 593 641 015	27-34	9
7 593 641 016	10-2	7
7 593 641 016	10-6	17
7 593 641 016	34-28	16
7 593 641 016	34-46	16
7 593 641 016	34-56	19
7 593 641 017	15-6	23
7 593 641 017	33-24	19
7 593 641 017	33-40	18
7 593 641 020	24-20	49
7 593 641 020	24-24	31
7 593 641 020	24-28	34
7 593 641 020	24-32	35
7 593 641 020	24-36	30
7 593 641 021	08-2	2
7 593 641 021	08-2	5
7 593 641 021	08-2	7
7 593 641 021	21-8	43
7 593 641 021	22-20	52
7 593 641 021	22-30	49
7 593 641 021	22-30	51
7 593 641 021	24-20	50
7 593 641 021	24-26	3
7 593 641 021	24-28	35
7 593 641 021	24-30	3
7 593 641 021	24-32	36
7 593 641 021	24-36	31
7 593 641 021	33-10	10
7 593 641 021	33-10	5
7 593 641 021	33-24	15
7 593 641 021	33-24	5
7 593 641 021	33-40	14
7 593 641 021	33-40	5
7 593 641 021	41-2	9
7 593 641 022	00-1	
7 593 641 022	00-2	
7 593 641 022	21-6	18
7 593 641 022	23-16	55
7 593 641 022	23-22	55
7 593 641 022	23-28	55
7 593 641 022	23-34	55
7 593 641 022	23-54	55
7 593 641 022	26-8	62
7 593 641 024	00-1	
7 593 641 024	00-2	
7 593 641 024	23-16	53
7 593 641 024	23-22	53
7 593 641 024	23-28	53
7 593 641 024	23-34	53
7 593 641 024	23-54	53
7 593 641 024	26-8	60
7 593 641 024	33-10	12
7 593 641 024	33-24	17
7 593 641 024	33-40	16
7 593 641 025	36-18	51
7 593 641 028	22-26	44
7 593 641 028	41/1-10	17
7 593 641 028	41/3-10	26
7 593 641 028	41/3-40	14
7 593 641 028	41/4-14	18
7 593 641 029	00-1	
7 593 641 029	00-2	
7 593 641 029	16-2	13
7 593 641 029	27-10	45
7 593 641 029	27-26	45
7 593 641 029	36-2	16
7 593 641 029	36-28	28
7 593 641 029	36-30	17
7 593 641 034	15-4	42
7 593 641 034	15-6	21
7 593 641 034	24-18	20
7 593 641 035	00-1	
7 593 641 035	00-1	
7 593 641 035	00-2	
7 593 641 035	00-2	
7 593 641 035	22-18	2
7 593 641 035	22-18	7
7 593 641 035	22-28	2
7 593 641 035	23-2	6
7 593 641 035	23-38	6
7 593 641 035	26-2	14
7 593 641 048	36-2	14
7 593 641 113	36-6	3
7 593 641 369	41/5-8	19
7 603 708 007	10-2	
7 603 708 007	10-2	
7 603 708 008	15-8	
7 603 708 055	41-2	
7 603 708 055	41-2	
7 603 708 057	17-2	
7 603 708 057	41-2	
7 603 708 057	41-2	
7 611 062 406	21-2	5
7 611 062 410	22-6	4
7 611 063 408	22-4	34
7 611 063 408	22-6	23
7 618 000 213	22-10	2
7 618 000 213	22-14	2
7 618 000 218	23-14	10
7 618 000 218	23-20	10
7 618 000 218	23-26	10
7 618 000 218	23-32	10
7 618 000 218	23-52	10
7 618 000 220	23-16	35
7 618 000 220	23-28	35
7 618 302 006	26-6	36
7 618 302 010	26-6	35
7 618 313 005	23-4	6
7 618 313 005	23-44	60
7 618 313 005	23-6	45

Teil-Nummer Part no. No. pièce	Seite Page Page	Pos. Item Pos.
7 618 313 006	23-40	6
7 618 320 105	22-2	12
7 618 320 111	23-16	34
7 618 320 111	23-22	34
7 618 320 111	23-28	34
7 618 320 111	23-34	34
7 618 320 111	23-54	34
7 618 322 004	23-22	35
7 618 322 004	23-34	35
7 618 322 004	23-54	35
7 620 683 027	22-2	24
7 622 000 081	22-4	42
7 622 000 096	22-4	44
7 686 677 102	31-2	5
7 686 682 003	31-2	6
7 713 000 500	33-26	8
7 713 000 500	33-42	6
7 731 000 001	00-16	54
7 731 000 001	41/5-14	39
7 731 000 001	41/5-2	4
7 731 000 002	00-16	53
7 731 000 002	41/5-14	38
7 731 000 002	41/5-2	16
7 733 000 002	33-16	
7 733 000 002	33-32	
7 733 000 002	33-8	
7 733 000 004	33-16	
7 733 000 004	33-32	
7 733 000 004	33-8	
7 734 000 002	33-20	3
7 734 000 002	33-6	7
7 734 000 354	33-20	12
7 734 000 354	33-36	9
7 734 000 354	41/3-32	5
7 734 000 357	33-22	23
7 734 000 357	33-36	20
7 734 000 357	33-6	21
7 734 000 402	33-18	30
7 734 000 402	33-2	8
7 734 000 402	33-32	23
7 734 000 503	33-18	41
7 734 000 503	33-2	24
7 734 000 503	33-34	36
7 734 000 602	33-20	18
7 734 000 602	33-36	15
7 734 000 602	33-52	19
7 734 000 602	33-56	35
7 734 000 917	33-20	11
7 734 000 917	33-20	17
7 734 000 917	33-22	24
7 734 000 917	33-36	14
7 734 000 917	33-36	21
7 734 000 917	33-36	8
7 734 000 917	33-6	16
7 734 000 917	33-6	22
7 734 000 920	33-56	41
7 734 000 921	33-20	7
7 734 000 921	33-36	3
7 734 000 926	33-6	8
7 740 000 006	33-58	9
7 761 675 003	26-2	6
7 761 675 005	27-2	17
7 761 675 005	27-4	35
7 761 675 005	36-42	18
7 761 675 005	36-44	29
7 761 675 005	36-52	29
7 761 675 005	41/1-14	10
7 761 675 005	41/1-24	5
7 761 675 005	41/1-8	24
7 761 675 005	41/3-14	10
7 761 675 005	41/3-26	5
7 761 675 005	41/3-30	29
7 761 675 005	41/3-42	10
7 761 675 005	41/3-8	27
7 761 675 005	41/4-6	29
7 761 675 102	41/1-18	37
7 761 675 102	41/3-18	37
7 761 675 103	23-60	31
7 761 675 103	26-12	33
7 761 675 205	36-42	14
7 761 675 205	36-50	8
7 761 675 205	41/4-8	5
7 761 675 404	36-42	25
7 761 675 404	36-46	7
7 761 675 404	36-48	6
7 761 675 404	41/3-36	5
7 761 675 404	41/3-38	20
7 761 675 413	23-60	30
7 761 675 413	26-12	34
7 786 680 102	41/4-16	38
7 786 680 103	22-22	14
7 786 680 103	22-22	4
7 786 680 103	22-32	14
7 786 680 103	22-32	4
7 786 680 103	24-24	21
7 786 680 103	24-24	26
7 786 680 103	27-14	3
7 786 680 103	27-24	25
7 786 680 103	27-30	10
7 786 680 103	27-32	28
7 786 680 103	27-8	25
7 786 680 103	36-26	8
7 786 680 103	36-28	38
7 786 680 104	27-10	31
7 786 680 104	36-28	26
7 786 680 104	41/5-20	4
7 786 680 105	22-22	9
7 786 680 105	22-32	9
7 786 680 105	27-10	37
7 786 680 105	27-10	50
7 786 680 105	27-24	2
7 786 680 105	27-24	6
7 786 680 105	27-26	37
7 786 680 105	27-26	50
7 786 680 105	27-8	2
7 786 680 105	27-8	6
7 786 680 105	36-20	17
7 786 680 105	36-22	40
7 786 680 105	36-22	52
7 786 680 105	36-26	5
7 786 680 105	36-28	35
7 786 680 105	36-50	15
7 786 680 105	41/1-10	7
7 786 680 105	41/3-10	10
7 786 680 105	41/3-12	30
7 786 680 105	41/3-24	28
7 786 680 105	41/3-24	35
7 786 680 105	41/4-10	11
7 786 680 105	41/4-10	24
7 786 680 105	41/4-14	24
7 786 680 105	41/4-18	11
7 786 680 105	41/4-20	26
7 786 680 106	22-18	10
7 786 680 106	22-28	5
7 786 680 107	36-6	20
7 786 680 114	27-10	34
7 788 010 553	41/4-16	37
7 788 010 554	22-22	13
7 788 010 554	22-22	3
7 788 010 554	22-32	13
7 788 010 554	22-32	3
7 788 010 554	24-24	20
7 788 010 554	24-24	25
7 788 010 554	27-14	2
7 788 010 554	27-24	24
7 788 010 554	27-30	9
7 788 010 554	27-32	27
7 788 010 554	27-8	24
7 788 010 554	36-26	7
7 788 010 554	36-28	37
7 788 010 555	27-10	30
7 788 010 555	36-28	25
7 788 010 555	41/5-20	3
7 788 010 556	22-22	8
7 788 010 556	22-32	8
7 788 010 556	27-10	36
7 788 010 556	27-10	49
7 788 010 556	27-24	1
7 788 010 556	27-24	5
7 788 010 556	27-26	36
7 788 010 556	27-26	49
7 788 010 556	27-8	1
7 788 010 556	27-8	5
7 788 010 556	36-20	16
7 788 010 556	36-22	39
7 788 010 556	36-22	51
7 788 010 556	36-26	4
7 788 010 556	36-28	34
7 788 010 556	36-50	14
7 788 010 556	41/1-10	6
7 788 010 556	41/3-10	9
7 788 010 556	41/3-12	29
7 788 010 556	41/3-24	27
7 788 010 556	41/3-24	34
7 788 010 556	41/4-10	10
7 788 010 556	41/4-10	23
7 788 010 556	41/4-14	23
7 788 010 556	41/4-18	10
7 788 010 556	41/4-20	25
7 788 010 557	22-18	9
7 788 010 557	22-28	4
7 788 010 558	36-6	19
7 788 010 565	27-10	33
7 803 171 110	08-2	26
7 803 171 110	26-2	4
7 803 171 116	08-2	1
7 803 171 116	08-2	6
7 807 551 022	15-4	44
7 807 551 022	15-6	24
7 821 104 003	41-8	19
7 821 104 007	22-24	16
7 821 104 007	22-26	37
7 821 104 008	17-2	16
7 821 104 008	17-6	25
7 821 104 008	22-24	13
7 821 104 008	22-26	34
7 821 104 009	24-12	29
7 821 104 009	24-4	31
7 821 104 009	24-8	33
7 824 670 002	22-24	24
7 824 670 004	22-4	48
7 824 670 004	22-8	9
7 824 670 103	17-2	26
7 824 670 103	17-6	9
7 824 670 103	17-8	36
7 824 670 203	22-26	29
7 824 670 206	22-24	8
7 825 670 306	17-8	29
7 827 670 117	17-2	23
7 827 670 117	17-8	33
7 827 682 033	17-2	24
7 827 682 033	17-8	34
7 834 288 103	41/3-32	3
7 834 288 103	41/4-4	21
7 834 288 103	41/4-6	38
7 845 000 005	30-10	28
7 860 000 021	43-10	19
7 900 104 003	17-6	5