KramerAllrad

KramerAllrad

Schaufellader
Wheel loader
Chargeuse

312 SL/SLx



Ersatzteilliste
Spare parts list
Catalogue pièces détachées

Fahrzeugtyp	Vehicle model	Véhicule modèle	312 30
Ausgabe	Edition	Version	3.1
Teil-Nummer	Spare part no.	No. pièce détachée	0 46 003 00 90
Gültig ab	Valid from	Valable à partir de	I→ 124 363
Fahrgestell-Nr.	Serial no.	No. de série	→I 129 872
			I→ 312 30 0001

Kramer-Werke GmbH
Postfach 10 15 63
D-88645 Überlingen
Telefon 07551-802-450
Telefax 07551-802-138

Ausgabenlegende

Ausgabe	herausgegeben
2.0	Februar 1993
3.0	Mai 1996
3.1	Oktober 1996

Legend

Edition	issued
2.0	February 1993
3.0	May 1996
3.1	October 1996

Légende

Version	publication
2.0	février 1993
3.0	mai 1996
3.1	octobre 1996

© Copyright - 1993 Kramer-Werke GmbH, Überlingen
Printed in the Federal Republic of Germany
Alle Rechte vorbehalten
Diese Druckschrift darf vom Empfänger nur für den vorgesehenen Zweck verwendet werden. Sie darf ohne vorherige schriftliche Zustimmung in keiner Weise ganz oder teilweise vervielfältig oder in irgendeine andere Sprache übersetzt werden.

Das Titelbild zeigt den KramerAllrad Schaufellader 312 SL/ SLx . Die Abbildung kann Sonderausrüstungen (SO's) aufweisen.

Kramer-Werke GmbH
Technische Dokumentation
Postfach 10 15 63
D-88 645 Überlingen
Druckschrift: ET 312 30
Bestell-Nr.: 0 46 003 00 90
Ausgabe 3.1

© Copyright - 1993 Kramer-Werke GmbH, Überlingen
Printed in the Federal Republic of Germany
All rights reserved
No part of this publication may be reproduced, translated or used in any form or by any means - graphic, electronic or mechanical including photocopying, recording, taping or information storage or retrieval systems - without prior permission in writing from Kramer-Werke GmbH.

The cover features the KramerAllrad 312 SL/SLx wheel loader with possible optional equipment.

Kramer-Werke GmbH
Technical Documentation
P. O. Box 10 15 63
D-88 645 Überlingen, Federal Republic of Germany
Document: ET 312 30
Order no.: 0 46 003 00 90
Edition 3.1

© Copyright - 1993 Kramer-Werke GmbH, Überlingen
Imprimé en République Fédérale d'Allemagne
Tous droits réservés
Cet ouvrage ne peut être représenté, reproduit, adapté, traduit, restitué par des systèmes photomécaniques ou tous autres, y compris de mise en mémoire dans des installations de traitement de données - également dans le cas d'une utilisation partielle ou par extraits - qu'avec l'autorisation préalable par écrit de la société Kramer-Werke GmbH.
Illustration en couverture: chargeuse KramerAllrad 312 SL/ SLx. L'illustration peut présenter des équipements en option.

Kramer-Werke GmbH
Documentation technique
B. P. 10 15 63
D-88 645 Überlingen, République Fédérale d'Allemagne
Document: ET 312 30
No. de commande: 0 46 003 00 90
Version 3.1

Inhaltsverzeichnis

Einleitung

Wartungs- und Dichtsätze

Wartungssatz mit Serienluftfilter	
Wartungssatz mit Doppel-Luftfilter (SO)	
Dichtsätze - Motor	
Dichtsätze - Getriebeschaltventil	
Dichtsätze - Lenkung	
Dichtsätze - Hydraulik	
Aufstellung von O-Ringen für Dichtkegelverschraubungen (DKO)	

Einzelteile Motor

Einzelteile Motor	
Befestigung Motor	

Kraftstoffleitungen

Kraftstoffleitung – Vorlauf	
Kraftstoffleitung – Rücklauf	

Luftfilter

Luftfilter Serie	
Luftfilter für staubigen Arbeitseinsatz	

Table of contents

Introduction

Maintenance and sealing kits

Maintenance with standard air filter	
Maintenance kit with double air filter (option)	
Sealing kits (engine)	
Sealing kits – actuating valve	
Sealing kits for steering system	
Sealing kits for hydraulic system	
List of o-rings for sealing cone screw connections	

Engine: component parts

Engine: component parts	
Engine: attachment	

Fuel lines

Fuel line – feed line	
Fuel line – return line	

Air filter

Standard air filter	
Air filter for work in dusty environment	

Table des matières

Introduction

Kits d’entretien et d’étanchéité

Kit d’entretien avec filtre à air standard	00-1
Kit d’entretien avec double filtre à air (option)	00-1
Kits d’étanchéité (moteur)	00-2
Kits d’étanchéité – valve de changement boîte	00-2
Kits d’étanchéité pour direction	00-2
Kits d’étanchéité pour l’hydraulique	00-3
Liste de joint toriques pour raccords vissés à bague bicône	00-4

Moteur : pièces constitutives

Moteur: pièces constitutives	01-2
Moteur : fixation	01-6

Conduites de carburant

Conduite de carburant – alimentation	08-2
Conduite de carburant – retour	08-2

Filtre à air

Filtre à air standard	10-2
Filtre à air pour travaux en atmosphère poussiéreuse	10-4

Kraftstoffbehälter	Fuel tank	Réservoir à carburant	
Kraftstoffbehälter	Fuel tank	Réservoir à carburant	16-2
Befestigung Kraftstoffbehälter	Fuel tank: attachment	Réservoir de carburant: fixation	16-2
Gasregulierung	**Speed regulation**	**Réglage de régime**	
Fußgasregulierung	Speed regulation with pedal	Réglage de régime moteur à pédale	17-2
Handgasregulierung	Manual speed regulation	Réglage de régime moteur à main	17-4
Rahmen	**Frame**	**Châssis**	
Rahmen	Frame	Châssis	20-2
Befestigung Vorderachse	Front axle attachment	Fixation du pont AV	20-2
Befestigung Hinterachse	Rear axle attachment	Fixation du pont AR	20-2
Ballastgewicht - Dämmatten	Counterweight - Insulating mats	Contrepoids - Nattes isolantes	20-4
Verladeeinrichtung	Loading facility	Dispositif de transbordement	20-4
Kupplung	**Clutch**	**Embrayage**	
Lagergehäuse – Wandler	Bearing housing – torque converter	Logement du palier – convertisseur de couple	21-2
Befestigung Lagergehäuse am Motor	Attachment of bearing housing to engine	Fixation du logement du palier au moteur	21-4
Befestigung Wandler am Motor	Attachment of torque converter to engine	Fixation du convertisseur de couple au moteur	21-4
Leckölleitung	Drain line	Conduite de fuite	21-4
Druckleitung zum Wandler	Pressure line to torque converter	Conduite de pression au convertisseur de couple	21-6
Rücklaufleitung Wandler – Ölkühler	Return line: torque converter – oil cooler	Conduite de retour : convertisseur de couple – refroidisseur d’huile	21-8
Luftführung – Ölkühler	Air guidance – oil cooler	Conduite d'air – refroidisseur	21-10

Getriebe

Getriebe kpl. (Serie) - Einzelteile ➜ ❙ 312 30 0516

Lagerung-Antriebswelle ➜ ❙ 312 30 0516

Druckölkupplung vorwärts - rückwärts ➜ ❙ 312 30 0516

Zahnräder –, Druckölkupplung 1. u. 2. Gang ➜ ❙ 312 30 0516

Getriebe kpl. (Serie) - Einzelteile ❙➜ 312 30 0517

Lagerung-Antriebswelle ❙➜ 312 30 0517

Druckölkupplung vorwärts-rückwärts ❙➜ 312 30 0517

Zahnräder –, Druckölkupplung 1. u. 2. Gang ❙➜ 312 30 0517

Getriebe kpl. (Schnellgang) - Einzelteile

Lagerung-Antriebswelle (Schnellgang)

Druckölkupplung vorwärts-rückwärts - (Schnellgang)

Zahnräder –, Druckölkupplung 1. u. 2. Gang (Schnellgang)

Winkeltrieb-Ausgleichgetriebe (Serie u. Schnellgang) Einzelteile

Gelenkwellen-Befestigung

Gearbox

Cpl. gearbox (standard version) – component parts ➜ ❙ 312 30 0516

Bearing - input shaft ➜ ❙ 312 30 0516

Pressure oil clutch forward – reverse ➜ ❙ 312 30 0516

Gears – pressure oil clutch (1st and 2nd speed) ➜ ❙ 312 30 0516

Cpl. gearbox (standard) – component parts ❙➜ 312 30 0517

Bearing assy – input shaft ❙➜ 312 30 0517

Pressure oil clutch forward – reverse ❙➜ 312 30 0517

Gears – pressure oil clutch (1st and 2nd speed) ❙➜ 312 30 0517

Cpl gearbox (high speed version) – component parts

Bearing - input shaft - (high speed version)

Pressure oil clutch forward – reverse - (high speed version)

Gears – pressure oil clutch (1st and 2nd speed) (high speed version)

Gear drive – differential (standard and high speed) component parts

Cardan shaft mounting

Boîte

Boîte cpl. (version standard) – pièces constitutives ➜ ❙ 312 30 0516 22-2

Roulement - arbre d’entrée ➜ ❙ 312 30 0516 22-2

Embrayage à huile sous pression AV – AR ➜ ❙ 312 30 0516 22-4

Engrenages – embrayage à huile sous pression (1ère et 2e vitesse) ➜ ❙ 312 30 0516 22-6

Boîte (standard) – pièces constitutives ❙➜ 312 30 0517 22-10

Ens logement – arbre d'entrée ❙➜ 312 30 0517 22-10

Embrayage à huile sous pression AV – AR ❙➜ 312 30 0517 22-12

Engrenages – embrayage à huile sous pression (1ère et 2e vitesse) ❙➜ 312 30 0517 22-14

Boîte cpl (surmultipliée) – pièces constitutives 22-18

Logement - arbre d’entrée - (surmultipliée) 22-18

Embrayage à huile sous pression AV – AR (surmultipliée) 22-20

Engrenages – embrayage à huile sous pression (1ère et 2e vitesse) (surmultipliée) 22-22

Couple conique – différentiel (standard et boîte surmultipliée) pièces constitutives 22-26

Fixation de l’arbre de transmission 22-28

Einzelteile für Druckölkupplung (vorw. - rückw.)	Pressure oil clutch (forward – reverse): component parts	Embrayage à huile sous pression (marche AV - AR) : pièces constitutives	22-30
Einzelteile für Druckölkupplung (1. und 2. Gang)	Pressure oil clutch (1st & 2nd speed): component parts	Embrayage à huile sous pression (1ère et 2e vitesse) : pièces constitutives	22-30
Getriebeölkreislauf: ➜ ❙ 129 672	Gearbox oil circuit: ➜ ❙ 129 672	Circuit d'huile de boîte : ➜ ❙ 129 672	22-32
Saugleitung Getriebe - Hydraulikpumpe	Suction line gearbox – hydraulic pump	Conduite d'aspiration boîte – pompe hydraulique	22-32
Druckleitung Hydraulikpumpe - Getriebeschaltventil	Pressure line: hydraulic pump – actuating valve	Conduite de pression : pompe hydraulique – valve de changement boîte	22-32
Druckbegrenzungsventil - Rücklaufleitung zur Saugleitung	Pressure relief valve – return line to suction line	Limiteur de pression – conduite de retour à conduite d'aspiration	22-34
Druckleitungen Getriebeschaltventil - Druckölkupplung (vorw.-rückw.)	Pressure lines: actuating valve – pressure oil clutch (forward – reverse)	Conduites de pression : valve de changement boîte – embrayage à huile sous pression (marche AV – AR)	22-36
Druckleitungen Getriebeschaltventil - Druckölkupplung (1. und 2. Gang)	Pressure lines: actuating valve – pressure oil clutch (1st & 2nd speed)	Conduites de pression : valve de changement boîte – embrayage à huile sous pression (1ère et 2e vitesse)	22-36
Schmierleitung Getriebeschaltventil - Druckölkupplung (vorw. - rückw.)	Lubrication line: actuating valve – pressure oil clutch (forward – reverse)	Conduite de lubrification : valve de changement boîte – embrayage à huile sous pression (marche AV – AR)	22-36
Druckleitung Getriebeschaltventil - Druckspeicher	Pressure line: actuating valve – pressure accumulator	Conduite de pression : valve de changement boîte – accumulateur de pression	22-38
Rücklaufleitung Getriebeschaltventil - Getriebe	Return line: actuating valve – gearbox	Conduite de retour : valve de changement boîte – boîte	22-38
Betätigung Getriebeschaltventil - ➜ ❙ 129 672	Operation of actuating valve – ➜ ❙ 129 672	Commande de la valve de changement boîte – ➜ ❙ 129 672	22-40
Anlaßsperre	Starting interlock	Verrouillage de démarrage	22-42
Einzelteile für Getriebeschaltventil (mechanisch schaltbar)	Actuating valve (mechanical shift): component parts	Valve de changement boîte (commande mécanique) : pièces constitutives	22-44
Getriebeölkreislauf ❙➜ 129 673	Gearbox oil circuit ❙➜ 129 673	Circuit de l'huile de boîte ❙➜ 129 673	22-46
Saugleitung Getriebe - Hydraulikpumpe	Suction line: gearbox – hydraulic pump	Conduite d'aspiration : boîte – pompe hydraulique	22-46

Druckleitung Hydraulikpumpe - Getriebeschaltventil	Pressure line: hydraulic pump – actuating valve	Conduite de pression : pompe hydraulique – valve de changement boîte	22-46
Druckleitung: Ausführung ➜ 129 673 ➜ ❙ 312 30 0516	Pressure line: Version ➜ 129 673 ➜ ❙ 312 30 0516	Conduite de pression : Version ➜ 129 673 ➜ ❙ 312 30 0516	22-48
Druckleitung: Ausführung ➜ 312 30 0517	Pressure line: Version ➜ 312 30 0517	Conduite de pression: Version ➜ 312 30 0517	22-48
Druckbegrenzungsventil - Rücklaufleitung zur Saugleitung	Pressure relief valve – return line to suction line	Limiteur de pression – conduite retour à conduite d'aspiration	22-50
Elektrische Getriebeschaltung (schnell - langsam u. vorwärts - rückwärts)	Electrical gear shift (high – low & forward – reverse)	Changement de vitesse électrique (vitesse rapide – lente, AV – AR)	22-50
Druckleitungen Getriebeschaltventil - Druckölkupplung (vorw.-rückw.)	Pressure lines: actuating valve – presure oil clutch (forward – reverse)	Conduites de pression : valve de changement boîte - embrayage à huile sous pression (marche AV – AR)	22-52
Druckleitungen Getriebeschaltventil - Druckölkupplung (1. und 2. Gang)	Pressure lines: actuating valve – presure oil clutch (1st & 2nd speed)	Conduites de pression : valve de changement boîte - embrayage à huile sous pression (1ère et 2e vitesse)	22-52
Schmierleitung Getriebeschaltventil - Druckölkupplung (vorw. - rückw.)	Lubrication line: actuating valve – presure oil clutch (forward – reverse)	Conduite de lubrification : valve de changement boîte - embrayage à huile sous pression (1ère et 2e vitesse)	22-52
Druckleitung Getriebeschaltventil - Druckspeicher	Pressure line: actuating valve – pressure accumulator	Conduite de pression : valve de changement boîte – accumulateur de pression	22-54
Rücklaufleitung Getriebeschaltventil - Getriebe	Return line: actuating valve – gearbox	Conduite de retour : valve de changement boîte – boîte	22-54
Einzelteile für elektr. Getriebeschaltventil	Electrical actuating valve: component parts	Valve de changement boîte : pièces constitutives	22-56
Vorderachse	**Front axle**	**Pont AV**	
Vorderachse ➜ ❙ 312 30 0516	Front axle ➜ ❙ 312 30 0516	Pont AV ➜ ❙ 312 30 0516	23-2
Vorderachse ➜ 312 30 0517	Front axle ➜ 312 30 0517	Pont AV ➜ 312 30 0517	23-2
Einzelteile Vorderachse	Component parts Front axle	Pièces constitutives Pont AV	23-2
Winkeltrieb - Einzelteile	Gear drive: component parts	Couple conique : pièces constitutives	23-4
Ausgleichgetriebe - Einzelteile	Differential: component parts	Différentiel : pièces constitutives	23-10

Differentialsperre - Einzelteile	Differential lock: component parts	Blocage de différentiel : pièces constitutives	23-12
Portaltriebe - Einzelteile ➜ ❙ 312 30 0516	Final drives: component parts ➜ ❙ 312 30 0516	Réducteurs : pièces constitutives ➜ ❙ 312 30 0516	23-14
Portaltriebe - Einzelteile ❙➜ 312 30 0517	Final drives: component parts ❙➜ 312 30 0517	Réducteurs : pièces constitutives ❙➜ 312 30 0517	23-20
Portaltrieblagerung	Final drive bearing	Logement des réducteurs	23-26
Einzelteile Doppelgelenkwellen	Double cardan shaft: component parts	Arbre de cardan double : pièces constitutives	23-30
Bremsenteile - Radzylinder	Brake parts: wheel cylinder	Pièces du frein : cylindre de roue	23-32
Bremse	**Brake**	**Frein**	
Feststellbremse ➜ ❙ 129 507	Parking brake ➜ ❙ 129 507	Frein de stationnement ➜ ❙ 129 507	24-2
Feststellbremse ❙➜ 129 508	Parking brake ❙➜ 129 508	Frein de stationnement ❙➜ 129 508	24-6
Betriebsbremse Bremsventil - Abschaltventil - Druckspeicher	Service brake: brake valve – cut-off valve – pressure accumulator	Frein de service : clapet de freinage – valve de coupure – accumulateur de pression	24-10
Druckleitung Abschaltventil - Bremsventil	Pressure line: cut-off valve – brake valve	Conduite de pression : valve de coupure – clapet de freinage	24-12
Verschraubung evT 15-L – Druckspeicher	Pressure line: evT 15-L – pressure accumulator	Conduite de pression : evT 15-L – accumulateur de pression	24-12
Rücklaufleitung Bremsventil - Hydraulikölbehälter	Return line: brake valve – hydraulic oil tank	Conduite de retour : clapet de freinage – réservoir d’huile hydraulique	24-14
Druckleitung Bremsventil - Radzylinder links und rechts ➜ ❙ 129 541	Pressure line: brake valve – wheel cylinder (left & right) ➜ ❙ 129 541	Conduite de pression : clapet de freinage – cylindre de roue (côté gauche et droit ➜ ❙ 129 541	24-16
Druckleitung Bremsventil - Radzylinder links und rechts ❙➜ 129 542	Pressure line: brake valve – wheel cylinder (left & right) ❙➜ 129 542	Conduite de pression : clapet de freinage – cylindre de roue (côté gauche et droit) ❙➜ 129 542	24-20

Hinterachse

Hinterachse
Achsträger ➜ ❙ 129 672

Achsträger ❙➜ 129 673

Portaltriebe - Einzelteile

Portaltrieblagerung

Einzelteile Doppelgelenkwellen

Rear axle

Rear axle
Axle carrier ➜ ❙ 129 672

Axle carrier ❙➜ 129 673

Final drives: component parts

Final drive bearing

Double cardan shaft: component parts

Pont AR

Pont AR 26-2
Porte-pont ➜ ❙ 129 672

Porte-pont ❙➜ 129 673 26-2

Réducteurs : pièces constitutives 26-4

Logement des réducteurs 26-8

Arbres de cardan doubles : pièces constitutives 26-12

Lenkung

Lenkung - Einzelteile

Hydraulikpumpe für Lenkungs - und Getriebeölkreislauf

Saugleitung Ölbehälter - Lenkungspumpe

Druckleitung Lenkungspumpe - Abschaltventil - Lenkung

Druckleitung ➜ ❙ 312 30 0516

Druckleitung ❙➜ 312 30 0517

Rücklaufleitung Lenkung - Hydraulikölbehälter

Nachsaugleitung für die Lenkung

Befestigung Schlauchleitungen

Druckleitung Lenkung (Anschluß L) - Lenkzylinder vorn (ausfahren)

Druckleitung Anschluß evL - Drehschieber (Anschluß B)

Druckleitung Lenkung (Anschluß R) - Lenkzylinder hinten (ausfahren)

Druckleitung Lenkzylinder hinten - Drehschieber (Anschluß A-5) - Lenkzylinder vorn (einfahren)

Steering

Steering: component parts

Hydraulic pump for steering and gearbox oil circuit

Suction line: oil tank – steering pump

Pressure line: steering pump – cut-off valve – steering

Pressure line ➜ ❙ 312 30 0516

Pressure line: ❙➜ 312 30 0517

Return line: steering – hydraulic oil tank

Anticavitation line for steering

Flexible lines: attachment

Pressure line: steering (port L) – front steering ram (extend)

Pressure line: evL port – rotary slide valve (port B)

Pressure line: steering (port R) – rear steering ram (extend)

Pressure line: rear steering ram – rotary slide valve (port A-5) – front steering ram (retract)

Direction

Direction : pièces constitutives 27-2

Pompe hydraulique pour circuit de braquage et d’huile de boîte 27-6

Conduite d’aspiration : réservoir d’huile – pompe de diection 27-8

Conduite de pression : pompe de direction – valve de coupure – direction 27-8

Conduite de pression ➜ ❙ 312 30 0516 27-8

Conduite de pression : ❙➜ 312 30 0517 27-10

Conduite de retour : direction – réservoir d’huile hydraulique 27-10

Conduite de réaspiration pour direction 27-12

Conduites flexibles : fixation 27-12

Conduite de pression : direction (raccord L) – vérin de braquage AV (sortir) 27-14

Conduite de pression : raccord evL – tiroir rotatif (raccord B) 27-14

Conduite de pression : direction (raccord R) – vérin de braquage AR (sortir) 27-14

Conduite de pression : vérin de braquage AR – tiroir rotatif (raccord A-5) – vérin de braquage AV (rentrer) 27-16

Lenkzylinder vorn und hinten ➜❙ 124 802	Front & rear steering rams ➜❙ 124 802	Vérins de braquage AV et AR 27-18 ➜❙ 124 802
Lenkzylinder vorn und hinten ❙➜124 803	Front & rear steering rams ❙➜124 803	Vérins de braquage AV et AR 27-18 ❙➜124 803
Einzelteile - Drehschieber	Rotary slide valve: component parts	Tiroir rotatif : pièces constitutives 27-22
Fahrersitz	**Operator seat**	**Siège du conducteur**
Fahrersitz mit Stoffbezug	Operator seat with fabric lining	Siège du conducteur avec capitonnage en tissu 29-2
Fahrersitz mit Kunstlederbezug	Operator seat with leatherette lining	Siège du conducteur avec capitonnage en simili-cuir 29-2
Einzelteile Fahrersitz Oberteil	Operator seat (upper part): component parts	Siège du conducteur (partie supérieure): pièces constitutives 29-4
Einzelteile Fahrersitz Unterteil	Operator seat (lower part): component parts	Siège du conducteur (partie inférieure) : pièces constitutives 29-6
Blechteile	**Sheet-metal parts**	**Eléments en tôle**
Motorhaube - Luftführung	Engine cover – air guidance	Capot-moteur – conduite d’air 30-2
Motorhaube hinten Landwirtschaftliche Ausführung	Rear engine cover: agricultural version	Capot-moteur AR : version agriculture 30-4
Radabdeckung vorn (Serie)	Front wheel cover (standard)	Protection de roue AV (standard) 30-8
Radabdeckung vorn (Schnellgang)	Front wheel cover (high speed)	Protection de roue AV (boîte surmultipliée) 30-8
Batteriekasten - Werkzeugkasten - Bodenwanne	Battery container – tool kit – floor pan	Caisse de batterie – caisse à outils – bac de fond 30-12
Räder, Reifen, Felgen	**Wheels, Tyres, Wheel Rims**	**Roues, Pneumatiques, Jantes**
Serienbereifung	Standard tyres	Pneumatiques standard 31-2
Sonderbereifung	Optional tyres	Pneumatiques en option 31-2

Auspuffanlage

Exhaust system

Système d'échappement

Auspuffanlage	Exhaust system	Système d'échappement 32-2
Katalytischer Abgasreiniger	Catalytic exhaust gas cleaner	Purificateur catalytique de gaz d'échappement 32-4
Rußfilter und Abgasreiniger	Exhaust gas cleaner	Purificateur de gaz d'échappement 32-6

Elektrische Anlage

Electrical system

Equipement électrique

Armaturenbrett ➜ ❙ 129 672	Instrument panel ➜ ❙ 129 672	Tableau de bord ➜ ❙ 129 672 33-2
Fahrzeugbeleuchtung ➜ ❙ 129 672	Vehicle lighting ➜ ❙ 129 672	Eclairage du véhicule ➜ ❙ 129 672 33-6
Kennzeichenbeleuchtung (Schnellgang) ➜ ❙ 129 672	Numberplate light (high speed) ➜ ❙ 129 672	Eclairage de la plaque minéralogique (boîte surmultipliée) 33-6
Batterie ➜ ❙ 129 672	Battery ➜ ❙ 129 672	Batterie ➜ ❙ 129 672 33-8
Anlasser-Generator ➜ ❙ 129 672	Starter – generator ➜ ❙ 129 672	Démarreur – alternateur ➜ ❙ 129 672 33-8
Kabelbäume ➜ ❙ 129 672	Wiring harnesses ➜ ❙ 129 672	Faisceaux de câbles ➜ ❙ 129 672 33-10
Armaturenbrett ❙➜ 129 673 - ➜ ❙ 312 30 0516	Instrument panel ❙➜ 129 673 – ➜ ❙ 312 30 0516	Tableau de bord ❙➜ 129 673 – ➜ ❙ 312 30 0516 33-14
Armaturenbrett ❙➜ 312 30 0517	Instrument panel ❙➜ 312 30 0517	Tableau de bord ❙➜ 312 30 0517 33-14
Fahrzeugbeleuchtung ❙➜ 129 673	Vehicle lighting ❙➜ 129 673	Eclairage du véhicule ❙➜ 129 673 33-20
Kennzeichenbeleuchtung (Schnellgang) ❙➜ 129 673	Numberplate light (high speed) ❙➜ 129 673	Eclairage de la plaque minéralogique (boîte surmultipliée) ❙➜ 129 673 33-20
Batterie ❙➜ 129 673	Battery ❙➜ 129 673	Batterie ❙➜ 129 673 33-22
Anlasser-Generator ❙➜ 129 673	Starter – generator ❙➜ 129 673	Démarreur – alternateur ❙➜ 129 673 33-24
Kabelbäume ❙➜ 129 673	Wiring harnesses ❙➜ 129 673	Faisceaux de câbles ❙➜ 129 673 33-26
Steckverteiler – Relais – Schalter ❙➜ 129 673	Plug and socket distributor – relay – switch ❙➜ 129 673	Distributeur par fiches – relais – interrupteur ❙➜ 129 673 33-32
Scheibenwischer vorne	Front wiper	Essuie-glace AV 33-34
Scheibenwischer hinten	Rear wiper	Essuie-glace AR 33-36
Innenleuchte	Interior light	Eclairage intérieur 33-36
Arbeitsscheinwerfer	Working light	Projecteur de travail 33-36
Rundumkennleuchte	Rotating beacon	Gyrophare 33-38

Fahrerhaus

Fahrerhaus ➜ ❙ 312 30 0516

Bef. Fahrerhaus an Rahmen ➜ ❙ 312 30 0516

Fahrerhaus-Scheiben ➜ ❙ 312 30 0516

Fahrerhaustüren oben ➜ ❙ 312 30 0516

Fahrerhaustüren unten ➜ ❙ 312 30 0516

Abdichtung Fahrerhaus ➜ ❙ 312 30 0516

Fahrerhaus-Dach ➜ ❙ 312 30 0516

Befestigung Fahrerhausdach

Fahrerhausdach für besondere Einsätze (ohne Dachluke) ➜ ❙ 312 30 0516

Fahrerhausdach für besondere Einsätze (mit Dachluke) ➜ ❙ 312 30 0516

Einzelteile Dachluke (Alu-Ausführung) ➜ ❙ 312 30 0516

Einzelteile Dachluke (Plexiglas-Ausführung) ➜ ❙ 312 30 0516

Verkleidung-Dämmatten ➜ ❙ 312 30 0516

Fahrerhaus ❙➜ 312 30 0517

Bef. Fahrerhaus an Rahmen ❙➜ 312 30 0517

Fahrerhaus-Scheiben ❙➜ 312 30 0517

Fahrerhaustüren oben ❙➜ 312 30 0517

Fahrerhaustüren unten ❙➜ 312 30 0517

Cab

Cab ➜ ❙ 312 30 0516

Cab attachment to frame ➜ ❙ 312 30 0516

Cab windows ➜ ❙ 312 30 0516

Upper cab doors ➜ ❙ 312 30 0516

Lower cab doors ➜ ❙ 312 30 0516

Cab sealing ➜ ❙ 312 30 0516

Cab roof ➜ ❙ 312 30 0516

Cab roof attachment

Cab roof for special applications (without roof hatch) ➜ ❙ 312 30 0516

Cab roof for special applications (with roof hatch) ➜ ❙ 312 30 0516

Roof hatch (aluminium): component parts ➜ ❙ 312 30 0516

Roof hatch (plexiglass): component parts ➜ ❙ 312 30 0516

Trim (insulating mats) ➜ ❙ 312 30 0516

Cab ❙➜ 312 30 0517

Cab attachment to frame ❙➜ 312 30 0517

Cab windows ❙➜ 312 30 0517

Upper cab doors ❙➜ 312 30 0517

Lower cab doors ❙➜ 312 30 0517

Cabine

Cabine ➜ ❙ 312 30 0516 34-2

Fixation de cabine sur le châssis ➜ ❙ 312 30 0516 34-2

Vitres de la cabine ➜ ❙ 312 30 0516 34-2

Portières supérieures de la cabine ➜ ❙ 312 30 0516 34-4

Portières inférieures de la cabine ➜ ❙ 312 30 0516 34-6

Etanchéification de la cabine ➜ ❙ 312 30 0516 34-6

Toit de la cabine ➜ ❙ 312 30 0516 34-8

Fixation du toit de la cabine 34-8

Toit de cabine pour applications spéciales (sans toit ouvrant) ➜ ❙ 312 30 0516 34-12

Toit de cabine pour applications spéciales (avec toit ouvrant) ➜ ❙ 312 30 0516 34-12

Toit ouvrant (aluminium) : pièces constitutives ➜ ❙ 312 30 0516 34-16

Toit ouvrant (plexiglass) : pièces constitutives ➜ ❙ 312 30 0516 34-16

Revêtement (nattes isolantes) ➜ ❙ 312 30 0516 34-18

Cabine ❙➜ 312 30 0517 34-20

Fixation de cabine sur le châssis ❙➜ 312 30 0517 34-20

Vitres de la cabine ❙➜ 312 30 0517 34-20

Portières supérieures de la cabine ❙➜ 312 30 0517 34-22

Portières inférieures de la cabine ❙➜ 312 30 0517 34-24

Abdichtung Fahrerhaus ⊢➔ 312 30 0517	Cab sealing ⊢➔ 312 30 0517	Etanchéification de la cabine ⊢➔ 312 30 0517	34-24
Fahrerhaus-Dach ⊢➔ 312 30 0517	Cab roof ⊢➔ 312 30 0517	Toit de la cabine ⊢➔ 312 30 0517	34-26
Befestigung Fahrerhausdach	Cab roof attachment	Fixation du toit de la cabine	34-26
Fahrerhausdach für besondere Einsätze (ohne Dachluke) ⊢➔ 312 30 0517	Cab roof for special applications (without roof hatch) ⊢➔ 312 30 0517	Toit de cabine pour applications spéciales (sans toit ouvrant) ⊢➔ 312 30 0517	34-30
Fahrerhausdach für besondere Einsätze (mit Dachluke) ⊢➔ 312 30 0517	Cab roof for special applications (with roof hatch) ⊢➔ 312 30 0517	Toit de cabine pour applications spéciales (avec toit ouvrant) ⊢➔ 312 30 0517	34-30
Einzelteile Dachluke (Alu-Ausführung) ⊢➔ 312 30 0517	Roof hatch (aluminium): component parts ⊢➔ 312 30 0517	Toit ouvrant (aluminium) : pièces constitutives ⊢➔ 312 30 0517	34-34
Einzelteile Dachluke (Plexiglas-Ausführung) ⊢➔ 312 30 0517	Roof hatch (plexiglass): component parts ⊢➔ 312 30 0517	Toit ouvrant (plexiglass) : pièces constitutives ⊢➔ 312 30 0517	34-34
Verkleidung-Dämmatten ⊢➔ 312 30 0517	Trim (insulating mats) ⊢➔ 312 30 0517	Revêtement (nattes isolantes) ⊢➔ 312 30 0517	34-36
Fahrerhaus abnehmbar ➔ ⊢ 312 30 0516	Removable cab ➔ ⊢ 312 30 0516	Cabine amovible ➔ ⊢ 312 30 0516	34-38
Bef. Fahrerhaus an Bodengruppe ➔ ⊢ 312 30 0516	Attachment of cab to floor assembly ➔ ⊢ 312 30 0516	Fixation de la cabine à l'ensemble de plancher ➔ ⊢ 312 30 0516	34-38
Abdichtung Fahrerhaus-Bodengruppe ➔ ⊢ 312 30 0516	Cab – floor assembly sealing ➔ ⊢ 312 30 0516	Etanchéification cabine – ensemble de plancher ➔ ⊢ 312 30 0516	34-38
Bef. Bodengruppe an Rahmen ➔ ⊢ 312 30 0516	Attachment of floor assembly to frame ➔ ⊢ 312 30 0516	Fixation de l'ensemble de plancher au châssis ➔ ⊢ 312 30 0516	34-38
Abdichtung Bodengruppe-Rahmen ➔ ⊢ 312 30 0516	Floor assembly – cab sealing ➔ ⊢ 312 30 0516	Etanchéification ensemble de plancher – cabine ➔ ⊢ 312 30 0516	34-40
Fahrerhaus-Scheiben ➔ ⊢ 312 30 0516	Cab windows ➔ ⊢ 312 30 0516	Vitres de la cabine ➔ ⊢ 312 30 0516	34-40
Fahrerhaustüren oben ➔ ⊢ 312 30 0516	Upper cab doors ➔ ⊢ 312 30 0516	Portières supérieures de la cabine ➔ ⊢ 312 30 0516	34-42
Fahrerhaustüren unten ➔ ⊢ 312 30 0516	Lower cab doors ➔ ⊢ 312 30 0516	Portières inférieures de la cabine ➔ ⊢ 312 30 0516	34-44
Fahrerhaus-Dach ➔ ⊢ 312 30 0516	Cab roof ➔ ⊢ 312 30 0516	Toit de la cabine ➔ ⊢ 312 30 0516	34-46
Befestigung Fahrerhausdach	Cab roof attachment	Fixation du toit de la cabine	34-46

Scheinwerfer u. Blinkleuchten ➜ ❙ 312 30 0516	Headlights & indicator lights ➜ ❙ 312 30 0516	Projecteurs et feux clignotants ➜ ❙ 312 30 0516	34-48
Fahrerhausdach für besondere Einsätze (ohne Dachluke) ➜ ❙ 312 30 0516	Cab roof for special applications (without roof hatch) ➜ ❙ 312 30 0516	Toit de cabine pour applications spéciales (sans toit ouvrant) ➜ ❙ 312 30 0516	34-50
Fahrerhausdach für besondere Einsätze (ohne Dachluke) ➜ ❙ 312 30 0516	Cab roof for special applications (with roof hatch) ➜ ❙ 312 30 0516	Toit de cabine pour applications spéciales (avec toit ouvrant) ➜ ❙ 312 30 0516	34-50
Einzelteile Dachluke (Alu-Ausführung) ➜ ❙ 312 30 0516	Roof hatch (aluminium): component parts ➜ ❙ 312 30 0516	Toit ouvrant (aluminium) : pièces constitutives ➜ ❙ 312 30 0516	34-54
Einzelteile Dachluke (Plexiglass-Ausführung) ➜ ❙ 312 30 0516	Roof hatch (plexiglass): component parts ➜ ❙ 312 30 0516	Toit ouvrant (plexiglass) : pièces constitutives ➜ ❙ 312 30 0516	34-54
Verkleidung-Dämmatten ➜ ❙ 312 30 0516	Trim (insulating mats) ➜ ❙ 312 30 0516	Revêtement (nattes isolantes) ➜ ❙ 312 30 0516	34-56
Fahrerhaus abnehmbar ❙➜ 312 30 0517	Removable cab ❙➜ 312 30 0517	Cabine amovible ❙➜ 312 30 0517	34-58
Bef. Fahrerhaus an Bodengruppe ❙➜ 312 30 0517	Attachment of cab to floor assembly ❙➜ 312 30 0517	Fixation de la cabine à l’ensemble de plancher ❙➜ 312 30 0517	34-58
Abdichtung Fahrerhaus-Bodengruppe ❙➜ 312 30 0517	Cab – floor assembly sealing ❙➜ 312 30 0517	Etanchéification cabine – ensemble de plancher ❙➜ 312 30 0517	34-58
Bef. Bodengruppe an Rahmen ❙➜ 312 30 0517	Attachment of floor assembly to frame ❙➜ 312 30 0517	Fixation de l’ensemble de plancher au châssis ❙➜ 312 30 0517	34-58
Abdichtung Bodengruppe-Rahmen ❙➜ 312 30 0517	Floor assembly – cab sealing ❙➜ 312 30 0517	Etanchéification ensemble de plancher – cabine ❙➜ 312 30 0517	34-60
Fahrerhaus-Scheiben ❙➜ 312 30 0517	Cab windows ❙➜ 312 30 0517	Vitres de la cabine ❙➜ 312 30 0517	34-60
Fahrerhaustüren oben ❙➜ 312 30 0517	Upper cab doors ❙➜ 312 30 0517	Portières supérieures de la cabine ❙➜ 312 30 0517	34-62
Fahrerhaustüren unten ❙➜ 312 30 0517	Lower cab doors ❙➜ 312 30 0517	Portières inférieures de la cabine ❙➜ 312 30 0517	34-64
Fahrerhaus-Dach ❙➜ 312 30 0517	Cab roof ❙➜ 312 30 0517	Toit de la cabine ❙➜ 312 30 0517	34-66
Befestigung Fahrerhausdach	Cab roof attachment	Fixation du toit de la cabine	34-66
Scheinwerfer u. Blinkleuchten ❙➜ 312 30 0517	Headlights & indicator lights ❙➜ 312 30 0517	Projecteurs et feux clignotants ❙➜ 312 30 0517	34-68
Fahrerhausdach für besondere Einsätze (ohne Dachluke) ❙➜ 312 30 0517	Cab roof for special applications (without roof hatch) ❙➜ 312 30 0517	Toit de cabine pour applications spéciales (sans toit ouvrant) ❙➜ 312 30 0517	34-70

Fahrerhausdach für besondere Einsätze (mit Dachluke) I➔ 312 30 0517	Cab roof for special applications (with roof hatch) I➔ 312 30 0517	Toit de cabine pour applications spéciales (avec toit ouvrant) I➔ 312 30 0517	34-70
Einzelteile Dachluke (Alu-Ausführung) I➔ 312 30 0517	Roof hatch (aluminium): component parts I➔ 312 30 0517	Toit ouvrant (aluminium) : pièces constitutives I➔ 312 30 0517	34-74
Einzelteile Dachluke (Plexiglas-Ausführung) I➔ 312 30 0517	Roof hatch (plexiglass): component parts I➔ 312 30 0517	Toit ouvrant (plexiglass) : pièces constitutives I➔ 312 30 0517	34-74
Verkleidung-Dämmatten I➔ 312 30 0517	Trim (insulating mats) I➔ 312 30 0517	Revêtement (nattes isolantes) I➔ 312 30 0517	34-76
Sturzbügel	Rollover bar	Arceau de sécurité	34-78
Bef. Sturzbügel an Bodengruppe	Attachment of rollover bar to floor assembly	Fixation de l’arceau de sécurité à l’ensemble de plancher	34-78
Bodengruppe	Floor assembly	Ensemble de plancher	34-78
Bef. Bodengruppe an Rahmen	Attachment of floor assembly to frame	Fixation de l’ensemble de plancher au châssis	34-80
Scheinwerfer u. Blinkleuchten	Headlights & indicator lights	Projecteurs et feux clignotants	34-80
Hydraulikanlage	**Hydraulic system**	**Système hydraulique**	
Hydraulikpumpe für Ladeanlage	Hydraulic pump for loader unit	Pompe hydraulique pour équipement chargeur	36-2
Ölbehälter	Hydraulic oil tank	Réservoir d’huile hydrauliquze	36-2
Rücklauffilter	Return flow filter	Filtre de retour	36-4
Druckanzeige im Rücklauffilter	Pressure gauge in the return flow filter	Indicateur de pression dans le filtre de retour	36-6
Belüftungsfilter	Breather	Filtre de ventilation	36-6
Saugleitung Ölbehälter - Hydraulikpumpe	Suction line: oil tank – hydraulic pump	Conduite d’aspiration : réservoir d’huile – pompe hydraulique	36-6
Druckleitung Hydraulikpumpe - Steuergerät	Pressure line: hydraulic pump – control valve	Conduite de pression : pomp hydraulique – distributeur	36-8
Rücklaufleitung Steuergerät - Ölbehälter	Return line: control valve – oil tank	Conduite de retour : distributeur – réservoir d’huile	36-10
Steuergerät - Steuergerätbetätigung	Control valve: operation	Distributeur : commande	36-12
Einzelteile für Steuergeräte	Control valves: component parts	Distributeurs : pièces constitutives	36-16

Druckleitung Steuergerät - Hubzylinder („Heben“)	Pressure line: control valve – lift ram (lift)	Conduite de pression : distributeur – vérin de levage (lever)	36-20
Druckleitung Steuergerät - Hubzylinder („Senken“)	Pressure line: control valve – lift ram (lower)	Conduite de pression : distributeur – vérin de levage (abaisser)	36-20
Druckleitung Steuergerät - Kippzylinder („Auskippen“)	Pressure line: control valve – tilt ram (dump out)	Conduite de pression : distributeur – vérin de cavage (déverser)	36-20
Druckleitung - Steuergerät - Kippzylinder („Einkippen“)	Pressure line: control valve – tilt ram (tilt back)	Conduite de pression : distributeur – vérin de cavage (caver)	36-20
Bef. Schlauchleitungen	Attachment of flexible lines	Fixation des conduites flexibles	36-22
Anbausatz hydr. Kupplungen am Kippzylinder	Mounting kit for hydraulic couplings on tilt ram	Garniture de montage pour raccords hydrauliques sur vérin de cavage	36-22
Schwingungsdämpfer für Ladeanlage ➜ ❙ 129 672	Bounce control for loader unit ➜ ❙ 129 672	Amortisseur de charge pour équipement chargeur ➜ ❙ 129 672	36-24
Druckleitung Hubzylinder heben - Kugelhahn - Druckspeicher ➜ ❙ 129 672	Pressure line: lift ram (lower) – ball-type cock – pressure accumulator ➜ ❙ 129 672	Conduite de pression: vérin de levage (lever) – robinet à bille – accumulateur de pression ➜ ❙ 129 672	36-24
Druckleitung Druckspeicher - Kugelhahn - Druckbegrenzungsventil ➜ ❙ 129 672	Pressure line: pressure accumulator – ball-type cock – pressure relief valve ➜ ❙ 129 672	Conduite de pression : accumulateur de pression – robinet à bille – limiteur de pression ➜ ❙ 129 672	36-24
Rücklaufleitung Hubzylinder senken - Kugelhahn - Druckbegrenzungsventil ➜ ❙ 129 672	Return line: lift ram (lower) – ball-type cock – pressure relief valve ➜ ❙ 129 672	Conduite de retour : vérin de levage (lever) – robinet à bille – limiteur de pression ➜ ❙ 129 672	36-26
Rücklaufleitung Druckbegrenzungsventil - Rücklaufleitung Steuergerät ➜ ❙ 129 672	Return line: pressure relief valve – return line control valve ➜ ❙ 129 672	Conduite de retour : limiteur de pression – conduite de retour distributeur ➜ ❙ 129 672	36-26
Schwingungsdämpfer für Ladeanlage ❙➜ 129 673	Bounce control for loader unit ❙➜ 129 673	Amortisseur de charge pour équipement chargeur ❙➜ 129 673	36-28
Druckleitung Hubzylinder heben - Magnetventil B ❙➜ 129 673	Pressure line: lift ram (lift) – solenoid valve B ❙➜ 129 673	Conduite de pression : vérin de levage (lever) – clapet magnétique B ❙➜ 129 673	36-28
Druckleitung Hubzylinder senken - Magnetventil A ❙➜ 129 673	Pressure line: lift ram (lower) – solenoid valve A ❙➜ 129 673	Conduite de pression : vérin de levage (abaisser) – clapet magnétique A ❙➜ 129 673	36-28

Druckleitung Magnetventil PB - Druckspeicher ❙➔ 129 673	Pressure line: solenoid valve PB – pressure accumulator ❙➔ 129 673	Conduite de pression : clapet magnétique PB – accumulateur de pression ❙➔ 129 673	36-28
Druckleitung Druckspeicher - Druckbegrenzungsventil ❙➔ 129 673	Pressure line: pressure accumulator – pressure relief valve ❙➔ 129 673	Conduite de pression : accumulateur de pression – limiteur de pression ❙➔ 129 673	36-30
Rücklaufleitung Druckbegrenzungsventil - Magnetventil PA - Steuergerät ❙➔ 129 673	Return line: pressure relief valve – solenoid valve PA – control valve ❙➔ 129 673	Conduite de retour : limiteur de pression – clapet magnétique PA – distributeur ❙➔ 129 673	36-30
Betätigung Schwingungsdämpfer ❙➔ 129 673	Bounce control operation ❙➔ 129 673	Commande de l’amortisseur de charge ❙➔ 129 673	36-30
Druckleitungen 3. Steuerkreis	Pressure lines: 3rd control circuit	Conduites de pression : 3e circuit hydraulique	36-32
Befestigung Rohrleitungen	Attachment of pipe lines	Fixation des conduites	36-32
Befestigung Schlauchleitungen ➔ ❙ 124 567	Attachment of flexible lines ➔ ❙ 124 567	Fixation des conduites flexibles ➔ ❙ 124 567	36-34
Befestigung Schlauchleitungen ❙➔ 124 568	Attachment of flexible lines ❙➔ 124 568	Fixation des conduites flexibles ❙➔ 124 568	36-34
Ladeanlage - Einzelteile	Loader unti: component parts	Equipement chargeur : pièces constitutives	36-36
Hubzylinder ➔ ❙ 312 30 0616	Lift ram ➔ ❙ 312 30 0616	Vérin de levage ➔ ❙ 312 30 0616	36-40
Hubzylinder ❙➔ 312 30 0617	Lift ram ❙➔ 312 30 0617	Vérin de levage ❙➔ 312 30 0617	36-40
Einzelteile für beide Hubzylinder	Component parts for both lift rams	Pièces constitutives pour les deux vérins de levage	36-40
Kippzylinder ➔ ❙ 312 30 0616	Tilt ram ➔ ❙ 312 30 0616	Vérin de cavage ➔ ❙ 312 30 0616	36-42
Kippzylinder ❙➔ 312 30 0617	Tilt ram ❙➔ 312 30 0617	Vérin de cavage ❙➔ 312 30 0617	36-42
Einzelteile für beide Kippzylinder	Component parts for both tilt rams	Pièces constitutives pour les deux vérins de cavage	36-42
Schnellwechselrahmen ➔ ❙ 312 30 0616	Quickhitch facility ➔ ❙ 312 30 0616	Dispositif d’attache rapide ➔ ❙ 312 30 0616	36-44
Hydraulik-Installation ➔ ❙ 124 567	Hydraulic installation ➔ ❙ 124 567	Installation hydraulique ➔ ❙ 124 567	36-44
Befestigung Schnellwechselrahmen am Hubrahmen	Attachment of quickhitch frame to lift frame	Fixation du tablier d’attache rapide au bras de levage	36-46

Kippstange ➜ ❙ 312 30 0616	Tilt rod ➜ ❙ 312 30 0616	Barre de cavage ➜ ❙ 312 30 0616 36-46
Hydraulik-Installation ❙➜ 124 568 - ➜ ❙ 312 30 0616	Hydraulic installation ❙➜ 124 568 – ➜ ❙ 312 30 0616	Installation hydraulique ❙➜ 124 568 – ➜ ❙ 312 30 0616 36-48
Hydraulik-Installation 3. Steuerkreis ❙➜ 124 568 - ➜ ❙ 312 30 0616	Hydraulic installation 3rd control circuit ❙➜ 124 568 - ➜ ❙ 312 30 0616	Installation hydraulique 3e circuit hydraulique ❙➜ 124 568 - ➜ ❙ 312 30 0616 36-48
Hydraulikzylinder ➜ ❙ 312 30 0616	Hydraulic ram ➜ ❙ 312 30 0616	Vérin hydraulique ➜ ❙ 312 30 0616 36-50
Schnellwechselrahmen ❙➜ 312 30 0617	Quickhitch facility ❙➜ 312 30 0617	Dispositif d’attache rapide ❙➜ 312 30 0617 36-52
Hydraulik-Installation ❙➜ 312 30 0617	Hydraulic installation ❙➜ 312 30 0617	Installation hydraulique ❙➜ 312 30 0617 36-52
Befestigung Schnellwechselrahmen am Hubrahmen	Attachment of quickhitch frame to lift frame	Fixation du tablier d’attache rapide au bras de levage 36-54
Kippstange ❙➜ 312 30 0617	Tilt rod ❙➜ 312 30 0617	Barre de cavage ❙➜ 312 30 0617 36-54
Hydraulik-Installation 3. Steuerkreis ❙➜ 312 30 0617	Hydraulic installation: 3rd control circuit ❙➜ 312 30 0617	Installation hydraulique : 3e circuit hydraulique ❙➜ 312 30 0617 36-54
Hydraulikzylinder ❙➜ 312 30 0617	Hydraulic ram ❙➜ 312 30 0617	Vérin hydraulique ❙➜ 312 30 0617 36-56
Fahrerhausheizung	**Cab heating**	**Chauffage de la cabine**
Eberspächer - Fahrerhausheizung	Eberspächer cab heating	Chauffage de la cabine Eberspächer 41-2
Ladeschaufeln für Direktanbau	**Buckets for direct mounting**	**Godets pour montage direct**
Ladeschaufel (Direktanbau) Typ 01026-12/02	Bucket (direct mounting) type 01026-12/02	Godet (montage direct) type 01026-12/02 41/1-2
Leichtgutschaufel (Direktanbau) Typ 01026-03/04	Lightweight material bucket (direct mounting) type 01026-03/04	Godet à matière légère (montage direct) type 01026-03/04 41/1-4
Superleichtgutschaufel (Direktanbau) Typ 01026-06	Superlightweight material bucket (direct mounting) type 01026-06	Godet à matière superlégère (montage direct) type 01026-06 41/1-4
Greiferschaufel (Direktanbau) Typ 01026-10/11	Multipurpose bucket (direct mounting) type 01026-10/11	Poly-godet (montage direct) type 01026-10/11 41/1-6
Einzelteile für Greiferschaufel	Multipurpose bucket: component parts	Poly-godet : pièces constitutives 41/1-6
Befestigung Schaufelteil vorn mit Schaufelteil hinten	Attachment of front & rear bucket elements	Fixation éléments de godet AV et AR 41/1-8

Befestigung Hubzylinder oben	Attachment of lift ram (upper part)	Fixation de vérin de levage (partie supérieure)	41/1-8
Befestigung Hubzylinder unten	Attachment of lift ram (lower part)	Fixation de vérin de levage (partie inférieure)	41/1-8
Hydr. Installation Greiferschaufel	Multipurpose bucket: hydraulic installation	Poly-godet : installation hydraulique	41/1-10
Befestigung Rohrleitungen	Pipe lines: attachment	Conduites : fixation	41/1-12
Hubzylinder-Einzelteile	Lift ram: component parts	Vérin de levage : pièces constitutives	41/1-14
Hochkippschaufel (Direktanbau) Typ 01026-07/08/09	High-tilt bucket (direct mounting) type 01026-07/08/09	Godet surélevé (montage direct) type 01026-07/08/09	41/1-16
Einzelteile für die Hochkippschaufel Serie u. Leichtgutausführung	Component parts for high-tilt bucket (standard & lightweight material version)	Pièces constitutives pour godet surélevé (version standard et matière légère)	41/1-16
Einzelteile für die Hochkippschaufel Super-Leichtgutausführung	Component parts for high-tilt bucket (superlightweight material version)	Pièces constitutives pour godet surélevé (version matière superlégère)	41/1-16
Lagerung der Zylinder an der Hochkippschaufel	Ram bearing on high-tilt bucket	Logement des vérins sur godet surélevé	41/1-18
Lagerung der Hochkippschaufel am Schaufelträger	High-tilt bucket bearing on bucket mount	Logement du godet surélevé sur le porte-godet	41/1-18
Lagerung der Zylinder am Schaufelträger	Ram bearing on bucket mount	Logement des vérins sur le porte-godet	41/1-20
Lagerung Schaufelträger am Hubrahmen	Bucket mount bearing on lift frame	Logement du porte-godet sur le bras de levage	41/1-20
Hydr. Installation Hochkippschaufel	High-tilt bucket: hydraulic installation	Godet surélevé : installation hydraulique	41/1-22
Kippzylinder-Einzelteile	Tilt ram: component parts	Vérin de cavage : pièces constitutives	41/1-24
Hebegeräte für Direktanbau	**Lifting gear for direct mounting**	**Dispositifs de levage pour montage direct**	
Stapeleinrichtung (Direktanbau) Typ 00538-23	Pallet forks (direct mounting) type 00538-23	Porte-palette (montage direct) type 00538-23	41/2-2
Schutzgitter f. Gabelträger Typ 00586	Protective screen for fork mount type 00586	Grille de protection pour porte-fourches type 00586	41/2-2

Ladeschaufeln für Schnellwechsel-einrichtung	Buckets for quickhitch facility	Godets pour dispositif d'attache rapide	
Ladeschaufel Typ 01027-02/03 „Ausführung 5 Zähne“	Bucket type 01027-02/03 Version with 5 teeth	Godet type 01027-02/03 Version à 5 dents	41/3-2
„Ausführung 6 Zähne“	Version with 6 teeth	Version à 6 dents	41/3-2
Leichtgutschaufel Typ 01027-08/09	Lightweight material bucket type 01027-08/09	Godet à matiére légère type 01027-08/09	41/3-6
Greiferschaufel Typ 01027-04/05 „Ausführung 5 Zähne“	Multipurpose bucket type 01027-04/05 version with 5 teeth	Poly-godet type 01027-04/05 version à 5 dents	41/3-8
Einzelteile für Greiferschaufel	Multipurpose bucket: component parts	Poly-godet : pièces constitutives	41/3-8
Befestigung Schaufelteil vorn mit Schaufelteil hinten	Attachment of front & rear bucket elements	Fixation éléments de godet AV et AR	41/3-10
Befestigung Hubzylinder oben	Attachment of lift ram (upper part)	Fixation de vérin de levage (partie supérieure)	41/3-10
Befestigung Hubzylinder unten	Attachment of lift ram (lower part)	Fixation de vérin de levage (partie inférieure)	41/3-10
Schutzvorrichtung	Tooth guard	Protection de dents	41/3-10
Hydr. Installation Greiferschaufel	Multipurpose bucket: hydraulic installation	Poly-godet : installation hydraulique	41/3-12
Befestigung Rohrleitungen	Pipe lines: attachment	Conduites : fixation	41/3-14
Greiferschaufel Typ 01117-11/12 „Ausführung 6 Zähne“	Multipurpose bucket type 01117-11/12 version with 6 teeth	Poly-godet type 01117-11/12 version à 6 dents	41/3-16
Einzelteile für Greiferschaufel	Multipurpose bucket: component parts	Poly-godet : pièces constitutives	41/3-16
Befestigung Schaufelteil vorn mit Schaufelteil hinten	Attachment of front & rear bucket elements	Fixation éléments de godet AV et AR	41/3-18
Befestigung Hubzylinder oben	Attachment of lift ram (upper part)	Fixation de vérin de levage (partie supérieure)	41/3-18
Befestigung Hubzylinder unten	Attachment of lift ram (lower part)	Fixation de vérin de levage (partie inférieure)	41/3-18
Schutzvorrichtung	Tooth guard	Protection de dents	41/3-18

Hydr. Installation Greiferschaufel (Kupplungen Ausf.-flachdichtend)	Multipurpose bucket: hydraulic installation (flat-seal couplings)	Poly-godet : installation hydraulique (raccords à joints plats)	41/3-20
Befestigung Rohrleitungen	Pipe lines: attachment	Conduites : fixation	41/3-22
Hubzylinder - Einzelteile	Lift rams: component parts	Vérins de levage : pièces constitutives	41/3-24
Hochkippschaufel Typ 01027-11/12/13	High-tilt bucket type 01027-11/12/13	Godet surélevé type 01027-11/12/13	41/3-26
Einzelteile für die Hochkippschaufel Serie u. Leichtgutausführung	High-tilt bucket: component parts (standard & lightweight material version)	Godet matière légère : pièces constitutives (version standard et à matière légère	41/3-26
Einzelteile für die Hochkippschaufel Super-Leichtgutausführung	High-tilt bucket: component parts (superlightweight material version)	Godet matière légère : pièces constitutives (version à matière superlégère)	41/3-26
Lagerung der Zylinder an der Hochkippschaufel	Ram bearing on high-tilt bucket	Logement des vérins sur godet surélevé	41/3-28
Lagerung der Hochkippschaufel am Schaufelträger	High-tilt bucket bearing on bucket mount	Logement du godet surélevé sur le porte-godet	41/3-28
Lagerung der Zylinder am Schaufelträger	Ram bearing on bucket mount	Logement des vérins sur le porte-godet	41/3-30
Hydr. Installation Hochkippschaufel	High-tilt bucket: hydraulic installation	Godet surélevé : installation hydraulique	41/3-32
Kippzylinder - Einzelteile	Tilt rams: component parts	Vérins de cavage : pièces constitutives	41/3-36
Seitenschwenkschaufel Typ 01027-14	Side swing bucket type 01027-14	Godet à déversement latéral type 01027-14	41/3-38
Einzelteile für Seitenschwenkschaufel	Side swing bucket: component parts	Godet à déversement latéral : pièces	41/3-38
		constitutives	41/3-38
Lagerung der Seitenschwenkschaufel am Schaufelträger	Side swing bucket bearing on bucket mount	Logement du godet à déversement latéral sur le porte-godet	41/3-40
Befestigung Zylinder an Schaufel und Schaufelträger	Attachment of ram to bucket and bucket mount	Fixation du vérin sur le godet et le porte-godet	41/3-40
Positionsleuchten nach STVZO für Seitenschwenkschaufel Typ 01136-00	Position lights for side swing bucket type 01136-00	Feux de position pour godet à déversement latéral type 01136-00	41/3-42
Hydr. Installation Seitenschwenkschaufel	Side swing bucket: hydraulic installation	Godet à déversement latéral : installation hydraulique	41/3-44
Schwenkzylinder - Einzelteile	Swivel ram: component parts	Vérin d’orientation : pièces constitutives	41/3-46

Sperrgutschaufel Typ 01117-03 „Ausführung A“	Heavy duty bucket type 01117-03 – version A	Godet à matériel encombrant type 01117-03 – version A	41/3-48
Einzelteile für Sperrgutschaufel	Heavy duty bucket: component parts	Godet à mat. encombr. : pièces const.	41/3-48
Bef. Hubzylinder oben	Upper attachment of lift ram	Fixation sup. du vérin de levage	41/3-48
Bef. Hubzylinder unten	Lower attachment of lift ram	Fixation inf. du vérin de levage	41/3-48
Hydr. Installation Sperrgutschaufel „Ausführung A“	Heavy duty bucket: hydraulic installation – version A	Godet à matériel encombrant : installation hydraulic – version A	41/3-50
Sperrgutschaufel Typ 01117-09 „Ausführung B“	Heavy duty bucket type 01117-09 – version B	Godet à matériel encombrant type 01117-09 – version B	41/3-52
Einzelteile für Sperrgutschaufel	Heavy duty bucket: component parts	Godet à mat. encombr. : pièces const.	41/3-52
Lagerung für Greifer	Claw bearing	Logement de griffe	41/3-52
Bef. Hubzylinder oben	Upper attachment of lift ram	Fixation sup. du vérin de levage	41/3-52
Bef. Hubzylinder unten	Lower attachment of lift ram	Fixation inf. du vérin de levage	41/3-52
Hydr. Installation Sperrgutschaufel „Ausführung B“	Heavy duty bucket: hydraulic installation – version B	Godet à matériel encombrant : installation hydraulic – version B	41/3-54
Druckleitung Greifer öffnen	Pressure line: open claw	Conduite de pression : ouvrir la griffe	41/3-54
Druckleitung Greifer schließen	Pressure line: close claw	Conduite de pression : fermer la griffe	41/3-54
Hubzylinder - Einzelteile	Lift ram: component parts	Vérin de levage : pièces constitutives	41/3-56

Hebegeräte für Schnellwechsel-einrichtung

Lifting gear for quick-hitch facility

Dispositifs de levage pour attache rapide

Stapeleinrichtung Typ 00551-21/22	Pallet forks type 00551-21/22	Porte-palette type 00551-21/22	41/4-2
Teleskopschwenkkran Typ 01055-14	Hydraulic rotary crane jib type 01055-14	Potence orientable hydraulique type 01055-14	41/4-4
Einzelteile für Teleskopschwenkkran	Hydraulic rotary crane jib: component parts	Potence orientable hydraulique : pièces constitutives	41/4-4 41/4-4
Lagerung für Ausleger	Jib bearing	Logement de la flèche	41/4-4
Schwenkzylinder am Teleskopausleger	Swivel ram on telescopic jib 1	Vérin d’orientation sur flèche télescopique	41/4-8

Hydr. Installation Schwenkkran	Hydraulic rotary crane jib: hydraulic installation	Potence orientable hydraulique : installation hydraulique	41/4-10
Hubstapler (Typ E 13 SV) Typ 01266-03	Fork lift mast (type E 13 SV) – type 01266-03	Rampe élévatrice (type E 13 SV) – type 01266-03	41/4-12
Hydr. Installation am Hubstapler	Fork lift mast: hydraulic installation	Rampe élévatrice : installation hydraulique	41/4-14
Druckleitung Hubzylinder li. u. re.	Pressure line: lift rams (left & right)	Conduite de pression : vérins de levage (côté gauche et droit)	41/4-14
Rücklaufleitung Druckbegr.-ventil	Return line: pressure relief valve	Conduite de retour : limiteur de pression	41/4-14
Überlaufleitung Hubzylinder	Lift ram: overflow line	Vérin de cavage : conduite de trop-plein	41/4-16
Hydr. Installation am Fahrzeug	Hydraulic installation on vehicle	Installation hydraulique sur le véhicule	41/4-18
Druckleitung Steuergerät - Hubzylinder (Bodenseite)	Pressure line: control valve – lift ram (bottom side)	Conduite de pression : distributeur – vérin de levage (côté fond)	41/4-18
Druckleitung Steuergerät - Kippzylinder (Stangenseite)	Pressure line: control valve – tilt ram (rod side)	Conduite de pression : distributeur – vérin de cavage (côté tige)	41/4-20
Hubmast - Einzelteile	Lift mast: component parts	Elévateur : pièces constitutives	41/4-22
Hubzylinder - Einzelteile	Lift ram: component parts	Vérin de levage : pièces constitutives	41/4-24
Hydr. Installation am Hubmast	Lift mast: hydraulic installation	Elévateur : installation hydraulique	41/4-24
Steinklammer Typ 01117-07	Stone clamp type 01117-07	Serre-briques type 01117-07	41/4-26
Hydr. Installation Steinklammer	Stone clamp: hydraulic installation	Serre-briques : installation hydraulique	41/4-26
Sperrgutgabel Typ 01117-06	Heavy duty forks type 01117-06	Fourche à fumier type 01117-06	41/4-28
Sonstige Anbaugeräte für Schnellwechsel-Einrichtung	**Other implements for quickhitch facility**	**Autres équipements pour l’attache-rapide**	
Kehrmaschine kpl. Typ 00566-17	Cpl rotary broom type 00566-17	Balai rotatif cpl type 00566-17	41/5-2
Einzelteile für Kehrmaschine	Rotary broom: component parts	Balai rotatif : pièces constitutives	41/5-4
Einzelteile für Kehrwalze mit Antriebsmotor	Rotary broom with driving motor: component parts	Balai rotatif avec moteur de commande: pièces constitutives	41/5-8
Einzelteile für Sammelbehälter	Collecting tank: component parts	Réservoir collecteur : pièces constitutives	41/5-10

Einzelteile Wassertank - Sprüheinrichtung - Spritzschutz	Water tank, spraying facility, splash protection: component parts	Réservoir d'eau, dispositif d'arrosage, protection contre les projections : pièces constitutives	41/5-12
Hydr. Schwenkeinrichtung	Hydraulic swivel facility	Dispositif d'orientation hydraulique	41/5-14
Hydr. Installation „Ausführung A“	Hydraulic installation – version A	Installation hydraulique – version A	41/5-16
Hydr. Installation „Ausführung B“	Hydraulic installation – version B	Installation hydraulique – version B	41/5-20
Baumversetzgerät Typ 00551-08/09	Tree replanter type 00551-08/09	Déplantoir type 00551-08/09	41/5-24
Frontaufreißer Typ 00767-00/01	Front scarifier type 00767-00/01	Scarificateur AV type 00767-00/01	41/5-26
Schilder u. Werkzeuge	**Labels and tools**	**Labels et outils**	
Hinweisschilder	Labels	Labels	43-2
Werkzeuge	Tools	Outils	43-6
Sicherheitspaket	Safety package	Equipement de sécurité	43-8
Nummern-Index	**Number index**	**Index de numéros**	

Gruppe

Einleitung

Group

Introduction

Groupe

Introduction

E

Einleitung

Bei allen Ersatzteil-Bestellungen sind folgende Angaben erforderlich:

Type - Fahrgestell-Nr. - Tag der Auslieferung
Bei Bestellung von Ersatzteilen für das Getriebe oder den Motor ist die Angabe der Getriebe- bzw. der Motor-Nr. erforderlich.

Die Teil-Bezeichnung
Die Teile sollen so bezeichnet werden, wie sie in der Ersatzteilliste bezeichnet sind, z.B. Doppelgelenkwelle kurz oder Zylinderrollenlager.

Die Ersatzteil-Nummer
Die Ersatzteil-Nummer, eine zehnstellige Zahl, ist unbedingt erforderlich, z.B. 0 52 261 01 20 oder 7 622 000 081.

Die Gruppen-Nummer
Diese ist die zweistellige Zahl auf jeder Textseite rechts unten, in Verbindung mit der Seitenzahl, z. B. 26-2, 26-4 usw.

Die genaue Angabe der zu versendenden Stückzahlen.
Die genaue Versandadresse und die gewünschte Versandart
z.B. Post, Bahn, Luftfracht, Expreß usw., Bahnstation bei Bahnsendungen, Postleitzahl bei Postsendungen.
Fehlen diese Angaben, so geschieht der Versand nach unserem Ermessen.

Die Lieferung von Ersatzteilen erfolgt per Nachnahme. Eingesandte, beschädigte Musterstücke werden verschrottet, wenn keine Rückgabe innerhalb 8 Tagen verlangt wird.

Eine Ersatzteil-Bestellung sieht etwa so aus
für Schaufellader 312 SL/SLx, Typ 312 30
Fabr.-Nr. 312 30 0045, geliefert am 15.09.93
1 Stück Feder - 0 00 992 97 02
1 Stück Zylinderrollenlager - 7 622 000 081
Lieferung per Expreß - München - Hauptbahnhof.

Introduction

The following indications are necessary for all spare parts orders:

Model - serial number - date of delivery
State the gearbox or the engine number when ordering spare parts for the gearbox or the engine.

Spare part description
State the description of the spare parts as in the spare parts list, e. g. double cardan shaft (short) or cylindrical roller bearing.

Spare part number
The ten-digit spare part number is necessary by all means, e. g. 0 52 261 01 20 or 7 622 000 081.

Group number
This is the two-digit number, together with the page number, at the lower right of each page with text on it, such as 26-2, 26-4, etc.

Exact indication of quantities to be shipped
Exact delivery address and mode of delivery required
E. g. mail, rail, air freight, express delivery, etc., railway station for rail shipments, postal code for mail.
If no indications are made, Kramer-Werke GmbH will make shipment at their own discretion.

Delivery of spare parts is carried out cash on delivery. Damaged samples sent to Kramer-Werke GmbH will be scrapped if no request for return has been forwarded within 8 days.

Example for a spare part order
for a 312 SL/SLx wheel loader, model 312 30, identification no. 312 30 0045, delivered on 15 September 1993
1 spring - 0 00 992 97 02
1 cylindrical roller bearing - 7 622 000 081
Express delivery - London - Victoria Station

Introduction

Les indications suivantes sont nécessaires pour toute commande de pièces détachées:

Modèle - numéro de série - jour d'expédition
L'indication du numéro de la boîte ou du moteur est nécessaire lors des commandes de pièces détachées pour la boîte ou le moteur.

Désignation des pièces détachées
Désigner les pièces telles qu'indiquées dans le catalogue de pièces détachées, p. ex. arbre de cardan double (court) ou roulement à rouleaux cylindriques.

Numéro de pièce détachée
L'indication du numéro de pièce détachée de dix chiffres est absolument nécessaire, p. ex. 0 52 261 01 20 or 7 622 000 081.

Numéro de groupe
Ce numéro de deux chiffres figure - avec le numéro de la page - en bas à droite, sur chaque page marquée de texte, p. ex. 26-2, 26-4 etc.

Indication exacte des quantités à expédier
Adresse exacte du destinataire et mode d'expédition requis
P. ex. courrier, chemin de fer, fret aérien, express, etc., gare/station de chemin de fer pour expédition par chemin de fer, code postal pour envoi postal.
Si aucune indication n'est faite, Kramer-Werke GmbH se réserve le droit de déterminer le mode d'expédition.

L'expédition de pièces détachées est effectuée contre remboursement. Les échantillons endommagés envoyés chez Kramer-Werke GmbH seront mis à la ferraille si aucune demande de retour n'a été formulée dans les huits jours qui suivent.

Exemple pour une commande de pièces détachées
pour une chargeuse 312 SL/SLx, modèle 312 30, no. de fabrication 312 30 0045, livrée le 15 septembre 1993
1 ressort - 0 00 992 97 02
1 roulement à rouleaux cylindriques - 7 622 000 081
Livraison par express - Paris - Gare de l'Est

Hinweis zur Benutzung der Ersatzteilliste:

Die Bezeichnungen **- vorn - hinten - links - rechts -** verstehen sich im Sinne der Fahrtrichtung.

Einzelteile zu Baugruppen bzw. Zsb.-Teilen sind durch entsprechende Überschriften oder durch Einrückungen gekennzeichnet.

Zeichenerklärung

Folgende Symbole bedeuten:

 Teile nicht demontieren, Bauteile können nicht repariert werden

 Bauteile müssen mit Drehmomentschlüssel mit angegebenem Drehmoment angezogen werden

 Sicherheitsteil, Bauteile dürfen aus Sicherheitsgründen nicht demontiert oder repariert werden, sondern müssen ausgetauscht werden!

 Bauteile sind auf Verschleiß zu überprüfen, zB: Lager, Wellendichtringe usw.

 Bauteile sind nicht wieder verwendbar, zB: Dichtungsteile

 Bei der Demontage und Montage der Bauteile muß besonders auf die Einbaurichtung geachtet werden

 Es müssen angegebene Sicherungs- u. Dichtmittel verwendet werden.

I→ Bauteile sind nur gültig **ab** angegebener Fahrgestell-Nr. oder Fahrerhaus-Nr.

→I Bauteile sind nur gültig **bis** angegebener Fahrgestell-Nr. oder Fahrerhaus-Nr.

 Länge/Stärke muß gemessen werden
Bei Meterware auf volle Meter aufrunden!

Die Abbildungen in der Ersatzteilliste sind für die Ausführung nicht verbindlich.

Durch die Entwicklung bedingte technische Änderungen behalten wir uns vor.

Helpful information for using the spare parts list

The indications **- front - rear - left - right -** are understood as seen in the direction of travel.

Individual parts of components or assemblies are marked by respective titles or by setting them off against the text.

Signs and symbols

The following signs and symbols mean:

 Do not remove parts, components cannot be repaired

 Tighten components with a torque spanner with the torque indicated

 Safety part - for reasons of safety components may not be removed or repaired. Components must be exchanged!

 Check components for wear, e. g. bearings, rotary shaft seals, etc

 Components are not reuseable, e. g. sealing elements

 When removing or fitting components pay special attention to the direction of installation

 Use the securing means and sealing compounds indicated

I→ Components are valid **only starting** from the serial number or cab number indicated

→I Components are valid **only up to** the serial number or cab number indicated

 Mesure length/thickness. Round up to the full metre for orders by the metre.

Illustrations in the spare parts list are not binding for the design.

We reserve the right of performing technical modifications for the constant improvement of our products.

Quelques informations utiles sur l'emploi du catalogue de pièces détachées

Les indications **- avant (AV) - arrière (AR) - gauche - droite -** s'entendent en direction de conduite.

Les pièces constitutives des composants ou des ensembles sont marqués par des titres correspondants ou par une mise en évidence par un alinéa.

Signes et symboles

Les signes et symboles ci-dessous signifient

 Ne pas déposer les pièces, il n'est pas possible de remettre en état les composants

 Serrer les composants avec une clé dynamométrique avec le couple indiqué

 Pièce de sécurité - pour des raisons de sécurité, il est défendu de déposer ou remettre en état les composants. Echanger impérativement les composants!

 Vérifier les composants pour des traces d'usure, par exemple roulements, bague à lèvres, etc.

 Les composants ne sont pas réutilisables, par exemple éléments d'étanchéité

 Tenir compte de la direction d'installation lors de la dépose ou repose des composants

 Utiliser les moyens de sécurité et d'étanchéité indiqués

I→ Les composants sont valables uniquement **à partir du** numéro de série ou numéro de cabine indiqué

→I Les composants sont valables uniquement **jusqu'au** numéro de série ou numéro de cabine indiqué

 Mesurer la longueur/l'épaisseur. Arrondir au mètre supérieure pour les commandes au mètre.

Les illustrations dans le catalogue de pièces détachées ne sont pas obligatoires pour l'exécution.

Dans le souci constant d'assurer la meilleure qualité à notre production, nous nous réservons le droit d'effectuer des modifications techniques.

Ihr nächster Vertragshändler:
Your local dealer:
Votre concessionnaire:

_____

_____

_____

_____

_____

Überlingen den 25.2.1996
Kramer-Werke GmbH
Überlingen/Bodensee

Anschrift für Ihre Bestellung:
Kramer-Werke GmbH
Abt.: Ersatzteildienst
Postfach 10 15 63
D-88 645 Überlingen/Bodensee
Telefon (07551) 802-0
Telefax (07551) 802 138

Überlingen, 25.2.1996
Kramer-Werke GmbH
Überlingen, Federal Republic of Germany

Please send your order to:
Kramer-Werke GmbH
Abt. Ersatzteildienst
P. O. Box 10 15 63
D-88 645 Überlingen, Federal Republic of Germany
Telephone +7551/802-0
Telefax +7551/802-138

Überlingen, 25.2.1996
Kramer-Werke GmbH
Überlingen, République Fédérale d'Allemagne

Veuillez adresser votre commande à:
Kramer-Werke GmbH
Abt. Ersatzteildienst
B. P. 10 15 63
D-88 645 Überlingen, République Fédérale d'Allemagne
Téléphone +7551/802-0
Téléfax +7551/802-138

Fahrzeugdaten

An Hand der nachstehenden Daten ist Ihr Fahrzeug/Anbaugerät eindeutig beschrieben. Geben Sie diese Daten bitte stets bei einem Schriftwechsel oder einer telefonischen Anfragen bei Ihrem Händler oder im Werk an.

Fahrzeugtyp: 312 30 (312 SL/SLx)

Fabrik-Nr/Identification no./No. de fabrication:
z.B./e. g./p. ex.: 312 30 0045
Lieferdatum/Date of delivery/Date d'expédition:
Betriebsstunden bzw. gef. Kilometer/Service hours or kilometre reading/Heures de service ou kilométrage:

Motor-Nr./Engine no./No. de moteur:

Getriebe-Nr./

Sonderausrüstungen/Optional equipment/Equipement en option:

Bitte tragen Sie die für Ihr Fahrzeug und Anbaugerät geltenden Daten in die obige Liste ein. Bei Anfragen oder Ersatzteilbestellungen stehen Ihnen dann die Daten sofort zur Verfügung.

Vehicle specifications

The following data provide a detailed description of your vehicle/implement. Please provide your dealer or Kramer-Werke GmbH with these data for all correspondence or telephone inquiries.

Vehicle model: 312 30 (312 SL/SLx)

Please enter the data applicable to your vehicle and implement in the above list. They will immediately be at hand for all inquiries or spare parts orders.

Données du véhicule

Les données ci-dessous vous offrent une description détaillée de votre véhicule/équipement. Veuillez indiquer ces données à votre concessionnaire ou à Kramer-Werke GmbH pour toute correspondance ou renseignement téléphonique.

Véhicule modèle 312 30(312 SL/SLx)

Veuillez inscrire dans la liste ci-dessus les données respectives de votre véhicule et équipement. Elles seront immédiatement disponibles pour toute demande ou commande de pièces détachées.

Typenschilder

Typenschild

Das Typenschild befindet sich rechts vorne am Fahrzeugrahmen unterhalb der Radabdeckung.
Beispiel: Fabr.-Nr.: 312 30 0045
Typ 312 30 (312 SL/SLx)

Fahrgestell-Nummer

Die Fahrgestell-Nummer ist in den Fahrzeugrahmen rechts unterhalb der Radabdeckung (s.o.) eingeschlagen. Sie befindet sich ferner auf dem Typenschild.
Beispiel:
Fahrgestell-Nr.: 312 30 0045

Type labels

Vehicle identification plate

The vehicle identification plate is located at the front right of the vehicle frame below the wheel cover.
Example: Identification no.: 312 30 0045
Model 312 30 (312 SL/SLx)

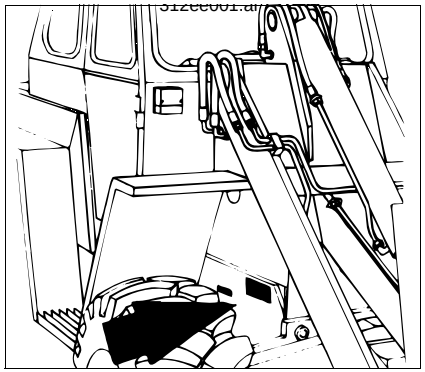

Serial number

The serial number is stamped on the right of the vehicle frame below the wheel cover (see above). It is also located on the vehicle identification plate.
Example:
Serial number: 312 30 0045

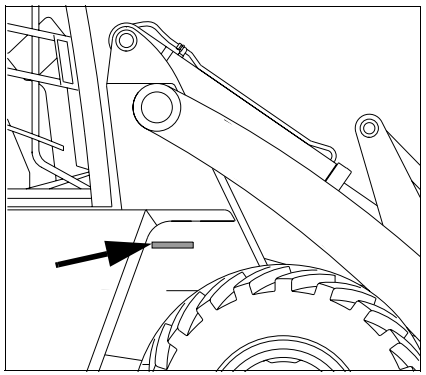

Plaques signalétiques

Plaque signalétique

La plaque signalétique se trouve à l'avant droite du châssis du véhicule, en dessous de la protection de roue.
Exemple: No. de fabrication: 312 30 0045
Modèle 312 30 (312 SL/SLx)

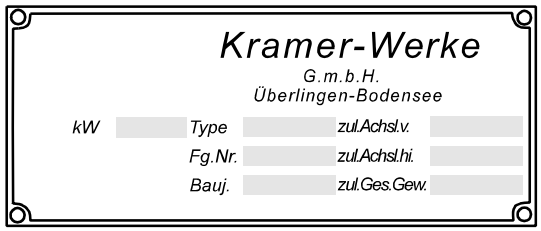

Typschild.iso

Numéro de série

Le numéro de série est frappé sur le côté droit du châssis du véhicule, en dessous de la protection de roue (voir ci-dessus). Il se trouve aussi sur la plaque signalétique.
Exemple:
Numéro de série: 312 30 0045

Motor-Nummer

Die Motor-Nummer befindet sich auf dem Typenschild, auf der rechten Motorseite unter dem Anlasser, außerdem noch auf dem Flansch für die Einspritzpumpe.
Beispiel:
Motor-Nr.: F3L 912 8283649

Engine number

The engine number is located on the vehicle identification plate on the right-hand side of the engine. It also located on the flange for the injection pump
Example:
Engine no.: F3L 912 8283649

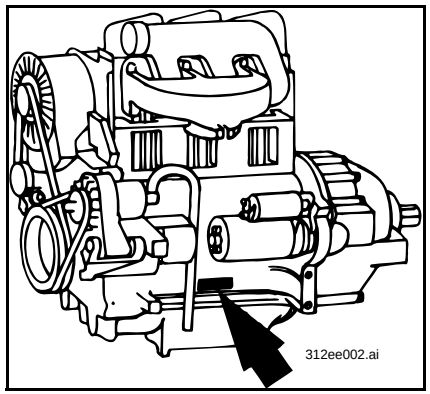

Numéro du moteur

Le numéro du moteur se trouve sur la plaque signalétique sur le côté droit du moteur. Il se trouve aussi sur la bride pour la pompe d'injection.
Exemple:
Moteur no.: F3L 912 8283649

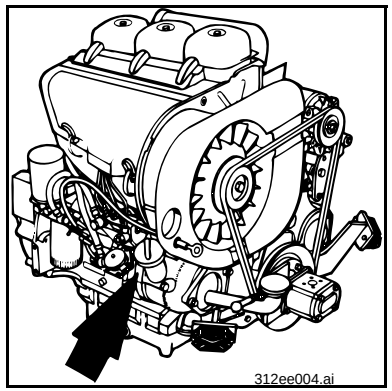

Getriebe-Nummer

Die Getriebe-Nummer ist links seitlich am Getriebegehäuse eingeschlagen.
Beispiel:
Getriebe-Nr.: 46 224 337

Gearbox number

The gearbox number is stamped on the left side of the gearbox housing.
Example:
Gearbox no.: 46 224 337

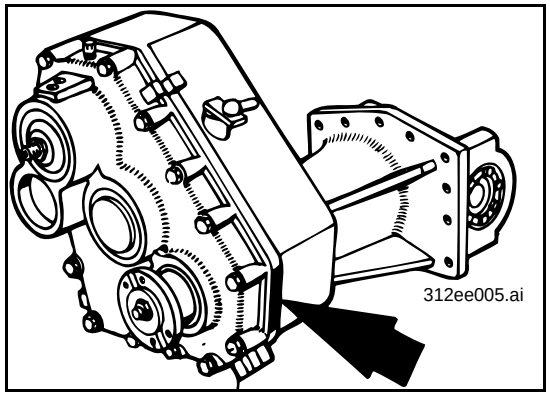

Numéro de la boîte

Le numéro de la boîte est frappé sur le côté gauche du carter de la boîte.
Exemple:
No. de boîte: 46 224 337

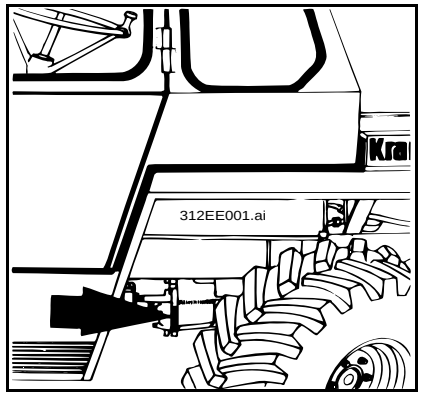

Notizen

Notes

Remarques

Gruppe

Wartungs- und Dichtsätze

Group

Maintenance and sealing kits

Groupe 00

Kits d’entretien et d’étanchéité

Gruppe

Wartungs- und Dichtsätze

Group

Maintenance and sealing kits

Groupe 00

Kits d’entretien et d’étanchéité

Kramer Allrad

Wartungs- und Dichtsätze
Maintenance and sealing kits
Kits d'entretien et d'étanchéité

Pos. Item Pos.	Teil-Nummer Part no. No. pièce	Bezeichnung	Description	Désignation	Stück Qty. Qté.	Bemerkung Remarks Remarques
		Wartungssatz mit Serienluftfilter	**Maintenance kit with standard air filter**	**Kit d'entretien avec filtre à air standard**		
	1 42 003 04 30	Wartungssatz kpl.	Cpl maintenance kit	Kit d'entretien cpl	1	
	0 45 082 00 01	Kraftstoffilter (Patrone)	Fuel filter (cartridge)	Filtre à carburant (cartouche)	1	
	0 45 114 00 01	Motorölfilter	Engine oil filter	Filtre à huile-moteur	1	
	7 593 641 048	Dichtring (Motorölablaßschraube)	Sealing ring (engine oil drain plug)	Bague d'étanchéité (bouchon de vidange d'huile-moteur)	1	A 30 x 36-Cu
	0 00 993 26 06	Filterpatrone (Trockenluftfilter)	Filter cartridge (dry-type air filter)	Cartouche filtrante (filtre à air type sec)	1	
	7 593 641 035	Dichtring (Getriebe)	Sealing ring (gearbox)	Bague d'étanchéité (boîte)	1	A 22 x 29-Cu
	0 00 363 40 34	Wechselfilter (Getriebeölfeinfilter)	Filter (gearbox oil fine filter)	Filtre (filtre fin à huile de boîte)	1	
	7 593 641 035	Dichtring (Differential)	Sealing ring (differential)	Bague d'étanchéité (différentiel)	4	A 22 x 29-Cu
	7 593 641 022	Dichtring (Portaltriebe)	Sealing ring (final drives)	Bague d'étanchéité (réducteurs)	4	A 14 x 20-Cu
	7 593 641 024	Dichtring (Portaltriebe)	Sealing ring (final drives)	Bague d'étanchéité (réducteurs)	4	A 16 x 20-Cu
	0 00 363 39 31	Filtereinsatz (Hydraulikölfilter)	Filter insert (hydraulic oil filter)	Elément filtrant (filtre à huile hydraulique)	1	
	0 00 996 60 11	Dichtring (Hydraulikölfilter)	Sealing ring (hydraulic oil filter)	Bague d'étanchéité (filtre d'huile hydraulique)	1	70 x 79 x 2-Perbunan
	7 593 641 029	Dichtring (Hydraulikölablaßschraube)	Sealing ring (hydraulic oil drain plug)	Bague d'étanchéité (bouchon de vidange d'huile hydraulique)	1	A 18 x 24-Cu
	0 00 996 45 12	Dichtung (Kraftstofförderpumpe)	Sealing ring (fuel lift pump)	Bague d'étanchéité (pompe d'alimentation)	1	
	0 00 363 43 34	Ölfilter (Hydraulikölтankbelüftung)	Oil filter (hydraulic oil tank ventilation)	Filtre à huile (ventilation du réservoir d'huile hydraulique)	1	
	0 00 996 37 10	Ventildeckeldichtung (Motor)	Cylinder-head cover gasket (engine)	Joint de couvercle de culbuteurs (moteur)	3	
	0 00 080 03 98	Dichtring (Ventildeckel)	Sealing ring (cylinder head cover)	Bague d'étanchéité (couvercle de culbuteurs)	3	
		Wartungssatz mit Doppel-Luftfilter (SO)	**Maintenance kit with double air filter (option)**	**Kit d'entretien avec double filtre à air (option)**		
	1 52 003 06 30	Wartungssatz kpl.	Cpl maintenance kit	Kit d'entretien cpl	1	
	0 45 082 00 01	Kraftstoffilter (Patrone)	Fuel filter (cartridge)	Filtre à carburant (cartouche)	1	
	0 45 114 00 01	Motorölfilter	Engine oil filter	Filtre à huile-moteur	1	
	7 593 641 048	Dichtring (Motorölablaßschraube)	Sealing ring (engine oil drain plug)	Bague d'étanchéité (bouchon de vidange d'huile-moteur	1	A 30 x 36-Cu

Pos. Item Pos.	Teil-Nummer Part no. No. pièce	Bezeichnung	Description	Désignation	Stück Qty. Qté.	Bemerkung Remarks Remarques
	0 00 993 07 06	Filterpatrone (Trockenluftfilter)	Filter cartridge (dry-type air filter)	Cartouche filtrante (filtre à air type sec)	1	
	7 593 641 035	Dichtring (Getriebe)	Sealing ring (gearbox)	Bague d'étanchéité (boîte)	1	A 22 x 29-Cu
	0 00 363 40 34	Wechselfilter (Getriebeölfeinfilter)	Filter (gearbox oil fine filter)	Filtre (filtre fin à huile de boîte)	1	
	7 593 641 035	Dichtring (Differential)	Sealing ring (differentials)	Bague d'étanchéité (différentiels)	4	A 22 x 29-Cu
	7 593 641 022	Dichtring (Portaltriebe)	Sealing ring (final drives)	Bague d'étanchéité (réducteurs)	4	A 14 x 20-Cu
	7 593 641 024	Dichtring (Portaltriebe)	Sealing ring (final drives)	Bague d'étanchéité (réducteurs)	4	A 16 x 20-Cu
	0 00 363 39 31	Filtereinsatz (Hydraulikölfilter)	Filter insert (hydraulic oil filter)	Elément filtrant (filtre à huile hydraulique)	1	
	0 00 996 60 11	Dichtring (Hydraulikölfilter)	Sealing ring (hydraulic oil filter)	Bague d'étanchéité (filtre d'huile hydraulique)	1	70 x 79 x 2-Perbunan
	7 593 641 029	Dichtring (Hydraulikölablaßschraube)	Sealing ring (hydraulic oil drain plug)	Bague d'étanchéité (bouchon de vidange d'huile hydraulique)	1	A 18 x 24-Cu
	0 00 996 45 12	Dichtung (Kraftstofförderpumpe)	Sealing ring (fuel lift pump)	Bague d'étanchéité (pompe d'alimentation)	1	
	0 00 363 43 34	Ölfilter (Hydrauliköltankbelüftung)	Oil filter (hydraulic oil tank ventilation)	Filtre á huile (ventilation du réservoir d'huile hydraulique)	1	
	0 00 996 37 10	Ventildeckeldichtung (Motor)	Cylinder-head cover gasket (engine)	Joint de couvercle de culbuteurs (moteur)	3	
	0 00 080 03 98	Dichtring (Ventildeckel)	Sealing ring (cylinder head cover)	Bague d'étanchéité (couvercle de culbuteurs)	3	
		Dichtsätze - Motor	**Sealing kits (engine)**	**Kits d'étanchéité (moteur)**		
	0 00 080 04 54	Dichtsatz Motor (für einen Zylinder)	Engine sealing kit (for one cylinder)	Kit d'étanchéité du moteur (pour un cylindre)		01-2
	0 00 996 39 15	Reparatursatz Kraftstofförderpumpe	Repair kit fuel lift pump	Kit de réparation pompe d'alimentation		01-2
	0 00 080 14 13	Dichtungsmasse f. Ölwanne	Packing compound for oil pan	Hermétic pour carter d'huile		01-4
		Dichtsätze - Getriebeschaltventil	**Sealing kits – actuating valve**	**Kits d'étanchéité – valve de changement boîte**		
	0 00 996 04 15	Dichtsatz Getriebeschaltventil (mechanisch)	Sealing kit – actuating valve (mechanical)	Kit d'étanchéité – valve de changement boîte (mécanique)		22-44
	0 00 996 72 65	Dichtsatz Getriebeschaltventil (elektrisch)	Sealing kit – actuating valve (electrical)	Kit d'étanchéité – valve de changement boîte (électrique)		22-56
		Dichtsätze - Lenkung	**Sealing kits for steering system**	**Kits d'étanchéité pour direction**		
	0 00 996 57 11	Dichtsatz Hydraulikpumpe „1“	Sealing kit hydraulic pump “1”	Kit d'étanchéité pompe hydraulique «1»		27-6
	0 00 996 58 11	Dichtsatz Hydraulikpumpe „2“	Sealing kit hydraulic pump “2”	Kit d'étanchéité pompe hydraulique «2»		27-6

Pos. Item Pos.	Teil-Nummer Part no. No. pièce	Bezeichnung	Description	Désignation	Stück Qty. Qté.	Bemerkung Remarks Remarques
	0 00 996 84 14	Dichtsatz Lenkzylinder	Sealing kit for steering ram	Kit d'étanchéité pour vérin de direction		27-18 u. 27-20
	0 00 996 81 14	Dichtsatz Drehschieber	Sealing kit for rotary slide valve	Kit d'étanchéité pour tiroir rotatif		27-22
		Dichtsätze - Hydraulik	**Sealing kits for hydraulic system**	**Kits d'étanchéité pour l'hydraulique**		
	0 46 501 03 10	Dichtsatz f. Hauptüberdruckventil	Sealing kit for main pressure relief valve	Kit d'étanchéité pour limiteur de pression principal		36-16
	0 46 501 03 10	Dichtsatz f. Druckbegrenzungsventil	Sealing kit for pressure relief valve	Kit d'étanchéité pour limiteur de pression		36-16
	0 46 501 03 10	Dichtsatz f. Nachsaugventil	Sealing kit for anticavitation valve	Kit d'étanchéité pour clapet de réaspiration		36-16
	0 46 501 03 10	Dichtsatz f. Stopfen	Sealing kit for plug	Kit d'étanchéité pour bouchon		36-16
	0 46 501 04 10	Dichtsatz f. Rückschlagventil	Sealing kit for non-return valve	Kit d'étanchéité pour clapet anti-retour		36-16
	0 46 501 05 10	Dichtsatz zwischen den Ventilblöcken	Sealing kit between the valve blocks	Kit d'étanchéité entre les blocs valve		36-16
	0 46 501 07 10	Schieberdichtungssatz	Sealing kit for spool	Kit d'étanchéité pour tiroir		36-16
	0 00 080 13 15	Dichtsatz Magnetventil	Sealing kit for solenoid valve	Kit d'étanchéité pour clapet magnétique		36-28
	0 00 996 13 14	Dichtsatz Hubzylinder	Sealing kit for lift ram	Kit d'étanchéité pour vérin de levage		36-40
	0 00 996 52 12	Dichtsatz Kippzylinder	Sealing kit for tilt ram	Kit d'étanchéité pour vérin de cavage		36-42
	0 00 996 70 11	Dichtsatz Betätigungszylinder	Sealing kit for actuation ram	Kit d'étanchéité pour vérin de commande		36-50 ➜ ❙ 312 30 0616
	0 00 996 88 15	Dichtsatz Betätigungszylinder	Sealing kit for actuation ram	Kit d'étanchéité pour vérin de commande		36-56 ❙➜ 312 30 0617
	0 00 996 69 11	Dichtsatz Hubzylinder Greiferschaufel	Sealing kit for multipurpose bucket lift ram	Kit d'étanchéité pour vérin de levage du poly-godet		41/1-14 u. 41/3-24
	0 00 996 73 12	Dichtsatz Kippzylinder Hochkippschaufel	Sealing kit for high-tilt bucket tilt ram	Kit d'étanchéité pour vérin de cavage du godet surélevé		41/1-24 u. 41/3-36
	0 00 996 09 13	Dichtsatz Schwenkzylinder Seiten-schwenkschaufel	Sealing kit for side swing bucket swivel ram	Kit d'étanchéité pour vérin d'orientation du godet à déversement latéral		41/3-46
	0 00 996 69 11	Dichtsatz Hubzylinder Sperrgutschaufel	Sealing kit for heavy duty bucket lift ram	Kit d'étanchéité pour vérin de levage du godet à matériel encombrant		41/3-56
	0 00 996 10 13	Dichtsatz Schwenkzylinder Teleskopaus-leger	Sealing kit for telescopic boom swivel ram	Kit d'étanchéité pour vérin d'orientation de la potence télescopique		41/4-8
	0 00 996 45 15	Dichtsatz Hubzylinder Hubmast	Sealing kit for fork lift mast lift ram	Kit d'étanchéité pour vérin de levage de la rampe élévatrice		41/4-24
	0 00 430 06 74	Werkzeugsatz	Tool kit	Outillage		43-6
	0 00 441 13 10	Optimoly-Paste TA (zum Einsetzen von Bolzen usw.)	Optimoly paste TA (for the insertion of pins, etc.)	Pâte Optimoly TA (pour l'insertion d'axes, etc.)		250g

Pos. Item Pos.	Teil-Nummer Part no. No. pièce	Bezeichnung	Description	Désignation	Stück Qty. Qté.	Bemerkung Remarks Remarques
		Aufstellung von O-Ringen für Dichtkegelverschraubungen (DKO)	**List of o-rings for sealing cone screw connections**	**Liste de joint toriques pour raccords vissés à bague bicône**		
	0 00 996 55 08	O-Ring	O-ring	Joint torique		NW 6 = 6,50 x 1,50
	0 00 996 56 08	O-Ring	O-ring	Joint torique		NW 8 = 7,50 x 2,00
	0 00 996 57 08	O-Ring	O-ring	Joint torique		NW 10 = 9,50 x 2,00
	0 00 996 58 08	O-Ring	O-ring	Joint torique		NW 12 = 13,00 x 2,00
	0 00 996 39 09	O-Ring	O-ring	Joint torique		NW 12/S = 14,00 x 2,00
	0 00 996 59 08	O-Ring	O-ring	Joint torique		NW 16 = 15,00 x 2,00
	0 00 996 60 08	O-Ring	O-ring	Joint torique		NW 20 = 19,00 x 2,50
	0 00 996 61 08	O-Ring	O-ring	Joint torique		NW 25 = 25,00 x 2,50

Gruppe

Einzelteile Motor

Group

Engine: component parts

Groupe 01

Moteur : pièces constitutives

Motorlagerung

Engine suspension

Suspension du moteur

Gruppe

Einzelteile Motor

Group

Engine: component parts

Groupe 01

Moteur : pièces constitutives

Motorlagerung

Engine suspension

Suspension du moteur

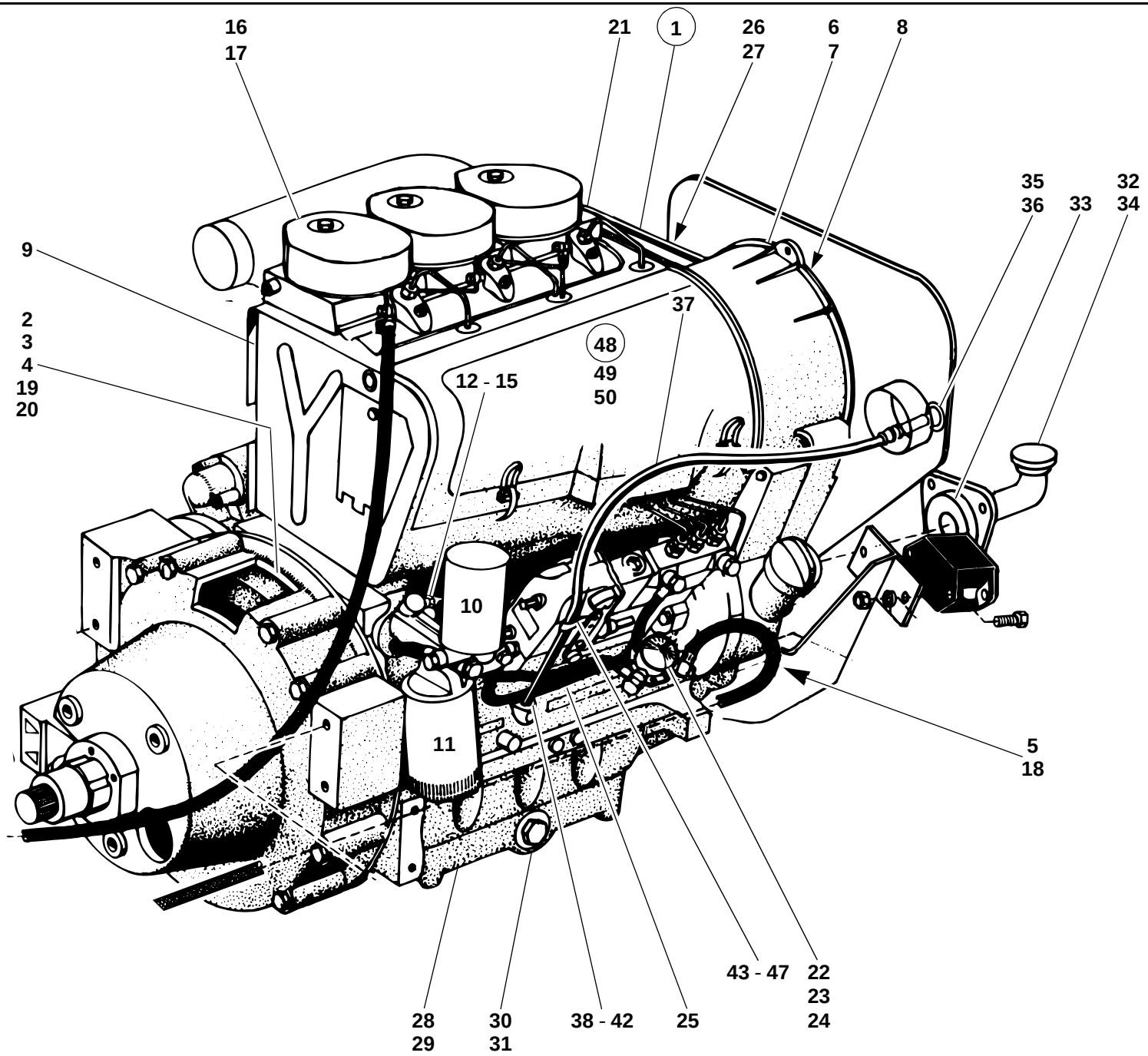
16
17
21
1
26
27
6
7
8
35
36
33
32
34
9
2
3
4
19
20
37
48
49
50
12 - 15
10
11
5
18
43 - 47
22
23
24
28
29
30
31
38 - 42
25
312e0100.ai

Pos. Item Pos.	Teil-Nummer Part no. No. pièce	Bezeichnung	Description	Désignation	Stück Qty. Qté.	Bemerkung Remarks Remarques
		Einzelteile Motor Motorenersatzteile - siehe Motoren-ersatzteilliste Deutz Typ F3L 912	**Engine: component parts** Engine spare parts – see engine spare parts list Deutz model F3L 912	**Moteur: pièces constitutives** Pièces détachées du moteur – voir catalogue de pièces détachées Deutz modèle F3L 912		
1	0 46 010 00 03	Deutz-Motor F 3 L 912 „K 36 L“	Deutz engine F3L 912 “K 36 L”	Moteur Deutz F3L 912 «K 36 L»	1	
2	0 41 031 00 01	Schwungrad	Flywheel	Volant	1	
3	0 00 080 04 13	Zahnkranz	Ring gear	Couronne dentée	1	
4	0 00 995 38 71	Dehnschraube	Reduced-shaft bolt	Vis à tige allégée	10	⌀ M 10 x 50
5	0 00 080 05 29	Keilriemenscheibe	V-grooved pulley	Poulie à gorge	1	
6	0 00 080 15 09	Kühlgebläse kpl.	Cooling fan	Moto-ventilateur	1	
7	7 611 062 555	Rillenkugellager	Grooved ball bearing	Roulement rainuré à billes	2	
8	7 601 000 011	Keilriemen	V-belt	Courroie trapézoïdale	1	9,5 x 1450 lg.
9	0 00 080 05 18	Luftführungsblech	Sheet metal part for air guidance	Tôle pour la conduite de l'air	1	
10	0 45 082 00 01	Kraftstoffilterpatrone	Fuel filter cartridge	Cartouche de filtre à carburant	1	
11	0 45 114 00 01	Schmierölfilterpatrone	Oil filter cartridge	Cartouche de filtre à huile	1	
12	0 00 333 04 08	Öldruckschalter	Oil pressure switch	Manocontacteur	1	M 10 x 1 K
13	0 00 080 12 48	Gewindestück	Threaded part	Pièce fileté	1	
14	0 00 080 12 49	Hohlschraube	Banjo bolt	Vis creuse	1	
15	7 593 641 015	Dichtring	Sealing ring	Bague d'étanchéité	2	⌀ 10 x 13,5-Cu
16	0 00 996 37 10	Zylinderkopfdeckel-Dichtung	Cylinder-head gasket	Joint de culasse	1-3	
17	0 00 080 03 98	Dichtring	Sealing ring	Bague d'étanchéité	1-3	
18	0 00 080 05 16	Radialdichtring (Keilriemenscheibe)	Rotary shaft seal (on the V-belt pulley)	Bague à lèvres (sur la poulie à gorge)	1	
19	0 00 080 05 17	Radialdichtring (Schwungscheibe)	Rotary shaft seal (on the flywheel)	Bague à lèvres (sur le volant)	1	
20	0 00 080 04 64	Dichtung	Seal	Joint	1	
21	0 00 080 04 54	Dichtsatz-Motor (für einen Zylinder)	Engine sealing kit (for one cylinder)	Kit d’étanchéité moteur (pour un cylindre)	1-3	
22	0 00 080 05 46	Kraftstofförderpumpe	Fuel lift pump	Pompe d'alimentation	1	
23	0 00 996 15 07	O-Ring	O-ring	Joint torique	1	⌀
24	0 00 996 39 15	Reparatursatz (klein) f. Kraftstofförder-pumpe	Repair kit (small) for fuel lift pump	Kit de réparation (petit) pour pompe d’ali-mentation	1	
25	0 00 080 04 05	Kraftstoffleitung	Fuel line	Conduite de combustible	2	
26	0 00 080 03 91	Keilriemenscheibe (Lichtmaschine)	V-grooved pulley (generator)	Poulie à gorge (alternateur)	1	
27	0 00 080 12 50	Abschirmblech	Screen sheet	Tôle de protection	1	

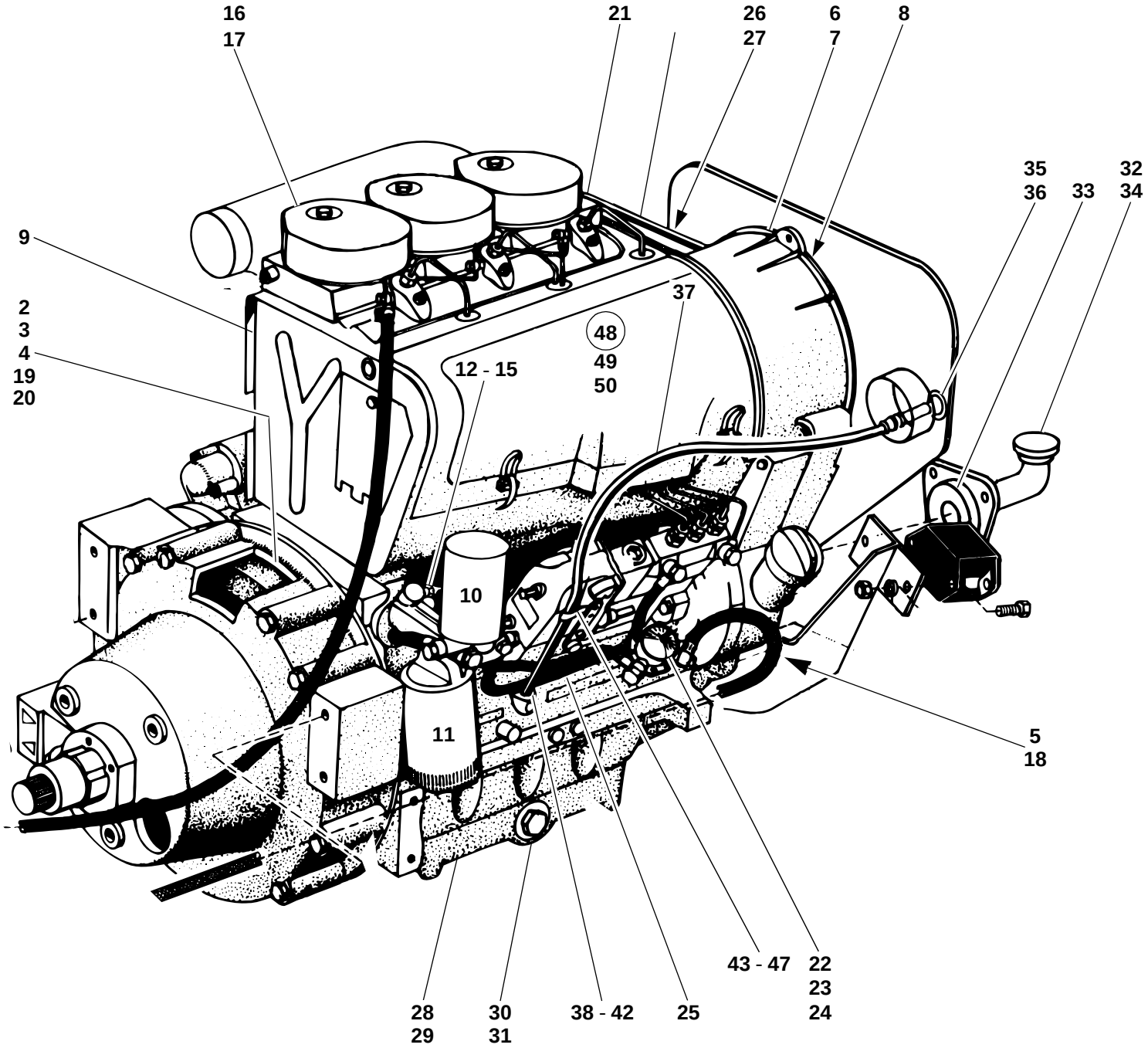
16
17
21
26
27
6
7
8
35
36
33
32
34
9
2
3
4
19
20
37
48
49
50
12 - 15
10
11
5
18
43 - 47
22
23
24
28
29
30
31
38 - 42
25
312e0100.ai

Pos. Item Pos.	Teil-Nummer Part no. No. pièce	Bezeichnung	Description	Désignation	Stück Qty. Qté.	Bemerkung Remarks Remarques
28	0 00 080 04 43	Ölwanne	Oil pan	Carter d'huile	1	
29	0 00 080 14 13	Dichtungsmasse (Tube)	Packing compound (tube)	Hermétic (tube)	1	
30	0 00 080 03 96	Ölablaßschraube	Oil drain plug	Bouchon de vidange d'huile	1	M 30 x 1,5
31	7 593 641 048	Dichtring	Sealing ring	Bague d'étanchéité	1	⌀ 30 x 36-Cu
32	1 46 010 00 53	Zsb. Öleinfüllrohr	Oil filler pipe assy	Ens tuyau de remplissage d'huile	1	
33	0 00 996 34 05	O-Ring	O-ring	Joint torique	1	⌀ 80 x 3
34	0 20 011 00 05	Verschlußdeckel	Filler cap	Bouchon de réservoir	1	
35	0 46 011 00 31	Ölmeßstab	Dipstick	Jauge de profondeur	1	
36	0 00 996 08 09	O-Ring	O-ring	Joint torique	1	⌀ 5 x 1,5
37	0 46 010 01 53	Rohr für Ölmeßstab	Dipstick pipe	Tuyau de jauge de profondeur	1	
38	0 00 080 14 60	Schneidring	Olive	Olive	1	
39	0 00 080 14 61	Überwurfmutter	Union nut	Ecrou de raccord	1	
40	7 311 681 201	Blechschraube	Sheetmetal screw	Vis à tôle	1	
41	0 00 080 14 62	Stutzen	Connection piece	Tubulure	1	
42	0 00 080 14 63	Verstärkungshülse	Reinforcement sleeve	Douille de renforcement	1	
43	0 46 011 00 40	Halter	Bracket	Support	1	
44	0 00 993 86 29	Schelle	Clamp	Collier	1	
45	7 236 677 079	Sechskantschraube	Hexagon head screw	Vis six pans	1	M 16 x 16
46	0 00 992 40 28	Federring	Spring washer	Rondelle ressort	1	6
47	7 403 677 004	Sechskantmutter	Hexagon nut	Ecrou six pans	1	M 6
48	0 00 080 05 19	Ölkühler	Oil cooler	Refroidisseur	1	
49	0 00 080 05 25	Überwurfmutter	Union nut	Ecrou de raccord	2	
50	0 00 080 04 00	Doppelschneidring	Double olive	Olive double	2	

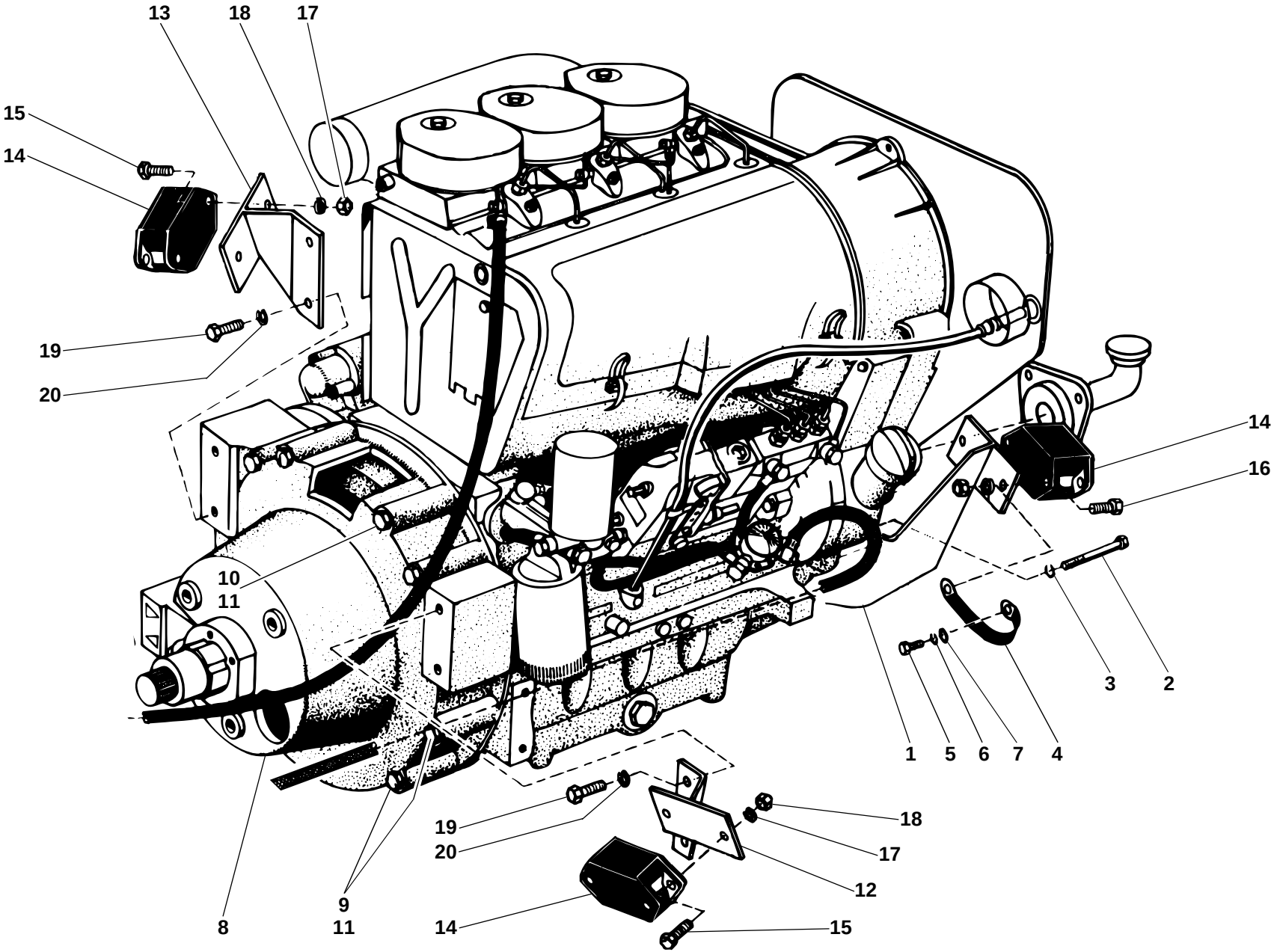
13
18
17
15
14
19
20
10
11
8
9
11
19
20
18
17
12
14
15
14
16
1
5
6
7
4
3
2
312e0100.ai

Pos. Item Pos.	Teil-Nummer Part no. No. pièce	Bezeichnung	Description	Désignation	Stück Qty. Qté.	Bemerkung Remarks Remarques
		Befestigung Motor	**Engine: attachment**	**Moteur : fixation**		
1	1 46 010 03 55	Zsb. Motorträger (hinten)	Rear engine support assy	Ens berceau AR	1	
2	7 234 677 156	Sechskantschraube	Hexagon head screw	Vis six pans	4	0242, M 14 x 100
3	0 00 992 22 28	Federring	Spring washer	Rondelle ressort	4	14
4	0 00 335 00 20	Masseband	Earthing strap	Bande de mise à la masse	1	
5	7 236 677 923	Sechskantschraube	Hexagon head screw	Vis six pans	1	M10 x 20
6	0 00 992 35 28	Federring	Spring washer	Rondelle ressort	1	10
7	7 451 680 112	Scheibe	Washer	Rondelle	1	10,5
8	1 46 212 00 13	Lagergehäuse	Bearing housing	Logement du palier	1	
9	7 234 677 569	Sechskantschraube	Hexagon head screw	Vis six pans	5	M 10 x 105
10	7 234 677 567	Sechskantschraube	Hexagon head screw	Vis six pans	2	M 10 x 95
11	0 00 992 35 28	Federring	Spring washer	Rondelle ressort	7	10
12	1 46 010 00 16	Zsb. Lagerung vorn links	Front left bearing assy	Ens logement AV gauche	1	
13	1 46 010 01 16	Zsb. Lagerung vorn rechts	Front right bearing assy	Ens logement AV droit	1	
14	0 00 993 10 84	Motorlager	Engine mounting	Support de moteur	4	
15	7 236 677 924	Sechskantschraube	Hexagon head screw	Vis six pans	14	M 10 x 25
16	7 236 677 926	Sechskantschraube	Hexagon head screw	Vis six pans	2	M 10 x 30
17	7 403 677 007	Sechskantmutter	Hexagon nut	Ecrou six pans	16	M 10
18	0 00 992 35 28	Federring	Spring washer	Rondelle ressort	16	10
19	7 236 677 942	Sechskantschraube	Hexagon head screw	Vis six pans	4	0242, M 12 x 35
20	0 00 992 57 28	Federring	Spring washer	Rondelle ressort	4	12

Gruppe 08

Kraftstoffleitungen

Group

Fuel lines

Groupe

Conduites de carburant

Gruppe 08

Kraftstoffleitungen

Group

Fuel lines

Groupe

Conduites de carburant

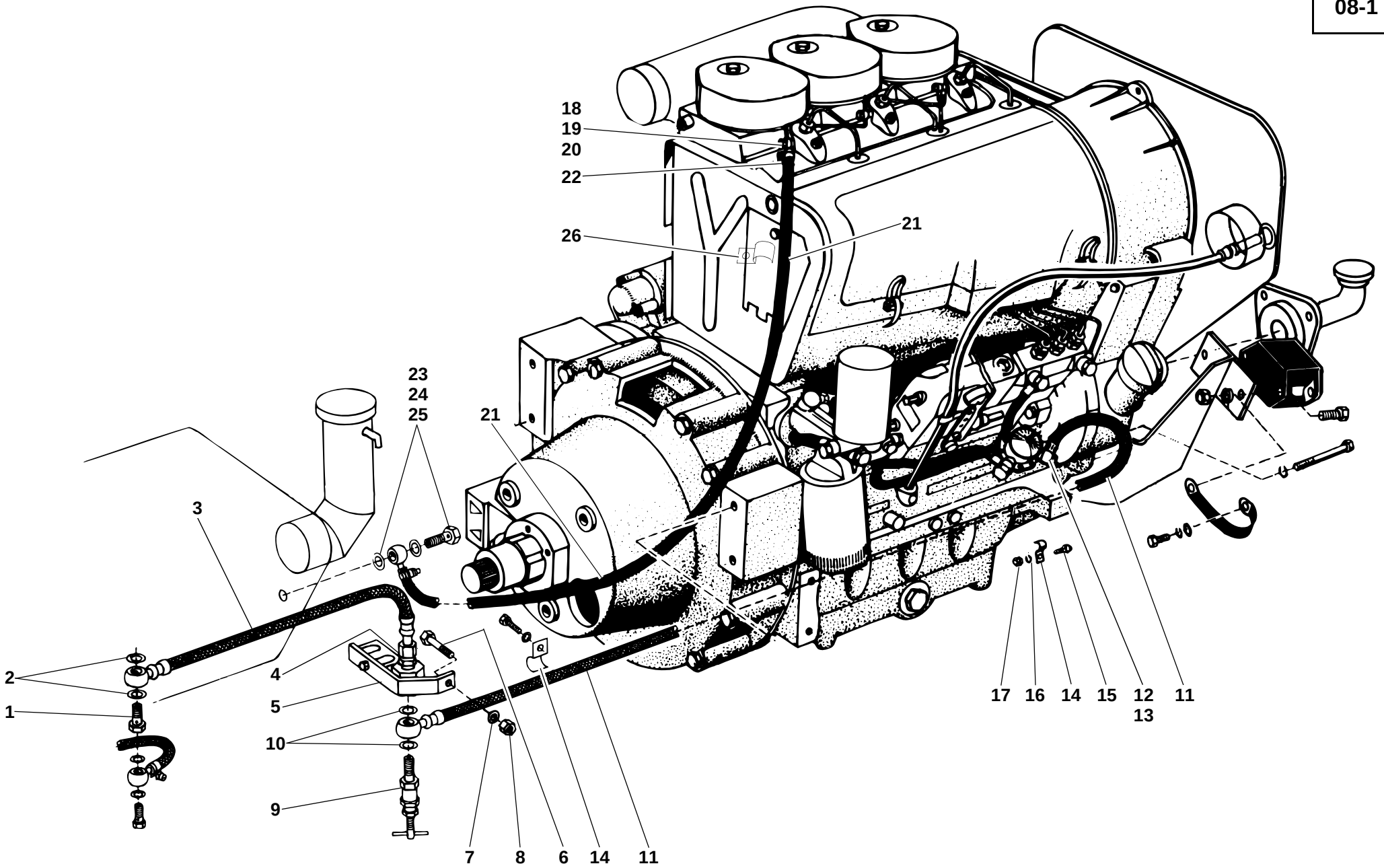
18
19
20
22
26
21
23
24
25
21
3
2
1
4
5
10
9
7
8
6
14
11
17
16
14
15
12
13
11
321E0100.ai

Pos. Item Pos.	Teil-Nummer Part no. No. pièce	Bezeichnung	Description	Désignation	Stück Qty. Qté.	Bemerkung Remarks Remarques
		Kraftstoffleitung – Vorlauf	**Fuel line – feed line**	**Conduite de carburant – alimentation**		
1	0 00 991 23 23	Hohlschraube	Banjo bolt	Vis creuse	1	M 14 x 1,5
2	7 593 641 021	Dichtring	Sealing ring	Bague d'étanchéité	2	∅ 14 x 18
3	0 00 993 57 58	Kraftstoffleitung	Fuel line	Conduite de carburant	1	NW 6 x 420 lg.
4	0 00 363 50 21	Verschraubung	Screw connection	Raccord vissé	1	GE 8-LM
5	1 46 160 01 40	Zsb. Halter	Bracket assy	Ens support	1	
6	7 236 677 136	Sechskantschraube	Hexagon head screw	Vis six pans	1	M 8 x 35
7	0 00 992 43 28	Federring	Spring washer	Rondelle ressort	1	8
8	7 403 677 709	Sechskantmutter	Hexagon nut	Ecrou six pans	1	M 8
9	0 00 161 03 05	Kraftstoffhahn	Fuel cock	Robinet de carburant	1	
10	7 593 641 021	Dichtring	Sealing ring	Bague d'étanchéité	2	∅ 14 x 18
11	0 00 993 58 58	Kraftstoffleitung	Fuel line	Conduite de carburant	1	NW 6 x 770 lg.
12	7 803 171 116	Hohlschraube	Banjo bolt	Vis creuse	1	LL 10
13	7 593 641 021	Dichtring	Sealing ring	Bague d'étanchéité	2	∅ 14 x 18
14	0 00 993 87 29	Schelle	Clamp	Collier	2	
15	7 236 677 083	Sechskantschraube	Hexagon head screw	Vis six pans	1	M 6 x 25
16	0 00 992 41 28	Federring	Spring washer	Rondelle ressort	1	6
17	7 403 677 707	Sechskantmutter	Hexagon nut	Ecrou six pans	1	M 6
		Kraftstoffleitung für Eberspächer Heizung siehe Seite 41-4	Fuel line for Eberspächer heating see page 41-4	Conduite de carburant pour chauffage Eberspächer voir page 41-4		
		Kraftstoffleitung – Rücklauf	**Fuel line – return line**	**Conduite de carburant – retour**		
18	0 00 991 04 15	Ringstück	Ring	Bague	1	
19	0 00 991 17 23	Hohlschraube	Banjo bolt	Vis creuse	1	M8x1- 25 lg.
20	7 593 641 009	Dichtring	Sealing ring	Bague d'étanchéité	3	∅ 8 x 11,5
21	1 00 993 00 56	Schlauchleitung	Flexible line	Conduite flexible	1	ø 5 x 2,5 x 600 lg.
	0 00 993 80 19	Schlauch (Meterware)	Hose (by the metre)	Flexible (au mètre)		
22	0 00 993 08 29	Schelle	Clamp	Collier	2	10 ø
23	0 00 990 33 26	Ringstück	Ring	Bague	2	M 10 x 1
24	7 803 171 110	Hohlschraube	Banjo bolt	Vis creuse	1	LL 6
25	7 593 641 015	Dichtring	Sealing ring	Bague d'étanchéité	2	∅ 10 x 14
26	0 00 993 85 29	Schelle	Clamp	Collier	1	

Gruppe

Luftfilter

Luftfilter Serie

Luftfilter für staubigen Arbeitseinsatz

Group

Air filter

Standard air filter

Air filter for work in dusty environment

Groupe 10

Filtre à air

Filtre à air standard

Filtre à air pour travaux en atmosphère poussiéreuse

Gruppe

Luftfilter

Luftfilter Serie

Luftfilter für staubigen Arbeitseinsatz

Group

Air filter

Standard air filter

Air filter for work in dusty environment

Groupe 10

Filtre à air

Filtre à air standard

Filtre à air pour travaux en atmosphère poussiéreuse

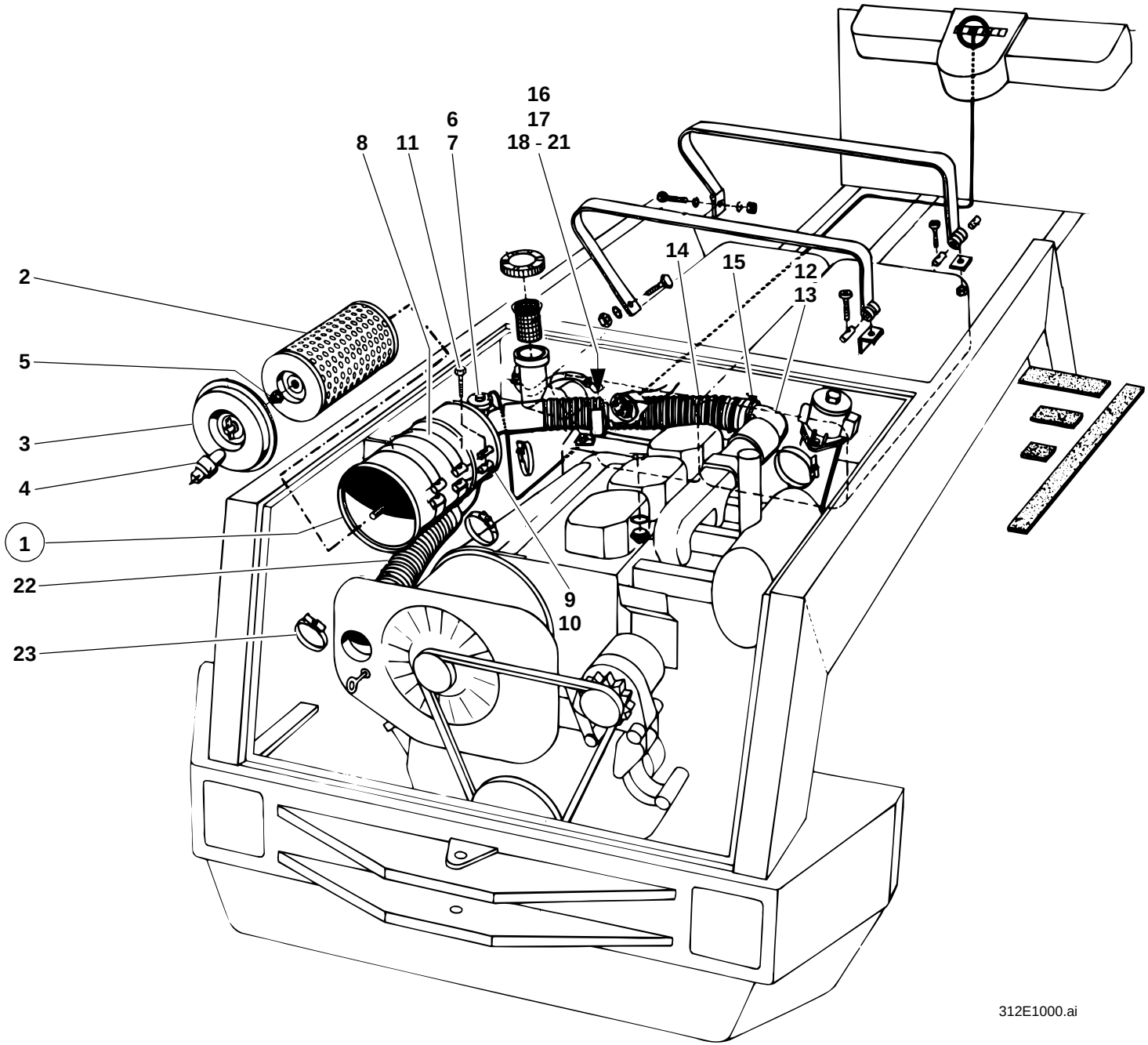
16
17
6
8
11
7
18 - 21
14
15
12
13
2
5
3
4
1
22
9
10
23
312E1000.ai

Pos. Item Pos.	Teil-Nummer Part no. No. pièce	Bezeichnung	Description	Désignation	Stück Qty. Qté.	Bemerkung Remarks Remarques
		Luftfilter Serie	**Standard air filter**	**Filtre à air standard**		
1	0 00 993 66 01	Trockenluftfilter kpl.	Cpl air filter	Filtre à air cpl (type sec)	1	
2	0 00 993 26 06	Filterpatrone	Filter cartridge	Cartouche filtrante	1	
3	0 60 101 02 26	Deckel kpl.	Cpl cover	Couvercle cpl	1	
4	0 00 996 07 51	Staubaustrittsventil	Dust valve	Clapet à poussière	1	
5	0 90 101 00 91	Sechskantmutter	Hexagon nut	Ecrou six pans	1	M 8
6	0 00 993 07 04	Unterdruckanzeiger	Restriction indicator	Indicateur de colmatage	1	
7	7 593 641 016	Dichtring	Sealing ring	Bague d'étanchéité	1	⌀ A 10 x 16
8	1 00 993 58 11	Spannband	Tightening strap	Bande de serrage	2	
9	0 00 990 00 15	Bolzen mit Gewinde	Threaded pin	Boulon fileté	2	
10	0 00 990 01 15	Bolzen ohne Gewinde	Unthreaded pin	Boulon non fileté	2	
11	7 250 671 625	Zylinderschraube	Cheesehead screw	Vis à tête cylindrique	2	AM 6 x 50
12	1 42 100 01 15	Zsb. Luftführungsrohr	Air guidance pipe assy	Ens tuyau de conduite d'air	1	
13	0 00 996 39 55	Gummimuffe	Rubber sleeve	Manchon en caoutchouc	1	
14	0 00 993 96 97	Faltenschlauch	Corrugated hose	Tube à soufflets	1	
15	0 00 993 72 28	Schelle	Clamp	Collier	4	68 - 85
		Bef. Faltenschlauch mit Halter	Attachment corrugated hose with bracket	Fixation tube à soufflets avec support		
16	1 46 414 21 40	Halter	Bracket	Support	1	
17	1 00 993 98 90	Filzstreifen	Felt strip	Bande de feutre	1	35 x 5 x 190 lg.
	0 00 993 73 90	Filzstreifen (Meterware)	Felt strip (by the metre)	Bande de feutre (au mètre)		
		Bef. Faltenschlauch mit Schelle	Attachment corrugated hose with clamp	Fixation tube à soufflets avec collier		
18	0 00 993 26 50	Schelle	Clamp	Collier	1	ø 75
19	7 236 677 924	Sechskantschraube	Hexagon head screw	Vis six pans	1	M 10 x 25
20	0 00 992 35 28	Federring	Spring washer	Rondelle ressort	1	10
21	7 403 677 813	Sechskantmutter	Hexagon nut	Ecrou six pans	1	M 10
22	1 00 993 61 57	Faltenschlauch	Corrugated hose	Tuyau à soufflets	1	ø 63 x 350 lg.
	0 00 993 90 57	Faltenschlauch (Meterware)	Corrugated hose (by the metre)	Tuyau à soufflets (au mètre)		
23	0 00 993 71 28	Schelle	Clamp	Collier	2	50 - 65

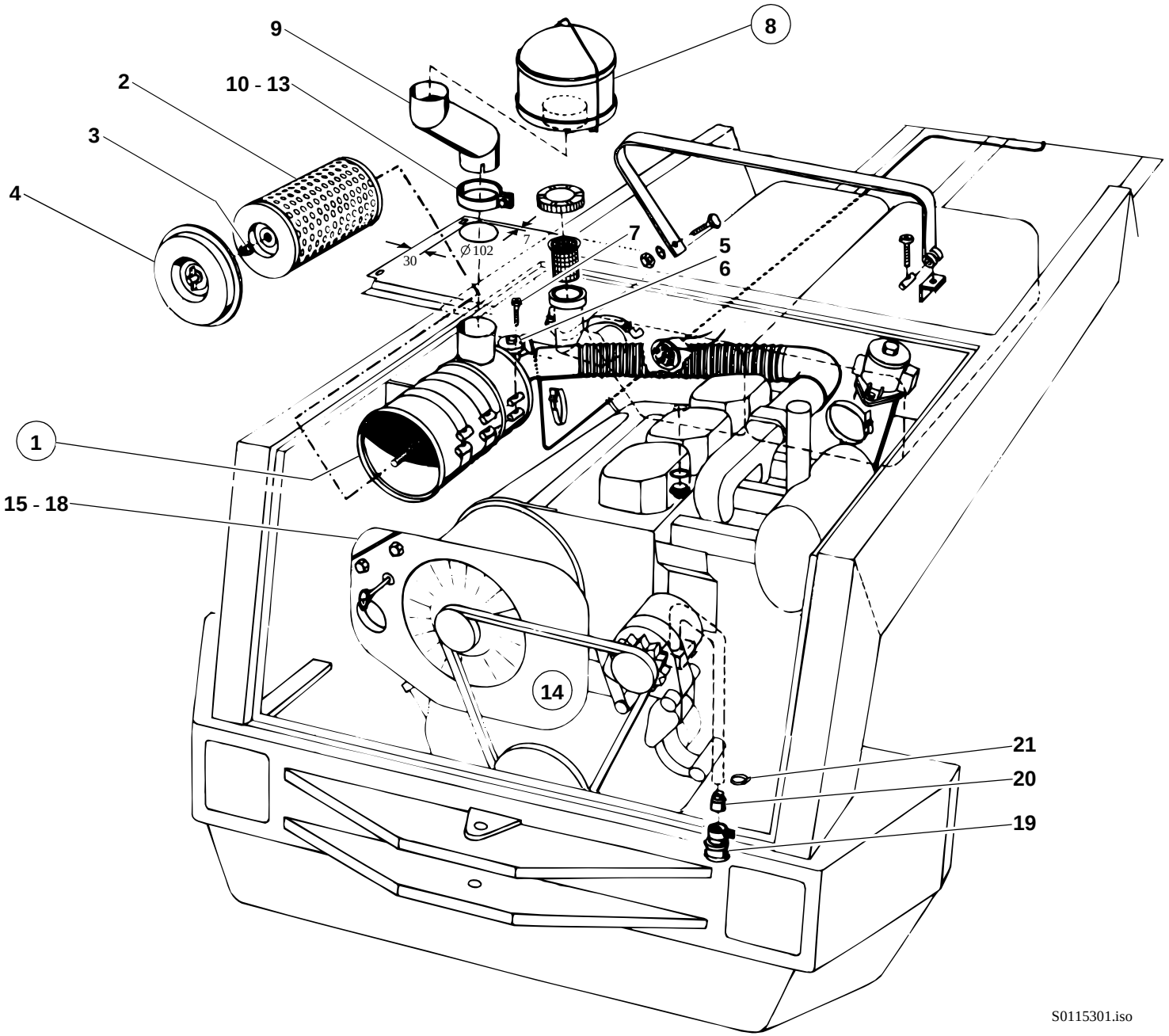
9
8
2
10 - 13
3
4
7
5
6
30
Ø 102
7
1
15 - 18
14
21
20
19
S0115301.iso

Pos. Item Pos.	Teil-Nummer Part no. No. pièce	Bezeichnung	Description	Désignation	Stück Qty. Qté.	Bemerkung Remarks Remarques
		Luftfilter für staubigen Arbeitseinsatz	**Air filter for work in dusty environment**	**Filtre à air pour travaux en atmosphère poussiéreuse**		
1	0 00 993 67 01	Trockenluftfilter kpl.	Cpl dry-type air filter	Filtre à air (type sec) cpl	1	
2	0 00 993 07 06	Filterpatrone	Filter cartridge	Cartouche filtrante	1	
3	0 90 101 00 91	Sechskantmutter	Hexagon nut	Ecrou six pans	1	M 8
4	0 46 101 00 26	Deckel kpl.	Cpl cover	Couvercle cpl	1	
5	0 00 993 07 04	Unterdruckanzeiger	Restriction indicator	Indicateur de colmatage	1	
6	7 593 641 016	Dichtring	Sealing ring	Bague d'étanchéité	1	⌀ A 10 x 16
7	7 234 677 054	Sechskantschraube	Hexagon head screw	Vis six pans	2	M 6 x 60
		Weitere Teile f. Luftfilter siehe Seite 10-2	See page 10-2 for further air filter parts	Voir page 10-2 pour d'autre pièces pour filtre à air		
8	0 00 993 14 02	Zyklon-Filter	Cyclone air cleaner	Filtre à air centrifuge	1	
9	1 46 100 00 54	Zsb. Rohr	Tube assy	Ens tuyau	1	
10	1 00 993 86 31	Schelle	Clamp	Collier	1	
11	7 236 677 081	Sechskantschraube	Hexagon head screw	Vis six pans	1	M 6 x 20
12	7 403 677 707	Sechskantmutter	Hexagon nut	Ecrou six pans	1	M 6
13	0 00 992 41 28	Federring	Spring washer	Rondelle ressort	1	ø 6
14	1 46 300 06 54	Zsb. Luftführung kpl.	Cpl air guidance assy	Ens conduite d'air cpl	1	
15	1 46 300 01 21	Zsb. Blech	Sheet-metal panel assy	Ens tôle	1	
16	7 236 677 081	Sechskantschraube	Hexagon head screw	Vis six pans	2	M 6 x 20
17	7 403 677 707	Sechskantmutter	Hexagon nut	Ecrou six pans	2	M 6
18	0 00 992 41 28	Federring	Spring washer	Rondelle ressort	2	ø 6
19	0 00 993 54 01	Luftfilter	Air filter	Filtre à air	1	
20	1 00 993 00 09	Adapter	Adapter	Adaptateur	1	
21	0 00 993 30 28	Schelle	Clamp	Collier	1	

Gruppe Group Groupe 16

Kraftstoffbehälter Fuel tank Réservoir à carburant

Gruppe Group Groupe 16

Kraftstoffbehälter Fuel tank Réservoir à carburant

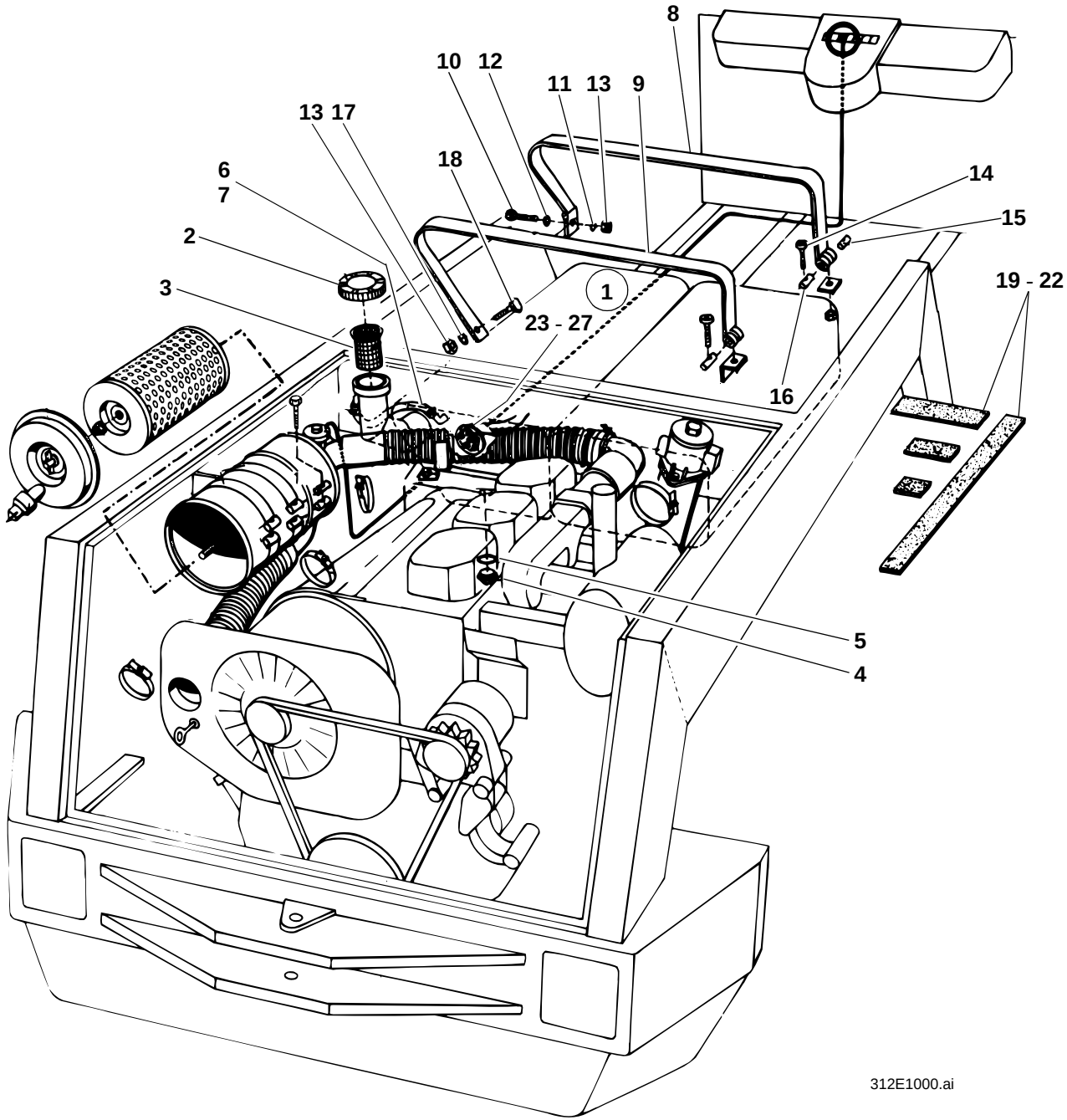
8
10
12
11
13
9
13
17
18
6
7
2
3
14
15
19 - 22
1
23 - 27
16
5
4
312E1000.ai

Pos. Item Pos.	Teil-Nummer Part no. No. pièce	Bezeichnung	Description	Désignation	Stück Qty. Qté.	Bemerkung Remarks Remarques
		Kraftstoffbehälter	**Fuel tank**	**Réservoir à carburant**		
1	0 46 160 01 03	Zsb. Kraftstoffbehälter	Fuel tank assy	Ens réservoir à carburant	1	
2	0 00 161 00 03	Verschlußdeckel	Filler cap	Bouchon de réservoir	1	
3	0 00 161 11 02	Siebeinsatz	Filter insert	Elément filtrant	1	
4	7 334 673 003	Verschlußschraube	Screw plug	Bouchon fileté	1	M 14 x 1,5
5	7 593 641 022	Dichtring	Sealing ring	Bague d'étanchéité	1	A 14 x 20
6	1 00 083 25 08	Entlüftungsschlauch	Ventilation hose	Tube de dégagement d'air	1	ø 15 x 4 x 200
	0 00 083 24 08	Schlauch (Meterware)	Hose (by the metre)	Flexible (au mètre)		
7	0 00 993 84 31	Schelle	Clamp	Collier	2	SNP 18
		Befestigung Kraftstoffbehälter	**Fuel tank: attachment**	**Réservoir de carburant: fixation**		
8	1 46 360 01 66	Zsb. Spannband	Tightening strap assy	Ens bande de serrage	1	
9	1 00 993 62 11	Spannband	Tightening strap	Bande de serrage	1	
10	7 236 677 133	Sechskantschraube	Hexagon head screw	Vis six pans	1	M 8 x 25
11	0 00 992 43 28	Federring	Spring washer	Rondelle ressort	1	8
12	7 451 680 111	Scheibe	Washer	Rondelle	1	8,4
13	7 403 677 709	Sechskantmutter	Hexagon nut	Ecrou six pans	2	M 8
14	7 252 677 039	Zylinderschraube	Cheesehead screw	Vis à tête cylindrique	2	M 6 x 50
15	0 00 990 00 15	Bolzen mit Gewinde	Threaded pin	Boulon fileté	1	
16	0 00 990 01 15	Bolzen ohne Gewinde	Unthreaded pin	Boulon non fileté	2	
17	7 462 680 011	Scheibe	Washer	Rondelle	1	8,4
18	0 00 995 88 69	Flachkopfschraube	Panhead screw	Vis à tête plate	1	M 8 x 20
19	1 00 993 67 90	Filzstreifen	Felt strip	Bande de feutre	2	35 x 5 x 240 lg.
20	1 00 993 68 90	Filzstreifen	Felt strip	Bande de feutre	2	35 x 5 x 400 lg.
21	1 00 993 69 90	Filzstreifen	Felt strip	Bande de feutre	2	35 x 5 x 700 lg.
22	1 00 993 63 90	Filzstreifen	Felt strip	Bande de feutre	5	35 x 5 x 80 lg.
	0 00 993 73 90	Filzstreifen (Meterware)	Felt strip (by the metre)	Bande de feutre (au mètre)		
23	0 00 336 19 01	Tankmeßgerät	Fuel transmitter	Jauge de carburant	1	
24	7 397 673 031	Stiftschraube	Stud bolt	Goujon fileté	5	242, M 5 x 16
25	0 00 992 47 28	Federring	Spring washer	Rondelle ressort	5	5
26	7 403 677 003	Sechskantmutter	Hexagon nut	Ecrou six pans	5	M 5
27	0 00 996 04 12	Dichtung	Seal	Joint	1	

Gruppe Group Groupe 17

Gasregulierung Speed regulation Réglage de régime

Gruppe Group Groupe 17

Gasregulierung Speed regulation Réglage de régime

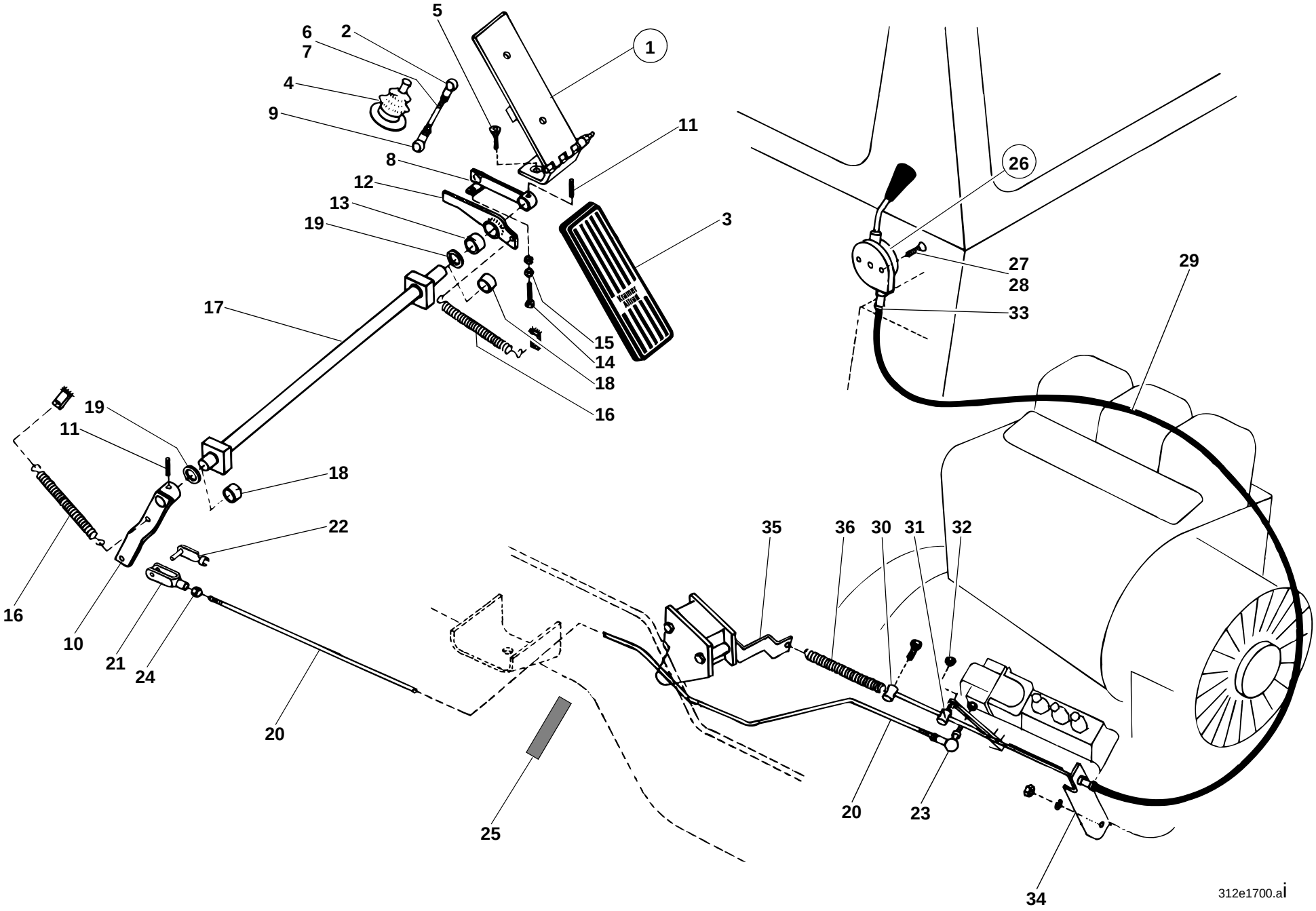
1
2
3
4
5
6
7
8
9
10
11
12
13
14
15
16
17
18
19
20
21
22
23
24
25
26
27
28
29
30
31
32
33
34
35
36
312e1700.ai

Pos. Item Pos.	Teil-Nummer Part no. No. pièce	Bezeichnung	Description	Désignation	Stück Qty. Qté.	Bemerkung Remarks Remarques
		Fußgasregulierung	**Speed regulation with pedal**	**Réglage de régime moteur à pédale**		
1	1 46 170 01 04	Zsb. Pedal	Pedal assy	Ens pédale	1	
2	7 824 670 216	Winkelgelenk	Angle joint	Articulation angulaire	1	BS 13 x 10
3	0 46 171 01 19	Pedalüberzug	Pedal lining	Garniture de pédale	1	
4	0 00 996 80 50	Faltenbalg	Bellows	Joint-soufflet	1	
5	7 255 677 040	Senkschraube	Countersunk screw	Vis à tête fraisée	2	M 8 x 20
6	1 46 171 04 45	Gestänge	Linkage	Tringlerie	1	115 mm lg.
7	7 403 677 709	Sechskantmutter	Hexagon nut	Ecrou six pans	2	M 8
8	1 46 170 00 22	Zsb. Hebel	Lever assy	Ens levier	1	
9	7 824 670 216	Winkelgelenk	Angle joint	Articulation angulaire	1	BS 13 x 10
10	1 46 170 03 22	Zsb. Hebel	Lever assy	Ens levier	1	
11	7 514 682 158	Spannhülse	Clamping sleeve	Manchon de serrage	2	6 x 26
12	1 46 170 04 22	Zsb. Hebel	Lever assy	Ens levier	1	
13	0 00 994 15 06	Lager	Mounting	Fixation	1	16 x 22 x 17
14	7 236 677 136	Sechskantschraube	Hexagon head screw	Vis six pans	1	M 8 x 35
15	7 403 677 709	Sechskantmutter	Hexagon nut	Ecrou six pans	2	M 8
16	0 00 992 17 02	Zugfeder	Tension spring	Ressort rappel	2	
17	1 46 171 01 21	Lagerwelle	Bearing shaft	Arbre d'appui	1	
18	0 00 994 14 06	Gleitlager	Friction bearing	Palier lisse	2	16 x 18 x 15
19	7 451 680 116	Scheibe	Washer	Rondelle	2	A 17
20	1 46 171 01 45	Gestänge	Linkage	Tringlerie	1	
21	7 821 104 006	Gabelkopf	Fork head	Tête fourchette	1	G 6 x 24
22	0 00 990 81 15	ES-Bolzen	Spring clip pin	Axe à agrafe	1	
23	7 824 670 121	Winkelgelenk	Angle joint	Articulation angulaire	1	AS 10
24	7 403 677 707	Sechskantmutter	Hexagon nut	Ecrou six pans	2	M 6
25	1 00 993 74 90	Filzstreifen (in Traverse eingeklebt)	Felt strip (adhesive fixing in tie-bar)	Bande de feutre (fixation adhésive dans la traverse)	2	35 x 5 x 180 lg.
	0 00 993 73 90	Filzstreifen (Meterware)	Felt strip (by the metre)	Bande de feutre (au mètre)		

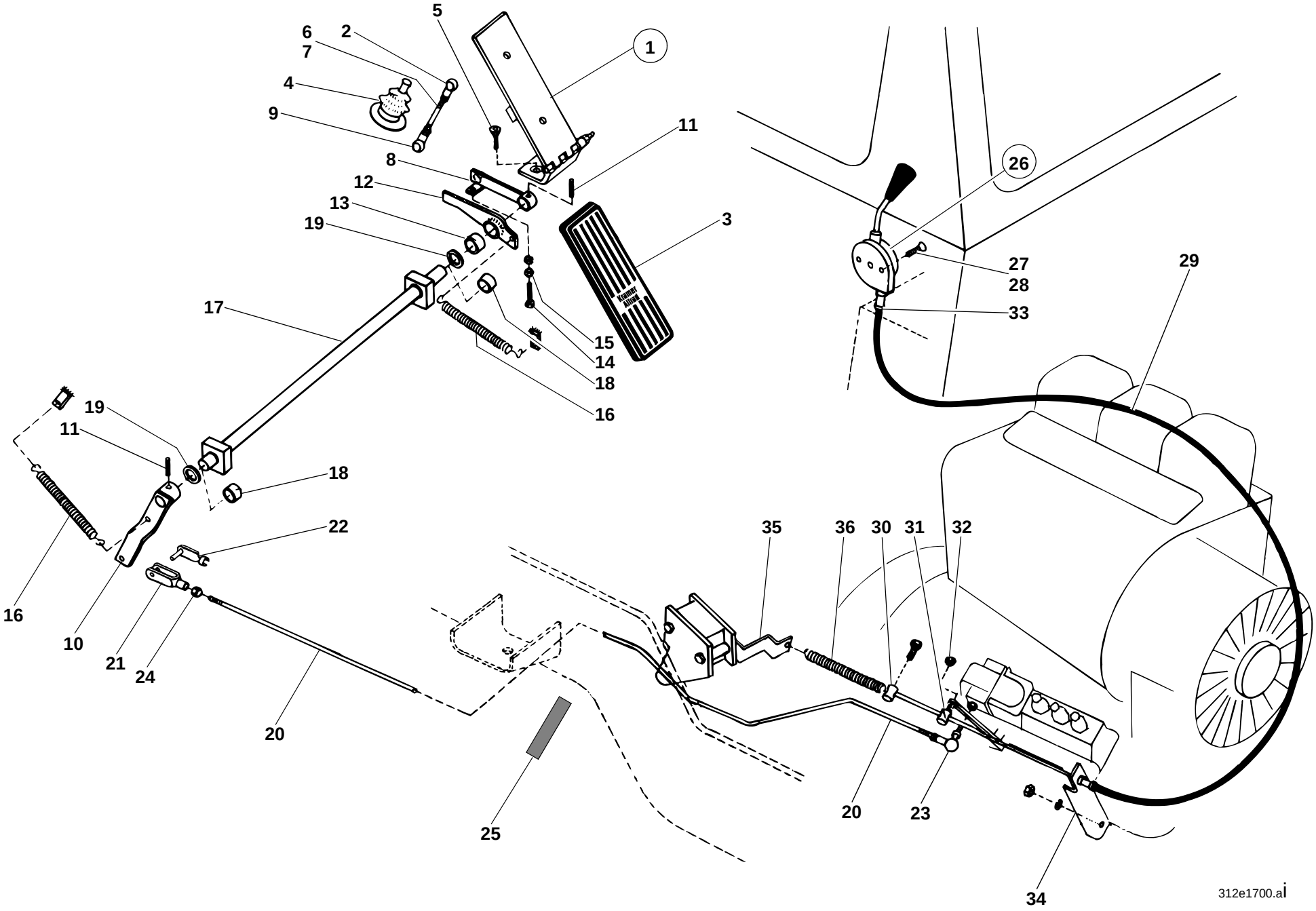
1
2
3
4
5
6
7
8
9
10
11
12
13
14
15
16
17
18
19
20
21
22
23
24
25
26
27
28
29
30
31
32
33
34
35
36
312e1700.ai

Pos. Item Pos.	Teil-Nummer Part no. No. pièce	Bezeichnung	Description	Désignation	Stück Qty. Qté.	Bemerkung Remarks Remarques
		Handgasregulierung	**Manual speed regulation**	**Réglage de régime moteur à main**		
26	0 90 410 00 38	Zsb. Regulierhebel	Control lever assy	Ens levier de commande	1	
27	7 255 677 040	Senkschraube	Countersunk screw	Vis à tête fraisée	2	M 8 x 20
28	0 00 995 15 55	Gewindeniet	Threaded rivet	Rivet fileté	2	M 8
29	1 46 170 00 60	Zsb. Seilzug	Cable pull assy	Ens tirette de câble	1	1900 lg.
30	1 00 991 14 21	Nippel	Screw connection	Raccord vissé	1	
31	1 43 171 00 94	Bolzen	Pin	Axe	1	
32	7 405 677 004	Sechskantmutter	Hexagon nut	Ecrou six pans	1	M 6
33	0 00 996 20 42	Kabelmuffe	Cable sleeve	Manchon de câble	1	
34	1 43 171 02 34	Widerlager	Abutment	Sommier	1	
35	1 43 171 06 40	Halter	Bracket	Support	1	
36	0 00 992 77 05	Zugfeder	Tension spring	Ressort rappel	1	

Gruppe

Rahmen

Befestigung Achsen
Ballastgewicht
Verladeeinrichtung

Group

Frame

Axle attachment
Counterweight
Loading facility

Groupe

Châssis

Fixation des ponts
Contrepoids
Dispositif de transbordement

Gruppe

Rahmen

Befestigung Achsen
Ballastgewicht
Verladeeinrichtung

Group

Frame

Axle attachment
Counterweight
Loading facility

Groupe

Châssis

Fixation des ponts
Contrepoids
Dispositif de transbordement

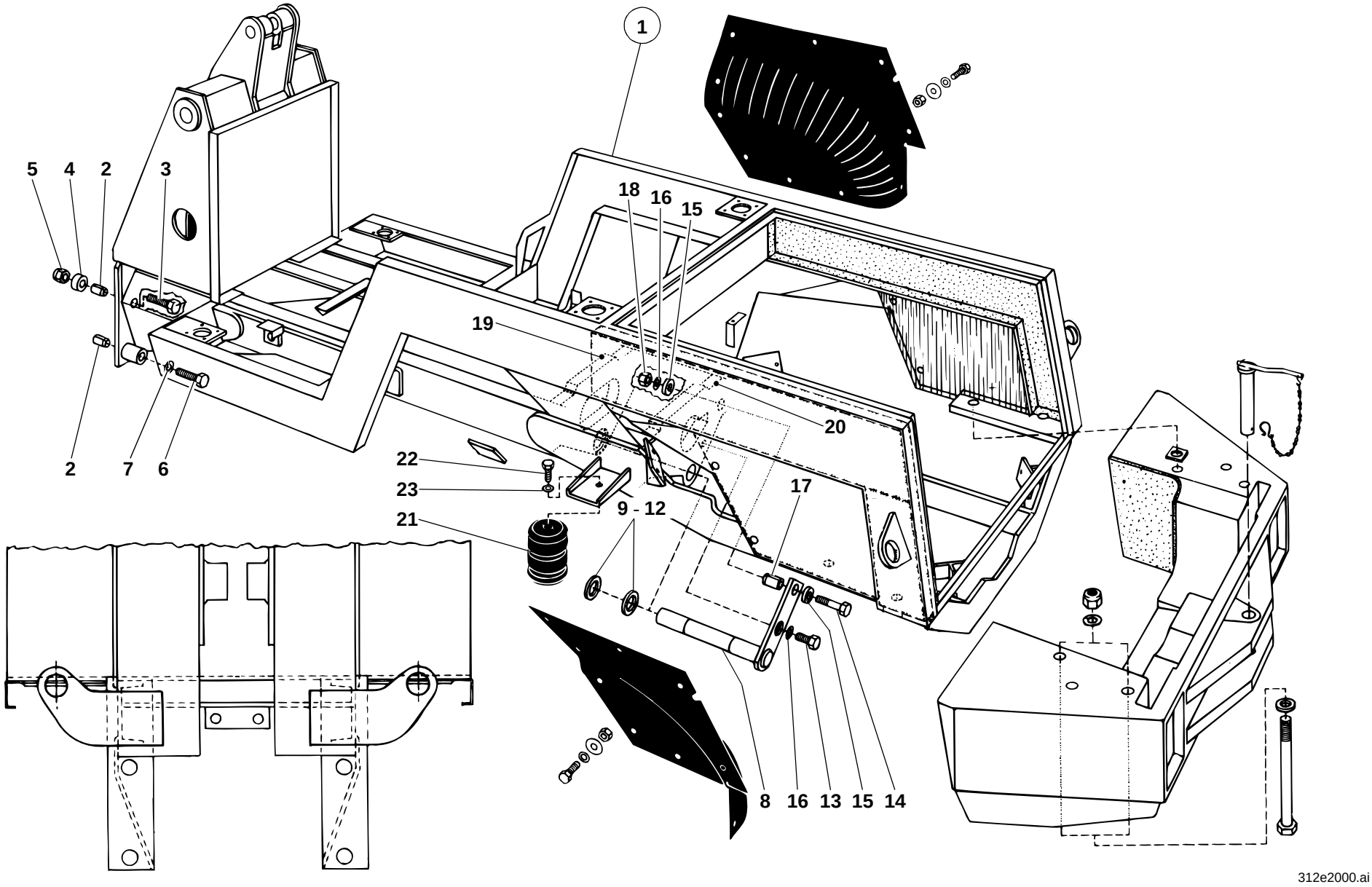
1
5
4
2
3
18
16
15
19
20
2
7
6
22
23
21
9 - 12
17
8
16
13
15
14
312e2000.ai

Pos. Item Pos.	Teil-Nummer Part no. No. pièce	Bezeichnung	Description	Désignation	Stück Qty. Qté.	Bemerkung Remarks Remarques
		Rahmen	**Frame**	**Châssis**		
1	1 46 200 05 36	Zsb. Rahmen	Frame assy	Ens châssis	1	
		Befestigung Vorderachse	**Front axle attachment**	**Fixation du pont AV**		
2	0 00 995 08 86	Spannstift	Straight pin	Goupille de serrage	4	32 x 36
3	7 238 678 262	Sechskantschraube	Hexagon head screw	Vis six pans	2	M 24 x 1,5 x 130-10.9
4	1 00 993 16 64	Scheibe	Washer	Rondelle	2	
5	7 405 678 025	Sechskantmutter	Hexagon nut	Ecrou six pans	2	M 24 x 1,5 DIN 985
6	7 238 678 262	Sechskantschraube	Hexagon head screw	Vis six pans	2	, M 24 x 1,5 x 130-10.9
7	0 00 992 33 28	Federring	Spring washer	Rondelle ressort	2	24
		Befestigung Hinterachse	**Rear axle attachment**	**Fixation du pont AR**		
8	1 46 260 00 93	Zsb. Lagerbolzen	Bearing pin assy	Ens pivot	1	
9	0 00 997 12 14	Einstellscheibe	Shim	Cale	1	4,0 mm
10	0 00 997 13 14	Einstellscheibe	Shim	Cale	1	4,2 mm
11	0 00 997 14 14	Einstellscheibe	Shim	Cale	1	4,4 mm
12	0 00 997 15 14	Einstellscheibe	Shim	Cale	1	4,6 mm
13	7 240 678 162	Sechskantschraube	Hexagon head screw	Vis six pans	1	, M 18 x 1,5 x 40-10.9
14	7 238 678 119	Sechskantschraube	Hexagon head screw	Vis six pans	1	M 18 x 1,5 x 75-10.9
15	1 00 993 54 65	Scheibe	Washer	Rondelle	2	19
16	0 00 992 16 28	Federring	Spring washer	Rondelle ressort	2	18
17	7 514 682 851	Spannhülse	Clamping sleeve	Manchon de serrage	1	32 x 36
18	7 403 678 731	Sechskantmutter	Hexagon nut	Ecrou six pans	1	M 18 x 1,5-10
	1 00 441 33 10	Optimolypaste TA	Optimoly paste TA	Pâte Optimoly TA	1	20 gr.
19	1 46 201 01 03	Traverse vorn	Front tie-bar	Traverse AV	1	
20	1 46 201 02 03	Traverse hinten	Rear tie-bar	Traverse AR	1	
21	0 00 993 80 78	Gummihohlfeder	Hollow rubber spring	Ressort évidé en caoutchouc	2	
22	7 236 677 943	Sechskantschraube	Hexagon head screw	Vis six pans	2	M 12 x 40
23	0 00 992 57 28	Federring	Spring washer	Rondelle ressort	2	12

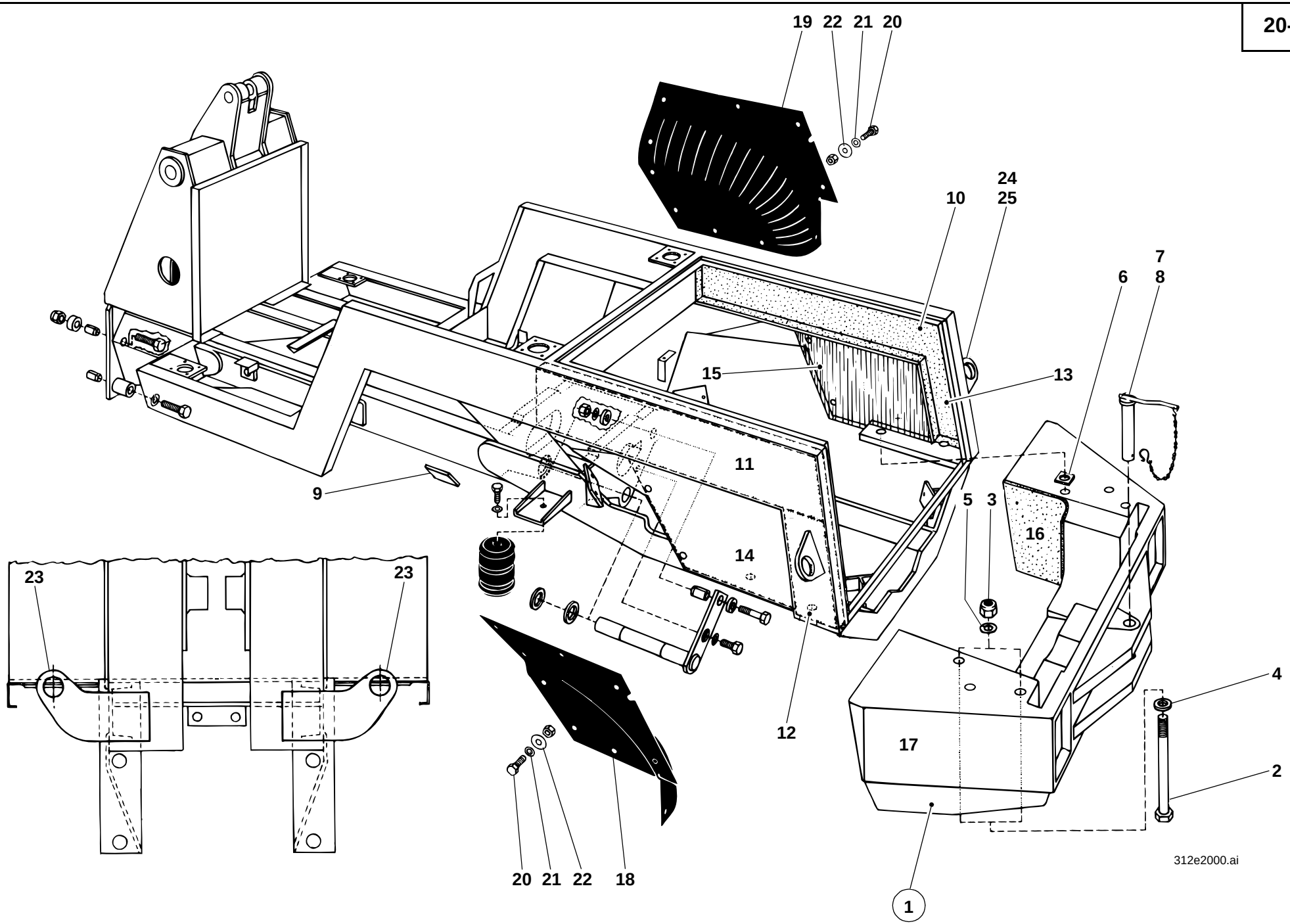
19
22
21
20
24
25
10
7
6
8
15
13
11
9
5
3
16
14
23
23
12
4
17
2
20
21
22
18
1
312e2000.ai

Pos. Item Pos.	Teil-Nummer Part no. No. pièce	Bezeichnung	Description	Désignation	Stück Qty. Qté.	Bemerkung Remarks Remarques
		Ballastgewicht - Dämmatten	**Counterweight - Insulating mats**	**Contrepoids - Nattes isolantes**		
1	0 46 205 00 12	Ballastgewicht	Counterweight	Contrepoids	1	
2	7 234 677 552	Sechskantschraube	Hexagon head screw	Vis six pans	4	M 20 x 390
3	7 405 677 018	Sechskantmutter	Hexagon nut	Ecrou six pans	4	M 20 DIN 985
4	7 460 094 031	Scheibe	Washer	Rondelle	4	21
5	0 00 992 17 28	Federring	Spring washer	Rondelle ressort	4	A 20
6	1 00 993 22 64	Scheibe	Washer	Rondelle	4	
7	0 21 200 01 29	Zsb. Anhängezapfen	Towing pin assy	Ens boulon de remorquage	1	
8	0 21 200 00 48	Zsb. Sicherungskette	Retention chain assy	Ens chaîne de retenue	1	
9	1 00 996 12 84	Profil	Profile	Profil	2	45 lg.
	0 00 996 66 90	Profil (Meterware)	Profile (by the metre)	Profil (au mètre)		
10	0 46 307 10 88	Dämmatte Motorraum oben rechts	Insulating mat (upper right engine compartment)	Natte isolante (côté droit supérieur du compartiment-moteur	1	
11	0 46 307 13 88	Dämmatte Motorraum oben links	Insulating mat (upper left engine comp.)	Natte isolante (gauche sup. comp.-moteur)	1	
12	0 46 307 11 88	Dämmatte Motor links hinten	Insulating mat (engine, rear left)	Natte isolante (moteur, AR gauche)	1	
13	0 46 307 12 88	Dämmatte Motor rechts hinten	Insulating mat (engine, rear right)	Natte isolante (moteur, ARdroite)	1	
14	0 46 307 14 88	Dämmatte Motorraum links	Insulating mat (engine comp., left)	Natte isolante (comp.-moteur, à gauche)	1	
15	0 46 307 15 88	Dämmatte Motorraum rechts	Insulating mat (engine comp., right)	Natte isolante (comp.-moteur, à droite)	1	
16	0 46 307 25 88	Dämmatte Ballastgewicht rechts	Insulating mat (counterweight, right)	Natte isolante (contrepoids, à droite)	1	
17	0 46 307 26 88	Dämmatte Ballastgewicht links	Insulating mat (counterweight, left)	Natte isolante (contrepoids, à gauche)	1	
18	0 46 307 04 88	Gummimatte links	Rubber mat (left)	Natte en caoutchouc (côté gauche)	1	
19	0 46 307 05 88	Gummimatte rechts	Rubber mat (right)	Natte en caoutchouc (côté droit)	1	
20	7 236 677 131	Sechskantschraube	Hexagon head screw	Vis six pans	13	M 8 x 20
21	0 00 992 43 28	Federring	Spring washer	Rondelle ressort	13	8
22	7 462 680 011	Scheibe	Washer	Rondelle	13	A 8,4
		Verladeeinrichtung	**Loading facility**	**Dispositif de transbordement**		
23	1 46 201 01 44	Aufhängung vorn	Front mounting bracket	Logement AV	2	
	1 46 006 08 58	Anbauzeichnung vorn	Front assembly drawing	Dessin d'assemblage AV		
24	1 46 201 02 44	Aufhängung hinten	Rear mounting bracket	Logement AR	2	
25	1 46 201 22 24	Verstärkung	Reinforcement	Renforcement	2	
	1 46 006 01 58	Anbauzeichnung hinten	Rear assembly drawing	Dessin d'assemblage AR		

Gruppe

Kupplung

Lagergehäuse – Wandler

Group

Clutch

Bearing housing – torque converter

Groupe 21

Embrayage

Logement du palier – convertisseur de couple

Gruppe

Kupplung

Lagergehäuse – Wandler

Group

Clutch

Bearing housing – torque converter

Groupe 21

Embrayage

Logement du palier – convertisseur de couple

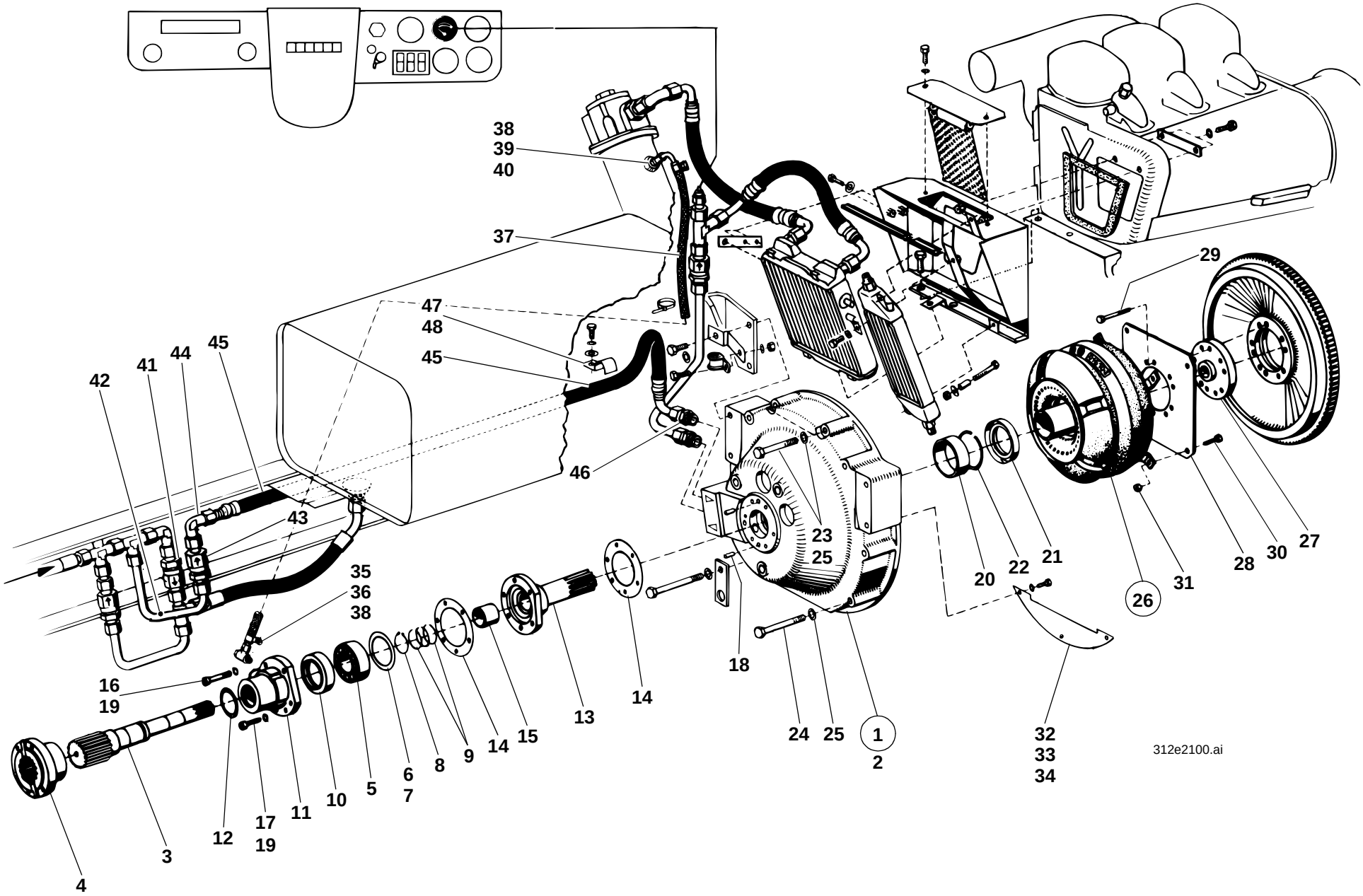
38
39
40
37
47
48
45
45
42
41
44
45
46
43
35
36
38
16
19
4
3
12
17
19
11
10
5
6
7
8
9
14
15
13
14
18
23
25
24
25
1
2
20
22
21
26
31
28
30
27
29
32
33
34
312e2100.ai

Pos. Item Pos.	Teil-Nummer Part no. No. pièce	Bezeichnung	Description	Désignation	Stück Qty. Qté.	Bemerkung Remarks Remarques
		Lagergehäuse – Wandler	**Bearing housing – torque converter**	**Logement du palier – convertisseur de couple**		
1	1 46 210 00 26	Zsb. Lagergehäuse kpl.	Cpl bearing housing assy	Ens logement du palier cpl	1	
2	1 46 212 00 13	Lagergehäuse	Bearing housing	Logement du palier	1	
3	1 42 212 00 21	Flanschwelle	Flanged shaft	Faux arbre	1	
4	1 21 212 01 95	Flansch	Flange	Bride	1	
5	7 611 062 407	Rillenkugellager	Grooved ball bearing	Roulement rainuré à billes	1	
6	0 00 997 46 04	Paßscheibe	Shim ring	Rondelle d'ajustage	1-2	0,1 mm
7	0 00 997 47 04	Paßscheibe	Shim ring	Rondelle d'ajustage	1-2	0,2 mm
8	7 490 682 410	Sicherungsring	Circlip	Circlip	1	30 x 2
9	0 00 996 27 32	Lamellenring-Satz	Set of lamellar rings	Jeu de bagues à lamelles	1	
10	0 00 996 71 32	Radialdichtring	Rotary shaft seal	Bague à lèvres	1	641, 38/55/8
11	1 42 212 01 13	Gehäuse	Housing	Boîtier	1	
12	0 00 996 22 27	Dichtring	Sealing ring	Bague d'étanchéité	1	
13	1 42 212 00 11	Leitradträger	Guide wheel carrier	Porteur de roue directrice	1	
14	0 00 996 36 11	Dichtung	Seal	Joint	2	
15	0 00 994 77 51	Buchse	Bushing	Douille	1	
16	7 252 677 052	Zylinderschraube	Cheesehead screw	Vis à tête cylindrique	1	M 8 x 55
17	7 252 677 047	Zylinderschraube	Cheesehead screw	Vis à tête cylindrique	5	M 8 x 30
18	7 514 682 183	Spannhülse	Clamping sleeve	Manchon de serrage	2	8 x 24
19	0 00 992 50 28	Federring	Spring washer	Rondelle ressort	6	8
20	0 00 994 03 54	Buchse	Bushing	Douille	1	
21	0 00 996 75 32	Radialdichtring	Rotary shaft seal	Bague à lèvres	1	641, 43/58/9
22	7 497 442 125	Sprengring	Snap ring	Anneau élastique	1	RB 50 x 2,5
	0 00 441 19 10	Siliconfett Nr. 400 Zu Pos. Nr. **10** und **21** Dichtlippe u. Staublippe mit Siliconfett einstreichen bzw. füllen.	Silicone grease no. 400 Item **10** and **21**: Fill or apply a coat of silicone grease to the sealing lip and the dust lip.	Graisse silicone no. 400 Pos. **10** et **21** : Enduire la lèvre d'étanchéité et la lèvre antipoussière d'une couche de graisse silicone.	1	100 gr.

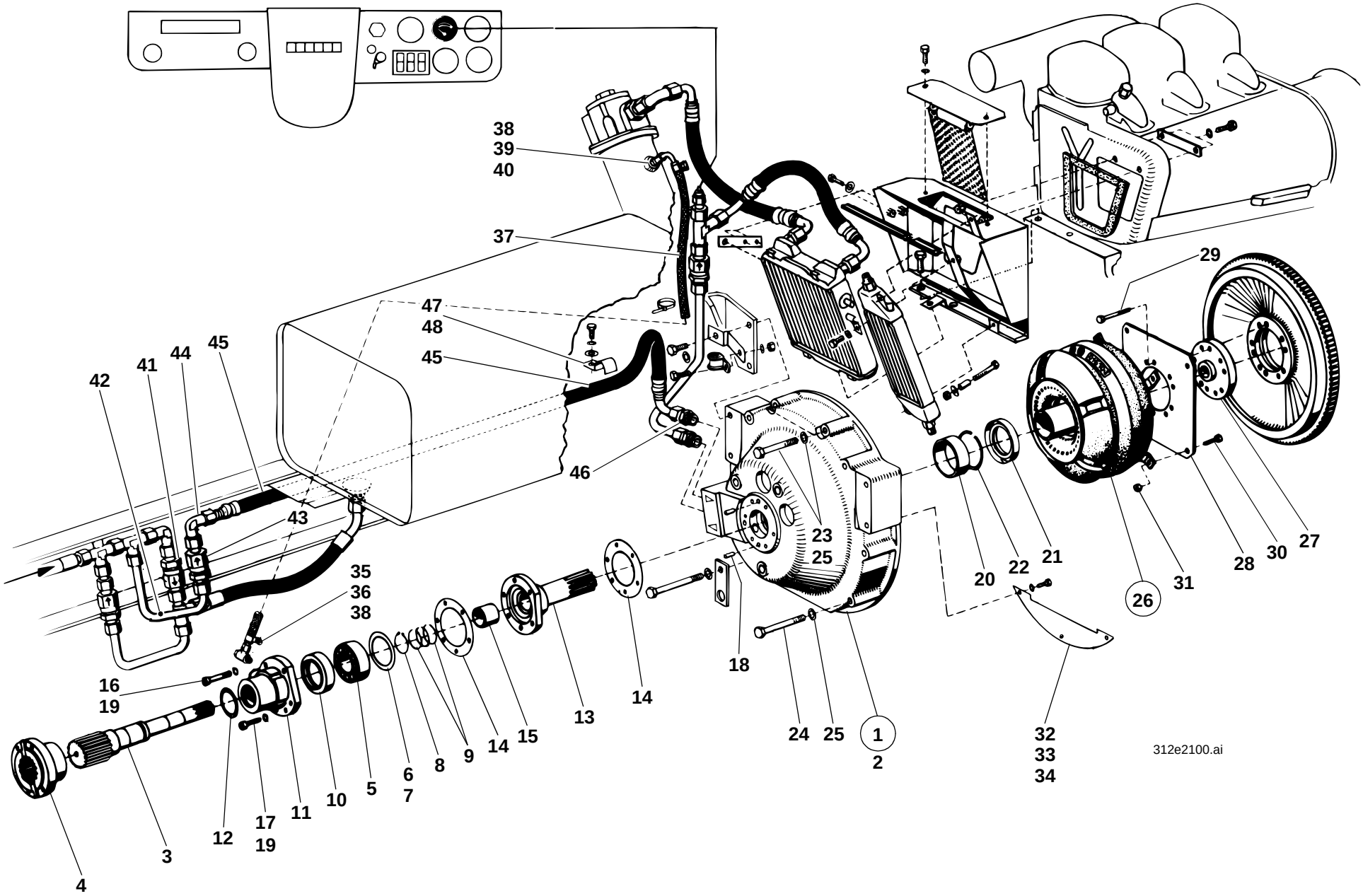
38
39
40
37
47
48
45
45
46
42
41
44
45
43
35
36
38
16
19
4
3
12
17
19
11
10
5
6
7
8
9
14
15
13
14
18
23
25
24
25
1
2
20
22
21
26
31
28
30
27
29
32
33
34
312e2100.ai

Pos. Item Pos.	Teil-Nummer Part no. No. pièce	Bezeichnung	Description	Désignation	Stück Qty. Qté.	Bemerkung Remarks Remarques
		Befestigung Lagergehäuse am Motor	**Attachment of bearing housing to engine**	**Fixation du logement du palier au moteur**		
23	7 234 677 569	Sechskantschraube	Hexagon head screw	Vis six pans	5	M 10 x 105
24	7 234 677 567	Sechskantschraube	Hexagon head screw	Vis six pans	2	M 10 x 95
25	0 00 992 35 28	Federring	Spring washer	Rondelle ressort	7	10
		Befestigung Wandler am Motor	**Attachment of torque converter to engine**	**Fixation du convertisseur de couple au moteur**		
26	0 40 212 10 03	Wandler	Torque converter	Convertisseur de couple	1	
27	1 40 212 04 95	Flansch	Flange	Bride	1	
28	1 41 212 00 34	Befestigungsblech	Attachment plate	tôle de fixation	1	
29	0 00 995 38 71	Dehnschaftschraube	Reduced-shaft bolt	Vis à tige allégée	10	⌀ M 10 x 50
30	7 236 678 130	Sechskantschraube	Hexagon head screw	Vis six pans	4	M 8 x 18-10.9
31	7 405 677 005	Sechskantmutter	Hexagon nut	Ecrou six pans	4	M 8 DIN 985
32	1 46 211 01 21	Abdeckblech	Cover plate	Tôle de recouvrement	1	
33	7 236 677 079	Sechskantschraube	Hexagon head screw	Vis six pans	3	M 6 x 16
34	0 00 992 41 28	Federring	Spring washer	Rondelle ressort	3	6
		Wandlernabe mit Siliconfett, Wandlerzapfen mit Molycotefett einstreichen.	Apply silicon grease to the torque converter hub and Molycote grease to converter journal	Enduire le moyeu du convertisseur de couple de grasisse silicone et le tenon du convertisseur de couple de graisse Molycote		
		Leckölleitung	**Drain line**	**Conduite de fuite**		
35	0 00 363 46 21	Verschraubung	Screw connection	Raccord vissé	1	SWVE 8-LLM
36	0 00 363 00 91	Schlauchnippel	Hose stem	Raccord de tuyau	1	BE 8-L
37	1 00 993 03 98	Schlauchleitung	Flexible line	Conduite flexible	1	ø 8 x 3 x 490 lg.
	0 00 993 08 24	Schlauchleitung (Meterware)	Hose stem (by the metre)	Conduite flexible (au mètre)		
38	0 00 993 53 28	Schelle	Clamp	Collier	2	
39	0 00 363 01 91	Schlauchnippel	Hose stem	Raccord de tuyau	1	RBE 8-L
40	0 00 363 32 16	Verschraubung	Screw connection	Raccord vissé	1	GE 8-LLM

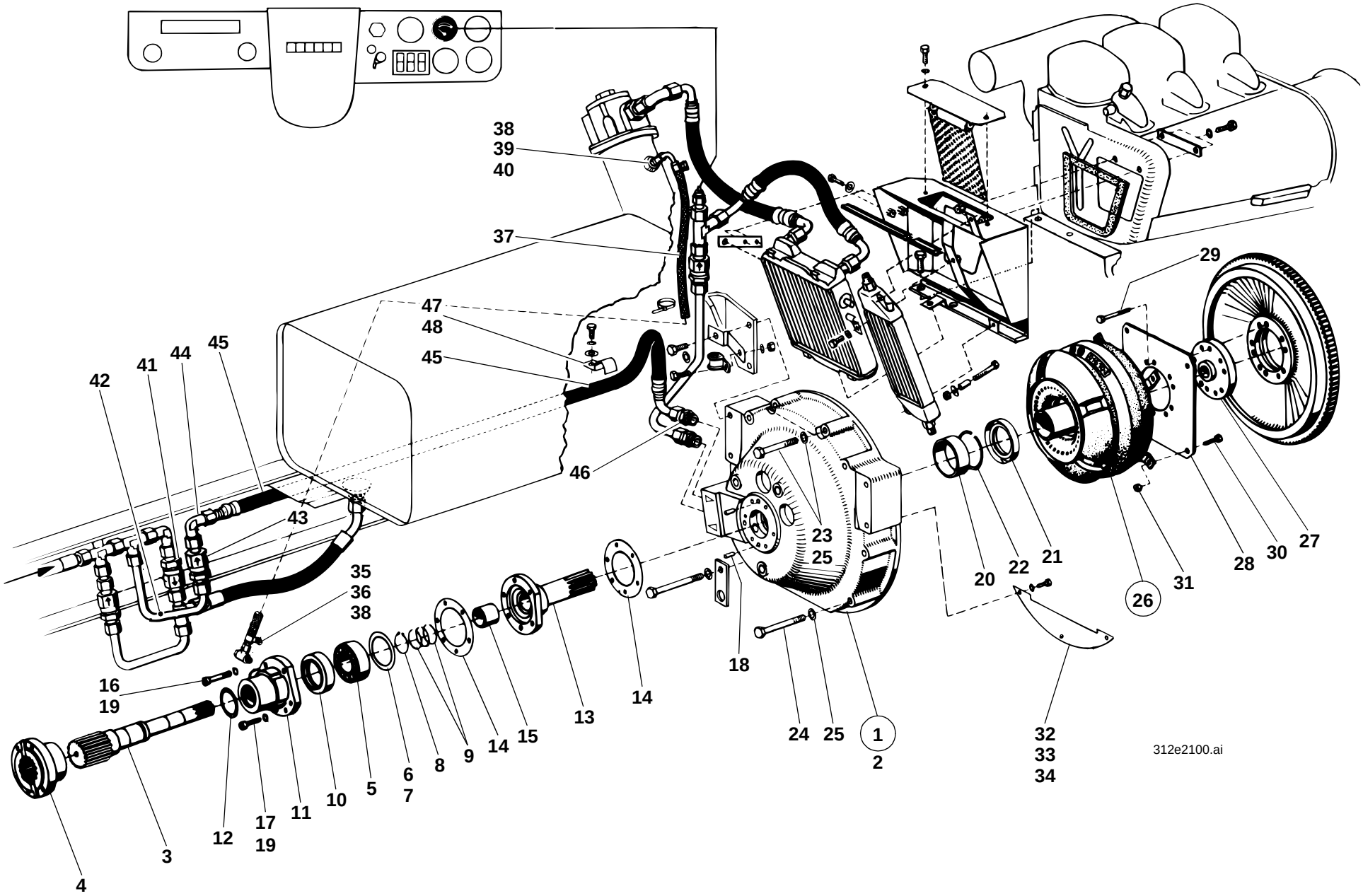
38
39
40
37
47
48
45
45
46
42
41
44
45
43
35
36
38
16
19
4
3
12
17
19
11
10
5
6
7
8
9
14
15
13
14
18
23
25
24
25
1
2
20
22
21
26
31
28
30
27
29
32
33
34
312e2100.ai

Pos. Item Pos.	Teil-Nummer Part no. No. pièce	Bezeichnung	Description	Désignation	Stück Qty. Qté.	Bemerkung Remarks Remarques
		Druckleitung zum Wandler	**Pressure line to torque converter**	**Conduite de pression au convertisseur de couple**		
41	0 00 361 14 83	Rückschlagventil	Nonreturn valve	Clapet antiretour	1	6 bar
42	1 43 272 15 08	Rohrleitung	Pipe line	Conduite	1	15 x 1,5 x 300 lg.
43	0 00 361 73 81	Kugelrückschlagventil	Ball check valve	Clapet anti-retour à boulet	1	
44	0 00 363 66 15	Verschraubung	Screw connection	Raccord vissé	1	evW 15-L
45	0 00 993 57 57	Schlauchleitung	Medium-pressure line	Conduite moyenne pression	1	NW 12 x 1100 lg.
46	0 00 363 61 15	Verschraubung	Screw connection	Raccord vissé	1	GE 15-L M 22x1,5
47	0 00 993 94 29	Schelle	Clamp	Collier	1	
48	1 46 363 13 40	Halter	Bracket	Support	1	

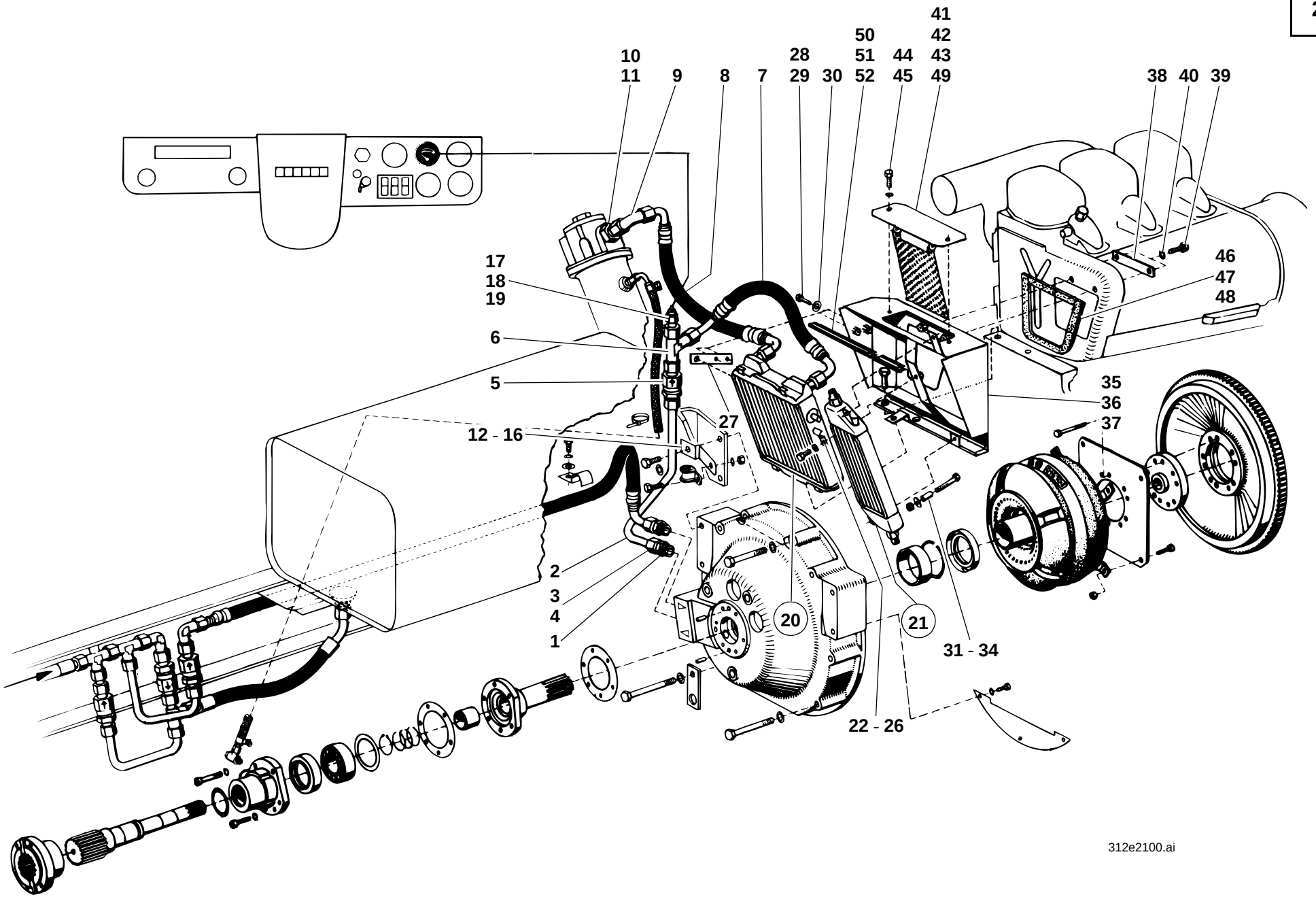
41
42
50
10
28
51
44
43
11
9
8
7
29
30
52
45
49
38
40
39
17
18
19
46
47
48
6
5
35
36
27
37
12 - 16
2
3
4
1
20
21
31 - 34
22 - 26
312e2100.ai

Pos. Item Pos.	Teil-Nummer Part no. No. pièce	Bezeichnung	Description	Désignation	Stück Qty. Qté.	Bemerkung Remarks Remarques
		Rücklaufleitung Wandler – Ölkühler	**Return line: torque converter – oil cooler**	**Conduite de retour : convertisseur de couple – refroidisseur d'huile**		
1	0 00 363 61 15	Verschraubung	Screw connection	Raccord vissé	1	GE 15-LM (M 22 x 1,5)
2	1 46 363 00 27	Rohrleitung	Pipe line	Conduite	1	15 x 1,5 x 390 lg.
3	7 788 010 556	Überwurfmutter	Union nut	Ecrou de raccord	2	AL 15
4	7 786 680 105	Schneidring	Olive	Olive	2	L 15
5	0 00 361 28 81	Rückschlagventil	Non-return valve	Clapet antiretour	1	1,0 bar
6	0 00 363 65 15	Verschraubung	Screw connection	Raccord vissé	1	evL 15-L
7	0 00 993 06 98	Rücklaufleitung	Return line	Conduite de retour	1	NW 12 x 460 lg.
8	0 00 993 06 98	Rücklaufleitung	Return line	Conduite de retour	1	NW 12 x 460 lg.
9	0 00 363 66 15	Verschraubung	Screw connection	Raccord vissé	1	evW 15-L
10	0 00 363 10 62	Einschraubverschraubung	Pipe fitting with a thread	Raccord fileté	1	
11	7 593 641 038	Dichtring	Sealing ring	Bague d'étanchéité	1	⌀ A 24 x 29
12	0 00 993 74 28	Schelle	Clamp	Collier	1	
13	1 46 363 02 40	Halter	Bracket	Support	1	
14	7 236 677 131	Sechskantschraube	Hexagon head screw	Vis six pans	1	M 8 x 20
15	0 00 992 43 28	Federring	Spring washer	Rondelle ressort	1	8
16	7 403 677 709	Sechskantmutter	Hexagon nut	Ecrou six pans	1	M 8
17	0 00 363 17 83	Anschlußstück	Connecting piece	Pièce de raccordement	1	
18	0 00 336 07 03	Temperaturgeber	Temperature sensor	Capteur de température	1	
19	7 593 641 021	Dichtring	Sealing ring	Bague d'étanchéité	1	⌀ 14 x 18
20	0 00 151 38 03	Ölkühler-Wandler	Oil cooler (torque converter)	Refroidisseur (convertisseur de couple)	1	
21	0 00 151 39 03	Ölkühler-Getriebe	Oil cooler (gearbox)	Refroidisseur (boîte)	1	
22	0 00 993 06 50	Schelle	Clamp	Collier	1	
23	7 236 677 131	Sechskantschraube	Hexagon head screw	Vis six pans	1	M 8 x 20
24	7 462 680 011	Scheibe	Washer	Rondelle	1	8,4
25	7 451 680 111	Scheibe	Washer	Rondelle	1	8,4
26	7 405 677 005	Sechskantmutter	Hexagon nut	Ecrou six pans	1	M8 DIN 985
27	1 46 307 06 41	Halter	Bracket	Support	1	
28	7 236 677 081	Sechskantschraube	Hexagon head screw	Vis six pans	2	M 6 x 20
29	0 00 992 41 28	Federring	Spring washer	Rondelle ressort	2	6
30	7 451 680 009	Scheibe	Washer	Rondelle	2	6,4

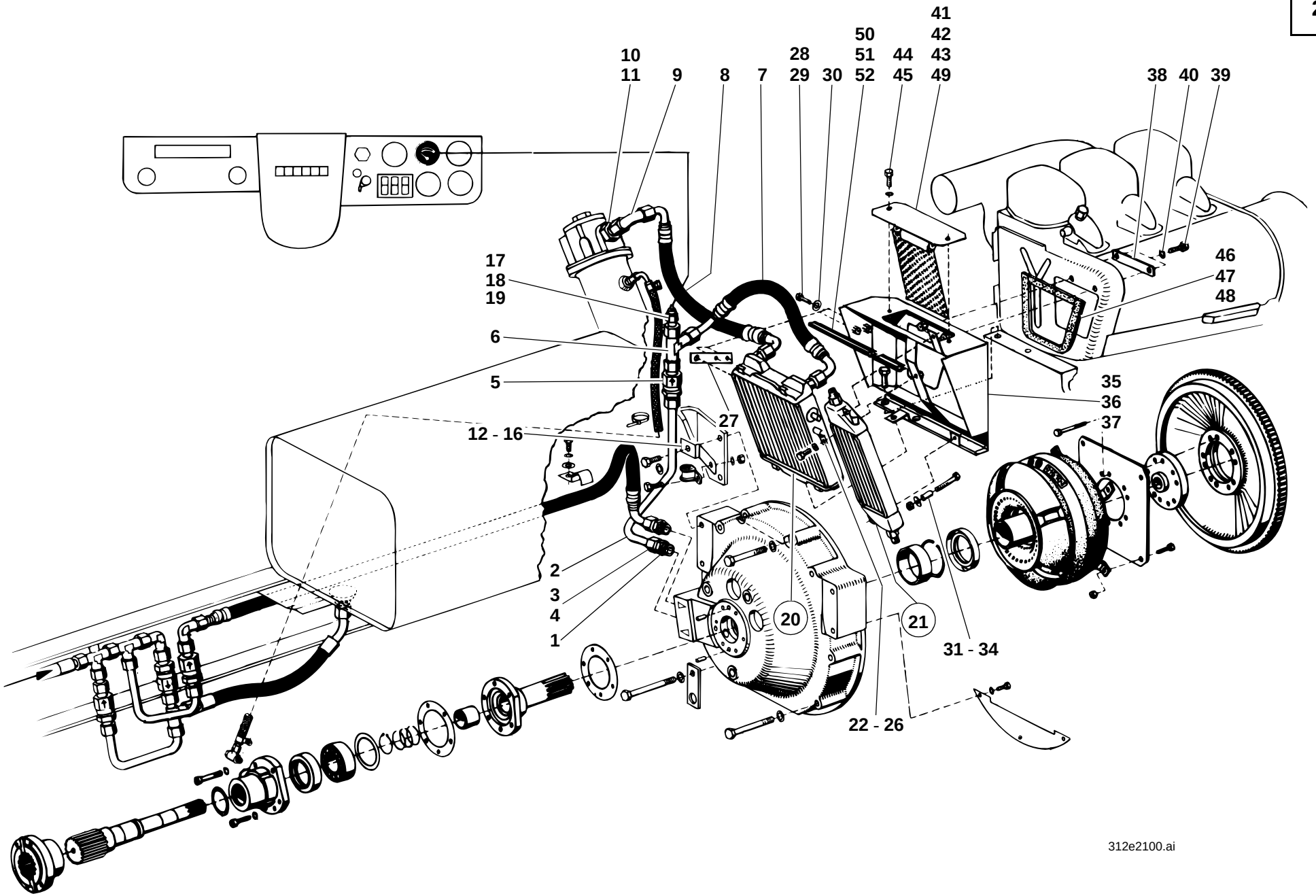
41
42
50
10
28
51
44
43
11
9
8
7
29
30
52
45
49
38
40
39
17
18
19
46
47
48
6
5
35
36
27
37
12 - 16
2
3
4
1
20
21
31 - 34
22 - 26
312e2100.ai

Pos. Item Pos.	Teil-Nummer Part no. No. pièce	Bezeichnung	Description	Désignation	Stück Qty. Qté.	Bemerkung Remarks Remarques
		Luftführung – Ölkühler	**Air guidance – oil cooler**	**Conduite d'air – refroidisseur**		
31	7 234 677 051	Sechskantschraube	Hexagon head screw	Vis six pans	2	M 6 x 45
32	1 00 993 03 74	Distanzrohr	Spacer tube	Douille d'écartement	2	12 x 2 x 24 lg.
33	7 405 677 004	Sechskantmutter	Hexagon nut	Ecrou six pans	2	M 6 DIN 985
34	7 451 680 109	Scheibe	Washer	Rondelle	2	6,4
35	1 46 300 04 77	Zsb. Luftführung	Air guidance assy	Ens conduite d'air	1	
36	7 236 677 923	Sechskantschraube	Hexagon head screw	Vis six pans	2	M 10 x 20
37	0 00 992 35 28	Federring	Spring washer	Rondelle ressort	2	10
38	1 46 307 01 22	Leiste	Strip	Listel	1	
39	7 236 677 081	Sechskantschraube	Hexagon head screw	Vis six pans	2	M 6 x 20
40	0 00 992 41 28	Federring	Spring washer	Rondelle ressort	2	6
41	1 46 300 04 21	Zsb. Abdeckblech	Cover plate assy	Ens tôle de recouvrement	1	→I 124 972
42	1 46 300 06 21	Zsb. Abdeckblech	Cover plate assy	Ens tôle de recouvrement	1	I→ 124 973
43	1 46 307 09 21	Abdeckblech	Cover plate	Tôle de recouvrement	1	I→ 124 973
44	7 236 677 079	Sechskantschraube	Hexagon head screw	Vis six pans	2	M 6 x 16
45	0 00 992 41 28	Federring	Spring washer	Rondelle ressort	2	6
46	1 00 996 42 91	Dichtungsband	Sealing strip	Bande d'étanchéité	1	105 lg.
47	1 00 996 43 91	Dichtungsband	Sealing strip	Bande d'étanchéité	1	400 lg.
48	1 00 996 47 91	Dichtungsband	Sealing strip	Bande d'étanchéité	4	185 lg.
49	1 00 996 33 91	Dichtungsband	Sealing strip	Bande d'étanchéité	2	135 lg.
	0 00 996 74 91	Dichtungsband (Meterware)	Sealing strip (by the metre)	Bande d'étanchéité (au mètre)		
50	1 00 996 16 85	Profil	Profile	Profil	2	75 lg.
51	1 00 996 17 85	Profil	Profile	Profil	2	175 lg.
52	1 00 996 54 85	Profil	Profile	Profil	1	45 lg
	0 00 996 69 83	Profil (Meterware)	Profile (by the metre)	Profil (au mètre)		

Gruppe

Getriebe

Getriebe ➜I 312 30 0516
Getriebe I➜ 312 30 0517
Schnellganggetriebe
Ausgleichgetriebe Gelenkwellen
Druckölkupplung
Getriebeölkreislauf ➜I 129 672
Mechan. Getriebeschaltventil
Getriebeölkreislauf I➜ 129 673
Elektr. Getriebeschaltventil

Group

Gearbox

Gearbox ➜I 312 30 0516
Gearbox I➜ 312 30 0517
High speed gearbox
Differential cardan shafts
Pressure oil clutch
Gearbox oil circuit ➜I 129 672
Mechan. actuating valve
Gearbox oil circuit I➜ 129 673
Electric actuating valve

Groupe 22

Boîte

Boîte ➜I 312 30 0516
Boîte I➜ 312 30 0517
Boîte surmultipliée
Différentiel arbres de transmission
Embrayage à huile sous pression
Circuit d’huile de boîte ➜I 129 672
Valve de changement boîte mécanique
Circuit d’huile de boîte I➜ 129 673
Valve de changement boîte électrique

Gruppe

Getriebe

Getriebe ➜I 312 30 0516
Getriebe I➜ 312 30 0517
Schnellganggetriebe
Ausgleichgetriebe Gelenkwellen
Druckölkupplung
Getriebeölkreislauf ➜I 129 672
Mechan. Getriebeschaltventil
Getriebeölkreislauf I➜ 129 673
Elektr. Getriebeschaltventil

Group

Gearbox

Gearbox ➜I 312 30 0516
Gearbox I➜ 312 30 0517
High speed gearbox
Differential cardan shafts
Pressure oil clutch
Gearbox oil circuit ➜I 129 672
Mechan. actuating valve
Gearbox oil circuit I➜ 129 673
Electric actuating valve

Groupe 22

Boîte

Boîte ➜I 312 30 0516
Boîte I➜ 312 30 0517
Boîte surmultipliée
Différentiel arbres de transmission
Embrayage à huile sous pression
Circuit d’huile de boîte ➜I 129 672
Valve de changement boîte mécanique
Circuit d’huile de boîte I➜ 129 673
Valve de changement boîte électrique

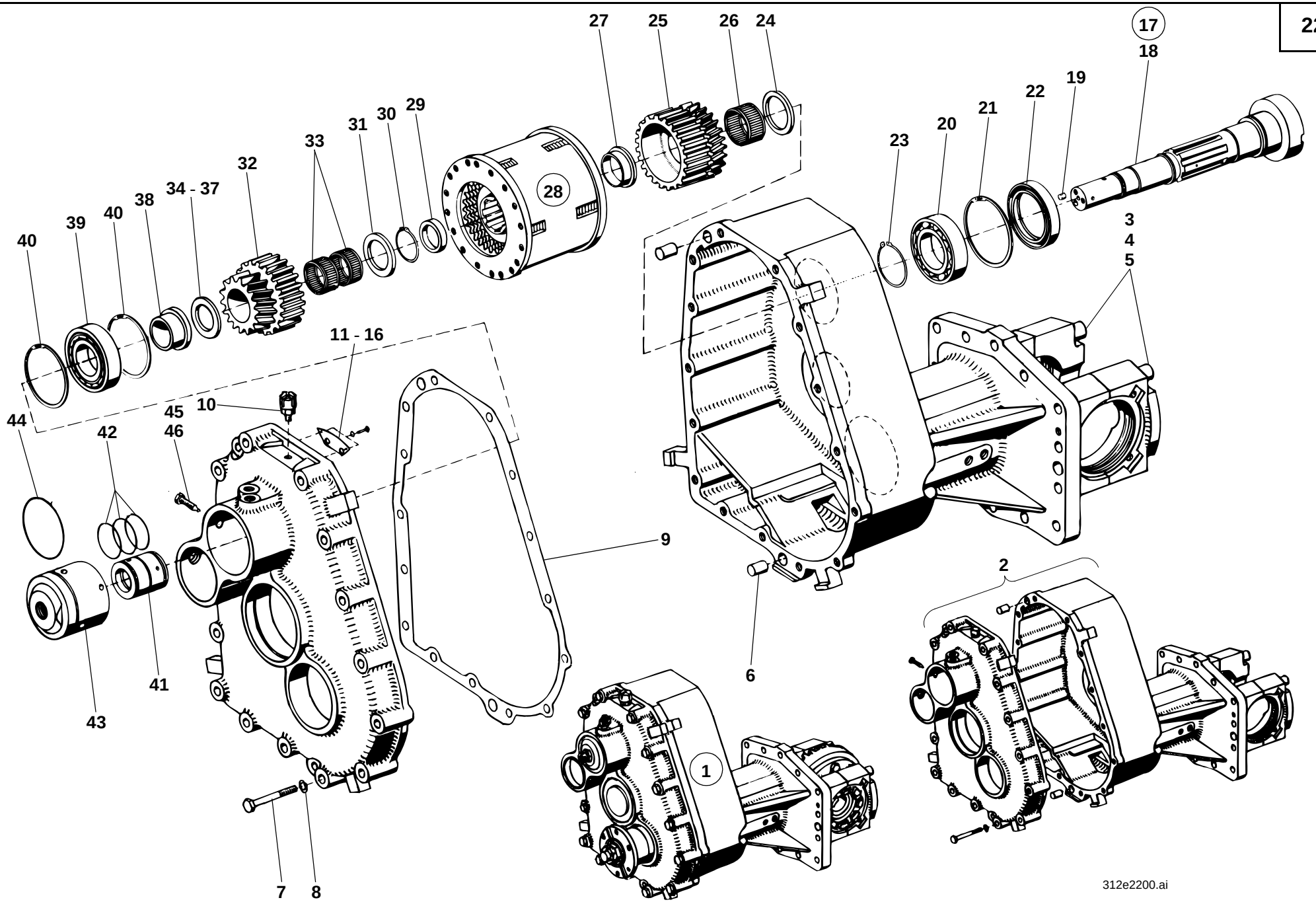
27
25
26
24
17
18
19
22
21
20
23
33
31
30
29
32
34 - 37
38
40
39
40
40
28
3
4
5
11 - 16
44
45
10
46
42
9
6
2
41
43
1
7
8
312e2200.ai

Pos. Item Pos.	Teil-Nummer Part no. No. pièce	Bezeichnung	Description	Désignation	Stück Qty. Qté.	Bemerkung Remarks Remarques
		Getriebe kpl. (Serie) - Einzelteile ➜I 312 30 0516	**Cpl. gearbox (standard version) – component parts ➜I 312 30 0516**	**Boîte cpl. (version standard) – pièces constitutives ➜I 312 30 0516**		
1	1 46 220 04 01	Zsb. Getriebe kpl.	Cpl. gearbox **assy**	Ens boîte cpl.	1	
2	1 46 220 04 02	Zsb. Getriebegehäuse	Gearbox housing assy	Ens carter de boîte	1	
3	0 00 995 13 86	Spannhülse	Clamping sleeve	Manchon de serrage	4	8 x 20
4	7 252 678 167	Zylinderschraube	Cheesehead screw	Vis à tête cylindrique	4	242, M 14 x 110
5	0 00 992 53 28	Federring	Spring washer	Rondelle ressort	4	14
6	7 512 034 193	Zylinderstift	Parallel pin	Goupille cylindrique	2	14 m 6 x 24
7	7 234 677 560	Sechskantschraube	Hexagon head screw	Vis six pans	15	M 10 x 60
8	0 00 992 35 28	Federring	Spring washer	Rondelle ressort	15	10
9	0 46 221 01 96	Dichtung	Seal	Joint	1	
10	0 00 990 99 10	Entlüfter	Breather	Dégagement d'air	1	
11	1 46 221 01 73	Abdeckblech Ausf. A	Cover plate (version A)	Tôle de recouvrement (version A)	1	
12	7 286 671 067	Linsenschraube	Oval-head screw	Vis à tête bombée	2	242, M 4 x 8
13	0 00 992 37 28	Federring	Spring washer	Rondelle ressort	2	4
14	1 46 221 00 73	Abdeckblech Ausf. B	Cover plate (version B)	Tôle de recouvrement (version B)	1	
15	7 236 677 078	Sechskantschraube	Hexagon head screw	Vis six pans	2	242, M 6 x 12
16	0 00 992 41 28	Federring	Spring washer	Rondelle ressort	2	6
		Bei Ersatzbedarf von Abdeckblech u. Befestigungsschrauben Ausführung A u. B beachten!	State version A & B for spare parts orders of cover plate and attachment screws!	Indiquer la version A ou B pour toute commande de tôle de recouvrement et de vis de fixation!		
		Lagerung-Antriebswelle ➜I 312 30 0516	**Bearing - input shaft ➜I 312 30 0516**	**Roulement - arbre d'entrée ➜I 312 30 0516**		
17	1 42 220 00 05	Zsb. Antriebswelle	Input shaft assy	Ens arbre d'entrée	1	
18	1 42 222 00 20	Antriebswelle	Input shaft	Arbre d'entrée	1	
19	7 512 034 097	Zylinderstift	Parallel pin	Goupille cylindrique	2	648, 6 m 6 x 10
20	7 611 062 410	Kugellager	Ball bearing	Roulement à billes	1	
21	7 491 682 085	Sicherungsring	Circlip	Circlip	1	85 x 3
22	0 00 996 66 32	Radialdichtring	Rotary shaft seal	Bague à lèvres	1	DF 55/85/10/01
23	7 490 682 045	Sicherungsring	Circlip	Circlip	1	45 x 1,75

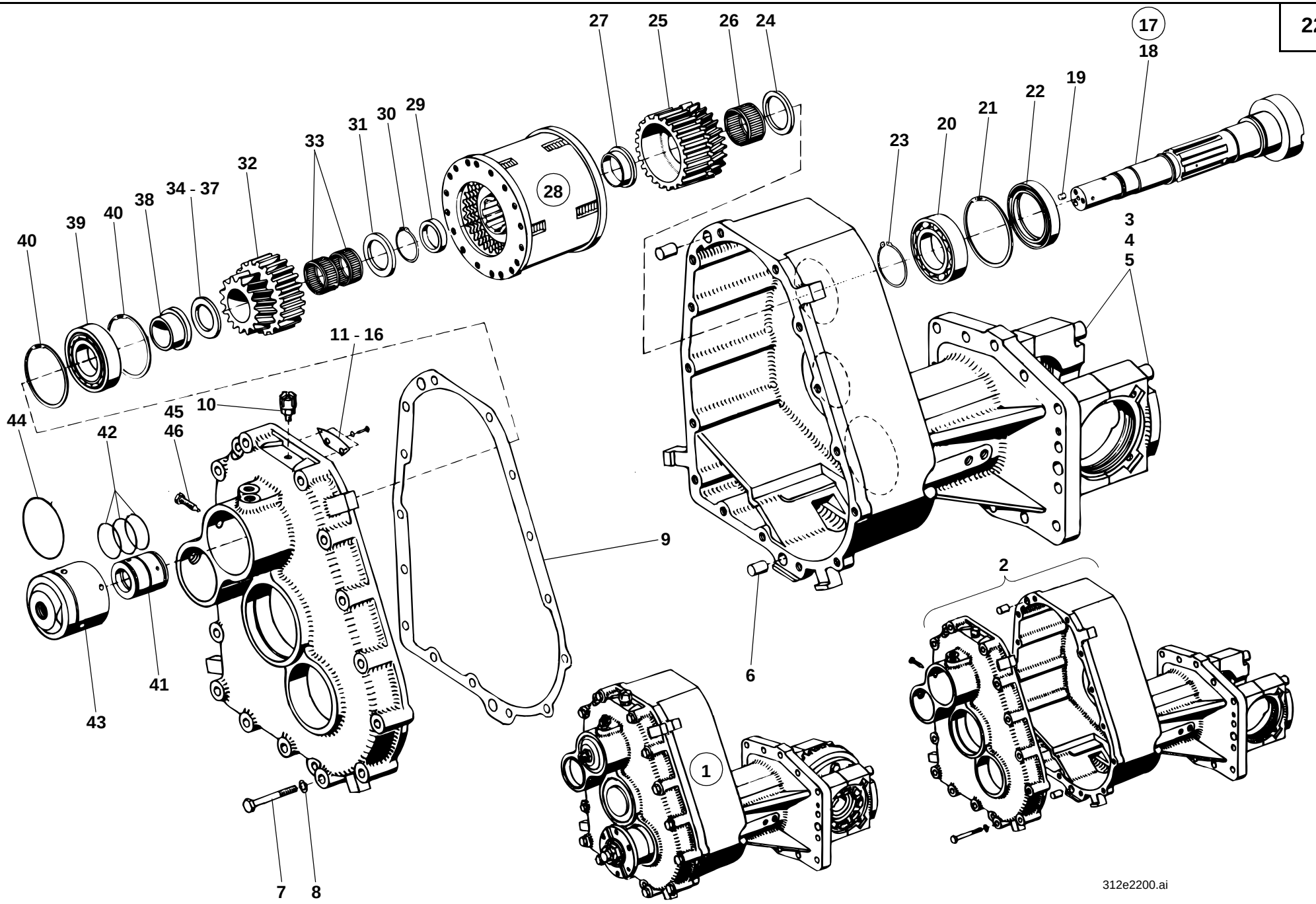
27
25
26
24
17
18
19
22
21
20
23
33
31
30
29
32
34 - 37
38
40
39
40
28
40
3
4
5
11 - 16
44
45
10
46
42
9
41
43
6
2
1
7
8
312e2200.ai

Pos. Item Pos.	Teil-Nummer Part no. No. pièce	Bezeichnung	Description	Désignation	Stück Qty. Qté.	Bemerkung Remarks Remarques
		Druckölkupplung vorwärts - rückwärts ➜I 312 30 0516	**Pressure oil clutch forward – reverse ➜I 312 30 0516**	**Embrayage à huile sous pression AV – AR ➜I 312 30 0516**		
24	0 00 993 02 66	Distanzscheibe	Spacer washer	Rondelle d'écartement	1	
25	1 42 222 00 07	Lamellenträger	Disc carrier	Portedisques	1	
26	0 00 994 24 13	Nadelkäfig	Needle cage	Cage à aiguilles	1	RKK 37 x 42 x 28
27	1 42 222 00 50	Distanzbuchse	Spacer bushing	Douille d'écartement	1	
28	0 46 212 02 03	Druckölkupplung	Pressure oil clutch	Embrayage à huile sous pression	1	
29	1 21 222 00 52	Distanzrohr	Spacer tube	Douille d'écartement	1	
30	7 490 682 032	Sicherungsring	Circlip	Circlip	1	32 x 1,5
31	0 00 997 71 03	Einstellscheibe	Spacer	Cale	1	4,6 mm
32	1 42 222 01 07	Lamellenträger	Disc carrier	Portedisques	1	
33	0 00 994 26 13	Nadelkäfig	Needle cage	Cage à aiguilles	2	RK 28 x 33 x 13
34	0 00 997 71 03	Einstellscheibe	Spacer	Cale	1	4,6 mm
35	0 00 997 72 03	Einstellscheibe	Spacer	Cale	1	4,9 mm
36	0 00 997 73 03	Einstellscheibe	Spacer	Cale	1	5,2 mm
37	0 00 997 74 03	Einstellscheibe	Spacer	Cale	1	5,5 mm
38	1 21 222 01 50	Lagerbuchse	Bearing bushing	Douille de palier	1	
39	7 611 063 408	Kugellager	Ball bearing	Roulement à billes	1	
40	7 491 682 080	Sicherungsring	Circlip	Circlip	2	80 x 2,5
41	1 21 222 03 51	Öleinführring	Oil feed ring	Bague d'alimentation d'huile	1	
42	0 00 996 15 07	O-Ring	O-ring	Joint torique	3	37 x 3 NB 70
43	1 21 221 06 01	Lagergehäuse	Bearing housing	Logement du palier	1	M 18 x 1,5
44	0 00 996 25 06	O-Ring	O-ring	Joint torique	1	74,5 x 3 NB 80
45	7 231 677 013	Sechskantschraube mit Zapfen	Hexagon head screw with journal	Vis six pans avec tenon	1	222, AM 8 x 40
46	7 593 641 009	Dichtring	Sealing ring	Bague d'étanchéité	1	A 8 x 11,5
		Einzelteile für Druckölkupplung siehe Seite 22-30	See page 22-30 for component parts of pressure oil clutch	Voir page 22-30 pour pièces constitutives de l'embrayage à huile sous pression		

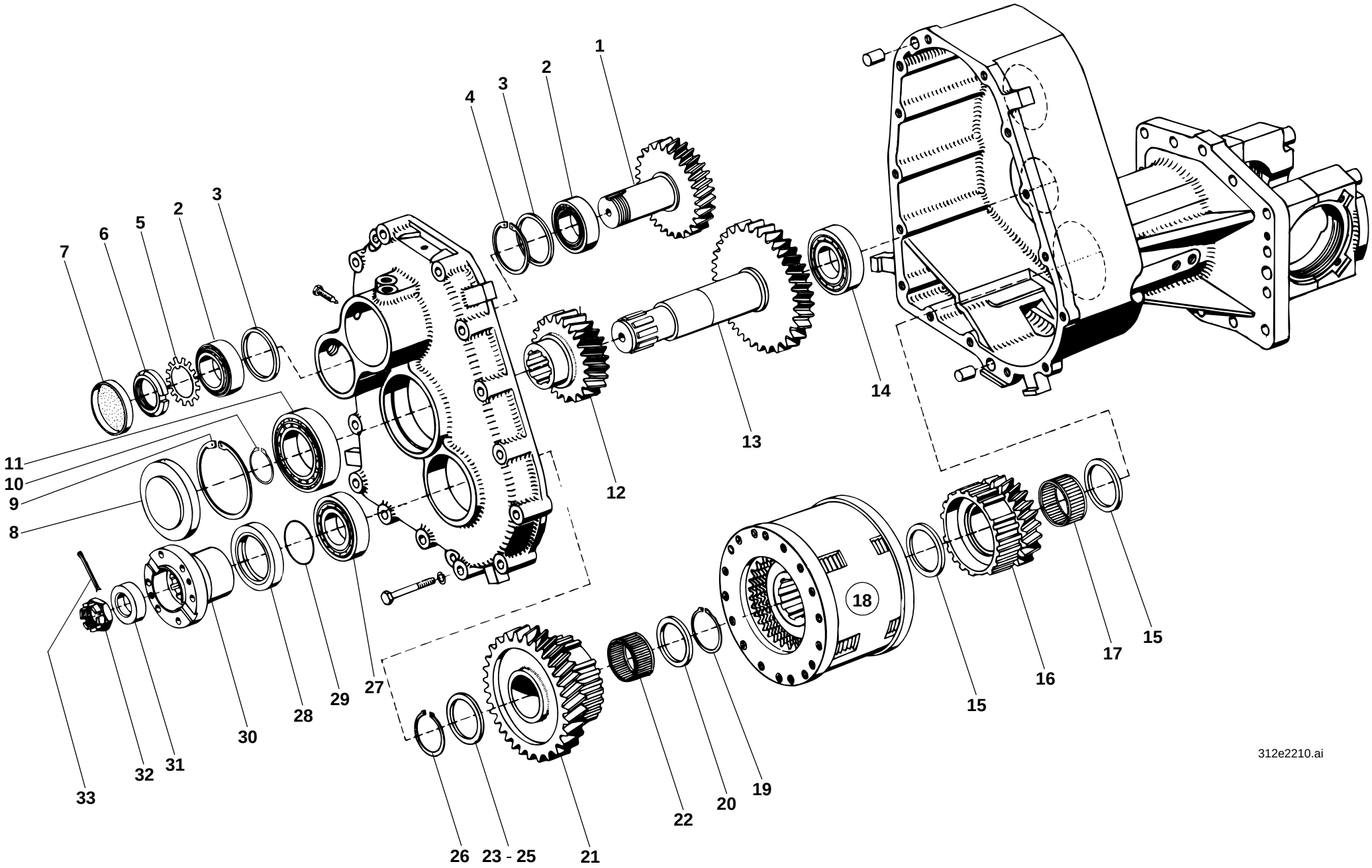
1
2
3
4
2
3
5
6
7
8
9
10
11
12
13
14
15
16
17
18
15
19
20
22
21
23 - 25
26
27
28
29
30
31
32
33
312e2210.ai

Pos. Item Pos.	Teil-Nummer Part no. No. pièce	Bezeichnung	Description	Désignation	Stück Qty. Qté.	Bemerkung Remarks Remarques
		Zahnräder –, Druckölkupplung 1. u. 2. Gang ➜I 312 30 0516	**Gears – pressure oil clutch (1st and 2nd speed) ➜I 312 30 0516**	**Engrenages – embrayage à huile sous pression (1ère et 2e vitesse) ➜I 312 30 0516**		
1	1 21 221 03 10	Rücklaufrad	Reverse gear	Pignon de marche AR	1	
2	7 618 320 105	Kegelrollenlager	Taper roller bearing	Roulement à rouleaux coniques	2	
3	0 21 221 00 56	Distanzring	Spacer ring	Bague entretoise	2	
4	7 491 682 062	Sicherungsring	Circlip	Circlip	1	62 x 2
5	0 00 992 67 30	Sicherungsblech	Tab washer	Tôle-frein	1	
6	7 428 677 013	Nutmutter	Grooved nut	Ecrou cannelé	1	M 35 x 1,5
7	7 466 324 062	Verschlußdeckel	Cover	Couvercle	1	
8	0 00 996 83 51	Verschlußkappe	Cap	Capuchon	1	ø 90
9	7 491 682 090	Sicherungsring	Circlip	Circlip	1	90 x 3
10	7 490 682 036	Sicherungsring	Circlip	Circlip	1	36 x 1,75
11	7 622 000 073	Zylinderrollenlager	Cylindrical roller bearing	Roulement à rouleaux cylindriques	1	
12	1 46 222 05 13	Zahnrad	Gear	Engrenage	1	Z=26
13	1 46 222 04 13	Zahnrad (Welle)	Gear (rotary shaft)	Engrenage (lèvre)	1	
14	7 622 000 095	Zylinderrollenlager	Cylindrical roller bearing	Roulement à rouleaux cylindriques	1	
15	0 00 993 18 64	Scheibe	Washer	Rondelle	2	
16	1 46 223 01 08	Lamellenträger 2. Gang	Disc carrier 2nd gear	Portedisques	1	
17	0 00 994 39 13	Nadelkäfig	Needle cage	Cage à aiguilles	1	45 x 50 x 27
18	0 46 212 01 03	Druckölkupplung (1. u. 2. Gang)	Pressure oil clutch (1st & 2nd speed)	Embrayage à huile sous pression (1ère et 2e vitesse)	1	
19	7 490 682 042	Sicherungsring	Circlip	Circlip	1	42 x 1,75
		Einzelteile für Druckölkupplung siehe Seite 22-30	See page 22-30 for component parts of pressure oil clutch	Voir page 22-30 pour pièces constitutives de l'embrayage à huile sous pression		

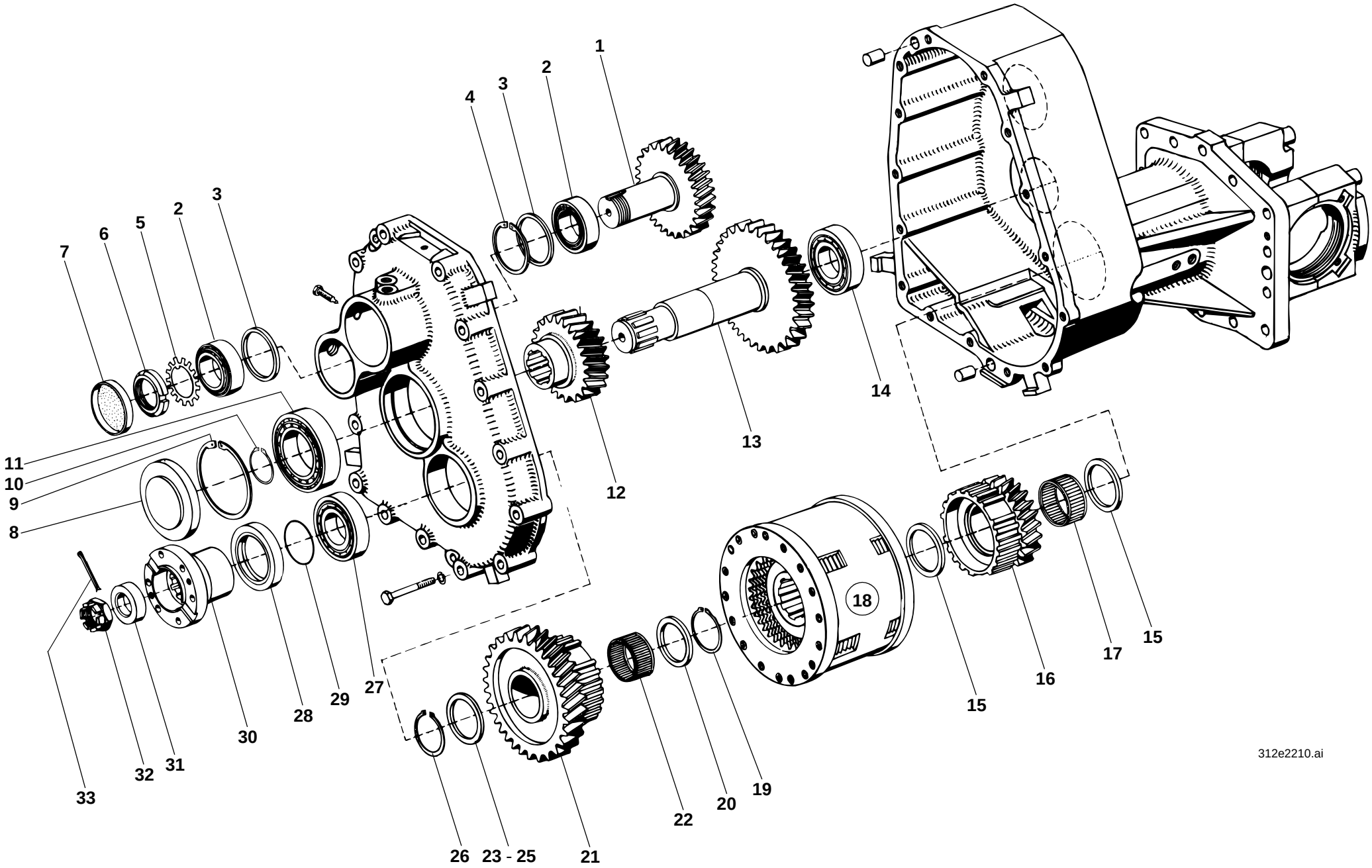
1
2
3
4
2
3
5
6
7
8
9
10
11
12
13
14
15
16
17
18
19
20
21
22
23 - 25
26
27
28
29
30
31
32
33
15
312e2210.ai

Pos. Item Pos.	Teil-Nummer Part no. No. pièce	Bezeichnung	Description	Désignation	Stück Qty. Qté.	Bemerkung Remarks Remarques
20	1 00 997 42 16	Scheibe	Washer	Rondelle	1	4,8 mm
21	1 46 223 00 08	Lamellenträger 1. Gang	Disc carrier 1st gear	Porte-disques 1ère vitesse	1	Z=39
22	0 00 994 61 13	Nadelkäfig	Nedle cage	Cage à aiguilles	1	35 x 42 x 30
23	1 00 997 41 16	Einstellscheibe	Spacer	Cale	1	4,5 mm
24	1 00 997 42 16	Einstellscheibe	Spacer	Cale	1	4,8 mm
25	1 00 997 43 16	Einstellscheibe	Spacer	Cale	1	5,1 mm
26	0 00 992 03 35	Sicherungsring	Circlip	Circlip	1	35 x 2,5
27	7 611 063 408	Kugellager	Ball bearing	Roulement à billes	1	
28	0 00 996 35 33	Radialdichtring	Rotary shaft seal	Bague à lèvres	1	60 x 80 x 10
29	0 00 996 71 05	O-Ring	O-ring	Joint torique	1	39,5 x 3 NB 80
30	1 00 229 62 96	Flansch	Flange	Bride	1	
31	1 00 993 63 67	Scheibe	Washer	Rondelle	1	
32	0 00 990 21 23	Kronenmutter	Castle nut	Ecrou crénelé	1	M 20 x 1,5
33	7 530 680 056	Splint	Split pin	Goupille fendue	1	4 x 40

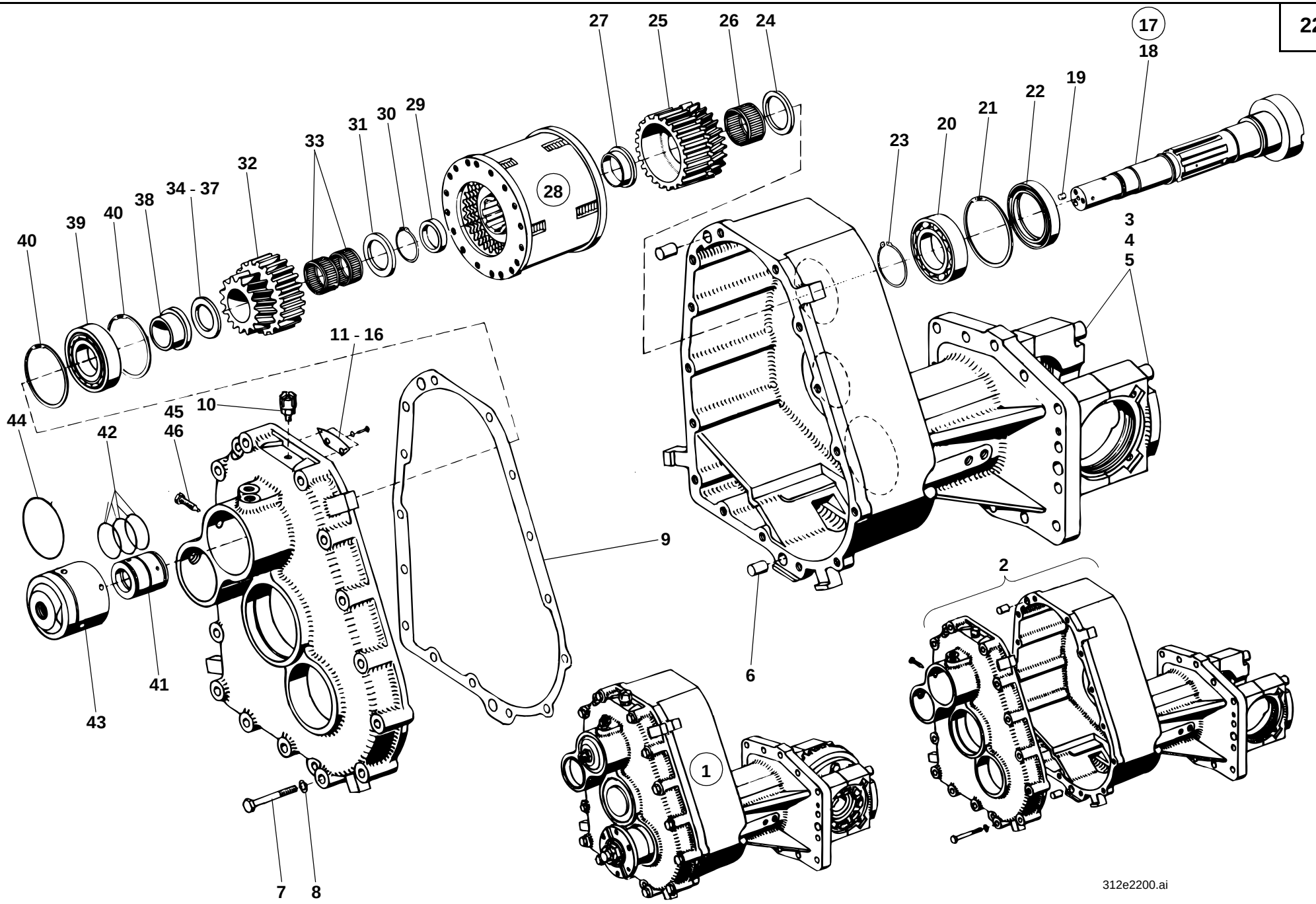
27
25
26
24
17
18
19
22
21
20
23
33
31
30
29
32
34 - 37
38
40
39
40
40
28
3
4
5
11 - 16
44
45
10
46
42
9
41
43
6
2
1
7
8
312e2200.ai

Pos. Item Pos.	Teil-Nummer Part no. No. pièce	Bezeichnung	Description	Désignation	Stück Qty. Qté.	Bemerkung Remarks Remarques
		Getriebe kpl. (Serie) - Einzelteile I→ 312 30 0517	**Cpl. gearbox (standard) – component parts I→ 312 30 0517**	**Boîte (standard) – pièces constitutives I→ 312 30 0517**		
1	1 46 220 06 01	Zsb. Getriebe kpl.	Cpl. gearbox assy	Ens boîte cpl	1	
2	1 46 220 06 02	Zsb. Getriebegehäuse	Gear housing assy	Ens carter d'engrenage	1	
3	0 00 995 13 86	Spannhülse	Clamping sleeve	Manchon de serrage	4	8 x 20
4	7 252 678 167	Zylinderschraube	Cheese-head screw	Vis à tête cylindrique	4	242, M 14 x 110
5	0 00 992 53 28	Federring	Spring washer	Rondelle ressort	4	14
6	7 512 034 193	Zylinderstift	Parallel pin	Goupille cylindrique	2	14 m 6 x 24
7	7 234 677 560	Sechskantschraube	Hexagon head screw	Vis six pans	15	M 10 x 60
8	0 00 992 35 28	Federring	Spring washer	Rondelle ressort	15	10
9	0 46 221 01 96	Dichtung	Seal	Joint	1	
10	0 00 990 99 10	Entlüfter	Breather	Dégagement d'air	1	
11	1 46 221 01 73	Abdeckblech Ausf. A	Cover plate (version A)	Tôle de recouvrement (version A)	1	
12	7 286 671 067	Linsenschraube	Ovalhead screw	Vis à tête bombée	2	242, M 4 x 8
13	0 00 992 37 28	Federring	Spring washer	Rondelle ressort	2	4
14	1 46 221 00 73	Abdeckblech Ausf. B	Cover plate (version B)	Tôle de recouvrement (version B)	1	
15	7 236 677 078	Sechskantschraube	Hexagon head screw	Vis six pans	2	242, M 6 x 12
16	0 00 992 41 28	Federring	Spring washer	Rondelle ressort	2	6
		Bei Ersatzbedarf von Abdeckblech u. Befestigungsschrauben Ausführung A u. B beachten!	State version A & B for spare parts orders of cover plate and attachment screws!	Indiquer la version A ou B pour toute commande de tôle de recouvrement et de vis de fixation!		
		Lagerung-Antriebswelle I→ 312 30 0517	**Bearing assy – input shaft I→ 312 30 0517**	**Ens logement – arbre d'entrée I→ 312 30 0517**		
17	1 42 220 00 05	Zsb. Antriebswelle	Input shaft assy	Ens arbre d'entrée	1	
18	1 42 222 00 20	Antriebswelle	Input shaft	Arbre d'entrée	1	
19	7 512 034 097	Zylinderstift	Parallel pin	Goupille cylindrique	2	648, 6 m 6 x 10
20	7 611 062 410	Kugellager	Ball bearing	Roulement à billes	1	
21	7 491 682 085	Sicherungsring	Circlip	Circlip	1	85 x 3
22	0 00 996 66 32	Radialdichtring	Rotary shaft seal	Bague à lèvres	1	DF 55/85/10/01
23	7 490 682 045	Sicherungsring	Circlip	Circlip	1	45 x 1,75

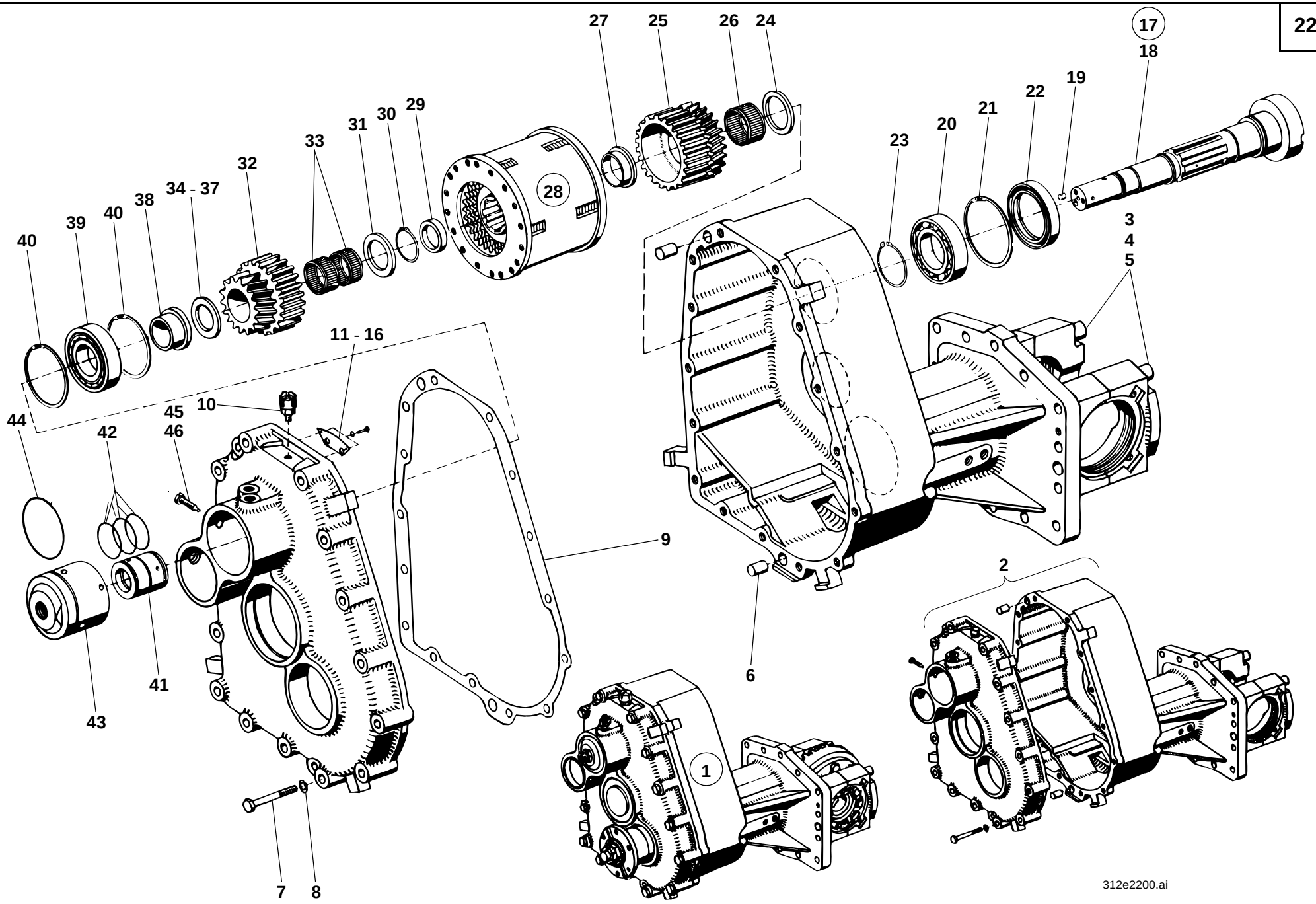
27
25
26
24
17
18
19
22
21
20
23
33
31
30
29
32
34 - 37
38
40
39
40
28
40
3
4
5
11 - 16
44
45
10
46
42
9
41
43
6
2
1
7
8
312e2200.ai

Pos. Item Pos.	Teil-Nummer Part no. No. pièce	Bezeichnung	Description	Désignation	Stück Qty. Qté.	Bemerkung Remarks Remarques
		Druckölkupplung vorwärts-rückwärts I→ 312 30 0517	**Pressure oil clutch forward – reverse I→ 312 30 0517**	**Embrayage à huile sous pression AV – AR I→ 312 30 0517**		
24	0 00 993 02 66	Distanzscheibe	Spacer washer	Rondelle d'écartement	1	
25	1 42 222 00 07	Lamellenträger	Disc carrier	Portedisques	1	
26	0 00 994 24 13	Nadelkäfig	Needle cage	Cage à aiguilles	1	RKK 37 x 42 x 28
27	1 42 222 00 50	Distanzbuchse	Spacer bushing	Douille d'écartement	1	
28	0 46 212 02 03	Druckölkupplung	Pressure oil clutch	Embrayage à huile sous pression	1	
29	1 21 222 00 52	Distanzrohr	Spacer tube	Tuyau d'écartement	1	
30	7 490 682 032	Sicherungsring	Circlip	Circlip	1	32 x 1,5
31	0 00 997 71 03	Einstellscheibe	Spacer	Cale	1	4,6 mm
32	1 42 222 01 07	Lamellenträger	Disc carrier	Portedisques	1	
33	0 00 994 26 13	Nadelkäfig	Needle cage	Cage à aiguilles	2	RK 28 x 33 x 13
34	0 00 997 71 03	Einstellscheibe	Spacer	Cale	1	4,6 mm
35	0 00 997 72 03	Einstellscheibe	Spacer	Cale	1	4,9 mm
36	0 00 997 73 03	Einstellscheibe	Spacer	Cale	1	5,2 mm
37	0 00 997 74 03	Einstellscheibe	Spacer	Cale	1	5,5 mm
38	1 21 222 01 50	Lagerbuchse	Bearing bushing	Douille de palier	1	
39	7 611 063 408	Kugellager	Ball bearing	Roulement à billes	1	
40	7 491 682 080	Sicherungsring	Circlip	Circlip	2	80 x 2,5
41	1 21 222 03 51	Öleinführring	Oil feed ring	Bague d'alimentation d'huile	1	
42	0 00 996 15 07	O-Ring	O-ring	Joint torique	3	37 x 3 NB 70
43	1 21 221 06 01	Lagergehäuse	Bearing housing	Logement du palier	1	M 18 x 1,5
44	0 00 996 25 06	O-Ring	O-ring	Joint torique	1	74,5 x 3 NB 80
45	7 231 677 013	Sechskantschraube mit Zapfen	Hexagon head screw with journal	Vis six pans avec tenon	1	222, AM 8 x 40
46	7 593 641 009	Dichtring	Sealing ring	Bague d'étanchéité	1	A 8 x 11,5
		Einzelteile für Druckölkupplung siehe Seite 22-30	See page 22-30 for component parts of oil pressure clutch	Voir page 22-30 pour pièces constitutives de l'embrayage à huile sous pression		

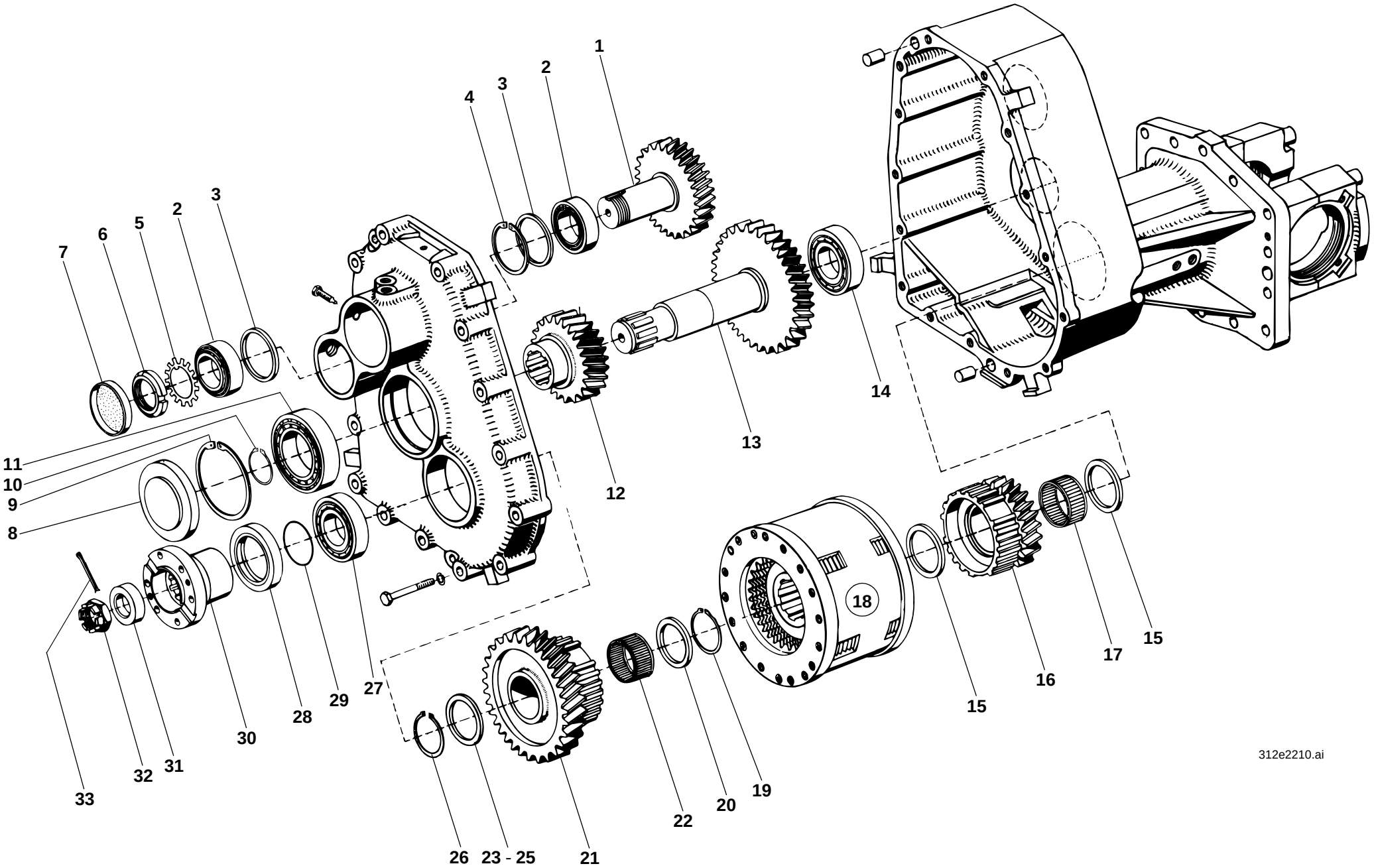
1
2
3
4
2
3
5
6
7
8
9
10
11
12
13
14
15
16
17
18
19
20
21
22
23 - 25
26
27
28
29
30
31
32
33
312e2210.ai

Pos. Item Pos.	Teil-Nummer Part no. No. pièce	Bezeichnung	Description	Désignation	Stück Qty. Qté.	Bemerkung Remarks Remarques
		Zahnräder –, Druckölkupplung 1. u. 2. Gang I→ 312 30 0517	**Gears – pressure oil clutch (1st and 2nd speed) I→ 312 30 0517**	**Engrenages – embrayage à huile sous pression (1ère et 2e vitesse) I→ 312 30 0517**		
1	1 21 221 03 10	Rücklaufrad	Reverse gear	Pignon de marche AR	1	
2	7 618 320 105	Kegelrollenlager	Taper roller bearing	Roulement à rouleaux coniques	2	
3	0 21 221 00 56	Distanzring	Spacer ring	Bague entretoise	2	
4	7 491 682 062	Sicherungsring	Circlip	Circlip	1	62 x 2
5	0 00 992 67 30	Sicherungsblech	Tab washer	Tôle-frein	1	
6	7 428 677 013	Nutmutter	Grooved nut	Ecrou cannelé	1	M 35 x 1,5
7	7 466 324 062	Verschlußdeckel	Filler cap	Bouchon de réservoir	1	
8	0 00 996 83 51	Verschlußkappe	Cap	Capuchon	1	ø 90
9	7 491 682 090	Sicherungsring	Circlip	Circlip	1	90 x 3
10	7 490 682 036	Sicherungsring	Circlip	Circlip	1	36 x 1,75
11	7 622 000 073	Zylinderrollenlager	Cylindrical roller bearing	Roulement à rouleaux cylindriques	1	
12	1 46 222 08 13	Zahnrad	Gear	Engrenage	1	Z=24
13	1 46 222 04 13	Zahnrad (Welle)	Gear (rotary shaft)	Engrenage (lèvre)	1	
14	7 622 000 095	Zylinderrollenlager	Cylindrical roller bearing	Roulement à rouleaux cylindriques	1	
15	0 00 993 18 64	Scheibe	Washer	Rondelle	2	
16	1 46 223 01 08	Lamellenträger 2. Gang	Disc carrier	Portedisques	1	
17	0 00 994 39 13	Nadelkäfig	Needle cage	Cage à aiguilles	1	45 x 50 x 27
18	0 46 212 01 03	Druckölkupplung (1. u. 2. Gang)	Pressure oil clutch (1st & 2nd speed)	Embrayage à huile sous pression (1ère et 2e vitesse)	1	
19	7 490 682 042	Sicherungsring	Circlip	Circlip	1	42 x 1,75
		Einzelteile für Druckölkupplung siehe Seite 22-30	See page 22-30 for component parts of pressure oil clutch	Voir page 22-30 pour pièces constitutives de l'embrayage à huile sous pression		

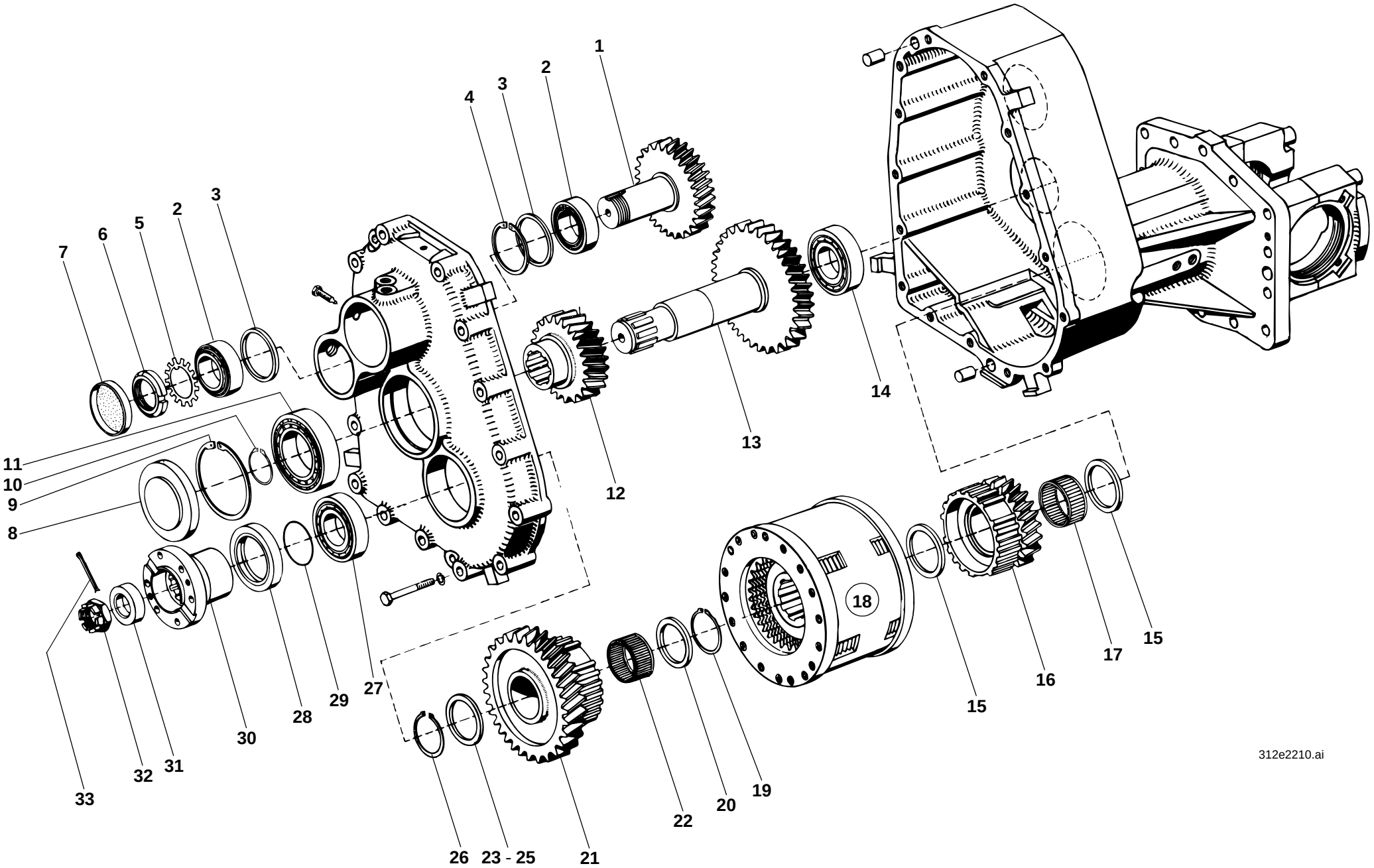
1
2
3
4
2
3
5
6
7
8
9
10
11
12
13
14
15
16
17
18
19
20
21
22
23 - 25
26
27
28
29
30
31
32
33
312e2210.ai

Pos. Item Pos.	Teil-Nummer Part no. No. pièce	Bezeichnung	Description	Désignation	Stück Qty. Qté.	Bemerkung Remarks Remarques
20	1 00 997 42 16	Scheibe	Washer	Rondelle	1	4,8 mm
21	1 46 223 06 08	Lamellenträger 1. Gang	Disc carrier 1st speed	Portedisques 1ère vitesse	1	Z=41
22	0 00 994 61 13	Nadelkäfig	Needle cage	Cage à aiguilles	1	35 x 42 x 30
23	1 00 997 41 16	Einstellscheibe	Spacer	Cale	1	4,5 mm
24	1 00 997 42 16	Einstellscheibe	Spacer	Cale	1	4,8 mm
25	1 00 997 43 16	Einstellscheibe	Spacer	Cale	1	5,1 mm
26	0 00 992 03 35	Sicherungsring	Circlip	Circlip	1	35 x 2,5
27	7 611 063 408	Kugellager	Ball bearing	Roulement à billes	1	
28	0 00 996 35 33	Radialdichtring	Rotary shaft seal	Bague à lèvres	1	60 x 80 x 10
29	0 00 996 71 05	O-Ring	O-ring	Joint torique	1	39,5 x 3 NB 80
30	1 00 229 62 96	Flansch	Flange	Bride	1	
31	1 00 993 63 67	Scheibe	Washer	Rondelle	1	
32	0 00 990 21 23	Kronenmutter	Castle nut	Ecrou crénelé	1	M 20 x 1,5
33	7 530 680 056	Splint	Split pin	Goupille fendue	1	4 x 40

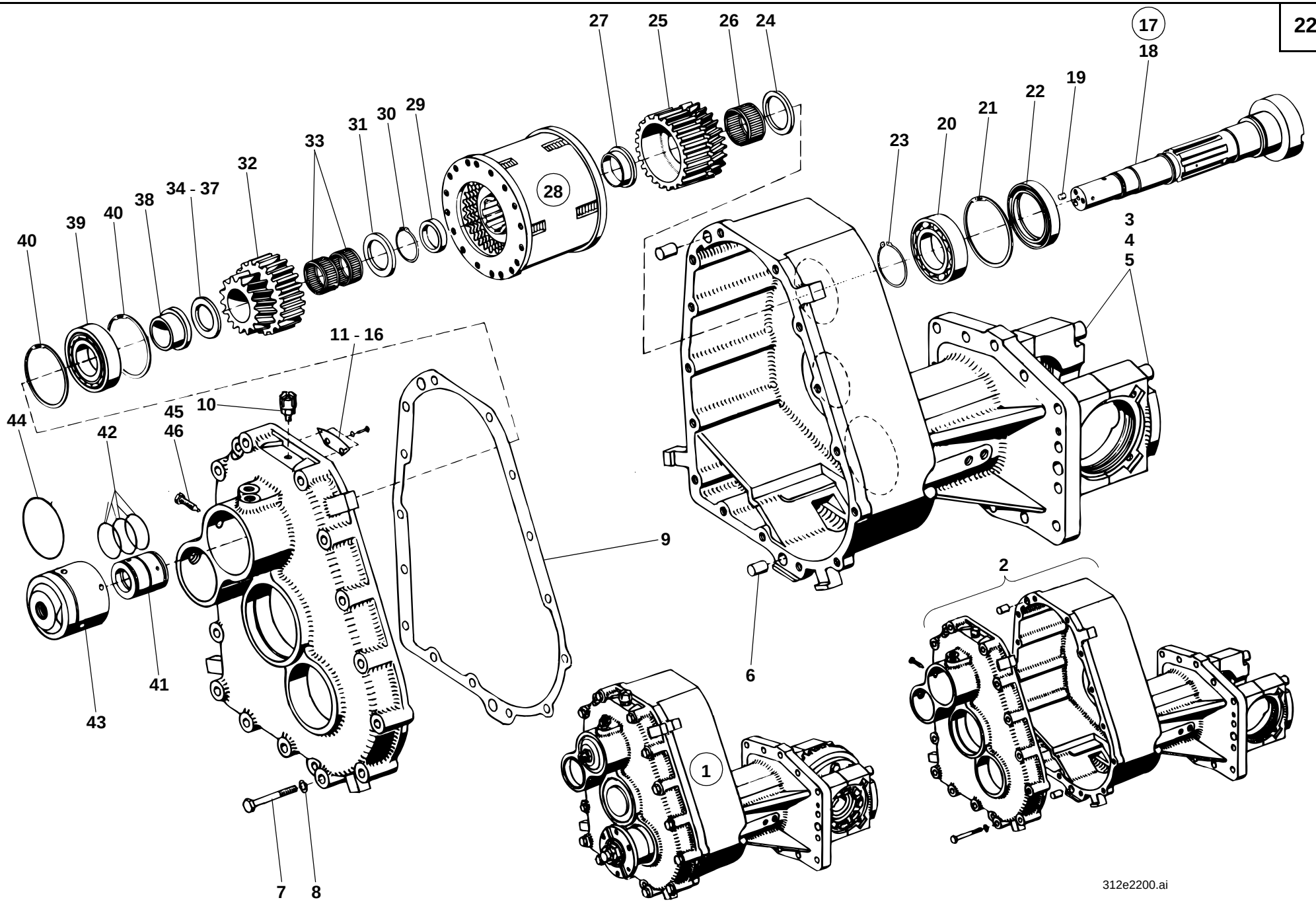
27
25
26
24
17
18
19
22
21
20
23
33
31
30
29
32
34 - 37
38
40
39
40
28
40
3
4
5
11 - 16
44
45
10
46
42
9
41
43
6
2
1
7
8
312e2200.ai

Pos. Item Pos.	Teil-Nummer Part no. No. pièce	Bezeichnung	Description	Désignation	Stück Qty. Qté.	Bemerkung Remarks Remarques
		Getriebe kpl. (Schnellgang) - Einzelteile	**Cpl gearbox (high speed version) – component parts**	**Boîte cpl (surmultipliée) – pièces constitutives**		
1	1 46 220 05 01	Zsb. Schnellgang Getriebe kpl.	Cpl high speed gearbox assy	Ens boîte surmultipliée cpl	1	
2	1 46 220 05 02	Zsb. Getriebegehäuse	Gearbox housing assy	Ens carter de boîte	1	
3	0 00 995 13 86	Spannhülse	Clamping sleeve	Manchon de serrage	4	8 x 20
4	7 252 678 167	Zylinderschraube	Cheesehead screw	Vis à tête cylindrique	4	242, M 14 x 110
5	0 00 992 53 28	Federring	Spring washer	Rondelle ressort	4	14
6	7 512 034 193	Zylinderstift	Parallel pin	Goupille cylindrique	2	14 m 6 x 24
7	7 234 677 560	Sechskantschraube	Hexagon head screw	Vis six pans	15	M 10 x 60
8	0 00 992 35 28	Federring	Spring washer	Rondelle ressort	15	10
9	0 46 221 01 96	Dichtung	Seal	Joint	1	
10	0 00 990 99 10	Entlüfter	Breather	Dégagement d'air	1	
11	1 46 221 01 73	Abdeckblech Ausf. A	Cover plate (version A)	Tôle de recouvrement (version A)	1	
12	7 286 671 067	Linsenschraube	Ovalhead screw	Vis à tête bombée	2	242, M 4 x 8
13	0 00 992 37 28	Federring	Spring washer	Rondelle ressort	2	4
14	1 46 221 00 73	Abdeckblech Ausf. B	Cover plate (version B)	Tôle de recouvrement (version B)	1	
15	7 236 677 078	Sechskantschraube	Hexagon head screw	Vis six pans	2	242, M 6 x 12
16	0 00 992 41 28	Federring	Spring washer	Rondelle ressort	2	6
		Bei Ersatzbedarf von Abdeckblech u. Befestigungsschrauben Ausführung A u. B beachten!	State version A & B for spare parts orders of cover plate and attachment screws!	Indiquer la version A ou B pour toute commande de tôle de recouvrement et de vis de fixation!		
		Lagerung-Antriebswelle (Schnellgang)	**Bearing - input shaft - (high speed version)**	**Logement - arbre d'entrée - (surmultipliée)**		
17	1 42 220 00 05	Zsb. Antriebswelle	Input shaft assy	Ens arbre d'entrée	1	
18	1 42 222 00 20	Antriebswelle	Input shaft	arbre d'entrée	1	
19	7 512 034 097	Zylinderstift	Parallel pin	Goupille cylindrique	2	648, 6 m 6 x 10
20	7 611 062 410	Kugellager	Ball bearing	Roulemet à billes	1	
21	7 491 682 085	Sicherungsring	Circlip	Circlip	1	85 x 3
22	0 00 996 66 32	Radialdichtring	Rotary shaft seal	Bague à lèvres	1	DF 55/85/10/01
23	7 490 682 045	Sicherungsring	Circlip	Circlip	1	45 x 1,75

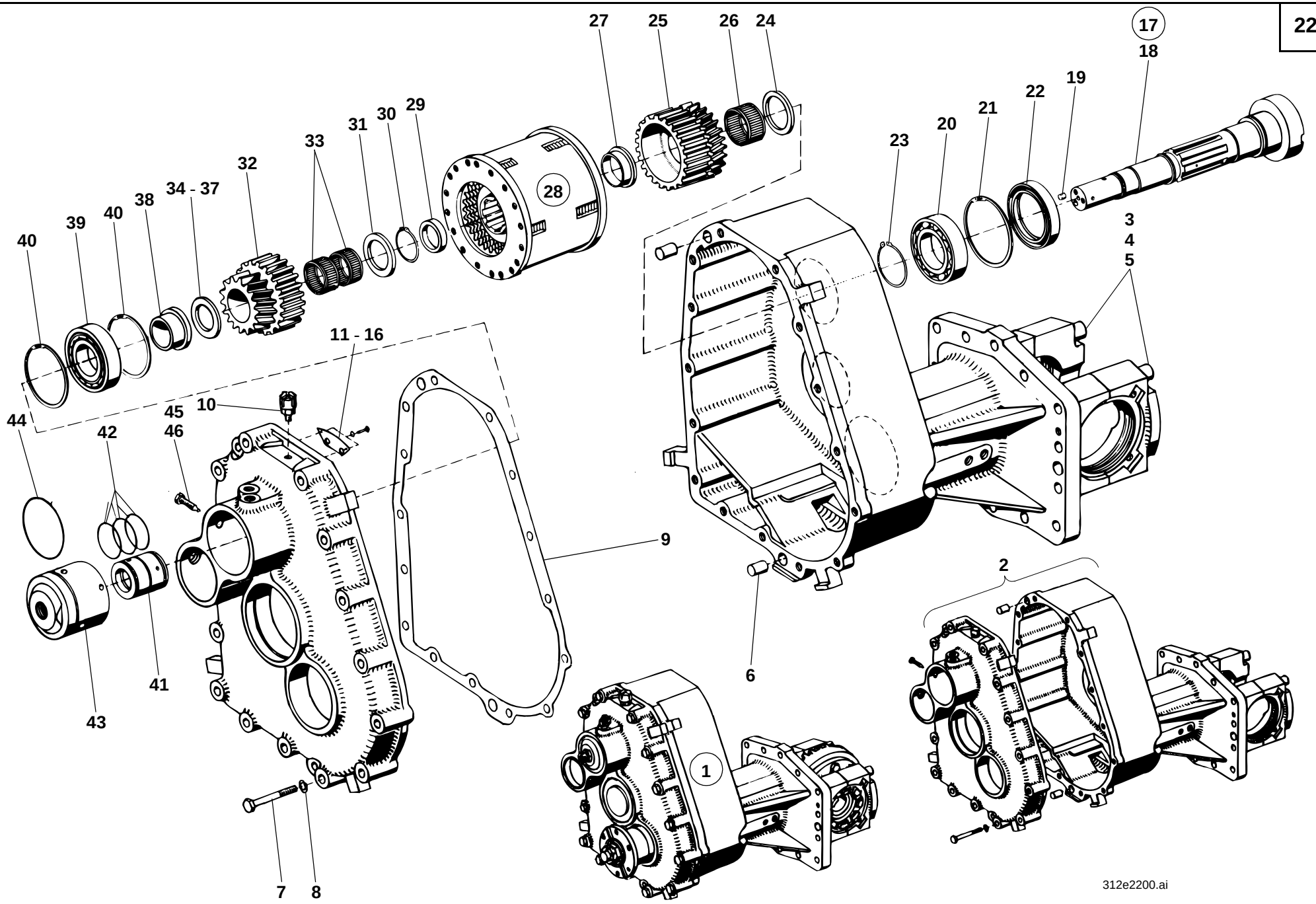
27
25
26
24
17
18
19
22
21
20
23
33
31
30
29
32
34 - 37
38
40
39
40
28
40
3
4
5
11 - 16
44
45
10
46
42
9
6
2
41
43
1
7
8
312e2200.ai

Pos. Item Pos.	Teil-Nummer Part no. No. pièce	Bezeichnung	Description	Désignation	Stück Qty. Qté.	Bemerkung Remarks Remarques
		Druckölkupplung vorwärts-rückwärts - (Schnellgang)	**Pressure oil clutch forward – reverse - (high speed version)**	**Embrayage à huile sous pression AV – AR (surmultipliée)**		
24	0 00 993 02 66	Distanzscheibe	Spacer washer	Rondelle d'écartement	1	
25	1 46 222 00 07	Lamellenträger	Disc carrier	Portedisques	1	
26	0 00 994 24 13	Nadelkäfig	Needle cage	Cage à aiguilles	1	RKK 37 x 42 x 28
27	1 42 222 00 50	Distanzbuchse	Spacer bushing	Douille d'écartement	1	
28	0 46 212 02 03	Druckölkupplung	Pressure oil clutch	Embrayage à huile sous pression	1	
29	1 21 222 00 52	Distanzrohr	Spacer tube	Douille d'écartement	1	
30	7 490 682 032	Sicherungsring	Circlip	Circlip	1	32 x 1,5
31	0 00 997 71 03	Einstellscheibe	Spacer	Cale	1	4,6 mm
32	1 42 222 01 07	Lamellenträger	Disc carrier	Portedisques	1	
33	0 00 994 26 13	Nadelkäfig	Needle cage	Cage à aiguilles	2	RK 28 x 33 x 13
34	0 00 997 71 03	Einstellscheibe	Spacer	Cale	1	4,6 mm
35	0 00 997 72 03	Einstellscheibe	Spacer	Cale	1	4,9 mm
36	0 00 997 73 03	Einstellscheibe	Spacer	Cale	1	5,2 mm
37	0 00 997 74 03	Einstellscheibe	Spacer	Cale	1	5,5 mm
38	1 21 222 01 50	Lagerbuchse	Bearing bushing	Douille de palier	1	
39	7 611 063 408	Kugellager	Ball bearing	Roulement à billes	1	
40	7 491 682 080	Sicherungsring	Circlip	Circlip	2	80 x 2,5
41	1 21 222 03 51	Öleinführring	Oil feed ring	Bague d'alimentation d'huile	1	
42	0 00 996 15 07	O-Ring	O-ring	Joint torique	3	37 x 3 NB 70
43	1 21 221 06 01	Lagergehäuse	Bearing housing	Logement du palier	1	M 18 x 1,5
44	0 00 996 25 06	O-Ring	O-ring	Joint torique	1	74,5 x 3 NB 80
45	7 231 677 013	Sechskantschraube mit Zapfen	Hexagon head screw	Vis six pans	1	222, M 8 x 40
46	7 593 641 009	Dichtring	Sealing ring	Bague d'étanchéité	1	A 8 x 11,5
		Einzelteile für Druckölkupplung siehe Seite 22-30	See page 22-30 for component parts of oil pressure clutch	Voir page 22-30 pour pièces constitutives de l'embrayage à huile sous pression		

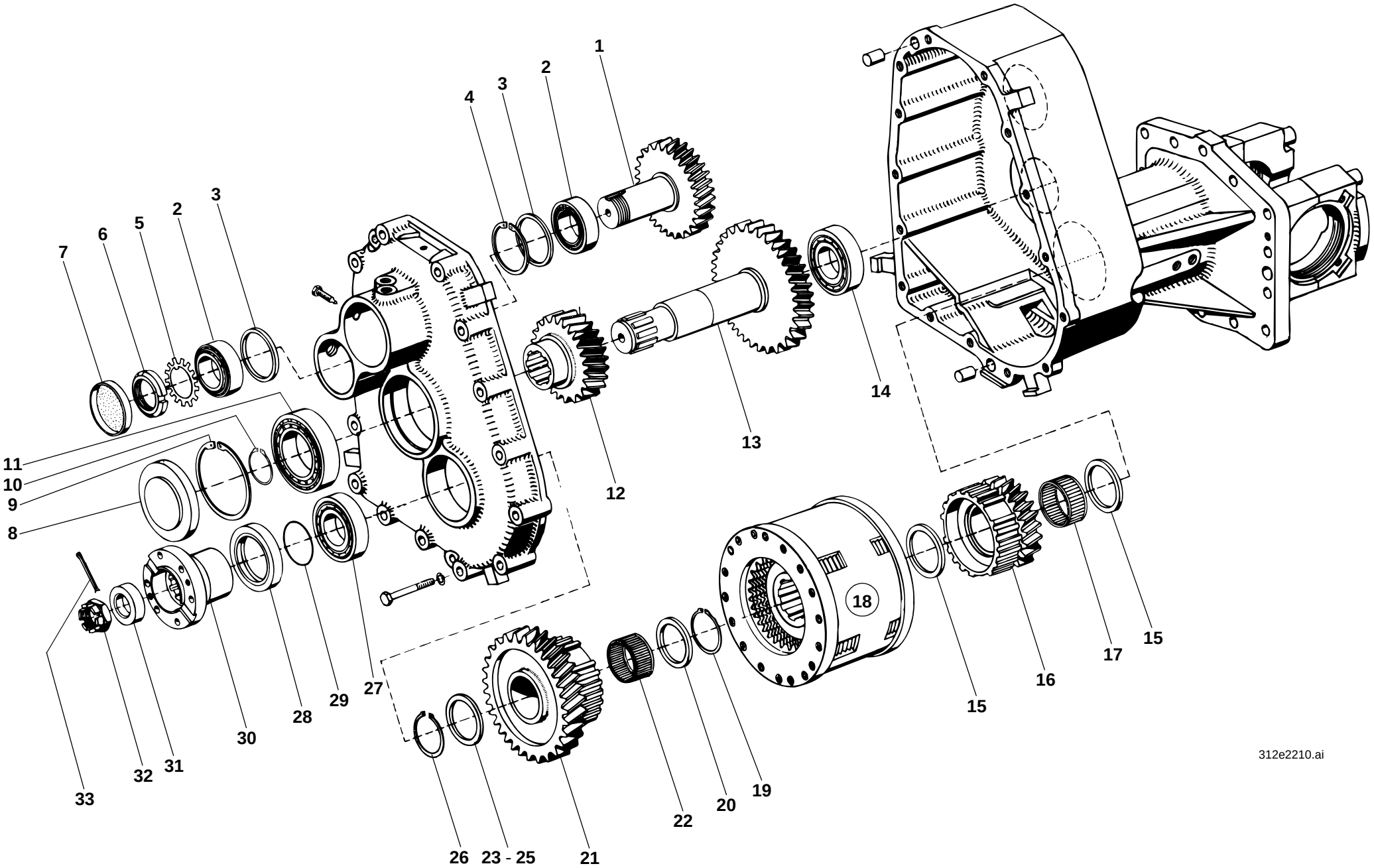
1
2
3
4
2
3
5
6
7
8
9
10
11
12
13
14
15
16
17
18
19
20
21
22
23 - 25
26
27
28
29
30
31
32
33
312e2210.ai

Pos. Item Pos.	Teil-Nummer Part no. No. pièce	Bezeichnung	Description	Désignation	Stück Qty. Qté.	Bemerkung Remarks Remarques
		Zahnräder –, Druckölkupplung 1. u. 2. Gang (Schnellgang)	**Gears – pressure oil clutch (1st and 2nd speed) (high speed version)**	**Engrenages – embrayage à huile sous pression (1ère et 2e vitesse) (surmultipliée)**		
1	1 21 221 03 10	Rücklaufrad	Reverse gear	Pignon de marche AR	1	
2	7 618 320 105	Kegelrollenlager	Taper roller bearing	Roulement à rouleaux coniques	2	
3	0 21 221 00 56	Distanzring	Spacer ring	Bague entretoise	2	
4	7 491 682 062	Sicherungsring	Circlip	Circlip	1	62 x 2
5	0 00 992 67 30	Sicherungsblech	Tab washer	Tôle-frein	1	
6	7 428 677 013	Nutmutter	Grooved nut	Ecrou cannelé	1	M 35 x 1,5
7	7 466 324 062	Verschlußdeckel	Filler cap	Bouchon de réservoir	1	
8	0 00 996 83 51	Verschlußkappe	Cap	Capuchon	1	ø 90
9	7 491 682 090	Sicherungsring	Circlip	Circlip	1	90 x 3
10	7 490 682 036	Sicherungsring	Circlip	Circlip	1	36 x 1,75
11	7 622 000 073	Zylinderrollenlager	Cylindrical roller bearing	Roulement à rouleaux cylindriques	1	
12	1 46 222 07 13	Zahnrad	Gear	Engrenage	1	
13	1 46 222 06 13	Zahnrad (Welle)	Gear (rotary shaft)	Engrenage (lèvre)	1	
14	7 622 000 095	Zylinderrollenlager	Cylindrical roller bearing	Roulement à rouleaux cylindriques	1	
15	0 00 993 18 64	Scheibe	Washer	Rondelle	2	
16	1 46 223 04 08	Lamellenträger 2. Gang	Disc carrier 2nd speed	Portedisques 2e vitesse	1	
17	0 00 994 39 13	Nadelkäfig	Needle cage	Cage à aiguilles	1	45 x 50 x 27
18	0 46 212 01 03	Druckölkupplung (1. u. 2. Gang)	Pressure oil clutch (1st & 2nd speed)	Embrayage à huile sous pression (1ère et 2e vitesse)	1	
19	7 490 682 042	Sicherungsring	Circlip	Circlip	1	42 x 1,75
		Einzelteile für Druckölkupplung siehe Seite 22-30	See page 22-30 for component parts of pressure oil clutch	Voir page 22-30 pour pièces constitutives de l'embrayage à huile sous pression		

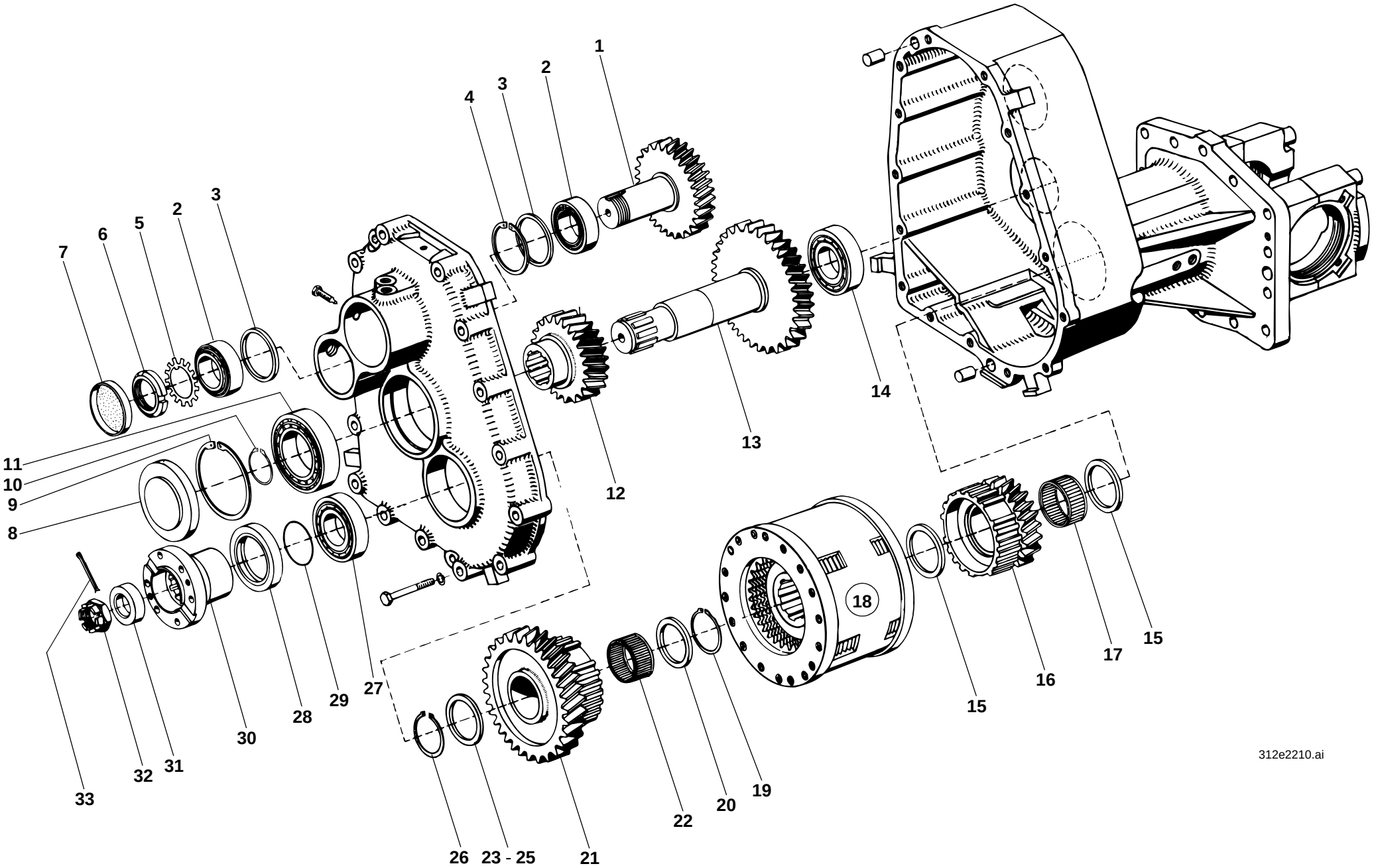
1
2
3
4
2
3
5
6
7
8
9
10
11
12
13
14
15
16
17
18
15
19
20
22
21
23 - 25
26
27
28
29
30
31
32
33
312e2210.ai

Pos. Item Pos.	Teil-Nummer Part no. No. pièce	Bezeichnung	Description	Désignation	Stück Qty. Qté.	Bemerkung Remarks Remarques
20	1 00 997 42 16	Scheibe	Washer	Rondelle	1	4,8 mm
21	1 46 223 05 08	Lamellenträger 1. Gang	Disc carrier 1st speed	Portedisques 1ère vitesse	1	
22	0 00 994 61 13	Nadelkäfig	Needle cage	Cage à aiguilles	1	35 x 42 x 30
23	1 00 997 41 16	Einstellscheibe	Spacer	Cale	1	4,5 mm
24	1 00 997 42 16	Einstellscheibe	Spacer	Cale	1	4,8 mm
25	1 00 997 43 16	Einstellscheibe	Spacer	Cale	1	5,1 mm
26	0 00 992 03 35	Sicherungsring	Circlip	Circlip	1	35 x 2,5
27	7 611 063 408	Kugellager	Ball bearing	Roulement à billes	1	
28	0 00 996 35 33	Radialdichtring	Rotary shaft seal	Bague à lèvres	1	60 x 80 x 10
29	0 00 996 71 05	O-Ring	O-ring	Joint torique	1	39,5 x 3 NB 80
30	1 00 229 62 96	Flansch	Flange	Bride	1	
31	1 00 993 63 67	Scheibe	Washer	Rondelle	1	
32	0 00 990 21 23	Kronenmutter	Castle nut	Ecrou crénelé	1	M 20 x 1,5
33	7 530 680 056	Splint	Split pin	Goupille fendue	1	4 x 40

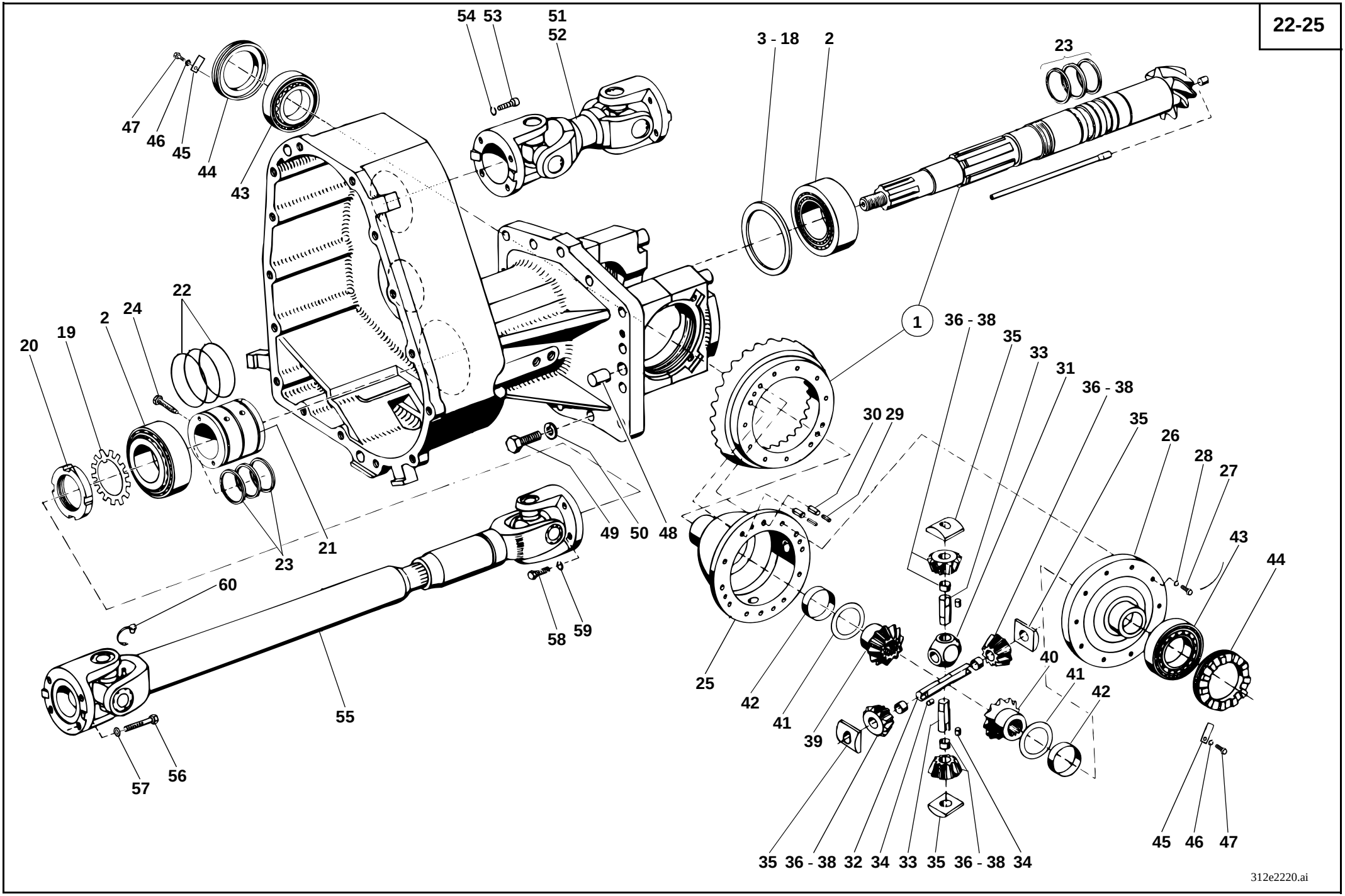
54 53 51 52
3 - 18
2
23
47 46 45 44 43
22
2 24
20 19
1
36 - 38
35 33 31
36 - 38
35
30 29
26
28 27
43
44
49 50 48
23 21
60
58 59
25 42 41 39
40 41 42
55
57 56
35 36 - 38 32 34 33 35 36 - 38 34
45 46 47
312e2220.ai

Pos. Item Pos.	Teil-Nummer Part no. No. pièce	Bezeichnung	Description	Désignation	Stück Qty. Qté.	Bemerkung Remarks Remarques
		Winkeltrieb-Ausgleichgetriebe (Serie u. Schnellgang) Einzelteile	**Gear drive – differential (standard and high speed) component parts**	**Couple conique – différentiel (standard et boîte surmultipliée) pièces constitutives**		
1	0 46 220 00 68	Zsb. Winkeltrieb (Kegelrad u. Tellerrad)	Gear drive (bevel gear and crown wheel)	Couple conique (pignon conique et pignon d'attaque)	1	
2	7 618 000 211	Kegelrollenlager	Taper roller bearing	Roulement à rouleaux coniques	2	
3	1 00 997 31 13	Einstellscheibe	Spacer	Cale	1	2,9 mm
4	1 00 997 32 13	Einstellscheibe	Spacer	Cale	1	3,0 mm
5	1 00 997 33 13	Einstellscheibe	Spacer	Cale	1	3,1 mm
6	1 00 997 34 13	Einstellscheibe	Spacer	Cale	1	3,2 mm
7	1 00 997 35 13	Einstellscheibe	Spacer	Cale	1	3,3 mm
8	1 00 997 36 13	Einstellscheibe	Spacer	Cale	1	3,4 mm
9	1 00 997 37 13	Einstellscheibe	Spacer	Cale	1	3,5 mm
10	1 00 997 38 13	Einstellscheibe	Spacer	Cale	1	3,6 mm
11	1 00 997 39 13	Einstellscheibe	Spacer	Cale	1	3,7 mm
12	1 00 997 40 13	Einstellscheibe	Spacer	Cale	1	3,8 mm
13	1 00 997 70 15	Einstellscheibe	Spacer	Cale	1	3,9 mm
14	1 00 997 71 15	Einstellscheibe	Spacer	Cale	1	4,0 mm
15	1 00 997 72 15	Einstellscheibe	Spacer	Cale	1	4,1 mm
16	1 00 997 73 15	Einstellscheibe	Spacer	Cale	1	4,2 mm
17	1 00 997 74 15	Einstellscheibe	Spacer	Cale	1	4,3 mm
18	1 00 997 75 15	Einstellscheibe	Spacer	Cale	1	4,4 mm
19	0 00 992 86 30	Sicherungsblech	Tab washer	Tôle-frein	1	
20	7 428 677 019	Nutmutter	Grooved nut	Ecrou cannelé	1	M 50 x 1,5
21	1 46 223 00 51	Öleinführungsring	Oil feed ring	Bague d'alimentation d'huile	1	
22	0 00 996 46 09	O-Ring	O-ring	Joint torique	3	
23	0 00 996 53 64	R-Ring	R-ring	Bague R	3	
24	7 231 677 011	Sechskantschraube mit Zapfen	Hexagon head screw with journal	Vis six pans avec tenon	1	222, AM 8 x 30
25	1 35 233 00 15	Ausgleichträger	Differential carrier	Porte-différentiel	1	
26	1 35 233 00 08	Ausgleichdeckel	Differential cover	Couvercle de différentiel	1	
27	7 236 678 926	Sechskantschraube	Hexagon head screw	Vis six pans	12	M 10 x 30-10.9
28	0 00 992 35 28	Federring	Spring washer	Rondelle ressort	12	10
29	7 514 682 155	Spannhülse	Clamping sleeve	Manchon de serrage	2	6 x 20
30	7 514 682 208	Spannhülse	Clamping sleeve	Manchon de serrage	2	10 x 20

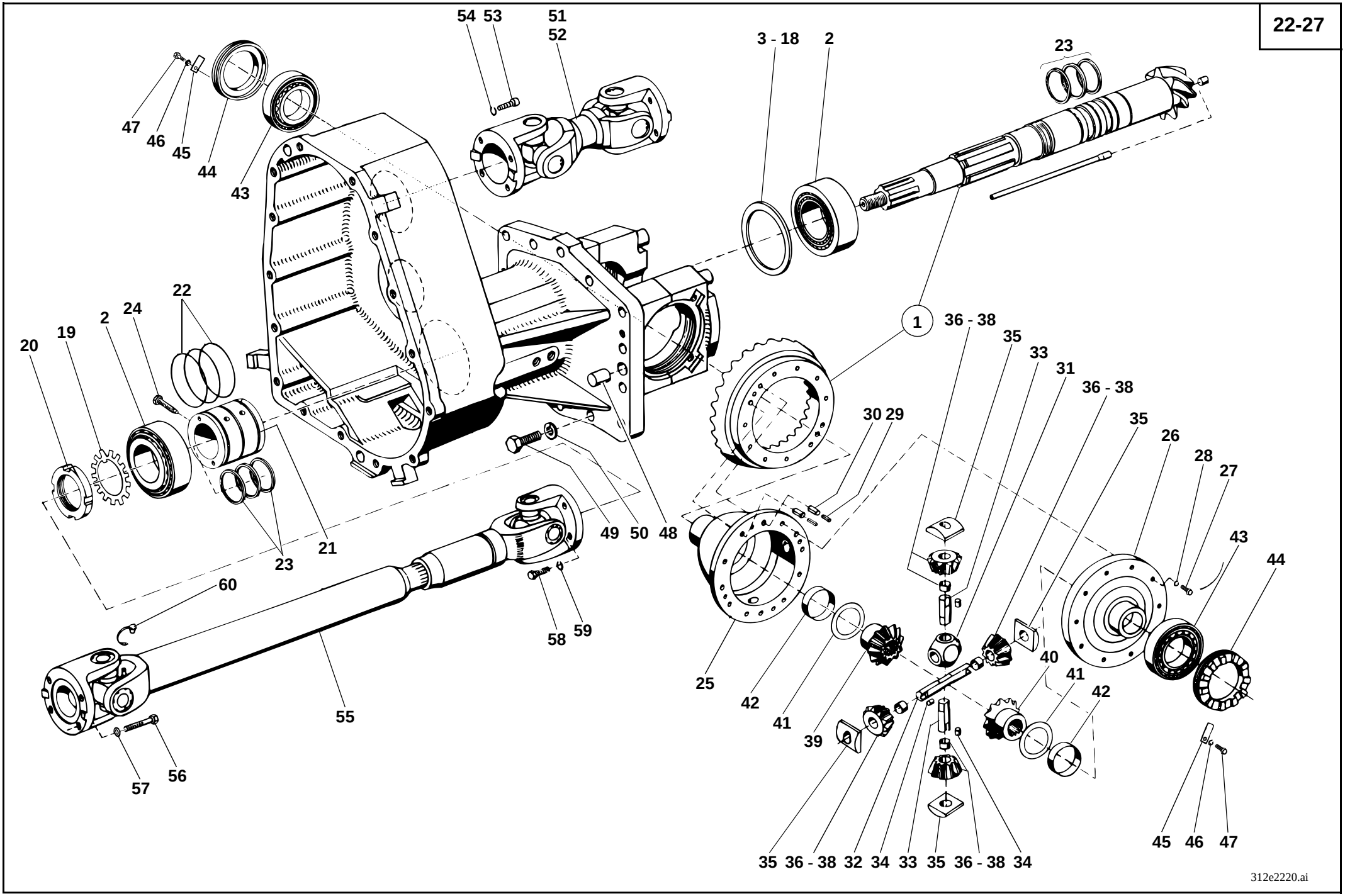
54 53 51 52
3 - 18 2
23
47 46 45 44 43
22
2 24
20 19
1
36 - 38 35 33 31 36 - 38 35 26 28 27
30 29
49 50 48
23 21
60
58 59
25 42 41 39 40 41 42
43 44
55
57 56
35 36 - 38 32 34 33 35 36 - 38 34
45 46 47
312e2220.ai

Pos. Item Pos.	Teil-Nummer Part no. No. pièce	Bezeichnung	Description	Désignation	Stück Qty. Qté.	Bemerkung Remarks Remarques
31	1 02 232 00 16	Kreuzstück	Cross piece	Croissillon	1	
32	1 02 232 06 15	Ausgleichachse	Differential axle	Axe de satellite	1	
33	1 02 232 05 15	Ausgleichachse	Differential axle	Axe de satellite	2	
34	7 512 034 095	Zylinderstift	Parallel pin	Goupille cylindrique	3	6 m 6 x 6
35	0 02 232 03 28	Drucksegment	Pressure element	Elément de pression	4	
36	1 02 230 06 08	Zsb. Ausgleichkegelrad	Differential bevel gear assy	Ens satellite de différentiel	4	
37	1 02 232 04 11	Ausgleichkegelrad	Differential bevel gear	Satellite de différentiel	4	
38	0 00 994 16 52	Buchse	Bushing	Douille	4	
39	1 46 232 00 10	Achswellenkegelrad im Ausgleichträger	Axle drive pinion in the differential carrier	Pignon d'axe conique dans le porte-différentiel	1	38,1 lg.
40	1 35 232 00 10	Achswellenkegelrad im Ausgleichdeckel	Axle drive pinion in the differential cover	Pignon d'axe conique dans le couvercle de différentiel	1	51,1 lg.
41	0 00 993 61 65	Druckscheibe	Pressure disc	Rondelle de pression	2	
42	0 00 994 89 53	Buchse	Bushing	Douille	2	
43	7 618 320 110	Kegelrollenlager	Taper roller bearing	Roulement à rouleaux coniques	2	
44	1 46 232 00 89	Einstellmutter	Set nut	Ecrou de réglage	2	
45	1 00 992 83 30	Sicherungsblech	Tab washer	Tôle-frein	2	
46	0 00 992 43 28	Federring	Spring washer	Rondelle ressort	2	8
47	7 236 677 502	Sechskantschraube	Hexagon head screw	Vis six pans	2	M 8 x 14
48	7 528 262 501	Spiralspannstift	Spiral pin	Goupille hélicoïdale	2	14 x 28
49	7 236 677 927	Sechskantschraube	Hexagon head screw	Vis six pans	14	M 10 x 35
50	0 00 992 35 28	Federring	Spring washer	Rondelle ressort	14	10
		Gelenkwellen-Befestigung	**Cardan shaft mounting**	**Fixation de l'arbre de transmission**		
51	0 00 229 23 22	Gelenkwelle Motor-Getriebe	Cardan shaft motor-gearbox	Arbre de transmission moteur-boîte	1	
52	0 00 996 13 40	Schmiernippel	Grease nipple	Graisseur	2	
53	7 236 678 130	Sechskantschraube	Hexagon head screw	Vis six pans	8	M 8 x 18-10.9
54	0 00 992 43 28	Federring	Spring washer	Rondelle ressort	8	8
55	0 00 229 10 22	Gelenkwelle Getriebe-Vorderachse	Cardan shaft motor-front axle	Arbre de transmission moteur-pont AV	1	
56	7 236 678 927	Sechskantschraube	Hexagon head screw	Vis six pans	4	M 10 x 35-10.9
57	0 00 992 35 28	Federring	Spring washer	Rondelle ressort	4	10
58	7 236 678 923	Sechskantschraube	Hexagon head screw	Vis six pans	4	M 10 x 20-10.9
59	0 00 992 35 28	Federring	Spring washer	Rondelle ressort	4	10
60	0 00 996 32 51	Schutzkappe	Protective cap	Capuchon protecteur	3	

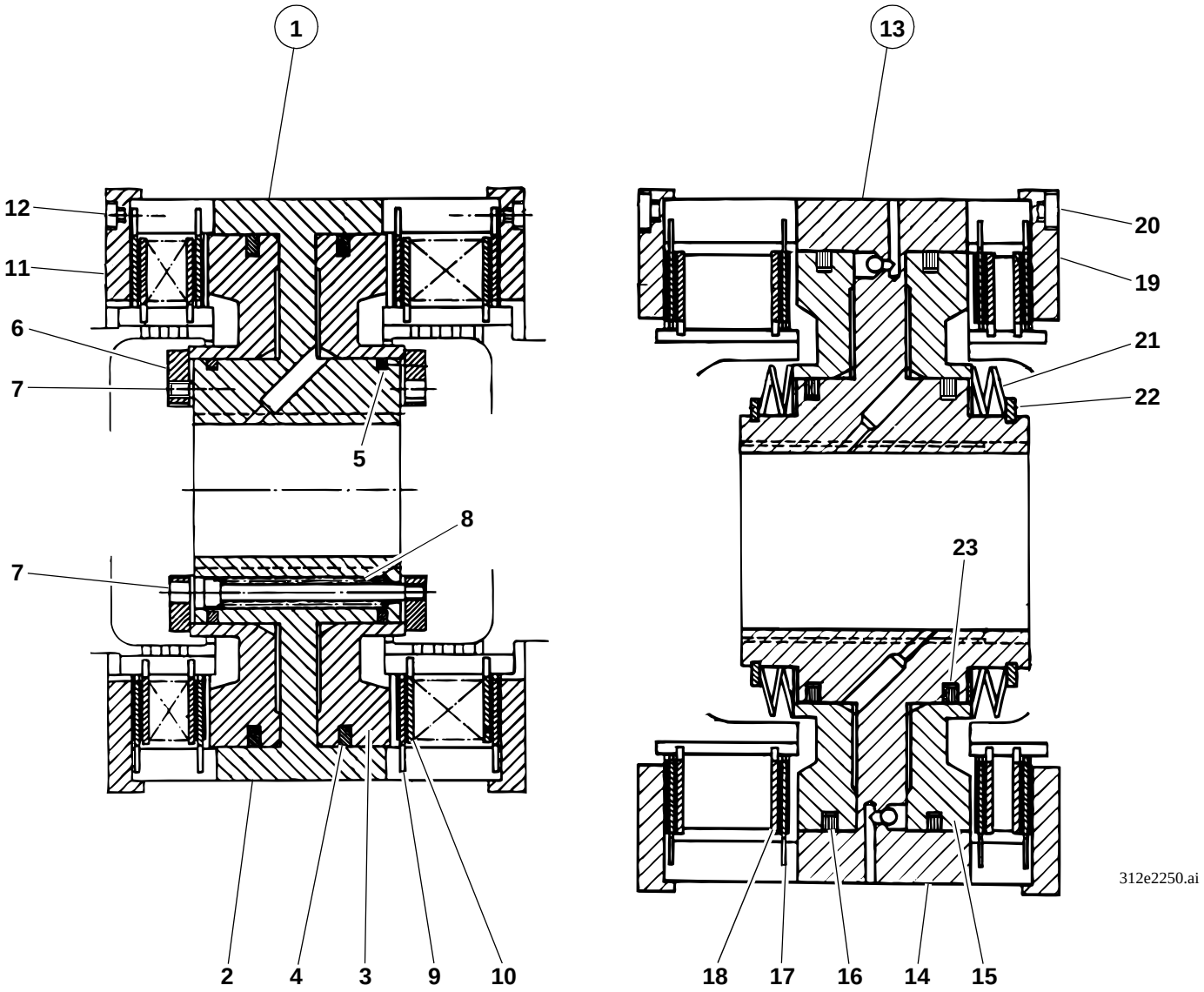
1
12
11
6
7
5
8
7
2
4
3
9
10
13
20
19
21
22
23
18
17
16
14
15
312e2250.ai

Pos. Item Pos.	Teil-Nummer Part no. No. pièce	Bezeichnung	Description	Désignation	Stück Qty. Qté.	Bemerkung Remarks Remarques
		Einzelteile für Druckölkupplung (vorw. - rückw.)	**Pressure oil clutch (forward – reverse): component parts**	**Embrayage à huile sous pression (marche AV - AR) : pièces constitutives**		
1	0 46 212 02 03	Druckölkupplung kompl.	Cpl pressure oil clutch	Embrayage à huile sous pression cpl	1	101 lg.
2	0 46 212 02 13	Zylindergehäuse	Cylinder housing	Boîtier du cylindre	1	
3	0 46 212 01 68	Kolben	Piston	Piston	2	
4	0 21 212 04 51	R-Ring	R-ring	Bague R	2	125 x 114,6 x 3,0
5	0 21 212 02 51	R-Ring	R-ring	Bague R	2	64 x 59,0 x 2,5
6	0 00 993 15 66	Druckscheibe	Pressure disc	Rondelle de pression	2	
7	0 00 995 45 71	Schraube	Screw	Vis	12	M 4 x 50-12.9
8	0 00 992 38 02	Druckfeder	Compression spring	Ressort de pression	12	
9	0 21 212 02 15	Außenlamelle	Outer clutch disc	Disque extérieur	12	
10	0 21 212 03 15	Innenlamelle	Inner clutch disc	Disque intérieur	10	
11	0 00 993 76 64	Anschlagscheibe	Thrust washer	Rondelle de butée	2	
12	0 00 995 08 68	Schraube	Screw	Vis	36	M 5 x 15-10.9
		Einzelteile für Druckölkupplung (1. und 2. Gang)	**Pressure oil clutch (1st & 2nd speed): component parts**	**Embrayage à huile sous pression (1ère et 2e vitesse) : pièces constitutives**		
13	0 46 212 01 03	Druckölkupplung kompl.	Cpl pressure oil clutch	Embrayage à huile sous pression cpl	1	
14	0 46 212 01 13	Zylindergehäuse	Cylinder housing	Boîtier du cylindre	1	
15	0 46 212 00 68	Kolben	Piston	Piston	2	
16	0 43 212 02 51	R-Ring	R-ring	Bague R	2	140 x 128,6 x 3,0
17	0 43 212 02 15	Außenlamelle	Outer clutch disc	Disque extérieur	12	
18	0 43 212 03 15	Innenlamelle	Inner clutch disc	Disque intérieur	10	
19	0 00 993 77 64	Anschlagscheibe	Thrust washer	Rondelle de butée	2	
20	0 00 995 59 71	Schraube	Screw	Vis	36	M 6 x 15-12.9
21	0 00 992 22 15	Tellerfeder	Belleville spring washer	Ressort Belleville	10	
22	0 00 992 88 28	Sprengring	Snap ring	Anneau élastique	2	SW 60
23	0 46 212 00 51	R-Ring	R-ring	Bague R	2	64 x 78 x 2,5

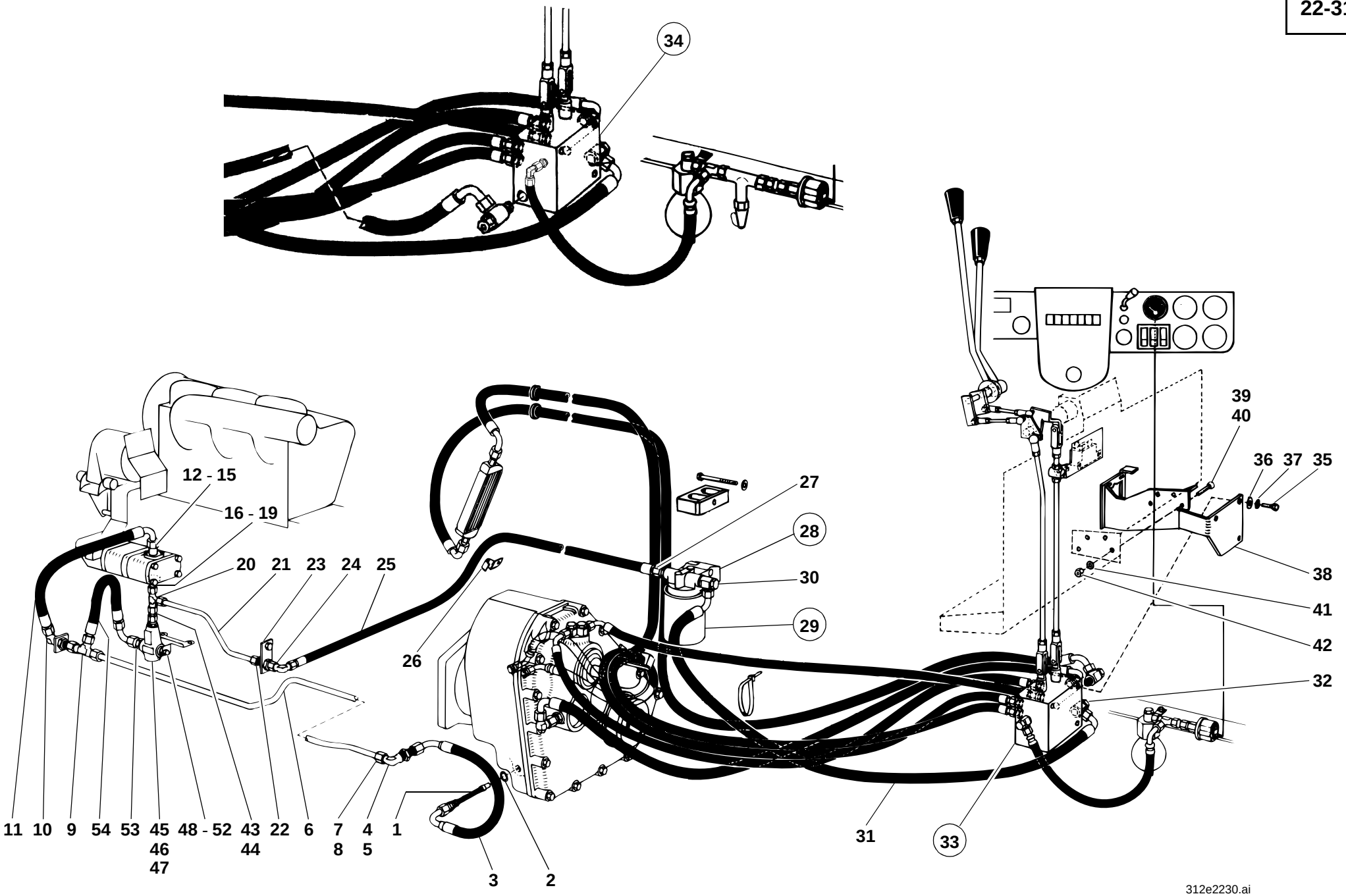
34
12 - 15
16 - 19
20
21
23
24
25
26
27
28
30
29
39
40
36
37
35
38
41
42
32
11
10
9
54
53
45
46
47
48 - 52
43
44
22
6
7
8
4
5
1
3
2
31
33
312e2230.ai

Pos. Item Pos.	Teil-Nummer Part no. No. pièce	Bezeichnung	Description	Désignation	Stück Qty. Qté.	Bemerkung Remarks Remarques
		Getriebeölkreislauf: ➜I 129 672	**Gearbox oil circuit: ➜I 129 672**	**Circuit d'huile de boîte : ➜I 129 672**		
		Saugleitung Getriebe - Hydraulikpumpe	**Suction line gearbox – hydraulic pump**	**Conduite d'aspiration boîte – pompe hydraulique**		
1	0 00 363 22 31	Zsb. Siebeinsatz	Filter insert assy	Ens elément filtrant	1	
2	7 593 641 035	Dichtring	Sealing ring	Bague d'étanchéité	1	⌀ A 22 x 29
3	0 00 993 59 58	Schlauchleitung	Flexible line	Conduite flexible	1	NW 16 x 670 lg.
4	0 00 363 23 17	Verschraubung	Screw connection	Raccord vissé	1	WSV 18-L
5	1 00 993 16 65	Scheibe	Washer	Rondelle	1	
6	1 46 363 04 22	Rohrleitung	Pipe line	Conduite	1	18 x 1,5 x 970 lg.
7	7 788 010 557	Überwurfmutter	Union nut	Ecrou de raccord	2	AL 18
8	7 786 680 106	Schneidring	Olive	Olive	2	L 18
9	0 00 363 42 20	Verschraubung	Screw connection	Raccord vissé	1	evL 18-L
10	0 00 363 23 17	Verschraubung	Screw connection	Raccord vissé	1	WSV 18-L
11	0 00 993 60 57	Schlauchleitung	Flexible line	Conduite flexible	1	NW 16 x 450 lg.
12	0 00 363 46 15	Gerade Flanschverschraubung	Straight flange screw connection	Raccord vissé à bride droit	1	
13	0 00 996 67 05	O-Ring	O-ring	Joint torique	1	⌀ 24 x 2,5
14	7 252 678 033	Zylinderschraube	Cheese-head screw	Vis à tête cylindrique	4	M 6 x 22
15	7 481 682 005	Federring	Spring washer	Rondelle ressort	4	6
		Hydraulikpumpe siehe Seite 27-6	Hydraulic pump see page 27-6	Pompe hydraulique voir page 27-6		
		Druckleitung Hydraulikpumpe - Getriebeschaltventil	**Pressure line: hydraulic pump – actuating valve**	**Conduite de pression : pompe hydraulique – valve de changement boîte**		
16	0 00 363 26 15	Gerade Flanschverschraubung	Straight flange screw connection	Raccord vissé à bride droit	1	
17	0 00 996 68 05	O-Ring	O-ring	Joint torique	1	⌀ 17 x 2,5
18	7 252 678 033	Zylinderschraube	Cheesehead screw	Vis à tête cylindrique	4	M 6 x 22
19	7 481 682 005	Federring	Spring washer	Rondelle ressort	4	6
20	0 00 363 65 15	Verschraubung	Screw connection	Raccord vissé	1	evL 15-L
21	1 46 363 00 24	Rohrleitung	Pipe line	Conduite	1	15 x 1,5 x 395 lg.
22	0 00 363 45 16	Verschraubung	Screw connection	Raccord vissé	1	SV 15-L
23	1 46 363 00 40	Halter	Bracket	Support	1	
24	0 00 363 66 15	Verschraubung	Screw connection	Raccord vissé	1	evW 15-L
25	0 00 993 51 55	Schlauchleitung	Flexible line	Conduite flexible	1	NW 12 x 1280 lg.

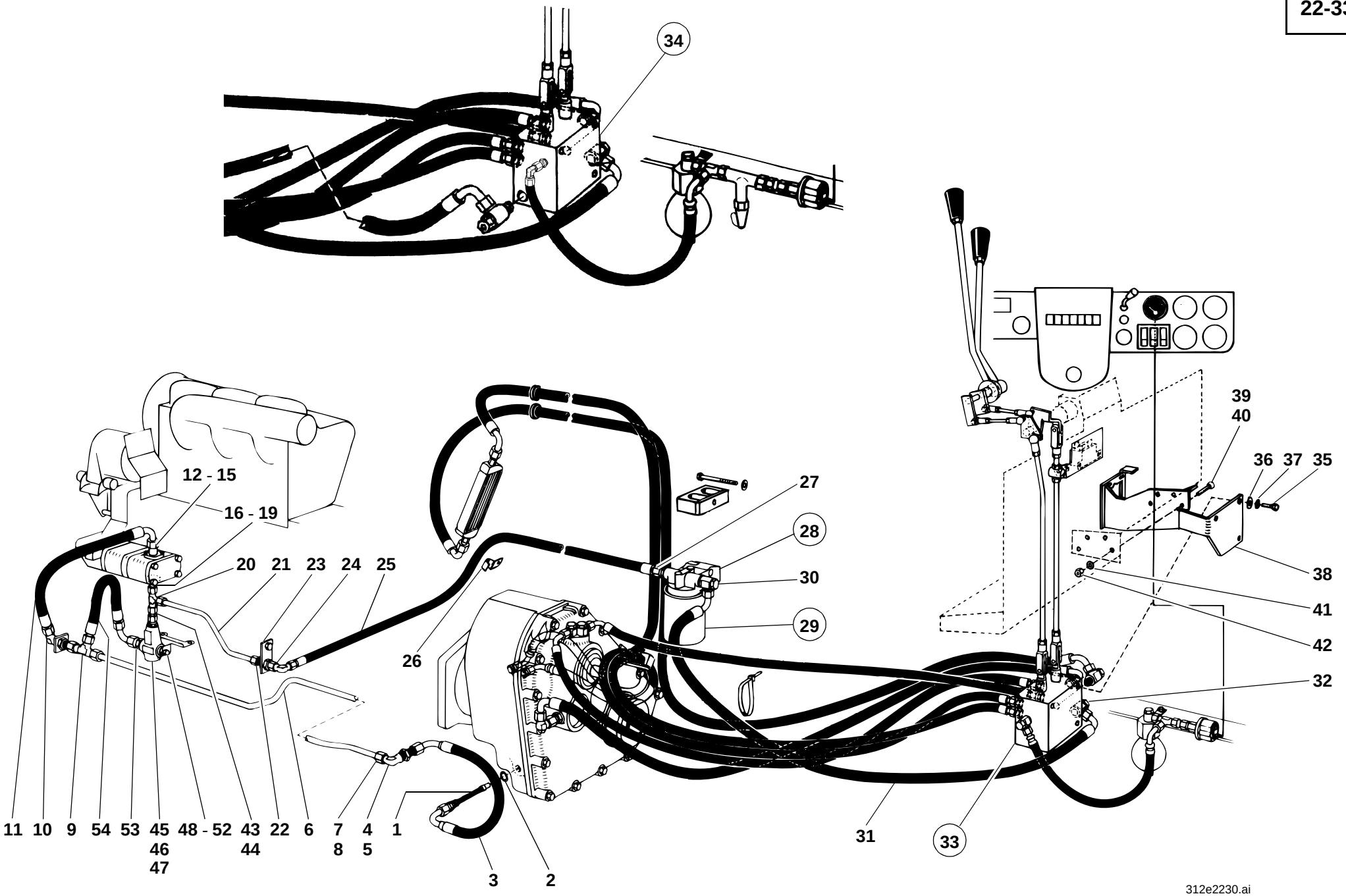
34
12 - 15
16 - 19
20
21
23
24
25
26
27
28
30
29
39
40
36
37
35
38
41
42
32
11
10
9
54
53
45
46
47
48 - 52
43
44
22
6
7
8
4
5
1
3
2
31
33
312e2230.ai

Pos. Item Pos.	Teil-Nummer Part no. No. pièce	Bezeichnung	Description	Désignation	Stück Qty. Qté.	Bemerkung Remarks Remarques
26	0 00 993 88 29	Schelle	Clamp	Collier	1	
27	0 00 363 03 15	Verschraubung	Screw connection	Raccord vissé	1	GE 15-LM
28	0 00 363 52 34	Mitteldruckfilter	Medium-pressure filter	Filtre à pression moyenne	1	
29	0 00 363 40 34	Wechselfilterpatrone	Filter cartridge	Cartouche filtrante	1	WD 940
30	0 00 363 53 15	Verschraubung	Screw connection	Raccord vissé	1	DSVW 15-LM
31	0 00 993 04 56	Schlauchleitung	Flexible line	Conduite flexible	1	NW 12 x 880 lg.
32	0 00 363 53 15	Verschraubung	Screw connection	Raccord vissé	1	DSVW 15-LM
33	0 00 361 18 87	Getriebeschaltventil	Actuating valve	Valve de changement boîte	1	23 bar ➜I 129 067
34	0 00 361 78 87	Getriebeschaltventil	Actuating valve	Valve de changement boîte	1	23 bar I➜ 129 068 - ➜ I 129 672
35	7 236 677 131	Sechskantschraube	Hexagon head screw	Vis six pans	3	M 8 x 20
36	7 462 680 012	Scheibe	Washer	Rondelle	3	8,4
37	0 00 992 43 28	Federring	Spring washer	Rondelle ressort	3	8
		Einzelteile für Getriebeschaltventil siehe Seite 22-44	See page 22-44 for component parts of actuating valve	Voir page 22-44 pour pièces constitutives de la valve de changement boîte		
38	1 46 360 03 40	Zsb. Halterung	Bracket assy	Ens support	1	
39	7 236 677 923	Sechskantschraube	Hexagon head screw	Vis six pans	2	M 10 x 20
40	7 236 677 928	Sechskantschraube	Hexagon head screw	Vis six pans	2	M 10 x 30
41	0 00 992 35 28	Federring	Spring washer	Rondelle ressort	4	10
42	7 403 677 713	Sechskantmutter	Hexagon nut	Ecrou six pans	4	M 10
		Druckbegrenzungsventil - Rücklaufleitung zur Saugleitung	**Pressure relief valve – return line to suction line**	**Limiteur de pression – conduite de retour à conduite d'aspiration**		
43	0 00 363 31 64	Verschraubung	Screw connection	Raccord vissé	1	40 lg.
44	0 00 363 03 15	Verschraubung	Screw connection	Raccord vissé	1	GE 15-LM
45	1 00 360 00 84	Zsb. Druckbegrenzungsventil	Pressure relief valve assy	Ens limiteur de pression	1	⚠ 27 + 1 bar
46	0 00 361 80 83	Druckbegrenzungsventil	Pressure relief valve	Limiteur de pression	1	
47	0 00 993 57 64	Scheibe	Washer	Rondelle	1	
48	1 00 990 00 09	Verschlußschraube	Screw plug	Bouchon fileté	1	M 18 x 1,5
49	7 593 641 028	Dichtring	Sealing ring	Bague d'étanchéité	1	A 18 x 22
50	1 46 363 01 40	Halter	Bracket	Support	1	
51	7 236 677 130	Sechskantschraube	Hexagon head screw	Vis six pans	1	M 8 x 18
52	0 00 992 43 28	Federring	Spring washer	Rondelle ressort	1	8
53	0 00 363 50 15	Verschraubung	Screw connection	Raccord vissé	1	GE 18-LM
54	0 00 993 60 57	Schlauchleitung	Flexible line	Conduite flexible	1	NW 16 - 450 lg.

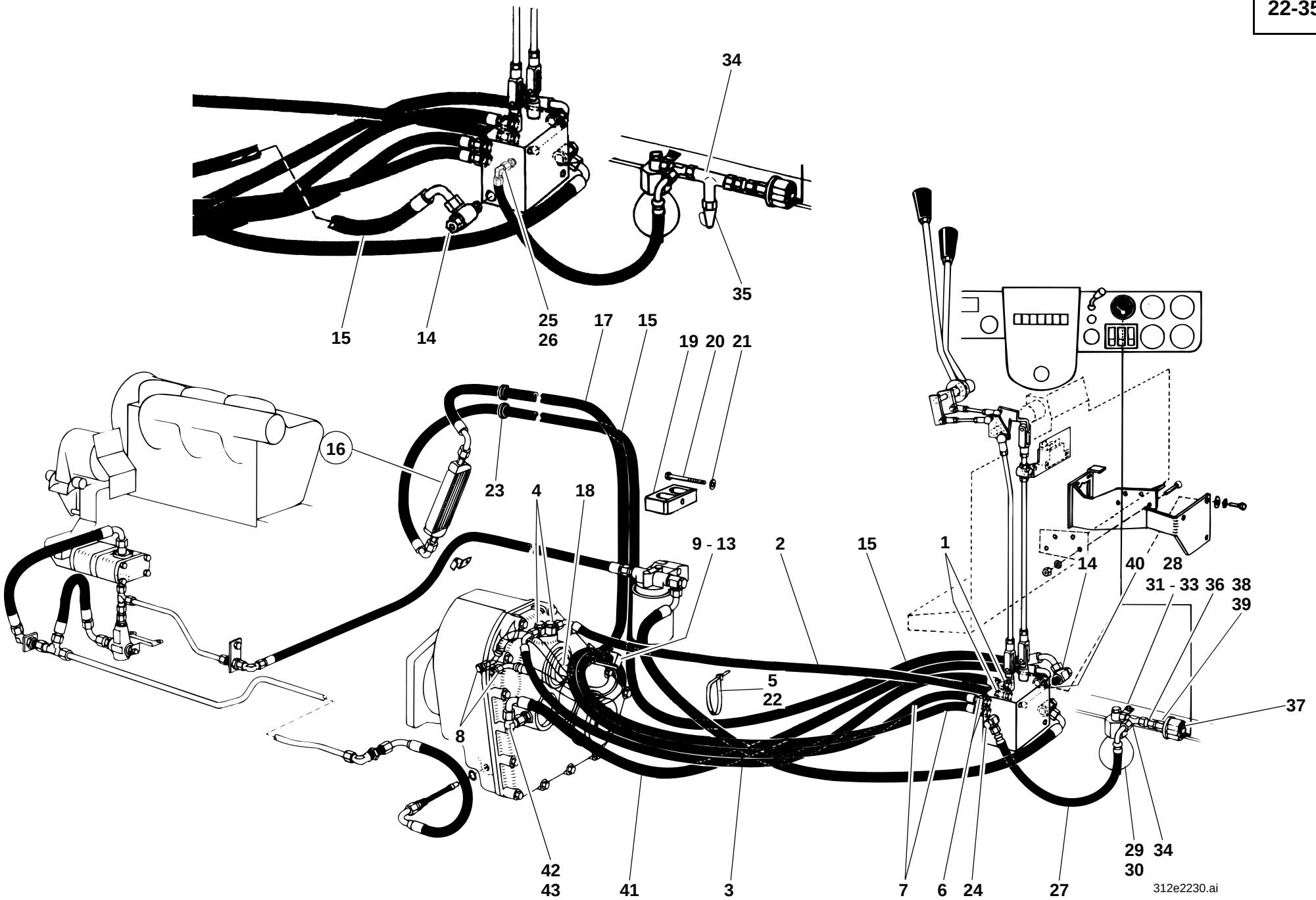
34
35
15
14
25
26
17
15
19
20
21
16
23
4
18
9 - 13
2
15
1
14
40
28
31 - 33
36
38
39
5
22
37
8
42
43
41
3
7
6
24
27
29
30
34
312e2230.ai

Pos. Item Pos.	Teil-Nummer Part no. No. pièce	Bezeichnung	Description	Désignation	Stück Qty. Qté.	Bemerkung Remarks Remarques
		Druckleitungen Getriebeschaltventil - Druckölkupplung (vorw.-rückw.)	**Pressure lines: actuating valve – pressure oil clutch (forward – reverse)**	**Conduites de pression : valve de changement boîte – embrayage à huile sous pression (marche AV – AR)**		
1	0 00 363 57 65	Verschraubung mit Blende	Screw connection with orifice	Raccord vissé avec orifice d'étranglement	2	
2	0 00 993 51 88	Schlauchleitung	Flexible line	Conduite flexible	1	NW 8 x 1000 lg.
3	0 00 993 02 98	Schlauchleitung	Flexible line	Conduite flexible	1	NW 8 x 1020 lg.
4	0 00 363 95 20	Verschraubung	Screw connection	Raccord vissé	2	DSVW 10-LM
5	0 00 993 13 15	Kabelband	Cable strap	Bande à câbles	2	
		Druckleitungen Getriebeschaltventil - Druckölkupplung (1. und 2. Gang)	**Pressure lines: actuating valve – pressure oil clutch (1st & 2nd speed)**	**Conduites de pression : valve de changement boîte – embrayage à huile sous pression (1ère et 2e vitesse)**		
6	0 00 363 66 16	Verschraubung	Screw connection	Raccord vissé	2	GE 10-LM (M 14 x 1,5)
7	0 00 993 23 96	Schlauchleitung	Flexible line	Conduite flexible	2	NW 8 x 1650 lg.
8	0 00 363 66 16	Verschraubung	Screw connection	Raccord vissé	2	GE 10-LM (M14 x 1,5)
9	1 46 363 09 40	Halter	Bracket	Support	1	
10	0 00 993 61 31	Schelle	Clamp	Collier	1	
11	7 236 677 087	Sechskantschraube	Hexagon head screw	Vis six pans	1	M 6 x 40
12	0 00 992 41 28	Federring	Spring washer	Rondelle ressort	1	6
13	7 403 677 004	Sechskantmutter	Hexagon nut	Ecrou six pans	1	M 6
		Schmierleitung Getriebeschaltventil - Druckölkupplung (vorw. - rückw.)	**Lubrication line: actuating valve – pressure oil clutch (forward – reverse)**	**Conduite de lubrification : valve de changement boîte – embrayage à huile sous pression (marche AV – AR)**		
14	0 00 363 53 15	Verschraubung	Screw connection	Raccord vissé	1	DSVW 15-LM
15	0 00 993 04 98	Schlauchleitung	Flexible line	Conduite flexible	1	NW 12 x 2760 lg.
16	0 00 151 39 03	Ölkühler	Oil cooler	Refroidisseur	1	
17	0 00 993 05 98	Schlauchleitung	Flexible line	Conduite flexible	1	NW 12 x 2100 lg.
18	0 00 363 01 15	Verschraubung	Screw connection	Raccord vissé	1	SWVE 15-L
19	0 00 993 08 50	Schelle	Clamp	Collier	2	
20	7 236 677 087	Sechskantschraube	Hexagon head screw	Vis six pans	2	M 6 x 40
21	7 451 680 009	Scheibe	Washer	Rondelle	2	6,4
22	0 00 993 13 15	Kabelband	Cable strap	Bande à câbles	2	
23	0 00 996 30 42	Durchführungsring	Duct ring	Bague de passage	2	

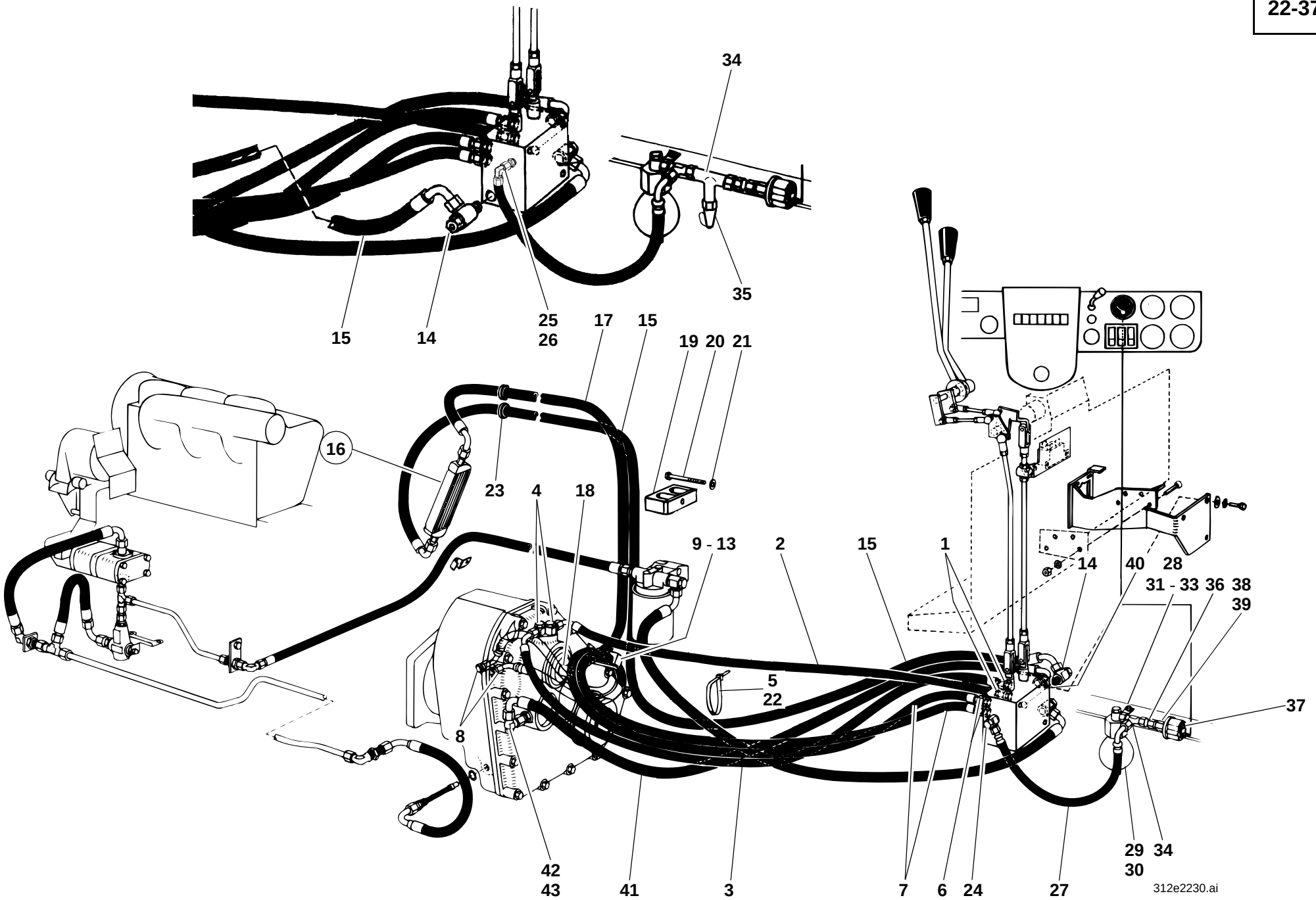
34
35
15
14
25
26
17
15
19
20
21
16
23
4
18
9 - 13
2
15
1
14
40
28
31 - 33
36
38
39
5
22
37
8
42
43
41
3
7
6
24
27
29
30
34
312e2230.ai

Pos. Item Pos.	Teil-Nummer Part no. No. pièce	Bezeichnung	Description	Désignation	Stück Qty. Qté.	Bemerkung Remarks Remarques
		Druckleitung Getriebeschaltventil - Druckspeicher	**Pressure line: actuating valve – pressure accumulator**	**Conduite de pression : valve de changement boîte – accumulateur de pression**		
24	0 00 363 95 20	Verschraubung	Screw connection	Raccord vissé	2	DSVW 10-LM (M 14 x 1,5)
25	0 00 363 66 16	Verschraubung	Screw connection	Raccord vissé	1	GE 10-L
26	0 00 363 50 16	Verschraubung	Screw connection	Raccord vissé	1	evW 10-L
27	0 00 993 52 55	Schlauchleitung	Flexible line	Conduite flexible	1	NW 8 x 330 lg.
28	1 52 360 02 41	Zsb. Halter	Bracket assy	Ens support	1	
29	7 593 641 022	Dichtring	Sealing ring	Bague d'étanchéité	1	∅ A 14 x 20
30	0 00 363 28 03	Druckspeicher	Pressure accumulator	Accumulateur de pression	1	
31	7 236 677 133	Sechskantschraube	Hexagon head screw	Vis six pans	1	M 8 x 25
32	0 00 992 43 28	Federring	Spring washer	Rondelle ressort	1	8
33	7 403 677 005	Sechskantmutter	Hexagon nut	Ecrou six pans	1	M 8
34	0 00 363 50 17	Verschraubung	Screw connection	Raccord vissé	2	evL 10-L
35	0 00 363 06 63	Prüfanschluß	Test connection	Prise de mesure	1	
36	1 00 363 06 83	Reduzierung	Reducer	Pièce de réduction	1	
37	0 00 336 15 03	Druckgeber	Pressure sensor	Capteur de pression	1	0 - 25 bar - M 14 x 1,5
38	0 00 363 14 84	Kapillarrohrdrossel	Capillary tube choke	Tube capillaire d'étranglement	1	
39	7 593 641 021	Dichtring	Sealing ring	Bague d'étanchéité	1	∅ A 14 x 18
		Beim Austauschen von Getriebeschaltventil 0003611887 zu 0003617887 Anschlüsse für Schlauchleitungen beachten.	Observe flexible line connections when replacing 0003611887 by 0003617887 (actuating valve)	Observer les raccords des conduites flexibles lors du remplacement de 0003611887 par 0003617887 (valve de changement boîte)		
		Rücklaufleitung Getriebeschaltventil - Getriebe	**Return line: actuating valve – gearbox**	**Conduite de retour : valve de changement boîte – boîte**		
40	0 00 363 38 21	Verschraubung	Screw connection	Raccord vissé	1	GE 12-LM M14 x 1,5
41	0 00 993 08 56	Schlauchleitung	Flexible line	Conduite flexible	1	NW 10 x 1020 lg.
42	0 00 363 78 15	Verschraubung	Screw connection	Raccord vissé	1	evW 12-L
43	0 00 363 66 49	Verschraubung	Screw connection	Raccord vissé	1	GE 12-L M 18 x 1,5

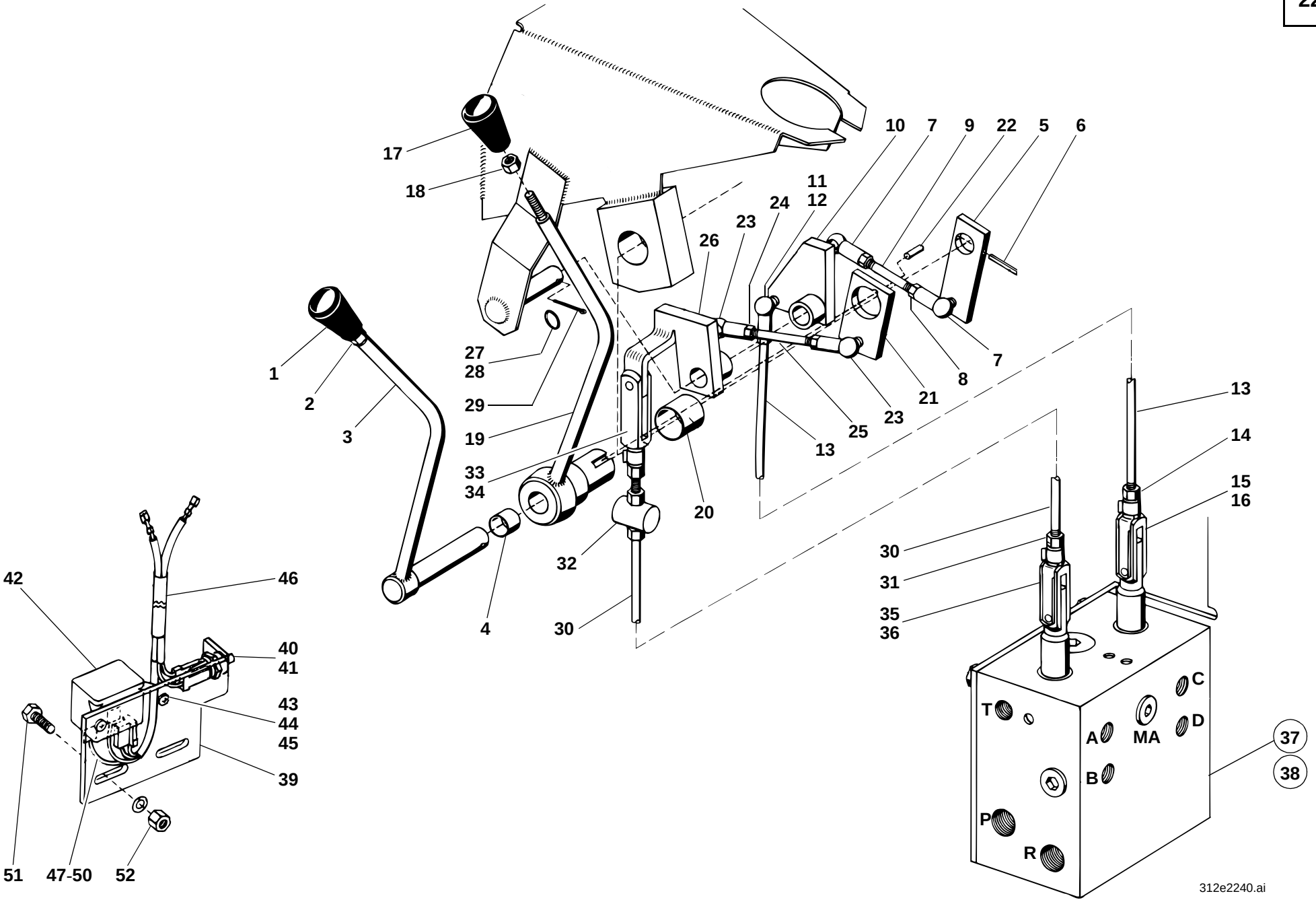
17
18
10
7
9
22
5
6
11
12
24
23
26
1
2
3
27
28
29
19
33
34
4
30
32
20
13
25
23
21
8
7
13
14
15
16
30
31
35
36
42
46
40
41
43
44
45
39
51
47-50
52
C
T
A
MA
D
B
P
R
37
38
312e2240.ai

Pos. Item Pos.	Teil-Nummer Part no. No. pièce	Bezeichnung	Description	Désignation	Stück Qty. Qté.	Bemerkung Remarks Remarques
		Betätigung Getriebeschaltventil - ➜I 129 672 (Druckölkupplung 1. und 2. Gang-Äußerer Schalthebel)	**Operation of actuating valve – ➜I 129 672** (Pressure oil clutch 1st & 2nd speed – outer shift lever)	**Commande de la valve de changement boîte – ➜I 129 672** (Embrayage à huile sous pression 1ère et 2e vitesse – levier de commande extérieur)		
1	0 00 996 57 30	Griff	Handle	Poignée	1	
2	7 403 677 709	Sechskantmutter	Hexagon nut	Ecrou six pans	1	M 8
3	1 48 220 00 38	Zsb. Schalthebel	Shift lever assy	Ens levier de commande	1	
4	0 00 994 22 06	Gleitlager	Friction bearing	Palier lisse	2	16 x 18 x 12
5	1 46 220 05 38	Zsb. Hebel	Lever assy	Ens levier	1	
6	7 514 682 136	Spannhülse	Clamping sleeve	Manchon de serrage	1	5 x 26
7	7 824 670 213	Winkelgelenk	Angle joint	Articulation angulaire	2	BS 10 x 4,5
8	7 403 677 004	Sechskantmutter	Hexagon nut	Ecrou six pans	2	M 6
9	0 00 995 24 90	Gestänge	Linkage	Tringlerie	1	
10	1 46 220 07 38	Zsb. Hebel	Lever assy	Ens levier	1	
11	7 824 670 213	Winkelgelenk	Angle joint	Articulation angulaire	1	BS 10 x 4,5
12	7 403 677 004	Sechskantmutter	Hexagon nut	Ecrou six pans	1	M 6
13	1 46 225 08 45	Gestänge	Linkage	Tringlerie	1	
14	7 403 677 005	Sechskantmutter	Hexagon nut	Ecrou six pans	1	M 8
15	7 821 104 008	Gabelkopf	Fork head	Tête fourchette	1	G 8 x 32
16	0 00 990 39 15	ES-Bolzen (Druckölkupplung vorw.-rückw. Innerer Schalthebel)	Spring clip pin (Pressure oil clutch forward – reverse – inner shift lever)	Axe à agrafe (Embrayage à huile sous pression marche AV et AR – levier de commande intérieur)	1	
17	0 00 996 57 30	Griff	Handle	Poignée	1	
18	7 403 677 709	Sechskantmutter	Hexagon nut	Ecrou six pans	1	M 8
19	1 48 220 01 38	Zsb. Schalthebel	Shift lever assy	Ens levier de commande	1	
20	0 00 994 23 06	Gleitlager	Friction bearing	Palier lisse	1	25 x 28 x 25
21	1 46 220 06 38	Zsb. Hebel	Lever assy	Ens levier	1	
22	7 512 034 080	Zylinderstift	Parallel pin	Goupille cylindrique	1	5 M 6 x 6
23	7 824 670 213	Winkelgelenk	Angle joint	Articulation angulaire	2	BS 10 x 4,5
24	7 403 677 004	Sechskantmutter	Hexagon nut	Ecrou six pans	2	M 6
25	0 00 995 24 90	Gestänge	Linkage	Tringlerie	1	
26	1 46 220 08 38	Zsb. Hebel	Lever assy	Ens levier	1	
27	7 453 680 015	Scheibe	Washer	Rondelle	1	13
28	7 464 680 125	Paßscheibe	Shim ring	Rondelle d'ajustage	2	13 x 19 x 1

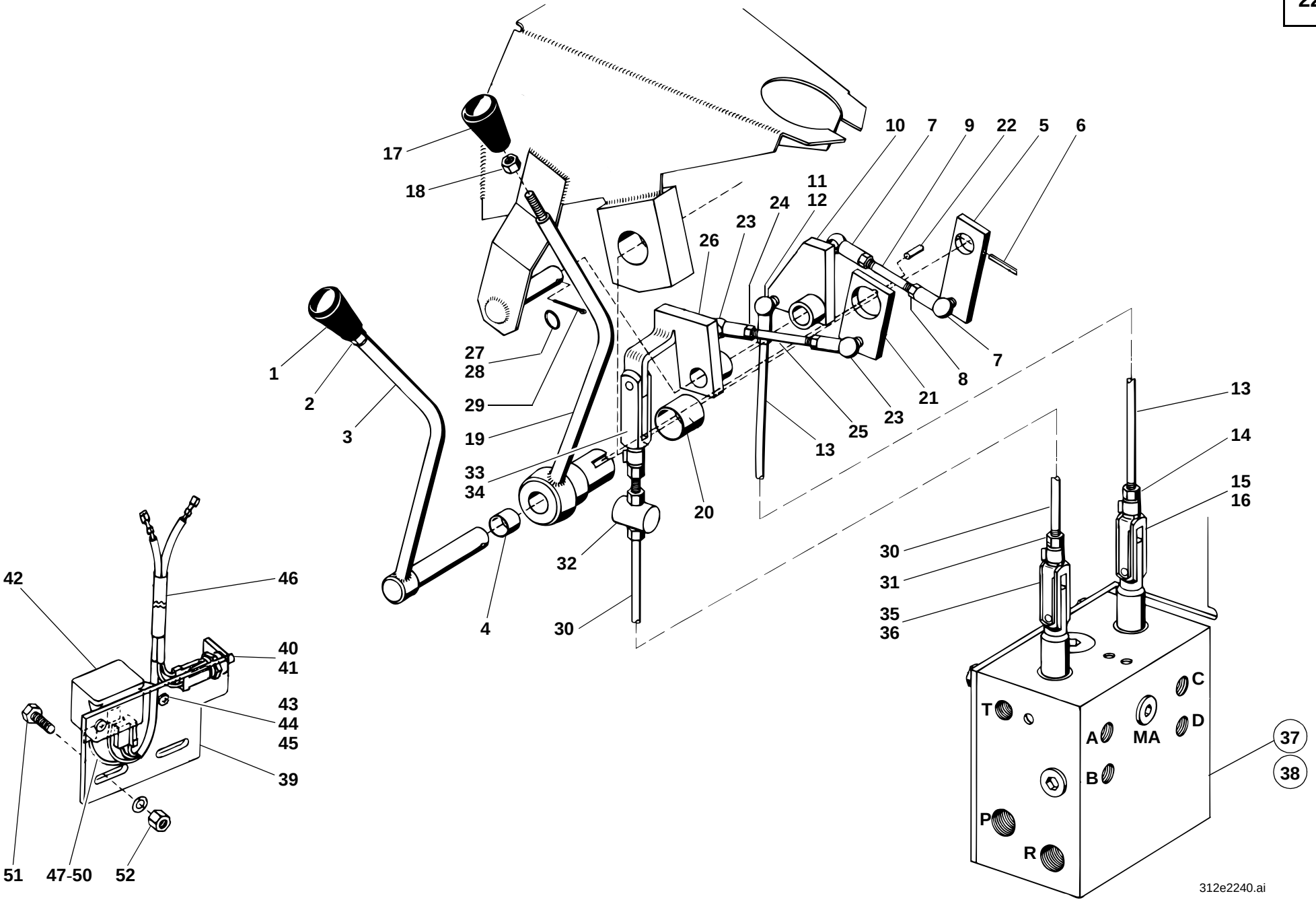
17
18
10
7
9
22
5
6
11
12
24
23
26
1
2
3
27
28
29
19
33
34
4
30
32
20
13
25
23
21
8
7
13
14
15
16
30
31
35
36
42
46
40
41
43
44
45
39
51
47-50
52
C
T
A
MA
D
B
P
R
37
38
312e2240.ai

Pos. Item Pos.	Teil-Nummer Part no. No. pièce	Bezeichnung	Description	Désignation	Stück Qty. Qté.	Bemerkung Remarks Remarques
29	7 530 680 204	Splint	Split pin	Goupille fendue	1	2,5 x 25
30	1 46 225 07 45	Gestänge	Linkage	Tringlerie	1	
31	7 403 677 005	Sechskantmutter	Hexagon nut	Ecrou six pans	4	M 8
32	0 21 335 00 72	Schaltnocken	Shift cam	Came de commande	1	
33	7 821 104 008	Gabelkopf	Fork head	Tête fourchette	1	G 8 x 32
34	0 00 990 39 15	ES-Bolzen	Spring clip pin	Axe à agrafe	1	
35	7 821 104 007	Gabelkopf	Fork head	Tête fourchette	1	G 8 x 16
36	0 00 990 22 12	ES-Bolzen	Spring clip pin	Axe à agrafe	1	
37	0 00 361 18 87	Getriebeschaltventil	Actuating valve	Valve de changement boîte	1	23 bar ➜I 129 067
38	0 00 361 78 87	Getriebeschaltventil	Actuating valve	Valve de changement boîte	1	23 bar I➜ 129 068 ➜I 129 672
		Anlaßsperre	**Starting interlock**	**Verrouillage de démarrage**		
39	1 46 335 00 40	Halter	Bracket	Support	1	
40	0 00 333 19 08	Schalter	Switch	Interrupteur	1	
41	7 593 641 028	Dichtring	Sealing ring	Bague d'étanchéité	1	A 18 x 22
42	0 00 332 09 17	Startrelais	Starting relay	Relais de démarreur	1	
43	7 451 680 109	Scheibe	Washer	Rondelle	2	6,4
44	0 00 992 41 28	Federring	Spring washer	Rondelle ressort	4	6
45	7 236 677 063	Sechskantschraube	Hexagon head screw	Vis six pans	2	M 6 x 12
46	0 21 330 09 10	Zsb. Kabelbaum	Wiring harness assy	Ens faisceau de câbles	1	
47	1 00 334 50 27	Kabel schwarz/braun	Cable (brown/black)	Câble (marron/noir)	1	1,5 mm³ 140 lg.
48	0 00 333 01 11	Flachstecker	Flat plug	Fiche plate	1	
49	7 572 642 012	Kabelschuh	Cable lug	Cosse de câble	1	A 6 x 2,3
50	1 00 334 01 50	Isolierschlauch	Insulating hose	Flexible d'isolation	2	ø 3
51	7 272 671 251	Senkschraube	Countersunk screw	Vis à tête fraisée	2	M 6 x 16
52	7 403 677 707	Sechskantmutter	Hexagon nut	Ecrou six pans	2	M 6
		Der Motor kann nur gestartet werden, wenn der Schalthebel Bild-Nr. **19** in Mittelstellung ist.	Engine can be started only if shift lever (item **19**) is in neutral position.	Le moteur ne peut être démarré que si le levier de commande (pos. **19**) est en position neutre.		

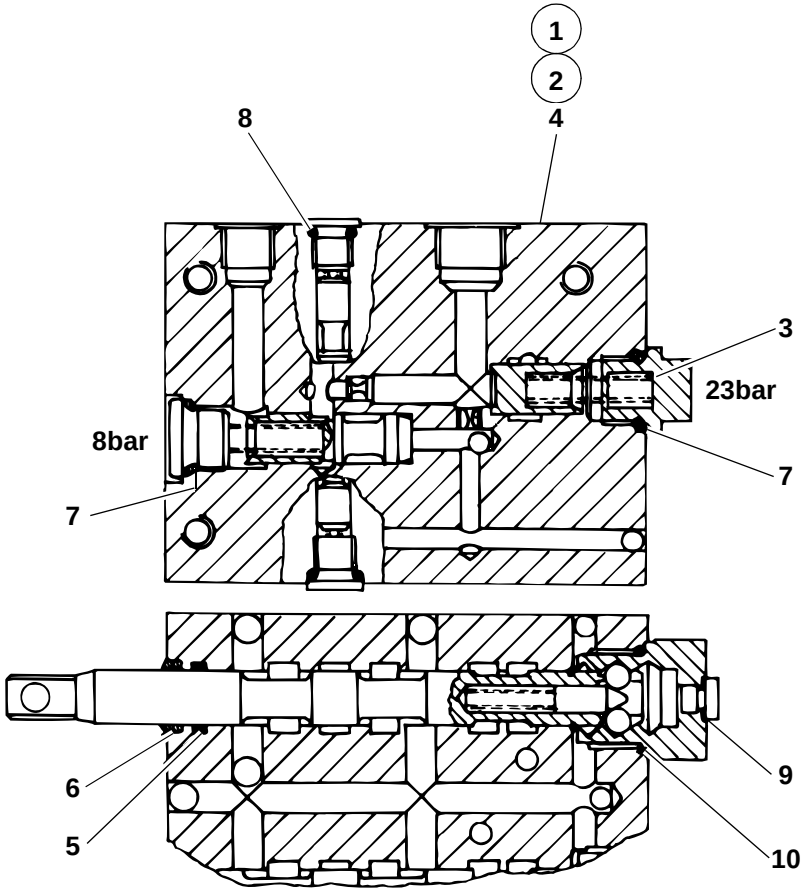

312e2250.ai

Pos. Item Pos.	Teil-Nummer Part no. No. pièce	Bezeichnung	Description	Désignation	Stück Qty. Qté.	Bemerkung Remarks Remarques
		Einzelteile für Getriebeschaltventil (mechanisch schaltbar)	**Actuating valve (mechanical shift): component parts**	**Valve de changement boîte (commande mécanique) : pièces constitutives**		
1	0 00 361 18 87	Getriebeschaltventil kpl.	Cpl actuating valve	Valve de changement boîte cpl	1	➜I 129 067
2	0 00 361 78 87	Getriebeschaltventil	Actuating valve	Valve de changement boîte	1	I➜ 129 068 ➜I 129 672
3	0 00 996 55 64	Paßscheibe	Shim ring	Rondelle d'ajustage	1-3	
4	0 00 996 04 15	Dichtsatz	Sealing kit	Jeu de joints	1	
5	0 00 996 96 09	O-Ring	O-ring	Joint torique	2	
6	0 00 996 10 65	Schmutzabstreifer	Dirt scraper	Racleur de saleté	2	
7	0 00 996 95 09	O-Ring	O-ring	Joint torique	2	
8	0 00 996 94 09	O-Ring	O-ring	Joint torique	2	
9	0 00 996 71 64	U-Sealring	U-seal ring	Bague à joint en U	2	
10	0 00 996 97 05	O-Ring	O-ring	Joint torique	2	

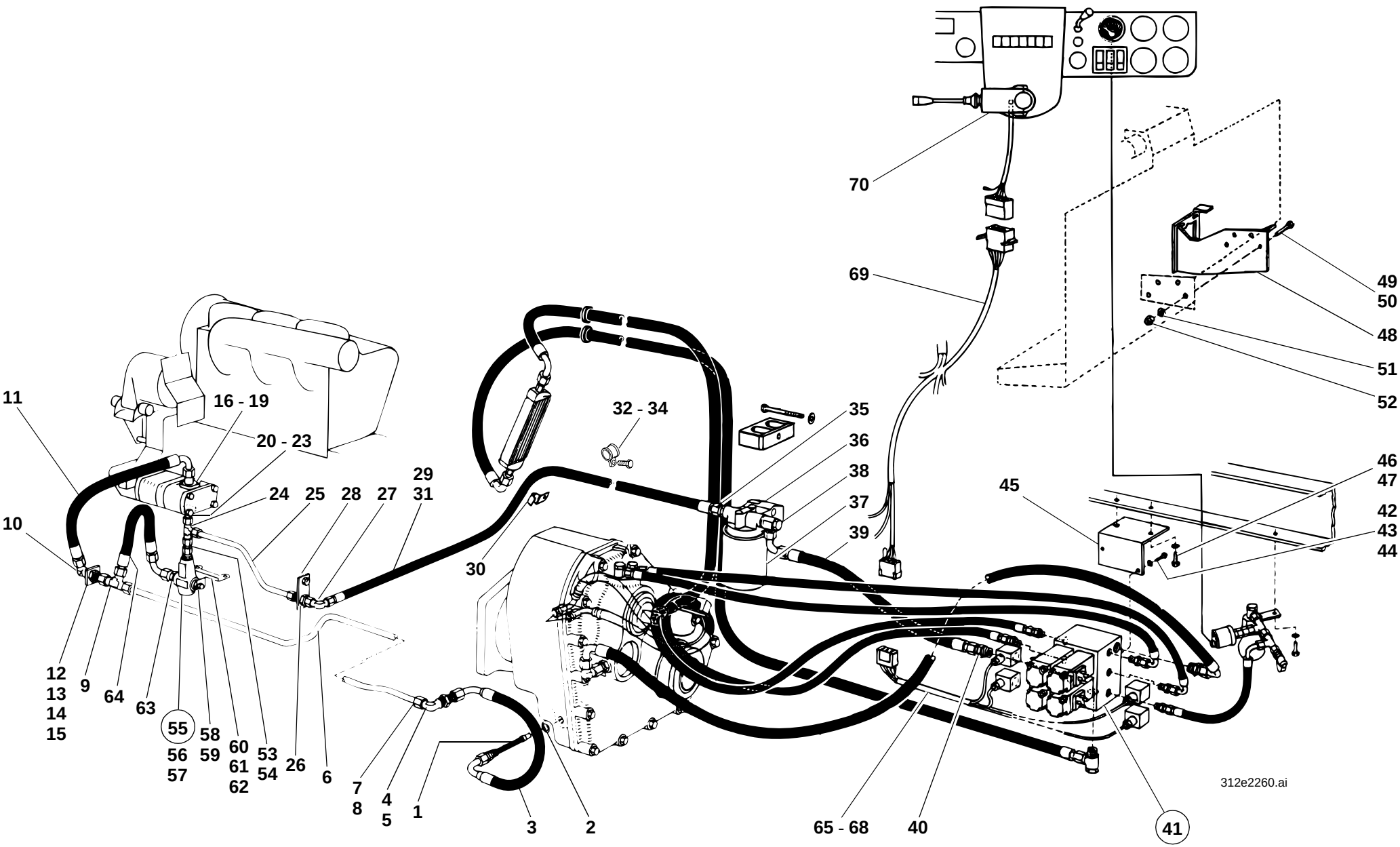
70
69
49
50
48
51
52
11
16 - 19
20 - 23
24
25
28
27
29
31
32 - 34
35
36
38
37
39
46
47
45
42
43
44
10
30
12
13
14
15
9
64
63
55
56
57
58
59
60
61
62
53
54
26
6
7
8
4
5
1
3
2
65 - 68
40
41
312e2260.ai

Pos. Item Pos.	Teil-Nummer Part no. No. pièce	Bezeichnung	Description	Désignation	Stück Qty. Qté.	Bemerkung Remarks Remarques
		Getriebeölkreislauf I→ 129 673	**Gearbox oil circuit I→ 129 673**	**Circuit de l'huile de boîte I→ 129 673**		
		Saugleitung Getriebe - Hydraulikpumpe	**Suction line: gearbox – hydraulic pump**	**Conduite d'aspiration : boîte – pompe hydraulique**		
1	0 00 363 22 31	Zsb. Siebeinsatz	Filter insert assy	Ens elément filtrant	1	
2	7 593 641 035	Dichtring	Sealing ring	Bague d'étanchéité	1	∅ A 22 x 29
3	0 00 993 59 58	Schlauchleitung	Flexible line	Conduite flexible	1	NW 16 x 670 lg.
4	0 00 363 23 17	Verschraubung	Screw connection	Raccord vissé	1	WSV 18-L
5	1 00 993 16 65	Scheibe	Washer	Rondelle	1	
6	1 46 363 04 22	Rohrleitung	Pipe line	Conduite	1	18 x 1,5 x 970 lg.
7	7 788 010 557	Überwurfmutter	Union nut	Ecrou de raccord	2	AL 18
8	7 786 680 106	Schneidring	Olive	Olive	2	L 18
9	0 00 363 42 20	Verschraubung	Screw connection	Raccord vissé	1	evL 18-L
10	0 00 363 23 17	Verschraubung	Screw connection	Raccord vissé	1	WSV 18-L
11	0 00 993 60 57	Schlauchleitung	Flexible line	Conduite flexible	1	NW 16 x 450 lg.
12	1 46 361 06 40	Halter	Bracket	Support	1	
13	7 236 677 133	Sechskantschraube	Hexagon head screw	Vis six pans	1	M 8 x 25
14	0 00 992 43 28	Federring	Spring washer	Rondelle ressort	1	ø 8
15	7 451 680 111	Scheibe	Washer	Rondelle	1	ø 8,4
16	0 00 363 46 15	Flanschverschraubung	Flange screw connection	Raccord vissé à bride	1	
17	0 00 996 67 05	O-Ring	O-ring	Joint torique	1	∅ 24 x 2,5
18	7 252 678 033	Zylinderschraube	Cheese-head screw	Vis à tête cylindrique	4	M 6 x 22-10.9
19	7 481 682 005	Federring	Spring washer	Rondelle ressort	4	ø 6
		Hydraulikpumpe siehe 27-6	See page 27-6 for hydraulic pump	Voir page 27-6 pour pompe hydraulique		
		Druckleitung Hydraulikpumpe - Getriebeschaltventil	**Pressure line: hydraulic pump – actuating valve**	**Conduite de pression : pompe hydraulique – valve de changement boîte**		
20	0 00 363 26 15	Flanschverschraubung	Flange screw connection	Raccord vissé à bride	1	
21	0 00 996 68 05	O-Ring	O-ring	Joint torique	1	∅ 17 x 2,5
22	7 252 678 033	Zylinderschraube	Cheese-head screw	Vis à tête cylindrique	4	M6 x 22-10.9
23	7 481 682 005	Federring	Spring washer	Rondelle ressort	4	ø 6
24	0 00 363 65 15	Verschraubung	Screw connection	Raccord vissé	1	evL 15-L

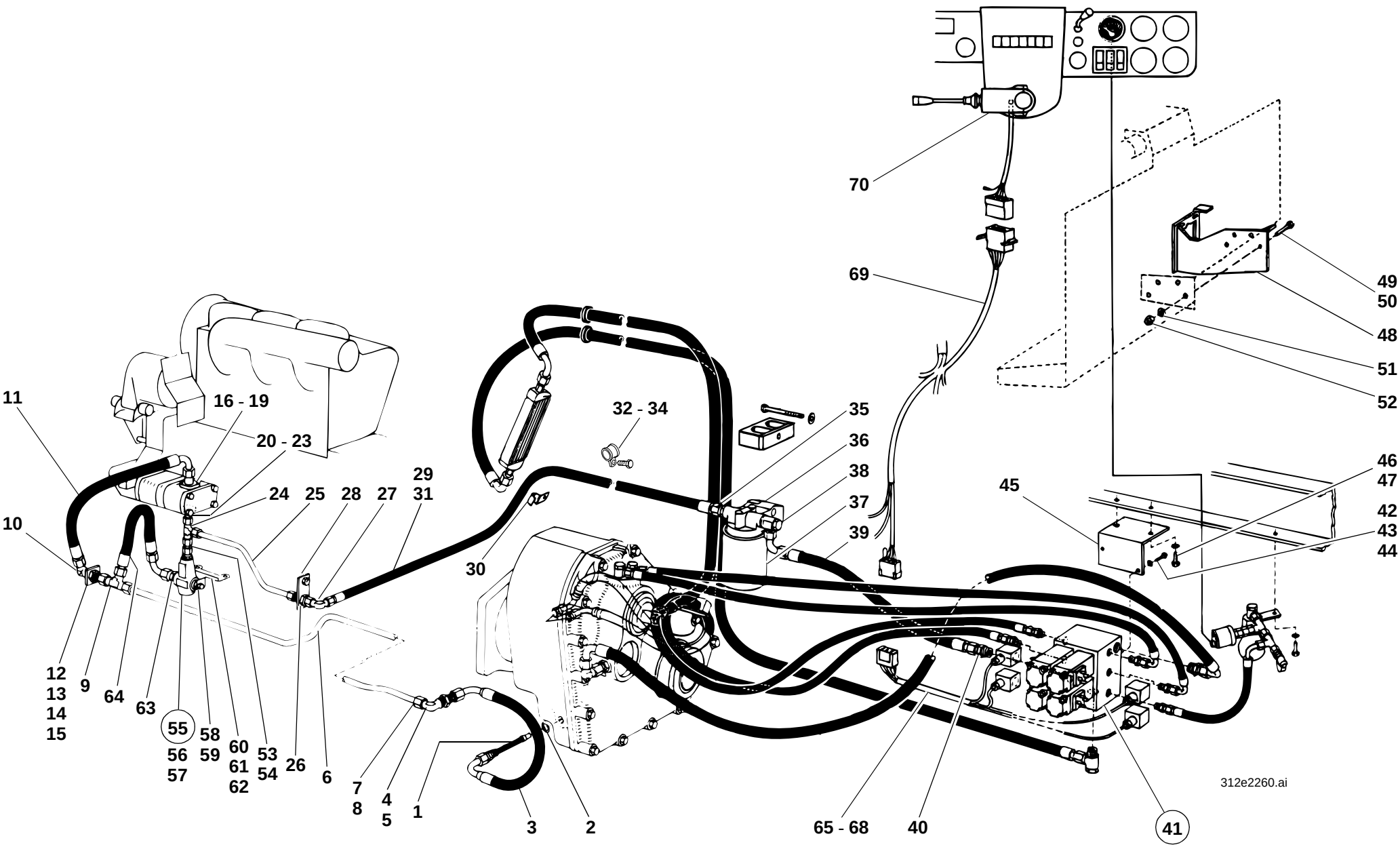
70
69
49
50
48
51
52
11
16 - 19
20 - 23
24
25
28
27
29
31
32 - 34
35
36
38
37
39
46
47
45
42
43
44
10
30
12
13
14
15
9
64
63
55
56
57
58
59
60
61
62
53
54
26
6
7
8
4
5
1
3
2
65 - 68
40
41
312e2260.ai

Pos. Item Pos.	Teil-Nummer Part no. No. pièce	Bezeichnung	Description	Désignation	Stück Qty. Qté.	Bemerkung Remarks Remarques
		Druckleitung: Ausführung **I→ 129 673** **→I 312 30 0516**	**Pressure line: Version** **I→ 129 673** **→I 312 30 0516**	**Conduite de pression : Version** **I→ 129 673** **→I 312 30 0516**		
25	1 46 363 00 24	Rohrleitung	Pipe line	Conduite	1	15 x 1,5 x 395 lg.
26	0 00 363 45 16	Verschraubung	Screw connection	Raccord vissé	1	SV 15-L
27	0 00 363 66 15	Verschraubung	Screw connection	Raccord vissé	1	evW 15-L
28	1 46 363 00 40	Halter	Bracket	Support	1	
29	0 00 993 51 55	Schlauchleitung	Flexible line	Conduite flexible	1	NW 12 x 1280 lg.
30	0 00 993 88 29	Schelle	Clamp	Collier	1	
		Druckleitung: Ausführung **I→ 312 30 0517**	**Pressure line: Version** **I→ 312 30 0517**	**Conduite de pression: Version** **I→ 312 30 0517**		
31	0 00 365 59 02	Schlauchleitung	Flexible line	Conduite flexible	1	NW 12 x 1720 lg.
32	0 00 993 83 28	Schelle	Clamp	Collier	1	ø 20
33	7 236 677 131	Sechskantschraube	Hexagon head screw	Vis six pans	1	M 8 x 20
34	0 00 992 43 28	Federring	Spring washer	Rondelle ressort	1	ø 8
35	0 00 363 03 15	Verschraubung	Screw connection	Raccord vissé	1	GE 15-LM
36	0 00 363 52 34	Mitteldruckfilter	Medium-pressure filter	Filtre à pression moyenne	1	
37	0 00 363 40 34	Filterpatrone	Filter cartridge	Cartouche filtrante	1	WD 940
38	0 00 363 53 15	Verschraubung	Screw connection	Raccord vissé	1	DSVW 15-LM
39	0 00 993 63 57	Schlauchleitung	Flexible line	Conduite flexible	1	NW 12 x 800 lg.
40	0 00 363 03 15	Verschraubung	Screw connection	Raccord vissé	1	GE 15-LM M 18 x 1,5
41	0 00 361 83 87	Elektr. Getriebeschaltventil	Electrical actuating valve	Valve de changement boîte électrique	1	21 + 1 bar
42	7 236 677 129	Sechskantschraube	Hexagon head screw	Vis six pans	2	M 8 x 16
43	0 00 992 43 28	Federring	Spring washer	Rondelle ressort	2	ø 8
44	7 462 680 011	Scheibe	Washer	Rondelle	2	ø 8,4
		Einzelteile für Getriebeschaltventil siehe Seite 22-56	See page 22-56 for component parts for actuating valve	Voir page 22-56 pour pièces constitutives de la valve de changement boîte		
45	1 46 361 05 40	Halter	Bracket	Support	1	
46	7 236 677 921	Sechskantschraube	Hexagon head screw	Vis six pans	2	M 10 x 16
47	0 00 992 35 28	Federring	Spring washer	Rondelle ressort	2	ø 10

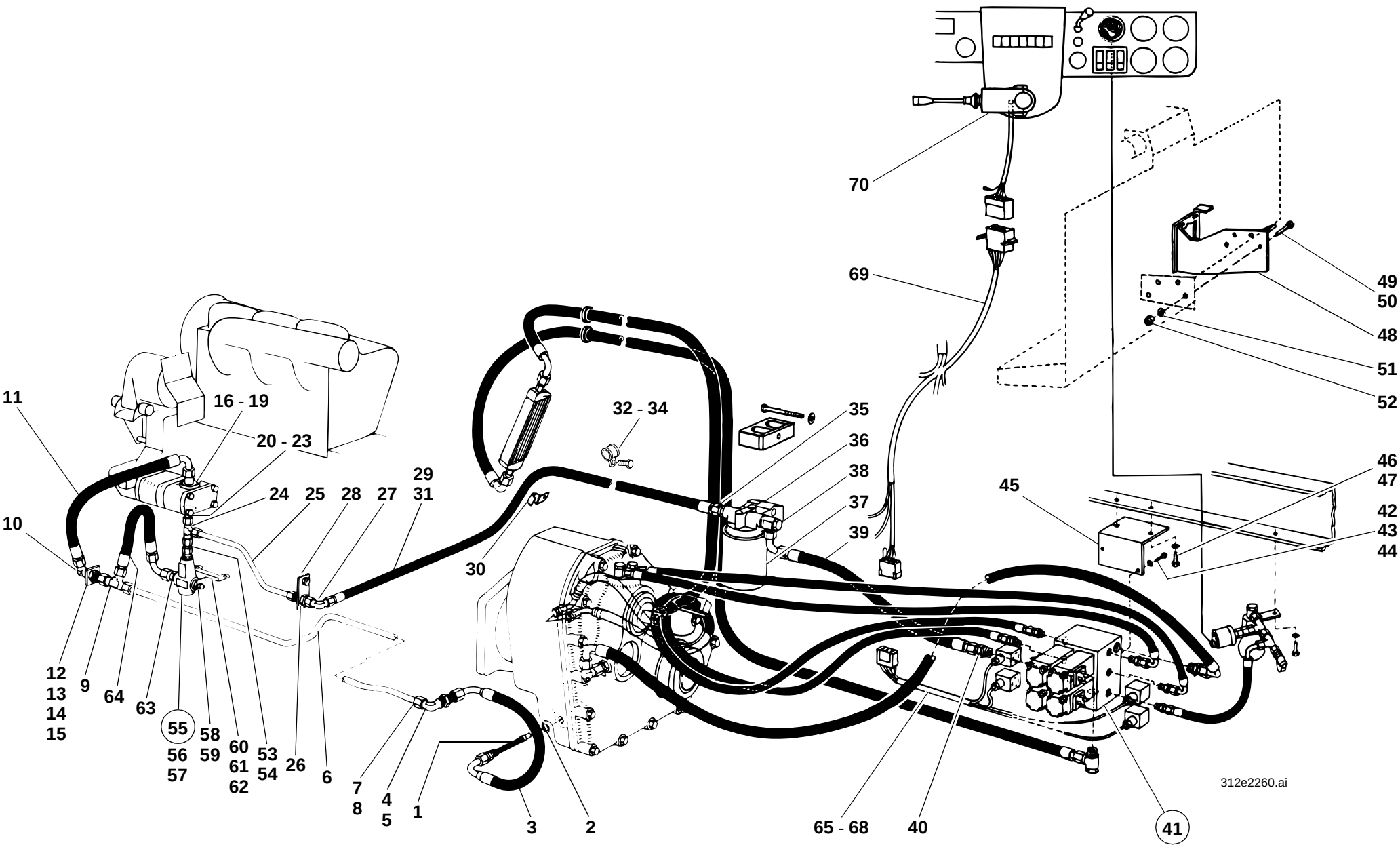
70
69
49
50
48
51
52
11
16 - 19
20 - 23
24
25
28
27
29
31
32 - 34
35
36
38
37
39
46
47
45
42
43
44
10
30
12
13
14
15
9
64
63
55
56
57
58
59
60
61
62
53
54
26
6
7
8
4
5
1
3
2
65 - 68
40
41
312e2260.ai

Pos. Item Pos.	Teil-Nummer Part no. No. pièce	Bezeichnung	Description	Désignation	Stück Qty. Qté.	Bemerkung Remarks Remarques
48	1 46 360 03 40	Zsb. Halterung	Bracket assy	Ens support	1	
49	7 236 677 923	Sechskantschraube	Hexagon head screw	Vis six pans	2	M 10 x 20
50	7 236 677 926	Sechskantschraube	Hexagon head screw	Vis six pans	2	M 10 x 30
51	0 00 992 35 28	Federring	Spring washer	Rondelle ressort	4	ø 10
52	7 403 677 813	Sechskantmutter	Hexagon nut	Ecrou six pans	4	M 10
		Druckbegrenzungsventil - Rücklauf-leitung zur Saugleitung	**Pressure relief valve – return line to suction line**	**Limiteur de pression – conduite retour à conduite d'aspiration**		
53	0 00 363 31 64	Verschraubung	Screw connection	Raccord vissé	1	40 lg.
54	0 00 363 03 15	Verschraubung	Screw connection	Raccord vissé	1	GE 15-LM
55	1 00 360 00 84	Zsb. Druckbegrenzungsventil	Pressure relief valve assy	Ens limiteur de pression	1	⚠ 27 + 1 bar
56	0 00 361 80 83	Druckbegrenzungsventil	Pressure relief valve	Limiteur de pression	1	
57	0 00 993 57 64	Scheibe	Washer	Rondelle	1	
58	1 00 990 00 09	Verschlußschraube	Screw plug	Bouchon fileté	1	M 18 x 1,5
59	7 593 641 028	Dichtring	Sealing ring	Bague d'étanchéité	1	⌀ A 18 x 22
60	1 46 363 01 40	Halter	Bracket	Support	1	
61	7 236 677 130	Sechskantschraube	Hexagon head screw	Vis six pans	1	M 8 x 18
62	0 00 992 43 28	Federring	Spring washer	Rondelle ressort	1	ø 8
63	0 00 363 50 15	Verschraubung	Screw connection	Raccord vissé	1	GE 18-LM M 18 x 1,5
64	0 00 993 60 57	Schlauchleitung	Flexible line	Conduite flexible	1	NW 16 x 450 lg.
		Elektrische Getriebeschaltung (schnell - langsam u. vorwärts - rückwärts)	**Electrical gear shift (high – low & forward – reverse)**	**Changement de vitesse électrique (vitesse rapide – lente, AV – AR)**		
65	0 46 330 11 10	Zsb. Kabelbaum	Wiring harness assy	Ens faisceau de câbles	1	
66	0 00 333 76 11	Steckhülsengehäuse	Socket housing	Boîtier de prise de courant	1	
67	0 00 333 83 11	Stecker	Plug	Fiche	2	
68	0 00 332 04 11	Löschdiode	Suppressor diode	Diode d´extinction	4	
69	0 46 330 10 10	Zsb. Kabelbaum	Wiring harness assy	Ens faisceau de câbles	1	
70	0 00 333 32 07	Lenkstockschalter	Steering column control lever	Levier de commande de la colonne de direction	1	

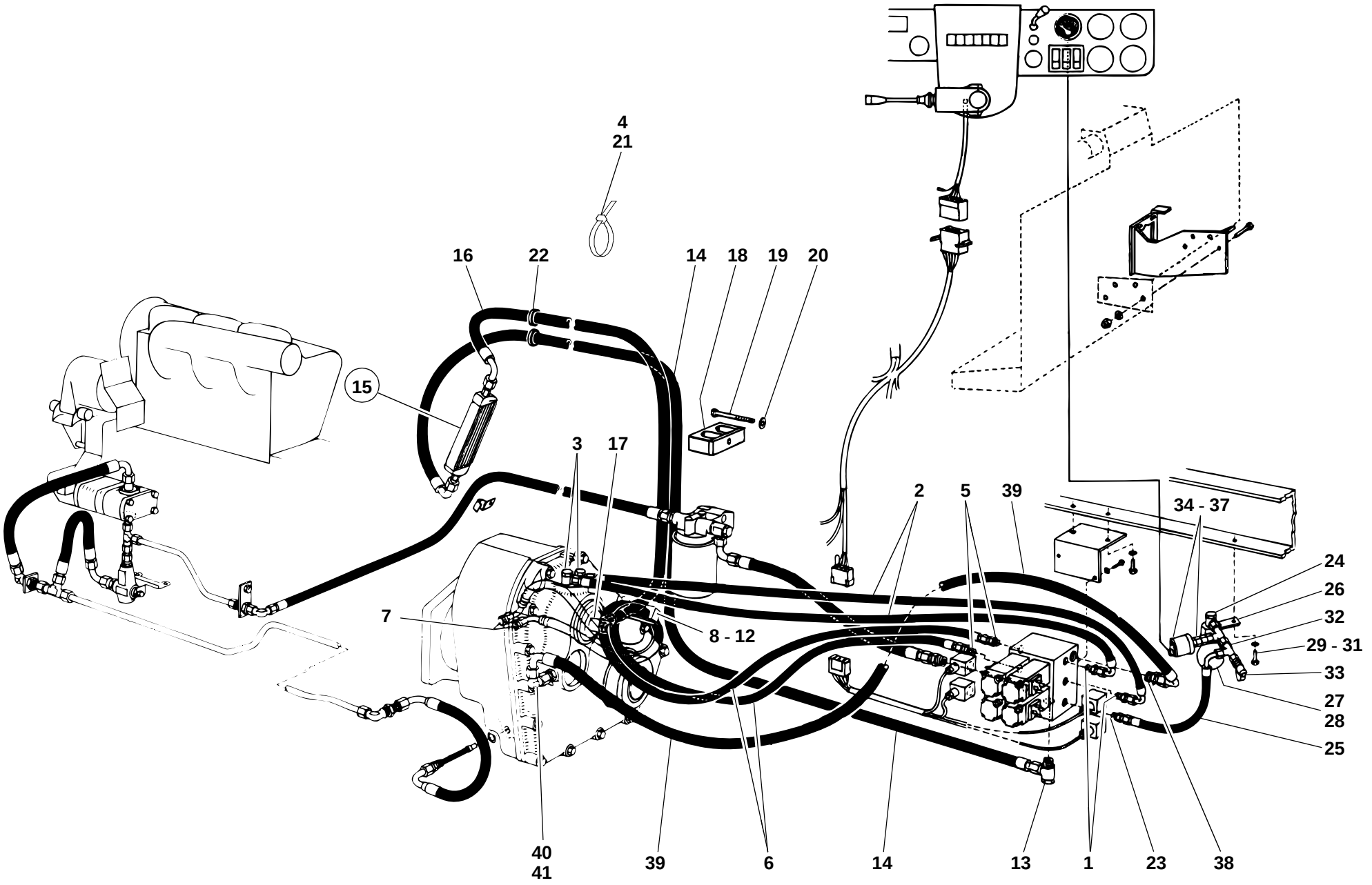
4
21
16
22
14
18
19
20
15
3
17
2
5
39
34 - 37
24
26
32
29 - 31
33
27
28
25
7
8 - 12
40
41
39
6
14
13
1
23
38
312e2260.ai

Pos. Item Pos.	Teil-Nummer Part no. No. pièce	Bezeichnung	Description	Désignation	Stück Qty. Qté.	Bemerkung Remarks Remarques
		Druckleitungen Getriebeschaltventil - Druckölkupplung (vorw.-rückw.)	**Pressure lines: actuating valve – presure oil clutch (forward – reverse)**	**Conduites de pression : valve de changement boîte - embrayage à huile sous pression (marche AV – AR)**		
1	0 00 363 57 65	Verschraubung (mit Blende)	Screw connection (with throttle)	Raccord vissé (avec orifice d'étranglement)	2	GE 10 LM
2	0 00 993 51 88	Schlauchleitung	Flexible line	Conduite flexible	2	NW 8 x 1000 lg.
3	0 00 363 95 20	Verschraubung	Screw connection	Raccord vissé	2	DSVW 10-LM
4	0 00 993 13 15	Kabelband	Cable strap	Bande à câbles	5	
		Druckleitungen Getriebeschaltventil - Druckölkupplung (1. und 2. Gang)	**Pressure lines: actuating valve – presure oil clutch (1st & 2nd speed)**	**Conduites de pression : valve de changement boîte - embrayage à huile sous pression (1ère et 2e vitesse)**		
5	0 00 363 66 16	Verschraubung	Screw connection	Raccord vissé	2	GE 10-LM M 14 x 1,5
6	0 00 993 94 58	Schlauchleitung	Flexible line	Conduite flexible	2	NW 8 x 1260 lg.
7	0 00 363 66 16	Verschraubung	Screw connection	Raccord vissé	2	GE 10-LM M 14 x 1,5
8	1 46 363 09 40	Halter	Bracket	Support	1	
9	0 00 993 61 31	Schelle	Clamp	Collier	1	
10	7 236 677 087	Sechskantschraube	Hexagon head screw	Vis six pans	1	M 6 x 40
11	0 00 992 41 28	Federring	Spring washer	Rondelle ressort	1	ø 6
12	7 403 677 707	Sechskantmutter	Hexagon nut	Ecrou six pans	1	M 6
		Schmierleitung Getriebeschaltventil - Druckölkupplung (vorw. - rückw.)	**Lubrication line: actuating valve – presure oil clutch (forward – reverse)**	**Conduite de lubrification : valve de changement boîte - embrayage à huile sous pression (1ère et 2e vitesse)**		
13	0 00 363 53 15	Verschraubung	Screw connection	Raccord vissé	1	DSVW 15-LM
14	0 00 993 04 98	Schlauchleitung	Flexible line	Conduite flexible	1	NW 12 x 2700 lg.
15	0 00 151 39 03	Ölkühler	Oil cooler	Refroidisseur	1	
16	0 00 993 05 98	Schlauchleitung	Flexible line	Conduite flexible	1	NW 12 x 2100 lg.
17	0 00 363 01 15	Verschraubung	Screw connection	Raccord vissé	1	SWVE 15-L
18	0 00 993 08 50	Schelle	Clamp	Collier	2	
19	7 236 677 087	Sechskantschraube	Hexagon head screw	Vis six pans	2	M 6 x 40
20	7 451 680 109	Scheibe	Washer	Rondelle	2	6,4
21	0 00 993 13 15	Kabelband	Cable strap	Bande à câbles	2	
22	0 00 996 30 42	Durchführungsring	Duct ring	Bague de passage	2	

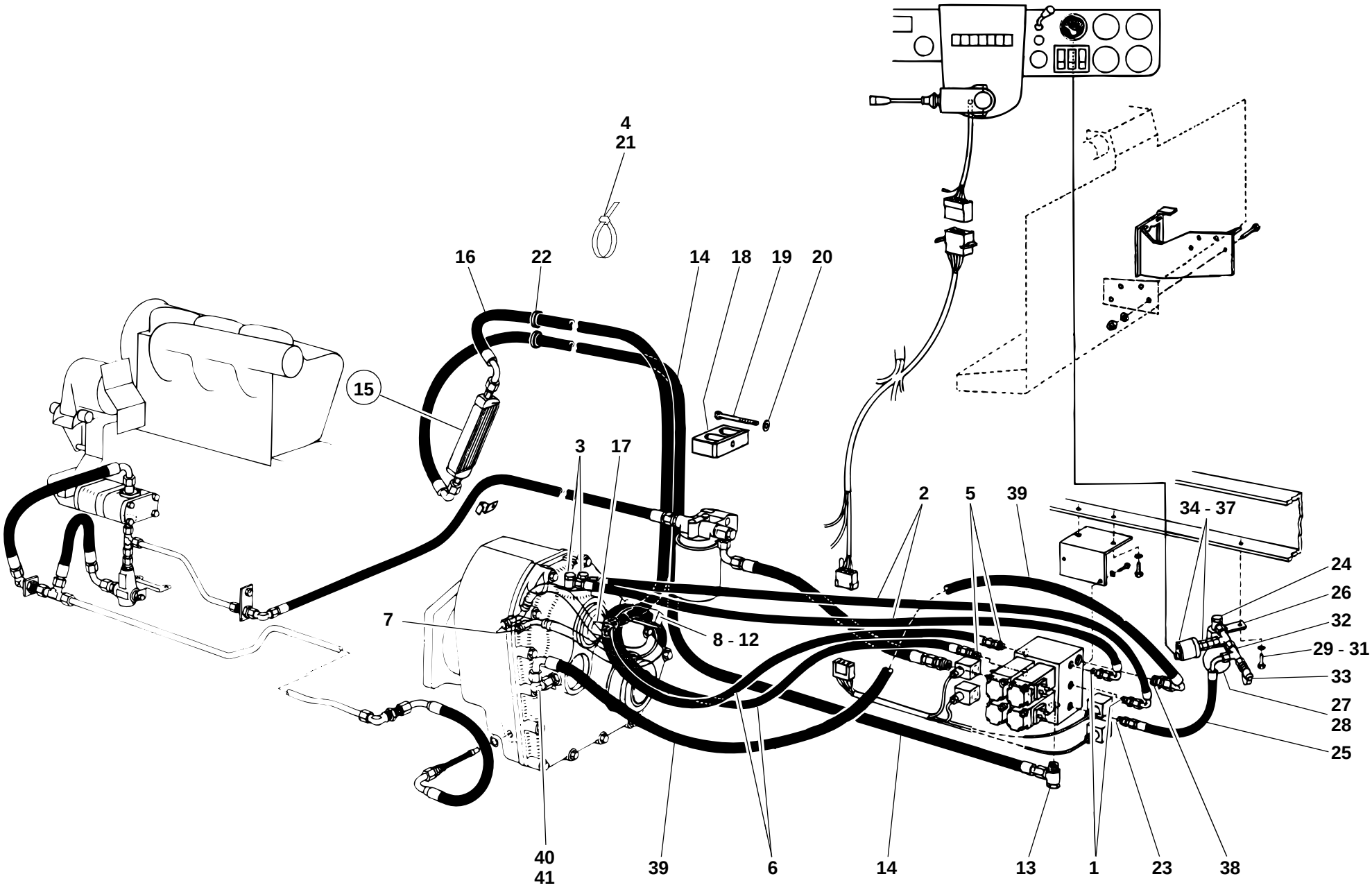
4
21
16
22
14
18
19
20
15
3
17
2
5
39
34 - 37
24
26
32
29 - 31
33
27
28
25
7
8 - 12
40
41
39
6
14
13
1
23
38

Pos. Item Pos.	Teil-Nummer Part no. No. pièce	Bezeichnung	Description	Désignation	Stück Qty. Qté.	Bemerkung Remarks Remarques
		Druckleitung Getriebeschaltventil - Druckspeicher	**Pressure line: actuating valve – pressure accumulator**	**Conduite de pression : valve de changement boîte – accumulateur de pression**		
23	0 00 363 66 16	Verschraubung	Screw connection	Raccord vissé	1	GE 10-LM
24	0 00 363 95 20	Verschraubung	Screw connection	Raccord vissé	1	DSVW 10-LM M 14 x 1,5
25	0 00 993 52 55	Schlauchleitung	Flexible line	Conduite flexible	1	NW 8 x 330 lg.
26	1 52 360 02 41	Zsb. Halter	Bracket assy	Ens support	1	
27	7 593 641 022	Dichtring	Sealing ring	Bague d'étanchéité	1	∅ A 14 x 20
28	0 00 363 28 03	Druckspeicher	Pressure accumulator	Accumulateur de pression	1	
29	7 236 677 133	Sechskantschraube	Hexagon head screw	Vis six pans	1	M 8 x 25
30	0 00 992 43 28	Federring	Spring washer	Rondelle ressort	1	ø 8
31	7 403 677 709	Sechskantmutter	Hexagon nut	Ecrou six pans	1	M 8
32	0 00 363 50 17	Verschraubung	Screw connection	Raccord vissé	2	evL 10-L
33	0 00 363 06 63	Minimeßverschraubung	Micro screw connection	Raccord vissé minimess	1	M 16 x 1,5
34	1 00 363 06 83	Reduzierung	Reducer	Pièce de réduction	1	
35	0 00 336 15 03	Druckgeber	Pressure sensor	Capteur de pression	1	0 - 25 bar - M 14 x 1,5
36	0 00 363 14 84	Kapillarrohrdrossel	Capillary tube choke	Tube capillaire d'étranglement	1	
37	7 593 641 021	Dichtring	Sealing ring	Bague d'étanchéité	1	∅ A 14 x 18
		Rücklaufleitung Getriebeschaltventil - Getriebe	**Return line: actuating valve – gearbox**	**Conduite de retour : valve de changement boîte – boîte**		
38	0 00 363 38 21	Verschraubung	Screw connection	Raccord vissé	1	GE 12-LM M 14 x 1,5
39	0 00 993 08 56	Schlauchleitung	Flexible line	Conduite flexible	1	NW 10 x 1020 lg.
40	0 00 363 78 15	Verschraubung	Screw connection	Raccord vissé	1	evW 12-L
41	0 00 363 66 49	Verschraubung	Screw connection	Raccord vissé	1	GE 12-L M 18 x 1,5

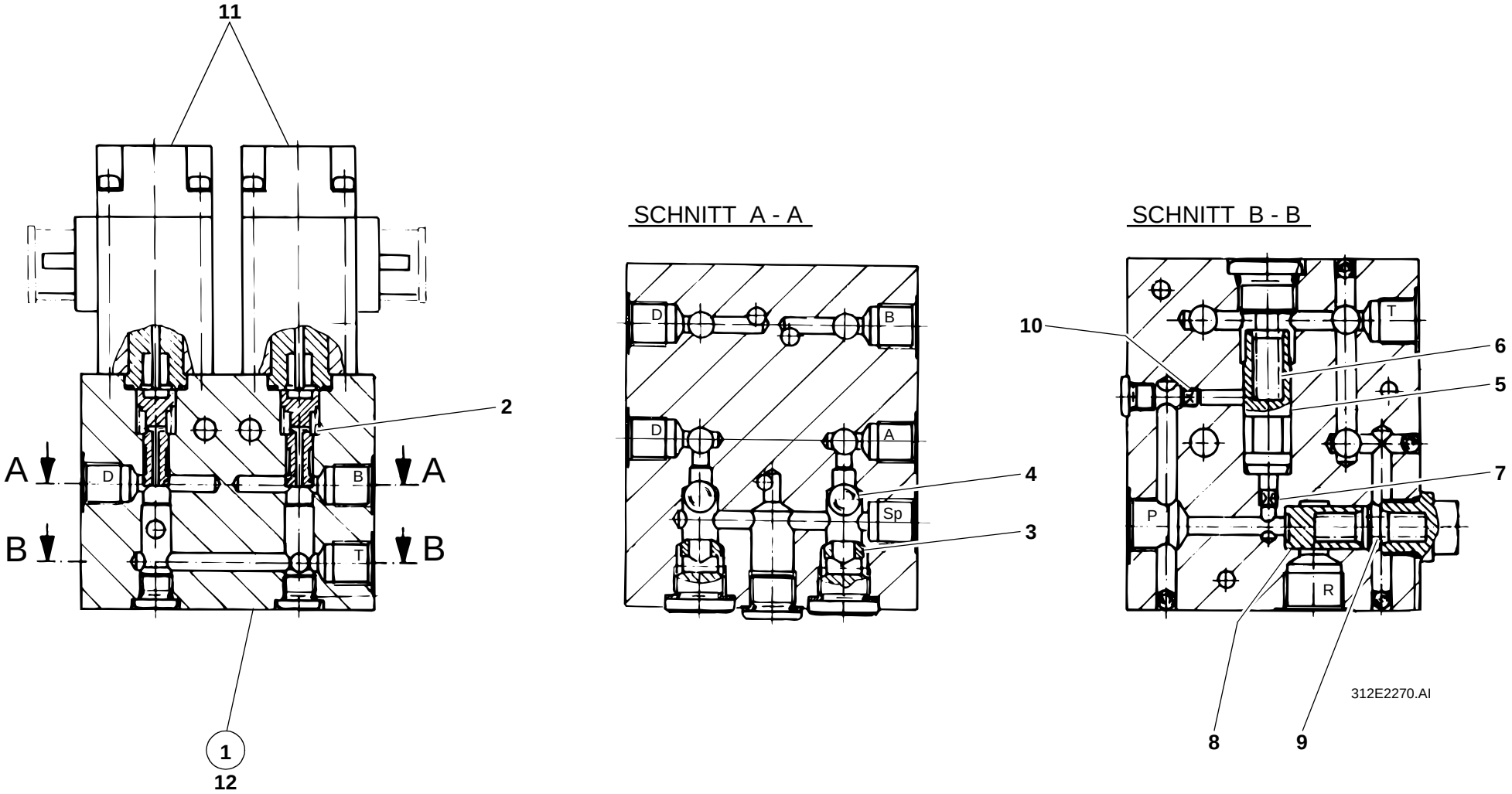
11
2
A
A
D
B
B
B
T
1
12
SCHNITT A - A
D
B
D
A
Sp
4
3
SCHNITT B - B
10
T
6
5
7
P
R
8
9
312E2270.AI

Pos. Item Pos.	Teil-Nummer Part no. No. pièce	Bezeichnung	Description	Désignation	Stück Qty. Qté.	Bemerkung Remarks Remarques
		Einzelteile für elektr. Getriebe-schaltventil	**Electrical actuating valve: component parts**	**Valve de changement boîte : pièces constitutives**		
1	0 00 361 83 87	Getriebeschaltventil kpl.	Cpl actuating valve	Valve de changement boîte cpl	1	
2	0 00 992 68 01	Druckfeder	Compression spring	Ressort de pression	4	
3	0 00 363 54 65	Verschraubung	Screw connection	Raccord vissé	2	
4	0 00 994 17 80	Kugel	Ball	Bille	2	ø 10
5	0 00 361 13 68	Kolben	Piston	Piston	1	
6	0 00 992 69 01	Druckfeder	Compression spring	Ressort de pression	1	
7	0 00 361 01 54	Steuerdüse	Control nozzle	Gicleur de commande	1	ø 0,9 mm
8	0 00 361 98 84	Kegel	Cone	Cône	1	
9	0 00 992 00 01	Druckfeder	Compression spring	Ressort de pression	1	
10	0 00 361 02 54	Düse	Nozzle	Gicleur	1	ø 1,9 mm
11	0 00 333 00 37	Magnet	Solenoid	Solénoïde	4	
12	0 00 996 72 65	Dichtsatz kpl.	Cpl sealing kit	Jeu de joints cpl	1	
	0 00 333 40 07	Druckschalter	Pressure switch	Manocontact	1	3-bar

Gruppe

Vorderachse

Portaltriebe ➜I 312 30 0516
Portaltriebe I➜ 312 30 0517

Group

Front axle

Final drives ➜I 312 30 0516
Final drives I➜ 312 30 0517

Groupe

Pont AV

Réducteurs ➜I 312 30 0516
Réducteurs I➜ 312 30 0517

Gruppe

Vorderachse

Portaltriebe ➜I 312 30 0516
Portaltriebe I➜ 312 30 0517

Group

Front axle

Final drives ➜I 312 30 0516
Final drives I➜ 312 30 0517

Groupe

Pont AV

Réducteurs ➜I 312 30 0516
Réducteurs I➜ 312 30 0517

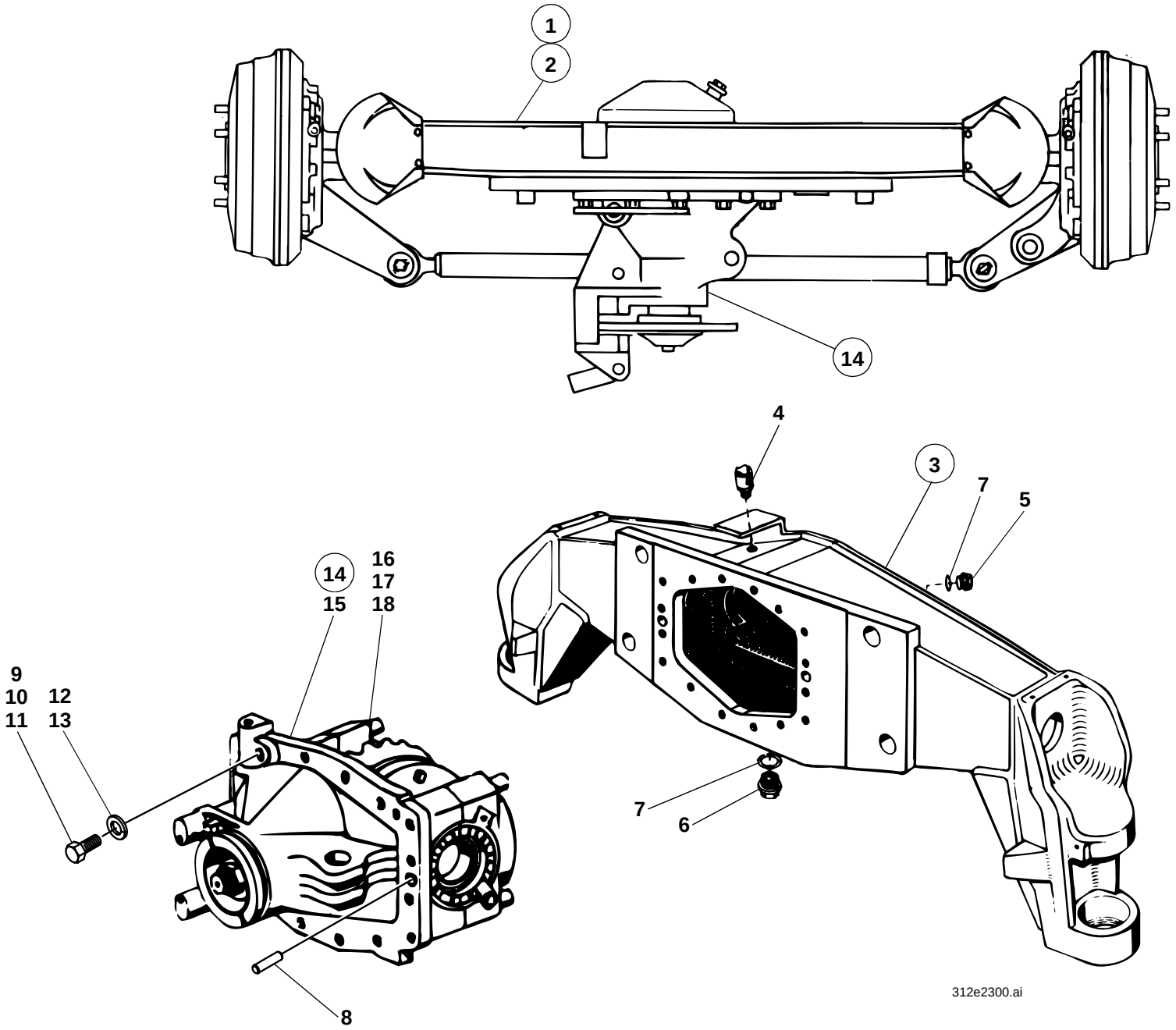
1
2
14
4
3
7
5
16
17
18
14
15
9
10
11
12
13
7
6
8
312e2300.ai

Pos. Item Pos.	Teil-Nummer Part no. No. pièce	Bezeichnung	Description	Désignation	Stück Qty. Qté.	Bemerkung Remarks Remarques
		Vorderachse ➜I 312 30 0516	**Front axle ➜I 312 30 0516**	**Pont AV ➜I 312 30 0516**		
1	1 35 260 05 01	Zsb. Portal-Lenktriebachse kpl. (mit Spurstange, ohne Lenkzylinder)	Assy of cpl portal-type steering and drive axle (with track rod without steering ram)	Ens de pont moteur-directeur à portiques cpl (avec barre d'accouplement sans vérin de braquage)	1	
		Vorderachse I➜ 312 30 0517	**Front axle I➜ 312 30 0517**	**Pont AV I➜ 312 30 0517**		
2	1 35 260 08 01	Zsb. Portal-Lenktriebachse kpl. (mit Spurstange, ohne Lenkzylinder)	Assy of cpl portal-type steering and drive axle (with track rod without steering ram)	Ens de pont moteur-directeur à portiques cpl (avec barre d'accouplement sans vérin de braquage)	1	
		Einzelteile Vorderachse (für beide Achsausführungen gültig!)	**Component parts Front axle** (valid for both axle version!)	**Pièces constitutives Pont AV** (valables pour les deux versions de pont!)		
3	1 35 260 03 04	Zsb. Achsträger	Axle carrier assy	Ens porte-pont	1	
4	0 00 990 99 10	Entlüfter	Breather	Dégagement d'air	1	M 10 x 1
5	0 00 990 02 10	Verschlußschraube	Screw plug	Bouchon fileté	1	M 22 x 1,5
6	0 00 990 68 10	Magnetfilterstopfen	Magnet plug	Bouchon magnétique	1	M 22 x 1,5
7	7 593 641 035	Dichtring	Sealing ring	Bague d'étanchéité	2	A 22 x 29
8	7 528 262 501	Spiralspannstift	Spiral pin	Goupille hélicoïdale	2	14 x 28
9	7 236 678 927	Sechskantschraube	Hexagon head screw	Vis six pans	11	M 10 x 35-10.9
10	7 236 677 929	Sechskantschraube	Hexagon head screw	Vis six pans	1	M 10 x 45
11	7 252 678 084	Zylinderschraube	Cheese-head screw	Vis à tête cylindrique	4	M 10 x 35-10.9
12	0 00 992 35 28	Federring	Spring washer	Rondelle ressort	12	10
13	0 00 992 52 28	Federring	Spring washer	Rondelle ressort	4	10
14	1 35 230 04 07	Zsb. Achsgetriebegehäuse kpl. (mit Scheibenbremse, ohne Diff.-Sperre-teile)	Cpl differential housing assy (with disc brake, without differential lock parts)	Ens carter de différentiel cpl (avec frein à disque, sans pièces du blo-cage de différentiel)	1	
15	1 35 230 03 07	Zsb. Achsgetriebegehäuse	Differential housing assy	Ens carter de différentiel	1	
16	0 00 995 13 86	Spannhülse	Clamping sleeve	Manchon de serrage	4	8 x 20
17	7 252 678 167	Zylinderschraube	Cheese-head screw	Vis à tête cylindrique	4	175 Nm 242, M 14 x 110-10.9
18	0 00 992 53 28	Federring	Spring washer	Rondelle ressort	4	14

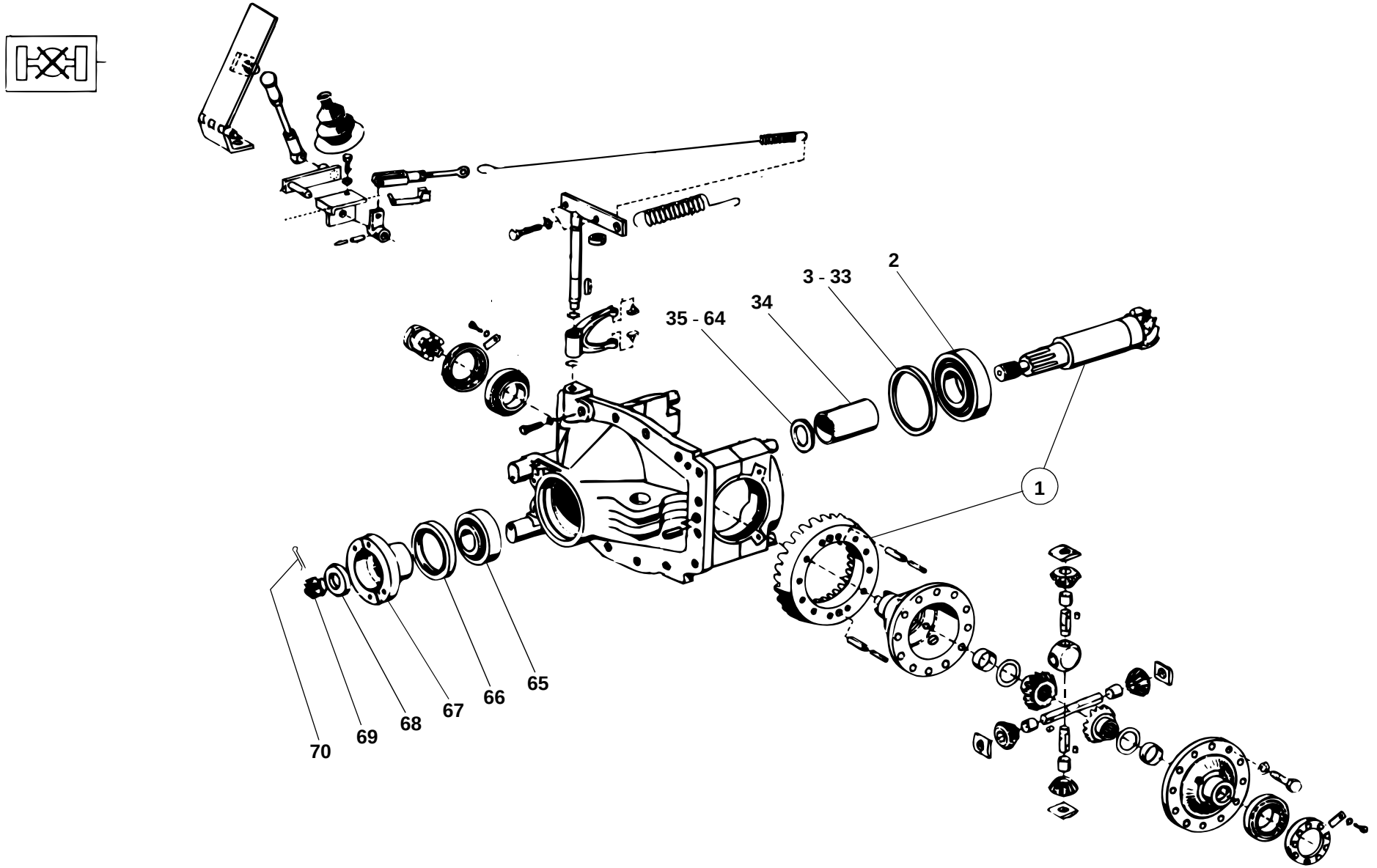

312e2340.ai

Pos. Item Pos.	Teil-Nummer Part no. No. pièce	Bezeichnung	Description	Désignation	Stück Qty. Qté.	Bemerkung Remarks Remarques
		Winkeltrieb - Einzelteile	**Gear drive: component parts**	**Couple conique : pièces constitutives**		
1	0 35 260 00 60	Zsb. Winkeltrieb (Kegelrad u. Tellerrad)	Gear drive assy (bevel gear and crown wheel)	Ens couple conique (pignon conique et d'attaque)	1	
2	7 618 313 012	Kegelrollenlager	Taper roller bearing	Roulement à rouleaux coniques	1	
3	0 00 993 34 36	Einstellscheibe	Spacer	Cale	1	2,50 mm
4	0 00 997 75 18	Einstellscheibe	Spacer	Cale	1	2,55 mm
5	0 00 993 35 36	Einstellscheibe	Spacer	Cale	1	2,60 mm
6	0 00 997 76 18	Einstellscheibe	Spacer	Cale	1	2,65 mm
7	0 00 993 36 36	Einstellscheibe	Spacer	Cale	1	2,70 mm
8	0 00 997 77 18	Einstellscheibe	Spacer	Cale	1	2,75 mm
9	0 00 993 37 36	Einstellscheibe	Spacer	Cale	1	2,80 mm
10	0 00 997 78 18	Einstellscheibe	Spacer	Cale	1	2,85 mm
11	0 00 993 38 36	Einstellscheibe	Spacer	Cale	1	2,90 mm
12	0 00 997 79 18	Einstellscheibe	Spacer	Cale	1	2,95 mm
13	0 00 993 39 36	Einstellscheibe	Spacer	Cale	1	3,00 mm
14	0 00 997 80 18	Einstellscheibe	Spacer	Cale	1	3,05 mm
15	0 00 993 40 36	Einstellscheibe	Spacer	Cale	1	3,10 mm
16	0 00 997 81 18	Einstellscheibe	Spacer	Cale	1	3,15 mm
17	0 00 993 41 36	Einstellscheibe	Spacer	Cale	1	3,20 mm
18	0 00 997 82 18	Einstellscheibe	Spacer	Cale	1	3,25 mm
19	0 00 993 42 36	Einstellscheibe	Spacer	Cale	1	3,30 mm
20	0 00 997 83 18	Einstellscheibe	Spacer	Cale	1	3,35 mm
21	0 00 993 43 36	Einstellscheibe	Spacer	Cale	1	3,40 mm
22	0 00 997 84 18	Einstellscheibe	Spacer	Cale	1	3,45 mm
23	0 00 993 44 36	Einstellscheibe	Spacer	Cale	1	3,50 mm
24	0 00 997 85 18	Einstellscheibe	Spacer	Cale	1	3,55 mm
25	0 00 993 45 36	Einstellscheibe	Spacer	Cale	1	3,60 mm
26	0 00 997 86 18	Einstellscheibe	Spacer	Cale	1	3,65 mm

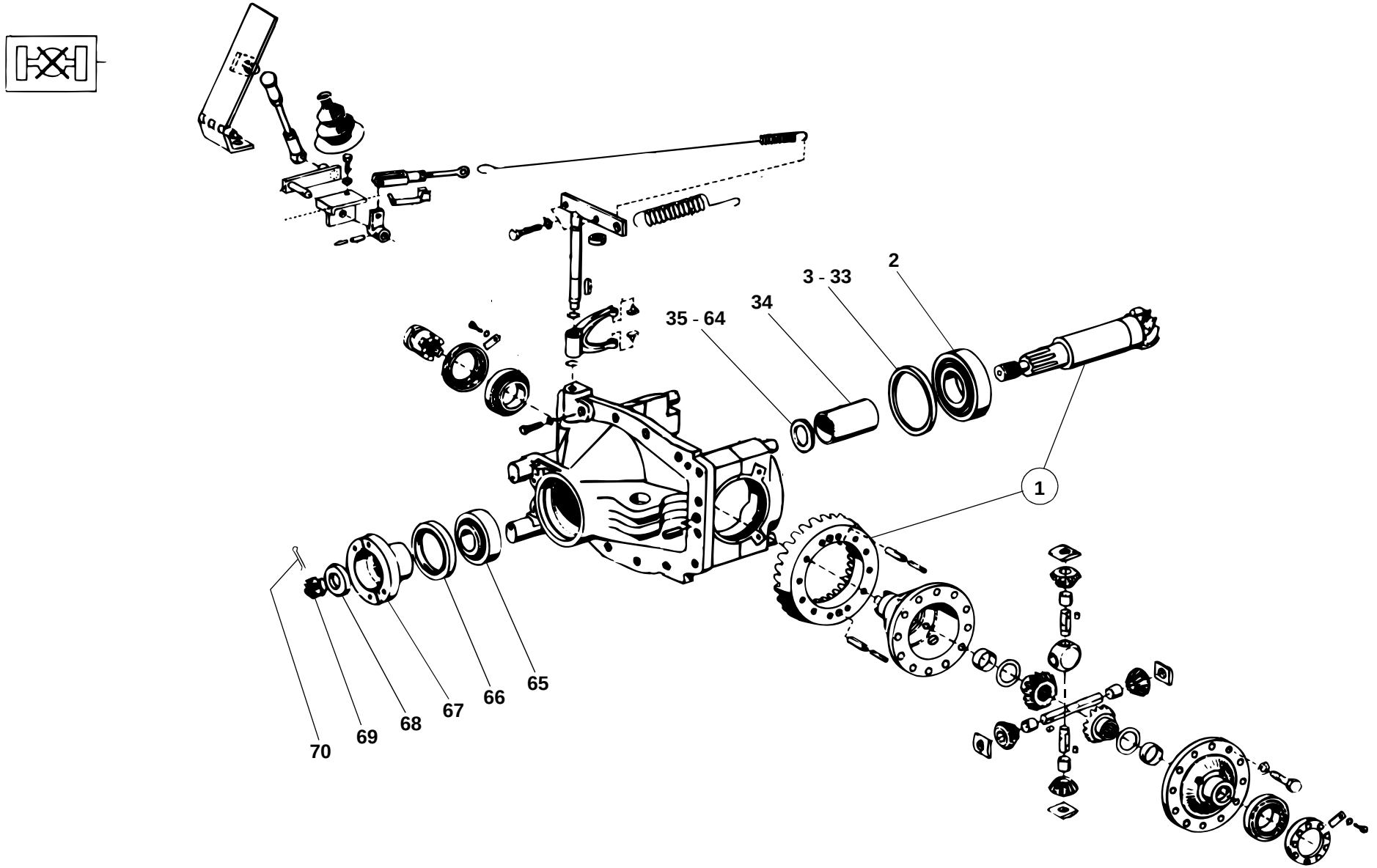

312e2340.ai

Pos. Item Pos.	Teil-Nummer Part no. No. pièce	Bezeichnung	Description	Désignation	Stück Qty. Qté.	Bemerkung Remarks Remarques
27	0 00 993 46 36	Einstellscheibe	Spacer	Cale	1	3,70 mm
28	0 00 997 87 18	Einstellscheibe	Spacer	Cale	1	3,75 mm
29	0 00 993 47 36	Einstellscheibe	Spacer	Cale	1	3,80 mm
30	0 00 997 88 18	Einstellscheibe	Spacer	Cale	1	3,85 mm
31	0 00 993 48 36	Einstellscheibe	Spacer	Cale	1	3,90 mm
32	0 00 997 89 18	Einstellscheibe	Spacer	Cale	1	3,95 mm
33	0 00 993 49 36	Einstellscheibe	Spacer	Cale	1	4,00 mm
34	1 35 233 01 53	Distanzrohr	Spacer tube	Douille d'écartement	1	
35	0 00 993 10 48	Einstellscheibe	Spacer	Cale	1	4,00 mm
36	0 00 993 11 48	Einstellscheibe	Spacer	Cale	1	4,05 mm
37	0 00 993 12 48	Einstellscheibe	Spacer	Cale	1	4,10 mm
38	0 00 993 13 48	Einstellscheibe	Spacer	Cale	1	4,15 mm
39	0 00 993 14 48	Einstellscheibe	Spacer	Cale	1	4,20 mm
40	0 00 993 15 48	Einstellscheibe	Spacer	Cale	1	4,25 mm
41	0 00 993 16 48	Einstellscheibe	Spacer	Cale	1	4,30 mm
42	0 00 993 17 48	Einstellscheibe	Spacer	Cale	1	4,35 mm
43	0 00 993 18 48	Einstellscheibe	Spacer	Cale	1	4,40 mm
44	0 00 993 19 48	Einstellscheibe	Spacer	Cale	1	4,45 mm
45	0 00 993 20 48	Einstellscheibe	Spacer	Cale	1	4,50 mm
46	0 00 993 21 48	Einstellscheibe	Spacer	Cale	1	4,55 mm
47	0 00 993 22 48	Einstellscheibe	Spacer	Cale	1	4,60 mm
48	0 00 993 23 48	Einstellscheibe	Spacer	Cale	1	4,65 mm
49	0 00 993 24 48	Einstellscheibe	Spacer	Cale	1	4,70 mm
50	0 00 993 25 48	Einstellscheibe	Spacer	Cale	1	4,75 mm
51	0 00 993 26 48	Einstellscheibe	Spacer	Cale	1	4,80 mm
52	0 00 993 27 48	Einstellscheibe	Spacer	Cale	1	4,85 mm
53	0 00 993 28 48	Einstellscheibe	Spacer	Cale	1	4,90 mm
54	0 00 993 29 48	Einstellscheibe	Spacer	Cale	1	4,95 mm

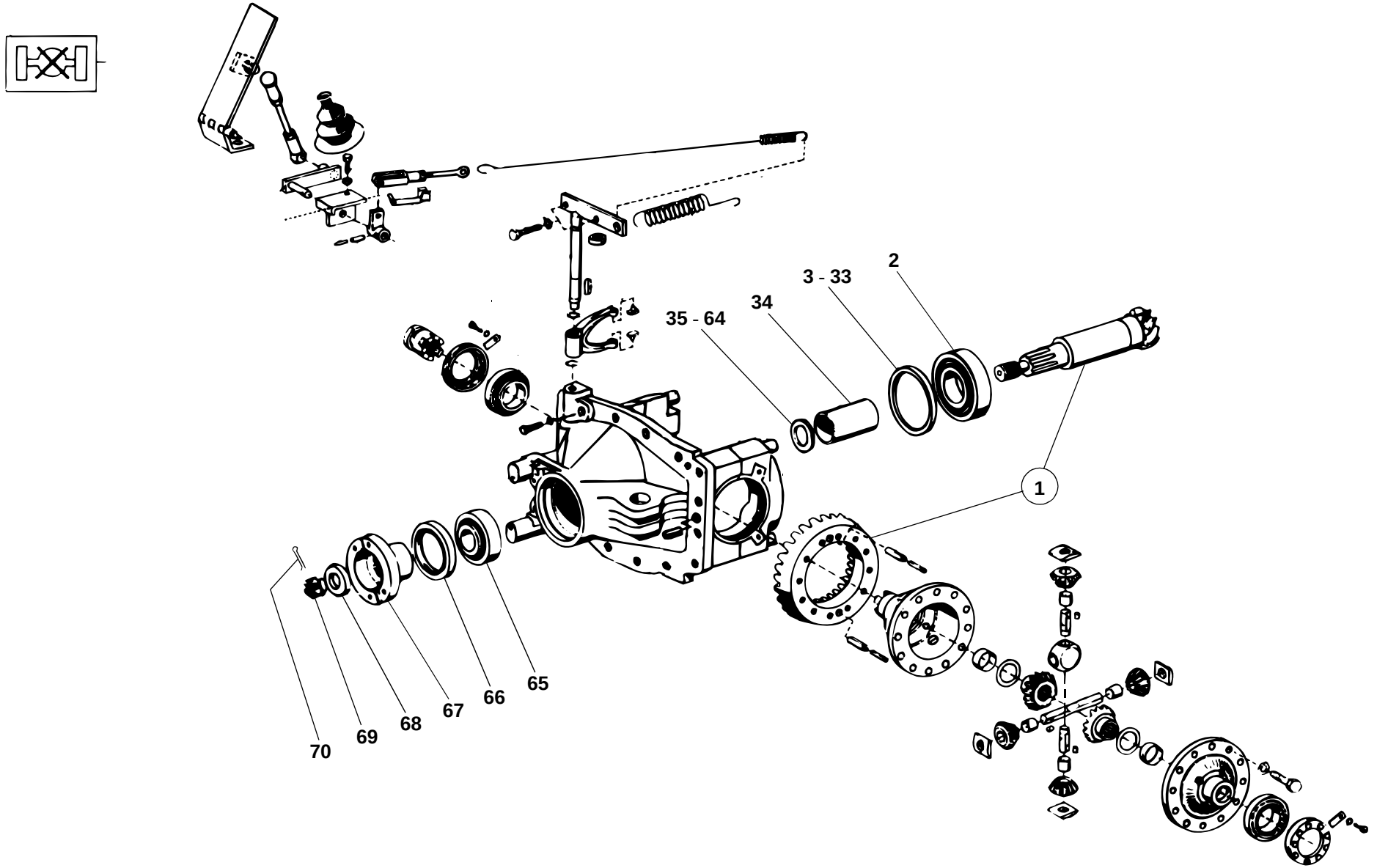
2
3 - 33
34
35 - 64
1
65
66
67
68
69
70
312e2340.ai

Pos. Item Pos.	Teil-Nummer Part no. No. pièce	Bezeichnung	Description	Désignation	Stück Qty. Qté.	Bemerkung Remarks Remarques
55	0 00 993 30 48	Einstellscheibe	Spacer	Cale	1	5,00 mm
56	0 00 993 31 48	Einstellscheibe	Spacer	Cale	1	5,05 mm
57	0 00 993 32 48	Einstellscheibe	Spacer	Cale	1	5,10 mm
58	0 00 993 33 48	Einstellscheibe	Spacer	Cale	1	5,15 mm
59	0 00 993 34 48	Einstellscheibe	Spacer	Cale	1	5,20 mm
60	0 00 993 35 48	Einstellscheibe	Spacer	Cale	1	5,25 mm
61	0 00 993 36 48	Einstellscheibe	Spacer	Cale	1	5,30 mm
62	0 00 993 37 48	Einstellscheibe	Spacer	Cale	1	5,35 mm
63	0 00 993 38 48	Einstellscheibe	Spacer	Cale	1	5,40 mm
64	0 00 993 39 48	Einstellscheibe	Spacer	Cale	1	5,45 mm
65	7 618 313 006	Kegelrollenlager	Taper roller bearing	Roulement à rouleaux coniques	1	
66	0 00 996 23 21	Radialdichtring	Rotary shaft seal	Bague à lèvres	1	⌀ 75 x 100 x 13
67	0 00 229 43 96	Flansch	Flange	Bride	1	
68	0 00 993 07 64	Scheibe	Washer	Rondelle	1	
69	0 00 990 24 23	Kronenmutter	Castle nut	Ecrou crénelé	1	M 24 x 1,5
70	7 514 682 139	Spannhülse	Clamping sleeve	Manchon de serrage	1	5 x 32

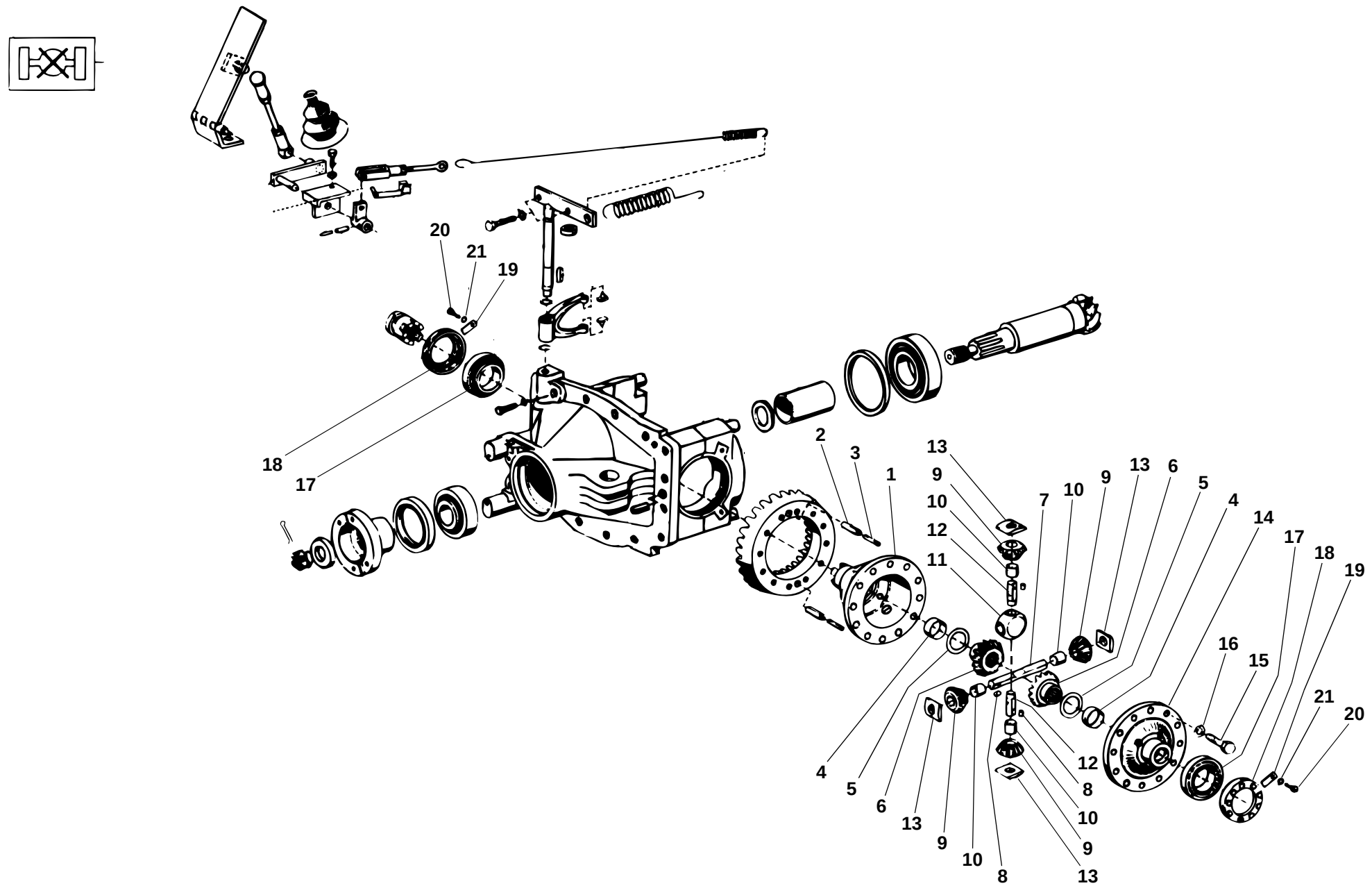
20
21
19
18
17
2
3
1
13
9
10
12
11
7
10
9
13
6
5
4
14
17
18
19
16
15
21
20
12
8
10
9
13
4
5
6
13
9
10
8
312e2340.ai

Pos. Item Pos.	Teil-Nummer Part no. No. pièce	Bezeichnung	Description	Désignation	Stück Qty. Qté.	Bemerkung Remarks Remarques
		Ausgleichgetriebe - Einzelteile	**Differential: component parts**	**Différentiel : pièces constitutives**		
1	1 46 233 01 15	Ausgleichträger	Differential carrier	Porte-différentiel	1	
2	7 514 682 208	Spannhülse	Clamping sleeve	Manchon de serrage	2	10 x 20
3	7 514 682 155	Spannhülse	Clamping sleeve	Manchon de serrage	2	6 x 20
4	0 00 994 89 53	Buchse	Bushing	Douille	2	
5	0 00 993 61 65	Druckscheibe	Pressure disc	Rondelle de pression	2	
6	1 46 232 00 10	Achswellenkegelrad	Axle drive pinion	Pignon d'axe conique	2	
7	1 02 232 06 15	Ausgleichachse	Differential axle	Axe de satellite	1	
8	7 512 034 095	Zylinderstift	Parallel pin	Goupille cylindrique	3	6 m 6 x 6
9	1 02 230 06 08	Zsb. Ausgleichkegelrad	Differential bevel gear assy	Ens satellite de différentiel	4	
10	0 00 994 16 52	Buchse	Bushing	Douille	4	
11	1 02 232 00 16	Kreuzstück	Cross piece	Croisillon	1	
12	1 02 232 05 15	Ausgleichachse	Differential axle	Axe de satellite	2	
13	0 02 232 03 28	Drucksegment	Pressure element	Elément de pression	4	
14	1 35 233 00 08	Ausgleichdeckel	Differential cover	Couvercle de différential	1	
15	7 236 678 926	Sechskantschraube	Hexagon head screw	Vis six pans	12	M 10 x 30-10.9
16	0 00 992 35 28	Federring	Spring washer	Rondelle ressort	12	10
17	7 618 320 110	Kegelrollenlager	Taper roller bearing	Roulement à rouleaux coniques	2	
18	1 46 232 00 89	Einstellmutter	Set nut	Ecrou de réglage	2	
19	1 00 992 83 30	Sicherungsblech	Tab washer	Tôlefrein	2	
20	7 236 677 502	Sechskantschraube	Hexagon head screw	Vis six pans	2	M 8 x 14
21	0 00 992 43 28	Federring	Spring washer	Rondelle ressort	2	8

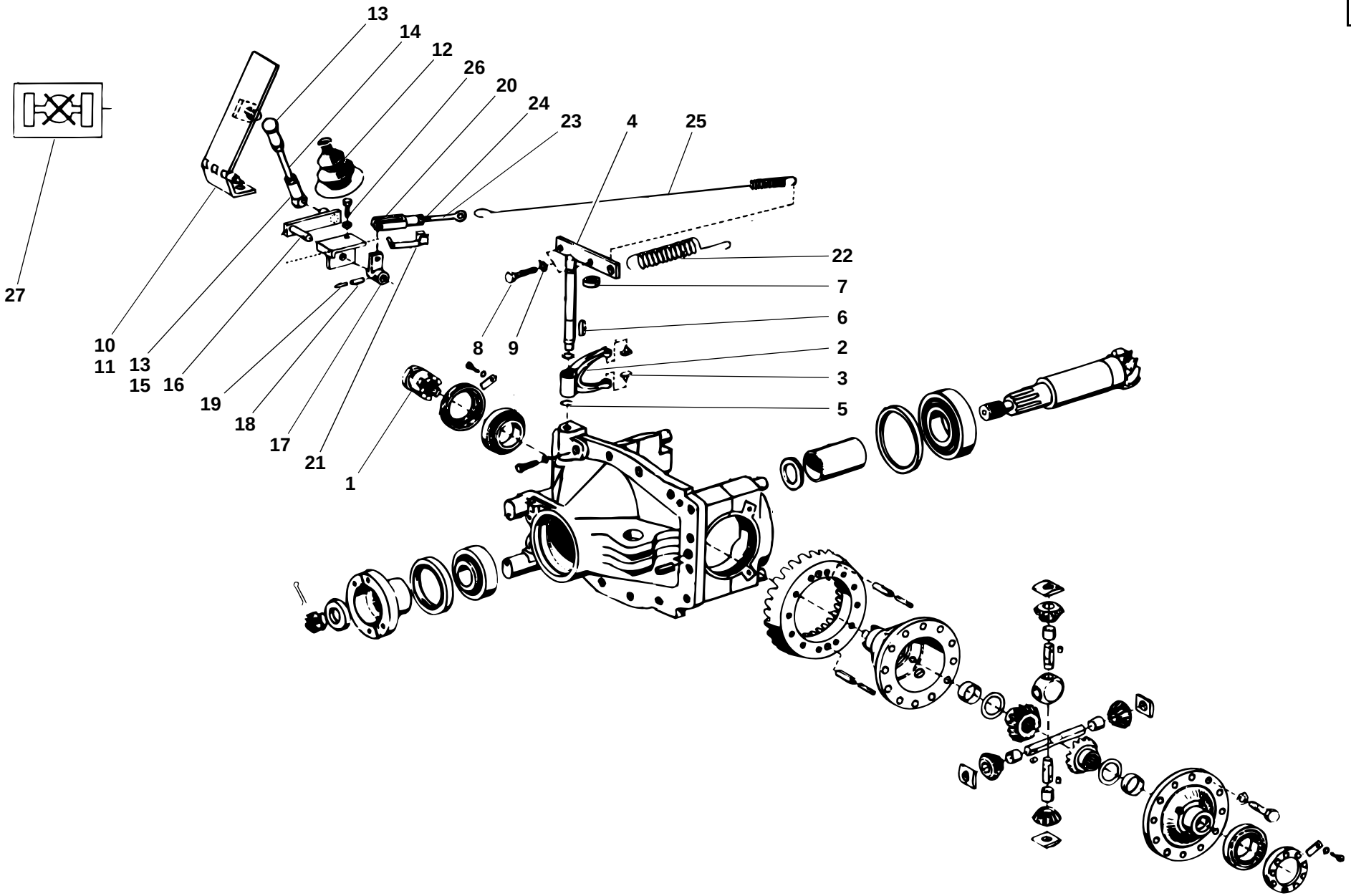
13
14
12
26
20
24
23
4
25
22
7
6
2
3
5
27
10
11
13
15
16
19
18
17
21
1
8
9
312e2340.ai

Pos. Item Pos.	Teil-Nummer Part no. No. pièce	Bezeichnung	Description	Désignation	Stück Qty. Qté.	Bemerkung Remarks Remarques
		Differentialsperre - Einzelteile	**Differential lock: component parts**	**Blocage de différentiel : pièces constitutives**		
1	1 46 232 00 25	Schaltmuffe	Shift sleeve	Bague coulissante	1	
2	1 02 232 01 62	Schaltgabel	Shift fork	Fourchette de commande	1	
3	1 00 991 08 11	Schaltstein	Shift nut	Noix de changement	2	
4	1 46 230 02 38	Zsb. Hebel	Lever assy	Ens levier	1	
5	7 490 682 018	Sicherungsring	Circlip	Circlip	2	A 18 x 1,2
6	7 534 106 068	Paßfeder	Feather key	Clavette parallèle	1	A 6 x 6 x 32
7	0 00 996 06 33	Radialdichtring	Rotary shaft seal	Bague à lèvres	1	⌀ DFS 20 x 28 x 6
8	7 236 677 926	Sechskantschraube	Hexagon head screw	Vis six pans	2	M 10 x 30
9	7 403 677 813	Sechskantmutter	Hexagon nut	Ecrou six pans	2	M 10
10	1 46 230 00 32	Zsb. Pedal	Pedal assy	Ens pédale	1	
11	7 255 677 040	Senkschraube	Countersunk screw	Vis à tête fraisée	2	M 8 x 20
12	0 00 996 80 50	Faltenbalg	Bellows	Joint-soufflet	1	
13	7 824 670 216	Winkelgelenk	Angle joint	Articulation angulaire	2	BS 13 x 10
14	1 46 232 00 45	Gestänge	Linkage	Tringlerie	1	210 lg.
15	7 403 677 709	Sechskantmutter	Hexagon nut	Ecrou six pans	2	M 8
16	1 46 230 01 36	Zsb. Schaltwelle	Gearshift shaft assy	Ens arbre de commande de vitesses	1	
17	1 46 230 03 38	Zsb. Hebel	Lever assy	Ens levier	1	
18	7 514 682 183	Spannhülse	Clamping sleeve	Manchon de serrage	1	8 x 24
19	7 514 682 135	Spannhülse	Clamping sleeve	Manchon de serrage	1	5 x 24
20	7 821 104 008	Gabelkopf	Fork head	Tête fourchette	1	G 8 x 32
21	0 00 990 39 15	ES-Bolzen	Spring clip pin	Axe à agrafe	1	
22	0 00 992 87 02	Zugfeder	Tension spring	Ressort rappel	1	
23	7 341 671 833	Augenschraube	Eye bolt	Boulon à oeillet	1	
24	7 403 677 709	Sechskantmutter	Hexagon nut	Ecrou six pans	2	M 8
25	0 00 992 52 01	Zugfeder	Tension spring	Ressort rappel	1	
26	7 236 677 133	Sechskantschraube	Hexagon head screw	Vis six pans	1	M 8 x 25
27	0 00 435 87 28	Hinweisschild (Diff.-Sperre)	Label (differential lock)	Label (blocage de différentiel)	1	

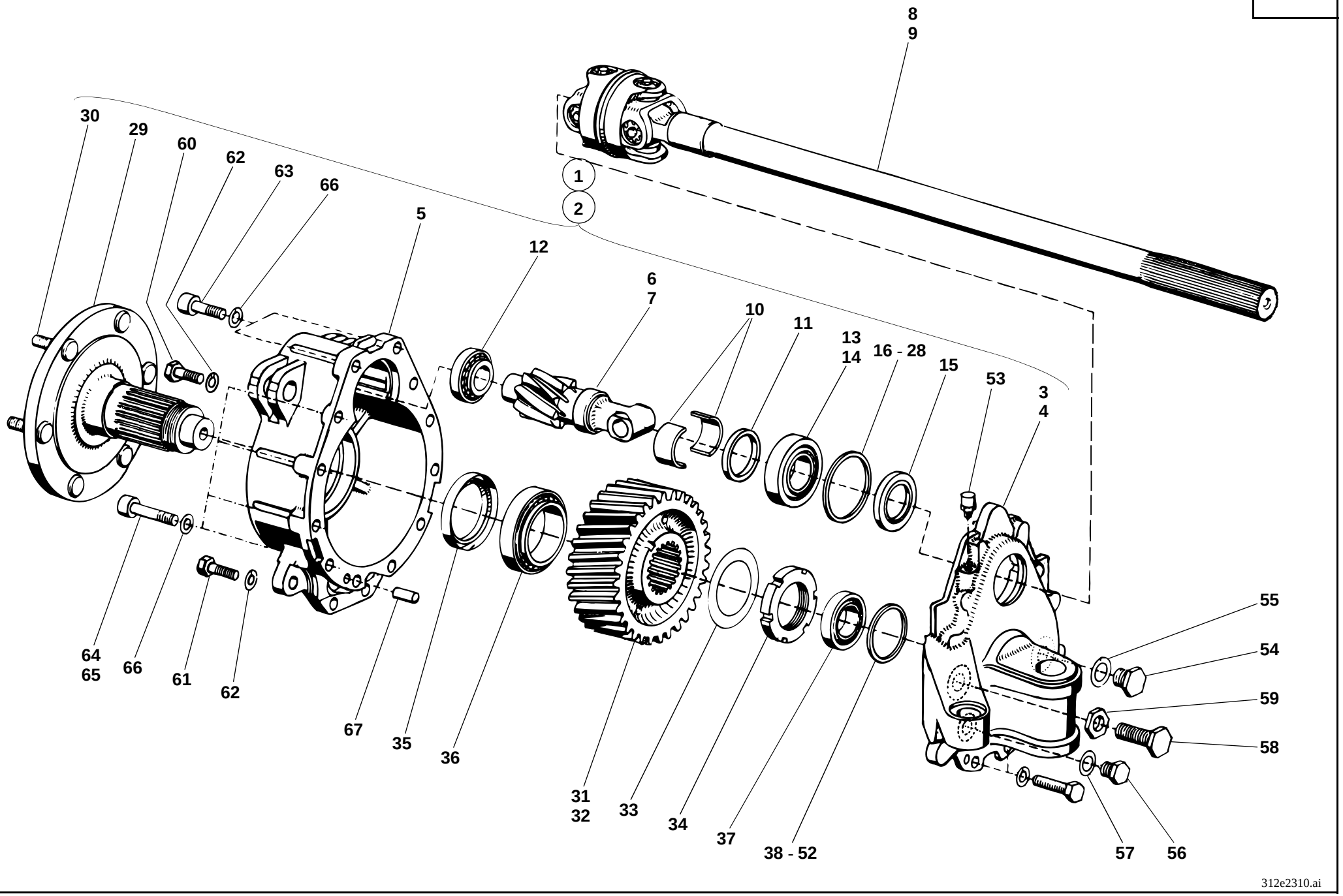
8
9
30
29
60
62
63
66
5
12
6
7
10
11
13
14
16 - 28
15
53
3
4
1
2
64
65
66
61
62
67
35
36
31
32
33
34
37
38 - 52
55
54
59
58
57
56
312e2310.ai

Pos. Item Pos.	Teil-Nummer Part no. No. pièce	Bezeichnung	Description	Désignation	Stück Qty. Qté.	Bemerkung Remarks Remarques
		Portaltriebe - Einzelteile	**Final drives: component parts**	**Réducteurs : pièces constitutives**		
		➜I 312 30 0516	**➜I 312 30 0516**	**➜I 312 30 0516**		
1	1 35 260 03 16	Zsb. Portaltrieb rechts kpl.	Cpl final drive assy (right)	Ens réducteur cpl (côté droit)	1	
2	1 35 260 02 16	Zsb. Portaltrieb links kpl.	Cpl final drive assy (left)	Ens réducteur cpl (côté gauche)	1	
3	1 35 266 05 03	Portalträger rechts	Final drive carrier (right)	Porteréducteur (côté droit)	1	
4	1 35 266 04 03	Portalträger links	Final drive carrier (left)	Porteréducteur (côté gauche)	1	
5	1 46 236 02 05	Portaldeckel	Final drive cover	Couvercle de réducteur	2	
6	1 46 261 01 22	Antriebswelle rechts	Input shaft (right)	Arbre d'entrée (côté droit)	1	
7	1 46 261 00 22	Antriebswelle links	Input shaft (left)	Arbre d'entrée (côté gauche)	1	
8	0 46 261 03 22	Doppelgelenkwelle rechts	Double cardan shaft (right)	Arbre de cardan double (droit)	1	
9	0 46 261 02 22	Doppelgelenkwelle links	Double cardan shaft (left)	Arbre de cardan double (gauche)	1	
		Einzelteile für Doppelgelenkwelle siehe Seite 23-30	Component parts for double cardan shaft see page 23-30	Pièces constitutives pour arbre de transmission double voir page 23-30		
10	0 00 994 92 53	Buchse	Bushing	Douille	2	
11	1 00 993 13 64	Scheibe	Washer	Rondelle	2	7,0 mm
12	7 618 000 218	Kegelrollenlager	Taper roller bearing	Roulement à rouleaux coniques	2	
13	0 00 994 13 84	Kegelrollenlager - Innenring	Taper roller bearing inside ring	Roulement à rouleaux coniques bague int.	2	
14	0 00 994 13 85	Kegelrollenlager - Außenring	Taper roller bearing outside ring	Roulement à rouleaux coniques bague ext.	2	
15	0 00 996 99 32	Radialdichtring	Rotary shaft seal	Bague à lèvres	2	⌀ 50 x 72 x 10
16	1 00 997 00 15	Einstellscheibe	Spacer	Cale	2	1,80 mm
17	1 00 997 01 15	Einstellscheibe	Spacer	Cale	2	1,85 mm
18	1 00 997 02 15	Einstellscheibe	Spacer	Cale	2	1,90 mm
19	1 00 997 03 15	Einstellscheibe	Spacer	Cale	2	1,95 mm
20	1 00 997 04 15	Einstellscheibe	Spacer	Cale	2	2,00 mm
21	1 00 997 05 15	Einstellscheibe	Spacer	Cale	2	2,05 mm
22	1 00 997 06 15	Einstellscheibe	Spacer	Cale	2	2,10 mm
23	1 00 997 07 15	Einstellscheibe	Spacer	Cale	2	2,15 mm
24	1 00 997 08 15	Einstellscheibe	Spacer	Cale	2	2,20 mm
25	1 00 997 09 15	Einstellscheibe	Spacer	Cale	2	2,25 mm
26	1 00 997 10 15	Einstellscheibe	Spacer	Cale	2	2,30 mm
27	1 00 997 11 15	Einstellscheibe	Spacer	Cale	2	2,35 mm
28	1 00 997 12 15	Einstellscheibe	Spacer	Cale	2	2,40 mm

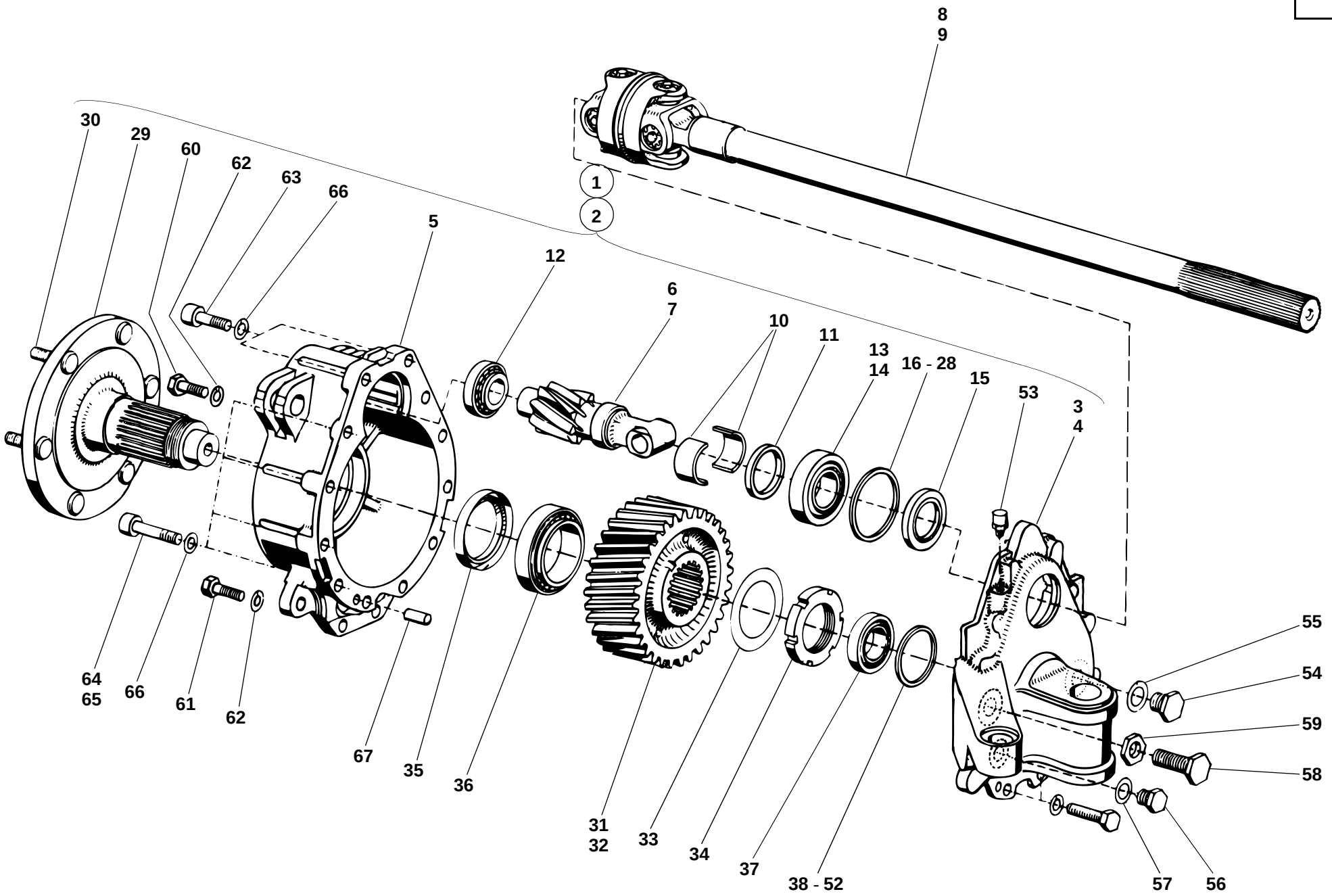
8
9
1
2
30
29
60
62
63
66
5
12
6
7
10
11
13
14
16 - 28
15
53
3
4
64
65
66
61
62
67
35
36
31
32
33
34
37
38 - 52
55
54
59
58
57
56
312e2310.ai

Pos. Item Pos.	Teil-Nummer Part no. No. pièce	Bezeichnung	Description	Désignation	Stück Qty. Qté.	Bemerkung Remarks Remarques
29	1 46 230 02 19	Zsb. Achswelle	Axle shaft assy	Ens arbre de pont	2	
30	0 00 990 14 08	Radbolzen	Wheel bolt	Boulon de roue	12	65 lg.
31	1 46 236 01 14	Zahnrad rechts	Gear (right)	Engrenage (côté droit)	1	
32	1 46 236 00 14	Zahnrad links	Gear (left)	Engrenage (côté gauche)	1	
33	0 00 992 84 30	Sicherungsblech	Tab washer	Tôle-frein	2	
34	7 425 677 024	Nutmutter	Grooved nut	Ecrou cannelé	2	M 58 x 1,5
35	0 00 996 36 21	Radialdichtring	Rotary shaft seal	Bague à lèvres	2	⌀ 70 x 90 x 13
36	7 618 320 111	Kegelrollenlager	Taper roller bearing	Roulement à rouleaux coniques	2	
37	7 618 302 008	Kegelrollenlager	Taper roller bearing	Roulement à rouleaux coniques	2	
38	1 00 997 00 16	Einstellscheibe	Spacer	Cale	2	2,80 mm
39	1 00 997 01 16	Einstellscheibe	Spacer	Cale	2	2,85 mm
40	1 00 997 02 16	Einstellscheibe	Spacer	Cale	2	2,90 mm
41	1 00 997 03 16	Einstellscheibe	Spacer	Cale	2	2,95 mm
42	1 00 997 04 16	Einstellscheibe	Spacer	Cale	2	3,00 mm
43	1 00 997 05 16	Einstellscheibe	Spacer	Cale	2	3,05 mm
44	1 00 997 06 16	Einstellscheibe	Spacer	Cale	2	3,10 mm
45	1 00 997 07 16	Einstellscheibe	Spacer	Cale	2	3,15 mm
46	1 00 997 08 16	Einstellscheibe	Spacer	Cale	2	3,20 mm
47	1 00 997 09 16	Einstellscheibe	Spacer	Cale	2	3,25 mm
48	1 00 997 10 16	Einstellscheibe	Spacer	Cale	2	3,30 mm
49	1 00 997 11 16	Einstellscheibe	Spacer	Cale	2	3,35 mm
50	1 00 997 12 16	Einstellscheibe	Spacer	Cale	2	3.40 mm
51	1 00 997 13 16	Einstellscheibe	Spacer	Cale	2	3,45 mm
52	1 00 997 14 16	Einstellscheibe	Spacer	Cale	2	3,50 mm
53	0 00 990 92 10	Entlüfter	Breather	Dégagement d'air	2	M 10 x 1
54	7 336 673 005	Verschlußschraube	Screw plug	Bouchon fileté	2	AM 16 x 1,5
55	7 593 641 024	Dichtring	Sealing ring	Bague d'étanchéité	2	⌀ A 16 x 20-Cu
56	0 00 990 41 10	Magnetfilterstopfen	Magnet plug	Bouchon magnétique	2	M 14 x 1,5
57	7 593 641 022	Dichtring	Sealing ring	Bague d'étanchéité	2	⌀ A 14 x 20-Cu
58	0 00 995 21 68	Anschlagschraube	Stop bolt	Boulon de butée	2	M 16 x 1,5 x 35
59	7 404 677 727	Sechskantmutter	Hexagon nut	Ecrou six pans	2	M 16 x 1,5

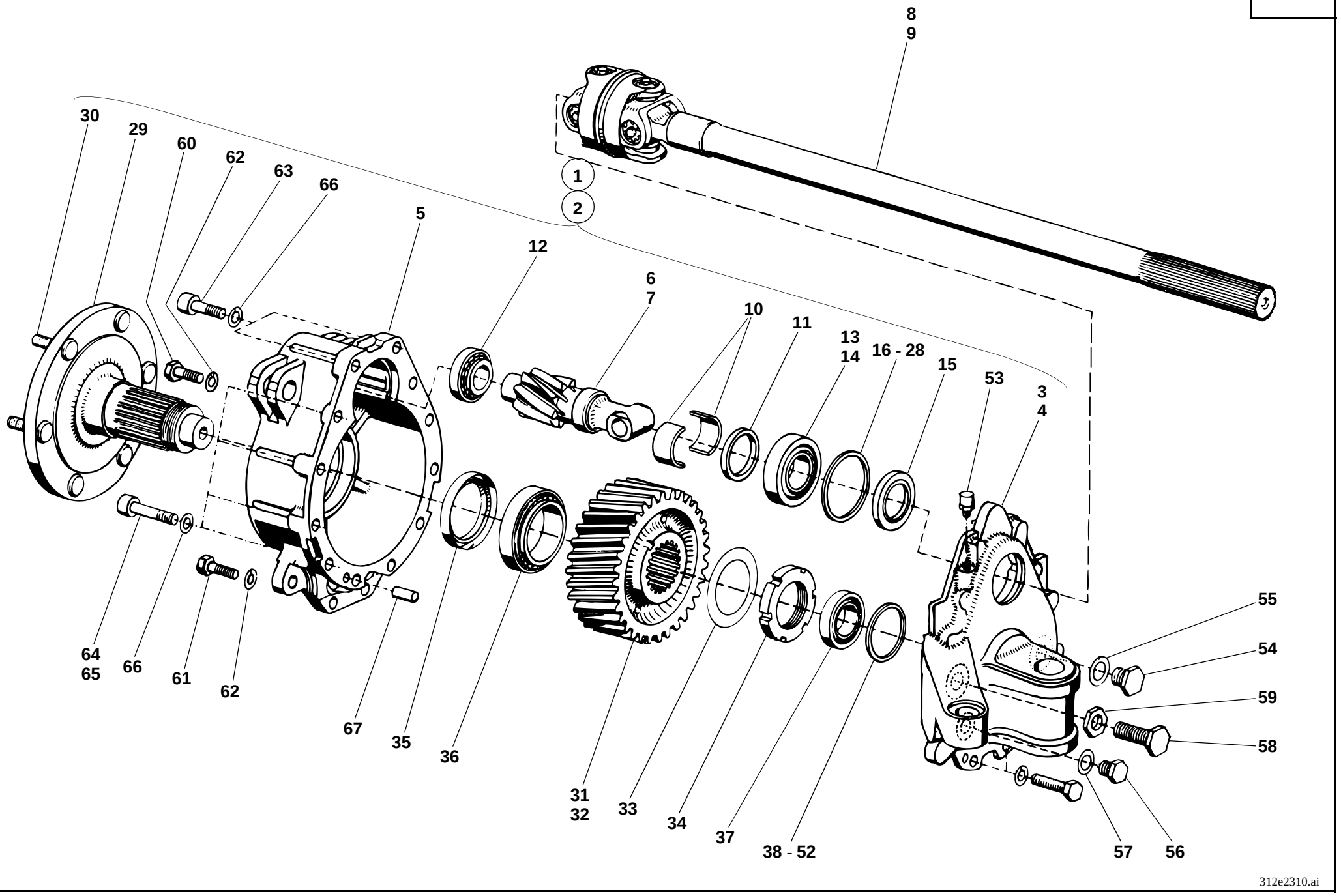
8
9
30
29
60
62
63
66
5
12
6
7
10
11
13
14
16 - 28
15
53
3
4
1
2
64
65
66
61
62
67
35
36
31
32
33
34
37
38 - 52
55
54
59
58
57
56
312e2310.ai

Pos. Item Pos.	Teil-Nummer Part no. No. pièce	Bezeichnung	Description	Désignation	Stück Qty. Qté.	Bemerkung Remarks Remarques
60	7 236 678 942	Sechskantschraube	Hexagon head screw	Vis six pans	4	M 12 x 35-10.9
61	7 234 678 587	Sechskantschraube	Hexagon head screw	Vis six pans	4	M 12 x 50-10.9
62	0 00 992 57 28	Federring	Spring washer	Rondelle ressort	8	12
63	7 252 678 123	Zylinderschraube	Cheese-head screw	Vis à tête cylindrique	4	M 12 x 40-10.9
64	7 252 678 125	Zylinderschraube	Cheese-head screw	Vis à tête cylindrique	8	M 12 x 50-10.9
65	7 252 678 128	Zylinderschraube	Cheese-head screw	Vis à tête cylindrique	4	M 12 x 65-10.9
66	0 00 992 27 28	Federring	Spring washer	Rondelle ressort	16	12
67	7 512 034 136	Zylinderstift	Parallel pin	Goupille cylindrique	2	10 m 6 x 24

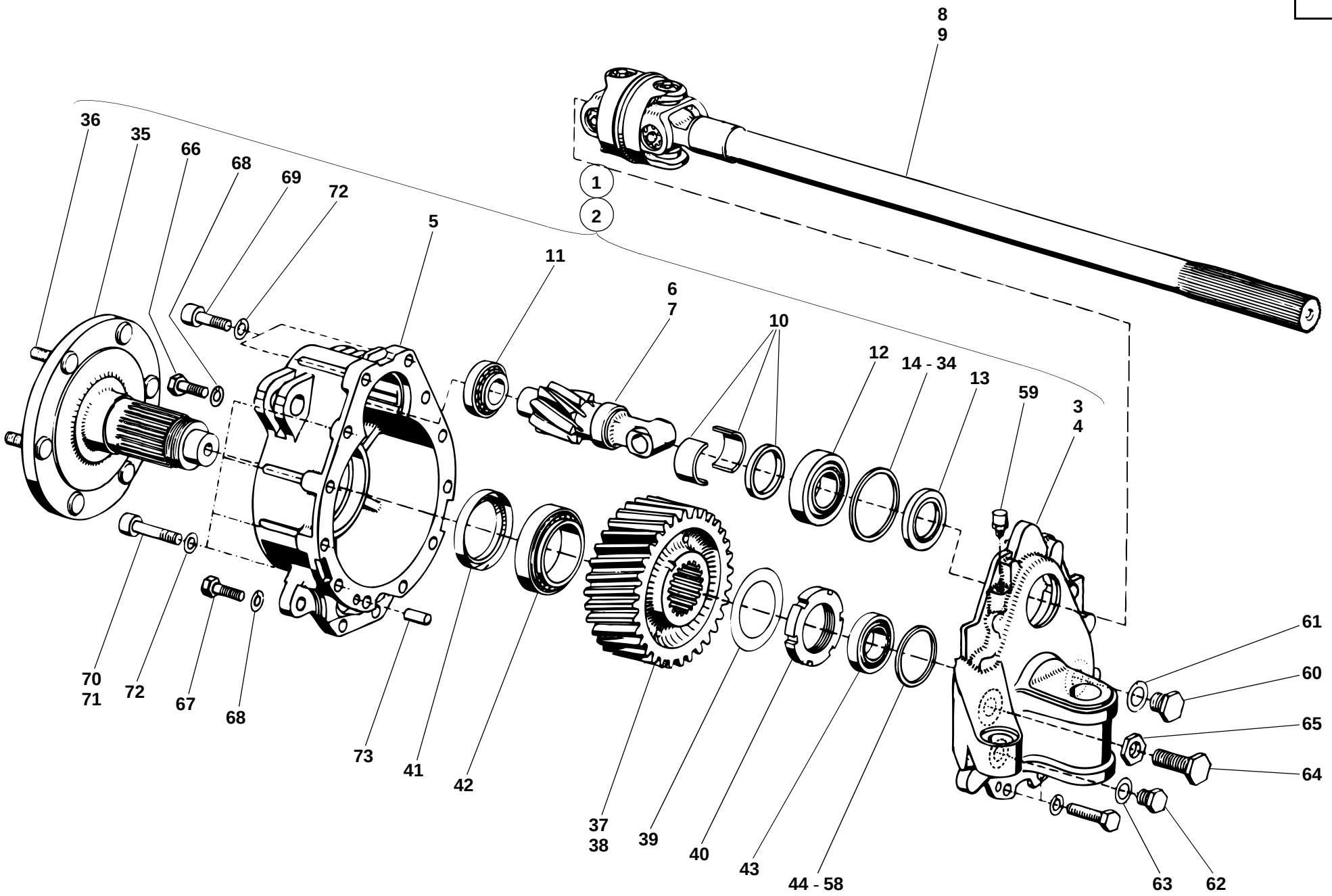
8
9
1
2
36
35
66
68
69
72
5
11
6
7
10
12
14 - 34
13
59
3
4
70
71
72
67
68
73
41
42
37
38
39
40
43
44 - 58
63
62
61
60
65
64
312e2310.ai

Pos. Item Pos.	Teil-Nummer Part no. No. pièce	Bezeichnung	Description	Désignation	Stück Qty. Qté.	Bemerkung Remarks Remarques
		Portaltriebe - Einzelteile **I→ 312 30 0517**	**Final drives: component parts** **I→ 312 30 0517**	**Réducteurs : pièces constitutives** **I→ 312 30 0517**		
1	1 35 260 07 16	Zsb. Portaltrieb rechts kpl.	Cpl final drive assy (right)	Ens réducteur cpl (côté droit)	1	
2	1 35 260 06 16	Zsb. Portaltrieb links kpl.	Cpl final drive assy (left)	Ens réducteur cpl (côté gauche)	1	
3	1 35 266 09 03	Portalträger rechts	Final drive carrier (right)	Porteréducteur (côté droit)	1	
4	1 35 266 08 03	Portalträger links	Final drive carrier (left)	Porteréducteur (côté gauche)	1	
5	1 46 236 04 05	Portaldeckel	Final drive cover	Couvercle de réducteur	2	
6	1 46 261 01 22	Antriebswelle rechts	Input shaft (right)	Arbre d'entrée (côté droit)	1	
7	1 46 261 00 22	Antriebswelle links	Input shaft (left)	Arbre d'entrée (côté gauche)	1	
8	0 46 261 03 22	Doppelgelenkwelle rechts	Double cardan shaft (right)	Arbre de cardan double (droit)	1	
9	0 46 261 02 22	Doppelgelenkwelle links	Double cardan shaft (left)	Arbre de cardan double (gauche)	1	
		Einzelteile für Doppelgelenkwelle siehe Seite 23-30	Component parts for double cardan shaft see page 23-30	Pièces constitutives pour arbre de transmission double voir page 23-30		
10	0 00 994 96 54	Bundbuchse	Flange bushing	Douille épaulée	2	
11	7 618 000 218	Kegelrollenlager	Taper roller bearing	Roulement à rouleaux coniques	2	
12	7 618 322 005	Kegelrollenlager	Taper roller bearing	Roulement à rouleaux coniques	2	
13	0 00 996 99 32	Radialdichtring	Rotary shaft seal	Bague à lèvres	2	⌀ 50 x 72 x 10
14	1 00 997 33 19	Einstellscheibe	Spacer	Cale	2	1,50 mm
15	1 00 997 34 19	Einstellscheibe	Spacer	Cale	2	1,55 mm
16	1 00 997 35 19	Einstellscheibe	Spacer	Cale	2	1,60 mm
17	1 00 997 36 19	Einstellscheibe	Spacer	Cale	2	1,65 mm
18	1 00 997 37 19	Einstellscheibe	Spacer	Cale	2	1,70 mm
19	1 00 997 38 19	Einstellscheibe	Spacer	Cale	2	1,75 mm
20	1 00 997 39 19	Einstellscheibe	Spacer	Cale	2	1,80 mm
21	1 00 997 40 19	Einstellscheibe	Spacer	Cale	2	1,85 mm
22	1 00 997 41 19	Einstellscheibe	Spacer	Cale	2	1,90 mm
23	1 00 997 42 19	Einstellscheibe	Spacer	Cale	2	1,95 mm
24	1 00 997 43 19	Einstellscheibe	Spacer	Cale	2	2,00 mm
25	1 00 997 44 19	Einstellscheibe	Spacer	Cale	2	2,05 mm
26	1 00 997 45 19	Einstellscheibe	Spacer	Cale	2	2,10 mm
27	1 00 997 46 19	Einstellscheibe	Spacer	Cale	2	2,15 mm
28	1 00 997 47 19	Einstellscheibe	Spacer	Cale	2	2,20 mm
29	1 00 997 48 19	Einstellscheibe	Spacer	Cale	2	2,25 mm

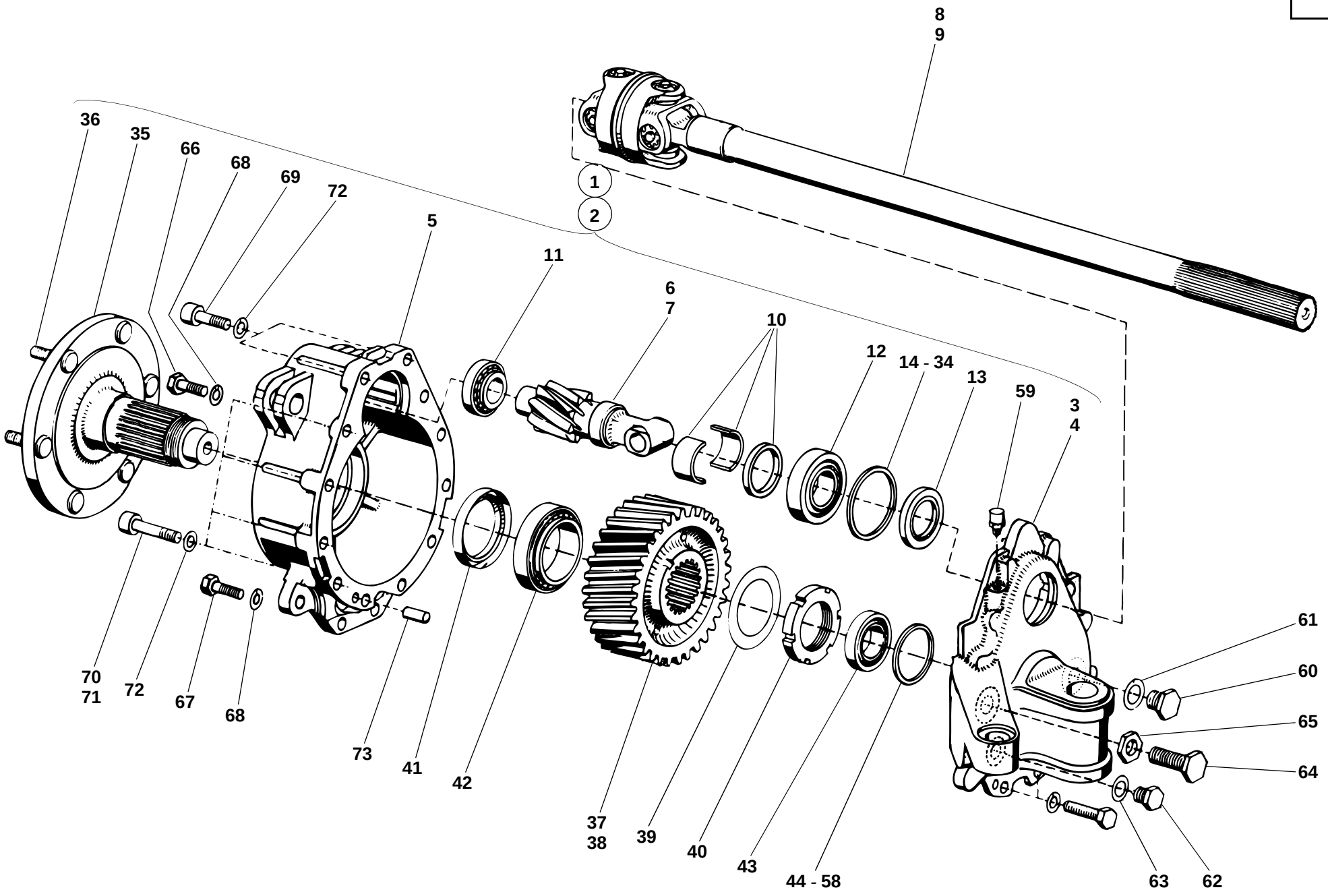
8
9
36
35
66
68
69
72
5
11
6
7
10
12
14 - 34
13
59
3
4
1
2
70
71
72
67
68
73
41
42
37
38
39
40
43
44 - 58
63
62
61
60
65
64
312e2310.ai

Pos. Item Pos.	Teil-Nummer Part no. No. pièce	Bezeichnung	Description	Désignation	Stück Qty. Qté.	Bemerkung Remarks Remarques
30	1 00 997 49 19	Einstellscheibe	Spacer	Cale	2	2,30 mm
31	1 00 997 50 19	Einstellscheibe	Spacer	Cale	2	2,35 mm
32	1 00 997 51 19	Einstellscheibe	Spacer	Cale	2	2,40 mm
33	1 00 997 52 19	Einstellscheibe	Spacer	Cale	2	2,45 mm
34	1 00 997 53 19	Einstellscheibe	Spacer	Cale	2	2,50 mm
35	1 46 230 02 19	Zsb. Achswelle	Axle shaft assy	Ens arbre de pont	2	
36	0 00 990 14 08	Radbolzen	Wheel bolt	Boulon de roue	12	65 lg.
37	1 46 236 01 14	Zahnrad rechts	Gear (right)	Engrenage (côté droit)	1	
38	1 46 236 00 14	Zahnrad links	Gear (left)	Engrenage (côté gauche)	1	
39	0 00 992 84 30	Sicherungsblech	Tab washer	Tôle-frein	2	
40	7 425 677 024	Nutmutter	Grooved nut	Ecrou cannelé	2	M 58 x 1,5
41	0 00 996 36 21	Radialdichtring	Rotary shaft seal	Bague à lèvres	2	⌀ 70 x 90 x 13
42	7 618 320 111	Kegelrollenlager	Taper roller bearing	Roulement à rouleaux coniques	2	
43	7 618 302 008	Kegelrollenlager	Taper roller bearing	Roulement à rouleaux coniques	2	
44	1 00 997 00 16	Einstellscheibe	Spacer	Cale	2	2,80 mm
45	1 00 997 01 16	Einstellscheibe	Spacer	Cale	2	2,85 mm
46	1 00 997 02 16	Einstellscheibe	Spacer	Cale	2	2,90 mm
47	1 00 997 03 16	Einstellscheibe	Spacer	Cale	2	2,95 mm
48	1 00 997 04 16	Einstellscheibe	Spacer	Cale	2	3,00 mm
49	1 00 997 05 16	Einstellscheibe	Spacer	Cale	2	3,05 mm
50	1 00 997 06 16	Einstellscheibe	Spacer	Cale	2	3,10 mm
51	1 00 997 07 16	Einstellscheibe	Spacer	Cale	2	3,15 mm
52	1 00 997 08 16	Einstellscheibe	Spacer	Cale	2	3,20 mm
53	1 00 997 09 16	Einstellscheibe	Spacer	Cale	2	3,25 mm
54	1 00 997 10 16	Einstellscheibe	Spacer	Cale	2	3,30 mm
55	1 00 997 11 16	Einstellscheibe	Spacer	Cale	2	3,35 mm
56	1 00 997 12 16	Einstellscheibe	Spacer	Cale	2	3.40 mm
57	1 00 997 13 16	Einstellscheibe	Spacer	Cale	2	3,45 mm
58	1 00 997 14 16	Einstellscheibe	Spacer	Cale	2	3,50 mm
59	0 00 990 92 10	Entlüfter	Breather	Dégagement d'air	2	M 10 x 1

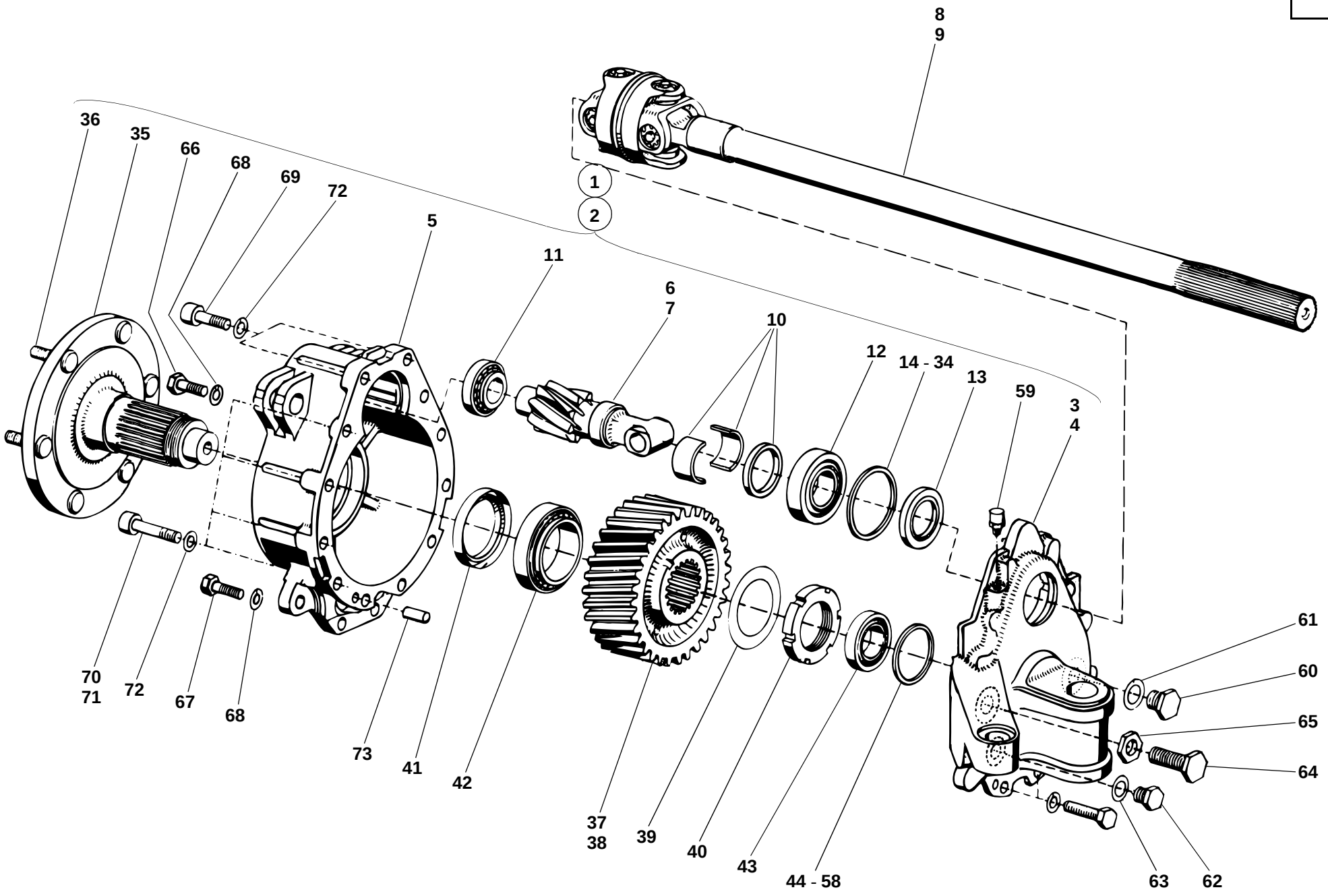
8
9
1
2
36
35
66
68
69
72
5
11
6
7
10
12
14 - 34
13
59
3
4
70
71
72
67
68
73
41
42
37
38
39
40
43
44 - 58
63
62
61
60
65
64
312e2310.ai

Pos. Item Pos.	Teil-Nummer Part no. No. pièce	Bezeichnung	Description	Désignation	Stück Qty. Qté.	Bemerkung Remarks Remarques
60	7 336 673 005	Verschlußschraube	Screw plug	Bouchon fileté	2	AM 16 x 1,5
61	7 593 641 024	Dichtring	Sealing ring	Bague d'étanchéité	2	⌀ A 16 x 20-Cu
62	0 00 990 41 10	Magnetfilterstopfen	Magnet plug	Bouchon magnétique	2	M 14 x 1,5
63	7 593 641 022	Dichtring	Sealing ring	Bague d'étanchéité	2	⌀ A 14 x 20-Cu
64	0 00 995 21 68	Anschlagschraube	Stop bolt	Boulon de butée	2	M 16 x 1,5 x 35
65	7 404 677 727	Sechskantmutter	Hexagon nut	Ecrou six pans	2	M 16 x 1,5
66	7 236 678 942	Sechskantschraube	Hexagon head screw	Vis six pans	4	M 12 x 35-10.9
67	7 234 678 587	Sechskantschraube	Hexagon head screw	Vis six pans	4	M 12 x 50-10.9
68	0 00 992 57 28	Federring	Spring washer	Rondelle ressort	8	12
69	7 252 678 123	Zylinderschraube	Cheese-head screw	Vis à tête cylindrique	4	M 12 x 40-10.9
70	7 252 678 125	Zylinderschraube	Cheese-head screw	Vis à tête cylindrique	8	M 12 x 50-10.9
71	7 252 678 128	Zylinderschraube	Cheese-head screw	Vis à tête cylindrique	4	M 12 x 65-10.9
72	0 00 992 27 28	Federring	Spring washer	Rondelle ressort	16	12
73	7 512 034 136	Zylinderstift	Parallel pin	Goupille cylindrique	2	10 m 6 x 24

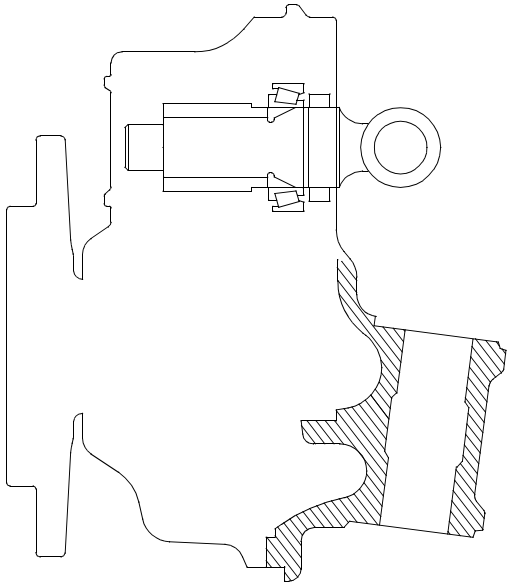

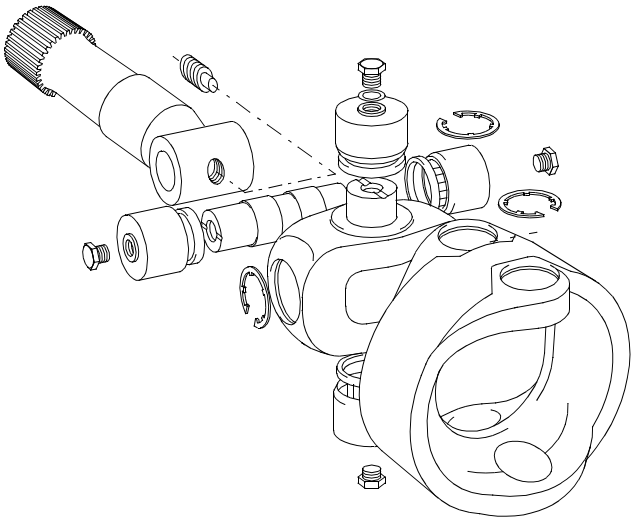

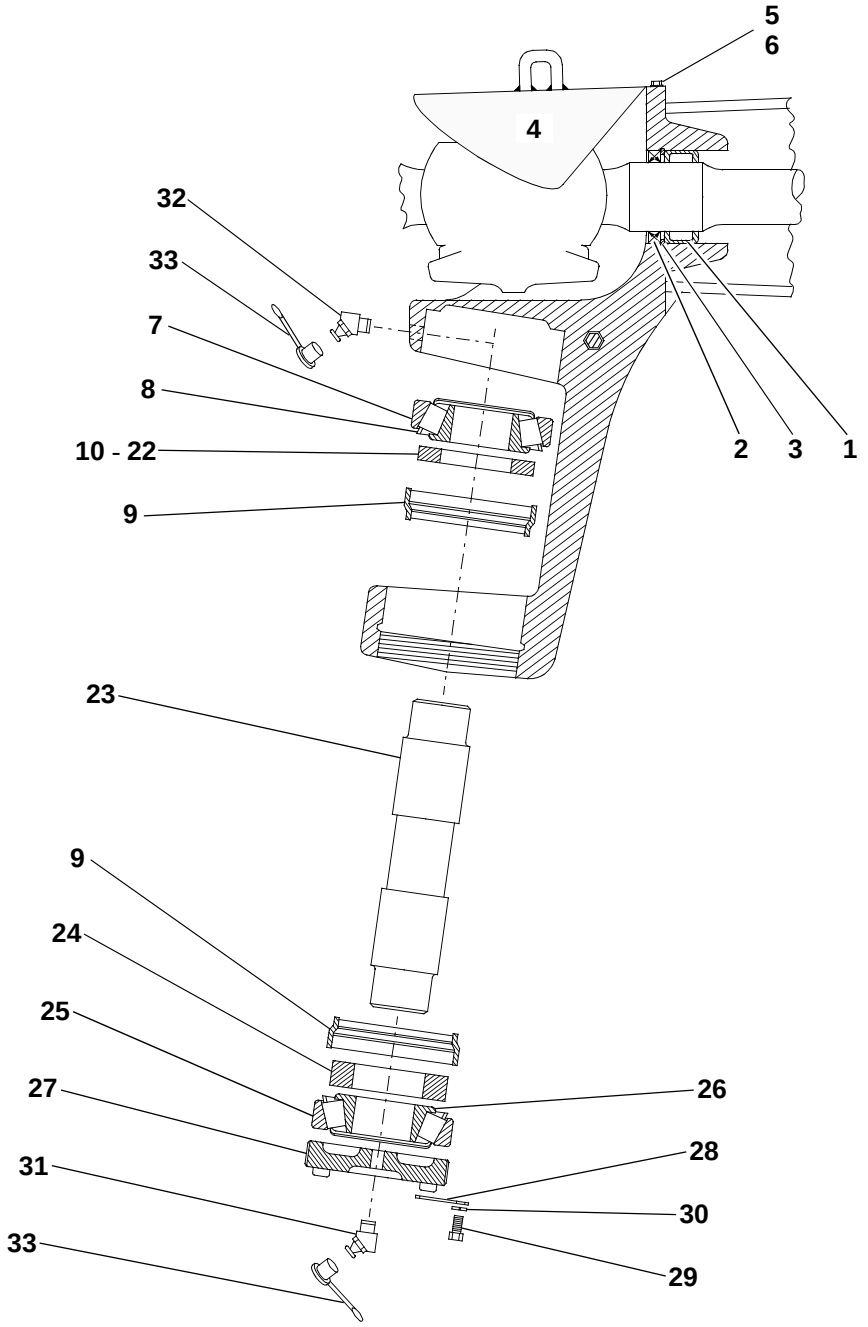

312e2610.iso

Pos. Item Pos.	Teil-Nummer Part no. No. pièce	Bezeichnung	Description	Désignation	Stück Qty. Qté.	Bemerkung Remarks Remarques
		Portaltrieblagerung	**Final drive bearing**	**Logement des réducteurs**		
1	0 00 994 94 12	Nadellager	Needle bearing	Roulement à aiguilles	2	NK 42/52/20
2	0 00 996 20 21	Radialdichtring	Rotary shaft seal	Bague à lèvres	2	∅ 42 x 52 x 7
3	0 00 992 54 27	Sicherungsring	Circlip	Circlip	2	52 x 2
4	1 46 260 00 73	Zsb. Abdeckblech	Cover plate assy	Ens tôle de recouvrement	2	
5	7 236 677 077	Sechskantschraube	Hexagon head screw	Vis six pans	4	M 6 x 10
6	0 00 992 41 28	Federring	Spring washer	Rondelle ressort	4	6
7	0 00 994 01 85	Kegelrollenlager-Außenring (oben)	Taper roller bearing – outside ring (upper)	Roulement à rouleaux coniques – bague ext. (partie sup.)	2	
8	0 00 994 02 84	Kegelrollenlager-Innenring (oben)	Taper roller bearing – inside ring (upper)	Roulement à rouleaux coniques – bague int. (partie sup.)	2	
9	0 00 996 04 33	Radialdichtring	Rotary shaft seal	Bague à lèvres	4	∅
10	1 00 997 35 14	Einstellscheibe	Spacer	Cale	2	8,0 mm
11	1 00 997 36 14	Einstellscheibe	Spacer	Cale	2	8,2 mm
12	1 00 997 37 14	Einstellscheibe	Spacer	Cale	2	8,4 mm
13	1 00 997 38 14	Einstellscheibe	Spacer	Cale	2	8,6 mm
14	1 00 997 39 14	Einstellscheibe	Spacer	Cale	2	8,8 mm
15	1 00 997 40 14	Einstellscheibe	Spacer	Cale	2	9,0 mm
16	1 00 997 41 14	Einstellscheibe	Spacer	Cale	2	9,2 mm
17	1 00 997 42 14	Einstellscheibe	Spacer	Cale	2	9,4 mm
18	1 00 997 43 14	Einstellscheibe	Spacer	Cale	2	9,6 mm
19	1 00 997 44 14	Einstellscheibe	Spacer	Cale	2	9,8 mm
20	1 00 997 45 14	Einstellscheibe	Spacer	Cale	2	10,0 mm
21	1 00 997 46 14	Einstellscheibe	Spacer	Cale	2	10,2 mm
22	1 00 997 47 14	Einstellscheibe	Spacer	Cale	2	10,4 mm
23	1 02 261 08 93	Achsgabelbolzen	Swivel pin	Axe porte-roue	2	
24	1 00 993 74 65	Scheibe	Washer	Rondelle	2	
25	0 00 994 02 85	Kegelrollenlager-Außenring (unten)	Taper roller bearing – outside ring (lower)	Roulement à rouleaux coniques – bague ext. (partie inf.)	2	
26	0 00 994 02 84	Kegelrollenlager-Innenring (unten)	Taper roller bearing – inside ring (lower)	Roulement à rouleaux coniques – bague int. (partie inf.)	2	

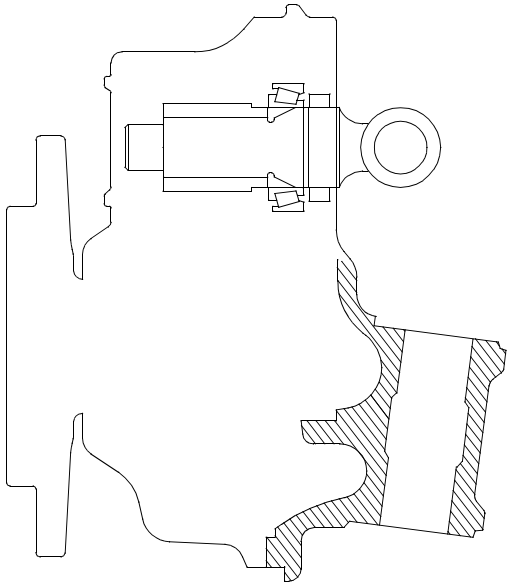

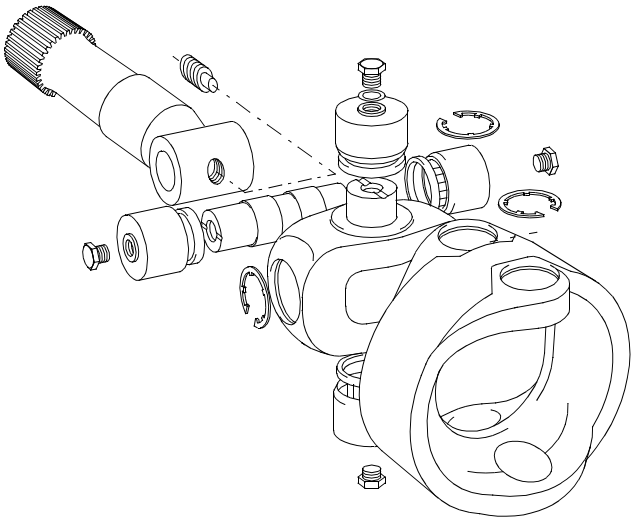

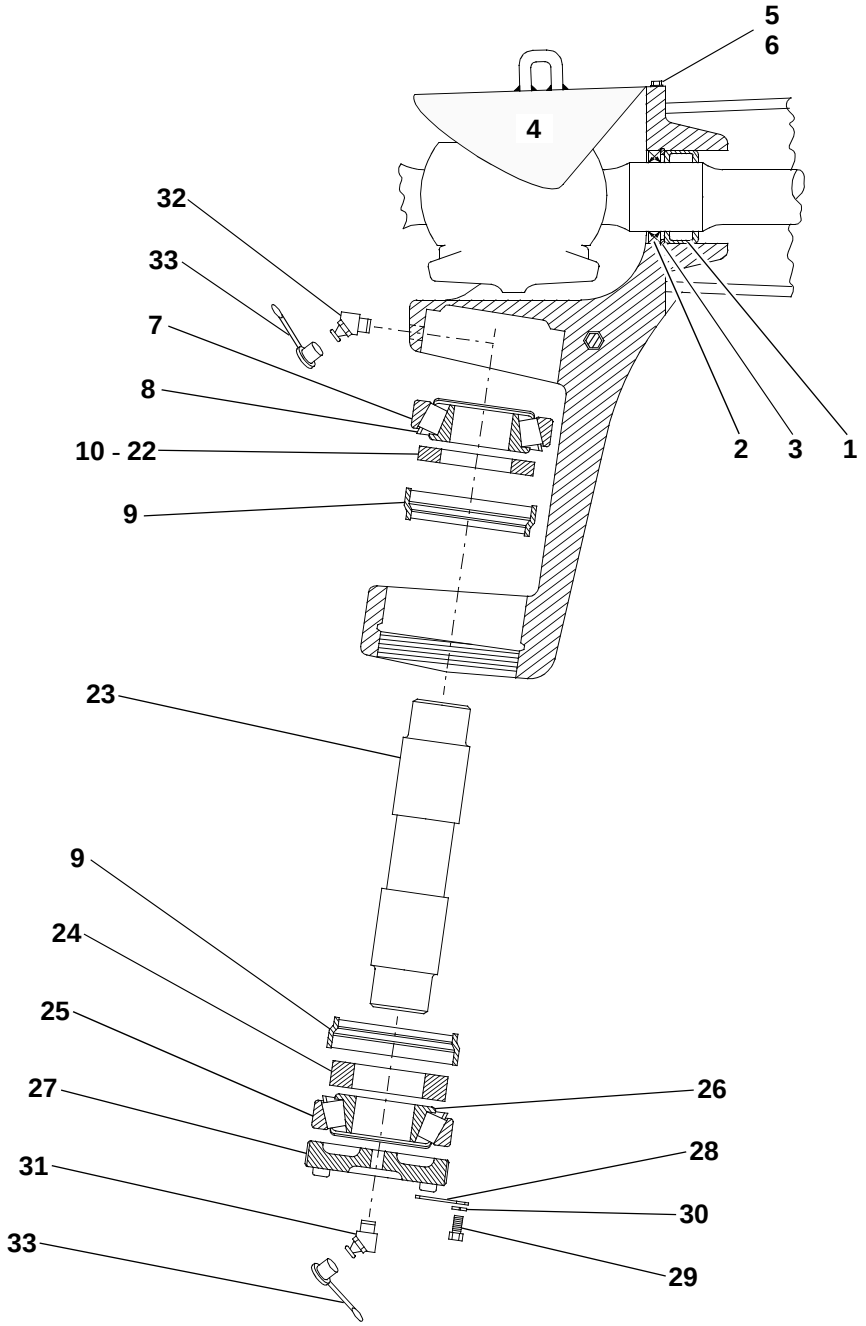

312e2610.iso

Pos. Item Pos.	Teil-Nummer Part no. No. pièce	Bezeichnung	Description	Désignation	Stück Qty. Qté.	Bemerkung Remarks Remarques
27	1 02 261 04 91	Einstellmutter	Set nut	Ecrou de réglage	2	M 75 x 1,5
28	1 00 992 56 30	Sicherungsblech	Tab washer	Tôle-frein	2	
29	7 236 677 502	Sechskantschraube	Hexagon head screw	Vis six pans	2	M 8 x 14
30	0 00 992 43 28	Federring	Spring washer	Rondelle ressort	2	8
31	7 761 675 105	Schmiernippel	Grease nipple	Graisseur	2	BM 10 x 1
32	7 761 675 413	Schmiernippel	Grease nipple	Graisseur	2	BS 8 x 1
33	0 00 996 32 51	Schutzkappe	Protective cap	Capuchon protecteur	4	
	1 00 441 13 10	Optimolypaste TA	Optimoly paste TA	Pâte Optimoly TA	2	

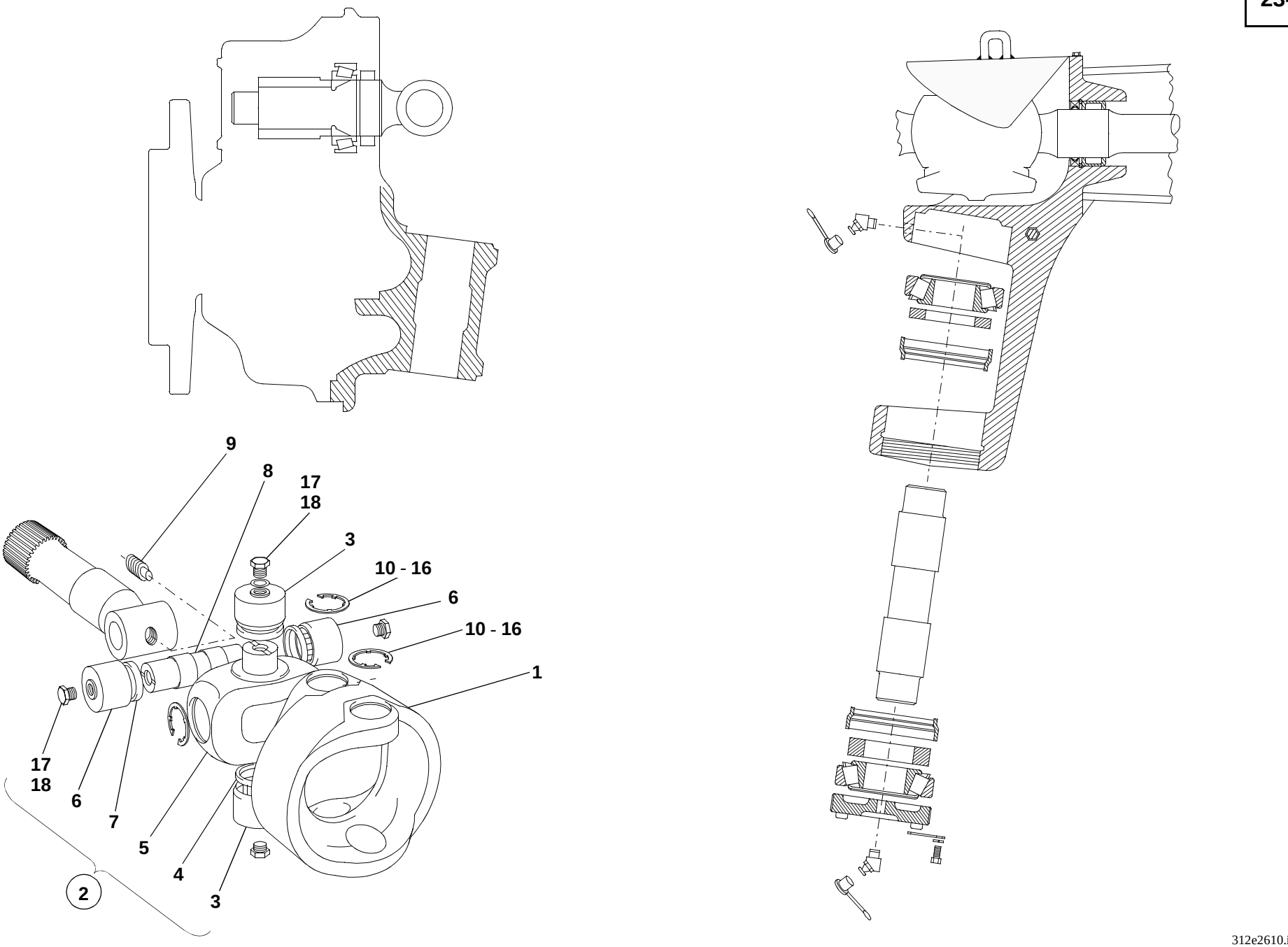

312e2610.iso

Pos. Item Pos.	Teil-Nummer Part no. No. pièce	Bezeichnung	Description	Désignation	Stück Qty. Qté.	Bemerkung Remarks Remarques
		Einzelteile Doppelgelenkwellen	**Double cardan shaft: component parts**	**Arbre de cardan double : pièces constitutives**		
1	0 02 261 03 52	Mitnehmerring	Driving ring	Bague d'entraînement	1	
2	0 02 261 16 69	Gelenkkreuzgarnitur vollst.	Cpl universal joint	Croissillon cpl	2	
3	0 00 994 05 13	Nadellagerbuchse für Mitnehmerring kpl.	Cpl needle bearing bushing for driving ring	Douille de roulement à aiguilles cpl pour bague d'entraînement	4	11,8 lg.
4	0 00 996 93 28	Dichtungsring	Sealing ring	Bague d'étanchéité	4	
5	0 02 261 00 69	Zapfenkreuz	Journal spider	Croisillon à tenon	2	
6	0 00 994 04 13	Nadellagerbuchse für Zapfenkreuz kpl.	Cpl needle bearing bushing for journal spider	Douille de roulement à aiguilles cpl pour croisillon à tenon	4	13,8 lg.
7	0 00 996 93 28	Dichtungsring	Sealing ring	Bague d'étanchéité	4	
8	0 02 261 05 93	Gelenkbolzen	Pivot pin	Axe de l'articulation	2	
9	0 00 995 05 85	Gewindestift	Threaded pin	Goujon fileté	2	AM 10 x 10
10	0 00 992 78 27	Sicherungsring	Circlip	Circlip	8	1,0 mm
11	0 00 992 79 27	Sicherungsring	Circlip	Circlip	8	1,1 mm
12	0 00 992 80 27	Sicherungsring	Circlip	Circlip	8	1,2 mm
13	0 00 992 81 27	Sicherungsring	Circlip	Circlip	8	1,3 mm
14	0 00 992 82 27	Sicherungsring	Circlip	Circlip	8	1,4 mm
15	0 00 992 83 27	Sicherungsring	Circlip	Circlip	8	1,5 mm
16	0 00 992 44 27	Sicherungsring	Circlip	Circlip	8	1,6 mm
17	0 00 990 50 10	Verschlußschraube	Screw plug	Bouchon fileté	8	M 8 x 1
18	0 00 996 94 28	Dichtring	Sealing ring	Bague d'étanchéité	4	
		1 x Pos. **1** u. 2 x Pos. **2** ergibt ein kpl. Doppelgelenk	1 x item **1** and 2 x item **2** make one cpl double joint	1 x pos. **1** et 2 x pos. **2** donnent un joint de cardan double cpl		

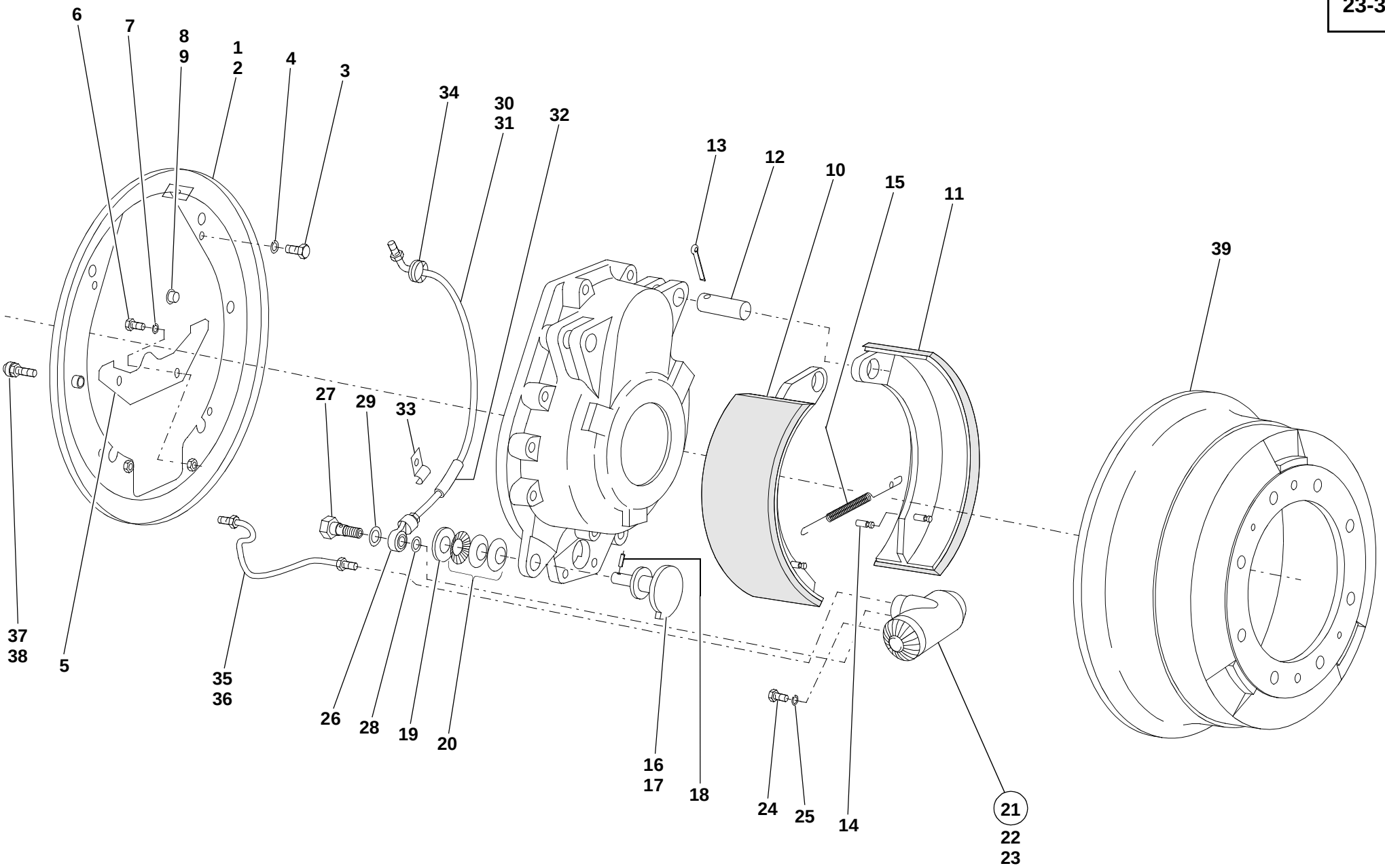
6
7
8
9
1
2
4
3
34
30
31
32
13
12
10
15
11
39
37
38
5
27
29
33
35
36
26
28
19
20
16
17
18
24
25
14
21
22
23
312e2330.iso

Pos. Item Pos.	Teil-Nummer Part no. No. pièce	Bezeichnung	Description	Désignation	Stück Qty. Qté.	Bemerkung Remarks Remarques
		Bremsenteile - Radzylinder	**Brake parts: wheel cylinder**	**Pièces du frein : cylindre de roue**		
1	1 46 240 00 45	Zsb. Bremsendeckplatte links	Cover plate assy for brake (left)	Ens plaque de recouvrement pour frein (côté gauche)	1	
2	1 46 240 01 45	Zsb. Bremsendeckplatte rechts	Cover plate assy for brake (right)	Ens plaque de recouvrement pour frein (côté droit)	1	
3	7 236 677 129	Sechskantschraube	Hexagon head screw	Vis six pans	8	M 8 x 16
4	0 00 992 43 28	Federring	Spring washer	Rondelle ressort	8	8
5	1 46 245 01 40	Abdeckblech	Cover plate	Tôle de recouvrement	2	
6	7 236 677 078	Sechskantschraube	Hexagon head screw	Vis six pans	4	M 6 x 12
7	7 451 680 109	Scheibe	Washer	Rondelle	4	6,4
8	0 00 990 22 10	Stopfen	Plug	Bouchon	2	ø 13,6
9	0 00 990 97 10	Stopfen	Plug	Bouchon	2	ø 21,6
10	1 02 240 41 35	Zsb. Bremsbacke kpl. links	Cpl. brake shoe assy left side	Ens mâchoire de frein cpl coté gauche	2	
11	1 02 240 42 35	Zsb. Bremsbacke kpl. rechts	Cpl. brake shoe assy right side	Ens mâchoire de frein cpl coté droit	2	
12	1 00 990 85 12	Lagerbolzen	Bearing pin	Pivot	4	
13	7 530 680 075	Splint	Split pin	Goupille fendue	4	6,3 x 36
14	1 00 990 15 13	Bolzen	Pin	Axe	4	
15	0 00 992 20 03	Zugfeder	Tension spring	Ressort rappel	2	
	0 00 441 14 10	Optimolypaste TA	Optimoly paste TA	Pâte Optimoly TA	1-2	
16	1 02 245 03 80	Zsb. Exzenter links	Eccentric assy (left)	Ens excentrique (côté gauche)	2	
17	1 02 245 04 80	Zsb. Exzenter rechts	Eccentric assy (right)	Ens excentrique (côté droit)	2	
18	7 514 682 136	Spannhülse	Clamping sleeve	Manchon de serrage	4	5 x 26
19	7 458 680 012	Scheibe	Washer	Rondelle	4	14
20	7 439 585 060	Tellerfeder	Belleville spring washer	Ressort Belleville	12	B 28
21	0 00 240 10 51	Radzylinder	Wheel cylinder	Cylindre de roue	2	
22	0 00 996 60 50	Nutring	U-ring	Bague rainurée	2-4	
23	0 00 996 39 51	Staubkappe	Dust cap	Cache-poussière	2-4	
24	7 236 677 926	Sechskantschraube	Hexagon head screw	Vis six pans	4	M 10 x 30
25	0 00 992 35 28	Federring	Spring washer	Rondelle ressort	4	10
		Beachte bei Reparaturen: Bremsanlage wird mit Mineralöl betrieben! Nur mineralölbeständige Ersatzteile verwenden.	Repair work: Brake system runs on mineral oil! Only use spare parts resistant to mineral oil.	Travaux de réparation: Le système de freinage fonctionne avec de l'huile minérale ! N'utiliser que des pièces détachées résistantes à l'huile minérale.		

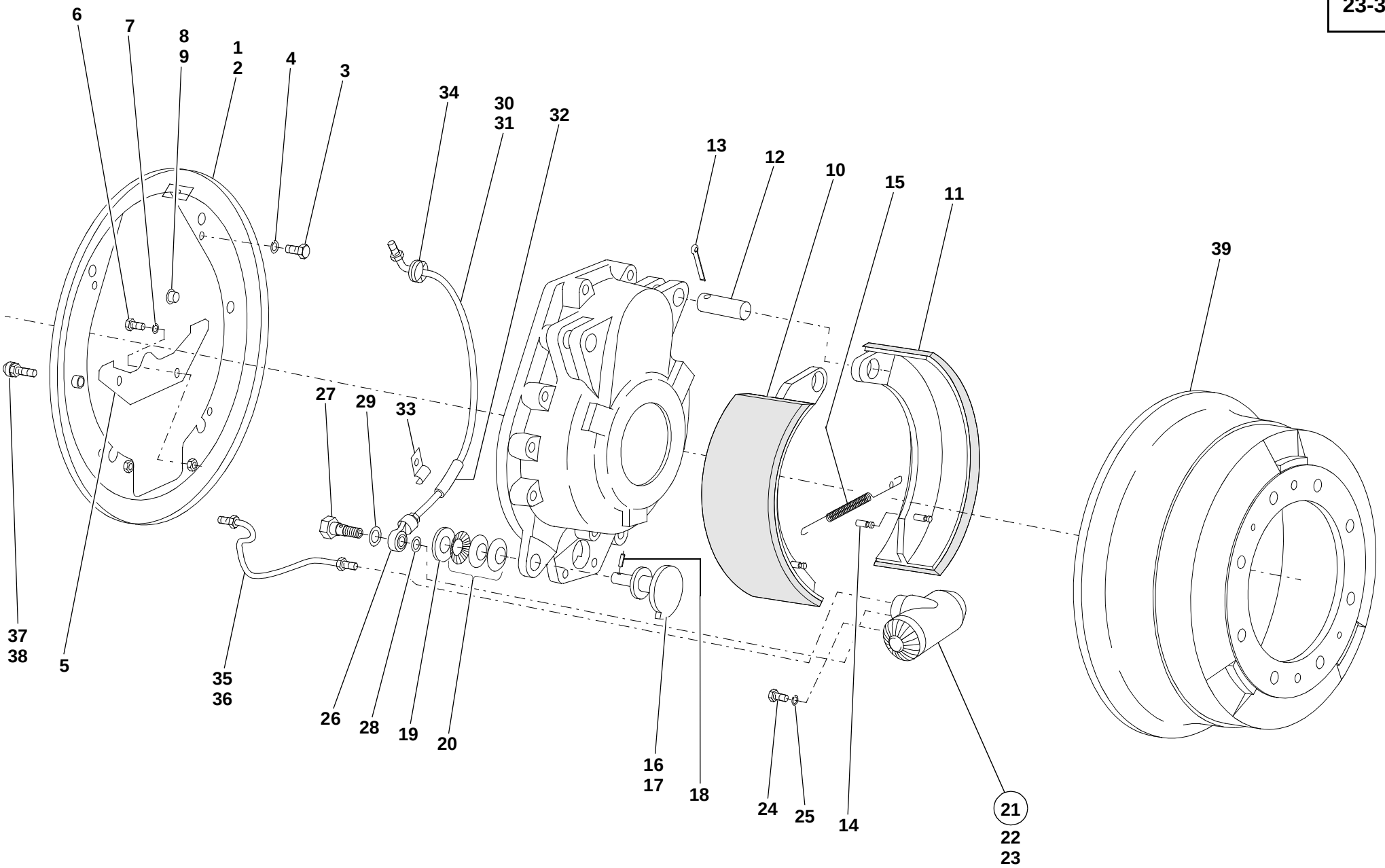
6
7
8
9
1
2
4
3
34
30
31
32
13
12
10
15
11
39
37
38
5
27
29
33
35
36
26
28
19
20
16
17
18
24
25
14
21
22
23
312e2330.iso

Pos. Item Pos.	Teil-Nummer Part no. No. pièce	Bezeichnung	Description	Désignation	Stück Qty. Qté.	Bemerkung Remarks Remarques
26	0 00 246 14 84	Ringstutzen	Ring fitting	Tubulure annulaire	2	
27	0 00 246 01 85	Hohlschraube	Banjo bolt	Vis creuse	2	
28	7 593 641 020	Dichtring	Sealing ring	Bague d'étanchéité	2	⌀ A 12 x 18-Cu
29	7 593 641 021	Dichtring	Sealing ring	Bague d'étanchéité	2	⌀ A 14 x 18-Cu
30	1 46 240 03 12	Zsb. Bremsleitung links	Brake line assy left side	Ens conduite de freinage coté gauche	1	
31	1 46 240 04 12	Zsb. Bremsleitung rechts	Brake line assy right side	Ens conduite de freinage coté droit	1	
32	1 00 993 85 21	Schlauch	Hose	Flexible	2	7 x 2 x 50
	0 00 993 01 19	Schlauch (Meterware)	Hose (by the metre)	Flexible (au mètre)		ø 7 x 2
33	1 00 993 18 30	Schelle	Clamp	Collier	2	
34	0 00 996 18 42	Durchführungsring	Duct ring	Bague de passage	4	
35	1 46 240 00 65	Zsb. Entlüftungsleitung links	Breather line assy left side	Ens conduite de dégagement d'air coté gauche	1	
36	1 46 240 01 65	Zsb. Entlüftungsleitung rechts	Breather line assy right side	Ens conduite de dégagement d'air coté droit	1	
37	0 00 246 11 13	Entlüfterventil	Breather valve	Clapet de dégagement d'air	2	
38	0 00 996 14 51	Gummikappe	Rubber cap	Capuchon en caoutchouc	1-2	
39	0 02 241 05 01	Bremstrommel	Brake drum	Tambour de frein	2	ø 340

Gruppe

Bremse

Feststellbremse
Betriebsbremse

Group

Brake

Parking brake
Service brake

Groupe

Frein

Frein de stationnement
Frein de service

Gruppe

Bremse

Feststellbremse
Betriebsbremse

Group

Brake

Parking brake
Service brake

Groupe

Frein

Frein de stationnement
Frein de service

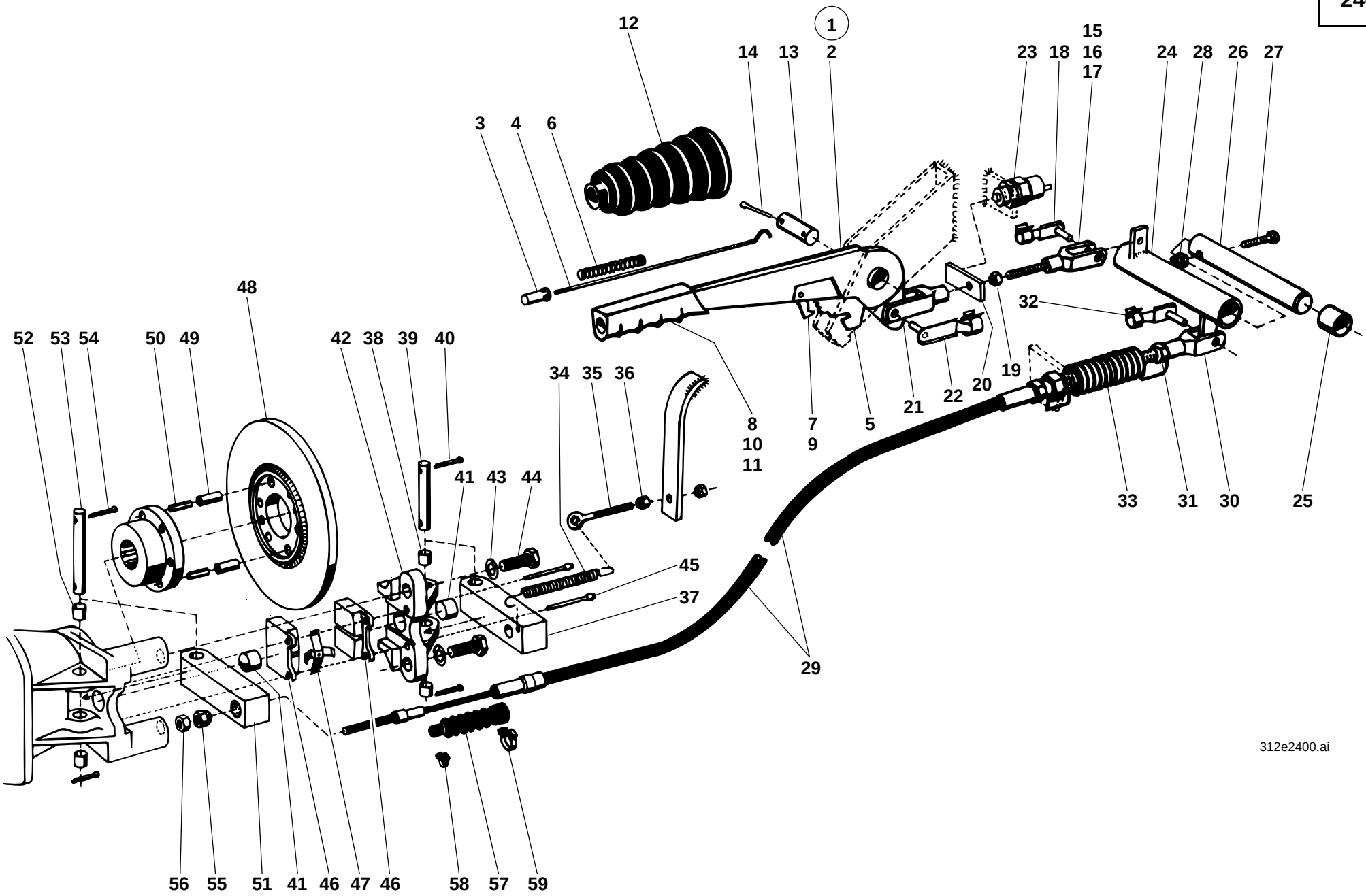
1
2
3
4
6
8
10
11
12
13
14
15
16
17
18
19
20
21
22
23
24
25
26
27
28
29
30
31
32
33
34
35
36
37
38
39
40
41
42
43
44
45
46
47
48
49
50
51
52
53
54
55
56
57
58
59
7
9
5
312e2400.ai

Pos. Item Pos.	Teil-Nummer Part no. No. pièce	Bezeichnung	Description	Désignation	Stück Qty. Qté.	Bemerkung Remarks Remarques
		Feststellbremse ➜I 129 507 (Feststellbremse ist auch für Fgst.-Nr.129 539/540/541/543/546/548 u. 551 gültig.)	**Parking brake ➜I 129 507** (Parking brake is also valid for serial no. 129 539/540/541/543/546/548 and 551)	**Frein de stationnement ➜I 129 507** (Frein de stationnement est aussi valable pour no. de série 129 539/540/541/543/546/548 et 551)		
1	1 46 240 00 20	Zsb. Handbremshebel	Parking brake lever assy	Ens levier de frein de stationnement	1	
2	1 46 243 01 30	Handbremshebel	Parking brake lever	Levier de frein de stationnement	1	
3	0 41 243 01 88	Druckknopf	Push button	Boutonpoussoir	1	
4	0 41 243 04 43	Druckstange	Pressure rod	Tige de pression	1	
5	0 41 243 01 39	Sperrsegment	Locking segment	Segment de blocage	1	
6	0 00 992 06 03	Druckfeder	Compression spring	Ressort de pression	1	
7	0 46 243 01 44	Klinke	Latch	Loquet	1	
8	0 46 243 00 21	Nocken	Cam	Came	1	
9	0 00 990 75 13	Bolzen (vernietet)	Pin (riveted)	Axe (rivé)	1	
10	0 46 243 00 45	Scheibe	Washer	Rondelle	1	
11	0 46 243 00 01	Griff	Handle	Poignée	1	
12	0 00 996 65 50	Faltenbalg	Bellows	Joint-soufflet	1	
13	1 41 243 07 94	Bolzen	Pin	Axe	1	14 x 50 lg.
14	7 530 680 039	Splint	Split pin	Goupille fendue	2	3 x 20
15	1 46 240 00 46	Zsb. Gabelkopf	Fork head assy	Ens tête fourchette	1	
16	7 821 104 007	Gabelkopf	Fork head	Tête fourchette	1	G 8 x 16
17	7 380 695 601	Gewindestift	Threaded pin	Goujon fileté	1	601, M 8 x 50
18	0 00 990 22 12	ES-Bolzen	Spring clip pin	Axe à agrafe	1	
19	7 403 677 709	Sechskantmutter	Hexagon nut	Ecrou six pans	1	M 8
20	1 46 243 07 31	Hebel	Lever	Levier	1	
21	7 821 104 008	Gabelkopf	Fork head	Tête fourchette	1	G 8 x 32
22	0 00 990 39 15	ES-Bolzen	Spring clip pin	Axe à agrafe	1	
23	0 00 333 11 07	Schalter	Switch	Interrupteur	1	
24	1 46 240 02 15	Zsb. Hebel	Lever assy	Ens levier	1	
25	0 00 994 07 06	Lager	Mounting for accelerator pedal	Fixation de pédale d'accélérateur	2	20 x 23 x 15
26	1 46 243 00 20	Welle	Shaft	Arbre	1	
27	7 236 677 087	Sechskantschraube	Hexagon head screw	Vis six pans	1	M 6 x 40
28	7 405 677 004	Sechskantmutter	Hexagon nut	Ecrou six pans	1	M 6

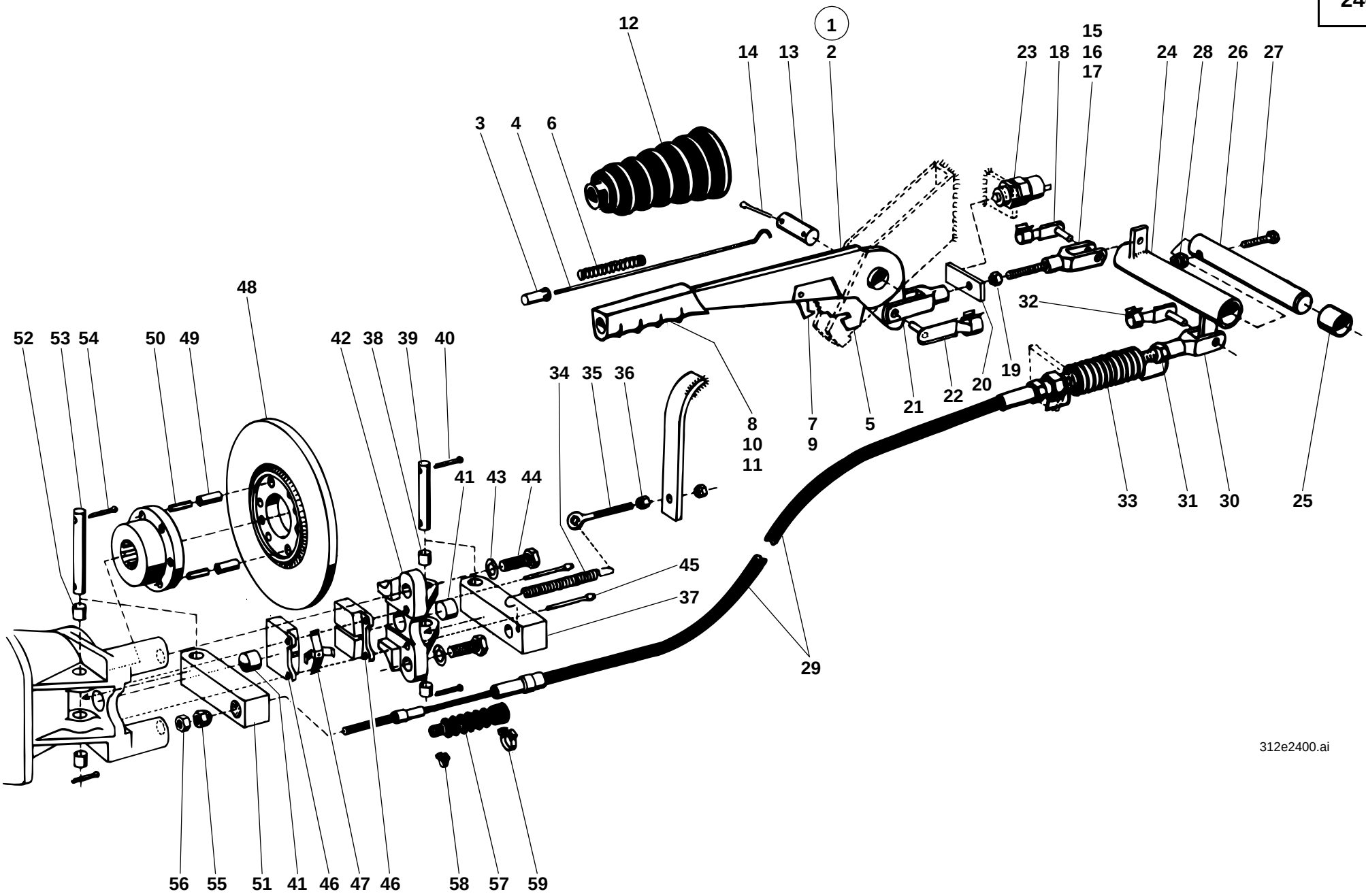
1
2
3
4
6
8
10
11
12
13
14
15
16
17
18
19
20
21
22
23
24
25
26
27
28
29
30
31
32
33
34
35
36
37
38
39
40
41
42
43
44
45
46
47
48
49
50
51
52
53
54
55
56
57
58
59
7
9
5
312e2400.ai

Pos. Item Pos.	Teil-Nummer Part no. No. pièce	Bezeichnung	Description	Désignation	Stück Qty. Qté.	Bemerkung Remarks Remarques
29	0 52 243 01 60	Seilzug	Cable pull	Tirette à câble	1	
30	7 821 104 009	Gabelkopf	Fork head	Tête fourchette	1	G 10 x 20
31	7 403 677 813	Sechskantmutter	Hexagon nut	Ecrou six pans	1	M 10
32	0 00 990 30 12	ES-Bolzen	Spring clip pin	Axe à agrafe	1	
33	0 00 992 37 03	Zugfeder	Tension spring	Ressort rappel	1	
34	1 00 992 17 02	Zugfeder	Tension spring	Ressort rappel	1	
35	7 341 671 833	Augenschraube	Eye bolt	Boulon à oeillet	1	LBM 8 x 60
36	7 403 677 005	Sechskantmutter	Hexagon nut	Ecrou six pans	2	M 8
37	1 62 243 08 31	Hebel	Lever	Levier	1	
38	0 00 994 10 06	Lager	Mounting	Fixation	2	
39	1 62 243 01 94	Bolzen	Pin	Axe	1	
40	7 530 680 052	Splint	Split pin	Goupille fendue	2	4 x 25
41	1 21 243 02 94	Druckbolzen	Thrust bolt	Poussoir	2	
42	1 62 243 00 85	Lagerbock für Scheibenbremse	Mount for disc brake	Support pour frein à disque	1	
43	0 00 992 57 28	Federring	Spring washer	Rondelle ressort	2	12
44	7 236 677 942	Sechskantschraube	Hexagon head screw	Vis six pans	2	M 12 x 35
45	0 21 243 00 93	Zsb. Stift	Stud assy	Ens goujon	2	
46	0 21 245 04 36	Bremsbacke	Brake shoe	Mâchoire de frein	2	
47	0 00 992 19 03	Federplatte	Spring plate	Plaque élastique	1	
48	1 43 243 03 52	Bremsscheibe	Brake disc	Disque de freinage	1	
49	7 514 682 210	Spannhülse	Clamping sleeve	Manchon de serrage	2	10 x 24
50	7 514 682 157	Spannhülse	Clamping sleeve	Manchon de serrage	2	6 x 24
51	1 62 243 07 31	Hebel	Lever	Levier	1	
52	0 00 994 10 06	Lager	Mounting	Fixation	2	
53	1 62 243 00 94	Bolzen	Pin	Axe	1	
54	7 530 680 052	Splint	Split pin	Goupille fendue	2	4 x 25
55	0 22 241 01 91	Kugelbundmutter	Spherical collar nut	Ecrou à embase tête conique	1	
56	7 403 677 813	Sechskantmutter	Hexagon nut	Ecrou six pans	2	M 10
57	0 00 996 55 50	Faltenbalg	Bellows	Joint-soufflet	1	
58	0 00 993 77 28	Schelle	Clamp	Collier	1	SNP 2
59	0 00 993 91 28	Schelle	Clamp	Collier	1	SNP 8

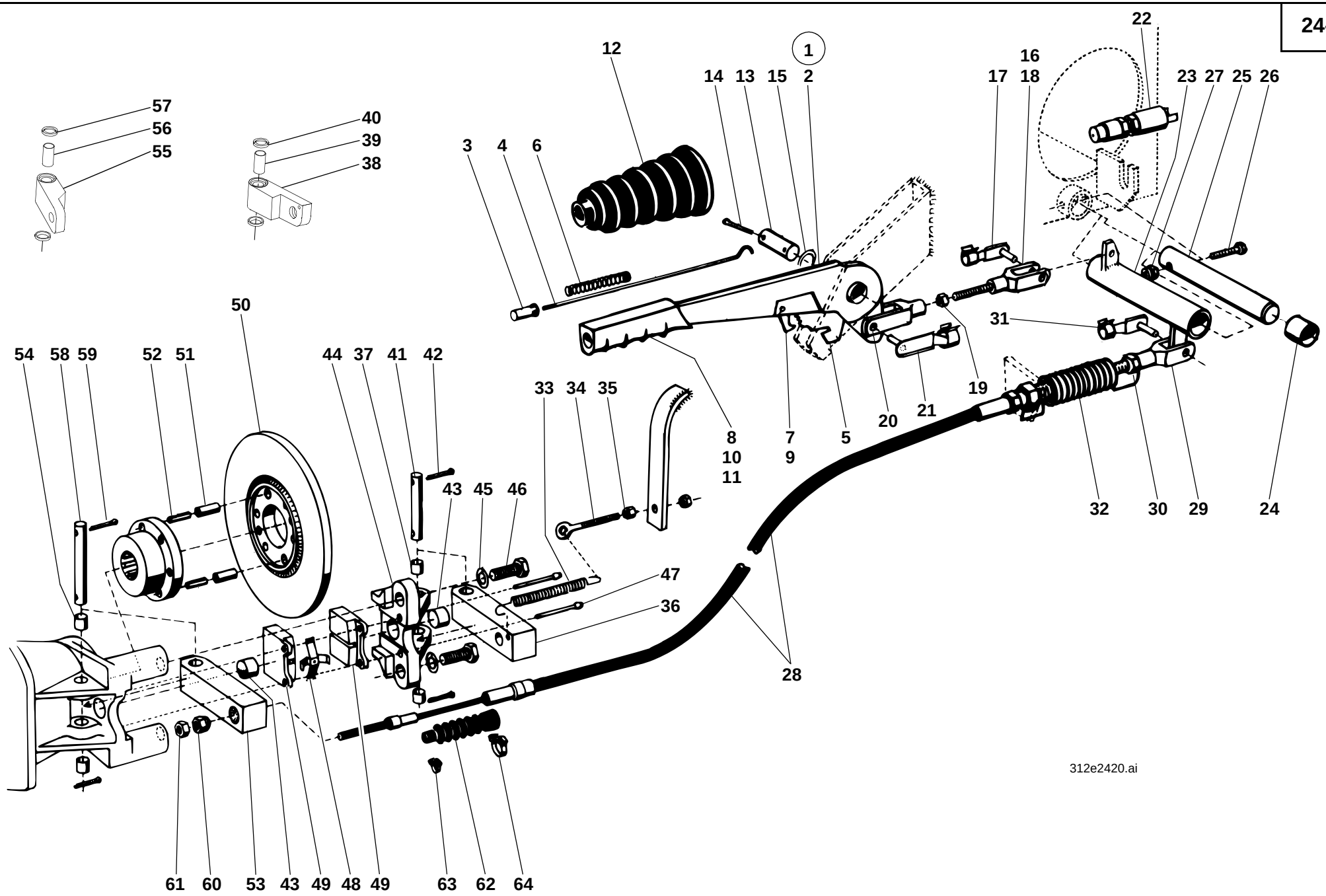
57
56
55
40
39
38
12
1
14
13
15
2
22
16
17
18
23
27
25
26
3
4
6
50
54
58
59
52
51
44
37
41
42
33
34
35
8
10
11
7
9
5
20
21
19
31
32
30
29
24
43
45
46
47
36
28
61
60
53
43
49
48
49
63
62
64
312e2420.ai

Pos. Item Pos.	Teil-Nummer Part no. No. pièce	Bezeichnung	Description	Désignation	Stück Qty. Qté.	Bemerkung Remarks Remarques
		Feststellbremse I→ 129 508 (Feststellbremse gilt nicht für Fgst.-Nr.129 539/540/541/543/546/548 u. 551)	**Parking brake I→ 129 508** (Parking brake is not valid for serial no. 129 539/540/541/543/546/548 and 551)	**Frein de stationnement I→ 129 508** (Frein de stationnement n'est pas valable pour no. de série 129 539/540/541/543/546/548 et 551)		
1	1 46 240 00 20	Zsb. Handbremshebel	Parking brake lever assy	Ens levier de frein de stationnement	1	
2	1 46 243 02 30	Handbremshebel	Parking brake lever	Levier de frein de stationnement	1	
3	0 41 243 01 88	Druckknopf	Push button	Boutonpoussoir	1	
4	0 41 243 04 43	Druckstange	Pressure rod	Tige de pression	1	
5	0 41 243 01 39	Sperrsegment	Locking segment	Segment de blocage	1	
6	0 00 992 06 03	Druckfeder	Compression spring	Ressort de pression	1	
7	0 46 243 01 44	Klinke	Latch	Loquet	1	
8	0 46 243 00 21	Nocken	Cam	Came	1	
9	0 00 990 75 13	Bolzen (vernietet)	Pin (riveted)	Axe (rivé)	1	
10	0 46 243 00 45	Scheibe	Washer	Rondelle	1	
11	0 46 243 00 01	Griff	Handle	Poignée	1	
12	0 00 996 65 50	Faltenbalg	Bellows	Joint-soufflet	1	
13	1 46 243 00 94	Bolzen	Pin	Axe	1	ø 14 x 54 lg.
14	7 530 680 039	Splint	Split pin	Goupille fendue	2	3 x 20
15	7 451 680 115	Scheibe	Washer	Rondelle	2	B 15
16	7 821 104 010	Gabelkopf	Fork head	Tête fourchette	1	G 10 x 40
17	0 00 990 11 15	ES-Bolzen	Spring clip pin	Axe à agrafe	1	10 x 40
18	0 00 995 26 90	Gewindestange	Threaded rod	Barre filetée	1	M 10
19	7 404 677 207	Sechskantmutter	Hexagon nut	Ecrou six pans	1	M 10
20	7 821 104 009	Gabelkopf	Fork head	Tête fourchette	1	G 10 x 20
21	0 00 990 30 12	ES-Bolzen	Spring clip pin	Axe à agrafe	1	10 x 20
22	0 00 333 78 08	Schalter	Switch	Interrupteur	1	
23	1 46 240 06 15	Zsb. Hebel	Lever	Levier	1	
24	0 00 994 07 06	Lager	Mounting	Fixation	2	20 x 23 x 15
25	1 46 243 00 20	Welle	Shaft	Arbre	1	
26	7 236 677 087	Sechskantschraube	Hexagon head screw	Vis six pans	1	M 6 x 40
27	7 405 677 004	Sechskantmutter	Hexagon nut	Ecrou six pans	1	M 6
28	0 52 243 01 60	Seilzug	Cable pull	Tirette à câble	1	
29	7 821 104 009	Gabelkopf	Fork head	Tête fourchette	1	G 10 x 20
30	7 403 677 813	Sechskantmutter	Hexagon nut	Ecrou six pans	1	M 10

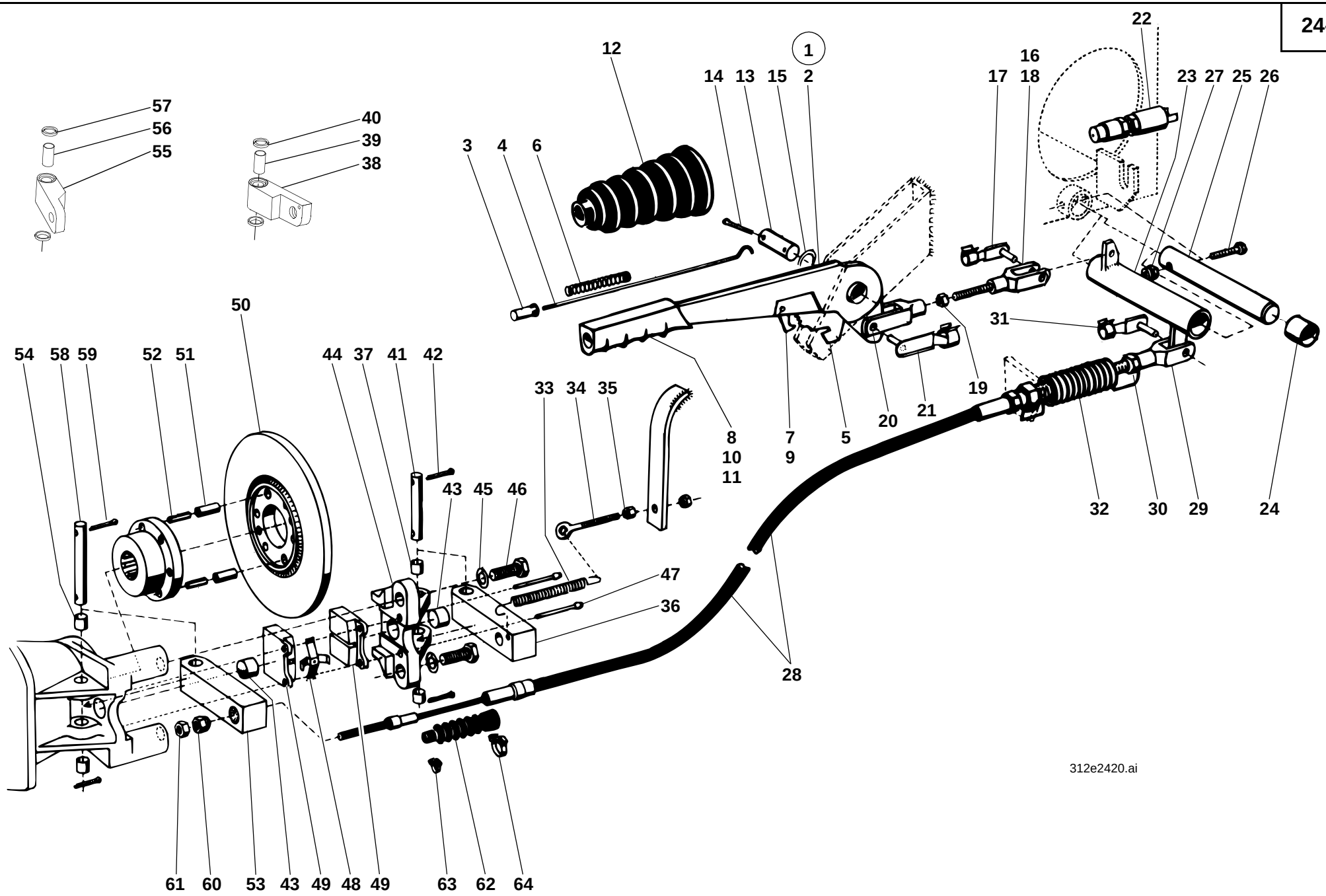
57
56
55
40
39
38
12
1
14
13
15
2
22
16
17
18
23
27
25
26
3
4
6
50
54
58
59
52
51
44
37
41
42
33
34
35
8
10
11
7
9
5
20
21
19
31
32
30
29
24
43
45
46
47
36
28
61
60
53
43
49
48
49
63
62
64
312e2420.ai

Pos. Item Pos.	Teil-Nummer Part no. No. pièce	Bezeichnung	Description	Désignation	Stück Qty. Qté.	Bemerkung Remarks Remarques
31	0 00 990 30 12	ES-Bolzen	Spring clip pin	Axe à agrafe	1	10 x 20
32	0 00 992 37 03	Zugfeder	Tension spring	Ressort rappel	1	
33	1 00 992 17 02	Zugfeder	Tension spring	Ressort rappel	1	
34	7 341 671 833	Augenschraube	Eye bolt	Boulon à oeillet	1	LBM 8 x 60
35	7 403 677 005	Sechskantmutter	Hexagon nut	Ecrou six pans	2	M 8
36	0 62 243 08 31	Hebel	Lever	Levier	1	→I ca. 312 30 0351
37	0 00 994 10 06	Lager	Mounting	Fixation	2	
38	1 62 243 11 31	Hebel	Lever	Levier	1	I→ ca. 312 30 0352
39	0 00 994 33 06	Gleitlager	Friction bearing	Palier lisse	1	
40	0 00 996 78 65	Dichtring	Sealing ring	Bague d'étanchéité	2	⌀
41	1 62 243 01 94	Bolzen	Pin	Axe	1	
42	7 530 680 052	Splint	Split pin	Goupille fendue	2	4 x 25
43	1 21 243 02 94	Druckbolzen	Thrust bolt	Poussoir	2	
44	1 62 243 00 85	Lagerbock für Scheibenbremse	Mount for disc brake	Support pour frein à disque	1	
45	0 00 992 57 28	Federring	Spring washer	Rondelle ressort	2	ø 12
46	7 236 677 942	Sechskantschraube	Hexagon head screw	Vis six pans	2	M 12 x 35
47	0 00 240 00 94	Zsb. Stift	Stud assy	Ens goujon	1	
48	0 00 992 19 03	Federplatte	Spring plate	Plaque élastique	1	
49	0 21 245 04 36	Bremsbacke	Brake shoe	Mâchoire de frein	2	
50	1 43 243 03 52	Bremsscheibe	Brake disc	Disque de freinage	1	
51	7 514 682 210	Spannhülse	Clamping sleeve	Manchon de serrage	2	10 x 24
52	7 514 682 157	Spannhülse	Clamping sleeve	Manchon de serrage	2	6 x 24
53	0 62 243 07 31	Hebel	Lever	Levier	1	→I ca. 312 30 0351
54	0 00 994 10 06	Lager	Mounting	Fixation	2	
55	1 62 243 10 31	Hebel	Lever	Levier	1	I→ ca. 312 30 0352
56	0 00 994 33 06	Gleitlager	Friction bearing	Palier lisse	1	
57	0 00 996 78 65	Dichtring	Sealing ring	Bague d'étanchéité	2	⌀
58	1 62 243 00 94	Bolzen	Pin	Axe	1	
59	7 530 680 052	Splint	Split pin	Goupille fendue	2	4 x 25
60	0 22 241 01 91	Kugelbundmutter	Sperical collar nut	Ecrou à embase tête conique	1	
61	7 403 677 813	Sechskantmutter	Hexagon nut	Ecrou six pans	1	M 10
62	0 00 996 55 50	Faltenbalg	Bellows	Joint-soufflet	1	
63	0 00 996 77 28	Schelle	Clamp	Collier	1	SNP 2
64	0 00 993 91 28	Schelle	Clamp	Collier	1	SNP 8

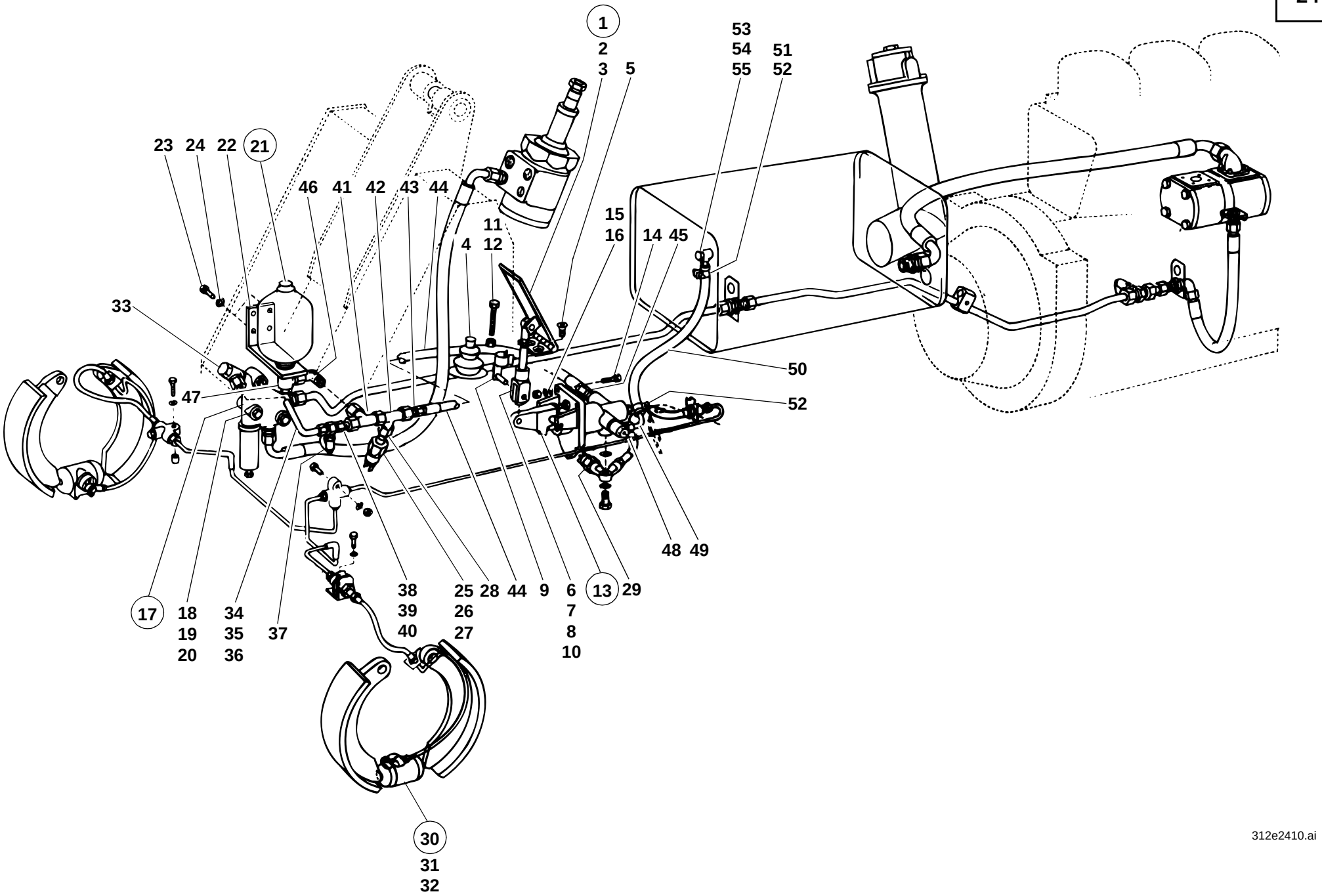
1
2
3
5
53
54
55
51
52
23
24
22
21
46
41
42
43
44
11
12
4
15
16
14
45
33
47
50
52
48
49
17
18
19
20
34
35
36
37
38
39
40
25
26
27
28
44
9
6
7
8
10
13
29
30
31
32
312e2410.ai

Pos. Item Pos.	Teil-Nummer Part no. No. pièce	Bezeichnung	Description	Désignation	Stück Qty. Qté.	Bemerkung Remarks Remarques
		Betriebsbremse Bremsventil - Abschaltventil - Druckspeicher	**Service brake: brake valve – cut-off valve – pressure accumulator**	**Frein de service : clapet de freinage – valve de coupure – accumulateur de pression**		
		Bremsendeckplatten, Bremsbacken, Bremstrommeln etc. siehe Seite 23-32 Hydraulikpumpe-Abschaltventil-Lenkung, siehe Seite 27-6	See page 23-32 for cover plates for brakes, brake shoes, brake drums, etc. See page 27-6 for hydraulic pump – cut-off valve – steering	Voir page 23-32 pour plaques de recouvrement pour freins, mâchoires de frein, tambours de frein, etc. Voir page 27-6 pour pompe hydraulique – valve de coupure – direction		
		Beachte bei Reparaturen: Bremsanlage wird mit Mineralöl betrieben! Nur mineralölbeständigen Ersatzteile verwenden.	Repair work: Brake system runs on mineral oil! Only use spare parts resistant to mineral oil.	Travaux de réparation: Le système de freinage fonctionne avec de l'huile minérale ! N'utiliser que des pièces détachées résistantes à l'huile minérale.		
1	1 46 170 01 04	Zsb. Pedal	Pedal assy	Ens pédale	1	
2	7 824 670 216	Winkelgelenk	Angle joint	Articulation angulaire	1	BS 13 13 x 10
3	0 46 171 01 19	Pedalüberzug	Pedal lining	Garniture de pédale	1	
4	0 00 996 80 50	Faltenbalg	Bellows	Joint-soufflet	1	
5	7 255 677 040	Senkschraube	Countersunk screw	Vis à tête fraisée	2	M 8 x 20
6	1 46 243 04 48	Gewindestange	Threaded rod	Barre filetée	1	120 lg.
7	7 404 677 709	Sechskantmutter	Hexagon nut	Ecrou six pans	1	M 8
8	7 821 104 011	Gabelkopf	Fork head	Tête de fourchette	1	G 12 x 24
9	0 00 990 31 12	ES-Bolzen	Spring clip pin	Axe à agrafe	1	
10	7 404 677 209	Sechskantmutter	Hexagon nut	Ecrou six pans	1	242, M 12
11	7 236 677 139	Sechskantschraube	Hexagon head screw	Vis six pans	1	M 8 x 50
12	7 403 677 709	Sechskantmutter	Hexagon nut	Ecrou six pans	1	M 8
13	0 46 240 02 16	Bremsventil	Brake valve	Clapet de freinage	1	⚠
14	7 236 677 135	Sechskantschraube	Hexagon head screw	Vis six pans	3	M 8 x 30
15	7 405 677 005	Sechskantmutter	Hexagon nut	Ecrou six pans	3	M 8 DIN 985
16	7 451 680 111	Scheibe	Washer	Rondelle	6	8,4
17	0 00 361 43 84	Abschaltventil	Cut-off valve	Valve de coupure	1	⚠
18	7 234 677 090	Sechskantschraube	Hexagon head screw	Vis six pans	1	M 8 x 70
19	7 403 677 709	Sechskantmutter	Hexagon nut	Ecrou six pans	1	M 8
20	0 00 992 43 28	Federring	Spring washer	Rondelle ressort	1	8

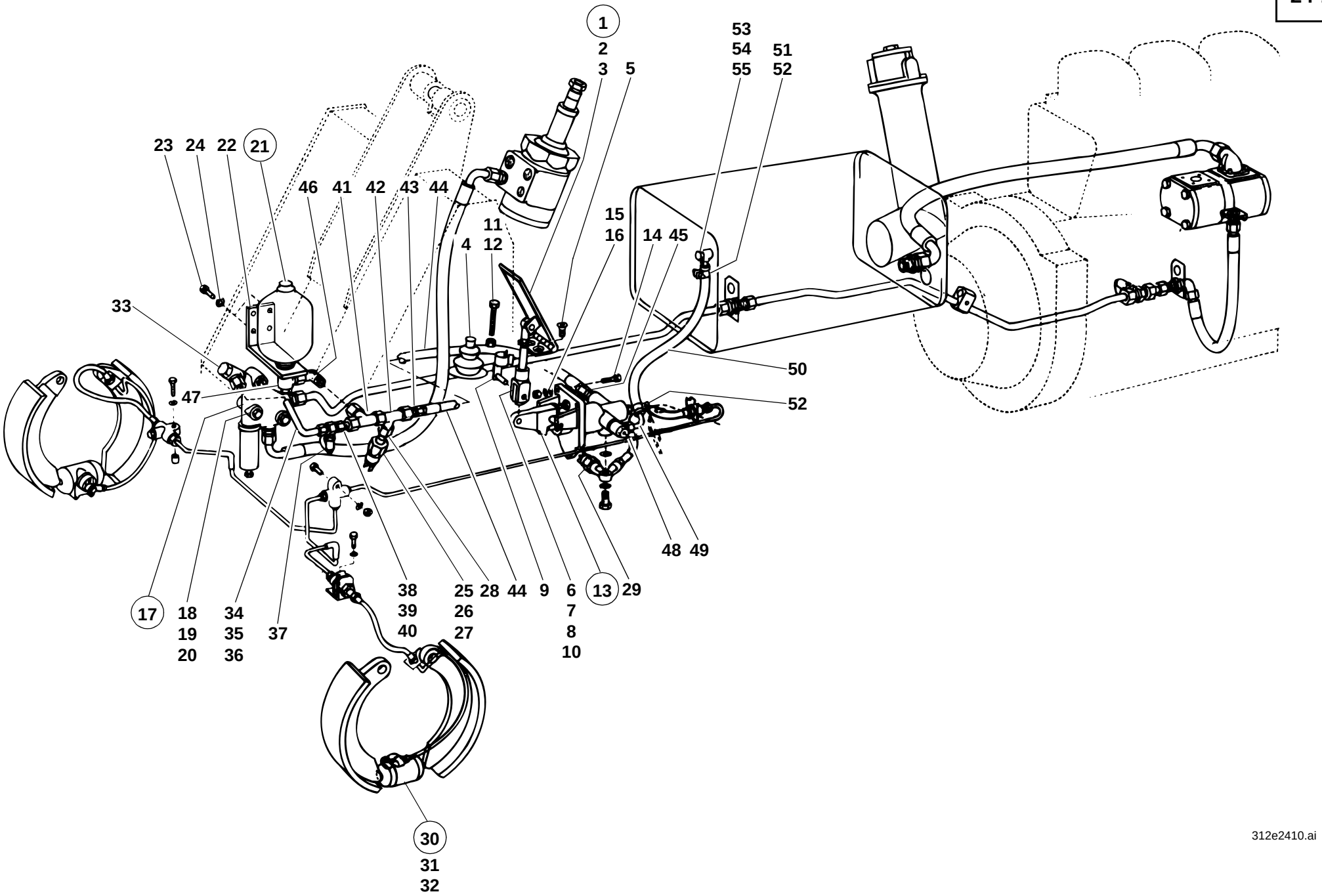
1
2
3
5
53
54
55
51
52
23
24
22
21
46
41
42
43
44
11
12
4
15
16
14
45
33
50
47
52
48
49
17
18
19
20
34
35
36
37
38
39
40
25
26
27
28
44
9
6
7
8
10
13
29
30
31
32
312e2410.ai

Pos. Item Pos.	Teil-Nummer Part no. No. pièce	Bezeichnung	Description	Désignation	Stück Qty. Qté.	Bemerkung Remarks Remarques
21	0 00 243 01 03	Druckspeicher	Pressure accumulator	Accumulateur de pression	1	⚠
22	1 46 240 00 40	Zsb. Halter	Bracket assy	Ens support	1	
23	7 236 677 924	Sechskantschraube	Hexagon head screw	Vis six pans	2	M 10 x 25
24	0 00 992 35 28	Federring	Spring washer	Rondelle ressort	2	10
25	0 00 333 54 08	Hydraulischer Kontrollschalter	Hydraulic control pressure switch	Manocontacteur hydraulique de contrôle	1	
26	0 00 333 01 50	Schutzkappe	Protective cap	Capuchon protecteur	1	
27	7 593 641 020	Dichtring	Sealing ring	Bague d'étanchéité	1	⌀ A 12 x 18
28	1 00 363 00 48	Reduzierung	Reducer	Réducteur	1	
29	0 00 332 21 16	Bremslichtschalter	Brake light switch	Interrupteur des feux-stop	1	
30	0 00 240 10 51	Radzylinder	Wheel cylinder	Cylindre de roue	2	ø 38,1
31	0 00 996 60 50	Nutring	U-ring	Bague rainurée	2-4	
32	0 00 996 39 51	Staubkappe	Dust cap	Cache-poussière	2-4	
		Druckleitung Abschaltventil - Bremsventil	**Pressure line: cut-off valve – brake valve**	**Conduite de pression : valve de coupure – clapet de freinage**		
33	0 00 363 35 17	Verschraubung	Screw connection	Raccord vissé	1	DSVW 10-SM
34	1 46 246 03 08	Rohrleitung	Pipe line	Conduite	1	10 x 1 x 145 lg.
35	7 788 010 554	Überwurfmutter	Union nut	Ecrou de raccord	2	AL 10
36	7 786 680 103	Schneidring	Olive	Olive	2	L 10
37	0 00 363 66 21	Minimeßverschraubung	Micro screw connection	Raccord vissé minimess	1	
38	0 00 363 07 83	Reduzierung	Reducer	Pièce de réduction	1	
39	7 788 010 554	Überwurfmutter	Union nut	Ecrou de raccord	1	AL 10
40	7 786 680 103	Schneidring	Olive	Olive	1	L 10
41	0 00 363 63 15	Verschraubung	Screw connection	Raccord vissé	1	evT 15-L
42	0 00 363 65 15	Verschraubung	Screw connection	Raccord vissé	1	evL 15-L
43	0 00 363 49 17	Verschraubung	Screw connection	Raccord vissé	1	KOR 15/10-L
44	0 00 993 80 27	Schlauchleitung	Flexible line	Conduite flexible	1	NW 8 x 740 lg.
45	0 00 363 66 16	Verschraubung	Screw connection	Raccord vissé	1	GE 10-LM
		Verschraubung evT 15-L – Druckspeicher	**Pressure line: evT 15-L – pressure accumulator**	**Conduite de pression : evT 15-L – accumulateur de pression**		
46	0 00 363 66 15	Verschraubung	Screw connection	Raccord vissé	1	evW 15-L
47	0 00 363 71 15	Verschraubung	Screw connection	Raccord vissé	1	DSVW 15-LM 22 x 1,5

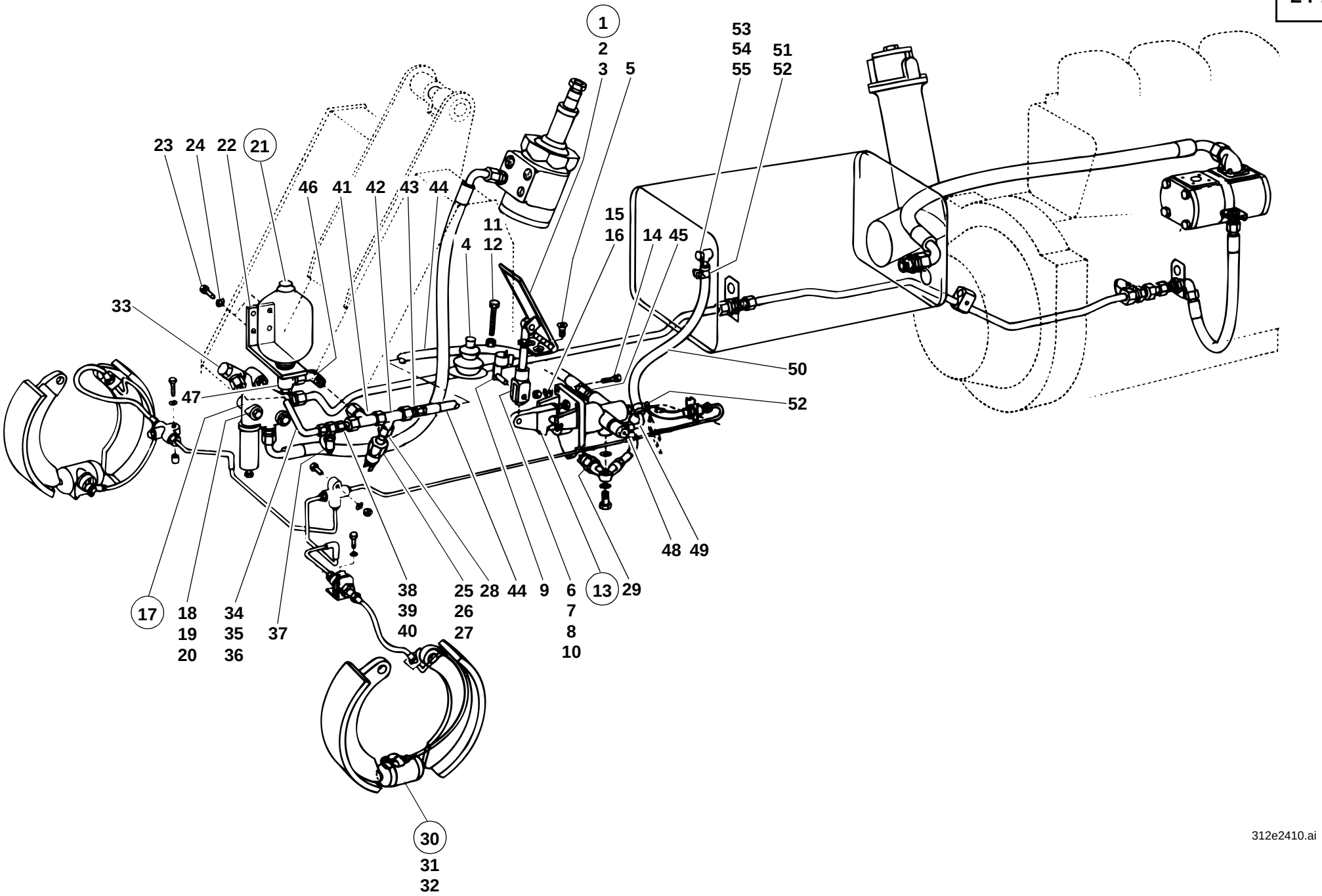
1
2
3
5
53
54
55
51
52
23
24
22
21
46
41
42
43
44
11
12
4
15
16
14
45
33
50
47
52
48
49
17
18
19
20
34
35
36
37
38
39
40
25
26
27
28
44
9
6
7
8
10
13
29
30
31
32
312e2410.ai

Pos. Item Pos.	Teil-Nummer Part no. No. pièce	Bezeichnung	Description	Désignation	Stück Qty. Qté.	Bemerkung Remarks Remarques
		Rücklaufleitung Bremsventil - Hydrauliköl-behälter	**Return line: brake valve – hydraulic oil tank**	**Conduite de retour : clapet de freinage – réservoir d'huile hydraulique**		
48	0 00 363 54 49	Verschraubung	Screw connection	Raccord vissé	1	DSVW 8-SM
49	0 00 363 01 91	Schlauchnippel	Hose stem	Raccord de tuyau	1	RBE 8-L
50	1 00 993 24 56	Schlauch	Hose	Flexible	1	8 x 3 x 460 lg.
	0 00 993 08 24	Schlauch (Meterware)	Hose (by the metre)	Flexible (au mètre)		
51	0 00 363 00 91	Schlauchnippel	Hose stem	Raccord de tuyau	1	BE 8-L
52	0 00 993 53 28	Schelle	Clamp	Collier	2	ø 14
53	0 00 363 46 21	Verschraubung	Screw connection	Raccord vissé	1	SWVE 8-LLM
54	0 00 363 98 64	Verschraubung	Screw connection	Raccord vissé	1	GE 8-L M 10 x 1
55	0 00 363 11 20	Verschraubung	Screw connection	Raccord vissé	1	evW 8-L

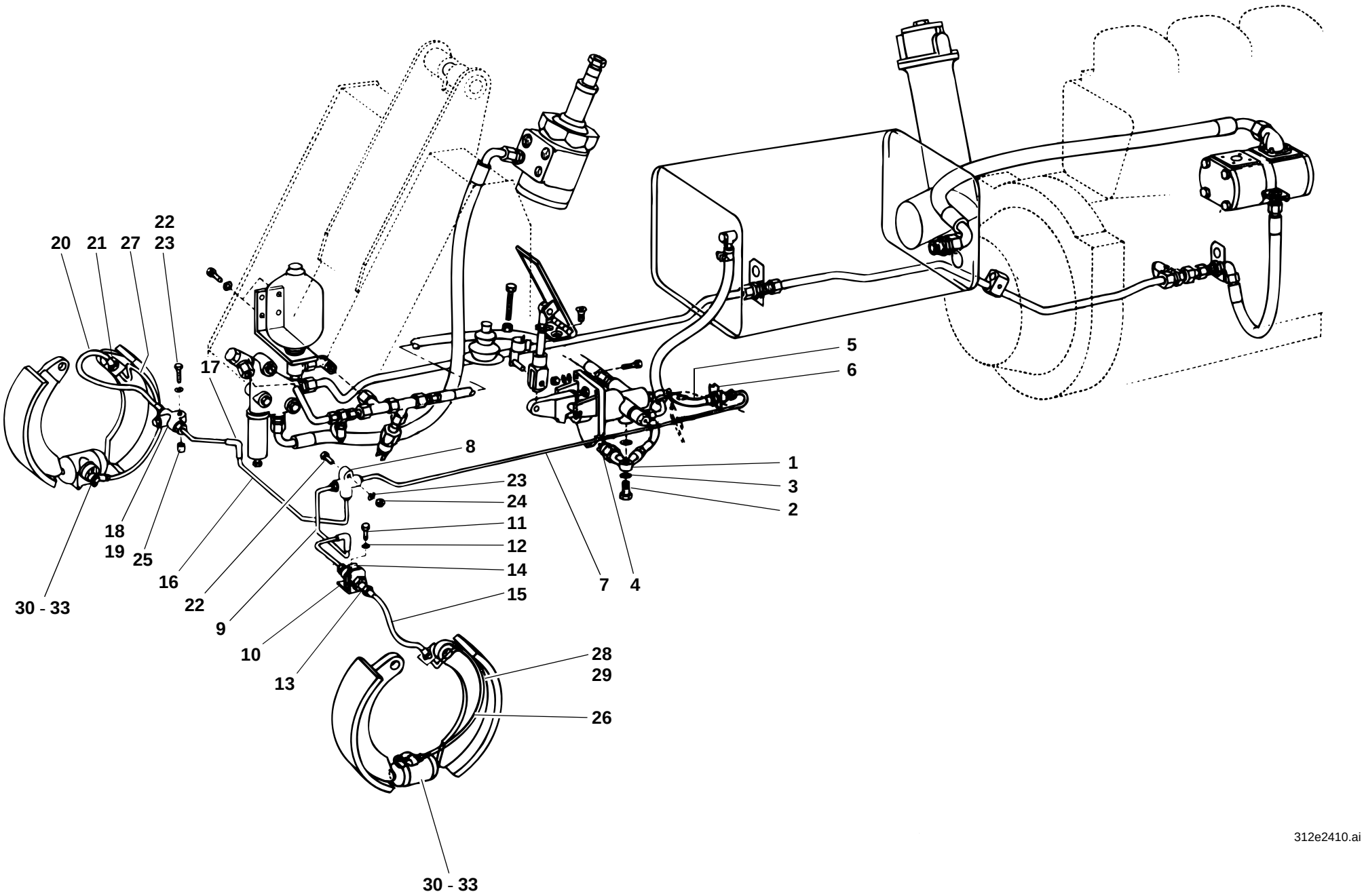
20
21
27
22
23
17
18
19
25
16
22
9
10
13
30 - 33
8
23
24
11
12
14
15
7
4
1
3
2
5
6
28
29
26
30 - 33
312e2410.ai

Pos. Item Pos.	Teil-Nummer Part no. No. pièce	Bezeichnung	Description	Désignation	Stück Qty. Qté.	Bemerkung Remarks Remarques
		Druckleitung Bremsventil - Radzylinder links und rechts ➜I 129 541 Beachte bei Reparaturen: Bremsanlage wird mit Mineralöl betrieben! Nur mineralölbeständige Ersatzteile verwenden.	**Pressure line: brake valve – wheel cylinder (left & right) ➜I 129 541** Repair work: Brake system runs on mineral oil! Only use spare parts resistant to mineral oil.	**Conduite de pression : clapet de freinage – cylindre de roue (côté gauche et droit ➜I 129 541** Travaux de réparation : Le système de freinage fonctionne avec de l'huile minérale ! N'utiliser que des pièces détachées résistantes à l'huile minérale.		
1	0 00 246 11 84	Ringstutzen	Ring fitting	Tubulure annulaire	1	
2	0 00 991 20 23	Hohlschraube	Banjo bolt	Vis creuse	1	
3	7 593 641 021	Dichtring	Sealing ring	Bague d'étanchéité	2	∅ A 14 x 18
4	0 00 332 21 16	Bremslichtschalter	Brake light switch	Contacteur des feux-stop	1	
5	0 00 246 19 10	Bremsschlauch	Brake hose	Flexible de frein	1	
6	0 00 246 00 40	Bremsschlauchhalter	Brake hose clamp	Collier de flexible de frein	1	
7	1 46 240 00 12	Zsb. Bremsleitung	Brake line assy	Ens conduite de freinage	1	
8	0 00 246 00 80	Verteiler	Distributor	Distributeur	1	
9	1 46 240 05 12	Zsb. Bremsleitung links	Brake line left assy	Ens conduite de freinage coté gauche	1	
10	1 46 243 01 32	Haltewinkel	Angled bracket	Support coudé	1	
11	7 236 677 752	Sechskantschraube	Hexagon head screw	Vis six pans	1	M 8 x 16
12	0 00 992 43 28	Federring	Spring washer	Rondelle ressort	1	8
13	0 00 246 05 81	Zwischenstück	Intermediate piece	Pièce intermédiaire	1	
14	0 00 246 00 40	Bremsschlauchhalter	Brake hose clamp	Collier de flexible de frein	2	
15	0 00 246 19 10	Bremsschlauch	Brake hose	Flexible de frein	1	

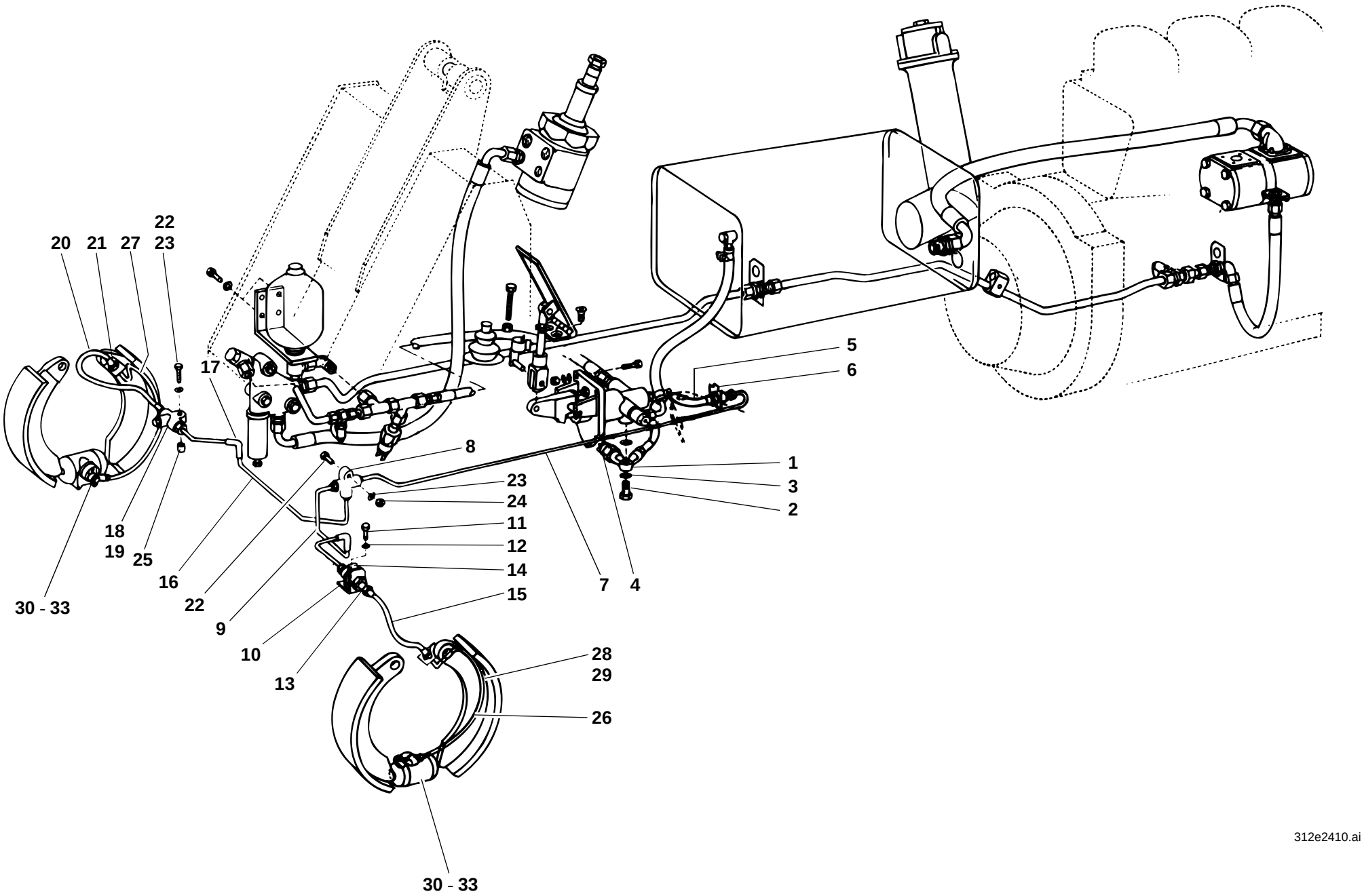
20
21
27
22
23
17
5
6
8
1
3
2
23
24
11
12
14
15
18
19
25
16
22
9
10
13
7
4
30 - 33
28
29
26
30 - 33
312e2410.ai

Pos. Item Pos.	Teil-Nummer Part no. No. pièce	Bezeichnung	Description	Désignation	Stück Qty. Qté.	Bemerkung Remarks Remarques
16	1 46 240 06 12	Zsb. Bremsleitung rechts	Brake line right assy	Ens conduite de freinage coté droit	1	
17	1 00 993 85 21	Schlauch	Hose	Flexible	2	ø 7 x 2 x 50 lg.
	0 00 993 01 19	Schlauch (Meterware)	Hose (by the metre)	Flexible (au mètre)		
18	0 00 246 00 80	Verteiler (Prüfanschluß)	Distributor (test port)	Distributeur (prise de mesure)	1	
19	0 00 246 00 82	Stopfen	Plug	Bouchon	1	
20	0 00 246 19 10	Bremsschlauch	Brake hose	Flexible de frein	1	
21	0 00 246 00 40	Bremsschlauchhalter	Brake hose clamp	Collier de flexible de frein	1	
22	7 236 677 760	Sechskantschraube	Hexagon head screw	Vis six pans	2	M 8 x 35
23	0 00 992 43 28	Federring	Spring washer	Rondelle ressort	2	8
24	7 403 677 709	Sechskantmutter	Hexagon nut	Ecrou six pans	2	M 8
25	1 46 307 03 51	Rohr	Pipe	Tuyau	1	12 x 1 x 10 lg.
26	1 46 240 03 12	Zsb. Bremsleitung links	Brake line left assy	Ens conduite de freinage coté gauche	1	430 lg.
27	1 46 240 04 12	Zsb. Bremsleitung rechts	Brake line right assy	Ens conduite de freinage coté droit	1	430 lg.
28	1 00 993 18 30	Schelle	Clamp	Collier	2	
29	1 00 993 85 21	Schlauch	Hose	Flexible	2	ø 7 x 2 x 50 lg.
	0 00 993 01 19	Schlauch (Meterware)	Hose (by the metre)	Flexible (au mètre)		
30	0 00 246 14 84	Ringstutzen	Ring fitting	Tubulure annulaire	2	
31	0 00 246 01 85	Hohlschraube	Banjo bolt	Vis creuse	2	
32	7 593 641 020	Dichtring	Sealing ring	Bague d'étanchéité	2	A 12 x 18
33	7 593 641 021	Dichtring	Sealing ring	Bague d'étanchéité	2	A 14 x 18

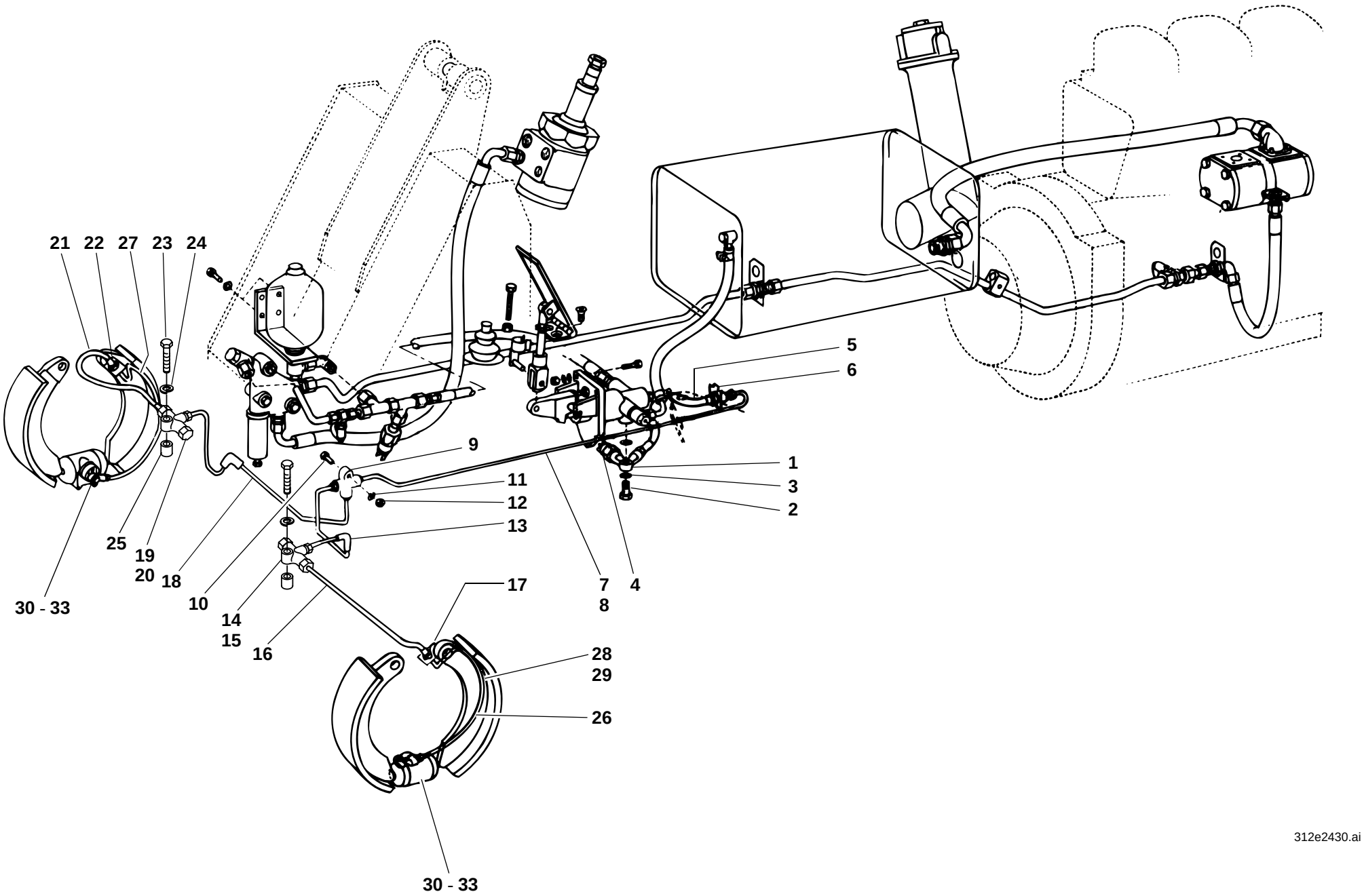
21
22
27
23
24
5
6
9
1
11
3
12
2
13
25
19
20
18
10
14
15
16
30 - 33
7
8
4
17
28
29
26
30 - 33
312e2430.ai

Pos. Item Pos.	Teil-Nummer Part no. No. pièce	Bezeichnung	Description	Désignation	Stück Qty. Qté.	Bemerkung Remarks Remarques
		Druckleitung Bremsventil - Radzylinder links und rechts I→ 129 542 Beachte bei Reparaturen: Bremsanlage wird mit Mineralöl betrieben! Nur mineralölbeständige Ersatzteile verwenden.	**Pressure line: brake valve – wheel cylinder (left & right) I→ 129 542** Repair work: Brake system runs on mineral oil! Only use spare parts resistant to mineral oil.	**Conduite de pression : clapet de freinage – cylindre de roue (côté gauche et droit) I→ 129 542** Travaux de réparation : Le système de freinage fonctionne avec de l'huile minérale ! N'utiliser que des pièces détachées résistantes à l'huile minérale.		
1	0 00 246 11 84	Ringstutzen	Ring fitting	Tubulure annulaire	1	
2	0 00 991 20 23	Hohlschraube	Banjo bolt	Vis creuse	1	
3	7 593 641 021	Dichtring	Sealing ring	Bague d'étanchéité	2	⌀ A 14 x 18
4	0 00 332 21 16	Bremslichtschalter	Brake light switch	Interrupteur de feux-stop	1	
5	0 00 246 19 10	Bremsschlauch	Brake hose	Flexible de frein	1	
6	0 00 246 00 40	Bremsschlauchhalter	Brake hose clamp	Collier de flexible de frein	1	
7	1 46 240 00 12	Zsb. Bremsleitung	Brake line assy	Ens conduite de freinage	1	→I 312 30 0516
8	1 46 240 15 12	Zsb. Bremsleitung	Brake line assy	Ens conduite de freinage	1	I→ 312 30 0517
9	0 00 246 00 80	Verteiler	Distributor	Distributeur	1	
10	7 236 677 136	Sechskantschraube	Hexagon head screw	Vis six pans	1	M 8 x 35
11	0 00 992 43 28	Federring	Spring washer	Rondelle ressort	1	8
12	7 403 677 709	Sechskantmutter	Hexagon nut	Ecrou six pans	1	M 8
13	1 46 240 11 12	Zsb. Bremsleitung links	Brake line left assy	Ens conduite de freinage coté gauche	1	
14	0 00 246 00 80	Verteiler (Prüfanschluß)	Distributor (test port)	Distributeur (prise de mesure)	1	
15	0 00 246 00 82	Stopfen	Plug	Bouchon	1	
16	0 00 246 19 10	Bremsschlauch	Brake hose	Flexible de frein	1	
17	0 00 246 00 40	Bremsschlauchhalter	Brake hose clamp	Collier de flexible de frein	1	

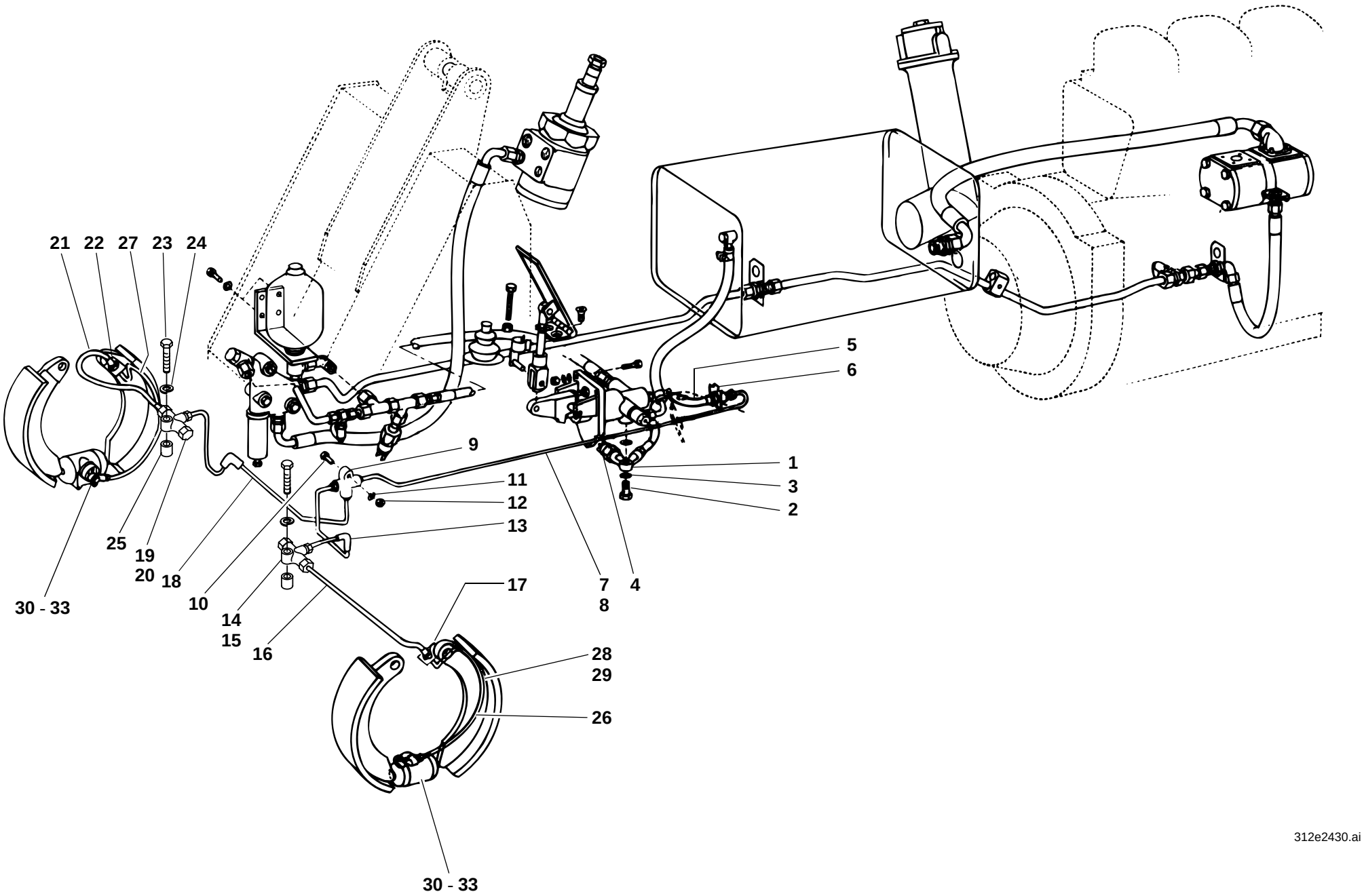
21
22
27
23
24
5
6
9
1
11
3
12
2
13
25
19
20
18
10
14
15
16
30 - 33
7
8
4
17
28
29
26
30 - 33
312e2430.ai

Pos. Item Pos.	Teil-Nummer Part no. No. pièce	Bezeichnung	Description	Désignation	Stück Qty. Qté.	Bemerkung Remarks Remarques
18	1 46 240 12 12	Zsb. Bremsleitung rechts	Brake line right assy	Ens conduite de freinage coté droit	1	
19	0 00 246 00 80	Verteiler (Prüfanschluß)	Distributor (test port)	Distributeur (prise de mesure)	1	
20	0 00 246 00 82	Stopfen	Plug	Bouchon	1	
21	0 00 246 19 10	Bremsschlauch	Brake hose	Flexible de frein	1	
22	0 00 246 00 40	Bremsschlauchhalter	Brake hose clamp	Collier de flexible de frein	1	
23	7 236 677 139	Sechskantschraube	Hexagon head screw	Vis six pans	2	M 8 x 50
24	0 00 992 43 28	Federring	Spring washer	Rondelle ressort	2	8
25	1 46 307 04 51	Rohr	Pipe	Tuyau	2	15 x 1,5 x 22 lg.
26	1 46 240 03 12	Zsb. Bremsleitung links	Brake line left assy	Ens conduite de freinage coté gauche	1	430 lg.
27	1 46 240 04 12	Zsb. Bremsleitung rechts	Brake line right assy	Ens conduite de freinage coté droit	1	430 lg.
28	1 00 993 18 30	Schelle	Clamp	Collier	2	
29	1 00 993 85 21	Schlauch	Hose	Flexible	2	ø 7 x 2 x 50 lg.
	0 00 993 01 19	Schlauch (Meterware)	Hose (by the metre)	Flexible (au mètre)		
30	0 00 246 14 84	Ringstutzen	Ring fitting	Tubulure annulaire	2	
31	0 00 246 01 85	Hohlschraube	Banjo bolt	Vis creuse	2	
32	7 593 641 020	Dichtring	Sealing ring	Bague d'étanchéité	2	A 12 x 18-Cu
33	7 593 641 021	Dichtring	Sealing ring	Bague d'étanchéité	2	A 14 x 18-Cu

Gruppe

Hinterachse

Portaltriebe

Group

Rear axle

Final drives

Groupe 26

Pont AR

Réducteurs

Gruppe

Hinterachse

Portaltriebe

Group

Rear axle

Final drives

Groupe 26

Pont AR

Réducteurs

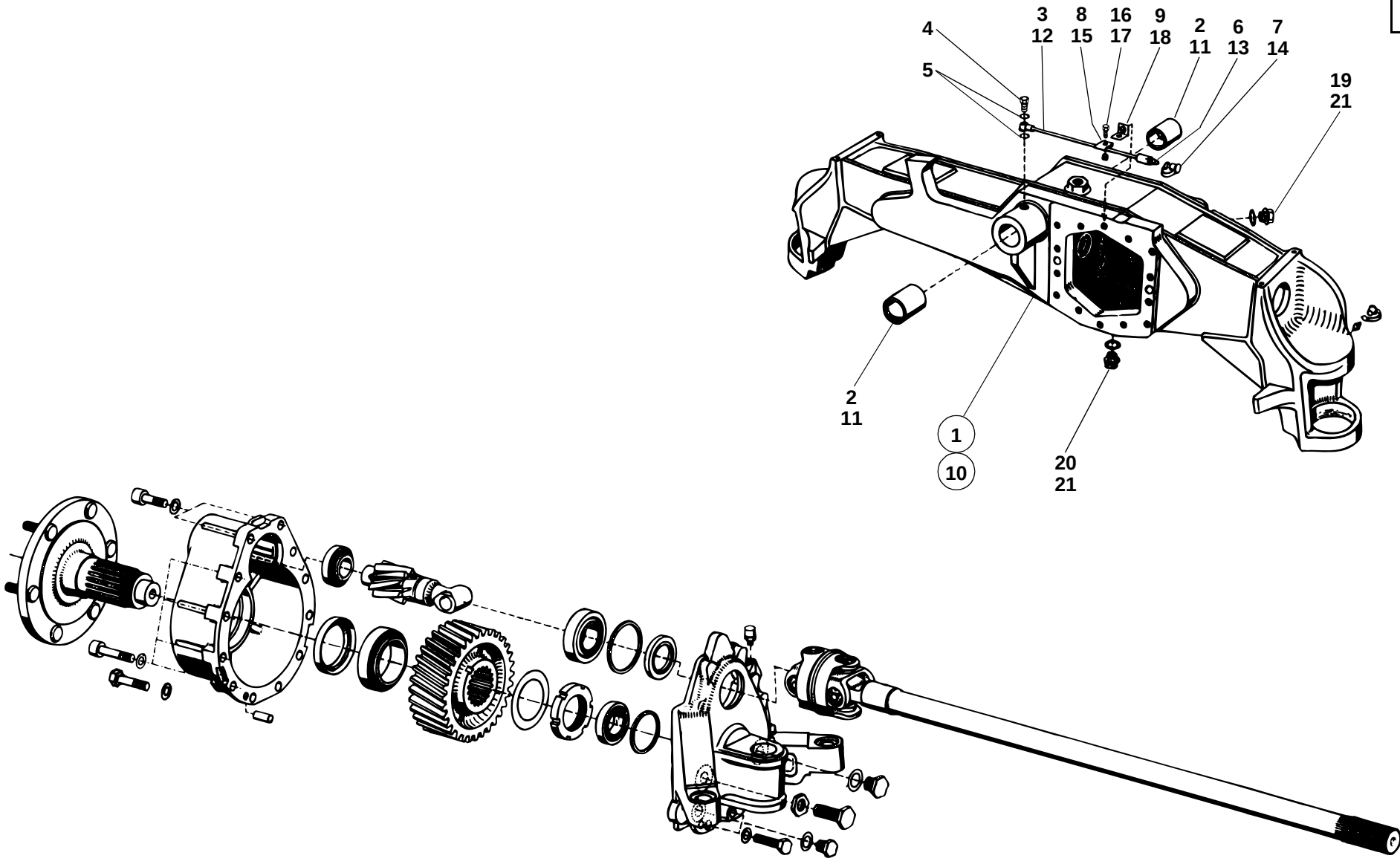
4
5
3
12
8
15
16
17
9
18
2
11
6
13
7
14
19
21
2
11
1
10
20
21
312e2600.ai

Pos. Item Pos.	Teil-Nummer Part no. No. pièce	Bezeichnung	Description	Désignation	Stück Qty. Qté.	Bemerkung Remarks Remarques
		Hinterachse	**Rear axle**	**Pont AR**		
		Achsträger →I 129 672	**Axle carrier →I 129 672**	**Porte-pont →I 129 672**		
1	1 46 260 08 04	Zsb. Achsträger	Axle carrier assy	Ens porte-pont	1	
2	1 00 994 94 53	Buchse	Bushing	Douille	2	45 ø x 51 ø x 52 lg.
3	1 46 260 04 53	Zsb. Schmierleitung	Lubrication line assy	Ens conduite de lubrification	1	
4	7 803 171 110	Hohlschraube	Banjo bolt	Vis creuse	1	LL 6
5	7 593 641 015	Dichtring	Sealing ring	Bague d'étanchéité	2	∅ A 10 x 14
6	7 761 675 003	Schmiernippel	Grease nipple	Graisseur	1	
7	0 00 996 32 51	Schutzkappe	Protective cap	Capuchon protecteur	1	
8	0 00 993 35 28	Schelle	Clamp	Collier	1	
9	1 21 264 00 32	Winkel	Angle plate	Equerre	1	
		Achsträger I→ 129 673	**Axle carrier I→ 129 673**	**Porte-pont I→ 129 673**		
10	1 46 260 11 04	Zsb. Achsträger	Axle carrier assy	Ens porte-pont	1	
11	1 00 994 94 53	Buchse	Bushing	Douille	2	45 ø x 51 ø x 52 lg.
12	1 46 260 08 53	Zsb. Schmierleitung	Lubrication line assy	Ens conduite de lubrification	1	
13	0 00 996 15 40	Schmiernippel	Grease nipple	Graisseur	1	
14	0 00 996 32 51	Schutzkappe	Protective cap	Capuchon protecteur	1	
15	0 00 993 35 28	Schelle	Clamp	Collier	1	
16	7 236 677 078	Sechskantschraube	Hexagon head screw	Vis six pans	1	M 6 x 12
17	7 403 677 707	Sechskantmutter	Hexagon nut	Ecrou six pans	1	M 6
18	1 21 264 00 32	Winkel	Angle plate	Equerre	1	
19	0 00 990 02 10	Verschlußschraube	Screw plug	Bouchon fileté	1	M 22 x 1,5
20	0 00 990 68 10	Magnetfilterstopfen	Magnet plug	Bouchon magnétique	1	M 22 x 1,5
21	7 593 641 035	Dichtring	Sealing ring	Bague d'étanchéité	2	∅ A 22 x 29
		Das Differential der Hinterachse ist im Getriebeblock eingebaut. Siehe Seite 22-26	The rear axle differential is fitted in the transmission block. See page 22-26	Le différentiel du pont AR est monté dans le bloc de la boîte. Voir page 22-26		

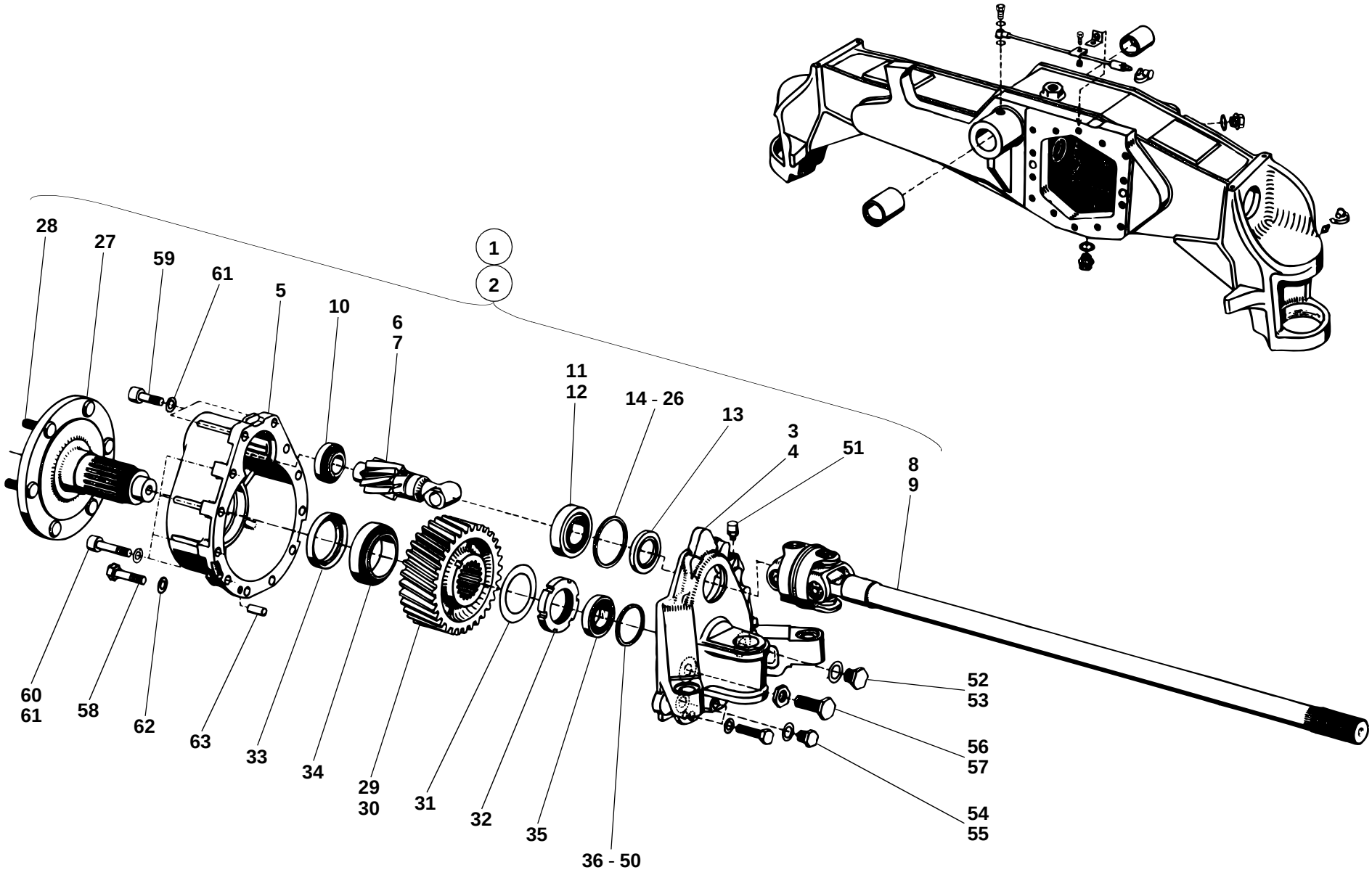
28
27
59
61
5
10
6
7
1
2
11
12
14 - 26
13
3
4
51
8
9
60
61
58
62
63
33
34
29
30
31
32
35
36 - 50
52
53
56
57
54
55
312e2600.ai

Pos. Item Pos.	Teil-Nummer Part no. No. pièce	Bezeichnung	Description	Désignation	Stück Qty. Qté.	Bemerkung Remarks Remarques
		Portaltriebe - Einzelteile	**Final drives: component parts**	**Réducteurs : pièces constitutives**		
1	1 35 260 04 19	Zsb. Portaltrieb rechts kpl.	Cpl final drive assy (right)	Ens réducteur cpl (côté droit)	1	
2	1 35 260 05 19	Zsb. Portaltrieb links kpl.	Cpl final drive assy (left)	Ens réducteur cpl (côté gauche)	1	
3	1 35 266 06 03	Portalträger rechts	Final drive carrier (right)	Porte-réducteur (côté droit)	1	
4	1 35 266 07 03	Portalträger links	Final drive carrier (left)	Porte-réducteur (côté gauche)	1	
5	1 46 236 03 05	Portaldeckel	Final drive cover	Couvercle de réducteur	2	
6	1 46 261 08 22	Antriebswelle rechts	Input shaft (right)	Arbre d'entrée (côté droit)	1	
7	1 46 261 09 22	Antriebswelle links	Input shaft (left)	Arbre d'entrée (côté gauche)	1	
8	0 46 261 10 22	Doppelgelenkwelle rechts	Double cardan shaft (right)	Arbre de cardan double (droit)	1	
9	0 35 261 01 22	Doppelgelenkwelle links	Double cardan shaft (left)	Arbre de cardan double (gauche)	1	
		Einzelteile für Doppelgelenkwelle siehe Seite 26-12	Component parts for double cardan shaft see 26-12	Pièces constitutives pour arbre de cardan double voir 26-12		
10	7 618 000 218	Kegelrollenlager	Taper roller bearing	Roulement à rouleaux coniques	2	
11	0 00 994 14 84	Kegelrollenlager-Innenring	Taper roller bearing - inside ring	Roulement à rouleaux coniques - bague int.	2	
12	0 00 994 14 85	Kegelrollenlager-Außenring	Taper roller bearing - outside ring	Roulement à rouleaux coniques - bague ext.	2	
13	0 00 996 00 33	Radialdichtring	Rotary shaft seal	Bague à lèvres	2	∅ DFS 45 x 72 x 8/01
14	1 00 997 00 15	Einstellscheibe	Spacer	Cale	2	1,80 mm
15	1 00 997 01 15	Einstellscheibe	Spacer	Cale	2	1,85 mm
16	1 00 997 02 15	Einstellscheibe	Spacer	Cale	2	1,90 mm
17	1 00 997 03 15	Einstellscheibe	Spacer	Cale	2	1,95 mm
18	1 00 997 04 15	Einstellscheibe	Spacer	Cale	2	2,00 mm
19	1 00 997 05 15	Einstellscheibe	Spacer	Cale	2	2,05 mm
20	1 00 997 06 15	Einstellscheibe	Spacer	Cale	2	2,10 mm
21	1 00 997 07 15	Einstellscheibe	Spacer	Cale	2	2,15 mm
22	1 00 997 08 15	Einstellscheibe	Spacer	Cale	2	2,20 mm
23	1 00 997 09 15	Einstellscheibe	Spacer	Cale	2	2,25 mm
24	1 00 997 10 15	Einstellscheibe	Spacer	Cale	2	2,30 mm
25	1 00 997 11 15	Einstellscheibe	Spacer	Cale	2	2,35 mm
26	1 00 997 12 15	Einstellscheibe	Spacer	Cale	2	2,40 mm
27	1 46 230 03 19	Zsb. Achswelle	Axle shaft assy	Ens arbre de pont	2	
28	0 00 990 15 08	Radbolzen	Wheel bolt	Boulon de roue	12	
29	1 46 236 01 14	Zahnrad rechts	Gear (right)	Engrenage (côté droit)	1	
30	1 46 236 00 14	Zahnrad links	Gear (left)	Engrenage (côté gauche)	1	

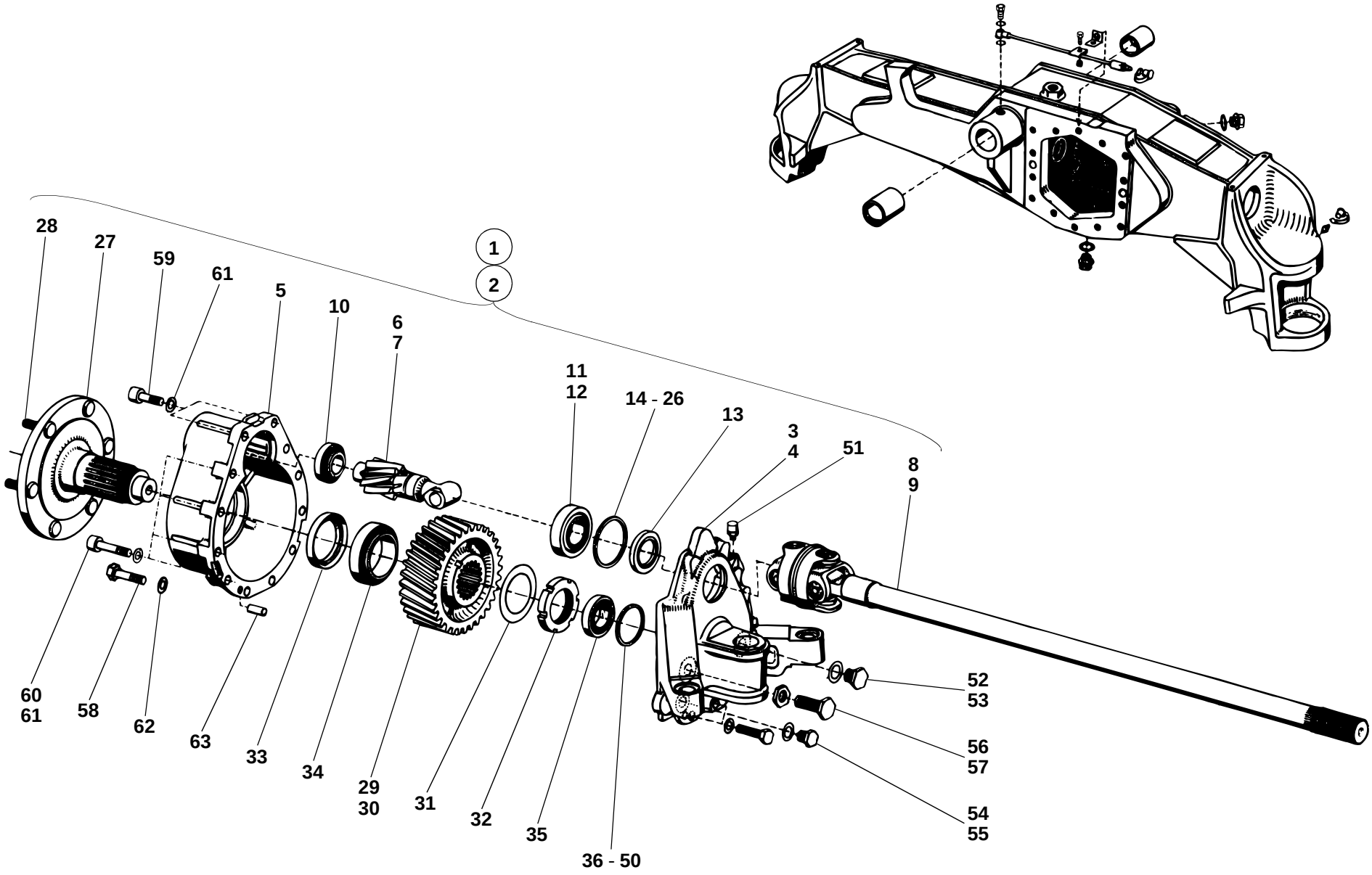
28
27
59
61
5
10
6
7
1
2
11
12
14 - 26
13
3
4
51
8
9
60
61
58
62
63
33
34
29
30
31
32
35
36 - 50
52
53
56
57
54
55
312e2600.ai

Pos. Item Pos.	Teil-Nummer Part no. No. pièce	Bezeichnung	Description	Désignation	Stück Qty. Qté.	Bemerkung Remarks Remarques
31	0 00 992 84 30	Sicherungsblech	Tab washer	Tôle-frein	2	
32	7 425 677 024	Nutmutter	Grooved nut	Ecrou cannelé	2	M 58 x 1,5
33	0 00 996 36 21	Radialdichtring	Rotary shaft seal	Bague à lèvres	2	⌀ 70 x 90 x 13
34	7 618 320 111	Kegelrollenlager	Taper roller bearing	Roulement à rouleaux coniques	2	
35	7 618 000 220	Kegelrollenlager	Taper roller bearing	Roulement à rouleaux coniques	2	
36	1 00 997 17 16	Einstellscheibe	Spacer	Cale	2	2,80 mm
37	1 00 997 18 16	Einstellscheibe	Spacer	Cale	2	2,85 mm
38	1 00 997 19 16	Einstellscheibe	Spacer	Cale	2	2,90 mm
39	1 00 997 20 16	Einstellscheibe	Spacer	Cale	2	2,95 mm
40	1 00 997 21 16	Einstellscheibe	Spacer	Cale	2	3,00 mm
41	1 00 997 22 16	Einstellscheibe	Spacer	Cale	2	3,05 mm
42	1 00 997 23 16	Einstellscheibe	Spacer	Cale	2	3,10 mm
43	1 00 997 24 16	Einstellscheibe	Spacer	Cale	2	3,15 mm
44	1 00 997 25 16	Einstellscheibe	Spacer	Cale	2	3,20 mm
45	1 00 997 26 16	Einstellscheibe	Spacer	Cale	2	3,25 mm
46	1 00 997 27 16	Einstellscheibe	Spacer	Cale	2	3,30 mm
47	1 00 997 28 16	Einstellscheibe	Spacer	Cale	2	3,35 mm
48	1 00 997 29 16	Einstellscheibe	Spacer	Cale	2	3,40 mm
49	1 00 997 30 16	Einstellscheibe	Spacer	Cale	2	3,45 mm
50	1 00 997 31 16	Einstellscheibe	Spacer	Cale	2	3,50 mm
51	0 00 990 92 10	Entlüfter	Breather valve	Clapet de dégagement d'air	2	M 10 x 1
52	7 336 673 005	Verschlußschraube	Screw plug	Bouchon fileté	2	M 16 x 1,5
53	7 593 641 024	Dichtring	Sealing ring	Bague d'étanchéité	2	⌀ A 16 x 20
54	0 00 990 41 10	Magnetfilterstopfen	Magnet plug	Bouchon magnétique	2	M 14 x 1,5
55	7 593 641 022	Dichtring	Sealing ring	Bague d'étanchéité	2	⌀ A 14 x 20
56	0 00 995 69 69	Anschlagschraube	Stop bolt	Boulon de butée	2	M 16 x 1,5 x 35
57	7 404 677 727	Sechskantmutter	Hexagon nut	Ecrou six pans	2	M 16 x 1,5
58	7 234 678 587	Sechskantschraube	Hexagon head screw	Vis six pans	4	M 12 x 50-10.9
59	7 252 678 123	Zylinderschraube	Cheese-head screw	Vis à tête cylindrique	4	M 12 x 40-10.9
60	7 252 678 125	Zylinderschraube	Cheese-head screw	Vis à tête cylindrique	16	M 12 x 50-10.9
61	0 00 992 27 28	Federring	Spring washer	Rondelle ressort	20	12
62	0 00 992 57 28	Federring	Spring washer	Rondelle ressort	4	12
63	7 512 034 136	Zylinderstift	Parallel pin	Goupille cylindrique	2	10 m 6 x 24

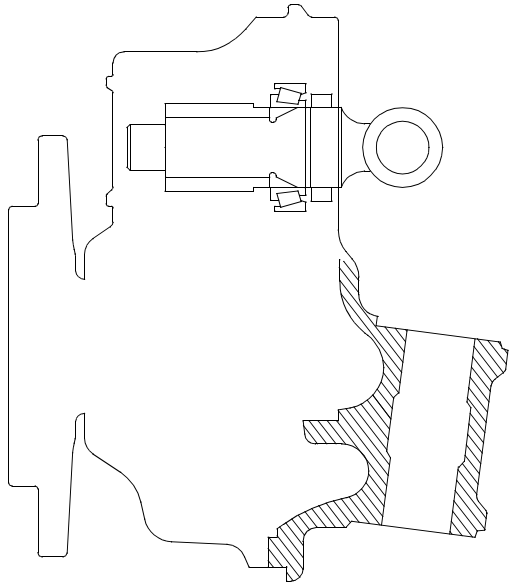

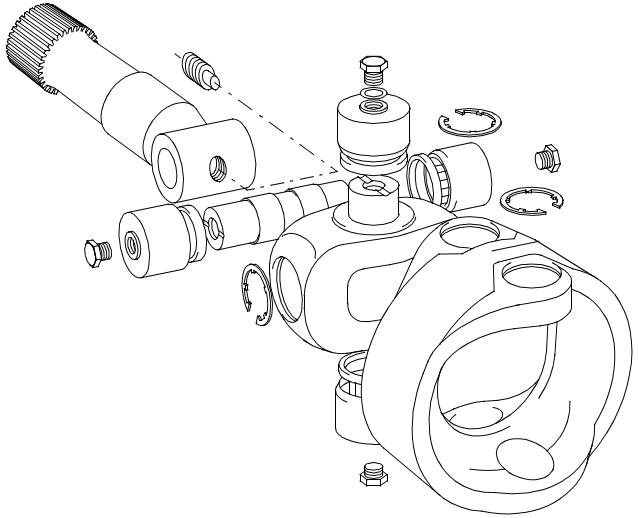

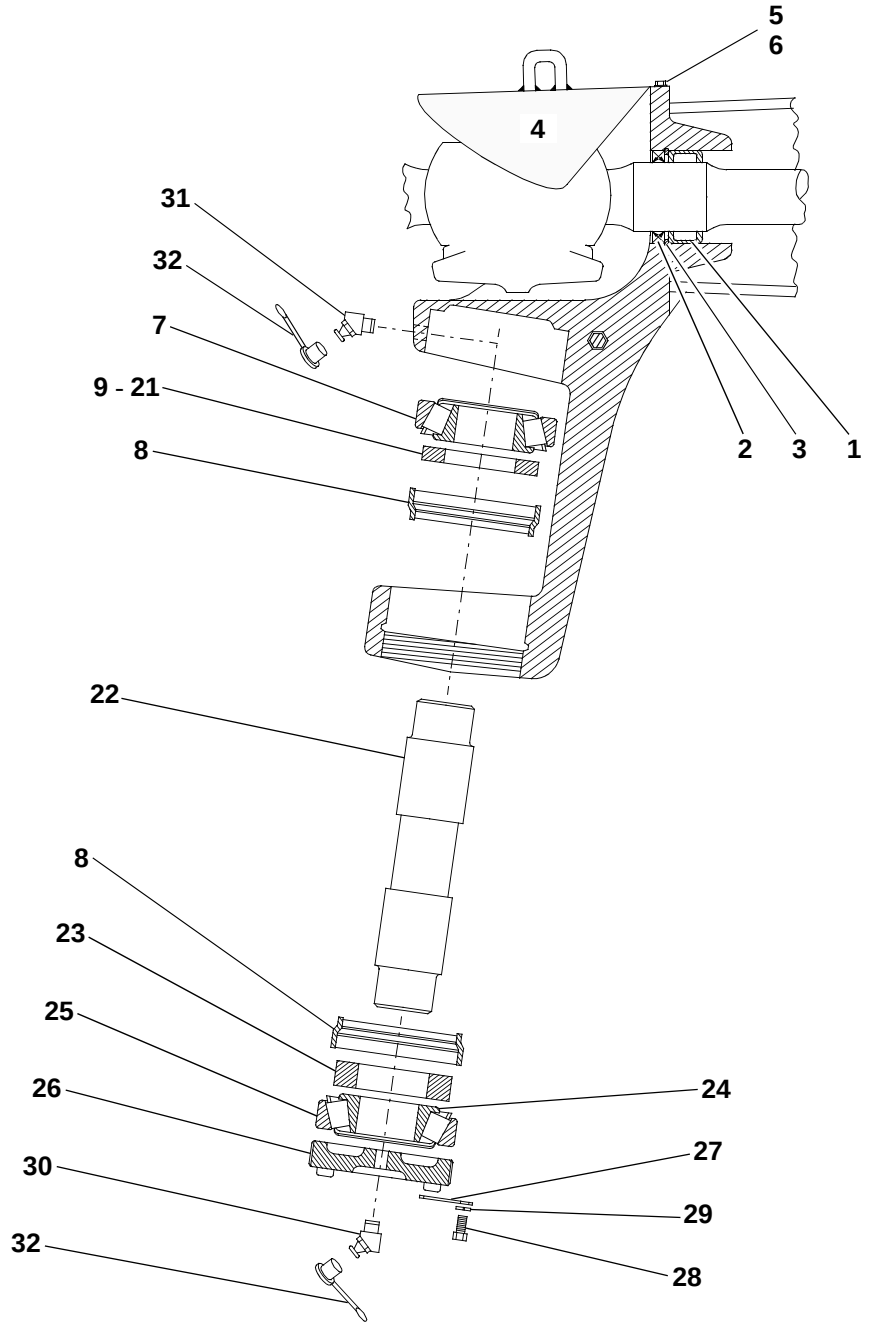

312e2610.iso

Pos. Item Pos.	Teil-Nummer Part no. No. pièce	Bezeichnung	Description	Désignation	Stück Qty. Qté.	Bemerkung Remarks Remarques
		Portaltrieblagerung	**Final drive bearing**	**Logement des réducteurs**		
1	0 00 994 94 12	Nadellager	Needle bearing	Roulement à aiguilles	2	NK 42/52/20
2	0 00 996 20 21	Radialdichtring	Rotary shaft seal	Bague à lèvres	2	⌀ 42 x 52 x 7L
3	0 00 992 54 27	Sicherungsring	Circlip	Circlip	2	52 x 2
4	1 02 261 09 35	Abdeckblech	Cover plate	Tôle de recouvrement	2	
5	7 236 677 077	Sechskantschraube	Hexagon head screw	Vis six pans	4	M 6 x 10
6	0 00 992 41 28	Federring	Spring washer	Rondelle ressort	4	6
7	0 00 994 20 15	Kegelrollenlager (oben)	Taper roller bearing (upper)	Roulement à rouleaux coniques (supérieur)	2	
8	0 00 996 03 33	Radialdichtring	Rotary shaft seal	Bague à lèvres	4	⌀
9	1 00 997 19 14	Einstellscheibe	Spacer	Cale	2	7,60 mm
10	1 00 997 20 14	Einstellscheibe	Spacer	Cale	2	7,80 mm
11	1 00 997 21 14	Einstellscheibe	Spacer	Cale	2	8,00 mm
12	1 00 997 22 14	Einstellscheibe	Spacer	Cale	2	8,20 mm
13	1 00 997 23 14	Einstellscheibe	Spacer	Cale	2	8,40 mm
14	1 00 997 24 14	Einstellscheibe	Spacer	Cale	2	8,60 mm
15	1 00 997 25 14	Einstellscheibe	Spacer	Cale	2	8,80 mm
16	1 00 997 26 14	Einstellscheibe	Spacer	Cale	2	9,00 mm
17	1 00 997 27 14	Einstellscheibe	Spacer	Cale	2	9,20 mm
18	1 00 997 28 14	Einstellscheibe	Spacer	Cale	2	9,40 mm
19	1 00 997 29 14	Einstellscheibe	Spacer	Cale	2	9,60 mm
20	1 00 997 30 14	Einstellscheibe	Spacer	Cale	2	9,80 mm
21	1 00 997 31 14	Einstellscheibe	Spacer	Cale	2	10,00 mm
22	1 02 261 13 93	Achsgabelbolzen	Swivel pin	Axe porte-roue	2	
23	1 00 997 26 14	Scheibe	Washer	Rondelle	2	
24	0 00 994 08 84	Kegelrollenlager-Innenring (unten)	Taper roller bearing - inside ring (lower)	Roulement à rouleaux coniques - bague int. (inférieur)	2	
25	0 00 994 08 85	Kegelrollenlager-Außenring (unten)	Taper roller bearing - outside ring (lower)	Roulement à rouleaux coniques - bague ext. (inférieur)	2	

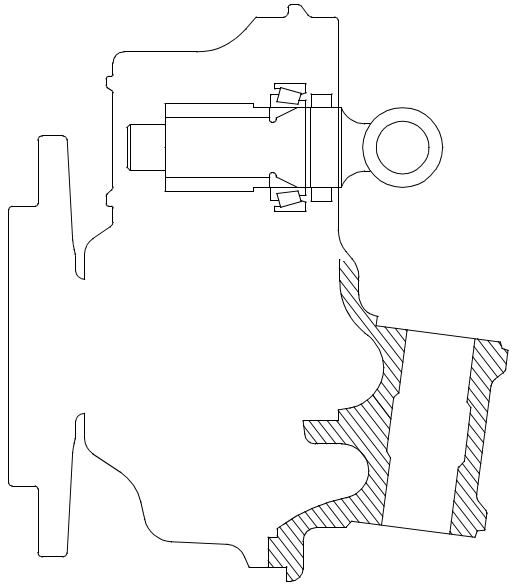

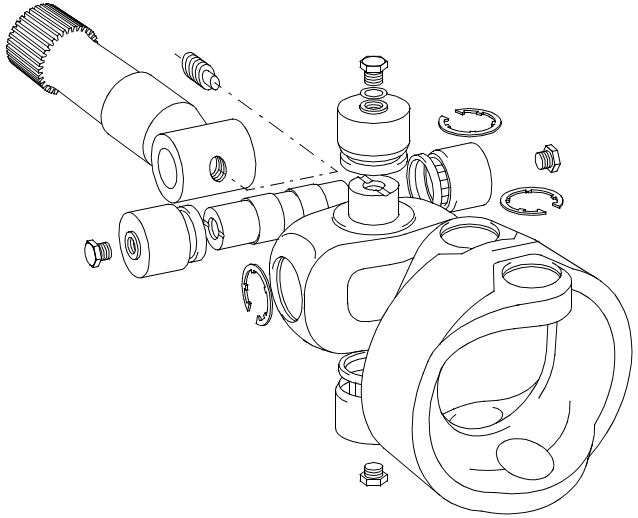

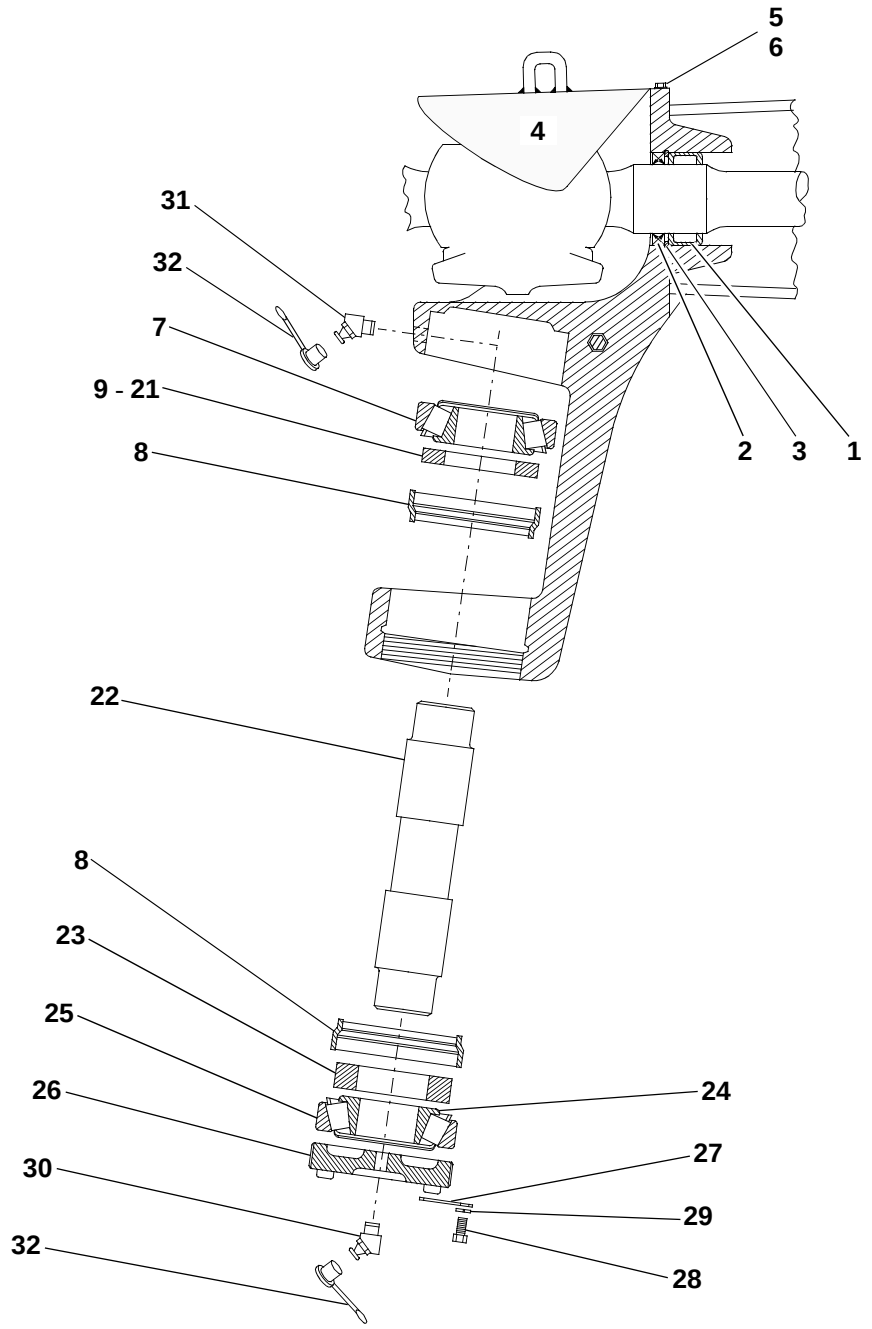

312e2610.iso

Pos. Item Pos.	Teil-Nummer Part no. No. pièce	Bezeichnung	Description	Désignation	Stück Qty. Qté.	Bemerkung Remarks Remarques
26	1 02 261 05 91	Einstellmutter	Set nut	Ecrou de réglage	2	M 68 x 1,5
27	1 00 992 65 30	Sicherungsblech	Tab washer	Tôle-frein	2	
28	7 236 677 129	Sechskantschraube	Hexagon head screw	Vis six pans	2	M 8 x 16
29	0 00 992 43 28	Federring	Spring washer	Rondelle ressort	2	8
30	7 761 675 103	Schmiernippel	Grease nipple	Graisseur	2	BS 8 x 1
31	7 761 675 413	Schmiernippel	Grease nipple	Graisseur	2	BM 8 x 1
32	0 00 996 32 51	Schutzkappe	Protective cap	Capuchon protecteur	4	
	1 00 441 13 10	Optimolypaste TA	Optimoly paste TA	Pâte Optimoly TA	2	

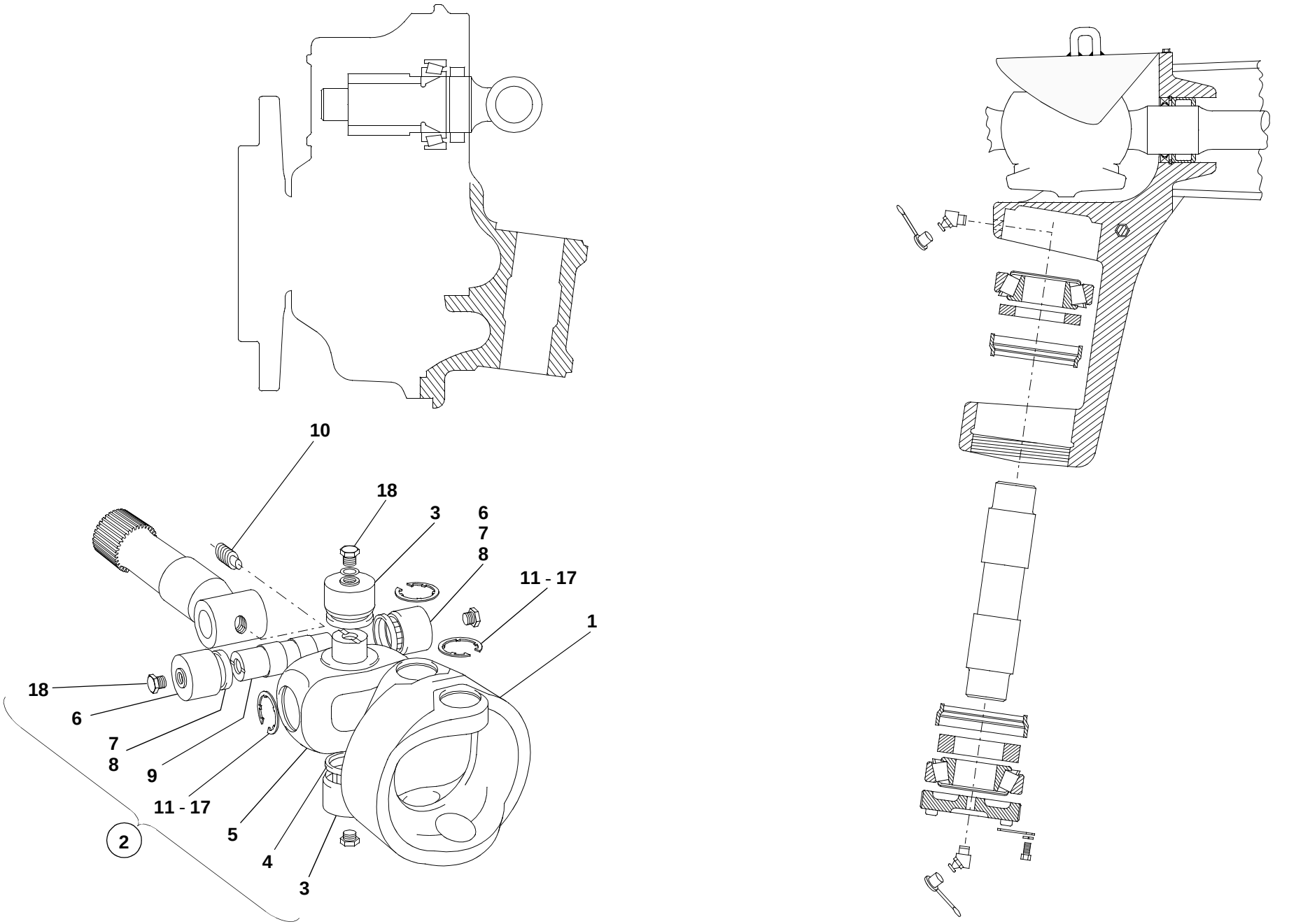

312e2610.iso

Pos. Item Pos.	Teil-Nummer Part no. No. pièce	Bezeichnung	Description	Désignation	Stück Qty. Qté.	Bemerkung Remarks Remarques
		Einzelteile Doppelgelenkwellen	**Double cardan shaft: component parts**	**Arbres de cardan doubles : pièces constitutives**		
1	0 02 261 09 69	Gabelkopf	Fork head	Tête fourchette	1	
2	0 02 261 08 69	Gelenkkreuzgarnitur vollst.	Cpl universal joint	Croisillon cpl	2	
3	0 00 994 37 13	Nadellagerbuchse für Gabelkopf kpl.	Cpl needle bearing bushing for fork head	Douille de roulement à aiguilles cpl pour tête fourchette	4	15,1 lg.
4	0 00 996 31 27	Dichtring	Sealing ring	Bague d'étanchéité	4	
5	0 02 261 10 69	Gelenkkreuz	Universal joint	Croisillon	2	
6	0 00 994 38 13	Nadellagerbuchse für Gelenkkreuz kpl.	Cpl needle bearing bushing for universal joint	Douille de roulement à aiguilles cpl pour croisillon	4	18,1 lg.
7	0 00 996 31 27	Dichtring	Sealing ring	Bague d'étanchéité	4	
8	0 00 993 37 66	Anlaufscheibe (nur bei Antriebswelle)	Thrust washer (only for input shaft)	Rondelle de butée (uniquement pour arbre d'entrée)	2	
9	0 02 261 16 93	Gelenkzapfen	Hinge stud	Tourillon articulé	2	
10	0 00 995 08 85	Gewindestift	Threaded pin	Goujon fileté	2	AM 10 x 15
11	0 00 992 78 27	Sicherungsring	Circlip	Circlip	8	1,0 mm
12	0 00 992 79 27	Sicherungsring	Circlip	Circlip	8	1,1 mm
13	0 00 992 80 27	Sicherungsring	Circlip	Circlip	8	1,2 mm
14	0 00 992 81 27	Sicherungsring	Circlip	Circlip	8	1,3 mm
15	0 00 992 82 27	Sicherungsring	Circlip	Circlip	8	1,4 mm
16	0 00 992 83 27	Sicherungsring	Circlip	Circlip	8	1,5 mm
17	0 00 992 44 27	Sicherungsring	Circlip	Circlip	8	1,6 mm
18	0 00 990 64 10	Verschlußschraube	Screw plug	Bouchon fileté	8	M 10 x 1
		1 x Pos. **1** und 2 x Pos. **2** ergibt ein kpl. Doppelgelenk	1 x item **1** and 2 x **2** item make one cpl double joint	1 x pos. **1** et 2 x **2** pos. donnent un joint de cardan double cpl		

Gruppe Group Groupe 27

Lenkung Steering Direction

Gruppe Group Groupe 27

Lenkung Steering Direction

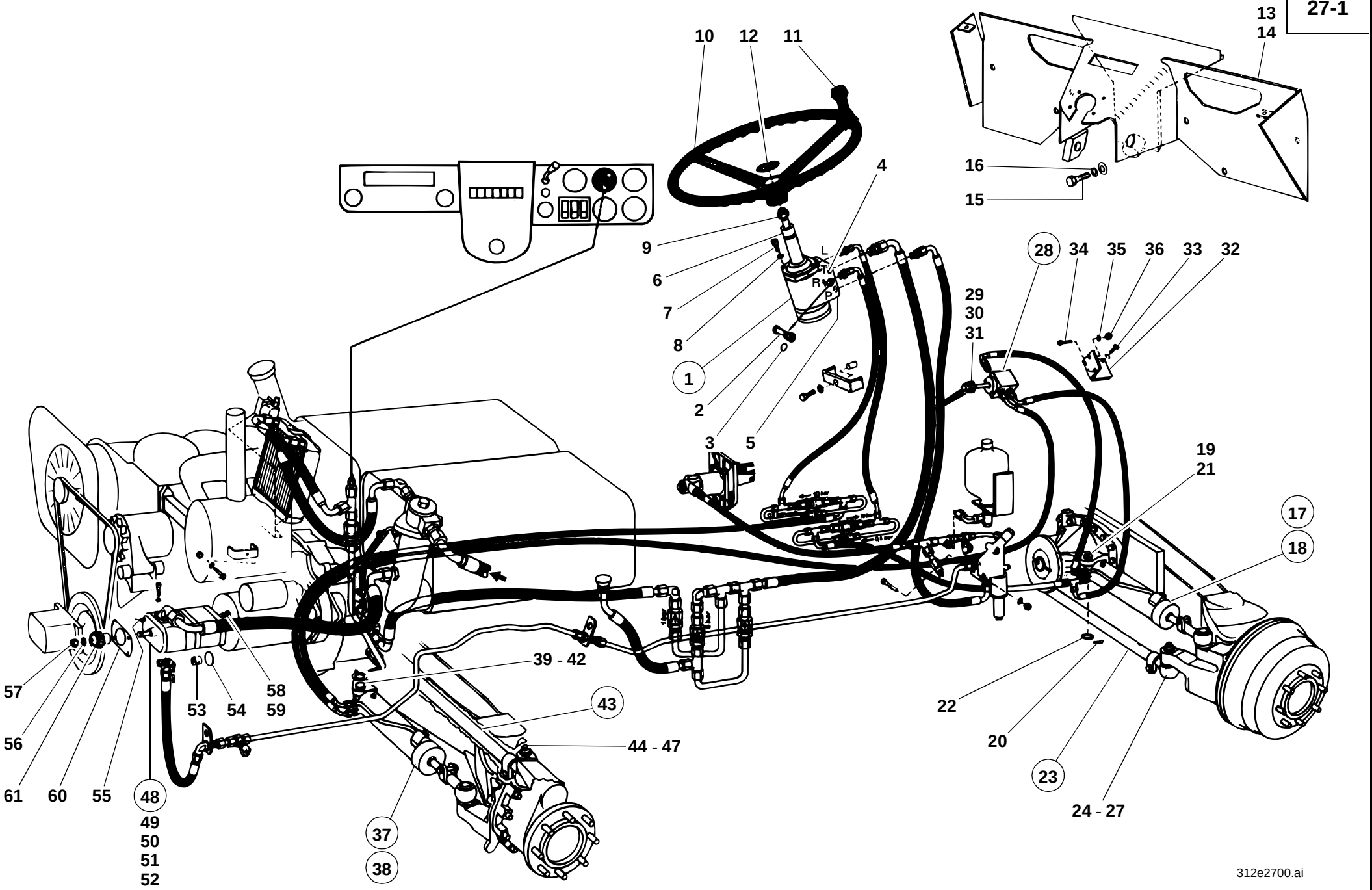
10
12
11
13
14
16
15
4
9
6
7
8
1
2
3
5
L
R
P
28
34
35
36
33
32
29
30
31
19
21
17
18
39 - 42
43
44 - 47
57
56
61
60
55
48
49
50
51
52
53
54
58
59
37
38
22
20
23
24 - 27
312e2700.ai

Pos. Item Pos.	Teil-Nummer Part no. No. pièce	Bezeichnung	Description	Désignation	Stück Qty. Qté.	Bemerkung Remarks Remarques
		Lenkung - Einzelteile	**Steering: component parts**	**Direction : pièces constitutives**		
1	0 35 273 01 02	Hydrostatische Lenkung	Hydrostatic steering	Direction hydrostatique	1	⚠
2	0 00 361 99 83	Ventileinsatz	Valve insert	Elément de valve	1	180 bar
3	0 00 996 49 07	Dichtring	Sealing ring	Bague d'étanchéité	1	15 x 2
4	0 00 363 51 31	Filtereinsatz	Filter insert	Elément filtrant	1	
5	0 00 361 86 84	Ventileinsatz in Anschluß „P“	Valve insert (at port P)	Elément de valve (au raccord P)	1	
6	0 48 273 00 19	Lenksäule	Steering column	Colonne de direction	1	
7	7 252 678 044	Innensechskantschraube	Hexagon socket screw	Vis à six pans creux	3	M 8 x 20-10.9
8	0 00 992 51 28	Federring	Spring washer	Rondelle ressort	3	8
9	7 401 677 052	Sechskantmutter	Hexagon nut	Ecrou six pans	1	M 18 x 1,5
10	0 46 273 00 01	Lenkrad	Steering wheel	Volant	1	
11	0 21 273 00 26	Griff	Handle	Manette	1	
12	0 45 273 00 03	Kappe	Cap	Chape	1	
13	1 46 270 02 43	Zsb. Lagerung	Bearing assy	Ens logement	1	→I 129 295
14	1 46 273 00 24	Lagerung	Bearing	Logement	1	I→ 129 296
15	7 236 677 129	Sechskantschraube	Hexagon head screw	Vis six pans	5	M 8 x 16
16	0 00 992 43 28	Federring	Spring washer	Rondelle ressort	5	8
17	1 35 360 00 42	Zsb. Lenkzylinder V. A.	Steering cylinder assy (front axle)	Ens vérin de braquage (pont AV)	1	→I 124 802
18	1 35 360 06 42	Zsb. Lenkzylinder V. A.	Steering cylinder assy (front axle)	Ens vérin de braquage (pont AV)	1	I→ 124 803
		Einzelteile für Lenkzylinder siehe Seite 27-18	See page 27-18 for steering ram component parts	Voir page 27-18 pour pièces constitutives du vérin de braquage		
19	1 00 990 03 14	Bolzen	Pin	Axe	1	ø 25 x 28 x 99 lg.
20	7 530 680 075	Splint	Split pin	Goupille fendue	1	6,3 x 36
21	0 00 996 11 15	Dichtung oben	Seal	Joint	1	
22	0 00 996 12 15	Dichtung unten	Seal	Joint	1	
23	0 35 270 00 11	Spurstange V. A.	Track rod front axle	Barre d'accouplement pont AV)	1	
24	0 00 996 71 51	Gummischutzkappe	Protective rubber cap	Capuchon protecteur en caoutchouc	1 - 2	
25	0 00 992 83 28	Spannring	Clamping ring	Bague de serrage	1 - 2	
26	7 413 677 018	Sechskantmutter	Hexagon nut	Ecrou six pans	2	Nm 200 M 20 x 1,5
27	7 530 680 056	Splint	Split pin	Goupille fendue	2	4 x 40

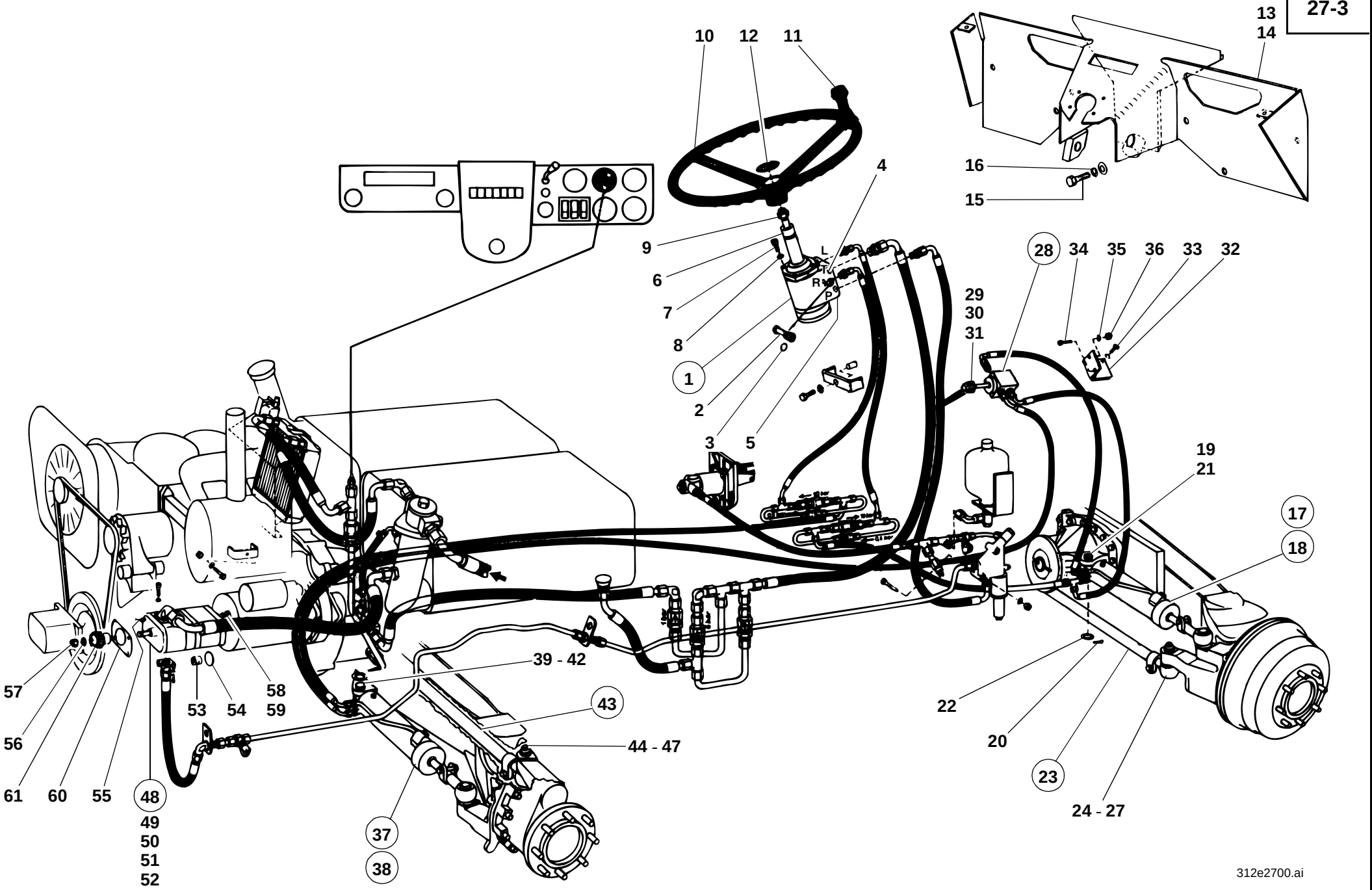
10
12
11
13
14
16
15
4
9
6
7
8
1
2
3
5
L
R
P
28
34
35
36
33
32
29
30
31
19
21
17
18
39 - 42
43
44 - 47
57
56
61
60
55
48
49
50
51
52
53
54
58
59
37
38
22
20
23
24 - 27
312e2700.ai

Pos. Item Pos.	Teil-Nummer Part no. No. pièce	Bezeichnung	Description	Désignation	Stück Qty. Qté.	Bemerkung Remarks Remarques
28	0 00 273 12 81	Drehschieber	Rotary slide valve	Tiroir rotatif	1	⚠
29	0 00 996 55 15	Abdichtung	Sealing	Étanchéification	1	
30	0 00 996 94 30	Hebel	Lever	Levier	1	
31	7 514 682 133	Spannhülse	Clamping sleeve	Manchon de serrage	1	5 x 20
32	1 35 273 00 40	Halter	Bracket	Support	1	
33	7 236 677 129	Sechskantschraube	Hexagon head screw	Vis six pans	2	M 8 x 16
34	7 236 677 756	Sechskantschraube	Hexagon head screw	Vis six pans	2	M 8 x 25
35	0 00 992 43 28	Federring	Spring washer	Rondelle ressort	4	8
36	7 403 677 709	Sechskantmutter	Hexagon nut	Ecrou six pans	2	M 8
		Einzelteile für Drehschieber siehe Seite 27-22	See page 27-22 for rotary slide valve component parts	Voir page 27-22 pour pièces constitutives du tiroir rotatif		
37	1 35 360 00 42	Zsb. Lenkzylinder H. A.	Steering cylinder assy (rear axle)	Ens vérin de braquage (pont AR)	1	➜I 124 802
38	1 35 360 06 42	Zsb. Lenkzylinder H. A.	Steering cylinder assy (rear axle)	Ens vérin de braquage (pont AR)	1	I➜ 124 803
		Einzelteile für Lenkzylinder siehe Seite 27-18	See page 27-18 for steering ram component parts	Voir page 27-18 pour pièces constitutives du vérin de braquage		
39	1 00 990 04 14	Bolzen	Pin	Axe	1	ø 25 x 28 x 89 lg.
40	7 530 680 075	Splint	Split pin	Goupille fendue	1	6,3 x 36
41	0 00 996 11 15	Dichtung oben	Seal	Joint	2	
42	0 00 996 12 15	Dichtung unten	Seal	Joint	2	
43	0 35 270 01 11	Spurstange H. A.	Track rod rear axle	Barre d'accouplement pont AR	1	
44	0 00 996 71 15	Gummischutzkappe	Protective rubber cap	Capuchon protecteur en caoutchouc	1 - 2	
45	0 00 992 83 28	Spannring	Clamping ring	Bague de serrage	1 - 2	
46	7 413 677 018	Sechskantmutter	Hexagon nut	Ecrou six pans	2	Nm 200 M 20 x 1,5
47	7 530 680 056	Splint	Split pin	Goupille fendue	2	4 x 40

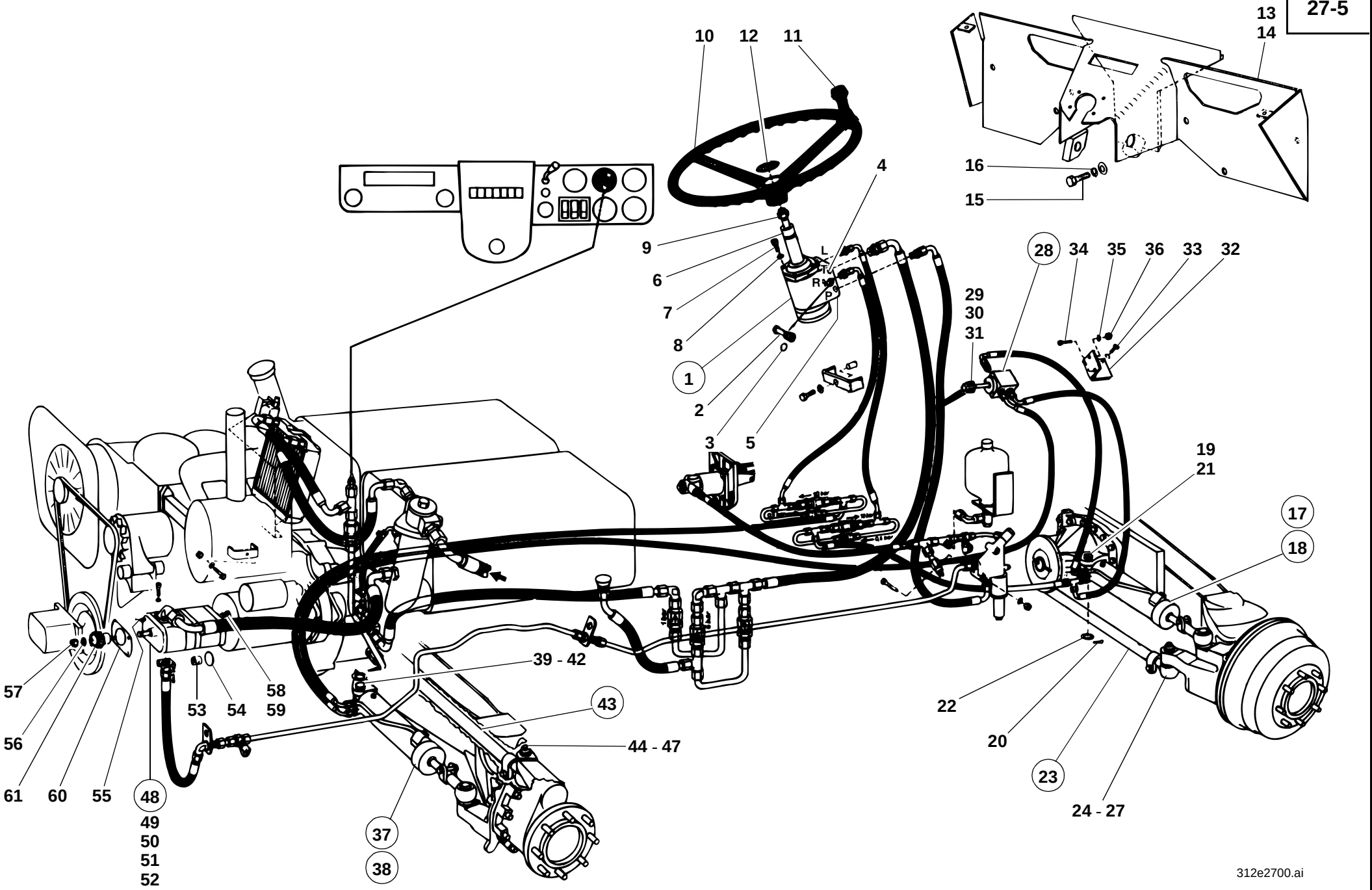
10
12
11
13
14
16
15
4
9
6
7
8
1
2
3
5
L
R
P
28
34
35
36
33
32
29
30
31
19
21
17
18
57
56
61
60
55
48
49
50
51
52
53
54
58
59
39 - 42
43
44 - 47
37
38
22
20
23
24 - 27
312e2700.ai

Pos. Item Pos.	Teil-Nummer Part no. No. pièce	Bezeichnung	Description	Désignation	Stück Qty. Qté.	Bemerkung Remarks Remarques
		Hydraulikpumpe für Lenkungs - und Getriebeölkreislauf	**Hydraulic pump for steering and gear-box oil circuit**	**Pompe hydraulique pour circuit de braquage et d'huile de boîte**		
48	0 00 361 89 01	Hydraulikpumpe - Tandempumpe kompl.	Hydraulic pump – cpl tandem pump	Pompe hydraulique – pompe en tandem cpl	1	⚠
49	0 00 361 99 01	Hydraulikpumpe 1 (Lenkung)	Hydraulic pump 1 (steering)	Pompe hydraulique 1 (direction)	1	11,0 cm³ - L
50	0 00 361 94 01	Hydraulikpumpe 2 (Getriebe)	Hydraulic pump 2 (gearbox)	Pompe hydraulique 2 (boîte)	1	4,0 cm³ - L
51	0 00 996 57 11	Dichtungssatz zu Pumpe 1 (Lenkung)	Sealing kit for pump 1 (steering)	Jeu de joints pour pompe 1 (direction)	1	
52	0 00 996 58 11	Dichtungssatz zu Pumpe 2 (Getriebe)	Sealing kit for pump 2 (gearbox)	Jeu de joints pour pompe 2 (boîte)	1	
53	0 00 361 01 10	Mitnehmer	Driver	Taquet d'entraînement	1	
54	0 00 996 41 07	O-Ring	O-ring	Joint torique	1	∅ 45 x 2,5
55	7 537 106 007	Scheibenfeder	Woodruff key	Clavette Woodruff	1	3 x 5
56	7 481 682 008	Federring	Spring washer	Rondelle ressort	1	12
57	7 404 677 010	Sechskantmutter	Hexagon nut	Ecrou six pans	1	60 Nm M 12 x 1,5
58	7 234 677 578	Sechskantschraube	Hexagon head screw	Vis six pans	2	M 10 x 180
59	7 593 641 016	Dichtring	Sealing ring	Bague d'étanchéité	2	∅ 10 x 16-Cu
60	0 00 996 36 10	Dichtung	Seal	Joint	1	∅
61	0 33 361 00 22	Zahnrad	Gear	Engrenage	1	Z = 26

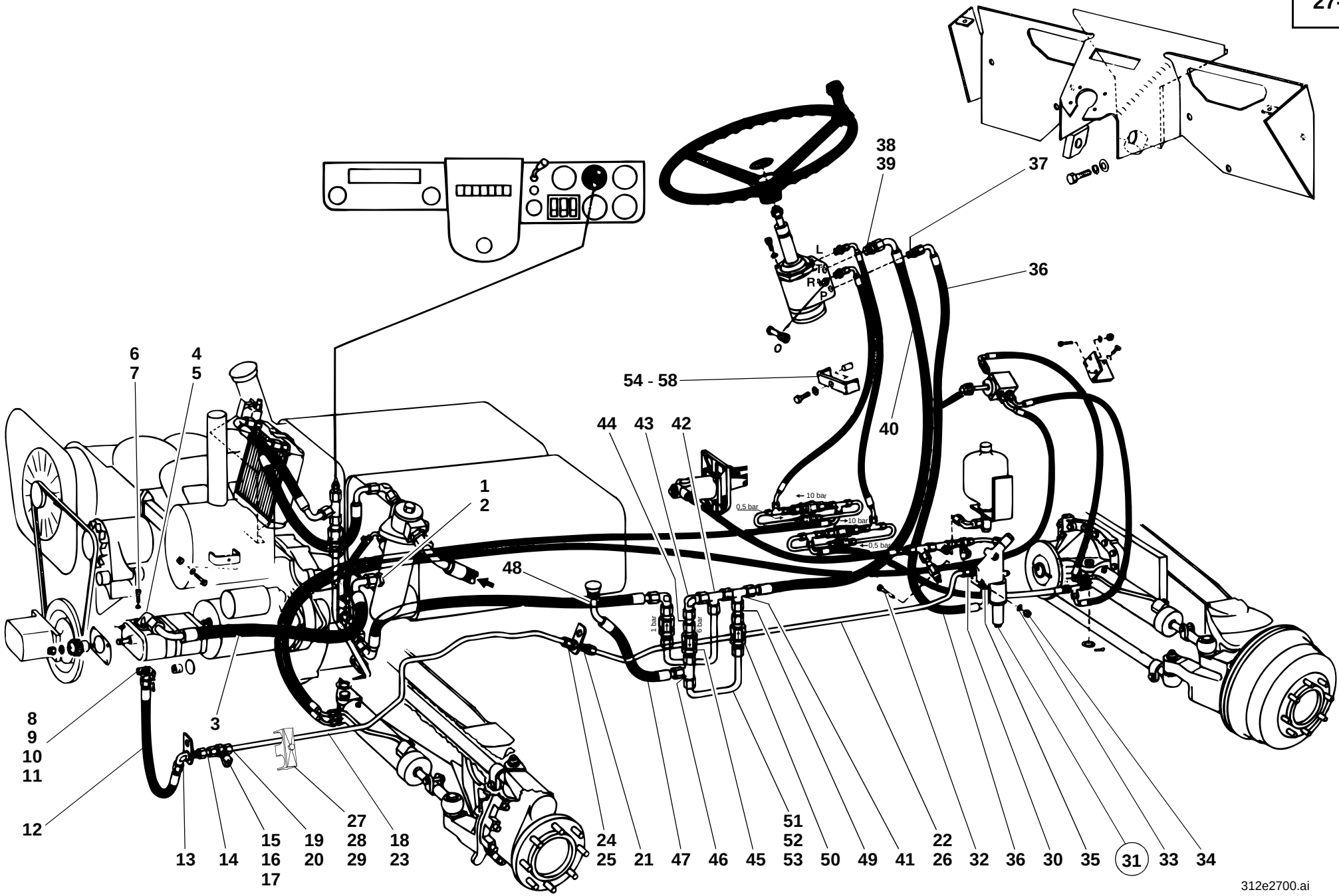
38
39
37
36
L
T6
R
P
54 - 58
40
44
43
42
6
7
4
5
1
2
48
10 bar
0,5 bar
10 bar
0,5 bar
1 bar
6 bar
8
9
10
11
12
3
13
14
15
16
17
19
20
27
28
29
18
23
24
25
21
47
46
45
51
52
53
50
49
41
22
26
32
36
30
35
31
33
34
312e2700.ai

Pos. Item Pos.	Teil-Nummer Part no. No. pièce	Bezeichnung	Description	Désignation	Stück Qty. Qté.	Bemerkung Remarks Remarques
		Saugleitung Ölbehälter - Lenkungs-pumpe	**Suction line: oil tank – steering pump**	**Conduite d'aspiration : réservoir d'huile – pompe de diection**		
1	0 00 363 14 16	Verschraubung	Screw connection	Raccord vissé	1	GE 22 - LM
2	7 593 641 044	Dichtring	Sealing ring	Bague d'étanchéité	1	⌀ A 26 x 32-Cu
3	0 00 993 10 56	Saugleitung	Suction line	Conduite d'aspiration	1	NW 20 x 660 lg.
4	0 00 363 49 15	Winkel-Flanschverschraubung	Angle flange screw connection	Raccord vissé à bride angulaire	1	
5	0 00 996 67 05	O-Ring	O-ring	Joint torique	1	⌀ 24 x 2,5
6	7 252 678 033	Zylinderschraube	Cheese-head screw	Vis à tête cylindrique	4	M 6 x22
7	7 481 682 005	Federring	Spring washer	Rondelle ressort	4	6
		Druckleitung Lenkungspumpe - Ab-schaltventil - Lenkung	**Pressure line: steering pump – cut-off valve – steering**	**Conduite de pression : pompe de direc-tion – valve de coupure – direction**		
8	0 00 363 26 15	Flanschverschraubung	Flange screw connection	Raccord vissé à bride	1	
9	0 00 996 68 05	O-Ring	O-ring	Joint torique	1	⌀ 17 x 2,5
10	7 252 678 033	Zylinderschraube	Cheese-head screw	Vis à tête cylindrique	4	M 6 x 22
11	7 481 682 005	Federring	Spring washer	Rondelle ressort	4	6
12	0 00 993 62 57	Schlauchleitung	Flexible line	Conduite flexible	1	NW 12 x 400 lg.
13	0 00 363 21 17	Verschraubung	Screw connection	Raccord vissé	1	WSV 15-L
14	0 00 363 31 64	Verschraubung	Screw connection	Raccord vissé	1	40 lg.
15	0 00 363 64 17	Minimeßverschraubung	Micro screw connection	Raccord vissé minimess	1	
16	0 00 363 88 17	Anschlußstück	Connecting piece	Pièce de raccordement	1	M 10 x 1
17	0 00 363 00 63	Anschlußstück	Connecting piece	Pièce de raccordement	1	M 8x 1
		Druckleitung ➜I 312 30 0516	**Pressure line ➜I 312 30 0516**	**Conduite de pression ➜I 312 30 0516**		
18	1 46 272 04 08	Rohrleitung	Pipe line	Conduite	1	15 x 1,5 x 1180
19	7 788 010 556	Überwurfmutter	Union nut	Ecrou de raccord	2	AL 15
20	7 786 680 105	Schneidring	Olive	Olive	2	L 15
21	0 00 363 45 16	Verschraubung	Screw connection	Raccord vissé	1	SV 15-L
22	1 46 272 05 08	Rohrleitung	Pipe line	Conduite	1	15 x 1,5 x 1130

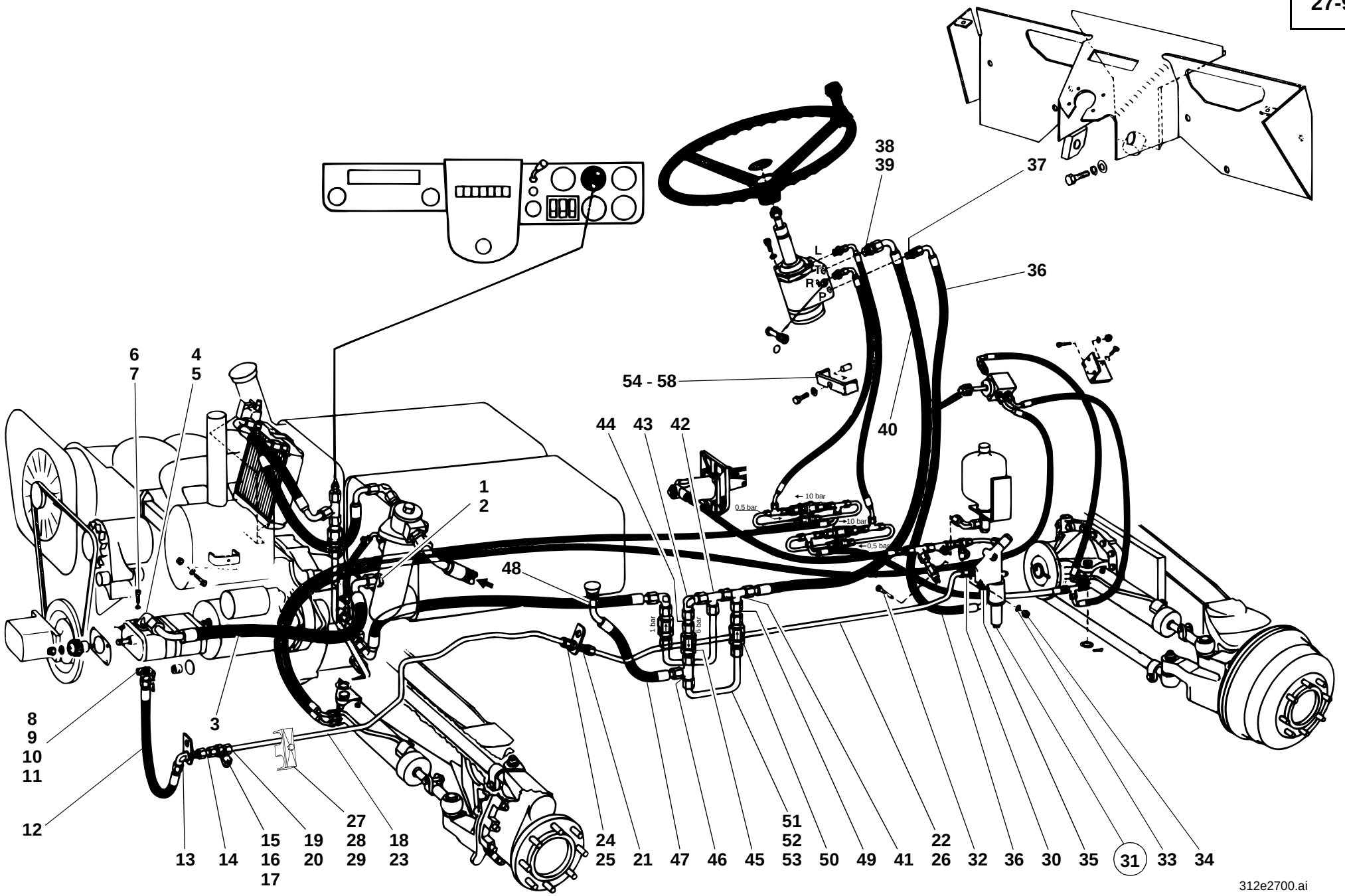
38
39
37
36
L
T
R
P
6
7
4
5
54 - 58
40
44
43
42
1
2
48
10 bar
0,5 bar
10 bar
0,5 bar
1 bar
6 bar
8
9
10
11
12
3
13
14
15
16
17
19
20
27
28
29
18
23
24
25
21
47
46
45
51
52
53
50
49
41
22
26
32
36
30
35
31
33
34
312e2700.ai

Pos. Item Pos.	Teil-Nummer Part no. No. pièce	Bezeichnung	Description	Désignation	Stück Qty. Qté.	Bemerkung Remarks Remarques
		Druckleitung I→ 312 30 0517	**Pressure line: I→ 312 30 0517**	**Conduite de pression : I→ 312 30 0517**		
23	1 46 363 28 24	Rohrleitung	Pipe line	Conduite	1	15 x 1,5 x 1180
24	7 788 010 556	Überwurfmutter	Union nut	Ecrou de raccord	2	AL 15
25	7 786 680 105	Schneidring	Olive	Olive	2	L 15
26	0 00 365 60 02	Schlauchleitung	Flexible line	Conduite flexible	1	NW 12 x 1170
27	0 00 993 94 28	Doppelschelle	Double clamp	Collier double	1	ø 15/15
28	7 236 677 137	Sechskantschraube	Hexagon head screw	Vis six pans	1	M 8 x 40
29	0 00 992 43 28	Federring	Spring washer	Rondelle ressort	1	8
30	0 00 363 03 15	Verschraubung	Screw connection	Raccord vissé	1	GE 15 - LM
31	0 00 361 43 84	Abschaltventil	Cut-off valve	Valve de coupure	1	⚠
32	7 234 677 090	Sechskantschraube	Hexagon head screw	Vis six pans	1	M 8 x 70
33	0 00 992 43 28	Federring	Spring washer	Rondelle ressort	1	8
34	7 403 677 709	Sechskantmutter	Hexagon nut	Ecrou six pans	1	M 8
35	0 00 363 03 15	Verschraubung	Screw connection	Raccord vissé	1	GE 15-LM
36	0 00 993 11 56	Schlauchleitung	Flexible line	Conduite flexible	1	NW 12 x 1040 lg.
37	0 00 363 03 15	Verschraubung	Screw connection	Raccord vissé	1	GE 15-LM
		Rücklaufleitung Lenkung - Hydraulik-ölbehälter	**Return line: steering – hydraulic oil tank**	**Conduite de retour : direction – réser-voir d'huile hydraulique**		
38	0 00 363 50 15	Verschraubung	Screw connection	Raccord vissé	1	GE 18-LM M 18 x 1,5
39	7 593 641 028	Dichtring	Sealing ring	Bague d'étanchéité	1	⌀ A 18 x 22-Cu
40	0 00 993 91 56	Schlauchleitung	Flexible line	Conduite flexible	1	NW 16 x 1000 lg.
41	1 46 360 02 92	Zsb. Verschraubung	Screw connection assy	Ens raccord vissé	1	
42	0 00 363 65 15	Verschraubung	Screw connection	Raccord vissé	1	evL 15-L
43	0 00 363 66 15	Verschraubung	Screw connection	Raccord vissé	1	evW 15-L
44	0 00 363 31 64	Verschraubung	Screw connection	Raccord vissé	1	40 lg.
45	0 00 361 14 83	Rückschlagventil	Non-return valve	Clapet anti-retour	1	6 bar
46	0 00 363 65 15	Verschraubung	Screw connection	Raccord vissé	1	evL 15-L
47	0 00 993 01 98	Schlauchleitung	Flexible line	Conduite flexible	1	NW 12 x 330 lg.
48	0 00 363 03 15	Verschraubung	Screw connection	Raccord vissé	1	GE 15-LM

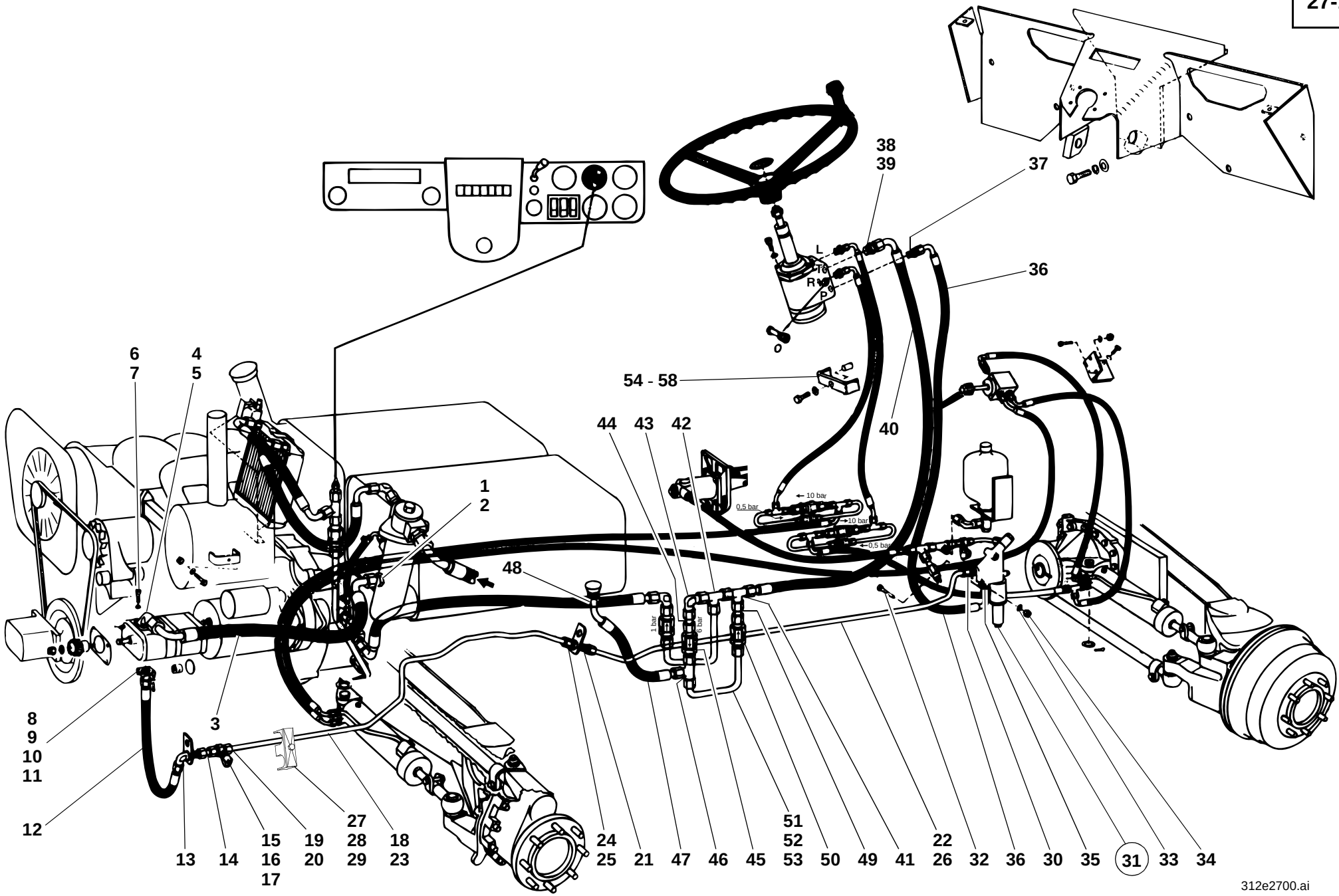
38
39
37
36
L
T6
R
P
54 - 58
40
44
43
42
6
7
4
5
1
2
48
10 bar
0,5 bar
10 bar
0,5 bar
1 bar
6 bar
8
9
10
11
12
3
13
14
15
16
17
19
20
27
28
29
18
23
24
25
21
47
46
45
51
52
53
50
49
41
22
26
32
36
30
35
31
33
34
312e2700.ai

Pos. Item Pos.	Teil-Nummer Part no. No. pièce	Bezeichnung	Description	Désignation	Stück Qty. Qté.	Bemerkung Remarks Remarques
		Nachsaugleitung für die Lenkung	**Anticavitation line for steering**	**Conduite de réaspiration pour direction**		
49	0 00 363 31 64	Verschraubung	Screw connection	Raccord vissé	1	40 lg.
50	0 00 361 73 81	Kugelrückschlagventil	Ball-type non-return valve	Clapet anti-retour à bille	1	
51	1 46 363 07 27	Rohrleitung	Pipe line	Conduite	1	15 x 1,5 x 250 lg.
52	7 788 010 556	Überwurfmutter	Union nut	Ecrou de raccord	2	AL 15
53	7 786 680 105	Schneidring	Olive	Olive	2	L 15
		Befestigung Schlauchleitungen	**Flexible lines: attachment**	**Conduites flexibles : fixation**		
54	1 46 363 03 40	Halter	Bracket	Support	1	
55	1 46 307 04 51	Distanzrohr	Spacer tube	Douille d'écartement	1	12 x 1,5 x 22 lg.
56	7 236 677 136	Sechskantschraube	Hexagon head screw	Vis six pans	1	M 8 x 35
57	0 00 992 43 28	Federring	Spring washer	Rondelle ressort	1	8
58	1 00 993 49 90	Filzstreifen	Felt strip	Bande de feutre	1	35 x 5 x 155 lg.
	0 00 993 73 90	Filzstreifen (Meterware)	Felt strip (by the metre)	Bande de feutre (au mètre)		

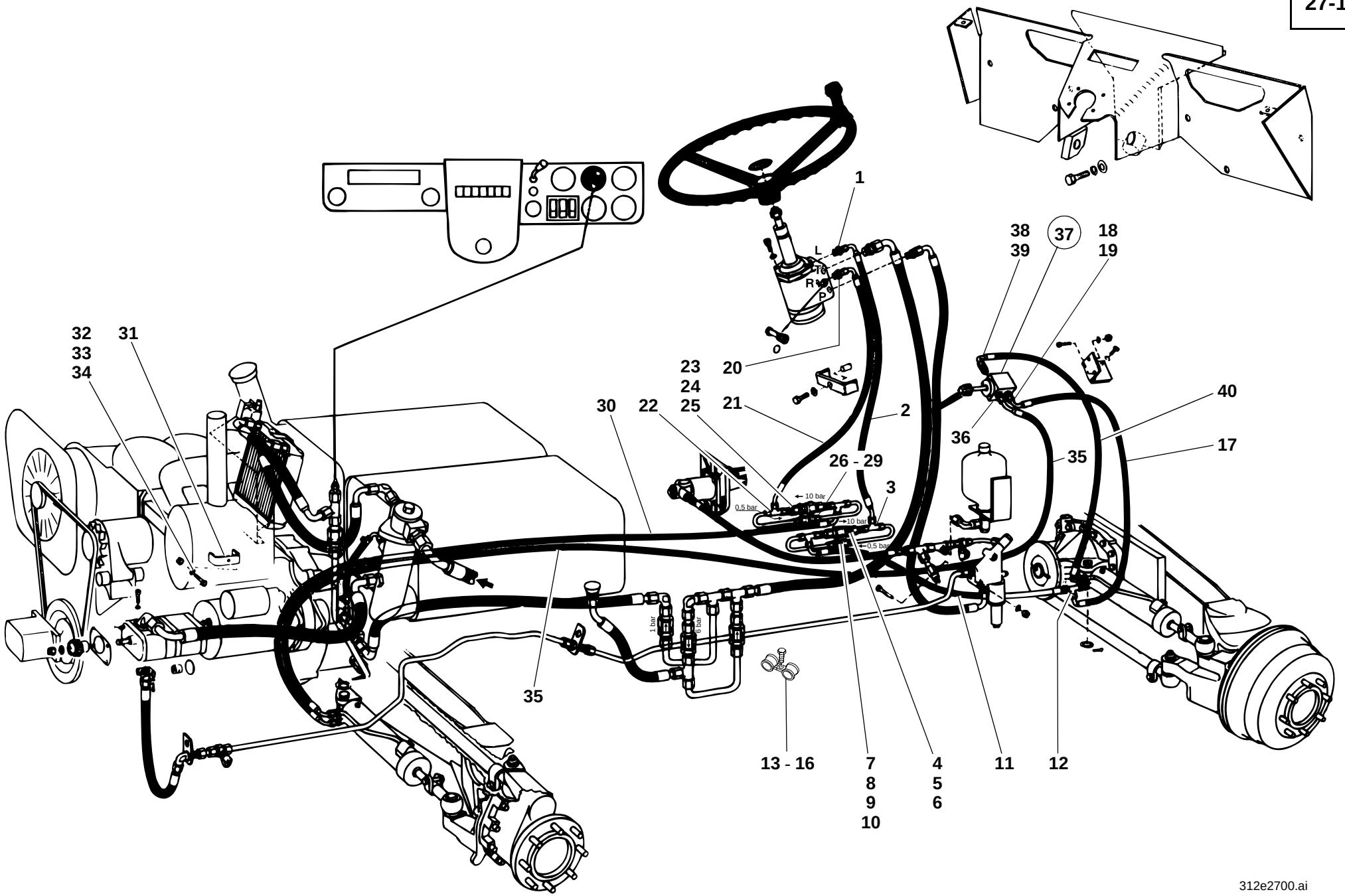
1
L
T6
R
P
20
23
24
25
21
2
30
22
26 - 29
3
10 bar
0,5 bar
10 bar
0,5 bar
1 bar
6 bar
35
13 - 16
7
8
9
10
4
5
6
11
12
38
39
37
18
19
36
40
17
35
32
33
34
31
312e2700.ai

Pos. Item Pos.	Teil-Nummer Part no. No. pièce	Bezeichnung	Description	Désignation	Stück Qty. Qté.	Bemerkung Remarks Remarques
		Druckleitung Lenkung (Anschluß L) - Lenkzylinder vorn (ausfahren)	**Pressure line: steering (port L) – front steering ram (extend)**	**Conduite de pression : direction (raccord L) – vérin de braquage AV (sortir)**		
1	0 00 363 65 16	Verschraubung	Screw connection	Raccord vissé	1	GE 10-LM M 18 x 1,5
2	0 00 993 42 96	Schlauchleitung	Flexible line	Conduite flexible	1	NW 8 x 870 lg.
3	0 00 363 50 17	Verschraubung	Screw connection	Raccord vissé	2	evL 10-L
4	0 00 361 01 83	Rückschlagventil	Non-return valve	Clapet anti-retour	1	10 bar
5	0 00 363 61 48	Verschraubung	Screw connection	Raccord vissé	2	KOR 12/10-L
6	1 35 272 00 08	Rohrleitung	Pipe line	Conduite	1	10 x 1 x 185 lg.
7	0 00 361 25 87	Rückschlagventil	Non-return valve	Clapet anti-retour	1	0,5 bar
8	1 35 272 00 08	Rohrleitung	Pipe line	Conduite	1	10 x 1 x 185 lg.
9	7 788 010 554	Überwurfmutter	Union nut	Ecrou de raccord	4	AL 10
10	7 786 680 103	Schneidring	Olive	Olive	4	L 10
11	0 00 993 46 55	Schlauchleitung	Flexible line	Conduite flexible	1	NW 8 x 510 lg.
12	0 00 363 50 17	Verschraubung	Screw connection	Raccord vissé	1	evL 10-L
13	0 00 993 54 31	Schelle	Clamp	Collier	2	ø 30
14	7 236 677 085	Sechskantschraube	Hexagon head screw	Vis six pans	1	M 8 x 45
15	0 00 992 43 28	Federring	Spring washer	Rondelle ressort	1	8
16	7 451 680 111	Scheibe	Washer	Rondelle	1	8,4
		Druckleitung Anschluß evL - Drehschieber (Anschluß B)	**Pressure line: evL port – rotary slide valve (port B)**	**Conduite de pression : raccord evL – tiroir rotatif (raccord B)**		
17	0 00 993 28 99	Schlauchleitung	Flexible line	Conduite flexible	1	NW 8 x 840 lg.
18	0 00 363 50 16	Verschraubung	Screw connection	Raccord vissé	1	evW 10-L
19	0 00 363 13 20	Verschraubung	Screw connection	Raccord vissé	1	GE 10-LM M 12 x 1,5
		Druckleitung Lenkung (Anschluß R) - Lenkzylinder hinten (ausfahren)	**Pressure line: steering (port R) – rear steering ram (extend)**	**Conduite de pression : direction (raccord R) – vérin de braquage AR (sortir)**		
20	0 00 363 65 16	Verschraubung	Screw connection	Raccord vissé	1	GE 10-LM M18 x 1,5
21	0 00 993 97 97	Schlauchleitung	Flexible line	Conduite flexible	1	NW 8 x 830 lg.
22	0 00 363 50 17	Verschraubung	Screw connection	Raccord vissé	2	evL 10-L

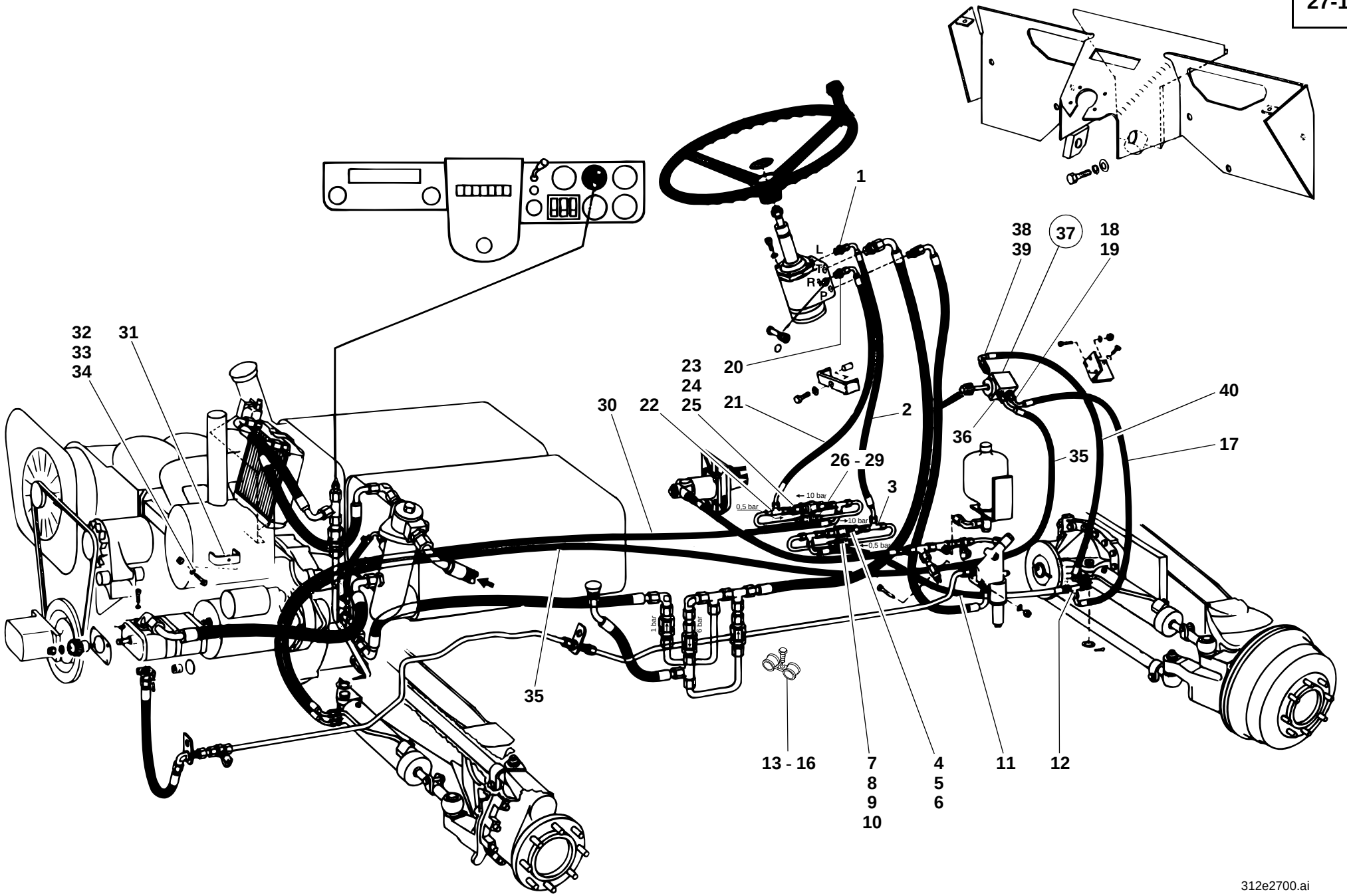
1
L
T6
R
P
20
23
24
25
21
2
30
22
26 - 29
3
10 bar
0,5 bar
10 bar
0,5 bar
1 bar
6 bar
35
13 - 16
7
8
9
10
4
5
6
11
12
38
39
37
18
19
40
17
36
35
32
33
34
31
312e2700.ai

Pos. Item Pos.	Teil-Nummer Part no. No. pièce	Bezeichnung	Description	Désignation	Stück Qty. Qté.	Bemerkung Remarks Remarques
23	0 00 361 01 83	Rückschlagventil	Non-return valve	Clapet anti-retour	1	10 bar
24	0 00 363 61 48	Verschraubung	Screw connection	Raccord vissé	2	KOR 12/10-L
25	1 35 272 00 08	Rohrleitung	Pipe line	Conduite	1	10 x 1 x 185 lg.
26	0 00 361 25 87	Rückschlagventil	Non-return valve	Clapet anti-retour	1	0,5 bar
27	1 35 272 00 08	Rohrleitung	Pipe line	Conduite	1	10 x 1 x 185 lg.
28	7 788 010 554	Überwurfmutter	Union nut	Ecrou de raccord	4	AL 10
29	7 786 680 103	Schneidring	Olive	Olive	4	L 10
30	0 00 993 98 97	Schlauchleitung	Flexible line	Conduite flexible	1	NW 8 x 2400 lg.
31	0 00 993 60 31	Schelle	Clamp	Collier	1	ø 15/15
32	7 236 677 087	Sechskantschraube	Hexagon head screw	Vis six pans	1	M 6 x 40
33	7 462 680 008	Scheibe	Washer	Rondelle	1	6,4
34	7 405 677 004	Sechskantmutter	Hexagon nut	Ecrou six pans	1	M 6 DIN 985
		Druckleitung Lenkzylinder hinten - Drehschieber (Anschluß A-5) - Lenkzylinder vorn (einfahren)	**Pressure line: rear steering ram – rotary slide valve (port A-5) – front steering ram (retract)**	**Conduite de pression : vérin de braquage AR – tiroir rotatif (raccord A-5) – vérin de braquage AV (rentrer)**		
35	0 00 993 30 99	Schlauchleitung	Flexible line	Conduite flexible	1	NW 8 x 3110 lg.
36	0 00 363 13 20	Verschraubung	Screw connection	Raccord vissé	1	GE 10-LM M 12 x 1,5
37	0 00 273 12 81	Drehschieber	Rotary slide valve	Tiroir rotatif	1	
38	0 00 363 13 20	Verschraubung	Screw connection	Raccord vissé	1	GE 10-LM M 12 x 1,5
39	0 00 363 50 16	Verschraubung	Screw connection	Raccord vissé	1	evW 10-L
40	0 00 993 28 99	Schlauchleitung	Flexible line	Conduite flexible	1	NW 8 x 840 lg.

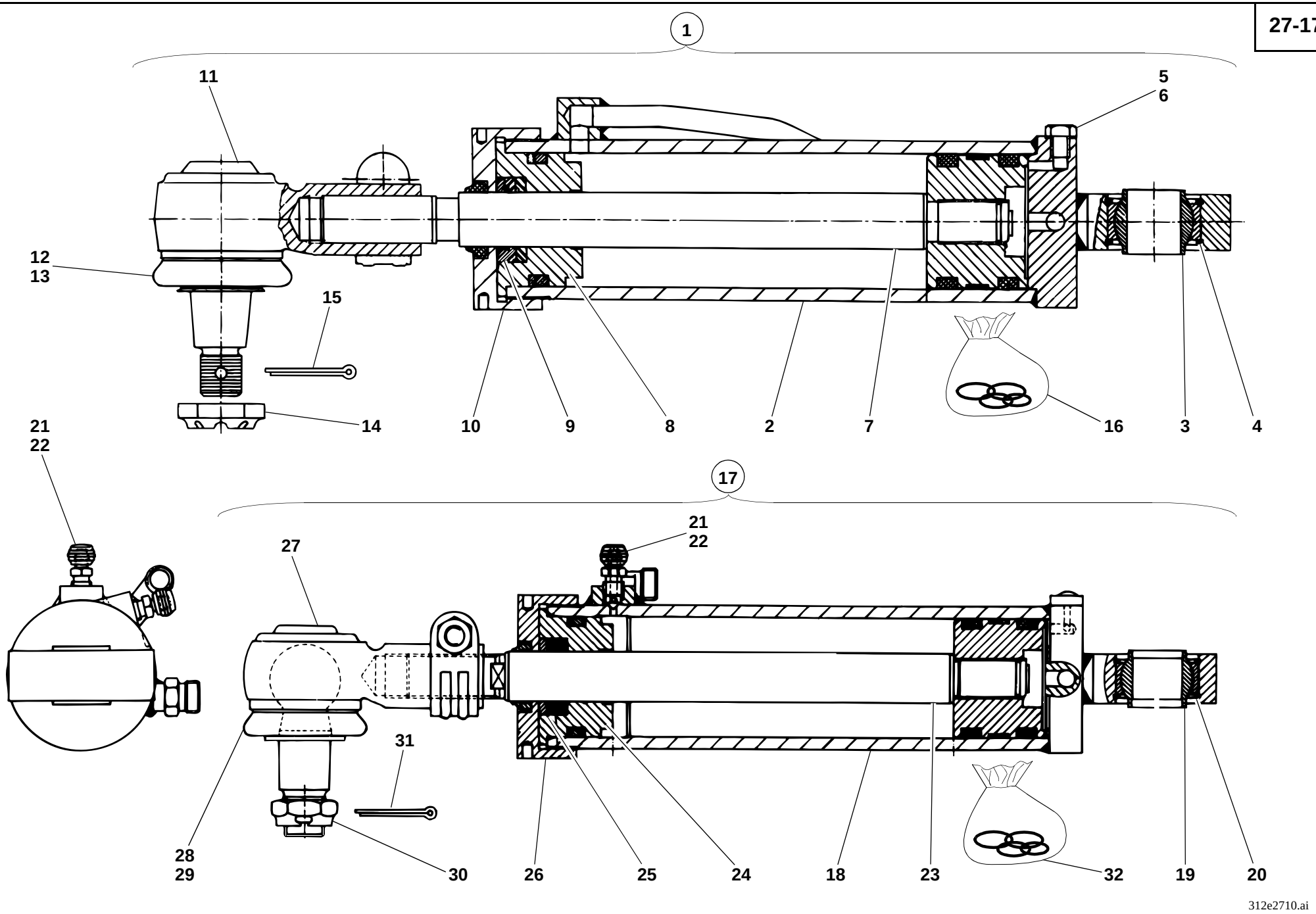
1
11
5
6
12
13
15
14
10
9
8
2
7
16
3
4
21
22
17
21
22
27
31
28
29
30
26
25
24
18
23
32
19
20
312e2710.ai

Pos. Item Pos.	Teil-Nummer Part no. No. pièce	Bezeichnung	Description	Désignation	Stück Qty. Qté.	Bemerkung Remarks Remarques
		Lenkzylinder vorn und hinten **➜I 124 802**	**Front & rear steering rams** **➜I 124 802**	**Vérins de braquage AV et AR** **➜I 124 802**		
1	1 35 360 00 42	Zsb. Lenkzylinder kpl.	Cpl steering ram assy	Ens vérin de braquage cpl	1-2	
2	1 35 360 01 42	Zsb. Zylinder	Ram assy	Ens vérin	1-2	
3	0 00 994 74 37	Gelenklager	Pivoting bearing	Appui mobile libre	1-2	GE 25 HWVO 12
4	0 00 992 02 29	Sprengring	Snap ring	Anneau élastique	2-4	
5	1 00 990 64 09	Verschlußschraube	Screw plug	Bouchon fileté	2-4	AM 8 x 1
6	0 00 996 62 14	Dichtring	Sealing ring	Bague d'étanchéité	2-4	⌀
7	1 35 360 00 46	Zsb. Kolbenstange	Piston rod assy	Ens tige de piston	1-2	
8	1 32 361 02 25	Deckel	Cover	Couvercle	1-2	
9	1 00 993 35 65	Scheibe	Washer	Rondelle	1-2	
10	1 32 361 01 25	Deckel	Cover	Couvercle	1-2	M 72 x 1,5
11	0 35 273 00 69	Kugelgelenk kpl.	Cpl ball joint	Joint à rotule cpl	1-2	
12	0 00 996 71 51	Gummischutzkappe	Protective rubber cap	Capuchon protecteur en caoutchouc	1-2	
13	0 00 992 83 28	Spannring	Clamping ring	Bague de serrage	1-2	
14	7 413 677 018	Sechskantmutter	Hexagon nut	Ecrou six pans	1-2	M 20 x 1,5
15	7 530 680 055	Splint	Split pin	Goupille fendue	1-2	4 x 36
16	0 00 996 84 14	Dichtsatz für Lenkzylinder	Sealing kit for steering ram	Jeu de joints pour vérin de braquage	1-2	

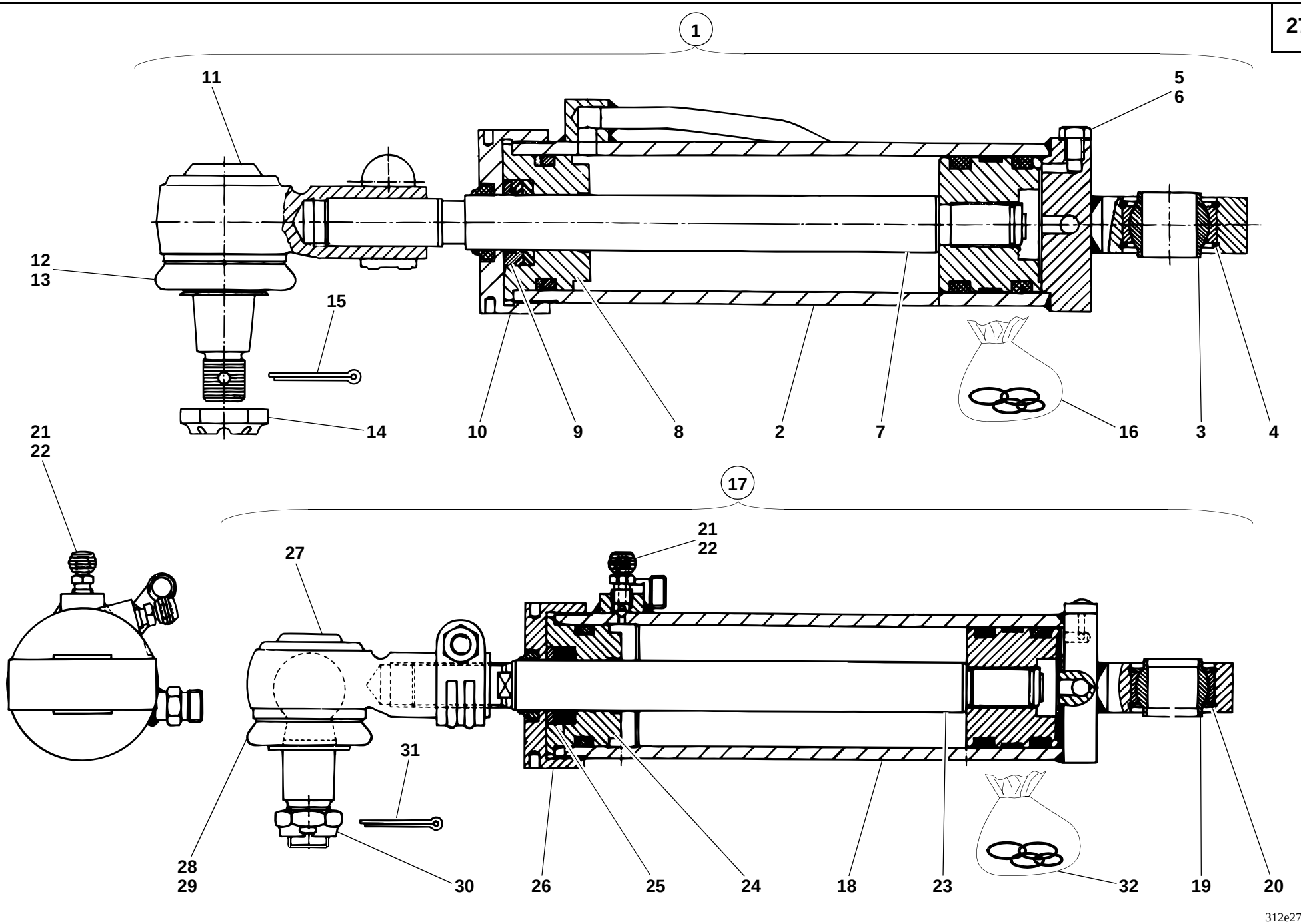
1
11
5
6
12
13
15
14
10
9
8
2
7
16
3
4
21
22
17
21
22
27
31
28
29
30
26
25
24
18
23
32
19
20
312e2710.ai

Pos. Item Pos.	Teil-Nummer Part no. No. pièce	Bezeichnung	Description	Désignation	Stück Qty. Qté.	Bemerkung Remarks Remarques
		Lenkzylinder vorn und hinten **I→124 803**	**Front & rear steering rams** **I→124 803**	**Vérins de braquage AV et AR** **I→124 803**		
17	1 35 360 06 42	Zsb. Lenkzylinder kpl.	Cpl steering ram assy	Ens vérin de braquage	1-2	
18	1 35 360 10 42	Zsb. Zylinder	Ram assy	Ens vérin	1-2	
19	0 00 994 74 37	Gelenklager	Pivoting bearing	Appui mobile libre	1-2	GE 25 HWVO 12
20	0 00 992 02 29	Sprengring	Snap ring	Anneau élastique	2-4	
21	0 00 246 11 13	Entlüfterventil	Breather valve	Clapet de dégagement d’air	2-4	
22	0 00 996 14 51	Gummikappe	Rubber cap	Capuchon en caoutchouc	2-4	
23	1 35 360 00 46	Zsb. Kolbenstange	Piston rod assy	Ens tige de piston	1-2	
24	1 32 361 03 25	Deckel	Cover	Couvercle	1-2	
25	1 00 993 35 65	Scheibe	Washer	Rondelle	1-2	
26	1 32 361 01 25	Deckel	Cover	Couvercle	1-2	M 72 x 1,5
27	0 35 273 00 69	Kugelgelenk kpl.	Cpl ball joint	Joint à rotule cpl	1-2	
28	0 00 996 71 51	Gummischutzkappe	Protective rubber cap	Capuchon protecteur en caoutchouc	1-2	
29	0 00 992 83 28	Spannring	Clamping ring	Bague de serrage	1-2	
30	7 413 677 018	Sechskantmutter	Hexagon nut	Ecrou six pans	1-2	M 20 x 1,5
31	7 530 680 055	Splint	Split pin	Goupille fendue	1-2	4 x 36
32	0 00 996 84 14	Dichtsatz	Sealing kit	Jeu de joints	1-2	

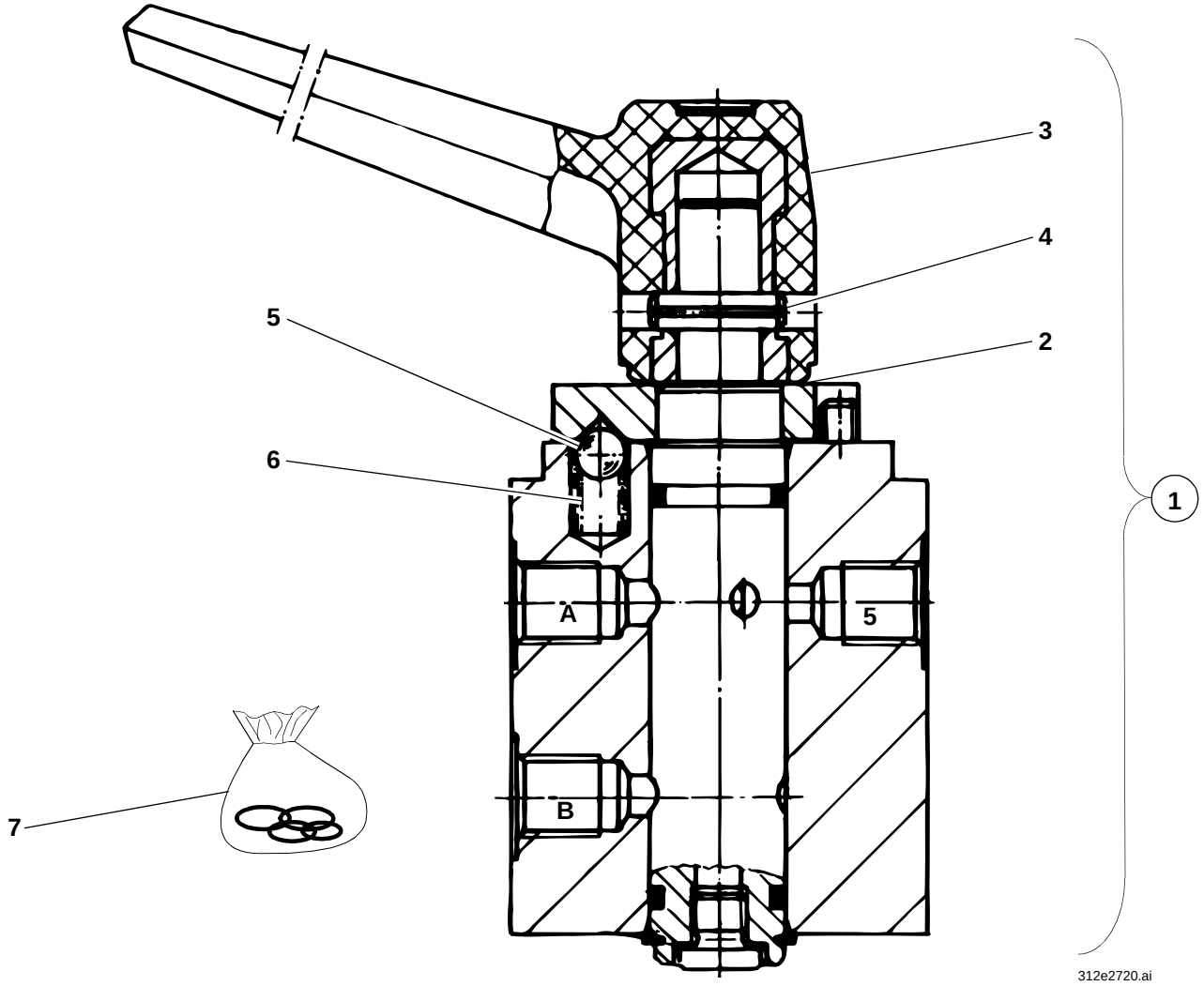
3
4
5
2
6
1
A
5
B
7
312e2720.ai

Pos. Item Pos.	Teil-Nummer Part no. No. pièce	Bezeichnung	Description	Désignation	Stück Qty. Qté.	Bemerkung Remarks Remarques
		Einzelteile - Drehschieber	**Rotary slide valve: component parts**	**Tiroir rotatif : pièces constitutives**		
1	0 00 273 12 81	Drehschieber	Rotary slide valve	Tiroir rotatif	1	
2	0 00 996 55 15	Abdichtung	Seal	Joint	1	
3	0 00 996 94 30	Hebel	Lever	Levier	1	
4	7 514 682 133	Spannhülse	Clamping sleeve	Manchon de serrage	1	5 x 20
5	0 00 994 10 80	Kugel	Ball	Bille	1	
6	0 00 992 07 01	Druckfeder	Compression spring	Ressort de pression	1	
7	0 00 996 81 14	Dichtsatz kpl.	Cpl sealing kit	Jeu de joints cpl	1	

Gruppe
Fahrersitz

Group
Operator seat

Groupe 29
Siège du conducteur

Gruppe
Fahrersitz

Group
Operator seat

Groupe 29
Siège du conducteur

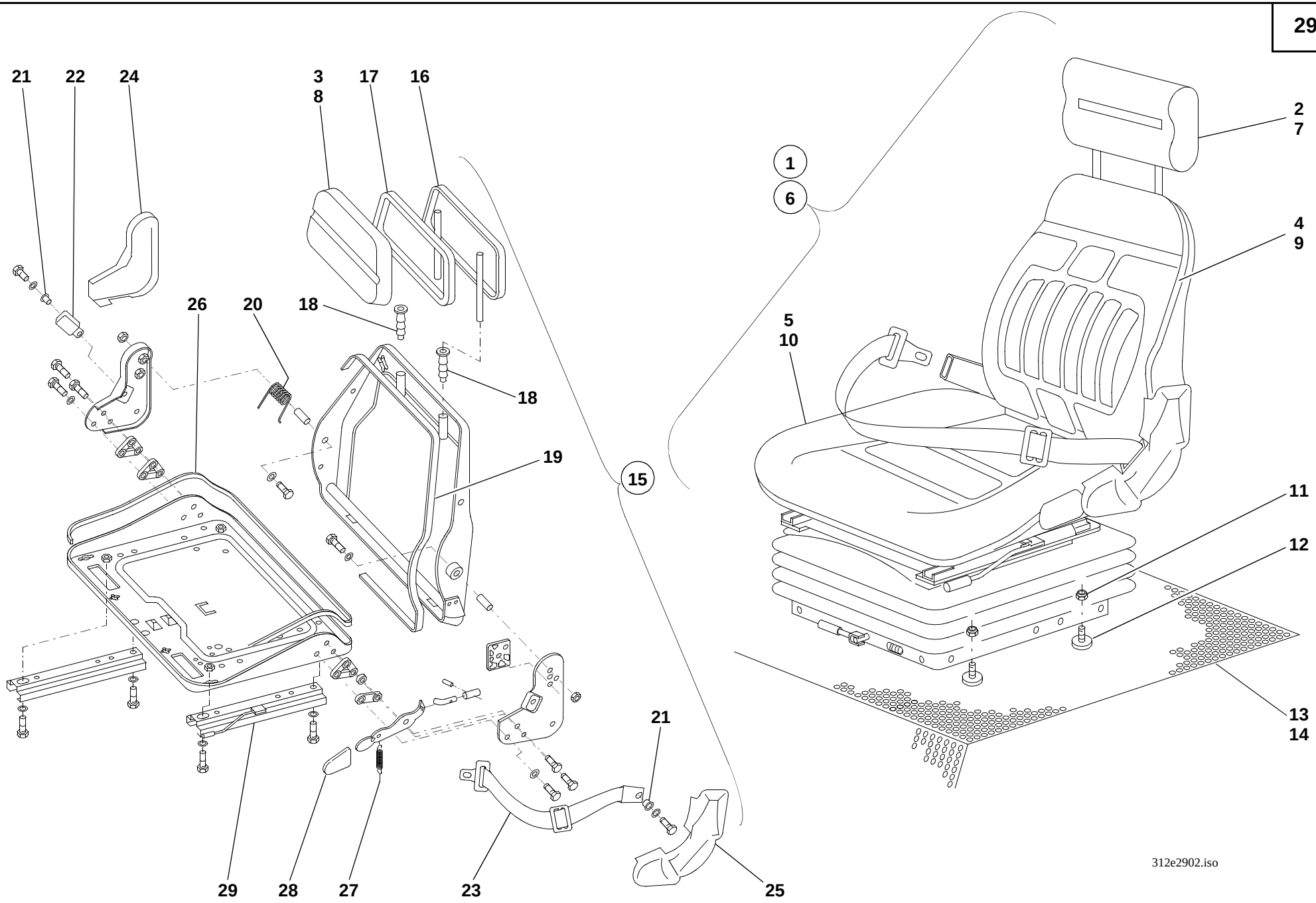
21
22
24
3
8
17
16
2
7
1
6
4
9
26
20
18
18
5
10
19
15
11
12
13
14
21
29
28
27
23
25
312e2902.iso

Pos. Item Pos.	Teil-Nummer Part no. No. pièce	Bezeichnung	Description	Désignation	Stück Qty. Qté.	Bemerkung Remarks Remarques
		Fahrersitz mit Stoffbezug	**Operator seat with fabric lining**	**Siège du conducteur avec capitonnage en tissu**		
1	0 32 291 01 01	Fahrersitz kpl.	Cpl operator seat	Siège du conducteur cpl	1	
2	0 32 291 05 01	Rückenverlängerung kpl.	Cpl backrest extension	Rallonge du dossier cpl	1	
3	0 32 291 00 02	Polster für Rückenverlängerung	Cushion for backrest extension	Coussin pour rallonge du dossier	1	
4	0 32 291 02 02	Polster für Rücken	Cushion for backrest	Coussin pour dossier	1	
5	0 32 291 04 02	Polster für Sitz	Cushion for seat	Coussin pour siège	1	
		Fahrersitz mit Kunstlederbezug	**Operator seat with leatherette lining**	**Siège du conducteur avec capitonnage en simili-cuir**		
6	0 32 291 02 01	Fahrersitz kpl.	Cpl operator seat	Siège du conducteur cpl	1	
7	0 32 291 06 01	Rückenverlängerung kpl.	Cpl backrest extension	Rallonge du dossier cpl	1	
8	0 32 291 01 02	Polster für Rückenverlängerung	Cushion for backrest extension	Coussin pour rallonge du dossier	1	
9	0 32 291 03 02	Polster für Rücken	Cushion for backrest	Coussin pour dossier	1	
10	0 20 290 00 07	Polster für Sitz	Cushion for seat	Coussin pour siège	1	
		Befestigung Fahrersitz	Operator seat attachment	Fixation du siège du conducteur		
11	7 405 677 005	Sechskantmutter	Hexagon nut	Ecrou six pans	4	M8 DIN 985
12	0 00 993 72 64	Scheibe	Washer	Rondelle	4	5 mm
13	0 46 341 45 88	Dämmatte auf Sitzblech	Insulating mat	Natte isolante	1	**➜I 129 672**
14	0 46 341 57 88	Dämmatte auf Sitzblech	Insulating mat	Natte isolante	1	**I➜ 129 673**

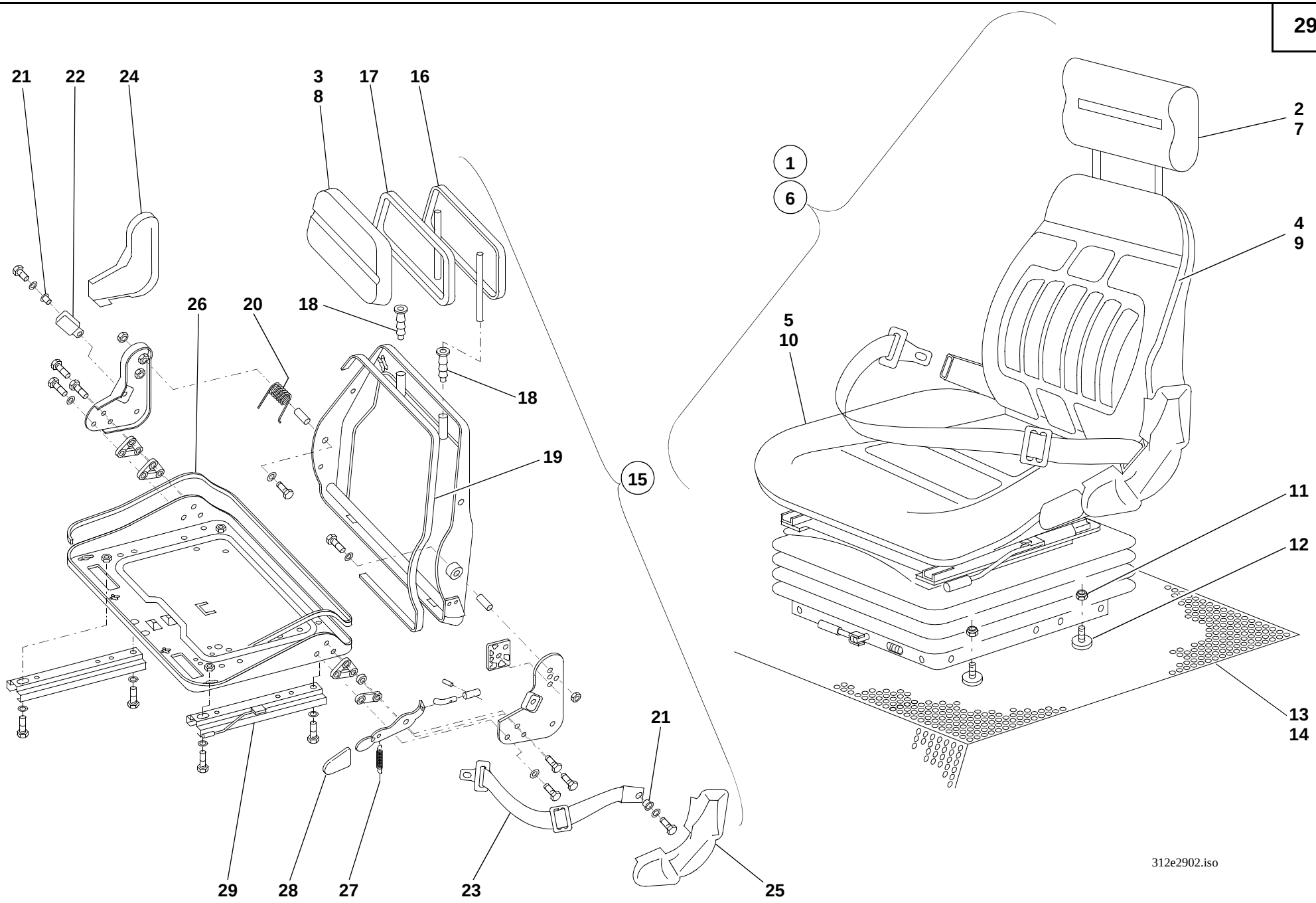
21
22
24
3
8
17
16
2
7
1
6
4
9
26
20
18
18
5
10
19
15
11
12
13
14
21
29
28
27
23
25
312e2902.iso

Pos. Item Pos.	Teil-Nummer Part no. No. pièce	Bezeichnung	Description	Désignation	Stück Qty. Qté.	Bemerkung Remarks Remarques
		Einzelteile Fahrersitz Oberteil	**Operator seat (upper part): component parts**	**Siège du conducteur (partie supérieure): pièces constitutives**		
15	0 32 291 07 01	Fahrersitz-Oberteil kpl. (ohne Polster)	Upper part of operator seat	Partie supérieure du siège de conducteur	1	
16	0 32 291 00 37	Rückenverlängerung (Rahmen)	Backrest extension (frame)	Rallonge du dossier (châssis)	1	
17	0 00 996 54 83	Profil	Profile	Profil	1	900 lg.
18	0 00 994 36 54	Buchse	Bushing	Douille	2	
19	0 00 996 38 82	Profil	Profile	Profil	1	1460 lg.
20	0 00 992 11 01	Schenkelfeder	Leg spring	Ressort à branches	1	
21	0 00 994 37 54	Buchse	Bushing	Douille	2	
22	0 32 291 00 80	Schloß mit Lasche	Lock with shackle	Serrure avec éclisse	1	
23	0 32 291 01 69	Gurtband kpl.	Cpl belt strap	Sangle de ceinture cpl	1	
24	0 32 292 01 22	Abdeckung rechts	Cover (right)	Recouvrement (côté droit)	1	
25	0 32 292 00 22	Abdeckung links	Cover (left)	Recouvrement (côté gauche)	1	
26	0 00 996 55 83	Profil	Profile	Profil	1	1700 lg.
27	0 00 992 12 01	Zugfeder	Tension spring	Ressort rappel	1	
28	0 00 996 12 46	Griff	Handle	Poignée	1	
29	0 32 292 00 27	Verstellschiene mit Hebel	Adjustment slide rail with lever	Glissière de réglage avec levier	1	

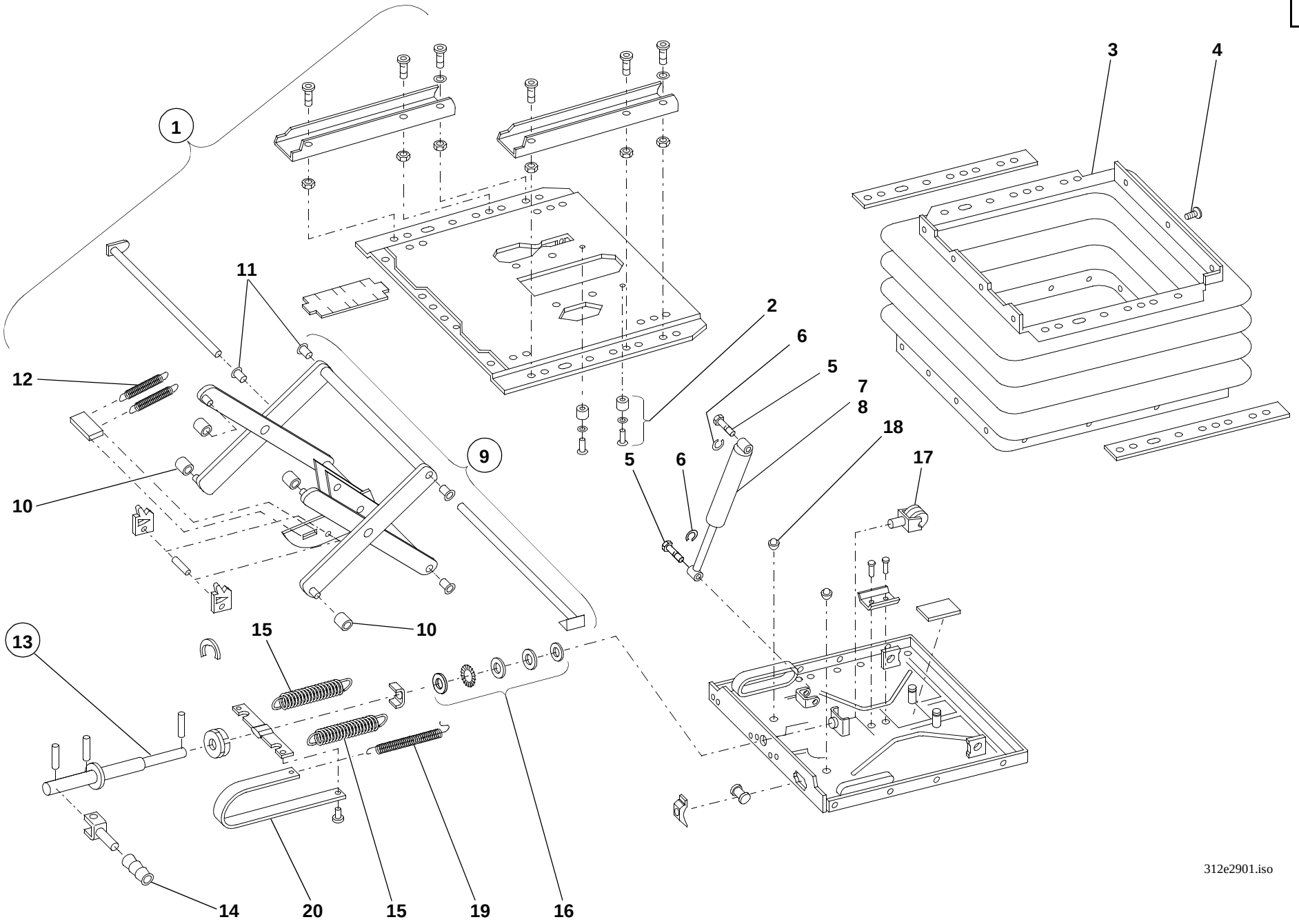
1
3
4
11
2
6
5
7
8
18
12
9
5
6
17
10
10
13
15
15
14
20
15
19
16
312e2901.iso

Pos. Item Pos.	Teil-Nummer Part no. No. pièce	Bezeichnung	Description	Désignation	Stück Qty. Qté.	Bemerkung Remarks Remarques
		Einzelteile Fahrersitz Unterteil	**Operator seat (lower part): component parts**	**Siège du conducteur (partie inférieure) : pièces constitutives**		
1	0 32 291 08 01	Fahrersitz-Unterteil kpl. (ohne Polster)	Cpl lower part of operator seat (without cushion)	Partie inférieure du siège du conducteur cpl (sans coussin)	1	
2	0 32 290 00 77	Puffersatz kpl.	Cpl set of buffers	Jeu de butoirs cpl	1	
3	0 00 996 70 50	Faltenbalg	Bellows	Joint-soufflet	1	
4	0 00 990 50 09	Stopfen	Plug	Bouchon	21	
5	0 32 291 01 96	Bolzen	Pin	Axe	2	
6	0 00 993 46 64	Sicherungsscheibe	Locking washer	Rondelle-frein	2	
7	0 00 993 19 76	Stoßdämpfer	Shock absorber	Amortisseur	1	258 lg.
8	0 00 993 20 76	Stoßdämpfer	Shock absorber	Amortisseur	1	290 lg.
9	0 32 290 00 15	Schwinge kpl.	Cpl linkage	Tringlerie cpl	1	
10	0 32 292 00 80	Rolle	Drum	Rouleau	4	
11	0 00 994 38 54	Buchse	Bushing	Douille	4	
12	0 00 992 13 01	Zugfeder	Tension spring	Ressort rappel	2	
13	0 32 290 00 85	Verstellspindel kpl.	Cpl adjustment spindle	Tige de réglage cpl	1	
14	0 00 996 96 30	Griff	Handle	Poignée	1	
15	0 00 992 14 01	Zugfeder	Tension spring	Ressort rappel	2	
16	0 00 994 38 15	Axial-Kugellager kpl.	Cpl axial ball bearing	Roulement à billes axial	1	
17	0 32 290 00 42	Gabel kpl.	Cpl fork	Fourche cpl	1	
18	0 00 993 02 84	Puffer	Buffer	Butoir	2	
19	0 00 992 15 01	Zugfeder	Tension spring	Ressort rappel	1	
20	0 00 435 02 35	Anzeigeband	Indicating strap	Bande indicatrice	1	

Gruppe 30

Blechteile

Group

Sheet-metal parts

Groupe

Eléments en tôle

Gruppe 30

Blechteile

Group

Sheet-metal parts

Groupe

Eléments en tôle

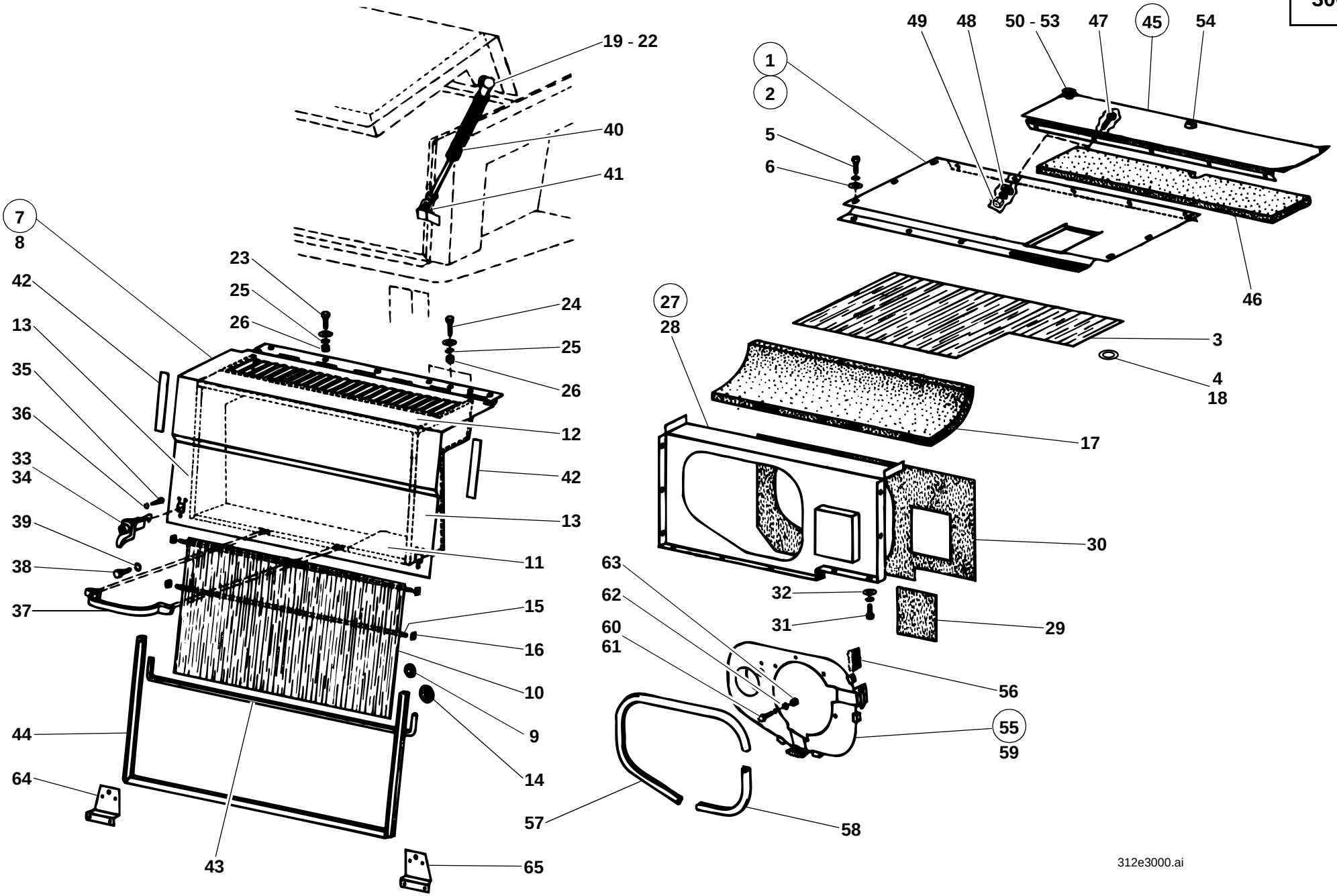
19 - 22
40
41
7
8
42
13
35
36
33
34
39
38
37
23
25
26
24
25
26
12
42
13
11
15
16
10
9
14
44
64
43
65
49
48
50 - 53
47
45
54
1
2
5
6
46
27
28
3
4
18
17
30
32
31
29
63
62
60
61
56
55
59
57
58
312e3000.ai

Pos. Item Pos.	Teil-Nummer Part no. No. pièce	Bezeichnung	Description	Désignation	Stück Qty. Qté.	Bemerkung Remarks Remarques
		Motorhaube - Luftführung	**Engine cover – air guidance**	**Capot-moteur – conduite d'air**		
1	1 46 300 11 30	Zsb. Motorhaube oben kpl.	Cpl upper engine cover assy	Ens capot-moteur supérieur cpl	1	
2	1 46 300 12 30	Zsb. Motorhaube oben kpl. (bei Anbau-Doppelluftfilter)	Cpl upper engine cover assy (with double air filter installation)	Ens capot-moteur supérieur cpl (avec installation de double filtre à air)	1	
3	0 46 307 28 88	Dämmatte	Insulating mat	Natte isolante	1	
4	0 00 993 04 94	Clips	Clips	Clips	10	
5	7 236 677 131	Sechskantschraube	Hexagon head screw	Vis six pans	4	M 8 x 20
6	7 460 094 025	Scheibe	Washer	Rondelle	4	8,4
7	1 46 300 05 30	Zsb. Motorhaube hinten kpl.	Cpl rear engine cover assy	Ens capot-moteur AR cpl	1	
8	1 46 300 07 30	Zsb. Motorhaube hinten	Rear engine cover assy	Ens capot-moteur AR	1	
9	0 00 993 86 73	Distanzring	Spacer ring	Bague d'écartement	8	
10	0 46 307 06 88	Dämmatte	Insulating mat	Natte isolante	1	
11	0 46 307 07 88	Dämmatte	Insulating mat	Natte isolante	1	
12	0 46 307 08 88	Dämmatte	Insulating mat	Natte isolante	1	
13	0 46 307 09 88	Dämmatte	Insulating mat	Natte isolante	2	
14	0 00 993 04 94	Clips	Clips	Clips	11	
15	1 46 305 01 59	Haltestab	Retaining rod	Tige de retenue	2	ø 4
16	0 00 992 72 30	Schnellbefestiger	Quick-fastening element	Elément de fixation rapide	4	
17	0 46 307 18 88	Dämmatte	Insulating mat	Natte isolante	1	
18	0 00 993 03 94	Clips	Clips	Clips	3	
19	0 00 994 06 32	Kugelzapfen	Ball pin	Pivot à rotule	1	
20	7 403 677 709	Sechskantmutter	Hexagon nut	Ecrou six pans	1	M 8
21	0 00 992 43 28	Federring	Spring washer	Rondelle ressort	1	8
22	7 462 680 011	Scheibe	Washer	Rondelle	1	8,4
23	7 236 677 129	Sechskantschraube	Hexagon head screw	Vis six pans	4	M 8 x 16
24	7 236 677 133	Sechskantschraube	Hexagon head screw	Vis six pans	3	M 8 x 25
25	0 00 992 43 28	Federring	Spring washer	Rondelle ressort	7	8
26	7 403 677 709	Sechskantmutter	Hexagon nut	Ecrou six pans	7	M 8

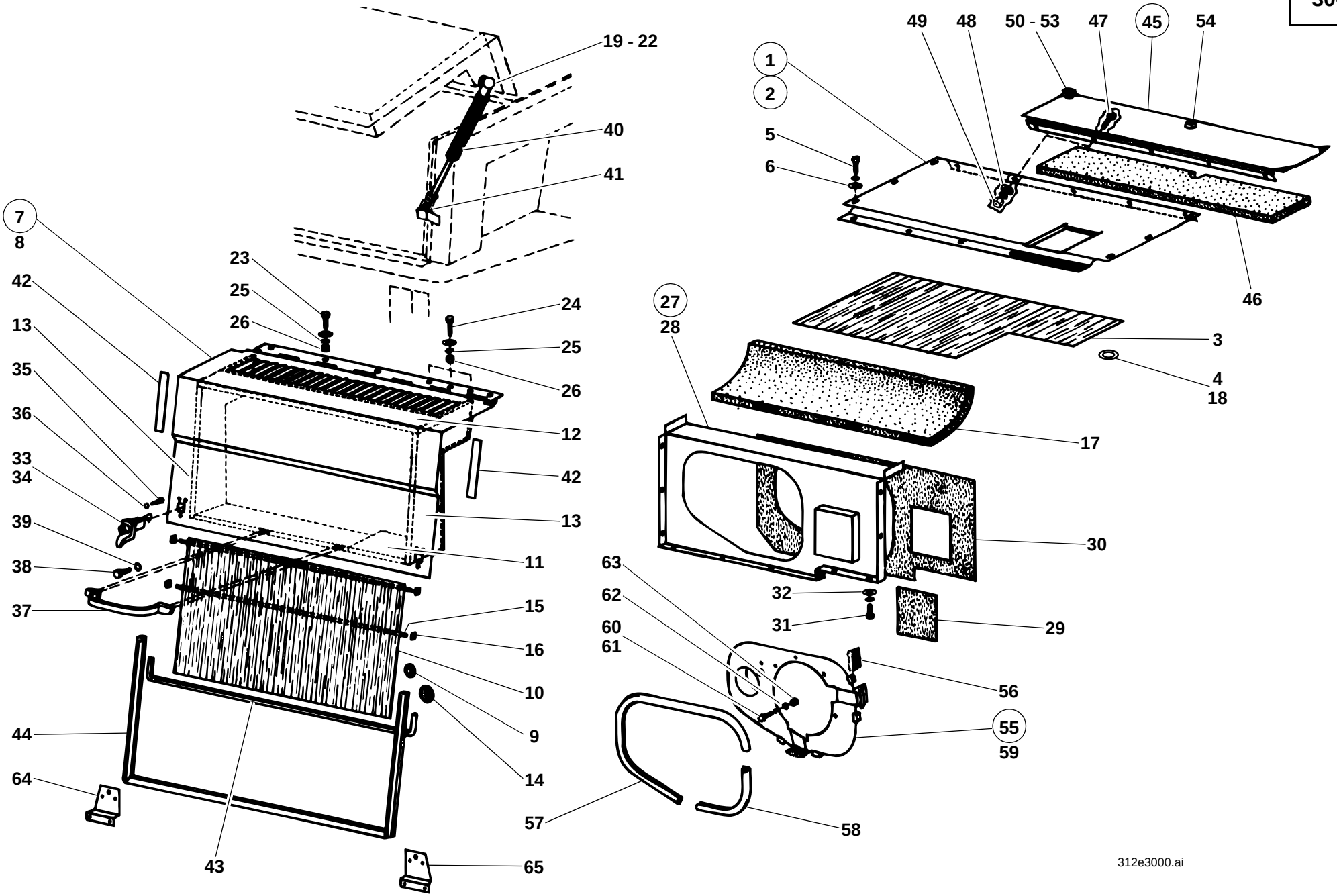
19 - 22
40
41
7
8
42
13
35
36
33
34
39
38
37
23
25
26
24
25
26
12
42
13
11
15
16
10
9
14
44
64
43
65
49
48
50 - 53
47
45
54
1
2
5
6
46
27
28
3
4
18
17
30
32
31
29
63
62
60
61
56
55
59
57
58
312e3000.ai

Pos. Item Pos.	Teil-Nummer Part no. No. pièce	Bezeichnung	Description	Désignation	Stück Qty. Qté.	Bemerkung Remarks Remarques
27	1 46 300 07 54	Zsb. Luftführung kpl.	Cpl air guidance assy	Ens conduite d'air cpl	1	
28	1 46 300 03 54	Zsb. Luftführung	Air guidance assy	Ens conduite d'air	1	
29	0 52 307 18 88	Dämmatte	Insulating mat	Natte isolante	1	
30	0 46 307 27 88	Dämmatte	Insulating mat	Natte isolante	1	
31	7 236 677 078	Sechskantschraube	Hexagon head screw	Vis six pans	14	M 6 x 12
32	7 462 680 008	Scheibe	Washer	Rondelle	14	6,4
33	0 00 341 25 44	Motorhaubenverschluß	Engine cover lock	Serrure capot-moteur	1	
34	0 00 341 35 44	Motorhaubenverschluß (abschließbar)	Engine cover lock (lockable)	Serrure capot-mtoeur (fermeture à clé)	1	
	0 00 333 07 33	Schlüssel	Key	Clé	1	
35	7 286 671 059	Linsenschraube	Oval-head screw	Vis à tête bombée	6	M 5 x 10
36	0 00 992 39 28	Federring	Spring washer	Rondelle ressort	6	5
37	0 00 341 30 41	Griff	Handle	Poignée	1	
38	7 236 677 058	Sechskantschraube	Hexagon head screw	Vis six pans	4	M 5 x 20
39	0 00 992 39 28	Federring	Spring washer	Rondelle ressort	4	5
40	0 46 341 00 84	Gasfeder	Gas strut	Ressort pneumatique	1	
41	0 00 990 22 12	ES-Bolzen	Spring clip pin	Axe à agrafe	1	
42	1 00 996 42 82	Profil	Profile	Profil	2	24 x 7 x 186
	0 00 996 40 82	Profil (Meterware)	Profile (by the metre)	Profil (au mètre)		
43	1 00 996 04 83	Klemmband	Clamping strap	Bande de serrage	1	1500 lg.
	0 00 996 95 82	Klemmband (Meterware)	(by the metre)	(au mètre)		
44	0 00 996 41 82	Formprofil	Preshaped profile	Profil préformé	1	
		Motorhaube hinten Landwirtschaftliche Ausführung	**Rear engine cover: agricultural version**	**Capot-moteur AR : version agriculture**		
	1 46 300 13 30	Zsb. Motorhaube hinten kpl.	Cpl rear engine cover assy	Ens capot-moteur AR cpl	1	
	1 46 300 02 21	Zsb. Abdeckblech	Cover plate assy	Ens tôle de recouvrement	1	
	1 00 996 04 84	Kantenschutz	Edge guard	Profil de protection	1	1580 lg.
	0 00 996 82 83	Kantenschutz (Meterware)	Edge guard (by the metre)	Profil de protection (au mètre)		
	7 311 680 277	Blechschraube	Sheet-metal screw	Vis à tôle	7	B 5,5 x 16
	7 451 680 109	Scheibe	Washer	Rondelle	7	6,4

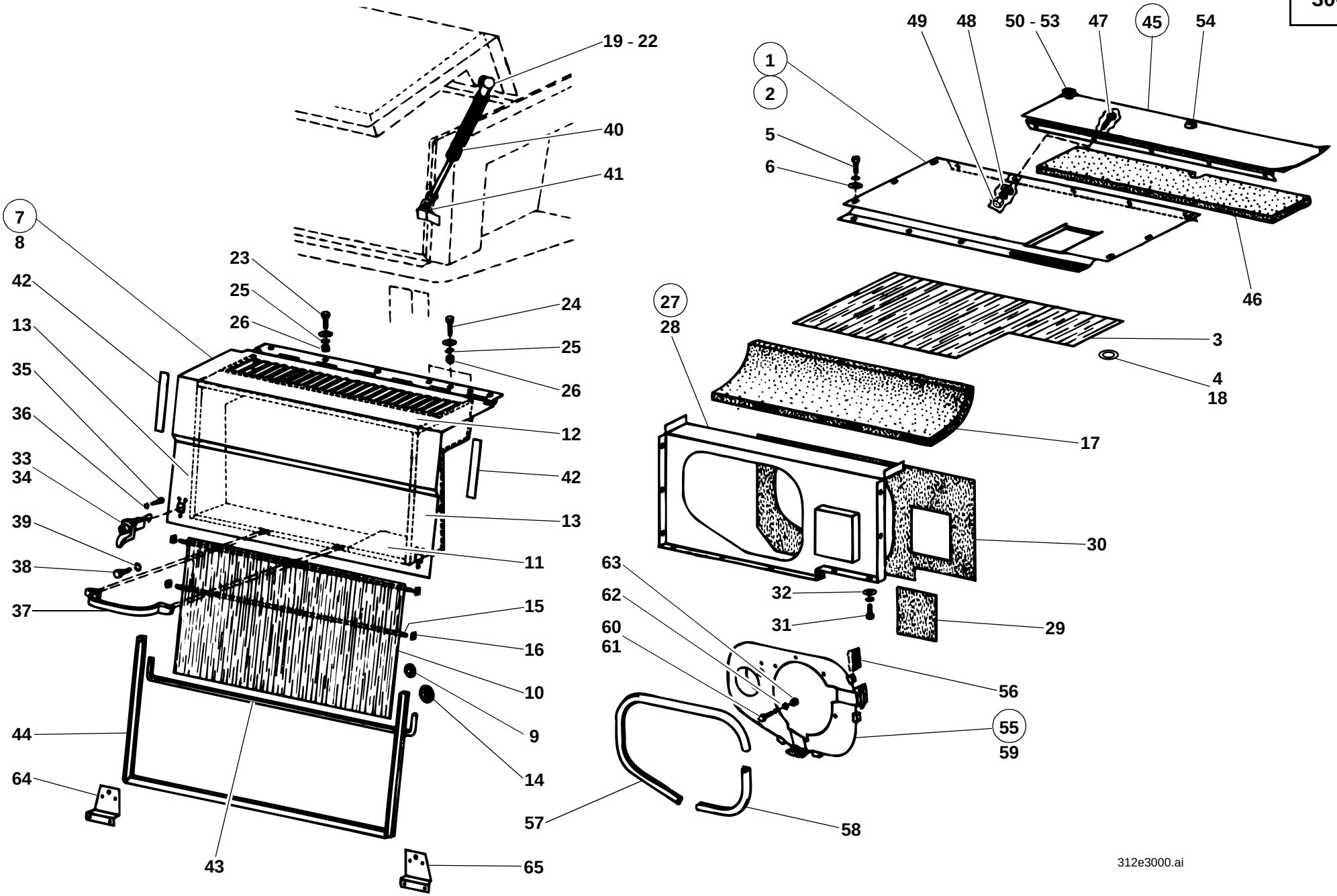
19 - 22
40
41
7
8
23
25
26
42
13
35
36
33
34
39
38
37
24
25
26
12
42
13
11
15
16
10
9
14
44
64
43
65
49
48
50 - 53
47
45
54
1
2
5
6
46
27
28
3
4
18
17
30
32
31
29
63
62
60
61
56
55
59
57
58
312e3000.ai

Pos. Item Pos.	Teil-Nummer Part no. No. pièce	Bezeichnung	Description	Désignation	Stück Qty. Qté.	Bemerkung Remarks Remarques
45	1 46 300 06 26	Zsb. Klappe oben	Lid assy	Ens trappe	1	
46	0 46 307 30 88	Dämmatte	Insulating mat	Natte isolante	1	
47	7 236 677 077	Sechskantschraube	Hexagon head screw	Vis six pans	5	M 6 x 10
48	7 462 680 008	Scheibe	Washer	Rondelle	5	6,4
49	7 403 677 707	Sechskantmutter	Hexagon nut	Ecrou six pans	5	M 6
50	0 00 996 79 30	Knopf	Button	Bouton	1	
51	7 451 680 107	Scheibe	Washer	Rondelle	1	4,3
52	0 00 992 37 28	Federring	Spring washer	Rondelle ressort	1	4
53	7 250 671 586	Zylinderschraube	Cheese-head screw	Vis à tête cylindrique	1	M 4 x 10
54	0 00 341 36 44	Zylinderverschluß	Lock cylinder	Cylindre de serrure	1	
	0 00 333 07 33	Schlüssel	Key	Clé	1	
55	1 46 300 01 54	Zsb. Luftführung	Air guidance assy	Ens conduite d'air	1	
56	1 52 307 02 96	Abdichtbürste	Sealing brush	Brosse d’étanchéité	2	
57	1 00 996 84 83	Profil	Profile	Profil	1	920 lg.
58	1 00 996 85 83	Profil	Profile	Profil	1	315 lg.
	0 00 996 82 83	Profil (Meterware)	Profile (by the metre)	Profil (au mètre)		
59	0 00 990 97 10	Stopfen	Plug	Bouchon	1	
60	7 236 677 081	Sechskantschraube	Hexagon head screw	Vis six pans	4	M 6 x 20
61	7 236 677 078	Sechskantschraube	Hexagon head screw	Vis six pans	1	M 6 x 12
62	0 00 992 41 28	Federring	Spring washer	Rondelle ressort	5	6
63	7 403 677 707	Sechskantmutter	Hexagon nut	Ecrou six pans	5	M 6
64	1 46 332 03 40	Halter für Rückstrahler li.	Bracket for left reflector	Support pour cataphote côté gauche	1	
65	1 46 332 04 40	Halter für Rückstrahler re.	Bracket for right reflector	Support pour cataphote côté droit	1	

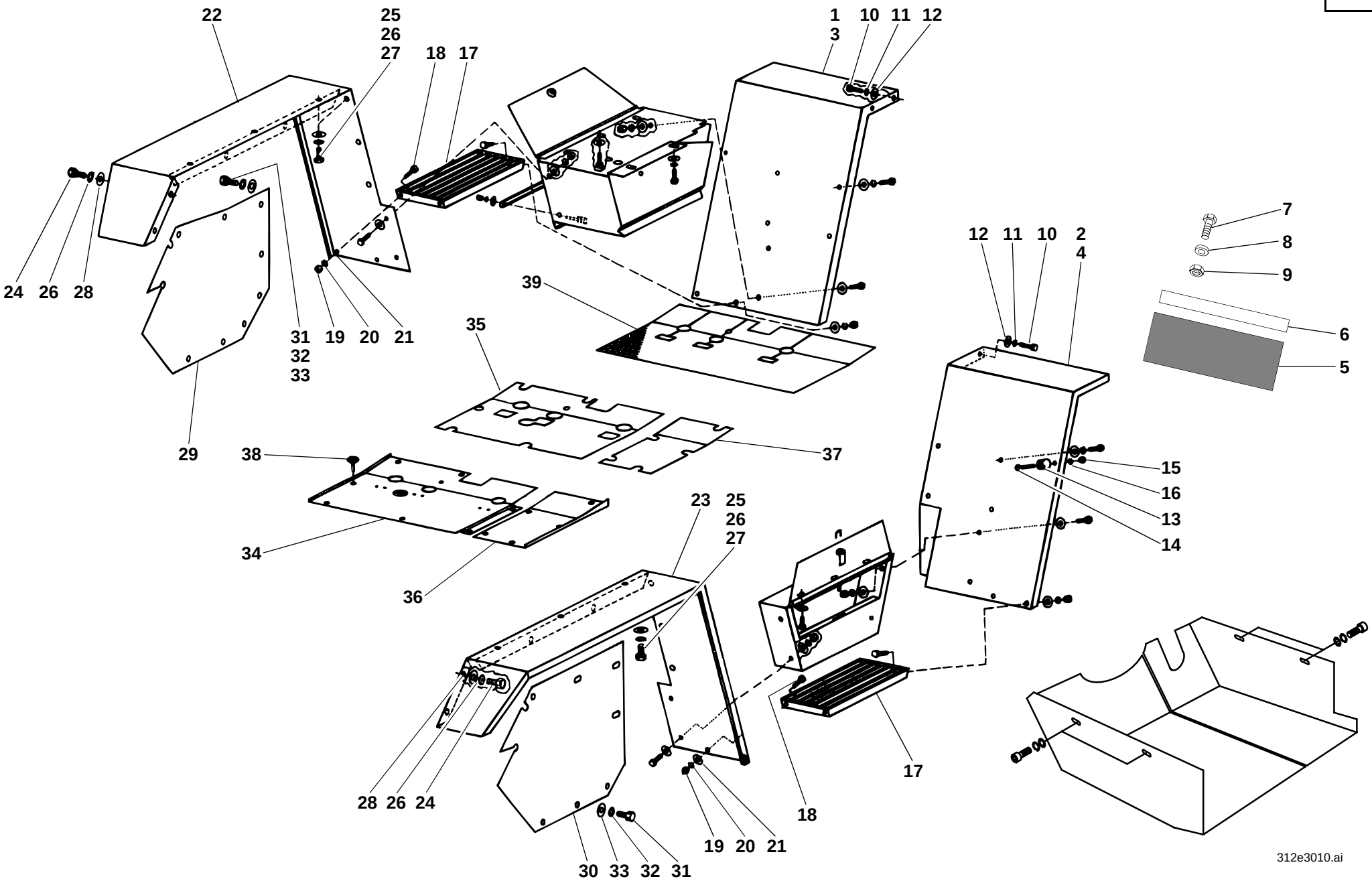
22
25
26
27
18
17
1
3
10
11
12
24
26
28
31
32
33
19
20
21
39
35
29
38
37
34
36
23
25
26
27
28
26
24
30
33
32
31
19
20
21
18
17
12
11
10
2
4
15
16
13
14
7
8
9
6
5
312e3010.ai

Pos. Item Pos.	Teil-Nummer Part no. No. pièce	Bezeichnung	Description	Désignation	Stück Qty. Qté.	Bemerkung Remarks Remarques
		Radabdeckung vorn (Serie)	**Front wheel cover (standard)**	**Protection de roue AV (standard)**		
1	1 46 301 00 05	Radabdeckung vorne links	Wheel cover (front left)	Protection de roue (côté gauche AV)	1	
2	1 46 301 01 05	Radabdeckung vorne rechts	Wheel cover (front right)	Protection de roue (côté droit AV)	1	
		Radabdeckung vorn (Schnellgang)	**Front wheel cover (high speed)**	**Protection de roue AV (boîte surmultipliée)**		
3	1 46 301 03 05	Radabdeckung vorne links	Wheel cover (front left)	Protection de roue (côté gauche AV)	1	
4	1 46 301 04 05	Radabdeckung vorne rechts	Wheel cover (front right)	Protection de roue (côté droitAV)	1	
5	0 52 301 00 97	Spritzgummi	Mud flap	Ecran pare-boue	2	
6	1 52 301 00 41	Leiste	Strip	Listel	2	
7	7 236 677 131	Sechskantschraube	Hexagon head screw	Vis six pans	8	M 8 x 20
8	0 00 992 43 28	Federring	Spring washer	Rondelle ressort	8	8
9	7 403 677 709	Sechskantmutter	Hexagon nut	Ecrou six pans	8	M 8
10	7 236 677 130	Sechskantschraube	Hexagon head screw	Vis six pans	10	M 8 x 18
11	0 00 992 43 28	Federring	Spring washer	Rondelle ressort	10	8
12	7 462 680 011	Scheibe	Washer	Rondelle	10	8,4
13	0 00 996 10 51	Rundpuffer	Round buffer	Butoir rond	2	
14	7 236 677 081	Sechskantschraube	Hexagon head screw	Vis six pans	2	M 6 x 20
15	7 403 677 707	Sechskantmutter	Hexagon nut	Ecrou six pans	2	M 6
16	0 00 992 41 28	Federring	Spring washer	Rondelle ressort	2	6
17	1 46 300 01 46	Zsb. Trittrost	Foothold assy	Ens marche-pied	2	
18	7 236 677 131	Sechskantschraube	Hexagon head screw	Vis six pans	8	M 8 x 20
19	7 403 677 709	Sechskantmutter	Hexagon nut	Ecrou six pans	8	M 8
20	0 00 992 43 28	Federring	Spring washer	Rondelle ressort	8	8
21	7 462 680 011	Scheibe	Washer	Rondelle	8	A 8,4

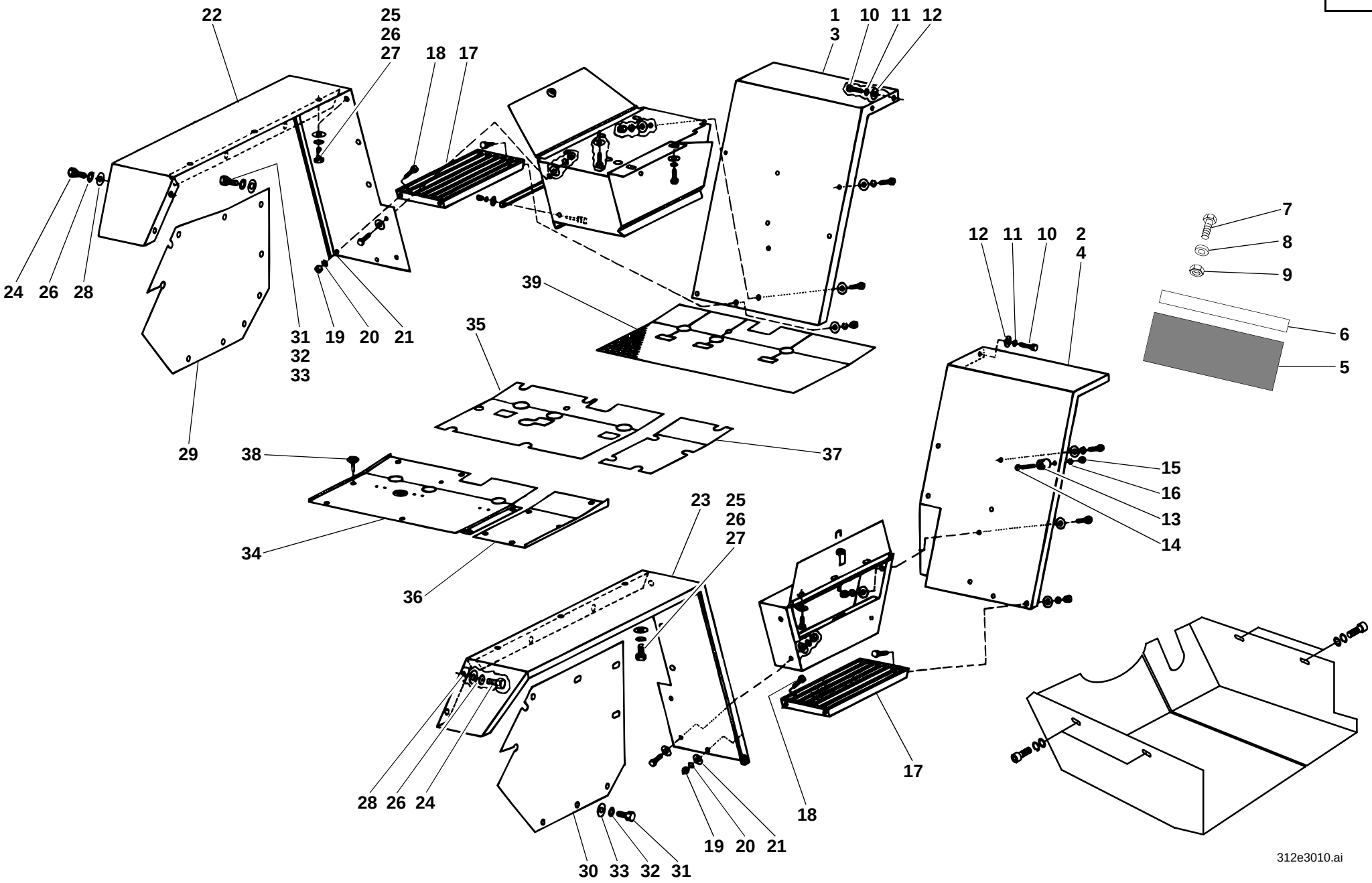
22
25
26
27
18
17
1
3
10
11
12
24
26
28
31
32
33
19
20
21
39
35
29
38
37
34
36
23
25
26
27
28
26
24
30
33
32
31
19
20
21
18
17
12
11
10
2
4
15
16
13
14
7
8
9
6
5
312e3010.ai

Pos. Item Pos.	Teil-Nummer Part no. No. pièce	Bezeichnung	Description	Désignation	Stück Qty. Qté.	Bemerkung Remarks Remarques
22	1 46 302 02 01	Radabdeckung hinten links	Wheel cover (rear left)	Protection de roue (côté gauche AR)	1	
23	1 46 302 03 01	Radabdeckung hinten rechts	Wheel cover (rear right)	Protection de roue (côté droit AR)	1	
24	7 236 677 926	Sechskantschraube	Hexagon head screw	Vis six pans	4	M 10 x 30
25	7 236 677 924	Sechskantschraube	Hexagon head screw	Vis six pans	10	M 10 x 25
26	0 00 992 35 28	Federring	Spring washer	Rondelle ressort	14	10
27	7 462 680 014	Scheibe	Washer	Rondelle	10	10,5
28	0 00 993 61 64	Scheibe	Washer	Rondelle	4	
29	0 46 307 04 88	Gummimatte links	Rubber mat (left)	Natte en caoutchouc (côté gauche)	1	
30	0 46 307 05 88	Gummimatte rechts	Rubber mat (right)	Natte en caoutchouc (côté droit)	1	
31	7 236 677 131	Sechskantschraube	Hexagon head screw	Vis six pans	13	M 8 x 20
32	0 00 992 43 28	Federring	Spring washer	Rondelle ressort	13	8
33	7 462 680 011	Scheibe	Washer	Rondelle	13	A 8,4
34	1 46 300 00 45	Zsb. Bodenblech links	Floor panel assy (left)	Ens tôle de fond (côté gauche)	1	
35	0 46 341 17 88	Dämmatte links	Insulating mat (left)	Natte isolante (côté gauche)	1	
36	1 46 300 02 45	Zsb. Bodenblech rechts	Floor panel assy (right)	Ens tôle de fond (côté droit)	1	
37	0 46 341 24 88	Dämmatte rechts	Insulating mat (right)	Natte isolante (côté droit)	1	
38	0 00 995 88 69	Flachkopfschraube	Pan-head screw	Vis à tête plate	11	M 8 x 20
39	0 46 341 35 88	Dämmatte (Bodenmatte)	Insulating mat (floor mat)	Natte isolante (natte de plancher)	1	

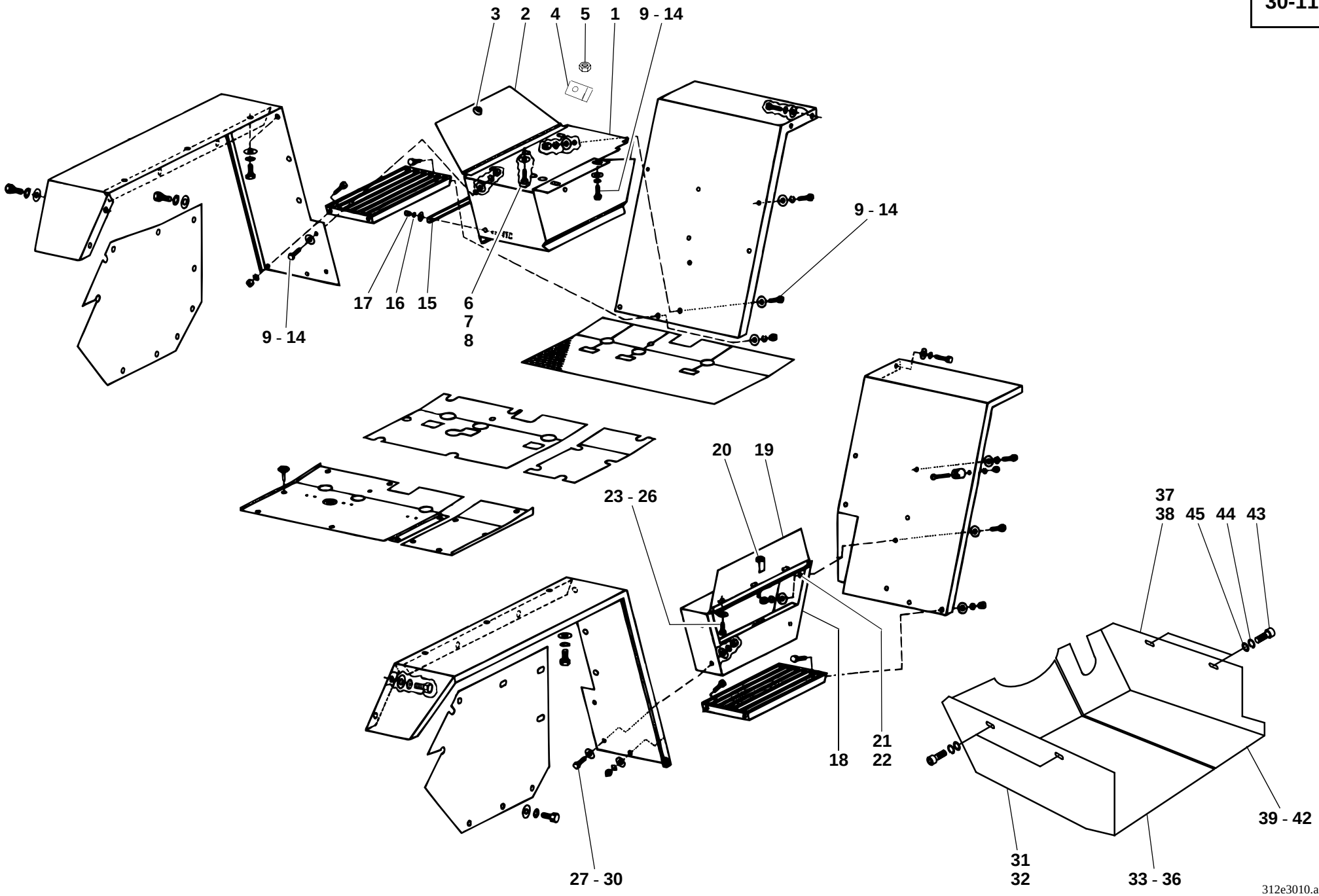
3
2
4
5
1
9 - 14
9 - 14
17
16
15
6
7
8
9 - 14
20
19
23 - 26
37
38
45
44
43
18
21
22
27 - 30
31
32
33 - 36
39 - 42
312e3010.ai

Pos. Item Pos.	Teil-Nummer Part no. No. pièce	Bezeichnung	Description	Désignation	Stück Qty. Qté.	Bemerkung Remarks Remarques
		Batteriekasten - Werkzeugkasten - Bodenwanne	**Battery container – tool kit – floor pan**	**Caisse de batterie – caisse à outils – bac de fond**		
1	1 46 300 04 24	Zsb. Batteriekasten kpl.	Cpl battery container assy	Ens caisse de batterie cpl	1	
2	1 46 300 04 26	Zsb. Klappe	Lid assy	Ens trappe	1	
3	0 00 341 36 44	Zylinderverschluß	Lock cylinder	Cylindre de serrure	1	
	0 00 333 07 33	Schlüssel	Key	Clé	1	
4	1 46 304 00 83	Riegel	Catch	Verrou	1	
5	7 405 677 005	Sechskantmutter	Hexagon nut	Ecrou six pans	1	M 8 DIN 985
6	7 236 677 923	Sechskantschraube	Hexagon head screw	Vis six pans	2	M 10 x 20
7	0 00 992 35 28	Federring	Spring washer	Rondelle ressort	2	10
8	7 462 680 014	Scheibe	Washer	Rondelle	2	10,5
9	7 236 677 131	Sechskantschraube	Hexagon head screw	Vis six pans	4	M 8 x 20
10	0 00 992 43 28	Federring	Spring washer	Rondelle ressort	6	8
11	7 462 680 011	Scheibe	Washer	Rondelle	10	8,4
12	7 403 677 709	Sechskantmutter	Hexagon nut	Ecrou six pans	4	M 8
13	7 236 677 131	Sechskantschraube	Hexagon head screw	Vis six pans	2	M 8 x 20
14	0 00 993 57 65	Scheibe	Washer	Rondelle	2	4 mm
15	1 46 333 01 40	Halter (Batterie)	Bracket for battery	Support pour batterie	1	
16	0 00 992 41 28	Federring	Spring washer	Rondelle ressort	2	6
17	7 403 677 707	Sechskantmutter	Hexagon nut	Ecrou six pans	2	M 6
18	1 46 300 07 24	Zsb. Werkzeugkasten kpl.	Cpl Tool kit assy	Ens caisse à outils cpl	1	
19	1 46 300 03 26	Zsb. Klappe	Lid assy	Ens trappe	1	
20	0 00 341 36 44	Zylinderverschluß	Lock cylinder	Cylindre de serrure	1	
	0 00 333 07 33	Schlüssel	Key	Clé	1	
21	1 46 304 00 83	Riegel	Catch	Verrou	1	
22	7 405 677 005	Sechskantmutter	Hexagon nut	Ecrou six pans	1	M 8 DIN 985
23	7 236 677 923	Sechskantschraube	Hexagon head screw	Vis six pans	3	M 10 x 20
24	0 00 992 35 28	Federring	Spring washer	Rondelle ressort	3	10
25	7 462 680 014	Scheibe	Washer	Rondelle	3	10,5
26	7 403 677 813	Sechskantmutter	Hexagon nut	Ecrou six pans	2	M 10

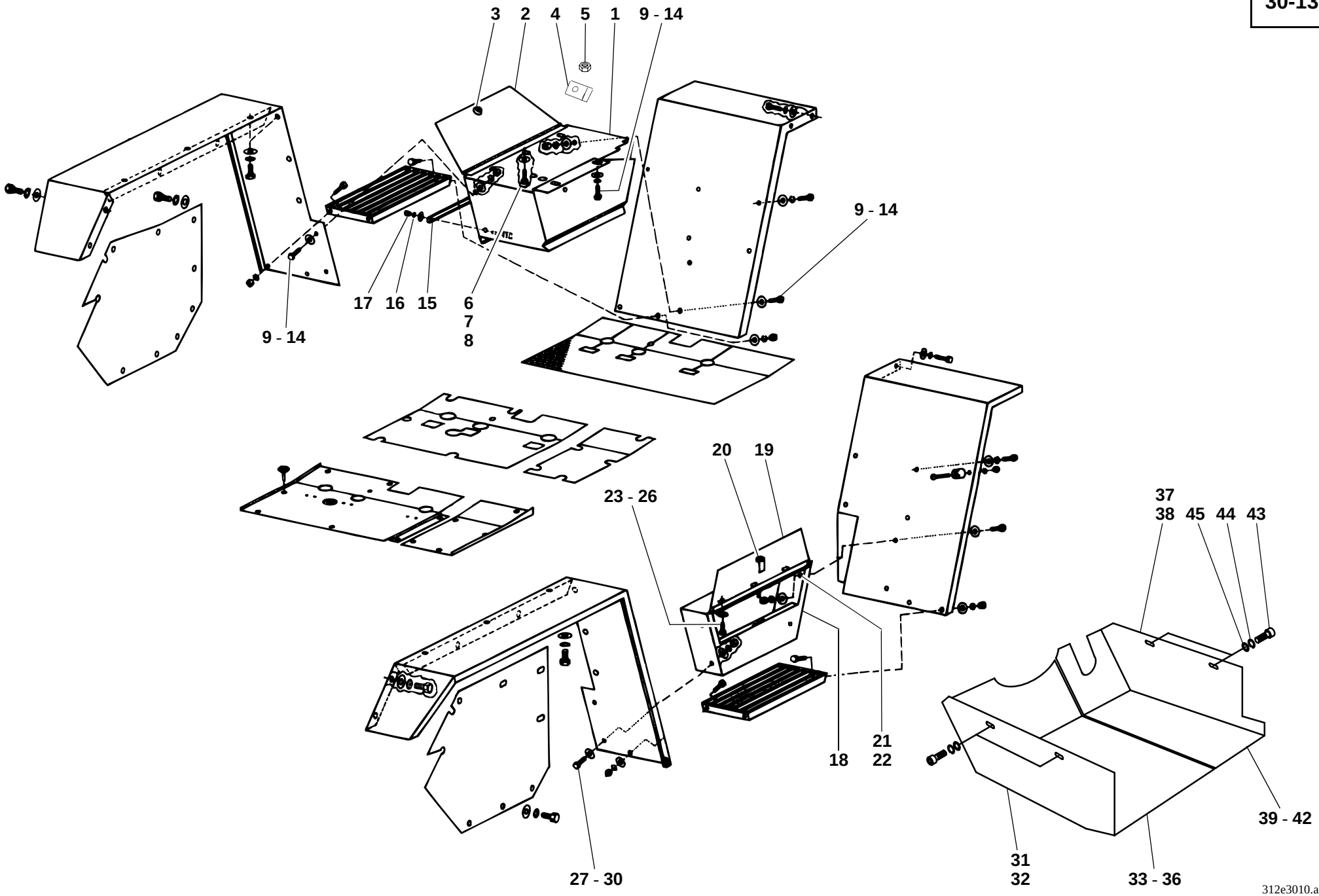
3
2
4
5
1
9 - 14
9 - 14
17
16
15
6
7
8
9 - 14
20
19
23 - 26
37
38
45
44
43
18
21
22
27 - 30
31
32
33 - 36
39 - 42
312e3010.ai

Pos. Item Pos.	Teil-Nummer Part no. No. pièce	Bezeichnung	Description	Désignation	Stück Qty. Qté.	Bemerkung Remarks Remarques
27	7 236 677 131	Sechskantschraube	Hexagon head screw	Vis six pans	4	M 8 x 20
28	7 462 680 011	Scheibe	Washer	Rondelle	8	8,4
29	0 00 992 43 28	Federring	Spring washer	Rondelle ressort	4	8
30	7 403 677 709	Sechskantmutter	Hexagon nut	Ecrou six pans	4	8
31	1 46 300 06 32	Zsb. Bodenwanne kpl. links	Cpl floor pan assy (left)	Ens bac de fond cpl (côté gauche)	1	
32	1 46 300 07 32	Zsb. Bodenwanne links	Floor pan assy (left)	Ens bac de fond (côté gauche)	1	
33	0 46 305 09 88	Dämmatte	Insulating mat	Natte isolante	1	
34	0 46 305 10 88	Dämmatte	Insulating mat	Natte isolante	1	
35	0 00 993 86 73	Distanzring	Spacer ring	Bague d’écartement	3	
36	0 00 993 04 94	Clips	Clips	Clips	3	
37	1 46 300 08 32	Zsb. Bodenwanne kpl. rechts	Cpl floor pan assy (right)	Ens bac de fond cpl (côté droit)	1	
38	1 46 300 09 32	Zsb. Bodenwanne rechts	Floor pan assy (right)	Ens bac de fond (côté droit)	1	
39	0 46 305 11 88	Dämmatte	Insulating mat	Natte isolante	1	
40	0 46 305 12 88	Dämmatte	Insulating mat	Natte isolante	1	
41	0 00 993 86 73	Distanzring	Spacer ring	Bague d’écartement	3	
42	0 00 993 04 94	Clips	Clips	Clips	3	
43	7 252 677 080	Zylinderschraube	Cheese-head screw	Vis à tête cylindrique	4	M 10 x 20
44	0 00 992 48 28	Federring	Spring washer	Rondelle ressort	4	10
45	7 462 680 014	Scheibe	Washer	Rondelle	4	10,5

Gruppe

Räder, Reifen, Felgen

Group

Wheels, Tyres, Wheel Rims

Groupe 31

Roues, Pneumatiques, Jantes

Gruppe

Räder, Reifen, Felgen

Group

Wheels, Tyres, Wheel Rims

Groupe 31

Roues, Pneumatiques, Jantes

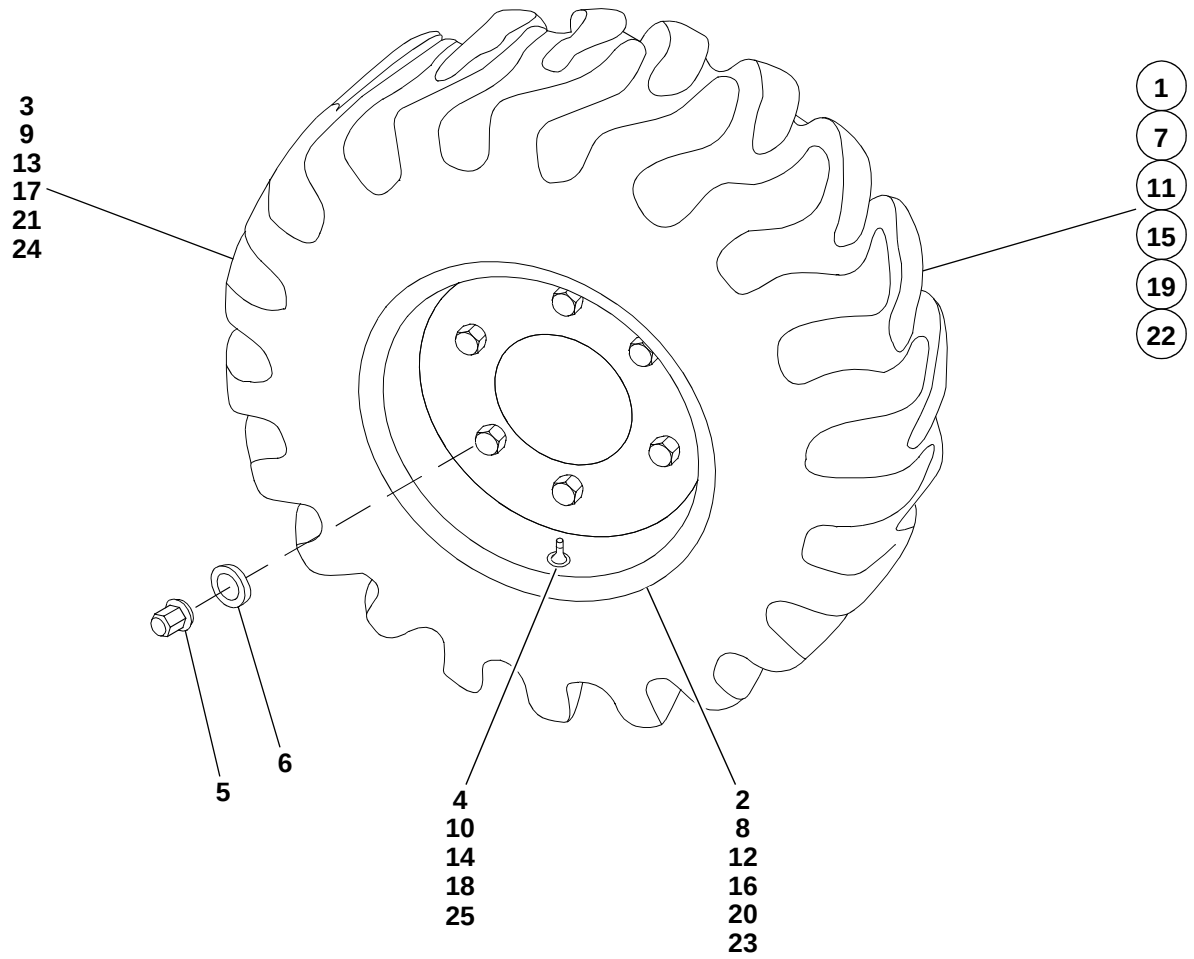

38e3100.iso

Pos. Item Pos.	Teil-Nummer Part no. No. pièce	Bezeichnung	Description	Désignation	Stück Qty. Qté.	Bemerkung Remarks Remarques
		Serienbereifung	**Standard tyres**	**Pneumatiques standard**		
1	0 00 310 88 05	Zsb. Scheibenrad kpl.	Cpl wheel rim assy	Ens jante cpl	4	
2	0 00 312 80 06	Scheibenrad	Wheel rim	Jante	4	11 x 18 ET = 67
3	0 00 312 52 12	Reifen	Tyre	Pneumatique	4	12,5 - 18 MPT30 6 Ply
4	0 00 311 13 13	Luft-Wasserventil	Air-water valve	Valve air-eau	4	
5	7 686 677 102	Flachbundmutter	Flat collar nut	Ecrou hexagonal à embase mince	24	300 Nm B 18
6	7 686 682 003	Federring	Spring washer	Rondelle ressort	24	C 18,5
		Sonderbereifung	**Optional tyres**	**Pneumatiques en option**		
7	0 00 310 27 05	Zsb. Scheibenrad kpl.	Cpl wheel rim assy	Ens jante cpl	4	
8	0 00 312 97 06	Scheibenrad	Wheel rim	Jante	4	11 x 18 ET = 87
9	0 00 312 24 12	Reifen	Tyre	Pneumatique	4	15,5/55 R18 SPPG7 14Ply
10	7 683 650 001	Ventil	Valve	Valve	4	
11	0 00 310 91 05	Zsb. Scheibenrad kpl.	Cpl wheel rim assy	Ens jante cpl	4	
12	0 00 312 80 06	Scheibenrad	Wheel rim	Jante	4	11 x 18 ET = 67
13	0 00 312 39 12	Reifen	Tyre	Pneumatique	4	12,5-18 TG32 MPT 10Ply
14	0 00 311 13 13	Luft-Wasserventil	Air-water valve	Valve air-eau	4	
15	1 00 310 79 05	Zsb. Scheibenrad kpl.	Cpl wheel rim assy	Ens jante cpl	4	
16	0 00 312 80 06	Scheibenrad	Wheel rim	Jante	4	11 x 18 ET = 67
17	0 00 312 42 12	Reifen	Tyre	Pneumatique	4	335/80 R18 XM27
18	0 00 311 13 13	Luft-Wasserventil	Air-water valve	Valve air-eau	4	
19	1 00 310 53 05	Zsb. Scheibenrad kpl.	Cpl wheel rim assy	Ens jante cpl	4	
20	0 00 312 70 06	Scheibenrad	Wheel rim	Jante	4	7 x 20 ET = 67
21	0 00 312 47 12	Reifen	Tyre	Pneumatique	4	9.00 R20X
	0 00 435 86 25	Schild	Label	Label	2	2,5 bar- vorne
	0 00 435 19 26	Schild	Label	Label	2	2,0 bar- hinten
22	0 00 310 96 05	Zsb. Scheibenrad kpl.	Cpl wheel rim assy	Ens jante cpl	4	
23	0 00 312 80 06	Scheibenrad	Wheel rim	Jante	4	11 x 18 ET = 67
24	0 00 312 31 12	Reifen	Tyre	Pneumatique	4	12,5-18 MPT E91-2 6Ply
25	0 00 311 13 13	Luft-Wasserventil	Air-water valve	Valve air-eau	4	

Gruppe

Auspuffanlage

Katalytischer Abgasreiniger

Rußfilter u. Abgasreiniger

Group

Exhaust system

Catalytic exhaust gas cleaner

Carbon particle filter and exhaust gas cleaner

Groupe 32

Système d’échappement

Purificateur catalytique de gaz d’échappement

Filtre de particules de carbone et purificateur de gaz d’échappement

Gruppe

Auspuffanlage

Katalytischer Abgasreiniger

Rußfilter u. Abgasreiniger

Group

Exhaust system

Catalytic exhaust gas cleaner

Carbon particle filter and exhaust gas cleaner

Groupe 32

Système d’échappement

Purificateur catalytique de gaz d’échappement

Filtre de particules de carbone et purificateur de gaz d’échappement

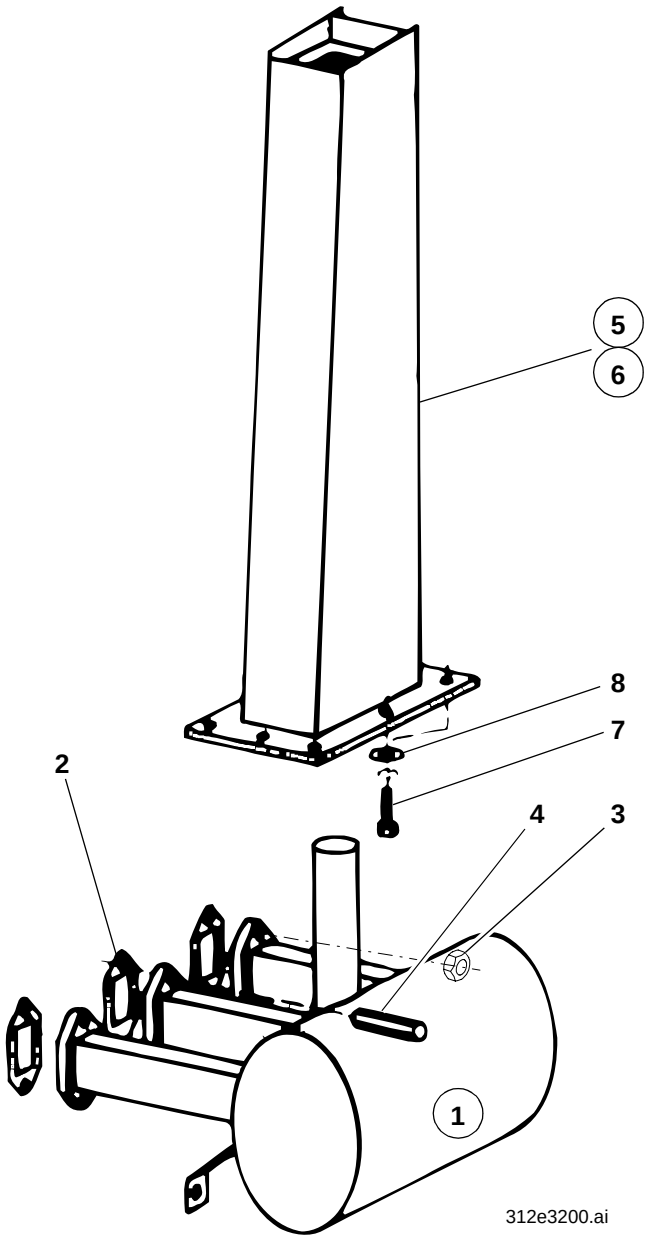
5
6
8
7
2
4
3
1
312e3200.ai

Pos. Item Pos.	Teil-Nummer Part no. No. pièce	Bezeichnung	Description	Désignation	Stück Qty. Qté.	Bemerkung Remarks Remarques
		Auspuffanlage	**Exhaust system**	**Système d'échappement**		
1	0 46 321 01 01	Abgasschalldämpfer	Exhaust silencer	Silencieux d'échappement	1	
2	0 60 322 00 96	Dichtung	Seal	Joint	3	
3	0 00 990 55 24	Sechskantmutter	Hexagon nut	Ecrou six pans	5	
4	0 00 990 75 24	Verlängerungsmutter	Extension nut	Ecrou de rallonge	1	
5	1 46 320 00 01	Zsb. Nachschalldämpfer (Serie)	Rear silencer assy (standard)	Ens silencieux AR (standard)	1	
6	1 46 320 01 01	Zsb. Nachschalldämpfer (bei abnehmb. Fahrerhaus)	Rear silencer assy (removable cab)	Ens silencieux AR (pour cabine amovible)	1	
7	7 236 677 923	Sechskantschraube	Hexagon head screw	Vis six pans	5	M 10 x 20
8	0 00 992 35 28	Federring	Spring washer	Rondelle ressort	5	10

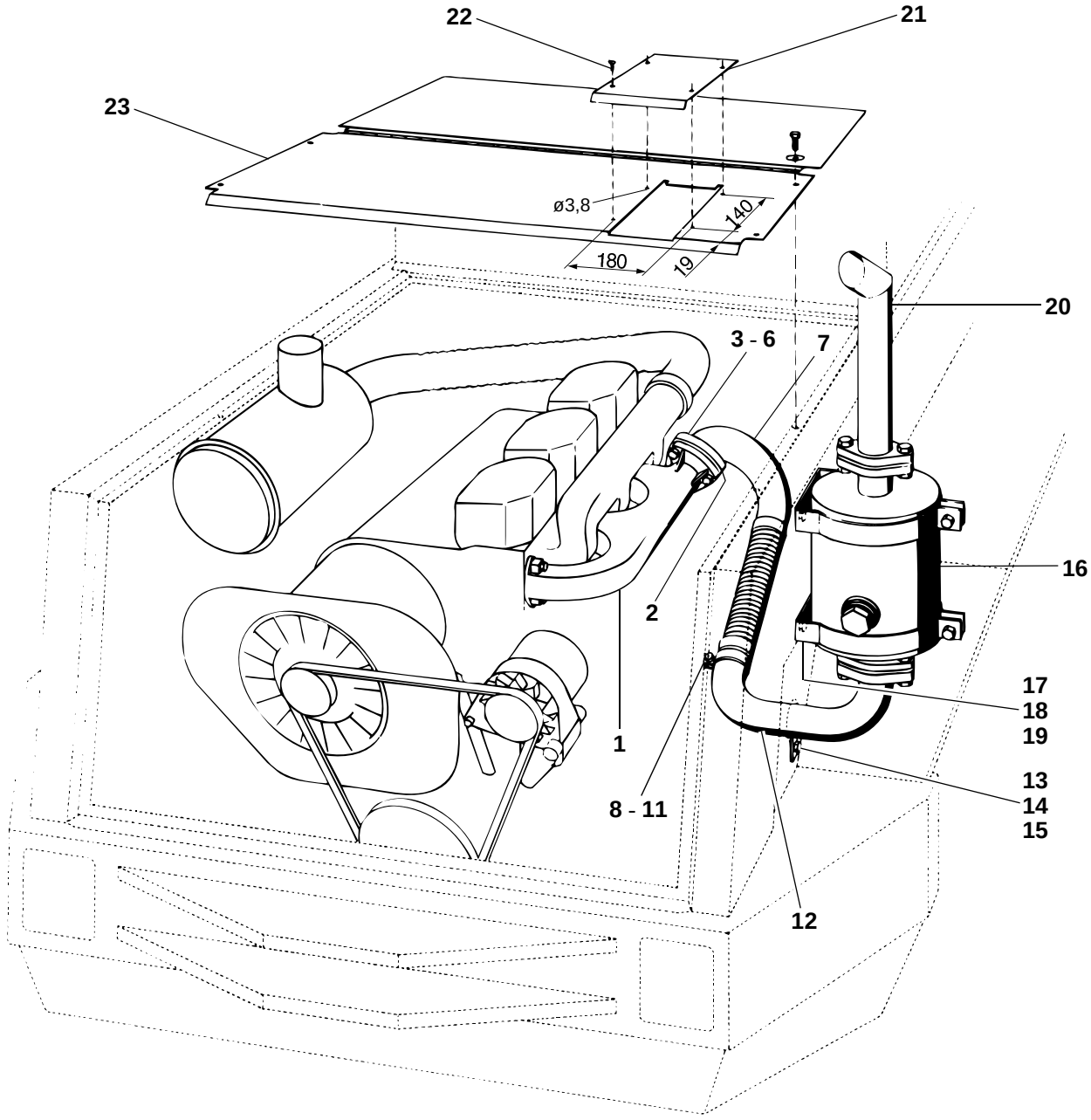
22
21
23
ø3,8
140
180
19
20
3 - 6
7
16
2
1
17
18
19
13
14
15
8 - 11
12

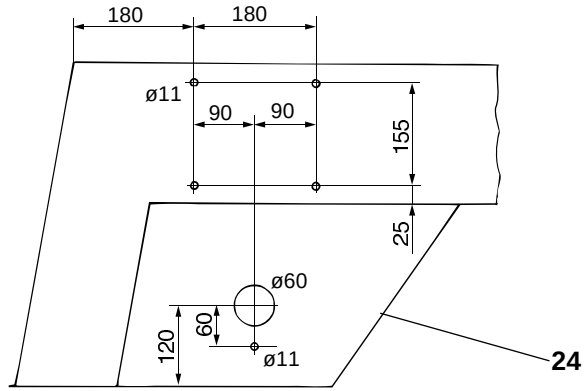
180
180
ø11
90
90
155
25
ø60
60
120
ø11
24

S0124401.ai

Pos. Item Pos.	Teil-Nummer Part no. No. pièce	Bezeichnung	Description	Désignation	Stück Qty. Qté.	Bemerkung Remarks Remarques
		Katalytischer Abgasreiniger	**Catalytic exhaust gas cleaner**	**Purificateur catalytique de gaz d'échappement**		
1	0 46 321 00 85	Auspuffsammelrohr	Exhaust manifold	Collecteur d'échappement	1	
2	0 00 996 25 11	Dichtung	Seal	Joint	1	
3	1 46 320 00 95	Zsb. Flansch	Flange assy	Ens bride	1	
4	7 236 677 945	Sechskantschraube	Hexagon head screw	Vis six pans	3	M 12 x 50
5	7 403 678 817	Sechskantmutter	Hexagon nut	Ecrou six pans	3	M 12
6	0 00 992 57 28	Federring	Spring washer	Rondelle ressort	3	12
7	0 21 320 01 12	Zsb. Metallschlauch	Metal hose assy	Ens flexible métallique	1	
8	0 00 993 52 31	Schelle	Clamp	Collier	1	ø 50,5
9	7 234 677 087	Sechskantschraube	Hexagon head screw	Vis six pans	1	M 8 x 55
10	7 403 677 709	Sechskantmutter	Hexagon nut	Ecrou six pans	1	M 8
11	0 00 992 43 28	Federring	Spring washer	Rondelle ressort	1	8
12	1 46 320 00 03	Zsb. Abgasleitung	Exhaust pipe assy	Ens conduite d'échappement	1	
13	7 236 677 923	Sechskantschraube	Hexagon head screw	Vis six pans	1	M 10 x 20
14	7 403 677 813	Sechskantmutter	Hexagon nut	Ecrou six pans	1	M 10
15	0 00 992 35 28	Federring	Spring washer	Rondelle ressort	1	10
16	0 46 321 00 30	Abgasreiniger	Exhaust gas cleaner	Purificateur de gaz d'échappement	1	KAR 1 - 50
17	7 236 677 923	Sechskantschraube	Hexagon head screw	Vis six pans	4	M 10 x 20
18	7 403 677 813	Sechskantmutter	Hexagon nut	Ecrou six pans	4	M 10
19	0 00 992 35 28	Federring	Spring washer	Rondelle ressort	4	10
20	1 46 320 01 03	Zsb. Abgasleitung	Exhaust pipe assy	Ens conduite d'échappement	1	
21	1 46 305 03 21	Abdeckblech	Cover plate	Tôle de recouvrement	1	
22	7 316 680 149	Blechschraube	Sheet-metal screw	Vis à tôle	4	B 4,2 x 16
23	1 46 307 31 88	Dämmatte	Insulating mat	Natte isolante	1	
24	1 46 307 32 88	Dämmatte	Insulating mat	Natte isolante	1	

Vorerst ohne Zeichnung
Without drawing for the time being
Sans illustration pour le moment

Pos. Item Pos.	Teil-Nummer Part no. No. pièce	Bezeichnung	Description	Désignation	Stück Qty. Qté.	Bemerkung Remarks Remarques
		Rußfilter und Abgasreiniger	**Carbon particle filter and exhaust gas cleaner**	**Filtre de particules de carbone et purificateur de gaz d'échappement**		
1	7 393 677 092	Stiftschraube	Stud bolt	Goujon fileté	6	M 8 x 35
2	0 46 321 00 85	Auspuffsammelrohr	Exhaust manifold	Collecteur d'échappement	1	
3	0 00 996 25 11	Dichtung	Seal	Joint	1	
4	1 46 320 00 95	Zsb. Flansch	Flange assy	Ens bride	1	
5	7 234 677 587	Sechskantschraube	Hexagon head screw	Vis six pans	3	M 12 x 50
6	7 403 677 817	Sechskantmutter	Hexagon nut	Ecrou six pans	3	M 12
7	0 00 992 57 28	Federring	Spring washer	Rondelle ressort	3	ø 12
8	0 21 320 01 12	Zsb. Metallschlauch	Metal hose assy	Ens flexible métallique	1	
9	0 00 993 52 31	Schelle	Clamp	Collier	1	ø 50,5
10	7 234 677 087	Sechskantschraube	Hexagon head screw	Vis six pans	2	M 8 x 55
11	7 403 677 709	Sechskantmutter	Hexagon nut	Ecrou six pans	2	M 8
12	0 00 992 43 28	Federring	Spring washer	Rondelle ressort	2	ø 8
13	1 46 320 05 03	Zsb. Abgasleitung	Exhaust pipe assy	Ens conduite d'échappement	1	
14	7 236 677 923	Sechskantschraube	Hexagon head screw	Vis six pans	1	M 10 x 20
15	7 403 677 813	Sechskantmutter	Hexagon nut	Ecrou six pans	1	M 10
16	0 00 992 35 28	Federring	Spring washer	Rondelle ressort	1	ø 10
17	1 35 320 00 58	Zsb. Combi-Filter	Combined filter assy	Ens filtre combiné	1	
18	0 00 321 02 30	Combi-Filter	Combined filter	Filtre combiné	1	Typ CF8-80T
19	1 35 320 00 03	Zsb. Abgasleitung	Exhaust pipe assy	Ens conduite d'échappement	1	
		Flansch	Flange	Bride	1	
		Dichtung	Seal	Joint	1	
20	1 46 320 06 03	Zsb. Auslaßrohr	Exhaust outlet pipe assy	Ens tuyau de sortie des gaz d'échappement	1	
21	1 46 321 00 50	Scheibe	Washer	Rondelle	1	ø 85
22	0 00 991 15 55	Rohrbogen	Elbowed pipe	Tuyau coudé	1	
23	7 564 116 010	Schelle	Clamp	Collier	1	ø 53,5
24	7 236 677 133	Sechskantschraube	Hexagon head screw	Vis six pans	1	M 8 x 25
25	7 403 677 709	Sechskantmutter	Hexagon nut	Ecrou six pans	1	M 8
26	0 00 992 43 28	Federring	Spring washer	Rondelle ressort	1	ø 8

Vorerst ohne Zeichnung
Without drawing for the time being
Sans illustration pour le moment

Pos. Item Pos.	Teil-Nummer Part no. No. pièce	Bezeichnung	Description	Désignation	Stück Qty. Qté.	Bemerkung Remarks Remarques
27	1 46 322 00 04	Halterung	Mount	Porteur	1	
28	7 236 677 924	Sechskantschraube	Hexagon head screw	Vis six pans	8	M 10 x 25
29	7 403 677 813	Sechskantmutter	Hexagon nut	Ecrou six pans	4	M 10
30	0 00 992 35 28	Federring	Spring washer	Rondelle ressort	8	ø 10
		Steckdose	Socket	Prise	1	
31	1 46 333 03 40	Halter	Bracket	Support	1	
32	0 00 330 87 14	Adapterleitung	Adapter line	Conduite d’adaptation	1	
33	1 46 305 00 40	Halter	Bracket	Support	1	
34	0 46 305 00 62	Topmagnet	Top magnet	Aimant Top	1	
35	7 236 677 077	Sechskantschraube	Hexagon head screw	Vis six pans	1	M 6 x 10
36	0 00 992 41 28	Federring	Spring washer	Rondelle ressort	1	ø 6
37	7 451 680 109	Scheibe	Washer	Rondelle	1	ø 6
38	1 46 305 03 21	Abdeckblech	Cover plate	Tôle de recouvrement	1	
39	7 316 680 149	Blechschraube	Sheet-metal screw	Vis à tôle	4	B 4,2 x 16

Gruppe 33

Elektrische Anlage

Group

Electrical system

Groupe

Equipement électrique

Gruppe 33

Elektrische Anlage

Group

Electrical system

Groupe

Equipement électrique

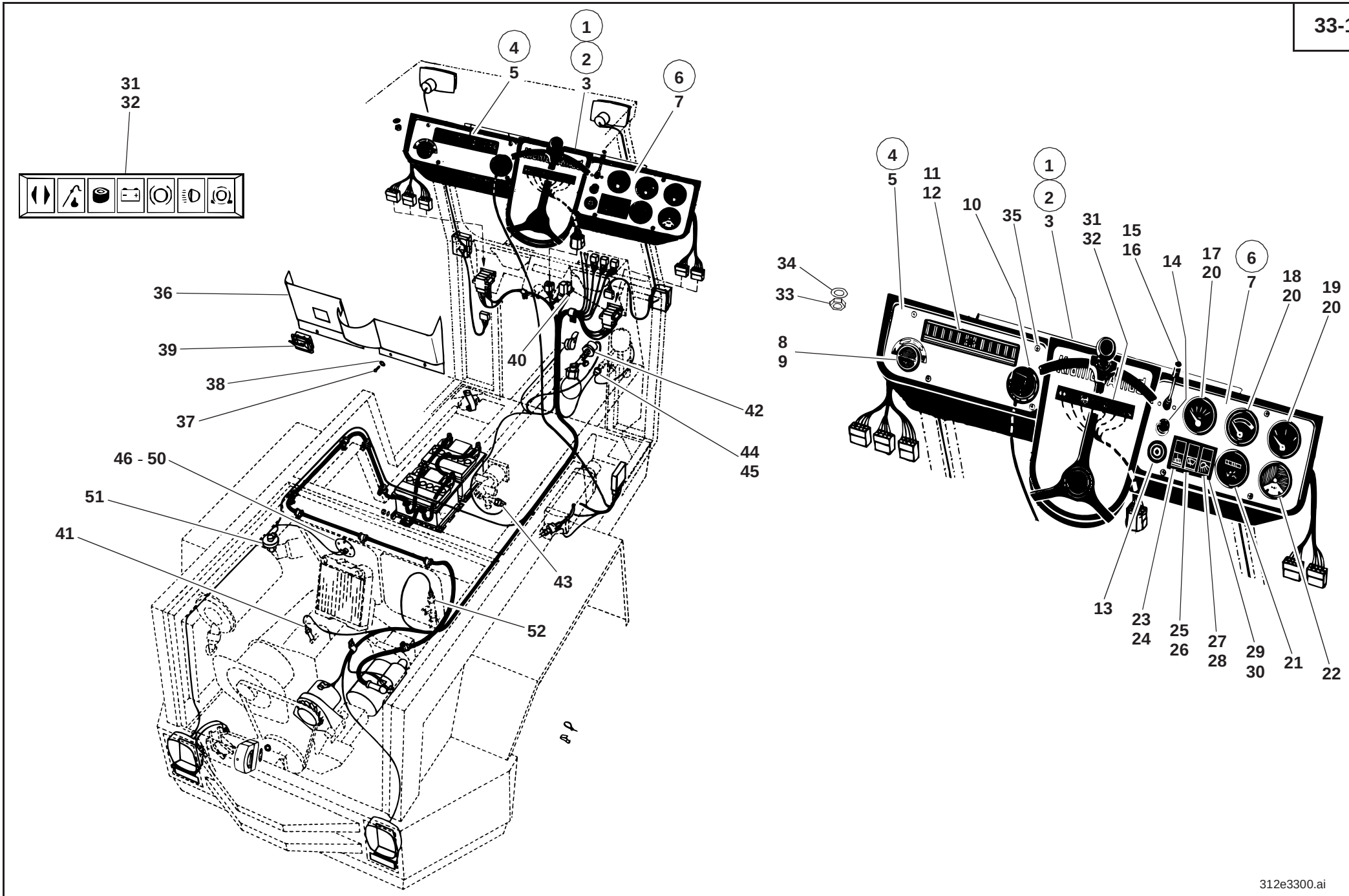
1
2
3
4
5
6
7
31
32
36
39
38
37
40
42
44
45
46 - 50
51
41
43
52
34
33
8
9
11
12
10
35
15
16
14
17
20
18
20
19
20
13
23
24
25
26
27
28
29
30
21
22
312e3300.ai

Pos. Item Pos.	Teil-Nummer Part no. No. pièce	Bezeichnung	Description	Désignation	Stück Qty. Qté.	Bemerkung Remarks Remarques
		Armaturenbrett ➔I 129 672	**Instrument panel ➔I 129 672**	**Tableau de bord ➔I 129 672**		
1	1 46 330 15 05	Zsb. Armaturenbrett kpl.	Cpl instrument panel assy	Ens tableau de bord cpl	1	
2	1 46 330 24 05	Zsb. Armaturenbrett kpl. (bei abnehmb. Fahrerhaus)	Cpl instrument panel assy (removable cab)	Ens tableau de bord cpl (pour cabine amovible)	1	
3	1 46 330 16 05	Zsb. Armaturenbrett	Instrument panel assy	Ens tableau de bord	1	
4	1 35 330 06 05	Zsb. Armaturenbrett kpl. links	Cpl instrument panel assy (left)	Ens tableau de bord (côté gauche)	1	
5	1 35 331 01 01	Armaturenbrett links	Instrument panel (left)	Tableau de bord cpl (côté gauche)	1	
6	1 46 330 08 05	Zsb. Armaturenbrett kpl. rechts	Cpl instrument panel assy (right)	Ens tableau de bord (côté droit)	1	
7	1 46 331 02 01	Armaturenbrett rechts	Instrument panel (right)	Tableau de bord cpl (côté droit)	1	
8	0 46 410 00 89	Drehschalter (Luftverteilung)	Rotary switch (air distribution)	Interrupteur rotatif (répartition d'air)	1	
9	0 00 435 30 43	Symbol	Symbol	Symbole	1	
10	0 00 333 20 07	Bedienungsschalter - Heizung	Control switch (heating)	Commutateur de commande (chauffage)	1	
11	0 00 333 18 20	Sicherungskasten	Fuse box	Boîte à fusibles	1	
	7 733 000 002	Sicherung	Fuse	Fusible	11	8 Amp.
	7 733 000 004	Sicherung	Fuse	Fusible	1	25 Amp.
12	0 00 333 03 04	Deckel	Cover	Couvercle	1	
13	0 00 333 12 06	Zündanlaßschalter	Ignition switch	Contacteur d'allumage	1	
	0 00 333 07 33	Schlüssel	Key	Clé	1	Nr. 14603 - Merit
14	0 00 333 98 08	Lichtschalter	Light switch	Interrupteur d'éclairage	1	
15	0 00 333 05 18	Blinkschalter	Indicator switch	Interrupteur de clignotants	1	
16	7 286 671 506	Linsenschraube	Oval-head countersunk screw	Vis noyée à tête bombée	2	M 4 x 8
17	0 00 336 03 06	Druckanzeige (Druckölkupplung)	Pressure gauge (pressure oil clutch)	Indicateur de pression (embrayage à huile sous pression)	1	
18	0 00 336 02 07	Temperaturanzeige	Temperature gauge	Indicateur de température	1	
19	0 00 336 03 02	Kraftstoffanzeige	Fuel gauge	Indicateur de carburant	1	
20	7 734 000 402	Glühlampe	Light bulb	Lampe	3	H 12 V - 2 W
21	0 00 433 44 30	Betriebsstundenzähler	Hour meter	Compteur d'heures de service	1	
22	0 00 363 06 47	Druckanzeige (Rücklauffilter)	Pressure gauge (return flow filter)	Indicateur de pression (filtre de retour)	1	

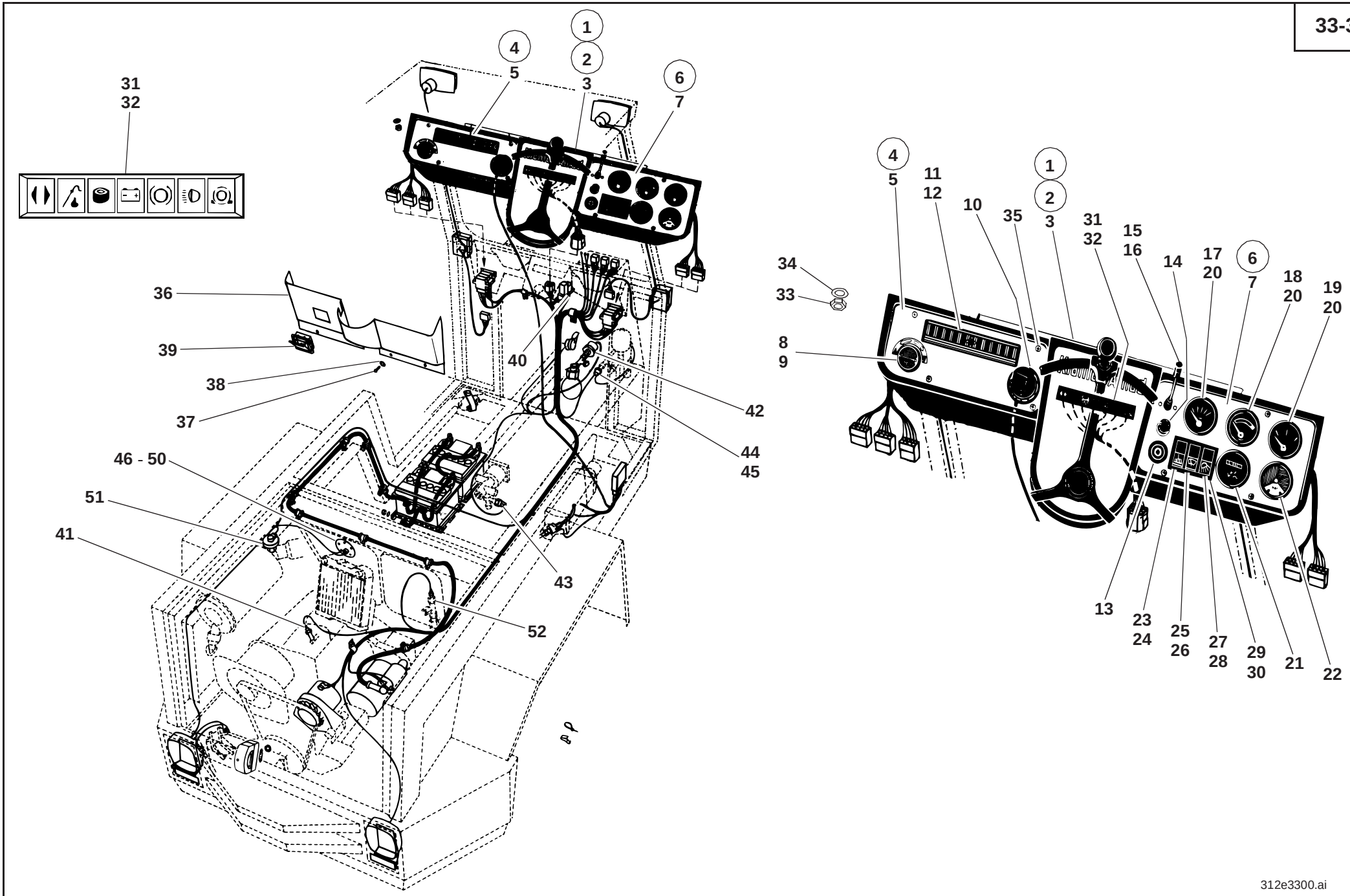
31
32
1
2
3
4
5
6
7
36
39
38
37
40
42
44
45
46 - 50
51
41
43
52
34
33
8
9
11
12
10
35
15
16
14
17
20
18
20
19
20
13
23
24
25
26
27
28
29
30
21
22
312e3300.ai

Pos. Item Pos.	Teil-Nummer Part no. No. pièce	Bezeichnung	Description	Désignation	Stück Qty. Qté.	Bemerkung Remarks Remarques
23	0 00 333 69 08	Schalter (Warnblinkschalter)	Switch: hazard warning light	Interrupteur : signal de détresse	1	
24	0 00 435 09 43	ZUS-Einsatz	Symbol	Symbole	1	
25	0 00 333 17 07	Schalter (Scheibenwischer)	Switch (wiper)	Interupteur (essuie-glace)	1	
26	0 00 435 08 43	ZUS-Einsatz	Symbol	Symbole	1	
27	0 00 333 87 08	Schalter (Arbeitsscheinwerfer)	Switch (working light)	Interrupteur (projecteur de travail)	1	
28	0 00 435 18 43	ZUS-Einsatz	Symbol	Symbole	1	
29	0 00 333 00 45	Rahmen	Frame	Châssis	1	
30	0 00 332 08 72	Blinddeckel	Dummy cover	Couvercle d'obturation	2	
31	0 00 332 47 12	Lichtleiste	Telltales (light strip)	Témoins (listel lumineux)	1	
32	7 734 000 503	Glühlampe	Light bulb	Lampe	7	J 12 V - 2 W
33	7 403 677 707	Sechskantmutter	Hexagon nut	Ecrou six pans	2	M 6
34	7 462 680 008	Scheibe	Washer	Rondelle	2	A 6,4
35	7 286 671 504	Linsenschraube	Oval-head screw	Vis à tête bombée	8	M 5 x 12
36	0 46 331 02 39	Verkleidung	Trim	Revêtement	1	
37	7 286 671 509	Linsenschraube	Oval-head screw	Vis à tête bombée	8	M 6 x 25
38	7 462 680 206	Scheibe	Washer	Rondelle	8	6,4
39	0 00 433 03 21	Aschenbecher	Ashtray	Cendrier	1	
40	0 00 333 22 25	Blinkgeber	Turn indicator unit	Boîte clignotante	1	
41	0 00 333 04 08	Öldruckschalter (Motor)	Oil pressure switch (engine)	Manocontacteur (moteur)	1	
42	0 00 336 15 03	Druckgeber (Druckölkupplung)	Pressure sensor (pressure oil clutch)	Capteur de pression (embrayage à huile sous pression)	1	0 - 25 bar
43	0 00 332 21 16	Bremslichtschalter	Brake light switch	Interrupteur de feux-stop	1	
44	0 00 333 54 08	Hydraulischer Kontrollschalter	Hydraulic control pressure switch	Manocontacteur hydaulique de contrôle	1	
45	0 00 333 01 50	Schutzkappe	Protective cap	Capuchon protecteur	1	
46	0 00 336 19 01	Tankmeßgerät	Fuel transmitter	Jauge de carburant	1	
47	7 397 673 031	Stiftschraube	Stud bolt	Goujon fileté	5	242, M 5 x 16
48	0 00 992 47 28	Federring	Spring washer	Rondelle ressort	5	5
49	7 403 677 705	Sechskantmutter	Hexagon nut	Ecrou six pans	5	M 5
50	0 00 996 04 12	Dichtung	Seal	Joint	1	
51	0 00 993 03 04	Unterdruckanzeiger	Restriction indicator	Indicateur de colmatage	1	
52	0 00 336 07 03	Temperaturgeber	Temperature sensor	Capteur de température	1	

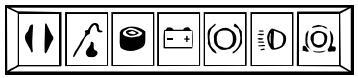

1 - 4
5 - 9
5 - 9
23
24
25
26
27
32
33
40 - 44
34
39
29
30
31
36
37
38
28
45
46
47
34
49
50
35
52
51
48
10 - 15
19 - 22
10 - 15
19 - 22
16
17
18

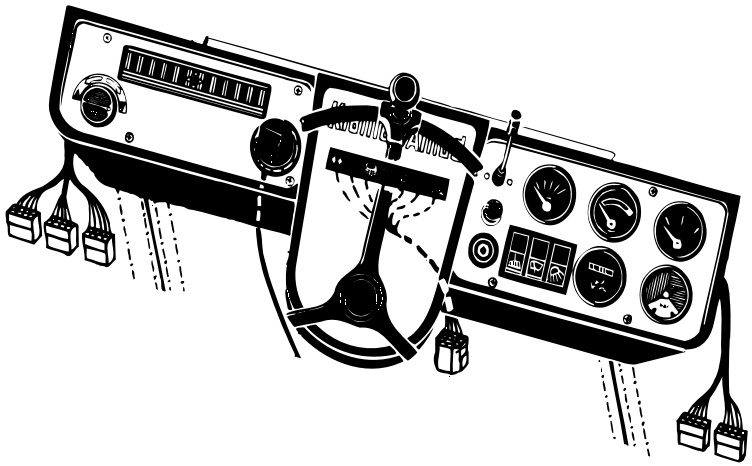

312e3300.ai

Pos. Item Pos.	Teil-Nummer Part no. No. pièce	Bezeichnung	Description	Désignation	Stück Qty. Qté.	Bemerkung Remarks Remarques
		Fahrzeugbeleuchtung ➔I 129 672	**Vehicle lighting ➔I 129 672**	**Eclairage du véhicule ➔I 129 672**		
1	0 00 332 59 01	Scheinwerfer kpl.	Cpl headlight	Projecteur cpl	2	
2	0 00 333 60 11	Lampenstecker	Light bulb socket	Prise de courant de la lampe	2	
3	7 734 000 002	Glühlampe	Light bulb	Lampe	2	A 12 V - 40/45 W
4	7 316 680 157	Linsenblechschraube	Oval-head sheet-metal screw	Vis à tôle à tête bombée	4	B 4,2 x 32
5	0 00 332 43 15	Blink-Begrenzungsleuchte	Turn indicator/side marker light	Clignotant/feux latéraux	2	
6	0 00 332 55 52	Lichtscheibe	Light cover	Couvercle de feux	2	
7	7 316 680 301	Blechschraube	Sheet-metal screw	Vis à tôle	4	B 3,9 x 16
8	7 734 000 917	Glühlampe	Light bulb	Lampe	2	P 25-1 12 V - 21 W
9	7 734 000 354	Glühlampe	Light bulb	Lampe	2	G 12 V - 5 W
10	0 00 332 48 15	Schluß-Brems-Blinkleuchte kpl.	Cpl rear/brake/turn indicator light	Feux AR/de freinage/clignotants cpl	2	
11	0 00 332 59 52	Lichtscheibe	Light cover	Couvercle de feux	2	
12	7 734 000 357	Glühlampe	Light bulb	Lampe	2	G 12 V - 10 W
13	7 734 000 917	Glühlampe	Light bulb	Lampe	4	RL 12 V - 21 W
14	7 286 671 069	Linsenschraube	Oval-head screw	Vis à tête bombée	4	M 5 x 45
15	7 462 680 005	Scheibe	Washer	Rondelle	4	5,3
		Kennzeichenbeleuchtung (Schnellgang) ➔I 129 672	**Numberplate light (high speed) ➔I 129 672**	**Eclairage de la plaque minéralogique (boîte surmultipliée) ➔I 129 672**		
16	0 00 332 14 04	Kennzeichenleuchte	Numberplate light	Eclairage de la plaque minéralogique	2	
17	7 734 000 602	Glühlampe	Light bulb	Lampe	2	L 12 V - 5 W
18	0 00 996 20 42	Durchführungsring	Duct ring	Bague de passage	1	
19	1 46 332 03 40	Halter für Rückstrahler links	Bracket for left reflector	Support pour cataphote côté gauche	1	
20	1 46 332 04 40	Halter für Rückstrahler rechts	Bracket for right reflector	Support pour cataphote côté droit	1	
21	0 00 332 06 07	Rückstrahler	Reflector	Cataphote	2	
22	0 00 993 00 94	Federclips	Spring clips	Clips à ressort	4	
23	0 00 332 21 05	Fanfare	Horn	Avertisseur sonore	1	
24	7 236 677 129	Sechskantschraube	Hexagon head screw	Vis six pans	1	M 8 x 16
25	0 00 992 43 28	Federring	Spring washer	Rondelle ressort	1	8
26	7 403 677 709	Sechskantmutter	Hexagon nut	Ecrou six pans	1	M8
		Beleuchtung bei abnehmbarem Fahrerhaus und Sturzbügel Gruppe 34	See group 34 for lighting with removable cab and rollover bar	Voir groupe 34 pour éclairage avec cabine amovible et arceau de sécurité		

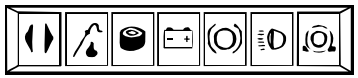

1 - 4
5 - 9
5 - 9
23
24
25
26
27
32
33
40 - 44
34
39
29
30
31
36
37
38
28
45
46
47
34
49
50
35
52
51
48
10 - 15
19 - 22
10 - 15
19 - 22
16
17
18

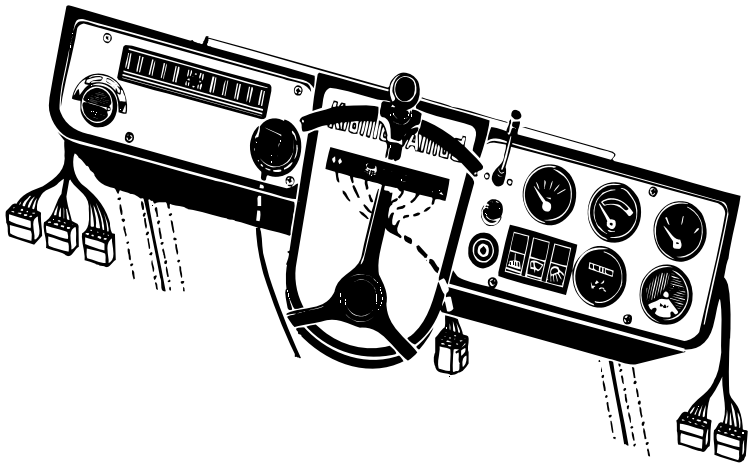

312e3300.ai

Pos. Item Pos.	Teil-Nummer Part no. No. pièce	Bezeichnung	Description	Désignation	Stück Qty. Qté.	Bemerkung Remarks Remarques
		Batterie ➜I 129 672	**Battery ➜I 129 672**	**Batterie ➜I 129 672**		
27	0 00 335 18 12	Batterie	Battery	Batterie	2	12 V - 55 AH
28	1 00 993 66 90	Filzstreifen	Felt strip	Bande de feutre	6	35 x 5 x 260 lg.
	0 00 993 73 90	Filzstreifen (Meterware)	Felt strip (by the metre)	Bande de feutre (au mètre)		35 x 5
29	1 46 333 01 40	Halter	Bracket	Support	1	
30	0 00 992 41 28	Federring	Spring washer	Rondelle ressort	2	6
31	7 403 677 707	Sechskantmutter	Hexagon nut	Ecrou six pans	2	M 6
32	0 00 993 19 20	Batterieklemme +	Battery terminal +	Borne de batterie +	2	
33	0 00 330 54 12	Zsb. Batteriekabel	Battery lead assy	Ens câble de batterie	1	135 lg.
34	0 00 330 55 12	Zsb. Batteriekabel	Battery lead assy	Ens câble de batterie	1	3100 lg.
35	0 22 335 00 97	Gummikappe	Rubber cap	Capuchon en caoutchouc	1	
36	0 00 993 20 20	Batterieklemme –	Battery terminal –	Borne de batterie –	2	
37	0 00 330 56 12	Zsb. Massekabel	Earthing lead assy	Câble de mise à la masse	1	450 lg.
38	0 00 330 57 12	Zsb. Massekabel	Earthing lead assy	Câble de mise à la masse	1	580 lg.
39	0 00 996 02 42	Durchführungsring	Duct ring	Bague de passage	2	
40	0 00 993 74 28	Schelle	Clamp	Collier	8	ø 15
41	7 236 677 130	Sechskantschraube	Hexagon head screw	Vis six pans	4	M 8 x 16
42	7 403 677 709	Sechskantmutter	Hexagon nut	Ecrou six pans	4	M 8
43	0 00 992 43 28	Federring	Spring washer	Rondelle ressort	7	8
44	7 451 680 011	Scheibe	Washer	Rondelle	7	8,4
45	7 236 677 923	Sechskantschraube	Hexagon head screw	Vis six pans	1	M 10 x 20
46	0 00 992 35 28	Federring	Spring washer	Rondelle ressort	1	10
47	7 462 680 112	Scheibe	Washer	Rondelle	1	10,5
48	0 00 335 00 20	Masseband	Earthing strap	Bande de mise à la masse	1	
		Anlasser-Generator ➜I 129 672	**Starter – generator ➜I 129 672**	**Démarreur – alternateur ➜I 129 672**		
49	0 00 335 11 10	Anlasser	Starter	Démarreur	1	2,2 KW/3 PS - 12 V
50	7 573 646 004	Flachstecker	Flat plug	Fiche plate	1	
51	0 00 335 07 14	Generator	Generator	Génératrice	1	14 V - 55 A
52	0 00 335 02 97	Schutzkappe für Anschluß D+	Protective cap for D+ connexion	Capuchon protecteur pour raccord D+	1	

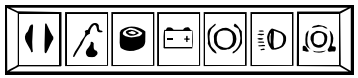

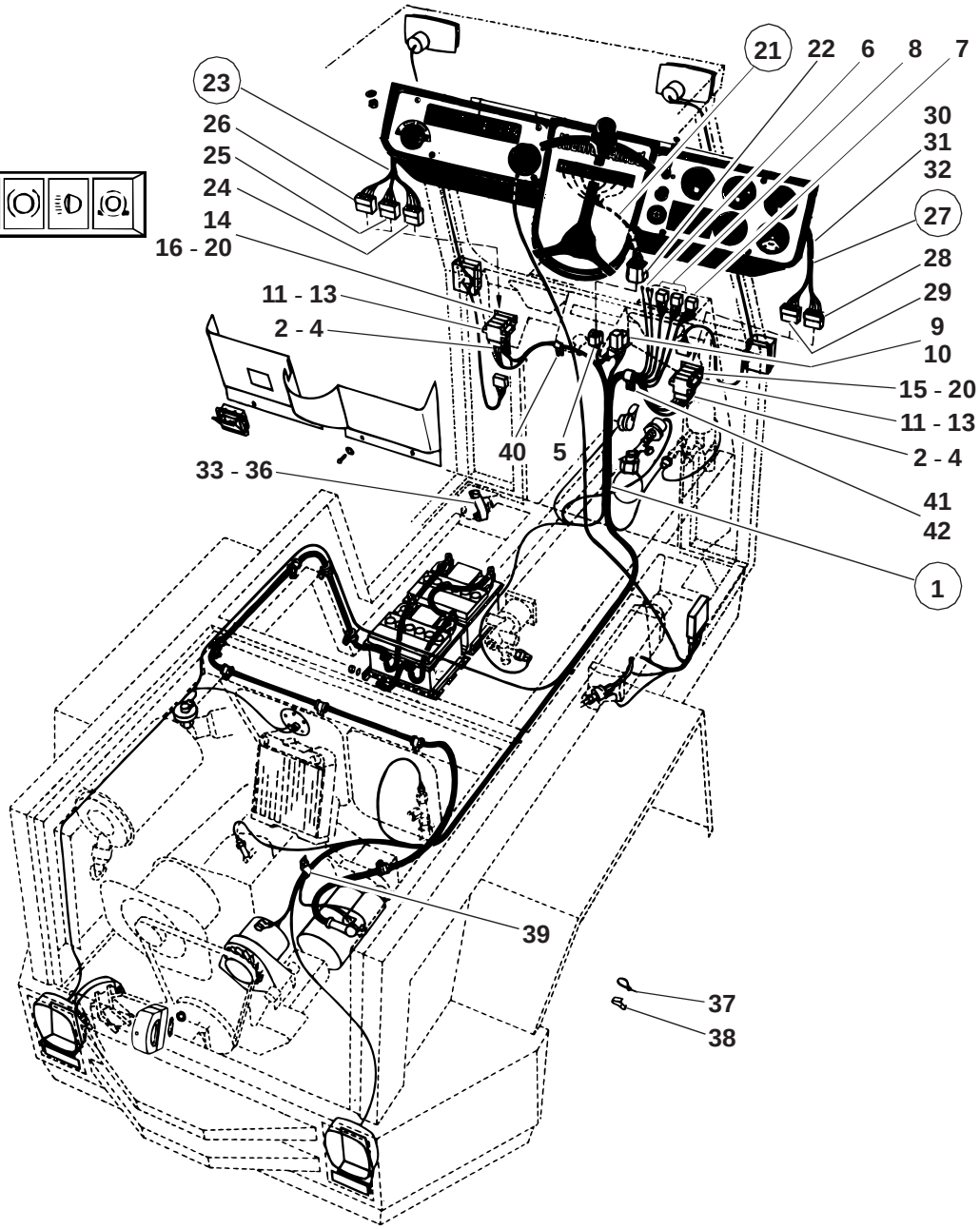
21
22
6
8
7
23
26
25
24
14
16 - 20
30
31
32
27
28
29
9
10
11 - 13
2 - 4
15 - 20
11 - 13
2 - 4
40
5
33 - 36
41
42
1
39
37
38

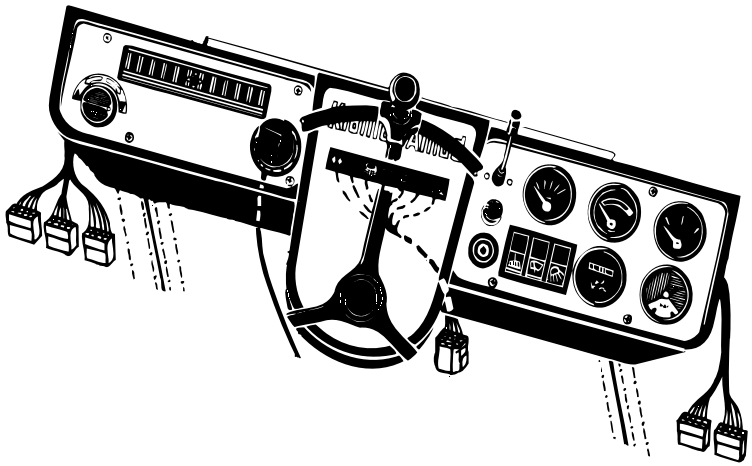

312e3300.ai

Pos. Item Pos.	Teil-Nummer Part no. No. pièce	Bezeichnung	Description	Désignation	Stück Qty. Qté.	Bemerkung Remarks Remarques
		Kabelbäume ➔I 129 672	**Wiring harnesses ➔I 129 672**	**Faisceaux de câbles ➔I 129 672**		
1	0 46 330 07 10	Zsb. Kabelbaum	Wiring harness assy	Ens faisceau de câbles	1	
2	0 00 333 32 11	Steckdose weiß	Socket white	Prise de courant blanc	2	8-polig
3	0 00 333 30 11	Steckdose gelb	Socket yellow	Prise de courant jaune	2	8-polig
4	0 00 333 43 11	Steckdose rot	Socket red	Prise de courant rouge	2	8-polig
5	0 00 333 70 11	Steckhülsengehäuse	Socket housing	Boîtier de prise de courant	1	11-polig
6	0 00 333 76 11	Steckhülsengehäuse	Socket housing	Boîtier de prise de courant	1	6-polig
7	0 00 333 46 11	Steckergehäuse	Plug housing	Boîtier de fiche	1	8-fach
8	0 00 333 47 11	Steckergehäuse	Plug housing	Boîtier de fiche	4	8-fach
	0 00 333 35 11	Steckergehäuse (Arb.-scheinw.)	Plug housing	Boîtier de fiche	1	2-polig
9	0 00 332 13 17	Schaltrelais (Lichthupe)	Switching relay (headlight flasher)	Relais contacteur (avertisseur lumineux)	1	
10	0 00 332 00 28	Stecksockel	Relay bracket	Support pour relais	1	
11	0 00 333 33 11	Steckverteiler weiß	Plug and socket distributor white	Distributeur par fiches blanc	2	
12	0 00 333 31 11	Steckverteiler gelb	Plug and socket distributor yellow	Distributeur par fiches jaune	2	
13	0 00 333 42 11	Steckverteiler rot	Plug and socket distributor red	Distributeur par fiches rouge	2	
14	1 46 333 02 40	Halter	Bracket	Support	1	
15	1 46 333 00 40	Halter	Bracket	Support	1	
16	7 236 677 079	Sechskantschraube	Hexagon head screw	Vis six pans	4	M 6 x 16
17	0 00 992 41 28	Federring	Spring washer	Rondelle ressort	4	6
18	7 250 670 961	Zylinderschraube	Cheese-head screw	Vis à tête cylindrique	12	M 5 x 16
19	7 403 677 003	Sechskantmutter	Hexagon nut	Ecrou six pans	12	M 5
20	7 250 670 600	Zylinderschraube	Cheese-head screw	Vis à tête cylindrique	2	M 5 x12
21	0 46 330 00 10	Zsb. Kabelbaum	Wiring harness assy	Ens faisceau de câbles	1	
22	0 00 333 71 11	Flachsteckergehäuse	Flat plug housing	Boîtier de fiche plate	1	11-polig
23	0 46 330 01 10	Zsb. Kabelbaum	Wiring harness assy	Ens faisceau de câbles	1	
24	0 00 333 32 11	Steckdose weiß	Socket white	Prise de courant blanc	2	8-polig
25	0 00 333 30 11	Steckdose gelb	Socket yellow	Prise de courant jaune	3	8-polig
26	0 00 333 43 11	Steckdose rot	Socket red	Prise de courant rouge	2	8-polig
27	0 46 330 02 10	Zsb. Kabelbaum	Wiring harness assy	Ens faisceau de câbles	1	
28	0 00 333 30 11	Steckdose gelb	Socket yellow	Prise de courant jaune	1	8-polig
29	0 00 333 32 11	Steckdose weiß	Socket white	Prise de courant blanc	1	8-polig
30	0 00 333 61 11	Stecker	Plug	Prise de courant	1	6-polig
31	0 00 333 62 11	Stecker	Plug	Prise de courant	1	6-polig
32	0 00 333 74 11	Flachsteckergehäuse	Flat plug housing	Boîtier de fiche plate	1	6-polig

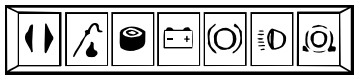

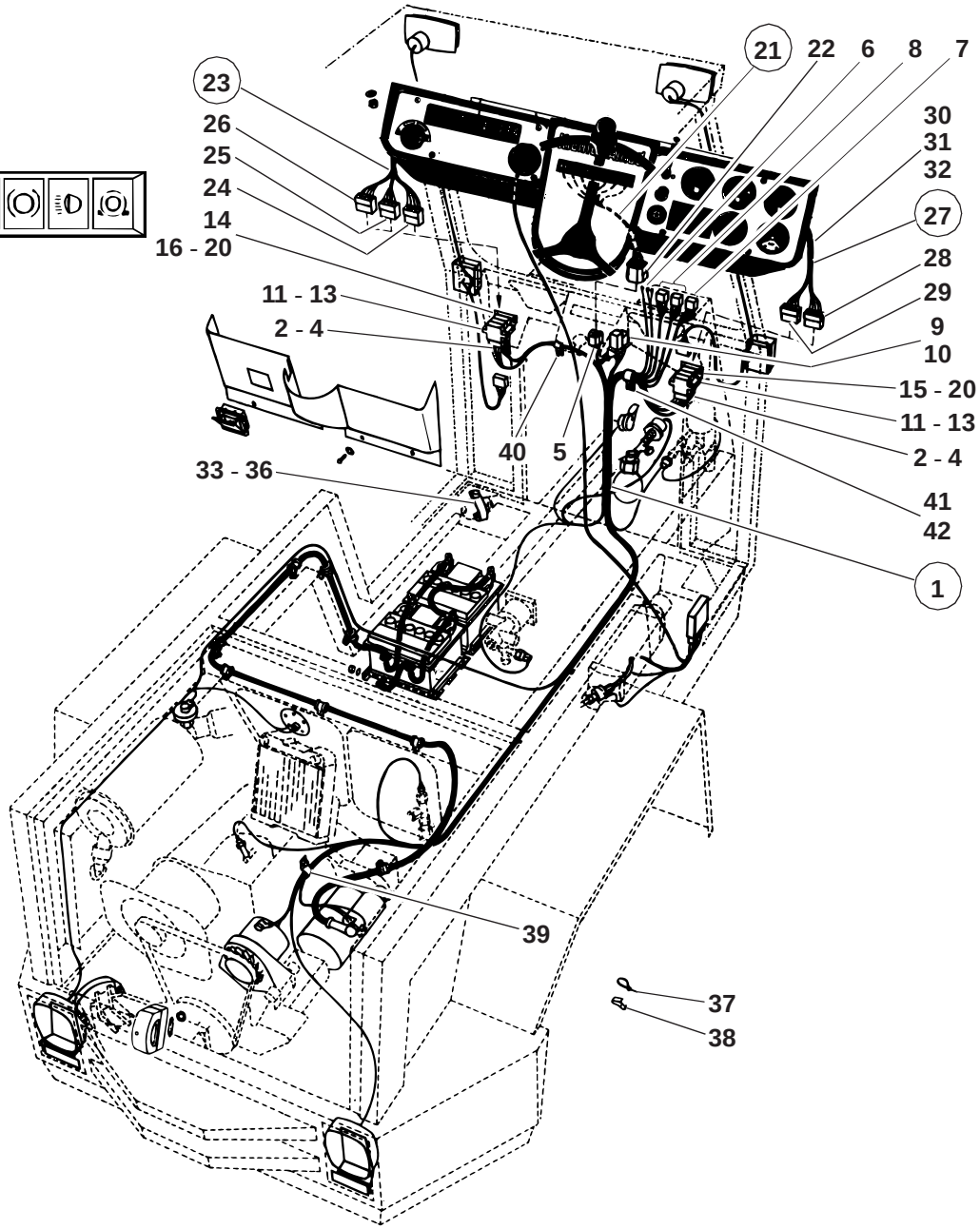
21
22
6
8
7
23
26
25
24
14
16 - 20
30
31
32
27
28
29
9
10
11 - 13
2 - 4
15 - 20
11 - 13
2 - 4
40
5
33 - 36
41
42
1
39
37
38

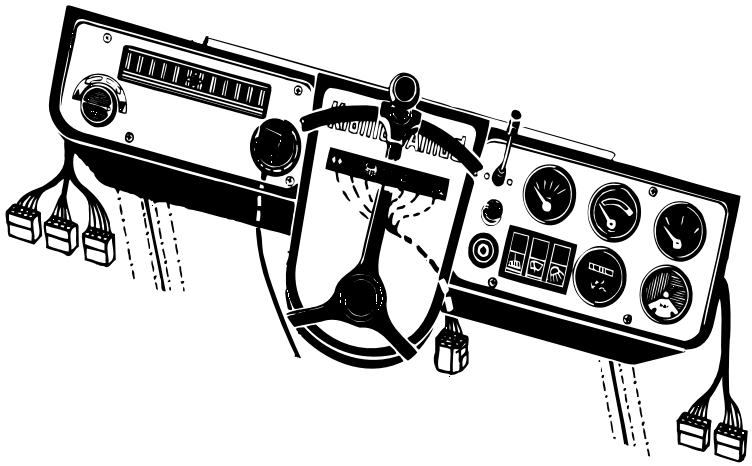

312e3300.ai

Pos. Item Pos.	Teil-Nummer Part no. No. pièce	Bezeichnung	Description	Désignation	Stück Qty. Qté.	Bemerkung Remarks Remarques
33	0 00 335 00 20	Masseband	Earthing strap	Bande de mise à la masse	1	
34	7 236 677 131	Sechskantschraube	Hexagon head screw	Vis six pans	1	M 8 x 20
35	7 451 680 011	Scheibe	Washer	Rondelle	1	8,4
36	7 403 677 005	Sechskantmutter	Hexagon nut	Ecrou six pans	1	M 8
37	0 00 993 13 15	Kabelband	Cable strap	Bande à câbles	15	
38	0 00 334 00 31	Klips	Clips	Clips	15	
39	0 00 993 00 31	Schelle	Clamp	Collier	1	
40	0 00 993 49 31	Schelle	Clamp	Collier	1	D 20
41	0 00 993 88 29	Schelle	Clamp	Collier	1	D 27
42	7 880 640 011	Schelle	Clamp	Collier	1	D 31

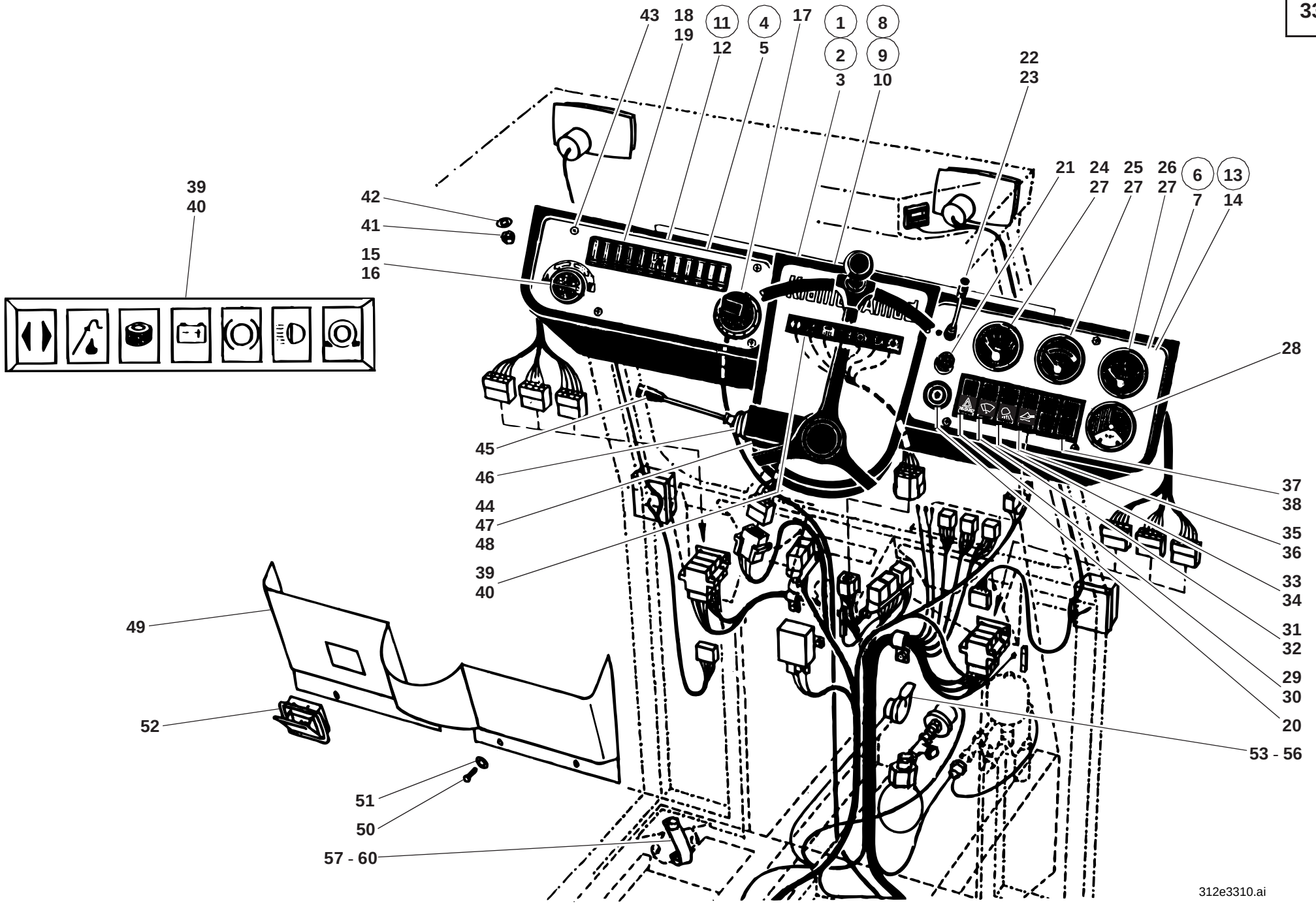
43
18
19
11
12
4
5
17
1
2
3
8
9
10
22
23
21
24
25
26
27
27
27
6
7
13
14
39
40
42
41
15
16
28
45
46
44
47
48
39
40
37
38
35
36
33
34
31
32
29
30
20
53 - 56
49
52
51
50
57 - 60
312e3310.ai

Pos. Item Pos.	Teil-Nummer Part no. No. pièce	Bezeichnung	Description	Désignation	Stück Qty. Qté.	Bemerkung Remarks Remarques
		Armaturenbrett I→ 129 673 - →I 312 30 0516	**Instrument panel I→ 129 673 – →I 312 30 0516**	**Tableau de bord I→ 129 673 – →I 312 30 0516**		
1	1 46 330 48 05	Zsb. Armaturenbrett kpl.	Cpl instrument panel assy	Ens tableau de bord cpl	1	
2	1 46 330 49 05	Zsb. Armaturenbrett kpl. (bei abnehmb. Fahrerhaus)	Cpl instrument panel assy (removable cab)	Ens tableau de bord cpl (pour cabine amovible)	1	
3	0 46 330 16 05	Zsb. Armaturenbrett	Instrument panel assy	Ens tableau de bord	1	
4	1 35 330 06 05	Zsb. Armaturenbrett kpl. links	Cpl instrument panel assy (left)	Ens tableau de bord (côté gauche)	1	
5	1 35 331 01 01	Armaturenbrett links	Instrument panel (left)	Tableau de bord cpl (côté gauche)	1	
6	1 46 330 53 05	Zsb. Armaturenbrett kpl. rechts	Cpl instrument panel assy (right)	Ens tableau de bord (côté droit)	1	
7	1 46 331 16 01	Armaturenbrett rechts	Instrument panel (right)	Tableau de bord cpl (côté droit)	1	
		Armaturenbrett I→ 312 30 0517	**Instrument panel I→ 312 30 0517**	**Tableau de bord I→ 312 30 0517**		
8	1 46 330 50 05	Zsb. Armaturenbrett kpl.	Cpl instrument panel assy	Ens tableau de bord cpl	1	
9	1 46 330 51 05	Zsb. Armaturenbrett kpl. (bei abnehmb. Fahrerhaus)	Cpl instrument panel assy (removable cab)	Ens tableau de bord cpl (pour cabine amovible)	1	
10	0 46 330 16 05	Zsb. Armaturenbrett	Instrument panel assy	Ens tableau de bord	1	
11	1 35 330 24 05	Zsb. Armaturenbrett kpl. links	Cpl instrument panel assy (left)	Ens tableau de bord (côté gauche)	1	
12	1 35 331 04 01	Armaturenbrett links	Instrument panel (left)	Tableau de bord cpl (côté gauche)	1	
13	1 46 330 58 05	Zsb. Armaturenbrett kpl. rechts	Cpl instrument panel assy (right)	Ens tableau de bord (côté droit)	1	
14	1 46 331 21 01	Armaturenbrett rechts	Instrument panel (right)	Tableau de bord cpl (côté droit)	1	
15	0 46 410 00 89	Drehschalter (Luftverteilung)	Rotary switch (air distribution)	Interrupteur rotatif (répartition d'air)	1	
16	0 00 435 30 43	Symbol	Symbol	Symbole	1	
17	0 00 333 20 07	Bedienungsschalter - Heizung	Control switch (heating)	Commutateur de commande (chauffage)	1	
18	0 00 333 18 20	Sicherungskasten	Fuse box	Boîte à fusibles	1	
	7 733 000 002	Sicherung	Fuse	Fusible	11	
	7 733 000 004	Sicherung	Fuse	Fusible	1	
19	0 00 333 03 04	Deckel	Cover	Couvercle	1	
20	0 00 333 12 06	Zündanlaßschalter	Ignition switch	Contacteur d'allumage	1	
	0 00 333 07 33	Schlüssel	Key	Clé	1	Merit Nr. 14603
21	0 00 333 98 08	Lichtschalter	Light switch	Interrupteur d'éclairage	1	

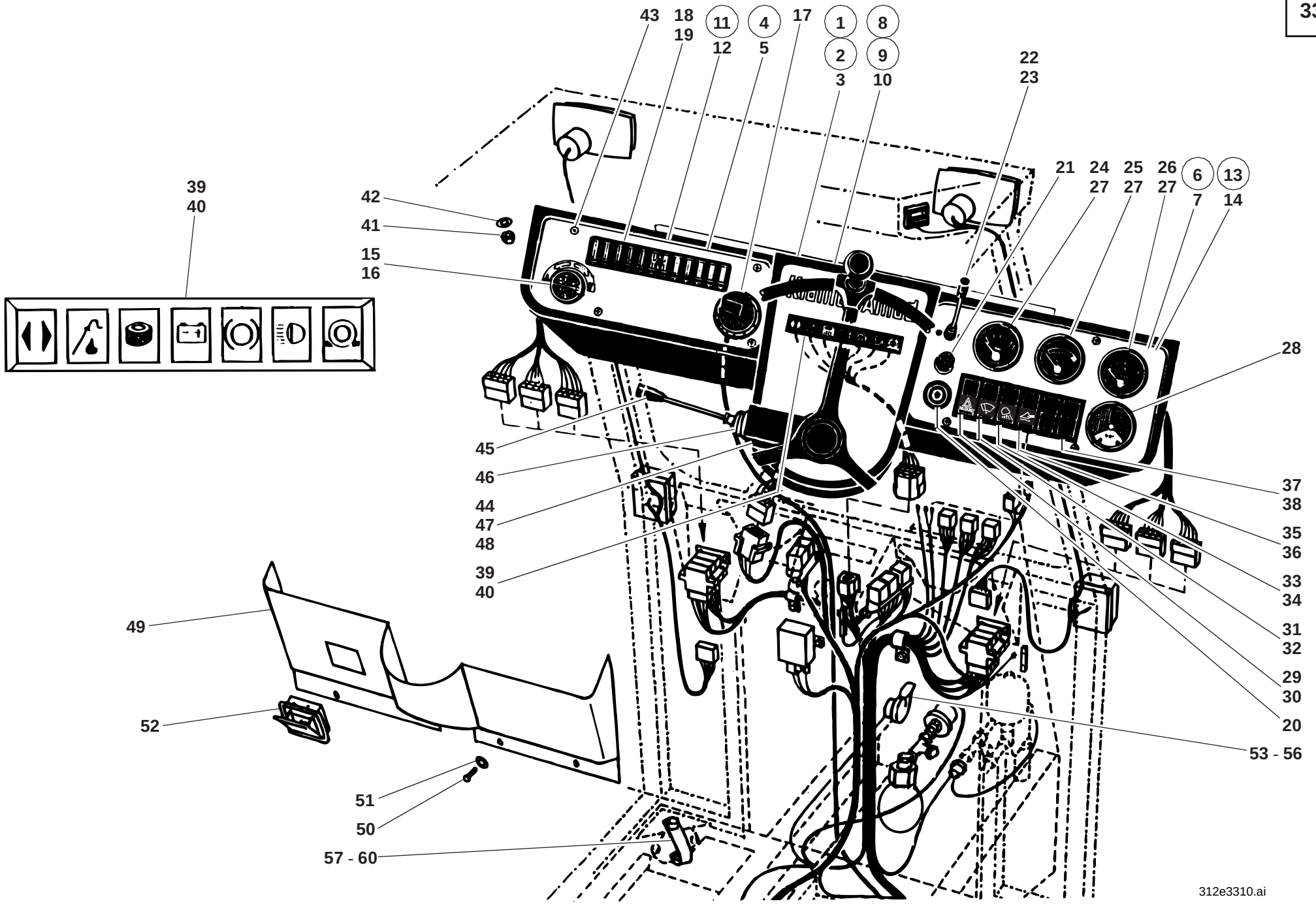
43
18
19
11
12
4
5
17
1
2
3
8
9
10
22
23
21
24
25
26
27
27
27
6
7
13
14
39
40
42
41
15
16
28
45
46
44
47
48
39
40
37
38
35
36
33
34
31
32
29
30
20
53 - 56
49
52
51
50
57 - 60
312e3310.ai

Pos. Item Pos.	Teil-Nummer Part no. No. pièce	Bezeichnung	Description	Désignation	Stück Qty. Qté.	Bemerkung Remarks Remarques
22	0 00 333 05 18	Blinkschalter	Indicator switch	Interrupteur de clignotants	1	
23	7 286 671 506	Linsenschraube	Oval-head screw	Vis à tête bombée	2	M 4 x 8
24	0 00 336 03 06	Druckanzeige (Druckölkupplung)	Pressure gauge (pressure oil clutch)	Indicateur de pression (embrayage à huile sous pression)	1	
25	0 00 336 02 07	Temperaturanzeige	Temperature gauge	Indicateur de température	1	
26	0 00 336 03 02	Kraftstoffanzeige	Fuel gauge	Indicateur de carburant	1	
27	7 734 000 402	Glühlampe	Light bulb	Lampe	3	H 12 V - 2 W
28	0 00 363 06 47	Druckanzeige (Rücklauffilter)	Pressure gauge (return flow filter)	Indicateur de pression (filtre de retour)	1	
29	0 00 333 69 08	Schalter (Warnblinkschalter)	Switch: hazard warning light	Interrupteur : signal de détresse	1	
30	0 00 435 09 43	ZUS-Einsatz	Symbol	Symbole	1	
31	0 00 333 17 07	Schalter (Scheibenwischer)	Switch (wiper)	Interrupteur (essuie-glace)	1	
32	0 00 435 08 43	ZUS-Einsatz	Symbol	Symbole	1	
33	0 00 333 87 08	Schalter (Arbeitsscheinwerfer)	Switch (working light)	Interrupteur (projecteur de travail)	1	
34	0 00 435 18 43	ZUS-Einsatz	Symbol	Symbole	1	
35	0 00 333 81 08	Schalter (Schwingungsdämpfer)	Switch (bounce control)	Interrupteur (amortisseur de charge)	1	
36	0 00 435 55 43	ZUS-Einsatz	Symbol	Symbole	1	
37	0 00 333 01 45	Rahmen	Frame	Châssis	1	
38	0 00 332 08 72	Blinddeckel	Dummy cover	Couvercle d'obturation	2	
39	0 00 332 47 12	Lichtleiste	Telltales (light strip)	Témoins (listel lumineux)	1	
40	7 734 000 503	Glühlampe	Light bulb	Lampe	7	J 12 V - 2 W
41	7 403 677 707	Sechskantmutter	Hexagon nut	Ecrou six pans	2	M 6
42	7 462 680 008	Scheibe	Washer	Rondelle	2	A 6,4
43	7 286 671 504	Linsenschraube	Oval-head screw	Vis à tête bombée	8	M 5 x 12
44	0 00 333 32 07	Lenkstockschalter	Steering column control lever	Levier de commande de la colonne de direction	1	
45	0 00 080 09 10	Knopf	Button	Bouton	1	
46	0 00 080 09 11	Manschette	Cuff	Manchette	1	
47	0 00 333 00 86	Klemmstück	Clamping piece	Pièce de serrage	1	
48	7 250 671 586	Zylinderschraube	Cheese-head screw	Vis à tête cylindrique	2	M 4 x 10

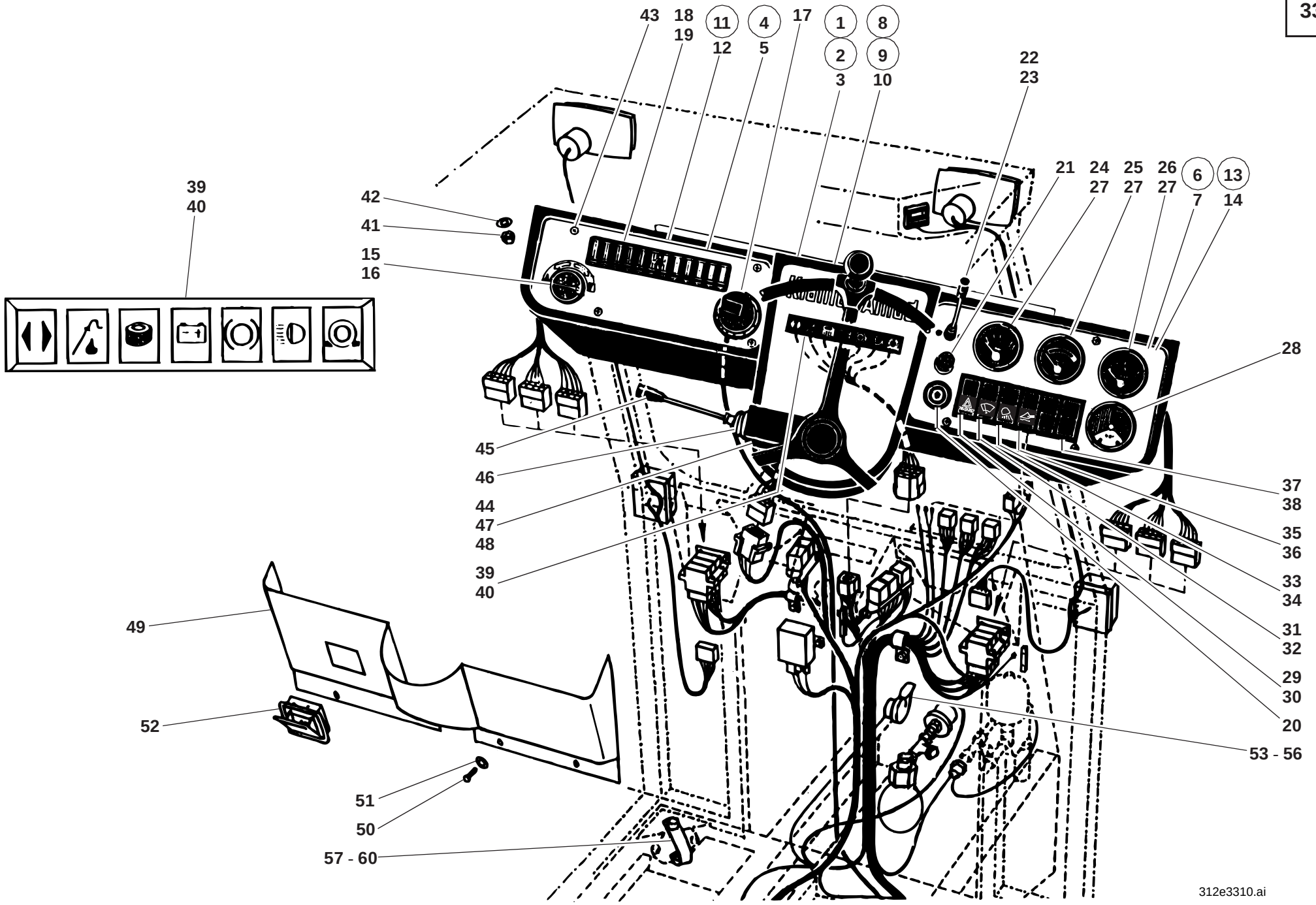
43
18
19
11
12
4
5
17
1
2
3
8
9
10
22
23
21
24
25
26
27
27
27
6
7
13
14
39
40
42
41
15
16
28
45
46
44
47
48
39
40
37
38
35
36
33
34
31
32
29
30
20
53 - 56
49
52
51
50
57 - 60
312e3310.ai

Pos. Item Pos.	Teil-Nummer Part no. No. pièce	Bezeichnung	Description	Désignation	Stück Qty. Qté.	Bemerkung Remarks Remarques
49	0 46 331 03 39	Verkleidung	Trim	Revêtement	1	
50	7 286 671 509	Linsenschraube	Oval-head screw	Vis à tête bombée	8	M 6 x 25
51	7 462 680 206	Scheibe	Washer	Rondelle	8	6,4
52	0 00 433 03 21	Aschenbecher	Ashtray	Cendrier	1	
53	0 00 332 21 05	Fanfare	Horn	Avertisseur sonore	1	
54	7 236 677 129	Sechskantschraube	Hexagon head screw	Vis six pans	1	M 8 x 16
55	0 00 992 43 28	Federring	Spring washer	Rondelle ressort	1	ø 8
56	7 403 677 709	Sechskantmutter	Hexagon nut	Ecrou six pans	1	M 8
57	0 00 335 00 20	Masseband	Earthing strap	Bande de mise à la masse	1	
58	7 236 677 131	Sechskantschraube	Hexagon head screw	Vis six pans	1	M 8 x 20
59	7 451 680 111	Scheibe	Washer	Rondelle	1	8,4
60	7 403 677 709	Sechskantmutter	Hexagon nut	Ecrou six pans	1	M 8

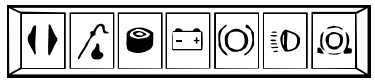

1 - 4
5
6 - 10
6 - 10
24
29
30
37 - 41
31
36
26
27
28
33
34
35
25
50 - 54
55
42
43
44
56
57
46
47
32
49
48
45
11 - 16
20
22
23
17
18
19
11 - 16
21
22
23

312e3330.ai

Pos. Item Pos.	Teil-Nummer Part no. No. pièce	Bezeichnung	Description	Désignation	Stück Qty. Qté.	Bemerkung Remarks Remarques
		Fahrzeugbeleuchtung I→ 129 673	**Vehicle lighting I→ 129 673**	**Eclairage du véhicule I→ 129 673**		
1	0 00 332 68 01	Scheinwerfer	Headlight	Projecteur	2	
2	0 00 333 60 11	Lampenstecker	Light bulb plug	Fiche de lampe	2	
3	7 734 000 921	Glühlampe	Light bulb	Lampe	2	H 4 12 V-60/55 W
4	7 316 680 157	Linsenblechschraube	Oval-head sheet-metal screw	Vis à tôle à tête bombée	4	B 4,2 x 32
5	0 00 433 50 30	Betriebsstundenzähler	Hour meter	Compteur d'heures de service	1	
	0 00 433 51 30	Betriebsstundenzähler (bei abnehmb. Fahrerhaus)	Hour meter (removable cab)	Compteur d'heures de service (pour cabine amovible)	1	
6	0 00 332 43 15	Blink-Begrenzungsleuchte	Turn indicator/side marker light	Clignotant/feux latéraux	2	
7	0 00 332 55 52	Lichtscheibe	Light cover	Couvercle de feux	2	
8	7 316 680 301	Blechschraube	Sheet-metal screw	Vis à tôle	4	B 3,9 x 16
9	7 734 000 917	Glühlampe	Light bulb	Lampe	2	P 25-1 12 V - 21 W
10	7 734 000 354	Glühlampe	Light bulb	Lampe	2	G 12 V - 5 W
11	0 00 332 48 15	Schluß-Brems-Blinkleuchte kpl.	Cpl rear/brake/turn indicator light	Feux AR/de freinage/clignotants cpl	2	
12	0 00 332 59 52	Lichtscheibe	Light cover	Couvercle de feux	2	
13	7 734 000 357	Glühlampe	Light bulb	Lampe	2	G 12 V - 10 W
14	7 734 000 917	Glühlampe	Light bulb	Lampe	4	RL 12 V - 21 W
15	7 286 671 069	Linsenschraube	Oval-head screw	Vis à tête bombée	4	M 5 x 45
16	7 462 680 006	Scheibe	Washer	Rondelle	4	5,3
		Kennzeichenbeleuchtung (Schnellgang) I→ 129 673	**Numberplate light (high speed) I→ 129 673**	**Eclairage de la plaque minéralogique (boîte surmultipliée) I→ 129 673**		
17	0 00 332 14 04	Kennzeichenleuchte	Numberplate light	Eclairage de la plaque minéralogique	2	
18	7 734 000 602	Glühlampe	Light bulb	Lampe	2	L 12 V - 5 W
19	0 00 996 20 42	Durchführungsring	Duct ring	Bague de passage	1	
20	1 46 332 03 40	Halter für Rückstrahler links	Bracket for left reflector	Support pour cataphote côté gauche	1	
21	1 46 332 04 40	Halter für Rückstrahler rechts	Bracket for right reflector	Support pour cataphote côté droit	1	
22	0 00 332 06 07	Rückstrahler	Reflector	Cataphote	2	
23	0 00 993 00 94	Federclips	Spring clips	Clips à ressort	4	
		Beleuchtung bei abnehmbarem Fahrerhaus und Sturzbügel siehe Gruppe 34	See group 34 for lighting with removable cab and rollover bar	Voir groupe 34 pour éclairage avec cabine amovible et arceau de sécurité		

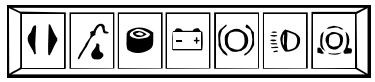

1 - 4
5
6 - 10
6 - 10
24
29
30
37 - 41
31
36
26
27
28
33
34
35
25
50 - 54
55
42
43
44
56
57
46
47
32
49
48
45
11 - 16
20
22
23
17
18
19
11 - 16
21
22
23

312e3330.ai

Pos. Item Pos.	Teil-Nummer Part no. No. pièce	Bezeichnung	Description	Désignation	Stück Qty. Qté.	Bemerkung Remarks Remarques
		Batterie I→ 129 673	**Battery I→ 129 673**	**Batterie I→ 129 673**		
24	0 00 335 18 12	Batterie	Battery	Batterie	2	12 V - 55 Ah
25	1 00 993 66 90	Filzstreifen	Felt strip	Bande de feutre	6	35 x 5 x 260 lg.
	0 00 993 73 90	Filzstreifen (Meterware)	Felt strip (by the metre)	Bande de feutre (au mètre)		35 x 5
26	1 46 333 01 40	Halter	Bracket	Support	1	
27	0 00 992 41 28	Federring	Spring washer	Rondelle ressort	2	ø 6
28	7 403 677 707	Sechskantmutter	Hexagon nut	Ecrou six pans	2	M 6
29	0 00 993 19 20	Batterieklemme +	Battery terminal +	Borne de batterie +	2	
30	0 00 330 54 12	Zsb. Batteriekabel	Battery lead assy	Ens câble de batterie	1	135 lg.
31	0 00 330 55 12	Zsb. Batteriekabel	Battery lead assy	Ens câble de batterie	1	3100 lg.
32	0 22 335 00 97	Gummikappe	Rubber cap	Capuchon en caoutchouc	1	
33	0 00 993 20 20	Batterieklemme –	Battery terminal –	Borne de batterie –	2	
34	0 00 330 56 12	Zsb. Massekabel	Earthing lead assy	Câble de mise à la masse	1	450 lg.
35	0 00 330 57 12	Zsb. Massekabel	Earthing lead assy	Câble de mise à la masse	1	580 lg.
36	0 00 996 02 42	Durchführungsring	Duct ring	Bague de passage	2	
37	0 00 993 74 28	Schelle	Clamp	Collier	8	ø 15
38	7 236 677 131	Sechskantschraube	Hexagon head screw	Vis six pans	4	M 8 x 20
39	7 403 677 709	Sechskantmutter	Hexagon nut	Ecrou six pans	4	M 8
40	0 00 992 43 28	Federring	Spring washer	Rondelle ressort	7	ø 8
41	7 451 680 011	Scheibe	Washer	Rondelle	7	8,4
42	7 236 677 923	Sechskantschraube	Hexagon head screw	Vis six pans	1	M 10 x 20
43	0 00 992 35 28	Federring	Spring washer	Rondelle ressort	1	ø 10
44	7 462 680 112	Scheibe	Washer	Rondelle	1	10,5
45	0 00 335 00 20	Masseband	Earthing strap	Bande de mise à la masse	1	

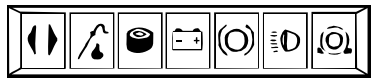

1 - 4
5
6 - 10
6 - 10
24
29
30
37 - 41
31
36
26
27
28
50 - 54
55
56
33
34
35
25
42
43
44
57
46
47
32
49
48
45
11 - 16
20
22
23
17
18
19
11 - 16
21
22
23

312e3330.ai

Pos. Item Pos.	Teil-Nummer Part no. No. pièce	Bezeichnung	Description	Désignation	Stück Qty. Qté.	Bemerkung Remarks Remarques
		Anlasser-Generator I→ 129 673	**Starter – generator I→ 129 673**	**Démarreur – alternateur I→ 129 673**		
46	0 00 335 11 10	Anlasser	Starter	Démarreur	1	2,2 kW/3 PS - 12 V
47	7 573 646 004	Flachstecker	Flat plug	Fiche plate	1	
48	0 00 335 07 14	Generator	Generator	Génératrice	1	14 V - 55 A
49	0 00 335 02 97	Schutzklappe für Anschluß D+	Protective cap for D+ connexion	Capuchon protecteur pour raccord D+	1	
50	0 00 336 19 01	Tankmeßgerät	Fuel transmitter	Jauge de carburant	1	
51	7 397 673 031	Stiftschraube	Stud bolt	Goujon fileté	5	Loctite 242 M 5 x 16
52	0 00 992 47 28	Federring	Spring washer	Rondelle ressort	5	ø 5
53	7 403 677 705	Sechskantmutter	Hexagon nut	Ecrou six pans	5	M 5
54	0 00 996 04 12	Dichtung	Seal	Joint	1	
55	0 00 993 07 04	Unterdruckanzeiger	Restriction indicator	Indicateur de colmatage	1	500 mm WS
56	0 00 333 04 08	Öldruckschalter (Motor)	Oil pressure switch (engine)	Manocontacteur (moteur)	1	
57	0 00 336 07 03	Temperaturgeber	Temperature sensor	Capteur de température	1	

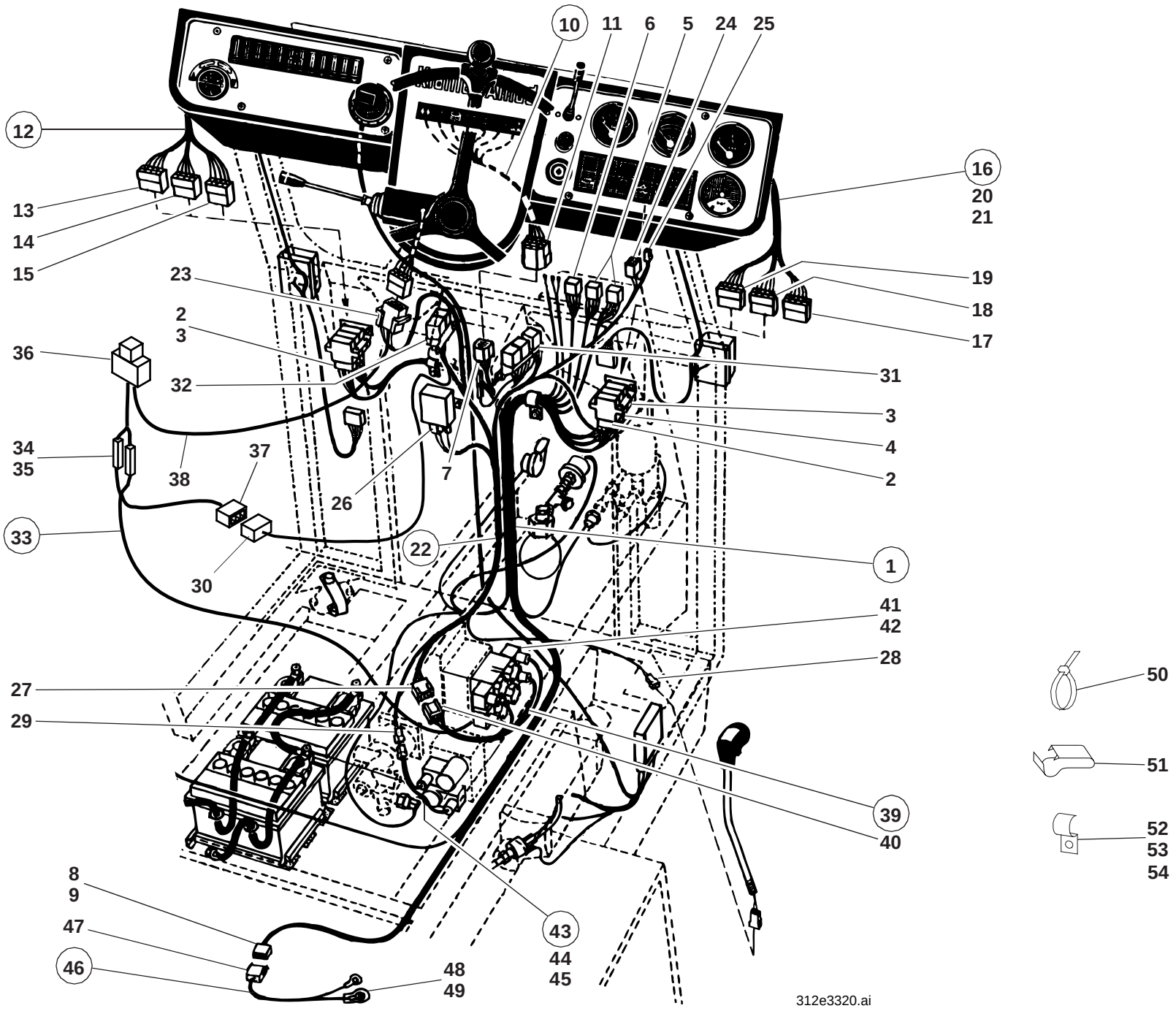
10
11
6
5
24
25
12
13
14
15
16
20
21
19
18
17
23
2
3
36
32
31
3
4
2
34
35
38
37
7
26
33
22
1
30
41
42
28
27
29
39
40
8
9
47
46
43
44
45
48
49
50
51
52
53
54
312e3320.ai

Pos. Item Pos.	Teil-Nummer Part no. No. pièce	Bezeichnung	Description	Désignation	Stück Qty. Qté.	Bemerkung Remarks Remarques
		Kabelbäume ↦ 129 673	**Wiring harnesses ↦ 129 673**	**Faisceaux de câbles ↦ 129 673**		
1	0 46 330 07 10	Zsb. Kabelbaum (Hauptkabelbaum)	Wiring harness assy (main wiring harness)	Ens de faisceau de câbles (faisceau de câbles principal)	1	
2	0 00 333 43 11	Steckdose rot	Socket red	Prise de courant rouge	2	8-polig
3	0 00 333 32 11	Steckdose weiß	Socket white	Prise de courant blanc	2	8-polig
4	0 00 333 30 11	Steckdose gelb	Socket yellow	Prise de courant jaune	1	8-polig
5	0 00 333 47 11	Gehäuse	Housing	Boîtier	3	8-fach
6	0 00 333 76 11	Steckhülsengehäuse (Blinkschalter)	Socket housing (indicator switch)	Boîtier de prise de courant (interrupteur de clignotants)	1	6-polig
7	0 00 333 70 11	Gehäuse (Lichtleiste)	Housing (light strip)	Boîtier (listel lumineux)	1	11-polig
	0 00 333 35 11	Steckhülsengehäuse (Arbeitsscheinwerfer)	Socket housing (working light)	Boîtier de prise de courant (projecteur de travail)	1	2-polig
8	0 00 333 28 65	Steckhülsengehäuse (Lichtmaschine)	Socket housing (generator)	Boîtier de prise de courant (alternateur)	1	4-polig
9	0 00 333 29 65	Flachsteckhülse	Flat plug sleeve	Manchon à fiche plate	1	9,5
10	0 46 330 00 10	Zsb. Kabelbaum (Lichtleiste)	Wiring harness assy (light strip)	Ens faisceau de câbles (listel lumineux)	1	
11	0 00 333 71 11	Flachsteckergehäuse	Flat plug housing	Boîtier de fiche plate	1	11-polig
12	0 46 330 01 10	Zsb. Kabelbaum (Armaturenbrett links)	Wiring harness assy (instrument panel, left side)	Ens faisceau de câbles (tableau de bord, côté gauche)	1	
13	0 00 333 30 11	Steckdose gelb	Socket yellow	Prise de courant jaune	1	8-polig
14	0 00 333 32 11	Steckdose weiß	Socket white	Prise de courant blanc	1	8-polig
15	0 00 333 43 11	Steckdose rot	Socket red	Prise de courant rouge	1	8-polig
16	0 46 330 02 10	Zsb. Kabelbaum (Armaturenbrett rechts)	Wiring harness assy (instrument panel, right side)	Ens faisceau de câbles (tableau de bord, côté droit)	1	
17	0 00 333 30 11	Steckdose gelb	Socket yellow	Prise de courant jaune	1	8-polig
18	0 00 333 32 11	Steckdose weiß	Socket white	Prise de courant blanc	1	8-polig
19	0 00 333 74 11	Steckdose	Socket	Prise de courant	1	6-polig
20	0 00 333 61 11	Zentralstecker-Lichtschalter	Central plug (light switch)	Fiche centrale (interrupteur d'éclairage)	1	6-polig
21	0 00 333 62 11	Zentralstecker-Zündschloß	Central plug (ignition lock)	Fiche centrale (interrupteur d'allumage)	1	6-polig

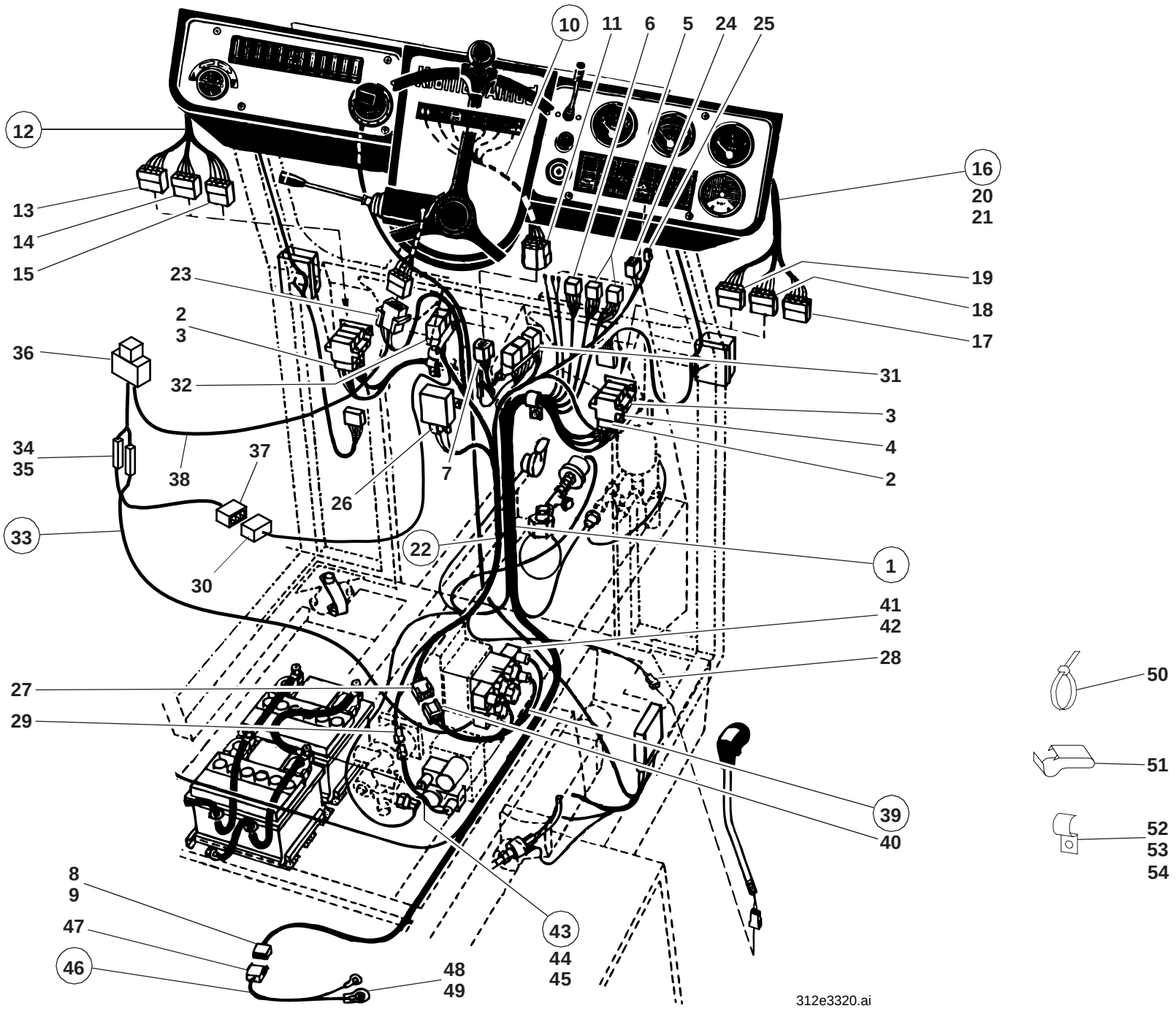
10
11
6
5
24
25
12
13
14
15
16
20
21
19
18
17
23
2
3
36
32
31
3
4
2
34
35
38
37
7
26
33
22
1
30
41
42
28
27
29
39
40
8
9
47
46
43
44
45
48
49
50
51
52
53
54
312e3320.ai

Pos. Item Pos.	Teil-Nummer Part no. No. pièce	Bezeichnung	Description	Désignation	Stück Qty. Qté.	Bemerkung Remarks Remarques
22	0 46 330 10 10	Zsb. Kabelbaum (Getriebeschaltventil)	Wiring harness assy (actuating valve)	Ens faisceau de câbles (valve de changement boîte)	1	
23	0 00 333 48 11	Flachsteckergehäuse (Lenkstockschalter)	Flat plug housing (steering column control lever)	Boîtier de fiche plate (levier de commande de la colonne de direction)	1	8-polig
24	0 00 333 47 11	Flachsteckergehäuse	Flat plug housing	Boîtier de fiche plate	1	8-polig
25	0 00 333 46 11	Flachsteckergehäuse	Flat plug housing	Boîtier de fiche plate	1	2-polig
26	0 00 333 08 11	Flachsteckergehäuse (Startrelais)	Flat plug housing (starting relay)	Boîtier de fiche plate(relais de démarreur)	1	2-polig
27	0 00 333 74 11	Flachsteckergehäuse (Magnetv.)	Flat plug housing (solenoid valve)	Boîtier de fiche plate (clapet magnétique)	1	6-polig
28	0 00 333 55 65	Flachsteckergehäuse (Inchen)	Flat plug housing (inching)	Boîtier de fiche plate (réglage d'avancement)	2	1-polig
29	0 00 333 75 11	Flachsteckergehäuse (Schwingungsdämpfer)	Flat plug housing (bounce control)	Boîtier de fiche plate (amortisseur de charge)	1	2-polig
30	0 00 333 91 11	Steckhülsengehäuse	Socket housing	Boîtier de prise de courant	1	3-polig
31	0 00 332 01 28	Stecksockel einfach	Relay bracket (single)	Support pour relais (simple)	1	
32	0 00 332 00 28	Stecksockel zweifach	Relay bracket (double)	Support pour relais (double)	1	
33	0 46 330 13 10	Zsb. Kabelbaum (vorw.-rückw.)	Wiring harness assy (forward – reverse)	Ens faisceau de câbles (marche AV – AR)	1	
34	0 00 332 03 11	Sperrdiode	Blocking diode	Diode anti-retour	2	
35	0 00 333 02 61	Verbindungsstück	Connecting piece	Raccord	2	
36	0 00 332 02 28	Stecksockel einfach	Relay bracket	Support pour relais	1	
37	0 00 333 90 11	Flachsteckergehäuse	Flat plug housing	Boîtier de fiche plate	1	3-polig
38	0 00 333 16 65	Steckhülsengehäuse	Socket housing	Boîtier de prise de courant	1	1-polig
39	0 46 330 11 10	Zsb. Kabelbaum (Magnetventil)	Wiring harness assy	Ens faisceau de câbles	1	
40	0 00 333 76 11	Flachsteckergehäuse	Flat plug housing	Boîtier de fiche plate	1	6-polig
41	0 00 333 83 11	Stecker	Plug	Fiche	4	
42	0 00 332 04 11	Löschdiode	Suppressor diode	Diode d´extinction	4	

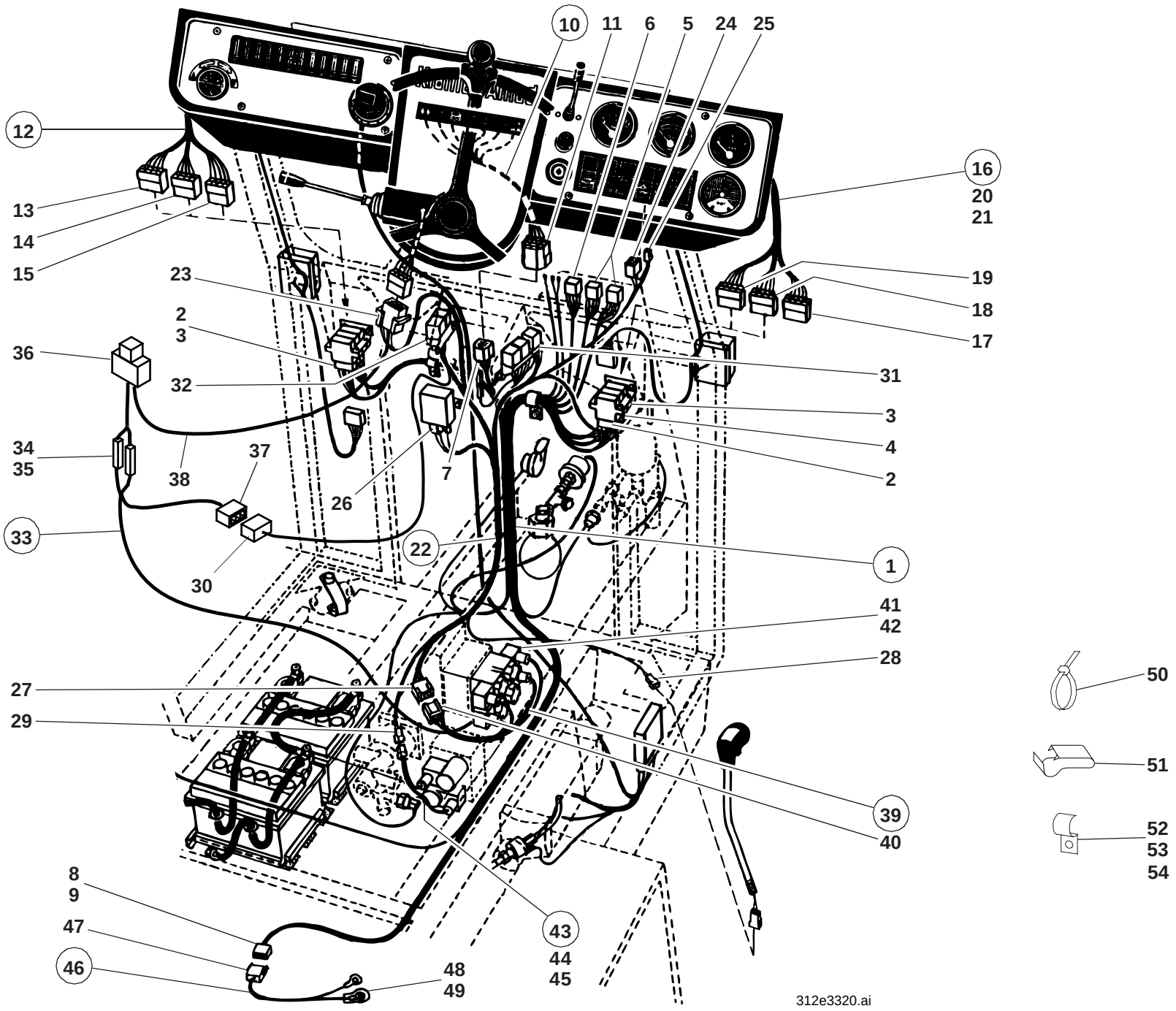
10
11
6
5
24
25
12
13
14
15
16
20
21
19
18
17
23
2
3
36
32
31
3
4
2
34
35
38
37
7
26
33
22
1
30
41
42
28
27
29
39
40
8
9
47
46
43
44
45
48
49
50
51
52
53
54
312e3320.ai

Pos. Item Pos.	Teil-Nummer Part no. No. pièce	Bezeichnung	Description	Désignation	Stück Qty. Qté.	Bemerkung Remarks Remarques
43	0 46 330 12 10	Zsb. Kabelbaum (Schwingungsdämpfer)	Wiring harness assy (bounce control)	Ens faisceau de câbles (amortisseur de charge)	1	
44	0 00 333 35 11	Steckhülsengehäuse	Socket housing	Boîtier de prise de courant	1	2-polig
45	0 00 333 83 11	Stecker	Plug	Fiche	2	
46	0 46 330 08 10	Zsb. Kabelbaum (Lichtmaschine)	Wiring harness assy (generator)	Ens faisceau de câbles (alternateur)	1	
47	0 00 333 27 65	Flachsteckergehäuse	Flat plug housing	Boîtier de fiche plate	1	2-polig
48	0 00 333 30 65	Flachstecker	Flat plug	Fiche plate	2	9,5
49	0 00 335 02 97	Schutzkappe	Protective cap	Capuchon protecteur	1	
50	0 00 993 13 15	Kabelband	Cable strap	Bande à câbles	15	
51	0 00 334 00 31	Klips	Clips	Clips	15	
52	0 00 993 49 31	Schelle	Clamp	Collier	1	D 20
53	0 00 993 88 29	Schelle	Clamp	Collier	1	D 27
54	7 880 640 011	Schelle	Clamp	Collier	1	D 31

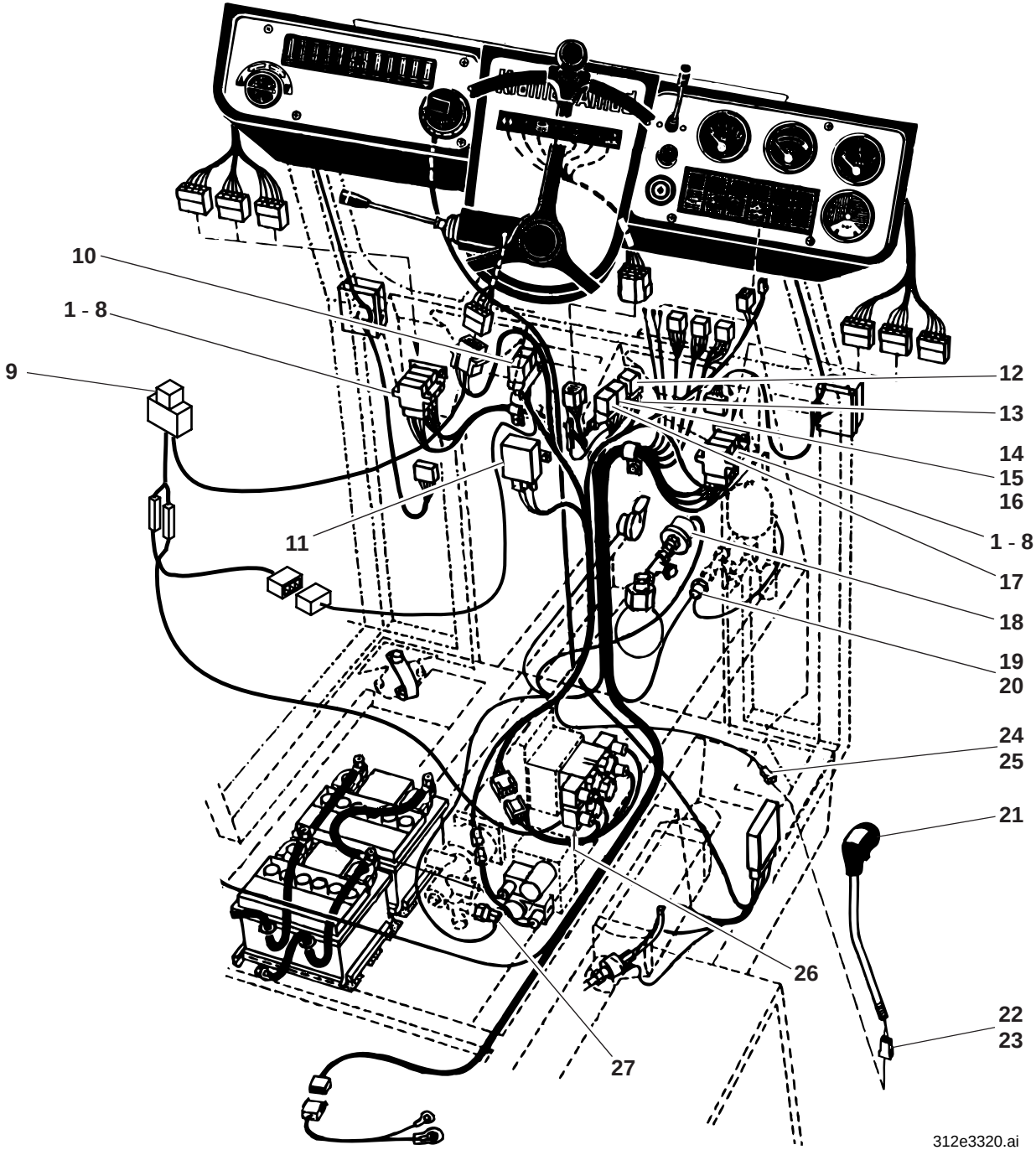
10
1 - 8
9
11
12
13
14
15
16
1 - 8
17
18
19
20
24
25
21
26
22
23
27
312e3320.ai

Pos. Item Pos.	Teil-Nummer Part no. No. pièce	Bezeichnung	Description	Désignation	Stück Qty. Qté.	Bemerkung Remarks Remarques
		Steckverteiler – Relais – Schalter I→ 129 673	**Plug and socket distributor – relay – switch I→ 129 673**	**Distributeur par fiches – relais – interrupteur I→ 129 673**		
1	1 46 333 00 40	Halter	Bracket	Support	2	
2	7 236 677 078	Sechskantschraube	Hexagon head screw	Vis six pans	4	M 6 x 12
3	0 00 992 41 28	Federring	Spring washer	Rondelle ressort	4	ø 6
4	0 00 333 33 11	Steckverteiler weiß	Plug and socket distributor white	Distributeur par fiches blanc	2	
5	0 00 333 31 11	Steckverteiler gelb	Plug and socket distributor yellow	Distributeur par fiches jaune	2	
6	0 00 333 42 11	Steckverteiler rot	Plug and socket distributor red	Distributeur par fiches rouge	2	
7	7 250 671 601	Zylinderschraube	Cheese-head screw	Vis à tête cylindrique	12	M 5 x 16
8	7 403 677 705	Sechskantmutter	Hexagon nut	Ecrou six pans	12	M 5
9	0 00 332 13 17	Schaltrelais (Anfahrverzögerung)	Switching relay (starting delay)	Relais contacteur (retardement du départ)	1	
10	0 00 332 13 17	Schaltrelais (Anlaßsperre)	Switching relay (starting interlock)	Relais contacteur (verrouillage du démarrage)	2	
11	0 00 332 09 17	Startrelais	Starting relay	Relais de démarreur	1	
12	0 00 332 13 17	Schaltrelais (Inchen)	Switching relay (inching)	Relais contacteur (réglage d'avancement)	1	
13	0 00 332 03 11	Sperrdiode f. Getriebeschaltventil	Blocking diode for actuating valve	Diode anti-retour pour valve de changement boîte	1	
14	0 00 332 13 17	Schaltrelais (Lichthupe)	Switching relay (headlight flasher)	Relais contacteur (avertisseur lumineux)	1	
15	0 00 332 00 28	Stecksockel	Relay bracket	Support pour relais	1	
16	7 250 671 600	Zylinderschraube	Cheese-head screw	Vis à tête cylindrique	2	M 5 x 12
17	0 00 333 22 25	Blinkgeber	Turn indicator unit	Boîte clignotante	1	
18	0 00 336 15 03	Druckgeber	Pressure sensor	Capteur de pression	1	0 - 25 bar
19	0 00 333 54 08	Hydraulischer Kontrollschalter	Hydraulic monitoring switch	Interrupteur de contrôle hydaulique	1	
20	0 00 333 01 50	Schutzkappe	Protective cap	Capuchon protecteur	1	
21	0 00 996 34 46	Schaltknopf mit elektr. Schalter (Inchen)	Button with electric switch (inching)	Bouton avec contacteur électrique (réglage d'avancement)	1	
22	0 00 333 54 65	Steckhülsengehäuse	Socket housing	Boîtier de prise de courant	2	1-polig
23	7 571 646 012	Flachstecker	Flat plug	Fiche plate	2	B 2,8 x 1
24	0 00 333 55 65	Steckhülsengehäuse	Socket housing	Boîtier de prise de courant	2	1-polig
25	7 578 646 002	Flachsteckerhülse	Flat plug sleeve	Manchon à fiche plate	2	A 2,8 x 1
26	0 00 333 40 07	Druckschalter	Pressure switch	Manocontact	1	3 bar
27	0 00 332 21 16	Bremslichtschalter	Brake light switch	Interrupteur des feux-stop	1	

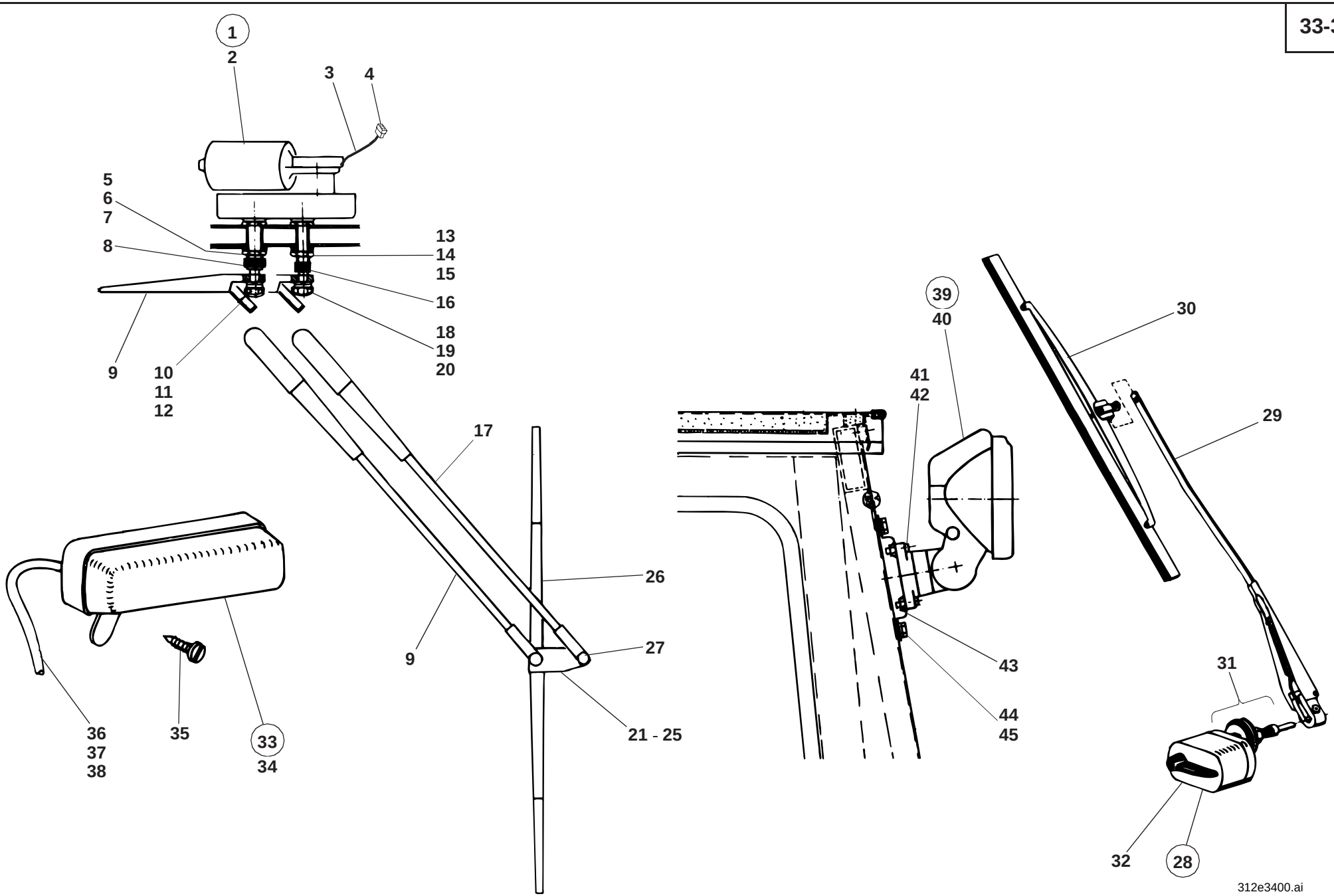
1
2
3
4
5
6
7
8
9
10
11
12
13
14
15
16
17
18
19
20
21 - 25
26
27
33
34
35
36
37
38
39
40
41
42
43
44
45
29
30
31
32
28
312e3400.ai

Pos. Item Pos.	Teil-Nummer Part no. No. pièce	Bezeichnung	Description	Désignation	Stück Qty. Qté.	Bemerkung Remarks Remarques
		Scheibenwischer vorne	**Front wiper**	**Essuie-glace AV**		
1	1 46 330 00 11	Zsb. Wischermotor	Wiper motor assy	Ens moteur d'essuie-glace	1	
2	0 00 333 40 12	Wischermotor	Wiper motor	Moteur d'essuie-glace	1	
3	0 46 330 14 10	Zsb. Kabelbaum	Wiring harness assy	Ens faisceau de câbles	1	
4	0 00 333 80 65	Steckhülsengehäuse	Socket housing	Boîtier de prise de courant	1	
5	0 00 993 70 65	Gummischeibe	Rubber washer	Rondelle en caoutchouc	1	
6	0 00 993 71 65	Bördelscheibe	Flange washer	Rondelle à bord tombé	1	
7	0 00 990 04 23	Sechskantmutter	Hexagon nut	Ecrou six pans	1	M 20 x 1
8	0 00 996 48 51	Kappe	Cap	Chape	1	
9	0 00 333 29 14	Wischerarm	Wiper arm	Bras d'essuie-glace	1	
10	0 00 993 69 65	Federring	Spring washer	Rondelle ressort	1	
11	0 00 990 03 23	Hutmutter	Cap nut	Ecrou borgne	1	
12	0 00 996 47 51	Kappe	Cap	Chape	1	
13	0 00 993 67 65	Gummischeibe	Rubber washer	Rondelle en caoutchouc	1	
14	0 00 993 68 65	Bördelscheibe	Flange washer	Rondelle à bord tombé	1	
15	0 00 990 02 23	Sechskantmutter	Hexagon nut	Ecrou six pans	1	M 16 x 1
16	0 00 996 46 51	Kappe	Cap	Chape	1	
17	0 00 333 30 14	Führungsarm	Guide arm	Bras conducteur	1	
18	0 00 993 69 65	Federring	Spring washer	Rondelle ressort	1	
19	0 00 990 03 23	Hutmutter	Cap nut	Ecrou borgne	1	
20	0 00 996 47 51	Kappe	Cap	Chape	1	
21	0 00 333 02 29	Reiter	Clip	Clip	1	
22	0 00 993 63 65	Scheibe	Washer	Rondelle	2	
23	0 00 993 64 65	Scheibe	Washer	Rondelle	2	
24	0 00 993 65 65	Scheibe	Washer	Rondelle	2	
25	0 00 993 66 65	Sicherungsscheibe	Locking washer	Rondelle-frein	2	
26	0 00 333 27 13	Wischerblatt	Wiper blade	Balai d'essuie-glace	1	
27	0 00 996 45 51	Kappe	Cap	Chape	2	

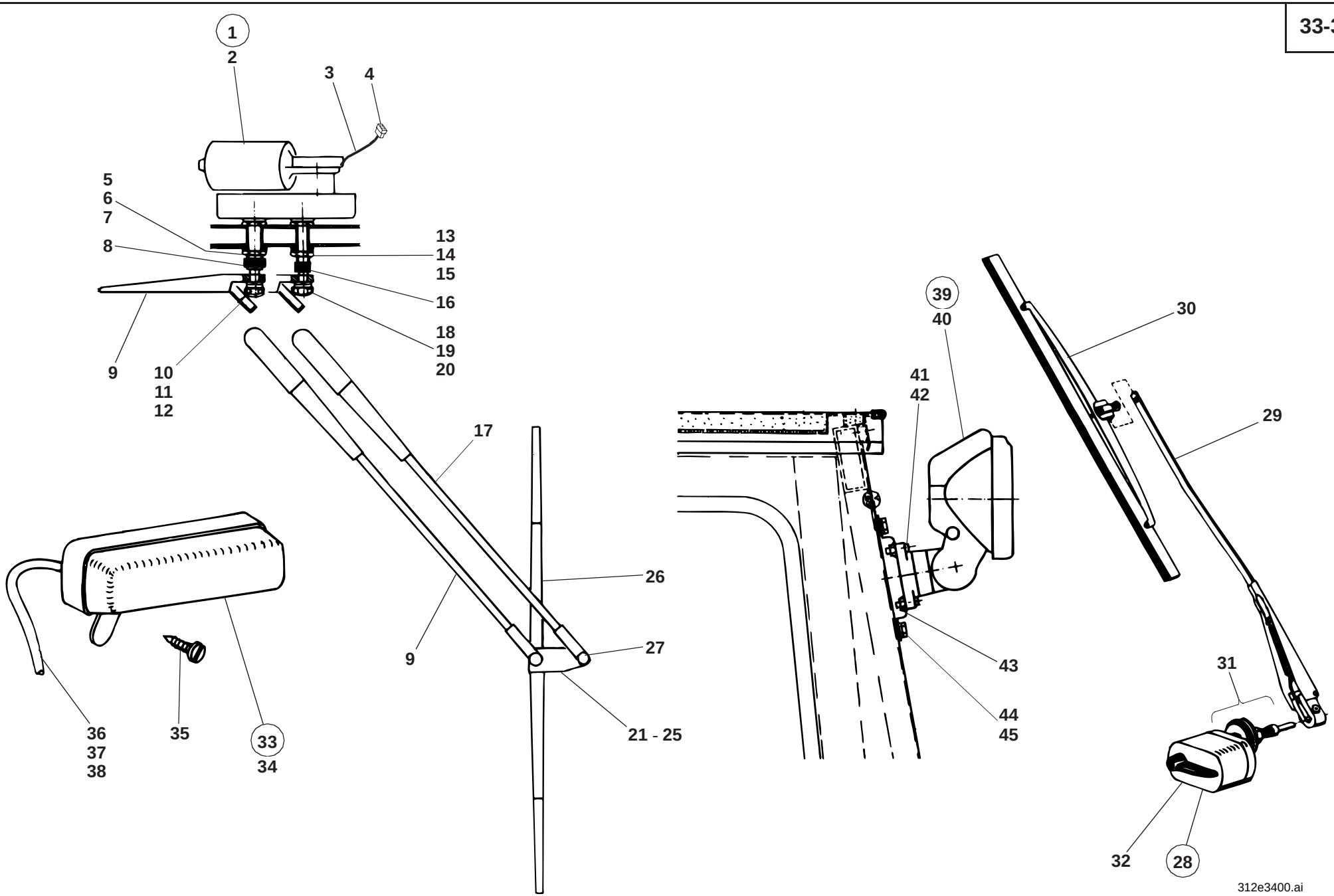
1
2
3
4
5
6
7
8
9
10
11
12
13
14
15
16
17
18
19
20
21 - 25
26
27
33
34
35
36
37
38
39
40
41
42
43
44
45
29
30
31
32
28
312e3400.ai

Pos. Item Pos.	Teil-Nummer Part no. No. pièce	Bezeichnung	Description	Désignation	Stück Qty. Qté.	Bemerkung Remarks Remarques
		Scheibenwischer hinten	**Rear wiper**	**Essuie-glace AR**		
28	0 00 333 36 12	Wischermotor	Wiper motor	Moteur d'essuie-glace	1	
29	0 00 333 21 14	Wischerarm	Wiper arm	Bras d'essuie-glace	1	
30	0 00 333 18 13	Wischerblatt	Wiper blade	Balai d'essuie-glace	1	
	0 00 996 00 42	Gummitülle für Kabel	Rubber grommet	Manchon en caoutchouc	1	ø 8
31	0 00 333 00 34	Befestigungsteile (Wischermotor)	Attachment parts (wiper motor)	Pièces de fixation (moteur d'essuie-glace)	1	
32	0 00 333 08 50	Abdeckung	Cover	Recouvrement	1	
		Innenleuchte	**Interior light**	**Eclairage intérieur**		
33	0 00 332 15 04	Innenleuchte	Interior light	Eclairage intérieur	1	
34	7 734 000 602	Glühlampe	Light bulb	Lampe	1	L 12 V - 5 W
35	7 316 680 301	Linsenblechschraube	Oval-head sheet-metal screw	Vis à tôle à tête bombée	2	B 3,9 x 16
36	1 00 334 64 33	Kabel (rot)	Cable (red)	Câble (rouge)	1	1,5 mm² - 2500
37	1 00 334 31 43	Isolierschlauch	Insulating hose	Flexible d'isolation	1	ø 8 x 1200
38	0 00 333 01 11	Flachstecker	Flat plug	Fiche plate	1	6,4 x 1
		Arbeitsscheinwerfer	**Working light**	**Projecteur de travail**		
39	0 00 332 66 01	Arbeitsscheinwerfer	Working light	Projecteur de travail	1	
40	7 734 000 920	Glühlampe	Light bulb	Lampe	1	YC 12 V - 55 W
41	7 286 671 511	Linsenschraube	Oval-head screw	Vis à tête bombée	4	M 6 x 25
42	0 00 996 20 42	Kabelmuffe	Cable sleeve	Manchon de câble	2	
43	1 46 341 07 40	Halter	Bracket	Support	1	
44	7 236 677 923	Sechskantschraube	Hexagon head screw	Vis six pans	2	M 10 x 20
45	0 00 992 35 28	Federring	Spring washer	Rondelle ressort	2	10

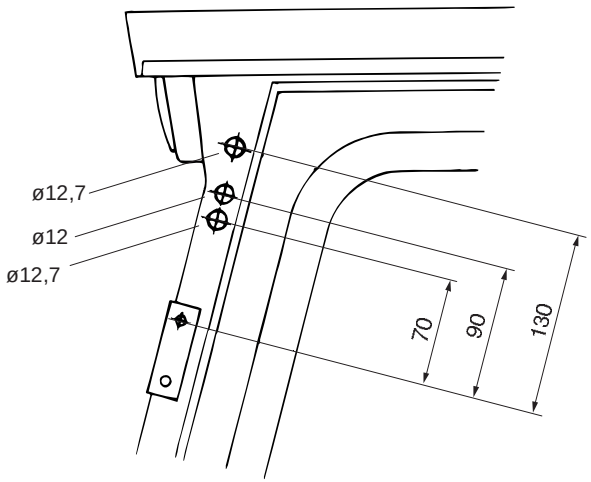
ø12,7
ø12
ø12,7
70
90
130

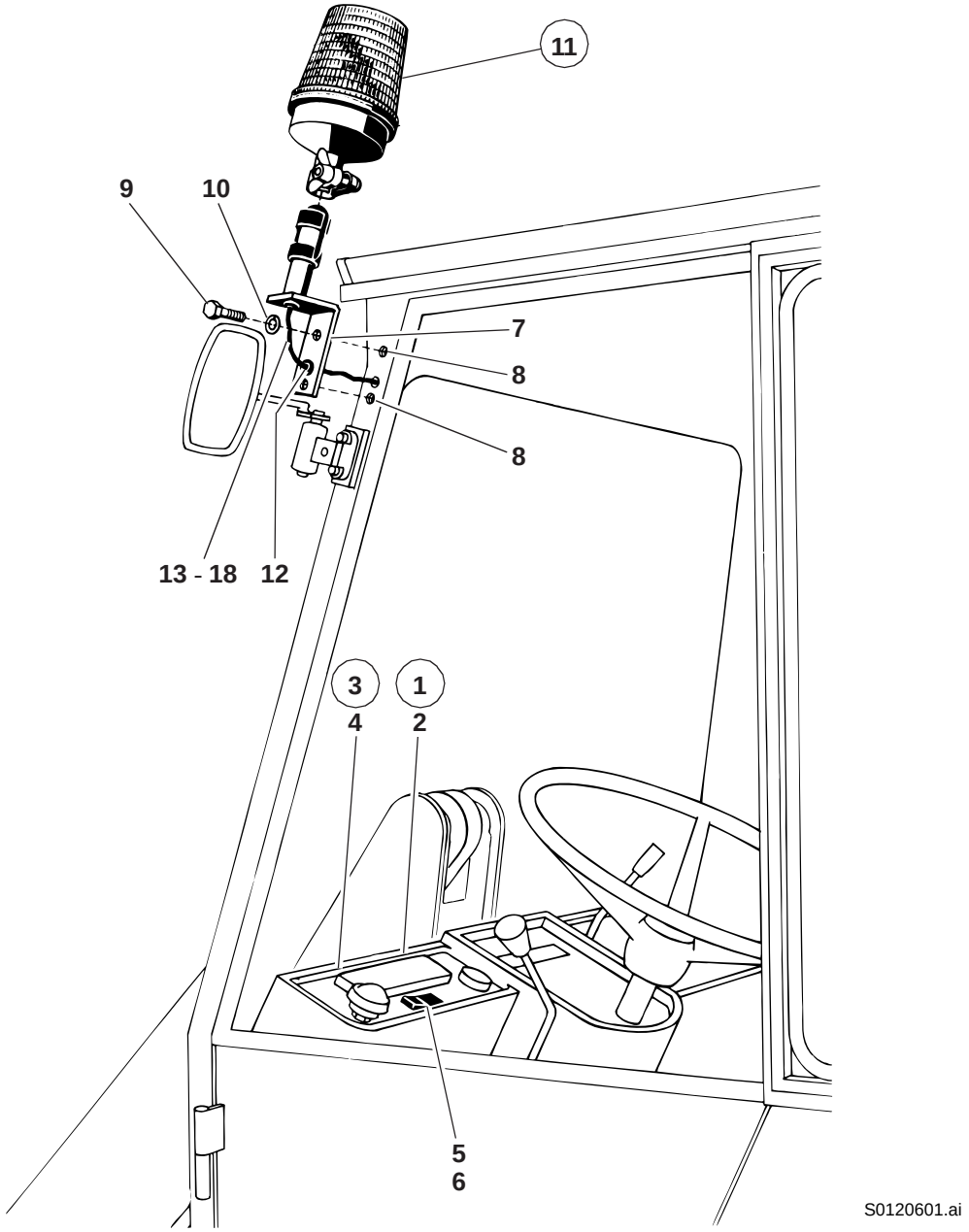
11
9
10
7
8
8
13 - 18
12
3
4
1
2
5
6
S0120601.ai

		Rundumkennleuchte	**Rotating beacon**	**Gyrophare**		
1	1 46 330 20 05	Zsb. Armaturenbrett kpl. li.	Cpl instrument panel assy (left)	Ens tableau de bord cpl (côté gauche)	1	→I 312 30 0516
2	1 48 331 02 01	Armaturenbrett li.	Instrument panel (left)	Tableau de bord (côté gauche)	1	
3	1 35 330 23 05	Zsb. Armaturenbrett kpl. li.	Cpl instrument panel assy (left)	Ens tableau de bord cpl (côté gauche)	1	I→ 312 30 0517
4	1 48 331 06 01	Armaturenbrett li.	Instrument panel (left)	Tableau de bord (côté gauche)	1	
5	0 00 333 87 08	Kippschalter	Rocker switch	Interrupteur à bascule	1	
6	0 00 435 17 43	ZUS-Einsatz	Symbol	Symbole	1	
7	0 46 330 00 40	Zsb. Halter	Bracket assy	Ens support	1	
8	0 00 995 16 55	Gewindeniet	Threaded rivet	Rivet fileté	2	M 8
9	7 236 677 131	Sechskantschraube	Hexagon head screw	Vis six pans	2	M 8 x 20
10	0 00 992 43 28	Federring	Spring washer	Rondelle ressort	2	8
11	7 740 000 006	Rundumkennleuchte	Rotating beacon	Gyrophare	1	A 12 gelb H1
12	0 00 996 20 42	Kabelmuffe	Cable sleeve	Manchon de câble	1	
13	1 00 334 86 27	Kabel schwarz	Cable (black)	Câble (noir)	1	1,5 mm² - 1000 lg.
14	1 00 334 23 47	Isolierschlauch	Insulating hose	Flexible d'isolation	1	ø 5 - 900 lg.
15	0 00 333 47 11	Steckergehäuse	Plug housing	Boîtier de fiche	1	
16	0 00 333 01 11	Flachstecker	Flat plug	Fiche plate	3	
17	1 00 334 09 23	Kabel schwarz	Cable (black)	Câble (noir)	1	1,5 mm² - 60 lg.
18	1 00 334 87 27	Kabel schwarz	Cable (black)	Câble (noir)	1	1,5 mm² - 300 lg.

Gruppe

Fahrerhaus

Fahrerhaus Serie
Fahrerhaus abnehmbar
Sturzbügel

Group

Cab

Standard cab
Removable cab
Rollover bar

Groupe

Cabine

Cabine standard
Cabine amovible
Arceau de sécurité

Gruppe

Fahrerhaus

Fahrerhaus Serie
Fahrerhaus abnehmbar
Sturzbügel

Group

Cab

Standard cab
Removable cab
Rollover bar

Groupe

Cabine

Cabine standard
Cabine amovible
Arceau de sécurité

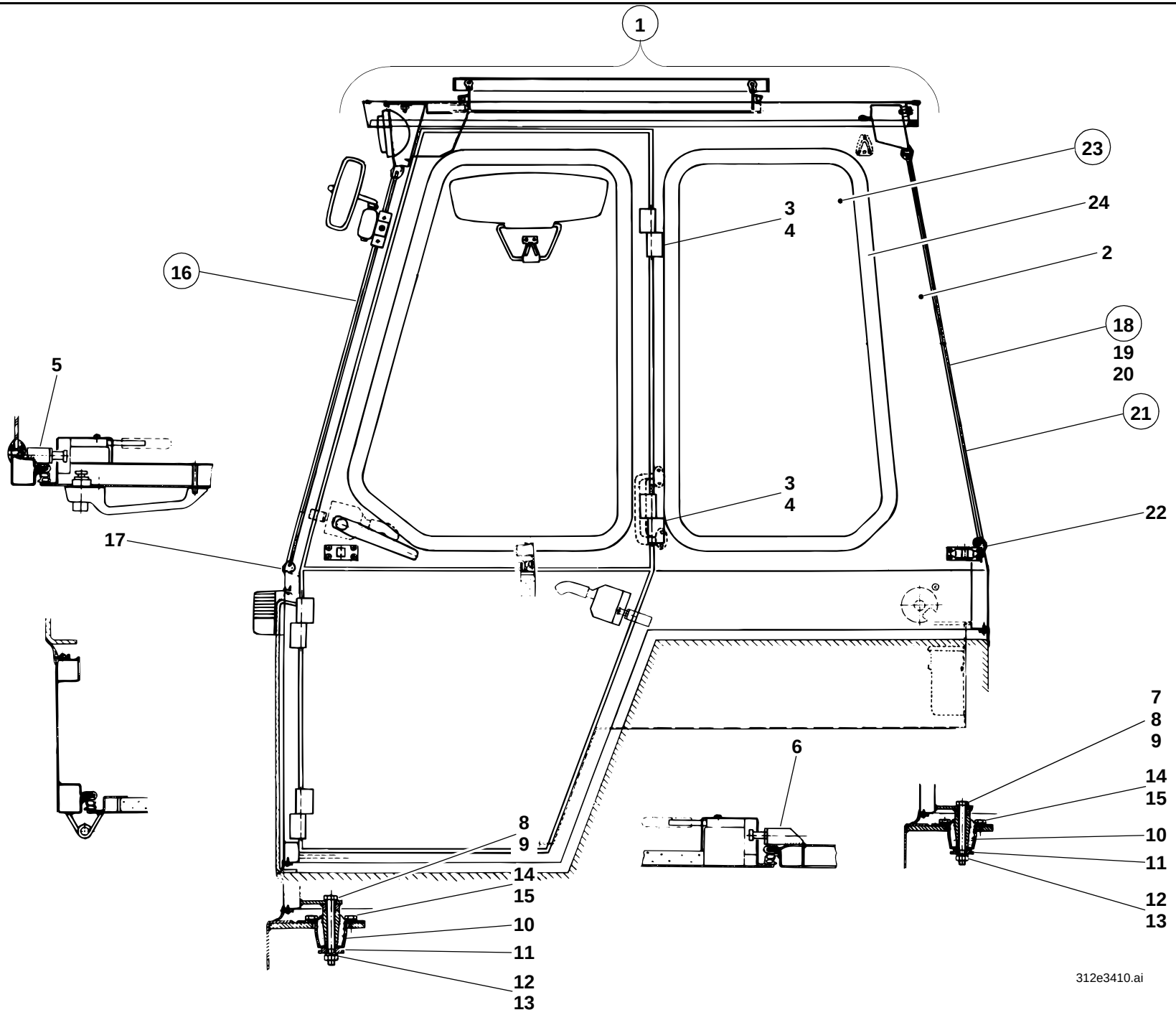
1
23
24
2
3
4
16
18
19
20
5
21
3
4
22
17
7
8
9
6
14
15
8
9
10
14
11
15
12
10
13
11
12
13
312e3410.ai

Pos. Item Pos.	Teil-Nummer Part no. No. pièce	Bezeichnung	Description	Désignation	Stück Qty. Qté.	Bemerkung Remarks Remarques
		Fahrerhaus ➜I 312 30 0516	**Cab ➜I 312 30 0516**	**Cabine ➜I 312 30 0516**		
1	1 46 340 09 01	Zsb. Fahrerhaus kpl.	Cpl cab assy	Ens cabine cpl	1	
2	1 46 340 10 01	Zsb. Fahrerhaus (Schweißteil)	Cab assy (welding part)	Ens cabine (pièce de soudage)	1	
3	0 00 994 62 81	Scharnier li.	Hinge (left)	Charnière (côté gauche)	4	
4	0 00 994 63 81	Scharnier re.	Hinge (right)	Charnière (côté droit)	4	
5	1 46 341 03 20	Anschweißstück oben	Weld-on piece (top)	Pièce rapportée par soudure (haut)	2	
6	1 46 341 02 20	Anschweißstück unten	Weld-on piece (bottom)	Pièce rapportée par soudure (bas)	2	
		Bef. Fahrerhaus an Rahmen ➜I 312 30 0516	**Cab attachment to frame ➜I 312 30 0516**	**Fixation de cabine sur le châssis ➜I 312 30 0516**		
7	7 234 677 603	Sechskantschraube	Hexagon head screw	Vis six pans	1	M 12 x 180
8	7 234 677 599	Sechskantschraube	Hexagon head screw	Vis six pans	3	M 12 x 120
9	7 451 680 113	Scheibe	Washer	Rondelle	4	13
10	0 00 993 08 84	Konuslager	Taper bearing	Palier conique	4	
11	1 00 993 06 64	Scheibe unten	Lower washer	Rondelle inférieure	4	
12	0 00 992 57 28	Federring	Sping washer	Rondelle ressort	4	12
13	7 403 677 817	Sechskantmutter	Hexagon nut	Ecrou six pans	4	M 12
14	7 236 677 923	Sechskantschraube	Hexagon head screw	Vis six pans	16	M 10 x 20
15	0 00 992 35 28	Federring	Sping washer	Rondelle ressort	16	10
		Fahrerhaus-Scheiben ➜I 312 30 0516	**Cab windows ➜I 312 30 0516**	**Vitres de la cabine ➜I 312 30 0516**		
16	0 46 341 01 05	Frontscheibe	Front window	Vitre AV	1	
17	1 00 996 45 82	Fassungsprofil	Rim profile	Profil de monture	1	3500 lg.
	0 00 996 35 90	Fassungsprofil (Meterware)	Rim profile (by the metre)	Profil de monture (au mètre)		
18	0 00 080 00 01	Zsb. Heckscheibe ➜I Sept. 92	Rear window ➜I Sept 92	Vitre AR ➜I sept. 92	1	
19	0 46 341 08 05	Heckscheibe	Rear window	Vitre AR	1	
20	1 35 330 03 14	Zsb. Kabel	Cable assy	Ens câble	1	
21	0 46 341 08 05	Heckscheibe I➜ Okt. 92	Rear windowt I➜ Oct 92	Vitre AR I➜ oct. 92	1	
22	1 00 996 47 82	Fassungsprofil	Rim profile	Profil de monture	1	3400 lg.
	0 00 996 35 90	Fassungsprofil (Meterware)	Rim profile (by the metre)	Profile de monture (au mètre)		
23	0 46 341 02 05	Seitenscheibe li. u. re.	Side window (left and right)	Vitre latérale (côté gauche et droit)	2	
24	1 00 996 46 82	Fassungsprofil	Rim profile	Profil de monture	2	2350 lg.
	0 00 996 35 90	Fassungsprofil (Meterware)	Rim profile (by the metre)	Profil de monture (au mètre)		

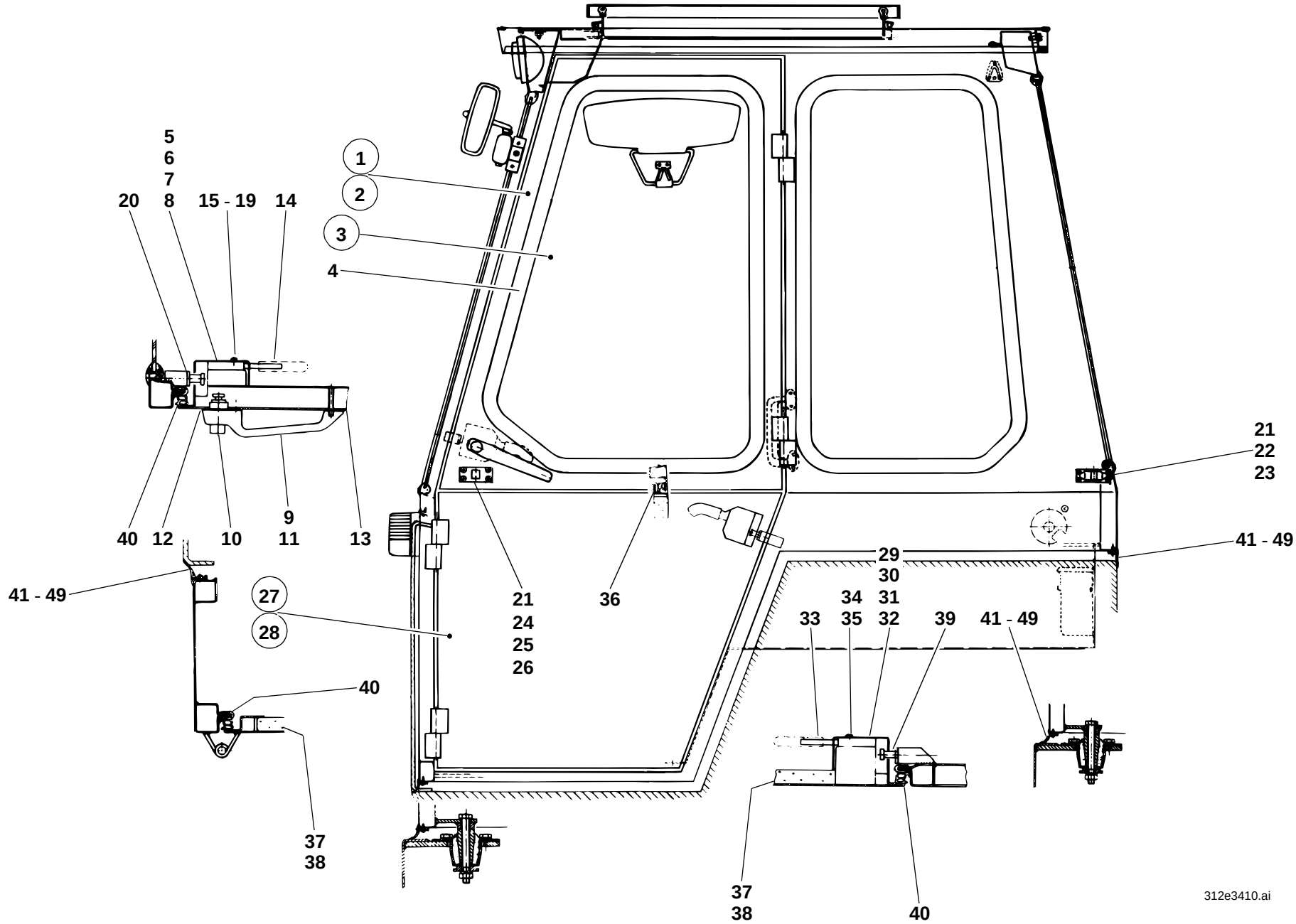
5
6
7
20
8
15 - 19
14
1
2
3
4
40
12
10
9
11
13
41 - 49
27
28
40
37
38
21
24
25
26
36
21
22
23
41 - 49
29
30
34
31
33
35
32
39
41 - 49
37
38
40
312e3410.ai

Pos. Item Pos.	Teil-Nummer Part no. No. pièce	Bezeichnung	Description	Désignation	Stück Qty. Qté.	Bemerkung Remarks Remarques
		Fahrerhaustüren oben ➜I 312 30 0516	**Upper cab doors ➜I 312 30 0516**	**Portières supérieures de la cabine ➜I 312 30 0516**		
1	1 46 340 04 14	Fahrerhaustüre oben li. kpl.	Cpl cab door (upper left)	Portière de la cabine cpl (côté gauche sup.)	1	
2	1 46 340 05 14	Fahrerhaustüre oben re. kpl.	Cpl cab door (upper right)	Portière de la cabine cpl (côté droit sup.)	1	
3	0 46 341 00 05	Türscheibe li. u. re.	Door window (left and right)	Vitre de portière (côté gauche et droit)	2	
4	1 00 996 69 80	Fassungsprofil	Rim profile	Profil de monture	2	2500 lg.
	0 00 996 35 90	Fassungsprofil (Meterware)	Rim profile (by the metre)	Profil de monture (au mètre)		
5	0 00 341 22 44	Türschloß li. oben	Upper left door lock	Serrure de portière supérieure (côté gauche)	1	
6	0 00 341 05 26	Abdeckkappe	Cover	Recouvrement	1	
7	0 00 341 21 44	Türschloß re. oben	Upper right door lock	Serrure de portière supérieure (côté droit)	1	
8	0 00 341 06 26	Abdeckkappe	Cover	Recouvrement	1	
9	0 00 341 51 41	Außengriff oben li.	Outer handle (upper left)	Poignée extérieure (côté gauche sup.)	1	
10	0 00 341 40 44	Schließzylinder	Lock barrel	Cylindre de serrure	1	
	0 00 333 07 33	Schlüssel	Key	Clé	1	Nr. 14603 - Merit
11	0 00 341 39 41	Außengriff oben re.	Outer handle (upper right)	Poignée extérieure (côté droit sup.)	1	
12	0 00 341 00 19	Unterlage groß li. u. re.	Lining (large, left & right)	Cale (grande, côté gauche et droit)	2	
13	0 00 341 01 19	Unterlage klein li. u. re.	Lining (small, left & right)	Cale (petite, côté gauche et droit)	2	
14	0 00 341 42 41	Innengriff li. u. re.	Inside handle (left & right)	Poignée interieure (côté gauche et droit)	2	
15	7 318 680 280	Linsenschraube	Oval-head screw	Vis à tête bombée	4	B 5,5 x 32
16	7 286 671 061	Linsenschraube	Oval-head screw	Vis á tête bombée	2	M 6 x 25
17	7 234 677 051	Sechskantschraube	Hexagon head screw	Vis six pans	2	M 6 x 45
18	7 286 671 065	Linsenschraube	Oval-head screw	Vis á tête bombée	2	M 6 x 75
19	7 293 671 114	Linsenschraube	Oval-head screw	Vis á tête bombée	2	M 6 x 40
20	0 00 341 00 92	Schließbolzen	Catch bolt	Pêne de porte	2	
21	0 00 341 02 58	Türhalter	Door holder	Arrêt de portière	2	
22	7 316 680 301	Linsenblechschraube	Oval-head sheet-metal screw	Vis à tôle à tête bombée	8	B 3,9 x 16
23	0 00 995 32 55	Gewindeniet	Threaded rivet	Rivet fileté	8	M 4
24	7 286 671 059	Linsenschraube	Oval-head screw	Vis á tête bombée	4	M 5 x 10
25	7 286 671 054	Linsenschraube	Oval-head screw	Vis á tête bombée	4	M 5 x 16
26	0 00 995 18 55	Gewindeniet	Threaded rivet	Rivet fileté	4	M 5

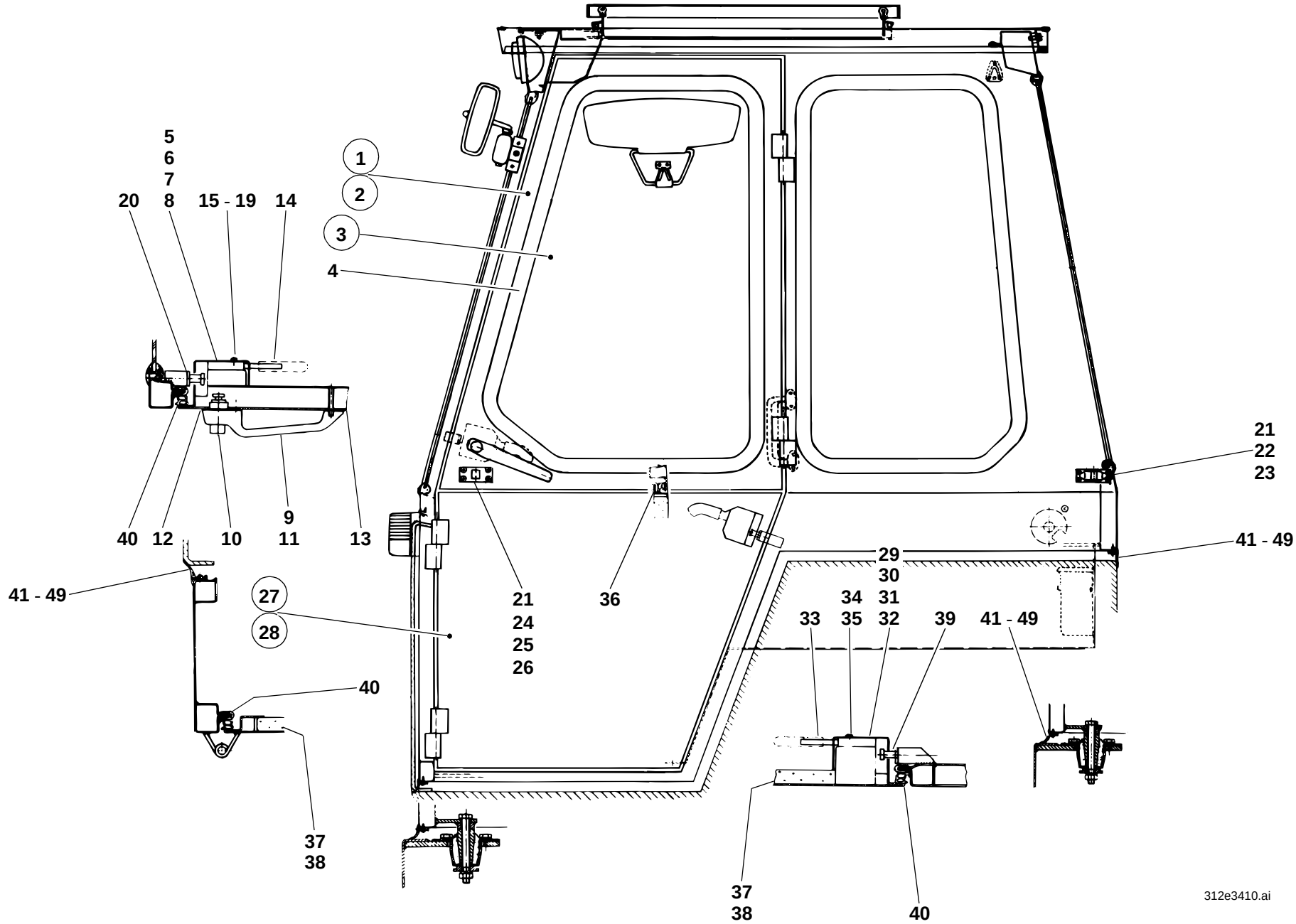
5
6
7
20
8
15 - 19
14
1
2
3
4
40
12
10
9
11
13
41 - 49
27
28
40
37
38
21
24
25
26
36
21
22
23
41 - 49
29
30
34
31
33
35
32
39
41 - 49
37
38
40
312e3410.ai

Pos. Item Pos.	Teil-Nummer Part no. No. pièce	Bezeichnung	Description	Désignation	Stück Qty. Qté.	Bemerkung Remarks Remarques
		Fahrerhaustüren unten ➜I 312 30 0516	**Lower cab doors ➜I 312 30 0516**	**Portières inférieures de la cabine ➜I 312 30 0516**		
27	1 46 340 00 14	Zsb. Fahrerhaustür unten li. kpl.	Cpl cab door assy (lower left)	Ens portière de la cabine cpl (côté gauche inférieur)	1	
28	1 46 340 01 14	Zsb. Fahrerhaustüre unten re. kpl.	Cpl cab door assy (lower right)	Ens portière de la cabine cpl (côté droit inférieur)	1	
29	0 00 341 23 44	Türschloß li.	Door lock (left)	Serrure de portière (côté gauche)	1	
30	0 00 341 02 26	Abdeckkappe	Cover	Recouvrement	1	
31	0 00 341 24 44	Türschloß re.	Door lock (right)	Serrure de portière (côté droit)	1	
32	0 00 341 03 26	Abdeckkappe	Cover	Recouvrement	1	
33	0 00 341 42 41	Innengriff li. u. re.	Inside handle (left & right)	Poignée interieure (côté gauche et droit)	2	
34	7 318 680 280	Linsenblechschraube	Oval-head sheet-metal screw	Vis à tête bombée à tôle	4	B 5,5 x 32
35	7 286 671 061	Linsenschraube	Oval-head screw	Vis à tête bombée	4	M 6 x 25
36	1 00 996 44 82	Dichtungsprofil	Sealing profile	Profilé d'étanchéité	2	700 lg.
	0 00 996 43 82	Dichtungsprofil (Meterware)	Sealing profile (by the metre)	Profilé d'étanchéité (au mètre)		
37	0 46 341 02 88	Dämmatte li.	Insulating mat (left)	Natte isolante (côté gauche)	1	
38	0 46 341 03 88	Dämmatte re.	Insulating mat (right)	Natte isolante (côté droit)	1	
39	0 00 341 00 92	Schließbolzen	Catch bolt	Pêne de porte	2	
40	0 00 996 96 83	Formprofil	Preshaped profile	Profil préformé	2	
		Abdichtung Fahrerhaus ➜I 312 30 0516	**Cab sealing ➜I 312 30 0516**	**Etanchéification de la cabine ➜I 312 30 0516**		
41	0 00 996 97 82	Formprofil	Preshaped profile	Profil préformé	1	
42	1 46 341 03 37	Leiste	Strip	Listel	1	600 lg.
43	1 46 341 04 37	Leiste	Strip	Listel	2	540 lg.
44	1 20 341 04 37	Leiste	Strip	Listel	2	190 lg.
45	1 46 341 05 37	Leiste	Strip	Listel	2	520 lg.
46	1 46 341 07 37	Leiste	Strip	Listel	2	660 lg.
47	1 21 341 37 37	Leiste	Strip	Listel	1	1000 lg.
48	1 46 341 06 37	Leiste	Strip	Listel	2	490 lg.
49	7 316 680 131	Blechschraube	Sheet-metal screw	Vis à tôle	60	3,5 x 19

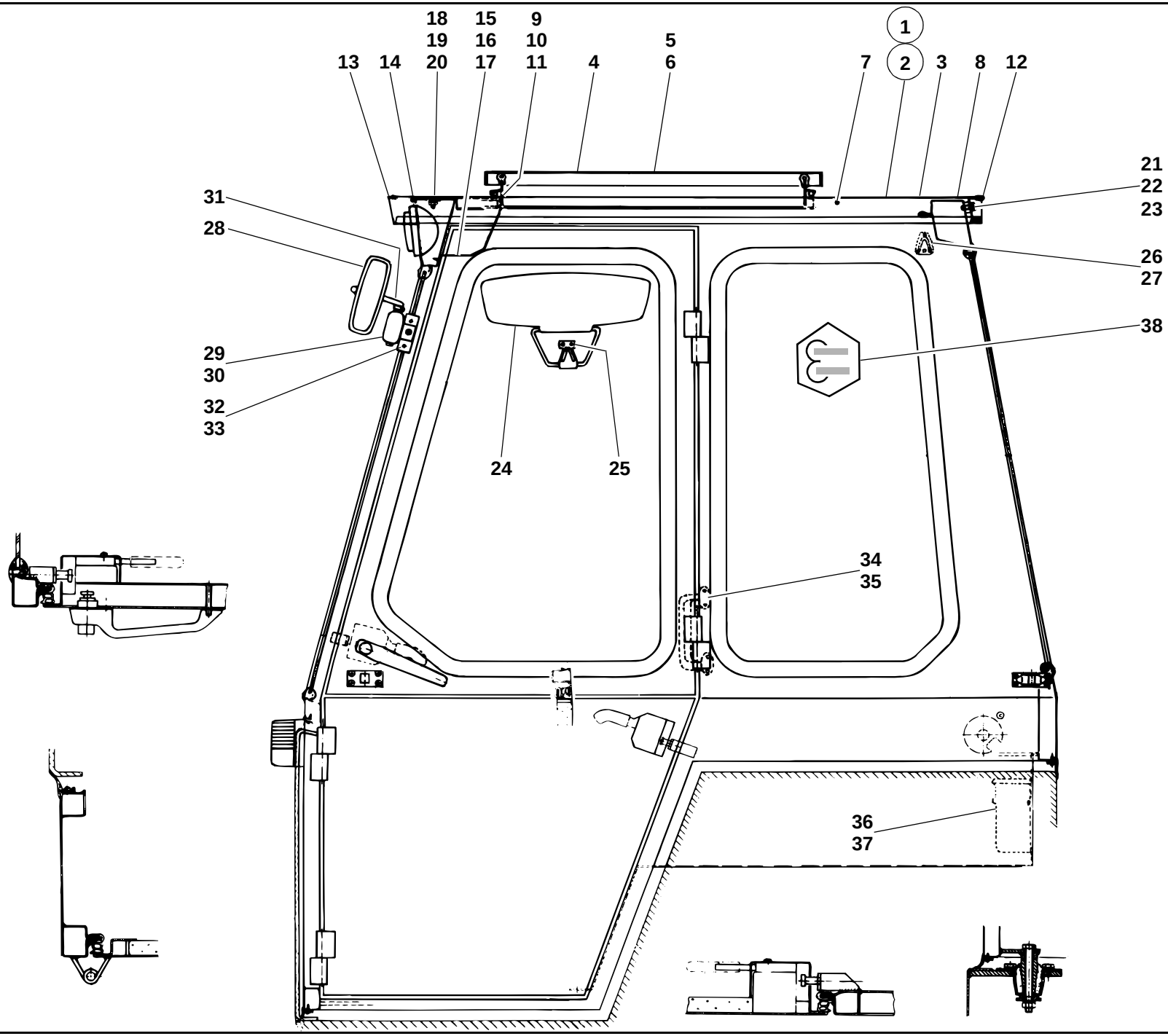
18
19
20
15
16
17
9
10
11
4
5
6
1
2
13
14
7
3
8
12
21
22
23
31
28
26
27
38
29
30
32
33
24
25
34
35
36
37
312e3410.ai

Pos. Item Pos.	Teil-Nummer Part no. No. pièce	Bezeichnung	Description	Désignation	Stück Qty. Qté.	Bemerkung Remarks Remarques
		Fahrerhaus-Dach →I 312 30 0516	**Cab roof →I 312 30 0516**	**Toit de la cabine →I 312 30 0516**		
1	1 46 340 17 13	Zsb. Dach kpl. (Dachluke Alu-Ausf.)	Cpl roof assy (aluminium roof hatch)	Ens toit cpl (toit ouvrant en aluminium)	1	
2	1 46 340 24 13	Zsb. Dach kpl. (Dachluke Plexiglas-Ausf.)	Cpl roof assy (plexiglass roof hatch)	Ens toit cpl (toit ouvrant en plexiglass)	1	
3	1 46 340 18 13	Zsb. Dach	Roof assy	Ens toit	1	
4	0 35 340 11 13	Dachluke (Alu-Luke)	Roof hatch (aluminium)	Toit ouvrant (aluminium)	1	
5	0 35 340 12 13	Dachluke (Plexiglas-Luke)	Roof hatch (plexiglass)	Toit ouvrant (plexiglass)	1	
6	0 35 341 00 73	Schutzgitter	Protective screen	Grille de protection		
7	0 46 341 40 88	Dämmatte	Insulating mat	Natte isolante	1	
8	0 46 341 34 88	Dämmatte	Insulating mat	Natte isolante	1	
9	7 286 671 066	Linsenschraube	Oval-head screw	Vis à tête bombée	8	M 5 x 12
10	7 403 677 705	Sechskantmutter	Hexagon nut	Ecrou six pans	8	M 5
11	7 451 680 108	Scheibe	Washer	Rondelle	8	5,3
12	1 00 996 66 81	Kantenschutz hinten	Rear edge guard	Profil de protection AR	1	10 50 lg.
	0 00 996 42 81	Kantenschutz (Meterware)	Edge protection (by the metre)	Protection du bord (au mètre)		
13	1 00 996 96 82	Kantenschutz vorn	Front edge guard	Profil de protection AV	1	1020 lg.
	0 00 996 31 90	Kantenschutz (Meterware)	Edge protection (by the metre)	Protection du bord (au mètre)		
14	1 00 993 15 93	Dichtungsband	Sealing strip	Bande d'étanchéité	1	930 lg.
	0 00 993 13 93	Dichtungsband (Meterware)	Sealing (by the metre)	Bande d'étanchéité (au mètre)		
15	1 46 340 02 21	Zsb. Zwischenblech	Intermediate sheet metal assy	Ens tôle intermédiaire	1	→I 129 672
16	1 46 340 11 21	Zsb. Zwischenblech	Intermediate sheet metal assy	Ens tôle intermédiaire	1	I→ 129 673 →I 312 30 0516
17	7 316 680 189	Linsenblechschraube	Oval-head sheet-metal screw	Vis à tôle à tête bombée	3	6,3 x 16
		Befestigung Fahrerhausdach	**Cab roof attachment**	**Fixation du toit de la cabine**		
18	7 403 677 709	Sechskantmutter	Hexagon nut	Ecrou six pans	4	M 8
19	0 00 992 43 28	Federring	Sping washer	Rondelle ressort	4	8
20	7 462 680 012	Scheibe	Washer	Rondelle	4	A 8,4
21	7 236 677 131	Sechskantschraube	Hexagon head screw	Vis six pans	5	M 8 x 20
22	0 00 992 43 28	Federring	Sping washer	Rondelle ressort	5	8
23	7 451 680 111	Scheibe	Washer	Rondelle	5	A 8,4
		Einzelteile für Dachluke siehe Seite 34-16	See page 34-16 for roof hatch component parts	Voir page 34-16 pour pièces constitutives du toit de la cabine		

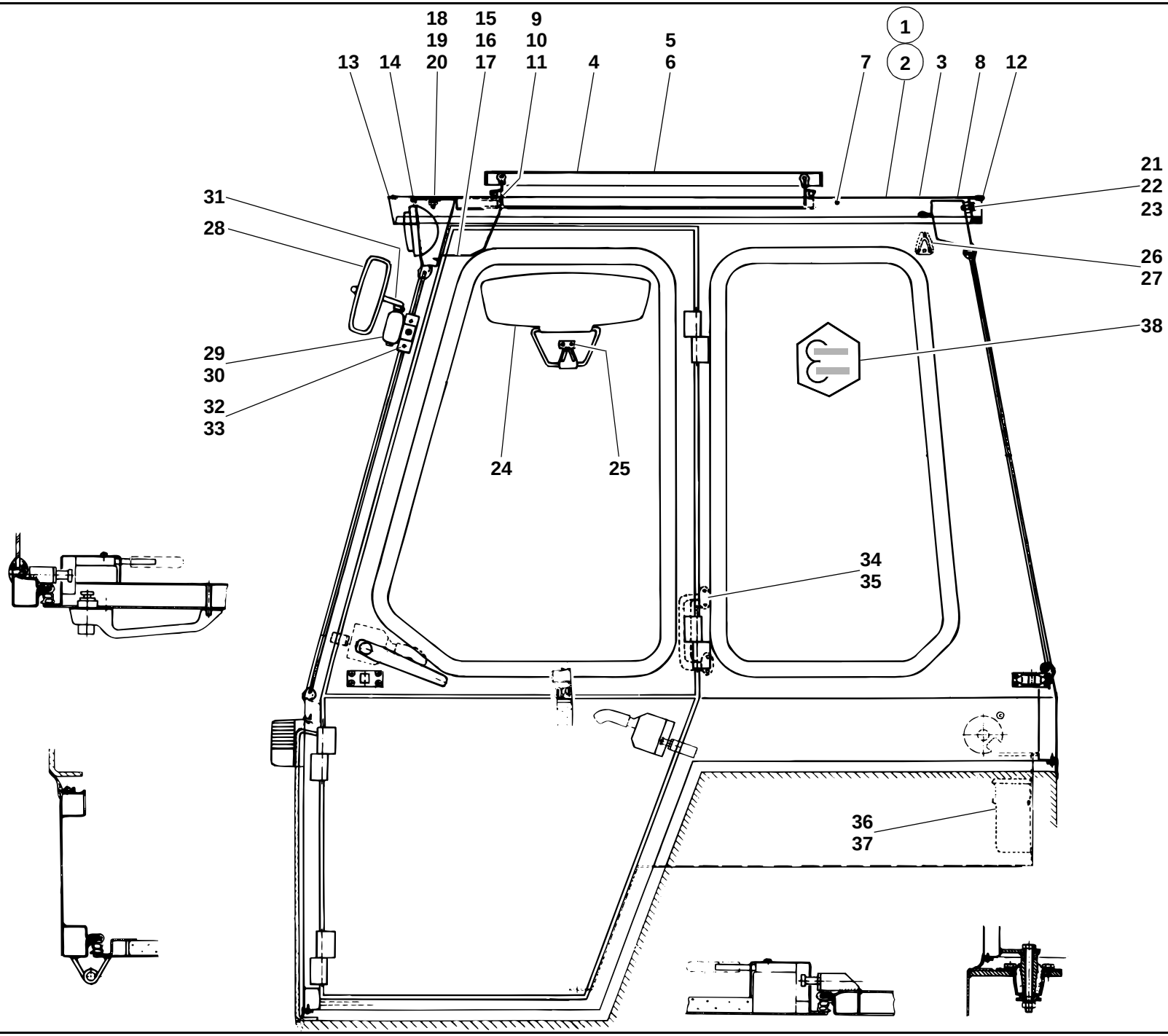
18
19
20
15
16
17
9
10
11
4
5
6
1
2
13
14
7
3
8
12
21
22
23
31
28
26
27
38
29
30
32
33
24
25
34
35
36
37
312e3410.ai

Pos. Item Pos.	Teil-Nummer Part no. No. pièce	Bezeichnung	Description	Désignation	Stück Qty. Qté.	Bemerkung Remarks Remarques
24	0 00 433 01 28	Sonnenblende	Sun visor	Pare-soleil	1	
25	7 316 680 169	Linsenblechschraube	Oval-head sheet-metal screw	Vis à tôle à tête bombée	2	B 4,8 x 16
26	0 00 341 49 41	Garderobenhaken	Hook	Crochet	1	
27	7 316 680 301	Blechschraube	Sheet-metal screw	Vis à tôle	2	B 3,9 x 16
28	0 00 433 13 27	Spiegel	Mirror	Rétroviseur	2	
29	0 00 433 16 40	Spiegelhalter rechts	Bracket for rearview mirror (right)	Support de rétroviseur (côté droit)	1	
30	0 00 433 17 40	Spiegelhalter links	Bracket for rearview mirror (left)	Support de rétroviseur (côté gauche)	1	
31	1 48 433 00 40	Spiegelarm	Mirror arm	Bras du rétroviseur	2	
32	7 252 677 044	Zylinderschraube	Cheese-head screw	Vis à tête cylindrique	4	M 8 x 20
33	0 00 992 51 28	Federring	Sping washer	Rondelle ressort	4	8
34	0 00 341 48 41	Griff	Handle	Poignée	1	
35	7 318 680 238	Linsenschraube	Oval-head countersunk screw	Vis noyée à tête bombée	4	4,8 x 16
36	0 46 341 01 93	Flaschenhalterung	Drink holder	Porte-bouteille	1	
37	7 316 680 502	Linsenblechschraube	Oval-head sheet-metal screw	Vis à tôle à tête bombée	6	B 3,5 x 16
38	0 00 435 25 32	Hinweisschild (ROPS)	Label (ROPS)	Label (ROPS)	1	
	1 48 341 02 40	Kennzeichenhalterung li.	Numberplate bracket (left)	Support de la plaque minéralogique (côté gauche)	1	
	1 48 341 03 40	Kennzeichenhalterung re.	Numberplate bracket (right)	Support de la plaque minéralogique (côté droit)	1	
	7 315 681 127	Blechschraube	Sheet-metal screw	Vis à tôle	4	6,3 x 16

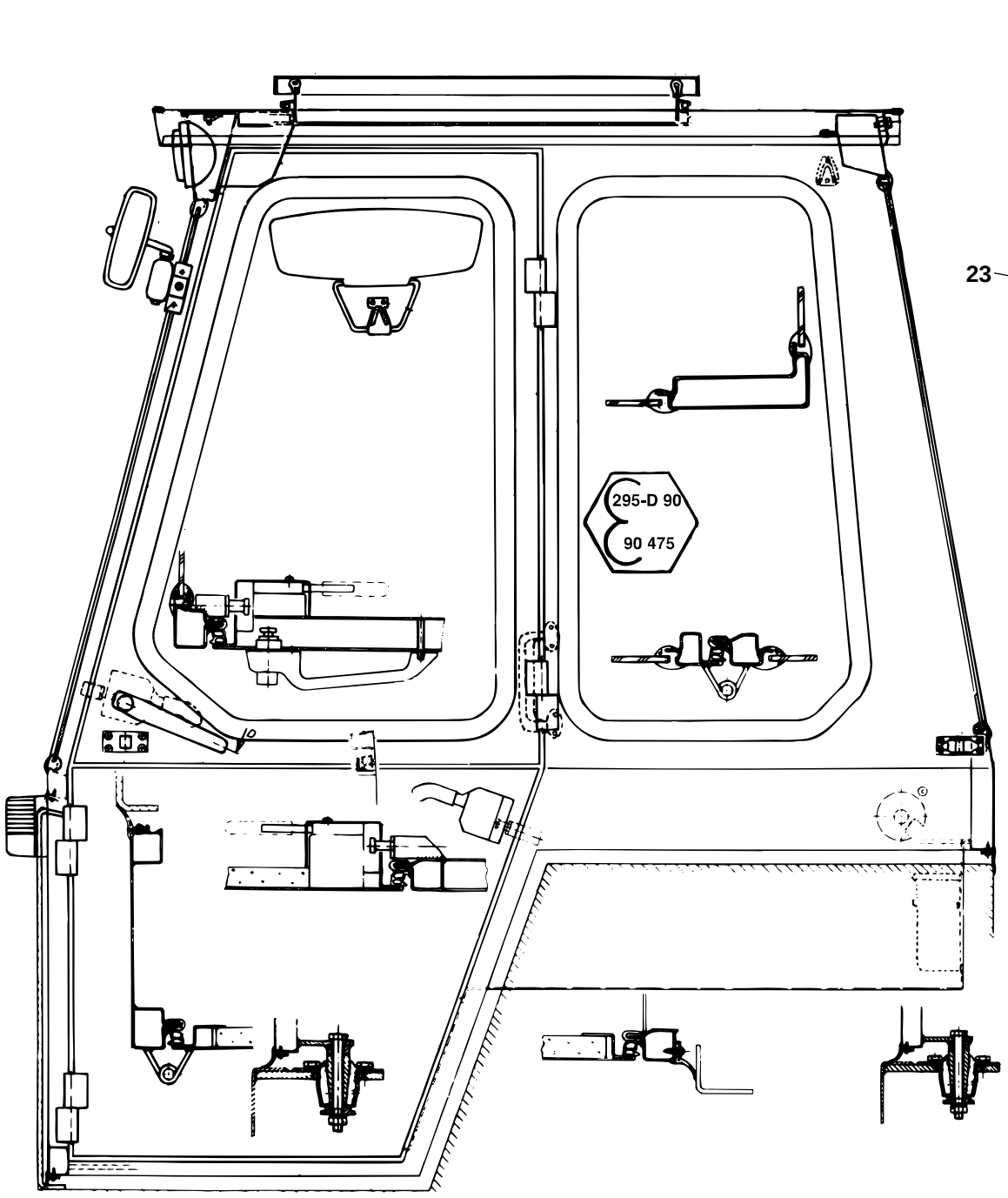
295-D 90
90 475

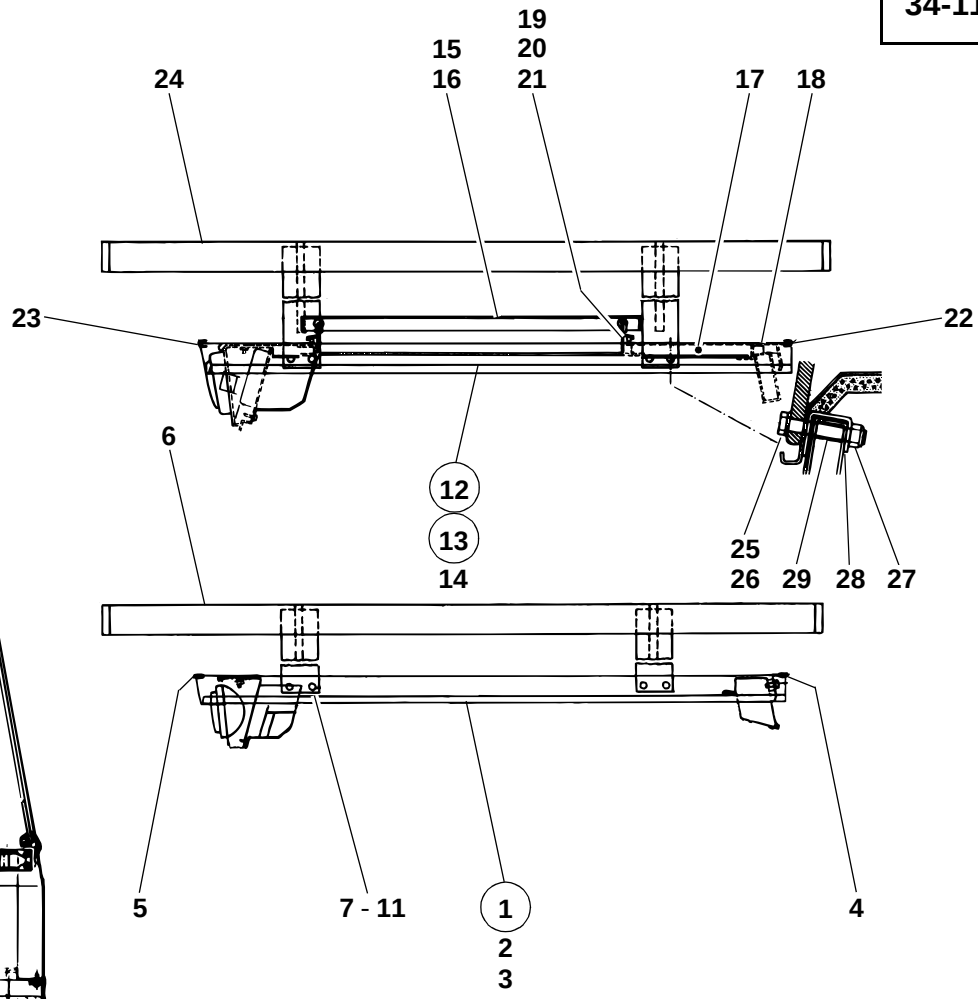
19
20
21
15
16
24
17
18
23
22
6
12
13
14
25
26
29
28
27
5
7 - 11
1
2
3
4
312e3420.ai

Pos. Item Pos.	Teil-Nummer Part no. No. pièce	Bezeichnung	Description	Désignation	Stück Qty. Qté.	Bemerkung Remarks Remarques
		Fahrerhausdach für besondere Einsätze (ohne Dachluke) →I 312 30 0516	**Cab roof for special applications (without roof hatch) →I 312 30 0516**	**Toit de cabine pour applications spéciales (sans toit ouvrant) →I 312 30 0516**		
1	1 46 340 04 13	Zsb. Dach kpl.	Cpl roof assy	Ens toit cpl	1	
2	1 46 340 05 13	Zsb. Dach	Roof assy	Ens toit	1	
3	0 46 341 06 88	Dämmatte	Insulating mat	Natte isolante	1	
4	1 00 996 66 81	Kantenschutz hinten	Rear edge guard	Profil de protection AR	1	10 50 lg.
	0 00 996 42 81	Kantenschutz (Meterware)	Edge guard (by the metre)	Profil de protection (au mètre)		
5	1 00 996 96 82	Kantenschutz vorn	Front edge guard	Profil de protection AV	1	1020 lg.
	0 00 996 31 90	Kantenschutz (Meterware)	Edge guard (by the metre)	Profil de protection (au mètre)		
6	1 46 410 00 73	Zsb. Schutzgitter	Protective screen assy	Ens grille de protection	1	
7	7 236 677 933	Sechskantschraube	Hexagon head screw	Vis six pans	8	M 10 x 65
8	7 405 677 007	Sechskantmutter	Hexagon nut	Ecrou six pans	8	M 10 DIN 985
9	7 593 641 016	Dichtring	Sealing ring	Bague d'étanchéité	8	A 10 x 16
10	7 460 094 026	Scheibe	Washer	Rondelle	8	10,5
11	1 46 341 01 52	Rohrstück	Pipe	Tuyau	8	18 x 2,8 x 27 lg.
		Fahrerhausdach für besondere Einsätze (mit Dachluke) →I 312 30 0516	**Cab roof for special applications (with roof hatch) →I 312 30 0516**	**Toit de cabine pour applications spéciales (avec toit ouvrant) →I 312 30 0516**		
12	1 46 340 22 13	Zsb. Dach kpl. (Dachluke Alu-Ausf.)	Cpl roof assy (aluminium)	Ens toit cpl (aluminium)	1	
13	1 46 340 23 13	Zsb. Dach kpl. (Dachluke Plexiglas-Ausf.)	Cpl roof assy (plexiglass)	Ens toit cpl (plexiglass)	1	
14	1 46 340 20 13	Zsb. Dach	Roof assy	Ens toit	1	
15	0 35 340 11 13	Dachluke (Alu-Luke)	Roof hatch (aluminium)	Toit ouvrant (aluminium)	1	
16	0 35 340 12 13	Dachluke (Plexiglas-Luke)	Roof hatch (plexiglass)	Toit ouvrant (plexiglass)	1	
17	0 46 341 40 88	Dämmatte	Insulating mat	Natte isolante	1	
18	0 46 341 34 88	Dämmatte	Insulating mat	Natte isolante	1	
19	7 286 671 066	Linsenschraube	Oval-head screw	Vis à tête bombée	8	M 5 x 12
20	7 403 677 705	Sechskantmutter	Hexagon nut	Ecrou six pans	8	M 5
21	7 451 680 108	Scheibe	Washer	Rondelle	8	5,3

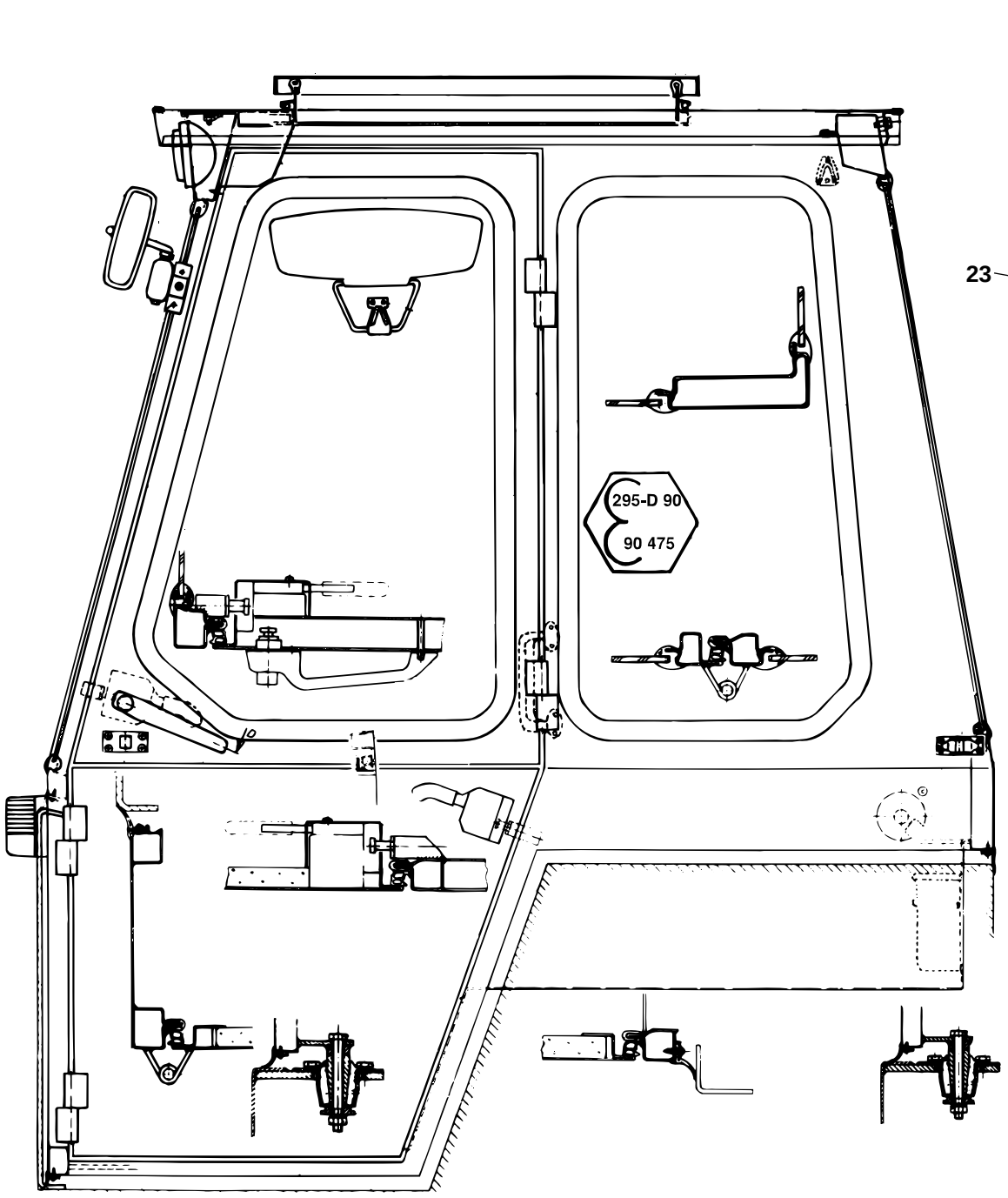
295-D 90
90 475

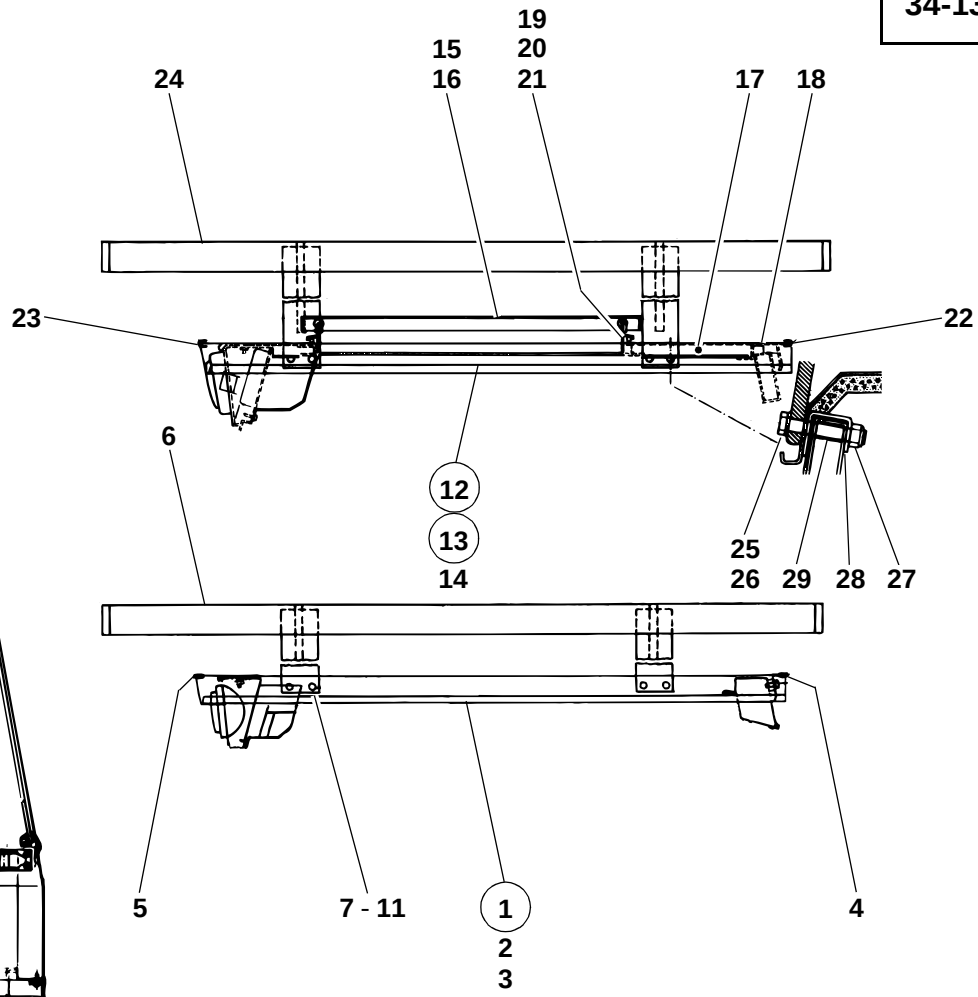
19
20
21
15
16
24
17
18
23
22
6
12
13
14
25
26
29
28
27
5
7 - 11
1
2
3
4
312e3420.ai

Pos. Item Pos.	Teil-Nummer Part no. No. pièce	Bezeichnung	Description	Désignation	Stück Qty. Qté.	Bemerkung Remarks Remarques
22	1 00 996 66 81	Kantenschutz hinten	Rear edge guard	Profil de protection AR	1	10 50 lg.
	0 00 996 42 81	Kantenschutz (Meterware)	Edge guard (by the metre)	Profil de protection (au mètre)		
23	1 00 996 96 82	Kantenschutz vorn	Rear edge guard	Profil de protection AR	1	1020 lg.
	0 00 996 31 90	Kantenschutz (Meterware)	Edge guard (by the metre)	Profil de protection (au mètre)		
24	1 46 410 02 73	Zsb. Schutzgitter	Protective screen assy	Ens grille de protection	1	
25	7 236 677 933	Sechskantschraube	Hexagon head screw	Vis six pans	8	M 10 x 65
26	7 593 641 016	Dichtring	Sealing ring	Bague d'étanchéité	8	A 10 x 16
27	7 405 677 007	Sechskantmutter	Hexagon nut	Ecrou six pans	8	M 10 DIN 985
28	7 460 094 026	Scheibe	Washer	Rondelle	8	10,5
29	1 46 341 01 52	Rohrstück	Pipe	Tuyau	8	18 x 2,8 x 27 lg.

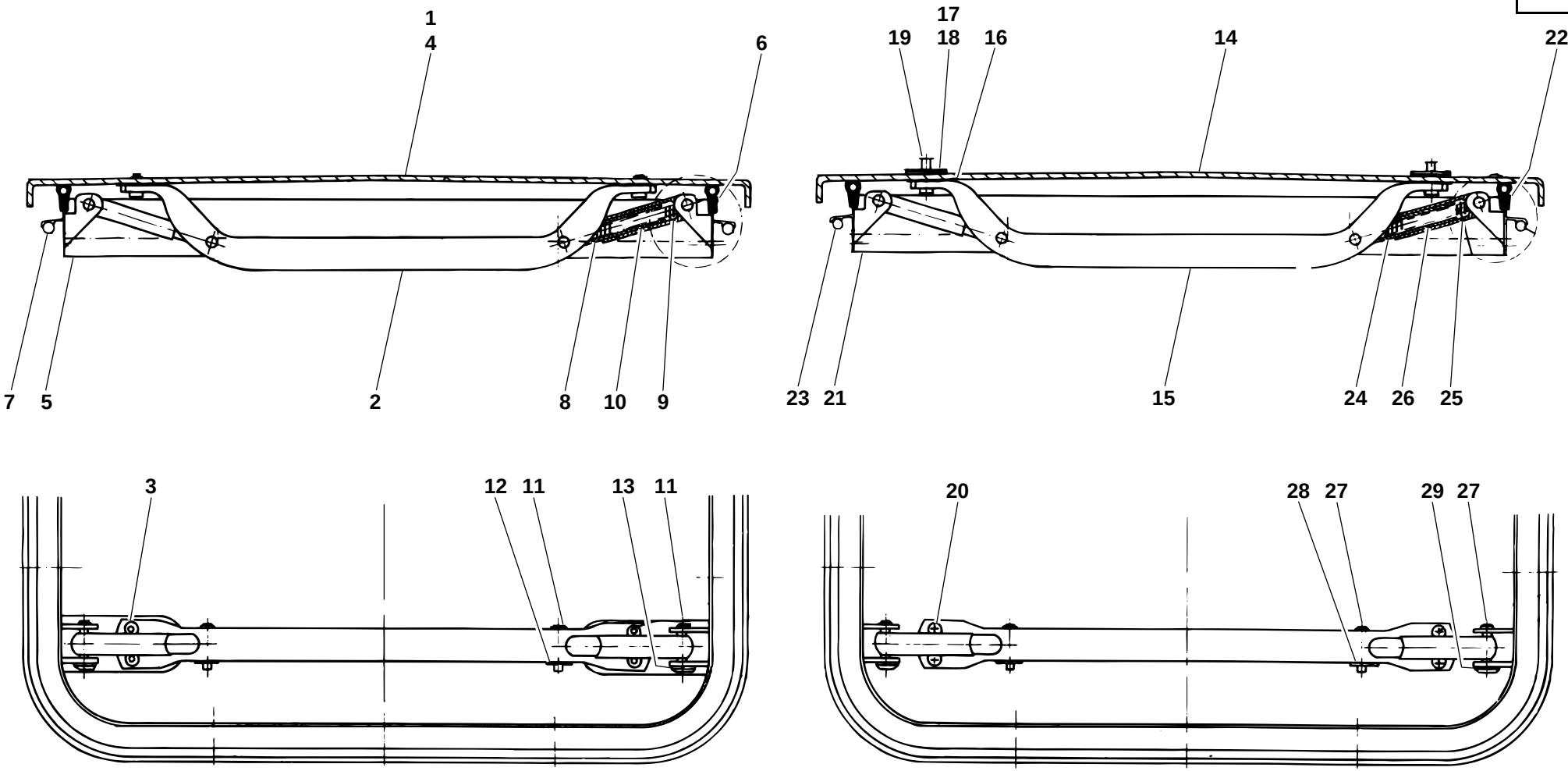
1
4
6
7
5
2
8
10
9
17
19
18
16
14
22
23
21
15
24
26
25
3
12
11
13
11
20
28
27
29
27

312e3430.ai

Pos. Item Pos.	Teil-Nummer Part no. No. pièce	Bezeichnung	Description	Désignation	Stück Qty. Qté.	Bemerkung Remarks Remarques
		Einzelteile Dachluke (Alu-Ausführung) ➜I 312 30 0516	**Roof hatch (aluminium): component parts ➜I 312 30 0516**	**Toit ouvrant (aluminium) : pièces constitutives ➜I 312 30 0516**		
1	0 35 341 00 26	Deckel (Alu)	Cover (aluminium)	Couvercle (aluminium)	1	
2	0 00 341 55 41	Griff	Handle	Poignée	2	
3	7 558 640 255	Blindniet	Blind rivet	Rivet aveugle	8	B 4,8 x 12,5
4	0 35 341 09 88	Dämmatte	Insulating mat	Natte isolante	1	
5	0 35 341 23 02	Rahmen	Frame	Châssis	1	
6	0 00 996 49 85	Abdichtprofil	Sealing profile	Profilé d’étanchéité	1	2500 lg.
7	0 00 996 50 85	Dichtschnur	Sealing cord	Corde d’étanchéité	1	2200 lg.
8	0 00 995 01 88	Hülse	Sleeve	Douile	4	D 14
9	0 00 995 02 88	Hülse	Sleeve	Douile	4	D 18
10	0 00 992 58 01	Druckfeder	Compression spring	Ressort de pression	4	120 lg.
11	0 00 990 19 14	Bolzen	Pin	Axe	8	5,9 x 34,5 lg.
12	0 00 993 28 42	Schnellbefestiger	Quick fastener	Fixation rapide	4	26 d6
13	0 00 993 29 42	Schnellbefestiger	Quick fastener	Fixation rapide	4	27 d7
		Einzelteile Dachluke (Plexiglas-Ausführung) ➜I 312 30 0516	**Roof hatch (plexiglass): component parts ➜I 312 30 0516**	**Toit ouvrant (plexiglass) : pièces constitutives ➜I 312 30 0516**		
14	0 35 341 01 26	Deckel (Plexiglas)	Cover (plexiglass)	Couvercle (plexiglass)	1	
15	0 00 341 56 41	Griff	Handle	Poignée	2	
16	0 00 996 66 15	Gummidichtung	Rubber seal	Joint en caoutchouc	4	
17	0 00 996 67 15	Gummidichtung	Rubber seal	Joint en caoutchouc	4	
18	0 35 341 00 12	Halteplatte für Griff	Retaining plate for handle	Plaque de retenue pour poignée	4	
19	0 00 996 10 52	Dichtkappe	Sealing cap	Capuchon d’étanchéité	4	8 mm
20	7 286 671 059	Linsenschraube	Oval-head screw	Vis à tête bombée	8	M 5 x 8
21	0 35 341 23 02	Rahmen	Frame	Châssis	1	
22	0 00 996 49 85	Abdichtprofil	Sealing profile	Profilé d’étanchéité	1	2000 lg.
23	0 00 996 50 85	Dichtschnur	Sealing cord	Corde d’étanchéité	1	2200 lg.
24	0 00 995 01 88	Hülse	Sleeve	Douile	4	D 14
25	0 00 995 02 88	Hülse	Sleeve	Douile	4	D 18
26	0 00 992 59 01	Druckfeder	Compression spring	Ressort de pression	4	135 lg.
27	0 00 990 19 14	Bolzen	Pin	Axe	8	5,9 x 34,5 lg.
28	0 00 993 28 42	Schnellbefestiger	Quick fastener	Fixation rapide	4	26 d6
29	0 00 993 29 42	Schnellbefestiger	Quick fastener	Fixation rapide	4	27 d6

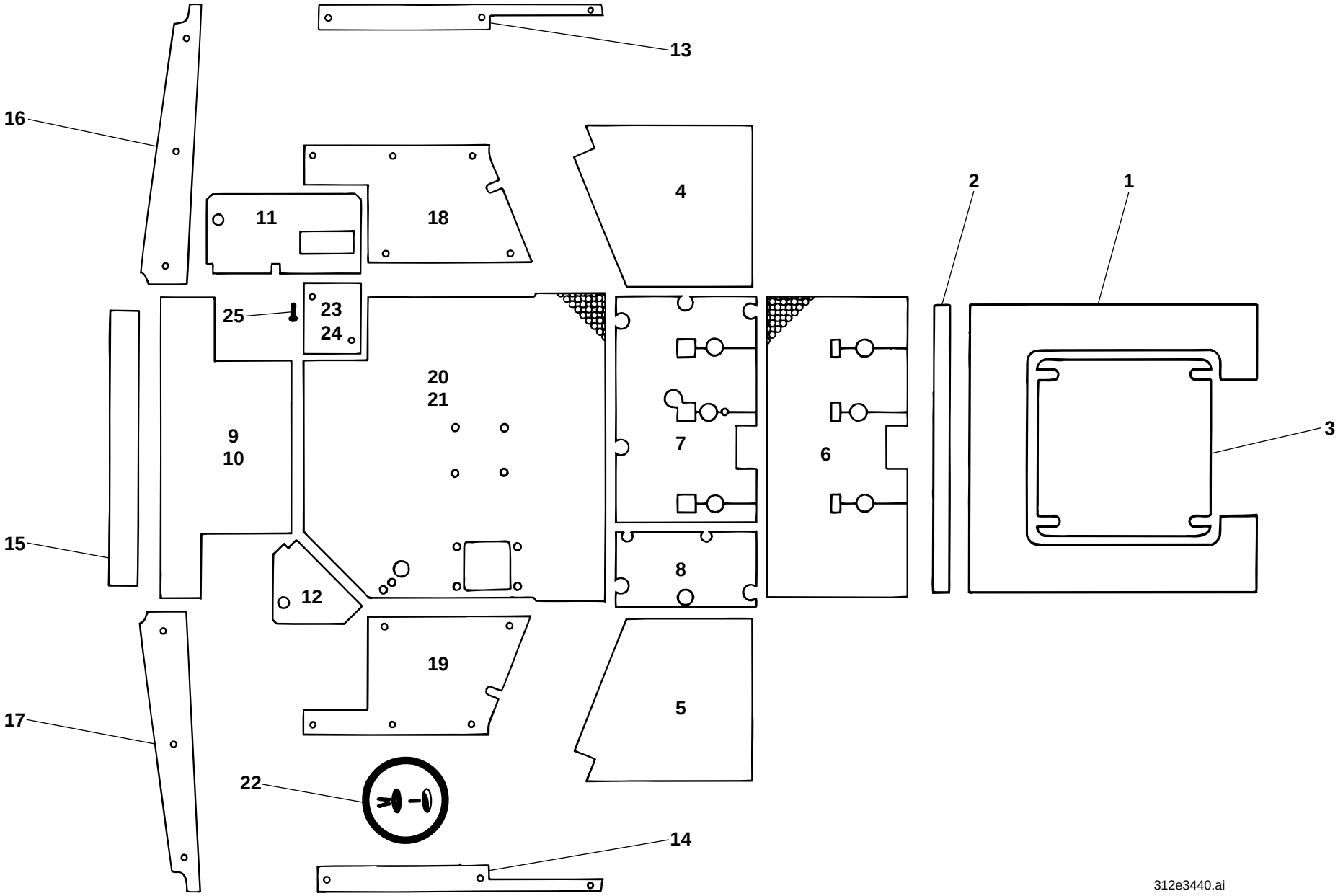
13
16
11
18
4
2
1
25
23
24
20
21
9
10
7
6
3
15
8
12
19
5
17
22
14
312e3440.ai

Pos. Item Pos.	Teil-Nummer Part no. No. pièce	Bezeichnung	Description	Désignation	Stück Qty. Qté.	Bemerkung Remarks Remarques
		Verkleidung-Dämmatten	**Trim (insulating mats)**	**Revêtement (nattes isolantes)**		
		➜I 312 30 0516	**➜I 312 30 0516**	**➜I 312 30 0516**		
1	0 46 341 40 88	Dämmatte (Dach)	Insulating mat (roof)	Natte isolante (toit)	1	
2	0 46 341 34 88	Dämmatte (Dach hi.)	Insulating mat (rear roof)	Natte isolante (toit AR)	1	
3	0 35 341 09 88	Dämmatte (Dachluke)	Insulating mat (roof hatch)	Natte isolante (toit ouvrant)	1	
4	0 46 341 02 88	Dämmatte (Türe li.)	Insulating mat (left door)	Natte isolante (portière côté gauche)	1	
5	0 46 341 03 88	Dämmatte (Türe re.)	Insulating mat (right door)	Natte isolante (portière côté droit)	1	
6	0 46 341 35 88	Dämmatte (Bodenmatte)	Insulating mat (floor mat)	Natte isolante (tapis de plancher)	1	
7	0 46 341 17 88	Dämmatte li.	Insulating mat (left)	Natte isolante (côté gauche)	1	
8	0 46 341 24 88	Dämmatte re.	Insulating mat (right)	Natte isolante (côté droit)	1	
9	0 46 341 04 88	Dämmatte Rückwand	Insulating mat (rear panel)	Natte isolante (panneau AR)	1	
10	0 46 341 05 88	Dämmatte Rückwand	Insulating mat (rear panel)	Natte isolante (panneau AR)	1	
11	0 46 341 07 88	Dämmatte hinten li.	Insulating mat (rear left)	Natte isolante (côté gauche AR)	1	
12	0 46 341 08 88	Dämmatte hinten re.	Insulating mat (rear right)	Natte isolante (côté droit AR)	1	
13	0 46 341 09 88	Dämmatte oben li.	Insulating mat (upper left)	Natte isolante (côté gauche supérieur)	1	
14	0 46 341 10 88	Dämmatte oben re.	Insulating mat (upper right)	Natte isolante (côté droit supérieur)	1	
15	0 46 341 11 88	Dämmatte Rückwand oben	Insulating mat (upper rear panel)	Natte isolante (panneau AR supérieur)	1	
16	0 46 341 12 88	Dämmatte Holm li.	Insulating mat (left pillar)	Natte isolante (montant côté gauche)	1	
17	0 46 341 13 88	Dämmatte Holm re.	Insulating mat (right pillar)	Natte isolante (montant côté droit)	1	
18	0 46 341 14 88	Dämmatte Seite li.	Insulating mat (left side)	Natte isolante (côté gauche)	1	
19	0 46 341 15 88	Dämmatte Seite re.	Insulating mat (right side)	Natte isolante (côté droit)	1	
20	0 46 341 45 88	Dämmatte Sitzblech	Insulating mat (seat pan)	Natte isolante (assise)	1	➜I 129 672
21	0 46 341 57 88	Dämmatte Sitzblech	Insulating mat (seat pan)	Natte isolante (assise)	1	I➜ 129 673
22	0 00 995 23 55	Spreizniet	Body-bound rivet	Rivet à expansion	26	
23	1 46 340 00 75	Zsb. Abdeckung (Fahrerhauslagerung hinten li.)	Cover assy (rear left cab bearing)	Ens recouvrement (logement de la cabine côté gauche AR)	1	
24	0 46 341 21 88	Verkleidung	Trim	Revêtement	1	
25	7 286 671 501	Linsenschraube	Oval-head screw	Vis à tête bombée	2	M 6 x 12

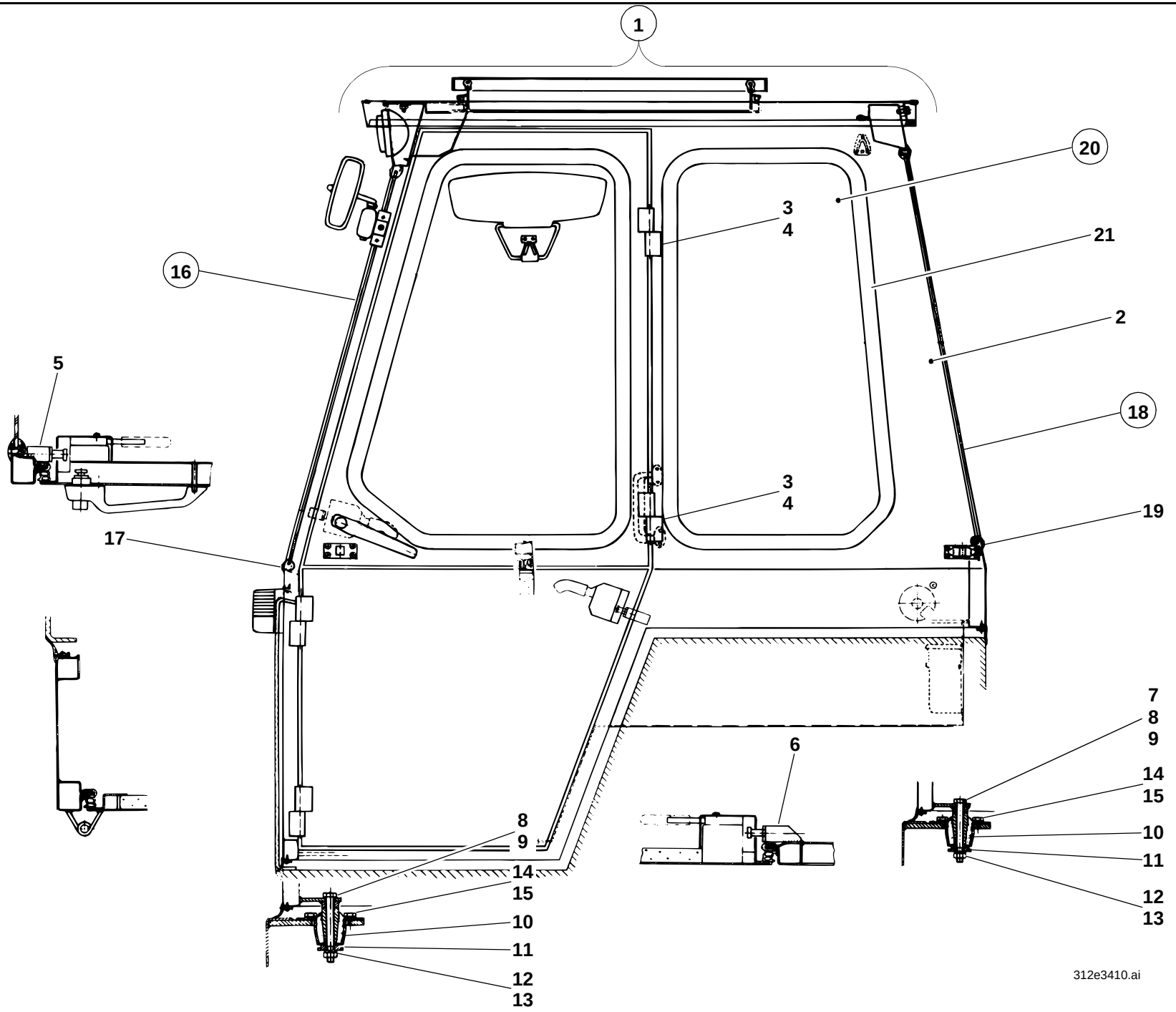
1
20
3
4
21
16
2
5
18
3
4
19
17
7
8
9
6
14
15
8
9
10
14
11
15
12
10
13
11
12
13
312e3410.ai

Pos. Item Pos.	Teil-Nummer Part no. No. pièce	Bezeichnung	Description	Désignation	Stück Qty. Qté.	Bemerkung Remarks Remarques
		Fahrerhaus I→ 312 30 0517	**Cab I→ 312 30 0517**	**Cabine I→ 312 30 0517**		
1	1 46 340 15 01	Zsb. Fahrerhaus kpl.	Cpl cab assy	Ens cabine cpl	1	
2	1 46 340 16 01	Zsb. Fahrerhaus (Schweißteil)	Cab assy (welding part)	Ens cabine (pièce de soudage)	1	
3	0 00 994 62 81	Scharnier li.	Hinge (left)	Charnière (côté gauche)	4	
4	0 00 994 63 81	Scharnier re.	Hinge (right)	Charnière (côté droit)	4	
5	1 46 341 03 20	Anschweißstück oben	Weld-on piece top	Pièce rapportée par soudure	2	
6	1 46 341 02 20	Anschweißstück unten	Weld-on piece bottom	Pièce rapportée par soudure	2	
		Bef. Fahrerhaus an Rahmen I→ 312 30 0517	**Cab attachment to frame I→ 312 30 0517**	**Fixation de cabine sur le châssis I→ 312 30 0517**		
7	7 234 677 603	Sechskantschraube	Hexagon head screw	Vis six pans	1	M 12 x 180
8	7 234 677 599	Sechskantschraube	Hexagon head screw	Vis six pans	3	M 12 x 120
9	7 451 680 113	Scheibe	Washer	Rondelle	4	13
10	0 00 993 08 84	Konuslager	Taper bearing	Palier conique	4	
11	1 00 993 06 64	Scheibe unten	Washer (lower)	Rondelle (inférieure)	4	
12	0 00 992 57 28	Federring	Spring washer	Rondelle ressort	4	12
13	7 403 677 817	Sechskantmutter	Hexagon nut	Ecrou six pans	4	M 12
14	7 236 677 923	Sechskantschraube	Hexagon head screw	Vis six pans	16	M 10 x 20
15	0 00 992 35 28	Federring	Spring washer	Rondelle ressort	16	10
		Fahrerhaus-Scheiben I→ 312 30 0517	**Cab windows I→ 312 30 0517**	**Vitres de la cabine I→ 312 30 0517**		
16	0 46 341 10 05	Frontscheibe	Front window	Vitre AV	1	
17	1 00 996 45 82	Fassungsprofil	Rim profile	Profil de monture	1	3500 lg.
	0 00 996 35 90	Fassungsprofil (Meterware)	Rim profile (by the metre)	Profil de monture (au mètre)		
18	0 46 341 13 05	Heckscheibe	Rear window	Vitre AR	1	
19	1 00 996 47 82	Fassungsprofil	Rim profile	Profil de monture	1	3400 lg.
	0 00 996 35 90	Fassungsprofil (Meterware)	Rim profile (by the metre)	Profil de monture (au mètre)		
20	0 46 341 12 05	Seitenscheibe li. u. re.	Side window (left and right)	Vitre latérale (côté gauche et droit)	2	
21	1 00 996 46 82	Fassungsprofil	Rim profile	Profil de monture	2	2350 lg.
	0 00 996 35 90	Fassungsprofil (Meterware)	Rim profile (by the metre)	Profil de monture (au mètre)		

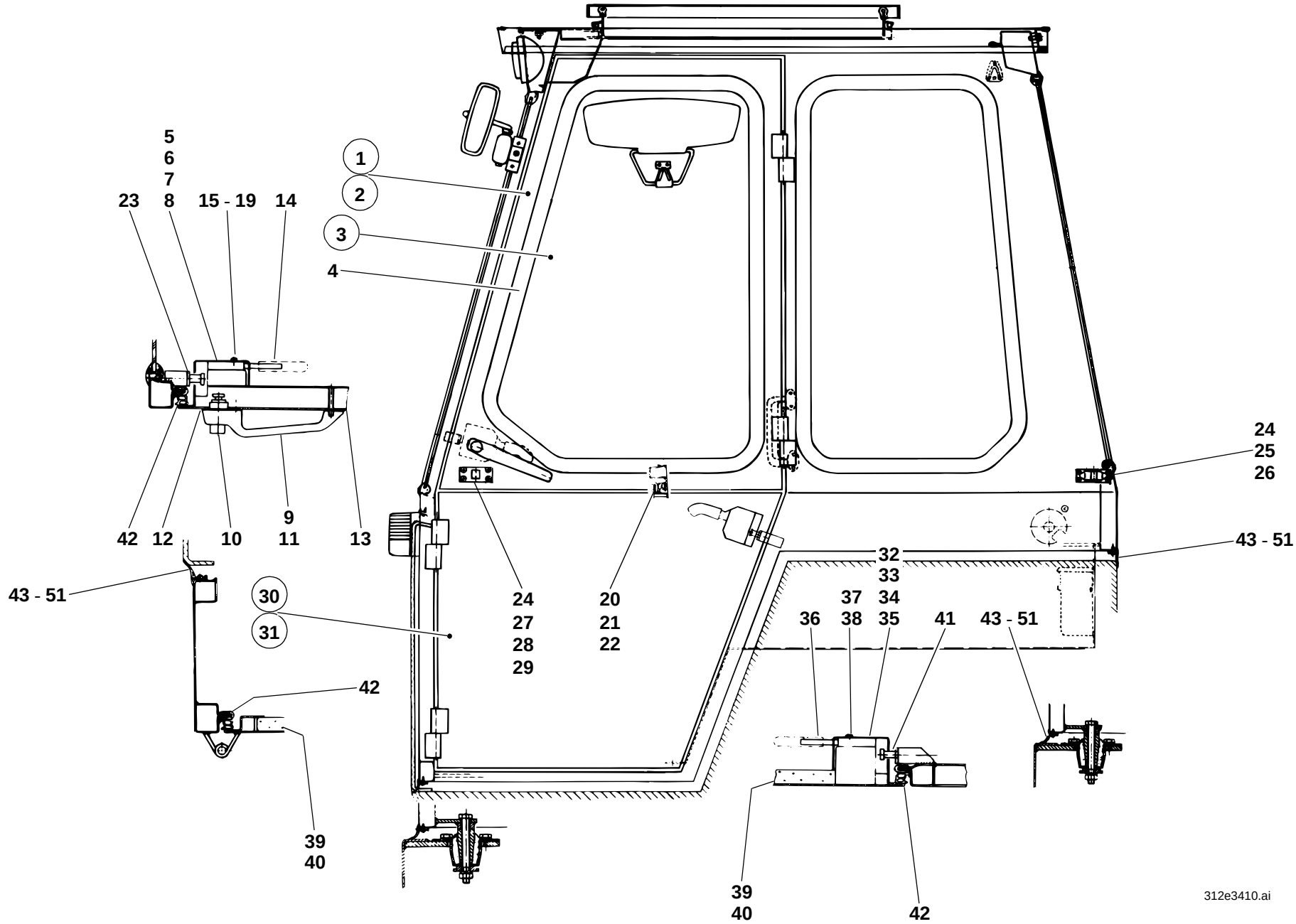
5
6
7
23
8
15 - 19
14
1
2
3
4
42
12
10
9
11
13
43 - 51
30
31
42
39
40
24
27
28
29
20
21
22
24
25
26
43 - 51
32
33
37
34
36
38
35
41
43 - 51
39
40
42
312e3410.ai

Pos. Item Pos.	Teil-Nummer Part no. No. pièce	Bezeichnung	Description	Désignation	Stück Qty. Qté.	Bemerkung Remarks Remarques
		Fahrerhaustüren oben I→ 312 30 0517	**Upper cab doors I→ 312 30 0517**	**Portières supérieures de la cabine I→ 312 30 0517**		
1	1 46 340 16 14	Fahrerhaustüre oben li. kpl.	Cpl cab door (upper left)	Portière de la cabine cpl (côté gauche sup.)	1	
2	1 46 340 17 14	Fahrerhaustüre oben re. kpl.	Cpl cab door (upper right)	Portière de la cabine cpl (côté droit sup.)	1	
3	0 46 341 11 05	Türscheibe li. u. re.	Door window (left & right)	Vitre de portière (côté gauche et droit)	2	
4	1 00 996 69 80	Fassungsprofil	Rim profile	Profil de monture	2	2500 lg.
	0 00 996 35 90	Fassungsprofil (Meterware)	Rim profile (by the metre)	Profil de monture (au mètre)		
5	0 00 341 22 44	Türschloß li. oben	Upper left door lock	Serrure de portière sup. (côté gauche)	1	
6	0 00 341 05 26	Abdeckkappe	Cover	Recouvrement	1	
7	0 00 341 21 44	Türschloß re. oben	Upper right door lock	Serrure de portière sup. (côté droit)	1	
8	0 00 341 06 26	Abdeckkappe	Cover	Recouvrement	1	
9	0 00 341 51 41	Außengriff li. oben	Outer handle (upper left)	Poignée extérieure (côté gauche sup.)	1	
10	0 00 341 40 44	Schließzylinder	Lock barrel	Cylindre de serrure	1	
	0 00 333 07 33	Schlüssel	Key	Clé	1	Nr. 14603 - Merit
11	0 00 341 39 41	Außengriff re. oben	Outer handle (upper right)	Poignée extérieure (côté droit sup.)	1	
12	0 00 341 00 19	Unterlage groß li. u. re.	Lining (large, left & right)	Cale (grande, côté gauche et droit)	2	
13	0 00 341 01 19	Unterlage klein li. u. re.	Lining (small, left & right)	Cale (petite, côté gauche et droit)	2	
14	0 00 341 42 41	Innengriff li. u. re.	Inside handle (left & right)	Poignée intérieure (côté gauche et droit)	2	
15	7 318 680 280	Linsenschraube	Oval-head countersunk screw	Vis noyée à tête bombée	4	B 5,5 x 32
16	7 286 671 061	Linsenschraube	Oval-head screw	Vis à tête bombée	2	M 6 x 25
17	7 234 677 051	Sechskantschraube	Hexagon head screw	Vis six pans	2	M 6 x 45
18	7 286 671 065	Linsenschraube	Oval-head screw	Vis à tête bombée	2	M 6 x 75
19	7 293 671 114	Linsenschraube	Oval-head screw	Vis à tête bombée	2	M 6 x 40
20	1 00 996 28 86	Dichtungsprofil	Sealing profile	Profilé d'étanchéité	2	680 lg.
	0 00 996 99 90	Dichtungsprofil (Meterware)	Sealing profile (by the metre)	Profilé d'étanchéité (au mètre)		
21	1 46 341 03 37	Leiste	Strip	Listel	2	620 lg.
22	7 316 680 131	Blechschraube	Sheet-metal screw	Vis à tôle	12	3,5 x 19
23	0 00 341 00 92	Schließbolzen	Catch bolt	Pêne de portière	2	
24	0 00 341 02 58	Türhalter	Door holder	Arrêt de portière	2	
25	7 316 680 301	Linsenblechschraube	Pan head tap screw	Vis à tôle à tête bombée	8	B 3,9 x 16
26	0 00 995 32 55	Gewindeniet	Threaded rivet	Rivet filetée	8	M 4
27	7 286 671 059	Linsenschraube	Oval-head screw	Vis à tête bombée	4	M 5 x 10
28	7 286 671 054	Linsenschraube	Oval-head screw	Vis à tête bombée	4	M 5 x 16
29	0 00 995 18 55	Gewindeniet	Threaded rivet	Rivet filetée	4	M 5

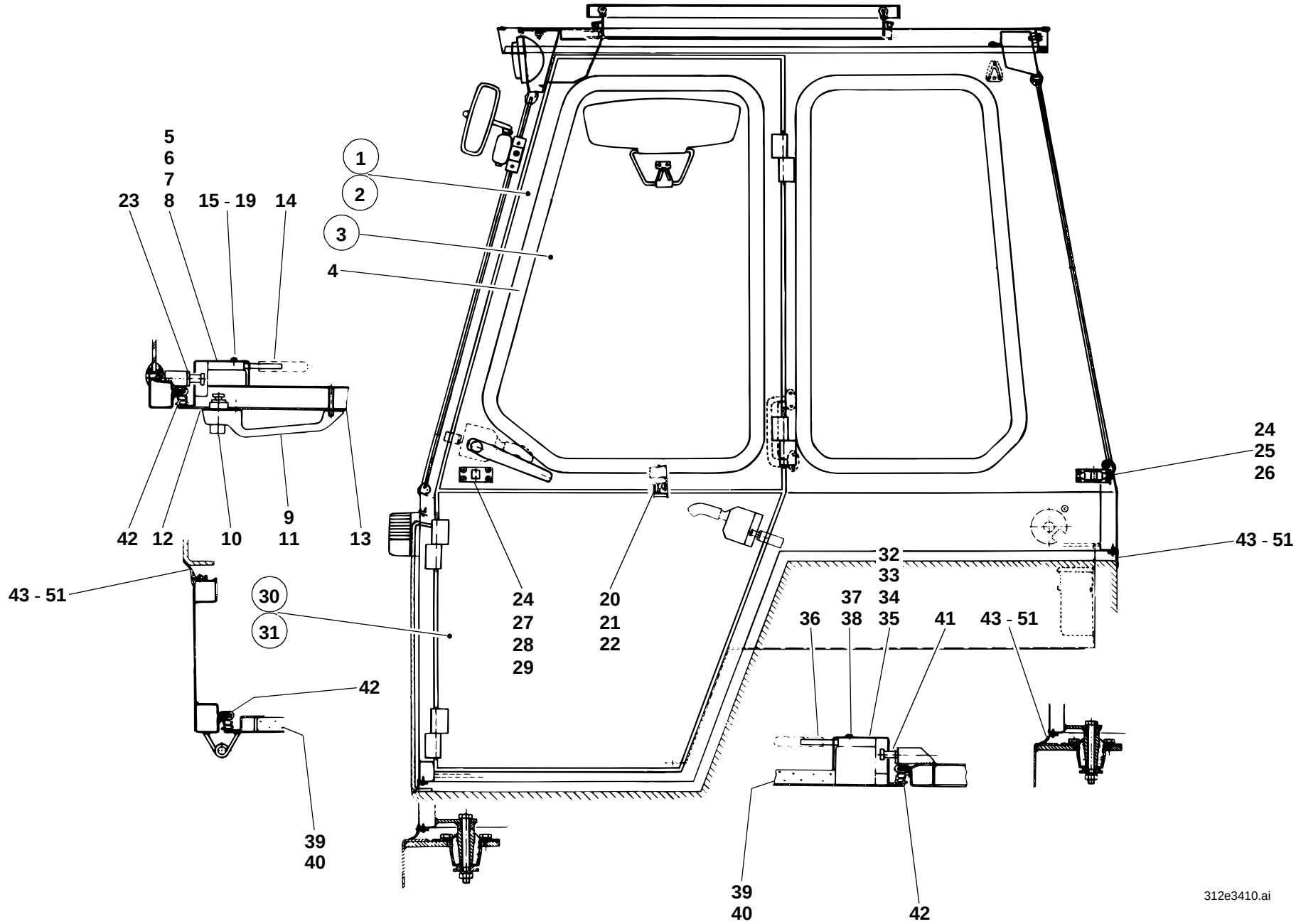
5
6
7
23
8
15 - 19
14
1
2
3
4
42
12
10
9
11
13
43 - 51
30
31
42
39
40
24
27
28
29
20
21
22
24
25
26
43 - 51
32
33
37
34
36
38
35
41
43 - 51
39
40
42
312e3410.ai

Pos. Item Pos.	Teil-Nummer Part no. No. pièce	Bezeichnung	Description	Désignation	Stück Qty. Qté.	Bemerkung Remarks Remarques
		Fahrerhaustüren unten I→ 312 30 0517	**Lower cab doors I→ 312 30 0517**	**Portières inférieures de la cabine I→ 312 30 0517**		
30	1 46 340 20 14	Zsb. Fahrerhaustür unten li. kpl.	Cpl cab door assy (lower left)	Ens portière de la cabine cpl (côté gauche inférieur)	1	
31	1 46 340 21 14	Zsb. Fahrerhaustüre unten re. kpl.	Cpl cab door assy (lower right)	Ens portière de la cabine cpl (côté droit inférieur)	1	
32	0 00 341 23 44	Türschloß li.	Door lock (left)	Serrure de portière (côté gauche)	1	
33	0 00 341 02 26	Abdeckung	Cover	Recouvrement	1	
34	0 00 341 24 44	Türschloß re.	Door lock (right)	Serrure de portière (côté droit)	1	
35	0 00 341 03 26	Abdeckung	Cover	Recouvrement	1	
36	0 00 341 42 41	Innengriff li. u. re.	Inside handle (left & right)	Poignée intérieure (côté gauche et droit)	2	
37	7 318 680 280	Linsenblechschraube	Oval-head sheet-metal screw	Vis à tête bombée à tôle	4	B 5,5 x 32
38	7 286 671 061	Linsenschraube	Oval-head screw	Vis à tête bombée	4	M 6 x 25
39	0 46 341 65 88	Dämmatte li.	Insulating mat (left)	Natte isolante (côté gauche)	1	
40	0 46 341 66 88	Dämmatte re.	Insulating mat (right)	Natte isolante (côté droit)	1	
41	0 00 341 00 92	Schließbolzen	Catch bolt	Pêne de portière	2	
42	0 00 996 96 83	Formprofil	Preshaped profile	Profil préformé	2	
		Abdichtung Fahrerhaus I→ 312 30 0517	**Cab sealing I→ 312 30 0517**	**Etanchéification de la cabine I→ 312 30 0517**		
43	0 00 996 97 82	Formprofil	Preshaped profile	Profil préformé	1	
44	1 46 341 03 37	Leiste	Strip	Listel	1	600 lg.
45	1 46 341 04 37	Leiste	Strip	Listel	2	540 lg.
46	1 20 341 04 37	Leiste	Strip	Listel	2	190 lg.
47	1 46 341 05 37	Leiste	Strip	Listel	2	520 lg.
48	1 46 341 07 37	Leiste	Strip	Listel	2	660 lg.
49	1 21 341 37 37	Leiste	Strip	Listel	1	1000 lg.
50	1 46 341 06 37	Leiste	Strip	Listel	2	490 lg.
51	7 316 680 131	Blechschraube	Sheet-metal screw	Vis à tôle	60	3,5 x 19

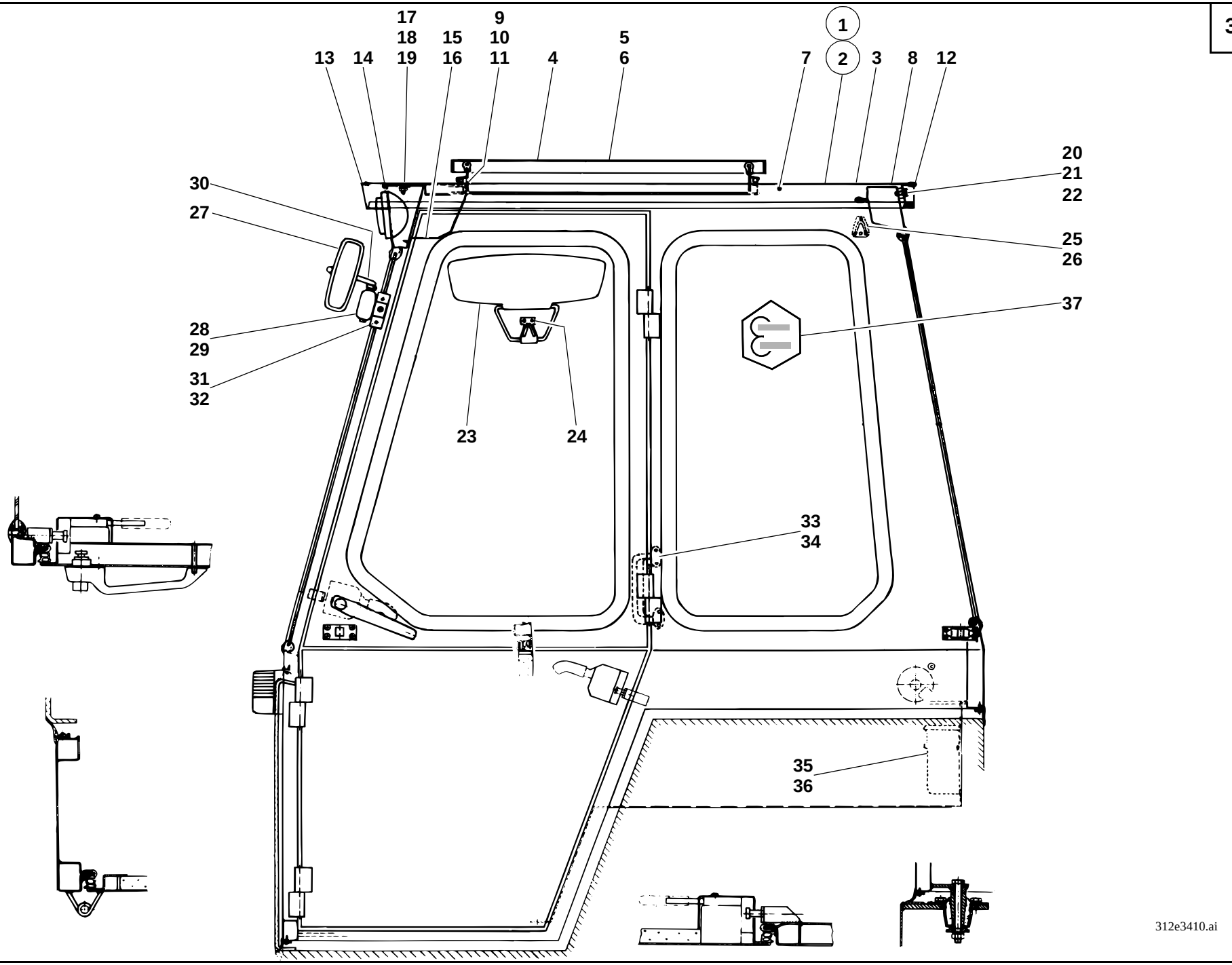
17
18
19
15
16
9
10
11
4
5
6
1
2
7
3
8
12
13
14
30
27
28
29
31
32
23
24
20
21
22
25
26
37
33
34
35
36
312e3410.ai

Pos. Item Pos.	Teil-Nummer Part no. No. pièce	Bezeichnung	Description	Désignation	Stück Qty. Qté.	Bemerkung Remarks Remarques
		Fahrerhaus-Dach I→ 312 30 0517	**Cab roof I→ 312 30 0517**	**Toit de la cabine I→ 312 30 0517**		
1	1 46 340 25 13	Zsb. Dach kpl. (Dachluke Alu-Ausf.)	Cpl roof assy (aluminium roof hatch)	Ens toit cpl (toit ouvrant en aluminium)	1	
2	1 46 340 24 13	Zsb. Dach kpl. (Dachluke Plexiglas-Ausf.)	Cpl roof assy (plexiglass roof hatch)	Ens toit cpl (toit ouvrant en plexiglass)	1	
3	1 46 340 26 13	Zsb. Dach	Roof assy	Ens toit	1	
4	0 35 340 17 13	Dachluke (Alu-Luke)	Roof hatch (aluminium)	Toit ouvrant (aluminium)	1	
5	0 35 340 12 13	Dachluke (Plexiglas-Luke)	Roof hatch (plexiglass)	Toit ouvrant (plexiglass)	1	
6	0 35 341 00 73	Schutzgitter	Protective screen	Grille de protection		
7	0 46 341 77 88	Dämmatte	Insulating mat	Natte isolante	1	
8	0 46 341 34 88	Dämmatte	Insulating mat	Natte isolante	1	
9	7 286 671 066	Linsenschraube	Oval-head screw	Vis à tête bombée	8	M 5 x 12
10	7 403 677 705	Sechskantmutter	Hexagon nut	Ecrou six pans	8	M 5
11	7 451 680 108	Scheibe	Washer	Rondelle	8	5,3
12	1 00 996 66 81	Kantenschutz hinten	Rear edge guard	Profil de protection AR	1	10 50 lg.
	0 00 996 42 81	Kantenschutz (Meterware)	Edge protection (by the metre)	Protection du bord (au mètre)		
13	1 00 996 96 82	Kantenschutz vorn	Front edge guard	Profil de protection AV	1	1020 lg.
	0 00 996 31 90	Kantenschutz (Meterware)	Edge protection (by the metre)	Protection du bord (au mètre)		
14	1 00 993 15 93	Dichtungsband	Sealing strip	Bande d'étanchéité	1	930 lg.
	0 00 993 13 93	Dichtungsband (Meterware)	Sealing (by the metre)	Bande d'étanchéité (au mètre)		
15	1 46 340 21 21	Zwischenblech	Intermediate sheet metal	Tôle intermédiaire	1	
16	7 316 680 189	Linsenblechschraube	Oval-head sheet-metal screw	Vis à tôle à tête bombée	3	6,3 x 16
		Befestigung Fahrerhausdach	**Cab roof attachment**	**Fixation du toit de la cabine**		
17	7 403 677 709	Sechskantmutter	Hexagon nut	Ecrou six pans	4	M 8
18	0 00 992 43 28	Federring	Spring washer	Rondelle ressort	4	8
19	7 462 680 012	Scheibe	Washer	Rondelle	4	A 8,4
20	7 236 677 131	Sechskantschraube	Hexagon head screw	Vis six pans	5	M 8 x 20
21	0 00 992 43 28	Federring	Spring washer	Rondelle ressort	5	8
22	7 451 680 111	Scheibe	Washer	Rondelle	5	A 8,4
		Einzelteile für Dachluke siehe Seite 34-34	See page 34-16 for roof hatch component parts	Voir page 34-16 pour pièces constitutives du toit de la cabine		

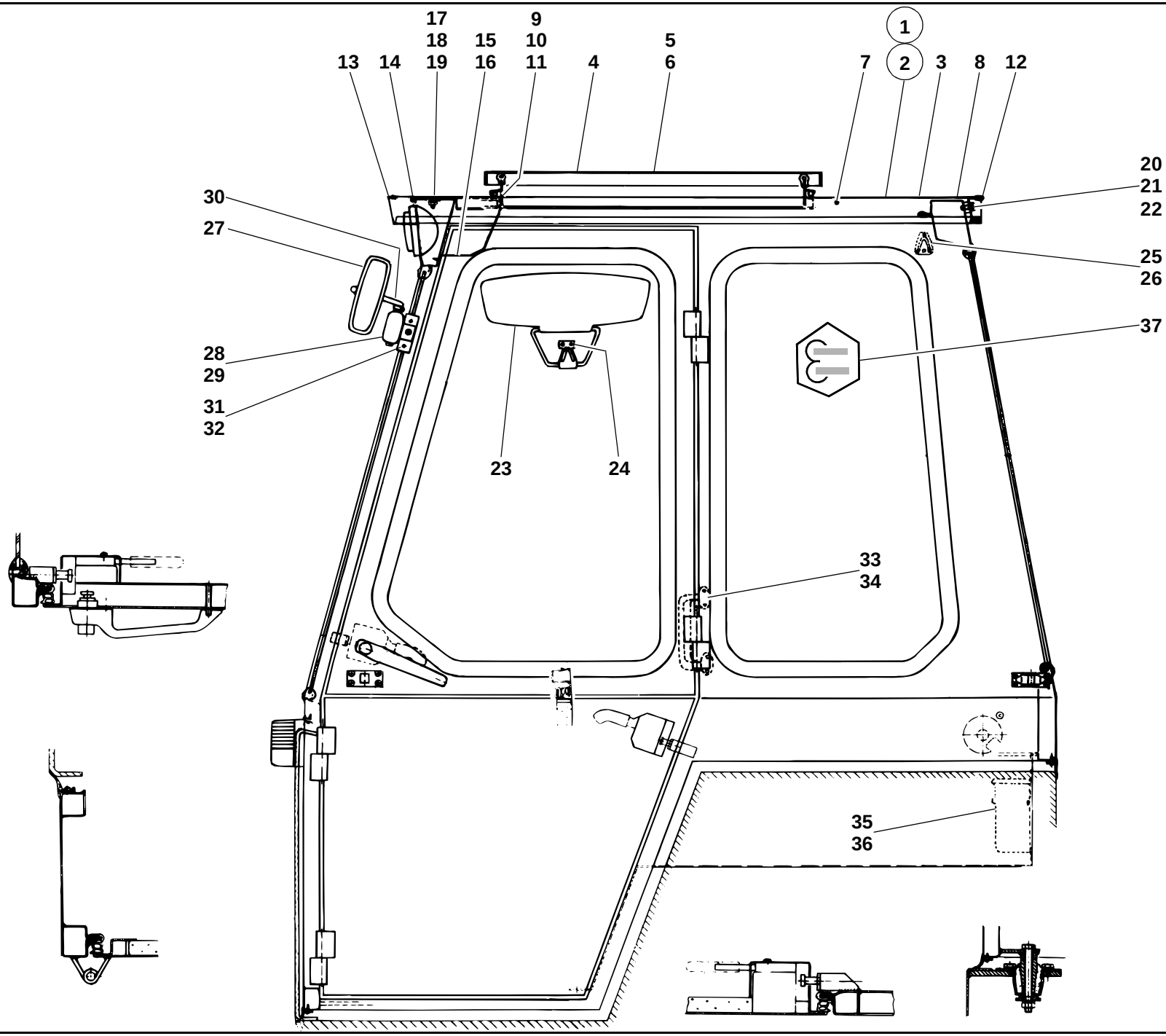
17
18
19
15
16
9
10
11
4
5
6
1
2
7
3
8
12
13
14
30
27
28
29
31
32
23
24
20
21
22
25
26
37
33
34
35
36
312e3410.ai

Pos. Item Pos.	Teil-Nummer Part no. No. pièce	Bezeichnung	Description	Désignation	Stück Qty. Qté.	Bemerkung Remarks Remarques
23	0 00 433 01 28	Sonnenblende	Sun visor	Pare-soleil	1	
24	7 316 680 169	Linsenblechschraube	Oval-head sheet-metal screw	Vis à tôle à tête bombée	2	B 4,8 x 16
25	0 00 341 49 41	Garderobenhaken	Hook	Crochet	1	
26	7 316 680 301	Blechschraube	Sheet-metal screw	Vis à tôle	2	B 3,9 x 16
27	0 00 433 13 27	Spiegel	Mirror	Rétroviseur	2	
28	0 00 433 16 40	Spiegelhalter rechts	Bracket for rearview mirror (right)	Support de rétroviseur (côté droit)	1	
29	0 00 433 17 40	Spiegelhalter links	Bracket for rearview mirror (left)	Support de rétroviseur (côté gauche)	1	
30	1 48 433 00 40	Spiegelarm	Mirror arm	Bras du rétroviseur	2	
31	7 252 677 044	Zylinderschraube	Cheese-head screw	Vis à tête cylindrique	4	M 8 x 20
32	0 00 992 51 28	Federring	Sping washer	Rondelle ressort	4	8
33	0 00 341 48 41	Griff	Handle	Ppoignée	1	
34	7 318 680 238	Linsenschraube	Oval-head countersunk screw	Vis noyée à tête bombée	4	4,8 x 16
35	0 46 341 01 93	Flaschenhalterung	Drink holder	Porte-bouteille	1	
36	7 316 680 502	Linsenblechschraube	Pan head tap screw	Vis à tôle à tête bombée	6	B 3,5 x 16
37	0 00 435 25 32	Hinweisschild (ROPS)	Label (ROPS)	Label (ROPS)	1	
	1 48 341 02 40	Kennzeichenhalterung li.	Numberplate bracket (left)	Support de la plaque minéralogique (côté gauche)	1	
	1 48 341 03 40	Kennzeichenhalterung re.	Numberplate bracket (right)	Support de la plaque minéralogique (côté droit)	1	
	7 315 681 127	Blechschraube	Sheet-metal screw	Vis à tôle	4	6,3 x 16

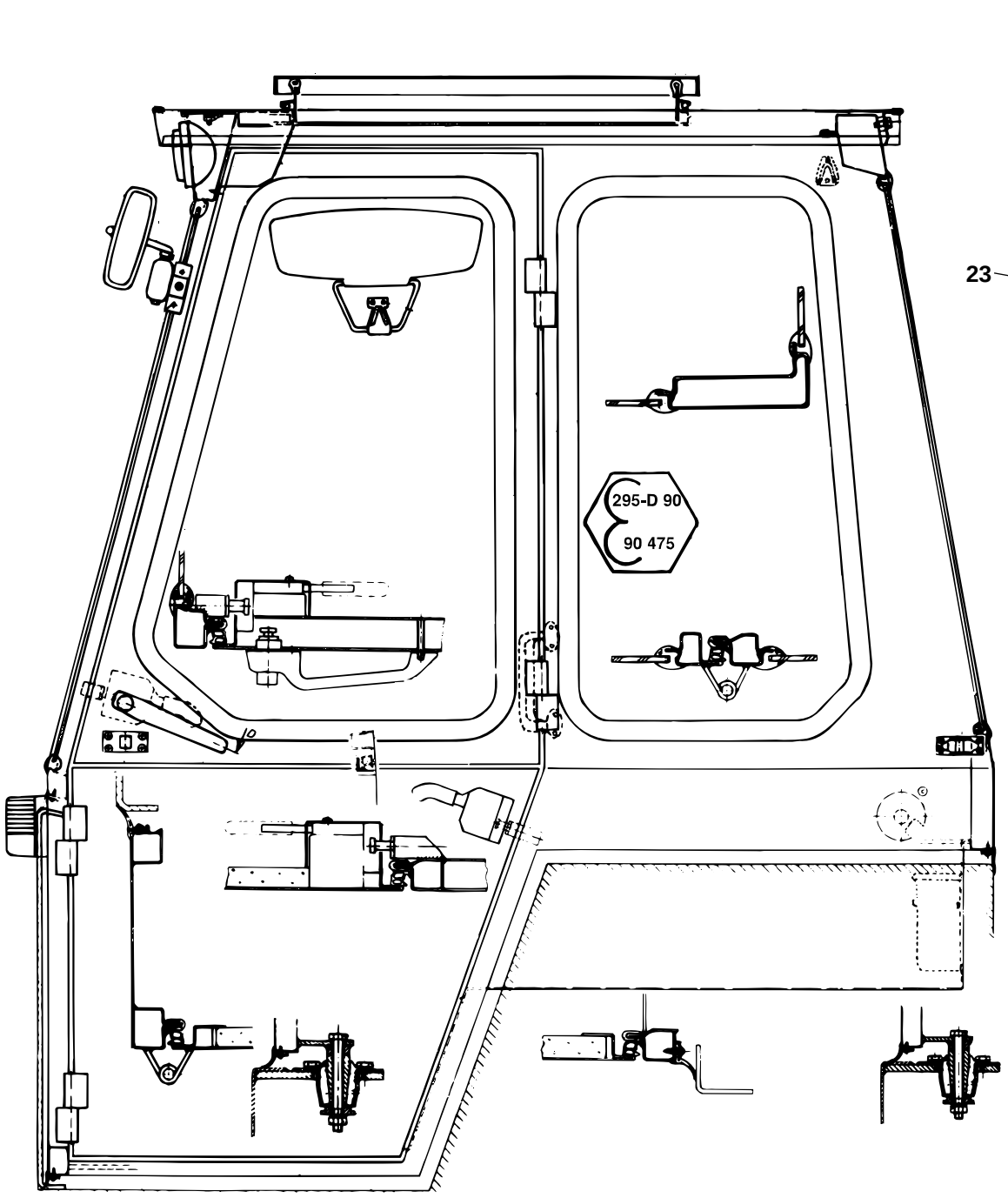
295-D 90
90 475

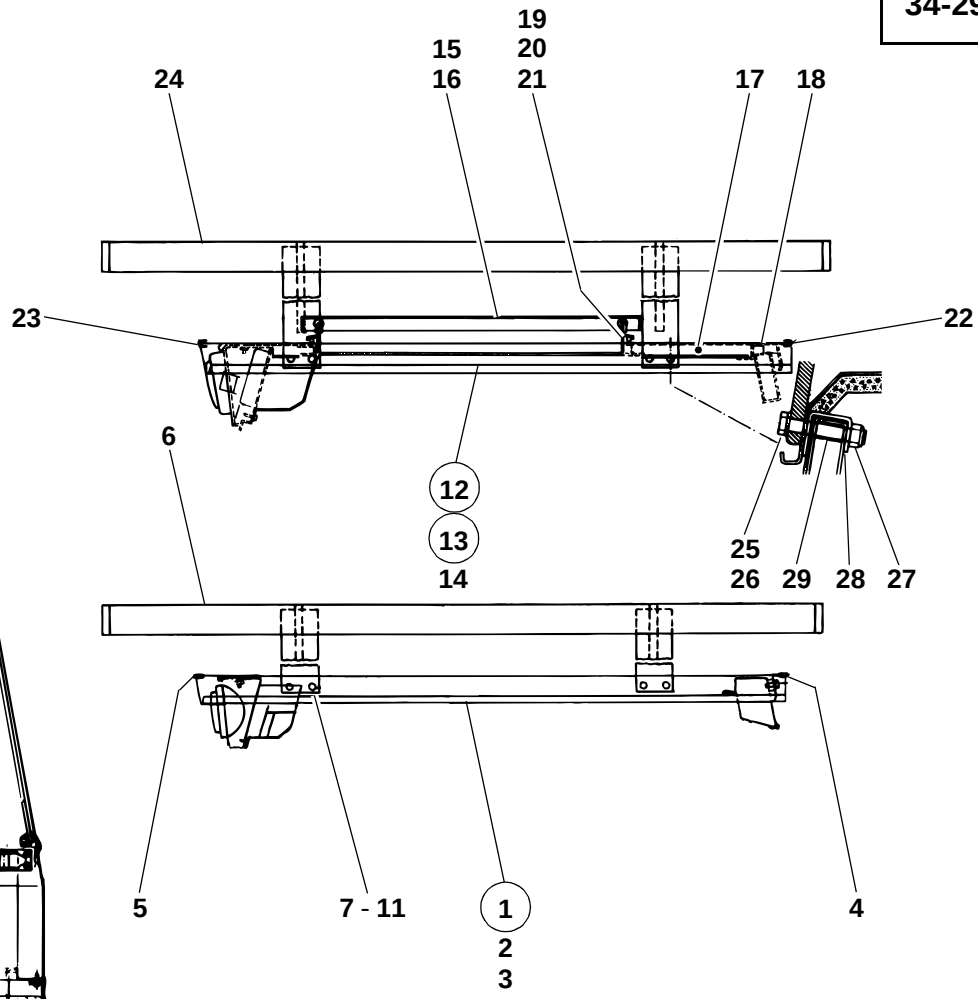
19
15
20
16
21
24
17
18
23
22
6
12
13
14
25
26
29
28
27
5
7 - 11
1
2
3
4

312e3420.ai

Pos. Item Pos.	Teil-Nummer Part no. No. pièce	Bezeichnung	Description	Désignation	Stück Qty. Qté.	Bemerkung Remarks Remarques
		Fahrerhausdach für besondere Einsätze (ohne Dachluke) I→ 312 30 0517	**Cab roof for special applications (without roof hatch) I→ 312 30 0517**	**Toit de cabine pour applications spéciales (sans toit ouvrant) I→ 312 30 0517**		
1	1 46 340 04 13	Zsb. Dach kpl.	Cpl roof assy	Ens toit cpl	1	
2	1 46 340 05 13	Zsb. Dach	Roof assy	Ens toit	1	
3	0 46 341 06 88	Dämmatte	Insulating mat	Natte isolante	1	
4	1 00 996 66 81	Kantenschutz hinten	Rear edge guard	Profil de protection AR	1	10 50 lg.
	0 00 996 42 81	Kantenschutz (Meterware)	Edge protection (by the metre)	Protection du bord (au mètre)		
5	1 00 996 96 82	Kantenschutz vorn	Front edge guard	Profil de protection AV	1	1020 lg.
	0 00 996 31 90	Kantenschutz (Meterware)	Edge protection (by the metre)	Protection du bord (au mètre)		
6	1 46 410 00 73	Zsb. Schutzgitter	Protective screen assy	Ens grille de protection	1	
7	7 236 677 933	Sechskantschraube	Hexagon head screw	Vis six pans	8	M 10 x 65
8	7 405 677 007	Sechskantmutter	Hexagon nut	Ecrou six pans	8	M 10 DIN 985
9	7 593 641 016	Dichtring	Sealing ring	Bague d'étanchéité	8	A 10 x 16
10	7 460 094 026	Scheibe	Washer	Rondelle	8	10,5
11	1 46 341 01 52	Rohr	Pipe	Tuyau	8	18 x 2,8 x 27 lg.
		Fahrerhausdach für besondere Einsätze (mit Dachluke) I→ 312 30 0517	**Cab roof for special applications (with roof hatch) I→ 312 30 0517**	**Toit de cabine pour applications spéciales (avec toit ouvrant) I→ 312 30 0517**		
12	1 46 340 27 13	Zsb. Dach kpl. (Dachluke Alu-Ausf.)	Cpl roof assy (aluminium)	Ens toit cpl (aluminium)	1	
13	1 46 340 29 13	Zsb. Dach kpl. (Dachluke Plexiglas-Ausf.)	Cpl roof assy (plexiglass)	Ens toit cpl (plexiglass)	1	
14	1 46 340 28 13	Zsb. Dach	Roof assy	Ens toit	1	
15	0 35 340 17 13	Dachluke (Alu-Luke)	Roof hatch (aluminium)	Toit ouvrant (aluminium)	1	
16	0 35 340 12 13	Dachluke (Plexiglas-Luke)	Roof hatch (plexiglass)	Toit ouvrant (plexiglass)	1	
17	0 46 341 77 88	Dämmatte	Insulating mat	Natte isolante	1	
18	0 46 341 34 88	Dämmatte	Insulating mat	Natte isolante	1	
19	7 286 671 066	Linsenschraube	Oval-head screw	Vis à tête bombée	8	M 5 x 12
20	7 403 677 705	Sechskantmutter	Hexagon nut	Ecrou six pans	8	M 5
21	7 451 680 108	Scheibe	Washer	Rondelle	8	5,3

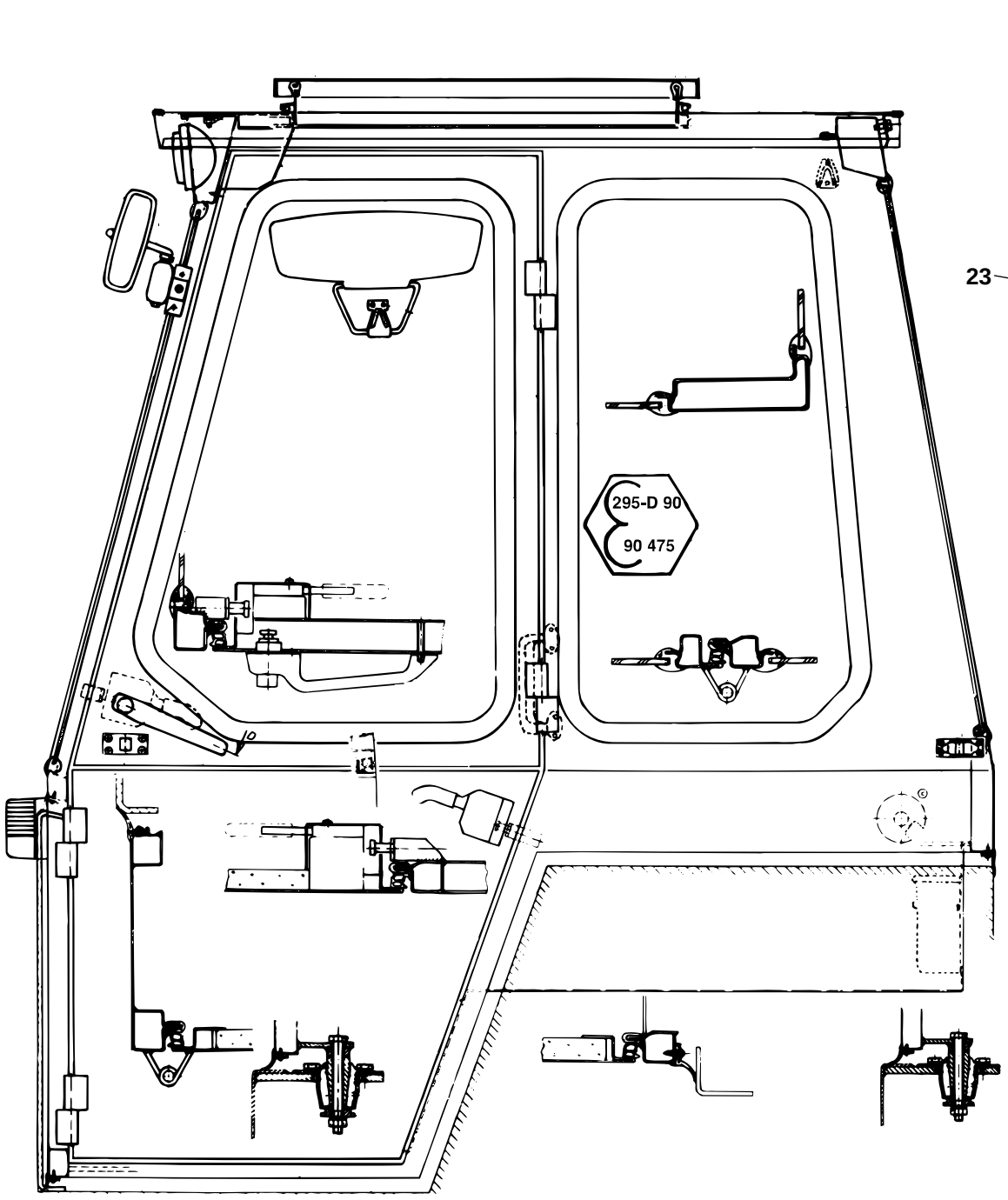
295-D 90
90 475

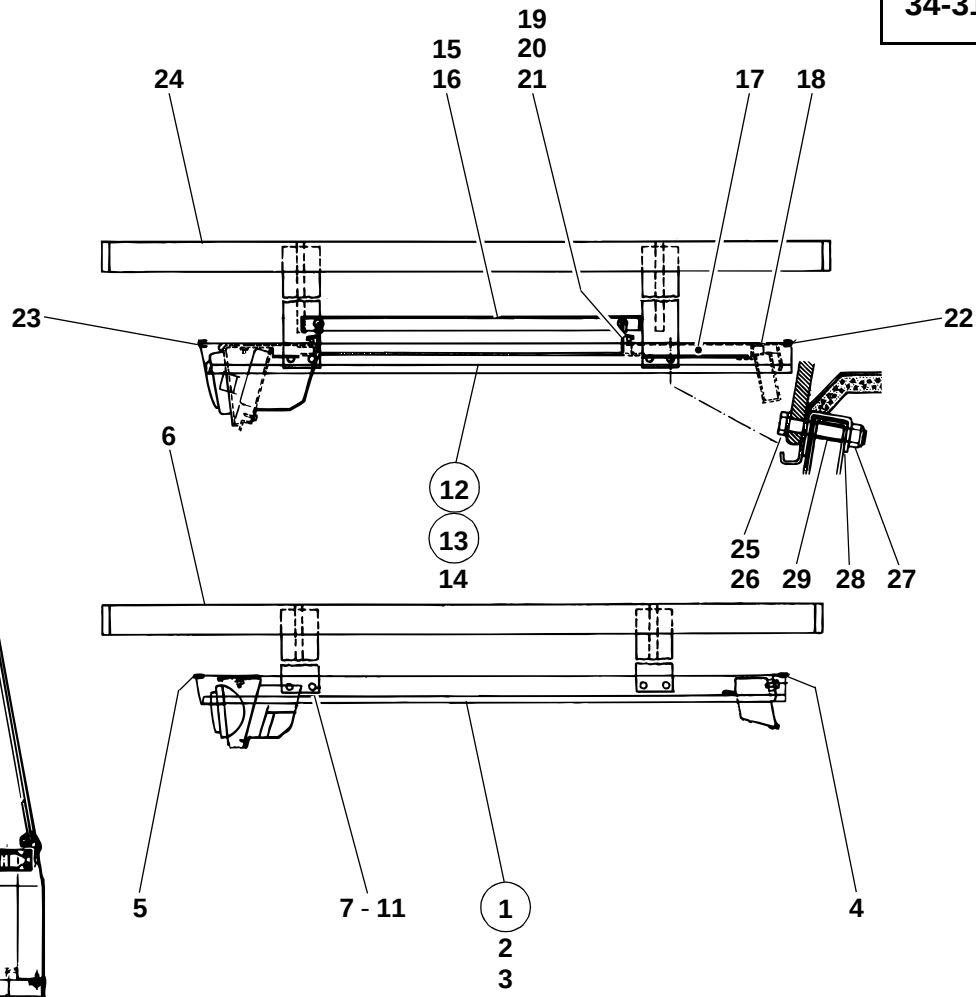
19
15
20
16
21
24
17
18
23
22
6
12
13
14
25
26
29
28
27
5
7 - 11
1
2
3
4

312e3420.ai

Pos. Item Pos.	Teil-Nummer Part no. No. pièce	Bezeichnung	Description	Désignation	Stück Qty. Qté.	Bemerkung Remarks Remarques
22	1 00 996 66 81	Kantenschutz hinten	Rear edge guard	Profil de protection AR	1	10 50 lg.
	0 00 996 42 81	Kantenschutz (Meterware)	Edge protection (by the metre)	Protection du bord (au mètre)		
23	1 00 996 96 82	Kantenschutz vorn	Front edge guard	Profil de protection AV	1	1020 lg.
	0 00 996 31 90	Kantenschutz (Meterware)	Edge protection (by the metre)	Protection du bord (au mètre)		
24	1 46 410 02 73	Zsb. Schutzgitter	Protective screen assy	Ens rille de protection	1	
25	7 236 677 933	Sechskantschraube	Hexagon head screw	Vis six pans	8	M 10 x 65
26	7 593 641 016	Dichtring	Sealing ring	Bague d'étanchéité	8	A 10 x 16
27	7 405 677 007	Sechskantmutter	Hexagon nut	Ecrou six pans	8	M 10 DIN 985
28	7 460 094 026	Scheibe	Washer	Rondelle	8	10,5
29	1 46 341 01 52	Rohr	Pipe	Tuyau	8	18 x 2,8 x 27 lg.

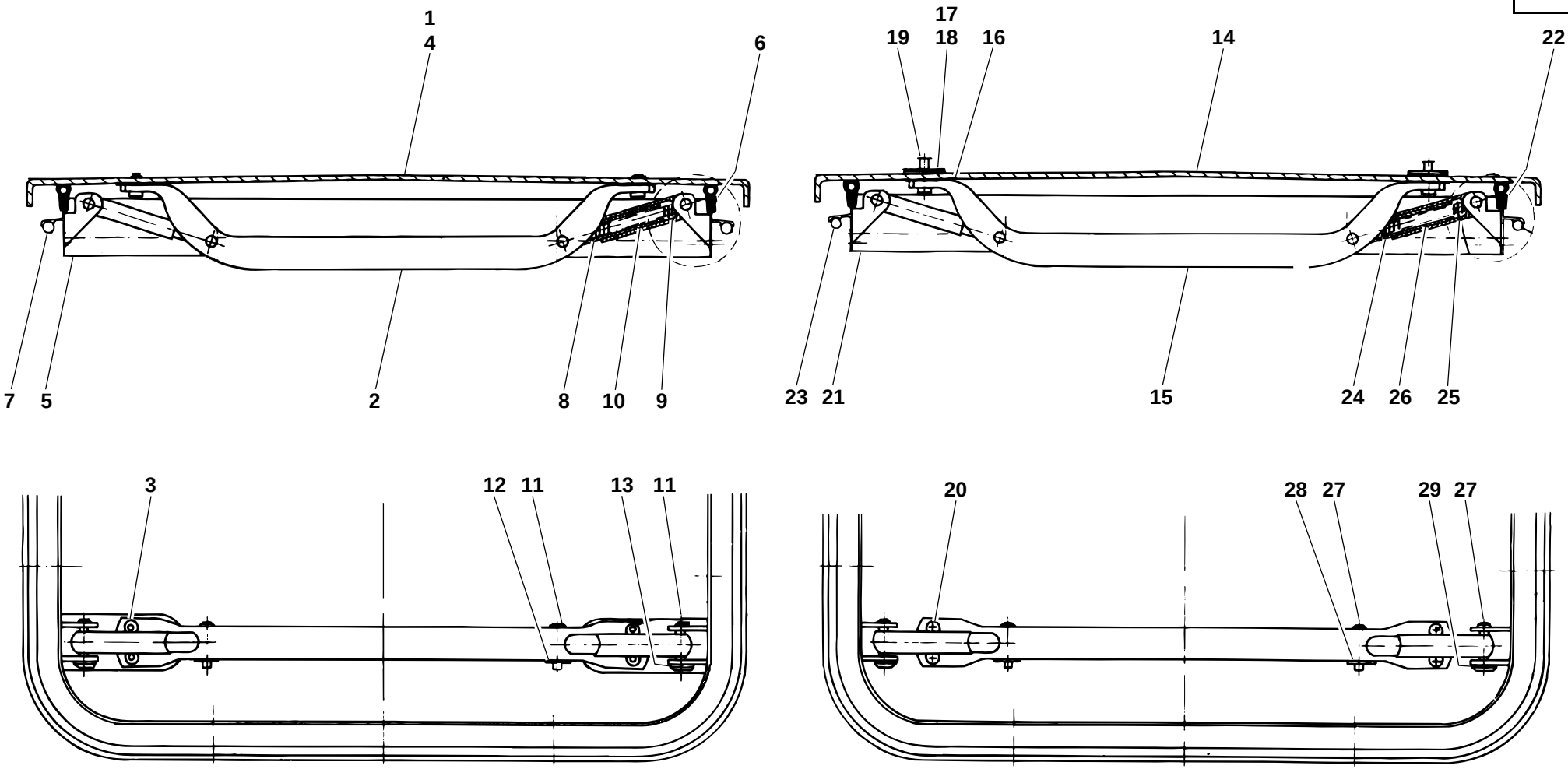
1
4
6
7
5
2
8
10
9
17
19
18
16
14
22
23
21
15
24
26
25
3
12
11
13
11
20
28
27
29
27

312e3430.ai

Pos. Item Pos.	Teil-Nummer Part no. No. pièce	Bezeichnung	Description	Désignation	Stück Qty. Qté.	Bemerkung Remarks Remarques
		Einzelteile Dachluke (Alu-Ausführung) I→ 312 30 0517	**Roof hatch (aluminium): component parts I→ 312 30 0517**	**Toit ouvrant (aluminium) : pièces constitutives I→ 312 30 0517**		
1	0 35 341 00 26	Deckel (Alu)	Cover (aluminium)	Couvercle (aluminium)	1	
2	0 00 341 55 41	Griff	Handle	Poignée	2	
3	7 558 640 255	Blindniet	Blind rivet	Rivet aveugle	8	B 4,8 x 12,5
4	0 35 341 17 88	Dämmatte	Insulating mat	Natte isolante	1	
5	0 35 341 23 02	Rahmen	Frame	Châssis	1	
6	0 00 996 49 85	Abdichtprofil	Sealing profile	Profilé d'étanchéité	1	2500 lg.
7	0 00 996 50 85	Dichtschnur	Sealing cord	Corde d'étanchéité	1	2200 lg.
8	0 00 995 01 88	Hülse	Sleeve	Douille	4	D 14
9	0 00 995 02 88	Hülse	Sleeve	Douille	4	D 18
10	0 00 992 58 01	Druckfeder	Compression spring	Ressort de pression	4	120 lg.
11	0 00 990 19 14	Bolzen	Pin	Axe	8	5,9 x 34,5 lg.
12	0 00 993 28 42	Schnellbefestiger	Quick fastener	Fixation rapide	4	26 d6
13	0 00 993 29 42	Schnellbefestiger	Quick fastener	Fixation rapide	4	27 d7
		Einzelteile Dachluke (Plexiglas-Ausführung) I→ 312 30 0517	**Roof hatch (plexiglass): component parts I→ 312 30 0517**	**Toit ouvrant (plexiglass) : pièces constitutives I→ 312 30 0517**		
14	0 35 341 01 26	Deckel (Plexiglas)	Cover (plexiglass)	Couvercle (plexiglass)	1	
15	0 00 341 56 41	Griff	Handle	Poignée	2	
16	0 00 996 66 15	Gummidichtung	Rubber seal	Joint en caoutchouc	4	
17	0 00 996 67 15	Gummidichtung	Rubber seal	Joint en caoutchouc	4	
18	0 35 341 00 12	Halteplatte für Griff	Retaining plate for handle	Plaque de retenue pour poignée	4	
19	0 00 996 10 52	Dichtkappe	Cover	Recouvrement	4	8 mm
20	7 286 671 059	Linsenschraube	Oval-head screw	Vis à tête bombée	8	M 5 x 8
21	0 35 341 23 02	Rahmen	Frame	Châssis	1	
22	0 00 996 49 85	Abdichtprofil	Sealing profile	Profilé d'étanchéité	1	2000 lg.
23	0 00 996 50 85	Dichtschnur	Sealing cord	Corde d'étanchéité	1	2200 lg.
24	0 00 995 01 88	Hülse	Sleeve	Douile	4	D 14
25	0 00 995 02 88	Hülse	Sleeve	Douile	4	D 18
26	0 00 992 59 01	Druckfeder	Compression spring	Ressort de pression	4	135 lg.
27	0 00 990 19 14	Bolzen	Pin	Axe	8	5,9 x 34,5 lg.
28	0 00 993 28 42	Schnellbefestiger	Quick fastener	Fixation rapide	4	26 d6
29	0 00 993 29 42	Schnellbefestiger	Quick fastener	Fixation rapide	4	27 d6

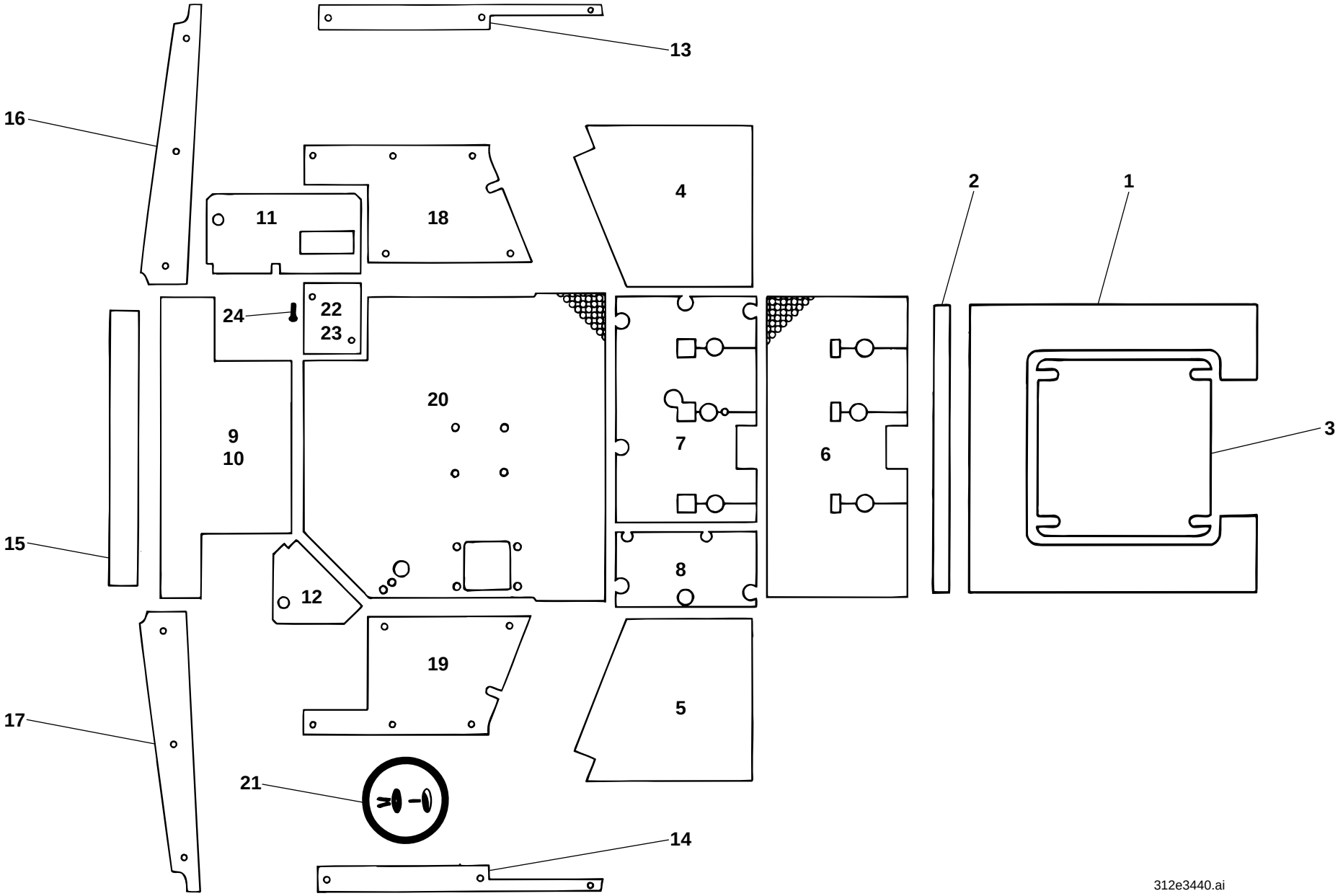
13
16
11
18
4
2
1
24
22
23
20
9
10
7
6
3
15
8
12
19
5
17
21
14
312e3440.ai

Pos. Item Pos.	Teil-Nummer Part no. No. pièce	Bezeichnung	Description	Désignation	Stück Qty. Qté.	Bemerkung Remarks Remarques
		Verkleidung-Dämmatten	**Trim (insulating mats)**	**Revêtement (nattes isolantes)**		
		I→ 312 30 0517	**I→ 312 30 0517**	**I→ 312 30 0517**		
1	0 46 341 77 88	Dämmatte (Dach)	Insulating mat (roof)	Natte isolante (toit)	1	
2	0 46 341 34 88	Dämmatte (Dach hi.)	Insulating mat (rear roof)	Natte isolante (toit AR)	1	
3	0 35 341 17 88	Dämmatte (Dachluke)	Insulating mat (roof hatch)	Natte isolante (toit ouvrant)	1	
4	0 46 341 65 88	Dämmatte (Türe li.)	Insulating mat (left door)	Natte isolante (portière côté gauche)	1	
5	0 46 341 66 88	Dämmatte (Türe re.)	Insulating mat (right door)	Natte isolante (portière côté droit)	1	
6	0 46 341 35 88	Dämmatte (Bodenmatte)	Insulating mat (floor mat)	Natte isolante (tapis de plancher)	1	
7	0 46 341 17 88	Dämmatte li.	Insulating mat (left)	Natte isolante (côté gauche)	1	
8	0 46 341 24 88	Dämmatte re.	Insulating mat (right)	Natte isolante (côté droit)	1	
9	0 46 341 67 88	Dämmatte Rückwand	Insulating mat (rear panel)	Natte isolante (panneau AR)	1	
10	0 46 341 05 88	Dämmatte Rückwand	Insulating mat (rear panel)	Natte isolante (panneau AR)	1	
11	0 46 341 68 88	Dämmatte hinten li.	Insulating mat (rear left)	Natte isolante (côté gauche AR)	1	
12	0 46 341 69 88	Dämmatte hinten re.	Insulating mat (rear right)	Natte isolante (côté droit AR)	1	
13	0 46 341 70 88	Dämmatte oben li.	Insulating mat (upper left)	Natte isolante (côté gauche supérieur)	1	
14	0 46 341 71 88	Dämmatte oben re.	Insulating mat (upper right)	Natte isolante (côté droit supérieur)	1	
15	0 46 341 72 88	Dämmatte Rückwand oben	Insulating mat (upper rear panel)	Natte isolante (panneau AR supérieur)	1	
16	0 46 341 73 88	Dämmatte Holm li.	Insulating mat (left pillar)	Natte isolante (montant côté gauche)	1	
17	0 46 341 74 88	Dämmatte Holm re.	Insulating mat (right pillar)	Natte isolante (montant côté droit)	1	
18	0 46 341 75 88	Dämmatte Seite li.	Insulating mat (left side)	Natte isolante (côté gauche)	1	
19	0 46 341 76 88	Dämmatte Seite re.	Insulating mat (right side)	Natte isolante (côté droit)	1	
20	0 46 341 57 88	Dämmatte Sitzblech	Insulating mat (seat pan)	Natte isolante (assise)	1	
21	0 00 995 23 55	Spreizniet	Body-bound rivet	Rivet à expansion	26	
22	1 46 340 01 75	Zsb. Abdeckung (Fahrerhauslagerung hinten li.)	Cover assy (rear left cab bearing)	Ens recouvrement (logement de la cabine côté gauche AR)	1	
23	0 46 341 78 88	Verkleidung	Trim	Revêtement	1	
24	7 286 671 501	Linsenschraube	Oval-head screw	Vis à tête bombée	2	M 6 x 12

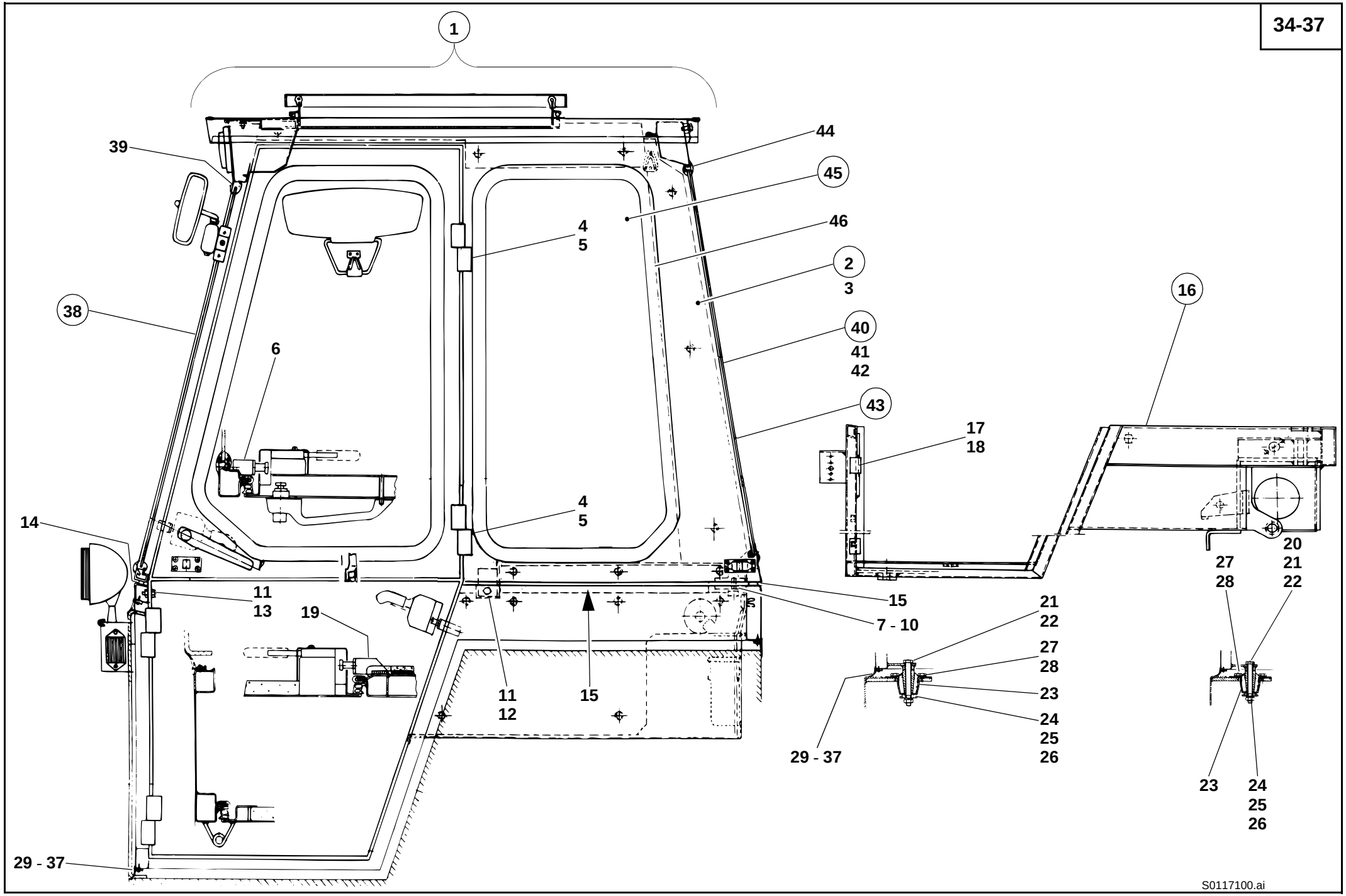
1
39
44
45
46
4
5
2
3
38
6
40
41
42
43
16
17
18
14
4
5
11
13
19
15
7 - 10
11
12
15
21
22
27
28
23
24
25
26
29 - 37
20
21
22
27
28
23
24
25
26
29 - 37
S0117100.ai

Pos. Item Pos.	Teil-Nummer Part no. No. pièce	Bezeichnung	Description	Désignation	Stück Qty. Qté.	Bemerkung Remarks Remarques
		Fahrerhaus abnehmbar ➜I 312 30 0516	**Removable cab ➜I 312 30 0516**	**Cabine amovible ➜I 312 30 0516**		
1	1 46 340 08 01	Zsb. Fahrerhaus kpl.	Cpl cab assy	Ens cabine cpl	1	
2	1 46 340 11 01	Zsb. Oberteil kpl.	Cpl upper part assy	Ens partie supérieure cpl	1	
3	1 46 340 05 01	Zsb. Fahrerhaus (Schweißteil)	Cab assy (welding part)	Ens cabine (pièce de soudage)	1	
4	0 00 994 62 81	Scharnier li.	Hinge (left)	Charnière (côté gauche)	2	
5	0 00 994 63 81	Scharnier re.	Hinge (right)	Charnière (côté droit)	2	
6	1 46 341 03 20	Anschweißstück oben	Weld-on piece (top)	Pièce rapportée par soudure (haut)	2	
		Bef. Fahrerhaus an Bodengruppe ➜I 312 30 0516	**Attachment of cab to floor assembly ➜I 312 30 0516**	**Fixation de la cabine à l'ensemble de plancher ➜I 312 30 0516**		
7	7 236 677 942	Sechskantschraube	Hexagon head screw	Vis six pans	2	M 12 x 35
8	7 405 677 009	Sechskantmutter	Hexagon nut	Ecrou six pans	2	M 12 DIN 985
9	7 462 680 039	Scheibe	Washer	Rondelle	4	ø 13
10	7 460 094 027	Scheibe	Washer	Rondelle	2	ø 13
11	7 236 677 923	Sechskantschraube	Hexagon head screw	Vis six pans	10	M 10 x 20
12	7 462 680 028	Scheibe	Washer	Rondelle	8	A 10,5
13	0 00 992 35 28	Federring	Spring washer	Rondelle ressort	2	10
		Abdichtung Fahrerhaus-Bodengruppe ➜I 312 30 0516	**Cab – floor assembly sealing ➜I 312 30 0516**	**Etanchéification cabine – ensemble de plancher ➜I 312 30 0516**		
14	1 00 996 40 83	Dichtungsband vorn	Front sealing strip	Bande d'étanchéité AV	1	1040 lg.
15	1 00 996 41 83	Dichtungsband seitlich u. hinten	Lateral and rear sealing strip	Bande d'étanchéité latérale et AR	1	2700 lg.
	0 00 996 02 82	Dichtungsband (Meterware)	Sealing strip (by the metre)	Bande d'étanchéité (au mètre)		
16	1 46 300 14 15	Zsb. Bodengruppe	Floor assembly assy	Ens ensemble de plancher	1	
17	0 00 994 62 81	Scharnier li.	Hinge (left)	Charnière (côté gauche)	2	
18	0 00 994 63 81	Scharnier re.	Hinge (right)	Charnière (côté droit)	2	
19	1 46 341 02 20	Anschweißstück unten	Weld-on piece (bottom)	Pièce rapportée par soudure (bas)	2	
		Bef. Bodengruppe an Rahmen ➜I 312 30 0516	**Attachment of floor assembly to frame ➜I 312 30 0516**	**Fixation de l'ensemble de plancher au châssis ➜I 312 30 0516**		
20	7 234 677 603	Sechskantschraube	Hexagon head screw	Vis six pans	1	M 12 x 180
21	7 234 677 599	Sechskantschraube	Hexagon head screw	Vis six pans	3	M 12 x 120
22	7 451 680 113	Scheibe	Washer	Rondelle	4	13
23	0 00 993 08 84	Konuslager	Taper bearing	Palier conique	4	

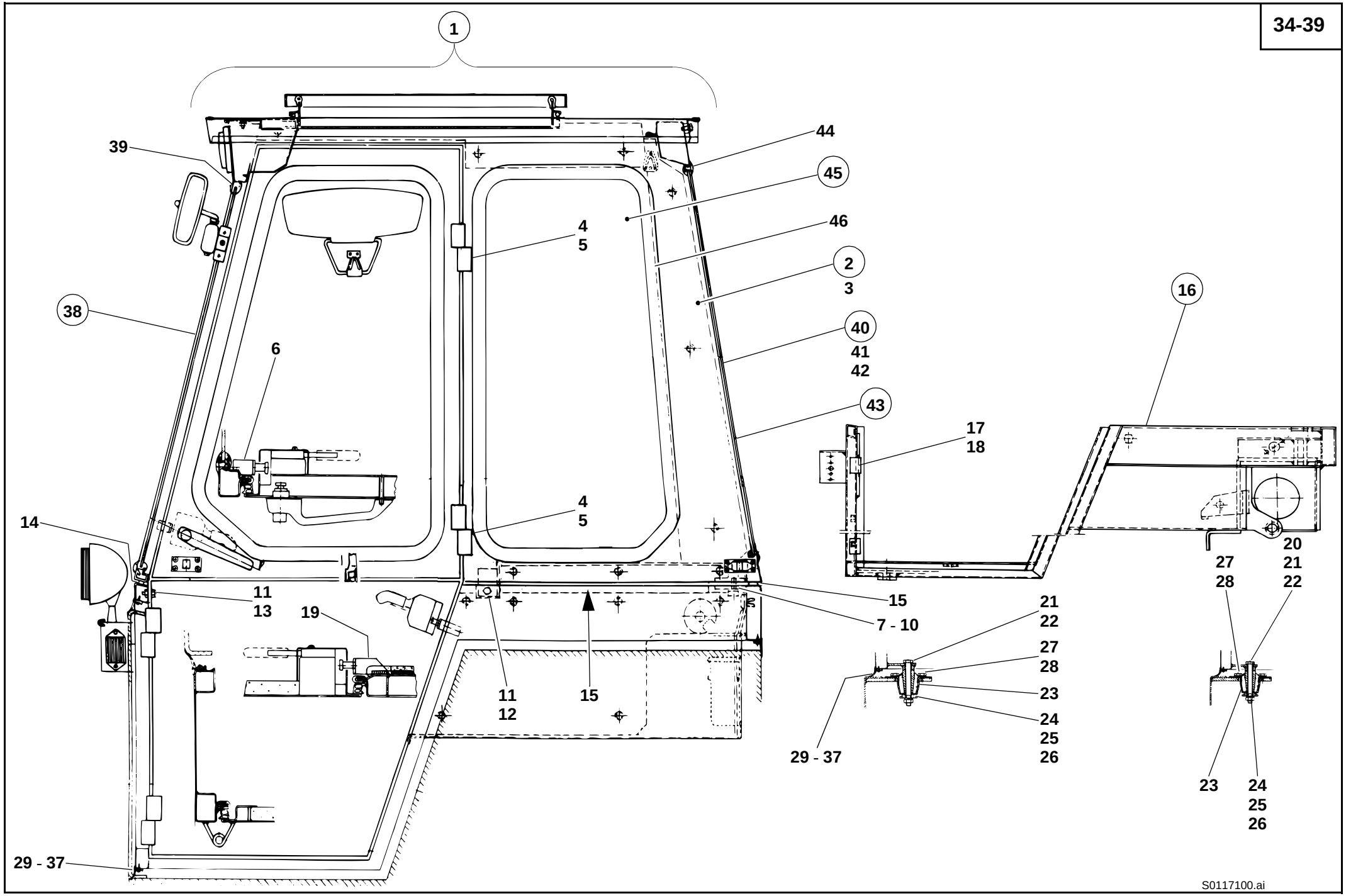
1
39
44
45
46
4
5
2
3
38
6
40
41
42
43
16
17
18
4
5
14
11
13
19
11
12
15
15
7 - 10
21
22
27
28
23
24
25
26
29 - 37
20
21
22
27
28
23
24
25
26
29 - 37
S0117100.ai

Pos. Item Pos.	Teil-Nummer Part no. No. pièce	Bezeichnung	Description	Désignation	Stück Qty. Qté.	Bemerkung Remarks Remarques
24	1 00 993 06 64	Scheibe unten	Lower washer	Rondelle inférieure	4	
25	0 00 992 57 28	Federring	Spring washer	Rondelle ressort	4	12
26	7 403 677 817	Sechskantmutter	Hexagon nut	Ecrou six pans	4	M 12
27	7 236 677 923	Sechskantschraube	Hexagon head screw	Vis six pans	16	M 10 x 20
28	0 00 992 35 28	Federring	Spring washer	Rondelle ressort	16	10
		Abdichtung Bodengruppe-Rahmen →| 312 30 0516	**Floor assembly – cab sealing →| 312 30 0516**	**Etanchéification ensemble de plancher – cabine →| 312 30 0516**		
29	0 00 996 97 82	Formprofil	Preshaped profile	Profil préformé	1	
30	1 46 341 03 37	Leiste	Strip	Listel	1	600 lg.
31	1 46 341 04 37	Leiste	Strip	Listel	2	540 lg.
32	1 20 341 04 37	Leiste	Strip	Listel	2	190 lg.
33	1 46 341 05 37	Leiste	Strip	Listel	2	520 lg.
34	1 46 341 07 37	Leiste	Strip	Listel	2	660 lg.
35	1 21 341 37 37	Leiste	Strip	Listel	1	1000 lg.
36	1 46 341 06 37	Leiste	Strip	Listel	2	490 lg.
37	7 316 680 131	Blechschraube	Sheet-metal screw	Vis à tôle	60	3,5 x 19
		Fahrerhaus-Scheiben →| 312 30 0516	**Cab windows →| 312 30 0516**	**Vitres de la cabine →| 312 30 0516**		
38	0 46 341 05 05	Frontscheibe	Front window	Vitre AV	1	
39	1 00 996 45 82	Fassungsprofil	Rim profile	Profil de monture	1	3500 lg.
	0 00 996 35 90	Fassungsprofil (Meterware)	(by the metre)	Profil de monture (au mètre)		
40	0 00 080 00 01	Zsb. Heckscheibe →| Sept. 92	Rear window assy →| Sept 92	Ens vitre AR →| sept 92	1	
41	0 46 341 08 05	Heckscheibe	Rear window	Vitre AR	1	
42	1 35 330 03 14	Zsb. Kabel	Cable assy	Ens câble	1	
43	0 46 341 08 05	Heckscheibe |→ Okt. 92	Rear window |→ Oct 92	Vitre AR |→ oct 92	1	
44	1 00 996 47 82	Fassungsprofil	Rim profile	Profil de monture	1	3400 lg.
	0 00 996 35 90	Fassungsprofil (Meterware)	Rim profile (by the metre)	Profil de monture (au mètre)		
45	0 46 341 02 05	Seitenscheibe li. u. re.	Side window (left and right)	Vitre latérale (côté gauche et droit)	2	
46	1 00 996 46 82	Fassungsprofil	Rim profile	Profil de monture	2	2350 lg.
	0 00 996 35 90	Fassungsprofil (Meterware)	Rim profile (by the metre)	Profil de monture (au mètre)		

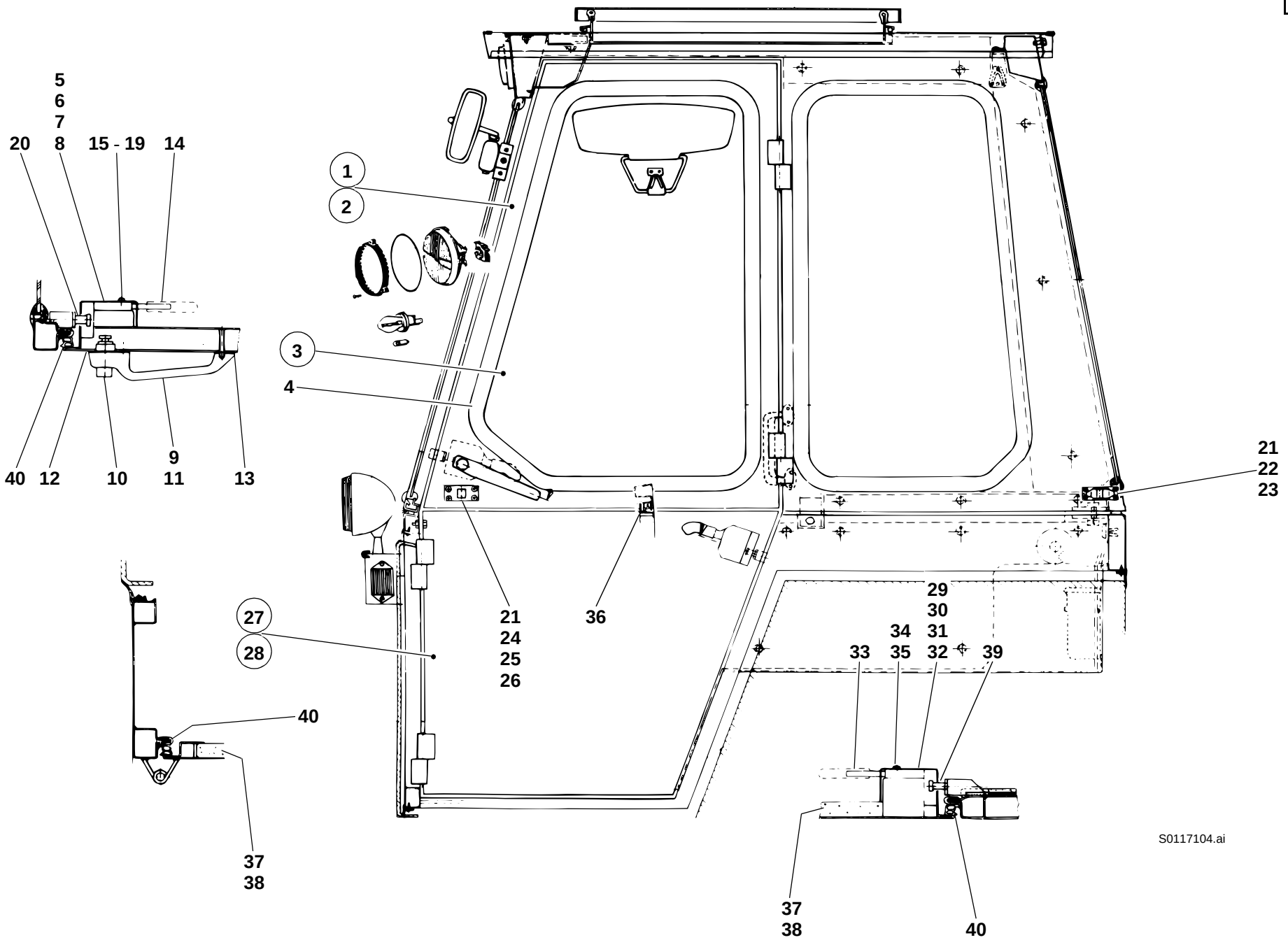
5
6
7
20
8
15 - 19
14
1
2
3
4
40
12
10
9
11
13
21
22
23
27
28
21
24
25
26
36
29
30
34
31
33
35
32
39
40
37
38
37
38
40
S0117104.ai

Pos. Item Pos.	Teil-Nummer Part no. No. pièce	Bezeichnung	Description	Désignation	Stück Qty. Qté.	Bemerkung Remarks Remarques
		Fahrerhaustüren oben ➜I 312 30 0516	**Upper cab doors ➜I 312 30 0516**	**Portières supérieures de la cabine ➜I 312 30 0516**		
1	1 46 340 04 14	Fahrerhaustüre oben li. kpl.	Cpl cab door (upper left)	Portière de la cabine cpl (côté gauche sup.)	1	
2	1 46 340 05 14	Fahrerhaustüre oben re. kpl.	Cpl cab door (upper right)	Portière de la cabine cpl (côté droit sup.)	1	
3	0 46 341 00 05	Türscheibe li. u. re.	Door window (left and right)	Vitre de portière (côté gauche et droit)	2	
4	1 00 996 69 80	Fassungsprofil	Rim profile	Profil de monture	2	2500 lg.
	0 00 996 35 90	Fassungsprofil (Meterware)	Rim profile (by the metre)	Profil de monture (au mètre)		
5	0 00 341 22 44	Türschloß li. oben	Upper left door lock	Serrure de portière supérieure (côté gauche)	1	
6	0 00 341 05 26	Abdeckkappe	Cover	Recouvrement	1	
7	0 00 341 21 44	Türschloß re. oben	Upper right door lock	Serrure de portière supérieure (côté droit)	1	
8	0 00 341 06 26	Abdeckkappe	Cover	Recouvrement	1	
9	0 00 341 51 41	Außengriff li. oben	Outer handle (upper left)	Poignée extérieure (côté gauche sup.)	1	
10	0 00 341 40 44	Schließzylinder	Lock barrel	Cylindre de serrure	1	
	0 00 333 07 33	Schlüssel	Key	Clé	1	Nr. 14603 - Merit
11	0 00 341 39 41	Außengriff re. oben	Outer handle (upper right)	Poignée extérieure (côté droit sup.)	1	
12	0 00 341 00 19	Unterlage groß li. u. re.	Lining (large, left & right)	Cale (grande, côté gauche et droit)	2	
13	0 00 341 01 19	Unterlage klein li. u. re.	Lining (small, left & right)	Cale (petite, côté gauche et droit)	2	
14	0 00 341 42 41	Innengriff li. u. re.	Inside handle (left & right)	Poignée interieure (côté gauche et droit)	2	
15	7 318 680 280	Linsenschraube	Oval-head countersunk screw	Vis noyée à tête bombée	4	B 5,5 x 32
16	7 286 671 061	Linsenschraube	Oval-head screw	Vis á tête bombée	2	M 6 x 25
17	7 234 677 051	Sechskantschraube	Hexagon head screw	Vis six pans	2	M 6 x 45
18	7 286 671 065	Linsenschraube	Oval-head screw	Vis á tête bombée	2	M 6 x 75
19	7 293 671 114	Linsenschraube	Oval-head screw	Vis á tête bombée	2	M 6 x 40
20	0 00 341 00 92	Schließbolzen	Catch bolt	Pêne de porte	2	
21	0 00 341 02 58	Türhalter	Door holder	Arrêt de portière	2	
22	7 316 680 301	Linsenblechschraube	Pan head tap screw	Vis à tôle à tête bombée	8	B 3,9 x 16
23	0 00 995 32 55	Gewindeniet	Threaded rivet	Rivet fileté	8	M 4
24	7 286 671 059	Linsenschraube	Oval-head screw	Vis á tête bombée	4	M 5 x 10
25	7 286 671 054	Linsenschraube	Oval-head screw	Vis á tête bombée	4	M 5 x 16
26	0 00 995 18 55	Gewindeniet	Threaded rivet	Rivet fileté	4	M 5

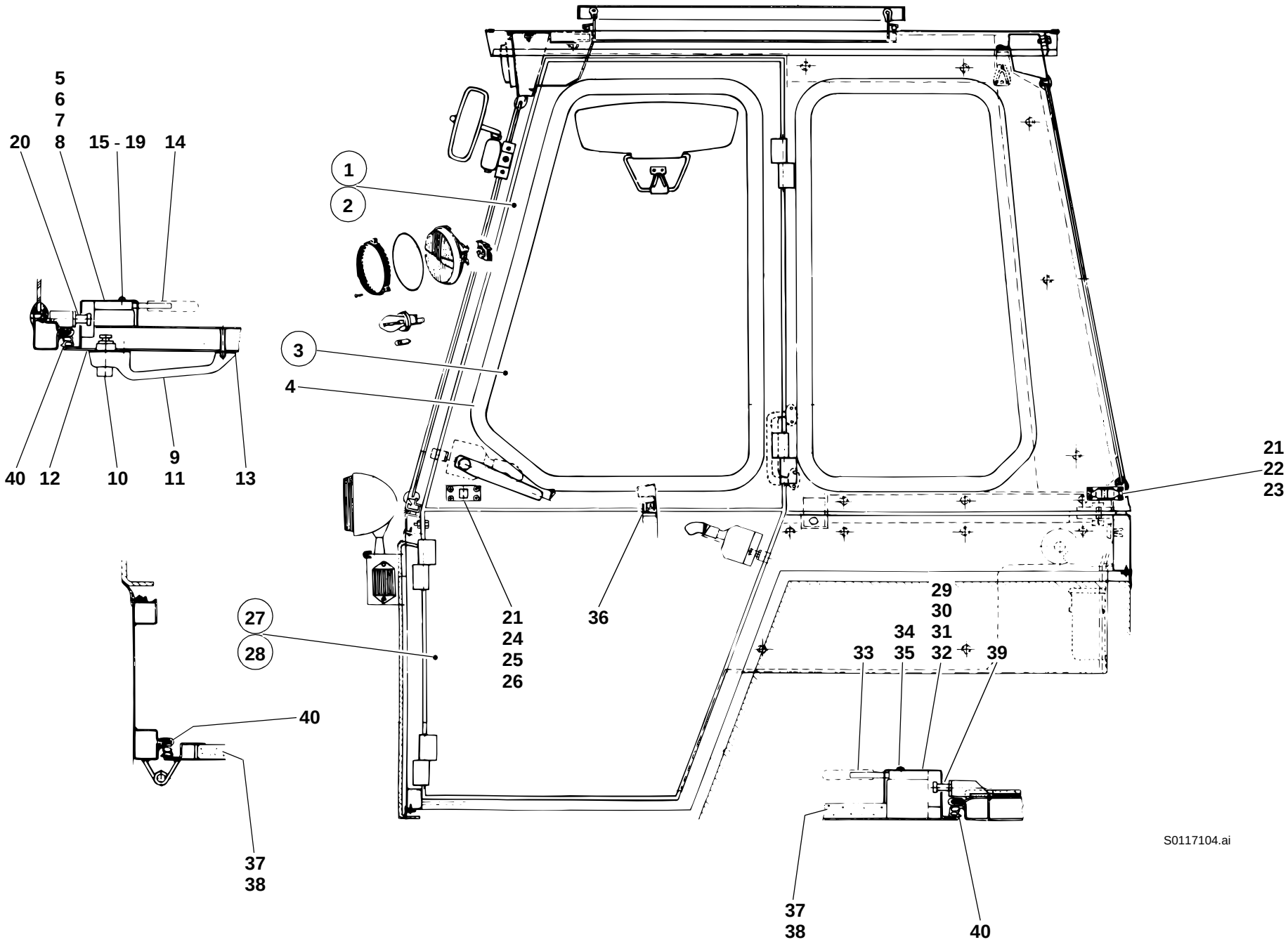
5
6
7
20
8
15 - 19
14
1
2
3
4
40
12
10
9
11
13
21
22
23
27
28
21
24
25
26
36
29
30
34
31
33
35
32
39
40
37
38
37
38
40
S0117104.ai

Pos. Item Pos.	Teil-Nummer Part no. No. pièce	Bezeichnung	Description	Désignation	Stück Qty. Qté.	Bemerkung Remarks Remarques
		Fahrerhaustüren unten ➜I 312 30 0516	**Lower cab doors ➜I 312 30 0516**	**Portières inférieures de la cabine ➜I 312 30 0516**		
27	1 46 340 00 14	Zsb. Fahrerhaustür unten li. kpl.	Cpl cab door assy (lower left)	Ens portière de la cabine cpl (côté gauche inférieur)	1	
28	1 46 340 01 14	Zsb. Fahrerhaustür unten re. kpl.	Cpl cab door assy (lower right)	Ens portière de la cabine cpl (côté droit inférieur)	1	
29	0 00 341 23 44	Türschloß li.	Door lock (left)	Serrure de portière (côté gauche)	1	
30	0 00 341 02 26	Abdeckkappe	Cover	Recouvrement	1	
31	0 00 341 24 44	Türschloß re.	Door lock (right)	Serrure de portière (côté droit)	1	
32	0 00 341 03 26	Abdeckkappe	Cover	Recouvrement	1	
33	0 00 341 42 41	Innengriff li. u. re.	Inside handle (left & right)	Poignée interieure (côté gauche et droit)	2	
34	7 318 680 280	Linsenblechschraube	Oval-head sheet-metal screw	Vis à tête bombée à tôle	4	B 5,5 x 32
35	7 286 671 061	Linsenschraube	Oval-head screw	Vis à tête bombée	4	M 6 x 25
36	1 00 996 44 82	Dichtungsprofil	Sealing profile	Profilé d’étanchéité	2	700 lg.
	0 00 996 43 82	Dichtungsprofil (Meterware)	Sealing profile (by the metre)	Profilé d'étanchéité (au mètre)		
37	0 46 341 02 88	Dämmatte li.	Insulating mat (left)	Natte isolante (côté gauche)	1	
38	0 46 341 03 88	Dämmatte re.	Insulating mat (right)	Natte isolante (côté droit)	1	
39	0 00 341 00 92	Schließbolzen	Catch bolt	Pêne de portière	2	
40	0 00 996 96 83	Formprofil	Preshaped profile	Profil préformé	2	

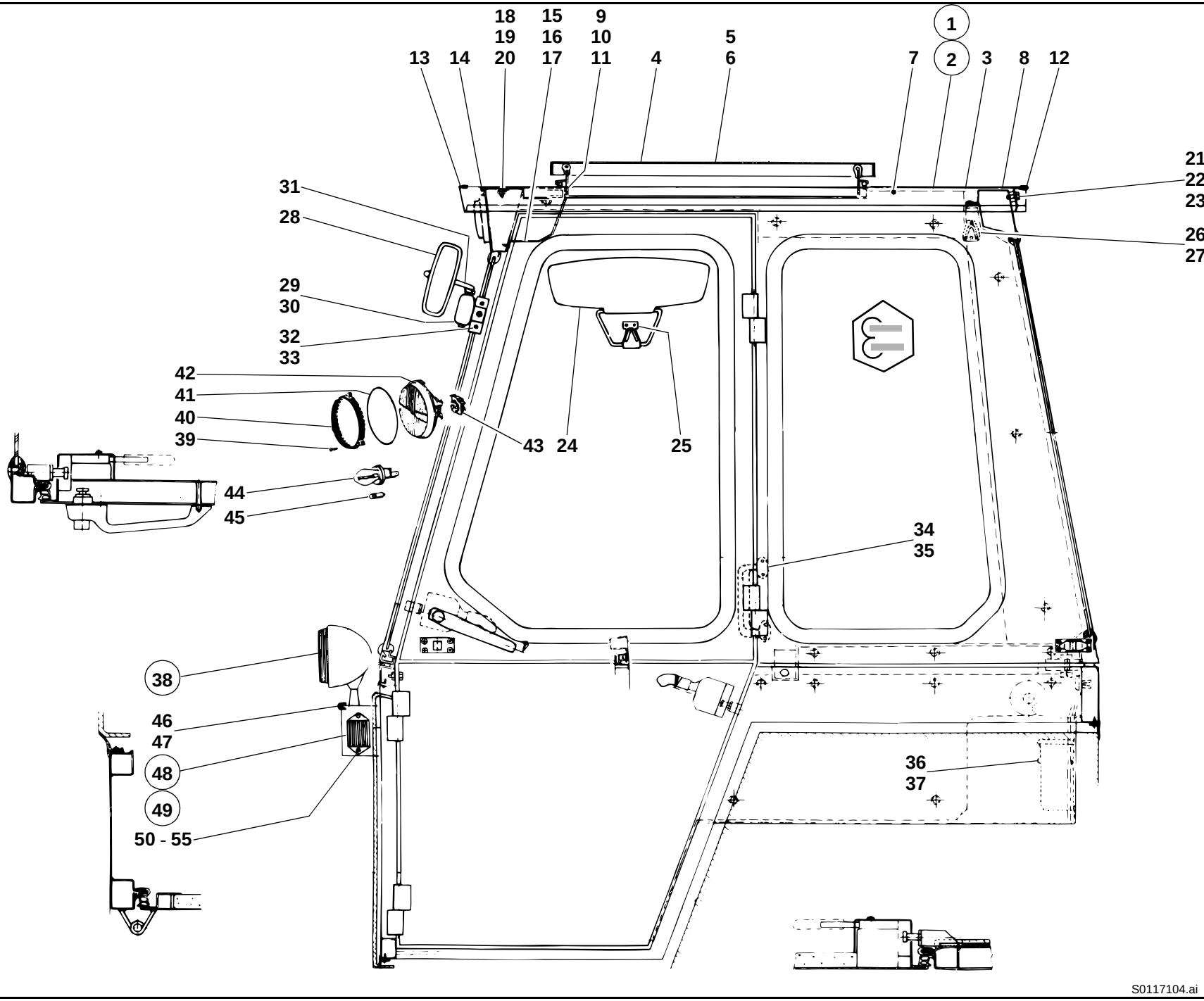
18
19
15
16
9
10
5
6
13
14
20
17
11
4
1
2
7
3
8
12
21
22
23
26
27
31
28
29
30
32
33
42
41
40
39
43
24
25
44
45
34
35
38
46
47
48
49
50 - 55
36
37
S0117104.ai

Pos. Item Pos.	Teil-Nummer Part no. No. pièce	Bezeichnung	Description	Désignation	Stück Qty. Qté.	Bemerkung Remarks Remarques
		Fahrerhaus-Dach ➜I 312 30 0516	**Cab roof ➜I 312 30 0516**	**Toit de la cabine ➜I 312 30 0516**		
1	1 46 340 17 13	Zsb. Dach kpl. (Dachluke Alu-Ausf.)	Cpl roof assy (aluminium roof hatch)	Ens toit cpl (toit ouvrant en aluminium)	1	
2	1 46 340 24 13	Zsb. Dach kpl. (Dachluke Plexiglas-Ausf.)	Cpl roof assy (plexiglass roof hatch)	Ens toit cpl (toit ouvrant en plexiglass)	1	
3	1 46 340 18 13	Zsb. Dach	Roof assy	Ens toit	1	
4	0 35 340 11 13	Dachluke (Alu-Luke)	Roof hatch (aluminium)	Toit ouvrant (aluminium)	1	
5	0 35 340 12 13	Dachluke (Plexiglas-Luke)	Roof hatch (plexiglass)	Toit ouvrant (plexiglass)	1	
6	0 35 341 00 73	Schutzgitter	Protective screen	Grille de protection		
7	0 46 341 40 88	Dämmatte	Insulating mat	Natte isolante	1	
8	0 46 341 34 88	Dämmatte	Insulating mat	Natte isolante	1	
9	7 286 671 066	Linsenschraube	Oval-head screw	Vis à tête bombée	8	M 5 x 12
10	7 403 677 705	Sechskantmutter	Hexagon nut	Ecrou six pans	8	M 5
11	7 451 680 108	Scheibe	Washer	Rondelle	8	5,3
12	1 00 996 66 81	Kantenschutz hinten	Rear edge guard	Profil de protection AR	1	10 50 lg.
	0 00 996 42 81	Kantenschutz (Meterware)	Edge protection (by the metre)	Protection du bord (au mètre)		
13	1 00 996 96 82	Kantenschutz vorn	Front edge guard	Profil de protection AV	1	1020 lg.
	0 00 996 31 90	Kantenschutz (Meterware)	Edge protection (by the metre)	Protection du bord (au mètre)		
14	1 00 993 15 93	Dichtungsband	Sealing strip	Bande d'étanchéité	1	930 lg.
	0 00 993 13 93	Dichtungsband (Meterware)	Sealing strip (by the metre)	Bande d'étanchéité (au mètre)		
15	1 46 340 02 21	Zsb. Zwischenblech	Intermediate sheet metal assy	Ens tôle intermédiaire	1	➜I 129 672
16	1 46 340 11 21	Zsb. Zwischenblech	Intermediate sheet metal assy	Ens tôle intermédiaire	1	I➜ 129 673 ➜I 312 30 0516
17	7 316 680 189	Linsenblechschraube	Oval-head sheet-metal screw	Vis à tôle à tête bombée	3	6,3 x 16
		Befestigung Fahrerhausdach	**Cab roof attachment**	**Fixation du toit de la cabine**		
18	7 403 677 709	Sechskantmutter	Hexagon nut	Ecrou six pans	4	M 8
19	0 00 992 43 28	Federring	Spring washer	Rondelle ressort	4	8
20	7 462 680 012	Scheibe	Washer	Rondelle	4	A 8,4
21	7 236 677 131	Sechskantschraube	Hexagon head screw	Vis six pans	5	M 8 x 20
22	0 00 992 43 28	Federring	Spring washer	Rondelle ressort	5	8
23	7 451 680 111	Scheibe	Washer	Rondelle	5	A 8,4
		Einzelteile für Dachluke siehe Seite 34-54	See page 34-54 for roof hatch component parts	Voir page 34-54 pour pièces constitutives du toit de la cabine		
24	0 00 433 01 28	Sonnenblende	Sun visor	Pare-soleil	1	
25	7 316 680 169	Linsenblechschraube	Oval-head sheet-metal screw	Vis à tôle à tête bombée	2	B 4,8 x 16

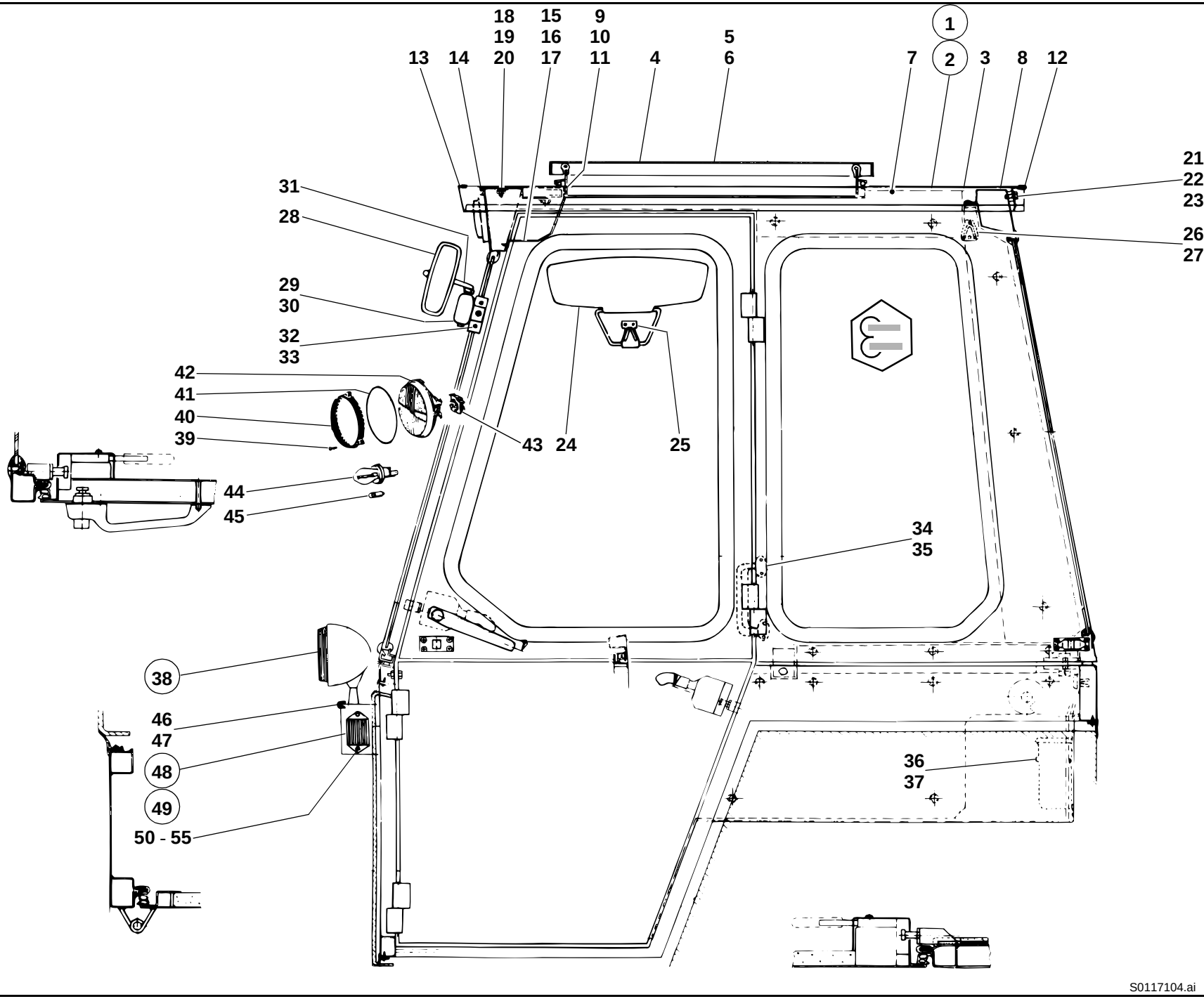
18
19
20
15
16
17
9
10
11
4
5
6
13
14
1
2
7
3
8
12
21
22
23
26
27
31
28
29
30
32
33
42
41
40
39
43
24
25
44
45
34
35
38
46
47
48
49
50 - 55
36
37
S0117104.ai

Pos. Item Pos.	Teil-Nummer Part no. No. pièce	Bezeichnung	Description	Désignation	Stück Qty. Qté.	Bemerkung Remarks Remarques
26	0 00 341 49 41	Garderobenhaken	Hook	Crochet	1	
27	7 316 680 301	Zylinderblechschraube	Cylindrical sheet-metal screw	Vis à tôle à tête cylindrique	2	B 3,9 x 16
28	0 00 433 13 27	Spiegel	Mirror	Rétroviseur	2	
29	0 00 433 16 40	Spiegelhalter rechts	Bracket for rearview mirror (right)	Support de rétroviseur (côté droit)	1	
30	0 00 433 17 40	Spiegelhalter links	Bracket for rearview mirror (left)	Support de rétroviseur (côté gauche)	1	
31	1 48 433 00 40	Spiegelarm	Mirror arm	Bras du rétroviseur	2	
32	7 252 677 044	Zylinderschraube	Cheese-head screw	Vis à tête cylindrique	4	M 8 x 20
33	0 00 992 51 28	Federring	Sping washer	Rondelle ressort	4	8
34	0 00 341 48 41	Griff	Handle	Poignée	1	
35	7 318 680 238	Linsenschraube	Oval-head screw	Vis à tête bombée	4	4,8 x 16
36	0 46 341 01 93	Flaschenhalterung	Drink holder	Porte-bouteille	1	
37	7 316 680 502	Linsenblechschraube	Oval-head sheet-metal screw	Vis à tôle à tête bombée	6	B 3,5 x 16
		Scheinwerfer u. Blinkleuchten ➜I 312 30 0516	**Headlights & indicator lights ➜I 312 30 0516**	**Projecteurs et feux clignotants ➜I 312 30 0516**		
38	0 00 332 52 01	Scheinwerfer kpl.	Cpl headlight	Projecteur cpl	2	
39	7 311 680 205	Linsenblechschraube	Oval-head sheet-metal screw	Vis à tôle à tête bombée	3	
40	0 00 332 23 46	Glashaltering	Glass supporting ring	Bague de support du verre	1	
41	0 00 996 74 12	Dichtring	Sealing ring	Bague d'étanchéité	1	
42	0 00 332 05 54	Reflektor mit Scheinwerferglas	Reflector with headlight glass	Cataphote avec verre de projecteur	1	
43	0 00 333 09 11	Stecker	Plug	Prise de courant	1	
44	7 734 000 002	Glühlampe	Light bulb	Lampe	2	A 12 V 45/40 W
45	7 734 000 926	Glühlampe	Light bulb	Lampe	2	T 8/4 12 V - 4 W
46	1 00 996 19 83	Kantenschutz	Edge guard	Profil de protection	2	250 lg.
	0 00 996 31 90	Kantenschutz (Meterware)	Edge protection (by the metre)	Protection du bord (au mètre)		
47	0 00 996 20 42	Kabelmuffe	Cable sleeve	Manchon de câble	2	
48	0 00 332 32 08	Blinkleuchte kpl. li.	Cpl indicator light (left)	Feu clignotant cpl (côté gauche)	1	
49	0 00 332 33 08	Blinkleuchte kpl. re.	Cpl indicator light (right)	Feu clignotant cpl (côté droit)	1	
50	0 00 332 56 52	Lichtscheibe li.	Light cover (left)	Couvercle de feux (côté gauche)	2	
51	0 00 332 57 52	Lichtscheibe re.	Light cover (right)	Couvercle de feux (côté droit)	2	
52	7 734 000 917	Glühlampe	Light bulb	Lampe	2	p 25/1-12 V 21 W
53	0 00 332 05 57	Schutzgehäuse	Protective housing	Boîte de protection	2	
54	7 293 671 204	Linsenschraube	Oval-head screw	Vis à tête bombée	4	M 5 x 16
55	7 286 671 066	Linsenschraube	Oval-head screw	Vis à tête bombée	4	M 5 x 12
		Weitere Elektr. Teile, siehe Gruppe 33	See group 33 for further electrical parts	Voir groupe 33 pour d'autres pièces électriques		

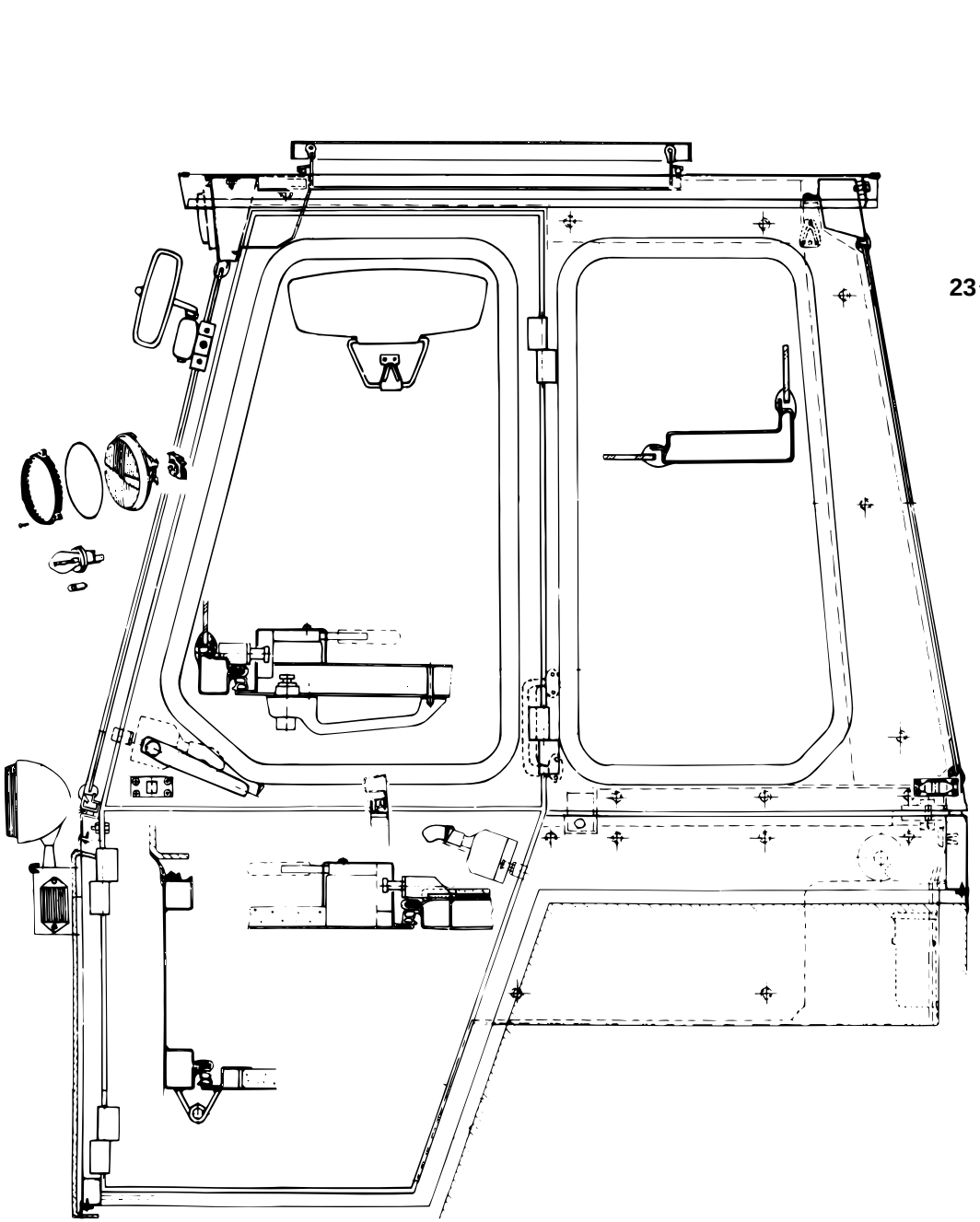

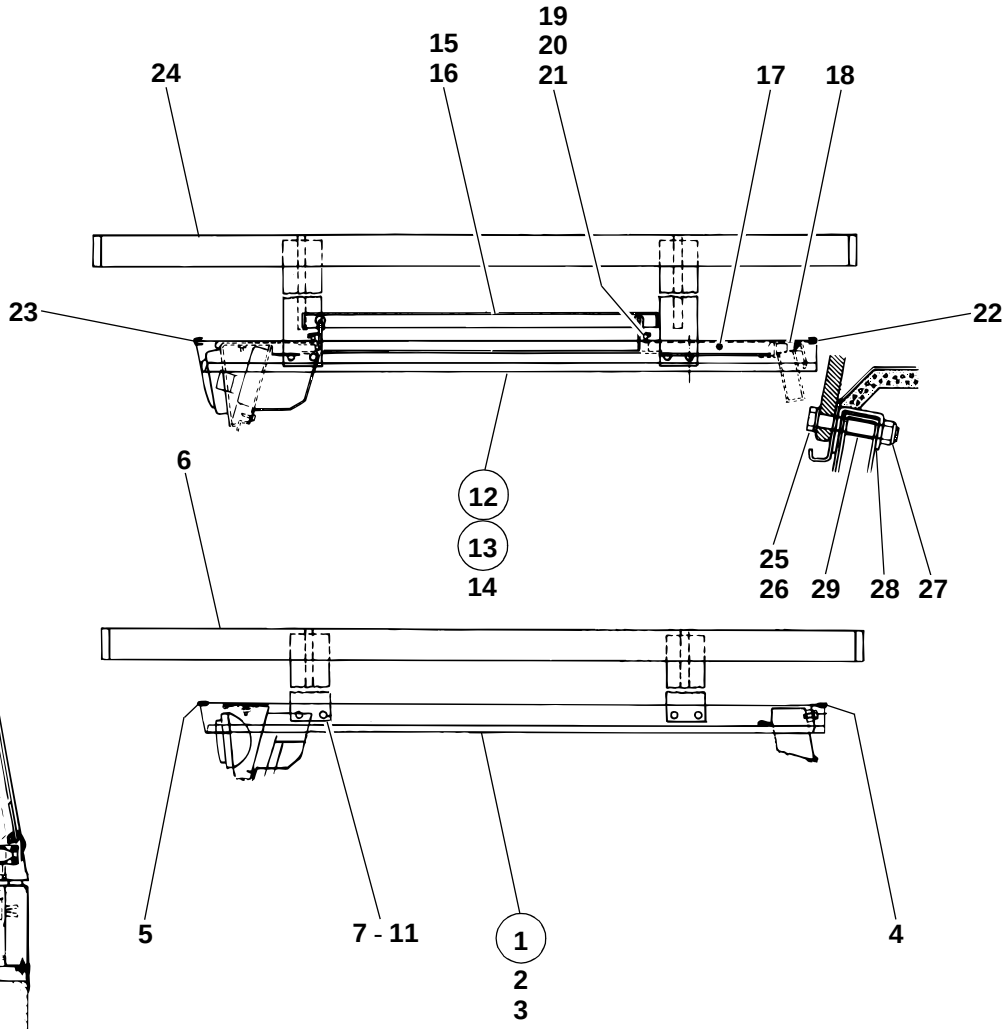

S0117102.ai

Pos. Item Pos.	Teil-Nummer Part no. No. pièce	Bezeichnung	Description	Désignation	Stück Qty. Qté.	Bemerkung Remarks Remarques
		Fahrerhausdach für besondere Einsätze (ohne Dachluke) ➜I 312 30 0516	**Cab roof for special applications (without roof hatch) ➜I 312 30 0516**	**Toit de cabine pour applications spéciales (sans toit ouvrant) ➜I 312 30 0516**		
1	1 46 340 04 13	Zsb. Dach kpl.	Cpl roof assy	Ens toit cpl	1	
2	1 46 340 05 13	Zsb. Dach	Roof assy	Ens toit	1	
3	0 46 341 06 88	Dämmatte	Insulating mat	Natte isolante	1	
4	1 00 996 66 81	Kantenschutz hinten	Rear edge guard	Profil de protection AR	1	10 50 lg.
	0 00 996 42 81	Kantenschutz (Meterware)	Edge protection (by the metre)	Protection du bord (au mètre)		
5	1 00 996 96 82	Kantenschutz vorn	Front edge guard	Profil de protection AV	1	1020 lg.
	0 00 996 31 90	Kantenschutz (Meterware)	Edge protection (by the metre)	Protection du bord (au mètre)		
6	1 46 410 00 73	Zsb. Schutzgitter	Protective screen assy	Ens grille de protection	1	
7	7 236 677 933	Sechskantschraube	Hexagon head screw	Vis six pans	8	M 10 x 65
8	7 405 677 007	Sechskantmutter	Hexagon nut	Ecrou six pans	8	M 10 DIN 985
9	7 593 641 016	Dichtring	Sealing ring	Bague d'étanchéité	8	A 10 x 16
10	7 460 094 026	Scheibe	Washer	Rondelle	8	10,5
11	1 46 341 01 52	Rohr	Pipe	Tuyau	8	18 x 2,8 x 27 lg.
		Fahrerhausdach für besondere Einsätze (ohne Dachluke) ➜I 312 30 0516	**Cab roof for special applications (with roof hatch) ➜I 312 30 0516**	**Toit de cabine pour applications spéciales (avec toit ouvrant) ➜I 312 30 0516**		
12	1 46 340 22 13	Zsb. Dach kpl. (Dachluke Alu-Ausf.)	Cpl roof assy (aluminium)	Ens toit cpl (aluminium)	1	
13	1 46 340 23 13	Zsb. Dach kpl. (Dachluke Plexiglas-Ausf.)	Cpl roof assy (plexiglass)	Ens toit cpl (plexiglass)	1	
14	1 46 340 20 13	Zsb. Dach	Roof assy	Ens toit	1	
15	0 35 340 11 13	Dachluke (Alu-Luke)	Roof hatch (aluminium)	Toit ouvrant (aluminium)	1	
16	0 35 340 12 13	Dachluke (Plexiglas-Luke)	Roof hatch (plexiglass)	Toit ouvrant (plexiglass)	1	
17	0 46 341 40 88	Dämmatte	Insulating mat	Natte isolante	1	
18	0 46 341 34 88	Dämmatte	Insulating mat	Natte isolante	1	
19	7 286 671 066	Linsenschraube	Oval-head screw	Vis à tête bombée	8	M 5 x 12
20	7 403 677 705	Sechskantmutter	Hexagon nut	Ecrou six pans	8	M 5
21	7 451 680 108	Scheibe	Washer	Rondelle	8	5,3

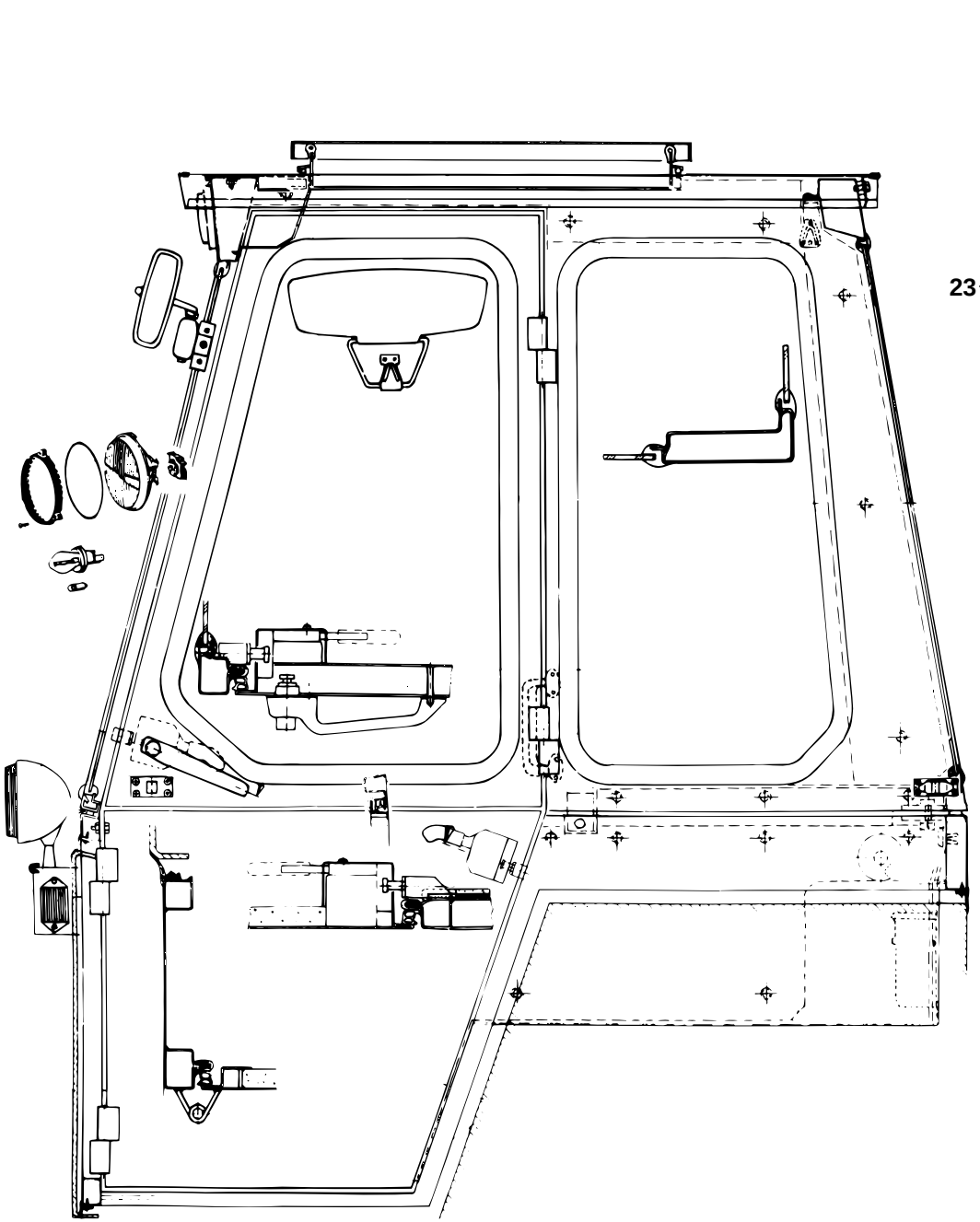

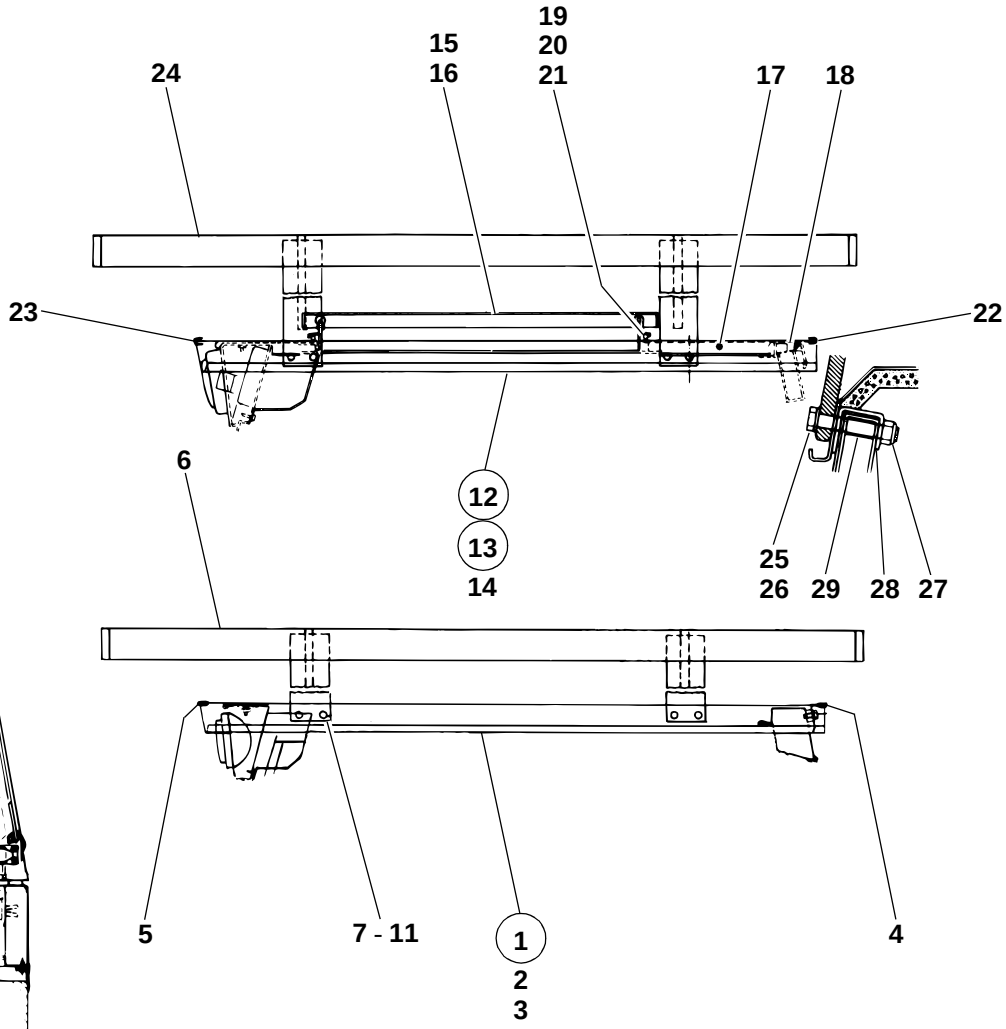

S0117102.ai

Pos. Item Pos.	Teil-Nummer Part no. No. pièce	Bezeichnung	Description	Désignation	Stück Qty. Qté.	Bemerkung Remarks Remarques
22	1 00 996 66 81	Kantenschutz hinten	Rear edge guard	Profil de protection AR	1	10 50 lg.
	0 00 996 42 81	Kantenschutz (Meterware)	Edge guard (by the metre)	Profil de protection (au mètre)		
23	1 00 996 96 82	Kantenschutz vorn	Front edge guard	Profil de protection AV	1	1020 lg.
	0 00 996 31 90	Kantenschutz (Meterware)	Edge guard (by the metre)	Profil de protection (au mètre)		
24	1 46 410 02 73	Zsb. Schutzgitter	Protective screen assy	Ens grille de protection	1	
25	7 236 677 933	Sechskantschraube	Hexagon head screw	Vis six pans	8	M 10 x 65
26	7 593 641 016	Dichtring	Sealing ring	Bague d'étanchéité	8	A 10 x 16
27	7 405 677 007	Sechskantmutter	Hexagon nut	Ecrou six pans	8	M 10 DIN 985
28	7 460 094 026	Scheibe	Washer	Rondelle	8	10,5
29	1 46 341 01 52	Rohr	Pipe	Tuyau	8	18 x 2,8 x 27 lg.
	1 48 341 02 40	Kennzeichenhalterung li.	Numberplate bracket (left)	Support de la plaque minéralogique (côté gauche)	1	
	1 48 341 03 40	Kennzeichenhalterung re.	Numberplate bracket (right)	Support de la plaque minéralogique (côté droit)	1	
	7 315 681 127	Blechschraube	Sheet-metal screw	Vis à tôle	4	6,3 x 16

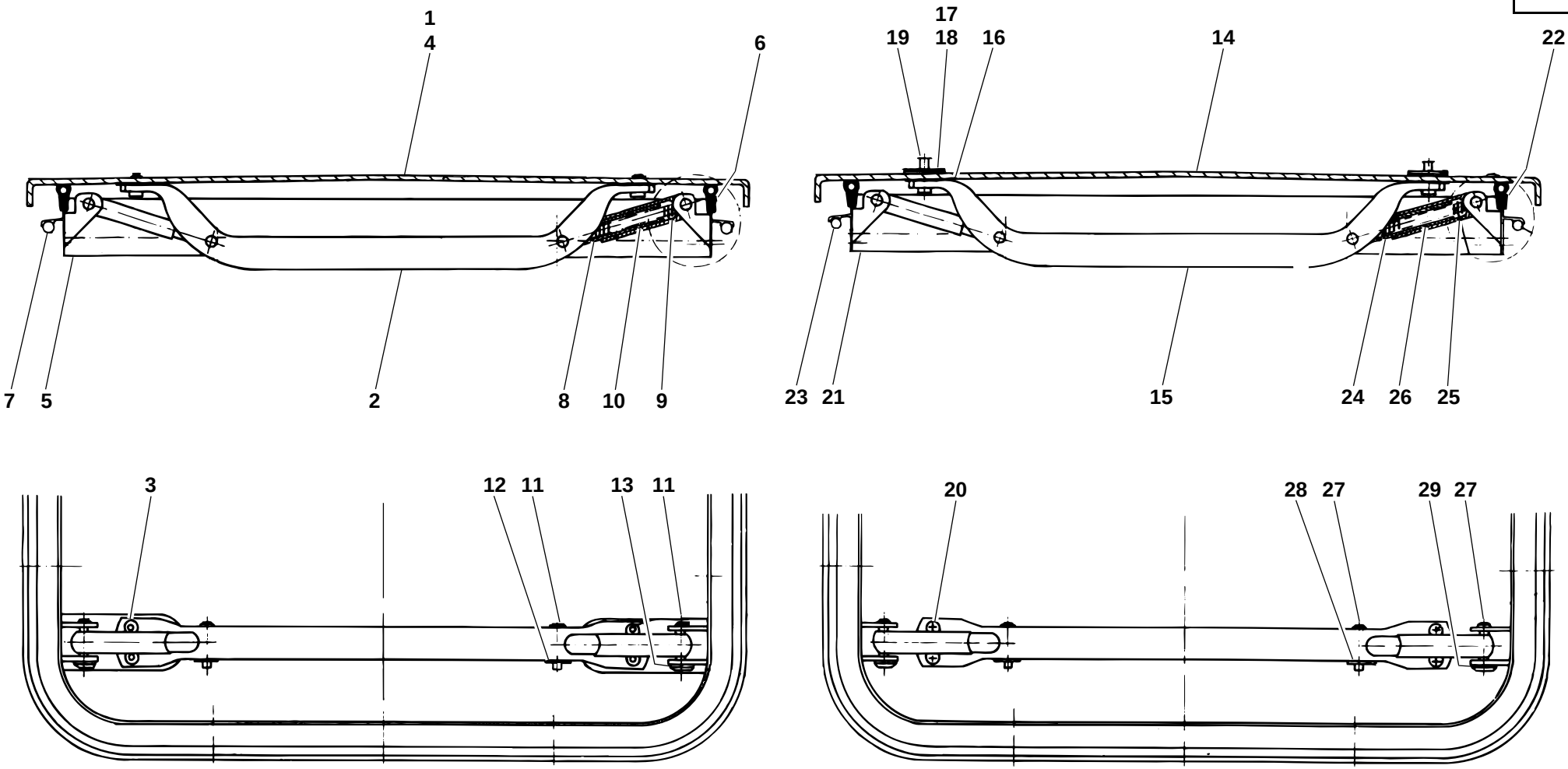
1
4
6
7
5
2
8
10
9
17
19
18
16
14
22
23
21
15
24
26
25
3
12
11
13
11
20
28
27
29
27

312e3430.ai

Pos. Item Pos.	Teil-Nummer Part no. No. pièce	Bezeichnung	Description	Désignation	Stück Qty. Qté.	Bemerkung Remarks Remarques
		Einzelteile Dachluke (Alu-Ausführung) ➜I 312 30 0516	**Roof hatch (aluminium): component parts ➜I 312 30 0516**	**Toit ouvrant (aluminium) : pièces constitutives ➜I 312 30 0516**		
1	0 35 341 00 26	Deckel (Alu)	Cover (aluminium)	Couvercle (aluminium)	1	
2	0 00 341 55 41	Griff	Handle	Poignée	2	
3	7 558 640 255	Blindniet	Blind rivet	Rivet aveugle	8	B 4,8 x 12,5
4	0 35 341 09 88	Dämmatte	Insulating mat	Natte isolante	1	
5	0 35 341 23 02	Rahmen	Frame	Châssis	1	
6	0 00 996 49 85	Abdichtprofil	Sealing profile	Profilé d'étanchéité	1	2500 lg.
7	0 00 996 50 85	Dichtschnur	Sealing cord	Corde d’étanchéité	1	2200 lg.
8	0 00 995 01 88	Hülse	Sleeve	Douille	4	D 14
9	0 00 995 02 88	Hülse	Sleeve	Douille	4	D 18
10	0 00 992 58 01	Druckfeder	Compression spring	Ressort de pression	4	120 lg.
11	0 00 990 19 14	Bolzen	Pin	Axe	8	5,9 x 34,5 lg.
12	0 00 993 28 42	Schnellbefestiger	Quick fastener	Fixation rapide	4	26 d6
13	0 00 993 29 42	Schnellbefestiger	Quick fastener	Fixation rapide	4	27 d7
		Einzelteile Dachluke (Plexiglass-Ausführung) ➜I 312 30 0516	**Roof hatch (plexiglass): component parts ➜I 312 30 0516**	**Toit ouvrant (plexiglass) : pièces constitutives ➜I 312 30 0516**		
14	0 35 341 01 26	Deckel (Plexiglas)	Cover (plexiglass)	Couvercle (plexiglass)	1	
15	0 00 341 56 41	Griff	Handle	Poignée	2	
16	0 00 996 66 15	Gummidichtung	Rubber seal	Joint en caoutchouc	4	
17	0 00 996 67 15	Gummidichtung	Rubber seal	Joint en caoutchouc	4	
18	0 35 341 00 12	Halteplatte für Griff	Retaining plate for handle	Plaque de retenue pour poignée	4	
19	0 00 996 10 52	Dichtkappe	Sealing cap	Capuchon d’étanchéité	4	8 mm
20	7 286 671 059	Linsenschraube	Oval-head screw	Vis à tête bombée	8	M 5 x 8
21	0 35 341 23 02	Rahmen	Frame	Châssis	1	
22	0 00 996 49 85	Abdichtprofil	Sealing profile	Profilé d'étanchéité	1	2000 lg.
23	0 00 996 50 85	Dichtschnur	Sealing cord	Corde d’étanchéité	1	2200 lg.
24	0 00 995 01 88	Hülse	Sleeve	Douille	4	D 14
25	0 00 995 02 88	Hülse	Sleeve	Douille	4	D 18
26	0 00 992 59 01	Druckfeder	Compression spring	Ressort de pression	4	135 lg.
27	0 00 990 19 14	Bolzen	Pin	Axe	8	5,9 x 34,5 lg.
28	0 00 993 28 42	Schnellbefestiger	Quick fastener	Fixation rapide	4	26 d6
29	0 00 993 29 42	Schnellbefestiger	Quick fastener	Fixation rapide	4	27 d6

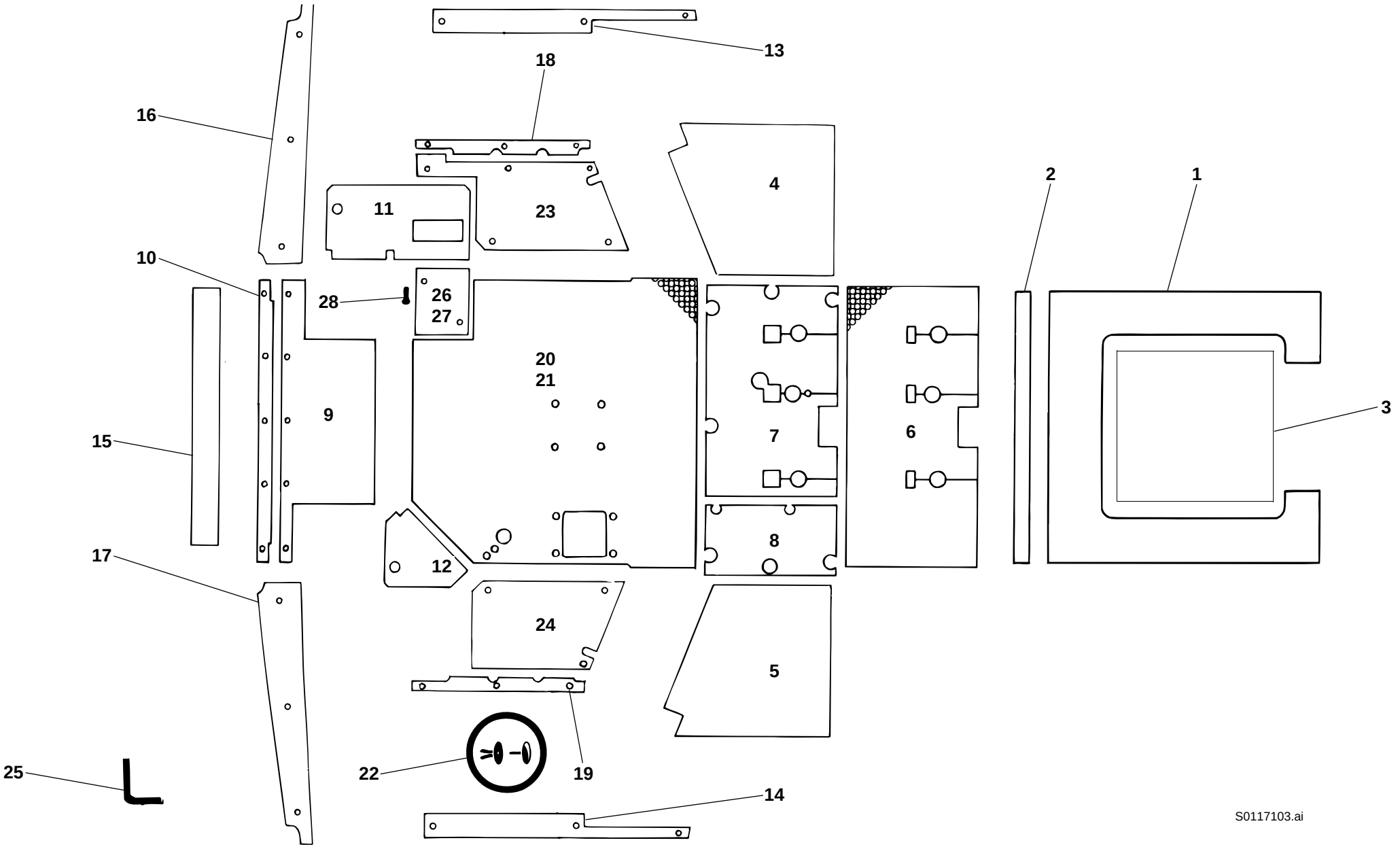
13
18
16
4
2
1
11
23
10
28
26
27
20
21
3
9
15
7
6
8
17
12
24
5
22
19
25
14
S0117103.ai

Pos. Item Pos.	Teil-Nummer Part no. No. pièce	Bezeichnung	Description	Désignation	Stück Qty. Qté.	Bemerkung Remarks Remarques
		Verkleidung-Dämmatten	**Trim (insulating mats)**	**Revêtement (nattes isolantes)**		
		➜I 312 30 0516	**➜I 312 30 0516**	**➜I 312 30 0516**		
1	0 46 341 40 88	Dämmatte (Dach)	Insulating mat (roof)	Natte isolante (toit)	1	
2	0 46 341 34 88	Dämmatte (Dach hi.)	Insulating mat (rear roof)	Natte isolante (toit AR)	1	
3	0 35 341 09 88	Dämmatte (Dachluke)	Insulating mat (roof hatch)	Natte isolante (toit ouvrant)	1	
4	0 46 341 02 88	Dämmatte (Türe li.)	Insulating mat (left door)	Natte isolante (portière côté gauche)	1	
5	0 46 341 03 88	Dämmatte (Türe re.)	Insulating mat (right door)	Natte isolante (portière côté droit)	1	
6	0 46 341 35 88	Dämmatte (Bodenmatte)	Insulating mat (floor mat)	Natte isolante (tapis de plancher)	1	
7	0 46 341 17 88	Dämmatte li.	Insulating mat (left)	Natte isolante (côté gauche)	1	
8	0 46 341 24 88	Dämmatte re.	Insulating mat (right)	Natte isolante (côté droit)	1	
9	0 46 341 55 88	Dämmatte Rückwand	Insulating mat (rear panel)	Natte isolante (panneau AR)	1	
10	0 46 341 56 88	Dämmatte Rückwand	Insulating mat (rear panel)	Natte isolante (panneau AR)	1	
11	0 46 341 07 88	Dämmatte hinten li.	Insulating mat (rear left)	Natte isolante (côté gauche AR)	1	
12	0 46 341 08 88	Dämmatte hinten re.	Insulating mat (rear right)	Natte isolante (côté droit AR)	1	
13	0 46 341 09 88	Dämmatte oben li.	Insulating mat (upper left)	Natte isolante (côté gauche supérieur)	1	
14	0 46 341 10 88	Dämmatte oben re.	Insulating mat (upper right)	Natte isolante (côté droit supérieur)	1	
15	0 46 341 11 88	Dämmatte Rückwand oben	Insulating mat (upper rear panel)	Natte isolante (panneau AR supérieur)	1	
16	0 46 341 12 88	Dämmatte Holm li.	Insulating mat (left pillar)	Natte isolante (montant côté gauche)	1	
17	0 46 341 13 88	Dämmatte Holm re.	Insulating mat (right pillar)	Natte isolante (montant côté droit)	1	
18	0 46 341 53 88	Dämmatte Seite li.	Insulating mat (left side)	Natte isolante (côté gauche)	1	
19	0 46 341 54 88	Dämmatte Seite re.	Insulating mat (right side)	Natte isolante (côté droit)	1	
20	0 46 341 45 88	Dämmatte Sitzblech	Insulating mat (seat pan)	Natte isolante (assise)	1	➜I 129 672
21	0 46 341 57 88	Dämmatte Sitzblech	Insulating mat (seat pan)	Natte isolante (assise)	1	I➜ 129 673
22	0 00 995 23 55	Spreizniet	Body-bound rivet	Rivet à expansion	26	
23	0 46 341 51 88	Dämmatte Seite li.	Insulating mat (left)	Natte isolante (côté gauche)	1	
24	0 46 341 52 88	Dämmatte Seite re.	Insulating mat (right)	Natte isolante (côté droit)	1	
25	1 00 996 64 83	Kantenschutz hinten u. seitlich	Edge guard (rear & lateral)	Profil de protection (AR et latéral)	3	910 lg.
	0 00 996 42 81	Kantenschutz (Meterware)	Edge guard (by the metre)	Profil de protection (au mètre)		⌊⌊⌊⌊⌋
26	1 46 340 00 75	Zsb. Abdeckung (Fahrerhauslagerung hinten li.)	Cover assy (rear left cab bearing)	Ens recouvrement (logement AR gauche de la cabine)	1	
27	0 46 341 21 88	Verkleidung	Trim	Revêtement	1	
28	7 286 671 501	Linsenschraube	Oval-head screw	Vis à tête bombée	2	M 6 x 12

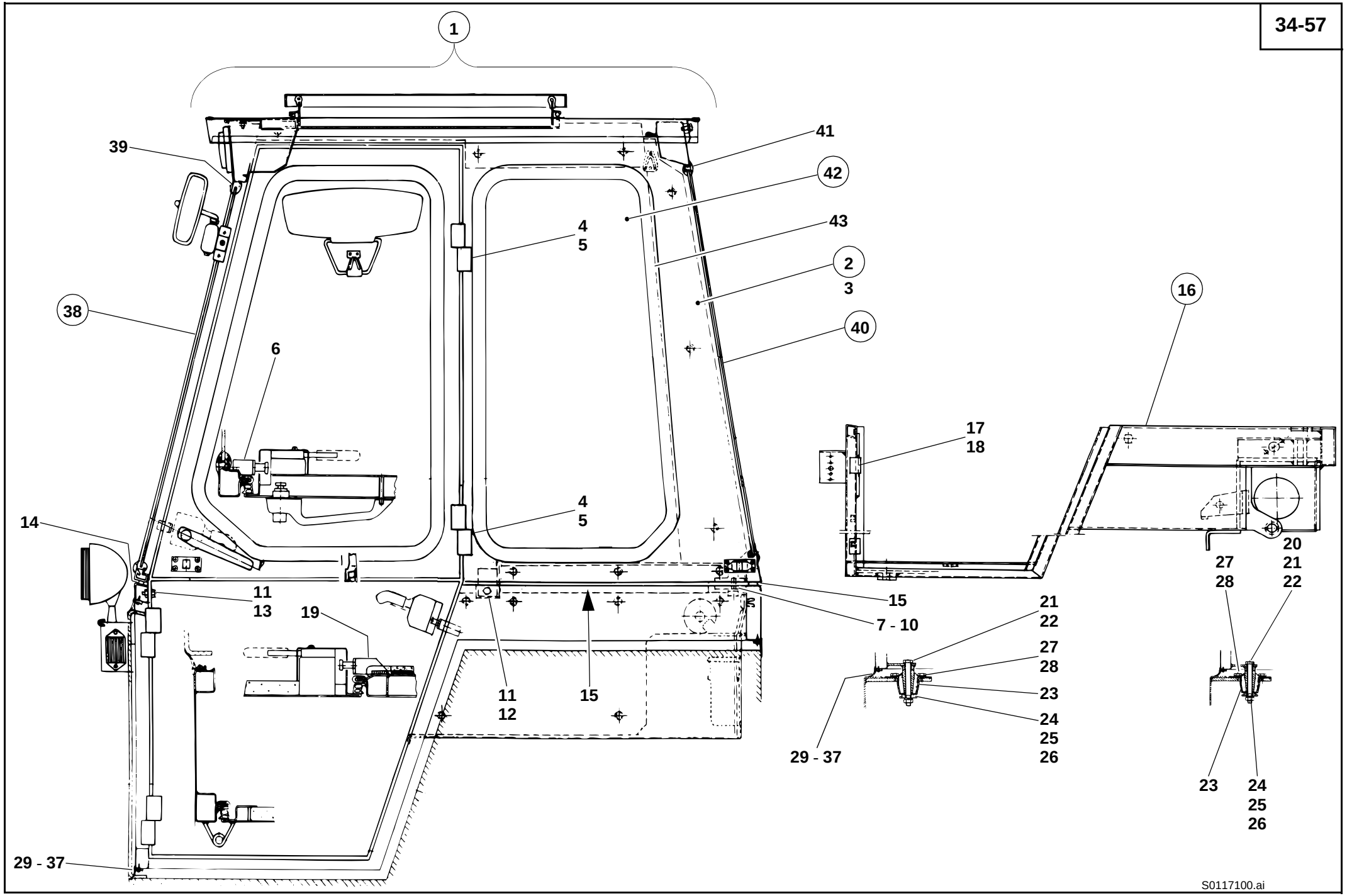
1
39
41
42
43
4
5
2
3
38
40
6
16
17
18
4
5
14
11
13
19
11
12
15
15
7 - 10
21
22
27
28
23
24
25
26
29 - 37
20
21
22
27
28
23
24
25
26
29 - 37
S0117100.ai

Pos. Item Pos.	Teil-Nummer Part no. No. pièce	Bezeichnung	Description	Désignation	Stück Qty. Qté.	Bemerkung Remarks Remarques
		Fahrerhaus abnehmbar **I→ 312 30 0517**	**Removable cab** **I→ 312 30 0517**	**Cabine amovible** **I→ 312 30 0517**		
1	1 46 340 12 01	Zsb. Fahrerhaus kpl.	Cpl cab assy	Ens cabine cpl	1	
2	1 46 340 17 01	Zsb. Oberteil kpl.	Cpl upper part assy	Ens partie supérieure cpl	1	
3	1 46 340 13 01	Zsb. Fahrerhaus (Schweißteil)	Cab assy (welding part)	Ens cabine (pièce de soudage)	1	
4	0 00 994 62 81	Scharnier li.	Hinge (left)	Charnière (côté gauche)	2	
5	0 00 994 63 81	Scharnier re.	Hinge (right)	Charnière (côté droit)	2	
6	1 46 341 03 20	Anschweißstück oben	Weld-on piece	Pièce rapportée par soudure	2	
		Bef. Fahrerhaus an Bodengruppe **I→ 312 30 0517**	**Attachment of cab to floor assembly** **I→ 312 30 0517**	**Fixation de la cabine à l'ensemble de plancher I→ 312 30 0517**		
7	7 236 677 942	Sechskantschraube	Hexagon head screw	Vis six pans	2	M 12 x 35
8	7 405 677 009	Sechskantmutter	Hexagon nut	Ecrou six pans	2	M 12 DIN 985
9	7 462 680 039	Scheibe	Washer	Rondelle	4	ø 13
10	7 460 094 027	Scheibe	Washer	Rondelle	2	ø 13
11	7 236 677 923	Sechskantschraube	Hexagon head screw	Vis six pans	10	M 10 x 20
12	7 462 680 028	Scheibe	Washer	Rondelle	8	A 10,5
13	0 00 992 35 28	Federring	Spring washer	Rondelle ressort	2	10
		Abdichtung Fahrerhaus-Bodengruppe **I→ 312 30 0517**	**Cab – floor assembly sealing** **I→ 312 30 0517**	**Etanchéification cabine – ensemble de plancher I→ 312 30 0517**		
14	1 00 996 40 83	Dichtungsband vorn	Front sealing strip	Bande d'étanchéité AV	1	1040 lg.
15	1 00 996 41 83	Dichtungsband seitlich u. hinten	Lateral and rear sealing strip	Bande d'étanchéité latérale et AR	1	2700 lg.
	0 00 996 02 82	Dichtungsband (Meterware)	Sealing strip (by the metre)	Bande d'étanchéité (au mètre)		
16	1 46 300 17 15	Zsb. Bodengruppe	Floor assembly assy	Ens ensemble de plancher	1	
17	0 00 994 62 81	Scharnier li.	Hinge (left)	Charnière (côté gauche)	2	
18	0 00 994 63 81	Scharnier re.	Hinge (right)	Charnière (côté droit)	2	
19	1 46 341 02 20	Anschweißstück unten	Weld-on piece	Pièce rapportée par soudure	2	
		Bef. Bodengruppe an Rahmen **I→ 312 30 0517**	**Attachment of floor assembly to frame** **I→ 312 30 0517**	**Fixation de l'ensemble de plancher au châssis I→ 312 30 0517**		
20	7 234 677 603	Sechskantschraube	Hexagon head screw	Vis six pans	1	M 12 x 180
21	7 234 677 599	Sechskantschraube	Hexagon head screw	Vis six pans	3	M 12 x 120
22	7 451 680 113	Scheibe	Washer	Rondelle	4	13
23	0 00 993 08 84	Konuslager	Taper bearing	Palier conique	4	

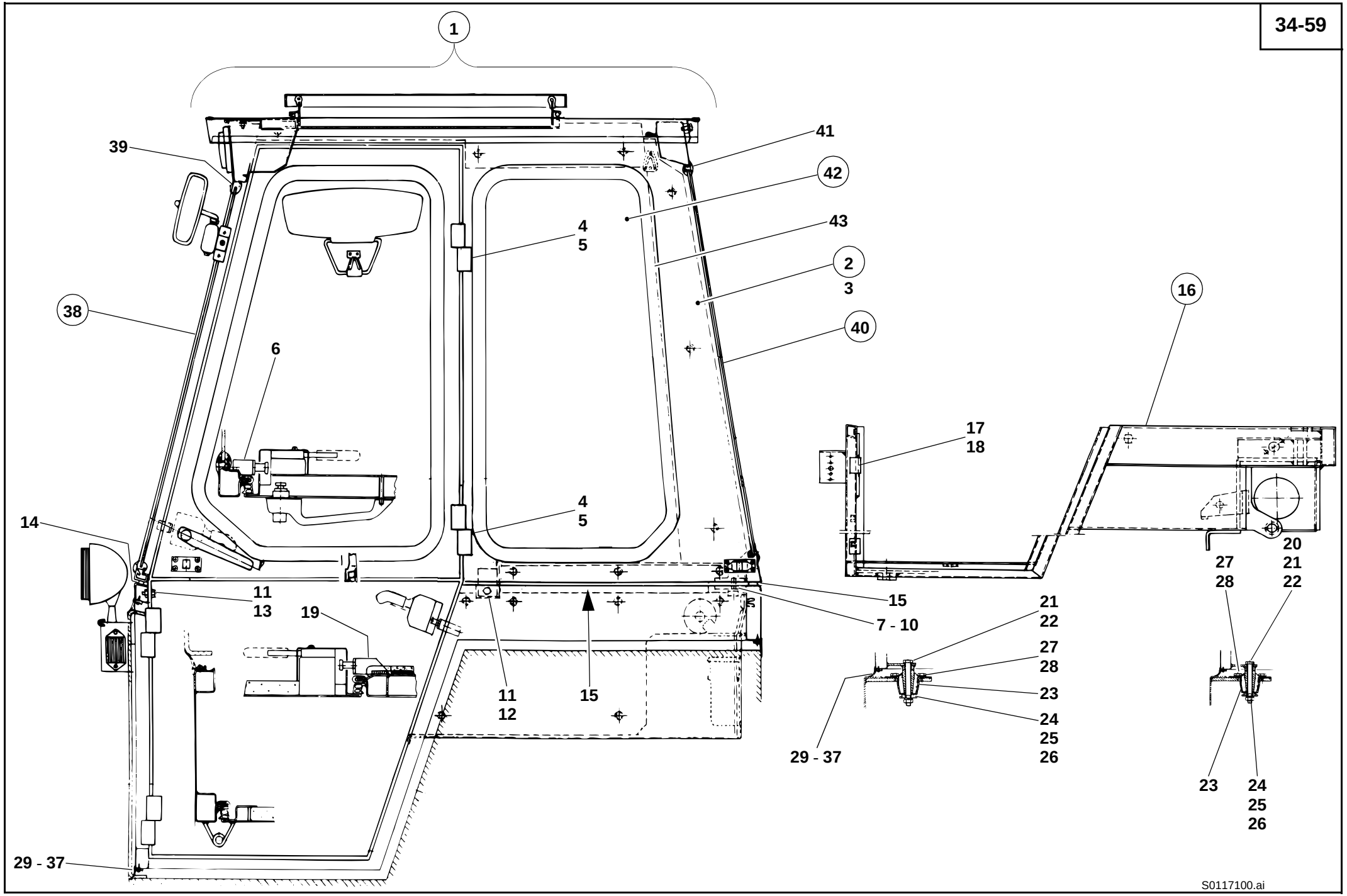
1
39
41
42
43
4
5
2
3
38
40
6
16
17
18
4
5
14
11
13
19
15
7 - 10
11
12
15
21
22
27
28
23
24
25
26
29 - 37
20
21
22
27
28
23
24
25
26
29 - 37
S0117100.ai

Pos. Item Pos.	Teil-Nummer Part no. No. pièce	Bezeichnung	Description	Désignation	Stück Qty. Qté.	Bemerkung Remarks Remarques
24	1 00 993 06 64	Scheibe unten	Lower washer	Rondelle inférieure	4	
25	0 00 992 57 28	Federring	Spring washer	Rondelle ressort	4	12
26	7 403 677 817	Sechskantmutter	Hexagon nut	Ecrou six pans	4	M 12
27	7 236 677 923	Sechskantschraube	Hexagon head screw	Vis six pans	16	M 10 x 20
28	0 00 992 35 28	Federring	Spring washer	Rondelle ressort	16	10
		Abdichtung Bodengruppe-Rahmen I→ 312 30 0517	**Floor assembly – cab sealing I→ 312 30 0517**	**Etanchéification ensemble de plancher – cabine I→ 312 30 0517**		
29	0 00 996 97 82	Formprofil	Preshaped profile	Profil préformé	1	
30	1 46 341 03 37	Leiste	Strip	Listel	1	600 lg.
31	1 46 341 04 37	Leiste	Strip	Listel	2	540 lg.
32	1 20 341 04 37	Leiste	Strip	Listel	2	190 lg.
33	1 46 341 05 37	Leiste	Strip	Listel	2	520 lg.
34	1 46 341 07 37	Leiste	Strip	Listel	2	660 lg.
35	1 21 341 37 37	Leiste	Strip	Listel	1	1000 lg.
36	1 46 341 06 37	Leiste	Strip	Listel	2	490 lg.
37	7 316 680 131	Blechschraube	Sheet-metal screw	Vis à tôle	60	3,5 x 19
		Fahrerhaus-Scheiben I→ 312 30 0517	**Cab windows I→ 312 30 0517**	**Vitres de la cabine I→ 312 30 0517**		
38	0 46 341 09 05	Frontscheibe	Front window	Vitre AV	1	
39	1 00 996 45 82	Fassungsprofil	Rim profile	Profil de monture	1	3500 lg.
	0 00 996 35 90	Fassungsprofil (Meterware)	Rim profile (by the metre)	Profil de monture (au mètre)		
40	0 46 341 13 05	Heckscheibe	Rear window	Vitre AR	1	
41	1 00 996 47 82	Fassungsprofil	Rim profile	Profil de monture	1	3400 lg.
	0 00 996 35 90	Fassungsprofil (Meterware)	Rim profile (by the metre)	Profil de monture (au mètre)		
42	0 46 341 12 05	Seitenscheibe li. u. re.	Side window (left and right)	Vitre latérale (côté gauche et droit)	2	
43	1 00 996 46 82	Fassungsprofil	Rim profile	Profil de monture	2	2350 lg.
	0 00 996 35 90	Fassungsprofil (Meterware)	Rim profile (by the metre)	Profil de monture (au mètre)		

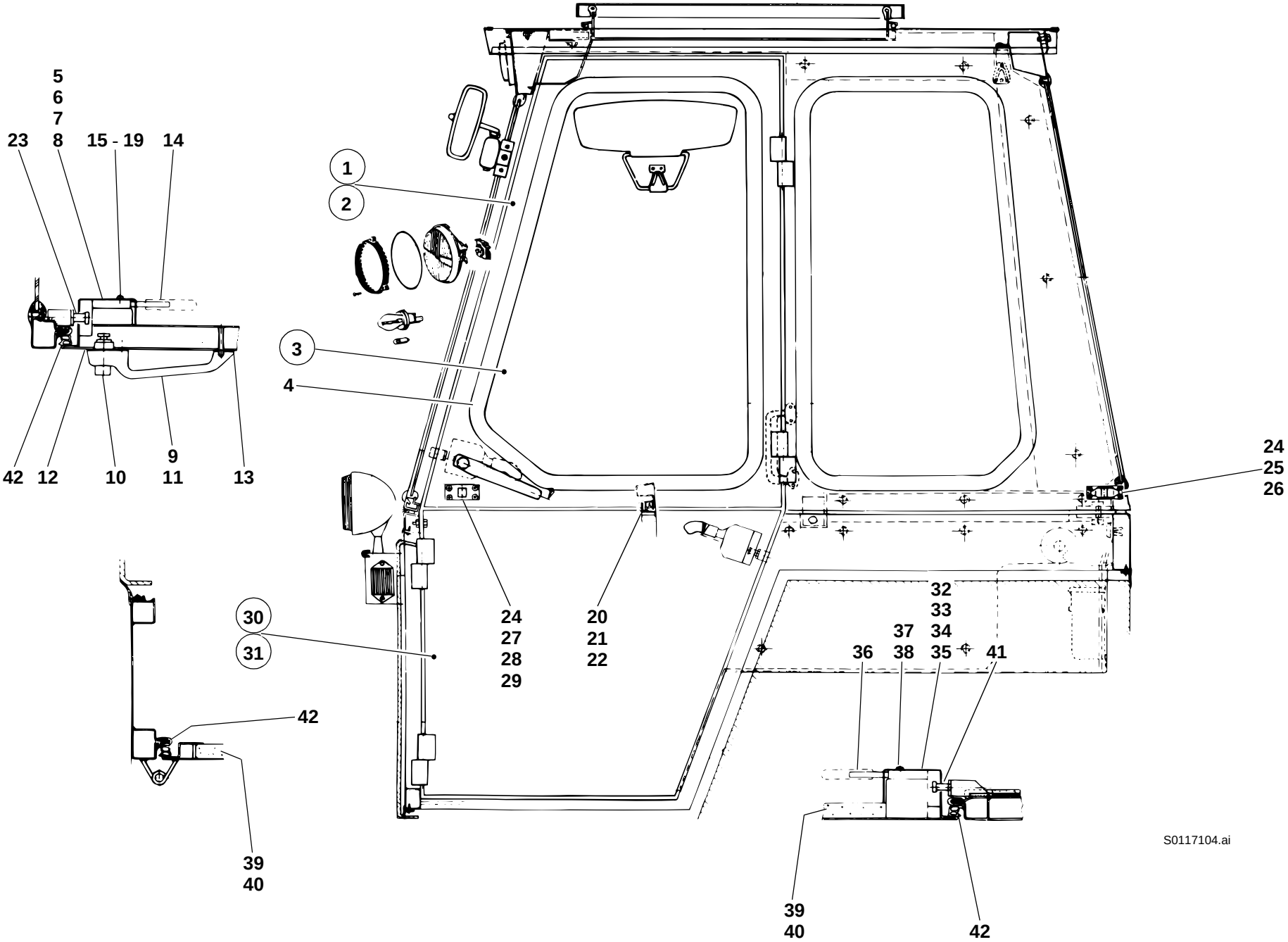
5
6
7
23
8
15 - 19
14
1
2
3
4
42
12
10
9
11
13
24
25
26
30
31
24
27
28
29
20
21
22
32
33
37
34
36
38
35
41
42
39
40
39
40
42
S0117104.ai

Pos. Item Pos.	Teil-Nummer Part no. No. pièce	Bezeichnung	Description	Désignation	Stück Qty. Qté.	Bemerkung Remarks Remarques
		Fahrerhaustüren oben I→ 312 30 0517	**Upper cab doors I→ 312 30 0517**	**Portières supérieures de la cabine I→ 312 30 0517**		
1	1 46 340 16 14	Fahrerhaustüre oben li. kpl.	Cpl cab door (upper left)	Portière de la cabine cpl (côté gauche sup.)	1	
2	1 46 340 17 14	Fahrerhaustüre oben re. kpl.	Cpl cab door (upper right)	Portière de la cabine cpl (côté droit sup.)	1	
3	0 46 341 11 05	Türscheibe li. u. re.	Door window (left and right)	Vitre de portière (côté gauche et droit)	2	
4	1 00 996 69 80	Fassungsprofil	Rim profile	Profil de monture	2	2500 lg.
	0 00 996 35 90	Fassungsprofil (Meterware)	Rim profile (by the metre)	Profil de monture (au mètre)		
5	0 00 341 22 44	Türschloß li. oben	Upper left door lock	Serrure de portière supérieure (côté gauche)	1	
6	0 00 341 05 26	Abdeckung	Cover	Recouvrement	1	
7	0 00 341 21 44	Türschloß re. oben	Upper right door lock	Serrure de portière supérieure (côté droit)	1	
8	0 00 341 06 26	Abdeckung	Cover	Recouvrement	1	
9	0 00 341 51 41	Außengriff li. oben	Outer handle (upper left)	Poignée extérieure (côté gauche sup.)	1	
10	0 00 341 40 44	Schließzylinder	Lock barrel	Cylindre de serrure	1	
	0 00 333 07 33	Schlüssel	Key	Clé	1	Nr. 14603 - Merit
11	0 00 341 39 41	Außengriff re. oben	Outer handle (upper right)	Poignée extérieure (côté droit sup.)	1	
12	0 00 341 00 19	Unterlage groß li. u. re.	Lining (large, left & right)	Cale (grande, côté gauche et droit)	2	
13	0 00 341 01 19	Unterlage klein li. u. re.	Lining (small, left & right)	Cale (petite, côté gauche et droit)	2	
14	0 00 341 42 41	Innengriff li. u. re.	Inside handle (left & right)	Poignée interieure (côté gauche et droit)	2	
15	7 318 680 280	Linsenschraube	Oval-head screw	Vis à tête bombée	4	B 5,5 x 32
16	7 286 671 061	Linsenschraube	Oval-head screw	Vis à tête bombée	2	M 6 x 25
17	7 234 677 051	Sechskantschraube	Hexagon head screw	Vis six pans	2	M 6 x 45
18	7 286 671 065	Linsenschraube	Oval-head screw	Vis à tête bombée	2	M 6 x 75
19	7 293 671 114	Linsenschraube	Oval-head screw	Vis à tête bombée	2	M 6 x 40
20	1 00 996 28 86	Dichtungsprofil	Sealing profile	Profilé d'étanchéité	2	680 lg.
	0 00 996 99 90	Dichtungsprofil (Meterware)	Sealing profile (by the metre)	Profilé d'étanchéité (au mètre)		
21	1 46 341 03 37	Leiste	Strip	Listel	2	620 lg.
22	7 316 680 131	Blechschraube	Sheet-metal screw	Vis à tôle	12	3,5 x 19
23	0 00 341 00 92	Schließbolzen	Catch bolt	Pêne de portière	2	

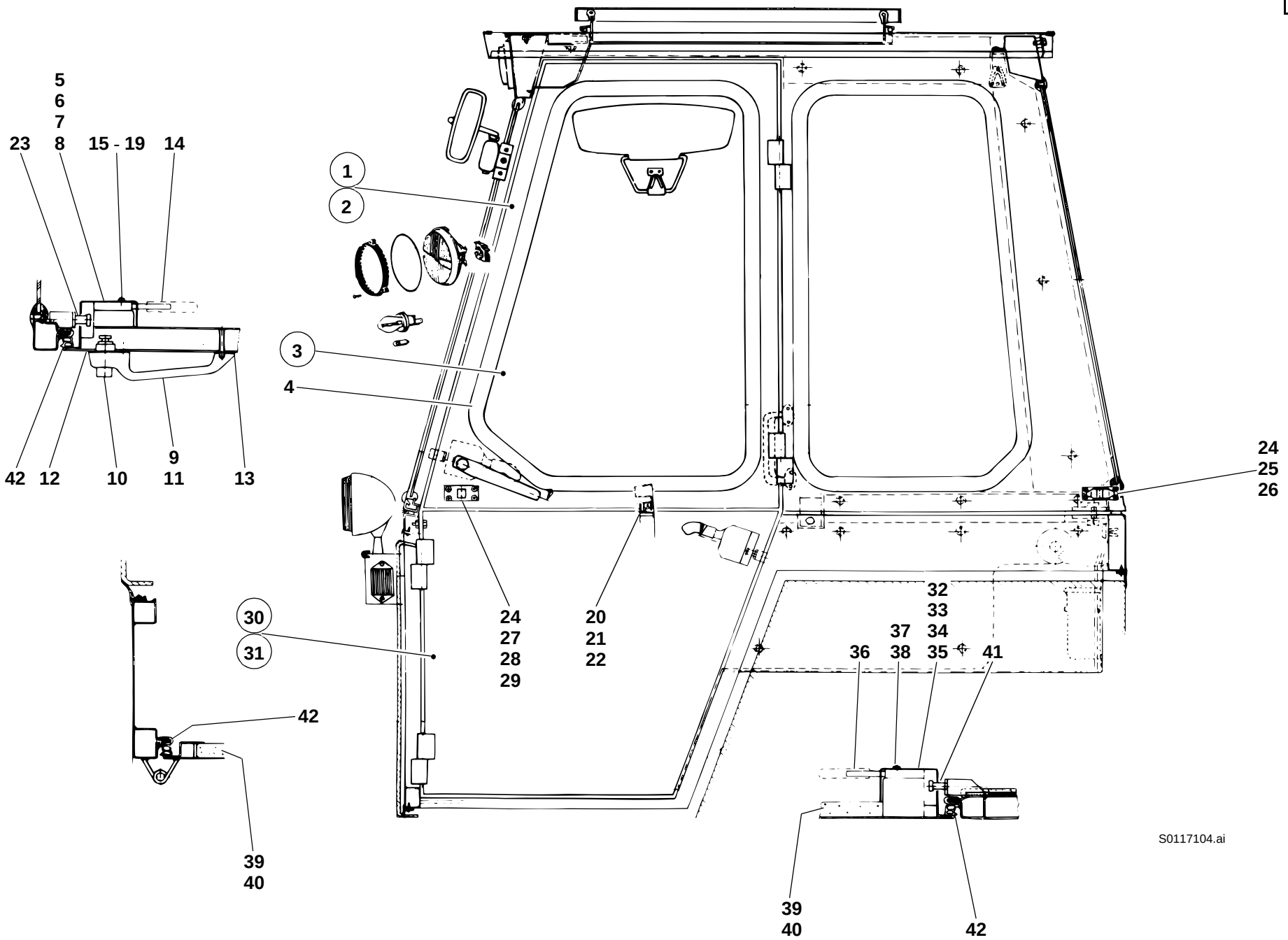
5
6
7
23
8
15 - 19
14
1
2
3
4
42
12
10
9
11
13
24
25
26
30
31
24
27
28
29
20
21
22
32
33
37
34
36
38
35
41
42
39
40
39
40
42
S0117104.ai

Pos. Item Pos.	Teil-Nummer Part no. No. pièce	Bezeichnung	Description	Désignation	Stück Qty. Qté.	Bemerkung Remarks Remarques
24	0 00 341 02 58	Türhalter	Door holder	Arrêt de portière	2	
25	7 316 680 301	Linsenblechschraube	Oval-head sheet-metal screw	Vis à tôle à tête bombée	8	B 3,9 x 16
26	0 00 995 32 55	Gewindeniet	Threaded rivet	Rivet fileté	8	M 4
27	7 286 671 059	Linsenschraube	Oval-head screw	Vis à tête bombée	4	M 5 x 10
28	7 286 671 054	Linsenschraube	Oval-head screw	Vis à tête bombée	4	M 5 x 16
29	0 00 995 18 55	Gewindeniet	Threaded rivet	Rivet fileté	4	M 5
		Fahrerhaustüren unten I→ 312 30 0517	**Lower cab doors I→ 312 30 0517**	**Portières inférieures de la cabine I→ 312 30 0517**		
30	1 46 340 20 14	Zsb. Fahrerhaustür unten li. kpl.	Cpl cab door assy (lower left)	Ens portière de la cabine cpl (côté gauche inférieur)	1	
31	1 46 340 21 14	Zsb. Fahrerhaustüre unten re. kpl.	Cpl cab door assy (lower right)	Ens portière de la cabine cpl (côté droit inférieur)	1	
32	0 00 341 23 44	Türschloß li.	Door lock (left)	Serrure de portière (côté gauche)	1	
33	0 00 341 02 26	Abdeckung	Cover	Recouvrement	1	
34	0 00 341 24 44	Türschloß re.	Door lock (right)	Serrure de portière (côté droit)	1	
35	0 00 341 03 26	Abdeckkappe	Cover	Recouvrement	1	
36	0 00 341 42 41	Innengriff li. u. re.	Inside handle (left & right)	Poignée interieure (côté gauche et droit)	2	
37	7 318 680 280	Linsenblechschraube	Oval-head countersunk sheet-metal screw	Vis noyée à tête bombée à tôle	4	B 5,5 x 32
38	7 286 671 061	Linsenschraube	Oval-head screw	Vis à tête bombée	4	M 6 x 25
39	0 46 341 65 88	Dämmatte li.	Insulating mat (left)	Natte isolante (côté gauche)	1	
40	0 46 341 66 88	Dämmatte re.	Insulating mat (right)	Natte isolante (côté droit)	1	
41	0 00 341 00 92	Schließbolzen	Catch bolt	Pêne de portière	2	
42	0 00 996 96 83	Formprofil	Preshaped profile	Profil préformé	2	

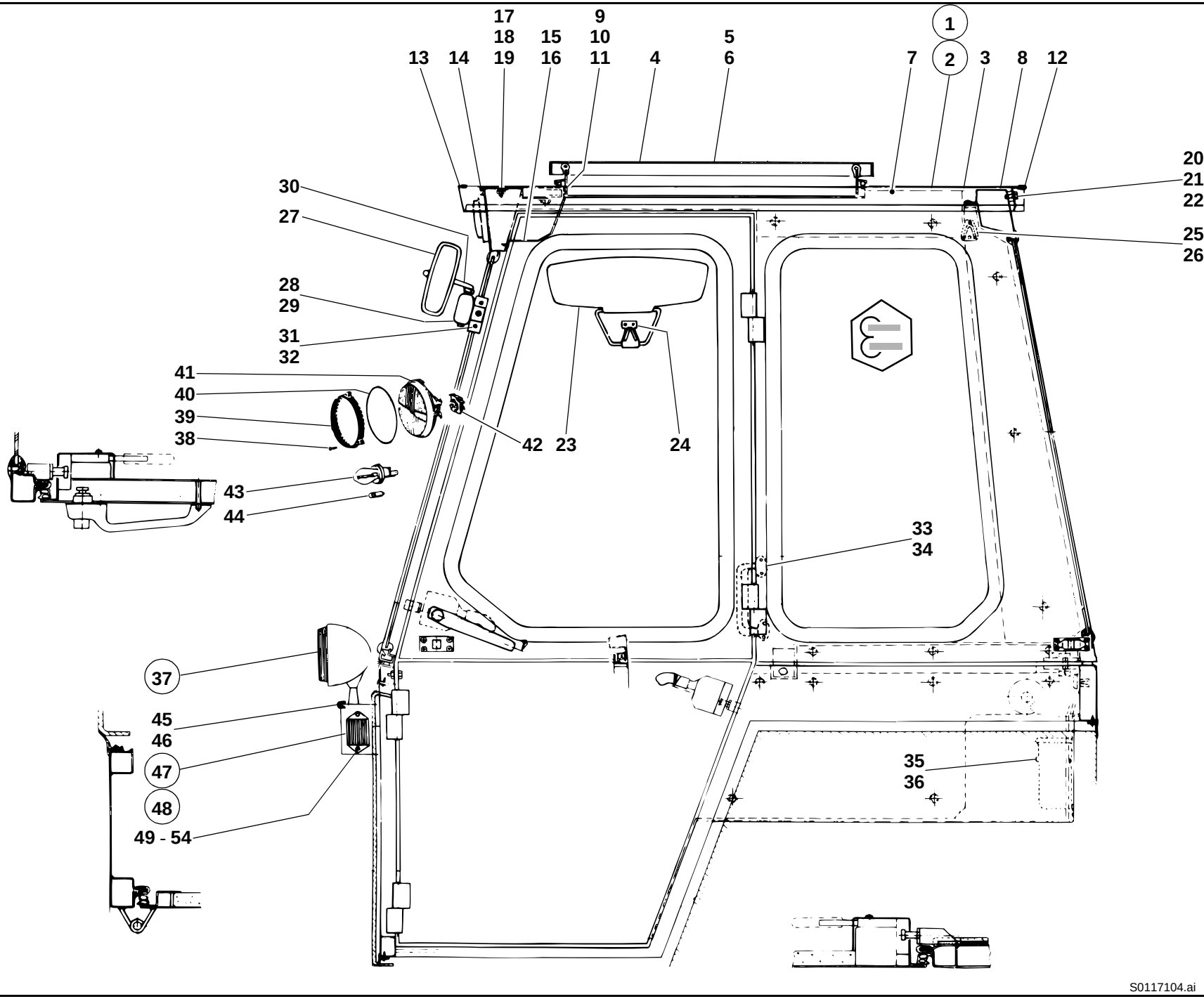
1
2
3
4
5
6
7
8
9
10
11
12
13
14
15
16
17
18
19
20
21
22
23
24
25
26
27
28
29
30
31
32
33
34
35
36
37
38
39
40
41
42
43
44
45
46
47
48
49 - 54
S0117104.ai

Pos. Item Pos.	Teil-Nummer Part no. No. pièce	Bezeichnung	Description	Désignation	Stück Qty. Qté.	Bemerkung Remarks Remarques
		Fahrerhaus-Dach I→ 312 30 0517	**Cab roof I→ 312 30 0517**	**Toit de la cabine I→ 312 30 0517**		
1	1 46 340 25 13	Zsb. Dach kpl. (Dachluke Alu-Ausf.)	Cpl roof assy (aluminium roof hatch)	Ens toit cpl (toit ouvrant en aluminium)	1	
2	1 46 340 24 13	Zsb. Dach kpl. (Dachluke Plexiglas-Ausf.)	Cpl roof assy (plexiglass roof hatch)	Ens toit cpl (toit ouvrant en plexiglass)	1	
3	1 46 340 26 13	Zsb. Dach	Roof assy	Ens toit	1	
4	0 35 340 17 13	Dachluke (Alu-Luke)	Roof hatch (aluminium)	Toit ouvrant (aluminium)	1	
5	0 35 340 12 13	Dachluke (Plexiglas-Luke)	Roof hatch (plexiglass)	Toit ouvrant (plexiglass)	1	
6	0 35 341 00 73	Schutzgitter	Protective screen	Grille de protection		
7	0 46 341 77 88	Dämmatte	Insulating mat	Natte isolante	1	
8	0 46 341 34 88	Dämmatte	Insulating mat	Natte isolante	1	
9	7 286 671 066	Linsenschraube	Oval-head screw	Vis à tête bombée	8	M 5 x 12
10	7 403 677 705	Sechskantmutter	Hexagon nut	Ecrou six pans	8	M 5
11	7 451 680 108	Scheibe	Washer	Rondelle	8	5,3
12	1 00 996 66 81	Kantenschutz hinten	Rear edge guard	Profil de protection AR	1	10 50 lg.
	0 00 996 42 81	Kantenschutz (Meterware)	Edge protection (by the metre)	Protection du bord (au mètre)		
13	1 00 996 96 82	Kantenschutz vorn	Front edge guard	Profil de protection AV	1	1020 lg.
	0 00 996 31 90	Kantenschutz (Meterware)	Edge protection (by the metre)	Protection du bord (au mètre)		
14	1 00 993 15 93	Dichtungsband	Sealing strip	Bande d'étanchéité	1	930 lg.
	0 00 993 13 93	Dichtungsband (Meterware)	Sealing strip (by the metre)	Bande d'étanchéité (au mètre)		
15	1 46 341 17 21	Zwischenblech	Intermediate sheet metal	Tôle intermédiaire	1	
16	7 316 680 189	Linsenblechschraube	Oval-head sheet-metal screw	Vis à tôle à tête bombée	3	6,3 x 16
		Befestigung Fahrerhausdach	**Cab roof attachment**	**Fixation du toit de la cabine**		
17	7 403 677 709	Sechskantmutter	Hexagon nut	Ecrou six pans	4	M 8
18	0 00 992 43 28	Federring	Spring washer	Rondelle ressort	4	8
19	7 462 680 012	Scheibe	Washer	Rondelle	4	A 8,4
20	7 236 677 131	Sechskantschraube	Hexagon head screw	Vis six pans	5	M 8 x 20
21	0 00 992 43 28	Federring	Spring washer	Rondelle ressort	5	8
22	7 451 680 111	Scheibe	Washer	Rondelle	5	A 8,4
		Einzelteile für Dachluke siehe Seite 34-74	See page 34-74 for roof hatch component parts	Voir page 34-74 pour pièces constitutives du toit de la cabine		
23	0 00 433 01 28	Sonnenblende	Sun visor	Pare-soleil	1	
24	7 316 680 169	Linsenblechschraube	Oval-head sheet-metal screw	Vis à tôle à tête bombée	2	B 4,8 x 16

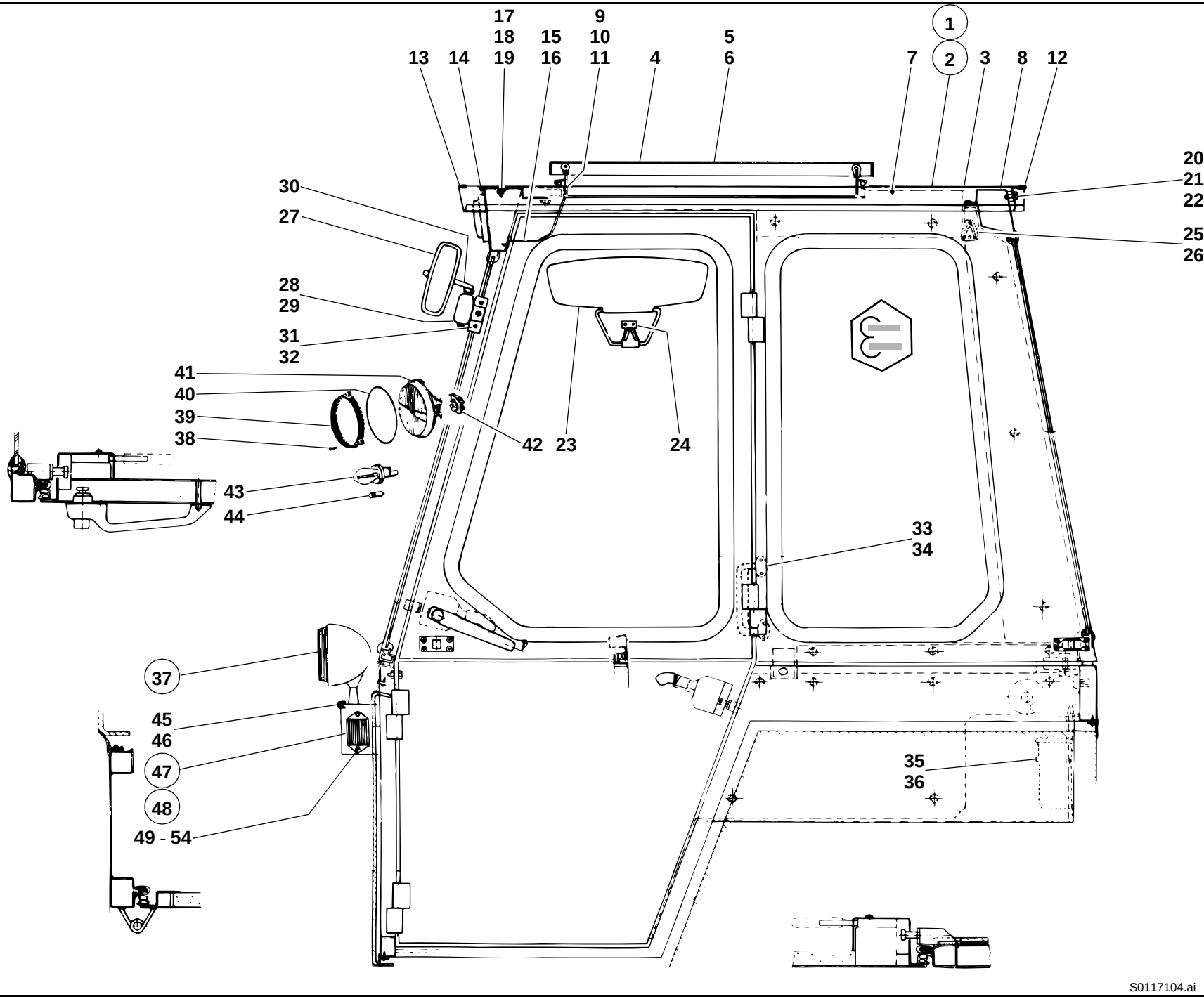
1
2
3
4
5
6
7
8
9
10
11
12
13
14
15
16
17
18
19
20
21
22
23
24
25
26
27
28
29
30
31
32
33
34
35
36
37
38
39
40
41
42
43
44
45
46
47
48
49 - 54
S0117104.ai

Pos. Item Pos.	Teil-Nummer Part no. No. pièce	Bezeichnung	Description	Désignation	Stück Qty. Qté.	Bemerkung Remarks Remarques
25	0 00 341 49 41	Garderobenhaken	Hook	Crochet	1	
26	7 316 680 301	Blechschraube	Cylindrical sheet-metal screw	Vis à tôle à tête cylindrique	2	B 3,9 x 16
27	0 00 433 13 27	Spiegel	Rearview mirror	Rétroviseur	2	
28	0 00 433 16 40	Spiegelhalter rechts	Bracket for rearview mirror (right)	Support de rétroviseur (côté droit)	1	
29	0 00 433 17 40	Spiegelhalter links	Bracket for rearview mirror (left)	Support de rétroviseur (côté gauche)	1	
30	1 48 433 00 40	Spiegelarm	Mirror arm	Bras du rétroviseur	2	
31	7 252 677 044	Zylinderschraube	Cheese-head screw	Vis à tête cylindrique	4	M 8 x 20
32	0 00 992 51 28	Federring	Sping washer	Rondelle ressort	4	8
33	0 00 341 48 41	Griff	Handle	Poignée	1	
34	7 318 680 238	Linsenschraube	Oval-head screw	Vis à tête bombée	4	4,8 x 16
35	0 46 341 01 93	Flaschenhalterung	Drink holder	Porte-bouteille	1	
36	7 316 680 502	Linsenblechschraube	Oval-head sheet-metal screw	Vis à tôle à tête bombée	6	B 3,5 x 16
		Scheinwerfer u. Blinkleuchten **I→ 312 30 0517**	**Headlights & indicator lights** **I→ 312 30 0517**	**Projecteurs et feux clignotants** **I→ 312 30 0517**		
37	0 00 332 52 01	Scheinwerfer kpl.	Cpl headlight	Projecteur cpl	2	
38	7 311 680 205	Linsenblechschraube	Oval-head sheet-metal screw	Vis à tôle à tête bombée	3	
39	0 00 332 23 46	Glashaltering	Glass supporting ring	Bague de support de verre	1	
40	0 00 996 74 12	Dichtring	Sealing ring	Bague d'étanchéité	1	
41	0 00 332 05 54	Reflektor mit Scheinwerferglas	Reflector with headlight glass	Cataphote avec verre de projecteur	1	
42	0 00 333 09 11	Stecker	Plug	Prise de courant	1	
43	7 734 000 002	Glühlampe	Light bulb	Lampe	2	A 12 V 45/40 W
44	7 734 000 926	Glühlampe	Light bulb	Lampe	2	T 8/4 12 V - 4 W
45	1 00 996 19 83	Kantenschutz	Edge guard	Profil de protection	2	250 lg.
	0 00 996 31 90	Kantenschutz (Meterware)	Edge protection (by the metre)	Protection du bord (au mètre)		
46	0 00 996 20 42	Kabelmuffe	Cable sleeve	Manchon de câble	2	
47	0 00 332 32 08	Blinkleuchte kpl. li.	Cpl indicator light (left)	Feu clignotant cpl (côté gauche)	1	
48	0 00 332 33 08	Blinkleuchte kpl. re.	Cpl indicator light (right)	Feu clignotant cpl (côté droit)	1	
49	0 00 332 56 52	Lichtscheibe li.	Light cover (left)	Couvercle de feux (côté gauche)	2	
50	0 00 332 57 52	Lichtscheibe re.	Light cover (right)	Couvercle de feux (côté droit)	2	
51	7 734 000 917	Glühlampe	Light bulb	Lampe	2	p 25/1-12 V 21 W
52	0 00 332 05 57	Schutzgehäuse	Protective housing	Boîte de protection	2	
53	7 293 671 204	Linsenschraube	Oval-head screw	Vis à tête bombée	4	M 5 x 16
54	7 286 671 066	Linsenschraube	Oval-head screw	Vis à tête bombée	4	M 5 x 12
		Weitere Elektr. Teile, siehe Gruppe 33	See group 33 for further electrical parts	Voir groupe 33 pour d'autres pièces électriques		

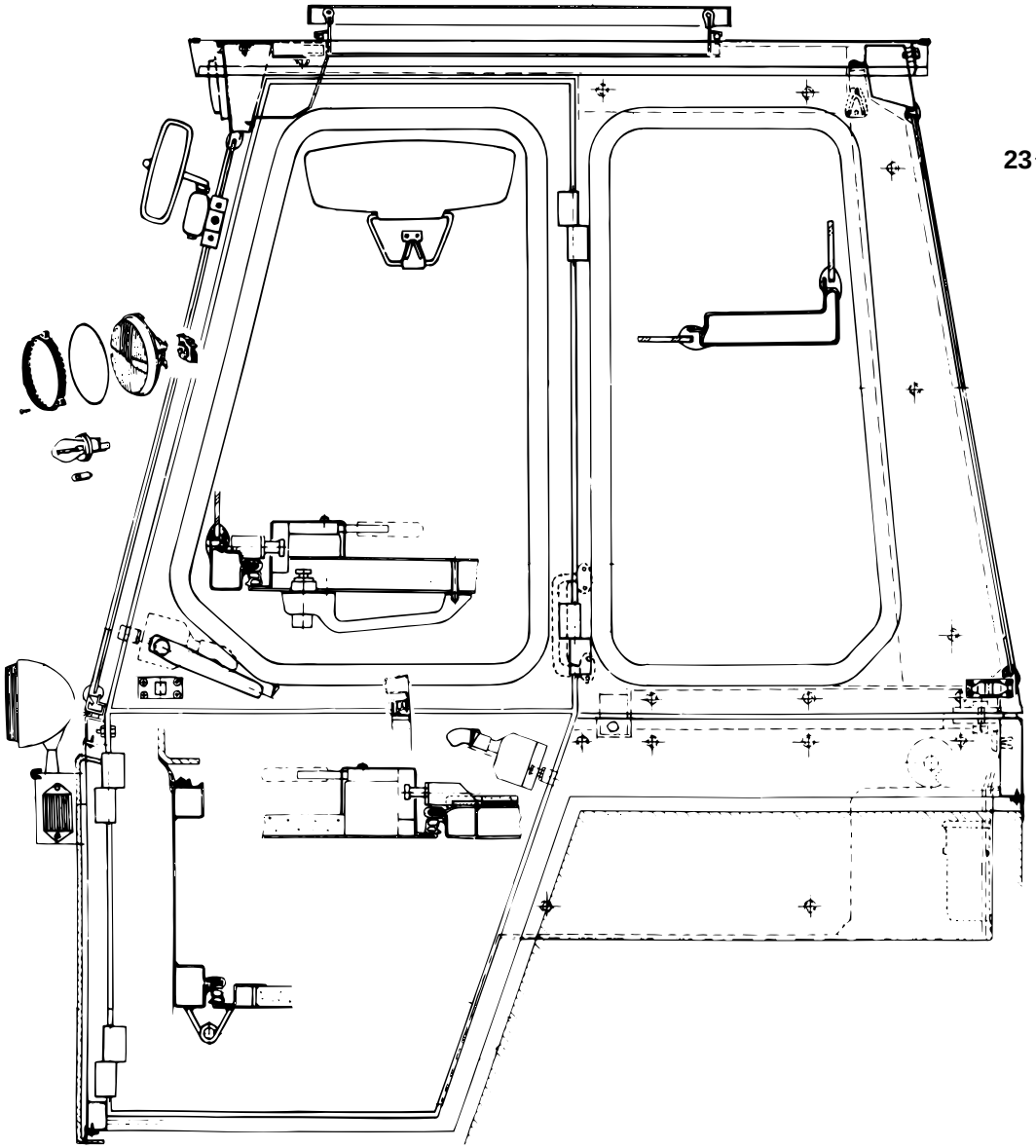

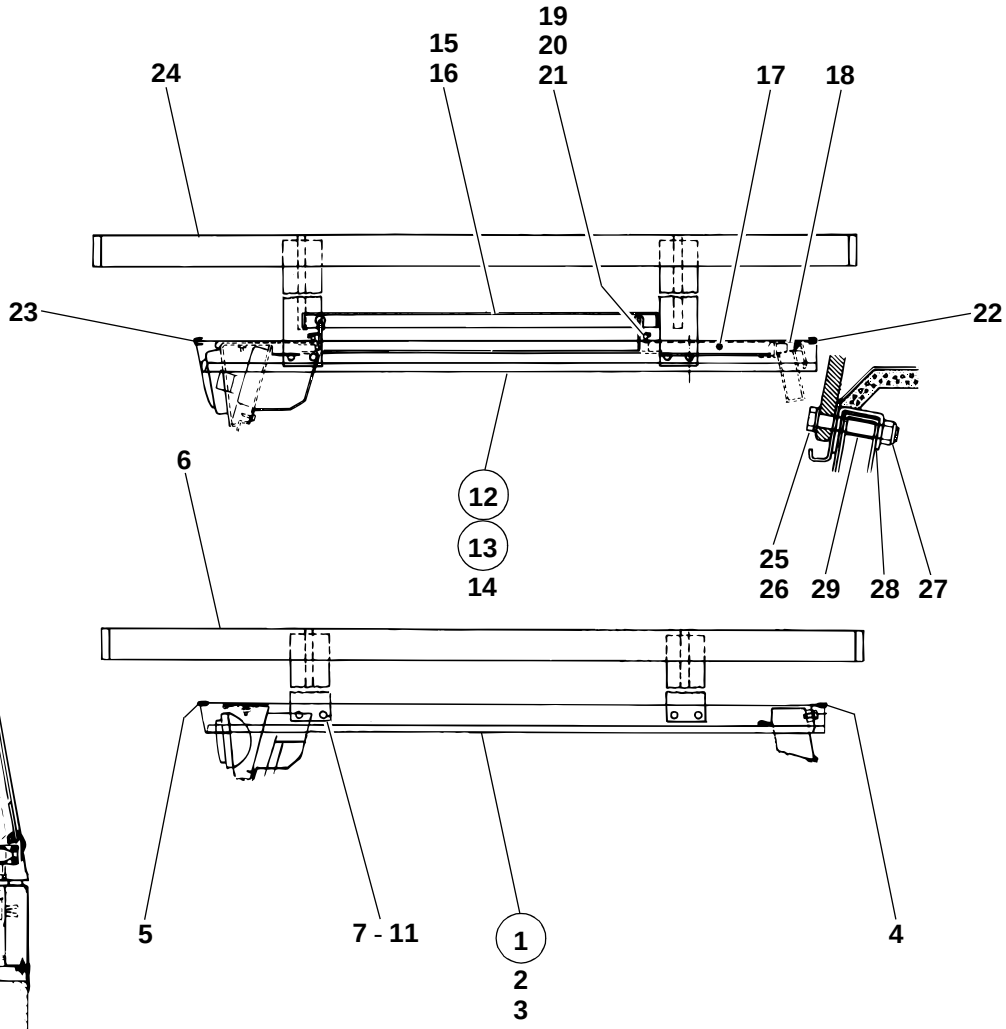

S0117102.ai

Pos. Item Pos.	Teil-Nummer Part no. No. pièce	Bezeichnung	Description	Désignation	Stück Qty. Qté.	Bemerkung Remarks Remarques
		Fahrerhausdach für besondere Einsätze (ohne Dachluke) I→ 312 30 0517	**Cab roof for special applications (without roof hatch) I→ 312 30 0517**	**Toit de cabine pour applications spéciales (sans toit ouvrant) I→ 312 30 0517**		
1	1 46 340 04 13	Zsb. Dach kpl.	Cpl roof assy	Ens toit cpl	1	
2	1 46 340 05 13	Zsb. Dach	Roof assy	Ens toit	1	
3	0 46 341 06 88	Dämmatte	Insulating mat	Natte isolante	1	
4	1 00 996 66 81	Kantenschutz hinten	Rear edge guard	Profil de protection AR	1	10 50 lg.
	0 00 996 42 81	Kantenschutz (Meterware)	Edge protection (by the metre)	Protection du bord (au mètre)		
5	1 00 996 96 82	Kantenschutz vorn	Front edge guard	Profil de protection AV	1	1020 lg.
	0 00 996 31 90	Kantenschutz (Meterware)	Edge protection (by the metre)	Protection du bord (au mètre)		
6	1 46 410 00 73	Zsb. Schutzgitter	Protective screen assy	Ens grille de protection	1	
7	7 236 677 933	Sechskantschraube	Hexagon head screw	Vis six pans	8	M 10 x 65
8	7 405 677 007	Sechskantmutter	Hexagon nut	Ecrou six pans	8	M 10 DIN 985
9	7 593 641 016	Dichtring	Sealing ring	Bague d'étanchéité	8	A 10 x 16
10	7 460 094 026	Scheibe	Washer	Rondelle	8	10,5
11	1 46 341 01 52	Rohr	Pipe	Tuyau	8	18 x 2,8 x 27 lg.
		Fahrerhausdach für besondere Einsätze (mit Dachluke) I→ 312 30 0517	**Cab roof for special applications (with roof hatch) I→ 312 30 0517**	**Toit de cabine pour applications spéciales (avec toit ouvrant) I→ 312 30 0517**		
12	1 46 340 27 13	Zsb. Dach kpl. (Dachluke Alu-Ausf.)	Cpl roof assy (aluminium)	Ens toit cpl (aluminium)	1	
13	1 46 340 29 13	Zsb. Dach kpl. (Dachluke Plexiglas-Ausf.)	Cpl roof assy (plexiglass)	Ens toit cpl (plexiglass)	1	
14	1 46 340 28 13	Zsb. Dach	Roof assy	Ens toit	1	
15	0 35 340 17 13	Dachluke (Alu-Luke)	Roof hatch (aluminium)	Toit ouvrant (aluminium)	1	
16	0 35 340 12 13	Dachluke (Plexiglas-Luke)	Roof hatch (plexiglass)	Toit ouvrant (plexiglass)	1	
17	0 46 341 77 88	Dämmatte	Insulating mat	Natte isolante	1	
18	0 46 341 34 88	Dämmatte	Insulating mat	Natte isolante	1	
19	7 286 671 066	Linsenschraube	Oval-head screw	Vis à tête bombée	8	M 5 x 12
20	7 403 677 705	Sechskantmutter	Hexagon nut	Ecrou six pans	8	M 5
21	7 451 680 108	Scheibe	Washer	Rondelle	8	5,3

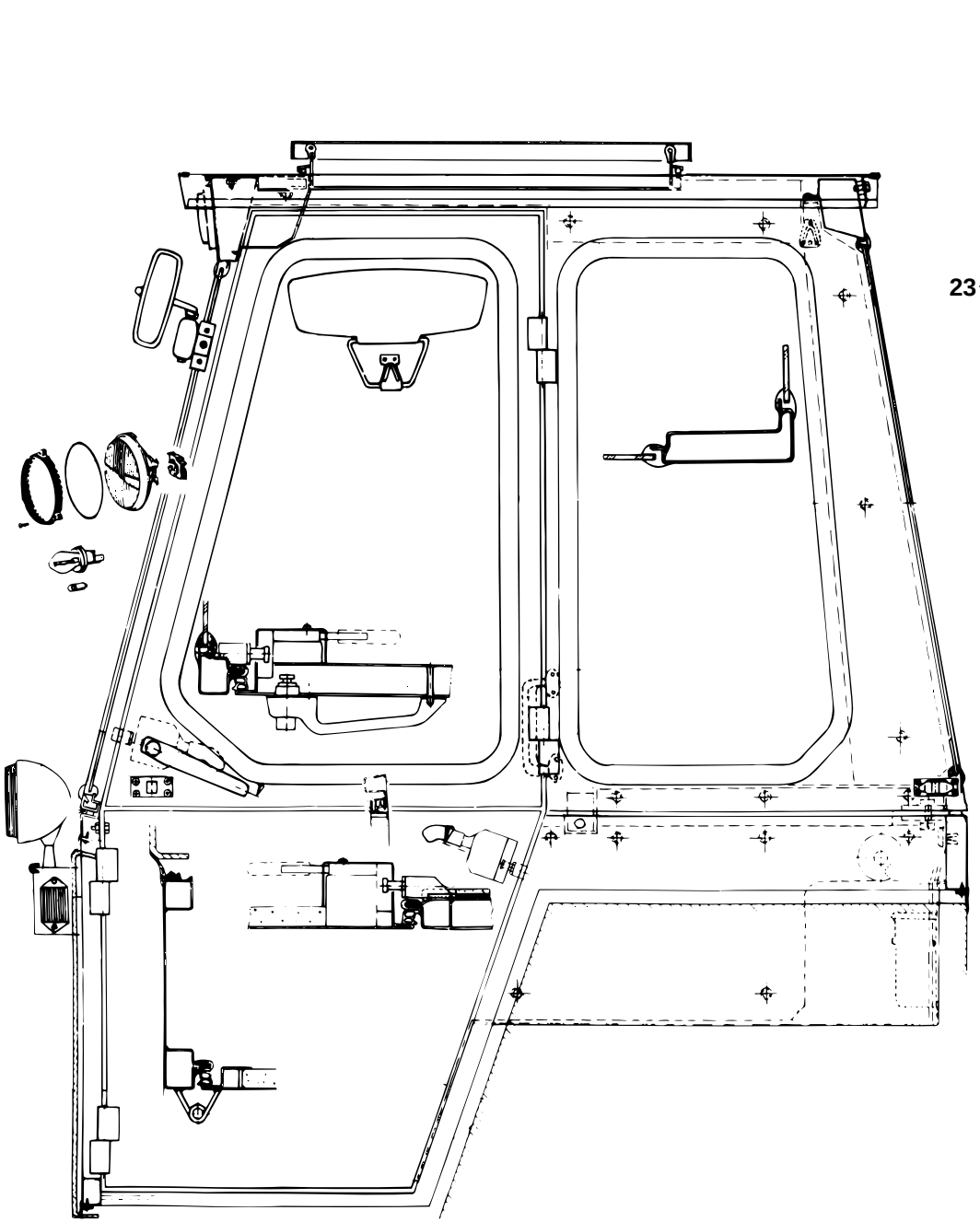

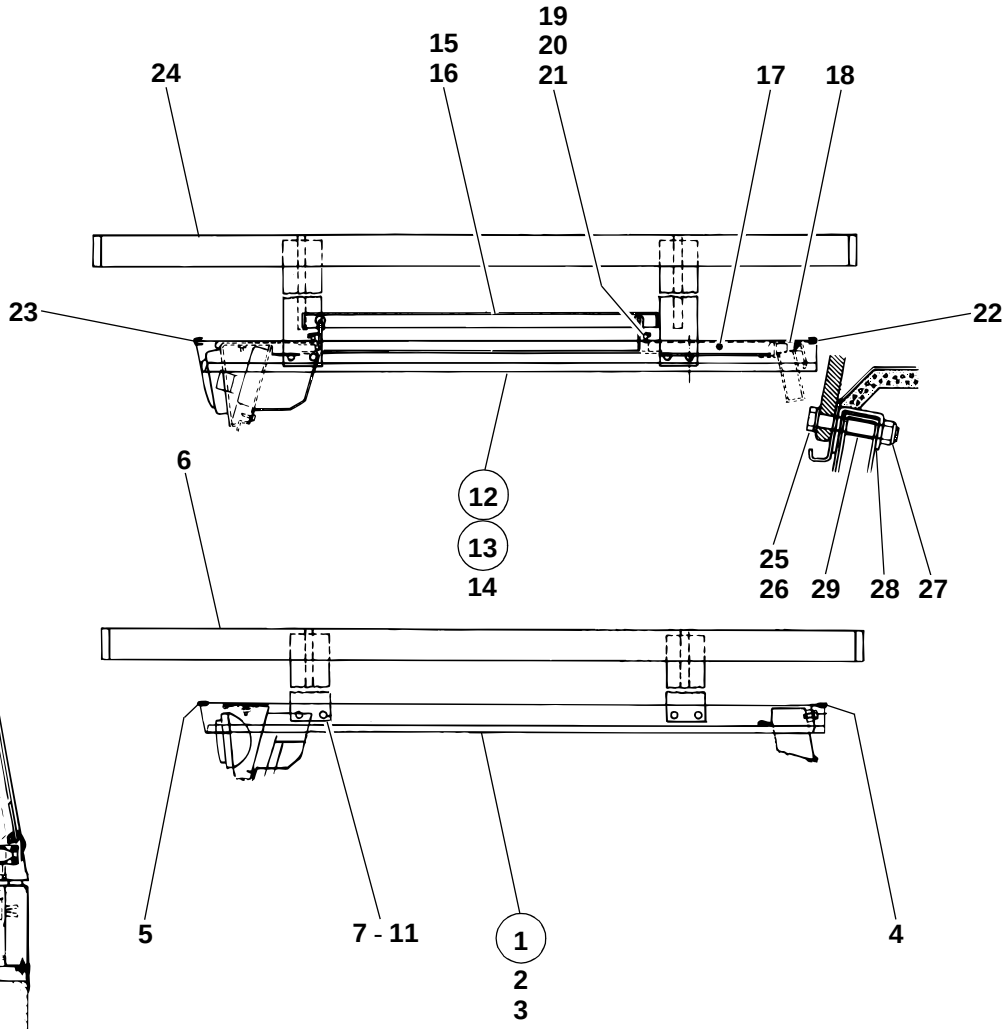

S0117102.ai

Pos. Item Pos.	Teil-Nummer Part no. No. pièce	Bezeichnung	Description	Désignation	Stück Qty. Qté.	Bemerkung Remarks Remarques
22	1 00 996 66 81	Kantenschutz hinten	Rear edge guard	Profil de protection AR	1	10 50 lg.
	0 00 996 42 81	Kantenschutz (Meterware)	Edge protection (by the metre)	Protection du bord (au mètre)		
23	1 00 996 96 82	Kantenschutz vorn	Front edge guard	Profil de protection AV	1	1020 lg.
	0 00 996 31 90	Kantenschutz (Meterware)	Edge protection (by the metre)	Protection du bord (au mètre)		
24	1 46 410 02 73	Zsb. Schutzgitter	Protective screen assy	Ens grille de protection	1	
25	7 236 677 933	Sechskantschraube	Hexagon head screw	Vis six pans	8	M 10 x 65
26	7 593 641 016	Dichtring	Sealing ring	Bague d'étanchéité	8	A 10 x 16
27	7 405 677 007	Sechskantmutter	Hexagon nut	Ecrou six pans	8	M 10 DIN 985
28	7 460 094 026	Scheibe	Washer	Rondelle	8	10,5
29	1 46 341 01 52	Rohr	Pipe	Tuyau	8	18 x 2,8 x 27 lg.
	1 48 341 02 40	Kennzeichenhalterung li.	Numberplate bracket (left)	Support de la plaque minéralogique (côté gauche)	1	
	1 48 341 03 40	Kennzeichenhalterung re.	Numberplate bracket (right)	Support de la plaque minéralogique (côté droit)	1	
	7 315 681 127	Blechschraube	Sheet-metal screw	Vis à tôle	4	6,3 x 16

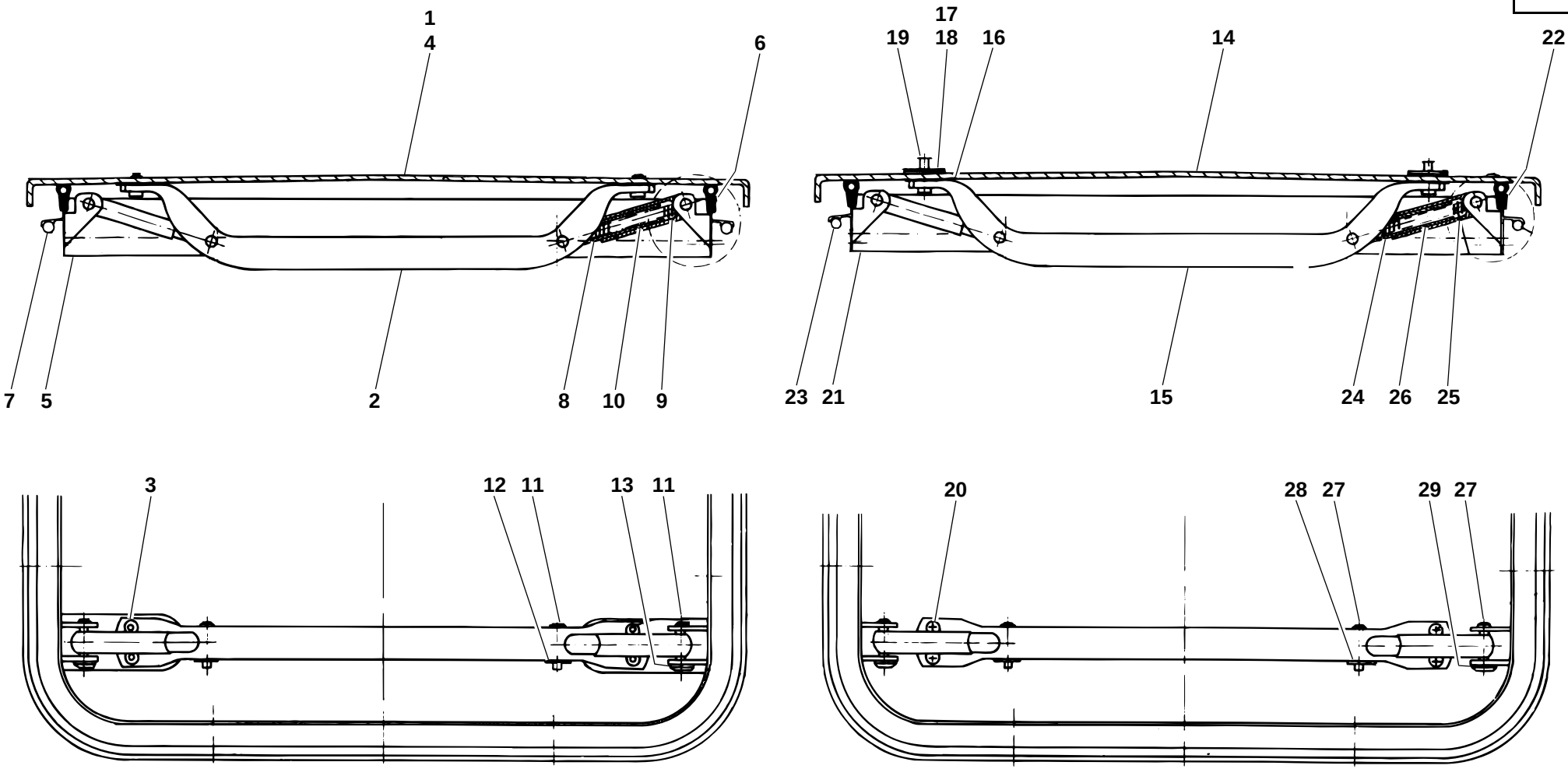
1
4
6
7
5
2
8
10
9
17
19
18
16
14
22
23
21
15
24
26
25
3
12
11
13
11
20
28
27
29
27

312e3430.ai

Pos. Item Pos.	Teil-Nummer Part no. No. pièce	Bezeichnung	Description	Désignation	Stück Qty. Qté.	Bemerkung Remarks Remarques
		Einzelteile Dachluke (Alu-Ausführung) I→ 312 30 0517	**Roof hatch (aluminium): component parts I→ 312 30 0517**	**Toit ouvrant (aluminium) : pièces constitutives I→ 312 30 0517**		
1	0 35 341 00 26	Deckel (Alu)	Cover (aluminium)	Couvercle (aluminium)	1	
2	0 00 341 55 41	Griff	Handle	Poignée	2	
3	7 558 640 255	Blindniet	Blind rivet	Rivet aveugle	8	B 4,8 x 12,5
4	0 35 341 17 88	Dämmatte	Insulating mat	Natte isolante	1	
5	0 35 341 23 02	Rahmen	Frame	Châssis	1	
6	0 00 996 49 85	Abdichtprofil	Sealing profile	Profilé d'étanchéité	1	2500 lg.
7	0 00 996 50 85	Dichtschnur	Sealing cord	Corde d'étanchéité	1	2200 lg.
8	0 00 995 01 88	Hülse	Sleeve	Douille	4	D 14
9	0 00 995 02 88	Hülse	Sleeve	Douille	4	D 18
10	0 00 992 58 01	Druckfeder	Compression spring	Ressort de pression	4	120 lg.
11	0 00 990 19 14	Bolzen	Pin	Axe	8	5,9 x 34,5 lg.
12	0 00 993 28 42	Schnellbefestiger	Quick fastener	Fixation rapide	4	26 d6
13	0 00 993 29 42	Schnellbefestiger	Quick fastener	Fixation rapide	4	27 d7
		Einzelteile Dachluke (Plexiglas-Ausführung) I→ 312 30 0517	**Roof hatch (plexiglass): component parts I→ 312 30 0517**	**Toit ouvrant (plexiglass) : pièces constitutives I→ 312 30 0517**		
14	0 35 341 01 26	Deckel (Plexiglas)	Cover (plexiglass)	Couvercle (plexiglass)	1	
15	0 00 341 56 41	Griff	Handle	Poignée	2	
16	0 00 996 66 15	Gummidichtung	Rubber seal	Joint en caoutchouc	4	
17	0 00 996 67 15	Gummidichtung	Rubber seal	Joint en caoutchouc	4	
18	0 35 341 00 12	Halteplatte für Griff	Retaining plate for handle	Plaque de retenue pour poignée	4	
19	0 00 996 10 52	Abdeckung	Cover	Recouvrement	4	8 mm
20	7 286 671 059	Linsenschraube	Oval-head screw	Vis à tête bombée	8	M 5 x 8
21	0 35 341 23 02	Rahmen	Frame	Châssis	1	
22	0 00 996 49 85	Abdichtprofil	Sealing profile	Profilé d'étanchéité	1	2000 lg.
23	0 00 996 50 85	Dichtschnur	Sealing cord	Corde d'étanchéité	1	2200 lg.
24	0 00 995 01 88	Hülse	Sleeve	Douille	4	D 14
25	0 00 995 02 88	Hülse	Sleeve	Douille	4	D 18
26	0 00 992 59 01	Druckfeder	Compression spring	Ressort de pression	4	135 lg.
27	0 00 990 19 14	Bolzen	Pin	Axe	8	5,9 x 34,5 lg.
28	0 00 993 28 42	Schnellbefestiger	Quick fastener	Fixation rapide	4	26 d6
29	0 00 993 29 42	Schnellbefestiger	Quick fastener	Fixation rapide	4	27 d6

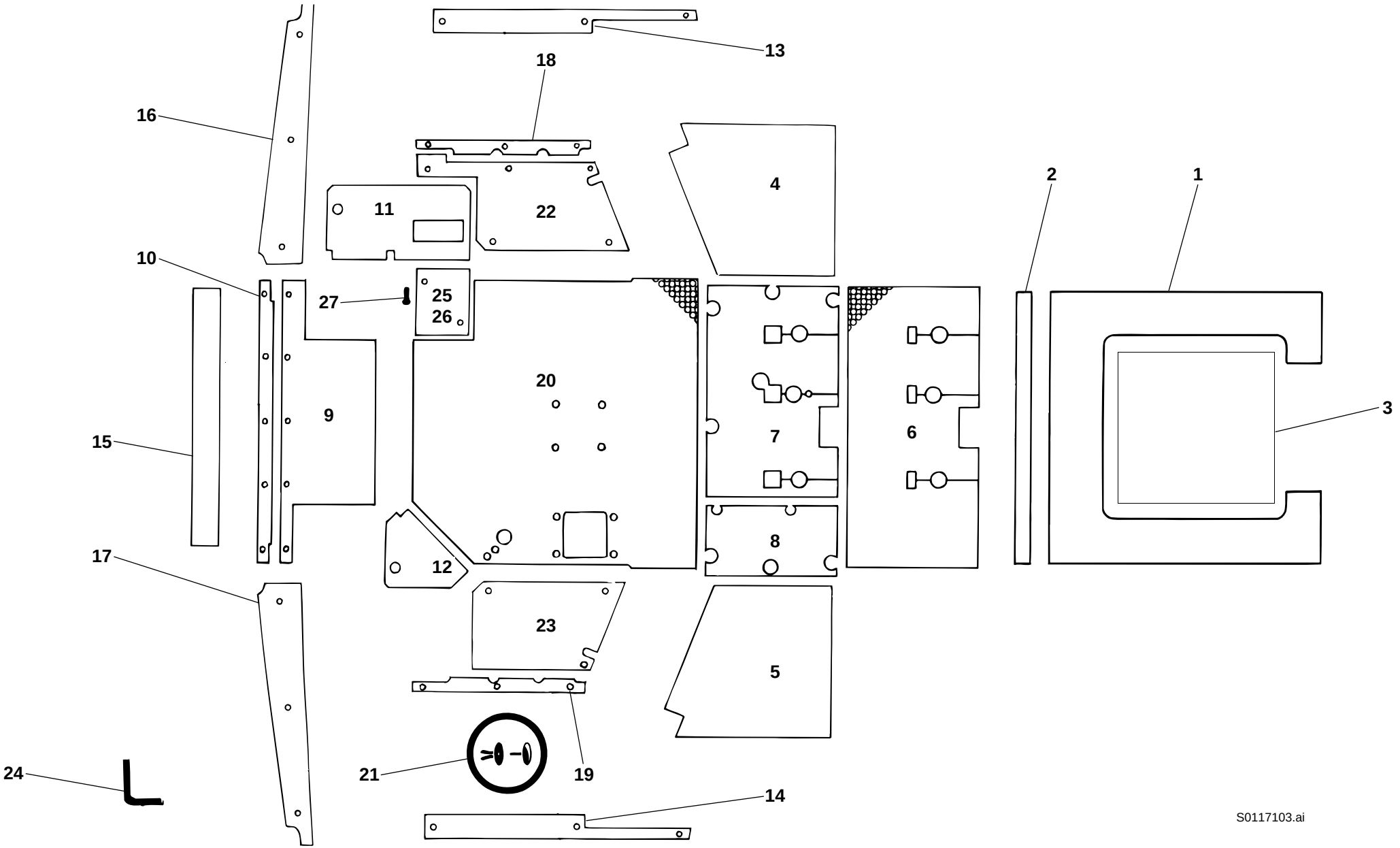
13
18
16
4
2
1
11
22
10
27
25
26
20
9
3
15
7
6
8
17
12
23
5
21
19
24
14
S0117103.ai

Pos. Item Pos.	Teil-Nummer Part no. No. pièce	Bezeichnung	Description	Désignation	Stück Qty. Qté.	Bemerkung Remarks Remarques
		Verkleidung-Dämmatten **I→ 312 30 0517**	**Trim (insulating mats)** **I→ 312 30 0517**	**Revêtement (nattes isolantes)** **I→ 312 30 0517**		
1	0 46 341 77 88	Dämmatte (Dach)	Insulating mat (roof)	Natte isolante (toit)	1	
2	0 46 341 34 88	Dämmatte (Dach hi.)	Insulating mat (rear roof)	Natte isolante (toit AR)	1	
3	0 35 341 17 88	Dämmatte (Dachluke)	Insulating mat (roof hatch)	Natte isolante (toit ouvrant)	1	
4	0 46 341 65 88	Dämmatte (Türe li.)	Insulating mat (left door)	Natte isolante (portière côté gauche)	1	
5	0 46 341 66 88	Dämmatte (Türe re.)	Insulating mat (right door)	Natte isolante (portière côté droit)	1	
6	0 46 341 35 88	Dämmatte (Bodenmatte)	Insulating mat (floor mat)	Natte isolante (tapis de plancher)	1	
7	0 46 341 17 88	Dämmatte li.	Insulating mat (left)	Natte isolante (côté gauche)	1	
8	0 46 341 24 88	Dämmatte re.	Insulating mat (right)	Natte isolante (côté droit)	1	
9	0 46 341 63 88	Dämmatte Rückwand	Insulating mat (rear panel)	Natte isolante (panneau AR)	1	
10	0 46 341 64 88	Dämmatte Rückwand	Insulating mat (rear panel)	Natte isolante (panneau AR)	1	
11	0 46 341 68 88	Dämmatte hinten li.	Insulating mat (rear left)	Natte isolante (côté gauche AR)	1	
12	0 46 341 69 88	Dämmatte hinten re.	Insulating mat (rear right)	Natte isolante (côté droit AR)	1	
13	0 46 341 70 88	Dämmatte oben li.	Insulating mat (upper left)	Natte isolante (côté gauche supérieur)	1	
14	0 46 341 71 88	Dämmatte oben re.	Insulating mat (upper right)	Natte isolante (côté droit supérieur)	1	
15	0 46 341 72 88	Dämmatte Rückwand oben	Insulating mat (upper rear panel)	Natte isolante (panneau AR supérieur)	1	
16	0 46 341 73 88	Dämmatte Holm li.	Insulating mat (left pillar)	Natte isolante (montant côté gauche)	1	
17	0 46 341 74 88	Dämmatte Holm re.	Insulating mat (right pillar)	Natte isolante (montant côté droit)	1	
18	0 46 341 61 88	Dämmatte Seite li.	Insulating mat (left side)	Natte isolante (côté gauche)	1	
19	0 46 341 62 88	Dämmatte Seite re.	Insulating mat (right side)	Natte isolante (côté droit)	1	
20	0 46 341 57 88	Dämmatte Sitzblech	Insulating mat (seat pan)	Natte isolante (assise)	1	
21	0 00 995 23 55	Spreizniet	Body-bound rivet	Rivet à expansion	26	
22	0 46 341 59 88	Dämmatte Seite li.	Insulating mat (left)	Natte isolante (côté gauche)	1	
23	0 46 341 60 88	Dämmatte Seite re.	Insulating mat (right)	Natte isolante (côté droit)	1	
24	1 00 996 64 83	Kantenschutz hinten u. seitlich	Edge guard (rear & lateral)	Profil de protection (AR et latéral)	3	910 lg.
	0 00 996 42 81	Kantenschutz (Meterware)	Edge guard (by the metre)	Profil de protection (au mètre)		
25	1 46 340 01 75	Zsb. Abdeckung (Fahrerhauslagerung hinten li.)	Cover assy (rear left cab bearing)	Recouvrement (logement AR gauche de la cabine)	1	
26	0 46 341 78 88	Verkleidung	Trim	Revêtement	1	
27	7 286 671 501	Linsenschraube	Oval-head screw	Vis à tête bombée	2	M 6 x 12

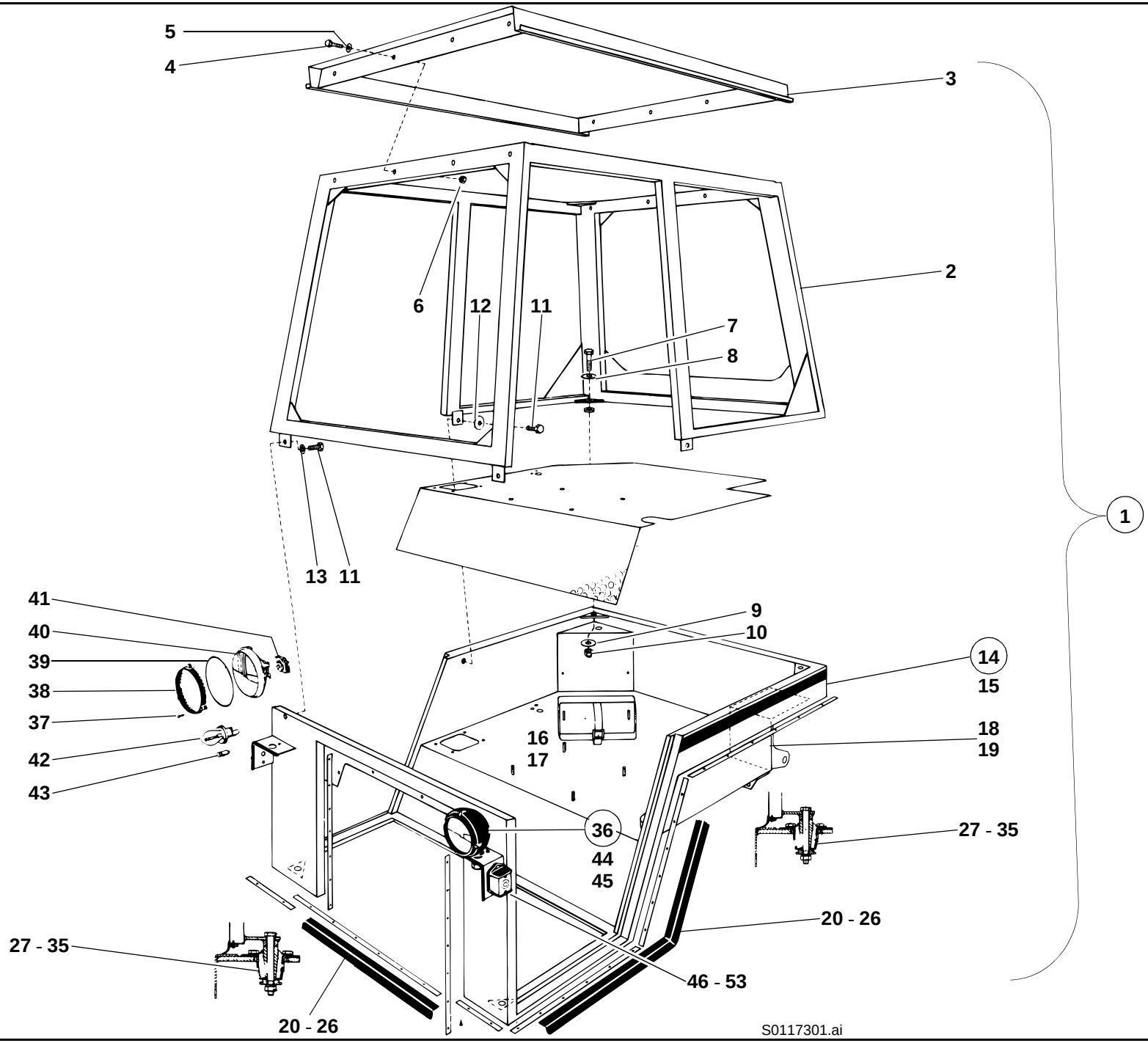
5
4
3
2
6
12
11
7
8
13
11
1
41
40
39
38
37
42
43
9
10
14
15
16
17
18
19
36
44
45
27 - 35
20 - 26
27 - 35
46 - 53
20 - 26
S0117301.ai

Pos. Item Pos.	Teil-Nummer Part no. No. pièce	Bezeichnung	Description	Désignation	Stück Qty. Qté.	Bemerkung Remarks Remarques
		Sturzbügel	**Rollover bar**	**Arceau de sécurité**		
1	1 46 410 02 37	Zsb. Sturzbügel kpl.	Cpl rollover bar assy	Ens arceau de sécurité cpl	1	
2	1 46 410 07 27	Zsb. Sturzbügel (Schweißteil)	Rollover bar assy (welding part)	Ens arceau de sécurité (pièce de soudage)	1	
3	1 46 340 11 13	Zsb. Dach	Roof assy	Ens toit	1	
4	7 236 677 138	Sechskantschraube	Hexagon head screw	Vis six pans	8	M 8 x 45
5	7 462 680 012	Scheibe	Washer	Rondelle	8	8,4
6	7 405 677 005	Sechskantmutter	Hexagon nut	Ecrou six pans	8	M 8 DIN 985
		Bef. Sturzbügel an Bodengruppe	**Attachment of rollover bar to floor assembly**	**Fixation de l'arceau de sécurité à l'ensemble de plancher**		
7	7 236 677 927	Sechskantschraube	Hexagon head screw	Vis six pans	2	M 10 x 35
8	7 462 680 013	Scheibe	Washer	Rondelle	4	10,5
9	7 460 094 026	Scheibe	Washer	Rondelle	2	10,5
10	7 405 677 007	Sechskantmutter	Hexagon nut	Ecrou six pans	2	M 10 DIN 985
11	7 236 677 923	Sechskantschraube	Hexagon head screw	Vis six pans	4	M 10 x 20
12	7 462 680 013	Scheibe	Washer	Rondelle	4	10,5
13	0 00 992 35 28	Federring	Spring washer	Rondelle ressort	4	10
		Bodengruppe	**Floor assembly**	**Ensemble de plancher**		
14	1 46 300 20 15	Zsb. Bodengruppe kpl. (mit Handbremshebel, Scheinwerfer u. Blinkleuchten)	Cpl floor assembly assy (with parking brake lever, headlights & indicator lights)	Ens ensemble de plancher cpl (avec levier de frein de stationnement, projecteurs et feux clignotants)	1	
15	1 46 300 21 15	Zsb. Bodengruppe (Schweißteil)	Floor assembly assy (welding part)	Ens ensemble de plancher (pièce de soudage)	1	
16	0 46 341 45 88	Dämmatte Sitzblech	Insulating mat (seat pan)	Natte isolante (assise)	1	→I 129 672
17	0 46 341 57 88	Dämmatte Sitzblech	Insulating mat (seat pan)	Natte isolante (assise)	1	I→ 129 673
18	1 46 341 00 75	Abdeckung (hinten li.)	Cover (rear left)	Recouvrement (AR gauche)	1	
19	7 286 671 501	Linsenschraube	Oval-head screw	Vis à tête bombée	2	M 6 x 12
20	0 00 996 97 82	Formprofil	Preshaped profile	Profil préformé	1	
21	1 46 341 03 37	Leiste	Strip	Listel	1	10 x 2 x 600 lg
22	1 46 341 04 37	Leiste	Strip	Listel	6	10 x 2 x 540 lg.
23	1 20 341 04 37	Leiste	Strip	Listel	2	10 x 2 x 190 lg.
24	1 46 341 07 37	Leiste	Strip	Listel	2	10 x 2 x 660 lg.
25	1 21 341 37 37	Leiste	Strip	Listel	1	10 x 2 x 1000 lg.
26	7 316 680 131	Blechschraube	Sheet-metal screw	Vis à tôle	60	3,5 x 19

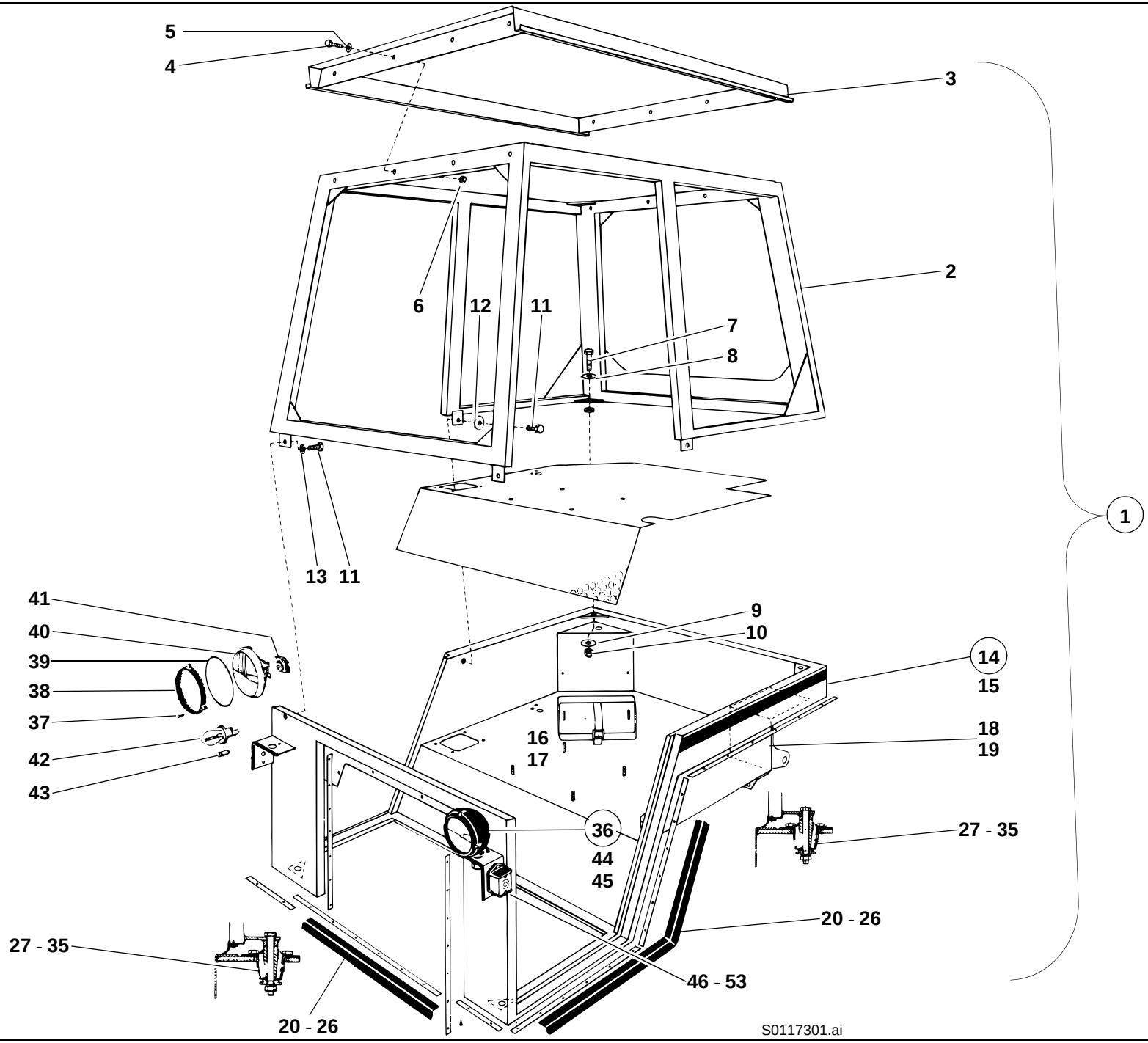
5
4
3
2
6
12
11
7
8
13
11
1
41
40
39
38
37
42
43
9
10
14
15
16
17
18
19
36
44
45
27 - 35
20 - 26
27 - 35
46 - 53
20 - 26
S0117301.ai

Pos. Item Pos.	Teil-Nummer Part no. No. pièce	Bezeichnung	Description	Désignation	Stück Qty. Qté.	Bemerkung Remarks Remarques
		Bef. Bodengruppe an Rahmen	**Attachment of floor assembly to frame**	**Fixation de l'ensemble de plancher au châssis**		
27	7 234 677 603	Sechskantschraube	Hexagon head screw	Vis six pans	1	M 12 x 180
28	7 234 677 599	Sechskantschraube	Hexagon head screw	Vis six pans	3	M 12 x 120
29	7 451 680 113	Scheibe	Washer	Rondelle	4	13
30	0 00 993 08 84	Konuslager	Taper bearing	Palier conique	4	
31	1 00 993 06 64	Scheibe unten	Lower washer	Rondelle inférieure	4	
32	0 00 992 57 28	Federring	Spring washer	Rondelle ressort	4	12
33	7 403 677 817	Sechskantmutter	Hexagon nut	Ecrou six pans	4	M 12
34	7 236 677 923	Sechskantschraube	Hexagon head screw	Vis six pans	16	M 10 x 20
35	0 00 992 35 28	Federring	Spring washer	Rondelle ressort	16	10
		Scheinwerfer u. Blinkleuchten	**Headlights & indicator lights**	**Projecteurs et feux clignotants**		
36	0 00 332 52 01	Scheinwerfer kpl.	Cpl headlight	Projecteur cpl	2	
37	7 311 680 205	Linsenblechschraube	Oval-head sheet-metal screw	Vis à tôle à tête bombée	3	
38	0 00 332 23 46	Glashaltering	Glass supporting ring	Bague de support de verre	1	
39	0 00 996 74 12	Dichtring	Sealing ring	Bague d'étanchéité	1	
40	0 00 332 05 54	Reflektor mit Scheinwerferglas	Reflector with headlight glass	Cataphote avec verre de projecteur	1	
41	0 00 333 09 11	Stecker	Plug	Prise de courant	1	
42	7 734 000 002	Glühlampe	Light bulb	Lampe	2	A 12 V 45/40 W
43	7 734 000 926	Glühlampe	Light bulb	Lampe	2	T 8/4 12 V - 4 W
44	1 00 996 19 83	Kantenschutz	Edge guard	Profil de protection	2	250 lg.
	0 00 996 31 90	Kantenschutz (Meterware)	Edge guard (by the metre)	Profil de protection (au mètre)		
45	0 00 996 20 42	Kabelmuffe	Cable sleeve	Manchon de câble	2	
46	0 00 332 32 08	Blinkleuchte kpl. li.	Cpl indicator light (left)	Feu clignotant cpl (côté gauche)	1	
47	0 00 332 33 08	Blinkleuchte kpl. re.	Cpl indicator light (right)	Feu clignotant cpl (côté droit)	1	
48	0 00 332 56 52	Lichtscheibe li.	Light cover (left)	Couvercle de feux (côté gauche)	2	
49	0 00 332 57 52	Lichtscheibe re.	Light cover (right)	Couvercle de feux (côté droit)	2	
50	7 734 000 917	Glühlampe	Light bulb	Lampe	2	P 25/1-12 V 21 W
51	0 00 332 05 57	Schutzgehäuse	Protective housing	Boîte de protection	2	
52	7 293 671 204	Linsenschraube	Oval-head screw	Vis à tête bombée	4	M 5 x 16
53	7 286 671 066	Linsenschraube	Oval-head screw	Vis à tête bombée	4	M 5 x 12
		Weitere Elekt. Teile, siehe Gruppe 33	See group 33 for further electrical parts	Voir groupe 33 pour d'autres pièces électriques		

Gruppe

Hydraulikanlage

Hydraulikpumpe, Ölbehälter

Hydraulik-Installation, Steuergerät
Schwingungsdämpfer für Ladeanlage

3. Steuerkreis
Hubrahmen
Hub. u. Kippzylinder
Schnellwechselrahmen ➜I312 30 0616
Schnellwechselrahmen I➜312 30 0617

Group

Hydraulic system

Hydraulic pump, hydraulic oil tank

Hydraulic installation, control valve
Bounce control for loader unit

3rd control circuit
Lift frame
Lift & tilt rams
Quickhitch facility ➜I312 30 0616
Quickhitch facility ➜I312 30 0617

Groupe 36

Système hydraulique

Pompe hydraulique, réservoir d’huile hydraulique

Installation hydraulique, distributeur
Amortisseur de charge pour équipement chargeur

3e circuit hydraulique
Bras de levage
Vérins de levage et cavage
Dispositif d’attache rapide ➜I312 30 0616
Dispositif d’attache rapide ➜I312 30 0617

Gruppe

Hydraulikanlage

Hydraulikpumpe, Ölbehälter

Hydraulik-Installation, Steuergerät
Schwingungsdämpfer für Ladeanlage

3. Steuerkreis
Hubrahmen
Hub. u. Kippzylinder
Schnellwechselrahmen ➜I312 30 0616
Schnellwechselrahmen I➜312 30 0617

Group

Hydraulic system

Hydraulic pump, hydraulic oil tank

Hydraulic installation, control valve
Bounce control for loader unit

3rd control circuit
Lift frame
Lift & tilt rams
Quickhitch facility ➜I312 30 0616
Quickhitch facility ➜I312 30 0617

Groupe 36

Système hydraulique

Pompe hydraulique, réservoir d’huile hydraulique

Installation hydraulique, distributeur
Amortisseur de charge pour équipement chargeur

3e circuit hydraulique
Bras de levage
Vérins de levage et cavage
Dispositif d’attache rapide ➜I312 30 0616
Dispositif d’attache rapide ➜I312 30 0617

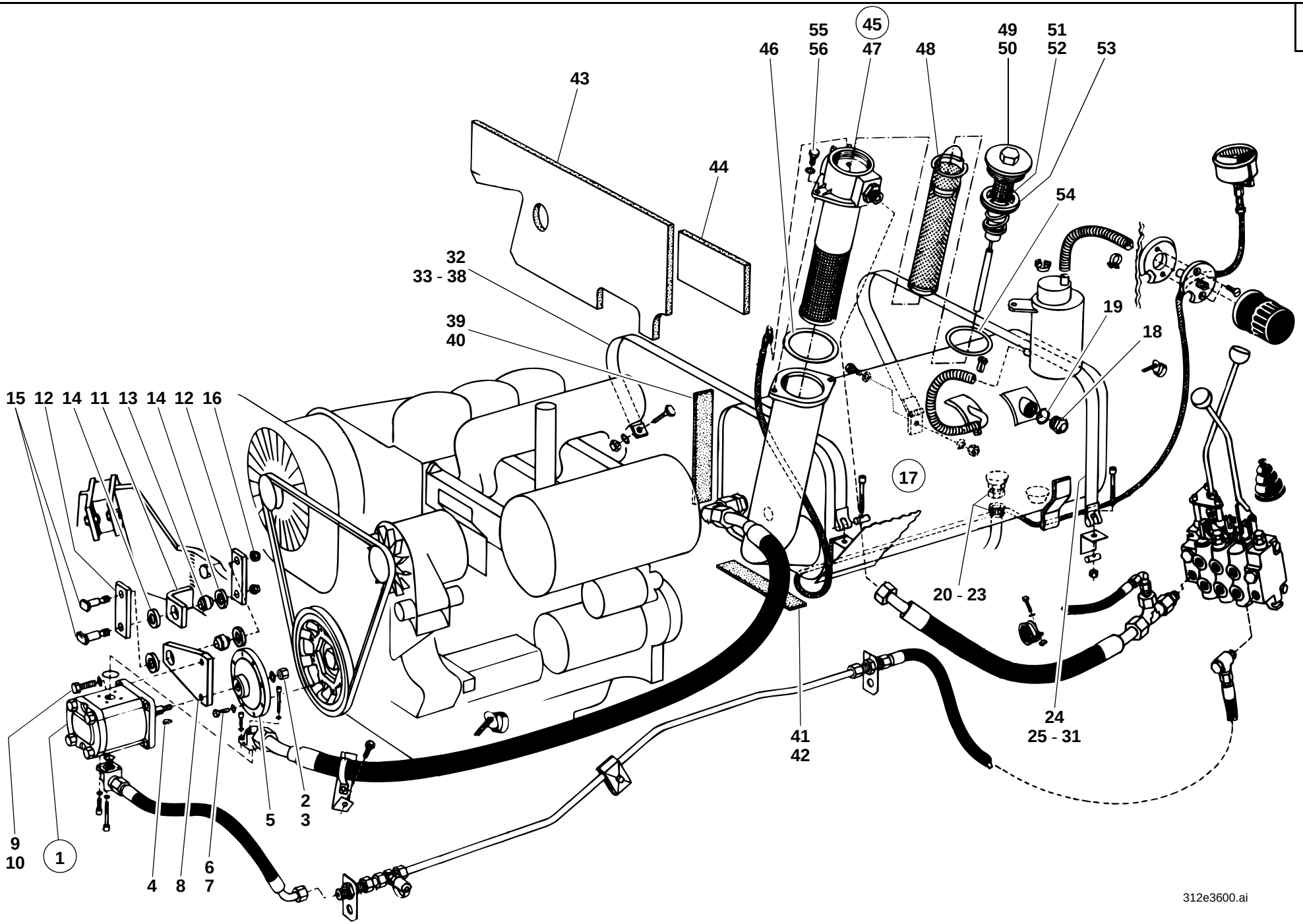
45
55
56
46
47
48
49
50
51
52
53
43
44
54
32
33 - 38
39
40
19
18
15 12 14 11 13 14 12 16
17
20 - 23
24
25 - 31
41
42
9
10
1
4
8
6
7
5
2
3
312e3600.ai

Pos. Item Pos.	Teil-Nummer Part no. No. pièce	Bezeichnung	Description	Désignation	Stück Qty. Qté.	Bemerkung Remarks Remarques
		Hydraulikpumpe für Ladeanlage	**Hydraulic pump for loader unit**	**Pompe hydraulique pour équipement chargeur**		
1	0 00 361 92 01	Hydraulikpumpe	Hydraulic pump	Pompe hydraulique	1	(22,5 cm³)
2	7 404 677 010	Sechskantmutter	Hexagon nut	Ecrou six pans	1	M 12 x 1,5
3	7 481 682 008	Federring	Spring washer	Rondelle ressort	1	12
4	7 537 106 007	Scheibenfeder	Woodruff key	Clavette woodruff	1	3 x 5
5	1 42 361 00 94	Zwischenflansch	Intermediate flange	Bride intermédiaire	1	
6	7 236 677 135	Sechskantschraube	Hexagon head screw	Vis six pans	8	M 8 x 30
7	0 00 992 43 28	Federring	Spring washer	Rondelle ressort	8	
8	1 42 361 00 06	Lagerplatte	Attachment plate	Plaque de fixation	1	
9	7 236 677 133	Sechskantschraube	Hexagon head screw	Vis six pans	2	M 8 x 25
10	0 00 992 43 28	Federring	Spring washer	Rondelle ressort	2	8
11	1 42 012 00 43	Lagerung am Motorträger	Bearing on engine support	Logement sur berceau	1	
12	1 47 361 00 07	Lasche	Shackle	Eclisse	2	
13	0 00 994 67 37	Gelenklager	Pivoting bearing	Appui mobile libre	2	
14	0 00 996 96 14	Dichtung	Seal	Joint	4	⌀
15	0 00 995 05 68	Schraube	Screw	Vis	2	
16	7 405 677 005	Sechskantmutter	Hexagon nut	Ecrou six pans	2	M 8 DIN 985
		Ölbehälter	**Hydraulic oil tank**	**Réservoir d'huile hydraulique**		
17	0 46 360 00 01	Zsb. Ölbehälter	Oil tank assy	Ens réservoir d'huile	1	
18	0 00 363 05 46	Ölstandsauge	Oil level sight glass	Voyant du niveau d'huile	1	M 42 x 1,5
19	7 593 641 063	Dichtring	Sealing ring	Bague d´étanchéité	1	⌀ A 42 x 49
20	0 00 361 84 84	Ölablaßventil	Oil drain valve	Clapet de vidange d'huile	1	M 18 x 1,5
21	7 593 641 029	Dichtring	Sealing ring	Bague d´étanchéité	1	⌀ 18 x 24
22	0 00 996 07 22	Staubkappe	Dust cap	Cache-poussière	1	
23	0 00 363 40 62	Ölablaßkupplung	Oil drain coupling	Raccord de vidange d'huile	1	
24	1 46 360 01 66	Zsb. Spannband	Tightening strap assy	Ens bande de serrage	1	
25	7 236 677 133	Sechskantschraube	Hexagon head screw	Vis six pans	1	M 8 x 25
26	7 451 680 111	Scheibe	Washer	Rondelle	1	8,4
27	0 00 992 43 28	Federring	Spring washer	Rondelle ressort	1	8
28	7 403 677 709	Sechskantmutter	Hexagon nut	Ecrou six pans	1	M 8
29	7 252 677 039	Zylinderschraube	Cheese-head screw	Vis à tête cylindrique	1	M 6 x 50
30	0 00 990 00 15	Bolzen mit Gewinde	Threaded pin	Boulon fileté	1	
31	0 00 990 01 15	Bolzen ohne Gewinde	Unthreaded pin	Boulon non fileté	1	

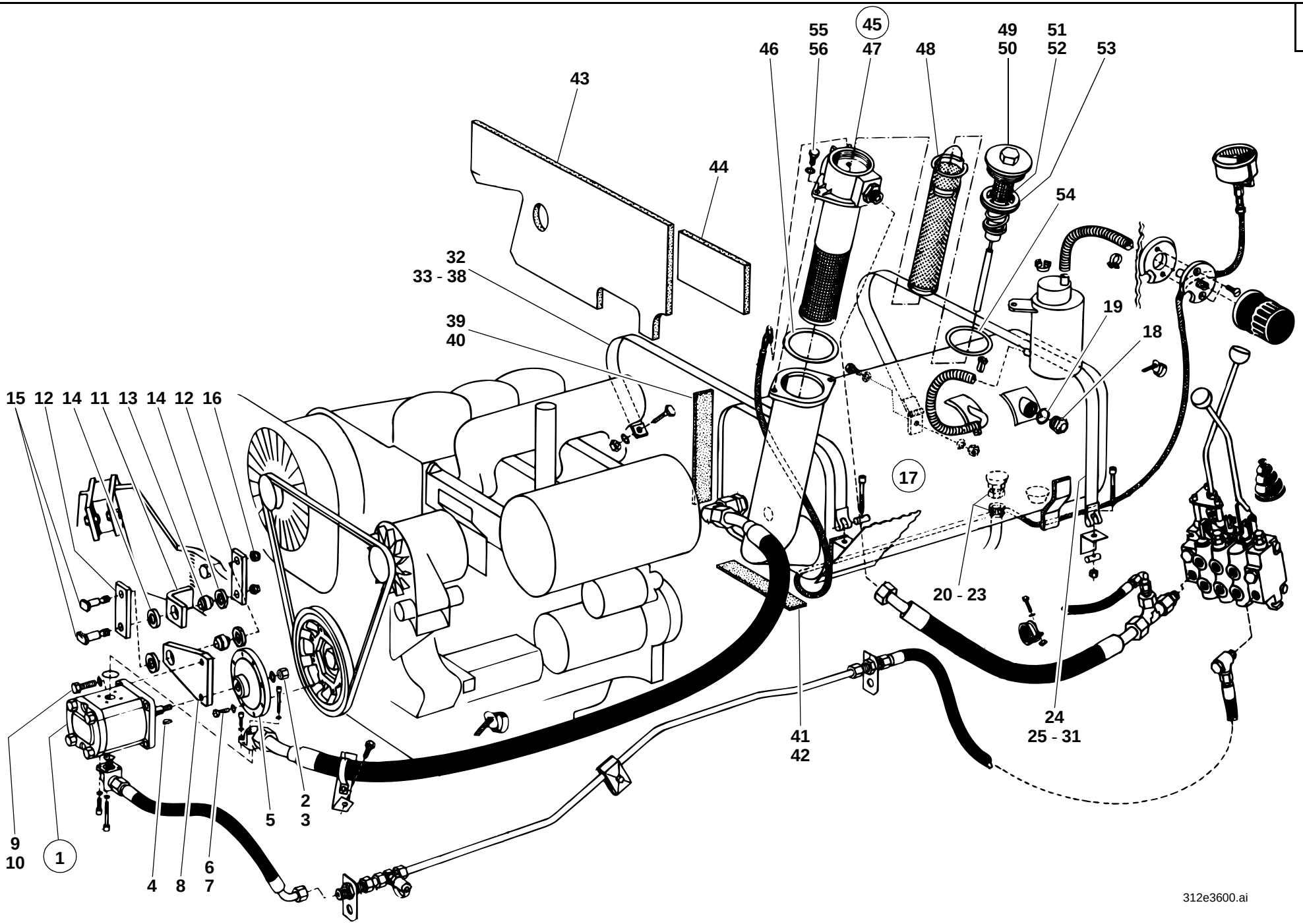
45
55
56
46
47
48
49
50
51
52
53
43
44
54
32
33 - 38
39
40
19
18
15 12 14 11 13 14 12 16
17
20 - 23
41
42
24
25 - 31
9
10
1
4
8
6
7
5
2
3
312e3600.ai

Pos. Item Pos.	Teil-Nummer Part no. No. pièce	Bezeichnung	Description	Désignation	Stück Qty. Qté.	Bemerkung Remarks Remarques
32	1 00 993 62 11	Spannband	Tightening strap	Bande de serrage	1	
33	0 00 995 88 69	Flachkopfschraube	Pan-head screw	Vis à tête plate	1	M 8 x 20
34	7 462 680 011	Scheibe	Washer	Rondelle	1	8,4
35	7 403 677 709	Sechskantmutter	Hexagon nut	Ecrou six pans	1	M 8
36	7 252 677 039	Zylinderschraube	Cheese-head screw	Vis à tête cylindrique	1	M 6 x 50
37	0 00 990 00 15	Bolzen mit Gewinde	Threaded pin	Boulon fileté	1	
38	0 00 990 01 15	Bolzen ohne Gewinde	Unthreaded pin	Boulon non fileté	1	
39	1 00 993 67 90	Filzstreifen	Felt strip	Bande de feutre	2	35 x 5 x 240 lg.
40	1 00 993 68 90	Filzstreifen	Felt strip	Bande de feutre	2	35 x 5 x 400 lg.
41	1 00 993 69 90	Filzstreifen	Felt strip	Bande de feutre	2	35 x 5 x 700 lg.
42	1 00 993 63 90	Filzstreifen	Felt strip	Bande de feutre	4	35 x 5 x 80 lg.
	0 00 993 73 90	Filzstreifen (Meterware)	Felt strip (by the metre)	Bande de feutre (au mètre)		
43	0 46 307 03 88	Dämmatte	Insulating mat	Natte isolante	1	
44	0 46 307 21 88	Dämmatte	Insulating mat	Natte isolante	1	
		Rücklauffilter	**Return flow filter**	**Filtre de retour**		
45	0 00 360 09 88	Zsb. Rücklauffilter kpl.	Cpl return flow filter assy	Ens filtre de retour cpl	1	
46	0 00 996 78 27	Dichtring	Sealing ring	Bague d´étanchéité	1	⌀ 90 x 100 x 2
47	0 00 360 03 08	Zsb. Filtergehäuse	Filter housing assy	Ens boîtier de filtre	1	
48	0 00 363 39 31	Filtereinsatz	Filter insert	Elément filtrant	1	
49	0 00 360 18 92	Zsb. Verschlußschraube kpl.	Cpl screw plug assy	Ens bouchon fileté cpl	1	
50	0 00 990 01 09	Verschlußschraube	Screw plug	Bouchon fileté	1	
51	7 514 682 065	Spannstift	Slotted pin	Goupille élastipue	1	3 x 30
52	0 00 361 00 63	Drahthülse	Wire sleeve	Douille métallipue	1	
53	0 00 996 88 07	O-Ring	O-ring	Joint torique	1	⌀ 56,82 x 2,62
54	0 00 996 60 11	Dichtring	Sealing ring	Bague d´étanchéité	1	⌀ 70 x 79 x 2
55	7 236 677 131	Sechskantschraube	Hexagon head screw	Vis six pans	2	M 8 x 20
56	0 00 992 43 28	Federring	Spring washer	Rondelle ressort	2	8

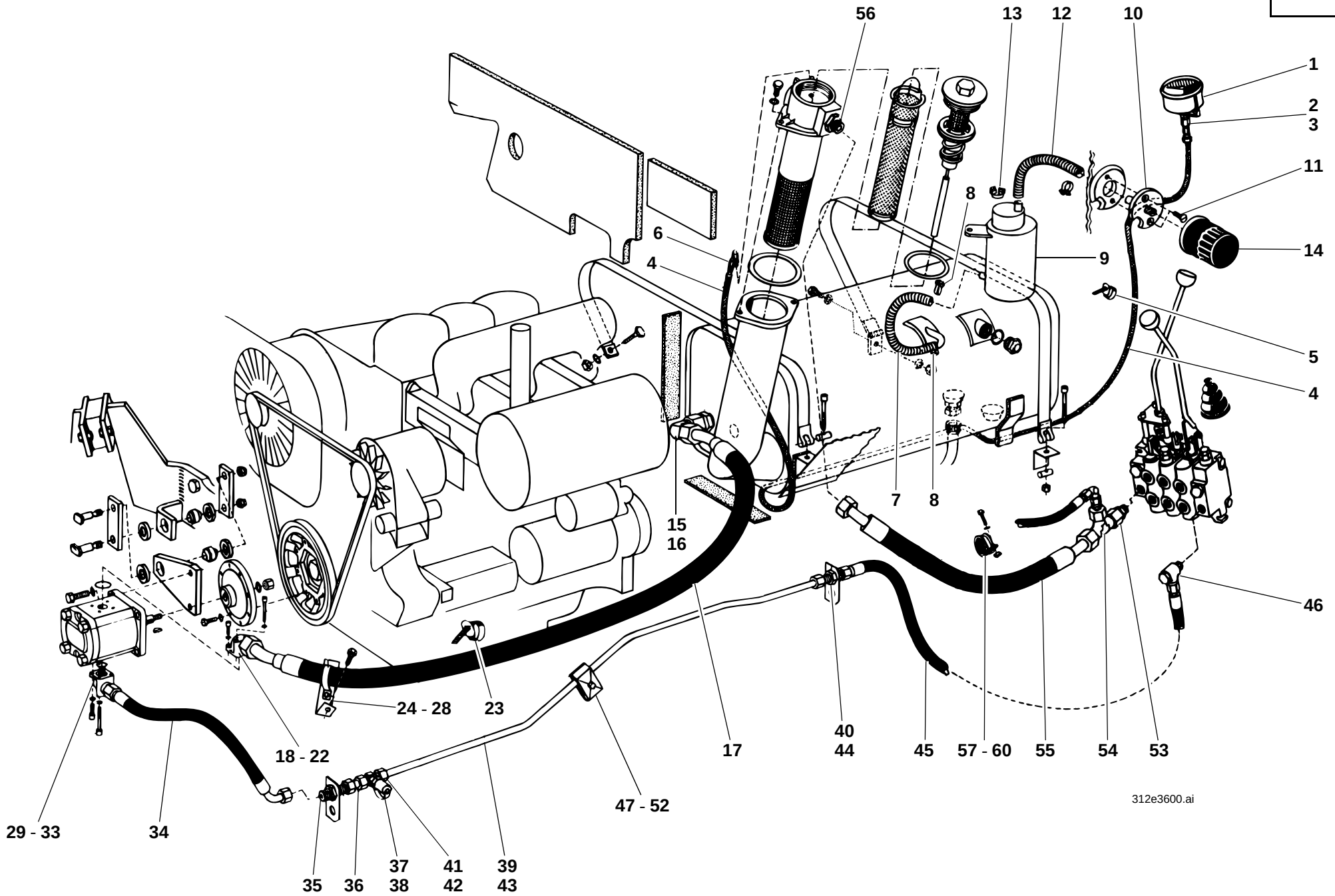
56
13
12
10
1
2
3
11
14
8
8
6
4
9
5
4
7
8
15
16
46
24 - 28
23
18 - 22
17
40
44
45
57 - 60
55
54
53
47 - 52
29 - 33
34
35
36
37
38
41
42
39
43
312e3600.ai

Pos. Item Pos.	Teil-Nummer Part no. No. pièce	Bezeichnung	Description	Désignation	Stück Qty. Qté.	Bemerkung Remarks Remarques
		Druckanzeige im Rücklauffilter	**Pressure gauge in the return flow filter**	**Indicateur de pression dans le filtre de retour**		
1	0 00 363 06 47	Manometer	Manometer	Manomètre	1	
2	0 00 363 77 17	Verschraubung	Screw connection	Raccord vissé	1	MAV 6-LR
3	7 593 641 113	Dichtring	Sealing ring	Bague d´étanchéité	1	⌀ 5 x 11
4	0 00 993 66 96	Schlauchleitung	Flexible line	Conduite flexible	1	NW 4 x 2800 lg.
5	0 00 993 13 15	Kabelband	Cable strap	Bande à câbles	6	
6	0 00 363 76 17	Verschraubung	Screw connection	Raccord vissé	1	
		Belüftungsfilter	**Breather**	**Filtre de ventilation**		
7	1 46 083 00 08	Schlauchleitung	Flexible line	Conduite flexible	1	NW 15 x 430 lg.
	0 00 083 24 08	Schlauchleitung (Meterware)	Flexible line (by the metre)	Conduite flexible (au mètre)		
8	0 00 993 84 31	Schelle	Clamp	Collier	2	19,8 - 22,8
9	1 46 360 03 01	Zsb. Entlüftungsbehälter	Breather container assy	Ens collecteur de ventilation	1	
10	1 46 360 04 93	Zsb. Stutzen	Connection piece assy	Ens tubulure	1	
11	7 272 671 151	Senkschraube	Countersunk screw	Vis à tête fraisée	2	M 6 x 16
12	1 00 993 60 58	Schlauchleitung	Flexible line	Conduite flexible	1	NW 15 x 250 lg.
	0 00 993 67 58	Schlauchleitung (Meterware)	Flexible line (by the metre)	Conduite flexible (au mètre)		
13	0 00 993 44 31	Schelle	Clamp	Collier	2	17,8 - 20,4
14	0 00 363 43 34	Ölfilter	Oil filter	Filtre à huile	1	
		Saugleitung Ölbehälter - Hydraulik-pumpe	**Suction line: oil tank – hydraulic pump**	**Conduite d'aspiration : réservoir d'huile – pompe hydraulique**		
15	0 00 363 87 48	Verschraubung	Screw connection	Raccord vissé	1	GE 28-PLM (M 26 x 1,5)
16	0 00 363 51 16	Verschraubung	Screw connection	Raccord vissé	1	evW 28-L
17	0 00 993 68 57	Saugleitung	Suction line	Conduite d'aspiration	1	NW 25 x 1100 lg.
18	0 00 363 54 20	Winkelflanschverschraubung	Angle flange screw connection	Raccord vissé à bride angulaire	1	
19	0 00 996 67 05	O-Ring	O-ring	Joint torique	1	⌀ 24 x 2,5
20	7 252 678 033	Zylinderschraube	Cheese-head screw	Vis à tête cylindrique	2	M 6 x 22-10.9
21	7 252 678 039	Zylinderschraube	Cheese-head screw	Vis à tête cylindrique	2	M 6 x 50-10.9
22	7 481 682 005	Federring	Spring washer	Rondelle ressort	4	6

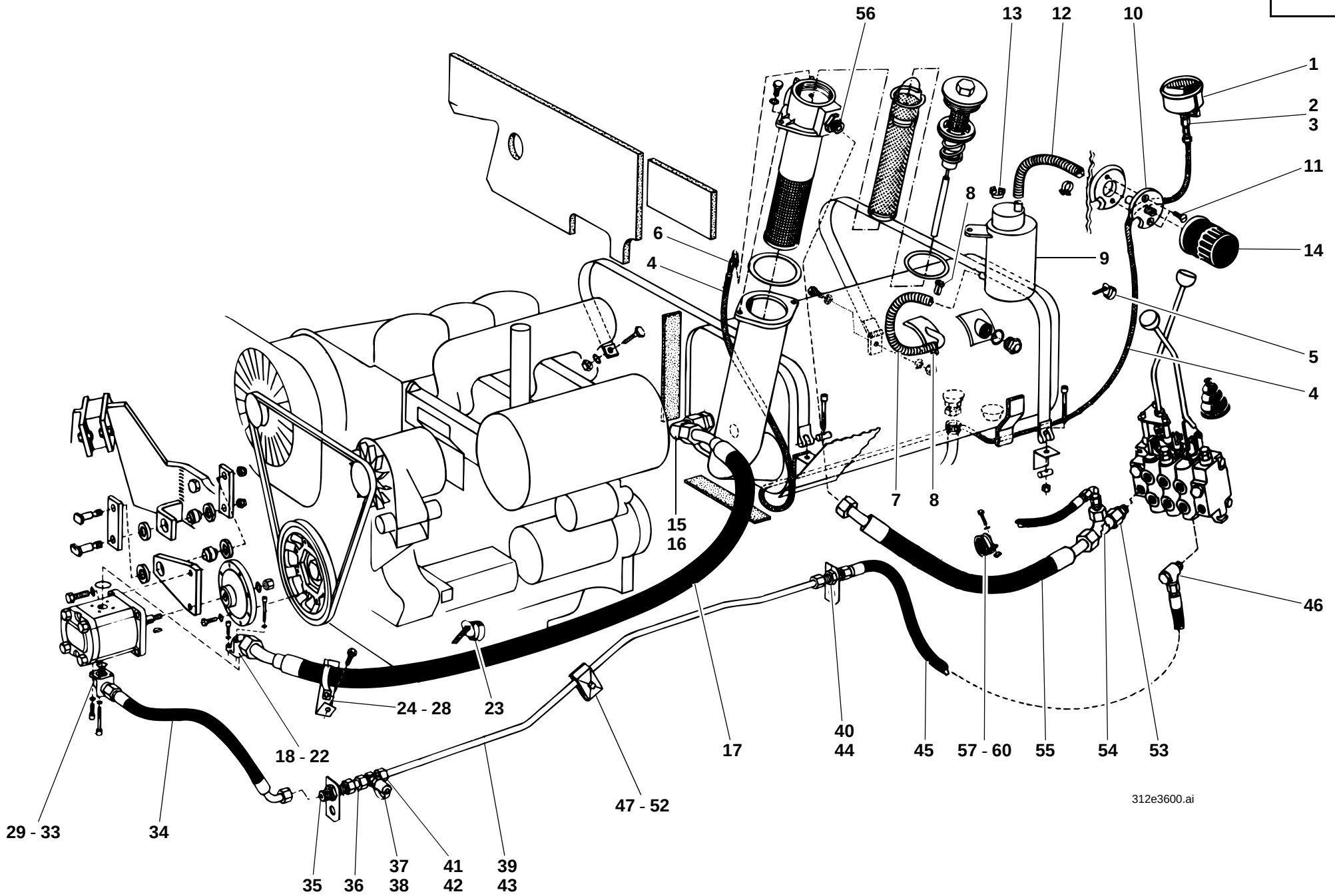
56
13
12
10
1
2
3
11
14
8
8
6
4
9
5
4
7
8
15
16
46
24 - 28
23
18 - 22
17
40
44
45
57 - 60
55
54
53
47 - 52
29 - 33
34
35
36
37
38
41
42
39
43
312e3600.ai

Pos. Item Pos.	Teil-Nummer Part no. No. pièce	Bezeichnung	Description	Désignation	Stück Qty. Qté.	Bemerkung Remarks Remarques
23	0 00 993 13 15	Kabelband	Cable strap	Bande à cables	2	
24	7 880 640 011	Schelle	Clamp	Collier	1	31 x 7
25	7 236 677 081	Sechskantschraube	Hexagon head screw	Vis six pans	1	M 6 x 20
26	7 403 677 707	Sechskantmutter	Hexagon nut	Ecrou six pans	1	M 6
27	0 00 992 41 28	Federring	Spring washer	Rondelle ressort	1	6
28	1 46 363 05 40	Halter	Bracket	Support	1	
		Druckleitung Hydraulikpumpe - Steuergerät	**Pressure line: hydraulic pump – control valve**	**Conduite de pression : pomp hydraulique – distributeur**		
29	0 00 363 48 15	Winkelflanschverschraubung	Angle flange screw connection	Raccord vissé à bride angulaire	1	
30	0 00 996 68 05	O-Ring	O-ring	Joint torique	1	∅ 17 x 2,5
31	7 252 678 033	Zylinderschraube	Cheese-head screw	Vis à tête cylindrique	2	M 6 x 22-10.9
32	7 252 678 039	Zylinderschraube	Cheese-head screw	Vis à tête cylindrique	2	M 6 x 50-10.9
33	7 481 682 005	Federring	Spring washer	Rondelle ressort	4	6
34	0 00 993 63 57	Schlauchleitung	Flexible line	Conduite flexible	1	NW 12 x 520 lg.
35	0 00 363 45 16	Verschraubung	Screw connection	Raccord vissé	1	SV 15-L
36	0 00 363 31 64	Verschraubung	Screw connection	Raccord vissé	1	40 lg.
37	0 00 363 64 17	Verschraubung	Screw connection	Raccord vissé	1	210 bar
38	0 00 363 88 17	Prüfanschluß	Test connection	Prise de mesure	1	
39	1 46 363 17 24	Rohrleitung	Pipe line	Conduite	1	→I 312 30 0516, 15x1,5x1175
40	0 00 363 45 16	Verschraubung	Screw connection	Raccord vissé	1	→I 312 30 0516, SV 15-L
41	7 788 010 556	Überwurfmutter	Union nut	Ecrou de raccord	2	AL 15
42	7 786 680 105	Schneidring	Olive	Olive	2	L 15
43	1 46 363 27 24	Rohrleitung	Pipe line	Conduite	1	I→ 312 30 0517, 15x1,5x1220
44	0 00 363 06 15	Verschraubung	Screw connection	Raccord vissé	1	I→ 312 30 0517, G 15-L
45	0 00 993 27 26	Schlauchleitung	Flexible line	Conduite flexible	1	NW 12 x 540 lg.
46	0 00 363 71 15	Verschraubung	Screw connection	Raccord vissé	1	DSVW 15-LM M 22 x 1,5
47	0 00 993 94 28	Doppelschelle	Double clamp	Collier double	2	
48	7 236 677 137	Sechskantschraube	Hexagon head screw	Vis six pans	1	M 8 x 40
49	0 00 992 43 28	Federring	Spring washer	Rondelle ressort	1	8
50	1 64 363 06 40	Platte	Plate	Plaque	1	
51	7 236 677 139	Sechskantschraube	Hexagon head screw	Vis six pans	1	M 8 x 50
52	0 00 992 43 28	Federring	Spring washer	Rondelle ressort	1	8

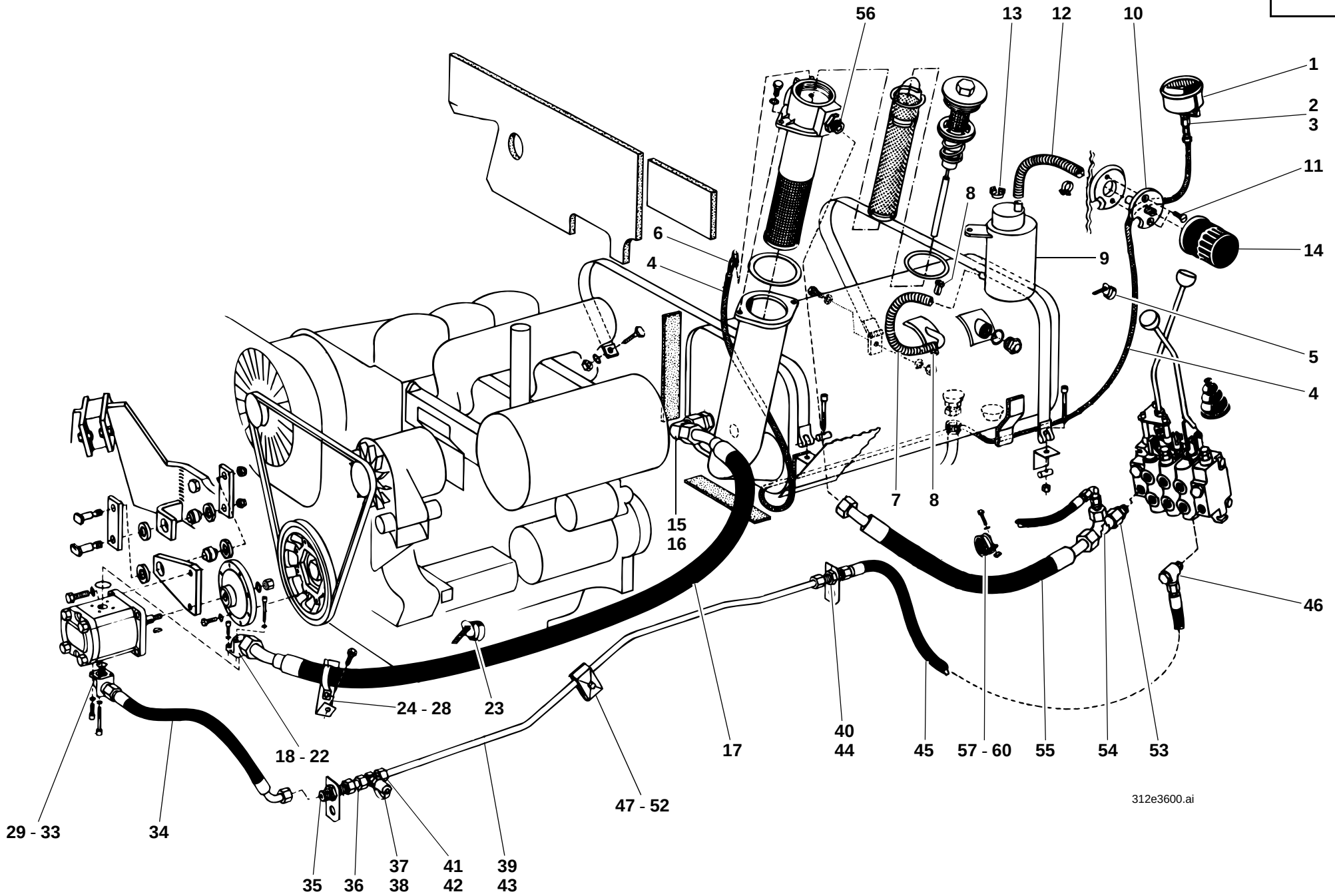
56
13
12
10
1
2
3
11
14
8
8
6
4
9
5
4
7
8
15
16
46
24 - 28
23
18 - 22
17
40
44
45
57 - 60
55
54
53
47 - 52
29 - 33
34
35
36
37
38
41
42
39
43
312e3600.ai

Pos. Item Pos.	Teil-Nummer Part no. No. pièce	Bezeichnung	Description	Désignation	Stück Qty. Qté.	Bemerkung Remarks Remarques
		Rücklaufleitung Steuergerät - Öl-behälter	**Return line: control valve – oil tank**	**Conduite de retour : distributeur – réservoir d'huile**		
53	0 00 363 96 16	Verschraubung	Screw connection	Raccord vissé	1	EVGE 18-L
54	0 00 363 07 20	Verschraubung	Screw connection	Raccord vissé	1	TR 18/18/22-L
55	0 00 993 24 27	Rücklaufleitung	Return line	Conduite de retour	1	NW 20 x 820 lg.
56	0 00 363 14 16	Verschraubung	Screw connection	Raccord vissé	1	GE 22-LM
57	0 00 993 35 31	Schelle	Clamp	Collier	1	ø 28
58	7 236 677 923	Sechskantschraube	Hexagon head screw	Vis six pans	1	M 10 x 20
59	7 403 677 813	Sechskantmutter	Hexagon nut	Ecrou six pans	1	M 10
60	0 00 992 35 28	Federring	Spring washer	Rondelle ressort	1	10

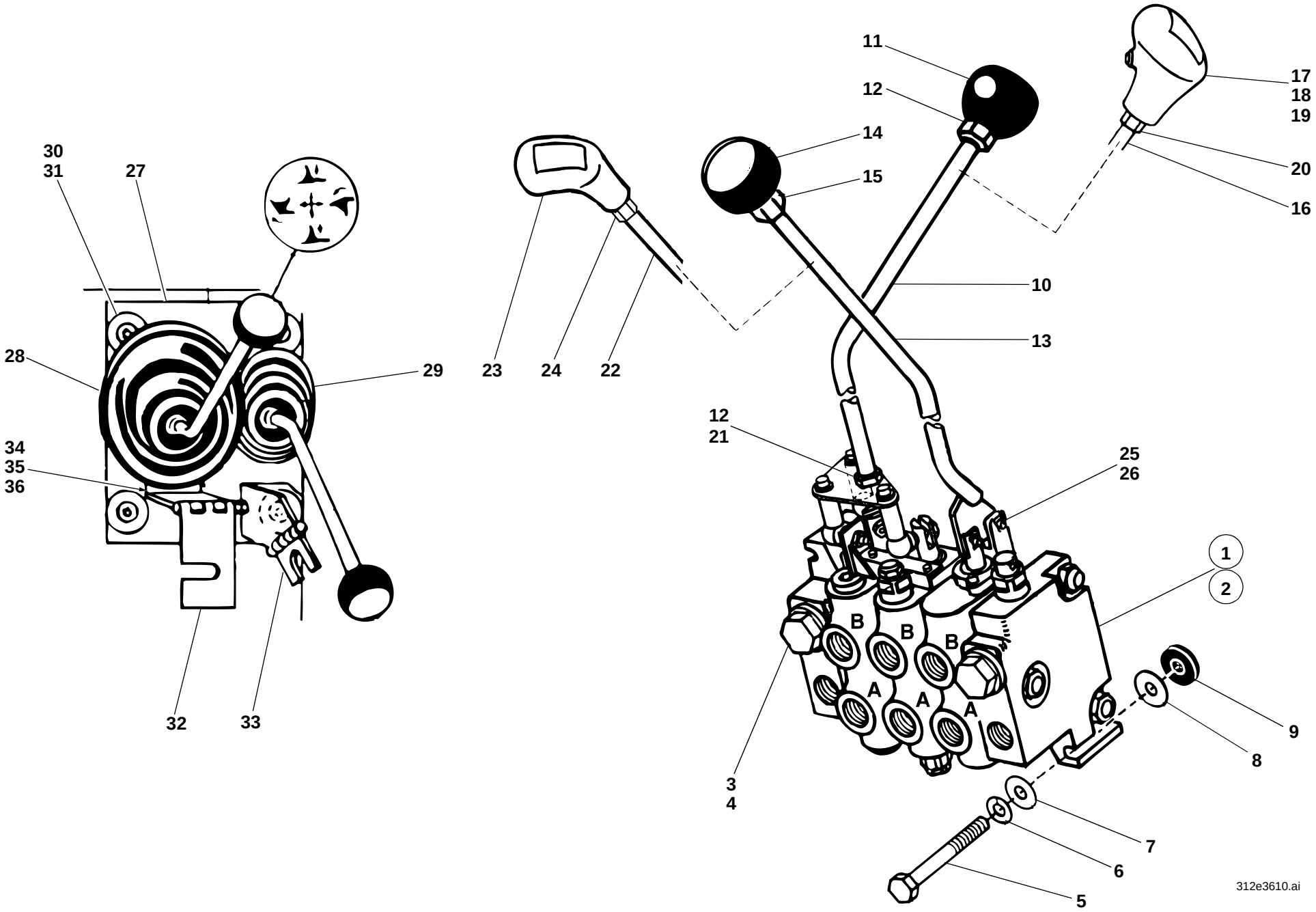
30
31
27
28
29
34
35
36
32
33
23
24
22
11
12
14
15
10
13
12
21
17
18
19
20
16
25
26
1
2
B
B
B
A
A
A
3
4
9
8
7
6
5
312e3610.ai

Pos. Item Pos.	Teil-Nummer Part no. No. pièce	Bezeichnung	Description	Désignation	Stück Qty. Qté.	Bemerkung Remarks Remarques
		Steuergerät - Steuergerätbetätigung	**Control valve: operation**	**Distributeur : commande**		
1	0 00 361 71 85	Steuergerät (Serie)	Control valve (standard)	Distributeur (standard)	1	
2	0 00 361 73 85	Steuergerät (Schwimmstellung)	Control valve (float position)	Distributeur (position flottante)	1	
3	0 00 990 02 10	Verschlußschraube	Screw plug	Bouchon fileté	2	M 22 x 1,5
4	7 593 641 034	Dichtring	Sealing ring	Bague d´étanchéité	2	A 22 x 27
5	7 234 677 089	Sechskantschraube	Hexagon head screw	Vis six pans	3	M 8 x 65
6	0 00 992 43 28	Federring	Spring washer	Rondelle ressort	3	8
7	7 462 680 011	Scheibe	Washer	Rondelle	3	8,4
8	7 457 680 004	Scheibe	Washer	Rondelle	3	
9	0 00 993 12 64	Gummischeibe	Rubber ring	Rondelle en caoutchouc	3	
10	0 52 361 00 18	Steuerhebel (1. u. 2. Steuerkreis)	Control lever (1st & 2nd control circuit)	Levier de commande (1er et 2e circuit hydr.)	1	→I 129 672
11	0 00 996 81 30	Griff (1. u. 2. Steuerkreis)	Handle (1st & 2nd control circuit)	Poignée (1er et 2e circuit hydraulique)	1	
12	7 403 677 817	Sechskantmutter	Hexagon nut	Ecrou six pans	2	M 12
13	0 52 361 01 18	Steuerhebel (3. Steuerkreis)	Control lever (3rd control circuit)	Levier de commande (3e circuit hydr.)	1	→I 129 672
14	0 00 996 82 30	Griff (3. Steuerkreis)	Handle (3rd control circuit)	Poignée (3e circuit hydraulique)	1	
15	7 403 677 817	Sechskantmutter	Hexagon nut	Ecrou six pans	1	M 12
16	0 46 361 07 18	Steuerhebel (1. u. 2. Steuerkreis)	Control lever (1st & 2nd control circuit)	Levier de commande (1er et 2e circuit hydr.)	1	I→ 129 673
17	0 00 996 34 46	Schaltknopf (1. u. 2. Steuerkreis) mit elektr. Schalter f. Inchen	Button (1st & 2nd control circuit) with electrical inching switch	Bouton (1er et 2e circuit hydr.) avec interrupteur électrique pour réglage d'avancement	1	
18	7 571 646 012	Flachstecker	Flat plug	Fiche plate	2	
19	0 00 333 54 65	Steckhülsengehäuse	Socket housing	Boîtier de prise de courant	2	1-polig
20	7 403 677 815	Sechskantmutter	Hexagon nut	Ecrou six pans	2	M 10 x 1
21	7 403 677 821	Sechskantmutter	Hexagon nut	Ecrou six pans	2	M 14
22	0 46 361 08 18	Steuerhebel (3. Steuerkreis)	Control lever (3rd control circuit)	Levier de commande (3e circuit hydr.)	1	I→ 129 673
23	0 00 996 43 46	Griff (3. Steuerkreis)	Handle (3rd control circuit)	Poignée (3e circuit hydr.)	1	
24	7 403 677 815	Sechskantmutter	Hexagon nut	Ecrou six pans	1	M 10 x 1

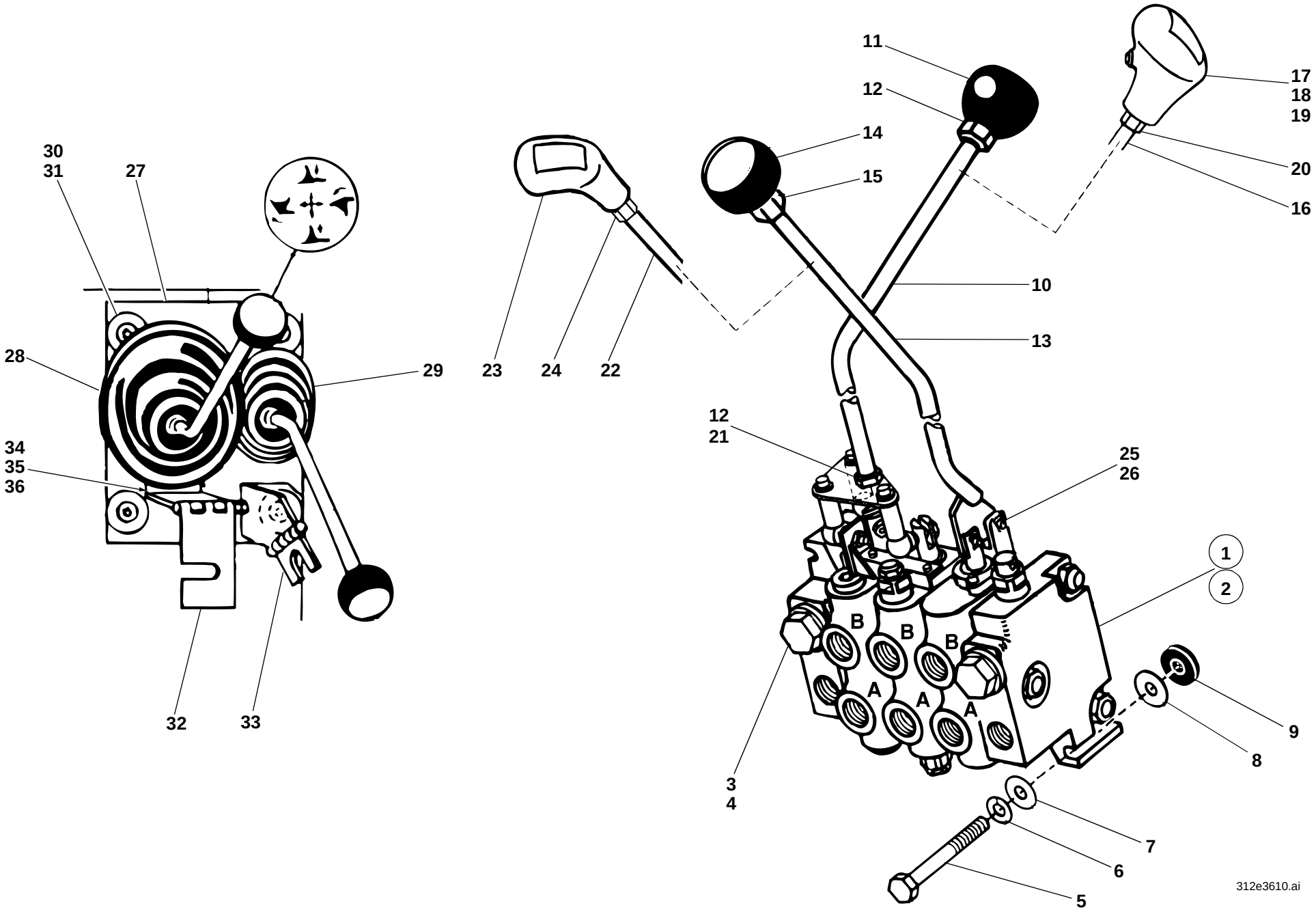
30
31
27
28
29
34
35
36
32
33
23
24
22
11
12
14
15
10
13
12
21
17
18
19
20
16
25
26
1
2
B
B
B
A
A
A
3
4
9
8
7
6
5
312e3610.ai

Pos. Item Pos.	Teil-Nummer Part no. No. pièce	Bezeichnung	Description	Désignation	Stück Qty. Qté.	Bemerkung Remarks Remarques
25	0 00 990 98 13	Bolzen	Pin	Axe	2	
26	0 00 992 27 01	Sicherungsfeder	Retaining spring	Ressort d' arrêt	4	
27	1 46 341 13 21	Abdeckblech (Steuergerät – 3 Schieber)	Cover plate (control valve – 3 slide valves)	Tôle de recouvrement (distributeur – 3 tiroirs)	1	
28	0 00 996 37 50	Faltenbalg (1. und 2. Steuerkreis)	Bellows (1st & 2nd contol circuit)	Joint-soufflet (1er et 2e circuit hydraulique)	1	
29	0 00 996 59 50	Faltenbalg (3. Steuerkreis)	Bellows (3rd control circuit)	Joint-soufflet (3e circuit hydraulique)	1	
30	7 255 677 040	Senkschraube	Hexagon head screw	Vis six pans	4	M 8 x 20
31	0 00 993 47 67	Scheibe	Washer	Rondelle	4	
32	1 52 361 01 60	Sperre (Straßenfahrt)	Lock (long-haul travel)	Arrêt (déplacement sur voie publique)	1	
33	1 46 360 03 63	Sperre (3. Steuerkreis)	Lock (3rd control circuit)	Arrêt (3e circuit hydraulique)	1	
34	7 286 671 503	Linsenschraube	Oval-head screw	Vis à tête bombée	2	M 6 x 16
35	0 00 992 41 28	Federring	Spring washer	Rondelle ressort	2	6
36	7 462 680 206	Scheibe	Washer	Rondelle	2	6,4

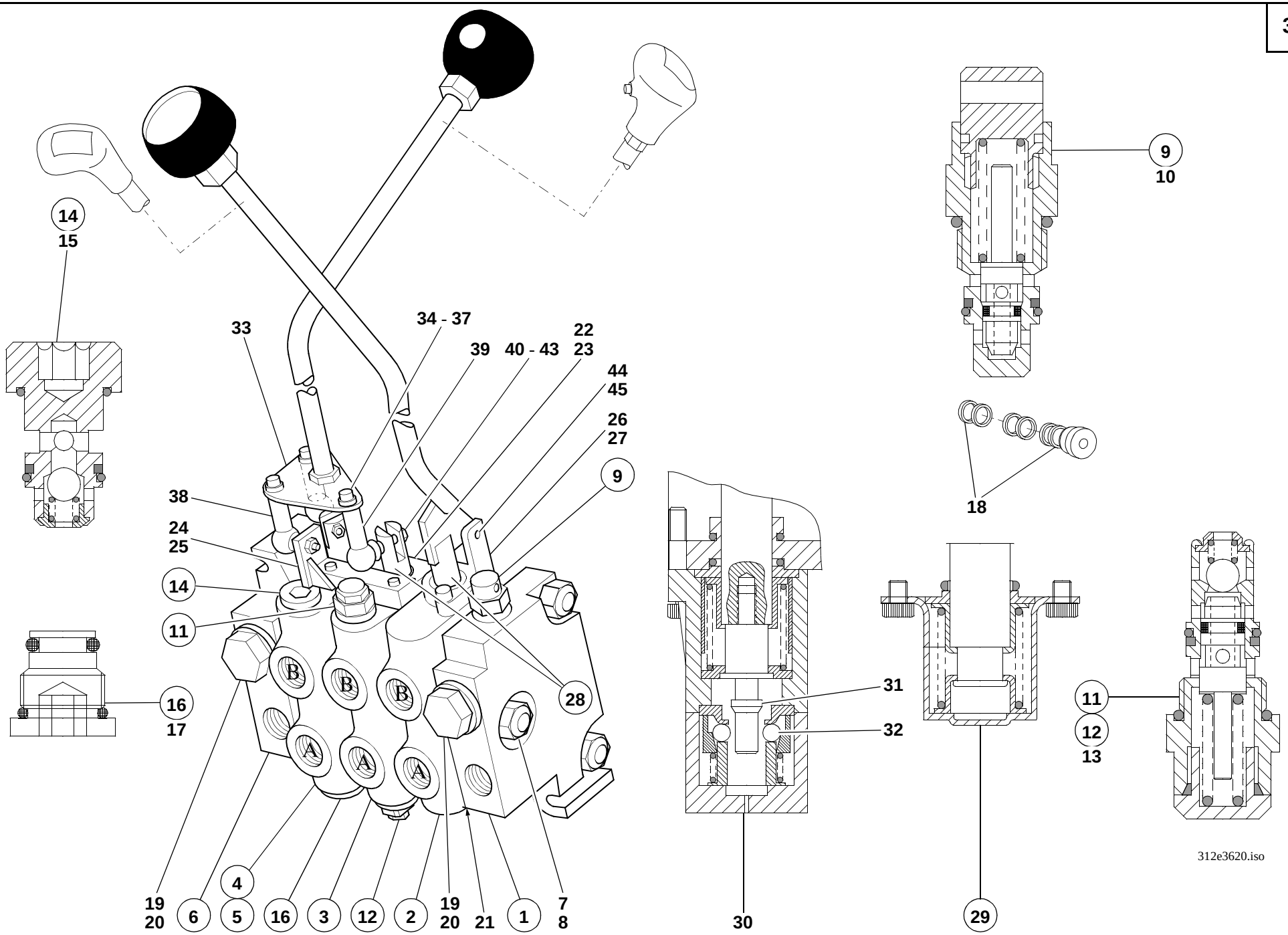
14
15
33
34 - 37
39
40 - 43
22
23
44
45
26
27
9
38
24
25
14
11
16
17
28
B
B
B
A
A
A
19
20
6
4
5
16
3
12
2
19
20
21
1
7
8
30
31
32
29
9
10
18
11
12
13
312e3620.iso

Pos. Item Pos.	Teil-Nummer Part no. No. pièce	Bezeichnung	Description	Désignation	Stück Qty. Qté.	Bemerkung Remarks Remarques
		Einzelteile für Steuergeräte	**Control valves: component parts**	**Distributeurs : pièces constitutives**		
1	0 46 500 00 10	Eingangselement kpl.	Cpl input element	Elément d'entrée cpl	1	
2	0 46 500 01 10	Ventilblock kpl. 3. u. 4. Steuerkr.	Cpl valve block (3rd & 4th control circuit)	Bloc de clapets cpl (3e et 4e circuit hydr.)	1-2	
3	0 46 500 16 10	Ventilblock kpl. Kippkr.	Cpl valve block (tilt circuit)	Bloc de clapets cpl (circuit de cavage)	1	
4	0 46 500 14 10	Ventilblock kpl. Hubkr. (Serie)	Cpl valve block (lift circuit, standard)	Bloc de clapets cpl (cir. levage, standard)	1	
5	0 46 500 15 10	Ventilblock kpl. Hubkr. (Schwimmstellung)	Cpl valve block (lift circuit, float position)	Bloc de clapets cpl (circuit de levage, position flottante)	1	
6	0 46 500 05 10	Ausgangselement kpl.	Cpl output element	Elément de sortie cpl	1	
7	0 00 080 20 70	Zugankersatz – 3 Schieber – Steuergerät	Set of threaded rods – 3 slide valves – control valve)	Jeu de tiges filetées – 3 tiroirs – distributeur	1	27 Nm
8	0 00 080 20 71	Zugankersatz – 4 Schieber – Steuergerät	Set of threaded rods – 4 slide valves – control valve)	Jeu de tiges filetées – 4 tiroirs – distributeur	1	27 Nm
9	0 46 500 06 10	Hauptüberdruckventil	Main pressure relief valve	Limiteur de pression principal	1	210 bar
10	0 46 501 03 10	Dichtsatz f. Hauptüberdruckventil	Sealing kit for main pressure relief valve	Jeu de joints pour limiteur de pression principal	1	
11	0 46 500 07 10	Druckbegrenzungsventil	Pressure relief valve	Limiteur de pression	1	120 bar
12	0 00 080 20 66	Druckbegrenzungsventil	Pressure relief valve	Limiteur de pression	1	240 bar
13	0 46 501 03 10	Dichtsatz f. Druckbegrenzungsventil	Sealing kit for pressure relief valve	Jeu de joints pour limiteur de pression	1-2	
14	0 46 500 09 10	Nachsaugventil kpl.	Cpl anticavitation valve	Clapet de réaspiration cpl	1	
15	0 46 501 03 10	Dichtsatz f. Nachsaugventil	Sealing kit for anticavitation valves	Jeu de joints pour valves de réaspiration	1	
16	0 46 500 10 10	Stopfen kpl.	Cpl plug	Bouchon cpl	1	
17	0 46 501 03 10	Dichtsatz f. Stopfen	Sealing kit for plug	Jeu de joints pour bouchon	1	
18	0 46 501 04 10	Dichtsatz f. Rückschlagventil	Sealing kit for non-return valve	Jeu de joints pour clapet anti-retour	4-6	
19	0 00 990 02 10	Verschlußschraube	Screw plug	Bouchon fileté	2	M 22 x 1,5
20	7 593 641 034	Dichtring	Sealing ring	Bague d´étanchéité	2	A 22 x 27
21	0 46 501 05 10	Dichtsatz zwischen den Ventilblöcken	Sealing kit beween valve blocks	Jeu de joint entre blocs de clapet	3-4	
22	0 46 501 06 10	Dichtplatte oben kpl. (Hub- u. Kippkr.)	Cpl upper sealing plate (lift & tilt circuit)	Plaque supérieure d'étanchéité cpl (circuit de levage et cavage)	2	
23	0 46 501 23 10	Zwischenplatte oben	Intermediate plate (upper)	Plaque intermédiaire (haut)	2	
24	0 00 080 14 78	Zsb. Konsole	Console assy	Ens console	1	
25	0 00 360 05 99	Zsb. Schraubensatz	Set of screws assy	Ens jeu de vis	1	
26	0 46 500 11 10	Dichtplatte oben kpl. (3. Steuerkr.)	Cpl upper sealing plate (3rd control circuit)	Plaque supérieure d'étanchéité cpl (circuit hydraulique)	1	
27	7 252 677 810	Zylinderschraube	Cheese-head screw	Vis à tête cylindrique	2	M 5 x 18
28	0 46 501 07 10	Schieberdichtungssatz	Set for slide valve sealing	Jeu pour étanchéification de tiroirs	3-4	

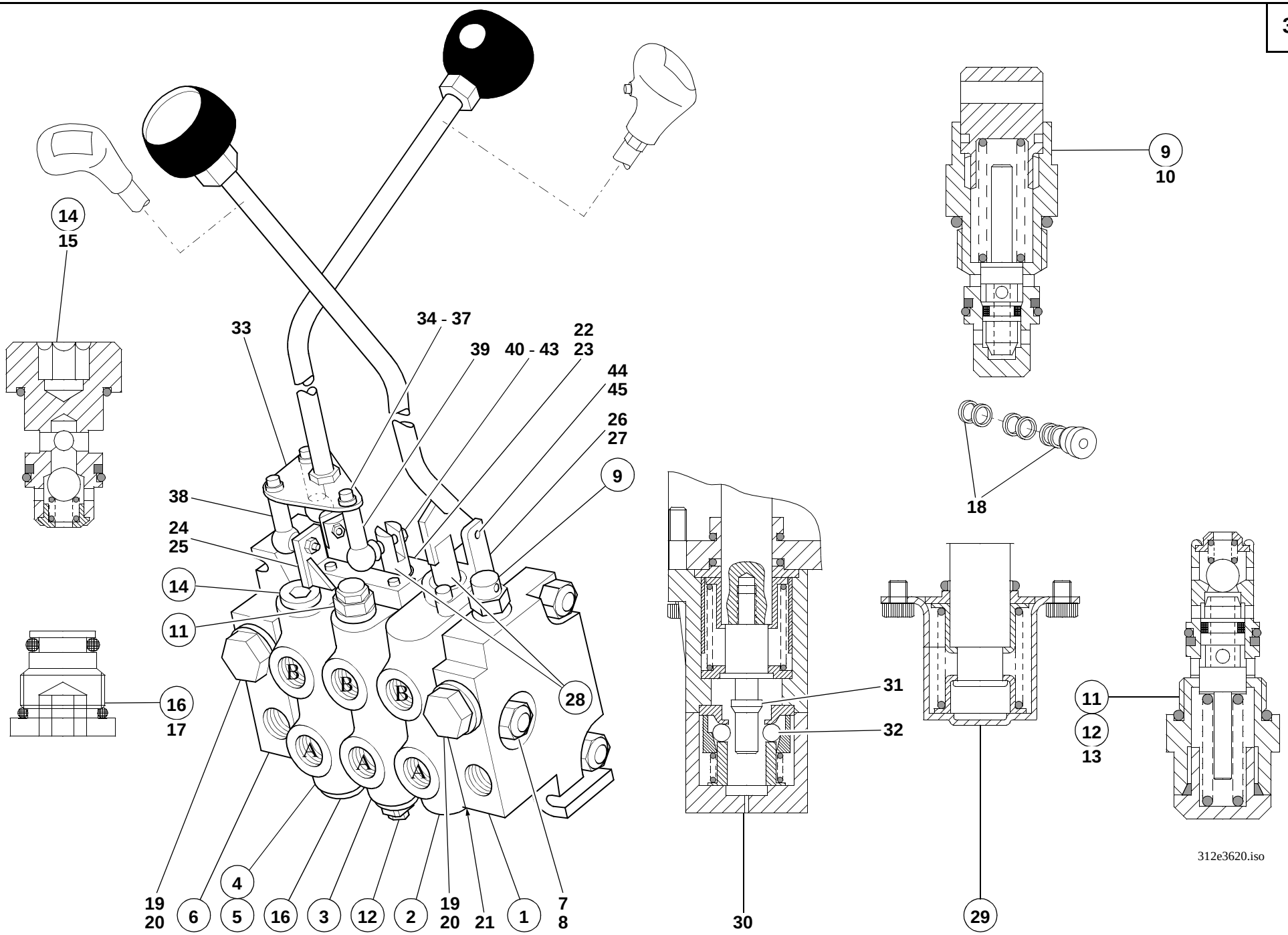
14
15
33
34 - 37
39
40 - 43
22
23
44
45
26
27
9
38
24
25
14
11
16
17
28
19
20
6
5
4
16
3
12
2
19
20
21
1
7
8
30
31
32
29
9
10
18
11
12
13
312e3620.iso

Pos. Item Pos.	Teil-Nummer Part no. No. pièce	Bezeichnung	Description	Désignation	Stück Qty. Qté.	Bemerkung Remarks Remarques
29	0 46 501 08 10	Stellgerät (Serie)	Actuator (standard)	Actionneur (standard)	2-3	
30	0 46 501 09 10	Stellgerät (Schwimmstellung)	Actuator (float position)	Actionneur (position flottante)	1	
31	0 46 501 10 10	Raste	Stop notch	Cran d’arrêt	1	
32	7 620 683 024	Stahlkugel	Steel ball	Bille d’acier	4	ø 6
33	0 46 501 22 10	Platte	Plate	Plaque	1	
34	7 252 677 811	Zylinderschraube	Cheese-head screw	Vis à tête cylindrique	3	M 8 x 16
35	0 46 501 12 10	Distanzscheibe in der Platte	Spacer (in the plate)	Cale (dans la plaque)	3	12 ø x 8 ø x 5,4 mm
36	7 451 680 161	Scheibe	Washer	Rondelle	5	8,4
37	0 46 501 13 10	Scheibe	Washer	Rondelle	1	8,4 x 21 x 4 mm
38	0 46 501 14 10	Gelenk	Joint	Articulation	1	AS M 8 - 16,5 lg.
39	0 46 501 15 10	Gelenk	Joint	Articulation	2	AS M 8 - 20,0 lg.
40	7 404 677 659	Sechskantmutter	Hexagon nut	Ecrou six pans	3	M 8
41	0 46 501 17 10	Sicherung für Winkelgelenk	Lock for angle joint	Arrêt pour articulation angulaire	1-3	
42	0 46 501 18 10	Dichtung (Winkelgelenk)	Seal (angle joint)	Joint (articulation angulaire)	1-3	
43	0 46 501 19 10	Distanzscheibe im Schieber	Spacer (in the slide valve)	Cale (dans le tiroir)	2	
44	0 00 990 98 13	Bolzen	Pin	Axe	2	
45	0 00 992 27 01	Sicherungsfeder	Retaining spring	Ressort d’ arrêt	4	

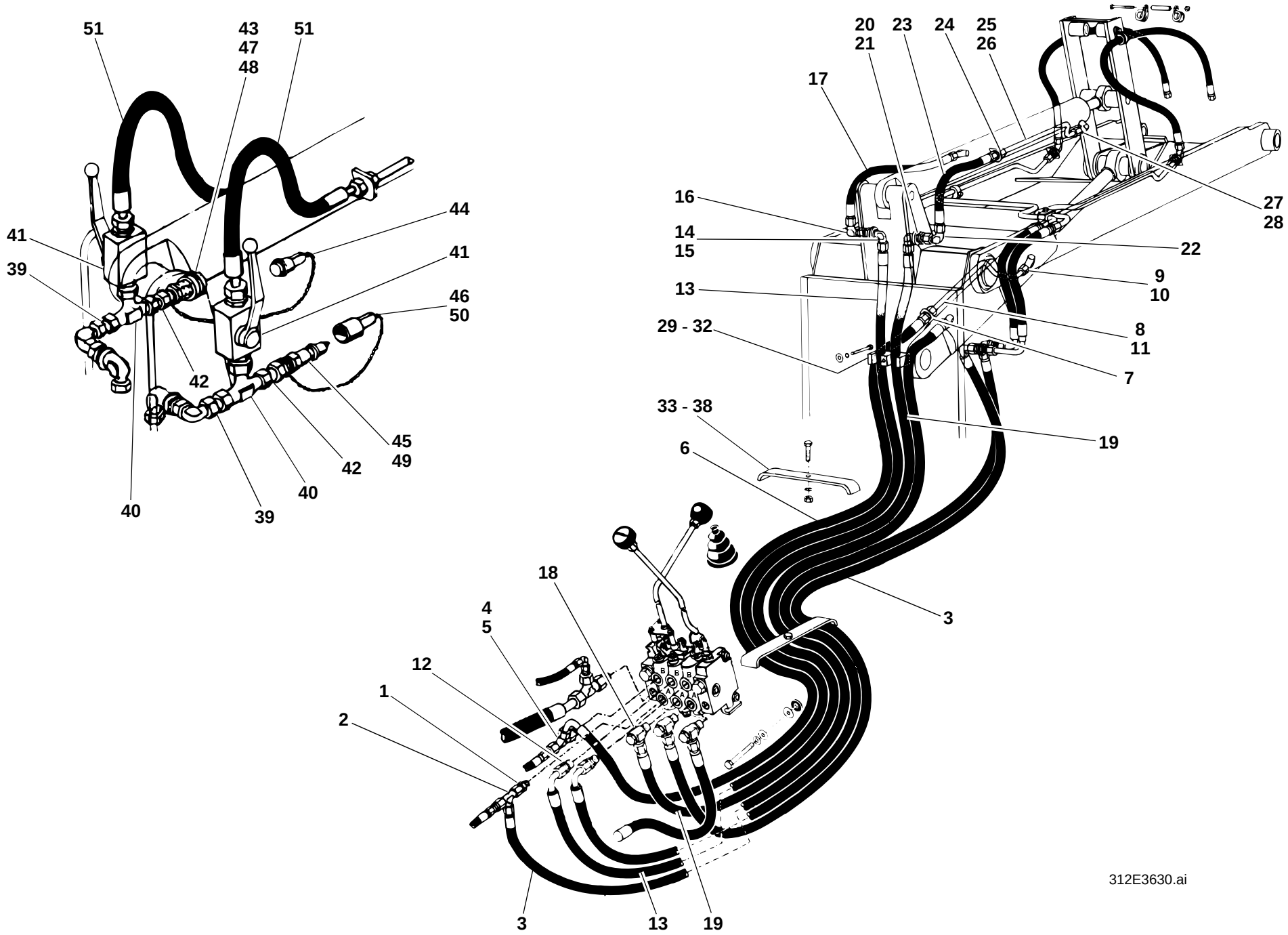
51
43
47
48
51
44
41
41
39
46
50
42
45
49
42
40
40
39
20
21
23
24
25
26
17
27
28
16
14
15
22
9
10
13
8
11
29 - 32
7
33 - 38
19
6
3
18
4
5
12
1
2
3
13
19
312E3630.ai

Pos. Item Pos.	Teil-Nummer Part no. No. pièce	Bezeichnung	Description	Désignation	Stück Qty. Qté.	Bemerkung Remarks Remarques
		Druckleitung Steuergerät - Hubzylinder („Heben“)	**Pressure line: control valve – lift ram (lift)**	**Conduite de pression : distributeur – vérin de levage (lever)**		
1	0 00 363 61 15	Verschraubung	Screw connection	Raccord vissé	1	GE 15-LM M 22 x 1,5
2	0 00 363 65 15	Verschraubung (Abg.-Druckspeicher)	Screw connection (pressure accumulator output)	Raccord vissé (sortie accumulateur de pression)	1	evL 15-L
3	0 00 993 19 56	Schlauchleitung	Flexible line	Conduite flexible	1	NW 12 x 1640 lg.
		Druckleitung Steuergerät - Hubzylinder („Senken“)	**Pressure line: control valve – lift ram (lower)**	**Conduite de pression : distributeur – vérin de levage (abaisser)**		
4	0 00 363 61 15	Verschraubung	Screw connection	Raccord vissé	1	GE 15-LM M 22 x 1,5
5	0 00 363 65 15	Verschraubung (Abg.-Druckspeicher)	Screw connection (pressure accumulator output)	Raccord vissé (sortie accumulateur de pression)	1	evL 15-L
6	0 00 993 18 56	Schlauchleitung	Flexible line	Conduite flexible	1	NW 12 x 1870 lg.
7	0 00 363 06 15	Verschraubung	Screw connection	Raccord vissé	1	G 15-L
8	1 46 363 03 24	Rohrleitung	Pipe line	Conduite	1	→I 312 30 0616, 15x1,5x680
9	7 788 010 556	Überwurfmutter	Union nut	Ecrou de raccord	2	AL 15
10	7 786 680 105	Schneidring	Olive	Olive	2	L 15
11	1 46 360 20 91	Zsb. Rohrleitung	Pipe line assy	Ens conduite	1	I→ 312 30 0617, 15x1,5x690
		Druckleitung Steuergerät - Kippzylinder („Auskippen“)	**Pressure line: control valve – tilt ram (dump out)**	**Conduite de pression : distributeur – vérin de cavage (déverser)**		
12	0 00 363 61 15	Verschraubung	Screw connection	Raccord vissé	1	GE 15-LM M 22 x 1,5
13	0 00 993 18 56	Schlauchleitung	Flexible line	Conduite flexible	1	NW 12 x 1870 lg.
14	0 00 363 21 17	Verschraubung	Screw connection	Raccord vissé	1	WSV 15-L
15	7 451 680 119	Scheibe	Washer	Rondelle	2	ø 23
16	0 00 363 66 15	Verschraubung	Screw connection	Raccord vissé	1	evW 15-L
17	0 00 993 27 26	Schlauchleitung	Flexible line	Conduite flexible	1	NW 12 x 540 lg.
		Druckleitung - Steuergerät - Kippzylinder („Einkippen“)	**Pressure line: control valve – tilt ram (tilt back)**	**Conduite de pression : distributeur – vérin de cavage (caver)**		
18	0 00 363 71 15	Verschraubung	Screw connection	Raccord vissé	1	DSVW 15-LM M 22 x 1,5
19	0 00 993 26 56	Schlauchleitung	Flexible line	Conduite flexible	1	NW 12 x 1850 lg.
20	0 00 363 21 17	Verschraubung	Screw connection	Raccord vissé	1	WSV 15-L
21	7 451 680 119	Scheibe	Washer	Rondelle	2	ø 23
22	0 00 363 66 15	Verschraubung	Screw connection	Raccord vissé	1	evW 15-L
23	0 00 993 27 26	Schlauchleitung	Flexible line	Conduite flexible	1	NW 12 x 540 lg.

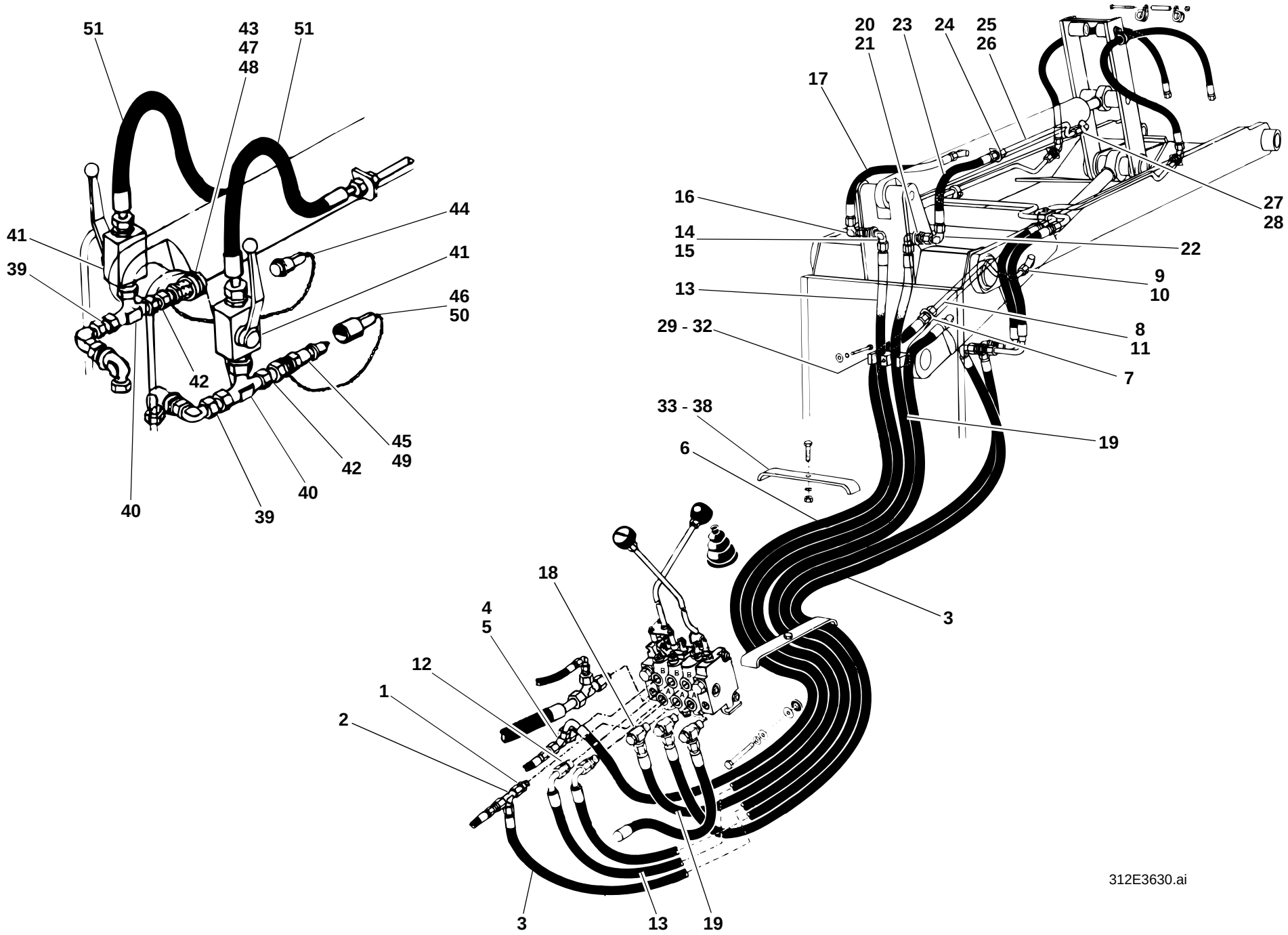
51
43
47
48
51
44
41
41
39
46
50
42
45
49
42
40
40
39
20
21
23
24
25
26
17
27
28
16
14
15
22
9
10
13
8
11
29 - 32
7
33 - 38
19
6
3
18
4
5
12
1
2
3
13
19
312E3630.ai

Pos. Item Pos.	Teil-Nummer Part no. No. pièce	Bezeichnung	Description	Désignation	Stück Qty. Qté.	Bemerkung Remarks Remarques
24	0 00 363 06 15	Verschraubung	Screw connection	Raccord vissé	1	G 15-L
25	1 21 363 48 24	Rohrleitung	Pipe line	Conduite	1	➜I 312 30 0616, 15x1,5x550
26	1 46 363 26 24	Rohrleitung	Pipe line	Conduite	1	I➜ 312 30 0617, 15x1,5x592
27	7 788 010 556	Überwurfmutter	Union nut	Ecrou de raccord	2	AL 15
28	7 786 680 105	Schneidring	Olive	Olive	2	L 15
		Bef. Schlauchleitungen	**Attachment of flexible lines**	**Fixation des conduites flexibles**		
29	0 00 993 20 31	Schelle	Clamp	Collier	1	
30	7 236 677 087	Sechskantschraube	Hexagon head screw	Vis six pans	1	M 6 x 40
31	0 00 992 41 28	Federring	Spring washer	Rondelle ressort	1	6
32	7 462 680 008	Scheibe	Washer	Rondelle	1	A 6,4
33	1 00 993 34 31	Schelle	Clamp	Collier	2	
34	1 46 307 04 51	Rohr	Tube	Tuyau	2	12 x 1 x 22
35	7 236 677 137	Sechskantschraube	Hexagon head screw	Vis six pans	1	M 8 x 40
36	7 236 677 139	Sechskantschraube	Hexagon head screw	Vis six pans	1	M 8 x 50
37	0 00 992 43 28	Federring	Spring washer	Rondelle ressort	2	8
38	7 403 677 709	Sechskantmutter	Hexagon nut	Ecrou six pans	1	M 8
		Anbausatz hydr. Kupplungen am Kippzylinder	**Mounting kit for hydraulic couplings on tilt ram**	**Garniture de montage pour raccords hydrauliques sur vérin de cavage**		
39	0 00 363 31 64	Verschraubung	Screw connection	Raccord vissé	2	40 lg.
40	0 00 363 63 15	Verschraubung	Screw connection	Raccord vissé	2	evT 15-L
41	0 00 361 61 81	Blockkugelhahn	Ball valve	Robinet à boisseau sphérique-	2	
42	0 00 363 31 64	Verschraubung	Screw connection	Raccord vissé	2	40 lg.
43	0 00 363 84 48	Kupplungsdose	Coupling socket	Raccord femelle	1	
44	0 00 996 50 51	Staubstopfen	Dust plug	Cache-poussière	1	
45	0 00 363 85 48	Kupplungsstecker	Coupling plug	Raccord mâle	1	
46	0 00 996 51 51	Staubkappe	Dust cap	Cache-poussière	1	
47	0 00 363 31 66	Kupplungsdose (flachdichtend)	Coupling socket (flat seal)	Raccord femelle (joint plat)	1	
48	0 00 996 22 52	Klappdeckel	Spring cover	Couvercle à ressort	1	
49	0 00 363 30 66	Kupplungsstecker (flachdichtend)	Coupling plug (flat seal)	Raccord mâle (joint plat)	1	
50	0 00 996 17 52	Staubkappe	Dust cap	Cache-poussière	1	
51	0 00 993 81 23	Schlauchleitung	Flexible line	Conduite flexible	2	NW 12 x 635 lg.
		Bei Ersatzbedarf von Kupplungsstecker und Kupplungsdose Ausführung beachten!	State version for spare parts orders of coupling plugs and coupling sockets!	Indiquer la version pour toute commande de raccords mâles et femelles!		

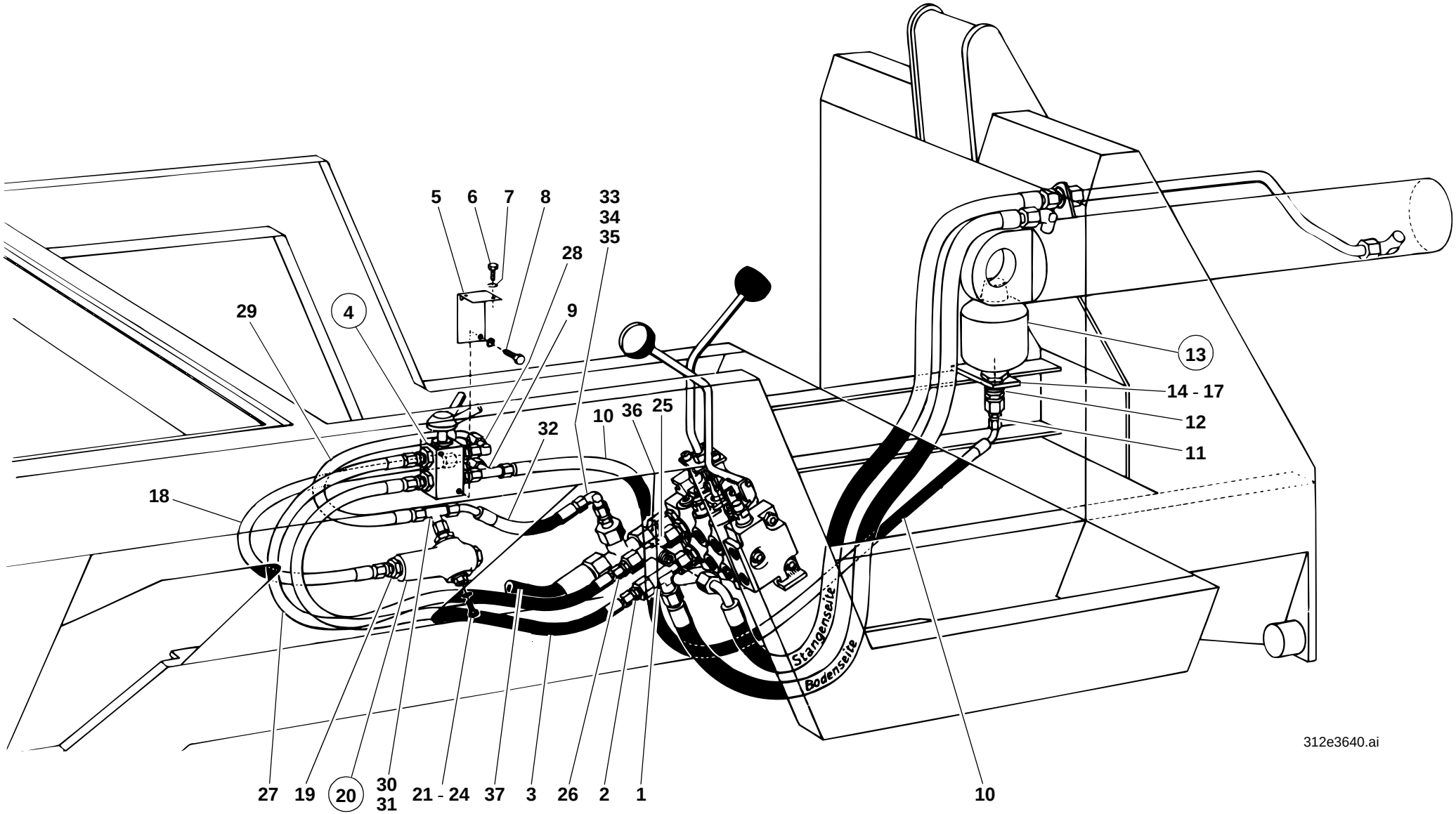
5
6
7
8
33
34
35
28
9
29
4
13
14 - 17
12
11
10
36
25
32
18
Stangenseite
Bodenseite
312e3640.ai
27
19
20
30
31
21 - 24
37
3
26
2
1
10

Pos. Item Pos.	Teil-Nummer Part no. No. pièce	Bezeichnung	Description	Désignation	Stück Qty. Qté.	Bemerkung Remarks Remarques
		Schwingungsdämpfer für Ladeanlage ➜I 129 672	**Bounce control for loader unit ➜I 129 672**	**Amortisseur de charge pour équipement chargeur ➜I 129 672**		
		Druckleitung Hubzylinder heben - Kugelhahn - Druckspeicher ➜I 129 672	**Pressure line: lift ram (lower) – ball-type cock – pressure accumulator ➜I 129 672**	**Conduite de pression: vérin de levage (lever) – robinet à bille – accumulateur de pression ➜I 129 672**		
1	0 00 363 65 15	Verschraubung	Screw connection	Raccord vissé	1	evL 15-L
2	0 00 363 49 17	Verschraubung	Screw connection	Raccord vissé	1	KOR 15/10-L
3	0 00 993 80 27	Schlauchleitung	Flexible line	Conduite flexible	1	NW 8 x 740 lg.
4	0 00 361 01 87	Doppelkugelhahn	Double ball-type cock	Robinet à bille double	1	
5	1 46 300 03 40	Halter	Bracket	Support	1	
6	7 236 677 079	Sechskantschraube	Hexagon head screw	Vis six pans	2	M 6 x 16
7	0 00 992 41 28	Federring	Spring washer	Rondelle ressort	4	6
8	7 286 671 060	Linsenschraube	Oval-head screw	Vis à tête bombée	2	M 6 x 16
9	0 00 363 50 17	Verschraubung	Screw connection	Raccord vissé	1	evL 10-L
10	0 00 993 69 86	Schlauchleitung	Flexible line	Conduite flexible	1	NW 8 x 1800 lg.
11	0 00 363 49 17	Verschraubung	Screw connection	Raccord vissé	1	KOR 15/10-L
12	0 00 363 61 15	Verschraubung	Screw connection	Raccord vissé	1	GE 15-LM M 22 x 1,5
13	0 00 363 24 03	Druckspeicher	Pressure accumulator	Accumulateur de pression	1	
14	1 46 307 05 41	Halter	Bracket	Support	1	
15	7 236 677 927	Sechskantschraube	Hexagon head screw	Vis six pans	2	M 10 x 35
16	0 00 992 35 28	Federring	Spring washer	Rondelle ressort	2	10
17	7 403 677 813	Sechskantmutter	Hexagon nut	Ecrou six pans	2	M 10
		Druckleitung Druckspeicher - Kugelhahn - Druckbegrenzungsventil ➜I 129 672	**Pressure line: pressure accumulator – ball-type cock – pressure relief valve ➜I 129 672**	**Conduite de pression : accumulateur de pression – robinet à bille – limiteur de pression ➜I 129 672**		
18	0 00 993 49 55	Schlauchleitung	Flexible line	Conduite flexible	1	NW 8 x 530 lg.
19	0 00 363 65 16	Verschraubung	Screw connection	Raccord vissé	1	GE 10-L M 18 x 1,5
20	0 00 361 71 87	Druckbegrenzungsventil	Pressure relief valve	Limiteur de pression	1	140 bar
21	0 00 990 00 09	Verschlußschraube	Screw plug	Vis de fermenture	1	M 18 x 1,5
22	7 593 641 028	Dichtring	Sealing ring	Bague d´étanchéité	1	⌀ A 18 x 22
23	7 236 677 130	Sechskantschraube	Hexagon head screw	Vis six pans	1	M 8 x 18
24	0 00 992 43 28	Federring	Spring washer	Rondelle ressort	1	8

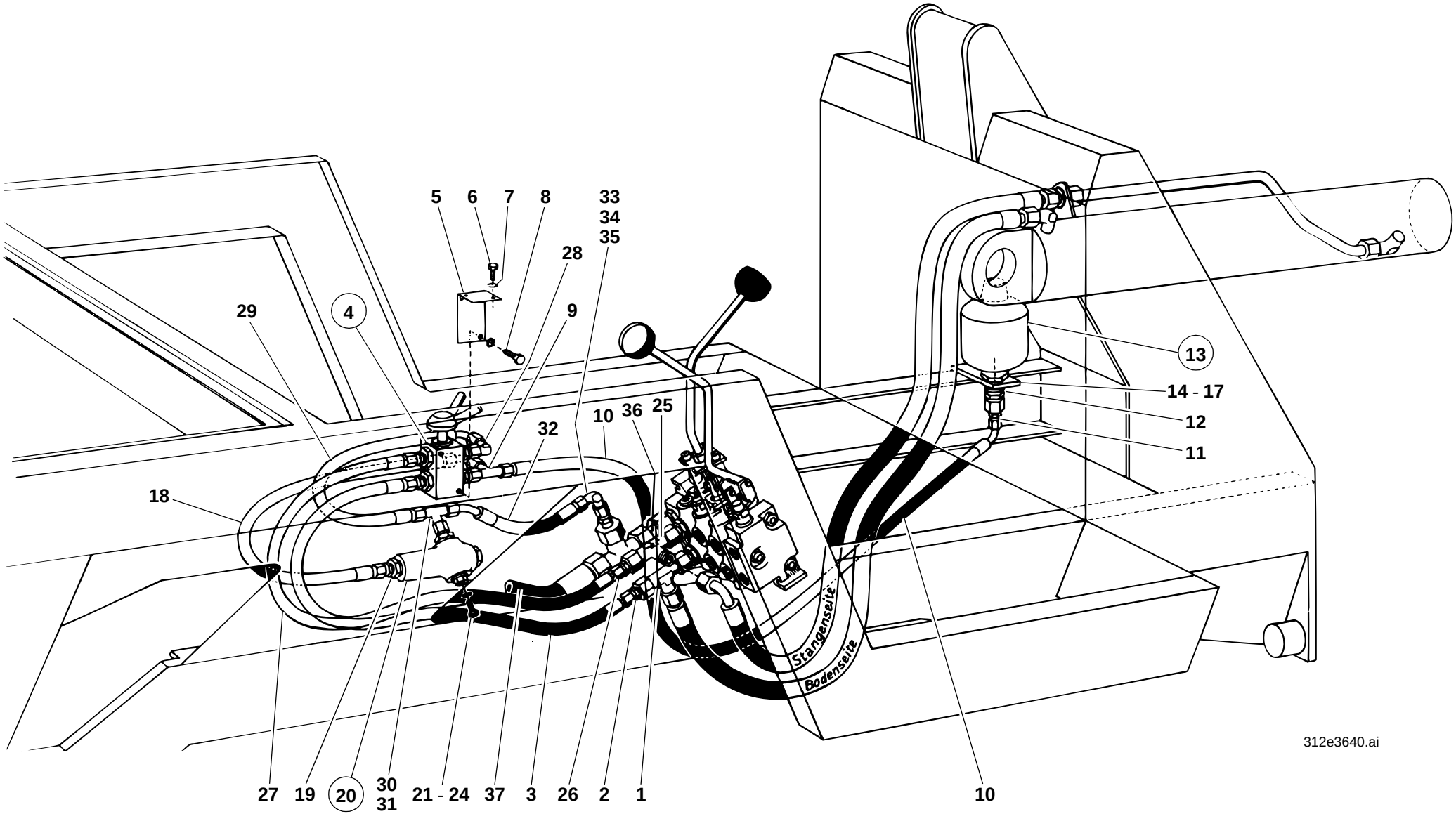
5
6
7
8
33
34
35
28
29
4
9
13
14 - 17
12
11
10
36
25
32
18
Stangenseite
Bodenseite
312e3640.ai
27
19
20
30
31
21 - 24
37
3
26
2
1
10

Pos. Item Pos.	Teil-Nummer Part no. No. pièce	Bezeichnung	Description	Désignation	Stück Qty. Qté.	Bemerkung Remarks Remarques
		Rücklaufleitung Hubzylinder senken - Kugelhahn - Druckbegrenzungsventil ➜I 129 672	**Return line: lift ram (lower) – ball-type cock – pressure relief valve ➜I 129 672**	**Conduite de retour : vérin de levage (lever) – robinet à bille – limiteur de pression ➜I 129 672**		
25	0 00 363 65 15	Verschraubung	Screw connection	Raccord vissé	1	evL 15-L
26	0 00 363 49 17	Verschraubung	Screw connection	Raccord vissé	1	KOR 15/10-L
27	0 00 993 80 27	Schlauchleitung	Flexible line	Conduite flexible	1	NW 8 x 740 lg.
28	0 00 363 50 16	Verschraubung	Screw connection	Raccord vissé	2	evW 10-L
29	0 00 993 49 55	Schlauchleitung	Flexible line	Conduite flexible	1	NW 8 x 530 lg.
		Rücklaufleitung Druckbegrenzungsventil - Rücklaufleitung Steuergerät ➜I 129 672	**Return line: pressure relief valve – return line control valve ➜I 129 672**	**Conduite de retour : limiteur de pression – conduite de retour distributeur ➜I 129 672**		
30	0 00 363 65 16	Verschraubung	Screw connection	Raccord vissé	1	GE 10-LM M 18 x 1,5
31	0 00 363 16 20	Verschraubung	Screw connection	Raccord vissé	1	evT 10-L
32	0 00 993 10 55	Schlauchleitung	Flexible line	Conduite flexible	1	NW 8 x 300 lg.
33	0 00 363 50 16	Verschraubung	Screw connection	Raccord vissé	1	evW 10-L
34	0 00 363 26 21	Verschraubung	Screw connection	Raccord vissé	1	KOR 18/10-L
35	0 00 363 07 20	Verschraubung	Screw connection	Raccord vissé	1	TR 18/18/22-L
36	0 00 363 96 16	Verschraubung	Screw connection	Raccord vissé	1	EVGE 18-LM
37	0 00 993 24 27	Rücklaufleitung	Return line	Conduite de retour	1	NW 20 x 820 lg.

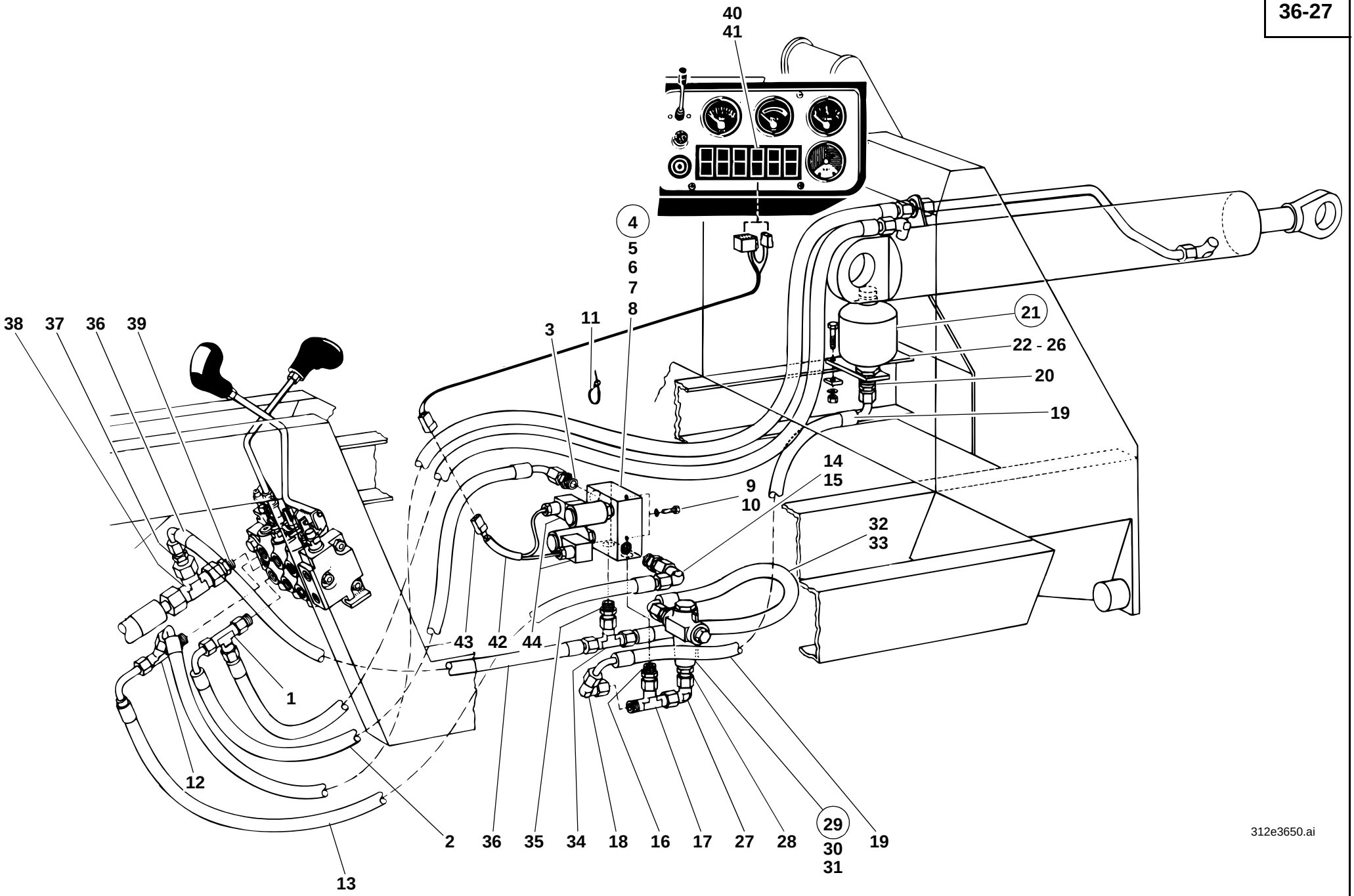
40
41
4
5
6
7
8
11
3
38
37
36
39
21
22 - 26
20
19
14
15
9
10
32
33
43
42
44
1
12
2
36
35
34
18
16
17
27
28
29
30
31
19
13
312e3650.ai

Pos. Item Pos.	Teil-Nummer Part no. No. pièce	Bezeichnung	Description	Désignation	Stück Qty. Qté.	Bemerkung Remarks Remarques
		Schwingungsdämpfer für Ladeanlage I→ 129 673	**Bounce control for loader unit I→ 129 673**	**Amortisseur de charge pour équipement chargeur I→ 129 673**		
		Druckleitung Hubzylinder heben - Magnetventil B I→ 129 673	**Pressure line: lift ram (lift) – solenoid valve B I→ 129 673**	**Conduite de pression : vérin de levage (lever) – clapet magnétique B I→ 129 673**		
1	0 00 363 65 15	Verschraubung	Screw connection	Raccord vissé	1	evL 15-L
2	0 00 365 02 01	Schlauchleitung	Flexible line	Conduite flexible	1	NW 12 x 860 lg.
3	0 00 363 03 15	Verschraubung	Screw connection	Raccord vissé	1	GE 15-LM M 18 x 1,5
4	0 00 361 01 89	Magnetventil	Solenoid valve	Clapet magnétique	1	
5	0 00 080 13 13	Wegeventil	Directional valve	Distributeur	2	
6	0 00 080 13 14	Magnet	Solenoid	Solénoïde	2	
7	0 00 990 56 23	Sechskantmutter	Hexagon nut	Ecrou six pans	2	1/2“-20 UNF
8	0 00 080 13 15	Dichtsatz kpl.	Cpl sealing kit	Jeu de joints cpl	1	
9	7 236 677 923	Sechskantschraube	Hexagon head screw	Vis six pans	2	M 10 x 20
10	0 00 992 35 28	Federring	Spring washer	Rondelle ressort	2	ø 10
11	0 00 993 13 15	Kabelband	Cable strap	Bande à câbles	2	
		Druckleitung Hubzylinder senken - Magnetventil A I→ 129 673	**Pressure line: lift ram (lower) – solenoid valve A I→ 129 673**	**Conduite de pression : vérin de levage (abaisser) – clapet magnétique A I→ 129 673**		
12	0 00 363 65 15	Verschraubung	Screw connection	Raccord vissé	1	evL 15-L
13	0 00 365 00 01	Schlauchleitung	Flexible line	Conduite flexible	1	NW 12 x 800 lg.
14	0 00 363 03 15	Verschraubung	Screw connection	Raccord vissé	1	GE 15-LM M 18 x 1,5
15	0 00 363 66 15	Verschraubung	Screw connection	Raccord vissé	1	evW 15-L
		Druckleitung Magnetventil PB - Druckspeicher I→ 129 673	**Pressure line: solenoid valve PB – pressure accumulator I→ 129 673**	**Conduite de pression : clapet magnétique PB – accumulateur de pression I→ 129 673**		
16	0 00 363 03 15	Verschraubung	Screw connection	Raccord vissé	1	GE 15-L M 18 x 1,5
17	0 00 363 63 15	Verschraubung	Screw connection	Raccord vissé	1	evT 15-L
18	0 00 363 66 15	Verschraubung	Screw connection	Raccord vissé	1	evW 15-LM
19	0 00 365 01 01	Schlauchleitung	Flexible line	Conduite flexible	1	NW 12 x 700 lg.
20	0 00 363 61 15	Verschraubung	Screw connection	Raccord vissé	1	GE 15-LM M 22 x 1,5
21	0 00 363 31 03	Druckspeicher	Pressure accumulator	Accumulateur de pression	1	

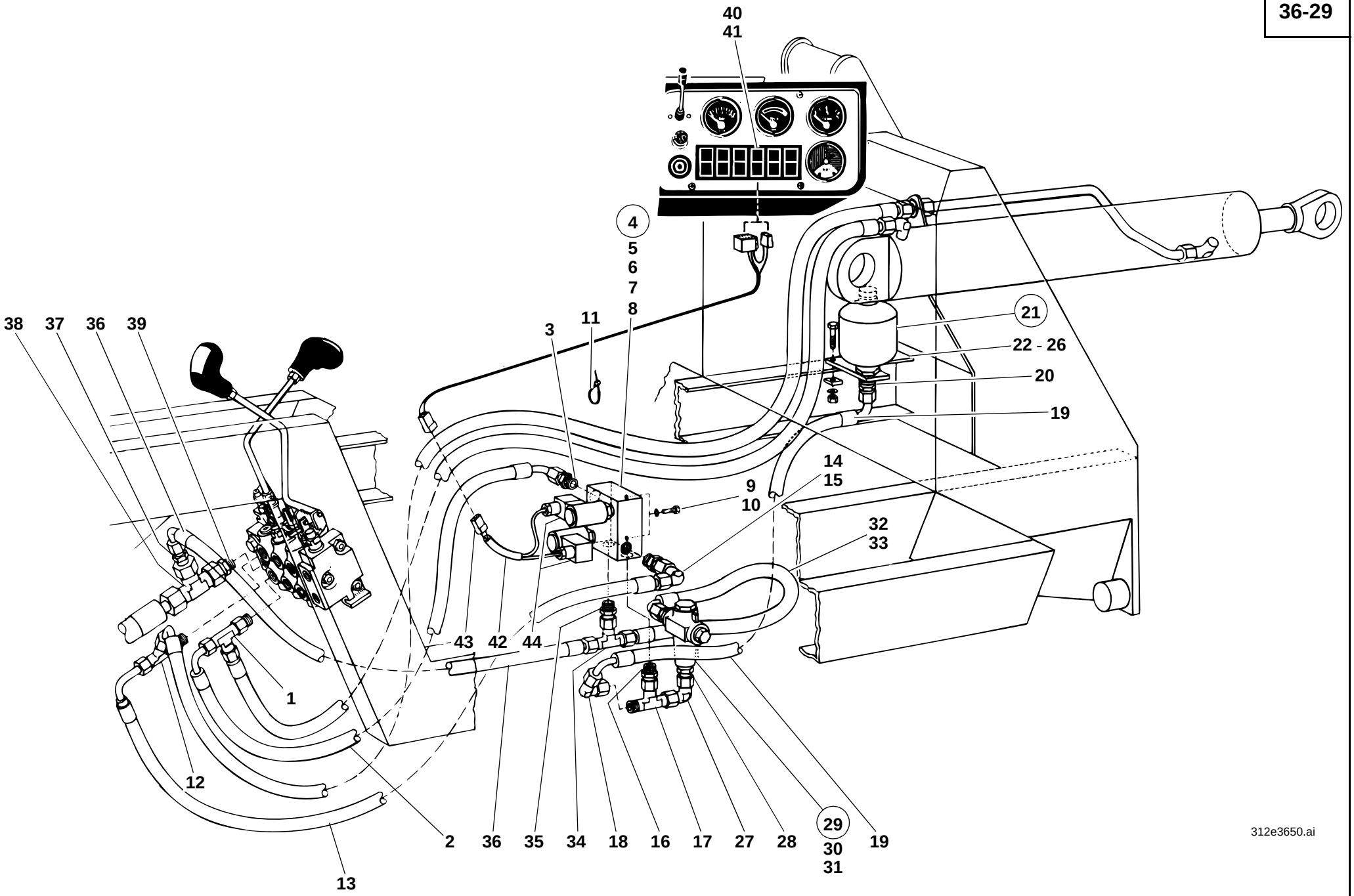
40
41
4
5
6
7
8
11
3
38
37
36
39
21
22 - 26
20
19
14
15
9
10
32
33
43
42
44
1
12
2
36
35
34
18
16
17
27
28
29
30
31
19
13
312e3650.ai

Pos. Item Pos.	Teil-Nummer Part no. No. pièce	Bezeichnung	Description	Désignation	Stück Qty. Qté.	Bemerkung Remarks Remarques
22	1 46 307 05 41	Halter	Bracket	Support	1	
23	7 236 677 927	Sechskantschraube	Hexagon head screw	Vis six pans	2	M 10 x 35
24	7 454 680 002	Scheibe	Washer	Rondelle	2	ø 11
25	0 00 992 35 28	Federring	Spring washer	Rondelle ressort	2	ø 10
26	7 403 677 813	Sechskantmutter	Hexagon nut	Ecrou six pans	2	M 10
		Druckleitung Druckspeicher - Druckbegrenzungsventil I→ 129 673	**Pressure line: pressure accumulator – pressure relief valve I→ 129 673**	**Conduite de pression : accumulateur de pression – limiteur de pression I→ 129 673**		
27	0 00 363 66 15	Verschraubung	Screw connection	Raccord vissé	1	evW 15-LM
28	0 00 363 03 62	Verschraubung	Screw connection	Raccord vissé	1	evGE 15-L
29	0 00 361 71 87	Druckbegrenzungsventil	Pressure relief valve	Limiteur de pression	1	140 bar
30	7 334 673 005	Verschlußschraube	Screw plug	Vis de fermenture	1	M 18 x 1,5
31	7 593 641 028	Dichtring	Sealing ring	Bague d´étanchéité	1	∅ A 18 x 22
		Rücklaufleitung Druckbegrenzungsventil - Magnetventil PA - Steuergerät I→ 129 673	**Return line: pressure relief valve – solenoid valve PA – control valve I→ 129 673**	**Conduite de retour : limiteur de pression – clapet magnétique PA – distributeur I→ 129 673**		
32	0 00 363 03 15	Verschraubung	Screw connection	Raccord vissé	1	GE 15-LM M 18 x 1,5
33	0 00 993 37 88	Schlauchleitung	Flexible line	Conduite flexible	1	NW 12 x 450 lg.
34	0 00 363 63 15	Verschraubung	Screw connection	Raccord vissé	1	evT 15-LM
35	0 00 363 03 15	Verschraubung	Screw connection	Raccord vissé	1	GE 15-LM M 18 x 1,5
36	0 00 993 34 88	Schlauchleitung	Flexible line	Conduite flexible	1	NW 12 x 1230 lg.
37	0 00 363 00 16	Verschraubung	Screw connection	Raccord vissé	1	KOR 18/15-L
38	0 00 363 07 20	Verschraubung	Screw connection	Raccord vissé	1	TR 18/18/22-L
39	0 00 363 96 16	Verschraubung	Screw connection	Raccord vissé	1	EVGE 18-LM
		Betätigung Schwingungsdämpfer I→ 129 673	**Bounce control operation I→ 129 673**	**Commande de l'amortisseur de charge I→ 129 673**		
40	0 00 333 81 08	Kippschalter	Rocker switch	Interrupteur à bascule	1	
41	0 00 435 55 43	ZUS-Einsatz	Symbol	Symbole	1	
42	0 46 330 12 10	Zsb. Kabelbaum	Wiring harness assy	Ens faisceau de câbles	1	
43	0 00 333 35 11	Steckverbindung	Plug and socket connection	Raccord à fiche	1	2-polig
44	0 00 333 83 11	Stecker	Plug	Fiche	2	

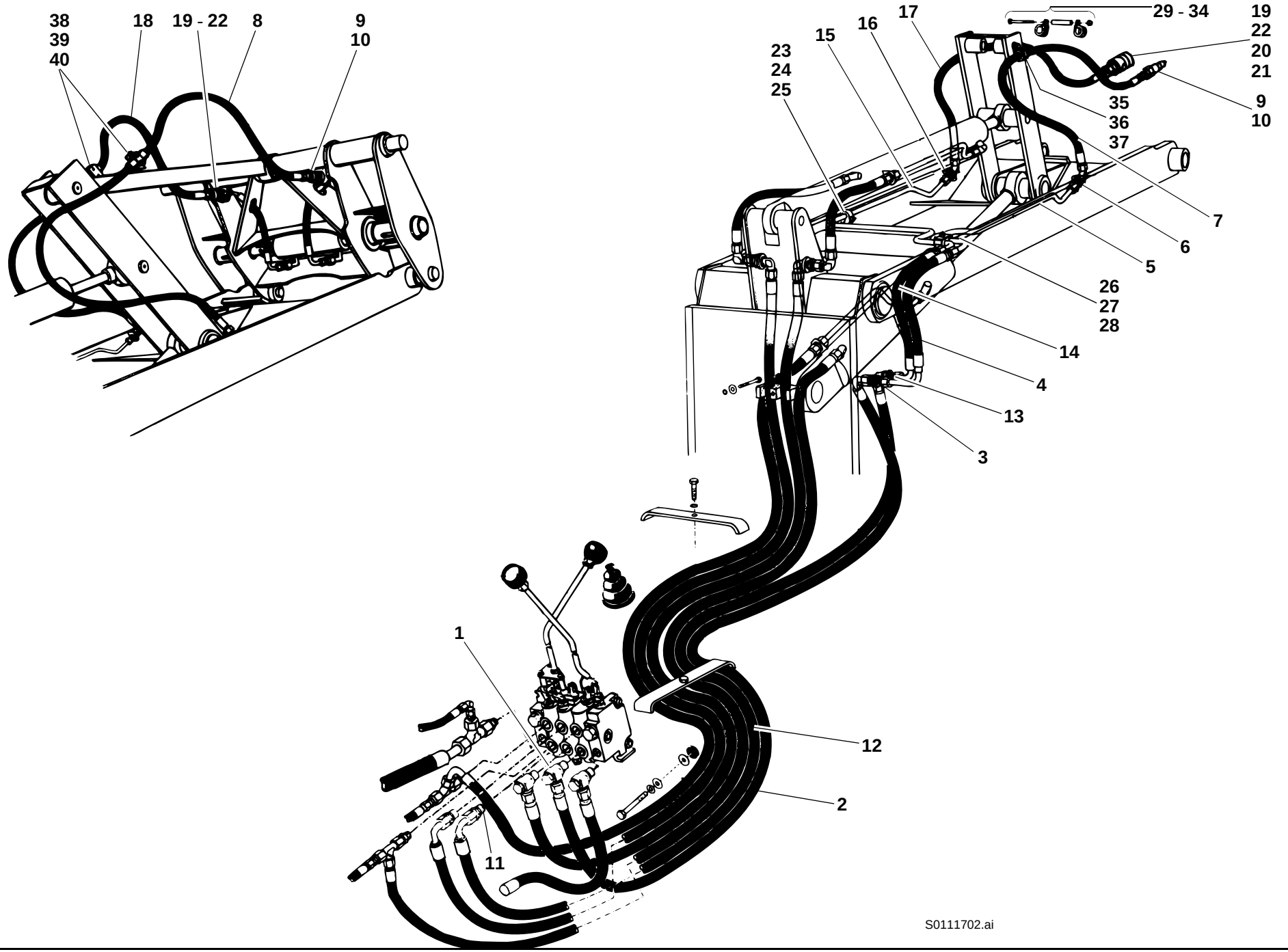
38
39
40
18
19 - 22
8
9
10
29 - 34
19
22
20
21
9
10
17
16
15
23
24
25
35
36
37
7
6
5
26
27
28
14
4
13
3
1
12
2
11
S0111702.ai

Pos. Item Pos.	Teil-Nummer Part no. No. pièce	Bezeichnung	Description	Désignation	Stück Qty. Qté.	Bemerkung Remarks Remarques
		Druckleitungen 3. Steuerkreis	**Pressure lines: 3rd control circuit**	**Conduites de pression : 3e circuit hydraulique**		
1	0 00 363 71 15	Verschraubung	Screw connection	Raccord vissé	1	DSVW 15-LM M 22 x 1,5
2	0 00 993 06 58	Schlauchleitung	Flexible line	Conduite flexible	1	NW 12 x 1770 lg.
3	0 00 363 45 16	Verschraubung	Screw connection	Raccord vissé	1	SV 15-L
4	0 00 993 69 57	Schlauchleitung	Flexible line	Conduite flexible	1	NW 12 x 535 lg.
5	1 46 360 11 91	Zsb Rohrleitung	Pipe line assy	Ens conduite	1	15 x 1,5 x 1050 lg.
6	0 00 363 21 17	Verschraubung	Screw connection	Raccord vissé	1	WSV 15-L
7	0 00 993 26 56	Schlauchleitung	Flexible line	Conduite flexible	1	→I 124 567, NW 12 x 1850 lg.
8	0 00 993 17 99	Schlauchleitung	Flexible line	Conduite flexible	1	I→ 124 568, NW 12 x 1850 lg.
9	0 00 363 85 48	Kupplungsstecker	Coupling plug	Raccord mâle	1	ø 15 M 22 x 1,5
10	0 00 363 30 66	Kupplungsstecker (flachdichtend)	Coupling plug (flat seal)	Raccord mâle (joint plat)	1	ø 15 M 22 x 1,5
11	0 00 363 61 15	Verschraubung	Screw connection	Raccord vissé	1	GE 15-LM M 22 x 1,5
12	0 00 993 06 58	Schlauchleitung	Flexible line	Conduite flexible	1	NW 12 x 1770 lg.
13	0 00 363 21 17	Verschraubung	Screw connection	Raccord vissé	1	WSV 15-L
14	0 00 993 70 57	Schlauchleitung	Flexible line	Conduite flexible	1	NW 12 x 535 lg.
15	1 46 360 10 91	Zsb. Rohrleitung	Pipe line assy	Ens conduite	1	15 x 1,5 x 1520 lg.
16	0 00 363 21 17	Verschraubung	Screw connection	Raccord vissé	1	WSV 15-L
17	0 00 993 26 56	Schlauchleitung	Flexible line	Conduite flexible	1	→I 124 567, NW 12 x 1850 lg.
18	0 00 993 17 99	Schlauchleitung	Flexible line	Conduite flexible	1	I→ 124 568, NW 12 x 1850 lg.
19	0 00 363 84 48	Kupplungsdose	Coupling socket	Raccord femelle	1	ø 15 M 22 x 1,5
20	0 00 996 15 06	O-Ring	O-ring	Joint torique	1	
21	0 00 996 73 28	Stützring	Prop ring	Bague d'appui	1	
22	0 00 363 31 66	Kupplungsdose (flachdichtend) Bei Ersatzbedarf von Kupplungsstecker und Kupplungsdose Ausführung beachten!	Coupling socket (flat seal) State version for spare parts orders of coupling plugs and coupling sockets!	Raccord femelle (joint plat) Indiquer la version pour toute commande de raccords mâles et femelles!	1	ø 15 M 22 x 1,5
		Befestigung Rohrleitungen	**Attachment of pipe lines**	**Fixation des conduites**		
23	1 00 993 84 30	Schelle	Clamp	Collier	1	
24	7 236 677 135	Sechskantschraube	Hexagon head screw	Vis six pans	1	M 8 x 30
25	0 00 992 43 28	Federring	Spring washer	Rondelle ressort	1	8
26	0 00 993 94 28	Doppelschelle	Double clamp	Collier double	1	
27	7 236 677 139	Sechskantschraube	Hexagon head screw	Vis six pans	1	M 8 x 50
28	0 00 992 43 28	Federring	Spring washer	Rondelle ressort	1	8

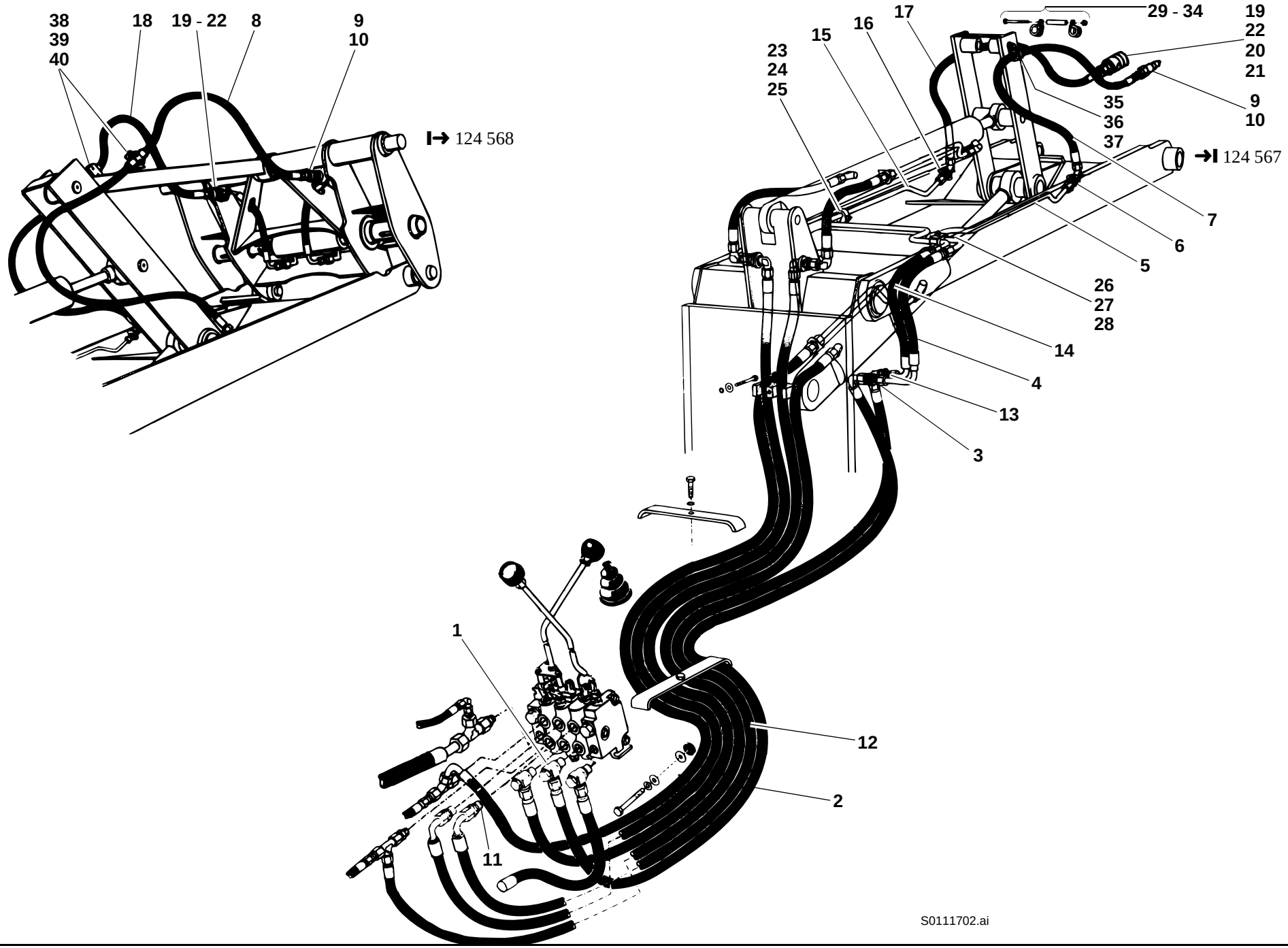
38
39
40
18
19 - 22
8
9
10
I→ 124 568
29 - 34
19
22
20
21
9
10
17
16
15
23
24
25
35
36
37
→I 124 567
7
6
5
26
27
28
14
4
13
3
1
12
2
11
S0111702.ai

Pos. Item Pos.	Teil-Nummer Part no. No. pièce	Bezeichnung	Description	Désignation	Stück Qty. Qté.	Bemerkung Remarks Remarques
		Befestigung Schlauchleitungen **➜I 124 567**	**Attachment of flexible lines** **➜I 124 567**	**Fixation des conduites flexibles** **➜I 124 567**		
29	0 00 993 46 28	Schelle	Clamp	Collier	2 -4	
30	1 21 363 04 88	Distanzrohr	Spacer tube	Tuyau d'ecartement	1	
31	7 234 677 097	Sechskantschraube	Hexagon head screw	Vis six pans	1	M 8 x 110
32	7 405 677 005	Sechskantmutter	Hexagon nut	Ecrou six pans	1	M 8 DIN 985
33	7 236 677 129	Sechskantschraube	Hexagon head screw	Vis six pans	2	M 8 x 16
34	0 00 992 43 28	Federring	Spring washer	Rondelle ressort	2	8
35	1 00 993 34 31	Schelle	Clamp	Collier	2	
36	7 236 677 137	Sechskantschraube	Hexagon head screw	Vis six pans	2	M 8 x 40
37	0 00 992 43 28	Federring	Spring washer	Rondelle ressort	2	8
		Befestigung Schlauchleitungen **I➜ 124 568**	**Attachment of flexible lines** **I➜ 124 568**	**Fixation des conduites flexibles** **I➜ 124 568**		
38	0 00 993 27 51	Schelle	Clamp	Collier	2	ø 20
39	0 00 993 31 85	Deckplatte	Cover plate	Plaque de recouvrement	2	
40	7 234 677 051	Sechskantschraube	Hexagon head screw	Vis six pans	4	M 6 x 45

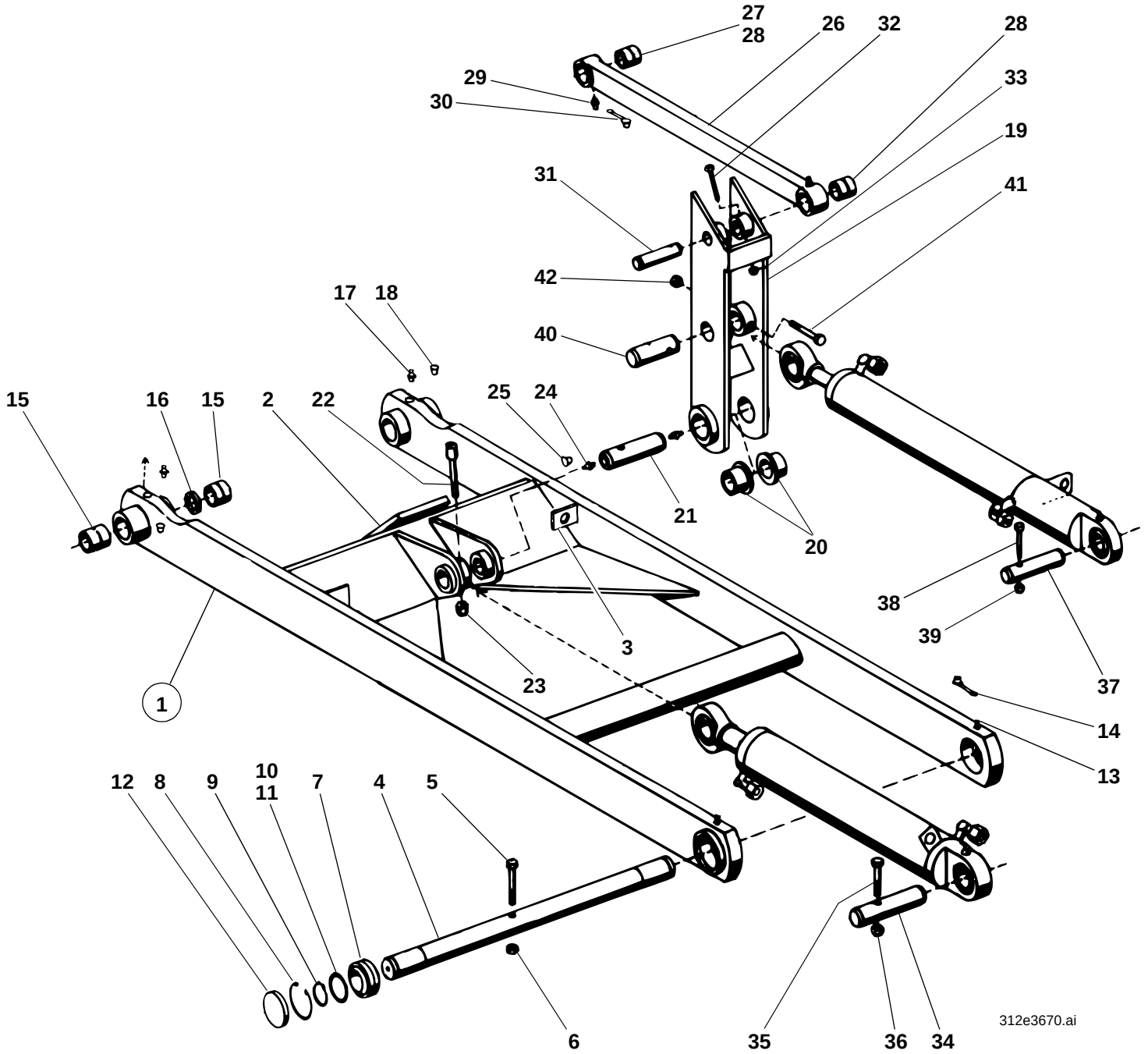
27
28
26
32
28
29
30
33
19
31
41
42
17
18
40
15
16
15
2
22
25
24
21
20
38
39
37
3
23
1
14
13
12
8
9
10
11
7
4
5
6
35
36
34
312e3670.ai

Pos. Item Pos.	Teil-Nummer Part no. No. pièce	Bezeichnung	Description	Désignation	Stück Qty. Qté.	Bemerkung Remarks Remarques
		Ladeanlage - Einzelteile	**Loader unti: component parts**	**Equipement chargeur : pièces constitutives**		
1	1 46 410 01 19	Zsb. Hubrahmen	Lift frame assy	Ens bras de levage	1	
2	1 21 416 03 58	Anschlag	Guard rail	Barre de protection	1	
3	1 90 201 16 42	Halter	Bracket	Support	2	
4	1 21 416 10 93	Lagerbolzen (am Rahmen)	Bearing pin (frame)	Boulon de palier (châssis)	1	ø 50 x 651
5	7 252 677 094	Zylinderschraube	Cheese-head screw	Vis à tête cylindrique	1	M 10 x 90
6	7 405 677 007	Sechskantmutter	Hexagon nut	Ecrou six pans	1	M 10
7	0 00 994 33 30	Gelenklager	Pivoting bearing	Appui mobile libre	2	GE 50 DO C 3
8	7 491 682 075	Sicherungsring	Circlip	Circlip	2	75 x 2,5 DIN 472
9	7 490 682 050	Sicherungsring	Circlip	Circlip	2	50 x 2 DIN 471
10	7 464 680 014	Paßscheibe	Shim ring	Rondelle d'ajustage	2	50 x 62 x 1
11	7 464 680 015	Paßscheibe	Shim ring	Rondelle d'ajustage	2	50 x 62 x 2
12	0 00 996 04 22	Verschlußdeckel (mit Schweißpunkt gesichert)	Cover (weld point attachment)	Couvercle (fixation avec point de soudage)	2	
13	7 761 675 205	Schmiernippel	Grease nipple	Graisseur	2	CS 10 x 1
14	0 00 996 32 51	Schutzkappe	Protective cap	Capuchon protecteur	2	
15	1 00 994 48 54	Lagerbuchse	Bearing bushing	Douille de palier	4	
16	1 43 416 02 50	Distanzbuchse	Spacer ring	Bague d'écartement	2	
17	7 761 675 005	Schmiernippel	Grease nipple	Graisseur	2	AS 10 x 1
18	0 00 996 32 51	Schutzkappe	Protective cap	Capuchon protecteur	2	
19	1 46 410 00 15	Zsb. Kipphebel	Tilt lever assy	Ens levier de cavage	1	
20	0 00 994 12 54	Lagerbuchse	Bearing bushing	Douille de palier	2	ø 50 x 60 x 38,5 lg.
21	1 46 416 04 93	Bolzen (Kipphebel - Hubrahmen)	Pin (tilt lever – lift frame)	Axe (levier de cavage – bras de levage)	1	ø 50 x 211 lg.
22	7 252 677 094	Zylinderschraube	Cheese-head screw	Vis à tête cylindrique	1	M 10 x 90
23	7 405 677 007	Sechskantmutter	Hexagon nut	Ecrou six pans	1	M 10
24	7 761 675 404	Schmiernippel	Grease nipple	Graisseur	2	AM 10 x 1
25	0 00 996 31 51	Schutzkappe	Protective cap	Capuchon protecteur	2	

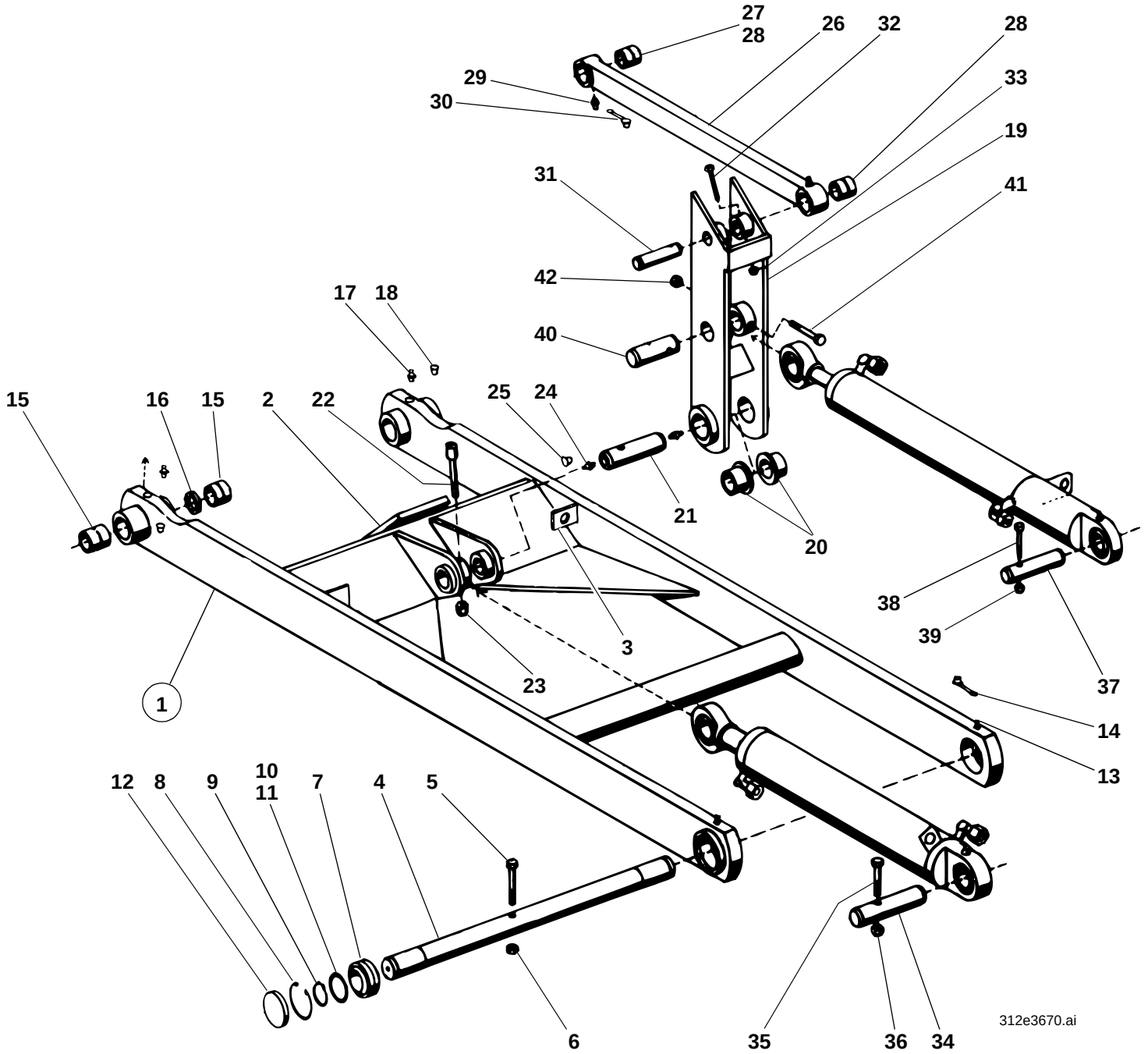
27
28
26
32
28
29
30
33
19
31
41
42
17
18
40
15
16
15
2
22
25
24
21
20
38
39
37
3
23
1
14
13
12
8
9
10
11
7
4
5
6
35
36
34
312e3670.ai

Pos. Item Pos.	Teil-Nummer Part no. No. pièce	Bezeichnung	Description	Désignation	Stück Qty. Qté.	Bemerkung Remarks Remarques
26	1 42 410 01 80	Zsb. Kippstange (bei Direktanbau)	Tilt rod assy (direct mounting)	Ens barre de cavage (montage direct)	1	
27	1 00 994 87 53	Lagerbuchse vorn	Front bearing bushing	Douille de palier AV	1	ø 40 x 50 x 50 lg.
28	1 00 994 19 55	Lagerbuchse vorn u. hinten	Front & rear bearing bushing	Douille de palier AR et AR	2	ø 30 x 40 x 50 lg.
29	7 761 675 005	Schmiernippel	Grease nipple	Graisseur	2	AS 10 x 1
30	0 00 996 32 51	Schutzkappe	Protective cap	Capuchon protecteur	2	
		Bei Schnellwechseleinrichtung siehe Seite 36-44	See page 36-44 for quickhitch facility	Voir page 36-44 pour dispositif d'attache rapide		
31	1 21 416 49 93	Bolzen (Kippstange - Kipphebel)	Pin (tilt rod – tilt lever)	Axe (barre de cavage – levier de cavage)	1	ø 30 x 175 lg.
32	7 234 677 089	Sechskantschraube	Hexagon head screw	Vis six pans	1	M 8 x 65
33	7 405 677 005	Sechskantmutter	Hexagon nut	Ecrou six pans	1	M 8
34	1 46 416 07 93	Bolzen (Hubzyl. - Rahmen)	Pin (lift ram – frame)	Axe (vérin de levage – châssis)	1	ø 50 x 200 lg.
35	7 252 677 094	Zylinderschraube	Cheese-head screw	Vis à tête cylindrique	1	M 10 x 90
36	7 405 677 007	Sechskantmutter	Hexagon nut	Ecrou six pans	1	M 10
37	1 46 416 06 93	Bolzen (Kippzyl. - Rahmen)	Pin (tilt ram – frame)	Axe (vérin de cavage – châssis)	1	ø 40 x 180 lg.
38	7 234 677 091	Sechskantschraube	Hexagon head screw	Vis six pans	1	M 8 x 75
39	7 405 677 005	Sechskantmutter	Hexagon nut	Ecrou six pans	1	M 8
40	1 46 416 03 93	Bolzen (Kippzyl. - Kipphebel)	Pin (tilt ram – tilt lever)	Axe (vérin de cavage – levier de cavage)	1	ø 40 x 175 lg.
41	7 252 677 095	Zylinderschraube	Cheese-head screw	Vis à tête cylindrique	1	M 10 x 100
42	7 405 677 007	Sechskantmutter	Hexagon nut	Ecrou six pans	1	M 10
	1 00 441 33 10	Optimoly Paste TA (zum Einfetten der Bolzen)	Optimoly paste TA (pin lubrication)	Pâte Optimoly TA (graissage des axes)	1	

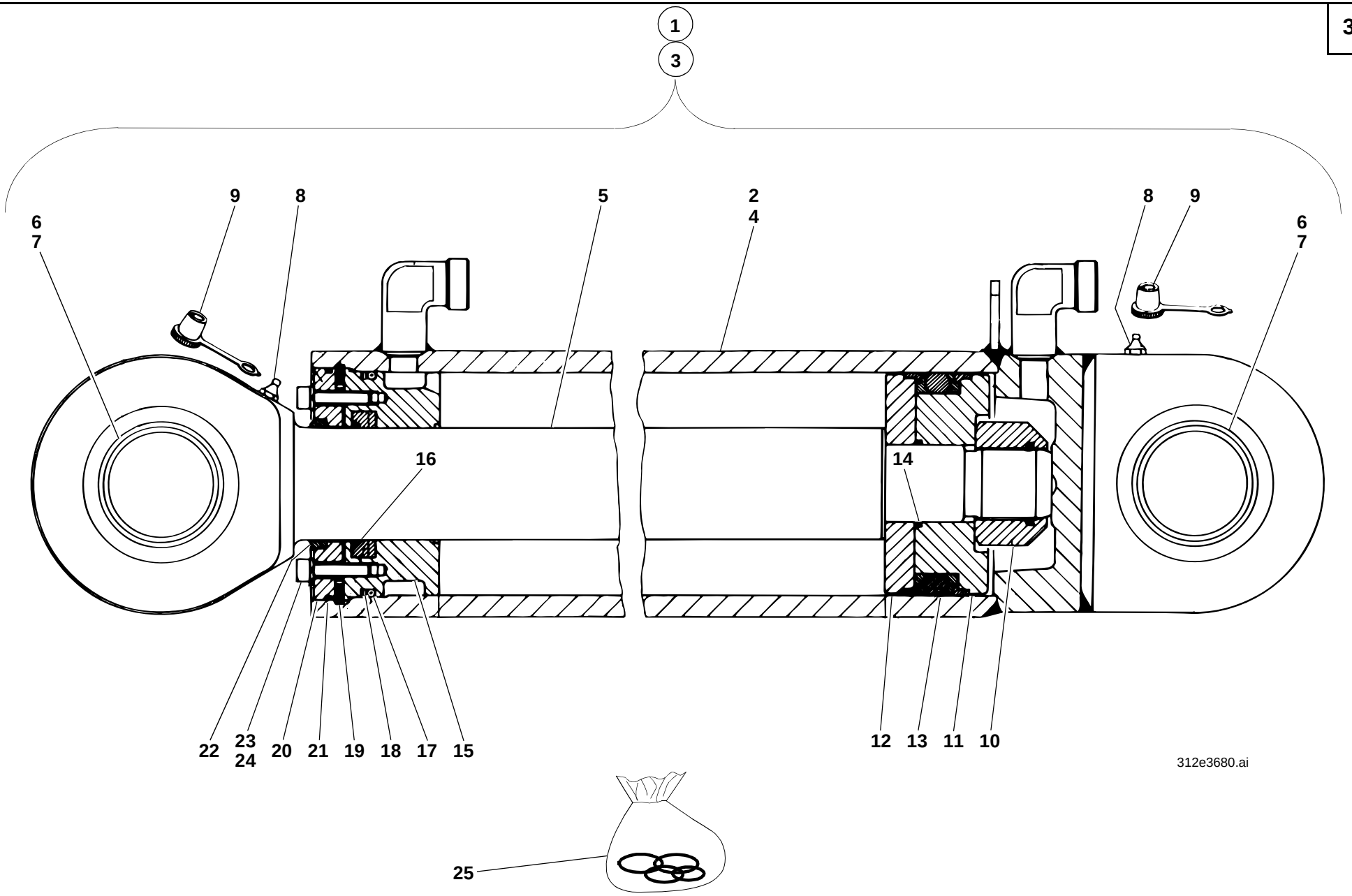
1
3
9
8
5
2
4
8
9
6
7
6
7
16
14
22
23
24
20
21
19
18
17
15
12
13
11
10
312e3680.ai
25

Pos. Item Pos.	Teil-Nummer Part no. No. pièce	Bezeichnung	Description	Désignation	Stück Qty. Qté.	Bemerkung Remarks Remarques
		Hubzylinder ➔I 312 30 0616	**Lift ram ➔I 312 30 0616**	**Vérin de levage ➔I 312 30 0616**		
1	1 46 360 00 42	Zsb. Hubzylinder kpl.	Cpl lift ram assy	Ens vérin de levage cpl	1	
2	1 46 360 01 42	Zsb. Zylinder	Ram assy	Ens vérin	1	
		Hubzylinder I➔ 312 30 0617	**Lift ram I➔ 312 30 0617**	**Vérin de levage I➔ 312 30 0617**		
3	1 46 360 22 42	Zsb. Hubzylinder kpl.	Cpl lift ram assy	Ens vérin de levage cpl	1	
4	1 46 360 23 42	Zsb. Zylinder	Ram assy	Ens vérin	1	
		Einzelteile für beide Hubzylinder	**Component parts for both lift rams**	**Pièces constitutives pour les deux vérins de levage**		
5	1 46 361 00 67	Kolbenstange	Piston rod	Tige de piston	1	
6	0 00 994 33 30	Gelenklager	Pivoting bearing	Appui mobile libre	2	GE 50 ES/C 3
7	0 00 992 37 27	Sprengring	Snap ring	Anneau élastique	2	SP 76
8	7 761 675 404	Schmiernippel	Grease nipple	Graisseur	2	AM 10 x 1
9	0 00 996 32 51	Schutzkappe	Protective cap	Capuchon protecteur	2	
10	0 00 990 56 24	Sechskantmutter	Hexagon nut	Ecrou six pans	1	M 36 x 3 1100 Nm
11	1 56 361 01 68	Kolbenhälfte (an der Mutter)	Piston half at the nut	Moitié de piston à l'écrou	1	
12	1 56 361 00 68	Kolbenhälfte	Piston half	Moitié de piston	1	
13	0 00 996 93 15	Kolbendichtung	Piston seal	Joint de piston	1	
14	0 00 996 71 05	O-Ring	O-ring	Joint torique	1	39,5 x 3 NB 80
15	1 43 361 02 25	Deckel	Cover	Couvercle	1	
16	0 00 996 82 13	Kolbenstangendichtung	Piston rod seal	Joint de tige de piston	1	
17	0 00 996 66 07	O-Ring	O-ring	Joint torique	1	95 x 5 NB 90
18	0 00 996 52 27	Stützring	Prop ring	Bague d'appui	1	99 x 107 x 1,7
19	0 00 992 57 27	Sicherungsring	Circlip	Circlip	1	110 x 5
20	1 43 361 01 25	Deckel	Cover	Couvercle	1	
21	0 00 996 71 07	O-Ring	O-ring	Joint torique	1	104,5 x 3
22	0 00 996 81 28	Abstreifer	Scraper	Racleur	1	GA 60 x 70 x 7/10
23	7 252 677 035	Zylinderschraube	Cheese-head screw	Vis à tête cylindrique	6	M 6 x 30
24	0 00 992 49 28	Federring	Spring washer	Rondelle ressort	6	6
25	0 00 996 13 14	Dichtsatz	Sealing kit	Jeu de joints	1	= **10**/**13**/**14**/**16**/**17**/**18**/**21**/**22**

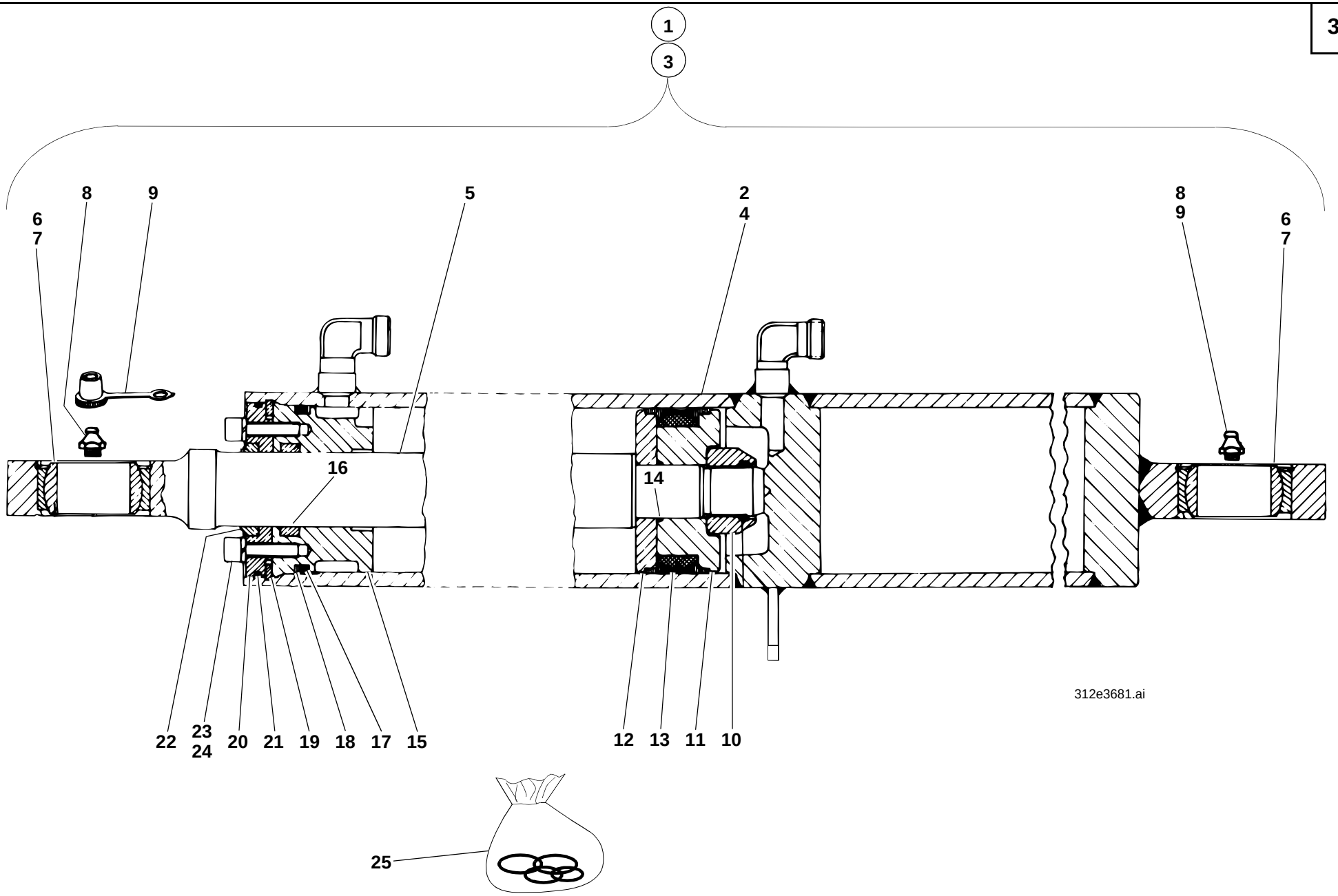
1
3
8
9
6
7
5
2
4
8
9
6
7
16
14
22
23
24
20
21
19
18
17
15
12
13
11
10
312e3681.ai
25

Pos. Item Pos.	Teil-Nummer Part no. No. pièce	Bezeichnung	Description	Désignation	Stück Qty. Qté.	Bemerkung Remarks Remarques
		Kippzylinder ➜I 312 30 0616	**Tilt ram ➜I 312 30 0616**	**Vérin de cavage ➜I 312 30 0616**		
1	1 46 360 03 42	Zsb. Kippzylinder kpl.	Tilt ram assy	Ens vérin de cavage	1	
2	1 46 360 04 42	Zsb. Zylinder	Ram assy	Ens vérin	1	
		Kippzylinder I➜ 312 30 0617	**Tilt ram I➜ 312 30 0617**	**Vérin de cavage I➜ 312 30 0617**		
3	1 46 360 15 42	Zsb. Kippzylinder kpl.	Tilt ram assy	Ens vérin de cavage	1	
4	1 46 360 16 42	Zsb. Zylinder	Ram assy	Ens vérin	1	
		Einzelteile für beide Kippzylinder	**Component parts for both tilt rams**	**Pièces constitutives pour les deux vérins de cavage**		
5	1 32 361 01 67	Kolbenstange	Piston rod	Tige de pistion	1	
6	0 00 994 47 30	Gelenklager	Pivoting bearing	Appui mobile libre	2	GE 40 DO/C 3
7	0 00 992 33 27	Sprengring	Snap ring	Anneau élastique	2	SP 62
8	7 761 675 404	Schmiernippel	Grease nipple	Graisseur	2	AM 10 x 1
9	0 00 996 32 51	Schutzkappe	Protective cap	Capuchon protecteur	2	
10	7 405 677 078	Sechskantmutter	Hexagon nut	Ecrou six pans	1	M 27 x 2 750 Nm
11	1 55 361 03 68	Kolbenhälfte (an der Mutter)	Piston half at the nut	Moitié de piston à l'écrou	1	
12	1 55 361 04 68	Kolbenhälfte	Piston half	Moitié de piston	1	
13	0 00 996 38 11	Kolbendichtung	Piston seal	Joint de piston	1	
14	0 00 996 24 06	O-Ring	O-ring	Joint torique	1	27,6 x 2,4 NB 80
15	1 21 361 11 25	Deckel	Cover	Couvercle	1	
16	0 00 996 70 13	Kolbenstangendichtung	Piston rod seal	Joint de tige de piston	1	
17	0 00 996 67 07	O-Ring	O-ring	Joint torique	1	80 x 5 NB 90
18	0 00 996 54 27	Stützring	Prop ring	Bague d'appui	1	83 x 91 x 1,7
19	7 491 682 379	Sicherungsring	Circlip	Circlip	1	95 x 4
20	1 21 361 10 25	Deckel	Cover	Couvercle	1	
21	0 00 996 68 07	O-Ring	O-ring	Joint torique	1	89,5 x 3 NB 70
22	0 00 996 78 28	Abstreifer	Scraper	Racleur	1	GA 40 x 50 x 7/10
23	7 252 677 047	Zylinderschraube	Cheese-head screw	Vis à tête cylindrique	6	
24	0 00 992 50 28	Federring	Spring washer	Rondelle ressort	6	8
25	0 00 996 52 12	Dichtsatz	Sealing kit	Jeu de joints	1	= **10**/**13**/**14**/**16**/**17**/**18**/**21**/**22**

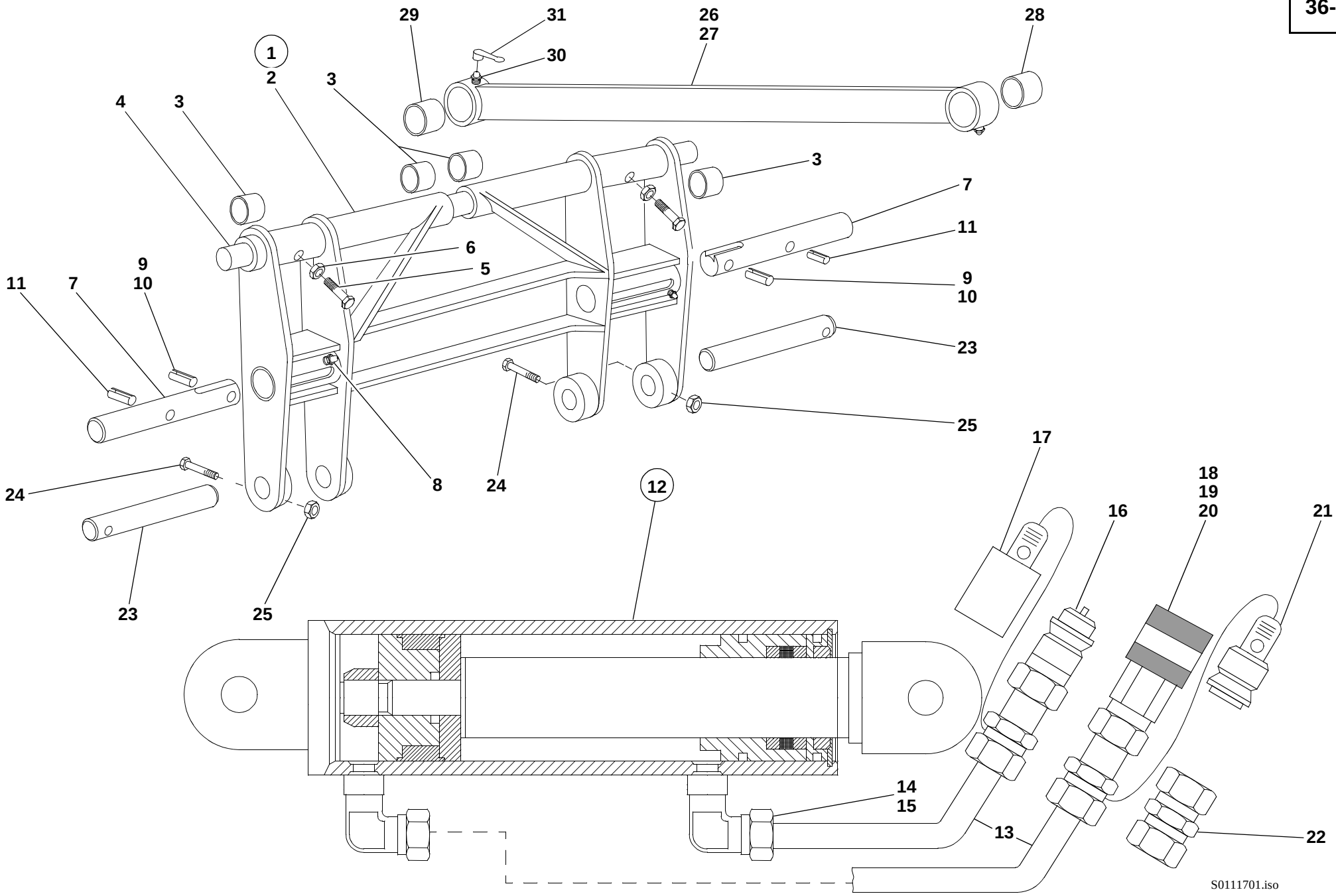
1
2
3
4
5
6
7
8
9
10
11
12
13
14
15
16
17
18
19
20
21
22
23
24
25
26
27
28
29
30
31
S0111701.iso

Pos. Item Pos.	Teil-Nummer Part no. No. pièce	Bezeichnung	Description	Désignation	Stück Qty. Qté.	Bemerkung Remarks Remarques
		Schnellwechselrahmen **➔I 312 30 0616**	**Quickhitch facility** **➔I 312 30 0616**	**Dispositif d'attache rapide** **➔I 312 30 0616**		
1	1 21 410 08 19	Zsb. Schnellwechselrahmen kpl. (mit Betätigungszylinder u. Hydr-Installation)	Cpl quickhitch facility assy (with control ram & hydraulic installation)	Ens dispositif d'attache rapide cpl (avec vérin de commande et installation hydraulique)	1	
2	1 21 410 06 19	Zsb. Schnellwechselrahmen	Quickhitch frame assy	Ens tablier d'attache rapide	1	
3	7 580 233 004	Einspannbuchse	Clamping bushing	Douille de serrage	4	EG 40/50 x 40
4	1 21 416 26 93	Bolzen (Lagerung - Kippstange)	Pin (bearing – tilt rod)	Axe (logement – barre de cavage)	1	ø 40 x 960 lg.
5	7 231 677 524	Sechskantschraube mit Zapfen	Hexagon head screw with journal	Vis six pans avec tenon	1	BM 12 x 40
6	7 403 677 009	Sechskantmutter	Hexagon nut	Ecrou six pans	1	M 12
7	1 31 416 10 93	Bolzen (verriegeln)	Pin (lock)	Axe (verrouiller)	2	ø 40 x 270 lg.
8	7 761 675 205	Schmiernippel	Grease nipple	Graisseur	4	CSM 10 x 1
9	7 514 682 393	Spannhülse	Clamping sleeve	Manchon de serrage	2	ø 20 x 36
10	7 514 682 242	Spannhülse	Clamping sleeve	Manchon de serrage	2	ø 12 x 36
11	7 514 682 337	Spannhülse	Clamping sleeve	Manchon de serrage	2	ø 16 x 60
12	1 21 360 37 42	Zsb. Betätigungszylinder kpl.	Cpl control ram assy	Ens vérin de commande	1	
		Einzelteile für Betätigungszylinder siehe Seite 36-50	Component parts for control ram see page 36-50	Pièces constitutives pour vérin de commande voir page 36-50		
		Hydraulik-Installation ➔I 124 567 Hydraulik-Installation I➔ 124 568 - ➔I 312 30 0616 siehe Seite 36-48	**Hydraulic installation ➔I 124 567** Hydraulic installation I➔ 124 568 - ➔I 312 30 0616 see page 36-48	**Installation hydraulique ➔I 124 567** Installation hydraulique I➔ 124 568 - ➔I 312 30 0616 voir page 36-48		
13	1 21 363 30 24	Rohrleitung	Pipe line	Conduite	2	
14	7 788 010 556	Überwurfmutter	Union nut	Ecrou de raccord	2-4	AL 15
15	7 786 680 105	Schneidring	Olive	Olive	2-4	L 15
16	0 00 363 85 48	Kupplungsstecker	Coupling plug	Raccord mâle	1	ø 15 m22 x 1,5
17	0 00 996 51 51	Staubkappe	Dust cap	Cache-poussière	1	
18	0 00 363 84 48	Kupplungsdose	Coupling socket	Raccord femelle	1	ø 15 M 22 x 1,5
19	0 00 996 15 06	O-Ring	O-ring	Joint torique	1	
20	0 00 996 73 28	Stützring	Prop ring	Bague d'appui	1	
21	0 00 996 50 51	Staubstopfen	Dust plug	Cache-poussière	1	
22	0 00 363 06 15	Verschraubung (Zu Bild **22** wenn Schlauchleitungen 3. Steuerkreis fest mit den Rohrleitungen verbunden sind.)	Screw connection (Item **22**: if the flexible lines of 3rd control circuit are joined to the pipe lines by means of a fixed connection)	Raccord vissé (Pos. **22**: si les conduites flexibles du 3e circuit hydraulique sont reliées aux conduites par raccords inamovibles	2	G 15-L

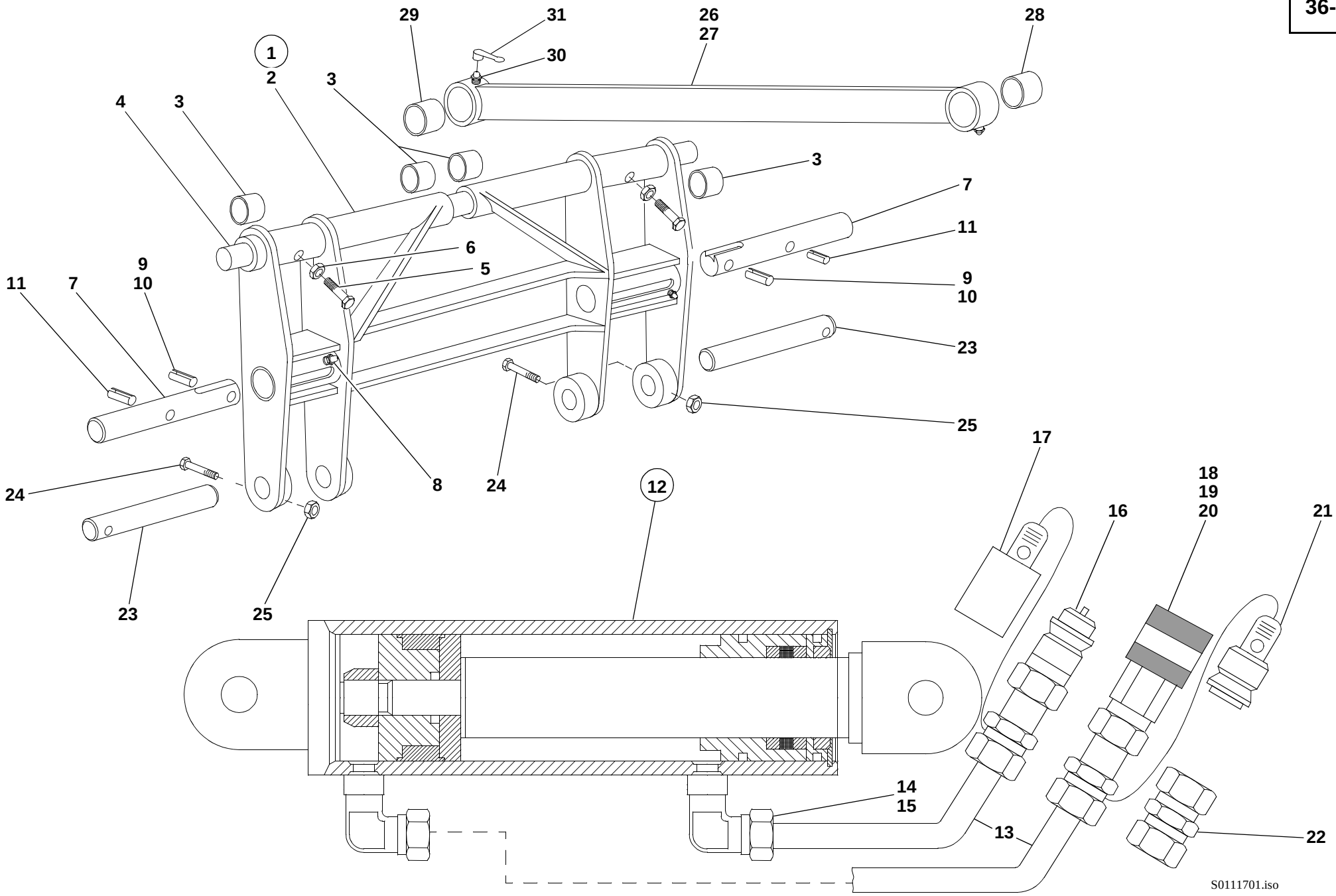
1
2
3
4
5
6
7
8
9
10
11
12
13
14
15
16
17
18
19
20
21
22
23
24
25
26
27
28
29
30
31
S0111701.iso

Pos. Item Pos.	Teil-Nummer Part no. No. pièce	Bezeichnung	Description	Désignation	Stück Qty. Qté.	Bemerkung Remarks Remarques
		Befestigung Schnellwechselrahmen am Hubrahmen	**Attachment of quickhitch frame to lift frame**	**Fixation du tablier d'attache rapide au bras de levage**		
23	1 21 416 43 93	Bolzen	Pin	Axe	2	ø 40 x 231 lg.
24	7 252 677 092	Zylinderschraube	Cheese-head screw	Vis à tête cylindrique	2	M 10 x 75
25	7 405 677 007	Sechskantmutter	Hexagon nut	Ecrou six pans	2	M 10
		Kippstange ➜I 312 30 0616	**Tilt rod ➜I 312 30 0616**	**Barre de cavage ➜I 312 30 0616**		
26	1 42 410 01 80	Zsb. Kippstange	Tilt rod assy	Ens barre de cavage	1	
27	1 46 416 05 40	Halterung	Bracket	Support	1	
28	1 00 994 19 55	Lagerbuchse für Kippstange (hinten)	Bearing bushing for tilt rod (rear)	Douille de palier pour barre de cavage (AR)	1	ø 30 x 40 x 50 lg.
29	1 00 994 50 54	Lagerbuchse für Kippstange (vorne)	Bearing bushing for tilt rod (front)	Douille de palier pour barre de cavage (AV)	1	ø 40 x 50 x 50 lg.
30	7 761 675 005	Schmiernippel	Grease nipple	Graisseur	2	ASM 10 x 1
31	0 00 996 32 51	Schutzkappe	Protective cap	Capuchon protecteur	6	

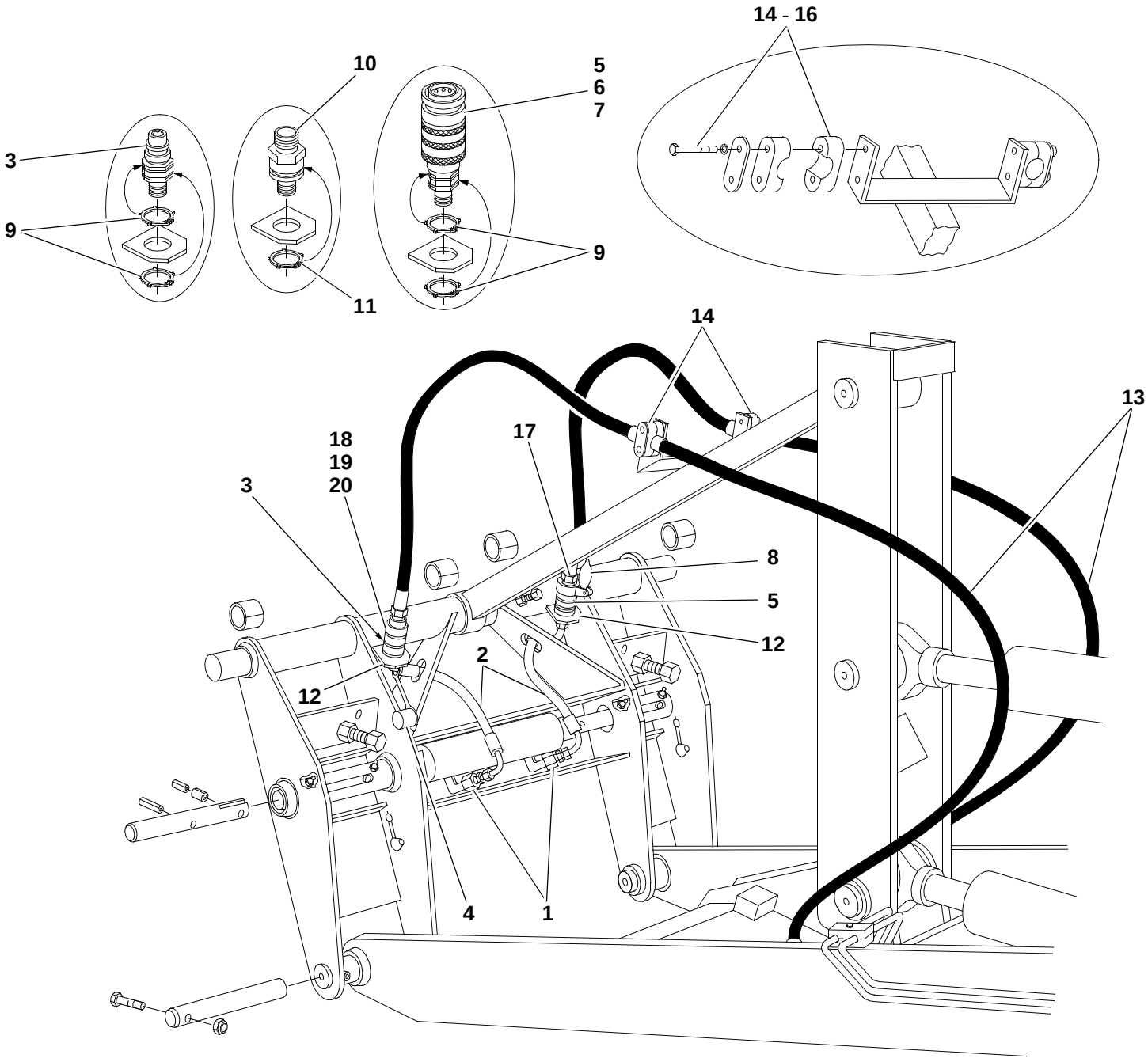
14 - 16
10
5
6
7
3
9
9
11
14
13
18
19
20
17
3
8
5
12
2
12
4
1
312e117c.iso

Pos. Item Pos.	Teil-Nummer Part no. No. pièce	Bezeichnung	Description	Désignation	Stück Qty. Qté.	Bemerkung Remarks Remarques
		Hydraulik-Installation I→ 124 568 - →I 312 30 0616	**Hydraulic installation I→ 124 568 – →I 312 30 0616**	**Installation hydraulique I→ 124 568 – →I 312 30 0616**		
1	0 00 363 67 17	Verschraubung	Screw connection	Raccord vissé	2	KOR 15/12-L
2	0 00 993 09 99	Schlauchleitung (am Zylinder)	Flexible line (ram)	Conduite flexible (vérin)	2	NW 10 x 330 lg.
3	0 00 363 31 62	Kupplungsstecker	Coupling plug	Raccord mâle	1	ø 12 M 18 x 1,5
4	0 00 996 51 51	Staubkappe	Dust cap	Cache-poussière	1	
5	0 00 363 30 62	Kupplungsdose	Coupling socket	Raccord femelle	1	ø 12 M 18 x 1,5
6	0 00 996 15 06	O-Ring	O-ring	Joint torique	1	
7	0 00 996 73 28	Stützring	Prop ring	Bague d'appui	1	
8	0 00 996 65 51	Staubdeckel	Dust cap	Cache-poussière	1	
9	0 00 992 06 29	Sicherungsring	Circlip	Circlip	4	AL 30
10	0 00 363 18 65	Verschraubung	Screw connection	Raccord vissé	2	
11	0 00 992 08 29	Sicherungsring	Circlip	Circlip	2	AL 32
12	1 21 416 20 40	Halter	Bracket	Support	2	
		Hydraulik-Installation 3. Steuerkreis I→ 124 568 - →I 312 30 0616	**Hydraulic installation 3rd control circuit I→ 124 568 - →I 312 30 0616**	**Installation hydraulique 3e circuit hydraulique I→ 124 568 - →I 312 30 0616**		
13	0 00 993 17 99	Schlauchleitung	Flexible line	Conduite flexible	2	NW 12 x 1850 lg.
14	0 00 993 27 51	Schelle	Clamp	Collier	2	ø 20
15	0 00 993 31 85	Deckplatte	Cover plate	Plaque de recouvement	2	
16	7 234 677 051	Sechskantschraube	Hexagon head screw	Vis six pans	4	M 6 x 45
17	0 00 363 85 48	Kupplungsstecker	Coupling plug	Raccord mâle	1	ø 15 M 22 x 1,5
18	0 00 363 84 48	Kupplungsdose	Coupling socket	Raccord femelle	1	ø 15 M 22 x 1,5
19	0 00 996 15 06	O-Ring	O-ring	Joint torique	1	
20	0 00 996 73 28	Stützring	Prop ring	Bague d'appui	1	
		Bei Ersatzbedarf von Kupplungsstecker und Kupplungsdose auch Ausführung „flachdichtend“ beachten!	State version “flat seal” for spare parts orders of coupling plugs and coupling sokkets!	Indiquer la version “joint plat” pour toute commande de raccords mâles et femelles!		

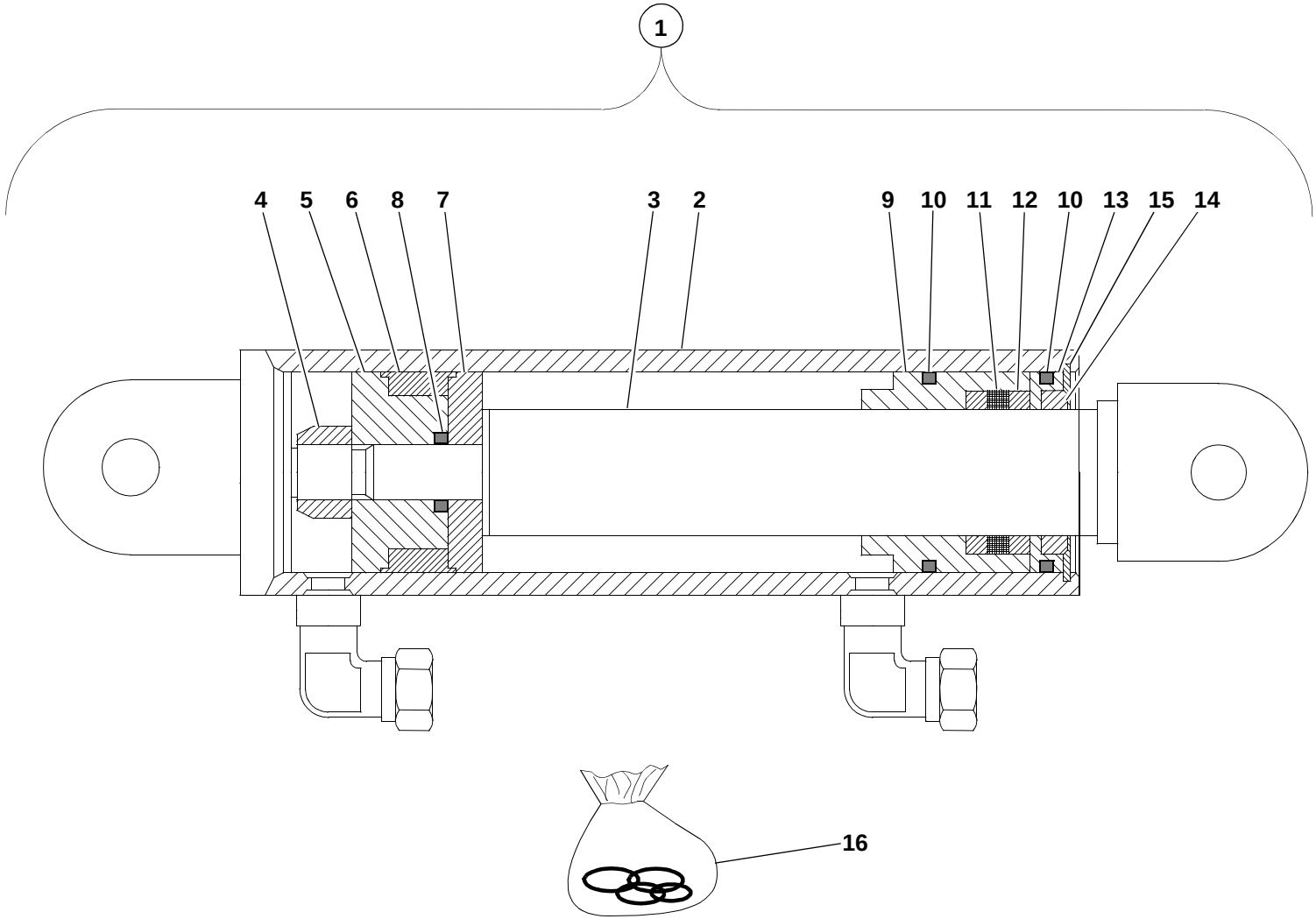

S0111701.iso

Pos. Item Pos.	Teil-Nummer Part no. No. pièce	Bezeichnung	Description	Désignation	Stück Qty. Qté.	Bemerkung Remarks Remarques
		Hydraulikzylinder ➜I 312 30 0616	**Hydraulic ram ➜I 312 30 0616**	**Vérin hydraulique ➜I 312 30 0616**		
1	1 21 360 37 42	Zsb. Betätigungszylinder kpl.	Cpl control ram assy	Ens vérin de commande	1	
2	1 21 360 29 42	Zsb. Zylinder	Ram assy	Ens vérin	1	
3	1 21 360 00 46	Zsb. Kolbenstange	Piston rod assy	Ens tige de piston	1	
4	7 405 677 064	Sechskantmutter	Hexagon nut	Ecrou six pans	1	M 16 x 1,5 140 Nm
5	1 31 361 04 68	Kolbenhälfte	Piston half	Moitié de piston	1	
6	0 00 996 27 11	Kolbendichtung	Piston seal	Joint de piston	1	
7	1 31 361 05 68	Kolbenhälfte	Piston half	Moitié de piston	1	
8	0 00 996 38 06	O-Ring	O-ring	Joint torique	1	17,3 x 2,4 NB 80
9	1 62 361 16 25	Deckel	Cover	Couvercle	1	
10	0 00 996 39 06	O-Ring	O-ring	Joint torique	2	59,5 x 3 NB 80
11	0 00 996 65 13	Kolbenstangendichtung	Piston rod seal	Joint de tige de piston	1	ø 40 x 55 x 10,5
12	1 00 993 39 65	Scheibe	Washer	Rondelle	1	
13	1 31 361 10 25	Deckel	Cover	Couvercle	1	
14	0 00 996 78 28	Abstreifer	Scraper	Racleur	1	GA 40 x 50 x 10
15	7 491 682 068	Sicherungsring	Circlip	Circlip	1	68 x 2,5
16	0 00 996 70 11	Dichtsatz	Sealing kit	Jeu de joints	1	= **4**/**6**/**8**/**10**/**11**/**14**

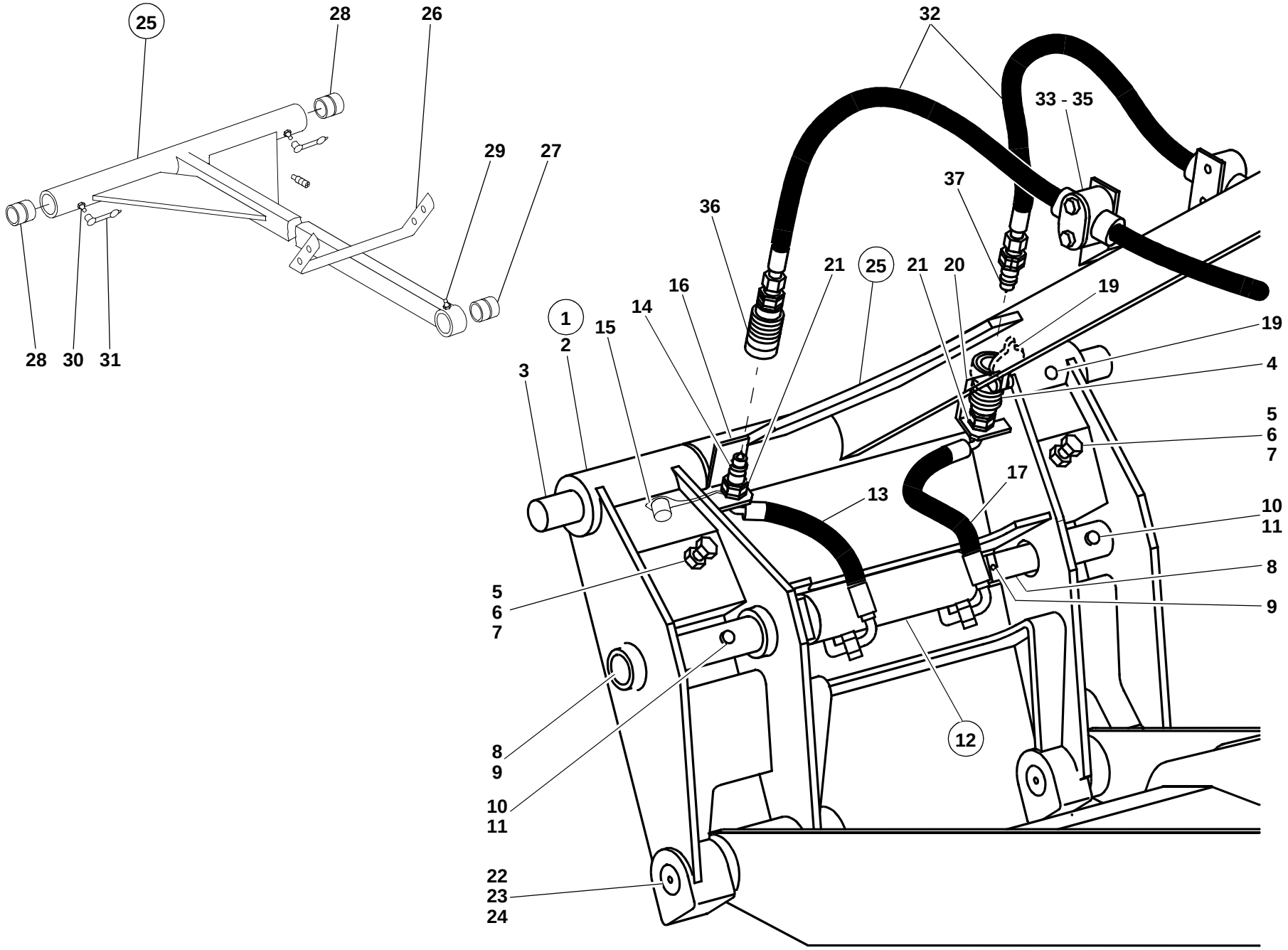

S1354001.fm4

Pos. Item Pos.	Teil-Nummer Part no. No. pièce	Bezeichnung	Description	Désignation	Stück Qty. Qté.	Bemerkung Remarks Remarques
		Schnellwechselrahmen **I→ 312 30 0617**	**Quickhitch facility** **I→ 312 30 0617**	**Dispositif d'attache rapide** **I→ 312 30 0617**		
1	1 36 410 04 63	Zsb. Schnellwechselrahmen kpl. (mit Betätigungszylinder u. Hydr-Installation)	Cpl quickhitch facility assy (with control ram & hydraulic installation)	Ens dispositif d'attache rapide cpl (avec vérin de commande et installation hydraulique)	1	
2	1 36 410 09 63	Zsb. Schnellwechselrahmen	Cpl quickhitch frame assy	Ens tablier d'attache rapide cpl	1	
3	1 64 416 03 93	Bolzen (Lagerung an Kippstange)	Pin (tilt rod bearing)	Axe (logement sur barre de cavage)	1	ø 40 x 960 lg.
4	0 00 995 56 69	Gewindestift mit Zapfen	Threaded pin with journal	Vis sans tête avec tenon	1	M 16 x 30
5	7 236 677 943	Sechskantschraube	Hexagon head screw	Vis six pans	2	M 12 x 40
6	7 403 677 817	Sechskantmutter	Hexagon nut	Ecrou six pans	2	M 12
7	7 404 677 209	Sechskantmutter	Hexagon nut	Ecrou six pans	2	M 12
8	1 64 416 24 93	Bolzen (verriegeln)	Pin (lock)	Axe (verrouiller)	2	ø 40 x 300 lg.
9	7 514 682 248	Spannhülse	Clamping sleeve	Manchon de serrage	2	ø 12 x 65
10	7 761 675 414	Schmiernippel	Grease nipple	Graisseur	2	BM 10 x 1
11	0 00 996 32 51	Schutzkappe	Protective cap	Capuchon protecteur	2	
12	1 64 360 19 42	Zsb. Betätigungszylinder kpl.	Cpl control ram assy	Ens vérin de commande	1	
		Einzelteile für Betätigungszylinder siehe Seite 36-56	Component parts for control ram see page 36-56	Pièces constitutives pour vérin de commande voir page 36-56		
		Hydraulik-Installation I→ 312 30 0617	**Hydraulic installation I→ 312 30 0617**	**Installation hydraulique I→ 312 30 0617**		
13	0 00 365 07 03	Schlauchleitung li. (mit Drossel 2,5 mm)	Flexible line (left) (with 2.5 mm throttle orifice)	Conduite flexible (côté gauche) (avec orifice d'étranglement 2,5 mm)	1	NW 10 x 350 lg.
14	0 00 363 30 66	Kupplungsstecker (flachdichtend)	Coupling plug (flat seal)	Raccord mâle (joint plat)	1	ø 15 M 22 x 1,5
15	0 00 996 17 52	Staubkappe	Dust cap	Cache-poussière	1	
16	1 64 416 03 40	Halter li.	Bracket (left)	Support (côté gauche)	1	
17	0 00 365 06 03	Schlauchleitung re.(ohne Drossel)	Flexible line (right, without throttle orifice)	Conduite flexible (côté droit, sans orifice d'étranglement)	1	NW 10 x 350 lg.
18	0 00 363 31 66	Kupplungsdose (flachdichtend)	Coupling socket (flat seal)	Raccord femelle (joint plat)	1	ø 15 M 22 x 1,5
19	0 00 996 22 52	Klappdeckel	Spring-flap cover	Couvercle à ressort	1	
20	1 64 416 04 40	Halter re.	Bracket (right)	Support (côté droit)	1	
21	0 00 992 06 29	Sicherungsring	Circlip	Circlip	4	AL 30

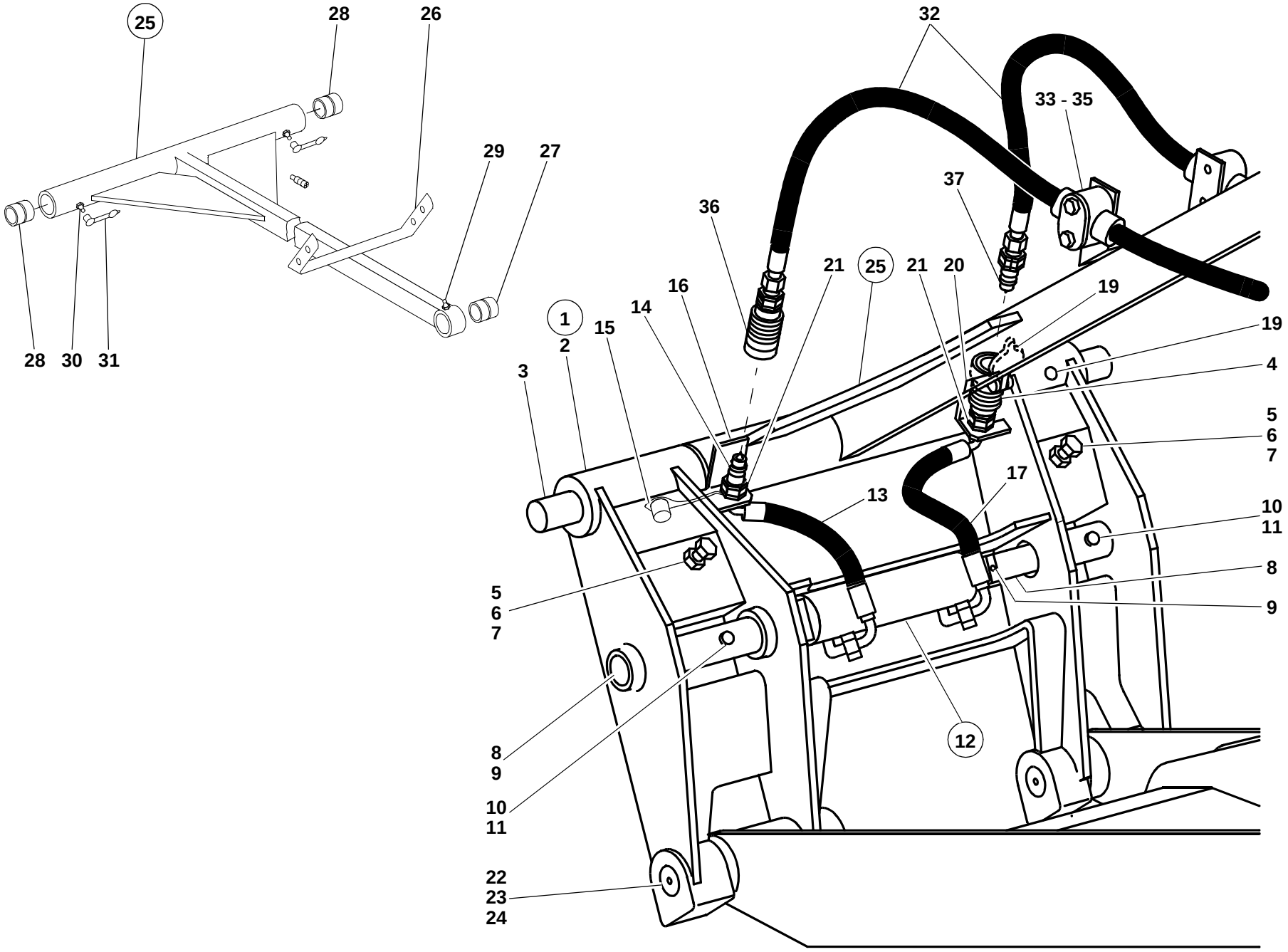
25
28
26
29
27
28
30
31
32
33 - 35
37
36
21
25
21
20
19
16
14
1
15
2
3
19
4
5
6
7
17
13
10
11
5
6
7
8
9
8
9
10
11
12
22
23
24
S1354001.fm4

Pos. Item Pos.	Teil-Nummer Part no. No. pièce	Bezeichnung	Description	Désignation	Stück Qty. Qté.	Bemerkung Remarks Remarques
		Befestigung Schnellwechselrahmen am Hubrahmen	**Attachment of quickhitch frame to lift frame**	**Fixation du tablier d'attache rapide au bras de levage**		
22	1 36 416 00 93	Bolzen	Pin	Axe	2	ø 40 x 241 lg.
23	7 252 677 094	Zylinderschraube	Cheese-head screw	Vis à tête cylindrique	2	M 10 x 90
24	7 405 677 007	Sechskantmutter	Hexagon nut	Ecrou six pans	2	M 10
		Kippstange I→ 312 30 0617	**Tilt rod I→ 312 30 0617**	**Barre de cavage I→ 312 30 0617**		
25	1 36 410 00 80	Zsb. Kippstange	Tilt rod assy	Ens barre de cavage	1	
26	1 64 416 00 40	Halterung	Bracket	Support	1	
27	1 00 994 19 55	Lagerbuchse für Kippstange (hinten)	Bearing bushing for tilt rod (rear)	Douille de palier pour barre de cavage (AR)	1	ø 30 x 40 x 50 lg.
28	1 00 994 88 54	Lagerbuchse für Kippstange (vorne)	Bearing bushing for tilt rod (front)	Douille de palier pour barre de cavage (AV)	2	ø 40 x 50 x 50 lg.
29	7 761 675 404	Schmiernippel	Grease nipple	Graisseur	1	AM 10 x 1
30	7 761 675 424	Schmiernippel	Grease nipple	Graisseur	2	CM 10 x 1
31	0 00 996 32 51	Schutzkappe	Protective cap	Capuchon protecteur	3	
		Hydraulik-Installation 3. Steuerkreis I→ 312 30 0617	**Hydraulic installation: 3rd control circuit I→ 312 30 0617**	**Installation hydraulique : 3e circuit hydraulique I→ 312 30 0617**		
32	0 00 993 17 99	Schlauchleitung	Flexible line	Conduite flexible	2	NW 12 x 1850 lg.
33	0 00 993 27 51	Schelle	Clamp	Collier	2	ø 20
34	0 00 993 31 85	Deckplatte	Cover plate	Plaque de recouvement	2	
35	7 234 677 051	Sechskantschraube	Hexagon head screw	Vis six pans	4	M 6 x 45
36	0 00 363 31 66	Kupplungsdose (flachdichtend)	Coupling socket (flat seal)	Raccord femelle (joint plat)	1	ø 15 M 22 x 1,5
37	0 00 363 30 66	Kupplungsstecker (flachdichtend)	Coupling plug (flat seal)	Raccord mâle (joint plat)	1	ø 15 M 22 x 1,5

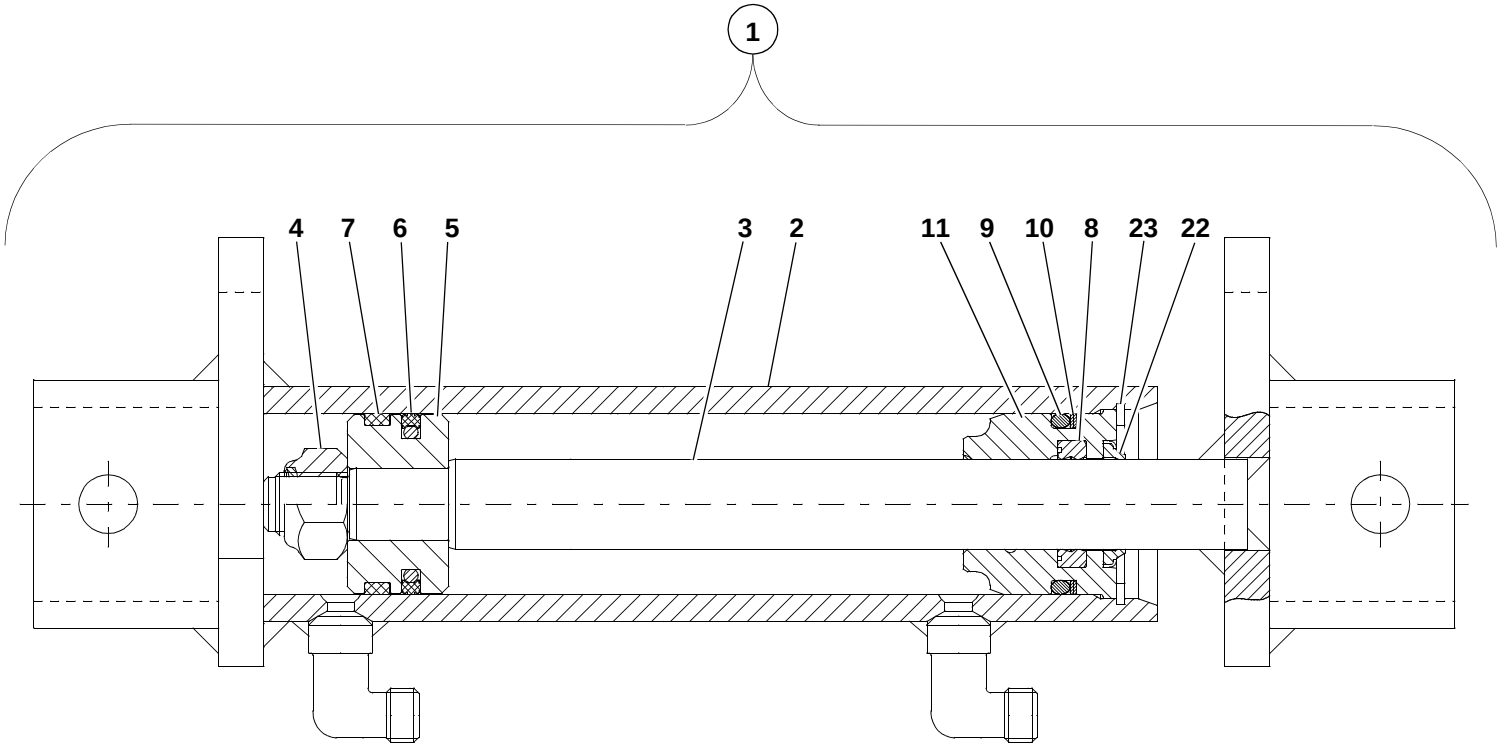

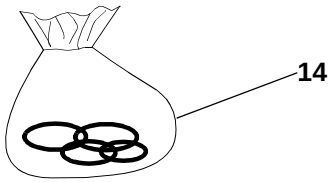

S1354002.fm4

Pos. Item Pos.	Teil-Nummer Part no. No. pièce	Bezeichnung	Description	Désignation	Stück Qty. Qté.	Bemerkung Remarks Remarques
		Hydraulikzylinder ↦ 312 30 0617	**Hydraulic ram ↦ 312 30 0617**	**Vérin hydraulique ↦ 312 30 0617**		
1	1 64 360 19 42	Zsb. Betätigungszylinder kpl.	Cpl control ram assy	Ens vérin de commande cpl	1	
2	1 64 360 18 42	Zsb. Zylinder	Ram assy	Ens vérin	1	
3	1 64 360 03 46	Zsb. Kolbenstange	Piston rod assy	Ens tige de piston	1	
4	7 405 677 062	Sechskantmutter	Hexagon nut	Ecrou six pans	1	M 14 x 1,5 90 Nm
5	1 64 361 11 68	Kolben	Piston	Piston	1	
6	0 00 996 66 65	Kolbendichtung	Piston seal	Joint de piston	1	
7	0 00 996 67 65	Kolbenführungsring	Piston guide ring	Bague de guidage de piston	1	
8	0 00 996 46 15	Kolbenstangendichtung	Piston rod seal	Joint de tige de piston	1	
9	0 00 996 22 09	O-Ring	O-ring	Joint torique	1	32,92 x 3,53
10	0 00 996 77 65	Stützring	Prop ring	Bague d'appui	1	
11	1 64 361 14 25	Deckel	Cover	Couvercle	1	
12	0 00 996 65 65	Abstreifer	Scraper	Racleur	1	
13	7 491 682 042	Sicherungsring	Circlip	Circlip	1	42 x 1,75
14	0 00 996 88 15	Dichtsatz	Sealing kit	Jeu de joints	1	= **4**/**6**/**7**/**8**/**9**/**10**/**12**

Gruppe Group Groupe 41

Fahrerhausheizung Cab heating Chauffage de la cabine

Gruppe Group Groupe 41

Fahrerhausheizung Cab heating Chauffage de la cabine

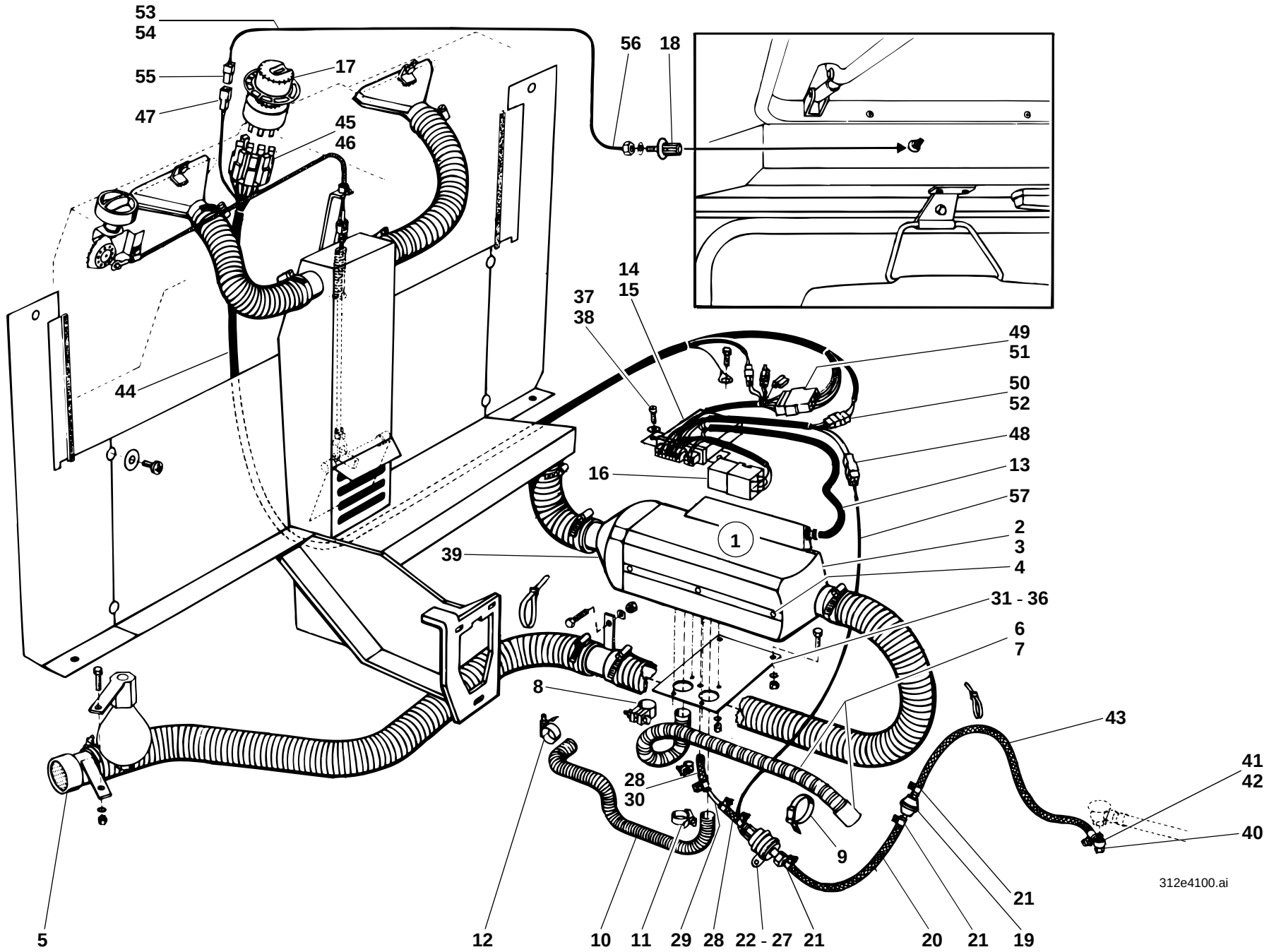
53
54
55
47
17
45
46
56
18
44
14
15
37
38
49
51
50
52
48
13
57
16
1
2
3
4
39
31 - 36
6
7
8
43
41
42
28
30
40
9
21
5
12
10
11
29
28
22 - 27
21
20
21
19
312e4100.ai

Pos. Item Pos.	Teil-Nummer Part no. No. pièce	Bezeichnung	Description	Désignation	Stück Qty. Qté.	Bemerkung Remarks Remarques
		Eberspächer - Fahrerhausheizung	**Eberspächer cab heating**	**Chauffage de la cabine Eberspächer**		
1	0 46 414 05 02	Heizgerät kpl.	Cpl heater	Chauffage cpl	1	
2	0 48 414 01 02	Heizgerät	Heater	Chauffage	1	D1 LC - 12 V
3	0 00 334 05 10	Glühkerze	Glow plug	Bougie de préchauffage	1	
4	0 00 995 20 55	Spreizniet	Body-bound rivet	Rivet à expansion	6	
5	0 00 414 01 73	Schutzgitter	Protective screen	Grille de protection	1	
6	0 00 414 09 51	Abgasleitung	Exhaust pipe	Tuyau d’échappement	1	ø 22 x 650 lg.
	0 00 414 10 51	Abgasleitung	Exhaust pipe	Tuyau d’échappement	1	ø 24 x 650 lg.
7	0 00 414 01 23	Endhülse	Final sleeve	Douille finale	1	ø 22
	0 00 414 02 23	Endhülse	Final sleeve	Douille finale	1	ø 24
8	0 00 993 00 50	Schelle	Clamp	Collier	1	ø 24 - 26
9	0 00 993 91 30	Schelle (Bef. Schlauch)	Clamp	Collier	1	
10	0 00 414 08 51	Verbrennungsluftschlauch	Combustion air hose	Flexible d’air de combustion	1	ø 20 x 300 lg.
11	0 00 993 94 29	Schelle	Clamp	Collier	1	ø 22
12	0 00 993 01 50	Schelle	Clamp	Collier	1	
13	0 48 330 02 10	Kabelbaum mit Kappe	Wirring harness	Faisceau de câbles	1	
14	0 48 414 01 40	Halter für Steuergerät	Bracket	Support	1	
15	0 00 333 10 27	Steuergerät	Control valve	Distributeur	1	
16	0 00 332 20 17	Relais	Relay	Relais	1	
17	0 00 333 20 07	Bedienungseinrichtung kpl.	Cpl control	Commande cpl	1	
18	0 00 336 21 03	Temperaturfühler extern	Temperature sensor (ext.)	Capteur de température (ext.)	1	
19	0 00 414 01 14	Kraftstoffilter	Fuel filter	Filtre à combustible	1	
20	0 00 993 37 22	Schlauch	Hose	Flexible	1	ø 5 x 3 x 200 lg.
21	0 00 993 08 29	Schelle	Clamp	Collier	4	ø 11
22	0 00 414 01 03	Kraftstofförderpumpe	Fuel lift pump	Pompe d’alimentation	1	
23	0 00 414 02 14	Sieb zu Kraftstoffpumpe	Screen (fuel lift pump)	Tamis (pompe d’alimentation)	1	
24	0 00 993 27 28	Schelle	Clamp	Collier	1	
25	0 00 993 82 78	Metallgummipuffer	Rubber-coated clamp	Collier caoutchouté	1	
26	7 236 677 131	Sechskantschraube	Hexagon head screw	Vis six pans	1	M 8 x 20
27	0 00 992 43 28	Federring	Spring washer	Rondelle ressort	1	8

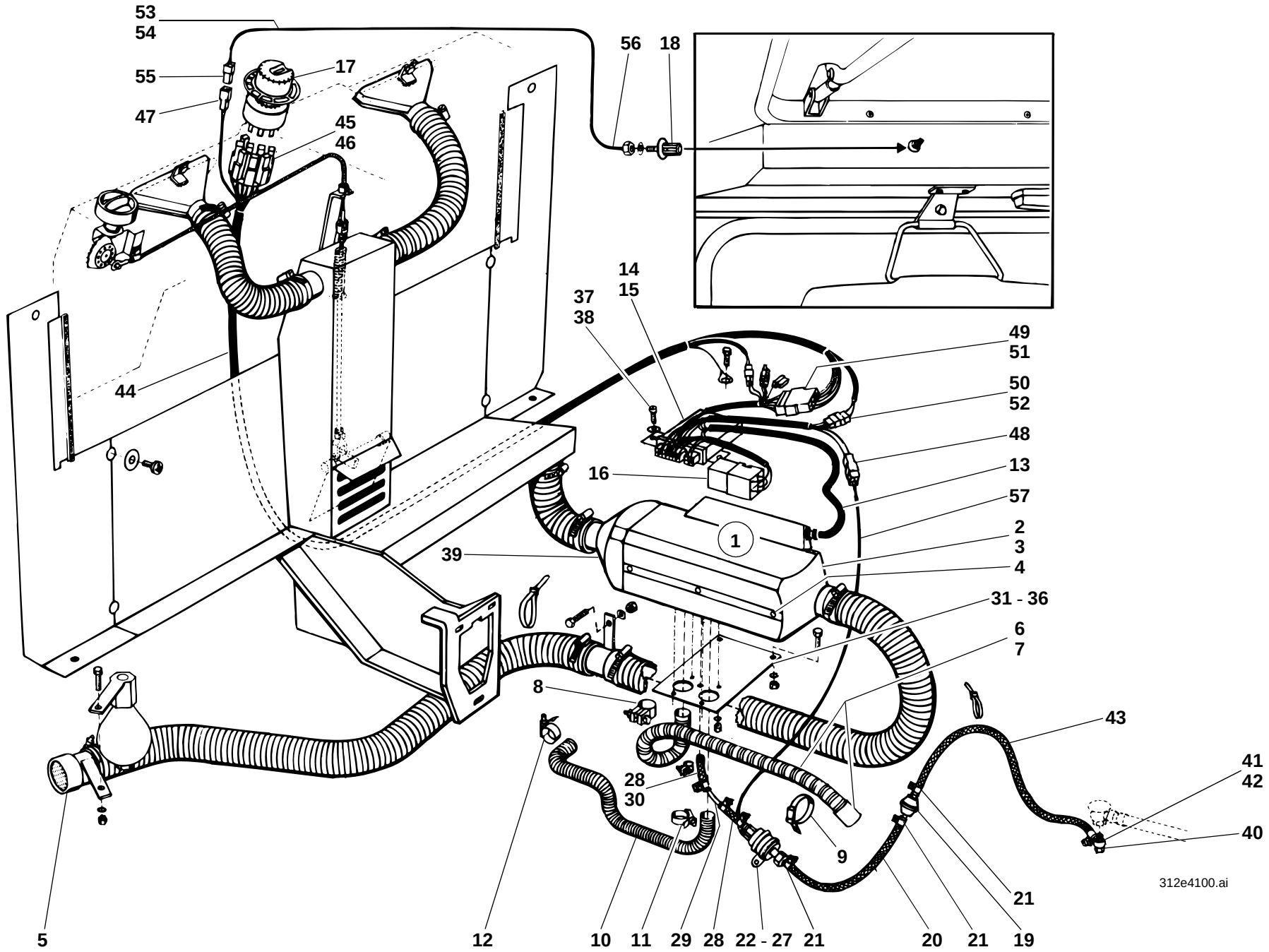
53
54
55
47
17
45
46
56
18
44
14
15
37
38
49
51
50
52
48
13
57
16
1
2
3
4
39
31 - 36
6
7
8
43
41
42
28
30
40
9
21
5
12
10
11
29
28
22 - 27
21
20
21
19
312e4100.ai

Pos. Item Pos.	Teil-Nummer Part no. No. pièce	Bezeichnung	Description	Désignation	Stück Qty. Qté.	Bemerkung Remarks Remarques
28	0 00 993 36 22	Schlauch	Hose	Flexible	2	ø 3,5 x 3 x 50 lg.
29	0 00 414 01 51	Rohrleitung	Pipe line	Conduite	1	4 x 1,25 x 450 lg.
30	0 00 993 26 28	Schelle	Clamp	Collier	4	ø 9
31	1 46 414 15 40	Halter	Bracket	Support	1	
32	7 403 677 707	Sechskantmutter	Hexagon nut	Ecrou six pans	5	M 6
33	0 00 992 41 28	Federring	Spring washer	Rondelle ressort	5	6
34	7 236 677 129	Sechskantschraube	Hexagon head screw	Vis six pans	2	M 8 x 16
35	0 00 992 43 28	Federring	Spring washer	Rondelle ressort	2	8
36	7 403 677 709	Sechskantmutter	Hexagon nut	Ecrou six pans	2	M 8
37	7 286 671 060	Linsenschraube	Oval-head screw	Vis à tête bombée	1	M 6 x 16
38	7 462 680 008	Scheibe	Washer	Rondelle	1	6,4
39	0 00 414 18 98	Hutze, gerade	Scoop (straight)	Capote (droite)	1	ø 60
40	7 803 171 107	Hohlschraube	Banjo bolt	Vis creuse	1	LL 5
41	0 00 991 04 15	Ringstück	Ring	Bague	1	
42	7 593 641 009	Dichtring	Sealing ring	Bague d'étanchiété	2	⌀ A 8 x 11,5
43	1 00 083 19 08	Schlauch	Hose	Flexible	1	ø 5 x 3 x 1350 lg.
	0 00 083 17 08	Schlauch (Meterware)	Hose (by the metre)	Flexible (au mètre)		
44	0 46 330 06 10	Zsb. Kabelbaum	Wiring harness assy	Ens faisceau de câbles	1	
45	0 00 333 20 65	Steckhülsengehäuse	Socket housing	Boîtier de prise de courant	1	7-polig
46	0 00 333 21 65	Flachsteckhülse	Flat plug sleeve	Manchon à fiche plate	6	
47	0 00 333 35 11	Flachsteckergehäuse	Flat plug housing	Boîtier à fiche plate	1	2-polig
48	0 00 333 75 11	Steckhülsengehäuse	Socket housing	Boîtier de prise de courant	1	2-polig
49	0 00 333 74 11	Flachsteckergehäuse	Flat plug housing	Boîtier à fiche plate	1	6-polig
50	0 00 333 15 65	Steckhülsengehäuse	Socket housing	Boîtier de prise de courant	1	2-polig
51	7 571 642 042	Flachstecker	Flat plug	Fiche plate	8	6,3 x 1
52	7 578 642 011	Flachstecker	Flat plug	Fiche plate	2	6,3 x 1
53	1 00 334 24 33	Kabel f. Temperaturfühler	Cable for temperature sensor	Câble pour capteur de température	1	1,5mm² 2200 lg. blau
54	1 00 334 25 33	Kabel f. Temperaturfühler	Cable for temperature sensor	Câble pour capteur de température	1	1,5mm² 2200 lg. schwarz
55	0 00 333 75 11	Flachsteckergehäuse	Flat plug housing	Boîtier à fiche plate	1	2-polig
56	0 00 333 35 11	Flachsteckergehäuse	Flat plug housing	Boîtier à fiche plate	1	2-polig
57	1 00 330 77 14	Zsb. Kabel für Kraftstofförderpumpe	Cable assy for fuel lift pump	Ens câble pour pompe d'alimentation	1	2 x 1,5 mm²/400 lg.

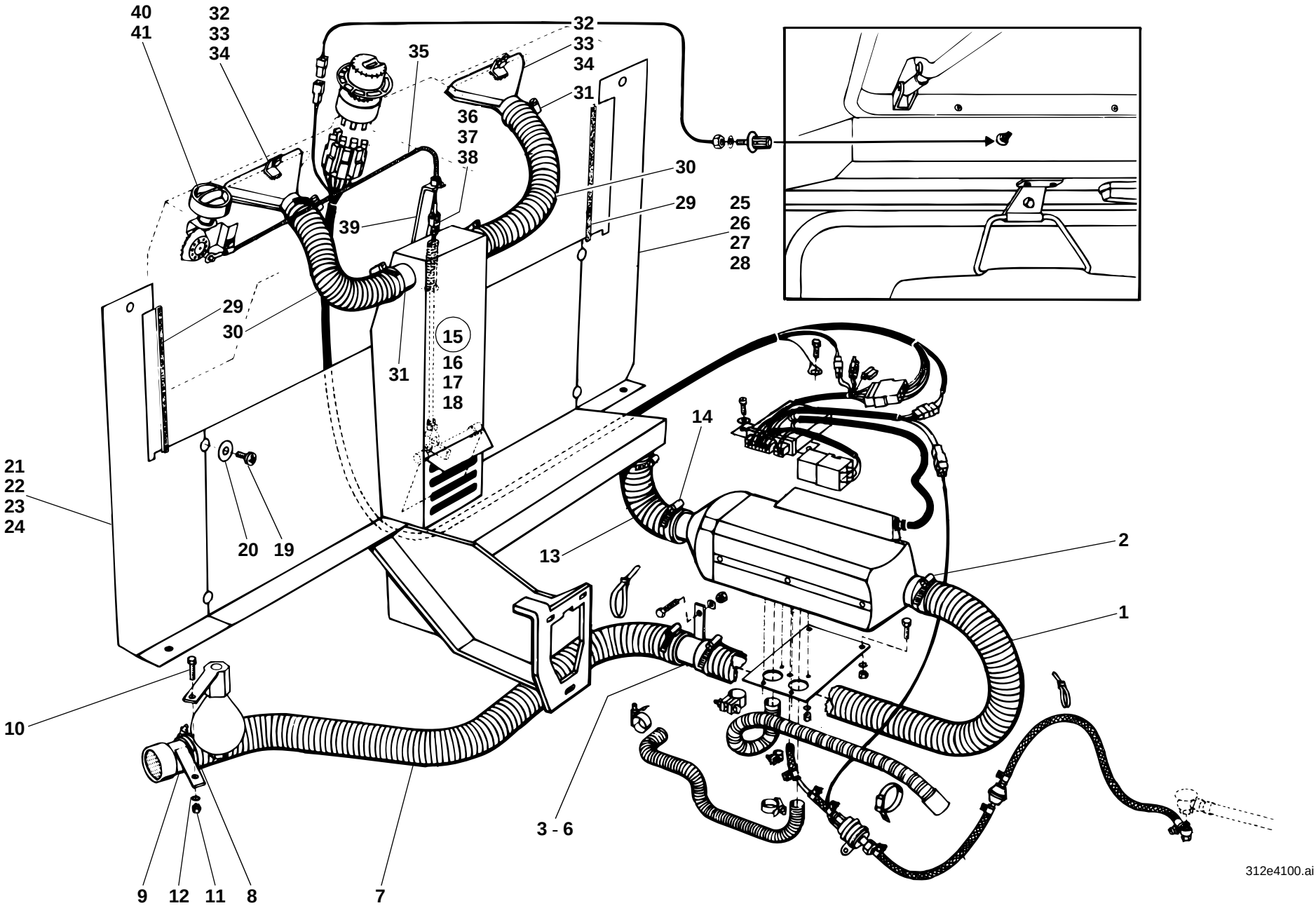
40
41
32
33
34
35
32
33
34
31
36
37
38
30
29
25
26
27
28
39
29
30
31
15
16
17
18
14
21
22
23
24
20
19
13
2
1
10
3 - 6
9
12
11
8
7
312e4100.ai

Pos. Item Pos.	Teil-Nummer Part no. No. pièce	Bezeichnung	Description	Désignation	Stück Qty. Qté.	Bemerkung Remarks Remarques
1	1 00 993 07 98	Schlauch (Luftansaugung)	Hose (air intake)	Flexible (aspiration d'air)	1	ø 60 x 630
	0 00 993 82 21	Schlauch (Meterware)	Hose (by the metre)	Flexible (au mètre)		
2	0 00 993 71 28	Schelle	Clamp	Collier	2	ø 50 - 70
3	1 46 410 05 51	Zsb. Rohr	Tube assy	Ens tuyau	1	
4	7 236 677 129	Sechskantschraube	Hexagon head screw	Vis six pans	1	M 8 x 16
5	7 403 677 709	Sechskantmutter	Spring washer	Rondelle ressort	1	M 8
6	0 00 992 43 28	Federring	Hexagon nut	Ecrou six pans	1	8
7	1 00 993 09 98	Schlauch	Hose	Flexible	1	ø 60 x 800
	0 00 993 82 21	Schlauch (Meterware)	Hose (by the metre)	Flexible (au mètre)		
8	0 00 993 71 28	Schelle	Clamp	Collier	2	ø 50 - 70
9	1 46 410 04 51	Zsb. Rohr	Tube assy	Ens tuyau	1	
10	7 236 677 129	Sechskantschraube	Hexagon head screw	Vis six pans	1	M 8 x 16
11	7 403 677 707	Sechskantmutter	Spring washer	Rondelle ressort	2	M 8
12	0 00 992 43 28	Federring	Hexagon nut	Ecrou six pans	1	8
13	1 00 993 08 98	Schlauch (Heizgerät - Luftführungsblech)	Hose (heater – air guidance plate)	Flexible (chauffage – tôle de conduite d'air)	1	ø 60 x 220
	0 00 993 82 21	Schlauch (Meterware)	Hose (by the metre)	Flexible (au mètre)		
14	0 00 993 71 28	Schelle	Clamp	Collier	2	ø 50 - 70
15	1 46 410 09 54	Zsb. Luftführungsblech kpl.	Cpl air guidance plate assy	Ens tôle de conduite d'air cpl	1	
16	1 46 410 10 54	Zsb. Luftführungsblech	Air guidance plate assy	Ens tôle de conduite d'air	1	
17	0 46 341 43 88	Dämmatte	Insulating mat	Natte isolante	1	
18	0 46 341 44 88	Dämmatte	Insulating mat	Natte isolante	1	
19	7 286 671 502	Linsenschraube	Oval-head screw	Vis à tête bombée	10	M 8 x 20
20	7 462 680 208	Scheibe	Washer	Rondelle	10	8,4
21	1 46 410 02 48	Zsb. Abdeckblech li.	Cover plate assy (left)	Ens tôle de recouvrement (côté gauche)	1	
22	0 46 341 22 88	Dämmatte	Insulating mat	Natte isolante	1	
23	1 46 410 04 48	Zsb. Abdeckblech li.(abnehmb. Fahrerh.)	Cover plate assy (left, removable cab)	Ens tôle de recouvrement (côté gauche, cabine amovible)	1	
24	0 46 341 22 88	Dämmatte	Insulating mat	Natte isolante	1	
25	1 46 410 03 48	Zsb. Abdeckblech re.	Cover plate assy (right)	Ens tôle de recouvrement (côté droit)	1	
26	0 46 341 22 88	Dämmatte	Insulating mat	Natte isolante	1	
27	1 46 410 05 48	Zsb. Abdeckblech re.(abnehmb. Fahrerh.)	Cover plate assy (right, removable cab)	Ens tôle de recouvrement (côté droit, cabine amovible)	1	
28	0 46 341 22 88	Dämmatte	Insulating mat	Natte isolante	1	

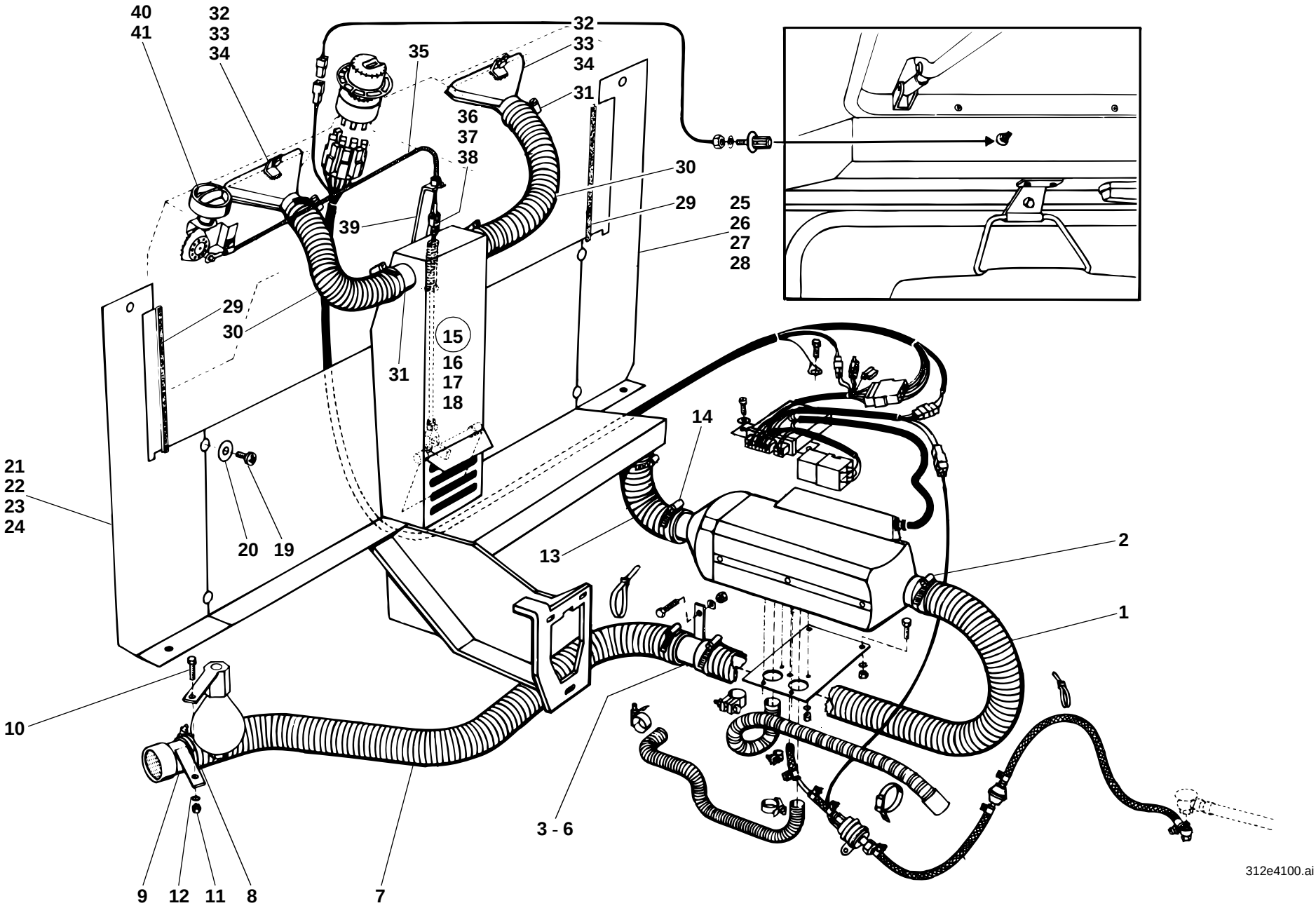
40
41
32
33
34
35
32
33
34
31
36
37
38
30
29
25
26
27
28
39
29
30
31
15
16
17
18
14
21
22
23
24
20
19
13
2
1
10
3 - 6
9
12
11
8
7
312e4100.ai

Pos. Item Pos.	Teil-Nummer Part no. No. pièce	Bezeichnung	Description	Désignation	Stück Qty. Qté.	Bemerkung Remarks Remarques
29	1 00 996 56 82	Klemmband	Clamping strap	Bande de serrage	2	250 lg.
	0 00 996 95 82	Klemmband (Meterware)	Clamping strap (by the metre)	Bande de serrage (au mètre)		
30	1 00 993 11 57	Faltenschlauch	Corrugated hose	Tuyau à soufflets	2	ø 55 x 350 lg.
	0 00 993 28 17	Faltenschlauch (Meterware)	Corrugated hose (by the metre)	Tuyau à soufflets (au mètre)		
31	0 00 993 91 30	Schelle	Clamp	Collier	4	ø 40 - 60
32	1 46 410 02 54	Zsb. Heizdüse	Heater nozzle assy	Ens buse de chauffage	2	
33	7 236 677 077	Sechskantschraube	Hexagon head screw	Vis six pans	2	M 6 x 10
34	0 00 992 41 28	Federring	Spring washer	Rondelle ressort	2	6
35	0 46 410 00 59	Zsb. Seilzug (Luftführung)	Cable pull assy (air guidance)	Ens tirette à câble (conduite de l'air)	1	
36	7 821 104 003	Gabelkopf	Fork head	Tête de fourchette	1	G 5 x 10
37	0 00 990 72 13	ES-Bolzen	Spring clip pin	Axe à agrafe	1	
38	7 403 677 005	Sechskantmutter	Hexagon nut	Ecrou six pans	1	M 5
39	1 46 410 00 41	Zsb. Widerlager für Seilzug	Abutment assy for cable pull	Ens sommier pour tirette à câble	1	
40	0 46 410 00 89	Drehschalter links	Rotary switch (left)	Interrupteur rotatif (côté gauche)	1	
41	0 00 435 30 43	Symbol	Symbol	Symbole	1	

Gruppe

Ladeschaufeln für Direktanbau

Ladeschaufel Typ 01026-12/02

Leichtgutschaufel Typ 01026-03/04/06

Greiferschaufel Typ 01026-10/11

Hochkippschaufel Typ 01026-07/08/09

Group

Buckets for direct mounting

Bucket type 01026-12/02

Lightweight material bucket type 01026-03/04/06

Multipurpose bucket type 01026-10/11

High-tilt bucket type 01026-07/08/09

Groupe 41/1

Godets pour montage direct

Godet type 01026-12/02

Godet à matière légère type 01026-03/04/06

Poly-godet type 01026-10/11

Godet surélevé type 01026-07/08/09

Gruppe

Ladeschaufeln für Direktanbau

Ladeschaufel Typ 01026-12/02

Leichtgutschaufel Typ 01026-03/04/06

Greiferschaufel Typ 01026-10/11

Hochkippschaufel Typ 01026-07/08/09

Group

Buckets for direct mounting

Bucket type 01026-12/02

Lightweight material bucket type 01026-03/04/06

Multipurpose bucket type 01026-10/11

High-tilt bucket type 01026-07/08/09

Groupe 41/1

Godets pour montage direct

Godet type 01026-12/02

Godet à matière légère type 01026-03/04/06

Poly-godet type 01026-10/11

Godet surélevé type 01026-07/08/09

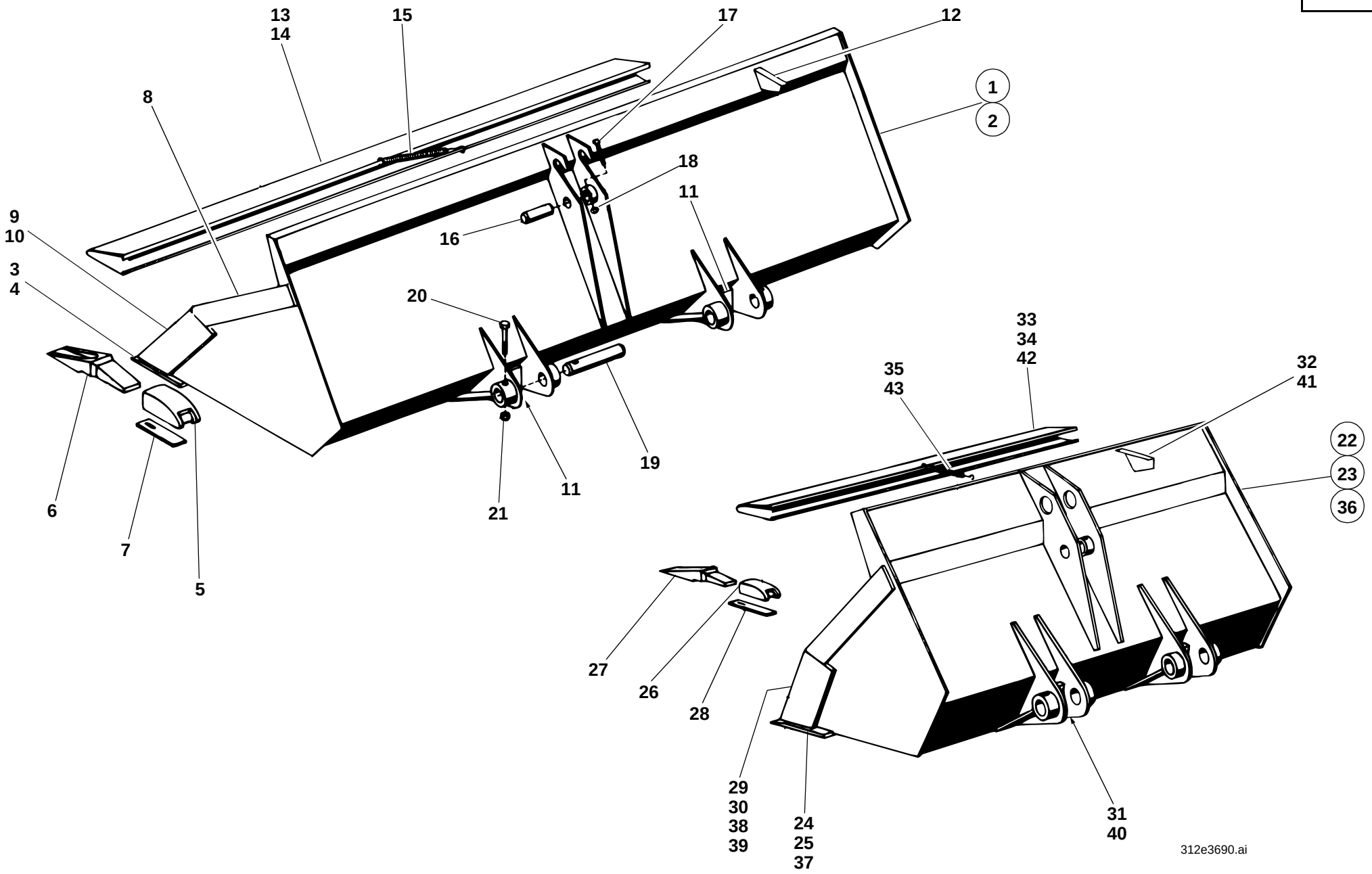
13
14
15
17
12
1
2
8
18
11
9
10
16
3
4
20
33
34
42
35
43
32
41
22
23
36
19
11
6
21
7
5
27
26
28
29
30
38
39
24
25
37
31
40
312e3690.ai

Pos. Item Pos.	Teil-Nummer Part no. No. pièce	Bezeichnung	Description	Désignation	Stück Qty. Qté.	Bemerkung Remarks Remarques
		Ladeschaufel (Direktanbau) **Typ 01026-12/02**	**Bucket (direct mounting)** **type 01026-12/02**	**Godet (montage direct)** **type 01026-12/02**		
1	1 42 410 73 29	Zsb. Ladeschaufel (mit Zähnen)	Bucket assy (with teeth)	Ens godet (avec dents)	1	1760 br.
2	1 42 410 74 29	Zsb. Ladeschaufel (ohne Zähne)	Bucket assy (without teeth)	Ens godet (sans dents)	1	1760 br.
3	1 42 410 00 72	Zsb. Schar lang	Bucket blade assy (long)	Ens lame godet (longue)	1	
4	1 42 416 00 97	Schar lang	Bucket blade (long)	Lame godet (longue)	1	
5	0 60 416 00 55	Hülse für Zähne	Sleeve for teeth	Douille pour dents	5	
6	0 21 416 00 98	Zahn	Tooth	Dent	5	
7	1 60 416 00 22	Sicherung für Zähne	Fishplate for teeth	Attache pour dents	5	
8	1 42 416 18 31	Seitenschneide lang	Bucket side blade (long)	Lame godet latérale (longue)	2	
9	1 42 416 19 31	Seitenschneide kurz links	Bucket side blade (short; left)	Lame godet latérale (courte; gauche)	1	
10	1 42 416 20 31	Seitenschneide kurz rechts	Bucket side blade (short; right)	Lame godet latérale (courte; droite)	1	
11	1 21 416 02 58	Anschlag	Limit stop	Butée	2	
12	1 42 416 02 32	Sichtwinkel	Visual alignment part	Pièce d'alignement visuel	1	
13	1 42 410 13 73	Zsb. Schutzvorrichtung (mit Zähnen)	Tooth guard assy (bucket with teeth)	Ens protection dents (godet avec dents)	1	
14	1 42 410 14 73	Zsb. Schutzvorrichtung (ohne Zähne)	Tooth guard assy (bucket without teeth)	Ens protection dents (godet sans dents)	1	
15	0 00 992 34 02	Zugfeder	Tension spring	Ressort rappel	1	
16	1 21 416 41 93	Bolzen (Ladeschaufel an Kippstange)	Pin (bucket on tilt rod)	Axe (godet sur barre de cavage)	1	ø 30 x 142 lg.
17	7 252 677 054	Zylinderschraube	Cheese-head screw	Vis à tête cylindrique	1	M 8 x 65
18	7 405 677 005	Sechskantmutter	Hexagon nut	Ecrou six pans	1	M 8
19	1 21 416 40 93	Bolzen (Ladeschaufel am Hubrahmen)	Pin (bucket on lift frame)	Axe (godet sur bras de levage)	2	ø 40 x 225 lg.
20	7 252 677 092	Zylinderschraube	Cheese-head screw	Vis à tête cylindrique	2	M 10 x 75
21	7 405 677 007	Sechskantmutter	Hexagon nut	Ecrou six pans	2	M 10
	1 00 441 33 10	Optimoly Paste TA (zum Einfetten der Bolzen)	Optimoly paste TA (pin lubrication)	Pâte Optimoly TA (graissage des axes)	1	

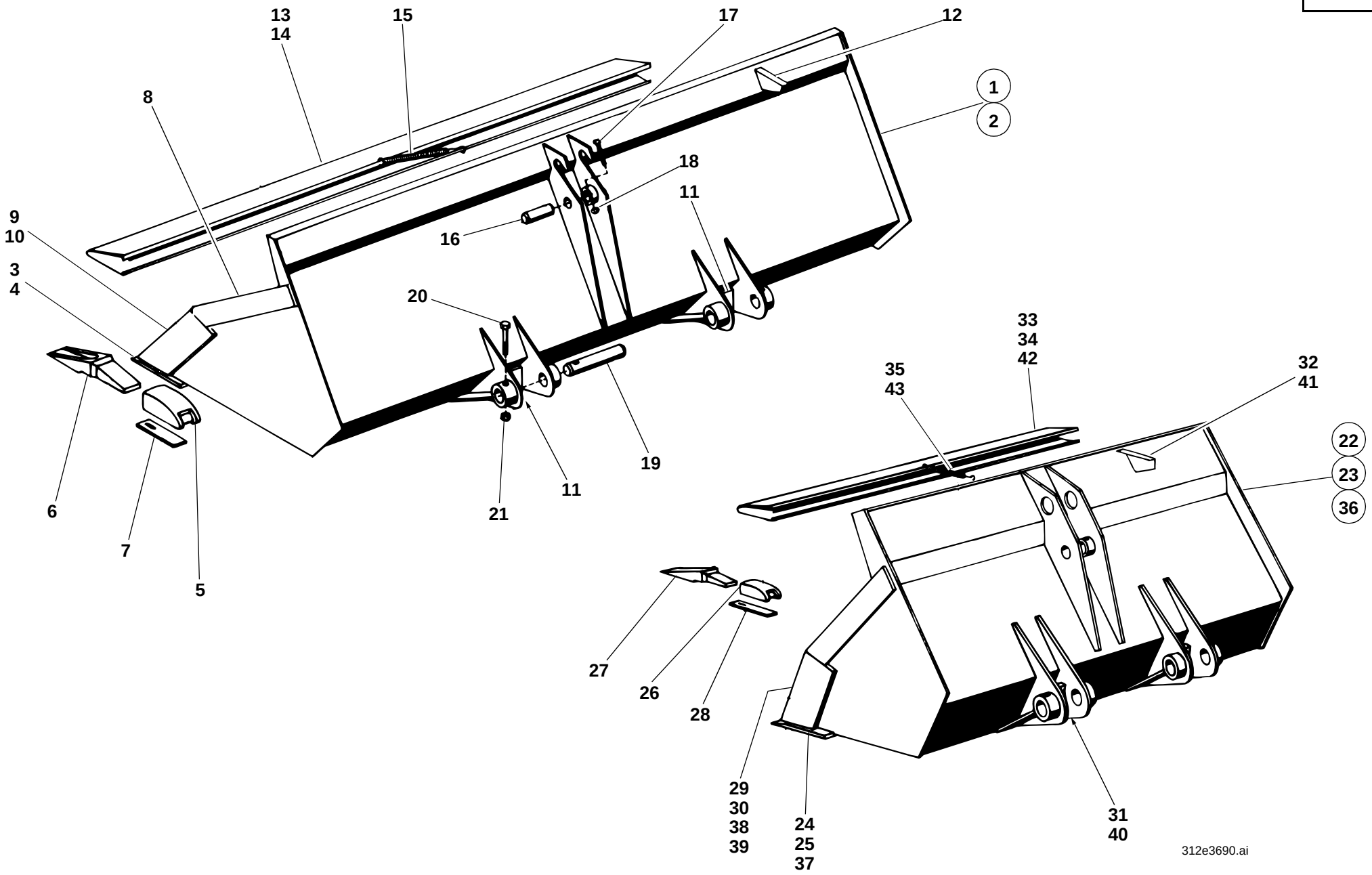
13
14
15
17
12
1
2
8
18
11
9
10
16
3
4
20
33
34
42
35
43
32
41
22
23
36
19
11
6
21
7
5
27
26
28
29
30
38
39
24
25
37
31
40
312e3690.ai

Pos. Item Pos.	Teil-Nummer Part no. No. pièce	Bezeichnung	Description	Désignation	Stück Qty. Qté.	Bemerkung Remarks Remarques
		Leichtgutschaufel (Direktanbau) Typ 01026-03/04	**Lightweight material bucket (direct mounting) type 01026-03/04**	**Godet à matière légère (montage direct) type 01026-03/04**		
22	1 42 410 24 29	Zsb. Ladeschaufel (mit Zähnen)	Bucket assy (with teeth)	Ens godet (avec dents)	1	1760 br.
23	1 42 410 25 29	Zsb. Ladeschaufel (ohne Zähne)	Bucket assy (without teeth)	Ens godet (sans dents)	1	1760 br.
24	1 42 410 00 72	Zsb. Schar lang	Bucket blade assy (long)	Ens lame godet (longue)	1	
25	1 42 416 00 97	Schar lang	Bucket blade (long)	Lame godet (longue)	1	
26	0 60 416 00 55	Hülse für Zähne	Sleeve for teeth	Douille pour dents	5	
27	0 21 416 00 98	Zahn	Tooth	Dent	5	
28	1 60 416 00 22	Sicherung für Zähne	Fishplate for teeth	Attache pour dents	5	
29	1 21 416 01 31	Seitenschneide kurz links	Bucket side blade (short; left)	Lame godet latérale (courte; gauche)	1	
30	1 21 416 02 31	Seitenschneide kurz rechts	Bucket side blade (short; right)	Lame godet latérale (courte; droite)	1	
31	1 21 416 02 58	Anschlag	Limit stop	Butée	2	
32	1 42 416 00 32	Sichtwinkel	Visual alignment part	Pièce d’alignement visuel	1	
33	1 42 410 13 73	Zsb. Schutzvorrichtung (mit Zähnen)	Tooth guard assy (bucket with teeth)	Ens protection dents (godet avec dents)	1	
34	1 42 410 14 73	Zsb. Schutzvorrichtung (ohne Zähne)	Tooth guard assy (bucket without teeth)	Ens protection dents (godet sans dents)	1	
35	0 00 992 34 02	Zugfeder	Tension spring	Ressort rappel	1	
		Superleichtgutschaufel (Direktanbau) Typ 01026-06	**Superlightweight material bucket (direct mounting) type 01026-06**	**Godet à matière superlégère (montage direct) type 01026-06**		
36	1 42 410 32 29	Zsb. Ladeschaufel (ohne Zähne)	Bucket assy (without teeth)	Ens godet (sans dents)	1	1760 br.
37	1 42 416 00 97	Schar lang	Bucket blade (long)	Lame godet (longue)	1	
38	1 21 416 01 31	Seitenschneide kurz links	Bucket side blade (short; left)	Lame godet latérale (courte; gauche)	1	
39	1 21 416 02 31	Seitenschneide kurz rechts	Bucket side blade (short; right)	Lame godet latérale (courte; droite)	1	
40	1 21 416 02 58	Anschlag	Limit stop	Butée	2	
41	1 42 416 04 32	Sichtwinkel	Visual alignment part	Repère	1	
42	1 42 410 14 73	Zsb. Schutzvorrichtung (ohne Zähne)	Tooth guard assy (bucket without teeth)	Ens protection dents (godet sans dents)	1	
43	0 00 992 34 02	Zugfeder	Tension spring	Ressort rappel	1	

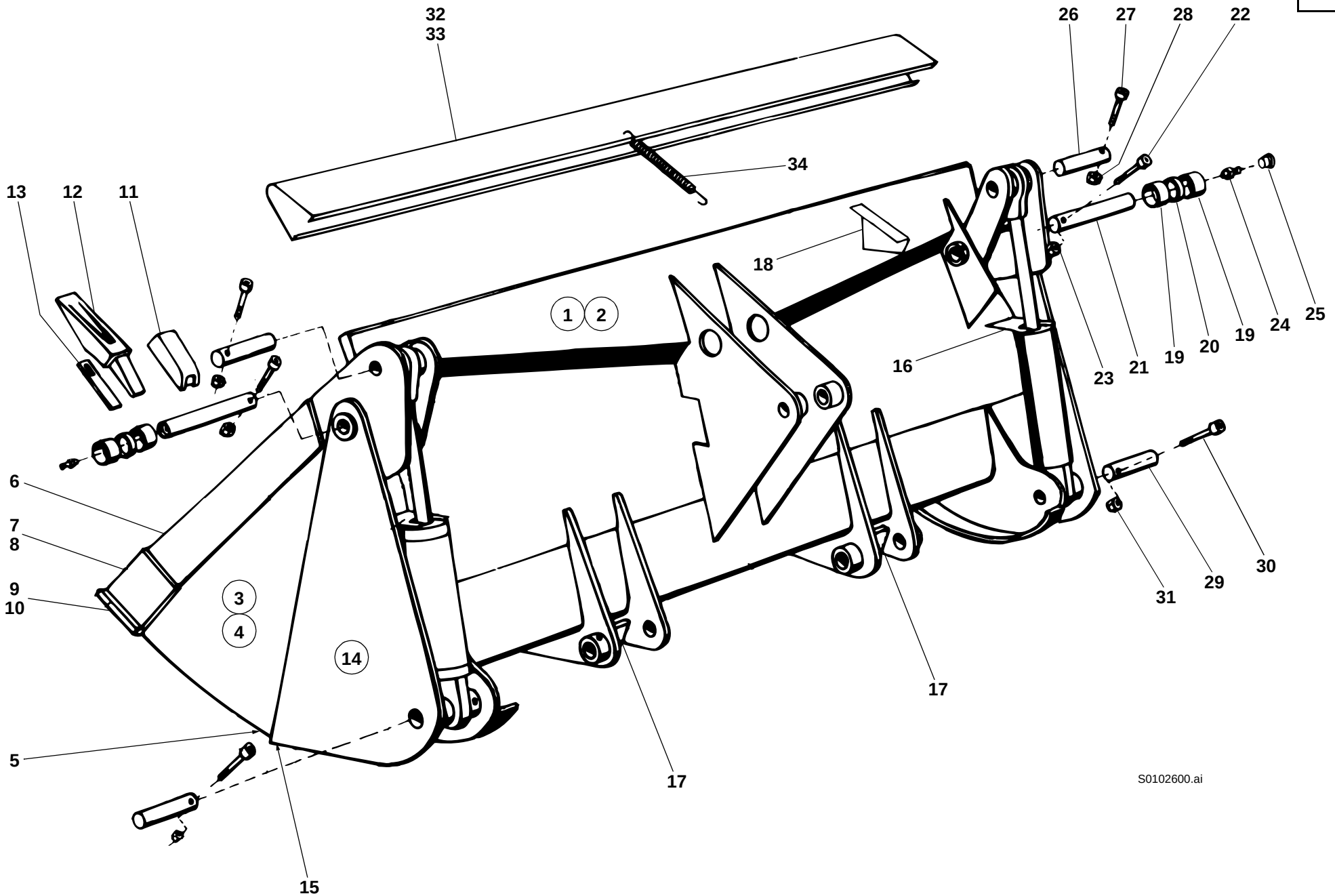
32
33
26
27
28
22
34
13
12
11
18
1
2
25
24
19
20
19
21
23
16
6
7
8
9
10
3
4
14
17
17
5
15
31
29
30
S0102600.ai

Pos. Item Pos.	Teil-Nummer Part no. No. pièce	Bezeichnung	Description	Désignation	Stück Qty. Qté.	Bemerkung Remarks Remarques
		Greiferschaufel (Direktanbau) Typ 01026-10/11	**Multipurpose bucket (direct mounting) type 01026-10/11**	**Poly-godet (montage direct) type 01026-10/11**		
1	1 42 410 18 27	Zsb. Greiferschaufel kpl. (mit Zähnen)	Cpl multipurpose bucket (with teeth)	Poly-godet cpl (avec dents)	1	1760 br.
2	1 42 410 19 27	Zsb. Greiferschaufel kpl. (ohne Zähne) (Greiferschaufel kpl. mit Hydraulik-Installation und Hubzylinder)	Cpl multipurpose bucket (without teeth) (Cpl multipurpose bucket with hydraulic installation and lift rams)	Poly-godet cpl (sans dents) (Poly-godet cpl avec installation hydraulique et vérins de levage)	1	1760 br.
		Einzelteile für Greiferschaufel	**Multipurpose bucket: component parts**	**Poly-godet : pièces constitutives**		
3	1 42 410 22 27	Zsb. Schaufelteil vorn (mit Zähnen)	Front bucket element, assy (with teeth)	Ens élément de godet AV (avec dents)	1	
4	1 42 410 23 27	Zsb. Schaufelteil vorn (ohne Zähne)	Front bucket element, assy (without teeth)	Ens élément de godet AV (sans dents)	1	
5	1 42 416 03 97	Schar für Schaufelteil vorn	Bucket blade for front bucket element	Lame godet pour élément de godet AV	1	
6	1 42 416 23 31	Seitenschneide lang	Bucket side blade (long)	Lame godet latérale (longue)	2	
7	1 42 416 21 31	Seitenschneide kurz links	Bucket side blade (short; left)	Lame godet latérale (courte; gauche)	1	
8	1 42 416 22 31	Seitenschneide kurz rechts	Bucket side blade (short; right)	Lame godet latérale (courte; droite)	1	
9	1 42 410 00 72	Zsb. Schar lang	Bucket blade assy (long)	Ens lame (longue)	1	
10	1 42 416 00 97	Schar lang ohne Hülsen	Bucket blade (long, without sleeves)	Lame godet (longue, sans douilles)	1	
11	0 60 416 00 55	Hülse	Sleeve	Douille	5	
12	0 21 416 00 98	Zahn	Tooth	Dent	5	
13	1 60 416 00 22	Sicherung	Fishplate	Attache	5	
14	1 42 410 24 27	Zsb. Schaufelteil hinten	Rear bucket element assy	Ens élément de godet AR	1	
15	1 42 416 02 97	Schar für Schaufelteil hinten	Bucket blade for rear bucket element	Lame godet pour élément de godet AR	1	
16	1 21 416 01 73	Schutzblech für Hubzylinder	Protective plate for lift ram	Tôle de protection pour vérin de levage	2	
17	1 21 416 02 58	Anschlag	Limit stop	Butée	2	
18	1 43 416 02 32	Sichtwinkel	Visual alignment part	Repère	1	

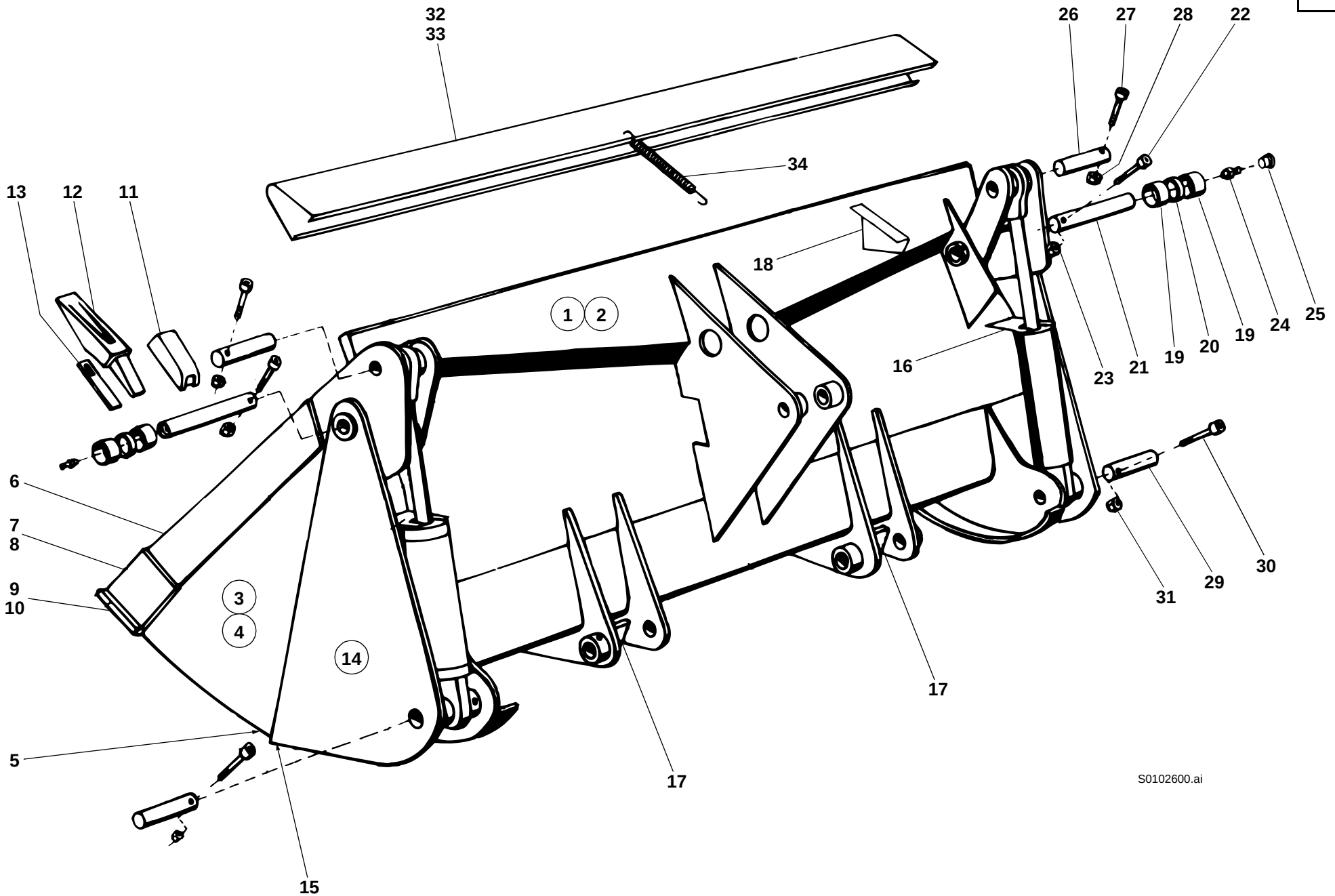
32
33
26
27
28
22
34
13
12
11
18
1
2
25
24
19
20
19
21
23
16
6
7
8
9
10
3
4
14
17
17
31
29
30
5
15
S0102600.ai

Pos. Item Pos.	Teil-Nummer Part no. No. pièce	Bezeichnung	Description	Désignation	Stück Qty. Qté.	Bemerkung Remarks Remarques
		Befestigung Schaufelteil vorn mit Schaufelteil hinten	**Attachment of front & rear bucket elements**	**Fixation éléments de godet AV et AR**		
19	1 00 994 48 54	Lagerbuchse	Bear bushing	Douille de palier	4	
20	1 20 416 18 50	Distanzbuchse	Spacer bushing	Douille d'écartement	2	
21	1 46 410 01 93	Zsb. Bolzen	Pin assy	Ens axe	2	ø 40 x 162 lg.
22	7 252 677 093	Zylinderschraube	Cheese-head screw	Vis à tête cylindrique	2	M 10 x 80
23	7 405 677 007	Sechskantmutter	Hexagon nut	Ecrou six pans	2	M 10
24	7 761 675 005	Schmiernippel	Grease nipple	Graisseur	2	ASM 10 x 1
25	0 00 996 31 51	Schutzkappe	Protective cap	Capuchon protecteur	2	
		Befestigung Hubzylinder oben	**Attachment of lift ram (upper part)**	**Fixation de vérin de levage (partie supérieure)**		
26	1 21 416 20 93	Bolzen	Pin	Axe	2	ø 30 x 84 lg.
27	7 252 677 053	Zylinderschraube	Cheese-head screw	Vis à tête cylindrique	2	M 8 x 60
28	7 405 677 005	Sechskantmutter	Hexagon nut	Ecrou six pans	2	M 8
		Befestigung Hubzylinder unten	**Attachment of lift ram (lower part)**	**Fixation de vérin de levage (partie inférieure)**		
29	1 42 416 31 93	Bolzen	Pin	Axe	2	ø 40 x 121 lg.
30	7 252 677 092	Zylinderschraube	Cheese-head screw	Vis à tête cylindrique	1	M 10 x 75
31	7 405 677 007	Sechskantmutter	Hexagon nut	Ecrou six pans	2	M 10
32	1 42 410 13 73	Zsb. Schutzvorrichtung (mit Zähnen)	Tooth guard assy (bucket with teeth)	Ens protection de dents (godet avec dents)	1	
33	1 42 410 14 73	Zsb. Schutzvorrichtung (ohne Zähne)	Tooth guard assy (bucket without teeth)	Ens protection de dents (godet sans dents)	1	
34	0 00 992 34 02	Zugfeder	Tension spring	Ressort rappel	1	

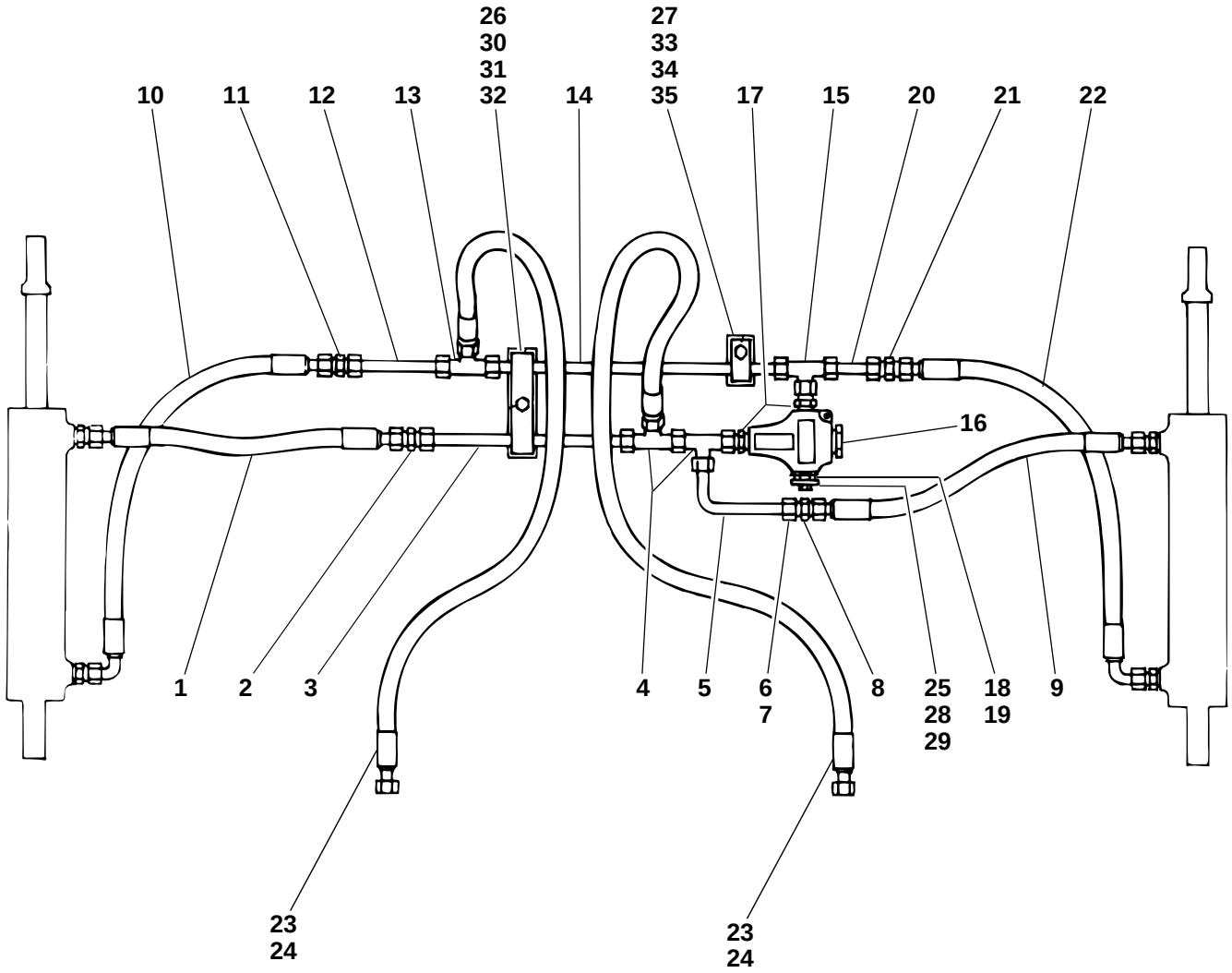
26
30
31
32
27
33
34
35
10
11
12
13
14
17
15
20
21
22
16
1
2
3
4
5
6
7
8
25
28
29
18
19
9
23
24
23
24

SO102603.ai

Pos. Item Pos.	Teil-Nummer Part no. No. pièce	Bezeichnung	Description	Désignation	Stück Qty. Qté.	Bemerkung Remarks Remarques
		Hydr. Installation Greiferschaufel	**Multipurpose bucket: hydraulic installation**	**Poly-godet : installation hydraulique**		
		Hubzylinder links-Hubzylinder rechts oben	Left lift ram – upper right lift ram	Vérin de levage gauche – vérin de levage côté droit supérieur		
1	0 00 993 36 19	Schlauchleitung	Flexible line	Conduite flexible	1	12 x 550 lg.
2	0 00 363 06 15	Verschraubung	Screw connection	Raccord vissé	1	G 15-L
3	1 32 363 20 24	Rohrleitung	Pipe line	Conduite	1	15 x 1,5 x 310 lg.
4	0 00 363 65 15	Verschraubung	Screw connection	Raccord vissé	2	evL 15-L
5	1 32 363 21 24	Rohrleitung	Pipe line	Conduite	1	15 x 1,5 x 105 lg.
6	7 788 010 556	Überwurfmutter	Union nut	Ecrou de raccord	2-4	AL 15
7	7 786 680 105	Schneidring	Olive	Olive	2-4	L 15
8	0 00 363 06 15	Verschraubung	Screw connection	Raccord vissé	1	G 15-L
9	0 00 993 36 19	Schlauchleitung	Flexible line	Conduite flexible	1	NW 12 x 550 lg.
		Hubzylinder links-Hubzylinder rechts unten	Left lift ram – lower right lift ram	Vérin de levage gauche – vérin de levage côté droit inférieur		
10	0 00 993 68 19	Schlauchleitung	Flexible line	Conduite flexible	1	NW 12 x 600 lg.
11	0 00 363 06 15	Verschraubung	Screw connection	Raccord vissé	1	G 15-L
12	1 42 363 73 24	Rohrleitung	Pipe line	Conduite	1	15 x 1,5 x 180 lg.
13	0 00 363 82 15	Verschraubung	Screw connection	Raccord vissé	1	T 15-L
14	1 32 363 22 24	Rohrleitung	Pipe line	Conduite	1	15 x 1,5 x 375 lg.
15	0 00 363 63 15	Verschraubung	Screw connection	Raccord vissé	1	evT 15-L
16	0 00 361 71 87	Druckbegrenzungsventil	Pressure relief valve	Limiteur de pression	1	⚠ 140 bar
17	0 00 363 03 15	Verschraubung	Screw connection	Raccord vissé	2	GE 15-LM M 18 x 1,5
18	1 00 990 00 09	Verschlußschraube	Screw plug	Bouchon fileté	1	M 18 x 1,5
19	7 593 641 028	Dichtring	Sealing ring	Bague d'étanchéité	1	⌀ A 18 x 22
20	0 00 363 31 64	Verschraubung	Screw connection	Raccord vissé	1	40 lg.
21	0 00 363 06 15	Verschraubung	Screw connection	Raccord vissé	1	G 15-L
22	0 00 993 68 19	Schlauchleitung	Flexible line	Conduite flexible	1	NW 12 x 600 lg.
23	0 00 993 26 56	Schlauchleitung	Flexible line	Conduite flexible	2	→I 124 567, NW 12 x 1850 lg.
24	0 00 993 17 99	Schlauchleitung	Flexible line	Conduite flexible	2	I→ 124 568, NW 12 x 1850 lg.

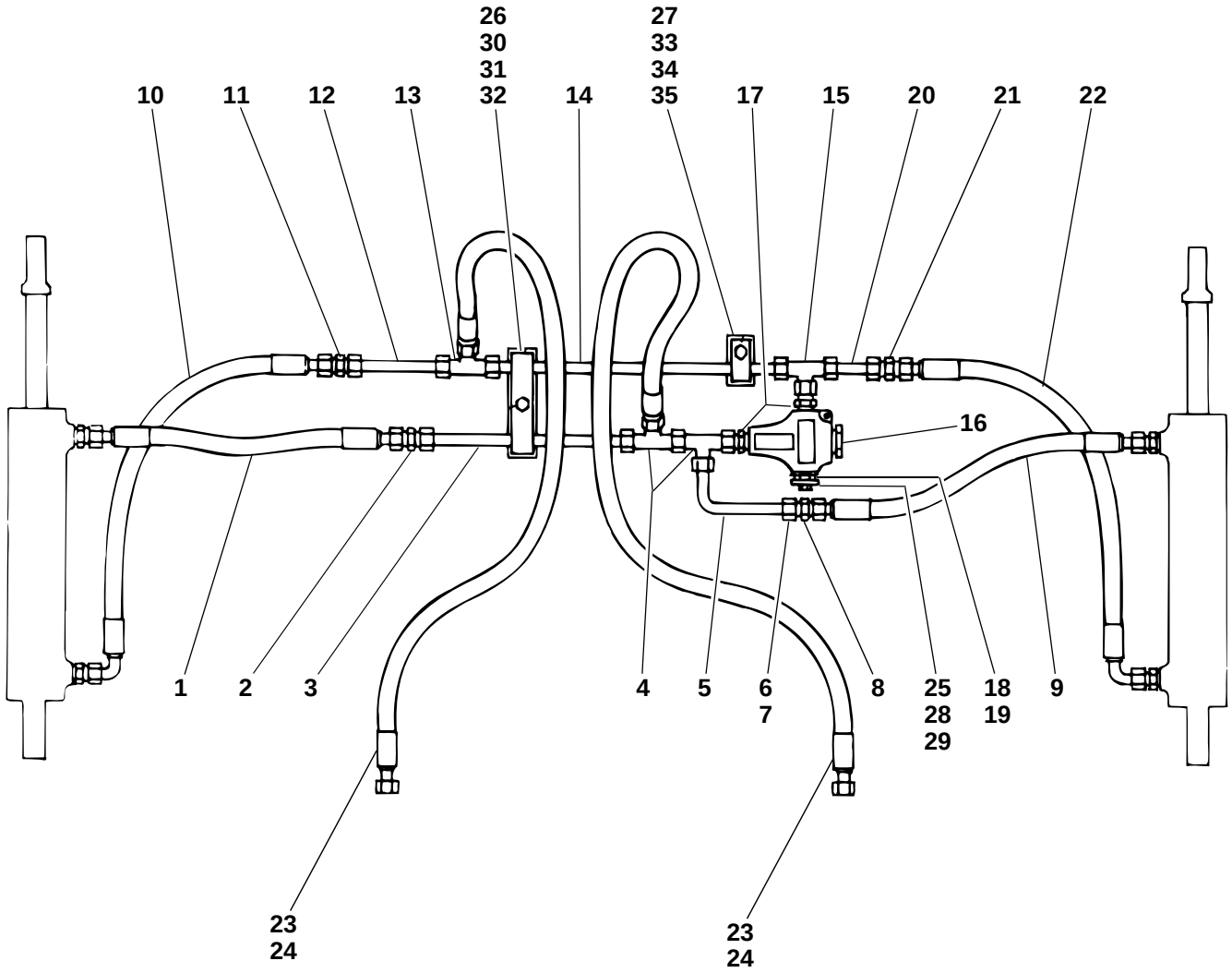
26
30
31
32
27
33
34
35
10
11
12
13
14
17
15
20
21
22
16
1
2
3
4
5
6
7
8
25
28
29
18
19
9
23
24
23
24

SO102603.ai

Pos. Item Pos.	Teil-Nummer Part no. No. pièce	Bezeichnung	Description	Désignation	Stück Qty. Qté.	Bemerkung Remarks Remarques
		Befestigung Rohrleitungen	**Pipe lines: attachment**	**Conduites : fixation**		
25	1 42 416 07 40	Halter	Bracket	Support	1	
26	1 42 416 05 40	Halter	Bracket	Support	1	
27	1 42 416 06 40	Halter	Bracket	Support	1	
28	7 236 677 130	Sechskantschraube	Hexagon head screw	Vis six pans	1	M 8 x 18
29	0 00 992 43 28	Federring	Spring washer	Rondelle ressort	1	8
30	1 00 993 97 28	Schelle	Clamp	Collier	1	
31	7 236 677 135	Sechskantschraube	Hexagon head screw	Vis six pans	1	M 8 x 30
32	0 00 992 43 28	Federring	Spring washer	Rondelle ressort	1	8
33	1 00 993 84 30	Schelle	Clamp	Collier	1	
34	7 236 677 135	Sechskantschraube	Hexagon head screw	Vis six pans	1	M 8 x 30
35	0 00 992 43 28	Federring	Spring washer	Rondelle ressort	1	8

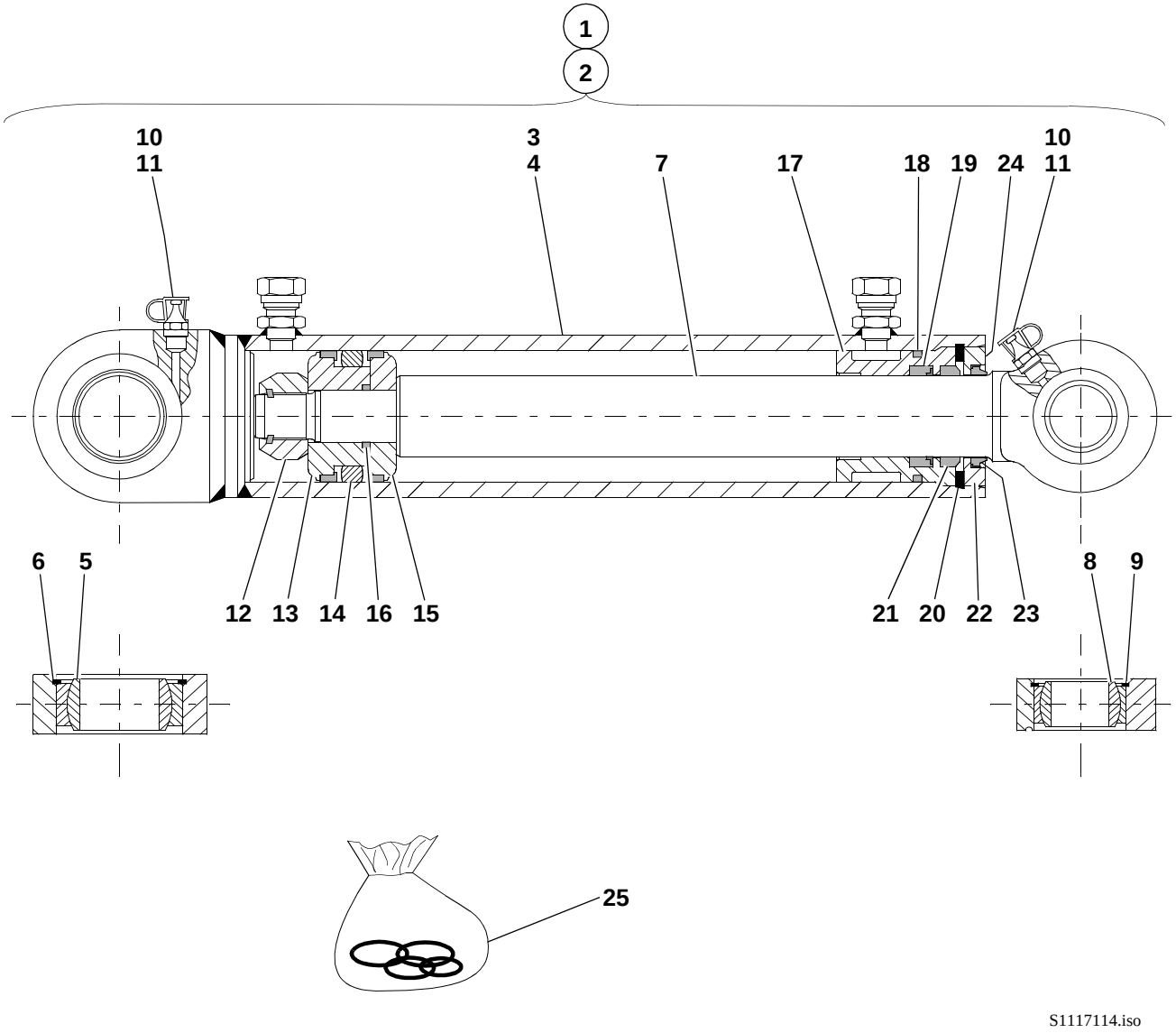
1
2
10
11
3
4
7
17
18
19
24
10
11
6
5
12
13
14
16
15
21
20
22
23
8
9
25
S1117114.iso

Pos. Item Pos.	Teil-Nummer Part no. No. pièce	Bezeichnung	Description	Désignation	Stück Qty. Qté.	Bemerkung Remarks Remarques
		Hubzylinder-Einzelteile	**Lift ram: component parts**	**Vérin de levage : pièces constitutives**		
		Stückzahl bezogen auf beide Hubzylinder.	Qty refers to both lift rams	Qté se réfère aux deux vérins de levage		
1	1 21 360 08 42	Zsb. Hubzylinder kpl. links	Cpl lift ram assy (left)	Ens vérin de levage cpl (côté gauche)	1	
2	1 21 360 09 42	Zsb. Hubzylinder kpl. rechts	Cpl lift ram assy (right)	Ens vérin de levage cpl (côté droit)	1	
3	1 21 360 10 42	Zsb. Zylinder links	Ram assy (left)	Ens vérin (côté gauche)	1	
4	1 21 360 11 42	Zsb. Zylinder rechts	Ram assy (right)	Ens vérin (côté droit)	1	
5	0 00 994 47 30	Gelenklager	Pivoting bearing	Appui mobile libre	2	GE 40 DO/C 3
6	0 00 992 33 27	Sprengring	Snap ring	Anneau élastique	2	SB 62
7	1 21 361 03 67	Kolbenstange	Piston rod	Tige de piston	2	
8	0 00 994 83 30	Gelenklager	Pivoting bearing	Appui mobile libre	2	GE 30 ES/C 3
9	7 491 682 047	Sicherungsring	Circlip	Circlip	2	47 x 1,75
10	7 761 675 005	Schmiernippel	Grease nipple	Graisseur	4	ASM 10 x 1
11	0 00 996 32 51	Schutzkappe	Protective cap	Capuchon protecteur	4	
12	7 405 677 076	Sechskantmutter	Hexagon nut	Ecrou six pans	2	550 Nm M 24 x 2
13	1 21 361 09 68	Kolbenhälfte an der Mutter	Piston half with nut	Moitié de piston avec écrou	2	
14	0 00 996 27 11	Kolbendichtung	Piston seal	Joint de piston	2	
15	1 21 361 08 68	Kolbenhälfte	Piston half	Moitié de piston	2	
16	0 00 996 24 06	O-Ring	O-ring	Joint torique	2	27,6 x 2,4 NB 80
17	1 21 361 03 25	Deckel	Cover	Couvercle	2	
18	0 00 996 39 06	O-Ring	O-ring	Joint torique	2	59,5 x 3 NB 80
19	0 00 996 70 13	Kolbenstangendichtung	Piston rod seal	Joint de tige de piston	2	
20	7 491 682 372	Sicherungsring	Circlip	Circlip	2	68 x 3
21	0 00 996 78 28	Abstreifer	Scraper	Racleur	2	GA 40 x 50 x 7/10
22	1 21 361 15 25	Deckel	Cover	Couvercle	2	Loctite 573
23	0 00 996 95 29	Abstreifer	Scraper	Racleur	2	
24	7 236 677 075	Sechskantschraube	Hexagon head screw	Vis six pans	4	M 6 x 8
25	0 00 996 69 11	Dichtsatz	Sealing kit	Jeu de joints	1 - 2	= **12**/**14**/**16**/**18**/**19**/**21**/**23**

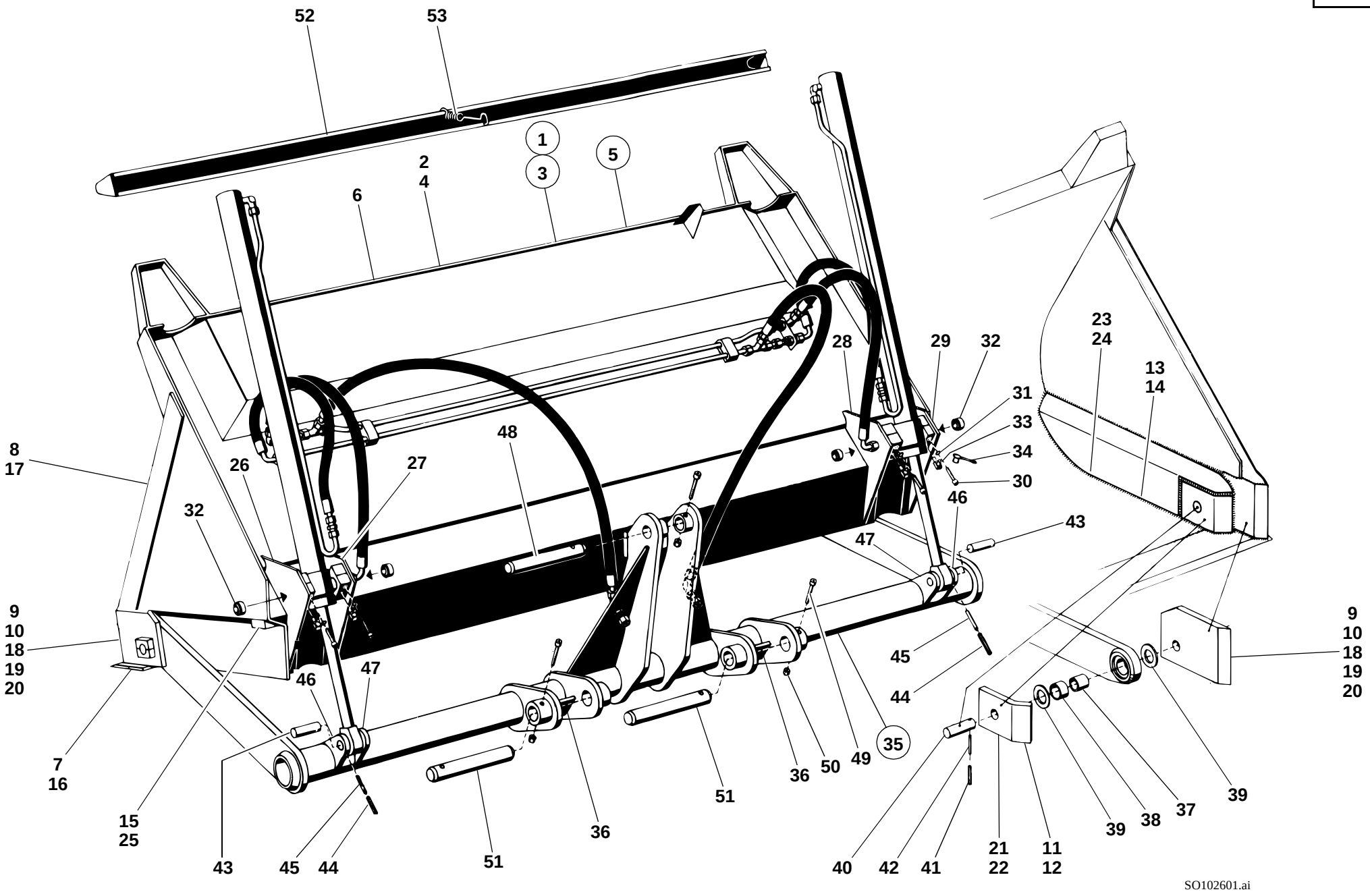
52
53
1
3
5
2
4
6
23
24
13
14
28
29
32
31
33
34
30
46
43
47
48
8
17
26
27
32
9
10
18
19
20
46
47
7
16
15
25
43
45
44
51
36
51
36
50
49
35
45
44
40
42
41
21
22
11
12
39
38
37
39
9
10
18
19
20
SO102601.ai

Pos. Item Pos.	Teil-Nummer Part no. No. pièce	Bezeichnung	Description	Désignation	Stück Qty. Qté.	Bemerkung Remarks Remarques
		Hochkippschaufel (Direktanbau) Typ 01026-07/08/09	**High-tilt bucket (direct mounting) type 01026-07/08/09**	**Godet surélevé (montage direct) type 01026-07/08/09**		
1	1 42 410 51 29	Zsb. Hochkippschaufel kpl. (Serie)	Cpl high-tilt bucket assy (standard)	Ens godet surélevé cpl (standard)	1	1760 br.
2	1 42 410 37 29	Zsb. Hochkippschaufel	High-tilt bucket assy	Ens godet surélevé	1	
3	1 42 410 52 29	Zsb. Hochkippschaufel kpl. (Leichtgutausführung)	Cpl high-tilt bucket assy (lightweight material version)	Ens godet surélevé cpl (version matière légère)	1	1760 br.
4	1 42 410 48 29	Zsb. Hochkippschaufel	High-tilt bucket assy	Ens godet surélevé	1	
5	1 42 410 53 29	Zsb. Hochkippschaufel kpl. (Super-Leichtgutausführung)	Cpl high-tilt bucket assy (superlightweight material version)	Ens godet surélevé cpl (version matière superlégère)	1	1760 br.
6	1 42 410 50 29	Zsb. Hochkippschaufel (Hochkippschaufel kpl. mit Hydraulik-Installation und Hubzylinder)	High-tilt bucket assy (Cpl high-tilt bucket with hydraulic installation and lift rams)	Ens godet surélevé (Godet surélevé cpl avec installation hydraulique et vérins de levage)	1	
		Einzelteile für die Hochkippschaufel Serie u. Leichtgutausführung	**Component parts for high-tilt bucket (standard & lightweight material version)**	**Pièces constitutives pour godet surélevé (version standard et matière légère)**		
7	1 42 416 04 97	Schar lang	Bucket blade (long)	Lame godet (longue)	1	
8	1 42 416 08 31	Seitenschneide lang	Bucket side blade (long)	Lame de godet latérale (longue)	2	
9	1 42 410 01 72	Zsb. Seitenschneide links	Bucket side blade assy (left)	Ens lame godet latérale (gauche)	1	
10	1 42 410 02 72	Zsb. Seitenschneide rechts	Bucket side blade assy (right)	Ens lame godet latérale (droit)	1	
11	1 42 416 19 25	Lagerplatte links	Attachment plate (left)	Plaque de fixation (côté gauche)	1	
12	1 42 416 20 25	Lagerplatte rechts	Attachment plate (right)	Plaque de fixation (côté droit)	1	
13	1 42 416 17 34	Seitenblech links	Side panel (left)	Tôle latérale (côté gauche)	1	
14	1 42 416 18 34	Seitenblech rechts	Side panel (left)	Tôle latérale (côté gauche)	1	
15	1 42 416 03 58	Anschlag „Einkippen“	Limit stop (tilt in)	Butée (cavage)	2	
		Einzelteile für die Hochkippschaufel Super-Leichtgutausführung	**Component parts for high-tilt bucket (superlightweight material version)**	**Pièces constitutives pour godet surélevé (version matière superlégère)**		
16	1 42 416 00 97	Schar lang	Bucket blade (long)	Lame godet (longue)	1	
17	1 42 416 12 31	Seitenschneide lang	Bucket side blade (long)	Lame de godet latérale (longue)	2	
18	1 42 416 13 31	Seitenschneide kurz	Bucket side blade assy (left)	Ens lame godet latérale (gauche)	2	
19	1 42 410 13 63	Zsb. Seitenschneide links	Bucket side blade assy (right)	Ens lame godet latérale (droit)	1	
20	1 42 410 14 63	Zsb. Seitenschneide rechts	Bucket blade (long)	Lame godet (longue)	1	

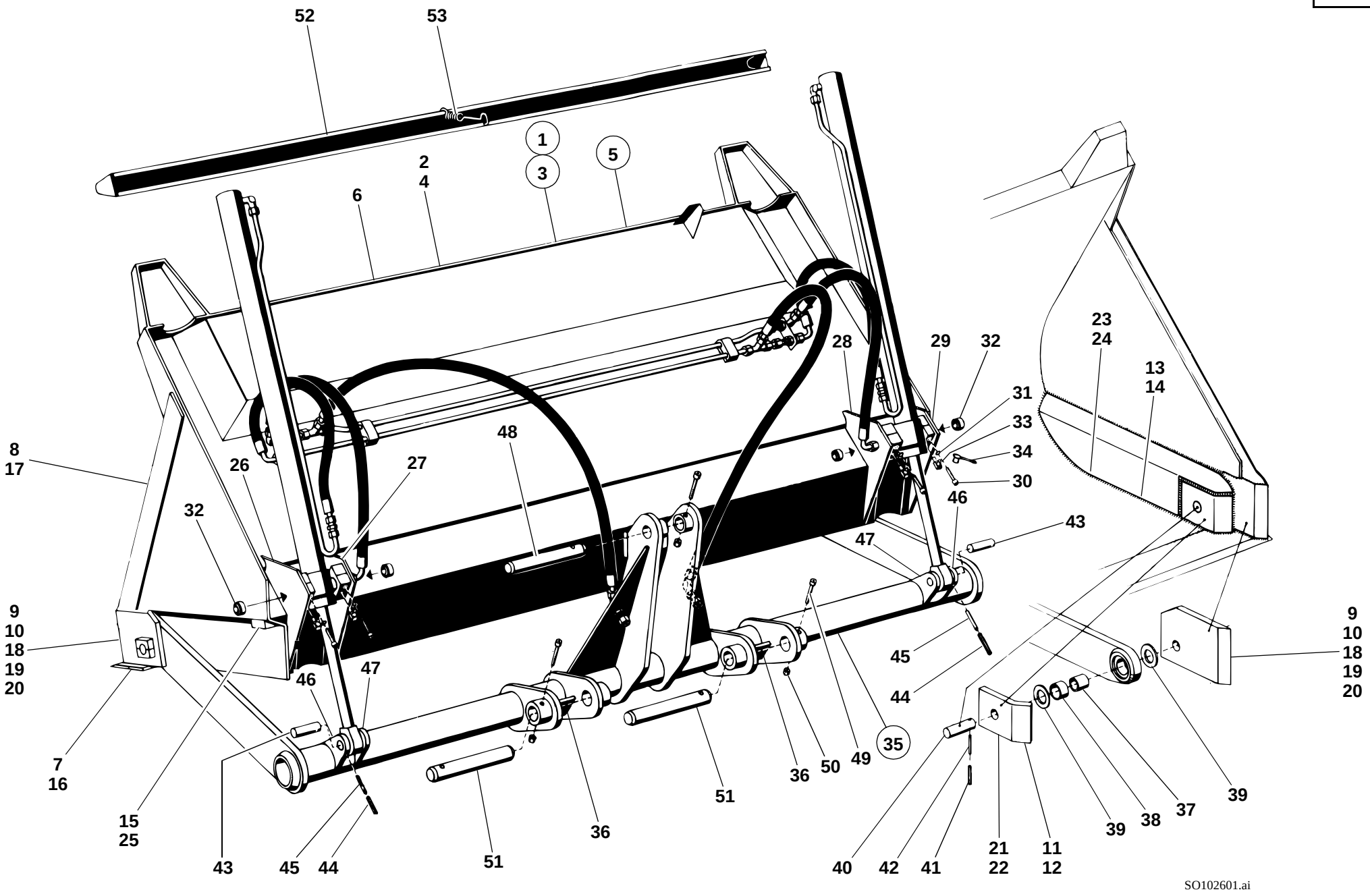
52
53
1
3
5
2
4
6
28
29
32
23
24
13
14
31
33
34
30
46
43
47
48
8
17
26
27
32
9
10
18
19
20
46
47
7
16
15
25
43
45
44
51
36
51
36
50
49
35
45
44
40
42
41
21
22
11
12
39
38
37
39
9
10
18
19
20
SO102601.ai

Pos. Item Pos.	Teil-Nummer Part no. No. pièce	Bezeichnung	Description	Désignation	Stück Qty. Qté.	Bemerkung Remarks Remarques
21	1 42 416 38 25	Lagerplatte links	Attachment plate (left)	Plaque de fixation (côté gauche)	1	
22	1 42 416 39 25	Lagerplatte rechts	Attachment plate (right)	Plaque de fixation (côté droit)	1	
23	1 42 416 28 34	Seitenblech links	Side panel (left)	Tôle latérale (côté gauche)	1	
24	1 42 416 29 34	Seitenblech rechts	Side panel (left)	Tôle latérale (côté gauche)	1	
25	1 42 416 03 58	Anschlag „Einkippen“	Limit stop (tilt in)	Butée (cavage)	2	
		Lagerung der Zylinder an der Hochkippschaufel	**Ram bearing on high-tilt bucket**	**Logement des vérins sur godet surélevé**		
26	1 42 410 49 43	Zsb. Lagerung links außen	Outer left bearing assy	Ens logement côté gauche extérieur	1	
27	1 42 410 47 43	Zsb. Lagerung links innen	Inner left bearing assy	Ens logement côté gauche intérieur	1	
28	1 42 410 48 43	Zsb. Lagerung rechts innen	Inner right bearing assy	Ens logement côté droit intérieur	1	
29	1 42 410 50 43	Zsb. Lagerung rechts außen	Outer right bearing assy	Ens logement côté droit extérieur	1	
30	7 252 677 047	Zylinderschraube	Cheese-head screw	Vis à tête cylindrique	8	M 8 x 30
31	0 00 992 51 28	Federring	Spring washer	Rondelle ressort	8	8
32	0 00 994 61 30	Gelenklager	Pivoting bearing	Appui mobile libre	4	GE 20 ES
33	7 761 675 102	Schmiernippel	Grease nipple	Graisseur	4	B 6 x 1
34	0 00 996 32 51	Schutzkappe	Protective cap	Capuchon protecteur	4	
35	1 21 410 10 04	Zsb. Schaufelträger	Bucket mount assy	Ens porte-godet	1	
36	1 21 416 02 58	Anschlag „Auskippen“	Limit stop (dump out)	Butée (déversement)	2	
		Lagerung der Hochkippschaufel am Schaufelträger	**High-tilt bucket bearing on bucket mount**	**Logement du godet surélevé sur le porte-godet**		
37	1 42 416 10 50	Buchse	Bushing	Douille	2	
38	0 00 994 85 52	Lagerbuchse	Bearing bushing	Douille de palier	2	
39	0 00 996 59 27	Dichtring	Sealing ring	Bague d’étanchéité	4	
40	1 42 416 10 93	Bolzen	Pin	Axe	2	ø 30 x 85 lg.
41	7 514 682 166	Spannhülse	Clamping sleeve	Manchon de serrage	2	6 x 55
42	7 514 682 546	Spannhülse	Clamping sleeve	Manchon de serrage	2	3,5 x 55

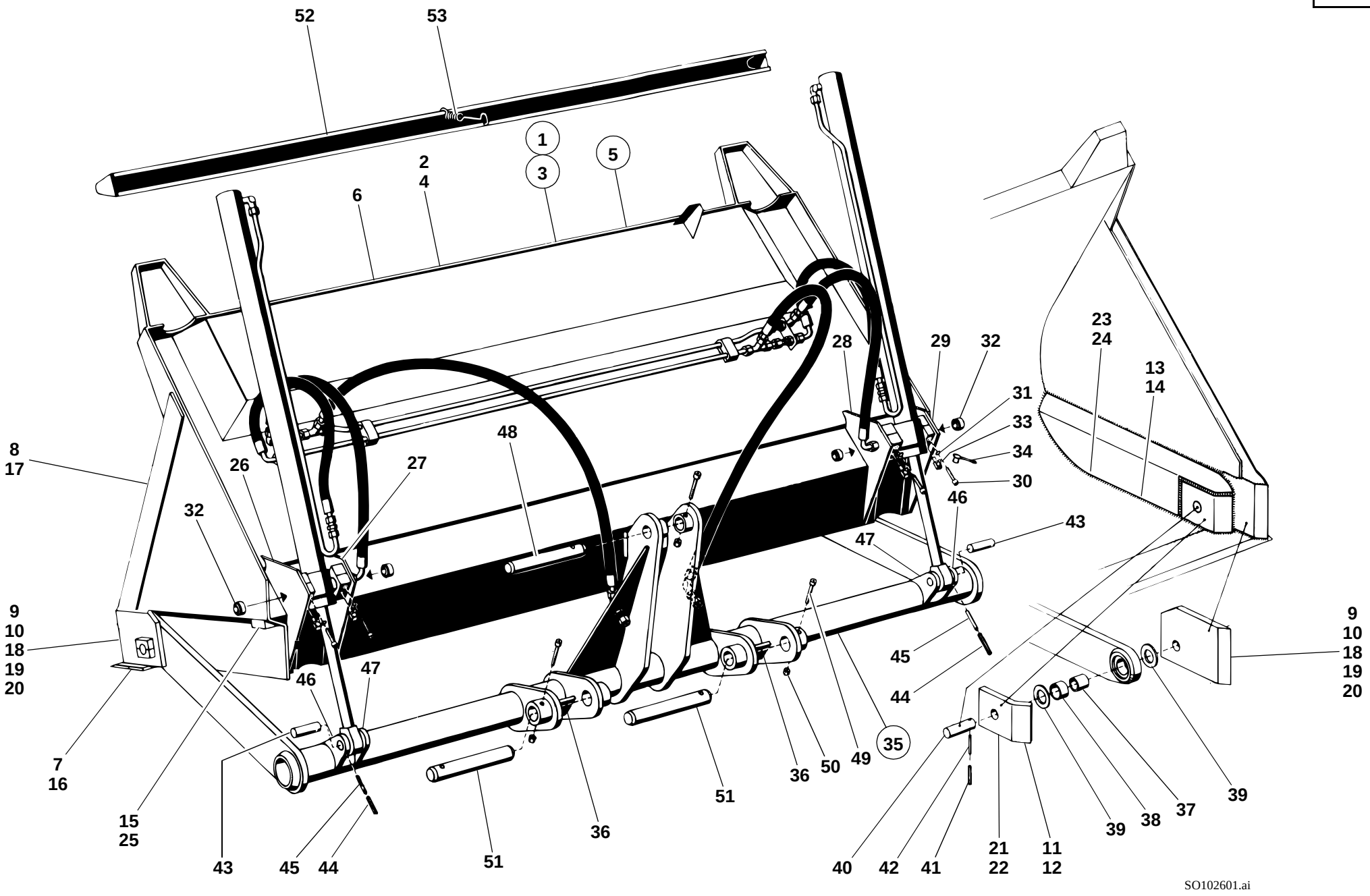
52
53
1
3
5
2
4
6
23
24
13
14
28
29
32
31
33
34
30
46
43
47
48
8
17
26
27
32
9
10
18
19
20
46
47
7
16
15
25
43
45
44
51
36
51
36
50
49
35
45
44
40
42
41
21
22
11
12
39
38
37
39
9
10
18
19
20
SO102601.ai

Pos. Item Pos.	Teil-Nummer Part no. No. pièce	Bezeichnung	Description	Désignation	Stück Qty. Qté.	Bemerkung Remarks Remarques
		Lagerung der Zylinder am Schaufelträger	**Ram bearing on bucket mount**	**Logement des vérins sur le porte-godet**		
43	1 42 416 09 93	Bolzen	Pin	Axe	2	ø 25 x 76 lg.
44	7 514 682 190	Spannhülse	Clamping sleeve	Manchon de serrage	2	8 x 45
45	7 514 682 142	Spannhülse	Clamping sleeve	Manchon de serrage	2	5 x 45
46	1 42 416 15 25	Lager links	Bearing (left)	Logement (côté gauche)	2	
47	1 42 416 16 25	Lager rechts	Bearing (right)	Logement (côté droit)	2	
		Lagerung Schaufelträger am Hubrahmen	**Bucket mount bearing on lift frame**	**Logement du porte-godet sur le bras de levage**		
48	1 21 416 27 93	Bolzen oben	Upper pin	Axe supérieur	1	ø 30 x 172 lg.
49	7 252 677 054	Zylinderschraube	Cheese-head screw	Vis à tête cylindrique	3	M 8 x 65
50	7 405 677 005	Sechskantmutter	Hexagon nut	Ecrou six pans	3	M 8
51	1 21 416 28 93	Bolzen unten	Lower pin	Axe inférieur	2	ø 40 x 248 lg.
52	1 42 410 14 73	Zsb. Schutzvorrichtung (ohne Zähne)	Tooth guard assy (bucket without teeth)	Ens protection de dents (godet sans dents)	1	
53	0 00 992 34 02	Zugfeder	Tension spring	Ressort rappel	1	

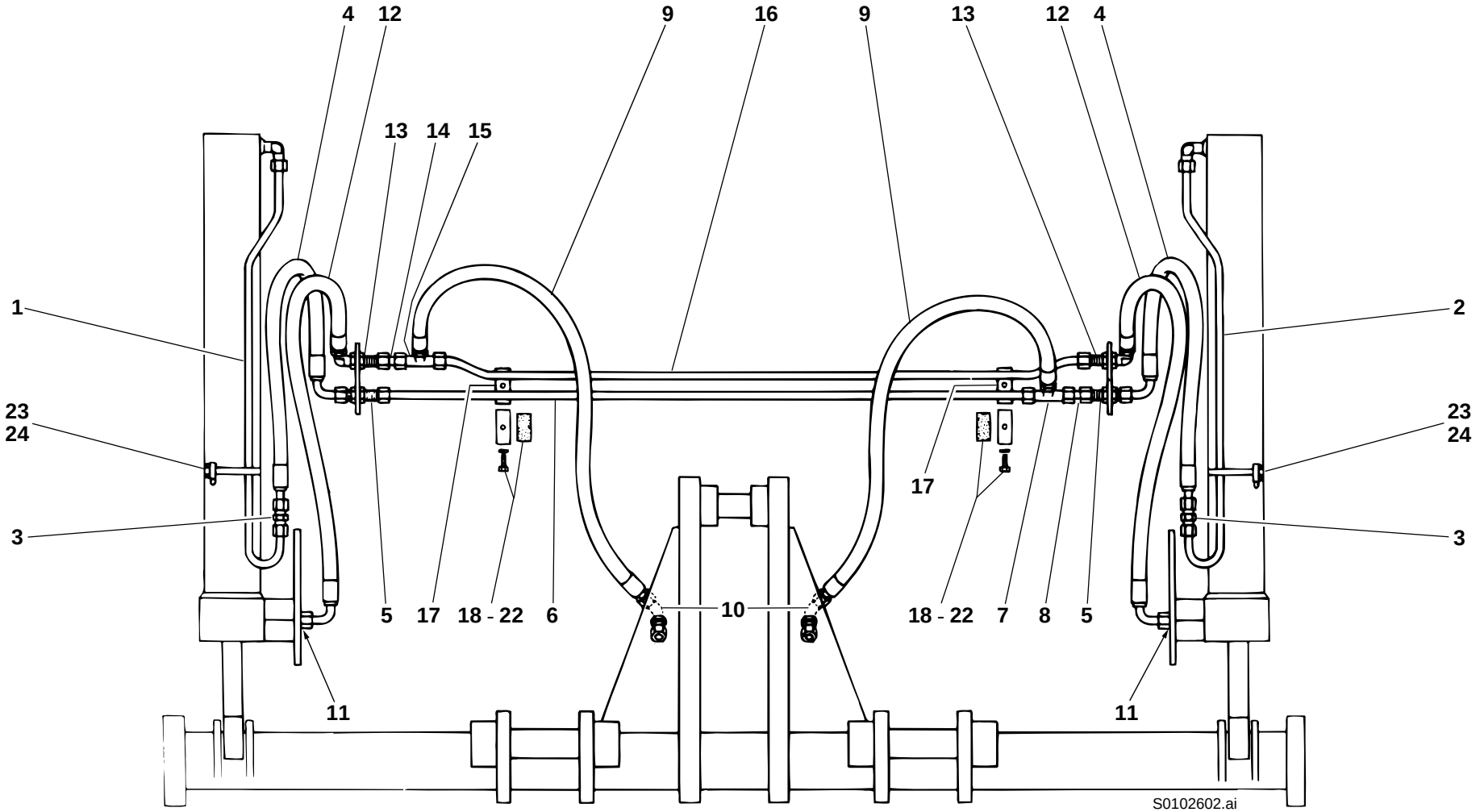
4
12
9
16
9
13
12
4
13
14
15
1
2
23
24
23
24
17
3
3
5
17
18 - 22
6
10
18 - 22
7
8
5
11
11
S0102602.ai

Pos. Item Pos.	Teil-Nummer Part no. No. pièce	Bezeichnung	Description	Désignation	Stück Qty. Qté.	Bemerkung Remarks Remarques
		Hydr. Installation Hochkippschaufel	**High-tilt bucket: hydraulic installation**	**Godet surélevé : installation hydraulique**		
1	1 21 363 82 24	Rohrleitung links	Pipe line (left)	Conduite (côté gauche)	1	12 x 1,5 x 970 lg.
2	1 21 363 83 24	Rohrleitung rechts	Pipe line (right)	Conduite (côté droit)	1	12 x 1,5 x 970 lg.
3	0 00 363 07 15	Verschraubung	Screw connection	Raccord vissé	2	G 12-L
4	0 00 993 06 21	Schlauchleitung	Flexible line	Conduite flexible	2	600 lg.
5	0 00 363 47 16	Verschraubung	Screw connection	Raccord vissé	2	SV 12-L
6	1 52 363 63 24	Rohrleitung	Pipe line	Conduite	1	12 x 1,5 x 1120 lg.
7	0 00 363 40 17	Verschraubung	Screw connection	Raccord vissé	1	TR 12/15/12
8	0 00 363 64 65	Verschraubung	Screw connection	Raccord vissé	1	40 lg.
9	0 00 993 22 17	Schlauchleitung	Flexible line	Conduite flexible	2	1200 lg.
10	0 00 363 21 17	Verschraubung	Screw connection	Raccord vissé	2	WSV 15-L
11	0 00 363 38 21	Verschraubung	Screw connection	Raccord vissé	2	GE 12-LM 14 x 1,5
12	0 00 993 06 21	Schlauchleitung	Flexible line	Conduite flexible	2	600 lg.
13	0 00 363 41 17	Verschraubung	Screw connection	Raccord vissé	2	WSV 12-L
14	0 00 363 64 65	Verschraubung	Screw connection	Raccord vissé	1	40 lg.
15	0 00 363 40 17	Verschraubung	Screw connection	Raccord vissé	1	TR 12/15/12
16	1 52 363 64 24	Rohrleitung	Pipe line	Conduite	1	12 x 1,5 x 1160 lg.
17	1 21 416 04 10	Anschweißstück	Weld-on piece	Pièce rapportée par soudure	2	
18	1 00 993 80 30	Schelle	Clamp	Collier	2	
19	1 00 993 54 90	Filzstreifen	Felt strip	Bande de feutre	2	
20	7 236 677 135	Sechskantschraube	Hexagon head screw	Vis six pans	2	M 8 x 30
21	0 00 992 43 28	Federring	Spring washer	Rondelle ressort	2	8
22	1 00 993 02 15	Schlauchband	Strap	Bande	2	9 mm - 500 lg.
23	0 00 993 00 16	Schloß	Lock	Serrure	2	
24	1 21 416 11 40	Halter	Bracket	Support	2	

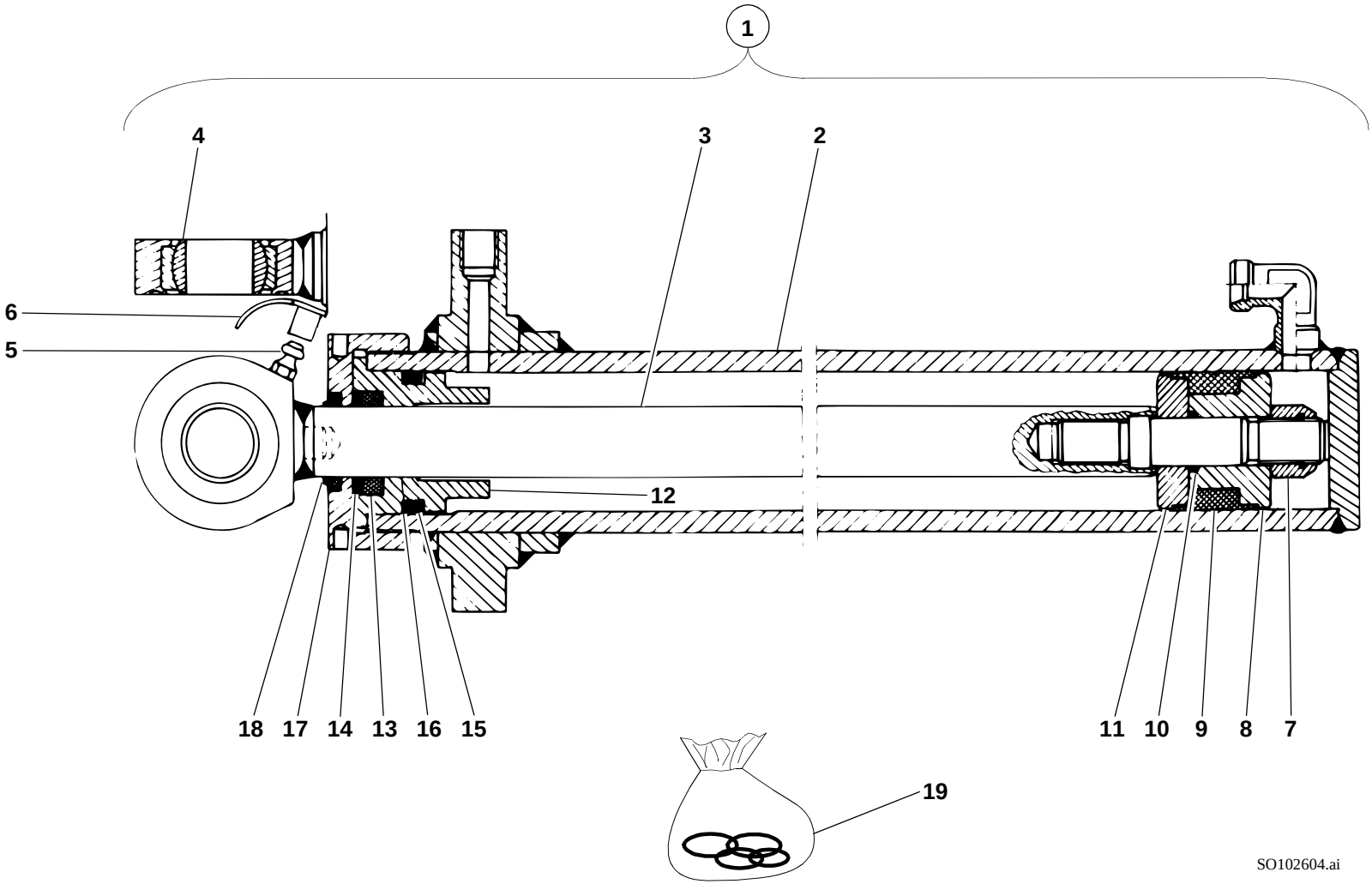
1
4
3
2
6
5
12
18
17
14
13
16
15
11
10
9
8
7
19
SO102604.ai

Pos. Item Pos.	Teil-Nummer Part no. No. pièce	Bezeichnung	Description	Désignation	Stück Qty. Qté.	Bemerkung Remarks Remarques
		Kippzylinder-Einzelteile	**Tilt ram: component parts**	**Vérin de cavage : pièces constitutives**		
		Stückzahl bezogen auf beide Kippzylinder.	Qty refers to both tilt rams	Qté se réfère aux deux vérins de cavage		
1	1 42 360 25 42	Zsb. Kippzylinder kpl.	Cpl tilt ram assy	Ens vérin de cavage cpl	2	
2	1 42 360 05 42	Zsb. Zylinder	Ram assy	Ens vérin	2	
3	1 42 360 02 46	Zsb. Kolbenstange	Piston rod assy	Ens tige de piston	2	
4	0 00 994 77 30	Gelenklager	Pivoting bearing	Appui mobile libre	2	GE 25 ES
5	7 761 675 005	Schmiernippel	Grease nipple	Graisseur	2	ASM 10 x 1
6	0 00 996 32 51	Schutzkappe	Protective cap	Capuchon protecteur	2	
7	7 405 677 064	Sechskantmutter	Hexagon nut	Ecrou six pans	2	140 NmM 16 x 1,5
8	1 02 361 02 68	Kolbenhälfte an der Mutter	Piston half with nut	Moitié de piston avec écrou	2	
9	0 00 996 59 12	Kolbendichtung	Piston seal	Joint de piston	2	
10	0 00 996 35 06	O-Ring	O-ring	Joint torique	2	16,3 x 2,4 NB 80
11	1 02 361 03 68	Kolbenhälfte	Piston half	Moitié de piston	2	
12	1 52 361 21 25	Deckel	Cover	Couvercle	2	
13	0 00 996 64 13	Kolbenstangendichtung	Piston rod seal	Joint de tige de piston	2	
14	1 00 993 38 65	Scheibe	Washer	Rondelle	2	
15	0 00 996 79 07	O-Ring	O-ring	Joint torique	2	41,2 x 5,7 NB 90
16	0 00 996 58 27	Stützring	Prop ring	Bague d'appui	2	52-4,1-1,5
17	1 52 361 13 25	Deckel	Cover	Couvercle	2	
18	0 00 996 63 27	Abstreifer	Scraper	Racleur	2	
19	0 00 996 73 12	Dichtsatz kpl.	Cpl sealing kit	Jeu de joints cpl	1 - 2	= **7**/**9**/**10**/**13**/**15**/**16**/**18**

Gruppe

Hebegeräte für Direktanbau

Stapeleinrichtung Typ 00538-23

Group

Lifting gear for direct mounting

Pallet forks type 00538-23

Groupe 41/2

Dispositifs de levage pour montage direct

Porte-palette type 00538-23

Gruppe

Hebegeräte für Direktanbau

Stapeleinrichtung Typ 00538-23

Group

Lifting gear for direct mounting

Pallet forks type 00538-23

Groupe 41/2

Dispositifs de levage pour montage direct

Porte-palette type 00538-23

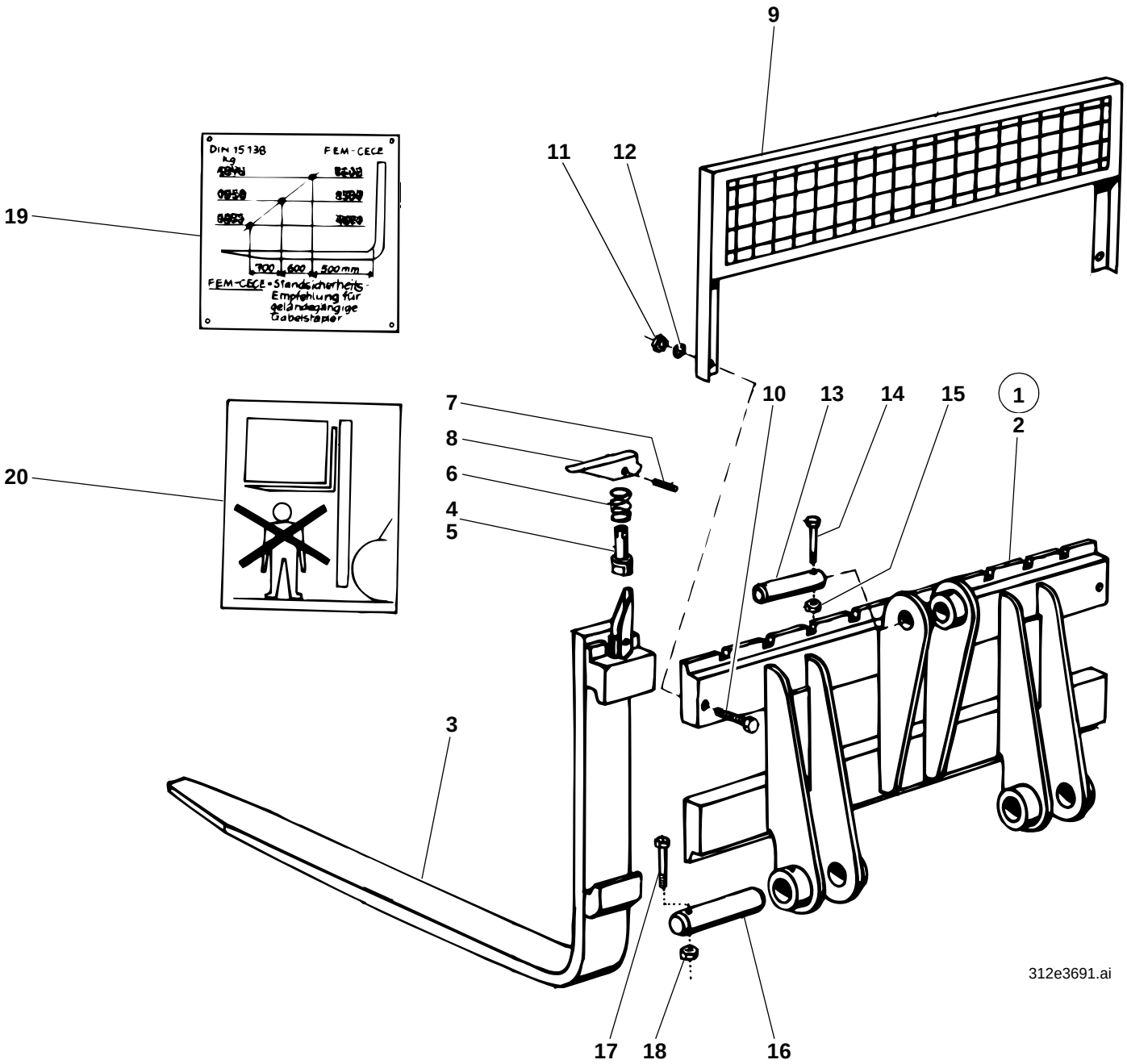
9
11
12
19
DIN 15138
FEM-CECE
700
600
500 mm
FEM-CECE-Standsicherheits-
Empfehlung für
geländegängige
Gabelstapler
10
13
14
15
1
2
7
8
6
4
5
20
3
312e3691.ai
17
18
16

Pos. Item Pos.	Teil-Nummer Part no. No. pièce	Bezeichnung	Description	Désignation	Stück Qty. Qté.	Bemerkung Remarks Remarques
		Stapeleinrichtung (Direktanbau) Typ 00538-23	**Pallet forks (direct mounting) type 00538-23**	**Porte-palette (montage direct) type 00538-23**		
1	1 21 410 46 27	Zsb. Stapeleinrichtung kpl.	Cpl pallet forks assy	Ens porte-palette cpl	1	
2	1 21 410 01 27	Zsb. Gabelträger	Fork mount assy	Ens porte-fourches	1	
3	0 21 416 01 98	Gabelzinken kpl.	Cpl fork arms	Fourches cpl	2	
4	0 00 990 34 13	Sicherungsbolzen	Locking pin	Goujon d'arrêt	1-2	ø 16 x 50 lg.
5	0 00 990 45 13	Sicherungsbolzen	Locking pin	Goujon d'arrêt	1-2	ø 12 x 80 lg.
6	0 00 992 65 03	Druckfeder	Compression spring	Ressort de pression	1-2	
7	7 514 682 138	Spannhülse	Clamping sleeve	Manchon de serrage	1-2	5 x 30
8	0 00 416 00 35	Sicherungshebel	Locking lever	Levier d'arrêt	1-2	
		Bei Ersatzbedarf von Sicherungsbolzen Stärke beachten.	State size of locking pins for spare parts orders	Indiquer les dimensions des goujons d'arrêt pour toute commande de pièces détachées		
		Schutzgitter f. Gabelträger Typ 00586	**Protective screen for fork mount type 00586**	**Grille de protection pour porte-fourches type 00586**		
9	1 21 410 00 37	Zsb. Schutzgitter	Protective screen assy	Ens grille de protection	1	
10	7 234 677 172	Sechskantschraube	Hexagon head screw	Vis six pans	2	M 16 x 65
11	7 403 677 725	Sechskantmutter	Hexagon nut	Ecrou six pans	2	M 16
12	0 00 992 45 28	Federring	Spring washer	Rondelle ressort	2	16
13	1 31 410 01 93	Zsb. Bolzen oben	Upper pin assy	Ens axe supérieur	1	ø 29,7 x 142 lg.
14	7 252 677 054	Zylinderschraube	Cheese-head screw	Vis à tête cylindrique	1	M 8 x 65
15	7 405 677 005	Sechskantmutter	Hexagon nut	Ecrou six pans	1	M 8
16	1 55 410 04 93	Zsb. Bolzen unten	Lower pin assy	Ens axe inférieur	2	ø 39,7 x 225 lg.
17	7 252 677 092	Zylinderschraube	Cheese-head screw	Vis à tête cylindrique	2	M 10 x 75
18	7 405 677 007	Sechskantmutter	Hexagon nut	Ecrou six pans	2	M 10
19	0 00 435 32 41	Hinweisschild (Traglastdiagramm)	Label (load diagram)	Label (diagramme de charges)	1	
20	0 00 435 37 26	Hinweisschild (Gefahrenbereich)	Label (danger zone)	Label (zone de danger)	2	

Gruppe

Ladeschaufeln für Schnellwechsel-einrichtung

Ladeschaufel Typ 01027-02/03

Leichtgutschaufel Typ 01027-08/09

Greiferschaufel Typ 01027-04/05

Greiferschaufel Typ 01117-11/12

Hochkippschaufel Typ 01027-11/12/13

Seitenschwenkschaufel Typ 01027-14

Sperrgutschaufel Typ 01117-03

Sperrgutschaufel Typ 01117-09

Group

Buckets for quickhitch facility

Bucket type 01027-02/03

Lightweight material bucket type 01027-08/09

Multipurpose bucket type 01027-04/05

Multipurpose bucket type 01117-11/12

High-tilt bucket type 01027-11/12/13

Side swing bucket type 01027-14

Heavy duty bucket type 01117-03

Heavy duty bucket type 01117-09

Groupe 41/3

Godets pour dispositif d’attache rapide

Godet type 01027-02/03

Godet à matière légère type 01027-08/09

Poly-godet type 01027-04/05

Poly-godet type 01117-11/12

Godet surélevé type 01027-11/12/13

Godet à déversement latéral type 01027-14

Godet à matériel encombrant type 01117-03

Godet à matériel encombrant type 01117-09

Gruppe

Ladeschaufeln für Schnellwechsel-einrichtung

Ladeschaufel Typ 01027-02/03

Leichtgutschaufel Typ 01027-08/09

Greiferschaufel Typ 01027-04/05

Greiferschaufel Typ 01117-11/12

Hochkippschaufel Typ 01027-11/12/13

Seitenschwenkschaufel Typ 01027-14

Sperrgutschaufel Typ 01117-03

Sperrgutschaufel Typ 01117-09

Group

Buckets for quickhitch facility

Bucket type 01027-02/03

Lightweight material bucket type 01027-08/09

Multipurpose bucket type 01027-04/05

Multipurpose bucket type 01117-11/12

High-tilt bucket type 01027-11/12/13

Side swing bucket type 01027-14

Heavy duty bucket type 01117-03

Heavy duty bucket type 01117-09

Groupe 41/3

Godets pour dispositif d’attache rapide

Godet type 01027-02/03

Godet à matière légère type 01027-08/09

Poly-godet type 01027-04/05

Poly-godet type 01117-11/12

Godet surélevé type 01027-11/12/13

Godet à déversement latéral type 01027-14

Godet à matériel encombrant type 01117-03

Godet à matériel encombrant type 01117-09

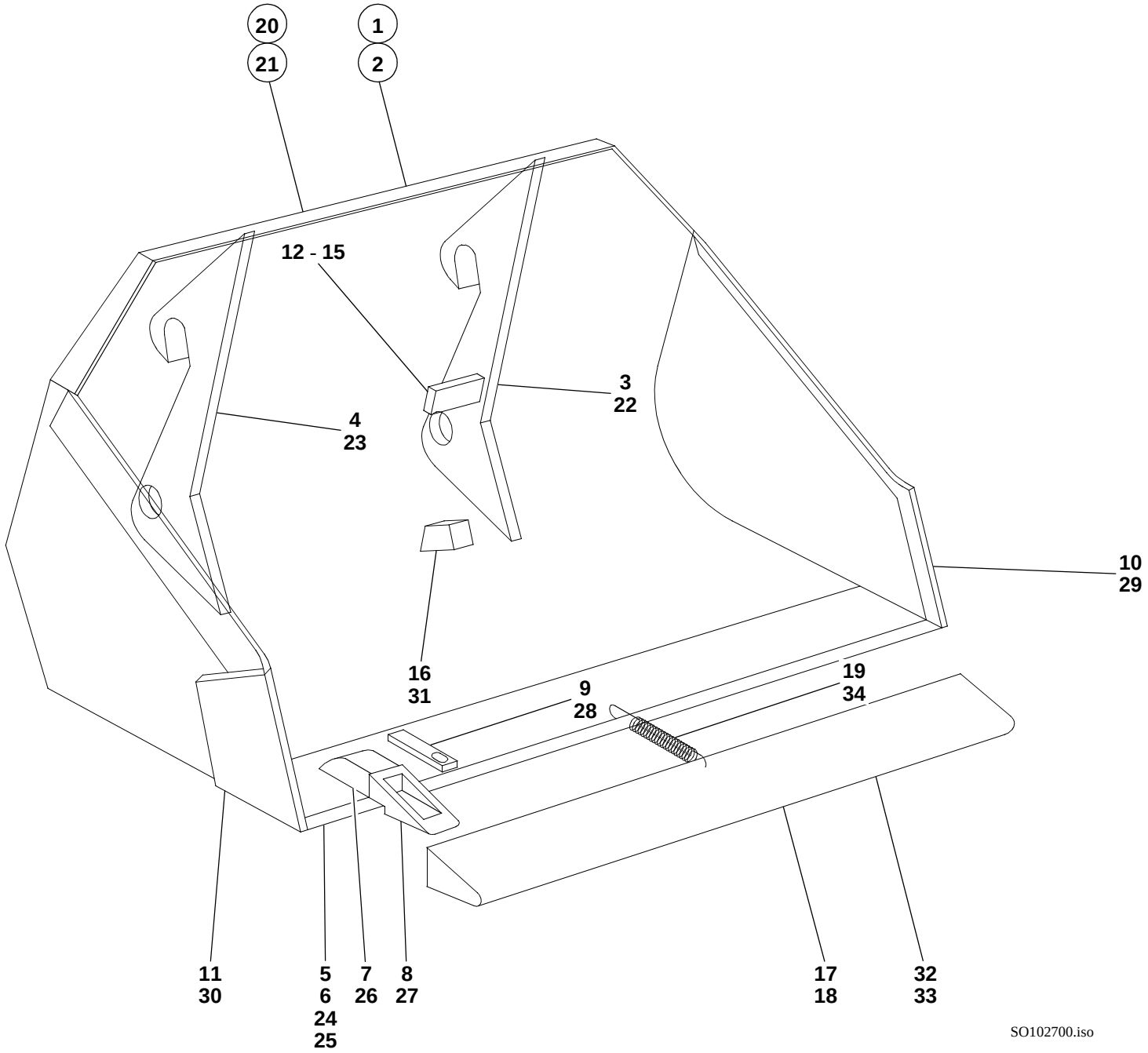
20
21
1
2
12 - 15
3
22
4
23
10
29
16
31
9
28
19
34
11
30
5
6
24
25
7
26
8
27
17
18
32
33
SO102700.iso

Pos. Item Pos.	Teil-Nummer Part no. No. pièce	Bezeichnung	Description	Désignation	Stück Qty. Qté.	Bemerkung Remarks Remarques
		Ladeschaufel Typ 01027-02/03	**Bucket type 01027-02/03**	**Godet type 01027-02/03**		
		„Ausführung 5 Zähne“	**Version with 5 teeth**	**Version à 5 dents**		
1	1 42 410 78 29	Zsb. Ladeschaufel kpl. (mit Zähnen)	Bucket assy (with teeth)	Ens godet (avec dents)	1	1760 br.
2	1 42 410 79 29	Zsb. Ladeschaufel kpl. (ohne Zähne)	Bucket assy (without teeth)	Ens godet (sans dents)	1	1760 br.
3	1 42 410 71 43	Zsb. Lagerung links	Bearing assy (left)	Ens logement (côté gauche)	1	
4	1 42 410 72 43	Zsb. Lagerung rechts	Bearing assy (right)	Ens logement (côté droit)	1	
5	1 42 410 00 72	Zsb. Schar lang	Bucket blade assy (long)	Ens lame godet (longue)	1	
6	1 42 416 00 97	Schar lang	Bucket blade (long)	Lame godet (longue)	1	
7	0 60 416 00 55	Hülse für Zähne	Sleeve for teeth	Douille pour dents	5	
8	0 21 416 00 98	Zahn	Tooth	Dent	5	
9	1 60 416 00 22	Sicherung für Zähne	Fishplate for teeth	Attache pour dents	5	
10	1 42 416 19 31	Seitenschneide kurz links	Bucket side blade (short; left)	Lame godet latérale (courte; gauche)	1	
11	1 42 416 20 31	Seitenschneide kurz rechts	Bucket side blade (short; right)	Lame godet latérale (courte; droite)	1	
12	1 31 416 05 58	Anschlag	Limit stop	Butée	2	50 x 5 x 148
13	1 31 416 06 58	Anschlag	Limit stop	Butée	2	50 x 8 x 148
14	1 31 416 07 58	Anschlag	Limit stop	Butée	2	50 x 10 x 148
15	1 31 416 08 58	Anschlag	Limit stop	Butée	2	50 x 12 x 148
16	1 42 416 08 58	Anschlag (Auskippen)	Limit stop (dump out)	Butée (déversement)	2	
17	1 42 410 13 73	Zsb. Schutzvorrichtung (mit Zähnen)	Tooth guard assy (bucket with teeth)	Ens protection dents (godet avec dents)	1	
18	1 42 410 14 73	Zsb. Schutzvorrichtung (ohne Zähne)	Tooth guard assy (bucket without teeth)	Ens protection dents (godet sans dents)	1	
19	0 00 992 34 02	Zugfeder	Tension spring	Ressort rappel	1	
		Bei Ersatzbedarf Ausführung der Ladeschaufel beachten.	State bucket version for all spare parts orders	Indiquer la version du godet pour toute commande de pièces détachées		
		„Ausführung 6 Zähne“	**Version with 6 teeth**	**Version à 6 dents**		
20	01027-02	Zsb. Ladeschaufel kpl. (mit Zähnen)	Bucket assy (with teeth)	Ens godet (avec dents)	1	1760 br.
21	01027-03	Zsb. Ladeschaufel kpl. (ohne Zähne)	Bucket assy (without teeth)	Ens godet (sans dents)	1	1760 br.
22	1 46 410 02 44	Zsb. Lagerung links	Bearing assy (left)	Ens logement (côté gauche)	1	
23	1 46 410 03 44	Zsb. Lagerung rechts	Bearing assy (right)	Ens logement (côté droit)	1	
24	1 46 410 00 72	Zsb. Schar lang	Bucket blade assy (long)	Ens lame godet (longue)	1	
25	1 42 416 00 97	Schar lang	Bucket blade (long)	Lame godet (longue)	1	
26	0 60 416 00 55	Hülse für Zähne	Sleeve for teeth	Douille pour dents	6	

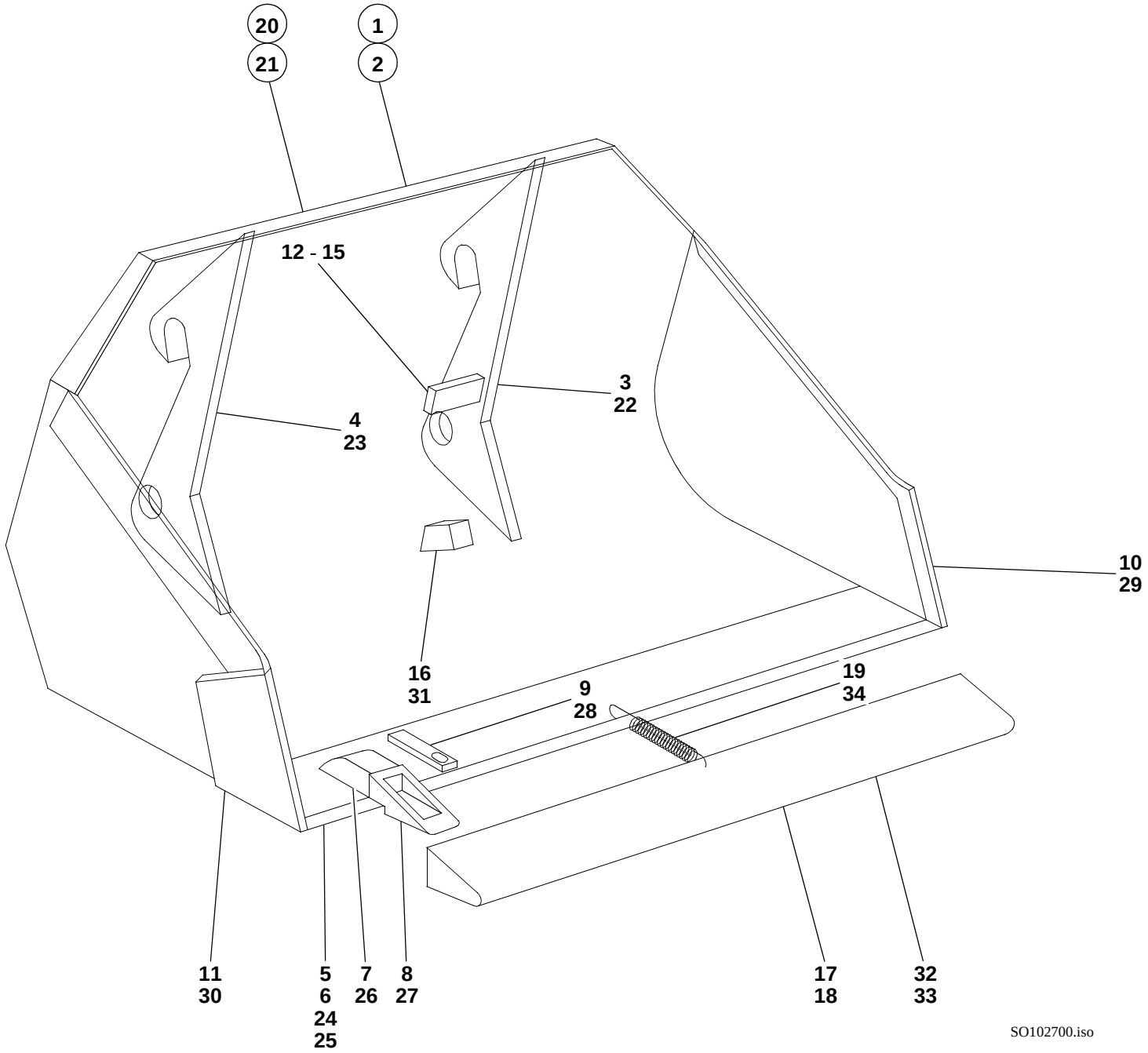
20
21
1
2
12 - 15
3
22
4
23
10
29
16
31
9
28
19
34
11
30
5
6
24
25
7
26
8
27
17
18
32
33
SO102700.iso

Pos. Item Pos.	Teil-Nummer Part no. No. pièce	Bezeichnung	Description	Désignation	Stück Qty. Qté.	Bemerkung Remarks Remarques
27	0 21 416 00 98	Zahn	Tooth	Dent	6	
28	1 60 416 00 22	Sicherung für Zähne	Fishplate for teeth	Attache pour dents	6	
29	1 46 416 00 31	Seitenschneide kurz links	Bucket side blade (short; left)	Lame godet latérale (courte; gauche)	1	
30	1 46 416 01 31	Seitenschneide kurz rechts	Bucket side blade (short; right)	Lame godet latérale (courte; droite)	1	
31	1 46 416 06 58	Anschlag (Auskippen)	Limit stop (dump out)	Butée (déversement)	2	
32	1 42 410 13 73	Zsb. Schutzvorrichtung (mit Zähnen)	Tooth guard assy (bucket with teeth)	Ens protection dents (godet avec dents)	1	
33	1 42 410 14 73	Zsb. Schutzvorrichtung (ohne Zähne)	Tooth guard assy (bucket without teeth)	Ens protection dents (godet sans dents)	1	
34	0 00 992 34 02	Zugfeder	Tension spring	Ressort rappel	1	

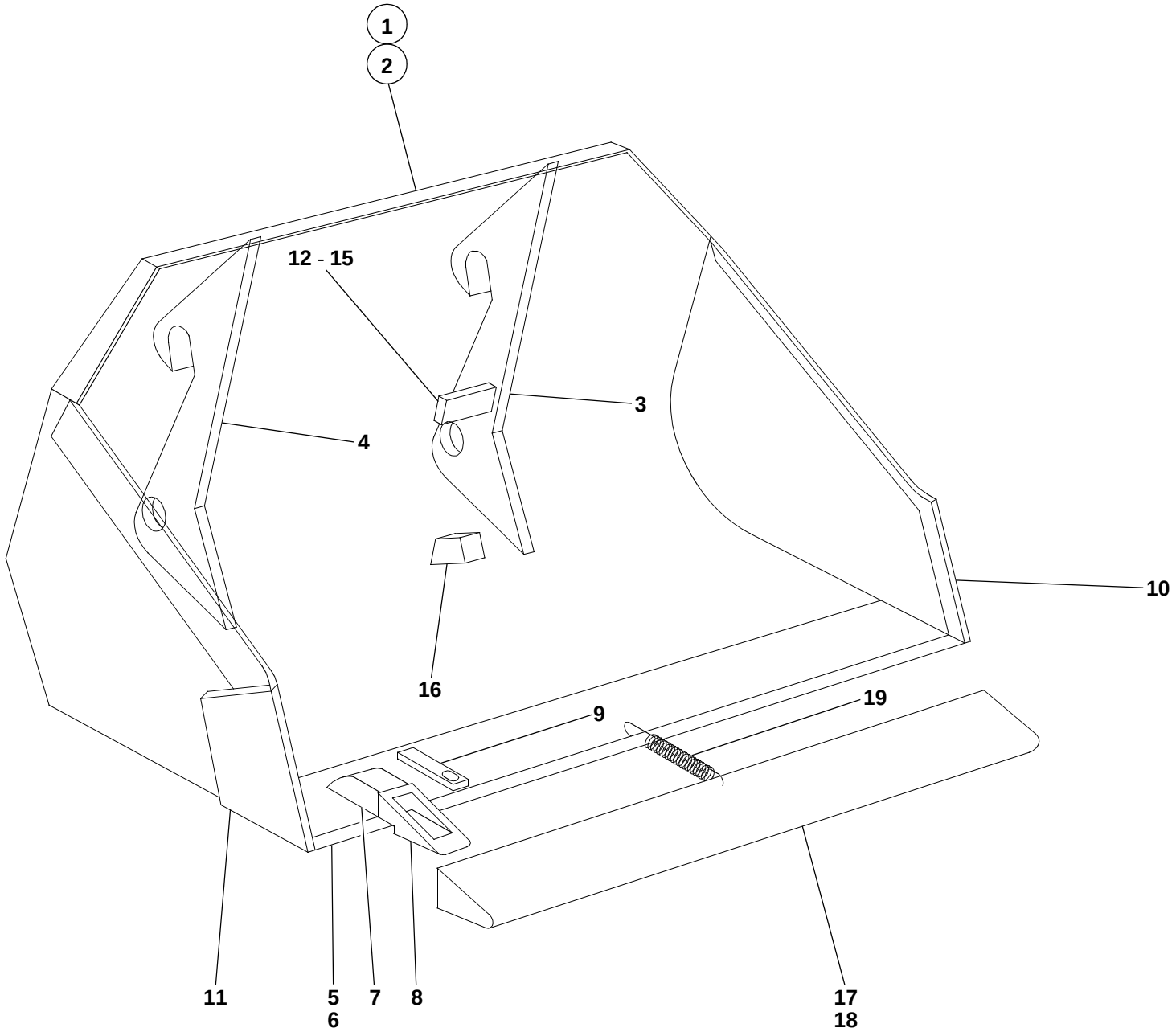

SO102700.iso

Pos. Item Pos.	Teil-Nummer Part no. No. pièce	Bezeichnung	Description	Désignation	Stück Qty. Qté.	Bemerkung Remarks Remarques
		Leichtgutschaufel Typ 01027-08/09	**Lightweight material bucket type 01027-08/09**	**Godet à matiére légère type 01027-08/09**		
1	1 42 410 35 29	Zsb. Ladeschaufel kpl. (mit Zähnen)	Bucket assy (with teeth)	Ens godet (avec dents)	1	1760 br.
2	1 42 410 36 29	Zsb. Ladeschaufel kpl. (ohne Zähne)	Bucket assy (without teeth)	Ens godet (sans dents)	1	1760 br.
3	1 42 410 32 43	Zsb. Lagerung links	Bearing assy (left)	Ens logement (côté gauche)	1	
4	1 42 410 33 43	Zsb. Lagerung rechts	Bearing assy (right)	Ens logement (côté droit)	1	
5	1 42 410 00 72	Zsb. Schar lang	Bucket blade assy (long)	Ens lame godet (longue)	1	
6	1 42 416 00 97	Schar lang	Bucket blade (long)	Lame godet (longue)	1	
7	0 60 416 00 55	Hülse für Zähne	Sleeve for teeth	Douille pour dents	5	
8	0 21 416 00 98	Zahn	Tooth	Dent	5	
9	1 60 416 00 22	Sicherung für Zähne	Fishplate for teeth	Attache pour dents	5	
10	1 21 416 01 31	Seitenschneide kurz links	Bucket side blade (short; left)	Lame godet latérale (courte; gauche)	1	
11	1 21 416 02 31	Seitenschneide kurz rechts	Bucket side blade (short; right)	Lame godet latérale (courte; droite)	1	
12	1 31 416 05 58	Anschlag	Limit stop	Butée	2	50 x 5 x 148
13	1 31 416 06 58	Anschlag	Limit stop	Butée	2	50 x 8 x 148
14	1 31 416 07 58	Anschlag	Limit stop	Butée	2	50 x 10 x 148
15	1 31 416 08 58	Anschlag	Limit stop	Butée	2	50 x 12 x 148
16	1 42 416 09 58	Anschlag (Auskippen)	Limit stop (dump out)	Butée (déversement)	2	
17	1 42 410 13 73	Zsb. Schutzvorrichtung (mit Zähnen)	Tooth guard assy (bucket with teeth)	Ens protection dents (godet avec dents)	1	
18	1 42 410 14 73	Zsb. Schutzvorrichtung (ohne Zähne)	Tooth guard assy (bucket without teeth)	Ens protection dents (godet sans dents)	1	
19	0 00 992 34 02	Zugfeder	Tension spring	Ressort rappel	1	

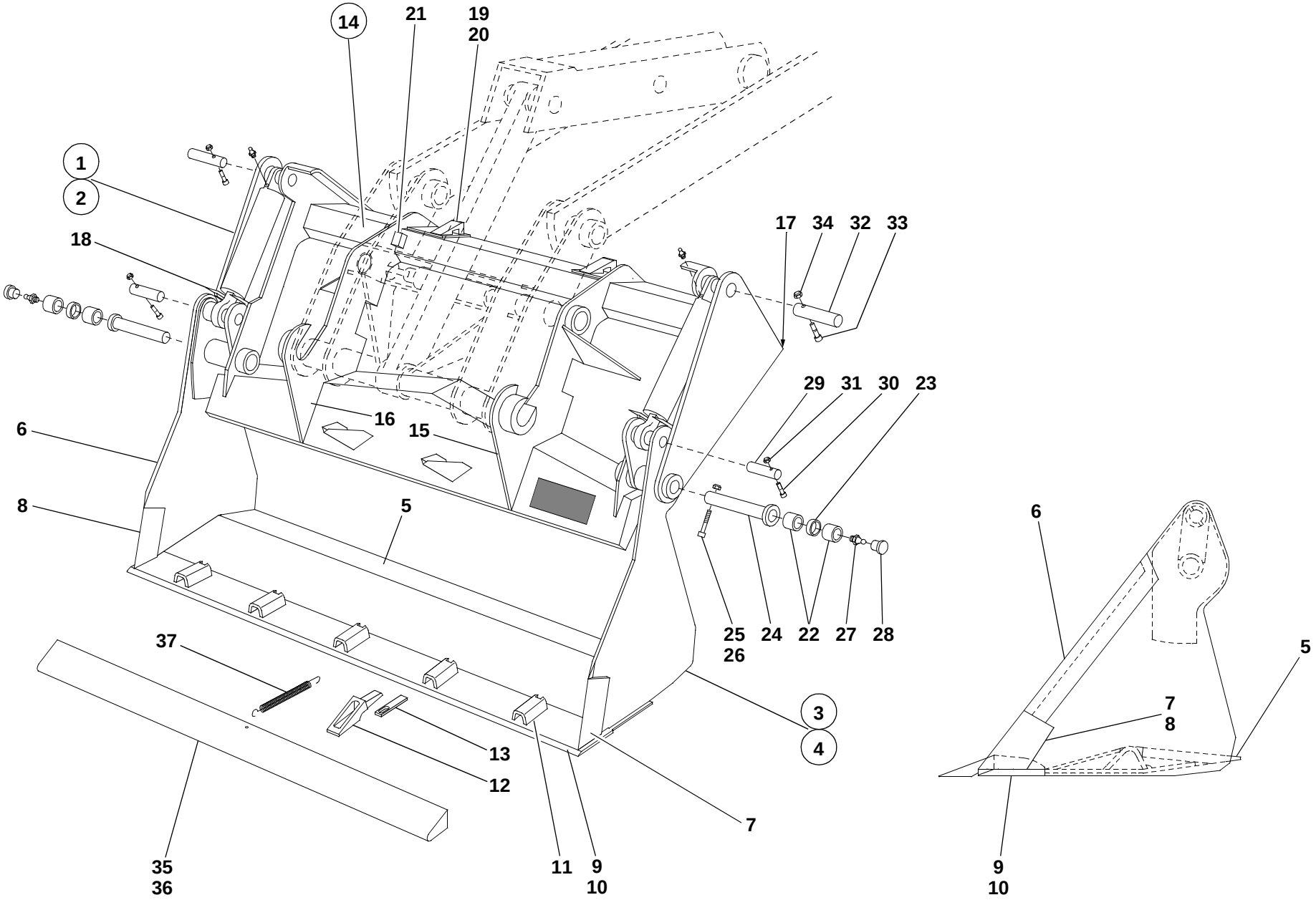
14
21
19
20
1
2
18
17
34
32
33
29
31
30
23
16
15
6
8
5
25
26
24
22
27
28
37
3
4
13
12
7
35
36
11
9
10
6
5
7
8
9
10

S102704.iso

Pos. Item Pos.	Teil-Nummer Part no. No. pièce	Bezeichnung	Description	Désignation	Stück Qty. Qté.	Bemerkung Remarks Remarques
		Greiferschaufel Typ 01027-04/05 „Ausführung 5 Zähne“	**Multipurpose bucket type 01027-04/05 version with 5 teeth**	**Poly-godet type 01027-04/05 version à 5 dents**		
1	1 42 410 86 29	Zsb. Greiferschaufel kpl. (mit Zähnen)	Cpl multipurpose bucket (with teeth)	Poly-godet cpl (avec dents)	1	1760 br.
2	1 42 410 87 29	Zsb. Greifschaufel kpl. (ohne Zähne) (Greiferschaufel kpl. mit Hydraulik-Installation und Hubzylinder)	Cpl multipurpose bucket (without teeth) (Cpl multipurpose bucket with hydraulic installation and lift rams)	Poly-godet cpl (sans dents) (Poly-godet cpl avec installation hydraulique et vérins de levage)	1	1760 br.
		Einzelteile für Greiferschaufel	**Multipurpose bucket: component parts**	**Poly-godet : pièces constitutives**		
3	1 42 410 22 27	Zsb. Schaufelteil vorn (mit Zähnen)	Front bucket element, assy (with teeth)	Ens élément de godet AV (avec dents)	1	
4	1 42 410 23 27	Zsb. Schaufelteil vorn (ohne Zähne)	Front bucket element, assy (without teeth)	Ens élément de godet AV (sans dents)	1	
5	1 42 416 03 97	Schar für Schaufelteil vorn	Bucket blade for front bucket element	Lame godet pour élément de godet AV	1	
6	1 42 416 23 31	Seitenschneide lang	Bucket side blade (long)	Lame godet latérale (longue)	2	
7	1 42 416 21 31	Seitenschneide kurz links	Bucket side blade (short; left)	Lame godet latérale (courte; gauche)	1	
8	1 42 416 22 31	Seitenschneide kurz rechts	Bucket side blade (short; right)	Lame godet latérale (courte; droite)	1	
9	1 42 410 00 72	Zsb. Schar lang	Bucket blade assy (long)	Ens lame (longue)	1	
10	1 42 416 00 97	Schar lang ohne Hülsen	Bucket blade (long, without sleeves)	Lame godet (longue, sans douilles)	1	
11	0 60 416 00 55	Hülse	Sleeve	Douille	5	
12	0 21 416 00 98	Zahn	Tooth	Dent	5	
13	1 60 416 00 22	Sicherung	Fishplate	Attache	5	
14	1 42 410 25 27	Zsb. Schaufelteil hinten	Rear bucket element assy	Ens élément de godet AR	1	
15	1 32 410 12 43	Zsb. Lagerung links	Bearing assy (left)	Ens logement (côté gauche)	1	
16	1 32 410 13 43	Zsb. Lagerung rechts	Bearing assy (right)	En logement (côté droit)	1	
17	1 42 416 02 97	Schar für Schaufelteil hinten	Bucket blade for rear bucket element	Lame godet pour élément de godet AR	1	
18	1 21 416 01 73	Schutzblech für Hubzylinder	Protective plate for lift ram	Tôle de protection pour vérin de levage	2	
19	1 21 416 45 25	Lagerplatte	Attachment plate	Plaque de fixation	2	
20	1 31 416 04 58	Anschlag	Limit stop	Butée	2	
21	1 42 416 06 58	Anschlag	Limit stop	Butée	2	
		Bei Ersatzbedarf Ausführung der Ladeschaufel beachten.	State bucket version for all spare parts orders	Indiquer la version du godet pour toute commande de pièces détachées		

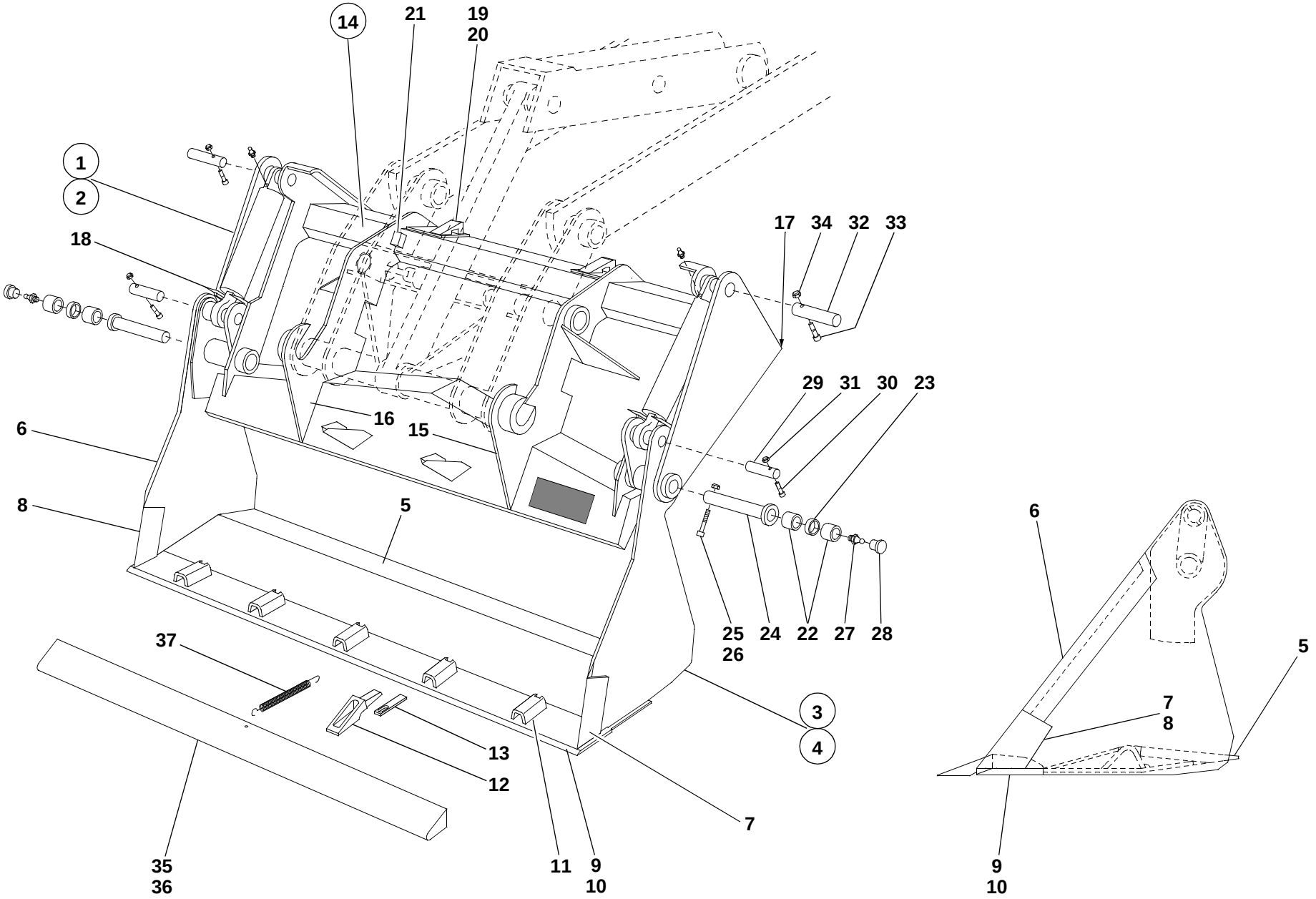
14
21
19
20
1
2
18
17
34
32
33
29
31
30
23
16
15
6
8
5
25
26
24
22
27
28
37
3
4
13
12
7
35
36
11
9
10
6
5
7
8
9
10
S102704.iso

Pos. Item Pos.	Teil-Nummer Part no. No. pièce	Bezeichnung	Description	Désignation	Stück Qty. Qté.	Bemerkung Remarks Remarques
		Befestigung Schaufelteil vorn mit Schaufelteil hinten	**Attachment of front & rear bucket elements**	**Fixation éléments de godet AV et AR**		
22	1 00 994 48 54	Lagerbuchse	Bear bushing	Douille de palier	4	
23	1 20 416 18 50	Distanzbuchse	Spacer bushing	Douille d'écartement	2	
24	1 46 410 01 93	Zsb. Bolzen	Pin assy	Ens axe	2	ø 40 x 162 lg.
25	7 252 677 093	Zylinderschraube	Cheese-head screw	Vis à tête cylindrique	2	M 10 x 80
26	7 405 677 007	Sechskantmutter	Hexagon nut	Ecrou six pans	2	M 10
27	7 761 675 005	Schmiernippel	Grease nipple	Graisseur	2	ASM 10 x 1
28	0 00 996 31 51	Schutzkappe	Protective cap	Capuchon protecteur	2	
		Befestigung Hubzylinder oben	**Attachment of lift ram (upper part)**	**Fixation de vérin de levage (partie supérieure)**		
29	1 21 416 20 93	Bolzen	Pin	Axe	2	ø 30 x 84 lg.
30	7 252 677 054	Zylinderschraube	Cheese-head screw	Vis à tête cylindrique	2	M 8 x 65
31	7 405 677 005	Sechskantmutter	Hexagon nut	Ecrou six pans	2	M 8
		Befestigung Hubzylinder unten	**Attachment of lift ram (lower part)**	**Fixation de vérin de levage (partie inférieure)**		
32	1 42 416 31 93	Bolzen	Pin	Axe	2	ø 40 x 125 lg.
33	7 252 677 092	Zylinderschraube	Cheese-head screw	Vis à tête cylindrique	2	M 10 x 75
34	7 405 677 007	Sechskantmutter	Hexagon nut	Ecrou six pans	2	M 10
		Schutzvorrichtung	**Tooth guard**	**Protection de dents**		
35	1 42 410 13 73	Zsb. Schutzvorrichtung (mit Zähnen)	Tooth guard assy (bucket with teeth)	Ens protection de dents (godet avec dents)	1	
36	1 42 410 14 73	Zsb. Schutzvorrichtung (ohne Zähne)	Tooth guard assy (bucket without teeth)	Ens protection de dents (godet sans dents)	1	
37	0 00 992 34 02	Zugfeder	Tension spring	Ressort rappel	1	

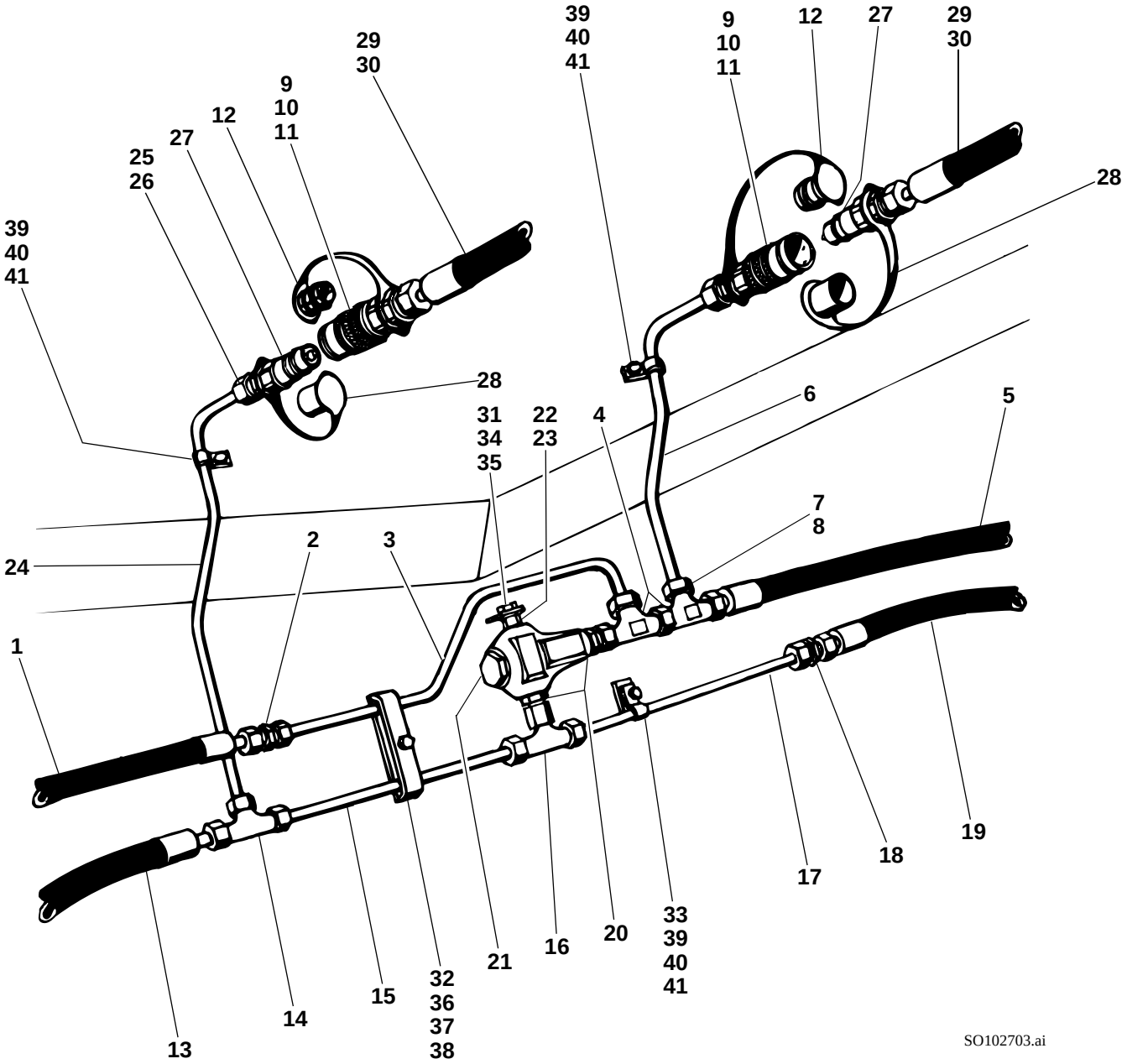
39
40
41
9
10
11
12
27
29
30
25
26
28
31
34
35
22
23
4
6
5
7
8
2
3
24
1
13
14
15
32
36
37
38
21
16
20
33
39
40
41
17
18
19
SO102703.ai

Pos. Item Pos.	Teil-Nummer Part no. No. pièce	Bezeichnung	Description	Désignation	Stück Qty. Qté.	Bemerkung Remarks Remarques
		Hydr. Installation Greiferschaufel	**Multipurpose bucket: hydraulic installation**	**Poly-godet : installation hydraulique**		
		Hubzylinder links-Hubzylinder rechts oben	Left lift ram – upper right lift ram	Vérin de levage gauche – vérin de levage côté droit supérieur		
1	0 00 993 36 19	Schlauchleitung	Flexible line	Conduite flexible	1	NW 12 x 550 lg.
2	0 00 363 06 15	Verschraubung	Screw connection	Raccord vissé	1	G 15-L
3	1 32 363 26 24	Rohrleitung	Pipe line	Conduite	1	15 x 1,5 x 475 lg.
4	0 00 363 65 15	Verschraubung	Screw connection	Raccord vissé	2	evL 15-L
5	0 00 993 36 19	Schlauchleitung	Flexible line	Conduite flexible	1	NW 12 x 550 lg.
6	1 32 363 11 24	Rohrleitung	Pipe line	Conduite	1	15 x 2,0 x 345 lg.
7	7 788 010 556	Überwurfmutter	Union nut	Ecrou de raccord	1-2	AL 15
8	7 786 680 105	Schneidring	Olive	Olive	1-2	L 15
9	0 00 363 84 48	Kupplungsdose	Coupling socket	Raccord femelle	1-2	
10	0 00 996 15 06	O-Ring	O-ring	Joint torique	1-2	
11	0 00 996 73 28	Stützring	Prop ring	Bague d'appui	1-2	
12	0 00 996 50 51	Staubstopfen	Dust cap	Cache-poussière	1-2	
		Hubzylinder links-Hubzylinder rechts unten	Left lift ram – lower right lift ram	Vérin de levage gauche – vérin de levage côté droit inférieur		
13	0 00 993 68 19	Schlauchleitung	Flexible line	Conduite flexible	1	NW 12 x 600 lg.
14	0 00 363 82 15	Verschraubung	Screw connection	Raccord vissé	1	T 15-L
15	1 42 363 72 24	Rohrleitung	Pipe line	Conduite	1	15 x 1,5 x 285 lg.
16	0 00 363 63 15	Verschraubung	Screw connection	Raccord vissé	1	evT 15-L
17	1 32 363 25 24	Rohrleitung	Pipe line	Conduite	1	15 x 1,5 x 220 lg.
18	0 00 363 06 15	Verschraubung	Screw connection	Raccord vissé	1	G 15-L
19	0 00 993 68 19	Schlauchleitung	Flexible line	Conduite flexible	1	NW 12 x 600 lg.
20	0 00 363 03 15	Verschraubung	Screw connection	Raccord vissé	2	GE 15-LM
21	0 00 361 71 87	Druckbegrenzungsventil	Pressure relief valve	Limiteur de pression	1	140 bar
22	7 593 641 028	Dichtring	Sealing ring	Bague d'étanchéité	1	A 18 x 22
23	1 00 990 00 09	Verschlußschraube	Screw plug	Bouchon fileté	1	M 18 x 1,5

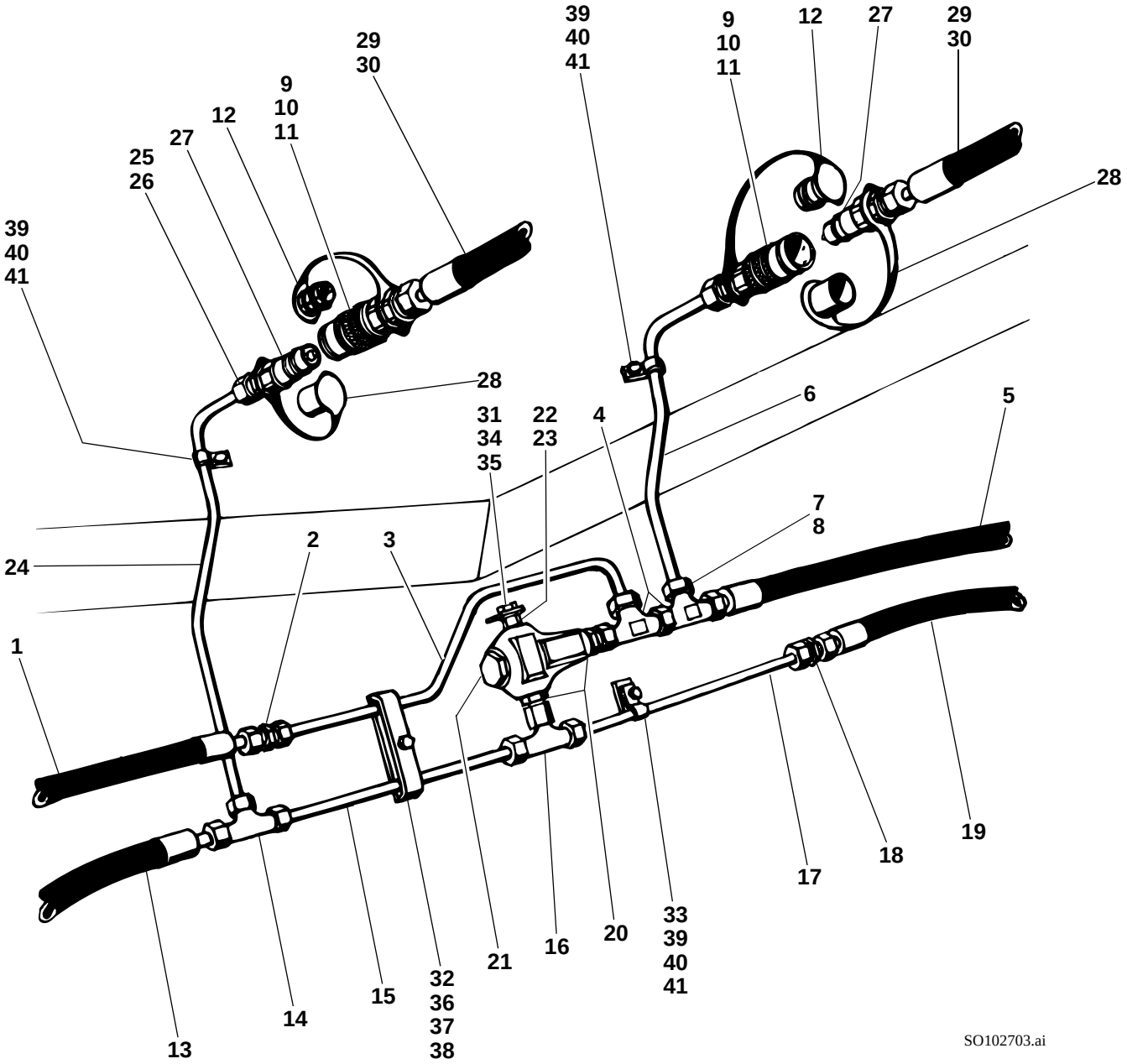
39
40
41
9
10
11
12
27
29
30
25
26
28
31
34
35
22
23
4
6
5
7
8
2
3
24
1
13
14
15
32
36
37
38
21
16
20
33
39
40
41
17
18
19
SO102703.ai

Pos. Item Pos.	Teil-Nummer Part no. No. pièce	Bezeichnung	Description	Désignation	Stück Qty. Qté.	Bemerkung Remarks Remarques
24	1 32 363 10 24	Rohrleitung	Pipe line	Conduite	1	15 x 2,0 x 415 lg.
25	7 788 010 556	Überwurfmutter	Union nut	Ecrou de raccord	1-2	AL 15
26	7 786 680 105	Schneidring	Olive	Olive	1-2	L 15
27	0 00 363 85 48	Kupplungsstecker	Coupling plug	Raccord mâle	1-2	
28	0 00 996 51 51	Staubkappe	Dust cap	Cache-poussière	1-2	
29	0 00 993 26 56	Schlauchleitung	Flexible line	Conduite flexible	2	→I 124 567, NW 12 x 1850 lg.
30	0 00 993 17 99	Schlauchleitung	Flexible line	Conduite flexible	2	I→ 124 568, NW 12 x 1850 lg.
		Befestigung Rohrleitungen	**Pipe lines: attachment**	**Conduites : fixation**		
31	1 42 416 07 40	Halter	Bracket	Support	1	
32	1 42 416 05 40	Halter	Bracket	Support	1	
33	1 42 416 06 40	Halter	Bracket	Support	1	
34	7 236 677 130	Sechskantschraube	Hexagon head screw	Vis six pans	1	M 8 x 18
35	0 00 992 43 28	Federring	Spring washer	Rondelle ressort	1	8
36	1 00 993 97 28	Schelle	Clamp	Collier	1	
37	7 236 677 135	Sechskantschraube	Hexagon head screw	Vis six pans	1	M 8 x 30
38	0 00 992 43 28	Federring	Spring washer	Rondelle ressort	1	8
39	1 00 993 84 30	Schelle	Clamp	Collier	3	
40	7 236 677 135	Sechskantschraube	Hexagon head screw	Vis six pans	3	M 8 x 30
41	0 00 992 43 28	Federring	Spring washer	Rondelle ressort	3	8

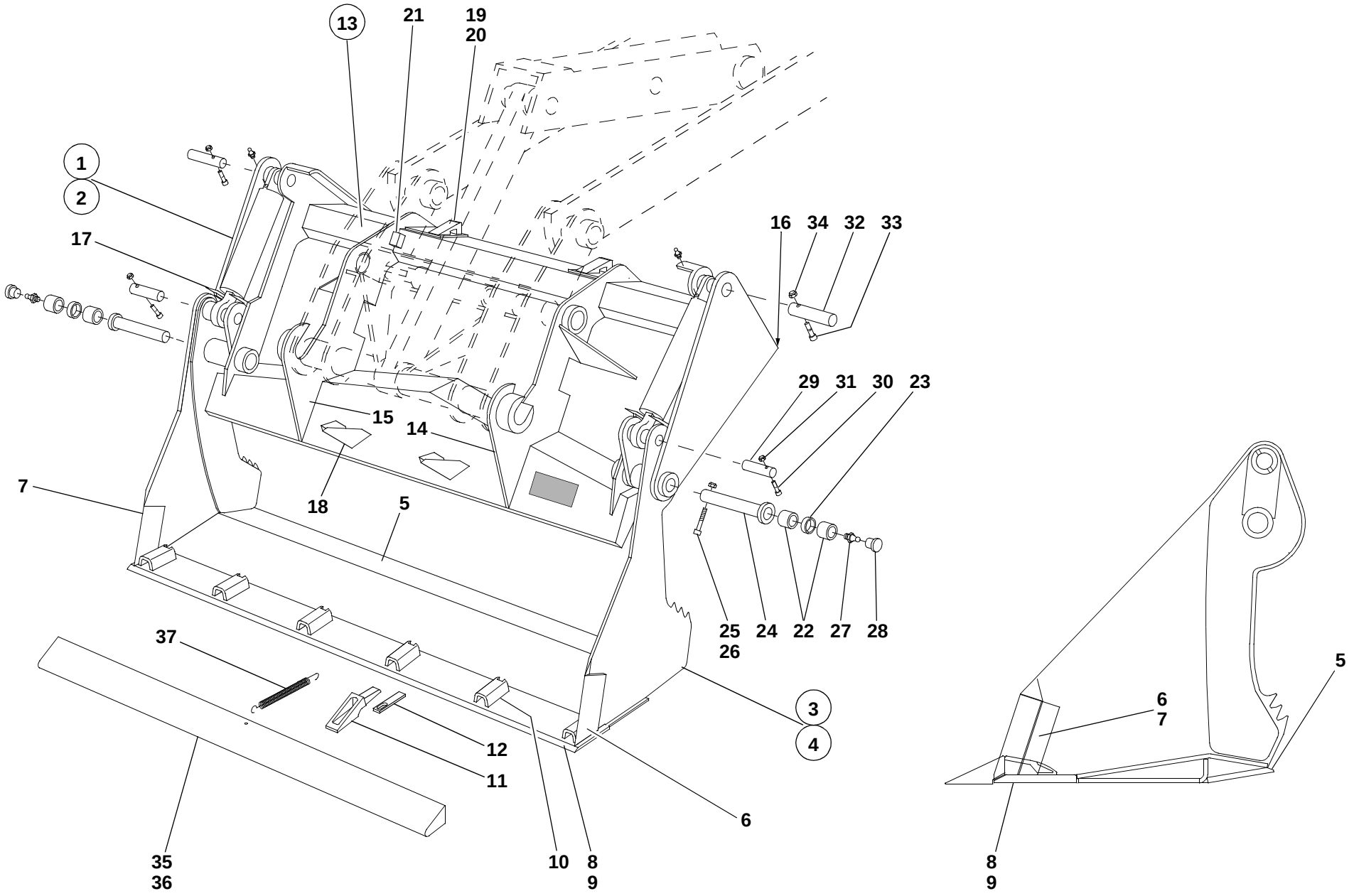
13
21
19
20
1
2
17
16
34
32
33
29
31
30
23
15
14
7
18
5
25
26
24
22
27
28
37
3
4
12
11
6
35
36
10
8
9
5
6
7
8
9
S111711.iso

Pos. Item Pos.	Teil-Nummer Part no. No. pièce	Bezeichnung	Description	Désignation	Stück Qty. Qté.	Bemerkung Remarks Remarques
		Greiferschaufel Typ 01117-11/12 „Ausführung 6 Zähne“	**Multipurpose bucket type 01117-11/12 version with 6 teeth**	**Poly-godet type 01117-11/12 version à 6 dents**		
1	1 46 410 54 27	Zsb. Greiferschaufel kpl. (mit Zähnen)	Cpl multipurpose bucket (with teeth)	Poly-godet cpl (avec dents)	1	1760 br.
2	1 46 410 55 27	Zsb. Greifschaufel kpl. (ohne Zähne) (Greiferschaufel kpl. mit Hydraulik-Installation und Hubzylinder)	Cpl multipurpose bucket (without teeth) (Cpl multipurpose bucket with hydraulic installation and lift rams)	(Poly-godet cpl avec installation hydraulique et vérins de levage)	1	1760 br.
		Einzelteile für Greiferschaufel	**Multipurpose bucket: component parts**	**Poly-godet : pièces constitutives**		
3	1 46 410 58 27	Zsb. Schaufelteil vorn (mit Zähnen)	Front bucket element, assy (with teeth)	Ens élément de godet AV (avec dents)	1	
4	1 46 410 59 27	Zsb. Schaufelteil vorn (ohne Zähne)	Front bucket element, assy (without teeth)	Ens élément de godet AV (sans dents)	1	
5	1 42 416 03 97	Schar für Schaufelteil vorn	Bucket blade for front bucket element	Lame godet pour élément de godet AV	1	
6	1 46 416 05 31	Seitenschneide kurz links	Bucket side blade (short; left)	Lame godet latérale (courte; côté gauche)	1	
7	1 46 416 06 31	Seitenschneide kurz rechts	Bucket side blade (short; right)	Lame godet latérale (courte; côté droit)	1	
8	1 46 410 00 72	Zsb. Schar lang	Bucket blade assy (long)	Ens lame (longue)	1	
9	1 42 416 00 97	Schar lang ohne Hülsen	Bucket blade (long, without sleeves)	Lame godet (longue, sans douilles)	1	
10	0 60 416 00 55	Hülse	Sleeve	Douille	6	
11	0 60 416 00 98	Zahn	Tooth	Dent	6	
12	1 60 416 00 22	Sicherung	Fishplate	Attache	6	
13	1 46 410 49 27	Zsb. Schaufelteil hinten	Rear bucket element assy	Ens élément de godet AR	1	
14	1 46 410 06 44	Zsb. Lagerung links	Bearing assy (left)	Ens logement (côté gauche)	1	
15	1 46 410 07 44	Zsb. Lagerung rechts	Bearing assy (right)	Ens logement (côté droit)	1	
16	1 46 416 00 97	Schar für Schaufelteil hinten	Bucket blade for rear bucket element	Lame godet pour élément de godet AR	1	
17	1 21 416 01 73	Schutzblech für Hubzylinder	Protective plate for lift ram	Tôle de protection pour vérin de levage	2	
18	1 64 416 20 34	Schutzblech	Protective plate	Tôle de protection	2	
19	1 21 416 45 25	Lagerplatte	Attachment plate	Plaque de fixation	2	
20	1 42 416 06 58	Anschlag	Limit stop	Butée	2	
21	1 36 416 00 58	Anschlag	Limit stop	Butée	2	
		Bei Ersatzbedarf Ausführung der Ladeschaufel beachten.	State bucket version for all spare parts orders	Indiquer la version du godet pour toute commande de pièces détachées		

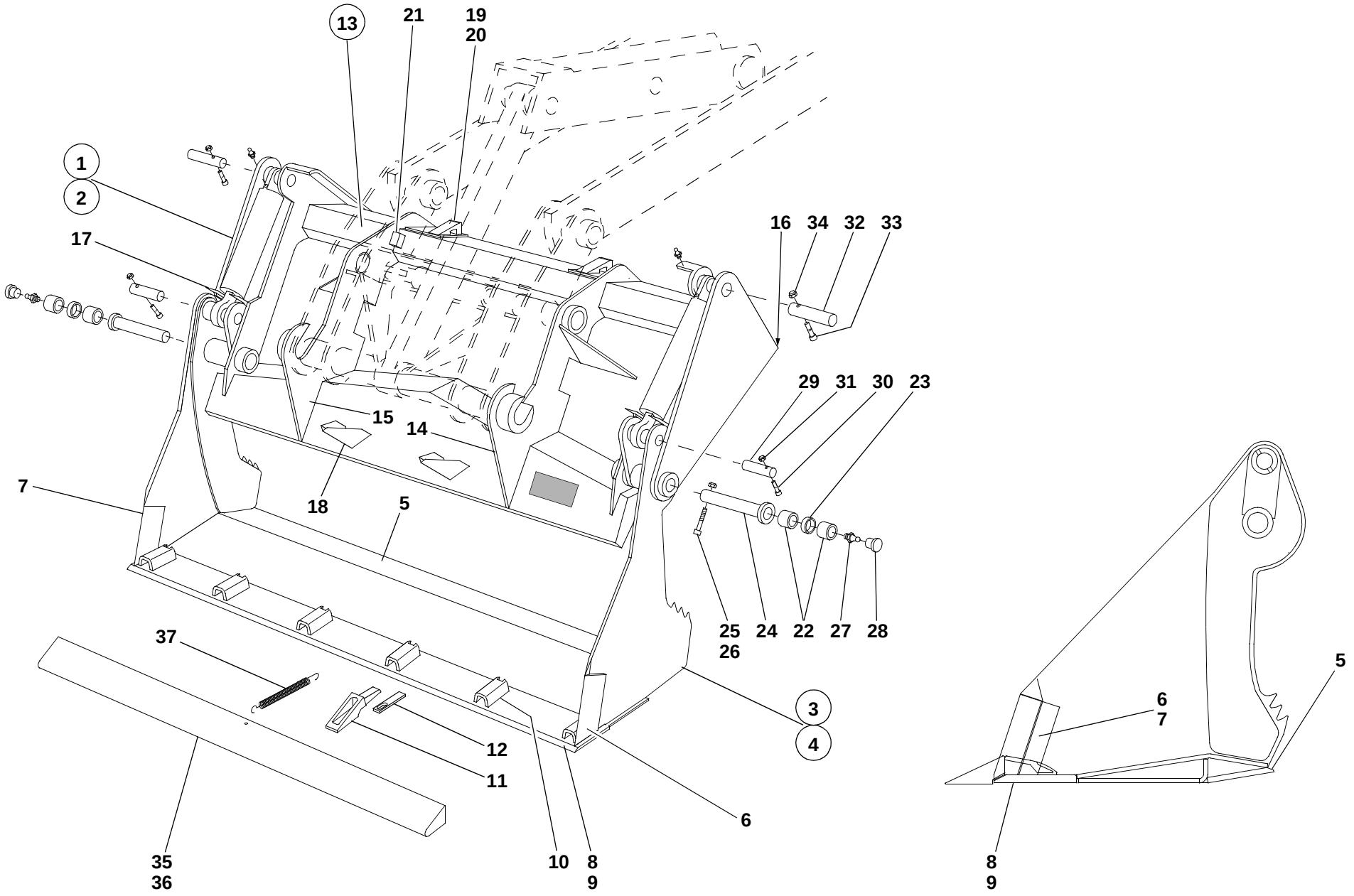
13
21
19
20
1
2
17
16
34
32
33
29
31
30
23
15
14
7
18
5
25
26
24
22
27
28
37
3
4
12
11
6
35
36
10
8
9
5
6
7
8
9
S111711.iso

Pos. Item Pos.	Teil-Nummer Part no. No. pièce	Bezeichnung	Description	Désignation	Stück Qty. Qté.	Bemerkung Remarks Remarques
		Befestigung Schaufelteil vorn mit Schaufelteil hinten	**Attachment of front & rear bucket elements**	**Fixation éléments de godet AV et AR**		
22	1 00 994 48 54	Lagerbuchse	Bear bushing	Douille de palier	4	
23	1 20 416 18 50	Distanzbuchse	Spacer bushing	Douille d'écartement	2	
24	1 46 410 01 93	Zsb. Bolzen	Pin assy	Ens axe	2	ø 40 x 162 lg.
25	7 252 677 093	Zylinderschraube	Cheese-head screw	Vis à tête cylindrique	2	M 10 x 80
26	7 405 677 007	Sechskantmutter	Hexagon nut	Ecrou six pans	2	M 10
27	7 761 675 005	Schmiernippel	Grease nipple	Graisseur	2	ASM 10 x 1
28	0 00 996 31 51	Schutzkappe	Protective cap	Capuchon protecteur	2	
		Befestigung Hubzylinder oben	**Attachment of lift ram (upper part)**	**Fixation de vérin de levage (partie supérieure)**		
29	1 21 416 20 93	Bolzen	Pin	Axe	2	ø 30 x 84 lg.
30	7 252 677 053	Zylinderschraube	Cheese-head screw	Vis à tête cylindrique	2	M 8 x 60
31	7 405 677 005	Sechskantmutter	Hexagon nut	Ecrou six pans	2	M 8
		Befestigung Hubzylinder unten	**Attachment of lift ram (lower part)**	**Fixation de vérin de levage (partie inférieure)**		
32	1 42 416 31 93	Bolzen	Pin	Axe	2	ø 40 x 125 lg.
33	7 252 677 092	Zylinderschraube	Cheese-head screw	Vis à tête cylindrique	2	M 10 x 75
34	7 405 677 007	Sechskantmutter	Hexagon nut	Ecrou six pans	2	M 10
		Schutzvorrichtung	**Tooth guard**	**Protection de dents**		
35	1 42 410 13 73	Zsb. Schutzvorrichtung (mit Zähnen)	Tooth guard assy (bucket with teeth)	Ens protection de dents (godet avec dents)	1	
36	1 42 410 14 73	Zsb. Schutzvorrichtung (ohne Zähne)	Tooth guard assy (bucket without teeth)	Ens protection de dents (godet sans dents)	1	
37	0 00 992 34 02	Zugfeder	Tension spring	Ressort rappel	1	

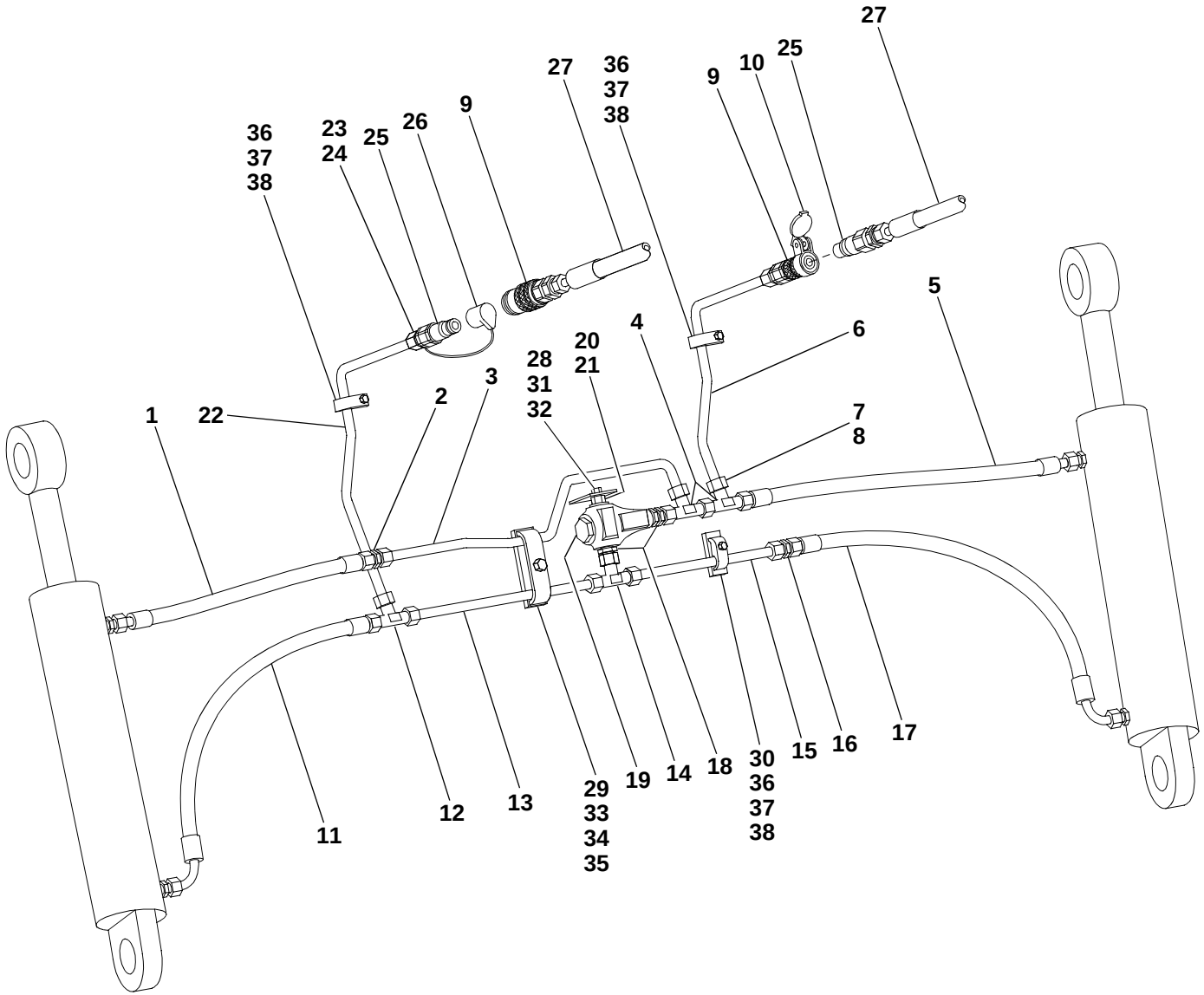
27
36
37
38
9
10
25
27
36
37
38
23
24
25
26
9
5
4
6
20
21
28
31
32
3
2
1
22
7
8
11
12
13
29
33
34
35
19
14
18
30
36
37
38
15
16
17

S111712.iso

Pos. Item Pos.	Teil-Nummer Part no. No. pièce	Bezeichnung	Description	Désignation	Stück Qty. Qté.	Bemerkung Remarks Remarques
		Hydr. Installation Greiferschaufel (Kupplungen Ausf.-flachdichtend)	**Multipurpose bucket: hydraulic installation (flat-seal couplings)**	**Poly-godet : installation hydraulique (raccords à joints plats)**		
		Hubzylinder links-Hubzylinder rechts oben	Left lift ram – upper right lift ram	Vérin de levage gauche – vérin de levage côté droit supérieur		
1	0 00 993 36 19	Schlauchleitung	Flexible line	Conduite flexible	1	NW 12 x 550 lg.
2	0 00 363 06 15	Verschraubung	Screw connection	Raccord vissé	1	G 15-L
3	1 32 363 26 24	Rohrleitung	Pipe line	Conduite	1	15 x 1,5 x 475 lg.
4	0 00 363 65 15	Verschraubung	Screw connection	Raccord vissé	2	evL 15-L
5	0 00 993 36 19	Schlauchleitung	Flexible line	Conduite flexible	1	NW 12 x 550 lg.
6	1 32 363 11 24	Rohrleitung	Pipe line	Conduite	1	15 x 2,0 x 345 lg.
7	7 788 010 556	Überwurfmutter	Union nut	Ecrou de raccord	1-2	AL 15
8	7 786 680 105	Schneidring	Olive	Olive	1-2	L 15
9	0 00 363 31 66	Kupplungsdose (flachdichtend)	Coupling socket (flat seal)	Raccord femelle (joint plat)	1-2	
10	0 00 996 22 52	Klappdeckel	Spring cover	Couvercle à ressort	1	
		Hubzylinder links-Hubzylinder rechts unten	Left lift ram – lower right lift ram	Vérin de levage gauche – vérin de levage côté droit inférieur		
11	0 00 993 68 19	Schlauchleitung	Flexible line	Conduite flexible	1	NW 12 x 600 lg.
12	0 00 363 82 15	Verschraubung	Screw connection	Raccord vissé	1	T 15-L
13	1 42 363 72 24	Rohrleitung	Pipe line	Conduite	1	15 x 1,5 x 285 lg.
14	0 00 363 63 15	Verschraubung	Screw connection	Raccord vissé	1	evT 15-L
15	1 32 363 25 24	Rohrleitung	Pipe line	Conduite	1	15 x 1,5 x 220 lg.
16	0 00 363 06 15	Verschraubung	Screw connection	Raccord vissé	1	G 15-L
17	0 00 993 68 19	Schlauchleitung	Flexible line	Conduite flexible	1	NW 12 x 600 lg.
18	0 00 363 03 15	Verschraubung	Screw connection	Raccord vissé	2	GE 15-LM
19	0 00 361 71 87	Druckbegrenzungsventil	Pressure relief valve	Limiteur de pression	1	140 bar
20	7 593 641 028	Dichtring	Sealing ring	Bague d'étanchéité	1	A 18 x 22
21	1 00 990 00 09	Verschlußschraube	Screw plug	Bouchon fileté	1	M 18 x 1,5

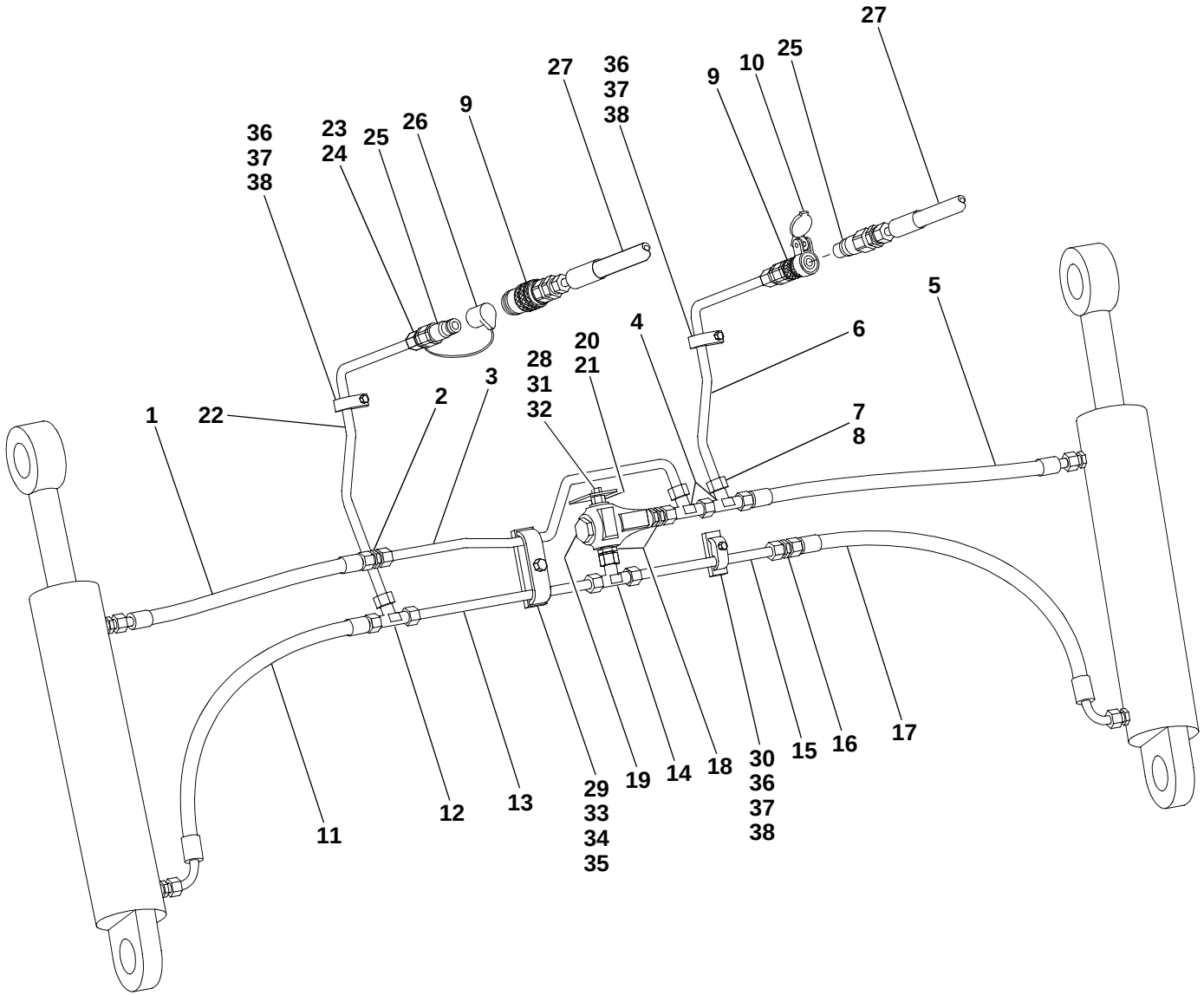
27
36
37
38
9
10
25
27
36
37
38
23
24
25
26
9
5
4
6
20
21
28
31
32
3
2
1
22
7
8
11
12
13
29
33
34
35
19
14
18
30
36
37
38
15
16
17

S111712.iso

Pos. Item Pos.	Teil-Nummer Part no. No. pièce	Bezeichnung	Description	Désignation	Stück Qty. Qté.	Bemerkung Remarks Remarques
22	1 32 363 10 24	Rohrleitung	Pipe line	Conduite	1	15 x 2,0 x 415 lg.
23	7 788 010 556	Überwurfmutter	Union nut	Ecrou de raccord	1-2	AL 15
24	7 786 680 105	Schneidring	Olive	Olive	1-2	L 15
25	0 00 363 30 66	Kupplungsstecker (flachdichtend)	Coupling plug (flat seal)	Raccord mâle (joint plat)	1-2	
26	0 00 996 17 52	Staubkappe	Dust cap	Cache-poussière	1-2	
27	0 00 993 17 99	Schlauchleitung	Flexible line	Conduite flexible	2	NW 12 x 1850 lg.
		Befestigung Rohrleitungen	**Pipe lines: attachment**	**Conduites : fixation**		
28	1 42 416 07 40	Halter	Bracket	Support	1	
29	1 42 416 05 40	Halter	Bracket	Support	1	
30	1 42 416 06 40	Halter	Bracket	Support	1	
31	7 236 677 130	Sechskantschraube	Hexagon head screw	Vis six pans	1	M 8 x 18
32	0 00 992 43 28	Federring	Spring washer	Rondelle ressort	1	8
33	1 00 993 97 28	Schelle	Clamp	Collier	1	
34	7 236 677 135	Sechskantschraube	Hexagon head screw	Vis six pans	1	M 8 x 30
35	0 00 992 43 28	Federring	Spring washer	Rondelle ressort	1	8
36	1 00 993 84 30	Schelle	Clamp	Collier	3	
37	7 236 677 135	Sechskantschraube	Hexagon head screw	Vis six pans	3	M 8 x 30
38	0 00 992 43 28	Federring	Spring washer	Rondelle ressort	3	8

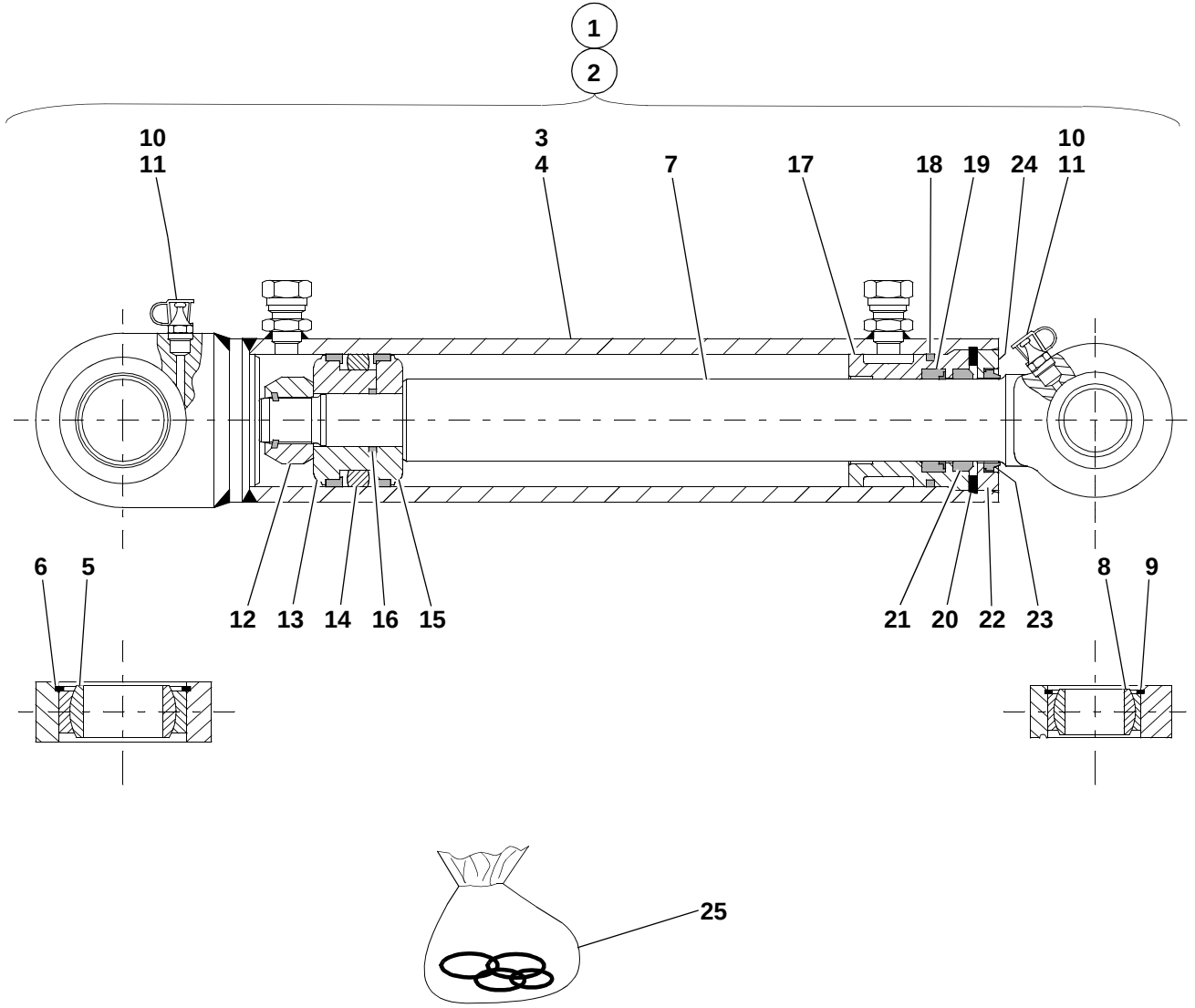
1
2
10
11
3
4
7
17
18
19
24
10
11
6
5
12
13
14
16
15
21
20
22
23
8
9
25
S1117114.iso

Pos. Item Pos.	Teil-Nummer Part no. No. pièce	Bezeichnung	Description	Désignation	Stück Qty. Qté.	Bemerkung Remarks Remarques
		Hubzylinder - Einzelteile	**Lift rams: component parts**	**Vérins de levage : pièces constitutives**		
		Stückzahl bezogen auf beide Hubzylinder.	Qty refers to both lift rams	Qté se réfère aux deux vérins de levage		
1	1 21 360 08 42	Zsb. Hubzylinder kpl. links	Cpl lift ram assy (left)	Ens vérin de levage cpl (côté gauche)	1	
2	1 21 360 09 42	Zsb. Hubzylinder kpl. rechts	Cpl lift ram assy (right)	Ens vérin de levage cpl (côté droit)	1	
3	1 21 360 10 42	Zsb. Zylinder links	Ram assy (left)	Ens vérin (côté gauche)	1	
4	1 21 360 11 42	Zsb. Zylinder rechts	Ram assy (right)	Ens vérin (côté droit)	1	
5	0 00 994 47 30	Gelenklager	Pivoting bearing	Appui mobile libre	2	GE 40 DO/C 3
6	0 00 992 33 27	Sprengring	Snap ring	Anneau élastique	2	SB 62
7	1 21 361 03 67	Kolbenstange	Piston rod	Tige de piston	2	
8	0 00 994 83 30	Gelenklager	Pivoting bearing	Appui mobile libre	2	GE 30 ES/C 3
9	7 491 682 047	Sicherungsring	Circlip	Circlip	2	47 x 1,75
10	7 761 675 005	Schmiernippel	Grease nipple	Graisseur	4	ASM 10 x 1
11	0 00 996 32 51	Schutzkappe	Protective cap	Capuchon protecteur	4	
12	7 405 677 076	Sechskantmutter	Hexagon nut	Ecrou six pans	2	550 Nm M 24 x 2
13	1 21 361 09 68	Kolbenhälfte an der Mutter	Piston half with nut	Moitié de piston avec écrou	2	
14	0 00 996 27 11	Kolbendichtung	Piston seal	Joint de piston	2	
15	1 21 361 08 68	Kolbenhälfte	Piston half	Moitié de piston	2	
16	0 00 996 24 06	O-Ring	O-ring	Joint torique	2	27,6 x 2,4 NB 80
17	1 21 361 03 25	Deckel	Cover	Couvercle	2	
18	0 00 996 39 06	O-Ring	O-ring	Joint torique	2	59,5 x 3 NB 80
19	0 00 996 70 13	Kolbenstangendichtung	Piston rod seal	Joint de tige de piston	2	
20	7 491 682 372	Sicherungsring	Circlip	Circlip	2	68 x 3
21	0 00 996 78 28	Abstreifer	Scraper	Racleur	2	GA 40 x 50 x 7/10
22	1 21 361 15 25	Deckel	Cover	Couvercle	2	573
23	0 00 996 95 29	Abstreifer	Scraper	Racleur	2	
24	7 236 677 075	Sechskantschraube	Hexagon head screw	Vis six pans	4	M 6 x 8
25	0 00 996 69 11	Dichtsatz	Sealing kit	Jeu de joints	1 - 2	= **12**/**14**/**16**/**18**/**19**/**21**/**23**

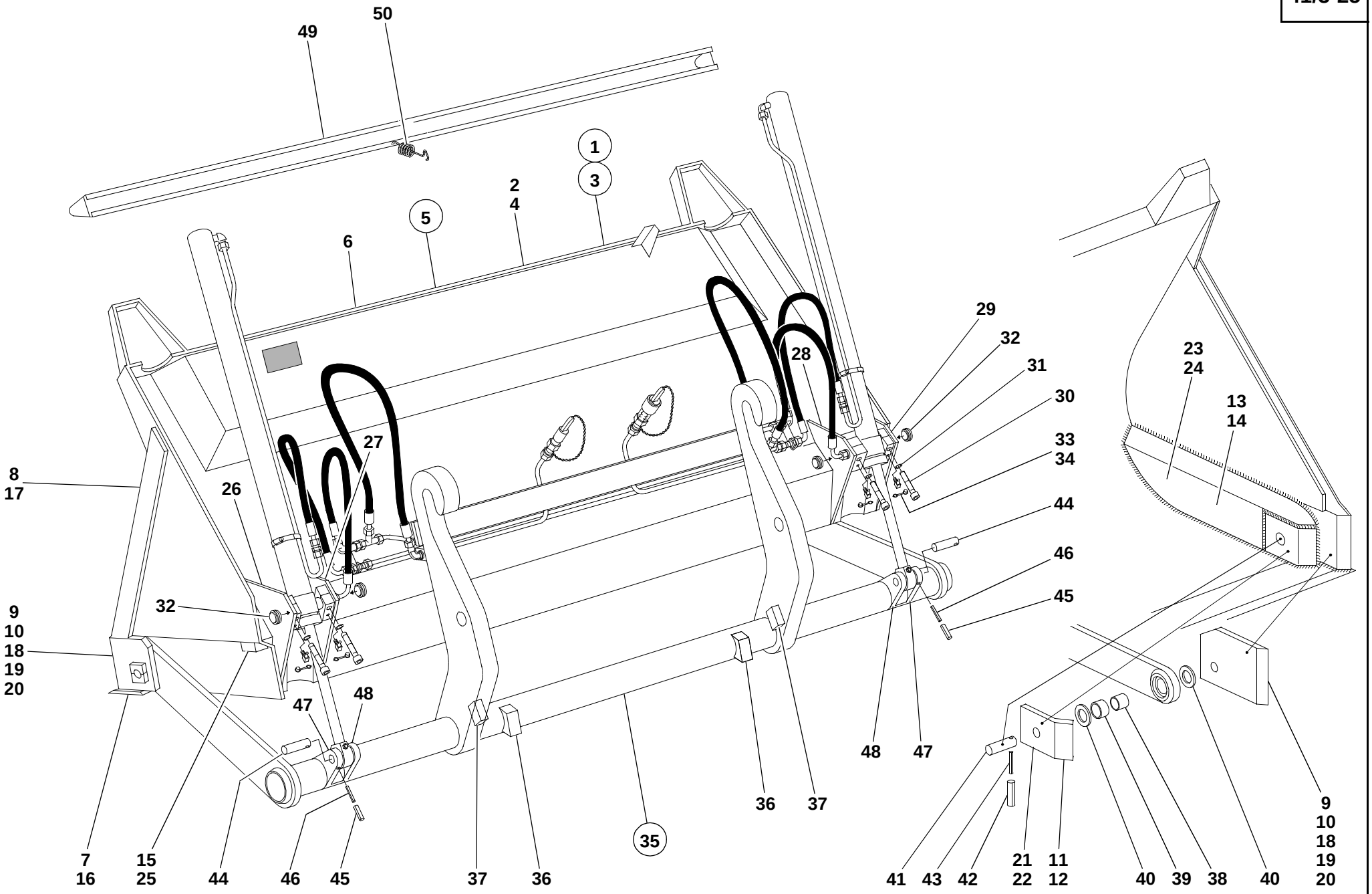

S1027110.iso

Pos. Item Pos.	Teil-Nummer Part no. No. pièce	Bezeichnung	Description	Désignation	Stück Qty. Qté.	Bemerkung Remarks Remarques
		Hochkippschaufel Typ 01027-11/12/13	**High-tilt bucket type 01027-11/12/13**	**Godet surélevé type 01027-11/12/13**		
1	01027-11	Zsb. Hochkippschaufel kpl. (Serie)	Cpl high-tilt bucket assy (standard)	Ens godet surélevé cpl (standard)	1	1760 br.
2	1 42 410 37 29	Zsb. Hochkippschaufel	High-tilt bucket assy	Ens godet surélevé	1	
3	01027-12	Zsb. Hochkippschaufel kpl. (Leichtgutausführung)	Cpl high-tilt bucket assy (lightweight material version)	Ens godet surélevé cpl (version matière légère)	1	1760 br.
4	1 42 410 48 29	Zsb. Hochkippschaufel	High-tilt bucket assy	Ens godet surélevé	1	
5	01027-13	Zsb. Hochkippschaufel kpl. (Super-Leichtgutausführung)	Cpl high-tilt bucket assy (superlightweight material version)	Ens godet surélevé cpl (version matière superlégère)	1	1760 br.
6	1 42 410 50 29	Zsb. Hochkippschaufel (Hochkippschaufel kpl. mit Hydraulik-Installation und Hubzylinder)	High-tilt bucket assy (Cpl high-tilt bucket with hydraulic installation and lift rams)	Ens godet surélevé (Godet surélevé cpl avec installation hydraulique et vérins de levage)	1	
		Einzelteile für die Hochkippschaufel Serie u. Leichtgutausführung	**High-tilt bucket: component parts (standard & lightweight material version)**	**Godet matière légère : pièces constitutives (version standard et à matière légère**		
7	1 42 416 04 97	Schar lang	Bucket blade (long)	Lame godet (longue)	1	
8	1 42 416 08 31	Seitenschneide lang	Bucket side blade (long)	Lame de godet latérale (longue)	2	
9	1 42 410 01 72	Zsb. Seitenschneide links	Bucket side blade assy (left)	Ens lame godet latérale (gauche)	1	
10	1 42 410 02 72	Zsb. Seitenschneide rechts	Bucket side blade assy (right)	Ens lame godet latérale (droit)	1	
11	1 42 416 19 25	Lagerplatte links	Attachment plate (left)	Plaque de fixation (côté gauche)	1	
12	1 42 416 20 25	Lagerplatte rechts	Attachment plate (right)	Plaque de fixation (côté droit)	1	
13	1 42 416 17 34	Seitenblech links	Side panel (left)	Panneau latéral (côté gauche)	1	
14	1 42 416 18 34	Seitenblech rechts	Side panel (right)	Panneau latéral (côté droit)	1	
15	1 42 416 03 58	Anschlag „Einkippen“	Limit stop (tilt in)	Butée (cavage)	2	
		Einzelteile für die Hochkippschaufel Super-Leichtgutausführung	**High-tilt bucket: component parts (superlightweight material version)**	**Godet matière légère : pièces constitutives (version à matière superlégère)**		
16	1 42 416 00 97	Schar lang	Bucket blade (long)	Lame de godet (longue)	1	
17	1 42 416 12 31	Seitenschneide lang	Bucket side blade (long)	Lame de godet latérale (longue)	2	
18	1 42 416 13 31	Seitenschneide kurz	Bucket side blade (short)	Lame de godet latérale (courte)	2	
19	1 42 410 13 63	Zsb. Seitenschneide links	Bucket side blade assy (left)	Ens lame de godet latérale (gauche)	1	
20	1 42 410 14 63	Zsb. Seitenschneide rechts	Bucket side blade assy (right)	Ens lame de godet latérale (droite)	1	

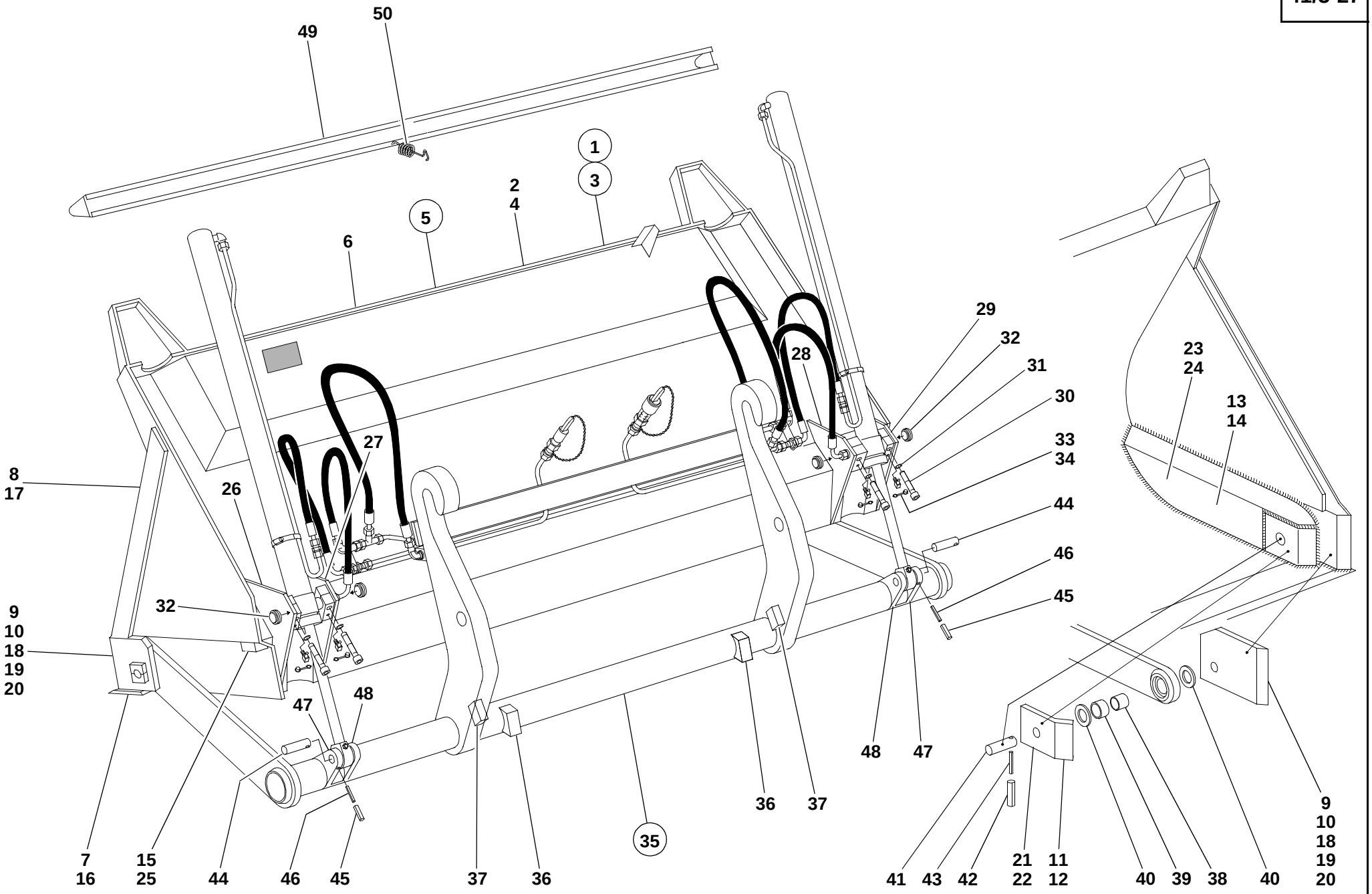
49
50
1
3
2
4
5
6
29
32
31
28
30
23
24
13
14
33
34
27
8
17
26
44
46
45
32
9
10
18
19
20
47
48
7
16
15
25
44
46
45
37
36
35
36
37
48
47
41
43
42
21
22
11
12
40
39
38
40
9
10
18
19
20
S1027110.iso

Pos. Item Pos.	Teil-Nummer Part no. No. pièce	Bezeichnung	Description	Désignation	Stück Qty. Qté.	Bemerkung Remarks Remarques
21	1 42 416 38 25	Lagerplatte links	Attachment plate (left)	Plaque de fixation (côté gauche)	1	
22	1 42 416 39 25	Lagerplatte rechts	Attachment plate (right)	Plaque de fixation (côté droit)	1	
23	1 42 416 28 34	Seitenblech links	Side panel (left)	Panneau latéral (côté gauche)	1	
24	1 42 416 29 34	Seitenblech rechts	Side panel (right)	Panneau latéral (côté droit)	1	
25	1 42 416 03 58	Anschlag „Einkippen“	Limit stop (tilt in)	Butée (cavage)	2	
		Lagerung der Zylinder an der Hochkippschaufel	**Ram bearing on high-tilt bucket**	**Logement des vérins sur godet surélevé**		
26	1 42 410 49 43	Zsb. Lagerung links außen	Outer left bearing assy	Ens logement côté gauche extérieur	1	
27	1 42 410 47 43	Zsb. Lagerung links innen	Inner left bearing assy	Ens logement côté gauche intérieur	1	
28	1 42 410 48 43	Zsb. Lagerung rechts innen	Inner right bearing assy	Ens logement côté droit intérieur	1	
29	1 42 410 50 43	Zsb. Lagerung rechts außen	Outer right bearing assy	Ens logement côté droit extérieur	1	
30	7 252 677 047	Zylinderschraube	Cheese-head screw	Vis à tête cylindrique	8	M 8 x 30
31	0 00 992 51 28	Federring	Hexagon nut	Ecrou six pans	8	8
32	0 00 994 61 30	Gelenklager	Pivoting bearing	Appui mobile libre	4	GE 20 ES
33	7 761 675 102	Schmiernippel	Grease nipple	Graisseur	4	B 6 x 1
34	0 00 996 32 51	Schutzkappe	Protective cap	Capuchon protecteur	4	
35	1 42 410 07 04	Zsb. Schaufelträger	Bucket mount assy	Ens porte-godet	1	
36	1 21 416 10 58	Anschlag „Auskippen“	Limit stop (dump out)	Butée (déversement)	2	
37	1 31 416 04 58	Anschlag „Verriegeln“	Limit stop (lock)	Butée (verrouillage)	2	
		Lagerung der Hochkippschaufel am Schaufelträger	**High-tilt bucket bearing on bucket mount**	**Logement du godet surélevé sur le porte-godet**		
38	1 42 416 10 50	Buchse	Bushing	Douille	2	
39	0 00 994 85 52	Lagerbuchse	Bearing bushing	Douille de palier	2	
40	0 00 996 59 27	Dichtring	Sealing ring	Bague d’étanchéité	4	
41	1 42 416 10 93	Bolzen	Pin	Axe	2	ø 30 x 85 lg.
42	7 514 682 166	Spannhülse	Clamping sleeve	Manchon de serrage	2	6 x 55
43	7 514 682 546	Spannhülse	Clamping sleeve	Manchon de serrage	2	3,5 x 55

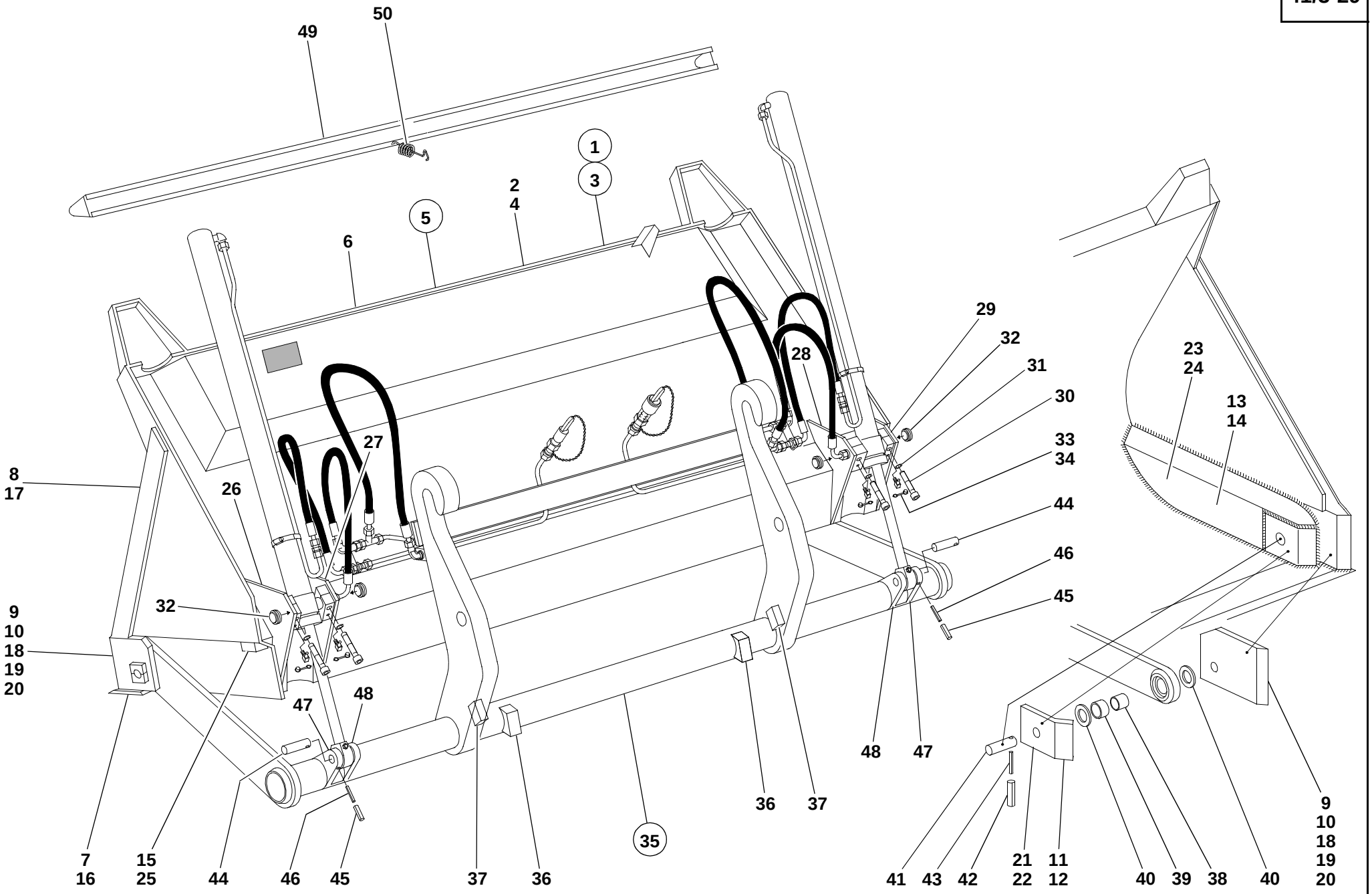
49
50
1
3
2
4
5
6
29
32
31
28
30
23
24
13
14
33
34
27
8
17
26
44
46
45
32
9
10
18
19
20
47
48
7
16
15
25
44
46
45
37
36
35
36
37
48
47
41
43
42
21
22
11
12
40
39
38
40
9
10
18
19
20
S1027110.iso

Pos. Item Pos.	Teil-Nummer Part no. No. pièce	Bezeichnung	Description	Désignation	Stück Qty. Qté.	Bemerkung Remarks Remarques
		Lagerung der Zylinder am Schaufelträger	**Ram bearing on bucket mount**	**Logement des vérins sur le porte-godet**		
44	1 42 416 09 93	Bolzen	Pin	Axe	2	ø 25 x 76 lg.
45	7 514 682 190	Spannhülse	Clamping sleeve	Manchon de serrage	2	8 x 45
46	7 514 682 142	Spannhülse	Clamping sleeve	Manchon de serrage	2	5 x 45
47	1 42 416 15 25	Lager links	Bearing (left)	Logement (côté gauche)	2	
48	1 42 416 16 25	Lager rechts	Beraing (right)	Logement (côté droit)	2	
49	1 42 410 14 73	Zsb. Schutzvorrichtung (ohne Zähne)	Tooth guard assy (bucket without teeth)	Ens protection de dents (godet sans dents)	1	
50	0 00 992 34 02	Zugfeder	Tension spring	Ressort rappel	1	

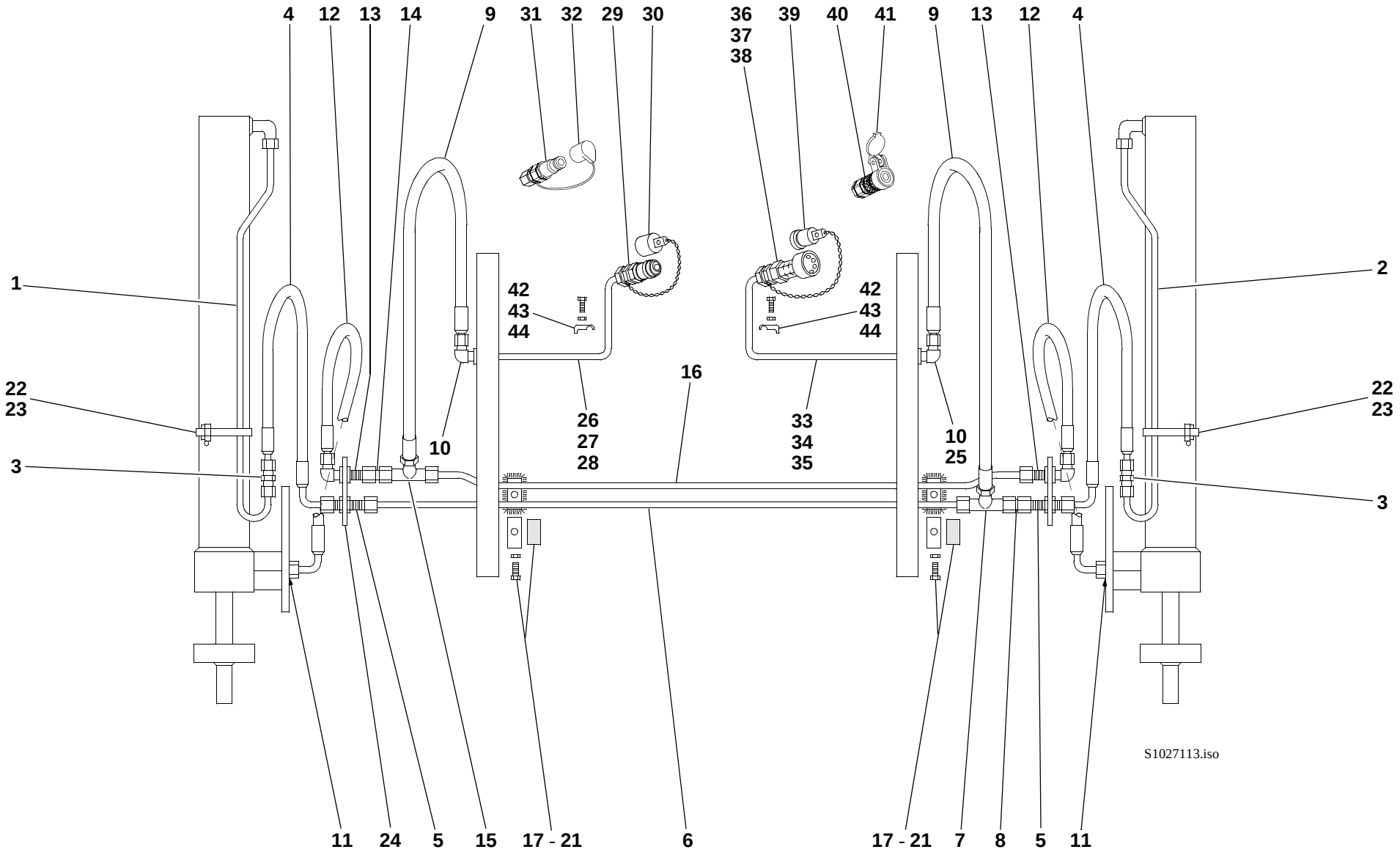
4
12
13
14
9
31
32
29
30
36
37
38
39
40
41
9
13
12
4
1
2
42
43
44
42
43
44
22
23
22
23
16
26
27
28
33
34
35
10
25
10
3
3
S1027113.iso
11
24
5
15
17 - 21
6
17 - 21
7
8
5
11

Pos. Item Pos.	Teil-Nummer Part no. No. pièce	Bezeichnung	Description	Désignation	Stück Qty. Qté.	Bemerkung Remarks Remarques
		Hydr. Installation Hochkippschaufel	**High-tilt bucket: hydraulic installation**	**Godet surélevé : installation hydraulique**		
1	1 21 363 82 24	Rohrleitung links	Pipe line (left)	Conduite (côté gauche)	1	12 x 1,5 x 970 lg.
2	1 21 363 83 24	Rohrleitung rechts	Pipe line (right)	Conduite (côté droit)	1	12 x 1,5 x 970 lg.
3	0 00 363 07 15	Verschraubung	Screw connection	Raccord vissé	2	G 12-L
4	0 00 993 06 21	Schlauchleitung	Flexible line	Conduite flexible	2	600 lg.
5	0 00 363 47 16	Verschraubung	Screw connection	Raccord vissé	2	SV 12-L
6	1 52 363 63 24	Rohrleitung	Pipe line	Conduite	1	12 x 1,5 x 1120 lg.
7	0 00 363 40 17	Verschraubung	Screw connection	Raccord vissé	1	TR 12/15/12
8	0 00 363 64 65	Verschraubung	Screw connection	Raccord vissé	1	40 lg.
9	0 00 993 41 19	Schlauchleitung	Flexible line	Conduite flexible	2	850 lg.
10	0 00 363 21 17	Verschraubung	Screw connection	Raccord vissé	2	WSV 15-L
11	0 00 363 38 21	Verschraubung	Screw connection	Raccord vissé	2	GE 12-LM 14 x 1,5
12	0 00 993 06 21	Schlauchleitung	Flexible line	Conduite flexible	2	600 lg.
13	0 00 363 41 17	Verschraubung	Screw connection	Raccord vissé	2	WSV 12-L
14	0 00 363 64 65	Verschraubung	Screw connection	Raccord vissé	1	40 lg.
15	0 00 363 40 17	Verschraubung	Screw connection	Raccord vissé	1	TR 12/15/12
16	1 52 363 64 24	Rohrleitung	Pipe line	Conduite	1	12 x 1,5 x 1160 lg.
17	1 21 416 04 10	Anschweißstück	Weld-on piece	Pièce rapportée par soudure	2	
18	1 00 993 80 30	Schelle	Clamp	Collier	2	
19	1 00 993 54 90	Filzstreifen	Felt strip	Bande de feutre	2	
20	7 236 677 135	Sechskantschraube	Hexagon head screw	Vis six pans	2	M 8 x 30
21	0 00 992 43 28	Federring	Spring washer	Rondelle ressort	2	8
22	1 00 993 02 15	Schlauchband	Strap	Bande	2	9 mm - 500 lg.
23	0 00 993 00 16	Schloß	Lock	Serrure	2	
24	1 21 416 11 40	Halter	Bracket	Support	2	
25	1 90 201 16 42	Halter	Bracket	Support	2	

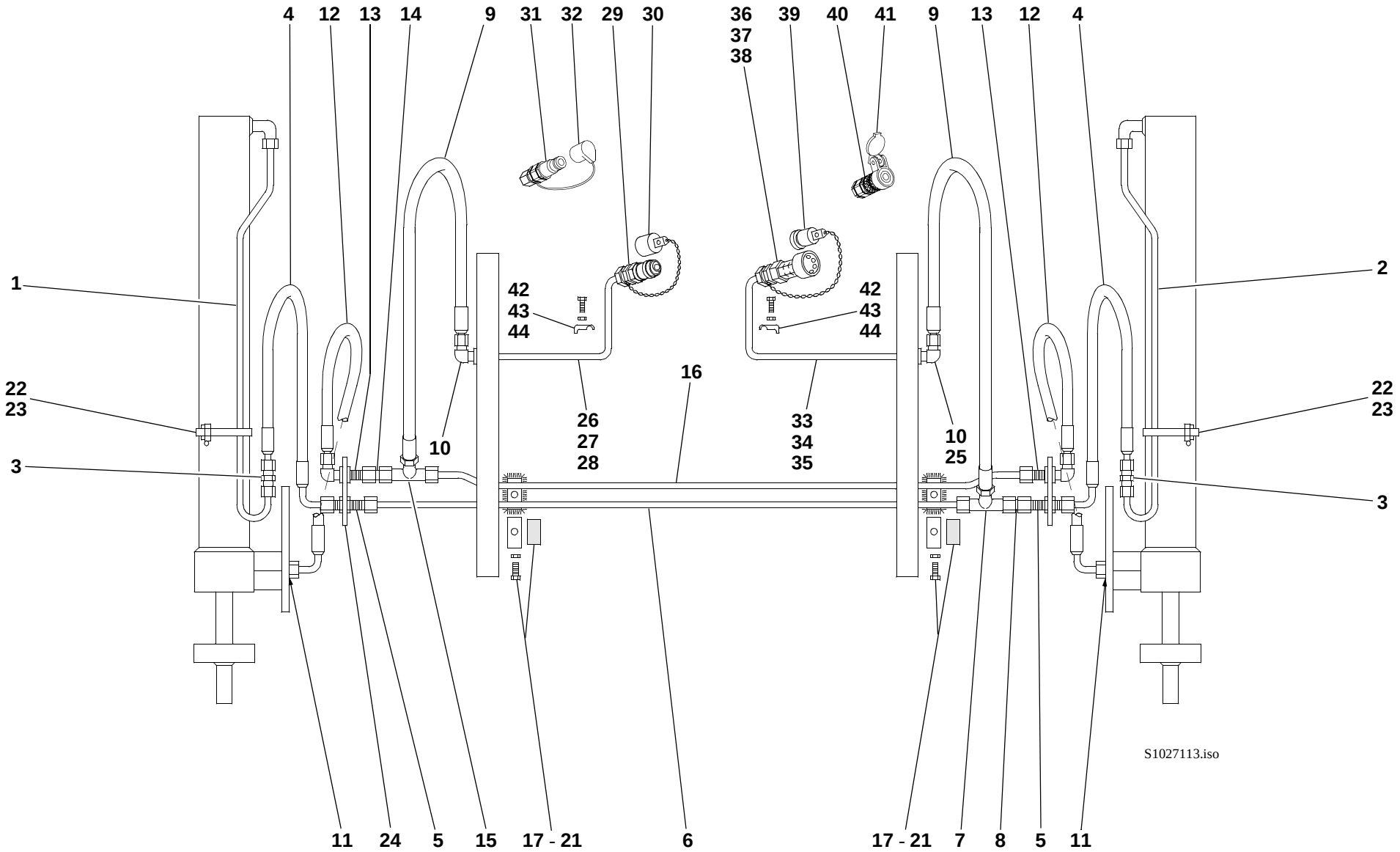
4
12
13
14
9
31
32
29
30
36
37
38
39
40
41
9
13
12
4
1
2
42
43
44
42
43
44
22
23
22
23
16
26
27
28
33
34
35
10
25
10
3
3
S1027113.iso
11
24
5
15
17 - 21
6
17 - 21
7
8
5
11

Pos. Item Pos.	Teil-Nummer Part no. No. pièce	Bezeichnung	Description	Désignation	Stück Qty. Qté.	Bemerkung Remarks Remarques
26	1 21 363 86 24	Rohrleitung links	Pipe line (left)	Conduite (côté gauche)	1	15 x 1,5 x 570 lg.
27	7 788 010 556	Überwurfmutter	Union nut	Ecrou de raccord	1	AL 15
28	7 786 680 105	Schneidring	Olive	Olive	1	L 15
29	0 00 363 85 48	Kupplungsstecker	Coupling plug	Raccord mâle	1	
30	0 00 996 51 51	Staubkappe	Dust cap	Cache-poussière	1	
31	0 00 363 30 66	Kupplungsstecker (flachdichtend)	Coupling plug (flat seal)	Raccord mâle (joint plat)	1	
32	0 00 996 17 52	Staubkappe	Dust cap	Cache-poussière	1	
33	1 21 363 87 24	Rohrleitung rechts	Pipe line (right)	Conduite (côté droit)	1	15 x 1,5 x 570 lg.
34	7 788 010 556	Überwurfmutter	Union nut	Ecrou de raccord	1	AL 15
35	7 786 680 105	Schneidring	Olive	Olive	1	L 15
36	0 00 363 84 48	Kupplungsdose	Coupling socket	Raccord femelle	1	
37	0 00 996 15 06	O-Ring	O-ring	Joint torique	1	
38	0 00 996 73 28	Stützring	Prop ring	Bague d’appui	1	
39	0 00 996 50 51	Staubstopfen	Dust cap	Cache-poussière	1	
40	0 00 363 31 66	Kupplungsdose (flachdichtend)	Coupling socket (flat seal)	Raccord femelle (joint plat)	1	
41	0 00 996 22 52	Klappdeckel	Spring cover	Couvercle à ressort	1	
		Bei Ersatzbedarf von Kupplungsstecker und Kupplungsdose Ausführung beachten.	State version for all spare parts orders of coupling plugs and sockets	Indiquer la version pour tout commande de pièces détachées de raccords mâles et femelles		
42	1 00 993 84 30	Schelle	Clamp	Collier	2	
43	7 236 677 136	Sechskantschraube	Hexagon head screw	Vis six pans	2	M 8 x 35
44	0 00 992 43 28	Federring	Spring washer	Rondelle ressort	2	8

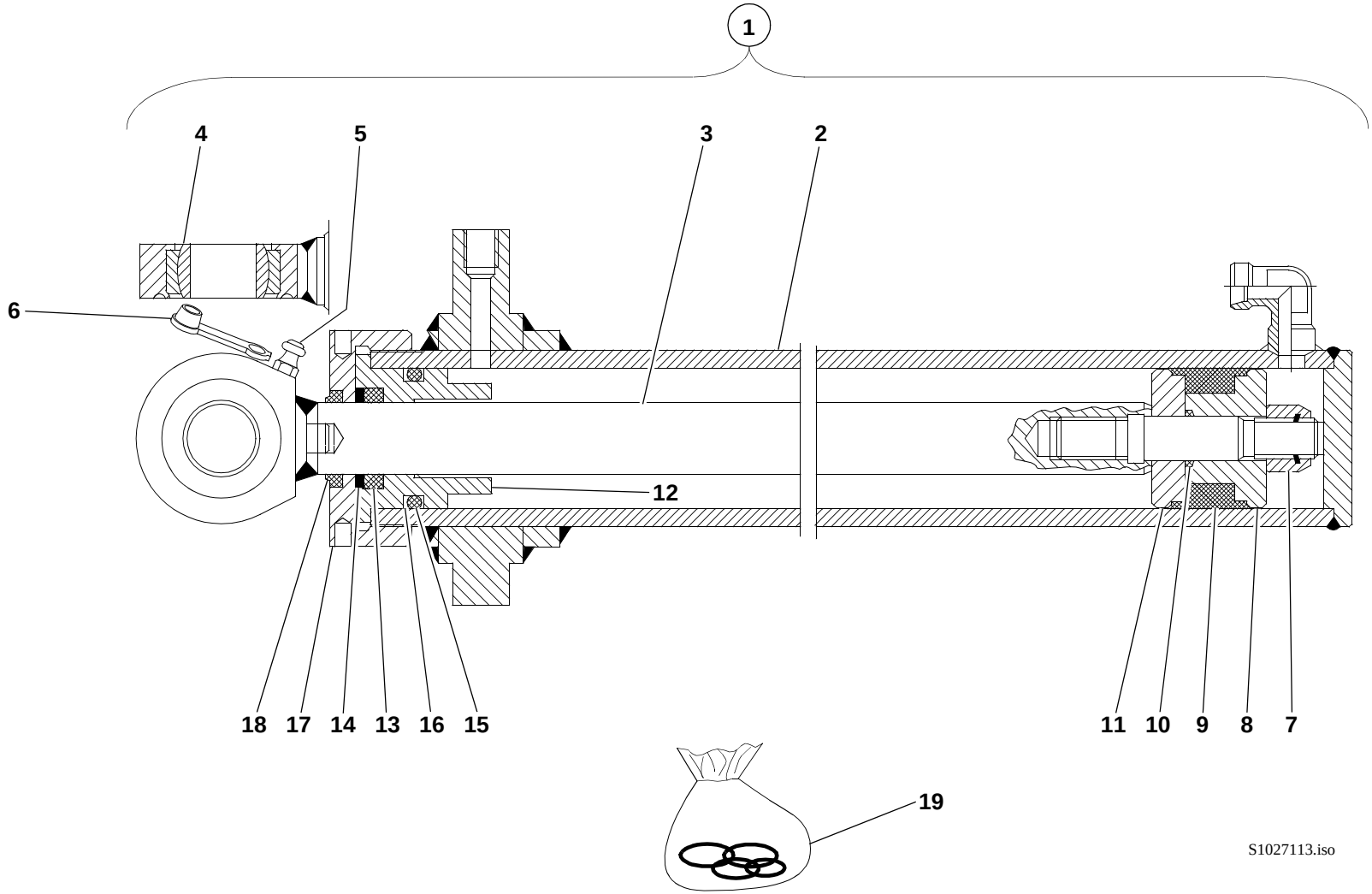
1
4
5
3
2
6
12
18
17
14
13
16
15
11
10
9
8
7
19
S1027113.iso

Pos. Item Pos.	Teil-Nummer Part no. No. pièce	Bezeichnung	Description	Désignation	Stück Qty. Qté.	Bemerkung Remarks Remarques
		Kippzylinder - Einzelteile	**Tilt rams: component parts**	**Vérins de cavage : pièces constitutives**		
		Stückzahl bezogen auf beide Kippzylinder	Qty refers to both tilt rams	Qté se réfère aux deux vérins de cavage		
1	1 42 360 25 42	Zsb. Kippzylinder kpl.	Cpl tilt ram assy	Ens vérin de cavage cpl	2	
2	1 42 360 05 42	Zsb. Zylinder	Ram assy	Ens vérin	2	
3	1 42 360 02 46	Zsb. Kolbenstange	Piston rod assy	Ens tige de piston	2	
4	0 00 994 77 30	Gelenklager	Pivoting bearing	Appui mobile libre	2	GE 25 ES
5	7 761 675 005	Schmiernippel	Grease nipple	Graisseur	2	ASM 10 x 1
6	0 00 996 32 51	Schutzkappe	Protective cap	Capuchon protecteur	2	
7	7 405 677 064	Sechskantmutter	Hexagon nut	Ecrou six pans	2	140 NmM 16 x 1,5
8	1 02 361 02 68	Kolbenhälfte an der Mutter	Piston half with nut	Moitié de piston avec ecrou	2	
9	0 00 996 59 12	Kolbendichtung	Piston seal	Joint de piston	2	
10	0 00 996 35 06	O-Ring	O-ring	Joint torique	2	16,3 x 2,4 NB 80
11	1 02 361 03 68	Kolbenhälfte	Piston half	Moitié de piston	2	
12	1 52 361 21 25	Deckel	Cover	Couvercle	2	
13	0 00 996 64 13	Kolbenstangendichtung	Piston rod seal	Joint de tige de piston	2	
14	1 00 993 38 65	Scheibe	Washer	Rondelle	2	
15	0 00 996 79 07	O-Ring	O-ring	Joint torique	2	41,2 x 5,7 NB 90
16	0 00 996 58 27	Stützring	Prop ring	Bague d'appui	2	52-4,1-1,5
17	1 52 361 13 25	Deckel	Cover	Couvercle	2	
18	0 00 996 63 27	Abstreifer	Scraper	Racleur	2	
19	0 00 996 73 12	Dichtsatz	Sealing kit	Jeu de joints	1 - 2	= **7**/**9**/**10**/**13**/**15**/**16**/**18**

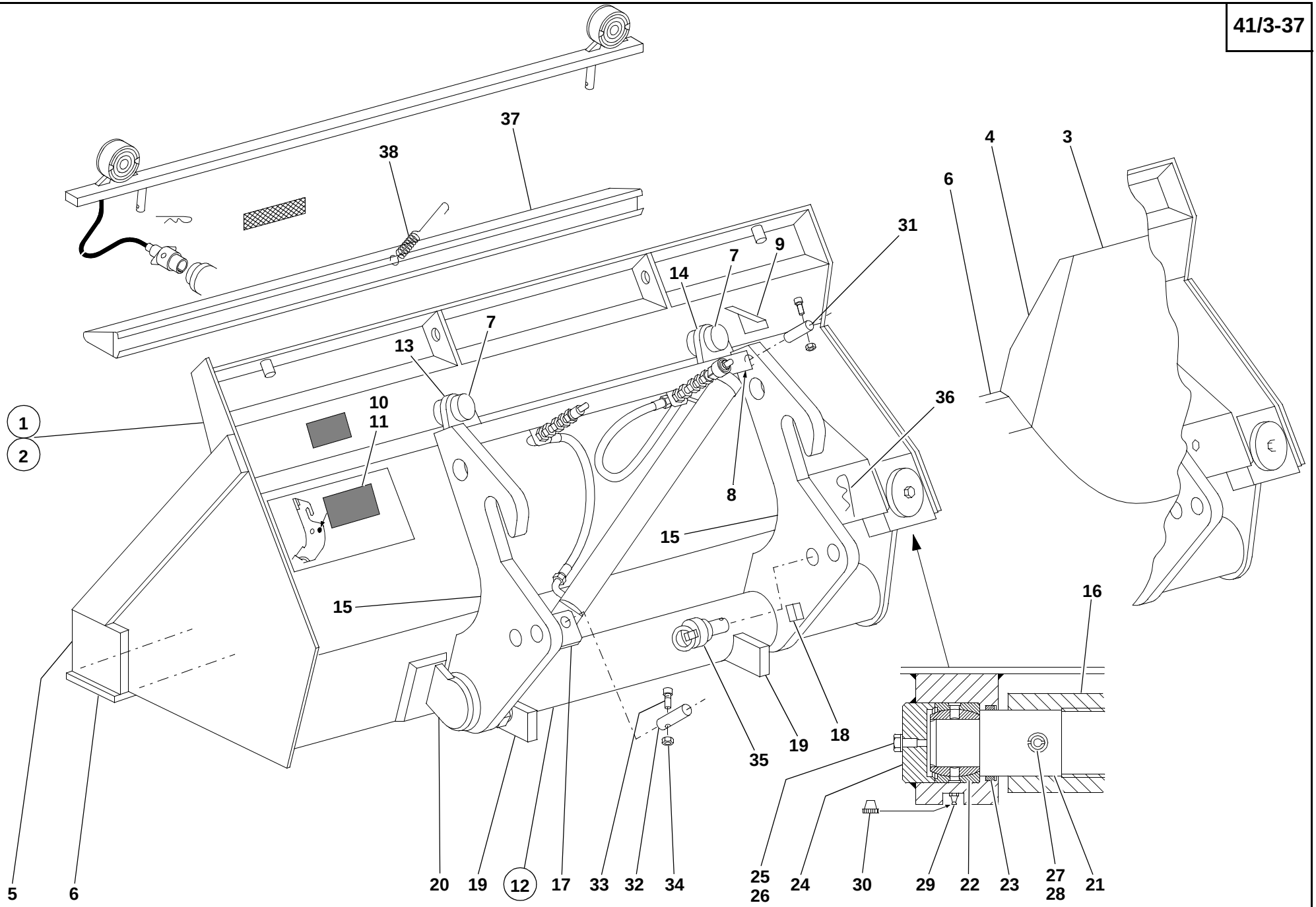
37
38
4
3
6
31
9
7
14
7
13
1
2
10
11
36
8
15
15
16
35
19
18
5
6
20
19
12
17
33
32
34
25
26
24
30
29
22
23
27
28
21
S1339060.iso

Pos. Item Pos.	Teil-Nummer Part no. No. pièce	Bezeichnung	Description	Désignation	Stück Qty. Qté.	Bemerkung Remarks Remarques
		Seitenschwenkschaufel **Typ 01027-14**	**Side swing bucket** **type 01027-14**	**Godet à déversement latéral** **type 01027-14**		
1	01027-14	Zsb. Seitenschwenkschaufel kpl. (Seitenschwenkschaufel kpl. mit Hydraulik-Installation und Schwenkzylinder)	Cpl side swing bucket assy (Cpl side swing bucket with hydraulic installation and swivel ram)	Ens godet à déversement latéral cpl (Godet à déversement latéral cpl avec installation hydraulique et vérin d'orientation)	1	1745 br.
		Einzelteile für Seitenschwenkschaufel	**Side swing bucket: component parts**	**Godet à déversement latéral : pièces constitutives**		
2	1 42 410 72 29	Zsb. Seitenschwenkschaufel	Side swing bucket assy	Ens godet à déversement latéral	1	
3	1 42 410 04 84	Zsb. Seitenwand rechts innen	Side wall assy (inner right)	Ens paroi latérale (côté droit intérieur)	1	
4	1 43 416 09 31	Seitenschneide rechts	Bucket side blade (right)	Lame godet latérale (droite)	1	
5	1 43 416 08 31	Seitenschneide links	Bucket side blade (left)	Lame godet latérale (gauche)	1	
6	1 42 416 11 97	Schar lang	Bucket blade (long)	Lame godet (longue)	1	
7	1 52 416 05 43	Lagerung	Bearing	Logement	2	
8	1 42 416 02 06	Zsb. Lagerbock für Zylinderlagerung	Bearing block assy for ram bearing	Ens support pour appui du vérin	1	
9	1 42 416 01 32	Sichtwinkel	Target marking	Repère	1	
10	0 00 435 99 27	Hinweisschild (schwarz)	Label (black)	Label (noir)	1	
11	0 00 435 07 28	Hinweisschild (weiß)	Label (white)	Label (blanc)	1	
12	1 42 410 11 04	Zsb. Schaufelträger	Bucket mount assy	Ens porte-godet	1	
13	1 43 416 02 10	Aufnahmestück links	Pick-up piece (left)	Pièce de reprise (côté gauche)	1	
14	1 43 416 03 10	Aufnahmestück rechts	Pick-up piece (right)	Pièce de reprise (côté droit)	1	
15	1 42 416 03 40	Halterung	Bracket	Support	2	
16	1 43 410 55 43	Zsb. Lagerung (für Schaufel)	Bearing assy (for bucket)	Ens logement (pour godet)	1	
17	1 42 410 01 06	Zsb. Lagerung (für Zylinder)	Bearing assy (for ram)	Ens logement (pour vérin)	1	
18	1 31 416 04 58	Anschlag „verriegeln“	Limit stop (lock)	Butée (verrouiller)	2	
19	1 42 416 04 58	Anschlag „auskippen“	Limit stop (dump out)	Butée (déverser)	2	
20	1 43 416 09 58	Anschlag „einkippen“	Limit stop (tilt in)	Butée (caver)	1	

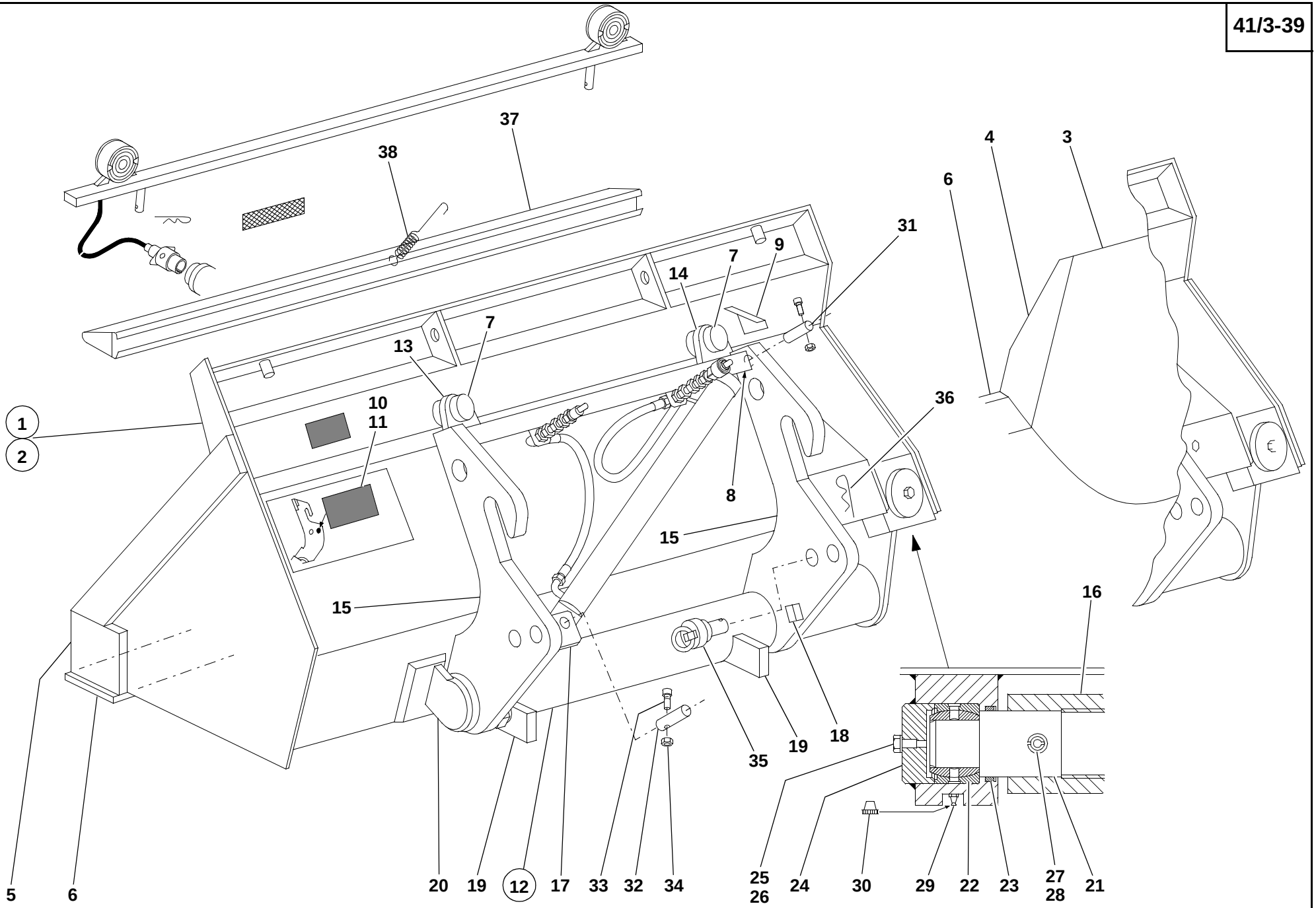

S1339060.iso

Pos. Item Pos.	Teil-Nummer Part no. No. pièce	Bezeichnung	Description	Désignation	Stück Qty. Qté.	Bemerkung Remarks Remarques
		Lagerung der Seitenschwenkschaufel am Schaufelträger	**Side swing bucket bearing on bucket mount**	**Logement du godet à déversement latéral sur le porte-godet**		
21	1 43 416 00 20	Lagerwelle	Bearing shaft	Arbre d'appui	1	
22	0 00 994 98 30	Gelenklager	Pivoting bearing	Appui mobile libre	2	
23	0 00 996 37 29	Nutring	U-ring	Bague rainurée	2	
24	1 43 416 03 06	Deckel	Cover	Couvercle	2	
25	7 236 677 920	Sechskantschraube	Hexagon head screw	Vis six pans	2	M 10 x 12
26	7 451 680 112	Scheibe	Washer	Rondelle	2	10,5
27	7 514 682 407	Spannhülse	Clamping sleeve	Manchon de serrage	2	20 x 120
28	7 514 682 256	Spannhülse	Clamping sleeve	Manchon de serrage	2	12 x 120
29	7 761 675 005	Schmiernippel	Grease nipple	Graisseur	2	ASM 10 x 1
30	0 00 996 31 51	Schutzkappe	Protective cap	Capuchon protecteur	2	
		Befestigung Zylinder an Schaufel und Schaufelträger	**Attachment of ram to bucket and bucket mount**	**Fixation du vérin sur le godet et le porte-godet**		
31	1 42 416 27 93	Lagerbolzen (an Schaufel)	Bearing pin (on bucket)	Boulon de palier (sur godet)	1	
32	1 42 416 28 93	Lagerbolzen (an Träger)	Bearing pin (on bucket mount)	Boulon de palier (sur porte-godet)	1	
33	7 252 677 054	Zylinderschraube	Cheese-head screw	Vis à tête cylindrique	1	M 8 x 65
34	7 405 677 005	Sechskantmutter	Hexagon nut	Ecrou six pans	2	M 8
35	1 42 410 00 58	Zsb. Anschlag	Limit stop assy	Ens butée	2	
36	0 00 992 18 37	Federstecker	Spring plug	Fiche ressort	2	
37	1 42 410 14 73	Zsb. Schutzvorrichtung (ohne Zähne)	Tooth guard assy (bucket without teeth)	Ens protection de dents (godet sans dents)	1	
38	0 00 992 34 02	Zugfeder	Tension spring	Ressort rappel	1	

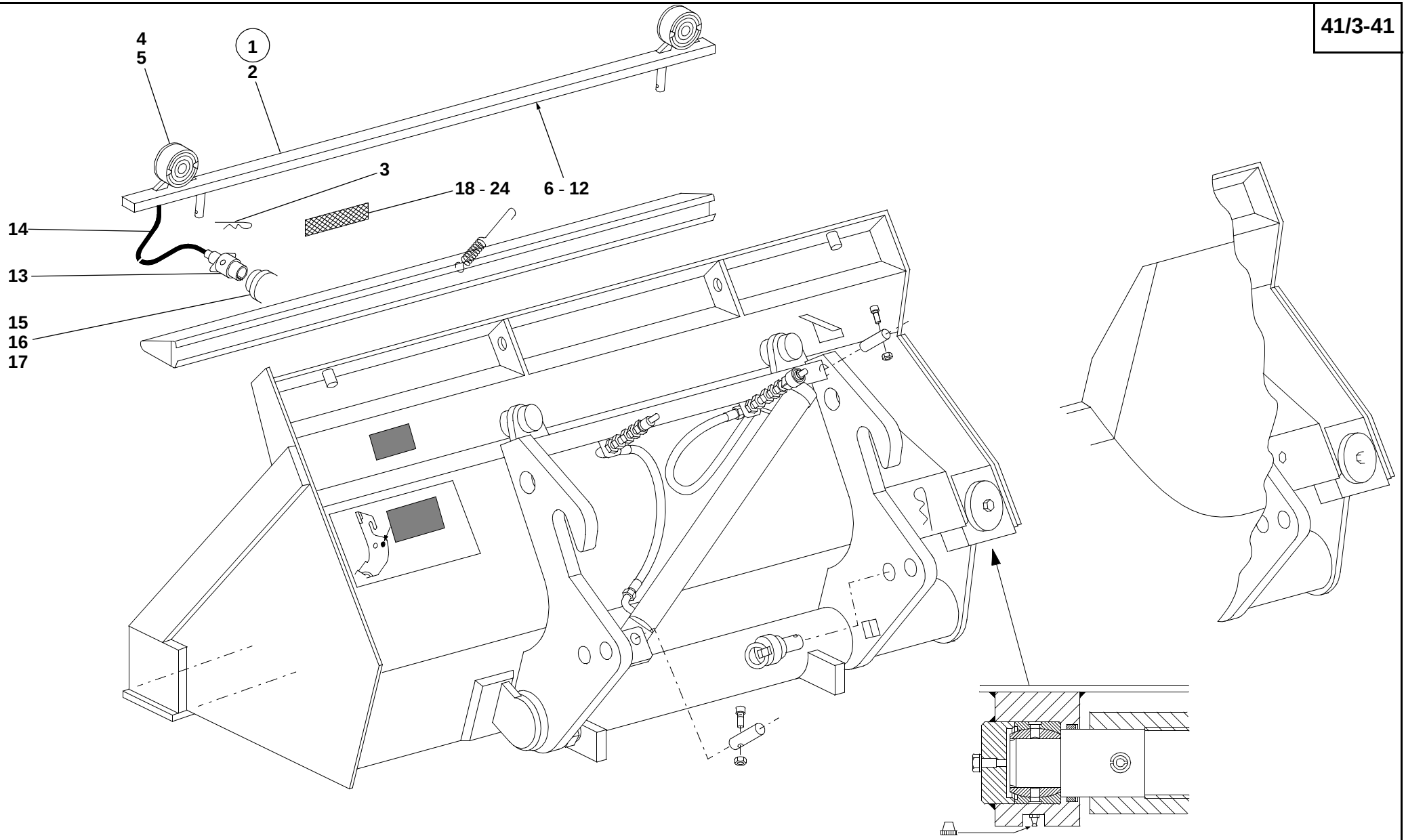

S1339060.iso

Pos. Item Pos.	Teil-Nummer Part no. No. pièce	Bezeichnung	Description	Désignation	Stück Qty. Qté.	Bemerkung Remarks Remarques
		Positionsleuchten nach STVZO für Seitenschwenkschaufel Typ 01136-00	**Position lights for side swing bucket type 01136-00** Legal regulations of your country may require you to equip your machine with the following component parts:	**Feux de position pour godet à déversement latéral type 01136-00** Les prescriptions légales de votre pays peuvent exiger d'équiper votre véhicule avec les pièces constitutives suivantes :		
1	1 46 330 01 42	Zsb. Lichtleiste kpl.	Cpl light border assy	Ens listel de feux cpl	1	
2	1 46 330 00 42	Zsb. Lichtleiste	Light border assy	Ens listel de feux	1	
3	7 834 288 103	Sicherungsfeder	Retaining spring	Ressort d'arrêt	2	
4	0 00 332 14 02	Positionsleuchte	Position light	Feu de position	2	
5	7 734 000 354	Glühlampe	Light bulb	Lampe	2	G 12 V - 5 W
6	1 00 334 20 18	Kabel	Cable	Câble	1	2 x 0,75mm² 1800 lg.
7	1 00 334 21 18	Kabel	Cable	Câble	1	2 x 0,75mm² 110 lg.
8	1 00 333 11 60	Klemmstück	Clamping piece	Pièce de serrage	3	1-polig
9	0 00 993 85 29	Schelle	Clamp	Collier	1	ø 10
10	7 236 677 078	Sechskantschraube	Hexagon head screw	Vis six pans	1	M 6 x 12
11	7 403 677 707	Sechskantmutter	Hexagon nut	Ecrou six pans	1	M 6
12	0 00 992 41 28	Federring	Spring washer	Rondelle ressort	1	6
13	0 00 333 68 11	Stecker	Plug	Fiche	1	
14	1 00 334 27 14	Kabel	Cable	Câble	1	3 x 1,5mm² 2000 lg.
15	0 00 333 14 10	Steckdose	Socket	Prise de courant	1	
16	7 250 670 608	Zylinderschraube	Cheese-head screw	Vis à tête cylindrique	3	M 5 x 35
17	7 403 677 705	Sechskantmutter	Hexagon nut	Ecrou six pans	3	M 5
	1 46 006 03 59	Nacharbeit Rahmen	Rework (frame)	Travaux de retouche (châssis)		
18	0 00 332 06 07	Rückstrahler (Radabdeckung hinten)	Reflector (rear wheel cover)	Cataphote (protection de roue AR)	2	
19	0 00 993 00 94	Federclips	Spring clips	Clips à ressort	4	
20	1 46 332 00 40	Halter li.	Bracket (left)	Support (côté gauche)	1	
21	1 46 332 01 40	Halter re.	Bracket (right)	Support (côté droit)	1	
22	7 236 677 078	Sechskantschraube	Hexagon head screw	Vis six pans	4	M 6 x 12
23	0 00 992 41 28	Federring	Spring washer	Rondelle ressort	4	6
24	7 403 677 707	Sechskantmutter	Hexagon nut	Ecrou six pans	4	M 6

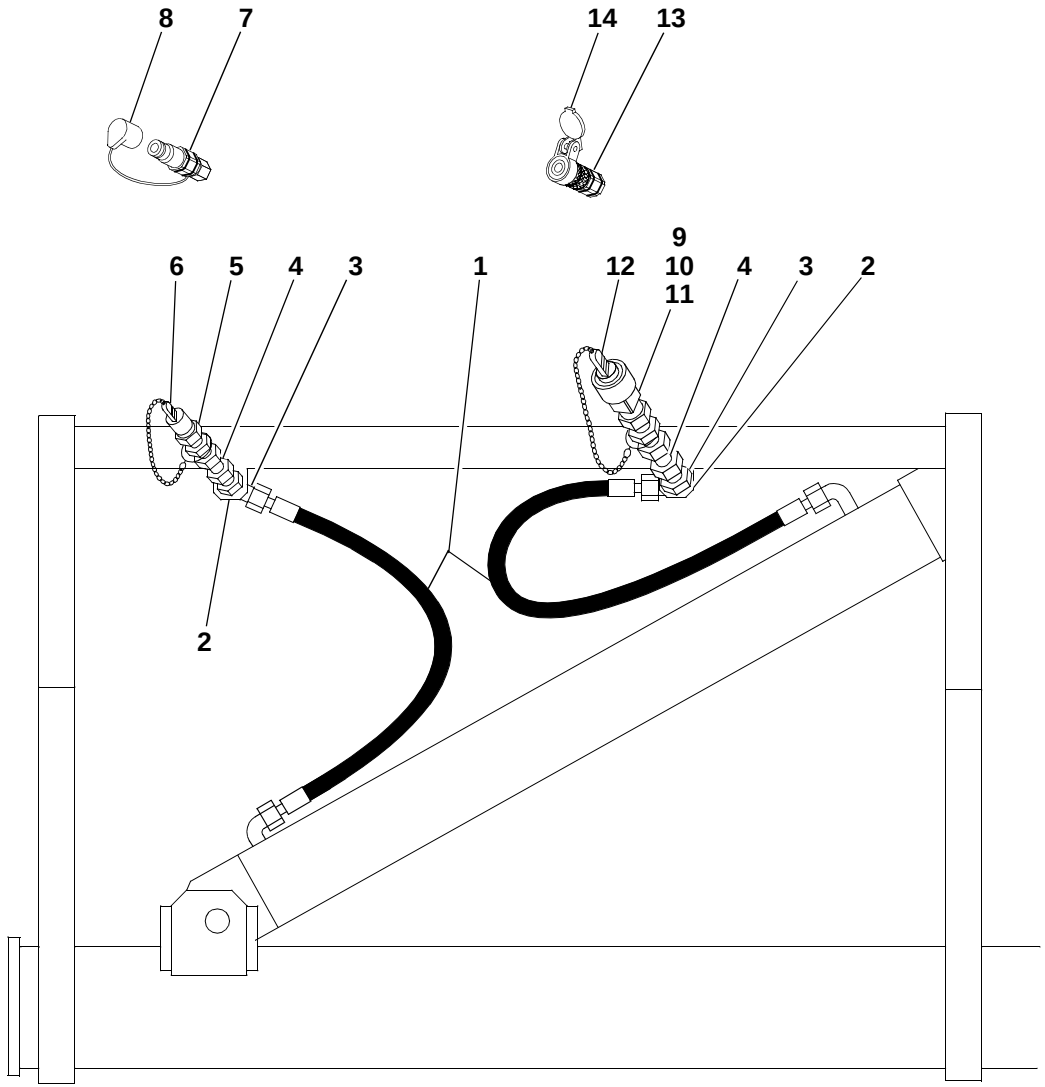

S1339063.iso

Pos. Item Pos.	Teil-Nummer Part no. No. pièce	Bezeichnung	Description	Désignation	Stück Qty. Qté.	Bemerkung Remarks Remarques
		Hydr. Installation Seitenschwenk-schaufel	**Side swing bucket: hydraulic installation**	**Godet à déversement latéral : installation hydraulique**		
1	0 00 993 27 26	Schlauchleitung	Flexible line	Conduite flexible	2	NW 12 x 540 lg.
2	1 90 201 16 42	Halter	Bracket	Support	2	
3	0 00 363 21 17	Verschraubung	Screw connection	Raccord vissé	2	WSV 15-L
4	0 00 363 31 64	Verschraubung	Screw connection	Raccord vissé	2	40 lg.
5	0 00 363 85 48	Kupplungsstecker	Coupling plug	Raccord mâle	1	
6	0 00 996 51 51	Staubkappe	Dust cap	Cache-poussière	1	
7	0 00 363 30 66	Kupplungsstecker (flachdichtend)	Coupling plug (flat seal)	Raccord mâle (joint plat)	1	
8	0 00 996 17 52	Staubkappe	Dust cap	Cache-poussière	1	
9	0 00 363 84 48	Kupplungsdose	Coupling socket	Raccord femelle	1	
10	0 00 996 15 06	O-Ring	O-ring	Joint torique	1	
11	0 00 996 73 28	Stützring	Prop ring	Bague d’appui	1	
12	0 00 996 50 51	Staubstopfen	Dust plug	Cache-poussière	1	
13	0 00 363 31 66	Kupplungsdose (flachdichtend)	Coupling socket (flat seal)	Raccord femelle (joint plat)	1	
14	0 00 996 22 52	Klappdeckel	Spring cover	Couvercle à ressort	1	
		Bei Ersatzbedarf von Kupplungsstecker und Kupplungsdose Ausführung beachten.	State version for all spare parts orders of coupling plugs and sockets	Indiquer la version pour tout commande de pièces détachées de raccords mâles et femelles		

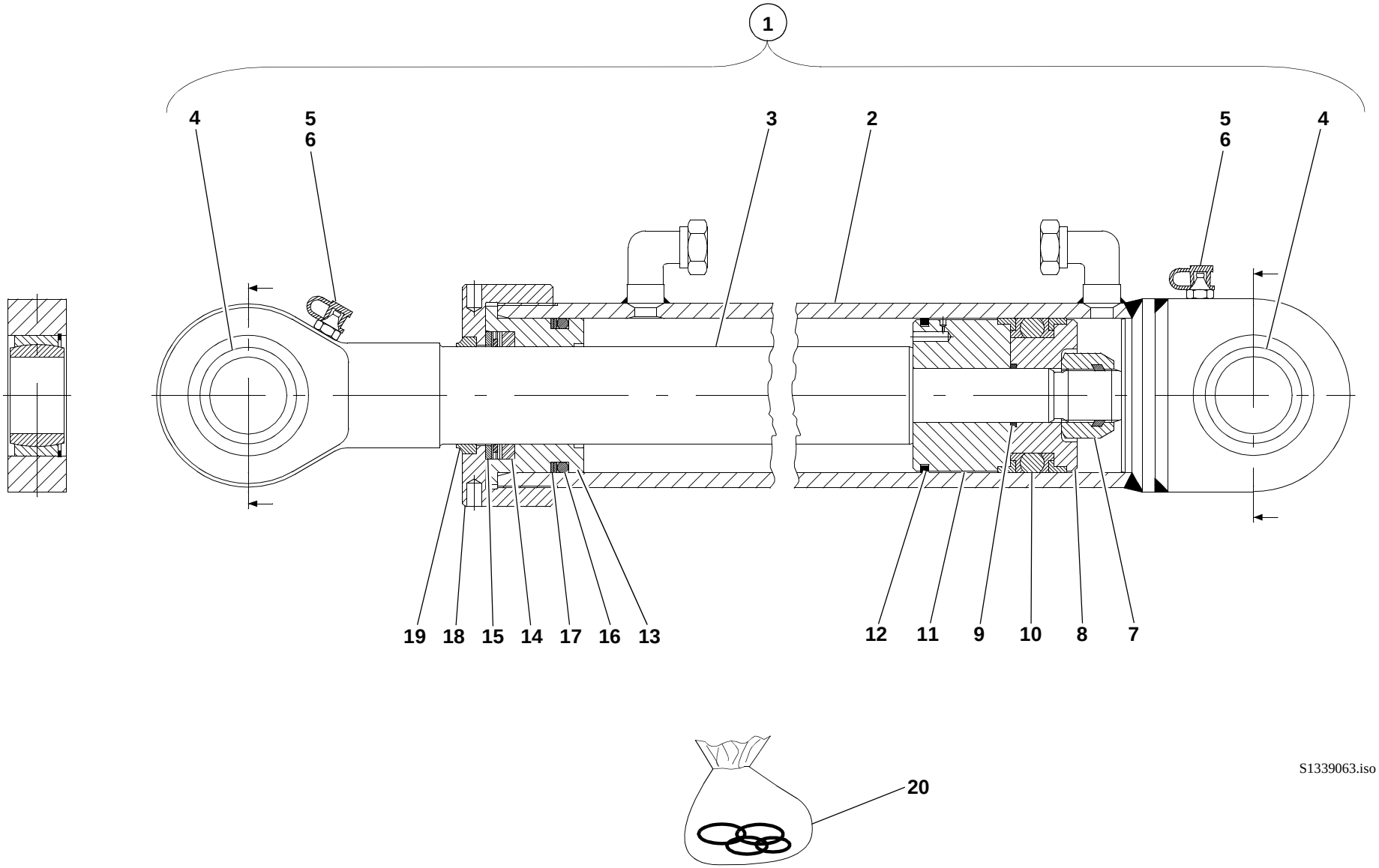
1
4
5
6
3
2
5
6
4
19
18
15
14
17
16
13
12
11
9
10
8
7
20
S1339063.iso

Pos. Item Pos.	Teil-Nummer Part no. No. pièce	Bezeichnung	Description	Désignation	Stück Qty. Qté.	Bemerkung Remarks Remarques
		Schwenkzylinder - Einzelteile	**Swivel ram: component parts**	**Vérin d'orientation : pièces constitutives**		
1	1 42 360 24 42	Zsb. Schwenkzylinder kpl.	Cpl swivel ram assy	Ens vérin d'orientation cpl	1	
2	1 42 360 18 42	Zsb. Zylinder	Ram assy	Ens vérin	1	
3	1 42 360 04 46	Zsb. Kolbenstange	Piston rod assy	Ens tige de piston	1	
4	0 00 994 01 37	Gelenklager	Pivoting bearing	Appui mobile libre	2	
5	7 761 675 404	Schmiernippel	Grease nipple	Graisseur	2	AM 10 x 1
6	0 00 996 32 51	Schutzkappe	Protective cap	Capuchon protecteur	2	
7	7 405 677 069	Sechskantmutter	Hexagon nut	Ecrou six pans	1	300 Nm M 20 x 1,5
8	1 62 361 05 68	Kolbenhälfte an der Mutter	Piston half with nut	Moitié de piston avec ecrou	1	
9	0 00 996 89 07	O-Ring	O-ring	Joint torique	1	
10	0 00 996 71 12	Kolbendichtung	Piston seal	Joint de piston	1	
11	1 42 361 03 68	Kolbenhälfte	Piston half	Moitié de piston	1	
12	0 00 996 09 29	Lamellenring	Lamellar ring	Bague à lamelles	1	
13	1 42 361 13 25	Deckel	Cover	Couvercle	1	
14	0 00 996 67 13	Kolbenstangendichtung	Piston rod seal	Joint de tige de piston	1	
15	1 00 993 36 65	Scheibe	Washer	Rondelle	1	
16	0 00 996 08 08	O-Ring	O-ring	Joint torique	1	
17	0 00 996 01 29	Stützring	Prop ring	Bague d'appui	1	
18	1 62 361 06 25	Deckel	Cover	Couvercle	1	
19	0 00 996 83 27	Abstreifer	Scraper	Racleur	1	
20	0 00 996 09 13	Dichtsatz	Sealing kit	Jeu de joints	1	= **7**/**9**/**10**/**14**/**16**/**17**/**19**

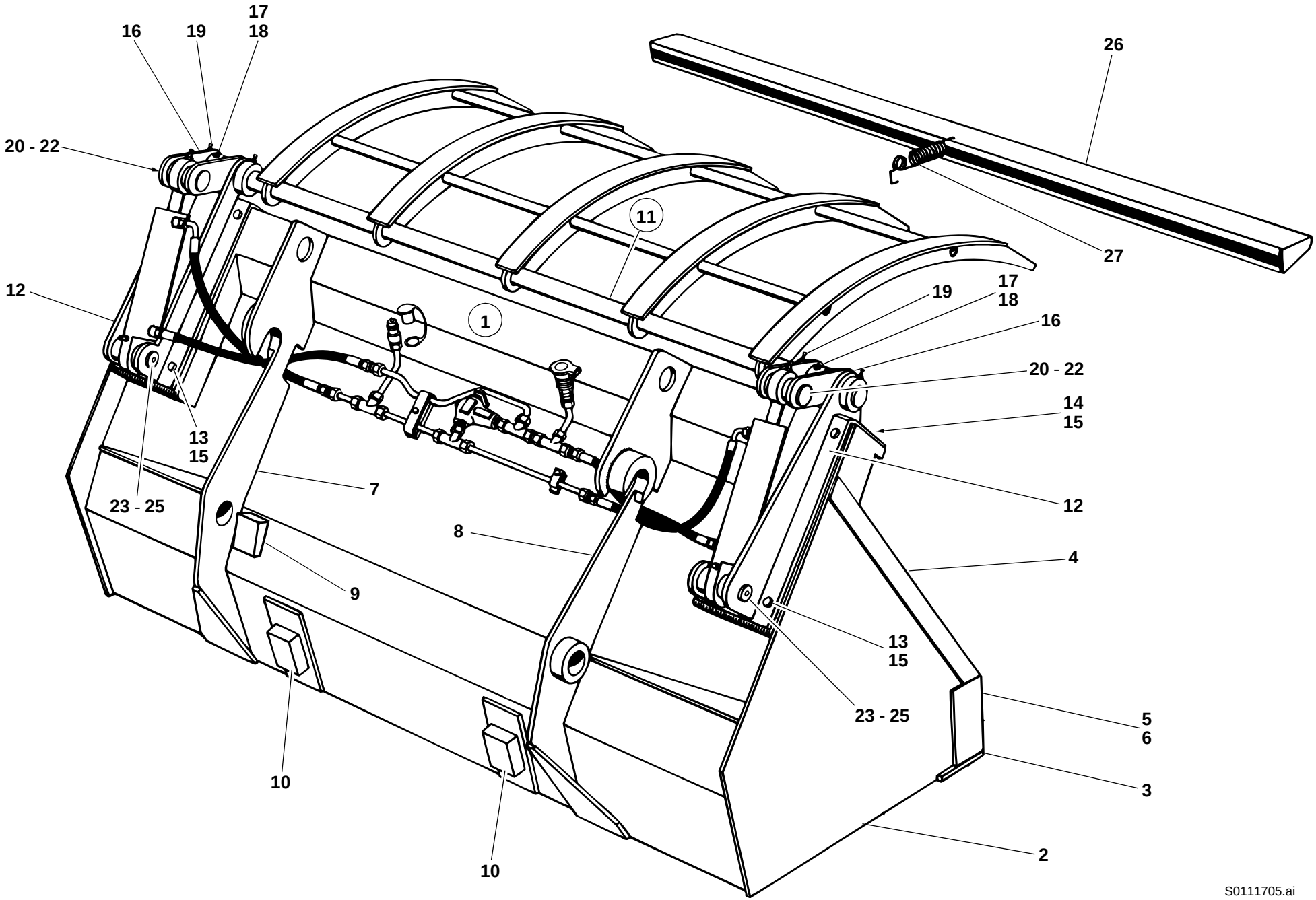
16
19
17
18
20 - 22
26
27
11
1
12
19
17
18
16
20 - 22
14
15
13
15
7
23 - 25
12
8
4
9
13
15
23 - 25
5
6
10
3
10
2
S0111705.ai

Pos. Item Pos.	Teil-Nummer Part no. No. pièce	Bezeichnung	Description	Désignation	Stück Qty. Qté.	Bemerkung Remarks Remarques
		Sperrgutschaufel Typ 01117-03 „Ausführung A“	**Heavy duty bucket type 01117-03 – version A**	**Godet à matériel encombrant type 01117-03 – version A**		
1	1 43 410 02 27	Zsb. Sperrgutschaufel kpl. (Sperrgutschaufel kpl. mit Hydraulik-Installation und Hubzylinder)	Cpl heavy duty bucket assy (Cpl heavy duty bucket with hydraulic installation and lift rams)	Ens godet à matériel encombrant (Godet à matériel encombrant cpl avec installation hydr. et vérins de levage)	1	2050 br.
		Einzelteile für Sperrgutschaufel	**Heavy duty bucket: component parts**	**Godet à mat. encombr. : pièces const.**		
2	1 43 410 05 27	Zsb. Ladeschaufel	Bucket assy	Ens godet	1	
3	1 43 416 00 97	Schar lang	Bucket blade (long)	Lame godet (longue)	1	
4	1 43 416 14 31	Seitenschneide lang	Bucket side blade (long)	Lame godet latérale (longue)	2	
5	1 43 416 15 31	Seitenschneide links	Bucket side blade (left)	Lame godet latérale (gauche)	1	
6	1 43 416 16 31	Seitenschneide rechts	Bucket side blade (right)	Lame godet latérale (droite)	1	
7	1 43 410 04 44	Aufhängung links	Mounting bracket (left)	Logement (côté gauche)	1	
8	1 43 410 05 44	Aufhängung rechts	Mounting bracket (right)	Logement (côté droit)	1	
9	1 43 416 23 58	Anschlag	Limit stop	Butée	2	
10	1 43 416 24 58	Anschlag	Limit stop	Butée	2	
11	1 43 410 16 07	Zsb. Greifer kpl.	Cpl claw assy	Ens griffe cpl	1	
12	1 43 410 10 06	Zsb. Lagerbock	Bearing block assy	Ens support	2	
13	7 236 677 245	Sechskantschraube	Hexagon head screw	Vis six pans	8	M 16 x 35
14	7 236 677 248	Sechskantschraube	Hexagon head screw	Vis six pans	4	M 16 x 50
15	0 00 992 45 28	Federring	Spring washer	Rondelle ressort	12	ø 16
16	1 43 410 87 43	Zsb. Lagerung	Bearing assy	Ens logement	2	
17	7 514 682 283	Spannhülse	Clamping sleeve	Manchon de serrage	4	ø 13 x 90
18	7 514 682 199	Spannhülse	Clamping sleeve	Manchon de serrage	4	ø 8 x 90
19	7 761 675 005	Schmiernippel	Grease nipple	Graisseur	4	AS 10 x 1
		Bef. Hubzylinder oben	**Upper attachment of lift ram**	**Fixation sup. du vérin de levage**		
20	1 43 416 37 93	Bolzen	Pin	Axe	1	ø 30 x 102 lg.
21	7 252 677 053	Zylinderschraube	Cheese-head screw	Vis à tête cylindrique	2	M 8 x 60
22	7 405 677 005	Sechskantmutter	Hexagon nut	Ecrou six pans	2	M 8
		Bef. Hubzylinder unten	**Lower attachment of lift ram**	**Fixation inf. du vérin de levage**		
23	1 43 416 36 93	Bolzen	Pin	Axe	1	ø 40 x 135 lg.
24	7 252 677 092	Zylinderschraube	Cheese-head screw	Vis à tête cylindrique	2	M 10 x 75
25	7 405 677 007	Sechskantmutter	Hexagon nut	Ecrou six pans	2	M 10
26	1 43 410 09 73	Zsb. Schutzvorrichtung (ohne Zähne)	Tooth guard assy (bucket without teeth)	Ens protection dents (godet sans dents)	1	
27	0 00 992 34 02	Zugfeder	Tension spring	Ressort rappel	1	

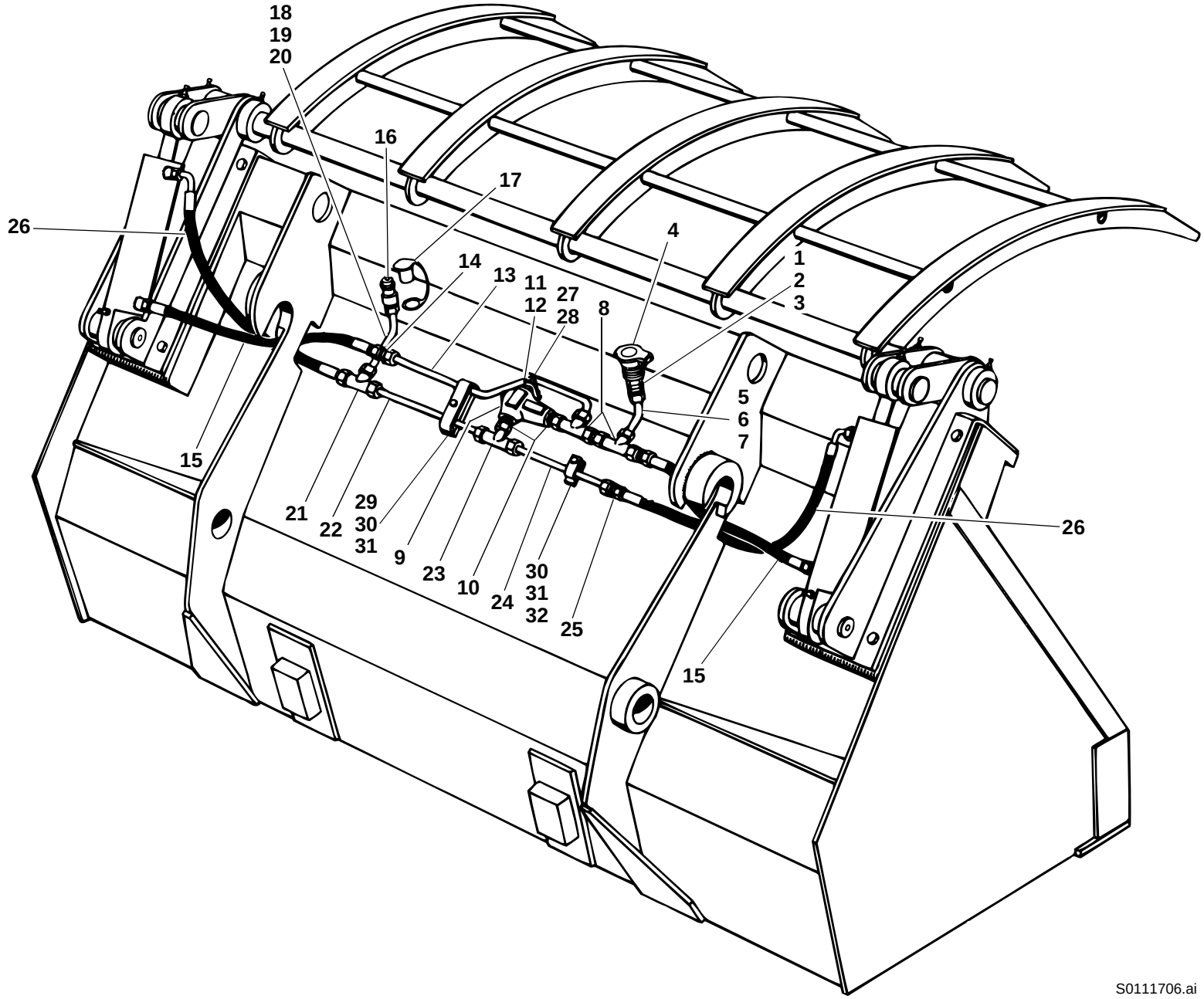
18
19
20
16
17
26
4
14
13
11
12
27
28
8
1
2
3
5
6
7
15
21
22
29
30
31
9
23
10
24
30
31
32
25
26
15
S0111706.ai

Pos. Item Pos.	Teil-Nummer Part no. No. pièce	Bezeichnung	Description	Désignation	Stück Qty. Qté.	Bemerkung Remarks Remarques
		Hydr. Installation Sperrgutschaufel „Ausführung A“	**Heavy duty bucket: hydraulic installation – version A**	**Godet à matériel encombrant : installation hydraulic – version A**		
1	0 00 363 84 48	Kupplungsdose	Coupling socket	Raccord femelle	1	
2	0 00 996 15 06	O-Ring	O-ring	Joint torique	1	
3	0 00 996 73 28	Stützring	Prop ring	Bague d'appui	1	
4	0 00 996 50 51	Staubstopfen	Dust plug	Cache-poussière	1	
5	1 43 363 46 25	Rohrleitung	Pipe line	Conduite	1	ø 15 x 2 x 380 lg.
6	7 788 010 556	Überwurfmutter	Union nut	Ecrou de raccord	2	AL 15
7	7 786 680 105	Schneidring	Olive	Olive	2	L 15
8	0 00 363 65 15	Verschraubung	Screw connection	Raccord vissé	2	evL 15- L
9	0 00 361 71 87	Druckbegrenzungsventil	Pressure relief valve	Limiteur de pression	1	⚠ P = 140 bar
10	0 00 363 03 15	Verschraubung	Screw connection	Raccord vissé	2	GE 15-LM M 18 x 1,5
11	1 00 990 00 09	Verschlußschraube	Screw plug	Bouchon fileté	1	M 18 x 1,5
12	7 593 641 028	Dichtring	Sealing ring	Bague d'étanchéité	1	⌀ A 18 x 22
13	1 43 363 41 25	Rohrleitung	Pipe line	Conduite	1	ø 15 x 1,5 x 620 lg.
14	0 00 363 06 15	Verschraubung	Screw connection	Raccord vissé	1	G 15-L
15	0 00 993 50 27	Schlauchleitung	Flexible line	Conduite flexible	2	NW 12 x 600 lg.
16	0 00 363 85 48	Kupplungsstecker	Coupling plug	Raccord mâle	1	
17	0 00 996 51 51	Staubkappe	Dust cap	Cache-poussière	1	
18	1 43 363 45 25	Rohrleitung	Pipe line	Conduite	1	ø 15 x 2 x 450 lg.
19	7 788 010 556	Überwurfmutter	Union nut	Ecrou de raccord	2	AL 15
20	7 786 680 105	Schneidring	Olive	Olive	2	L 15
21	0 00 363 82 15	Verschraubung	Screw connection	Raccord vissé	1	T 15 - L
22	1 21 363 13 25	Rohrleitung	Pipe line	Conduite	1	ø 15 x 1,5 x 410 lg.
23	0 00 363 63 15	Verschraubung	Screw connection	Raccord vissé	1	evT 15-L
24	1 21 363 12 25	Rohrleitung	Pipe line	Conduite	1	ø 15 x 1,5 x 125 lg.
25	0 00 363 06 15	Verschraubung	Screw connection	Raccord vissé	1	G 15-L
26	0 00 993 92 18	Schlauchleitung	Flexible line	Conduite flexible	2	NW 12 x 750 lg.
27	7 236 677 130	Sechskantschraube	Hexagon head screw	Vis six pans	1	M 8 x 18
28	0 00 992 43 28	Federring	Spring washer	Rondelle ressort	1	ø 8
29	1 00 993 97 28	Schelle	Clamp	Collier	1	
30	7 236 677 135	Sechskantschraube	Hexagon head screw	Vis six pans	4	M 8 x 30
31	0 00 992 43 28	Federring	Spring washer	Rondelle ressort	4	ø 8
32	1 00 993 84 30	Schelle	Clamp	Collier	3	

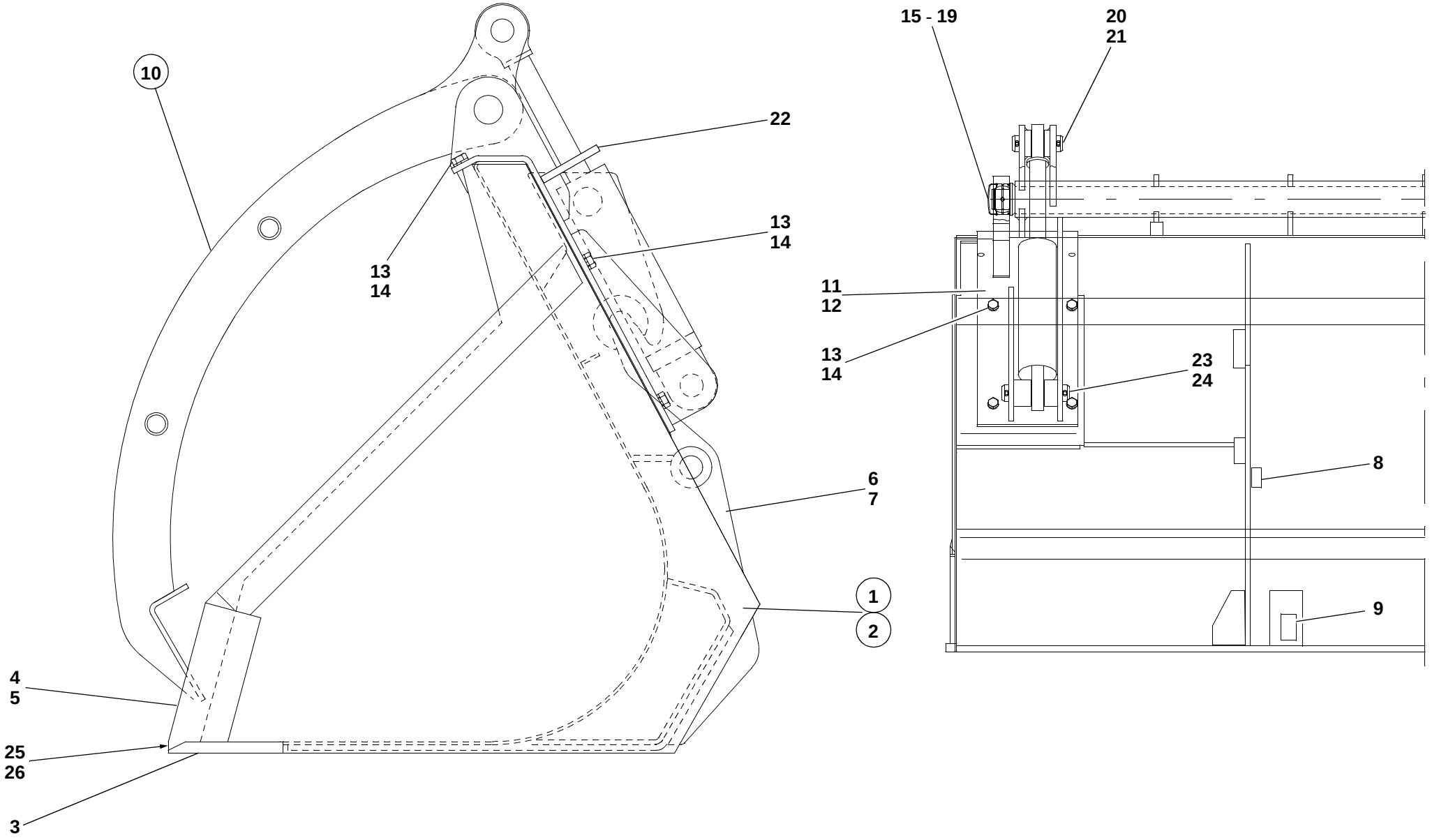

S1117090.fm4

Pos. Item Pos.	Teil-Nummer Part no. No. pièce	Bezeichnung	Description	Désignation	Stück Qty. Qté.	Bemerkung Remarks Remarques
		Sperrgutschaufel Typ 01117-09 „Ausführung B“	**Heavy duty bucket type 01117-09 – version B**	**Godet à matériel encombrant type 01117-09 – version B**		
1	1 46 410 27 27	Zsb. Sperrgutschaufel kpl. (Sperrgutschaufel kpl. mit Hydraulik-Installation und Hubzylinder)	Cpl heavy duty bucket assy (Cpl heavy duty bucket with hydraulic installation and lift rams)	Ens godet à matériel encombrant (Godet à matériel encombrant cpl avec installation hydr. et vérins de levage)	1	2050 br.
		Einzelteile für Sperrgutschaufel	**Heavy duty bucket: component parts**	**Godet à mat. encombr. : pièces const.**		
2	1 43 410 05 27	Zsb. Ladeschaufel	Bucket assy	Ens godet	1	
3	1 43 416 00 97	Schar lang	Bucket blade (long)	Lame godet (longue)	1	
4	1 43 416 15 31	Seitenschneide links	Bucket side blade (left)	Lame godet latérale (gauche)	1	
5	1 43 416 16 31	Seitenschneide rechts	Bucket side blade (right)	Lame godet latérale (droite)	1	
6	1 43 410 04 44	Aufhängung links	Mounting bracket (left)	Logement (côté gauche)	1	
7	1 43 410 05 44	Aufhängung rechts	Mounting bracket (right)	Logement (côté droit)	1	
8	1 43 416 23 58	Anschlag	Limit stop	Butée	2	
9	1 43 416 24 58	Anschlag	Limit stop	Butée	2	
10	1 46 410 02 07	Zsb. Greifer kpl.	Cpl claw assy	Ens griffe cpl	1	
11	1 46 410 17 43	Zsb. Lagerung links	Cpl bearing (left)	Logement cpl (côté gauche)	1	
12	1 46 410 18 43	Zsb. Lagerung rechts	Cpl bearing (right)	Logement cpl (côté droit)	1	
13	7 236 677 247	Sechskantschraube	Hexagon head screw	Vis six pans	12	M 16 x 45
14	0 00 992 45 28	Federring	Spring washer	Rondelle ressort	12	ø 16
		Lagerung für Greifer	**Claw bearing**	**Logement de griffe**		
15	0 00 994 33 30	Gelenklager	Pivoting bearing	Appui mobile libre	2	GE 50 DO C3
16	7 490 682 050	Sicherungsring	Circlip	Circlip	2	50 x 2
17	7 491 682 075	Sicherungsring	Circlip	Circlip	2	75 x 2,5
18	0 00 996 04 22	Verschlußdeckel	Filler cap	Bouchon de réservoir	2	ø 75
19	7 761 675 404	Schmiernippel	Grease nipple	Graisseur	2	AM 10 x 1
		Bef. Hubzylinder oben	**Upper attachment of lift ram**	**Fixation sup. du vérin de levage**		
20	1 46 416 10 93	Bolzen	Pin	Axe	1	ø 30 x 120 lg.
21	7 530 680 088	Splint	Split pin	Goupille fendue	4	8 x 56
22	1 35 416 00 73	Schutzblech	Protective plate	Tôle de protection	2	
		Bef. Hubzylinder unten	**Lower attachment of lift ram**	**Fixation inf. du vérin de levage**		
23	1 64 416 14 93	Bolzen	Pin	Axe	1	ø 40 x 167 lg.
24	7 530 680 089	Splint	Split pin	Goupille fendue	4	
25	1 43 410 09 73	Zsb. Schutzvorrichtung (ohne Zähne)	Tooth guard assy (bucket without teeth)	Ens protection de dents (godet sans dents)	1	
26	0 00 992 34 02	Zugfeder	Tension spring	Ressort rappel	1	

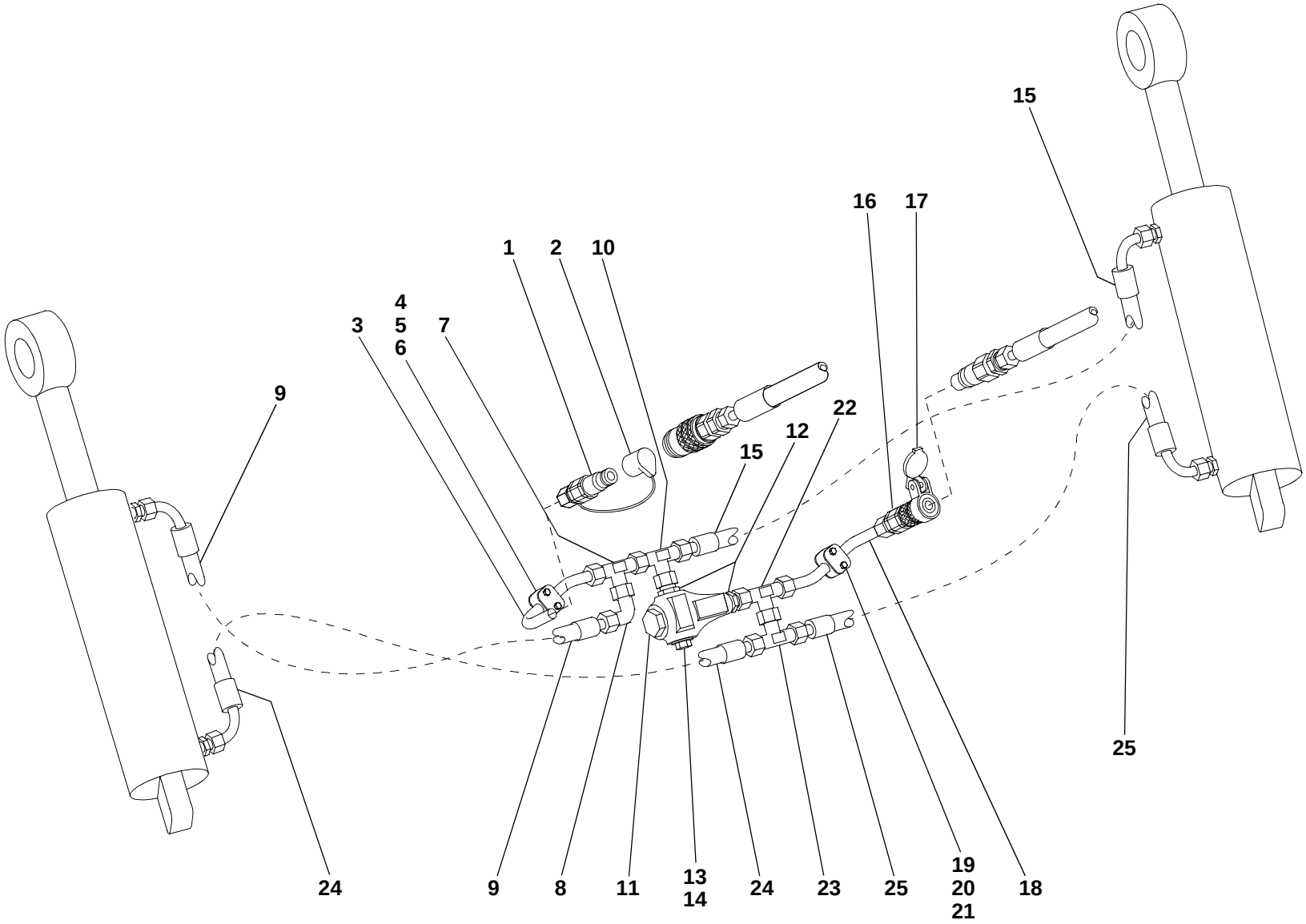
15
16
17
1
2
10
4
5
6
3
7
9
22
12
15
25
24
9
8
11
13
14
24
23
25
19
20
21
18
S1117091.fm4

Pos. Item Pos.	Teil-Nummer Part no. No. pièce	Bezeichnung	Description	Désignation	Stück Qty. Qté.	Bemerkung Remarks Remarques
		Hydr. Installation Sperrgutschaufel „Ausführung B“	**Heavy duty bucket: hydraulic installation – version B**	**Godet à matériel encombrant : installation hydraulic – version B**		
		Druckleitung Greifer öffnen	**Pressure line: open claw**	**Conduite de pression : ouvrir la griffe**		
1	0 00 363 30 66	Kupplungsstecker (flachdichtend)	Coupling plug (flat seal)	Raccord mâle (joint plat)	1	
2	0 00 996 17 52	Staubkappe	Dust cap	Cache-poussière	1	
3	1 63 360 07 91	Zsb. Rohrleitung	Pipe line assy	Ens conduite	1	15 x 1,5 x 210 lg.
4	0 00 993 28 50	Schelle	Clamp	Collier	1	ø 15
5	0 00 993 07 85	Deckplatte	Cover plate	Plaque de recouvrement	1	
6	7 234 677 049	Sechskantschraube	Hexagon head screw	Vis six pans	2	M 6 x 35
7	0 00 363 65 15	Verschraubung	Screw connection	Raccord vissé	1	evL 15-L
8	0 00 363 66 15	Verschraubung	Screw connection	Raccord vissé	1	evW 15-L
9	0 00 993 82 97	Schlauchleitung	Flexible line	Conduite flexible	1	NW 12 x 800 lg.
10	0 00 363 63 15	Verschraubung	Screw connection	Raccord vissé	1	evT 15-L
11	0 00 361 71 87	Druckbegrenzungsventil	Pressure relief valve	Limiteur de pression	1	⚠ 140 bar
12	0 00 363 03 15	Verschraubung	Screw connection	Raccord vissé	2	GE 15-L M 18 x 1,5
13	1 00 990 00 09	Verschlußschraube	Screw plug	Bouchon fileté	1	M 18 x 1,5
14	7 593 641 028	Dichtring	Sealing ring	Bague d'étanchéité	1	⌀ A 18 x 22
15	0 00 993 70 27	Schlauchleitung	Flexible line	Conduite flexible	1	NW 12 x 900 lg.
		Druckleitung Greifer schließen	**Pressure line: close claw**	**Conduite de pression : fermer la griffe**		
16	0 00 363 31 66	Kupplungsdose (flachdichtend)	Coupling socket (flat seal)	Raccord femelle (joint plat)	1	
17	0 00 996 22 52	Klappdeckel	Spring-flap cover	Couvercle à ressort	1	
18	1 63 360 07 91	Zsb. Rohrleitung	Pipe line assy	Ens conduite	1	15 x 1,5 x 210 lg.
19	0 00 993 28 50	Schelle	Clamp	Collier	1	ø 15
20	0 00 993 07 85	Deckplatte	Cover plate	Plaque de recouvrement	1	
21	7 234 677 049	Sechskantschraube	Hexagon head screw	Vis six pans	2	M 6 x 35
22	0 00 363 65 15	Verschraubung	Screw connection	Raccord vissé	1	evL 15-L
23	0 00 363 63 15	Verschraubung	Screw connection	Raccord vissé	1	evT 15-L
24	0 00 993 02 55	Schlauchleitung	Flexible line	Conduite flexible	1	NW 12 x 840 lg.
25	0 00 993 08 54	Schlauchleitung	Flexible line	Conduite flexible	1	NW 12 x 670 lg.

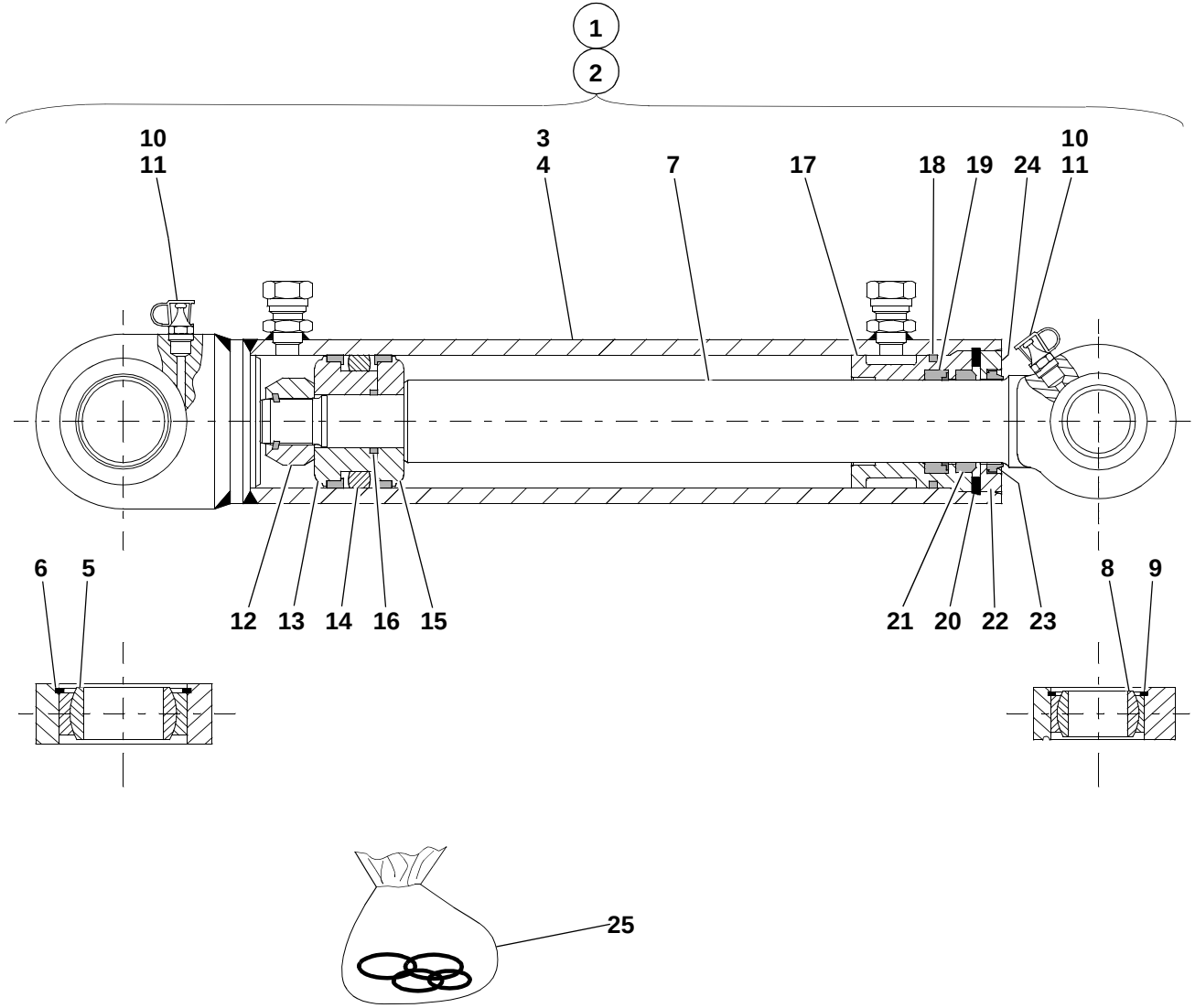
1
2
10
11
3
4
7
17
18
19
24
10
11
6
5
12
13
14
16
15
21
20
22
23
8
9
25
S1117114.iso

Pos. Item Pos.	Teil-Nummer Part no. No. pièce	Bezeichnung	Description	Désignation	Stück Qty. Qté.	Bemerkung Remarks Remarques
		Hubzylinder - Einzelteile	**Lift ram: component parts**	**Vérin de levage : pièces constitutives**		
		Stückzahl bezogen auf beide Hubzylinder	Qty refers to both lift rams	Qté se réfère aux deux vérins de levage		
1	1 21 360 08 42	Zsb. Hubzylinder kpl. links	Cpl lift ram assy (left)	Ens. vérin de levage cpl (côté gauche)	1	
2	1 21 360 09 42	Zsb. Hubzylinder kpl. rechts	Cpl lift ram assy (right)	Ens. vérin de levage cpl (côté droit)	1	
3	1 21 360 10 42	Zsb. Zylinder links	Ram assy (left)	Ens vérin (côté gauche)	1	
4	1 21 360 11 42	Zsb. Zylinder rechts	Ram assy (right)	Ens vérin (côté droit)	1	
5	0 00 994 47 30	Gelenklager	Pivoting bearing	Appui mobile libre	2	GE 40 DO/C 3
6	0 00 992 33 27	Sprengring	Snap ring	Anneau élastique	2	SB 62
7	1 21 361 03 67	Kolbenstange	Piston rod	Tige de piston	2	
8	0 00 994 83 30	Gelenklager	Pivoting bearing	Appui mobile libre	2	GE 30 ES/C 3
9	7 491 682 047	Sicherungsring	Circlip	Circlip	2	47 x 1,75
10	7 761 675 005	Schmiernippel	Grease nipple	Graisseur	4	ASM 10 x 1
11	0 00 996 32 51	Schutzkappe	Protective cap	Capuchon protecteur	4	
12	7 405 677 076	Sechskantmutter	Hexagon nut	Ecrou six pans	2	550 Nm M 24 x 2
13	1 21 361 09 68	Kolbenhälfte an der Mutter	Piston half with nut	Moitié de piston avec écrou	2	
14	0 00 996 27 11	Kolbendichtung	Piston seal	Joint de piston	2	
15	1 21 361 08 68	Kolbenhälfte	Piston half	Moitié de piston	2	
16	0 00 996 24 06	O-Ring	O-ring	Joint torique	2	27,6 x 2,4 NB 80
17	1 21 361 03 25	Deckel	Cover	Couvercle	2	
18	0 00 996 39 06	O-Ring	O-ring	Joint torique	2	59,5 x 3 NB 80
19	0 00 996 70 13	Kolbenstangendichtung	Piston rod seal	Joint de tige de piston	2	
20	7 491 682 372	Sicherungsring	Circlip	Circlip	2	68 x 3
21	0 00 996 78 28	Abstreifer	Scraper	Racleur	2	GA 40 x 50 x 7/10
22	1 21 361 15 25	Deckel	Cover	Couvercle	2	573
23	0 00 996 95 29	Abstreifer	Scraper	Racleur	2	
24	7 236 677 075	Sechskantschraube	Hexagon head screw	Vis six pans	4	M 6 x 8
25	0 00 996 69 11	Dichtsatz	Sealing kit	Jeu de joints	1 - 2	= **12**/**14**/**16**/**18**/**19**/**21**/**23**

Gruppe

Hebegeräte für Schnellwechsel-einrichtung

Stapeleinrichtung Typ 00551-21/22
Teleskopschwenkkran Typ 01055-14

Hubstapler Typ 01266-03
Steinklammer Typ 01117-07
Sperrgutgabel Typ 01117-06

Group

Lifting gear for quick-hitch facility

Pallet forks type 00551-21/22
Hydraulic rotary crane jib type 01055-14

Fork lift mast type 01266-03
Stone clamp type 01117-07
Heavy duty forks type 01117-06

Groupe 41/4

Dispositifs de levage pour attache rapide

Porte-palette type 0051-21/22
Potence orientable hydraulique type 01055-14
Rampe élévatrice type 01266-03
Serre-briques type 01117-07
Fourche à fumier type 01117-06

Gruppe

Hebegeräte für Schnellwechsel-einrichtung

Stapeleinrichtung Typ 00551-21/22
Teleskopschwenkkran Typ 01055-14

Hubstapler Typ 01266-03
Steinklammer Typ 01117-07
Sperrgutgabel Typ 01117-06

Group

Lifting gear for quick-hitch facility

Pallet forks type 00551-21/22
Hydraulic rotary crane jib type 01055-14

Fork lift mast type 01266-03
Stone clamp type 01117-07
Heavy duty forks type 01117-06

Groupe 41/4

Dispositifs de levage pour attache rapide

Porte-palette type 0051-21/22
Potence orientable hydraulique type 01055-14
Rampe élévatrice type 01266-03
Serre-briques type 01117-07
Fourche à fumier type 01117-06

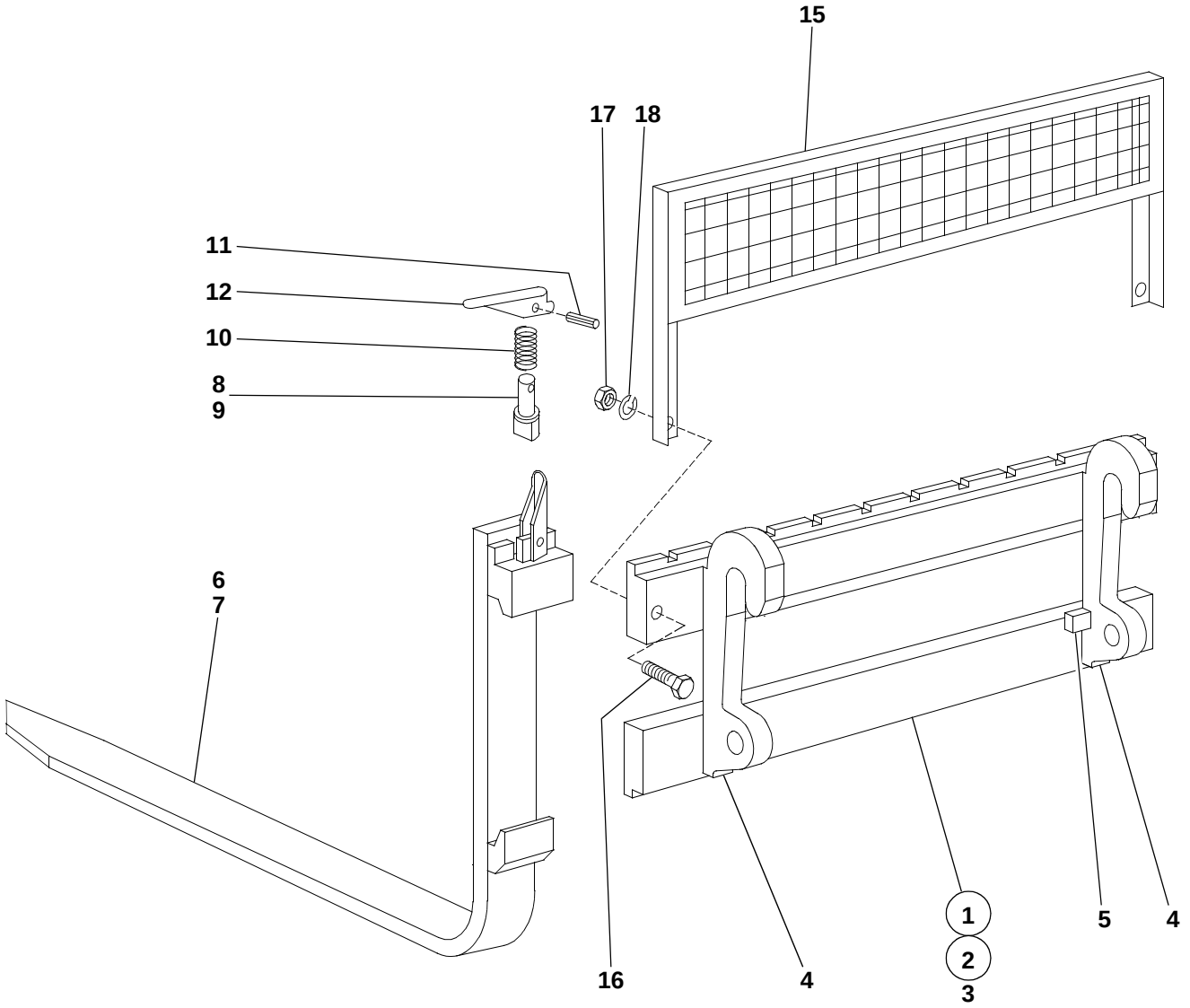

14

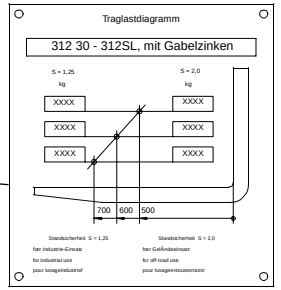

13

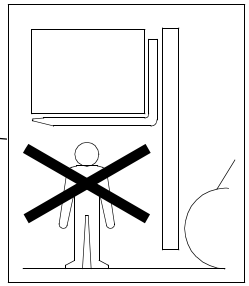

S0551210.iso

Pos. Item Pos.	Teil-Nummer Part no. No. pièce	Bezeichnung	Description	Désignation	Stück Qty. Qté.	Bemerkung Remarks Remarques
		Stapeleinrichtung Typ 00551-21/22	**Pallet forks type 00551-21/22**	**Porte-palette type 00551-21/22**		
1	00551-21	Zsb. Stapeleinrichtung kpl.	Cpl pallet forks assy	Ens porte-palette cpl	1	G.z. 1000 mm lg.
2	00551-22	Zsb. Stapeleinrichtung kpl.	Cpl pallet forks assy	Ens porte-palette cpl	1	G.z. 1200 mm lg.
3	1 21 410 03 27	Zsb. Stapeleinrichtung	Pallet forks assy	Ens porte-palette	1	
4	1 31 416 01 40	Aufhängung	Mounting bracket	Logement	2	
5	1 21 416 04 58	Anschlag	Limit stop	Butée	2	
6	0 21 416 01 98	Gabelzinken kpl.	Cpl fork arms	Fourches cpl	2	1000 mm lg.
7	0 42 416 01 98	Gabelzinken kpl.	Cpl fork arms	Fourches cpl	2	1200 mm lg.
8	0 00 990 45 13	Sicherungsbolzen	Locking pin	Goujon d'arrêt	1-2	ø 12 x 80 lg.
9	0 00 990 34 13	Sicherungsbolzen	Locking pin	Goujon d'arrêt	1-2	ø 16 x 50 lg.
10	0 00 992 65 03	Druckfeder	Compression spring	Ressort de pression	1-2	
11	7 514 682 138	Spannhülse	Clamping sleeve	Manchon de serrage	1-2	5 x 30
12	0 00 416 00 35	Sicherungshebel	Locking lever	Levier d'arrêt	1-2	
13	1 00 435 37 26	Verbotsschild	Prohibitive label	Label de défense	1	
14	0 00 435 32 41	Traglastdiagramm	Load diagram	Diagramme de charges	1	
15	1 21 410 00 37	Zsb. Schutzgitter Typ 00586-00	Protective screen assy Typ 00586-00	Ens grille de protection Typ 00586-00	1	
16	7 234 677 172	Sechskantschraube	Hexagon head screw	Vis six pans	2	M 16 x 65
17	7 403 677 725	Sechskantmutter	Hexagon nut	Ecrou six pans	2	M 16
18	0 00 992 45 28	Federring	Spring washer	Rondelle ressort	2	ø 16

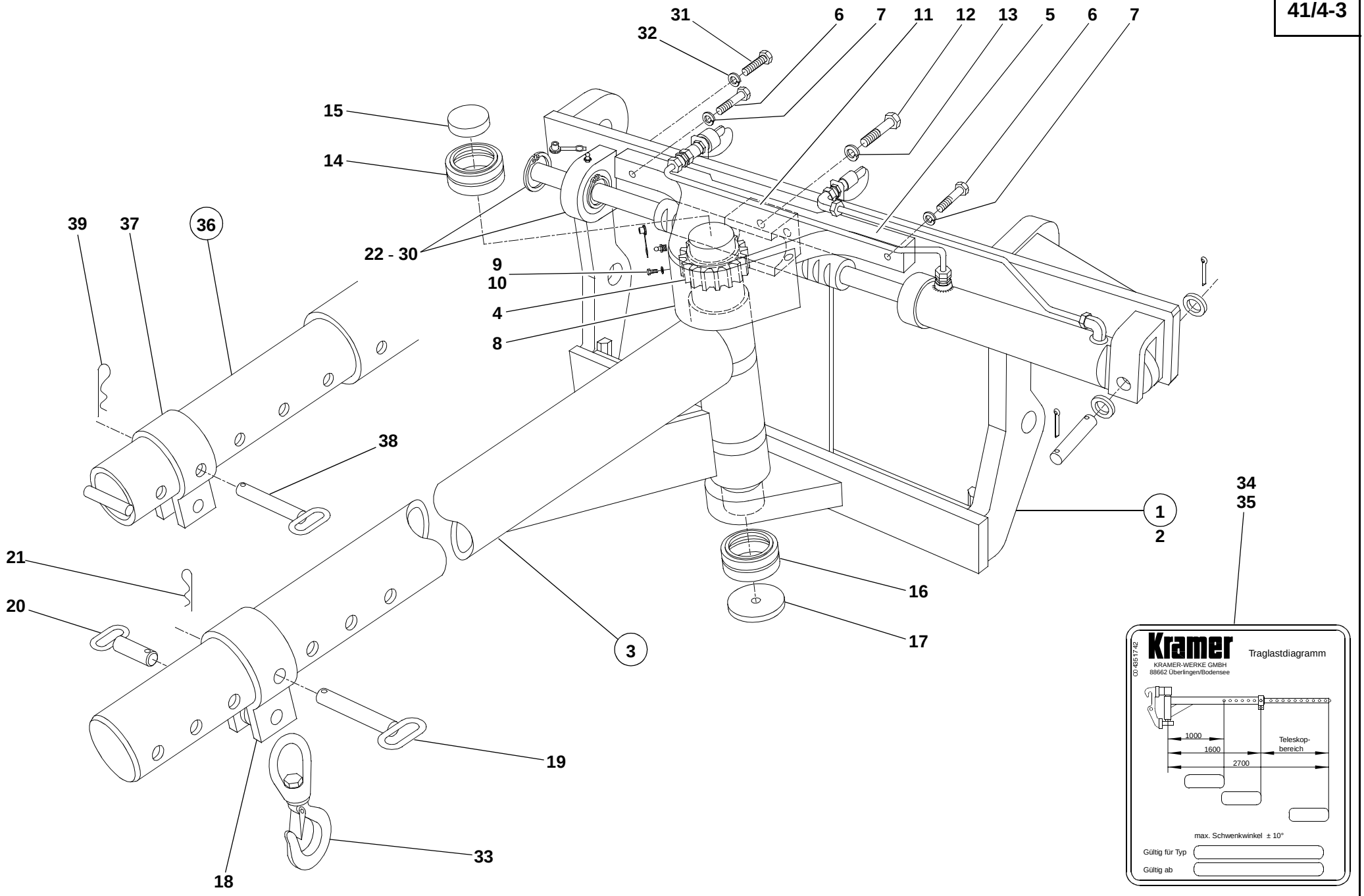

S1055140.iso

Pos. Item Pos.	Teil-Nummer Part no. No. pièce	Bezeichnung	Description	Désignation	Stück Qty. Qté.	Bemerkung Remarks Remarques
		Teleskopschwenkkran **Typ 01055-14**	**Hydraulic rotary crane jib** **type 01055-14**	**Potence orientable hydraulique** **type 01055-14**		
1	01055-14	Zsb. Teleskopschwenkkran kpl. (Teleskopschwenkkran kpl. mit Hydraulik-Installation und Schwenkzylinder)	Cpl hydraulic rotary crane jib assy (Cpl hydraulic rotary crane jib with hydraulic installation and swivel ram)	Ens potence orientable hydraulique cpl (Potence orientable hydraulique cpl avec installation hydraulique et vérin d'orientation)	1	
		Einzelteile für Teleskopschwenkkran	**Hydraulic rotary crane jib: component parts**	**Potence orientable hydraulique : pièces constitutives**		
2	1 52 410 06 04	Zsb. Träger	Mount assy	Ens porteur	1	
3	1 52 410 10 15	Zsb. Ausleger	Boom assy	Ens flèche	1	
4	1 52 416 00 11	Zahnrad	Gear	Engrenage	1	
5	1 52 416 02 43	Lagerung	Bearing	Logement	1	
6	7 234 677 171	Sechskantschraube	Hexagon head screw	Vis six pans	4	M 16 x 60
7	0 00 992 45 28	Federring	Spring washer	Rondelle ressort	4	ø 16
8	1 52 416 44 34	Abdeckblech	Cover plate	Tôle de recouvrement	1	
9	7 236 677 079	Sechskantschraube	Hexagon head screw	Vis six pans	3	M 6 x 16
10	0 00 992 41 28	Federring	Spring washer	Rondelle ressort	3	ø 6
11	1 52 416 03 43	Stützlager für Zahnstange	Support bearing for gear rack	Appui pour crémaillère	1	
12	7 234 677 170	Sechskantschraube	Hexagon head screw	Vis six pans	2	M 16 x 55
13	0 00 992 45 28	Federring	Spring washer	Rondelle ressort	2	ø 16
		Lagerung für Ausleger	**Jib bearing**	**Logement de la flèche**		
14	0 00 994 98 30	Gelenklager oben	Upper pivoting bearing	Appui mobile libre supérieur	1	GE 60-2RS
15	7 466 324 080	Verschlußdeckel	Cover	Couvercle	1	ø 80
16	0 00 994 99 30	Gelenklager unten	Lower pivoting bearing	Appui mobile libre inférieur	1	GE 80 ES-2RS
17	1 52 416 00 06	Deckel	Cover	Couvercle	1	
18	1 52 410 00 57	Zsb. Schelle	Clamp assy	Ens collier	1	
19	1 52 410 01 93	Zsb. Bolzen	Pin assy	Ens axe	1	180
20	1 52 410 02 93	Zsb. Bolzen	Pin assy	Ens axe	1	100
21	7 834 288 103	Federstecker	Spring plug	Fiche ressort	2	

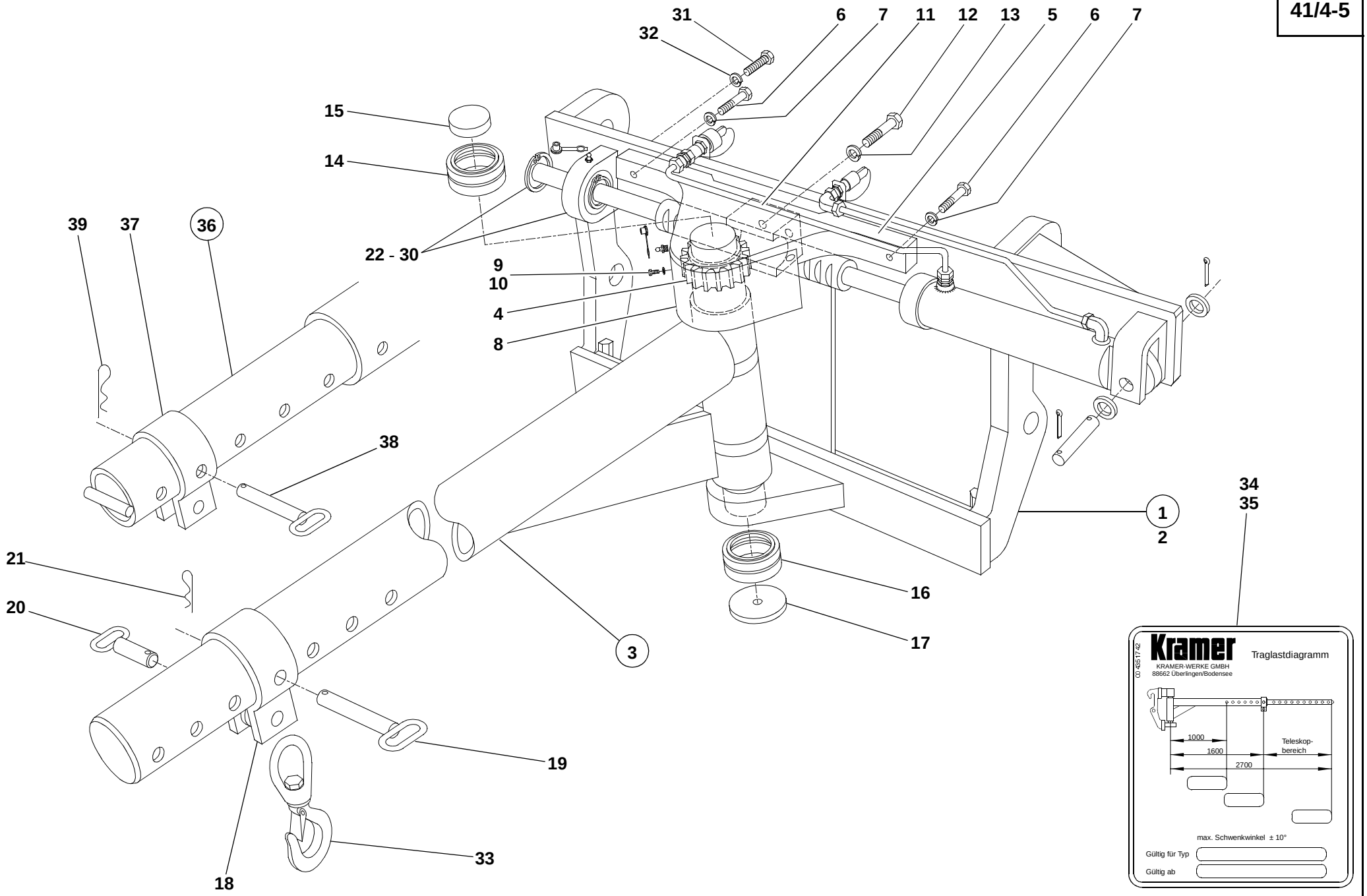

S1055140.iso

Pos. Item Pos.	Teil-Nummer Part no. No. pièce	Bezeichnung	Description	Désignation	Stück Qty. Qté.	Bemerkung Remarks Remarques
22	1 52 410 66 43	Zsb. Lagerung für Zahnstange	Gear rack bearing assy	Ens logement de la crémaillère	1	
23	1 52 416 04 43	Lagerung	Bearing	Logement	1	
24	0 00 994 98 30	Gelenklager	Pivoting bearing	Appui mobile libre	1	GE 60-2RS
25	1 00 994 90 52	Lagerbuchse	Bearing bushing	Douille de palier	1	
26	0 00 996 78 28	Abstreifer	Scraper	Racleur	2	
27	7 490 682 060	Sicherungsring	Circlip	Circlip	2	60 x 2
28	7 491 682 090	Sicherungsring	Circlip	Circlip	1	90 x 3
29	7 761 675 005	Schmiernippel	Grease nipple	Graisseur	3	AS M 10 x 1
30	0 00 996 32 51	Schutzkappe	Protective cap	Capuchon protecteur	3	
31	7 236 677 247	Sechskantschraube	Hexagon head screw	Vis six pans	2	M 16 x 45
32	0 00 992 45 28	Federring	Spring washer	Rondelle ressort	2	ø 16
33	0 52 410 00 30	Sicherheitslasthaken	Safety crane hook	Crochet à grue de sécurité	1	
34	0 00 435 12 41	Traglastdiagramm (schwarz)	Load diagram (black)	Diagramme de charges (noir)	1	
35	0 00 435 16 41	Traglastdiagramm (weiß)	Load diagram (white)	Diagramme de charges (blanc)	1	
36	1 52 410 11 15	Zsb. Teleskopausleger	Telescopic boom assy	Ens flèche télescopique	1	
37	1 52 410 01 57	Zsb. Schelle	Clamp assy	Ens collier	1	
38	1 52 410 01 93	Zsb. Bolzen	Pin assy	Ens axe	1	180
39	7 834 288 103	Federstecker	Spring plug	Fiche ressort	1	
	1 00 991 41 30	Kette	Chain	Chaîne		1410 lg.
	7 236 677 077	Sechskantschraube	Hexagon head screw	Vis six pans	2	M 6 x 10
	0 00 992 41 28	Federring	Spring washer	Rondelle ressort	2	ø 6

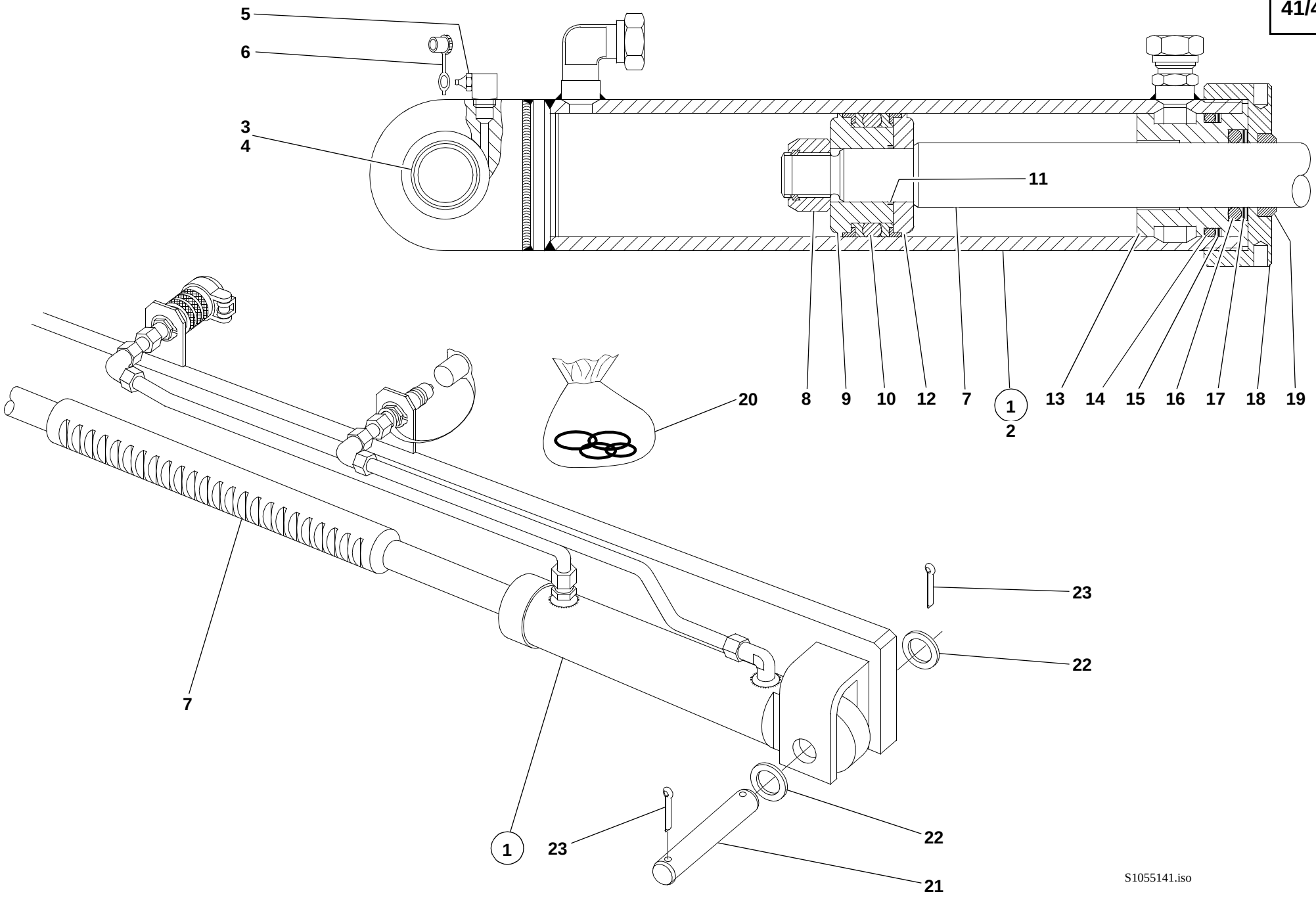
5
6
3
4
11
8
9
10
12
7
1
2
13
14
15
16
17
18
19
20
7
23
22
1
23
22
21
S1055141.iso

Pos. Item Pos.	Teil-Nummer Part no. No. pièce	Bezeichnung	Description	Désignation	Stück Qty. Qté.	Bemerkung Remarks Remarques
		Schwenkzylinder am Teleskopausleger	**Swivel ram on telescopic jib**	**Vérin d'orientation sur flèche télescopique**		
1	1 52 360 27 42	Zsb. Schwenkzylinder	Swivel ram assy	Ens vérin d'orientation	1	
2	1 52 360 28 42	Zsb. Zylinder	Ram assy	Ens vérin	1	
3	0 00 994 83 30	Gelenklager	Pivoting bearing	Appui mobile libre	1	GE 30 ES
4	7 491 682 047	Sicherungsring	Circlip	Circlip	1	47 x 1,75
5	7 761 675 205	Schmiernippel	Grease nipple	Graisseur	1	CM 10 x 1
6	0 00 996 32 51	Schutzkappe	Protective cap	Capuchon protecteur	1	
7	1 52 361 07 67	Zahnstange	Gear rack	Crémaillère	1	
8	7 405 677 076	Sechskantmutter	Hexagon nut	Ecrou six pans	1	550 Nm M 24 x 2
9	1 21 361 09 68	Kolbenhälfte an der Mutter	Piston half with nut	Moitié de piston avec ecrou	1	
10	0 00 996 27 11	Kolbendichtung	Piston seal	Joint de piston	1	
11	0 00 996 24 06	O-Ring	O-ring	Joint torique	1	27,6 x 2,4
12	1 21 361 08 68	Kolbenhälfte	Piston half	Moitié de piston	1	
13	1 52 361 22 25	Deckel	Cover	Couvercle	1	
14	0 00 996 90 07	O-Ring	O-ring	Joint torique	1	53,34 x 5,33
15	0 00 996 82 27	Stützring	Prop ring	Bague d'appui	1	
16	0 00 996 67 13	Kolbenstangendichtung	Piston rod seal	Joint de tige de piston	1	
17	1 00 993 36 65	Scheibe	Washer	Rondelle	1	
18	1 52 361 15 25	Deckel	Cover	Couvercle	1	
19	0 00 996 83 27	Abstreifer	Scraper	Racleur	1	35 x 45 x 7/10
20	0 00 996 10 13	Dichtsatz	Sealing kit	Jeu de joints	1	= **8**/**10**/**11**/**14**/**15**/**16**/**19**
21	1 52 416 13 93	Lagerbolzen	Bearing pin	Pivot	1	
22	7 458 680 021	Scheibe	Washer	Rondelle	2	ø 30
23	7 530 680 088	Splint	Split pin	Goupille fendue	2	8 x 55

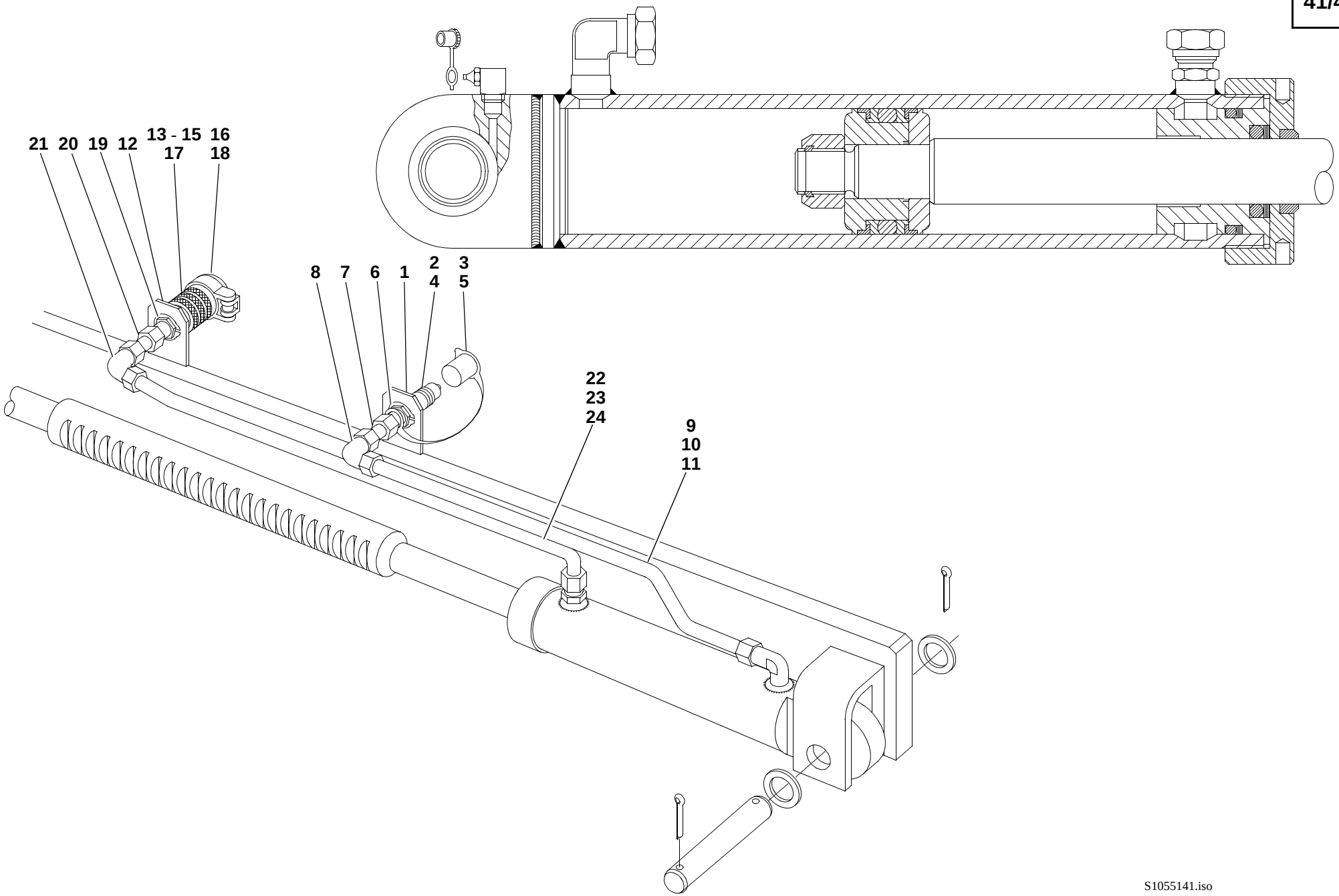
21 20 19 12 13 - 15 16
17 18
8 7 6 1 2 3
4 5
22
23
24
9
10
11
S1055141.iso

Pos. Item Pos.	Teil-Nummer Part no. No. pièce	Bezeichnung	Description	Désignation	Stück Qty. Qté.	Bemerkung Remarks Remarques
		Hydr. Installation Schwenkkran	**Hydraulic rotary crane jib: hydraulic installation**	**Potence orientable hydraulique : installation hydraulique**		
		Druckleitung „Ausfahren“	Pressure line (extend)	Conduite de pression (sortir)		
1	1 52 416 07 40	Halter	Bracket	Support	1	
2	0 00 363 85 48	Kupplungsstecker	Coupling plug	Raccord mâle	1	
3	0 00 996 51 51	Staubkappe	Dust cap	Cache-poussière	1	
4	0 00 363 30 66	Kupplungsstecker (flachdichtend)	Coupling plug (flat seal)	Raccord mâle (joint plat)	1	
5	0 00 996 17 52	Staubkappe	Dust cap	Cache-poussière	1	
6	7 490 682 028	Sicherungsring	Circlip	Circlip	2	28 x 1,5
7	1 04 360 38 91	Zsb. Rohr (mit Blende)	Pipe assy (with orifice)	Ens tuyau (avec orifice)	1	
8	0 00 363 38 17	Verschraubung	Screw connection	Raccord vissé	1	W 15-L
9	1 21 360 21 91	Zsb. Rohrleitung	Pipe line assy	Ens conduite	1	15 x 1,5 x 255 lg.
10	7 788 010 556	Überwurfmutter	Union nut	Ecrou de raccord	2	AL 15
11	7 786 680 105	Schneidring	Olive	Olive	2	L 15
		Druckleitung „Einfahren“	Pressure line (retract)	Conduite de pression (rentrer)		
12	1 52 416 07 40	Halter	Bracket	Support	1	
13	0 00 363 84 48	Kupplungsdose	Coupling socket	Raccord femelle	1	
14	0 00 996 15 06	O-Ring	O-ring	Joint torique	1	
15	0 00 996 73 28	Stützring	Prop ring	Bague d’appui	1	
16	0 00 996 50 51	Staubstopfen	Dust plug	Cache-poussière	2	28 x 1,5
17	0 00 363 31 66	Kupplungsdose (flachdichtend)	Coupling socket (flat seal)	Raccord femelle (joint plat)	1	
18	0 00 996 22 52	Klappdeckel	Spring-flap cover	Couvercle à ressort	1	
19	7 490 682 028	Sicherungsring	Circlip	Circlip	2	28 x 1,5
20	1 04 360 38 91	Zsb. Rohr (mit Blende)	Pipe assy (with orifice)	Ens tuyau (avec orifice)	1	
21	0 00 363 38 17	Verschraubung	Screw connection	Raccord vissé	1	W 15-L
22	1 21 360 20 91	Zsb. Rohrleitung	Pipe line assy	Ens conduite	1	15 x 1,5 x 560 lg.
23	7 788 010 556	Überwurfmutter	Union nut	Ecrou de raccord	2	AL 15
24	7 786 680 105	Schneidring	Olive	Olive	2	L 15
		Bei Ersatzbedarf von Kupplungsstecker und Kupplungsdose Ausführung beachten.	State version for all spare parts orders of coupling plugs and sockets	Indiquer la version pour tout commande de pièces détachées de raccords mâles et femelles		

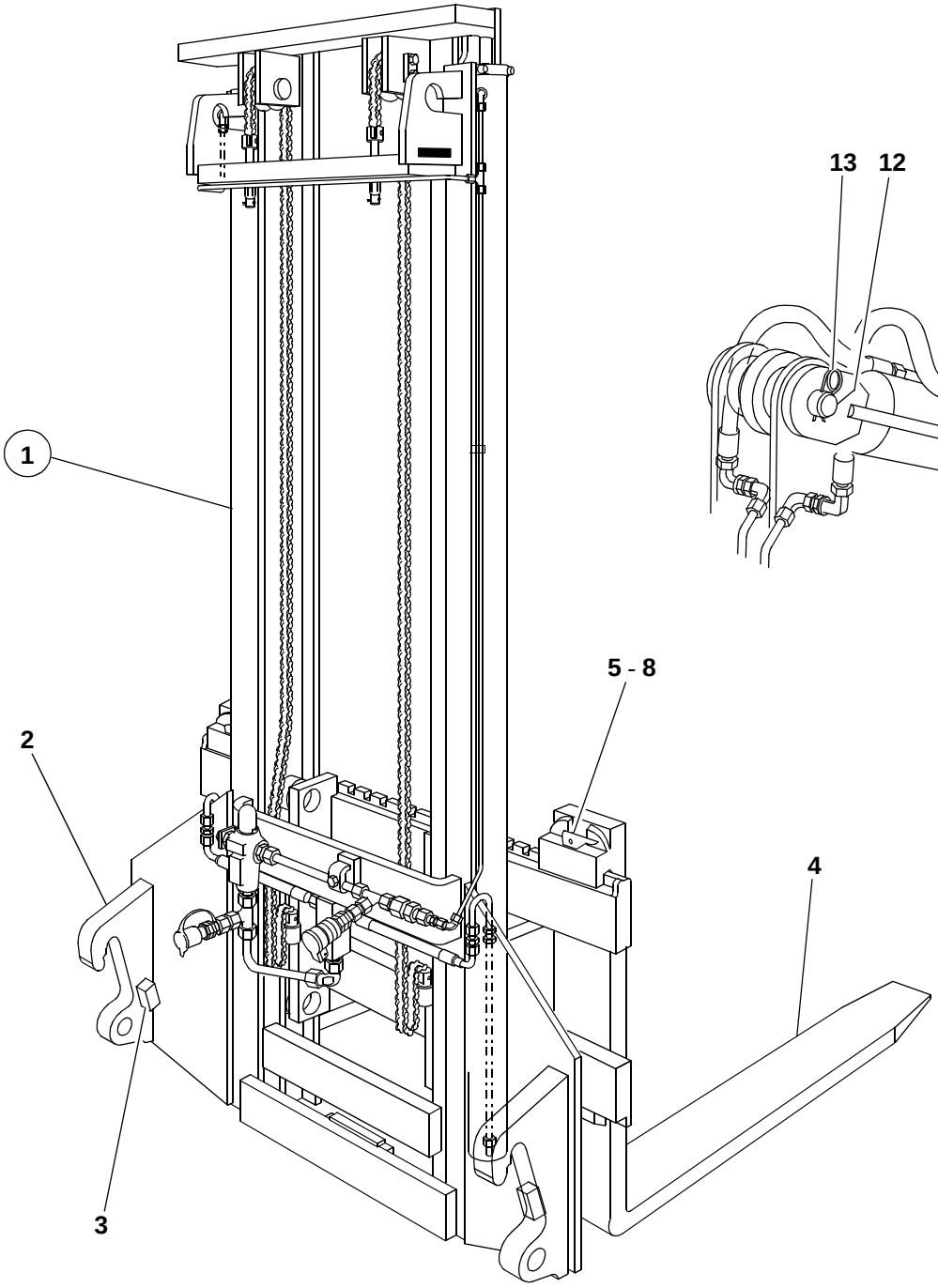

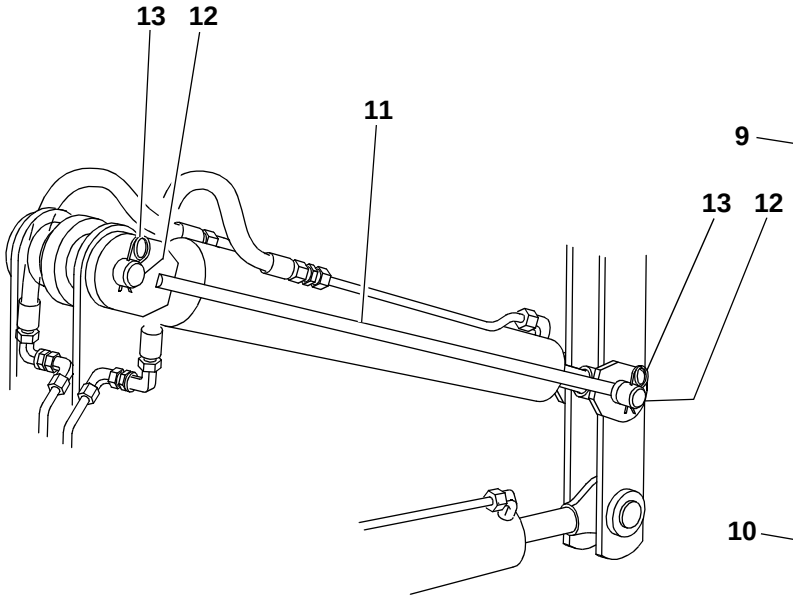

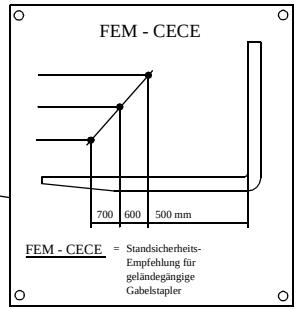

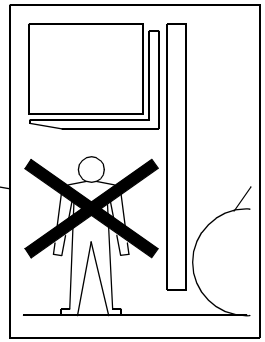

S1266007.iso

Pos. Item Pos.	Teil-Nummer Part no. No. pièce	Bezeichnung	Description	Désignation	Stück Qty. Qté.	Bemerkung Remarks Remarques
		Hubstapler (Typ E 13 SV) **Typ 01266-03**	**Fork lift mast (type E 13 SV)** **– type 01266-03**	**Rampe élévatrice (type E 13 SV)** **– type 01266-03**		
1	01266-03	Zsb. Hubgerüst kpl.	Cpl lift frame assy	Ens élévateur cpl	1	
2	1 31 416 13 40	Halterung	Bracket	Support	2	
3	1 21 416 04 58	Anschlag	Limit stop	Butée	2	
4	0 21 416 01 98	Zsb. Gabelzinken kpl.	Cpl fork arms assy	Ens fourches cpl	2	
5	0 00 990 34 13	Sicherungsbolzen	Locking pin	Goujon d'arrêt	1-2	16 ø - 50 lg.
6	0 00 992 65 03	Druckfeder	Compression spring	Ressort de pression	1-2	
7	7 514 682 138	Spannhülse	Clamping sleeve	Manchon de serrage	1-2	5 x 30
8	0 00 416 00 35	Sicherungshebel	Locking lever	Levier d'arrêt	1-2	
9	1 00 435 43 41	Hinweisschild (Traglastdiagramm)	Label (load diagram)	Label (diagramme de charges)	1	
10	1 00 435 91 33	Verbotsschild Neigungssperre	Prohibitive label Inclination lock	Label de défense Blocage d'inclinaison	2	
11	1 32 410 02 80	Zsb. Begrenzungsstange	Limiting rod assy	Ens barre de limitation	2	
12	1 32 416 03 93	Bolzen	Pin	Axe	2	40 x 316 lg.
13	0 00 992 04 37	Sicherungsfeder	Retaining spring	Ressort d'arrêt	4	

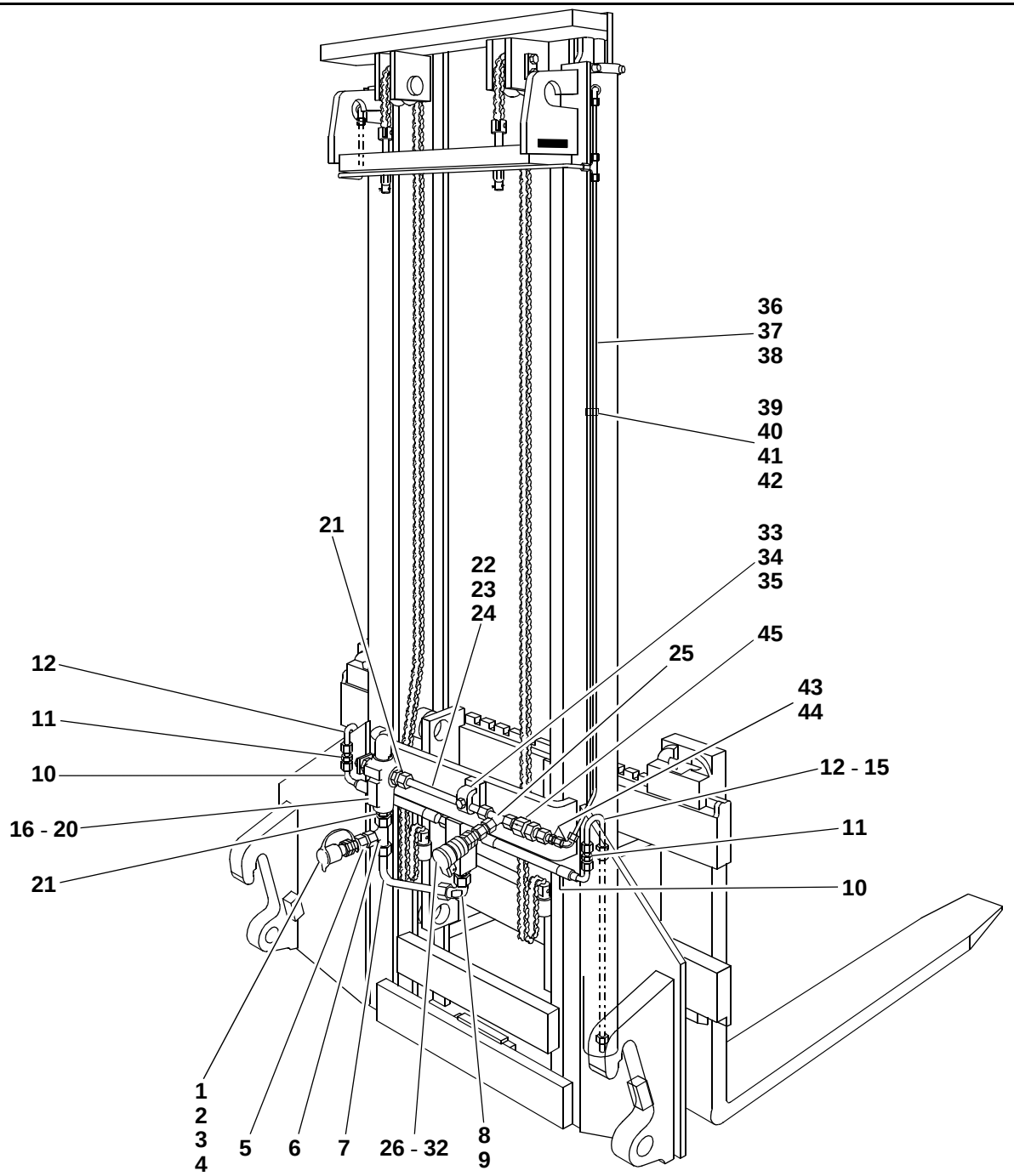

S1266007.iso

Pos. Item Pos.	Teil-Nummer Part no. No. pièce	Bezeichnung	Description	Désignation	Stück Qty. Qté.	Bemerkung Remarks Remarques
		Hydr. Installation am Hubstapler	**Fork lift mast: hydraulic installation**	**Rampe élévatrice : installation hydraulique**		
		Druckleitung Hubzylinder li. u. re.	**Pressure line: lift rams (left & right)**	**Conduite de pression : vérins de levage (côté gauche et droit)**		
1	0 00 363 85 48	Kupplungsstecker	Coupling plug	Raccord mâle	1	
2	0 00 996 51 51	Staubkappe	Dust cap	Cache-poussière	1	
3	0 00 363 30 66	Kupplungsstecker (flachdichtend)	Coupling plug (flat seal)	Raccord mâle (joint plat)	1	
4	0 00 996 17 52	Staubkappe	Dust cap	Cache-poussière	1	
5	0 00 363 31 64	Verschraubung	Screw connection	Raccord vissé	1	40 lg.
6	0 00 363 65 15	Verschraubung	Screw connection	Raccord vissé	1	evL 15-L
7	1 63 360 10 91	Zsb. Rohrleitung	Pipe line assy	Ens conduite	1	15 x 1,5 x 200 lg.
8	0 00 363 60 15	Verschraubung	Screw connection	Raccord vissé	1	evW 15-L
9	0 00 363 89 15	Verschraubung	Screw connection	Raccord vissé	1	GE 15-LR 1/2“ NPT
10	0 00 993 18 97	Schlauchleitung	Flexible line	Conduite flexible	2	NW 8 x 235 lg.
11	0 00 363 20 16	Verschraubung	Screw connection	Raccord vissé	2	G 10-L
12	1 63 360 11 91	Zsb. Rohrleitung	Pipe line assy	Ens conduite	2	10 x 1 x 545 lg.
13	0 00 993 02 31	Schelle	Clamp	Collier	2	ø 12
14	7 236 677 131	Sechskantschraube	Hexagon head screw	Vis six pans	3	M 8 x 20
15	0 00 992 43 28	Federring	Spring washer	Rondelle ressort	3	8
		Rücklaufleitung Druckbegr.-ventil	**Return line: pressure relief valve**	**Conduite de retour : limiteur de pression**		
16	0 00 361 72 84	Druckbegrenzungsventil	Pressure relief valve	Limiteur de pression	1	⚠ 130 bar
17	1 00 990 00 09	Verschlußschraube	Screw plug	Bouchon fileté	1	M 18 x 1,5
18	7 593 641 028	Dichtring	Sealing ring	Bague d'étanchéité	1	⌀ A 18 x 22
19	7 236 677 130	Sechskantschraube	Hexagon head screw	Vis six pans	1	M 8 x 18
20	0 00 992 43 28	Federring	Spring washer	Rondelle ressort	1	8
21	0 00 363 03 15	Verschraubung	Screw connection	Raccord vissé	2	GE 15-LM M 18 x1,5
22	1 21 363 23 27	Rohrleitung	Pipe line	Conduite	1	15 x 1,5 x 215 lg.
23	7 788 010 556	Überwurfmutter	Union nut	Ecrou de raccord	2	AL 15
24	7 786 680 105	Schneidring	Olive	Olive	2	L 15

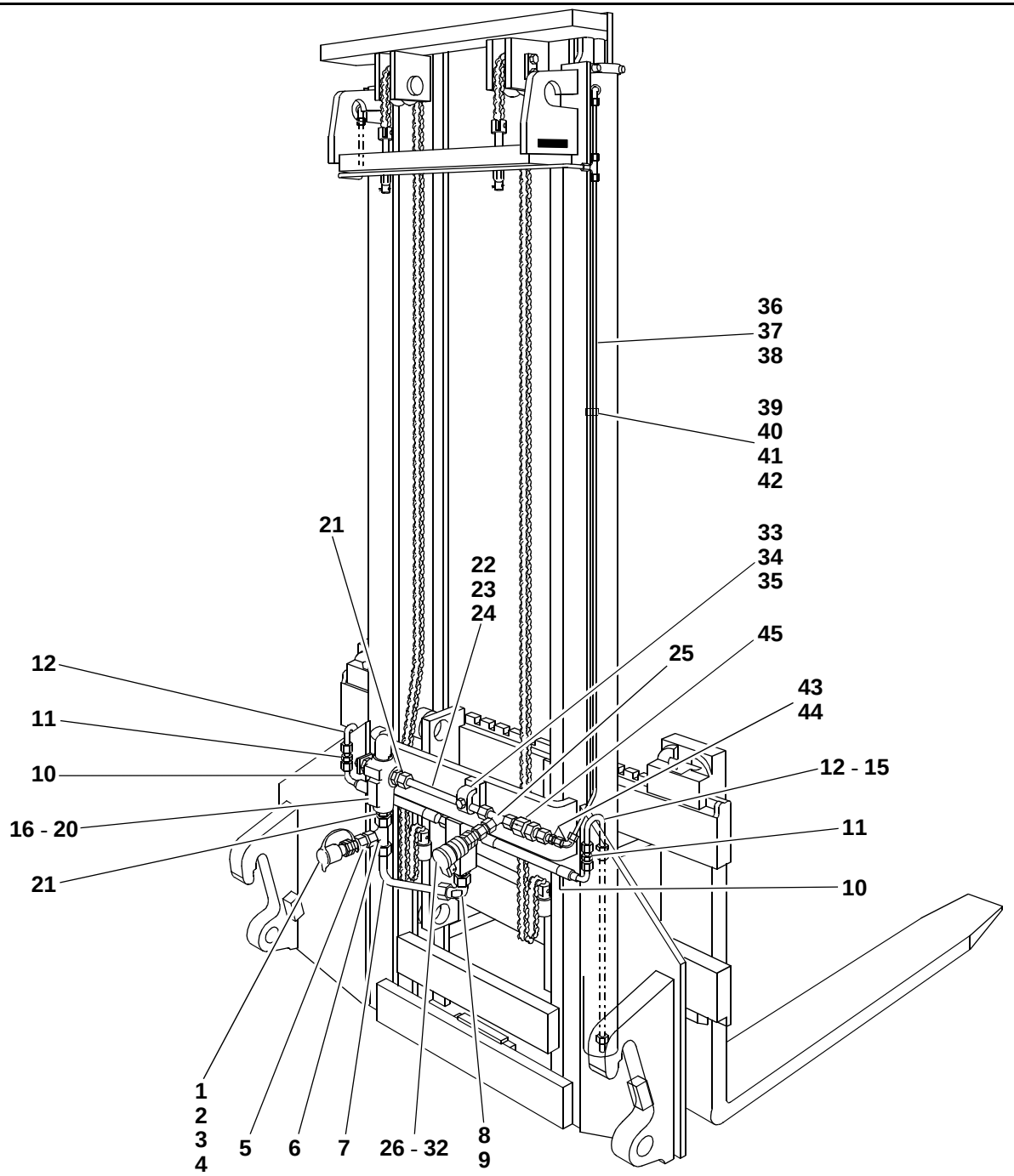

S1266007.iso

Pos. Item Pos.	Teil-Nummer Part no. No. pièce	Bezeichnung	Description	Désignation	Stück Qty. Qté.	Bemerkung Remarks Remarques
25	0 00 363 65 15	Verschraubung	Screw connection	Raccord vissé	1	evL 15-L
26	0 00 363 31 64	Verschraubung	Screw connection	Raccord vissé	1	40 lg.
27	0 00 363 84 48	Kupplungsdose	Coupling socket	Raccord femelle	1	
28	0 00 996 15 06	O-Ring	O-ring	Joint torique	1	
29	0 00 996 73 28	Stützring	Support ring	Bague d'appui	1	
30	0 00 996 50 51	Staubstopfen	Dust plug	Cache-poussière	1	
31	0 00 363 31 66	Kupplungsdose (flachdichtend)	Coupling socket (flat seal)	Raccord femelle (joint plat)	1	
32	0 00 996 22 52	Klappdeckel	Spring cover	Couvercle à ressort	1	
33	1 00 993 84 30	Schelle	Clamp	Collier	1	
34	7 236 677 135	Sechskantschraube	Hexagon head screw	Vis six pans	1	M 8 x 30
35	0 00 992 43 28	Federring	Spring washer	Rondelle ressort	1	8
		Bei Ersatzbedarf von Kupplungsstecker und Kupplungsdose Ausführung beachten.	State version for all spare parts orders of coupling plugs and sockets	Indiquer la version pour tout commande de pièces détachées de raccords mâles et femelles		
		Überlaufleitung Hubzylinder	**Lift ram: overflow line**	**Vérin de cavage : conduite de trop-plein**		
36	1 21 363 24 27	Rohrleitung	Pipe line	Conduite	1	8 x 1 x 1300 lg.
37	7 788 010 553	Überwurfmutter	Union nut	Ecrou de raccord	1	AL 8
38	7 786 680 102	Schneidring	Olive	Olive	1	L 8
39	0 00 993 84 29	Schelle	Clamp	Collier	1	ø 8
40	7 236 677 079	Sechskantschraube	Hexagon head screw	Vis six pans	1	M 6 x 16
41	0 00 992 41 28	Federring	Spring washer	Rondelle ressort	1	6
42	7 403 677 707	Sechskantmutter	Hexagon nut	Ecrou six pans	1	M 6
43	0 00 363 11 20	Verschraubung	Screw connection	Raccord vissé	1	evW 8-L
44	0 00 363 06 20	Verschraubung	Screw connection	Raccord vissé	1	KOR 15/8-L
45	0 00 361 73 81	Kugelrückschlagventil	Ball-type non-return valve	Clapet anti-retour à bille	1	
	1 21 410 03 37	Zsb. Schutzgitter	Protective screen assy	Ens grille de protection	1	
	7 234 677 558	Sechskantschraube	Hexagon head screw	Vis six pans	4	M 10 x 50
	7 451 680 112	Scheibe	Washer	Rondelle	4	10,5
	7 405 677 007	Sechskantmutter	Hexagon nut	Ecrou six pans	4	M 10

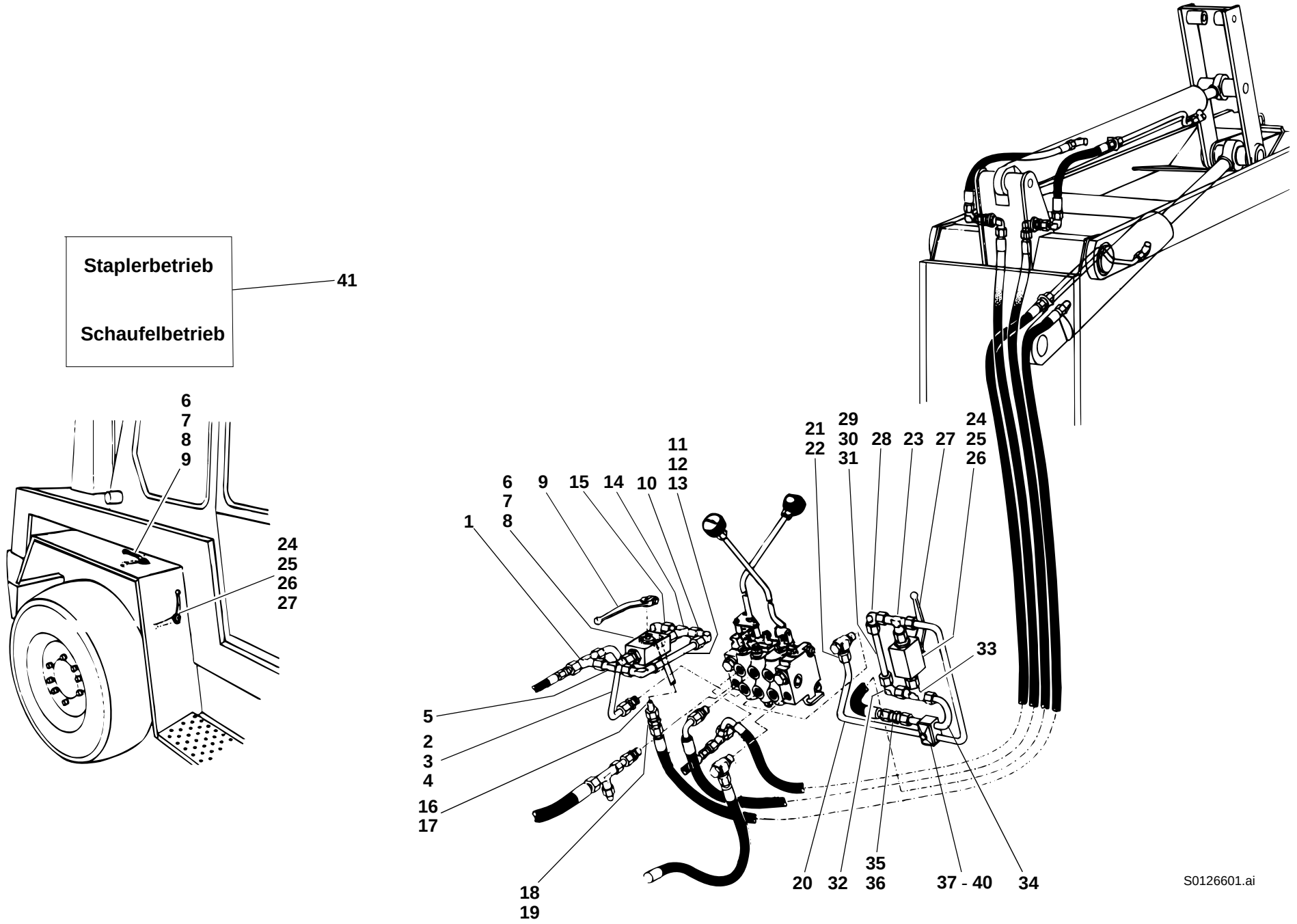
Staplerbetrieb
Schaufelbetrieb
41
6
7
8
9
24
25
26
27
1
6
7
8
9
15
14
10
11
12
13
21
22
29
30
31
28
23
27
24
25
26
33
5
2
3
4
16
17
18
19
20
32
35
36
37 - 40
34
S0126601.ai

Pos. Item Pos.	Teil-Nummer Part no. No. pièce	Bezeichnung	Description	Désignation	Stück Qty. Qté.	Bemerkung Remarks Remarques
		Hydr. Installation am Fahrzeug	**Hydraulic installation on vehicle**	**Installation hydraulique sur le véhicule**		
		Druckleitung Steuergerät - Hub-zylinder (Bodenseite)	**Pressure line: control valve – lift ram (bottom side)**	**Conduite de pression : distributeur – vérin de levage (côté fond)**		
1	0 00 363 65 15	Verschraubung	Screw connection	Raccord vissé	1	evL 15-L
2	1 46 363 20 24	Rohrleitung	Pipe line	Conduite	1	15 x 1,5 x 380 lg.
3	0 00 993 39 26	Schlauchleitung	Flexible line	Conduite flexible	1	NW 12 x 450 lg.
4	0 00 363 66 15	Verschraubung	Screw connection	Raccord vissé	2	evW 15-L
5	0 00 363 63 15	Verschraubung	Screw connection	Raccord vissé	1	evT 15-L
6	1 00 361 77 83	Blockkugelhahn	Ball valve	Robinet à boisseau sphérique	1	
7	7 236 677 077	Sechskantschraube	Hexagon head screw	Vis six pans	2	M 6 x 10
8	0 00 992 41 28	Federring	Spring washer	Rondelle ressort	2	6
9	0 00 996 71 30	Hebel	Lever	Levier	1	
10	0 00 363 66 15	Verschraubung	Screw connection	Raccord vissé	2	evW 15-L
11	1 46 360 03 91	Zsb. Rohr (mit Blende)	Pipe assy (with orifice)	Ens tuyau (avec orifice)	1	3 mm
12	7 788 010 556	Überwurfmutter	Union nut	Ecrou de raccord	2	AL 15
13	7 786 680 105	Schneidring	Olive	Olive	2	L 15
14	0 00 363 63 15	Verschraubung	Screw connection	Raccord vissé	1	evT 15-L
15	0 00 363 66 15	Verschraubung	Screw connection	Raccord vissé	1	evW 15-L
16	1 46 363 21 24	Rohrleitung	Pipe line	Conduite	1	15 x 1,5 x 190 lg.
17	1 46 360 08 91	Zsb. Rohrleitung	Pipe line assy	Ens conduite	1	15 x 1,5 x 315 lg.
18	0 00 363 06 15	Verschraubung	Screw connection	Raccord vissé	1	G 15-L
19	0 00 363 38 17	Verschraubung	Screw connection	Raccord vissé	1	W 15-L
	0 00 993 05 85	Deckplatte	Cover plate	Plaque de recouvrement	1	
	0 00 993 62 50	Doppelschelle	Double clamp	Collier double	1	
	7 236 677 136	Sechskantschraube	Hexagon head screw	Vis six pans	1	M 8 x 35

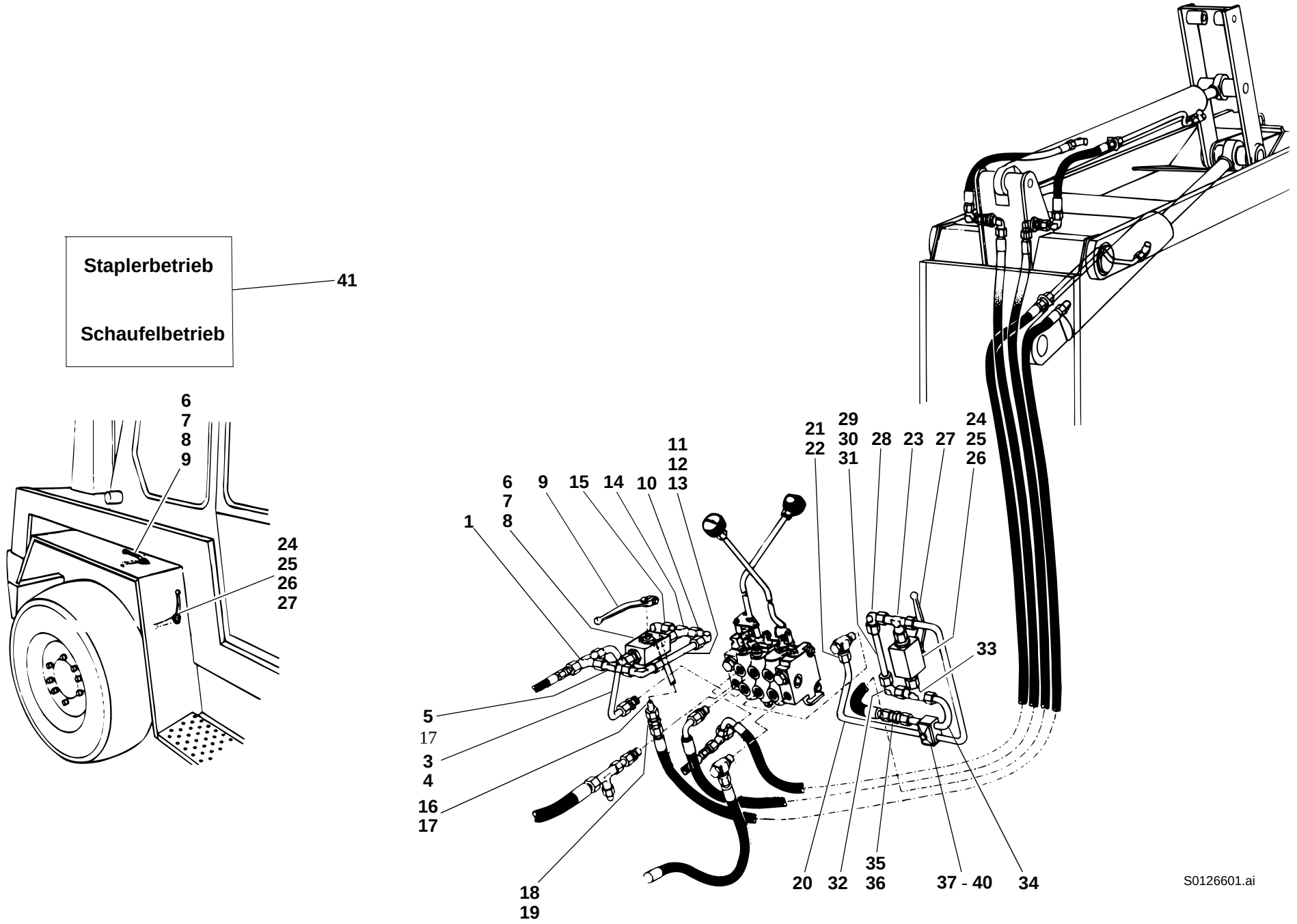
Staplerbetrieb
Schaufelbetrieb
41
6
7
8
9
24
25
26
27
1
6
7
8
9
15
14
10
11
12
13
21
22
29
30
31
28
23
27
24
25
26
33
5
17
3
4
16
17
18
19
20
32
35
36
37 - 40
34
S0126601.ai

Pos. Item Pos.	Teil-Nummer Part no. No. pièce	Bezeichnung	Description	Désignation	Stück Qty. Qté.	Bemerkung Remarks Remarques
		Druckleitung Steuergerät - Kipp-zylinder (Stangenseite)	**Pressure line: control valve – tilt ram (rod side)**	**Conduite de pression : distributeur – vérin de cavage (côté tige)**		
20	1 46 363 18 24	Rohrleitung	Pipe line	Conduite	1	15 x 1,5 x 700 lg.
21	7 788 010 556	Überwurfmutter	Union nut	Ecrou de raccord	4	AL 15
22	7 786 680 105	Schneidring	Olive	Olive	4	L 15
23	0 00 363 63 15	Verschraubung	Screw connection	Raccord vissé	1	evT 15-L
24	1 00 361 77 83	Blockkugelhahn	Ball valve	Robinet à boisseau sphérique	1	
25	7 236 677 077	Sechskantschraube	Hexagon head screw	Vis six pans	2	M 6 x 10
26	0 00 992 41 28	Federring	Spring washer	Rondelle ressort	2	6
27	0 00 996 71 30	Hebel	Lever	Levier	1	
28	0 00 363 66 15	Verschraubung	Screw connection	Raccord vissé	1	evW 15-L
29	1 21 360 07 91	Zsb. Rohr (mit Blende)	Pipe assy (with orifice)	Ens tuyau (avec orifice)	1	0,5 mm
30	7 788 010 556	Überwurfmutter	Union nut	Ecrou de raccord	2	AL 15
31	7 786 680 105	Schneidring	Olive	Olive	2	L 15
32	0 00 363 66 15	Verschraubung	Screw connection	Raccord vissé	1	evW 15-L
33	0 00 363 63 15	Verschraubung	Screw connection	Raccord vissé	1	evT 15-L
34	1 46 363 19 24	Rohrleitung	Pipe line	Conduite	1	15 x 1,5 x 255 lg.
35	0 00 363 06 15	Verschraubung	Screw connection	Raccord vissé	1	G 15-L
36	0 00 363 38 17	Verschraubung	Screw connection	Raccord vissé	1	W 15-L
37	1 46 302 00 21	Anschweißstück	Weld-on piece	Pièce rapportée par soudure	1	
38	0 00 993 05 85	Deckplatte	Cover plate	Plaque de recouvrement	1	
39	0 00 993 62 50	Doppelschelle	Double clamp	Collier double	1	
40	7 236 677 139	Sechskantschraube	Hexagon head screw	Vis six pans	1	M 8 x 50
41	1 00 435 62 26	Hinweisschild (Stapler - Schaufelbetrieb)			2	
	1 00 435 19 27		Label (fork lift mast – loader operation)		1	
	1 00 435 20 27			Label (rampe élévatrice – service chargeuse)	1	

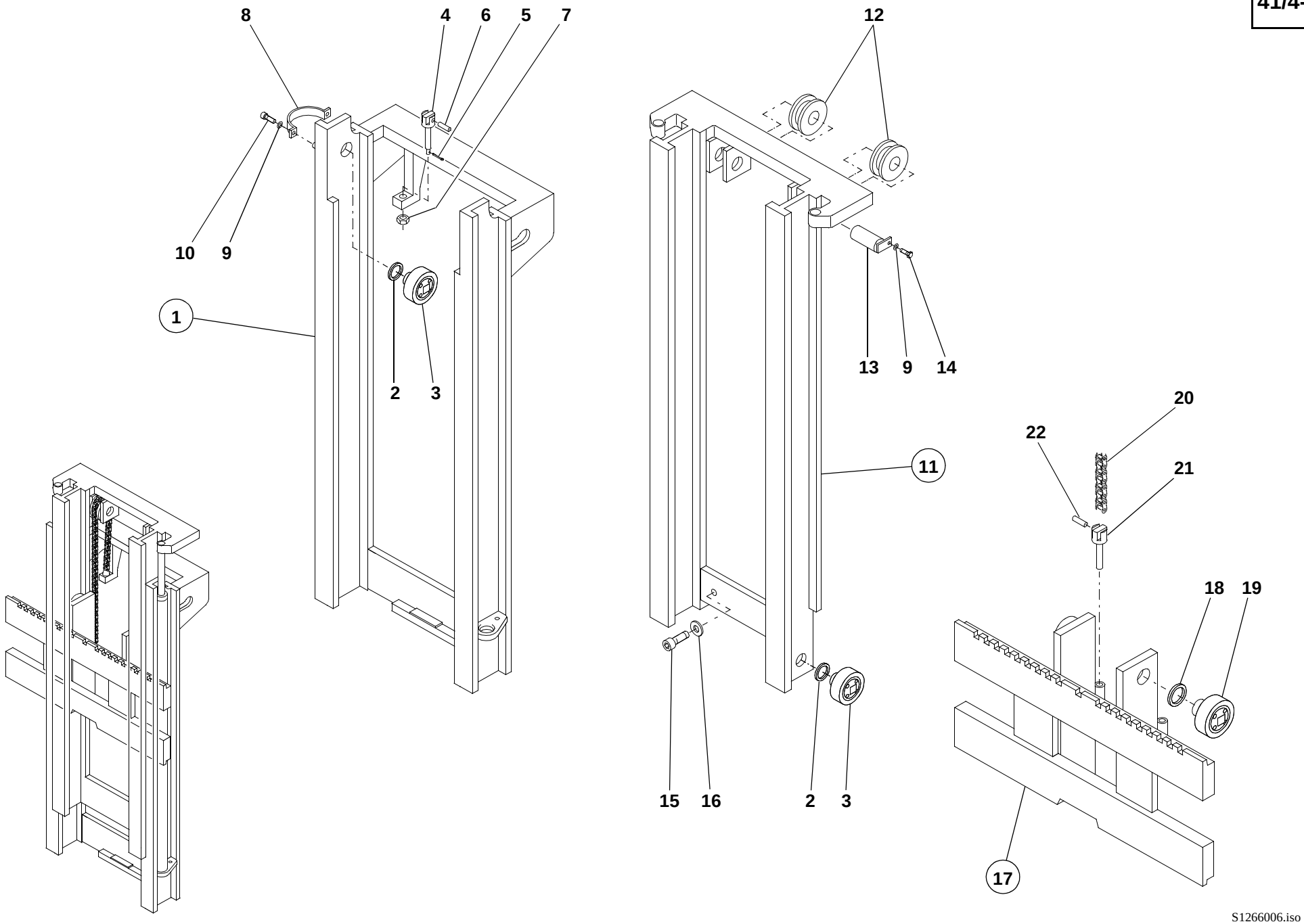
8
4
6
5
7
10
9
1
2
3
12
13
9
14
11
15
16
2
3
20
22
21
18
19
17
S1266006.iso

Pos. Item Pos.	Teil-Nummer Part no. No. pièce	Bezeichnung	Description	Désignation	Stück Qty. Qté.	Bemerkung Remarks Remarques
		Hubmast - Einzelteile	**Lift mast: component parts**	**Elévateur : pièces constitutives**		
1	0 21 410 11 17	Standmast	Lift mast	Elévateur	1	
2	0 00 080 14 17	Distanzscheibe	Spacer washer	Rondelle d'écartement	4	
3	0 00 080 14 18	Laufrolle kpl.	Cpl roller	Roulette cpl	4	
4	0 00 995 35 69	Kettenanker	Chain anchor	Ancrage de chaîne	2	M 16
5	7 530 680 031	Splint	Split pin	Goupille fendue	2	2 x 28
6	0 21 416 31 93	Bolzen	Pin	Axe	2	
7	7 405 677 013	Sechskantmutter	Hexagon nut	Ecrou six pans	2	M 16
8	0 21 416 17 40	Zylinderhalter	Bracket	Support	2	
9	0 00 992 43 28	Federring	Spring washer	Rondelle ressort	6	8
10	7 252 677 042	Zylinderschraube	Hexagon socket screw	Vis à six pans creux	4	M 8 x 16
11	0 00 080 14 22	Innenmast	Inside mast	Elévateur intérieur	1	
12	0 00 991 29 54	Kettenrolle	Chain roller	Roulette de chaîne	2	
13	0 21 416 47 93	Bolzen	Pin	Axe	2	
14	7 236 677 130	Sechskantschraube	Hexagon head screw	Vis six pans	2	M 8 x 18
15	7 252 677 616	Zylinderschraube	Hexagon socket screw	Vis à six pans creux	2	M 14 x 25
16	0 00 992 44 28	Federring	Spring washer	Rondelle ressort	2	14
17	0 21 416 08 04	Gabelträger	Fork frame	Cadre	1	
18	0 00 080 14 17	Distanzscheibe	Spacer washer	Rondelle d'écartement	4	
19	0 00 080 14 18	Laufrolle kpl.	Cpl roller	Roulette cpl	4	
20	0 00 996 07 60	Kette	Chain	Chaîne	2	
21	0 21 416 48 93	Kettenanker	Chain anchor	Ancrage de chaîne	2	
22	0 21 416 31 93	Bolzen	Pin	Axe	2	
		Bei Ersatzbedarf Mast - Serien-Nr. angeben.	State serial no. of lift mast for all spare parts orders	Indiquer le no. de série de l'élévateur pour toute commande de pièces détachées		

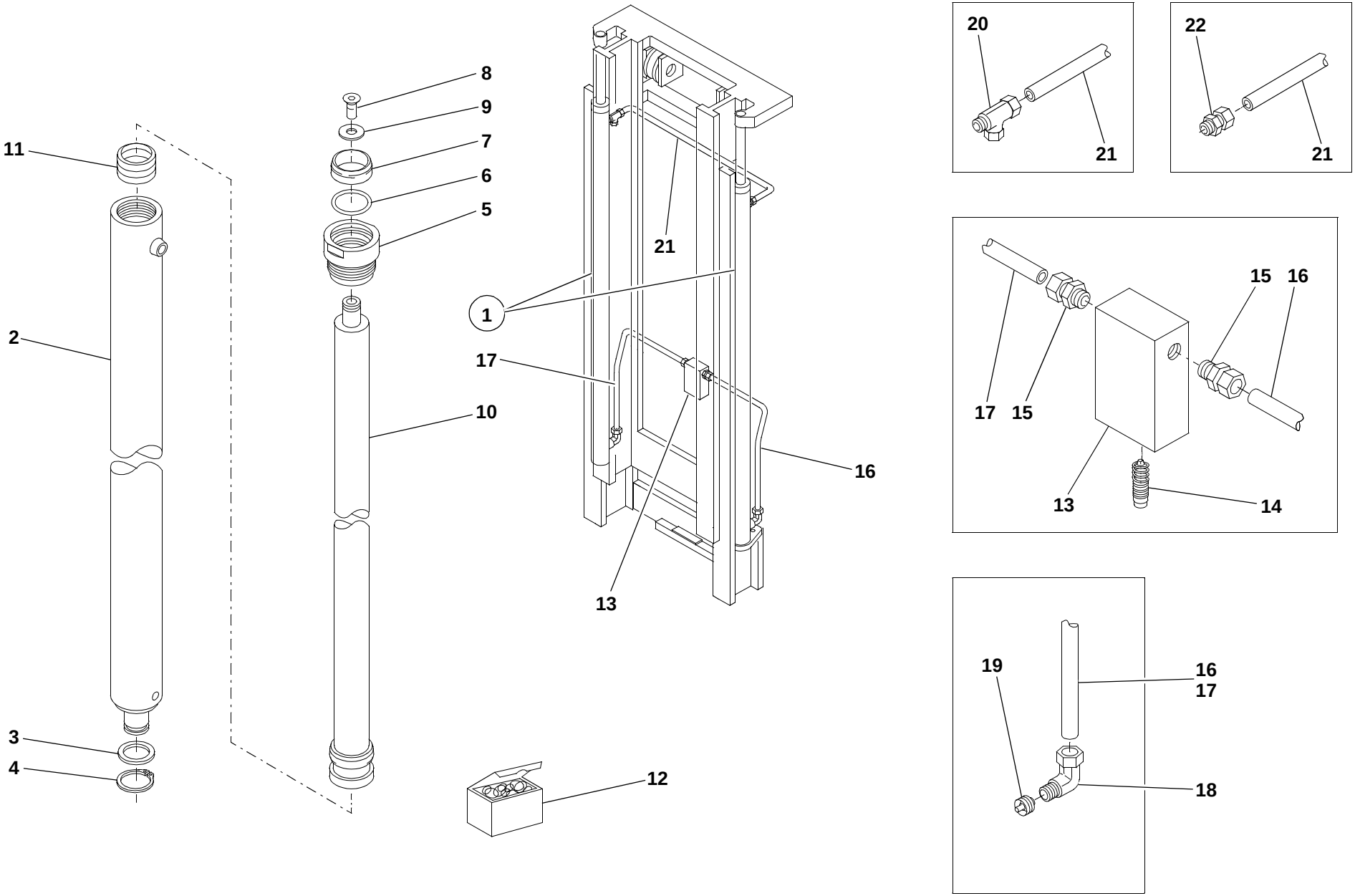

S1266005.iso

Pos. Item Pos.	Teil-Nummer Part no. No. pièce	Bezeichnung	Description	Désignation	Stück Qty. Qté.	Bemerkung Remarks Remarques
		Hubzylinder - Einzelteile	**Lift ram: component parts**	**Vérin de levage : pièces constitutives**		
1	0 21 360 41 42	Zsb. Zylinder kpl.	Cpl ram assy	Ens vérin cpl	1-2	
2	0 21 361 14 66	Zsb. Zylinder	Ram assy	Ens vérin	1-2	
3	7 464 680 042	Scheibe	Washer	Rondelle	1-4	30 x 42 x 1
4	7 490 682 028	Seegerring	Circlip	Circlip	1-2	28 x 1,5
5	0 21 416 01 80	Führungsbuchse	Guide bushing	Douille de guidage	1-2	
6	0 00 996 27 70	O-Ring	O-ring	Joint torique	1-2	
7	0 00 996 44 65	Abstreifer	Scraper ring	Segment racleur	1-2	
8	0 00 995 53 68	Senkschraube	Countersunk screw	Vis à tête fraisée	1-2	M 10 x 20
9	0 00 993 25 63	Scheibe	Washer	Rondelle	1-4	10,5 x 28 x 2
10	0 21 361 08 67	Kolbenstange	Piston rod	Tige de piston	1-2	
11	0 00 996 45 65	Dichtmanschette	Sealing cuff	Manchette d'étanchéité	1-2	
12	0 00 996 45 15	Dichtungssatz kpl.	Cpl sealing kit	Jeu de joints cpl	1-2	= **6**/**7**/**11**
		Hydr. Installation am Hubmast	**Lift mast: hydraulic installation**	**Elévateur : installation hydraulique**		
13	0 00 080 14 36	Verteilerblock	Distributing block	Bloc distributeur	1	
14	0 00 080 14 38	Absenkventil	Pressure reduction valve	Clapet de réduction de pression	2	⚠
15	0 00 363 70 66	Verschraubung	Screw connection	Raccord vissé	2	
16	0 00 080 14 33	Rohrleitung li.	Pipe line (left)	Conduite (côté gauche)	1	10 x 1 x 600 lg.
17	0 00 080 14 34	Rohrleitung re.	Pipe line (right)	Conduite (côté droit)	1	10 x 1 x 600 lg.
18	0 00 363 71 66	Winkelverschraubung	Elbowed screw connection	Raccord à vis coudé	2	
19	0 00 080 14 43	Senkbremsventil	Hose burst valve	Soupape de rupture	2	⚠
20	0 00 363 72 66	Verschraubung	Screw connection	Raccord vissé	1	T8-LL
21	0 00 080 14 40	Rücklaufleitung re.	Return line (right)	Conduite de retour (côté droit)	1	8 x 1
22	0 00 363 73 66	Verschraubung	Screw connection	Raccord vissé	1	
		Bei Ersatzbedarf Mast - Serien-Nr. angeben.	State serial no. for all spare parts orders	Indiquer le no. de série pour toute commande de pièces détachées		

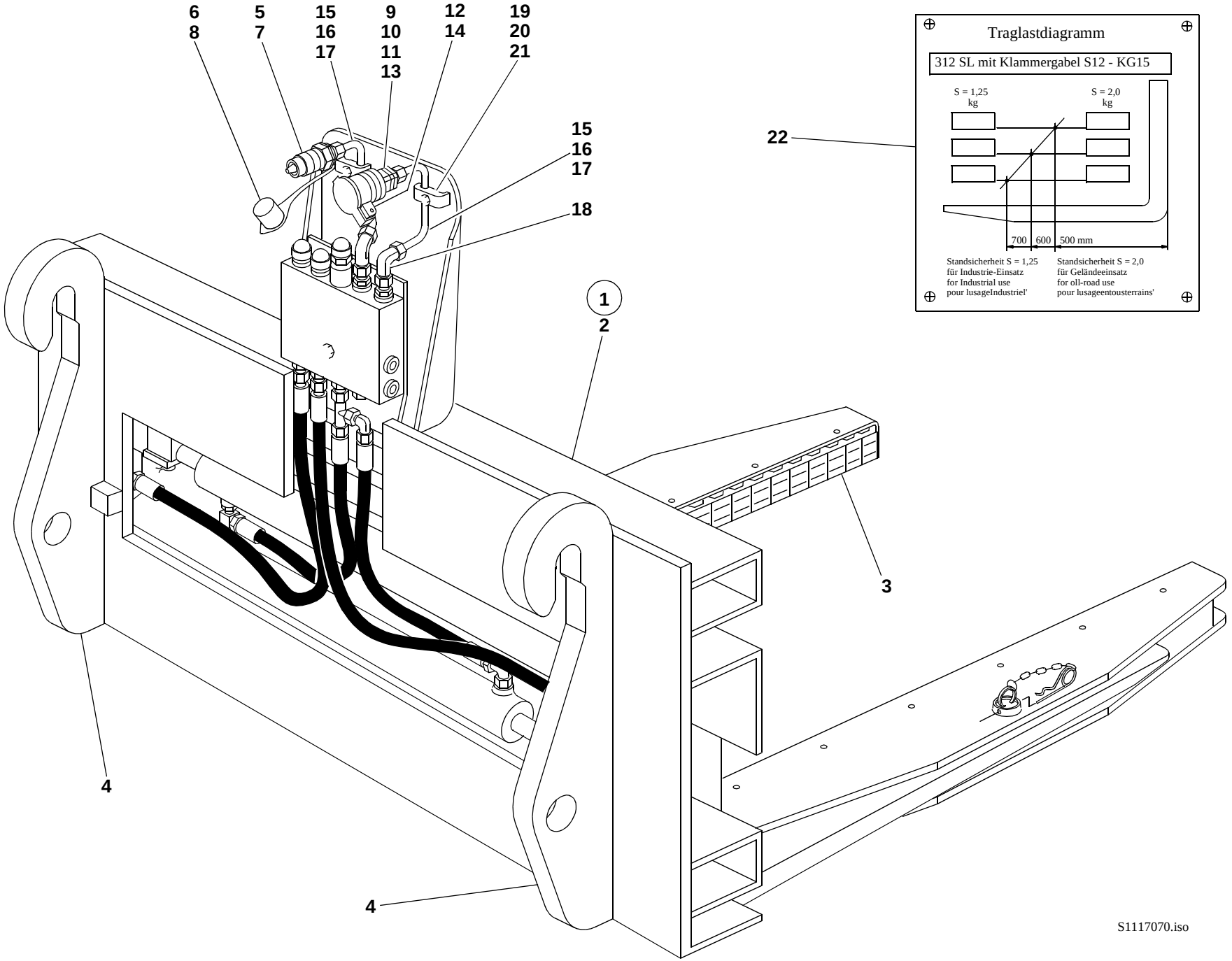
6
8
5
7
15
16
17
9
10
11
13
12
14
19
20
21
15
16
17
18
22
1
2
3
4
4
Traglastdiagramm
312 SL mit Klammergabel S12 - KG15
S = 1,25
kg
S = 2,0
kg
700
600
500 mm
Standsicherheit S = 1,25
für Industrie-Einsatz
for Industrial use
pour lusageIndustriel'
Standsicherheit S = 2,0
für Geländeeinsatz
for oll-road use
pour lusageentousterrains'
S1117070.iso

Pos. Item Pos.	Teil-Nummer Part no. No. pièce	Bezeichnung	Description	Désignation	Stück Qty. Qté.	Bemerkung Remarks Remarques
		Steinklammer Typ 01117-07	**Stone clamp type 01117-07**	**Serre-briques type 01117-07**		
1	01117-07	Zsb. Steinklammer kpl.	Cpl stone clamp assy	Ens serre-briques cpl	1	
2	0 35 410 05 27	Steinklammer	Stone clamp	Serre-briques	1	S 12-KG 15
3	0 00 080 13 16	Vulkolanpuffer	Vulkolan buffer	Butoir Vulkolan	2	
4	1 31 416 01 40	Halterung	Bracket	Support	2	
		Hydr. Installation Steinklammer	**Stone clamp: hydraulic installation**	**Serre-briques : installation hydraulique**		
5	0 00 363 31 62	Kupplungsstecker	Coupling plug	Raccord mâle	1	
6	0 00 996 51 51	Staubkappe	Dust cap	Cache-poussière	1	
7	0 00 363 32 66	Kupplungsstecker (flachdichtend)	Coupling plug (flat seal)	Raccord mâle (joint plat)	1	
8	0 00 996 17 52	Staubkappe	Dust cap	Cache-poussière	1	
9	0 00 363 30 62	Kupplungsdose	Coupling socket	Raccord femelle	1	
10	0 00 996 15 06	O-Ring	O-ring	Joint torique	1	
11	0 00 996 73 28	Stützring	Prop ring	Bague d'appui	1	
12	0 00 996 65 51	Staubdeckel	Dust lid	Cache-poussière	1	
13	0 00 363 33 66	Kupplungsdose (flachdichtend)	Socket (flat seal)	Raccord femelle (joint plat)	1	
14	0 00 996 22 52	Klappdeckel	Spring cover	Couvercle à ressort	1	
15	1 48 363 08 24	Rohrleitung	Pipe line	Conduite	2	12 x 1,5 x 180 lg.
16	7 788 010 555	Überwurfmutter	Union nut	Ecrou de raccord	2-4	AL 12
17	7 786 680 104	Schneidring	Olive	Olive	2-4	L 12
18	0 00 363 78 15	Verschraubung	Screw connection	Raccord vissé	2	evW 12-L
19	1 00 993 84 30	Schelle	Clamp	Collier	2	
20	7 236 677 135	Sechskantschraube	Hexagon head screw	Vis six pans	2	M 8 x 30
21	0 00 992 43 28	Federring	Spring washer	Rondelle ressort	2	ø 8
22	1 00 435 19 41	Traglastdiagramm	Load diagram	Diagramme de charges	1	
		Bei Ersatzbedarf von Stecker und Steckdose Ausführung beachten.	State version for all spare parts orders of plugs and sockets	Indiquer la version pour tout commande de pièces détachées de raccords mâles et femelles		

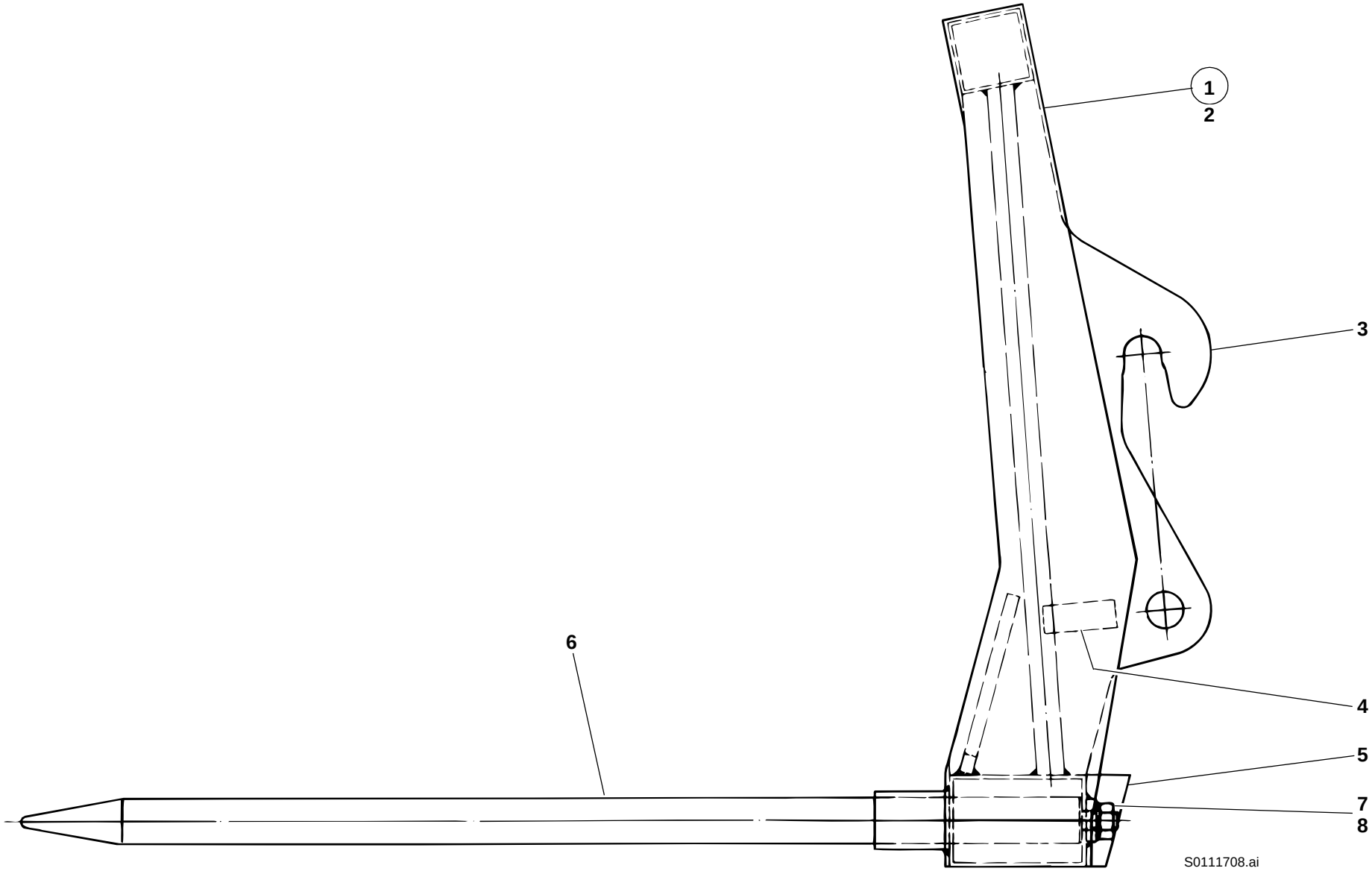
1
2
3
4
5
6
7
8
S0111708.ai

Pos. Item Pos.	Teil-Nummer Part no. No. pièce	Bezeichnung	Description	Désignation	Stück Qty. Qté.	Bemerkung Remarks Remarques
		Sperrgutgabel Typ 01117-06	**Heavy duty forks type 01117-06**	**Fourche à fumier type 01117-06**		
1	01117-06	Zsb. Sperrgutgabel kpl.	Cpl heavy duty forks assy	Ens fourche à fumier cpl	1	
2	1 46 410 05 27	Zsb. Gabelträger	Fork frame assy	Ens cadre	1	
3	1 46 416 00 44	Aufhängung	Mounting bracket	Logement	2	
4	1 46 416 02 58	Anschlag	Limit stop	Butée	2	
5	1 46 416 03 58	Anschlag	Limit stop	Butée	2	
6	1 46 416 00 98	Gabelzinken	Fork arms	Fourches	8	
7	7 403 677 733	Sechskantmutter	Hexagon nut	Ecrou six pans	8	M 20
8	0 00 992 89 28	Federring	Spring washer	Rondelle ressort	8	ø 20

Gruppe

Sonstige Anbaugeräte für Schnellwechsel-Einrichtung

Kehrmaschine Typ 00566-17
Baumversetzgerät Typ 00551-08/09
Frontaufreißer Typ 00767-00

Group

Other implements for quickhitch facility

Rotary broom type 00566-17
Tree replanter type 00551-08/09
Front scarifier type 00767-00

Groupe 41/5

Autres équipements pour l’attache-rapide

Balai rotatif type 00566-17
Déplantoir type 00551-08/09
Scarificateur AV type 00767-00

Gruppe

Sonstige Anbaugeräte für Schnellwechsel-Einrichtung

Kehrmaschine Typ 00566-17
Baumversetzgerät Typ 00551-08/09
Frontaufreißer Typ 00767-00

Group

Other implements for quickhitch facility

Rotary broom type 00566-17
Tree replanter type 00551-08/09
Front scarifier type 00767-00

Groupe 41/5

Autres équipements pour l’attache-rapide

Balai rotatif type 00566-17
Déplantoir type 00551-08/09
Scarificateur AV type 00767-00

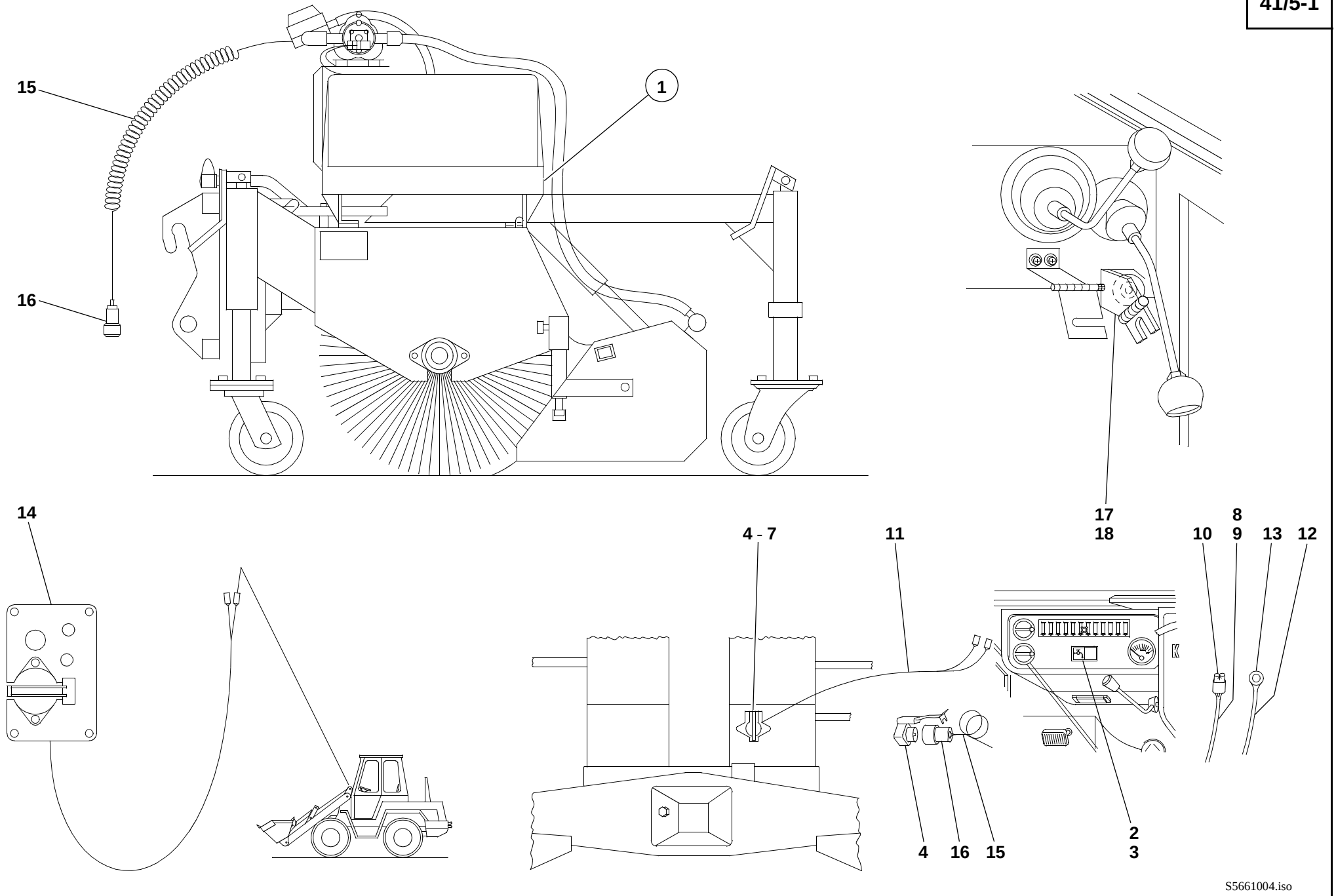
15
1
16
17
18
14
4 - 7
11
8
9
10
13
12
2
3
4
16
15
S5661004.iso

Pos. Item Pos.	Teil-Nummer Part no. No. pièce	Bezeichnung	Description	Désignation	Stück Qty. Qté.	Bemerkung Remarks Remarques
		Kehrmaschine kpl. Typ 00566-17	**Cpl rotary broom type 00566-17**	**Balai rotatif cpl type 00566-17**		
1	0 21 410 65 27	Kehrmaschine KM 200 HS (Besenbesatz 50% PPN, 50% Stahl)	Rotary broom KM 200 HS (Broom configuration 50 % PPN, 50 % steel)	Balai rotatif KM 200 HS (Garniture du balai 50 % PPN, 50 % acier)	1	
2	0 00 333 81 08	Schalter f. Sprüheinrichtung	Switch for spraying facility	Interrupteur pour dispositif d'arrosage	1	
3	0 00 435 34 43	ZUS-Einsatz (Wasserhahn)	Symbol (water tap)	Symbole (robinet d'eau)	1	
4	7 731 000 001	Steckdose	Socket	Prise de courant	1	4-polig
5	7 250 671 592	Zylinderschraube	Cheese-head screw	Vis à tête cylindrique	2	AM 4 x 25
6	7 403 677 703	Sechskantmutter	Hexagon nut	Ecrou six pans	2	M 4
7	0 00 992 37 28	Federring	Spring washer	Rondelle ressort	2	4
8	1 00 334 26 33	Kabel (Sicherungskasten-Schalter)	Cable: fuse box – switch	Câble : boîtier à fusibles – interrupteur	1	1,5 mm² 500 lg.
9	1 00 334 01 50	Isolierschlauch	Insulating hose	Flexible d'isolation	2	
10	7 578 642 012	Flachsteckhülse	Flat plug sleeve	Manchon à fiche plate	4	A 6,3 - 2,5
11	1 00 330 84 14	Zsb. Kabel kpl (Sicherungskasten-Steckdose)	Cpl cable assy (fuse box – socket)	Ens câble cpl (boîtier à fusibles – prise)	1	
12	1 00 334 27 33	Kabel Masse	Cable (earthing)	Câble (mise à la masse)	1	1,5 mm² 250 lg.
13	7 572 642 006	Kabelschuh	Cable lug	Cosse de câble	1	ø 4 x 2,3
14	0 00 333 09 27	Schaltkasten kpl.	Cpl switch box	Boîte de commande cpl	1	
15	0 21 330 10 14	Zsb. Kabel kpl.	Cpl cable assy	Ens câble cpl	1	
16	7 731 000 002	Stecker	Plug	Fiche	1	4-polig
17	1 46 360 03 63	Sperre (3. Steuerkreis)	Lock for 3rd control circuit	Arrêt pour 3e circuit hydraulique	1	
18	0 00 995 93 69	Flachkopfschraube	Pan-head screw	Vis à tête plate	1	M 8 x 25

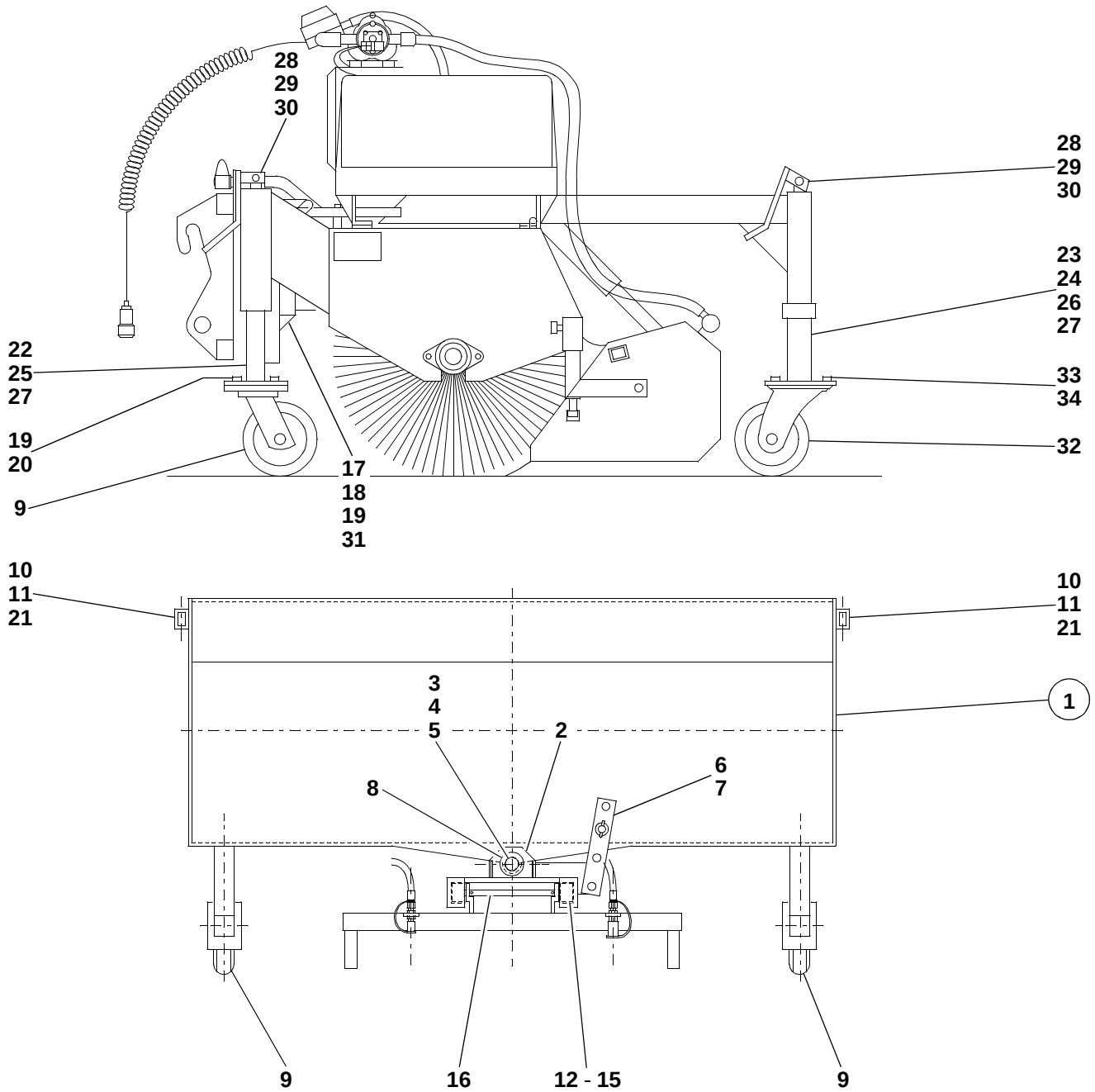
28
29
30
28
29
30
23
24
26
27
22
25
27
33
34
19
20
32
9
17
18
19
31
10
11
21
10
11
21
1
3
4
5
2
6
7
8
9
16
12 - 15
9
S5661001.iso

Pos. Item Pos.	Teil-Nummer Part no. No. pièce	Bezeichnung	Description	Désignation	Stück Qty. Qté.	Bemerkung Remarks Remarques
		Einzelteile für Kehrmaschine	**Rotary broom: component parts**	**Balai rotatif : pièces constitutives**		
1	0 21 410 18 19	Rahmen kpl.	Cpl frame	Chassis cpl	1	
2	0 21 410 00 11	Schwenkteil kpl.	Cpl swivel	Rotation cpl	1	
3	0 21 410 04 93	Bolzen kpl.	Cpl pin	Axe cpl	1	
4	7 452 680 009	Scheibe	Washer	Rondelle	1	ø 26
5	7 514 682 138	Spannhülse	Clamping sleeve	Manchon de serrage	1	5 x 30
6	0 21 410 05 93	Verstellstrebe kpl.	Cpl adjusting strut	Contre-fiche cpl de réglage	1	
7	0 00 992 22 37	Federstecker	Spring plug	Fiche ressort	1	
8	0 00 994 55 54	Gelenkbuchse	Bushing	Douille	2	
9	0 00 416 00 69	Laufrad hinten kpl.	Cpl rear wheel	Roulette AR cpl	2	
10	0 21 410 00 21	Abstellstütze kpl.	Cpl support	Support cpl	2	
11	0 21 410 06 93	Bolzen kpl.	Cpl pin	Axe cpl	2	
12	0 14 416 00 70	Stützrolle	Supporting roller	Roulette de support	4	
13	7 464 680 074	Paßscheibe	Shim ring	Rondelle d'ajustage	4	0,5 mm
14	0 21 416 05 52	Druckscheibe	Thrust washer	Rondelle de pression	4	
15	7 255 677 039	Senkschraube	Countersunk screw	Vis à tête fraisée	4	M 8 x 16
16	7 250 670 974	Zylinderschraube	Cheese-head screw	Vis à tête cylindrique	2	M 14 x 16
17	0 14 416 22 58	Anschlag	Limit stop	Butée	2	
18	7 234 677 568	Sechskantschraube	Hexagon head screw	Vis six pans	2	M 10 x 100
19	7 403 677 813	Sechskantmutter	Hexagon nut	Ecrou six pans	10	M 10
20	7 236 677 923	Sechskantschraube	Hexagon head screw	Vis six pans	8	M 10 x 20
21	0 00 992 20 36	Klappstecker	Linch pin	Cheville pliante	2	
22	0 21 410 05 51	Innenrohr kpl. (hinten)	Cpl rear inside pipe	Tuyau intérieur AR cpl	2	
23	0 21 410 06 51	Innenrohr vorn	Front inside pipe	Tuyau intérieur AV	1	
24	0 21 416 92 25	Anbauplatte vorn	Attachment plate	Plaque de fixation	1	
25	0 21 416 02 46	Spindel hinten	Rear spindle	Vis hélicoïdale AR	2	
26	0 21 416 01 46	Spindel vorn	Front spindle	Vis hélicoïdale AV	1	
27	0 00 994 49 15	Drucklager	Bearing	Roulement	3	

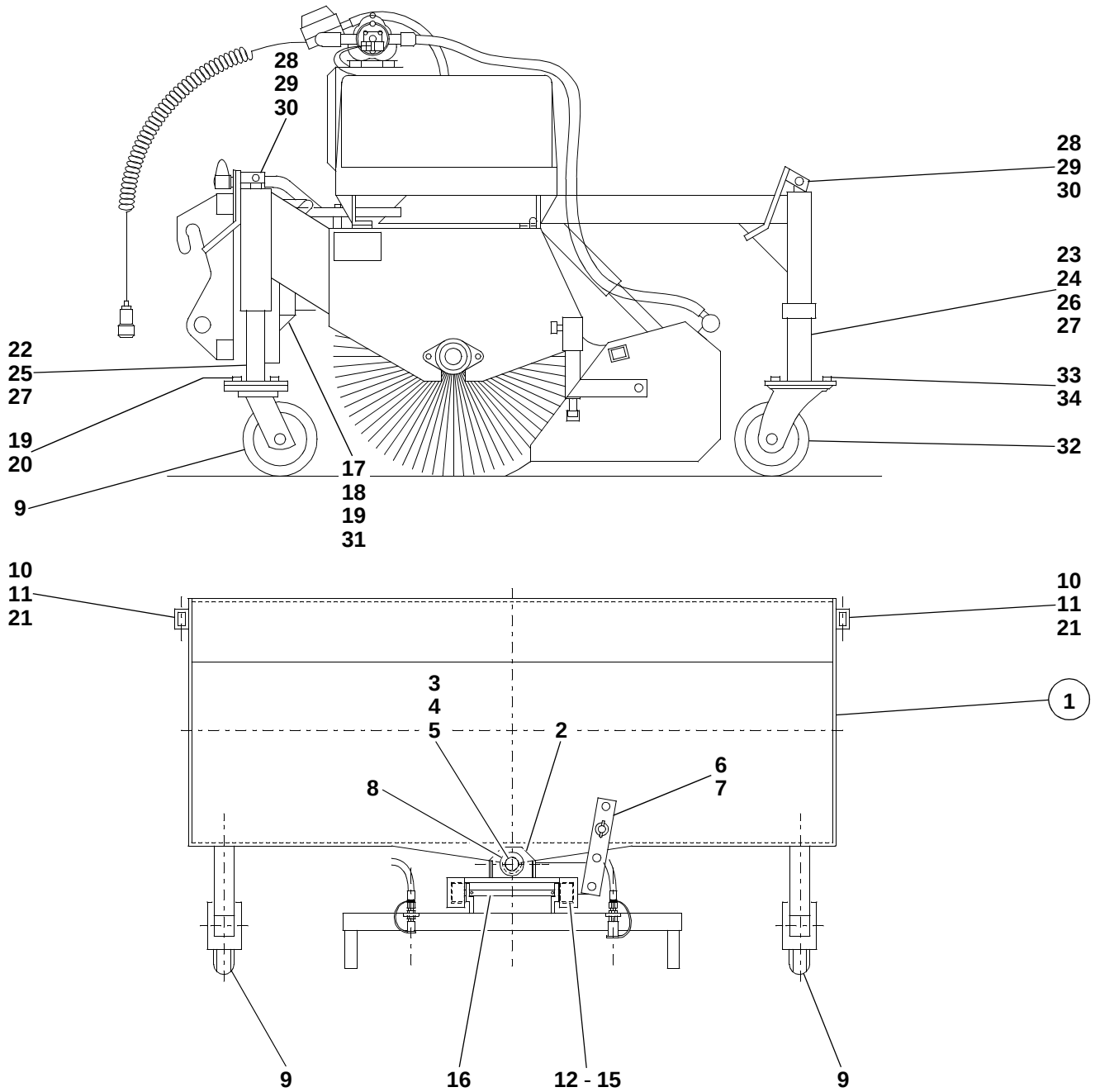
28
29
30
28
29
30
23
24
26
27
22
25
27
33
34
19
20
32
9
17
18
19
31
10
11
21
10
11
21
1
3
4
5
2
6
7
8
9
16
12 - 15
9
S5661001.iso

Pos. Item Pos.	Teil-Nummer Part no. No. pièce	Bezeichnung	Description	Désignation	Stück Qty. Qté.	Bemerkung Remarks Remarques
28	0 21 410 00 83	Kurbel kpl.	Cpl crank	Manivelle cpl	3	
29	7 236 677 139	Sechskantschraube	Hexagon head screw	Vis six pans	3	M 8 x 50
30	7 405 677 005	Sechskantmutter	Hexagon nut	Ecrou six pans	3	M 8
31	0 14 416 01 70	Bronzerolle	Bronze roller	Rouleau en bronze	2	
32	0 00 416 01 69	Laufrad vorn	Front wheel	Roulette AV	1	ø 300
33	7 236 677 952	Sechskantschraube	Hexagon head screw	Vis six pans	4	M 14 x 35
34	7 405 677 011	Sechskantmutter	Hexagon nut	Ecrou six pans	4	M 14

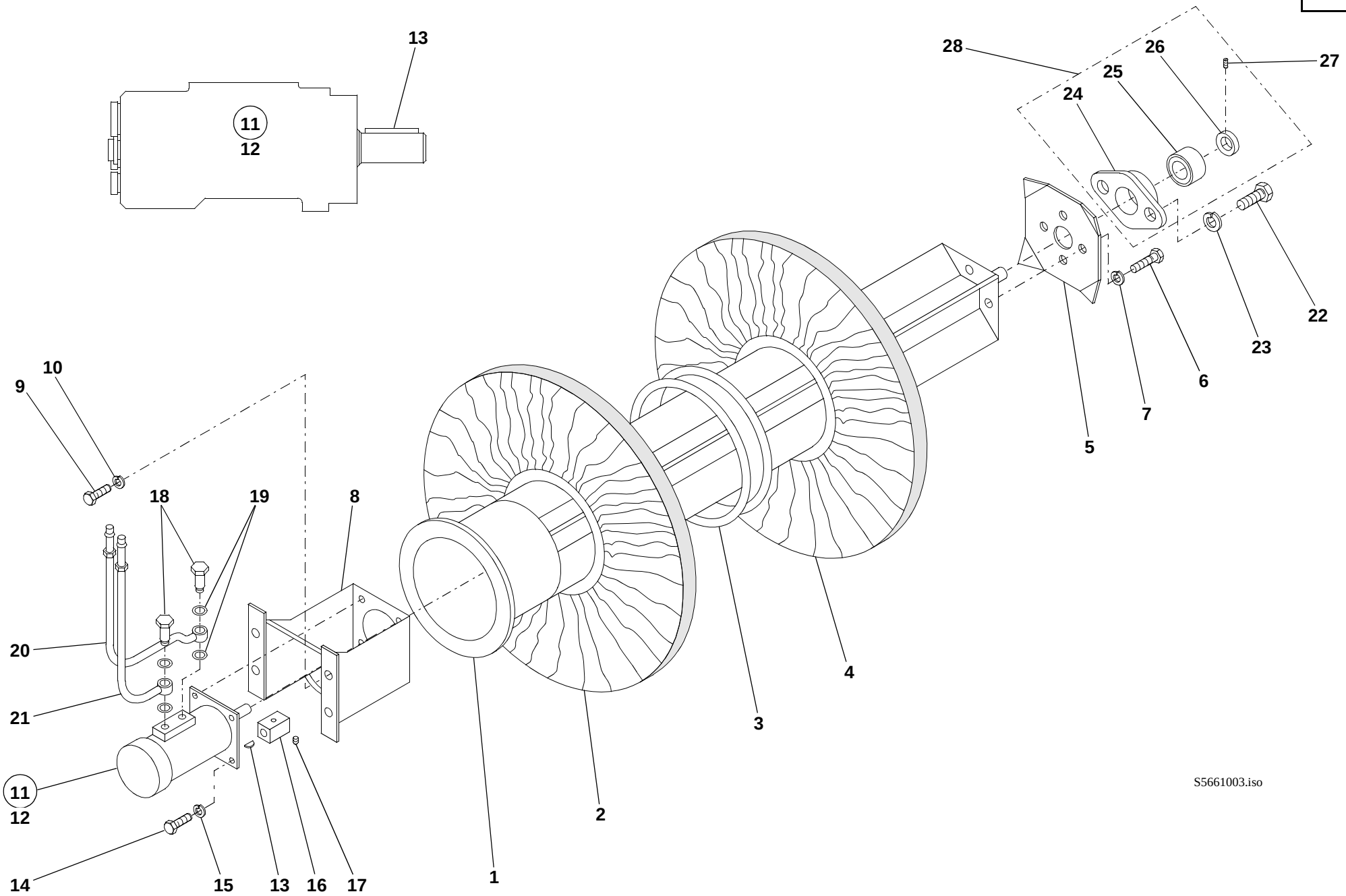
13
11
12
28
26
27
25
24
22
23
6
7
5
10
9
18
19
8
20
21
11
12
14
15
13
16
17
1
2
3
4
S5661003.iso

Pos. Item Pos.	Teil-Nummer Part no. No. pièce	Bezeichnung	Description	Désignation	Stück Qty. Qté.	Bemerkung Remarks Remarques
		Einzelteile für Kehrwalze mit Antriebs-motor	**Rotary broom with driving motor: component parts**	**Balai rotatif avec moteur de commande: pièces constitutives**		
1	0 21 410 00 10	Walzenwelle	Roller shaft	Arbre de rouleaux	1	
2	0 00 410 05 87	Bürstenring - Polypropylen	Sweeper ring (polypropylene)	Anneau de balai (polypropylène)	23	
3	0 21 416 05 54	Abstandsring	Distance ring	Anneau distanceur	45	
4	0 00 410 06 87	Bürstenring - Welldraht	Sweeper ring (corrugated wire)	Anneau de balai (fil ondulé)	23	
5	0 21 416 91 25	Halteplatte	Retaining plate	Plaque de retenue	1	
6	7 236 677 923	Sechskantschraube	Hexagon head screw	Vis six pans	4	M 10 x 20
7	0 00 992 35 28	Federring	Spring washer	Rondelle ressort	4	10
8	0 21 410 14 04	Motorträger kpl.	Cpl engine support	Berceau cpl	1	
9	7 236 677 923	Sechskantschraube	Hexagon head screw	Vis six pans	4	M 10 x 20
10	0 00 992 35 28	Federring	Spring washer	Rondelle ressort	4	10
11	0 00 361 29 05	Hydraulikmotor	Hydraulic motor	Moteur hydraulique	1	
12	0 00 996 42 15	Verschleißteile - Satz kpl.	Wearing parts (cpl kit)	Pièces d'usure (jeu cpl)	1	
13	7 534 106 128	Paßfeder	Feather key	Clavette parallèle	1	10 x 8 x 50
14	7 236 677 926	Sechskantschraube	Hexagon head screw	Vis six pans	4	M 10 x 30
15	0 00 992 35 28	Federring	Spring washer	Rondelle ressort	4	10
16	0 00 080 14 50	Wellenhülse	Sleeve	Douille	1	
17	7 380 677 032	Gewindestift	Threaded pin	Goujon fileté	1	M 10 x 10
18	0 00 995 22 68	Hohlschraube	Banjo bolt	Vis creuse	2	
19	7 593 641 369	Dichtring	Sealing ring	Bague d'étanchéité	4	⌀ 23 x 28
20	0 21 360 11 91	Rücklaufleitung kpl.	Cpl return line	Conduite de retour cpl	1	
21	0 21 360 12 91	Druckleitung kpl.	Cpl pressure line	Conduite de pression cpl	1	
22	7 236 677 952	Sechskantschraube	Hexagon head screw	Vis six pans	2	M 14 x 35
23	0 00 992 44 28	Federring	Spring washer	Rondelle ressort	2	14
24	0 21 410 01 02	Flanschlager-Gehäuse	Flange bearing housing	Carter de logement de bride	1	
25	0 00 994 50 15	Rillenkugellager	Grooved ball bearing	Roulement rainuré à billes	1	
26	0 21 416 06 54	Exzenterring	Eccentric ring	Bague excentrique	1	ø 35
27	7 383 678 006	Gewindestift	Threaded pin	Goujon fileté	1	M 10 x 6
28	0 21 410 00 95	Flanschlager - Guß kpl.	Cpl flange bearing (cast iron)	Logement de bride cpl (fer de fonte)	1	

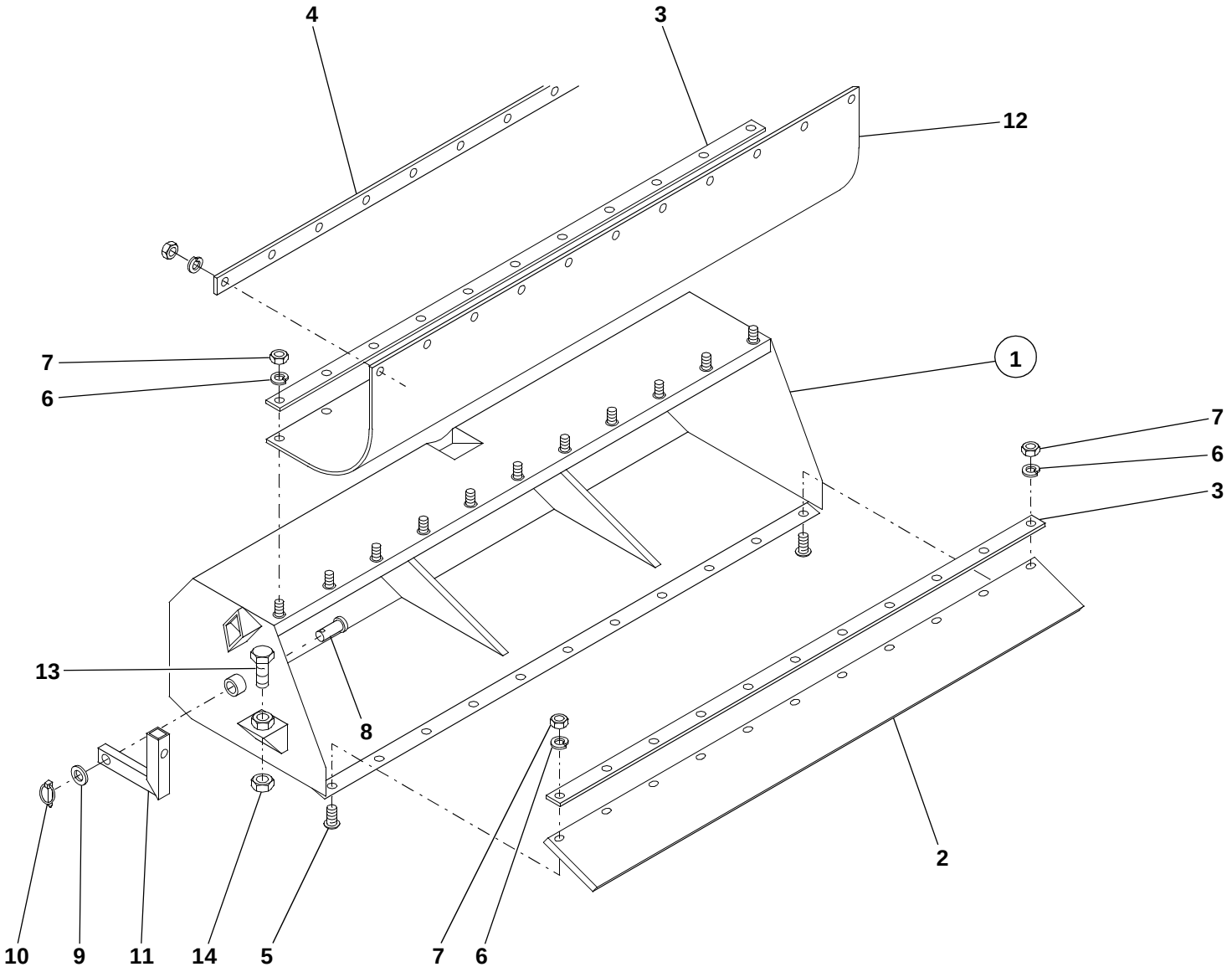

S5661005.iso

Pos. Item Pos.	Teil-Nummer Part no. No. pièce	Bezeichnung	Description	Désignation	Stück Qty. Qté.	Bemerkung Remarks Remarques
		Einzelteile für Sammelbehälter	**Collecting tank: component parts**	**Réservoir collecteur : pièces constitutives**		
1	0 21 410 01 96	Sammelbehälter kpl.	Cpl collecting tank	Réservoir collecteur cpl	1	
2	0 21 416 00 42	Kehrleiste	Sweeping ledge	Listel de balayage	1	
3	0 21 416 01 42	Halteleiste	Retaining strip	Bande de fixation	2	
4	0 21 416 02 42	Halteleiste	Retaining strip	Bande de fixation	1	
5	7 302 670 297	Flachkopfschraube	Pan-head screw	Vis à tête plate	11	M 6 x 25
6	0 00 992 41 28	Federring	Spring washer	Rondelle ressort	29	6
7	7 403 677 707	Sechskantmutter	Hexagon nut	Ecrou six pans	29	M 6
8	0 21 410 07 93	Gelenkbolzen kpl.	Cpl pin	Axe cpl	2	
9	7 452 680 107	Scheibe	Washer	Rondelle	2	21
10	0 00 992 20 36	Klappstecker	Linch pin	Cheville pliante	3	
11	0 21 410 13 04	Lagerarm lang kpl.	Cpl bearing arm (long)	Bras de support cpl (long)	2	
12	0 21 416 07 73	Staubschutz	Dust cover	Couvercle antipoussière	1	
13	7 236 677 946	Sechskantschraube	Hexagon head screw	Vis six pans	2	M 12 x 60
14	7 403 677 817	Sechskantmutter	Hexagon nut	Ecrou six pans	2	M 12

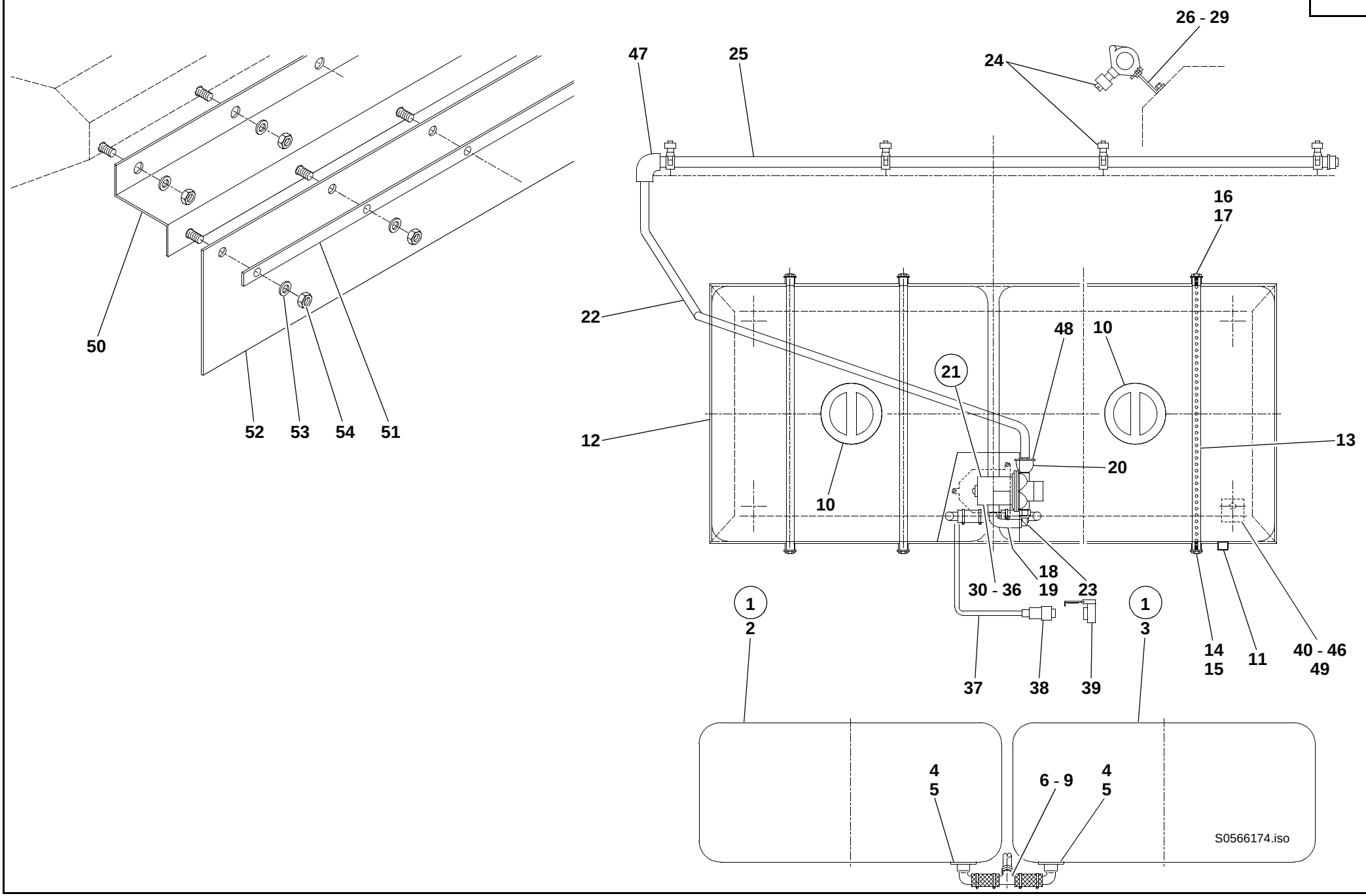
26 - 29
47
25
24
16
17
22
48
10
21
12
13
20
10
18
19
30 - 36
23
1
2
1
3
14
15
11
40 - 46
49
37
38
39
4
5
6 - 9
4
5
S0566174.iso
50
52
53
54
51

Pos. Item Pos.	Teil-Nummer Part no. No. pièce	Bezeichnung	Description	Désignation	Stück Qty. Qté.	Bemerkung Remarks Remarques
		Einzelteile Wassertank - Sprüheinrichtung - Spritzschutz	**Water tank, spraying facility, splash protection: component parts**	**Réservoir d'eau, dispositif d'arrosage, protection contre les projections : pièces constitutives**		
1	0 21 420 00 90	Wassertank kpl.	Cpl water tank	Réservoir d'eau cpl	1	
2	0 21 420 01 90	Tank links	Tank (left)	Réservoir (côté gauche)	1	
3	0 21 420 02 90	Tank rechts	Tank (right)	Réservoir (côté droit)	1	
4	0 00 363 49 64	Winkelverschraubung	Elbowed screw connection	Raccord à vis coudé	2	
5	0 00 996 42 65	Dichtung	Seal	Joint	2	
6	0 00 993 16 97	Schlauchstück	Hose	Flexible	2	70 lg.
7	0 00 363 47 64	T-Stück	T-fitting	Pièce en T	1	
8	0 00 993 95 31	Schelle	Clamp	Collier	2	
9	0 00 993 96 31	Schelle	Clamp	Collier	2	
10	0 21 416 02 06	Deckel	Cover	Couvercle	2	
11	0 00 996 09 22	Kappe	Cap	Chape	2	
12	0 21 410 19 19	Rahmen kpl.	Cpl frame	Châssis cpl	1	
13	0 00 993 75 11	Spannband	Tightening strap	Bande de serrage	4	
14	7 236 677 080	Sechskantschraube	Hexagon head screw	Vis six pans	4	M 6 x 18
15	7 451 680 109	Scheibe	Washer	Rondelle	4	6
16	0 00 995 61 71	Ösenschraube	Eyelet bolt	Vis à oeillet	4	
17	7 430 670 205	Flügelmutter	Wing nut	Ecrou à oreilles	4	M 8
18	0 00 993 15 97	Saugschlauch	Suction hose	Flexible d'aspiration	1	800 lg.
19	0 00 993 95 31	Schlauchklemme	Clamp	Collier	3	
20	0 00 363 54 34	Filter 90°	90° filter	Filtre à 90°	1	
21	0 21 422 00 01	Pumpe	Pump	Pompe	1	
22	0 00 993 14 97	Druckschlauch	Pressure hose	Flexible de pression	1	1900 lg.
23	0 00 991 56 56	Verschraubung	Screw connection	Raccord vissé	1	
24	0 21 420 00 87	Düse kpl.	Cpl nozzle	Gicleur cpl	4	
25	0 21 420 00 53	PVC-Druckrohr kpl.	Cpl PVC pressure pipe	Tuyau de pression PVC cpl	1	
26	0 21 416 06 32	Winkelblech	Angle plate	Equerre	4	
27	7 236 677 079	Sechskantschraube	Hexagon head screw	Vis six pans	8	M 6 x 16
28	0 00 992 41 28	Federring	Spring washer	Rondelle ressort	4	6
29	7 403 677 707	Sechskantmutter	Hexagon nut	Ecrou six pans	4	M 6

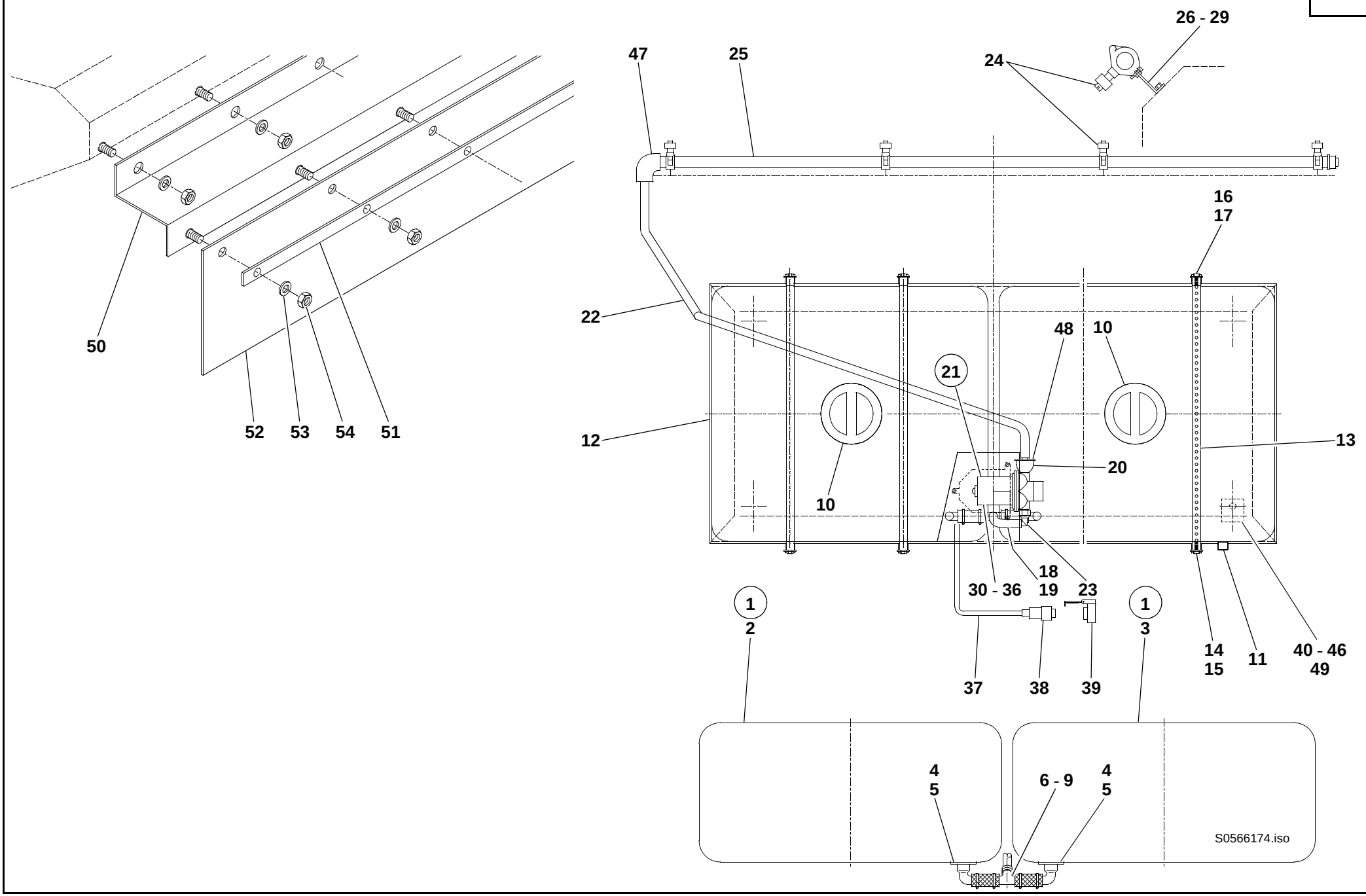
26 - 29
47
25
24
16
17
22
48
10
21
12
13
20
10
18
19
30 - 36
23
1
2
1
3
14
15
11
40 - 46
49
37
38
39
4
5
6 - 9
4
5
50
52
53
54
51
S0566174.iso

Pos. Item Pos.	Teil-Nummer Part no. No. pièce	Bezeichnung	Description	Désignation	Stück Qty. Qté.	Bemerkung Remarks Remarques
30	0 00 333 14 60	Kabelverbinder	Cable connector	Raccord de câbles	1	
31	7 250 670 565	Linsenschraube	Oval-head screw	Vis à tête bombée	1	M 3 x 20
32	7 451 680 107	Scheibe	Washer	Rondelle	1	4
33	7 403 677 701	Sechskantmutter	Hexagon nut	Ecrou six pans	1	M 3
34	0 00 993 91 31	Schelle	Clamp	Collier	1	
35	7 236 677 056	Sechskantschraube	Hexagon head screw	Vis six pans	1	M 5 x 16
36	7 405 677 003	Sechskantmutter	Hexagon nut	Ecrou six pans	1	M 5
37	0 21 330 10 14	Zsb. Kabel kpl.	Cpl cable assy	Ens câble cpl	1	
38	7 731 000 002	Stecker	Plug	Prise de courant	1	4-polig
39	7 731 000 001	Steckdose	Socket	Prise de courant	1	
40	0 00 996 58 84	Gummiauflage	Rubber support	Appui en caoutchouc	4	
41	7 236 677 924	Sechskantschraube	Hexagon head screw	Vis six pans	4	M 10 x 25
42	0 00 992 35 28	Federring	Spring washer	Rondelle ressort	4	10
43	7 403 677 813	Sechskantmutter	Hexagon nut	Ecrou six pans	4	M 10
44	7 236 677 079	Sechskantschraube	Hexagon head screw	Vis six pans	4	M 6 x 16
45	7 451 680 109	Scheibe	Washer	Rondelle	4	6
46	7 405 677 004	Sechskantmutter	Hexagon nut	Ecrou six pans	4	M 6
47	0 00 993 14 14	Winkelstutzen	Elbowed connection piece	Manchon coudée	1	
48	0 00 993 96 31	Schlauchklemme	Clamp	Collier	1	
49	0 21 416 75 34	Winkelblech	Angle plate	Equerre	4	
50	0 00 995 63 71	Schraubwinkel	Angle plate	Equerre	1	
51	0 21 416 03 42	Halteleiste	Retaining strip	Bande de fixation	1	
52	0 21 416 08 73	Spritzschutz	Splash protection	Protection contre les projections	1	
53	0 00 992 41 28	Federring	Spring washer	Rondelle ressort	14	6
54	7 403 677 707	Sechskantmutter	Hexagon nut	Ecrou six pans	14	M 6
		Hydr. Schwenkeinrichtung	**Hydraulic swivel facility**	**Dispositif d'orientation hydraulique**		
	0 21 416 46 93	Bolzen	Pin	Axe	1	
	7 451 680 120	Scheibe	Washer	Rondelle	2	25
	7 514 682 141	Spannhülse	Clamping sleeve	Manchon de serrage	4	5 x 40
	0 21 360 40 42	Hydraulikzylinder	Hydraulic ram	Vérin hydraulique	2	
	0 00 363 48 64	Drosselverschraubung	Throttle screw connection	Raccord vissé à étranglement	2	
	0 00 995 62 71	Drosselschraube	Throttle screw	Vis d'étranglement	2	
	0 00 993 13 97	Schlauchleitung	Flexible line	Conduite flexible	2	

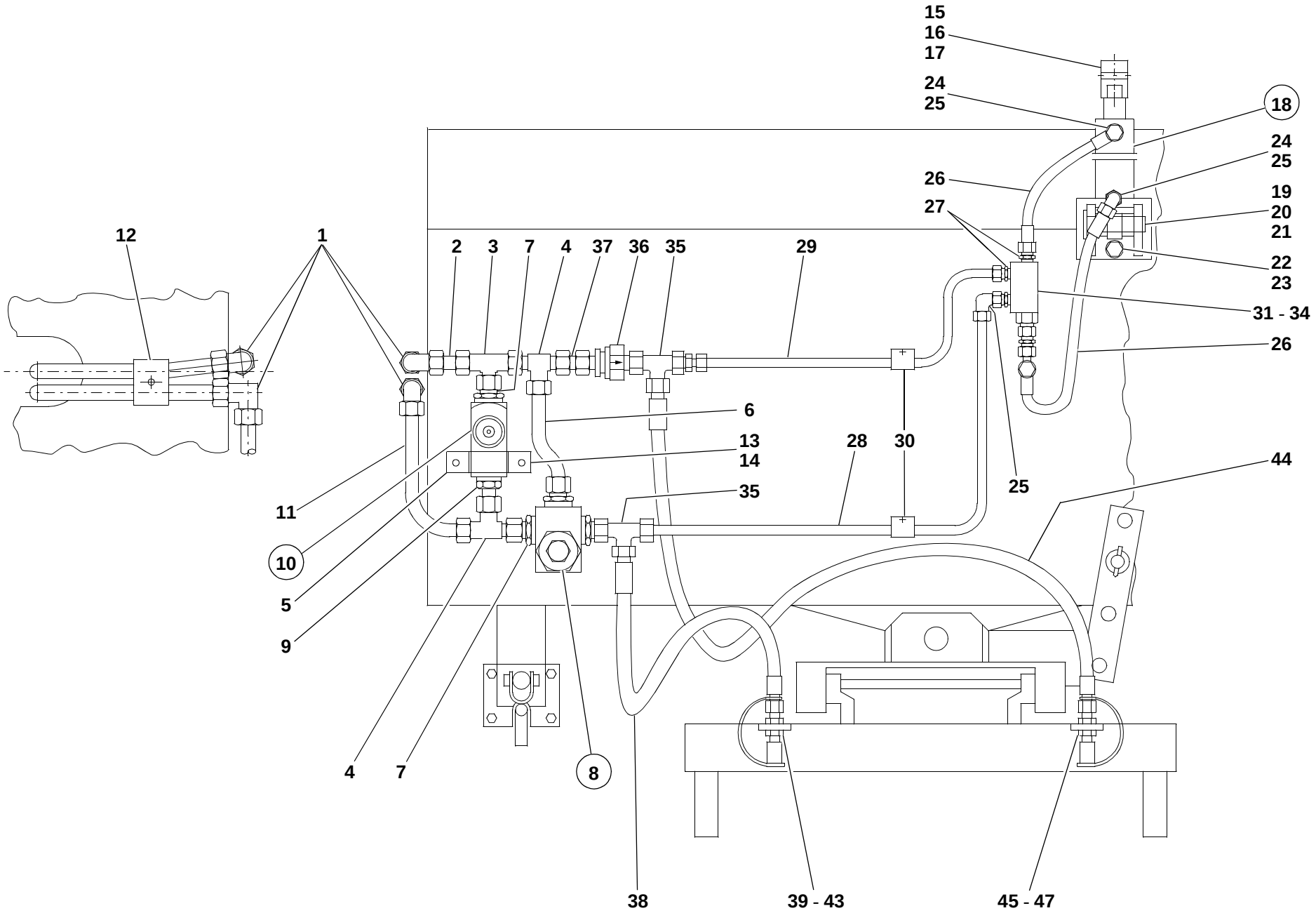
15
16
17
24
25
18
24
25
26
19
20
21
27
22
23
31 - 34
26
12
1
2
3
7
4
37
36
35
29
6
13
14
28
30
25
44
11
35
10
5
9
4
7
8
38
39 - 43
45 - 47
S5661005.iso

Pos. Item Pos.	Teil-Nummer Part no. No. pièce	Bezeichnung	Description	Désignation	Stück Qty. Qté.	Bemerkung Remarks Remarques
		Hydr. Installation „Ausführung A“	**Hydraulic installation – version A**	**Installation hydraulique – version A**		
1	0 00 363 46 16	Verschraubung	Screw connection	Raccord vissé	2	W
2	0 21 363 21 25	Rohrleitung	Pipe line	Conduite	1	
3	0 00 363 75 49	Verschraubung	Screw connection	Raccord vissé	1	T
4	0 00 363 94 15	Verschraubung	Screw connection	Raccord vissé	2	L
5	0 21 416 01 37	Blechbügel	Sheet-metal bow clip	Clip en arceau en tôle	1	
6	0 21 363 22 25	Rohrleitung	Pipe line	Conduite	1	
7	0 00 363 86 63	Verschraubung	Screw connection	Raccord vissé	4	GE
8	0 00 361 45 87	Druckbegrenzungsventil	Pressure relief valve	Limiteur de pression	1	
9	0 00 363 46 64	Einschraubverschraubung	Pipe fitting with a thread	Raccord fileté	1	G
10	0 00 361 42 87	Drosselrückschlagventil	Throttle non-return valve	Clapet anti-retour à étranglement	1	
11	0 21 363 23 25	Rohrleitung	Pipe line	Conduite	1	
12	0 00 993 93 31	Doppelschelle	Double clamp	Collier double	1	
13	7 236 677 079	Sechskantschraube	Hexagon head screw	Vis six pans	2	M 6 x 16
14	0 00 992 41 28	Federring	Spring washer	Rondelle ressort	2	6
15	0 21 416 03 29	Gewindegelenk	Threaded joint	Articulation filetée	1	
16	7 236 677 140	Sechskantschraube	Hexagon head screw	Vis six pans	1	M 8 x 55
17	7 405 677 005	Sechskantmutter	Hexagon nut	Ecrou six pans	1	M 8
18	0 21 360 39 42	Hydraulikzylinder	Hydraulic ram	Vérin hydraulique	1	
19	0 21 410 71 45	Zylinderlagerung kpl.	Cpl ram bearing	Logement de vérin cpl	1	
20	0 21 410 08 93	Bolzen kpl.	Cpl pin	Axe cpl	1	
21	0 21 416 01 55	Distanzhülse	Spacer sleeve	Douille entretoise	2	
22	7 236 677 939	Sechskantschraube	Hexagon head screw	Vis six pans	2	M 12 x 25
23	0 00 992 57 28	Federring	Spring washer	Rondelle ressort	2	12
24	0 00 363 45 64	Verschraubung	Screw connection	Raccord vissé	2	GE
25	0 00 363 78 15	Verschraubung	Screw connection	Raccord vissé	3	evW
26	0 00 993 12 97	Schlauchleitung	Flexible line	Conduite flexible	2	
27	0 00 363 85 62	Verschraubung	Screw connection	Raccord vissé	4	GE
28	0 21 363 24 25	Rohrleitung lang	Pipe line (long)	Conduite (longue)	1	
29	0 21 363 25 25	Rohrleitung kurz	Pipe line (short)	Conduite (courte)	1	
30	0 00 993 94 34	Schelle	Clamp	Collier	2	

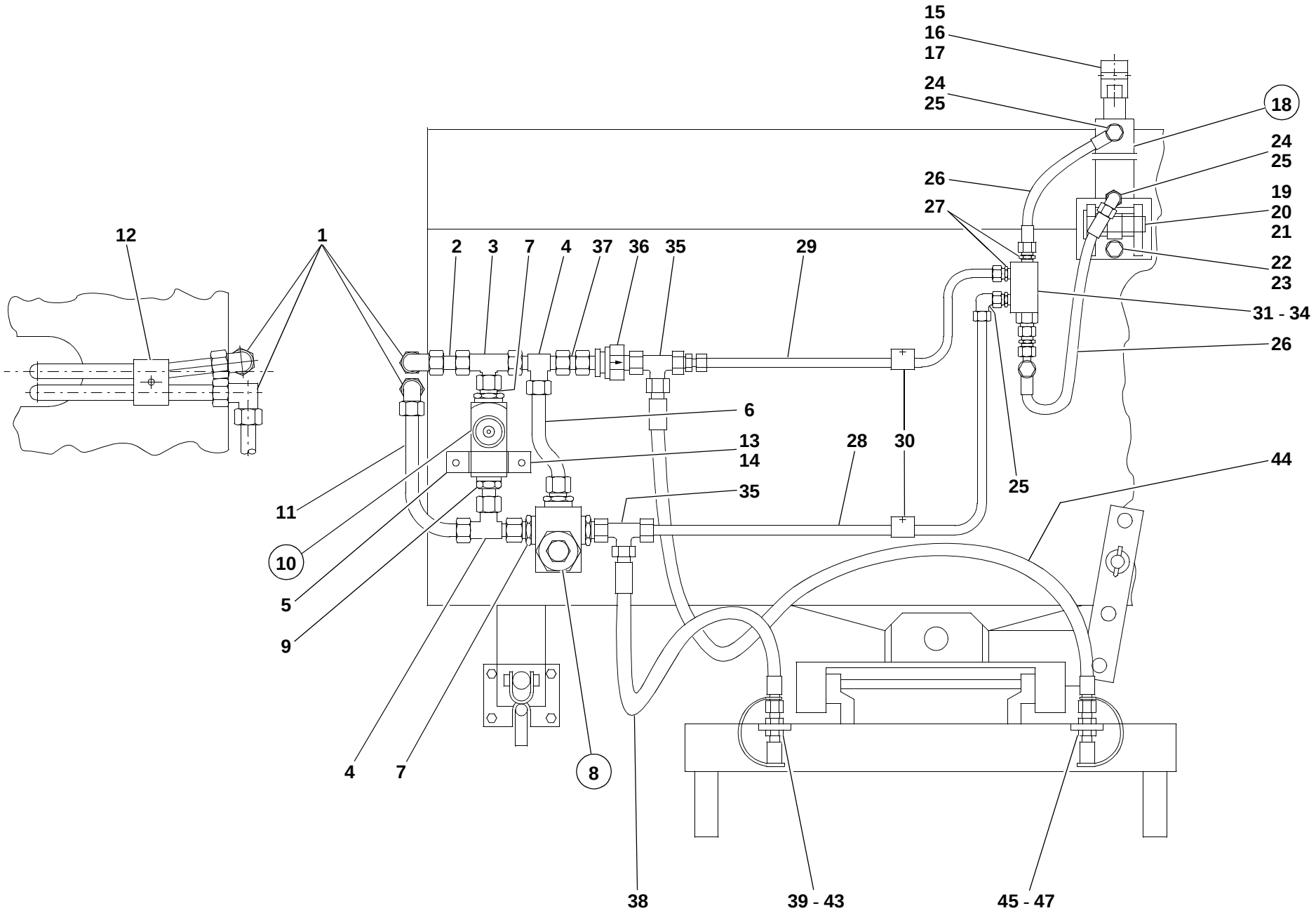
15
16
17
24
25
18
24
25
26
19
27
20
21
22
23
31 - 34
26
12
1
2
3
7
4
37
36
35
29
6
13
14
28
30
25
44
11
35
10
5
9
4
7
8
38
39 - 43
45 - 47
S5661005.iso

Pos. Item Pos.	Teil-Nummer Part no. No. pièce	Bezeichnung	Description	Désignation	Stück Qty. Qté.	Bemerkung Remarks Remarques
31	0 00 361 43 87	Entsperrbares Rückschlagventil	Unlockable non-return valve	Clapet anti-retour à déblocage	1	
32	7 236 677 089	Sechskantschraube	Hexagon head screw	Vis six pans	2	M 6 x 50
33	0 00 992 41 28	Federring	Spring washer	Rondelle ressort	2	6
34	7 403 677 707	Sechskantmutter	Hexagon nut	Ecrou six pans	2	M 6
35	0 00 363 94 15	Verschraubung	Screw connection	Raccord vissé	2	L
36	0 00 361 44 87	Rückschlagventil	Non-return valve	Clapet anti-retour	1	
37	0 21 363 26 25	Rohrleitung	Pipe line	Conduite	1	
38	0 00 993 14 17	Schlauchleitung	Flexible line	Conduite flexible	1	NW 12 x 1300 lg.
39	0 00 363 84 48	Kupplungsdose	Coupling socket	Raccord femelle	1	
40	0 00 996 15 06	O-Ring	O-ring	Joint torique	1	
41	0 00 996 73 28	Stützring	Plastic support ring	Bague d’appui en matière plastique	1	
42	7 490 682 035	Sicherungsring	Circlip	Circlip	2	35 x 1,5
43	0 00 996 50 51	Staubstopfen	Dust plug	Cache-poussière	1	
44	0 00 993 26 56	Schlauchleitung	Flexible line	Conduite flexible	1	NW 12 x 1850 lg.
45	0 00 363 85 48	Kupplungsstecker	Coupling plug	Raccord mâle	1	
46	7 490 682 035	Sicherungsring	Circlip	Circlip	2	35 x 1,5
47	0 00 996 51 51	Staubkappe	Dust cap	Cache-poussière	1	

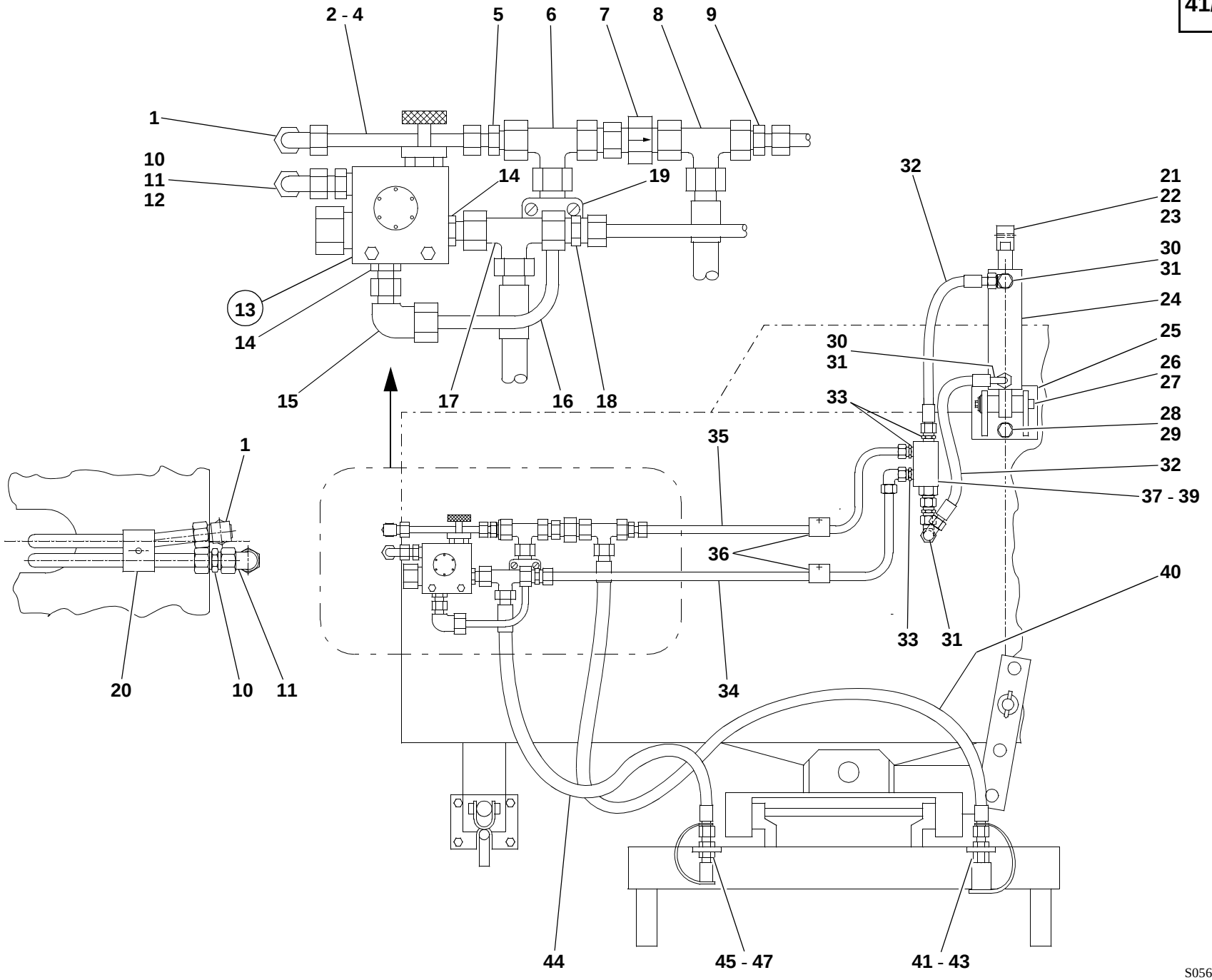

S0566173.iso

Pos. Item Pos.	Teil-Nummer Part no. No. pièce	Bezeichnung	Description	Désignation	Stück Qty. Qté.	Bemerkung Remarks Remarques
		Hydr. Installation „Ausführung B“	**Hydraulic installation – version B**	**Installation hydraulique – version B**		
1	0 00 363 46 16	Verschraubung	Screw connection	Raccord vissé	2	W 12-L
2	1 20 363 73 24	Rohrleitung (anpassen)	Pipe line (adapt)	Conduite (adapter)	1	12 x 1,5
3	7 788 010 555	Überwurfmutter	Union nut	Ecrou de raccord	2	AL 12
4	7 786 680 104	Schneidring	Olive	Olive	2	L 12
5	0 00 363 67 17	Verschraubung	Screw connection	Raccord vissé	1	KOR 15/12-L
6	0 00 363 65 15	Verschraubung	Screw connection	Raccord vissé	1	evL 15-L
7	0 00 361 44 87	Rückschlagventil	Non-return valve	Clapet anti-retour	1	
8	0 00 363 65 15	Verschraubung	Screw connection	Raccord vissé	1	evL 15-L
9	0 00 363 67 17	Verschraubung	Screw connection	Raccord vissé	1	KOR 15/12-L
10	0 00 363 07 15	Verschraubung	Screw connection	Raccord vissé	1	G 12-L
11	0 00 363 78 15	Verschraubung	Screw connection	Raccord vissé	1	W 12-L
12	0 00 363 46 64	Verschraubung	Screw connection	Raccord vissé	1	GE 12-L
13	0 00 361 51 87	Druckbegrenzungsventil (mit Drosselventil)	Pressure relief valve (with throttle valve)	Limiteur de pression (avec valve d’étranglement)	1	
14	0 00 363 87 15	Verschraubung	Screw connection	Raccord vissé	2	GE 15-L
15	0 00 363 66 15	Verschraubung	Screw connection	Raccord vissé	1	evW 15-L
16	1 51 363 09 24	Rohrleitung (anpassen)	Pipe line (adapt)	Conduite (adapter)	1	15 x 1,5
17	0 00 363 65 15	Verschraubung	Screw connection	Raccord vissé	1	evL 15-L
18	0 00 363 67 17	Verschraubung	Screw connection	Raccord vissé	1	KOR 15/12-L
19	0 00 993 28 50	Schelle	Clamp	Collier	1	ø 15
20	0 00 993 93 31	Doppelschelle	Double clamp	Collier double	1	
21	0 21 416 03 29	Gewindegelenk	Threaded joint	Articulation filetée	1	
22	7 236 677 140	Sechskantschraube	Hexagon head screw	Vis six pans	1	M 8 x 55
23	7 405 677 005	Sechskantmutter	Hexagon nut	Ecrou six pans	1	M 8
24	0 21 360 39 42	Hydraulikzylinder	Hydraulic ram	Vérin hydraulique	1	
25	0 21 410 71 45	Zylinderlagerung kpl.	Cpl ram bearing	Logement de vérin cpl	1	
26	0 21 410 08 93	Bolzen kpl.	Cpl pin	Axe cpl	1	
27	0 21 416 01 55	Distanzhülse	Spacer sleeve	Douille entretoise	2	
28	7 236 677 939	Sechskantschraube	Hexagon head screw	Vis six pans	2	M 12 x 25
29	0 00 992 57 28	Federring	Spring washer	Rondelle ressort	2	12

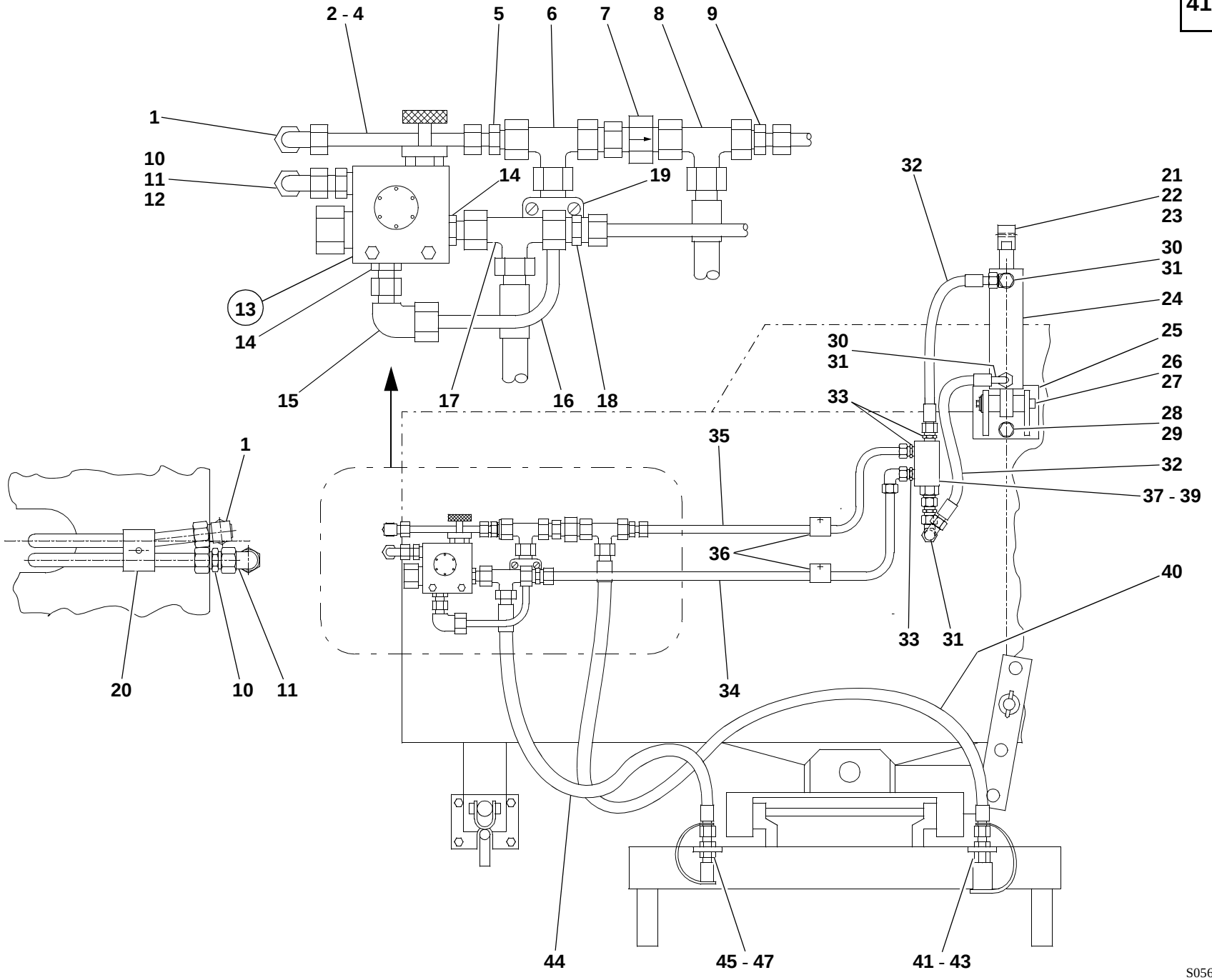

S0566173.iso

Pos. Item Pos.	Teil-Nummer Part no. No. pièce	Bezeichnung	Description	Désignation	Stück Qty. Qté.	Bemerkung Remarks Remarques
30	0 00 363 45 64	Verschraubung	Screw connection	Raccord vissé	2	GE
31	0 00 363 78 15	Verschraubung	Screw connection	Raccord vissé	3	evW
32	0 00 993 12 97	Schlauchleitung	Flexible line	Conduite flexible	2	
33	0 00 363 85 62	Verschraubung	Screw connection	Raccord vissé	4	GE
34	0 21 363 24 25	Rohrleitung lang	Pipe line (long)	Conduite (longue)	1	
35	0 21 363 25 25	Rohrleitung kurz	Pipe line (short)	Conduite (courte)	1	
36	0 00 993 94 34	Schelle	Clamp	Collier	2	
37	0 00 361 43 87	Entsperrbares Rückschlagventil	Unlockable non-return valve	Clapet anti-retour à déblocage	1	
38	7 236 677 089	Sechskantschraube	Hexagon head screw	Vis six pans	2	M 6 x 50
39	7 403 677 707	Sechskantmutter	Hexagon nut	Ecrou six pans	2	M 6
40	0 00 993 26 56	Schlauchleitung	Flexible line	Conduite flexible	1	NW 12 x 1850 lg.
41	0 00 363 31 66	Kupplungsdose (flachdichtend)	Coupling socket (flat seal)	Raccord femelle (joint plat)	1	
42	7 490 682 035	Sicherungsring	Circlip	Circlip	2	35 x 1,5
43	0 00 996 22 52	Staubdeckel	Dust lid	Cache-poussière	1	
44	0 00 993 14 17	Schlauchleitung	Flexible line	Conduite flexible	1	NW 12 x 1300 lg.
45	0 00 363 30 66	Kupplungsstecker (flachdichtend)	Coupling plug (flat seal)	Raccord mâle (joint plat)	1	
46	7 490 682 035	Sicherungsring	Circlip	Circlip	2	35 x 1,5
47	0 00 996 17 52	Staubkappe	Dust cap	Cache-poussière	1	

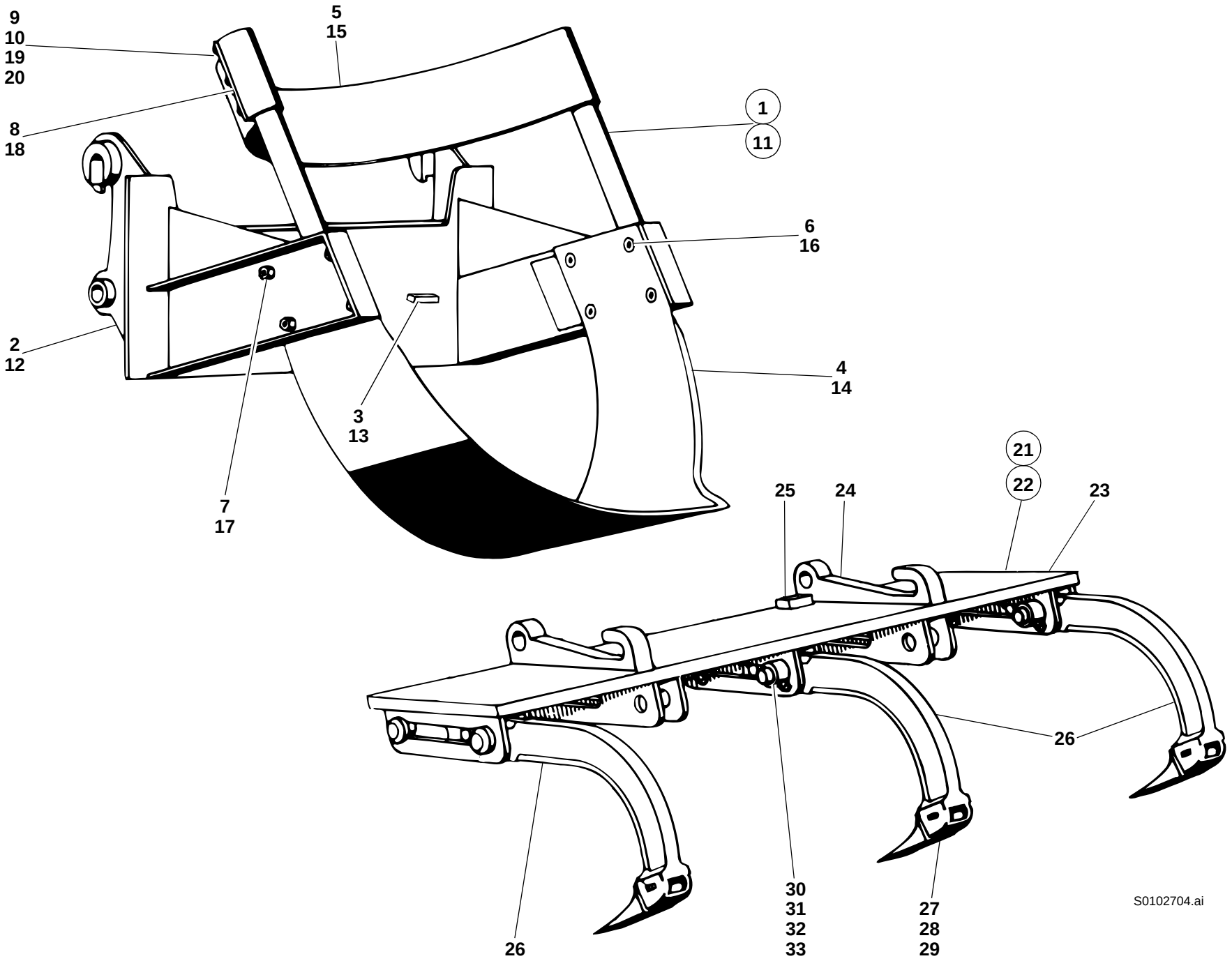
9
10
19
20
5
15
8
18
1
11
6
16
2
12
4
14
3
13
7
17
21
22
23
25
24
26
30
31
32
33
27
28
29
S0102704.ai

Pos. Item Pos.	Teil-Nummer Part no. No. pièce	Bezeichnung	Description	Désignation	Stück Qty. Qté.	Bemerkung Remarks Remarques
		Baumversetzgerät Typ 00551-08/09	**Tree replanter type 00551-08/09**	**Déplantoir type 00551-08/09**		
1	00551-08	Baumversetzgerät kpl.	Cpl tree replanter	Déplantoir cpl	1	0,80 m br.
2	1 31 410 13 63	Zsb. Anbauplatte	Mounting plate assy	Ens tablier de montage	1	
3	1 31 416 04 58	Anschlag	Limit stop	Butée	2	
4	1 31 416 15 97	Schar	Bucket blade	Lame de godet	1	
5	1 31 416 00 33	Auffanggurt	Stabilizing strap	Bande de stabilisation	1	
6	7 255 678 116	Senkschraube	Countersunk screw	Vis à tête fraisée	8	M 16 x 1,5 x 35-10.9
7	7 405 678 014	Sechskantmutter	Hexagon nut	Ecrou six pans	8	M 16 x 1,5
8	1 31 416 00 42	Leiste	Strip	Listel	2	
9	7 236 677 129	Sechskantschraube	Hexagon head screw	Vis six pans	6	M 8 x 15
10	0 00 992 43 28	Federring	Spring washer	Rondelle ressort	6	8
11	00551-09	Baumversetzgerät kpl.	Cpl tree replanter	Déplantoir cpl	1	1,00 m br.
12	1 31 410 28 63	Zsb. Anbauplatte	Mounting plate assy	Ens tablier de montage	1	
13	1 31 416 04 58	Anschlag	Limit stop	Butée	2	
14	1 31 416 27 97	Schar	Bucket blade	Lame de godet	1	
15	1 31 416 01 33	Auffanggurt	Stabilizing strap	Bande de stabilisation	1	
16	7 255 678 116	Senkschraube	Countersunk screw	Vis à tête fraisée	8	M 16 x 1,5 x 35-10.9
17	7 405 678 014	Sechskantmutter	Hexagon nut	Ecrou six pans	8	M 16 x 1,5
18	1 31 416 00 42	Leiste	Strip	Listel	2	
19	7 236 677 129	Sechskantschraube	Hexagon head screw	Vis six pans	6	
20	0 00 992 43 28	Federring	Spring washer	Rondelle ressort	6	8

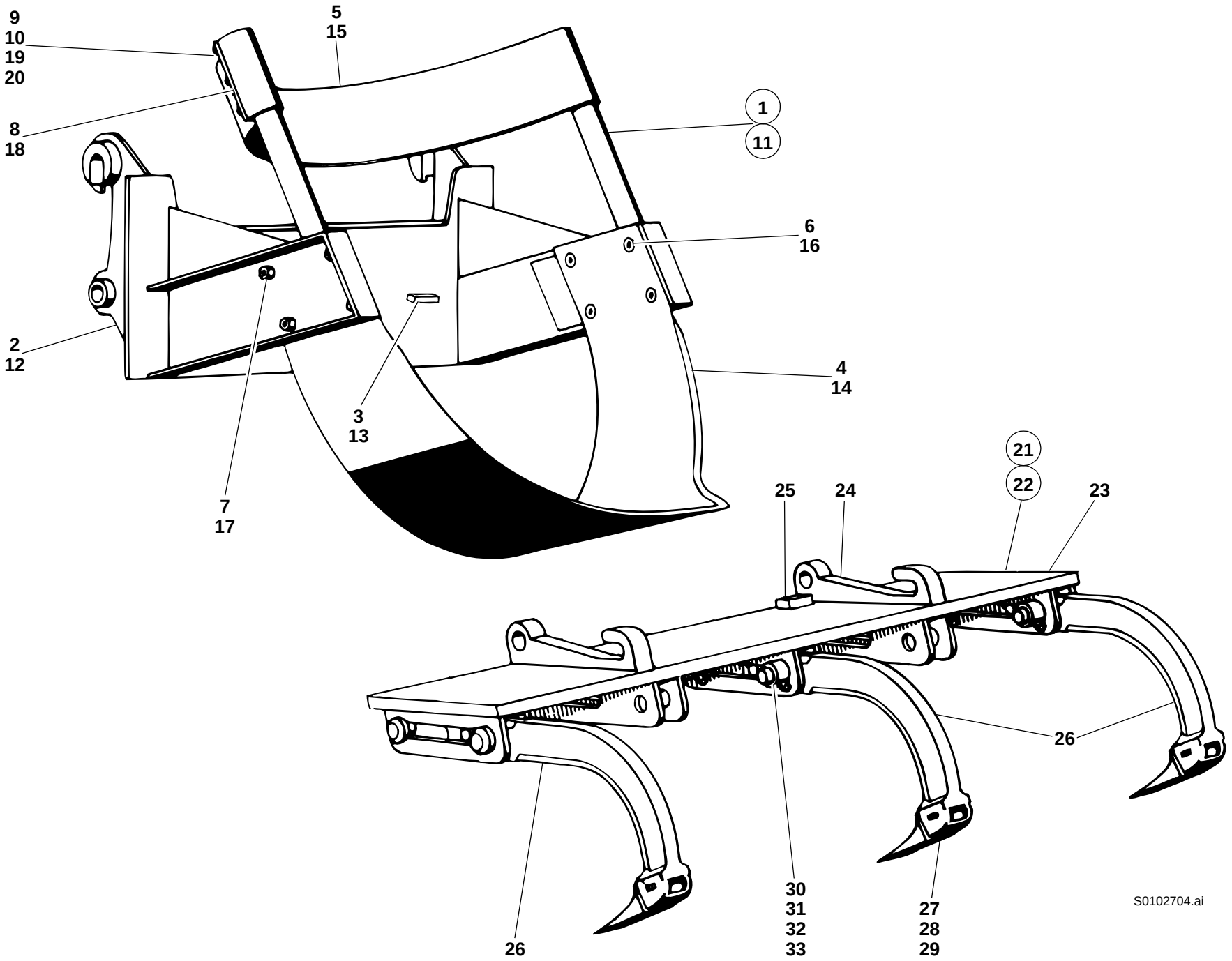
9
10
19
20
5
15
8
18
1
11
6
16
2
12
4
14
3
13
7
17
21
22
23
25
24
26
30
31
32
33
27
28
29
S0102704.ai

Pos. Item Pos.	Teil-Nummer Part no. No. pièce	Bezeichnung	Description	Désignation	Stück Qty. Qté.	Bemerkung Remarks Remarques
		Frontaufreißer Typ 00767-00/01	**Front scarifier type 00767-00/01**	**Scarificateur AV type 00767-00/01**		
21	00767-00	Zsb. Aufreißer kpl. (3 Aufreißhaken)	Cpl scarifier assy (3 tines)	Ens scarificateur cpl (3 dents)	1	
22	00767-01	Zsb. Aufreißer kpl. (5 Aufreißhaken)	Cpl scarifier assy (5 tines)	Ens scarificateur cpl (5 dents)	1	
23	1 21 410 12 04	Zsb. Träger	Mount assy	Ens porteur	1	
24	1 40 416 06 17	Halterung	Bracket	Support	2	
25	1 21 416 04 58	Anschlag	Limit stop	Butée	2	
26	1 40 410 01 98	Zsb. Aufreißhaken	Tine assy	Ens dent	3-5	
27	0 60 416 02 55	Hülse	Sleeve	Douille	3-5	
28	0 40 416 04 98	Zahn	Tooth	Dent	3-5	
29	0 60 416 01 22	Sicherung	Fishplate	Attache	3-5	
30	1 40 410 05 93	Zsb. Bolzen	Pin assy	Ens axe	6-10	
31	1 21 416 04 54	Spannring	Clamping ring	Bague de serrage	6-10	
32	7 234 677 591	Sechskantschraube	Hexagon head screw	Vis six pans	6-10	M 12 x 70
33	7 405 677 009	Sechskantmutter	Hexagon nut	Ecrou six pans	6-10	M 12

Gruppe 43

Schilder u. Werkzeuge

Group

Labels and tools

Groupe

Labels et outils

Gruppe 43

Schilder u. Werkzeuge

Group

Labels and tools

Groupe

Labels et outils

1 2 Der Aufenthalt im Gefahrenbereich der Maschine ist verboten

5 6 KramerAllrad

3 4 KramerAllrad

312SL — 7

312SLx — 8 9

2.0 — 10 11

1.75 — 12 13

14 15 16

18 19 Öffnen nur bei stillstehendem Motor

20 21

Diesel — 22

ATF-Öl — 23

24

26

GEFAHR!

Wenn daß Arbeitsgerät nicht an der Schnellwechseleinrichtung verriegelt ist, besteht

Unfallgefahr!

Vor Arbeitsbeginn davon überzeugen, daß die Bolzen des Verriegelungszylinders jeweils sicher im Anbaugerät (Arbeitsgerät) eingerastet sind.

GEFAHR!

Die Maschine kann selbständig wegrollen.

Unfallgefahr!

Vor Verlassen der Maschine Feststellbremse betätigen.

Drehstrom - Lichtmaschine!
Vor Schweißarbeiten Leitungen B+ und B- an der Lichtmaschine abklemmen.

Vor Beginn einer Fahrt auf öffentlichen Straßen Bedienungsanleitung beachten.

1Gang Vorw. Neutral 2.Gang Rückw. — 27

KramerAllrad — 29

V 0 0 R — 28

30

17

25

Straßenfahrt Ein — Druckspeicher — Arbeit Aus

40 — 31 32

20 — 33 34

L_{WA} 101 — 35

L_{pA} 79 — 36

37

312e4300.ai

Pos. Item Pos.	Teil-Nummer Part no. No. pièce	Bezeichnung	Description	Désignation	Stück Qty. Qté.	Bemerkung Remarks Remarques
		Hinweisschilder	**Labels**	**Labels**		
1	0 00 435 97 25	Hinweisschild schwarz (Gefahrenbereich, deutsch)	Warning label black (danger zone, German)	Label d'avertissement noir (zone de danger, allemand)	2	
2	0 00 435 01 27	Hinweisschild weiß (Gefahrenbereich, deutsch)	Warning label white (danger zone, German)	Label d'avertissement blanc (zone de danger, allemand)	2	
	0 00 435 88 26	Hinweisschild schwarz (Gefahrenbereich, englisch)	Warning label black (danger zone, English)	Label d'avertissement noir (zone de danger, anglais)	2	
	0 00 435 11 27	Hinweisschild weiß (Gefahrenbereich, englisch)	Warning label white (danger zone, English)	Label d'avertissement blanc (zone de danger, anglais)	2	
	0 00 435 43 26	Hinweisschild schwarz (Gefahrenbereich, französisch)	Warning label black (danger zone, French)	Label d'avertissement noir (zone de danger, français)	2	
	0 00 435 13 27	Hinweisschild weiß (Gefahrenbereich, französisch)	Warning label white (danger zone, French)	Label d'avertissement blanc (zone de danger, français)	2	
3	0 00 435 55 09	Schild schwarz (Kramer-Allrad) Motorhaube	Label black (Kramer-Allrad) engine cover	Label noir (Kramer-Allrad) capot-moteur	1	
4	0 00 435 58 09	Schild weiß (Kramer-Allrad) Motorhaube	Label white (Kramer-Allrad) engine cover	Label blanc (Kramer-Allrad) capot-moteur	1	
5	0 00 435 78 10	Schild schwarz (Kramer-Allrad) am Rahmen hinten li. u. re.	Label black (Kramer-Allrad) rear left & right frame	Label noir (Kramer-Allrad) châssis côté gauche et droit AR	2	
6	0 00 435 94 10	Schild weiß (Kramer-Allrad) am Rahmen hinten li. u. re.	Label white (Kramer-Allrad) rear left & right frame	Label blanc (Kramer-Allrad) châssis côté gauche et droit AR	2	
7	0 00 435 16 09	Schild schwarz (312 SL)	Label black (312 SL)	Label noir (312 SL)	3	
8	0 00 435 95 09	Schild schwarz (312 SLx)	Label black (312 SLx)	Label noir (312 SLx)	3	
9	0 00 435 96 09	Schild weiß (312 SLx)	Label white (312 SLx)	Label blanc (312 SLx)	3	
10	0 00 435 19 26	Schild schwarz (Reifendruck 2,0) vorne	Label black (tyre pressure 2.0) front	Label noir (pression de gonflage 2,0) AV	2	
11	0 00 435 97 26	Schild weiß (Reifendruck 2,0) vorne	Label white (tyre pressure 2.0) front	Label blanc (pression de gonflage 2,0) AV	2	
12	0 00 435 26 26	Schild schwarz (Reifendruck 1,75) hinten	Label black (tyre pressure 1.75) rear	Label noir (pression de gonflage 1,75) AR	2	
13	0 00 435 96 26	Schild weiß (Reifendruck 1,75) hinten	Label white (tyre pressure 1.75) rear	Label blanc (pression de gonflage 1,75) AR	2	
14	1 00 435 05 38	Zierstreifen schwarz (Fahrerhaus hinten)	Trim strip black (rear cab)	Enjoliveur noir (cabine AR)	1	2500 lg.
15	1 00 435 06 38	Zierstreifen weiß (Fahrerhaus hinten)	Trim strip white (rear cab)	Enjoliveur blanc (cabine AR)	1	2500 lg.
16	1 00 435 20 38	Zierstreifen gelb (Fahrerhaus hinten)	Trim strip yellow (rear cab)	Enjoliveur jaune (cabine AR)	1	2500 lg.
17	0 00 435 04 38	Zierstreifen (unterhalb Dach)	Trim strip (below roof)	Enjoliveur (au-dessous du toit)	1	

1 2 Der Aufenthalt im Gefahrenbereich der Maschine ist verboten

5 6 KramerAllrad

3 4 KramerAllrad

312SL — 7

312SLx — 8 9

2.0 — 10 11

1.75 — 12 13

14 15 16

18 19 Öffnen nur bei stillstehendem Motor

20 21

Diesel — 22

ATF-Öl — 23

24

26

GEFAHR!

Wenn daß Arbeitsgerät nicht an der Schnellwechseleinrichtung verriegelt ist, besteht

Unfallgefahr!

Vor Arbeitsbeginn davon überzeugen, daß die Bolzen des Verriegelungszylinders jeweils sicher im Anbaugerät (Arbeitsgerät) eingerastet sind.

GEFAHR!

Die Maschine kann selbständig wegrollen.

Unfallgefahr!

Vor Verlassen der Maschine Feststellbremse betätigen.

Drehstrom - Lichtmaschine!
Vor Schweißarbeiten Leitungen B+ und B- an der Lichtmaschine abklemmen.

Vor Beginn einer Fahrt auf öffentlichen Straßen Bedienungsanleitung beachten.

1Gang Vorw. Neutral 2.Gang Rückw. — 27

KramerAllrad — 29

V 0 0 R — 28

30

17

25

Straßenfahrt Ein — Druckspeicher — Arbeit Aus

40 — 31 32

20 — 33 34

L_{WA} 101 — 35

L_{pA} 79 — 36

37

312e4300.ai

Pos. Item Pos.	Teil-Nummer Part no. No. pièce	Bezeichnung	Description	Désignation	Stück Qty. Qté.	Bemerkung Remarks Remarques
18	0 00 435 87 25	Schild schwarz (öffnen nur bei stillstehendem Motor, deutsch)			1	
19	0 00 435 03 27	Schild weiß (öffnen nur bei stillstehendem Motor, deutsch)			1	
	0 00 435 87 26		Label black (open at engine standstill only, English)		1	
	0 00 435 60 28		Label white (open at engine standstill only, Englihs)		1	
	1 00 435 14 27			Label noir (n'ouvrir qu'à l'arrêt du moteur, français)	1	
20	0 00 435 96 28	Hinweisschild schwarz (Drehschieber)	Label black (rotary slide valve)	Label noir (tiroir rotatif)	1	
21	0 00 435 97 28	Hinweisschild weiß (Drehschieber)	Label white (rotary slide valve)	Label blanc (tiroir rotatif)	1	
22	1 00 435 63 26	Hinweisschild (Diesel)	Label (diesel)	Label (diesel)	1	
23	0 00 435 75 27	Schild ATF-Öl	Label (ATF oil)	Label (huile ATF)	1	
24	0 00 432 00 71	Mappe für Bedienungsanweisung	Folder for operation manual	Classeur pour manuel de service	1	
25	0 00 435 40 32	Hinweisschild (für Kugelhahn)	Label (ball-type cock)	Label (robinet à bille)	1	→I 129 672
26	1 00 435 92 32	Warnschild (deutsch)	Warning label (German)	Label d'avertissement (allemand)	1	
	1 00 435 93 32	Warnschild (englisch)	Warning label (English)	Label d'avertissement (anglais)	1	
	1 00 435 94 32	Warnschild (französisch)	Warning label (French)	Label d'avertissement (français)	1	
27	0 00 435 96 29	Hinweisschild (Getriebeschaltung)	Label (gear shift)	Label (changement de vitesses)	1	→I 129 672
28	0 00 435 52 32	Hinweisschild (Getriebeschaltung)	Label (gear shift)	Label (changement de vitesses)	1	I→ 129 673
29	0 00 435 12 30	Prüfplakette	Inspection tag	Plaquette d'inspection	1	
30	0 00 435 87 28	Hinweisschild (Diff.-Sperre)	Label (differential lock)	Label (blocage de différentiel)	1	
31	0 00 435 16 29	Schild 40 km/h	Label (40 kph)	Label (40 km/h)	2	
32	0 00 435 34 29	Schild 40 km/h	Label (40 kph)	Label (40 km/h)	1	
33	0 00 435 15 29	Schild 20 km/h (seitlich)	Label (20 kph, lateral)	Label (20 kph, position latéral)	2	
34	0 00 435 33 29	Schild 20 km/h (Heckscheibe)	Label (20 kph, rear window)	Label (20 kph, vitre AR)	1	
35	0 00 435 22 29	Hinweisschild (Außengeräusche)	Label (outside noise level)	Label (niveau sonore extérieur)	1	101 dB
36	1 00 435 11 32	Hinweisschild (Innengeräusche)	Label (inside noise level)	Label (niveau sonore intérieur)	1	79 dB
37	0 00 435 24 32	Hinweisschild (ROPS)	Label (ROPS)	Label (ROPS)	1	

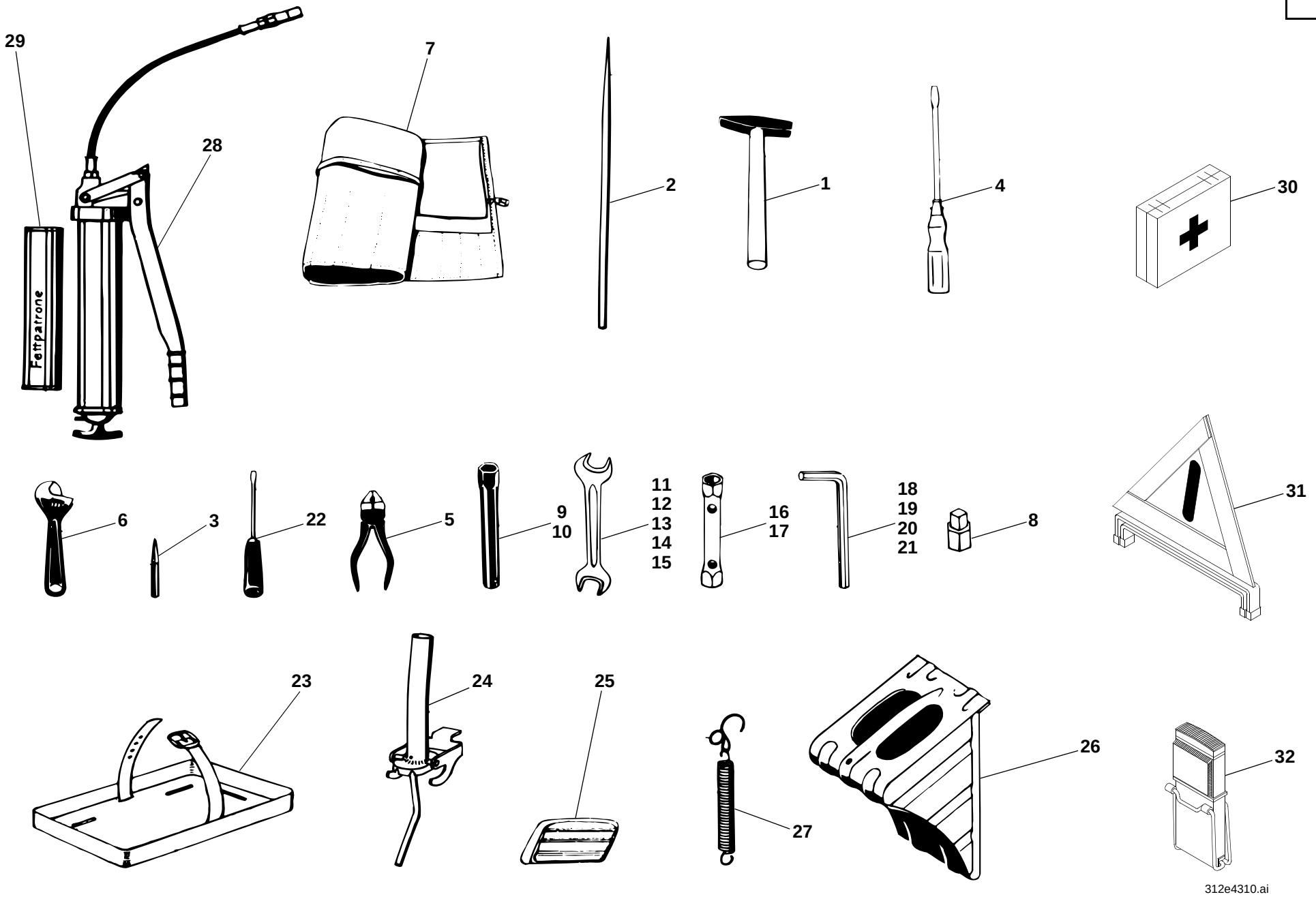
29
28
Fettpatrone
7
2
1
4
30
6
3
22
5
9
10
11
12
13
14
15
16
17
18
19
20
21
8
31
23
24
25
27
26
32
312e4310.ai

Pos. Item Pos.	Teil-Nummer Part no. No. pièce	Bezeichnung	Description	Désignation	Stück Qty. Qté.	Bemerkung Remarks Remarques
		Werkzeuge	**Tools**	**Outils**		
	0 00 430 06 74	Werkzeugsatz kpl.	Cpl tool kit	Outils de bord cpl	1	
1	0 00 432 01 02	Hammer	Hammer	Marteau	1	
2	0 00 432 00 09	Drehstift konisch	Conical tommy bar for spanners	Broche lisse conique	1	
3	0 00 432 00 11	Durchschlag	Mandril	Poinçon	1	
4	0 00 432 00 12	Schraubenzieher	Screw driver	Tournevis	1	
5	0 00 432 00 13	Kombinationszange	Universal pliers	Pince universelle	1	
6	0 00 432 00 14	Rollgabelschlüssel	Adjustable spanner	Clé à molette	1	
7	0 00 432 00 15	Werkzeugtasche	Tool bag	Trousse à outils	1	
8	0 00 432 01 32	Vierkantschlüssel	Square spanner	Clé à quatre pans	1	
9	4 061 200 012	Steckschlüssel	Socket spanner	Clé à douille	1	21
10	4 061 400 009	Steckschlüssel	Socket spanner	Clé à douille	1	24
11	4 060 200 004	Gabelschlüssel	Fork spanner	Clé à fourche	1	8 x 10
12	4 060 200 009	Gabelschlüssel	Fork spanner	Clé à fourche	1	12 x 14
13	4 060 200 031	Gabelschlüssel	Fork spanner	Clé à fourche	1	13 x 17
14	4 060 200 014	Gabelschlüssel	Fork spanner	Clé à fourche	1	19 x 22
15	4 060 200 019	Gabelschlüssel	Fork spanner	Clé à fourche	1	24 x 30
16	4 061 300 087	Sechskantsteckschlüssel	Hexagon socket spanner	Clé à douille six pans	1	B 13 x 17
17	4 061 300 066	Sechskantsteckschlüssel	Hexagon socket spanner	Clé à douille six pans	1	B 19 x 22
18	4 062 200 003	Innensechskantschlüssel	Allen key	Clé à six pans	1	5
19	4 062 200 004	Innensechskantschlüssel	Allen key	Clé à six pans	1	6
20	4 062 200 005	Innensechskantschlüssel	Allen key	Clé à six pans	1	8
21	4 062 200 006	Innensechskantschlüssel	Allen key	Clé à six pans	1	10
22	4 062 800 053	Schraubenzieher	Screw driver	Tournevis	1	
23	0 00 433 15 40	Halter für Verbandskasten	Bracket for first aid kit	Support pour trousse de premiers secours	1	
24	0 00 433 00 52	Ausgußrohr zu Kraftstoffkanister	Filler spout for fuel can	Bec de bidon à carburant	1	
25	0 00 433 03 21	Aschenbecher	Ashtray	Cendrier	1	

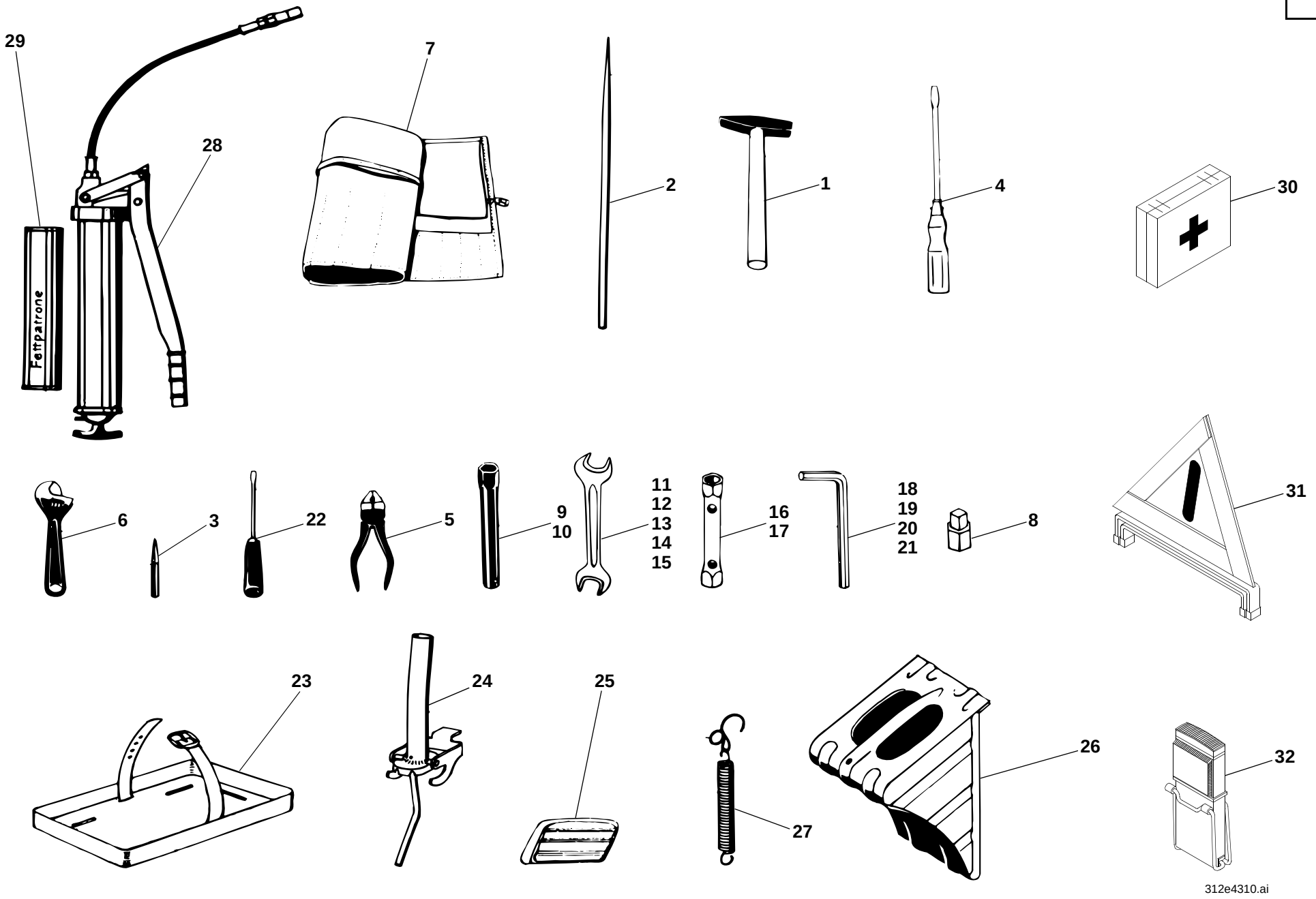
29
28
Fettpatrone
7
2
1
4
30
6
3
22
5
9
10
11
12
13
14
15
16
17
18
19
20
21
8
31
23
24
25
27
26
32
312e4310.ai

Pos. Item Pos.	Teil-Nummer Part no. No. pièce	Bezeichnung	Description	Désignation	Stück Qty. Qté.	Bemerkung Remarks Remarques
26	7 708 680 004	Unterlegkeil	Wheel chock	Cale de roue	2	
27	0 00 430 00 37	Zsb. Sicherungsfeder	Retaining spring assy	Ens ressort d'arrêt	2	
28	0 00 432 02 05	Fettpresse	Grease gun	Pompe à graisse	1	
	0 00 432 02 06	Verlängerungsrohr zur Fettpresse	Extension pipe for grease gun	Tuyau d'extension pour pompe à graisse	1	
29	0 00 441 20 10	Fettpatrone	Grease cartridge	Cartouche de graisse	1	
		Sicherheitspaket	**Safety package**	**Equipement de sécurité**		
30	7 860 000 021	Verbandskasten	First-aid kit	Trousse de premier secours	1	
31	0 00 433 03 12	Warndreieck	Warning triangle	Triangle de signalisation	1	
32	0 00 433 00 68	Warnblinkleuchte	Hazard warning lamp	Feu de signal de détresse	1	
	0 00 333 07 33	Schlüssel	Key	Clé	1	(Nr. 14603 Merit)
	0 46 003 00 90	Ersatzteilliste	Spare parts list	Catalogue de pièces détachées		
	0 46 003 01 90	Ersatzteilliste (Mikrofiche)	Spare parts list (microfiche)	Catalogue de pièces détachées (micro-fiche)		
	0 46 003 00 91	Bedienungsanleitung (deutsch)	Operation manual (German)	Manuel de service (allemand)		

Anhang

Nummern-Index

Group

Number index

Groupe A

Index de numéros

Nummern-Index Number index Index de numéros

Teil-Nummer Part no. No. pièce	Seite Page Page	Pos. Item Pos.
	32-6	
	32-6	
	32-8	
0 00 080 00 01	34-2	18
0 00 080 00 01	34-40	40
0 00 080 03 91	01-2	26
0 00 080 03 96	01-4	30
0 00 080 03 98	00-1	
0 00 080 03 98	00-2	
0 00 080 03 98	01-2	17
0 00 080 04 00	01-4	50
0 00 080 04 05	01-2	25
0 00 080 04 13	01-2	3
0 00 080 04 43	01-4	28
0 00 080 04 54	00-2	
0 00 080 04 54	01-2	21
0 00 080 04 64	01-2	20
0 00 080 05 16	01-2	18
0 00 080 05 17	01-2	19
0 00 080 05 18	01-2	9
0 00 080 05 19	01-4	48
0 00 080 05 25	01-4	49
0 00 080 05 29	01-2	5
0 00 080 05 46	01-2	22
0 00 080 09 10	33-16	45
0 00 080 09 11	33-16	46
0 00 080 12 48	01-2	13
0 00 080 12 49	01-2	14
0 00 080 12 50	01-2	27
0 00 080 13 13	36-28	5
0 00 080 13 14	36-28	6
0 00 080 13 15	00-3	
0 00 080 13 15	36-28	8
0 00 080 13 16	41/4-26	3
0 00 080 14 13	00-2	
0 00 080 14 13	01-4	29
0 00 080 14 17	41/4-22	18
0 00 080 14 17	41/4-22	2
0 00 080 14 18	41/4-22	19
0 00 080 14 18	41/4-22	3
0 00 080 14 22	41/4-22	11
0 00 080 14 33	41/4-24	16
0 00 080 14 34	41/4-24	17
0 00 080 14 36	41/4-24	13
0 00 080 14 38	41/4-24	14
0 00 080 14 40	41/4-24	21
0 00 080 14 43	41/4-24	19
0 00 080 14 50	41/5-8	16
0 00 080 14 60	01-4	38
0 00 080 14 61	01-4	39
0 00 080 14 62	01-4	41
0 00 080 14 63	01-4	42
0 00 080 14 78	36-16	24
0 00 080 15 09	01-2	6
0 00 080 20 66	36-16	12
0 00 080 20 70	36-16	7
0 00 080 20 71	36-16	8
0 00 083 17 08	41-4	
0 00 083 24 08	16-2	
0 00 083 24 08	36-6	
0 00 151 38 03	21-8	20
0 00 151 39 03	21-8	21
0 00 151 39 03	22-36	16
0 00 151 39 03	22-52	15
0 00 161 00 03	16-2	2
0 00 161 03 05	08-2	9
0 00 161 11 02	16-2	3
0 00 229 10 22	22-28	55
0 00 229 23 22	22-28	51
0 00 229 43 96	23-8	67
0 00 240 00 94	24-8	47
0 00 240 10 51	23-32	21
0 00 240 10 51	24-12	30
0 00 243 01 03	24-12	21
0 00 246 00 40	24-16	14
0 00 246 00 40	24-16	6
0 00 246 00 40	24-18	21
0 00 246 00 40	24-20	17
0 00 246 00 40	24-20	6
0 00 246 00 40	24-22	22
0 00 246 00 80	24-16	8
0 00 246 00 80	24-18	18
0 00 246 00 80	24-20	14
0 00 246 00 80	24-20	9
0 00 246 00 80	24-22	19
0 00 246 00 82	24-18	19
0 00 246 00 82	24-20	15
0 00 246 00 82	24-22	20
0 00 246 01 85	23-34	27
0 00 246 01 85	24-18	31
0 00 246 01 85	24-22	31
0 00 246 05 81	24-16	13
0 00 246 11 13	23-34	37
0 00 246 11 13	27-20	21
0 00 246 11 84	24-16	1
0 00 246 11 84	24-20	1
0 00 246 14 84	23-34	26
0 00 246 14 84	24-18	30
0 00 246 14 84	24-22	30
0 00 246 19 10	24-16	15
0 00 246 19 10	24-16	5
0 00 246 19 10	24-18	20
0 00 246 19 10	24-20	16
0 00 246 19 10	24-20	5
0 00 246 19 10	24-22	21
0 00 273 12 81	27-16	37
0 00 273 12 81	27-22	1
0 00 273 12 81	27-4	28
0 00 310 27 05	31-2	7
0 00 310 88 05	31-2	1
0 00 310 91 05	31-2	11
0 00 310 96 05	31-2	22
0 00 311 13 13	31-2	14
0 00 311 13 13	31-2	18
0 00 311 13 13	31-2	25
0 00 311 13 13	31-2	4
0 00 312 24 12	31-2	9
0 00 312 31 12	31-2	24
0 00 312 39 12	31-2	13
0 00 312 42 12	31-2	17
0 00 312 47 12	31-2	21
0 00 312 52 12	31-2	3
0 00 312 70 06	31-2	20
0 00 312 80 06	31-2	12
0 00 312 80 06	31-2	16
0 00 312 80 06	31-2	2
0 00 312 80 06	31-2	23
0 00 312 97 06	31-2	8
0 00 321 02 30	32-6	18
0 00 330 54 12	33-22	30
0 00 330 54 12	33-8	33
0 00 330 55 12	33-22	31
0 00 330 55 12	33-8	34
0 00 330 56 12	33-22	34
0 00 330 56 12	33-8	37
0 00 330 57 12	33-22	35
0 00 330 57 12	33-8	38
0 00 330 87 14	32-8	32
0 00 332 00 28	33-10	10
0 00 332 00 28	33-28	32
0 00 332 00 28	33-32	15
0 00 332 01 28	33-28	31
0 00 332 02 28	33-28	36
0 00 332 03 11	33-28	34
0 00 332 03 11	33-32	13
0 00 332 04 11	22-50	68
0 00 332 04 11	33-28	42
0 00 332 05 54	34-48	42
0 00 332 05 54	34-68	41
0 00 332 05 54	34-80	40
0 00 332 05 57	34-48	53
0 00 332 05 57	34-68	52
0 00 332 05 57	34-80	51
0 00 332 06 07	33-20	22
0 00 332 06 07	33-6	21
0 00 332 06 07	41/3-42	18
0 00 332 08 72	33-16	38
0 00 332 08 72	33-4	30
0 00 332 09 17	22-42	42
0 00 332 09 17	33-32	11
0 00 332 13 17	33-10	9
0 00 332 13 17	33-32	10
0 00 332 13 17	33-32	12
0 00 332 13 17	33-32	14
0 00 332 13 17	33-32	9
0 00 332 14 02	41/3-42	4
0 00 332 14 04	33-20	17
0 00 332 14 04	33-6	16
0 00 332 15 04	33-36	33
0 00 332 20 17	41-2	16
0 00 332 21 05	33-18	53
0 00 332 21 05	33-6	23
0 00 332 21 16	24-12	29
0 00 332 21 16	24-16	4
0 00 332 21 16	24-20	4
0 00 332 21 16	33-32	27
0 00 332 21 16	33-4	43
0 00 332 23 46	34-48	40
0 00 332 23 46	34-68	39
0 00 332 23 46	34-80	38
0 00 332 32 08	34-48	48
0 00 332 32 08	34-68	47
0 00 332 32 08	34-80	46
0 00 332 33 08	34-48	49
0 00 332 33 08	34-68	48
0 00 332 33 08	34-80	47
0 00 332 43 15	33-20	6
0 00 332 43 15	33-6	5
0 00 332 47 12	33-16	39
0 00 332 47 12	33-4	31
0 00 332 48 15	33-20	11
0 00 332 48 15	33-6	10
0 00 332 52 01	34-48	38
0 00 332 52 01	34-68	37
0 00 332 52 01	34-80	36
0 00 332 55 52	33-20	7
0 00 332 55 52	33-6	6
0 00 332 56 52	34-48	50
0 00 332 56 52	34-68	49
0 00 332 56 52	34-80	48
0 00 332 57 52	34-48	51
0 00 332 57 52	34-68	50
0 00 332 57 52	34-80	49
0 00 332 59 01	33-6	1
0 00 332 59 52	33-20	12
0 00 332 59 52	33-6	11
0 00 332 66 01	33-36	39
0 00 332 68 01	33-20	1
0 00 333 00 34	33-36	31
0 00 333 00 37	22-56	11

Teil-Nummer Part no. No. pièce	Seite Page Page	Pos. Item Pos.
0 00 333 00 45	33-4	29
0 00 333 00 86	33-16	47
0 00 333 01 11	22-42	48
0 00 333 01 11	33-36	38
0 00 333 01 11	33-38	16
0 00 333 01 45	33-16	37
0 00 333 01 50	24-12	26
0 00 333 01 50	33-32	20
0 00 333 01 50	33-4	45
0 00 333 02 29	33-34	21
0 00 333 02 61	33-28	35
0 00 333 03 04	33-14	19
0 00 333 03 04	33-2	12
0 00 333 04 08	01-2	12
0 00 333 04 08	33-24	56
0 00 333 04 08	33-4	41
0 00 333 05 18	33-16	22
0 00 333 05 18	33-2	15
0 00 333 07 33	30-12	
0 00 333 07 33	30-12	
0 00 333 07 33	30-4	
0 00 333 07 33	30-6	
0 00 333 07 33	33-14	
0 00 333 07 33	33-2	
0 00 333 07 33	34-22	
0 00 333 07 33	34-4	
0 00 333 07 33	34-42	
0 00 333 07 33	34-62	
0 00 333 07 33	43-8	
0 00 333 08 11	33-28	26
0 00 333 08 50	33-36	32
0 00 333 09 11	34-48	43
0 00 333 09 11	34-68	42
0 00 333 09 11	34-80	41
0 00 333 09 27	41/5-2	14
0 00 333 10 27	41-2	15
0 00 333 11 07	24-2	23
0 00 333 12 06	33-14	20
0 00 333 12 06	33-2	13
0 00 333 14 10	41/3-42	15
0 00 333 14 60	41/5-14	30
0 00 333 15 65	41-4	50
0 00 333 16 65	33-28	38
0 00 333 17 07	33-16	31
0 00 333 17 07	33-4	25
0 00 333 18 13	33-36	30
0 00 333 18 20	33-14	18
0 00 333 18 20	33-2	11
0 00 333 19 08	22-42	40
0 00 333 20 07	33-14	17
0 00 333 20 07	33-2	10
0 00 333 20 07	41-2	17
0 00 333 20 65	41-4	45
0 00 333 21 14	33-36	29
0 00 333 21 65	41-4	46
0 00 333 22 25	33-32	17
0 00 333 22 25	33-4	40
0 00 333 27 13	33-34	26
0 00 333 27 65	33-30	47
0 00 333 28 65	33-26	8
0 00 333 29 14	33-34	9
0 00 333 29 65	33-26	9
0 00 333 30 11	33-10	25
0 00 333 30 11	33-10	28
0 00 333 30 11	33-10	3
0 00 333 30 11	33-26	13
0 00 333 30 11	33-26	17
0 00 333 30 11	33-26	4
0 00 333 30 14	33-34	17
0 00 333 30 65	33-30	48
0 00 333 31 11	33-10	12
0 00 333 31 11	33-32	5
0 00 333 32 07	22-50	70
0 00 333 32 07	33-16	44
0 00 333 32 11	33-10	2
0 00 333 32 11	33-10	24
0 00 333 32 11	33-10	29
0 00 333 32 11	33-26	14
0 00 333 32 11	33-26	18
0 00 333 32 11	33-26	3
0 00 333 33 11	33-10	11
0 00 333 33 11	33-32	4
0 00 333 35 11	33-10	
0 00 333 35 11	33-26	
0 00 333 35 11	33-30	44
0 00 333 35 11	36-30	43
0 00 333 35 11	41-4	47
0 00 333 35 11	41-4	56
0 00 333 36 12	33-36	28
0 00 333 40 07	22-56	
0 00 333 40 07	33-32	26
0 00 333 40 12	33-34	2
0 00 333 42 11	33-10	13
0 00 333 42 11	33-32	6
0 00 333 43 11	33-10	26
0 00 333 43 11	33-10	4
0 00 333 43 11	33-26	15
0 00 333 43 11	33-26	2
0 00 333 46 11	33-10	7
0 00 333 46 11	33-28	25
0 00 333 47 11	33-10	8
0 00 333 47 11	33-26	5
0 00 333 47 11	33-28	24
0 00 333 47 11	33-38	15
0 00 333 48 11	33-28	23
0 00 333 54 08	24-12	25
0 00 333 54 08	33-32	19
0 00 333 54 08	33-4	44
0 00 333 54 65	33-32	22
0 00 333 54 65	36-12	19
0 00 333 55 65	33-28	28
0 00 333 55 65	33-32	24
0 00 333 60 11	33-20	2
0 00 333 60 11	33-6	2
0 00 333 61 11	33-10	30
0 00 333 61 11	33-26	20
0 00 333 62 11	33-10	31
0 00 333 62 11	33-26	21
0 00 333 68 11	41/3-42	13
0 00 333 69 08	33-16	29
0 00 333 69 08	33-4	23
0 00 333 70 11	33-10	5
0 00 333 70 11	33-26	7
0 00 333 71 11	33-10	22
0 00 333 71 11	33-26	11
0 00 333 74 11	33-10	32
0 00 333 74 11	33-26	19
0 00 333 74 11	33-28	27
0 00 333 74 11	41-4	49
0 00 333 75 11	33-28	29
0 00 333 75 11	41-4	48
0 00 333 75 11	41-4	55
0 00 333 76 11	22-50	66
0 00 333 76 11	33-10	6
0 00 333 76 11	33-26	6
0 00 333 76 11	33-28	40
0 00 333 78 08	24-6	22
0 00 333 80 65	33-34	4
0 00 333 81 08	33-16	35
0 00 333 81 08	36-30	40
0 00 333 81 08	41/5-2	2
0 00 333 83 11	22-50	67
0 00 333 83 11	33-28	41
0 00 333 83 11	33-30	45
0 00 333 83 11	36-30	44
0 00 333 87 08	33-16	33
0 00 333 87 08	33-38	5
0 00 333 87 08	33-4	27
0 00 333 90 11	33-28	37
0 00 333 91 11	33-28	30
0 00 333 98 08	33-14	21
0 00 333 98 08	33-2	14
0 00 334 00 31	33-12	38
0 00 334 00 31	33-30	51
0 00 334 05 10	41-2	3
0 00 335 00 20	01-6	4
0 00 335 00 20	33-12	33
0 00 335 00 20	33-18	57
0 00 335 00 20	33-22	45
0 00 335 00 20	33-8	48
0 00 335 02 97	33-24	49
0 00 335 02 97	33-30	49
0 00 335 02 97	33-8	52
0 00 335 07 14	33-24	48
0 00 335 07 14	33-8	51
0 00 335 11 10	33-24	46
0 00 335 11 10	33-8	49
0 00 335 18 12	33-22	24
0 00 335 18 12	33-8	27
0 00 336 02 07	33-16	25
0 00 336 02 07	33-2	18
0 00 336 03 02	33-16	26
0 00 336 03 02	33-2	19
0 00 336 03 06	33-16	24
0 00 336 03 06	33-2	17
0 00 336 07 03	21-8	18
0 00 336 07 03	33-24	57
0 00 336 07 03	33-4	52
0 00 336 15 03	22-38	37
0 00 336 15 03	22-54	35
0 00 336 15 03	33-32	18
0 00 336 15 03	33-4	42
0 00 336 19 01	16-2	23
0 00 336 19 01	33-24	50
0 00 336 19 01	33-4	46
0 00 336 21 03	41-2	18
0 00 341 00 19	34-22	12
0 00 341 00 19	34-4	12
0 00 341 00 19	34-42	12
0 00 341 00 19	34-62	12
0 00 341 00 92	34-22	23
0 00 341 00 92	34-24	41
0 00 341 00 92	34-4	20
0 00 341 00 92	34-42	20
0 00 341 00 92	34-44	39
0 00 341 00 92	34-6	39
0 00 341 00 92	34-62	23
0 00 341 00 92	34-64	41
0 00 341 01 19	34-22	13
0 00 341 01 19	34-4	13
0 00 341 01 19	34-42	13
0 00 341 01 19	34-62	13
0 00 341 02 26	34-24	33
0 00 341 02 26	34-44	30
0 00 341 02 26	34-6	30
0 00 341 02 26	34-64	33
0 00 341 02 58	34-22	24
0 00 341 02 58	34-4	21
0 00 341 02 58	34-42	21
0 00 341 02 58	34-64	24
0 00 341 03 26	34-24	35
0 00 341 03 26	34-44	32
0 00 341 03 26	34-6	32
0 00 341 03 26	34-64	35
0 00 341 05 26	34-22	6
0 00 341 05 26	34-4	6
0 00 341 05 26	34-42	6
0 00 341 05 26	34-62	6
0 00 341 06 26	34-22	8
0 00 341 06 26	34-4	8
0 00 341 06 26	34-42	8
0 00 341 06 26	34-62	8
0 00 341 21 44	34-22	7
0 00 341 21 44	34-4	7
0 00 341 21 44	34-42	7
0 00 341 21 44	34-62	7
0 00 341 22 44	34-22	5
0 00 341 22 44	34-4	5

Teil-Nummer Part no. No. pièce	Seite Page Page	Pos. Item Pos.	Teil-Nummer Part no. No. pièce	Seite Page Page	Pos. Item Pos.	Teil-Nummer Part no. No. pièce	Seite Page Page	Pos. Item Pos.	Teil-Nummer Part no. No. pièce	Seite Page Page	Pos. Item Pos.	Teil-Nummer Part no. No. pièce	Seite Page Page	Pos. Item Pos.	Teil-Nummer Part no. No. pièce	Seite Page Page	Pos. Item Pos.
0 00 341 22 44	34-42	5	0 00 341 49 41	34-48	26	0 00 361 43 84	27-10	31	0 00 363 00 91	21-4	36	0 00 363 06 15	41/3-20	16	0 00 363 21 17	36-32	6
0 00 341 22 44	34-62	5	0 00 341 49 41	34-68	25	0 00 361 43 87	41/5-18	31	0 00 363 00 91	24-14	51	0 00 363 06 15	41/3-20	2	0 00 363 21 17	41/1-22	10
0 00 341 23 44	34-24	32	0 00 341 51 41	34-22	9	0 00 361 43 87	41/5-22	37	0 00 363 01 15	22-36	18	0 00 363 06 15	41/3-50	14	0 00 363 21 17	41/3-32	10
0 00 341 23 44	34-44	29	0 00 341 51 41	34-4	9	0 00 361 44 87	41/5-18	36	0 00 363 01 15	22-52	17	0 00 363 06 15	41/3-50	25	0 00 363 21 17	41/3-44	3
0 00 341 23 44	34-6	29	0 00 341 51 41	34-42	9	0 00 361 44 87	41/5-20	7	0 00 363 01 91	21-4	39	0 00 363 06 15	41/4-18	18	0 00 363 22 31	22-32	1
0 00 341 23 44	34-64	32	0 00 341 51 41	34-62	9	0 00 361 45 87	41/5-16	8	0 00 363 01 91	24-14	49	0 00 363 06 15	41/4-20	35	0 00 363 22 31	22-46	1
0 00 341 24 44	34-24	34	0 00 341 55 41	34-16	2	0 00 361 51 87	41/5-20	13	0 00 363 03 15	22-34	27	0 00 363 06 20	41/4-16	44	0 00 363 23 17	22-32	10
0 00 341 24 44	34-44	31	0 00 341 55 41	34-34	2	0 00 361 61 81	36-22	41	0 00 363 03 15	22-34	44	0 00 363 06 47	33-16	28	0 00 363 23 17	22-32	4
0 00 341 24 44	34-6	31	0 00 341 55 41	34-54	2	0 00 361 71 85	36-12	1	0 00 363 03 15	22-48	35	0 00 363 06 47	33-2	22	0 00 363 23 17	22-46	10
0 00 341 24 44	34-64	34	0 00 341 55 41	34-74	2	0 00 361 71 87	36-24	20	0 00 363 03 15	22-48	40	0 00 363 06 47	36-6	1	0 00 363 23 17	22-46	4
0 00 341 25 44	30-4	33	0 00 341 56 41	34-16	15	0 00 361 71 87	36-30	29	0 00 363 03 15	22-50	54	0 00 363 06 63	22-38	35	0 00 363 24 03	36-24	13
0 00 341 30 41	30-4	37	0 00 341 56 41	34-34	15	0 00 361 71 87	41/1-10	16	0 00 363 03 15	27-10	30	0 00 363 06 63	22-54	33	0 00 363 26 15	22-32	16
0 00 341 35 44	30-4	34	0 00 341 56 41	34-54	15	0 00 361 71 87	41/3-12	21	0 00 363 03 15	27-10	35	0 00 363 07 15	41/1-22	3	0 00 363 26 15	22-46	20
0 00 341 36 44	30-12	20	0 00 341 56 41	34-74	15	0 00 361 71 87	41/3-20	19	0 00 363 03 15	27-10	37	0 00 363 07 15	41/3-32	3	0 00 363 26 15	27-8	8
0 00 341 36 44	30-12	3	0 00 360 03 08	36-4	47	0 00 361 71 87	41/3-50	9	0 00 363 03 15	27-10	48	0 00 363 07 15	41/5-20	10	0 00 363 26 21	36-26	34
0 00 341 36 44	30-6	54	0 00 360 05 99	36-16	25	0 00 361 71 87	41/3-54	11	0 00 363 03 15	36-28	14	0 00 363 07 20	36-10	54	0 00 363 28 03	22-38	30
0 00 341 39 41	34-22	11	0 00 360 09 88	36-4	45	0 00 361 72 84	41/4-14	16	0 00 363 03 15	36-28	16	0 00 363 07 20	36-26	35	0 00 363 28 03	22-54	28
0 00 341 39 41	34-4	11	0 00 360 18 92	36-4	49	0 00 361 73 81	21-6	43	0 00 363 03 15	36-28	3	0 00 363 07 20	36-30	38	0 00 363 30 62	36-48	5
0 00 341 39 41	34-42	11	0 00 361 00 63	36-4	52	0 00 361 73 81	27-12	50	0 00 363 03 15	36-30	32	0 00 363 07 83	24-12	38	0 00 363 30 62	41/4-26	9
0 00 341 39 41	34-62	11	0 00 361 01 10	27-6	53	0 00 361 73 81	41/4-16	45	0 00 363 03 15	36-30	35	0 00 363 10 62	21-8	10	0 00 363 30 66	36-22	49
0 00 341 40 44	34-22	10	0 00 361 01 54	22-56	7	0 00 361 73 85	36-12	2	0 00 363 03 15	41/1-10	17	0 00 363 11 20	24-14	55	0 00 363 30 66	36-32	10
0 00 341 40 44	34-4	10	0 00 361 01 83	27-14	4	0 00 361 78 87	22-34	34	0 00 363 03 15	41/3-12	20	0 00 363 11 20	41/4-16	43	0 00 363 30 66	36-52	14
0 00 341 40 44	34-42	10	0 00 361 01 83	27-16	23	0 00 361 78 87	22-42	38	0 00 363 03 15	41/3-20	18	0 00 363 13 20	27-14	19	0 00 363 30 66	36-54	37
0 00 341 40 44	34-62	10	0 00 361 01 87	36-24	4	0 00 361 78 87	22-44	2	0 00 363 03 15	41/3-50	10	0 00 363 13 20	27-16	36	0 00 363 30 66	41/3-22	25
0 00 341 42 41	34-22	14	0 00 361 01 89	36-28	4	0 00 361 80 83	22-34	46	0 00 363 03 15	41/3-54	12	0 00 363 13 20	27-16	38	0 00 363 30 66	41/3-34	31
0 00 341 42 41	34-24	36	0 00 361 02 54	22-56	10	0 00 361 80 83	22-50	56	0 00 363 03 15	41/4-14	21	0 00 363 14 16	27-8	1	0 00 363 30 66	41/3-44	7
0 00 341 42 41	34-4	14	0 00 361 13 68	22-56	5	0 00 361 83 87	22-48	41	0 00 363 03 62	36-30	28	0 00 363 14 16	36-10	56	0 00 363 30 66	41/3-54	1
0 00 341 42 41	34-42	14	0 00 361 14 83	21-6	41	0 00 361 83 87	22-56	1	0 00 363 05 46	36-2	18	0 00 363 14 84	22-38	38	0 00 363 30 66	41/4-10	4
0 00 341 42 41	34-44	33	0 00 361 14 83	27-10	45	0 00 361 84 84	36-2	20	0 00 363 06 15	36-20	7	0 00 363 14 84	22-54	36	0 00 363 30 66	41/4-14	3
0 00 341 42 41	34-6	33	0 00 361 18 87	22-34	33	0 00 361 86 84	27-2	5	0 00 363 06 15	36-22	24	0 00 363 16 20	36-26	31	0 00 363 30 66	41/5-22	45
0 00 341 42 41	34-62	14	0 00 361 18 87	22-42	37	0 00 361 89 01	27-6	48	0 00 363 06 15	36-44	22	0 00 363 17 83	21-8	17	0 00 363 31 03	36-28	21
0 00 341 42 41	34-64	36	0 00 361 18 87	22-44	1	0 00 361 92 01	36-2	1	0 00 363 06 15	36-8	44	0 00 363 18 65	36-48	10	0 00 363 31 62	36-48	3
0 00 341 48 41	34-10	34	0 00 361 25 87	27-14	7	0 00 361 94 01	27-6	50	0 00 363 06 15	41/1-10	11	0 00 363 20 16	41/4-14	11	0 00 363 31 62	41/4-26	5
0 00 341 48 41	34-28	33	0 00 361 25 87	27-16	26	0 00 361 98 84	22-56	8	0 00 363 06 15	41/1-10	2	0 00 363 21 17	27-8	13	0 00 363 31 64	22-34	43
0 00 341 48 41	34-48	34	0 00 361 28 81	21-8	5	0 00 361 99 01	27-6	49	0 00 363 06 15	41/1-10	21	0 00 363 21 17	36-20	14	0 00 363 31 64	22-50	53
0 00 341 48 41	34-68	33	0 00 361 29 05	41/5-8	11	0 00 361 99 83	27-2	2	0 00 363 06 15	41/1-10	8	0 00 363 21 17	36-20	20	0 00 363 31 64	27-10	44
0 00 341 49 41	34-10	26	0 00 361 42 87	41/5-16	10	0 00 363 00 16	36-30	37	0 00 363 06 15	41/3-12	18	0 00 363 21 17	36-32	13	0 00 363 31 64	27-12	49
0 00 341 49 41	34-28	25	0 00 361 43 84	24-10	17	0 00 363 00 63	27-8	17	0 00 363 06 15	41/3-12	2	0 00 363 21 17	36-32	16	0 00 363 31 64	27-8	14

Teil-Nummer Part no. No. pièce	Seite Page Page	Pos. Item Pos.
0 00 363 31 64	36-22	39
0 00 363 31 64	36-22	42
0 00 363 31 64	36-8	36
0 00 363 31 64	41/1-10	20
0 00 363 31 64	41/3-44	4
0 00 363 31 64	41/4-14	5
0 00 363 31 64	41/4-16	26
0 00 363 31 66	36-22	47
0 00 363 31 66	36-32	22
0 00 363 31 66	36-52	18
0 00 363 31 66	36-54	36
0 00 363 31 66	41/3-20	9
0 00 363 31 66	41/3-34	40
0 00 363 31 66	41/3-44	13
0 00 363 31 66	41/3-54	16
0 00 363 31 66	41/4-10	17
0 00 363 31 66	41/4-16	31
0 00 363 31 66	41/5-22	41
0 00 363 32 16	21-4	40
0 00 363 32 66	41/4-26	7
0 00 363 33 66	41/4-26	13
0 00 363 35 17	24-12	33
0 00 363 38 17	41/4-10	21
0 00 363 38 17	41/4-10	8
0 00 363 38 17	41/4-18	19
0 00 363 38 17	41/4-20	36
0 00 363 38 21	22-38	40
0 00 363 38 21	22-54	38
0 00 363 38 21	41/1-22	11
0 00 363 38 21	41/3-32	11
0 00 363 39 31	00-1	
0 00 363 39 31	00-2	
0 00 363 39 31	36-4	48
0 00 363 40 17	41/1-22	15
0 00 363 40 17	41/1-22	7
0 00 363 40 17	41/3-32	15
0 00 363 40 17	41/3-32	7
0 00 363 40 34	00-1	
0 00 363 40 34	00-2	
0 00 363 40 34	22-34	29
0 00 363 40 34	22-48	37
0 00 363 40 62	36-2	23
0 00 363 41 17	41/1-22	13
0 00 363 41 17	41/3-32	13
0 00 363 42 20	22-32	9
0 00 363 42 20	22-46	9
0 00 363 43 34	00-1	
0 00 363 43 34	00-2	
0 00 363 43 34	36-6	14
0 00 363 45 16	22-32	22
0 00 363 45 16	22-48	26
0 00 363 45 16	27-8	21
0 00 363 45 16	36-32	3
0 00 363 45 16	36-8	35
0 00 363 45 16	36-8	40
0 00 363 45 64	41/5-16	24
0 00 363 45 64	41/5-22	30
0 00 363 46 15	22-32	12
0 00 363 46 15	22-46	16
0 00 363 46 16	41/5-16	1
0 00 363 46 16	41/5-20	1
0 00 363 46 21	21-4	35
0 00 363 46 21	24-14	53
0 00 363 46 64	41/5-16	9
0 00 363 46 64	41/5-20	12
0 00 363 47 16	41/1-22	5
0 00 363 47 16	41/3-32	5
0 00 363 47 64	41/5-12	7
0 00 363 48 15	36-8	29
0 00 363 48 64	41/5-14	
0 00 363 49 15	27-8	4
0 00 363 49 17	24-12	43
0 00 363 49 17	36-24	11
0 00 363 49 17	36-24	2
0 00 363 49 17	36-26	26
0 00 363 49 64	41/5-12	4
0 00 363 50 15	22-34	53
0 00 363 50 15	22-50	63
0 00 363 50 15	27-10	38
0 00 363 50 16	22-38	26
0 00 363 50 16	27-14	18
0 00 363 50 16	27-16	39
0 00 363 50 16	36-26	28
0 00 363 50 16	36-26	33
0 00 363 50 17	22-38	34
0 00 363 50 17	22-54	32
0 00 363 50 17	27-14	12
0 00 363 50 17	27-14	22
0 00 363 50 17	27-14	3
0 00 363 50 17	36-24	9
0 00 363 50 21	08-2	4
0 00 363 51 16	36-6	16
0 00 363 51 31	27-2	4
0 00 363 52 34	22-34	28
0 00 363 52 34	22-48	36
0 00 363 53 15	22-34	30
0 00 363 53 15	22-34	32
0 00 363 53 15	22-36	14
0 00 363 53 15	22-48	38
0 00 363 53 15	22-52	13
0 00 363 54 20	36-6	18
0 00 363 54 34	41/5-12	20
0 00 363 54 49	24-14	48
0 00 363 54 65	22-56	3
0 00 363 57 65	22-36	1
0 00 363 57 65	22-52	1
0 00 363 60 15	41/4-14	8
0 00 363 61 15	21-6	46
0 00 363 61 15	21-8	1
0 00 363 61 15	36-20	1
0 00 363 61 15	36-20	12
0 00 363 61 15	36-20	4
0 00 363 61 15	36-24	12
0 00 363 61 15	36-28	20
0 00 363 61 15	36-32	11
0 00 363 61 48	27-14	5
0 00 363 61 48	27-16	24
0 00 363 63 15	24-12	41
0 00 363 63 15	36-22	40
0 00 363 63 15	36-28	17
0 00 363 63 15	36-30	34
0 00 363 63 15	41/1-10	15
0 00 363 63 15	41/3-12	16
0 00 363 63 15	41/3-20	14
0 00 363 63 15	41/3-50	23
0 00 363 63 15	41/3-54	10
0 00 363 63 15	41/3-54	23
0 00 363 63 15	41/4-18	14
0 00 363 63 15	41/4-18	5
0 00 363 63 15	41/4-20	23
0 00 363 63 15	41/4-20	33
0 00 363 64 17	27-8	15
0 00 363 64 17	36-8	37
0 00 363 64 65	41/1-22	14
0 00 363 64 65	41/1-22	8
0 00 363 64 65	41/3-32	14
0 00 363 64 65	41/3-32	8
0 00 363 65 15	21-8	6
0 00 363 65 15	22-32	20
0 00 363 65 15	22-46	24
0 00 363 65 15	24-12	42
0 00 363 65 15	27-10	42
0 00 363 65 15	27-10	46
0 00 363 65 15	36-20	2
0 00 363 65 15	36-20	5
0 00 363 65 15	36-24	1
0 00 363 65 15	36-26	25
0 00 363 65 15	36-28	1
0 00 363 65 15	36-28	12
0 00 363 65 15	41/1-10	4
0 00 363 65 15	41/3-12	4
0 00 363 65 15	41/3-20	4
0 00 363 65 15	41/3-50	8
0 00 363 65 15	41/3-54	22
0 00 363 65 15	41/3-54	7
0 00 363 65 15	41/4-14	6
0 00 363 65 15	41/4-16	25
0 00 363 65 15	41/4-18	1
0 00 363 65 15	41/5-20	17
0 00 363 65 15	41/5-20	6
0 00 363 65 15	41/5-20	8
0 00 363 65 16	27-14	1
0 00 363 65 16	27-14	20
0 00 363 65 16	36-24	19
0 00 363 65 16	36-26	30
0 00 363 66 15	21-6	44
0 00 363 66 15	21-8	9
0 00 363 66 15	22-32	24
0 00 363 66 15	22-48	27
0 00 363 66 15	24-12	46
0 00 363 66 15	27-10	43
0 00 363 66 15	36-20	16
0 00 363 66 15	36-20	22
0 00 363 66 15	36-28	15
0 00 363 66 15	36-28	18
0 00 363 66 15	36-30	27
0 00 363 66 15	41/3-54	8
0 00 363 66 15	41/4-18	10
0 00 363 66 15	41/4-18	15
0 00 363 66 15	41/4-18	4
0 00 363 66 15	41/4-20	28
0 00 363 66 15	41/4-20	32
0 00 363 66 15	41/5-20	15
0 00 363 66 16	22-36	6
0 00 363 66 16	22-36	8
0 00 363 66 16	22-38	25
0 00 363 66 16	22-52	5
0 00 363 66 16	22-52	7
0 00 363 66 16	22-54	23
0 00 363 66 16	24-12	45
0 00 363 66 21	24-12	37
0 00 363 66 49	22-38	43
0 00 363 66 49	22-54	41
0 00 363 67 17	36-48	1
0 00 363 67 17	41/5-20	18
0 00 363 67 17	41/5-20	5
0 00 363 67 17	41/5-20	9
0 00 363 70 66	41/4-24	15
0 00 363 71 15	24-12	47
0 00 363 71 15	36-20	18
0 00 363 71 15	36-32	1
0 00 363 71 15	36-8	46
0 00 363 71 66	41/4-24	18
0 00 363 72 66	41/4-24	20
0 00 363 73 66	41/4-24	22
0 00 363 75 49	41/5-16	3
0 00 363 76 17	36-6	6
0 00 363 77 17	36-6	2
0 00 363 78 15	22-38	42
0 00 363 78 15	22-54	40
0 00 363 78 15	41/4-26	18
0 00 363 78 15	41/5-16	25
0 00 363 78 15	41/5-20	11
0 00 363 78 15	41/5-22	31
0 00 363 82 15	41/1-10	13
0 00 363 82 15	41/3-12	14
0 00 363 82 15	41/3-20	12
0 00 363 82 15	41/3-50	21
0 00 363 84 48	36-22	43
0 00 363 84 48	36-32	19
0 00 363 84 48	36-44	18
0 00 363 84 48	36-48	18
0 00 363 84 48	41/3-12	9
0 00 363 84 48	41/3-34	36
0 00 363 84 48	41/3-44	9
0 00 363 84 48	41/3-50	1
0 00 363 84 48	41/4-10	13
0 00 363 84 48	41/4-16	27

Teil-Nummer Part no. No. pièce	Seite Page Page	Pos. Item Pos.	Teil-Nummer Part no. No. pièce	Seite Page Page	Pos. Item Pos.	Teil-Nummer Part no. No. pièce	Seite Page Page	Pos. Item Pos.	Teil-Nummer Part no. No. pièce	Seite Page Page	Pos. Item Pos.	Teil-Nummer Part no. No. pièce	Seite Page Page	Pos. Item Pos.	Teil-Nummer Part no. No. pièce	Seite Page Page	Pos. Item Pos.
0 00 363 84 48	41/5-18	39	0 00 410 06 87	41/5-8	4	0 00 433 03 21	33-18	52	0 00 435 18 43	33-4	28	0 00 435 96 29	43-4	27	0 00 990 19 14	34-74	27
0 00 363 85 48	36-22	45	0 00 414 01 03	41-2	22	0 00 433 03 21	33-4	39	0 00 435 19 26	31-2		0 00 435 97 25	43-2	1	0 00 990 21 23	22-16	32
0 00 363 85 48	36-32	9	0 00 414 01 14	41-2	19	0 00 433 03 21	43-6	25	0 00 435 19 26	43-2	10	0 00 435 97 26	43-2	11	0 00 990 21 23	22-24	32
0 00 363 85 48	36-44	16	0 00 414 01 23	41-2	7	0 00 433 13 27	34-10	28	0 00 435 22 29	43-4	35	0 00 435 97 28	43-4	21	0 00 990 21 23	22-8	32
0 00 363 85 48	36-48	17	0 00 414 01 51	41-4	29	0 00 433 13 27	34-28	27	0 00 435 24 32	43-4	37	0 00 435 99 27	41/3-38	10	0 00 990 22 10	23-32	8
0 00 363 85 48	41/3-14	27	0 00 414 01 73	41-2	5	0 00 433 13 27	34-48	28	0 00 435 25 32	34-10	38	0 00 441 13 10	00-3		0 00 990 22 12	22-42	36
0 00 363 85 48	41/3-34	29	0 00 414 02 14	41-2	23	0 00 433 13 27	34-68	27	0 00 435 25 32	34-28	37	0 00 441 14 10	23-32		0 00 990 22 12	24-2	18
0 00 363 85 48	41/3-44	5	0 00 414 02 23	41-2		0 00 433 15 40	43-6	23	0 00 435 26 26	43-2	12	0 00 441 19 10	21-2		0 00 990 22 12	30-4	41
0 00 363 85 48	41/3-50	16	0 00 414 08 51	41-2	10	0 00 433 16 40	34-10	29	0 00 435 30 43	33-14	16	0 00 441 20 10	43-8	29	0 00 990 24 23	23-8	69
0 00 363 85 48	41/4-10	2	0 00 414 09 51	41-2	6	0 00 433 16 40	34-28	28	0 00 435 30 43	33-2	9	0 00 990 00 09	36-24	21	0 00 990 30 12	24-4	32
0 00 363 85 48	41/4-14	1	0 00 414 10 51	41-2		0 00 433 16 40	34-48	29	0 00 435 30 43	41-8	41	0 00 990 00 15	10-2	9	0 00 990 30 12	24-6	21
0 00 363 85 48	41/5-18	45	0 00 414 18 98	41-4	39	0 00 433 16 40	34-68	28	0 00 435 32 41	41/2-2	19	0 00 990 00 15	16-2	15	0 00 990 30 12	24-8	31
0 00 363 85 62	41/5-16	27	0 00 416 00 35	41/2-2	8	0 00 433 17 40	34-10	30	0 00 435 32 41	41/4-2	14	0 00 990 00 15	36-2	30	0 00 990 31 12	24-10	9
0 00 363 85 62	41/5-22	33	0 00 416 00 35	41/4-12	8	0 00 433 17 40	34-28	29	0 00 435 33 29	43-4	34	0 00 990 00 15	36-4	37	0 00 990 33 26	08-2	23
0 00 363 86 63	41/5-16	7	0 00 416 00 35	41/4-2	12	0 00 433 17 40	34-48	30	0 00 435 34 29	43-4	32	0 00 990 01 09	36-4	50	0 00 990 34 13	41/2-2	4
0 00 363 87 15	41/5-20	14	0 00 416 00 69	41/5-4	9	0 00 433 17 40	34-68	29	0 00 435 34 43	41/5-2	3	0 00 990 01 15	10-2	10	0 00 990 34 13	41/4-12	5
0 00 363 87 48	36-6	15	0 00 416 01 69	41/5-6	32	0 00 433 44 30	33-2	21	0 00 435 37 26	41/2-2	20	0 00 990 01 15	16-2	16	0 00 990 34 13	41/4-2	9
0 00 363 88 17	27-8	16	0 00 430 00 37	43-8	27	0 00 433 50 30	33-20	5	0 00 435 40 32	43-4	25	0 00 990 01 15	36-2	31	0 00 990 39 15	22-40	16
0 00 363 88 17	36-8	38	0 00 430 06 74	00-3		0 00 433 51 30	33-20		0 00 435 43 26	43-2		0 00 990 01 15	36-4	38	0 00 990 39 15	22-42	34
0 00 363 89 15	41/4-14	9	0 00 430 06 74	43-6		0 00 435 01 27	43-2	2	0 00 435 52 32	43-4	28	0 00 990 02 10	23-2	5	0 00 990 39 15	23-12	21
0 00 363 94 15	41/5-16	4	0 00 432 00 09	43-6	2	0 00 435 02 35	29-6	20	0 00 435 55 09	43-2	3	0 00 990 02 10	26-2	19	0 00 990 39 15	24-2	22
0 00 363 94 15	41/5-18	35	0 00 432 00 11	43-6	3	0 00 435 03 27	43-4	19	0 00 435 55 43	33-16	36	0 00 990 02 10	36-12	3	0 00 990 41 10	23-16	56
0 00 363 95 20	22-36	4	0 00 432 00 12	43-6	4	0 00 435 04 38	43-2	17	0 00 435 55 43	36-30	41	0 00 990 02 10	36-16	19	0 00 990 41 10	23-24	62
0 00 363 95 20	22-38	24	0 00 432 00 13	43-6	5	0 00 435 07 28	41/3-38	11	0 00 435 58 09	43-2	4	0 00 990 02 23	33-34	15	0 00 990 41 10	26-6	54
0 00 363 95 20	22-52	3	0 00 432 00 14	43-6	6	0 00 435 08 43	33-16	32	0 00 435 60 28	43-4		0 00 990 03 23	33-34	11	0 00 990 45 13	41/2-2	5
0 00 363 95 20	22-54	24	0 00 432 00 15	43-6	7	0 00 435 08 43	33-4	26	0 00 435 75 27	43-4	23	0 00 990 03 23	33-34	19	0 00 990 45 13	41/4-2	8
0 00 363 96 16	36-10	53	0 00 432 00 71	43-4	24	0 00 435 09 43	33-16	30	0 00 435 78 10	43-2	5	0 00 990 04 23	33-34	7	0 00 990 50 09	29-6	4
0 00 363 96 16	36-26	36	0 00 432 01 02	43-6	1	0 00 435 09 43	33-4	24	0 00 435 86 25	31-2		0 00 990 11 15	24-6	17	0 00 990 50 10	23-30	17
0 00 363 96 16	36-30	39	0 00 432 01 32	43-6	8	0 00 435 11 27	43-2		0 00 435 87 25	43-4	18	0 00 990 14 08	23-16	30	0 00 990 55 24	32-2	3
0 00 363 98 64	24-14	54	0 00 432 02 05	43-8	28	0 00 435 12 30	43-4	29	0 00 435 87 26	43-4		0 00 990 14 08	23-22	36	0 00 990 56 23	36-28	7
0 00 365 00 01	36-28	13	0 00 432 02 06	43-8		0 00 435 12 41	41/4-6	34	0 00 435 87 28	23-12	27	0 00 990 15 08	26-4	28	0 00 990 56 24	36-40	10
0 00 365 01 01	36-28	19	0 00 433 00 52	43-6	24	0 00 435 13 27	43-2		0 00 435 87 28	43-4	30	0 00 990 19 14	34-16	11	0 00 990 64 10	26-12	18
0 00 365 02 01	36-28	2	0 00 433 00 68	43-8	32	0 00 435 15 29	43-4	33	0 00 435 88 26	43-2		0 00 990 19 14	34-16	27	0 00 990 68 10	23-2	6
0 00 365 06 03	36-52	17	0 00 433 01 28	34-10	24	0 00 435 16 09	43-2	7	0 00 435 94 10	43-2	6	0 00 990 19 14	34-34	11	0 00 990 68 10	26-2	20
0 00 365 07 03	36-52	13	0 00 433 01 28	34-28	23	0 00 435 16 29	43-4	31	0 00 435 95 09	43-2	8	0 00 990 19 14	34-34	27	0 00 990 72 13	41-8	37
0 00 365 59 02	22-48	31	0 00 433 01 28	34-46	24	0 00 435 16 41	41/4-6	35	0 00 435 96 09	43-2	9	0 00 990 19 14	34-54	11	0 00 990 75 13	24-2	9
0 00 365 60 02	27-10	26	0 00 433 01 28	34-66	23	0 00 435 17 43	33-38	6	0 00 435 96 26	43-2	13	0 00 990 19 14	34-54	27	0 00 990 75 13	24-6	9
0 00 410 05 87	41/5-8	2	0 00 433 03 12	43-8	31	0 00 435 18 43	33-16	34	0 00 435 96 28	43-4	20	0 00 990 19 14	34-74	11	0 00 990 75 24	32-2	4

Teil-Nummer Part no. No. pièce	Seite Page Page	Pos. Item Pos.
0 00 990 81 15	17-2	22
0 00 990 92 10	23-16	53
0 00 990 92 10	23-22	59
0 00 990 92 10	26-6	51
0 00 990 97 10	23-32	9
0 00 990 97 10	30-6	59
0 00 990 98 13	36-14	25
0 00 990 98 13	36-18	44
0 00 990 99 10	22-10	10
0 00 990 99 10	22-18	10
0 00 990 99 10	22-2	10
0 00 990 99 10	23-2	4
0 00 991 04 15	08-2	18
0 00 991 04 15	41-4	41
0 00 991 15 55	32-6	22
0 00 991 17 23	08-2	19
0 00 991 20 23	24-16	2
0 00 991 20 23	24-20	2
0 00 991 23 23	08-2	1
0 00 991 29 54	41/4-22	12
0 00 991 56 56	41/5-12	23
0 00 992 00 01	22-56	9
0 00 992 02 29	27-18	4
0 00 992 02 29	27-20	20
0 00 992 03 35	22-16	26
0 00 992 03 35	22-24	26
0 00 992 03 35	22-8	26
0 00 992 04 37	41/4-12	13
0 00 992 06 03	24-2	6
0 00 992 06 03	24-6	6
0 00 992 06 29	36-48	9
0 00 992 06 29	36-52	21
0 00 992 07 01	27-22	6
0 00 992 08 29	36-48	11
0 00 992 11 01	29-4	20
0 00 992 12 01	29-4	27
0 00 992 13 01	29-6	12
0 00 992 14 01	29-6	15
0 00 992 15 01	29-6	19
0 00 992 16 28	20-2	16
0 00 992 17 02	17-2	16
0 00 992 17 28	20-4	5
0 00 992 18 37	41/3-40	36
0 00 992 19 03	24-4	47
0 00 992 19 03	24-8	48
0 00 992 20 03	23-32	15
0 00 992 20 36	41/5-10	10
0 00 992 20 36	41/5-4	21
0 00 992 22 15	22-30	21
0 00 992 22 28	01-6	3
0 00 992 22 37	41/5-4	7
0 00 992 27 01	36-14	26
0 00 992 27 01	36-18	45
0 00 992 27 28	23-18	66
0 00 992 27 28	23-24	72
0 00 992 27 28	26-6	61
0 00 992 33 27	36-42	7
0 00 992 33 27	41/1-14	6
0 00 992 33 27	41/3-24	6
0 00 992 33 27	41/3-56	6
0 00 992 33 28	20-2	7
0 00 992 34 02	41/1-2	15
0 00 992 34 02	41/1-20	53
0 00 992 34 02	41/1-4	35
0 00 992 34 02	41/1-4	43
0 00 992 34 02	41/1-8	34
0 00 992 34 02	41/3-10	37
0 00 992 34 02	41/3-18	37
0 00 992 34 02	41/3-2	19
0 00 992 34 02	41/3-30	50
0 00 992 34 02	41/3-4	34
0 00 992 34 02	41/3-40	38
0 00 992 34 02	41/3-48	27
0 00 992 34 02	41/3-52	26
0 00 992 34 02	41/3-6	19
0 00 992 35 28	01-6	11
0 00 992 35 28	01-6	18
0 00 992 35 28	01-6	6
0 00 992 35 28	10-2	20
0 00 992 35 28	21-10	37
0 00 992 35 28	21-4	25
0 00 992 35 28	22-10	8
0 00 992 35 28	22-18	8
0 00 992 35 28	22-2	8
0 00 992 35 28	22-26	28
0 00 992 35 28	22-28	50
0 00 992 35 28	22-28	57
0 00 992 35 28	22-28	59
0 00 992 35 28	22-34	41
0 00 992 35 28	22-48	47
0 00 992 35 28	22-50	51
0 00 992 35 28	23-10	16
0 00 992 35 28	23-2	12
0 00 992 35 28	23-32	25
0 00 992 35 28	24-12	24
0 00 992 35 28	30-10	26
0 00 992 35 28	30-12	24
0 00 992 35 28	30-12	7
0 00 992 35 28	32-2	8
0 00 992 35 28	32-4	15
0 00 992 35 28	32-4	19
0 00 992 35 28	32-6	16
0 00 992 35 28	32-8	30
0 00 992 35 28	33-22	43
0 00 992 35 28	33-36	45
0 00 992 35 28	33-8	46
0 00 992 35 28	34-2	15
0 00 992 35 28	34-20	15
0 00 992 35 28	34-38	13
0 00 992 35 28	34-40	28
0 00 992 35 28	34-58	13
0 00 992 35 28	34-60	28
0 00 992 35 28	34-78	13
0 00 992 35 28	34-80	35
0 00 992 35 28	36-10	60
0 00 992 35 28	36-24	16
0 00 992 35 28	36-28	10
0 00 992 35 28	36-30	25
0 00 992 35 28	41/5-14	42
0 00 992 35 28	41/5-8	10
0 00 992 35 28	41/5-8	15
0 00 992 35 28	41/5-8	7
0 00 992 37 03	24-4	33
0 00 992 37 03	24-8	32
0 00 992 37 27	36-40	7
0 00 992 37 28	22-10	13
0 00 992 37 28	22-18	13
0 00 992 37 28	22-2	13
0 00 992 37 28	30-6	52
0 00 992 37 28	41/5-2	7
0 00 992 38 02	22-30	8
0 00 992 39 28	30-4	36
0 00 992 39 28	30-4	39
0 00 992 40 28	01-4	46
0 00 992 41 28	08-2	16
0 00 992 41 28	10-4	13
0 00 992 41 28	10-4	18
0 00 992 41 28	21-10	40
0 00 992 41 28	21-10	45
0 00 992 41 28	21-4	34
0 00 992 41 28	21-8	29
0 00 992 41 28	22-10	16
0 00 992 41 28	22-18	16
0 00 992 41 28	22-2	16
0 00 992 41 28	22-36	12
0 00 992 41 28	22-42	44
0 00 992 41 28	22-52	11
0 00 992 41 28	23-26	6
0 00 992 41 28	26-8	6
0 00 992 41 28	30-12	16
0 00 992 41 28	30-6	62
0 00 992 41 28	30-8	16
0 00 992 41 28	32-8	36
0 00 992 41 28	33-10	17
0 00 992 41 28	33-22	27
0 00 992 41 28	33-32	3
0 00 992 41 28	33-8	30
0 00 992 41 28	36-14	35
0 00 992 41 28	36-22	31
0 00 992 41 28	36-24	7
0 00 992 41 28	36-8	27
0 00 992 41 28	41/3-42	12
0 00 992 41 28	41/3-42	23
0 00 992 41 28	41/4-16	41
0 00 992 41 28	41/4-18	8
0 00 992 41 28	41/4-20	26
0 00 992 41 28	41/4-4	10
0 00 992 41 28	41/4-6	
0 00 992 41 28	41/5-10	6
0 00 992 41 28	41/5-12	28
0 00 992 41 28	41/5-14	53
0 00 992 41 28	41/5-16	14
0 00 992 41 28	41/5-18	33
0 00 992 41 28	41-4	33
0 00 992 41 28	41-8	34
0 00 992 43 28	08-2	7
0 00 992 43 28	16-2	11
0 00 992 43 28	20-4	21
0 00 992 43 28	21-8	15
0 00 992 43 28	22-28	46
0 00 992 43 28	22-28	54
0 00 992 43 28	22-34	37
0 00 992 43 28	22-34	52
0 00 992 43 28	22-38	32
0 00 992 43 28	22-46	14
0 00 992 43 28	22-48	34
0 00 992 43 28	22-48	43
0 00 992 43 28	22-50	62
0 00 992 43 28	22-54	30
0 00 992 43 28	23-10	21
0 00 992 43 28	23-28	30
0 00 992 43 28	23-32	4
0 00 992 43 28	24-10	20
0 00 992 43 28	24-16	12
0 00 992 43 28	24-18	23
0 00 992 43 28	24-20	11
0 00 992 43 28	24-22	24
0 00 992 43 28	26-10	29
0 00 992 43 28	27-10	29
0 00 992 43 28	27-10	33
0 00 992 43 28	27-12	57
0 00 992 43 28	27-14	15
0 00 992 43 28	27-2	16
0 00 992 43 28	27-4	35
0 00 992 43 28	30-10	32
0 00 992 43 28	30-12	10
0 00 992 43 28	30-14	29
0 00 992 43 28	30-2	21
0 00 992 43 28	30-2	25
0 00 992 43 28	30-8	11
0 00 992 43 28	30-8	20
0 00 992 43 28	30-8	8
0 00 992 43 28	32-4	11
0 00 992 43 28	32-6	12
0 00 992 43 28	32-6	26
0 00 992 43 28	33-18	55
0 00 992 43 28	33-22	40
0 00 992 43 28	33-38	10
0 00 992 43 28	33-6	25
0 00 992 43 28	33-8	43
0 00 992 43 28	34-26	18
0 00 992 43 28	34-26	21
0 00 992 43 28	34-46	19
0 00 992 43 28	34-46	22
0 00 992 43 28	34-66	18
0 00 992 43 28	34-66	21
0 00 992 43 28	34-8	19
0 00 992 43 28	34-8	22

Teil-Nummer Part no. No. pièce	Seite Page Page	Pos. Item Pos.	Teil-Nummer Part no. No. pièce	Seite Page Page	Pos. Item Pos.	Teil-Nummer Part no. No. pièce	Seite Page Page	Pos. Item Pos.	Teil-Nummer Part no. No. pièce	Seite Page Page	Pos. Item Pos.	Teil-Nummer Part no. No. pièce	Seite Page Page	Pos. Item Pos.	Teil-Nummer Part no. No. pièce	Seite Page Page	Pos. Item Pos.
0 00 992 43 28	36-12	6	0 00 992 44 27	23-30	16	0 00 992 57 28	24-4	43	0 00 992 82 27	23-30	14	0 00 993 04 94	30-14	36	0 00 993 08 84	34-38	23
0 00 992 43 28	36-2	10	0 00 992 44 27	26-12	17	0 00 992 57 28	24-8	45	0 00 992 82 27	26-12	15	0 00 993 04 94	30-14	42	0 00 993 08 84	34-58	23
0 00 992 43 28	36-2	27	0 00 992 44 28	41/4-22	16	0 00 992 57 28	26-6	62	0 00 992 83 27	23-30	15	0 00 993 04 94	30-2	14	0 00 993 08 84	34-80	30
0 00 992 43 28	36-2	7	0 00 992 44 28	41/5-8	23	0 00 992 57 28	32-4	6	0 00 992 83 27	26-12	16	0 00 993 04 94	30-2	4	0 00 993 09 99	36-48	2
0 00 992 43 28	36-22	37	0 00 992 45 28	41/2-2	12	0 00 992 57 28	32-6	7	0 00 992 83 28	27-18	13	0 00 993 04 98	22-36	15	0 00 993 10 48	23-6	35
0 00 992 43 28	36-24	24	0 00 992 45 28	41/3-48	15	0 00 992 57 28	34-2	12	0 00 992 83 28	27-2	25	0 00 993 04 98	22-52	14	0 00 993 10 55	36-26	32
0 00 992 43 28	36-32	25	0 00 992 45 28	41/3-52	14	0 00 992 57 28	34-20	12	0 00 992 83 28	27-20	29	0 00 993 05 85	41/4-18		0 00 993 10 56	27-8	3
0 00 992 43 28	36-32	28	0 00 992 45 28	41/4-2	18	0 00 992 57 28	34-40	25	0 00 992 83 28	27-4	45	0 00 993 05 85	41/4-20	38	0 00 993 10 84	01-6	14
0 00 992 43 28	36-34	34	0 00 992 45 28	41/4-4	13	0 00 992 57 28	34-60	25	0 00 992 84 30	23-16	33	0 00 993 05 98	22-36	17	0 00 993 11 48	23-6	36
0 00 992 43 28	36-34	37	0 00 992 45 28	41/4-4	7	0 00 992 57 28	34-80	32	0 00 992 84 30	23-22	39	0 00 993 05 98	22-52	16	0 00 993 11 56	27-10	36
0 00 992 43 28	36-4	56	0 00 992 45 28	41/4-6	32	0 00 992 57 28	41/5-16	23	0 00 992 84 30	26-6	31	0 00 993 06 21	41/1-22	12	0 00 993 12 48	23-6	37
0 00 992 43 28	36-8	49	0 00 992 47 28	16-2	25	0 00 992 57 28	41/5-20	29	0 00 992 86 30	22-26	19	0 00 993 06 21	41/1-22	4	0 00 993 12 64	36-12	9
0 00 992 43 28	36-8	52	0 00 992 47 28	33-24	52	0 00 992 58 01	34-16	10	0 00 992 87 02	23-12	22	0 00 993 06 21	41/3-32	12	0 00 993 12 97	41/5-16	26
0 00 992 43 28	41/1-12	29	0 00 992 47 28	33-4	48	0 00 992 58 01	34-34	10	0 00 992 88 28	22-30	22	0 00 993 06 21	41/3-32	4	0 00 993 12 97	41/5-22	32
0 00 992 43 28	41/1-12	32	0 00 992 48 28	30-14	44	0 00 992 58 01	34-54	10	0 00 992 89 28	41/4-28	8	0 00 993 06 50	21-8	22	0 00 993 13 15	22-36	22
0 00 992 43 28	41/1-12	35	0 00 992 49 28	36-40	24	0 00 992 58 01	34-74	10	0 00 993 00 16	41/1-22	23	0 00 993 06 58	36-32	12	0 00 993 13 15	22-36	5
0 00 992 43 28	41/1-22	21	0 00 992 50 28	21-2	19	0 00 992 59 01	34-16	26	0 00 993 00 16	41/3-32	23	0 00 993 06 58	36-32	2	0 00 993 13 15	22-52	21
0 00 992 43 28	41/3-14	35	0 00 992 50 28	36-42	24	0 00 992 59 01	34-34	26	0 00 993 00 31	33-12	39	0 00 993 06 98	21-8	7	0 00 993 13 15	22-52	4
0 00 992 43 28	41/3-14	38	0 00 992 51 28	27-2	8	0 00 992 59 01	34-54	26	0 00 993 00 50	41-2	8	0 00 993 06 98	21-8	8	0 00 993 13 15	33-12	37
0 00 992 43 28	41/3-14	41	0 00 992 51 28	34-10	33	0 00 992 59 01	34-74	26	0 00 993 00 94	33-20	23	0 00 993 07 04	10-2	6	0 00 993 13 15	33-30	50
0 00 992 43 28	41/3-22	32	0 00 992 51 28	34-28	32	0 00 992 65 03	41/2-2	6	0 00 993 00 94	33-6	22	0 00 993 07 04	10-4	5	0 00 993 13 15	36-28	11
0 00 992 43 28	41/3-22	35	0 00 992 51 28	34-48	33	0 00 992 65 03	41/4-12	6	0 00 993 00 94	41/3-42	19	0 00 993 07 04	33-24	55	0 00 993 13 15	36-6	5
0 00 992 43 28	41/3-22	38	0 00 992 51 28	34-68	32	0 00 992 65 03	41/4-2	10	0 00 993 01 19	23-34		0 00 993 07 06	00-2		0 00 993 13 15	36-8	23
0 00 992 43 28	41/3-32	21	0 00 992 51 28	41/1-18	31	0 00 992 67 30	22-14	5	0 00 993 01 19	24-18		0 00 993 07 06	10-4	2	0 00 993 13 48	23-6	38
0 00 992 43 28	41/3-34	44	0 00 992 51 28	41/3-28	31	0 00 992 67 30	22-22	5	0 00 993 01 19	24-18		0 00 993 07 64	23-8	68	0 00 993 13 93	34-26	
0 00 992 43 28	41/3-50	28	0 00 992 52 01	23-12	25	0 00 992 67 30	22-6	5	0 00 993 01 19	24-22		0 00 993 07 85	41/3-54	20	0 00 993 13 93	34-46	
0 00 992 43 28	41/3-50	31	0 00 992 52 28	23-2	13	0 00 992 68 01	22-56	2	0 00 993 01 50	41-2	12	0 00 993 07 85	41/3-54	5	0 00 993 13 93	34-66	
0 00 992 43 28	41/4-14	15	0 00 992 53 28	22-10	5	0 00 992 69 01	22-56	6	0 00 993 01 98	27-10	47	0 00 993 08 24	21-4		0 00 993 13 93	34-8	
0 00 992 43 28	41/4-14	20	0 00 992 53 28	22-18	5	0 00 992 72 30	30-2	16	0 00 993 02 31	41/4-14	13	0 00 993 08 24	24-14		0 00 993 13 97	41/5-14	
0 00 992 43 28	41/4-16	35	0 00 992 53 28	22-2	5	0 00 992 77 05	17-4	36	0 00 993 02 55	41/3-54	24	0 00 993 08 29	08-2	22	0 00 993 14 02	10-4	8
0 00 992 43 28	41/4-22	9	0 00 992 53 28	23-2	18	0 00 992 78 27	23-30	10	0 00 993 02 66	22-12	24	0 00 993 08 29	41-2	21	0 00 993 14 14	41/5-14	47
0 00 992 43 28	41/4-26	21	0 00 992 54 27	23-26	3	0 00 992 78 27	26-12	11	0 00 993 02 66	22-20	24	0 00 993 08 50	22-36	19	0 00 993 14 17	41/5-18	38
0 00 992 43 28	41/5-24	10	0 00 992 54 27	26-8	3	0 00 992 79 27	23-30	11	0 00 993 02 66	22-4	24	0 00 993 08 50	22-52	18	0 00 993 14 17	41/5-22	44
0 00 992 43 28	41/5-24	20	0 00 992 57 27	36-40	19	0 00 992 79 27	26-12	12	0 00 993 02 84	29-6	18	0 00 993 08 54	41/3-54	25	0 00 993 14 48	23-6	39
0 00 992 43 28	41-2	27	0 00 992 57 28	01-6	20	0 00 992 80 27	23-30	12	0 00 993 02 98	22-36	3	0 00 993 08 56	22-38	41	0 00 993 14 97	41/5-12	22
0 00 992 43 28	41-4	35	0 00 992 57 28	20-2	23	0 00 992 80 27	26-12	13	0 00 993 03 04	33-4	51	0 00 993 08 56	22-54	39	0 00 993 15 48	23-6	40
0 00 992 43 28	41-6	12	0 00 992 57 28	23-18	62	0 00 992 81 27	23-30	13	0 00 993 03 94	30-2	18	0 00 993 08 84	34-2	10	0 00 993 15 66	22-30	6
0 00 992 43 28	41-6	6	0 00 992 57 28	23-24	68	0 00 992 81 27	26-12	14	0 00 993 04 56	22-34	31	0 00 993 08 84	34-20	10	0 00 993 15 97	41/5-12	18

Teil-Nummer Part no. No. pièce	Seite Page Page	Pos. Item Pos.
0 00 993 16 48	23-6	41
0 00 993 16 97	41/5-12	6
0 00 993 17 48	23-6	42
0 00 993 17 99	36-32	18
0 00 993 17 99	36-32	8
0 00 993 17 99	36-48	13
0 00 993 17 99	36-54	32
0 00 993 17 99	41/1-10	24
0 00 993 17 99	41/3-14	30
0 00 993 17 99	41/3-22	27
0 00 993 18 48	23-6	43
0 00 993 18 56	36-20	13
0 00 993 18 56	36-20	6
0 00 993 18 64	22-14	15
0 00 993 18 64	22-22	15
0 00 993 18 64	22-6	15
0 00 993 18 97	41/4-14	10
0 00 993 19 20	33-22	29
0 00 993 19 20	33-8	32
0 00 993 19 48	23-6	44
0 00 993 19 56	36-20	3
0 00 993 19 76	29-6	7
0 00 993 20 20	33-22	33
0 00 993 20 20	33-8	36
0 00 993 20 31	36-22	29
0 00 993 20 48	23-6	45
0 00 993 20 76	29-6	8
0 00 993 21 48	23-6	46
0 00 993 22 17	41/1-22	9
0 00 993 22 48	23-6	47
0 00 993 23 48	23-6	48
0 00 993 23 96	22-36	7
0 00 993 24 27	36-10	55
0 00 993 24 27	36-26	37
0 00 993 24 48	23-6	49
0 00 993 25 48	23-6	50
0 00 993 25 63	41/4-24	9
0 00 993 26 06	00-1	
0 00 993 26 06	10-2	2
0 00 993 26 28	41-4	30
0 00 993 26 48	23-6	51
0 00 993 26 50	10-2	18
0 00 993 26 56	36-20	19
0 00 993 26 56	36-32	17
0 00 993 26 56	36-32	7
0 00 993 26 56	41/1-10	23
0 00 993 26 56	41/3-14	29
0 00 993 26 56	41/5-18	44
0 00 993 26 56	41/5-22	40
0 00 993 27 26	36-20	17
0 00 993 27 26	36-20	23
0 00 993 27 26	36-8	45
0 00 993 27 26	41/3-44	1
0 00 993 27 28	41-2	24
0 00 993 27 48	23-6	52
0 00 993 27 51	36-34	38
0 00 993 27 51	36-48	14
0 00 993 27 51	36-54	33
0 00 993 28 17	41-8	
0 00 993 28 42	34-16	12
0 00 993 28 42	34-16	28
0 00 993 28 42	34-34	12
0 00 993 28 42	34-34	28
0 00 993 28 42	34-54	12
0 00 993 28 42	34-54	28
0 00 993 28 42	34-74	12
0 00 993 28 42	34-74	28
0 00 993 28 48	23-6	53
0 00 993 28 50	41/3-54	19
0 00 993 28 50	41/3-54	4
0 00 993 28 50	41/5-20	19
0 00 993 28 99	27-14	17
0 00 993 28 99	27-16	40
0 00 993 29 42	34-16	13
0 00 993 29 42	34-16	29
0 00 993 29 42	34-34	13
0 00 993 29 42	34-34	29
0 00 993 29 42	34-54	13
0 00 993 29 42	34-54	29
0 00 993 29 42	34-74	13
0 00 993 29 42	34-74	29
0 00 993 29 48	23-6	54
0 00 993 30 28	10-4	21
0 00 993 30 48	23-8	55
0 00 993 30 99	27-16	35
0 00 993 31 48	23-8	56
0 00 993 31 85	36-34	39
0 00 993 31 85	36-48	15
0 00 993 31 85	36-54	34
0 00 993 32 48	23-8	57
0 00 993 33 48	23-8	58
0 00 993 34 36	23-4	3
0 00 993 34 48	23-8	59
0 00 993 34 88	36-30	36
0 00 993 35 28	26-2	15
0 00 993 35 28	26-2	8
0 00 993 35 31	36-10	57
0 00 993 35 36	23-4	5
0 00 993 35 48	23-8	60
0 00 993 36 19	41/1-10	1
0 00 993 36 19	41/1-10	9
0 00 993 36 19	41/3-12	1
0 00 993 36 19	41/3-12	5
0 00 993 36 19	41/3-20	1
0 00 993 36 19	41/3-20	5
0 00 993 36 22	41-4	28
0 00 993 36 36	23-4	7
0 00 993 36 48	23-8	61
0 00 993 37 22	41-2	20
0 00 993 37 36	23-4	9
0 00 993 37 48	23-8	62
0 00 993 37 66	26-12	8
0 00 993 37 88	36-30	33
0 00 993 38 36	23-4	11
0 00 993 38 48	23-8	63
0 00 993 39 26	41/4-18	3
0 00 993 39 36	23-4	13
0 00 993 39 48	23-8	64
0 00 993 40 36	23-4	15
0 00 993 41 19	41/3-32	9
0 00 993 41 36	23-4	17
0 00 993 42 36	23-4	19
0 00 993 42 96	27-14	2
0 00 993 43 36	23-4	21
0 00 993 44 31	36-6	13
0 00 993 44 36	23-4	23
0 00 993 45 36	23-4	25
0 00 993 46 28	36-34	29
0 00 993 46 36	23-6	27
0 00 993 46 55	27-14	11
0 00 993 46 64	29-6	6
0 00 993 47 36	23-6	29
0 00 993 47 67	36-14	31
0 00 993 48 36	23-6	31
0 00 993 49 31	33-12	40
0 00 993 49 31	33-30	52
0 00 993 49 36	23-6	33
0 00 993 49 55	36-24	18
0 00 993 49 55	36-26	29
0 00 993 50 27	41/3-50	15
0 00 993 51 55	22-32	25
0 00 993 51 55	22-48	29
0 00 993 51 88	22-36	2
0 00 993 51 88	22-52	2
0 00 993 52 31	32-4	8
0 00 993 52 31	32-6	9
0 00 993 52 55	22-38	27
0 00 993 52 55	22-54	25
0 00 993 53 28	21-4	38
0 00 993 53 28	24-14	52
0 00 993 54 01	10-4	19
0 00 993 54 31	27-14	13
0 00 993 57 57	21-6	45
0 00 993 57 58	08-2	3
0 00 993 57 64	22-34	47
0 00 993 57 64	22-50	57
0 00 993 57 65	30-12	14
0 00 993 58 58	08-2	11
0 00 993 59 58	22-32	3
0 00 993 59 58	22-46	3
0 00 993 60 31	27-16	31
0 00 993 60 57	22-32	11
0 00 993 60 57	22-34	54
0 00 993 60 57	22-46	11
0 00 993 60 57	22-50	64
0 00 993 61 31	22-36	10
0 00 993 61 31	22-52	9
0 00 993 61 64	30-10	28
0 00 993 61 65	22-28	41
0 00 993 61 65	23-10	5
0 00 993 62 50	41/4-18	
0 00 993 62 50	41/4-20	39
0 00 993 62 57	27-8	12
0 00 993 63 57	22-48	39
0 00 993 63 57	36-8	34
0 00 993 63 65	33-34	22
0 00 993 64 65	33-34	23
0 00 993 65 65	33-34	24
0 00 993 66 01	10-2	1
0 00 993 66 65	33-34	25
0 00 993 66 96	36-6	4
0 00 993 67 01	10-4	1
0 00 993 67 58	36-6	
0 00 993 67 65	33-34	13
0 00 993 68 19	41/1-10	10
0 00 993 68 19	41/1-10	22
0 00 993 68 19	41/3-12	13
0 00 993 68 19	41/3-12	19
0 00 993 68 19	41/3-20	11
0 00 993 68 19	41/3-20	17
0 00 993 68 57	36-6	17
0 00 993 68 65	33-34	14
0 00 993 69 57	36-32	4
0 00 993 69 65	33-34	10
0 00 993 69 65	33-34	18
0 00 993 69 86	36-24	10
0 00 993 70 27	41/3-54	15
0 00 993 70 57	36-32	14
0 00 993 70 65	33-34	5
0 00 993 71 28	10-2	23
0 00 993 71 28	41-6	14
0 00 993 71 28	41-6	2
0 00 993 71 28	41-6	8
0 00 993 71 65	33-34	6
0 00 993 72 28	10-2	15
0 00 993 72 64	29-2	12
0 00 993 73 90	10-2	
0 00 993 73 90	16-2	
0 00 993 73 90	17-2	
0 00 993 73 90	27-12	
0 00 993 73 90	33-22	
0 00 993 73 90	33-8	
0 00 993 73 90	36-4	
0 00 993 74 28	21-8	12
0 00 993 74 28	33-22	37
0 00 993 74 28	33-8	40
0 00 993 75 11	41/5-12	13
0 00 993 76 64	22-30	11
0 00 993 77 28	24-4	58
0 00 993 77 64	22-30	19
0 00 993 80 19	08-2	
0 00 993 80 27	24-12	44
0 00 993 80 27	36-24	3
0 00 993 80 27	36-26	27
0 00 993 80 78	20-2	21
0 00 993 81 23	36-22	51
0 00 993 82 21	41-6	
0 00 993 82 21	41-6	

Teil-Nummer Part no. No. pièce	Seite Page Page	Pos. Item Pos.
0 00 993 82 21	41-6	
0 00 993 82 78	41-2	25
0 00 993 82 97	41/3-54	9
0 00 993 83 28	22-48	32
0 00 993 84 29	41/4-16	39
0 00 993 84 31	16-2	7
0 00 993 84 31	36-6	8
0 00 993 85 29	08-2	26
0 00 993 85 29	41/3-42	9
0 00 993 86 29	01-4	44
0 00 993 86 73	30-14	35
0 00 993 86 73	30-14	41
0 00 993 86 73	30-2	9
0 00 993 87 29	08-2	14
0 00 993 88 29	22-34	26
0 00 993 88 29	22-48	30
0 00 993 88 29	33-12	41
0 00 993 88 29	33-30	53
0 00 993 90 57	10-2	
0 00 993 91 28	24-4	59
0 00 993 91 28	24-8	64
0 00 993 91 30	41-2	9
0 00 993 91 30	41-8	31
0 00 993 91 31	41/5-14	34
0 00 993 91 56	27-10	40
0 00 993 92 18	41/3-50	26
0 00 993 93 31	41/5-16	12
0 00 993 93 31	41/5-20	20
0 00 993 94 28	27-10	27
0 00 993 94 28	36-32	26
0 00 993 94 28	36-8	47
0 00 993 94 29	21-6	47
0 00 993 94 29	41-2	11
0 00 993 94 34	41/5-16	30
0 00 993 94 34	41/5-22	36
0 00 993 94 58	22-52	6
0 00 993 95 31	41/5-12	19
0 00 993 95 31	41/5-12	8
0 00 993 96 31	41/5-12	9
0 00 993 96 31	41/5-14	48
0 00 993 96 97	10-2	14
0 00 993 97 97	27-14	21
0 00 993 98 97	27-16	30
0 00 994 01 37	41/3-46	4
0 00 994 01 85	23-26	7
0 00 994 02 84	23-26	26
0 00 994 02 84	23-26	8
0 00 994 02 85	23-26	25
0 00 994 03 54	21-2	20
0 00 994 04 13	23-30	6
0 00 994 05 13	23-30	3
0 00 994 06 32	30-2	19
0 00 994 07 06	24-2	25
0 00 994 07 06	24-6	24
0 00 994 08 84	26-8	24
0 00 994 08 85	26-8	25
0 00 994 10 06	24-4	38
0 00 994 10 06	24-4	52
0 00 994 10 06	24-8	37
0 00 994 10 06	24-8	54
0 00 994 10 80	27-22	5
0 00 994 12 54	36-36	20
0 00 994 13 84	23-14	13
0 00 994 13 85	23-14	14
0 00 994 14 06	17-2	18
0 00 994 14 84	26-4	11
0 00 994 14 85	26-4	12
0 00 994 15 06	17-2	13
0 00 994 16 52	22-28	38
0 00 994 16 52	23-10	10
0 00 994 17 80	22-56	4
0 00 994 20 15	26-8	7
0 00 994 22 06	22-40	4
0 00 994 23 06	22-40	20
0 00 994 24 13	22-12	26
0 00 994 24 13	22-20	26
0 00 994 24 13	22-4	26
0 00 994 26 13	22-12	33
0 00 994 26 13	22-20	33
0 00 994 26 13	22-4	33
0 00 994 33 06	24-8	39
0 00 994 33 06	24-8	56
0 00 994 33 30	36-36	7
0 00 994 33 30	36-40	6
0 00 994 33 30	41/3-52	15
0 00 994 36 54	29-4	18
0 00 994 37 13	26-12	3
0 00 994 37 54	29-4	21
0 00 994 38 13	26-12	6
0 00 994 38 15	29-6	16
0 00 994 38 54	29-6	11
0 00 994 39 13	22-14	17
0 00 994 39 13	22-22	17
0 00 994 39 13	22-6	17
0 00 994 47 30	36-42	6
0 00 994 47 30	41/1-14	5
0 00 994 47 30	41/3-24	5
0 00 994 47 30	41/3-56	5
0 00 994 49 15	41/5-4	27
0 00 994 50 15	41/5-8	25
0 00 994 55 54	41/5-4	8
0 00 994 61 13	22-16	22
0 00 994 61 13	22-24	22
0 00 994 61 13	22-8	22
0 00 994 61 30	41/1-18	32
0 00 994 61 30	41/3-28	32
0 00 994 62 81	34-2	3
0 00 994 62 81	34-20	3
0 00 994 62 81	34-38	17
0 00 994 62 81	34-38	4
0 00 994 62 81	34-58	17
0 00 994 62 81	34-58	4
0 00 994 63 81	34-2	4
0 00 994 63 81	34-20	4
0 00 994 63 81	34-38	18
0 00 994 63 81	34-38	5
0 00 994 63 81	34-58	18
0 00 994 63 81	34-58	5
0 00 994 67 37	36-2	13
0 00 994 74 37	27-18	3
0 00 994 74 37	27-20	19
0 00 994 77 30	41/1-24	4
0 00 994 77 30	41/3-36	4
0 00 994 77 51	21-2	15
0 00 994 83 30	41/1-14	8
0 00 994 83 30	41/3-24	8
0 00 994 83 30	41/3-56	8
0 00 994 83 30	41/4-8	3
0 00 994 85 52	41/1-18	38
0 00 994 85 52	41/3-28	39
0 00 994 89 53	22-28	42
0 00 994 89 53	23-10	4
0 00 994 92 53	23-14	10
0 00 994 94 12	23-26	1
0 00 994 94 12	26-8	1
0 00 994 96 54	23-20	10
0 00 994 98 30	41/3-40	22
0 00 994 98 30	41/4-4	14
0 00 994 98 30	41/4-6	24
0 00 994 99 30	41/4-4	16
0 00 995 01 88	34-16	24
0 00 995 01 88	34-16	8
0 00 995 01 88	34-34	24
0 00 995 01 88	34-34	8
0 00 995 01 88	34-54	24
0 00 995 01 88	34-54	8
0 00 995 01 88	34-74	24
0 00 995 01 88	34-74	8
0 00 995 02 88	34-16	25
0 00 995 02 88	34-16	9
0 00 995 02 88	34-34	25
0 00 995 02 88	34-34	9
0 00 995 02 88	34-54	25
0 00 995 02 88	34-54	9
0 00 995 02 88	34-74	25
0 00 995 02 88	34-74	9
0 00 995 05 68	36-2	15
0 00 995 05 85	23-30	9
0 00 995 08 68	22-30	12
0 00 995 08 85	26-12	10
0 00 995 08 86	20-2	2
0 00 995 13 86	22-10	3
0 00 995 13 86	22-18	3
0 00 995 13 86	22-2	3
0 00 995 13 86	23-2	16
0 00 995 15 55	17-4	28
0 00 995 16 55	33-38	8
0 00 995 18 55	34-22	29
0 00 995 18 55	34-4	26
0 00 995 18 55	34-42	26
0 00 995 18 55	34-64	29
0 00 995 20 55	41-2	4
0 00 995 21 68	23-16	58
0 00 995 21 68	23-24	64
0 00 995 22 68	41/5-8	18
0 00 995 23 55	34-18	22
0 00 995 23 55	34-36	21
0 00 995 23 55	34-56	22
0 00 995 23 55	34-76	21
0 00 995 24 90	22-40	25
0 00 995 24 90	22-40	9
0 00 995 26 90	24-6	18
0 00 995 32 55	34-22	26
0 00 995 32 55	34-4	23
0 00 995 32 55	34-42	23
0 00 995 32 55	34-64	26
0 00 995 35 69	41/4-22	4
0 00 995 38 71	01-2	4
0 00 995 38 71	21-4	29
0 00 995 45 71	22-30	7
0 00 995 53 68	41/4-24	8
0 00 995 56 69	36-52	4
0 00 995 59 71	22-30	20
0 00 995 61 71	41/5-12	16
0 00 995 62 71	41/5-14	
0 00 995 63 71	41/5-14	50
0 00 995 69 69	26-6	56
0 00 995 88 69	16-2	18
0 00 995 88 69	30-10	38
0 00 995 88 69	36-4	33
0 00 995 93 69	41/5-2	18
0 00 996 00 33	26-4	13
0 00 996 00 42	33-36	
0 00 996 01 29	41/3-46	17
0 00 996 02 42	33-22	36
0 00 996 02 42	33-8	39
0 00 996 02 82	34-38	
0 00 996 02 82	34-58	
0 00 996 03 33	26-8	8
0 00 996 04 12	16-2	27
0 00 996 04 12	33-24	54
0 00 996 04 12	33-4	50
0 00 996 04 15	00-2	
0 00 996 04 15	22-44	4
0 00 996 04 22	36-36	12
0 00 996 04 22	41/3-52	18
0 00 996 04 33	23-26	9
0 00 996 06 33	23-12	7
0 00 996 07 22	36-2	22
0 00 996 07 51	10-2	4
0 00 996 07 60	41/4-22	20
0 00 996 08 08	41/3-46	16
0 00 996 08 09	01-4	36
0 00 996 09 13	00-3	
0 00 996 09 13	41/3-46	20
0 00 996 09 22	41/5-12	11
0 00 996 09 29	41/3-46	12
0 00 996 10 13	00-3	

Teil-Nummer Part no. No. pièce	Seite Page Page	Pos. Item Pos.
0 00 996 10 13	41/4-8	20
0 00 996 10 51	30-8	13
0 00 996 10 52	34-16	19
0 00 996 10 52	34-34	19
0 00 996 10 52	34-54	19
0 00 996 10 52	34-74	19
0 00 996 10 65	22-44	6
0 00 996 11 15	27-2	21
0 00 996 11 15	27-4	41
0 00 996 12 15	27-2	22
0 00 996 12 15	27-4	42
0 00 996 12 46	29-4	28
0 00 996 13 14	00-3	
0 00 996 13 14	36-40	25
0 00 996 13 40	22-28	52
0 00 996 14 51	23-34	38
0 00 996 14 51	27-20	22
0 00 996 15 06	36-32	20
0 00 996 15 06	36-44	19
0 00 996 15 06	36-48	19
0 00 996 15 06	36-48	6
0 00 996 15 06	41/3-12	10
0 00 996 15 06	41/3-34	37
0 00 996 15 06	41/3-44	10
0 00 996 15 06	41/3-50	2
0 00 996 15 06	41/4-10	14
0 00 996 15 06	41/4-16	28
0 00 996 15 06	41/4-26	10
0 00 996 15 06	41/5-18	40
0 00 996 15 07	01-2	23
0 00 996 15 07	22-12	42
0 00 996 15 07	22-20	42
0 00 996 15 07	22-4	42
0 00 996 15 40	26-2	13
0 00 996 17 52	36-22	50
0 00 996 17 52	36-52	15
0 00 996 17 52	41/3-22	26
0 00 996 17 52	41/3-34	32
0 00 996 17 52	41/3-44	8
0 00 996 17 52	41/3-54	2
0 00 996 17 52	41/4-10	5
0 00 996 17 52	41/4-14	4
0 00 996 17 52	41/4-26	8
0 00 996 17 52	41/5-22	47
0 00 996 18 42	23-34	34
0 00 996 20 21	23-26	2
0 00 996 20 21	26-8	2
0 00 996 20 42	17-4	33
0 00 996 20 42	33-20	19
0 00 996 20 42	33-36	42
0 00 996 20 42	33-38	12
0 00 996 20 42	33-6	18
0 00 996 20 42	34-48	47
0 00 996 20 42	34-68	46
0 00 996 20 42	34-80	45
0 00 996 22 09	36-56	9
0 00 996 22 27	21-2	12
0 00 996 22 52	36-22	48
0 00 996 22 52	36-52	19
0 00 996 22 52	41/3-20	10
0 00 996 22 52	41/3-34	41
0 00 996 22 52	41/3-44	14
0 00 996 22 52	41/3-54	17
0 00 996 22 52	41/4-10	18
0 00 996 22 52	41/4-16	32
0 00 996 22 52	41/4-26	14
0 00 996 22 52	41/5-22	43
0 00 996 23 21	23-8	66
0 00 996 24 06	36-42	14
0 00 996 24 06	41/1-14	16
0 00 996 24 06	41/3-24	16
0 00 996 24 06	41/3-56	16
0 00 996 24 06	41/4-8	11
0 00 996 25 06	22-12	44
0 00 996 25 06	22-20	44
0 00 996 25 06	22-4	44
0 00 996 25 11	32-4	2
0 00 996 25 11	32-6	3
0 00 996 27 11	36-50	6
0 00 996 27 11	41/1-14	14
0 00 996 27 11	41/3-24	14
0 00 996 27 11	41/3-56	14
0 00 996 27 11	41/4-8	10
0 00 996 27 32	21-2	9
0 00 996 27 70	41/4-24	6
0 00 996 30 42	22-36	23
0 00 996 30 42	22-52	22
0 00 996 31 27	26-12	4
0 00 996 31 27	26-12	7
0 00 996 31 51	36-36	25
0 00 996 31 51	41/1-8	25
0 00 996 31 51	41/3-10	28
0 00 996 31 51	41/3-18	28
0 00 996 31 51	41/3-40	30
0 00 996 31 90	34-12	
0 00 996 31 90	34-14	
0 00 996 31 90	34-26	
0 00 996 31 90	34-30	
0 00 996 31 90	34-32	
0 00 996 31 90	34-46	
0 00 996 31 90	34-48	
0 00 996 31 90	34-50	
0 00 996 31 90	34-52	
0 00 996 31 90	34-66	
0 00 996 31 90	34-68	
0 00 996 31 90	34-70	
0 00 996 31 90	34-72	
0 00 996 31 90	34-8	
0 00 996 31 90	34-80	
0 00 996 32 51	22-28	60
0 00 996 32 51	23-28	33
0 00 996 32 51	26-10	32
0 00 996 32 51	26-2	14
0 00 996 32 51	26-2	7
0 00 996 32 51	36-36	14
0 00 996 32 51	36-36	18
0 00 996 32 51	36-38	30
0 00 996 32 51	36-40	9
0 00 996 32 51	36-42	9
0 00 996 32 51	36-46	31
0 00 996 32 51	36-52	11
0 00 996 32 51	36-54	31
0 00 996 32 51	41/1-14	11
0 00 996 32 51	41/1-18	34
0 00 996 32 51	41/1-24	6
0 00 996 32 51	41/3-24	11
0 00 996 32 51	41/3-28	34
0 00 996 32 51	41/3-36	6
0 00 996 32 51	41/3-46	6
0 00 996 32 51	41/3-56	11
0 00 996 32 51	41/4-6	30
0 00 996 32 51	41/4-8	6
0 00 996 34 05	01-4	33
0 00 996 34 46	33-32	21
0 00 996 34 46	36-12	17
0 00 996 35 06	41/1-24	10
0 00 996 35 06	41/3-36	10
0 00 996 35 33	22-16	28
0 00 996 35 33	22-24	28
0 00 996 35 33	22-8	28
0 00 996 35 90	34-2	
0 00 996 35 90	34-2	
0 00 996 35 90	34-2	
0 00 996 35 90	34-20	
0 00 996 35 90	34-20	
0 00 996 35 90	34-20	
0 00 996 35 90	34-22	
0 00 996 35 90	34-4	
0 00 996 35 90	34-40	
0 00 996 35 90	34-40	
0 00 996 35 90	34-40	
0 00 996 35 90	34-42	
0 00 996 35 90	34-60	
0 00 996 35 90	34-60	
0 00 996 35 90	34-60	
0 00 996 35 90	34-62	
0 00 996 36 10	27-6	60
0 00 996 36 11	21-2	14
0 00 996 36 21	23-16	35
0 00 996 36 21	23-22	41
0 00 996 36 21	26-6	33
0 00 996 37 10	00-1	
0 00 996 37 10	00-2	
0 00 996 37 10	01-2	16
0 00 996 37 29	41/3-40	23
0 00 996 37 50	36-14	28
0 00 996 38 06	36-50	8
0 00 996 38 11	36-42	13
0 00 996 38 82	29-4	19
0 00 996 39 06	36-50	10
0 00 996 39 06	41/1-14	18
0 00 996 39 06	41/3-24	18
0 00 996 39 06	41/3-56	18
0 00 996 39 09	00-4	
0 00 996 39 15	00-2	
0 00 996 39 15	01-2	24
0 00 996 39 51	23-32	23
0 00 996 39 51	24-12	32
0 00 996 39 55	10-2	13
0 00 996 40 82	30-4	
0 00 996 41 07	27-6	54
0 00 996 41 82	30-4	44
0 00 996 42 15	41/5-8	12
0 00 996 42 65	41/5-12	5
0 00 996 42 81	34-12	
0 00 996 42 81	34-14	
0 00 996 42 81	34-26	
0 00 996 42 81	34-30	
0 00 996 42 81	34-32	
0 00 996 42 81	34-46	
0 00 996 42 81	34-50	
0 00 996 42 81	34-52	
0 00 996 42 81	34-56	
0 00 996 42 81	34-66	
0 00 996 42 81	34-70	
0 00 996 42 81	34-72	
0 00 996 42 81	34-76	
0 00 996 42 81	34-8	
0 00 996 43 46	36-12	23
0 00 996 43 82	34-44	
0 00 996 43 82	34-6	
0 00 996 44 65	41/4-24	7
0 00 996 45 12	00-1	
0 00 996 45 12	00-2	
0 00 996 45 15	00-3	
0 00 996 45 15	41/4-24	12
0 00 996 45 51	33-34	27
0 00 996 45 65	41/4-24	11
0 00 996 46 09	22-26	22
0 00 996 46 15	36-56	8
0 00 996 46 51	33-34	16
0 00 996 47 51	33-34	12
0 00 996 47 51	33-34	20
0 00 996 48 51	33-34	8
0 00 996 49 07	27-2	3
0 00 996 49 85	34-16	22
0 00 996 49 85	34-16	6
0 00 996 49 85	34-34	22
0 00 996 49 85	34-34	6
0 00 996 49 85	34-54	22
0 00 996 49 85	34-54	6
0 00 996 49 85	34-74	22
0 00 996 49 85	34-74	6
0 00 996 50 51	36-22	44
0 00 996 50 51	36-44	21
0 00 996 50 51	41/3-12	12
0 00 996 50 51	41/3-34	39
0 00 996 50 51	41/3-44	12

Teil-Nummer Part no. No. pièce	Seite Page Page	Pos. Item Pos.
0 00 996 50 51	41/3-50	4
0 00 996 50 51	41/4-10	16
0 00 996 50 51	41/4-16	30
0 00 996 50 51	41/5-18	43
0 00 996 50 85	34-16	23
0 00 996 50 85	34-16	7
0 00 996 50 85	34-34	23
0 00 996 50 85	34-34	7
0 00 996 50 85	34-54	23
0 00 996 50 85	34-54	7
0 00 996 50 85	34-74	23
0 00 996 50 85	34-74	7
0 00 996 51 51	36-22	46
0 00 996 51 51	36-44	17
0 00 996 51 51	36-48	4
0 00 996 51 51	41/3-14	28
0 00 996 51 51	41/3-34	30
0 00 996 51 51	41/3-44	6
0 00 996 51 51	41/3-50	17
0 00 996 51 51	41/4-10	3
0 00 996 51 51	41/4-14	2
0 00 996 51 51	41/4-26	6
0 00 996 51 51	41/5-18	47
0 00 996 52 12	00-3	
0 00 996 52 12	36-42	25
0 00 996 52 27	36-40	18
0 00 996 53 64	22-26	23
0 00 996 54 27	36-42	18
0 00 996 54 83	29-4	17
0 00 996 55 08	00-4	
0 00 996 55 15	27-22	2
0 00 996 55 15	27-4	29
0 00 996 55 50	24-4	57
0 00 996 55 50	24-8	62
0 00 996 55 64	22-44	3
0 00 996 55 83	29-4	26
0 00 996 56 08	00-4	
0 00 996 57 08	00-4	
0 00 996 57 11	00-2	
0 00 996 57 11	27-6	51
0 00 996 57 30	22-40	1
0 00 996 57 30	22-40	17
0 00 996 58 08	00-4	
0 00 996 58 11	00-2	
0 00 996 58 11	27-6	52
0 00 996 58 27	41/1-24	16
0 00 996 58 27	41/3-36	16
0 00 996 58 84	41/5-14	40
0 00 996 59 08	00-4	
0 00 996 59 12	41/1-24	9
0 00 996 59 12	41/3-36	9
0 00 996 59 27	41/1-18	39
0 00 996 59 27	41/3-28	40
0 00 996 59 50	36-14	29
0 00 996 60 08	00-4	
0 00 996 60 11	00-1	
0 00 996 60 11	00-2	
0 00 996 60 11	36-4	54
0 00 996 60 50	23-32	22
0 00 996 60 50	24-12	31
0 00 996 61 08	00-4	
0 00 996 62 14	27-18	6
0 00 996 63 27	41/1-24	18
0 00 996 63 27	41/3-36	18
0 00 996 64 13	41/1-24	13
0 00 996 64 13	41/3-36	13
0 00 996 65 13	36-50	11
0 00 996 65 50	24-2	12
0 00 996 65 50	24-6	12
0 00 996 65 51	36-48	8
0 00 996 65 51	41/4-26	12
0 00 996 65 65	36-56	12
0 00 996 66 07	36-40	17
0 00 996 66 15	34-16	16
0 00 996 66 15	34-34	16
0 00 996 66 15	34-54	16
0 00 996 66 15	34-74	16
0 00 996 66 32	22-10	22
0 00 996 66 32	22-18	22
0 00 996 66 32	22-2	22
0 00 996 66 65	36-56	6
0 00 996 66 90	20-4	
0 00 996 67 05	22-32	13
0 00 996 67 05	22-46	17
0 00 996 67 05	27-8	5
0 00 996 67 05	36-6	19
0 00 996 67 07	36-42	17
0 00 996 67 13	41/3-46	14
0 00 996 67 13	41/4-8	16
0 00 996 67 15	34-16	17
0 00 996 67 15	34-34	17
0 00 996 67 15	34-54	17
0 00 996 67 15	34-74	17
0 00 996 67 65	36-56	7
0 00 996 68 05	22-32	17
0 00 996 68 05	22-46	21
0 00 996 68 05	27-8	9
0 00 996 68 05	36-8	30
0 00 996 68 07	36-42	21
0 00 996 69 11	00-3	
0 00 996 69 11	00-3	
0 00 996 69 11	41/1-14	25
0 00 996 69 11	41/3-24	25
0 00 996 69 11	41/3-56	25
0 00 996 69 83	21-10	
0 00 996 70 11	00-3	
0 00 996 70 11	36-50	16
0 00 996 70 13	36-42	16
0 00 996 70 13	41/1-14	19
0 00 996 70 13	41/3-24	19
0 00 996 70 13	41/3-56	19
0 00 996 70 50	29-6	3
0 00 996 71 05	22-16	29
0 00 996 71 05	22-24	29
0 00 996 71 05	22-8	29
0 00 996 71 05	36-40	14
0 00 996 71 07	36-40	21
0 00 996 71 12	41/3-46	10
0 00 996 71 15	27-4	44
0 00 996 71 30	41/4-18	9
0 00 996 71 30	41/4-20	27
0 00 996 71 32	21-2	10
0 00 996 71 51	27-18	12
0 00 996 71 51	27-2	24
0 00 996 71 51	27-20	28
0 00 996 71 64	22-44	9
0 00 996 72 65	00-2	
0 00 996 72 65	22-56	12
0 00 996 73 12	00-3	
0 00 996 73 12	41/1-24	19
0 00 996 73 12	41/3-36	19
0 00 996 73 28	36-32	21
0 00 996 73 28	36-44	20
0 00 996 73 28	36-48	20
0 00 996 73 28	36-48	7
0 00 996 73 28	41/3-12	11
0 00 996 73 28	41/3-34	38
0 00 996 73 28	41/3-44	11
0 00 996 73 28	41/3-50	3
0 00 996 73 28	41/4-10	15
0 00 996 73 28	41/4-16	29
0 00 996 73 28	41/4-26	11
0 00 996 73 28	41/5-18	41
0 00 996 74 12	34-48	41
0 00 996 74 12	34-68	40
0 00 996 74 12	34-80	39
0 00 996 74 91	21-10	
0 00 996 75 32	21-2	21
0 00 996 77 28	24-8	63
0 00 996 77 65	36-56	10
0 00 996 78 27	36-4	46
0 00 996 78 28	36-42	22
0 00 996 78 28	36-50	14
0 00 996 78 28	41/1-14	21
0 00 996 78 28	41/3-24	21
0 00 996 78 28	41/3-56	21
0 00 996 78 28	41/4-6	26
0 00 996 78 65	24-8	40
0 00 996 78 65	24-8	57
0 00 996 79 07	41/1-24	15
0 00 996 79 07	41/3-36	15
0 00 996 79 30	30-6	50
0 00 996 80 50	17-2	4
0 00 996 80 50	23-12	12
0 00 996 80 50	24-10	4
0 00 996 81 14	00-3	
0 00 996 81 14	27-22	7
0 00 996 81 28	36-40	22
0 00 996 81 30	36-12	11
0 00 996 82 13	36-40	16
0 00 996 82 27	41/4-8	15
0 00 996 82 30	36-12	14
0 00 996 82 83	30-4	
0 00 996 82 83	30-6	
0 00 996 83 27	41/3-46	19
0 00 996 83 27	41/4-8	19
0 00 996 83 51	22-14	8
0 00 996 83 51	22-22	8
0 00 996 83 51	22-6	8
0 00 996 84 14	00-3	
0 00 996 84 14	27-18	16
0 00 996 84 14	27-20	32
0 00 996 88 07	36-4	53
0 00 996 88 15	00-3	
0 00 996 88 15	36-56	14
0 00 996 89 07	41/3-46	9
0 00 996 90 07	41/4-8	14
0 00 996 93 15	36-40	13
0 00 996 93 28	23-30	4
0 00 996 93 28	23-30	7
0 00 996 94 09	22-44	8
0 00 996 94 28	23-30	18
0 00 996 94 30	27-22	3
0 00 996 94 30	27-4	30
0 00 996 95 09	22-44	7
0 00 996 95 29	41/1-14	23
0 00 996 95 29	41/3-24	23
0 00 996 95 29	41/3-56	23
0 00 996 95 82	30-4	
0 00 996 95 82	41-8	
0 00 996 96 09	22-44	5
0 00 996 96 14	36-2	14
0 00 996 96 30	29-6	14
0 00 996 96 83	34-24	42
0 00 996 96 83	34-44	40
0 00 996 96 83	34-6	40
0 00 996 96 83	34-64	42
0 00 996 97 05	22-44	10
0 00 996 97 82	34-24	43
0 00 996 97 82	34-40	29
0 00 996 97 82	34-6	41
0 00 996 97 82	34-60	29
0 00 996 97 82	34-78	20
0 00 996 99 32	23-14	15
0 00 996 99 32	23-20	13
0 00 996 99 90	34-22	
0 00 996 99 90	34-62	
0 00 997 12 14	20-2	9
0 00 997 13 14	20-2	10
0 00 997 14 14	20-2	11
0 00 997 15 14	20-2	12
0 00 997 46 04	21-2	6
0 00 997 47 04	21-2	7
0 00 997 71 03	22-12	31
0 00 997 71 03	22-12	34
0 00 997 71 03	22-20	31
0 00 997 71 03	22-20	34
0 00 997 71 03	22-4	31

Teil-Nummer Part no. No. pièce	Seite Page Page	Pos. Item Pos.
0 00 997 71 03	22-4	34
0 00 997 72 03	22-12	35
0 00 997 72 03	22-20	35
0 00 997 72 03	22-4	35
0 00 997 73 03	22-12	36
0 00 997 73 03	22-20	36
0 00 997 73 03	22-4	36
0 00 997 74 03	22-12	37
0 00 997 74 03	22-20	37
0 00 997 74 03	22-4	37
0 00 997 75 18	23-4	4
0 00 997 76 18	23-4	6
0 00 997 77 18	23-4	8
0 00 997 78 18	23-4	10
0 00 997 79 18	23-4	12
0 00 997 80 18	23-4	14
0 00 997 81 18	23-4	16
0 00 997 82 18	23-4	18
0 00 997 83 18	23-4	20
0 00 997 84 18	23-4	22
0 00 997 85 18	23-4	24
0 00 997 86 18	23-4	26
0 00 997 87 18	23-6	28
0 00 997 88 18	23-6	30
0 00 997 89 18	23-6	32
0 02 232 03 28	22-28	35
0 02 232 03 28	23-10	13
0 02 241 05 01	23-34	39
0 02 261 00 69	23-30	5
0 02 261 03 52	23-30	1
0 02 261 05 93	23-30	8
0 02 261 08 69	26-12	2
0 02 261 09 69	26-12	1
0 02 261 10 69	26-12	5
0 02 261 16 69	23-30	2
0 02 261 16 93	26-12	9
0 14 416 00 70	41/5-4	12
0 14 416 01 70	41/5-6	31
0 14 416 22 58	41/5-4	17
0 20 011 00 05	01-4	34
0 20 290 00 07	29-2	10
0 21 200 00 48	20-4	8
0 21 200 01 29	20-4	7
0 21 212 02 15	22-30	9
0 21 212 02 51	22-30	5
0 21 212 03 15	22-30	10
0 21 212 04 51	22-30	4
0 21 221 00 56	22-14	3
0 21 221 00 56	22-22	3
0 21 221 00 56	22-6	3
0 21 243 00 93	24-4	45
0 21 245 04 36	24-4	46
0 21 245 04 36	24-8	49
0 21 273 00 26	27-2	11
0 21 320 01 12	32-4	7
0 21 320 01 12	32-6	8
0 21 330 09 10	22-42	46
0 21 330 10 14	41/5-14	37
0 21 330 10 14	41/5-2	15
0 21 335 00 72	22-42	32
0 21 360 11 91	41/5-8	20
0 21 360 12 91	41/5-8	21
0 21 360 39 42	41/5-16	18
0 21 360 39 42	41/5-20	24
0 21 360 40 42	41/5-14	
0 21 360 41 42	41/4-24	1
0 21 361 08 67	41/4-24	10
0 21 361 14 66	41/4-24	2
0 21 363 21 25	41/5-16	2
0 21 363 22 25	41/5-16	6
0 21 363 23 25	41/5-16	11
0 21 363 24 25	41/5-16	28
0 21 363 24 25	41/5-22	34
0 21 363 25 25	41/5-16	29
0 21 363 25 25	41/5-22	35
0 21 363 26 25	41/5-18	37
0 21 410 00 10	41/5-8	1
0 21 410 00 11	41/5-4	2
0 21 410 00 21	41/5-4	10
0 21 410 00 83	41/5-6	28
0 21 410 00 95	41/5-8	28
0 21 410 01 02	41/5-8	24
0 21 410 01 96	41/5-10	1
0 21 410 04 93	41/5-4	3
0 21 410 05 51	41/5-4	22
0 21 410 05 93	41/5-4	6
0 21 410 06 51	41/5-4	23
0 21 410 06 93	41/5-4	11
0 21 410 07 93	41/5-10	8
0 21 410 08 93	41/5-16	20
0 21 410 08 93	41/5-20	26
0 21 410 11 17	41/4-22	1
0 21 410 13 04	41/5-10	11
0 21 410 14 04	41/5-8	8
0 21 410 18 19	41/5-4	1
0 21 410 19 19	41/5-12	12
0 21 410 65 27	41/5-2	1
0 21 410 71 45	41/5-16	19
0 21 410 71 45	41/5-20	25
0 21 416 00 42	41/5-10	2
0 21 416 00 98	41/1-2	6
0 21 416 00 98	41/1-4	27
0 21 416 00 98	41/1-6	12
0 21 416 00 98	41/3-2	8
0 21 416 00 98	41/3-4	27
0 21 416 00 98	41/3-6	8
0 21 416 00 98	41/3-8	12
0 21 416 01 37	41/5-16	5
0 21 416 01 42	41/5-10	3
0 21 416 01 46	41/5-4	26
0 21 416 01 55	41/5-16	21
0 21 416 01 55	41/5-20	27
0 21 416 01 80	41/4-24	5
0 21 416 01 98	41/2-2	3
0 21 416 01 98	41/4-12	4
0 21 416 01 98	41/4-2	6
0 21 416 02 06	41/5-12	10
0 21 416 02 42	41/5-10	4
0 21 416 02 46	41/5-4	25
0 21 416 03 29	41/5-16	15
0 21 416 03 29	41/5-20	21
0 21 416 03 42	41/5-14	51
0 21 416 05 52	41/5-4	14
0 21 416 05 54	41/5-8	3
0 21 416 06 32	41/5-12	26
0 21 416 06 54	41/5-8	26
0 21 416 07 73	41/5-10	12
0 21 416 08 04	41/4-22	17
0 21 416 08 73	41/5-14	52
0 21 416 17 40	41/4-22	8
0 21 416 31 93	41/4-22	22
0 21 416 31 93	41/4-22	6
0 21 416 46 93	41/5-14	
0 21 416 47 93	41/4-22	13
0 21 416 48 93	41/4-22	21
0 21 416 75 34	41/5-14	49
0 21 416 91 25	41/5-8	5
0 21 416 92 25	41/5-4	24
0 21 420 00 53	41/5-12	25
0 21 420 00 87	41/5-12	24
0 21 420 00 90	41/5-12	1
0 21 420 01 90	41/5-12	2
0 21 420 02 90	41/5-12	3
0 21 422 00 01	41/5-12	21
0 22 241 01 91	24-4	55
0 22 241 01 91	24-8	60
0 22 335 00 97	33-22	32
0 22 335 00 97	33-8	35
0 32 290 00 15	29-6	9
0 32 290 00 42	29-6	17
0 32 290 00 77	29-6	2
0 32 290 00 85	29-6	13
0 32 291 00 02	29-2	3
0 32 291 00 37	29-4	16
0 32 291 00 80	29-4	22
0 32 291 01 01	29-2	1
0 32 291 01 02	29-2	8
0 32 291 01 69	29-4	23
0 32 291 01 96	29-6	5
0 32 291 02 01	29-2	6
0 32 291 02 02	29-2	4
0 32 291 03 02	29-2	9
0 32 291 04 02	29-2	5
0 32 291 05 01	29-2	2
0 32 291 06 01	29-2	7
0 32 291 07 01	29-4	15
0 32 291 08 01	29-6	1
0 32 292 00 22	29-4	25
0 32 292 00 27	29-4	29
0 32 292 00 80	29-6	10
0 32 292 01 22	29-4	24
0 33 361 00 22	27-6	61
0 35 260 00 60	23-4	1
0 35 261 01 22	26-4	9
0 35 270 00 11	27-2	23
0 35 270 01 11	27-4	43
0 35 273 00 69	27-18	11
0 35 273 00 69	27-20	27
0 35 273 01 02	27-2	1
0 35 340 11 13	34-12	15
0 35 340 11 13	34-46	4
0 35 340 11 13	34-50	15
0 35 340 11 13	34-8	4
0 35 340 12 13	34-12	16
0 35 340 12 13	34-26	5
0 35 340 12 13	34-30	16
0 35 340 12 13	34-46	5
0 35 340 12 13	34-50	16
0 35 340 12 13	34-66	5
0 35 340 12 13	34-70	16
0 35 340 12 13	34-8	5
0 35 340 17 13	34-26	4
0 35 340 17 13	34-30	15
0 35 340 17 13	34-66	4
0 35 340 17 13	34-70	15
0 35 341 00 12	34-16	18
0 35 341 00 12	34-34	18
0 35 341 00 12	34-54	18
0 35 341 00 12	34-74	18
0 35 341 00 26	34-16	1
0 35 341 00 26	34-34	1
0 35 341 00 26	34-54	1
0 35 341 00 26	34-74	1
0 35 341 00 73	34-26	6
0 35 341 00 73	34-46	6
0 35 341 00 73	34-66	6
0 35 341 00 73	34-8	6
0 35 341 01 26	34-16	14
0 35 341 01 26	34-34	14
0 35 341 01 26	34-54	14
0 35 341 01 26	34-74	14
0 35 341 09 88	34-16	4
0 35 341 09 88	34-18	3
0 35 341 09 88	34-54	4
0 35 341 09 88	34-56	3
0 35 341 17 88	34-34	4
0 35 341 17 88	34-36	3
0 35 341 17 88	34-74	4
0 35 341 17 88	34-76	3
0 35 341 23 02	34-16	21
0 35 341 23 02	34-16	5
0 35 341 23 02	34-34	21
0 35 341 23 02	34-34	5
0 35 341 23 02	34-54	21
0 35 341 23 02	34-54	5
0 35 341 23 02	34-74	21
0 35 341 23 02	34-74	5
0 35 410 05 27	41/4-26	2

Teil-Nummer Part no. No. pièce	Seite Page Page	Pos. Item Pos.	Teil-Nummer Part no. No. pièce	Seite Page Page	Pos. Item Pos.	Teil-Nummer Part no. No. pièce	Seite Page Page	Pos. Item Pos.	Teil-Nummer Part no. No. pièce	Seite Page Page	Pos. Item Pos.	Teil-Nummer Part no. No. pièce	Seite Page Page	Pos. Item Pos.	Teil-Nummer Part no. No. pièce	Seite Page Page	Pos. Item Pos.
0 40 212 10 03	21-4	26	0 46 212 01 13	22-30	14	0 46 307 08 88	30-2	12	0 46 330 16 05	33-14	10	0 46 341 09 05	34-60	38	0 46 341 34 88	34-26	8
0 40 416 04 98	41/5-26	28	0 46 212 01 68	22-30	3	0 46 307 09 88	30-2	13	0 46 330 16 05	33-14	3	0 46 341 09 88	34-18	13	0 46 341 34 88	34-30	18
0 41 031 00 01	01-2	2	0 46 212 02 03	22-12	28	0 46 307 10 88	20-4	10	0 46 331 02 39	33-4	36	0 46 341 09 88	34-56	13	0 46 341 34 88	34-36	2
0 41 243 01 39	24-2	5	0 46 212 02 03	22-20	28	0 46 307 11 88	20-4	12	0 46 331 03 39	33-18	49	0 46 341 10 05	34-20	16	0 46 341 34 88	34-46	8
0 41 243 01 39	24-6	5	0 46 212 02 03	22-30	1	0 46 307 12 88	20-4	13	0 46 341 00 05	34-4	3	0 46 341 10 88	34-18	14	0 46 341 34 88	34-50	18
0 41 243 01 88	24-2	3	0 46 212 02 03	22-4	28	0 46 307 13 88	20-4	11	0 46 341 00 05	34-42	3	0 46 341 10 88	34-56	14	0 46 341 34 88	34-56	2
0 41 243 01 88	24-6	3	0 46 212 02 13	22-30	2	0 46 307 14 88	20-4	14	0 46 341 00 84	30-4	40	0 46 341 11 05	34-22	3	0 46 341 34 88	34-66	8
0 41 243 04 43	24-2	4	0 46 220 00 68	22-26	1	0 46 307 15 88	20-4	15	0 46 341 01 05	34-2	16	0 46 341 11 05	34-62	3	0 46 341 34 88	34-70	18
0 41 243 04 43	24-6	4	0 46 221 01 96	22-10	9	0 46 307 18 88	30-2	17	0 46 341 01 93	34-10	36	0 46 341 11 88	34-18	15	0 46 341 34 88	34-76	2
0 42 416 01 98	41/4-2	7	0 46 221 01 96	22-18	9	0 46 307 21 88	36-4	44	0 46 341 01 93	34-28	35	0 46 341 11 88	34-56	15	0 46 341 34 88	34-8	8
0 43 212 02 15	22-30	17	0 46 221 01 96	22-2	9	0 46 307 25 88	20-4	16	0 46 341 01 93	34-48	36	0 46 341 12 05	34-20	20	0 46 341 35 88	30-10	39
0 43 212 02 51	22-30	16	0 46 240 02 16	24-10	13	0 46 307 26 88	20-4	17	0 46 341 01 93	34-68	35	0 46 341 12 05	34-60	42	0 46 341 35 88	34-18	6
0 43 212 03 15	22-30	18	0 46 243 00 01	24-2	11	0 46 307 27 88	30-4	30	0 46 341 02 05	34-2	23	0 46 341 12 88	34-18	16	0 46 341 35 88	34-36	6
0 45 082 00 01	00-1		0 46 243 00 01	24-6	11	0 46 307 28 88	30-2	3	0 46 341 02 05	34-40	45	0 46 341 12 88	34-56	16	0 46 341 35 88	34-56	6
0 45 082 00 01	00-1		0 46 243 00 21	24-2	8	0 46 307 30 88	30-6	46	0 46 341 02 88	34-18	4	0 46 341 13 05	34-20	18	0 46 341 35 88	34-76	6
0 45 082 00 01	01-2	10	0 46 243 00 21	24-6	8	0 46 321 00 30	32-4	16	0 46 341 02 88	34-44	37	0 46 341 13 05	34-60	40	0 46 341 40 88	34-12	17
0 45 114 00 01	00-1		0 46 243 00 45	24-2	10	0 46 321 00 85	32-4	1	0 46 341 02 88	34-56	4	0 46 341 13 88	34-18	17	0 46 341 40 88	34-18	1
0 45 114 00 01	00-1		0 46 243 00 45	24-6	10	0 46 321 00 85	32-6	2	0 46 341 02 88	34-6	37	0 46 341 13 88	34-56	17	0 46 341 40 88	34-46	7
0 45 114 00 01	01-2	11	0 46 243 01 44	24-2	7	0 46 321 01 01	32-2	1	0 46 341 03 88	34-18	5	0 46 341 14 88	34-18	18	0 46 341 40 88	34-50	17
0 45 273 00 03	27-2	12	0 46 243 01 44	24-6	7	0 46 330 00 10	33-10	21	0 46 341 03 88	34-44	38	0 46 341 15 88	34-18	19	0 46 341 40 88	34-56	1
0 46 003 00 90	43-8		0 46 261 02 22	23-14	9	0 46 330 00 10	33-26	10	0 46 341 03 88	34-56	5	0 46 341 17 88	30-10	35	0 46 341 40 88	34-8	7
0 46 003 00 91	43-8		0 46 261 02 22	23-20	9	0 46 330 00 40	33-38	7	0 46 341 03 88	34-6	38	0 46 341 17 88	34-18	7	0 46 341 43 88	41-6	17
0 46 003 01 90	43-8		0 46 261 03 22	23-14	8	0 46 330 01 10	33-10	23	0 46 341 04 88	34-18	9	0 46 341 17 88	34-36	7	0 46 341 44 88	41-6	18
0 46 010 00 03	01-2	1	0 46 261 03 22	23-20	8	0 46 330 01 10	33-26	12	0 46 341 05 05	34-40	38	0 46 341 17 88	34-56	7	0 46 341 45 88	29-2	13
0 46 010 01 53	01-4	37	0 46 261 10 22	26-4	8	0 46 330 02 10	33-10	27	0 46 341 05 88	34-18	10	0 46 341 17 88	34-76	7	0 46 341 45 88	34-18	20
0 46 011 00 31	01-4	35	0 46 273 00 01	27-2	10	0 46 330 02 10	33-26	16	0 46 341 05 88	34-36	10	0 46 341 21 88	34-18	24	0 46 341 45 88	34-56	20
0 46 011 00 40	01-4	43	0 46 305 00 62	32-8	34	0 46 330 06 10	41-4	44	0 46 341 06 88	34-12	3	0 46 341 21 88	34-56	27	0 46 341 45 88	34-78	16
0 46 101 00 26	10-4	4	0 46 305 09 88	30-14	33	0 46 330 07 10	33-10	1	0 46 341 06 88	34-30	3	0 46 341 22 88	41-6	22	0 46 341 51 88	34-56	23
0 46 160 01 03	16-2	1	0 46 305 10 88	30-14	34	0 46 330 07 10	33-26	1	0 46 341 06 88	34-50	3	0 46 341 22 88	41-6	24	0 46 341 52 88	34-56	24
0 46 171 01 19	17-2	3	0 46 305 11 88	30-14	39	0 46 330 08 10	33-30	46	0 46 341 06 88	34-70	3	0 46 341 22 88	41-6	26	0 46 341 53 88	34-56	18
0 46 171 01 19	24-10	3	0 46 305 12 88	30-14	40	0 46 330 10 10	22-50	69	0 46 341 07 88	34-18	11	0 46 341 22 88	41-6	28	0 46 341 54 88	34-56	19
0 46 205 00 12	20-4	1	0 46 307 03 88	36-4	43	0 46 330 10 10	33-28	22	0 46 341 07 88	34-56	11	0 46 341 24 88	30-10	37	0 46 341 55 88	34-56	9
0 46 212 00 51	22-30	23	0 46 307 04 88	20-4	18	0 46 330 11 10	22-50	65	0 46 341 08 05	34-2	19	0 46 341 24 88	34-18	8	0 46 341 56 88	34-56	10
0 46 212 00 68	22-30	15	0 46 307 04 88	30-10	29	0 46 330 11 10	33-28	39	0 46 341 08 05	34-2	21	0 46 341 24 88	34-36	8	0 46 341 57 88	29-2	14
0 46 212 01 03	22-14	18	0 46 307 05 88	20-4	19	0 46 330 12 10	33-30	43	0 46 341 08 05	34-40	41	0 46 341 24 88	34-56	8	0 46 341 57 88	34-18	21
0 46 212 01 03	22-22	18	0 46 307 05 88	30-10	30	0 46 330 12 10	36-30	42	0 46 341 08 05	34-40	43	0 46 341 24 88	34-76	8	0 46 341 57 88	34-36	20
0 46 212 01 03	22-30	13	0 46 307 06 88	30-2	10	0 46 330 13 10	33-28	33	0 46 341 08 88	34-18	12	0 46 341 34 88	34-12	18	0 46 341 57 88	34-56	21
0 46 212 01 03	22-6	18	0 46 307 07 88	30-2	11	0 46 330 14 10	33-34	3	0 46 341 08 88	34-56	12	0 46 341 34 88	34-18	2	0 46 341 57 88	34-76	20

Teil-Nummer Part no. No. pièce	Seite Page Page	Pos. Item Pos.	Teil-Nummer Part no. No. pièce	Seite Page Page	Pos. Item Pos.	Teil-Nummer Part no. No. pièce	Seite Page Page	Pos. Item Pos.	Teil-Nummer Part no. No. pièce	Seite Page Page	Pos. Item Pos.	Teil-Nummer Part no. No. pièce	Seite Page Page	Pos. Item Pos.	Teil-Nummer Part no. No. pièce	Seite Page Page	Pos. Item Pos.
0 46 341 57 88	34-78	17	0 46 341 78 88	34-36	23	0 46 501 10 10	36-18	31	0 90 410 00 38	17-4	26	1 00 334 31 43	33-36	37	1 00 990 00 09	41/3-50	11
0 46 341 59 88	34-76	22	0 46 341 78 88	34-76	26	0 46 501 12 10	36-18	35	00551-08	41/5-24	1	1 00 334 50 27	22-42	47	1 00 990 00 09	41/3-54	13
0 46 341 60 88	34-76	23	0 46 360 00 01	36-2	17	0 46 501 13 10	36-18	37	00551-09	41/5-24	11	1 00 334 64 33	33-36	36	1 00 990 00 09	41/4-14	17
0 46 341 61 88	34-76	18	0 46 361 07 18	36-12	16	0 46 501 14 10	36-18	38	00551-21	41/4-2	1	1 00 334 86 27	33-38	13	1 00 990 03 14	27-2	19
0 46 341 62 88	34-76	19	0 46 361 08 18	36-12	22	0 46 501 15 10	36-18	39	00551-22	41/4-2	2	1 00 334 87 27	33-38	18	1 00 990 04 14	27-4	39
0 46 341 63 88	34-76	9	0 46 410 00 59	41-8	35	0 46 501 17 10	36-18	41	00767-00	41/5-26	21	1 00 360 00 84	22-34	45	1 00 990 15 13	23-32	14
0 46 341 64 88	34-76	10	0 46 410 00 89	33-14	15	0 46 501 18 10	36-18	42	00767-01	41/5-26	22	1 00 360 00 84	22-50	55	1 00 990 64 09	27-18	5
0 46 341 65 88	34-24	39	0 46 410 00 89	33-2	8	0 46 501 19 10	36-18	43	01027-02	41/3-2	20	1 00 361 77 83	41/4-18	6	1 00 990 85 12	23-32	12
0 46 341 65 88	34-36	4	0 46 410 00 89	41-8	40	0 46 501 22 10	36-18	33	01027-03	41/3-2	21	1 00 361 77 83	41/4-20	24	1 00 991 08 11	23-12	3
0 46 341 65 88	34-64	39	0 46 414 05 02	41-2	1	0 46 501 23 10	36-16	23	01027-11	41/3-26	1	1 00 363 00 48	24-12	28	1 00 991 14 21	17-4	30
0 46 341 65 88	34-76	4	0 46 500 00 10	36-16	1	0 48 273 00 19	27-2	6	01027-12	41/3-26	3	1 00 363 06 83	22-38	36	1 00 991 41 30	41/4-6	
0 46 341 66 88	34-24	40	0 46 500 01 10	36-16	2	0 48 330 02 10	41-2	13	01027-13	41/3-26	5	1 00 363 06 83	22-54	34	1 00 992 17 02	24-4	34
0 46 341 66 88	34-36	5	0 46 500 05 10	36-16	6	0 48 414 01 02	41-2	2	01027-14	41/3-38	1	1 00 435 05 38	43-2	14	1 00 992 17 02	24-8	33
0 46 341 66 88	34-64	40	0 46 500 06 10	36-16	9	0 48 414 01 40	41-2	14	01055-14	41/4-4	1	1 00 435 06 38	43-2	15	1 00 992 56 30	23-28	28
0 46 341 66 88	34-76	5	0 46 500 07 10	36-16	11	0 52 243 01 60	24-4	29	01117-06	41/4-28	1	1 00 435 11 32	43-4	36	1 00 992 65 30	26-10	27
0 46 341 67 88	34-36	9	0 46 500 09 10	36-16	14	0 52 243 01 60	24-6	28	01117-07	41/4-26	1	1 00 435 14 27	43-4		1 00 992 83 30	22-28	45
0 46 341 68 88	34-36	11	0 46 500 10 10	36-16	16	0 52 301 00 97	30-8	5	01266-03	41/4-12	1	1 00 435 19 27	41/4-20		1 00 992 83 30	23-10	19
0 46 341 68 88	34-76	11	0 46 500 11 10	36-16	26	0 52 307 18 88	30-4	29	1 00 083 19 08	41-4	43	1 00 435 19 41	41/4-26	22	1 00 993 00 09	10-4	20
0 46 341 69 88	34-36	12	0 46 500 14 10	36-16	4	0 52 361 00 18	36-12	10	1 00 083 25 08	16-2	6	1 00 435 20 27	41/4-20		1 00 993 00 56	08-2	21
0 46 341 69 88	34-76	12	0 46 500 15 10	36-16	5	0 52 361 01 18	36-12	13	1 00 229 62 96	22-16	30	1 00 435 20 38	43-2	16	1 00 993 02 15	41/1-22	22
0 46 341 70 88	34-36	13	0 46 500 16 10	36-16	3	0 52 410 00 30	41/4-6	33	1 00 229 62 96	22-24	30	1 00 435 37 26	41/4-2	13	1 00 993 02 15	41/3-32	22
0 46 341 70 88	34-76	13	0 46 501 03 10	00-3		0 60 101 02 26	10-2	3	1 00 229 62 96	22-8	30	1 00 435 43 41	41/4-12	9	1 00 993 03 74	21-10	32
0 46 341 71 88	34-36	14	0 46 501 03 10	00-3		0 60 322 00 96	32-2	2	1 00 310 53 05	31-2	19	1 00 435 62 26	41/4-20	41	1 00 993 03 98	21-4	37
0 46 341 71 88	34-76	14	0 46 501 03 10	00-3		0 60 416 00 55	41/1-2	5	1 00 310 79 05	31-2	15	1 00 435 63 26	43-4	22	1 00 993 06 64	34-2	11
0 46 341 72 88	34-36	15	0 46 501 03 10	00-3		0 60 416 00 55	41/1-4	26	1 00 330 77 14	41-4	57	1 00 435 91 33	41/4-12	10	1 00 993 06 64	34-20	11
0 46 341 72 88	34-76	15	0 46 501 03 10	36-16	10	0 60 416 00 55	41/1-6	11	1 00 330 84 14	41/5-2	11	1 00 435 92 32	43-4	26	1 00 993 06 64	34-40	24
0 46 341 73 88	34-36	16	0 46 501 03 10	36-16	13	0 60 416 00 55	41/3-16	10	1 00 333 11 60	41/3-42	8	1 00 435 93 32	43-4		1 00 993 06 64	34-60	24
0 46 341 73 88	34-76	16	0 46 501 03 10	36-16	15	0 60 416 00 55	41/3-2	26	1 00 334 01 50	22-42	50	1 00 435 94 32	43-4		1 00 993 06 64	34-80	31
0 46 341 74 88	34-36	17	0 46 501 03 10	36-16	17	0 60 416 00 55	41/3-2	7	1 00 334 01 50	41/5-2	9	1 00 441 13 10	23-28		1 00 993 07 98	41-6	1
0 46 341 74 88	34-76	17	0 46 501 04 10	00-3		0 60 416 00 55	41/3-6	7	1 00 334 09 23	33-38	17	1 00 441 13 10	26-10		1 00 993 08 98	41-6	13
0 46 341 75 88	34-36	18	0 46 501 04 10	36-16	18	0 60 416 00 55	41/3-8	11	1 00 334 20 18	41/3-42	6	1 00 441 33 10	20-2		1 00 993 09 98	41-6	7
0 46 341 76 88	34-36	19	0 46 501 05 10	00-3		0 60 416 00 98	41/3-16	11	1 00 334 21 18	41/3-42	7	1 00 441 33 10	36-38		1 00 993 11 57	41-8	30
0 46 341 77 88	34-26	7	0 46 501 05 10	36-16	21	0 60 416 01 22	41/5-26	29	1 00 334 23 47	33-38	14	1 00 441 33 10	41/1-2		1 00 993 13 64	23-14	11
0 46 341 77 88	34-30	17	0 46 501 06 10	36-16	22	0 60 416 02 55	41/5-26	27	1 00 334 24 33	41-4	53	1 00 990 00 09	22-34	48	1 00 993 15 93	34-26	14
0 46 341 77 88	34-36	1	0 46 501 07 10	00-3		0 62 243 07 31	24-8	53	1 00 334 25 33	41-4	54	1 00 990 00 09	22-50	58	1 00 993 15 93	34-46	14
0 46 341 77 88	34-66	7	0 46 501 07 10	36-16	28	0 62 243 08 31	24-8	36	1 00 334 26 33	41/5-2	8	1 00 990 00 09	41/1-10	18	1 00 993 15 93	34-66	14
0 46 341 77 88	34-70	17	0 46 501 08 10	36-18	29	0 90 101 00 91	10-2	5	1 00 334 27 14	41/3-42	14	1 00 990 00 09	41/3-12	23	1 00 993 15 93	34-8	14
0 46 341 77 88	34-76	1	0 46 501 09 10	36-18	30	0 90 101 00 91	10-4	3	1 00 334 27 33	41/5-2	12	1 00 990 00 09	41/3-20	21	1 00 993 16 64	20-2	4

Teil-Nummer Part no. No. pièce	Seite Page Page	Pos. Item Pos.	Teil-Nummer Part no. No. pièce	Seite Page Page	Pos. Item Pos.	Teil-Nummer Part no. No. pièce	Seite Page Page	Pos. Item Pos.	Teil-Nummer Part no. No. pièce	Seite Page Page	Pos. Item Pos.	Teil-Nummer Part no. No. pièce	Seite Page Page	Pos. Item Pos.	Teil-Nummer Part no. No. pièce	Seite Page Page	Pos. Item Pos.
1 00 993 16 65	22-32	5	1 00 993 74 65	23-26	24	1 00 996 16 85	21-10	50	1 00 996 66 81	34-32	22	1 00 997 03 15	23-14	19	1 00 997 12 16	23-16	50
1 00 993 16 65	22-46	5	1 00 993 74 90	17-2	25	1 00 996 17 85	21-10	51	1 00 996 66 81	34-46	12	1 00 997 03 15	26-4	17	1 00 997 12 16	23-22	56
1 00 993 18 30	23-34	33	1 00 993 80 30	41/1-22	18	1 00 996 19 83	34-48	46	1 00 996 66 81	34-50	4	1 00 997 03 16	23-16	41	1 00 997 13 16	23-16	51
1 00 993 18 30	24-18	28	1 00 993 80 30	41/3-32	18	1 00 996 19 83	34-68	45	1 00 996 66 81	34-52	22	1 00 997 03 16	23-22	47	1 00 997 13 16	23-22	57
1 00 993 18 30	24-22	28	1 00 993 84 30	36-32	23	1 00 996 19 83	34-80	44	1 00 996 66 81	34-66	12	1 00 997 04 15	23-14	20	1 00 997 14 16	23-16	52
1 00 993 22 64	20-4	6	1 00 993 84 30	41/1-12	33	1 00 996 28 86	34-22	20	1 00 996 66 81	34-70	4	1 00 997 04 15	26-4	18	1 00 997 14 16	23-22	58
1 00 993 24 56	24-14	50	1 00 993 84 30	41/3-14	39	1 00 996 28 86	34-62	20	1 00 996 66 81	34-72	22	1 00 997 04 16	23-16	42	1 00 997 17 16	26-6	36
1 00 993 34 31	36-22	33	1 00 993 84 30	41/3-22	36	1 00 996 33 91	21-10	49	1 00 996 66 81	34-8	12	1 00 997 04 16	23-22	48	1 00 997 18 16	26-6	37
1 00 993 34 31	36-34	35	1 00 993 84 30	41/3-34	42	1 00 996 40 83	34-38	14	1 00 996 69 80	34-22	4	1 00 997 05 15	23-14	21	1 00 997 19 14	26-8	9
1 00 993 35 65	27-18	9	1 00 993 84 30	41/3-50	32	1 00 996 40 83	34-58	14	1 00 996 69 80	34-4	4	1 00 997 05 15	26-4	19	1 00 997 19 16	26-6	38
1 00 993 35 65	27-20	25	1 00 993 84 30	41/4-16	33	1 00 996 41 83	34-38	15	1 00 996 69 80	34-42	4	1 00 997 05 16	23-16	43	1 00 997 20 14	26-8	10
1 00 993 36 65	41/3-46	15	1 00 993 84 30	41/4-26	19	1 00 996 41 83	34-58	15	1 00 996 69 80	34-62	4	1 00 997 05 16	23-22	49	1 00 997 20 16	26-6	39
1 00 993 36 65	41/4-8	17	1 00 993 85 21	23-34	32	1 00 996 42 82	30-4	42	1 00 996 84 83	30-6	57	1 00 997 06 15	23-14	22	1 00 997 21 14	26-8	11
1 00 993 38 65	41/1-24	14	1 00 993 85 21	24-18	17	1 00 996 42 91	21-10	46	1 00 996 85 83	30-6	58	1 00 997 06 15	26-4	20	1 00 997 21 16	26-6	40
1 00 993 38 65	41/3-36	14	1 00 993 85 21	24-18	29	1 00 996 43 91	21-10	47	1 00 996 96 82	34-12	5	1 00 997 06 16	23-16	44	1 00 997 22 14	26-8	12
1 00 993 39 65	36-50	12	1 00 993 85 21	24-22	29	1 00 996 44 82	34-44	36	1 00 996 96 82	34-14	23	1 00 997 06 16	23-22	50	1 00 997 22 16	26-6	41
1 00 993 49 90	27-12	58	1 00 993 86 31	10-4	10	1 00 996 44 82	34-6	36	1 00 996 96 82	34-26	13	1 00 997 07 15	23-14	23	1 00 997 23 14	26-8	13
1 00 993 54 65	20-2	15	1 00 993 97 28	41/1-12	30	1 00 996 45 82	34-2	17	1 00 996 96 82	34-30	5	1 00 997 07 15	26-4	21	1 00 997 23 16	26-6	42
1 00 993 54 90	41/1-22	19	1 00 993 97 28	41/3-14	36	1 00 996 45 82	34-20	17	1 00 996 96 82	34-32	23	1 00 997 07 16	23-16	45	1 00 997 24 14	26-8	14
1 00 993 54 90	41/3-32	19	1 00 993 97 28	41/3-22	33	1 00 996 45 82	34-40	39	1 00 996 96 82	34-46	13	1 00 997 07 16	23-22	51	1 00 997 24 16	26-6	43
1 00 993 58 11	10-2	8	1 00 993 97 28	41/3-50	29	1 00 996 45 82	34-60	39	1 00 996 96 82	34-50	5	1 00 997 08 15	23-14	24	1 00 997 25 14	26-8	15
1 00 993 60 58	36-6	12	1 00 993 98 90	10-2	17	1 00 996 46 82	34-2	24	1 00 996 96 82	34-52	23	1 00 997 08 15	26-4	22	1 00 997 25 16	26-6	44
1 00 993 61 57	10-2	22	1 00 994 19 55	36-38	28	1 00 996 46 82	34-20	21	1 00 996 96 82	34-66	13	1 00 997 08 16	23-16	46	1 00 997 26 14	26-8	16
1 00 993 62 11	16-2	9	1 00 994 19 55	36-46	28	1 00 996 46 82	34-40	46	1 00 996 96 82	34-70	5	1 00 997 08 16	23-22	52	1 00 997 26 14	26-8	23
1 00 993 62 11	36-4	32	1 00 994 19 55	36-54	27	1 00 996 46 82	34-60	43	1 00 996 96 82	34-72	23	1 00 997 09 15	23-14	25	1 00 997 26 16	26-6	45
1 00 993 63 67	22-16	31	1 00 994 48 54	36-36	15	1 00 996 47 82	34-2	22	1 00 996 96 82	34-8	13	1 00 997 09 15	26-4	23	1 00 997 27 14	26-8	17
1 00 993 63 67	22-24	31	1 00 994 48 54	41/1-8	19	1 00 996 47 82	34-20	19	1 00 997 00 15	23-14	16	1 00 997 09 16	23-16	47	1 00 997 27 16	26-6	46
1 00 993 63 67	22-8	31	1 00 994 48 54	41/3-10	22	1 00 996 47 82	34-40	44	1 00 997 00 15	26-4	14	1 00 997 09 16	23-22	53	1 00 997 28 14	26-8	18
1 00 993 63 90	16-2	22	1 00 994 48 54	41/3-18	22	1 00 996 47 82	34-60	41	1 00 997 00 16	23-16	38	1 00 997 10 15	23-14	26	1 00 997 28 16	26-6	47
1 00 993 63 90	36-4	42	1 00 994 50 54	36-46	29	1 00 996 47 91	21-10	48	1 00 997 00 16	23-22	44	1 00 997 10 15	26-4	24	1 00 997 29 14	26-8	19
1 00 993 66 90	33-22	25	1 00 994 87 53	36-38	27	1 00 996 54 85	21-10	52	1 00 997 01 15	23-14	17	1 00 997 10 16	23-16	48	1 00 997 29 16	26-6	48
1 00 993 66 90	33-8	28	1 00 994 88 54	36-54	28	1 00 996 56 82	41-8	29	1 00 997 01 15	26-4	15	1 00 997 10 16	23-22	54	1 00 997 30 14	26-8	20
1 00 993 67 90	16-2	19	1 00 994 90 52	41/4-6	25	1 00 996 64 83	34-56	25	1 00 997 01 16	23-16	39	1 00 997 11 15	23-14	27	1 00 997 30 16	26-6	49
1 00 993 67 90	36-4	39	1 00 994 94 53	26-2	11	1 00 996 64 83	34-76	24	1 00 997 01 16	23-22	45	1 00 997 11 15	26-4	25	1 00 997 31 13	22-26	3
1 00 993 68 90	16-2	20	1 00 994 94 53	26-2	2	1 00 996 66 81	34-12	4	1 00 997 02 15	23-14	18	1 00 997 11 16	23-16	49	1 00 997 31 14	26-8	21
1 00 993 68 90	36-4	40	1 00 996 04 83	30-4	43	1 00 996 66 81	34-14	22	1 00 997 02 15	26-4	16	1 00 997 11 16	23-22	55	1 00 997 31 16	26-6	50
1 00 993 69 90	16-2	21	1 00 996 04 84	30-4		1 00 996 66 81	34-26	12	1 00 997 02 16	23-16	40	1 00 997 12 15	23-14	28	1 00 997 32 13	22-26	4
1 00 993 69 90	36-4	41	1 00 996 12 84	20-4	9	1 00 996 66 81	34-30	4	1 00 997 02 16	23-22	46	1 00 997 12 15	26-4	26	1 00 997 33 13	22-26	5

Teil-Nummer Part no. No. pièce	Seite Page Page	Pos. Item Pos.
1 00 997 33 19	23-20	14
1 00 997 34 13	22-26	6
1 00 997 34 19	23-20	15
1 00 997 35 13	22-26	7
1 00 997 35 14	23-26	10
1 00 997 35 19	23-20	16
1 00 997 36 13	22-26	8
1 00 997 36 14	23-26	11
1 00 997 36 19	23-20	17
1 00 997 37 13	22-26	9
1 00 997 37 14	23-26	12
1 00 997 37 19	23-20	18
1 00 997 38 13	22-26	10
1 00 997 38 14	23-26	13
1 00 997 38 19	23-20	19
1 00 997 39 13	22-26	11
1 00 997 39 14	23-26	14
1 00 997 39 19	23-20	20
1 00 997 40 13	22-26	12
1 00 997 40 14	23-26	15
1 00 997 40 19	23-20	21
1 00 997 41 14	23-26	16
1 00 997 41 16	22-16	23
1 00 997 41 16	22-24	23
1 00 997 41 16	22-8	23
1 00 997 41 19	23-20	22
1 00 997 42 14	23-26	17
1 00 997 42 16	22-16	20
1 00 997 42 16	22-16	24
1 00 997 42 16	22-24	20
1 00 997 42 16	22-24	24
1 00 997 42 16	22-8	20
1 00 997 42 16	22-8	24
1 00 997 42 19	23-20	23
1 00 997 43 14	23-26	18
1 00 997 43 16	22-16	25
1 00 997 43 16	22-24	25
1 00 997 43 16	22-8	25
1 00 997 43 19	23-20	24
1 00 997 44 14	23-26	19
1 00 997 44 19	23-20	25
1 00 997 45 14	23-26	20
1 00 997 45 19	23-20	26
1 00 997 46 14	23-26	21
1 00 997 46 19	23-20	27
1 00 997 47 14	23-26	22
1 00 997 47 19	23-20	28
1 00 997 48 19	23-20	29
1 00 997 49 19	23-22	30
1 00 997 50 19	23-22	31
1 00 997 51 19	23-22	32
1 00 997 52 19	23-22	33
1 00 997 53 19	23-22	34
1 00 997 70 15	22-26	13
1 00 997 71 15	22-26	14
1 00 997 72 15	22-26	15
1 00 997 73 15	22-26	16
1 00 997 74 15	22-26	17
1 00 997 75 15	22-26	18
1 02 230 06 08	22-28	36
1 02 230 06 08	23-10	9
1 02 232 00 16	22-28	31
1 02 232 00 16	23-10	11
1 02 232 01 62	23-12	2
1 02 232 04 11	22-28	37
1 02 232 05 15	22-28	33
1 02 232 05 15	23-10	12
1 02 232 06 15	22-28	32
1 02 232 06 15	23-10	7
1 02 240 41 35	23-32	10
1 02 240 42 35	23-32	11
1 02 245 03 80	23-32	16
1 02 245 04 80	23-32	17
1 02 261 04 91	23-28	27
1 02 261 05 91	26-10	26
1 02 261 08 93	23-26	23
1 02 261 09 35	26-8	4
1 02 261 13 93	26-8	22
1 02 361 02 68	41/1-24	8
1 02 361 02 68	41/3-36	8
1 02 361 03 68	41/1-24	11
1 02 361 03 68	41/3-36	11
1 04 360 38 91	41/4-10	20
1 04 360 38 91	41/4-10	7
1 20 341 04 37	34-24	46
1 20 341 04 37	34-40	32
1 20 341 04 37	34-6	44
1 20 341 04 37	34-60	32
1 20 341 04 37	34-78	23
1 20 363 73 24	41/5-20	2
1 20 416 18 50	41/1-8	20
1 20 416 18 50	41/3-10	23
1 20 416 18 50	41/3-18	23
1 21 212 01 95	21-2	4
1 21 221 03 10	22-14	1
1 21 221 03 10	22-22	1
1 21 221 03 10	22-6	1
1 21 221 06 01	22-12	43
1 21 221 06 01	22-20	43
1 21 221 06 01	22-4	43
1 21 222 00 52	22-12	29
1 21 222 00 52	22-20	29
1 21 222 00 52	22-4	29
1 21 222 01 50	22-12	38
1 21 222 01 50	22-20	38
1 21 222 01 50	22-4	38
1 21 222 03 51	22-12	41
1 21 222 03 51	22-20	41
1 21 222 03 51	22-4	41
1 21 243 02 94	24-4	41
1 21 243 02 94	24-8	43
1 21 264 00 32	26-2	18
1 21 264 00 32	26-2	9
1 21 341 37 37	34-24	49
1 21 341 37 37	34-40	35
1 21 341 37 37	34-6	47
1 21 341 37 37	34-60	35
1 21 341 37 37	34-78	25
1 21 360 00 46	36-50	3
1 21 360 07 91	41/4-20	29
1 21 360 08 42	41/1-14	1
1 21 360 08 42	41/3-24	1
1 21 360 08 42	41/3-56	1
1 21 360 09 42	41/1-14	2
1 21 360 09 42	41/3-24	2
1 21 360 09 42	41/3-56	2
1 21 360 10 42	41/1-14	3
1 21 360 10 42	41/3-24	3
1 21 360 10 42	41/3-56	3
1 21 360 11 42	41/1-14	4
1 21 360 11 42	41/3-24	4
1 21 360 11 42	41/3-56	4
1 21 360 20 91	41/4-10	22
1 21 360 21 91	41/4-10	9
1 21 360 29 42	36-50	2
1 21 360 37 42	36-44	12
1 21 360 37 42	36-50	1
1 21 361 03 25	41/1-14	17
1 21 361 03 25	41/3-24	17
1 21 361 03 25	41/3-56	17
1 21 361 03 67	41/1-14	7
1 21 361 03 67	41/3-24	7
1 21 361 03 67	41/3-56	7
1 21 361 08 68	41/1-14	15
1 21 361 08 68	41/3-24	15
1 21 361 08 68	41/3-56	15
1 21 361 08 68	41/4-8	12
1 21 361 09 68	41/1-14	13
1 21 361 09 68	41/3-24	13
1 21 361 09 68	41/3-56	13
1 21 361 09 68	41/4-8	9
1 21 361 10 25	36-42	20
1 21 361 11 25	36-42	15
1 21 361 15 25	41/1-14	22
1 21 361 15 25	41/3-24	22
1 21 361 15 25	41/3-56	22
1 21 363 04 88	36-34	30
1 21 363 12 25	41/3-50	24
1 21 363 13 25	41/3-50	22
1 21 363 23 27	41/4-14	22
1 21 363 24 27	41/4-16	36
1 21 363 30 24	36-44	13
1 21 363 48 24	36-22	25
1 21 363 82 24	41/1-22	1
1 21 363 82 24	41/3-32	1
1 21 363 83 24	41/1-22	2
1 21 363 83 24	41/3-32	2
1 21 363 86 24	41/3-34	26
1 21 363 87 24	41/3-34	33
1 21 410 00 37	41/2-2	9
1 21 410 00 37	41/4-2	15
1 21 410 01 27	41/2-2	2
1 21 410 03 27	41/4-2	3
1 21 410 03 37	41/4-16	
1 21 410 06 19	36-44	2
1 21 410 08 19	36-44	1
1 21 410 10 04	41/1-18	35
1 21 410 12 04	41/5-26	23
1 21 410 46 27	41/2-2	1
1 21 416 01 31	41/1-4	29
1 21 416 01 31	41/1-4	38
1 21 416 01 31	41/3-6	10
1 21 416 01 73	41/1-6	16
1 21 416 01 73	41/3-16	17
1 21 416 01 73	41/3-8	18
1 21 416 02 31	41/1-4	30
1 21 416 02 31	41/1-4	39
1 21 416 02 31	41/3-6	11
1 21 416 02 58	41/1-18	36
1 21 416 02 58	41/1-2	11
1 21 416 02 58	41/1-4	31
1 21 416 02 58	41/1-4	40
1 21 416 02 58	41/1-6	17
1 21 416 03 58	36-36	2
1 21 416 04 10	41/1-22	17
1 21 416 04 10	41/3-32	17
1 21 416 04 54	41/5-26	31
1 21 416 04 58	41/4-12	3
1 21 416 04 58	41/4-2	5
1 21 416 04 58	41/5-26	25
1 21 416 10 58	41/3-28	36
1 21 416 10 93	36-36	4
1 21 416 11 40	41/1-22	24
1 21 416 11 40	41/3-32	24
1 21 416 20 40	36-48	12
1 21 416 20 93	41/1-8	26
1 21 416 20 93	41/3-10	29
1 21 416 20 93	41/3-18	29
1 21 416 26 93	36-44	4
1 21 416 27 93	41/1-20	48
1 21 416 28 93	41/1-20	51
1 21 416 40 93	41/1-2	19
1 21 416 41 93	41/1-2	16
1 21 416 43 93	36-46	23
1 21 416 45 25	41/3-16	19
1 21 416 45 25	41/3-8	19
1 21 416 49 93	36-38	31
1 31 361 04 68	36-50	5
1 31 361 05 68	36-50	7
1 31 361 10 25	36-50	13
1 31 410 01 93	41/2-2	13
1 31 410 13 63	41/5-24	2
1 31 410 28 63	41/5-24	12
1 31 416 00 33	41/5-24	5
1 31 416 00 42	41/5-24	18
1 31 416 00 42	41/5-24	8
1 31 416 01 33	41/5-24	15
1 31 416 01 40	41/4-2	4

Teil-Nummer Part no. No. pièce	Seite Page Page	Pos. Item Pos.
1 31 416 01 40	41/4-26	4
1 31 416 04 58	41/3-28	37
1 31 416 04 58	41/3-38	18
1 31 416 04 58	41/3-8	20
1 31 416 04 58	41/5-24	13
1 31 416 04 58	41/5-24	3
1 31 416 05 58	41/3-2	12
1 31 416 05 58	41/3-6	12
1 31 416 06 58	41/3-2	13
1 31 416 06 58	41/3-6	13
1 31 416 07 58	41/3-2	14
1 31 416 07 58	41/3-6	14
1 31 416 08 58	41/3-2	15
1 31 416 08 58	41/3-6	15
1 31 416 10 93	36-44	7
1 31 416 13 40	41/4-12	2
1 31 416 15 97	41/5-24	4
1 31 416 27 97	41/5-24	14
1 32 361 01 25	27-18	10
1 32 361 01 25	27-20	26
1 32 361 01 67	36-42	5
1 32 361 02 25	27-18	8
1 32 361 03 25	27-20	24
1 32 363 10 24	41/3-14	24
1 32 363 10 24	41/3-22	22
1 32 363 11 24	41/3-12	6
1 32 363 11 24	41/3-20	6
1 32 363 20 24	41/1-10	3
1 32 363 21 24	41/1-10	5
1 32 363 22 24	41/1-10	14
1 32 363 25 24	41/3-12	17
1 32 363 25 24	41/3-20	15
1 32 363 26 24	41/3-12	3
1 32 363 26 24	41/3-20	3
1 32 410 02 80	41/4-12	11
1 32 410 12 43	41/3-8	15
1 32 410 13 43	41/3-8	16
1 32 416 03 93	41/4-12	12
1 35 230 03 07	23-2	15
1 35 230 04 07	23-2	14
1 35 232 00 10	22-28	40
1 35 233 00 08	22-26	26
1 35 233 00 08	23-10	14
1 35 233 00 15	22-26	25
1 35 233 01 53	23-6	34
1 35 260 02 16	23-14	2
1 35 260 03 04	23-2	3
1 35 260 03 16	23-14	1
1 35 260 04 19	26-4	1
1 35 260 05 01	23-2	1
1 35 260 05 19	26-4	2
1 35 260 06 16	23-20	2
1 35 260 07 16	23-20	1
1 35 260 08 01	23-2	2
1 35 266 04 03	23-14	4
1 35 266 05 03	23-14	3
1 35 266 06 03	26-4	3
1 35 266 07 03	26-4	4
1 35 266 08 03	23-20	4
1 35 266 09 03	23-20	3
1 35 272 00 08	27-14	6
1 35 272 00 08	27-14	8
1 35 272 00 08	27-16	25
1 35 272 00 08	27-16	27
1 35 273 00 40	27-4	32
1 35 320 00 03	32-6	19
1 35 320 00 58	32-6	17
1 35 330 03 14	34-2	20
1 35 330 03 14	34-40	42
1 35 330 06 05	33-14	4
1 35 330 06 05	33-2	4
1 35 330 23 05	33-38	3
1 35 330 24 05	33-14	11
1 35 331 01 01	33-14	5
1 35 331 01 01	33-2	5
1 35 331 04 01	33-14	12
1 35 360 00 42	27-18	1
1 35 360 00 42	27-2	17
1 35 360 00 42	27-4	37
1 35 360 00 46	27-18	7
1 35 360 00 46	27-20	23
1 35 360 01 42	27-18	2
1 35 360 06 42	27-2	18
1 35 360 06 42	27-20	17
1 35 360 06 42	27-4	38
1 35 360 10 42	27-20	18
1 35 416 00 73	41/3-52	22
1 36 410 00 80	36-54	25
1 36 410 04 63	36-52	1
1 36 410 09 63	36-52	2
1 36 416 00 58	41/3-16	21
1 36 416 00 93	36-54	22
1 40 212 04 95	21-4	27
1 40 410 01 98	41/5-26	26
1 40 410 05 93	41/5-26	30
1 40 416 06 17	41/5-26	24
1 41 212 00 34	21-4	28
1 41 243 07 94	24-2	13
1 42 003 04 30	00-1	
1 42 012 00 43	36-2	11
1 42 100 01 15	10-2	12
1 42 212 00 11	21-2	13
1 42 212 00 21	21-2	3
1 42 212 01 13	21-2	11
1 42 220 00 05	22-10	17
1 42 220 00 05	22-18	17
1 42 220 00 05	22-2	17
1 42 222 00 07	22-12	25
1 42 222 00 07	22-4	25
1 42 222 00 20	22-10	18
1 42 222 00 20	22-18	18
1 42 222 00 20	22-2	18
1 42 222 00 50	22-12	27
1 42 222 00 50	22-20	27
1 42 222 00 50	22-4	27
1 42 222 01 07	22-12	32
1 42 222 01 07	22-20	32
1 42 222 01 07	22-4	32
1 42 360 02 46	41/1-24	3
1 42 360 02 46	41/3-36	3
1 42 360 04 46	41/3-46	3
1 42 360 05 42	41/1-24	2
1 42 360 05 42	41/3-36	2
1 42 360 18 42	41/3-46	2
1 42 360 24 42	41/3-46	1
1 42 360 25 42	41/1-24	1
1 42 360 25 42	41/3-36	1
1 42 361 00 06	36-2	8
1 42 361 00 94	36-2	5
1 42 361 03 68	41/3-46	11
1 42 361 13 25	41/3-46	13
1 42 363 72 24	41/3-12	15
1 42 363 72 24	41/3-20	13
1 42 363 73 24	41/1-10	12
1 42 410 00 58	41/3-40	35
1 42 410 00 72	41/1-2	3
1 42 410 00 72	41/1-4	24
1 42 410 00 72	41/1-6	9
1 42 410 00 72	41/3-2	5
1 42 410 00 72	41/3-6	5
1 42 410 00 72	41/3-8	9
1 42 410 01 06	41/3-38	17
1 42 410 01 72	41/1-16	9
1 42 410 01 72	41/3-26	9
1 42 410 01 80	36-38	26
1 42 410 01 80	36-46	26
1 42 410 02 72	41/1-16	10
1 42 410 02 72	41/3-26	10
1 42 410 04 84	41/3-38	3
1 42 410 07 04	41/3-28	35
1 42 410 11 04	41/3-38	12
1 42 410 13 63	41/1-16	19
1 42 410 13 63	41/3-26	19
1 42 410 13 73	41/1-2	13
1 42 410 13 73	41/1-4	33
1 42 410 13 73	41/1-8	32
1 42 410 13 73	41/3-10	35
1 42 410 13 73	41/3-18	35
1 42 410 13 73	41/3-2	17
1 42 410 13 73	41/3-4	32
1 42 410 13 73	41/3-6	17
1 42 410 14 63	41/1-16	20
1 42 410 14 63	41/3-26	20
1 42 410 14 73	41/1-2	14
1 42 410 14 73	41/1-20	52
1 42 410 14 73	41/1-4	34
1 42 410 14 73	41/1-4	42
1 42 410 14 73	41/1-8	33
1 42 410 14 73	41/3-10	36
1 42 410 14 73	41/3-18	36
1 42 410 14 73	41/3-2	18
1 42 410 14 73	41/3-30	49
1 42 410 14 73	41/3-4	33
1 42 410 14 73	41/3-40	37
1 42 410 14 73	41/3-6	18
1 42 410 18 27	41/1-6	1
1 42 410 19 27	41/1-6	2
1 42 410 22 27	41/1-6	3
1 42 410 22 27	41/3-8	3
1 42 410 23 27	41/1-6	4
1 42 410 23 27	41/3-8	4
1 42 410 24 27	41/1-6	14
1 42 410 24 29	41/1-4	22
1 42 410 25 27	41/3-8	14
1 42 410 25 29	41/1-4	23
1 42 410 32 29	41/1-4	36
1 42 410 32 43	41/3-6	3
1 42 410 33 43	41/3-6	4
1 42 410 35 29	41/3-6	1
1 42 410 36 29	41/3-6	2
1 42 410 37 29	41/1-16	2
1 42 410 37 29	41/3-26	2
1 42 410 47 43	41/1-18	27
1 42 410 47 43	41/3-28	27
1 42 410 48 29	41/1-16	4
1 42 410 48 29	41/3-26	4
1 42 410 48 43	41/1-18	28
1 42 410 48 43	41/3-28	28
1 42 410 49 43	41/1-18	26
1 42 410 49 43	41/3-28	26
1 42 410 50 29	41/1-16	6
1 42 410 50 29	41/3-26	6
1 42 410 50 43	41/1-18	29
1 42 410 50 43	41/3-28	29
1 42 410 51 29	41/1-16	1
1 42 410 52 29	41/1-16	3
1 42 410 53 29	41/1-16	5
1 42 410 71 43	41/3-2	3
1 42 410 72 29	41/3-38	2
1 42 410 72 43	41/3-2	4
1 42 410 73 29	41/1-2	1
1 42 410 74 29	41/1-2	2
1 42 410 78 29	41/3-2	1
1 42 410 79 29	41/3-2	2
1 42 410 86 29	41/3-8	1
1 42 410 87 29	41/3-8	2
1 42 416 00 32	41/1-4	32
1 42 416 00 97	41/1-16	16
1 42 416 00 97	41/1-2	4
1 42 416 00 97	41/1-4	25
1 42 416 00 97	41/1-4	37
1 42 416 00 97	41/1-6	10
1 42 416 00 97	41/3-16	9
1 42 416 00 97	41/3-2	25
1 42 416 00 97	41/3-2	6
1 42 416 00 97	41/3-26	16
1 42 416 00 97	41/3-6	6
1 42 416 00 97	41/3-8	10

Teil-Nummer Part no. No. pièce	Seite Page Page	Pos. Item Pos.
1 42 416 01 32	41/3-38	9
1 42 416 02 06	41/3-38	8
1 42 416 02 32	41/1-2	12
1 42 416 02 97	41/1-6	15
1 42 416 02 97	41/3-8	17
1 42 416 03 40	41/3-38	15
1 42 416 03 58	41/1-16	15
1 42 416 03 58	41/1-18	25
1 42 416 03 58	41/3-26	15
1 42 416 03 58	41/3-28	25
1 42 416 03 97	41/1-6	5
1 42 416 03 97	41/3-16	5
1 42 416 03 97	41/3-8	5
1 42 416 04 32	41/1-4	41
1 42 416 04 58	41/3-38	19
1 42 416 04 97	41/1-16	7
1 42 416 04 97	41/3-26	7
1 42 416 05 40	41/1-12	26
1 42 416 05 40	41/3-14	32
1 42 416 05 40	41/3-22	29
1 42 416 06 40	41/1-12	27
1 42 416 06 40	41/3-14	33
1 42 416 06 40	41/3-22	30
1 42 416 06 58	41/3-16	20
1 42 416 06 58	41/3-8	21
1 42 416 07 40	41/1-12	25
1 42 416 07 40	41/3-14	31
1 42 416 07 40	41/3-22	28
1 42 416 08 31	41/1-16	8
1 42 416 08 31	41/3-26	8
1 42 416 08 58	41/3-2	16
1 42 416 09 58	41/3-6	16
1 42 416 09 93	41/1-20	43
1 42 416 09 93	41/3-30	44
1 42 416 10 50	41/1-18	37
1 42 416 10 50	41/3-28	38
1 42 416 10 93	41/1-18	40
1 42 416 10 93	41/3-28	41
1 42 416 11 97	41/3-38	6
1 42 416 12 31	41/1-16	17
1 42 416 12 31	41/3-26	17
1 42 416 13 31	41/1-16	18
1 42 416 13 31	41/3-26	18
1 42 416 15 25	41/1-20	46
1 42 416 15 25	41/3-30	47
1 42 416 16 25	41/1-20	47
1 42 416 16 25	41/3-30	48
1 42 416 17 34	41/1-16	13
1 42 416 17 34	41/3-26	13
1 42 416 18 31	41/1-2	8
1 42 416 18 34	41/1-16	14
1 42 416 18 34	41/3-26	14
1 42 416 19 25	41/1-16	11
1 42 416 19 25	41/3-26	11
1 42 416 19 31	41/1-2	9
1 42 416 19 31	41/3-2	10
1 42 416 20 25	41/1-16	12
1 42 416 20 25	41/3-26	12
1 42 416 20 31	41/1-2	10
1 42 416 20 31	41/3-2	11
1 42 416 21 31	41/1-6	7
1 42 416 21 31	41/3-8	7
1 42 416 22 31	41/1-6	8
1 42 416 22 31	41/3-8	8
1 42 416 23 31	41/1-6	6
1 42 416 23 31	41/3-8	6
1 42 416 27 93	41/3-40	31
1 42 416 28 34	41/1-18	23
1 42 416 28 34	41/3-28	23
1 42 416 28 93	41/3-40	32
1 42 416 29 34	41/1-18	24
1 42 416 29 34	41/3-28	24
1 42 416 31 93	41/1-8	29
1 42 416 31 93	41/3-10	32
1 42 416 31 93	41/3-18	32
1 42 416 38 25	41/1-18	21
1 42 416 38 25	41/3-28	21
1 42 416 39 25	41/1-18	22
1 42 416 39 25	41/3-28	22
1 43 171 00 94	17-4	31
1 43 171 02 34	17-4	34
1 43 171 06 40	17-4	35
1 43 243 03 52	24-4	48
1 43 243 03 52	24-8	50
1 43 272 15 08	21-6	42
1 43 361 01 25	36-40	20
1 43 361 02 25	36-40	15
1 43 363 41 25	41/3-50	13
1 43 363 45 25	41/3-50	18
1 43 363 46 25	41/3-50	5
1 43 410 02 27	41/3-48	1
1 43 410 04 44	41/3-48	7
1 43 410 04 44	41/3-52	6
1 43 410 05 27	41/3-48	2
1 43 410 05 27	41/3-52	2
1 43 410 05 44	41/3-48	8
1 43 410 05 44	41/3-52	7
1 43 410 09 73	41/3-48	26
1 43 410 09 73	41/3-52	25
1 43 410 10 06	41/3-48	12
1 43 410 16 07	41/3-48	11
1 43 410 55 43	41/3-38	16
1 43 410 87 43	41/3-48	16
1 43 416 00 20	41/3-40	21
1 43 416 00 97	41/3-48	3
1 43 416 00 97	41/3-52	3
1 43 416 02 10	41/3-38	13
1 43 416 02 32	41/1-6	18
1 43 416 02 50	36-36	16
1 43 416 03 06	41/3-40	24
1 43 416 03 10	41/3-38	14
1 43 416 08 31	41/3-38	5
1 43 416 09 31	41/3-38	4
1 43 416 09 58	41/3-38	20
1 43 416 14 31	41/3-48	4
1 43 416 15 31	41/3-48	5
1 43 416 15 31	41/3-52	4
1 43 416 16 31	41/3-48	6
1 43 416 16 31	41/3-52	5
1 43 416 23 58	41/3-48	9
1 43 416 23 58	41/3-52	8
1 43 416 24 58	41/3-48	10
1 43 416 24 58	41/3-52	9
1 43 416 36 93	41/3-48	23
1 43 416 37 93	41/3-48	20
1 46 006 01 58	20-4	
1 46 006 03 59	41/3-42	
1 46 006 08 58	20-4	
1 46 010 00 16	01-6	12
1 46 010 00 53	01-4	32
1 46 010 01 16	01-6	13
1 46 010 03 55	01-6	1
1 46 083 00 08	36-6	7
1 46 100 00 54	10-4	9
1 46 160 01 40	08-2	5
1 46 170 00 22	17-2	8
1 46 170 00 60	17-4	29
1 46 170 01 04	17-2	1
1 46 170 01 04	24-10	1
1 46 170 03 22	17-2	10
1 46 170 04 22	17-2	12
1 46 171 01 21	17-2	17
1 46 171 01 45	17-2	20
1 46 171 04 45	17-2	6
1 46 200 05 36	20-2	1
1 46 201 01 03	20-2	19
1 46 201 01 44	20-4	23
1 46 201 02 03	20-2	20
1 46 201 02 44	20-4	24
1 46 201 22 24	20-4	25
1 46 210 00 26	21-2	1
1 46 211 01 21	21-4	32
1 46 212 00 13	01-6	8
1 46 212 00 13	21-2	2
1 46 220 04 01	22-2	1
1 46 220 04 02	22-2	2
1 46 220 05 01	22-18	1
1 46 220 05 02	22-18	2
1 46 220 05 38	22-40	5
1 46 220 06 01	22-10	1
1 46 220 06 02	22-10	2
1 46 220 06 38	22-40	21
1 46 220 07 38	22-40	10
1 46 220 08 38	22-40	26
1 46 221 00 73	22-10	14
1 46 221 00 73	22-18	14
1 46 221 00 73	22-2	14
1 46 221 01 73	22-10	11
1 46 221 01 73	22-18	11
1 46 221 01 73	22-2	11
1 46 222 00 07	22-20	25
1 46 222 04 13	22-14	13
1 46 222 04 13	22-6	13
1 46 222 05 13	22-6	12
1 46 222 06 13	22-22	13
1 46 222 07 13	22-22	12
1 46 222 08 13	22-14	12
1 46 223 00 08	22-8	21
1 46 223 00 51	22-26	21
1 46 223 01 08	22-14	16
1 46 223 01 08	22-6	16
1 46 223 04 08	22-22	16
1 46 223 05 08	22-24	21
1 46 223 06 08	22-16	21
1 46 225 07 45	22-42	30
1 46 225 08 45	22-40	13
1 46 230 00 32	23-12	10
1 46 230 01 36	23-12	16
1 46 230 02 19	23-16	29
1 46 230 02 19	23-22	35
1 46 230 02 38	23-12	4
1 46 230 03 19	26-4	27
1 46 230 03 38	23-12	17
1 46 232 00 10	22-28	39
1 46 232 00 10	23-10	6
1 46 232 00 25	23-12	1
1 46 232 00 45	23-12	14
1 46 232 00 89	22-28	44
1 46 232 00 89	23-10	18
1 46 233 01 15	23-10	1
1 46 236 00 14	23-16	32
1 46 236 00 14	23-22	38
1 46 236 00 14	26-4	30
1 46 236 01 14	23-16	31
1 46 236 01 14	23-22	37
1 46 236 01 14	26-4	29
1 46 236 02 05	23-14	5
1 46 236 03 05	26-4	5
1 46 236 04 05	23-20	5
1 46 240 00 12	24-16	7
1 46 240 00 12	24-20	7
1 46 240 00 20	24-2	1
1 46 240 00 20	24-6	1
1 46 240 00 40	24-12	22
1 46 240 00 45	23-32	1
1 46 240 00 46	24-2	15
1 46 240 00 65	23-34	35
1 46 240 01 45	23-32	2
1 46 240 01 65	23-34	36
1 46 240 02 15	24-2	24
1 46 240 03 12	23-34	30
1 46 240 03 12	24-18	26
1 46 240 03 12	24-22	26
1 46 240 04 12	23-34	31
1 46 240 04 12	24-18	27
1 46 240 04 12	24-22	27
1 46 240 05 12	24-16	9
1 46 240 06 12	24-18	16

Teil-Nummer Part no. No. pièce	Seite Page Page	Pos. Item Pos.	Teil-Nummer Part no. No. pièce	Seite Page Page	Pos. Item Pos.	Teil-Nummer Part no. No. pièce	Seite Page Page	Pos. Item Pos.	Teil-Nummer Part no. No. pièce	Seite Page Page	Pos. Item Pos.	Teil-Nummer Part no. No. pièce	Seite Page Page	Pos. Item Pos.	Teil-Nummer Part no. No. pièce	Seite Page Page	Pos. Item Pos.
1 46 240 06 15	24-6	23	1 46 300 03 54	30-4	28	1 46 307 04 51	24-22	25	1 46 332 03 40	30-6	64	1 46 340 09 01	34-2	1	1 46 340 27 13	34-30	12
1 46 240 11 12	24-20	13	1 46 300 04 21	21-10	41	1 46 307 04 51	27-12	55	1 46 332 03 40	33-20	20	1 46 340 10 01	34-2	2	1 46 340 27 13	34-70	12
1 46 240 12 12	24-22	18	1 46 300 04 24	30-12	1	1 46 307 04 51	36-22	34	1 46 332 03 40	33-6	19	1 46 340 11 01	34-38	2	1 46 340 28 13	34-30	14
1 46 240 15 12	24-20	8	1 46 300 04 26	30-12	2	1 46 307 05 41	36-24	14	1 46 332 04 40	30-6	65	1 46 340 11 13	34-78	3	1 46 340 28 13	34-70	14
1 46 243 00 20	24-2	26	1 46 300 04 77	21-10	35	1 46 307 05 41	36-30	22	1 46 332 04 40	33-20	21	1 46 340 11 21	34-46	16	1 46 340 29 13	34-30	13
1 46 243 00 20	24-6	25	1 46 300 05 30	30-2	7	1 46 307 06 41	21-8	27	1 46 332 04 40	33-6	20	1 46 340 11 21	34-8	16	1 46 340 29 13	34-70	13
1 46 243 00 94	24-6	13	1 46 300 06 21	21-10	42	1 46 307 09 21	21-10	43	1 46 333 00 40	33-10	15	1 46 340 12 01	34-58	1	1 46 341 00 75	34-78	18
1 46 243 01 30	24-2	2	1 46 300 06 26	30-6	45	1 46 307 31 88	32-4	23	1 46 333 00 40	33-32	1	1 46 340 13 01	34-58	3	1 46 341 01 52	34-12	11
1 46 243 01 32	24-16	10	1 46 300 06 32	30-14	31	1 46 307 32 88	32-4	24	1 46 333 01 40	30-12	15	1 46 340 15 01	34-20	1	1 46 341 01 52	34-14	29
1 46 243 02 30	24-6	2	1 46 300 06 54	10-4	14	1 46 320 00 01	32-2	5	1 46 333 01 40	33-22	26	1 46 340 16 01	34-20	2	1 46 341 01 52	34-30	11
1 46 243 04 48	24-10	6	1 46 300 07 24	30-12	18	1 46 320 00 03	32-4	12	1 46 333 01 40	33-8	29	1 46 340 16 14	34-22	1	1 46 341 01 52	34-32	29
1 46 243 07 31	24-2	20	1 46 300 07 30	30-2	8	1 46 320 00 95	32-4	3	1 46 333 02 40	33-10	14	1 46 340 16 14	34-62	1	1 46 341 01 52	34-50	11
1 46 245 01 40	23-32	5	1 46 300 07 32	30-14	32	1 46 320 00 95	32-6	4	1 46 333 03 40	32-8	31	1 46 340 17 01	34-58	2	1 46 341 01 52	34-52	29
1 46 246 03 08	24-12	34	1 46 300 07 54	30-4	27	1 46 320 01 01	32-2	6	1 46 335 00 40	22-42	39	1 46 340 17 13	34-46	1	1 46 341 01 52	34-70	11
1 46 260 00 73	23-26	4	1 46 300 08 32	30-14	37	1 46 320 01 03	32-4	20	1 46 340 00 14	34-44	27	1 46 340 17 13	34-8	1	1 46 341 01 52	34-72	29
1 46 260 00 93	20-2	8	1 46 300 09 32	30-14	38	1 46 320 05 03	32-6	13	1 46 340 00 14	34-6	27	1 46 340 17 14	34-22	2	1 46 341 02 20	34-2	6
1 46 260 04 53	26-2	3	1 46 300 11 30	30-2	1	1 46 320 06 03	32-6	20	1 46 340 00 75	34-18	23	1 46 340 17 14	34-62	2	1 46 341 02 20	34-20	6
1 46 260 08 04	26-2	1	1 46 300 12 30	30-2	2	1 46 321 00 50	32-6	21	1 46 340 00 75	34-56	26	1 46 340 18 13	34-46	3	1 46 341 02 20	34-38	19
1 46 260 08 53	26-2	12	1 46 300 13 30	30-4		1 46 322 00 04	32-8	27	1 46 340 01 14	34-44	28	1 46 340 18 13	34-8	3	1 46 341 02 20	34-58	19
1 46 260 11 04	26-2	10	1 46 300 14 15	34-38	16	1 46 330 00 11	33-34	1	1 46 340 01 14	34-6	28	1 46 340 20 13	34-12	14	1 46 341 03 20	34-2	5
1 46 261 00 22	23-14	7	1 46 300 17 15	34-58	16	1 46 330 00 42	41/3-42	2	1 46 340 01 75	34-36	22	1 46 340 20 13	34-50	14	1 46 341 03 20	34-20	5
1 46 261 00 22	23-20	7	1 46 300 20 15	34-78	14	1 46 330 01 42	41/3-42	1	1 46 340 01 75	34-76	25	1 46 340 20 14	34-24	30	1 46 341 03 20	34-38	6
1 46 261 01 22	23-14	6	1 46 300 21 15	34-78	15	1 46 330 08 05	33-2	6	1 46 340 02 21	34-46	15	1 46 340 20 14	34-64	30	1 46 341 03 20	34-58	6
1 46 261 01 22	23-20	6	1 46 301 00 05	30-8	1	1 46 330 15 05	33-2	1	1 46 340 02 21	34-8	15	1 46 340 21 14	34-24	31	1 46 341 03 37	34-22	21
1 46 261 08 22	26-4	6	1 46 301 01 05	30-8	2	1 46 330 16 05	33-2	3	1 46 340 04 13	34-12	1	1 46 340 21 14	34-64	31	1 46 341 03 37	34-24	44
1 46 261 09 22	26-4	7	1 46 301 03 05	30-8	3	1 46 330 20 05	33-38	1	1 46 340 04 13	34-30	1	1 46 340 21 21	34-26	15	1 46 341 03 37	34-40	30
1 46 270 02 43	27-2	13	1 46 301 04 05	30-8	4	1 46 330 24 05	33-2	2	1 46 340 04 13	34-50	1	1 46 340 22 13	34-12	12	1 46 341 03 37	34-6	42
1 46 272 04 08	27-8	18	1 46 302 00 21	41/4-20	37	1 46 330 48 05	33-14	1	1 46 340 04 13	34-70	1	1 46 340 22 13	34-50	12	1 46 341 03 37	34-60	30
1 46 272 05 08	27-8	22	1 46 302 02 01	30-10	22	1 46 330 49 05	33-14	2	1 46 340 04 14	34-4	1	1 46 340 23 13	34-12	13	1 46 341 03 37	34-62	21
1 46 273 00 24	27-2	14	1 46 302 03 01	30-10	23	1 46 330 50 05	33-14	8	1 46 340 04 14	34-42	1	1 46 340 23 13	34-50	13	1 46 341 03 37	34-78	21
1 46 300 00 45	30-10	34	1 46 304 00 83	30-12	21	1 46 330 51 05	33-14	9	1 46 340 05 01	34-38	3	1 46 340 24 13	34-26	2	1 46 341 04 37	34-24	45
1 46 300 01 21	10-4	15	1 46 304 00 83	30-12	4	1 46 330 53 05	33-14	6	1 46 340 05 13	34-12	2	1 46 340 24 13	34-46	2	1 46 341 04 37	34-40	31
1 46 300 01 46	30-8	17	1 46 305 00 40	32-8	33	1 46 330 58 05	33-14	13	1 46 340 05 13	34-30	2	1 46 340 24 13	34-66	2	1 46 341 04 37	34-6	43
1 46 300 01 54	30-6	55	1 46 305 01 59	30-2	15	1 46 331 02 01	33-2	7	1 46 340 05 13	34-50	2	1 46 340 24 13	34-8	2	1 46 341 04 37	34-60	31
1 46 300 02 21	30-4		1 46 305 03 21	32-4	21	1 46 331 16 01	33-14	7	1 46 340 05 13	34-70	2	1 46 340 25 13	34-26	1	1 46 341 04 37	34-78	22
1 46 300 02 45	30-10	36	1 46 305 03 21	32-8	38	1 46 331 21 01	33-14	14	1 46 340 05 14	34-4	2	1 46 340 25 13	34-66	1	1 46 341 05 37	34-24	47
1 46 300 03 26	30-12	19	1 46 307 01 22	21-10	38	1 46 332 00 40	41/3-42	20	1 46 340 05 14	34-42	2	1 46 340 26 13	34-26	3	1 46 341 05 37	34-40	33
1 46 300 03 40	36-24	5	1 46 307 03 51	24-18	25	1 46 332 01 40	41/3-42	21	1 46 340 08 01	34-38	1	1 46 340 26 13	34-66	3	1 46 341 05 37	34-6	45

Teil-Nummer Part no. No. pièce	Seite Page Page	Pos. Item Pos.
1 46 341 05 37	34-60	33
1 46 341 06 37	34-24	50
1 46 341 06 37	34-40	36
1 46 341 06 37	34-6	48
1 46 341 06 37	34-60	36
1 46 341 07 37	34-24	48
1 46 341 07 37	34-40	34
1 46 341 07 37	34-6	46
1 46 341 07 37	34-60	34
1 46 341 07 37	34-78	24
1 46 341 07 40	33-36	43
1 46 341 13 21	36-14	27
1 46 341 17 21	34-66	15
1 46 360 00 42	36-40	1
1 46 360 01 42	36-40	2
1 46 360 01 66	16-2	8
1 46 360 01 66	36-2	24
1 46 360 02 92	27-10	41
1 46 360 03 01	36-6	9
1 46 360 03 40	22-34	38
1 46 360 03 40	22-50	48
1 46 360 03 42	36-42	1
1 46 360 03 63	36-14	33
1 46 360 03 63	41/5-2	17
1 46 360 03 91	41/4-18	11
1 46 360 04 42	36-42	2
1 46 360 04 93	36-6	10
1 46 360 08 91	41/4-18	17
1 46 360 10 91	36-32	15
1 46 360 11 91	36-32	5
1 46 360 15 42	36-42	3
1 46 360 16 42	36-42	4
1 46 360 20 91	36-20	11
1 46 360 22 42	36-40	3
1 46 360 23 42	36-40	4
1 46 361 00 67	36-40	5
1 46 361 05 40	22-48	45
1 46 361 06 40	22-46	12
1 46 363 00 24	22-32	21
1 46 363 00 24	22-48	25
1 46 363 00 27	21-8	2
1 46 363 00 40	22-32	23
1 46 363 00 40	22-48	28
1 46 363 01 40	22-34	50
1 46 363 01 40	22-50	60
1 46 363 02 40	21-8	13
1 46 363 03 24	36-20	8
1 46 363 03 40	27-12	54
1 46 363 04 22	22-32	6
1 46 363 04 22	22-46	6
1 46 363 05 40	36-8	28
1 46 363 07 27	27-12	51
1 46 363 09 40	22-36	9
1 46 363 09 40	22-52	8
1 46 363 13 40	21-6	48
1 46 363 17 24	36-8	39
1 46 363 18 24	41/4-20	20
1 46 363 19 24	41/4-20	34
1 46 363 20 24	41/4-18	2
1 46 363 21 24	41/4-18	16
1 46 363 26 24	36-22	26
1 46 363 27 24	36-8	43
1 46 363 28 24	27-10	23
1 46 410 00 15	36-36	19
1 46 410 00 41	41-8	39
1 46 410 00 72	41/3-16	8
1 46 410 00 72	41/3-2	24
1 46 410 00 73	34-12	6
1 46 410 00 73	34-30	6
1 46 410 00 73	34-50	6
1 46 410 00 73	34-70	6
1 46 410 01 19	36-36	1
1 46 410 01 93	41/1-8	21
1 46 410 01 93	41/3-10	24
1 46 410 01 93	41/3-18	24
1 46 410 02 07	41/3-52	10
1 46 410 02 37	34-78	1
1 46 410 02 44	41/3-2	22
1 46 410 02 48	41-6	21
1 46 410 02 54	41-8	32
1 46 410 02 73	34-14	24
1 46 410 02 73	34-32	24
1 46 410 02 73	34-52	24
1 46 410 02 73	34-72	24
1 46 410 03 44	41/3-2	23
1 46 410 03 48	41-6	25
1 46 410 04 48	41-6	23
1 46 410 04 51	41-6	9
1 46 410 05 27	41/4-28	2
1 46 410 05 48	41-6	27
1 46 410 05 51	41-6	3
1 46 410 06 44	41/3-16	14
1 46 410 07 27	34-78	2
1 46 410 07 44	41/3-16	15
1 46 410 09 54	41-6	15
1 46 410 10 54	41-6	16
1 46 410 17 43	41/3-52	11
1 46 410 18 43	41/3-52	12
1 46 410 27 27	41/3-52	1
1 46 410 49 27	41/3-16	13
1 46 410 54 27	41/3-16	1
1 46 410 55 27	41/3-16	2
1 46 410 58 27	41/3-16	3
1 46 410 59 27	41/3-16	4
1 46 414 15 40	41-4	31
1 46 414 21 40	10-2	16
1 46 416 00 31	41/3-4	29
1 46 416 00 44	41/4-28	3
1 46 416 00 97	41/3-16	16
1 46 416 00 98	41/4-28	6
1 46 416 01 31	41/3-4	30
1 46 416 02 58	41/4-28	4
1 46 416 03 58	41/4-28	5
1 46 416 03 93	36-38	40
1 46 416 04 93	36-36	21
1 46 416 05 31	41/3-16	6
1 46 416 05 40	36-46	27
1 46 416 06 31	41/3-16	7
1 46 416 06 58	41/3-4	31
1 46 416 06 93	36-38	37
1 46 416 07 93	36-38	34
1 46 416 10 93	41/3-52	20
1 47 361 00 07	36-2	12
1 48 220 00 38	22-40	3
1 48 220 01 38	22-40	19
1 48 331 02 01	33-38	2
1 48 331 06 01	33-38	4
1 48 341 02 40	34-10	
1 48 341 02 40	34-28	
1 48 341 02 40	34-52	
1 48 341 02 40	34-72	
1 48 341 03 40	34-10	
1 48 341 03 40	34-28	
1 48 341 03 40	34-52	
1 48 341 03 40	34-72	
1 48 363 08 24	41/4-26	15
1 48 433 00 40	34-10	31
1 48 433 00 40	34-28	30
1 48 433 00 40	34-48	31
1 48 433 00 40	34-68	30
1 51 363 09 24	41/5-20	16
1 52 003 06 30	00-1	
1 52 301 00 41	30-8	6
1 52 307 02 96	30-6	56
1 52 360 02 41	22-38	28
1 52 360 02 41	22-54	26
1 52 360 27 42	41/4-8	1
1 52 360 28 42	41/4-8	2
1 52 361 01 60	36-14	32
1 52 361 07 67	41/4-8	7
1 52 361 13 25	41/1-24	17
1 52 361 13 25	41/3-36	17
1 52 361 15 25	41/4-8	18
1 52 361 21 25	41/1-24	12
1 52 361 21 25	41/3-36	12
1 52 361 22 25	41/4-8	13
1 52 363 63 24	41/1-22	6
1 52 363 63 24	41/3-32	6
1 52 363 64 24	41/1-22	16
1 52 363 64 24	41/3-32	16
1 52 410 00 57	41/4-4	18
1 52 410 01 57	41/4-6	37
1 52 410 01 93	41/4-4	19
1 52 410 01 93	41/4-6	38
1 52 410 02 93	41/4-4	20
1 52 410 06 04	41/4-4	2
1 52 410 10 15	41/4-4	3
1 52 410 11 15	41/4-6	36
1 52 410 66 43	41/4-6	22
1 52 416 00 06	41/4-4	17
1 52 416 00 11	41/4-4	4
1 52 416 02 43	41/4-4	5
1 52 416 03 43	41/4-4	11
1 52 416 04 43	41/4-6	23
1 52 416 05 43	41/3-38	7
1 52 416 07 40	41/4-10	1
1 52 416 07 40	41/4-10	12
1 52 416 13 93	41/4-8	21
1 52 416 44 34	41/4-4	8
1 55 361 03 68	36-42	11
1 55 361 04 68	36-42	12
1 55 410 04 93	41/2-2	16
1 56 361 00 68	36-40	12
1 56 361 01 68	36-40	11
1 60 416 00 22	41/1-2	7
1 60 416 00 22	41/1-4	28
1 60 416 00 22	41/1-6	13
1 60 416 00 22	41/3-16	12
1 60 416 00 22	41/3-2	9
1 60 416 00 22	41/3-4	28
1 60 416 00 22	41/3-6	9
1 60 416 00 22	41/3-8	13
1 62 243 00 85	24-4	42
1 62 243 00 85	24-8	44
1 62 243 00 94	24-4	53
1 62 243 00 94	24-8	58
1 62 243 01 94	24-4	39
1 62 243 01 94	24-8	41
1 62 243 07 31	24-4	51
1 62 243 08 31	24-4	37
1 62 243 10 31	24-8	55
1 62 243 11 31	24-8	38
1 62 361 05 68	41/3-46	8
1 62 361 06 25	41/3-46	18
1 62 361 16 25	36-50	9
1 63 360 07 91	41/3-54	18
1 63 360 07 91	41/3-54	3
1 63 360 10 91	41/4-14	7
1 63 360 11 91	41/4-14	12
1 64 360 03 46	36-56	3
1 64 360 18 42	36-56	2
1 64 360 19 42	36-52	12
1 64 360 19 42	36-56	1
1 64 361 11 68	36-56	5
1 64 361 14 25	36-56	11
1 64 363 06 40	36-8	50
1 64 416 00 40	36-54	26
1 64 416 03 40	36-52	16
1 64 416 03 93	36-52	3
1 64 416 04 40	36-52	20
1 64 416 14 93	41/3-52	23
1 64 416 20 34	41/3-16	18
1 64 416 24 93	36-52	8
1 90 201 16 42	36-36	3
1 90 201 16 42	41/3-32	25
1 90 201 16 42	41/3-44	2
4 060 200 004	43-6	11
4 060 200 009	43-6	12

Teil-Nummer Part no. No. pièce	Seite Page Page	Pos. Item Pos.
4 060 200 014	43-6	14
4 060 200 019	43-6	15
4 060 200 031	43-6	13
4 061 200 012	43-6	9
4 061 300 066	43-6	17
4 061 300 087	43-6	16
4 061 400 009	43-6	10
4 062 200 003	43-6	18
4 062 200 004	43-6	19
4 062 200 005	43-6	20
4 062 200 006	43-6	21
4 062 800 053	43-6	22
7 231 677 011	22-26	24
7 231 677 013	22-12	45
7 231 677 013	22-20	45
7 231 677 013	22-4	45
7 231 677 524	36-44	5
7 234 677 049	41/3-54	21
7 234 677 049	41/3-54	6
7 234 677 051	21-10	31
7 234 677 051	34-22	17
7 234 677 051	34-4	17
7 234 677 051	34-42	17
7 234 677 051	34-62	17
7 234 677 051	36-34	40
7 234 677 051	36-48	16
7 234 677 051	36-54	35
7 234 677 054	10-4	7
7 234 677 087	32-4	9
7 234 677 087	32-6	10
7 234 677 089	36-12	5
7 234 677 089	36-38	32
7 234 677 090	24-10	18
7 234 677 090	27-10	32
7 234 677 091	36-38	38
7 234 677 097	36-34	31
7 234 677 156	01-6	2
7 234 677 170	41/4-4	12
7 234 677 171	41/4-4	6
7 234 677 172	41/2-2	10
7 234 677 172	41/4-2	16
7 234 677 552	20-4	2
7 234 677 558	41/4-16	
7 234 677 560	22-10	7
7 234 677 560	22-18	7
7 234 677 560	22-2	7
7 234 677 567	01-6	10
7 234 677 567	21-4	24
7 234 677 568	41/5-4	18
7 234 677 569	01-6	9
7 234 677 569	21-4	23
7 234 677 578	27-6	58
7 234 677 587	32-6	5
7 234 677 591	41/5-26	32
7 234 677 599	34-2	8
7 234 677 599	34-20	8
7 234 677 599	34-38	21
7 234 677 599	34-58	21
7 234 677 599	34-80	28
7 234 677 603	34-2	7
7 234 677 603	34-20	7
7 234 677 603	34-38	20
7 234 677 603	34-58	20
7 234 677 603	34-80	27
7 234 678 587	23-18	61
7 234 678 587	23-24	67
7 234 678 587	26-6	58
7 236 677 056	41/5-14	35
7 236 677 058	30-4	38
7 236 677 063	22-42	45
7 236 677 075	41/1-14	24
7 236 677 075	41/3-24	24
7 236 677 075	41/3-56	24
7 236 677 077	23-26	5
7 236 677 077	26-8	5
7 236 677 077	30-6	47
7 236 677 077	32-8	35
7 236 677 077	41/4-18	7
7 236 677 077	41/4-20	25
7 236 677 077	41/4-6	
7 236 677 077	41-8	33
7 236 677 078	22-10	15
7 236 677 078	22-18	15
7 236 677 078	22-2	15
7 236 677 078	23-32	6
7 236 677 078	26-2	16
7 236 677 078	30-4	31
7 236 677 078	30-6	61
7 236 677 078	33-32	2
7 236 677 078	41/3-42	10
7 236 677 078	41/3-42	22
7 236 677 079	01-4	45
7 236 677 079	21-10	44
7 236 677 079	21-4	33
7 236 677 079	33-10	16
7 236 677 079	36-24	6
7 236 677 079	41/4-16	40
7 236 677 079	41/4-4	9
7 236 677 079	41/5-12	27
7 236 677 079	41/5-14	44
7 236 677 079	41/5-16	13
7 236 677 080	41/5-12	14
7 236 677 081	10-4	11
7 236 677 081	10-4	16
7 236 677 081	21-10	39
7 236 677 081	21-8	28
7 236 677 081	30-6	60
7 236 677 081	30-8	14
7 236 677 081	36-8	25
7 236 677 083	08-2	15
7 236 677 085	27-14	14
7 236 677 087	22-36	11
7 236 677 087	22-36	20
7 236 677 087	22-52	10
7 236 677 087	22-52	19
7 236 677 087	24-2	27
7 236 677 087	24-6	26
7 236 677 087	27-16	32
7 236 677 087	36-22	30
7 236 677 089	41/5-18	32
7 236 677 089	41/5-22	38
7 236 677 129	22-48	42
7 236 677 129	23-32	3
7 236 677 129	26-10	28
7 236 677 129	27-2	15
7 236 677 129	27-4	33
7 236 677 129	30-2	23
7 236 677 129	33-18	54
7 236 677 129	33-6	24
7 236 677 129	36-34	33
7 236 677 129	41/5-24	19
7 236 677 129	41/5-24	9
7 236 677 129	41-4	34
7 236 677 129	41-6	10
7 236 677 129	41-6	4
7 236 677 130	22-34	51
7 236 677 130	22-50	61
7 236 677 130	30-8	10
7 236 677 130	33-8	41
7 236 677 130	36-24	23
7 236 677 130	41/1-12	28
7 236 677 130	41/3-14	34
7 236 677 130	41/3-22	31
7 236 677 130	41/3-50	27
7 236 677 130	41/4-14	19
7 236 677 130	41/4-22	14
7 236 677 131	20-4	20
7 236 677 131	21-8	14
7 236 677 131	21-8	23
7 236 677 131	22-34	35
7 236 677 131	22-48	33
7 236 677 131	30-10	31
7 236 677 131	30-12	13
7 236 677 131	30-12	9
7 236 677 131	30-14	27
7 236 677 131	30-2	5
7 236 677 131	30-8	18
7 236 677 131	30-8	7
7 236 677 131	33-12	34
7 236 677 131	33-18	58
7 236 677 131	33-22	38
7 236 677 131	33-38	9
7 236 677 131	34-26	20
7 236 677 131	34-46	21
7 236 677 131	34-66	20
7 236 677 131	34-8	21
7 236 677 131	36-4	55
7 236 677 131	41/4-14	14
7 236 677 131	41-2	26
7 236 677 133	16-2	10
7 236 677 133	22-38	31
7 236 677 133	22-46	13
7 236 677 133	22-54	29
7 236 677 133	23-12	26
7 236 677 133	30-2	24
7 236 677 133	32-6	24
7 236 677 133	36-2	25
7 236 677 133	36-2	9
7 236 677 135	24-10	14
7 236 677 135	36-2	6
7 236 677 135	36-32	24
7 236 677 135	41/1-12	31
7 236 677 135	41/1-12	34
7 236 677 135	41/1-22	20
7 236 677 135	41/3-14	37
7 236 677 135	41/3-14	40
7 236 677 135	41/3-22	34
7 236 677 135	41/3-22	37
7 236 677 135	41/3-32	20
7 236 677 135	41/3-50	30
7 236 677 135	41-2	26
7 236 677 135	41/4-16	34
7 236 677 135	41/4-26	20
7 236 677 136	08-2	6
7 236 677 136	17-2	14
7 236 677 136	24-20	10
7 236 677 136	27-12	56
7 236 677 136	41/3-34	43
7 236 677 136	41/4-18	
7 236 677 137	27-10	28
7 236 677 137	36-22	35
7 236 677 137	36-34	36
7 236 677 137	36-8	48
7 236 677 138	34-78	4
7 236 677 139	24-10	11
7 236 677 139	24-22	23
7 236 677 139	36-22	36
7 236 677 139	36-32	27
7 236 677 139	36-8	51
7 236 677 139	41/4-20	40
7 236 677 139	41/5-6	29
7 236 677 140	41/5-16	16
7 236 677 140	41/5-20	22
7 236 677 245	41/3-48	13
7 236 677 247	41/3-52	13
7 236 677 247	41/4-6	31
7 236 677 248	41/3-48	14
7 236 677 502	22-28	47
7 236 677 502	23-10	20
7 236 677 502	23-28	29
7 236 677 752	24-16	11
7 236 677 756	27-4	34
7 236 677 760	24-18	22
7 236 677 920	41/3-40	25
7 236 677 921	22-48	46
7 236 677 923	01-6	5
7 236 677 923	21-10	36
7 236 677 923	22-34	39
7 236 677 923	22-50	49

Teil-Nummer Part no. No. pièce	Seite Page Page	Pos. Item Pos.
7 236 677 923	30-12	23
7 236 677 923	30-12	6
7 236 677 923	32-2	7
7 236 677 923	32-4	13
7 236 677 923	32-4	17
7 236 677 923	32-6	14
7 236 677 923	33-22	42
7 236 677 923	33-36	44
7 236 677 923	33-8	45
7 236 677 923	34-2	14
7 236 677 923	34-20	14
7 236 677 923	34-38	11
7 236 677 923	34-40	27
7 236 677 923	34-58	11
7 236 677 923	34-60	27
7 236 677 923	34-78	11
7 236 677 923	34-80	34
7 236 677 923	36-10	58
7 236 677 923	36-28	9
7 236 677 923	41/5-4	20
7 236 677 923	41/5-8	6
7 236 677 923	41/5-8	9
7 236 677 924	01-6	15
7 236 677 924	10-2	19
7 236 677 924	24-12	23
7 236 677 924	30-10	25
7 236 677 924	32-8	28
7 236 677 924	41/5-14	41
7 236 677 926	01-6	16
7 236 677 926	22-50	50
7 236 677 926	23-12	8
7 236 677 926	23-32	24
7 236 677 926	30-10	24
7 236 677 926	41/5-8	14
7 236 677 927	22-28	49
7 236 677 927	34-78	7
7 236 677 927	36-24	15
7 236 677 927	36-30	23
7 236 677 928	22-34	40
7 236 677 929	23-2	10
7 236 677 933	34-12	7
7 236 677 933	34-14	25
7 236 677 933	34-30	7
7 236 677 933	34-32	25
7 236 677 933	34-50	7
7 236 677 933	34-52	25
7 236 677 933	34-70	7
7 236 677 933	34-72	25
7 236 677 939	41/5-16	22
7 236 677 939	41/5-20	28
7 236 677 942	01-6	19
7 236 677 942	24-4	44
7 236 677 942	24-8	46
7 236 677 942	34-38	7
7 236 677 942	34-58	7
7 236 677 943	20-2	22
7 236 677 943	36-52	5
7 236 677 945	32-4	4
7 236 677 946	41/5-10	13
7 236 677 952	41/5-6	33
7 236 677 952	41/5-8	22
7 236 678 130	21-4	30
7 236 678 130	22-28	53
7 236 678 923	22-28	58
7 236 678 926	22-26	27
7 236 678 926	23-10	15
7 236 678 927	22-28	56
7 236 678 927	23-2	9
7 236 678 942	23-18	60
7 236 678 942	23-24	66
7 238 678 119	20-2	14
7 238 678 262	20-2	3
7 238 678 262	20-2	6
7 240 678 162	20-2	13
7 250 670 565	41/5-14	31
7 250 670 600	33-10	20
7 250 670 608	41/3-42	16
7 250 670 961	33-10	18
7 250 670 974	41/5-4	16
7 250 671 586	30-6	53
7 250 671 586	33-16	48
7 250 671 592	41/5-2	5
7 250 671 600	33-32	16
7 250 671 601	33-32	7
7 250 671 625	10-2	11
7 252 677 035	36-40	23
7 252 677 039	16-2	14
7 252 677 039	36-2	29
7 252 677 039	36-4	36
7 252 677 042	41/4-22	10
7 252 677 044	34-10	32
7 252 677 044	34-28	31
7 252 677 044	34-48	32
7 252 677 044	34-68	31
7 252 677 047	21-2	17
7 252 677 047	36-42	23
7 252 677 047	41/1-18	30
7 252 677 047	41/3-28	30
7 252 677 052	21-2	16
7 252 677 053	41/1-8	27
7 252 677 053	41/3-18	30
7 252 677 053	41/3-48	21
7 252 677 054	41/1-2	17
7 252 677 054	41/1-20	49
7 252 677 054	41/2-2	14
7 252 677 054	41/3-10	30
7 252 677 054	41/3-40	33
7 252 677 080	30-14	43
7 252 677 092	36-46	24
7 252 677 092	41/1-2	20
7 252 677 092	41/1-8	30
7 252 677 092	41/2-2	17
7 252 677 092	41/3-10	33
7 252 677 092	41/3-18	33
7 252 677 092	41/3-48	24
7 252 677 093	41/1-8	22
7 252 677 093	41/3-10	25
7 252 677 093	41/3-18	25
7 252 677 094	36-36	22
7 252 677 094	36-36	5
7 252 677 094	36-38	35
7 252 677 094	36-54	23
7 252 677 095	36-38	41
7 252 677 616	41/4-22	15
7 252 677 810	36-16	27
7 252 677 811	36-18	34
7 252 678 033	22-32	14
7 252 678 033	22-32	18
7 252 678 033	22-46	18
7 252 678 033	22-46	22
7 252 678 033	27-8	10
7 252 678 033	27-8	6
7 252 678 033	36-6	20
7 252 678 033	36-8	31
7 252 678 039	36-6	21
7 252 678 039	36-8	32
7 252 678 044	27-2	7
7 252 678 084	23-2	11
7 252 678 123	23-18	63
7 252 678 123	23-24	69
7 252 678 123	26-6	59
7 252 678 125	23-18	64
7 252 678 125	23-24	70
7 252 678 125	26-6	60
7 252 678 128	23-18	65
7 252 678 128	23-24	71
7 252 678 167	22-10	4
7 252 678 167	22-18	4
7 252 678 167	22-2	4
7 252 678 167	23-2	17
7 255 677 039	41/5-4	15
7 255 677 040	17-2	5
7 255 677 040	17-4	27
7 255 677 040	23-12	11
7 255 677 040	24-10	5
7 255 677 040	36-14	30
7 255 678 116	41/5-24	16
7 255 678 116	41/5-24	6
7 272 671 151	36-6	11
7 272 671 251	22-42	51
7 286 671 054	34-22	28
7 286 671 054	34-4	25
7 286 671 054	34-42	25
7 286 671 054	34-64	28
7 286 671 059	30-4	35
7 286 671 059	34-16	20
7 286 671 059	34-22	27
7 286 671 059	34-34	20
7 286 671 059	34-4	24
7 286 671 059	34-42	24
7 286 671 059	34-54	20
7 286 671 059	34-64	27
7 286 671 059	34-74	20
7 286 671 060	36-24	8
7 286 671 060	41-4	37
7 286 671 061	34-22	16
7 286 671 061	34-24	38
7 286 671 061	34-4	16
7 286 671 061	34-42	16
7 286 671 061	34-44	35
7 286 671 061	34-6	35
7 286 671 061	34-62	16
7 286 671 061	34-64	38
7 286 671 065	34-22	18
7 286 671 065	34-4	18
7 286 671 065	34-42	18
7 286 671 065	34-62	18
7 286 671 066	34-12	19
7 286 671 066	34-26	9
7 286 671 066	34-30	19
7 286 671 066	34-46	9
7 286 671 066	34-48	55
7 286 671 066	34-50	19
7 286 671 066	34-66	9
7 286 671 066	34-68	54
7 286 671 066	34-70	19
7 286 671 066	34-8	9
7 286 671 066	34-80	53
7 286 671 067	22-10	12
7 286 671 067	22-18	12
7 286 671 067	22-2	12
7 286 671 069	33-20	15
7 286 671 069	33-6	14
7 286 671 501	34-18	25
7 286 671 501	34-36	24
7 286 671 501	34-56	28
7 286 671 501	34-76	27
7 286 671 501	34-78	19
7 286 671 502	41-6	19
7 286 671 503	36-14	34
7 286 671 504	33-16	43
7 286 671 504	33-4	35
7 286 671 506	33-16	23
7 286 671 506	33-2	16
7 286 671 509	33-18	50
7 286 671 509	33-4	37
7 286 671 511	33-36	41
7 293 671 114	34-22	19
7 293 671 114	34-4	19
7 293 671 114	34-42	19
7 293 671 114	34-62	19
7 293 671 204	34-48	54
7 293 671 204	34-68	53
7 293 671 204	34-80	52
7 302 670 297	41/5-10	5
7 311 680 205	34-48	39
7 311 680 205	34-68	38
7 311 680 205	34-80	37

Teil-Nummer Part no. No. pièce	Seite Page Page	Pos. Item Pos.
7 311 680 277	30-4	
7 311 681 201	01-4	40
7 315 681 127	34-10	
7 315 681 127	34-28	
7 315 681 127	34-52	
7 315 681 127	34-72	
7 316 680 131	34-22	22
7 316 680 131	34-24	51
7 316 680 131	34-40	37
7 316 680 131	34-6	49
7 316 680 131	34-60	37
7 316 680 131	34-62	22
7 316 680 131	34-78	26
7 316 680 149	32-4	22
7 316 680 149	32-8	39
7 316 680 157	33-20	4
7 316 680 157	33-6	4
7 316 680 169	34-10	25
7 316 680 169	34-28	24
7 316 680 169	34-46	25
7 316 680 169	34-66	24
7 316 680 189	34-26	16
7 316 680 189	34-46	17
7 316 680 189	34-66	16
7 316 680 189	34-8	17
7 316 680 301	33-20	8
7 316 680 301	33-36	35
7 316 680 301	33-6	7
7 316 680 301	34-10	27
7 316 680 301	34-22	25
7 316 680 301	34-28	26
7 316 680 301	34-4	22
7 316 680 301	34-42	22
7 316 680 301	34-48	27
7 316 680 301	34-64	25
7 316 680 301	34-68	26
7 316 680 502	34-10	37
7 316 680 502	34-28	36
7 316 680 502	34-48	37
7 316 680 502	34-68	36
7 318 680 238	34-10	35
7 318 680 238	34-28	34
7 318 680 238	34-48	35
7 318 680 238	34-68	34
7 318 680 280	34-22	15
7 318 680 280	34-24	37
7 318 680 280	34-4	15
7 318 680 280	34-42	15
7 318 680 280	34-44	34
7 318 680 280	34-6	34
7 318 680 280	34-62	15
7 318 680 280	34-64	37
7 334 673 003	16-2	4
7 334 673 005	36-30	30
7 336 673 005	23-16	54
7 336 673 005	23-24	60
7 336 673 005	26-6	52
7 341 671 833	23-12	23
7 341 671 833	24-4	35
7 341 671 833	24-8	34
7 380 677 032	41/5-8	17
7 380 695 601	24-2	17
7 383 678 006	41/5-8	27
7 393 677 092	32-6	1
7 397 673 031	16-2	24
7 397 673 031	33-24	51
7 397 673 031	33-4	47
7 401 677 052	27-2	9
7 403 677 003	16-2	26
7 403 677 003	33-10	19
7 403 677 004	01-4	47
7 403 677 004	22-36	13
7 403 677 004	22-40	12
7 403 677 004	22-40	24
7 403 677 004	22-40	8
7 403 677 005	22-38	33
7 403 677 005	22-40	14
7 403 677 005	22-42	31
7 403 677 005	24-4	36
7 403 677 005	24-8	35
7 403 677 005	33-12	36
7 403 677 005	41-8	38
7 403 677 007	01-6	17
7 403 677 009	36-44	6
7 403 677 701	41/5-14	33
7 403 677 703	41/5-2	6
7 403 677 705	33-24	53
7 403 677 705	33-32	8
7 403 677 705	33-4	49
7 403 677 705	34-12	20
7 403 677 705	34-26	10
7 403 677 705	34-30	20
7 403 677 705	34-46	10
7 403 677 705	34-50	20
7 403 677 705	34-66	10
7 403 677 705	34-70	20
7 403 677 705	34-8	10
7 403 677 705	41/3-42	17
7 403 677 707	08-2	17
7 403 677 707	10-4	12
7 403 677 707	10-4	17
7 403 677 707	17-2	24
7 403 677 707	22-42	52
7 403 677 707	22-52	12
7 403 677 707	26-2	17
7 403 677 707	30-12	17
7 403 677 707	30-6	49
7 403 677 707	30-6	63
7 403 677 707	30-8	15
7 403 677 707	33-16	41
7 403 677 707	33-22	28
7 403 677 707	33-4	33
7 403 677 707	33-8	31
7 403 677 707	36-8	26
7 403 677 707	41/3-42	11
7 403 677 707	41/3-42	24
7 403 677 707	41/4-16	42
7 403 677 707	41/5-10	7
7 403 677 707	41/5-12	29
7 403 677 707	41/5-14	54
7 403 677 707	41/5-18	34
7 403 677 707	41/5-22	39
7 403 677 707	41-4	32
7 403 677 707	41-6	11
7 403 677 709	08-2	8
7 403 677 709	16-2	13
7 403 677 709	17-2	15
7 403 677 709	17-2	7
7 403 677 709	21-8	16
7 403 677 709	22-40	18
7 403 677 709	22-40	2
7 403 677 709	22-54	31
7 403 677 709	23-12	15
7 403 677 709	23-12	24
7 403 677 709	24-10	12
7 403 677 709	24-10	19
7 403 677 709	24-18	24
7 403 677 709	24-2	19
7 403 677 709	24-20	12
7 403 677 709	27-10	34
7 403 677 709	27-4	36
7 403 677 709	30-12	12
7 403 677 709	30-14	30
7 403 677 709	30-2	20
7 403 677 709	30-2	26
7 403 677 709	30-8	19
7 403 677 709	30-8	9
7 403 677 709	32-4	10
7 403 677 709	32-6	11
7 403 677 709	32-6	25
7 403 677 709	33-18	56
7 403 677 709	33-18	60
7 403 677 709	33-22	39
7 403 677 709	33-6	26
7 403 677 709	33-8	42
7 403 677 709	34-26	17
7 403 677 709	34-46	18
7 403 677 709	34-66	17
7 403 677 709	34-8	18
7 403 677 709	36-2	28
7 403 677 709	36-22	38
7 403 677 709	36-4	35
7 403 677 709	41-4	36
7 403 677 709	41-6	5
7 403 677 713	22-34	42
7 403 677 725	41/2-2	11
7 403 677 725	41/4-2	17
7 403 677 733	41/4-28	7
7 403 677 813	10-2	21
7 403 677 813	22-50	52
7 403 677 813	23-12	9
7 403 677 813	24-4	31
7 403 677 813	24-4	56
7 403 677 813	24-6	30
7 403 677 813	24-8	61
7 403 677 813	30-12	26
7 403 677 813	32-4	14
7 403 677 813	32-4	18
7 403 677 813	32-6	15
7 403 677 813	32-8	29
7 403 677 813	36-10	59
7 403 677 813	36-24	17
7 403 677 813	36-30	26
7 403 677 813	41/5-14	43
7 403 677 813	41/5-4	19
7 403 677 815	36-12	20
7 403 677 815	36-12	24
7 403 677 817	32-6	6
7 403 677 817	34-2	13
7 403 677 817	34-20	13
7 403 677 817	34-40	26
7 403 677 817	34-60	26
7 403 677 817	34-80	33
7 403 677 817	36-12	12
7 403 677 817	36-12	15
7 403 677 817	36-52	6
7 403 677 817	41/5-10	14
7 403 677 821	36-12	21
7 403 678 731	20-2	18
7 403 678 817	32-4	5
7 404 677 010	27-6	57
7 404 677 010	36-2	2
7 404 677 207	24-6	19
7 404 677 209	24-10	10
7 404 677 209	36-52	7
7 404 677 659	36-18	40
7 404 677 709	24-10	7
7 404 677 727	23-16	59
7 404 677 727	23-24	65
7 404 677 727	26-6	57
7 405 677 003	41/5-14	36
7 405 677 004	17-4	32
7 405 677 004	21-10	33
7 405 677 004	24-2	28
7 405 677 004	24-6	27
7 405 677 004	27-16	34
7 405 677 004	41/5-14	46
7 405 677 005	21-4	31
7 405 677 005	21-8	26
7 405 677 005	24-10	15
7 405 677 005	29-2	11
7 405 677 005	30-12	22
7 405 677 005	30-12	5
7 405 677 005	34-78	6
7 405 677 005	36-2	16
7 405 677 005	36-34	32
7 405 677 005	36-38	33
7 405 677 005	36-38	39

Teil-Nummer Part no. No. pièce	Seite Page Page	Pos. Item Pos.
7 405 677 005	41/1-2	18
7 405 677 005	41/1-20	50
7 405 677 005	41/1-8	28
7 405 677 005	41/2-2	15
7 405 677 005	41/3-10	31
7 405 677 005	41/3-18	31
7 405 677 005	41/3-40	34
7 405 677 005	41/3-48	22
7 405 677 005	41/5-16	17
7 405 677 005	41/5-20	23
7 405 677 005	41/5-6	30
7 405 677 007	34-12	8
7 405 677 007	34-14	27
7 405 677 007	34-30	8
7 405 677 007	34-32	27
7 405 677 007	34-50	8
7 405 677 007	34-52	27
7 405 677 007	34-70	8
7 405 677 007	34-72	27
7 405 677 007	34-78	10
7 405 677 007	36-36	23
7 405 677 007	36-36	6
7 405 677 007	36-38	36
7 405 677 007	36-38	42
7 405 677 007	36-46	25
7 405 677 007	36-54	24
7 405 677 007	41/1-2	21
7 405 677 007	41/1-8	23
7 405 677 007	41/1-8	31
7 405 677 007	41/2-2	18
7 405 677 007	41/3-10	26
7 405 677 007	41/3-10	34
7 405 677 007	41/3-18	26
7 405 677 007	41/3-18	34
7 405 677 007	41/3-48	25
7 405 677 007	41/4-16	
7 405 677 009	34-38	8
7 405 677 009	34-58	8
7 405 677 009	41/5-26	33
7 405 677 011	41/5-6	34
7 405 677 013	41/4-22	7
7 405 677 018	20-4	3
7 405 677 062	36-56	4
7 405 677 064	36-50	4
7 405 677 064	41/1-24	7
7 405 677 064	41/3-36	7
7 405 677 069	41/3-46	7
7 405 677 076	41/1-14	12
7 405 677 076	41/3-24	12
7 405 677 076	41/3-56	12
7 405 677 076	41/4-8	8
7 405 677 078	36-42	10
7 405 678 014	41/5-24	17
7 405 678 014	41/5-24	7
7 405 678 025	20-2	5
7 413 677 018	27-18	14
7 413 677 018	27-2	26
7 413 677 018	27-20	30
7 413 677 018	27-4	46
7 425 677 024	23-16	34
7 425 677 024	23-22	40
7 425 677 024	26-6	32
7 428 677 013	22-14	6
7 428 677 013	22-22	6
7 428 677 013	22-6	6
7 428 677 019	22-26	20
7 430 670 205	41/5-12	17
7 439 585 060	23-32	20
7 451 680 009	21-8	30
7 451 680 009	22-36	21
7 451 680 011	33-12	35
7 451 680 011	33-22	41
7 451 680 011	33-8	44
7 451 680 107	30-6	51
7 451 680 107	41/5-14	32
7 451 680 108	34-12	21
7 451 680 108	34-26	11
7 451 680 108	34-30	21
7 451 680 108	34-46	11
7 451 680 108	34-50	21
7 451 680 108	34-66	11
7 451 680 108	34-70	21
7 451 680 108	34-8	11
7 451 680 109	21-10	34
7 451 680 109	22-42	43
7 451 680 109	22-52	20
7 451 680 109	23-32	7
7 451 680 109	30-4	
7 451 680 109	32-8	37
7 451 680 109	41/5-12	15
7 451 680 109	41/5-14	45
7 451 680 111	16-2	12
7 451 680 111	21-8	25
7 451 680 111	22-46	15
7 451 680 111	24-10	16
7 451 680 111	27-14	16
7 451 680 111	33-18	59
7 451 680 111	34-26	22
7 451 680 111	34-46	23
7 451 680 111	34-66	22
7 451 680 111	34-8	23
7 451 680 111	36-2	26
7 451 680 112	01-6	7
7 451 680 112	41/3-40	26
7 451 680 112	41/4-16	
7 451 680 113	34-2	9
7 451 680 113	34-20	9
7 451 680 113	34-38	22
7 451 680 113	34-58	22
7 451 680 113	34-80	29
7 451 680 115	24-6	15
7 451 680 116	17-2	19
7 451 680 119	36-20	15
7 451 680 119	36-20	21
7 451 680 120	41/5-14	
7 451 680 161	36-18	36
7 452 680 009	41/5-4	4
7 452 680 107	41/5-10	9
7 453 680 015	22-40	27
7 454 680 002	36-30	24
7 457 680 004	36-12	8
7 458 680 012	23-32	19
7 458 680 021	41/4-8	22
7 460 094 025	30-2	6
7 460 094 026	34-12	10
7 460 094 026	34-14	28
7 460 094 026	34-30	10
7 460 094 026	34-32	28
7 460 094 026	34-50	10
7 460 094 026	34-52	28
7 460 094 026	34-70	10
7 460 094 026	34-72	28
7 460 094 026	34-78	9
7 460 094 027	34-38	10
7 460 094 027	34-58	10
7 460 094 031	20-4	4
7 462 680 005	33-6	15
7 462 680 006	33-20	16
7 462 680 008	27-16	33
7 462 680 008	30-4	32
7 462 680 008	30-6	48
7 462 680 008	33-16	42
7 462 680 008	33-4	34
7 462 680 008	36-22	32
7 462 680 008	41-4	38
7 462 680 011	16-2	17
7 462 680 011	20-4	22
7 462 680 011	21-8	24
7 462 680 011	22-48	44
7 462 680 011	30-10	33
7 462 680 011	30-12	11
7 462 680 011	30-14	28
7 462 680 011	30-2	22
7 462 680 011	30-8	12
7 462 680 011	30-8	21
7 462 680 011	36-12	7
7 462 680 011	36-4	34
7 462 680 012	22-34	36
7 462 680 012	34-26	19
7 462 680 012	34-46	20
7 462 680 012	34-66	19
7 462 680 012	34-78	5
7 462 680 012	34-8	20
7 462 680 013	34-78	12
7 462 680 013	34-78	8
7 462 680 014	30-10	27
7 462 680 014	30-12	25
7 462 680 014	30-12	8
7 462 680 014	30-14	45
7 462 680 028	34-38	12
7 462 680 028	34-58	12
7 462 680 039	34-38	9
7 462 680 039	34-58	9
7 462 680 112	33-22	44
7 462 680 112	33-8	47
7 462 680 206	33-18	51
7 462 680 206	33-4	38
7 462 680 206	36-14	36
7 462 680 208	41-6	20
7 464 680 014	36-36	10
7 464 680 015	36-36	11
7 464 680 042	41/4-24	3
7 464 680 074	41/5-4	13
7 464 680 125	22-40	28
7 466 324 062	22-14	7
7 466 324 062	22-22	7
7 466 324 062	22-6	7
7 466 324 080	41/4-4	15
7 481 682 005	22-32	15
7 481 682 005	22-32	19
7 481 682 005	22-46	19
7 481 682 005	22-46	23
7 481 682 005	27-8	11
7 481 682 005	27-8	7
7 481 682 005	36-6	22
7 481 682 005	36-8	33
7 481 682 008	27-6	56
7 481 682 008	36-2	3
7 490 682 018	23-12	5
7 490 682 028	41/4-10	19
7 490 682 028	41/4-10	6
7 490 682 028	41/4-24	4
7 490 682 032	22-12	30
7 490 682 032	22-20	30
7 490 682 032	22-4	30
7 490 682 035	41/5-18	42
7 490 682 035	41/5-18	46
7 490 682 035	41/5-22	42
7 490 682 035	41/5-22	46
7 490 682 036	22-14	10
7 490 682 036	22-22	10
7 490 682 036	22-6	10
7 490 682 042	22-14	19
7 490 682 042	22-22	19
7 490 682 042	22-6	19
7 490 682 045	22-10	23
7 490 682 045	22-18	23
7 490 682 045	22-2	23
7 490 682 050	36-36	9
7 490 682 050	41/3-52	16
7 490 682 060	41/4-6	27
7 490 682 410	21-2	8
7 491 682 042	36-56	13
7 491 682 047	41/1-14	9
7 491 682 047	41/3-24	9
7 491 682 047	41/3-56	9
7 491 682 047	41/4-8	4
7 491 682 062	22-14	4

Teil-Nummer Part no. No. pièce	Seite Page Page	Pos. Item Pos.
7 491 682 062	22-22	4
7 491 682 062	22-6	4
7 491 682 068	36-50	15
7 491 682 075	36-36	8
7 491 682 075	41/3-52	17
7 491 682 080	22-12	40
7 491 682 080	22-20	40
7 491 682 080	22-4	40
7 491 682 085	22-10	21
7 491 682 085	22-18	21
7 491 682 085	22-2	21
7 491 682 090	22-14	9
7 491 682 090	22-22	9
7 491 682 090	22-6	9
7 491 682 090	41/4-6	28
7 491 682 372	41/1-14	20
7 491 682 372	41/3-24	20
7 491 682 372	41/3-56	20
7 491 682 379	36-42	19
7 497 442 125	21-2	22
7 512 034 080	22-40	22
7 512 034 095	22-28	34
7 512 034 095	23-10	8
7 512 034 097	22-10	19
7 512 034 097	22-18	19
7 512 034 097	22-2	19
7 512 034 136	23-18	67
7 512 034 136	23-24	73
7 512 034 136	26-6	63
7 512 034 193	22-10	6
7 512 034 193	22-18	6
7 512 034 193	22-2	6
7 514 682 065	36-4	51
7 514 682 133	27-22	4
7 514 682 133	27-4	31
7 514 682 135	23-12	19
7 514 682 136	22-40	6
7 514 682 136	23-32	18
7 514 682 138	41/2-2	7
7 514 682 138	41/4-12	7
7 514 682 138	41/4-2	11
7 514 682 138	41/5-4	5
7 514 682 139	23-8	70
7 514 682 141	41/5-14	
7 514 682 142	41/1-20	45
7 514 682 142	41/3-30	46
7 514 682 155	22-26	29
7 514 682 155	23-10	3
7 514 682 157	24-4	50
7 514 682 157	24-8	52
7 514 682 158	17-2	11
7 514 682 166	41/1-18	41
7 514 682 166	41/3-28	42
7 514 682 183	21-2	18
7 514 682 183	23-12	18
7 514 682 190	41/1-20	44
7 514 682 190	41/3-30	45
7 514 682 199	41/3-48	18
7 514 682 208	22-26	30
7 514 682 208	23-10	2
7 514 682 210	24-4	49
7 514 682 210	24-8	51
7 514 682 242	36-44	10
7 514 682 248	36-52	9
7 514 682 256	41/3-40	28
7 514 682 283	41/3-48	17
7 514 682 337	36-44	11
7 514 682 393	36-44	9
7 514 682 407	41/3-40	27
7 514 682 546	41/1-18	42
7 514 682 546	41/3-28	43
7 514 682 851	20-2	17
7 528 262 501	22-28	48
7 528 262 501	23-2	8
7 530 680 031	41/4-22	5
7 530 680 039	24-2	14
7 530 680 039	24-6	14
7 530 680 052	24-4	40
7 530 680 052	24-4	54
7 530 680 052	24-8	42
7 530 680 052	24-8	59
7 530 680 055	27-18	15
7 530 680 055	27-20	31
7 530 680 056	22-16	33
7 530 680 056	22-24	33
7 530 680 056	22-8	33
7 530 680 056	27-2	27
7 530 680 056	27-4	47
7 530 680 075	23-32	13
7 530 680 075	27-2	20
7 530 680 075	27-4	40
7 530 680 088	41/3-52	21
7 530 680 088	41/4-8	23
7 530 680 089	41/3-52	24
7 530 680 204	22-42	29
7 534 106 068	23-12	6
7 534 106 128	41/5-8	13
7 537 106 007	27-6	55
7 537 106 007	36-2	4
7 558 640 255	34-16	3
7 558 640 255	34-34	3
7 558 640 255	34-54	3
7 558 640 255	34-74	3
7 564 116 010	32-6	23
7 571 642 042	41-4	51
7 571 646 012	33-32	23
7 571 646 012	36-12	18
7 572 642 006	41/5-2	13
7 572 642 012	22-42	49
7 573 646 004	33-24	47
7 573 646 004	33-8	50
7 578 642 011	41-4	52
7 578 642 012	41/5-2	10
7 578 646 002	33-32	25
7 580 233 004	36-44	3
7 593 641 009	08-2	20
7 593 641 009	22-12	46
7 593 641 009	22-20	46
7 593 641 009	22-4	46
7 593 641 009	41-4	42
7 593 641 015	01-2	15
7 593 641 015	08-2	25
7 593 641 015	26-2	5
7 593 641 016	10-2	7
7 593 641 016	10-4	6
7 593 641 016	27-6	59
7 593 641 016	34-12	9
7 593 641 016	34-14	26
7 593 641 016	34-30	9
7 593 641 016	34-32	26
7 593 641 016	34-50	9
7 593 641 016	34-52	26
7 593 641 016	34-70	9
7 593 641 016	34-72	26
7 593 641 020	23-34	28
7 593 641 020	24-12	27
7 593 641 020	24-18	32
7 593 641 020	24-22	32
7 593 641 021	08-2	10
7 593 641 021	08-2	13
7 593 641 021	08-2	2
7 593 641 021	21-8	19
7 593 641 021	22-38	39
7 593 641 021	22-54	37
7 593 641 021	23-34	29
7 593 641 021	24-16	3
7 593 641 021	24-18	33
7 593 641 021	24-20	3
7 593 641 021	24-22	33
7 593 641 022	00-1	
7 593 641 022	00-2	
7 593 641 022	16-2	5
7 593 641 022	22-38	29
7 593 641 022	22-54	27
7 593 641 022	23-16	57
7 593 641 022	23-24	63
7 593 641 022	26-6	55
7 593 641 024	00-1	
7 593 641 024	00-2	
7 593 641 024	23-16	55
7 593 641 024	23-24	61
7 593 641 024	26-6	53
7 593 641 028	22-34	49
7 593 641 028	22-42	41
7 593 641 028	22-50	59
7 593 641 028	27-10	39
7 593 641 028	36-24	22
7 593 641 028	36-30	31
7 593 641 028	41/1-10	19
7 593 641 028	41/3-12	22
7 593 641 028	41/3-20	20
7 593 641 028	41/3-50	12
7 593 641 028	41/3-54	14
7 593 641 028	41/4-14	18
7 593 641 029	00-1	
7 593 641 029	00-2	
7 593 641 029	36-2	21
7 593 641 034	36-12	4
7 593 641 034	36-16	20
7 593 641 035	00-1	
7 593 641 035	00-1	
7 593 641 035	00-2	
7 593 641 035	00-2	
7 593 641 035	22-32	2
7 593 641 035	22-46	2
7 593 641 035	23-2	7
7 593 641 035	26-2	21
7 593 641 038	21-8	11
7 593 641 044	27-8	2
7 593 641 048	00-1	
7 593 641 048	00-1	
7 593 641 048	01-4	31
7 593 641 063	36-2	19
7 593 641 113	36-6	3
7 593 641 369	41/5-8	19
7 601 000 011	01-2	8
7 611 062 407	21-2	5
7 611 062 410	22-10	20
7 611 062 410	22-18	20
7 611 062 410	22-2	20
7 611 062 555	01-2	7
7 611 063 408	22-12	39
7 611 063 408	22-16	27
7 611 063 408	22-20	39
7 611 063 408	22-24	27
7 611 063 408	22-4	39
7 611 063 408	22-8	27
7 618 000 211	22-26	2
7 618 000 218	23-14	12
7 618 000 218	23-20	11
7 618 000 218	26-4	10
7 618 000 220	26-6	35
7 618 302 008	23-16	37
7 618 302 008	23-22	43
7 618 313 006	23-8	65
7 618 313 012	23-4	2
7 618 320 105	22-14	2
7 618 320 105	22-22	2
7 618 320 105	22-6	2
7 618 320 110	22-28	43
7 618 320 110	23-10	17
7 618 320 111	23-16	36
7 618 320 111	23-22	42
7 618 320 111	26-6	34
7 618 322 005	23-20	12
7 620 683 024	36-18	32
7 622 000 073	22-14	11
7 622 000 073	22-22	11

Teil-Nummer Part no. No. pièce	Seite Page Page	Pos. Item Pos.
7 622 000 073	22-6	11
7 622 000 095	22-14	14
7 622 000 095	22-22	14
7 622 000 095	22-6	14
7 683 650 001	31-2	10
7 686 677 102	31-2	5
7 686 682 003	31-2	6
7 708 680 004	43-8	26
7 731 000 001	41/5-14	39
7 731 000 001	41/5-2	4
7 731 000 002	41/5-14	38
7 731 000 002	41/5-2	16
7 733 000 002	33-14	
7 733 000 002	33-2	
7 733 000 004	33-14	
7 733 000 004	33-2	
7 734 000 002	33-6	3
7 734 000 002	34-48	44
7 734 000 002	34-68	43
7 734 000 002	34-80	42
7 734 000 354	33-20	10
7 734 000 354	33-6	9
7 734 000 354	41/3-42	5
7 734 000 357	33-20	13
7 734 000 357	33-6	12
7 734 000 402	33-16	27
7 734 000 402	33-2	20
7 734 000 503	33-16	40
7 734 000 503	33-4	32
7 734 000 602	33-20	18
7 734 000 602	33-36	34
7 734 000 602	33-6	17
7 734 000 917	33-20	14
7 734 000 917	33-20	9
7 734 000 917	33-6	13
7 734 000 917	33-6	8
7 734 000 917	34-48	52
7 734 000 917	34-68	51
7 734 000 917	34-80	50
7 734 000 920	33-36	40
7 734 000 921	33-20	3
7 734 000 926	34-48	45
7 734 000 926	34-68	44
7 734 000 926	34-80	43
7 740 000 006	33-38	11
7 761 675 003	26-2	6
7 761 675 005	36-36	17
7 761 675 005	36-38	29
7 761 675 005	36-46	30
7 761 675 005	41/1-14	10
7 761 675 005	41/1-24	5
7 761 675 005	41/1-8	24
7 761 675 005	41/3-10	27
7 761 675 005	41/3-18	27
7 761 675 005	41/3-24	10
7 761 675 005	41/3-36	5
7 761 675 005	41/3-40	29
7 761 675 005	41/3-48	19
7 761 675 005	41/3-56	10
7 761 675 005	41/4-6	29
7 761 675 102	41/1-18	33
7 761 675 102	41/3-28	33
7 761 675 103	26-10	30
7 761 675 105	23-28	31
7 761 675 205	36-36	13
7 761 675 205	36-44	8
7 761 675 205	41/4-8	5
7 761 675 404	36-36	24
7 761 675 404	36-40	8
7 761 675 404	36-42	8
7 761 675 404	36-54	29
7 761 675 404	41/3-46	5
7 761 675 404	41/3-52	19
7 761 675 413	23-28	32
7 761 675 413	26-10	31
7 761 675 414	36-52	10
7 761 675 424	36-54	30
7 786 680 102	41/4-16	38
7 786 680 103	24-12	36
7 786 680 103	24-12	40
7 786 680 103	27-14	10
7 786 680 103	27-16	29
7 786 680 104	41/4-26	17
7 786 680 104	41/5-20	4
7 786 680 105	21-8	4
7 786 680 105	27-10	25
7 786 680 105	27-12	53
7 786 680 105	27-8	20
7 786 680 105	36-20	10
7 786 680 105	36-22	28
7 786 680 105	36-44	15
7 786 680 105	36-8	42
7 786 680 105	41/1-10	7
7 786 680 105	41/3-12	8
7 786 680 105	41/3-14	26
7 786 680 105	41/3-20	8
7 786 680 105	41/3-22	24
7 786 680 105	41/3-34	28
7 786 680 105	41/3-34	35
7 786 680 105	41/3-50	20
7 786 680 105	41/3-50	7
7 786 680 105	41/4-10	11
7 786 680 105	41/4-10	24
7 786 680 105	41/4-14	24
7 786 680 105	41/4-18	13
7 786 680 105	41/4-20	22
7 786 680 105	41/4-20	31
7 786 680 106	22-32	8
7 786 680 106	22-46	8
7 788 010 553	41/4-16	37
7 788 010 554	24-12	35
7 788 010 554	24-12	39
7 788 010 554	27-14	9
7 788 010 554	27-16	28
7 788 010 555	41/4-26	16
7 788 010 555	41/5-20	3
7 788 010 556	21-8	3
7 788 010 556	27-10	24
7 788 010 556	27-12	52
7 788 010 556	27-8	19
7 788 010 556	36-20	9
7 788 010 556	36-22	27
7 788 010 556	36-44	14
7 788 010 556	36-8	41
7 788 010 556	41/1-10	6
7 788 010 556	41/3-12	7
7 788 010 556	41/3-14	25
7 788 010 556	41/3-20	7
7 788 010 556	41/3-22	23
7 788 010 556	41/3-34	27
7 788 010 556	41/3-34	34
7 788 010 556	41/3-50	19
7 788 010 556	41/3-50	6
7 788 010 556	41/4-10	10
7 788 010 556	41/4-10	23
7 788 010 556	41/4-14	23
7 788 010 556	41/4-18	12
7 788 010 556	41/4-20	21
7 788 010 556	41/4-20	30
7 788 010 557	22-32	7
7 788 010 557	22-46	7
7 803 171 107	41-4	40
7 803 171 110	08-2	24
7 803 171 110	26-2	4
7 803 171 116	08-2	12
7 821 104 003	41-8	36
7 821 104 006	17-2	21
7 821 104 007	22-42	35
7 821 104 007	24-2	16
7 821 104 008	22-40	15
7 821 104 008	22-42	33
7 821 104 008	23-12	20
7 821 104 008	24-2	21
7 821 104 009	24-4	30
7 821 104 009	24-6	20
7 821 104 009	24-6	29
7 821 104 010	24-6	16
7 821 104 011	24-10	8
7 824 670 121	17-2	23
7 824 670 213	22-40	11
7 824 670 213	22-40	23
7 824 670 213	22-40	7
7 824 670 216	17-2	2
7 824 670 216	17-2	9
7 824 670 216	23-12	13
7 824 670 216	24-10	2
7 834 288 103	41/3-42	3
7 834 288 103	41/4-4	21
7 834 288 103	41/4-6	39
7 860 000 021	43-8	30
7 880 640 011	33-12	42
7 880 640 011	33-30	54
7 880 640 011	36-8	24