Schaufellader 312 SE

Ausgabe 4 – ab Fgst.-Nr. 109 904

Ersatzteilliste

Ausgabe 4 – ab Fgst.-Nr. 109 904

Schaufellader 312 SE

KramerAllrad

312 SE

Schaufellader



Ersatzteilliste

Gültig ab Fahrgestell-Nr. 109 904

Ausgabe 4

Teil-Nr. 0 31 231 38 54

Kramer-Werke GmbH
7770 Überlingen/Bodensee, Telex 733 979, Tel. 0 75 51 / 802-0

Inhaltsverzeichnis

	Bezeichnung	Seite
01	Motor = Motor, Keilriemen, Kraftstoff - Schmierölfilterpatrone, Ölmeßstab, Motorlagerung, Gimetallager	7
08	Kraftstoffleitungen = Vorlaufleitungen - Rücklaufleitungen	7
10	Luftfilter = Trockenluftfilter - Unterdruckanzeige	9
16	Kraftstoffanlage = Tankdeckel - Tanksieb - Kraftstoffbehälter - Kraftstoffanzeige	9
17	Gasregulierung = Fußgasregulierung - Abstellvorrichtung f. Motor	11
20	Rahmen = Rahmenteile, Ballastgewicht, Befestigung der Achsen am Fahrzeugrahmen, Anhängezapfen	13
21	Kupplung = Druckölkupplung - Zsb. Lagergehäuse - Wandler - Befestigung Wandler-Leck-ölleitung - Ölleitungen zum und vom Wandler-Ölkühler - Temperaturgeber für Wandler	15-17
22	**Getriebe** (mit Differential der Lenkachse) = Getriebegehäuse - Rücklaufrad-Zahnrad 1. und 2. Gang - Doppelrad-Antriebswelle - Lamellenträger - Druckölkupplung-Getriebeschaltung	19-21
	Getriebe (mit Differential der Lenkachse) = Abtriebwelle - Ausgleichgetriebe - Ausgleich-getriebeteile - Gelenkwelle Motor-Getriebe - Gelenkwelle Getriebe-Starrachse	23
	Getriebe (mit Differential der Lenkachse) = Getriebeölkreislauf - Saugfilter - Saug-und Druckleitungen - Druckaufbauventil - Druckfilter - Inch-Ventil	25-35/6
	Getriebe = Einzelteile für die Druckölkupplung - Einzelteile für das Druckaufbauventil - Betätigung Druckaufbauventil	36-37
23	Portal-Triebachse = Zsb. Achsträger, Zsb. Achsgetriebegehäuse, Achsgetriebegehäuseteile, Differentialsperre	39-41
	Portal-Triebachse = Achstriebwellen, Lagerung Achstriebwellen, Zsb. Portaltrieb, Portal-triebteile, Scheibenrad, Befestigung Scheibenrad	43
	Portal-Triebachse = Bremsdeckplatte, Bremsenteile, Radzylinder, Bremstrommeln	45
24	Bremse = Handbremse	47-47/2
	Bremse mit Einzelradbremsanlage = Fußhebelwerk, Hauptbremszylinder, Ausgleichbehälter, Lenkbremsventil, Bremsleitungen	49-49/6
26	Portal-Lenktriebachse = Zsb. Achsträger, Zsb. Portaltriebe, Portaltriebteile, Scheibenrad, Befestigung Scheibenrad	51
	Portal-Lenktriebachse = Lagerung der Dopplegelenkwellen im Achsträger, Einzelteile-Doppelgelenkwelle, Lagerung der Portalträger am Achsträger, Abdeckblech	53
27	Lenkung = Hydrostatische Lenkung, Spurstange, Lenkzylinder, Hdr. Pumpe für Lenkung und Getriebeölkreislauf, Ölleitungen	55-57/2
29	Fahrersitz = Sitzblech, Einzelteile Fahrersitz	59
30	Blechteile = Motorhaube, Kotflügel, Abdeckbleche, Fußbleche, Luftleitbleche	61-63
32	Auspuff = Auspufftopf, Asbestdichtlinse	63
33	Elektrische Ausrüstung = Armaturenbrett, Scheinwerfer, Kontrollampen, Schalter	65-67
36	Hydraulik = Hydraulikpumpenantrieb, Hydraulikpumpe für Ladeanlage, Saugleitung, Druckleitung zum Steuergerät, Rücklaufleitung Steuergerät-Ölbehälter, Steuergeräte, Steuergerätbetätigung, Rücklauffilter, Luftfilter, Ölablaß - Hydraulikölbehälter, Manometer - Druckanzeige - Rücklauffilter	69-71
	Hydraulik = Einzelteile für die Steuergeräte	73
	Hydraulik = Druckleitungen vom Steuergerät zu den Hubzylindern, Druckleitungen vom Steuergerät zu den Kippzylindern	75
	Hydraulik = Lagerung des Hubrahmens an Zsb. Rahmen, Hubrahmen, Ladeschaufel, Kipphebel, Kippstange, Befest. Hub- und Kippzylinder an der Ladeanlage und am Fahrzeugrahmen, Schutzvorrichtung f. Ladeschaufel	77
	Hydraulik = Hubzylinder - Kippzylinder	79
	Hydraulik = Sonderausrüstungen für die Ladeanlage	81

Inhaltsverzeichnis

Gruppe	Bezeichnung	Seite
43	Werkzeug u. Zubehör = Hinweisschilder, Werkzeuge, Wasserfüllventil	83
So 562	Heizung = Warmluftsammler, Faltenschlauch, Kabelband	85
So 536	Fahrerkabine = Fahrerkabinenteile, Fahrerhaustüren, Rückspiegel, Ventilator, Scheibenwischer	87- 89
	Fahrerkabine = Verkleidung Fahrerstand	91
So 1026	Greifschaufel / Hochkippschaufel = Steuergerät, Steuergerätbetätigung, Druckleitungen	93
	Greifschaufel = Greifschaufelteile	95
	Greifschaufel = Hydraulik-Installation, Hydraulikzylinder	97
	Hochkippschaufel = Hochkippschaufelteile	99
	Hochkippschaufel = Hydraulik-Installation, Hydraulikzylinder	101
1027	Schnellwechseleinrichtung = Steuergerät, Druckleitungen, Steuergerätbetätigung	103
	Schnellwechseleinrichtung = Rahmen, Hydraulikzylinder, Hydraulik-Installation	105
	Schnellwechseleinrichtung = Staplereinrichtung, Ladeschaufeln	107
	Schnellwechseleinrichtung = Greifschaufel, Greifschaufelteile	109
	Schnellwechseleinrichtung = Greifschaufel, Hydraulik-Installation, Hydraulikzylinder	111
	Schnellwechseleinrichtung = Baumverpflanzgerät	113
So 767	Schnellwechseleinrichtung = Frontaufreißer	113
So 566	Schnellwechseleinrichtung = Anbauplatte Kehrbesen, Schlauchleitungen	113
	Schnellwechseleinrichtung = Einzelteile Kehrbesen	115-121
	Schnellwechseleinrichtung = Hochkippschaufel, Hochkippschaufelteile	123
	Schnellwechseleinrichtung = Hochkippschaufel, Hydraulik-Installation, Hydraulikzylinder	125
So 660	Schnellwechseleinrichtung = Anbau - Hubstapler Typ 400	127-129
So 662	Schnellwechseleinrichtung = Anbau - Hubstapler Typ 600	131-135
So 1027	Schnellwechseleinrichtung = Seitenschwenkschaufel, Seitenschwenkschaufelteile	137
	Schnellwechseleinrichtung = Seitenschwenkschaufel, Hydraulikzylinder, Hydraulik-Installation	139
So 1016	Schnellwechseleinrichtung = Anbau - Schwenkkran	141
	Schnellwechseleinrichtung = Anbau - Schwenkkran, Hydraulikzylinder, Rohrleitungen	143
So 583	Doppel-Luftfilter	145

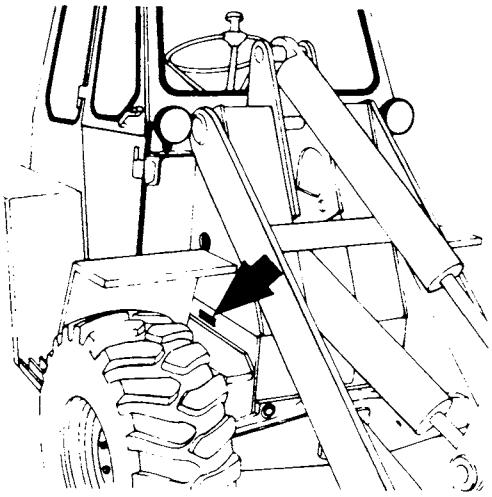

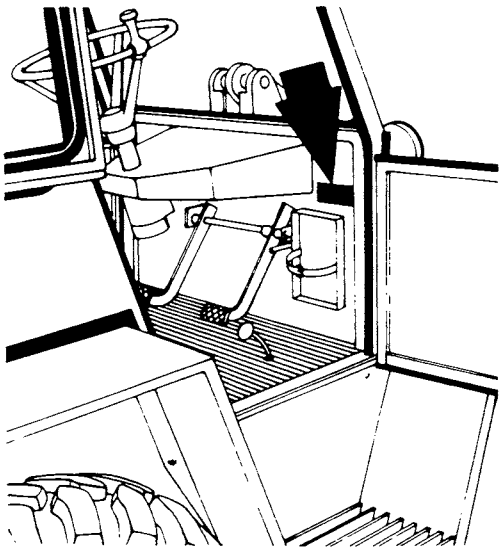

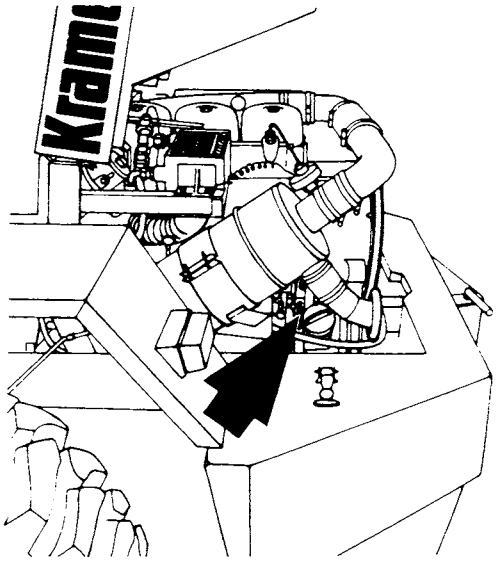
Krami

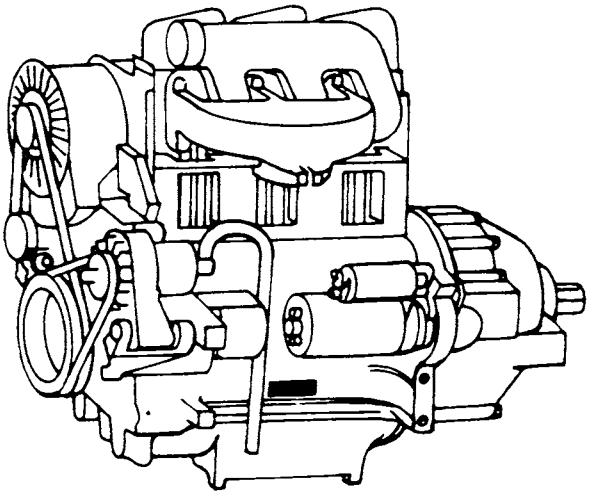

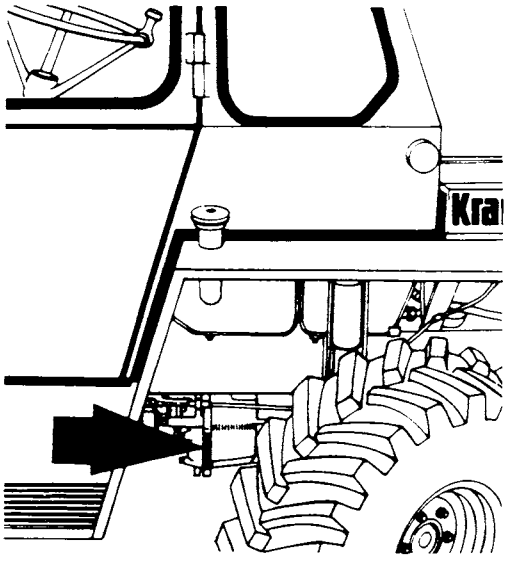
Kra

Zur besonderen Beachtung!

Bei allen Ersatzteil-Bestellungen sind folgende Angaben erforderlich:

1. **Type - Fahrgestell Nr. - Tag der Auslieferung**
   1a. Bei Bestellung von Ersatzteilen für das Getriebe oder den Motor ist die Angabe der Getriebe- bzw. der Motor-Nr. erforderlich.

2. **Die Teil-Bezeichnung:** Die Teile sollen so bezeichnet werden, wie sie in der Ersatzteilliste bezeichnet sind, z.B. Doppelgelenkwelle kurz oder Zylinderrollenlager N J 208 EC 3 - DIN 5412

3. **Die Ersatzteil-Nummer:** Die Ersatzteil-Nummer, eine zehnstellige Zahl, ist unbedingt erforderlich, z.B. 0 02 261 89 20 oder 7 622 000 081.

4. **Die Hauptgruppen-Nummer:** Dieses ist die zweistellige bzw. bei Sonderausführungen die dreistellige auf jeder Textseite rechts oben groß aufgedruckte Zahl, z.B. 26 oder So 536.

5. **Die genaue Angabe der zu versendenden Stückzahlen.**

6. **Die genaue Versandadresse und die gewünschte Versandart.**
   z B. Post. Bahn, Luftfracht, Expreß usw., Bahnstation bei Bahnsendungen, Postleitzahl bei Postsendungen. Fehlen diese Angaben, so geschieht der Versand nach unserem Ermessen.

Eine Ersatzteil-Bestellung sieht etwa so aus:
Für Schaufellader 312 SE Fahrgestell-Nr. 109 904 geliefert 15. 2. 82 Getriebe-Nr. 33 220 001
1 Stück Doppelgelenkwelle kurz - 0 02 261 89 20 - (26)
1 Stück Zylinderrollenlager NJ 208 EC 3 - DIN 5412 - 7 622 000 081 - (22)
Lieferung per Expreß - München - Hauptbahnhof

Wo sind die verschiedenen Nummern am Schaufellader zu finden?

Fahrgestell-Nr. Auf der vorderen rechten Fahrzeugseite unterhalb der Hubrahmenlagerung, ferner auf dem Typenschild innerhalb des Fahrerstandes.

Motor-Nr.: Auf dem Typenschild unter dem Anlasser, außerdem noch auf dem Flansch für die Einspritzpumpe.

Getriebe-Nr.: Außen am Getriebegehäuse in Fahrtrichtung gesehen links eingeschlagen (hinter der Lagerung der Scheibenbremse)

Die Bezeichnungen: **vorn** – **hinten** – **links** – **rechts** – verstehen sich im Sinne der Fahrtrichtung.

Die Lieferung von Ersatzteilen erfolgt per Nachnahme. Eingesandte, beschädigte Musterstücke werden verschrottet, wenn keine Rückforderung innerhalb 8 Tagen verlangt wird.

Die Abbildungen sind für die Ausführung nicht verbindlich.

Durch die Entwicklung bedingte technische Änderungen behalten wir uns vor.

Überlingen, den 1. 3. 85

Kramer-Werke
GmbH
ÜBERLINGEN/BODENSEE

Anschrift für Ihre Bestellung:
Kramer-Werke, Abt.: Ersatzteildienst, 7770 Überlingen/Bodensee
Fernruf: (0 75 51) 802-0
Fernschreiber: 733 979

1
2
2 1/1
2 1/2
2 1/3
2 1/4
2 1/5
3
4
5
6
7
8
9
10
11
12
13
14–18
19
20
21
22
23
24
25
26
27
28
29
30
31
32
33
34
34 1/1
35
36
37
38
39
40
41
42
43
44
45
46
47
48
49
50
51
52
53
54

Kramer Allrad

Motor-Kraftstoffleitungen

Hauptgruppe **01/08**

Bild-Nr.	Teil-Bezeichnung	Stück	Teil-Nr.	
	Motorenersatzteile - siehe Motorenersatzteilliste F 3 L 912			
	Gruppe 01 - Motor			
1	Deutz-Motor F 3 L 912 „K 34 L"	1	0 42 010 00 03	
2	Schwungrad	1	0 41 031 00 01	
3	Dehnschrauben M 10 x 50 DIN 961 - 10.9	10	0 00 995 38 71	
4	Keilriemen 9,5 x 1450 lg. DIN 7753	1	7 601 000 011	
5	Kraftstoffilterpatrone	1	0 45 082 00 01	
6	Schmierölfilterpatrone	1	0 45 114 00 01	
7	Öldruckschalter (Motor) M 10 x 1 K	1	0 00 333 04 08	
8	Masseband	1	0 00 335 00 20	
9	Sechskantschraube M 10 x 20 DIN 933-8.8	1	7 236 677 157	
10	Federring A 10 DIN 128	1	7 482 682 010	
11	Scheibe 10,5 DIN 125-St	2	7 451 680 012	**ab Fgst.-Nr. 117 410**
12	Ölmeßstab (Motor)	1	0 42 011 00 31	0 46 011 00 31
13	Rohr für Ölmeßstab	1	0 42 011 00 53	0 46 010 01 53
14	Halter } Befestigung Rohr für Ölmeßstab	1	1 42 011 00 40	0 46 011 00 40
15	Schelle }	1	1 00 993 98 30	0 00 993 86 29
16	Sechskantschraube M 8 x 16 DIN 933-8.8	1	7 236 677 129	
17	Federring A 8 DIN 128	1	7 482 682 008	
18	Sechskantmutter M 8 DIN 934	1	7 403 677 005	
19	Reparatursatz (klein) für Kraftstofforderpumpe	1	0 00 996 44 12	
20	Reparatursatz (groß) für Kraftstofforderpumpe	1	0 00 996 43 12	
21	Dichtung für Kraftstofförderpumpe	1	0 00 996 45 12	
21/1	Deckeldichtung	3	0 00 996 37 10	
21/2	Öleinfüllrohr	1	———	1 42 010 00 53
21/3	O-Ring 35 ∅ – 47 ∅ / 6 diok	1	———	0 00 996 09 70
21/4	Verschlußdeckel (Motorenöleinfüllung)	1	———	0 00 990 61 09
21/5	Dichtung zu Verschlußdeckel	1	———	0 00 996 22 15
22	Zsb. Motorträger (hinten)	1	1 42 010 01 55	1 42 010 03 55 –
23	Sechskantschraube M 14 x 100 DIN 931-8.8	4	7 234 677 156	ca. ab März 89 – siehe Seite 69 –
24	Federring A 14 DIN 128	4	7 482 682 014	bei Abstutzung der Hydraulikpumpe
25	Lagergehäuse (Motorträger am Schwungrad)	1	1 42 212 00 13	mit Gelenklager
26	Sechskantschraube M 10 x 105 DIN 931-8.8	5	7 234 677 531	
27	Sechskantschraube M 10 x 95 DIN 931-8.8	2	7 234 677 112	
28	Federring A 10 DIN 128	7	7 482 682 010	
29	Lagerwinkel } links (Lager platte 142 012 00 55)	1	1 42 012 00 32	
30	Zsb. Lagerung }	1	1 42 170 00 42	
31	Lagerwinkel } rechts	1	1 42 012 01 32	
32	Lagerplatte }	1	1 42 012 05 55	
33	Gimetallager	4	0 00 993 11 78	
34	Sechskantschraube M 10 x 25 DIN 933-8.8	15	7 236 677 159	
34/1	Zylinderschraube M 10 x 20 DIN 912-8.8	1	7 252 677 080	
35	Sechskantmutter M 10 DIN 934	16	7 403 677 007	
36	Federring A 10 DIN 128	16	7 482 682 010	
37	Sechskantschraube M 12 x 45 DIN 933-10.9	4	7 236 678 192	
38	Federring A 12 DIN 128	4	7 482 682 012	
	Gruppe 08 - Kraftstoffleitungen			
39	Zsb. Kraftstoffleitung (Vorlauf) 10 x 1 x 850 lg	1	1 42 080 02 10	(0110 bis Fgst.-Nr. 109 948)
40	Kraftstoffleitung	2	0 22 083 00 08	
41	Kraftstoffhahnen	1	0 00 161 03 05	
42	Hohlschraube A 8 DIN 7623-6 S	1	7 803 675 006	
43	Dichtring A 14 x 18 DIN 7603-Cu	4	7 593 641 021	
44	Ringstück (M 10 x 1)	1	0 00 990 33 26	
45	Hohlschraube A 4 DIN 7623 (M 10 x 1)	1	7 803 675 004	
46	Dichtring A 10 x 14,0 DIN 7603-Cu	2	7 593 641 015	
47	Schlauchleitung 7 .' mm - 1100 lg.	1	1 00 993 76 21	
48	Schlauchschelle 10 .'	2	0 00 993 08 29	
49	Ringstück	1	0 00 991 04 15	
50	Hohlschraube (M 8 x 1 - mit 2 Bohrungen - 25 lg.)	1	0 00 991 17 23	
51	Dichtring A 8 x 11,5 DIN 7603-Cu	3	7 593 641 009	
52	Schelle (10 x 20 x 2 - 10 .')	2	0 00 993 85 29	
53	Sechskantschraube M 8 x 16 DIN 933-8.8	2	7 236 677 129	
54	Federring A 8 DIN 128	2	7 482 682 008	

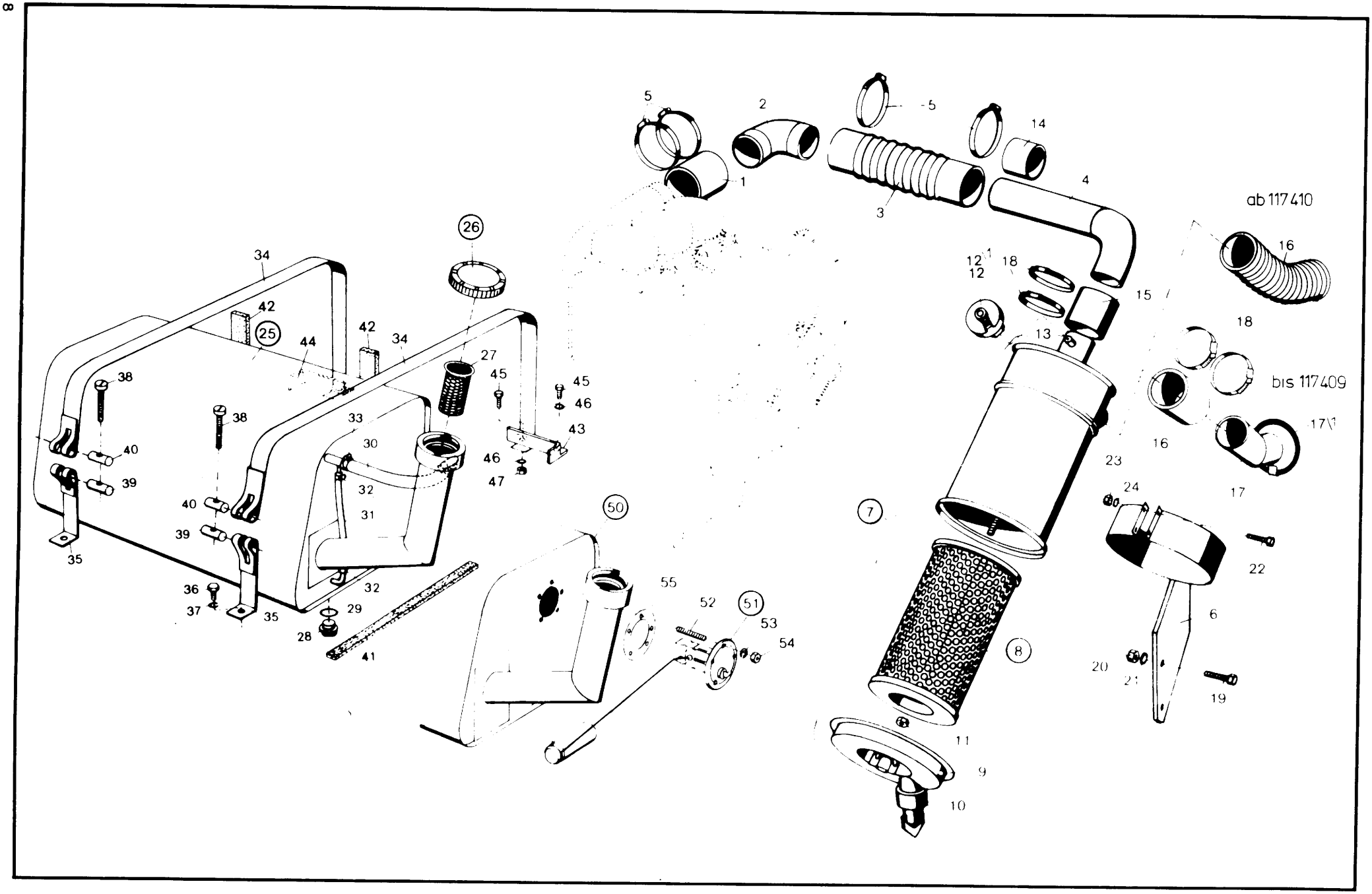
ab 117410
bis 117409

Kramer Allrad

Luftfilter - Kraftstoffanlage

Hauptgruppe **10/16**

Bild-Nr.	Teil-Bezeichnung	Stück	Teil-Nr	
	Gruppe 10 - Luftfilter (bei Doppelluftfilter siehe So 583 - Seite 145)			
1	Gummimuffe 70 ∅ x 80 ∅ - 70 lg. (am Motor)	1	0 00 996 39 55	
2	Zsb. Rohrbogen	1	1 42 100 01 15	
3	Faltenschlauch (285 lg. - 70 ∅ innen)	1	0 00 993 56 21	
4	Zsb. Ansaugrohr	1	0 42 100 02 15	
5	Schlauchband 76 - 92 ∅)	4	0 00 993 72 28	
6	Zsb. Halter für Luftfilter	1	1 42 100 02 40	
7	Trockenluftfilter kompl. (bild 8 - 11)	1	0 00 993 33 01	
8	Filterpatrone (C 13114/4)	1	0 00 993 00 06	
9	Boden vollständig	1	0 60 101 02 26	
10	Vakuator-Ventil (Gummikappe)	1	0 00 996 07 51	
11	Sechskantmutter M 8 selbstsichernd (Bundmutter)	1	0 90 101 00 91	
12	Unterdruckanzeiger (500 mm WS)	1	0 00 993 03 04	
12/1	Dichtring A 10 x 16 DIN 7603-Cu	1	7 593 641 016	
13	Filzscheibe	1	0 00 990 41 30	
14	Gummimuffe 60 ∅ x 70 ∅ x 35 lg.	1	0 00 996 47 55	
15	Gummimuffe 60 ∅ x 70 ∅ x 60 lang	1	0 00 996 21 55	**ab Fgst.-Nr. 117 410**
16	Gummimuffe 60 ∅ x 70 ∅ x 80 lang	1	0 00 996 48 55	Spiralschlauch 1 00 993 87 88
17	Zsb. Rohrkrümmer (Ansaugrohr)	1	1 42 100 06 15	Schelle 50 – 65 ∅ 0 00 993 71 28
17/1	Profil	1	1 00 996 26 81	
18	Schlauchklemme (60 - 80 ∅)	5	0 00 993 72 28	
19	Sechskantschraube M 10 x 40 DIN 933-8 8	2	7 236 677 163	} Bef. Halter am Rahmen
20	Sechskantmutter M 10 DIN 934	2	7 403 677 007	
21	Federring A 10 DIN 128	2	7 482 682 010	
22	Sechskantschraube M 6 x 30 DIN 933-8 8	2	7 236 677 085	} Bef. Trockenluftfilter am Halter
23	Sechskantmutter M 6 DIN 934	2	7 403 677 004	
24	Federring A 6 DIN 128	2	7 482 682 006	
	Gruppe 16-Kraftstoffanlage			
25	Zsb. Kraftstoffbehälter (Vorratsanzeige über Sichtschlauch 31)	1	1 42 160 00 03	
26	Verschlußdeckel	1	0 00 161 07 03	(Schlüssel 0 00 161 00 92-Nr. 510 Blau)
27	Siebeinsatz (160 lg)	1	0 00 161 06 02	(120 lg 0 00 161 07 02)
28	Verschlußschraube M 18 x 1.5 DIN 910	1	7 334 673 005	
29	Dichtring A 18 x 24 DIN 7603-Cu	1	7 593 641 029	
30	Schlauch innen ∅ 15 x 2 x 240 (Entluftung)	1	1 00 993 64 21	
31	Schlauch innen ∅ 7 x 2 x 220 (Vorratsanzeige)	1	1 00 993 35 21	
32	Schlauchschelle (12 ∅) (SNP4)	2	0 00 993 17 28	
33	Schlauchschelle (16 - 25 ∅) (SNP 16)	2	0 00 993 18 28	
34	Spannband (lang)	2	1 00 993 39 11	
35	Spannband (kurz)	2	1 00 993 42 11	
36	Sechskantschraube M 8 x 12 DIN 933-8 8	2	7 236 677 128	
37	Federring A 8 DIN 128	2	7 482 682 008	
38	Zylinderschraube AM 6 x 50	2	7 250 670 625	
39	Bolzen mit Gewinde	2	0 00 990 00 15	Befestigung Kraftstoffbehälter mit Ölbehälter
40	Bolzen ohne Gewinde	2	0 00 990 01 15	
41	Filzstreifen 35 x 5 x 700 lg	2	1 00 993 47 90	
42	Filzstreifen 35 x 5 x 155 lg	2	1 00 993 49 90	
43	Haltewinkel links	1	1 21 360 00 28	
44	Haltewinkel rechts	1	1 21 360 01 28	
45	Sechskantschraube M 10 x 20 x DIN 933-8 8	4	7 236 677 157	
46	Federring A 10 DIN 128	4	7 482 682 010	
47	Sechskantmutter M 10 DIN 934	4	7 403 677 007	
50	Zsb. Kraftstoffbehalter	1	0 21 160 03 03	Vorratsanzeige über Anzeigegerät im Armaturenbrett – **ca. ab Fgst.-Nr. 117 370**
51	Tankmeßgerat	1	0 00 336 19 01	
52	Stiftschraube M 5 x 16 DIN 938	5	7 395 673 031	
53	Federring 5	5	0 00 992 47 28	
54	Sechskantmutter M 5 DIN 934	5	7 403 677 003	
55	Dichtung	1	0 00 996 04 12	

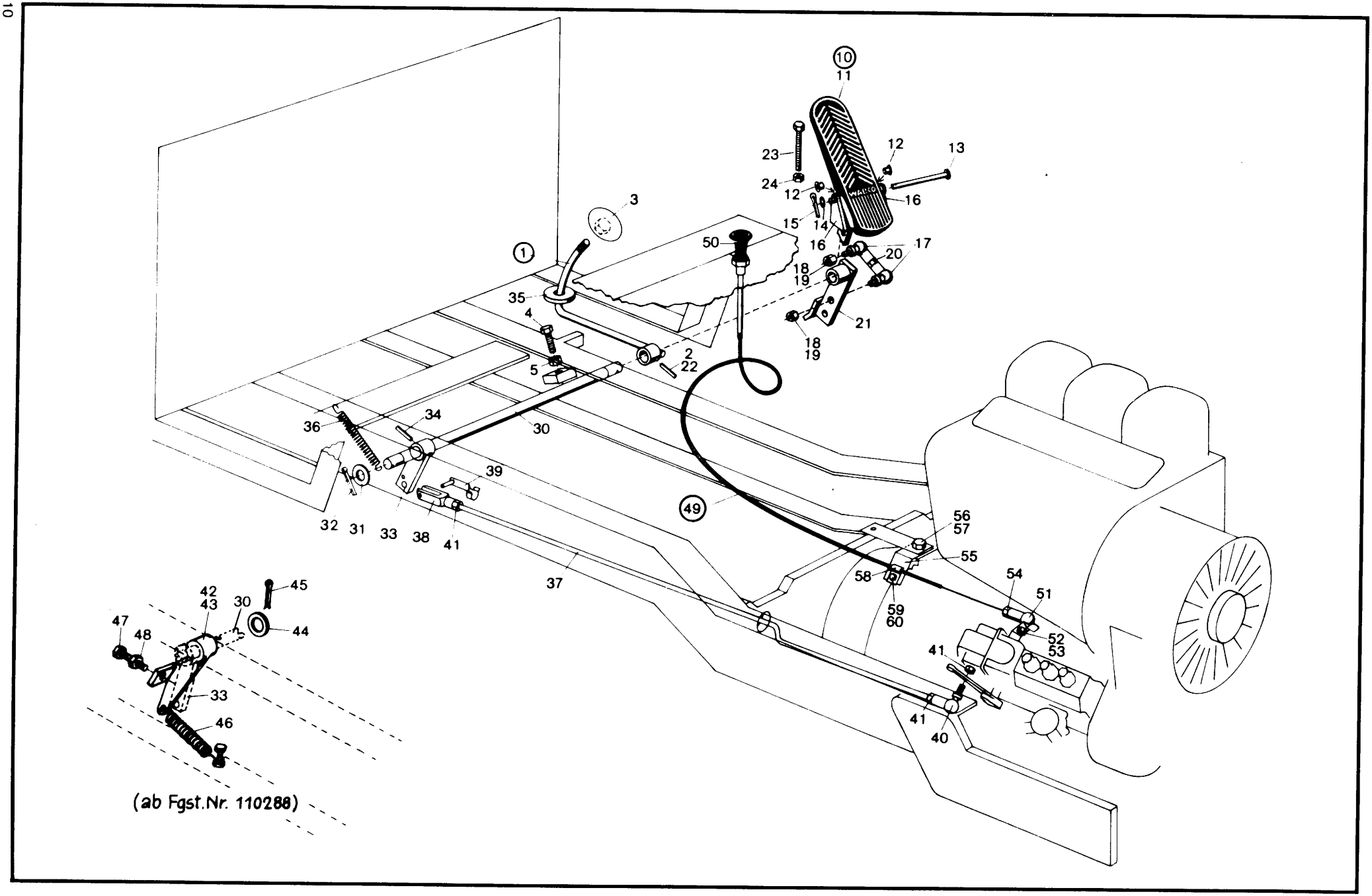
10
11
12
13
23
24
12
16
15
14
16
17
20
18
19
21
18
19
3
1
50
35
4
2
22
5
36
34
30
39
32
31
33
38
41
37
49
56
57
55
58
59
60
54
51
52
53
41
41
40
45
42
43
30
44
47
48
33
46
(ab Fgst.Nr. 110288)

Kramer Allrad

Gasregulierung

Hauptgruppe **17**

Bild-Nr.	Teil-Bezeichnung	Stück	Teil-Nr.	
	Gruppe 17 (Gasregulierung)			**ab Fgst.-Nr. 110 288**
1	Zsb. Gaspedal	1	1 21 170 03 04	1 42 170 00 04
2	Spannhülse 6 x 26 DIN 1481	1	7 514 682 158	**bis Fgst.-Nr. 111 598**
3	Zsb. Pedalplatte	1	1 21 170 01 04	
4	Sechskantschraube M 10 x 50 DIN 933	1	7 236 677 165	
5	Sechskantmutter M 10 DIN 934	1	7 403 677 007	
10	Zsb. Gaspedal	1	1 52 170 00 04	
11	Pedalüberzug	1	1 43 171 01 19	
12	Buchse	2	0 00 994 27 53	
13	Bolzen B 10 10 h 11 x 85 x 80,5	1	7 900 104 003	
14	Scheibe 10,5 DIN 125	1	7 451 680 012	
15	Splint 3 x 20 DIN 94	1	7 530 680 039	
16	Lager für Trittplatte	2	1 43 341 05 39	
17	Winkelgelenk AS 13 DIN 71 802	2	7 824 670 103	**ab Fgst.-Nr. 111 599**
18	Sechskantmutter M 8 DIN 934	4	7 403 677 005	
19	Federring A 8 DIN 128	2	7 482 682 008	
20	Gestänge	1	1 52 171 01 45	
21	Zsb. Hebel	1	1 52 170 01 22	
22	Spannhülse 6 x 26 DIN 1481	1	7 514 682 158	
23	Sechskantschraube M 8 x 90 DIN 931 verkadmet	1	7 234 677 776	
24	Sechskantmutter M 8 DIN 934 verkadmet	1	7 403 677 709	
30	Lagerwelle	1	1 21 171 00 21	
31	Scheibe 17 DIN 125	1	7 451 680 016	
32	Splint 4 x 25 DIN 94	1	7 530 680 052	
33	Zsb. Hebel	1	1 21 170 03 22	
34	Spannhülse 6 x 26 DIN 1481	1	7 514 682 158	
35	Abdichtplatte für Gaspedal	1	0 00 993 07 68	
36	Zugfeder	1	0 00 992 17 02	
37	Gasgestänge	1	1 42 171 00 45	
38	Gabelkopf G 6 x 24 DIN 71 752	1	7 821 104 006	
39	ES-Bolzen	1	0 00 990 81 15	
40	Winkelgelenk A 10 DIN 71 802	1	7 824 670 002	
41	Sechskantmutter M 6 DIN 934	2	7 403 677 004	
42	Zsb. Hebel	1	1 42 170 00 22	
43	Lager	1	0 00 994 15 06	
44	Scheibe 17 DIN 125	2	7 451 680 016	**ab Fgst.-Nr. 110 288**
45	Splint 4 x 25 DIN 94	1	7 530 680 052	Motorabstellen durch zurückziehen
46	Zugfeder	1	0 00 992 17 02	des Gaspedals
47	Sechskantschraube M 8 x 30 DIN 933	1	7 236 677 135	
48	Sechskantmutter M 8 DIN 934	1	7 403 677 005	
	Abstellvorrichtung für Motor			
49	Zsb. Abstell-Seilzug	1	0 55 170 00 60	
50	Knopfgriff für Abstell-Seilzug	1	0 00 996 72 30	
51	Winkelgelenk A 10 DIN 71 802	1	7 824 670 002	
52	Sechskantmutter M 6 DIN 934	3	7 403 677 004	
53	Federring A 6 DIN 128	2	7 482 682 006	**bis Fgst.-Nr. 110 287**
54	Klemmschraube	1	1 00 995 18 71	Motorabstellen durch hochziehen
55	Halter für Abstell-Seilzug	1	1 40 171 00 40	des Knopfgriffs
56	Sechskantschraube M 10 x 25 DIN 933-8.8	1	7 236 677 159	
57	Federring A 10 DIN 128	1	7 482 682 010	
58	Schelle	1	1 00 993 02 30	
59	Sechskantschraube M 6 x 12 DIN 933-8.8	1	7 236 677 078	
60	Federring A 6 DIN 128	1	7 482 682 006	

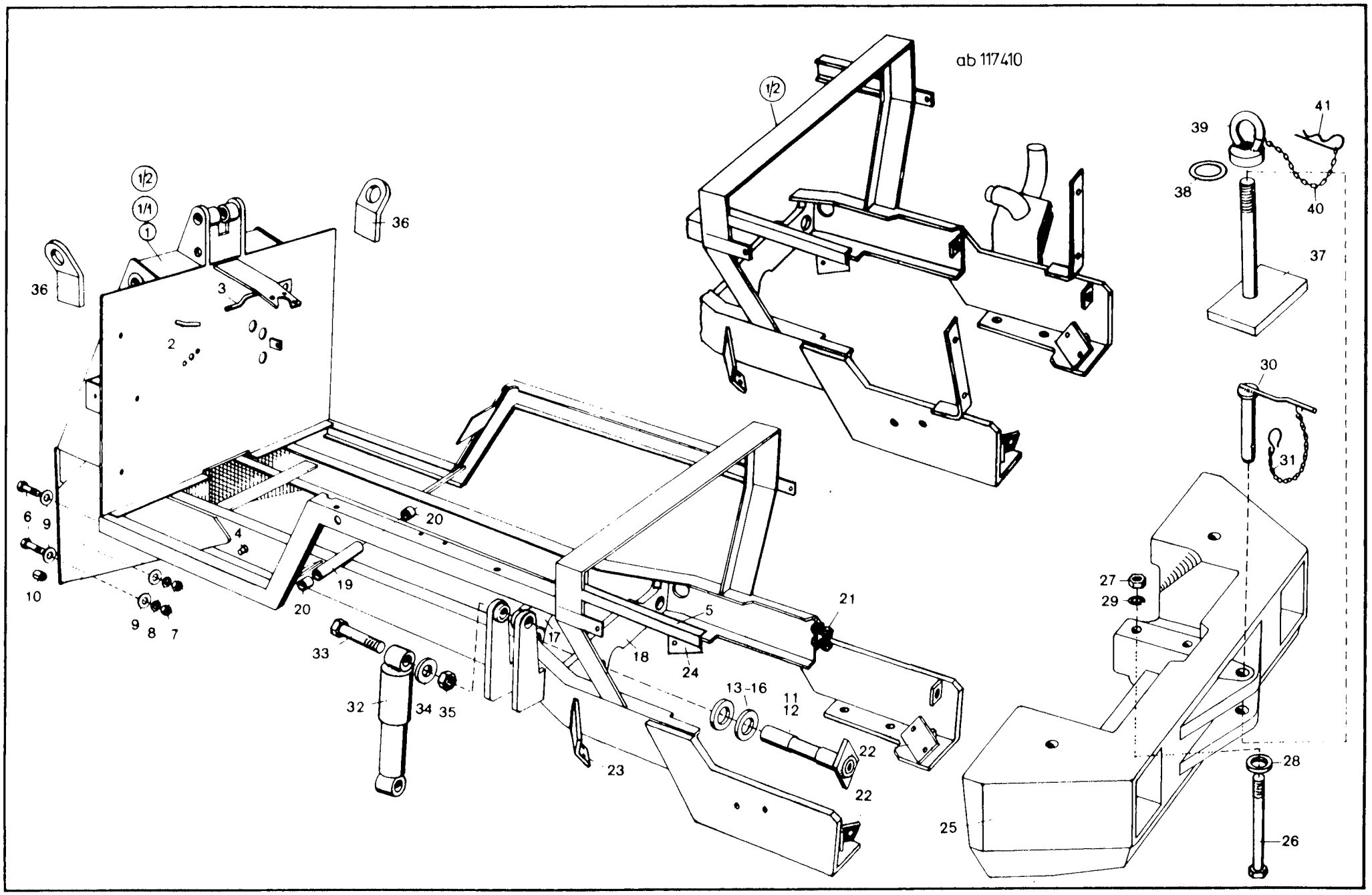
ab 117410
1/2
1/1
1
36
3
2
4
6
9
10
9
8
7
20
19
20
33
32
34
35
17
18
24
5
21
13-16
11
12
22
22
23
1/2
39
41
38
40
37
30
31
27
29
28
26
25

Kramer Allrad

Rahmen

Hauptgruppe **20**

Bild-Nr	Teil-Bezeichnung	Stück	Teil-Nr	
	Gruppe 20 (Rahmen)			
1	Zsb. Rahmen	1	1 42 200 05 36	(bis Fgst.-Nr. 111 598)
1/1	Zsb. Rahmen	1	1 42 200 08 36	(Fgst.-Nr. 111 599) – 117 409)
1/2	Zsb. Rahmen	1	1 42 200 09 36	(ab Fgst.-Nr. 117 410)
2	Lagerbolzen	1	1 42 201 00 93	
3	Lagerbolzen (an der Halteplatte fur Lenkung)	1	1 42 201 01 93	
4	Bolzen fur Ausgleichssperre	1	1 00 990 21 13	
5	Halter	1	1 42 201 02 42	
6	Sechskantschraube M 18 x 1.5 x 75 DIN 960-10.9	4	7 238 678 119	Befestigung der Portal-Triebachse am Rahmen
7	Sechskantmutter M 18 x 1.5 DIN 934	4	7 403 678 016	
8	Federring A 18 DIN 128	4	7 482 682 118	
9	Scheibe 19 DIN 7349	8	7 460 094 010	
10	Spannhulse 32 x 36 DIN 1481	4	7 514 682 597	
11	Zsb Lagerbolzen	1	1 02 260 04 93	Die Lasche des Lagerbolzens ist mit der Traverse verschweißt Lagerbolzen mit Optimolypaste „White T" schmieren
12	Optimolypaste „White T"	1	1 00 441 13 10	
13	Beilagscheibe 4.0 mm stark	2	0 00 997 75 03	
14	Beilagscheibe 4.2 mm stark	2	0 00 997 76 03	
15	Beilagscheibe 4.4 mm stark	2	0 00 997 77 03	
16	Beilagscheibe 4.6 mm stark	2	0 00 997 78 03	
	(Starke nach Bedarf)			
17	Zsb Traverse vorn	1	1 42 200 01 38	
18	Zsb Traverse hinten	1	1 42 200 00 38	
19	Lagerrohr (Getriebeschaltung)	1	1 21 201 06 40	
20	Lager	2	0 00 994 03 06	
21	Zsb Halter fur Druckleitungen	1	1 42 200 04 40	
22	Zsb Lager	2	1 42 200 04 16	
23	Lagerplatte links (Motorlagerung)	1	1 42 201 05 12	
24	Lagerplatte rechts (Motorlagerung)	1	1 42 201 06 12	
25	Ballastgewicht	1	0 42 205 03 12	
(25/1)	Schallschluckmatte (im Ausschnitt fur Ruckleuchten)	2	0 42 307 33 88	**ab Fgst.-Nr. 117 410**
(25/2)	Dämmatte (Ballastgewicht seitlich links)	1	0 42 205 05 88	
(25/3)	Dämmatte (Ballastgewicht links hinten)	1	0 42 205 06 88	
(25/4)	Dämmatte (Ballastgewicht hinten mitte)	1	0 42 205 07 88	
(25/5)	Dämmatte (Ballastgewicht rechts hinten)	1	0 42 205 08 88	
(25/6)	Dämmatte (Ballastgewicht seitlich rechts)	1	0 42 205 09 88	
(25/7)	Dämmatte (Ballastgewicht mitte unten)	1	0 42 205 10 88	
26	Sechskantschraube M 20 x 220 DIN 931-8.8	4	7 234 677 241	
27	Sechskantmutter M 20 DIN 985 (selbstsichernd)	4	7 405 677 018	
28	Scheibe 21 DIN 7349	4	7 460 094 011	
29	Federring A 20	4	0 00 992 17 28	
30	Zsb Anhangezapfen (mit Bild-Nr 31) (1 40 200 00 29)	1	1 21 200 01 29	
31	Zsb Sicherungskette (1 13 200 00 48)	1	1 21 200 00 48	
32	Stoßdampfer	1	0 00 993 15 76	ab Fgst Nr 110 078
33	Sechskantschraube M 20 x 150 DIN 931-8.5	2	7 234 677 234	
34	Scheibe 21 DIN 125	4	7 451 680 018	
35	Sechskantmutter M 20 DIN 985	2	7 405 677 018	
	Verladeeinrichtung (Schiffsverladung) So 1046			
36	Halter	2	1 42 416 04 40	
37	Zsb Bolzen	1	1 42 410 05 93	
38	Ring	1	1 00 992 00 54	
39	Ringmutter M 30	1	7 436 211 027	
40	Sicherungskette	1	0 00 991 03 30	
41	Sicherungsfeder	1	0 00 992 03 37	

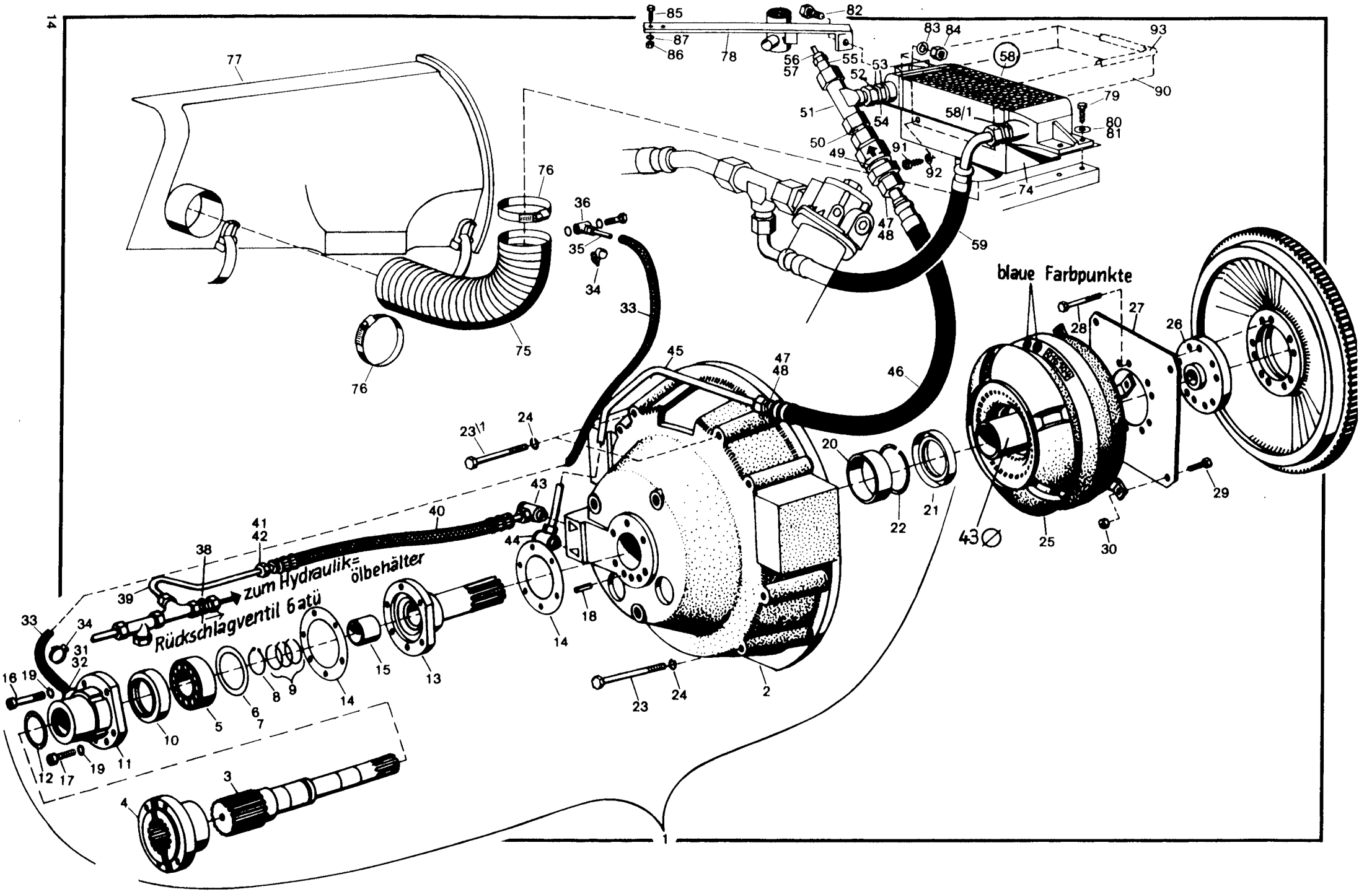
blaue Farbpunkte
zum Hydraulik-ölbehälter
Rückschlagventil 6 atü
43 Ø

Kramer Allrad

Kupplung

Druckölkupplung / Zsb.Lagergehäuse / Wandler / Befestigung Wandler / Leckölleitung Lagergehäuse-Ölbehälter / Ölleitungen zum Wandler / Ölleitungen vom Wandler / Temperaturgeber für Wandler / Ölkühler

Hauptgruppe **21**

Bild-Nr.	Teil-Bezeichnung	Stück	Teil-Nr.	
	Hinweis!			
	Die Druckölkupplung ist im Getriebeblock eingebaut.			
	Druckölkupplung, Druckaufbauventil (Steuerung und Schmierung der Druckölkupplung), Ölleitungen für den Getriebeölkreislauf etc. siehe Hauptgruppe 22 - Getriebe.			
1	Zsb. Lagergehäuse kompl. (Bild Nr. 2-22)	1	1 42 210 00 26	
2	Lagergehäuse	1	1 42 212 00 13	
3	Flanschwelle	1	1 42 212 00 21	
4	Flansch	1	1 21 212 01 95	
5	Rillenkugellager 6206 C 3 DIN 625	1	7 611 062 407	
6	Paßscheibe 0,1 mm stark	1-2	0 00 997 46 04	Stärke nach Bedarf
7	Paßscheibe 0,2 mm stark	1-2	0 00 997 47 04	
8	Sicherungsring 30 x 2 DIN 471	1	7 490 682 410	
9	Lamellenring (1 Satz = 3 Stück)	1	0 00 996 27 32	
10	Radialdichtring 38/55/8	1	0 00 996 71 32	(mit Loctite Nr. 641 gesichert)
11	Gehäuse	1	1 42 212 01 13	
12	Dichtring (Filz)	1	0 00 996 22 27	**Zu Bild Nr. 10 und 21**
13	Leitradträger	1	1 42 212 00 11	Dichtlippe und den Raum
14	Dichtung	2	0 00 996 36 11	zwischen Dichtlippe und Stauo-
15	Buchse (25 x 28 x 15)	1	0 00 994 77 51	lippe mit Siliconfett 400/mittel-
16	Zylinderschraube M 8 x 55 DIN 912	1	7 252 677 052	Teil-Nr. 0 00 441 19 10 - (100 g Tube)
17	Zylinderschraube M 8 x 30 DIN 6912-8.8	5	7 253 677 025	einstreichen bzw. füllen
18	Spannhülse 8 x 24 DIN 1481	2	7 514 682 183	
19	Federring 8 DIN 7980	6	7 481 682 006	
20	Buchse (43 x 50 x 15) (7651)	1	0 00 994 03 54	
21	Radialdichtring 43/58/7,5	1	0 00 996 75 32	(mit Loctite Nr. 641 gesichert)
22	Sprengring 50 DIN 9045	1	7 494 682 050	
23	Sechskantschraube M 10 x 105 DIN 931-8.8	5	7 234 677 531	Befestigung Lager-
23/1	Sechskantschraube M 10 x 95 DIN 931-8.8	2	7 234 677 112	gehäuse am Motor
24	Federring A 10 DIN 128	7	7 482 682 010	
25	F. u. S. Wandler (016104 – 2 x blau)	1	0 42 212 02 03	
26	Flansch	1	1 40 212 04 95	
27	Befestigungsblech	1	1 41 212 00 34	Befestigung
28	Dehnschraube M 10 x 50 DIN 961 - 10.9	10	0 00 995 38 71	Wandler am
29	Sechskantschraube M 8 x 18 DIN 933-10.9	4	7 236 678 130	Schwungrad-Motor
30	Sechskantmutter M 8 DIN 985 (selbstsichernd)	4	7 405 677 005	
	Leckölleitung			
31	Verschraubung GE 8 - LLM (M 10 x 1)	1	0 00 363 32 16	
32	Schlauchnippel BE 8-L	1	0 00 363 00 91	
33	Schlauchleitung ∅ 8 x 3 x 500 lg.	1	1 00 993 10 24	
34	Schlauchschelle	2	0 00 993 53 28	
35	Schlauchnippel BE 8-L	1	0 00 363 00 91	
36	Verschraubung SWVE 8 - LLM	1	0 00 363 46 21	
	Ölleitung zum Wandler			
38	Rückschlagventil (6 atu) Rücklauf-Lenkung	1	0 00 361 14 83	
39	Rohrleitung 15 x 1,5 x 400 lg.	1	1 42 272 02 08	Ölleitung zum Wandler
40	Schlauchleitung 450 lg.	1	0 00 993 90 17	(ab evtl. -Verschraubung
41	Überwurfmutter AL 15 DIN 3870	1	7 788 010 556	in der Rücklaufleitung
42	Schneidring L 15 DIN 3861	1	7 786 680 105	Lenkung-Hydrauliköl-
43	Schwenkverschraubung DSVW 15 - LM (M 22 x 1.5)	1	0 00 363 71 15	behälter)

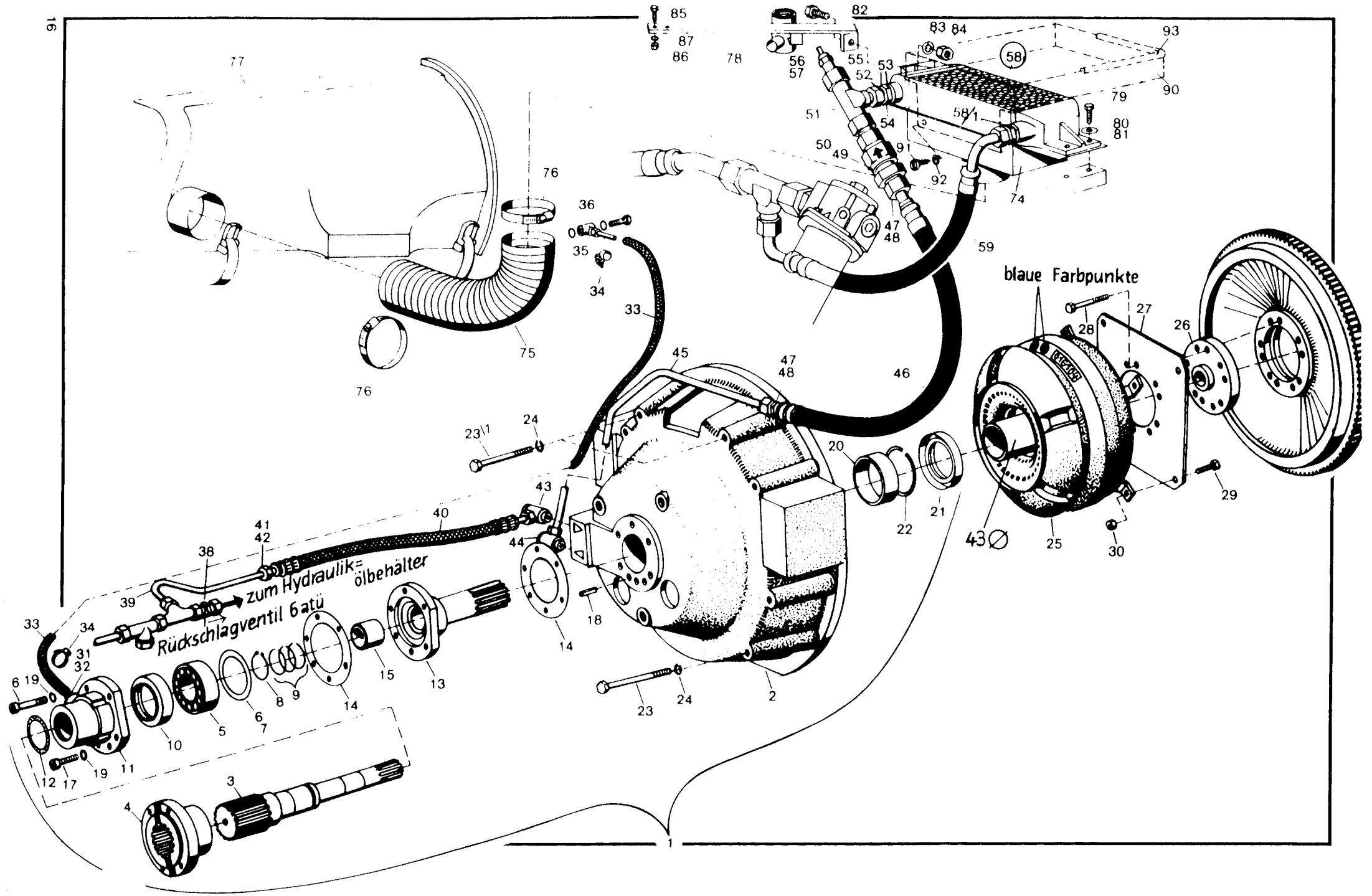
blaue Farbpunkte
zum Hydraulik-ölbehälter
Rückschlagventil 6 atü
43 ∅

Kramer Allrad

Kupplung

Druckölkupplung / Zsb. Lagergehäuse / Wandler / Befestigung Wandler / Leckölleitung Lagergehäuse-Ölbehälter / Ölleitungen zum Wandler / Ölleitungen vom Wandler / Temperaturgeber für Wandler / Ölkühler

Hauptgruppe **21**

Bild-Nr.	Teil-Bezeichnung	Stück	Teil-Nr.	
	Ölleitungen vom Wandler			
44	Schwenkverschraubung DSWV 15 - LM (M 22 x 1.5)	1	0 00 363 71 15	Ölleitung vom Wandler zum Ölkühler
45	Rohrleitung 15 x 1,5 x 700 lg.	1	1 42 363 03 27	
46	Schlauchleitung (450 lg)	1	0 00 993 90 17	
47	Überwurfmutter AL 15 - DIN 3870	2	7 788 010 556	
48	Schneidring L 15 DIN 3861	2	7 786 680 105	
49	Rückschlagventil (1,5 bar) vom Wandler	1	0 00 361 54 84	
50	Rohrleitung 15 x 1,5 x 40 lg.	1	1 21 363 10 27	
51	T-Verschraubung TR 15-12-18	1	0 00 363 41 21	
52	Verschraubung EV-GE-12-LM (16 x 1.5) an Stelle von Bild Nr 54	1	0 00 363 96 48	
53	Perbunan-Dichtring eb 16 x 1.5	1	0 00 996 76 29	
54	Rohrleitung 12 x 1.5 x 40 lg.	1	1 21 272 08 08	
55	Reduzierstück	1	1 55 363 02 83	
56	Temperaturgeber	1	0 00 336 07 03	
57	Dichtring 14 x 18 DIN 7603-Cu	1	7 593 641 021	
58	Ölkühler	1	0 00 151 07 03	
58/1	Verschraubung GE 12-LM (16 x 1.5)	1	0 00 363 11 15	**ab Fgst.-Nr. 117 410**
59	Schlauchleitung NW 10 - 330 lg. (Ölkühler - Ölbehälter)	1	0 00 993 27 23	NW 10 – 390 lg. 0 00 993 92 88
74	Zsb. Lufttrichter (unten am Ölkühler)	1	1 42 300 01 77	1 42 300 05 77
75	Spiralschlauch ∅ 60 x 350 lg.	1	1 00 993 82 21	∅ 83 – 250 lg. 1 00 993 89 88
76	Schlauchklemme (51 - 72 ∅) (7128)	2	0 00 993 25 29	0 00 993 03 28
77	Zsb. Luftführung	1	1 42 300 04 54	1 42 300 06 54
78	Halter für Ölkühler	1	1 42 200 00 40	
79	Sechskantschraube M 6 x 16 DIN 933-8 G	2	7 236 677 079	
80	Federring A 6 DIN 128	2	7 482 682 006	
81	Scheibe 6,4 DIN 125	2	7 451 680 009	
82	Sechskantschraube M 10 x 20 DIN 933-8 G	1	7 236 677 157	
83	Federring A 10 DIN 128	1	7 482 682 010	
84	Sechskantmutter M 10 DIN 934	2	7 403 677 007	
85	Sechskantschraube M 6 x 25 DIN 933-8 G	2	7 236 677 083	
86	Sechskantmutter M 6 DIN 934-5 S	2	7 403 677 004	
87	Federring A 6 DIN 128	2	7 482 682 006	
90	Zsb. Lufttrichter (auf dem Ölkühler)	1	————	1 42 300 04 77
91	Blechschraube B 3,9 × 13 verz. DIN 7976	4	————	7 315 681 306
92	Scheibe AS 3 DIN 9021 verz.	4	————	7 462 680 035
93	Klemmband 1000 lg. (0 00 996 95 82)	1	————	1 00 996 05 84

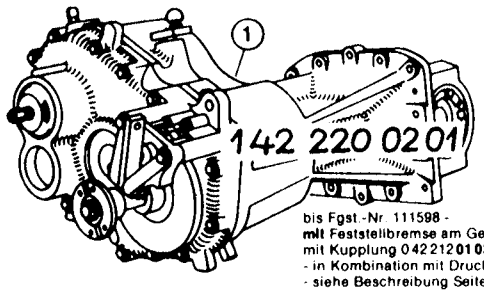

bis Fgst.-Nr. 111598 -
mit Feststellbremse am Getriebe,
mit Kupplung 042 212 **01 03**
- in Kombination mit Druckaufbauventil
- siehe Beschreibung Seite 21 u. 36/1

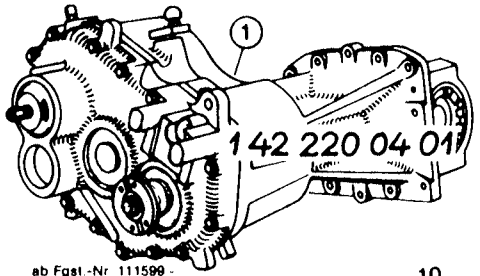

ab Fgst.-Nr. 111599 -
ohne Feststellbremse am Getriebe,
mit Kupplung 042 212 **03 03**
- in Kombination mit Getriebeschaltventil
- siehe Beschreibung Seite 21 u. 36/1

Kramer Allrad

Getriebe (mit Differential der Lenkachse)

Getriebeblock kompl. - Getriebegehäuse - Rücklaufrad - Zahnrad 1. und 2. Gang - Doppelrad - Getriebeschaltung

Hauptgruppe **22**

Bild-Nr.	Teil-Bezeichnung	Stück	Teil-Nr.	ab Fgst.-Nr. 111 599
			(Feststellbremse am Getriebe)	(Feststellbremse **nicht** am Getriebe)
1	Zsb. Getriebeblock kpl. (mit Differential-Lenkachse)	1	1 42 220 02 01	1 42 220 04 01
2	Zsb. Getriebegehäuse (Bild-Nr. 3-11) (0102)	1	1 42 220 03 02	1 42 220 02 02
3	Getriebegehäuse (0001)	1	1 52 221 02 01	1 52 221 02 01
4	Gehäusedeckel } nur zusammen austauschbar	1	1 21 221 07 05	1 52 221 02 05
5	Lagerschale (Differential) } (0043)	2	1 02 231 04 43	1 02 231 04 43
6	Spannhülse 8 x 50 DIN 1481	4	7 514 682 191	7 514 682 191
7*	Zylinderschraube M 14 x 65 DIN 912 - 10,9 (17,5 mkp.)	4	7 252 678 161	M 14 x 100 7 252 678 166
8	Federring 14 DIN 7980 kristallinrauh	4	7 481 482 110	
9	Zylinderstift 14 m 6 x 24 DIN 7	2	7 512 034 193	
10	Sechskantschraube M 10 x 60 DIN 931-8.8	15	7 234 677 105	
11	Federring A 10 DIN 128	15	7 482 682 010	
12	Dichtung (Getriebegehäuse - Gehäusedeckel)	1	**0 21 221 00 96**	
13	Rücklaufrad	1	1 21 221 03 10	
14	Kegelrollenlager 32007 DIN 720	2	7 618 320 105	
15	Distanzring	2	0 21 221 00 56	
16	Sicherungsring 62 x 2 DIN 472	1	7 491 682 062	
17	Sicherungsblech	1	0 00 992 67 30	
18	Nutmutter M 35 x 1,5 DIN 70852	1	7 428 677 013	
19	Verschlußdeckel 62 DIN 443	1	7 466 324 062	
20	Scheibe	1	1 00 993 07 66	
21	Zahnrad 2. Gang	1	1 21 223 01 17	
22	Nadelkranz 40 x 45 x 17	2	0 00 994 28 13	
23	Distanzrohr	1	1 00 993 39 73	
24	Muffenträger	1	1 21 223 00 67	
25	Feder	3	0 00 992 36 03	
26	Kugel ∅ 7 DIN 5401	3	7 620 683 027	
27	Schaltmuffe	1	1 21 223 00 25	
28	Sicherungsring 35 x 2,5	1	0 00 992 03 35	
29	Zahnrad 1. Gang	1	1 21 223 00 17	
30	Distanzrohr	2	1 00 993 38 73	
31	Nadelkäfig 35 x 40 x 17	2	0 00 994 04 12	
32	Einstellscheibe 4,5 mm stark } Stärke nach Bedarf	1	1 00 997 66 03	
33	Einstellscheibe 4,8 mm stark } Stärke nach Bedarf	1	1 00 997 67 03	
34	Einstellscheibe 5,1 mm stark } Stärke nach Bedarf	1	1 00 997 68 03	
35	Sicherungsring 35 x 2,5	1	0 00 992 03 35	**ab Fgst.-Nr. 111 599**
36	Kugellager 6307 C 3 DIN 625	1	7 611 063 408	(Feststellbremse **nicht** am Getriebe)
37	Sicherungsring 80 x 2,5 DIN 472	1	7 491 682 080	
38	Zwischenring	1	1 21 223 00 51	
39	Radialdichtring (35 x 62 x 10 DFS)	1	0 00 996 45 32	60 x 80 x 10 0 00 996 61 32
39/1	Distanzrohr	1	1 00 993 52 73	O-Ring 39,5 x 3 0 00 996 71 05
40	Flansch	1	1 00 229 16 96	1 00 229 35 96
41	Scheibe	1	1 00 993 63 67	
42	Kronenmutter M 20 x 1,5 DIN 937	1	0 00 990 21 23	
43	Splint 4 x 40 DIN 94	1	7 530 680 056	
44	Zsb. Schaltwelle (im Getriebe)	1	1 21 220 00 36	
45	Winkelgelenk A 16 DIN 71802	2	7 824 670 004	
46	O-Ring 14 x 3	1	0 00 996 45 07	
47	Schaltgabel	1	1 60 224 00 62	
48	Spannhülse 8 x 30 DIN 1481	1	7 514 682 186	
49	Spannhülse 5 x 30 DIN 1481	1	7 514 682 138	
50	Schaltstein	2	1 00 991 18 11	
51	Zsb. Schaltwelle	1	1 21 220 01 36	
52	Lager	2	0 00 994 03 06	
53	Zsb. Schalthebel	1	1 21 220 01 38	
54	Spannhülse 8 x 40 DIN 1481	1	7 514 682 189	
55	Spannhülse 5 x 40 DIN 1481	1	7 514 682 141	
56	Schaltknopf	1	0 00 996 62 30	
57	Gestänge	1	1 21 224 00 45	
58	Sechskantmutter M 10 DIN 934	3	7 403 677 007	
59	Zylinderrollenlager NJ 208 EC 3 DIN 5412	1	7 622 000 081	
60	Doppelrad	1	1 21 222 01 14	
61	Zylinderrollenlager NJ 308 C 3 DIN 5412	1	7 622 001 001	
62	Sicherungsring 90 x 3 DIN 472	1	7 491 682 090	
63	Verschlußdeckel	1	1 21 221 03 05	
64	Entlüfter (M 10 x 1)	1	0 00 990 99 10	
65	Faltenbalg für Schalthebel	1	0 00 996 37 50	
66	Schlauchklemme 100 - 125 ∅	1	0 00 993 65 29	

***zu Bild-Nr. 7**
Zylinderschrauben mit Loctite 0242 einsetzen.

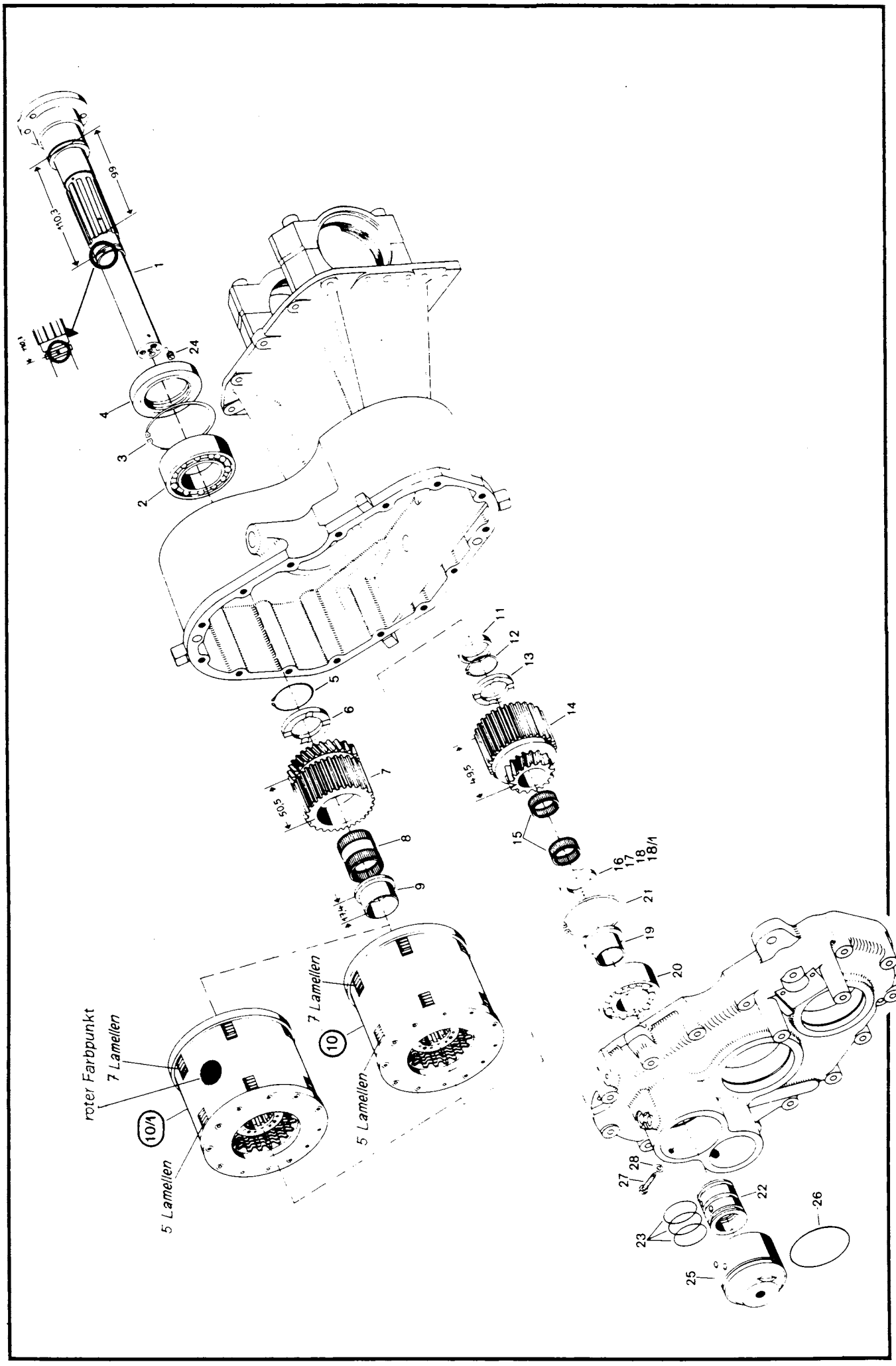
roter Farbpunkt
7 Lamellen
10/1
5 Lamellen
7 Lamellen
10
5 Lamellen
1
2
3
4
5
6
7
8
9
10
11
12
13
14
15
16
17
18
18/1
19
20
21
22
23
24
25
26
27
28

Kramer Allrad

Getriebe (mit Differential der Lenkachse)

Antriebswelle – Lamellenträger – Druckölkupplung

Hauptgruppe **22**

Bild-Nr.	Teil-Bezeichnung	Stück	Teil-Nr.	
1	Antriebswelle	1	1 42 222 00 20	
2	Kugellager 6209 C 3 DIN 625	1	7 611 062 410	
3	Sicherungsring 85 x 3 DIN 472	1	7 491 682 085	
4	Radialdichtring (DF 55/85/13)	1	0 00 996 66 32	
5	Sicherungsring 45 x 1,75 DIN 471	1	7 490 682 045	
6	Distanzscheibe 37,1 x 60 x 4 stark	1	0 00 993 02 66	
7	Lamellenträger (50,5 breit)	1	1 42 222 00 07	
8	Nadelkäfig (RKK 37 x 42 x 28)	1	0 00 994 24 13	
9	Distanzbuchse (17,4)	1	1 42 222 00 50	
10	Druckölkupplung	1	**0 42 212 01 03**	**(bis Fgst.-Nr. 111 598)**

***zu Bild-Nr. 10**
Die Steuerung der Druckölkupplung erfolgt über ein Druckaufbauventil – Dämpfung für den Anfahrvorgang durch das Druckaufbauventil.
a) bis Fgst.-Nr. 109 948 mit Druckaufbauventil 0 00 361 44 83 (Alle Anschlüsse M 14 x 1,5)
b) von Fgst.-Nr. 109 949 bis 111 598 mit Druckaufbauventil 0 00 361 93 83 oder 0 00 361 31 84 (Anschlüsse: 3 x M 14 x 1,5 / 2 x M 18 x 1,5)
(Siehe Seite 25 bis 35 – Getriebeölkreislauf und Seite 36 bis 37)
Beschreibung zu Bild-Nr. 10/1 beachten!

10/1*	Druckölkupplung (roter Farbpunkt)	1	**0 42 212 03 03**	**(ab Fgst.-Nr. 111 599)**

***zu Bild-Nr. 10/1**
Die Steuerung der Druckölkupplung erfolgt über das Getriebeschaltventil 0 00 361 35 84 oder 0 00 361 96 84 – Dämpfung für den Anfahrvorgang durch Dosierventile in der Kupplung.
(Siehe Seite 35/1 bis 35/6 – Getriebeölkreislauf und Seite 36 bis 37)
Hinweis!!! Bei Schauffelladern mit niedrigeren Fgst.-Nr. kann bei Ersatzbedarf ebenfalls auf die Druckölkupplung Bild-Nr. 10/1 (mit Dämpfung) umgerüstet werden. Die Steuerung erfolgt dann über das jeweils eingebaute Druckaufbauventil – **aber mit blockierten Druckaufbaukolben und blockierter Drossel.**
Dazu muß im Druckaufbauventil **die Sperre 1 00 361 00 60 zwischen den beiden Druckaufbaukolben eingebaut werden.** (Die Sperre mit dem Ansatz in Richtung des kleinen Kolbens einbauen, nachdem die Druckfeder und der Führungsstift herausgenommen wurde.)
Die Drossel muß durch Eindrehen der Einstellschraube außer Funktion gesetzt werden, **siehe Abbildung Seite 36.**

11	Distanzrohr (39,5 x 32,1 x 6,5 stark)	1	1 21 222 00 52	
12	Sicherungsring 32 x 1,5 DIN 471	1	7 490 682 032	
13	Einstellscheibe 28,1 x 46 x 4,6 stark	1	0 00 997 71 03	
14	Lamellenträger (49,5 breit)	1	1 42 222 01 07	
15	Nadelkäfig (RK 28 x 33 x 13)	2	0 00 994 26 13	
16	Einstellscheibe 28,1 x 46 x 4,6 stark	1	0 00 997 71 03	
17	Einstellscheibe 28,1 x 46 x 4,9 stark (Starke nach Bedarf)	1	0 00 997 72 03	
18	Einstellscheibe 28,1 x 46 x 5,2 stark (Starke nach Bedarf)	1	0 00 997 73 03	
18/1	Einstellscheibe 28,1 x 46 x 5,5 stark (Starke nach Bedarf)	1	0 00 997 74 03	
19	Lagerbuchse	1	1 21 222 01 50	
20	Kugellager 6307 C 3 DIN 625	1	7 611 063 408	
21	Sicherungsring 80 x 2,5 DIN 472	2	7 491 682 080	
22	Öleinführring	1	1 21 222 03 51	
23	O-Ring 37 x 3 NB 70 DIN 3770	3	0 00 996 15 07	
24	Gewindestift M 8 x 6 DIN 551 (in Antriebswelle)	2	7 372 673 071	(mit Loctite Nr. 242 gesichert)
25	Lagergehäuse (M 18 x 1,5)	1	1 21 221 06 01	(0501 bis Fgst.-Nr. 109 948 - mit
26	O-Ring 74,5 x 3 NB 80 DIN 3770	1	0 00 996 25 06	Anschlußgewinde M 14 x 1,5)
27	Sechskantschraube mit Zapfen AM 8 x 40 DIN 561	1	7 231 677 013	(mit Loctite Nr. 222 gesichert)
28	Dichtring A 8 x 11,5 DIN 7603-Cu	1	7 593 641 009	

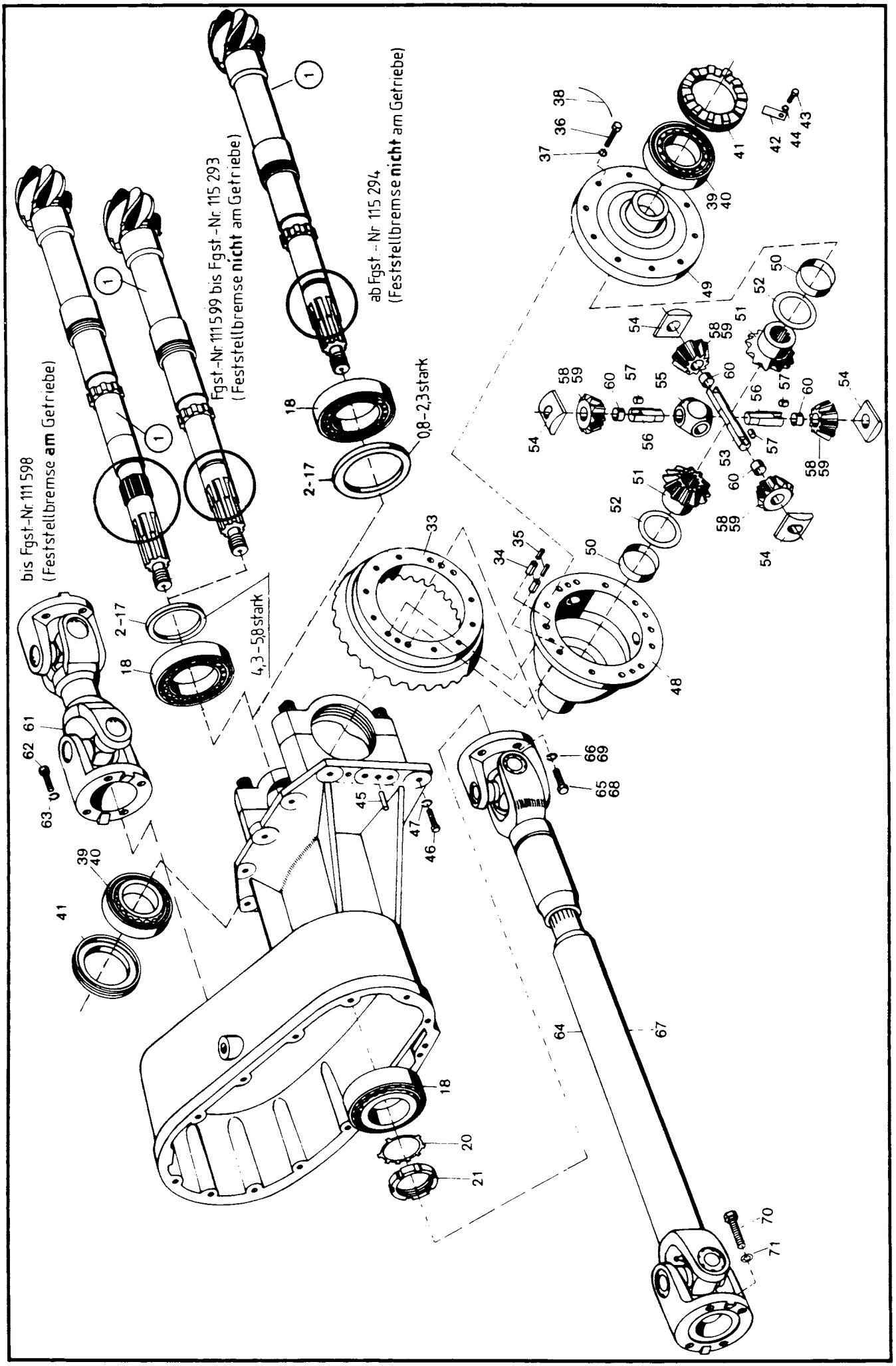
bis Fgst.-Nr. 111 598
(Feststellbremse am Getriebe)
Fgst.-Nr. 111 599 bis Fgst.-Nr. 115 293
(Feststellbremse nicht am Getriebe)
ab Fgst.-Nr. 115 294
(Feststellbremse nicht am Getriebe)
4,3–5,8 stark
0,8–2,3 stark

Kramer Allrad

Getriebe (mit Differential der Lenkachse)

Abtriebwelle - Ausgleichgetriebe - Ausgleichgetriebeteile - Gelenkwelle Motor-Getriebe / Gelenkwelle Getriebe-Starrachse

Hauptgruppe **22**

Bild-Nr.	Teil-Bezeichnung	Stück	Teil-Nr.	
1	Abtriebswelle (Z 6) **(bis Fgst.-Nr. 111 598)** (Feststellbremse am Getriebe)	1	**1 32 223 01 21**	**ab Fgst.-Nr. 115 294** (Feststellbremse **nicht** am Getriebe) **1 42 223 01 21**
1	Abtriebswelle (Z 6) **(Fgst.-Nr. 111 599 bis 115 293)** (Festellbremse **nicht** am Getriebe)	1	1 21 223 03 21	
2	Einstellscheibe 4,3 mm stark	1	1 00 997 17 03	0,8 mm - 1 00 997 35 15
3	Einstellscheibe 4,4 mm stark	1	1 00 997 18 03	0,9 mm - 1 00 997 36 15
4	Einstellscheibe 4,5 mm stark	1	1 00 997 19 03	1,0 mm - 1 00 997 37 15
5	Einstellscheibe 4,6 mm stark	1	1 00 997 20 03	1,1 mm - 1 00 997 38 15
6	Einstellscheibe 4,7 mm stark	1	1 00 997 21 03	1,2 mm - 1 00 997 39 15
7	Einstellscheibe 4,8 mm stark	1	1 00 997 22 03	1,3 mm - 1 00 997 40 15
8	Einstellscheibe 4,9 mm stark	1	1 00 997 23 03	1,4 mm - 1 00 997 41 15
9	Einstellscheibe 5,0 mm stark	1	1 00 997 24 03	1,5 mm - 1 00 997 42 15
10	Einstellscheibe 5,1 mm stark	1	1 00 997 25 03	1,6 mm - 1 00 997 43 15
11	Einstellscheibe 5,2 mm stark	1	1 00 997 26 03	1,7 mm - 1 00 997 44 15
12	Einstellscheibe 5,3 mm stark	1	1 00 997 27 03	1,8 mm - 1 00 997 45 15
13	Einstellscheibe 5,4 mm stark	1	1 00 997 28 03	1,9 mm - 1 00 997 46 15
14	Einstellscheibe 5,5 mm stark	1	1 00 997 29 03	2,0 mm - 1 00 997 47 15
15	Einstellscheibe 5,6 mm stark	1	1 00 997 30 03	2,1 mm - 1 00 997 48 15
16	Einstellscheibe 5,7 mm stark	1	1 00 997 31 03	2,2 mm - 1 00 997 49 15
17	Einstellscheibe 5,8 mm stark	1	1 00 997 32 03	2,3 mm - 1 00 997 50 15
18	Kegelrollenlager 33209 DIN 720	2	7 618 000 213	
20	Sicherungsblech	1	0 00 992 76 30	
21	Nutmutter 45 x 1,5 DIN 70852	1	7 428 677 017	
33	Tellerrad (Z 26)	1	**1 02 267 41 12**	**1 42 267 01 12**
34	Spannhülse 10 x 20 DIN 1481	2	7 514 682 208	**Zu Bild 1 u. 33**
35	Spannhülse 6 x 20 DIN 1481	2	7 514 682 155	Nur zusammen austauschbar.
36	Sechskantschraube M 10 x 30 SK DIN 933-10.9	12	7 237 678 661	Die ab 115 294 aufgeführten
37	Federring A 10 DIN 128 kristallinrauh	12	7 482 682 110	Teile werden für Schaufellader
38	Sicherungsdraht	–		ab 111 599 geliefert.
39	Kegelrollenlager - Innenring	2	0 00 994 07 84	
40	Kegelrollenlager - Außenring	2	0 00 994 07 85	**ab Fgst.-Nr. 111 599**
41	Einstellmutter	2	1 02 232 08 89	(Feststellbremse **nicht** am Getriebe)
42	Sicherungsblech	2	1 00 992 49 30	1 00 992 83 30
43	Sechskantschraube M 8 x 14 DIN 933-8.8	2	7 236 677 502	
44	Federring A 8 DIN 128	2	7 482 682 008	
45	Zylinderstift 14 m 6 x 28 DIN 7	2	7 512 034 194	Spiral-Spannstift 14 x 28 - DIN 7343 - 7 528 262 501
46	Sechskantschraube M 10 x 30 DIN 933-8.8	14	7 236 677 161	
47	Federring A 10 DIN 128 kristallinrauh	14	7 482 682 110	
48	Ausgleichträger	1	1 02 233 13 15	
49	Ausgleichdeckel	1	1 02 233 13 08	
50	Buchse	2	0 00 994 15 52	
51	Achswellenkegelrad	2	1 02 232 07 10	
52	Druckscheibe	2	0 00 993 27 66	
53	Ausgleichachse	1	1 02 232 06 15	
54	Drucksegment	4	0 02 232 03 28	
55	Kreuzstück	1	1 02 232 00 16	
56	Ausgleichachse	2	1 02 232 05 15	
57	Zylinderstift 6 m 6 x 6 DIN 7	3	7 512 034 095	
58	Zsb. Ausgleichkegelrad (Bild 59/60)	4	1 02 230 06 08	
59	Ausgleichkegelrad	4	1 02 232 04 11	
60	Buchse	4	0 00 994 16 52	
61	Gelenkwelle Motor-Getriebe	1	**0 00 229 57 21**	
62	Sechskantschraube M 8 x 18 DIN 933-10.9	8	7 236 678 130	
63	Federring A 8 DIN 128 kristallinrauh	8	7 482 682 108	
64	Gelenkwelle Getriebe-Starrachse	1	**0 00 229 50 21**	**bis Fgst.-Nr. 111 598** Feststellbremse am Getriebe
65	Sechskantschraube M 8 x 20 DIN 933-10.9	4	7 236 678 131	
66	Federring A 8 DIN 128 kristallinrauh	4	7 482 682 108	
67	Gelenkwelle Getriebe-Starrachse (89 21)	1	**0 00 229 05 22**	**ab Fgst.-Nr. 111 599** Feststellbremse am Differential der Vorderachse.
68	Sechskantschraube M 8 x 20 DIN 933-10.9	4	7 236 678 131	
69	Federring A 8 DIN 128 kristallinrauh	4	7 482 682 108	
70	Sechskantschraube M 10 x 35 DIN 933-10.9	4	7 236 678 162	
71	Federring A 10 DIN 128 kristallinrauh	4	7 482 682 110	

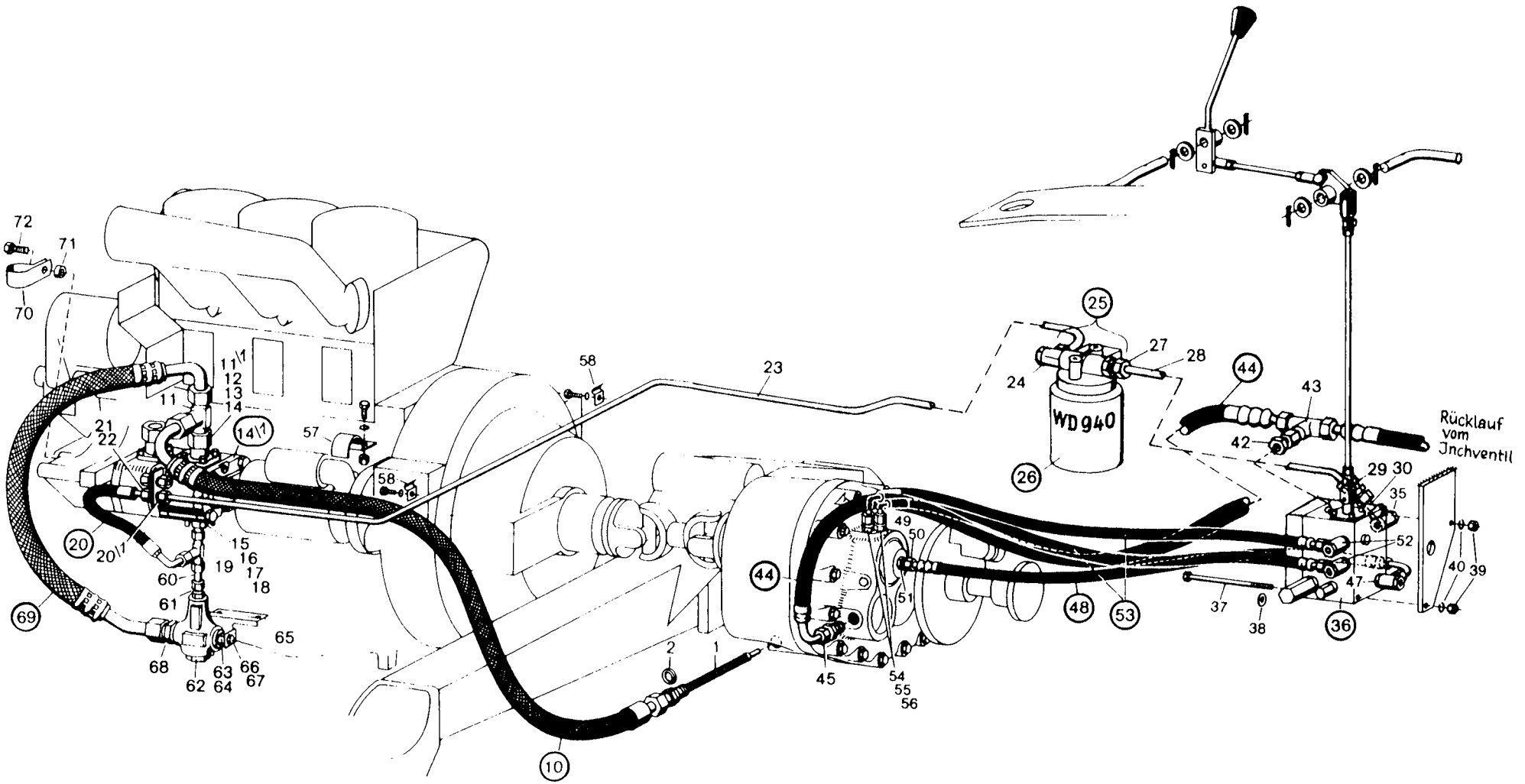
WD 940
Rücklauf vom Inchventil

Kramer Allrad

Getriebe (mit Differential der Lenkachse)

Getriebeölkreislauf - Saugfilter - Druckfilter - Saug- und Druckleitungen - Druckaufbauventil - Druckbegrenzungsventil - Rücklaufleitung zur Saugleitung

Hauptgruppe **22**

Bild-Nr.	Teil-Bezeichnung	Stück	Teil-Nr.	
	Getriebeölkreislauf: **Druckleitung Hydraulikpumpe - Druckaufbauventil mit Schlauchleitung NW 10 bzw. Rohrleitungen 12 x 1,5.** **Schmierölleitung Druckaufbauventil - Druckölkupplung mit Schlauchleitung NW 8.** **Druckaufbauventil mit Anschlußgewinde M 14 x 1,5.** **Mitteldruckfilter mit Anschlußgewinde M 16 x 1,5.**			
	Saugfilter (im Getriebegehäuse eingeschraubt)			
1	Zsb. Siebeinsatz	1	0 00 363 22 31	(Ölgrobfilter - Saugfilter)
2	Dichtring A 22 x 29 DIN 7603-Cu	1	7 593 641 035	
	Saugleitung (Getriebe-Hydraulikpumpe)			
10	Schlauchleitung (1130 lg. - 18 ☐)	1	0 00 993 79 21	
11	Verschraubung evL 18-L	1	0 00 363 42 20	
11/1	Gerade Flanschverschraubung	1	0 00 363 46 15	
12	O-Ring 24 x 2,5	1	0 00 996 67 05	
13	Zylinderschraube M 6 x 22 DIN 912-10.9	4	7 252 678 033	
14	Federring 6 DIN 7980	4	7 481 682 005	**Zu Bild 14/1**
14/1	Hydraulikpumpe (siehe Hauptgruppe 27 - Lenkung)			Hydraulikpumpe fur Getriebeölkreislauf siehe Seite 55 - Hauptgruppe 27 - Lenkung
	Druckleitung Hydraulikpumpe - Druckaufbauventil			
15	Gerade Flanschverschraubung	1	0 00 363 57 16	
16	O-Ring 17 x 2,5	1	0 00 996 68 05	
17	Zylinderschraube M 6 x 22 DIN 912-10.9	4	7 252 678 033	
18	Federring 6 DIN 7980	4	7 481 682 005	
19	Verschraubung evL 12-L	1	0 00 363 94 15	
20	Schlauchleitung (400 lg.) NW 10	1	0 00 993 95 21	
20/1	Halter mit Verschraubungen	1	1 42 200 02 40	
21	Überwurfmutter AL 12 DIN 3870	1	7 788 010 555	
22	Schneidring L 12 DIN 3861	1	7 786 680 104	
23	Rohrleitung 12 x 1,5 x 1735 lg.	1	1 42 363 47 24	
24	Verschraubung DSVW 12-LM	1	0 00 363 21 16	
25	Mitteldruckfilter (Ölfeinfilter - Druckfilter) (M 16 x 1,5)	1	0 00 363 39 34	
26	Wechselfilterpatrone für Mitteldruckfilter (WD 940)	1	**0 00 363 40 34**	
27	Verschraubung GE 12-LM	1	0 00 363 11 15	
28	Rohrleitung 12 x 1,5 x 355 lg	1	1 21 363 67 24	
29	Verschraubung GR 12/10-L	1	0 00 363 20 21	
30	Rohr 10 x 1 x 40 lg.	1	1 62 363 08 24	
35	Verschraubung DSVW 10 LM	1	0 00 363 95 20	
36	Druckaufbauventil (18 + 2 atü) (M 14 x 1,5)	1	**0 00 361 44 83**	
37	Sechskantschraube M 8 x 120 DIN 931-8.8	2	7 234 677 538	
38	Scheibe 8,4 DIN 9021	2	7 462 680 012	
39	Sechskantmutter M 8 DIN 934	2	7 403 677 005	**Zu Bild Nr. 36**
40	Federring A 8 DIN 128	2	7 482 682 008	Einzelteile für das Druckaufbauventil, siehe Seite 36/1
	Rücklaufleitung Druckaufbauventil - Getriebe (Ausführung „mit Inch-Ventil")			
42	Verschraubung RAD 10 (M 14 x 1,5)	1	0 00 363 10 21	
43	Verschraubung TR 18/10/18-L	1	0 00 363 84 20	
44	Schlauchleitung 800 lg. 18 ☐	1	0 00 993 89 21	
45	Verschraubung GE 18-L (18 x 1,5)	1	0 00 363 50 15	
	Schmierleitung Druckaufbauventil - Druckölkupplung			
47	Verschraubung DSVW 10 LM	1	0 00 363 95 20	**Beachte!**
48	Schlauchleitung 690 lg. (1 Bogen) (NW 8)	1	0 00 993 71 21	Inch-Ventil/Druckgeber/Druck- und Rücklaufleitung Druckaufbauventil-Inch-Ventil, siehe Seite 29
49	Überwurfmutter AL 10 DIN 3870	2	7 788 010 554	
50	Schneidring L 10 DIN 3861	2	7 786 680 103	
51	Verschraubung GE 10 LM (M 14 x 1,5)	1	0 00 363 66 16	
	Druckleitungen Druckaufbauventil - Druckölkupplung			
52	Verschraubung DSVW 10 LM	2	0 00 363 95 20	
53	Schlauchleitung (690 lg.) - 1 Bogen (NW 8)	2	0 00 993 71 21	
54	Überwurfmutter AL 10 DIN 3870	4	7 788 010 554	
55	Schneidring L 10 DIN 3861	4	7 786 680 103	
56	Verschraubung GE 10 LM (M 14 x 1,5)	2	0 00 363 66 16	
57	Schelle	1	0 00 993 85 29	
58	Schelle	2	1 00 993 83 30	

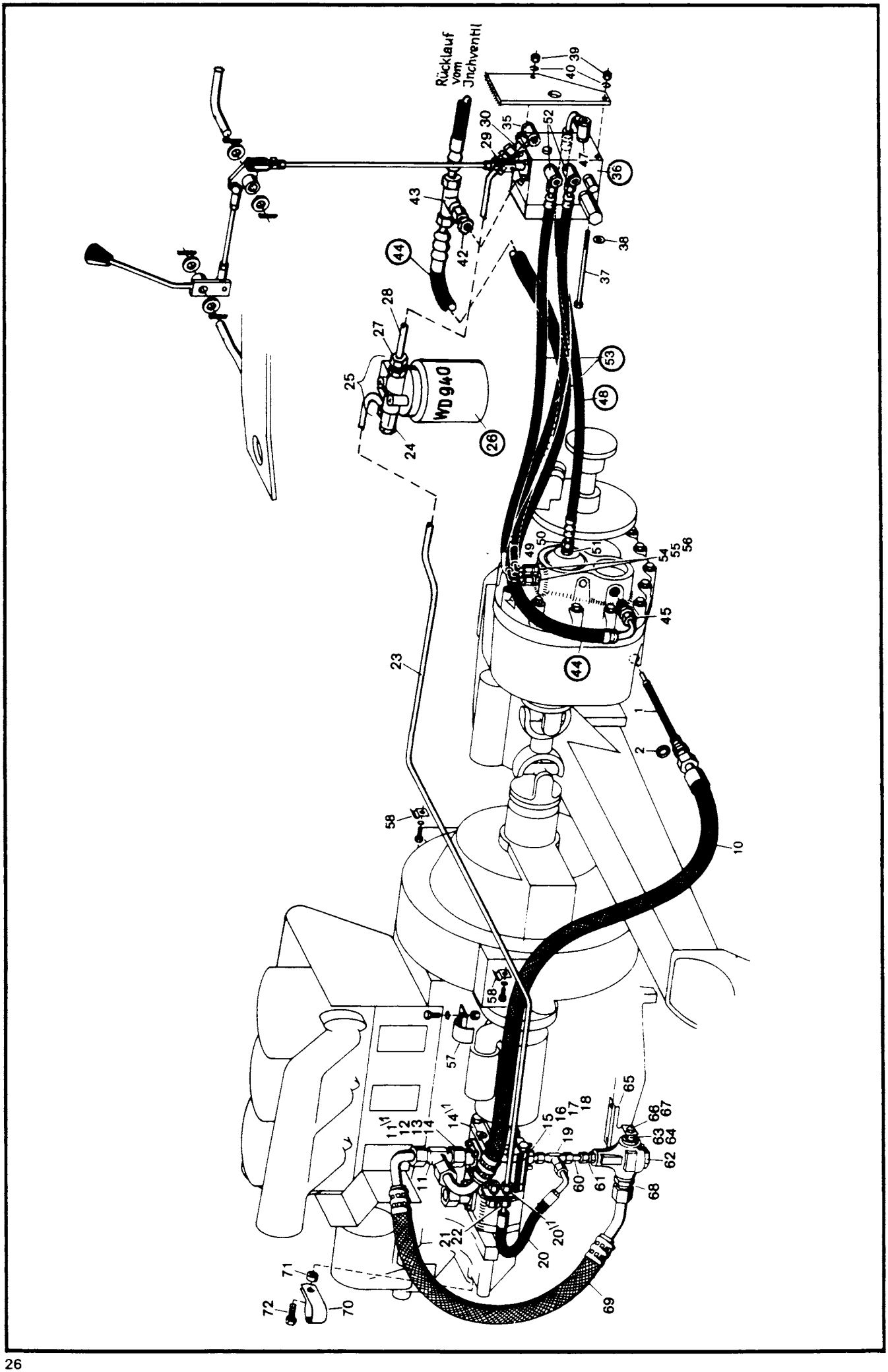
Rücklauf vom Inchventil
WD 940

Kramer Allrad

Getriebe (mit Differential der Lenkachse)

Getriebeölkreislauf - Saugfilter - Druckfilter - Saug- und Druckleitungen - Druckaufbauventil - Druckbegrenzungsventil - Rücklaufleitung zur Saugleitung

Hauptgruppe **22**

Bild-Nr.	Teil-Bezeichnung	Stück	Teil-Nr.
	Druckbegrenzungsventil - Rücklaufleitung zur Saugleitung		
60	Rohrleitung 12 x 1,5 x 40 lg.	1	1 21 272 08 08
61	Verschraubung GE 12 SM (18 x 1,5)	1	0 00 363 17 15
62	Druckbegrenzungsventil (25 bar)	1	0 00 361 80 83
63	Verschlußschraube (M 18 x 1,5)	1	1 00 990 00 09
64	Dichtring A 18 x 22 DIN 7603-Cu	1	7 593 641 028
65	Halter	1	1 42 363 02 40
66	Sechskantschraube M 8 x 18 DIN 933-8.8	1	7 236 677 130
67	Federring A 8 DIN 128	1	7 482 682 008
68	Verschraubung GE 18 LM (18 x 1,5)	1	0 00 363 50 15
69	Schlauchleitung NW 16 - 700 lg.	1	0 00 993 02 23
70	Schlauchschelle	1	0 00 993 40 28
71	Distanzrohr	1	1 00 993 56 73
72	Sechskantschraube M 10 x 85 DIN 931	1	7 234 677 110

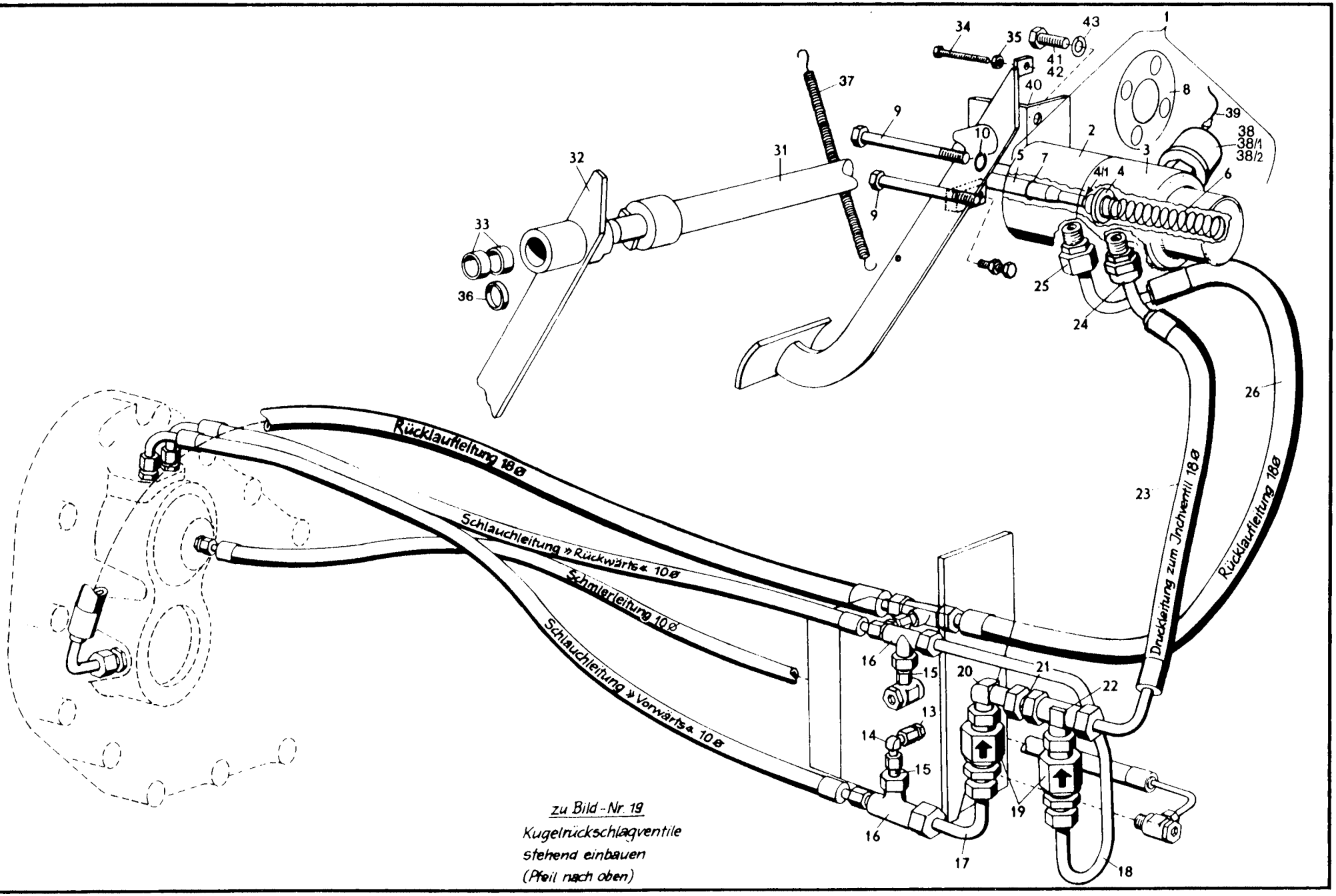

zu Bild - Nr. 19

Kugelrückschlagventile
stehend einbauen
(Pfeil nach oben)

Kramer Allrad

Getriebe (mit Differential der Lenkachse)

Getriebeölkreislauf - Inchventil - Betätigung Inchventil - Druckleitungen - Rücklaufleitungen

Hauptgruppe **22**

Bild-Nr	Teil-Bezeichnung	Stück	Teil-Nr	
1	Zsb. Inch-Ventil (Bild 2 bis 12)	1	**1 42 360 02 25**	
2	Gehäuse (hinten)	1	1 42 361 01 24	
3	Gehäuse (vorn)	1	1 42 361 02 24	
4	Kolben	1	1 42 361 02 68	
4/1	Zylinderstift 4 m 6 x 50 DIN 6325	1	7 518 215 014	(mit Loctite 0242 in Bild 5 eingeklebt)
5	Schubstange	1	1 42 361 03 70	
6	Druckfeder	1	0 00 992 64 03	
7	O-Ring (12,37 x 2,62)	1	0 00 996 39 07	
8	Dichtring (Oilit)	1	0 00 996 56 11	
9	Sechskantschraube M 10 x 100 DIN 931-8.8	2	7 234 677 113	(Loctite 0242)
10	Federring A 10 DIN 128	1	7 482 682 010	
(11)	Zylinderschraube M 10 x 90 DIN 912-8.8	2	7 252 677 094	
(12)	Federring 10 DIN 7980	2	7 481 682 007	
13	Verschraubung GE 10-LM } unten am Druckaufbau	1	0 00 363 66 16	Druckleitung von den Anschlußstellen vorwarts-ruckwarts am Druckaufbauventil - zum Inch-Ventil
14	Verschraubung evW 10-L } Ventil-Abgang (vorw.)	1	0 00 363 50 16	
15	Reduzierung (Drossel 1,5 mm Bohrung)	2	1 00 363 00 83	
16	Verschraubung TR 18/18/10 L	2	0 00 363 29 21	
17	Rohrleitung 18 x 1,5 x 140 lg.	1	1 42 363 36 24	
18	Rohrleitung 18 x 1,5 x 520 lg.	1	1 42 363 37 24	
19	Kugelruckschlagventil	2	0 00 361 15 83	
20	Verschraubung evW 18-L	1	0 00 363 68 16	
21	Rohrstück 18 x 1,5 x 40 lg.	1	1 42 363 35 24	
22	Verschraubung evT 18-L	1	0 00 363 37 21	
23	Schlauchleitung 450 lg. - 18 [illegible]	1	0 00 993 35 22	
24	Verschraubung GE 18-LM (22 x 1,5)	1	0 00 363 62 15	
25	Verschraubung GE 18 LM (22 x 1,5)	1	0 00 363 62 15	Rucklaufleitung vom Inch-Ventil zum Druckaufbauventil
26	Schlauchleitung 800 lg. 18 [illegible]	1	0 00 993 89 21	
31	Zsb. Inch Pedal (links)	1	1 42 210 00 16	
32	Zsb. Bremspedal (rechts)	1	1 42 240 01 16	
33	Lager (in Bremspedal) (20 [illegible] innen)	2	0 00 994 07 06	
34	Sechskantschraube M 8 x 30 DIN 933	1	7 236 677 135	
35	Sechskantmutter M 8 DIN 934	1	7 403 677 005	
36	Distanzbuchse	1	1 00 994 70 52	
37	Zugfeder	1	0 00 992 60 05	
38	Druckgeber (0-25 kp - 12 V - M 14 x 1,5)	1	0 00 336 15 03	
38/1	Kapillarrohrdrossel	1	0 00 363 14 84	
38/2	Dichtring A 14 x 18 DIN 7603-Cu	2	7 593 641 021	
39	Zsb. Kabel (für Druckgeber)	1	1 21 330 06 14	
40	Lagerwinkel	1	1 42 243 00 32	
41	Sechskantschraube M 10 x 20 DIN 933-8.8	2	7 236 677 157	
42	Sechskantmutter M 10 DIN 934	2	7 403 677 007	
43	Federring A 10 DIN 128	2	7 482 682 010	

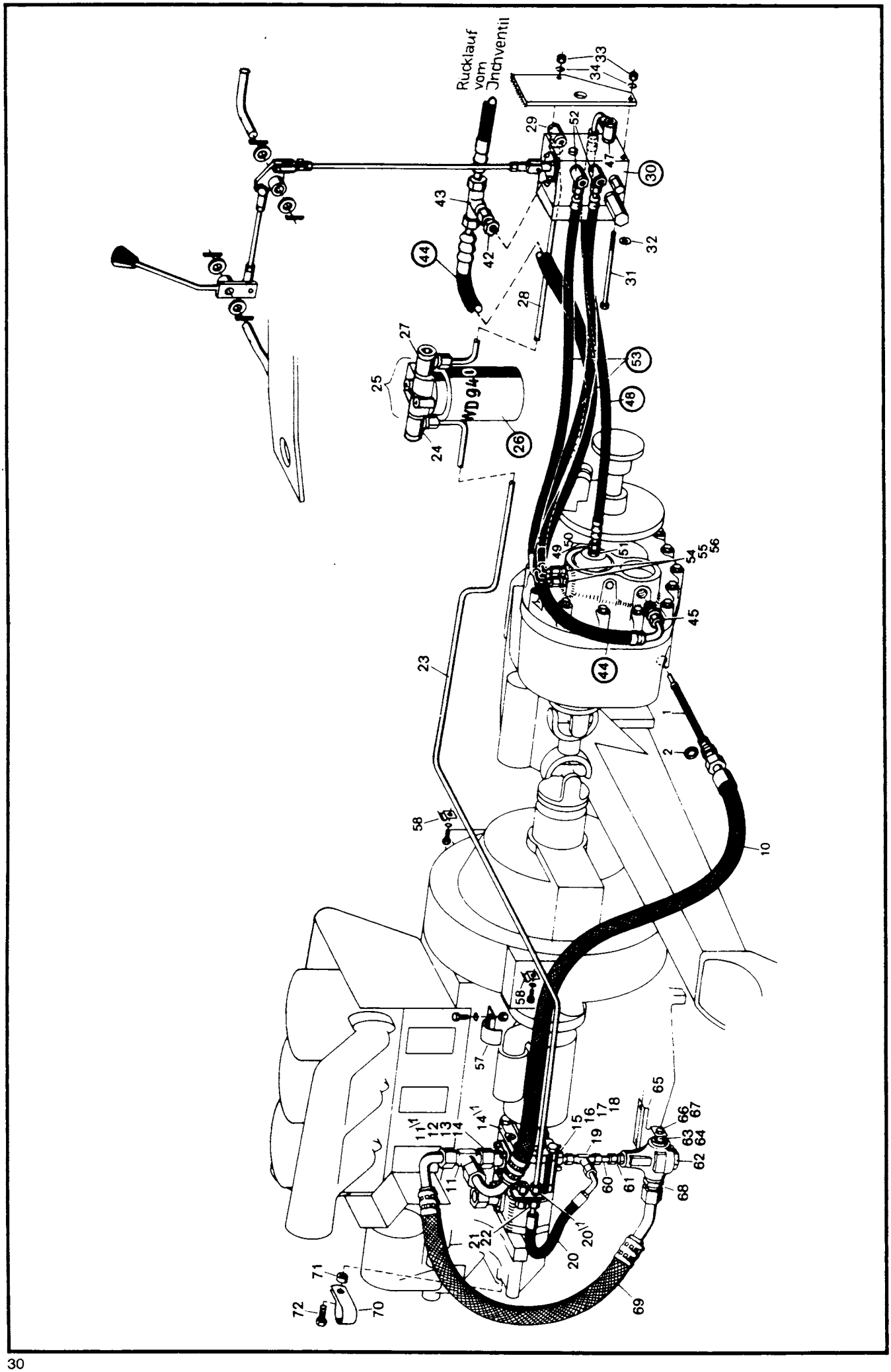
Rücklauf vom Drehventil
WD 940

Kramer Allrad

Getriebe (mit Differential der Lenkachse)

Getriebeölkreislauf - Saugfilter - Druckfilter - Saug- und Druckleitungen - Druckaufbauventil - Druckbegrenzungsventil - Rücklaufleitung zur Saugleitung

Hauptgruppe **22**

Bild-Nr.	Teil-Bezeichnung	Stück	Teil-Nr.	
	Getriebeölkreislauf: **Druckleitung Hydraulikpumpe - Druckaufbauventil mit Schlauchleitung NW 12 bzw. Rohrleitungen 15 x 1,5. Schmierölleitung Druckaufbauventil - Druckölkupplung mit Schlauchleitung NW 12. Druckaufbauventil mit Anschlußgewinde M 18 x 1,5 für Anschluß „P" und „K", alle übrigen M 14 x 1,5. Mitteldruckfilter mit Anschlußgewinde M 18 x 1,5.**			
	Saugfilter (im Getriebegehäuse eingeschraubt)			
1	Zsb. Siebeinsatz	1	0 00 363 22 31	(Ölgrobfilter - Saugfilter)
2	Dichtring A 22 x 29 DIN 7603-Cu	1	7 593 641 035	
	Saugleitung (Getriebe-Hydraulikpumpe)			
10	Schlauchleitung (1130 lg. - 18 ∅)	1	0 00 993 79 21	
11	Verschraubung evL 18-L	1	0 00 363 42 20	
11/1	Gerade Flanschverschraubung	1	0 00 363 46 15	
12	O-Ring 24 x 2,5	1	0 00 996 67 05	
13	Zylinderschraube M 6 x 22 DIN 912-10.9	4	7 252 678 033	
14	Federring 6 DIN 7980	4	7 481 682 005	**Zu Bild 14/1** Hydraulikpumpe für Getriebeölkreislauf siehe Seite 55 - Hauptgruppe 27 - Lenkung
14/1	Hydraulikpumpe (siehe Hauptgruppe 27 - Lenkung)			
	Druckleitung Hydraulikpumpe - Druckaufbauventil			
15	Gerade Flanschverschraubung	1	0 00 363 26 15	
16	O-Ring 17 x 2,5	1	0 00 996 68 05	
17	Zylinderschraube M 6 x 22 DIN 912-10.9	4	7 252 678 033	
18	Federring 6 DIN 7980	4	7 481 682 005	
19	Verschraubung evL 15-L	1	0 00 363 65 15	
20	Schlauchleitung NW 12 - (400 lg.) (2 x gerade Rohrstutzen)	1	0 00 993 73 23	(0 00 993 01 23 – mit 90° Bogen und 1 x geradem Rohrstutzen)
20/1	Halter (mit Verschraubung)	1	1 42 200 04 40	
21	Überwurfmutter AL 15 DIN 3870	1	7 788 010 556	
22	Schneidring L 15 DIN 3861	1	7 786 680 105	
23	Rohrleitung 15 x 1,5 x 1695 lg.	1	1 42 363 55 24	
24	Verschraubung DSVW 15-LM	1	0 00 363 53 15	
25	Mitteldruckfilter (Ölfeinfilter) (M 18 x 1,5)	1	0 00 363 41 34	
26	Wechselfilterpatrone für Mitteldruckfilter (WD 940)	1	**0 00 363 40 34**	
27	Verschraubung DSVW 15-LM	1	0 00 363 53 15	
28	Rohrleitung 15 x 1,5 x 545 lg.	1	1 42 363 56 24	
29	Verschraubung DSVW 15-LM	1	0 00 363 53 15	
30	Druckaufbauventil (18 + 2 bar) (0 00 361 93 83)	1	**0 00 361 31 84**	(Anschluß „P" u. „K" = 18 x 1,5, alle übrigen M 14 x 1,5)
31	Sechskantschraube M 8 x 120 DIN 931-8.8	2	7 234 677 538	
32	Scheibe 8,4 DIN 9021	2	7 462 680 012	
33	Sechskantmutter M 8 DIN 934	2	7 403 677 005	**Zu Bild Nr. 30** Einzelteile für das Druckaufbauventil, siehe Seite 36/1
34	Federring A 8 DIN 128	2	7 482 682 008	
	Rücklaufleitung Druckaufbauventil - Getriebe (Ausführung „mit Inch-Ventil")			GE 10-LM – 0 00 363 66 16; Rohr 10 x 1 – 1 62 363 08 24
42	Verschraubung RAD 10 (M 14 x 1,5)	1	0 00 363 10 21	
43	Verschraubung TR 18/10/18-L	1	0 00 363 84 20	
44	Schlauchleitung 800 lg. 18 ∅	1	0 00 993 89 21	
45	Verschraubung GE 18-L (18 x 1,5)	1	0 00 363 50 15	
	Schmierleitung Druckaufbauventil - Druckölkupplung			
47	Verschraubung DSVW 15-LM	1	0 00 363 53 15	**Beachte!** Inch-Ventil/Druckgeber/Druck- und Rücklaufleitung Druckaufbauventil-Inch-Ventil, siehe Seite 35
48	Schlauchleitung NW 12 - 690 lg.	1	0 00 993 74 23	
49	Überwurfmutter AL 15 DIN 3870	1	7 788 010 556	
50	Schneidring L 15 DIN 3861	1	7 786 680 105	
51	Verschraubung GE 15-LM (M 18 x 1,5)	1	0 00 363 03 15	
	Druckleitungen Druckaufbauventil - Druckölkupplung			
52	Verschraubung DSVW 10 LM	2	0 00 363 95 20	
53	Schlauchleitung (690 lg.) - 1 Bogen (NW 8)	2	0 00 993 71 21	
54	Überwurfmutter AL 10 DIN 3870	4	7 788 010 554	
55	Schneidring L 10 DIN 3861	4	7 786 680 103	
56	Verschraubung GE 10 LM (M 14 x 1,5)	2	0 00 363 66 16	
57	Schelle	1	0 00 993 85 29	
58	Schelle	2	1 00 993 83 30	

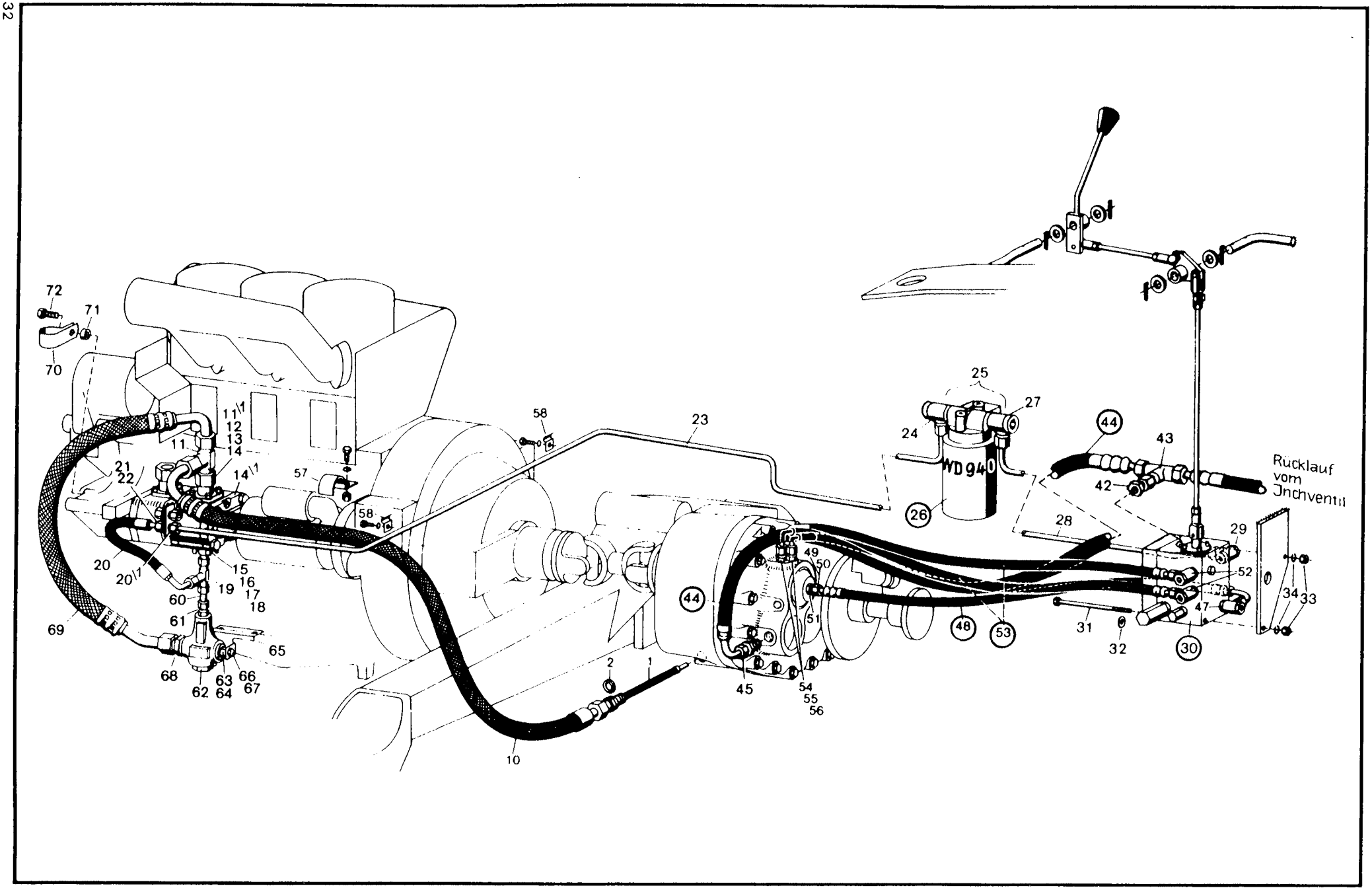
Rücklauf
vom
Jnchventil
WD 940

Kramer Allrad

Getriebe (mit Differential der Lenkachse)

Getriebeölkreislauf - Saugfilter - Druckfilter - Saug- und Druckleitungen - Druckaufbauventil - Druckbegrenzungsventil - Rücklaufleitung zur Saugleitung

Hauptgruppe **22**

Bild-Nr	Teil-Bezeichnung	Stück	Teil-Nr.
	Druckbegrenzungsventil - Rücklaufleitung zur Saugleitung		
60	Rohrleitung 15 x 1.5 x 40 lg.	1	1 21 363 10 27
61	Verschraubung GE 15-LM	1	0 00 363 03 15
62	Druckbegrenzungsventil (25 bar)	1	0 00 361 80 83
63	Verschlußschraube (M 18 x 1.5)	1	1 00 990 00 09
64	Dichtring A 18 x 22 DIN 7603-Cu	1	7 593 641 028
65	Halter	1	1 42 363 02 40
66	Sechskantschraube M 8 x 18 DIN 933-8 8	1	7 236 677 130
67	Federring A 8 DIN 128	1	7 482 682 008
68	Verschraubung GE 18 LM (18 x 1.5)	1	0 00 363 50 15
69	Schlauchleitung NW 16 - 700 lg	1	0 00 993 02 23
70	Schlauchschelle	1	0 00 993 40 28
71	Distanzrohr	1	1 00 993 56 73
72	Sechskantschraube M 10 x 85 DIN 931	1	7 234 677 110

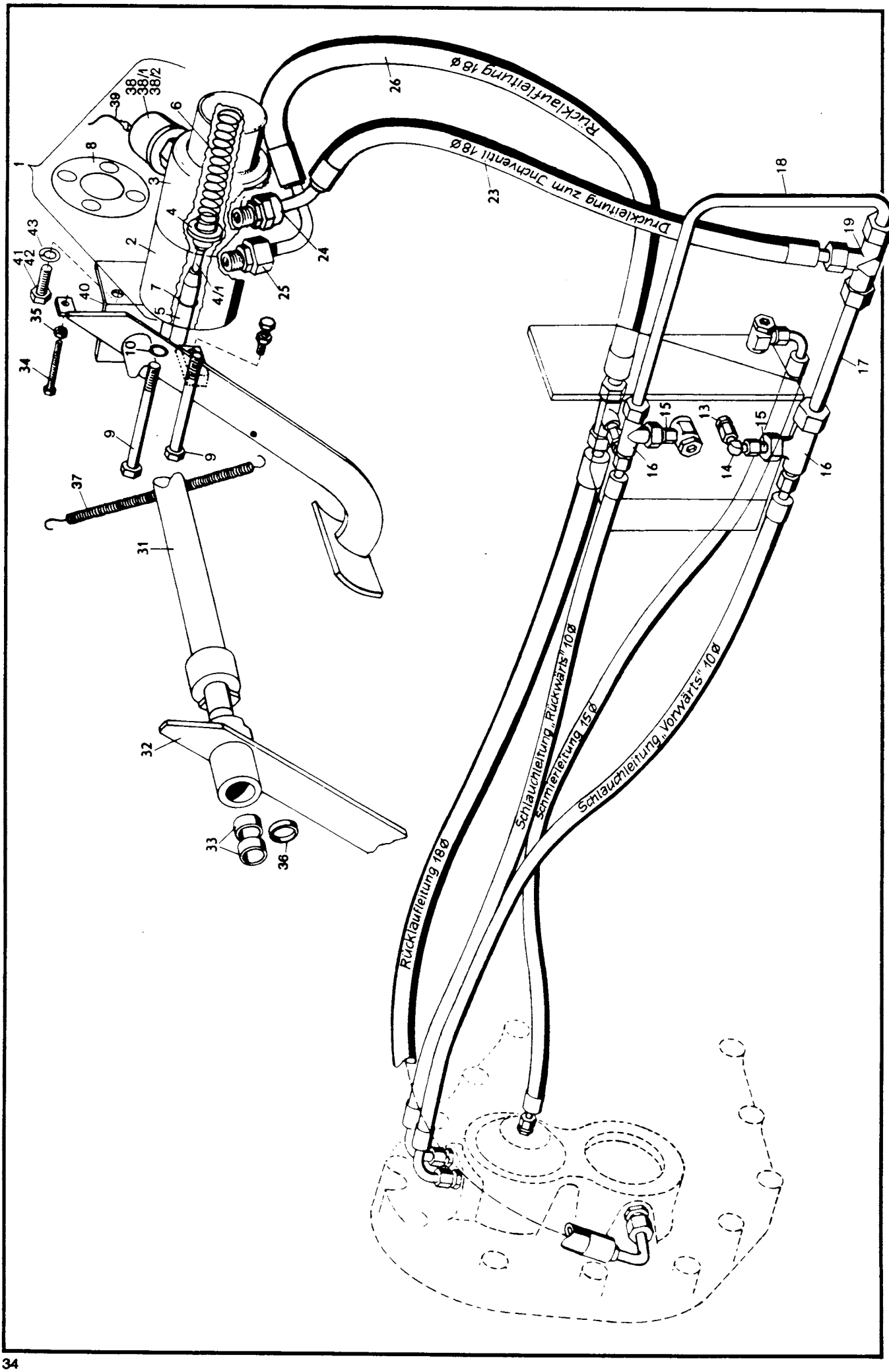
Rücklaufleitung 18 ø
Druckleitung zum Ansteuerventil 18 ø
Rücklaufleitung 18 ø
Schlauchleitung „Rückwärts" 10 ø
Schmierleitung 15 ø
Schlauchleitung „Vorwärts" 10 ø

Kramer Allrad

Getriebe (mit Differential der Lenkachse)

Getriebeölkreislauf - Inchventil - Betätigung Inchventil - Druckleitungen - Rücklaufleitungen

Hauptgruppe **22**

Bild-Nr.	Teil-Bezeichnung	Stück	Teil-Nr.	
1	Zsb. Inch-Ventil (Bild 2 bis 12)	1	**1 42 360 02 25**	
2	Gehäuse (hinten)	1	1 42 361 01 24	
3	Gehäuse (vorn)	1	1 42 361 02 24	
4	Kolben	1	1 42 361 02 68	
4/1	Zylinderstift 4 m 6 x 50 DIN 6325	1	7 518 215 014	(mit Loctite 0242 in Bild 5 eingeklebt)
5	Schubstange	1	1 42 361 03 70	
6	Druckfeder	1	0 00 992 64 03	
7	O-Ring (12,37 x 2,62)	1	0 00 996 39 07	
8	Dichtring (Oilit)	1	0 00 996 56 11	
9	Sechskantschraube M 10 x 100 DIN 931-8.8	2	7 234 677 113	(Loctite 0242)
10	Federring A 10 DIN 128	1	7 482 682 010	
(11)	Zylinderschraube M 10 x 90 DIN 912-8.8	2	7 252 677 094	
(12)	Federring 10 DIN 7980	2	7 481 682 007	
13	Verschraubung GE 10-LM } unten am Druckaufbau	1	0 00 363 66 16	Druckleitung von den Anschlußstellen vorwärts-rückwärts am Druckaufbauventil - zum Inch-Ventil
14	Verschraubung evW 10-L } Ventil-Abgang (vorw.)	1	0 00 363 50 16	
15	Reduzierung (Drossel 1,5 mm Bohrung)	2	1 00 363 00 83	
16	Verschraubung TR 18/18/10 L	2	0 00 363 29 21	
17	Rohrleitung 18 x 1,5 x 140 lg.	1	1 21 363 94 24	
18	Rohrleitung 18 x 1,5 x 475 lg.	1	1 21 363 00 25	
19	Wechselventil	1	0 00 361 82 83	
23	Schlauchleitung NW 16 - 550 lg.	1	0 00 993 93 21	
24	Verschraubung GE 18-LM (22 x 1,5)	1	0 00 363 62 15	
25	Verschraubung GE 18 LM (22 x 1,5)	1	0 00 363 62 15	Rücklaufleitung vom Inch-Ventil zum Druckaufbauventil.
26	Schlauchleitung 800 lg. 18 ∅	1	0 00 993 89 21	
31	Zsb. Inch Pedal (links)	1	1 42 210 00 16	
32	Zsb. Bremspedal (rechts)	1	1 42 240 01 16	
33	Lager (in Bremspedal) (20 ∅ innen)	2	0 00 994 07 06	
34	Sechskantschraube M 8 x 30 DIN 933	1	7 236 677 135	
35	Sechskantmutter M 8 DIN 934	1	7 403 677 005	
36	Distanzbuchse	1	1 00 994 70 52	
37	Zugfeder	1	0 00 992 60 05	
38	Druckgeber (0-25 kp - 12 V - M 14 x 1,5)	1	0 00 336 15 03	
38/1	Kapillarrohrdrossel	1	0 00 363 14 84	
38/2	Dichtring A 14 x 18 DIN 7603-Cu	2	7 593 641 021	
39	Zsb. Kabel (für Druckgeber)	1	1 21 330 06 14	
40	Lagerwinkel	1	1 42 243 00 32	
41	Sechskantschraube M 10 x 20 DIN 933-8.8	2	7 236 677 157	
42	Sechskantmutter M 10 DIN 934	2	7 403 677 007	
43	Federring A 10 DIN 128	2	7 482 682 010	

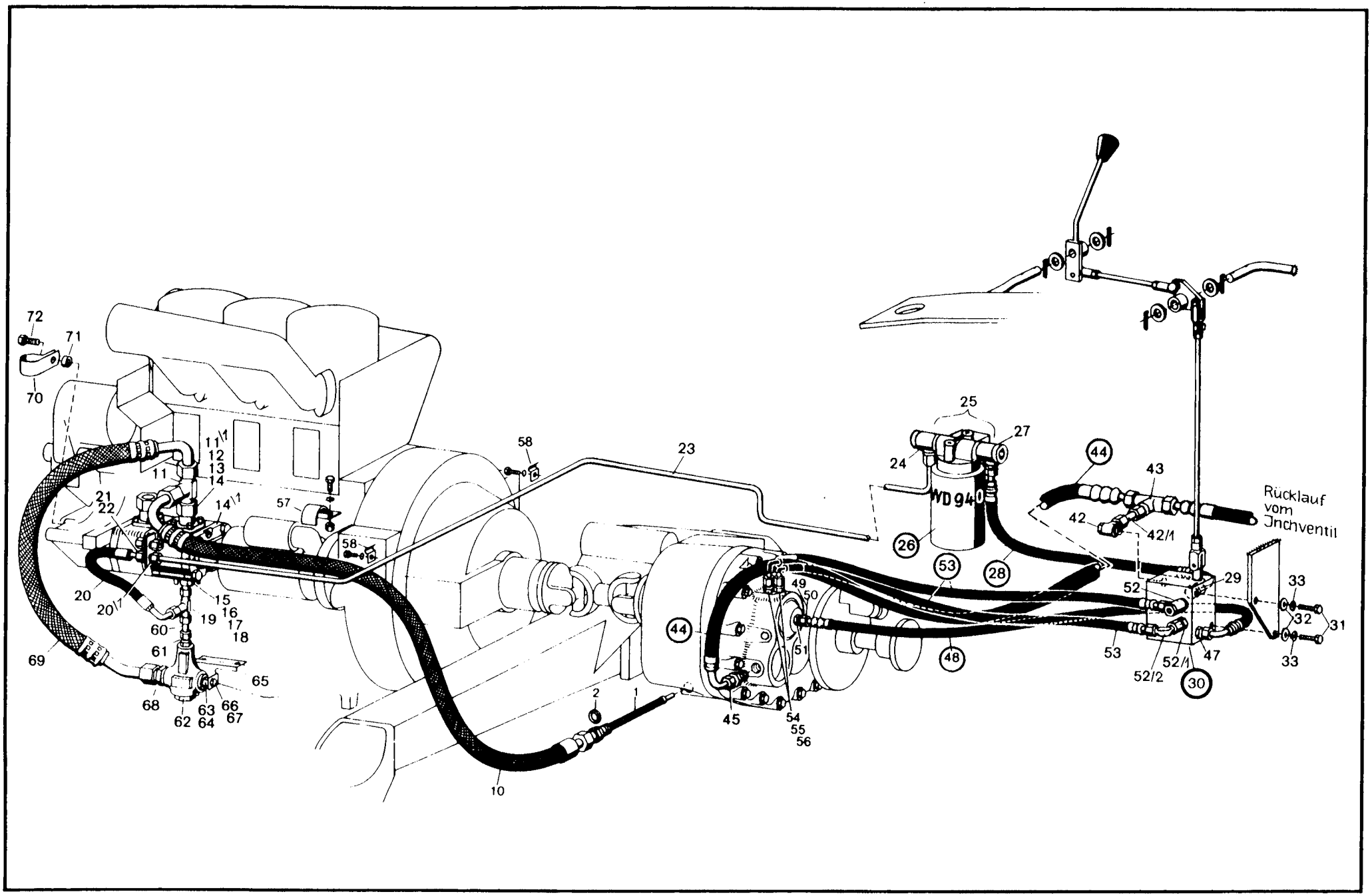
WD 940
Rücklauf vom Umschaltventil

Kramer Allrad

Getriebe (mit Differential der Lenkachse)

Getriebeölkreislauf - Saugfilter - Druckfilter - Saug- und Druckleitungen - Getriebeschaltventil - Druckbegrenzungsventil - Rücklaufleitung zur Saugleitung

Hauptgruppe **22**

Bild-Nr.	Teil-Bezeichnung	Stück	Teil-Nr.	
	Getriebeölkreislauf: **Druckleitung Hydraulikpumpe - Getriebeschaltventil mit Schlauchleitung NW 12 bzw. Rohrleitungen 15 x 1,5. Schmierölleitung Getriebeschaltventil - Druckölkupplung mit Schlauchleitung NW 12. Getriebeschaltventil mit Anschlußgewinde M 18 x 1,5 für Anschluß „P" und „R", alle übrigen M 14 x 1,5. Mitteldruckfilter mit Anschlußgewinde M 18 x 1,5.**			
	Saugfilter (im Getriebegehäuse eingeschraubt)			
1	Zsb. Siebeinsatz	1	0 00 363 22 31	(Ölgrobfilter - Saugfilter)
2	Dichtring A 22 x 29 DIN 7603-Cu	1	7 593 641 035	
	Saugleitung (Getriebe-Hydraulikpumpe)			
10	Schlauchleitung 1130 lg. - 18 ∅)	1	0 00 993 79 21	
11	Verschraubung evL 18-L	1	0 00 363 42 20	
11/1	Gerade Flanschverschraubung	1	0 00 363 46 15	
12	O-Ring 24 x 2,5	1	0 00 996 67 05	
13	Zylinderschraube M 6 x 22 DIN 912-10.9	4	7 252 678 033	
14	Federring 6 DIN 7980	4	7 481 682 005	**Zu Bild 14/1**
14/1	Hydraulikpumpe (siehe Hauptgruppe 27 - Lenkung)			Hydraulikpumpe für Getriebeölkreislauf siehe Seite 55 - Hauptgruppe 27 - Lenkung
	Druckleitung Hydraulikpumpe - Getriebeschaltventil			
15	Gerade Flanschverschraubung	1	0 00 363 26 15	
16	O-Ring 17 x 2,5	1	0 00 996 68 05	
17	Zylinderschraube M 6 x 22 DIN 912-10.9	4	7 252 678 033	
18	Federring 6 DIN 7980	4	7 481 682 005	
19	Verschraubung evL 15-L	1	0 00 363 65 15	
20	Schlauchleitung NW 12 - (400 lg.) (2 x ger. Rohrstutzen)	1	0 00 993 73 23	(0 00 993 01 23 – mit 90° Bogen und 1 x geradem Rohrstutzen)
20/1	Halter (mit Verschraubung)	1	1 42 200 04 40	
21	Überwurfmutter AL 15 DIN 3870	1	7 788 010 556	
22	Schneidring L 15 DIN 3861	1	7 786 680 105	
23	Rohrleitung 15 x 1,5 x 1695 lg.	1	1 42 363 55 24	
24	Verschraubung DSVW 15-LM	1	0 00 363 53 15	
25	Mitteldruckfilter (Ölfeinfilter) (M 18 x 1,5)	1	0 00 363 41 34	
26	Wechselfilterpatrone für Mitteldruckfilter (WD 940)	1	**0 00 363 40 34**	
27	Verschraubung DSVW 15-LM	1	0 00 363 53 15	
28	Mitteldruckleitung NW 12 - 380 lg	1	0 00 993 23 27	
29	Verschraubung GE 15-LM (M 18 × 1.5)	1	0 00 363 03 15	**ab Fgst.-Nr. 117 360**
30	Getriebeschaltventil (Bucher)	1	**0 00 361 35 84**	**0 00 361 96 84** (Buchholz)
31	Sechskantschraube M 8 x 22 DIN 933-8.8	2	7 236 677 132	
32	Scheibe 8,4 DIN 9021	2	7 462 680 012	
33	Federring A 8 DIN 128	2	7 482 682 008	**Zu Bild-Nr. 30** Einzelteile für das Getriebeschaltventil, siehe Seite 36/2
	Rücklaufleitung Getriebeschaltventil - Getriebe (Ausführung „mit Inch-Ventil")			
42	Verschraubung DSVW 10 LM (M 14 x 1,5)	1	0 00 363 95 20	
42/1	Rohr 10 x 1 x 45 lg.	1	1 62 363 08 24	
43	Verschraubung TR 18/10/18-L	1	0 00 363 84 20	
44	Schlauchleitung 800 lg. 18 ∅	1	0 00 993 89 21	
45	Verschraubung GE 18-L (M 18 x 1,5)	1	0 00 363 50 15	
	Schmierleitung Getriebeschaltventil - Druckölkupplung			
47	Verschraubung GE 15-LM (M 18 x 1,5)	1	0 00 363 03 15	**Beachte!** Inch-Ventil/Druckgeber/Druck- und Rücklaufleitung Getriebeschaltventil - Inch-Ventil, siehe Seite 35/6
48	Schlauchleitung NW 12 - 690 lg	1	0 00 993 74 23	
49	Überwurfmutter AL 15 DIN 3870	1	7 788 010 556	
50	Schneidring L 15 DIN 3861	1	7 786 680 105	
51	Verschraubung GE 15-LM (M 18 x 1,5)	1	0 00 363 03 15	
	Druckleitungen Getriebeschaltventil - Druckölkupplung			
52	Verschraubung DSVW 10 LM (M 14 x 1,5)	1	0 00 363 95 20	
52/1	Verschraubung GE 10-LM (M 14 x 1,5)	1	0 00 363 66 16	
52/2	Verschraubung evW 10-L	1	0 00 363 50 16	
53	Schlauchleitung (690 lg.) - 1 Bogen (NW 8)	2	0 00 993 71 21	
54	Überwurfmutter AL 10 DIN 3870	4	7 788 010 554	
55	Schneidring L 10 DIN 3861	4	7 786 680 103	
56	Verschraubung GE 10 LM (M 14 x 1,5)	2	0 00 363 66 16	
57	Schelle	1	0 00 993 85 29	
58	Schelle	2	1 00 993 83 30	

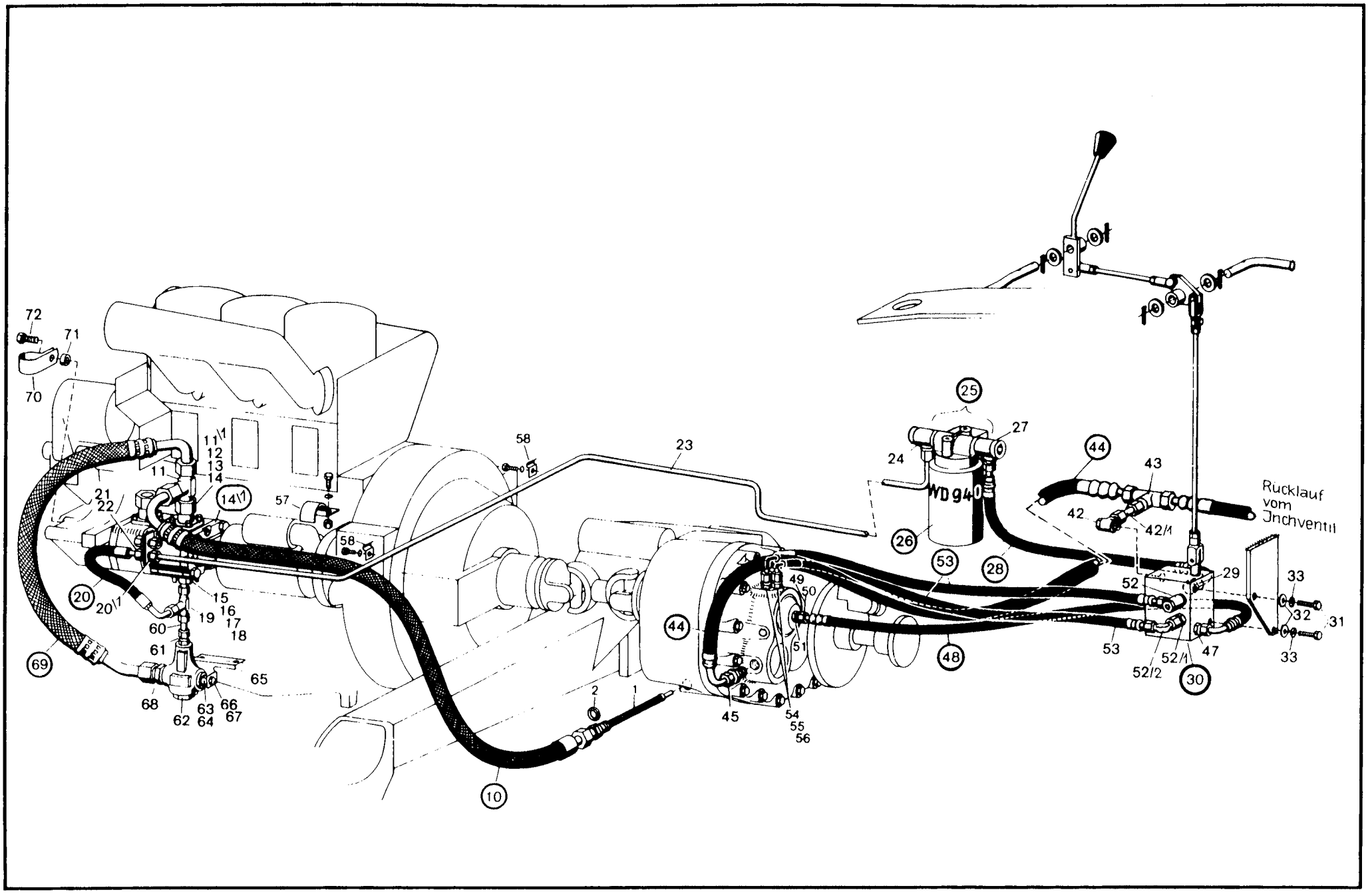
WD 940
Rücklauf vom Anchventil

Kramer Allrad

Getriebe (mit Differential der Lenkachse)

Getriebeölkreislauf - Saugfilter - Druckfilter - Saug- und Druckleitungen - Getriebeschaltventil Druckbegrenzungsventil - Rücklaufleitung zur Saugleitung

Hauptgruppe **22**

Bild-Nr.	Teil-Bezeichnung	Stück	Teil-Nr.
	Druckbegrenzungsventil - Rücklaufleitung zur Saugleitung		
60	Rohrleitung 15 x 1,5 x 40 lg.	1	1 21 363 10 27
61	Verschraubung GE 15-LM	1	0 00 363 03 15
62	Druckbegrenzungsventil (25 bar)	1	0 00 361 80 83
63	Verschlußschraube (M 18 x 1,5)	1	1 00 990 00 09
64	Dichtring A 18 x 22 DIN 7603-Cu	1	7 593 641 028
65	Halter	1	1 42 363 02 40
66	Sechskantschraube M 8 x 18 DIN 933-8.8	1	7 236 677 130
67	Federring A 8 DIN 128	1	7 482 682 008
68	Verschraubung GE 18 LM (18 x 1,5)	1	0 00 363 50 15
69	Schlauchleitung NW 16 - 700 lg	1	0 00 993 02 23
70	Schlauchschelle	1	0 00 993 40 28
71	Distanzrohr	1	1 00 993 56 73
72	Sechskantschraube M 10 x 85 DIN 931	1	7 234 677 110

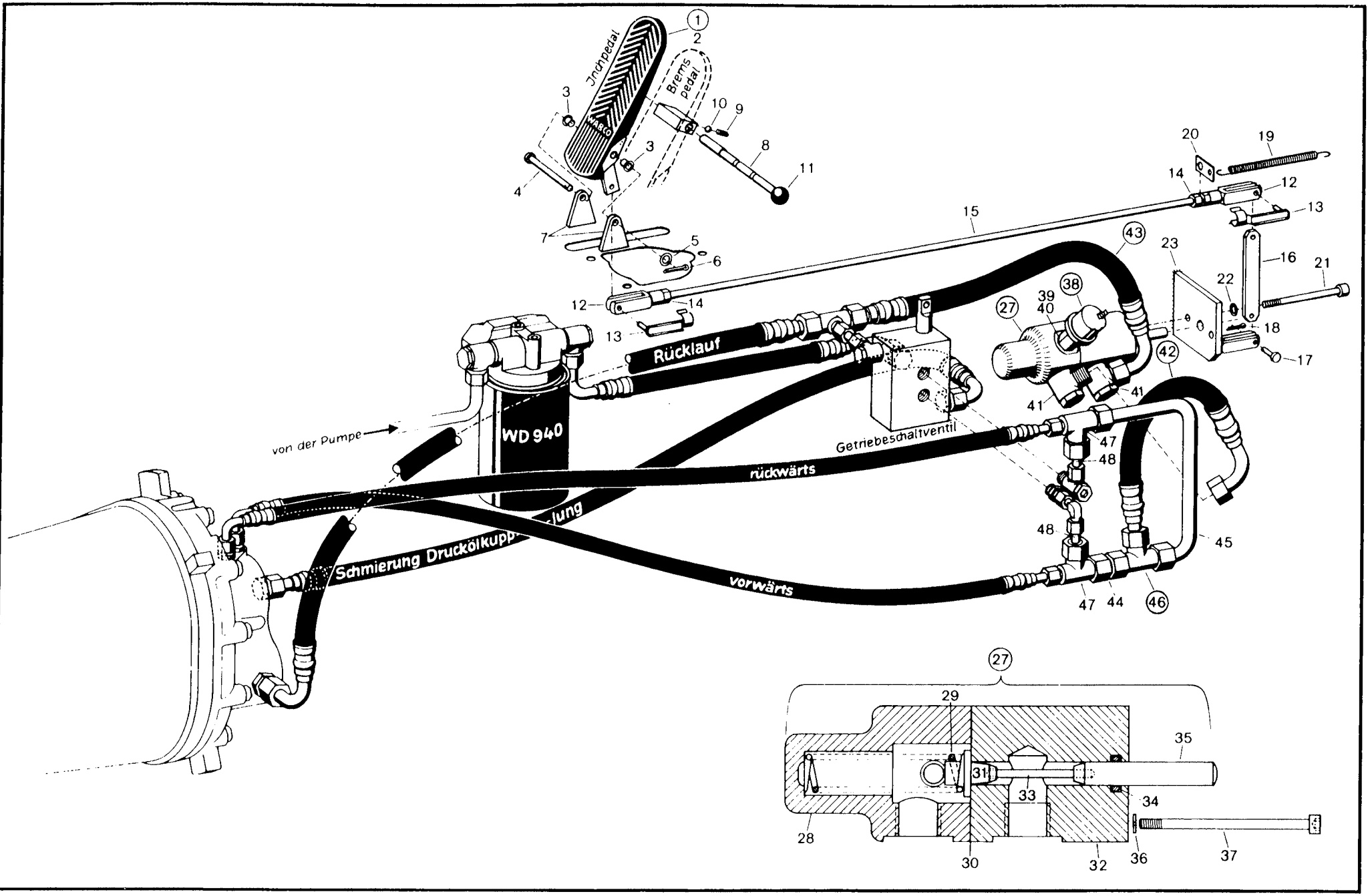
Kupplungspedal
Bremspedal
WD 940
Rücklauf
von der Pumpe
Getriebeschaltventil
rückwärts
vorwärts
Schmierung Druckölkupp
lung

Kramer Allrad

Getriebe (mit Differential der Lenkachse)

Getriebeölkreislauf – Inchventil – Betätigung Inchventil – Druckleitungen – Rücklaufleitungen

Hauptgruppe **22**

Bild-Nr.	Teil-Bezeichnung	Stück	Teil-Nr.	
1	Zsb. Inch-Pedal	1	1 52 210 00 16	
2	Pedalüberzug	1	1 43 171 01 19	
3	Buchse	2	0 00 994 27 53	
4	Bolzen B 10 h 11 x 85 x 80,5	1	7 900 104 003	
5	Scheibe 10,5 DIN 125	1	7 451 680 012	
6	Splint 3 x 20 DIN 94	1	7 530 680 039	
7	Lager	2	1 43 341 04 39	
8	Sperre	1	1 52 243 00 27	
9	Feder	1	0 00 992 42 03	Sperre
10	Kugel	1	7 620 683 024	
11	Kugelknopf	1	0 00 996 08 30	
12	Gabelkopf G 8 x 32 DIN 71 752	1	7 821 104 008	
13	ES-Bolzen 8 x 32	1	0 00 990 39 15	
14	Sechskantmutter M 8 DIN 934	2	7 403 677 005	
15	Gestänge	1	1 52 213 01 45	
16	Hebel	1	1 43 213 02 31	
17	Bolzen 8 h 11 x 20 x 17	1	7 900 104 002	
18	Splint 2 x 16 DIN 94	1	7 530 680 028	
19	Zugfeder	1	0 00 992 17 02	
20	Halter für Zugfeder	1	1 43 243 03 40	
21	Zylinderschraube M 10 x 110 DIN 912	2	7 252 677 096	(Loctite 0242)
22	Federring 10 DIN 7980	2	7 481 682 007	
23	Zsb. Lagerplatte (am Rahmen festgeschweißt)	1	1 52 200 06 18	
27	Zsb. Inch-Ventil (Bild 28-35)	1	1 42 360 13 25	
28	Gehäuse	1	1 42 361 02 24	
29	Druckfeder	1	0 00 992 64 03	
30	Dichtring (Oilit)	1	0 00 996 56 11	
31	Kolben	1	1 43 361 06 68	
32	Gehäuse	1	1 42 361 01 24	
33	Zylinderstift 4 m x 6 x 50 DIN 6325	1	7 518 215 014	(mit Loctite 0242 in
34	O-Ring (12,37 x 2,62)	1	0 00 996 39 07	Bild 35 eingeklebt)
35	Schubstange	1	143 361 02 70	
36	Federring 10 DIN 7980	2	7 481 682 007	
37	Zylinderschraube M 10 x 90 DIN 912-8.8	2	7 252 677 094	
38	Druckgeber (0-25 bar-12 V-M 14 x 1,5)	1	0 00 336 15 03	
39	Kapillarrohrdrossel	1	0 00 363 14 84	
40	Dichtring A 14 x 18 DIN 7603-Cu	2	7 593 641 021	
41	Verschraubung DSVW 18-LM (M 22 x 1,5)	2	000 363 69 15	
42	Schlauchleitung NW 16/800 lg (zum Inch-Ventil)	1	000 993 89 21	
43	Schlauchleitung NW 16 (Rücklauf)	1	000 993 89 56	
44	Rohrleitung 18 x 1,5 x 40 lg.	1	1 42 363 76 24	
45	Rohrleitung 18 x 1,5 x 390 lg.	1	1 42 363 77 24	
46	Wechselventil	1	0 00 361 82 83	
47	Verschraubung TR 18/18/10-L	2	0 00 363 29 21	
48	Reduzierung (Drossel 1,5 mm Bohrung)	2	1 00 363 00 83	

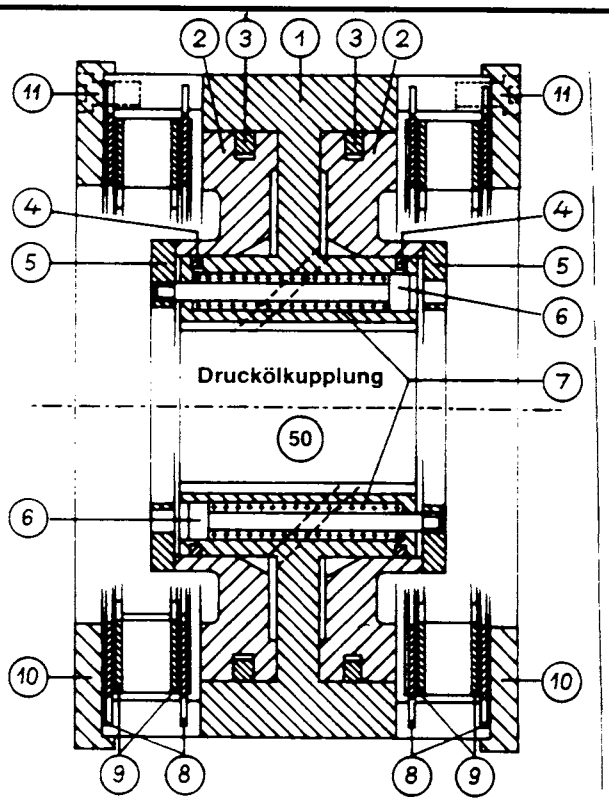

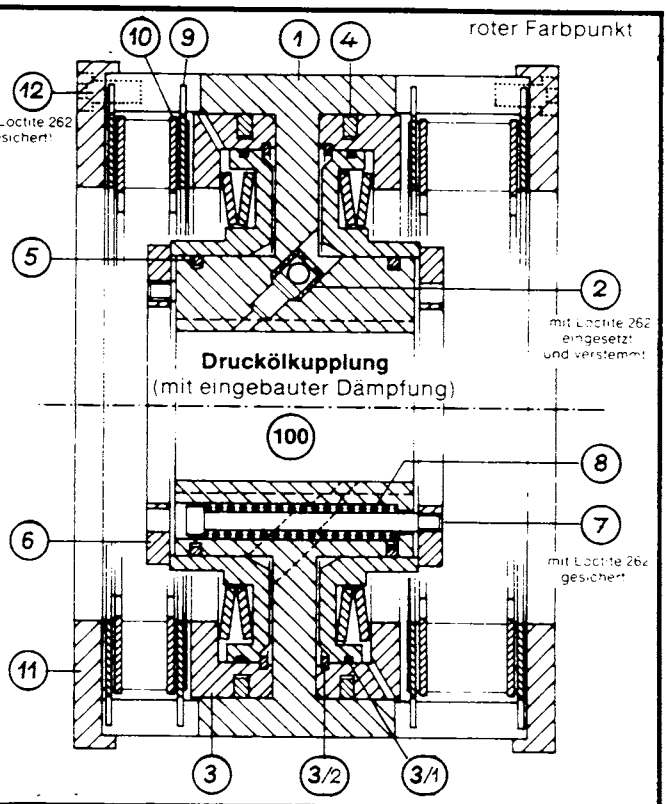

Druckaufbauventil (150)/(200)

Schnitt A-B

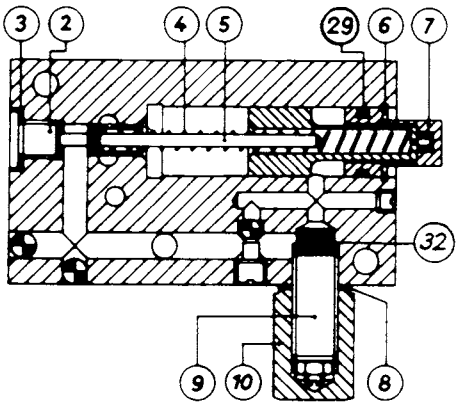

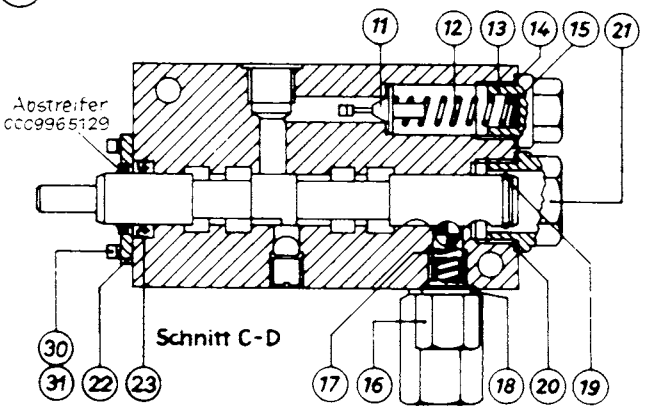

Wird die Kupplung 042 212 03 03 (roter Farbpunkt/Bild 100) eingebaut, dann das Druckaufbauventil (Bild 150 oder 200) entsprechend dieser Zeichnung umrüsten

Schnitt A-B

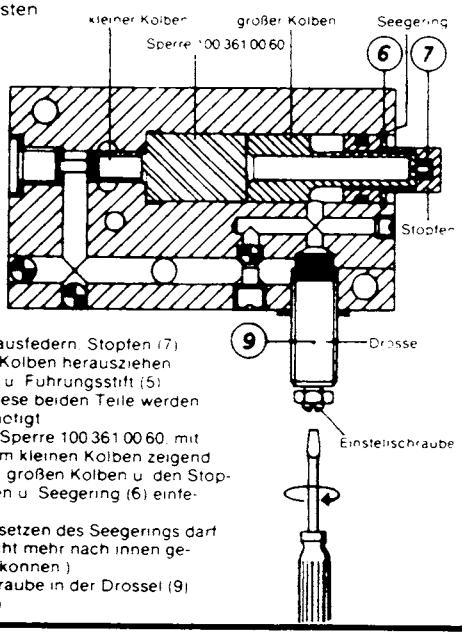

1) Seegering (6) ausfedern. Stopfen (7) u. den großen Kolben herausziehen. Druckfeder (4) u. Führungsstift (5) ausbauen — diese beiden Teile werden nicht mehr benötigt.
Dafür wird die Sperre 100 361 00 60, mit dem Ansatz zum kleinen Kolben zeigend eingebaut. Den großen Kolben u. den Stopfen (7) einsetzen u. Seegering (6) eintedern.
(Nach dem Einsetzen des Seegerings darf der Stopfen nicht mehr nach innen gedruckt werden können.)
2) Die Einstellschraube in der Drossel (9) ganz eindrehen.

Kramer Allrad

Getriebe

Einzelteile für die Druckölkupplung – Einzelteile für das Druckaufbauventil und das Getriebeschaltventil – Betätigung der Ventile

Hauptgruppe **22**

Bild-Nr.	Teil-Bezeichnung	Stück	Teil-Nr.	
50	**Druckölkupplung kompl.**	1	**0 42 212 01 03**	
1	Zylindergehäuse	1	0 42 212 03 13	
2	Kolben	2	0 21 212 00 68	
3	Rechteckring 117 x 107,2 x 4,0	2	0 21 212 01 51	**bis Fgst.-Nr. 111 598**
4	Rechteckring 64 x 59,2 x 2,5	2	0 21 212 02 51	(in Kombination mit Druckaufbauventil – Bild-Nr. 150 oder 200) – siehe auch Seite 21 und 25 bis 35
5	Druckscheibe	2	0 00 993 15 66	
6*	Schraube M 4 x 50 DIN 912-12.9	12	0 00 995 45 71	
7	Druckfeder	12	0 00 992 46 03	
8	Außenlamelle	12	0 21 212 00 15	
9	Innenlamelle (5 Sinuswellen)	10	0 21 212 01 15	
10	Anschlagscheibe	2	0 00 993 16 66	
11*	Schraube M 5 x 10	24	0 00 995 46 71	
100	**Druckölkupplung kompl. (mit Dämpfung)**	1	**0 42 212 03 03**	**(roter Farbpunkt)**
1	Zylindergehäuse	1	0 42 212 04 13	
2	Rückschlagventil	2	0 00 361 40 84	
3	Kolben kompl.	2	0 00 360 00 43	**ab Fgst.-Nr. 111 599**
3/1	O-Ring 101,32 x 1,78	2	0 00 996 90 08	(in Kombination mit Getriebeschaltventil – Bild-Nr. 250 oder 300 – Seite 36/3). Siehe auch Seite 21 und
3/2	Sprengring	2	0 00 992 30 28	
4	Rechteckring 125 x 114,6 x 3,0	2	0 21 212 04 51	
5	Rechteckring 64 x 59,0 x 2,5	2	0 21 212 02 51	35/1 bis 35/6
6	Druckscheibe	2	0 00 993 15 66	**Auch** möglich in Kombination mit
7*	Schraube M 4 x 50 DIN 912 - 12.9	12	0 00 995 45 71	Druckaufbauventil – Bild 150 oder 200
8	Druckfeder	12	0 00 992 38 02	nachdem dieses wie auf Seite 36 und
9	Außenlamelle	12	0 21 212 02 15	36/1 abgebildet und beschrieben um-
10	Innenlamelle (5 Sinuswellen)	10	0 21 212 03 15	gerüstet wurde, siehe auch Hinweis
11	Anschlagscheibe	2	0 00 993 16 66	Seite 21.
12*	Schraube M 5 x 10	24	0 00 995 46 71	
	*(Schrauben mit Loctite (Schraubensicherung) montieren)			
150	**Druckaufbauventil kpl. (18 + 2 atü)** (6 512 588 93)	1	**0 00 361 44 83**	**Fgst.-Nr. 109 904 bis 109 948**
200	**Druckaufbauventil kpl. (18 + 2 atü)** (6 513 858 00)	1	**0 00 361 31 84**	**Fgst.-Nr. 109 949 bis 111 598**
	oder (18 + 2 atü) (6 512 588 94)	1	0 00 361 93 83	
2	Verschlußschraube M 12 x 1,5 DIN 908	1	7 332 673 002	
3	Dichtring 12 x 18 DIN 7603-Cu.	1	7 593 641 020	
4	Druckfeder (95 lang)	1	0 00 992 47 03	Wird auf Kupplung 0 42 212 03 03
5	Führungsstift	1	0 00 995 11 85	umgerüstet, entfallen diese Teile und
6	Seegerring DIN 472 (23)	1	7 491 682 024	Sperre 1 00 361 00 60 wird eingebaut, **siehe Abbildung, Seite 36**
7	Stopfen	1	0 00 990 70 10	
8	Dichtring 14 x 19 DIN 7603-Cu.	1	7 593 641 021	
9	Drossel kompl. (2 - 2,2 mkp)	1	0 00 361 29 83	wird auf Kupplung 0 42 212 03 03
10	Überwurfmutter	1	0 00 990 10 25	umgerüstet, muß die Einstellschraube
11	Ventilkegel	1	0 00 361 66 83	ganz eingedreht werden, **siehe**
12	Druckfeder	1	0 00 992 48 03	**Abbildung Seite 36.**
13	Verschlußschraube (M 20 x 1,5)	1	0 00 990 94 10	
14	Dichtring 20 x 24 DIN 7603-Cu	1	7 593 641 030	
15	Beilegscheibe	1	0 00 993 17 66	
16	Verschlußschraube	1	0 00 990 72 10	
17	Druckfeder	1	0 00 992 49 03	
18	Dichtring 12 x 18 DIN 7603-Cu	1	7 593 641 020	
19	Sprengring	1	0 00 992 68 27	
20	Dichtring 27 x 31 DIN 7603-Cu	1	7 593 641 045	
21	Verschlußschraube	1	0 00 990 73 10	
22	Deckel am Steuerschieber (ohne Bohrung f. Abstreifer)	1	0 00 361 00 25	Deckel mit Bohrung für Abstreifer
23	Dichtung für Steuerschieber	1	0 00 996 37 07	0 00 361 17 25
(24)	Zylinderschraube (M 8 x 1 x 10)	1	0 00 995 47 71	Abstreifer 0 00 996 51 29
(25)	Dichtring 10 x 14 DIN 7603-Cu.	1	7 593 641 015	
(26)	Zylinderkopfschraube M 8 x 25 DIN 912	2	7 252 677 046	
(27)	Federring A 8 DIN 128	2	7 482 682 008	
(28)	Rundring (in der Adapterplatte) (34 x 3)	1	0 00 996 21 07	
29	Rundring (am Stopfen) (17,12 x 2,62)	1	0 00 996 22 07	
30	Zylinderschraube M 5 x 16 DIN 912	4	7 252 677 017	
31	Federring 5 DIN 7980	4	7 481 682 004	
32	Sieb	1	0 00 361 00 31	

Getriebeschaltventil (250)
(Bucher)

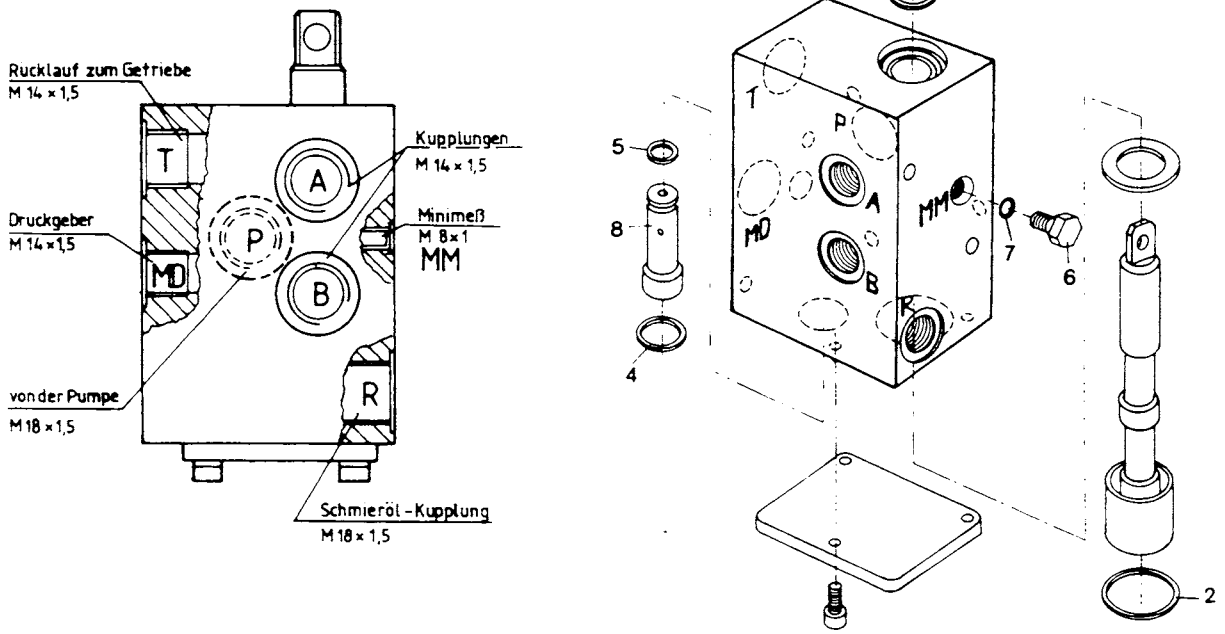

Getriebeschaltventil (300)
(Buchholz)

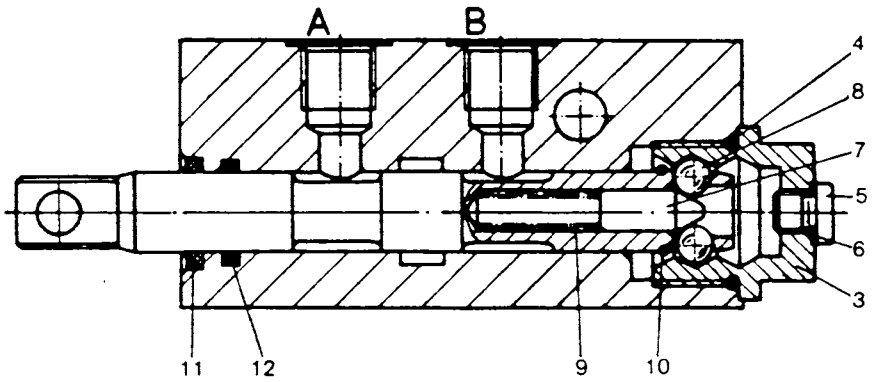

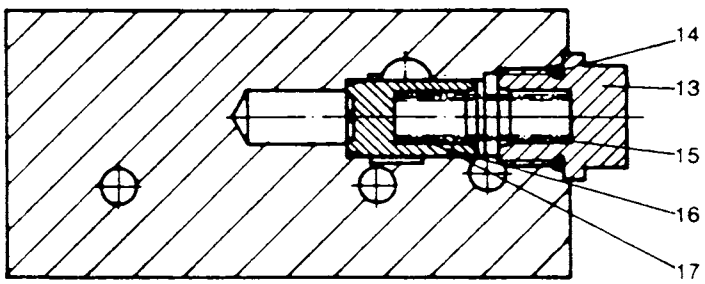

Kramer Allrad

Getriebe

Einzelteile für die Druckölkupplung – Einzelteile für das Druckaufbauventil und das Getriebeschaltventil – Betätigung der Ventile

Hauptgruppe **22**

Bild-Nr.	Teil-Bezeichnung	Stück	Teil-Nr.	
250	**Getriebeschaltventil (18 + 2 bar) (Bucher)**	1	**0 00 361 35 84**	**ab Fgst.-Nr. 111 599**
1	Abstreifer 16 x 22 x 3 x 4 / 14 PA-101	1	0 00 996 93 29	(Nur in Kombination mit Kupplung
2	O-Ring 26 x 2	1	0 00 996 94 08	0 42 212 03 03 – Bild-Nr. 10/1, S. 20
3	O-Ring 16 x 2,5	1	0 00 996 95 08	oder Bild 100 Seite 36)
4	O-Ring 17 x 2	1	0 00 996 96 08	
5	O-Ring 11 x 2	1	0 00 996 97 08	
6	Verschlußstopfen M 8 x 1	1	0 00 990 22 09	
7	O-Ring 6,07 x 1,78	1	0 00 996 98 08	
8	Ventileinsatz 18 + 2 bar	1	0 00 361 69 84	
300	**Getriebeschaltventil (18 + 2 bar) (Buchholz)**	**1**	**0 00 361 96 84**	**(ab Fgst.-Nr. 117 360)**
(1)	Verschlußstopfen M 8 x 1	1	0 00 990 22 09	(Nur in Kombination mit Kupplung
(2)	Runddichtring 6,07 x 1,78	1	0 00 996 98 08	0 42 212 03 03 – Bild-Nr. 10/1, S. 20
3	Verschlußschraube	1	0 00 990 44 09	oder Bild 100 Seite 36)
4	O-Ring	1	0 00 996 60 09	
5	Verschlußschraube	1	0 00 990 45 09	
6	Usit-Ring	1	0 00 996 71 64	
7	Raststift	1	0 00 995 15 85	
8	Kugel	2	0 00 994 09 80	
9	Feder	1	0 00 992 99 02	
10	Sprengring	1	0 00 992 79 28	
11	Schmutzabstreifer	1	0 00 996 70 64	
12	O-Ring	1	0 00 996 61 09	
13	Verschlußschraube 18 bar	1	0 00 990 47 09	
14	O-Ring	1	0 00 996 62 09	
15	Paßscheibe	1-3	0 00 993 36 64	
16	Kegel	1	0 00 361 98 84	
17	Feder	1	0 00 992 00 01	

Zu Bild-Nr. 250 und 300
Das Getriebeschaltventil 0 00 361 35 84 (Bucher) oder
0 00 361 96 84 (Buchholz) ist ab Fgst.-Nr. 111 599 –
(ab Einsatz der Druckölkupplung mit Dämpfung 0 42 212 03 03) –
wahlweise verwendbar.

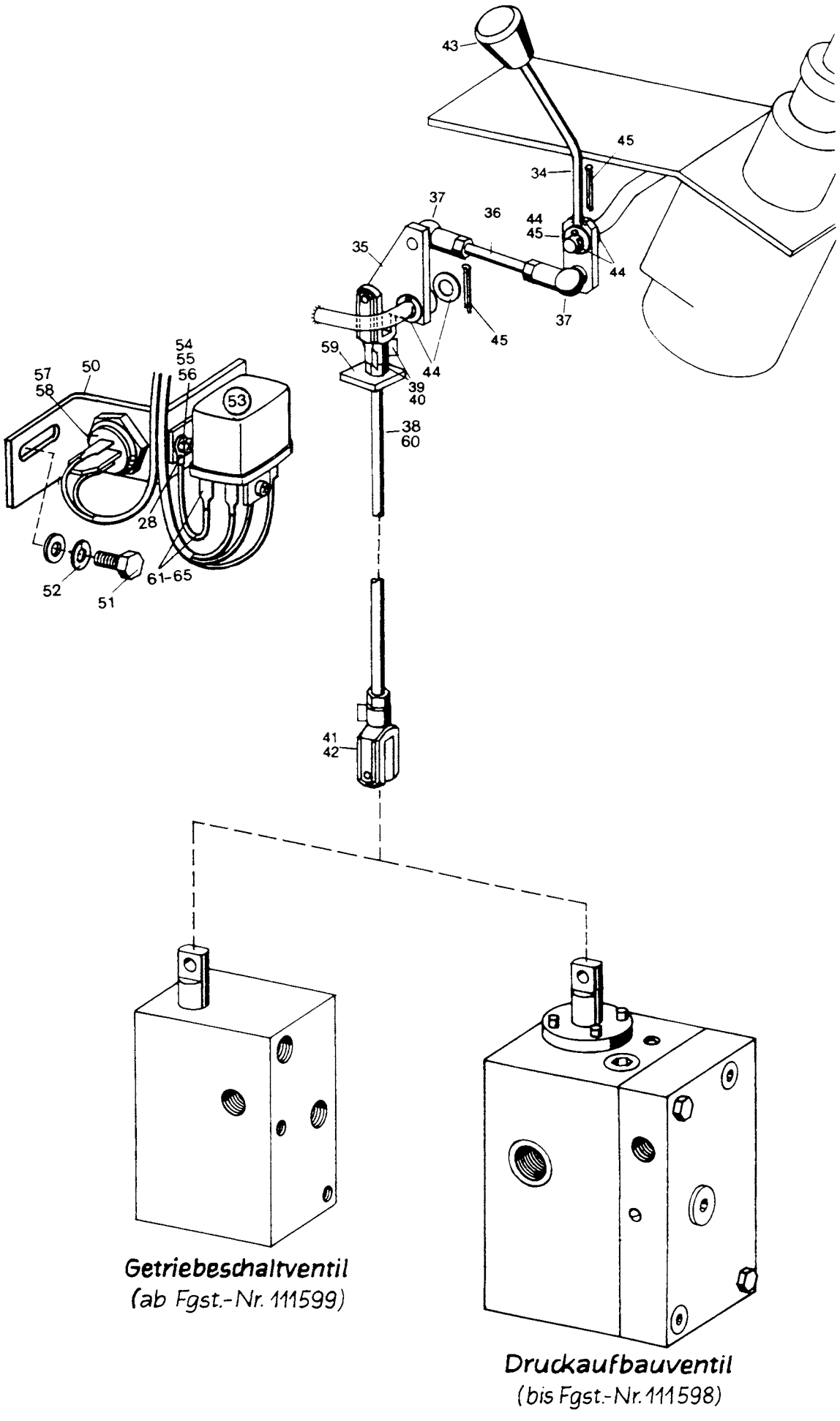
43
45
34
37
36
44
45
35
44
37
45
59
44
39
40
38
60
54
55
56
57
58
50
53
28
52
51
61-65
41
42
Getriebeschaltventil
(ab Fgst.-Nr. 111599)
Druckaufbauventil
(bis Fgst.-Nr. 111598)

Kramer Allrad

Getriebe

Einzelteile für die Druckölkupplung – Einzelteile für das Druckaufbauventil und das Getriebeschaltventil – Betätigung der Ventile

Hauptgruppe **22**

Bild-Nr.	Teil-Bezeichnung	Stück	Teil-Nr.
	Betätigung Druckaufbauventil oder Getriebeschaltventil		
34	Zsb. Schalthebel	1	1 43 220 00 38
35	Zsb. Lagerung	1	1 42 220 00 33
36	Gestänge	1	1 32 225 00 45
37	Winkelgelenk B 13 x 10 DIN 71 802	2	7 824 670 206
38	Gestänge	1	1 32 225 01 45
39	Gabelkopf G 8 x 32 DIN 71 802	1	7 821 104 008
40	ES-Bolzen	1	0 00 990 39 15
41	Gabelkopf G 8 x 16 DIN 71 752	1	7 821 104 007
42	ES-Bolzen	1	0 00 990 22 12
43	Knopfgriff	1	0 00 996 57 30
44	Scheibe ∅ 14 DIN 126	4	7 452 680 005
45	Splint 2,5 x 25 DIN 94	4	7 530 680 204
	Anlaßsperre		
50	Halter	1	1 43 335 00 40
51	Sechskantschraube M 8 × 16 DIN 933 verk.	2	7 236 677 752
52	Federring 8 verz.	2	0 00 992 43 28
53	Startrelais	1	0 00 332 09 17
54	Linsenschraube M 6 × 12 DIN 7985 verz.	2	7 286 671 063
55	Scheibe 6.4 DIN 125 verz.	2	7 451 680 109
56	Federring 6 verz.	2	0 00 992 41 28
57	Druckschalter	1	0 00 333 19 08
58	Dichtring A 18 × 22 DIN 76 03 Cu.	1	7 593 641 028
59	Halter	1	1 21 335 08 40
60	Gestänge	1	1 32 225 02 45
61	Zsb. Kabelbaum	1	0 21 330 09 10
62	Kabel schw./br. 1.5 mm^2 140 lg.	1	1 00 334 50 27
63	Flachstecker	1	0 00 333 01 11
64	Kabelschuh A 6 × 2.3	1	7 572 642 012
65	Isolierschlauch 3 × 0.5 × 25	2	1 00 334 01 50

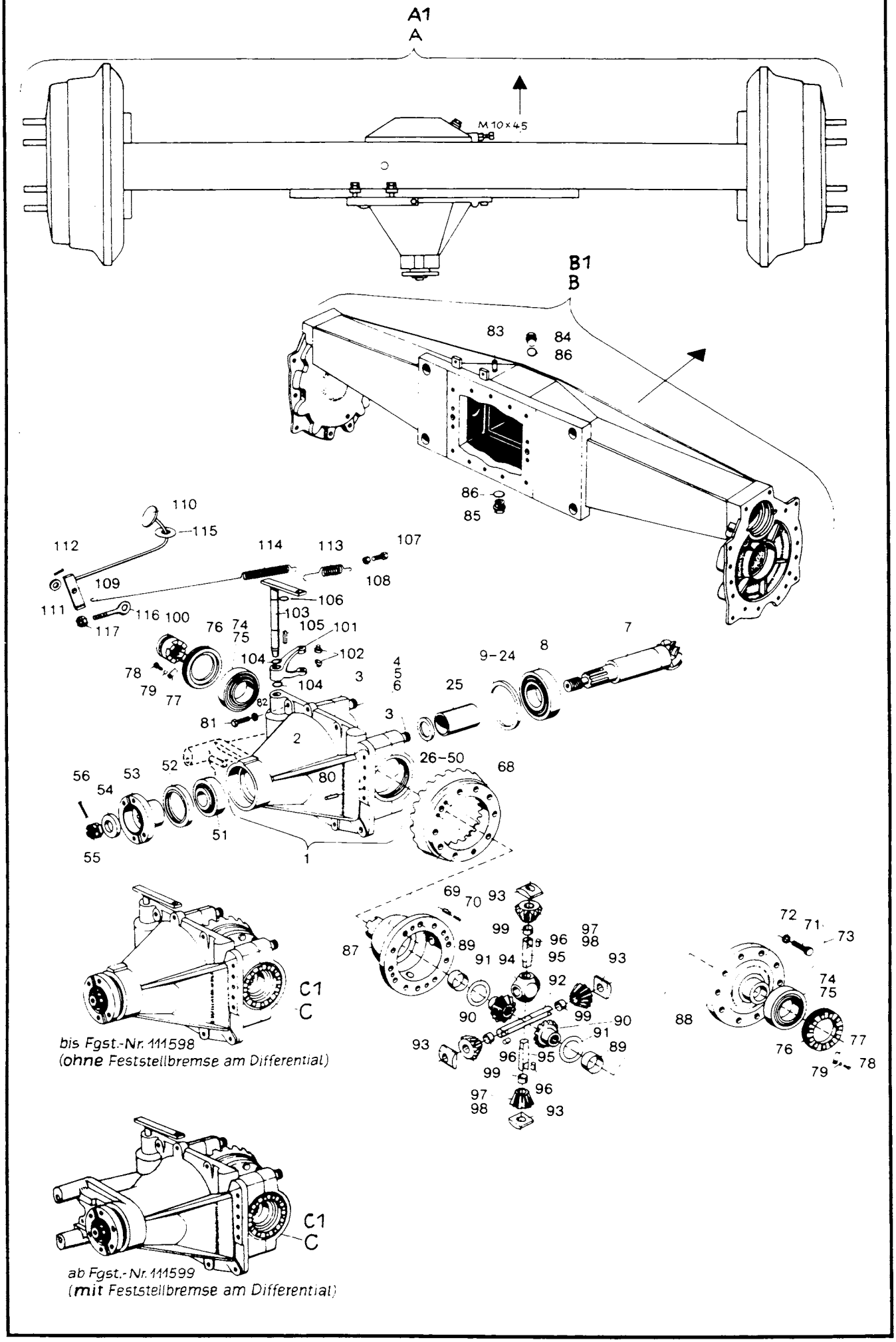
A1
A
M10×45
B1
B
83
84
86
86
85
110
115
112
114
113
107
108
109
106
111
116
100
103
117
76
74
75
105
101
102
104
104
78
79
77
82
81
3
4
5
6
25
9-24
8
7
2
52
26-50
68
56
54
53
80
55
51
1
C1
C
bis Fgst.-Nr. 111598
(ohne Feststellbremse am Differential)
69
70
93
99
97
98
96
87
89
91
94
95
93
92
90
99
90
91
93
96
95
89
99
97
98
96
93
72
71
73
74
75
88
77
76
79
78
C1
C
ab Fgst.-Nr. 111599
(mit Feststellbremse am Differential)

Kramer Allrad

Portal-Triebachse

Zsb. Achsträger – Zsb. Achsgetriebegehäuse – Achsgetriebegehäuseteile – Differentialsperre

Hauptgruppe **23**

Bild-Nr.	Teil-Bezeichnung	Stück	Teil-Nr.	
				ab Fgst.-Nr. 111 599
			(**ohne** Feststellbremse am Differential)	(**mit** Feststellbremse am Differential)
A	Zsb. Portal-Triebachse kompl.	1	1 02 230 71 09	1 02 230 91 09
B	Zsb. Achsträger	1	1 02 230 45 02	1 02 230 45 02
C	Zsb. Achsgetriebegehäuse kompl.	1	1 02 230 52 07	1 02 230 84 07
A/1	Zsb. Portal-Triebachse kompl. } bei So 541 =	1	1 02 230 77 09	1 02 230 96 09
B/1	Zsb. Achsträger } Industrie-	1	1 02 230 86 02	1 02 230 86 02
C/1	Zsb. Achsgetriebegehäuse kompl. } ausführung	1	1 02 230 52 07	1 02 230 84 07
1	Zsb. Achsgetriebegehäuse (Bild Nr. 2 bis 6) (3007)	1	1 02 230 88 07	1 02 230 81 07
2	Achsgetriebegehäuse } nur zusammen (2801)	1	1 02 231 43 01	1 02 231 41 01
3	Lagerschale } austauschbar (0043)	2	1 02 231 04 43	1 02 231 04 43
4	Spannhülse 8 x 50 DIN 1481	4	7 514 682 191	
5	Federring 14 DIN 7980 kristallinrauh	4	7 481 682 110	
6	Zylinderschraube M 14 x 65 DIN 912-10.9 (17,5 mkp)	4	7 252 678 161	M 14 x 100 7 252 678 166
7*	Antriebskegelrad (Z = 6) (Loctite 0242)	1	**1 02 233 40 21**	**1 02 233 58 21**
8	Kegelrollenlager 31307 DIN 720	1	7 618 313 005	
9	Einstellscheibe 2,3 mm stark	1	0 00 997 54 02	***Zu Bild Nr. 7**
10	Einstellscheibe 2,4 mm stark	1	0 00 997 55 02	Nur zusammen mit Bild Nr. 68
11	Einstellscheibe 2,5 mm stark	1	0 00 997 56 02	austauschbar
12	Einstellscheibe 2,6 mm stark	1	0 00 997 57 02	
13	Einstellscheibe 2,7 mm stark	1	0 00 997 58 02	
14	Einstellscheibe 2,8 mm stark	1	0 00 997 59 02	
15	Einstellscheibe 2,9 mm stark	1	0 00 997 60 02	
16	Einstellscheibe 3,0 mm stark } Stärke nach Bedarf	1	0 00 997 61 02	
17	Einstellscheibe 3,1 mm stark	1	0 00 997 62 02	
18	Einstellscheibe 3,2 mm stark	1	0 00 997 63 02	
19	Einstellscheibe 3,3 mm stark	1	0 00 997 64 02	
20	Einstellscheibe 3,4 mm stark	1	0 00 997 65 02	
21	Einstellscheibe 3,5 mm stark	1	0 00 997 66 02	
22	Einstellscheibe 3,6 mm stark	1	0 00 997 67 02	
23	Einstellscheibe 3,7 mm stark	1	0 00 997 68 02	
24	Einstellscheibe 3,8 mm stark	1	0 00 997 69 02	
25	Distanzrohr	1	1 02 233 09 53	
26	Einstellscheibe 3,40 mm stark	1	0 00 997 27 02	**ab Fgst.-Nr. 111 599**
27	Einstellscheibe 3,45 mm stark	1	0 00 997 28 02	(**mit** Feststellbremse am Differential)
28	Einstellscheibe 3,50 mm stark	1	0 00 997 29 02	3,50 1 00 997 00 13
29	Einstellscheibe 3,55 mm stark	1	0 00 997 30 02	3,55 1 00 997 01 13
30	Einstellscheibe 3,60 mm stark	1	0 00 997 31 02	3,60 1 00 997 02 13
31	Einstellscheibe 3,65 mm stark	1	0 00 997 32 02	3,65 1 00 997 03 13
32	Einstellscheibe 3,70 mm stark	1	0 00 997 33 02	3,70 1 00 997 04 13
33	Einstellscheibe 3,75 mm stark	1	0 00 997 34 02	3,75 1 00 997 05 13
34	Einstellscheibe 3,80 mm stark	1	0 00 997 35 02	3,80 1 00 997 06 13
35	Einstellscheibe 3,85 mm stark	1	0 00 997 36 02	3,85 1 00 997 07 13
36	Einstellscheibe 3,90 mm stark	1	0 00 997 37 02	3,90 1 00 997 08 13
37	Einstellscheibe 3,95 mm stark } Stärke nach Bedarf	1	0 00 997 38 02	3,95 1 00 997 09 13
38	Einstellscheibe 4,00 mm stark	1	0 00 997 39 02	4,00 1 00 997 10 13
39	Einstellscheibe 4,05 mm stark	1	0 00 997 40 02	4,05 1 00 997 11 13
40	Einstellscheibe 4,10 mm stark	1	0 00 997 41 02	4,10 1 00 997 12 13
41	Einstellscheibe 4,15 mm stark	1	0 00 997 42 02	4,15 1 00 997 13 13
42	Einstellscheibe 4,20 mm stark	1	0 00 997 43 02	4,20 1 00 997 14 13
43	Einstellscheibe 4,25 mm stark	1	0 00 997 44 02	4,25 1 00 997 15 13
44	Einstellscheibe 4,30 mm stark	1	0 00 997 45 02	4,30 1 00 997 16 13
45	Einstellscheibe 4,35 mm stark	1	0 00 997 46 02	4,35 1 00 997 17 13
46	Einstellscheibe 4,40 mm stark	1	0 00 997 47 02	4,40 1 00 997 18 13
47	Einstellscheibe 4,45 mm stark	1	0 00 997 48 02	4,45 1 00 997 19 13
48	Einstellscheibe 4,50 mm stark	1	0 00 997 49 02	4,50 1 00 997 20 13
49	Einstellscheibe 4,55 mm stark	1	0 00 997 50 02	
50	Einstellscheibe 4,60 mm stark	1	0 00 997 51 02	
51	Kegelrollenlager 31306 DIN 720	1	7 618 313 004	31307 – 7 618 313 005
52	Radialdichtring 50 x 80 x 10/11 D 01/DFS	1	0 00 996 44 32	75 x 100 x 13 – 0 00 996 23 21
53	Flansch	1	1 00 229 14 96	1 00 229 43 96
54	Scheibe	1	1 00 993 63 67	
55	Kronenmutter M 20 x 1,5 DIN 937	1	7 413 677 018	
56	Splint 4 x 40 DIN 94	1	7 530 680 056	

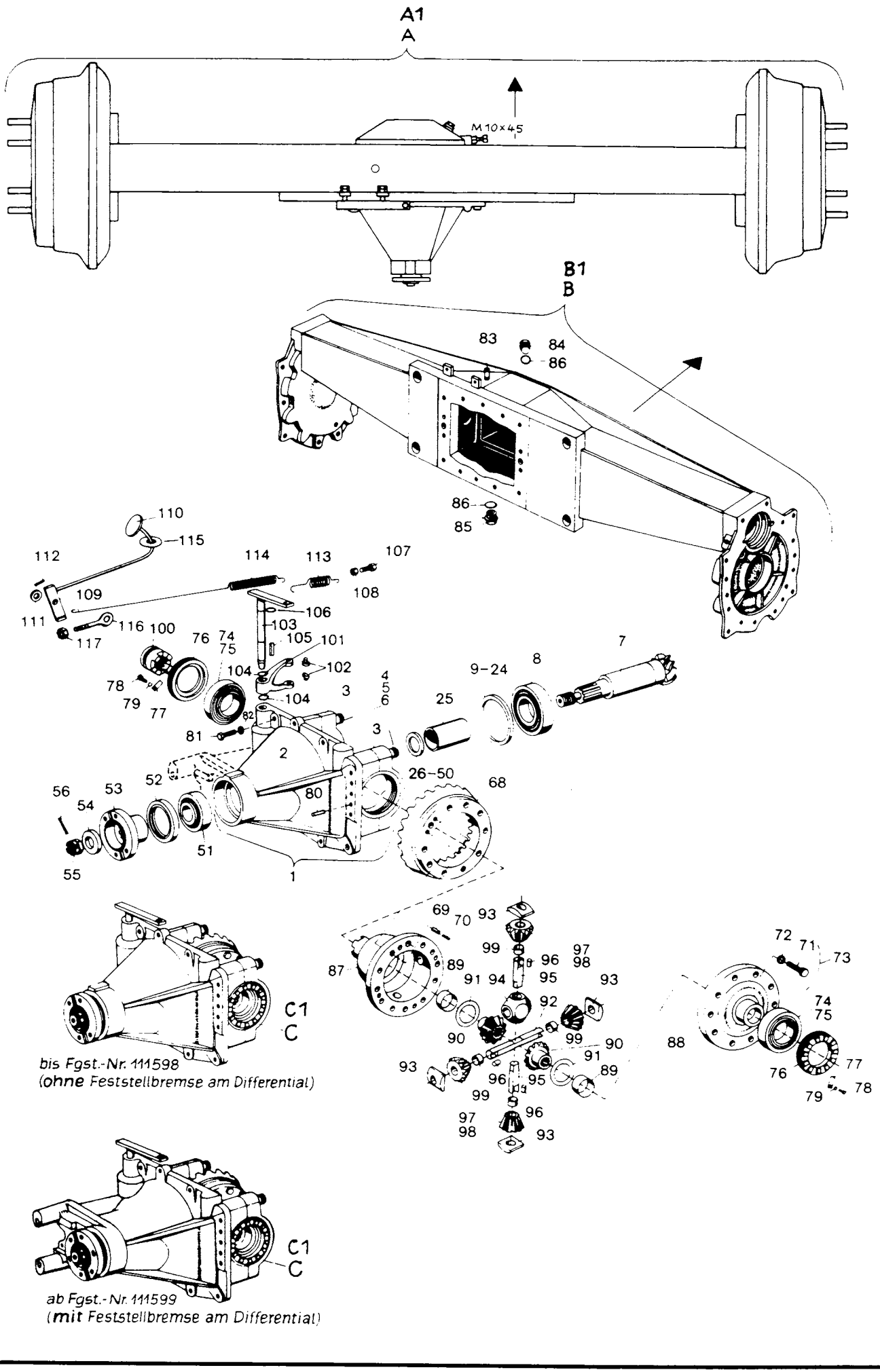
A1
A
M 10×45
B1
B
83
84
86
85
110
115
112
114
113
107
109
108
106
111
116
100
103
117
76
74
75
105
101
7
104
102
8
9-24
78
4
5
6
3
25
79
77
104
82
81
3
2
26-50
68
52
56
53
80
54
51
55
1
69
70
93
99
97
98
96
87
89
91
94
95
93
92
90
99
90
91
93
96
95
89
99
97
98
96
93
72
71
73
74
75
88
76
77
79
78
C1
C
bis Fgst.-Nr. 111598
(ohne Feststellbremse am Differential)
C1
C
ab Fgst.-Nr. 111599
(mit Feststellbremse am Differential)

Kramer Allrad

Portal-Triebachse

Zsb. Achsträger - Zsb. Achsgetriebegehäuse - Achsgetriebe - gehäuseteile - Differentialsperre

Hauptgruppe **23**

Bild-Nr.	Teil-Bezeichnung	Stück	Teil-Nr.	
68	Tellerrad (Z = 26)	1	1 02 267 40 12	**Zu Bild Nr. 68**
69	Spannhülse 10 x 20 DIN 1481	1	7 514 682 208	nur zusammen mit
70	Spannhülse 6 x 20 DIN 1481	1	7 514 682 155	Bild-Nr. 7 austauschbar
71	Sechskantschraube M 10 x 35 DIN 933-10.9/SK	12	7 237 678 662	
72	Federring A 10 DIN 128 kristallinrauh	12	7 482 682 110	
73	Sicherungsdraht			
74	Kegelrollenlager - Innenring	2	0 00 994 07 84	
75	Kegelrollenlager - Außenring	2	0 00 994 07 85	**ab Fgst.-Nr. 111 599**
76	Einstellmutter	2	1 02 232 08 89	(**mit** Feststellbremse am Differential)
77	Sicherungsblech	2	1 00 992 49 30	1 00 992 83 30
78	Sechskantschraube M 8 x 14 DIN 933-8.8	2	7 236 677 502	
79	Federring A 8 DIN 128	2	7 482 682 008	
80	Zylinderstift 14 x 6 x 28 DIN 7	2	7 512 034 194	Spiral-Spannstift 14 x 28 – DIN 7343 – 7 528 262 501
81	Sechskantschraube M 10 x 30 DIN 933-8.8	14	7 236 677 161	
82	Federring A 10 DIN 128 kristallinrauh	14	7 482 682 110	
83	Entlüfter M 10 x 1	1	0 00 990 99 10	
84	Verschlußschraube M 22 x 1.5	1	0 00 990 02 10	
85	Magnet-Filterstopfen M 22 x 1.5	1	0 00 990 68 10	
86	Dichtring A 22 x 29 DIN 7603-Cu	2	7 593 641 035	
87*	Ausgleichträger	1	1 02 233 11 15	
88*	Ausgleichdeckel	1	1 02 233 13 08	
89*	Buchse	2	0 00 994 15 52	
90*	Achswellenkegelrad	2	1 02 232 07 10	
91*	Druckscheibe	2	0 00 993 27 66	
92*	Ausgleichachse	1	1 02 232 06 15	
93*	Drucksegment	4	0 02 232 03 28	
94*	Kreuzstück	1	1 02 232 00 16	
95*	Ausgleichachse	2	1 02 232 05 15	
96*	Zylinderstift 6 m 6 DIN 7	3	7 512 034 095	
97*	Zsb. Ausgleichkegelrad (Bild 98/99)	4	1 02 230 06 08	
98*	Ausgleichkegelrad	4	1 02 232 04 11	
99*	Buchse	4	0 00 994 16 52	
	Differentialsperre			
100	Schaltmuffe	1	1 02 232 05 25	
101	Schaltgabel	1	1 02 232 01 62	
102	Schaltstein	2	1 00 991 08 11	
103	Zsb. Hebel (Schaltwelle)	1	1 21 230 02 38	
104	Sicherungsring A 18 x 1;2 DIN 471	2	7 490 682 018	
105	Paßfeder A 6 x 6 x 32 DIN 6885	1	7 534 106 068	
106	O-Ring (13.3 x 2.4)	1	0 00 996 58 05	
107	Sechskantschraube M 10 x 35 DIN 933-8 8	2	7 236 677 162	
108	Sechskantmutter M 10 DIN 934	2	7 403 677 007	**ab Fgst.-Nr. 111 599**
109	Zsb. Pedalhebel	1	1 21 230 05 38	(**mit** Feststellbremse am Differential)
110	Zsb. Pedalplatte	1	1 21 170 01 04	1 52 230 00 32
111	Scheibe DIN 125	1	7 451 680 016	Pedalbezug 0 52 232 00 63
112	Spannhulse 6 x 30 DIN 1481	1	7 514 682 160	
113	Zugfeder (am Achstrager)	1	0 00 992 39 03	
114	Zugfeder (lang)	1	0 00 992 93 03	
115	Scheibe	1	0 00 993 07 68	
116	Augenschraube	1	7 341 671 833	
117	Sechskantmutter	2	7 403 677 005	

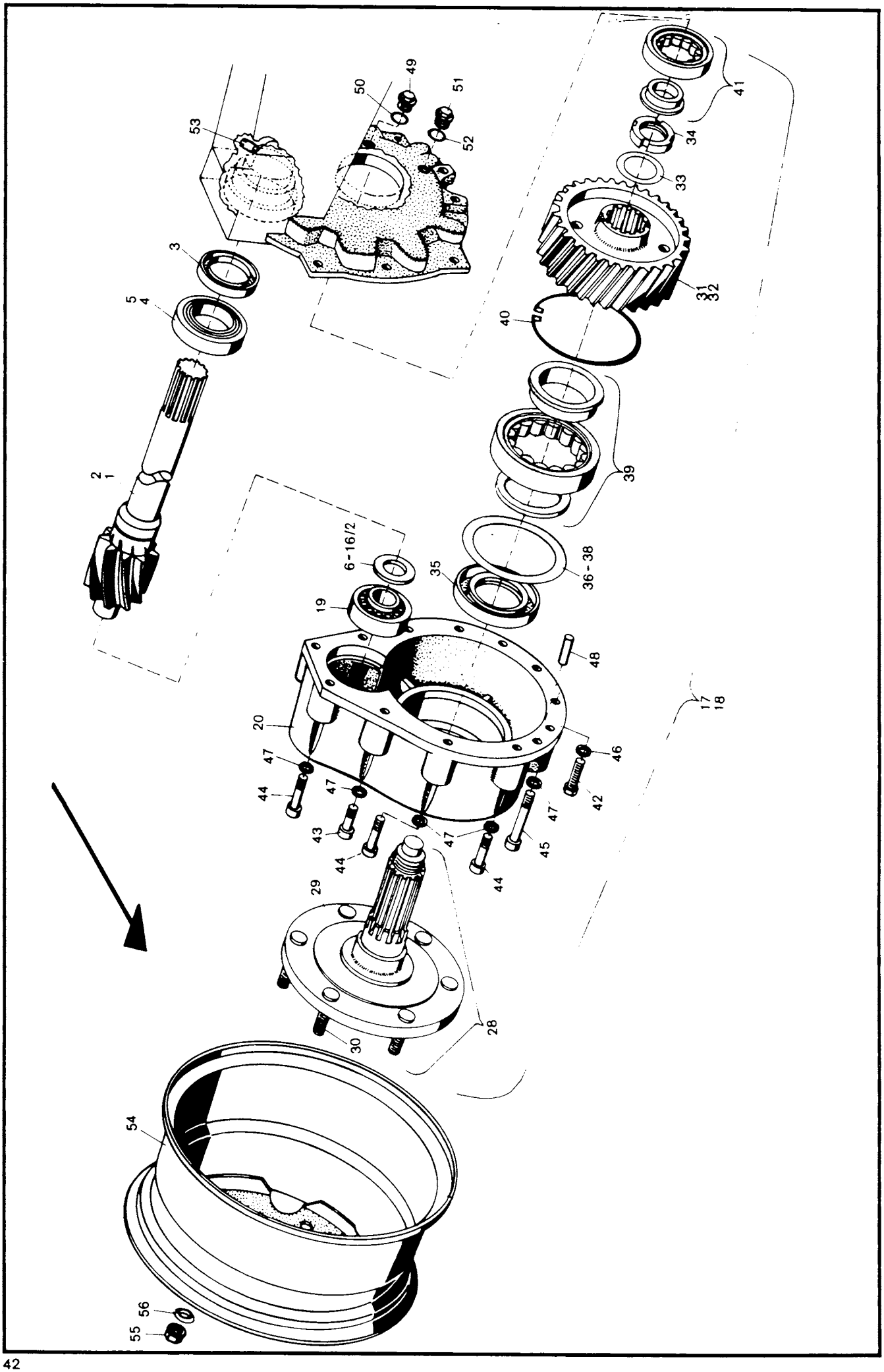
1
2
3
4
5
6-16/2
17
18
19
20
28
29
30
31
32
33
34
35
36-38
39
40
41
42
43
44
45
46
47
48
49
50
51
52
53
54
55
56

Kramer Allrad

Portal-Triebachse

Achstriebwellen - Lagerung Achstriebwellen - Zsb. Portaltrieb - Portaltriebteile - Scheibenrad - Befestigung Scheibenrad

Hauptgruppe **23**

Bild-Nr.	Teil-Bezeichnung	Stück	Teil-Nr.	
1	Achstriebwelle links (kurz) 651 rechtsdr.	1	1 02 235 50 15	in Fahrtrichtung gesehen
2	Achstriebwelle rechts (lang) 659.5 linksdr.	1	1 02 235 51 15	
3	Radialdichtring DFS 40 x 62 x 10/12-01	2	0 00 996 40 32	
4	Kegelrollenlager-Außenring	2	0 00 994 10 85	
5	Kegelrollenlager - Innenring	2	0 00 994 10 84	
6	Einstellscheibe 2,70 mm stark	2	1 00 997 71 02	Stärke nach Bedarf
6/1	Einstellscheibe 2,80 mm stark	2	1 00 997 72 02	
7	Einstellscheibe 2,85 mm stark	2	1 00 997 73 02	
8	Einstellscheibe 2,90 mm stark	2	1 00 997 74 02	
9	Einstellscheibe 2,95 mm stark	2	1 00 997 75 02	
10	Einstellscheibe 3,00 mm stark	2	1 00 997 76 02	
11	Einstellscheibe 3,05 mm stark	2	1 00 997 77 02	
12	Einstellscheibe 3,10 mm stark	2	1 00 997 78 02	
13	Einstellscheibe 3,15 mm stark	2	1 00 997 79 02	
14	Einstellscheibe 3,20 mm stark	2	1 00 997 80 02	
15	Einstellscheibe 3,25 mm stark	2	1 00 997 81 02	
16	Einstellscheibe 3,30 mm stark	2	1 00 997 82 02	
16/1	Einstellscheibe 3,40 mm stark	2	1 00 997 83 02	
16/2	Einstellscheibe 3,50 mm stark	2	1 00 997 84 02	
17	Zsb. Portaltrieb links	1	1 02 230 76 13	in Fahrtrichtung gesehen
18	Zsb. Portaltrieb rechts	1	1 02 230 77 13	
19	Kegelrollenlager	2	0 00 994 20 15	
20	Portaldeckel	2	1 02 236 50 05	
28	Zsb. Achswelle (Bild 29 + 30)	2	1 02 230 23 19	
29	Achswelle	2	1 02 236 20 20	
30	Radbolzen (65 lg.)	12	0 00 990 14 08	
31	Zahnrad (links) linksdr.	1	1 02 236 28 14	in Fahrtrichtung gesehen
32	Zahnrad (rechts) rechtsdr.	1	1 02 236 29 14	
33	Sicherungsblech	2	0 00 992 80 30	
34	Nutmutter M 52 x 1,5 DIN 1804	2	7 425 675 022	
35	Radialdichtring 72 x 95 x 13	2	0 00 996 74 32	
36	Paßscheibe 0,1 mm stark	2	0 00 993 12 35	Stärke nach Bedarf
37	Paßscheibe 0,3 mm stark	2	0 00 993 13 35	
38	Paßscheibe 0,5 mm stark	2	0 00 993 98 66	
39	Zylinderrollenlager NUP 212 / ECP / DIN 5412	2	7 622 001 017	
40	Sicherungsring 110 x 4 DIN 5412	2	7 491 682 110	
41	Zylinderrollenlager NJ 207 / ECP	2	7 622 001 024	
42	Sechskantschraube M 10 x 40 DIN 933-8.8	4	7 236 677 163	
43	Zylinderschraube M 10 x 30 DIN 912-8.8	4	7 252 677 083	
44	Zylinderschraube M 10 x 50 DIN 912-8.8	12	7 252 677 087	
45	Zylinderschraube M 10 x 75 DIN 6 912-8.8	4	7 253 677 230	
46	Federring A 10 DIN 128	4	7 482 682 010	
47	Federring 10 DIN 7980	20	7 481 682 007	
48	Zylinderstift 10 m 6 x 20 DIN 7	2	7 512 034 135	
49	Verschlußschraube AM 16 x 1,5 DIN 7604	2	7 336 673 005	
50	Dichtring A 16 x 20 DIN 7603-Cu	2	7 593 641 024	
51	Magnetfilterstopfen M 14 x 1,5	2	0 00 990 41 10	
52	Dichtring A 14 x 20 DIN 7603-Cu	2	7 593 641 022	
53	Entlüfter	2	0 00 990 92 10	
54	Scheibenrad 11 x 18 ET = 32	2	0 00 312 37 06	(12,5 - 18,6 Ply)
55	Flachbundmutter B 18 DIN 74361	12	7 686 677 102	
56	Federring C 18,5 DIN 74361	12	7 686 682 003	
(57)	Scheibenrad 6,5 - 20	2	0 00 312 45 06	Bei So 541 = Industrieausführung
(58)	Reifen 8,25 - 20 CSE-Mil	2	0 00 312 16 12	

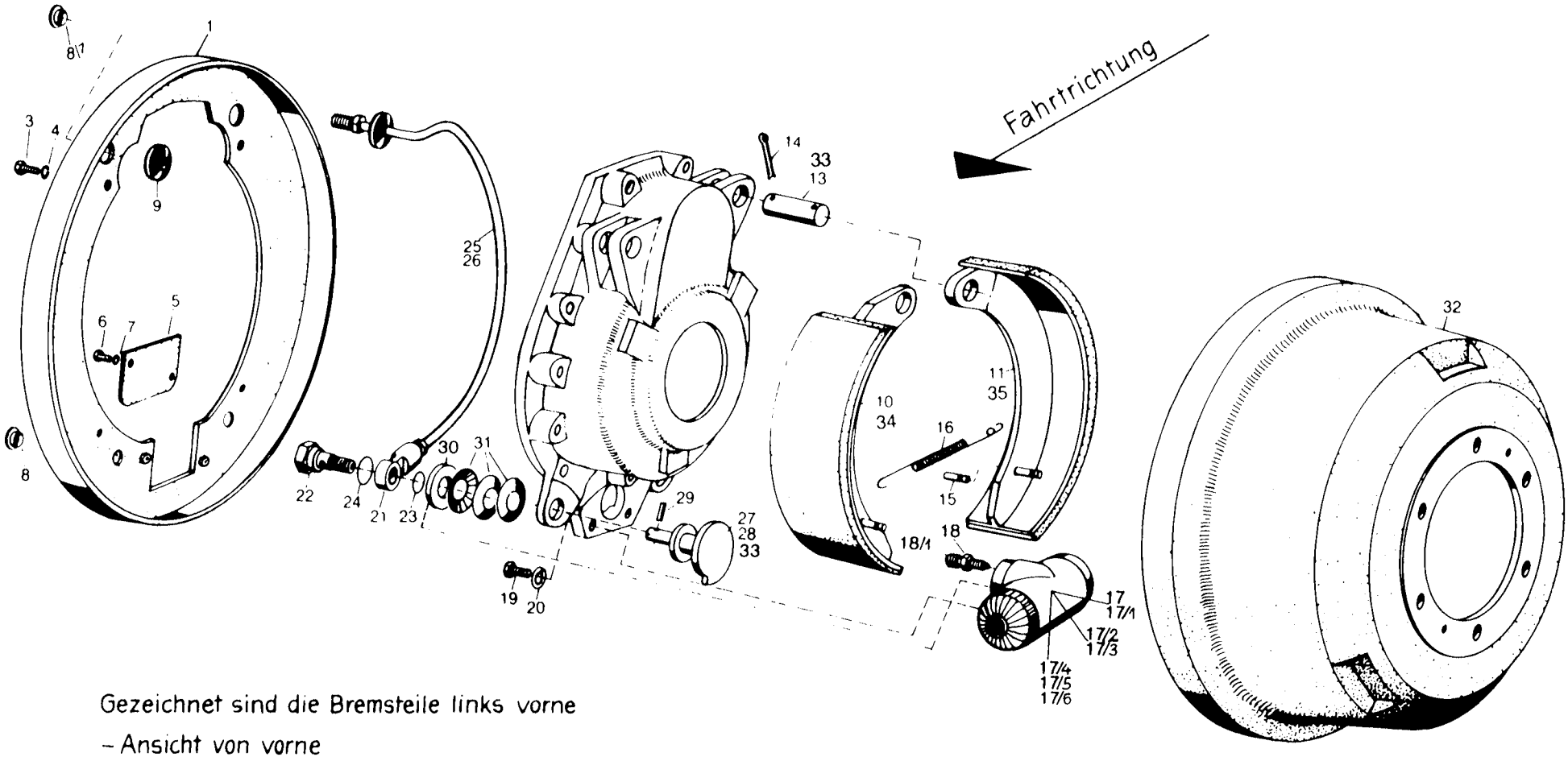

Gezeichnet sind die Bremsteile links vorne
- Ansicht von vorne

Kramer Allrad

Portal-Triebachse

Bremsdeckplatten - Bremsenteile - Radzylinder - Bremstrommeln

Hauptgruppe **23**

Bild-Nr.	Teil-Bezeichnung	Stück	Teil-Nr.	
1	Zsb. Bremsendeckplatte	2	1 02 240 31 45	
3	Sechskantschraube M 8 x 16 DIN 933-9 G	8	7 236 677 129	
4	Federring A 8 DIN 128	8	7 482 682 008	
5	Abdeckblech	2	1 02 245 03 40	
6	Sechskantschraube M 6 x 12 DIN 933-8 G	4	7 236 677 078	
7	Federring A 6 DIN 128	4	7 482 682 006	
8	Verschlußdeckel (13,6 x 20)	4	0 00 990 22 10	
8/1	Verschlußdeckel ∅ 21,7	2	0 00 990 97 10	
9	Durchführungsring	4	0 00 996 18 42	
10	Zsb. Bremsbacke kompl. (links) } Auf die Bremse	2	1 02 240 23 35 }	auf 339,8 ∅ abgedreht
11	Zsb. Bremsbacke kompl. (rechts) } gesehen	2	1 02 240 24 35 }	
13*	Lagerbolzen (verkadmet)	4	1 00 990 85 12	
14	Splint 6 x 40 DIN 94	4	7 530 680 076	
15	Bolzen (in Bremsbacke)	4	1 00 990 15 13	
16	Zugfeder	2	0 00 992 20 03	
17	Radzylinder (38,1 ∅)	2	0 00 240 01 51 }	**bis Fgst.-Nr. 110 075**
17/1	Reparatursatz für Radzylinder (38,1 ∅)	1-2	0 00 240 01 99 }	
17/2	Radzylinder (44,45 ∅)	2	0 00 240 02 51 }	**Fgst.-Nr. 110 076 – 111 598**
17/3	Reparatursatz für Radzylinder (44,45 ∅)	1-2	0 00 240 02 99 }	
17/4	Radzylinder (38,1 ∅) }	2	0 00 240 10 51 }	**ab Fgst.-Nr. 111 599**
17/5	Nutring } mineralölbeständig	2-4	0 00 996 60 50 }	(Bremse mit hydraulischer
17/6	Staubkappe }	2-4	0 00 996 39 51 }	Unterstützung)
18	Entlüfterventil für Radzylinder	2	0 00 246 07 13	
18/1	Gummikappe für Entlüfterventil	1-2	0 00 996 14 51	
19	Sechskantschraube M 10 x 30 DIN 933.8 G	4	7 236 677 161	
20	Federring A 10 DIN 128	4	7 482 682 010	
21	Ringstutzen	2	0 00 246 14 84	
22	Hohlschraube	2	0 00 246 01 85	
23	Dichtring A 12 x 18 DIN 7603-Cu	2	7 593 641 020	
24	Dichtring A 14 x 18 DIN 7603-Cu	2	7 593 641 021	
25	Zsb. Bremsleitung links } in Fahrtrichtung gesehen	1	1 02 240 19 12	
26	Zsb. Bremsleitung rechts }	1	1 02 240 20 12	
27*	Zsb. Exzenter links } Auf die Bremse	2	1 02 240 00 80	
28*	Zsb. Excenter rechts } gesehen	2	1 02 240 01 80	
29	Spannhülse 5 x 26 DIN 1481	4	7 514 682 136	
30	Scheibe 14 DIN 1440	4	7 458 680 012	
31	Tellerfeder B 28 DIN 2093	12	7 439 585 060	
32	Bremstrommel (340 ∅)	2	1 02 241 05 01	
33	Optimolypaste HT (zum Einsetzen von Bild 13/27/28)	1-6	1 00 441 14 10	
	Bremsbacken für ausgedrehte Bremstrommeln - SO 754 / 3 - 341 ∅ + 0,2			
34	Zsb. Bremsbacke kompl. (links) } Auf die Bremse	1-2	1 02 240 25 35 }	auf 340,8 ∅ abgedreht
35	Zsb. Bremsbacke kompl. (rechts) } gesehen	1-2	1 02 240 26 35 }	

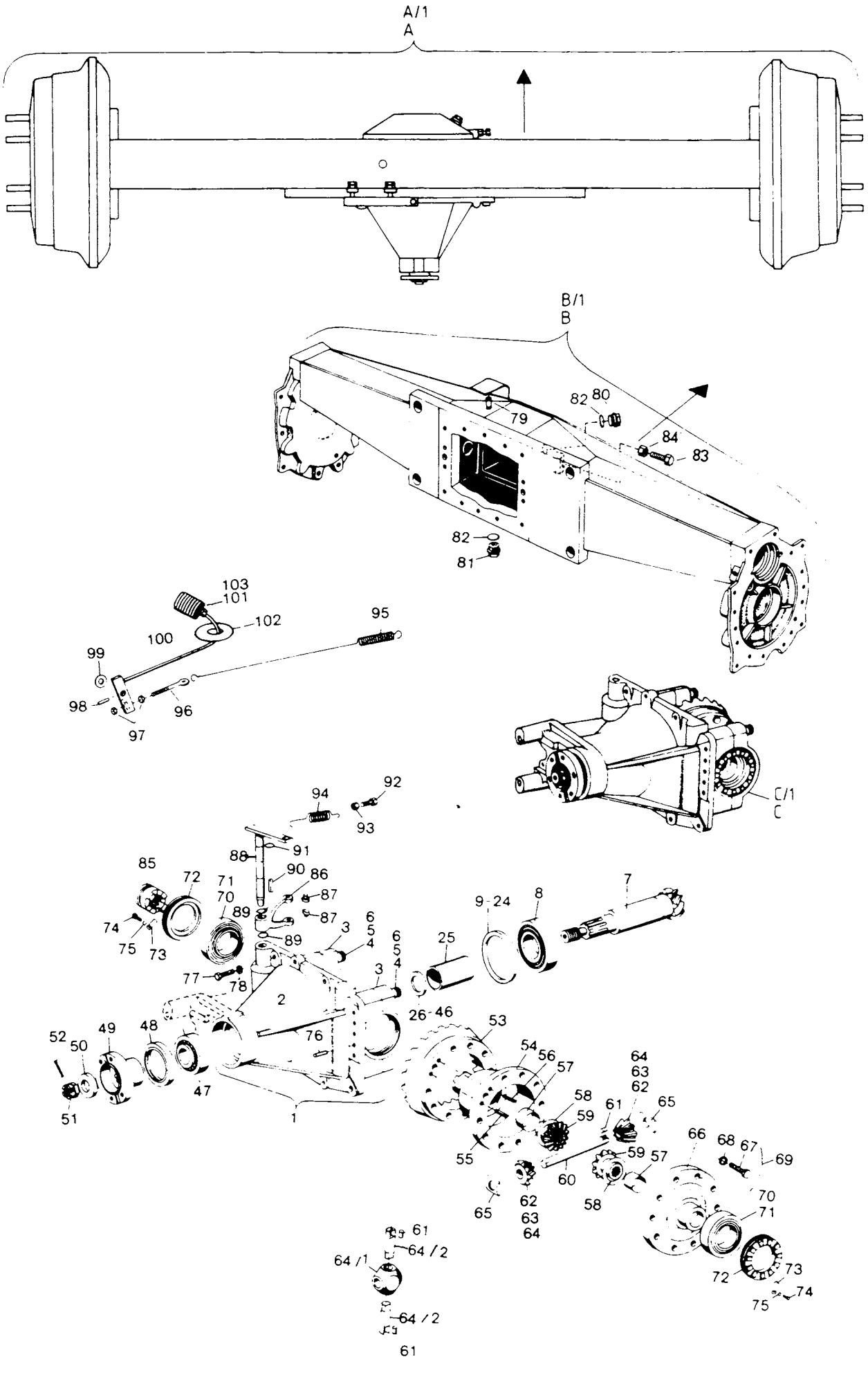
A/1
A
B/1
B
C/1
C
1
2
3
4
5
6
7
8
9
24
25
26
46
47
48
49
50
51
52
53
54
55
56
57
58
59
60
61
62
63
64
64/1
64/2
65
66
67
68
69
70
71
72
73
74
75
76
77
78
79
80
81
82
83
84
85
86
87
88
89
90
91
92
93
94
95
96
97
98
99
100
101
102
103

Kramer Allrad

Portal-Triebachse

Zsb. Achsträger, Zsb. Achsgetriebegehäuse, Achsgetriebegehäuseteile, Differentialsperre

Hauptgruppe 23

Bild-Nr.	Teil-Bezeichnung	Stück	Teil-Nr.	
A	Zsb. Portal-Triebachse kompl.	1	1 42 230 00 09	**Zu Bild C und C/1**
B	Zsb. Achsträger	1	1 42 230 00 02	**mit** Scheibenbremse
C	Zsb. Achsgetriebegehäuse kompl.	1	1 02 230 84 07	**ohne** Diff.-Sperrenteile
A/1	Zsb. Portal-Triebachse kompl. } bei So 541 =	1	1 42 230 01 09	
B/1	Zsb. Achsträger } Industrie-	1	1 42 230 01 02	
C/1	Zsb. Achsgetriebegehäuse kompl. } ausführung	1	1 02 230 84 07	
1	Zsb. Achsgetriebegehäuse (Bild-Nr. 2 bis 6)	1	1 02 230 81 07	
2	Achsgetriebegehäuse } nur zusammen	1	1 02 231 41 01	
3	Lagerschale } austauschbar	2	1 02 231 04 43	
4	Spannhülse 8 x 20 DIN 1481	4	7 514 682 181	
5	Federring 14	4	0 00 992 53 28	
6	Zylinderschraube M 14 x 100 DIN 912-10.9 (17,5 mkp)	5	7 252 678 166	(Loctite 0242)
7*	Antriebskegelrad (Z = 6)	1	**1 02 233 58 21**	
8	Kegelrollenlager 31 307 DIN 720	1	7 618 313 005	
9	Einstellscheibe 2,3 mm stark	1	0 00 997 54 02	***Zu Bild-Nr. 7 + 53**
10	Einstellscheibe 2,4 mm stark	1	0 00 997 55 02	nur zusammen austauschbar
11	Einstellscheibe 2,5 mm stark	1	0 00 997 56 02	
12	Einstellscheibe 2,6 mm stark	1	0 00 997 57 02	
13	Einstellscheibe 2,7 mm stark	1	0 00 997 58 02	
14	Einstellscheibe 2,8 mm stark	1	0 00 997 59 02	
15	Einstellscheibe 2,9 mm stark	1	0 00 997 60 02	
16	Einstellscheibe 3,0 mm stark } Stärke nach Bedarf	1	0 00 997 61 02	
17	Einstellscheibe 3,1 mm stark	1	0 00 997 62 02	
18	Einstellscheibe 3,2 mm stark	1	0 00 997 63 02	
19	Einstellscheibe 3,3 mm stark	1	0 00 997 64 02	
20	Einstellscheibe 3,4 mm stark	1	0 00 997 65 02	
21	Einstellscheibe 3,5 mm stark	1	0 00 997 66 02	
22	Einstellscheibe 3,6 mm stark	1	0 00 997 67 02	
23	Einstellscheibe 3,7 mm stark	1	0 00 997 68 02	
24	Einstellscheibe 3,8 mm stark	1	0 00 997 69 02	
25	Distanzrohr	1	1 02 233 09 53	
26	Einstellscheibe 3,50 mm stark	1	1 00 997 00 13	
27	Einstellscheibe 3,55 mm stark	1	1 00 997 01 13	
28	Einstellscheibe 3,60 mm stark	1	1 00 997 02 13	
29	Einstellscheibe 3,65 mm stark	1	1 00 997 03 13	
30	Einstellscheibe 3,70 mm stark	1	1 00 997 04 13	
31	Einstellscheibe 3,75 mm stark	1	1 00 997 05 13	
32	Einstellscheibe 3,80 mm stark	1	1 00 997 06 13	
33	Einstellscheibe 3,85 mm stark	1	1 00 997 07 13	
34	Einstellscheibe 3,90 mm stark	1	1 00 997 08 13	
35	Einstellscheibe 3,95 mm stark	1	1 00 997 09 13	
36	Einstellscheibe 4,00 mm stark } Stärke nach Bedarf	1	1 00 997 10 13	
37	Einstellscheibe 4,05 mm stark	1	1 00 997 11 13	
38	Einstellscheibe 4,10 mm stark	1	1 00 997 12 13	
39	Einstellscheibe 4,15 mm stark	1	1 00 997 13 13	
40	Einstellscheibe 4,20 mm stark	1	1 00 997 14 13	
41	Einstellscheibe 4,25 mm stark	1	1 00 997 15 13	
42	Einstellscheibe 4,30 mm stark	1	1 00 997 16 13	
43	Einstellscheibe 4,35 mm stark	1	1 00 997 17 13	
44	Einstellscheibe 4,40 mm stark	1	1 00 997 18 13	
45	Einstellscheibe 4,45 mm stark	1	1 00 997 19 13	
46	Einstellscheibe 4,50 mm stark	1	1 00 997 20 13	
47	Kegelrollenlager 31307 DIN 720	1	7 618 313 005	
48	Radialdichtring 75 x 100 x 13	1	0 00 996 23 21	
49	Flansch	1	1 00 229 43 96	
50	Scheibe	1	1 00 993 63 67	
51	Kronenmutter M 20	1	0 00 990 21 23	
52	Splint 4 x 40 DIN 94	1	7 530 680 056	
53	Tellerrad (Z = 26)	1	**1 02 267 40 12**	

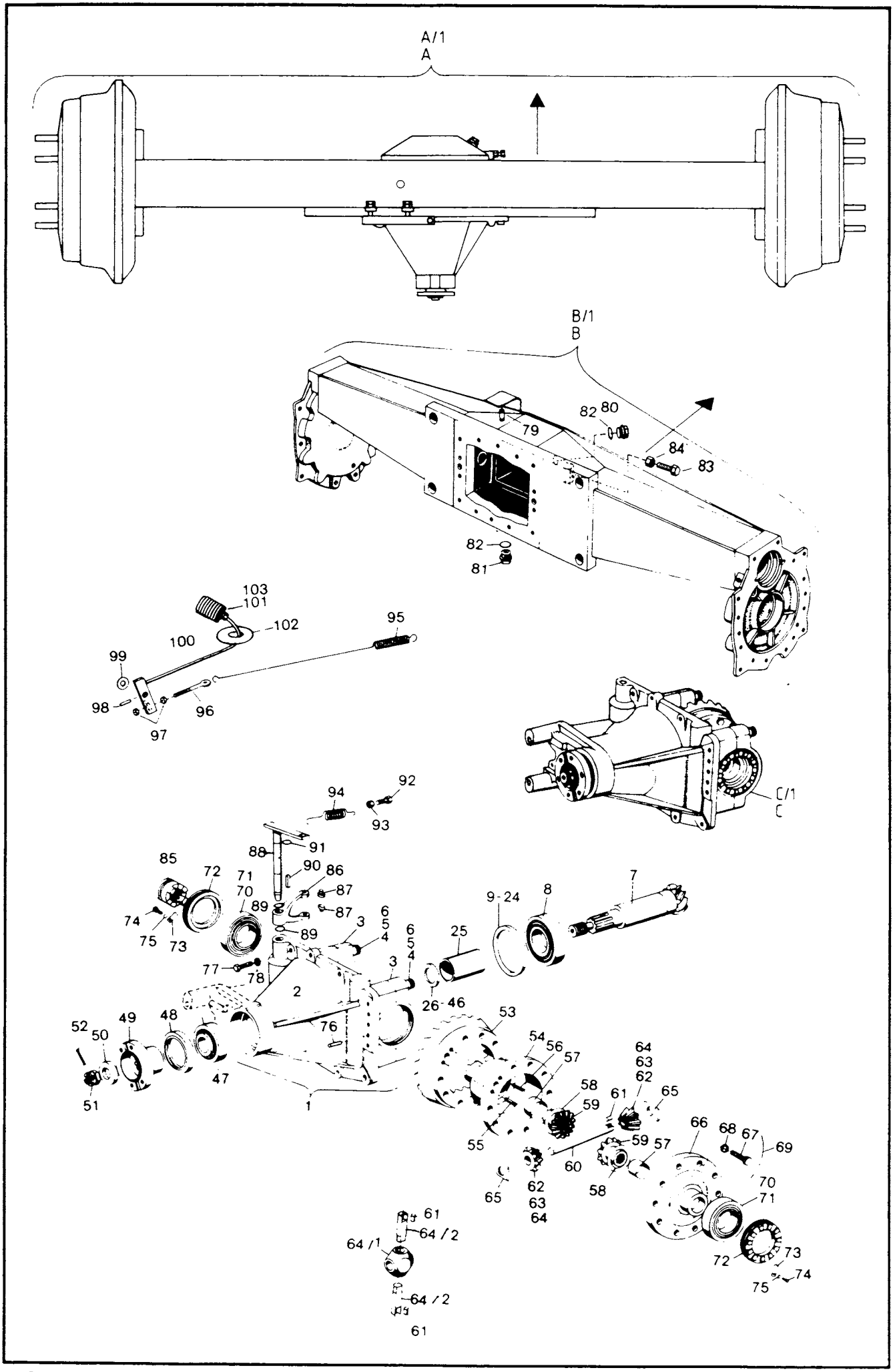
A/1
A
B/1
B
C/1
C

Kramer Allrad

Portal-Triebachse

Zsb. Achsträger, Zsb. Achsgetriebegehäuse, Achsgetriebegehäuseteile, Differentialsperre

Hauptgruppe 23

Bild-Nr.	Teil-Bezeichnung	Stück	Teil-Nr.	
54	Ausgleichträger	1	1 02 233 11 15	
55	Spannhülse 10 × 20 DIN 1481	2	7 514 682 208	
56	Spannhülse 6 × 20 DIN 1481	2	7 514 682 155	
57	Buchse	2	0 00 994 15 52	
58	Druckscheibe	2	0 00 993 27 66	
59	Achswellenkegelrad	2	1 02 232 07 10	
60	Ausgleichachse	1	1 02 232 06 15	
61	Zylinderstift 6 m 6 × 6 DIN 7	3	7 512 034 095	
62	Zsb. Ausgleichkegelrad (Bild 63 + 64)	4	1 02 230 06 08	
63	Ausgleichkegelrad	4	1 02 232 04 11	
64	Buchse	4	0 00 994 16 52	
64/1	Kreuzstück	1	1 02 232 00 16	
64/2	Ausgleichachse	2	1 02 232 05 15	
65	Drucksegment	4	0 02 232 03 28	
66	Ausgleichdeckel	1	1 02 233 13 08	
67	Sechskantschraube M 10 x 30 DIN 933-10.9/SK	12	7 237 678 661	
68	Federring 10	12	0 00 992 25 28	
69	Sicherungsdraht	–	–	
70	Kegelrollenlager – Innenring	2	0 00 994 07 84	
71	Kegelrollenlager – Außenring	2	0 00 994 07 85	
72	Einstellmutter	2	1 02 232 08 89	
73	Sicherungsblech	2	1 00 992 83 30	
74	Sechskantschraube M 8 x 14 DIN 933-8.8	2	7 236 677 502	
75	Federring 8	2	0 00 992 42 28	
76	Spiral-Spannstift 14 x 28 – DIN 7343 –	2	7 528 262 501	
77	Sechskantschraube M 10 x 30 DIN 933-8.8	14	7 236 677 161	
78	Federring 10	14	0 00 992 25 28	
79	Entlüfter M 10 x 1	1	0 00 990 99 10	
80	Verschlußschraube M 22 x 1,5	1	0 00 990 02 10	
81	Magnet-Filterstopfen M 22 x 1,5	1	0 00 990 68 10	
82	Dichtring A 22 x 29 DIN 7603-Cu	2	7 593 641 035	} Abstützung am Differential mit Loctite 242 gesichert
83	Sechskantschraube M 10 x 45 DIN 933	1	7 236 677 164	
84	Sechskantmutter M 10 DIN 934	1	7 403 677 007	
	Differentialsperre			
85	Schaltmuffe	1	1 02 232 05 25	
86	Schaltgabel	1	1 02 232 01 62	
87	Schaltstein	2	1 00 991 08 11	
88	Zsb. Hebel (Schaltwelle)	1	1 21 230 02 38	
89	Sicherungsring A 18 x 1,2 DIN 471	2	7 490 682 018	
90	Paßfeder A 6 x 6 x 32 DIN 6885	1	7 534 106 068	
91	O-Ring 13,3 x 2,4 B DIN 3770 NB 70	1	0 00 996 58 05	
92	Sechskantschraube M 10 x 35 DIN 933-8.8	2	7 236 677 162	
93	Sechskantmutter M 10 DIN 934	2	7 403 677 007	
94	Zugfeder (am Achsträger)	1	0 00 992 39 03	
95	Zugfeder 830 lg.	1	0 00 992 93 03	
96	Augenschraube LB M 8 × 60 DIN 444	1	7 341 671 833	
97	Sechskantmutter M 8 DIN 934	2	7 403 677 005	
98	Spannhülse 6 x 30 DIN 1481	1	7 514 682 160	
99	Scheibe 17 DIN 125	1	7 451 680 016	
100	Zsb. Pedalhebel	1	1 21 230 05 38	
101	Zsb. Pedalplatte	1	1 52 230 00 32	
102	Scheibe	1	0 00 993 07 68	
103	Pedalbezug	1	0 52 232 00 63	

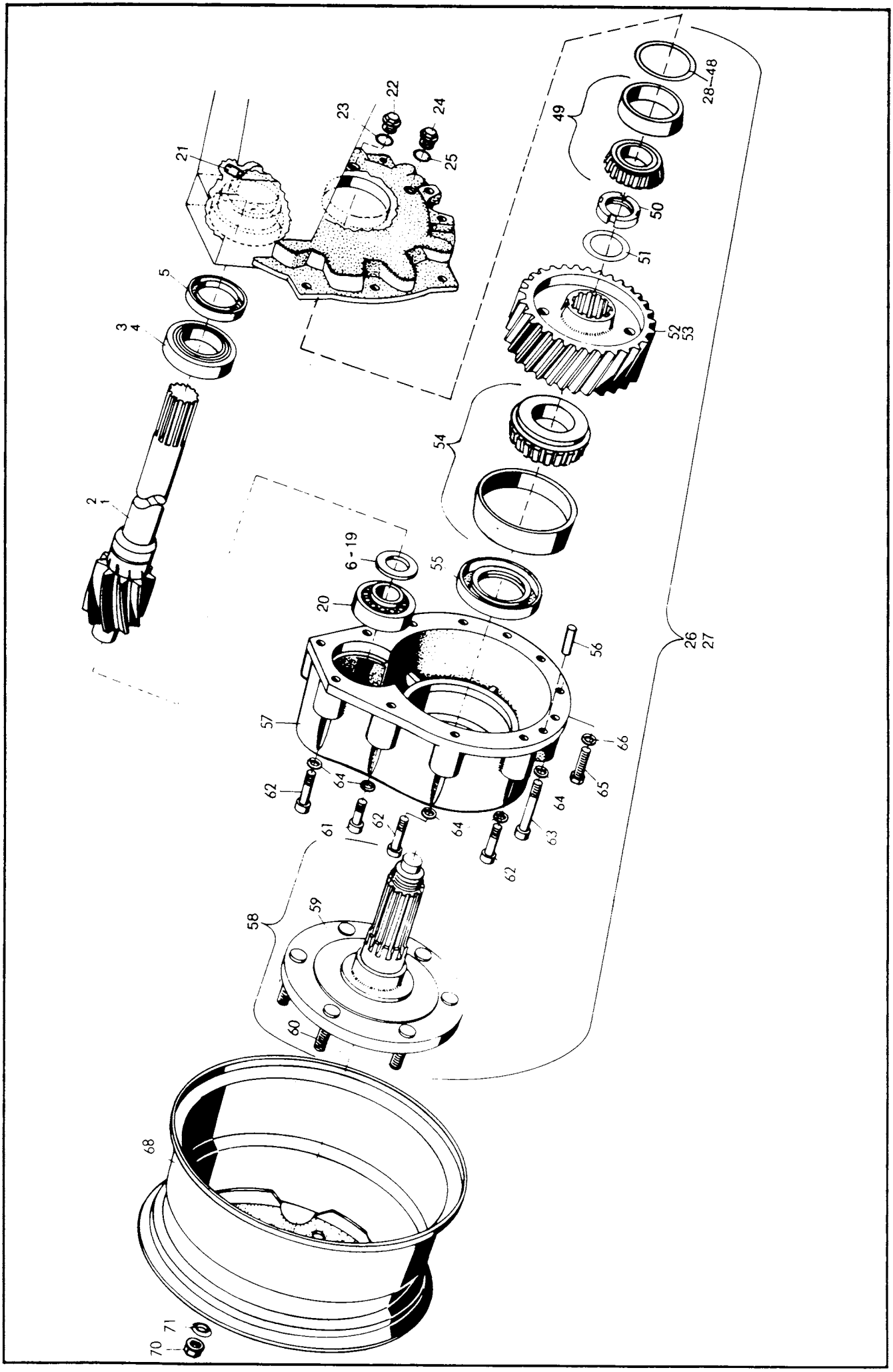
1
2
3
4
5
6 - 19
20
21
22
23
24
25
26
27
28—48
49
50
51
52
53
54
55
56
57
58
59
60
61
62
63
64
65
66
68
70
71

Kramer Allrad

Portal-Triebachse

Achstriebwellen, Lagerung Achstriebwellen, Zsb. Portaltrieb, Portaltriebteile, Scheibenrad, Befestigung Scheibenrad

Hauptgruppe 23

Bild-Nr.	Teil-Bezeichnung	Stück	Teil-Nr.	
1	Achstriebwelle links (kurz) 651 rechtsdr.	1	1 02 235 50 15	in Fahrtrichtung gesehen
2	Achstriebwelle rechts (lang) 659.5 linksdr.	1	1 02 235 51 15	
3	Kegelrollenlager-Außenring	2	0 00 994 10 85	
4	Kegelrollenlager-Innenring	2	0 00 994 10 84	
5	Radialdichtring DFS 40 x 62 x 10/12-01	2	0 00 996 40 32	
6	Einstellscheibe 2,70 mm stark	1	1 00 997 71 02	
7	Einstellscheibe 2,80 mm stark	1	1 00 997 72 02	
8	Einstellscheibe 2,85 mm stark	1	1 00 997 73 02	
9	Einstellscheibe 2,90 mm stark	1	1 00 997 74 02	
10	Einstellscheibe 2,95 mm stark	1	1 00 997 75 02	
11	Einstellscheibe 3,00 mm stark	1	1 00 997 76 02	
12	Einstellscheibe 3,05 mm stark	1	1 00 997 77 02	Stärke nach Bedarf
13	Einstellscheibe 3,10 mm stark	1	1 00 997 78 02	
14	Einstellscheibe 3,15 mm stark	1	1 00 997 79 02	
15	Einstellscheibe 3,20 mm stark	1	1 00 997 80 02	
16	Einstellscheibe 3,25 mm stark	1	1 00 997 81 02	
17	Einstellscheibe 3,30 mm stark	1	1 00 997 82 02	
18	Einstellscheibe 3,40 mm stark	1	1 00 997 83 02	
19	Einstellscheibe 3,50 mm stark	1	1 00 997 84 02	
20	Kegelrollenlager	2	0 00 994 20 15	
21	Entlüfter	2	0 00 990 14 10	
22	Verschlußschraube AM 16 x 1,5 DIN 7604	2	7 336 673 005	
23	Dichtring A 16 x 20 DIN 7603-Cu	2	7 593 641 024	
24	Magnetfilterstopfen M 14 x 1,5	2	0 00 990 41 10	
25	Dichtring A 14 x 20 DIN 7603-Cu	2	7 593 641 022	
26	Zsb. Portaltrieb links	1	**1 42 230 00 13**	in Fahrtrichtung gesehen
27	Zsb. Portaltrieb rechts	1	**1 42 230 01 13**	
28	Scheibe 2,50 mm stark	2	1 00 997 21 08	
29	Scheibe 2,55 mm stark	2	1 00 997 22 08	
30	Scheibe 2,60 mm stark	2	1 00 997 23 08	
31	Scheibe 2,65 mm stark	2	1 00 997 24 08	
32	Scheibe 2,70 mm stark	2	1 00 997 25 08	
33	Scheibe 2,75 mm stark	2	1 00 997 26 08	
34	Scheibe 2,80 mm stark	2	1 00 997 27 08	
35	Scheibe 2,85 mm stark	2	1 00 997 28 08	
36	Scheibe 2,90 mm stark	2	1 00 997 29 08	
37	Scheibe 2,95 mm stark	2	1 00 997 30 08	Stärke nach Bedarf
38	Scheibe 3,00 mm stark	2	1 00 997 31 08	
39	Scheibe 3,05 mm stark	2	1 00 997 32 08	
40	Scheibe 3,10 mm stark	2	1 00 997 33 08	
41	Scheibe 3,15 mm stark	2	1 00 997 34 08	
42	Scheibe 3,20 mm stark	2	1 00 997 35 08	
43	Scheibe 3,25 mm stark	2	1 00 997 36 08	
44	Scheibe 3,30 mm stark	2	1 00 997 37 08	
45	Scheibe 3,35 mm stark	2	1 00 997 38 08	
46	Scheibe 3,40 mm stark	2	1 00 997 39 08	
47	Scheibe 3,45 mm stark	2	1 00 997 40 08	
48	Scheibe 3,50 mm stark	2	1 00 997 41 08	
49	Kegelrollenlager 32 207	2	7 618 322 002	
50	Nutmutter M 52 x 1,5 DIN 1804	2	7 425 675 022	
51	Sicherungsblech	2	0 00 992 80 30	
52	Zahnrad (links) linksdr.	1	1 02 236 28 14	in Fahrtrichtung gesehen
53	Zahnrad (rechts) rechtsdr.	1	1 02 236 29 14	
54	Kegelrollenlager 30 212	2	7 618 302 011	
55	Radialdichtring 72 x 95 x 13	2	0 00 996 74 32	
56	Zylinderstift 10 m 6 x 20 DIN 7	2	7 512 034 135	
57	Portaldeckel	2	1 42 236 01 05	
58	Zsb. Achswelle (Bild 59 + 60)	2	1 02 230 23 19	
59	Achswelle	2	1 02 236 20 20	
60	Radbolzen (65 lg.)	12	0 00 990 14 08	

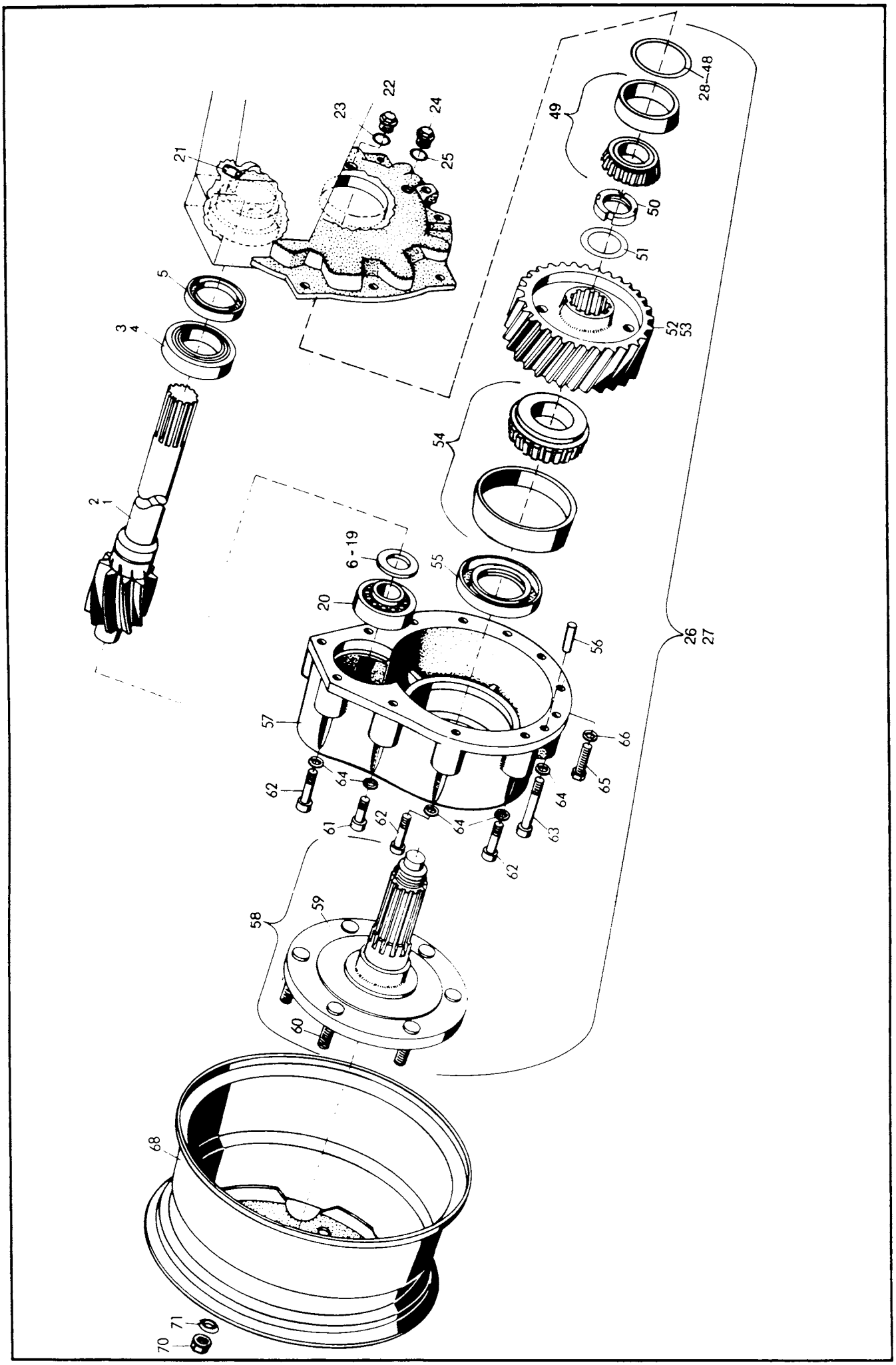
1
2
3
4
5
6-19
20
21
22
23
24
25
26
27
28-48
49
50
51
52
53
54
55
56
57
58
59
60
61
62
63
64
65
66
68
70
71

Kramer Allrad

Portal-Triebachse

Achstriebwellen, Lagerung Achstriebwellen, Zsb. Portaltrieb, Portaltriebteile, Scheibenrad, Befestigung Scheibenrad

Hauptgruppe 23

Bild-Nr.	Teil-Bezeichnung	Stück	Teil-Nr.	
61	Zylinderschraube M 10 x 30 DIN 912-8.8	4	7 252 677 083	
62	Zylinderschraube M 10 x 50 DIN 912-8.8	12	7 252 677 087	
63	Zylinderschraube M 10 x 75 DIN 6912-8.8	4	7 253 677 230	
64	Federring 10	20	0 00 992 52 28	
65	Sechskantschraube M 10 x 40 DIN 933-8.8	4	7 236 677 163	
66	Federring 10	4	0 00 992 25 28	
(67)	Zsb. Scheibenrad (Scheibenrad und Reifen)	2	1 00 310 14 05	
68	Scheibenrad 11 x 18 ET = 32	2	0 00 312 37 06	
(69)	Reifen (12,5 - 18/6 Ply)	2	0 00 312 13 12	
70	Flachbundmutter B 18 DIN 74 361	12	7 686 677 102	
71	Federring C 18,5 DIN 74 361	12	7 686 682 003	
(72)	Zsb. Scheibenrad (Scheibenrad und Reifen)	2	1 00 310 19 05	} Industrieausführung
(73)	Scheibenrad 6,5 - 20 ET 58	2	0 00 312 45 06	
(74)	Reifen 8,25 - 20 CSE-Mil	2	0 00 312 16 12	

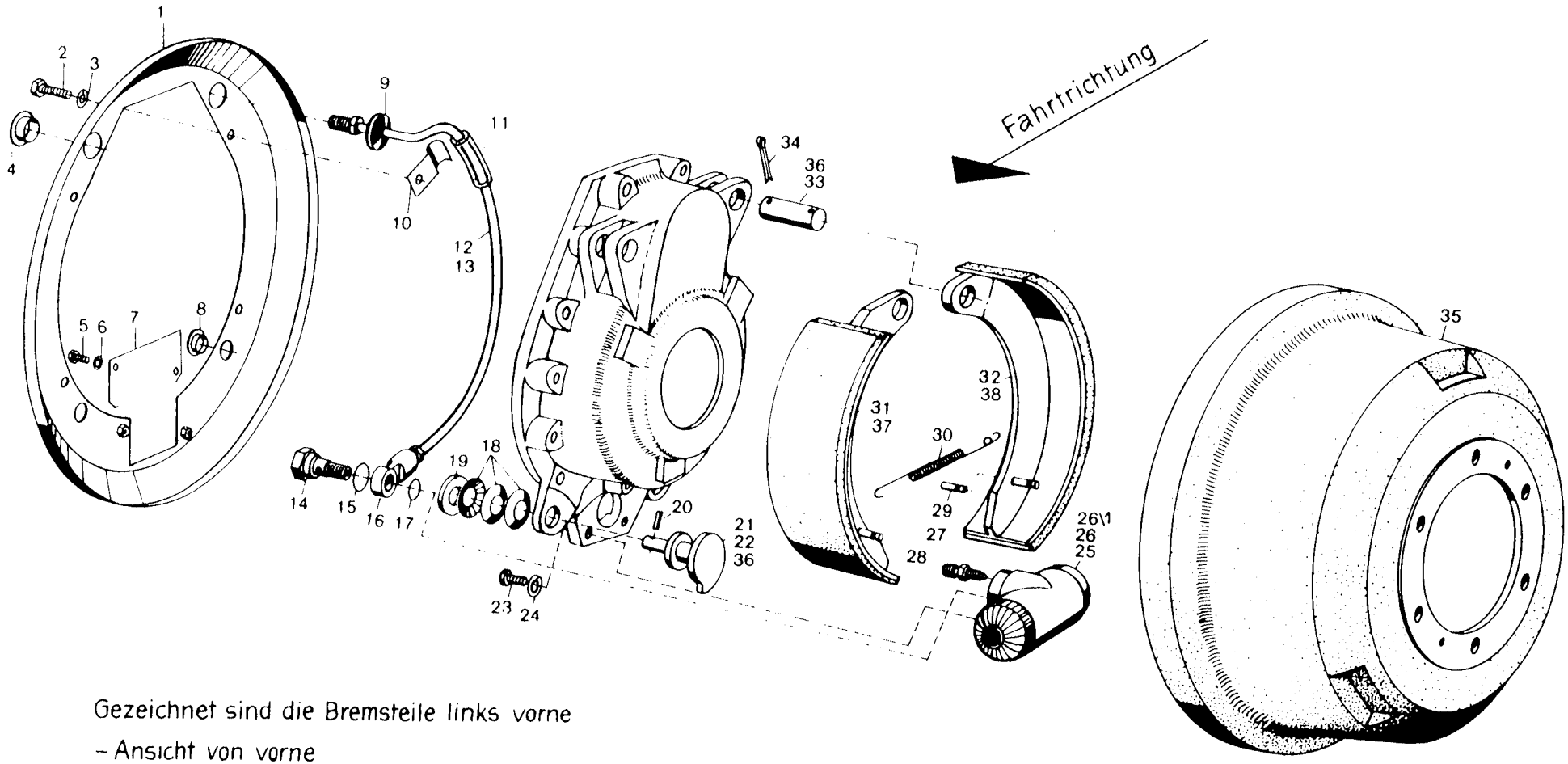

Gezeichnet sind die Bremsteile links vorne
– Ansicht von vorne

Kramer Allrad

Portal-Triebachse

Bremsdeckplatten, Bremsenteile, Radzylinder, Bremstrommeln

Hauptgruppe 23

Bild-Nr.	Teil-Bezeichnung	Stück	Teil-Nr.	
1	Zsb. Bremsendeckplatte	2	1 02 240 31 45	
2	Sechskantschraube M 8 x 16 DIN 933-8 G	8	7 236 677 129	
3	Federring 8	8	0 00 992 42 28	
4	Verschlußdeckel (21,7 - 25)	2	0 00 990 97 10	
5	Sechskantschraube M 6 x 12 DIN 933-8 G	4	7 236 677 078	
6	Scheibe 6,4 DIN 125	4	7 451 680 009	
7	Abdeckblech	2	1 02 245 03 40	
8	Verschlußdeckel (13,6 - 20)	4	0 00 990 22 10	
9	Durchführungsring	4	0 00 996 18 42	
10	Schelle	2	1 00 993 18 30	
11	Schlauch Ø 7 x 2 x 50 lg.	2	1 00 993 85 21	
12	Zsb. Bremsleitung links } in Fahrtrichtung	1	1 02 240 19 12	
13	Zsb. Bremsleitung rechts } gesehen	1	1 02 240 20 12	
14	Hohlschraube	2	0 00 246 01 85	
15	Dichtring A 14 x 18 DIN 7603-Cu	2	7 593 641 021	
16	Ringstutzen	2	0 00 246 14 84	
17	Dichtring A 12 x 18 DIN 7603-Cu	2	7 593 641 020	
18	Tellerfeder B 28 DIN 2093	12	7 439 585 060	
19	Scheibe 14 DIN 1440	4	7 458 680 012	
20	Spannhülse 5 x 26 DIN 1481	4	7 514 682 136	
21	Zsb. Exzenter links } Auf die Bremse	2	1 02 240 00 80	
22	Zsb. Exzenter rechts } gesehen	2	1 02 240 01 80	
23	Sechskantschraube M 10 x 30 DIN 933-8 G	4	7 236 677 161	
24	Federring 10	4	0 00 992 25 28	
25	Radzylinder (38,1 Ø)	2	0 00 240 10 51	
26	Nutring } mineralölbeständig	2-4	0 00 996 60 50	
26/1	Staubkappe	2-4	0 00 996 39 51	
27	Entlüfterventil für Radzylinder	2	0 00 246 07 13	
28	Gummikappe für Entlüfterventil	1-2	0 00 996 14 51	
29	Bolzen (in Bremsbacke)	4	1 00 990 15 13	
30	Zugfeder	2	0 00 992 20 03	
31	Zsb. Bremsbacke kompl. (links) } Auf die Bremse	2	1 02 240 23 35	} auf 339,8 Ø abgedreht
32	Zsb. Bremsbacke kompl. (rechts) } gesehen	2	1 02 240 24 35	
33	Lagerbolzen (verkadmet)	4	1 00 990 85 12	
34	Splint 6 x 40 DIN 94	4	7 530 680 076	
35	Bremstrommel (340 Ø)	2	1 02 241 05 01	
(36)	Optimolypaste HT (zum Einsetzen von Bild 21/22/33)	1-6	1 00 441 14 10	
	Bremsbacken für ausgedrehte Bremstrommeln - So 754/3 - 341 Ø + 0,2			
37	Bremsbacke links kompl. } Auf die Bremse	1-2	1 02 240 25 35	} auf 340,8 Ø abgedreht
38	Bremsbacke rechts kompl. } gesehen	1-2	1 02 240 26 35	

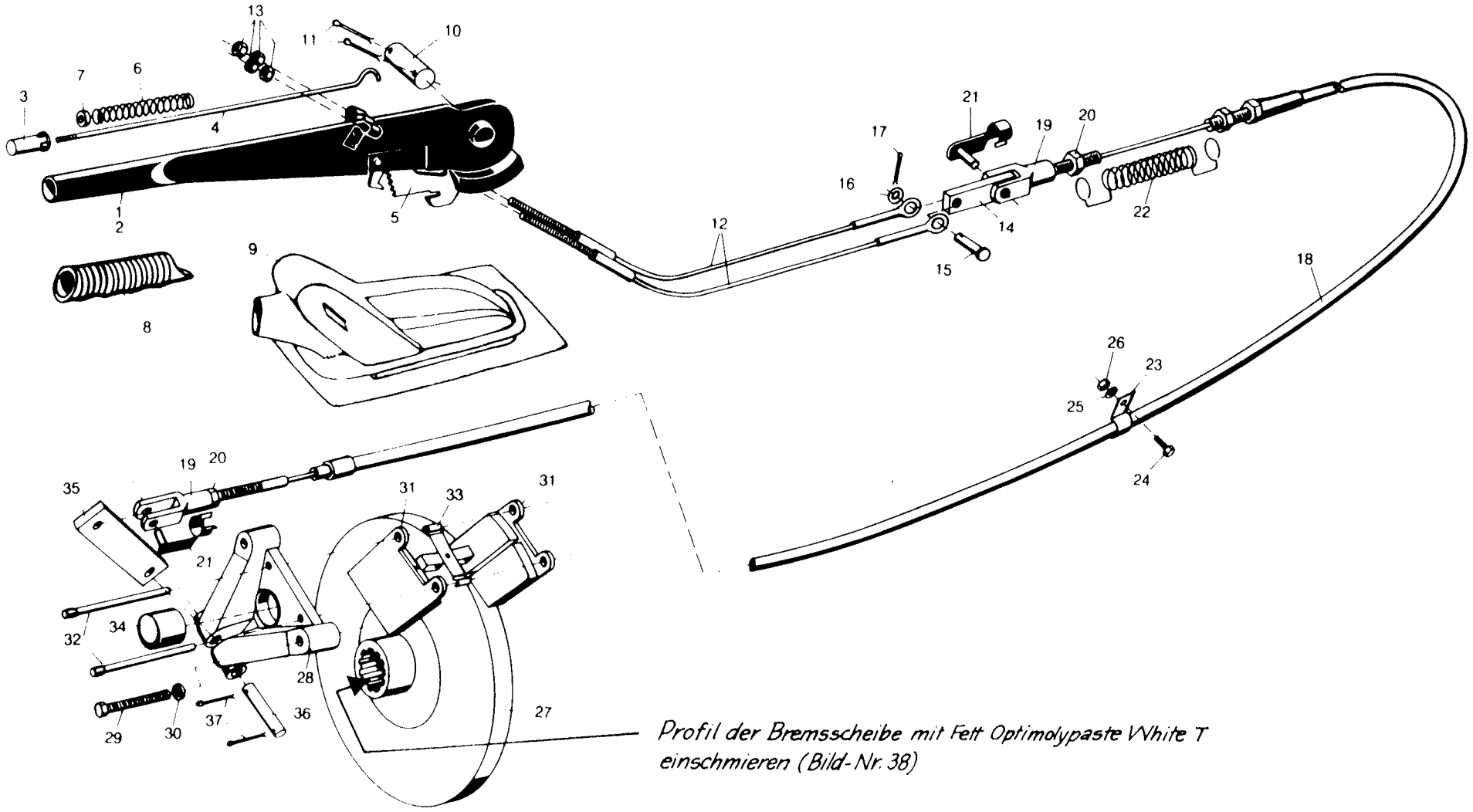

Profil der Bremsscheibe mit Fett Optimolypaste White T einschmieren (Bild-Nr. 38)

Kramer Allrad

Bremse (Scheibenbremse)

Handbremse

(Bremsscheibe am Getriebe angebaut)

Hauptgruppe **24**

Bild-Nr.	Teil-Bezeichnung	Stück	Teil-Nr.	
1	Zsb. Handbremshebel (Bild Nr. 2-8)	1	1 41 240 01 20	
2	Handbremshebel	1	0 41 243 01 30	
3	Druckknopf	1	0 41 243 01 88	
4	Druckstange	1	0 41 243 04 43	
5	Sperrsegment	1	0 41 243 01 39	
6	Druckfeder	1	0 00 992 06 03	
7	Gummischeibe	1	0 00 993 72 67	
8	Gummigriff	1	0 41 243 01 01	
9	Abdichtmanschette am Handbremshebel	1	0 00 996 23 50	
10	Bolzen (Lagerung Handbremshebel)	1	1 41 243 07 94	
11	Splint 3 x 20 DIN 94	2	7 530 680 039	
12	Seilzug (an Handbremshebel)	2	0 41 243 02 60	
13	Sechskantmutter M 6 DIN 934	4	7 403 677 004	
14	Verbindungsstück	1	1 21 243 00 17	
15	Bolzen (Seilzuge)	1	7 501 104 396	
16	Scheibe B 8.4 DIN 125	1	7 451 680 011	
17	Splint 2 x 15 DIN 94	1	7 530 680 028	
18	Seilzug (1440 lg.)	1	0 42 243 00 60	
19	Gabelkopf G 10 x 20 DIN 71752	2	7 821 104 009	
20	Sechskantmutter M 10 DIN 934	2	7 403 677 007	
21	ES-Bolzen	2	0 00 990 30 12	
22	Zugfeder	1	0 00 992 37 03	
23	Schelle	1	0 00 993 94 29	
24	Sechskantschraube M 8 x 20 DIN 933-8.8	1	7 236 677 131	
25	Federring A 8 DIN 129	1	7 482 682 008	
26	Sechskantmutter M 8 DIN 934	1	7 403 677 005	
27	Bremsscheibe (Stahl)	1	**1 21 243 01 52**	
28	Lagerbock f. Scheibenbremse	1	1 21 243 01 85	
29	Sechskantschraube M 12 x 50 DIN 933-8 8	2	7 236 677 193	
30	Federring A 12 DIN 128	2	7 482 682 012	
31	Bremsbacke (394 GG Energit)	2	0 21 245 01 36	
32	Stift	2	**0 21 243 00 93**	
33	Federplatte	1	**0 00 992 19 03**	
34	Druckbolzen	1	1 21 243 02 94	
35	Hebel im Lagerbock	1	1 21 243 06 31	
36	Bolzen (Lagerung Hebel im Lagerbock)	1	7 500 104 466	
37	Splint 4 x 25 DIN 94	2	7 530 680 052	
(38)	Optimolypaste White T	1	1 00 441 13 10	(für Bremsscheibe

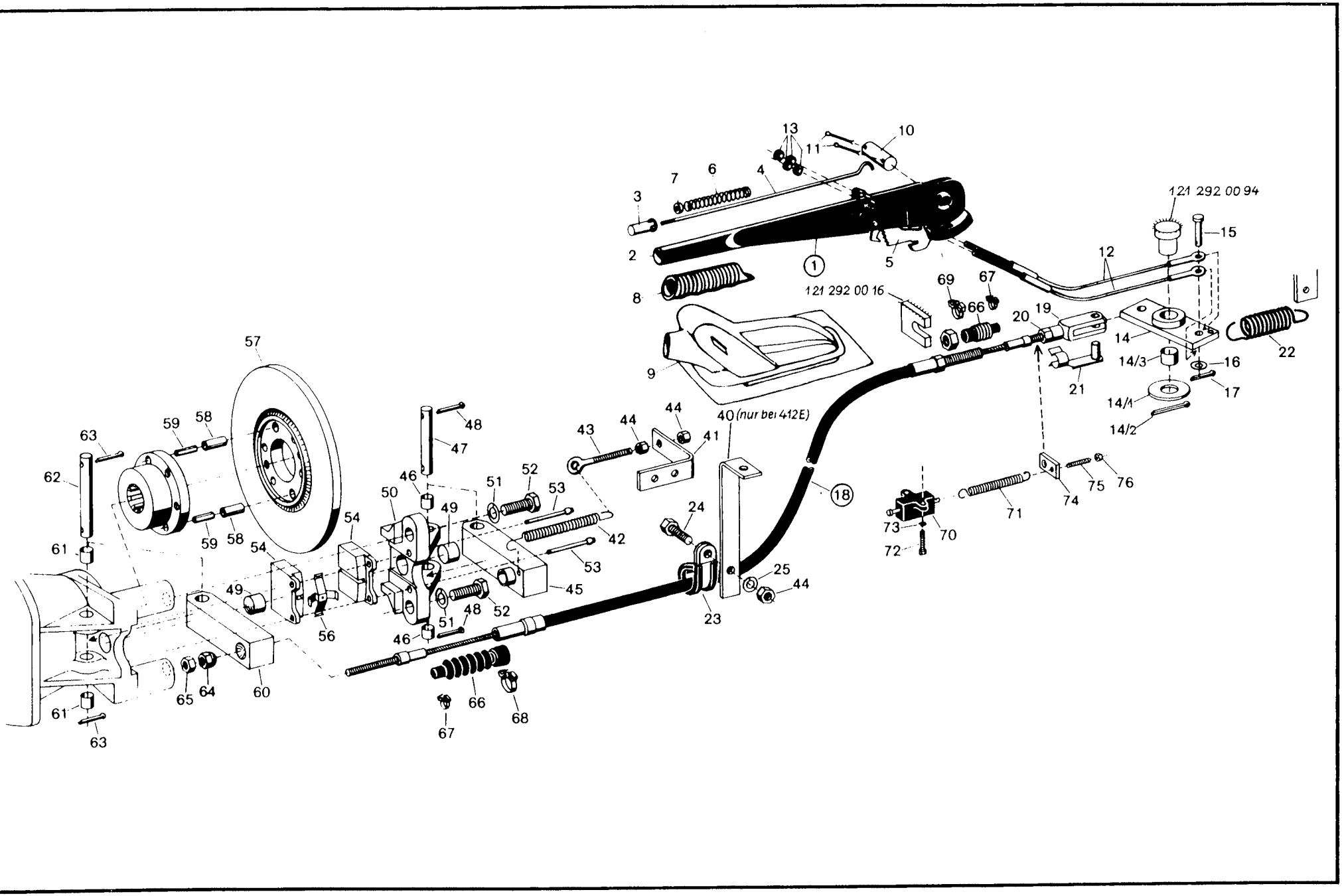
121 292 00 94
121 292 00 16
40 (nur bei 412E)

Kramer Allrad

Bremse (Scheibenbremse)

Handbremse
(Bremsscheibe am Differential der Vorderachse angebaut)

Hauptgruppe **24**

Bild-Nr.	Teil-Bezeichnung	Stück	Teil-Nr.	
1	Zsb. Handbremshebel (Bild Nr. 2-8)	1	1 41 240 01 20	
2	Handbremshebel	1	0 41 243 01 30	
3	Druckknopf	1	0 41 243 01 88	
4	Druckstange	1	0 41 243 04 43	
5	Sperrsegment	1	0 41 243 01 39	
6	Druckfeder	1	0 00 992 06 03	
7	Gummischeibe	1	0 00 993 72 67	
8	Gummigriff	1	0 41 243 01 01	(Nocken 0 41 243 03 23)
9	Abdichtmanschette am Handbremshebel	1	0 00 996 23 50	
10	Bolzen (Lagerung Handbremshebel)	1	1 41 243 07 94	
11	Splint 3 x 20 DIN 94	2	7 530 680 039	
12	Seilzug (an Handbremshebel)	2	0 41 243 02 60	
13	Sechskantmutter M 6 DIN 934	4	7 403 677 004	
14	Zsb. Hebel	1	1 21 240 03 15	
14/1	Scheibe 21 DIN 125	1	7 451 680 018	
14/2	Splint 5 x 30 DIN 94	1	7 530 680 064	
14/3	Lager	1	0 00 994 07 06	
15	Bolzen (Seilzüge)	1	7 501 104 396	
16	Scheibe B 8.4 DIN 125	1	7 451 680 011	
17	Splint 2 x 15 DIN 94	1	7 530 680 028	
18	Seilzug	1	0 21 243 02 60	
19	Gabelkopf G 10 x 20 DIN 71 752	2	7 821 104 009	
20	Sechskantmutter M 10 DIN 934	2	7 403 677 007	
21	ES-Bolzen	2	0 00 990 30 12	
22	Zugfeder	1	0 00 992 37 05	
23	Schelle	1	0 00 993 46 28	
24	Sechskantschraube M 8 x 16 DIN 933-8.8	1	7 236 677 129	
25	Federring A 8 DIN 129	1	7 482 682 008	
42	Zugfeder	1	0 00 992 17 02	
43	Augenschraube LBM 8 x 60	1	7 341 672 833	
44	Sechskantmutter M 8 DIN 934	2	7 403 677 005	
45	Hebel	1	1 62 243 08 31	
46	Lager	2	0 00 994 10 66	
47	Bolzen	1	1 62 243 01 94	
48	Splint 4 x 25 DIN 94	2	7 530 680 052	
49	Druckbolzen	2	1 21 243 02 94	
50	Lagerbock für Scheibenbremse	1	1 62 243 00 85	
51	Federring A 12 DIN 128	2	7 482 682 012	
52	Sechskantschraube M 12 x 35 DIN 933	2	7 236 677 190	
53	Stift	2	0 21 243 00 93	
54	Bremsbacke	2	0 21 245 02 36	
56	Federplatte	1	0 00 992 19 03	
57	Bremsscheibe	1	1 43 243 03 52	
58	Spannhülse 10 x 24 DIN 1481	2	7 514 682 210	
59	Spannhülse 6 x 24 DIN 1481	2	7 514 682 157	
60	Hebel	1	1 62 243 07 31	
61	Lager	2	0 00 994 10 06	
62	Bolzen	1	1 62 243 00 94	
63	Splint 4 x 25 DIN 94	2	7 530 680 052	
64	Kugelbundmutter	1	0 22 241 01 91	
65	Sechskantmutter M 10 DIN 934	2	7 403 677 007	
66	Faltenbalg	1	0 00 996 55 50	
67	Schlauchschelle SNP 2	2	0 00 993 77 28	
68	Schlauchschelle SNP 8	1	0 00 993 91 28	
69	Schlauchschelle SNP 10	1	0 00 993 92 28	
70	Bremslichtschalter (für Feststellbremse)	1	0 00 333 49 08	ab Fgst.-Nr. 117 370
71	Zugfeder	1	0 00 992 70 04	
72	Zylinderschraube A M 4 × 12 DIN 84	2	7 250 670 962	} Befestigung, Bremslichtschalter
73	Federring 4	2	0 00 992 37 28	} am Sitzblech
74	Halter	1	1 212 43 03 40	
75	Gewindestift M 6 × 30	1	0 00 995 28 84	
76	Sechskantmutter M 6 DIN 934 verz.	1	7 403 677 607	

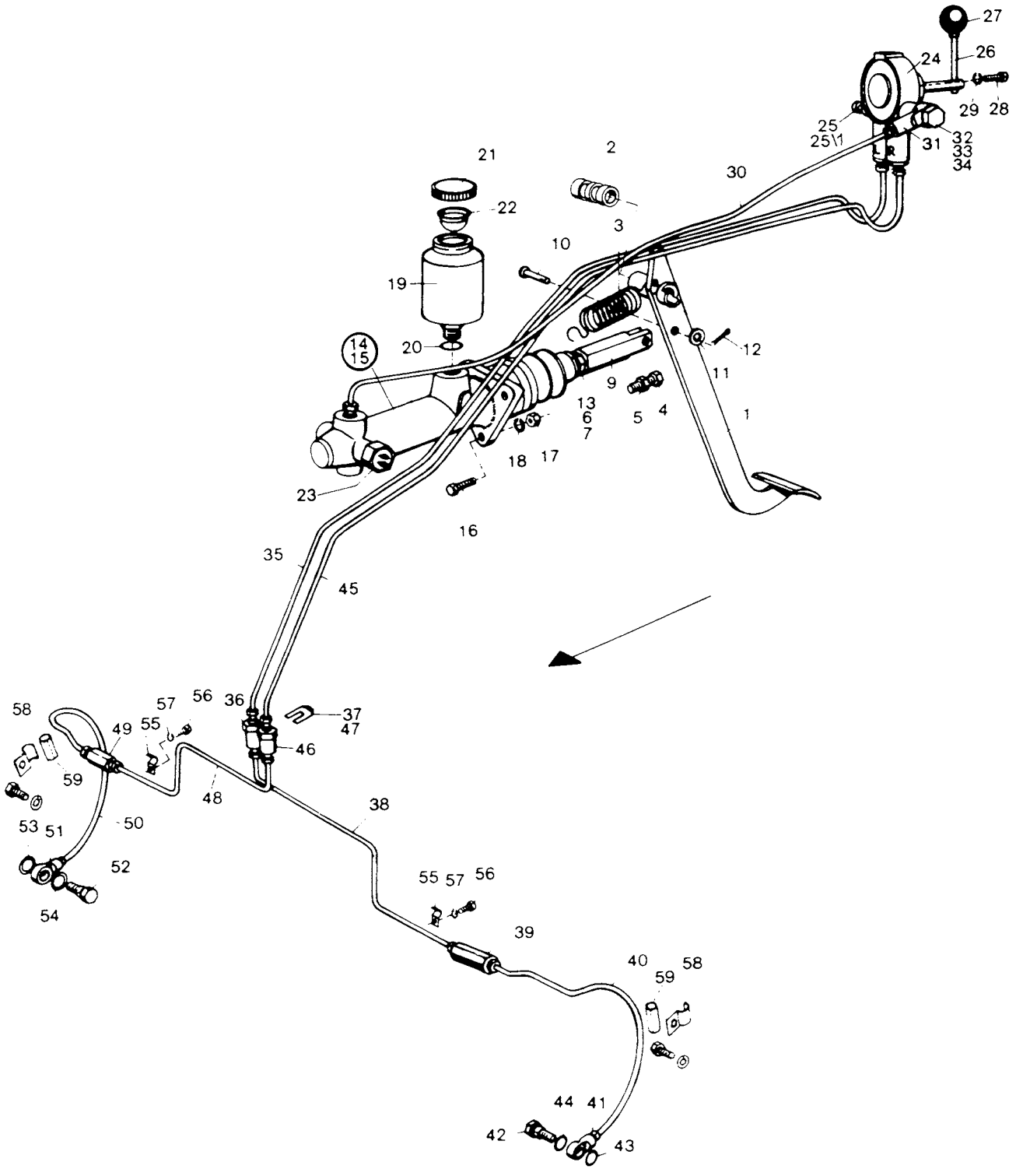
27
26
24
29
28
25
25\1
31
32
33
34
21
2
30
22
3
10
19
20
14
15
12
11
9
13
6
7
5
4
1
18
17
23
16
35
45
58
57
56
36
37
47
49
55
46
59
48
38
53
51
50
52
54
55
57
56
39
40
59
58
44
41
42
43

Kramer Allrad

Bremse (mit Einzelradbremsanlage)

Fußhebelwerk - Hauptbremszylinder - Ausgleichbehälter - Lenkbremsventil - Bremsleitungen

Hauptgruppe **24**

Bild-Nr.	Teil-Bezeichnung	Stück	Teil-Nr.	
	Bremsdeckplatten, Bremsbacken, Radzylinder, Bremstrommeln etc. siehe Hauptgruppe 23 Portal-Triebachse, Seite 45			
1*	Zsb. Bremspedal kompl.	1	1 42 240 01 16	
2	Lager (im Bremspedal)	2	0 00 994 07 06	
3	Feder	1	0 00 992 37 05	
4	Sechskantschraube M 8 x 30 DIN 933-8.8	1	7 236 677 135	} Anschlag fur
5	Sechskantmutter M 8 DIN 934	1	7 403 677 005	} Bremspedal
6	**Zsb. Kolbenstange**	1	**1 21 240 01 47**	
7	**Spannhülse 3 x 20 DIN 1481**	1	**7 514 682 060**	
9	Gabelkopf	1	1 00 990 30 46	
10	Bolzen 10 x 35 x 28 DIN 1434	1	7 501 104 420	
11	Scheibe 10.5 DIN 433	1	7 453 680 014	
12	Splint 3 x 20 DIN 94	1	7 530 680 039	
13	Sechskantmutter M 10 DIN 934	1	7 403 677 007	
14	Hauptbremszylinder (25,4 x 36 Hub)	1	0 00 241 06 02	
15	Reparatursatz für Hauptbremszylinder	1	0 40 240 00 99	
16	Sechskantschraube M 8 x 30 DIN 933-8.8	3	7 236 677 135	
17	Sechskantmutter M 8 DIN 934	3	7 403 677 005	
18	Federring A 8 DIN 128	3	7 482 682 008	
19	Ausgleichbehälter	1	0 80 246 00 02	
20	Dichtring A 22 x 27 DIN 7603-Cu	1	7 593 641 034	
21	Behälterverschraubung	1	0 00 246 05 82	
22	Füllsieb	1	0 00 246 00 86	
23	Bremslichtschalter	1	0 00 332 15 16	
24	Lenkbremsventil	1	0 00 246 02 13	
25	Entlüfter	1	0 00 246 04 13	
25/1	Gummikappe	1	0 00 996 14 51	
26	Schalthebel	1	1 21 244 00 15	
27	Schalthebelknopf	1	0 00 996 64 30	
28	Sechskantschraube M 6 x 12 DIN 933-8.8	2	7 236 677 078	
29	Federring A 6 DIN 128	2	7 482 682 006	
	Bremsleitung vom Hauptbremszylinder zum Lenkbremsventil			
30	Zsb. Bremsleitung 6 x 0,7 x 500 lg.	1	1 21 240 00 12	
31	Ringstutzen	1	0 00 246 14 84	
32	Hohlschraube	1	0 00 246 01 85	
33	Dichtring A 14 x 18 DIN 7603-Cu	1	7 593 641 021	
34	Dichtring A 12 x 18 DIN 7603-Cu	1	7 593 641 020	
	Bremsleitung vom Lenkbremsventil „Abgang L" zum Radzylinder links			
35	Zsb. Bremsleitung 6 x 0,7 x 960 lg.	1	1 21 240 01 12	
36	Zwischenstück (mit Schlitz)	1	0 00 246 05 81	
37	Bremsschlauchhalter	1	0 00 246 00 40	
38	Zsb. Bremsleitung 6 x 0,7 x 865 lg.	1	1 21 240 02 12	
39	Zwischenstück	1	0 00 246 00 81	
40	Zsb. Bremsleitung 6 x 0,7 x 500 lg.	1	1 02 240 19 12	
41	Ringstutzen	1	0 00 246 14 84	
42	Hohlschraube	1	0 00 246 01 85	
43	Dichtung A 12 x 18 DIN 7603-Cu	1	7 593 641 020	
44	Dichtung A 14 x 18 DIN 7603-Cu	1	7 593 641 021	
	Bremsleitung vom Lenkbremsventil „Abgang R" zum Radzylinder rechts			
45	Zsb. Bremsleitung 6 x 0,7 x 960 lg.	1	1 21 240 01 12	
46	Zwischenstück mit Schlitz	1	0 00 246 05 81	
47	Bremsschlauchhalter	1	0 00 246 00 40	
48	Zsb. Bremsleitung 6 x 0,7 x 620 lg.	1	1 21 240 03 12	
49	Zwischenstück	1	0 00 246 00 81	
50	Bremsleitung Zsb. 6 x 0,7 x 500 lg.	1	1 02 240 20 12	
51	Ringstutzen	1	0 00 246 14 84	
52	Hohlschraube	1	0 00 246 01 85	
53	Dichtring A 12 x 18 DIN 7603-Cu	1	7 593 641 020	
54	Dichtring A 14 x 18 DIN 7603-Cu	1	7 593 641 021	
	Befestigung der Bremsleitung			
55	Schelle	3	1 00 993 02 30	
56	Sechskantschraube M 6 x 12 DIN 933-8.8	3	7 236 677 078	
57	Federring A 6 DIN 128	3	7 482 682 006	
58	Schelle	2	1 00 993 18 30	
59	Schlauch ⌀ 7 x 2 x 50 lg.	2	1 00 993 85 21	

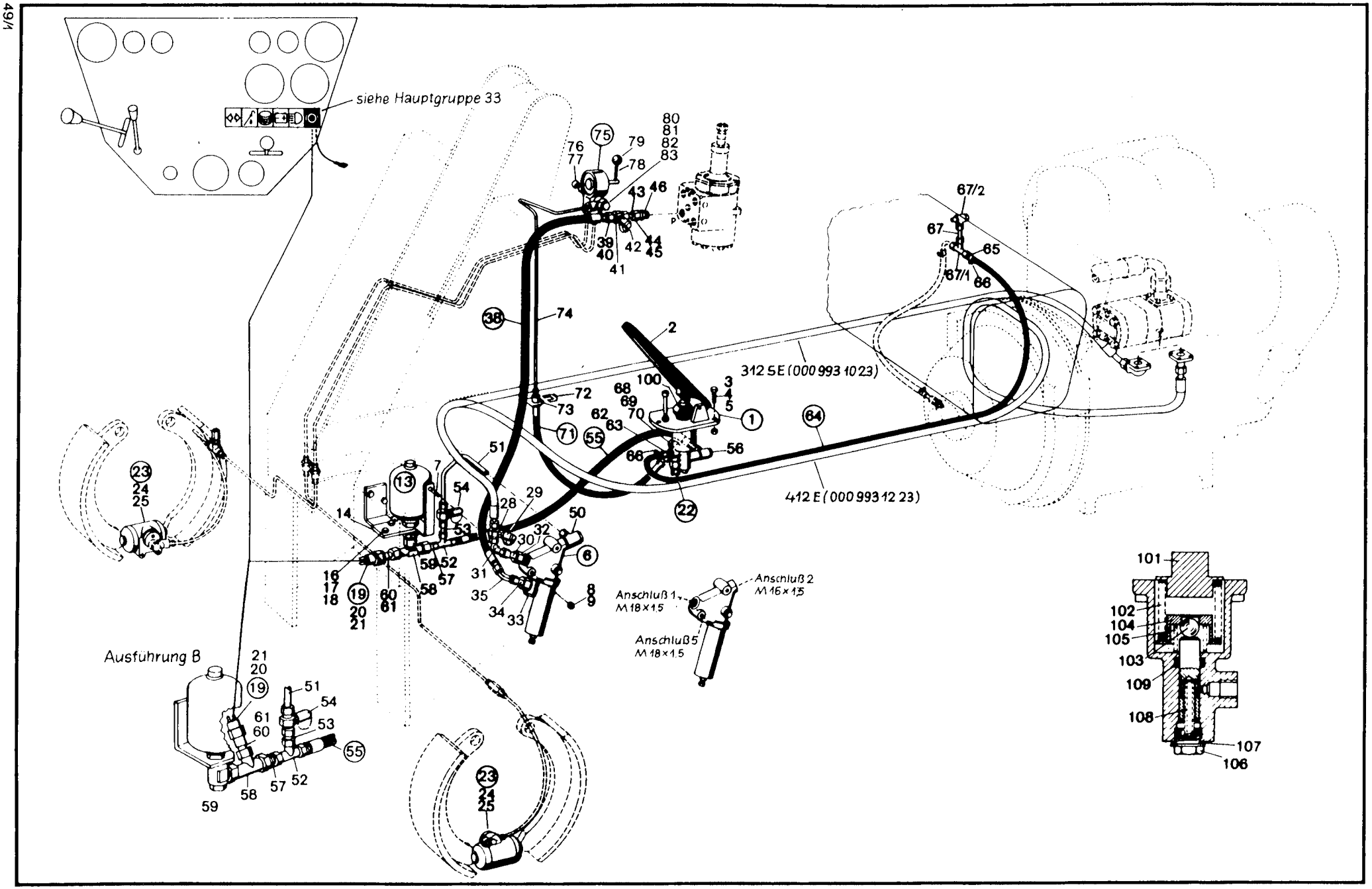
siehe Hauptgruppe 33
312 SE (000 993 10 23)
412 E (000 993 12 23)
Ausführung B
Anschluß 1
M 18 x 1.5
Anschluß 2
M 16 x 1.5
Anschluß 5
M 18 x 1.5

Kramer Allrad

Bremse (mit Einzelradbremsanlage)

(mit hydraulischer Unterstützung)

Hauptgruppe **24**

Bild-Nr.	Teil-Bezeichnung	Stück	Teil-Nr.	

Bremsendeckplatte, Bremsbacken, Radzylinder, Bremstrommeln etc., siehe Hauptgruppe 23, Portal-Triebachse, Seite 45

Beachte bei Reparaturen:
Bei der Betriebsbremse mit hydraulischer Unterstützung darauf achten, daß nur mineralölbeständige Bremsschläuche und Radzylinder und Lenkbremsventil mit mineralölbeständigen Staubkappen und Nutringen verwendet werden.

1	Zsb. Bremspedal (110 bar) (Ventilblock um 90° gedreht)	1	1 42 240 03 16	(Einzelteile siehe Seite 49/4)
2	Pedal-Gummi	1	0 43 171 00 19	
3	Sechskantschraube M 8 x 30 DIN 933	1	7 236 677 135	
4	Sechskantschraube M 8 x 20 DIN 933	2	7 236 677 131	
5	Sechskantmutter M 8 DIN 985	3	7 405 677 005	
6	Abschaltventil (mit eingebautem Stromteiler)	1	**0 00 361 43 84**	
7	Sechskantschraube M 8 x 60 DIN 931	1	7 234 677 088	
8	Sechskantmutter M 8 DIN 934	3	7 403 677 005	
9	Federring A 8 DIN 128	2	7 482 682 008	
13	Druckspeicher	1	**0 00 243 01 03**	
14	Zsb. Halter für Druckspeicher	1	1 42 240 01 40	
16	Sechskantschraube M 10 x 25 DIN 933	4	7 236 677 159	
17	Sechskantmutter M 10 DIN 934	4	7 403 677 007	
18	Federring A 10 DIN 128	4	7 482 682 010	
19	Hydraulischer Kontrollschalter	1	**0 00 333 54 08**	
20	Schutzhülle	1	0 00 333 01 50	
21	Dichtring A 12 x 18 DIN 7603	1	7 593 641 020	
22	Bremslichtschalter	1	**0 00 332 21 16**	
23	Radzylinder (38,1 ∅)	2	**0 00 240 10 51**	
24	Nutring } mineralölbeständig	2-4	0 00 996 60 50	
25	Staubkappe }	2-4	0 00 996 39 51	

Druckleitung Hydraulikpumpe für Lenkung – Abschaltventil (Anschluß 1)
(Lenkungspumpe und die Druckleitung von der Lenkungspumpe zur Lenkung bzw. bei Bremse mit hydraulischer Unterstützung zum Abschaltventil siehe Hauptgruppe 27 – Lenkung).

28	Minimeßverschraubung (12)	1	0 00 363 72 17	} am Abschaltventil
29	Anschlußstück zur Minimeßverschraubung	1	0 00 363 88 17	
30	Rohrstück 12 x 1,5 x 40 lg.	1	1 43 272 20 08	
31	Verschraubung evW 12-L	2	0 00 363 78 15	
32	Verschraubung GE 12 SM	1	0 00 363 17 15	

Druckleitung Abschaltventil (Anschluß 5) – Lenkung (Anschluß P)

33	Verschraubung DSVW 15-LM	1	0 00 363 53 15
34	Verschraubung KOR 15-12 L	1	0 00 363 67 17
35	Verschraubung evW 12-L	1	0 00 363 78 15
38	Hochdruckschlauch NW 10 - 1100 lg.	1	0 00 993 13 23
39	Schneidring L 12 DIN 3861	2	7 786 680 104
40	Überwurfmutter AL 12 DIN 3870	2	7 788 010 555
41	Minimeßverschraubung (12)	1	0 00 363 72 17
42	Anschlußstück zur Minimeßverschraubung	1	0 00 363 88 17
43	Rohrleitung 12 x 1,5 x 40	1	1 21 272 08 08
44	Überwurfmutter AS 12 DIN 3870	1	7 788 010 565
45	Schneidring S 12	1	7 786 680 114
46	Verschraubung GE 12 SM	1	0 00 363 17 15

Druckleitung Abschaltventil (Anschluß 2) – Bremspedal (Anschluß 1)

50	Verschraubung DSVW 10-SM	1	0 00 363 35 17
51	Rohrleitung 10 x 1 x 260 lg.	1	1 42 246 02 08
52	Verschraubung evL 10-L	1	0 00 363 50 17
53	Rohrleitung 10 x 1 x 30 lg.	1	1 42 246 00 08
54	Minimeßverschraubung	1	0 00 363 66 21
55	Hochdruckleitung NW 8 - 700 lg.	1	0 00 993 99 26
56	Verschraubung DSVW 10-LM	1	0 00 363 95 20

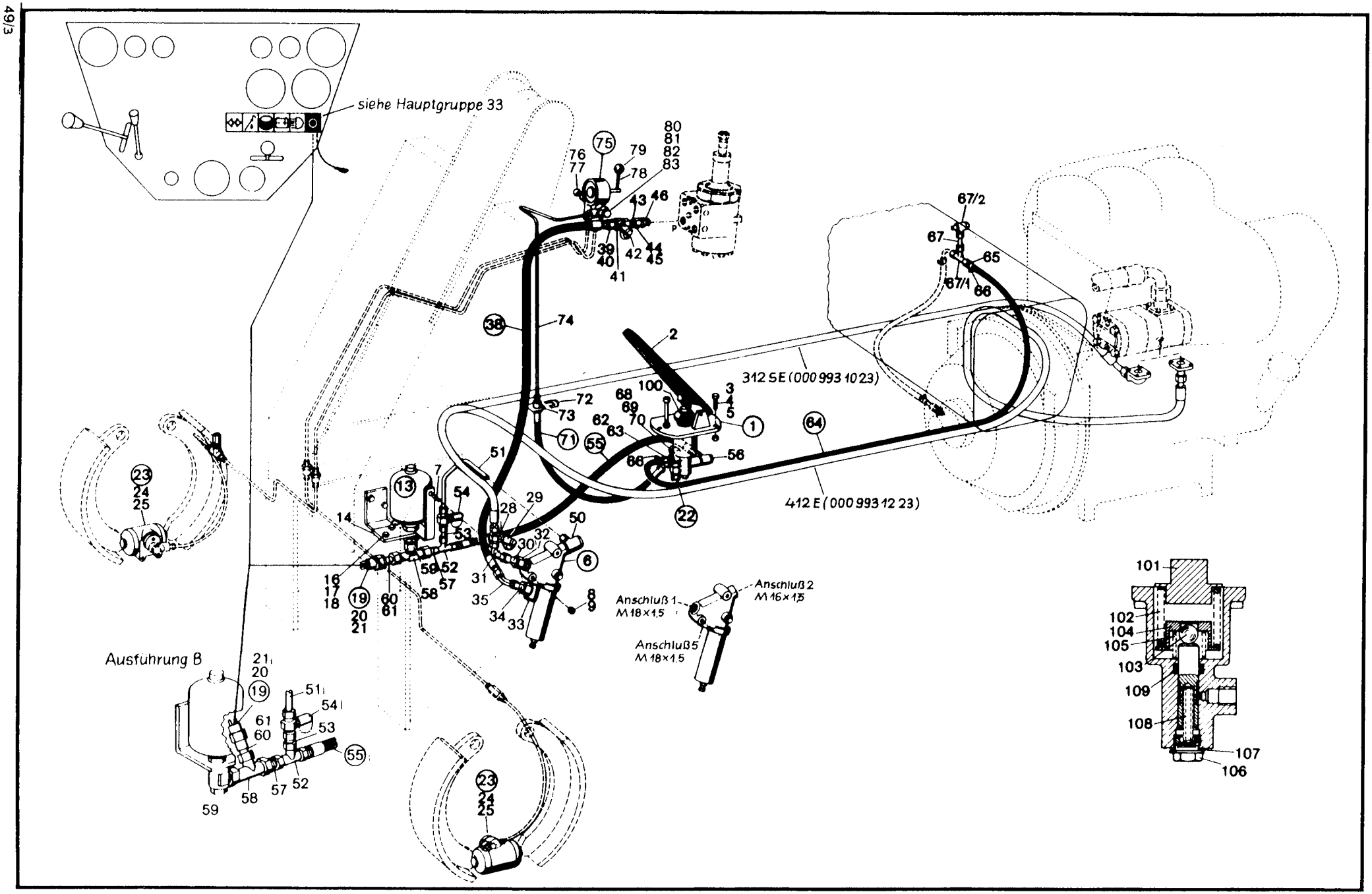
siehe Hauptgruppe 33
312 SE (000 993 10 23)
412 E (000 993 12 23)
Ausführung B
Anschluß 1 M 18×1,5
Anschluß 2 M 16×1,5
Anschluß 5 M 18×1,5

Kramer Allrad

Bremse (mit Einzelradbremsanlage)

(mit hydraulischer Unterstützung)

Hauptgruppe **24**

Bild-Nr.	Teil-Bezeichnung	Stück	Teil-Nr.	
	Bremsendeckplatte, Bremsbacken, Radzylinder, Bremstrommeln etc., siehe Hauptgruppe 23, Portal-Triebachse, Seite 45			
	Druckleitung evL 10-L (Bild 52) – zum Druckspeicher und Kontrollschalter			
57	Verschraubung KOR 15-10-L	1	0 00 363 49 17	**Ausführung B**
58	Verschraubung evT 15-L	1	0 00 363 63 15	evL 15-L – 0 00 363 65 15
59	Verschraubung GE 15-LM (22 x 1,5)	1	0 00 363 61 15	DSVW 15-LM – 0 00 363 71 15
60	Reduzierung	1	1 00 363 00 48	
61	Dichtring A 12 x 18 DIN 7603	1	7 593 641 020	
	Ölrücklauf Bremspedal (Abgang 51) – zum Hydraulikölbehälter (Der Ölrücklauf vom Bremspedal wird zusammen mit dem Lecköl vom Wandler in den Ölbehälter eingeleitet)			
62	Verschraubung GE 8-SM	1	0 00 363 20 20	
63	Schlauchnippel RBE 8-L (90°)	1	0 00 363 01 91	
64	Schlauch 8 x 3 x 1500 lg.	1	1 00 993 98 26	
65	Schlauchnippel BE 8-L (gerade)	2	0 00 363 00 91	
66	Schlauchschelle ∅ 14	3	0 00 993 53 28	
67	Rohrstück 8 x 1 x 40	1	1 21 161 03 45	} am Ölbehälter
67/1	Verschraubung T 8-L	1	0 00 363 97 17	
67/2	Verschraubung SWVE 8-LLM	1	0 00 363 46 21	
	Druckleitung Bremspedal (Abgang 21) – zum Lenkbremsventil			
68	Ringstutzen	1	0 00 246 11 84	
69	Hohlschraube	1	0 00 991 20 23	
70	Dichtring A 14 x 18 DIN 7603	2	7 593 641 021	
71	Bremsschlauch (mineralölbeständig)	1	0 00 246 19 10	
72	Bremsschlauchhalter	1	0 00 246 00 40	
73	Halter	1	1 41 201 12 42	
74	Zsb. Bremsleitung (6 x 0,7 x 800 lg.)	1	1 42 240 00 12	
75	Lenkbremsventil (mineralölbeständig)	1	0 00 246 10 13	
76	Entlüfter	1	0 00 246 04 13	
77	Gummikappe	1	0 00 996 14 51	
78	Schalthebel	1	1 42 244 00 15	
79	Schalthebelknopf	1	0 00 996 64 30	
80	Ringstutzen	1	0 00 246 14 84	
81	Hohlschraube	1	0 00 246 01 85	
82	Dichtring A 14 x 18 DIN 7603-Cu	1	7 593 641 021	
83	Dichtring A 12 x 18 DIN 7603-Cu	1	7 593 641 020	
	Einzelteile zum Bremspedal			
100	Faltenbalg	1	0 00 996 56 50	
101	Adapter	1	0 62 243 00 86	
102	Feder	1	0 00 992 25 02	
103	Kugel	1	0 00 994 07 80	
104	Teller	1	0 62 243 00 06	
105	Feder	1	0 00 992 26 02	
106	Verschlußschraube	1	0 00 990 10 09	
107	Dichtring	1	0 00 996 15 29	
108	Feder	1	0 00 992 11 02	
109	Dichtmanschette	1	0 00 996 57 50	

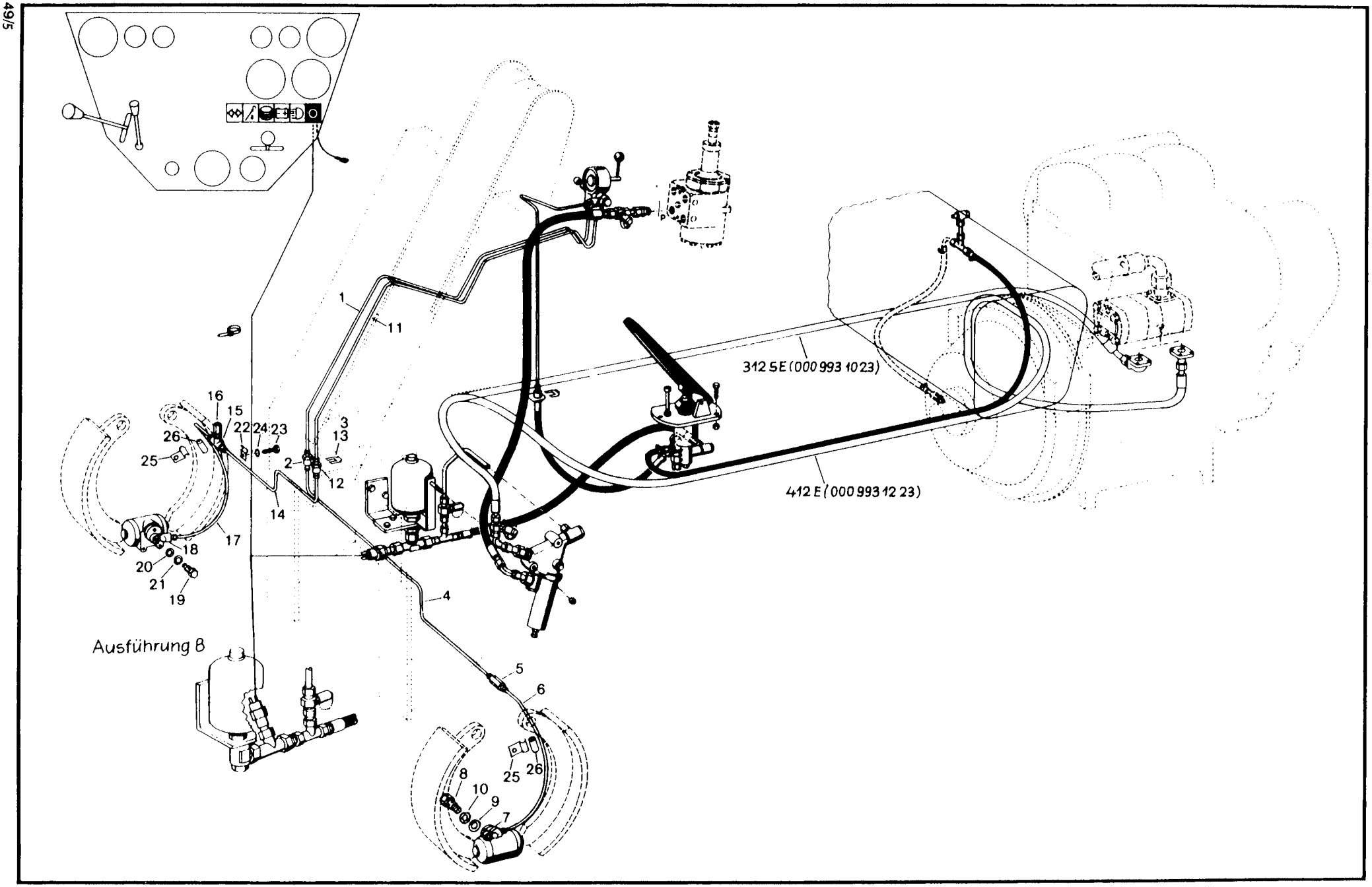
312 SE (000 993 10 23)
412 E (000 993 12 23)
Ausführung B
1
11
2
3
13
12
14
4
5
6
7
8
9
10
15
16
17
18
19
20
21
22
23
24
25
26

Kramer Allrad

Bremse (mit Einzelradbremsanlage)

(mit hydraulischer Unterstützung)

Hauptgruppe **24**

Bild-Nr.	Teil-Bezeichnung	Stück	Teil-Nr.
	Bremsendeckplatte, Bremsbacken, Radzylinder, Bremstrommeln etc., siehe Hauptgruppe 23, Portal-Triebachse, Seite 45		
	Bremsleitung vom Lenkbremsventil „Abgang L" zum Radzylinder links		
1	Zsb. Bremsleitung 6 x 0,7 x 960 lg.	1	1 21 240 01 12
2	Zwischenstück (mit Schlitz)	1	0 00 246 05 81
3	Bremsschlauchhalter	1	0 00 246 00 40
4	Zsb. Bremsleitung 6 x 0,7 x 865 lg.	1	1 21 240 02 12
5	Zwischenstück	1	0 00 246 00 81
6	Zsb. Bremsleitung 6 x 0,7 x 500 lg.	1	1 02 240 19 12
7	Ringstutzen	1	0 00 246 14 84
8	Hohlschraube	1	0 00 246 01 85
9	Dichtung A 12 x 18 DIN 7603-Cu	1	7 593 641 020
10	Dichtung A 14 x 18 DIN 7603-Cu	1	7 593 641 021
	Bremsleitung vom Lenkbremsventil „Abgang R" zum Radzylinder rechts		
11	Zsb. Bremsleitung 6 x 0,7 x 960 lg.	1	1 21 240 01 12
12	Zwischenstück mit Schlitz	1	0 00 246 05 81
13	Bremsschlauchhalter	1	0 00 246 00 40
14	Zsb. Bremsleitung 6 x 0,7 x 260 lg.	1	1 21 240 03 12
15	Verteiler	1	0 00 246 00 80
16	Verschlußstopfen	1	0 00 246 00 82
17	Zsb. Bremsleitung 6 x 0,7 x 500 lg.	1	1 02 240 20 12
18	Ringstutzen	1	0 00 246 14 84
19	Hohlschraube	1	0 00 246 01 85
20	Dichtring A 12 x 18 DIN 7603-Cu	1	7 593 641 020
21	Dichtring A 14 x 18 DIN 7603-Cu	1	7 593 641 021
	Befestigung der Bremsleitung		
22	Schelle	3	1 00 993 02 30
23	Sechskantschraube M 6 x 12 DIN 933-8.8	3	7 236 677 078
24	Federring A 6 DIN 128	3	7 482 682 006
25	Schelle	2	1 00 993 18 30
26	Schlauch ∅ 7 x 2 x 50 lg.	2	1 00 993 85 21

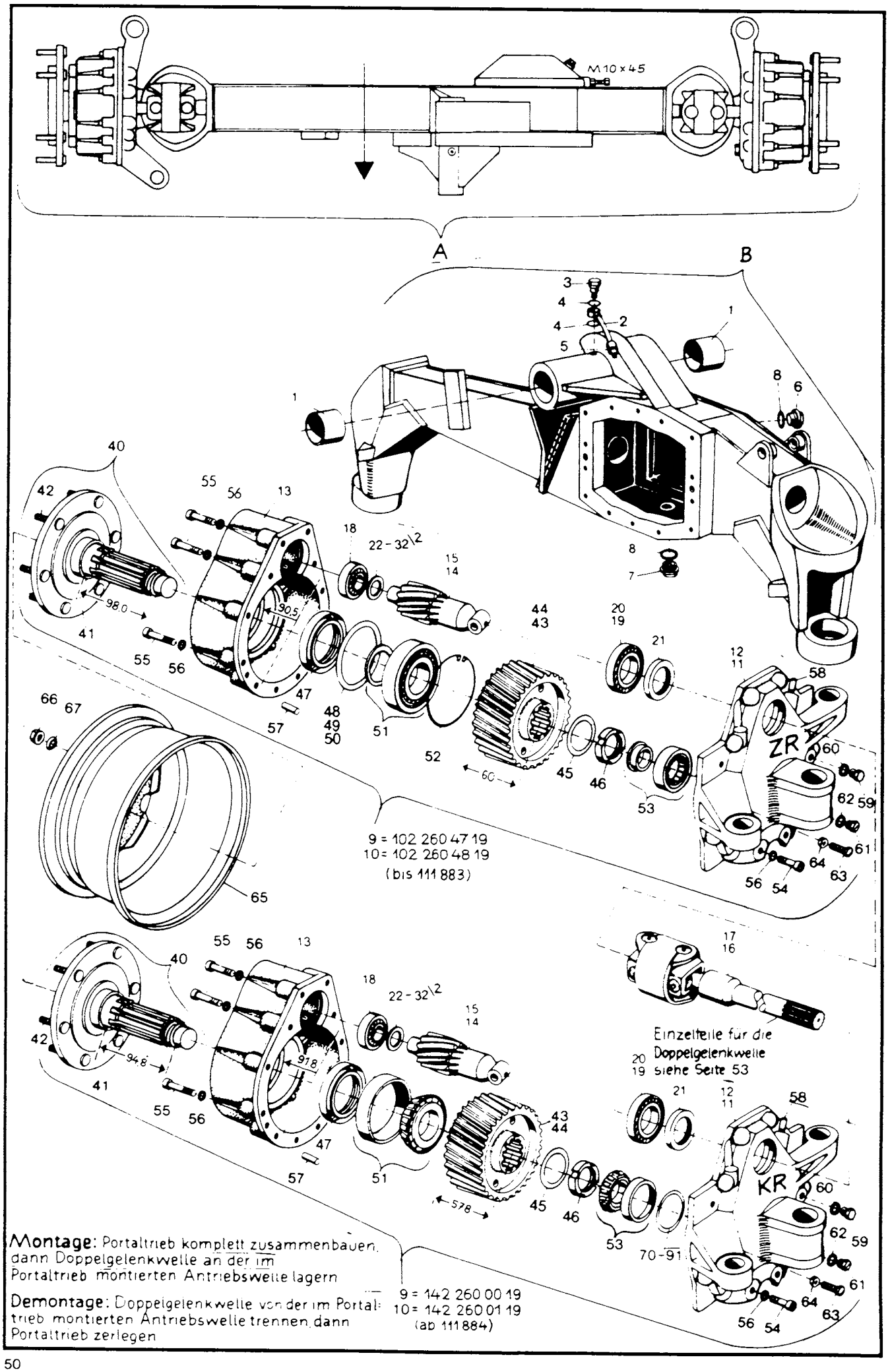

Montage: Portaltrieb komplett zusammenbauen, dann Doppelgelenkwelle an der im Portaltrieb montierten Antriebswelle lagern

Demontage: Doppelgelenkwelle von der im Portaltrieb montierten Antriebswelle trennen, dann Portaltrieb zerlegen

Kramer Allrad

Portal-Lenktriebachse

Zsb. Achsträger - Zsb. Portaltrieb - Portaltriebteile - Scheibenrad - Befestigung Scheibenrad

Hauptgruppe **26**

Bild-Nr.	Teil-Bezeichnung	Stück	Teil-Nr.	
				ab Fgst.-Nr. 110 078 **So 541**
A	Zsb. Portal-Lenktriebachse kpl. (ohne Differential)	1	1 02 260 01 75	1 02 260 16 75 1575
B	Zsb. Achsträger (ohne Bild Nr. 1 - 8)	1	1 02 260 58 04	1 02 260 66 04 6504
1	Buchse 40 ∅ x 46 ∅ x 52 lg.	2	1 00 994 12 53	**Zu Bild Nr. A**
2	Zsb. Schmierleitung	1	1 21 260 01 53	Das Differential der Lenkachse
3	Hohlschraube LL 6 DIN 7643	1	7 803 171 110	ist im Getriebeblock eingebaut
4	Dichtring A 10 x 14 DIN 7603-Cu	2	7 593 641 015	Siehe Hauptgruppe 22 - Seite 23
5	Schmiernippel AM 8 DIN 71412	1	7 761 675 003	
6	Verschlußschraube M 22 x 1,5 Oleinfüll } Getriebeblock und	1	0 00 990 02 10	
7	Magnetfilterstopfen M 22 x 1,5 Ablaß } Differential der	1	0 00 990 68 10	
8	Dichtring A 22 x 29 DIN 7603-Cu Lenkachse	2	7 593 641 035	**ab Fgst.-Nr. 111 884**
9	Zsb. Portaltrieb rechts kompl. } in Fahrtrichtung	1	1 02 260 47 19	**1 42 260 00 19**
10	Zsb. Portaltrieb links kompl. } gesehen	1	1 02 260 48 19	**1 42 260 01 19**
11	Portalträger rechts } in Fahrtrichtung gesehen	1	1 02 266 61 03	
12	Portalträger links	1	1 02 266 62 03	
13	Portaldeckel (mit Einstich fur Bild 52)	2	1 02 236 42 05	1 42 236 00 05
14	Antriebswelle rechts }	1	1 02 261 10 22	
15	Antriebswelle links } in Fahrtrichtung gesehen	1	1 02 261 11 22	
16	Doppelgelenkwelle rechts (lang) } Einzelteile	1	0 02 261 88 20	
17	Doppelgelenkwelle links kurz } siehe Seite 53	1	0 02 261 89 20	
18	Kegelrollenlager (Timken)	2	0 00 994 20 15	
19	Kegelrollenlager-Innenring	2	0 00 994 11 84	
20	Kegelrollenlager-Außenring	2	0 00 994 11 85	
21	Radialdichtring DFS 45 x 62 x 10/01	2	0 00 996 43 32	
22	Einstellscheibe 2,70 mm stark	2	1 00 997 71 02	
22/1	Einstellscheibe 2,80 mm stark	2	1 00 997 72 02	
23	Einstellscheibe 2,85 mm stark	2	1 00 997 73 02	
24	Einstellscheibe 2,90 mm stark	2	1 00 997 74 02	
25	Einstellscheibe 2,95 mm stark	2	1 00 997 75 02	
26	Einstellscheibe 3,00 mm stark	2	1 00 997 76 02	
27	Einstellscheibe 3,05 mm stark } Starke nach Bedarf	2	1 00 997 77 02	
28	Einstellscheibe 3,10 mm stark	2	1 00 997 78 02	
29	Einstellscheibe 3,15 mm stark	2	1 00 997 79 02	
30	Einstellscheibe 3,20 mm stark	2	1 00 997 80 02	
31	Einstellscheibe 3,25 mm stark	2	1 00 997 81 02	
32	Einstellscheibe 3,30 mm stark	2	1 00 997 82 02	
32/1	Einstellscheibe 3,40 mm stark	2	1 00 997 83 02	
32/2	Einstellscheibe 3,50 mm stark	2	1 00 997 84 02	
40	Zsb. Achswelle (Bild-Nr. 41 + 42)	2	1 02 230 21 19	1 42 230 00 19
41	Achswelle	2	1 02 236 19 20	1 42 236 00 20
42	Radbolzen (55 lg.)	12	0 00 990 15 08	
43	Zahnrad rechts } in Fahrtrichtung gesehen	1	1 02 236 25 14	1 42 236 00 14
44	Zahnrad links }	1	1 02 236 24 14	1 42 236 01 14
45	Sicherungsblech	2	0 00 992 70 30	
46	Nutmutter M 48 x 1,5 DIN 1804	2	7 425 675 020	
47	Radialdichtring DFS 68 x 90 x 13/01	2	0 00 996 41 32	
48	Paßscheibe 0,1 mm stark } Starke nach Bedarf	2	0 00 993 10 35	
49	Paßscheibe 0,3 mm stark } (nur bei Zylinderrollenlager)	2	0 00 993 11 35	
50	Paßscheibe 0,5 mm stark	2	0 00 993 03 66	
51	Zylinderrollenlager NUP 211 ECP DIN 5412	2	7 622 001 016	Kegelrollenl 30 211 7 618 302 010
52	Sicherungsring 100 x 4 DIN 472 (nur bei Zylinderrollenlager)	2	7 491 682 380	
53	Zylinderrollenlager NJ 207 / ECP	2	7 622 001 024	Kegelrollenl 30 207 7 618 302 006
54	Zylinderschraube M 10 x 30 DIN 912-8.8	4	7 252 677 083	
55	Zylinderschraube M 10 x 50 DIN 912-8.8	20	7 252 677 087	
56	Federring 10 DIN 7980	24	7 481 682 007	
57	Zylinderstift 10 m 6 x 20 DIN 7	2	7 512 034 135	
58	Entlüfter (M 10 x 1)	2	0 00 990 99 10	
59	Verschlußschraube M 16 x 1,5 DIN 7604	2	7 336 673 005	
60	Dichtring A 16 x 20 DIN 7603-Cu	2	7 593 641 024	
61	Magnetfilterstopfen M 14 x 1,5	2	0 00 990 41 10	
62	Dichtring A 14 x 20 DIN 7603-Cu	2	7 593 641 022	
63	Anschlagschraube M 16 x 1,5 x 35	2	0 00 995 18 69	
64	Sechskantmutter M 16 x 1,5 DIN 936	2	7 404 677 014	
65	Scheibenrad 11 x 18 ET = 32 (12.5 18/6 Ply)	2	0 00 312 37 06	
66	Flachbundmutter B 18 DIN 74 361	12	7 686 677 102	
67	Federring C 18,5 DIN 74 361	12	7 686 682 003	
(68)	Scheibenrad 6,5 x 20 } bei SO 541 =	2	0 00 312 45 06	
(69)	Reifen 8,25 x 20 CSE-Mil } Industrieausfuhrung	2	0 00 312 16 12	

Bild		
70	Scheibe 2,50	1 00 997 21 08
71	Scheibe 2,55	1 00 997 22 08
72	Scheibe 2,60	1 00 997 23 08
73	Scheibe 2,65	1 00 997 24 08
74	Scheibe 2,70	1 00 997 25 08
75	Scheibe 2,75	1 00 997 26 08
76	Scheibe 2,80	1 00 997 27 08
77	Scheibe 2,85	1 00 997 28 08
78	Scheibe 2,90	1 00 997 29 08
79	Scheibe 2,95	1 00 997 30 08
80	Scheibe 3,00	1 00 997 31 08
81	Scheibe 3,05	1 00 997 32 08
82	Scheibe 3,10	1 00 997 33 08
83	Scheibe 3,15	1 00 997 34 08
84	Scheibe 3,20	1 00 997 35 08
85	Scheibe 3,25	1 00 997 36 08
86	Scheibe 3,30	1 00 997 37 08
87	Scheibe 3,35	1 00 997 38 08
88	Scheibe 3,40	1 00 997 39 08
90	Scheibe 3,45	1 00 997 40 08
91	Scheibe 3,50	1 00 997 41 08

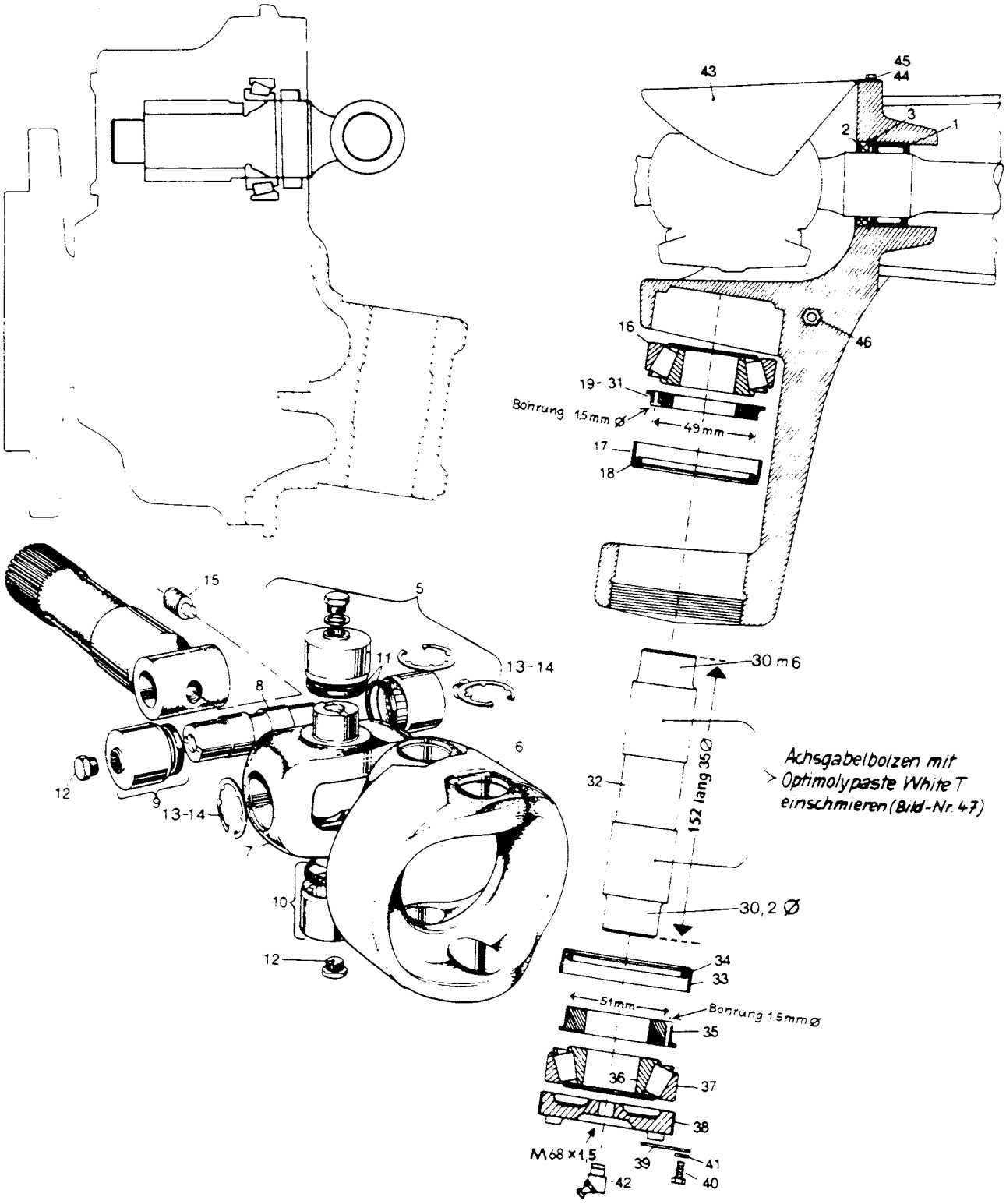
43
45
44
3
2
1
16
46
19- 31
Bohrung 15mm ø
49mm
17
18
15
5
11
13-14
8
6
12
9
13-14
7
10
12
30 m 6
32
152 lang 35ø
Achsgabelbolzen mit
> Optimolypaste White T
einschmieren (Bild-Nr. 47)
30, 2 ø
34
33
51mm
Bohrung 15mm ø
35
36
37
38
M68 x1,5
39
41
42
40

Bild-Nr.	Teil-Bezeichnung	Stück	Teil-Nr.	
1	Nadellager 35 x 47 x 17	2	0 00 994 25 13	
2	Radialdichtring DFS 35 x 47 x 7/01	2	0 00 996 42 32	
3	Sicherungsring J 47 x 1,75 V	2	0 00 992 66 27	
5	Zapfenkreuz vollst. (Bild-Nr. 7 - 15)	2	0 02 261 06 69	
6	Mitnehmerring	1	0 02 261 15 52	
7	Zapfenkreuz	2	0 02 261 05 69	
8	Gelenkbolzen	2	0 02 261 14 93	
9	Lagerbüchse – Zapfenkreuz – vollst. (17,5 lg)	4	0 00 994 29 13	
10	Lagerbüchse – Mitnehmerring – vollst. (15,7 lg)	4	0 00 994 30 13	
11	Dichtungsring	8	0 00 996 25 27	
12	Verschlußschraube (M 8 x 1)	8	0 00 990 69 10	
13	Sicherungsring 1,500 stark	8	0 00 992 67 27	
13/1	Sicherungsring 1,525 stark	8	0 00 992 86 27	Einzelteile fur die Gelenknuß der Doppelgelenkwellen
13/2	Sicherungsring 1,550 stark	8	0 00 992 87 27	
13/3	Sicherungsring 1,575 stark	8	0 00 992 88 27	
13/4	Sicherungsring 1,600 stark } Stärke nach Bedarf	8	0 00 992 89 27	
13/5	Sicherungsring 1,625 stark	8	0 00 992 90 27	
13/6	Sicherungsring 1,650 stark	8	0 00 992 91 27	
13/7	Sicherungsring 1,675 stark	8	0 00 992 92 27	
14	Sicherungsring 1,700 stark	8	0 00 992 93 27	
15	Gewindestift	2	0 00 995 05 85	
16	Kegelrollenlager (oben) / (Timken)	2	0 00 994 20 15	(d = 30/D = 62/B = 21,25)
17	Abdichtring	2	0 02 261 13 52	
18	O-Ring 50 x 4,5	2	0 00 996 18 07	
19	Einstellscheibe 7,60 mm stark	2	1 00 997 00 03	
20	Einstellscheibe 7,80 mm stark	2	1 00 997 01 03	
21	Einstellscheibe 8,00 mm stark	2	1 00 997 02 03	
22	Einstellscheibe 8,20 mm stark	2	1 00 997 03 03	
23	Einstellscheibe 8,40 mm stark	2	1 00 997 04 03	
24	Einstellscheibe 8,60 mm stark	2	1 00 997 05 03	
25	Einstellscheibe 8,80 mm stark } Starke nach Bedarf	2	1 00 997 06 03	58 ⌀ - 51 ⌀ - 35,1 ⌀
26	Einstellscheibe 9,00 mm stark	2	1 00 997 07 03	
27	Einstellscheibe 9,20 mm stark	2	1 00 997 08 03	
28	Einstellscheibe 9,40 mm stark	2	1 00 997 09 03	
29	Einstellscheibe 9,60 mm stark	2	1 00 997 10 03	
30	Einstellscheibe 9,80 mm stark	2	1 00 997 11 03	
31	Einstellscheibe 10,0 mm stark	2	1 00 997 12 03	
32	Achsgabelbolzen (152 lg - 35 ⌀)	2	1 02 261 13 93	
33	Abdichtring	2	0 02 261 14 52	
34	O-Ring 50 x 4,5	2	0 00 996 18 07	
35	Scheibe (60 ⌀ - 53 ⌀ - 35,1 ⌀ 9 mm stark)	2	1 00 993 05 66	
36	Kegelrollenlager - Innenring } unten	2	0 00 994 08 84	(d = 30 162)
37	Kegelrollenlager - Außenring } unten	2	0 00 994 08 85	(D = 64 292)
38	Einstellmutter M 68 x 1,5	2	1 02 261 05 91	
39	Sicherungsblech	2	1 00 992 65 30	
40	Sechskantschraube M 8 x 16 DIN 933-8.8	2	7 236 677 129	
41	Federring A 8 DIN 128	2	7 482 682 008	
42	Schmiernippel BM 8 x 1 DIN 71412	2	7 761 675 103	
43	Abdeckblech	2	1 02 261 09 35	
44	Sechskantschraube M 6 x 10 DIN 933-8.8	4	7 236 677 077	
45	Federring A 6 DIN 128	4	7 482 682 006	
46	Schmiernippel AM 8 x 1	2	7 761 675 003	
(47)	Optimolypaste White T	2	1 00 441 13 10	(fur Achsgabelbolzen)

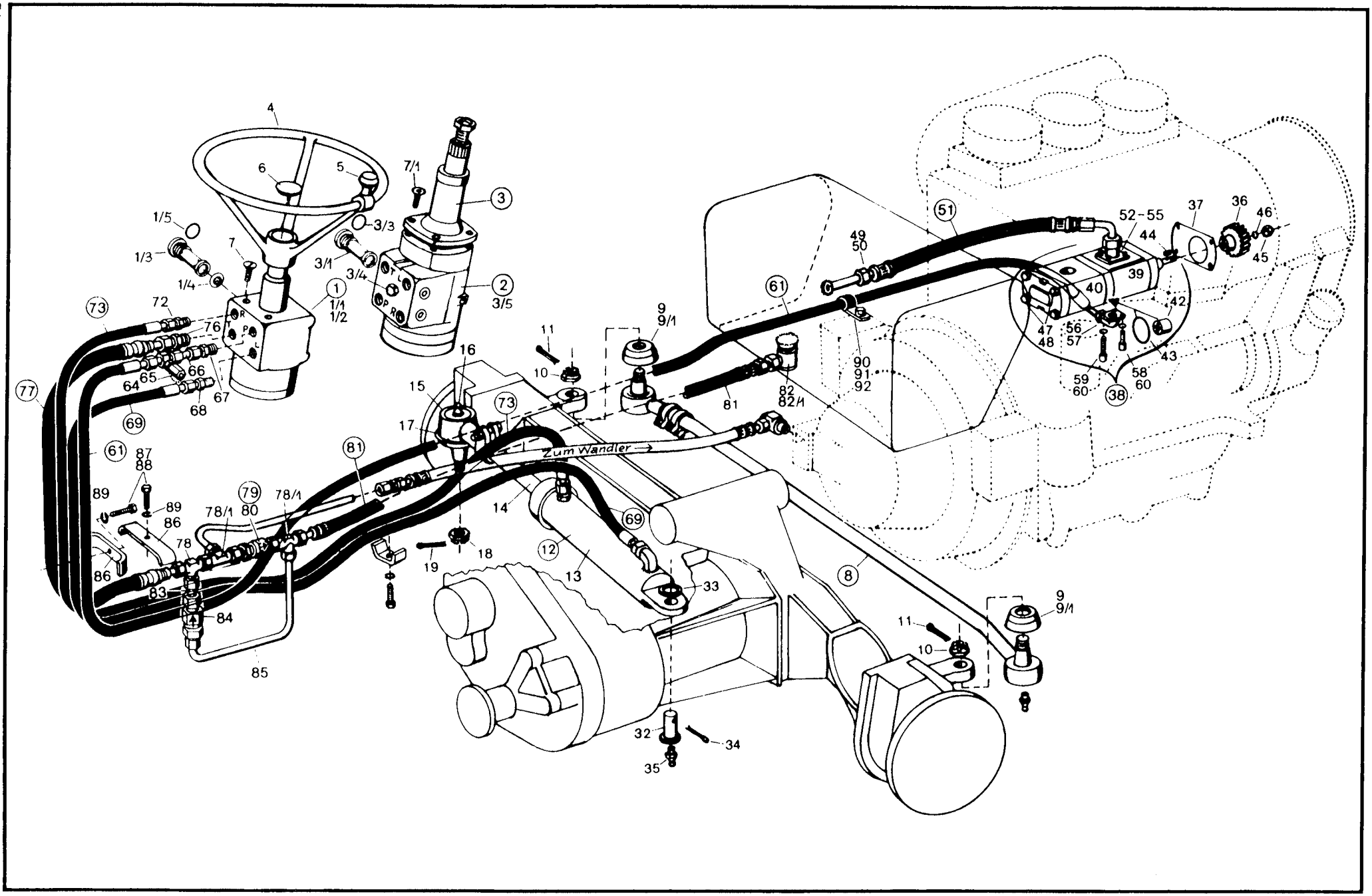
Zum Wandler

Bild-Nr.	Teil-Bezeichnung	Stück	Teil-Nr.	
1	Hydrostatische Lenkung (Servostat I)	1	**0 42 273 00 02**	
1/1	Dichtungspäckchen f. Lenkung	1	0 00 996 28 11	
1/2	Kleinteilsatz für Lenkung	1	0 00 996 29 11	**bis Fgst.-Nr. 110 132**
1/3	Ventileinsatz (180 bar)	1	0 00 361 99 83	
1/4	Siebfilter zu Ventileinsatz	1	0 00 363 34 34	
1/5	Dichtring 15 x 2 zu Ventileinsatz	1	0 00 996 49 07	
2	Hydrostatische Lenkung (Servostat II)	1	**0 42 273 01 02**	
3 ~	Lenksäule	1	0 42 273 00 19	**ab Fgst.-Nr. 110 133**
3/1	Ventileinsatz (180 bar)	1	0 00 361 99 83	
3/3	Dichtring 15 x 2 zu Ventileinsatz	1	0 00 996 49 07	
3/4	Filtereinsatz	1	0 00 363 43 31	
3/5	Dichtsatz für Servostat II	1	0 00 996 77 13	
4	Lenkrad	1	0 32 273 00 01	
5	Drehgriff	1	0 32 273 00 26	
6	Abdeckkappe	1	0 45 273 00 03	
7	Senkschraube M 10 x 20 DIN 7991-10.9	3	7 255 678 057	(bis 110 132)
7/1	Senkschraube M 8 x 25 DIN 7991-10.9	3	7 255 678 041	(ab 110 133)
8	Spurstange (1214 lg.)	1	**0 02 270 28 11**	
9	Gummischutzkappe	1-2	0 00 996 21 51	
9/1	Sicherungsring	1-2	0 00 992 07 28	
10	Sechskantmutter M 20 x 1,5 DIN 937-8 (18-20 mkp)	2	7 413 677 018	
11	Splint 4 x 40 DIN 94	2	7 530 680 056	
12	Zsb. Lenkzylinder kompl. (1 02 360 22 42)	1	**1 02 360 64 42**	(22 ⌀ / 45 ⌀ / 180 Hub)
13	Zsb. Zylinderrohr	1	1 02 360 21 42	
14	Kolbenstange	1	1 02 361 08 67	
15	Kugelgelenk kompl.	1	0 55 273 00 69	Einzelteile siehe Seite 57/2
16	Schmiernippel H 1 M 8 x 1 DIN 71412	1	7 761 675 003	
17	Gummischutzkappe	1	0 00 996 11 51	
18	Sechskantmutter M 20 x 1,5 DIN 937 (18-20 mkp)	1	7 413 677 018	
19	Splint 4 x 36 DIN 94	1	7 530 680 055	
32	Bolzen	1	1 00 990 16 13	Befestigung Lenkzylinder am Getriebegehäuse
33	Scheibe 21 DIN 125	1	7 451 680 018	
34	Splint 5 x 35 DIN 94	1	7 530 680 065	
35	Schmiernippel AM 10 x 1 DIN 71412	1	7 761 675 005	
36	Zahnrad Z = 26	1	0 33 361 00 22	
37	Dichtung	1	0 00 996 36 10	
	Hydraulikpumpe für Lenkungs- und Getriebeölkreislauf			**Fgst.-Nr. 109 987 bis 110 324**
38	Hydraulikpumpe - Tandempumpe kompl. (Bosch)	1	**0 00 361 86 01**	0 00 361 04 97 (HPi)
39	Hydraulikpumpe 1 (Lenkung) (5,5 cm^3 - L-Bosch)	1	0 00 361 93 01	
40	Hydraulikpumpe 2 (Getriebe) (4,0 cm^3 - L-Bosch)	1	0 00 361 94 01	
(41)	Dichtungssatz zu Pumpe 1 (Lenkung)	1	0 00 996 57 11	
(41/1)	Dichtungssatz zu Pumpe 2 (Getriebe)	1	0 00 996 58 11	
42	Mitnehmer	1	0 00 361 01 10	
43	Dichtring (O-Ring 45 x 2,5)	1	0 00 996 41 07	
44	Scheibenfeder 3 x 5 DIN 6888	1	7 537 106 007	(3 x 6,5 – 7 537 106 008)
45	Sechskantmutter M 12 x 1,5 DIN 936	1	7 404 677 010	
46	Federring 12 DIN 7980	1	7 481 682 008	
47	Sechskantschraube M 10 x 170 DIN 931-8.8	2	7 234 677 527	M 10 x 175 – 7 234 677 542
48	Dichtring 10 x 16 DIN 7603-Cu	2	7 593 641 016	Scheibe 10,5 – 7 451 680 012
	Saugleitung Hydraulikölbehälter – Lenkungspumpe			
49	Überwurfmutter AL 22 DIN 3870	1	7 788 010 588	
50	Schneidring L 22 DIN 3871	1	7 786 680 107	
51	Saugschlauch (440 lg.)	1	0 00 993 72 21	
52	Gerade-Flanschverschraubung	1	0 00 363 25 15	(Winkelflanschverschr. 0 00 363 49 15 – ab Sept. 86)
53	O-Ring 24 x 2,5	1	0 00 996 67 05	
54	Zylinderschraube M 6 x 22 DIN 912-10.9	4	7 252 678 033	
55	Federring 6 DIN 798	4	7 481 682 005	

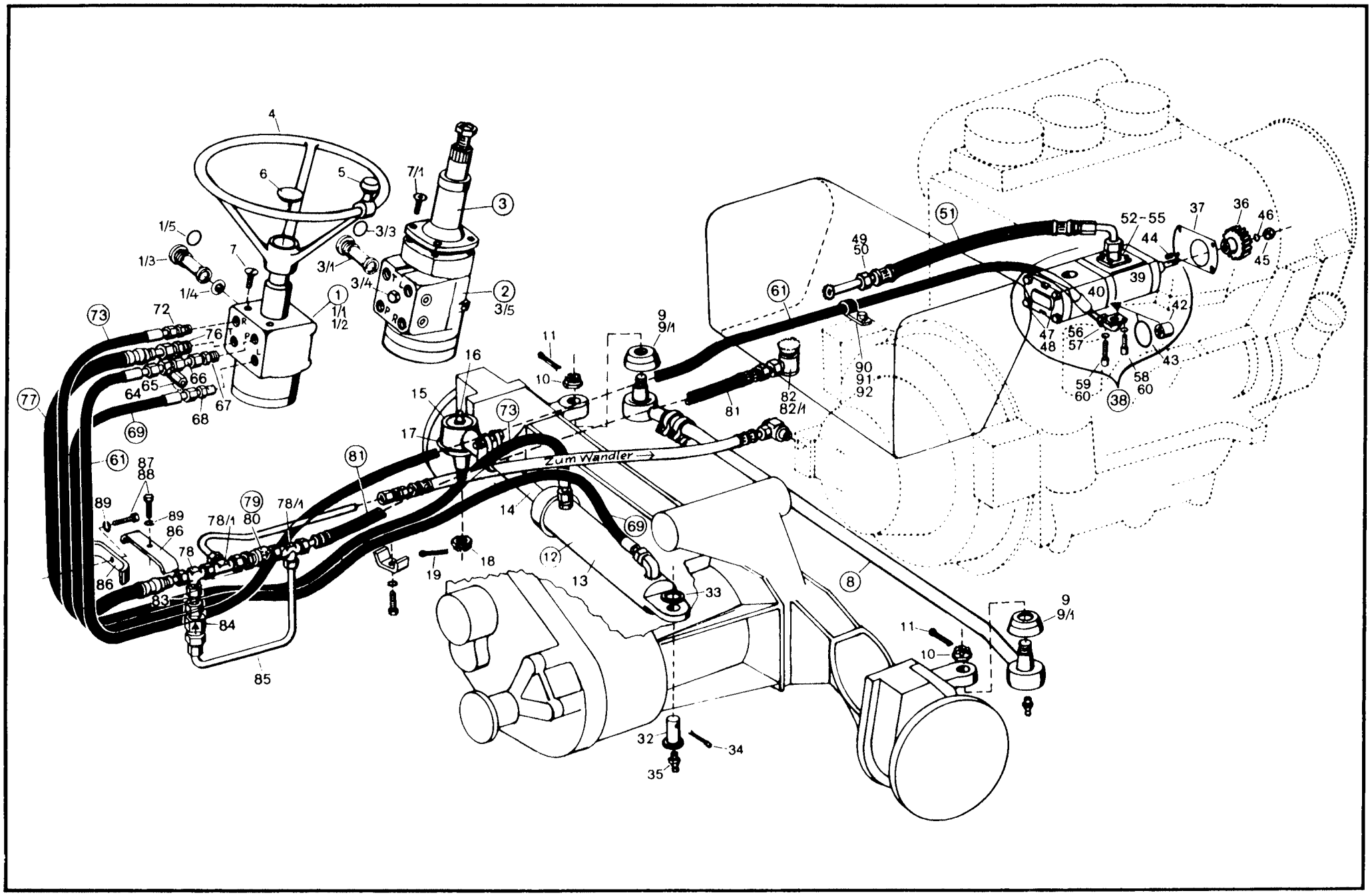
Zum Wandler

Bild-Nr.	Teil-Bezeichnung	Stück	Teil-Nr.	
	Druckleitung Lenkungspumpe { zur Lenkung (Anschluß P) – bis Fgst.-Nr. 111 598 zum Abschaltventil (Anschluß 1) – ab Fgst.-Nr. 111 599			
56	Winkel-Flanschverschraubung	1	0 00 363 34 15	
57	O-Ring 17 x 2,5	1	0 00 996 68 05	
58	Zylinderschraube M 6 x 22 DIN 912-10.9	2	7 252 678 033	
59	Zylinderschraube M 6 x 35 DIN 912-10.9	2	7 252 678 036	
60	Federring 6 DIN 7980	4	7 481 682 005	
61	Schlauchleitung NW 10 - 2550 lg.	1	0 00 993 10 23	
(61/1)	Überwurfmutter AL 12 DIN 3870	2	7 788 010 555	
(61/2)	Schneidring L 12 DIN 3861	2	7 786 680 104	
64	Minimeßverschraubung (12)	1	0 00 363 72 17	(Druckkontrolle Lenkung – 180 bar)
65	Anschlußstück zur Minimeßverschraubung	1	0 00 363 88 17	
66	Rohrleitung 12 x 1,5 x 40 lg.	1	1 21 272 08 08	
(66/1)	Überwurfmutter AL 12 DIN 3870	1	7 788 010 555	
(66/2)	Schneidring L 12 DIN 3861	1	7 686 680 104	
(66/3)	Überwurfmutter AS 12 DIN 3870	1	7 788 010 565	
(66/4)	Schneidring S 12 DIN 3861	1	7 786 680 114	
67	Verschraubung GE 12 SM	1	0 00 363 17 15	
	Druckleitung Lenkung (Abgang L) – zum Lenkzylinder (Anschluß innen)			
68	Verschraubung GE 12 SM	1	0 00 363 17 15	
69	Schlauchleitung NW 10 - 2000 lg.	1	0 00 993 08 23	
(69/1)	Überwurfmutter AL 12 DIN 3870	1	7 788 010 555	
(69/2)	Schneidring L 12 DIN 3861	1	7 786 680 104	
(69/3)	Überwurfmutter AS 12 DIN 3870	1	7 788 010 565	
(69/4)	Schneidring S 12 DIN 3861	1	7 786 680 114	
	Druckleitung Lenkung (Abgang R) – zum Lenkzylinder (Anschluß außen)			
72	Verschraubung GE 12 SM	1	0 00 363 17 15	
73	Schlauchleitung NW 10 - 2000 lg.	1	0 00 993 08 23	
(73/1)	Überwurfmutter AL 12 DIN 3870	1	7 788 010 555	
(73/2)	Schneidring L 12 DIN 3861	1	7 786 680 104	
(73/3)	Überwurfmutter AS 12 DIN 3870	1	7 788 018 565	
(73/4)	Schneidring S 12 DIN 3861	1	7 786 680 114	
	Rücklaufleitung Lenkung (Abgang T) – zum Hydraulikölbehälter			
76	Verschraubung GE 15 LM	1	0 00 363 03 15	{ AL 15 – 7 788 010 556
77	Schlauchleitung NW 12 - 1080 lg.	1	0 00 993 09 23	{ L 15 – 7 786 680 105
78	Zsb. Verschraubung	1	1 21 360 02 92	
78/1	Verschraubung evL 15	2	0 00 363 65 15	
79	Rückschlagventil (6 bar)	1	0 00 361 14 83	
80	Rohrstück 15 x 1,5 x 50 lg.	1	1 41 363 19 27	{ AL 15 – 7 788 010 556
81	Schlauchleitung (450 lg.)	1	0 00 993 90 17	{ L 15 – 7 786 680 105
82	Verschraubung SWV 15-LM	1	0 00 363 01 15	
82/1	Dichtring 18 x 24 DIN 7603-Cu	1	7 593 641 029	
	Nachsaugleitung für die Lenkung			
83	Rohrleitung 15 x 1,5 x 50 lg.	2	1 41 363 19 27	
84	Kugelrückschlagventil	1	0 00 361 73 81	
85	Rohrleitung 15 x 1,5 x 340 lg.	1	1 21 272 07 08	
	Befestigung Rohrleitungen			
86	Halter	1	1 21 363 08 40	
87	Distanzrohr	2	1 00 993 29 73	
88	Sechskantschraube M 8 x 35 DIN 933-8.8	2	7 236 677 136	
89	Federring A 8 DIN 128	2	7 482 682 008	
90	Schlauchschelle	2	0 00 993 75 29	
91	Sechskantschraube M 8 x 16 DIN 933	2	7 236 677 129	
92	Federring A 8 DIN 128	2	7 482 682 008	

Ausführung 1

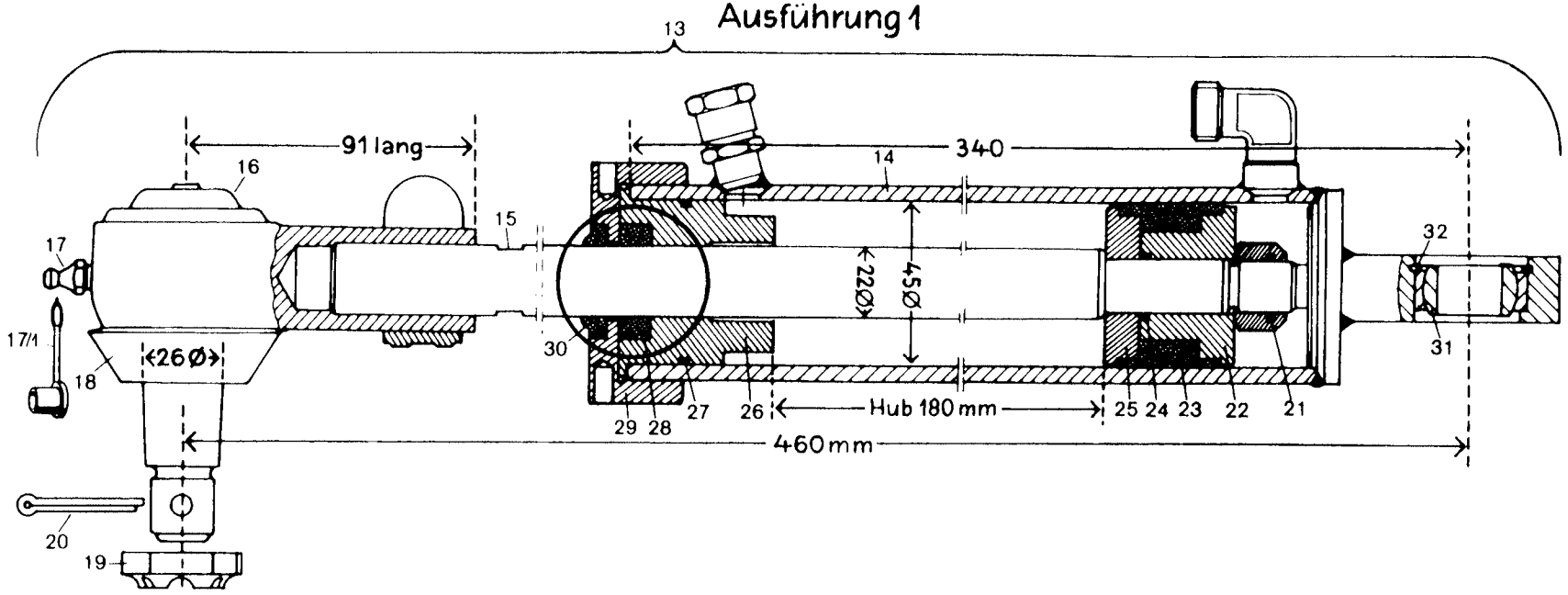

Ausführung 2

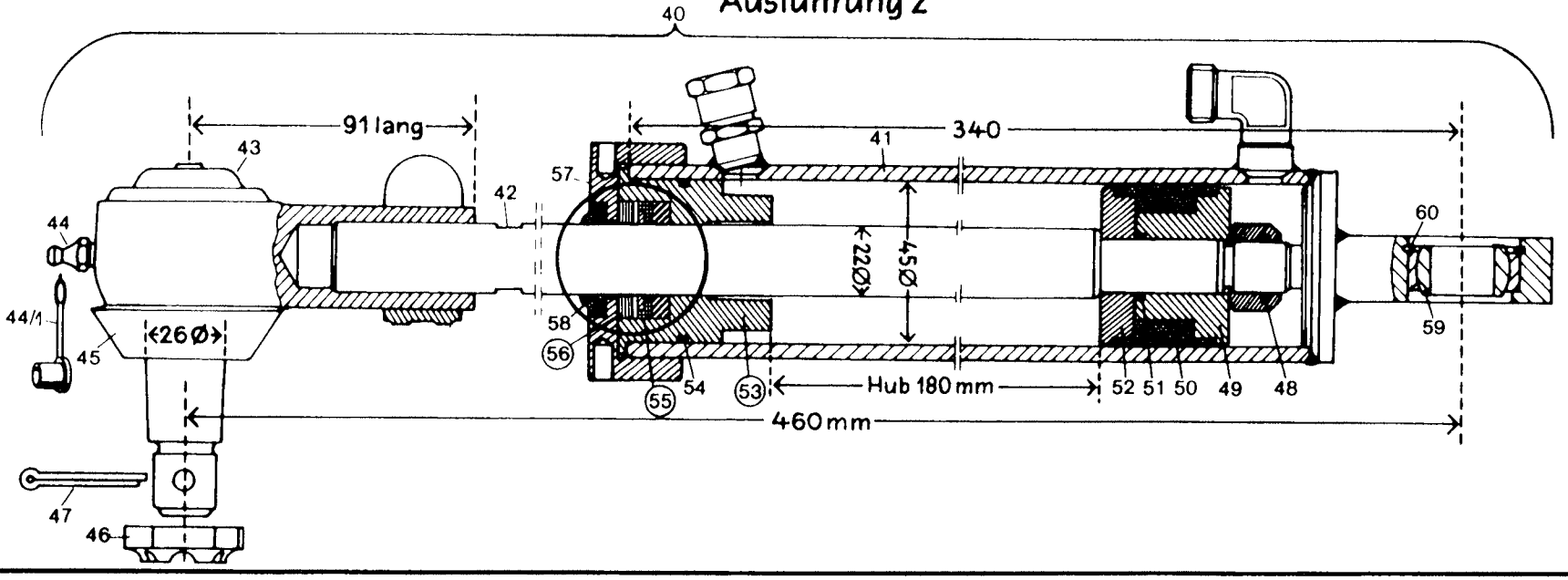

Bild-Nr.	Teil-Bezeichnung	Stück	Teil-Nr.	
	Lenkzylinder (45 ∅ – 180 Hub – 460 lg.) – „Ausführung 1"			**bis Fgst.-Nr. 111 459**
13	Zsb. Lenkzylinder kompl.	1	**1 02 360 22 42**	**(Reparaturhinweis beachten)**
14	Zsb. Zylinderrohr (340 lg.)	1	1 02 360 21 42	
15	Kolbenstange (370 lg.)	1	1 02 361 08 67	
16	Kugelgelenk kompl.	1	0 55 273 00 69	
17	Schmiernippel H 1 M 8 x 1 DIN 71412	1	7 761 675 003	
17/1	Schutzkappe	1	0 00 996 32 51	
18	Gummischutzkappe	1	0 00 996 11 51	
19	Sechskantmutter M 20 x 1,5 DIN 937 (18-20 mkp)	1	7 413 677 018	
20	Splint 4 x 36 DIN 94	1	7 530 680 055	
21*	Sechskantmutter M 16 x 1,5 DIN 985 verz. (14 mkp)	1	7 405 677 064	Dichtsatz für Lenkzylinder
22	Kolbenhälfte (an der Mutter)	1	1 02 361 09 68	**„Ausführung 1"**
23*	Kolbendichtung	1	0 00 996 60 12	Teil-Nr. **0 00 996 66 11**
24*	O-Ring 16,3 x 2,4 B DIN 3770 NB 80	1	0 00 996 35 06	(Bild-Nr. 21/23/24/27/28/30)
25	Kolbenhälfte	1	1 02 361 10 68	
26	Deckel	1	1 02 361 17 25	
27*	O-Ring 39,2 x 3 B DIN 3770 NB 80	1	0 00 996 34 06	
28*	Kolbenstangendichtung	1	0 00 996 66 13	
29	Deckel (M 55 x 1,5)	1	1 02 361 02 25	
30*	Abstreifer GA 22 x 35 x 5/8	1	0 00 996 83 28	
31	Gelenklager GE 20 ES (20 x 35 x 16)	1	0 00 994 61 30	
32	Sicherungsring 35 x 1,5 DIN 472	1	7 491 682 035	

Reparaturhinweis zu Bild 13 (Lenkzylinder „Ausführung 1")
Durch Einbau von Bild-Nr. 53 u. 56 (geänderte Kolbenstangenabdichtung) kann in „Ausführung 2" umgerüstet werden.

	Lenkzylinder (45 ∅ – 180 Hub – 460 lg.) – „Ausführung 2" – (ab Sept.-Okt. 84)			**ab Fgst.-Nr. 111 460**
40	Zsb. Lenkzylinder kompl.	1	**1 02 360 64 42**	
41	Zsb. Zylinderrohr (340 lg.)	1	1 02 360 21 42	
42	Kolbenstange (370 lg.)	1	1 02 361 08 67	
43	Kugelgelenk kompl.	1	0 55 273 00 69	
44	Schmiernippel H 1 M 8 x 1 DIN 71412	1	7 761 675 003	
44/1	Schutzkappe	1	0 00 996 32 51	
45	Gummischutzkappe	1	0 00 996 11 51	
46	Sechskantmutter M 20 x 1,5 DIN 937 (18-20 mkp)	1	7 413 677 018	
47	Splint 4 x 36 DIN 94	1	7 530 680 055	Dichtsatz für Lenkzylinder
48*	Sechskantmutter M 16 x 1,5 DIN 985 verz. (14 mkp)	1	7 405 677 064	**„Ausführung 2"**
49	Kolbenhälfte (an der Mutter)	1	1 02 361 09 68	Teil-Nr. **0 00 996 66 11**
50*	Kolbendichtung	1	0 00 996 60 12	(Bild-Nr. 48/50/51/54/55/58)
51*	O-Ring 16,3 x 2,4 B DIN 3770 NB 80	1	0 00 996 35 06	
52	Kolbenhälfte	1	1 02 361 10 68	
53	Deckel	1	1 02 361 42 25	
54*	O-Ring 39,2 x 3 DIN 3770 NB 80	1	0 00 996 34 06	
55*	Kolbenstangendichtung	1	0 00 996 66 13	
56	Scheibe	1	1 00 993 34 65	
57	Deckel (M 55 x 1,5)	1	1 02 361 02 25	
58*	Abstreifer GA 22 x 35 x 5/8	1	0 00 996 83 28	
59	Gelenklager GE 20 ES (20 x 35 x 16)	1	0 00 994 61 30	
60	Sicherungsring 35 x 1,5 DIN 472	1	7 491 682 035	

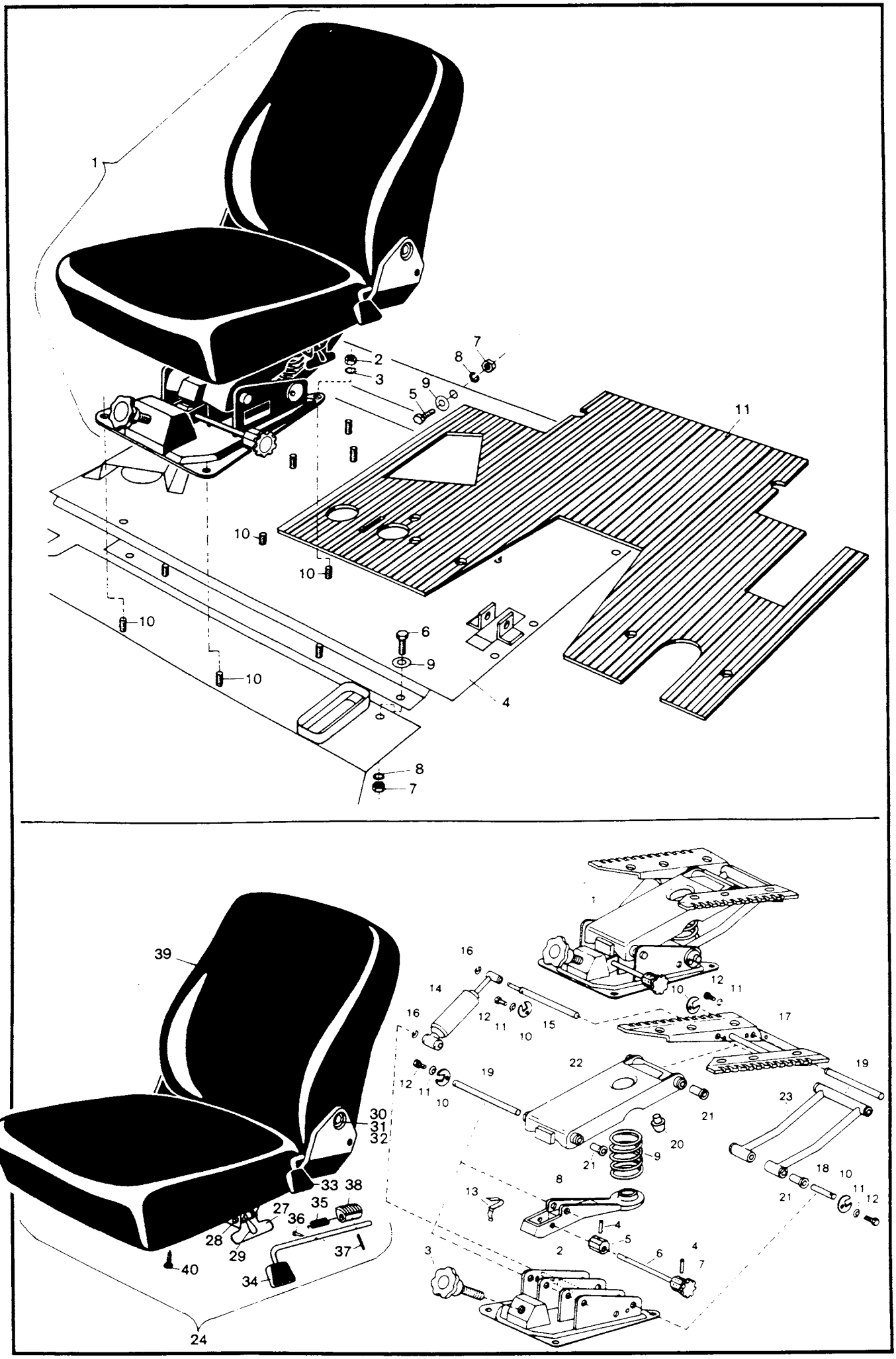
1
2
3
4
5
6
7
8
9
10
11
12
13
14
15
16
17
18
19
20
21
22
23
24
27
28
29
30
31
32
33
34
35
36
37
38
39
40

Kramer Allrad

Fahrersitz

Sitzblech-Einzelteile Fahrersitz (Ausführung A – ohne Rückenverlängerung)

Hauptgruppe **29**

Bild-Nr.	Teil-Bezeichnung	Stück	Teil-Nr.	
1	Fahrersitz kompl.	1	0 32 291 00 01	
2	Sechskantmutter M 8 DIN 934	4	7 403 677 005	
3	Federring A 8 DIN 128	4	7 482 682 008	
(0)	Beckengurt (Statikausführung)	1	0 52 291 01 69	
(0)	Beckengurt (Aufrollautomatic) (So 578/1)	1	0 52 291 00 69	**ab Fgst.-Nr. 111 599**
4	Zsb. Sitzblech	1	1 42 290 03 24	1 42 290 05 24
5	Sechskantschraube M 8 x 20 DIN 933-8.8	6	7 236 677 131	
6	Sechskantschraube M 8 x 25 DIN 933-8.8	4	7 236 677 133	
7	Sechskantmutter M 8 DIN 934	12	7 403 677 005	
8	Federring A 8 DIN 128	17	7 482 682 008	
9	Scheibe 8,4 DIN 9021	11	7 462 680 012	
10	Flachkopfschraube (M 8 x 16)	4	0 00 995 06 69	
11	Riffelgummimatte auf Sitzblech	1	0 42 341 01 88	
	Einzelteile Fahrersitz - 0 32 291 00 01			
1	Sitzträger vollst.	1	0 32 290 00 21	
2	Bodenplatte	1	0 32 292 00 12	
3	Stellschraube	1	0 45 292 00 90	
4	Spannstift 4 x 18	1	7 514 682 093	
5	Stellraste	1	0 32 292 00 68	
6	Bolzen	1	0 32 292 00 94	
7	Stellgriff	1	0 32 292 00 64	
8	Stellhebel	1	0 60 292 00 28	
9	Druckfeder	1	0 00 992 51 04	
10	Sicherungsscheibe	5	0 45 292 00 52	
11	Federscheibe A 5 DIN 137 verzinkt	5	7 473 682 012	
12	Schneidschraube AM 5 x 10 DIN 7513 verzinkt	5	7 310 211 073	
13	Blattfeder	1	0 00 992 21 06	
14	Dämpfer	1	0 00 993 06 76	
15	Achse für Dämpfer	1	0 45 292 02 20	
16	Sicherungsscheibe 8 DIN 6799	2	7 479 682 511	
17	Sitzträgergestell vollst.	1	0 60 290 02 21	
18	Achse kurz	2	0 45 292 01 20	
19	Achse lang	2	0 45 292 00 20	
20	Dämpfungspuffer	2	0 00 993 55 78	
21	Lagerbuchse	8	0 00 994 98 50	
22	Tragekasten vollst.	1	0 60 290 01 21	
23	Stützrahmen mit Buchsen	1	0 60 292 00 37	
24	Sitzrahmen vollst. (mit Polsterung)	1	0 32 290 00 36	
27	Arretierhebel	1	0 45 292 01 28	
28	Lagerbolzen	1	0 45 292 02 90	
29	Arretierfeder	1	0 00 992 91 04	
30	Schraube mit Ansatz	2	0 00 995 22 69	
31	Schenkelfeder links	1	0 00 992 69 03	Befestigung Rückenlehne am Sitzrahmen
32	Schenkelfeder rechts	1	0 00 992 70 03	
33	Auslösehebel vollst. (mit Griff)	1	0 32 290 00 30	
34	Bedienungsgriff	1	0 32 292 01 64	
35	Biegefeder	1	0 00 992 71 03	
36	Halbrundkerbnagel 4 x 15 DIN 1476	1	7 525 670 046	
37	Spannstift 4 x 14 DIN 7344	1	7 514 682 093	
38	Sperre	1	0 32 292 00 34	
39	Rückenlehne vollst. (mit Polsterung)	1	0 32 290 00 03	
40	Zylinderblechschraube 5,5 x 16 DIN 7971	2	7 311 680 351	

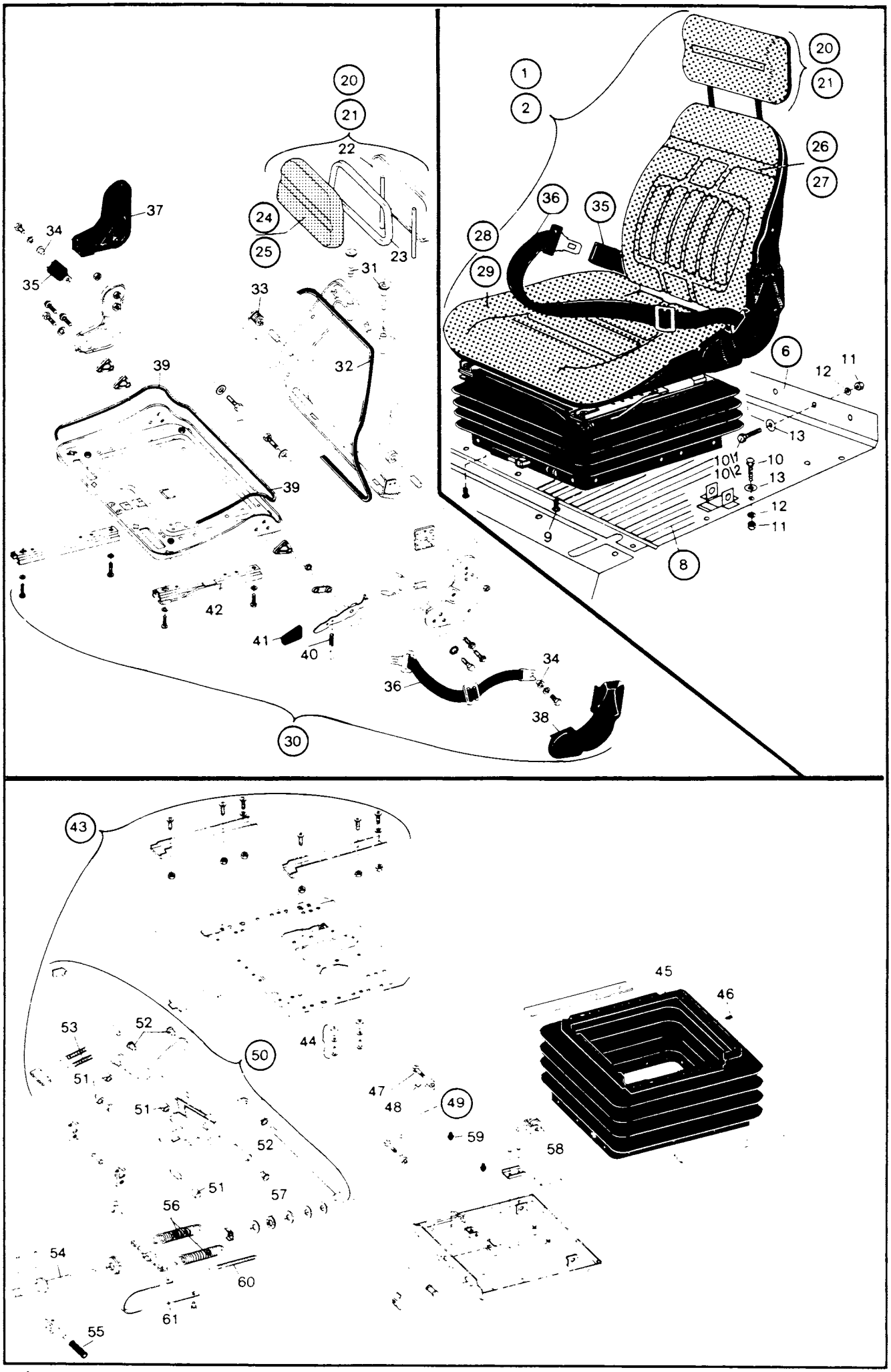
1
2
20
21
22
23
24
25
26
27
28
29
30
31
32
33
34
35
36
37
38
39
40
41
42
43
44
45
46
47
48
49
50
51
52
53
54
55
56
57
58
59
60
61
6
8
9
10
10\1
10\2
11
12
13

Kramer Allrad

Fahrersitz

Sitzblech, Einzelteile Fahrersitz (Ausführung B – mit Rückenverlängerung

Hauptgruppe 29

Bild-Nr.	Teil-Bezeichnung		Stück	Teil-Nr.	
1	Fahrersitz kompl. (Stoffbezug)		1	0 32 291 01 01	
2	Fahrersitz kompl. (Kunstlederbezug)		1	0 32 291 02 01	(So 1176)
(3)	Sechskantmutter M 8 DIN 934 verk.	Befestigung Fahrersitz	4	7 403 677 709	
(4)	Federring 8 verk.		4	0 00 992 43 28	
(5)	Scheibe A 8,4 DIN 125		4	7 451 680 011	
6	Zsb. Sitzblech		1	1 42 290 10 24	
(7)	Dämmatte (unter dem Sitzblech)		1	0 21 341 34 88	
8	Riffelgummimatte auf Sitzblech		1	0 42 341 04 88	
9	Flachkopfschraube (M 8 × 16)		10	0 00 995 06 69	
10	Sechskantschraube M 8 × 20 DIN 933		7	7 236 677 131	
10/1	Sechskantschraube M 8 × 30 DIN 933		1	7 236 677 135	
10/2	Sechskantschraube M 8 × 35 DIN 933		2	7 236 677 136	
11	Sechskantmutter M 8 DIN 934		10	7 403 677 005	
12	Federring 8		10	0 00 992 42 28	
13	Scheibe 8,4 DIN 9021		10	7 462 680 012	
	Einzelteile Fahrersitz – 0 32 291 01 01 / 0 32 291 02 01 (Bild-Nr. 1 + 2)				
20	Rückenverlängerung kpl. (Stoffbezug)		1	0 32 291 05 01	
21	Rückenverlängerung kpl. (Kunstlederbezug)		1	0 32 291 06 01	
22	Rückenverlängerung (Rahmen)		1	0 32 291 00 37	
23	Profil 900 lg.		1	0 00 996 54 83	
24	Polster für Rückenverlängerung (Stoffbezug)		1	0 32 291 00 02	
25	Polster für Rückenverlängerung (Kunstlederbezug)		1	0 32 291 01 02	
26	Polster für Rücken (Stoffbezug)		1	0 32 291 02 02	
27	Polster für Rücken (Kunstlederbezug)		1	0 32 291 03 02	
28	Polster für Sitz (Stoffbezug)		1	0 32 291 04 02	
29	Polster für Sitz (Kunstlederbezug)		1	0 20 290 00 07	
30	Fahrersitz-Oberteil (ohne Polster)		1	0 32 291 07 01	
31	Buchsen		2	0 00 994 36 54	
32	Profil 1460 lg.		1	0 00 996 38 82	
33	Schenkelfeder		1	0 00 992 11 01	
34	Buchse		2	0 00 994 37 54	
35	Schloß mit Lasche		1	0 32 291 00 80	
36	Gurtband kpl.		1	0 32 291 01 69	
37	Abdeckung rechts		1	0 32 292 01 22	
38	Abdeckung links		1	0 32 292 00 22	
39	Profil 1700 lg.		1	0 00 996 55 83	
40	Zugfeder		1	0 00 992 12 01	
41	Griff		1	0 00 996 12 46	
42	Verstellschiene mit Hebel		1	0 32 292 00 27	
43	Fahrersitz-Unterteil (ohne Polster)		1	0 32 291 08 01	
44	Puffersatz kpl.		1	0 32 290 00 77	
45	Faltenbalg		1	0 00 996 70 50	
46	Haltestopfen		21	0 00 990 50 09	
47	Bolzen		2	0 32 291 01 96	
48	Sicherungsscheibe		2	0 00 993 46 64	
49	Stoßdämpfer		1	0 00 993 19 76	
50	Schwinge kpl.		1	0 32 290 00 15	
51	Rolle		4	0 32 292 00 80	
52	Buchse		4	0 00 994 38 54	
53	Zugfeder		2	0 00 992 13 01	
54	Verstellspindel kpl.		1	0 32 290 00 85	
55	Griff		1	0 00 996 96 30	
56	Zugfeder		2	0 00 992 14 01	
57	Axial-Kugellager kpl.		1	0 00 994 38 15	
58	Gabel kpl.		1	0 32 290 00 42	
59	Puffer		1	0 00 993 02 84	
60	Zugfeder		1	0 00 992 15 01	
61	Anzeigeband		1	0 00 435 02 35	

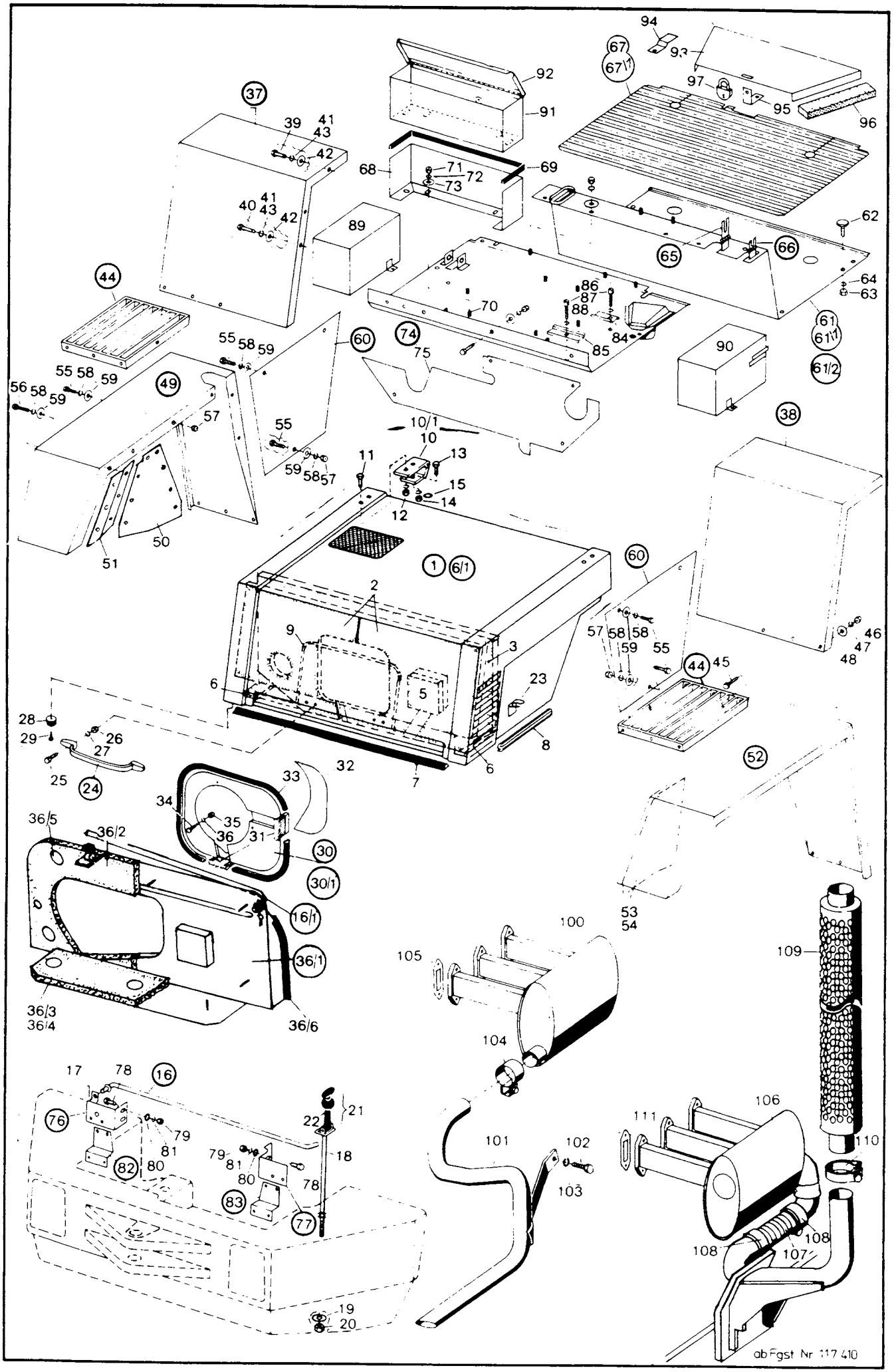
ab Fgst Nr 117 410

Kramer Allrad

Blechteile Auspuff

Hauptgruppe 30/32

Bild-Nr.	Teil-Bezeichnung	Stück	Teil-Nr	
1	Zsb. Motorhaube kompl. (**mit** Bild 2 bis 6)	1	1 42 300 05 30	
2	Schallschluckmatte (515 × 350/15 stark)	2	0 42 307 13 88	
3	Matte für Motorhaube (460 × 1034/7 stark)	1	0 42 307 14 88	**bis Fgst.-Nr. 117 409**
5	Matte für Motorhaube (145 × 145/7 stark)	1	0 52 307 18 88	
6	Abdichtprofil 120 lg. (0 00 996 00 80)	2	1 00 996 58 81	
6/1	Zsb. Motorhaube kpl. (**mit** Bild 6/2 bis 6/7)	1	1 42 300 16 30	
(6/2)	Dämmatte 325 × 565 × 7 dick	1	0 42 307 28 88	
(6/3)	Dämmatte 720 × 565 × 20 dick	1	0 42 307 35 98	
(6/4)	Dämmatte 860 × 325 × 30 dick	1	0 42 307 39 98	**ab Fgst.-Nr. 117 410**
(6/5)	Dämmatte 880 × 30 × 20 dick	2	0 42 307 40 98	
(6/6)	Dämmatte 890 × 230 × 20 dick	1	0 42 307 41 98	
(6/7)	Clips (Plastik)	10	0 00 993 03 94	
7	Profil 950 lg. (0 00 996 60 81)	1	1 00 996 61 81	Abdichtung Haube/
8	Profil 280 lg. (0 00 996 46 80)	2	1 00 996 62 81	Ballastgewicht.
9	Halter 928 lg. 4 mm ∅	1	1 42 305 02 40	
10	Scharnier für Motorhaube (bis Fgst.-Nr. 117 409)	2	0 00 994 86 81	
10/1	Scharnier für Motorhaube (ab Fgst.-Nr. 117 410)	2	0 00 994 37 82	
11	Sechskantschraube M 10 × 20 DIN 933-8.8	4	7 236 677 157	
12	Sechskantmutter M 10 DIN 985	4	7 405 677 007	
13	Sechskantschraube M 10 × 25 DIN 933-8.8	2	7 236 677 159	
14	Sechskantmutter M 10 DIN 985	2	7 405 677 007	
15	Seibe 10,5 DIN 9021	2	7 462 680 014	**ab Fgst.-Nr. 117 410**
16	Stüze für Motorhaube (bis Fgst.-Nr. 117 409)	1	1 42 305 00 18	(Federbugel 0 00 992 04 25
16/1	Stütze für Motorhaube (ab Fgst.-Nr. 117 410)	1	1 42 305 01 18	Niet 3 × 8 7 544 161 036
17	Splint 3,2 × 20 DIN 94	1	7 530 680 039	
18	Zsb. Halterung für Haubenhalter	2	1 42 300 00 40	
19	Scheibe	2	7 460 094 007	
20	Sechskantmutter M 8 DIN 985	2	7 405 677 005	
21	Haubenhalter kompl. (Bild 22 und 23)	2	0 00 993 06 41	
22	Gummiteil (Haubenhalter)	2	0 00 993 07 41	
23	Anhaker	2	0 50 305 00 57	
24	Haltegriff	1	0 00 341 30 41	
25	Sechskantschraube M 5 × 12 verk.	4	7 236 677 768	
26	Sechskantmutter M 5 verk.	4	7 403 677 705	
27	Federring A 5 verzinkt	4	7 482 682 205	
28	Gummipuffer	2	0 00 993 53 78	
29	Zylinderblechschraube B3,5 × 13 verchromt	2	7 311 680 352	
30	Zsb. Luftführung kompl. (bis Fgst.-Nr. 117 409)	1	1 62 300 02 54	
30/1	Zsb. Luftführung kompl. (ab Fgst.-Nr. 117 410)	1	1 46 300 01 54	
31	Abdichtbürste	2	1 52 307 02 96	**ab Fgst.-Nr.117 410**
32	Schallschluckmatte	1	0 52 307 05 88	Profil 920 lg. 1 00 996 84 83
33	Profil 1600 lg. (0 00 996 94 80) – bis 117 409	1	1 00 996 01 81	Profil 315 lg. 1 00 996 85 83
34	Sechskantschraube M 6 × 20 DIN 933-8.8	3	7 236 677 081	
35	Sechskantmutter M 6 DIN 934	2	7 403 677 004	
36	Federring A 6 DIN 128	3	7 482 682 006	
36/1	Zsb. Abschirmblech (**ohne** Bild 36/2 – 36/6)	1	1 42 300 06 21	
36/2	Dämmatte 1154 × 481 × 20 dick	1	0 42 307 36 88	
36/3	Dämmatte 860 × 130 × 10 dick	1	0 42 307 37 88	**ab Fgst.-Nr. 117 410**
36/4	Dämmatte 860 × 110 × 20 dick	1	0 42 307 38 88	
36/5	Clips (Plastik)	10	0 00 993 03 94	
36/6	Profil (0 00 996 89 82))	2	1 00 996 92 83	
37	Radabdeckung vorne links (1 32 301 00 05)	1	1 42 301 03 05	
38	Radabdeckung vorne rechts (1 32 301 01 05)	1	1 42 301 04 05	
39	Sechskantschraube M 8 × 12 DIN 933	4	7 236 677 128	
40	Sechskantschraube M 8 × 20 DIN 933	2	7 236 677 131	
41	Scheibe A 8 DIN 9021	6	7 462 680 029	
42	Scheibe 22 × 5 DIN 2391	4	1 00 993 10 66	
43	Federring A 8 DIN 128	6	7 482 682 008	
44	Zsb. Trittrost (00 46)	2	1 32 300 01 46	
45	Sechskantschraube M 8 × 20 DIN 933-8.8	12	7 236 677 131	
46	Sechskantmutter M 8 DIN 934	12	7 403 677 005	
47	Federring A 8 DIN 128	12	7 482 682 008	
48	Scheibe A 8.4 DIN 9021	12	7 462 680 029	

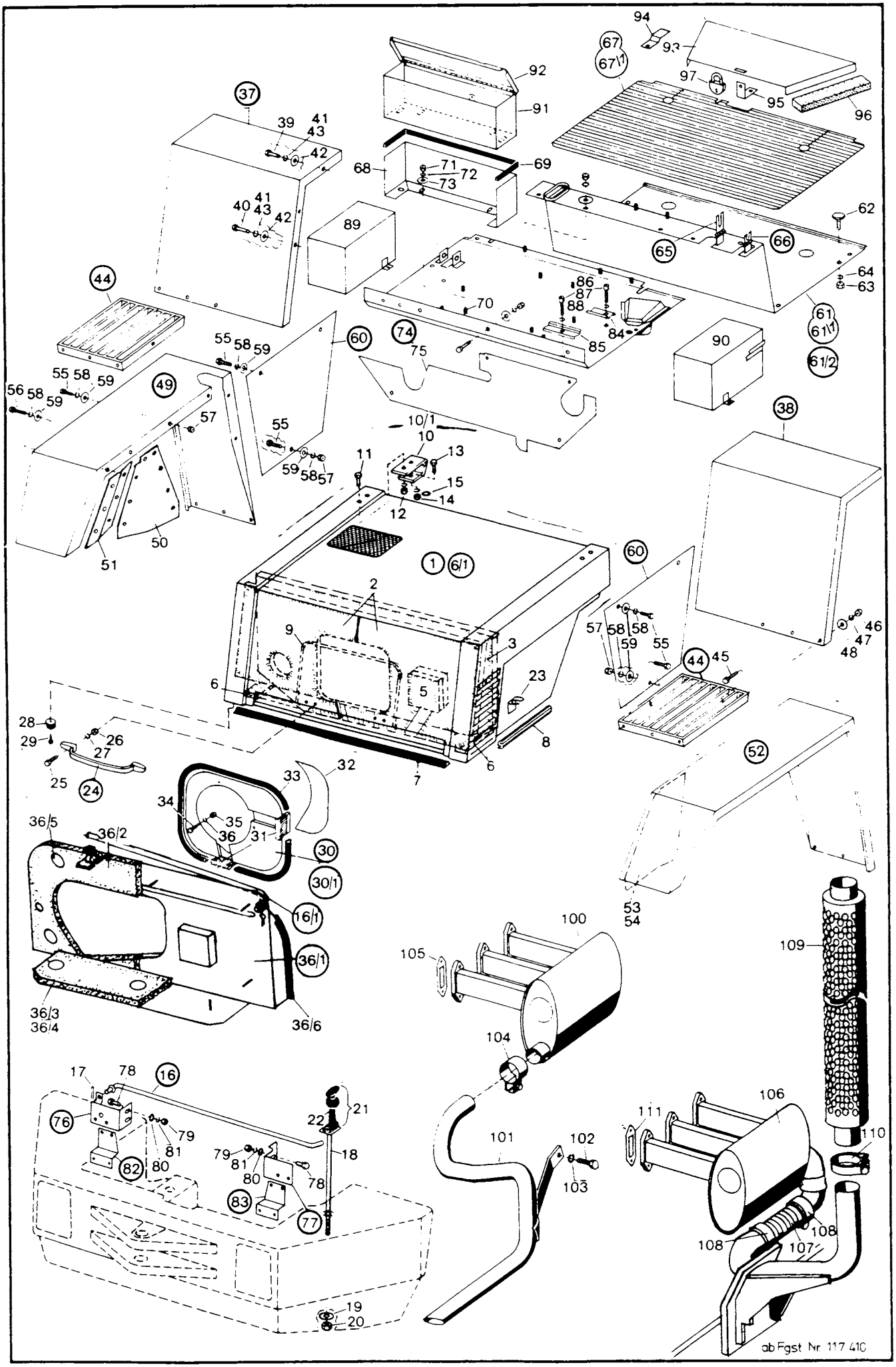
ab Fgst Nr 117 410

Kramer Allrad

Blechteile Auspuff

Hauptgruppe 30/32

Bild-Nr.	Teil-Bezeichnung	Stück	Teil-Nr.	
49	Zsb. Radabdeckung hinten links	1	1 42 300 00 02	
50	Gummimatte links	1	0 42 307 42 88	
51	Zsb. Winkel	1	1 42 300 00 18	
52	Zsb. Radabdeckung hinten rechts	1	1 42 300 01 02	
53	Gummimatte rechts	1	0 42 307 43 88	
54	Zsb. Winkel	1	1 42 300 00 18	
55	Sechskantschraube M 8 × 20 DIN 933-8.8 verz.	24	7 236 677 763	
56	Sechskantschraube M 8 × 25 DIN 933-8.8	4	7 236 677 133	
57	Sechskantmutter M 8 DIN 934	14	7 403 677 005	
58	Federring A 8 DIN 128	28	0 00 992 43 28	
59	Scheibe 8 DIN 9021	28	7 462 680 029	
60	Abdeckblech (am Trittrost)	2	1 32 307 00 21	
61	Zsb. Fußblech	1	1 42 300 02 45	**(bis Fgst.-Nr. 111 598)**
61/1	Zsb. Fußblech	1	1 42 300 06 45	(111 599 – 117 409)
61/2	Zsb. Fußblech	1	1 42 300 12 45	(ab Fgst.-Nr. 117 410)
62	Flachkopfschraube (M 8 x 16)	4	0 00 995 06 69	
63	Sechskantmutter M 8 DIN 934	4	7 403 677 005	
64	Federring A 8 DIN 128	4	7 482 682 008	
65	Scharnier (Sperre f. Hydr. Betätigung)	1	1 21 360 00 22	
66	Zsb. Sperre (Steuerhebel 3. Steuerkreis)	1	1 32 416 01 27	
67	Bodenmatte (auf Fußblech)	1	0 21 341 26 88	**(bis Fgst.-Nr. 111 598)**
67/1	Bodenmatte (auf Fußblech)	1	0 52 341 12 88	**(ab Fgst.-Nr. 111 599)**
68	Abdeckblech (Werkzeugkasten)	1	1 42 304 02 08	Ausführung **mit** Fahrerkabine
69	Kantenschutz (755 lg.)	1	1 00 996 22 81	
70	Sechskantschraube M 8 x 16 DIN 933-8.8	8	7 236 677 129	Bef. Batteriekasten-Klappe und Zwischenwand
71	Sechskantmutter M 8 DIN 934	8	7 403 677 005	
72	Federring A 8 DIN 128	8	7 482 682 008	
73	Scheibe A 8.4 DIN 125	2	7 451 680 011	
74	Zsb. Zwischenblech	1	1 42 300 02 21	Bei Lagergehäuse **ohne** Öffnung oben
75	Schallschluckmatte	1	0 42 307 16 88	
76	Zsb. Halter links für Schluß-Brems-Blinkleuchte	1	1 42 330 01 40	
77	Halter rechts für Schluß-Brems-Blinkleuchte	1	1 42 332 05 40	
78	Sechskantschraube M 10 x 40 DIN 933-8.8	4	7 236 677 163	Befestigung der Halter am Rahmen
79	Sechskantmutter M 10 DIN 934	4	7 403 677 007	
80	Scheibe 10.5 DIN 9021	4	7 462 680 014	
81	Federring A 10 DIN 128	4	7 482 682 010	
82	Halter für Rückstrahler links	1	1 52 332 03 40	
83	Halter für Rückstrahler rechts	1	1 52 332 04 40	
84	Halter für Batterie	2	1 21 335 03 40	
85	Halter (für Batterie)	2	1 60 335 01 40	
86	Sechskantschraube M 8 x 25 DIN 933-8.8	4	7 236 677 133	
87	Sechskantmutter M 8 DIN 934	4	7 403 677 005	
88	Federring A 8 DIN 128	4	7 482 682 008	
89	Zsb. Batteriekasten (links)	1	1 42 300 00 24	Ausführung **ohne** Fahrerkabine
90	Zsb. Batteriekasten (rechts)	1	1 42 300 01 24	
91	Zsb. Werkzeugkasten	1	1 21 300 03 24	
92	Zsb. Klappe	1	1 21 300 04 26	
93	Schutzhaube für Armaturenbrett	1	1 21 331 00 73	bei Ausführung „ohne Fahrerkabine" So 563
94	Halter	1	1 21 331 00 40	
95	Winkel	1	1 21 331 02 41	
96	Moosgummiprofil (220 lg.)	2	1 00 996 91 80	
97	Vorhängeschloß DIN 7465	1	7 845 000 005	
	Gruppe 32 - Auspuff			
100	Auspuffsammeldämpfer	1	0 42 321 01 01	**bis Fgst.-Nr. 117 409**
101	Zsb. Auspuffrohr (mit Halter)	1	1 42 320 02 03	
102	Sechskantschraube M 10 x 20 DIN 933-8.8	1	7 236 677 157	
103	Federring A 10 DIN 128	1	7 482 682 010	
104	Schelle	1	0 00 993 92 30	
105	Asbestdichtlinse	3	0 60 322 00 96	
106	Auspuffsammeldämpfer	1	0 42 321 02 01	**ab Fgst.-Nr. 117 410**
107	Metallschlauch	1	0 42 320 00 12	
108	Schelle (Sechskantschraube M 8 × 55 – 7 236 677 140)	2	0 00 993 52 31	
109	Nachschalldämpfer	1	0 42 321 03 01	
110	Schelle (Sechskantschraube M 10 × 60 – 7 234 677 786)	1	0 00 993 43 31	
111	Asbestdichtlinse	3	0 60 322 00 96	

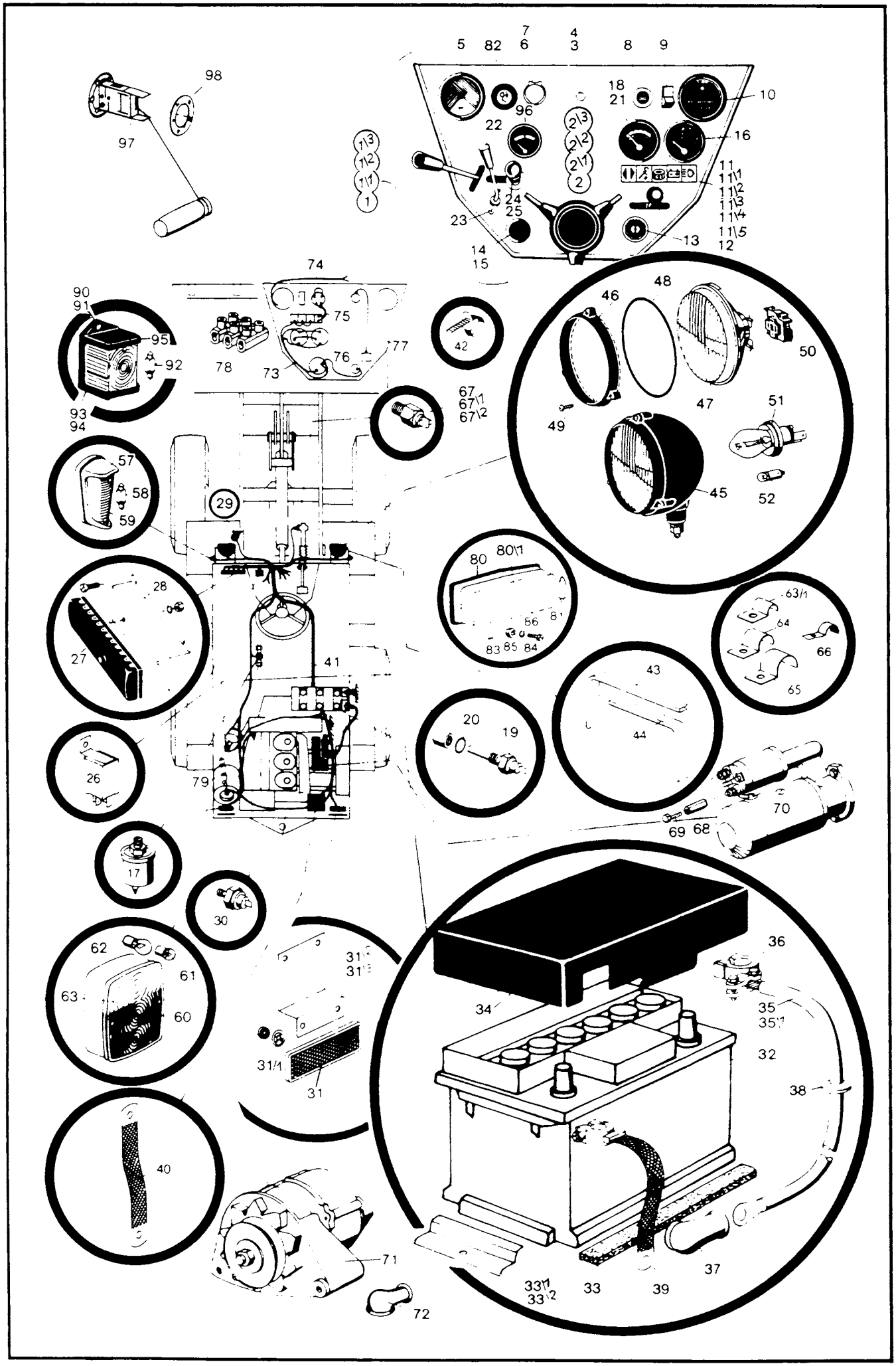
5 82 7 6 4 3 8 9
98
97
18 21
10
96
22
16
11 11\1 11\2 11\3 11\4 11\5 12
24 25
23
13
14 15
74
90 91
95
92
93 94
75
78
73
76
77
42
46
48
50
47
49
51
45
52
67 67\1 67\2
57
58
59
29
80 80\1
86 81
83 85 84
63/1
64
66
65
28
27
41
43
44
20
19
26
79
70
69 68
17
30
62
61
63
60
31\2 31\3
31/1
31
36
34
35 35\1
32
38
40
71
72
33\1 33\2
33
39
37

Kramer Allrad

Elektrische Teile

Armaturenbrett - Scheinwerfer - Kontrollampen - Schalter - Anlasser - Lichtmaschine - Regler

Hauptgruppe **33**

Bild-Nr.	Teil-Bezeichnung	Stück	Teil-Nr.	
	Schutzhaube für Armaturenblech - ohne Fahrerkabine - So 563 - siehe Seite 63			
	Scheibenwischermotor, Ventilator - siehe So 563 - Fahrerkabine - Seite 89			
1	Zsb. Armaturenblech kpl. (mit elektr. Teilen)	1	1 52 330 04 05	**bis Fgst.-Nr. 110 132**
2	Zsb. Armaturenblech (ohne elektr. Teile)	1	1 21 330 18 05	
1/1	Zsb. Armaturenblech kpl. (mit elektr. Teilen)	1	1 42 330 07 05	**Fgst.-Nr. 110 133 - 111 598**
2/1	Zsb. Armaturenblech kpl. (ohne elektr. Teile)	1	1 42 330 08 05	
1/2	Zsb. Armaturenblech kpl. (mit elektr. Teilen)	1	1 42 330 10 05	**ab Fgst.-Nr. 111 599**
2/2	Zsb. Armaturenblech kpl. (ohne elektr. Teile)	1	1 42 330 11 05	
1/3	Zsb. Armaturenblech kpl. (mit elektr. Teilen)	1	1 42 330 17 05	**ab Fgst.-Nr. 117 370**
2/3	Zsb. Armaturenblech kpl. (ohne elektr. Teile)	1	1 42 330 18 05	mit Anzeigegerät fur Kraftstoff
3	Linsenschraube M 8 x 20 DIN 7985 verchromt	2	7 286 671 055	u. Lichtleiste 7teilig
4	Scheibe B 8.4 DIN 9021 verchromt	2	7 462 680 029	
5	Manometer (Druck im Rücklauffilter)	1	0 00 363 06 47	
6	Steckdose	1	0 00 333 05 10	
7	Kontaktanschluß	1	0 00 332 00 19	
8	Warnblinkschalter	1	0 00 333 41 08	
9	Schalter für Scheibenwischer	1	0 00 333 42 08	
10	Betriebsstundenzähler	1	0 00 433 44 30	
11	Lichtleiste (5teilig)	1	0 00 332 26 12	**(bis Fgst.-Nr. 111 598)**
11/1	Lichtleiste (6teilig)-(mit Kontrolleuchte für Betriebsbremse)	1	0 00 332 28 12	
11/2	Zsb. Kabel (220 lg.) Masse Hydr. Kontrollschalter	1	1 42 330 00 14	**ab Fgst.-Nr. 111 599 -**
11/3	Zsb. Kabel (Kontrollschalter - Kontrolleuchte)	1	1 42 330 01 14	Bremse mit hydr. Unterstützung
11/4	Steckhülse	4	0 00 333 01 11	
11/5	Lichtleiste (7teilig mit Kontroll. für Betriebs-u. Feststellbr.)	1	0 00 332 47 12	(ab Fgst.-Nr. 117 370)
12	Glühlampe J 12 V - 2 W	5 - 7	7 734 000 503	
13	Schaltkasten A	1	0 00 333 06 06	(Zundschlussel 0 00 333 03 33 =
14	Anlaßdruckknopf	1	0 00 333 02 19	Nr 3 34 198 21 01 - Bosch)
15	Zsb. Gummikappe für Anlaßdruckknopf	1	0 00 330 00 51	
16	Druckanzeiger (Druckölkupplung) (0-25 kp-12 V) 60 ∅	1	0 00 336 03 06	
17	Druckgeber (Druckölkupplung) (0-25kp 12 V) M 14 x 1,5	1	0 00 336 15 03	
18	Temperaturanzeiger (Wandlertemperatur) (60 ∅)	1	0 00 336 02 07	
19	Temperaturgeber (Wandlertemperatur)	1	0 00 336 07 03	
20	Dichtring 14 x 18 DIN 7603-Cu	1	7 593 641 021	
21	Glühlampe H 12 V - 2 W DIN 72 601	1	7 734 000 402	
22	Blinkschalter mit Signalknopf (Hella)	1	0 00 333 05 18	0 00 333 09 18 - (Cobo)
23	Linsensenkschraube AM 4 x 8 DIN 7988	2	7 297 671 051	4 x 12 - 7 293 671 002
24	Zsb. Sperre (für Rückwärtsfahrt) bis 110 132	1	1 21 210 00 68	
25	Knopfgriff	1	0 00 996 57 30	
26	Blinkgeber	1	0 00 333 22 25	
27	Sicherungskasten	1	0 00 333 20 20	
28	Halter fur Sicherungskasten	1	1 21 332 04 40	
29	Fanfare	1	0 00 332 08 05	
30	Öldruckschalter (Motor)	1	0 00 333 04 08	
31	Rückstrahler	2	0 00 332 06 07	
31/1	Federclips	4	0 00 993 00 94	
31/2	Halter für Rückstrahler links	2	1 52 332 03 40	
31/3	Halter für Rückstrahler rechts	2	1 52 332 04 40	
32	Batterie 12 V 55 Ah 255 A (55530)	2	0 00 335 09 12	
33	Filzstreifen 35 x 5 x 230 lg.	4	1 00 993 56 90	
33/1	Halter für Batterie	2	1 60 335 01 40	
33/2	Halter für Batterie	2	1 21 335 03 40	
34	Batteriedeckel	2	0 42 304 01 05	
35	Zsb. Batteriekabel 1110 lg.	1	1 00 330 42 12	
35/1	Zsb. Batteriekabel 1900 lg.	1	1 00 330 43 12	
36	Kabelschuh (Batterieklemme)	1	0 00 993 08 20	
37	Gummikappe für Anlasserkabel	1	0 22 335 00 97	
38	Durchführungsring (im Sitzblech)	2	0 00 996 02 42	
39	Masseband (an der Batterie)	1	0 00 335 05 20	
40	Masseband (Motor-Fahrzeugrahmen)	1	0 00 335 00 20	
41	Kabelbaum kpl.	1	0 42 330 07 10	
42	Kabelband	10	0 00 993 13 15	
43	Kantenschutz links	1	1 00 996 77 80	
44	Kantenschutz rechts	1	1 00 996 78 80	

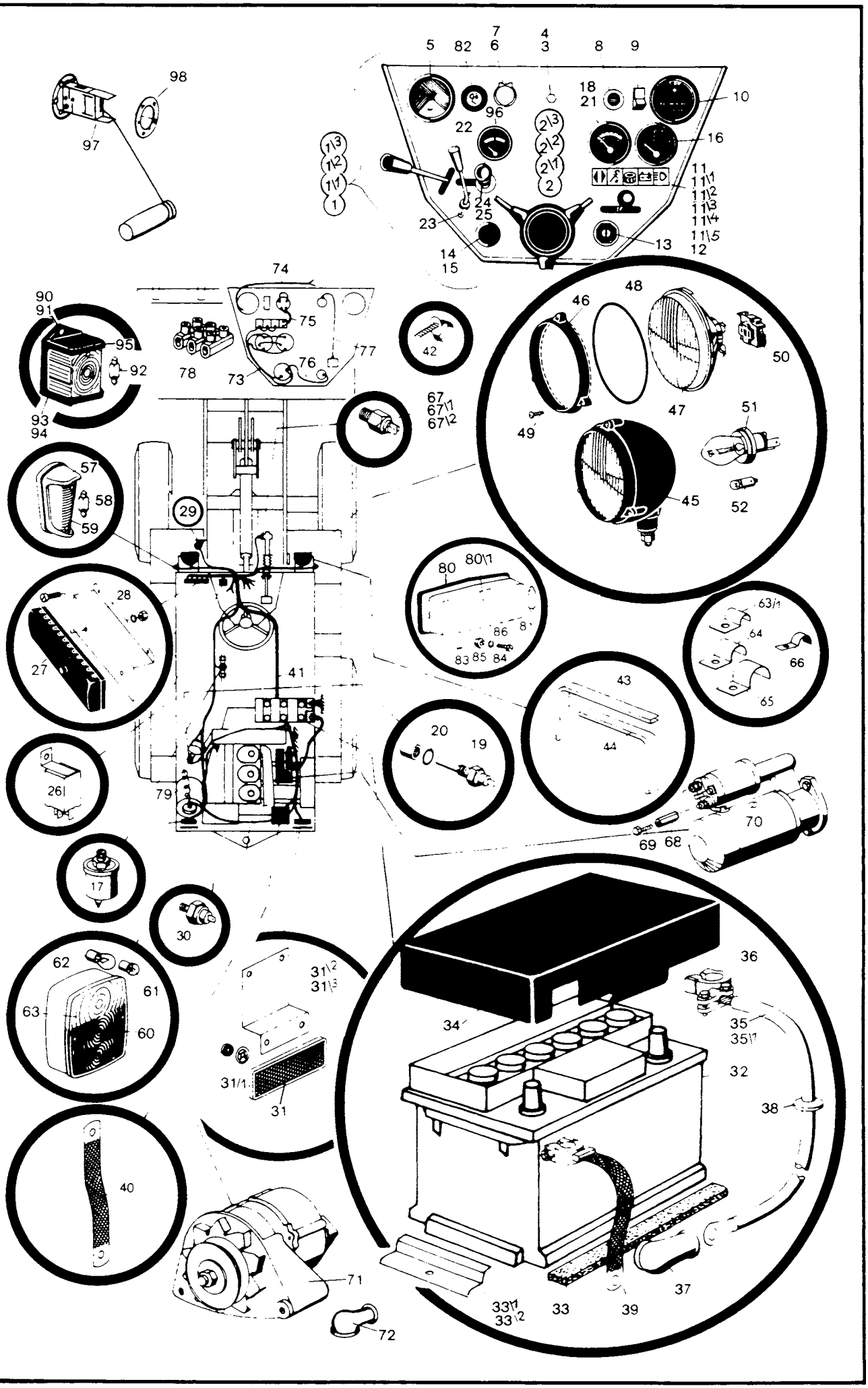
98
97
7
5
82
6
4
3
8
9
18
21
10
22
96
16
2\3
2\2
2\1
2
7\3
7\2
7\1
1
11
11\1
11\2
11\3
11\4
11\5
12
24
25
23
14
15
13
74
75
76
77
78
73
90
91
95
92
93
94
42
67
67\1
67\2
48
46
50
47
49
51
45
52
57
58
59
29
80
80\1
86
83
85
84
63\1
64
66
65
28
27
41
43
44
20
19
261
79
70
69
68
17
30
62
61
63
60
31\2
31\3
31\1
31
36
34
35
35\1
32
38
40
71
72
37
33\1
33\2
33
39

Kramer Allrad

Elektrische Teile

Armaturen - Scheinwerfer - Kontrollampen - Schalter - Anlasser - Lichtmaschine - Regler

Hauptgruppe **33**

Bild-Nr.	Teil-Bezeichnung	Stück	Teil-Nr.	
45	Scheinwerfer	2	0 00 332 52 01	
46	Glashaltering	1	0 00 332 23 46	
47	Reflektor mit Scheinwerferglas	1	0 00 332 05 54	
48	Dichtring (O-Ring)	1	0 00 996 74 12	
49	Linsenblechschraube	3	7 311 680 205	
50	Stecker zu Scheinwerfer	2	0 00 333 09 11	
51	Glühlampe A 12 V - 45/40 W DIN 72601	2	7 734 000 002	
52	Glühlampe T 8/4 - 12 V 4 W DIN 72 601	2	7 734 000 926	
57	Blinkleuchte kompl.	2	0 00 332 20 08	**Ovalform** –siehe Abbildung
58	Glühlampe K 12 V - 18 W DIN 72601	2	7 734 000 903	ca. bis August 88
59	Lichtscheibe	1	0 00 332 24 52	
60	Schluß-Brems-Blinkleuchte kompl.	2	0 00 332 30 15	
61	Glühlampe G 12 V - 10 W DIN 72601	2	7 734 000 357	Halter fur Schluß-Brems-Blinkleuchten
62	Glühlampe RL 12 V - 21 W DIN 72601	4	7 734 000 917	siehe Hauptgruppe 30 - Seite 63
63	Lichtscheibe mit Schrauben	4	0 00 332 44 52	
63/1	Kabelschelle 12 x 20 x 2	2	0 00 993 86 29	
64	Kabelschelle 15 x 20 x 2	1	0 00 993 87 29	
65	Kabelschelle 20 x 20 x 2	2	0 00 993 88 29	
66	Kabelschelle 10	4	0 00 993 85 29	
67	Bremslichtschalter (am Hauptbremszylinder)	1	0 00 332 15 16	**(bis Fgst.-Nr. 111 598)**
67/1	Bremslichtschalter (am Bremspedal)	1	0 00 332 21 16	**ab Fgst.-Nr. 111 599**
67/2	Hydraulischer Kontrollschalter (am Druckspreicher)	1	0 00 333 54 08	Bremse mit hydr Unterstutzung
68	Verlängerungsstück (für Anlasser)	1	1 42 011 00 91	
69	Sechskantschraube M 10 x 25 DIN 933-8.8	1	7 236 677 159	
70	Anlasser 3 PS - 12 V (09 10)	1	0 00 335 11 10	
71	Generator (Drehstrom) 14 V - 33 A	1	0 00 335 07 14	(mit eingebautem Regler)
72	Schutzkappe für Anschluß D*	1	0 00 335 02 97	
73	Zsb. Kabel (Armaturenbrett)	1	1 21 330 02 10	
74	Zsb. Kabel (Betriebsstundenzähler)	1	1 21 330 01 14	
75	Zsb. Kabel (Warnblinkschalter)	1	1 21 330 05 14 /02 14	
76	Zsb. Kabel (am Anlasser)	1	1 21 330 03 14	
77	Zsb. Kabel (Masse)	1	1 21 330 04 14	
78	Klemmleiste 4-polig	1	1 00 333 05 60	
79	Zsb. Kabel (Masse, Luftfilter-Unterdruck)	1	1 00 330 68 14	
80	Arbeitsscheinwerfer	1-2	0 00 332 45 01	
80/1	Lichtscheibe	1	0 00 332 42 52	
81	Glühlampe K 12 - 18 W DIN 72601	1-2	7 734 000 903	
82	Schalter fur Arbeitsscheinwerfer	1	0 00 333 43 08	
83	Zylinderblechschraube B 4,2 x 9,5 DIN 7971	4	7 311 680 225	
84	Zylinderschraube M 5 x 16 DIN 84-4.8	4	7 250 670 601	
85	Sechskantmutter M 5 DIN 934	4	7 403 673 003	
86	Federring A 5 DIN 128	4	7 482 682 005	
90	Blinkleuchte kompl. links	1	0 00 332 32 08	
91	Blinkleuchte kompl. rechts	1	0 00 332 33 08	
92	Glühlampe p 25/1-12 V 21 W DIN 72 601	2	7 734 000 917	**Rechteckform** –siehe Abbildung
93	Lichtscheibe links	2	0 00 332 56 52	ca. ab Sept 88
94	Lichtscheibe rechts	2	0 00 332 57 52	
95	Schutzgitter	2	0 00 332 05 57	
96	Kraftstoffmesser im Armaturenbrett	1	0 00 336 03 02	Vorratsanzeige über Anzeigegerat im
97	Tankmeßgerat	1	0 00 336 19 01	Armaturenbrett **–ab Fgst.-Nr. 117 370**
98	Dichtung zu Tankmeßgerat	1	0 00 996 04 12	

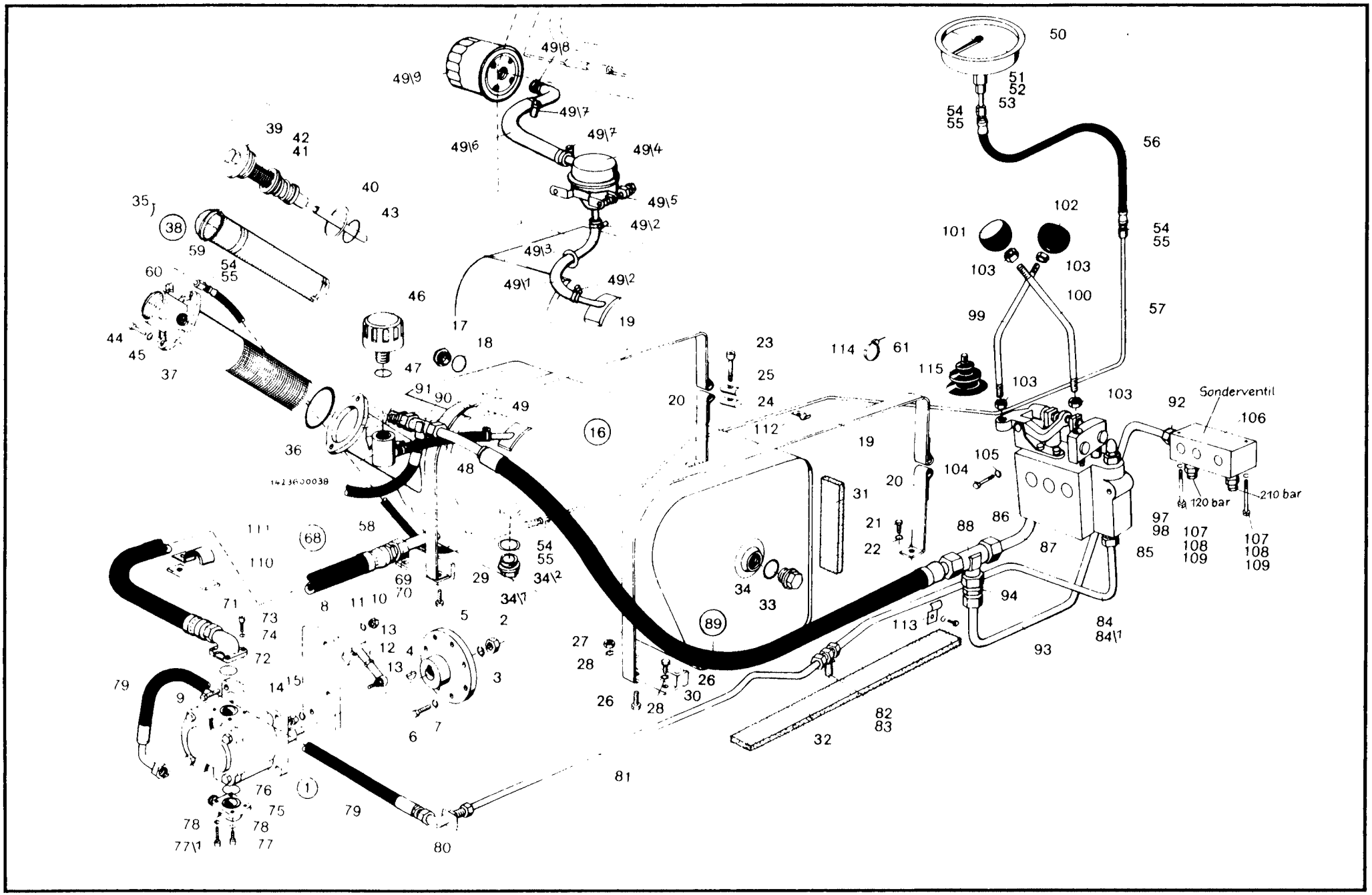
Sonderventil
120 bar
210 bar
1423600038

Kramer Allrad

Hydraulik

Hydraulikpumpenantrieb / Hydraulikpumpe Ladeanlage / Ölbehälter / Saugleitung / Druckleitung zum Steuergerät / Rücklaufleitung Steuergerät Ölbehälter / Steuergerät / Steuergerätbetätigung / Rücklauffilter / Luftfilter / Ölablaß / Manometer-Druckanzeige / Rücklauffilter

Hauptgruppe **36**

Bild-Nr.	Teil-Bezeichnung	Stück	Teil-Nr.	
	Hydraulikpumpenantrieb - Hydraulikpumpe für Ladeanlage			
	(Hydraulikpumpe für die Lenkung mit Antriebsteilen siehe Hauptgruppe 27 - Seite 55)			
1	Hydro-Zahnradpumpe (19 cm^3 links)	1	0 00 361 83 01	
2	Sechskantmutter M 12 x 1,5 DIN 936	1	7 404 677 010	
3	Federring 12 DIN 7980	1	7 481 682 008	
4	Scheibenfeder 3 x 5 DIN 6888	1	7 537 106 007	
5	Zwischenflansch	1	1 42 361 00 94	**ca. ab März 89**
6	Sechskantschraube M 8 x 30 DIN 933-8.8	8	7 236 677 135	**(Abstützung der Hydraulik-**
7	Federring A 8 DIN 128	8	7 482 682 008	**pumpe mit Gelenklager)**
8	Halter	1	1 42 361 02 40	Zsb. Lagerplatte (1) 1 42 360 00 11
9	Sechskantschraube M 8 x 35 DIN 933-8	2	7 236 677 136	
10	Sechskantmutter M 8 DIN 934	2	7 403 677 005	
11	Federring A 8 DIN 128 kristallin	2	7 482 682 108	
12	Stiftschraube M 10 x 30 DIN 932-8.8	1	7 397 677 100	Schraube (2) 1 00 995 05 68
13	Winkelgelenk AS 16 DIN 71802	2	7 824 670 104	Lasche (2) 1 47 361 00 07
14	Sechskantmutter M 10 DIN 934-8	2	7 403 677 007	Gelenklager (2) 0 00 994 67 37
15	Federring A 10 DIN 128	2	7 482 682 010	Dichtung (4) 0 00 996 96 14
	Ölbehälter			
16	Zsb. Ölbehälter	1	1 42 360 04 01	
17	Ölstandsauge	1	0 00 363 03 46	
18	Dichtung 33 x 40 x 2 (Oilit)	1	0 00 990 49 30	
19	Spannband (lang)	2	1 00 993 39 11	
20	Spannband (kurz)	2	1 00 993 42 11	
21	Sechskantschraube M 8 x 12 DIN 933-8 G	2	7 236 677 128	
22	Federring A 8 DIN 128	2	7 482 682 008	
23	Zylinderschraube AM 6 x 50	2	7 250 670 625	
24	Bolzen mit Gewinde	2	0 00 990 00 15	
25	Bolzen ohne Gewinde	2	0 00 990 01 15	
26	Sechskantschraube M 10 x 20 DIN 933-8.8	4	7 236 677 157	
27	Sechskantmutter M 10 DIN 934	4	7 403 677 007	
28	Federring A 10 DIN 128	4	7 482 682 010	
29	Haltewinkel links	1	1 21 360 00 28	
30	Haltewinkel rechts	1	1 21 360 01 28	
31	Filzstreifen 35 x 5 x 700 lg.	2	1 00 993 47 90	
32	Filzstreifen 35 x 5 x 155 lg.	2	1 00 993 49 90	
33	Verschlußschraube CM 30 x 1,5 DIN 7604	1	7 336 673 104	
34	Dichtung A 30 x 36 DIN 7603-Cu	1	7 593 641 048	
34/1	Verschlußschraube M 18 x 1,5 DIN 910	1	7 334 673 005	
34/2	Dichtring A 18 x 24 DIN 7603-Cu.	1	7 593 641 029	
	Rücklauffilter			
35	Zsb. Rücklauffilter kpl.	1	0 00 360 02 88	
36	Dichtring 90 x 100 x 2	1	0 00 996 78 27	
37	Zsb. Filtergehäuse	1	0 00 360 00 08	{ Stopfen 24 x 1,5 – 0 00 990 75 10
38	Filtereinsatz	1	0 00 363 39 31	{ Dichtung – 7 593 641 038
39	Verschlußschraube	1	0 00 990 01 09	(Verschlußschr. kpl. 0 00 360 18 92 –
40	Dichtring 70 x 79 x 2 Form A-Perbunan	1	0 00 996 60 11	mit Magnetkerze u. Ventil)
41	Spannstift 3 x 30 DIN 1481	1	7 514 682 065	
42	Drahthülse	1	0 00 361 00 63	
43	O-Ring 56,82 x 2,62	1	0 00 996 88 07	
44	Sechskantschraube M 8 x 20 DIN 933-8.8	2	7 236 677 131	
45	Federring A 8 DIN 128	2	7 482 682 008	
	Einfüll- und Belüftungsfilter			
46	Einschraub-Belüfter	1	0 00 363 32 34	
47	O-Ring 25,07 x 2,62	1	0 00 996 91 07	
48	Schlauch	1	1 00 993 76 23	
49	Schlauchschelle	2	0 00 993 73 29	
49/1	Schlauchleitung NW 15 x 3,5 x 290 lg.	1	1 00 993 35 26	⎫
49/2	Schlauchschelle	2	0 00 993 73 29	⎪
49/3	Durchführungsring	1	0 00 996 30 42	⎪
49/4	Gehäuse	1	0 00 363 02 04	⎪
49/5	Spannschelle	1	0 00 993 29 28	⎬ ab Fgst.-Nr. 110 361
49/6	Schlauchleitung NW 20 x 2,5 x 275 lg.	1	1 00 993 36 26	⎪
49/7	Schlauchschelle	2	0 00 993 96 28	⎪
49/8	Durchführungsring	1	0 00 996 30 42	⎪
49/9	Ölfilter (Seitlich an Fahrerkabine)	1	0 00 363 43 34	⎭

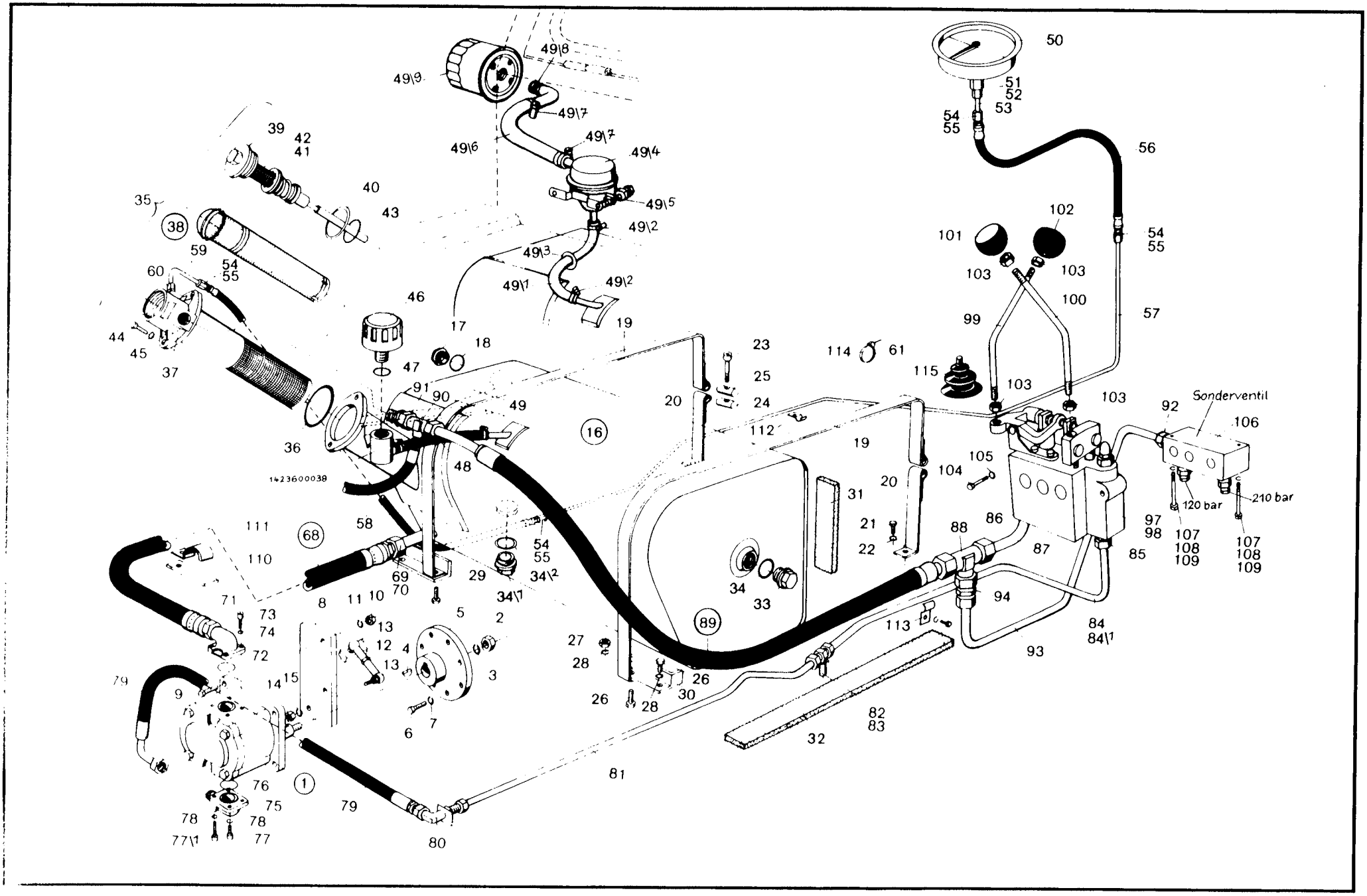
Sonderventil
120 bar
210 bar
1423600038

Bild-Nr.	Teil-Bezeichnung	Stück	Teil-Nr.	
	Druckanzeige im Rücklauffilter			
50	Manometer	1	0 00 363 06 47	
51	Verschraubung MAV 6-LR (mit Dichtkantenring)	1	0 00 363 77 17	
52	Dichtring 5 x 11 DIN 7603-Cu	1	7 593 641 113	
53	Rohrleitung 6 x 1 x 30 lg.	1	1 31 363 38 24	
54	Schneidring L 6 DIN 3861	4	7 786 680 101	
55	Überwurfmutter AL 6 DIN 3870	4	7 788 010 552	
56	Schlauchleitung (500 lg.)	1	0 00 993 58 18	
57	Rohrleitung (6 x 1 x 1600 lg.)	1	1 42 363 14 24	
58	Schlauchleitung (500 lg.)	1	0 00 993 58 18	
59	Rohrleitung (6 x 1 x 85 lg.)	1	1 42 363 52 24	
60	Verschraubung GE 6 LLM	1	0 00 363 31 16	
61	Schlauchklemme (12-20 ∅)	3	0 00 993 01 29	
	Saugleitung Ölbehälter - Hydraulikpumpe für Ladeanlage			
68	Schlauchleitung	1	0 00 993 91 23	
69	Schneidring L 22 DIN 3861	2	7 786 680 107	
70	Überwurfmutter AL 22 DIN 3870	2	7 788 010 558	
71	Winkel-Flanschverschraubung	1	0 00 363 49 15	
72	O-Ring 24 x 2,5	1	0 00 996 67 05	
73	Zylinderschraube M 6 x 22 DIN 912-10.9	4	7 252 678 033	
74	Federring 6 DIN 7980	4	7 481 682 005	
	Druckleitung von der Hydraulikpumpe zum Steuergerät			
75	Winkel-Flanschverschraubung	1	0 00 363 48 15	
76	O-Ring 17 x 2,5	1	0 00 996 68 05	
77	Zylinderschraube M 6 x 22 DIN 912-10.9	2	7 252 678 033	
77/1	Zylinderschraube M 6 x 50 DIN 912-10.9	2	7 252 678 039	
78	Federring 6 DIN 7980	4	7 481 682 005	
79	Schlauchleitung	1	0 00 993 93 23	
80	Winkelschottverschraubung WSV 15-L	1	0 00 363 21 17	
81	Rohrleitung 15 x 1,5 x 850 lg.	1	1 42 363 11 24	
82	Meßverschraubung (15) } Druckkontrolle	1	0 00 363 64 17	
83	Minimeßanschlußstück } Hydraulik (210 atü)	1	0 00 363 88 17	
84*	Rohrleitung 15 x 1,5 x 800 lg.	1	1 42 363 12 24	(2-Schieber Steuergerat)
84/1*	Rohrleitung 15 x 1,5 x 860 lg.	1	1 42 363 13 24	(3-Schieber Steuergerat)
85	Verschraubung GE 15-LM	1	0 00 363 03 15	
	Rücklaufleitung vom Steuergerät zum Ölbehälter			
86	Verschraubung GE 18-LM	1	0 00 363 50 15	(evw 18-L = 0 00 363 68 16)
87	Rohrleitung 18 x 1,5 x 140 lg.	1	1 42 363 05 27	
88	T-Reduzierung TR 18/18/22	1	0 00 363 07 20	
89	Schlauchleitung	1	0 00 993 28 23	
90	LR-Verschraubung ev LR 22 / 12-L	1	0 00 363 88 21	
91	Verschraubung GE 22-LM	1	0 00 363 14 16	
	Rücklaufleitung Nachsaugventil - Rücklaufleitung Steuergerät			
92	Verschraubung GE 15-LM	1	0 00 363 03 15	
93	Rohrleitung 15 x 1,5 x 810 lg.	1	1 42 363 11 27	
94	Reduzierung KOR 18/15	1	0 00 363 00 16	
	Steuergerät - Steuergerätbetätigung - Sonderventil			**ab Fgst.-Nr. 110 054**
97	Steuergerät - 2 Schieber } mit „Schwimmstellung"	1	0 00 361 02 85	0 00 361 92 02
98	Steuergerät - 3 Schieber } mit „Schwimmstellung"	1	0 00 361 03 85	0 00 361 93 02
99	Steuerhebel (1. u. 2. Steuerkreis)	1	1 21 361 08 18	1 21 361 06 18
100	Steuerhebel (3. Steuerkreis)	1	1 21 361 07 18	
101	Knopfgriff (1. u. 2. Steuerkreis)	1	0 00 996 81 30	
102	Knopfgriff (3. Steuerkreis)	1	0 00 996 82 30	
103	Sechskantmutter M 12 DIN 934 (verkadmet)	2-4	7 403 677 717	
104	Sechskantschraube M 8 x 55 DIN 931-8.8	3	7 234 677 087	
105	Federring A 8 DIN 128	3	7 482 682 008	
106	Sonderventil (120 und 210 bar) (S 10) - Buchholz	1	0 00 361 67 83	
107	Sechskantschraube M 6 x 70 DIN 931-8.8	2	7 234 677 056	
108	Sechskantmutter M 6 DIN 934	2	7 403 677 004	
109	Federring A 6 DIN 128	2	7 482 682 006	
110	Halter für Schlauch	1	1 42 363 01 40	
111	Rohrschelle	1	0 00 993 97 29	
112	Rohrschelle	1	0 00 993 00 28	
113	Rohrschelle	1	0 00 993 87 29	
114	Kabelband	10	0 00 993 13 15	
115	Faltenbalg	1	0 00 996 27 50	

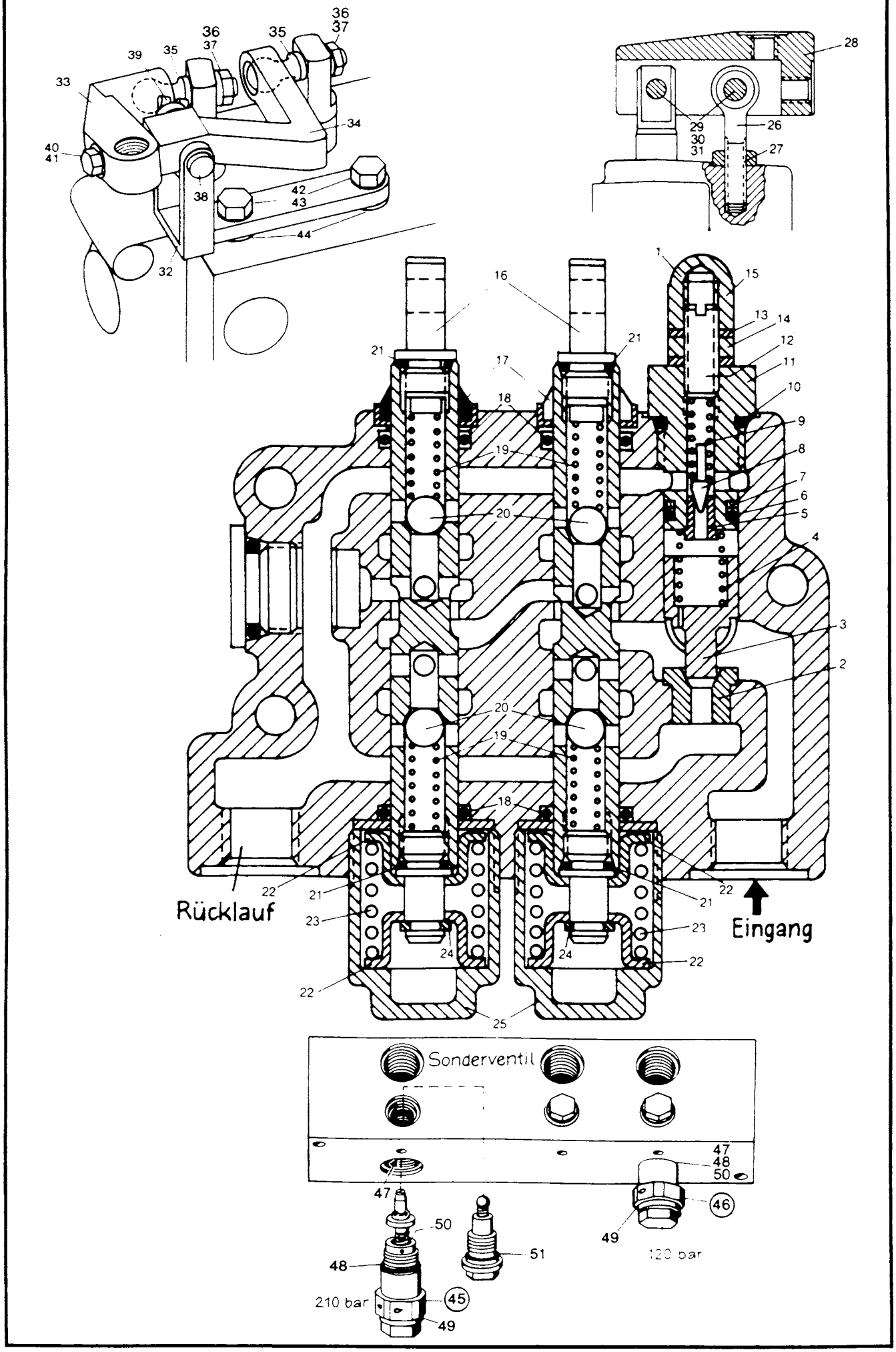
Rücklauf
Eingang
Sonderventil
210 bar
120 bar

Bild-Nr.	Teil-Bezeichnung	Stück	Teil-Nr.	
	Einzelteile für Steuergeräte			
1	Hauptdruckbegrenzungsventil kpl. (210 atü)	1	0 00 361 31 83	
2	Ventilsitz (im Gehäuse eingepaßt)	1	0 00 361 33 83	
3	Ventileinsatz	1	0 00 361 34 83	
4	Feder	1	0 00 992 50 03	
5	Ventilsitz	1	0 00 361 35 83	
6	O-Ring 104 x 14,1 A	1	0 00 996 74 06	
7	Stützring 109 x 14,1 T	1	0 00 996 97 28	
8	Ventilkegel	1	0 00 361 36 83	
9	Feder	1	0 00 992 51 03	
10	O-Ring 105 x 8 L	1	0 00 996 73 06	
11	Einschraubteil	1	0 00 363 08 21	
12	Schraube 27 x 53	1	0 00 995 11 69	
13	Dichtring 103 x 4	2	0 00 996 86 06	für Steuergeräte
14	Mutter 17 x 36	1	0 00 990 62 24	mit „Schwimmstellung"
15	Hutmutter 37 x 5	1	0 00 990 63 24	im Hubkreis
16*	Steuerschieber kpl.	2-3	0 00 361 39 83	0 00 361 98 83 (1 Stck.)
17	Abstreifer	2-3	0 00 996 26 27	
18	O-Ring 104 x 114 A (15,54 x 20,78 x 2,62)	4-6	0 00 996 46 07	104 x 122 A – 0 00 996 34 08 (1 Stck.)
19	Druckfeder	4-6	0 00 992 52 03	(28,24 x 33,48 x 2,62)
20	Kugel 98 x 24	4-6	0 00 994 03 80	
21	O-Ring 105 x 4 L	4-6	0 00 996 23 07	
22	Federkappe	4-6	0 21 361 05 25	
23	Feder	2-3	0 00 992 53 03	
24	Klemmring	2-3	0 21 361 00 51	
25	Abdeckkappe	2-3	0 21 361 06 25	0 00 361 00 53 (1 Stck.)
26	Augenschraube	1	0 00 995 12 69	
27	Sechskantschraube M 8 DIN 934	1	7 403 677 005	
28	Gelenkbock	1	0 00 994 84 30	
29	Gelenkbolzen	2	0 00 990 24 13	
30	Scheibe 8,4 DIN 125	2	7 451 680 011	
31	Splint 2 x 15 DIN 94	2	7 530 680 028	
	●Zu Bild Nr. 16 Steuerschieber sind mit Farbe gezeichnet. Es sind die Farben schwarz, blau, gelb und grün möglich. Es ist erforderlich, bei Bestellung eines Steuerschiebers die Farbe anzugeben.			
	Einhebelbedienung			
32	Halterung	1	0 00 361 00 40	
33	Gelenkbock	1	0 00 361 00 19	
34	Hebel	1	0 00 361 00 18	
35	Kugelzapfen (mit Gewinde M 8)	2	0 00 994 01 32	
36	Sechskantflachmutter M 8 DIN 439	2	7 401 677 005	
37	Federring A 8 DIN 128	2	7 482 682 008	
38	Gelenkbolzen 30 lg.	1	0 00 990 41 13	(35 lg – 0 00 990 63 13)
39	Sicherungsblech	1	0 00 992 77 30	
40	Sechskantschraube M 6 x 12 DIN 933-8.8	1	7 236 677 078	Schrauben mit Loctite Nr. 273 gesichert
41	Scheibe 6,4 DIN 125	1	7 451 680 009	
42	Sechskantschraube M 8 x 18 DIN 933-8.8	2	7 236 677 130	
43	Federring A 8 DIN 128	2	7 482 682 008	
44	Scheibe 8.4 DIN 125	4	7 451 680 011	
	Einzelteile für das Sonderventil (Bild-Nr. 106, S. 71)			
45	Druckbegrenzungsventil (210 bar)	1	0 00 361 16 84	
46	Druckbegrenzungsventil (120 bar)	1	0 00 361 17 84	
47	USIT-Ring 10,7 x 16 x 1,5	1-2	0 00 996 81 32	
48	O-Ring 16 x 2,5	1-2	0 00 996 70 08	
49	Dichtring A 16 x 22 DIN 7603-Cu	1-2	7 593 641 025	
50	Seeger-Paßscheibe ∅ 5/10 x 0,3 DIN 988	1-5	7 464 680 071	(für Druckeinstellung)
51	O-Ring 11 x 2	1-3	0 00 996 71 08	

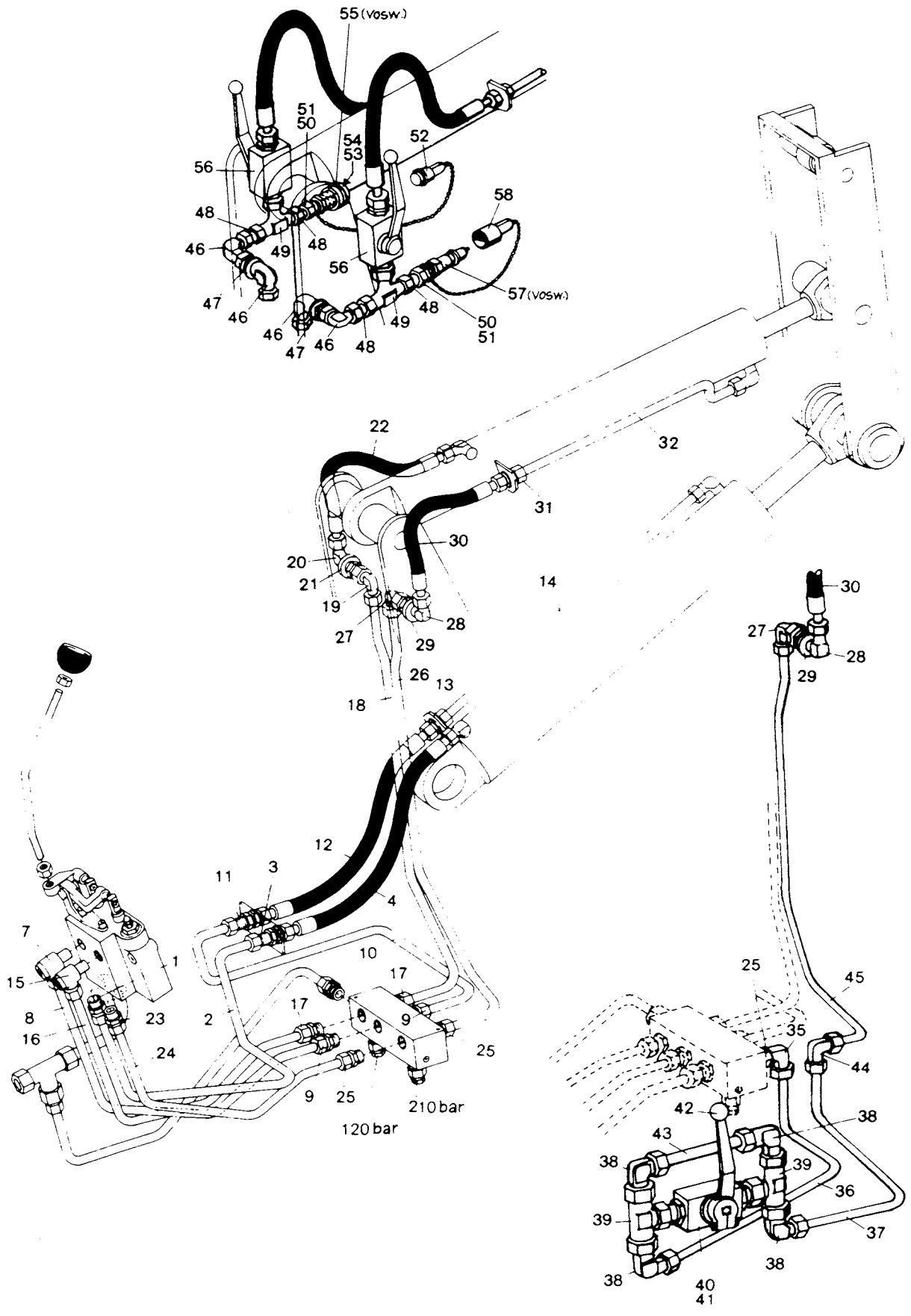
55 (VOSW.)
51
50
54
53
52
56
58
48
46
49
48
56
57 (VOSW.)
47
46
48
49
50
51
46
47
46
48
22
32
31
30
20
21
19
27
28
29
26
13
18
14
30
27
28
29
12
11
3
4
7
1
15
10
17
8
23
2
17
9
16
24
25
9
25
210 bar
120 bar
25
45
35
44
42
38
43
38
39
36
39
37
38
38
40
41

Kramer Allrad

Hydraulik

Druckleitungen vom Steuergerät zum Hubzylinder, Druckleitungen vom Steuergerät zum Kippzylinder

Hauptgruppe **36**

Bild-Nr.	Teil-Bezeichnung	Stück	Teil-Nr.	
	Druckleitung Steuergerät - Hubzylinder („Heben")			
1	Verschraubung GE 15-LM	1	0 00 363 03 15	
2	Rohrleitung 15 x 1,5 x 740 lg.	1	1 42 363 28 24	
3	Schottverschraubung SV 15-L	1	0 00 363 45 16	
4	Schlauchleitung 750 lg. NW 12	1	0 00 993 37 19	
	Druckleitung Steuergerät - Hubzylinder („Senken")			
7	Schwenkverschraubung DSVW 15-LM	1	0 00 363 53 15	
8	Rohrleitung 15 x 1,5 x 745 lg.	1	1 42 363 29 24	
9	Verschraubung GE 15-LM	2	0 00 363 03 15	
10	Rohrleitung 15 x 1,5 x 810 lg	1	1 21 363 97 24	
11	Schottverschraubung SV 15-L	1	0 00 363 45 16	
12	Schlauchleitung 750 lg. NW 12	1	0 00 993 37 19	
13	Verschraubung G 15-L	1	0 00 363 06 15	
14	Rohrleitung 15 x 1,5 x 650 lg.	1	1 32 363 17 24	
	Druckleitung Steuergerät - Kippzylinder („Auskippen")			
15	Schwenkverschraubung DSVW 15-LM	1	0 00 363 53 15	
16	Rohrleitung 15 x 1,5 x 760 lg.	1	1 42 363 74 24	
17	Verschraubung GE 15 LM	2	0 00 363 03 15	
18	Rohrleitung 15 x 1,5 x 975 lg.	1	1 21 363 98 24	
19	Winkelverschraubung evW - 15-L	1	0 00 363 66 15	
20	Winkelschottverschraubung WSV 15-L	1	0 00 363 21 17	
21	Scheibe ∅ 27	1	1 00 993 31 66	
22	Schlauchleitung 635 lg. - NW 12	1	0 00 993 81 23	
	Druckleitung Steuergerät - Kippzylinder („Einkippen")			
23	Verschraubung GE 15-LM	1	0 00 363 03 15	
24	Rohrleitung 15 x 1,5 x 620 lg.	1	1 42 363 33 24	
25	Verschraubung GE 15-LM	2	0 00 363 03 15	
26*	Rohrleitung 15 x 1,5 x 1050 lg.	1	1 21 363 99 24	●**zu Bild-Nr. 26**
27	Winkelverschraubung evW - 15-L	1	0 00 363 66 15	bei angebautem Hubmast
28	Winkelschottverschraubung WSV 15-L	1	0 00 363 21 17	Typ 400 oder 600 ist Bild-Nr. 35-45
29	Scheibe ∅ 27	1	1 00 993 31 66	angeb. (ab Fgst.-Nr. 110180 - Jan. 83)
30	Schlauchleitung 635 lg. NW 12	1	0 00 993 81 23	
31	Verschraubung G 15-L	1	0 00 363 06 15	
32	Rohrleitung 15 x 1,5 x 550 lg.	1	1 21 363 48 24	
35	Verschraubung evW 15-L	1	0 00 363 66 15	bei angebautem Hubmast Typ 400 oder 600 (ab Fgst.-Nr. 110 180 - Jan. 83)
36	Rohrleitung 15 x 1,5 x 530 lg.	1	1 21 363 07 25	
37	Rohrleitung 15 x 1,5 x 490 lg.	1	1 21 363 06 25	
38	Verschraubung evW 15-L	4	0 00 363 66 15	
39	Verschraubung evT 15-L	2	0 00 363 63 15	
40	Block-Kugelhahn	1	1 00 361 77 83	
41	Senkschraube M 6 x 12 DIN 7991	2	7 255 677 029	
42	Hahnschlüssel	1	0 00 996 71 30	
43	Zsb. Rohr (mit Blende)	1	1 21 360 07 91	
44	Verschraubung W 15-L	1	0 00 363 38 17	
45	Rohrleitung 15 x 1,5 x 965 lg.	1	1 21 363 05 25	
	Anbausatz hydr. Steckkupplungen am Kippzylinder – So 1058			
46	Verschraubung evW 15-L	2-4	0 00 363 66 15	
47	Verschraubung SV 15-L	2	0 00 363 45 16	
48	Rohrleitung 15 x 1,5 x 40 lg.	2-4	1 21 363 10 27	
49	Verschraubung evT 15-L	2	0 00 363 63 15	
50	Überwurfmutter AL 15 - DIN 3870	2-4	7 788 010 556	
51	Schneidring L 15 - DIN 3861	2-4	7 786 680 105	
52	Staubstopfen mit Kette (5659-10) (04 51)	1	0 00 996 50 51	
53	O-Ring (22550-211) Einzelteile	1	0 00 996 15 06	
54	Plastikstützring (22021-10) zu Bild 55	1	0 00 996 73 28	
55	Kupplungsdose (837) (Voswinkel)	1	0 00 363 84 48	
56	Blockkugelhahn	2	0 00 361 61 81	
57	Kupplungsstecker (837) (Voswinkel)	1	0 00 363 85 48	
58	Staubkappe mit Kette (5657-10) (03 51)	1	0 00 996 51 51	

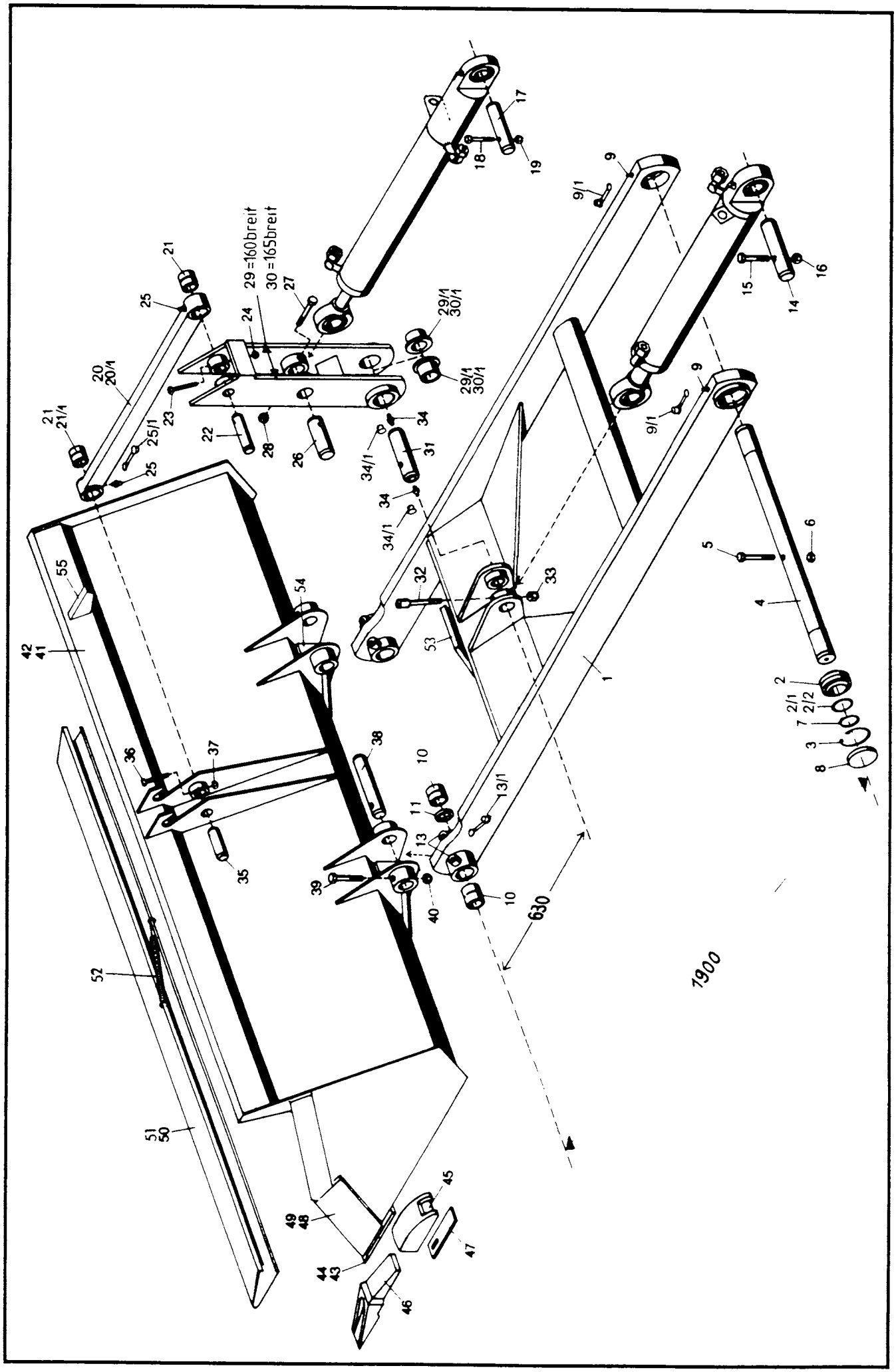
29 =160breit
30 =165breit
630
1900

Kramer Allrad

Hydraulik

Lagerung des Hubrahmens am Zsb. Rahmen, Hubrahmen, Ladeschaufel, Kipphebel, Kippstange, Befestigung des Hub- und Kippzylinders an der Ladeanlage u. am Fahrzeugrahmen, Schutzvorrichtung f. d. Ladeschaufel

Hauptgruppe **36**

Bild-Nr.	Teil-Bezeichnung	Stück	Teil-Nr.	
(0)	Zsb. Hubrahmen vollst.	1	1 32 410 03 19	
1	Zsb. Hubrahmen	1	1 42 410 14 19	– (1 42 410 15 19 bei Schnellwechseleinrichtung – mit Anschlag Bild-Nr. 53)
2	Gelenklager GE 50 DO C 3	2	0 00 994 33 30	Lagerung Hubrahmen am Fahrzeugrahmen
2/1	Paßscheibe 50 x 62 x 2 DIN 988 } Stärke	2	7 464 680 015	
2/2	Paßscheibe 50 x 62 x 1 DIN 988 } nach Bedarf	2	7 464 680 014	
3	Sicherungsring 75 x 2,5 DIN 472	2	7 491 682 075	
4	Lagerbolzen (50 x 651 lg.)	1	1 21 416 10 93	
5	Zylinderschraube M 10 x 90 DIN 912-8.8	1	7 252 677 094	
6	Sechskantmutter M 10 DIN 985	1	7 405 677 007	
7	Sicherungsring 50 x 2 DIN 471	2	7 490 682 050	
8	Verschlußdeckel (mit Schweißpunkt gesichert)	2	0 00 996 04 22	
9	Schmiernippel CM 10 x 1 DIN 71412	2	7 761 675 205	
9/1	Schutzkappe	2	0 00 996 32 51	
10	Lagerbuchse 40 x 50 x 41 lg.	4	1 00 994 48 52	
11	Distanzbüchse	2	1 21 416 34 50	
13	Schmiernippel AM 10 x 1 DIN 71412	4	7 761 675 005	
13/1	Schutzkappe	4	0 00 996 32 51	
14	Bolzen (50 x 180 lg.)	1	1 21 416 12 93	Befestigung Hubzylinder am Fahrzeugrahmen
15	Sechskantschraube M 10 x 90 DIN 931-8.8	1	7 234 677 111	
16	Sechskantmutter M 10 DIN 985	1	7 405 677 007	
17	Bolzen (40 x 160 lg.)	1	1 21 416 11 93	Befestigung Kippzylinder am Fahrzeugrahmen
18	Sechskantschraube M 8 x 75 DIN 931-8.8	1	7 234 677 091	
19	Sechskantmutter M 8 DIN 985	1	7 405 677 005	
20	Zsb. Kippstange (745 lg.) – (ohne Buchsen)	1	1 42 410 00 80	Ausführung 1 – bei Schnellwechseleinrichtung siehe Seite 105
21	Lagerbuchse 30 x 40 x 50 lg.	2	1 00 994 52 51	
20/1	Zsb. Kippstange (755 lg.) – (ohne Buchsen)	1	1 42 410 01 80	Ausführung 2 ca. ab Mai 85 – bei Schnellwechseleinrichtung siehe Seite 105
21/1	Lagerbuchse 40 x 50 x 50 lg. – vorne	1	1 00 994 87 53	
21	Lagerbuchse 30 x 40 x 50 lg.	2	1 00 994 52 51	
22	Bolzen (30 x 175 lg.)	1	1 46 416 02 93	Befestigung Kippstange am Kipphebel
23	Sechskantschraube M 8 x 65 DIN 931	1	7 234 677 089	
24	Sechskantmutter M 8 DIN 985	1	7 405 677 005	
25	Schmiernippel AM 10 x 1 DIN 71412	2	7 761 675 005	
25/1	Schutzkappe	2	0 00 996 32 51	
26	Bolzen (40 x 175 lg.)	1	1 46 416 03 93	Befestigung Kippzylinder am Kipphebel
27	Sechskantschraube M 10 x 75 DIN 931-8.8	1	7 234 677 108	
28	Sechskantmutter M 10 DIN 985	1	7 405 677 007	
29	Zsb. Kipphebel (160 mm breit)	1	1 21 410 09 15	
29/1	Lagerbuchse (50 x 60 x **36** lg.)	2	0 00 994 14 52	
30	Zsb. Kipphebel (165 mm breit)	1	1 46 410 00 15	
30/1	Lagerbuchse (50 x 60 x **38,5** lg.)	2	0 00 994 12 54	
31	Bolzen (50 x 211 lg.)	1	1 46 416 04 93	Befestigung Kipphebel und Hubzylinder am Hubrahmen
32	Zylinderschraube 10 x 90 DIN 912-8.8	1	7 252 677 094	
33	Sechskantmutter M 10 DIN 985	1	7 405 677 007	
34	Schmiernippel AM 10 x 1 DIN 71412	2	7 761 675 005	
34/1	Schutzkappe	2	0 00 996 31 51	
35	Bolzen (30 x 142 lg.)	1	1 31 416 06 93	Befestigung Ladeschaufel an Kippstange
36	Zylinderschraube M 8 x 65 DIN 912-8.8	1	7 252 677 054	
37	Sechskantmutter M 8 DIN 985	1	7 405 677 005	
38	Bolzen (40 x 225 lg.)	2	1 55 416 08 93	Befestigung Ladeschaufel am Hubrahmen
39	Zylinderschraube M 10 x 75 DIN 912-8.8	2	7 252 677 092	
40	Sechskantmutter M 10 DIN 985	2	7 405 677 007	
41	Zsb. Ladeschaufel (mit Reißzinken)	1	1 42 410 73 29	(0,55/0,70 – 1760 breit)
42	Zsb. Ladeschaufel (ohne Reißzinken)	1	1 42 410 74 29	(0,55/0,70 – 1760 breit)
43	Zsb. Schar lang (Bild-Nr. 44 u. 45)	1	1 42 410 00 72	
44	Schar lang	1	1 42 416 00 97	
45	Hülse für Reißzinken } Lenhoff	5	0 60 416 00 55	
46	Reißzinken } Lenhoff	5	0 21 416 00 98	
47	Sicherung für Reißzinken } Lenhoff	5	1 60 416 00 22	
48	Schar kurz links	1	1 42 416 19 31	
49	Schar kurz rechts	1	1 42 416 20 31	
50	Zsb. Schutzvorrichtung	1	1 42 410 13 73	f. Ladeschaufel m. Reißzähne
51	Zsb. Schutzvorrichtung	1	1 42 410 14 73	f. Ladeschaufel o. Reißzähne
52	Zugfeder (35 03)	1	1 00 992 34 02	
53	Anschlag (bei Schnellwechseleinrichtung)	1	1 21 416 03 58	an Hubrahmen anschweißen
54	Anschlag (bei Montage angepaßt)	2	1 21 416 02 58	
55	Sichtwinkel	1	1 42 416 02 32	

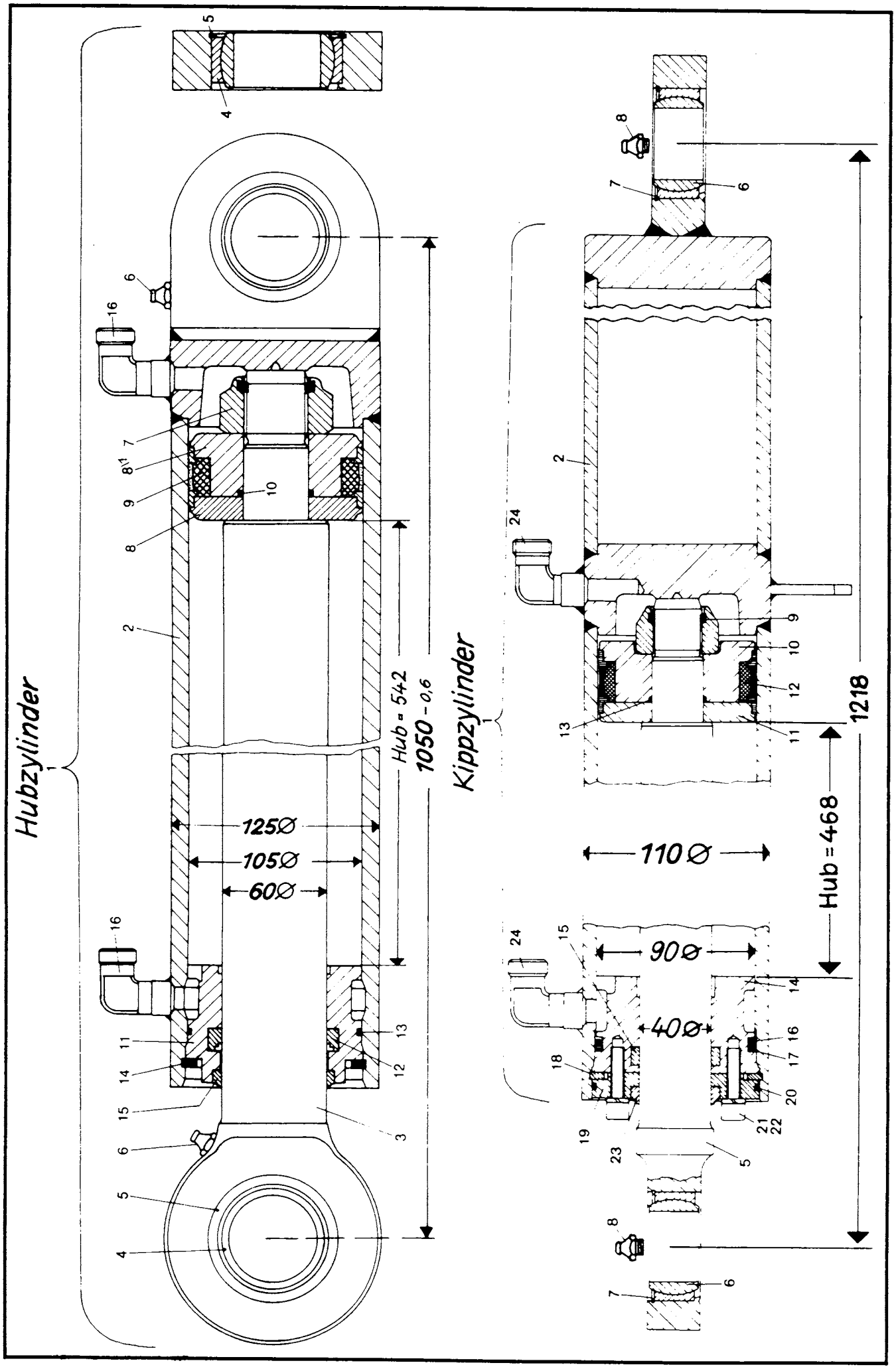
Hubzylinder
Kippzylinder
125Ø
105Ø
60Ø
110Ø
90Ø
40Ø
Hub = 542
1050 - 0,6
Hub = 468
1218

Bild-Nr.	Teil-Bezeichnung		Stück	Teil-Nr.	
	Hubzylinder (60/105 - 542 mm Hub - 1050 lg.)				
1	Hubzylinder kompl.		1	1 21 360 33 42	
2	Zsb. Zylinderrohr		1	1 21 360 34 42	
3	Kolbenstange		1	1 52 361 01 67	
4	Gelenklager GE 50 ES/C 3		2	0 00 994 33 30	
5	Sprengring Sp. 76		2	0 00 992 37 27	
6	Schmiernippel ASM 10 x 1 DIN 71412		2	7 761 675 005	
7*	Sechskantmutter M 36 x 3	(110 kpm)	1	0 00 990 56 24	
8	Kolbenhälfte		1	1 56 361 00 68	
8/1	Kolbenhälfte (an der Mutter)		1	1 56 361 01 68	
9*	Kolbendichtung		1	0 00 996 55 11	Dichtsatz für Hubzylinder
10*	O-Ring 39,5 x 3 B DIN 3770 NB 80		1	0 00 996 71 05	Teil-Nr. 0 00 996 48 12
11	Deckel		1	1 56 361 00 25	(Bild-Nr. 7/9/10/12/13/15)
12*	Kolbenstangendichtung	(3311)	1	0 00 996 74 13	
13*	O-Ring 99,5 x 3 B DIN 3770 NB 80		1	0 00 996 92 06	
14	Sicherungsring 107 x 5		1	0 00 992 72 27	
15*	Abstreifer GA 60 x 70 x 7/10		1	0 00 996 81 28	
16	Winkel-Anschweißstück		2	0 00 363 44 17	
	Kippzylinder (40/90 - 468 mm Hub - 1218 lg)				
1	Zsb. Kippzylinder kompl.		1	1 21 360 35 42	
2	Zsb. Zylinderrohr		1	1 21 360 36 42	
5	Kolbenstange		1	1 32 361 01 67	
6	Gelenklager GE 40 Do/C 3		2	0 00 994 47 30	
7	Sprengring Sp 62		2	0 00 992 33 27	
8	Schmiernippel ASM 10 x 1 DIN 71412		2	7 761 675 005	Dichtsatz für Kippzylinder
9	Sechskantmutter M 27 x 2 DIN 985 (85 kpm)		1	7 405 677 078	Teil-Nr. 0 00 996 52 12
10	Kolbenhälfte (an der Mutter)		1	1 55 361 03 68	Bild-Nr. 9/12/13/15/16/17/20/23
11	Kolbenhälfte		1	1 55 361 04 68	
12	Kolbendichtung		1	0 00 996 38 11	
13	O-Ring 27,6 x 2,4		1	0 00 996 24 06	
14	Deckel		1	1 21 361 11 25	
15	Kolbenstangendichtung	(6312)	1	0 00 996 70 13	
16	Runddichtung (80 x 5 DIN 3770 NB 90)		1	0 00 996 67 07	
17	Stützring (83 x 91 x 1,7 - geteilt)		1	0 00 996 54 27	
18	Sicherungsring 95 x 4 DIN 472		1	7 491 682 379	
19	Deckel		1	1 21 361 10 25	
20	Runddichtring (89,5 x 3 DIN 3770 NB 70)		1	0 00 996 68 07	
21	Zylinderschraube M 8 x 30 DIN 912-8.8		6	7 252 677 047	
22	Federring 8 DIN 7980		6	7 481 682 006	
23	Abstreifer GA 40 x 50 x 7,10		1	0 00 996 78 28	
24	Winkel-Anschweißstück		2	0 00 363 44 17	

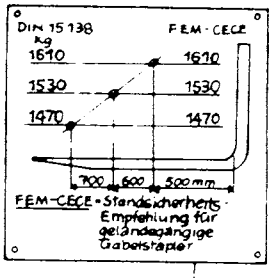
DIN 15138
kg
1610
1530
1470
FEM-CECE
1610
1530
1470
700
600
500 mm
FEM-CECE-Standsicherheits-Empfehlung für geländegängige Gabelstapler

14

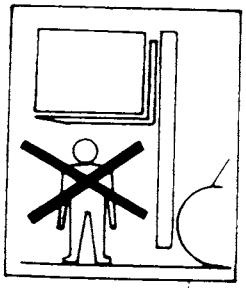

15

16
18
19
7
6
5
4
9
8
10
2
1
407
17
775
410
1000
3
12
11
13

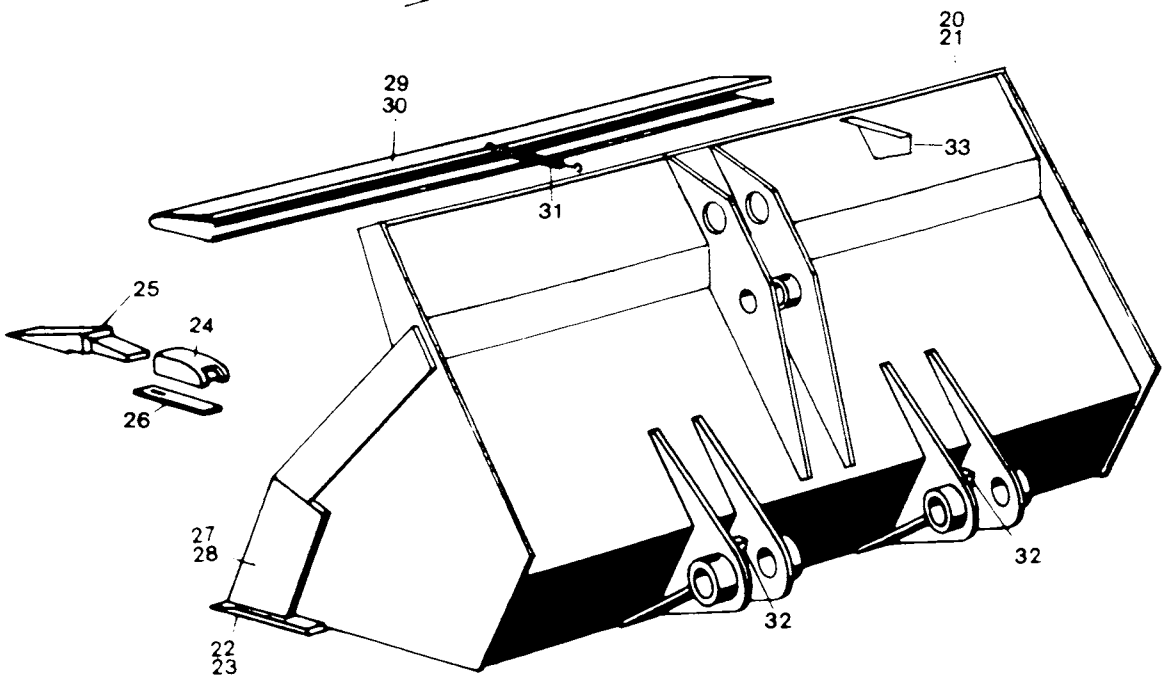
20
21
29
30
33
31
25
24
26
27
28
32
32
22
23

Kramer Allrad

Sonderausrüstung für die Ladeanlage

Stapeleinrichtung 1200 mm / Leichtgutschaufel 1760 mm

Hauptgruppe **36**

Bild-Nr.	Teil-Bezeichnung	Stück	Teil-Nr.	
	Stapeleinrichtung 1200 mm (Direktanbau) – SO 538/11			
1	Zsb. Gabelträger kompl.	1	1 42 410 92 29	(mit Gabelzinken)
2	Zsb. Gabelträger	1	1 21 410 01 27	
3	Gabelzinken kompl.	2	0 21 416 01 98	
4	Sicherungsbolzen (16 ∅ - 50 lg.)	1-2	0 00 990 34 13	(12 ∅ - 80 lg. - 0 00 990 45 13)
5	Druckfeder	1-2	0 00 992 65 03	
6	Spannhülse 5 x 30 DIN 1481	1-2	7 514 682 138	
7	Sicherungshebel	1-2	0 00 416 00 35	
8	Zsb. Bolzen oben (29,7 ∅ 142 lg.)	1	1 31 410 01 93	Befestigung Gabelträger
9	Zylinderschraube M 8 x 65 DIN 912-8.8	1	7 252 677 054	an Kippstange
10	Sechskantmutter M 8 DIN 985	1	7 405 677 005	(Bolzen mit Untermaß)
11	Zsb. Bolzen unten (39,7 ∅ x 225 lg.)	2	1 55 410 04 93	Befestigung Gabelträger
12	Zylinderschraube M 10 x 75 DIN 912-8 G	2	7 252 677 092	am Hubrahmen
13	Sechskantmutter M 10 DIN 985	2	7 405 677 007	(Bolzen mit Untermaß)
14	Hinweisschild	1	0 00 435 85 27	
15	Hinweisschild	2	0 00 435 37 26	
16	Zsb. Schutzgitter	1	1 21 410 00 37	
17	Sechskantschraube M 16 x 65 DIN 931-8.8	2	7 234 677 172	SO 586 - Schutzgitter für
18	Sechskantmutter M 16 DIN 934	2	7 403 677 675	Gabelträger
19	Federring A 16 DIN 128	2	7 482 682 216	
	Leichtgutschaufel 1760 mm (Direktanbau) - SO 1026			
20	Zsb. Ladeschaufel (mit Reißzinken)	1	1 42 410 24 29	0,6/0,7 - 1760 breit
21	Zsb. Ladeschaufel (ohne Reißzinken)	1	1 42 410 25 29	0,6/0,7 - 1760 breit
22	Zsb. Schar lang (mit aufgeschw. Hülsen)	1	1 42 410 00 72	
23	Schar lang (ohne Hülsen)	1	1 42 416 00 97	
24	Hülse für Reißzinken	5	0 60 416 00 55	
25	Reißzinken — Lehnhoff	5	0 21 416 00 98	
26	Sicherung für Reißzinken	5	1 60 416 00 22	
27	Schar kurz links	1	0 21 416 01 31	
28	Schar kurz rechts	1	0 21 416 02 31	
29	Zsb. Schutzvorrichtung	1	1 42 410 13 73	f. Ladeschaufel mit Reißzähne
30	Zsb. Schutzvorrichtung	1	1 42 410 14 73	f. Ladeschaufel ohne Reißzähne
31	Zugfeder (3503)	1	1 00 992 34 02	
32	Anschlag (bei Montage angepaßt)	2	1 21 416 02 58	
33	Sichtwinkel	1	1 21 416 04 32	

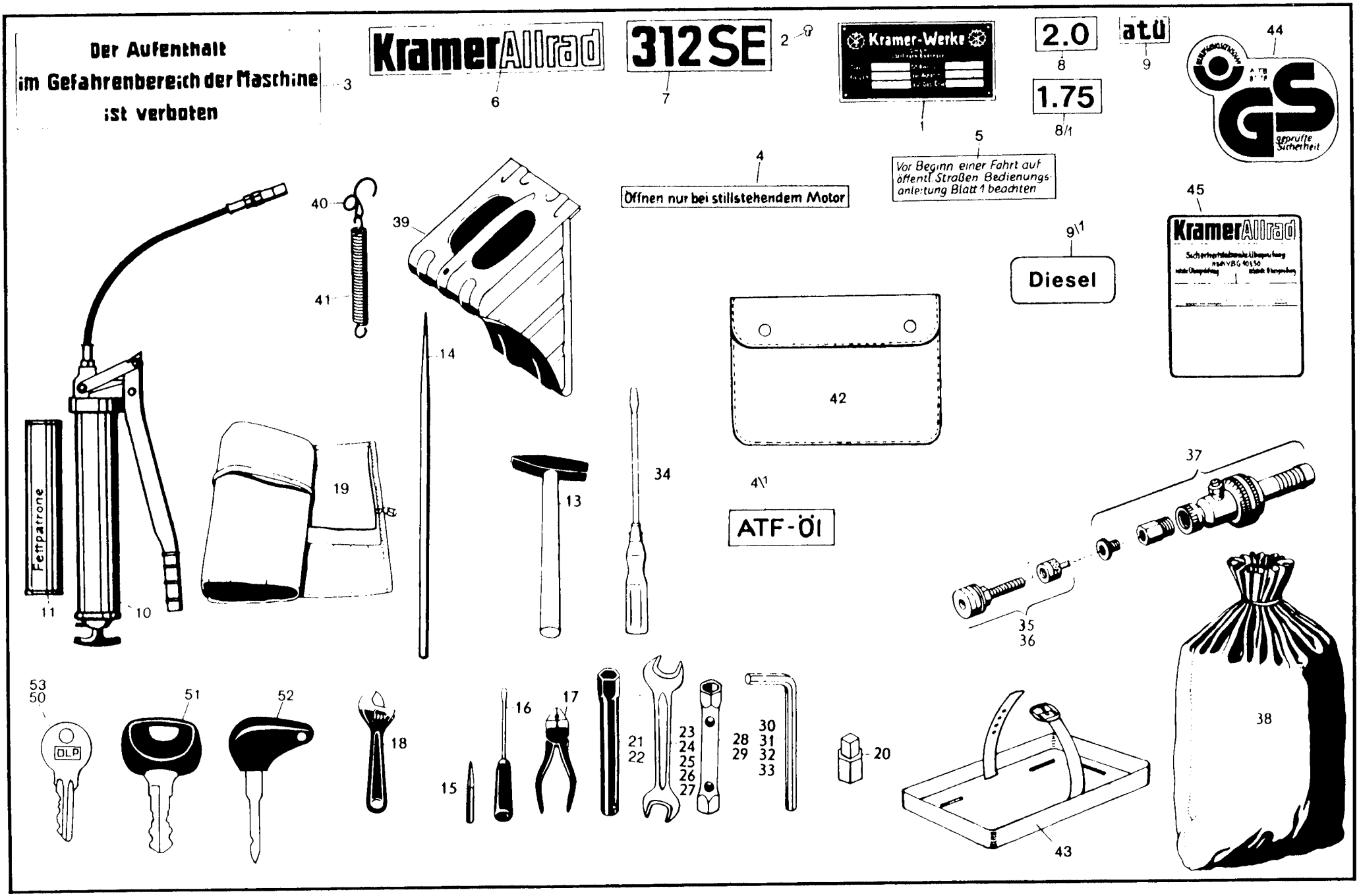
Der Aufenthalt
im Gefahrenbereich der Maschine
ist verboten
3
KramerAllrad
6
312SE
7
2
Kramer-Werke
1
2.0
8
1.75
8/1
atü
9
44
GS
geprüfte Sicherheit
5
Vor Beginn einer Fahrt auf öffentl. Straßen Bedienungsanleitung Blatt 1 beachten
4
Öffnen nur bei stillstehendem Motor
9\1
Diesel
45
KramerAllrad
40
41
39
14
42
4\1
ATF-Öl
34
13
19
Fettpatrone
11
10
37
35
36
38
53
50
51
52
18
16
17
15
21
22
23
24
25
26
27
28
29
30
31
32
33
20
43

Kramer Allrad

Werkzeuge und Zubehör

Hauptgruppe **43**

Bild-Nr	Teil-Bezeichnung	Stück	Teil-Nr.	
1	Typenschild	1	0 00 435 48 15	
2	Halbrundkerbnagel 3 x 4	4	7 525 642 032	
3	Hinweisschild (Gefahrenbereich)	2	0 00 435 97 25	
4	Schild (Öffnen nur bei stillstehendem Motor)	1	0 00 435 87 25	
4/1	Schild ATF-Öl	1	0 00 435 75 27	
5	Schild (Straßenfahrt)	1	0 00 435 99 26	
6	Schild (Kramer-Allrad)	2	0 00 435 49 10	
7	Schild (312 SE)	2	0 00 435 00 09	
8	Schild (Reifendruck 2,0 atü)-vorne	2	0 00 435 19 26	
8/1	Schild (Reifendruck 1,75 atü)-hinten	2	0 00 435 26 26	
9	Schild (atü)	4	0 00 435 89 25	
9/1	Hinweisschild (Diesel)	1	0 00 435 63 26	
10	Fettpresse	1	0 00 432 02 05	(Verlangerungsrohr zu Fettpresse)
11	Fettpatrone	1	0 00 441 20 10	= 0 00 432 02 06 - 140 lg. - Kopf 13 Ø
(12)	Werkzeugsatz kompl. (Bild-Nr. 13-34)	1	0 00 430 06 74	
13	Hammer	1	0 00 432 01 02	
14	Drehstift konisch	1	0 00 432 00 09	
15	Durchschlag	1	0 00 432 00 11	
16	Schraubenzieher	1	0 00 432 00 12	
17	Kombinationszange	1	0 00 432 00 13	
18	Rollgabelschlüssel	1	0 00 432 00 14	
19	Werkzeugtasche	1	0 00 432 00 15	
20	Vierkantschlüssel	1	0 00 432 01 32	
21	Steckschlüssel 21	1	4 061 200 012	
22	Steckschlüssel 24 DIN 3112	1	4 061 400 009	
23	Doppelmaulschlüssel 24 x 30	1	4 060 200 019	
24	Doppelmaulschlüssel 8 x 10	1	4 060 200 004	
25	Doppelmaulschlüssel 12 x 14	1	4 060 200 009	
26	Doppelmaulschlüssel 13 x 17	1	4 060 200 031	
27	Doppelmaulschlüssel 19 x 22	1	4 060 200 014	
28	Sechskantsteckschlüssel B 13 x 17	1	4 061 300 087	
29	Sechskantsteckschlüssel B 19 x 22	1	4 061 300 066	
30	Sechskantstiftschlüssel 5	1	4 062 200 003	
31	Sechskantstiftschlüssel 6	1	4 062 200 004	
32	Sechskantstiftschlüssel 8	1	4 062 200 005	
33	Sechskantstiftschlüssel 10	1	4 062 200 006	
34	Schraubenzieher (Größe 4)	1	4 062 800 053	
35	Ventil-Vorderachse	2	0 00 311 00 13	
36	Luft-Wasser-Ventil (Hinterachse und Vorderachse)	4	0 00 311 04 13	
37	Wasserfüllventil	1	0 00 433 04 09	**Reifen 12,5 - 18**
38	Frostschutzmittel (Hinterachse und Vorderachse)	4	1 00 441 07 13	(pro Reifen 49 kg Chlormagnesium
39	Unterlegkeil	2	7 708 680 004	und 87 Liter Wasser)
40	Haken	2	1 80 431 00 31	
41	Zugfeder	1-2	1 00 992 05 03	
42	Mappe für Bedienungsanweisung	1	0 00 432 00 71	
43	Halter für Verbandskasten	1	0 00 433 15 40	
44	Sicherheitszeichen	1	0 00 435 18 30	
45	Prüfplakette	1	0 00 435 12 30	
	Schlüssel (bei Ersatzbedarf Schlüssel-Nr. beachten)			
50	Schlüssel Fahrerkabine	1	0 00 341 00 91	(Nr. 1001-Porte)
51	Schlüssel Fahrerkabine (ca. ab Mai 88)	1	0 00 333 07 33	(Nr. 14 603-Merit)
52	Schlüsssel Schaltkasten (Zündschlüssel)	1	0 00 333 03 33	(Nr. 3341982101-Bosch)
53	Schlüssel (Tankdeckel)	1	0 00 161 00 92	(Nr. 510-Blau)

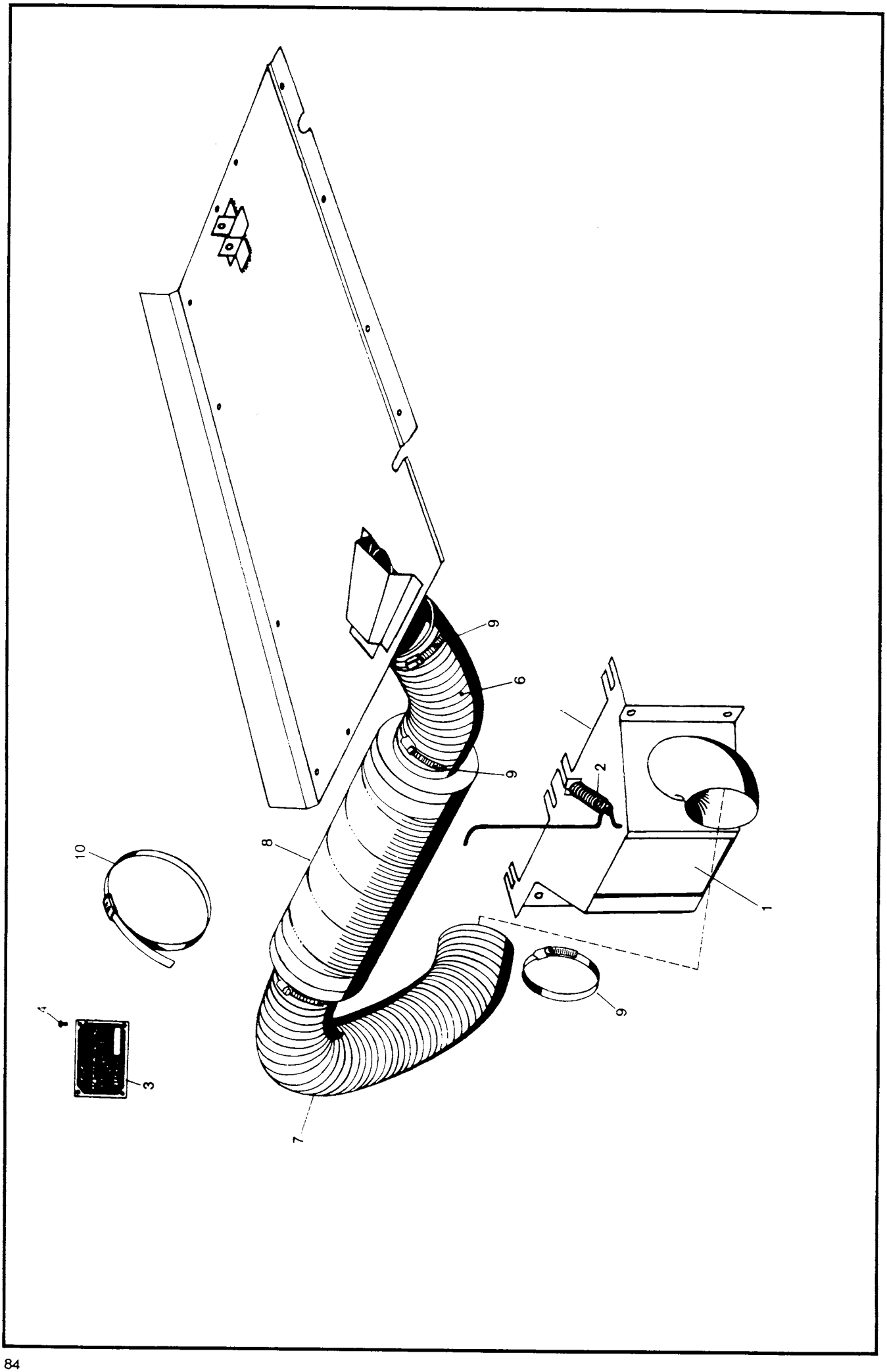
1
2
3
4
6
7
8
9
9
9
10

Kramer Allrad

Fahrerhausheizung

Hauptgruppe

So 562

Bild-Nr.	Teil-Bezeichnung	Stück	Teil-Nr.
1	Zsb. Warmluftsammler	1	1 42 410 00 61
2	Zugfeder	1	0 00 992 49 05
3	Fabrikschild	1	0 00 435 46 15
4	Niet 3 x 5 DIN Alu	4	7 544 640 034
6	Faltenschlauch 75 ∅ x 100 lg.	1	1 00 993 98 21
7	Faltenschlauch 75 ∅ x 360 lg.	1	1 00 993 99 21
8	Schalldämpfer	1	0 42 414 00 02
9	Schlauchklemme (76 - 92 ∅)	2-4	1 00 993 79 29
10	Kabelband	1-3	0 00 993 10 15

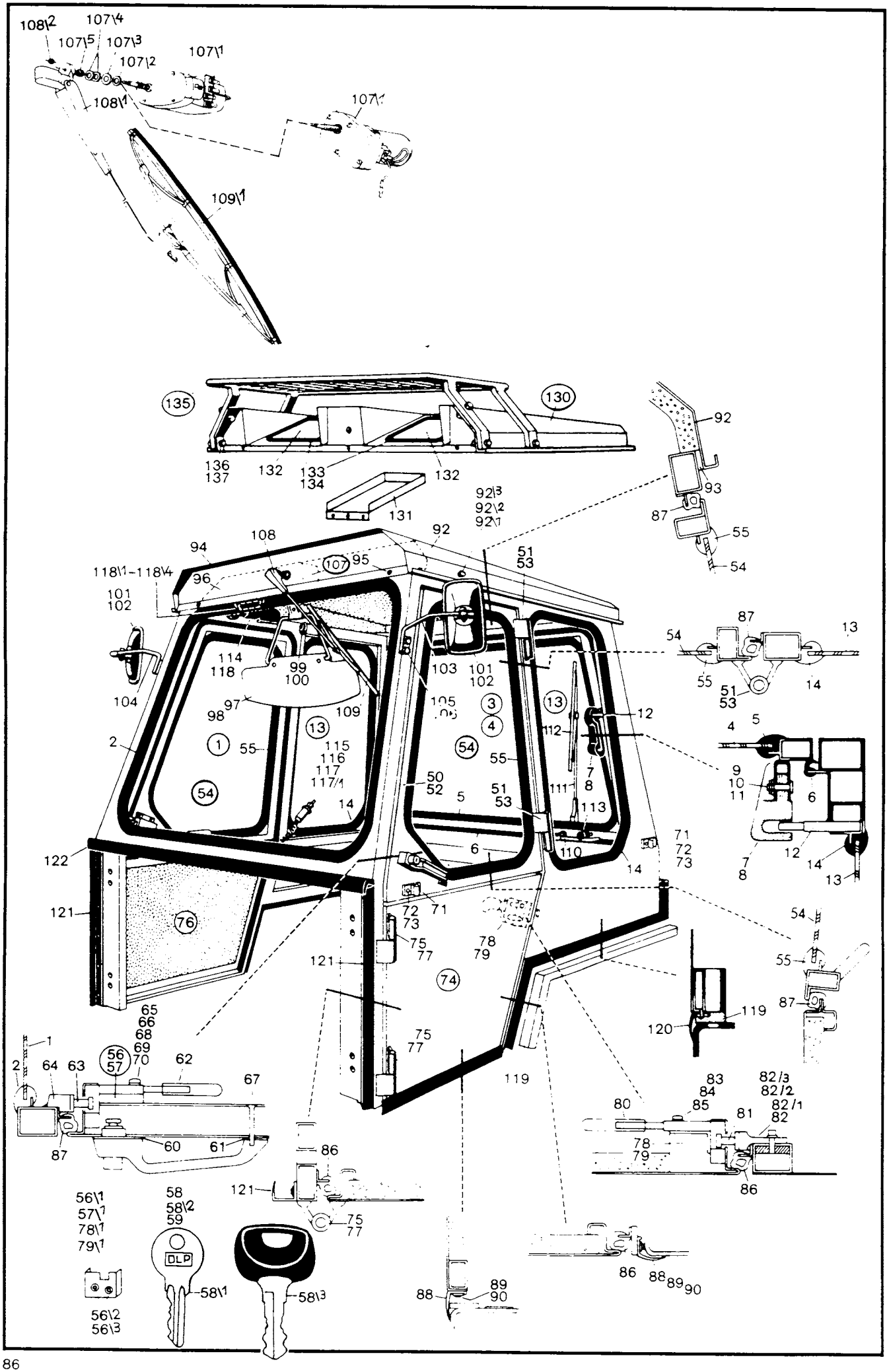
DLP

Kramer Allrad

Fahrerkabine

Fahrerkabinenteile, Fahrerhaustüren, Rückspiegel, Ventilator, Scheibenwischer

Hauptgruppe **So 536**

Bild-Nr.	Teil-Bezeichnung	Stück	Teil-Nr.	
0	Zsb. Fahrerhaus kompl.	1	1 21 340 11 01	
1	Frontscheibe	1	0 21 341 04 05	
2	Fassungsprofil 3300 lg. (0 00 996 35 90)	1	1 00 996 68 80	
3	Zsb. Heckfenster kompl.	1	1 21 340 01 05	(Scharnier 0 00 994 48 81)
4	Heckscheibe	1	0 21 341 07 05	
5	Fassungsprofil 4100 lg. (0 00 996 35 90)	1	1 00 996 70 80	
6	Profil 3200 lg. (0 00 996 46 80)	1	1 00 996 65 80	
7	Fensteraussteller links	1	0 00 341 01 83	
8	Fensteraussteller rechts	1	0 00 341 02 83	
9	Bolzen	2	7 502 104 393	
10	Scheibe 8,4 DIN 125	2	7 451 680 011	
11	Splint 2 x 12 DIN 94	2	7 530 680 027	
12	Bolzen (angeschweißt)	2	1 00 990 17 13	
13	Seitenscheibe li. u. re.	2	0 21 341 06 05	
14	Fassungsprofil 2500 lg. (0 00 996 35 90)	2	1 00 996 69 80	
50	Fahrerhaustüre oben li. kompl.	1	1 21 340 26 14	
51	Scharnier links	2	0 00 994 62 81	
52	Fahrerhaustüre oben re. kompl.	1	1 21 340 27 14	
53	Scharnier rechts	2	0 00 994 63 81	
54	Türscheibe li. u. re.	2	0 21 341 14 05	
55	Fassungsprofil 2500 lg. (0 00 996 35 90)	2	1 00 996 69 80	
56	Türschloß links oben	1	0 00 341 22 44	
56/1	Abdeckkappe links oben	1	0 00 341 00 26	
56/2	Linsenschraube M 6 x 25 DIN 7985 verz.	4	7 286 671 061	
56/3	Linsenschraube M 6 x 75 DIN 7985 verz.	2	7 286 671 065	
57	Türschloß rechts oben	1	0 00 341 21 44	
57/1	Abdeckkappe rechts oben	1	0 00 341 01 26	
58	Außengriff links oben	1	0 00 341 38 41	
58/1	Schlüssel zu Bild 58 (Nr. 1001-Porte)	1	0 00 341 00 91	**zu Bild 58 bis 58/3**
58/2	Außengriff links oben } ab ca.	1	0 00 341 51 41	Bei Ersatzbedarf Schlüssel-Nr.
58/3	Schlüssel zu Bild 58/2 (Nr. 14603-Merit) } Mai 88	1	0 00 333 07 33	beachten, siehe auch
59	Außengriff rechts oben	1	0 00 341 39 41	
60	Unterlage (groß) li. u. re.	2	0 00 341 00 19	
61	Unterlage (klein) li. u. re.	2	0 00 341 01 19	
62	Innendrücker li. u. re.	2	0 00 341 42 41	
63	Schließbolzen	2	0 00 341 00 92	
64	Gewindebüchse	2	1 62 341 00 49	
65	Linsensenkblechschraube B 5,5 x 32 DIN 7983 verz.	4	7 318 680 280	
66	Sechskantblechschraube B 5,5 x 25 DIN 7976 verz.	2	7 315 681 303	
67	Sechskantschraube M 6 x 45 DIN 931 verkadmet	2	7 234 677 759	
68	Sechskantschraube M 6 x 75 DIN 931 verkadmet	2	7 234 677 760	
69	Linsensenkschraube M 6 x 45 DIN 966 verkadmet	2	7 293 677 108	
70	Federring A 6 DIN 128 verzinkt	4	7 482 682 206	
71	Türanschlag	2	0 00 341 01 58	
72	Linsenschraube mit K. Schlitz	8	7 286 671 054	
73	Gewindeniet M 5	4	0 00 995 18 55	
74	Zsb. Fahrerhaustüre unten li. kompl.	1	1 62 340 06 14	
75	Scharnier links	2	0 00 994 62 81	
76	Zsb. Fahrerhaustüre unten re. kompl.	1	1 62 340 07 14	
77	Scharnier rechts	2	0 00 994 63 81	
78	Türschloß links	1	0 00 341 23 44	
78/1	Abdeckkappe links	1	0 00 341 02 26	
79	Türschloß rechts	1	0 00 341 24 44	
79/1	Abdeckkappe rechts	1	0 00 341 03 26	
80	Innendrücker li. u. re.	2	0 00 341 42 41	
81	Schließbolzen	2	0 00 341 00 92	
82	Zsb. Türanschlag links	1	1 62 340 01 58	
82/1	Zsb. Türanschlag rechts	1	1 62 340 00 58	
82/2	Zylinderschraube M 8 x 16 DIN 6912 verzinkt	4	7 253 677 322	
82/3	Federring A 8 verzinkt	4	7 482 682 208	
83	Linsensenkblechschraube B 5,5 x 32 DIN 7983 verz.	2	7 318 680 280	
84	Sechskantblechschraube B 5,5 x 25 DIN 7976 verz.	2	7 315 681 303	
85	Federring A 6 DIN 128 verzinkt	2	7 482 682 206	
86	Dichtungsprofil 610 lg. (0 00 996 30 81)	2	1 00 996 45 81	
87	Dichtungsprofil 3100 lg. (0 00 996 30 81)	2	1 00 996 48 81	
88	Anschlagprofil 600 lg. (0 00 996 61 90)	2	1 00 996 48 80	
89	Leiste 460 lg.	2	1 21 341 05 37	
90	Linsenblechschraube B 3,5 x 19 DIN 7981 verzinkt	10	7 316 680 131	

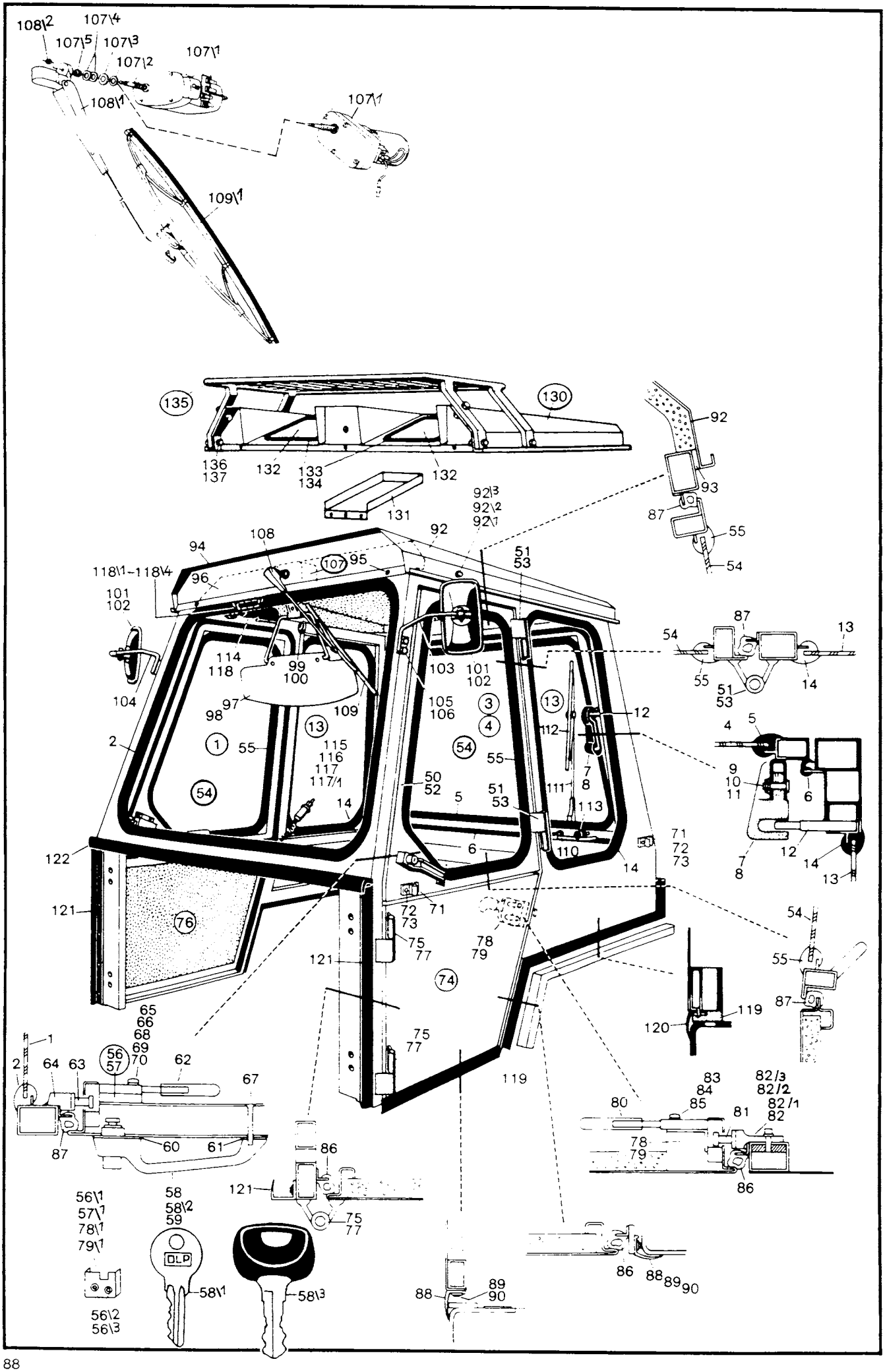
108\2
107\4
107\5
107\3
107\2
107\1
108\1
107\1
109\1
135
130
136
137
132
133
134
132
131
92\3
92\2
92\1
92
93
87
55
54
94
108
107
95
96
118\1-118\4
101
102
104
114
118
99
100
97
98
109
103
101
102
105
106
3
4
13
12
112
1
55
115
116
117
117/1
54
55
50
52
5
51
53
111
7
8
113
14
2
122
6
110
14
71
72
73
121
76
72
73
71
75
77
78
79
121
74
119
120
119
65
66
68
69
70
56
57
64
63
62
67
1
2
87
60
61
86
121
75
77
56\1
57\1
78\1
79\1
58
58\2
59
DLP
58\1
58\3
56\2
56\3
88
89
90
86
88
89
90
80
83
84
85
81
82/3
82/2
82/1
82
78
79
86
87
54
13
55
51
53
14
4
5
9
10
11
6
7
8
12
14
13
54
55
87

Kramer Allrad

Fahrerkabine

Fahrerkabinenteile, Fahrerhaustüren, Rückspiegel, Ventilator, Scheibenwischer

Hauptgruppe **So 536**

Bild-Nr.	Teil-Bezeichnung	Stück	Teil-Nr.	
92	Zsb. Dach	1	1 21 340 04 13	
92/1	Sechskantschraube M 8 x 20 DIN 933 verz.	14	7 236 677 763	
92/2	Federring A 8 DIN 128 verz.	14	7 482 682 208	
92/3	Scheibe A 8,4 DIN 125 verz.	14	7 451 680 161	
93	Fugendichtband 1000 lg.	2	1 00 996 03 82	
94	Kantenschutz 1050 lg.	2	1 00 996 66 81	
95	Linsenblechschraube 6,3 x 16 DIN 7981 verkadmet	2	7 313 680 189	
96	Zwischenblech	1	1 21 341 19 21	
97	Sonnenblende	1	0 00 433 01 28	
98	Zylinderblechschraube B 3,9 x 16 DIN 7981 verz.	2	7 316 680 301	
99	Garderobenhaken	1	0 00 341 16 41	
100	Zylinderblechschraube B 3,9 x 16 DIN 7981 verz.	2	7 316 680 301	
101	Rückblickspiegel	2	0 00 433 13 27	
102	Glas für Rückblickspiegel	2	0 00 433 17 27	
103	Zsb. Halter für Rückspiegel links	1	1 21 430 02 40	
104	Zsb. Halter für Rückspiegel rechts	1	1 21 430 03 40	
105	Sechskantschraube M 10 x 20 DIN 933 verkadm.	4	7 236 677 754	
106	Federring A 10 DIN 128 verzinkt	4	7 482 682 210	
107	Wischermotor	1	0 00 333 17 12	vorne bis Fgst.-Nr. 109 985
108	Wischerarm	1	0 00 333 20 14	
109	Wischerblatt 400 lg.	1	0 00 333 18 13	
107/1	Wischermotor (Wischerwelle mit Konus u. Kerbprofil)	1	0 00 333 22 12	(Abdeckhaube oval)
107/1	Wischermotor (Wischerwelle mit Konus u. Kerbprofil)	1	0 00 333 28 12	(Abdeckhaube rund - ab Juli 85)
107/2	Gummischeibe	1	0 00 993 00 65	
107/3	Bördelscheibe	1	0 00 993 02 65	
107/4	Sechskantmutter M 12 x 1	2	0 00 990 87 24	vorne ab Fgst.-Nr. 109 986
107/5	Kappe	1	0 00 996 26 51	
108/1	Wischerarm	1	0 00 333 24 14	
108/2	Sechskantmutter M 6 DIN 934	1	7 403 677 707	
109/1	Wischerblatt	1	0 00 333 21 13	
110	Wischerlager	1	0 00 333 04 30	hinten
111	Wischerarm	1	0 00 333 22 14	
112	Wischerblatt 400 lg.	1	0 00 333 18 13	
113	Halteknopf	1	0 00 341 25 41	
114	Ventilator	1	0 00 433 05 22	
115	Stecker A DIN 72 591	1	7 731 000 201	
116	Kabel (grau) 2450 lg. - 1,5 mm²	1	1 00 334 79 26	
117	Kabel (3-adrig) 2600 lg. - 3 x 1,5 mm²	1	1 00 334 07 14	
117/1	Gummitülle	2	0 00 996 00 42	
118	Blechschraube B 4,2 x 32 DIN 7971	1	7 311 680 237	
118/1	Innenleuchte	1	0 00 332 15 04	
118/2	Glühlampe L 12 V - 5 W Soffitte	1	7 734 000 602	
118/3	Linsen-Blechschraube 3,9 x 16 DIN 7971 verz.	2	7 316 680 301	
118/4	Kabel (grau/rot) 1500 lg. 1,5 mm²	1	1 00 334 46 27	
119	Profil 680 lg. (0 00 996 66 90)	2	1 00 996 56 80	(Abdichtung Fahrerstand)
120	Profil 4000 lg. (0 00 996 62 90)	1	1 00 996 59 80	(Fahrerhaus hinten umlaufend)
121	Abdichtprofil 610 lg. (0 00 996 47 80)	2	1 00 996 58 80	(Fahrerhaus seitlich)
122	Anschlagprofil 1020 lg. (0 00 996 62 90)	1	1 00 996 57 80	(Fahrerhaus Frontseite)
	Befestigung Fahrerhaus			
(123)	Sechskantschraube M 10 x 50 DIN 931 verkadmet	4	7 234 677 757	
(124)	Sechskantschraube M 10 x 70 DIN 931 verkadmet	4	7 234 677 758	
(125)	Sechskantmutter M 10 DIN 934 verkadmet	8	7 403 677 713	
(126)	Federring A 10 DIN 128 verkadmet	8	7 482 682 210	
(127)	Scheibe 13	4	0 43 341 02 53	
(128)	Sechskantschraube M 8 x 50 DIN 933 verkadmet	4	7 236 677 769	Stellschrauben
(129)	Sechskantmutter M 8 DIN 934 verkadmet	4	7 403 677 709	
	Fahrerhausdach für besondere Einsätze (Stapeleinrichtung) So 536/1			
130	Zsb. Dach kpl.	1	1 21 340 07 13	
131	Verkleidung	1	1 21 341 21 09	
132	Sichtscheibe	2	0 21 341 13 05	
133	Fassungsprofil 904 lg. (0 00 996 02 81)	2	1 00 996 02 81	
134	Füllerprofil 904 lg. (0 00 996 75 90)	2	1 00 996 03 81	
135	Zsb. Schutzgitter	1	1 21 340 02 73	
136	Sechskantschraube M 14 x 40 DIN 933 verkadmet	4	7 236 677 773	
137	Federring A 14 DIN 128 verzinkt	4	7 482 682 214	

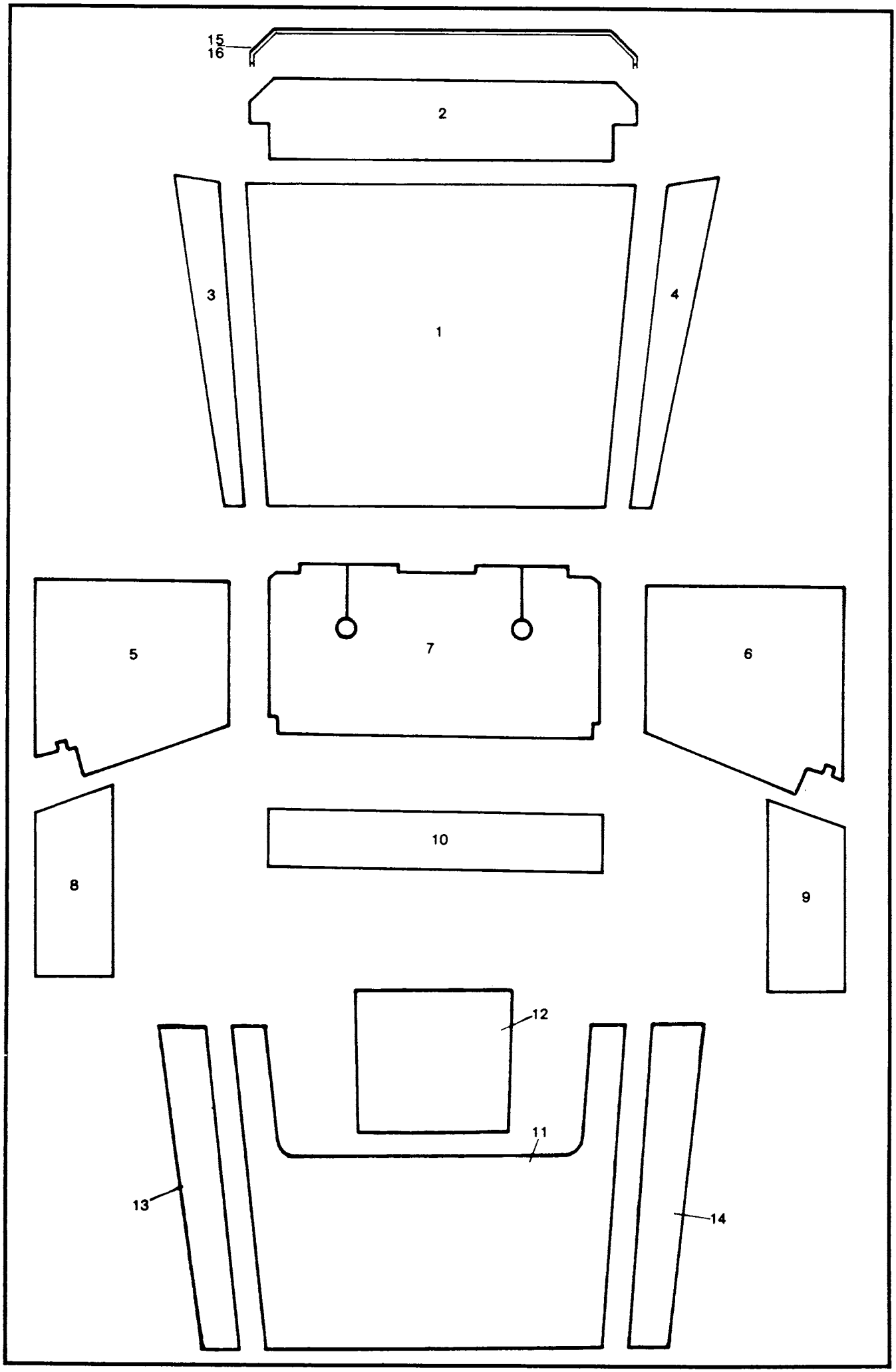
15
16
2
3
1
4
5
7
6
10
8
9
12
11
13
14

Bild-Nr.	Teil-Bezeichnung	Stück	Teil-Nr.
1	Schall-Isoliermatte (Dachmitte)	1	0 21 341 30 88
2	Schall-Isoliermatte (Dach vorn)	1	0 21 341 10 88
3	Schall-Isoliermatte (Dach Seite links)	1	0 21 341 28 88
4	Schall-Isoliermatte (Dach Seite rechts)	1	0 21 341 29 88
5	Schall-Isoliermatte (Türe links)	1	0 62 341 00 88
6	Schall-Isoliermatte (Türe rechts)	1	0 62 341 01 88
7	Bodenmatte (auf Fußblech)	1	0 21 341 26 88
8	Schall-Isoliermatte (Fahrerhausseite li.)	1	0 21 341 13 88
9	Schall-Isoliermatte (Fahrerhausseite re.)	1	0 21 341 14 88
10	Schall-Isoliermatte (Fahrerhausrückwand)	1	0 21 341 20 88
	Fahrerhausdach für besondere Einsätze (Stapeleinrichtung) So 536/1		
11	Schall-Isoliermatte (Dachmitte)	1	0 21 341 24 88
12	Schall-Isoliermatte (Dach-Abdeck-Scheibe)	1	0 21 341 25 88
13	Schall-Isoliermatte (Dach Seite links)	1	0 21 341 22 88
14	Schall-Isoliermatte (Dach Seite rechts)	1	0 21 341 23 88
15	Kantenschutz 1050 lg.	1	1 00 996 37 81
16	Kantenschutz 1150 lg.	1	1 00 996 38 81

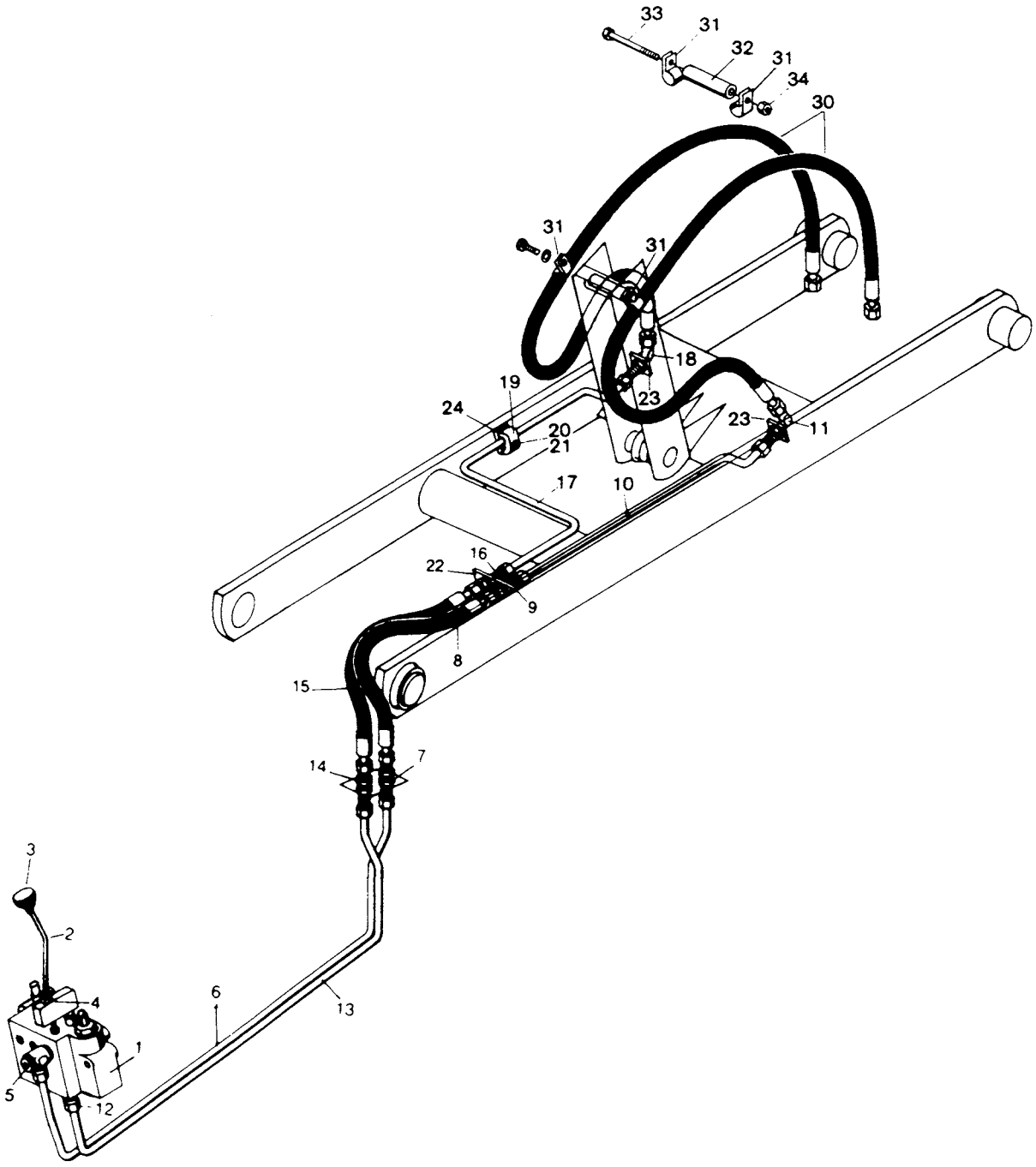
33
31
32
31
34
30
31
31
18
19
23
24
20
21
23
11
17
10
16
22
9
8
15
14
7
3
2
4
6
13
1
5
12

Bild-Nr.	Teil-Bezeichnung	Stück	Teil-Nr.	
				ab Fgst.-Nr. 110 054
1	Steuergerät (3 Schieber)	1	0 00 361 03 85	0 00 361 93 02
2	Steuerhebel	1	1 21 361 07 18	
3	Knopfgriff	1	0 00 996 82 30	
4	Sechskantmutter M 12 DIN 934	1	7 403 677 009	
	(*Einzelteile für die Steuergeräte siehe Seite 73)			
	Druckleitungen vom Steuergerät (Abgang oben am Steuergerät) zur Schottverschraubung rechts vorne am Hubrahmen.			
5	Schwenkverschraubung DSVW 15-LM	1	0 00 363 53 15	
6	Rohrleitung 15 x 1,5 x 1180 lg.	1	1 42 363 75 24	
7	Schottverschraubung SV 15-L	1	0 00 363 45 16	
8	Schlauchleitung (700 lg.)	1	0 00 993 13 19	
9	Schottverschraubung SV 15-L	1	0 00 363 45 16	
10	Rohrleitung 15 x 1,5 x 980 lg.	1	1 21 363 28 24	(895 lg – 1 21 363 77 24)
11	Schottverschraubung WSV 15-L	1	0 00 363 21 17	
	Druckleitung vom Steuergerät (Abgang unten am Steuergerät) zur Schottverschraubung links vorne am Hubrahmen.			
12	Verschraubung GE 15-LM	1	0 00 363 03 15	
13	Rohrleitung 15 x 1,5 x 1070 lg.	1	1 21 363 26 24	
14	Schottverschraubung SV 15-L	1	0 00 363 45 16	
15	Schlauchleitung (700 lg.)	1	0 00 993 13 19	
16	Schottverschraubung SV 15-L	1	0 00 363 45 16	
17	Rohrleitung 15 x 1,5 x 1600 lg.	1	1 21 363 29 24	(1355 lg – 1 21 363 76 24)
18	Schottverschraubung WSV 15-L	1	0 00 363 21 17	
19	Schelle	1	1 00 993 84 30	
20	Sechskantschraube M 8 x 30 DIN 933	1	7 236 677 135	
21	Federring A 8 DIN 128	1	7 482 682 008	
22	Halter	1	1 60 201 06 42	
23	Halter	2	1 90 201 16 42	
24	Anschweißstück	1	1 21 416 03 10	
30	HD-Schlauch (1800 lg. - 15 ∅)	2	0 00 993 76 17	
31	Schlauchschelle	2-4	0 00 993 46 28	} Schlauchbefestigung
32	Distanzrohr	1	1 21 363 04 88	
33	Sechskantschraube M 8 x 110 DIN 931-8.8	1	7 234 677 770	
34	Sechskantmutter M 8 DIN 934	1	7 403 677 005	

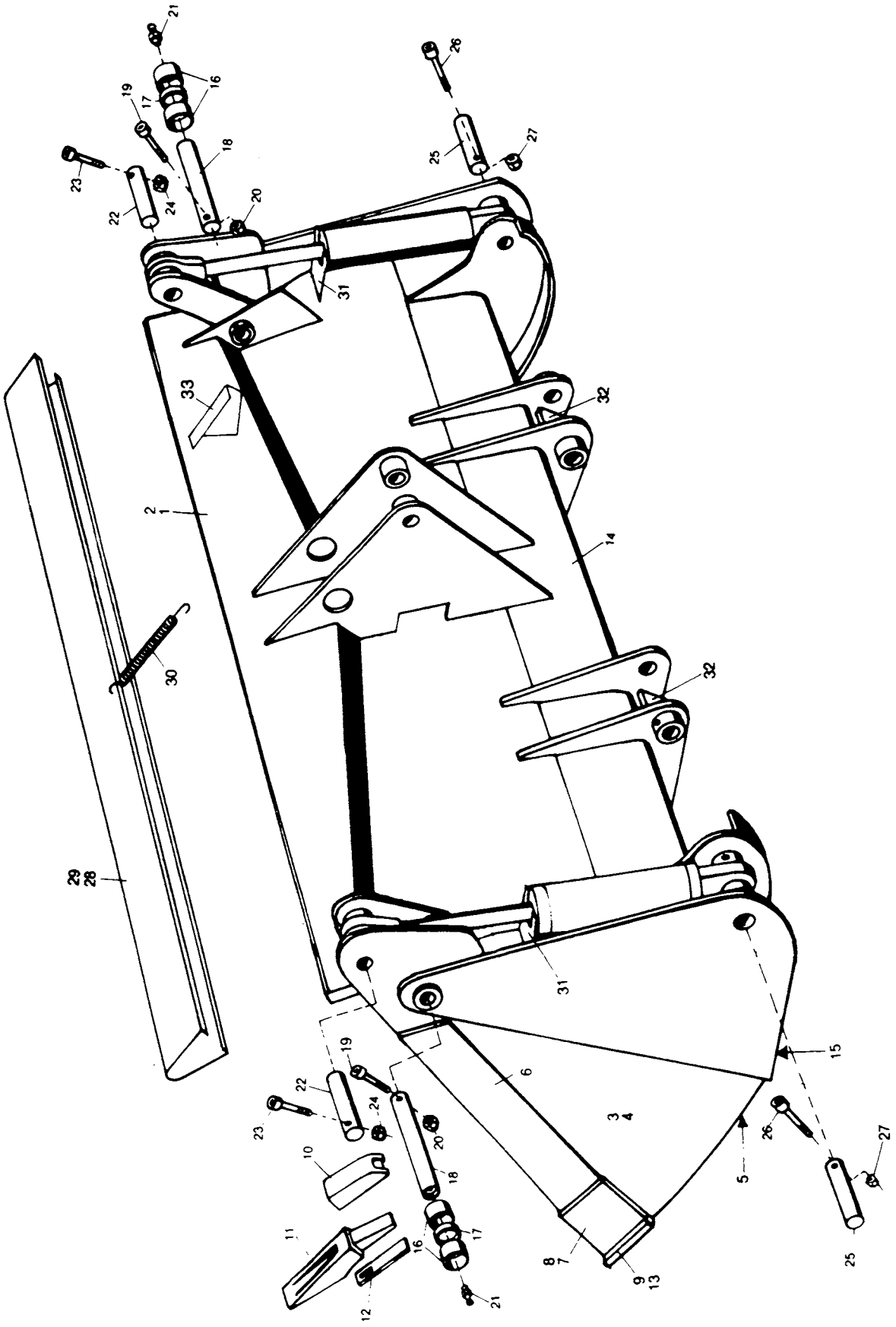
21
16
19
17
18
23
22
24
20
26
25
27
31
33
32
2
1
14
30
32
29
28
31
19
15
22
6
23
24
3
4
20
26
27
10
18
5
11
17
16
8
7
9
13
25
12
21

Bild-Nr.	Teil-Bezeichnung		Stück	Teil-Nr.	
	(Greifschaufel, direkt am Hubrahmen angebaut)				
1	Zsb. Greifschaufel (kompl. mit Reißzinken)		1	1 42 410 82 29	} 1,76 m breit
2	Zsb. Greifschaufel (kompl. ohne Reißzinken)		1	1 42 410 83 29	} 1,76 m breit
3	Zsb. Schaufelteil (vorn) mit Reißzinken		1	1 42 410 80 29	
4	Zsb. Schaufelteil (vorn) ohne Reißzinken		1	1 42 410 81 29	
5	Schar für Vorderschaufel		1	1 42 416 03 97	
6	Seitenschneide		2	1 42 416 01 31	
7	Seitenschneide kurz (links)		1	1 42 416 02 31	
8	Seitenschneide kurz (rechts)		1	1 42 416 03 31	
9	Zsb. Schar (lang) mit aufgeschw. Hülsen		1	1 42 410 00 72	
10	Hülse	} Lenhoff	5	0 60 416 00 55	
11	Zahn	} Lenhoff	5	0 21 416 00 98	
12	Sicherung	} Lenhoff	5	1 60 416 00 22	
13	Schar lang ohne Hülsen		1	1 42 416 00 97	
14	Zsb. Schaufelteil (hinten)		1	1 42 410 13 29	
15	Schar für Hinterschaufel		1	1 42 416 02 97	
16	Lagerbuchse Aeterna VL 22		4	0 00 994 40 51	} Bef. Schaufelteil vorn mit Schaufelteil hinten
17	Distanzbuchse		2	1 21 416 24 50	} Bef. Schaufelteil vorn mit Schaufelteil hinten
18	Bolzen (40 x 162 lg.)		2	1 21 416 23 93	} Bef. Schaufelteil vorn mit Schaufelteil hinten
19	Zylinderschraube M 10 x 80 DIN 912-8.8		2	7 252 677 093	} Bef. Schaufelteil vorn mit Schaufelteil hinten
20	Sechskantmutter M 10 DIN 985		2	7 405 677 007	} Bef. Schaufelteil vorn mit Schaufelteil hinten
21	Schmiernippel ASM 10 x 1 DIN 71412		2	7 761 675 005	} Bef. Schaufelteil vorn mit Schaufelteil hinten
22	Bolzen (30 x 84 lg.)		2	1 21 416 20 93	} Bef. Hubzylinder oben
23	Zylinderschraube M 8 x 65 DIN 912-8.8		2	7 252 677 054	} Bef. Hubzylinder oben
24	Sechskantmutter M 8 DIN 985		2	7 405 677 005	} Bef. Hubzylinder oben
25	Bolzen (40 x 121 lg.)		2	1 21 416 17 93	} Bef. Hubzylinder unten
26	Zylinderschraube M 10 x 75 DIN 912-8.8		1	7 252 677 092	} Bef. Hubzylinder unten
27	Sechskantmutter M 10 DIN 985		2	7 405 677 007	} Bef. Hubzylinder unten
28	Zsb. Schutzvorrichtung		1	1 42 410 13 73	f. Greifschaufel m. Reißzähne
29	Zsb. Schutzvorrichtung		1	1 42 410 14 73	f. Greifschaufel o. Reißzähne
30	Zugfeder	(3503)	1	1 00 992 34 02	
31	Schutzblech für Hubzylinder		2	1 21 416 01 73	
32	Anschlag (bei Montage angepaßt)		2	1 21 416 02 58	
33	Sichtwinkel		1	1 43 416 02 32	

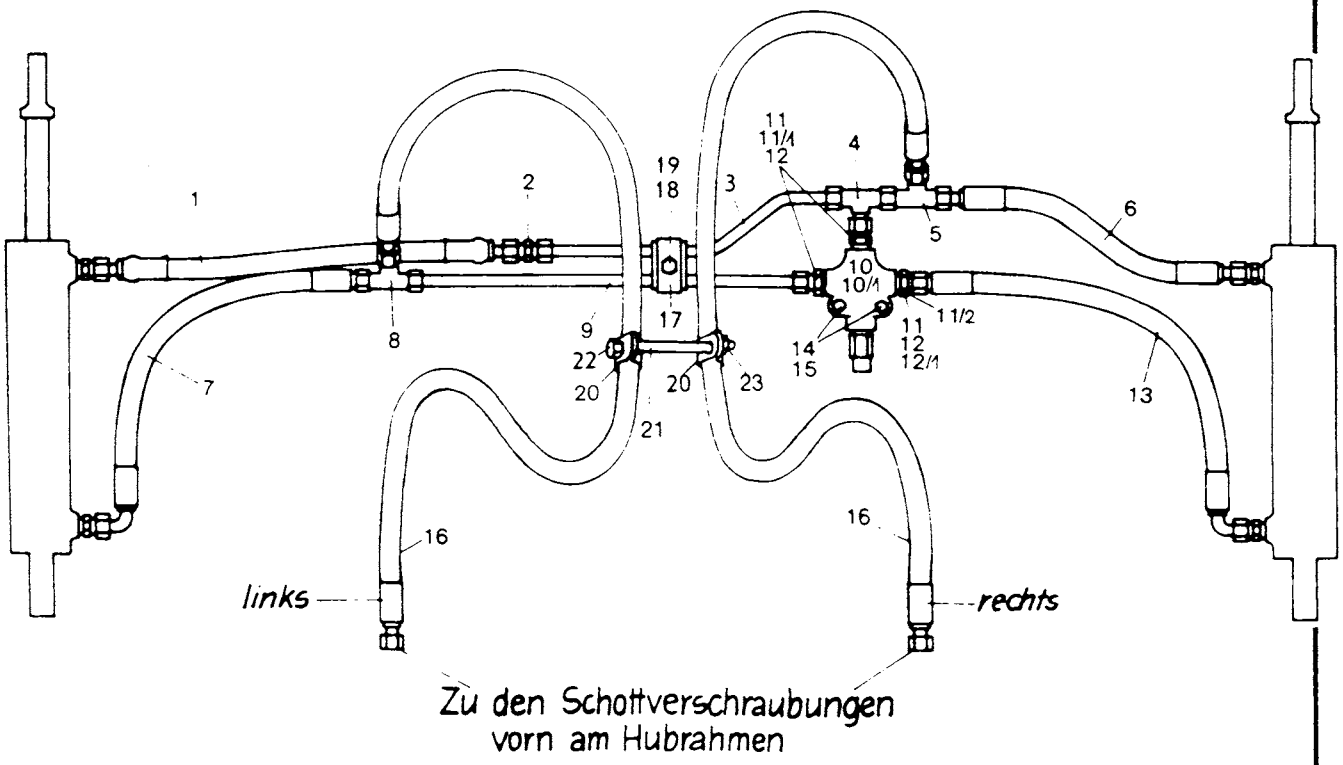

Zu den Schottverschraubungen
vorn am Hubrahmen

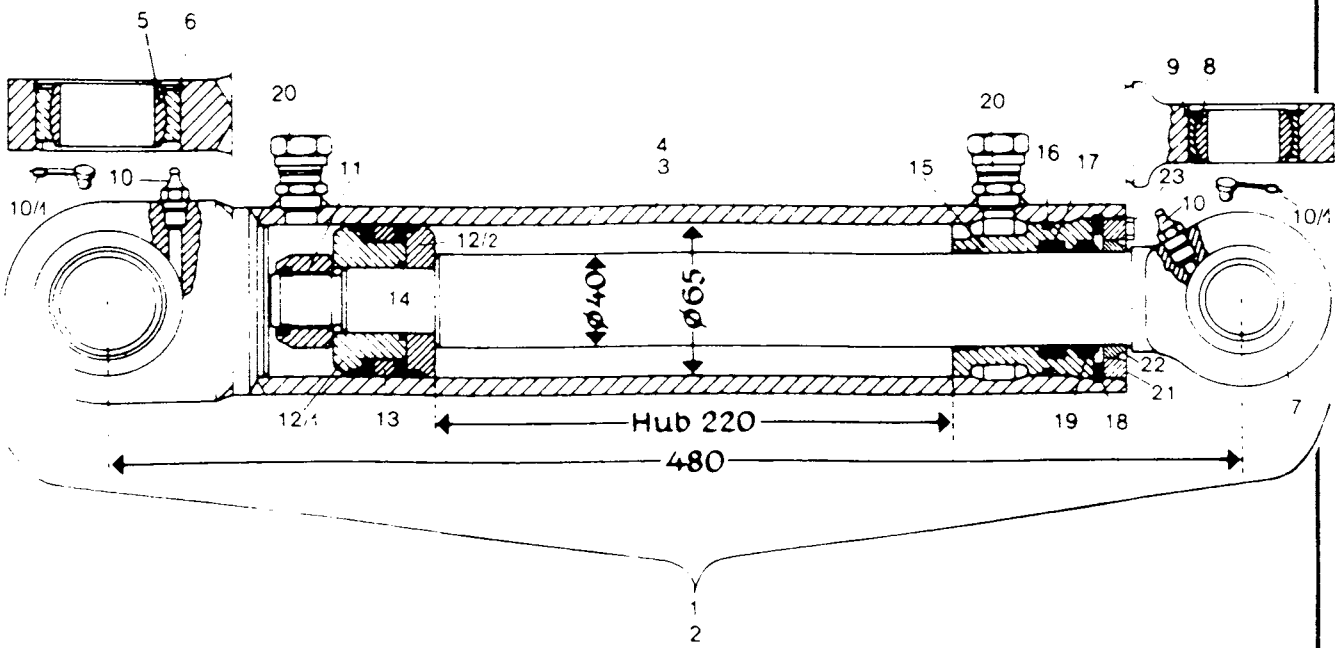

Bild-Nr.	Teil-Bezeichnung	Stück	Teil-Nr.	
	Hydraulikinstallation (Greifschaufel, direkt am Hubrahmen angebaut)			
1	HD-Schlauch 550 lg.	1	0 00 993 36 19	
2	Ger. Verschraubung G 15-L	1	0 00 363 06 15	
3	Rohrleitung 15 x 1,5 x 390 lg.	1	1 42 363 39 24	vom Hubzylinder links
4	T-Anschlußstutzen evT 15-L	1	0 00 363 63 15	zum Hubzylinder rechts
5	L-Verschraubung evL 15-L	1	0 00 363 65 15	oben
6	HD-Schlauch 550 lg.	1	0 00 993 36 19	
7	HD-Schlauch 600 lg.	1	0 00 993 68 19	
8	T-Verschraubung T 15-L	1	0 00 363 82 15	
9	Druckleitung 15 x 1,5 x 600 lg.	1	1 42 363 08 24	vom Hubzylinder links
10	Überdruckventil (150 bar) **„Teves"**	1	0 00 361 40 81	zum Hubzylinder rechts
11	Ger. Einschraubverschraubung	3	0 00 363 61 15	unten
12	Dichtring A 22 x 27 DIN 7603-Cu.	3	7 593 641 034	
10/1	Druckbegrenzungsventil (150 bar) Ausführg. **„Bosch"**	1	0 00 361 13 84	
11/1	Verschraubung GE 15-LM (M 18 x 1,5)	2	0 00 363 03 15	
11/2	Verschlußschraube M 18 x 1,5	1	1 00 990 00 09	(ab Sept. 83)
12/1	Dichtring A 18 x 22 DIN 7603-Cu	1	7 593 641 028	
13	HD-Schlauch 600 lg.	1	0 00 993 68 19	
14	Sechskantschraube M 8 x 50 DIN 931-8.8	2	7 234 677 086	
15	Federring A 8 DIN 128	2	7 482 682 008	
16	HD-Schlauch (1800 lg. - 15 ∅)	2	0 00 993 76 17	
17	Schelle	1	1 00 993 80 30	
18	Sechskantschraube M 8 x 40 DIN 933-8.8	1	7 236 677 137	
19	Federring A 8 DIN 128	1	7 482 682 008	
20	Schlauchschelle	2-4	0 00 993 46 28	
21	Distanzrohr	1	1 21 363 04 88	Schlauchbefestigung
22	Sechskantschraube M 8 x 110 DIN 931-8.8	1	7 234 677 770	
23	Sechskantmutter M 8 DIN 934	1	7 403 677 005	
	Hydraulikzylinder (40/65 - 220 mm Hub)			
1	Zsb. Hubzylinder kompl. (links)	1	1 21 360 08 42	
2	Zsb. Hubzylinder kompl. (rechts)	1	1 21 360 09 42	in Fahrtrichtung
3	Zsb. Zylinderrohr (links)	1	1 21 360 10 42	gesehen
4	Zsb. Zylinderrohr (rechts)	1	1 21 360 11 42	
5	Gelenklager GE 40 DO/C 3	2	0 00 994 47 30	
6	Sprengring SB 62	2	0 00 992 33 27	
7	Kolbenstange	2	1 21 361 03 67	
8	Gelenklager GE 30 ES/C 3	2	0 00 994 83 30	
9	Sicherungsring 47 x 1,75 DIN 472	2	7 491 682 047	
10	Schmiernippel ASM 10 x 1 DIN 71412	4	7 761 675 005	
10/1	Schutzkappe für Schmiernippel	2-4	0 00 996 32 51	
11*	Sechskantmutter M 24 x 2 DIN 985	2	7 405 677 026	
(12)	Kolben	2	1 21 361 02 68	
12/1	Kolbenhälfte an der Mutter } anstelle von	2	1 21 361 09 68	
12/2	Kolbenhälfte } Bild-Nr. 12	2	1 21 361 08 68	
13*	Kolbendichtung	2	0 00 996 27 11	
14*	O-Ring 27,6 x 2,4	2	0 00 996 24 06	Dichtsatz für Zylinder
15	Deckel	2	1 21 361 03 25	Teil-Nr. 0 00 996 69 11
16*	O-Ring 59,5 x 3	2	0 00 996 39 06	(Bild-Nr. 11/13/14/16/17/19)
17*	Kolbenstangendichtung (6312)	2	0 00 996 70 13	
18	Sicherungsring 68 x 4	2	0 00 992 65 27	
19*	Abstreifer GA 40 x 50 x 7/10	2	0 00 996 78 28	
20	Ger. Anschweißverschraubung	4	0 00 363 66 17	
21	Deckel	2	1 21 361 15 25	
22	Abstreifer	2	0 00 996 95 29	
23	Sechskantschraube M 6 x 8 DIN 933	4	7 236 677 075	

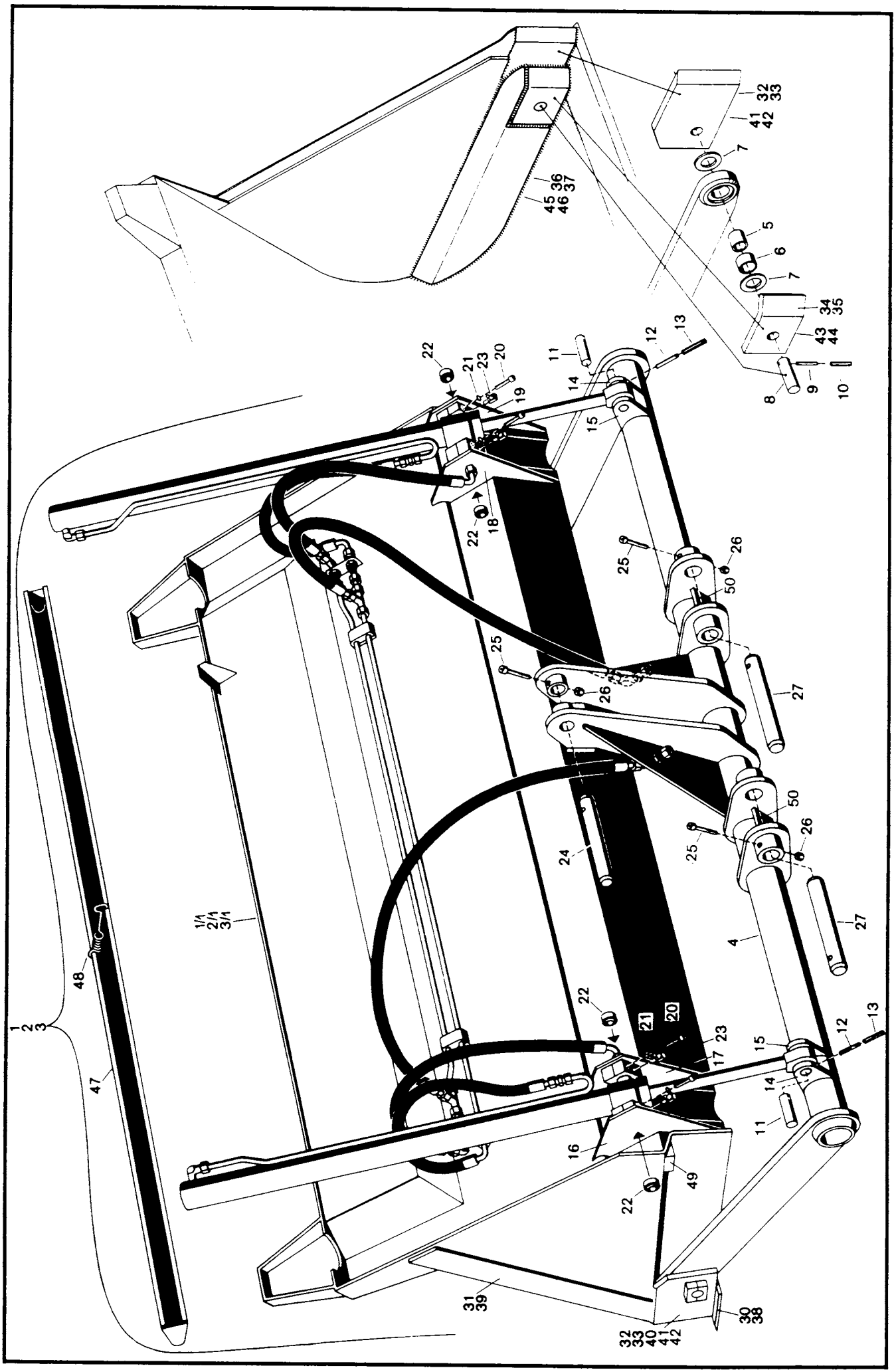
1
2
3
1/1
2/1
3/1
4
5
6
7
8
9
10
11
12
13
14
15
16
17
18
19
20
21
22
23
24
25
26
27
30
31
32
33
34
35
36
37
38
39
40
41
42
43
44
45
46
47
48
49
50

Bild-Nr.	Teil-Bezeichnung	Stück	Teil-Nr.	
	Hochkippschaufel - direkt am Hubrahmen angebaut			
1	Zsb. Hochkippschaufel kpl. mit Schaufelträger	1	1 42 410 51 29	(Normalausführung)
1/1	Zsb. Hochkippschaufel - ohne Schaufelträger	1	1 42 410 37 29	(Normalausführung)
2	Zsb. Hochkippschaufel kpl. mit Schaufelträger	1	1 42 410 52 29	(Leichtgutausführung)
2/1	Zsb. Hochkippschaufel - ohne Schaufelträger	1	1 42 410 48 29	(Leichtgutausführung)
3	Zsb. Hochkippschaufel kpl. mit Schaufelträger	1	1 42 410 53 29	(Super-Leichtgutausführung)
3/1	Zsb. Hochkippschaufel - ohne Schaufelträger	1	1 42 410 50 29	(Super-Leichtgutausführung)
4	Zsb. Schaufelträger	1	1 21 410 10 04	
5	Buchse	2	1 42 416 10 50	Lagerung der Hochkippschaufel am Schaufelträger
6	Lagerbuchse	2	0 00 994 85 52	Lagerung der Hochkippschaufel am Schaufelträger
7	Nilos-Ring	4	0 00 996 59 27	Lagerung der Hochkippschaufel am Schaufelträger
8	Bolzen 30 ∅ - 81 lg.	2	1 42 416 10 93	Lagerung der Hochkippschaufel am Schaufelträger
9	Spannhülse 6 x 55 DIN 1481	2	7 514 682 166	Lagerung der Hochkippschaufel am Schaufelträger
10	Spannhülse 3,5 x 55 DIN 1481	2	7 514 682 546	Lagerung der Hochkippschaufel am Schaufelträger
11	Bolzen 25 ∅ - 76 lg.	2	1 42 416 09 93	Lagerung der Zylinder am Schaufelträger
12	Spannhülse 8 x 45 DIN 1481	2	7 514 682 190	Lagerung der Zylinder am Schaufelträger
13	Spannhülse 5 x 45 DIN 1481	2	7 514 682 142	Lagerung der Zylinder am Schaufelträger
14	Lager links	2	1 42 416 15 25	Lagerung der Zylinder am Schaufelträger
15	Lager rechts	2	1 42 416 16 25	Lagerung der Zylinder am Schaufelträger
16	Zsb. Lagerung links außen	1	1 42 410 49 43	Lagerung der Zylinder an der Hochkippschaufel
17	Zsb. Lagerung links innen	1	1 42 410 47 43	Lagerung der Zylinder an der Hochkippschaufel
18	Zsb. Lagerung rechts innen	1	1 42 410 48 43	Lagerung der Zylinder an der Hochkippschaufel
19	Zsb. Lagerung rechts außen	1	1 42 410 50 43	Lagerung der Zylinder an der Hochkippschaufel
20	Zylinderschraube M 8 x 30 DIN 912	8	7 252 677 047	Lagerung der Zylinder an der Hochkippschaufel
21	Federring 8 DIN 7980	8	7 481 682 006	Lagerung der Zylinder an der Hochkippschaufel
22	Gelenklager GE 20 ES	4	0 00 994 61 30	Lagerung der Zylinder an der Hochkippschaufel
23	Schmiernippel B 6 x 1 DIN 71412	4	7 761 675 102	Lagerung der Zylinder an der Hochkippschaufel
24	Bolzen oben	1	1 21 416 27 93	Lagerung des Schaufelträgers am Hubrahmen
25	Zylinderschraube M 8 x 65 DIN 912-8.8	3	7 252 677 054	Lagerung des Schaufelträgers am Hubrahmen
26	Sechskantmutter M 8 DIN 985	3	7 405 677 005	Lagerung des Schaufelträgers am Hubrahmen
27	Bolzen unten	2	1 21 416 28 93	Lagerung des Schaufelträgers am Hubrahmen
30	Schar lang	1	1 42 416 04 97	Einzelteile für die Hochkippschaufel-Ausführung: Bild-Nr. 1/1 u. 2/1
31	Seitenschneide	2	1 42 416 08 31	Einzelteile für die Hochkippschaufel-Ausführung: Bild-Nr. 1/1 u. 2/1
32	Zsb. Seitenschneide links	1	1 42 410 01 72	Einzelteile für die Hochkippschaufel-Ausführung: Bild-Nr. 1/1 u. 2/1
33	Zsb. Seitenschneide rechts	1	1 42 410 02 72	Einzelteile für die Hochkippschaufel-Ausführung: Bild-Nr. 1/1 u. 2/1
34	Lagerplatte links	1	1 42 416 19 25	Einzelteile für die Hochkippschaufel-Ausführung: Bild-Nr. 1/1 u. 2/1
35	Lagerplatte rechts	1	1 42 416 20 25	Einzelteile für die Hochkippschaufel-Ausführung: Bild-Nr. 1/1 u. 2/1
36	Seitenblech links	1	1 42 416 17 34	Einzelteile für die Hochkippschaufel-Ausführung: Bild-Nr. 1/1 u. 2/1
37	Seitenblech rechts	1	1 42 416 18 34	Einzelteile für die Hochkippschaufel-Ausführung: Bild-Nr. 1/1 u. 2/1
38	Schar lang	1	1 42 416 00 97	Einzelteile für die Hochkippschaufel-Ausführung: Bild-Nr. 3/1
39	Seitenschneide lang	2	1 42 416 12 31	Einzelteile für die Hochkippschaufel-Ausführung: Bild-Nr. 3/1
40	Seitenschneide kurz	2	1 42 416 13 31	Einzelteile für die Hochkippschaufel-Ausführung: Bild-Nr. 3/1
41	Zsb. Seitenschneide links	1	1 42 410 13 63	Einzelteile für die Hochkippschaufel-Ausführung: Bild-Nr. 3/1
42	Zsb. Seitenschneide rechts	1	1 42 410 14 63	Einzelteile für die Hochkippschaufel-Ausführung: Bild-Nr. 3/1
43	Lagerplatte links	1	1 42 416 38 25	Einzelteile für die Hochkippschaufel-Ausführung: Bild-Nr. 3/1
44	Lagerplatte rechts	1	1 42 416 39 25	Einzelteile für die Hochkippschaufel-Ausführung: Bild-Nr. 3/1
45	Seitenblech links	1	1 42 416 28 34	Einzelteile für die Hochkippschaufel-Ausführung: Bild-Nr. 3/1
46	Seitenblech rechts	1	1 42 416 29 34	Einzelteile für die Hochkippschaufel-Ausführung: Bild-Nr. 3/1
47	Zsb. Schutzvorrichtung	1	1 42 410 14 73	
48	Zugfeder (3503)	1	1 00 992 34 02	
49	Anschlag „Einkippen"	2	1 42 416 03 58	
50	Anschlag „Auskippen"	2	1 21 416 02 58	

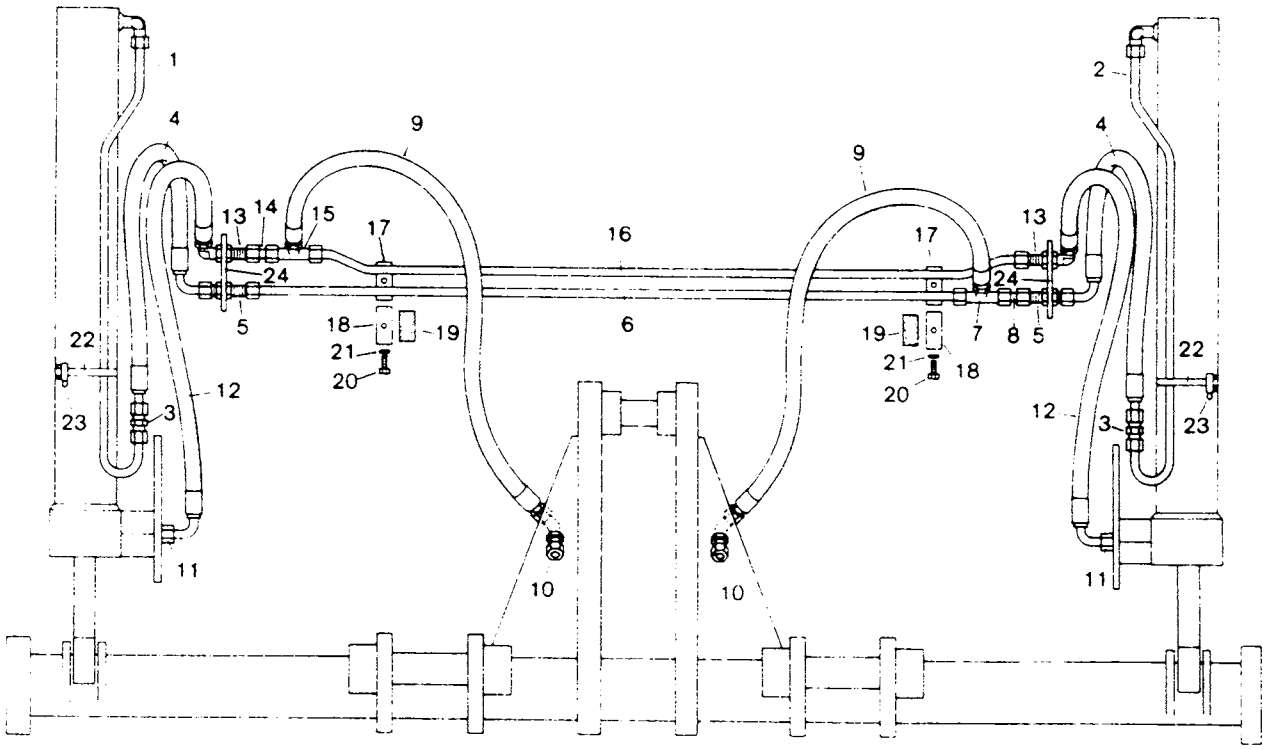
1
2
4
4
9
9
13
14
15
17
16
17
13
24
24
5
18
19
6
19
7
8
5
22
21
18
22
20
20
12
12
23
3
3
23
11
11
10
10

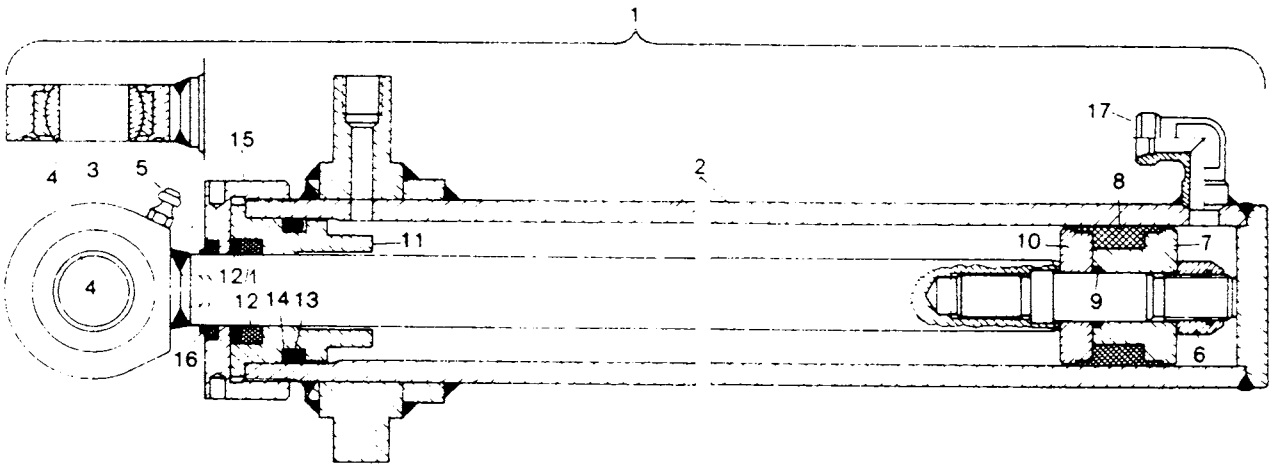
1
17
15
4
3
5
2
8
11
10
7
12/1
4
12 14 13
9
16
6

Bild-Nr	Teil-Bezeichnung	Stück	Teil-Nr.	
	Hydraulik-Installation (Hochkippschaufel direkt am Hubrahmen angebaut)			
1	Rohrleitung li. 12 x 1,5 x 970 lg.	1	1 21 363 82 24	
2	Rohrleitung re. 12 x 1,5 x 970 lg.	1	1 21 363 83 24	
3	Verschraubung G 12-L	2	0 00 363 07 15	
4	Schlauchleitung 600 lg.	2	0 00 993 06 21	
5	Gerade Schottverschraubung SV 12-L	2	0 00 363 47 16	
6	Rohrleitung 12 x 1,5 x 1120 lg.	1	1 52 363 63 24	
7	T-Reduzierung TR 12/15/12	1	0 00 363 40 17	
8	Rohrleitung 12 x 1,5 x 40 lg	1	1 21 272 08 08	
9	Schlauchleitung 1200 lg.	2	0 00 993 22 17	
10	Verschraubung WSV 15-L	2	0 00 363 21 17	
11	Verschraubung GE 12-LM (14 x 1,5)	2	0 00 363 38 21	
12	Schlauchleitung 600 lg.	2	0 00 993 06 21	
13	Verschraubung WSV 12-L	2	0 00 363 41 17	
14	Rohrleitung 12 x 1,5 x 40 lg	1	1 21 272 08 08	
15	T-Reduzierung 12/15/12	1	0 00 363 40 17	
16	Rohrleitung 12 x 1,5 x 1160 lg.	1	1 52 363 64 24	
17	Anschweißstück	2	1 21 416 04 10	
18	Schelle	2	1 00 993 80 30	
19	Filzstreifen	2	1 00 993 54 90	
20	Sechskantschraube M 8 x 30 DIN 933	2	7 236 677 135	
21	Federring A 8 DIN 128	2	7 482 682 008	
22	Schlauchband 9 mm - 500 lg	2	1 00 993 02 15	
23	Schloß	2	0 00 993 00 16	
24	Halter	2	1 21 416 11 40	
	Hydraulikzylinder (30/50 - 645 mm Hub)			
1	Zsb. Kippzylinder kompl.	2	1 42 360 25 42	
2	Zsb. Zylinderrohr	2	1 42 360 05 42	Dichtsatz für Zylinder
3	Zsb. Kolbenstange	2	1 42 360 02 46	Teil-Nr. 0 00 996 73 12
4	Gelenklager GE 25 ES	2	0 00 994 77 30	(Bild-Nr. 6/8/9/2x12/13/14/16)
5	Schmiernippel ASM 10 x 1 DIN 71412	2	7 761 675 005	
6	Sechskantmutter M 16 x 1,5 DIN 985	2	7 405 677 064	
7	Kolbenhälfte an der Mutter	2	1 02 361 02 68	
8	Kolbendichtung	2	0 00 996 59 12	
9	Runddichtring 16,3 x 2,4	2	0 00 996 35 06	
10	Kolbenhälfte	2	1 02 361 03 68	
11	Deckel (bei Kolbenstangendichtung 40 ...)	2	1 52 361 21 25	(1 52 361 12 25 bei ... 42)
12	Kolbenstangendichtung (30/40/7)	2	0 00 996 64 13	(0 00 996 65 12 bei ... 42)
12/1	Scheibe	2	1 00 993 38 65	
13	Runddichtring 41,2 x 5,7	2	0 00 996 79 07	
14	Stutzring 52-5 1-1 5	2	0 00 996 58 27	
15	Deckel	2	1 52 361 13 25	
16	Abstreifer	2	0 00 996 63 27	
17	Winkel-Anschlußstück	2	0 00 363 43 17	

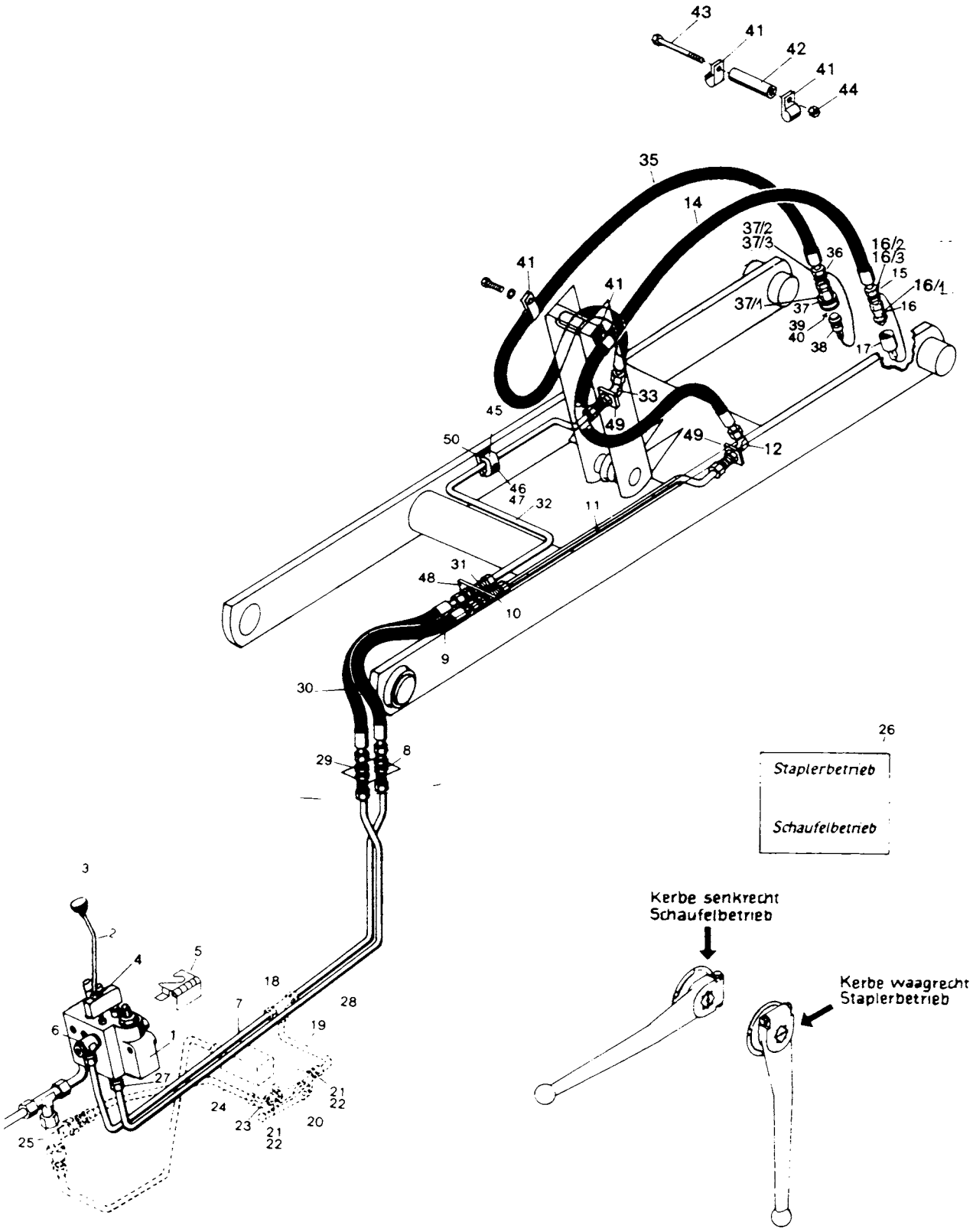
43
41
42
41
44
35
14
37/2
37/3
36
16/2
16/3
15
16/1
16
37/1
37
39
40
38
17
41
41
33
45
49
49
12
50
46
47
32
11
31
48
10
9
30
29
8
26
Staplerbetrieb
Schaufelbetrieb
3
2
4
5
18
7
28
19
6
1
27
24
23
21
22
20
21
22
25
Kerbe senkrecht
Schaufelbetrieb
Kerbe waagrecht
Staplerbetrieb

Kramer Allrad

Schnellwechseleinrichtung
Steuergerät - Druckleitungen

Hauptgruppe **So 1027**

Bild-Nr.	Teil-Bezeichnung	Stück	Teil-Nr.	
				ab Fgst.-Nr. 110 054
1	Steuergerät (3 Schieber)	1	0 00 361 03 85	0 00 361 93 02
2	Steuerhebel	1	1 21 361 07 18	
3	Knopfgriff	1	0 00 996 82 30	
4	Sechskantmutter M 12 DIN 934 verz.	1	7 403 677 717	
5	Zsb. Sperre (Steuerhebel 3. Steuerkreis)	1	1 32 416 01 27	(bei Kehrbesen u. Fronttief-löffelbagger)
	(*Einzelteile für die Steuergeräte siehe Seite 73)			
	Druckleitungen vom Steuergerät (Abgang oben am Steuergerät) zur Schottverschraubung rechts vorne am Hubrahmen			
6	Schwenkverschraubung DSVW 15-LM	1	0 00 363 53 15	
7	Rohrleitung 15 x 1,5 x 1180 lg.	1	1 42 363 75 24	
8	Schottverschraubung SV 15-L	1	0 00 363 45 16	
9	Schlauchleitung (700 lg.)	1	0 00 993 13 19	
10	Schottverschraubung SV 15-L	1	0 00 363 45 16	
11	Rohrleitung 15 x 1,5 x 980 lg.	1	1 21 363 28 24	(895 lg – 1 21 363 77 24)
12	Schottverschraubung WSV 15-L	1	0 00 363 21 17	
14	Schlauchleitung (1850 lg.) 15 (7617)	1	0 00 993 26 56	
15	Verschraubung GE 15-LM 1/2"	1	0 00 363 89 15	
16	Kupplungsstecker (5602-8-10.S) **Aeroquip**	1	0 00 363 74 15	(Innengewinde 1/2")
16/1	Kupplungsstecker (837) **Voswinkel** ab Sept. 83	1	0 00 363 85 48	(Außengewinde M 22)
16/2	Überwurfmutter AL 15 DIN 3870	1	7 788 010 556	
16/3	Schneidring L 15 DIN 3861	1	7 786 680 105	
17	Staubkappe mit Kette (5567-10) (03 51)	1	0 00 996 51 51	
18	T-Verschraubung T 15 L	1	0 00 363 82 15	**Zu Bild-Nr. 18 bis 26** Bei Verwendung eines Anbau-Hubstaplers - (Typ 400 oder Typ 600 = SO 660 oder SO 662) - an der Schnellwechseleinrichtung erforderlich. (bis Fgst.-Nr. 110 179)
19	Rohrleitung 15 x 1,5 x 300 lg.	1	1 21 363 14 27	
20	Block-Kugelhahn	1	0 00 361 61 81	
21	Überwurfmutter 15-L	2	7 788 010 556	
22	Schneidring 15-L	2	7 786 680 105	
23	Verschraubung evW 15-L	1	0 00 363 66 15	
24	Rohrleitung 15 x 1,5 x 450 lg.	1	1 21 363 15 27	
25	Verschraubung evL 15-L	1	0 00 363 65 15	
26	Hinweisschild (Staplerbetrieb-Schaufelbetrieb)	1	0 00 435 62 26	
	Druckleitung vom Steuergerät (Abgang unten am Steuergerät) zur Schottverschraubung links vorne am Hubrahmen			
27	Verschraubung GE 15-LM	1	0 00 363 03 15	
28	Rohrleitung 15 x 1,5 x 1070 lg.	1	1 21 363 26 24	
29	Schottverschraubung SV 15-L	1	0 00 363 45 16	
30	Schlauchleitung (700 lg.)	1	0 00 993 13 19	
31	Schottverschraubung SV 15-L	1	0 00 363 45 16	
32	Rohrleitung 15 x 1,5 x 1600 lg.	1	1 21 363 29 24	(1355 lg – 1 21 363 76 24)
33	Schottverschraubung WSV - 15-L	1	0 00 363 21 17	
35	Schlauchleitung (1850 lg.) 15 (7617)	1	0 00 993 26 56	
36	Verschraubung GE 15-LM 1/2"	1	0 00 363 89 15	
37	Kupplungsdose (5601-8-10 S) **Aeroquip**	1	0 00 363 73 15	(Innengewinde 1/2")
37/1	Kupplungsdose (837) **Voswinkel** ab Sept. 83	1	0 00 363 84 48	(Außengewinde M 22)
37/2	Überwurfmutter AL 15 DIN 3870	1	7 788 010 556	
37/3	Schneidring L 15 DIN 3861	1	7 786 680 105	
38	Staubstopfen mit Kette (5659-10) (04 51)	1	0 00 996 50 51	
39	O-Ring (22550-211) Einzelteil zu	1	0 00 996 15 06	
40	Plastikstützring (22021-10) Bild 37 u. 37/1	1	0 00 996 73 28	
41	Schelle	2-4	0 00 993 46 28	Schlauchbefestigung
42	Distanzrohr	1	1 21 363 04 88	
43	Sechskantschraube M 8 x 110 DIN 931	1	7 234 677 770	
44	Sechskantmutter M 8 DIN 934	1	7 403 677 005	
45	Schelle	1	1 00 993 84 30	
46	Sechskantschraube M 8 x 30 DIN 933	1	7 236 677 135	
47	Federring A 8 DIN 128	1	7 482 682 008	
48	Halter	1	1 60 201 06 42	Halter am Hubrahmen angeschweißt
49	Halter	2	1 90 201 16 42	
50	Anschweißstück	1	1 21 416 03 10	

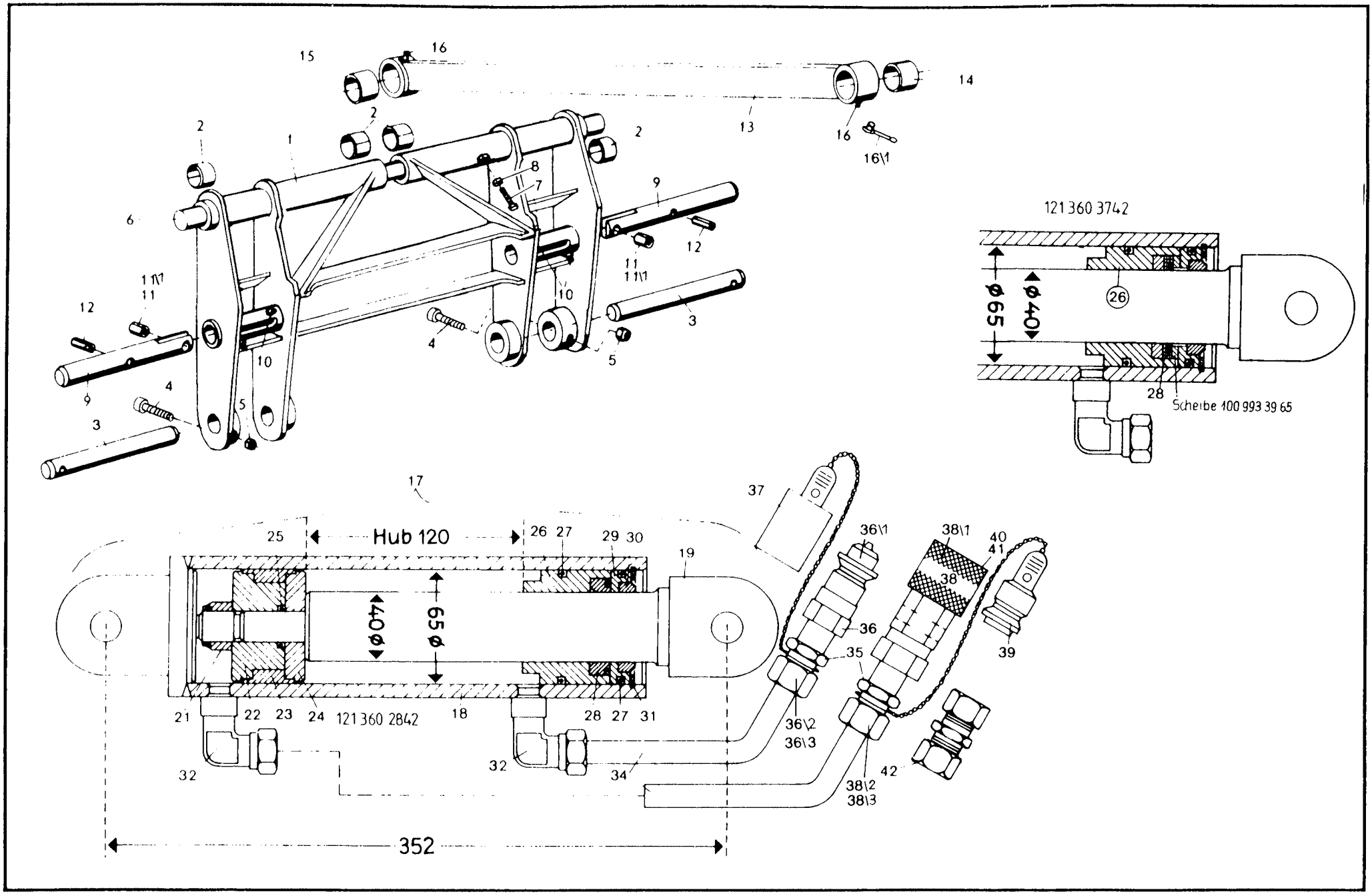
Hub 120
352
121 360 2842
121 360 3742
Scheibe 100 993 39 65
ø65
ø40

Kramer Allrad

Schnellwechseleinrichtung

Rahmen – Hydraulikzylinder – Hydraulik-Installation

Hauptgruppe **So 1027**

Bild-Nr.	Teil-Bezeichnung	Stück	Teil-Nr.	
(0)	Schnellwechselrahmen kompl.	1	1 21 410 08 19	
	Schnellwechselrahmen			
1	Zsb. Schnellwechselrahmen	1	1 21 410 06 19	
2	Einspannbüchse EG 40/50 x 40 (DIN 1498)	4	7 580 233 004	
3	Bolzen (Lagerung am Hubrahmen (40 x 231 lg.)	2	1 21 416 22 93	
4	Zylinderschraube M 10 x 75 DIN 912-8 G	2	7 252 677 092	
5	Sechskantmutter M 10 DIN 985	2	7 405 677 007	
6	Bolzen Lagerung an Kippstange (960 lg. – 40 Ø)	1	1 21 416 26 93	
7	Sechskantschraube m. Zapfen BM 12 x 40 DIN 561	1	7 231 677 524	
8	Sechskantmutter M 12 DIN 936	2	7 404 677 009	
9	Bolzen (Betätigungszylinder) 40 x 270 lg.	2	1 31 416 10 93	
10	Schmiernippel CSM 10 x 1 DIN 71 412	4	7 761 675 205	
11	Spannhülse 20 x 36 DIN 1481	2	7 514 682 393	
11/1	Spannhülse 12 x 36 DIN 1481	2	7 514 682 242	
12	Spannhülse 16 x 60 DIN 1481	2	7 514 682 337	
13	Zsb. Kippstange (755 lg.) – (ohne Buchsen)	1	1 42 410 01 80	
14	Lagerbuchse für Kippstange (hinten)	1	1 00 994 52 51	(30 Ø x 40 Ø x 50 lg.)
15	Lagerbuchse für Kippstange (vorne)	1	1 00 994 34 51	(40 Ø x 50 Ø x 50 lg.)
16	Schmiernippel ASM 10 x 1 DIN 71 412	2	7 761 675 005	
16/1	Schutzkappe	2	0 00 996 32 51	
	Hydraulikzylinder (am Schnellwechselrahmen)			**ab Fgst.-Nr. 111 460**
17	Zsb. Betätigungszylinder kompl. (Bild 18-32)	1	1 21 360 28 42	1 21 360 37 42
18	Zsb. Zylinderrohr	1	1 21 360 29 42	
19	Zsb. Kolbenstange	1	1 21 360 00 46	
21*	Sechskantmutter M 16 x 1,5 DIN 985 (verzinkt) (14 kpm)	1	7 405 677 064	
22	Kolbenhälfte	1	1 31 361 04 68	
23*	Kolbendichtung-Doppelwirkend	1	0 00 996 27 11	
24	Kolbenhälfte	1	1 31 361 05 68	
25*	O-Ring 17,3 x 2,4 DIN 3770 NB 80	1	0 00 996 38 06	
26	Deckel (40 x 55 – 11 tief)	1	1 31 361 11 25	(40 x 55 – 15 tief – 1 62 361 16 25 und Scheibe 1 00 993 39 65)
27*	O-Ring 59,5 x 3 DIN 3770 NB 80	2	0 00 996 39 06	
28*	Kolbenstangendichtung (40/55/105) (5510)	1	0 00 996 65 13	
29	Deckel	1	1 31 361 10 25	
30*	Abstreifer GA 40 x 50 x 7/10	1	0 00 996 78 28	Dichtsatz für Zylinder Teil-Nr. **0 00 996 70 11**
31	Sicherungsring 68 x 2,5 DIN 472	1	7 491 682 068	Bild-Nr. 21/23/25/27/28/30
32	Winkel-Anschweißverschraubung	2	0 00 363 44 17	
	Hydraulik-Installation (vom Betätigungszylinder bis zu den Schottverschr. am Hubrahmen)			
34	Rohrleitung (am Zylinder)	2	1 21 363 30 24	
35	Gerade-Verschraubung GE 15-LM 1/2" NPT	2	0 00 363 89 15	
36	Kupplungsstecker (5602-8-10 S) **Aeroquip**	1	0 00 363 74 15	(Innengewinde 1/2")
36/1	Kupplungsstecker (837) **Voswinkel**	1	0 00 363 85 48	(Außengewinde M 22)
36/2	Überwurfmutter AL 15 DIN 3870	1	7 788 010 556	ab Sept. 83
36/3	Schneidring L 15 DIN 3861	1	7 786 680 105	
37	Staubkappe mit Kette (5657-10) (03 51)	1	0 00 996 51 51	
38	Kupplungsdose (5601-8-10 S) **Aeroquip**	1	0 00 363 73 15	(Innengewinde 1/2")
38/1	Kupplungsdose (837) **Voswinkel**	1	0 00 363 84 48	(Außengewinde M 22)
38/2	Überwurfmutter AL 15 DIN 3870	1	7 788 010 556	ab Sept. 83
38/3	Schneidring L 15 DIN 3861	1	7 786 680 105	
39	Staubstopfen mit Kette (5659-10) (04 51)	1	0 00 996 50 51	
40	O-Ring (22550-211) Einzelteile zu	1	0 00 996 15 06	
41	Plastikstützring (22021-10) Bild 38 u. 38/1	1	0 00 996 73 28	
42*	Gerade Verschraubung G 15-L	2	0 00 363 06 15	**Zu Bild-Nr. 42** wird anstelle von Bild-Nr. 35-41 verwendet, wenn die Schlauchleitungen nicht lösbar mit den Rohrleitungen (34) am Zylinder verbunden sind.

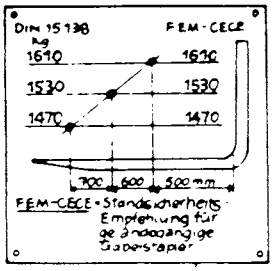
DIN 15138
F.E.M.-CECE
1610
1530
1470
700
600
500 mm
F.E.M.-CECE-Standsicherheits-Empfehlung für geländegängige Gabelstapler

8

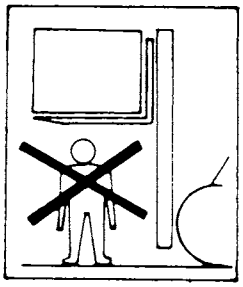

9

11
7
6
13
5
4
14
1000
3
775
410
407
1
2
10
12
10/1
10/1
16
15
30
29
10\1
28\1
28\2
42\1
41
27
42\2
28
42
36
22
33
19
35
21
40
26
17
18
31
32
24
25
34
20
38
39
23
37

Bild-Nr.	Teil-Bezeichnung	Stück	Teil-Nr.	
	Staplereinrichtung (zu Kramer-Schnellwechseleinrichtung)			
1	Zsb. Staplereinrichtung kompl.	1	1 42 410 22 29	(Bild-Nr. 2-10)
2	Zsb. Staplereinrichtung (ohne Gabelzinken)	1	1 21 410 03 27	
3	Gabelzinken kompl.	2	0 21 416 01 98	
4	Sicherungsbolzen (16 ∅ - 50 lg.)	1-2	0 00 990 34 13	(12 ∅ - 80 lg. - 0 00 990 45 13)
5	Druckfeder	1-2	0 00 992 65 03	
6	Spannhülse 5 x 30 DIN 1481	1-2	7 514 682 138	
7	Sicherungshebel	1-2	0 00 416 00 35	
8	Hinweisschild	1	0 00 435 85 27	
9	Hinweisschild	2	0 00 435 37 26	
10	Anschlag (bei Montage angepaßt)	2	1 21 416 04 58	
10/1	Halterung l. u. r.	2	1 31 416 01 40	
11	Zsb. Schutzgitter	1	1 21 410 00 37	SO 586 - Schutzgitter für Gabelträger
12	Sechskantschraube M 16 x 65 DIN 931-8.8	2	7 234 677 172	
13	Sechskantmutter M 16 DIN 934	2	7 403 677 675	
14	Federring A 16 DIN 128	2	7 482 682 216	
	Ladeschaufel (zu Kramer-Schnellwechseleinrichtung)			
15	Zsb. Ladeschaufel kompl. } 0,55/0,7 m³ - 1760 br.	1	1 42 410 78 29	(m. Reißzinken)
16	Zsb. Ladeschaufel kompl. } 0,55/0,7 m³ - 1760 br.	1	1 42 410 79 29	(o. Reißzinken)
17	Zsb. Schar lang (mit aufgeschw. Hülsen)	1	1 42 410 00 72	
18	Schar lang (ohne Hülsen)	1	1 42 416 00 97	
19	Hülse	5	0 60 416 00 55	
20	Reißzinken	5	0 21 416 00 98	
21	Sicherung	5	1 60 416 00 22	
22	Schar kurz links	1	1 42 416 19 31	
23	Schar kurz rechts	1	1 42 416 20 31	
24	Zsb. Schutzvorrichtung	1	1 42 410 13 73	f. Ladeschaufel m. Reißzähne
25	Zsb. Schutzvorrichtung	1	1 42 410 14 73	f. Ladeschaufel o. Reißzähne
26	Zugfeder (3503)	1	1 00 992 34 02	
27	Anschlag } bei Montage angepaßt	2	1 31 416 04 58	
28	Zsb. Anschlag } bei Montage angepaßt	2	1 42 416 01 58	
28/1	Zsb. Lagerung links	1	1 42 410 71 43	
28/2	Zsb. Lagerung rechts	1	1 42 410 72 43	
	Leichtgutschaufel (zur Kramer-Schnellwechseleinrichtung)			
29	Zsb. Ladeschaufel kompl. } 0,64/0,8 m³ - 1760 br.	1	1 42 410 35 29	(m. Reißzinken)
30	Zsb. Ladeschaufel kompl. } 0,64/0,8 m³ - 1760 br.	1	1 42 410 36 29	(o. Reißzinken)
31	Zsb. Schar lang (mit aufgeschw. Hülsen)	1	1 42 410 00 72	
32	Schar lang (ohne Hülsen)	1	1 42 416 00 97	
33	Hülse	5	0 60 416 00 55	
34	Reißzinken	5	0 21 416 00 98	
35	Sicherung	5	1 60 416 00 22	
36	Schar kurz links	1	1 21 416 01 31	
37	Schar kurz rechts	1	1 21 416 02 31	
38	Zsb. Schutzvorrichtung	1	1 42 410 13 73	f. Ladeschaufel m. Reißzähne
39	Zsb. Schutzvorrichtung	1	1 42 410 14 73	f. Ladeschaufel o. Reißzähne
40	Zugfeder (3503)	1	1 00 992 34 02	
41	Anschlag } bei Montage angepaßt	2	1 31 416 04 58	
42	Zsb. Anschlag } bei Montage angepaßt	2	1 42 416 01 58	
42/1	Zsb. Lagerung links	1	1 42 410 32 43	
42/2	Zsb. Lagerung rechts	1	1 42 410 33 43	

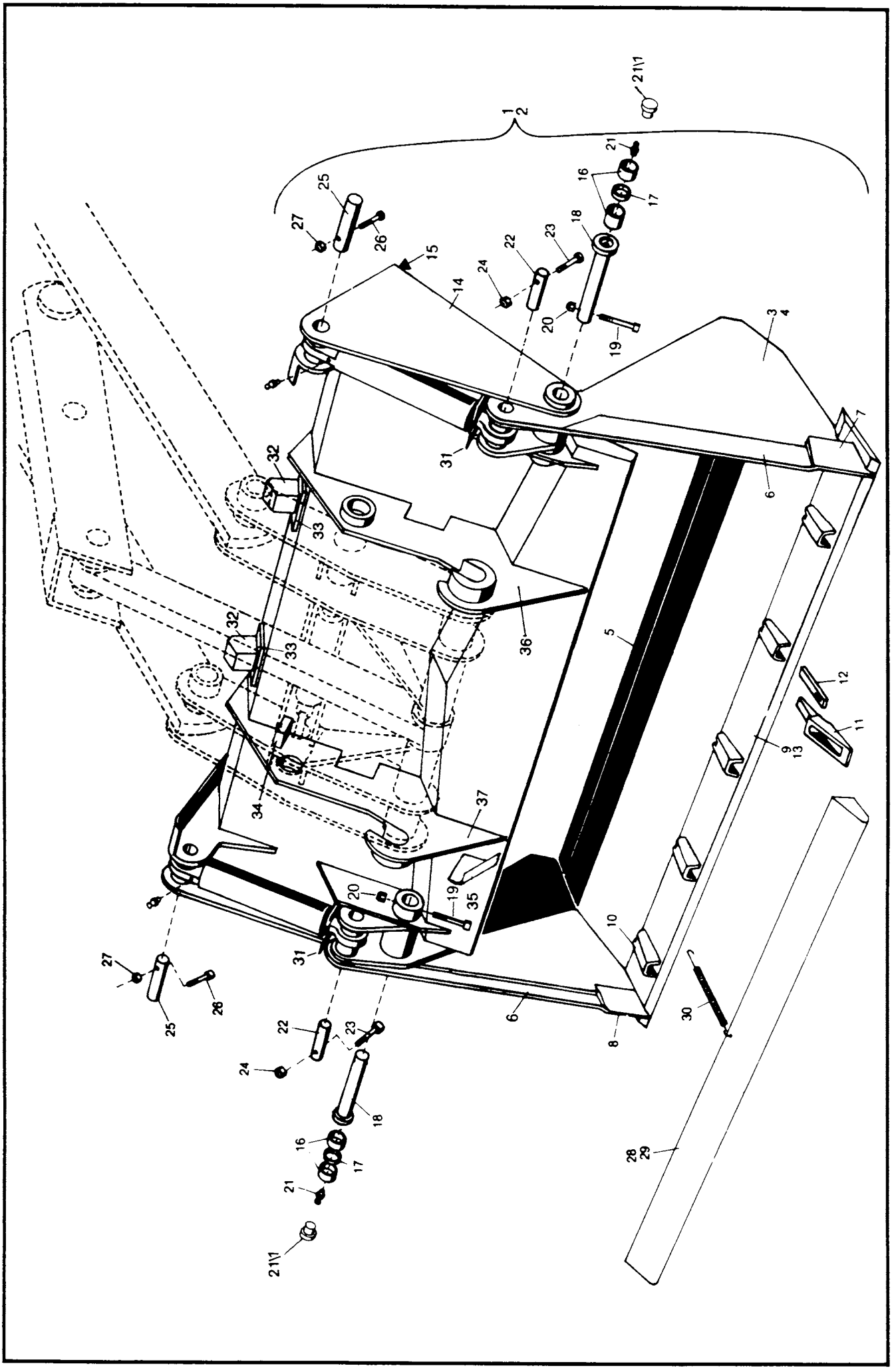
1
2
21\1
21
16
17
18
23
22
24
20
19
25
27
26
15
14
3
4
7
6
31
32
33
36
5
12
11
9
13
34
37
35
10
8
30
28
29

Bild-Nr.	Teil-Bezeichnung	Stück	Teil-Nr.	
	(Greifschaufel, an Schnellwechseleinrichtung angebaut)			
1	Zsb. Greifschaufel kompl. (mit Reißzinken) (für Schnellwechseleinrichtung)	1	1 42 410 86 29	1.76 m breit
2	Zsb. Greifschaufel kompl. (ohne Reißzinken) (für Schnellwechseleinrichtung)	1	1 42 410 87 29	1.76 m breit
3	Zsb. Schaufelteil (vorn) mit Reißzinken	1	1 42 410 80 29	
4	Zsb. Schaufelteil (vorn) ohne Reißzinken	1	1 42 410 81 29	
5	Schar für Vorderschaufel	1	1 42 416 03 97	
6	Seitenschneide	2	1 42 416 01 31	
7	Seitenschneide kurz (links)	1	1 42 416 02 31	
8	Seitenschneide kurz (rechts)	1	1 42 416 03 31	
9	Zsb. Schar (lang) mit aufgeschweißten Hülsen	1	1 42 410 00 72	
10	Hülse	5	0 60 416 00 55	
11	Zahn — Lenhoff	5	0 21 416 00 98	
12	Sicherung	5	1 60 416 00 22	
13	Schar (lang) ohne Hülsen	1	1 42 416 00 97	
14	Zsb. Schaufelteil (hinten)	1	1 42 410 18 29	
15	Schar für Hinterschaufel	1	1 42 416 02 97	
16	Lagerbuchse Aeterna VL 22	4	0 00 994 40 51	
17	Distanzbuchse	2	1 21 416 24 50	
18	Bolzen (40 x 162 lg.)	2	1 21 416 23 93	Bef. Schaufelteil vorn mit Schaufelteil hinten
19	Zylinderschraube M 10 x 80 DIN 912-8.8	2	7 252 677 093	
20	Sechskantmutter M 10 DIN 985	2	7 405 677 007	
21	Schmiernippel ASM 10 x 1 DIN 71412,	2	7 761 675 005	
21/1	Schutzkappe	2	0 00 996 31 51	
22	Bolzen (30 x 84 lg.)	2	1 21 416 20 93	
23	Zylinderschraube M 8 x 65 DIN 912-8.8	2	7 252 677 054	Bef. Hubzylinder oben
24	Sechskantmutter M 8 DIN 985	2	7 405 677 005	
25	Bolzen (40 x 121 lg.)	2	1 21 416 17 93	
26	Zylinderschraube M 10 x 75 DIN 912-8.8	2	7 252 677 092	Bef. Hubzylinder unten
27	Sechskantmutter M 10 DIN 985	2	7 405 677 007	
28	Zsb. Schutzvorrichtung	1	1 42 410 13 73	f. Greifschaufel m. Reißzähne
29	Zsb. Schutzvorrichtung	1	1 42 410 14 73	f. Greifschaufel o. Reißzähne
30	Zugfeder (3503)	1	1 00 992 34 02	
31	Schutzblech für Hubzylinder	2	1 21 416 01 73	
32	Anschlag	2	1 42 416 02 58	
33	Lagerplatte	2	1 21 416 45 25	
34	Anschlag	2	1 31 416 04 58	
35	Sichtwinkel	1	1 43 416 02 32	
36	Zsb. Lagerung links	1	1 32 410 12 43	
37	Zsb. Lagerung rechts	1	1 32 410 13 43	

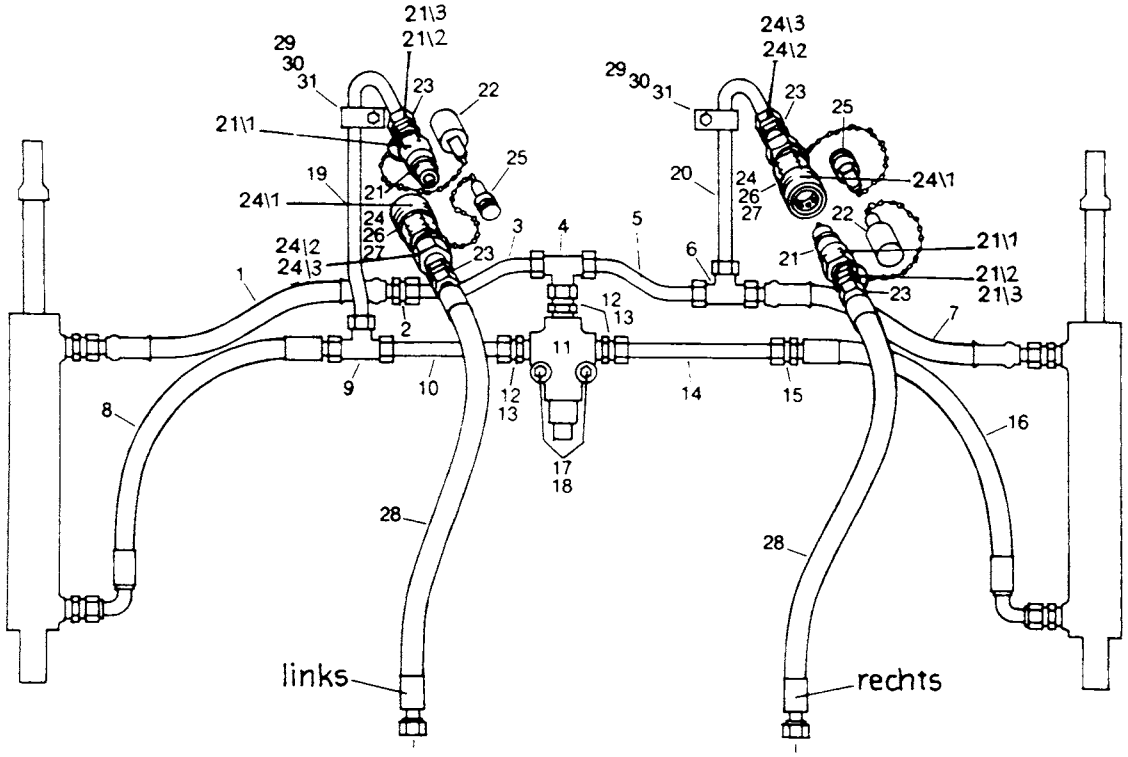

Zu den Schottverschraubungen
vorne am Hubrahmen

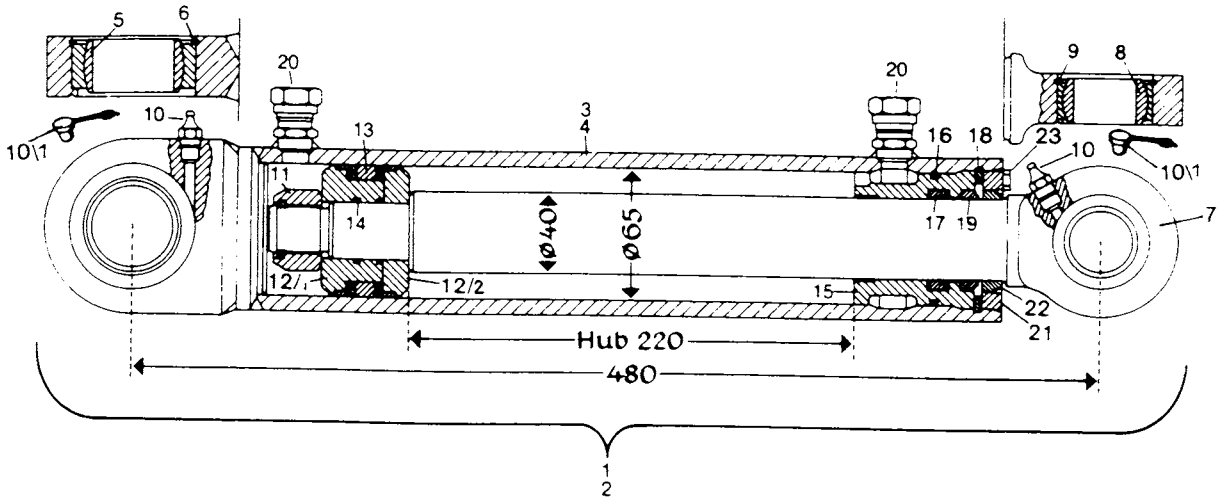

Bild-Nr.	Teil-Bezeichnung	Stück	Teil-Nr.	
	Hydraulik-Installation / Ausführung „A" – mit Teves Überdruckventil			
	(Greifschaufel, an Schnellwechseleinr. angebaut)			
1	HD-Schlauch 550 lg.	1	0 00 993 36 19	
2	Ger. Verschraubung G 15-L	1	0 00 363 06 15	
3	Druckleitung 15 x 1,5 x 230 lg. (Schaufel 1,76 m)	1	1 32 363 06 24	vom Hubzylinder links
4	T-Anschlußstutzen evT 15-L	1	0 00 363 63 15	zum Hubzylinder rechts
5	Druckleitung 15 x 1,5 x 200 lg. (Schaufel 1,76 m)	1	1 32 363 07 24	oben
6	T-Verschraubung T 15-L	1	0 00 363 82 15	
7	HD-Schlauch 550 lg.	1	0 00 993 36 19	
8	HD-Schlauch 600 lg.	1	0 00 993 68 19	
9	T-Verschraubung	1	0 00 363 82 15	
10	Druckleitung 15 x 1,5 x 250 lg. (Schaufel 1,76 m)	1	1 32 363 08 24	
11	Überdruckventil (150 atü) **(Teves)**	1	0 00 361 40 81	vom Hubzylinder links
12	Ger. Einschraubverschraubung GE 15-LM	3	0 00 361 61 15	zum Hubzylinder rechts
13	Dichtring A 22 x 27 DIN 7603-Cu	3	7 593 641 034	unten
14	Druckleitung 15 x 1,5 x 300 lg. (Schaufel 1,76 m)	1	1 32 363 09 24	
15	Gerade Verschraubung G 15-L	1	0 00 363 06 15	
16	HD-Schlauch 600 lg.	1	0 00 993 68 19	
17	Sechskantschraube M 8 x 50 DIN 931-8.8	2	7 234 677 086	
18	Federring A 8 DIN 128	2	7 482 682 008	
19	Druckleitung 15 x 2,0 x 380 lg.	1	1 32 363 10 24	(400 lg – 1 42 363 62 24)
20	Druckleitung 15 x 2,0 x 300 lg.	1	1 32 363 11 24	(370 lg – 1 42 363 63 24)
21	Kupplungsstecker (5602-8-10 S) **Aeroquip**	1-2	0 00 363 74 15	(Innengewinde 1/2")
21/1	Kupplungsstecker (837) **Voswinkel** ab	1	0 00 363 85 48	(Außengewinde M 22)
21/2	Überwurfmutter AL 15 DIN 3870 Sept.	1	7 788 010 556	
21/3	Schneidring L 15 DIN 3861 1983	1	7 786 680 105	
22	Staubkappe mit Kette (5657-10)	1-2	0 00 996 03 51	von T-Verschraubung
23	Verschraubung GE 15-LM 1/2" NPT	2-4	0 00 363 89 15	zum Fahrzeug
24	Kupplungsdose (5601-8-10 S) **Aeroquip**	1-2	0 00 363 73 15	(Innengewinde 1/2")
24/1	Kupplungsdose (837) **Voswinkel** ab	1	0 00 363 84 48	(Außengewinde M 22)
24/2	Überwurfmutter AL 15 DIN 3870 Sept.	1	7 788 010 556	
24/3	Schneidring L 15 DIN 3861 1983	1	7 786 680 105	
25	Staubstopfen mit Kette (5659-10)	1-2	0 00 996 04 51	
26	O-Ring (22550-211) Einzelteile	1-2	0 00 996 15 06	
27	Plastikstützring (22021-10) zu Bild 24 u. 24/1	1-2	0 00 996 73 28	
28	Schlauchleitung (1800 lg.) 15 ☐	2	0 00 993 76 17	
29	Schelle	2	1 00 993 84 30	
30	Sechskantschraube M 8 x 30 DIN 933-8.8	2	7 236 677 135	
31	Federring A 8 DIN 128	2	7 482 682 008	
	Hydraulikzylinder (40/65 – 220 mm Hub)			
1	Zsb. Hubzylinder kompl. (links)	1	1 21 360 08 42	
2	Zsb. Hubzylinder kompl. (rechts)	1	1 21 360 09 42	in Fahrtrichtung
3	Zsb. Zylinderrohr (links)	1	1 21 360 10 42	gesehen
4	Zsb. Zylinderrohr (rechts)	1	1 21 360 11 42	
5	Gelenklager GE 40 DO/C 3 DIN 71412	2	0 00 994 47 30	
6	Sprengring SB 62	2	0 00 992 33 27	
7	Kolbenstange	2	1 21 361 03 67	
8	Gelenklager GE 30 ES/C 3	2	0 00 994 83 30	
9	Sicherungsring 47 x 1,75 DIN 472	2	7 491 682 047	
10	Schmiernippel ASM 10 x 1 DIN 71412	4	7 761 675 005	
10/1	Schutzkappe für Schmiernippel	2-4	0 00 996 32 51	
11*	Sechskantmutter M 24 x 2 DIN 985	2	7 405 677 076	
(12)	Kolben	2	1 21 361 02 68	Dichtsatz für Zylinder
12/1	Kolbenhälfte an der Mutter anstelle von	2	1 21 361 09 68	Teil-Nr. **0 00 996 69 11**
12/2	Kolbenhälfte Bild-Nr. 12	2	1 21 361 08 68	(Bild-Nr. 11/13/14/16/17/19)
13*	Kolbendichtung	2	0 00 996 27 11	
14*	O-Ring 27,6 x 2,4	2	0 00 996 24 06	
15	Deckel	2	1 21 361 03 25	
16*	O-Ring 59,5 x 3	2	0 00 996 39 06	
17*	Kolbenstangendichtung (6312)	2	0 00 996 70 13	
18	Sicherungsring 68 x 4	2	0 00 992 65 27	
19*	Abstreifer GA 40 x 50 x 7/10	2	0 00 996 78 28	
20	Ger. Anschweißverschraubung	4	0 00 363 66 17	
21	Deckel	2	1 21 361 15 25	
22	Abstreifer	2	0 00 996 95 29	
23	Sechskantschraube M 6 x 8 DIN 933	4	7 236 677 075	

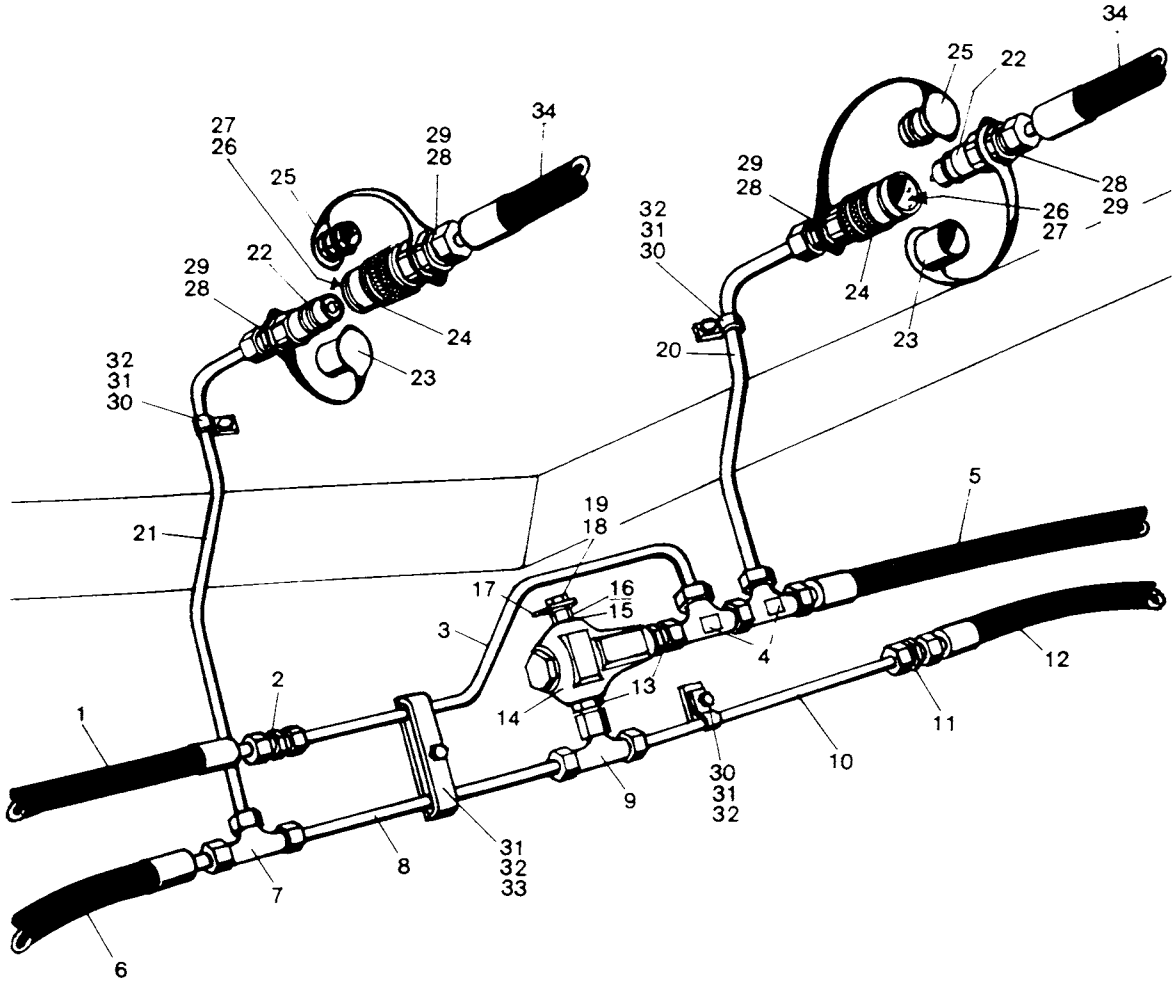
34
25
22
27
26
29
28
25
34
29
28
28
29
26
27
32
31
30
22
29
28
24
24
23
23
20
32
31
30
5
19
18
21
17
16
15
3
4
12
2
13
1
14
11
10
30
31
32
9
31
32
33
8
7
6

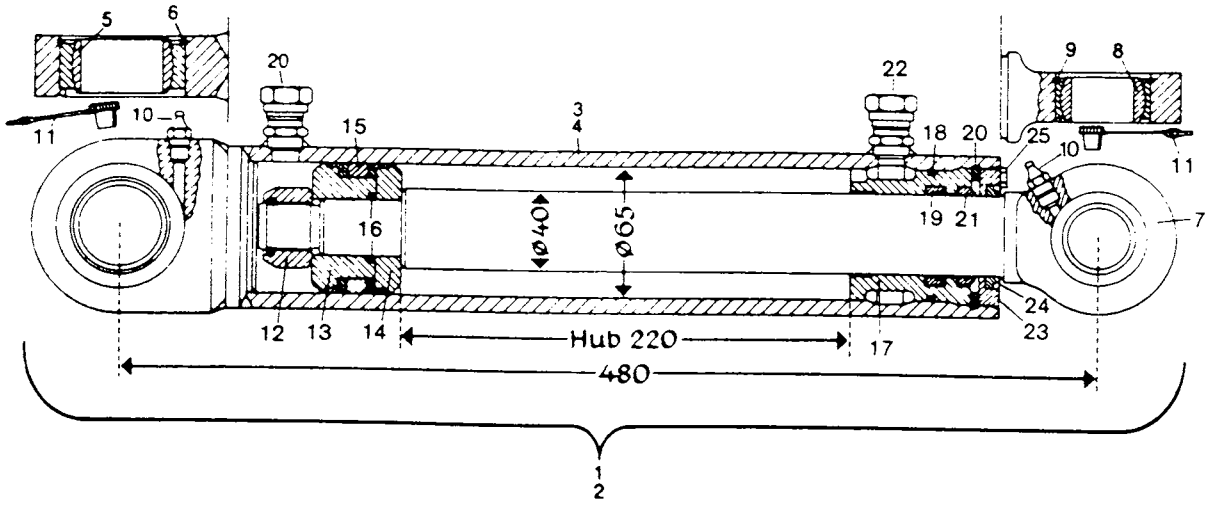
5
6
20
22
9
8
11
10
15
3
4
18
20
25
10
11
16
Ø40
Ø65
19
21
7
12
13
14
Hub 220
17
24
23
480
1
2

Bild-Nr.	Teil-Bezeichnung	Stück	Teil-Nr.	
	Hydraulik-Installation / Ausführung „B" – mit Bosch Überdruckventil (ab Sept. 83)			
	(Greifschaufel, an Schnellwechseleinr. angebaut)			
1	HD-Schlauch NW 12/550 lg.	1	0 00 993 36 19	vom Hubzylinder links zum Hubzylinder rechts oben
2	Ger. Verschraubung 15-L	1	0 00 363 06 15	
3	Druckleitung 15 x 1,5 x 475 lg.	1	1 32 363 26 24	
4	L-Verschraubung evL 15-L	2	0 00 363 65 15	
5	HD-Schlauch NW 12 / 550 lg	1	0 00 993 36 19	
6	HD-Schlauch NW 12 / 600 lg.	1	0 00 993 68 19	vom Hubzylinder links zum Hubzylinder rechts unten
7	T-Verschraubung T 15-L	1	0 00 363 82 15	
8	Druckleitung 15 x 1,5 x 285 lg.	1	1 42 363 72 24	
9	Verschraubung evT 15-L	1	0 00 363 63 15	
10	Druckleitung 15 x 1,5 x 220 lg.	1	1 32 363 25 24	
11	Ger. Verschraubung 15-L	1	0 00 363 06 15	
12	HD-Schlauch NW 12 / 600 lg.	1	0 00 993 68 19	
13	Ger. Einschraubverschraubung GE 15-LM	2	0 00 363 03 15	
14	Druckbegrenzungsventil (150 bar) **Bosch**	1	0 00 361 13 84	
15	Dichtung A 18 x 22 DIN 7603 Cu	1	7 593 641 028	
16	Verschlußschraube M 18 x 1,5	1	1 00 990 00 09	
17	Halter	1	1 21 416 13 40	
18	Federring A 8 DIN 128	1	7 482 682 008	
19	Sechskantschraube M 8 x 18 DIN 933-8.8	1	7 236 677 130	
20	Druckleitung 15 x 2,0 x 345 lg.	1	1 32 363 11 24	(400 lg – 1 42 363 62 24)
21	Druckleitung 15 x 2,0 x 395 lg.	1	1 32 363 10 24	(370 lg – 1 42 363 63 24)
22	Kupplungsstecker (837) **Voswinkel**	1-2	0 00 363 85 48	(Außengewinde M 22)
23	Staubkappe mit Kette (5657-10)	1-2	0 00 996 03 51	
24	Kupplungsdose (837) **Voswinkel**	1-2	0 00 363 84 48	(Außengewinde M 22)
25	Staubstopfen mit Kette (5659-10)	1-2	0 00 996 04 51	
26	O-Ring (22550-211) } Einzelteile	1-2	0 00 996 15 06	
27	Plastikstützring (22021-10) } zu Bild 24	1-2	0 00 996 73 28	
28	Überwurfmutter AL 15 DIN 3870	2-4	7 788 010 556	
29	Schneidring L 15 DIN 3861	2-4	7 786 680 105	
30	Schelle	3	1 00 993 84 30	
31	Sechskantschraube M 8 x 30 DIN 933-8.8	4	7 236 677 135	
32	Federring A 8 DIN 128	4	7 482 682 008	
33	Schelle	1	1 00 993 97 28	
34	Schlauchleitung NW 12 - 1800 lg.	2	0 00 993 76 17	
	Hydraulikzylinder (40/65 - 220 mm Hub)			
1	Zsb. Hubzylinder kompl. (links)	1	1 21 360 08 42	in Fahrtrichtung gesehen
2	Zsb. Hubzylinder kompl. (rechts)	1	1 21 360 09 42	
3	Zsb. Zylinderrohr (links)	1	1 21 360 10 42	
4	Zsb. Zylinderrohr (rechts)	1	1 21 360 11 42	
5	Gelenklager GE 40 DO/C 3 DIN 71412	2	0 00 994 47 30	
6	Sprengring SB 62	2	0 00 992 33 27	
7	Kolbenstange	2	1 21 361 03 67	
8	Gelenklager GE 30 ES/C 3	2	0 00 994 83 90	
9	Sicherungsring 47 x 1,75 DIN 472	2	7 491 682 047	
10	Schmiernippel ASM 10 x 1 DIN 71412	4	7 761 675 005	
11	Schutzkappe für Schmiernippel	2-4	0 00 996 32 51	
12*	Sechskantmutter M 24 x 2 DIN 995	2	7 405 677 076	
13	Kolbenhälfte an der Mutter	2	1 21 361 09 68	Dichtsatz für Zylinder Teil-Nr. **0 00 996 69 11** (Bild-Nr. 12/15/16/18/19/21)
14	Kolbenhälfte	2	1 21 361 08 68	
15*	Kolbendichtung	2	0 00 996 27 11	
16*	O-Ring 27,6 x 2,4	2	0 00 996 24 06	
17	Deckel	2	1 21 361 03 25	
18*	O-Ring 59,5 x 3	2	0 00 996 39 06	
19*	Kolbenstangendichtung (6312)	2	0 00 996 70 13	
20	Sicherungsring 68 x 4	2	0 00 992 65 27	
21*	Abstreifer GA 40 x 50 x 7/10	2	0 00 996 78 28	
22	Ger. Anschweißverschraubung	4	0 00 363 66 17	
23	Deckel	2	1 21 361 15 25	
24	Abstreifer	2	0 00 996 95 29	
25	Sechskantschraube M 6 x 8 DIN 933	4	7 236 677 075	

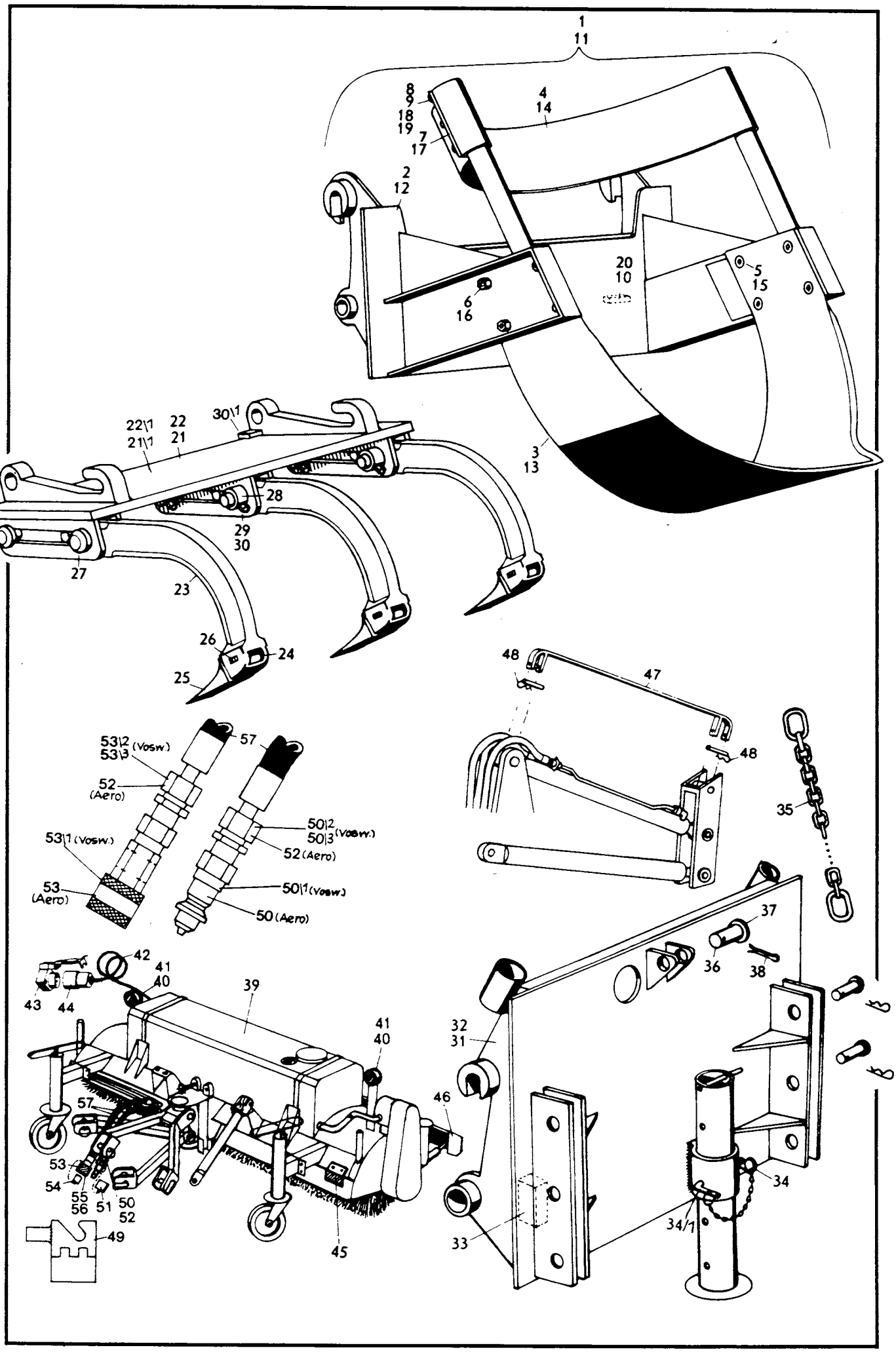
1
11
8
9
18
19
7
17
4
14
2
12
20
10
5
15
6
16
3
13
22\1
21\1
22
21
30\1
28
29
30
27
23
26
24
25
48
47
48
35
53\2 (Vosw.)
53\3
57
52
(Aero)
50\2
50\3 (Vosw.)
52 (Aero)
53\1 (Vosw.)
53
(Aero)
50\1 (Vosw.)
50 (Aero)
37
36
38
42
41
40
43
44
39
41
40
32
31
46
57
53
54
55
56
51
50
52
49
45
33
34
34/1

Bild-Nr.	Teil-Bezeichnung	Stück	Teil-Nr.	
	Baumverpflanzgerät (zu Kramer Schnellwechseleinrichtung)			
1	Baumverpflanzgerät kompl.	1	**1 31 410 95 29**	**(Ballendurchmesser = 0,80 m)**
2	Zsb. Anbauplatte	1	1 31 410 13 63	
3	Schar	1	1 31 416 15 97	
4	Auffanggurt	1	1 31 416 00 33	
5	Senkschraube M 16 x 1,5 x 35 DIN 7991-10,9	8	7 255 678 302	
6	Sechskantmutter M 16 x 1,5 DIN 985	8	7 405 677 064	
7	Leiste	2	1 31 416 00 42	
8	Sechskantschraube M 8 x 15 DIN 933	6	7 236 677 129	
9	Federring A 8 DIN 128	6	7 482 682 008	
10	Anschlag (bei Montage angepaßt)	2	1 31 416 04 58	
11	Baumverpflanzgerät kompl.	1	**1 31 410 03 27**	**(Ballendurchmesser = 1,00 m)**
12	Zsb. Anbauplatte	1	1 31 410 28 63	
13	Schar	1	1 31 416 27 97	
14	Auffanggurt	1	1 31 416 01 33	
15	Senkschraube M 16 x 1,5 x 35 DIN 7991-10,9	8	7 255 678 302	
16	Sechskantmutter M 16 x 1,5 DIN 985	8	7 405 678 064	
17	Leiste	2	1 31 416 00 42	
18	Sechskantschraube M 8 x 15 DIN 933	6	7 236 677 129	
19	Federring A 8 DIN 128	6	7 482 682 008	
20	Anschlag (bei Montage angepaßt)	2	1 31 416 04 58	
	Frontaufreißer (zu Kramer Schnellwechseleinrichtung) (So 767)			
21	Zsb. Aufreißer vollst. (3 Aufreißhaken)	1	1 21 410 33 27	
21/1	Zsb. Aufreißer vollst. (5 Aufreißhaken)	1	1 21 410 34 27	
22	Zsb. Träger	1	1 21 410 12 04	
22/1	Halterung	2	1 40 416 06 17	
23	Zsb. Aufreißhaken	3-5	1 40 410 01 98	
24	Hülse	3-5	0 60 416 02 55	
25	Zahn	3-5	0 40 416 04 98	
26	Sicherung	3-5	0 60 416 01 22	
27	Zsb. Bolzen	6-10	1 40 410 05 93	**bis September 83**
28	Spannring	6-10	1 21 416 04 54	1 40 416 01 54
29	Sechskantschraube M 12 x 70 DIN 931	6-10	7 234 677 128	M 12 x 1,5 x 70 – 7 234 677 049
30	Sechskantmutter M 12 DIN 985	6-10	7 405 677 009	Kugelb.mutter A 12 – 7 686 677 050
30/1	Anschlag (bei Montage angepaßt)	2	1 31 416 04 58	
	Anbauplatte für Kehrmaschine (zu Kramer-Schnellwechseleinrichtung) (SO 566)			
31	Zsb. Anbauplatte vollst. (Bild 32-38)	1	1 31 410 08 63	
32	Zsb. Anbauplatte	1	1 31 410 05 63	
33	Anschlag (bei Montage angepaßt)	2	1 31 416 04 58	
34	Sicherungskette	1	0 22 202 00 36	
34/1	Zsb. Griff	1	1 31 410 00 83	
35	Kette	1	0 00 991 08 30	
36	Bolzen	1	1 00 990 91 12	
37	Scheibe 30 DIN 126	2	7 452 680 010	
38	Splint 6 x 50 DIN 94	2	7 530 680 078	
39	Zsb. Kehrmaschine	1	1 32 410 19 29	(Kehrmaschine 0 21 410 06 27)
40	Positionsleuchte	2	0 00 332 31 15	
41	Glühlampe (Soffitte L 12 V - 5 W)	2	7 734 000 602	
42	Kabel (3-adrig, 1,5 mm)	1	1 00 334 09 14	
43	Steckdose 4-polig	1	7 731 000 001	
44	Stecker 4-polig	1	7 731 000 002	
45	Rückstrahler	2	0 00 332 04 07	
46	Zsb. Schutzkappe für Kehrmaschine	1	1 52 410 08 73	
47	Zsb. Sperre (Kipphebel-Lagerung Kippzylinder)	1	1 32 410 01 83	
48	Zsb. Federstecker	2	1 32 410 00 93	
49	Zsb. Sperre (Steuerhebel 3. Steuerkreis)	1	1 32 416 01 27	

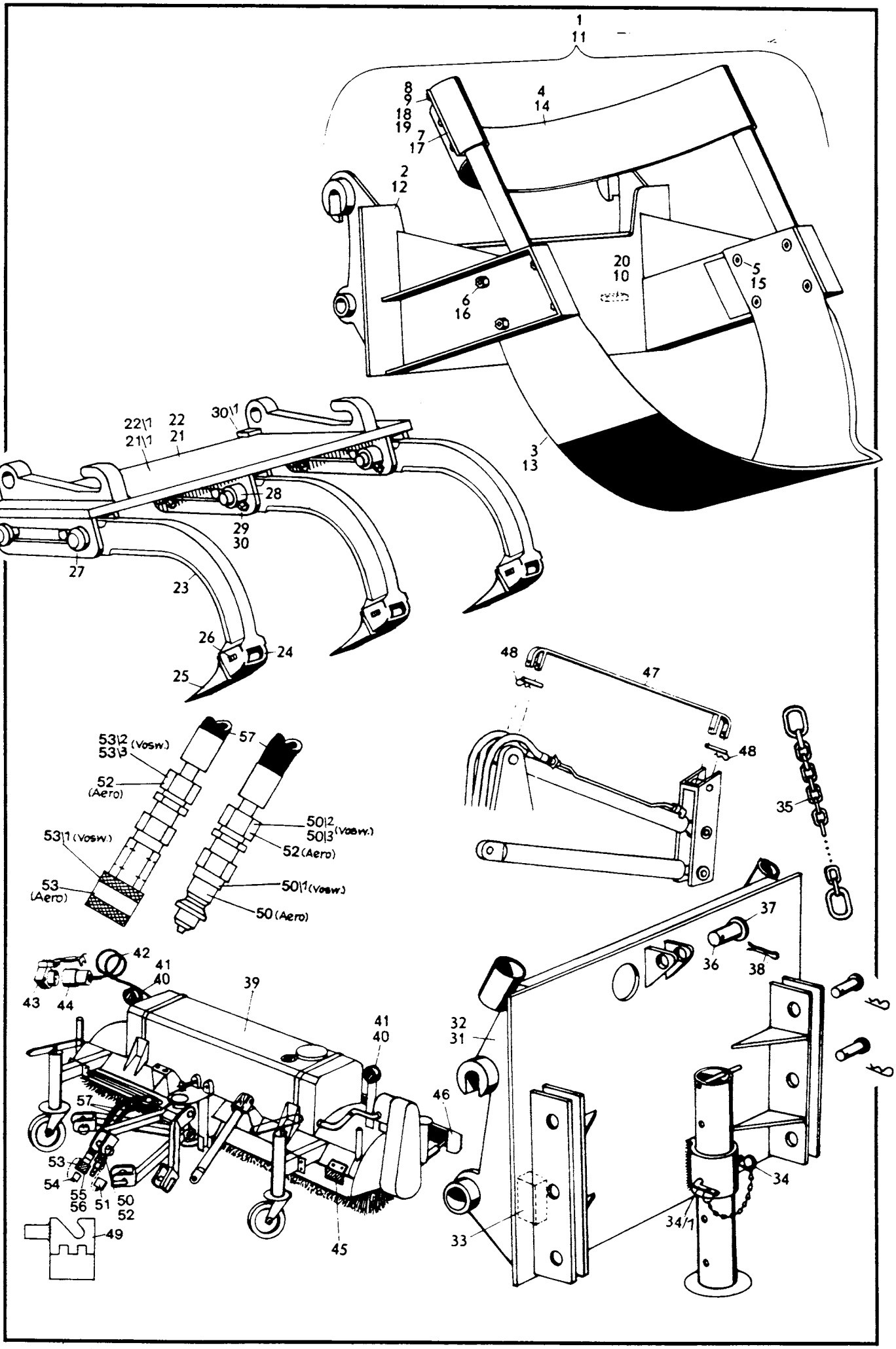
1
11
8
9
18
19
7
17
4
14
2
12
20
10
5
15
6
16
3
13
22\1
21\1
22
21
30\1
28
29
30
27
23
26
24
25
48
47
48
35
53\2 (Vosw.)
53\3
52
(Aero)
53\1 (Vosw.)
53
(Aero)
57
50\2
50\3 (Vosw.)
52 (Aero)
50\1 (Vosw.)
50 (Aero)
37
36
38
42
41
40
43
44
39
41
40
32
31
46
57
53
54
55
56
51
50
52
49
45
33
34
34\1

Bild-Nr.	Teil-Bezeichnung		Stück	Teil-Nr.	
50	Kupplungsstecker (5602-8-10 S) **Aeroquip**		1	0 00 363 74 15	(Innengewinde 1/2")
50/1	Kupplungsstecker (837) **Voswinkel**	ab	1	0 00 363 85 48	(Außengewinde M 22)
50/2	Überwurfmutter AL 15 DIN 3870	Sept.	1	7 788 010 556	
50/3	Schneidring L 15 DIN 3861	1983	1	7 786 680 105	Von der Kehrmaschine zu den
51	Staubkappe mit Kette (5657-10)		1	0 00 996 03 51	Schlauchleitungen für Schnell-
52	Verschraubung GE 15-LM 1/2" NPT		1-2	0 00 363 89 15	wechseleinrichtung
53	Kupplungsdose (5601-8-10 S) **Aeroquip**		1	0 00 363 73 15	(Innengewinde 1/2")
53/1	Kupplungsdose (837) **Voswinkel**	ab	1	0 00 363 84 48	(Außengewinde M 22)
53/2	Überwurfmutter AL 15 DIN 3870	Sept.	1	7 788 010 556	
53/3	Schneidring L 15 DIN 3861	1983	1	7 786 680 105	
54	Staubstopfen mit Kette (5659-10)		1	0 00 996 04 51	
55	O-Ring (22550-211)	Einzelteile	1	0 00 996 15 06	
56	Plastikstützring (22021-10)	zu Bild 53 u. 53/1	1	0 00 996 73 28	
57	Schlauchleitung (850 lg.) 15 ∅		2	0 00 993 41 19	(750 lg. = 0 00 993 37 19)

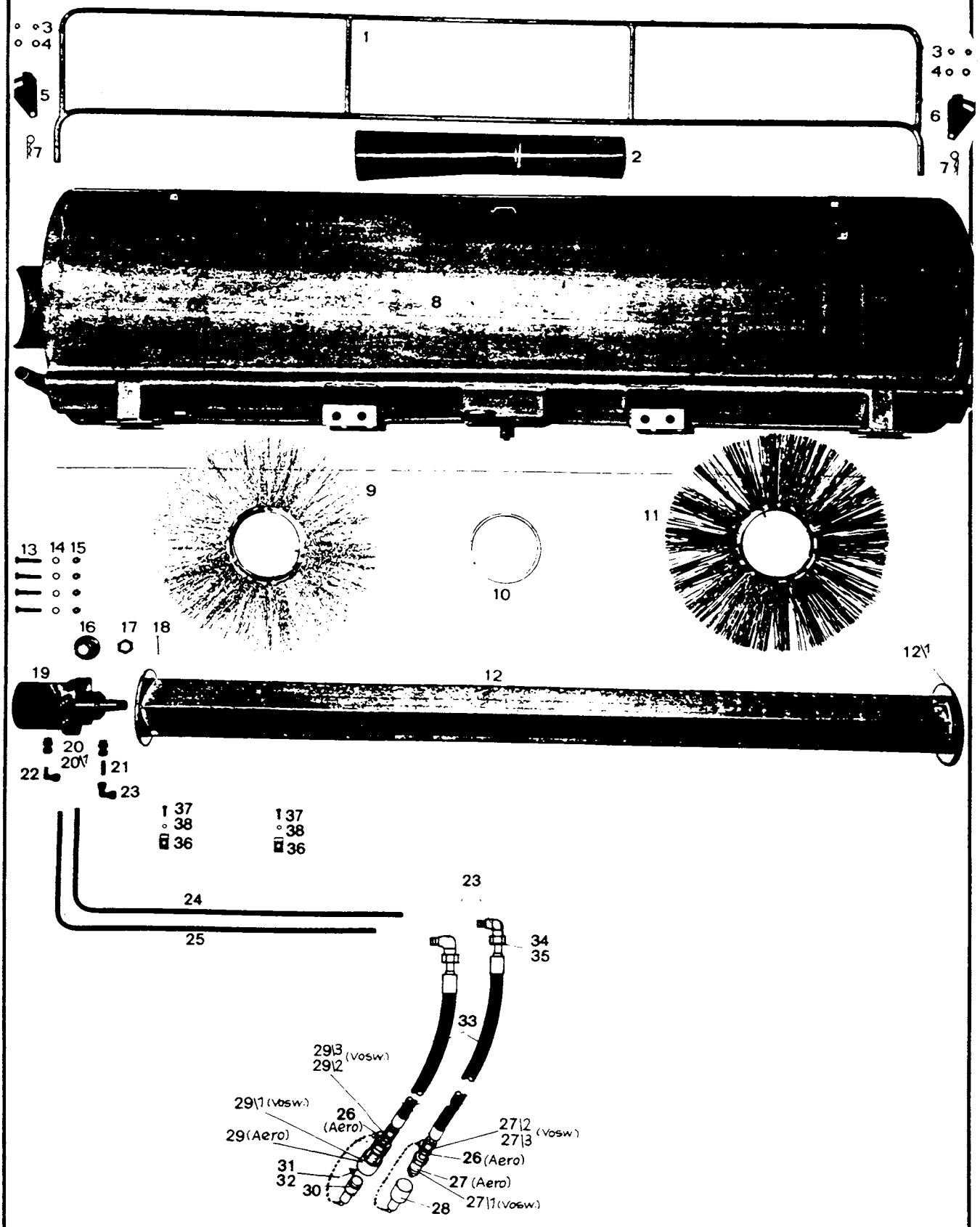
1
2
3
4
5
6
7
8
9
10
11
12
12\1
13
14
15
16
17
18
19
20
20\1
21
22
23
24
25
26 (Aero)
27 (Aero)
27\1 (Vosw.)
27\2
27\3 (Vosw.)
28
29 (Aero)
29\1 (Vosw.)
29\2
29\3 (Vosw.)
30
31
32
33
34
35
36
37
38

Bild-Nr.	Teil-Bezeichnung	Stück	Teil-Nr.	
1	Rohrrahmen für Schmutzfangtuch	1	0 21 410 15 19	
2	Schmutzfangtuch	1	0 00 996 00 69	
3	Sechskantmutter M10 DIN 985	4	7 405 677 007	
4	Scheibe 10,5 DIN 125	4	7 451 680 012	
5	Befestigung für Rohrrahmen, links	1	0 21 416 04 43	
6	Befestigung für Rohrrahmen, rechts	1	0 21 416 05 43	
7	Federstecker 3 mm	2	0 00 992 20 37	
8	Besengehäuse	1	0 21 410 00 02	
9	Besenring 600 ∅ Welldraht	48	0 00 410 01 87	
10	Distanzring	47	0 21 416 01 54	
11	Besenring 600 ∅ Poly	48	0 00 410 02 87	
12	Traggestell (ohne Distanzringe)	1	0 21 410 11 04	
12/1	Abschlußdeckel für Besentraggestell	1	0 21 416 00 06	
13	Sechskantschraube M 12x60 DIN 931	4	7 234 677 126	
14	Federring A 12 DIN 128	4	7 482 682 012	
15	Hutmutter M 10 DIN 1587	4	7 424 673 007	
16	Sechskanthülse	1	0 00 995 00 88	
17	Kronenmutter 1" - 20 Gang UNEF-2 A	1	0 00 990 27 24	
18	Splint 4x50 DIN 94	1	7 530 680 058	
19	Hydraulikmotor MAB 10	1	0 00 361 11 05	
20	Einschraubverschr. GE18–L 7/8" UNF	2	0 00 363 14 48	
20/1	Verschraubung KOR 18/15-L	2	0 00 363 00 16	
21	Rohrleitung 15 x 1,5 x 40 lg.	1	1 41 363 10 27	
22	Einstellb. Winkelverschr. ev W 15–L	1	0 00 363 66 15	
23	Winkelverschr. W 15-L	3	0 00 363 38 17	
24	Rohrleitung 15x1,5x1030 lg.	1	0 21 363 90 24	
25	Rohrleitung 15x1,5x1030 lg.	1	0 21 363 91 24	
26	Verschraubung GE 15 LM 1/2" NPT	2	0 00 363 89 15	
27	Kupplungsstecker **Aeroquip**	1	0 00 363 74 15	(Innengewinde 1/2")
27/1	Kupplungsstecker (837) **Voswinkel** } ab	1	0 00 363 85 48	(Außengewinde M 22)
27/2	Überwurfmutter AL 15 DIN 3870 } Sept.	1	7 788 010 556	
27/3	Schneidring L 15 DIN 3861 } 1983	1	7 786 680 105	
28	Staubkappe mit Kette	1	0 00 996 03 51	
29	Kupplungsdose **Aeroquip**	1	0 00 363 73 15	(Innengewinde 1/2")
29/1	Kupplungsdose (837) **Voswinkel** } ab	1	0 00 363 84 48	(Außengewinde M 22)
29/2	Überwurfmutter AL 15 DIN 3870 } Sept.	1	7 788 010 556	
29/3	Schneidring L 15 DIN 3861 } 1983	1	7 786 680 105	
30	Staubstopfen mit Kette	1	0 00 996 04 51	
31	O-Ring } Einzelteile zu Bild 29 u. 29/1	1	0 00 996 15 06	
32	Plastikstützring } Einzelteile zu Bild 29 u. 29/1	1	0 00 996 73 28	
33	Schlauchleitung 15∅–850 lg	2	0 00 993 41 19	
34	Überwurfmutter AL 15 DIN 3870	2	7 788 010 556	
35	Schneidring L 15 DIN 3861	2	7 786 680 105	
36	Befestigungsschelle	2	1 00 993 23 30	
37	Sechskantschraube M 8x25 DIN 933	2	7 236 677 133	
38	Federring A 8 DIN 128	2	7 482 682 008	

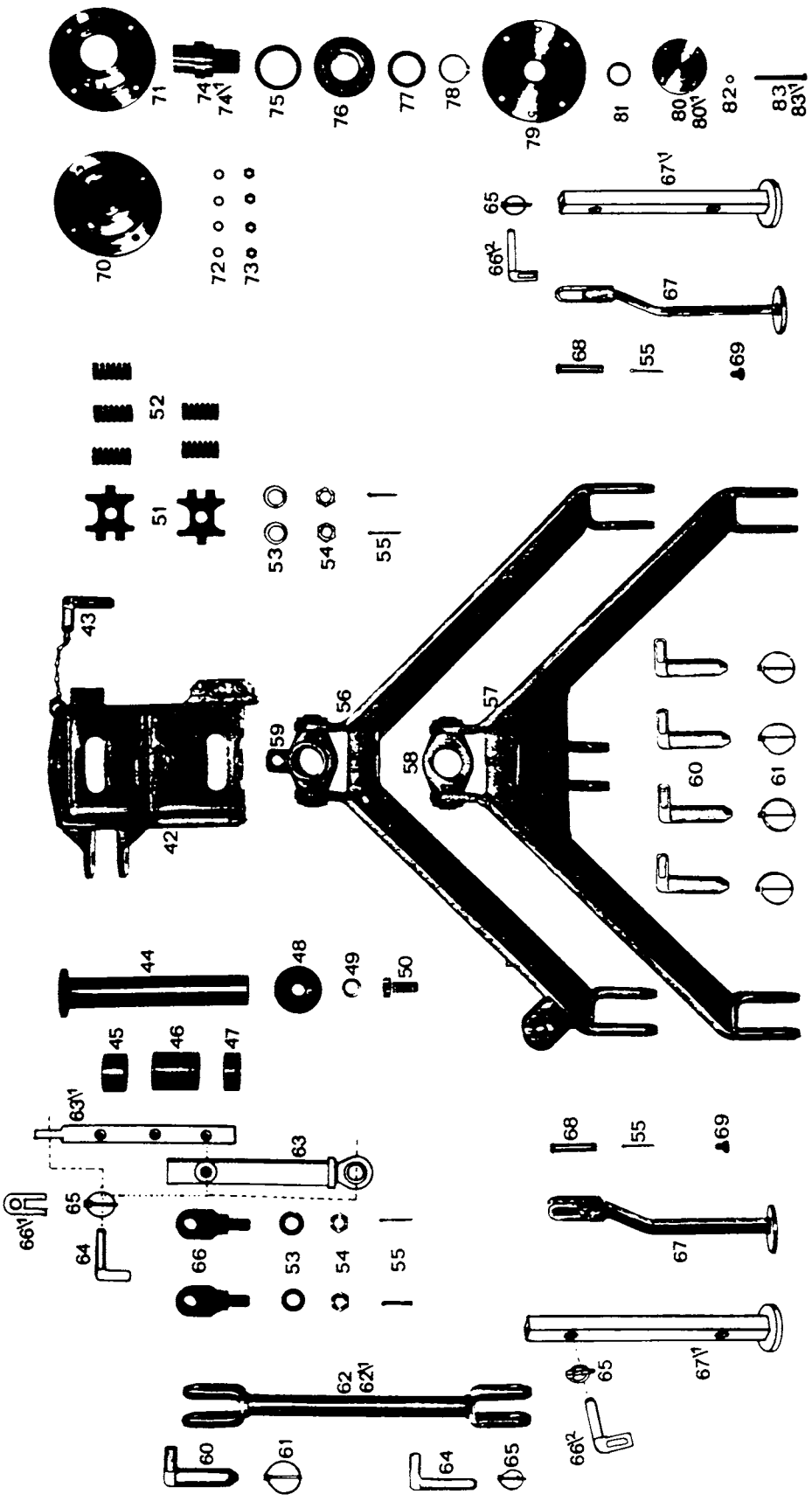
70
71
72
73
74
74¹
75
76
77
78
79
80
80¹
81
82
83
83¹
51
52
53
54
55
42
43
44
45
46
47
48
49
50
56
57
58
59
60
61
62
62¹
63
63¹
64
65
66
66¹
66²
67
67¹
68
69

Bild-Nr.	Teil-Bezeichnung	Stück	Teil-Nr.
42	Drehschemel	1	0 21 416 06 43
43	Steckbolzen mit Kette	1	0 21 416 32 93
44	Schemelwelle	1	0 21 416 03 20
45	Distanzrohr 62x52x35	1	0 21 416 13 53
46	Distanzrohr 62x52x75	1	0 21 416 14 53
47	Distanzrohr 62x52x25	1	0 21 416 15 53
48	Unterlagscheibe 80x22x8	1	0 00 993 81 66
49	Federring A 20 DIN 128	1	7 482 682 020
50	Sechskantschraube M 20x45 DIN 558	1	0 00 995 40 69
51	Federlager (3 Stifte)	2	0 21 416 07 43
52	Druckfeder	5	0 00 992 02 02
53	Unterlagscheibe 21 DIN 125	4	7 451 680 018
54	Kronenmutter M 20 DIN 937	4	7 413 673 017
55	Splint 4x40 DIN 94	6	7 530 680 056
56	Oberes Parallelogramm	1	0 21 410 54 45
57	Unteres Parallelogramm	1	0 21 410 55 45
58	Gelenkstück (für unteres Parallelogramm)	1	0 21 416 00 29
59	Gelenkstück (für oberes Parallelogramm)	1	0 21 416 01 29
60	Steckbolzen ∅ 30x80 (100)	5	0 21 416 33 93
61	Klappsplint 5 mm DIN 11023	5	7 832 104 005
62	Abstützstange 450 lg	1	0 21 416 00 08
62/1	Abstützstange 530 lg	1	0 21 416 01 08
63	Abstützstange verstellbar (außen)	1	0 21 416 02 08
63/1	Abstützstange verstellbar (innen)	1	0 21 416 03 08
64	Steckbolzen ∅ 20x81,5	3	0 21 416 34 93
65	Klappsplint 3,5 mm DIN 11023	6	7 832 104 003
66	Wirbelschraube M 20	2	0 00 995 41 69
66/1	Gelenkstück	1	0 21 416 02 29
66/2	Steckbolzen ∅ 20x42,5	3	0 21 416 35 93
67	Abstellfuß gebogen	2	0 21 416 04 08
67/1	Abstellfuß gerade	2	0 21 416 05 08
68	Bolzen ∅ 15x80	2	0 21 416 36 93
69	Gewindestift mit Kugel	2	0 00 995 09 84
70	Besenlager rechts kpl.	1	0 21 410 56 45
71	Lagerschale	1	0 21 416 08 43
72	Federring A 10 DIN 128	4	7 482 682 010
73	Sechskantmutter M 10 DIN 934	4	7 403 677 007
74	Vierkantwelle (bis Juli 77)	1	0 21 416 04 20
74/1	Vierkantwelle (ab Juli 77)	1	0 21 416 05 20
75	Radialdichtring B1 60x75x8 DIN 3760	1	7 595 680 419
76	Kugellager 6309 DIN 625	1	7 611 063 010
77	Distanzring 45x62x4	1	0 21 416 02 54
78	Sicherungsring 40x1,75 DIN 471	1	7 490 682 040
79	Lagerdeckel	1	0 21 416 01 06
80	Flansch (bis Juli 77)	1	0 21 416 00 95
80/1	Flansch (ab Juli 77)	1	0 21 416 01 95
81	V-Ring	1	0 00 996 00 29
82	Federring A 8 DIN 128	1	7 482 682 008
83	Sechskantschraube M 8x80 DIN 931 (bis Juli 77)	1	7 234 677 092
83/1	Sechskantschraube M 8x20 DIN 933 (ab Juli 77)	2	7 236 677 131

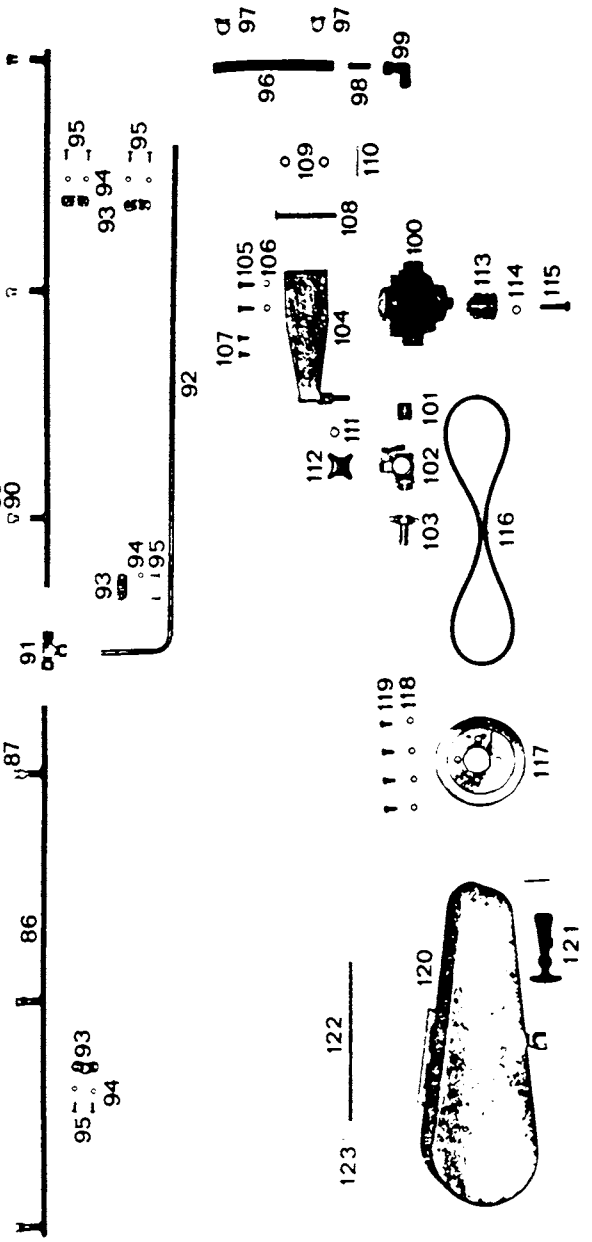
88
89
90
91
92
93
94
95
96
97
98
99
100
101
102
103
104
105
106
107
108
109
110
111
112
113
114
115
116
117
118
119
120
121
122
123

Bild-Nr.	Teil-Bezeichnung	Stück	Teil-Nr.
86	Zsb. Sprührohr mit Sprühdüsen	2	0 21 410 02 51
87	Zsb. Sprühdüse kpl.	6	0 21 410 00 54
88	Düsenmundstück	6	0 21 416 05 10
89	Dichtung 14x18	6	0 00 996 85 12
90	Nippel	6	0 00 991 11 21
91	T-Verschraubung T 12–L	1	0 00 363 10 16
92	Verbindungsrohr ∅ 12	1	0 21 416 16 53
93	Befestigungsschelle	3	0 00 993 48 28
94	Federring A 6 DIN 128	8	7 482 682 006
95	Sechskantschraube M 6x15 DIN 933	8	7 236 677 079
96	Schlauch 10x4x220 lg	1	0 00 993 41 23
97	Schlauchschelle Norma – L 18x12	2	0 00 993 49 28
98	Schlauchnippel 12 mm	1	0 00 991 12 21
99	Einschraubwinkel WE 12 LR ½"	1	0 00 363 15 48
100	Rollenpumpe 37 K	1	0 00 416 00 01
101	Gewindenippel R ¾"	1	0 00 991 13 21
102	Absperrhahn R ¾"	1	0 00 993 00 08
103	Hahnenanschluß ¾"	1	0 21 416 06 10
104	Pumpenkonsole	1	0 21 416 09 43
105	Sechskantschraube M 8x20 DIN 933	2	7 236 677 131
106	Federring A 8 DIN 128	2	7 482 682 008
107	Senkschraube M 8x20 DIN 7991	2	7 255 677 040
108	Lagerbolzen ∅ 10x115	1	0 21 416 37 93
109	Unterlagscheibe 10,5 DIN 125	2	7 451 680 012
110	Splint 4x30 DIN 94	2	7 530 680 054
111	Wellscheibe B 12 DIN 137	1	7 473 682 068
112	Kreuzgriffmutter M 12	1	0 00 990 78 24
113	Keilriemenscheibe ∅ 50x2x10	1	0 00 996 20 01
114	Federring A 12 DIN 128	1	7 482 682 012
115	Sechskantschraube M 10x45 DIN 931	1	7 234 677 102
116	Keilriemen 9,5x1150 lg.	2	7 601 000 008
117	Riemenscheibe ∅ 160x2x10	1	0 00 996 19 01
118	Federring A 8 DIN 128	4	7 482 682 008
119	Sechskantschraube M 8x18 DIN 933	4	7 236 677 130
120	Abdeckblech für Pumpenantrieb	1	0 21 410 01 48
121	Haubengummi	1	0 00 993 07 41
122	Scharnierbolzen ∅ 8x290 lg	1	0 21 416 38 93
123	Splint 3x25 DIN 94	1	7 530 680 041

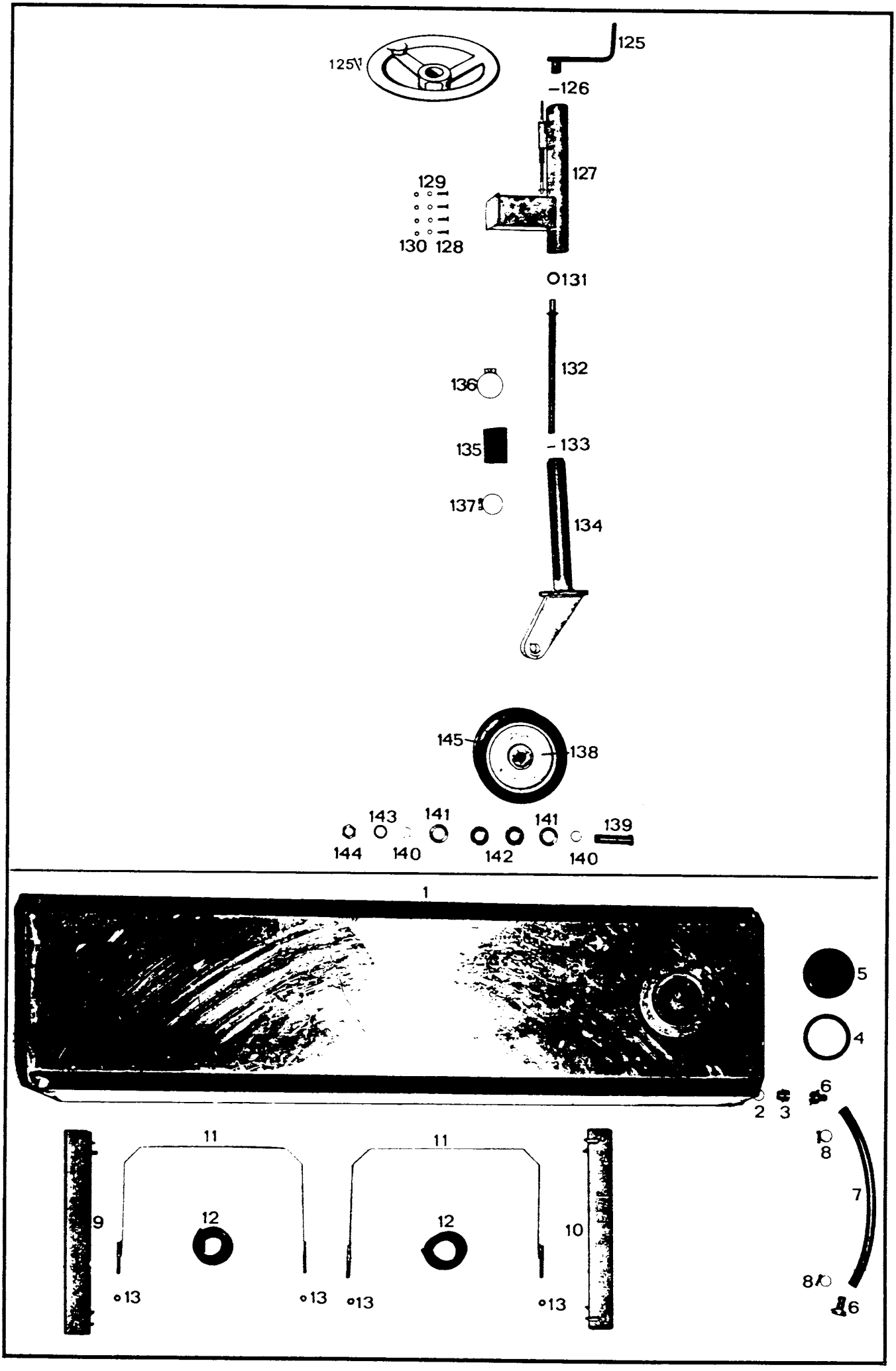
125
125
126
127
129
130
128
131
132
136
135
133
137
134
145
138
143
141
141
139
144
140
142
140
1
5
4
6
2
3
8
7
8
6
11
11
9
12
12
10
13
13
13
13

Bild-Nr.	Teil-Bezeichnung	Stück	Teil-Nr.
125	Handkurbel	1–2	0 00 996 00 31
125/1	Handrad	1–2	0 00 996 01 31
126	Spannhülse 6x30 DIN 1481	1–2	7 514 682 160
127	Spindelführung	1–2	0 21 410 00 82
128	Sechskantschraube M 10x30 DIN 933	4–8	7 236 677 161
129	Federring A 10 DIN 128	4–8	7 482 682 010
130	Sechskantmutter M 10 DIN 934	4–8	7 403 677 007
131	Axiallager	1–2	0 00 994 24 15
132	Spindel	1–2	0 21 416 00 46
133	Spannhülse 6x25 DIN 1481	1–2	7 514 682 157
134	Gabelkopf	1–2	0 00 990 34 46
135	Drehsicherung	1–2	0 00 992 02 31
136	Schlauchschelle Norma-S 68/12	1–2	0 00 993 50 28
137	Schlauchschelle Norma-S 60/12	1–2	0 00 993 51 28
138	Laufrad mit Bereifung BL 25/6	1–2	0 21 410 00 69
139	Radachse 25x103	1–2	0 21 416 06 20
140	Druckring 30x2,5x6	2–4	0 21 416 03 54
141	Abdeckscheibe 52x31x4	2–4	0 00 993 82 66
142	Radiallager 6205 DIN 625	2–4	7 611 062 006
143	Zahnscheibe A 25 DIN 6798	1–2	7 479 682 021
144	Sechskantmutter M 24x1,5 DIN 936	1–2	7 404 677 022
145	Bereifung für Laufrad	1–2	0 00 312 20 12
	Wassertank		
1	Wassertank	1	0 21 410 00 96
2	Dichtung A 26x32 DIN 7603–Cu	1	7 593 641 044
3	Einschraubverschraubung	1	0 00 416 00 80
4	Dichtung	1	0 00 996 86 12
5	Tankverschluß	1	0 00 996 06 22
6	Hahnenanschluß 3/4"	2	0 00 416 01 80
7	Niederdruckschlauch 3/4"x300 lg	1	0 00 993 42 23
8	Schlauchschelle S 26/15	2	0 00 993 52 28
9	Konsole für Wassertank, links	1	0 21 416 10 43
10	Konsole für Wassertank, rechts	1	0 21 416 11 43
11	Spannband	2	0 00 993 52 11
12	Gummiunterlage	2	0 00 993 28 81
13	Sechskantmutter M 10 DIN 985	4	7 405 677 007

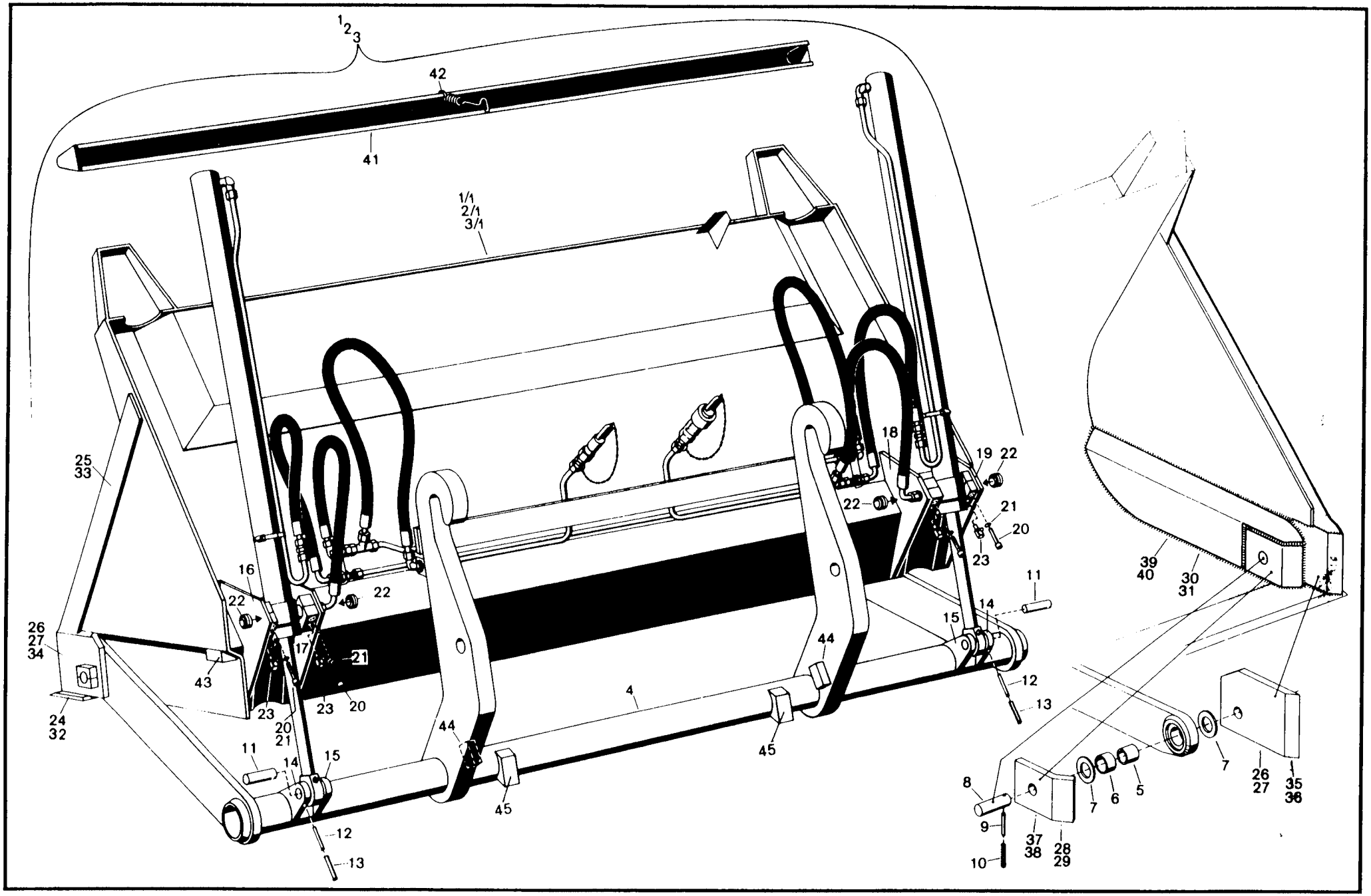
1
2
3
42
41
1/1
2/1
3/1
25
33
26
27
34
24
32
43
16
22
17
21
23
20
11
14
15
12
13
44
45
4
18
19
22
21
20
23
39
40
30
31
7
6
5
8
9
10
37
38
28
29
35
36

Bild-Nr.	Teil-Bezeichnung	Stück	Teil-Nr.	
	Hochkippschaufel - an der Schnellwechseleinrichtung angebaut			
1	Zsb. Hochkippschaufel kpl. - mit Schaufelträger	1	1 42 410 38 29	(Normalausführung)
1/1	Zsb. Hochkippschaufel - ohne Schaufelträger	1	1 42 410 37 29	
2	Zsb. Hochkippschaufel kpl. - mit Schaufelträger	1	1 42 410 47 29	(Leichtgutausführung)
2/1	Zsb. Hochkippschaufel - ohne Schaufelträger	1	1 42 410 48 29	
3	Zsb. Hochkippschaufel kpl. - mit Schaufelträger	1	1 42 410 49 29	(Super-Leichtgutausführung)
3/1	Zsb. Hochkippschaufel - ohne Schaufelträger	1	1 42 410 50 29	
4	Zsb. Schaufelträger	1	1 42 410 07 04	
5	Buchse	2	1 42 416 10 50	Lagerung der Hochkipp-schaufel am Schaufelträger
6	Lagerbuchse	2	0 00 994 85 52	
7	Nilos-Ring	4	0 00 996 59 27	
8	Bolzen 30 ∅ - 81 lg.	2	1 42 416 10 93	
9	Spannhülse 6 x 55 DIN 1481	2	7 514 682 166	
10	Spannhülse 3,5 x 55 DIN 1481	2	7 514 682 546	
11	Bolzen 25 ∅ - 76 lg.	2	1 42 416 09 93	Lagerung der Zylinder am Schaufelträger
12	Spannhülse 8 x 45 DIN 1481	2	7 514 682 190	
13	Spannhülse 5 x 45 DIN 1481	2	7 514 682 142	
14	Lager links	2	1 42 416 15 25	
15	Lager rechts	2	1 42 416 16 25	
16	Zsb. Lagerung links außen	1	1 42 410 49 43	Lagerung der Zylinder an der Hochkippschaufel
17	Zsb. Lagerung links innen	1	1 42 410 47 43	
18	Zsb. Lagerung rechts innen	1	1 42 410 48 43	
19	Zsb. Lagerung rechts außen	1	1 42 410 50 43	
20	Zylinderschraube M 8 x 30 DIN 912	8	7 252 677 047	
21	Federring 8 DIN 7980	8	7 481 682 006	
22	Gelenklager GE 20 ES	4	0 00 994 61 30	
23	Schmiernippel B 6 x 1 DIN 71412	4	7 761 675 102	
24	Schar lang	1	1 42 416 04 97	Einzelteile für die Hochkippschaufel-Ausführung: Bild-Nr. 1/1 u. 1/2
25	Seitenschneide lang	2	1 42 416 08 31	
26	Zsb. Seitenschneide links	1	1 42 410 01 72	
27	Zsb. Seitenschneide rechts	1	1 42 410 02 72	
28	Lagerplatte links	1	1 42 416 19 25	
29	Lagerplatte rechts	1	1 42 416 20 25	
30	Seitenblech links	1	1 42 416 17 34	
31	Seitenblech rechts	1	1 42 416 18 34	
32	Schar lang	1	1 42 416 00 97	Einzelteile für die Hochkippschaufel-Ausführung: Bild-Nr. 3/1
33	Seitenschneide lang	2	1 42 416 12 31	
34	Seitenschneide kurz	2	1 42 416 13 31	
35	Zsb. Seitenschneide links	1	1 42 410 13 63	
36	Zsb. Seitenschneide rechts	1	1 42 410 14 63	
37	Lagerplatte links	1	1 42 416 38 25	
38	Lagerplatte rechts	1	1 42 416 39 25	
39	Seitenblech links	1	1 42 416 28 34	
40	Seitenblech rechts	1	1 42 416 29 34	
41	Zsb. Schutzvorrichtung	1	1 42 410 14 73	
42	Zugfeder (3503)	1	1 00 992 34 02	
43	Anschlag (bei Montage angepaßt) „Einkippen"	2	1 42 416 03 58	
44	Anschlag (bei Montage angepaßt) „Verriegeln"	2	1 31 416 04 58	
45	Anschlag (bei Montage angepaßt) „Auskippen"	2	1 21 416 15 58	

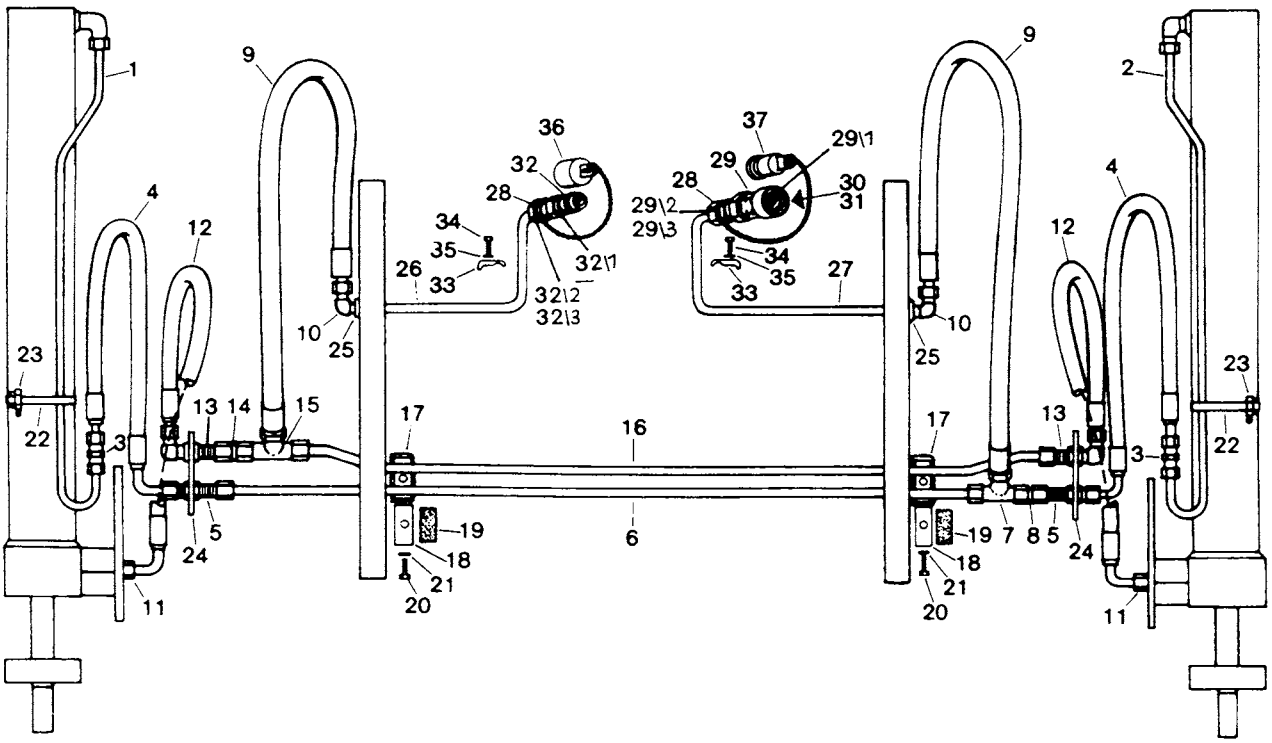
1
2
3
4
5
6
7
8
9
10
11
12
13
14
15
16
17
18
19
20
21
22
23
24
25
26
27
28
29
29\1
29\2
29\3
30
31
32
32\1
32\2
32\3
33
34
35
36
37

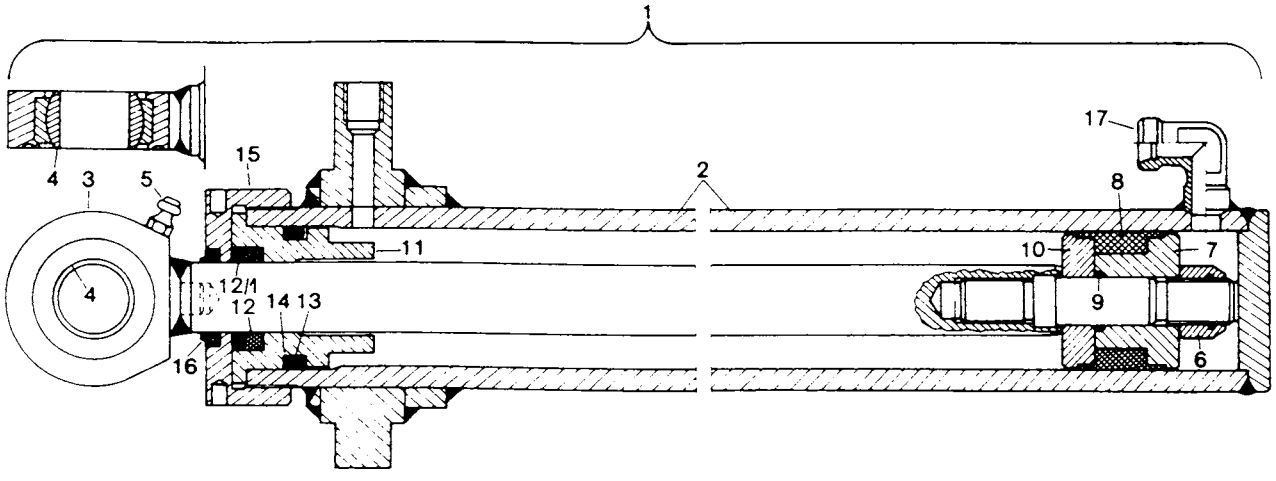
1
2
3
4
5
6
7
8
9
10
11
12
12/1
13
14
15
16
17

Bild-Nr.	Teil-Bezeichnung	Stück	Teil-Nr.	
	Hydraulik-Installation (Hochkippschaufel an der Schnellwechseleinrichtung angebaut)			
1	Rohrleitung li. 12 x 1,5 x 970 lg.	1	1 21 363 82 24	
2	Rohrleitung re. 12 x 1,5 x 970 lg.	1	1 21 363 83 24	
3	Verschraubung G 12-L	2	0 00 363 07 15	
4	Schlauchleitung 600 lg.	2	0 00 993 06 21	
5	Gerade Schottverschraubung SV 12-L	2	0 00 363 47 16	
6	Rohrleitung 12 x 1,5 x 1120 lg.	1	1 52 363 63 24	
7	T-Reduzierung TR 12/15/12	1	0 00 363 40 17	
8	Rohrleitung 12 x 1,5 x 40 lg.	1	1 21 272 08 08	
9	Schlauchleitung 850 lg.	2	0 00 993 41 19	
10	Verschraubung WSV 15-L	2	0 00 363 21 17	
11	Verschraubung GE 12-LM (14 x 1,5)	2	0 00 363 38 21	
12	Schlauchleitung 600 lg.	2	0 00 993 06 21	
13	Verschraubung WSV 12-L	2	0 00 363 41 17	
14	Rohrleitung 12 x 1,5 x 40 lg.	1	1 21 272 08 08	
15	T-Reduzierung 12/15/12	1	0 00 363 40 17	
16	Rohrleitung 12 x 1,5 x 1160 lg.	1	1 52 363 64 24	
17	Anschweißstück	2	1 21 416 04 10	
18	Schelle	2	1 00 993 80 30	
19	Filzstreifen	2	1 00 993 54 90	
20	Sechskantschraube M 8 x 30 DIN 933	2	7 236 677 135	
21	Federring A 8 DIN 128	2	7 482 682 008	
22	Schlauchband 9 mm - 500 lg.	2	1 00 993 02 15	
23	Schloß	2	0 00 993 00 16	
24	Halter	2	1 21 416 11 40	
25	Halter	2	1 90 201 16 42	
26	Rohrleitung li. 15 x 1,5 x 570 lg.	1	1 21 363 86 24	
27	Rohrleitung re. 15 x 1,5 x 570 lg.	1	1 21 363 87 24	
28	Verschraubung GE 15 - LM ½" NPT	2	0 00 363 89 15	
29	Kupplungsdose **Aeroquip**	1	0 00 363 73 15	(Innengewinde 1/2")
29/1	Kupplungsdose (837) **Voswinkel** } ab	1	0 00 363 84 48	(Außengewinde M 22)
29/2	Überwurfmutter AL 15 DIN 3870 } Sept.	1	7 788 010 556	
29/3	Schneidring L 15 DIN 3861 } 1983	1	7 786 680 105	
30	O-Ring } Einzelteile zu Bild 29 u. 29/1	1	0 00 996 15 06	
31	Plastikstützring }	1	0 00 996 73 28	
32	Kupplungsstecker **Aeroquip**	1	0 00 363 74 15	(Innengewinde 1/2")
32/1	Kupplungsstecker (837) **Voswinkel** } ab	1	0 00 363 85 48	(Außengewinde M 22)
32/2	Überwurfmutter AL 15 DIN 3870 } Sept.	1	7 788 010 556	
32/3	Schneidring L 15 DIN 3861 } 1983	1	7 786 680 105	
33	Schelle	2	1 00 993 84 30	
34	Sechskantschraube M 8 x 35 DIN 933	2	7 236 677 136	
35	Federring A 8 DIN 128	2	7 482 682 008	
36	Staubkappe mit Kette	1	0 00 996 03 51	
37	Staubstopfen mit Kette	1	0 00 996 04 51	
	Hydraulikzylinder (30/50 - 645 mm Hub)			
1	Zsb. Kippzylinder kpl.	2	1 42 360 25 42	
2	Zsb. Zylinderrohr	2	1 42 360 05 42	
3	Zsb. Kolbenstange	2	1 42 360 02 46	
4	Gelenklager GE 25 ES	2	0 00 994 77 30	
5	Schmiernippel ASM 10 x 1 DIN 71412	2	7 761 675 005	Dichtsatz für Zylinder
6	Sechskantmutter M 16 x 1,5 DIN 985	2	7 405 677 064	**Teil-Nr. 0 00 996 73 12**
7	Kolbenhälfte an der Mutter	2	1 02 361 02 68	(Bild-Nr. 6/8/9/2x12/13/14/16)
8	Kolbendichtung	2	0 00 996 59 12	
9	Runddichtring 16,3 x 2,4	2	0 00 996 35 06	
10	Kolbenhälfte	2	1 02 361 03 68	
11	Deckel (bei Kolbenstangendichtung 40 ∅)	2	1 52 361 21 25	(1 52 361 12 25 bei ∅ 42)
12	Kolbenstangendichtung (30/40/7)	2	0 00 996 64 13	(0 00 996 65 12 bei ∅ 42)
12/1	Scheibe	2	1 00 993 38 65	
13	Runddichtring 41,2 x 5,7	2	0 00 996 79 07	
14	Stützring 52 - 5,1 - 1,5	2	0 00 996 58 27	
15	Deckel	2	1 52 361 13 25	
16	Abstreifer	2	0 00 996 63 27	
17	Winkel-Anschlußstück	2	0 00 363 43 17	

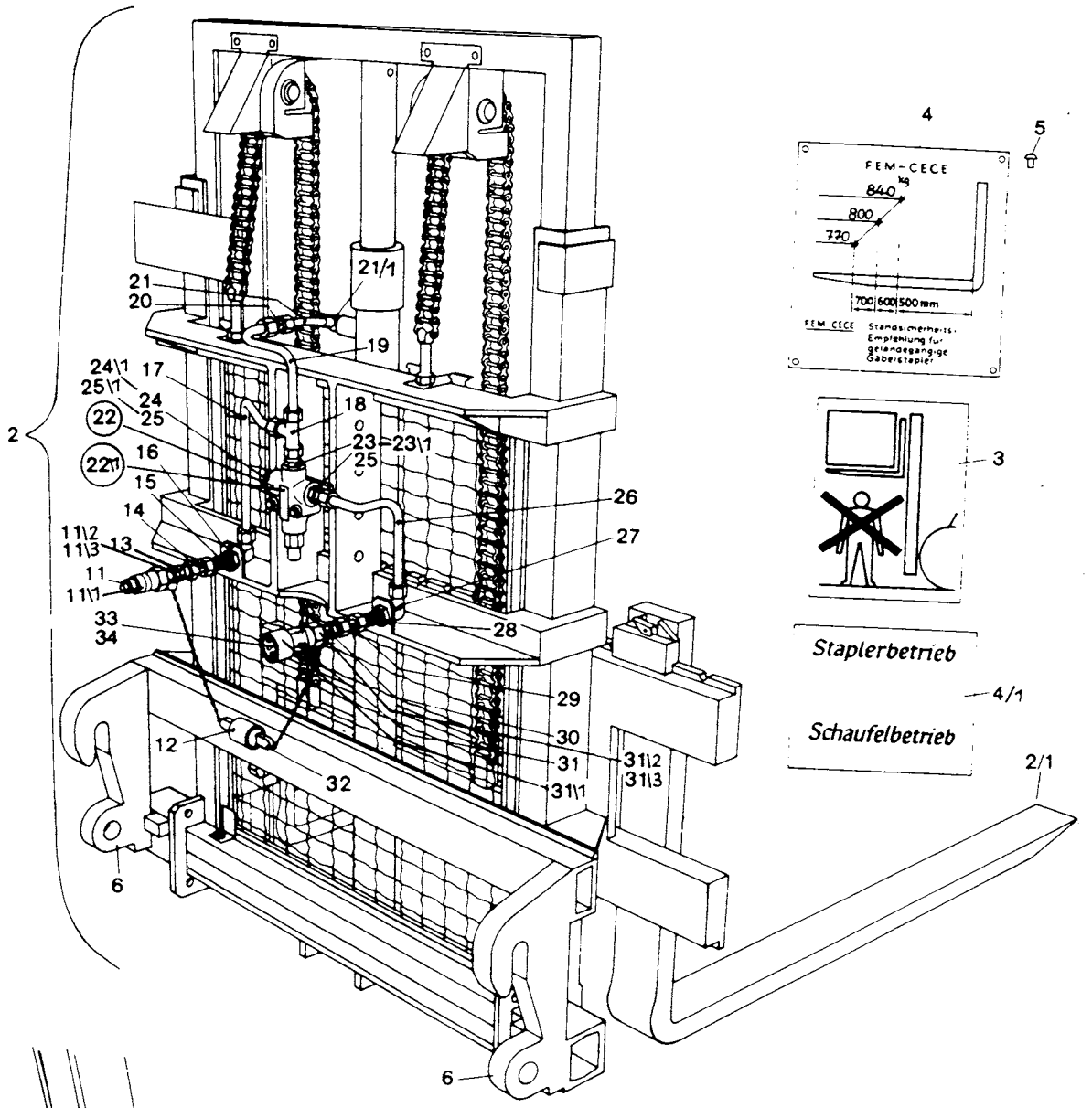
2
21
20
21/1
19
24\1
25\1
17
24
25
22
18
23
23\1
25
22\1
16
15
26
14
27
11\2
11\3
13
11
11\1
33
34
28
29
30
31
31\2
31\3
31\1
12
32
6
6
2/1
4
5
FEM-CECE
840 kg
800
770
700 600 500 mm
FEM CECE Standsicherheits-Empfehlung für geländegängige Gabelstapler
3
Staplerbetrieb
4/1
Schaufelbetrieb

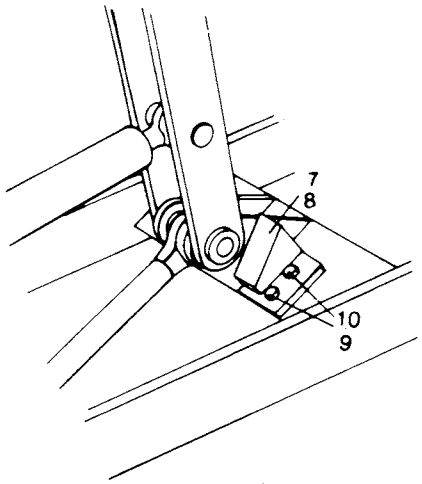
7
8
10
9

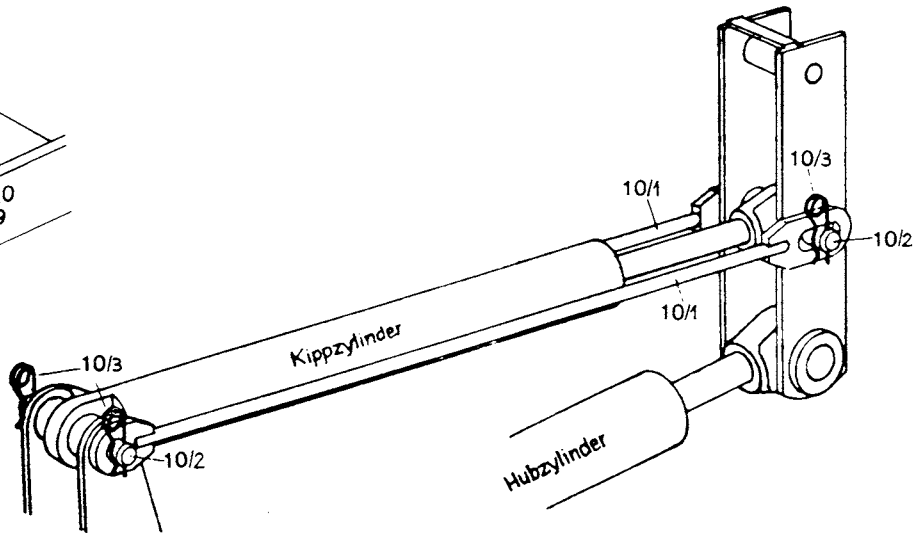
10/3
10/1
10/2
10/1
Kippzylinder
10/3
10/2
Hubzylinder

Bild-Nr.	Teil-Bezeichnung	Stück	Teil-Nr.	
	Anbau-Hubstapler (Typ 400) (zu Kramer-Schnellwechseleinrichtung)			
(0)	Anordnung Anbau-Hubstapler	1	1 42 001 07 59	(Bild 2 u. 3-32)
2	Zsb. Hubgerüst kompl. (0 21 410 04 17)	1	1 42 410 08 17	(Einzelteile für den Sicherungs-
2/1	Gabelzinken	2	0 52 416 00 98	bolzen siehe Seite 107 Bild 4-7)
3	Hinweisschild	2	0 00 435 37 26	
4	Hinweisschild	1	0 00 435 86 27	
4/1	Hinweisschild	1	0 00 435 62 26	
5	Halbrundkerbnagel 3 x 4 DIN 1476	16	7 525 642 032	
6	Halterung	2	1 31 416 13 40	
7	Zsb. Anschlag li.	1	1 32 410 00 58	Neigungssperre 3°. (Ausführung A)
8	Zsb. Anschlag re.	1	1 32 410 01 58	– werden li. u. re. von der Lagerung
9	Sechskantschraube M 12 x 25 DIN 933-8.8	4	7 236 677 187	des Kipphebels – auf der Quer-
10	Federring A 12 DIN 128	4	7 482 682 012	traverse des Hubrahmens – angebracht.
10/1	Zsb. Begrenzungsstange	2	1 32 410 02 80	Neigungssperre 3°. (Ausführung B)
10/2	Bolzen	2	1 32 416 03 93	– werden li. u. re. vom Kippzylinder,
10/3	Sicherungsfeder	4	0 00 992 04 37	auf den Bolzen zur Lagerung des Zylinders, angebracht.
	Druckleitung am Anbau-Hubstapler			
	(Druckleitung von Steuergerät bis zum Anbau-Hubstapler siehe Seite 103)			
11	Kupplungsstecker (5602-8-10 S) **Aeroquip**	1	0 00 363 74 15	(Innengewinde 1/2")
11/1	Kupplungsstecker (837) **Voswinkel**	1	0 00 363 85 48	(Außengewinde M 22)
11/2	Überwurfmutter AL 15 DIN 3870 (ab Sept. 83)	1	7 788 010 556	
11/3	Schneidring L 15 DIN 3861	1	7 786 680 105	
12	Staubkappe mit Kette (5657-10)	1	0 00 996 03 51	
13	Verschraubung GE 15-LM 1/2" NPT	1	0 00 363 89 15	
14	Rohrstück 15 x 1,5 x 40 lg.	1	1 21 363 10 27	
15	Winkelschottverschraubung WSV 15-LM	1	0 00 363 21 17	
16	Halter	1	1 90 201 16 42	Am Anbau-Hubstapler
17	Rohrleitung 15 x 1,5 x 330 lg.	1	1 21 363 52 24	
18	Verschraubung evL 15-L	1	0 00 363 65 15	
19	Rohrleitung 15 x 1,5 x 200 lg.	1	1 21 363 53 24	
20	Verschraubung GR 15/12-L	1	0 00 363 49 16	
21	Rohrleitung 12 x 2 x 40 lg.	1	1 21 272 08 08	
21/1	Verschraubung DSVW 12-LR	1	0 00 363 95 17	
	Rücklaufleitung am Anbau-Hubstapler			
	(Rücklaufleitung von Anbau-Hubstapler zum Steuergerät siehe Seite 103)			
22	Überdruckventil (160 bar) **„Teves"**	1	0 00 361 40 81	
23	Einschraubverschraubung GE 15-LM (M 22 x 1,5)	2	0 00 363 61 15	
24	Verschlußschraube (M 22 x 1,5)	1	0 00 990 02 10	
25	Dichtring A 22 x 29 DIN 7603-Cu	1	7 593 641 035	
22/1	Druckbegrenzungsventil (160 bar) Ausführg. **„Bosch"**	1	0 00 361 14 84	(ab Sept. 83)
23/1	Verschraubung GE 15-LM (M 18 x 1,5)	2	0 00 363 03 15	
24/1	Verschlußschraube M 18 x 1,5	1	1 00 990 00 09	
25/1	Dichtring A 18 x 22 DIN 7603-Cu	1	7 593 641 028	
(25/2)	Sechskantschraube M 8 x 18 DIN 933	1	7 236 677 130	
(25/3)	Federring A 8 DIN 128	1	7 482 682 008	
26	Rohrleitung 15 x 1,5 x 220 lg.	1	1 21 363 13 27	
27	Winkelschottverschraubung WSV 15-LM	1	0 00 363 21 17	
28	Halter	1	1 90 201 16 42	Am Anbau-Hubstapler
29	Rohrstück 15 x 1,5 x 40 lg.	1	1 21 363 10 27	
30	Verschraubung GE 15-LM 1/2" NPT	1	0 00 363 89 15	
31	Kupplungsdose (5601-8-10 S) **Aeroquip**	1	0 00 363 73 15	(Innengewinde 1/2")
31/1	Kupplungsdose (837) **Voswinkel**	1	0 00 363 84 48	(Außengewinde M 22)
31/2	Überwurfmutter AL 15 DIN 3870 (ab Sept. 83)	1	7 788 010 556	
31/3	Schneidring L 15 DIN 3861	1	7 786 680 105	
32	Staubstopfen mit Kette (5659-10)	1	0 00 996 04 51	
33	O-Ring (22550-211) (Einzelteile zu Bild 31 u. 31/1)	1	0 00 996 15 06	
34	Plastikstützring (22021-10) (Einzelteile zu Bild 31 u. 31/1)	1	0 00 996 73 28	

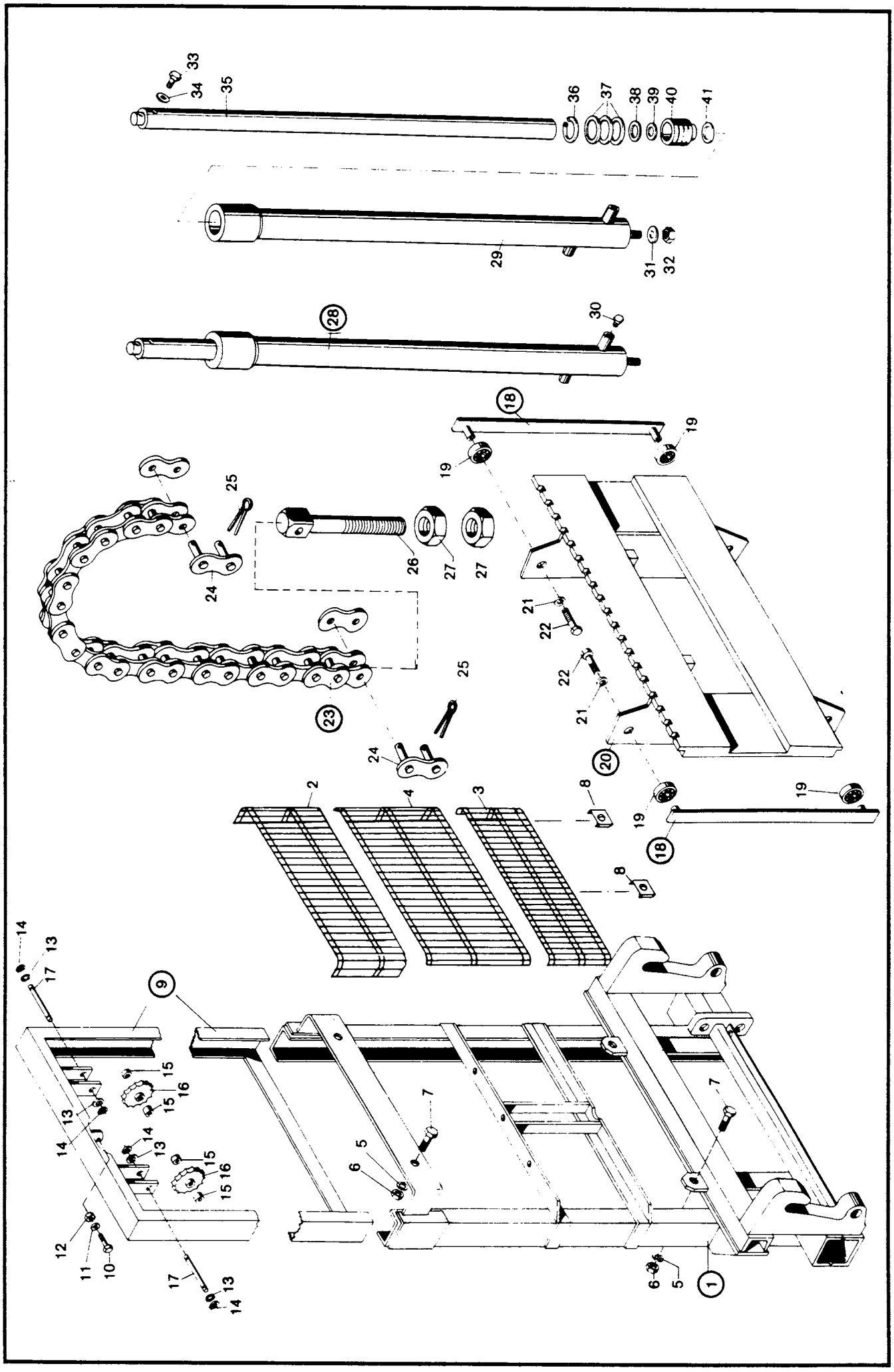
33
34
35
36
37
38
39
40
41
29
31
32
28
30
18
19
25
26
27
24
23
21
22
20
2
4
3
8
9
14
13
17
15
16
12
11
10
7
6
5
1

Bild-Nr.	Teil-Bezeichnung	Stück	Teil-Nr.	
1	Zsb. Hauptrahmen	1	0 21 410 11 19	
2	Zsb. Schutzgitter oben	1	0 21 410 17 73	
3	Zsb. Schutzgitter unten	1	0 21 410 19 73	
4	Zsb. Schutzgitter mitte	1	0 21 410 18 73	
5	Federring A 8 DIN 128	8	7 482 682 008	
6	Sechskantmutter M 8 DIN 934	8	7 403 677 005	
7	Sechskantschraube M 8x30 DIN 933-8,8	8	7 236 677 135	
8	Klemmen	8	0 21 416 00 80	
9	Zugrahmen	1	0 21 410 12 19	
10	Sechskantschraube M 14x80 DIN 931-8,8	1	7 234 677 152	
11	Federring A 14 DIN 128 kristallinr.	1	7 482 682 114	
12	Sechskantmutter M 14 DIN 934	1	7 403 677 011	
13	Scheibe DIN 125	4	7 451 680 017	
14	Seegering 17x1 DIN 471	4	7 490 682 017	
15	Nadelkäfig	4	0 00 994 48 13	
16	Kettenrad 1"–15 Zähne	2	0 21 416 00 11	
17	Achse	2	0 21 416 02 20	
18	Zsb. Käfigtragplatte	2	0 21 410 04 63	
19	Kugellager	4	0 00 991 18 54	
20	Zsb. Trägerplatte	1	0 21 410 05 63	
21	Federring A 18 DIN 128	4	7 482 682 018	
22	Sechskantschraube M 18x1,5x40 DIN 961	4	7 240 677 162	
23	Zugkette 1"	2	0 00 996 02 60	
24	Steckglied 1"	4	0 00 996 00 61	
25	Splint 3x20 DIN 94	8	7 530 680 039	
26	Kettenzieher	2	0 00 995 34 69	
27	Sechskantmutter M 18x1,5 DIN 934	4	7 403 677 016	
28	Zsb. Hubzylinder kpl.	1	0 21 360 30 42	Dichtsatz für Zylinder
29	Zylinderrohr	1	0 21 361 11 66	Teil Nr. **0 00 996 00 13**
30	Verschlußschraube	1	0 00 990 02 09	Bild-Nr. 37/39/40
31	Federring A 16 DIN 128	1	7 482 682 016	
32	Sechskantmutter M 16 DIN 934	1	7 403 677 013	
33	Sechskantschraube M 6x10 DIN 933 verk.	1	7 236 677 759	
34	Alu-Scheibe 6,5x11 DIN 7603 – Alu	1	7 593 640 002	
35	Kolbenstange	1	0 21 361 06 67	
36	Seegering	1	0 00 992 11 28	
37*	Gummiring	3	0 00 996 84 27	
38	Ring	1	0 21 361 03 51	
39*	Gummiring	1	0 00 996 85 27	
40*	Manschette	1	0 00 996 49 50	
41	Ring	1	0 21 361 04 51	

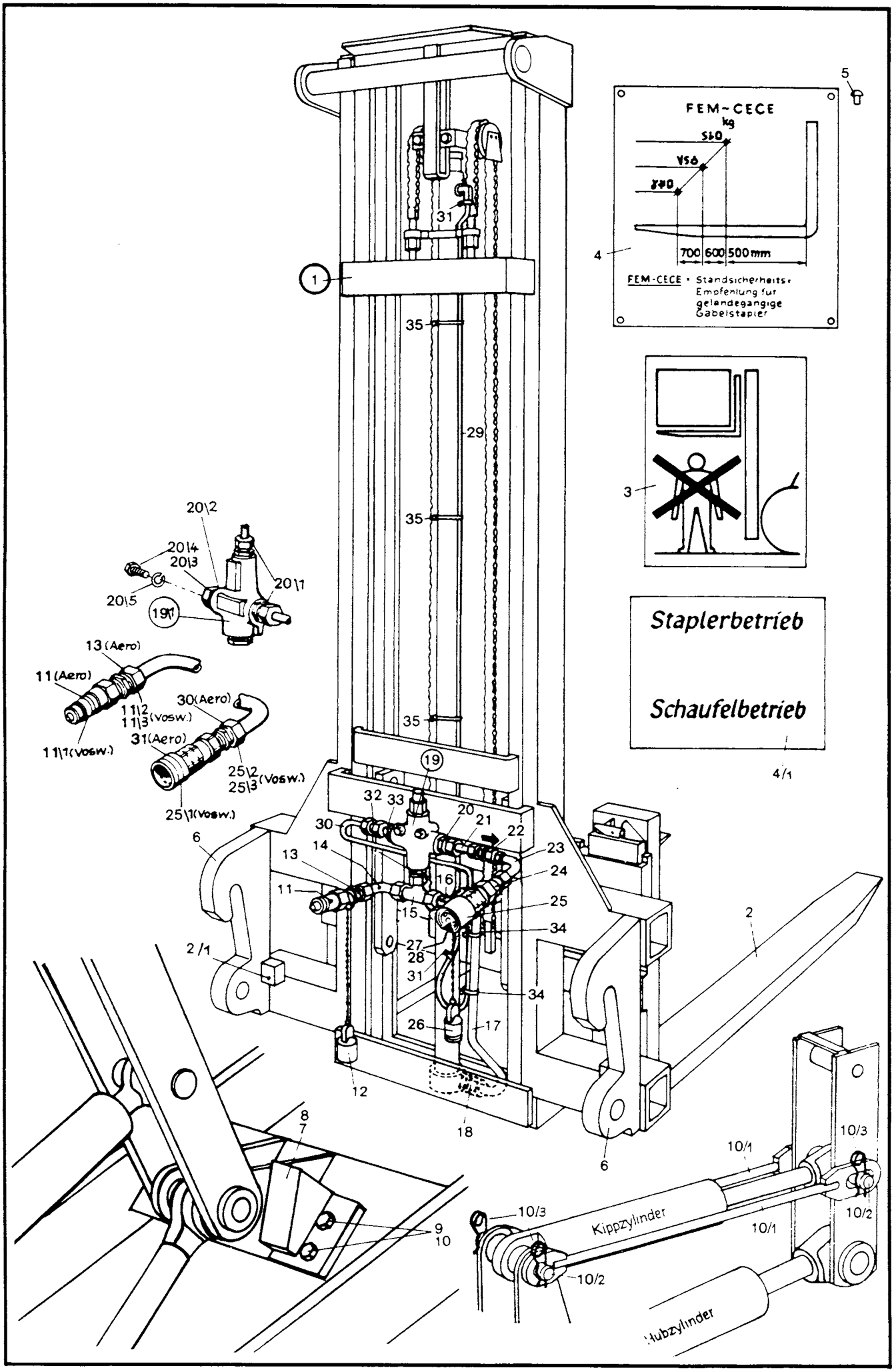
FEM-CECE
kg
700 600 500 mm
FEM-CECE · Standsicherheits-Empfehlung für geländegängige Gabelstapler
Staplerbetrieb
Schaufelbetrieb
Kippzylinder
Hubzylinder

Bild-Nr.	Teil-Bezeichnung	Stück	Teil-Nr.	
	Anbau-Hubstapler (Typ 600) (zu Kramer-Schnellwechseleinrichtung)			
(0)	Anordnung, Anbau Zsb. Hubgerüst	1	1 32 001 16 59	(Bild 1 bis 35)
1	Zsb. Hubgerüst kompl. (021 410 01 17)	1	1 32 410 04 17	
2	Gabelzinken	2	0 21 416 03 98	(Einzelteile für den Sicherungs-
2/1	Anschlag (bei Montage angepaßt)	2	1 31 416 04 58	bolzen siehe Seite 107 Bild 4-7)
3	Hinweisschild	2	0 00 435 37 26	
4	Hinweisschild	1	0 00 435 84 27	
4/1	Hinweisschild	1	0 00 435 62 26	
5	Halbrundkerbnagel 3 x 4 DIN 1476	16	7 525 642 032	
6	Halterung	2	1 31 416 13 40	
7	Zsb. Anschlag li.	1	1 32 410 00 58	Neigungssperre 3° - (Ausführung A)
8	Zsb. Anschlag re.	1	1 32 410 01 58	– werden li. u. re. von der Lagerung
9	Sechskantschraube M 12 x 25 DIN 933-8.8	4	7 236 677 187	des Kipphebels auf der Quertraverse
10	Federring A 12 DIN 128	4	7 482 682 012	des Hubrahmens angebracht.
10/1	Zsb. Begrenzungsstange	2	1 32 410 02 80	Neigungssperre (Ausführung B)
10/2	Bolzen	2	1 32 416 03 93	auskippen 5° / einkippen 10°
10/3	Sicherungsfeder	4	0 00 992 04 37	– werden li. u. re. vom Kippzylinder, auf den Bolzen zur Lagerung des Zylinders, angebracht.
	Druckleitung am Anbau-Hubstapler			
	(Druckleitung vom Steuergerät bis zum Anbau-Hubstapler siehe Seite 103)			
11	Kupplungsstecker (5602-8-10 S) **Aeroquip**	1	0 00 363 74 15	(Innengewinde 1/2")
11/1	Kupplungsstecker (837) **Voswinkel**	1	0 00 363 85 48	(Außengewinde M 22)
11/2	Überwurfmutter AL 15 DIN 3870 — ab Sept. 83	1	7 788 010 556	
11/3	Schneidring L 15 DIN 3861	1	7 786 680 105	
12	Staubkappe mit Kette (5657-10)	1	0 00 996 03 51	
13	Verschraubung GE 15-LM 1/2" NPT	1	0 00 363 89 15	
14	Rohrleitung 15 x 1,5 x 110 lg.	1	1 21 363 55 24	am Anbau-Hubstapler
15	Verschraubung evT 15-L	1	0 00 363 63 15	
16	Verschraubung evW 15-L	1	0 00 363 66 15	
17	Rohrleitung 15 x 1,5 x 580 lg.	1	1 21 363 56 24	
18	Verschraubung DSV 15-LR	1	0 00 363 28 20	
	Rücklaufleitung am Anbau-Hubstapler			
	(Rücklaufleitung vom Anbau-Hubstapler zum Steuergerät siehe Seite 103)			
19	Überdruckventil (150 bar) **„Teves"**	1	0 00 361 40 81	
20	Einschraubverschraubung GE 15-LM (M 22 x 1,5)	2	0 00 363 61 15	
19/1	Druckbegrenzungsventil (150 bar) Ausführg. **„Bosch"**	1	0 00 361 14 84	(ab Sept. 83)
20/1	Verschraubung GE 15-LM (M 18 x 1,5)	2	0 00 363 03 15	
(20/2)	Verschlußschraube M 18 x 1,5	1	1 00 990 00 09	
(20/3)	Dichtring A 18 x 22 DIN 7603-Cu	1	7 593 641 028	
(20/4)	Sechskantschraube M 8 x 18 DIN 933	1	7 236 677 130	
(20/5)	Federring A 8 DIN 128	1	7 482 682 008	
21	Rohrstück 15 x 1,5 x 40 lg.	1	1 21 363 10 27	
22	Kugelrückschlagventil	1	0 00 361 73 81	
23	Rohrleitung 15 x 1,5 x 110 lg.	1	1 21 363 55 24	am Anbau-Hubstapler
24	Verschraubung GE 15-LM 1/2" NPT	1	0 00 363 89 15	
25	Kupplungsdose (5601-8-10 S) **Aeroquip**	1	0 00 363 73 15	(Innengewinde 1/2")
25/1	Kupplungsdose (837) **Voswinkel**	1	0 00 363 84 48	(Außengewinde M 22)
25/2	Überwurfmutter AL 15 DIN 3870 — ab Sept. 83	1	7 788 010 556	
25/3	Schneidring L 15 DIN 3861	1	7 786 680 105	
26	Staubstopfen und Kette (5659-10)	1	0 00 996 04 51	
27	O-Ring (22550-211) — Einzelteile zu Bild 25	1	0 00 996 15 06	
28	Plastikstützring (22021-10) — Einzelteile zu Bild 25	1	0 00 996 73 28	
	Überlaufleitung am Anbau-Hubstapler			
29	Schlauch ∅ 5 x 3 – 2000 lg.	1	0 00 993 67 25	
30	Rücklaufleitung 8 x 1 x 800 lg.	1	1 21 363 20 27	
31	Schlauchschelle 12 ∅	2	0 00 993 00 29	
32	Verschraubung KOR 15-8-L	1	0 00 363 06 20	
33	Verschraubung GE 15-LM (22 x 1,5)	1	0 00 363 61 15	
34	Schlauchschelle	2	0 00 993 73 29	
35	Schlauchschelle	3	0 00 993 72 28	

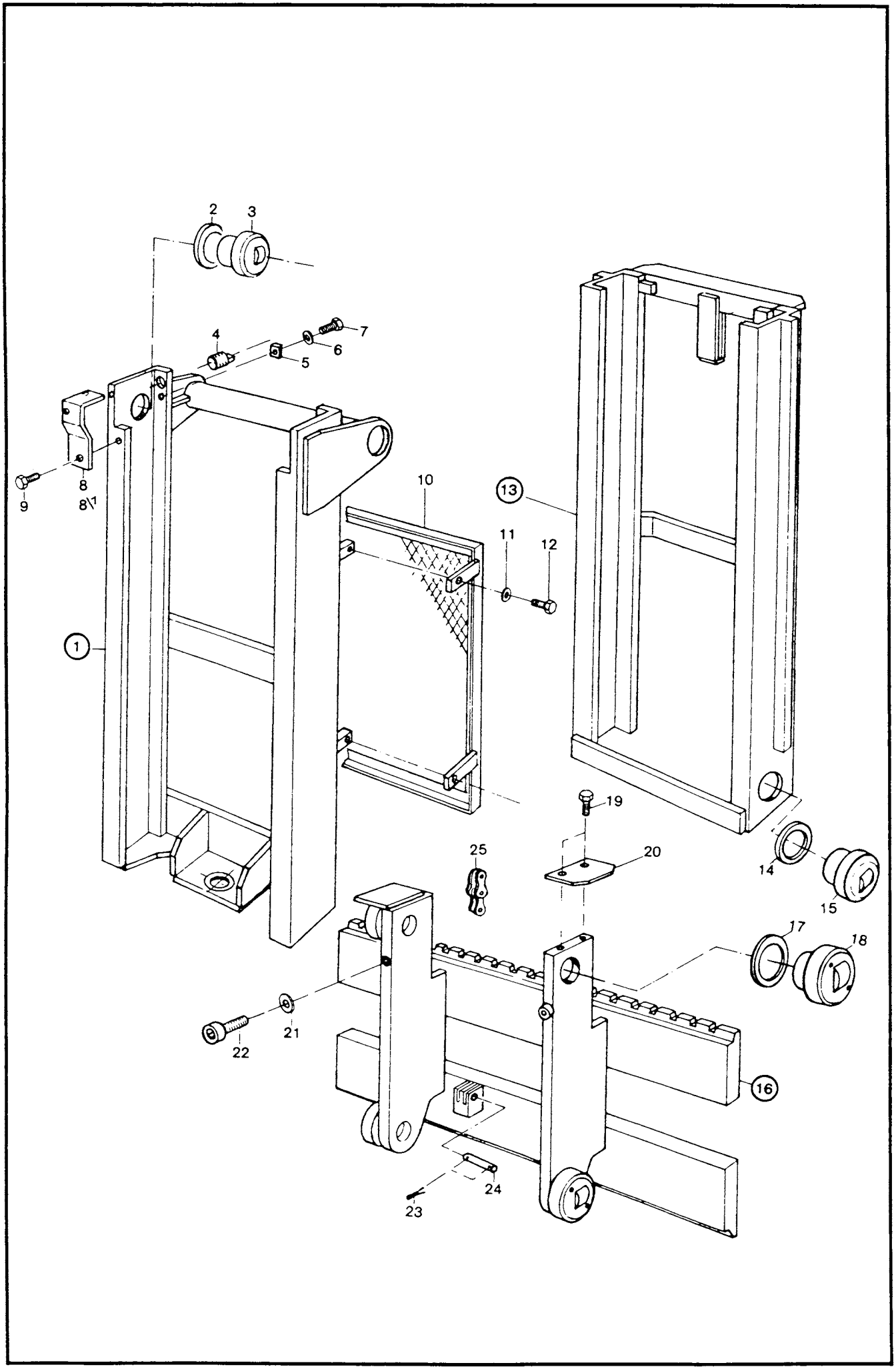
2
3
4
5
6
7
8
8\1
9
10
11
12
13
1
19
20
25
14
15
17
18
16
21
22
23
24

Bild-Nr.	Teil-Bezeichnung	Stück	Teil-Nr.
1	Zsb. Rahmen (3700)	1	0 21 410 13 19
2	Einstellscheibe 0,5 mm	2	0 00 997 85 05
3	Führungsrolle	2	0 00 991 19 54
4	Lagerbuchse	2	0 00 994 91 52
5	Halter	2	0 21 416 12 40
6	Federring	2	0 00 993 57 73
7	Sechskantschraube M 8x14 DIN 933-8,8	2	7 236 677 502
8	Abdeckblech rechts	1	0 21 416 67 34
8/1	Abdeckblech links	1	0 21 416 66 34
9	Sechskantschraube M 5x10 DIN 933-8,8	4	7 236 677 054
10	Zsb. Schutzgitter	1	0 21 410 01 37
11	Federring A 6 DIN 128	4	7 482 682 006
12	Sechskantschraube M 6x10 DIN 933-8,8	4	7 236 677 077
13	Zsb. Rahmen innen (3700)	1	0 21 410 14 19
14	Einstellscheibe 0,5 mm	2	0 00 997 85 05
15	Führungsrolle	2	0 00 991 19 54
16	Zsb. Tragplatte kpl.	1	0 21 410 06 63
17	Einstellscheibe 0,5 mm	4	0 00 997 85 05
18	Führungsrolle	4	0 00 991 19 54
19	Sechskantschraube M 5x10 DIN 933	4	7 236 677 054
20	Abdeckblech	2	0 21 416 68 34
21	Federring 12 DIN 7980	2	7 481 682 008
22	Zylinderschraube M 12x25 DIN 912	2	7 252 677 120
23	Splint 2x18 DIN 94	4	7 530 680 029
24	Bolzen	2	0 21 416 31 93
25	Kette (3700)	2	0 00 996 03 60

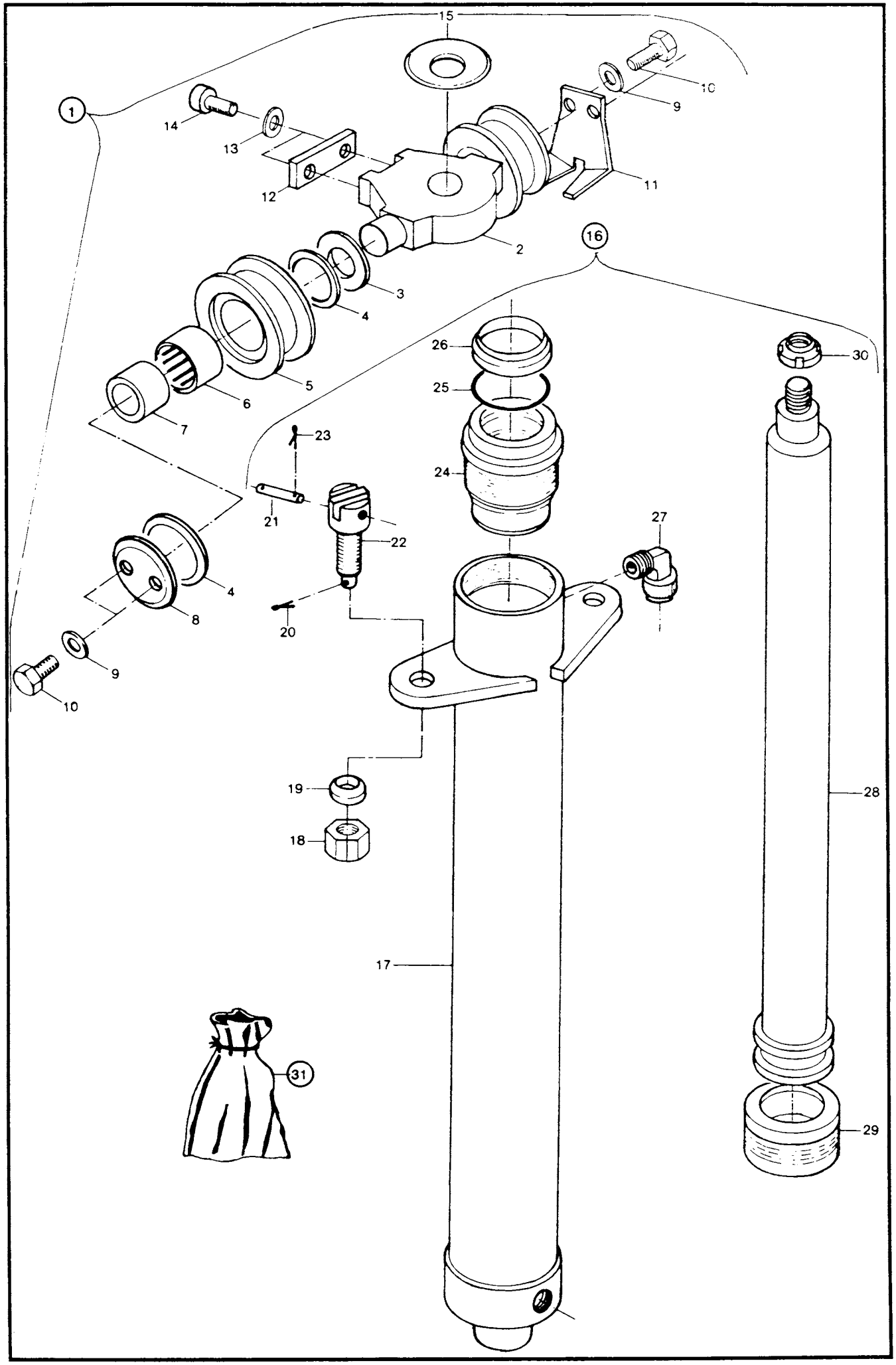
15
1
14
13
12
10
9
11
2
16
3
4
5
6
7
26
25
24
30
23
21
22
27
4
8
9
10
20
19
18
28
17
31
29

Bild-Nr.	Teil-Bezeichnung	Stück	Teil-Nr.
1	Zsb. Kettenkopf kpl. (Bild 2 bis 15)	1	0 21 410 00 34
2	Zylinderkopf	1	0 21 361 14 25
3	Scheibe	2	0 00 993 70 66
4	Dichtring	12	0 00 996 86 27
5	Rolle	2	0 00 991 20 54
6	Nadellager	2	0 00 994 49 13
7	Innenring	2	0 00 993 58 73
8	Scheibe	2	0 00 993 71 66
9	Federring A 6 DIN 128	4	7 482 682 006
10	Sechskantschraube M 6x20 DIN 933	4	7 236 677 081
11	Abdeckblech	2	0 21 416 69 34
12	Führungsplatte	1	0 21 416 80 25
13	Federring A 12 DIN 128	2	7 482 682 012
14	Sechskantschraube M 12x30 DIN 933	2	7 236 677 189
15	Abdeckscheibe	1	0 00 993 72 66
16	Zsb. Hydraulikzylinder kpl. (Bild 17 bis 30)	1	0 21 360 31 42
17	Zsb. Zylinderrohr	1	0 21 360 32 42
18	Sechskantmutter M 16 DIN 985	2	7 405 677 013
19	Scheibe	2	0 00 993 73 66
20	Splint 2x22 DIN 94	2	7 530 680 031
21	Bolzen	2	0 21 416 31 93
22	Kettenzieher (M 16 Gewinde)	2	0 00 995 35 69
23	Splint 2x18 DIN 94	4	7 530 680 029
24	Führungsbuchse	1	0 00 994 92 52
25	O-Ring	1	0 00 996 93 07
26	Abstreifer	1	0 00 996 87 27
27	Verschraubung	1	0 00 363 04 48
28	Kolbenstange	1	0 21 361 07 67
29	Kolbendichtung	1	0 00 996 75 12
30	Nutmutter	1	0 00 990 27 20
31	Dichtsatz (für Hydraulikzylinder)	1	**0 00 996 76 12**

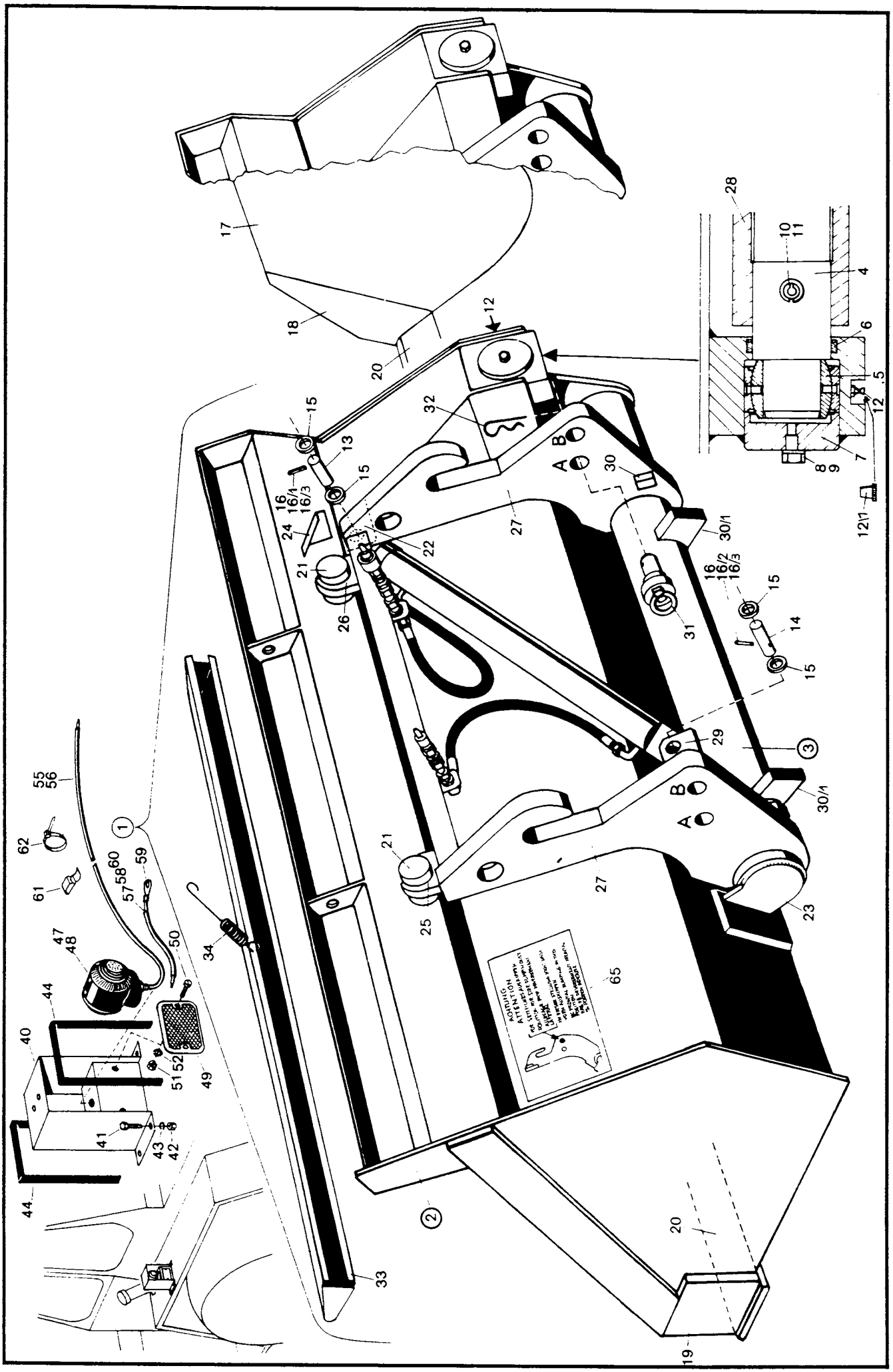
ACHTUNG
ATTENTION

Kramer Allrad

Schnellwechseleinrichtung

Seitenschwenkschaufel - Seitenschwenkschaufelteile

Hauptgruppe **So 1027**

Bild-Nr.	Teil-Bezeichnung	Stück	Teil-Nr.	
1	Zsb. Seitenschwenkschaufel kpl. - mit Schaufelträger	1	1 42 410 71 29	
2	Zsb. Seitenschwenkschaufel - ohne Schaufelträger	1	1 42 410 72 29	
3	Zsb. Schaufelträger	1	1 42 410 11 04	
4	Lagerwelle	1	1 43 416 00 20	Lagerung der Seitenschwenkschaufel am Schaufelträger
5	Gelenklager	2	0 00 994 98 30	
6	Nutring	2	0 00 996 37 29	
7	Deckel	2	1 43 416 03 06	
8	Sechskantschraube M 10 x 12 DIN 933	2	7 236 677 154	
9	Scheibe 10,5 DIN 125	2	7 451 680 012	
10	Spannhülse 20 x 120 DIN 1481	2	7 514 682 407	
11	Spannhülse 12 x 120 DIN 1481	2	7 514 682 256	
12	Schmiernippel ASM 10 x 1 DIN 71412	2	7 761 675 005	
12/1	Schutzkappe	2	0 00 996 31 51	
13	Lagerbolzen (an Schaufel)	1	1 42 416 27 93	Befestigung des Zylinders an der Schaufel u. am Träger
14	Lagerbolzen (an Träger)	1	1 42 416 28 93	
15	Dichtring	4	0 00 996 02 29	
16	Spannhülse 8 x 65 DIN 1481	2	7 514 682 194	
16/1	Zylinderschraube M 8 x 65 DIN 912	1	7 252 677 054	
16/2	Zylinderschraube M 8 x 75 DIN 912	1	7 252 677 056	
16/3	Sechskantmutter M 8 DIN 985	2	7 405 677 005	
17	Zsb. Seitenwand rechts innen (mit Bild 18)	1	1 42 410 04 84	Einzelteile für die Seitenschwenkschaufel
18	Seitenschneide rechts (Bofors 150 x 16 x 475)	1	1 43 416 09 31	
19	Seitenschneide (Bofors 150 x 16 x 160)	1	1 43 416 08 31	
20	Schar lang (Bofors 150 x 16 x 1768)	1	1 42 416 11 97	
21	Lagerung	2	1 52 416 05 43	
22	Zsb. Lagerblock für Zylinderlagerung	1	1 42 410 02 06	
23	Anschlag	1	1 43 416 09 58	
24	Sichtwinkel	1	1 42 416 01 32	
25	Aufnahmestück li.	1	1 43 416 02 10	Einzelteile für den Schaufelträger
26	Aufnahmestück re.	1	1 43 416 03 10	
27	Halterung	2	1 42 416 03 40	
28	Zsb. Lagerung (für Schaufel)	1	1 43 410 55 43	
29	Zsb. Lagerblock (für Zylinder)	1	1 42 410 01 06	
30	Anschlag	2	1 31 416 04 58	
30/1	Anschlag für „Auskippen"	2	1 42 416 04 58	
31	Zsb. Anschlag	2	1 42 410 00 58	
32	Federstecker	2	0 00 992 18 37	
33	Zsb. Schutzvorrichtung	1	1 42 410 14 73	
34	Zugfeder (3503)	1	1 00 992 34 02	
40	Zsb. Schutzblech	2	1 42 300 01 73	
41	Sechskantschraube M 6 x 16 DIN 933 verzinkt	8	7 236 677 758	
42	Sechskantmutter M 6 DIN 934 verkadmet	8	7 403 677 707	
43	Federring A 6 DIN 128 verzinkt	8	7 482 682 206	
44	Kantenschutz 400 lg.	4	1 00 996 79 81	
47	Positionsleuchte	2	0 00 332 31 15	Begrenz.-Schlußleuchte 0 00 332 14 02
48	Glühlampe L 12 V - 5 W DIN 72601	2	7 734 000 602	G 12 V-5 W-7 734 000 354
49	Rückstrahler	2	0 00 332 05 07	
50	Zylinderschraube AM 5 x 16 DIN 84 verzinkt	4	7 250 670 961	
51	Sechskantmutter M 5 DIN 934 verkadmet	4	7 403 677 705	
52	Federring A 5 DIN 128 verkadmet	4	7 482 682 205	
55	Kabel (grau/rot) 2400 lg. - 1,5 mm²	2	1 00 334 31 27	
56	Isolierschlauch 4 ∅ 2200 lg.	2	1 00 334 16 46	
57	Kabel (braun) 200 lg. 1,5 mm²	2	1 00 334 34 27	
58	Isolierschlauch 5 ∅ 150 lg.	2	1 00 334 18 47	
59	Kabelschuh A 6 x 2,3	2	7 572 642 012	
60	Isolierschlauch 3 ∅ 25 lg.	2	1 00 334 01 50	
61	Chassis-Klemmen	3	0 00 334 00 31	
62	Schlauchband	8	0 00 993 13 15	
65	Hinweisschild	1	1 00 435 99 27	

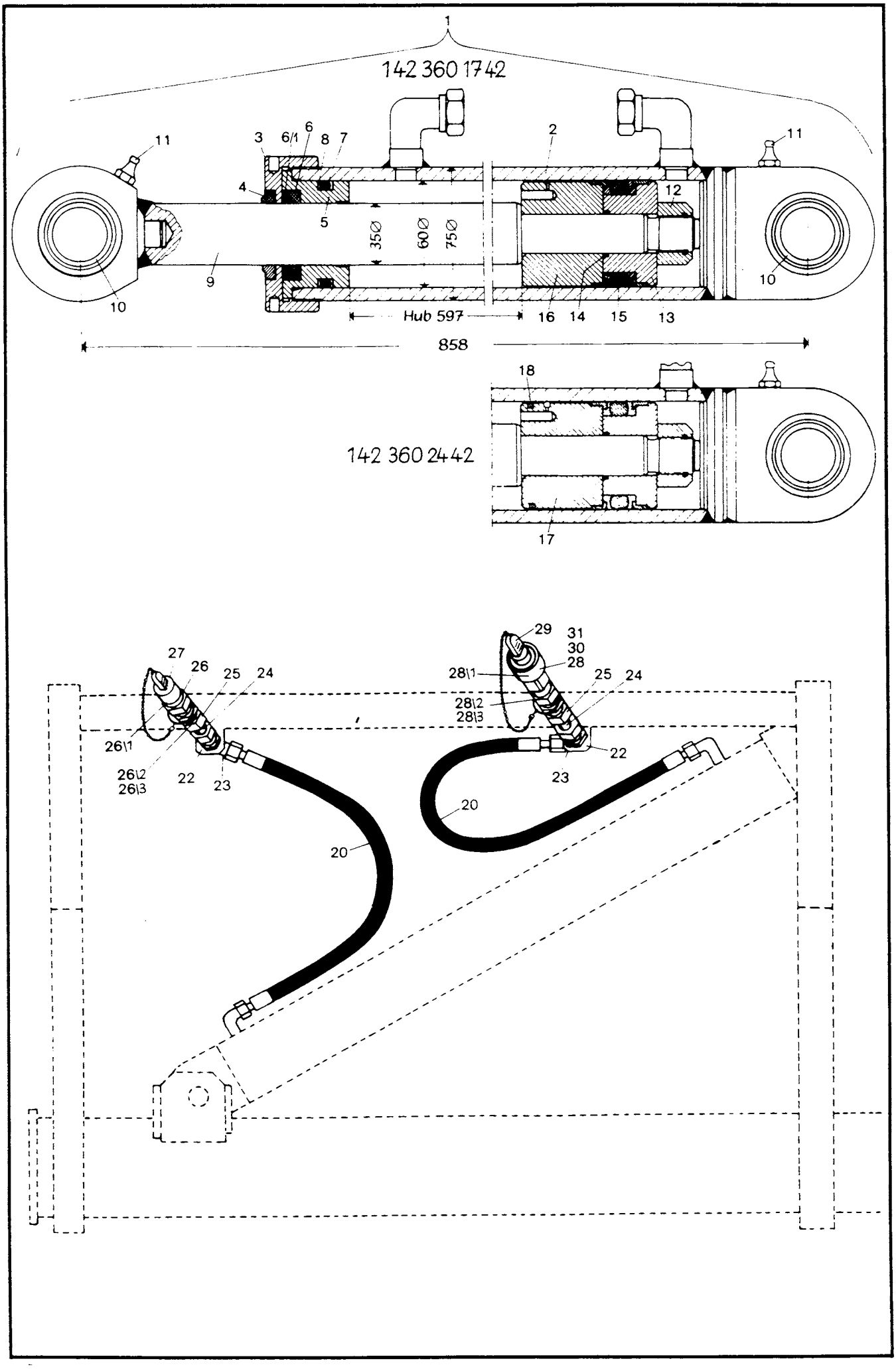
1
142 360 1742
11
3
6/1
6
8
7
2
11
4
5
12
35Ø
60Ø
75Ø
9
10
10
Hub 597
16
14
15
13
858
18
142 360 2442
17
27
26
25
24
29
31
30
28
28\1
25
24
28\2
28\3
26\1
26\2
26\3
22
23
22
23
20
20

Bild-Nr.	Teil-Bezeichnung	Stück	Teil-Nr.	
	Hydraulikzylinder 35/60 - 597 mm Hub - 858 lang			
1	Zsb. Schwenkzylinder kpl.	1	1 42 360 17 42	1 42 360 24 42 –
2	Zsb. Zylinderrohr	1	1 42 360 18 42	mit Dämpfungskolben –
3	Deckel	1	1 62 361 06 25	Bild 17 + 18
4*	Abstreifer	1	0 00 996 83 27	
5	Deckel (Ausführung mit Bild 6/1)	1	1 42 361 13 25	(0925 – Ausführung ohne Bild 6/1)
6*	Kolbenstangendichtung	1	0 00 996 67 13	
6/1	Scheibe	1	1 00 993 36 65	
7*	Runddichtring	1	0 00 996 08 08	
8*	Stützring	1	0 00 996 01 29	
9	Zsb. Kolbenstange	1	1 42 360 04 46	
10	Gelenklager	2	0 00 994 01 37	Dichtsatz für Schwenkzylinder
11	Schmiernippel ASM 10 x 1	2	7 761 675 005	Teil-Nr. **0 00 996 09 13**
12*	Sechskantmutter M 20 x 1,5 DIN 985	1	7 405 677 069	(Bild-Nr. 4/6/7/8/12/14/15)
13	Kolbenhälfte an der Mutter	1	1 62 361 05 68	
14*	Runddichtring	1	0 00 996 89 07	
15*	Kolbendichtung	1	0 00 996 71 12	
16	Kolbenhälfte (bei 1 42 360 17 42)	1	1 42 361 05 68	
17	Kolbenhälfte } bei 1 42 360 24 42	1	1 42 361 03 68	
18	Lamellenring } bei 1 42 360 24 42	1	0 00 996 09 29	
	Hydraulik-Installation			
20	HD-Schlauch 550 lg.	2	0 00 993 69 21	
22	Halter	2	1 90 201 16 42	
23	Verschraubung WSV 15-L	2	0 00 363 21 17	
24	Rohrleitung 15 x 1,5 x 40 lg.	2	1 21 363 10 27	
25	Verschraubung	2	0 00 363 89 15	
26	Kupplungsstecker **Aeroquip**	1	0 00 363 74 15	(Innengewinde 1/2")
26/1	Kupplungsstecker (837) **Voswinkel** }	1	0 00 363 85 48	(Außengewinde M 22)
26/2	Überwurfmutter AL 15 DIN 3870 } ab Sept. 83	1	7 788 010 556	
26/3	Schneidring L 15 DIN 3861 }	1	7 786 680 105	
27	Staubkappe zu Stecker	1	0 00 996 03 51	
28	Kupplungsdose **Aeroquip**	1	0 00 363 73 15	(Innengewinde 1/2")
28/1	Kupplungsdose (837) **Voswinkel** }	1	0 00 363 84 48	(Außengewinde M 22)
28/2	Überwurfmutter AL 15 DIN 3870 } ab Sept. 83	1	7 788 010 556	
28/3	Schneidring L 15 DIN 3861 }	1	7 786 680 105	
29	Staubstopfen zu Dose	1	0 00 996 04 51	
30	O-Ring } Einzelteile zu Bild 28 u. 28/1	1	0 00 996 15 06	
31	Plastikstützring } Einzelteile zu Bild 28 u. 28/1	1	0 00 996 73 28	

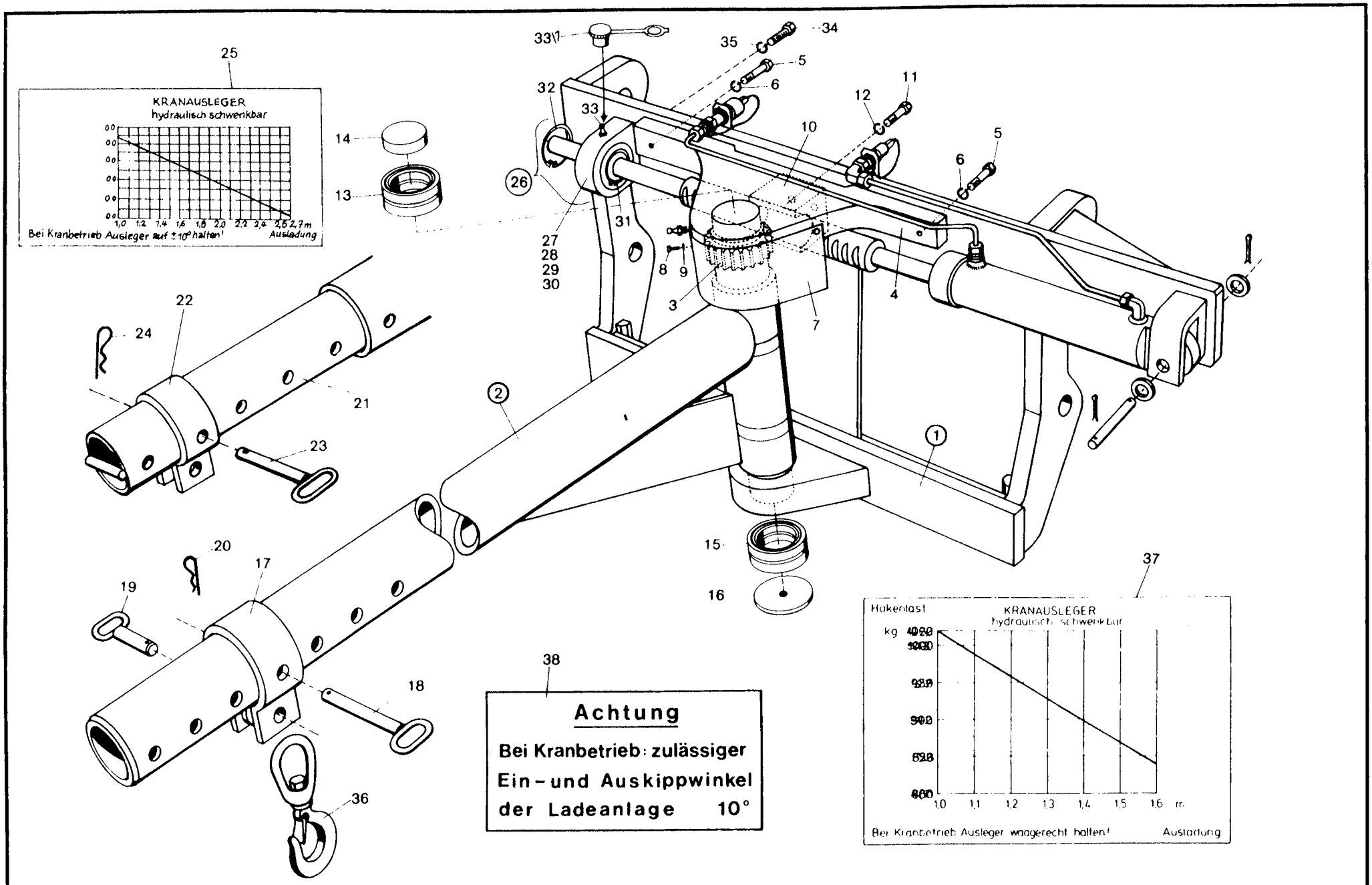
25
KRANAUSLEGER
hydraulisch schwenkbar
1,0 1,2 1,4 1,6 1,8 2,0 2,2 2,4 2,6 2,7m
Bei Kranbetrieb Ausleger auf ± 10° halten!
Ausladung
14
13
26
27
28
29
30
31
32
33
34
35
5
6
11
12
10
8
9
3
4
7
22
24
21
23
2
1
15
16
20
17
19
18
36
38
Achtung
Bei Kranbetrieb: zulässiger
Ein- und Auskippwinkel
der Ladeanlage 10°
37
Hakenlast
KRANAUSLEGER
hydraulisch schwenkbar
kg
1,0 1,1 1,2 1,3 1,4 1,5 1,6 m
Bei Kranbetrieb Ausleger waagerecht halten!
Ausladung

Bild-Nr.	Teil-Bezeichnung	Stück	Teil-Nr.
(0)	Zsb. Anbau-Schwenkkran	1	1 52 410 55 29
1	Zsb. Träger	1	1 52 410 06 04
2	Zsb. Ausleger	1	1 52 410 10 15
3	Zahnrad	1	1 52 416 00 11
4	Lagerung	1	1 52 416 02 43
5	Sechskantschraube M 16 x 60 DIN 931-8.8	4	7 234 677 171
6	Federring A 16 DIN 128	4	7 482 682 016
7	Abdeckblech	1	1 52 416 44 34
8	Sechskantschraube M 6 x 16 DIN 933-8.8	6	7 236 677 079
9	Federring A 6 DIN 128	6	7 482 682 006
10	Stützlager für Zahnstange	1	1 52 416 03 43
11	Sechskantschraube M 16 x 55 DIN 931-8.8	2	7 234 677 170
12	Federring A 16 DIN 128	2	7 482 682 016
13	Gelenklager oben GE 60 ES	1	0 00 994 98 30
14	Verschlußdeckel 80 DIN 443	1	7 466 324 080
15	Gelenklager unten GE 80 ES	1	0 00 994 99 30
16	Deckel	1	1 52 416 00 06
17	Zsb. Schelle	1	1 52 410 00 57
18	Zsb. Bolzen (180 lg.)	1	1 52 410 01 93
19	Zsb. Bolzen (100 lg.)	1	1 52 410 02 93
20	Federstecker	2	0 00 992 02 37
21	Zsb. Teleskopausleger	1	1 52 410 11 15
22	Zsb. Schelle	1	1 52 410 01 57
23	Zsb. Bolzen	1	1 52 410 01 93
24	Federstecker	1	0 00 992 02 37
25	Traglastdiagramm	1	1 00 435 86 40
26	Zsb. Lagerung für Zahnstange	1	1 52 410 66 43
27	Lagerung	1	1 52 416 04 43
28	Gelenklager	1	0 00 994 98 30
29	Lagerbuchse	1	1 00 994 90 52
30	Abstreifer	2	0 00 996 78 28
31	Sicherungsring 60 x 2 DIN 471	2	7 490 682 032
32	Sicherungsring 90 x 3 DIN 472	1	7 491 682 090
33	Schmiernippel ASM 10 x 1	3	7 761 675 005
33/1	Schutzkappe	3	0 00 996 32 51
34	Sechskantschraube M 16 x 45 DIN 933-8.8	2	7 236 677 247
35	Federring A 16 DIN 128	2	7 482 682 016
36	Sicherungslasthaken	1	0 52 410 00 30
37	Traglastdiagramm	1	1 00 435 58 40
38	Hinweisschild	1	1 00 435 89 26

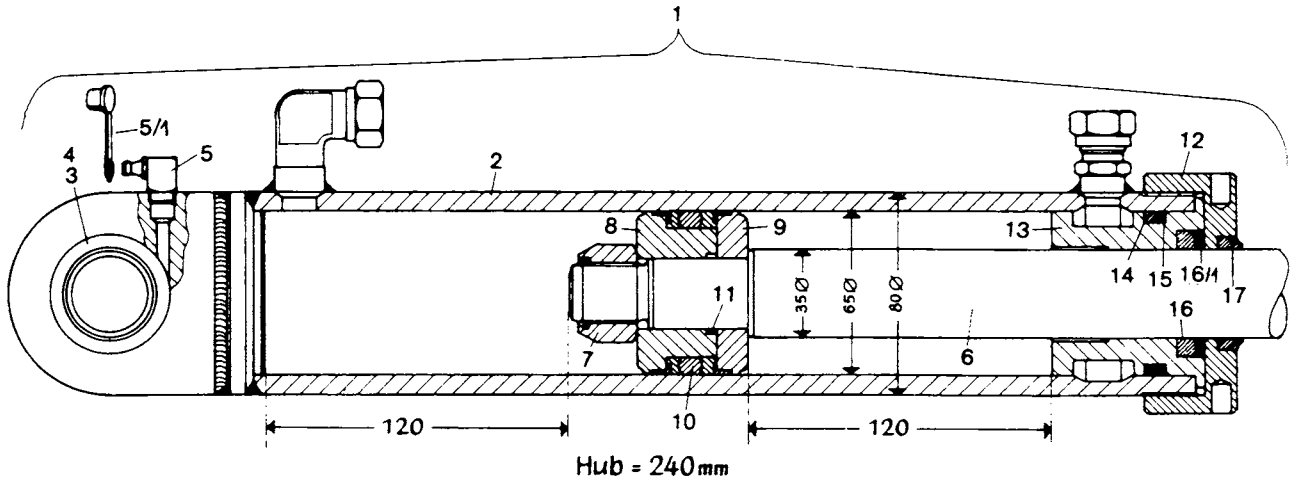
1
5/1
4
3
5
2
12
8
9
13
14
15
16/1
17
11
35Ø
65Ø
80Ø
16
7
6
10
120
120

Hub = 240mm

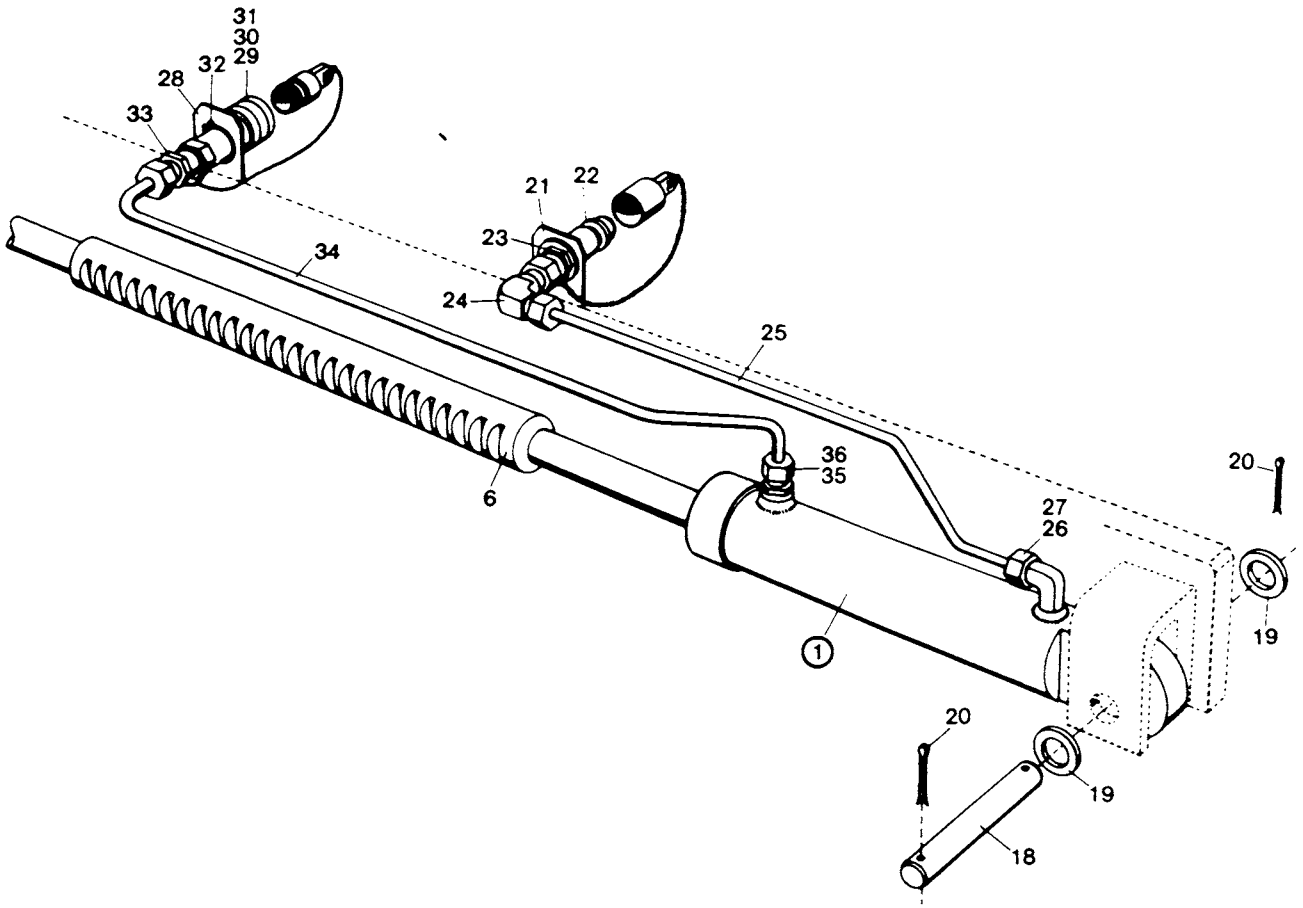
31
30
29
32
28
33
21
22
23
34
24
25
36
35
6
27
26
20
19
1
20
19
18

Bild-Nr.	Teil-Bezeichnung		Stück	Teil-Nr.	
1	Zsb. Schwenkzylinder		1	1 52 360 27 42	
2	Zsb. Zylinderrohr		1	1 52 360 28 42	
3	Gelenklager GE 30 ES		1	0 00 994 83 30	
4	Sicherungsring 47 x 1,75 DIN 472		1	7 491 682 047	
5	Schmiernippel CM 10 x 1 DIN 71412		1	7 761 675 205	
5/1	Schutzkappe		1	0 00 996 32 51	
6	Zahnstange		1	1 52 361 07 67	Dichtsatz für Schwenkzylinder
7*	Sechskantmutter M 24 x 2 DIN 985		1	7 405 677 026	**Teil-Nr. 0 00 996 10 13**
8	Kolbenhälfte an der Mutter		1	1 21 361 09 68	(Bild-Nr. 7/10/11/14/15/16/17)
9	Kolbenhälfte		1	1 21 361 08 68	
10*	Kolbendichtung		1	0 00 996 27 11	
11*	Runddichtring 27,6 x 2,4		1	0 00 996 24 06	
12	Deckel		1	1 52 361 15 25	
13	Deckel (Ausführung mit Bild 16/1)		1	1 52 361 22 25	(1625 – Ausführung ohne Bild 16/1)
14*	Runddichtring 53,34 x 5,33		1	0 00 996 90 07	
15*	Stützring		1	0 00 996 82 27	
16*	Kolbenstangendichtung		1	0 00 996 67 13	
16/1	Scheibe		1	1 00 993 36 65	
17*	Abstreifer 35 x 45 x 7/10		1	0 00 996 83 27	
18	Lagerbolzen		1	1 52 416 13 93	
19	Scheibe 30 DIN 1440		2	7 458 680 021	
20	Splint 8 x 55 DIN 94		2	7 530 680 088	
21	Halter		1	1 21 363 05 40	
22	Kupplungsstecker **Aeroquip**		1	0 00 363 74 15	(Innengewinde 1/2")
22/1	Kupplungsstecker (837) **Voswinkel**		1	0 00 363 85 48	(Außengewinde M 22)
22/2	Überwurfmutter AL 15 DIN 3870	ab Sept. 83	1	7 788 010 556	
22/3	Schneidring L 15 DIN 3861		1	7 786 680 105	
23	Verschraubung mit Blende 1 ∅		1	1 00 363 03 48	Druckleitung „Ausfahren"
24	Verschraubung evW 15-L		1	0 00 363 66 15	
25	Rohrleitung 15 x 1,5 x 255 lg.		1	1 52 363 68 24	
26	Überwurfmutter AL 15		1-2	7 788 010 556	
27	Schneidring L 15		1-2	7 788 680 105	
28	Halter		1	1 21 363 06 40	
29	Kupplungsdose **Aeroquip**		1	0 00 363 73 15	(Innengewinde 1/2")
29/1	Kupplungsdose (837) **Voswinkel**		1	0 00 363 84 48	(Außengewinde M 22)
29/2	Überwurfmutter AL 15 DIN 3870	ab Sept. 83	1	7 788 010 556	
29/3	Schneidring L 15 DIN 3861		1	7 786 680 105	
30	O-Ring	Einzelteile zu Bild 29 u. 29/1	1	0 00 996 15 06	Druckleitung „Einfahren"
31	Plastikstützring		1	0 00 996 73 28	
32	Sicherungsring 35 x 1,5 DIN 471		1	7 490 682 035	
33	Verschraubung mit Blende 1 ∅		1	1 00 363 03 48	
34	Rohrleitung 15 x 1,5 x 880 lg.		1	1 52 363 69 24	
35	Überwurfmutter AL 15		1-2	7 788 010 556	
36	Schneidring L 15		1-2	7 786 680 105	

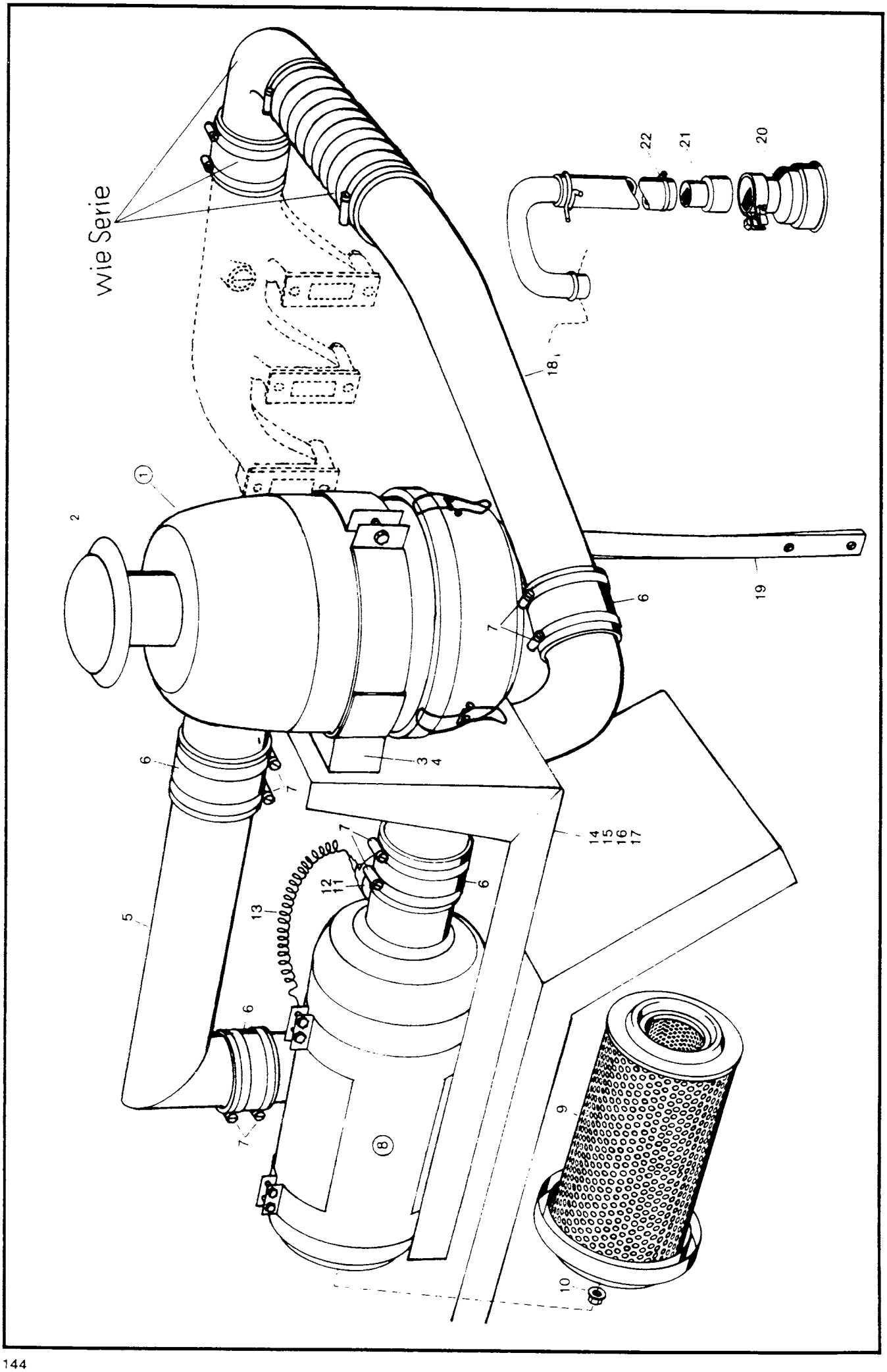
wie Serie
1
2
3
4
5
6
7
8
9
10
11
12
13
14
15
16
17
18
19
20
21
22

Kramer Allrad

Doppel-Luftfilter

Hauptgruppe

So 583

Bild-Nr.	Teil-Bezeichnung	Stück	Teil-Nr.	
1	Ölbadluftlifter kompl.	1	0 00 993 36 01	
2	Regenschutzkappe	1	0 00 993 07 03	
3	Sechskantschraube M 8 x 20 DIN 933-8.8	2	7 236 677 131	
4	Federring A 8 DIN 128	2	7 482 682 008	
5	Zsb. Rohr	1	1 42 100 02 54	
6	Gummimuffe 70 ∅ x 80 ∅ - 70 lg.	4	0 00 996 39 55	
7	Schlauchklemme	8	0 00 993 79 29	
8	Trockenluftfilter kpl.	1	1 00 993 55 01	
9	Filterpatrone (C 15 165 mit Deckel)	1	0 00 993 09 06	
10	Bundmutter für Filterpatrone	1	0 90 101 00 91	
11	Unterdruckanzeiger (500 mm WS)	1	0 00 993 03 04	
12	Filzscheibe	1	0 00 990 47 30	
13	Zsb. Kabel (Masse)	1	1 00 330 68 14	
14	Zsb. Halter für Trockenluftfilter	1	1 42 100 03 40	
15	Sechskantschraube M 8 x 20 DIN 933-8.8	4	7 236 677 131	} Befestigung Halter für
16	Sechskantmutter M 8 DIN 934	4	7 403 677 005	} Trockenluftfilter
17	Federring A 8 DIN 128	4	7 482 682 008	
18	Zsb. Rohr	1	1 42 100 00 54	
19	Halter für Zsb. Rohr	1	1 42 101 06 40	
20	Naßluftfilter (Entlüftung, Motor)	1	0 00 993 54 01	
21	Adapter	1	1 00 993 00 09	
22	Schlauchschelle	1	0 00 993 30 28	