KramerAllrad

312 SL

Schaufellader



Ersatzteilliste

Gültig ab Fahrgestell-Nr. 124 363

Ausgabe 1

Teil-Nr. 0 46 000 99 11

Kramer-Werke GmbH
D-7770 Überlingen/Bodensee
Telex 7 33 979, Tel. (0 75 51) 8 02-0, Telefax (0 75 51) 80 22 34

Inhaltsverzeichnis

Gruppe	Bezeichnung	Seite
01	**Motor** = Motor, Keilriemen, Kraftstoff-Schmierölfilterpatrone, Ölmeßstab, Motorlagerung, Gimetallager	7
08	**Kraftstoffleitungen** = Vorlaufleitungen, Rücklaufleitungen	9
10	**Luftfilter** = Trockenluftfilter, Unterdruckanzeige	11
16	**Kraftstoffanlage** = Tankdeckel, Tanksieb, Kraftstoffbehälter, Tankmeßgerät	11
17	**Gasregulierung** = Fußgasregulierung, Handgasregulierung	13
20	**Rahmen** = Rahmenteile, Ballastgewicht, Befestigung der Achsen am Fahrzeugrahmen, Anhängezapfen, Dämmatten, Gummimatten links und rechts am Motor, Verladeeinrichtung	15
21	**Kupplung** = Druckölkupplung, Zsb. Lagergehäuse, Wandler, Befestigung Wandler-Leckölleitung, Ölleitungen zum und vom Wandler-Ölkühler, Temperaturgeber für Wandler	17–19
22	**Getriebe** (mit Differential der Hinterachse) = Getriebegehäuse, Rücklaufrad-Zahnrad 1. und 2. Gang, Doppelrad-Antriebswelle, Lamellenträger, Druckölkupplung VW/RW, Druckölkupplung 1. u. 2. Gang **Getriebe** (mit Differential der Hinterachse) = Abtriebwelle, Ausgleichgetriebe, Ausgleichgetriebeteile, Gelenkwelle Motor-Getriebe, Gelenkwelle Getriebe-Vorderachse **Getriebe** (mit Differential der Hinterachse) = Getriebeölkreislauf, Saugfilter, Saug- und Druckleitungen, Getriebeschaltventil, Druckfilter, Druckbegrenzungsventil **Getriebe** = Betätigung Getriebeschaltventil, Anlaßsperre **Getriebe** = Einzelteile für die Druckölkupplungen, Einzelteile für das Getriebeschaltventil,	21–23 25 27–29 31–33 35
23	**Portal-Lenktriebachse (Vorderachse)** = Zsb. Achsträger, Zsb. Achsgetriebegehäuse, Achsgetriebegehäuseteile, Differentialsperre = Zsb. Portaltriebe, Portaltriebteile, Scheibenrad, Befestigung Scheibenrad = Lagerung der Doppelgelenkwellen im Achsträger, Einzelteile-Doppelgelenkwelle, Lagerung der Portalträger am Achsträger, Abdeckblech = Bremsdeckplatte, Bremsenteile, Radzylinder, Bremstrommeln	37–41 43–45 47 49
24	**Bremse** = Handbremse, Bremslichtschalter **Bremse** = Bremspedal, Bremsleitungen, Ventile, Druckspeicher	51 53–57
26	**Portal-Lenktriebachse (Hinterachse)** = Zsb. Achsträger, Zsb. Portaltriebe, Portaltriebteile, Scheibenrad, Befestigung Scheibenrad = Lagerung der Doppelgelenkwellen im Achsträger, Einzelteile-Doppelgelenkwelle, Lagerung der Portalträger am Achsträger, Abdeckblech	59–61 63
27	**Lenkung** = Hydrostatische Lenkung, Spurstange, Lenkzylinder, Hydraulikpumpe für Lenkung und Getriebeölkreislauf, Drehschieber, Ölleitungen, Ventile = Einzelteile für Lenkzylinder = Einzelteile für Drehschieber	65–69 71 73
29	**Fahrersitz** = Einzelteile Fahrersitz	75
30	**Blechteile** = Motorhaube, Kotflügel, Abdeckbleche, Fußbleche, Luftleitbleche, Nachschalldämpfer, Gummimatten links und rechts am Motor, Bodenwanne unter dem Motor	77–81
32	**Auspuff** = Auspufftopf, Asbestdichtlinse	81

Inhaltsverzeichnis

Gruppe	Bezeichnung	Seite
33	**Elektrische Ausrüstung** = Armaturenbrett, Scheinwerfer, Kontrollampen, Schalter, Verkleidungsblech unter dem Armaturenbrett, Batterie, Anlasser, Lichtmaschine	83–87
34	**Fahrerkabine** = Scheibenwischer vorne und hinten, Innenleuchte, Arbeitsscheinwerfer	89
	= Fahrerkabinenteile, Fahrerhaustüren, Rückspiegel, Kabinenlager, Dachluke	91–95
	= Verkleidung Fahrerstand	97
36	**Hydraulik** = Hydraulikpumpenantrieb, Hydraulikpumpe für Ladeanlage, Saugleitung, Druckleitung zum Steuergerät, Rücklaufleitung Steuergerät-Ölbehälter, Steuergeräte, Steuergerätbetätigung, Rücklauffilter, Luftfilter, Ölablaß-Hydraulikölbehälter, Manometer-Druckanzeige-Rücklauffilter, Abdeckblech	99–103
	= Einzelteile für die Steuergeräte,	105
	= Druckleitungen vom Steuergerät zum Hubzylinder, Druckleitungen vom Steuergerät zum Kippzylinder	107
	= Schwingungsdämpfer für Ladeanlage	107/2
	= Lagerung des Hubrahmens an Zsb. Rahmen, Hubrahmen, Ladeschaufel, Kipphebel, Kippstange, Befestigung Hub- und Kippzylinder an der Ladeanlage und am Fahrzeugrahmen, Schutzvorrichtung für Ladeschaufel	109
	= Hubzylinder, Kippzylinder	111
	= Sonderausrüstungen für die Ladeanlage	113
41	**Heizung** = Fahrerhausheizung, Luftführungsblech, Seilzug für Drehschalter	115–117
43	**Werkzeug, Zubehör und Schlüssel** = Hinweisschilder, Werkzeuge, Unterlegkeil, Schlüssel	119
So 1116	**Greifschaufel Hochkippschaufel** = Steuergerät, Steuergerätbetätigung, Druckleitungen	121
So 1026	**Greifschaufel** = Greifschaufelteile	123
	Greifschaufel = Hydraulik-Installation, Hydraulikzylinder	125
	Hochkippschaufel = Hochkippschaufelteile	127
	Hochkippschaufel = Hydraulik-Installation, Hydraulikzylinder	129
So 1117	**Schnellwechseleinrichtung** = Steuergerät, Druckleitungen, Steuergerätbetätigung	131
	= Rahmen, Hydraulikzylinder, Hydraulik-Installation	133
So 1027	= Staplereinrichtung, Ladeschaufeln	135
	= Greifschaufel, Greifschaufelteile	137
	= Greifschaufel, Hydraulik-Installation, Hydraulikzylinder	139
	= Baumverpflanzgerät	141
So 767	= Frontaufreißer	141
	= Hochkippschaufel, Hochkippschaufelteile	143
	= Hochkippschaufel, Hydraulik-Installation, Hydraulikzylinder	145
So 1027	= Seitenschwenkschaufel, Seitenschwenkschaufelteile	147
	= Seitenschwenkschaufel, Hydraulikzylinder, Hydraulik-Installation	149
So 1016	= Anbau-Schwenkkran	151
	= Anbau-Schwenkkran, Hydraulikzylinder, Rohrleitungen	153
So 1153	**Doppel-Luftfilter**	155
So 1171	**Fahrerkabine** = Fahrerkabinenteile, Fahrerhaustüren, Rückspiegel, Kabinenlager, Dachluke	157–161
	(abnehmbar) = Verkleidung Fahrerstand	163
So 1206	**Rundumkennleuchte**	165
So 1173	**Sturzbügel**	167
So 566	**Schnellwechseleinrichtung** = Anbau Kehrmaschine mit Schmutzbehälter und Wasserfaß	169-177
So 1266	**Schnellwechseleinrichtung** = Zweizylinder-Anbau-Hubstapler (Typ E 13 SV)	179-187
So 1244	**Katalytischer Abgasreiniger**	189

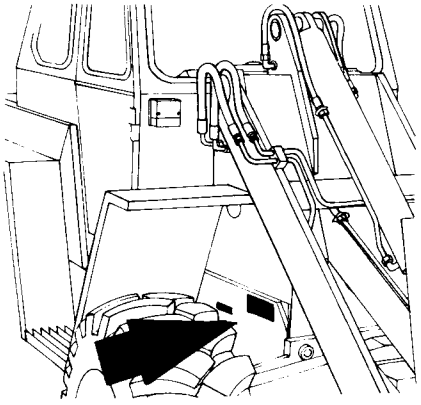

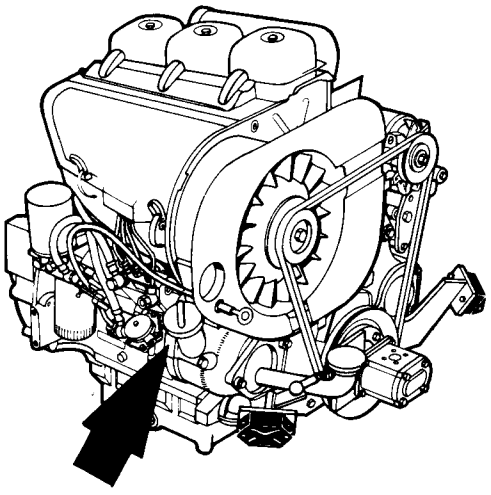

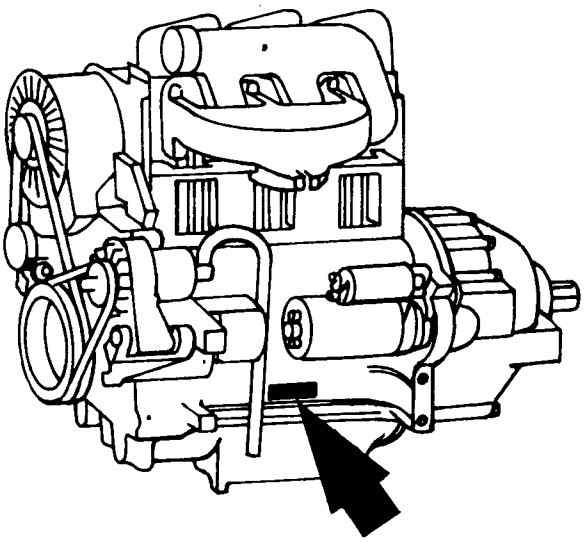

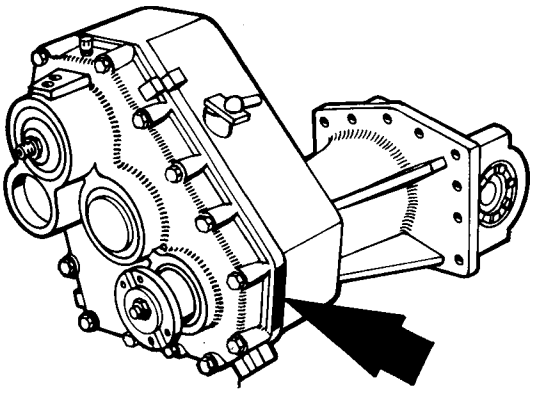

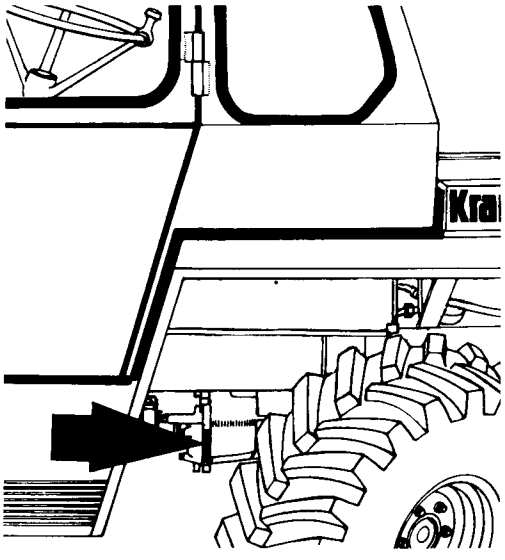

Zur besonderen Beachtung!

Bei allen Ersatzteil-Bestellungen sind folgende Angaben erforderlich:

1. **Type – Fahrgestell-Nr. – Tag der Auslieferung**
   1a) Bei Bestellung von Ersatzteilen für das Getriebe oder den Motor ist die Angabe der Getriebe- bzw. der Motor-Nr. erforderlich.

2. **Die Teil-Bezeichnung**
   Die Teile sollen so bezeichnet werden, wie sie in der Ersatzteilliste bezeichnet sind, z.B. Doppelgelenkwelle kurz oder Zylinderrollenlager NJ 208 EC 3 – DIN 5412

3. **Die Ersatzteil-Nummer**
   Die Ersatzteil-Nummer, eine zehnstellige Zahl, ist unbedingt erforderlich, z.B. 0 35 261 01 22 oder 7 622 000 081.

4. **Die Hauptgruppen-Nummer**
   Dieses ist die zweistellige bzw. bei Sonderausführungen die vierstellige auf jeder Textseite, rechts oben groß aufgedruckte Zahl, z.B. 23 oder So 1027.

5. **Die genaue Angabe der zu versendenden Stückzahlen.**

6. **Die genaue Versandadresse und die gewünschte Versandart**
   z.B. Post, Bahn, Luftfracht, Expreß usw., Bahnstation bei Bahnsendungen, Postleitzahl bei Postsendungen.
   Fehlen diese Angaben, so geschieht der Versand nach unserem Ermessen.

Eine Ersatzteil-Bestellung sieht etwa so aus:
Für Schaufellader 312 SL – Fahrgestell-Nr. 124 363 – geliefert 2. 9. 91 –
Getriebe-Nr. 46 22 3000
1 Stück Doppelgelenkwelle kurz – 0 35 261 01 22 – (26)
1 Stück Zylinderrollenlager NJ 208 EC 3 – DIN 5412 – 7 622 000 081 – (22)
Lieferung per Expreß – München – Hauptbahnhof

Wo sind die verschiedenen Nummern am Schaufellader zu finden?

Fahrgestell-Nr.: Auf der vorderen rechten Fahrzeugseite, unterhalb der Hubrahmenlagerung, in den Längsträger eingeschlagen, ferner auf dem Typenschild.

Motor-Nr.: In dem Typenschild unter dem Anlasser, außerdem noch auf dem Flansch für die Einspritzpumpe.

Getriebe-Nr.: Außen am Getriebegehäuse in Fahrtrichtung gesehen links eingeschlagen.

Die Bezeichnungen **– vorn – hinten – links – rechts –** verstehen sich im Sinne der Fahrtrichtung.

Die Lieferung von Ersatzteilen erfolgt per Nachnahme. Eingesandte, beschädigte Musterstücke werden verschrottet, wenn keine Rückforderung innerhalb 8 Tagen verlangt wird.

Die Abbildungen sind für die Ausführung nicht verbindlich.

Durch die Entwicklung bedingte technische Änderungen behalten wir uns vor.

Überlingen, den 1. 9. 1991

Kramer-Werke
GmbH
ÜBERLINGEN/BODENSEE

Anschrift für Ihre Bestellung:
Kramer Werke, Abt.: Ersatzteildienst, 7770 Überlingen/Bodensee
Fernruf: (0 75 51) 8 02-0
Fernschreiber: 7 33 979

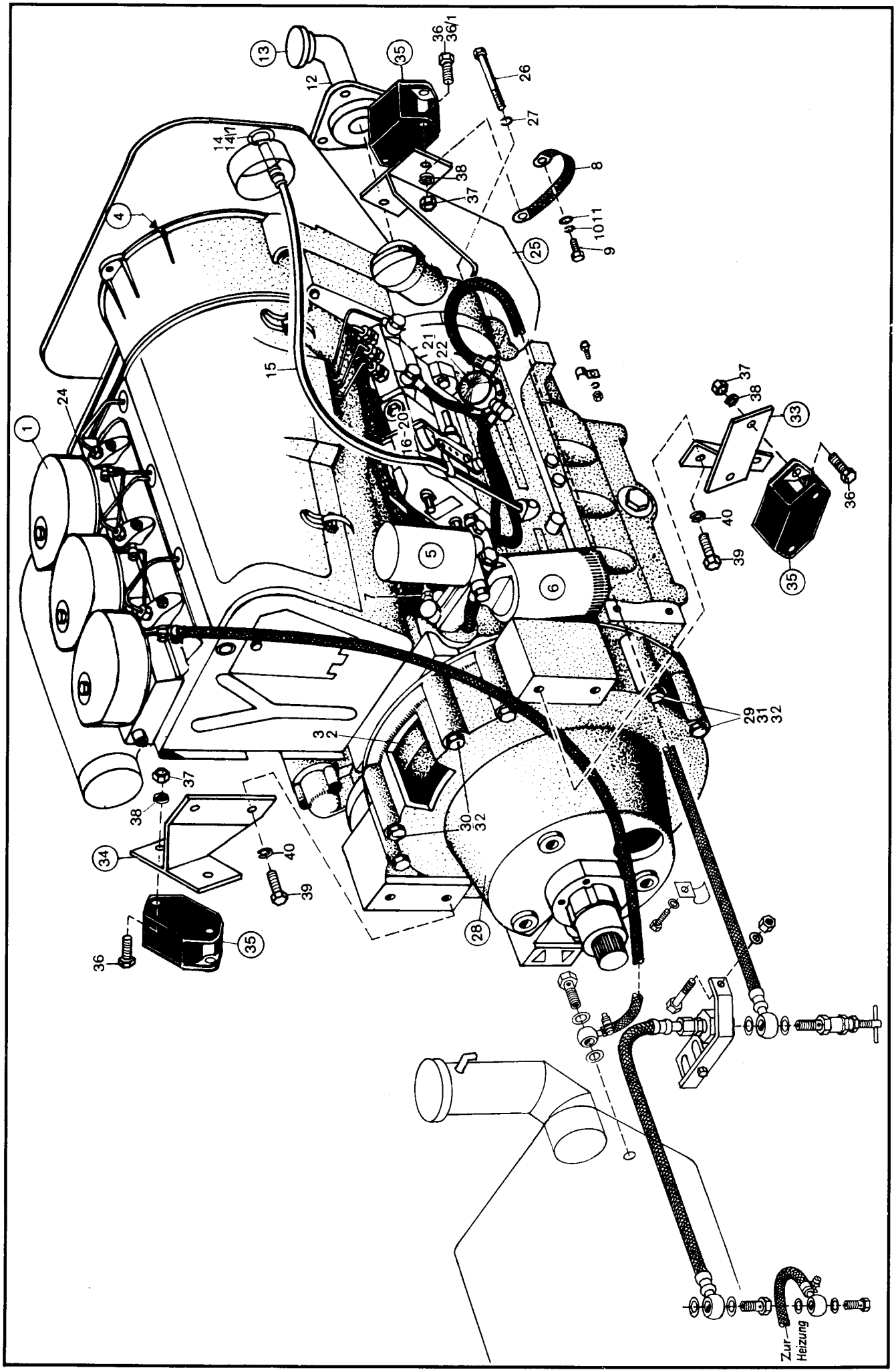
Zur Heizung

Bild-Nr.	Teil-Bezeichnung	Stück	Teil-Nr.	
	Motorenersatzteile – siehe Motorenersatzteilliste F 3 L 912			
	Gruppe 01 – Motor			
1	Deutz-Motor F 3 L 912 „K 36 L"	1	0 46 010 00 03	
2	Schwungrad	1	0 41 031 00 01	
3	Dehnschrauben M 10 x 50 DIN 961-10.9	10	0 00 995 38 71	
4	Keilriemen 9,5 x 1450 lg. DIN 7753	1	7 601 000 011	
5	Kraftstoffilterpatrone	1	0 45 082 00 01	
6	Schmierölfilterpatrone	1	0 45 114 00 01	
7	Öldruckschalter (Motor) M 10 x 1 K	1	0 00 333 04 08	
8	Masseband	1	0 00 335 00 20	
9	Sechskantschraube M 10 x 20 DIN 933-8.8	1	7 236 677 157	
10	Federring A 10 DIN 128	1	7 482 682 010	
11	Scheibe 10,5 DIN 125	2	7 451 680 012	
12	Zsb. Öleinfüllrohr	1	1 46 010 00 53	
13	Verschlußdeckel	1	0 20 011 00 05	
14	Ölmeßstab (Motor)	1	0 46 011 00 31	
14/1	O-Ring 5 x 1,5 (am Ölmeßstab)	1	0 00 996 08 09	
15	Zsb. Rohr für Ölmeßstab	1	0 46 010 01 53	
16	Halter } Befestigung Rohr für Ölmeßstab	1	0 46 011 00 40	
17	Schelle } Befestigung Rohr für Ölmeßstab	1	0 00 993 86 29	
18	Sechskantschraube M 6 x 16 DIN 933-8.8	1	7 236 677 079	
19	Federring 6	1	0 00 992 40 28	
20	Sechskantmutter M 6 DIN 934	1	7 403 677 004	
21	Reparatursatz (klein) für Kraftstofförderpumpe	1	0 00 996 39 15	} Fa. FCM (IMSA)
22	Reparatursatz (groß) für Kraftstofförderpumpe	1	0 00 996 40 15	} Fa. FCM (IMSA)
24	Deckeldichtung	3	0 00 996 37 10	
25	Zsb. Motorträger (hinten)	1	1 46 010 03 55	
26	Sechskantschraube M 14 x 100 DIN 931-8.8 (Loctite 242)	4	7 234 677 156	
27	Federring A 14 DIN 128	4	7 482 682 014	
28	Lagergehäuse (Motorträger am Schwungrad)	1	1 46 212 00 13	
29	Sechskantschraube M 10 x 105 DIN 931-8.8	4	7 234 677 531	
30	Sechskantschraube M 10 x 95 DIN 931-8.8	2	7 234 677 112	
31	Sechskantschraube M 10 x 110 DIN 931-8.8	1	7 234 677 114	
32	Federring 10	7	0 00 992 25 28	
33	Zsb. Lagerung vorn links	1	1 46 010 00 16	
34	Zsb. Lagerung vorn rechts	1	1 46 010 01 16	
35	Gimetallager	4	0 00 993 10 84	
36	Sechskantschraube M 10 x 25 DIN 933-8.8	14	7 236 677 159	
36/1	Sechskantschraube M 10 x 30 DIN 933-8.8	2	7 236 677 161	
37	Sechskantmutter M 10 DIN 934	16	7 403 677 007	
38	Federring 10	16	0 00 992 25 28	
39	Sechskantschraube M 12 x 35 DIN 933-8.8	4	7 236 677 190	(mit Loctite 242 gesichert)
40	Federring 12	4	0 00 992 29 28	

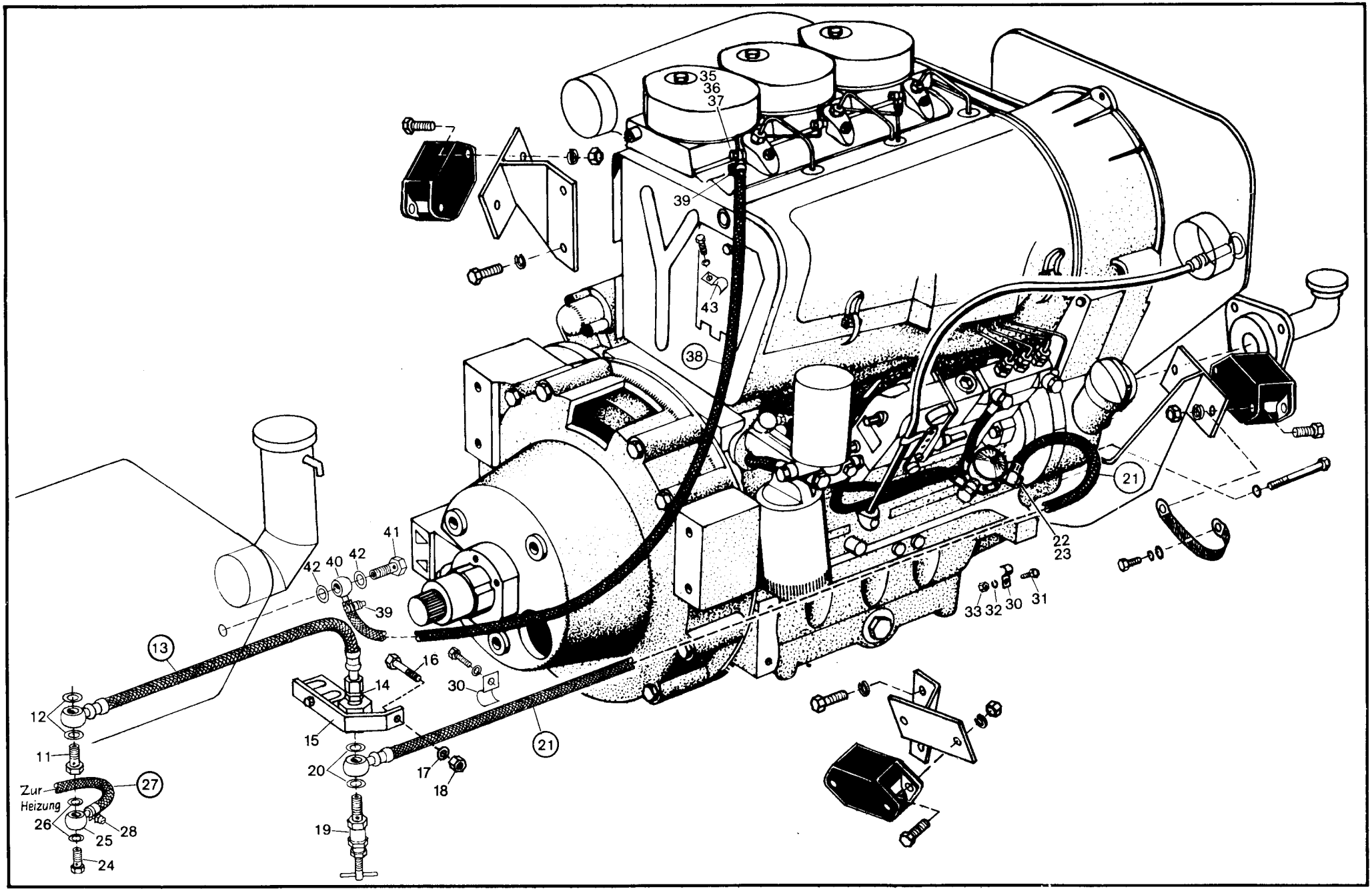
35
36
37
39
43
38
21
22
23
33
32
30
31
41
42
40
42
39
13
16
14
30
12
15
21
11
20
17
18
Zur
Heizung
27
26
25
28
19
24

Bild-Nr.	Teil-Bezeichnung	Stück	Teil-Nr.	
	Kraftstoffleitung – Vorlauf			
11	Hohlschraube M 14 x 1,5	1	0 00 991 23 23	
12	Dichtring A 14 x 18 DIN 7603-Cu	2	7 593 641 021	
13	Kraftstoffleitung NW 6 – 420 lg.	1	0 00 993 57 58	
14	Verschraubung GE 8-LM	1	0 00 363 50 21	
15	Zsb. Halter	1	1 46 160 01 40	
16	Sechskantschraube M 8 x 35 DIN 933	1	7 236 677 136	
17	Federring 8	1	0 00 992 42 28	
18	Sechskantmutter M 8 DIN 934	1	7 403 677 005	
19	Kraftstoffhahn	1	0 00 161 03 05	
20	Dichtring A 14 x 18 DIN 7603-Cu	2	7 593 641 021	
21	Kraftstoffleitung NW 6-730 lg.	1	0 00 993 58 58	
22	Hohlschraube LL 10 DIN 7643	1	7 803 171 116	
23	Dichtring A 14 x 18 DIN 7603-Cu	2	7 593 641 021	
24	Hohlschraube LL 5 DIN 7643 (M 8 x 1)	1	7 803 171 107	} Anschluß für Heizung
25	Ringstück	1	0 00 991 04 15	
26	Dichtring A 8 x 11,5 DIN 7603-Cu	2	7 593 641 009	
27	Kraftstoffleitung 5 x 2,5 x 1250 lg.	1	0 00 993 65 58	
28	Schelle Ø 10	2	0 00 993 08 29	
30	Schelle (15 x 20 x 2)	2	0 00 993 87 29	
31	Sechskantschraube M 6 x 25 DIN 933-8.8	1	7 236 677 083	
32	Federring 6	1	0 00 992 40 28	
33	Sechskantmutter M 6 DIN 934	1	7 403 677 004	
	Kraftstoffleitung – Rücklauf			
35	Ringstück	1	0 00 991 04 15	
36	Hohlschraube (M 8 x 1 – mit Bohrungen – 25 lg.)	1	0 00 991 17 23	
37	Dichtring A 8 x 11,5 DIN 7603-Cu	3	7 593 641 009	
38	Schlauchleitung Ø 5 x 2,5 x 600 lg.	1	1 00 993 00 56	
39	Schlauchschelle 10 Ø	2	0 00 993 08 29	
40	Ringstück (M 10 x 1)	1	0 00 990 33 26	
41	Hohlschraube LL 6 DIN 7643 (M 10 x 1)	1	7 803 171 110	
42	Dichtring A 10 x 14,0 DIN 7603-Cu	2	7 593 641 015	
43	Schelle	1	0 00 993 85 29	

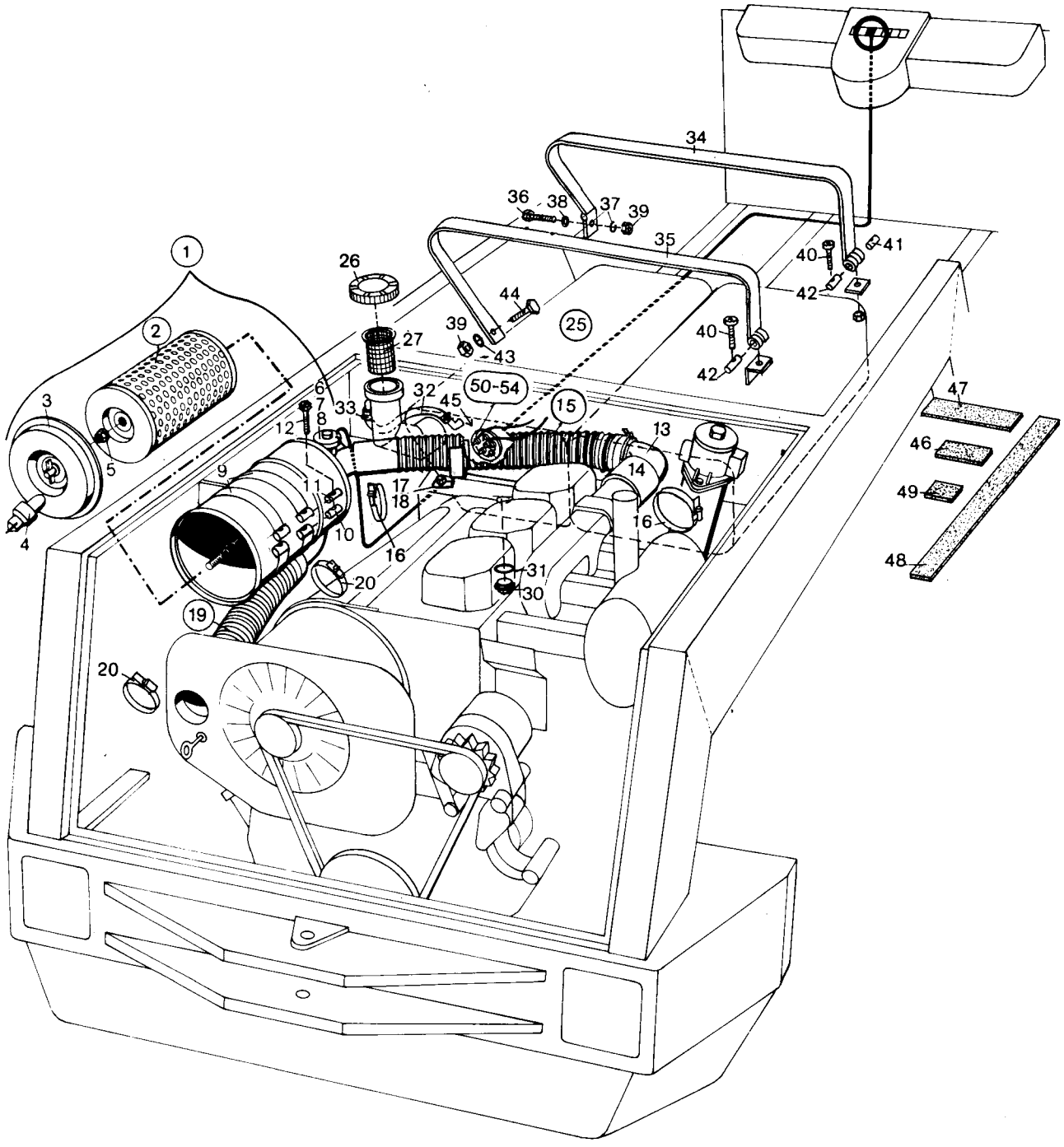
1
2
3
4
5
6
7
8
9
10
11
12
13
14
15
16
17
18
19
20
20
25
26
27
30
31
32
33
34
35
36
37
38
39
39
40
40
41
42
42
43
44
45
46
47
48
49
50-54

Bild-Nr.	Teil-Bezeichnung	Stück	Teil-Nr.	
	Gruppe 10 – Luftfilter (bei Doppelluftfilter siehe SO 1153 – Seite 155)			
1	Trockenluftfilter kompl.	1	0 00 993 66 01	
2	Filterpatrone (C 13114/4)	1	0 00 993 00 06	
3	Boden vollständig	1	0 60 101 02 26	
4	Vakuator-Ventil (Gummikappe)	1	0 00 996 07 51	
5	Sechskantmutter M 8 selbstsichernd (Bundmutter)	1	0 90 101 00 91	
6	Unterdruckanzeiger (500 mm WS)	1	0 00 993 03 04	
7	Dichtring A 10 x 16 DIN 7603-Cu	1	7 593 641 016	
8	Filzscheibe	1	0 00 990 41 30	
9	Spannband	2	1 00 993 58 11	
10	Bolzen mit Gewinde	2	0 00 990 00 15	
11	Bolzen ohne Gewinde	2	0 00 990 01 15	
12	Zylinderschraube AM 6 x 50 DIN 84	2	7 250 670 625	
13	Zsb. Luftführungsrohr	1	1 42 100 01 15	
14	Gummimuffe	1	0 00 996 39 55	
15	Faltenschlauch	1	0 00 993 96 97	
16	Schlauchschelle 68-85	4	0 00 993 72 28	
17	Halter	1	1 46 414 21 40	
18	Filzstreifen 35 x 5 x 190 lg.	1	1 00 993 98 90	
19	Spiralschlauch Ø J 63 x 350 lg.	1	1 00 993 61 57	
20	Schlauchschelle 50-65	2	0 00 993 71 28	
	Gruppe 16 – Kraftstoffanlage			
25	Zsb. Kraftstoffbehälter	1	0 46 160 01 03	
26	Verschlußdeckel	1	0 00 161 00 03	
27	Siebeinsatz	1	0 00 161 11 02	
30	Verschlußschraube M 14 x 1,5 DIN 910	1	7 334 673 003	
31	Dichtring A 14 x 20 DIN 7603-Cu	1	7 593 641 022	
32	Schlauch innen Ø 15 x 3 x 200 (Entlüftung)	1	1 00 993 29 57	
33	Schlauchschelle SNP 18	2	0 00 993 84 31	
34	Zsb. Spannband	1	1 46 360 01 66	
35	Spannband	1	1 00 993 62 11	
36	Sechskantschraube M 8 x 25 DIN 933-8.8	1	7 236 677 133	
37	Federring 8	1	0 00 992 42 28	
38	Scheibe 8,4 DIN 125	1	7 451 680 011	
39	Sechskantmutter M 8 DIN 934	2	7 403 677 005	
40	Zylinderschraube M 6 x 50 DIN 912	2	7 252 677 039	
41	Bolzen mit Gewinde	1	0 00 990 00 15	Befestigung Kraftstoffbehälter mit Ölbehälter
42	Bolzen ohne Gewinde	1	0 00 990 01 15	
43	Scheibe 8,4 DIN 9021	1	7 462 680 012	
44	Flachkopfschraube M 8 x 20	1	0 00 995 09 69	
45	Dämmatte	1	0 46 307 03 88	
46	Filzstreifen 35 x 5 x 240 lg.	2	1 00 993 67 90	
47	Filzstreifen 35 x 5 x 400 lg.	2	1 00 993 68 90	
48	Filzstreifen 35 x 5 x 700 lg.	2	1 00 993 69 90	
49	Filzstreifen 35 x 5 x 80 lg.	4	1 00 993 63 90	
50	Tankmeßgerät	1	0 00 336 19 01	
51	Stiftschraube M 5 x 16 DIN 938	5	7 397 673 031	(mit Loctite 242 gesichert)
52	Federring 5	5	0 00 992 47 28	
53	Sechskantmutter M 5 DIN 934	5	7 403 677 003	
54	Dichtung	1	0 00 996 04 12	

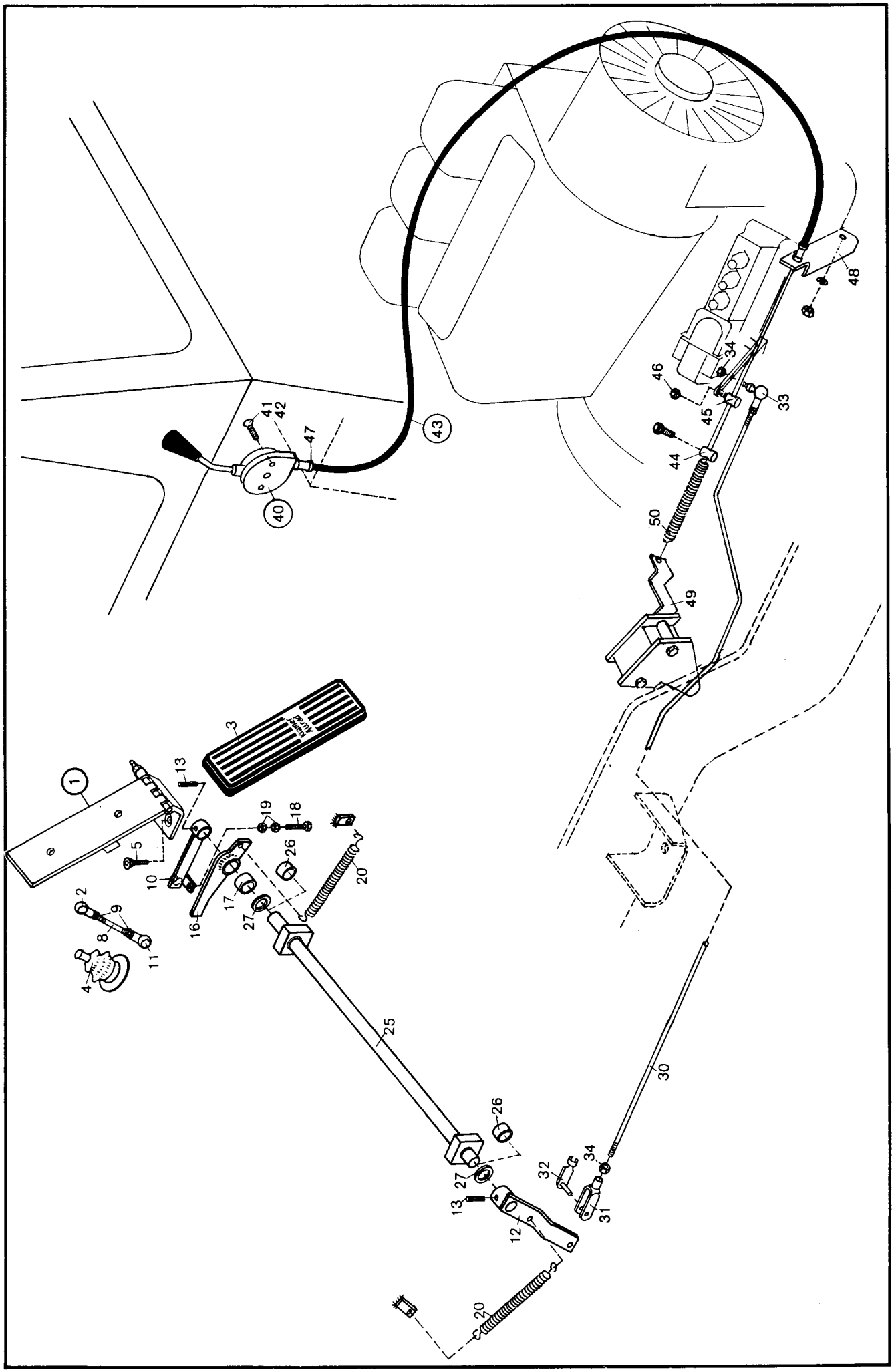
1
2
3
4
5
8
9
10
11
13
16
17
18
19
20
25
26
27
30
31
32
33
34
40
41
42
43
44
45
46
47
48
49
50

Bild-Nr.	Teil-Bezeichnung	Stück	Teil-Nr.
1	Zsb. Pedal	1	1 46 170 01 04
2	Winkelgelenk BS 13 x 10 DIN 71 802	1	7 824 670 216
3	Pedalüberzug	1	0 46 171 01 19
4	Faltenbalg	1	0 00 996 80 50
5	Senkschraube M 8 x 20 DIN 7991 verkadmet	2	7 255 677 400
8	Gestänge 115 mm lg.	1	1 46 171 04 45
9	Sechskantmutter M 8 DIN 934	2	7 403 677 005
10	Zsb. Hebel	1	1 46 170 00 22
11	Winkelgelenk BS 13 x 10 DIN 71 802	1	7 824 670 216
12	Zsb. Hebel	1	1 46 170 03 22
13	Spannhülse 6 x 26 DIN 1481	2	7 514 682 158
16	Zsb. Hebel	1	1 46 170 04 22
17	Lager 16 x 22 x 17	1	0 00 994 15 06
18	Sechskantschraube M 8 x 35 DIN 933 verz.	1	7 236 677 760
19	Sechskantmutter M 8 DIN 934 verz.	2	7 403 677 709
20	Zugfeder	2	1 00 992 17 02
25	Lagerwelle	1	1 46 171 01 21
26	Gleitlager (Glycodur 16 x 18 x 15)	2	0 00 994 14 06
27	Scheibe A 17 DIN 125	2	7 451 680 016
30	Gestänge	1	1 46 171 01 45
31	Gabelkopf G 6 x 24 DIN 71 752	1	7 821 104 006
32	ES-Bolzen	1	0 00 990 81 15
33	Winkelgelenk A 10 DIN 71 802	1	7 824 670 002
34	Sechskantmutter M 6 DIN 934	2	7 403 677 004
(35)	Filzstreifen 35 x 5 x 165 lg. (in Traverse eingeklebt)	2	1 00 993 74 90
	Handgasregulierung (So 1129)		
40	Zsb. Regulierhebel	1	0 90 410 00 38
41	Senkschraube M 8 x 20 DIN 7991	2	7 255 677 040
42	Gewindeniet M 8	2	0 00 995 15 55
43	Zsb. Seilzug 1900 lg.	1	1 46 170 00 60
44	Nippel	1	1 00 991 14 21
45	Bolzen	1	1 43 171 00 94
46	Sechskantmutter M 6 DIN 985	1	7 405 677 004
47	Kabelmuffe	1	0 00 996 20 42
48	Widerlager	1	1 43 171 02 34
49	Halter	1	1 43 171 06 40
50	Zugfeder	1	0 00 992 77 05
	Nacharbeit Fahrerhaus		1 46 006 07 59

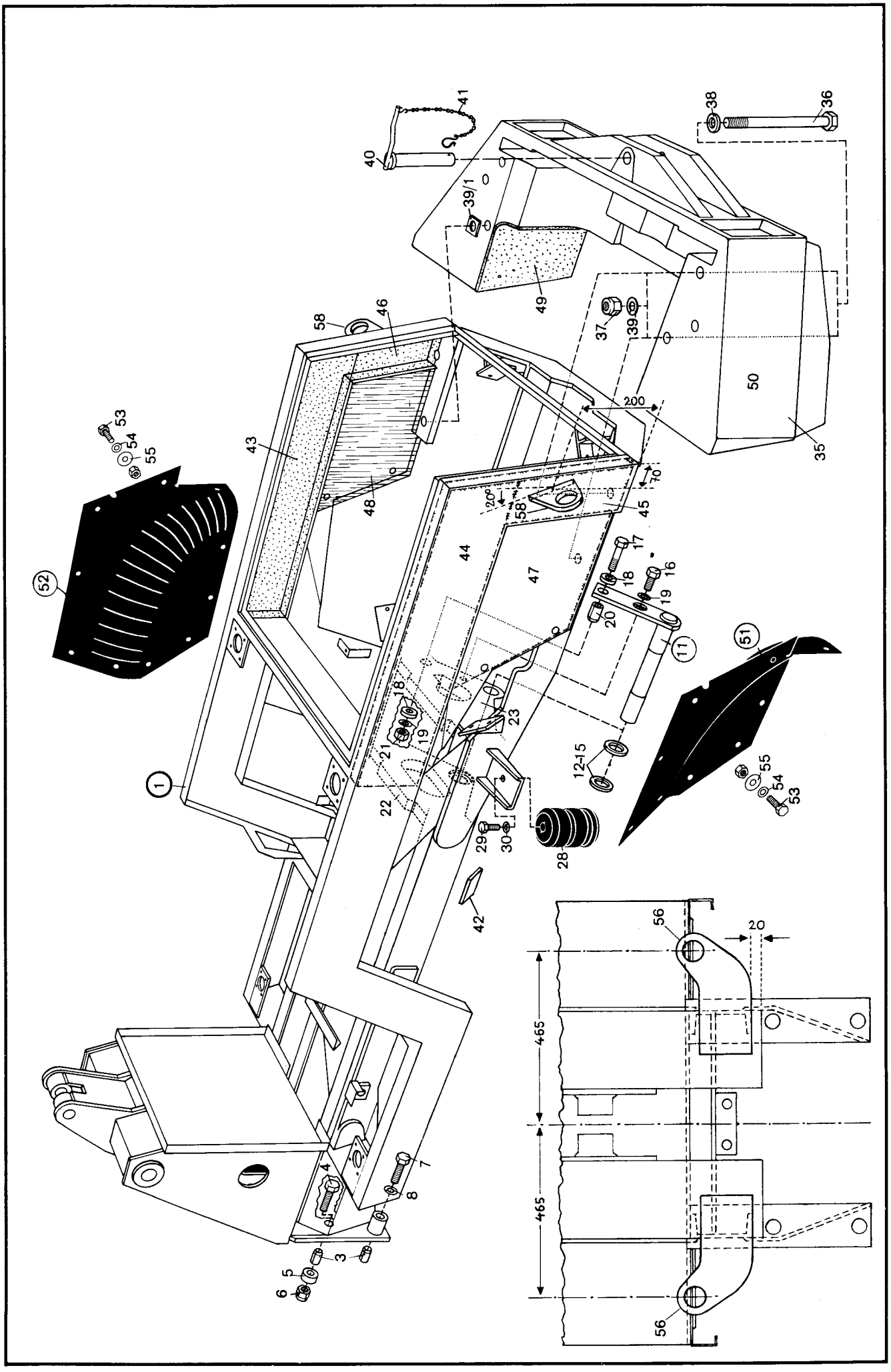
1
3
4
5
6
7
8
11
12-15
16
17
18
19
20
21
22
23
28
29
30
35
36
37
38
39
39/1
40
41
42
43
44
45
46
47
48
49
50
51
52
53
54
55
56
58
200
20
70
465
465

Bild-Nr.	Teil-Bezeichnung	Stück	Teil-Nr.	
	Gruppe 20 (Rahmen)			
1	Zsb. Rahmen	1	1 46 200 05 36	
3	Spannstift 32 x 36	4	0 00 995 08 86	
4	Sechskantschraube M 24 x 1,5 x 130 DIN 960-10.9	2	7 238 678 262	
5	Scheibe	2	1 00 993 16 64	Befestigung Vorderachse
6	Sechskantmutter M 24 x 1,5 DIN 985	2	7 405 678 025	am Rahmen
7	Sechskantschraube M 24 x 1,5 x 130 DIN 960-10.9	2	7 238 678 262	(mit Loctite 242 gesichert)
8	Federring 24	2	0 00 992 33 28	
11	Zsb. Lagerbolzen	1	1 46 260 00 93	Lagerbolzen mit
12	Beilagscheibe 4,0 mm stark	1	0 00 997 12 14	Optimolpaste „White T"
13	Beilagscheibe 4,2 mm stark } Stärke nach Bedarf	1	0 00 997 13 14	schmieren.
14	Beilagscheibe 4,4 mm stark	1	0 00 997 14 14	
15	Beilagscheibe 4,6 mm stark	1	0 00 997 15 14	
16	Sechskantschraube M 18 x 1,5 x 40 DIN 961-10.9	1	7 240 678 162	(mit Loctite 242 gesichert)
17	Sechskantschraube M 18 x 1,5 x 75 DIN 960-10.9	1	7 238 678 119	
18	Scheibe 19 DIN 7349	2	1 00 993 54 65	
19	Federring 18	2	0 00 992 16 28	
20	Spannhülse 32 x 36 DIN 1481	1	7 514 682 851	
21	Sechskantmutter M 18 x 1,5 DIN 934-10.9	1	7 403 678 016	
22	Traverse vorn	1	1 46 201 01 03	
23	Traverse hinten	1	1 46 201 02 03	
28	Gummihohlfeder	2	0 00 993 80 78	
29	Sechskantschraube M 12 x 40 DIN 933	2	7 236 677 191	
30	Federring 12	2	0 00 992 29 28	
35	Ballastgewicht	1	0 46 205 00 12	
36	Sechskantschraube M 20 x 390 DIN 931-8.8	4	7 234 677 552	
37	Sechskantmutter M 20 DIN 985 (selbstsichernd)	4	7 405 677 018	
38	Scheibe 21 DIN 7349	4	7 460 094 011	
39	Federring A 20	4	0 00 992 17 28	
39/1	Scheibe	4	1 00 993 22 64	
40	Zsb. Anhängezapfen (mit Bild-Nr. 41)	1	0 21 200 01 29	
41	Zsb. Sicherungskette	1	0 21 200 00 48	
42	Profil 45 lg. (0 00 996 66 90)	2	1 00 996 12 84	
43	Dämmatte Motorraum oben rechts	1	0 46 307 10 88	
44	Dämmatte Motorraum oben links	1	0 46 307 13 88	
45	Dämmatte Motor links hinten	1	0 46 307 11 88	
46	Dämmatte Motor rechts hinten	1	0 46 307 12 88	
47	Dämmatte Motorraum links	1	0 46 307 14 88	
48	Dämmatte Motorraum rechts	1	0 46 307 15 88	
49	Dämmatte Ballastgewicht rechts	1	0 46 307 25 88	
50	Dämmatte Ballastgewicht links	1	0 46 307 26 88	
51	Gummimatte links	1	0 46 307 04 88	
52	Gummimatte rechts	1	0 46 307 05 88	
53	Sechskantschraube M 8 x 20 DIN 933 verz.	13	7 236 677 763	
54	Federring 8	13	0 00 992 43 28	
55	Scheibe A 8,4 DIN 9021 verz.	13	7 462 680 029	
	Verladeeinrichtung (Schiffsverladung) So 1046			
56	Aufhängung vorn	2	1 46 201 01 44	
	Anbauzeichnung Aufhängung vorn		1 46 006 08 58	
58	Aufhängung hinten	2	1 46 201 02 44	
	Anbauzeichnung Aufhängung hinten		1 46 006 01 58	

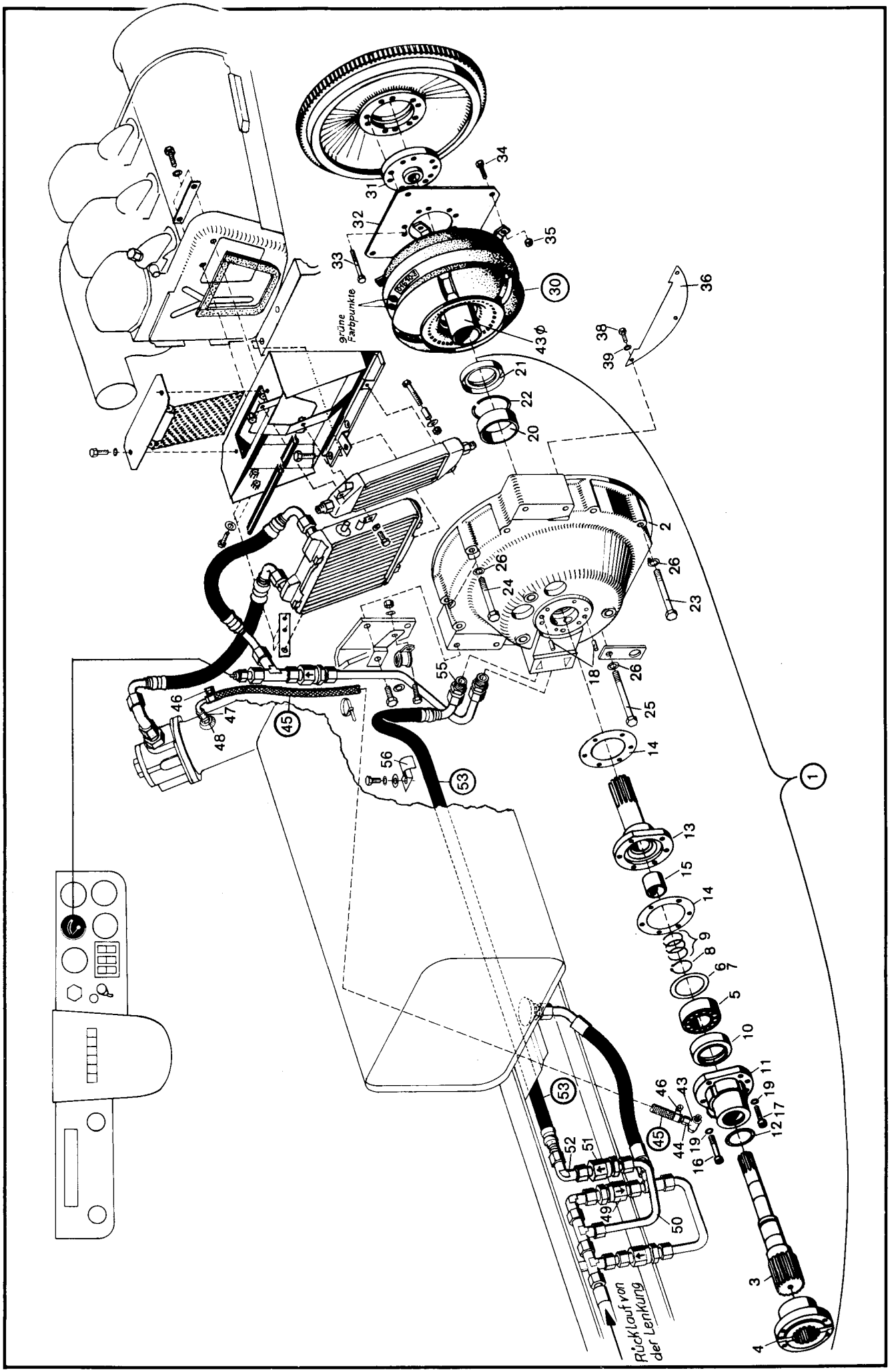
grüne Farbpunkte
43 ø
Rücklauf von der Lenkung

Bild-Nr.	Teil-Bezeichnung	Stück	Teil-Nr.	
	Hinweis!			
	Die Druckölkupplung ist im Getriebeblock eingebaut.			
	Druckölkupplung, Getriebeschaltventil (Steuerung und Schmierung der Druckölkupplung), Ölleitungen für den Getriebeölkreislauf etc. siehe Hauptgruppe 22 – Getriebe.			
1	Zsb. Lagergehäuse kompl. (Bild-Nr. 2-22)	1	1 46 210 00 26	
2	Lagergehäuse	1	1 46 212 00 13	
3	Flanschwelle	1	1 42 212 00 21	
4	Flansch	1	1 21 212 01 95	
5	Rillenkugellager 6206 C 3 DIN 625	1	7 611 062 407	
6	Paßscheibe 0,1 mm stark	1-2	0 00 997 46 04	} Stärke nach Bedarf
7	Paßscheibe 0,2 mm stark	1-2	0 00 997 47 04	
8	Sicherungsring 30 x 2 DIN 471	1	7 490 682 410	
9	Lamellenring (1 Satz = 3 Stück)	1	0 00 996 27 32	
10	Radialdichtring 38/55/8	1	0 00 996 71 32	(mit Loctite Nr. 641 gesichert)
11	Gehäuse	1	1 42 212 01 13	
12	Dichtring (Filz)	1	0 00 996 22 27	**Zu Bild-Nr. 10 und 21**
13	Leitradträger	1	1 42 212 00 11	Dichtlippe und den Raum
14	Dichtung	2	0 00 996 36 11	zwischen Dichtlippe und
15	Buchse (25 x 28 x 15)	1	0 00 994 77 51	Staublippe mit Siliconfett 400/
16	Zylinderschraube M 8 x 55 DIN 912	1	7 252 677 052	mittel – Teil-Nr. 0 00 441 19 10 –
17	Zylinderschraube M 8 x 30 DIN 912-8.8	5	7 252 677 047	(100 g Tube) einstreichen
18	Spannhülse 8 x 24 DIN 1481	2	7 514 682 183	bzw. füllen.
19	Federring 8	6	0 00 992 50 28	
20	Buchse (43 x 50 x 15)	1	0 00 994 03 54	
21	Radialdichtring 43/58/9	1	0 00 996 75 32	(mit Loctite 641 gesichert)
22	Sprengring RB 50 x 2,5 DIN 7993	1	7 497 442 125	
23	Sechskantschraube M 10 x 105 DIN 931-8.8	4	7 234 677 531	} Befestigung Lagergehäuse
24	Sechskantschraube M 10 x 95 DIN 931-8.8	2	7 234 677 112	am Motor
25	Sechskantschraube M 10 x 110 DIN 931-8.8	1	7 234 677 114	
26	Federring 10	7	0 00 992 25 28	
30	F. u. S. Wandler (016103) – 2 grüne Farbpunkte	1	0 40 212 10 03	
31	Flansch	1	1 40 212 04 95	} Befestigung Wandler am
32	Befestigungsblech	1	1 41 212 00 34	Schwungrad-Motor
33	Dehnschraube M 10 x 50 DIN 961-10.9	10	0 00 995 38 71	
34	Sechskantschraube M 8 x 18 DIN 933-10.9	4	7 236 678 130	
35	Sechskantmutter M 8 DIN 985 (selbstsichernd)	4	7 405 677 005	
36	Abdeckblech 3 Bohrungen	1	1 46 211 01 21	
38	Sechskantschraube M 6 x 16 DIN 933	3	7 236 677 079	
39	Federring 6	3	0 00 992 40 28	
	Leckölleitung			
43	Verschraubung SWVE 8-LLM	1	0 00 363 46 21	
44	Schlauchnippel BE 8-L	1	0 00 363 00 91	
45	Schlauchleitung Ø 8 x 3 x 490 lg.	1	1 00 993 03 98	
46	Schlauchschelle	2	0 00 993 53 28	
47	Schlauchnippel RBE 8-L	1	0 00 363 01 91	
48	Verschraubung GE 8-LLM	1	0 00 363 32 16	
	Ölleitung zum Wandler			
49	Rückschlagventil (6 atü) Rücklauf-Lenkung	1	0 00 361 14 83	
50	Rohrleitung 15 x 1,5 x 300 lg.	1	1 43 272 15 08	
51	Kugelrückschlagventil	1	0 00 361 73 81	
52	Verschraubung eW 15-L	1	0 00 363 66 15	
53	Mitteldruckleitung NW 12/1100 lg.	1	0 00 993 57 57	
(54)	O-Ring 13 x 2	2	0 00 996 58 08	
55	Verschraubung GE 15-L (M 22 x 1,5)	1	0 00 363 61 15	
56	Schelle	1	0 00 993 94 29	

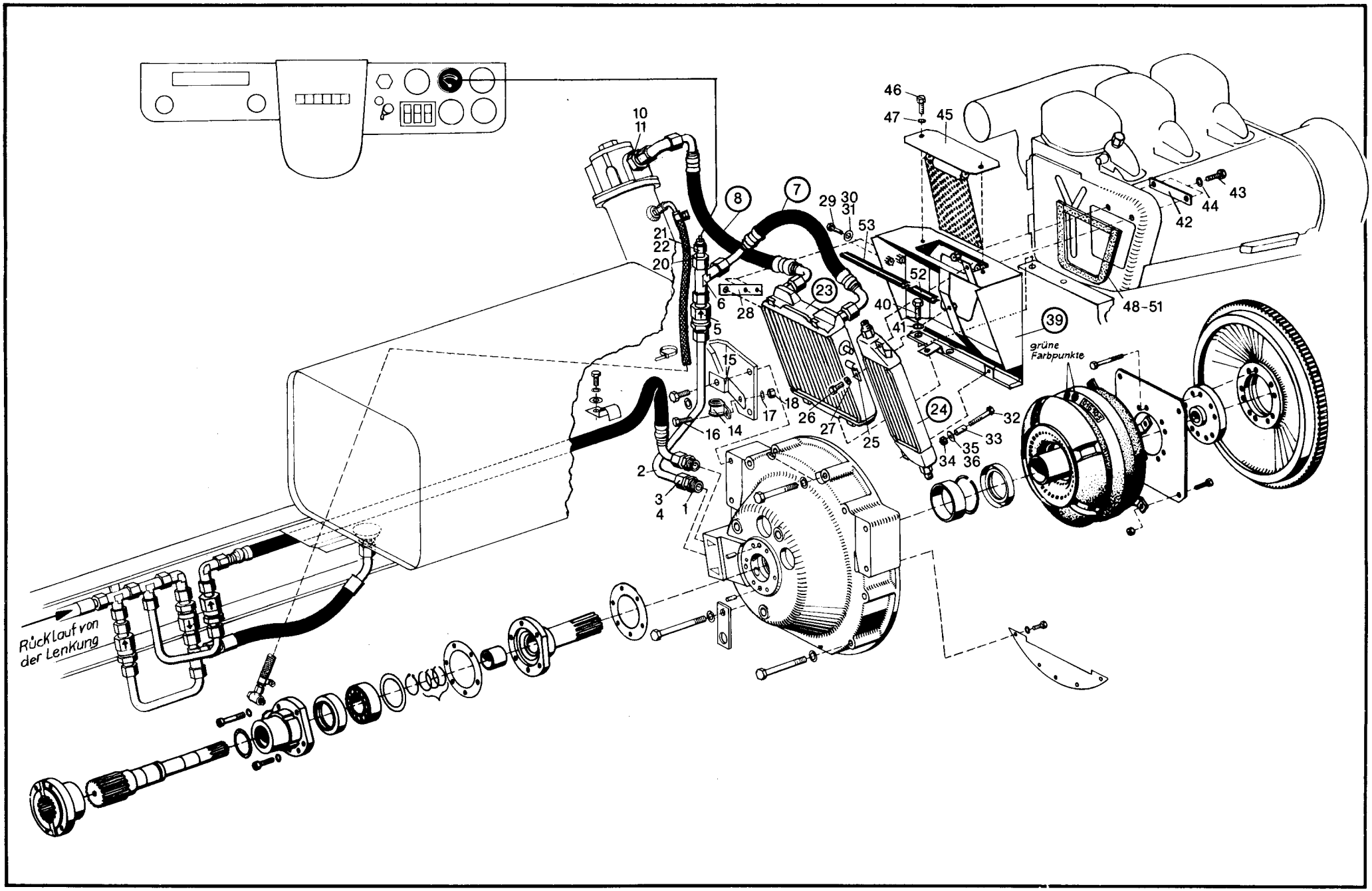
Rücklauf von der Lenkung
grüne Farbpunkte
1
2
3
4
5
6
7
8
10
11
14
15
16
17
18
20
21
22
23
24
25
26
27
28
29
30
31
32
33
34
35
36
39
40
41
42
43
44
45
46
47
48-51
52
53

Bild-Nr.	Teil-Bezeichnung	Stück	Teil-Nr.	
	Ölleitungen vom Wandler			
1	Verschraubung GE 15-LM (M 22 x 1,5)	1	0 00 363 61 15	
2	Rohrleitung 15 x 1,5 x 390 lg.	1	1 46 363 00 27	
3	Überwurfmutter AL 15 DIN 3870	2	7 788 010 556	
4	Schneidring L 15 DIN 3861	2	7 786 680 105	
5	Rückschlagventil (1,0 bar) vom Wandler	1	0 00 361 28 81	
6	Verschraubung evLR 15/15/18-L	1	0 00 363 07 63	
7	Rücklaufleitung NW 12/430 lg. (Wandler-Ölkühler)	1	0 00 993 06 98	
8	Rücklaufleitung NW 12/430 lg. (Ölkühler-Rücklauffilter)	1	0 00 993 06 98	
(9)	O-Ring 13 x 2	2	0 00 996 58 08	
10	Einschraubverschraubung	1	0 00 363 10 62	} am Rücklauffilter
11	Dichtring A 24 x 29 DIN 7603-Cu	1	7 593 641 038	
14	Schelle	1	0 00 993 74 28	
15	Halter	1	1 46 363 02 40	
16	Sechskantschraube M 8 x 20 DIN 933	1	7 236 677 131	
17	Federring 8	1	0 00 992 42 28	
18	Sechskantmutter M 8 DIN 934	1	7 403 677 005	
20	Reduzierstück	1	1 55 363 02 83	
21	Temperaturgeber	1	0 00 336 07 08	
22	Dichtring 14 x 18 DIN 7603-Cu	1	7 593 641 021	
23	Ölkühler (Wandler)	1	0 00 151 38 03	
24	Ölkühler (Getriebe)	1	0 00 151 39 03	
25	Schelle	1	0 00 993 06 50	
26	Sechskantschraube M 8 x 16 DIN 933	1	7 236 677 129	
27	Federring 8	1	0 00 992 42 28	
28	Halter	1	1 46 307 06 41	
29	Sechskantschraube M 6 x 20 DIN 933	2	7 236 677 081	
30	Federring 6	2	0 00 992 40 28	
31	Scheibe 6,4 DIN 125	2	7 451 680 009	
32	Sechskantschraube M 6 x 45 DIN 931	2	7 234 677 051	
33	Distanzrohr 12 x 2 x 24 lg.	2	1 00 993 03 74	
34	Sechskantmutter M 6 DIN 934	2	7 403 677 004	
35	Federring 6	2	0 00 992 40 28	
36	Scheibe 6,4 DIN 125	2	7 451 680 009	
39	Zsb. Lufttrichter	1	1 46 300 04 77	
40	Sechskantschraube M 10 x 20 DIN 933	2	7 236 677 157	
41	Federring 10	2	0 00 992 25 28	
42	Leiste	1	1 46 307 01 22	
43	Sechskantschraube M 6 x 20 DIN 933	2	7 236 677 081	
44	Federring 6	2	0 00 992 40 28	
45	Zsb. Abdeckblech	1	1 46 300 04 21	
46	Sechskantschraube M 6 x 12 DIN 933	2	7 236 677 078	
47	Federring 6	2	0 00 992 40 28	
48	Dichtungsband 105 lg.	1	1 00 996 42 91	
49	Dichtungsband 115 lg.	1	1 00 996 43 91	
50	Dichtungsband 185 lg.	2	1 00 996 47 91	
51	Dichtungsband 135 lg.	1	1 00 996 45 91	
52	Profil 75 lg.	2	1 00 996 16 85	
53	Profil 175 lg.	2	1 00 996 17 85	

} aus 0 00 996 26 91

} 0 00 996 69 83

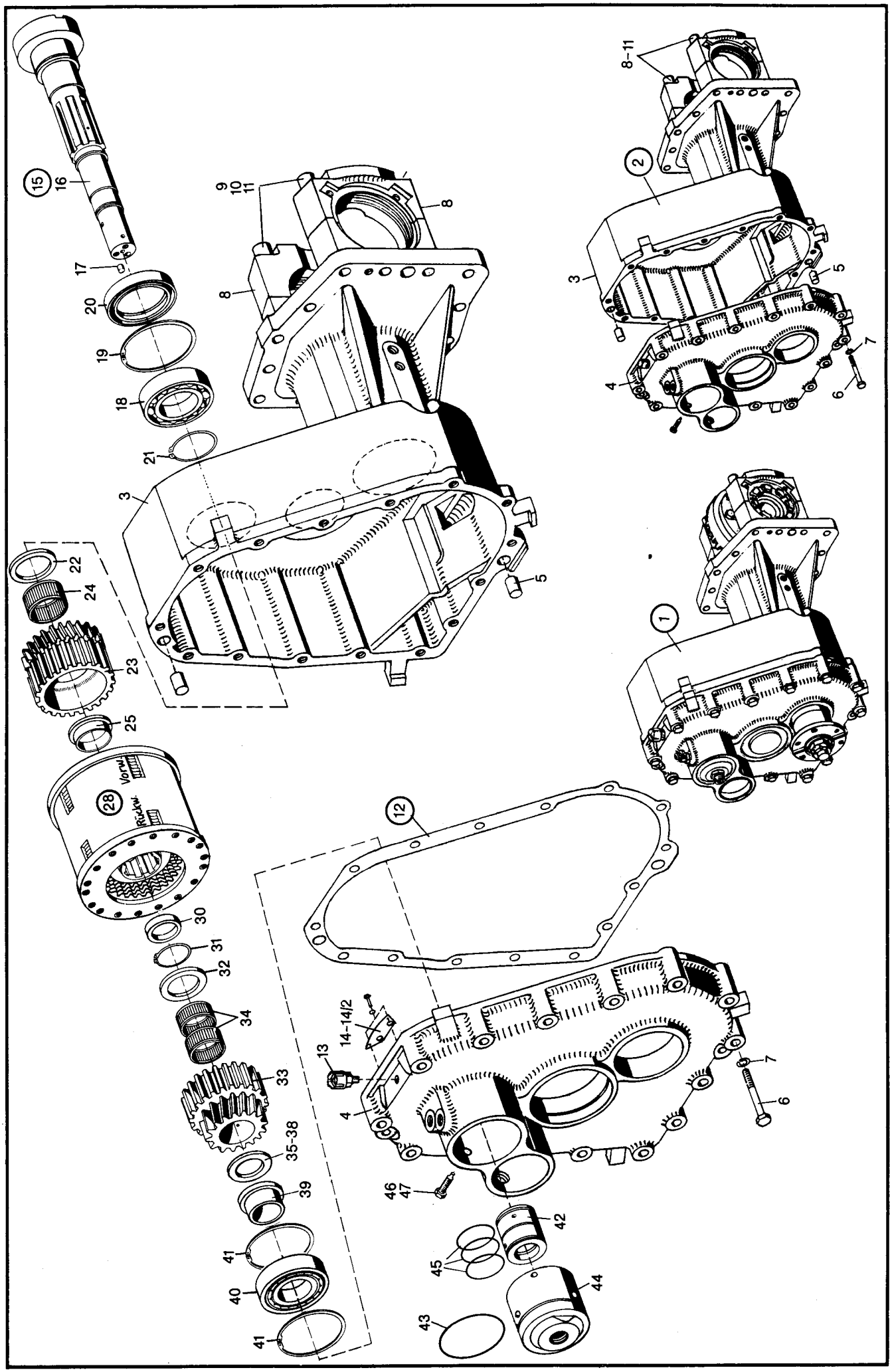
15
16
17
20
19
18
21
9
10
11
8
8
3
5
22
24
23
25
28
Vorn
Rückw.
30
31
32
34
33
35-38
39
41
40
41
12
13
14-14/2
4
46
47
42
45
44
43
8-11
2
3
5
4
7
6
1

Bild-Nr.	Teil-Bezeichnung	Stück	Teil-Nr.	
				So 1296 (Schnellgang)
1	Zsb. Getriebe kpl. (mit Differential der Hinterachse)	1	1 46 220 04 01	1 46 220 05 01
2	Zsb. Getriebegehäuse (Bild 3-12)	1	1 46 220 04 02	1 46 220 05 02
3	Getriebegehäuse	1	1 46 221 04 01	1 46 221 05 01
4	Gehäusedeckel	1	1 46 221 01 05	1 46 221 03 05
5	Zylinderstift 14 m 6 x 24 DIN 7	2	7 512 034 193	
6	Sechskantschraube M 10 x 60 DIN 931-8.8	15	7 234 677 105	
7	Federring 10	15	0 00 992 25 28	
8	Lagerschale	2	1 46 231 00 43	
9	Spannhülse 8 x 20 DIN 1481	4	7 514 682 181	
10	Zylinderschraube M 14 x 110 DIN 912-10.9	4	7 252 678 167	**zu Bild-Nr. 10**
11	Federring 14	4	0 00 992 53 28	Zylinderschrauben mit
12	Dichtung (Getriebegehäuse-Gehäusedeckel)	1	0 46 221 01 96	Loctite 242 einsetzen.
13	Entlüfter	1	0 00 990 99 10	
14	Abdeckblech } Ausf. 1	1	1 46 221 01 73	
14/1	Linsenschraube M 4 x 8 DIN 7985 } Ausf. 1	2	7 286 671 067	(mit Loctite 242 gesichert)
14/2	Federring 4 } Ausf. 1	2	0 00 992 36 28	
14	Abdeckblech } Ausf. 2	1	1 46 221 00 73	
14/1	Sechskantschraube M 6 x 12 DIN 933 } Ausf. 2	2	7 236 677 078	(mit Loctite 242 gesichert)
14/2	Federring 6 } Ausf. 2	2	0 00 992 40 28	
15	Zsb. Antriebswelle (Bild 16 und 17)	1	1 42 220 00 05	
16	Antriebswelle	1	1 42 222 00 20	
17	Zylinderstift 6 m 6 x 10 DIN 7 (in Antriebswelle)	2	7 512 034 097	(mit Loctite-Nr. 648 gesichert)
18	Kugellager 6209 C 3 DIN 625	1	7 611 062 410	
19	Sicherungsring 85 x 3 DIN 472	1	7 491 682 085	
20	Radialdichtring (DF 55/85/10/01)	1	0 00 996 66 32	
21	Sicherungsring 45 x 1,75 DIN 471	1	7 490 682 045	
22	Distanzscheibe 37,1 x 60 x 4 stark	1	0 00 993 02 66	**So 1296 (Schnellgang)**
23	Lamellenträger (50,5 breit)	1	1 42 222 00 07	1 46 222 00 07
24	Nadelkäfig (RKK 37 x 42 x 28)	1	0 00 994 24 13	
25	Distanzbuchse (17,4)	1	1 42 222 00 50	
28	Druckölkupplung 101 lg. (vorwärts-rückwärts)	1	**0 46 212 02 03**	Einzelteile siehe Seite 35
30	Distanzrohr (39,5 x 32,1 x 6,5 stark)	1	1 21 222 00 52	
31	Sicherungsring 32 x 1,5 DIN 471	1	7 490 682 032	
32	Einstellscheibe 28,1 x 46 x 4,6 stark	1	0 00 997 71 03	
33	Lamellenträger (49,5 breit)	1	1 42 222 01 07	
34	Nadelkäfig (RK 28 x 33 x 13)	2	0 00 994 26 13	
35	Einstellscheibe 28,1 x 46 x 4,6 stark } Stärke nach Bedarf	1	0 00 997 71 03	
36	Einstellscheibe 28,1 x 46 x 4,9 stark } Stärke nach Bedarf	1	0 00 997 72 03	
37	Einstellscheibe 28,1 x 46 x 5,2 stark } Stärke nach Bedarf	1	0 00 997 73 03	
38	Einstellscheibe 28,1 x 46 x 5,5 stark } Stärke nach Bedarf	1	0 00 997 74 03	
39	Lagerbuchse	1	1 21 222 01 50	
40	Kugellager 6307 C 3 DIN 625	1	7 611 063 408	
41	Sicherungsring 80 x 2,5 DIN 472	2	7 491 682 080	
42	Öleinführring	1	1 21 222 03 51	
43	O-Ring 37 x 3 NB 70 DIN 3770	3	0 00 996 15 07	
44	Lagergehäuse (M 18 x 1,5)	1	1 21 221 06 01	
45	O-Ring 74,5 x 3 NB 80 DIN 3770	1	0 00 996 25 06	
46	Sechskantschraube mit Zapfen AM 8 x 40 DIN 561	1	7 231 677 013	(mit Loctite Nr. 222 gesichert)
47	Dichtring A 8 x 11,5 DIN 7603-Cu	1	7 593 641 009	

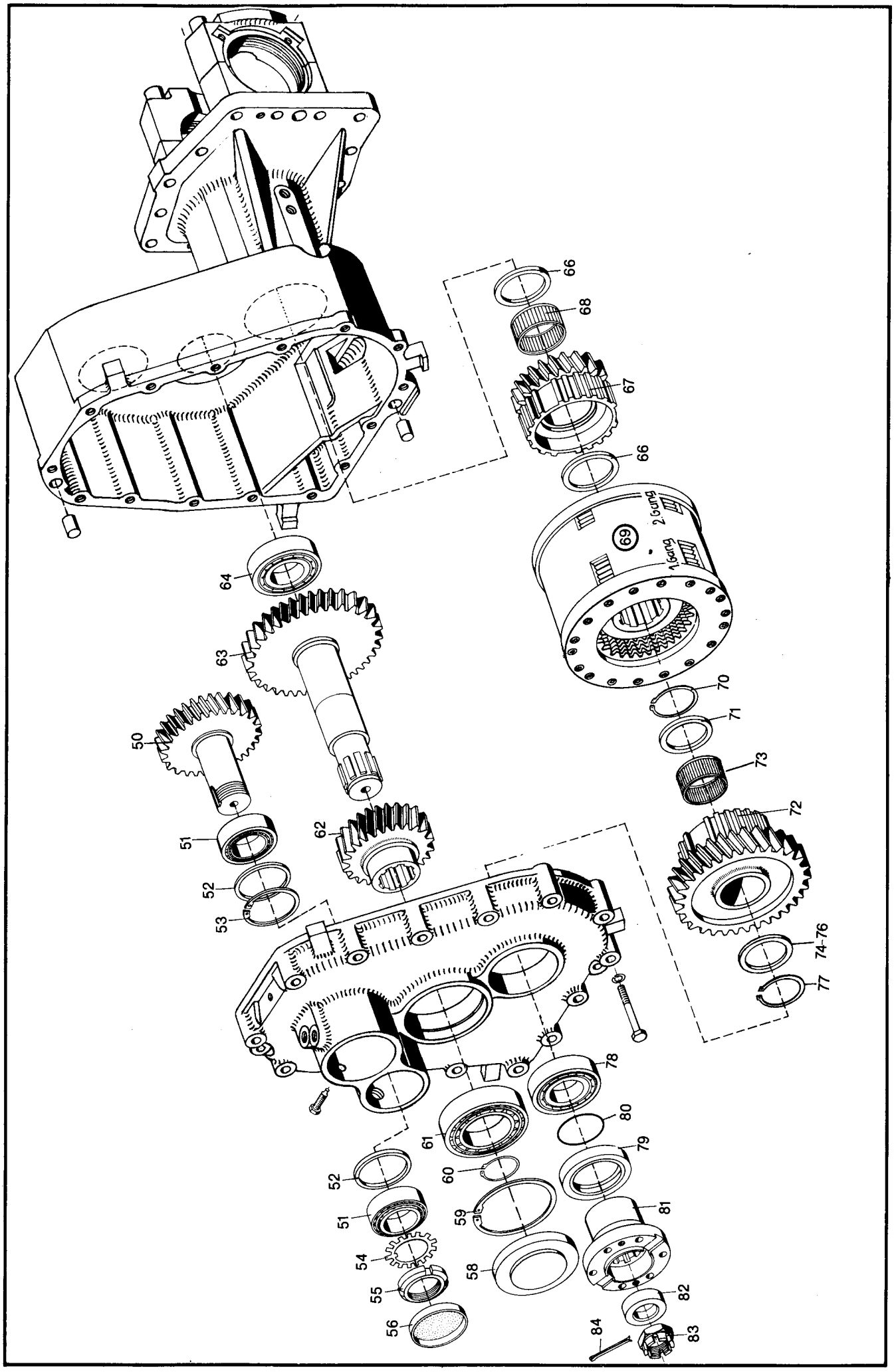
66
68
67
66
2.Gang
1.Gang
69
64
63
70
71
73
50
72
51
62
52
74-76
53
77
78
61
80
52
60
79
51
59
81
54
58
55
82
56
84
83

Bild-Nr.	Teil-Bezeichnung	Stück	Teil-Nr.	
50	Rücklaufrad	1	1 21 221 03 10	
51	Kegelrollenlager 32007 X DIN 720	2	7 618 320 105	
52	Distanzring	2	0 21 221 00 56	
53	Sicherungsring 62 x 2 DIN 472	1	7 491 682 062	
54	Sicherungsblech	1	0 00 992 67 30	
55	Nutmutter M 35 x 1,5 DIN 70 852	1	7 428 677 013	
56	Verschlußdeckel 62 DIN 443	1	7 466 324 062	
58	Verschlußdeckel	1	1 46 222 00 04	
59	Sicherungsring 90 x 3 DIN 472	1	7 491 682 090	
60	Sicherungsring 36 x 1,75 DIN 471	1	7 490 682 036	
61	Zylinderrollenlager NJ 2210 EC 3 DIN 5412	1	7 622 000 073	**So 1296 (Schnellgang)**
62	Zahnrad	1	1 46 222 05 13	1 46 222 07 13
63	Zahnrad (Welle)	1	1 46 222 04 13	1 46 222 06 13
64	Zylinderrollenlager NJ 207 EC 3 DIN 5412	1	7 622 000 095	
66	Scheibe 45 x 62 x 5	2	0 00 993 18 64	
67	Lamellenträger 2. Gang	1	1 46 223 01 08	1 46 223 04 08
68	Nadelkäfig 45 x 50 x 27	1	0 00 994 39 13	
69	Druckölkupplung (1. und 2. Gang)	1	**0 46 212 01 03**	(Einzelteile siehe Seite 35)
70	Sicherungsring 42 x 1,75 DIN 471	1	7 490 682 042	
71	Scheibe 4,8 mm stark	1	1 00 997 42 16	
72	Lamellenträger 1. Gang	1	1 46 223 00 08	1 46 223 05 08
73	Nadelkäfig 35 x 42 x 30	1	0 00 994 61 13	
74	Einstellscheibe 4,5 mm stark	1	1 00 997 41 16	
75	Einstellscheibe 4,8 mm stark } Stärke nach Bedarf	1	1 00 997 42 16	
76	Einstellscheibe 5,1 mm stark	1	1 00 997 43 16	
77	Sicherungsring 35 x 2,5	1	0 00 992 03 35	
78	Kugellager 6307 C 3 DIN 625	1	7 611 063 408	
79	Radialdichtring (60 x 80 x 10)	1	0 00 996 61 32	
80	O-Ring 39,5 x 3 B DIN 3770 NB 80	1	0 00 996 71 05	
81	Flansch	1	1 00 229 62 96	
82	Scheibe	1	1 00 993 63 67	
83	Kronenmutter M 20 x 1,5 DIN 937	1	0 00 990 21 23	
84	Split 4 x 40 DIN 94	1	7 530 680 056	

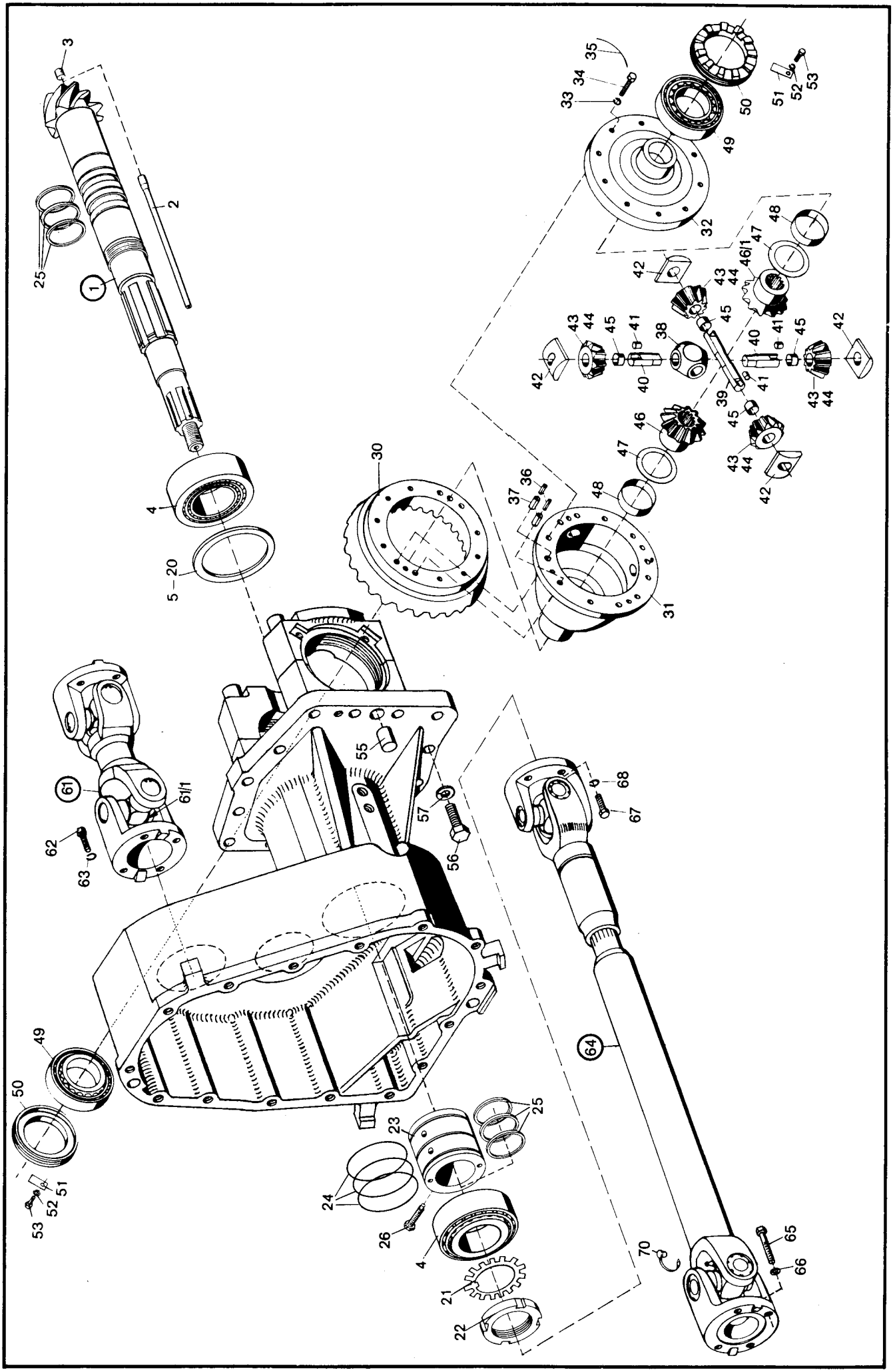
1
2
3
4
5 – 20
25
30
31
32
33
34
35
36
37
38
39
40
41
42
43
44
45
46
46/1
47
48
49
50
51
52
53
55
56
57
61
61/1
62
63
64
65
66
67
68
70
21
22
23
24
26

Bild-Nr.	Teil-Bezeichnung	Stück	Teil-Nr.	
1	Zsb. Abtriebswelle (mit Bild 2 u. 3) – (Z = 7)	1	**1 46 220 01 09**	**Zu Bild 1 und 30**
2	Ölführungsrohr	1	0 52 223 00 53	nur zusammen austauschbar
3	Zylinderstift 12 m 6 x 20	1	7 512 034 154	(mit Loctite-Nr. 648 gesichert)
4	Kegelrollenlager 33210 DIN 720	2	7 618 000 211	
5	Einstellscheibe 2,9 mm stark	1	1 00 997 31 13	
6	Einstellscheibe 3,0 mm stark	1	1 00 997 32 13	
7	Einstellscheibe 3,1 mm stark	1	1 00 997 33 13	
8	Einstellscheibe 3,2 mm stark	1	1 00 997 34 13	
9	Einstellscheibe 3,3 mm stark	1	1 00 997 35 13	
10	Einstellscheibe 3,4 mm stark	1	1 00 997 36 13	
11	Einstellscheibe 3,5 mm stark	1	1 00 997 37 13	
12	Einstellscheibe 3,6 mm stark } Stärke nach Bedarf	1	1 00 997 38 13	
13	Einstellscheibe 3,7 mm stark	1	1 00 997 39 13	
14	Einstellscheibe 3,8 mm stark	1	1 00 997 40 13	
15	Einstellscheibe 3,9 mm stark	1	1 00 997 70 15	
16	Einstellscheibe 4,0 mm stark	1	1 00 997 71 15	
17	Einstellscheibe 4,1 mm stark	1	1 00 997 72 15	
18	Einstellscheibe 4,2 mm stark	1	1 00 997 73 15	
19	Einstellscheibe 4,3 mm stark	1	1 00 997 74 15	
20	Einstellscheibe 4,4 mm stark	1	1 00 997 75 15	
21	Sicherungsblech	1	0 00 992 86 30	
22	Nutmutter M 50 x 1,5 DIN 70 852	1	7 428 677 019	
23	Öleinführungsring	1	0 46 223 00 51	
24	Runddichtring	3	0 00 996 46 09	
25	Rechteckring	3	0 00 996 53 64	
26	Sechskantschraube mit Zapf. AM 8 x 30 DIN 561	1	7 231 677 011	(mit Loctite-Nr. 222 gesichert)
30	Tellerrad (Z = 29)	1	**1 46 267 02 12**	
31	Ausgleichträger	1	1 35 233 00 15	
32	Ausgleichdeckel	1	1 35 233 00 08	
33	Federring 10	12	0 00 992 25 28	
34	Sechskantschraube M 10 x 30 SK DIN 933-10.9	12	7 237 678 661	
35	Sicherungsdraht	–		
36	Spannhülse 6 x 20 DIN 1481	2	7 514 682 155	
37	Spannhülse 10 x 20 DIN 1481	2	7 514 682 208	
38	Kreuzstück	1	1 02 232 00 16	
39	Ausgleichachse	1	1 02 232 06 15	
40	Ausgleichachse	2	1 02 232 05 15	
41	Zylinderstift 6 m 6 x 6 DIN 7	3	7 512 034 095	
42	Drucksegment	4	0 02 232 03 28	
43	Zsb. Ausgleichkegelrad	4	1 02 230 06 08	
44	Ausgleichkegelrad	4	1 02 232 04 11	
45	Buchse	4	0 00 994 16 52	
46	Achswellenkegelrad im Ausgleichträger (38,1 lg.)	1	1 46 232 00 10	rechts in Fahrtricht. gesehen
46/1	Achswellenkegelrad im Ausgleichdeckel (51,1 lg.)	1	1 35 232 00 10	links in Fahrtricht. gesehen
47	Druckscheibe	2	0 00 993 61 65	
48	Buchse	2	0 00 994 89 53	
49	Kegelrollenlager 32 012 X DIN 720	2	7 618 320 110	
50	Einstellmutter	2	1 46 232 00 89	
51	Sicherungsblech	2	1 00 992 83 30	
52	Federring 8	2	0 00 992 42 28	
53	Sechskantschraube M 8 x 14 DIN 933-8.8	2	7 236 677 502	
55	Spiral-Spannstift 14 x 28 DIN 7343	2	7 528 262 501	
56	Sechskantschraube M 10 x 35 DIN 933-8.8	14	7 236 677 162	
57	Federring 10	14	0 00 992 25 28	
61	Gelenkwelle Motor-Getriebe	1	**0 00 229 23 22**	
61/1	Schmiernippel	2	0 00 996 13 40	
62	Sechskantschraube M 8 x 18 DIN 933-10.9	8	7 236 678 130	
63	Federring 8	8	0 00 992 42 28	
64	Gelenkwelle Getriebe-Vorderachse	1	**0 00 229 10 22**	
65	Sechskantschraube M 10 x 35 DIN 933-10.9	4	7 236 678 162	
66	Federring 10	4	0 00 992 25 28	
67	Sechskantschraube M 10 x 20 DIN 933-10.9	4	7 236 678 157	
68	Federring 10	4	0 00 992 25 28	
70	Schutzkappe	3	0 00 996 32 51	

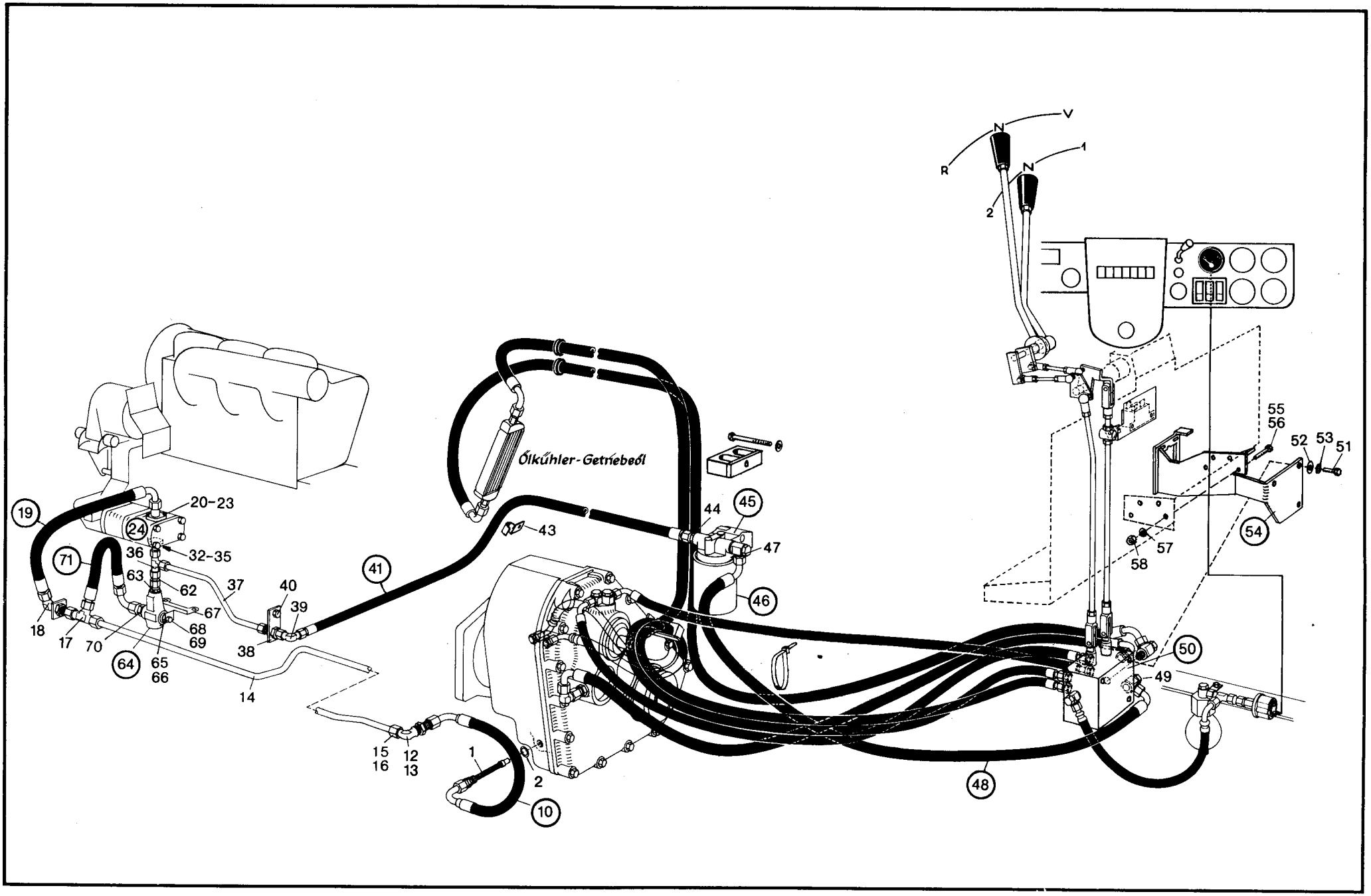
Ölkühler-Getriebeöl
R
N
V
1
N
2
19
20-23
24
71
36
32-35
63
62
37
40
39
67
68
69
18
17
70
64
65
66
38
14
41
43
44
45
47
46
15
16
12
13
1
2
10
48
50
49
55
56
52
53
51
54
57
58

Bild-Nr.	Teil-Bezeichnung	Stück	Teil-Nr.	
	Getriebeölkreislauf:			
	Saugfilter (im Getriebegehäuse eingeschraubt)			
1	Zsb. Siebeinsatz	1	0 00 363 22 31	(Ölgrobfilter – Saugfilter)
2	Dichtring A 22 x 29 DIN 7603-Cu	1	7 593 641 035	
	Saugleitung (Getriebe-Hydraulikpumpe)			
10	Schlauchleitung NW 16/670 lg.	1	0 00 993 59 58	
(11)	O-Ring 15 x 2	4	0 00 996 59 08	
12	Verschraubung WSV 18-L	1	0 00 363 23 17	
13	Scheibe	1	1 00 993 16 65	
14	Rohrleitung 18 x 1,5 x 970 lg.	1	1 46 363 04 22	
15	Überwurfmutter AL 18 DIN 3870	2	7 788 010 557	
16	Schneidring L 18 DIN 3861	2	7 786 680 106	
17	Verschraubung evL 18-L	1	0 00 363 42 20	
18	Verschraubung WSV 18-L	1	0 00 363 23 17	
19	Saugschlauch NW 16/450 lg.	1	0 00 993 60 57	
20	Gerade Flanschverschraubung	1	0 00 363 46 15	
21	O-Ring 24 x 2,5	1	0 00 996 67 05	
22	Zylinderschraube M 6 x 22 DIN 912-10.9	4	7 252 678 033	
23	Federring 6 DIN 7980	4	7 481 682 005	**Zu Bild 24**
24	Hydraulikpumpe (siehe Hauptgruppe 27 – Lenkung)			Hydraulikpumpe für Getriebeölkreislauf siehe Seite 65 – Hauptgruppe 27 – Lenkung
	Druckleitung Hydraulikpumpe – Getriebeschaltventil			
32	Gerade Flanschverschraubung	1	0 00 363 26 15	
33	O-Ring 17 x 2,5	1	0 00 996 68 05	
34	Zylinderschraube M 6 x 22 DIN 912-10.9	4	7 252 678 033	
35	Federring 6 DIN 7980	4	7 481 682 005	
36	Verschraubung evL 15-L	1	0 00 363 65 15	
37	Rohrleitung 15 x 1,5 x 395 lg.	1	1 46 363 00 24	
38	Verschraubung SV 15-L	1	0 00 363 45 16	
39	Verschraubung evW 15-L	1	0 00 363 66 15	
40	Halter	1	1 46 363 00 40	
41	Druckschlauch NW 12/1280 lg.	1	0 00 993 51 55	
(42)	O-Ring 13 x 2	2	0 00 996 58 08	
43	Schelle	1	0 00 993 88 29	
44	Verschraubung GE 15-LM	1	0 00 363 03 15	
45	Mitteldruckfilter (Ölfeinfilter)	1	0 00 363 52 34	
46	Wechselfilterpatrone für Mitteldruckfilter **(WD 940)**	1	**0 00 363 40 34**	
47	Verschraubung DSVW 15-LM	1	0 00 363 53 15	
48	Mitteldruckleitung NW 12 – 880 lg.	1	0 00 993 04 56	
49	Verschraubung DSVW 15-LM	1	0 00 363 53 15	
50	Getriebeschaltventil (23 + 1 bar) Blende 0,8 mm	1	**0 00 361 ~~18 87~~ 70 87**	(Einzelteile siehe Seite 35)
51	Sechskantschraube M 8 x 20 DIN 933-8.8	3	7 236 677 131	} Bef. Getriebeschaltventil
52	Scheibe 8,4 DIN 9021	3	7 462 680 012	
53	Federring 8	3	0 00 992 42 28	
54	Zsb. Halterung	1	1 46 360 02 40	
55	Sechskantschraube M 10 x 20 DIN 933 verz.	2	7 236 677 754	
56	Sechskantschraube M 10 x 30 DIN 933 verz.	2	7 236 677 755	
57	Federring 10 verz.	4	0 00 992 35 28	
58	Sechskantmutter M 10 DIN 934 verz.	4	7 403 677 713	
	Druckbegrenzungsventil – Rücklaufleitung zur Saugleitung			
62	Rohrleitung 15 x 1,5 x 40 lg.	1	1 21 363 10 27	
63	Verschraubung GE 15-LM	1	0 00 363 03 15	{ Druckbegrenzungsventil
64	Zsb. Druckbegrenzungsventil (27 + 1 bar)	1	1 00 360 00 84	{ 0 00 361 80 83
65	Verschlußschraube (M 18 x 1,5)	1	1 00 990 00 09	{ Scheibe 0 00 993 57 64
66	Dichtring A 18 x 22 DIN 7603-Cu	1	7 593 641 028	
67	Halter	1	1 46 363 01 40	
68	Sechskantschraube M 8 x 18 DIN 933-8.8	1	7 236 677 130	
69	Federring 8	1	0 00 992 42 28	
70	Verschraubung GE 18-LM (18 x 1,5)	1	0 00 363 50 15	
71	Schlauchleitung NW 16 – 450 lg.	1	0 00 993 60 57	

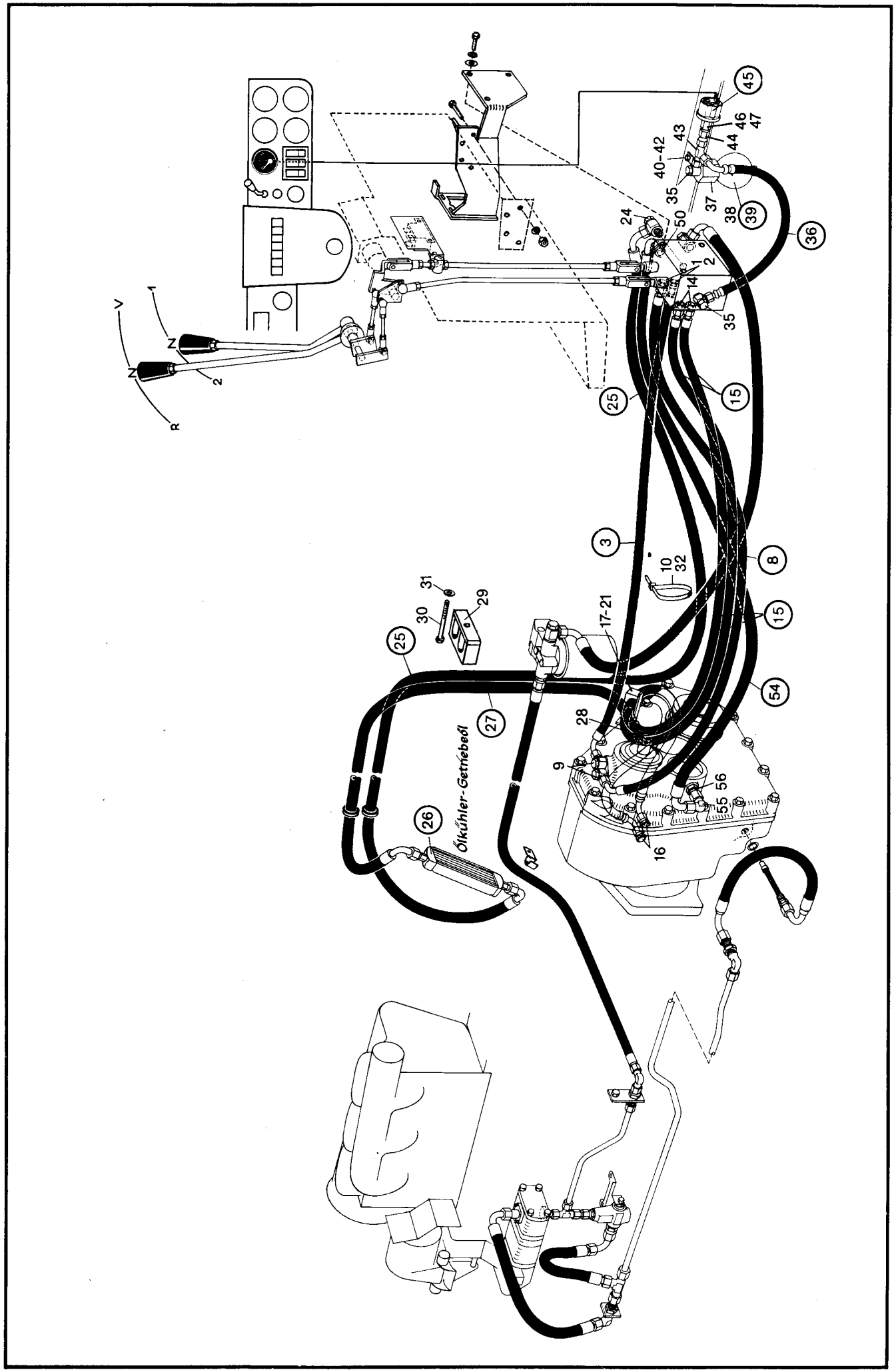
V
1
Z
Z
2
R
45
46
47
43
44
40-42
35
37
38
39
36
24
50
1
2
14
35
25
15
3
10
32
8
31
29
30
17-21
15
25
54
27
28
9
56
55
16
26
Ölkühler-Getriebeöl

Bild-Nr.	Teil-Bezeichnung	Stück	Teil-Nr.	
	Getriebeölkreislauf:			
	Druckleitungen Getriebeschaltventil – Druckölkupplung (vorw. – rückw.)			
1	Zsb. Verschraubung (mit Blende)	2	1 00 360 22 92	
2	Blende	2	1 00 363 30 84	(mit Loctite 242 gesichert)
3	Mitteldruckleitung NW 8/1000 lg.	1	0 00 993 51 88	
8	Mitteldruckleitung NW 8/1020 lg.	1	0 00 993 02 98	
9	Verschraubung DSVW 10-LM	2	0 00 363 95 20	
10	Kabelband	2	0 00 993 13 15	
	Druckleitungen Getriebeschaltventil – Druckölkupplung (1. und 2. Gang)			
14	Verschraubung GE 10-LM (M 14 x 1,5)	2	0 00 363 66 16	
15	Schlauchleitung NW 8/1650 lg.	2	0 00 993 23 96	
16	Verschraubung GE 10-LM (M 14 x 1,5)	2	0 00 363 66 16	
17	Halter	1	1 46 363 09 40	
18	Schelle	1	0 00 993 61 31	
19	Sechskantschraube M 6 x 40 DIN 933	1	7 236 677 087	
20	Federring 6	1	0 00 992 40 28	
21	Sechskantmutter M 6 DIN 934	1	7 403 677 004	
	Schmierleitung Getriebeschaltventil – Druckölkupplung (vorw. – rückw.)			
24	Verschraubung DSVW 15-LM	1	0 00 363 53 15	
25	Schlauchleitung NW 12/2760 lg.	1	0 00 993 04 98	
26	Ölkühler (Getriebe)	1	0 00 151 39 03	
27	Schlauchleitung NW 12/2100 lg.	1	0 00 993 05 98	
28	Verschraubung SWVE 15-L	1	0 00 363 01 15	
29	Schlauchschelle	2	0 00 993 08 50	
30	Sechskantschraube M 6 x 40 DIN 933	2	7 236 677 087	
31	Scheibe 6,4 DIN 125	2	7 451 680 009	
32	Kabelband	2	0 00 993 13 15	
	Druckleitungen Getriebeschaltventil – Druckspeicher			
35	Verschraubung DSVW 10-LM (M 14 x 1,5)	2	0 00 363 95 20	
36	Schlauchleitung NW 8/330 lg.	1	0 00 993 52 55	
37	Zsb. Halter	1	1 52 360 02 41	
38	Dichtring A 14 x 20 DIN 7603-Cu	1	7 593 641 022	
39	Druckspeicher	1	0 00 363 28 03	
40	Sechskantschraube M 8 x 25 DIN 933	1	7 236 677 133	
41	Federring 8	1	0 00 992 42 28	
42	Sechskantmutter M 8 DIN 934	1	7 403 677 005	
43	Verschraubung evL 10-L	2	0 00 363 50 17	Minimessverschr. M16x1,5 000 363 06 63
44	Reduzierung	1	1 00 363 06 83	
45	Druckgeber (0-25 bar – 12 V – M 14 x 1,5)	1	0 00 336 15 03	
46	Kapillarrohrdrossel	1	0 00 363 14 84	
47	Dichtring A 14 x 18 DIN 7603-Cu	1	7 593 641 021	
	Rücklaufleitung Getriebeschaltventil – Getriebe			
50	Verschraubung GE 12-LM M 14 x 1,5	1	0 00 363 38 21	
54	Schlauchleitung NW 10/1020 lg.	1	0 00 993 08 56	
55	Verschraubung evW 12-L	1	0 00 363 78 15	
56	Verschraubung GE 12-L M 18 x 1,5	1	0 00 363 66 49	

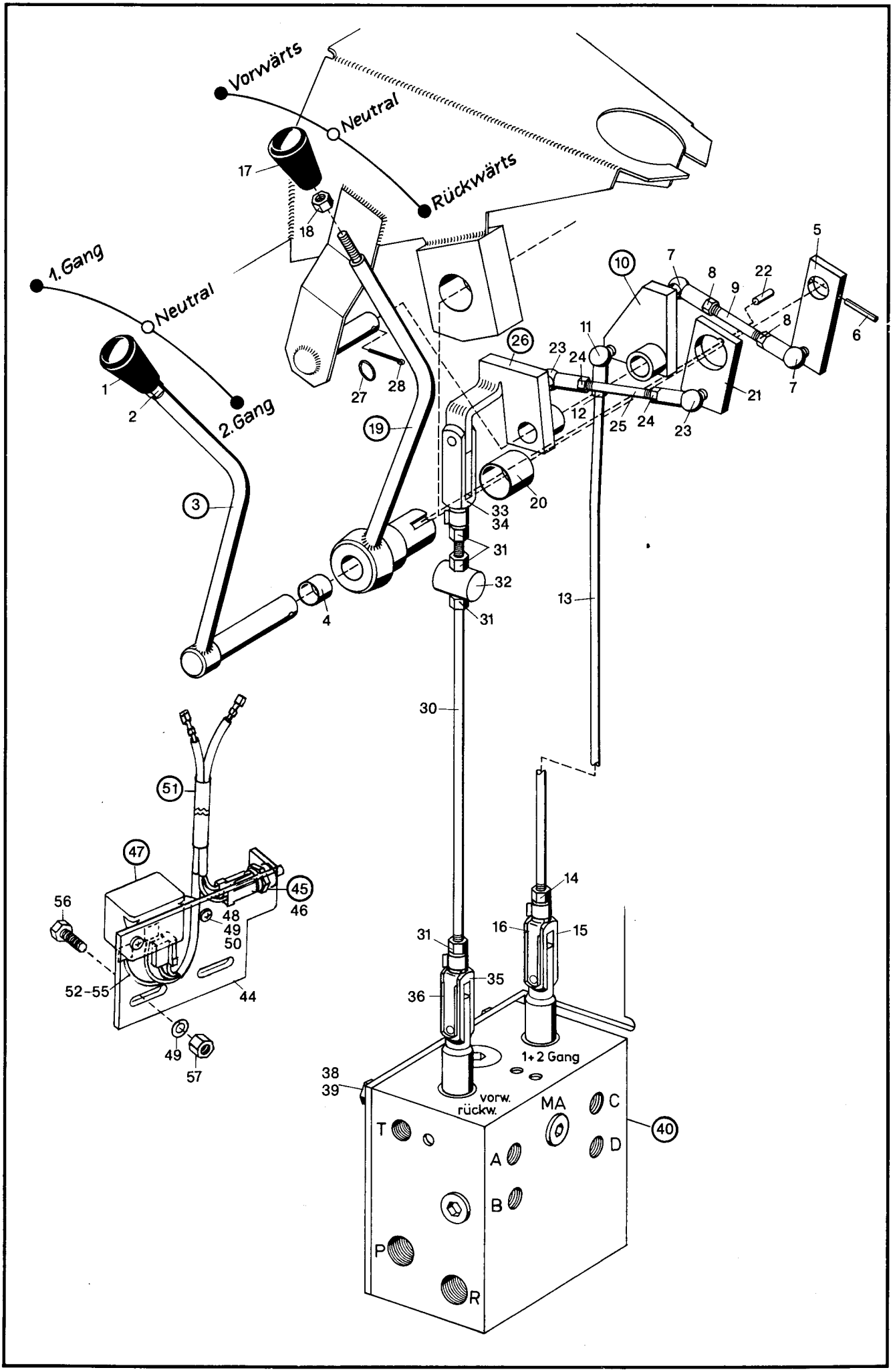
Vorwärts
Neutral
Rückwärts
1.Gang
Neutral
2.Gang
17
18
1
2
3
4
5
6
7
8
9
10
11
12
13
14
15
16
19
20
21
22
23
24
25
26
27
28
30
31
32
33
34
35
36
38
39
40
44
45
46
47
48
49
50
51
52-55
56
57
1+2 Gang
vorw.
rückw.
MA
C
D
A
B
T
P
R

Bild-Nr.	Teil-Bezeichnung	Stück	Teil-Nr.	
	Betätigung Getriebeschaltventil (Druckölkupplung 1. und 2. Gang – Äußerer Schalthebel)			
1	Knopfgriff	1	0 00 996 57 30	
2	Sechskantmutter M 8 DIN 934	1	7 403 677 709	
3	Zsb. Schalthebel	1	1 48 220 00 38	
4	Gleitlager 16 x 18 x 12	2	0 00 994 22 06	
5	Zsb. Hebel	1	1 46 220 05 38	
6	Spannhülse 5 x 26 DIN 1481	1	7 514 682 136	
7	Winkelgelenk BS 10 x 4,5 DIN 71 802	2	7 824 670 213	
8	Sechskantmutter M 6 DIN 934	2	7 403 677 004	
9	Gestänge	1	0 00 995 24 90	
10	Zsb. Hebel	1	1 46 220 07 38	
11	Winkelgelenk BS 10 x 4,5 DIN 71 802	1	7 824 670 213	
12	Sechskantmutter M 6 DIN 934	1	7 403 677 004	
13	Gestänge	1	1 46 225 08 45	
14	Sechskantmutter M 8 DIN 934	1	7 403 677 005	
15	Gabelkopf G 8 x 32 DIN 71 752	1	7 821 104 008	
16	ES-Bolzen	1	0 00 990 39 15	
	Betätigung Getriebeschaltventil (Druckölkupplung vorw. – rückw. – Innerer Schalthebel)			
17	Knopfgriff	1	0 00 996 57 30	
18	Sechskantmutter M 8 DIN 934	1	7 403 677 709	
19	Zsb. Schalthebel	1	1 48 220 01 38	
20	Gleitlager 25 x 28 x 25	1	0 00 994 23 06	
21	Zsb. Hebel	1	1 46 220 06 38	
22	Zylinderstift 5 M 6 x 6 DIN 7	1	7 512 034 080	
23	Winkelgelenk BS 10 x 4,5 DIN 71 802	2	7 824 670 213	
24	Sechskantmutter M 6 DIN 934	2	7 403 677 004	
25	Gestänge	1	0 00 995 24 90	
26	Zsb. Hebel	1	1 46 220 08 38	
27	Scheibe 13 DIN 433	1	7 453 680 015	
28	Splint 2,5 x 25 DIN 94	1	7 530 680 204	
30	Gestänge	1	1 46 225 07 45	
31	Sechskantmutter M 8 DIN 934	4	7 403 677 005	
32	Schaltnocken	1	0 21 335 00 72	
33	Gabelkopf G 8 x 32 DIN 71 752	1	7 821 104 008	
34	ES-Bolzen	1	0 00 990 39 15	
35	Gabelkopf G 8 x 16 DIN 71 752	1	7 821 104 007	
36	ES-Bolzen	1	0 00 990 22 12	
38	Sechskantschraube M 8 x 20 DIN 933-8.8	3	7 236 677 131	
39	Federring 8	3	0 00 992 42 28	
40	Getriebeschaltventil (23 + 1 bar) Blende 0,8 mm	1	0 00 361 ~~18 87 087~~	(Einzelteile siehe Seite 35)
	Anlaßsperre			
44	Halter	1	1 46 335 00 40	
45	Druckstiftschalter	1	0 00 333 19 08	
46	Dichtring A 18 x 22 DIN 7603-Cu	1	7 593 641 028	
47	Startrelais	1	0 00 332 09 17	
48	Scheibe 6,4 DIN 125	2	7 451 680 109	
49	Federring 6	4	0 00 992 41 28	
50	Sechskantschraube M 6 x 12 DIN 933	2	7 236 677 063	
51	Zsb. Kabelbaum	1	0 21 330 09 10	
52	Kabel schwarz/braun 1,5 mm³ 140 lg.	1	1 00 334 50 27	
53	Flachstecker	1	0 00 333 01 11	
54	Kabelschuh A 6 x 2,3 DIN 46 211	1	7 572 641 012	
55	Isolierschlauch Ø 3	2	1 00 334 01 50	
56	Senkschraube M 6 x 16 DIN 965 verz.	2	7 272 671 251	
57	Sechskantmutter M 6 DIN 934 verz.	2	7 403 677 707	

Wichtig

Der Motor kann nur gestartet werden, wenn der Schalthebel Bild-Nr. 19 in Neutralstellung (Mittelstellung) ist.

Bild-Nr.	Teil-Bezeichnung	Stück	Teil-Nr.	

Vorläufig nicht belegt!

046 212 02 03 (Vorw.-Rückw.)

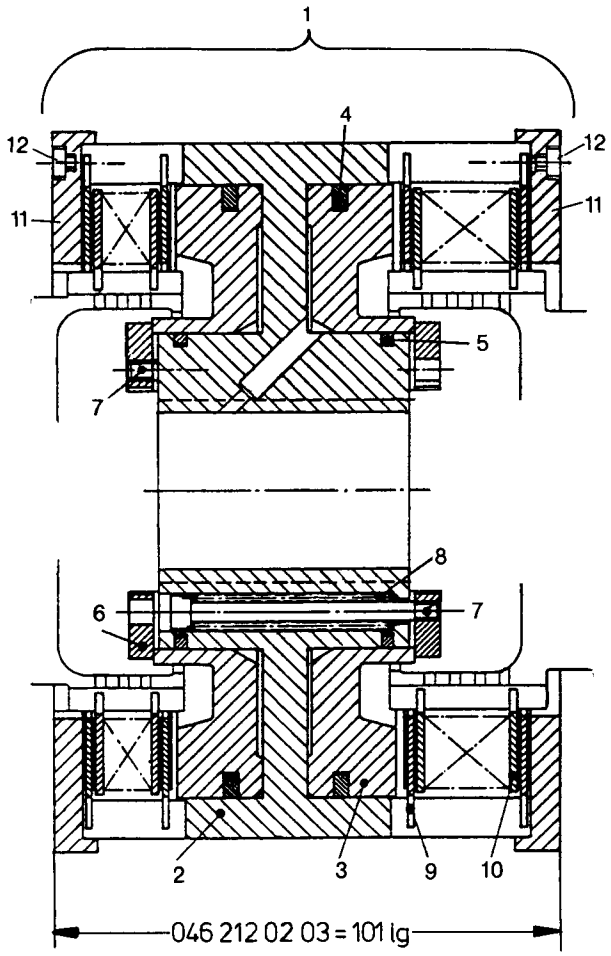

046 212 01 03 (1.- 2. Gang)

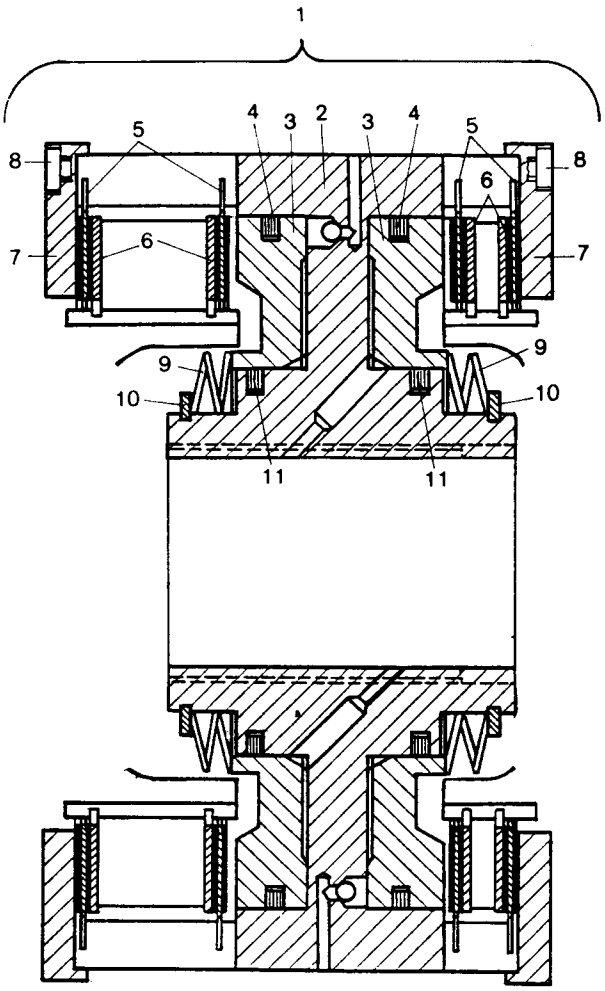

000 361 1887 (Getriebeschaltventil)

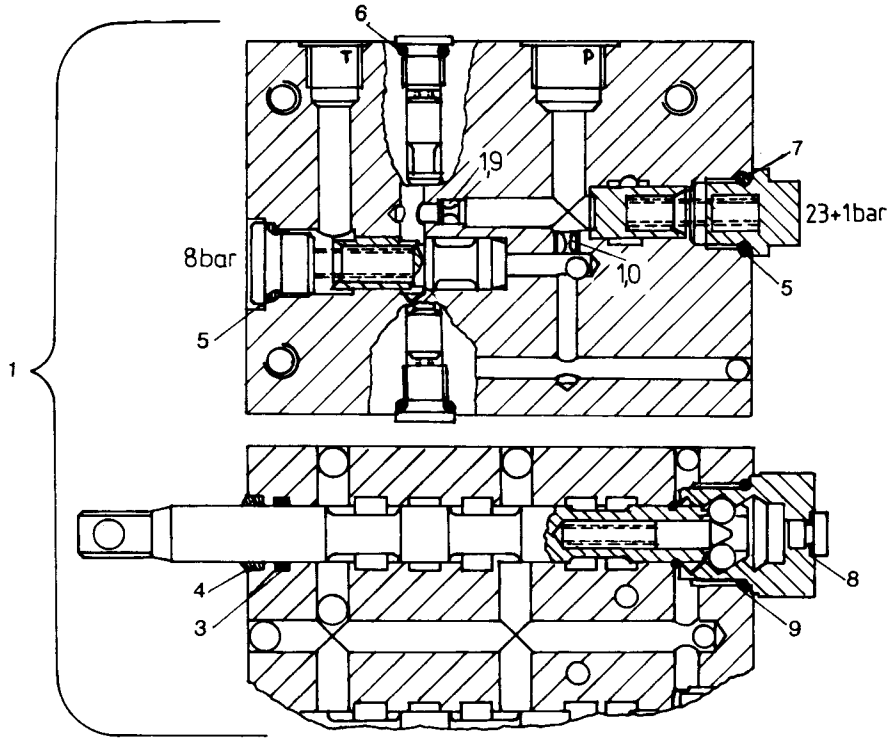

Bild-Nr.	Teil-Bezeichnung	Stück	Teil-Nr.
	Druckölkupplung (vorw.-rückw.)		
1	**Druckölkupplung kompl. (101 lg.)**	**1**	**0 46 212 02 03**
2	Zylindergehäuse	1	0 46 212 02 13
3	Kolben	2	0 46 212 01 68
4	Rechteckring 125 x 114,6 x 3,0	2	0 21 212 04 51
5	Rechteckring 64 x 59,0 x 2,5	2	0 21 212 02 51
6	Druckscheibe	2	0 00 993 15 66
7*	Schraube M 4 x 50 DIN 912-12.9	12	0 00 995 45 71
8	Druckfeder	12	0 00 992 38 02
9	Außenlamelle	12	0 21 212 02 15
10	Innenlamelle (5 Sinuswellen)	10	0 21 212 03 15
11	Anschlagscheibe	2	0 00 993 76 64
12*	Schraube M 5 x 15	36	0 00 995 08 68
	*(Schrauben mit Loctite (Schraubensicherung) montieren)		
	Druckölkupplung (1. und 2. Gang)		
1	**Druckölkupplung kompl.**	**1**	**0 46 212 01 03**
2	Zylindergehäuse	1	0 46 212 01 13
3	Kolben	2	0 46 212 00 68
4	Rechteckring 140 x 128,6 x 3,0	2	0 43 212 02 51
5	Außenlamelle	12	0 43 212 02 15
6	Innenlamelle	10	0 43 212 03 15
7	Anschlagscheibe	2	0 00 993 77 64
8	Schraube M 6 x 15 DIN 912	36	0 00 995 59 71
9	Tellerfeder	10	0 00 992 22 15
10	Sprengring SW 60	2	0 00 992 88 28
11	Rechteckring 64 x 78 x 2,5	2	0 46 212 00 51
	Getriebeschaltventil		
1	**Getriebeschaltventil kompl. (23 + 1 bar)** Blende 0,8 mm	**1**	**0 00 361 ~~18 87~~ 70 87**
(2)	Dichtsatz	1	0 00 996 04 15
3	O-Ring	2	0 00 996 96 09
4	Schmutzabstreifer	2	0 00 996 10 65
5	O-Ring	2	0 00 996 95 09
6	O-Ring	2	0 00 996 94 09
7	Paßscheibe	1-3	0 00 996 55 64
8	U-Seal	2	0 00 996 71 64
9	O-Ring	2	0 00 996 97 05

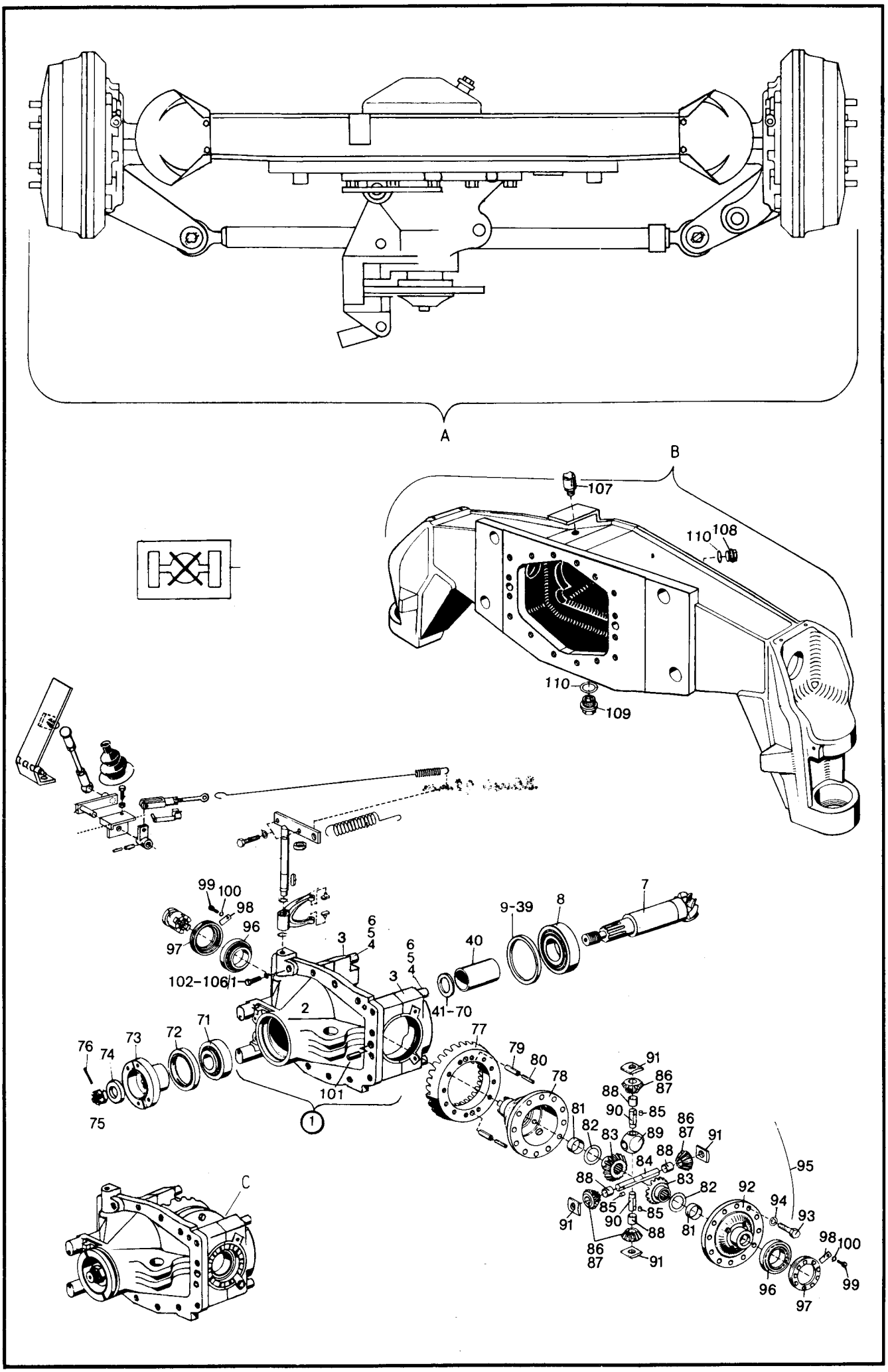
A
B
107
110
108
110
109
99
100
98
96
97
102-106/1
3
6
5
4
3
6
5
4
40
9-39
8
7
2
41-70
71
72
73
74
76
75
101
1
77
79
80
78
81
82
83
84
85
86
87
88
89
90
91
92
93
94
95
96
97
98
100
99
C

Bild-Nr.	Teil-Bezeichnung	Stück	Teil-Nr.	
				Zu Bild C
A	Zsb. Portal-Lenktriebachse kpl. (mit Spurstange – ohne Lenkzylinder)	1	1 35 260 05 01	**mit** Scheibenbremse – **ohne** Diff.-Sperrenteile –
B	Zsb. Achsträger	1	1 35 260 03 04	
C	Zsb. Achsgetriebegehäuse kpl.	1	1 35 230 02 07	
1	Zsb. Achsgetriebegehäuse (Bild-Nr. 2 bis 6)	1	1 35 230 03 07	
2	Achsgetriebegehäuse } nur zusammen austauschbar	1	1 35 231 01 01	
3	Lagerschale } nur zusammen austauschbar	2	1 46 231 00 43	
4	Spannhülse 8 x 20 DIN 1481	4	7 514 682 181	
5	Federring 14	4	0 00 992 53 28	
6	Zylinderschraube M 14 x 110 DIN 912-10.9 (17,5 mkp)	4	7 252 678 167	(Loctite 0242)
7*	Antriebskegelrad (Z = 7)	1	**1 35 233 01 21**	
8	Kegelrollenlager 31 309 J2 DIN 720	1	7 618 313 012	
9	Einstellscheibe 2,50 mm stark	1	0 00 993 34 36	*** Zu Bild-Nr. 7 + 77**
10	Einstellscheibe 2,55 mm stark	1	0 00 997 75 18	nur zusammen austauschbar
11	Einstellscheibe 2,60 mm stark	1	0 00 993 35 36	
12	Einstellscheibe 2,65 mm stark	1	0 00 997 76 18	
13	Einstellscheibe 2,70 mm stark	1	0 00 993 36 36	
14	Einstellscheibe 2,75 mm stark	1	0 00 997 77 18	
15	Einstellscheibe 2,80 mm stark	1	0 00 993 37 36	
16	Einstellscheibe 2,85 mm stark	1	0 00 997 78 18	
17	Einstellscheibe 2,90 mm stark	1	0 00 993 38 36	
18	Einstellscheibe 2,95 mm stark	1	0 00 997 79 18	
19	Einstellscheibe 3,00 mm stark	1	0 00 993 39 36	
20	Einstellscheibe 3,05 mm stark	1	0 00 997 80 18	
21	Einstellscheibe 3,10 mm stark	1	0 00 993 40 36	
22	Einstellscheibe 3,15 mm stark	1	0 00 997 81 18	
23	Einstellscheibe 3,20 mm stark	1	0 00 993 41 36	
24	Einstellscheibe 3,25 mm stark } Stärke nach Bedarf	1	0 00 997 82 18	
25	Einstellscheibe 3,30 mm stark	1	0 00 993 42 36	
26	Einstellscheibe 3,35 mm stark	1	0 00 997 83 18	
27	Einstellscheibe 3,40 mm stark	1	0 00 993 43 36	
28	Einstellscheibe 3,45 mm stark	1	0 00 997 84 18	
29	Einstellscheibe 3,50 mm stark	1	0 00 993 44 36	
30	Einstellscheibe 3,55 mm stark	1	0 00 997 85 18	
31	Einstellscheibe 3,60 mm stark	1	0 00 993 45 36	
32	Einstellscheibe 3,65 mm stark	1	0 00 997 86 18	
33	Einstellscheibe 3,70 mm stark	1	0 00 993 46 36	
34	Einstellscheibe 3,75 mm stark	1	0 00 997 87 18	
35	Einstellscheibe 3,80 mm stark	1	0 00 993 47 36	
36	Einstellscheibe 3,85 mm stark	1	0 00 997 88 18	
37	Einstellscheibe 3,90 mm stark	1	0 00 993 48 36	
38	Einstellscheibe 3,95 mm stark	1	0 00 997 89 18	
39	Einstellscheibe 4,00 mm stark	1	0 00 993 49 36	
40	Distanzrohr	1	1 35 233 01 53	
41	Einstellscheibe 4,00 mm stark	1	0 00 993 10 48	
42	Einstellscheibe 4,05 mm stark	1	0 00 993 11 48	
43	Einstellscheibe 4,10 mm stark	1	0 00 993 12 48	
44	Einstellscheibe 4,15 mm stark	1	0 00 993 13 48	
45	Einstellscheibe 4,20 mm stark	1	0 00 993 14 48	
46	Einstellscheibe 4,25 mm stark	1	0 00 993 15 48	
47	Einstellscheibe 4,30 mm stark	1	0 00 993 16 48	
48	Einstellscheibe 4,35 mm stark	1	0 00 993 17 48	
49	Einstellscheibe 4,40 mm stark	1	0 00 993 18 48	
50	Einstellscheibe 4,45 mm stark	1	0 00 993 19 48	
51	Einstellscheibe 4,50 mm stark } Stärke nach Bedarf	1	0 00 993 20 48	
52	Einstellscheibe 4,55 mm stark	1	0 00 993 21 48	
53	Einstellscheibe 4,60 mm stark	1	0 00 993 22 48	
54	Einstellscheibe 4,65 mm stark	1	0 00 993 23 48	
55	Einstellscheibe 4,70 mm stark	1	0 00 993 24 48	
56	Einstellscheibe 4,75 mm stark	1	0 00 993 25 48	
57	Einstellscheibe 4,80 mm stark	1	0 00 993 26 48	
58	Einstellscheibe 4,85 mm stark	1	0 00 993 27 48	
59	Einstellscheibe 4,90 mm stark	1	0 00 993 28 48	
60	Einstellscheibe 4,95 mm stark	1	0 00 993 29 48	
61	Einstellscheibe 5,00 mm stark	1	0 00 993 30 48	

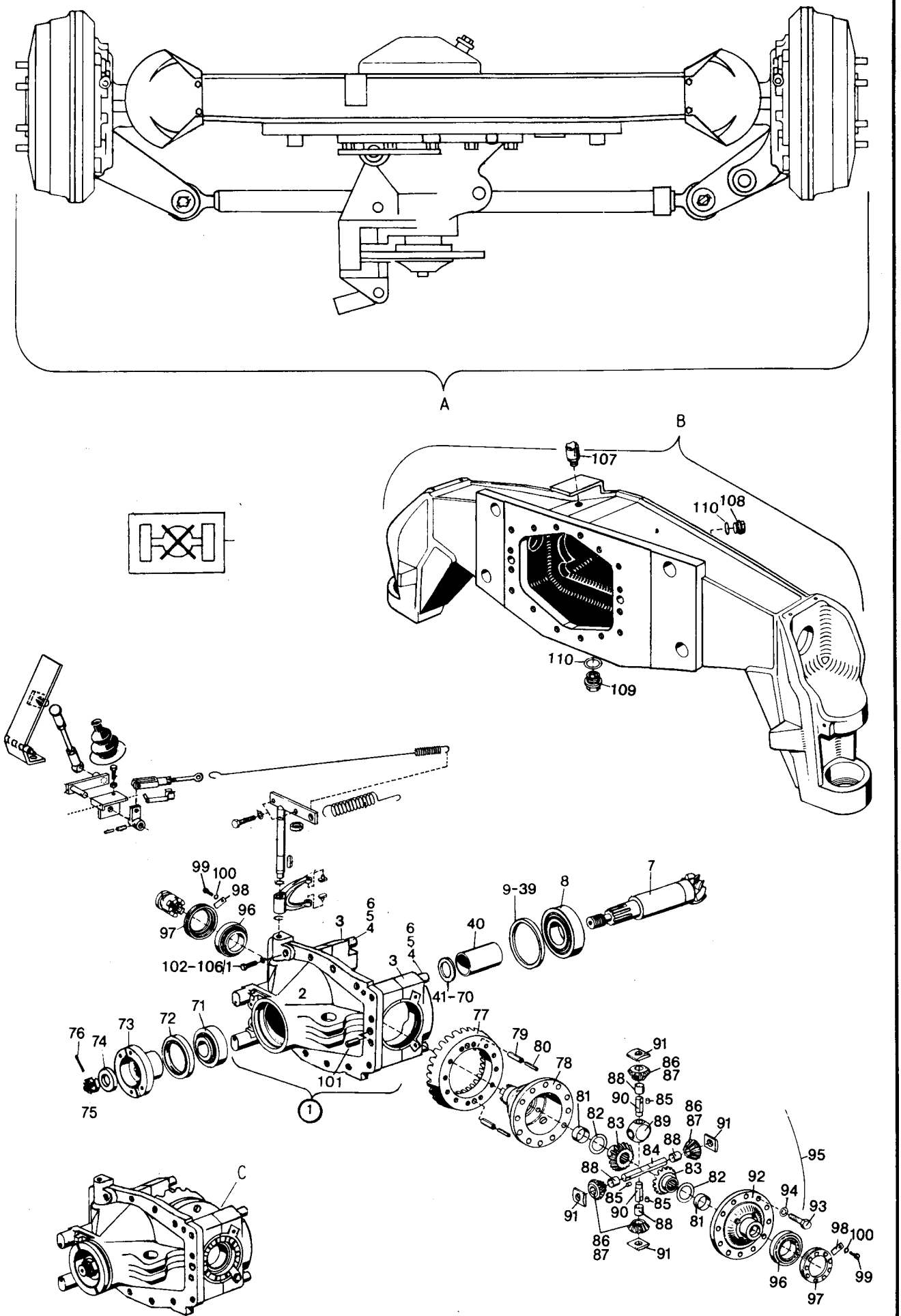
A
B
C
107
110
108
109
99
100
98
96
97
102-106
1
2
3
4
5
6
40
41-70
9-39
8
7
71
72
73
74
75
76
77
78
79
80
81
82
83
84
85
86
87
88
89
90
91
92
93
94
95
101

Bild-Nr.	Teil-Bezeichnung	Stück	Teil-Nr.
62	Einstellscheibe 5,05 mm stark	1	0 00 993 31 48
63	Einstellscheibe 5,10 mm stark	1	0 00 993 32 48
64	Einstellscheibe 5,15 mm stark	1	0 00 993 33 48
65	Einstellscheibe 5,20 mm stark	1	0 00 993 34 48
66	Einstellscheibe 5,25 mm stark	1	0 00 993 35 48
67	Einstellscheibe 5,30 mm stark	1	0 00 993 36 48
68	Einstellscheibe 5,35 mm stark	1	0 00 993 37 48
69	Einstellscheibe 5,40 mm stark	1	0 00 993 38 48
70	Einstellscheibe 5,45 mm stark	1	0 00 993 39 48
71	Kegelrollenlager 31308 A DIN 720 (Fa. FAG)	1	7 618 313 006
72	Radialdichtring 75 x 100 x 13	1	0 00 996 23 21
73	Flansch	1	1 00 229 43 96
74	Scheibe	1	1 00 993 07 64
75	Kronenmutter M 24 x 1,5	1	0 00 990 24 23
76	Spannhülse 5 x 32 DIN 1481	1	7 514 682 139
77	Tellerrad (Z = 29)	1	**1 46 267 03 12**
78	Ausgleichträger	1	1 46 233 01 15
79	Spannhülse 10 x 20 DIN 1481	2	7 514 682 208
80	Spannhülse 6 x 20 DIN 1481	2	7 514 682 155
81	Buchse	2	0 00 994 89 53
82	Druckscheibe	2	0 00 993 61 65
83	Achswellenkegelrad	2	1 46 232 00 10
84	Ausgleichachse	1	1 02 232 06 15
85	Zylinderstift 6 m 6 x 6 DIN 7	3	7 512 034 095
86	Zsb. Ausgleichkegelrad (Bild 87 + 88)	4	1 02 230 06 08
87	Ausgleichkegelrad	4	1 02 232 04 11
88	Buchse	4	0 00 994 16 52
89	Kreuzstück	1	1 02 232 00 16
90	Ausgleichachse	2	1 02 232 05 15
91	Drucksegment	4	0 02 232 03 28
92	Ausgleichdeckel	1	1 35 233 00 08
93	Sechskantschraube M 10 x 30 DIN 933-10.9/SK	12	7 237 678 661
94	Federring 10	12	0 00 992 25 28
95	Sicherungsdraht	–	–
96	Kegelrollenlager 32 012 X DIN 720	2	7 618 320 110
97	Einstellmutter	2	1 46 232 00 89
98	Sicherungsblech	2	1 00 992 83 30
99	Sechskantschraube M 8 x 14 DIN 933-8.8	2	7 236 677 502
100	Federring 8	2	0 00 992 42 28
101	Spiral-Spannstift 14 x 36 DIN 7343	2	7 528 262 392
102	Sechskantschraube M 10 x 35 DIN 933-10.9	11	7 236 678 162
103	Sechskantschraube M 10 x 45 DIN 933	1	7 236 677 164
103/1	Zylinderschraube M 10 x 35 DIN 912-10.9	4	7 252 678 084
106	Federring 10	12	0 00 992 25 28
106/1	Federring 10	4	0 00 992 52 28
107	Entlüfter M 10 x 1	1	0 00 990 99 10
108	Verschlußschraube M 22 x 1,5	1	0 00 990 02 10
109	Magnet-Filterstopfen M 22 x 1,5	1	0 00 990 68 10
110	Dichtring A 22 x 29 DIN 7603-Cu	2	7 593 641 035

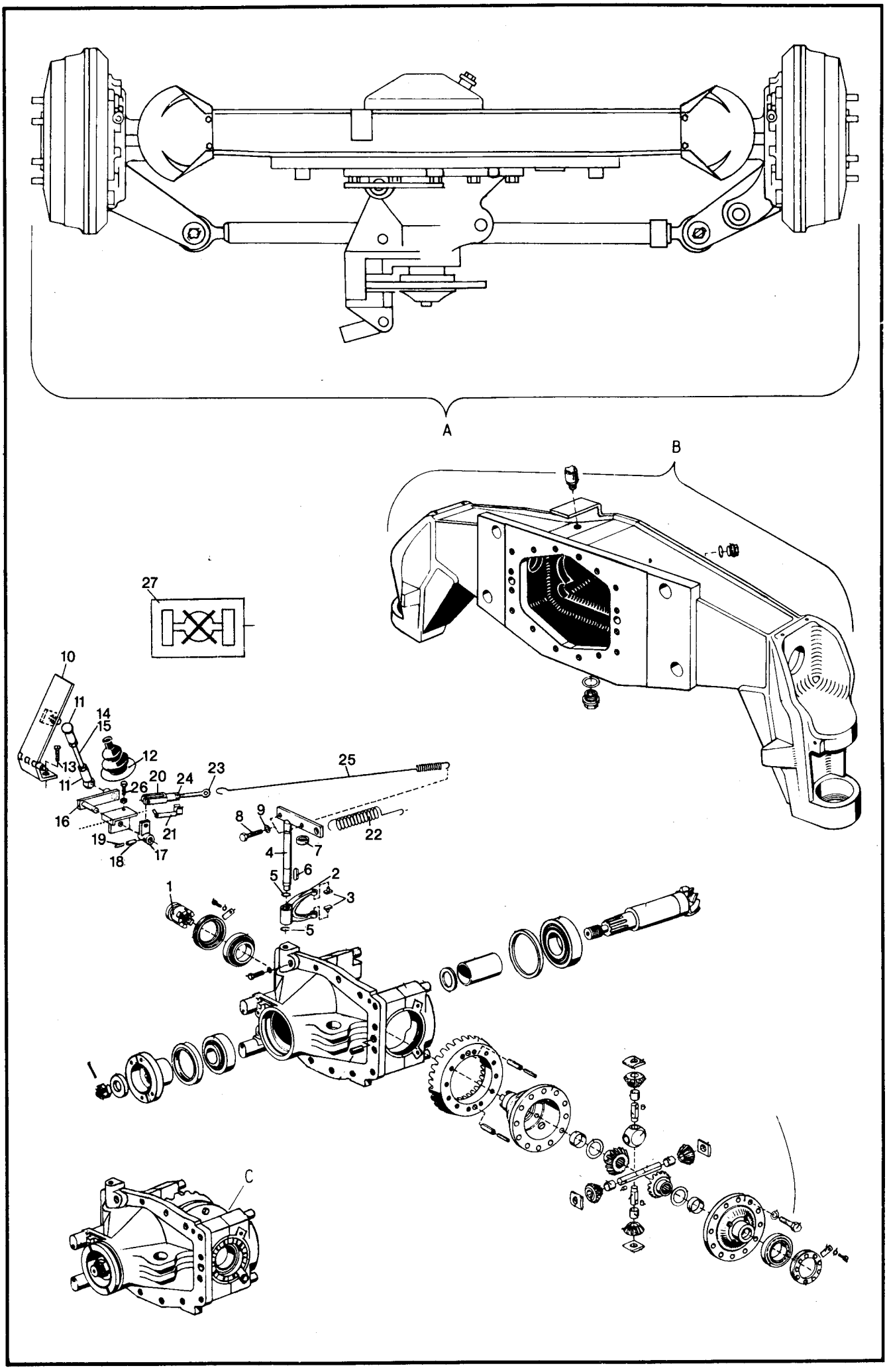
A
B
C
1
2
3
4
5
6
7
8
9
10
11
12
13
14
15
16
17
18
19
20
21
22
23
24
25
26
27

Bild-Nr.	Teil-Bezeichnung	Stück	Teil-Nr.
	Differentialsperre		
1	Schaltmuffe	1	1 46 232 00 25
2	Schaltgabel	1	1 02 232 01 62
3	Schaltstein	2	1 00 991 08 11
4	Zsb. Hebel (Schaltwelle)	1	1 46 230 02 38
5	Sicherungsring A 18 x 1,2 DIN 471	2	7 490 682 018
6	Paßfeder A 6 x 6 x 32 DIN 6885	1	7 534 106 068
7	Radial-Wellendichtring DFS 20 x 28 x 6	1	0 00 996 06 33
8	Sechskantschraube M 10 x 30 DIN 933-8.8	2	7 236 677 161
9	Sechskantmutter M 10 DIN 934	2	7 403 677 007
10	Zsb. Pedal	1	1 46 230 00 32
11	Winkelgelenk BS 13 x 10 DIN 71 802	2	7 824 670 216
12	Faltenbalg	1	0 00 996 80 50
13	Senkschraube M 8 x 20 DIN 7991 verkadmet	2	7 255 677 400
14	Gestänge 210 lg.	1	1 46 232 00 45
15	Sechskantmutter M 8 DIN 934	2	7 403 677 005
16	Zsb. Schaltwelle	1	1 46 230 01 36
17	Zsb. Hebel	1	1 46 230 03 38
18	Spannhülse 8 x 24 DIN 1481	1	7 514 682 183
19	Spannhülse 5 x 24 DIN 1481	1	7 514 682 135
20	Gabelkopf G 8 x 32 DIN 71 752	1	7 821 104 008
21	ES-Bolzen	1	0 00 990 39 15
22	Zugfeder	1	0 00 992 87 02
23	Augenschraube	1	7 341 671 833
24	Sechskantmutter M 8 DIN 934	1	7 403 677 005
25	Zugfeder	1	0 00 992 52 01
26	Sechskantschraube M 8 x 25 DIN 933	1	7 236 677 133
27	Hinweisschild (Diff.-Sperre)	1	0 00 435 87 28

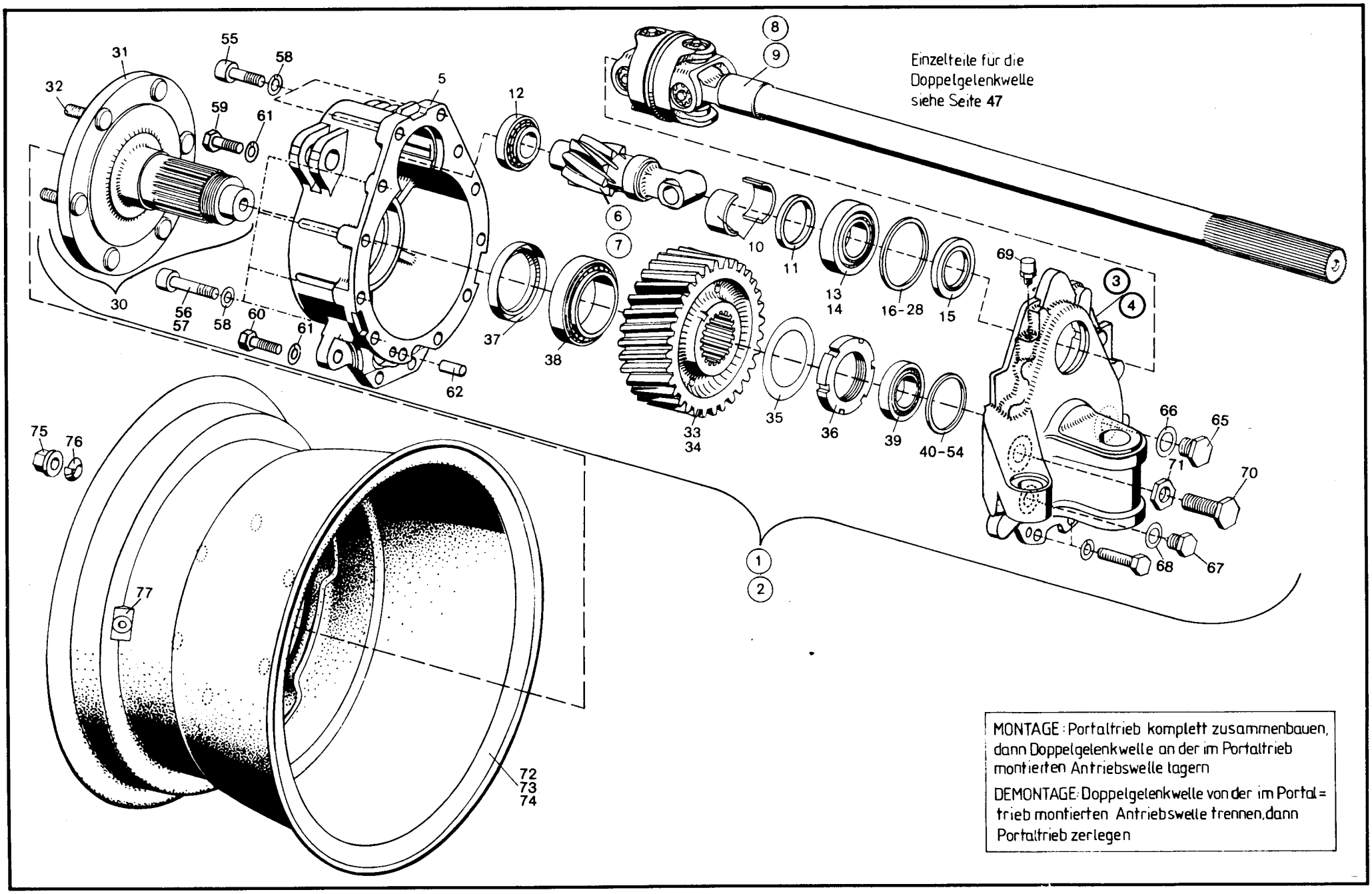
Einzelteile für die
Doppelgelenkwelle
siehe Seite 47
MONTAGE: Portaltrieb komplett zusammenbauen, dann Doppelgelenkwelle an der im Portaltrieb montierten Antriebswelle lagern
DEMONTAGE: Doppelgelenkwelle von der im Portal= trieb montierten Antriebswelle trennen, dann Portaltrieb zerlegen

Bild-Nr.	Teil-Bezeichnung	Stück	Teil-Nr.
1	Zsb. Portaltrieb rechts kompl. } in Fahrtrichtung gesehen	1	1 35 260 03 16
2	Zsb. Portaltrieb links kompl. } in Fahrtrichtung gesehen	1	1 35 260 02 16
3	Portalträger rechts } in Fahrtrichtung gesehen	1	1 35 266 05 03
4	Portalträger links } in Fahrtrichtung gesehen	1	1 35 266 04 03
5	Portaldeckel	2	1 46 236 02 05
6	Antriebswelle rechts } in Fahrtrichtung gesehen	1	1 46 261 01 22
7	Antriebswelle links } in Fahrtrichtung gesehen	1	1 46 261 00 22
8	Doppelgelenkwelle rechts (lang) } Einzelteile s. Seite 47	1	0 46 261 03 22
9	Doppelgelenkwelle links (kurz) } Einzelteile s. Seite 47	1	0 46 261 02 22
10	Buchse	2	0 00 994 92 53
11	Scheibe 7,0 mm stark	2	1 00 993 13 64
12	Kegelrollenlager 33 206 DIN 720	2	7 618 000 218
13	Kegelrollenlager-Innenring	2	0 00 994 13 84
14	Kegelrollenlager-Außenring	2	0 00 994 13 85
15	Radialdichtring 50 x 72 x 10	2	0 00 996 99 32
16	Einstellscheibe 1,80 mm stark } Stärke nach Bedarf	2	1 00 997 00 15
17	Einstellscheibe 1,85 mm stark } Stärke nach Bedarf	2	1 00 997 01 15
18	Einstellscheibe 1,90 mm stark } Stärke nach Bedarf	2	1 00 997 02 15
19	Einstellscheibe 1,95 mm stark } Stärke nach Bedarf	2	1 00 997 03 15
20	Einstellscheibe 2,00 mm stark } Stärke nach Bedarf	2	1 00 997 04 15
21	Einstellscheibe 2,05 mm stark } Stärke nach Bedarf	2	1 00 997 05 15
22	Einstellscheibe 2,10 mm stark } Stärke nach Bedarf	2	1 00 997 06 15
23	Einstellscheibe 2,15 mm stark } Stärke nach Bedarf	2	1 00 997 07 15
24	Einstellscheibe 2,20 mm stark } Stärke nach Bedarf	2	1 00 997 08 15
25	Einstellscheibe 2,25 mm stark } Stärke nach Bedarf	2	1 00 997 09 15
26	Einstellscheibe 2,30 mm stark } Stärke nach Bedarf	2	1 00 997 10 15
27	Einstellscheibe 2,35 mm stark } Stärke nach Bedarf	2	1 00 997 11 15
28	Einstellscheibe 2,40 mm stark } Stärke nach Bedarf	2	1 00 997 12 15
30	Zsb. Achswelle (Bild-Nr. 31 + 32)	2	1 46 230 02 19
31	Achswelle	2	1 46 236 01 20
32	Radbolzen (65 lg.) verzinkt	12	0 00 990 14 08
33	Zahnrad rechts } in Fahrtrichtung gesehen	1	1 46 236 01 14
34	Zahnrad links } in Fahrtrichtung gesehen	1	1 46 236 00 14
35	Sicherungsblech	2	0 00 992 84 30
36	Nutmutter M 58 x 1,5 DIN 1804	2	7 425 677 024
37	Radialdichtring 70 x 90 x 13	2	0 00 996 36 21
38	Kegelrollenlager 32013 X DIN 720	2	7 618 320 111
39	Kegelrollenlager 30209 A DIN 720	2	7 618 302 008
40	Einstellscheibe 2,80 mm stark } Stärke nach Bedarf	2	1 00 997 00 16
41	Einstellscheibe 2,85 mm stark } Stärke nach Bedarf	2	1 00 997 01 16
42	Einstellscheibe 2,90 mm stark } Stärke nach Bedarf	2	1 00 997 02 16
43	Einstellscheibe 2,95 mm stark } Stärke nach Bedarf	2	1 00 997 03 16
44	Einstellscheibe 3,00 mm stark } Stärke nach Bedarf	2	1 00 997 04 16
45	Einstellscheibe 3,05 mm stark } Stärke nach Bedarf	2	1 00 997 05 16
46	Einstellscheibe 3,10 mm stark } Stärke nach Bedarf	2	1 00 997 06 16
47	Einstellscheibe 3,15 mm stark } Stärke nach Bedarf	2	1 00 997 07 16
48	Einstellscheibe 3,20 mm stark } Stärke nach Bedarf	2	1 00 997 08 16
49	Einstellscheibe 3,25 mm stark } Stärke nach Bedarf	2	1 00 997 09 16
50	Einstellscheibe 3,30 mm stark } Stärke nach Bedarf	2	1 00 997 10 16
51	Einstellscheibe 3,35 mm stark } Stärke nach Bedarf	2	1 00 997 11 16
52	Einstellscheibe 3,40 mm stark } Stärke nach Bedarf	2	1 00 997 12 16
53	Einstellscheibe 3,45 mm stark } Stärke nach Bedarf	2	1 00 997 13 16
54	Einstellscheibe 3,50 mm stark } Stärke nach Bedarf	2	1 00 997 14 16
55	Zylinderschraube M 12 x 40 DIN 912-10.9	4	7 252 678 123
56	Zylinderschraube M 12 x 50 DIN 912-10.9	8	7 252 678 125
57	Zylinderschraube M 12 x 65 DIN 912-10.9	4	7 252 678 128
58	Federring 12	16	0 00 992 27 28
59	Sechskantschraube M 12 x 35 DIN 933-10.9	4	7 236 678 190
60	Sechskantschraube M 12 x 50 DIN 931-10.9	4	7 234 678 124
61	Federring 12	8	0 00 992 29 28
62	Zylinderstift 10 m 6 x 24 DIN 7	2	7 512 034 136

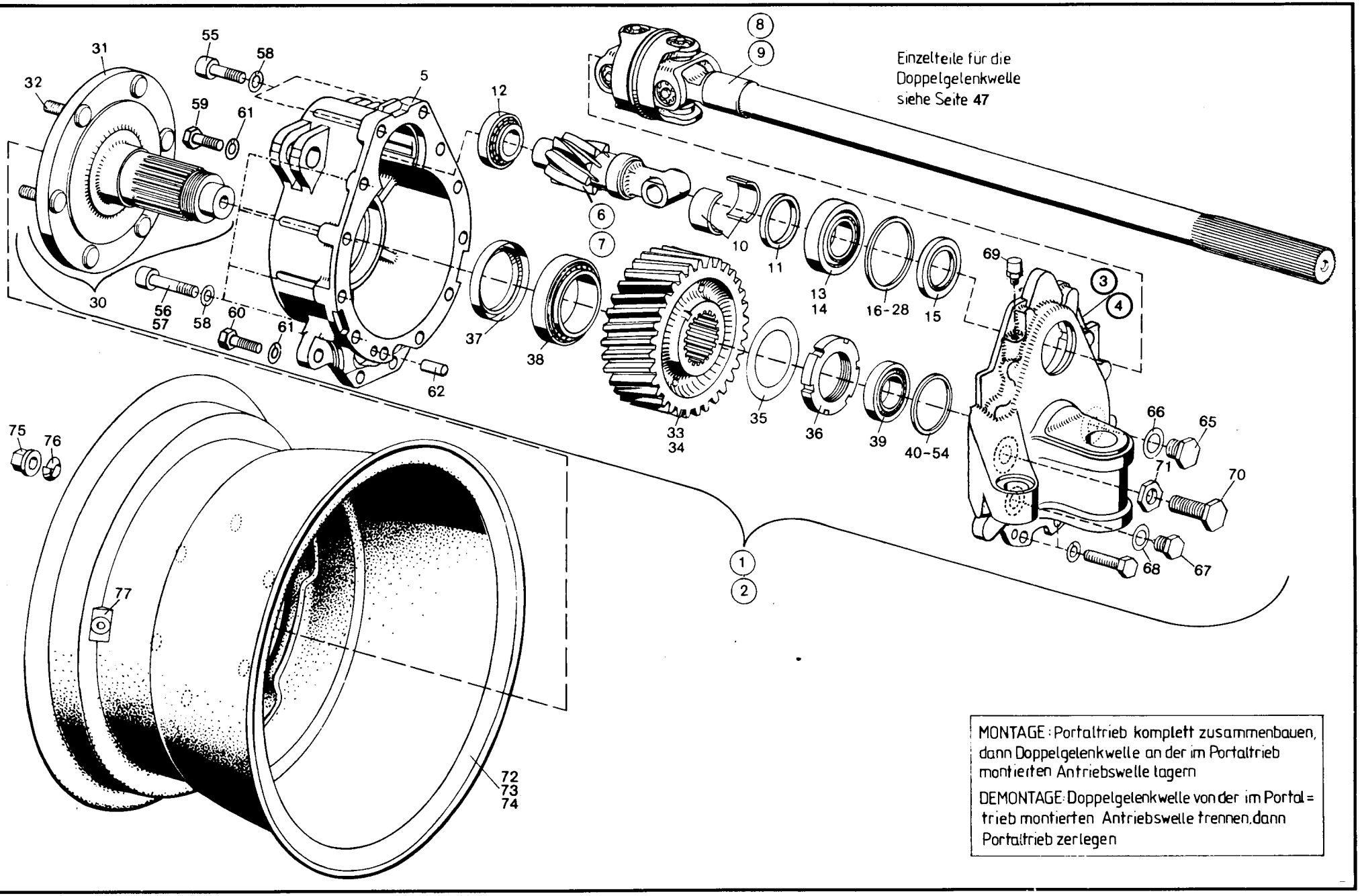
Einzelteile für die
Doppelgelenkwelle
siehe Seite 47
MONTAGE: Portaltrieb komplett zusammenbauen, dann Doppelgelenkwelle an der im Portaltrieb montierten Antriebswelle lagern
DEMONTAGE: Doppelgelenkwelle von der im Portal= trieb montierten Antriebswelle trennen, dann Portaltrieb zerlegen

Bild-Nr.	Teil-Bezeichnung	Stück	Teil-Nr.
65	Verschlußschraube AM 16 x 1,5 DIN 7604	2	7 336 673 005
66	Dichtring A 16 x 20 DIN 7603-Cu	2	7 593 641 024
67	Magnetfilterstopfen M 14 x 1,5	2	0 00 990 41 10
68	Dichtring A 14 x 20 DIN 7603-Cu	2	7 593 641 022
69	Entlüfter M 10 x 1	2	0 00 990 92 10
70	Anschlagschraube M 16 x 1,5 x 35	2	0 00 995 21 68
71	Sechskantmutter M 16 x 1,5 DIN 936	2	7 404 677 014
72	Zsb. Scheibenrad (Scheibenrad und Reifen)	2	1 00 310 65 05
73	Scheibenrad 11 x 18 ET = 67	2	0 00 312 57 06
74	Reifen 12,5 – 18 MPT 30 TL 125 G (6 Ply) Conti	2	0 00 312 52 12
75	Flachbundmutter B 18 DIN 74 361 verzinkt	12	7 686 677 102
76	Federring C 18,5 DIN 74 361 verzinkt	12	7 686 682 003
77	Ventil	2	0 00 311 08 13
	Sonderausrüstung 1212 – Bereifung 15,5-55		
72	Zsb. Scheibenrad (Scheibenrad und Reifen)	2	1 00 310 38 05
73	Scheibenrad 11 x 18 ET = 87	2	0 00 312 67 06
74	Reifen 15,5-55 R18 MPT (14 Ply) Dunlop	2	0 00 312 24 12
	Sonderausrüstung 1212/1 – Bereifung 12,5-18		
72	Zsb. Scheibenrad (Scheibenrad und Reifen)	2	1 00 310 46 05
73	Scheibenrad 11 x 18 ET = 67	2	0 00 312 57 06
74	Reifen 12,5-18 TG 32	2	0 00 312 39 12
	Sonderausrüstung 1212/2 – Bereifung 335/80 – R 18		
72	Zsb. Scheibenrad (Scheibenrad und Reifen)	2	1 00 310 49 05
73	Scheibenrad 11 x 18 ET = 67	2	0 00 312 57 06
74	Reifen 335/80 – R18 Michelin XM 27 TL	2	0 00 312 42 12
	Sonderausrüstung 1212/3 – Bereifung 9,00 – R 20		
72	Zsb. Scheibenrad (Scheibenrad und Reifen)	2	1 00 310 53 05
73	Scheibenrad 7 x 20 ET = 67	2	0 00 312 70 06
74	Reifen 9,00 R 20 x Mine D 2 Michelin	2	0 00 312 47 12
	Schild (Reifendruck 2,5 atü) – vorne	2	0 00 435 86 25
	Schild (Reifendruck 2,0 atü) – hinten	2	0 00 435 19 26
	Sonderausrüstung 1212/4 – Bereifung 12,5-18		
72	Zsb. Scheibenrad (Scheibenrad und Reifen)	2	1 00 310 29 05
73	Scheibenrad 11 x 18 ET = 67	2	0 00 312 57 06
74	Reifen 12,5-18 MPT E 91-2 (6 Ply) Dunlop	2	0 00 312 31 12

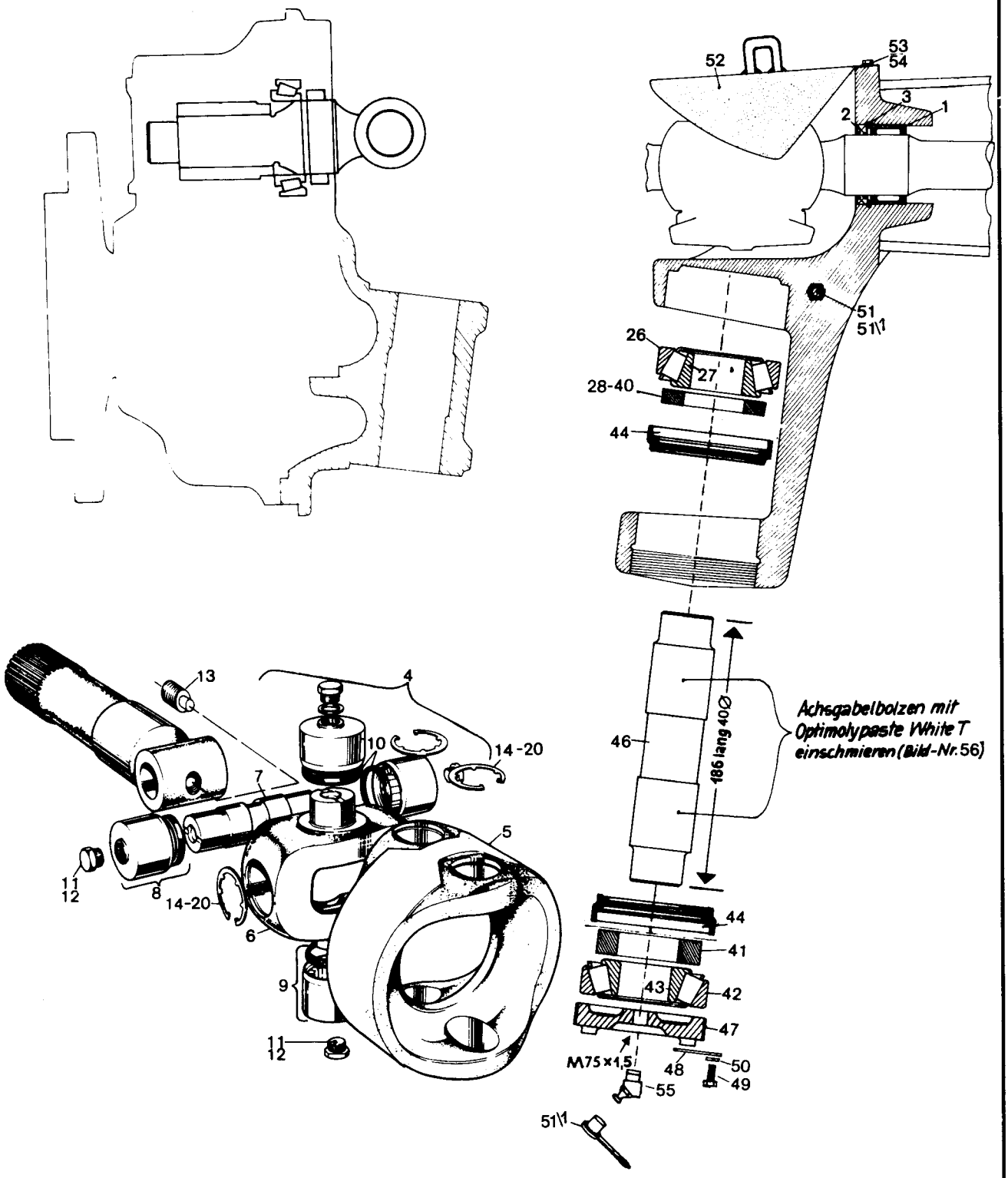
52
53
54
3
2
1
51
51\1
26
27
28-40
44
46
Achsgabelbolzen mit Optimolypaste White T einschmieren (Bild-Nr. 56)
186 lang
40Ø
44
41
43
42
47
M75x1,5
48
50
49
55
51\1
13
4
10
14-20
7
5
11
12
8
14-20
6
9
11
12

Bild-Nr.	Teil-Bezeichnung	Stück	Teil-Nr.	
	Lagerung der Doppelgelenkwellen im Achsträger			
1	Nadellager NK 42/52/20	2	0 00 994 94 12	
2	Radialdichtring 42 x 52 x 7 BAU 2 SL	2	0 00 996 20 21	
3	Sicherungsring 52 x 2	2	0 00 992 54 27	
	Einzelteile Doppelgelenkwellen (Stückzahl für 1 Gelenkwelle)			**zu Bild-Nr. 4 u. 5** 2 x Bild 4 u. 1 x Bild 5 ergibt ein kpl. Doppelgelenk
4	Gelenkkreuz-Garnitur	2	0 02 261 16 69	
5	Mitnehmerring	1	0 02 261 03 52	Einzelteile für die Gelenknuß der Doppelgelenkwellen
6	Zapfenkreuz	2	0 02 261 00 69	
7	Gelenkbolzen	2	0 02 261 05 93	
8	Lagerbüchse – Zapfenkreuz – vollst. (13,8 lg.)	4	0 00 994 04 13	
9	Lagerbüchse – Mitnehmerring vollst. (11,8 lg.)	4	0 00 994 05 13	
10	Dichtrungsring } Einzelteile zu	8	0 00 996 93 28	
11	Verschlußschraube M 8 x 1 } Bild-Nr. 8 + 9	8	0 00 990 50 10	
12	Dichtring	8	0 00 996 94 28	
13	Gewindestift AM 10 x 10 DIN 915	2	0 00 995 05 85	
14	Sicherungsring 1,0 stark } Stärke nach Bedarf	8	0 00 992 78 27	
15	Sicherungsring 1,1 stark	8	0 00 992 79 27	
16	Sicherungsring 1,2 stark	8	0 00 992 80 27	
17	Sicherungsring 1,3 stark	8	0 00 992 81 27	
18	Sicherungsring 1,4 stark	8	0 00 992 82 27	
19	Sicherungsring 1,5 stark	8	0 00 992 83 27	
20	Sicherungsring 1,6 stark	8	0 00 992 44 27	
	Lagerung der Portalträger am Achsträger – Abdeckblech			
26	Kegelrollenlager – Außenring } oben	2	0 00 994 01 85	(D = 72,233)
27	Kegelrollenlager – Innenring	2	0 00 994 02 84	
28	Einstellscheibe 8,0 mm stark	2	1 00 997 35 14	
29	Einstellscheibe 8,2 mm stark	2	1 00 997 36 14	
30	Einstellscheibe 8,4 mm stark	2	1 00 997 37 14	
31	Einstellscheibe 8,6 mm stark	2	1 00 997 38 14	
32	Einstellscheibe 8,8 mm stark	2	1 00 997 39 14	
33	Einstellscheibe 9,0 mm stark	2	1 00 997 40 14	
34	Einstellscheibe 9,2 mm stark } Stärke nach Bedarf	2	1 00 997 41 14	
35	Einstellscheibe 9,4 mm stark	2	1 00 997 42 14	
36	Einstellscheibe 9,6 mm stark	2	1 00 997 43 14	
37	Einstellscheibe 9,8 mm stark	2	1 00 997 44 14	
38	Einstellscheibe 10,0 mm stark	2	1 00 997 45 14	
39	Einstellscheibe 10,2 mm stark	2	1 00 997 46 14	
40	Einstellscheibe 10,4 mm stark	2	1 00 997 47 14	
41	Scheibe (56 Ø – 40,1 Ø 13,0 mm stark)	2	1 00 993 74 65	
42	Kegelrollenlager – Außenring } (unten)	2	0 00 994 02 85	(D = 72,626)
43	Kegelrollenlager – Innenring	2	0 00 994 02 84	
44	Radial-Wellendichtring	4	0 00 996 04 33	
46	Achsgabelbolzen (186 lg. – 40 Ø)	2	1 02 261 08 93	
47	Einstellmutter (M 75 x 1,5)	2	1 02 261 04 91	
48	Sicherungsblech	2	1 00 992 56 30	
49	Sechskantschraube M 8 x 14 DIN 933-8.8	2	7 236 677 502	
50	Federring 8	2	0 00 992 42 28	
51	Schmiernippel AS 8 x 1 DIN 71 412	2	7 761 675 003	
51/1	Schutzkappe	4	0 00 996 32 51	
52	Zsb. Abdeckblech mit Bügel	2	1 46 260 00 73	
53	Sechskantschraube M 6 x 10 DIN 933-8.8	4	7 236 677 077	
54	Federring 6	4	0 00 992 40 28	
55	Schmiernippel BS 10 x 1 DIN 71 412	2	7 761 675 105	
56	Optimolypaste White T	2	1 00 441 13 10	(für Achsgabelbolzen)

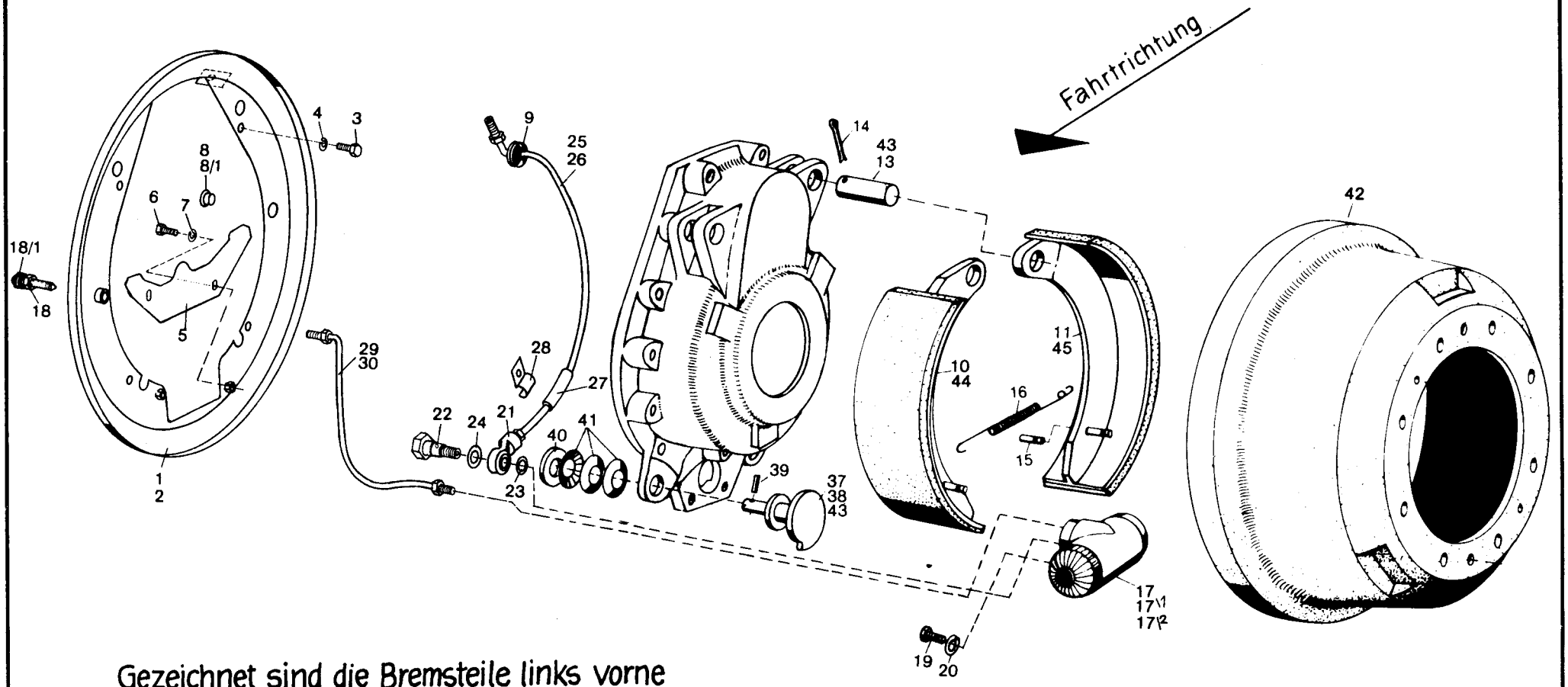

Gezeichnet sind die Bremsteile links vorne
- Ansicht von vorne

Bild-Nr.	Teil-Bezeichnung	Stück	Teil-Nr.	
1	Zsb. Bremsendeckplatte links	1	1 46 240 00 45	
2	Zsb. Bremsendeckplatte rechts	1	1 46 240 01 45	
3	Sechskantschraube M 8 x 16 DIN 933-8 G	8	7 236 677 129	
4	Federring 8	8	0 00 992 42 28	
5	Abdeckblech	2	1 46 245 01 40	
6	Sechskantschraube M 6 x 12 DIN 933-8 G	4	7 236 677 078	
7	Scheibe 6,4 DIN 125	4	7 451 680 009	
8	Verschlußdeckel (13,6 x 20)	2	0 00 990 22 10	
8/1	Verschlußdeckel Ø 21,6	2	0 00 990 97 10	
9	Durchführungsring	4	0 00 996 18 42	
10	Zsb. Bremsbacke kompl. (links) } Auf die Bremse gesehen	2	1 02 240 41 35	} auf 339,8 Ø abgedreht
11	Zsb. Bremsbacke kompl. (rechts) } Auf die Bremse gesehen	2	1 02 240 42 35	} auf 339,8 Ø abgedreht
13*	Lagerbolzen (verkadmet)	4	1 00 990 85 12	
14	Splint 6 x 40 DIN 94	4	7 530 680 076	
15	Bolzen (in Bremsbacke)	4	1 00 990 15 13	
16	Zugfeder	2	0 00 992 20 03	
17	Radzylinder (38,1 Ø) } mineralölbeständig	2	0 00 240 10 51	
17/1	Nutring } mineralölbeständig	2-4	0 00 996 60 50	
17/2	Staubkappe } mineralölbeständig	2-4	0 00 996 39 51	
18	Entlüfterventil für Radzylinder	2	0 00 246 11 13	
18/1	Gummikappe für Entlüfterventil	1-2	0 00 996 14 51	
19	Sechskantschraube M 10 x 30 DIN 933.8 G	4	7 236 677 161	
20	Federring 10	4	0 00 992 25 28	
21	Ringstutzen	2	0 00 246 14 84	
22	Hohlschraube	2	0 00 246 01 85	
23	Dichtring A 12 x 18 DIN 7603-Cu	2	7 593 641 020	
24	Dichtring A 14 x 18 DIN 7603-Cu	2	7 593 641 021	
25	Zsb. Bremsleitung links } in Fahrtrichtung gesehen	1	1 46 240 03 12	
26	Zsb. Bremsleitung rechts } in Fahrtrichtung gesehen	1	1 46 240 04 12	
27	Schlauch 7 x 2 x 50	2	1 00 993 85 21	
28	Schelle	2	1 00 993 18 30	
29	Zsb. Entlüftungsleitung links } in Fahrtrichtung gesehen	1	1 46 240 00 65	
30	Zsb. Entlüftungsleitung rechts } in Fahrtrichtung gesehen	1	1 46 240 01 65	
37*	Zsb. Exzenter links } Auf die Bremse gesehen	2	1 02 245 03 80	
38*	Zsb. Exzenter rechts } Auf die Bremse gesehen	2	1 02 245 04 80	
39	Spannhülse 5 x 26 DIN 1481	4	7 514 682 136	
40	Scheibe 14 DIN 1440	4	7 458 680 012	
41	Tellerfeder B 28 DIN 2093	12	7 439 585 060	
42	Bremstrommel (340 Ø)	2	1 02 241 05 01	
43	Optimolypaste HT (zum Einsetzen von Bild 13/37/38)	1-6	1 00 441 14 10	
	Bremsbacken für ausgedrehte Bremstrommeln – So 1227 – 341 Ø + 0,2			
44	Zsb. Bremsbacke kompl. (links) } Auf die Bremse gesehen	1-2	1 21 240 00 35	} auf 340,8 Ø abgedreht
45	Zsb. Bremsbacke kompl. (rechts) } Auf die Bremse gesehen	1-2	1 21 240 01 35	} auf 340,8 Ø abgedreht

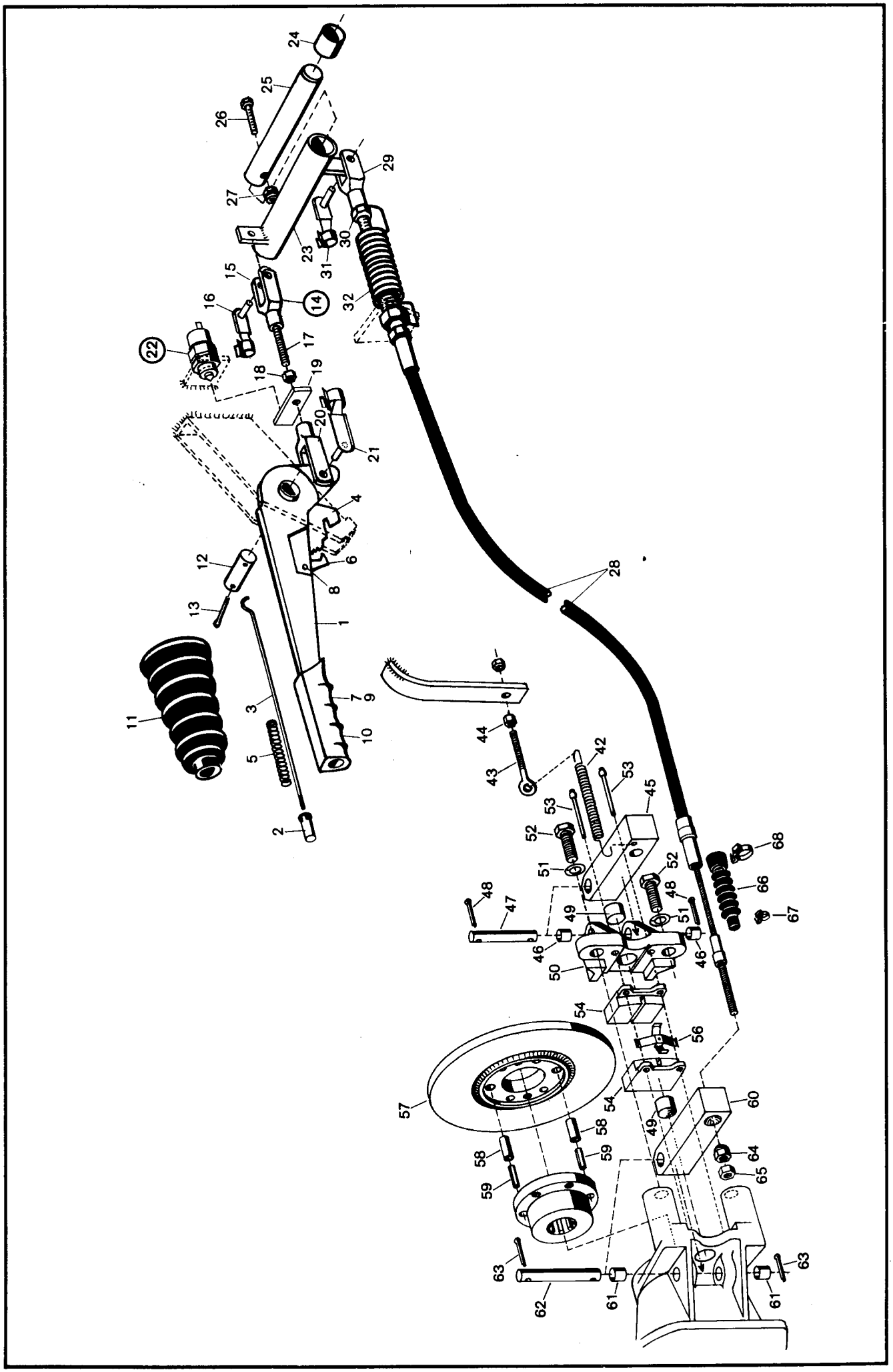

Bild-Nr.	Teil-Bezeichnung	Stück	Teil-Nr.
(0)	Zsb. Handbremshebel (Bild 1-10)	1	1 46 240 00 20
1	Handbremshebel	1	1 46 243 01 30
2	Druckknopf	1	0 41 243 01 88
3	Druckstange	1	0 41 243 04 43
4	Sperrsegment	1	0 41 243 01 39
5	Druckfeder	1	0 00 992 06 03
6	Klinke	1	0 46 243 01 44
7	Nocken	1	0 46 243 00 21
8	Bolzen (vernietet)	1	0 00 990 75 13
9	Teller	1	0 46 243 00 45
10	Handgriff	1	0 46 243 00 01
11	Faltenbalg	1	0 00 996 65 50
12	Bolzen 14 x 50 lg.	1	1 41 243 07 94
13	Splint 3 x 20 DIN 94	2	7 530 680 039
14	Zsb. Gabelkopf (Bild-Nr. 15 u. 17)	1	1 46 240 00 46
15	Gabelkopf G 8 x 16 DIN 71 752	1	7 821 104 007
16	ES-Bolzen	1	0 00 990 22 12
17	Gewindestift M 8 x 50 DIN 913-14.9 (Loctite 601)	1	7 380 695 601
18	Sechskantmutter M 8 DIN 934 verz.	1	7 403 677 709
19	Hebel	1	1 46 243 07 31
20	Gabelkopf G 8 x 32 DIN 71 752	1	7 821 104 008
21	ES-Bolzen	1	0 00 990 39 15
22	Druckstiftschalter	1	0 00 333 11 07
23	Zsb. Hebel	1	1 46 240 02 15
24	Lager 20 x 23 x 15	2	0 00 994 07 06
25	Welle	1	1 46 243 00 20
26	Sechskantschraube M 6 x 40 DIN 933	1	7 236 677 087
27	Sechskantmutter M 6 DIN 985	1	7 405 677 004
28	Seilzug	1	0 52 243 01 60
29	Gabelkopf G 10 x 20 DIN 71 752	1	7 821 104 009
30	Sechskantmutter M 10 DIN 934	1	7 403 677 007
31	ES-Bolzen	1	0 00 990 30 12
32	Zugfeder	1	0 00 992 37 03
42	Zugfeder	1	1 00 992 17 02
43	Augenschraube LBM 8 x 60	1	7 341 671 833
44	Sechskantmutter M 8 DIN 934	2	7 403 677 005
45	Hebel	1	1 62 243 08 31
46	Lager	2	0 00 994 10 06
47	Bolzen	1	1 62 243 01 94
48	Splint 4 x 25 DIN 94	2	7 530 680 052
49	Druckbolzen	2	1 21 243 02 94
50	Lagerbock für Scheibenbremse	1	1 62 243 00 85
51	Federring 12	2	0 00 992 29 28
52	Sechskantschraube M 12 x 35 DIN 933	2	7 236 677 190
53	Stift	2	0 21 243 00 93
54	Bremsbacke	2	0 21 245 03 36
56	Federplatte	1	0 00 992 19 03
57	Bremsscheibe	1	1 43 243 03 52
58	Spannhülse 10 x 24 DIN 1481	2	7 514 682 210
59	Spannhülse 6 x 24 DIN 1481	2	7 514 682 157
60	Hebel	1	1 62 243 07 31
61	Lager	2	0 00 994 10 06
62	Bolzen	1	1 62 243 00 94
63	Splint 4 x 25 DIN 94	2	7 530 680 052
64	Kugelbundmutter	1	0 22 241 01 91
65	Sechskantmutter M 10 DIN 934	2	7 403 677 007
66	Faltenbalg	1	0 00 996 55 50
67	Schlauchschelle SNP 2	1	0 00 993 77 28
68	Schlauchschelle SNP 8	1	0 00 993 91 28

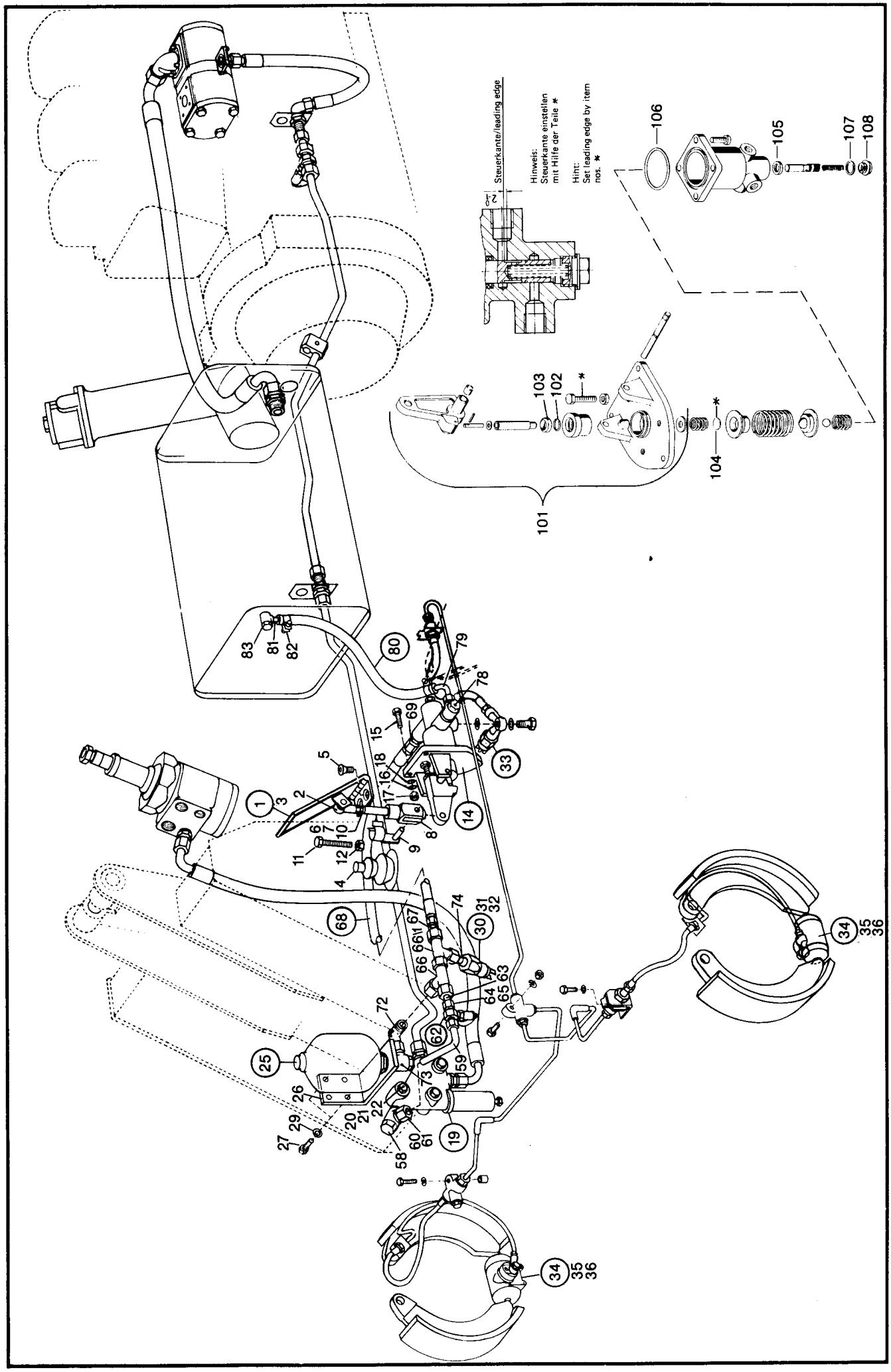
Steuerkante/leading edge
Hinweis:
Steuerkante einstellen
mit Hilfe der Teile *
Hint:
Set leading edge by item
nos. *
101
102
103
104
105
106
107
108

Bremsendeckplatten, Bremsbacken, Bremstrommeln etc., siehe Hauptgruppe 23
Portal-Lenktriebachse (Vorderachse) Seite 49
Hydraulikpumpe / Saugleitung Ölbehälter-Hydraulikpumpe / Druckleitung
Hydraulikpumpe – Abschaltventil-Lenkung, siehe Hauptgruppe 27 – Lenkung, Seite 65 + 67

Beachte bei Reparaturen:
Bei der Betriebsbremse mit hydraulischer Unterstützung darauf achten, daß nur mineralölbeständige Bremsschläuche und Radzylinder mit mineralölbeständigen Staubkappen und Nutringen verwendet werden.

Bild-Nr.	Teil-Bezeichnung	Stück	Teil-Nr.	
1	Zsb. Pedal	1	1 46 170 01 04	
2	Winkelgelenk BS 13 x 10 DIN 71 802	1	7 824 670 216	
3	Pedalüberzug	1	0 46 171 01 19	
4	Faltenbalg	1	0 00 996 80 50	
5	Senkschraube M 8 x 20 DIN 7991 verk.	2	7 255 677 400	
6	Gewindestange 120 mm lg.	1	1 46 243 04 48	
7	Sechskantmutter M 8 DIN 936	1	7 404 677 005	
8	Gabelkopf G 12 x 24 DIN 71 752	1	7 821 104 011	
9	ES-Bolzen	1	0 00 990 31 12	
10	Sechskantmutter M 12 DIN 936	1	7 404 677 009	(mit Loctite 242 gesichert)
11	Sechskantschraube M 8 x 50 DIN 933 verz.	1	7 236 677 769	
12	Sechskantmutter M 8 DIN 934 verz.	1	7 403 677 709	
14	Bremsventil	1	0 46 240 02 16	(Einzelteile siehe Seite 55)
15	Sechskantschraube M 8 x 30 DIN 933 verz.	3	7 236 677 764	
16	Federring 8	3	0 00 992 43 28	
17	Sechskantmutter M 8 DIN 934	3	7 403 677 005	
18	Scheibe 8,4 DIN 125 verz.	3	7 451 680 111	
19	Abschaltventil (mit eingebautem Stromteiler)	1	**0 00 361 43 84**	
20	Sechskantschraube M 8 x 70 DIN 931	1	7 234 677 090	
21	Sechskantmutter M 8 DIN 934	1	7 403 677 005	
22	Federring 8	1	0 00 992 42 28	
25	Druckspeicher	1	**0 00 243 01 03**	
26	Zsb. Halter für Druckspeicher	1	1 46 240 00 40	
27	Sechskantschraube M 10 x 25 DIN 933	2	7 236 677 159	
29	Federring 10	2	0 00 992 25 28	
30	Hydraulischer Kontrollschalter	1	**0 00 333 54 08**	
31	Schutzhülle	1	0 00 333 01 50	
32	Dichtring A 12 x 18 DIN 7603-Cu	1	7 593 641 020	
33	Bremslichtschalter	1	**0 00 332 21 16**	
34	Radzylinder (38,1 Ø) } mineralölbeständig	2	**0 00 240 10 51**	
35	Nutring } mineralölbeständig	2-4	0 00 996 60 50	
36	Staubkappe } mineralölbeständig	2-4	0 00 996 39 51	

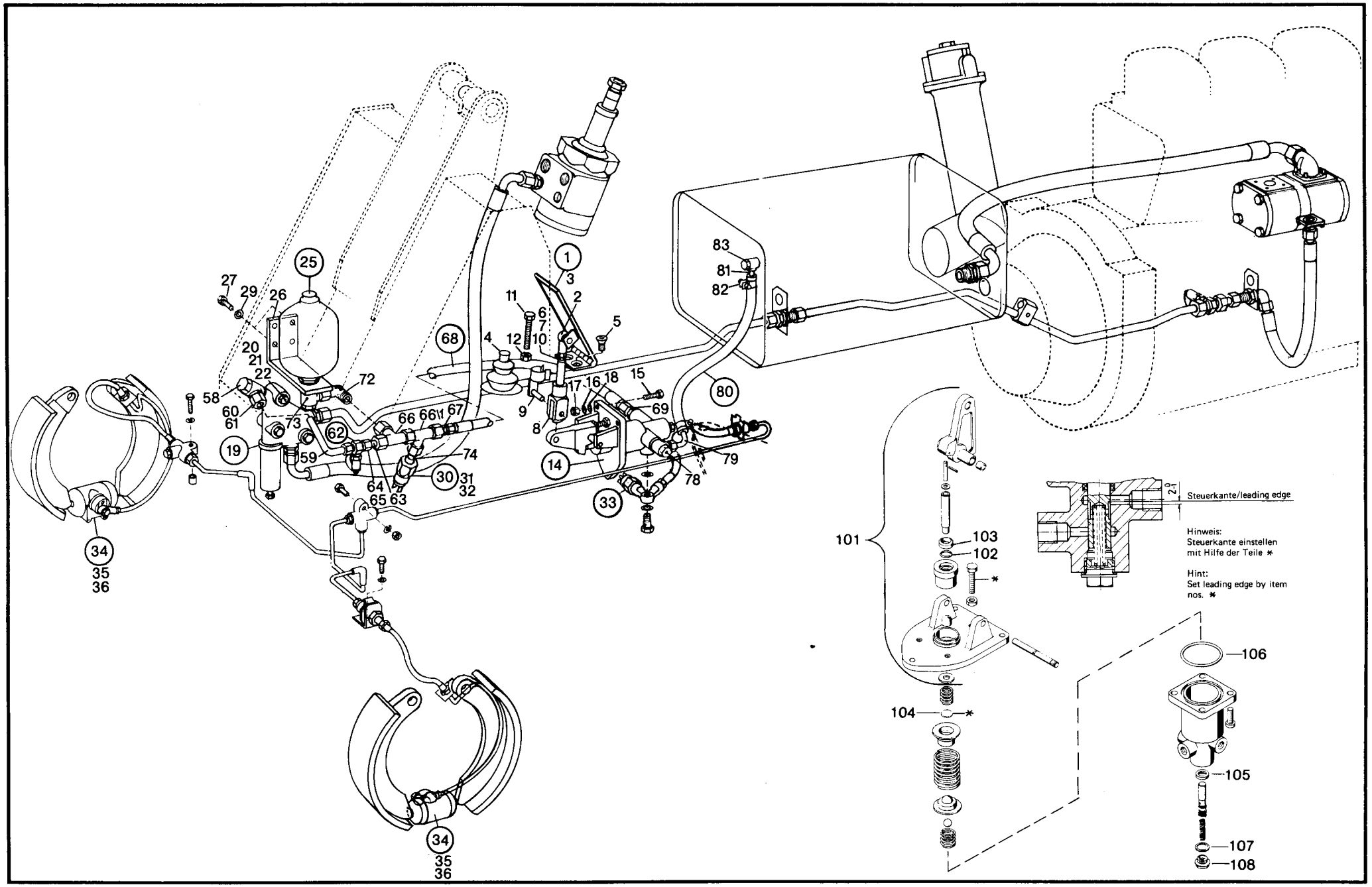
Steuerkante/leading edge
Hinweis:
Steuerkante einstellen
mit Hilfe der Teile *
Hint:
Set leading edge by item
nos. *

Bild-Nr.	Teil-Bezeichnung	Stück	Teil-Nr.

Bremsendeckplatten, Bremsbacken, Bremstrommeln etc., siehe Hauptgruppe 23 – Portal-Lenktriebachse (Vorderachse) Seite 49
Hydraulikpumpe / Saugleitung Ölbehälter – Hydraulikpumpe / Druckleitung
Hydraulikpumpe – Abschaltventil-Lenkung, siehe Hauptgruppe 27 – Lenkung, Seite 65 + 67

Druckleitung Abschaltventil (Anschluß 2) – Bremspedal (Anschluß 1)

58	Verschraubung DSVW 10-SM	1	0 00 363 35 17
59	Rohrleitung 10 x 1 x 145 lg.	1	1 46 246 03 08
60	Überwurfmutter AL 10 DIN 3870	2	7 788 010 554
61	Schneidring L 10 DIN 3861	2	7 786 680 103
62	Minimeßverschraubung	1	0 00 363 66 21
63	Reduzierung	1	1 00 363 07 83
64	Überwurfmutter AL 10 DIN 3870	1	7 788 010 554
65	Schneidring L 10 DIN 3861	1	7 786 680 103
66	Verschraubung evT 15-L	1	0 00 363 63 15
66/1	Verschraubung evL 15-L	1	0 00 363 65 15
67	Verschraubung KOR 15/10-L	1	0 00 363 49 17
68	Hochdruckleitung NW 8/950 lg.	1	0 00 993 58 57
69	Verschraubung GE 10-LM	1	0 00 363 66 16

Druckleitung evT 15-L (Bild 66) – zum Druckspeicher

72	Verschraubung evW 15-L	1	0 00 363 66 15
73	Verschraubung DSVW 15-LM (22 x 1,5)	1	0 00 363 71 15
74	Reduzierung	1	1 00 363 00 48

Ölrücklauf Bremsventil (Abgang 51) – zum Hydraulikölbehälter

78	Verschraubung DSVW 8-SM	1	0 00 363 54 49
79	Schlauchnippel RBE 8-L	1	0 00 363 01 91
80	Schlauch 8 x 3 x 460 lg.	1	1 00 993 24 56
81	Schlauchnippel BE 8-L	1	0 00 363 00 91
82	Schlauchschelle Ø 14	2	0 00 993 53 28
83	Verschraubung SWVE 8-LLM	1	0 00 363 46 21

Einzelteile zum Bremspedal

101	Betätigung kpl.	1	0 46 240 03 15
102	O-Ring 15,3 x 2,4	1	0 00 996 63 09
103	Abstreifer	1	0 00 996 72 64
104	Scheibe 21,5 x 1,0	0-3	0 00 993 37 64
105	Nutring	1	0 00 996 73 64
106	O-Ring 63,0 x 2,0	1	0 00 996 64 09
107	Dichtring A 18 x 22 DIN 7603-Cu	1	7 593 641 028
108	Verschlußschraube M 18 x 1,5	1	0 00 990 48 09

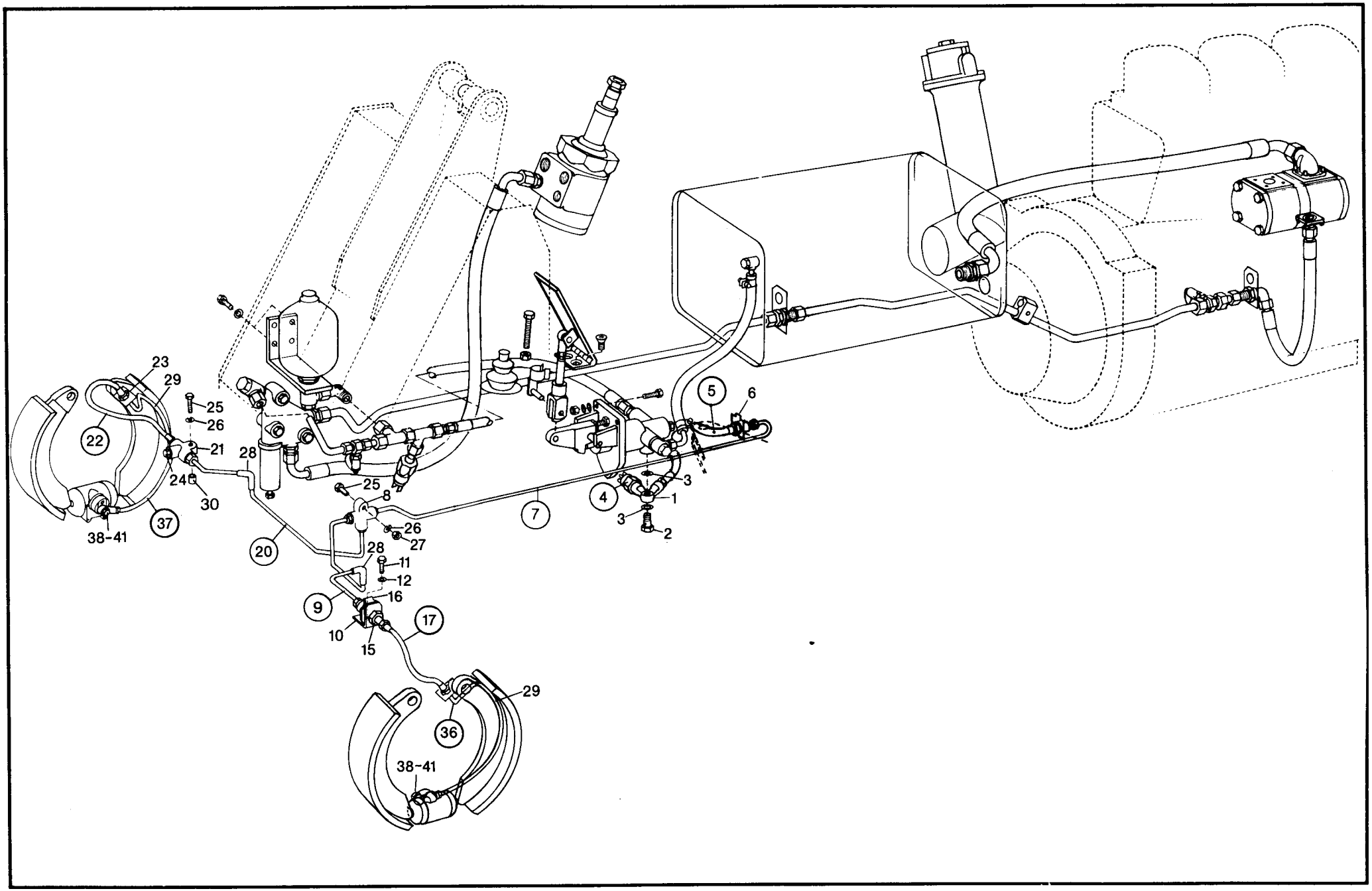
23
29
25
26
21
22
28
24
30
38-41
37
20
25
8
26
27
28
11
12
16
9
10
15
17
29
36
38-41
7
4
3
1
3
2
5
6

Bild-Nr.	Teil-Bezeichnung	Stück	Teil-Nr.

Bremsendeckplatten, Bremsbacken, Bremstrommeln etc., siehe Hauptgruppe 23 – Portal-Lenktriebachse (Vorderachse) Seite 49
Hydraulikpumpe / Saugleitung Ölbehälter – Hydraulikpumpe / Druckleitung
Hydraulikpumpe – Abschaltventil-Lenkung, siehe Hauptgruppe 27 – Lenkung, Seite 65 + 67

Druckleitung Bremsventil (Anschluß 21) zum Radzylinder links und rechts

1	Ringstutzen	1	0 00 246 11 84
2	Hohlschraube	1	0 00 991 20 23
3	Dichtring A 14 x 18 DIN 7603-Cu	2	7 593 641 021
4	Bremslichtschalter	1	0 00 332 21 16
5	Bremsschlauch (mineralölbeständig)	1	0 00 246 19 10
6	Bremsschlauchhalter	1	0 00 246 00 40
7	Zsb. Bremsleitung	1	1 46 240 00 12
8	Verteiler	1	0 00 246 00 80
9	Zsb. Bremsleitung links	1	1 46 240 05 12
10	Haltewinkel	1	1 46 243 01 32
11	Sechskantschraube M 8 x 16 DIN 933 verz.	1	7 236 677 752
12	Federring 8	1	0 00 992 43 28
15	Zwischenstück	1	0 00 246 05 81
16	Bremsschlauchhalter	2	0 00 246 00 40
17	Bremsschlauch (mineralölbeständig)	1	0 00 246 19 10
20	Zsb. Bremsleitung rechts	1	1 46 240 06 12
21	Verteiler (Prüfanschluß)	1	0 00 246 00 80
22	Bremsschlauch (mineralölbeständig)	1	0 00 246 19 10
23	Bremsschlauchhalter	1	0 00 246 00 40
24	Verschlußstopfen	1	0 00 246 00 82
25	Sechskantschraube M 8 x 35 DIN 933-8.8 verz.	2	7 236 677 760
26	Federring 8 verz.	2	0 00 992 43 28
27	Sechskantmutter M 8 DIN 934 verz.	2	7 403 677 709
28	Schlauch Ø 7 x 2 x 50 lg.	2	1 00 993 85 21
29	Schelle	2	1 00 993 18 30
30	Rohr 12 x 1 x 10 lg.	1	1 46 307 03 51
36	Zsb. Bremsleitung links 430 lg.	1	1 46 240 03 12
37	Zsb. Bremsleitung rechts 430 lg.	1	1 46 240 04 12
38	Ringstutzen	2	0 00 246 14 84
39	Hohlschraube	2	0 00 246 01 85
40	Dichtring A 12 x 18 DIN 7603-Cu	2	7 593 641 020
41	Dichtring A 14 x 18 DIN 7603-Cu	2	7 593 641 021

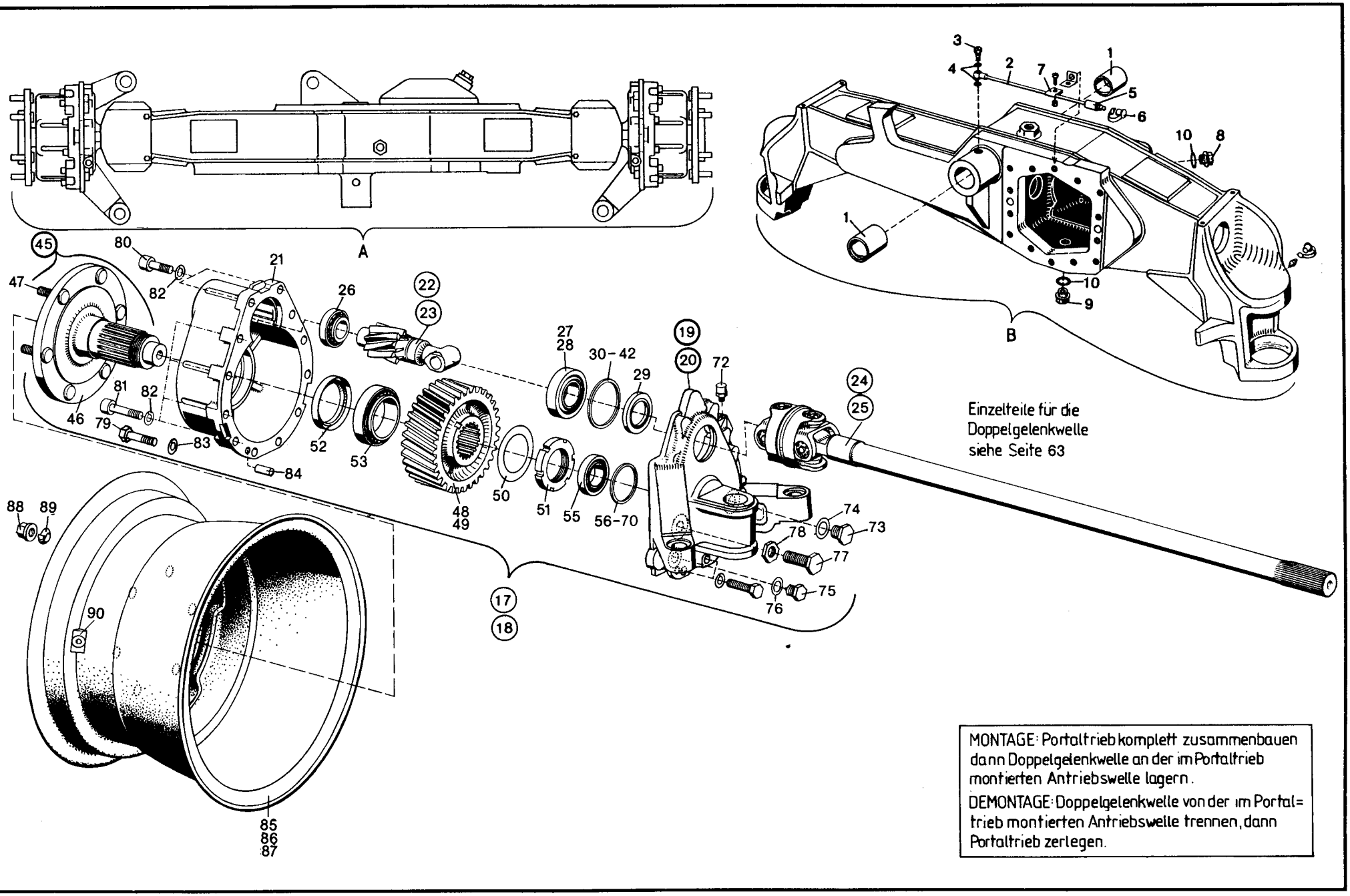
A
B
Einzelteile für die Doppelgelenkwelle siehe Seite 63
MONTAGE: Portaltrieb komplett zusammenbauen dann Doppelgelenkwelle an der im Portaltrieb montierten Antriebswelle lagern.
DEMONTAGE: Doppelgelenkwelle von der im Portaltrieb montierten Antriebswelle trennen, dann Portaltrieb zerlegen.

Bild-Nr.	Teil-Bezeichnung	Stück	Teil-Nr.
A	Zsb. Portal-Lenktriebachse kpl. (ohne Differential)	1	1 46 260 07 75
B	Zsb. Achsträger (ohne Bild-Nr. 1 – 10)	1	1 46 260 08 04
1	Buchse 45 Ø x 51 Ø x 52 lg.	2	1 00 994 94 53
2	Zsb. Schmierleitung	1	1 46 260 04 53
3	Hohlschraube LL 6 DIN 7643	1	7 803 171 110
4	Dichtring A 10 x 14 DIN 7603-Cu	2	7 593 641 015
5	Schmiernippel AS 8 DIN 71 412	1	7 761 675 003
6	Schutzkappe	1	0 00 996 32 51
7	Schelle	1	0 00 993 35 28
8	Verschlußschraube M 22 x 1,5 Öleinfüll } Getriebeblock und Differential der Hinterachse	1	0 00 990 02 10
9	Magnetfilterstopfen M 22 x 1,5 Ölablaß } Getriebeblock und Differential der Hinterachse	1	0 00 990 68 10
10	Dichtring A 22 x 29 DIN 7603-Cu	2	7 593 641 035
17	Zsb. Portaltrieb rechts kompl. } in Fahrtrichtung gesehen	1	1 35 260 04 19
18	Zsb. Portaltrieb links kompl. } in Fahrtrichtung gesehen	1	1 35 260 05 19
19	Portalträger rechts } in Fahrtrichtung gesehen	1	1 35 266 06 03
20	Portalträger links } in Fahrtrichtung gesehen	1	1 35 266 07 03
21	Portaldeckel	2	1 46 236 03 05
22	Antriebswelle rechts } in Fahrtrichtung gesehen (lang) } Einzelteile siehe Seite 63	1	1 46 261 08 22
23	Antriebswelle links } in Fahrtrichtung gesehen (kurz) } Einzelteile siehe Seite 63	1	1 46 261 09 22
24	Doppelgelenkwelle rechts } in Fahrtrichtung gesehen (lang) } Einzelteile siehe Seite 63	1	0 46 261 10 22
25	Doppelgelenkwelle links } in Fahrtrichtung gesehen (kurz) } Einzelteile siehe Seite 63	1	0 35 261 01 22
26	Kegelrollenlager 33 206 DIN 720	2	7 618 000 218
27	Kegelrollenlager-Innenring	2	0 00 994 14 84
28	Kegelrollenlager-Außenring	2	0 00 994 14 85
29	Radialdichtring DFS 45 x 72 x 8/01	2	0 00 996 00 33
30	Einstellscheibe 1,80 mm stark } Stärke nach Bedarf	2	1 00 997 00 15
31	Einstellscheibe 1,85 mm stark } Stärke nach Bedarf	2	1 00 997 01 15
32	Einstellscheibe 1,90 mm stark } Stärke nach Bedarf	2	1 00 997 02 15
33	Einstellscheibe 1,95 mm stark } Stärke nach Bedarf	2	1 00 997 03 15
34	Einstellscheibe 2,00 mm stark } Stärke nach Bedarf	2	1 00 997 04 15
35	Einstellscheibe 2,05 mm stark } Stärke nach Bedarf	2	1 00 997 05 15
36	Einstellscheibe 2,10 mm stark } Stärke nach Bedarf	2	1 00 997 06 15
37	Einstellscheibe 2,15 mm stark } Stärke nach Bedarf	2	1 00 997 07 15
38	Einstellscheibe 2,20 mm stark } Stärke nach Bedarf	2	1 00 997 08 15
39	Einstellscheibe 2,25 mm stark } Stärke nach Bedarf	2	1 00 997 09 15
40	Einstellscheibe 2,30 mm stark } Stärke nach Bedarf	2	1 00 997 10 15
41	Einstellscheibe 2,35 mm stark } Stärke nach Bedarf	2	1 00 997 11 15
42	Einstellscheibe 2,40 mm stark } Stärke nach Bedarf	2	1 00 997 12 15
45	Zsb. Achswelle (Bild-Nr. 46 + 47)	2	1 46 230 03 19
46	Achswelle	2	1 46 236 01 20
47	Radbolzen (55 lg.) verzinkt	12	0 00 990 15 08
48	Zahnrad rechts } in Fahrtrichtung gesehen	1	1 46 236 01 14
49	Zahnrad links } in Fahrtrichtung gesehen	1	1 46 236 00 14
50	Sicherungsblech	2	0 00 992 84 30
51	Nutmutter M 58 x 1,5 DIN 1804	2	7 425 677 024
52	Radialdichtring 70 x 90 x 13	2	0 00 996 36 21
53	Kegelrollenlager 32 013 X DIN 720	2	7 618 320 111
55	Kegelrollenlager 32 009 X A DIN 720	2	7 618 000 220
56	Einstellscheibe 2,80 mm stark } Stärke nach Bedarf	2	1 00 997 17 16
57	Einstellscheibe 2,85 mm stark } Stärke nach Bedarf	2	1 00 997 18 16
58	Einstellscheibe 2,90 mm stark } Stärke nach Bedarf	2	1 00 997 19 16
59	Einstellscheibe 2,95 mm stark } Stärke nach Bedarf	2	1 00 997 20 16
60	Einstellscheibe 3,00 mm stark } Stärke nach Bedarf	2	1 00 997 21 16
61	Einstellscheibe 3,05 mm stark } Stärke nach Bedarf	2	1 00 997 22 16
62	Einstellscheibe 3,10 mm stark } Stärke nach Bedarf	2	1 00 997 23 16
63	Einstellscheibe 3,15 mm stark } Stärke nach Bedarf	2	1 00 997 24 16
64	Einstellscheibe 3,20 mm stark } Stärke nach Bedarf	2	1 00 997 25 16
65	Einstellscheibe 3,25 mm stark } Stärke nach Bedarf	2	1 00 997 26 16
66	Einstellscheibe 3,30 mm stark } Stärke nach Bedarf	2	1 00 997 27 16
67	Einstellscheibe 3,35 mm stark } Stärke nach Bedarf	2	1 00 997 28 16
68	Einstellscheibe 3,40 mm stark } Stärke nach Bedarf	2	1 00 997 29 16
69	Einstellscheibe 3,45 mm stark } Stärke nach Bedarf	2	1 00 997 30 16
70	Einstellscheibe 3,50 mm stark } Stärke nach Bedarf	2	1 00 997 31 16

Zu Bild-Nr. A
Das Differential der Hinterachse ist im Getriebeblock eingebaut. Siehe Hauptgruppe 22 – Seite 25

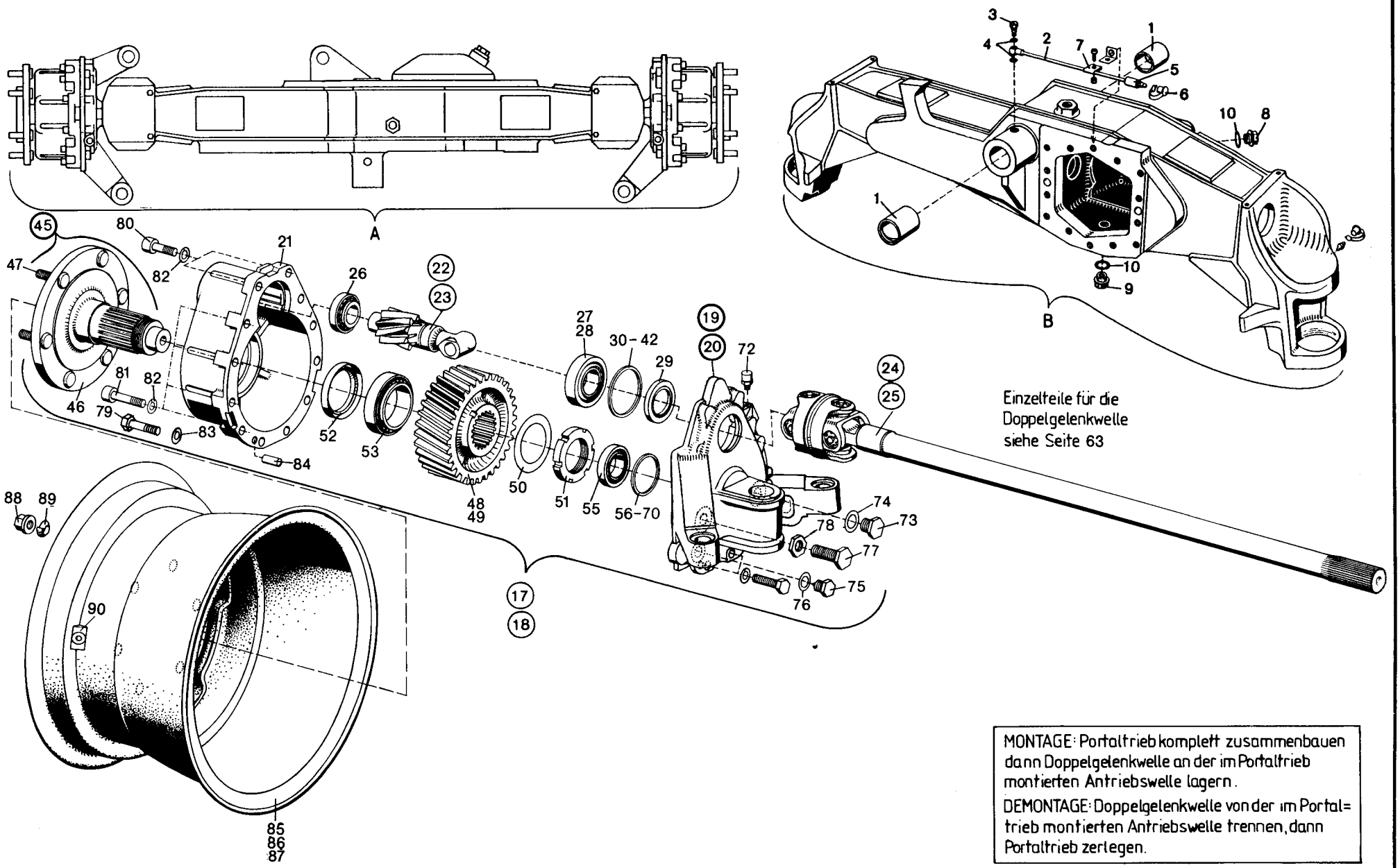
A
B
Einzelteile für die Doppelgelenkwelle siehe Seite 63
MONTAGE: Portaltrieb komplett zusammenbauen dann Doppelgelenkwelle an der im Portaltrieb montierten Antriebswelle lagern.
DEMONTAGE: Doppelgelenkwelle von der im Portaltrieb montierten Antriebswelle trennen, dann Portaltrieb zerlegen.

Bild-Nr.	Teil-Bezeichnung	Stück	Teil-Nr.	
72	Entlüfter (M 10 x 1)	2	0 00 990 92 10	
73	Verschlußschraube M 16 x 1,5 DIN 7604	2	7 336 673 005	
74	Dichtring A 16 x 20 DIN 7603-Cu	2	7 593 641 024	
75	Magnetfilterstopfen M 14 x 1,5	2	0 00 990 41 10	
76	Dichtring A 14 x 20 DIN 7603-Cu	2	7 593 641 022	
77	Anschlagschaube M 16 x 1,5 x 35	2	0 00 995 69 69	
78	Sechskantmutter M 16 x 1,5 DIN 936	2	7 404 677 014	
79	Sechskantschraube M 12 x 50 DIN 931-10.9	4	7 234 678 124	
80	Zylinderschraube M 12 x 40 DIN 912-10.9	4	7 252 678 123	
81	Zylinderschraube M 12 x 50 DIN 912-10.9	16	7 252 678 125	
82	Federring 12	20	0 00 992 27 28	
83	Federring 12	4	0 00 992 29 28	
84	Zylinderstift 10 m 6 x 24 DIN 7	2	7 512 034 136	
85	Zsb. Scheibenrad (Scheibenrad und Reifen)	2	1 00 310 65 05	
86	Scheibenrad 11 x 18 ET = 67	2	0 00 312 57 06	
87	Reifen 12,5 – 18 MPT 30 TL 125 G (6 Ply) Conti	2	0 00 312 52 12	
88	Flachbundmutter B 18 DIN 74 361 verz.	12	7 686 677 102	
89	Federring C 18,5 DIN 74 361 verz.	12	7 686 682 003	
90	Ventil	2	0 00 311 08 13	
	Sonderausrüstung 1212 – Bereifung 15,5-55			
85	Zsb. Scheibenrad (Scheibenrad und Reifen)	2	1 00 310 38 05	
86	Scheibenrad 11 x 18 ET = 87	2	0 00 312 67 06	
87	Reifen 15,5-55 R18 MPT (14 Ply) Dunlop	2	0 00 312 24 12	
	Sonderausrüstung 1212/1 – Bereifung 12,5-18			
85	Zsb. Scheibenrad (Scheibenrad und Reifen)	2	1 00 310 46 05	
86	Scheibenrad 11 x 18 ET = 67	2	0 00 312 57 06	
87	Reifen 12,5-18 TG 32	2	0 00 312 39 12	
	Sonderausrüstung 1212/2 – Bereifung 335/80 – R 18			
85	Zsb. Scheibenrad (Scheibenrad und Reifen)	2	1 00 310 49 05	
86	Scheibenrad 11 x 18 ET = 67	2	0 00 312 57 06	
87	Reifen 335/80 – R18 Michelin XM 27 TL	2	0 00 312 42 12	
	Sonderausrüstung 1212/3 – Bereifung 9,00 – R 20			
85	Zsb. Scheibenrad (Scheibenrad und Reifen)	2	1 00 310 53 05	
86	Scheibenrad 7 x 20 ET = 67	2	0 00 312 70 06	Luftventil - 000 311 11 13
87	Reifen 9,00 R 20 x Mine D 2 Michelin	2	0 00 312 47 12	Schlauch - 000 312 37 11
	Schild (Reifendruck 2,5 atü) – vorne	2	0 00 435 86 25	
	Schild (Reifendruck 2,0 atü) – hinten	2	0 00 435 19 26	
	Sonderausrüstung 1212/4 – Bereifung 12,5-18			
85	Zsb. Scheibenrad (Scheibenrad und Reifen)	2	1 00 310 29 05	
86	Scheibenrad 11 x 18 ET = 67	2	0 00 312 57 06	
87	Reifen 12,5-18 MPT E 91-2 (6 Ply) Dunlop	2	0 00 312 31 12	

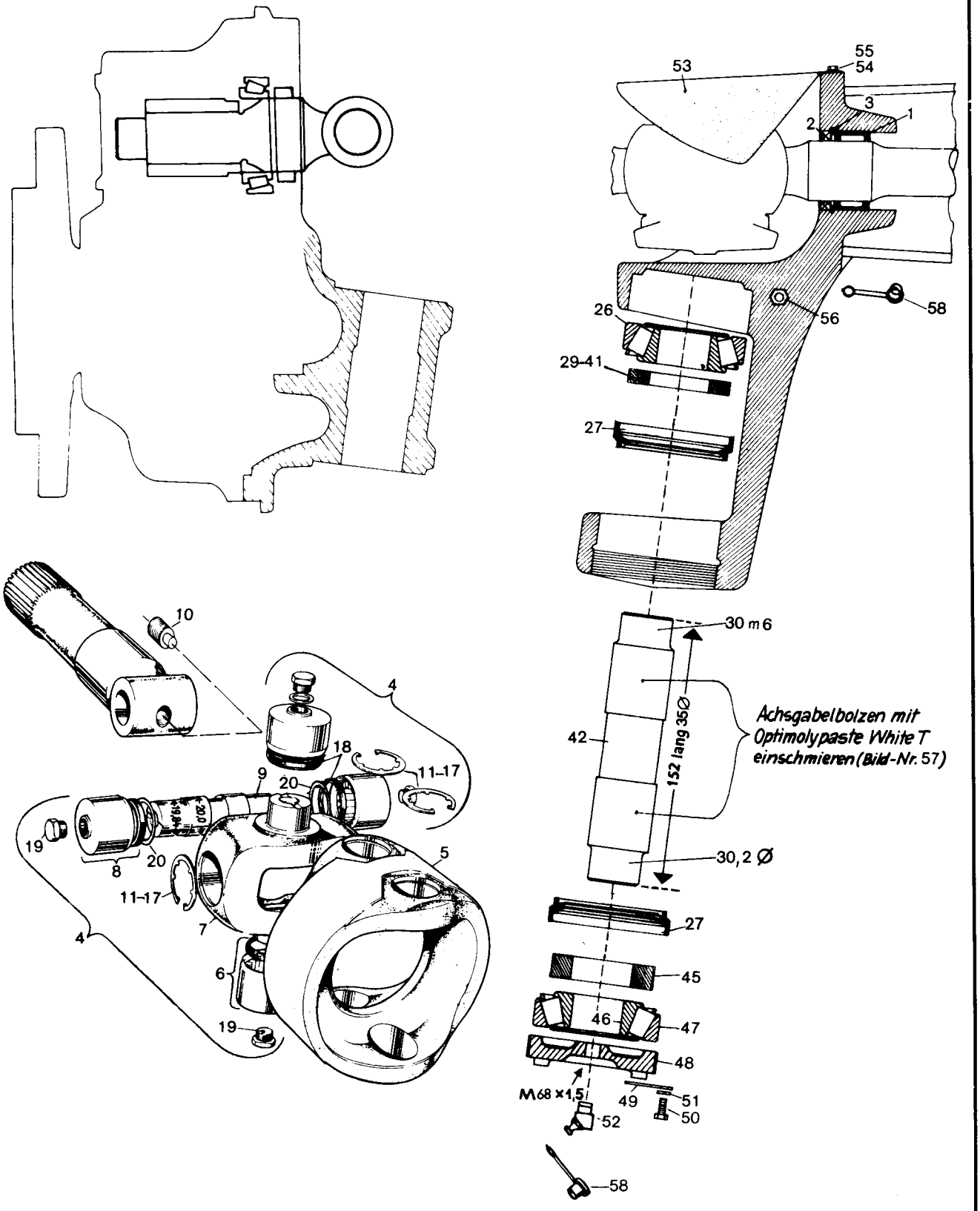
53
55
54
3
2
1
26
56
58
29-41
27
10
4
18
11-17
9
20
19
8
20
11-17
7
5
4
6
19
30 m 6
42
152 lang 35Ø
Achsgabelbolzen mit Optimolypaste White T einschmieren (Bild-Nr. 57)
30,2 Ø
27
45
46
47
48
M68 x1,5
49
51
50
52
58

Bild-Nr.	Teil-Bezeichnung	Stück	Teil-Nr.	
	Lagerung der Doppelgelenkwellen im Achsträger			
1	Nadellager NK 42/52/20	2	0 00 994 94 12	
2	Radialdichtring 42 x 52 x 7 BAU 2 SL	2	0 00 996 20 21	
3	Sicherungsring 52 x 2	2	0 00 992 54 27	
	Einzelteile Doppelgelenkwellen (Stückzahl für 1 Gelenkwelle)			**zu Bild-Nr. 4 und 5**
4	Gelenkkreuz-Garnitur	2	0 02 261 08 69	2 x Bild 4 und 1 x Bild 5 ergibt ein kpl. Doppelgelenk
5	Gabelkopf	1	0 02 261 09 69	
6	Nadellagerbuchse für Gabelkopf vollst.	4	0 00 994 37 13	**(15,1 lg.)**
7	Gelenkkreuz	2	0 02 261 10 69	
8	Nadellagerbuchse für Gelenkkreuz vollst.	4	0 00 994 38 13	**(18,1 lg.)**
9	Gelenkzapfen (20 Ø in der Mitte, außen jeweils 19,84 Ø)	2	0 02 261 16 93	
10	Gewindestift AM 10 x 15 DIN 915	2	0 00 995 08 85	
11	Sicherungsring 1,0 stark } Stärke nach Bedarf	8	0 00 992 78 27	
12	Sicherungsring 1,1 stark	8	0 00 992 79 27	
13	Sicherungsring 1,2 stark	8	0 00 992 80 27	
14	Sicherungsring 1,3 stark	8	0 00 992 81 27	
15	Sicherungsring 1,4 stark	8	0 00 992 82 27	
16	Sicherungsring 1,5 stark	8	0 00 992 83 27	
17	Sicherungsring 1,6 stark	8	0 00 992 44 27	
18	Dichtring } Einzelteile zu Bild-Nr. 6 + 8	8	0 00 996 31 27	
19	Verschlußschraube M 10 x 1	8	0 00 990 64 10	
20	Anlaufscheibe (nur bei Antriebswelle)	2	0 00 993 37 66	
	Lagerung der Portalträger am Achsträger – Abdeckblech			
26	Kegelrollenlager (oben) / (Timken)	2	0 00 994 20 15	(d = 30/D = 62/B = 21,25)
27	Radial-Wellendichtring	4	0 00 996 03 33	
29	Einstellscheibe 7,60 mm stark } Stärke nach Bedarf	2	1 00 997 19 14	
30	Einstellscheibe 7,80 mm stark	2	1 00 997 20 14	
31	Einstellscheibe 8,00 mm stark	2	1 00 997 21 14	
32	Einstellscheibe 8,20 mm stark	2	1 00 997 22 14	
33	Einstellscheibe 8,40 mm stark	2	1 00 997 23 14	
34	Einstellscheibe 8,60 mm stark	2	1 00 997 24 14	
35	Einstellscheibe 8,80 mm stark	2	1 00 997 25 14	
36	Einstellscheibe 9,00 mm stark	2	1 00 997 26 14	
37	Einstellscheibe 9,20 mm stark	2	1 00 997 27 14	
38	Einstellscheibe 9,40 mm stark	2	1 00 997 28 14	
39	Einstellscheibe 9,60 mm stark	2	1 00 997 29 14	
40	Einstellscheibe 9,80 mm stark	2	1 00 997 30 14	
41	Einstellscheibe 10,00 mm stark	2	1 00 997 31 14	
42	Achsgabelbolzen (152 lg. – 35 Ø)	2	1 02 261 13 93	
45	Scheibe (47 Ø – 35,1 Ø 9 mm stark)	2	1 00 997 26 14	
46	Kegelrollenlager – Innenring } unten	2	0 00 994 08 84	(d = 30,162)
47	Kegelrollenlager – Außenring	2	0 00 994 08 85	(D = 64,292)
48	Einstellmutter M 68 x 1,5	2	1 02 261 05 91	
49	Sicherungsblech	2	1 00 992 65 30	
50	Sechskantschraube M 8 x 16 DIN 933-8.8	2	7 236 677 129	
51	Federring 8	2	0 00 992 42 28	
52	Schmiernippel BS 8 x 1 DIN 71 412	2	7 761 675 103	
53	Abdeckblech	2	1 02 261 09 35	
54	Sechskantschraube M 6 x 10 DIN 933-8.8	4	7 236 677 077	
55	Federring 6	4	0 00 992 40 28	
56	Schmiernippel AS 8 x 1 DIN 71 412	2	7 761 675 003	
(57)	Optimolypaste White T	2	1 00 441 13 10	(für Achsgabelbolzen)
58	Schutzkappe	4	0 00 996 32 51	

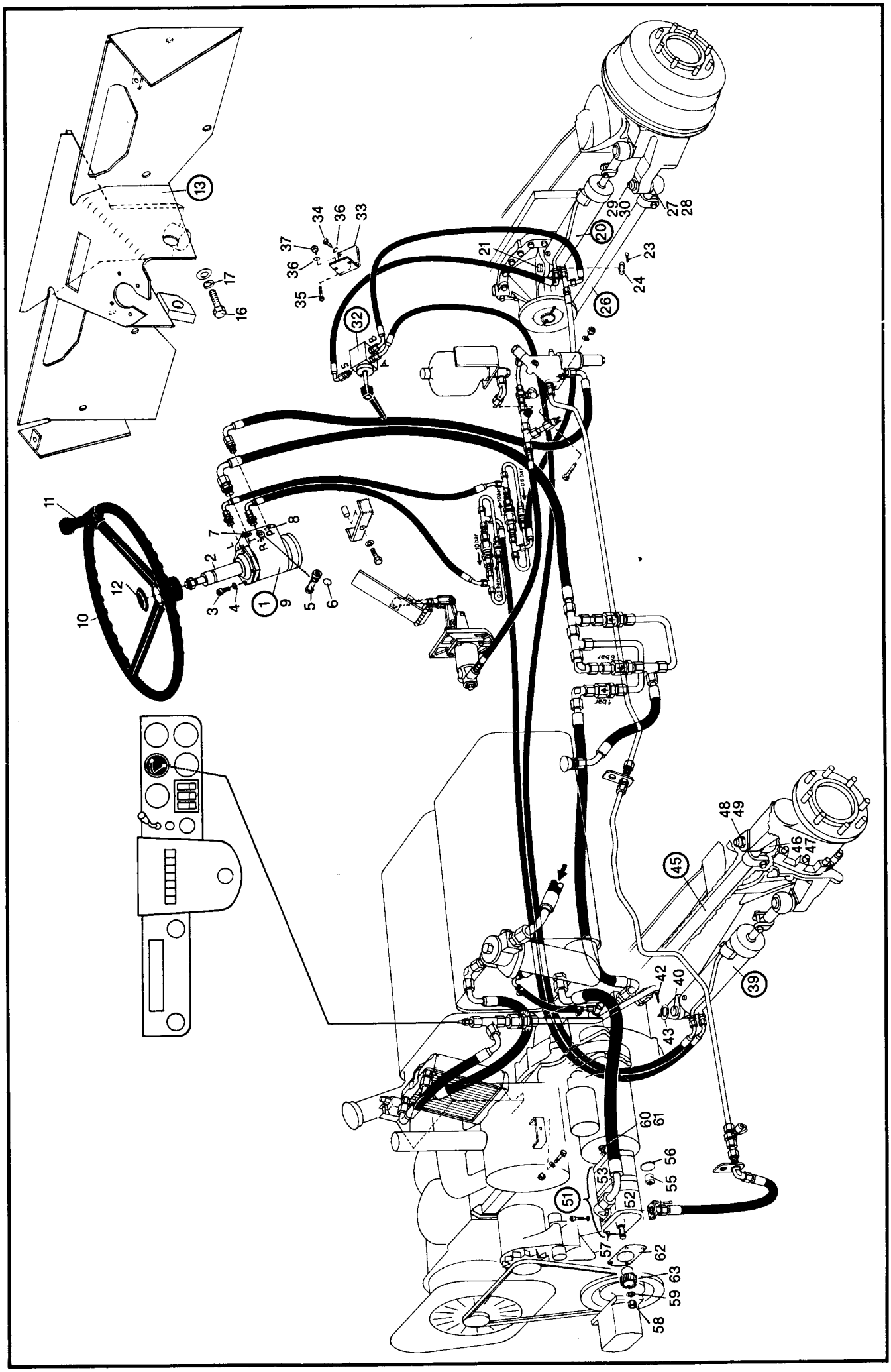
1
2
3
4
5
6
7
8
9
10
11
12
13
16
17
20
21
23
24
26
27
28
29
30
32
33
34
35
36
37
39
40
42
43
45
46
47
48
49
51
52
53
55
56
57
58
59
60
61
62
63

Bild-Nr.	Teil-Bezeichnung	Stück	Teil-Nr.
1	Hydrostatische Lenkung	1	**0 35 273 01 02**
2	Lenksäule	1	0 48 273 00 19
3	Innensechskantschraube M 8 x 20 DIN 912-10.9	3	7 252 678 044
4	Federring 8	3	0 00 992 50 28
5	Ventileinsatz (180 bar)	1	0 00 361 99 83
6	Dichtring 15 x 2 zu Ventileinsatz	1	0 00 996 49 07
7	Filtereinsatz	1	0 00 363 51 31
8	Ventileinsatz (in Anschluß „P")	1	0 00 361 86 84
9	Dichtsatz für Lenkung	1	0 00 996 54 14
10	Lenkrad	1	0 46 273 00 01
11	Drehgriff	1	0 21 273 00 26
12	Abdeckkappe	1	0 45 273 00 03
13	Zsb. Lagerung	1	1 46 270 02 43
16	Sechskantschraube M 8 x 16 DIN 933	5	7 236 677 129
17	Federring 8	5	0 00 992 42 28
20	Zsb. Lenkzylinder V.A. (Einzelteile Seite 71)	1	**1 35 360 00 42**
21	Bolzen 25 x 28 x 99 lg.	1	1 00 990 03 14
23	Splint 6,3 x 36 DIN 94	1	7 530 680 075
24	Dichtung	2	0 00 996 11 15
26	Spurstange V.A.	1	**0 35 270 00 11**
27	Gummischutzkappe	1-2	0 00 996 71 51
28	Spannring	1-2	0 00 992 83 28
29	Sechskantmutter M 20 x 1,5 DIN 937 (18 – 20 mkp)	2	7 413 677 018
30	Splint 4 x 40 DIN 94	2	7 530 680 056
32	Drehschieber (Einzelteile Seite 73)	1	**0 00 273 12 81**
33	Halter	1	1 35 273 00 40
34	Sechskantschraube M 8 x 16 DIN 933	2	7 236 677 129
35	Sechskantschraube M 8 x 25 DIN 933 verz.	2	7 236 677 756
36	Federring 8 verz.	4	0 00 992 43 28
37	Sechskantmutter M 8 DIN 934 verz.	2	7 403 677 709
39	Zsb. Lenkzylinder H.A. (Einzelteile Seite 71)	1	**1 35 360 00 42**
40	Bolzen 25 x 28 x 80 lg.	1	1 00 990 04 14
42	Splint 6,3 x 36 DIN 94	1	7 530 680 075
43	Dichtung	2	0 00 996 11 15
45	Spurstange H.A.	1	**0 35 270 01 11**
46	Gummischutzkappe	1-2	0 00 996 71 51
47	Spannring	1-2	0 00 992 83 28
48	Sechskantmutter M 20 x 1,5 DIN 937 (18 – 20 mkp)	2	7 413 677 018
49	Splint 4 x 40 DIN 94	2	7 530 680 056
	Hydraulikpumpe für Lenkungs- und Getriebeölkreislauf		
51	Hydraulikpumpe – Tandempumpe kompl. (Bosch)	1	**0 00 361 89 01**
52	Hydraulikpumpe 1 (Lenkung) (11,0 cm³ – L-Bosch)	1	0 00 361 99 01
53	Hydraulikpumpe 2 (Getriebe) (4,0 cm³ – L-Bosch)	1	0 00 361 94 01
(54)	Dichtungssatz zu Pumpe 1 (Lenkung)	1	0 00 996 57 11
(54/1)	Dichtrungssatz zu Pumpe 2 (Getriebe)	1	0 00 996 58 11
55	Mitnehmer	1	0 00 361 01 10
56	Dichtring (O-Ring 45 x 2,5)	1	0 00 996 41 07
57	Scheibenfeder 3 x 5 DIN 6888	1	7 537 106 007
58	Sechskantmutter M 12 x 1,5 DIN 936	1	7 404 677 010
59	Federring 12 DIN 7980	1	7 481 682 008
60	Sechskantschraube M 10 x 180 DIN 931-8.8	2	7 234 677 525
61	Dichtring 10 x 16 DIN 7603-Cu	2	7 593 641 016
62	Dichtung	1	0 00 996 36 10
63	Zahnrad Z = 26	1	0 33 361 00 22

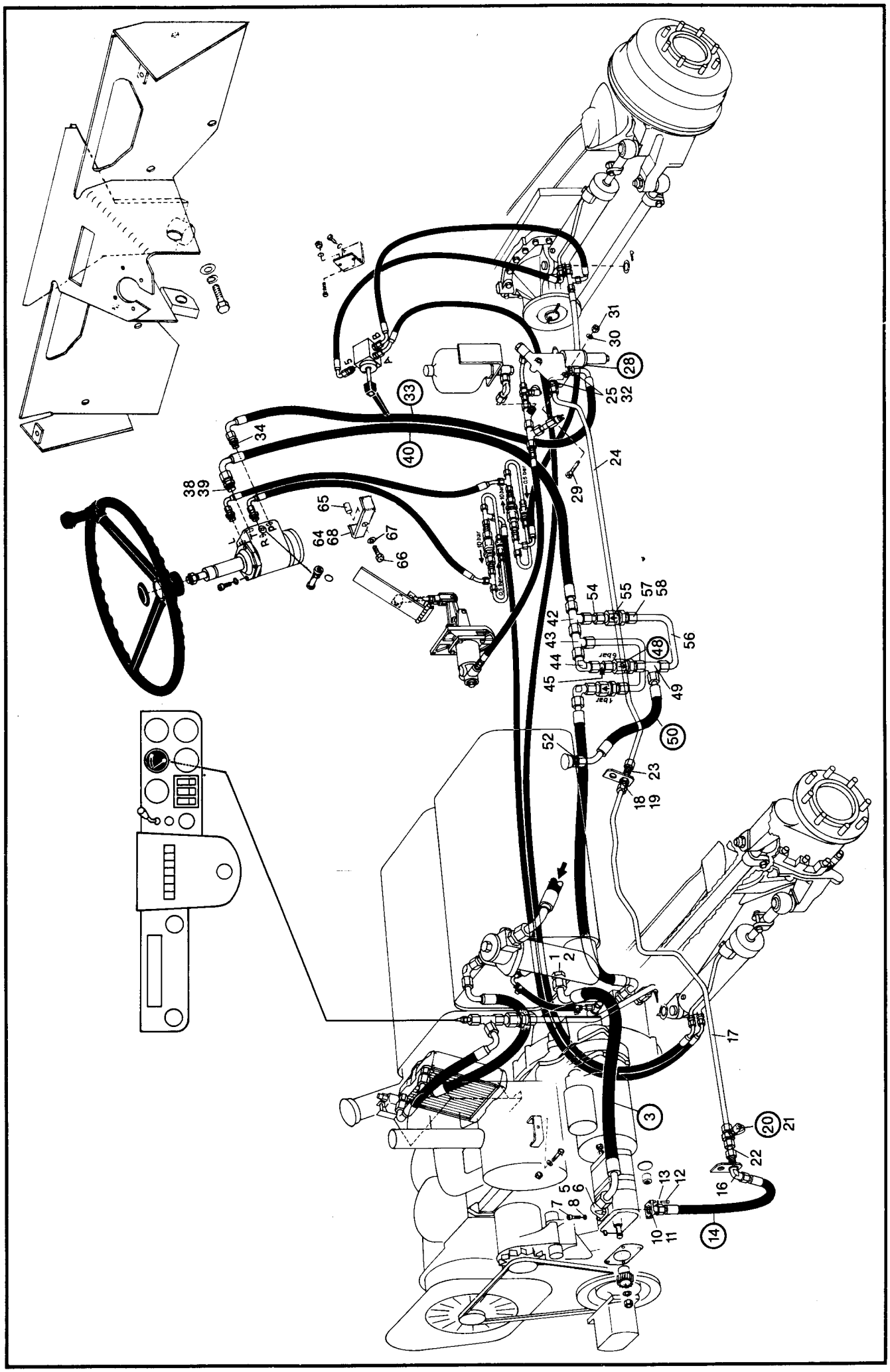

1
2
3
5
6
7
8
10
11
12
13
14
16
17
18
19
20
21
22
23
24
25
28
29
30
31
32
33
34
38
39
40
42
43
44
45
48
49
50
52
54
55
56
57
58
64
65
66
67
68

Bild-Nr.	Teil-Bezeichnung	Stück	Teil-Nr.	
	Saugleitung Ölbehälter – Lenkungspumpe			
1	Verschraubung GE 22-LM	1	0 00 363 14 16	
2	Dichtring A 26 x 32 DIN 7603-Cu	1	7 593 641 044	
3	Saugleitung NW 20/660 lg.	1	0 00 993 10 56	
(4)	O-Ring 19 x 2,5	2	0 00 996 60 08	
5	Winkel-Flanschverschraubung	1	0 00 363 49 15	
6	O-Ring 24 x 2,5	1	0 00 996 67 05	
7	Zylinderschraube M 6 x 22 DIN 912-10.9	4	7 252 678 033	
8	Federring 6 DIN 7980	4	7 481 682 005	
	Druckleitung Lenkungspumpe – Abschaltventil – Lenkung			
10	Gerade Flanschverschraubung	1	0 00 363 26 15	
11	O-Ring 17 x 2,5	1	0 00 996 68 05	
12	Zylinderschraube M 6 x 22 DIN 912-10.9	4	7 252 678 033	
13	Federring 6 DIN 7980	4	7 481 682 005	
14	Hochdruckleitung NW 12/400 lg.	1	0 00 993 62 57	
(15)	O-Ring 13 x 2	4	0 00 996 58 08	
16	Verschraubung WSV 15-L	1	0 00 363 21 17	
17	Rohrleitung 15 x 1,5 x 1180 lg.	1	1 46 272 04 08	
18	Überwurfmutter AL 15 DIN 3870	2	7 788 010 556	
19	Schneidring L 15 DIN 3861	2	7 786 680 105	
20	Minimeßverschraubung	1	0 00 363 64 17	
21	Anschlußstück	1	0 00 363 88 17	
22	Rohrstück 15 x 1,5 x 40 lg.	1	1 21 363 10 27	
23	Verschraubung SV 15-L	1	0 00 363 45 16	
24	Rohrleitung 15 x 1,5 x 1130	1	1 46 272 05 08	
25	Verschraubung GE 15-LM	1	0 00 363 03 15	
28	Abschaltventil (mit eingebautem Stromteiler)	1	0 00 361 43 84	
29	Sechskantschraube M 8 x 70 DIN 931	1	7 234 677 090	
30	Federring 8	1	0 00 992 42 28	
31	Sechskantmutter M 8 DIN 934	1	7 403 677 005	
32	Verschraubung GE 15-LM	1	0 00 363 03 15	
33	Hochdruckleitung NW 12/1040 lg.	1	0 00 993 11 56	
34	Verschraubung GE 15-LM	1	0 00 363 03 15	
	Rücklaufleitung Lenkung (Abgang T) – zum Hydrauliköl behälter			
38	Verschraubung GE 18-LM (M 18 x 1,5)	1	0 00 363 50 15	
39	Dichtring A 18 x 22 DIN 7603-Cu	1	7 593 641 028	
40	Mitteldruckleitung NW 16/1000 lg.	1	0 00 993 91 56	
(41)	O-Ring 15 x 2	2	0 00 996 59 08	
42	Zsb. Verschraubung	1	1 46 360 02 92	(Anschl. Nachsaugleitung)
43	Verschraubung evL 15-L	1	0 00 363 65 15	(Abgang – Wandler)
44	Verschraubung evW 15-L	1	0 00 363 66 15	
45	Rohrstück 15 x 1,5 x 40 lg.	1	1 21 363 10 27	
48	Rückschlagventil 6 bar	1	0 00 361 14 83	
49	Verschraubung evL 15-L	1	0 00 363 65 15	
50	Mitteldruckleitung NW 12/330 lg.	1	0 00 993 01 98	
(51)	O-Ring 13 x 2	2	0 00 996 58 08	
52	Verschraubung GE 15-LM	1	0 00 363 03 15	
	Nachsaugleitung für die Lenkung			
54	Rohrleitung 15 x 1,5 x 40 lg.	1	1 21 363 10 27	
55	Kugelrückschlagventil	1	0 00 361 73 81	
56	Rohrleitung 15 x 1,5 x 250 lg.	1	1 46 363 07 27	
57	Überwurfmutter AL 15 DIN 3870	2	7 788 010 556	
58	Schneidring L 15 DIN 3861	2	7 786 680 105	
	Befestigung Schlauchleitungen			
64	Halter	1	1 46 363 03 40	
65	Distanzrohr 12 x 1,5 x 22 lg.	1	1 46 307 04 51	
66	Sechskantschraube M 8 x 35 DIN 933-8.8	1	7 236 677 136	
67	Federring 8	1	0 00 992 42 28	
68	Filzstreifen 35 x 5 x 155 lg.	1	1 00 993 49 90	

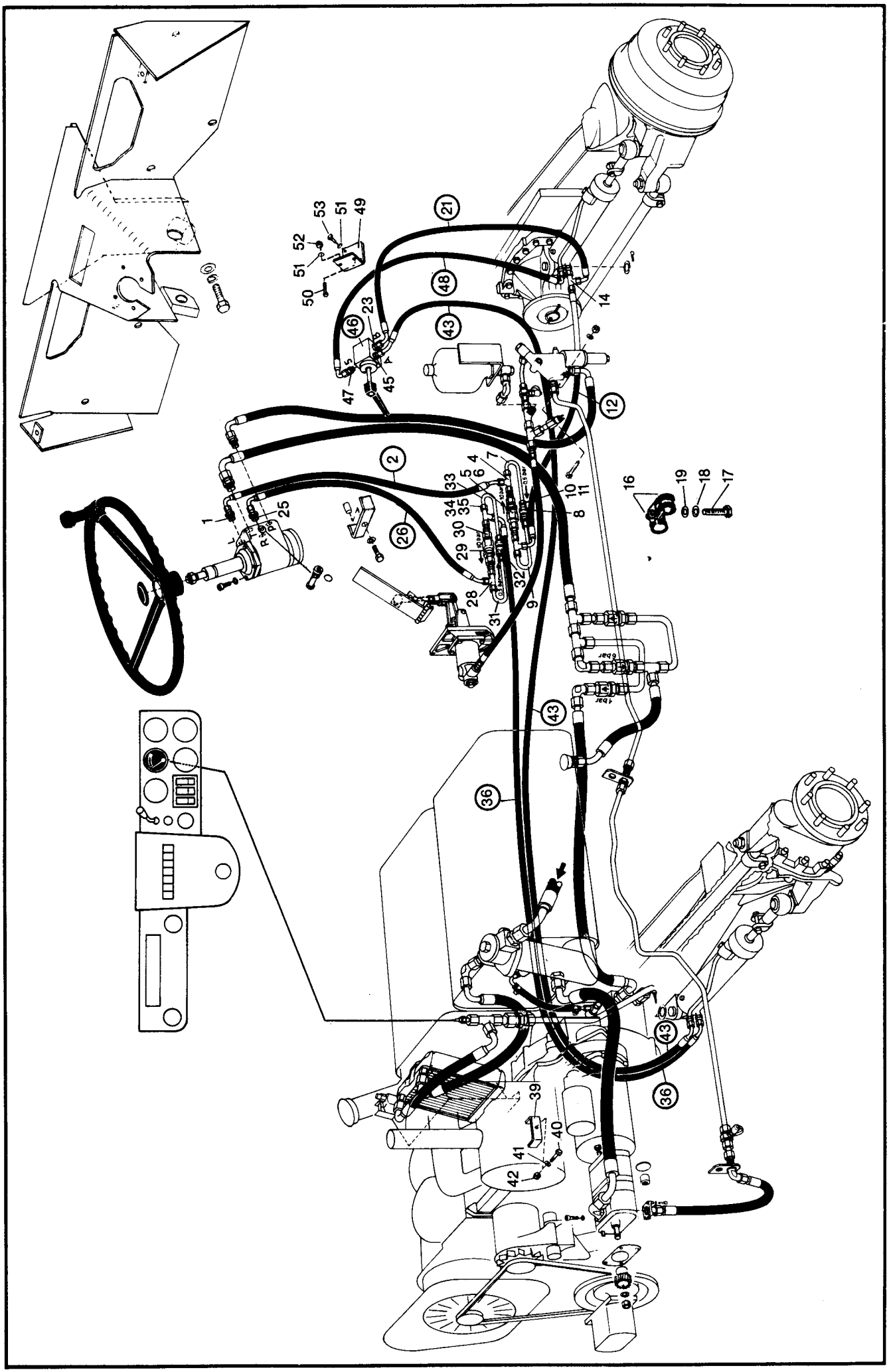
1
2
4
5
6
7
8
9
10
11
12
14
16
17
18
19
21
23
25
26
27
28
29
30
31
32
33
34
35
36
39
40
41
42
43
45
46
47
48
49
50
51
52
53
6bar
10bar

Bild-Nr.	Teil-Bezeichnung	Stück	Teil-Nr.
	Druckleitung Lenkung (Abgang L) – zum Lenkzylinder vorn (ausfahren)		
1	Verschraubung GE 10-LM M 18 x 1,5	1	0 00 363 65 16
2	Hochdruckleitung NW 8/870 lg.	1	0 00 993 42 96
(3)	O-Ring 7,5 x 2	2	0 00 996 56 08
4	Verschraubung evL 10-L	2	0 00 363 50 17
5	Rückschlagventil 10 bar	1	0 00 361 01 83
6	Verschraubung KOR 12/10-L	2	0 00 363 61 48
7	Rohrleitung 10 x 1 x 185 lg.	1	1 35 272 00 08
8	Rückschlagventil 0,5 bar	1	0 00 361 25 87
9	Rohrleitung 10 x 1 x 185 lg.	1	1 35 272 00 08
10	Überwurfmutter AL 10 DIN 3870	4	7 788 010 554
11	Schneidring L 10 DIN 3861	4	7 786 680 103
12	Hochdruckleitung NW 8/510 lg.	1	0 00 993 46 55
(13)	O-Ring 7,5 x 2	2	0 00 996 56 08
14	Verschraubung evL 10-L	1	0 00 363 50 17
16	Schelle Ø 30	2	0 00 993 54 31
17	Sechskantschraube M 8 x 45 DIN 933	1	7 236 677 138
18	Federring 8	1	0 00 992 42 28
19	Scheibe 8,4 DIN 125	1	7 451 680 161
	Druckleitung Abgang evL – zum Drehschieber (Anschluß B)		
21	Hochdruckleitung NW 8/870 lg.	1	0 00 993 42 96
(22)	O-Ring 7,5 x 2	2	0 00 996 56 08
23	Verschraubung GE 10-LM M 12 x 1,5	1	0 00 363 13 20
	Druckleitung Lenkung (Abgang R) – zum Lenkzylinder hinten (ausfahren)		
25	Verschraubung GE 10-LM M 18 x 1,5	1	0 00 363 65 16
26	Hochdruckleitung NW 8/830 lg.	1	0 00 993 97 97
(27)	O-Ring 7,5 x 2	2	0 00 996 56 08
28	Verschraubung evL 10-L	2	0 00 363 50 17
29	Rückschlagventil 10 bar	1	0 00 361 01 83
30	Verschraubung KOR 12/10-L	2	0 00 363 61 48
31	Rohrleitung 10 x 1 x 185 lg.	1	1 35 272 00 08
32	Rückschlagventil 0,5 bar	1	0 00 361 25 87
33	Rohrleitung 10 x 1 x 185 lg.	1	1 35 272 00 08
34	Überwurfmutter AL 10 DIN 3870	4	7 788 010 554
35	Schneidring L 10 DIN 3861	4	7 786 680 103
36	Hochdruckleitung NW 8/2200 lg.	1	0 00 993 98 97
(37)	O-Ring 7,5 x 2	2	0 00 996 56 08
39	Schelle Ø 15/15	1	0 00 993 60 31
40	Sechskantschraube M 6 x 40 DIN 933	1	7 236 677 087
41	Scheibe 6,4 DIN 9021	1	7 462 680 007
42	Sechskantmutter M 6 DIN 985	1	7 405 677 004
	Druckleitung Lenkzyl. hinten – Drehschieber (Anschl. A-5) – Lenkzyl. vorn (einfahren)		
43	Hochdruckleitung NW 8/2880 lg.	1	0 00 993 44 96
(44)	O-Ring 7,5 x 2	4	0 00 996 56 08
45	Verschraubung GE 10-LM M 12 x 1,5	1	0 00 363 13 20
46	Drehschieber	1	0 00 273 12 81
47	Verschraubung GE 10-LM M 12 x 1,5	1	0 00 363 13 20
48	Hochdruckleitung NW 8/800 lg.	1	0 00 993 43 96
49	Halter	1	1 35 273 00 40
50	Sechskantschraube M 8 x 25 DIN 933 verz.	2	7 236 677 756
51	Federring 8 verz.	4	0 00 992 43 28
52	Sechskantmutter M 8 DIN 934 verz.	2	7 403 677 709
53	Sechskantschraube M 8 x 16 DIN 933	2	7 236 677 129

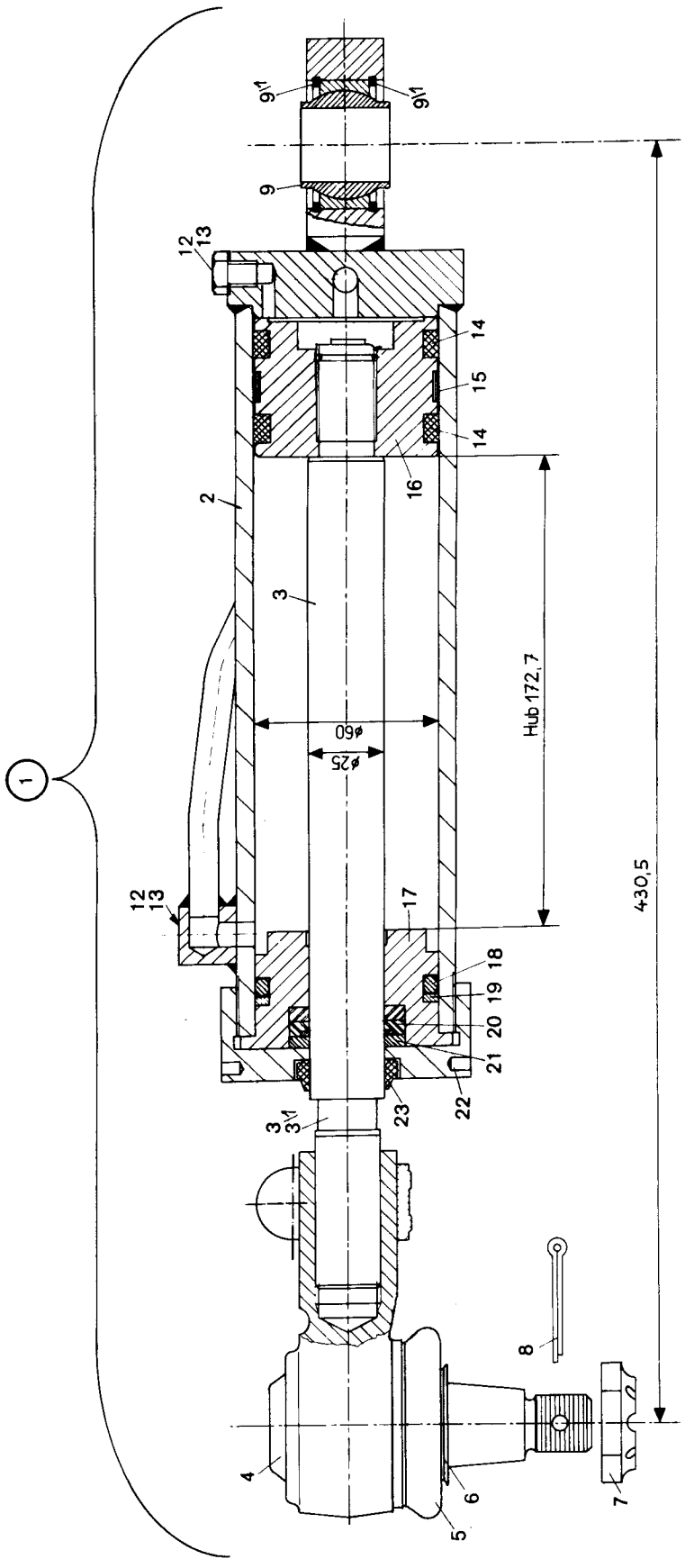
1
9¹
9¹
9
12
13
14
15
14
16
2
3
ø60
ø25
Hub 172,7
430,5
12
13
17
18
19
20
21
22
23
3
3¹
8
4
6
5
7

Bild-Nr.	Teil-Bezeichnung	Stück	Teil-Nr.	
	Lenkzylinder (60 Ø – 172,7 Hub – 430,5 lg.)			
1	Zsb. Lenkzylinder kompl.	1-2	**1 35 360 00 42**	
2	Zsb. Zylinder	1-2	1 35 360 01 42	
3	Zsb. Kolbenstange (Bild 3/1 u. 16)	1-2	1 35 360 00 46	
3/1	Kolbenstange	1-2	1 35 361 00 67	
4	Kugelgelenk kpl.	1-2	0 35 273 00 69	
5	Gummischutzkappe	1-2	0 00 996 71 51	
6	Spannring	1-2	0 00 992 83 28	
7	Sechskantmutter M 20 x 1,5 DIN 937 (18 – 20 mkp)	1-2	7 413 677 018	
8	Splint 4 x 36 DIN 94	1-2	7 530 680 055	
9	Gelenklager GE 25 HWVO 12	1-2	0 00 994 74 37	
9/1	Sprengring	2-4	0 00 992 02 29	
12	Verschlußschraube AM 8 x 1 DIN 7604	2-4	1 00 990 64 09	
13	Dichtring	2-4	0 00 996 62 14	
14	Kolbendichtung	2-4	0 00 996 65 14	**zu Bild-Nr. 16**
15	Kolbenführungsring	1-2	0 00 996 64 64	mit Loctite 270 (grün) einkleben.
16	Kolben	1-2	1 32 361 03 68	(1 Tag Aushärtezeit)
17	Deckel	1-2	1 32 361 02 25	
18	Runddichtring 50,17 x 5,33	1-2	0 00 996 08 08	
19	Stützring	1-2	0 00 996 01 29	
20	Kolbenstangendichtung	1-2	0 00 996 63 13	
21	Scheibe	1-2	1 00 993 35 65	
22	Deckel (M 72 x 1,5)	1-2	1 32 361 01 25	
23	Abstreifer	1-2	0 00 996 28 27	
(24)	Dichtsatz (Bild-Nr. 13/14/15/18/19/20/23)	1-2	0 00 996 84 14	

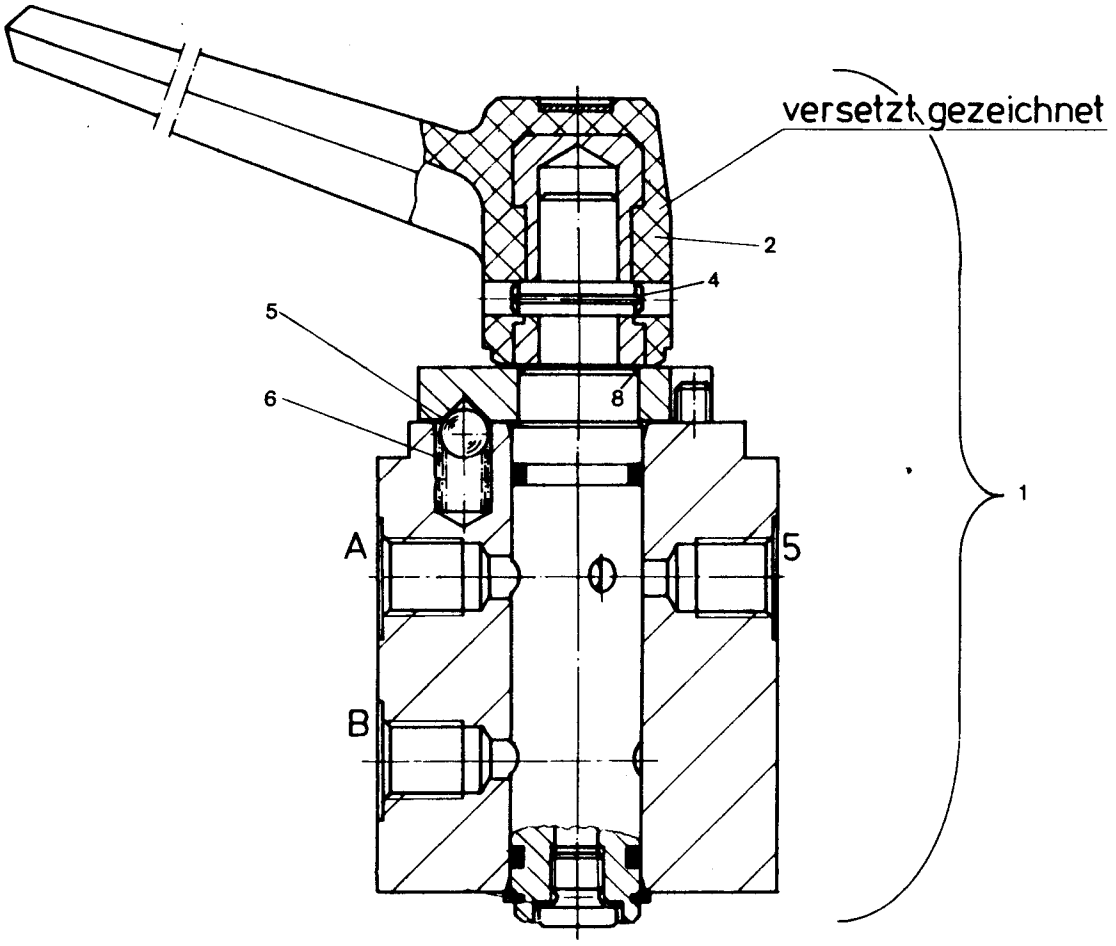
versetzt gezeichnet
2
4
5
6
8
1
A
5
B

Bild-Nr.	Teil-Bezeichnung	Stück	Teil-Nr.
	Drehschieber		
1	Drehschieber	1	0 00 273 12 81
2	Klemmhebel	1	0 00 996 94 30
4	Spannhülse 5 x 20 DIN 1481	1	7 514 682 133
5	Kugel	1	0 00 994 10 80
6	Druckfeder	1	0 00 992 07 01
(7)	Dichtsatz kpl.	1	**0 00 996 81 14**
8	Abdichtung	1	0 00 996 55 15

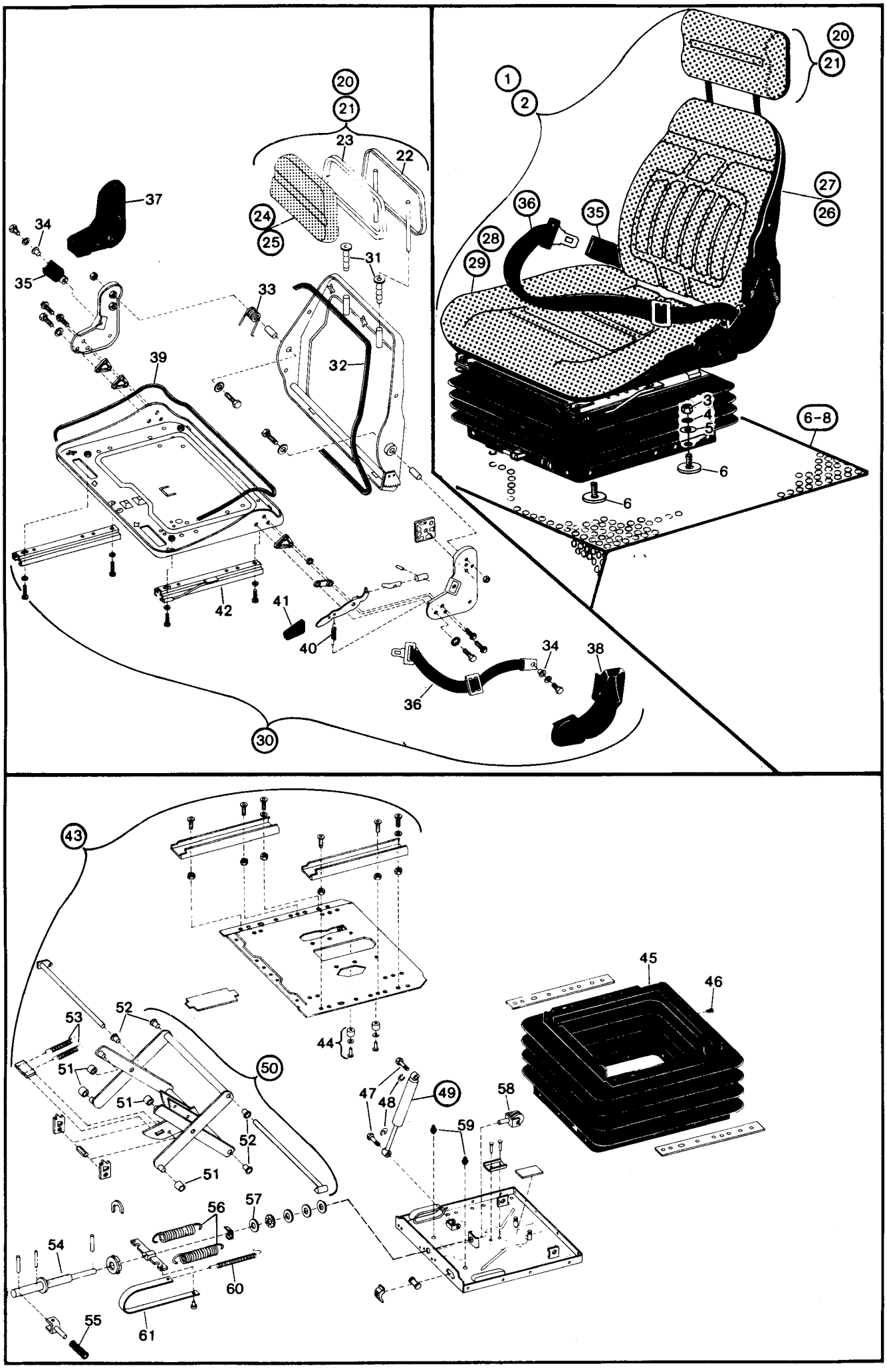
20
21
23
22
24
25
31
37
34
35
33
39
32
42
41
40
36
38
30
1
2
27
26
28
29
3
4
5
6-8
6
43
52
53
51
50
44
45
46
47
48
49
58
59
54
56
57
60
61
55

Bild-Nr.	Teil-Bezeichnung		Stück	Teil-Nr.	
1	Fahrersitz kompl. (Stoffbezug)		1	0 32 291 01 01	
2	Fahrersitz kompl. (Kunstlederbezug)		1	0 32 291 02 01	(So 1176)
3	Sechskantmutter M 8 DIN 934 verk.	Befestigung Fahrersitz	4	7 403 677 709	
4	Federring 8 verk.		4	0 00 992 43 28	
5	Scheibe A 8,4 DIN 125		4	7 451 680 011	
6	Scheibe 5 mm stark		4	0 00 993 72 64	
7	Dammatte auf Sitzblech		1	0 46 341 45 88	
	Einzelteile Fahrersitz – 0 32 291 01 01 / 0 32 291 02 01 (Bild-Nr. 1 + 2)				
20	Rückenverlängerung kpl. (Stoffbezug)		1	0 32 291 05 01	
21	Rückenverlängerung kpl. (Kunstlederbezug)		1	0 32 291 06 01	
22	Rückenverlängerung (Rahmen)		1	0 32 291 00 37	
23	Profil 900 lg.		1	0 00 996 54 83	
24	Polster für Rückenverlängerung (Stoffbezug)		1	0 32 291 00 02	
25	Polster für Rückenverlängerung (Kunstlederbezug)		1	0 32 291 01 02	
26	Polster für Rücken (Stoffbezug)		1	0 32 291 02 02	
27	Polster für Rücken (Kunstlederbezug)		1	0 32 291 03 02	
28	Polster für Sitz (Stoffbezug)		1	0 32 291 04 02	
29	Polster für Sitz (Kunstlederbezug)		1	0 20 290 00 07	
30	Fahrersitz-Oberteil (ohne Polster)		1	0 32 291 07 01	
31	Buchsen		2	0 00 994 36 54	
32	Profil 1460 lg.		1	0 00 996 38 82	
33	Schenkelfeder		1	0 00 992 11 01	
34	Buchse		2	0 00 994 37 54	
35	Schloß mit Lasche		1	0 32 291 00 80	
36	Gurtband kpl.		1	0 32 291 01 69	
37	Abdeckung rechts		1	0 32 292 01 22	
38	Abdeckung links		1	0 32 292 00 22	
39	Profil 1700 lg.		1	0 00 996 55 83	
40	Zugfeder		1	0 00 992 12 01	
41	Griff		1	0 00 996 12 46	
42	Verstellschiene mit Hebel		1	0 32 292 00 27	
43	Fahrersitz-Unterteil (ohne Polster)		1	0 32 291 08 01	
44	Puffersatz kpl.		1	0 32 290 00 77	
45	Faltenbalg		1	0 00 996 70 50	
46	Haltestopfen		21	0 00 990 50 09	
47	Bolzen		2	0 32 291 01 96	
48	Sicherungsscheibe		2	0 00 993 46 64	
49	Stoßdämpfer		1	0 00 993 19 76	
50	Schwinge kpl.		1	0 32 290 00 15	
51	Rolle		4	0 32 292 00 80	
52	Buchse		4	0 00 994 38 54	
53	Zugfeder		2	0 00 992 13 01	
54	Verstellspindel kpl.		1	0 32 290 00 85	
55	Griff		1	0 00 996 96 30	
56	Zugfeder		2	0 00 992 14 01	
57	Axial-Kugellager kpl.		1	0 00 994 38 15	
58	Gabel kpl.		1	0 32 290 00 42	
59	Puffer		1	0 00 993 02 84	
60	Zugfeder		1	0 00 992 15 01	
61	Anzeigeband		1	0 00 435 02 35	

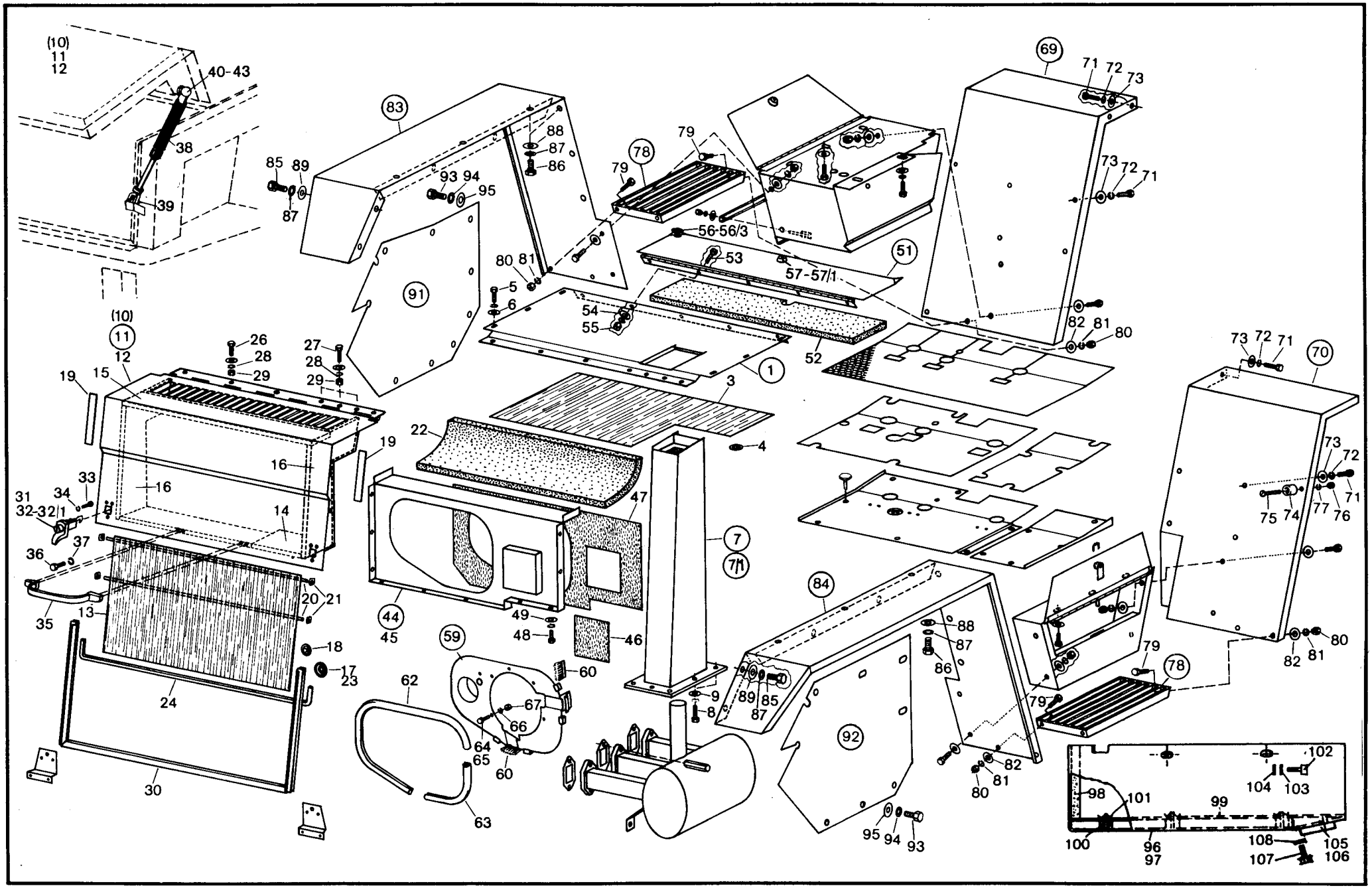
(10)
11
12
40-43
38
39
83
85
89
87
88
87
86
93
94
95
78
79
79
56-56/3
53
57-57/1
51
69
71
72
73
73
72
71
91
80
81
5
6
54
55
52
1
82
81
80
(10)
11
12
26
28
29
27
28
29
19
15
3
22
19
4
16
16
33
34
31
32-32/1
14
37
36
7
7/1
47
20
21
13
35
44
45
49
48
46
59
60
62
9
8
84
88
87
86
89
85
87
79
78
18
17
23
24
67
66
64
65
60
63
30
92
95
94
93
82
81
80
73
72
71
70
75
74
77
76
73
72
71
80
82
81
98
101
99
102
104
103
100
96
97
108
107
105
106

Bild-Nr.	Teil-Bezeichnung	Stück	Teil-Nr.	
	Gruppe 30 – Blechteile			
1	Zsb. Motorhaube oben kompl.	1	**1 46 300 11 30**	(12 30 bei So 1153 – mit Doppelluftfilter)
3	Schallschluckmatte	1	0 46 307 28 88	
4	Clips (Plastik)	10	0 00 993 03 94	
5	Sechskantschraube M 8 x 20 DIN 933 verz.	4	7 236 677 763	
6	Scheibe 8,4 DIN 9021 verz.	4	7 462 680 029	
7	Zsb. Nachschalldämpfer (Serie)	1	1 46 320 00 01	
7/1	Zsb. Nachschalldämpfer (bei abnehmb. Fahrerhaus)	1	1 46 320 01 01	
8	Sechskantschraube M 10 x 20 DIN 933 verz.	5	7 236 677 754	
9	Federring 10 verz.	5	0 00 992 35 28	
(10)	Zsb. Motorhaube hinten kompl. (Bild 11-24/40-49)	1	**1 46 300 05 30**	
11	Zsb. Motorhaube hinten (Bild-Nr. 12-19)	1	1 46 300 07 30	
12	Zsb. Motorhaube hinten (ohne Schallschluckmatten)	1	1 46 300 06 30	
13	Schallschluckmatte	1	0 46 307 06 88	
14	Schallschluckmatte	1	0 46 307 07 88	
15	Schallschluckmatte } mit Jowat Kleber	1	0 46 307 08 88	
16	Schallschluckmatte } 45500 verklebt	2	0 46 307 09 88	
17	Clips (Plastik)	8	0 00 993 03 94	
18	Clips (5 mm Ø)	8	0 00 993 04 94	
19	Profil 24 x 7 x 186 (aus 0 00 996 40 82)	2	1 00 996 42 82	
20	Haltestab 4 Ø x 835 lg.	2	1 46 305 01 59	
21	Schnellbefestiger	4	0 00 992 72 30	
22	Schallschluckmatte	1	0 46 307 18 88	
23	Clips (Plastik)	6	0 00 993 03 94	
24	Klemmband 1500 lg.	1	1 00 996 04 83	
26	Sechskantschraube M 8 x 16 DIN 933 verkadmet	4	7 236 677 752	
27	Sechskantschraube M 8 x 25 DIN 933 verkadmet	3	7 236 677 756	
28	Federring 8	7	0 00 992 43 28	
29	Sechskantmutter M 8 DIN 934	7	7 403 677 709	
30	Profilrahmen	1	0 00 996 41 82	
31	Motorhaubenverschluß (rechts in Fahrtrichtung)	1	0 00 341 25 44	
32	Motorhaubenverschluß (abschließbar) (links in Fahrtr.)	1	0 00 341 35 44	
32/1	Schlüssel zu Bild 32 (Nr. 14603 – Merit)	1	0 00 333 07 33	
33	Linsenschraube M 5 x 10 DIN 7985 verz.	6	7 286 671 059	
34	Federring 5 verz.	6	0 00 992 39 28	
35	Haltegriff	1	0 00 341 30 41	
36	Sechskantschraube M 5 x 20 DIN 933 verz.	4	7 236 677 775	
37	Federring 5 verz.	4	0 00 992 39 28	
38	Gasfeder	1	0 46 341 00 84	
39	ES-Bolzen	1	0 00 990 22 12	
40	Kugelzapfen	1	0 00 994 06 32	
41	Sechskantmutter M 8 DIN 934	1	7 403 677 005	
42	Federring 8	1	0 00 992 43 28	
43	Scheibe 8,4 DIN 9021	1	7 462 680 012	
44	Zsb. Führungsblech kpl. (Bild 45-47)	1	1 46 300 07 54	
45	Zsb. Führungsblech (ohne Schallschluckmatten)	1	1 46 300 03 54	
46	Schallschluckmatte	1	0 52 307 18 88	
47	Schallschluckmatte	1	0 46 307 27 88	
48	Sechskantschraube M 6 x 12 DIN 933 verkadmet	14	7 236 677 757	
49	Scheibe 6,4 DIN 9021 verzinkt	14	7 462 680 033	

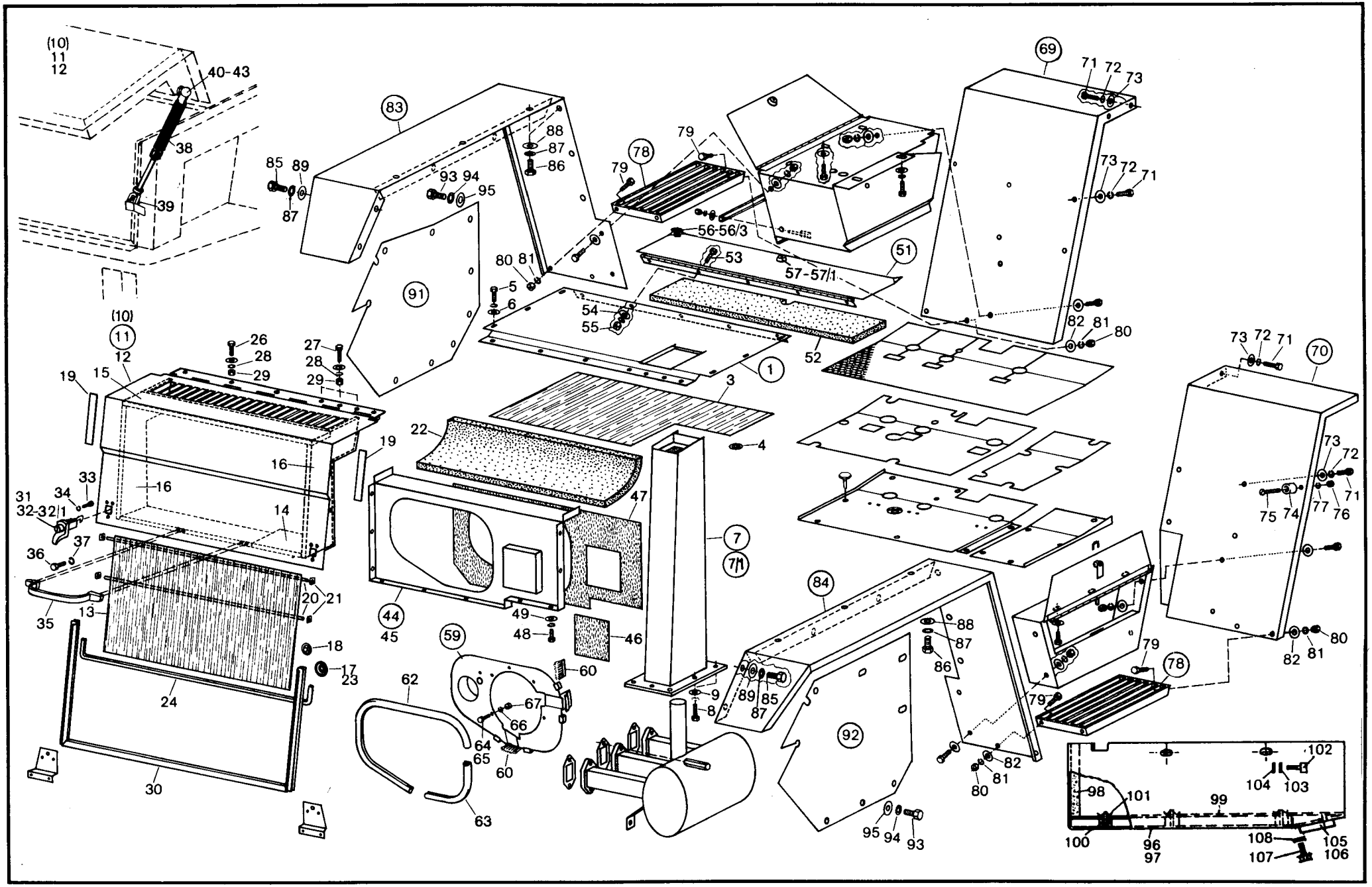
(10)
11
12
40-43
38
39
83
85
89
87
93
94
95
88
87
86
79
78
56-56/3
53
57-57/1
51
69
71
72
73
80
81
5
6
54
55
52
1
3
4
91
(10)
11
12
26
28
29
27
28
29
19
15
16
33
34
31
32-32/1
37
36
35
13
20
21
18
17
23
24
30
22
19
16
14
47
7
7/1
44
45
49
48
46
59
60
62
63
64
65
66
67
9
8
84
88
87
86
89
85
87
92
95
94
93
82
81
80
79
78
73
72
71
70
75
74
77
76
98
101
99
102
104
103
100
96
97
108
107
105
106

Bild-Nr.	Teil-Bezeichnung	Stück	Teil-Nr.	
51	Zsb. Klappe oben	1	1 46 300 06 26	
52	Dämmatte	1	0 46 307 30 88	
53	Sechskantschraube M 6 x 10 DIN 933 verkadmet	5	7 236 677 759	
54	Scheibe 6,4 DIN 9021 verzinkt	5	7 462 680 033	
55	Sechskantmutter M 6 DIN 934 verz.	5	7 403 677 607	
56	Schaltknopf	1	0 00 996 79 30	
56/1	Scheibe 4,3 DIN 125	1	7 451 680 007	
56/2	Federring 4	1	0 00 992 36 28	
56/3	Zylinderschraube M 4 x 10 DIN 84	1	7 250 670 086	
57	Zylinderverschluß	1	0 00 341 36 44	
57/1	Schlüssel zu Bild 57 (Nr. 14603 – Merit)	1	0 00 333 07 33	
59	Zsb. Luftführung (mit Bild 60)	1	1 46 300 01 54	Verschl.stopfen 0 00 990 97 10
60	Abdichtbürste	2	1 52 307 02 96	
62	Profil 920 lg. (0 00 996 82 83)	1	1 00 996 84 83	
63	Profil 315 lg. (0 00 996 82 83)	1	1 00 996 85 83	
64	Sechskantschraube M 6 x 20 DIN 933	4	7 236 677 081	
65	Sechskantschraube M 6 x 12 DIN 933	1	7 236 677 078	
66	Federring 6	5	0 00 992 40 28	
67	Sechskantmutter M 6 DIN 934	5	7 403 677 004	
				bei So 1296 – Schnellgang
69	Radabdeckung vorne links	1	1 46 301 00 05	1 46 301 03 05
70	Radabdeckung vorne rechts	1	1 46 301 01 05	1 46 301 04 05
71	Sechskantschraube M 8 x 18 DIN 933	10	7 236 677 130	Spritzgummi – 0 52 301 00 97
72	Federring 8	10	0 00 992 42 28	Leiste – 1 52 301 00 41
73	Scheibe 8,4 DIN 9021	10	7 462 680 029	Sk.schr. M 8 x 20 – 7 236 677 763
74	Rundpuffer (Anschlag für Türe unten)	2	0 00 996 10 51	Federring 8 – 0 00 992 43 28
75	Flachkopfschraube M 6 x 20 DIN 85 verkadmet	2	7 280 670 985	Sk. Mutter M 8 – 7 403 677 709
76	Sechskantmutter M 6 DIN 934 verkadmet	2	7 403 677 707	Halter f. Kennzeichen – 1 48 341 02 40
77	Federring 6 verzinkt	2	0 00 992 41 28	Halter f. Kennzeichen – 1 48 341 03 40
78	Zsb. Trittrost	2	1 46 300 01 46	Blechschr. 6,3x16 – 7 315 681 301
79	Sechskantschraube M 8 x 20 DIN 933-8.8	8	7 236 677 131	
80	Sechskantmutter M 8 DIN 934	8	7 403 677 005	
81	Federring 8	8	0 00 992 42 28	
82	Scheibe A 8,4 DIN 9021	8	7 462 680 029	
83	Radabdeckung hinten links	1	1 46 302 02 01	
84	Radabdeckung hinten rechts	1	1 46 302 03 01	
85	Sechskantschraube M 10 x 30 DIN 933 verzinkt	4	7 236 677 755	
86	Sechskantschraube M 10 x 25 DIN 933	10	7 236 677 159	
87	Federring 10	14	0 00 992 25 28	
88	Scheibe 10,5 DIN 9021	10	7 462 680 014	
89	Scheibe	4	0 00 993 61 64	
91	Gummimatte links	1	0 46 307 04 88	
92	Gummimatte rechts	1	0 46 307 05 88	
93	Sechskantschraube M 8 x 20 DIN 933 verzinkt	13	7 236 677 763	
94	Federring 8 verzinkt	13	0 00 992 43 28	
95	Scheibe A 8,4 DIN 9021 verzinkt	13	7 462 680 029	
96	Zsb. Bodenwanne kpl. (Bild 97-101)	1	1 46 300 02 32	(unter dem Motor angebracht)
97	Zsb. Bodenwanne	1	1 46 300 03 32	
98	Dämmatte	1	0 46 305 04 88	
99	Dämmatte (Antiphon SA)	1	0 46 305 03 88	
100	Distanzring	5	0 00 993 86 73	
101	Clips	5	0 00 993 04 94	
102	Zylinderschraube M 10 x 20 DIN 912 verz.	4	7 252 677 823	
103	Federring 10 verz.	4	0 00 992 05 29	
104	Scheibe 10,5 DIN 9021 verz.	4	7 462 680 028	
105	Zsb. Deckel	1	1 46 300 08 26	
106	Dämmatte	1	0 46 305 05 88	
107	Sechskantschraube M 8 x 12 DIN 933	2	7 236 677 128	
108	Federring 8	2	0 00 992 42 28	

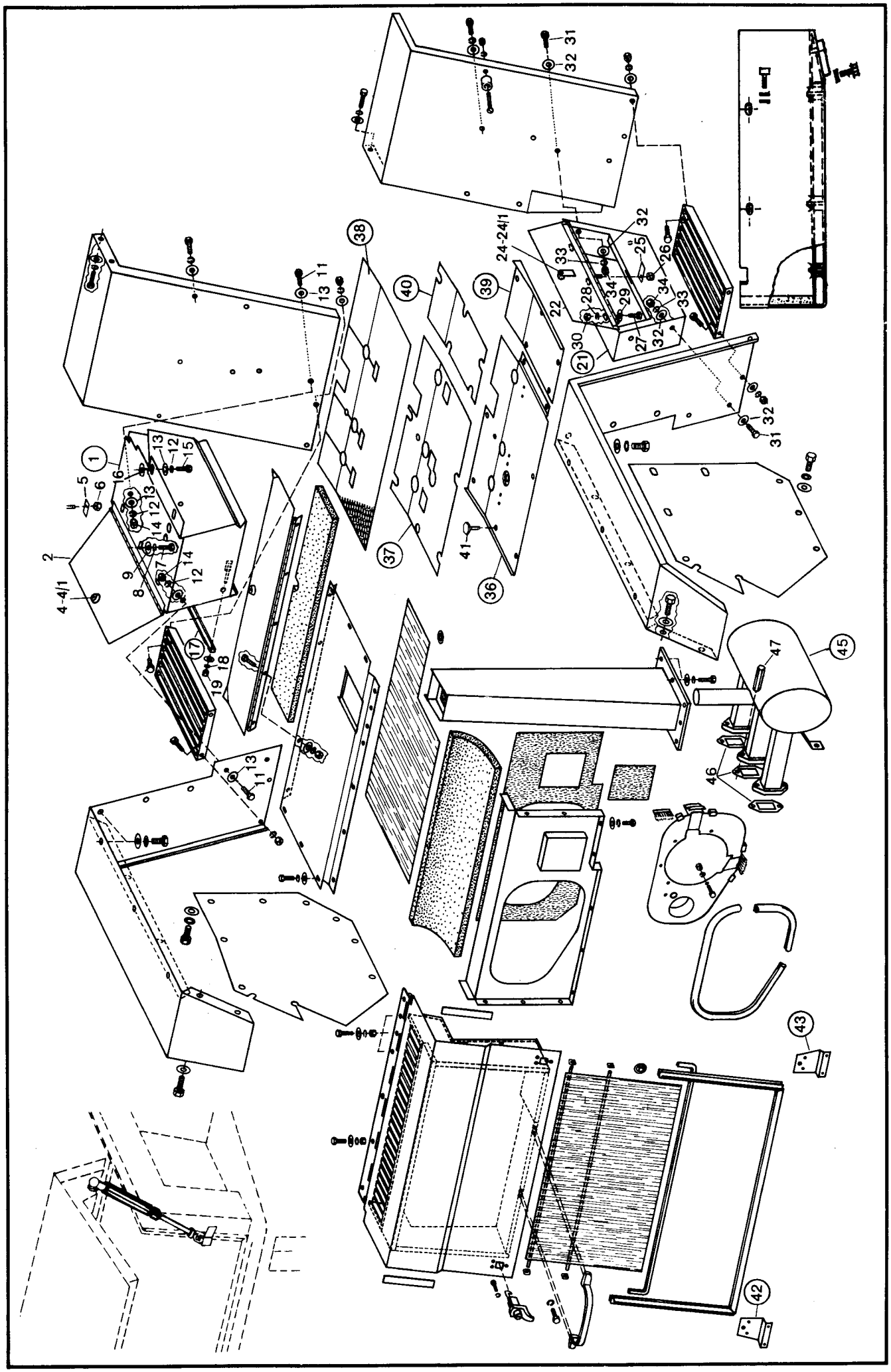
1
2
4-4/1
5
6
7
8
9
11
12
13
14
15
16
17
18
19
21
22
24-24/1
25
26
27
28
29
30
31
32
33
34
36
37
38
39
40
41
42
43
45
46
47

Bild-Nr.	Teil-Bezeichnung	Stück	Teil-Nr.
1	Zsb. Batteriekasten kpl. (mit Bild 2)	1	1 46 300 04 24
2	Zsb. Klappe	1	1 46 300 04 26
4	Zylinderverschluß	1	0 00 341 36 44
4/1	Schlüssel zu Bild 4 (Nr. 14603 – Merit)	1	0 00 333 07 33
5	Riegel	1	1 46 304 00 83
6	Sechskantmutter M 8 DIN 985	1	7 405 677 005
7	Sechskantschraube M 10 x 20 DIN 933	2	7 236 677 157
8	Federring 10	2	0 00 992 25 28
9	Scheibe 10,5 DIN 9021	2	7 462 680 014
11	Sechskantschraube M 8 x 20 DIN 933	4	7 236 677 131
12	Federring 8	6	0 00 992 42 28
13	Scheibe 8,4 DIN 9021	10	7 462 680 012
14	Sechskantmutter M 8 DIN 934	4	7 403 677 005
15	Sechskantschraube M 8 x 20 DIN 933	2	7 236 677 131
16	Scheibe 4 mm stark	2	0 00 993 57 65
17	Halter (Batterie)	1	1 46 333 01 40
18	Federring 6	2	0 00 992 40 28
19	Sechskantmutter M 6 DIN 934	2	7 403 677 004
21	Zsb. Werkzeugkasten kpl. (mit Bild 22)	1	1 46 300 07 24
22	Zsb. Klappe	1	1 46 300 03 26
24	Zylinderverschluß	1	0 00 341 36 44
24/1	Schlüssel zu Bild 24 (Nr. 14603 – Merit)	1	0 00 333 07 33
25	Riegel	1	1 46 304 00 83
26	Sechskantmutter M 8 DIN 985	1	7 405 677 005
27	Sechskantschraube M 10 x 20 DIN 933	3	7 236 677 157
28	Federring 10	3	0 00 992 25 28
29	Scheibe 10,5 DIN 9021	3	7 462 680 014
30	Sechskantmutter M 10 DIN 934	2	7 403 677 007
31	Sechskantschraube M 8 x 20 DIN 933	4	7 236 677 131
32	Scheibe 8,4 DIN 9021	8	7 462 680 012
33	Federring 8	4	0 00 992 42 28
34	Sechskantmutter M 8 DIN 934	4	7 403 677 005
36	Zsb. Bodenblech links	1	1 46 300 00 45
37	Dämmatte links	1	0 46 341 17 88
38	Dämmatte (Bodenmatte)	1	0 46 341 35 88
39	Zsb. Bodenblech rechts	1	1 46 300 01 45
40	Dämmatte rechts	1	0 46 341 24 88
41	Flachkopfschraube M 8 x 20	11	0 00 995 88 69
42	Halter für Rückstrahler links	1	1 46 332 03 40
43	Halter für Rückstrahler rechts	1	1 46 332 04 40
	Gruppe 32 – Auspuff		
45	Auspuffsammeldämpfer	1	0 46 321 01 01
46	Asbestdichtlinse	3	0 60 322 00 96
47	Verlängerungsmutter	1	0 00 990 75 24

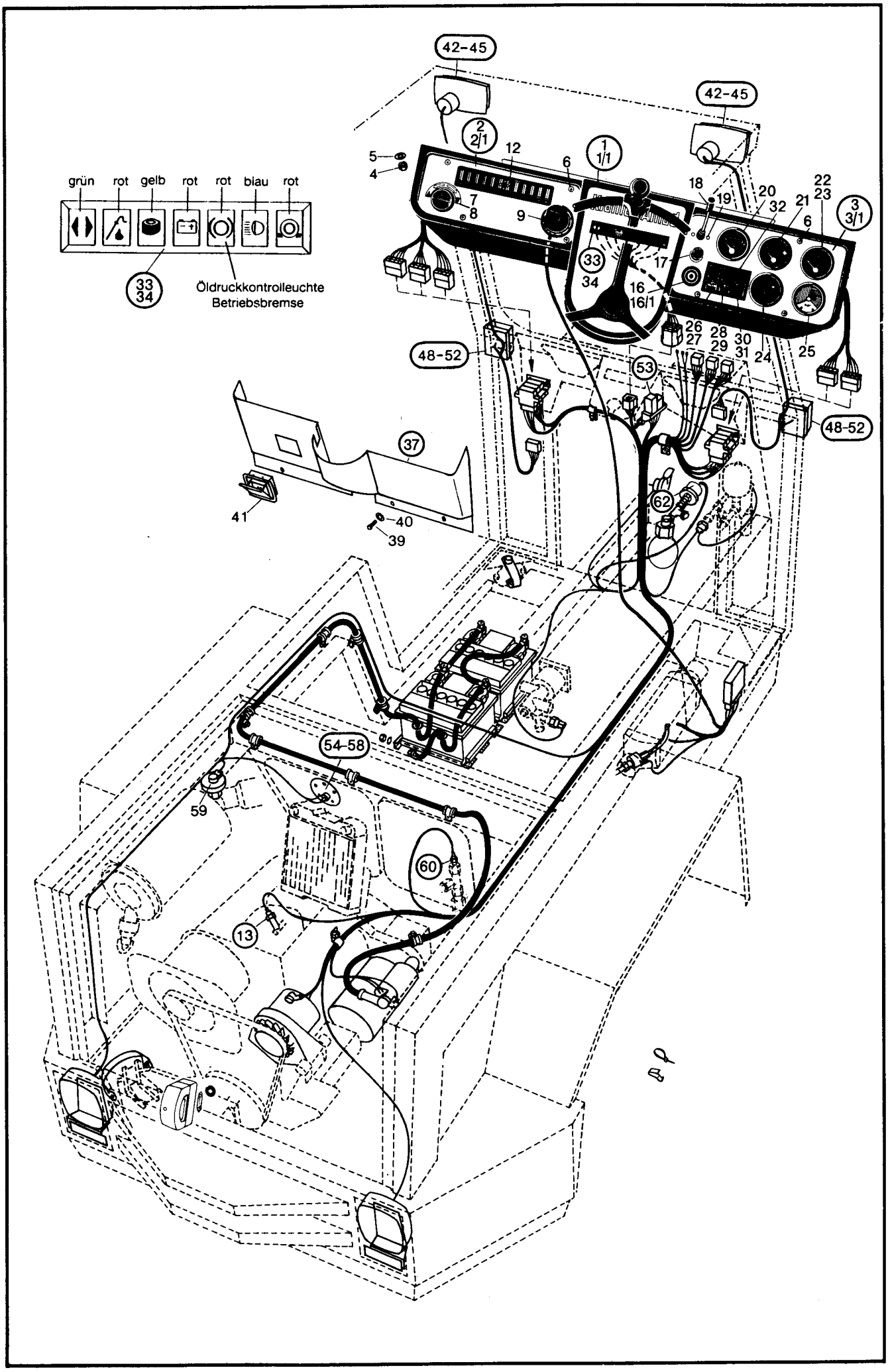
grün
rot
gelb
rot
rot
blau
rot
33
34
Öldruckkontrolleuchte
Betriebsbremse
42-45
42-45
2
2/1
1
1/1
3
3/1
5
4
12
6
7
8
9
18
19
20
32
21
6
22
23
33
34
17
16
16/1
26
27
28
29
30
31
24
25
48-52
48-52
53
37
41
40
39
62
54-58
59
60
13

Bild-Nr.	Teil-Bezeichnung	Stück	Teil-Nr.	
	Scheibenwischermotor, Innenleuchte, Arbeitsscheinwerfer, siehe Hauptgruppe 34 – Fahrerkabine Seite 89			
1	Zsb. Armaturenblech kpl. (mit elektr. Teilen)	1	1 46 330 15 05	
1	Zsb. Armaturenblech kpl. (mit elektr. Teilen)	1	1 46 330 24 05	bei abnehmb. Fahrerhaus
1/1	Zsb. Armaturenblech (ohne elektr. Teile)	1	1 46 330 16 05	
2	Zsb. Armaturenblech kpl. (mit elektr. Teilen) links	1	1 35 330 06 05	
2/1	Zsb. Armaturenblech kpl. (ohne elektr. Teile)	1	1 35 331 01 01	
3	Zsb. Armaturenblech kpl. (mit elektr. Teilen) rechts	1	1 46 330 08 05	
3/1	Zsb. Armaturenblech kpl. (ohne elektr. Teile)	1	1 46 331 02 01	
4	Sechskantmutter M 6 DIN 934	2	7 403 677 004	
5	Scheibe A 6,4 DIN 9021	2	7 462 680 007	
6	Linsensenkschraube M 5 x 12 DIN 7985 verz.	8	7 286 671 504	
7	Drehschalter links	1	0 46 410 00 89	
8	Symbol (Drehschalter links)	1	0 00 435 30 43	
9	Bedienungsschalter – Eberspächer Heizung	1	0 00 333 20 07	
12	Sicherungskasten	1	0 00 333 18 20	Deckel – 0 00 333 03 04
13	Öldruckschalter (Motor)	1	0 00 333 04 08	
16	Zündanlaßschalter	1	0 00 333 12 06	
16/1	Schlüssel (Nr. 14603 – Merit)	1	0 00 333 07 33	
17	Drehschalter/Lichtschalter	1	0 00 333 98 08	
18	Blinkschalter	1	0 00 333 05 18	
19	Linsensenkschraube M 4 x 8 DIN 7985 verz.	2	7 286 671 506	
20	Druckanzeiger (Druckölkupplung)	1	0 00 336 03 06	
21	Temperaturanzeige	1	0 00 336 02 07	
22	Kraftstoffanzeige	1	0 00 336 03 02	
23	Glühlampe H 12 V – 2 W DIN 72 601	3	7 734 000 402	
24	Betriebsstundenzähler	1	0 00 433 44 30	
25	Manometer (Druck im Rücklauffilter)	1	0 00 363 06 47	
26	Kippschalter (Warnblinkschalter)	1	0 00 333 69 08	
27	ZUS-Einsatz	1	0 00 435 09 43	
28	Kippschalter (Scheibenwischer)	1	0 00 333 17 07	
29	ZUS-Einsatz	1	0 00 435 08 43	
30	Kippschalter (Arbeitsscheinwerfer)	1	0 00 333 87 08	
31	ZUS-Einsatz	1	0 00 435 18 43	
32	Rahmen	1	0 00 333 00 45	Blinddeckel – 0 00 332 08 72
33	Lichtleiste (7 teilig)	1	0 00 332 47 12	
34	Glühlampe J 12 V – 2 W DIN 72 601	7	7 734 000 503	
37	Verkleidung	1	0 46 331 02 39	
39	Linsenschraube M 6 x 25 DIN 7985 brüniert	8	7 286 671 509	
40	Scheibe 6,4 DIN 9021 brüniert	8	7 462 680 206	
41	Einbau Ascher	1	0 00 433 03 21	
42	Einbauscheinwerfer kpl.	2	0 00 332 59 01	Halogenscheinw. 000 332 68 01
43	Lampenstecker	2	0 00 333 60 11	
44	Glühlampe A 12 V – 40/45 W DIN 72 601	2	7 734 000 002	H4 12V 60/55W 7734000 921
45	Linsen-Blechschraube B 4,2 x 32 DIN 7981 verz.	4	7 316 680 157	
48	Blink-Begrenzungsleuchte	2	0 00 332 43 15	
49	Blechschraube B 3,9 x 13 DIN 7981 verz.	4	7 316 680 309	
50	Glühlampe P 25-1 12 V – 21 W DIN 72 601	2	7 734 000 917	
51	Glühlampe G 12 V – 5 W DIN 72 601	2	7 734 000 354	
52	Lichtscheibe	2	0 00 332 55 52	
53	Blinkgeber	1	0 00 333 22 25	
54	Tankmeßgerät	1	0 00 336 19 01	
55	Stiftschraube M 5 x 16 DIN 938	5	7 397 673 031	(mit Loctite 242 gesichert)
56	Federring 5	5	0 00 992 47 28	
57	Sechskantmutter M 5 DIN 934	5	7 403 677 003	
58	Dichtung	1	0 00 996 04 12	
59	Unterdruckanzeiger (500 mm WS)	1	0 00 993 03 04	
60	Temperaturgeber	1	0 00 336 07 03	
62	Druckgeber (0-25 kp – 12 V)	1	0 00 336 15 03	

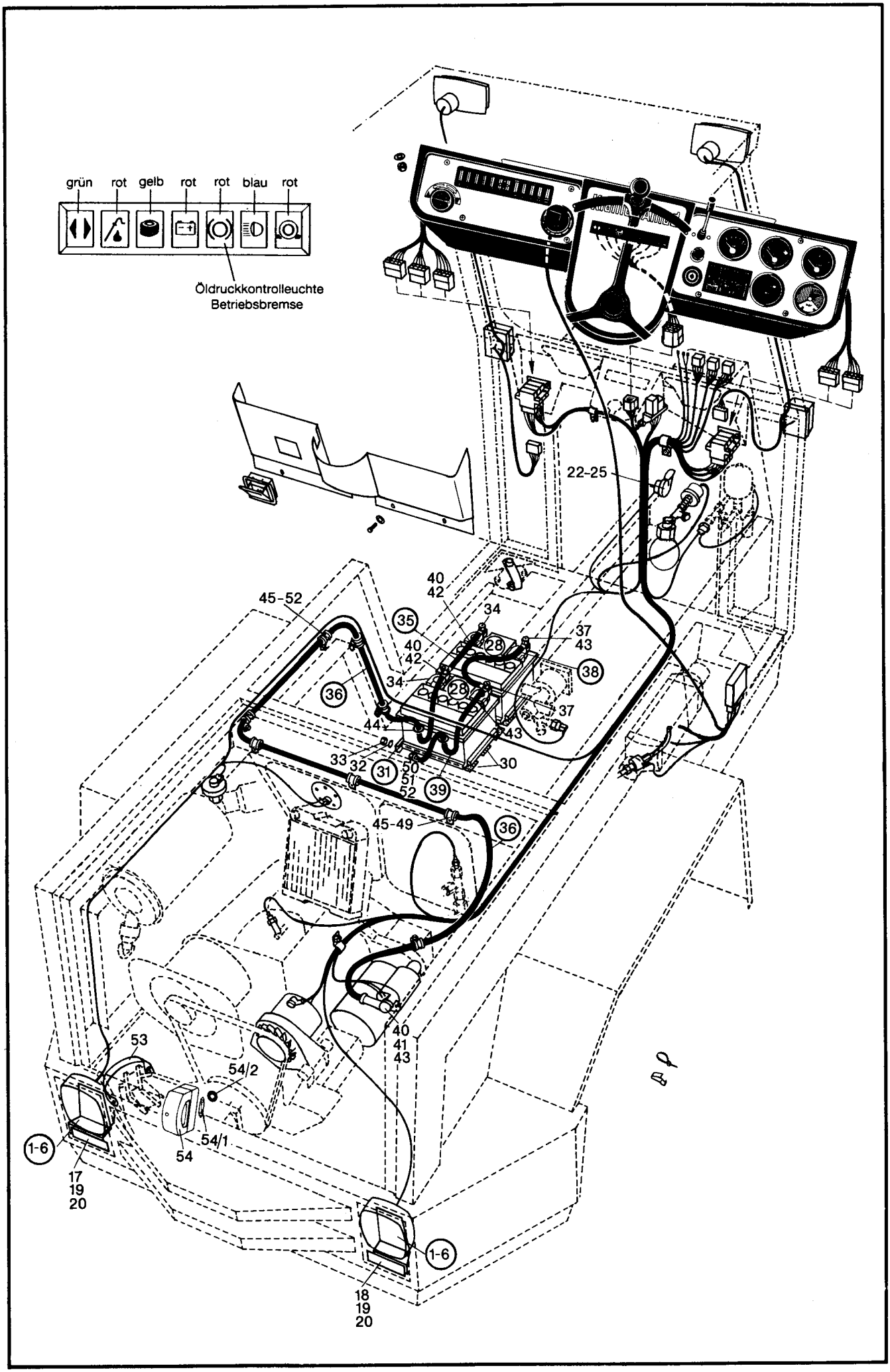
grün
rot
gelb
rot
rot
blau
rot
Öldruckkontrolleuchte
Betriebsbremse
22-25
45-52
40
42
34
35
37
43
38
36
28
44
33
32
31
50
51
52
39
30
45-49
53
54/2
54/1
54
1-6
17
19
20
40
41
43
18
19
20

Bild-Nr.	Teil-Bezeichnung	Stück	Teil-Nr.	
	Scheibenwischermotor, Innenleuchte, Arbeitsscheinwerfer, siehe Hauptgruppe 34 – Fahrerkabine Seite 89			
1	Schluß-Brems-Blinkleuchte kompl.	2	0 00 332 48 15	
2	Glühlampe G 12 V – 10 W DIN 72 601	2	7 734 000 357	
3	Glühlampe RL 12 V – 21 W DIN 72 601	4	7 734 000 917	
4	Lichtscheibe mit Schrauben	4	0 00 332 59 52	
5	Linsenschraube M 5 x 45 DIN 7985 verz.	4	7 286 671 069	
6	Scheibe 5,3 verz.	4	7 462 680 035	
17	Halter für Rückstrahler links	1	1 46 332 03 40	
18	Halter für Rückstrahler rechts	1	1 46 332 04 40	
19	Rückstrahler	2	0 00 332 06 07	
20	Federclips	4	0 00 993 00 94	
22	Fanfare	1	0 00 332 21 05	
23	Sechskantschraube M 8 x 16 DIN 933 verkadm.	1	7 236 677 752	
24	Federring 8 verz.	1	0 00 992 43 28	
25	Sechskantmutter M 8 DIN 934 verz.	1	7 403 677 709	
28	Batterie 12 V – 55 AH (55 559) Fa. Hagen	2	0 00 335 18 12	
30	Filzstreifen 35 x 5 x 240 lg.	6	1 00 993 66 90	
31	Halter	1	1 46 333 01 40	
32	Federring 6	2	0 00 992 40 28	
33	Sechskantmutter M 6 DIN 934	2	7 403 677 004	
34	Batterieklemme plus	2	0 00 993 19 20	
35	Zsb. Batteriekabel 135 lg.	1	1 00 330 54 12	
36	Zsb. Batteriekabel 3100 lg.	1	1 00 330 55 12	
37	Batterieklemme minus	2	0 00 993 20 20	
38	Zsb. Massekabel 450 lg.	1	1 00 330 56 12	
39	Zsb. Massekabel 580 lg.	1	1 00 330 57 12	
40	Schrumpfschlauch	8	1 00 993 41 57	
41	Gummikappe	1	0 22 335 00 97	
42	Quetschkabelschuh 12 x 50	3	7 575 641 041	
43	Quetschkabelschuh 10 x 50	5	7 575 641 040	
44	Kabeldurchführungsring	2	0 00 996 02 42	
45	Schlauchschelle 15 Ø	8	0 00 993 74 28	
46	Sechskantschraube M 8 x 16 DIN 933	4	7 236 677 752	
47	Sechskantmutter M 8 DIN 934	4	7 403 677 005	
48	Federring 8	7	0 00 992 42 28	
49	Scheibe 8,4 DIN 125	7	7 451 680 011	
50	Sechskantschraube M 10 x 20 DIN 933	1	7 236 677 157	
51	Federring 10	1	0 00 992 25 28	
52	Scheibe 10,5 DIN 9021	1	7 462 680 014	
53	Masseband	1	0 00 335 00 20	
54	Kennzeichenleuchte	2	0 00 332 14 04	} So 1296 – Schnellgang
54/1	Glühlampe (Soffitte) L 12 V – 5 W	2	7 734 000 602	
54/2	Durchführungsring	1	0 00 996 20 42	

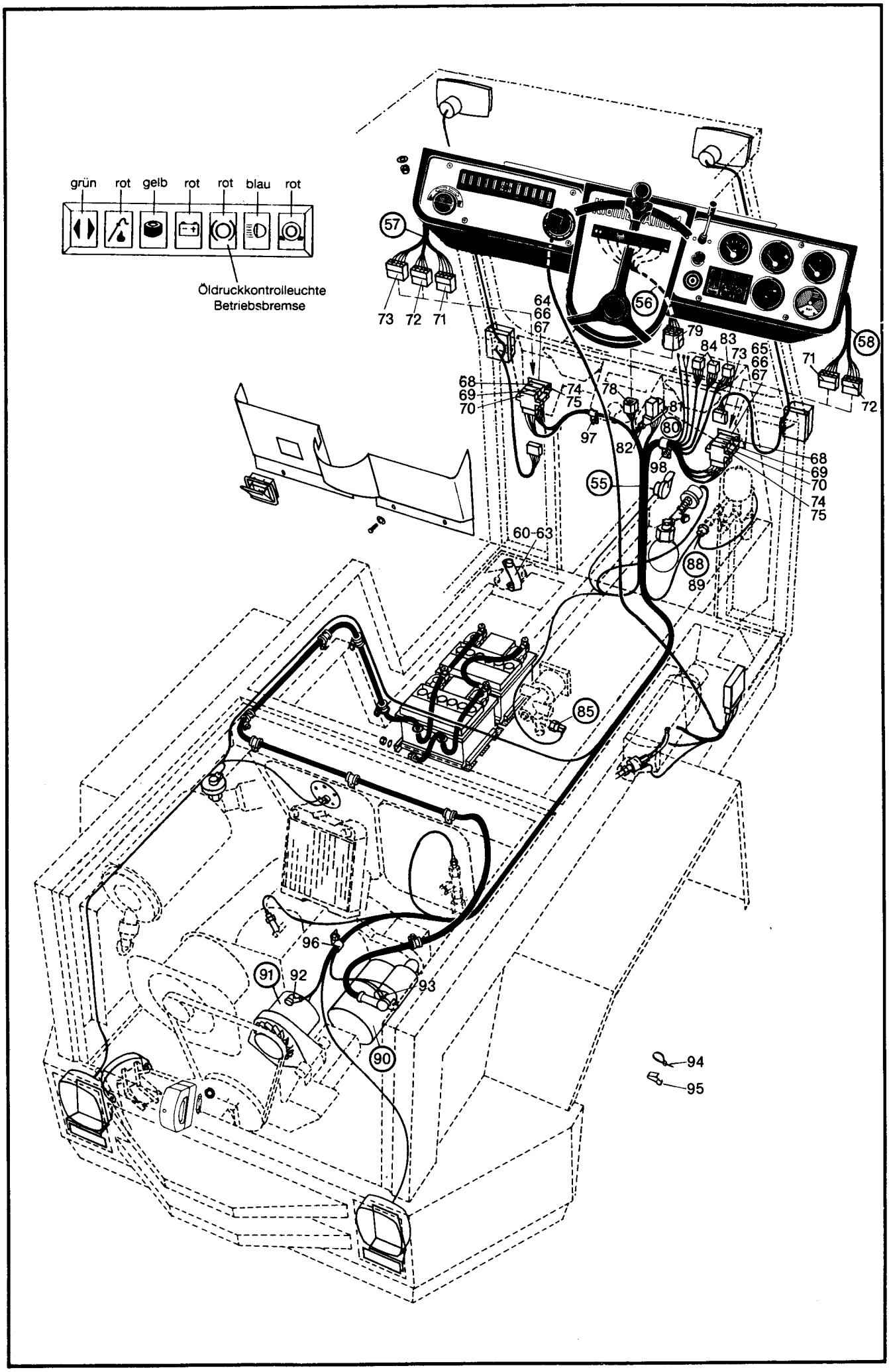
grün
rot
gelb
rot
rot
blau
rot
Öldruckkontrolleuchte
Betriebsbremse
57
73
72
71
64
66
67
56
79
84
83
73
65
66
67
58
71
72
68
69
70
74
75
78
81
80
97
82
98
55
68
69
70
74
75
60-63
88
89
85
96
91
92
93
90
94
95

Bild-Nr.	Teil-Bezeichnung	Stück	Teil-Nr.	
	Scheibenwischermotor, Innenleuchte, Arbeitsscheinwerfer, siehe Hauptgruppe 34 – Fahrerkabine Seite 89			
55	Zsb. Kabelbaum	1	0 46 330 07 10	
56	Zsb. Kabelbaum	1	0 46 330 00 10	
57	Zsb. Kabelbaum	1	0 46 330 01 10	
58	Zsb. Kabelbaum	1	0 46 330 02 10	
60	Masseband (Rahmen-Fahrerhaus)	1	0 00 335 00 20	
61	Sechskantschraube M 8 x 20 DIN 933	1	7 236 677 131	
62	Scheibe 8,4 DIN 125	1	7 451 680 011	
63	Sechskantmutter M 8 DIN 934	1	7 403 677 005	
64	Halter für Steckverteiler	1	1 46 333 02 40	
65	Halter für Steckverteiler	1	1 46 333 00 40	
66	Sechskantschraube M 6 x 16 DIN 933	4	7 236 677 079	
67	Federring 6	4	0 00 992 41 28	
68	Steckverteiler weiß	2	0 00 333 33 11	
69	Steckverteiler gelb	2	0 00 333 31 11	
70	Steckverteiler rot	2	0 00 333 42 11	
71	Steckdose weiß	2	0 00 333 32 11	
72	Steckdose gelb	3	0 00 333 30 11	
73	Steckdose rot	2	0 00 333 43 11	
74	Zylinderschraube M 5 x 16 DIN 84 verz.	12	7 250 670 961	
75	Sechskantmutter M 5 DIN 934	12	7 403 677 003	
78	Steckhülsengehäuse 11polig	1	0 00 333 70 11	
79	Flachsteckergehäuse 11polig	1	0 00 333 71 11	
80	Schaltrelais (Lichthupe)	1	0 00 332 13 17	
81	Stecksockel	1	0 00 332 00 28	
82	Zylinderschraube M 5 x 12 DIN 84	2	7 250 670 600	
83	Steckergehäuse (Schalter Arbeitsscheinwerfer)	1	0 00 333 46 11	
84	Steckergehäuse	4	0 00 333 47 11	
85	Bremslichtschalter	1	0 00 332 21 16	
88	Hydraulischer Kontrollschalter	1	0 00 333 54 08	
89	Schutzhülle	1	0 00 333 01 50	
90	Anlasser 3 PS – 12 V	1	0 00 335 11 10	
91	Generator (Drehstrom) 14 V – 55 A	1	0 00 335 07 14	(mit eingebautem Regler)
92	Schutzkappe für Anschluß D^+	1	0 00 335 02 97	
93	Flachstecker (am Anlasser)	1	7 573 646 004	
94	Kabelband	15	0 00 993 13 15	
95	Chassis-Kabelklemme	15	0 00 334 00 31	
96	Schlauchschelle	1	0 00 993 00 31	
97	Schelle D20	1	0 00 993 49 31	
98	Schelle D27	1	0 00 993 89 29	

Scheibenwischer vorne

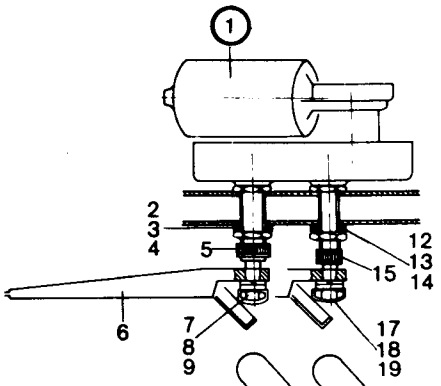

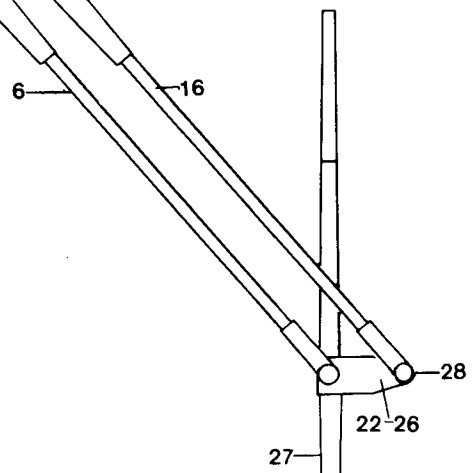

Innenleuchte

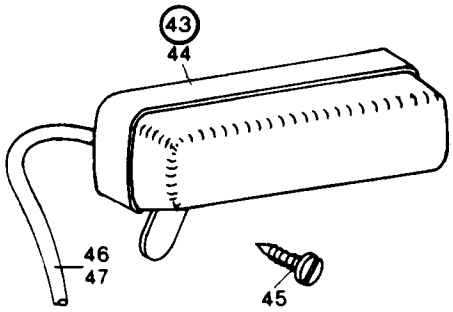

Scheibenwischer hinten

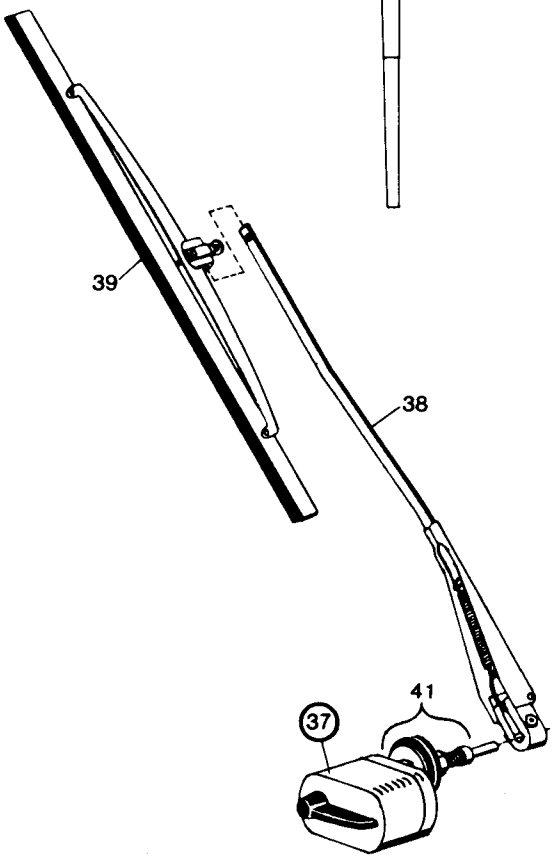

Arbeitsscheinwerfer

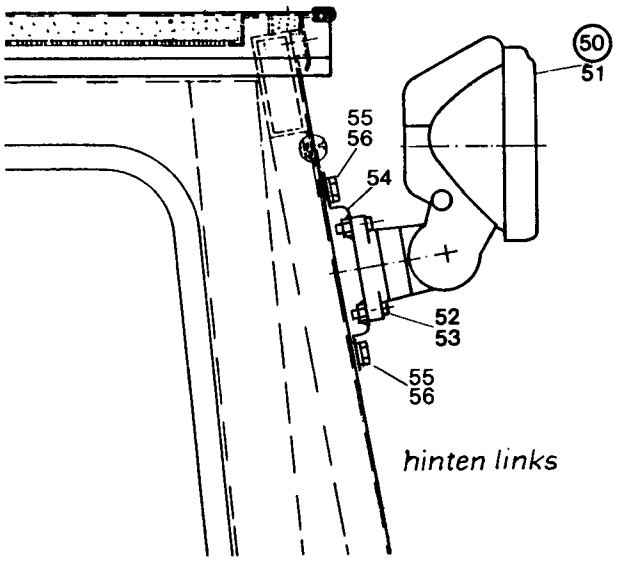

Bild-Nr.	Teil-Bezeichnung	Stück	Teil-Nr.
	Scheibenwischer vorne		
1	Wischermotor	1	0 00 333 30 12
2	Gummischeibe	1	0 00 993 70 65
3	Bördelscheibe	1	0 00 993 71 65
4	Sechskantmutter M 20 x 1	1	0 00 990 04 23
5	Kappe	1	0 00 996 48 51
6	Wischerarm	1	0 00 333 29 14
7	Federring	1	0 00 993 69 65
8	Hutmutter	1	0 00 990 03 23
9	Kappe	1	0 00 996 47 51
12	Gummischeibe	1	0 00 993 67 65
13	Bördelscheibe	1	0 00 993 68 65
14	Sechskantmutter M 16 x 1	1	0 00 990 02 23
15	Kappe	1	0 00 996 46 51
16	Führungsarm	1	0 00 333 30 14
17	Federring	1	0 00 993 69 65
18	Hutmutter	1	0 00 990 03 23
19	Kappe	1	0 00 996 47 51
22	Reiter	1	0 00 333 02 29
23	Scheibe	2	0 00 993 63 65
24	Scheibe	2	0 00 993 64 65
25	Scheibe	2	0 00 993 65 65
26	Sicherungsscheibe	2	0 00 993 66 65
27	Wischerblatt	1	0 00 333 27 13
28	Kappe	2	0 00 996 45 51
	Scheibenwischer hinten		
37	Wischermotor	1	0 00 333 36 12
38	Wischerarm	1	0 00 333 21 14
39	Wischerblatt	1	0 00 333 18 13
(40)	Gummitülle für Kabel (Ø 8 innen)	1	0 00 996 00 42
41	Befestigungsteilesatz	1	0 00 333 00 34
	Innenleuchte		
43	Innenleuchte	1	0 00 332 15 04
44	Glühlampe L 12 V – 5 W DIN 72 601	1	7 734 000 602
45	Linsen-Blechschraube B 3,9 x 16 DIN 7971	2	7 316 680 301
46	Kabel (grau/rot) 1,5 mm² – 2500 lg.	1	1 00 334 22 27
47	Flachstecker 6,4 x 1	1	0 00 333 01 11
	Arbeitsscheinwerfer		
50	Arbeitsscheinwerfer	1	0 00 332 66 01
51	Glühlampe YC 12 V – 55 W DIN 72 601	1	7 734 000 920
52	Linsenschraube M 6 x 25 DIN 7985 verz.	4	7 286 671 509
53	Kabelmuffe (Ø 8 innen – Ø 15 außen)	2	0 00 996 20 42
54	Halter	1	1 46 341 07 40
55	Sechskantschraube M 10 x 20 DIN 933 verz.	1	7 236 677 754
56	Federring 10	1	0 00 992 35 28

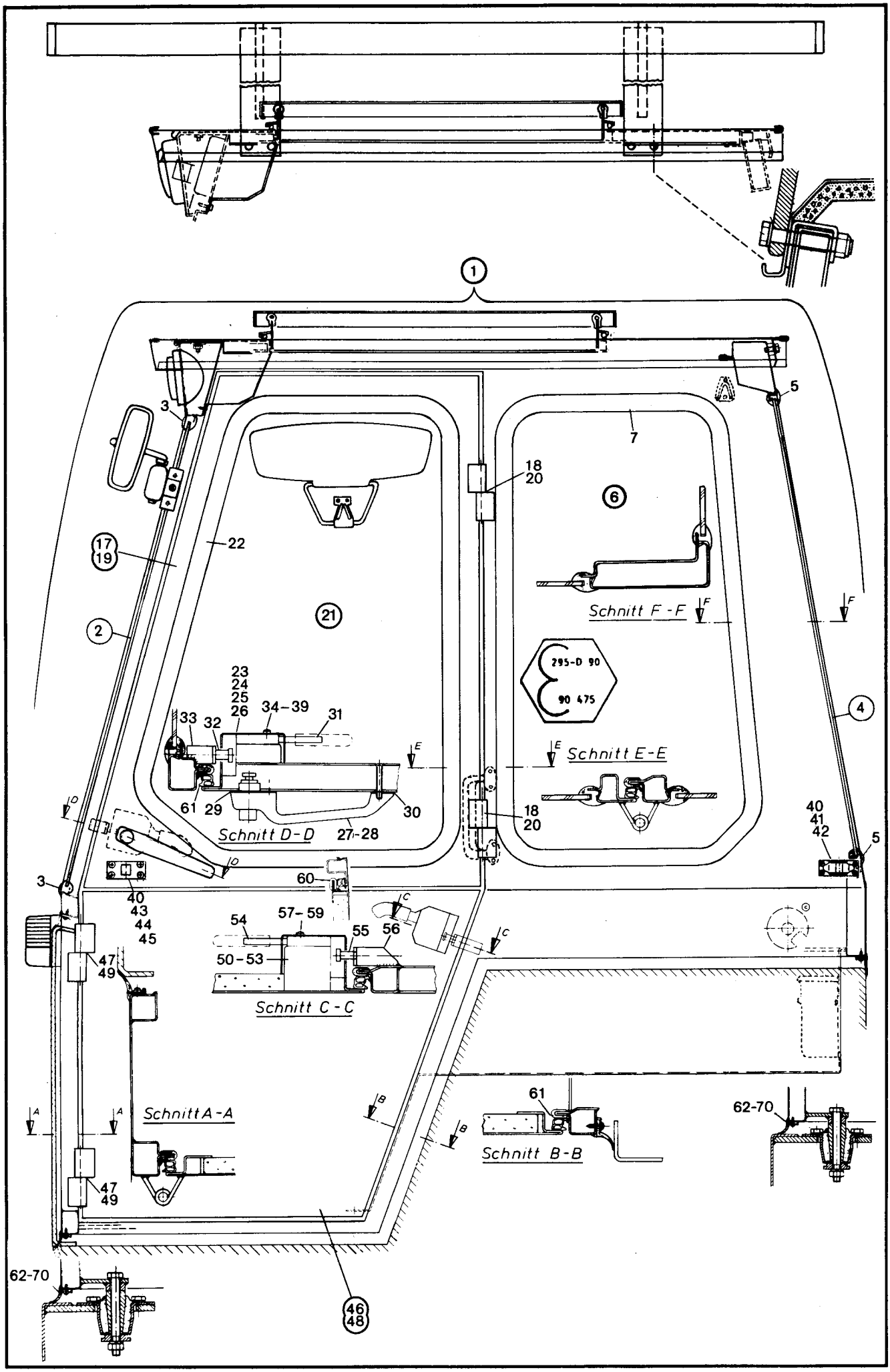
1
2
3
4
5
6
7
17
19
18
20
22
21
23
24
25
26
34–39
31
33
32
61
29
30
27–28
Schnitt D-D
Schnitt F-F
F
295-D 90
90 475
E
Schnitt E-E
40
41
42
10
60
C
54
57–59
55
56
50–53
Schnitt C-C
40
43
44
45
47
49
A
Schnitt A-A
B
61
Schnitt B-B
62-70
46
48

Bild-Nr.	Teil-Bezeichnung	Stück	Teil-Nr.	
0	Zsb. Fahrerhaus kompl.	1	1 46 340 09 01	
1	Zsb. Fahrerhaus (Schweißteil)	1	1 46 340 10 01	
2	Frontscheibe	1	0 46 341 01 05	
3	Fassungsprofil 3500 lg. (0 00 996 35 90)	1	1 00 996 45 82	
4	Heckscheibe (mit Bohrung f. Heckscheibenwischer)	1	0 46 341 06 05	
5	Fassungsprofil 3400 lg. (0 00 996 35 90)	1	1 00 996 47 82	
6	Seitenscheibe links u. rechts	2	0 46 341 02 05	
7	Fassungsprofil 2350 lg. (0 00 996 35 90)	2	1 00 996 46 82	
17	Fahrerhaustüre oben links kompl.	1	1 46 340 04 14	
18	Scharnier links	2	0 00 994 62 81	
19	Fahrerhaustüre oben rechts kompl.	1	1 46 340 05 14	
20	Scharnier rechts	2	0 00 994 63 81	
21	Türscheibe links u. rechts	2	0 46 341 00 05	
22	Fassungsprofil 2500 lg. (0 00 996 35 90)	2	1 00 996 69 80	
23	Türschloß links oben	1	0 00 341 22 44	
24	Abdeckkappe	1	0 00 341 05 26	
25	Türschloß rechts oben	1	0 00 341 21 44	
26	Abdeckkappe	1	0 00 341 06 26	
27	Außengriff links oben	1	0 00 341 51 41	
27/1	Schlüssel (Nr. 14603 – Merit)	1	0 00 333 07 33	
28	Außengriff rechts oben	1	0 00 341 39 41	
29	Unterlage (groß) links u. rechts	2	0 00 341 00 19	
30	Unterlage (klein) links u. rechts	2	0 00 341 01 19	
31	Innendrücker links u. rechts	2	0 00 341 42 41	
32	Schließbolzen	2	0 00 341 00 92	
33	Anschweißstück	2	1 46 341 03 20	
34	Linsensenkblechschraube B 5,5 x 32 DIN 7983 verz.	4	7 318 680 280	
35	Linsenschraube M 6 x 25 DIN 7985 verz.	2	7 286 671 061	
36	Sechskantschraube M 6 x 45 DIN 931 verkadmet	2	7 234 677 759	
37	Linsenschraube M 6 x 75 DIN 7985 verzinkt	2	7 286 671 065	
38	Linsenschraube M 6 x 40 DIN 966 verkadmet	2	7 293 677 114	
39	Federring A 6 DIN 128 verzinkt	4	7 482 682 206	
40	Türanschlag	2	0 00 341 02 58	
41	Linsen-Blechschraube B 3,9 x 16 DIN 7981 verz.	8	7 316 680 301	
42	Gewindeniet M 4	8	0 00 995 32 55	
43	Linsenschraube M 5 x 10 DIN 7985 verz.	4	7 286 671 059	
44	Linsenschraube M 5 x 16 DIN 7985 verz.	4	7 286 671 054	
45	Gewindeniet M 5	4	0 00 995 18 55	
46	Zsb. Fahrerhaustüre unten links kompl.	1	1 46 340 00 14	
47	Scharnier links	2	0 00 994 62 81	
48	Zsb. Fahrerhaustüre unten rechts kompl.	1	1 46 340 01 14	
49	Scharnier rechts	2	0 00 994 63 81	
50	Türschloß links	1	0 00 341 23 44	
51	Abdeckkappe	1	0 00 341 02 26	
52	Türschloß rechts	1	0 00 341 24 44	
53	Abdeckkappe	1	0 00 341 03 26	
54	Innendrücker links u. rechts	2	0 00 341 42 41	
55	Schließbolzen	2	0 00 341 00 92	
56	Anschweißstück	2	1 46 341 02 20	
57	Linsensenkblechschraube B 5,5 x 32 DIN 7983 verz.	4	7 318 680 280	
58	Linsenschraube M 6 x 25 DIN 7985 verz.	4	7 286 671 061	
59	Federring A 6 DIN 128 verzinkt	2	7 482 682 206	
60	Dichtungsprofil 700 lg. (0 00 996 43 82)	2	1 00 996 44 82	
61	Profilrahmen	2	0 00 996 96 83	(Tür umlaufend)
62	Profilrahmen (Technoprofil 1039232)	1	0 00 996 97 82	(Fahrerkabine umlaufend)
63	Leiste 10 x 2 x 600 lg.	1	1 46 361 03 37	
64	Leiste 10 x 2 x 540 lg.	2	1 46 361 04 37	
65	Leiste 10 x 2 x 190 lg.	2	1 20 341 04 37	
66	Leiste 10 x 2 x 520 lg.	2	1 46 341 05 37	
67	Leiste 10 x 2 x 660 lg.	2	1 46 341 07 37	
68	Leiste 10 x 2 x 1000 lg.	1	1 21 341 37 37	
69	Leiste 10 x 2 x 490 lg.	2	1 46 341 06 37	
70	Blechschraube 3,5 x 19 DIN 7981 verz.	60	7 316 680 131	

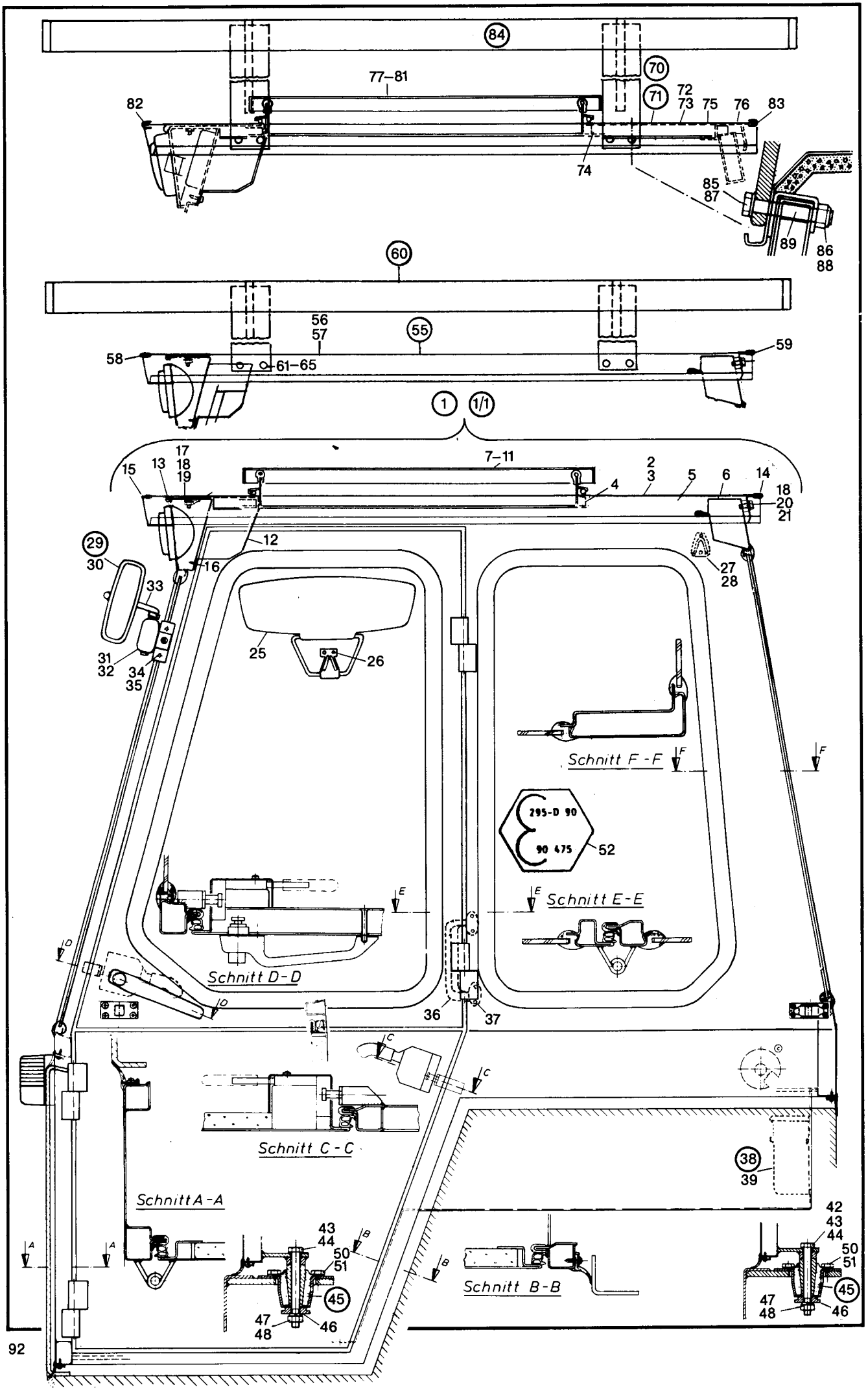
84
77–81
82
70
71
72
73
75
76
83
74
85
87
89
86
88
60
56
57
55
58
61–65
59
1
1/1
7–11
15
13
17
18
19
2
3
5
6
14
4
18
20
21
29
30
12
16
27
28
33
31
32
34
35
25
26
Schnitt F - F
F
295-D 90
90 475
52
E
Schnitt E-E
Schnitt D-D
D
36
37
C
Schnitt C - C
38
39
Schnitt A - A
A
43
44
50
51
45
47
48
46
B
Schnitt B - B
42
43
44
50
51
45
47
48
46

Bild-Nr.	Teil-Bezeichnung	Stück	Teil-Nr.	
1	Zsb. Dach kpl. (mit Dachluke) Alu-Ausführung	1	1 46 340 17 13	(Serienausführung)
1/1	Zsb. Dach kpl. (mit Dachluke) Plexiglas-Ausführung	1	1 46 340 24 13	(So 1141)
2	Zsb. Dach (mit Rahmen und Dämmatte)	1	1 46 340 18 13	
3	Zsb. Dach (mit Rahmen)	1	1 43 340 19 13	
4	Rahmen	1	0 48 341 30 02	
5	Dämmatte	1	0 46 341 40 88	
6	Dämmatte	1	0 46 341 34 88	
7	Dachluke (Alu-Luke) Serie (Dämmatte M 1642/10 Fa. Faist)	1	0 35 340 11 13	
8	Dachluke (Plexiglas-Luke)	1	0 35 340 12 13	Schutzgitter – 0 35 341 00 73
9	Linsenschraube M 6 x 12 DIN 7985	8	7 286 671 063	
10	Sechskantmutter M 6 DIN 934	8	7 403 677 607	
11	Scheibe 6,4 DIN 125	8	7 451 680 009	
12	Zsb. Zwischenblech	1	1 46 340 02 21	
13	Köderband 930 lg.	1	1 00 993 15 93	
14	Kantenschutz hinten 1050 lg. (0 00 996 42 81)	1	1 00 996 66 81	
15	Kantenschutz vorn 1020 lg. (0 00 996 31 90)	1	1 00 996 96 82	
16	Linsenblechschraube 6,3 x 16 DIN 7981 verkadm.	3	7 316 680 189	
17	Sechskantmutter M 8 DIN 934 verkadm.	4	7 403 677 709	Befestigung Fahrerhausdach
18	Federring 8 verz.	9	0 00 992 43 28	
19	Scheibe A 8,4 DIN 9021 verkadm.	4	7 462 680 027	
20	Scheibe A 8,4 DIN 125 verkadm.	5	7 451 680 161	
21	Sechskantschraube M 8 x 20 DIN 933 verz.	5	7 236 677 763	
25	Sonnenblende	1	0 00 433 01 28	
26	Linsenblechschraube B 4,8 x 16 DIN 7981 verzinkt	2	7 316 680 169	
27	Garderobenhaken	1	0 00 341 49 41	
28	Zylinderblechschraube B 3,9 x 16 DIN 7981 verzinkt	2	7 316 680 301	
29	Rückblickspiegel	2	0 00 433 13 27	
30	Glas für Rückblickspiegel	2	0 00 433 17 27	
31	Spiegelhalter rechts	1	0 00 433 16 40	
32	Spiegelhalter links	1	0 00 433 17 40	
33	Halter für Rückspiegel	2	1 48 433 00 40	
34	Zylinderschraube M 8 x 20 DIN 912 verz.	4	7 252 677 800	
35	Federring 8 verz.	4	0 00 992 51 28	
36	Einsteiggriff	1	0 00 341 44 41	
37	Linsen-Senkschraube 4,8 x 16 DIN 7983 verz.	4	7 318 680 238	
38	Tasche für Getränkeflasche	1	0 46 341 01 93	
39	Linsenblechschraube B 3,5 x 16 DIN 7981 brüniert	6	7 316 680 502	
42	Sechskantschraube M 12 x 180 DIN 931 verz.	1	7 234 677 784	Befestigung Fahrerhaus am Rahmen
43	Sechskantschraube M 12 x 120 DIN 931 verz.	3	7 234 677 783	
44	Scheibe 13 DIN 125 oben verz.	4	7 451 680 113	
45	Kabinenlager	4	0 00 993 08 84	
46	Scheibe unten	4	1 00 993 06 64	
47	Federring 12 verz.	4	0 00 992 57 28	
48	Sechskantmutter M 12 DIN 934 verkadm.	4	7 403 677 717	
50	Sechskantschraube M 10 x 20 DIN 933 verz.	16	7 236 677 754	Befestigung Konuslager
51	Federring 10 verz.	16	0 00 992 35 28	
52	Hinweisschild (Rops)	1	0 00 435 81 29	
(53)	Halter für Kennzeichen	1	1 48 341 02 40	
(54)	Halter für Kennzeichen	1	1 48 341 03 40	

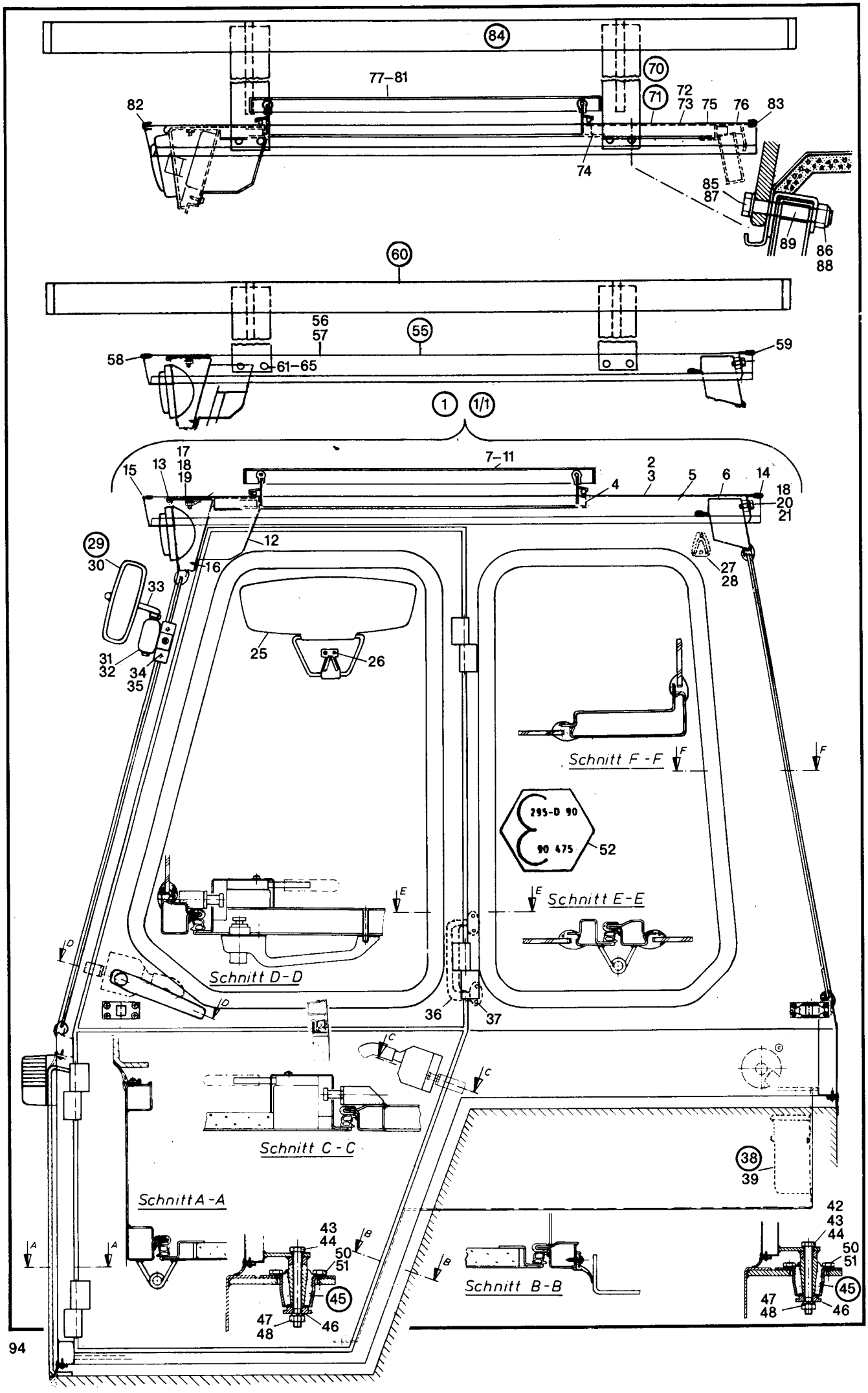
84
77–81
82
70
71
72
73
75
76
83
74
85
87
89
86
88
60
56
57
55
58
61–65
59
1
1/1
7–11
17
18
19
15
13
2
3
5
6
14
4
18
20
21
29
30
12
16
27
28
33
31
32
34
35
25
26
Schnitt F-F
F
295-D 90
90 475
52
E
Schnitt E-E
Schnitt D-D
D
36
37
C
Schnitt C-C
38
39
Schnitt A-A
A
43
44
50
51
45
47
48
46
B
Schnitt B-B
42
43
44
50
51
45
47
48
46

Bild-Nr.	Teil-Bezeichnung	Stück	Teil-Nr.	
	Fahrerhausdach für besondere Einsätze (Stapeleinrichtung) So 1148/1			
55	Zsb. Dach kpl. (mit Dämmatte) ohne Dachluke	1	1 46 340 04 13	
56	Zsb. Dach kpl.	1	1 46 340 05 13	
57	Dämmatte	1	0 46 341 06 88	
58	Kantenschutz vorn 1020 lg.	1	1 00 996 96 82	
59	Kantenschutz hinten 1050 lg.	1	1 00 996 66 81	
60	Zsb. Schutzgitter	1	1 46 410 00 73	
61	Sechskantschraube M 10 x 65 DIN 933 verkadmet	8	7 236 677 802	
62	Sechskantmutter M 10 DIN 985	8	7 405 677 007	
63	Dichtring A 10 x 16 DIN 7603-Cu	8	7 593 641 016	
64	Scheibe 10,5 DIN 7349 verz.	8	7 460 094 026	
65	Rohrstück 18 x 2,8 x 27 lg.	8	1 46 341 01 52	
	Nacharbeit Fahrerhaus		1 46 006 05 59	
	Fahrerhausdach für besondere Einsätze (Stapeleinrichtung) So 1148/3/4			
70	Zsb. Dach kpl. (mit Dachluke) Alu-Ausführung	1	1 46 340 22 13	
71	Zsb. Dach kpl. (mit Dachluke) Plexiglas-Aufführung	1	1 46 340 23 13	Schutzgitter – 0 35 341 00 73
72	Zsb. Dach kpl. (mit Rahmen und Dämmatte)	1	1 46 340 20 13	
73	Zsb. Dach (mit Rahmen)	1	1 46 340 21 13	
74	Rahmen	1	0 48 341 30 02	
75	Dämmatte	1	0 46 341 40 88	
76	Dämmatte	1	0 46 341 34 88	
77	Dachluke (Alu-Luke)	1	0 35 340 11 13	
78	Dachluke (Plexiglas-Luke)	1	0 35 340 12 13	
79	Linsenschraube M 6 x 12 DIN 7985	8	7 286 671 063	
80	Sechskantmutter M 6 DIN 934	8	7 403 677 607	
81	Scheibe 6,4 DIN 125	8	7 451 680 009	
82	Kantenschutz vorn 1020 lg.	1	1 00 996 96 82	
83	Kantenschutz hinten 1050 lg.	1	1 00 996 66 81	
84	Zsb. Schutzgitter	1	1 46 410 02 73	
85	Sechskantschraube M 10 x 65 DIN 933 verkadmet	8	7 236 677 802	
86	Sechskantmutter M 10 DIN 985	8	7 405 677 007	
87	Dichtring A 10 x 16 DIN 7603-Cu	8	7 593 641 016	
88	Scheibe 10,5 DIN 7349 verz.	8	7 460 094 026	
89	Rohrstück 18 x 2,8 x 27 lg.	8	1 46 341 01 52	
	Nacharbeit Fahrerhaus		1 46 006 23 59	

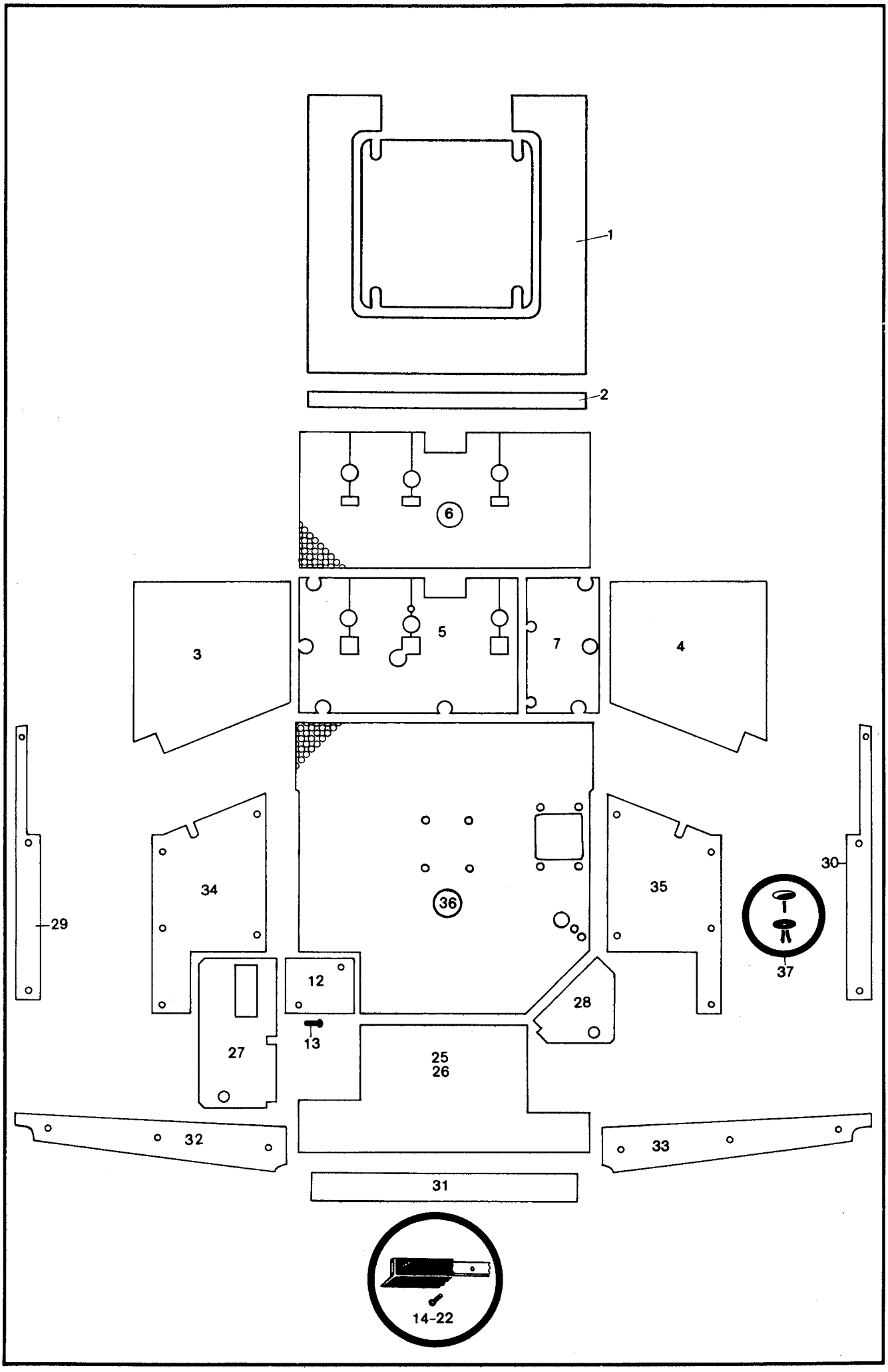
1
2
6
3
5
7
4
34
36
35
30
29
37
12
28
13
27
25
26
32
33
31
14-22

Bild-Nr.	Teil-Bezeichnung	Stück	Teil-Nr.	
1	Schall-Isoliermatte (Dach)	1	0 46 341 40 88	
2	Schall-Isoliermatte (Dach hinten)	1	0 46 341 34 88	
3	Schall-Isoliermatte (Türe links)	1	0 46 341 02 88	
4	Schall-Isoliermatte (Türe rechts)	1	0 46 341 03 88	
5	Dämmatte links	1	0 46 341 17 88	
6	Dämmatte (Bodenmatte)	1	0 46 341 35 88	
7	Dämmatte rechts	1	0 46 341 24 88	
12	Zsb. Abdeckung (Fahrerhauslagerung hinten links)	1	1 46 340 00 75	
13	Linsenschraube M 6 x 12 DIN 7985 brüniert	2	7 286 671 501	
14	Leiste 10 x 2 x 600 lg.	1	1 46 341 03 37	
15	Leiste 10 x 2 x 540 lg.	2	1 46 341 04 37	
16	Leiste 10 x 2 x 190 lg.	2	1 20 341 04 37	
17	Leiste 10 x 2 x 520 lg.	2	1 46 341 05 37	
18	Leiste 10 x 2 x 660 lg.	2	1 46 341 07 37	
19	Leiste 10 x 2 x 1000 lg.	1	1 21 341 37 37	
20	Leiste 10 x 2 x 490 lg.	2	1 46 341 06 37	
21	Blechschraube 3,5 x 19 DIN 7981 verz.	60	7 316 680 131	
22	Profilrahmen (Technoprofil 1039232)	1	0 00 996 97 82	(Fahrerkabine umlaufend)
25	Dämmatte Rückwand	1	0 46 341 04 88	
26	Dämmatte Rückwand	1	0 46 341 05 88	
27	Dämmatte hinten links	1	0 46 341 07 88	
28	Dämmatte hinten rechts	1	0 46 341 08 88	
29	Dämmatte oben links	1	0 46 341 09 88	
30	Dämmatte oben rechts	1	0 46 341 10 88	
31	Dämmatte Rückwand oben	1	0 46 341 11 88	
32	Dämmatte Holm links	1	0 46 341 12 88	
33	Dämmatte Holm rechts	1	0 46 341 13 88	
34	Dämmatte Seite links	1	0 46 341 14 88	
35	Dämmatte Seite rechts	1	0 46 341 15 88	
36	Dämmatte Sitzblech	1	0 46 341 45 88	
37	Spreizniet	26	0 00 995 23 55	

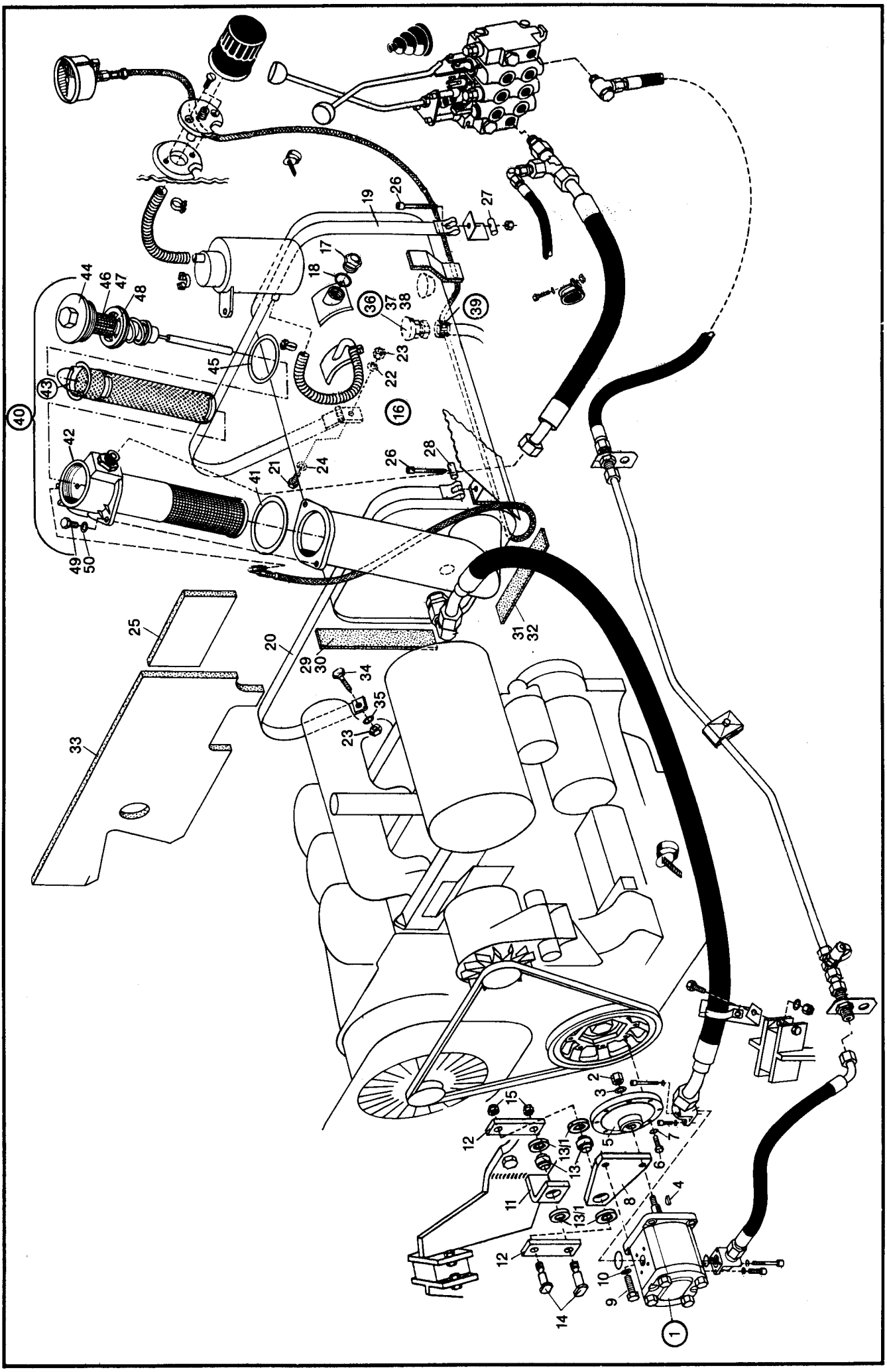
1
2
3
4
5
6
7
8
9
10
11
12
13
13/1
14
15
16
17
18
19
20
21
22
23
24
25
26
27
28
29
30
31
32
33
34
35
36
37
38
39
40
41
42
43
44
45
46
47
48
49
50

Bild-Nr.	Teil-Bezeichnung	Stück	Teil-Nr.	
	Hydraulikpumpenantrieb – Hydraulikpumpe für Ladeanlage (Hydraulikpumpe für die Lenkung mit Antriebsteilen siehe Hauptgruppe 27 – Seite 65)			
1	Hydro-Zahnradpumpe (22,5 cm³ links)	1	0 00 361 92 01	
2	Sechskantmutter M 12 x 1,5 DIN 936	1	7 404 677 010	
3	Federring 12 DIN 7980	1	7 481 682 008	
4	Scheibenfeder 3 x 5 DIN 6888	1	7 537 106 007	
5	Zwischenflansch	1	1 42 361 00 94	
6	Sechskantschraube M 8 x 30 DIN 933-8.8	8	7 236 677 135	
7	Federring 8	8	0 00 992 42 28	
8	Lagerplatte	1	1 42 361 00 06	
9	Sechskantschraube M 8 x 25 DIN 933-8	2	7 236 677 133	
10	Federring 8	2	0 00 992 42 28	
11	Lagerung am Motorträger	1	1 42 012 00 43	
12	Lasche	2	1 47 361 00 07	
13	Gelenklager	2	0 00 994 67 37	
13/1	Dichtung	4	0 00 996 96 14	
14	Schraube	2	0 00 995 05 68	
15	Sechskantmutter M 8 DIN 985	2	7 405 677 005	
	Ölbehälter			
16	Zsb. Ölbehälter	1	0 46 360 00 01	
17	Ölstandsauge M 42 x 1,5	1	0 00 363 05 46	
18	Dichtring A 42 x 49 DIN 7603-Cu	1	7 593 641 063	
19	Zsb. Spannband	1	1 46 360 01 66	
20	Spannband	1	1 00 993 62 11	
21	Sechskantschraube M 8 x 25 DIN 933-8 G	1	7 236 677 133	
22	Federring 8	1	0 00 992 42 28	
23	Sechskantmutter M 8 DIN 934	2	7 403 677 005	
24	Scheibe 8,4 DIN 125	1	7 451 680 011	
25	Dämmatte	1	0 46 307 21 88	
26	Zylinderschraube M 6 x 50 DIN 912	2	7 252 677 039	
27	Bolzen mit Gewinde	1	0 00 990 00 15	
28	Bolzen ohne Gewinde	1	0 00 990 01 15	
29	Filzstreifen 35 x 5 x 240 lg.	2	1 00 993 67 90	
30	Filzstreifen 35 x 5 x 400 lg.	2	1 00 993 68 90	
31	Filzstreifen 35 x 5 x 700 lg.	2	1 00 993 69 90	
32	Filzstreifen 35 x 5 x 80 lg.	4	1 00 993 63 90	
33	Dämmatte	1	0 46 307 03 88	
34	Flachkopfschraube M 8 x 20	1	1 00 995 09 69	
35	Scheibe 8,4 DIN 9021	1	7 462 680 012	
36	Ölablaßschraube M 18 x 1,5	1	0 00 361 84 84	
37	Dichtring 18 x 24 DIN 7603-Cu	1	7 593 641 029	
38	Staubschutzkappe	1	0 00 996 07 22	
39	Ablaßkupplung	1	0 00 363 40 62	
	Rücklauffilter			
40	Zsb. Rücklauffilter kpl.	1	0 00 360 09 88	
41	Dichtring 90 x 100 x 2	1	0 00 996 78 27	
42	Zsb. Filtergehäuse	1	0 00 360 03 08	
43	Filtereinsatz	1	0 00 363 39 31	(Zsb. Verschlußschraube kpl. – 0 00 360 18 92)
44	Verschlußschraube	1	0 00 990 01 09	
45	Dichtring 70 x 79 x 2 Form A-Perbunan	1	0 00 996 60 11	
46	Spannstift 3 x 30 DIN 1481	1	7 514 682 065	
47	Drahthülse	1	0 00 361 00 63	
48	O-Ring 56,82 x 2,62	1	0 00 996 88 07	
49	Sechskantschraube M 8 x 20 DIN 933-8.8	2	7 236 677 131	
50	Federring 8	2	0 00 992 42 28	

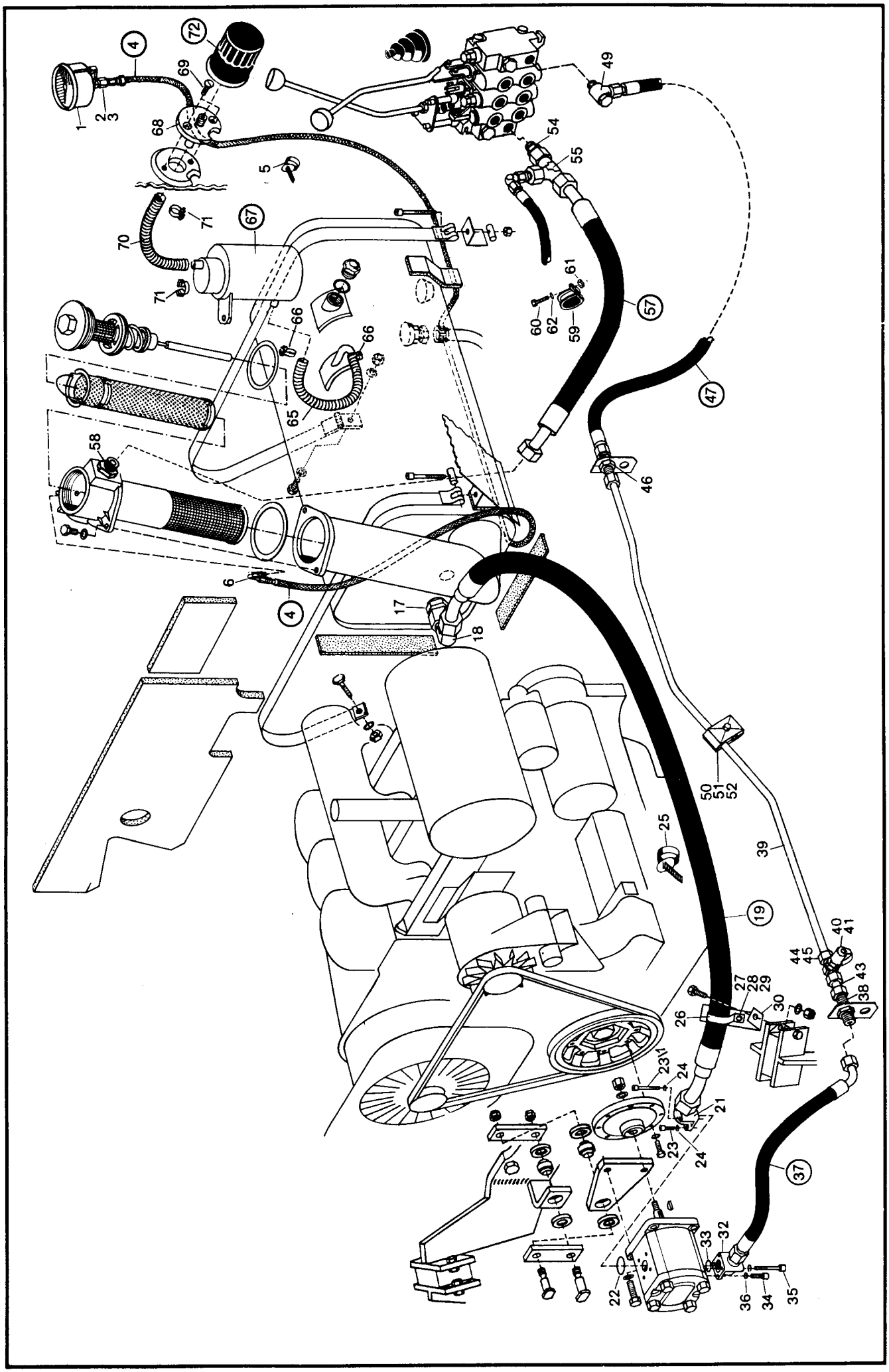
1
2
3
4
5
6
17
18
19
21
22
23
24
25
26
27
28
29
30
31
32
33
34
35
36
37
38
39
40
41
43
44
45
46
47
49
50
51
52
54
55
57
58
59
60
61
62
65
66
67
68
69
70
71
72

Bild-Nr.	Teil-Bezeichnung	Stück	Teil-Nr.
	Druckanzeige im Rücklauffilter		
1	Manometer	1	0 00 363 06 47
2	Verschraubung MAV 6-LR (mit Dichtkantenring)	1	0 00 363 77 17
3	Dichtring 5 x 11 DIN 7603-Cu	1	7 593 641 113
4	Niederdruckleitung NW 4/2800 lg.	1	0 00 993 66 96
5	Kabelband	6	0 00 993 13 15
6	Verschraubung GE 6-LM	1	0 00 363 76 17
	Saugleitung Ölbehälter – Hydraulikpumpe für Ladeanlage		
17	Verschraubung GE 28-PLM (M 26 x 1,5)	1	0 00 363 87 48
18	Verschraubung eW 28-L	1	0 00 363 51 16
19	Saugschlauch NW 25/1100 lg.	1	0 00 993 68 57
(20)	O-Ring 25 x 2,5	2	0 00 996 61 08
21	Winkel-Flanschverschraubung	1	0 00 363 54 20
22	O-Ring 24 x 2,5	1	0 00 996 67 05
23	Zylinderschraube M 6 x 22 DIN 912-10.9	2	7 252 678 033
23/1	Zylinderschraube M 6 x 50 DIN 912-10.9	2	7 252 678 039
24	Federring 6 DIN 7980	4	7 481 682 005
25	Kabelband	2	0 00 993 13 15
26	Schelle 31 x 7	1	7 880 640 011
27	Sechskantschraube M 6 x 20 DIN 933	1	7 236 677 081
28	Sechskantmutter M 6 DIN 934	1	7 403 677 004
29	Federring 6	1	0 00 992 40 28
30	Halter	1	1 46 363 05 40
	Druckleitung von der Hydraulikpumpe zum Steuergerät		
32	Winkel-Flanschverschraubung	1	0 00 363 48 15
33	O-Ring 17 x 2,5	1	0 00 996 68 05
34	Zylinderschraube M 6 x 22 DIN 912-10.9	2	7 252 678 033
35	Zylinderschraube M 6 x 50 DIN 912-10.9	2	7 252 678 039
36	Federring 6 DIN 7980	4	7 481 682 005
37	Hochdruckleitung NW 12/520 lg.	1	0 00 993 63 57
38	Verschraubung SV 15-L	1	0 00 363 45 16
39	Rohrleitung 15 x 1,5 x 1175 lg.	1	1 46 363 17 24
40	Meßverschraubung (15) } Druckkontrolle	1	0 00 363 64 17
41	Minimeßanschlußstück } Hydraulik (210 atü)	1	0 00 363 88 17
43	Rohrstück 15 x 1,5 x 40 lg.	1	1 21 363 10 27
44	Überwurfmutter AL 15 DIN 3870	4	7 788 010 556
45	Schneidring L 15 DIN 3861	4	7 786 680 105
46	Verschraubung SV 15-L	1	0 00 363 45 16
47	Hochdruckleitung NW 12/540 lg.	1	0 00 993 27 26
(48)	O-Ring 13 x 2	2	0 00 996 58 08
49	Verschraubung DSVW 15-LM M 22 x 1,5	1	0 00 363 71 15
50	Doppelschelle	1	0 00 993 94 28
51	Sechskantschraube M 8 x 40 DIN 933	1	7 236 677 137
52	Federring 8	1	0 00 992 42 28
	Rücklaufleitung vom Steuergerät zum Ölbehälter		
54	Verschraubung EVGE 18-L	1	0 00 363 96 16
55	Verschraubung TR 18/18/22-L	1	0 00 363 07 20
57	Rücklaufschlauch NW 20/820 lg.	1	0 00 993 24 27
58	Verschraubung GE 22-LM	1	0 00 363 14 16
59	Schlauchschelle Ø 28	1	0 00 993 35 31
60	Sechskantschraube M 10 x 20 DIN 933 verz.	1	7 236 677 754
61	Sechskantmutter M 10 DIN 934	1	7 403 677 713
62	Federring 10	1	0 00 992 35 28
	Belüftungsfilter		
65	Schlauchleitung NW 15 x 430 lg.	1	1 00 993 72 57
66	Schlauchschelle 17,8 – 20,4	2	0 00 993 44 31
67	Zsb. Entlüftungsbehälter	1	1 46 360 03 01
68	Zsb. Stutzen	1	1 46 360 04 93
69	Senkschraube M 6 x 16 DIN 965 verz.	2	7 272 671 251
70	Schlauchleitung NW 15 x 250 lg.	1	1 00 993 60 58
71	Schlauchschelle 17,8 – 20,4	2	0 00 993 44 31
72	Ölfilter	1	0 00 363 43 34

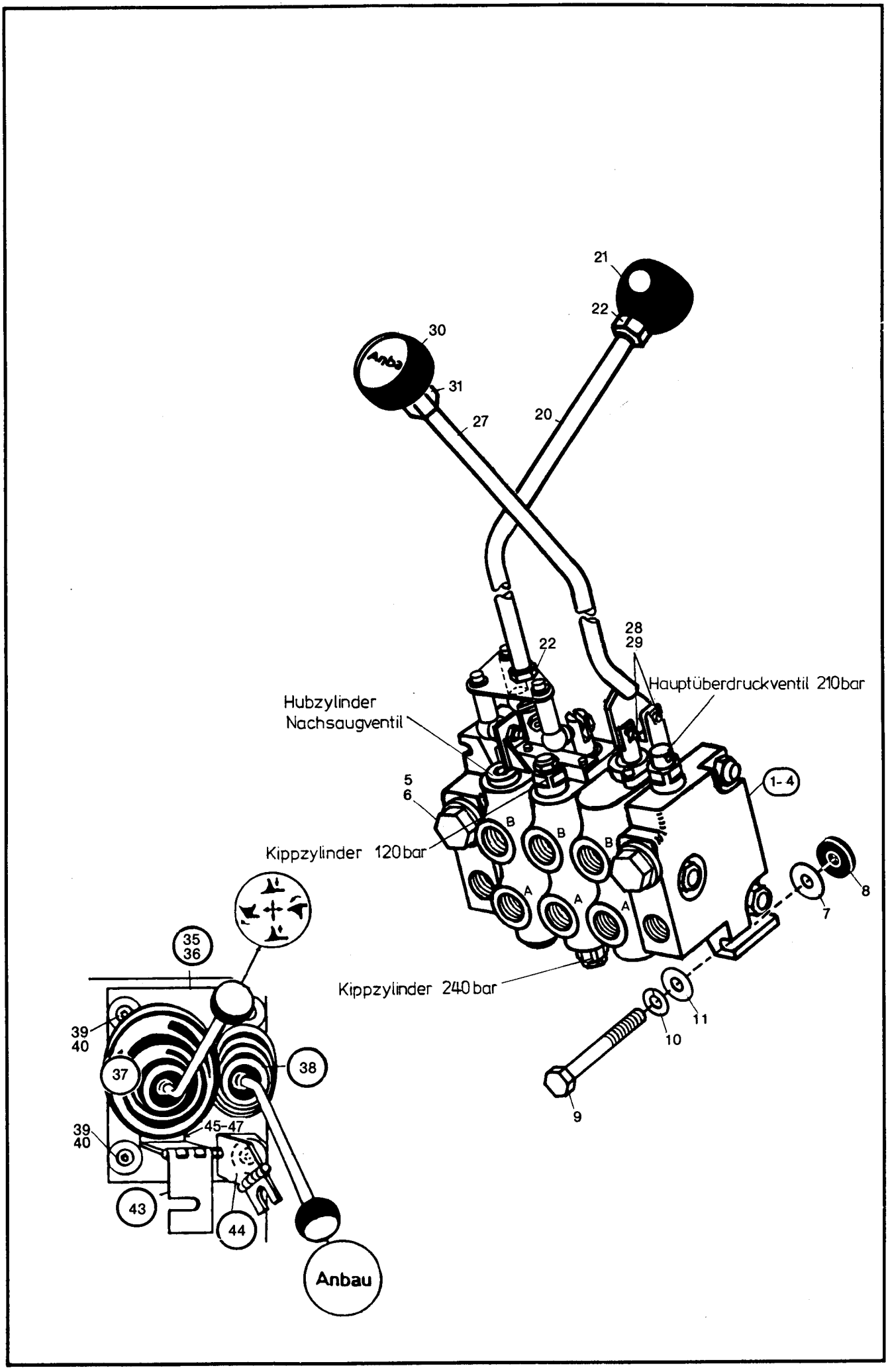
21
22
30
31
27
20
22
28
29
Hauptüberdruckventil 210bar
Hubzylinder
Nachsaugventil
5
6
Kippzylinder 120bar
1-4
B
B
B
A
A
A
8
7
Kippzylinder 240bar
11
10
9
35
36
39
40
37
38
39
40
45-47
43
44
Anbau

Bild-Nr.	Teil-Bezeichnung	Stück	Teil-Nr.	
	Steuergerät (Nordhydraulik) – Steuergerätbetätigung (Einzelteile siehe Seite 105)			
1	Steuergerät-2 Schieber } ohne „Schwimmst."	1	0 00 361 70 85	(Serienausführung)
2	Steuergerät-3 Schieber } ohne „Schwimmst."	1	0 00 361 71 85	} Steuergeräte (So 1116/1-1117/1)
3	Steuergerät-2 Schieber } mit „Schwimmst."	1	0 00 361 72 85	} für Sonderaus- (So 1126/3)
4	Steuergerät-3 Schieber } mit „Schwimmst."	1	0 00 361 73 85	} führungen (So 1126/4)
5	Verschlußschraube M 22 x 1,5	2	0 00 990 02 10	
6	Dichtring A 22 x 27 DIN 7603-Cu	2	7 593 641 034	
7	Scheibe	3	7 457 680 004	
8	Gummischeibe	3	0 00 993 12 64	
9	Sechskantschraube M 8 x 65 DIN 931	3	7 234 677 089	
10	Federring 8	3	0 00 992 42 28	
11	Scheibe 8,4 DIN 125	3	7 451 680 011	
20	Steuerhebel (1. u. 2. Steuerkreis)	1	0 52 361 00 18	
21	Knopfgriff (1. u. 2. Steuerkreis)	1	0 00 996 81 30	
22	Sechskantmutter M 12 DIN 934 verkadmet	2	7 403 677 717	
27	Steuerhebel (3. Steuerkreis)	1	0 52 361 01 18	
28	Bolzen } Befestigung Steuerhebel 3. Steuerkreis	2	0 00 990 98 13	
29	Sicherungsfeder } Befestigung Steuerhebel 3. Steuerkreis	4	0 00 992 27 01	
30	Knopfgriff (3. Steuerkreis)	1	0 00 996 82 30	
31	Sechskantmutter M 12 DIN 934 verkadmet	1	7 403 677 717	
35	Abdeckblech (ohne Steuerhebel 3. Steuerkreis)	1	1 46 341 12 21	
36	Abdeckblech	1	1 46 341 13 21	
37	Faltenbalg (1. und 2. Steuerkreis)	1	0 00 996 37 50	
38	Faltenbalg (3. Steuerkreis)	1	0 00 996 59 50	
39	Senkschraube M 8 x 20 DIN 7991	4	7 255 677 040	
40	Scheibe	4	0 00 993 47 67	
43	Sperre (Straßenfahrt) } Sperre für Steuerhebel der Hydraulik	1	1 52 361 01 60	
44	Sperre (3. Steuerkreis) } Sperre für Steuerhebel der Hydraulik	1	1 46 360 03 63	(So 1270)
45	Linsenschraube M 6 x 16 DIN 7985 verz.	2	7 286 671 503	
46	Federring 6 verz.	2	0 00 992 40 28	
47	Scheibe 6,4 DIN 9021 verz.	2	7 462 680 206	

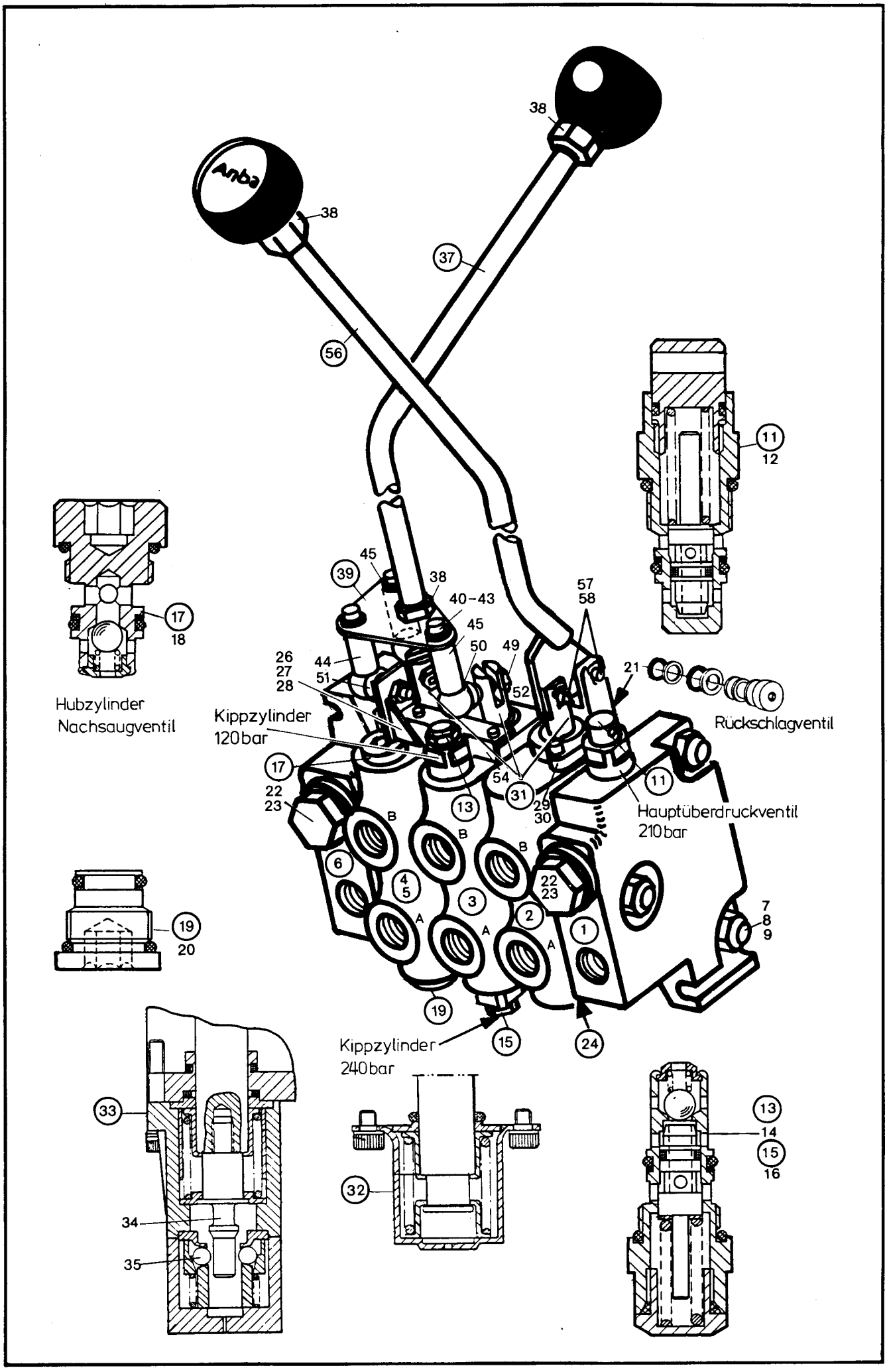
38
38
37
56
11
12
17
18
Hubzylinder
Nachsaugventil
45
39
38
40–43
45
50
49
57
58
26
27
28
44
51
52
21
Rückschlagventil
Kippzylinder
120bar
17
22
23
54
31
29
30
11
Hauptüberdruckventil
210bar
13
B
B
B
6
4
5
3
2
1
22
23
7
8
9
A
A
A
19
20
19
Kippzylinder
240bar
15
24
33
34
35
32
13
14
15
16

Bild-Nr.	Teil-Bezeichnung	Stück	Teil-Nr.
	Einzelteile für Steuergeräte (Nordhydraulik)		
1	Eingangselement kpl.	1	0 46 500 00 10
2	Ventilblock kpl. 3. u. 4. Steuerkreis	1-2	0 46 500 01 10
3	Ventilblock kpl. Kippkreis	1	0 46 500 02 10
4	Ventilblock kpl. Hubkreis (ohne Schwimmstellung)	1	0 46 500 03 10
5	Ventilblock kpl. Hubkreis (mit Schwimmstellung)	1	0 46 500 04 10
6	Ausgangselement kpl.	1	0 46 500 05 10
7	Zuganker bei 2 Schieber-Steuergerät	3	0 46 501 00 10
8	Zuganker bei 3 Schieber-Steuergerät } 2,7 mkp	3	0 46 501 01 10
9	Zuganker bei 4 Schieber-Steuergerät	3	0 46 501 02 10
11	Hauptüberdruckventil 210 bar kpl.	1	0 46 500 06 10
12	Dichtsatz für Hauptüberdruckventil	1	0 46 501 03 10
13	Druckbegrenzungsventil 120 bar kpl.	1	0 46 500 07 10
14	Dichtsatz für Druckbegrenzungsventil	1	0 46 501 03 10
15	Druckbegrenzungsventil 240 bar kpl.	1	0 46 500 08 10
16	Dichtsatz für Druckbegrenzungsventil	1	0 46 501 03 10
17	Nachsaugventil kpl.	1	0 46 500 09 10
18	Dichtsatz für Nachsaugventil	1	0 46 501 03 10
19	Stopfen kpl.	1	0 46 500 10 10
20	Dichtsatz für Stopfen	1	0 46 501 03 10
21	Dichtsatz für Rückschlagventil	4-6	0 46 501 04 10
22	Verschlußschraube M 22 x 1,5	2	0 00 990 02 10
23	Dichtring A 22 x 27 DIN 7603-Cu	2	7 593 641 034
24	Dichtsatz zwischen den Ventilblöcken	3-4	0 46 501 05 10
26	Dichtplatte oben kpl. (Hub- u. Kippkreis, ohne Halterung)	2	0 46 501 06 10
27	Zylinderschraube M 5 x 12 DIN 912 verz.	2	7 252 677 809
28	Zylinderschraube M 5 x 18 DIN 912 verz.	2	7 252 677 810
29	Dichtplatte oben kpl. (3. Steuerkreis, mit Halterung)	1	0 46 500 11 10
30	Zylinderschraube M 5 x 18 DIN 912 verz.	2	7 252 677 810
31	Schieberdichtungssatz	3-4	0 46 501 07 10
32	Stellgerät (ohne Schwimmstellung)	2-3	0 46 501 08 10
33	Stellgerät (mit Schwimmstellung)	1	0 46 501 09 10
34	Raste	1	0 46 501 10 10
35	Stahlkugel Ø 6 mm DIN 5401	4	7 620 683 024
	Steuergerät-Betätigung		
37	Steuerhebel (1. u. 2. Steuerkreis)	1	0 52 361 00 18
38	Sechskantmutter M 12 DIN 934 verz.	2	7 403 677 717
39	Platte	1	0 46 501 22 10
40	Zylinderschraube M 8 x 16 DIN 912 verz.	3	7 252 677 811
41	Distanzstück (in der Platte) 12 Ø x 8 Ø ca. 5,4 mm stark	3	0 46 501 12 10
42	Scheibe 8,4 DIN 125 verz.	5	7 451 680 161
43	Scheibe 8,4 x 21 x 4 mm stark	1	0 46 501 13 10
44	Gelenk AS M 8 DIN 71 802 (Zapfen 16,5 lg.)	1	0 46 501 14 10
45	Gelenk AS M 8 DIN 71 802 (Zapfen 20,0 lg.)	2	0 46 501 15 10
49	Sechskant-Flachmutter M 8 DIN 936	3	7 404 677 659
50	Sicherungsring für Winkelgelenk	1-3	0 46 501 17 10
51	Dichtung (Abdichtung Winkelgelenk)	1-3	0 46 501 18 10
52	Distanzstück im Schieber	2	0 46 501 19 10
54	Konsole	1	0 46 501 21 10
56	Steuerhebel 3. Steuerkreis	1	0 52 361 01 18
57	Bolzen	2	0 00 990 98 13
58	Sicherungsfeder	4	0 00 992 27 01

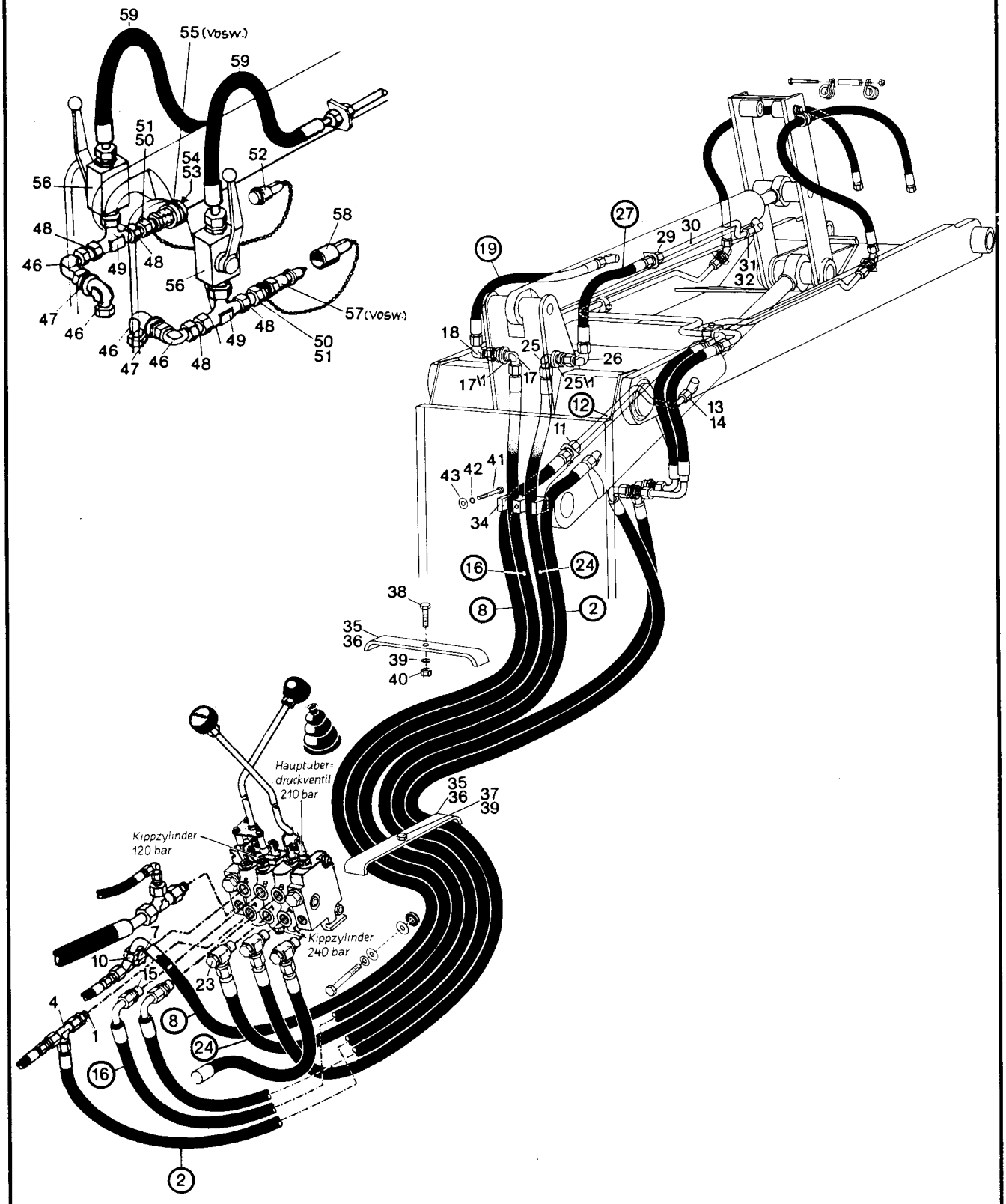
59
55 (vosw.)
59
51
50
54
53
52
56
58
48
46
49
48
56
57 (vosw.)
47
46
48
49
50
51
46
47
46
48
27
29
30
19
31
32
18
25
26
17
11
17
25
11
12
13
14
11
43
42
41
34
16
24
38
8
2
35
36
39
40
Hauptuber-
druckventil
210 bar
35
36
37
39
Kippzylinder
120 bar
Kippzylinder
240 bar
7
10
15
23
4
1
8
24
16
2

Bild-Nr.	Teil-Bezeichnung	Stück	Teil-Nr.	
	Druckleitung Steuergerät – Hubzylinder („Heben")			
1	Verschraubung GE 15-LM (M 22 x 1,5)	1	0 00 363 61 15	
2	Hochdruckschlauch NW 12/1640 lg.	1	0 00 993 19 56	
(3)	O-Ring 13 x 2	2	0 00 996 58 08	
4	Verschraubung evL 15-L	1	0 00 363 65 15	(Abgang – Druckspeicher)
	Druckleitung Steuergerät – Hubzylinder („Senken")			
7	Verschraubung GE 15-LM (M 22 x 1,5)	1	0 00 363 61 15	
8	Hochdruckschlauch NW 12/1730 lg.	1	0 00 993 20 56	
(9)	O-Ring 13 x 2	2	0 00 996 58 08	
10	Verschraubung evL 15-L	1	0 00 363 65 15	(Abgang – Druckspeicher)
11	Verschraubung G 15-L	1	0 00 363 06 15	
12	Rohrleitung 15 x 1,5 x 680 lg.	1	1 46 363 03 24	
13	Überwurfmutter AL 15 DIN 3870	2	7 788 010 556	
14	Schneidring L 15 DIN 3861	2	7 786 680 105	
	Druckleitung Steuergerät – Kippzylinder („Auskippen")			
15	Verschraubung GE 15-LM (M 22 x 1,5)	1	0 00 363 61 15	
16	Hochdruckschlauch NW 12/1870 lg.	1	0 00 993 18 56	
17	Verschraubung WSV 15-L	1	0 00 363 21 17	
17/1	Scheibe Ø 27	1	1 00 993 31 66	
18	Verschraubung evW 15-L	1	0 00 363 66 15	
19	Hochdruckleitung NW 12/540 lg.	1	0 00 993 27 26	
(20)	O-Ring 13 x 2	4	0 00 996 58 08	
	Druckleitung Steuergerät – Kippzylinder („Einkippen")			
23	Verschraubung DSVW 15-LM (M 22 x 1,5)	1	0 00 363 71 15	
24	Hochdruckschlauch NW 12/1850 lg.	1	0 00 993 26 56	
25	Verschraubung WSV 15-L	1	0 00 363 21 17	
25/1	Scheibe Ø 27	1	1 00 993 31 66	
26	Verschraubung evW 15-L	1	0 00 363 66 15	
27	Hochdruckleitung NW 12/540 lg.	1	0 00 993 27 26	
(28)	O-Ring 13 x 2	4	0 00 996 58 08	
29	Verschraubung G 15-L	1	0 00 363 06 15	
30	Rohrleitung 15 x 1,5 x 550 lg.	1	1 21 363 48 24	
31	Überwurfmutter AL 15 DIN 3870	2	7 788 010 556	
32	Schneidring L 15 DIN 3861	2	7 786 680 105	
34	Schelle	2	0 00 993 20 31	
35	Schelle	2	1 00 993 34 31	
36	Rohr 12 x 1 x 22	2	1 46 307 04 51	
37	Sechskantschraube M 8 x 40 DIN 933	3	7 236 677 137	
38	Sechskantschraube M 8 x 50 DIN 933	1	7 236 677 139	
39	Federring 8	3	0 00 992 42 28	
40	Sechskantmutter M 8 DIN 934	1	7 403 677 005	
41	Sechskantschraube M 6 x 40 DIN 933	1	7 236 677 087	
42	Federring 6	1	0 00 992 40 28	
43	Scheibe A 6.4 DIN 9021	1	7 462 680 007	
	Anbausatz hydr. Steckkupplungen am Kippzylinder – So 1058			
46	Verschraubung evW 15-L	2-4	0 00 363 66 15	
47	Verschraubung SV 15-L	2	0 00 363 45 16	
48	Rohrleitung 15 x 1,5 x 40 lg.	2-4	1 21 363 10 27	
49	Verschraubung evT 15-L	2	0 00 363 63 15	
50	Überwurfmutter AL 15 – DIN 3870	2-4	7 788 010 556	
51	Schneidring L 15 – DIN 3861	2-4	7 786 680 105	
52	Staubstopfen	1	0 00 996 50 51	
53	O-Ring (22550-211) } Einzelteile zu Bild 55	1	0 00 996 15 06	
54	Plastikstützring (22021-10) } Einzelteile zu Bild 55	1	0 00 996 73 28	
55	Kupplungsdose (837) (Voswinkel)	1	0 00 363 84 48	
56	Blockkugelhahn	2	0 00 361 61 81	
57	Kupplungsstecker (837) (Voswinkel)	1	0 00 363 85 48	
58	Staubkappe	1	0 00 996 51 51	
59	Hochdruckschlauch NW 12/635 lg.	2	0 00 993 81 23	

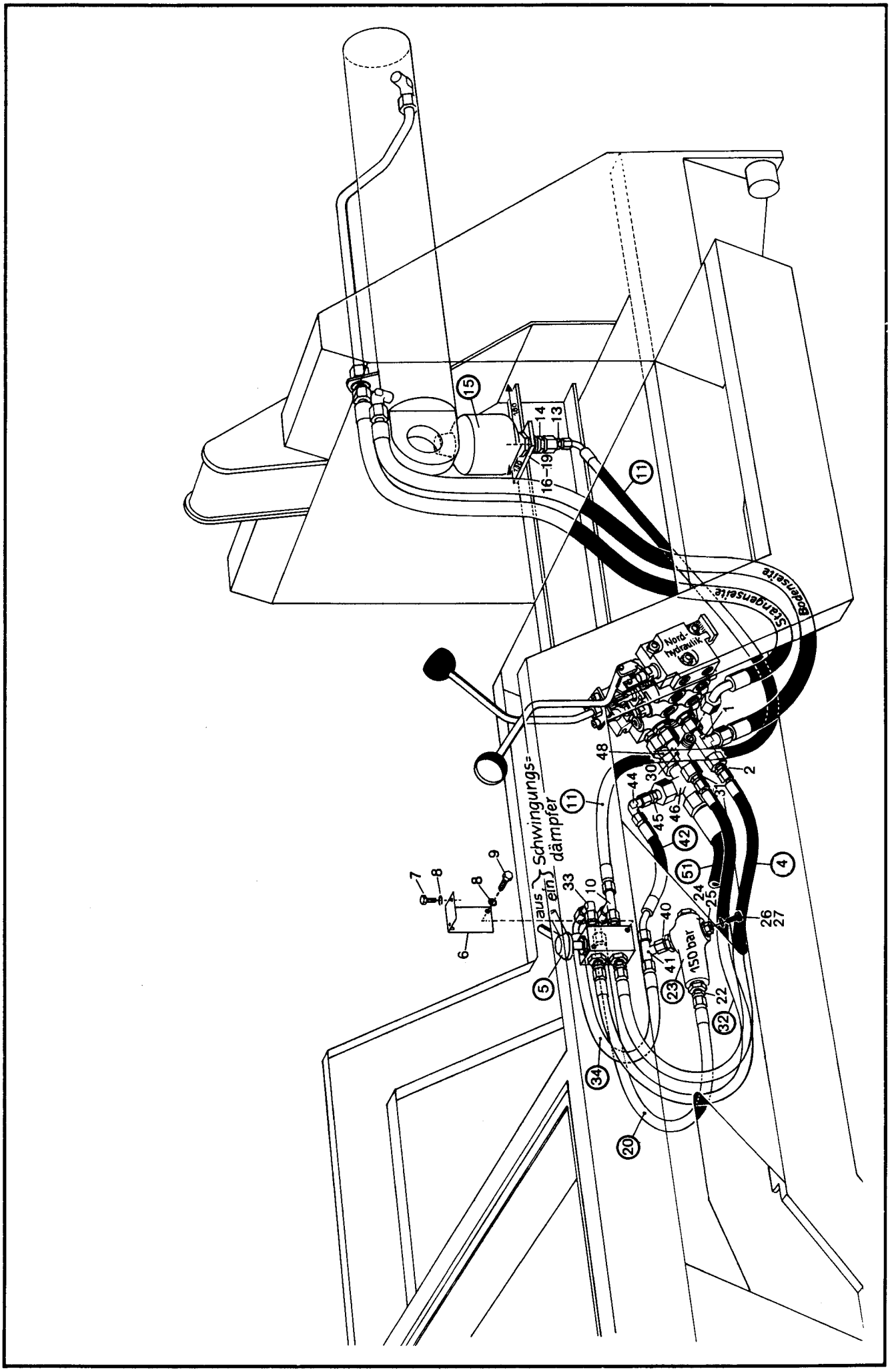
Nord-hydraulik
Schwingungs-dämpfer
aus
ein
150 bar
Bodenseite
Stangenseite

Bild-Nr.	Teil-Bezeichnung	Stück	Teil-Nr.
	Druckleitung Hubzylinder heben – Druckspeicher		
1	Verschraubung evL 15-L	1	0 00 363 65 15
2	Verschraubung KOR 15/10-L	1	0 00 363 49 17
4	Hochdruckleitung NW 8/740 lg.	1	0 00 993 80 27
5	Doppelkugelhahn	1	0 00 361 01 87
6	Halter	1	1 46 300 03 40
7	Sechskantschraube M 6 x 16 DIN 933 verz.	2	7 236 677 758
8	Federring 6	4	0 00 992 41 28
9	Linsenschraube M 6 x 16 DIN 7985 verz.	2	7 286 671 503
10	Verschraubung evL 10-L	1	0 00 363 50 17
11	Hochdruckleitung NW 8/1800 lg.	1	0 00 993 69 86
(12)	O-Ring 7,5 x 2	4	0 00 996 56 08
13	Verschraubung KOR 15/10-L	1	0 00 363 49 17
14	Verschraubung GE 15-LM M 22 x 1,5	1	0 00 363 61 15
15	Druckspeicher	1	0 00 363 24 03
16	Halter	1	1 46 307 05 41
17	Sechskantschraube M 10 x 35 DIN 933 verz.	2	7 236 677 774
18	Federring 10 verz.	2	0 00 992 35 28
19	Sechskantmutter M 10 DIN 934 verz.	2	7 403 677 713
	Druckleitung Abgang Leitung Druckspeicher – Druckbegrenzungsventil		
20	Hochdruckleitung NW 8/530 lg.	1	0 00 993 49 55
(21)	O-Ring 7,5 x 2	2	0 00 996 56 08
22	Verschraubung GE 10-LM M 18 x 1,5	1	0 00 363 65 16
23	Druckbegrenzungsventil (~~150 bar~~) 140 bar	1	0 00 361 ~~13 84~~ 71 87
24	Verschlußschraube M 18 x 1,5	1	0 00 990 00 09
25	Dichtring A 18 x 22 DIN 7603-Cu	1	7 593 641 028
26	Sechskantschraube M 8 x 18 DIN 933	1	7 236 677 130
27	Federring 8	1	0 00 992 42 28
	Rücklaufleitung Hubzylinder senken – Rücklaufleitung Druckbegrenzungsventil		
30	Verschraubung evL 15-L	1	0 00 363 65 15
31	Verschraubung KOR 15/10-L	1	0 00 363 49 17
32	Hochdruckleitung NW 8/740 lg.	1	0 00 993 80 27
33	Verschraubung evW 10-L	2	0 00 363 50 16
34	Hochdruckleitung NW 8/530 lg.	1	0 00 993 49 55
(35)	O-Ring 7,5 x 2	4	0 00 996 56 08
	Rücklaufleitung Druckbegrenzungsventil – Rücklauf Steuergerät		
40	Verschraubung GE 10-LM M 18 x 1,5	1	0 00 363 65 16
41	Verschraubung evT 10-L	1	0 00 363 16 20
42	Hochdruckleitung NW 8/300 lg.	1	0 00 993 10 55
(43)	O-Ring 7,5 x 2	2	0 00 996 56 08
44	Verschraubung evW 10-L	1	0 00 363 50 16
45	Verschraubung KOR 18/10-L	1	0 00 363 26 21
46	Verschraubung TR 18/18/22-L	1	0 00 363 07 20
48	Verschraubung EVGE 18-LM	1	0 00 363 96 16
51	Rücklaufschlauch NW 20/820 lg.	1	0 00 993 24 27
(52)	O-Ring 19 x 2,5	2	0 00 996 60 08

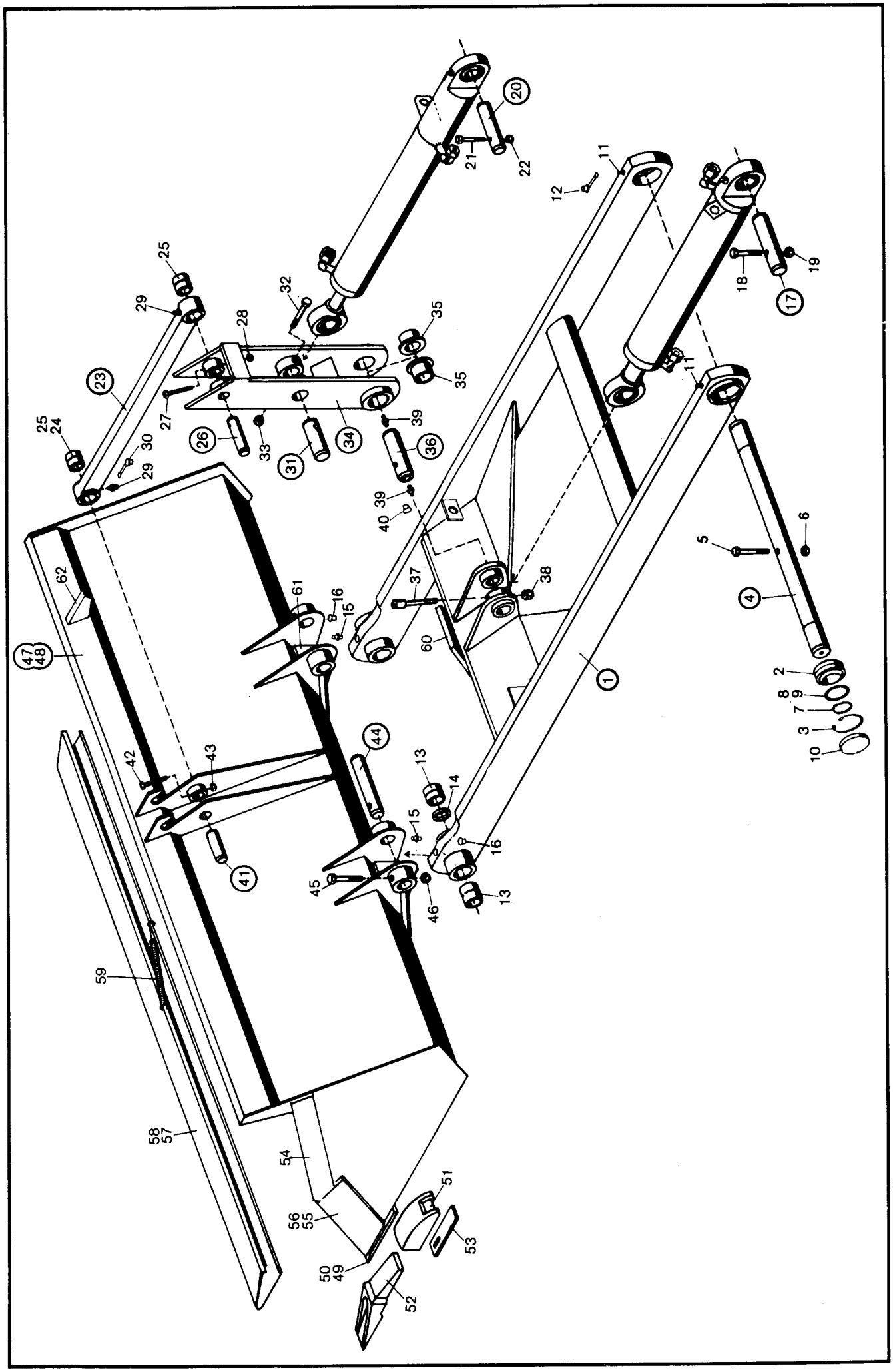
1
2
3
4
5
6
7
8
9
10
11
12
13
14
15
16
17
18
19
20
21
22
23
24
25
26
27
28
29
30
31
32
33
34
35
36
37
38
39
40
41
42
43
44
45
46
47
48
49
50
51
52
53
54
55
56
57
58
59
60
61
62

Bild-Nr.	Teil-Bezeichnung	Stück	Teil-Nr.	
(0)	Zsb. Hubrahmen vollst.	1	1 46 410 00 19	
1	Zsb. Hubrahmen	1	1 46 410 01 19	
2	Gelenklager GE 50 DO C 3	2	0 00 994 33 30	Lagerung Hubrahmen am Fahrzeugrahmen
3	Sicherungsring 75 x 2,5 DIN 472	2	7 491 682 075	
4	Lagerbolzen (50 x 651 lg.)	1	1 21 416 10 93	
5	Zylinderschraube M 10 x 90 DIN 912-8.8	1	7 252 677 094	
6	Sechskantmutter M 10 DIN 985	1	7 405 677 007	
7	Sicherungsring 50 x 2 DIN 471	2	7 490 682 050	
8	Paßscheibe 50 x 62 x 1 DIN 988 } Stärke	2	7 464 680 014	
9	Paßscheibe 50 x 62 x 2 DIN 988 } nach Bedarf	2	7 464 680 015	
10	Verschlußdeckel (mit Schweißpunkt gesichert)	2	0 00 996 04 22	
11	Schmiernippel CS 10 DIN 71 412	2	7 761 675 205	
12	Schutzkappe	2	0 00 996 32 51	
13	Lagerbuchse } mit je einem Schmiernippel	4	0 00 994 48 54	
14	Distanzbuchse }	2	1 43 416 02 50	
15	Schmiernippel AS 10 x 1 DIN 71 412	2	7 761 675 005	
16	Schutzkappe	2	0 00 996 32 51	
17	Bolzen (50 x 200 lg.)	1	1 46 416 07 93	Befestigung Hubzylinder am Fahrzeugrahmen
18	Sechskantschraube M 10 x 90 DIN 931-8.8	1	7 234 677 111	
19	Sechskantmutter M 10 DIN 985	1	7 405 677 007	
20	Bolzen (40 x 180 lg.)	1	1 46 416 06 93	Befestigung Kippzylinder am Fahrzeugrahmen
21	Sechskantschraube M 8 x 75 DIN 931-8.8	1	7 234 677 091	
22	Sechskantmutter M 8 DIN 985	1	7 405 677 005	
23	Zsb. Kippstange (755 lg.) – (ohne Buchsen)	1	1 42 410 01 80	bei Schnellwechseleinrichtung siehe Seite 133
24	Lagerbuchse 40 x 50 x 50 lg. – vorne	1	1 00 994 87 53	
25	Lagerbuchse 30 x 40 x 50 lg.	2	0 00 994 49 54	
26	Bolzen (30 x 175 lg.)	1	1 21 416 42 93	Befestigung Kippstange am Kipphebel
27	Sechskantschraube M 8 x 65 DIN 931	1	7 234 677 089	
28	Sechskantmutter M 8 DIN 985	1	7 405 677 005	
29	Schmiernippel AS 10 x 1 DIN 71 412	2	7 761 675 005	
30	Schutzkappe	2	0 00 996 32 51	
31	Bolzen (40 x 175 lg.)	1	1 46 416 03 93	Befestigung Kippzylinder am Kipphebel
32	Sechskantschraube M 10 x 75 DIN 931-8.8	1	7 234 677 108	
33	Sechskantmutter M 10 DIN 985	1	7 405 677 007	
34	Zsb. Kipphebel	1	1 46 410 00 15	
35	Lagerbuchse (50 x 60 x 38,5 lg.)	2	0 00 994 12 54	
36	Bolzen (50 x 211 lg.)	1	1 46 416 04 93	Befestigung Kipphebel und Hubzylinder am Hubrahmen
37	Zylinderschraube M 10 x 90 DIN 912-8.8	1	7 252 677 094	
38	Sechskantmutter M 10 DIN 985	1	7 405 677 007	
39	Schmiernippel AS 10 x 1 DIN 71 412	2	7 761 675 005	
40	Schutzkappe	2	0 00 996 31 51	
41	Bolzen (30 x 142 lg.)	1	1 21 416 41 93	Befestigung Ladeschaufel an Kippstange
42	Zylinderschraube M 8 x 65 DIN 912-8.8	1	7 252 677 054	
43	Sechskantmutter M 8 DIN 985	1	7 405 677 005	
44	Bolzen (40 x 225 lg.)	2	1 21 416 40 93	Befestigung Ladeschaufel am Hubrahmen
45	Zylinderschraube M 10 x 75 DIN 912-8.8	2	7 252 677 092	
46	Sechskantmutter M 10 DIN 985	2	7 405 677 007	
47	Zsb. Ladeschaufel (mit Reißzinken)	1	1 42 410 73 29	(1760 breit)
48	Zsb. Ladeschaufel (ohne Reißzinken)	1	1 42 410 74 29	(1760 breit)
49	Zsb. Schar lang (Bild-Nr. 50 u. 51)	1	1 42 410 00 72	
50	Schar lang	1	1 42 416 00 97	
51	Hülse für Reißzinken } Lenhoff	5	0 60 416 00 55	
52	Reißzinken } Lenhoff	5	0 21 416 00 98	
53	Sicherung für Reißzinken } Lenhoff	5	1 60 416 00 22	
54	Seitenschneide lang	2	1 42 416 18 31	
55	Schar kurz links	1	1 42 416 19 31	
56	Schar kurz rechts	1	1 42 416 20 31	
57	Zsb. Schutzvorrichtung	1	1 42 410 13 73	f. Ladeschaufel mit Reißzähne
58	Zsb. Schutzvorrichtung	1	1 42 410 14 73	f. Ladeschaufel ohne Reißzähne
59	Zugfeder	1	1 00 992 34 02	
60	Anschlag (bei Schnellwechseleinrichtung)	1	1 21 416 03 58	an Hubrahmen anschweißen
61	Anschlag (bei Montage angepaßt)	2	1 21 416 02 58	
62	Sichtwinkel	1	1 42 416 02 32	

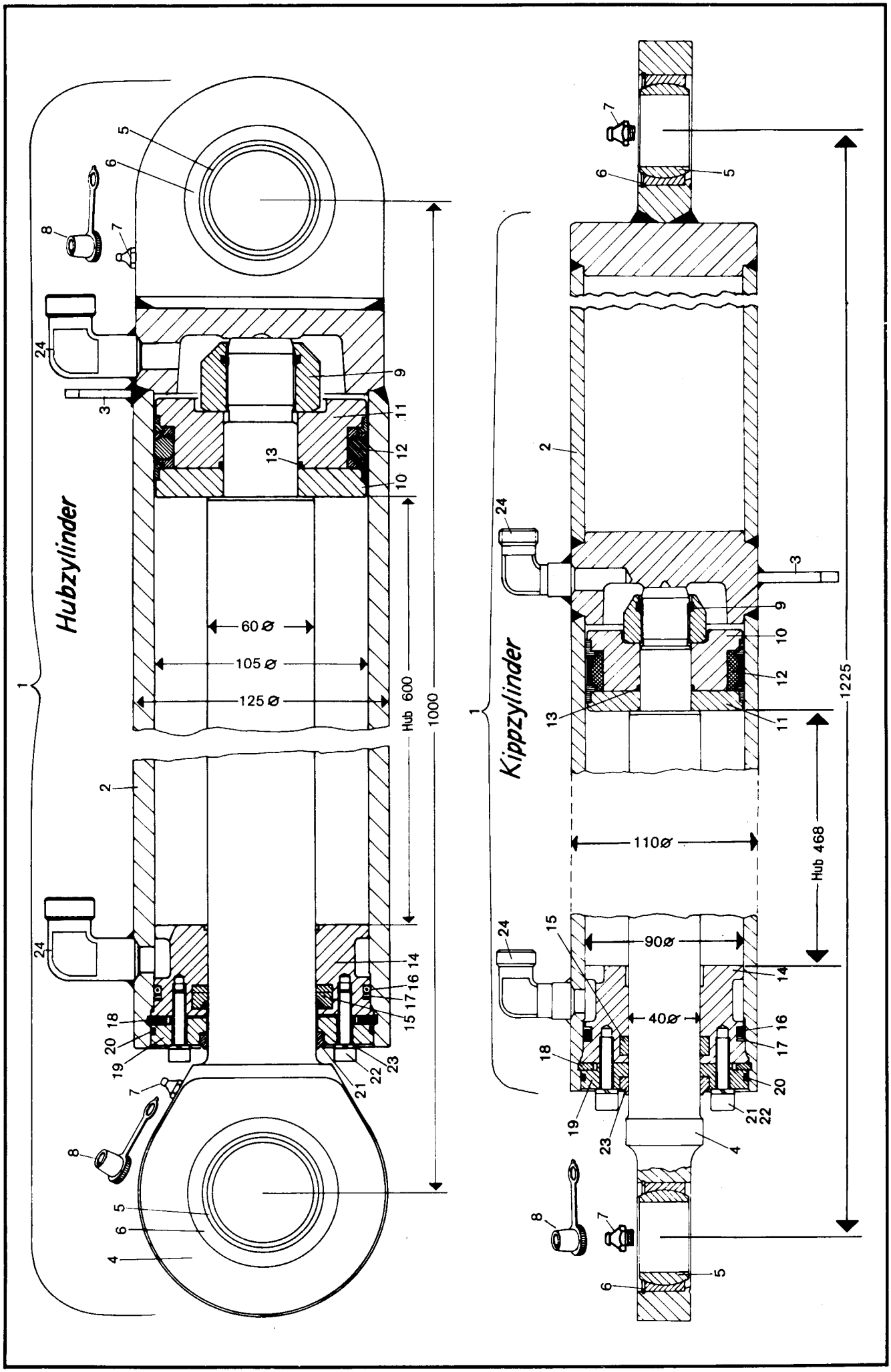
Hubzylinder
Kippzylinder
60 ø
105 ø
125 ø
Hub 600
1000
110ø
90ø
40ø
Hub 468
1225

Bild-Nr.	Teil-Bezeichnung	Stück	Teil-Nr.
	Hubzylinder (60/105-600 mm Hub – 1000 lg.)		
1	Zsb. Hubzylinder kompl.	1	1 46 360 00 42
2	Zsb. Zylinder	1	1 46 360 01 42
3	Halter	1	1 90 201 24 42
4	Kolbenstange	1	1 46 361 00 67
5	Gelenklager GE 50 ES/C 3	2	0 00 994 33 30
6	Sprengring SP 76	2	0 00 992 37 27
7	Schmiernippel AS 10 x 1 DIN 71 412	2	7 761 675 005
8	Schutzkappe	2	0 00 996 32 51
9	Sechskantmutter M 36 x 3 (110 kpm)	1	0 00 990 56 24
10	Kolbenhälfte	1	1 56 361 00 68
11	Kolbenhälfte (an der Mutter)	1	1 56 361 01 68
12	Kolbendichtung	1	0 00 996 55 11
13	O-Ring 39,5 x 3 B DIN 3770 NB 80	1	0 00 996 71 05
14	Deckel	1	1 43 361 02 25
15	Kolbenstangendichtung	1	0 00 996 82 13
16	O-Ring 95 x 5 B DIN 3770 NB 90	1	0 00 996 66 07
17	Stützring 99 x 107 x 1,7	1	0 00 996 52 27
18	Sicherungsring 110 x 5	1	0 00 992 57 27
19	Deckel	1	1 43 361 01 25
20	O-Ring 104,5 x 3 DIN 3770 NB 70	1	0 00 996 71 07
21	Abstreifer GA 60 x 70 x 7/10	1	0 00 996 81 28
22	Zylinderschraube M 6 x 30 DIN 912	6	7 252 677 035
23	Federring 6	6	0 00 992 49 28
24	Winkel-Anschweißstück	2	0 00 363 44 17
(25)	Dichtsatz (Bild-Nr. 9/12/13/15/16/17/20/21)	1	0 00 996 13 14
	Kippzylinder (40/90-468 mm Hub – 1225 lg.)		
1	Zsb. Kippzylinder kompl.	1	1 46 360 03 42
2	Zsb. Zylinder	1	1 46 360 04 42
3	Halter	1	1 90 201 24 42
4	Kolbenstange	1	1 32 361 01 67
5	Gelenklager GE 40 DO/C 3	2	0 00 994 47 30
6	Sprengring Sp. 62	2	0 00 992 33 27
7	Schmiernippel AS 10 x 1 DIN 71 412	2	7 761 675 005
8	Schutzkappe	2	0 00 996 32 51
9	Sechskantmutter M 27 x 2 DIN 985 (75 kpm)	1	7 405 677 078
10	Kolbenhälfte (an der Mutter)	1	1 55 361 03 68
11	Kolbenhälfte	1	1 55 361 04 68
12	Kolbendichtung	1	0 00 996 38 11
13	O-Ring 27,6 x 2,4 DIN 3770 NB 80	1	0 00 996 24 06
14	Deckel	1	1 21 361 11 25
15	Kolbenstangendichtung	1	0 00 996 70 13
16	Runddichtung (80 x 5 DIN 3770 NB 90)	1	0 00 996 67 07
17	Stützring (83 x 91 x 1,7 – geteilt)	1	0 00 996 54 27
18	Sicherungsring 95 x 4 DIN 472	1	7 491 682 379
19	Deckel	1	1 21 361 10 25
20	Runddichtring (89,5 x 3 DIN 3770 NB 70)	1	0 00 996 68 07
21	Zylinderschraube M 8 x 30 DIN 912-8.8	6	7 252 677 047
22	Federring 8	6	0 00 992 50 28
23	Abstreifer GA 40 x 50 x 7/10	1	0 00 996 78 28
24	Winkel-Anschweißstück	2	0 00 363 44 17
(25)	Dichtsatz (Bild-Nr. 9/12/13/15/16/17/20/23)	1	0 00 996 52 12

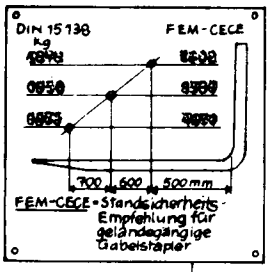
DIN 15138
FEM-CECE
700
600
500 mm
FEM-CECE = Standsicherheits-Empfehlung für geländegängige Gabelstapler

14

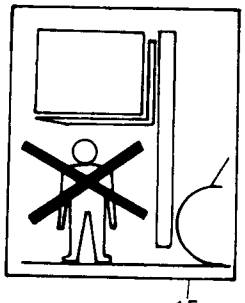

15

16
18
19
7
6
5
4
9
8
10
2
1
407
17
775
410
1000
3
12
11
13
20
21
29
30
31
33
25
24
26
27
28
22
23
32
32

Sonderausrüstung für die Ladeanlage

Stapeleinrichtung 1200 mm / Leichtgutschaufel 1760 mm

Bild-Nr.	Teil-Bezeichnung	Stück	Teil-Nr.	
	Stapeleinrichtung 1200 mm (Direktanbau) – So 538/22			
1	Zsb. Gabelträger kompl.	1	1 42 410 92 29	(mit Gabelzinken)
2	Zsb. Gabelträger	1	1 21 410 01 27	
3	Gabelzinken kompl.	2	0 21 416 01 98	
4	Sicherungsbolzen (16 Ø – 50 lg.)	1-2	0 00 990 34 13	(12 Ø – 80 lg. – 0 00 990 45 13)
5	Druckfeder	1-2	0 00 992 65 03	
6	Spannhülse 5 x 30 DIN 1481	1-2	7 514 682 138	
7	Sicherungshebel	1-2	0 00 416 00 35	
8	Zsb. Bolzen oben (29,7 Ø 142 lg.)	1	1 31 410 01 93	Befestigung Gabelträger
9	Zylinderschraube M 8 x 65 DIN 912-8.8	1	7 252 677 054	an Kippstange
10	Sechskantmutter M 8 DIN 985	1	7 405 677 005	(Bolzen mit Untermaß)
11	Zsb. Bolzen unten (39,7 Ø x 225 lg.)	2	1 55 410 04 93	Befestigung Gabelträger
12	Zylinderschraube M 10 x 75 DIN 912-8 G	2	7 252 677 092	am Hubrahmen
13	Sechskantmutter M 10 DIN 985	2	7 405 677 007	(Bolzen mit Untermaß)
14	Hinweisschild (Traglastdiagramm)	1	1 00 435 32 41	
15	Hinweisschild	2	0 00 435 37 26	
16	Zsb. Schutzgitter	1	1 21 410 00 37	
17	Sechskantschraube M 16 x 65 DIN 931-8.8	2	7 234 677 172	So 586 – Schutzgitter für
18	Sechskantmutter M 16 DIN 934	2	7 403 677 675	Gabelträger
19	Federring A 16 DIN 128	2	7 482 682 216	
	Leichtgutschaufel 1760 mm (Direktanbau) – So 1026			
20	Zsb. Ladeschaufel (mit Reißzinken)	1	1 42 410 24 29	1760 breit
21	Zsb. Ladeschaufel (ohne Reißzinken)	1	1 42 410 25 29	1760 breit
22	Zsb. Schar lang (mit aufgeschw. Hülsen)	1	1 42 410 00 72	
23	Schar lang (ohne Hülsen)	1	1 42 416 00 97	
24	Hülse für Reißzinken	5	0 60 416 00 55	
25	Reißzinken	5	0 21 416 00 98	
26	Sicherung für Reißzinken	5	1 60 416 00 22	
27	Schar kurz links	1	0 21 416 01 31	
28	Schar kurz rechts	1	0 21 416 02 31	
29	Zsb. Schutzvorrichtung	1	1 42 410 13 73	f. Ladeschaufel mit Reißzähne
30	Zsb. Schutzvorrichtung	1	1 42 410 14 73	f. Ladeschaufel ohne Reißzähne
31	Zugfeder	1	1 00 992 34 02	
32	Anschlag (bei Montage angepaßt)	2	1 21 416 02 58	
33	Sichtwinkel	1	1 42 416 00 32	

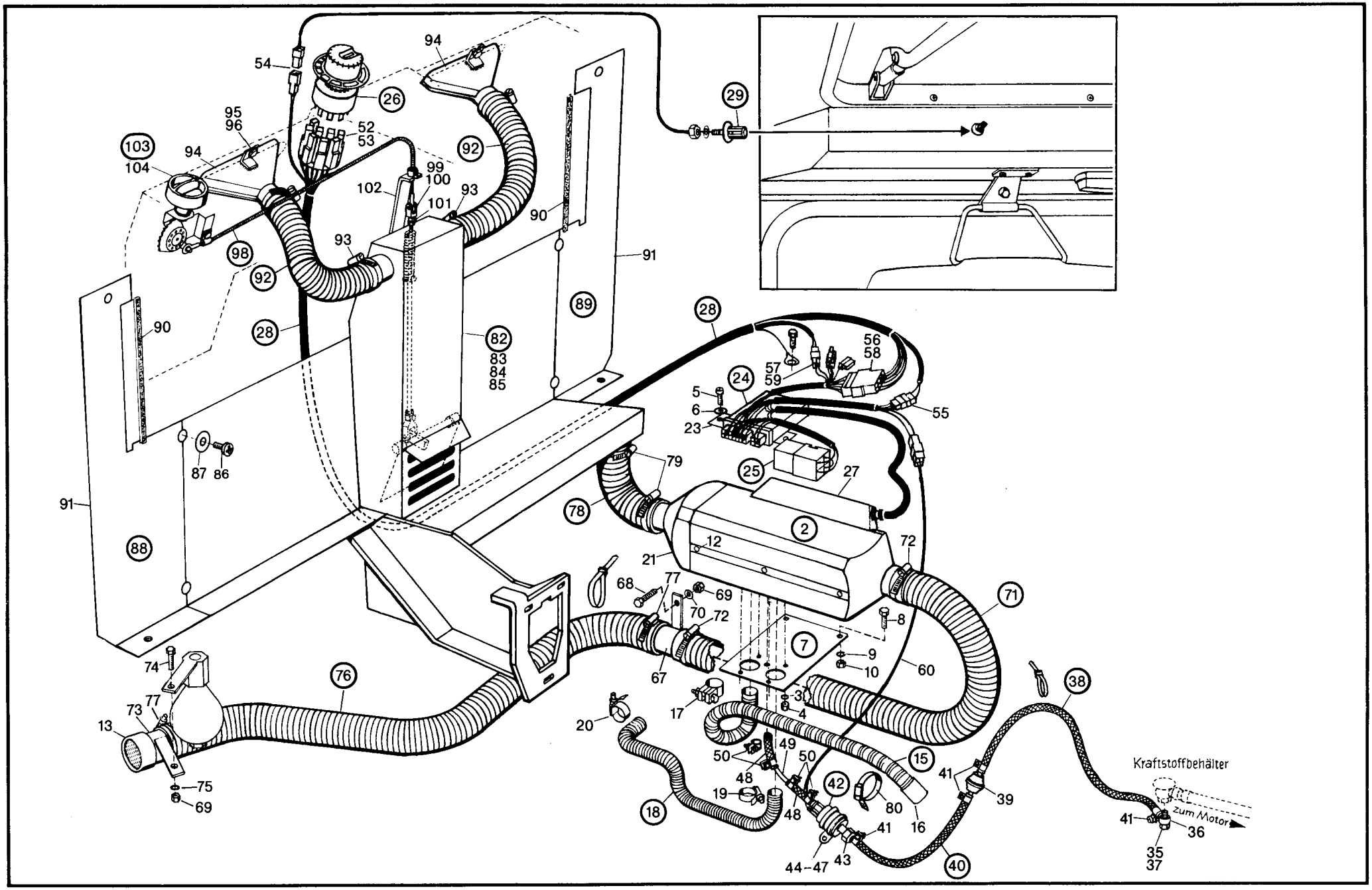
Kraftstoffbehälter
Zum Motor

Bild-Nr.	Teil-Bezeichnung	Stück	Teil-Nr.	
(1)	Heizgerät kpl. (Lieferumfang Eberspächer)	1	0 46 414 05 02	
2	Heizgerät (Typ D1 LC – 12 V)	1	0 48 414 01 02	
3	Federring 6 verz.	5	0 00 992 41 28	
4	Sechskantmutter M 6 DIN 934 verz.	5	7 403 677 707	
5	Linsenschraube M 6 x 16 DIN 7985 verz.	1	7 286 671 060	
6	Scheibe 6,4 DIN 9021 verz.	1	7 462 680 033	
7	Halter für Heizgerät	1	1 46 414 15 40	
8	Sechskantschraube M 8 x 16 DIN 933	2	7 236 677 129	
9	Federring 8	2	0 00 992 42 28	
10	Sechskantmutter M 8 DIN 934	2	7 403 677 005	
12	Spreizniet	6	0 00 995 20 55	
13	Schutzgitter	1	0 00 414 01 73	
15	Abgasrohr Ø 22 x 650 lg.	1	0 00 414 09 51	
16	Endhülse Ø 22	1	0 00 414 01 23	
17	Schelle Ø 24 – 26	1	0 00 993 00 50	
18	Verbrennungsluftschlauch Ø 20 x 300 lg.	1	0 00 414 08 51	
19	Spannschelle Ø 22	1	0 00 993 94 29	
20	Schlauchschelle	1	0 00 993 01 50	
21	Hutze, gerade Ø 60	1	0 00 414 16 98	
23	Halter für Steuergerät	1	0 48 414 01 40	
24	Steuergerät	1	0 00 333 10 27	
25	Relais	1	0 00 332 20 17	
26	Bedienungseinrichtung vollst.	1	0 00 333 20 07	
27	Glühkerze ~~408 GS~~	1	0 00 334 ~~8310~~ 0510	
28	Kabelbaum	1	0 46 330 06 10	
29	Temperaturfühler extern (oberhalb der Sonnenblende)	1	0 00 336 21 03	
(30)	Flachsteckergehäuse	1	0 00 333 97 11	
(31)	Flachstecker B 2,8 – 1 DIN 46 343	2	7 571 646 012	
35	Hohlschraube LL 5 DIN 7643 (M 8 x 1)	1	7 803 171 107	
36	Ringstück	1	0 00 991 04 15	
37	Dichtring A 8 x 11,5 DIN 7603-Cu	2	7 593 641 009	
38	Schlauch Ø 5 x 3 x 1250 lg.	1	0 00 993 65 58	
39	Kraftstoffilter	1	0 00 414 01 14	
40	Schlauch Ø 5 x 3 x 200 lg.	1	0 00 993 37 22	
41	Schlauchschelle Ø 11	4	0 00 993 08 29	
42	Kraftstoffpumpe	1	0 00 414 01 03	
43	Topfsieb zu Kraftstoffpumpe	1	0 00 414 02 14	
44	Rohrschelle } Kraftstoffpumpe	1	0 00 993 27 28	
45	Metallgummipuffer } Kraftstoffpumpe	1	0 00 993 82 78	
46	Sechskantschraube M 8 x 20 DIN 933	1	7 236 677 131	
47	Federring 8	1	0 00 992 42 28	
48	Schlauch Ø 3,5 x 3 x 50 lg.	2	0 00 993 36 22	
49	Kunststoffrohr 4 x 1,25 x 450 lg.	1	0 00 414 01 51	
50	Schlauchschelle Ø 9	4	0 00 993 26 28	
52	Steckhülsengehäuse 7 polig	1	0 00 333 20 65	
53	Flachsteckhülse	6	0 00 333 21 65	
54	Flachsteckergehäuse 2 polig	1	0 00 333 35 11	
55	Steckhülsengehäuse	1	0 00 333 75 11	
56	Flachsteckergehäuse 6 polig	1	0 00 333 74 11	
57	Steckhülsengehäuse 2 polig	1	0 00 333 15 65	
58	Flachstecker 6,3 x 1 DIN 46 343	8	7 571 642 042	
59	Flachstecker 6,3 x 1 DIN 46 340	2	7 578 642 011	
60	Zsb. Kabel 2 x 1,5 mm²/400 lg.	1	1 00 330 77 14	(für Kraftstoffpumpe)

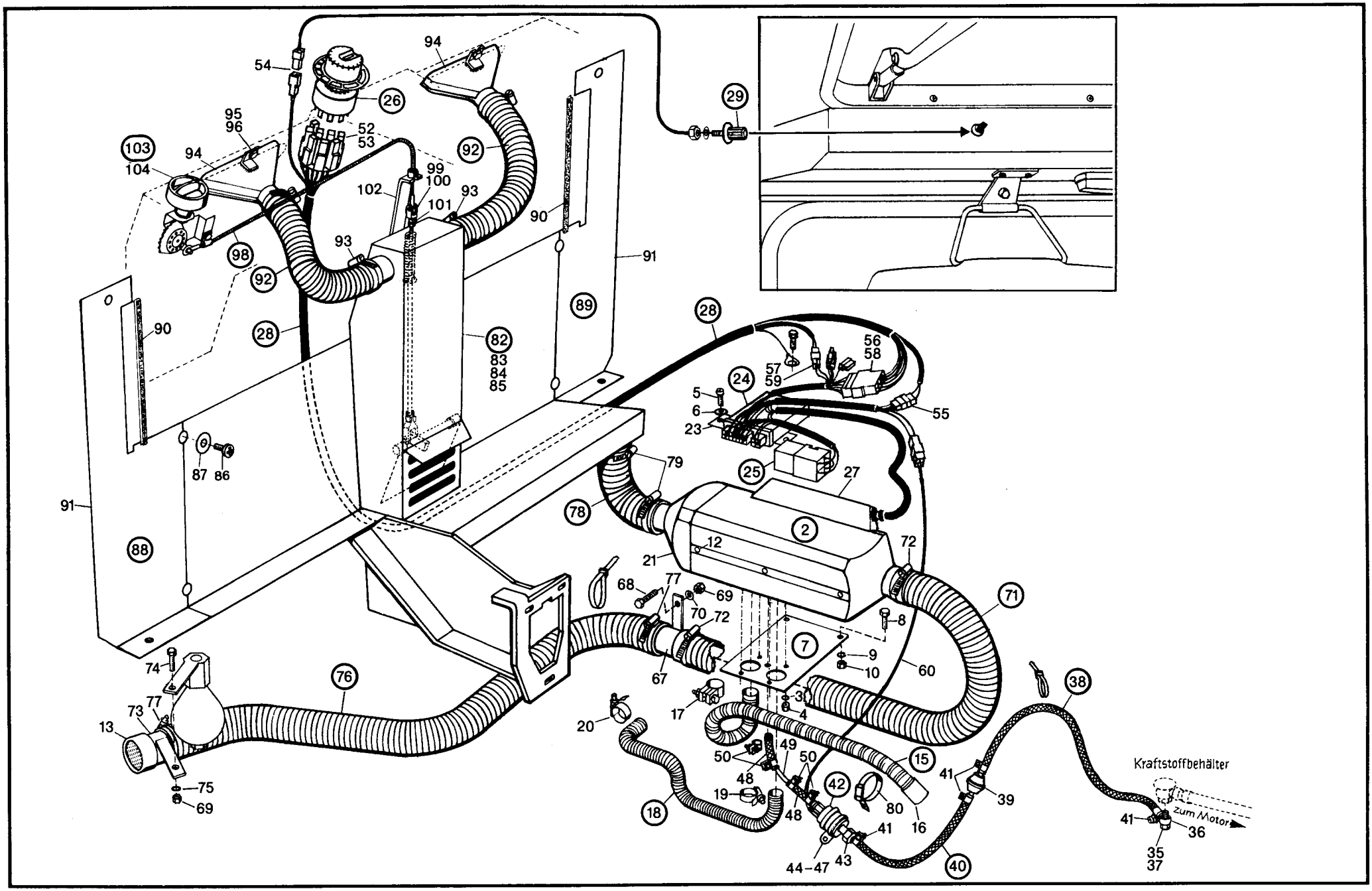
Kraftstoffbehälter
zum Motor

Bild-Nr.	Teil-Bezeichnung	Stück	Teil-Nr.		
67	Zsb. Rohr	1	1 46 410 05 51		
68	Sechskantschraube M 8 x 16 DIN 933 verz.	1	7 236 677 752		
69	Sechskantmutter M 8 DIN 934 verz.	1	7 403 677 709		
70	Federring 8 verz.	1	0 00 992 43 28		
71	Schlauch J Ø 60 x 630 (Luftansaugung)	1	1 00 993 07 98		
72	Schelle Ø 50-70	2	0 00 993 71 28		
73	Zsb. Rohr	1	1 46 410 04 51		
74	Sechskantschraube M 8 x 16 DIN 933	1	7 236 677 129		
75	Federring 8	1	0 00 992 42 28		
76	Schlauch J Ø 60 x 800 (Luftansaugung)	1	1 00 993 09 98		
77	Schelle Ø 50-70	2	0 00 993 71 28		
78	Schlauch J Ø 60 x 220 (Heizgerät-Luftführungsbl.)	1	1 00 993 08 98		
79	Schelle Ø 50-70	2	0 00 993 71 28		
80	Schelle (Bef. Abgasschlauch)	1	0 00 993 91 30		
82	Zsb. Luftführungsblech kpl. (Bild 83-85)	1	1 46 410 09 54		
83	Zsb. Luftführungsblech (**ohne** Bild 84 + 85)	1	1 46 410 10 54		
84	Dämmatte	1	0 46 341 43 88		
85	Dämmatte	1	0 46 341 44 88		
86	Linsenschraube M 8 x 20 DIN 7985 brüniert	10	7 286 671 502		
87	Scheibe 8,4 DIN 9021 brüniert	10	7 462 680 208		
88	Zsb. Abdeckblech links } mit Dämmatte	1	1 46 410 02 48	0448	} bei abnehmbarem Fahrerhaus
89	Zsb. Abdeckblech rechts } mit Dämmatte	1	1 46 410 03 48	0548	} bei abnehmbarem Fahrerhaus
90	Klemmband 250 lg.	2	1 00 996 14 83		
91	Dämmatte	2	0 46 341 22 88		
92	Spiralschlauch Ø 55 x 350 lg.	2	1 00 993 11 57		
93	Schlauchklemme Ø 40-60	4	0 00 993 91 30		
94	Zsb. Heizdüse	2	1 46 410 02 54		
95	Sechskantschraube M 6 x 10 DIN 933 verz.	2	7 236 677 759		
96	Federring 6 verz.	2	0 00 992 41 28		
98	Zsb. Seilzug (Drehschalter-Luftführungskasten)	1	0 46 410 00 59		
99	Gabelkopf G 5 x 10 DIN 71 752	1	7 821 104 003		
100	ES-Bolzen	1	0 00 990 72 13		
101	Sechskantmutter M 5 DIN 934	1	7 403 677 003		
102	Zsb. Widerlager für Seilzug Bild 98	1	1 46 410 00 41		
103	Drehschalter links	1	0 46 410 00 89		
104	Symbol (Drehschalter links)	1	0 00 435 30 43		

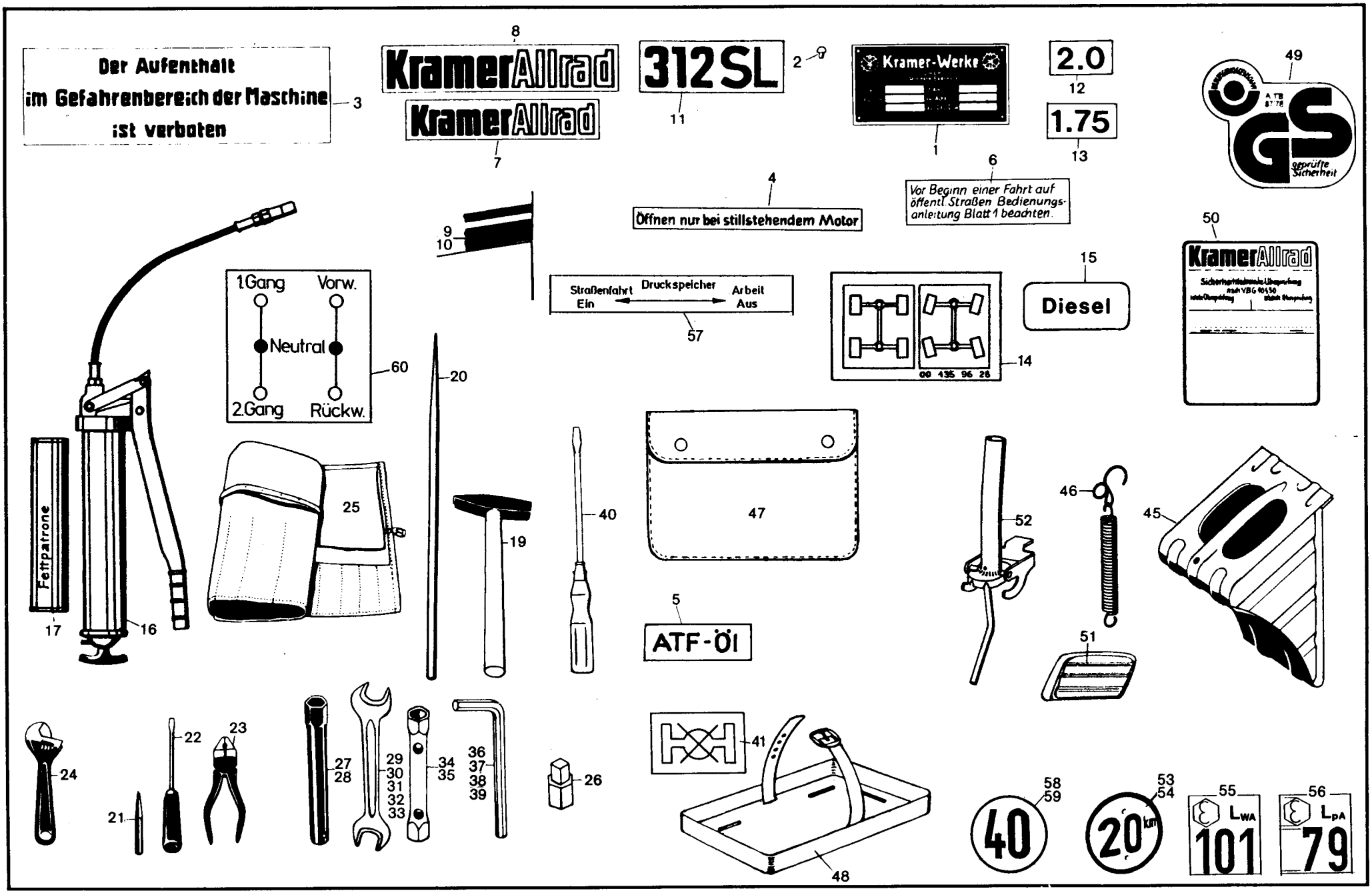
Der Aufenthalt
im Gefahrenbereich der Maschine
ist verboten
3
8
KramerAllrad
KramerAllrad
7
312SL
11
2
Kramer-Werke
1
2.0
12
1.75
13
6
Vor Beginn einer Fahrt auf öffentl. Straßen Bedienungsanleitung Blatt 1 beachten
49
GS
geprüfte Sicherheit
4
Öffnen nur bei stillstehendem Motor
9
10
1Gang
Vorw.
Neutral
2.Gang
Rückw.
60
Straßenfahrt Ein
Druckspeicher
Arbeit Aus
57
14
15
Diesel
50
KramerAllrad
Fettpatrone
17
16
25
20
19
40
47
5
ATF-ÖI
52
46
51
45
24
22
23
21
27
28
29
30
31
32
33
34
35
36
37
38
39
26
41
48
58
59
40
53
54
20
55
LWA
101
56
LpA
79

Bild-Nr.	Teil-Bezeichnung	Stück	Teil-Nr.	
1	Typenschild	1	0 00 435 48 15	
2	Halbrundkerbnagel 3 x 4	4	7 525 642 032	
3	Hinweisschild (Gefahrenbereich)	2	0 00 435 97 25	
4	Schild (öffnen nur bei stillstehendem Motor)	1	0 00 435 87 25	
5	Schild ATF-Öl	1	0 00 435 75 27	
6	Schild (Straßenfahrt)	1	0 00 435 00 27	
7	Schild (Kramer-Allrad) Motorhaube	1	0 00 435 49 10	
8	Schild (Kramer-Allrad) am Rahmen hinten links u. rechts	2	0 00 435 78 10	
9	Zierstreifen 2500 lg. (Fahrerhaus hinten)	1	1 00 435 05 38	
10	Zierstreifen (unterhalb Dach)	1	0 00 435 04 38	
11	Schild (312 SL)	3	0 00 435 16 09	
12	Schild (Reifendruck 2,0 bar) – vorne	2	0 00 435 19 26	
13	Schild (Reifendruck 1,75 bar) – hinten	2	0 00 435 26 26	
14	Hinweisschild (Drehschieber)	1	0 00 435 96 28	
15	Hinweisschild (Diesel)	1	0 00 435 63 26	
16	Fettpresse	1	0 00 432 02 05	(Verlängerungsrohr zu Fettpresse)
17	Fettpatrone	1	0 00 441 20 10	=0004320206-140 lg.-Kopf13Ø
(18)	Werkzeugsatz kompl. (Bild-Nr. 19-40)	1	**0 00 430 06 74**	
19	Hammer	1	0 00 432 01 02	
20	Drehstift konisch	1	0 00 432 00 09	
21	Durchschlag	1	0 00 432 00 11	
22	Schraubenzieher	1	0 00 432 00 12	
23	Kombinationszange	1	0 00 432 00 13	
24	Rollgabelschlüssel	1	0 00 432 00 14	
25	Werkzeugtasche	1	0 00 432 00 15	
26	Vierkantschlüssel	1	0 00 432 01 32	
27	Steckschlüssel 21	1	4 061 200 012	
28	Steckschlüssel 24 DIN 3112	1	4 061 400 009	
29	Doppelmaulschlüssel 24 x 30	1	4 060 200 019	
30	Doppelmaulschlüssel 8 x 10	1	4 060 200 004	
31	Doppelmaulschlüssel 12 x 14	1	4 060 200 009	
32	Doppelmaulschlüssel 13 x 17	1	4 060 200 031	
33	Doppelmaulschlüssel 19 x 22	1	4 060 200 014	
34	Sechskantsteckschlüssel B 13 x 17	1	4 061 300 087	
35	Sechskantsteckschlüssel B 19 x 22	1	4 061 300 066	
36	Sechskantstiftschlüssel 5	1	4 062 200 003	
37	Sechskantstiftschlüssel 6	1	4 062 200 004	
38	Sechskantstiftschlüssel 8	1	4 062 200 005	
39	Sechskantstiftschlüssel 10	1	4 062 200 006	
40	Schraubenzieher (Größe 4)	1	4 062 800 053	
41	Hinweisschild (Diff.-Sperre)	1	0 00 435 87 28	
45	Unterlegkeil	2	7 708 680 004	
46	Zsb. Sicherungsfeder	2	0 00 430 00 37	
47	Mappe für Bedienungsanweisung	1	0 00 432 00 71	
48	Halter für Verbandskasten	1	0 00 433 15 40	
49	Sicherheitszeichen	1	0 00 435 26 30	
50	Prüfplakette	1	0 00 435 12 30	
51	Einbau-Ascher	1	0 00 433 03 21	
52	Ausgußrohr zu Kraftstoffkanister	1	0 00 433 00 52	
53	Schild 20 km/h (seitlich)	2	0 00 435 15 29	
54	Schild 20 km/h (Heckscheibe)	1	0 00 435 33 29	
55	Hinweisschild (101 dB Außengeräusche)	1	0 00 435 22 29	
56	Hinweisschild (79 dB Innengeräusche)	1	0 00 435 11 32	
57	Hinweisschild (für Kugelhahn)	1	0 00 435 18 29	
58	Schild 40 km/h } bei Sonderausrüstung	2	0 00 435 16 29	
59	Schild 40 km/h } „Schnellgang"	1	0 00 435 34 29	
60	Hinweisschild (Getriebeschaltung)	1	0 00 435 96 29	
	Schlüssel (bei Ersatzbedarf für alle Schlösser passend)			
(61)	Schlüssel (Nr. 14603 Merit)	1	0 00 333 07 33	

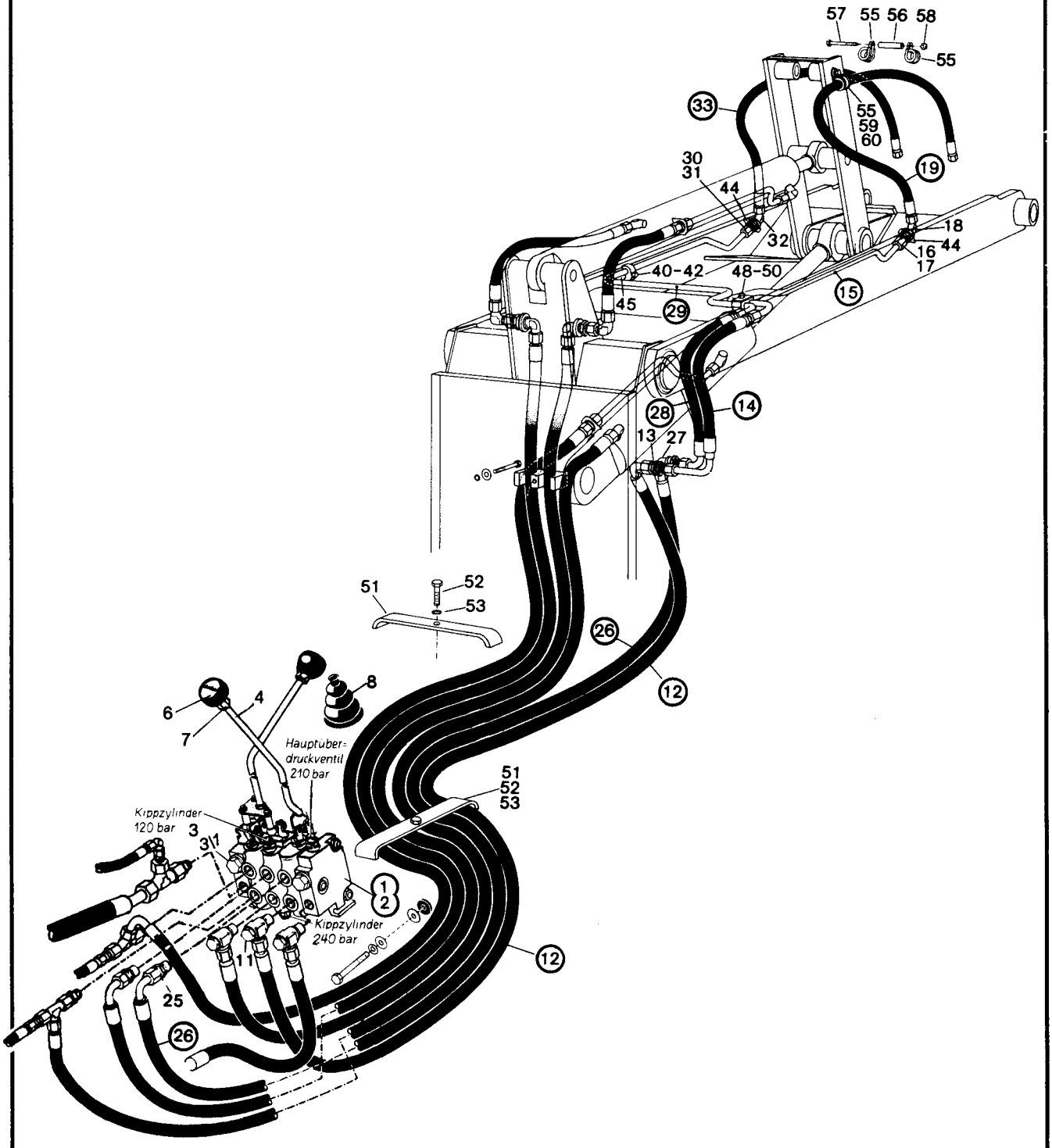
57
55
56
58
55
33
55
59
60
19
30
31
44
32
18
44
16
17
40-42
48-50
45
29
15
28
14
13
27
51
52
53
26
12
6
7
4
8
Hauptuber-
druckventil
210 bar
Kippzylinder
120 bar
3
31
51
52
53
1
2
Kippzylinder
240 bar
11
12
25
26

Bild-Nr.	Teil-Bezeichnung	Stück	Teil-Nr.	
1	Steuergerät (3 Schieber) ohne Schwimmstellung	1	0 00 361 71 85	(So-1116/1 – 1117/1)
2	Steuergerät (3 Schieber) mit Schwimmstellung	1	0 00 361 73 85	(So-1126)
3	Verschlußschraube M 22 x 1,5	2	0 00 990 02 10	
3/1	Dichtring A 22 x 27 DIN 7603-Cu	2	7 593 641 034	
4	Steuerhebel (3. Steuerkreis)	1	0 52 361 01 18	
6	Knopfgriff (3. Steuerkreis)	1	0 00 996 82 30	
7	Sechskantmutter M 12 DIN 934 verkadmet	2	7 403 677 717	
8	Faltenbalg	1	0 00 996 59 50	
	(*Einzelteile für die Steuergeräte siehe Seite 105)			
	Druckleitungen vom Steuergerät (Abgang unten am Steuergerät) zur Schottverschraubung rechts vorne am Hubrahmen.			
11	Verschraubung DSVW 15-LM (M 22 x 1,5)	1	0 00 363 71 15	
12	Hochdruckschlauch NW 12/1770 lg.	1	0 00 993 06 58	
13	Verschraubung SV 15-L	1	0 00 363 45 16	
14	Hochdruckschlauch NW 12/535 lg.	1	0 00 993 69 57	
15	Rohrleitung 15 x 1,5 x 1050 lg.	1	1 46 363 05 24	
16	Überwurfmutter AL 15 DIN 3870	2	7 788 010 556	
17	Schneidring L 15 DIN 3861	2	7 786 680 105	
18	Verschraubung WSV 15-L	1	0 00 363 21 17	ab 124568
19	Hochdruckschlauch NW 12/1850 lg.	1	0 00 993 26 56	1850 lg – 000993 1799
(20)	O-Ring 13 x 2	6	0 00 996 58 08	Schelle 20 Ø – 000 993 13 50
	Druckleitung vom Steuergerät (Abgang oben am Steuergerät) zur Schottverschraubung links vorne am Hubrahmen.			
25	Verschraubung GE 15-LM (M 22 x 1,5)	1	0 00 363 61 15	
26	Hochdruckschlauch NW 12/1770 lg.	1	0 00 993 06 58	
27	Verschraubung WSV 15-L	1	0 00 363 21 17	
28	Hochdruckschlauch NW 12/535 lg.	1	0 00 993 70 57	
29	Rohrleitung 15 x 1,5 x 1500 lg.	1	1 46 363 04 24	
30	Überwurfmutter AL 15 DIN 3870	2	7 788 010 556	
31	Schneidring L 15 DIN 3861	2	7 786 680 105	
32	Verschraubung WSV 15-L	1	0 00 363 21 17	ab 124568
33	Hochdruckschlauch NW 12/1850 lg.	1	0 00 993 26 56	1850 lg – 000993 1799
(34)	O-Ring 13 x 2	6	0 00 996 58 08	Schelle 20 Ø – 000 993 13 50
40	Schelle	1	1 00 993 84 30	Befestigung Rohrleitungen
41	Sechskantschraube M 8 x 30 DIN 933	1	7 236 677 135	
42	Federring 8	1	0 00 992 42 28	
44	Halter	2	1 90 201 16 42	
45	Anschweißstück	1	1 21 416 03 10	
48	Doppelschelle	1	0 00 993 94 28	Befestigung Rohrleitungen
49	Sechskantschraube M 8 x 50 DIN 933	1	7 236 677 769	
50	Federring 8	1	0 00 992 42 28	
51	Schelle	2	1 00 993 34 31	Befestigung Schlauchleitungen
52	Sechskantschraube M 8 x 40 DIN 933	2	7 236 677 137	
53	Federring 8	2	0 00 992 42 28	
55	Schlauchschelle	2-4	0 00 993 46 28	Befestigung Schlauchleitungen
56	Distanzrohr	1	1 21 363 04 88	
57	Sechskantschraube M 8 x 110 DIN 931-8.8 verzinkt	1	7 234 677 770	
58	Sechskantmutter M 8 DIN 985	1	7 405 677 005	
59	Sechskantschraube M 8 x 16 DIN 933	2	7 236 677 129	
60	Federring 8	2	0 00 992 42 28	

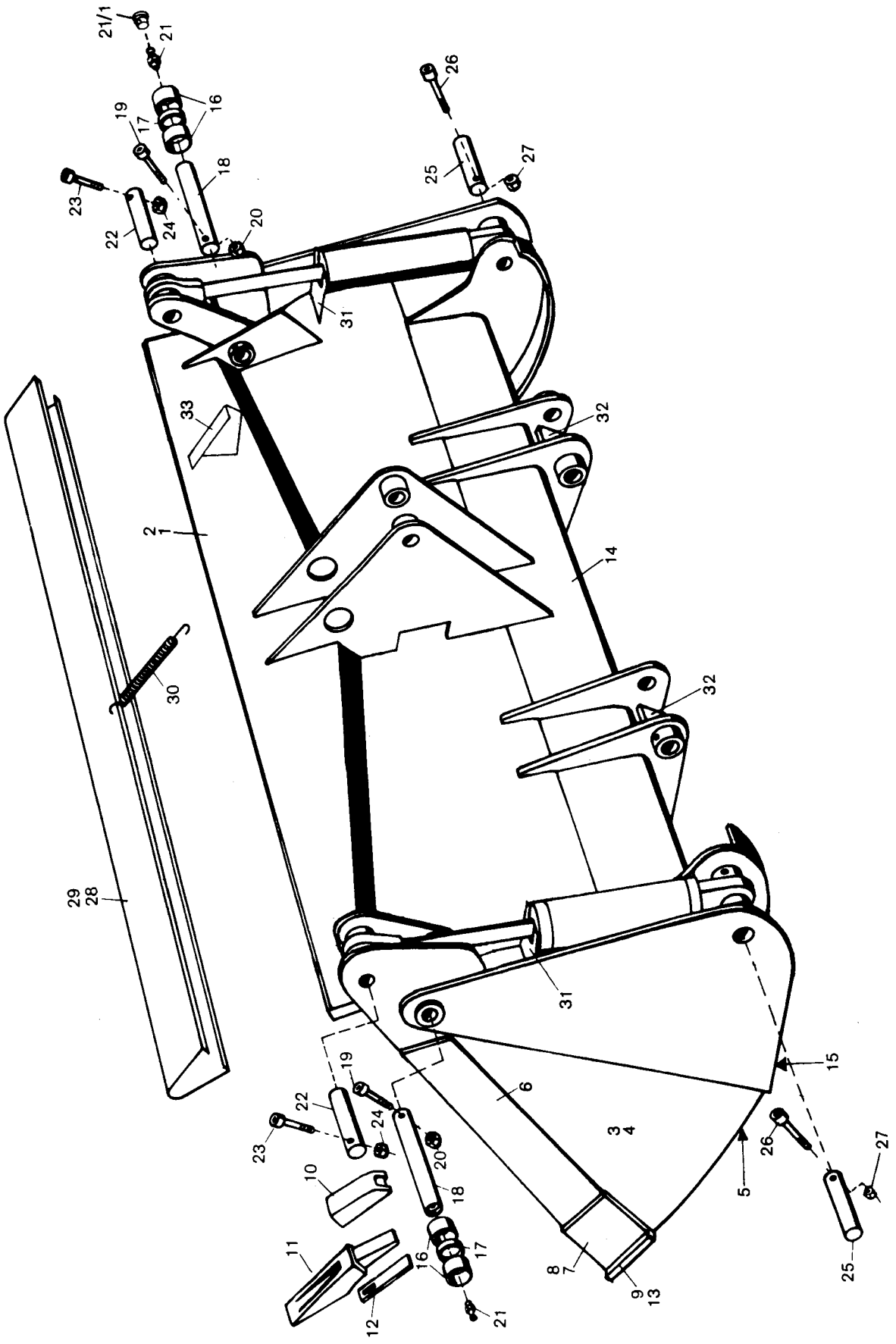
21/1
21
19
17
16
18
23
22
24
20
26
25
27
31
33
32
2
1
14
30
29
28
6
3
4
15
5
10
11
12
8
7
9
13

Bild-Nr.	Teil-Bezeichnung	Stück	Teil-Nr.	
	(Greifschaufel, direkt am Hubrahmen angebaut)			
1	Zsb. Greifschaufel (kompl. mit Reißzinken)	1	1 42 410 18 27	**1,76 m breit**
2	Zsb. Greifschaufel (kompl. ohne Reißzinken)	1	1 42 410 19 27	
3	Zsb. Schaufelteil (vorn) mit Reißzinken	1	1 42 410 22 27	
4	Zsb. Schaufelteil (vorn) ohne Reißzinken	1	1 42 410 23 27	
5	Schar für Vorderschaufel	1	1 42 416 03 97	
6	Seitenschneide	2	1 42 416 23 31	
7	Seitenschneide kurz (links)	1	1 42 416 21 31	
8	Seitenschneide kurz (rechts)	1	1 42 416 22 31	
9	Zsb. Schar (lang) mit aufgeschw. Hülsen	1	1 42 410 00 72	
10	Hülse	5	0 60 416 00 55	
11	Zahn	5	0 21 416 00 98	
12	Sicherung	5	1 60 416 00 22	
13	Schar lang ohne Hülsen	1	1 42 416 00 97	
14	Zsb. Schaufelteil (hinten)	1	1 42 410 24 27	
15	Schar für Hinterschaufel	1	1 42 416 02 97	
16	Lagerbuchse Aeterna VL 22	4	0 00 994 48 54	Befestigung Schaufelteil vorn mit Schaufelteil hinten
17	Distanzbuchse	2	1 20 416 18 50	
18	Bolzen (40 x 162 lg.)	2	1 46 410 01 93	
19	Zylinderschraube M 10 x 80 DIN 912-8.8	2	7 252 677 093	
20	Sechskantmutter M 10 DIN 985	2	7 405 677 007	
21	Schmiernippel ASM 10 x 1 DIN 71 412	2	7 761 675 005	
21/1	Schutzkappe	2	0 00 996 31 51	
22	Bolzen (30 x 84 lg.)	2	1 21 416 20 93	Befestigung Hubzylinder oben
23	Zylinderschraube M 8 x 65 DIN 912-8.8	2	7 252 677 054	
24	Sechskantmutter M 8 DIN 985	2	7 405 677 005	
25	Bolzen (40 x 121 lg.)	2	1 42 416 31 93	Befestigung Hubzylinder unten
26	Zylinderschraube M 10 x 75 DIN 912-8.8	1	7 252 677 092	
27	Sechskantmutter M 10 DIN 985	2	7 405 677 007	
28	Zsb. Schutzvorrichtung	1	1 42 410 13 73	f. Greifschaufel mit Reißzähne
29	Zsb. Schutzvorrichtung	1	1 42 410 14 73	f. Greifschaufel ohne Reißzähne
30	Zugfeder	1	0 00 992 34 02	
31	Schutzblech für Hubzylinder	2	1 21 416 01 73	
32	Anschlag (bei Montage angepaßt)	2	1 21 416 02 58	
33	Sichtwinkel	1	1 43 416 02 32	

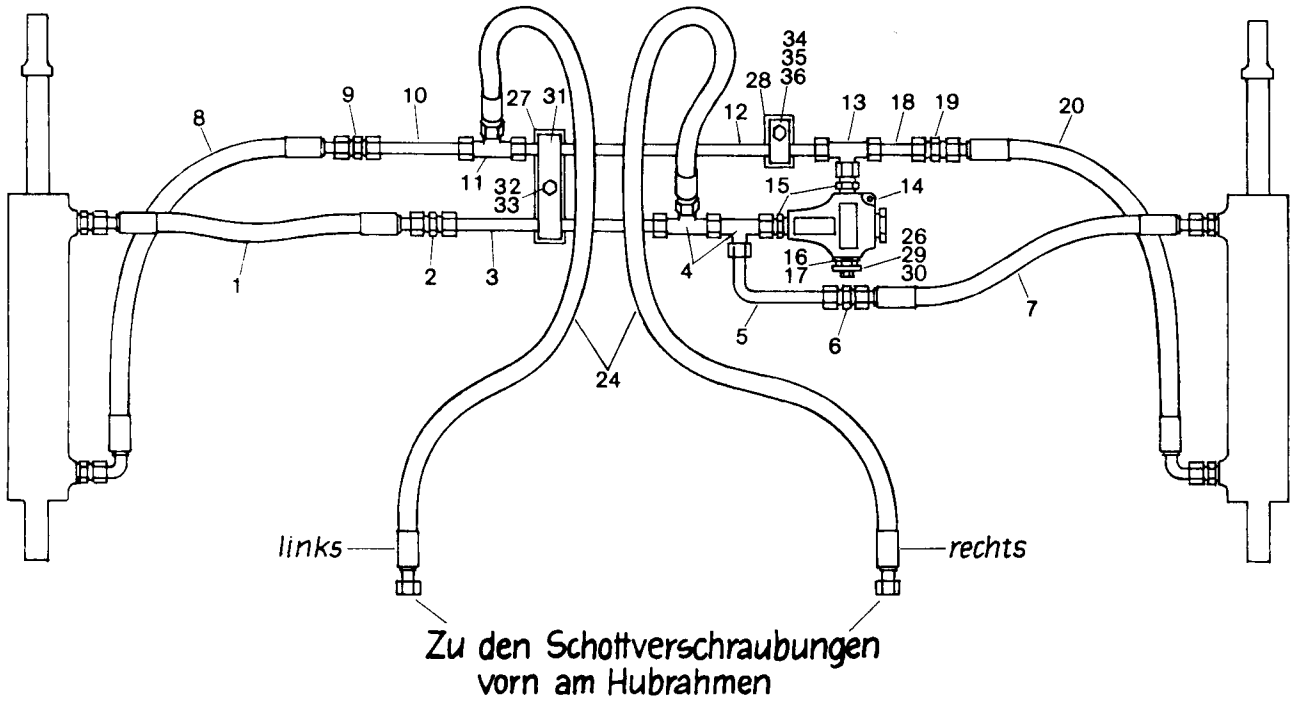

Zu den Schottverschraubungen
vorn am Hubrahmen

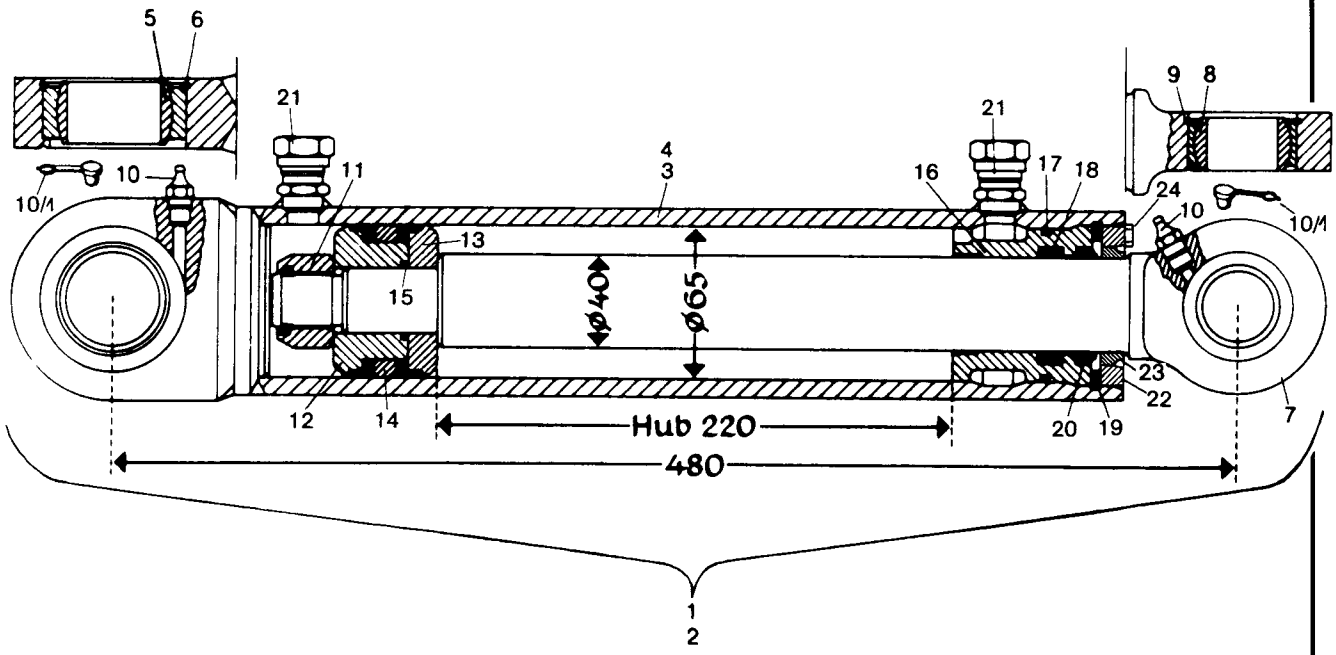

Bild-Nr.	Teil-Bezeichnung	Stück	Teil-Nr.	
	Hydraulik-Installation (Greifschaufel, direkt am Hubrahmen angebaut)			
1	HD-Schlauch 550 lg.	1	0 00 993 36 19	vom Hubzylinder links zum Hubzylinder rechts oben
2	Ger. Verschraubung G 15-L	1	0 00 363 06 15	
3	Rohrleitung 15 x 1,5 x 310 lg.	1	1 32 363 20 24	
4	Verschraubung evL 15-L	2	0 00 363 65 15	
5	Rohrleitung 15 x 1,5 x 105 lg.	1	1 32 363 21 24	
6	Verschraubung G 15-L	1	0 00 363 06 15	
7	HD-Schlauch 550 lg.	1	0 00 993 36 19	
8	HD-Schlauch 600 lg.	1	0 00 993 68 19	vom Hubzylinder links zum Hubzylinder rechts unten
9	Ger. Verschraubung G 15-L	1	0 00 363 06 15	
10	Rohrleitung 15 x 1,5 x 180 lg.	1	1 42 363 73 24	
11	Verschraubung T 15-L	1	0 00 363 82 15	
12	Rohrleitung 15 x 1,5 x 375 lg.	1	1 32 363 22 24	
13	Verschraubung evT 15-L 140	1	0 00 363 63 15	
14	Druckbegrenzungsventil (~~150~~ bar) **(Bosch)**	1	**0 00 361 ~~71~~87**	
15	Verschraubung GE 15-LM (M 18 x 1,5)	2	0 00 363 03 15	
16	Verschlußschraube M 18 x 1,5	1	1 00 990 00 09	
17	Dichtring A 18 x 22 DIN 7603-Cu	1	7 593 641 028	
18	Rohrleitung 15 x 1,5 x 40 lg.	1	1 21 363 10 27	
19	Verschraubung G 15-L	1	0 00 363 06 15	
20	HD-Schlauch 600 lg.	1	0 00 993 68 19	**zu Bild 24** Befestigung der Schlauchleitungen siehe Seite 121
24	HD-Schlauch NW 12/1850 lg.	2	0 00 993 26 56	
26	Halter	1	1 42 416 07 40	Befestigung Druckbegrenzungsventil und Rohrleitungen an der Greifschaufel
27	Halter	1	1 42 416 05 40	
28	Halter	1	1 42 416 06 40	
29	Sechskantschraube M 8 x 18 DIN 933	1	7 236 677 130	
30	Federring 8	1	0 00 992 42 28	
31	Schelle	1	1 00 993 97 28	
32	Sechskantschraube M 8 x 30 DIN 933	1	7 236 677 135	
33	Federring 8	1	0 00 992 42 28	
34	Schelle	1	1 00 993 84 30	
35	Sechskantschraube M 8 x 30 DIN 933	1	7 236 677 135	
36	Federring 8	1	0 00 992 42 28	
	Hydraulikzylinder (40/65 – 220 mm Hub)			
1	Zsb. Hubzylinder kompl. (links)	1	1 21 360 08 42	in Fahrtrichtung gesehen
2	Zsb. Hubzylinder kompl. (rechts)	1	1 21 360 09 42	
3	Zsb. Zylinder (links)	1	1 21 360 10 42	
4	Zsb. Zylinder (rechts)	1	1 21 360 11 42	
5	Gelenklager GE 40 DO/C 3	2	0 00 994 47 30	
6	Sprengring SB 62	2	0 00 992 33 27	
7	Kolbenstange	2	1 21 361 03 67	
8	Gelenklager GE 30 ES/C 3	2	0 00 994 83 30	
9	Sicherungsring 47 x 1,75 DIN 472	2	7 491 682 047	
10	Schmiernippel ASM 10 x 1 DIN 71 412	4	7 761 675 005	
10/1	Schutzkappe für Schmiernippel	4	0 00 996 32 51	
11*	Sechskantmutter M 24 x 2 DIN 985	2	7 405 677 076	
12	Kolbenhälfte an der Mutter	2	1 21 361 09 68	
13	Kolbenhälfte	2	1 21 361 08 68	
14*	Kolbendichtung	2	0 00 996 27 11	
15*	O-Ring 27,6 x 2,4 DIN 3770 NB 80	2	0 00 996 24 06	
16	Deckel	2	1 21 361 03 25	
17*	O-Ring 59,5 x 3 DIN 3770 NB 80	2	0 00 996 39 06	
18*	Kolbenstangendichtung	2	0 00 996 70 13	
19	Sicherungsring 68 x 3	2	7 491 682 372	
20*	Abstreifer GA 40 x 50 x 7/10	2	0 00 996 78 28	
21	Ger. Anschweißverschraubung	4	0 00 363 66 17	
22	Deckel	2	1 21 361 15 25	mit Loctite 573 gesichert
23*	Abstreifer	2	0 00 996 95 29	
24	Sechskantschraube M 6 x 8 DIN 933	4	7 236 677 075	
(25)	Dichtsatz (Bild-Nr. 11/14/15/17/18/20/23)	1-2	0 00 996 69 11	

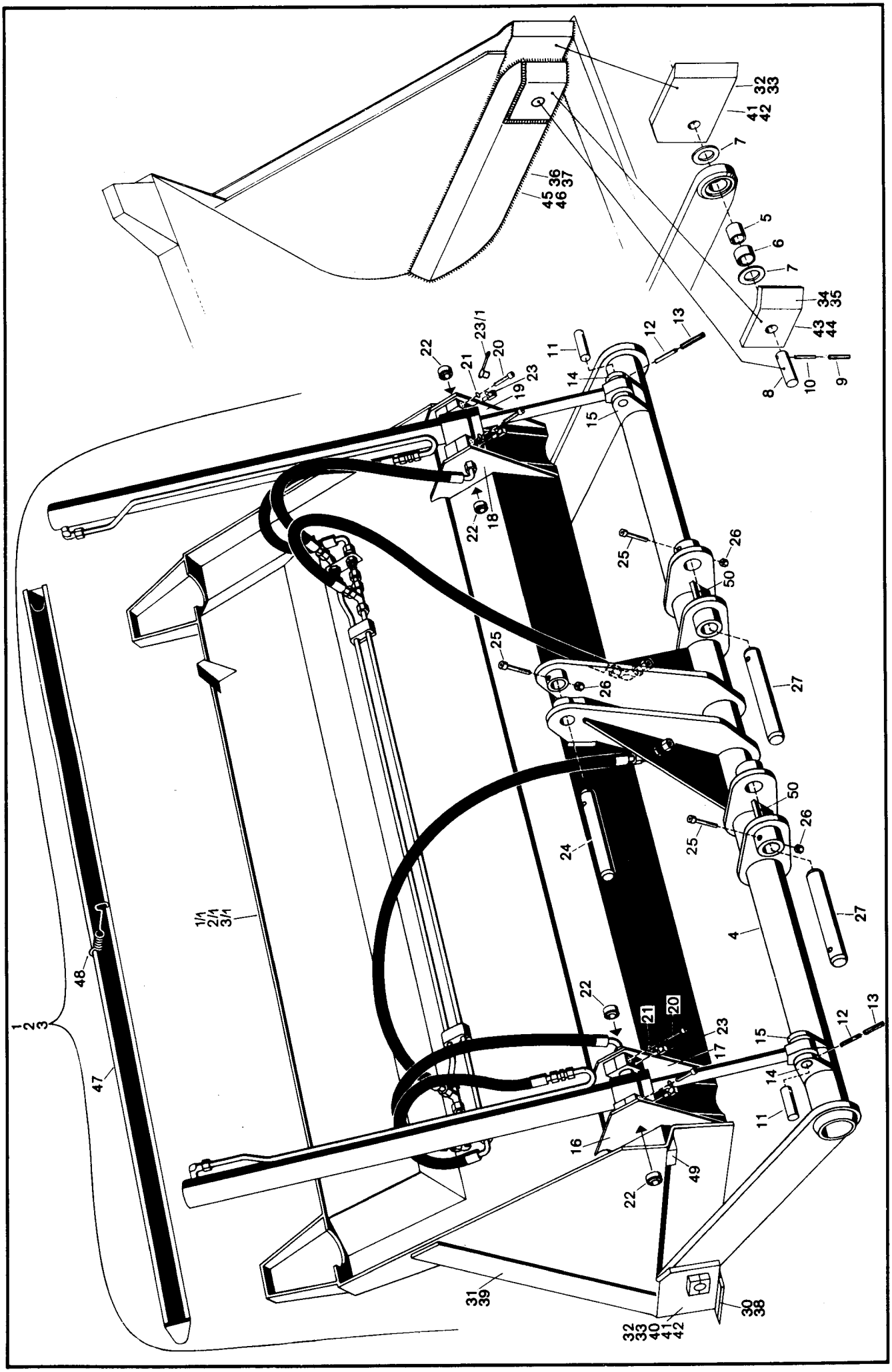
1
2
3
1/1
2/1
3/1
4
5
6
7
8
9
10
11
12
13
14
15
16
17
18
19
20
21
22
23
23/1
24
25
26
27
30
31
32
33
34
35
36
37
38
39
40
41
42
43
44
45
46
47
48
49
50

Bild-Nr.	Teil-Bezeichnung	Stück	Teil-Nr.	
	Hochkippschaufel – direkt am Hubrahmen angebaut			
1	Zsb. Hochkippschaufel kpl. mit Schaufelträger	1	1 42 410 51 29	(Normalausführung)
1/1	Zsb. Hochkippschaufel – ohne Schaufelträger	1	1 42 410 37 29	
2	Zsb. Hochkippschaufel kpl. mit Schaufelträger	1	1 42 410 52 29	(Leichtgutausführung)
2/1	Zsb. Hochkippschaufel – ohne Schaufelträger	1	1 42 410 48 29	
3	Zsb. Hochkippschaufel kpl. mit Schaufelträger	1	1 42 410 53 29	(Super-Leichtgutausführung)
3/1	Zsb. Hochkippschaufel – ohne Schaufelträger	1	1 42 410 50 29	
4	Zsb. Schaufelträger	1	1 21 410 10 04	
5	Buchse	2	1 42 416 10 50	Lagerung der Hochkippschaufel am Schaufelträger
6	Lagerbuchse	2	0 00 994 85 52	
7	Nilos-Ring	4	0 00 996 59 27	
8	Bolzen 30 Ø – 81 lg.	2	1 42 416 10 93	
9	Spannhülse 6 x 55 DIN 1481	2	7 514 682 166	
10	Spannhülse 3,5 x 55 DIN 1481	2	7 514 682 546	
11	Bolzen 25 Ø – 76 lg.	2	1 42 416 09 93	Lagerung der Zylinder am Schaufelträger
12	Spannhülse 8 x 45 DIN 1481	2	7 514 682 190	
13	Spannhülse 5 x 45 DIN 1481	2	7 514 682 142	
14	Lager links	2	1 42 416 15 25	
15	Lager rechts	2	1 42 416 16 25	
16	Zsb. Lagerung links außen	1	1 42 410 49 43	Lagerung der Zylinder an der Hochkippschaufel
17	Zsb. Lagerung links innen	1	1 42 410 47 43	
18	Zsb. Lagerung rechts innen	1	1 42 410 48 43	
19	Zsb. Lagerung rechts außen	1	1 42 410 50 43	
20	Zylinderschraube M 8 x 30 DIN 912	8	7 252 677 047	
21	Federring 8	8	0 00 992 50 28	
22	Gelenklager GE 20 ES	4	0 00 994 61 30	
23	Schmiernippel B 6 x 1 DIN 71 412	4	7 761 675 102	
23/1	Schutzkappe	4	0 00 996 32 51	
24	Bolzen oben	1	1 21 416 27 93	Lagerung des Schaufelträgers am Hubrahmen
25	Zylinderschraube M 8 x 65 DIN 912-8.8	3	7 252 677 054	
26	Sechskantmutter M 8 DIN 985	3	7 405 677 005	
27	Bolzen unten	2	1 21 416 28 93	
30	Schar lang	1	1 42 416 04 97	Einzelteile für die Hochkippschaufel-Ausführung: Bild-Nr. 1/1 und 2/1
31	Seitenschneide	2	1 42 416 08 31	
32	Zsb. Seitenschneide links	1	1 42 410 01 72	
33	Zsb. Seitenschneide rechts	1	1 42 410 02 72	
34	Lagerplatte links	1	1 42 416 19 25	
35	Lagerplatte rechts	1	1 42 416 20 25	
36	Seitenblech links	1	1 42 416 17 34	
37	Seitenblech rechts	1	1 42 416 18 34	
38	Schar lang	1	1 42 416 00 97	Einzelteile für die Hochkippschaufel-Ausführung: Bild-Nr. 3/1
39	Seitenschneide lang	2	1 42 416 12 31	
40	Seitenschneide kurz	2	1 42 416 13 31	
41	Zsb. Seitenschneide links	1	1 42 410 13 63	
42	Zsb. Seitenschneide rechts	1	1 42 410 14 63	
43	Lagerplatte links	1	1 42 416 38 25	
44	Lagerplatte rechts	1	1 42 416 39 25	
45	Seitenblech links	1	1 42 416 28 34	
46	Seitenblech rechts	1	1 42 416 29 34	
47	Zsb. Schutzvorrichtung	1	1 42 410 14 73	
48	Zugfeder	1	1 00 992 34 02	
49	Anschlag „Einkippen"	2	1 42 416 03 58	
50	Anschlag „Auskippen"	2	1 21 416 02 58	

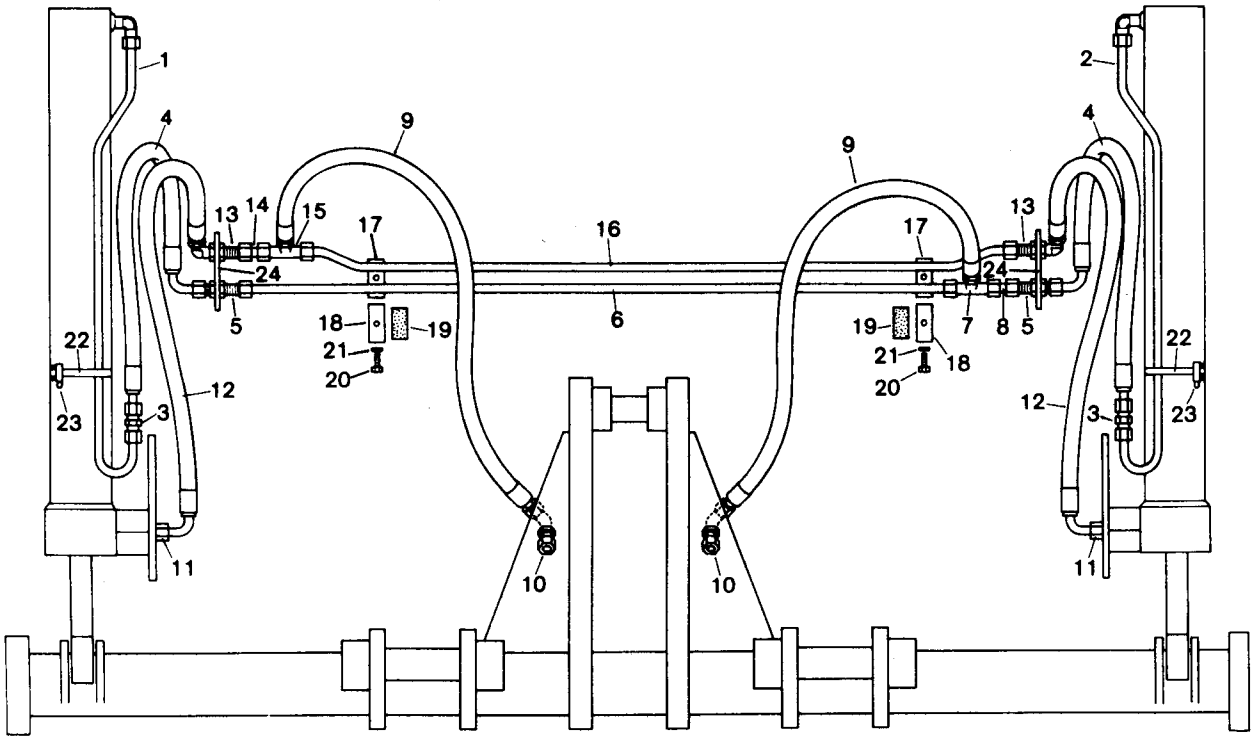
1
2
4
9
13
14
15
17
16
24
5
18
19
21
20
22
23
12
3
11
10
6
7
8

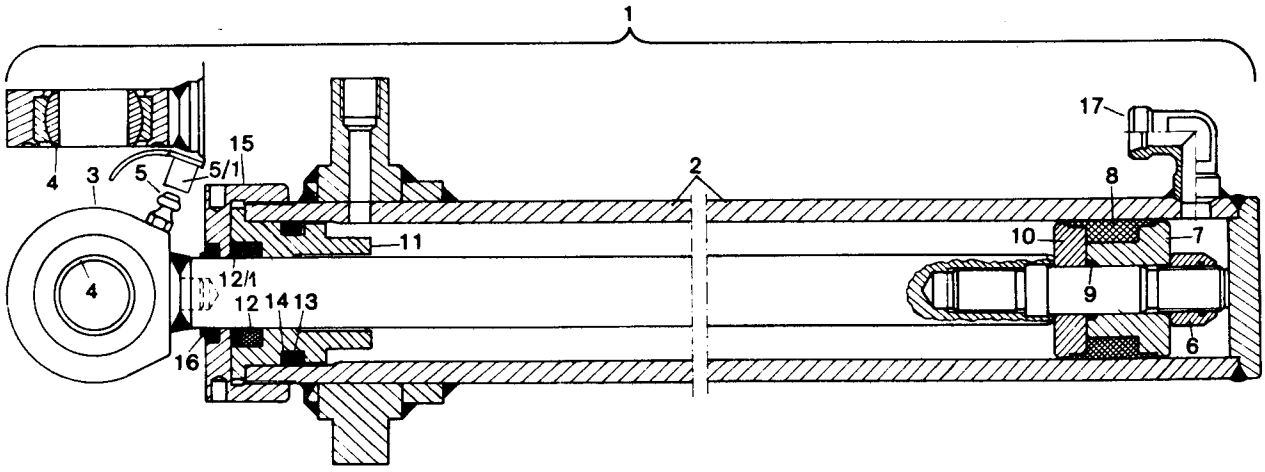
1
4
3
5
15
5/1
2
17
8
10
7
11
12/1
12
14
13
9
16
6

Bild-Nr.	Teil-Bezeichnung	Stück	Teil-Nr.
	Hydraulik-Installation (Hochkippschaufel direkt am Hubrahmen angebaut)		
1	Rohrleitung links 12 x 1,5 x 970 lg.	1	1 21 363 82 24
2	Rohrleitung rechts 12 x 1,5 x 970 lg.	1	1 21 363 83 24
3	Verschraubung G 12-L	2	0 00 363 07 15
4	Schlauchleitung 600 lg.	2	0 00 993 06 21
5	Gerade Schottverschraubung SV 12-L	2	0 00 363 47 16
6	Rohrleitung 12 x 1,5 x 1120 lg.	1	1 52 363 63 24
7	T-Reduzierung TR 12/15/12	1	0 00 363 40 17
8	Rohrleitung 12 x 1,5 x 40 lg.	1	1 21 272 08 08
9	Schlauchleitung 1200 lg.	2	0 00 993 22 17
10	Verschraubung WSV 15-L	2	0 00 363 21 17
11	Verschraubung GE 12-LM (14 x 1,5)	2	0 00 363 38 21
12	Schlauchleitung 600 lg.	2	0 00 993 06 21
13	Verschraubung WSV 12-L	2	0 00 363 41 17
14	Rohrleitung 12 x 1,5 x 40 lg.	1	1 21 272 08 08
15	T-Reduzierung 12/15/12	1	0 00 363 40 17
16	Rohrleitung 12 x 1,5 x 1160 lg.	1	1 52 363 64 24
17	Anschweißstück	2	1 21 416 04 10
18	Schelle	2	1 00 993 80 30
19	Filzstreifen	2	1 00 993 54 90
20	Sechskantschraube M 8 x 30 DIN 933	2	7 236 677 135
21	Federring 8	2	0 00 992 42 28
22	Schlauchband 9 mm – 500 lg.	2	1 00 993 02 15
23	Schloß	2	0 00 993 00 16
24	Halter	2	1 21 416 11 40
	Hydraulikzylinder (30/50 – 645 mm Hub)		
1	Zsb. Kippzylinder kompl.	2	1 42 360 25 42
2	Zsb. Zylinder	2	1 42 360 05 42
3	Zsb. Kolbenstange	2	1 42 360 02 46
4	Gelenklager GE 25 ES	2	0 00 994 77 30
5	Schmiernippel ASM 10 x 1 DIN 71 412	2	7 761 675 005
5/1	Schutzkappe	2	0 00 996 32 51
6	Sechskantmutter M 16 x 1,5 DIN 985	2	7 405 677 064
7	Kolbenhälfte an der Mutter	2	1 02 361 02 68
8	Kolbendichtung	2	0 00 996 59 12
9	Runddichtring 16,3 x 2,4 DIN 3770 NB 80	2	0 00 996 35 06
10	Kolbenhälfte	2	1 02 361 03 68
11	Deckel (bei Kolbenstangendichtung 40 Ø)	2	1 52 361 21 25
12	Kolbenstangendichtung (30/40/7)	2	0 00 996 64 13
12/1	Scheibe	2	1 00 993 38 65
13	Runddichtring 41,2 x 5,7 DIN 3770 NB 90	2	0 00 996 79 07
14	Stützring 52-5,1-1,5	2	0 00 996 58 27
15	Deckel	2	1 52 361 13 25
16	Abstreifer	2	0 00 996 63 27
17	Winkel-Anschlußstück	2	0 00 363 43 17
(18)	Dichtsatz (Bild-Nr. 6/8/9/12/13/14/16)	1-2	0 00 996 73 12

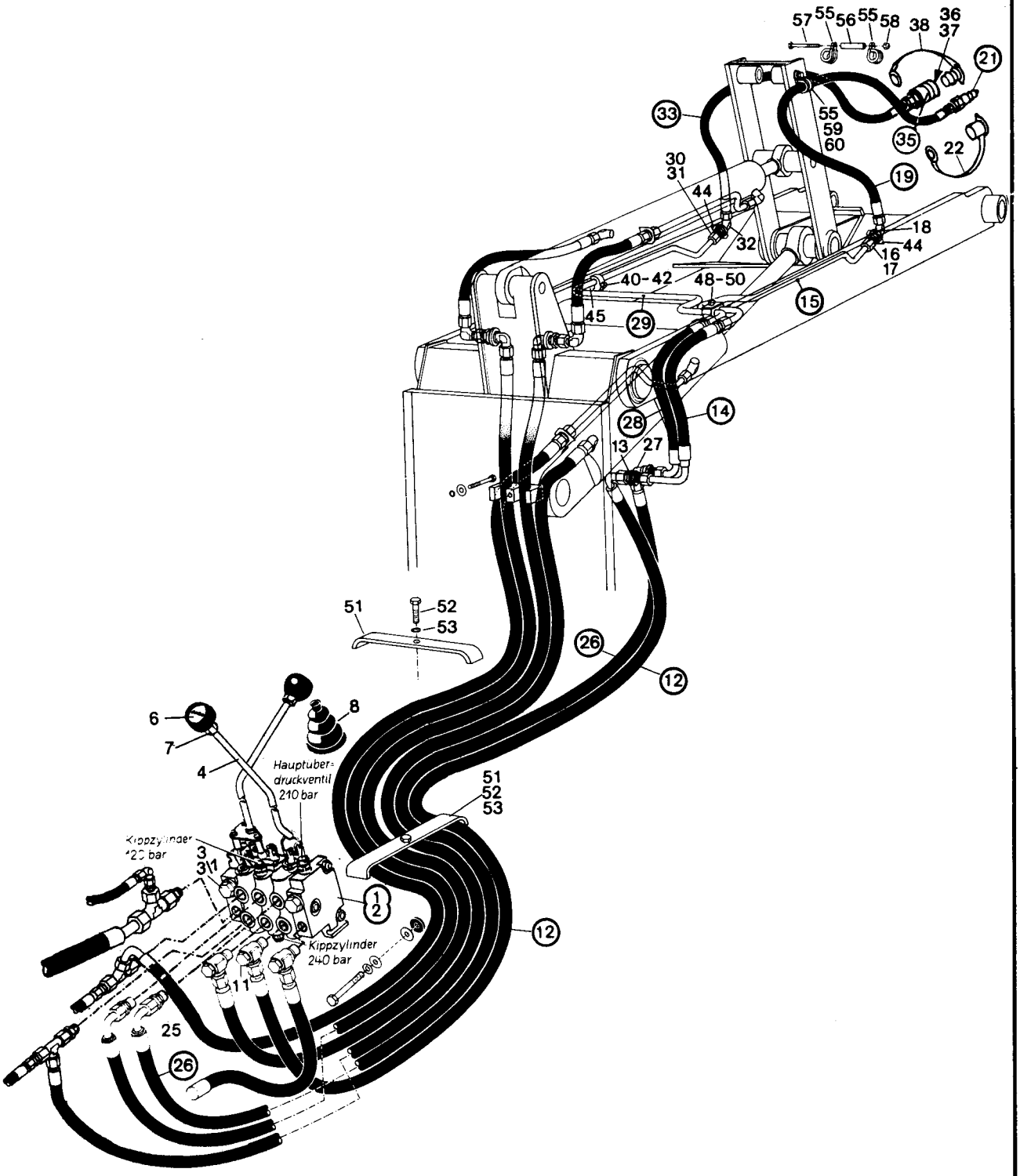
57
55
56
55
58
38
36
37
21
33
55
59
60
35
22
30
31
44
19
18
32
16
44
17
40-42
48-50
15
45
29
28
14
13
27
51
52
53
26
12
6
7
4
8
Hauptuber-
druckventil
210 bar
51
52
53
Kippzylinder
*20 bar
3
31
1
2
12
Kippzylinder
240 bar
11
25
26

Bild-Nr.	Teil-Bezeichnung	Stück	Teil-Nr.	
1	Steuergerät (3 Schieber) ohne Schwimmstellung	1	0 00 361 71 85	(So-1116/1 – 1117/1)
2	Steuergerät (3 Schieber) mit Schwimmstellung	1	0 00 361 73 85	(So-1126)
3	Verschlußschraube M 22 x 1,5	2	0 00 990 02 10	
3/1	Dichtring A 22 x 27 DIN 7603-Cu	2	7 593 641 034	
4	Steuerhebel (3. Steuerkreis)	1	0 52 361 01 18	
6	Knopfgriff (3. Steuerkreis)	1	0 00 996 82 30	
7	Sechskantmutter M 12 DIN 934 verkadmet	2	7 403 677 717	
8	Faltenbalg	1	0 00 996 59 50	
	(*Einzelteile für die Steuergeräte siehe Seite 105)			
	Druckleitungen vom Steuergerät (Abgang unten am Steuergerät) zur Schottverschraubung rechts vorne am Hubrahmen.			
11	Verschraubung DSVW 15-LM (M 22 x 1,5)	1	0 00 363 71 15	
12	Hochdruckschlauch NW 12/1770 lg.	1	0 00 993 06 58	
13	Verschraubung SV 15-L	1	0 00 363 45 16	
14	Hochdruckschlauch NW 12/535 lg.	1	0 00 993 69 57	
15	Rohrleitung 15 x 1,5 x 1050 lg.	1	1 46 363 05 24	
16	Überwurfmutter AL 15 DIN 3870	2	7 788 010 556	
17	Schneidring L 15 DIN 3861	2	7 786 680 105	
18	Verschraubung WSV 15-L	1	0 00 363 21 17	ab 124568
19	Hochdruckschlauch NW 12/1850 lg.	1	0 00 993 26 56	1850 lg – 000993 1799
(20)	O-Ring 13 x 2	6	0 00 996 58 08	Schelle 20 Ø – 000993 1350
21	Kupplungsstecker	1	0 00 363 85 48	
22	Staubkappe	1	0 00 996 51 51	
	Druckleitung vom Steuergerät (Abgang oben am Steuergerät) zur Schottverschraubung links vorne am Hubrahmen.			
25	Verschraubung GE 15-LM (M 22 x 1,5)	1	0 00 363 61 15	
26	Hochdruckschlauch NW 12/1770 lg.	1	0 00 993 06 58	
27	Verschraubung WSV 15-L	1	0 00 363 21 17	
28	Hochdruckschlauch NW 12/535 lg.	1	0 00 993 70 57	
29	Rohrleitung 15 x 1,5 x 1500 lg.	1	1 46 363 04 24	
30	Überwurfmutter AL 15 DIN 3870	2	7 788 010 556	
31	Schneidring L 15 DIN 3861	2	7 786 680 105	
32	Verschraubung WSV 15-L	1	0 00 363 21 17	ab 124568
33	Hochdruckschlauch NW 12/1850 lg.	1	0 00 993 26 56	1850 lg – 000993 1799
(34)	O-Ring 13 x 2	6	0 00 996 58 08	Schelle 20 Ø – 000993 1350
35	Kupplungsdose	1	0 00 363 84 48	
36	O-Ring } Einzelteile zu Bild 35	1	0 00 996 15 06	
37	Plastikstützring } Einzelteile zu Bild 35	1	0 00 996 73 28	
38	Staubstopfen } Einzelteile zu Bild 35	1	0 00 996 50 51	
40	Schelle	1	1 00 993 84 30	} Befestigung Rohrleitungen
41	Sechskantschraube M 8 x 30 DIN 933	1	7 236 677 135	} Befestigung Rohrleitungen
42	Federring 8	1	0 00 992 42 28	} Befestigung Rohrleitungen
44	Halter	2	1 90 201 16 42	
45	Anschweißstück	1	1 21 416 03 10	
48	Doppelschelle	1	0 00 993 94 28	} Befestigung Rohrleitungen
49	Sechskantschraube M 8 x 50 DIN 933	1	7 236 677 769	} Befestigung Rohrleitungen
50	Federring 8	1	0 00 992 42 28	} Befestigung Rohrleitungen
51	Schelle	2	1 00 993 34 31	} Befestigung Schlauchleitungen
52	Sechskantschraube M 8 x 40 DIN 933	2	7 236 677 137	} Befestigung Schlauchleitungen
53	Federring 8	2	0 00 992 42 28	} Befestigung Schlauchleitungen
55	Schlauchschelle	2-4	0 00 993 46 28	} Befestigung Schlauchleitungen
56	Distanzrohr	1	1 21 363 04 88	} Befestigung Schlauchleitungen
57	Sechskantschraube M 8 x 110 DIN 931-8.8 verzinkt	1	7 234 677 770	} Befestigung Schlauchleitungen
58	Sechskantmutter M 8 DIN 985	1	7 405 677 005	} Befestigung Schlauchleitungen
59	Sechskantschraube M 8 x 16 DIN 933	2	7 236 677 129	} Befestigung Schlauchleitungen
60	Federring 8	2	0 00 992 42 28	} Befestigung Schlauchleitungen

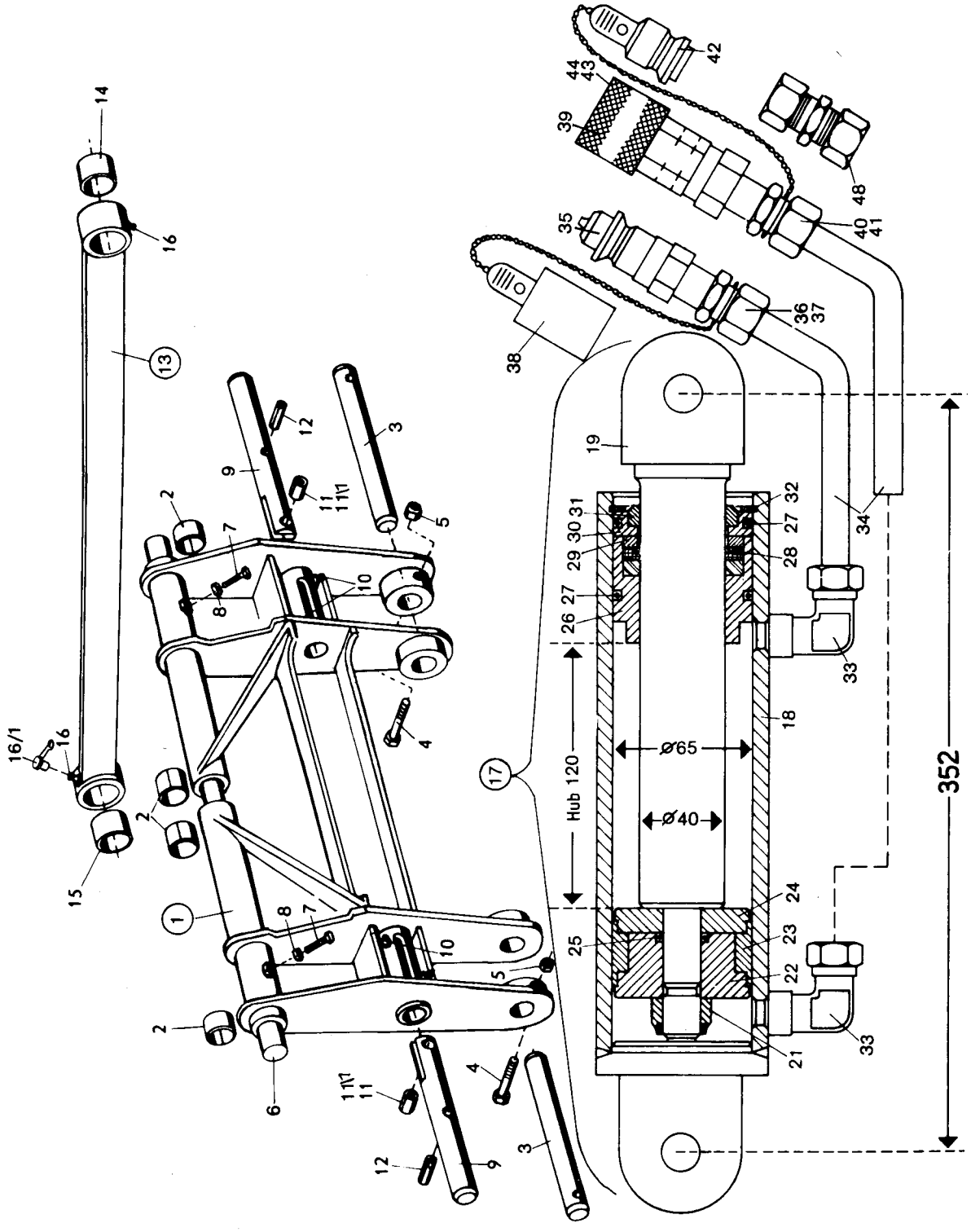
Hub 120
Ø65
Ø40
352

Bild-Nr.	Teil-Bezeichnung	Stück	Teil-Nr.	
(0)	Schnellwechselrahmen kompl.	1	1 21 410 08 19	
	Schnellwechselrahmen			
1	Zsb. Schnellwechselrahmen	1	1 21 410 06 19	
2	Einspannbüchse EG 40/50 x 40 (DIN 1498)	4	7 580 233 004	
3	Bolzen (Lagerung am Hubrahmen (40 x 231 lg.)	2	1 21 416 43 93	
4	Zylinderschraube M 10 x 75 DIN 912-8 G	2	7 252 677 092	
5	Sechskantmutter M 10 DIN 985	2	7 405 677 007	
6	Bolzen Lagerung an Kippstange (960 lg. – 40 Ø)	1	1 21 416 26 93	
7	Sechskantschraube mit Zapfen BM 12 x 40 DIN 561	1	7 231 677 524	
8	Sechskantmutter M 12 DIN 934	1	7 403 677 009	
9	Bolzen (Betätigungszylinder) 40 x 270 lg.	2	1 31 416 10 93	
10	Schmiernippel CSM 10 x 1 DIN 71 412	4	7 761 675 205	
11	Spannhülse 20 x 36 DIN 1481	2	7 514 682 393	
11/1	Spannhülse 12 x 36 DIN 1481	2	7 514 682 242	
12	Spannhülse 16 x 60 DIN 1481	2	7 514 682 337	
13	Zsb. Kippstange (755 lg.) – (ohne Buchsen)	1	1 42 410 01 80	
14	Lagerbuchse für Kippstange (hinten)	1	0 00 994 49 54	(30 Ø x 40 Ø x 50 lg.)
15	Lagerbuchse für Kippstange (vorne)	1	0 00 994 50 54	(40 Ø x 50 Ø x 50 lg.)
16	Schmiernippel ASM 10 x 1 DIN 71 412	2	7 761 675 005	
16/1	Schutzkappe	6	0 00 996 32 51	
	Hydraulikzylinder (am Schnellwechselrahmen)			
17	Zsb. Betätigungszylinder kompl. (Bild 18-33)	1	1 21 360 37 42	
18	Zsb. Zylinder	1	1 21 360 29 42	
19	Zsb. Kolbenstange	1	1 21 360 00 46	
21*	Sechskantmutter M 16 x 1,5 DIN 985 (verzinkt) (14 kpm)	1	7 405 677 064	
22	Kolbenhälfte	1	1 31 361 04 68	
23*	Kolbendichtung doppelwirkend	1	0 00 996 27 11	
24	Kolbenhälfte	1	1 31 361 05 68	
25*	O-Ring 17,3 x 2,4 DIN 3770 NB 80	1	0 00 996 38 06	
26	Deckel (40 x 55 – 15 tief)	1	1 62 361 16 25	
27*	O-Ring 59,2 x 3 DIN 3770 NB 80	2	0 00 996 39 06	
28*	Kolbenstangendichtung (40/55/10,5)	1	0 00 996 65 13	
29	Scheibe	1	1 00 993 39 65	
30	Deckel	1	1 31 361 10 25	
31*	Abstreifer GA 40 x 50 x 7/10	1	0 00 996 78 28	
32	Sicherungsring 68 x 2,5 DIN 472	1	7 491 682 068	
33	Winkel-Anschweißverschraubung	2	0 00 363 44 17	
(33/1)	Dichtsatz (Bild-Nr. 21/23/25/27/28/31)	1	0 00 996 70 11	
	Hydraulik-Installation (vom Betätigungszylinder bis zu den Schottverschraubungen am Hubrahmen)			ab 124568
34	Rohrleitung (am Zylinder)	2	1 21 363 30 24	HD-Schlauch – 000 993 09 93
35	Kupplungsstecker 15 Ø	1	0 00 363 85 48	12 Ø – 000 363 31 62
36	Überwurfmutter AL 15 DIN 3870	1	7 788 010 556	Verschr. KOR 15/10 – 000 363 67 17
37	Schneidring L 15 DIN 3861	1	7 786 680 105	Sich. ring AL 30 – 000 992 06 29
38	Staubkappe	1	0 00 996 51 51	
39	Kupplungsdose 15 Ø	1	0 00 363 84 48	12 Ø – 000 363 30 62
40	Überwurfmutter AL 15 DIN 3870	1	7 788 010 556	
41	Schneidring L 15 DIN 3861	1	7 786 680 105	
42	Staubstopfen	1	0 00 996 50 51	
43	O-Ring (22550-211) } Einzelteile zu Bild 39	1	0 00 996 15 06	
44	Plastikstützring (22021-10) }	1	0 00 996 73 28	
48	Gerade Verschraubung G 15-L	2	0 00 363 06 15	**Zu Bild-Nr. 48** wird anstelle von Bild-Nr. 35-44 verwendet, wenn die Schlauchleitungen nicht lösbar mit den Rohrleitungen (34) am Zylinder verbunden sind.
(48)	Verschraubung	2	000 363 18 65	
(48)	Sich. ring AL 32	2	000 992 08 29	

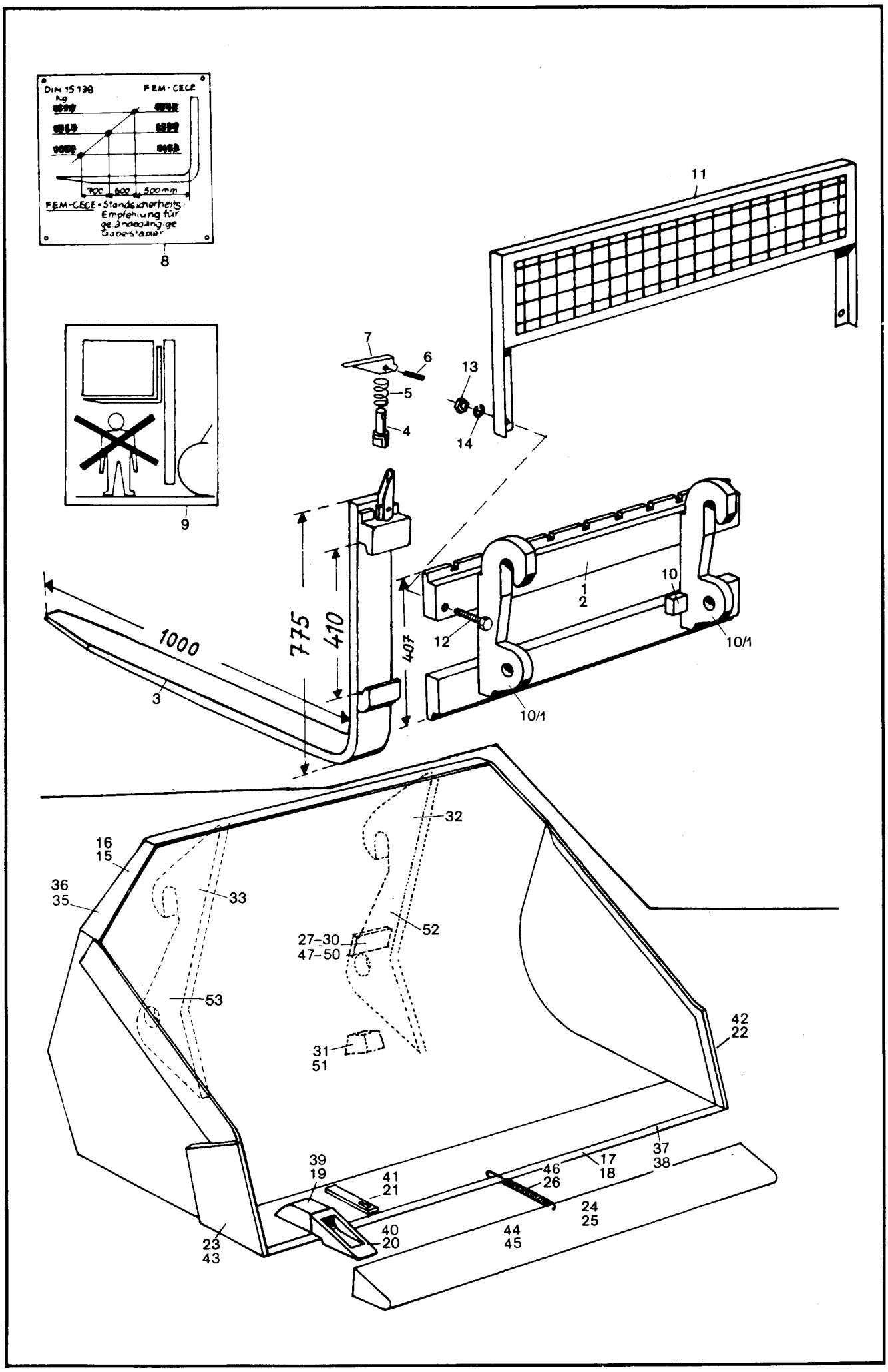
DIN 15138
kg
FEM-CECE
700
600
500 mm
FEM-CECE-Standsicherheits-Empfehlung für geländegängige Gabelstapler
8
9
11
7
6
5
4
13
14
1
2
10
10/1
12
10/1
1000
3
775
410
407
32
16
15
36
35
33
52
27-30
47-50
53
31
51
42
22
37
38
17
18
46
26
39
19
41
21
24
25
40
20
44
45
23
43

Bild-Nr.	Teil-Bezeichnung	Stück	Teil-Nr.	
	Staplereinrichtung (zu Kramer-Schnellwechseleinrichtung) So 1117			
1	Zsb. Staplereinrichtung kompl.	1	1 42 410 91 29	(Bild-Nr. 2-10)
2	Zsb. Staplereinrichtung (ohne Gabelzinken)	1	1 21 410 03 27	
3	Gabelzinken kompl.	2	0 21 416 01 98	
4	Sicherungsbolzen (16 Ø – 50 lg.)	1-2	0 00 990 34 13	(12 Ø – 80 lg. – 0 00 990 45 13)
5	Druckfeder	1-2	0 00 992 65 03	
6	Spannhülse 5 x 30 DIN 1481	1-2	7 514 682 138	
7	Sicherungshebel	1-2	0 00 416 00 35	
8	Hinweisschild (Traglastdiagramm)	1	1 00 435 32 41	
9	Hinweisschild	2	0 00 435 37 26	
10	Anschlag (bei Montage angepaßt)	2	1 21 416 04 58	
10/1	Halterung links und rechts	2	1 31 416 01 40	
11	Zsb. Schutzgitter	1	1 21 410 00 37	So 586 – Schutzgitter für Gabelträger
12	Sechskantschraube M 16 x 65 DIN 931-8.8	2	7 234 677 773	
13	Sechskantmutter M 16 DIN 934	2	7 403 677 675	
14	Federring A 16 DIN 128	2	7 482 682 216	
	Ladeschaufel (zu Kramer-Schnellwechseleinrichtung)			
15	Zsb. Ladeschaufel kompl. } 1760 breit	1	1 42 410 78 29	(mit Reißzinken)
16	Zsb. Ladeschaufel kompl. } 1760 breit	1	1 42 410 79 29	(ohne Reißzinken)
17	Zsb. Schar lang (mit aufgeschweißten Hülsen)	1	1 42 410 00 72	
18	Schar lang (ohne Hülsen)	1	1 42 416 00 97	
19	Hülse	5	0 60 416 00 55	
20	Reißzinken	5	0 21 416 00 98	
21	Sicherung	5	1 60 416 00 22	
22	Schar kurz links	1	1 42 416 19 31	
23	Schar kurz rechts	1	1 42 416 20 31	
24	Zsb. Schutzvorrichtung	1	1 42 410 13 73	f. Ladeschaufel m. Reißzähne
25	Zsb. Schutzvorrichtung	1	1 42 410 14 73	f. Ladeschaufel o. Reißzähne
26	Zugfeder	1	1 00 992 34 02	
27	Anschlag 50 x 5 x 148 } Stärke nach Bedarf	2	1 31 416 05 58	
28	Anschlag 50 x 8 x 148 } Stärke nach Bedarf	2	1 31 416 06 58	
29	Anschlag 50 x 10 x 148 } Stärke nach Bedarf	2	1 31 416 07 58	
30	Anschlag 50 x 12 x 148 } Stärke nach Bedarf	2	1 31 416 08 58	
31	Anschlag	2	1 42 416 08 58	
32	Zsb. Lagerung links	1	1 42 410 71 43	
33	Zsb. Lagerung rechts	1	1 42 410 72 43	
	Leichtgutschaufel (zur Kramer-Schnellwechseleinrichtung)			
35	Zsb. Ladeschaufel kompl. } 1760 breit	1	1 42 410 35 29	(mit Reißzinken)
36	Zsb. Ladeschaufel kompl. } 1760 breit	1	1 42 410 36 29	(ohne Reißzinken)
37	Zsb. Schar lang (mit aufgeschweißten Hülsen)	1	1 42 410 00 72	
38	Schar lang (ohne Hülsen)	1	1 42 416 00 97	
39	Hülse	5	0 60 416 00 55	
40	Reißzinken	5	0 21 416 00 98	
41	Sicherung	5	1 60 416 00 22	
42	Schar kurz links	1	1 21 416 01 31	
43	Schar kurz rechts	1	1 21 416 02 31	
44	Zsb. Schutzvorrichtung	1	1 42 410 13 73	f. Ladeschaufel m. Reißzähne
45	Zsb. Schutzvorrichtung	1	1 42 410 14 73	f. Ladeschaufel o. Reißzähne
46	Zugfeder	1	1 00 992 34 02	
47	Anschlag 50 x 5 x 148 } Stärke nach Bedarf	2	1 31 416 05 58	bei Montage angepaßt
48	Anschlag 50 x 8 x 148 } Stärke nach Bedarf	2	1 31 416 06 58	
49	Anschlag 50 x 10 x 148 } Stärke nach Bedarf	2	1 31 416 07 58	
50	Anschlag 50 x 12 x 148 } Stärke nach Bedarf	2	1 31 416 08 58	
51	Anschlag	2	1 42 416 09 58	
52	Zsb. Lagerung links	1	1 42 410 32 43	
53	Zsb. Lagerung rechts	1	1 42 410 33 43	

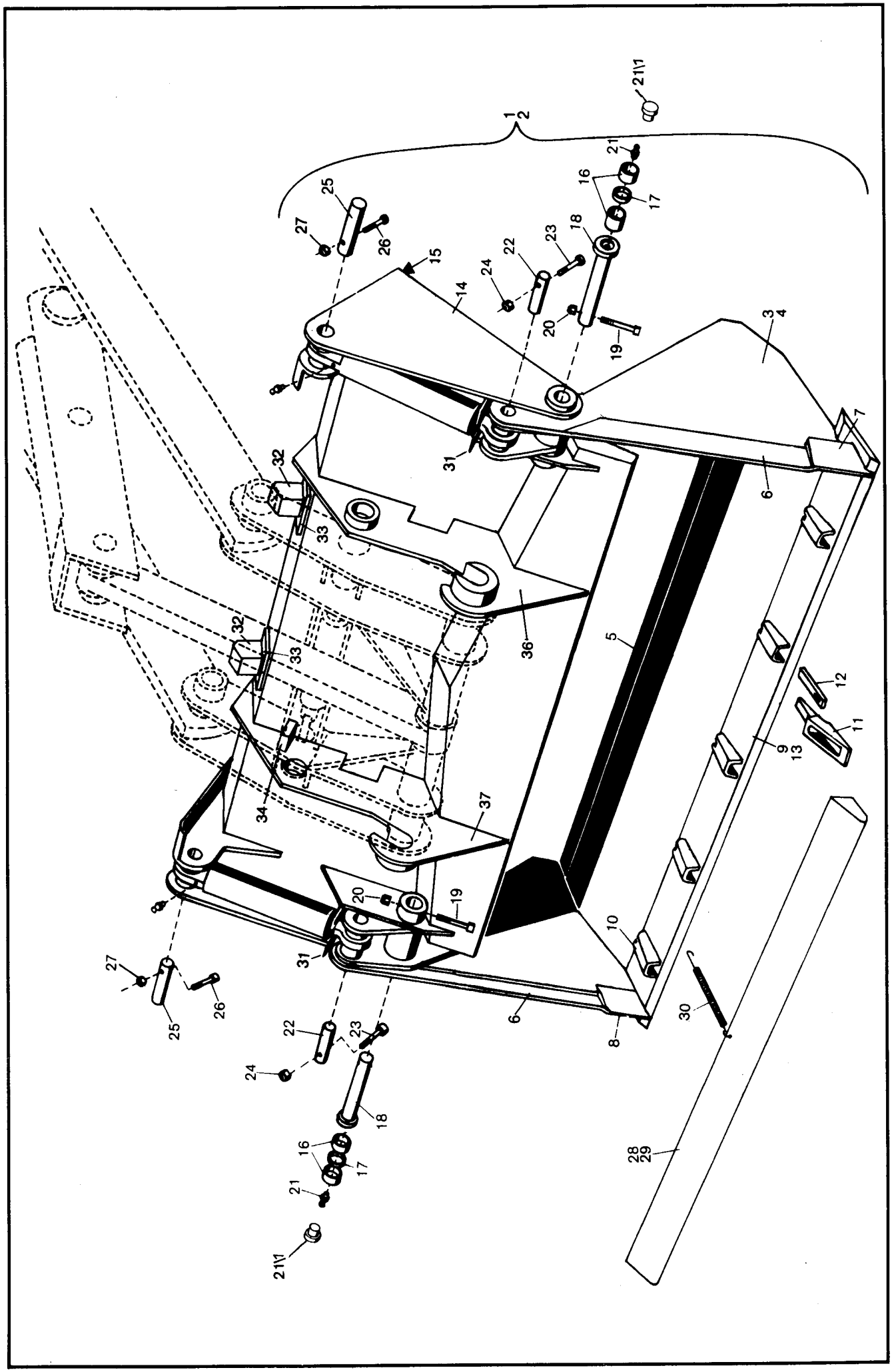
1
2
21\1
21
16
17
18
23
22
24
20
19
25
27
26
15
14
3
4
7
6
31
32
33
36
5
12
11
9
13
34
37
10
8
30
28
29

Bild-Nr.	Teil-Bezeichnung	Stück	Teil-Nr.	
	(Greifschaufel, an Schnellwechseleinrichtung angebaut)			
1	Zsb. Greifschaufel kompl. (mit Reißzinken) (für Schnellwechseleinrichtung)	1	1 42 410 86 29	1,76 m breit
2	Zsb. Greifschaufel kompl. (ohne Reißzinken) (für Schnellwechseleinrichtung)	1	1 42 410 87 29	1,76 m breit
3	Zsb. Schaufelteil (vorn) mit Reißzinken	1	1 42 410 22 27	
4	Zsb. Schaufelteil (vorn) ohne Reißzinken	1	1 42 410 23 27	
5	Schar für Vorderschaufel	1	1 42 416 03 97	
6	Seitenschneide	2	1 42 416 23 31	
7	Seitenschneide kurz (links)	1	1 42 416 21 31	
8	Seitenschneide kurz (rechts)	1	1 42 416 22 31	
9	Zsb. Schar (lang) mit aufgeschweißten Hülsen	1	1 42 410 00 72	
10	Hülse	5	0 60 416 00 55	
11	Zahn	5	0 21 416 00 98	
12	Sicherung	5	1 60 416 00 22	
13	Schar (lang) ohne Hülsen	1	1 42 416 00 97	
14	Zsb. Schaufelteil (hinten)	1	1 42 410 25 27	
15	Schar für Hinterschaufel	1	1 42 416 02 97	
16	Lagerbuchse Aeterna VL 22	4	0 00 994 48 54	Befestigung Schaufelteil vorn mit Schaufelteil hinten
17	Distanzbuchse	2	1 20 416 18 50	Befestigung Schaufelteil vorn mit Schaufelteil hinten
18	Bolzen (40 x 162 lg.)	2	1 46 410 01 93	Befestigung Schaufelteil vorn mit Schaufelteil hinten
19	Zylinderschraube M 10 x 80 DIN 912-8.8	2	7 252 677 093	Befestigung Schaufelteil vorn mit Schaufelteil hinten
20	Sechskantmutter M 10 DIN 985	2	7 405 677 007	Befestigung Schaufelteil vorn mit Schaufelteil hinten
21	Schmiernippel ASM 10 x 1 DIN 71 412	2	7 761 675 005	Befestigung Schaufelteil vorn mit Schaufelteil hinten
21/1	Schutzkappe	2	0 00 996 31 51	
22	Bolzen (30 x 84 lg.)	2	1 21 416 20 93	Befestigung Hubzylinder oben
23	Zylinderschraube M 8 x 65 DIN 912-8.8	2	7 252 677 054	Befestigung Hubzylinder oben
24	Sechskantmutter M 8 DIN 985	2	7 405 677 005	Befestigung Hubzylinder oben
25	Bolzen (40 x 121 lg.)	2	1 42 416 31 93	Befestigung Hubzylinder unten
26	Zylinderschraube M 10 x 75 DIN 912-8.8	2	7 252 677 092	Befestigung Hubzylinder unten
27	Sechskantmutter M 10 DIN 985	2	7 405 677 007	Befestigung Hubzylinder unten
28	Zsb. Schutzvorrichtung	1	1 42 410 13 73	f. Greifschaufel m. Reißzähne
29	Zsb. Schutzvorrichtung	1	1 42 410 14 73	f. Greifschaufel o. Reißzähne
30	Zugfeder	1	0 00 992 34 02	
31	Schutzblech für Hubzylinder	2	1 21 416 01 73	
32	Anschlag	2	1 42 416 06 58	
33	Lagerplatte	2	1 21 416 45 25	
34	Anschlag	2	1 31 416 04 58	
36	Zsb. Lagerung links	1	1 32 410 12 43	
37	Zsb. Lagerung rechts	1	1 32 410 13 43	

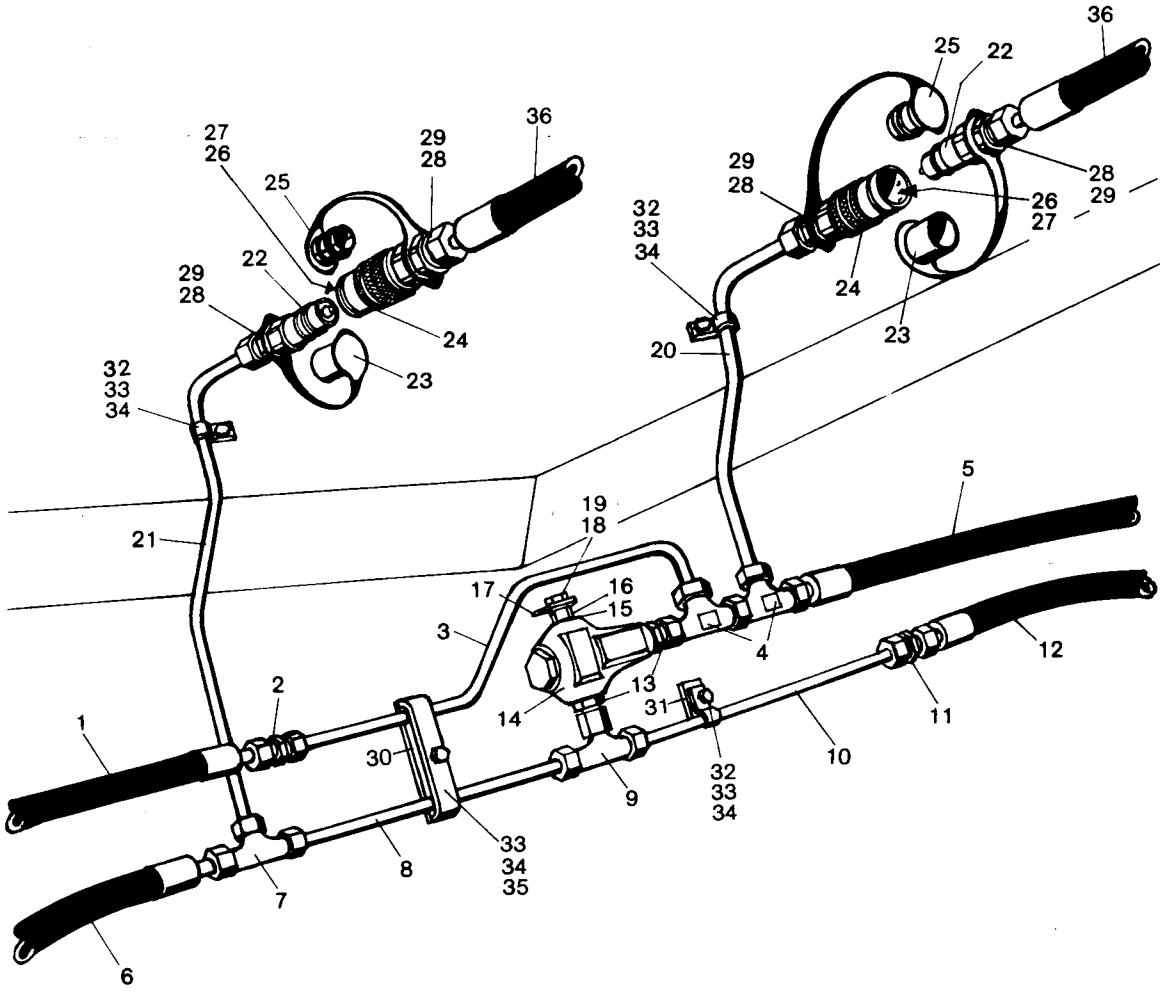
36
25
22
27
26
29
28
25
36
29
28
28
29
26
27
32
33
34
22
29
28
24
24
23
20
23
32
33
34
5
19
18
21
17
16
15
3
4
12
13
2
31
14
11
1
30
10
32
33
34
9
33
34
35
8
7
6

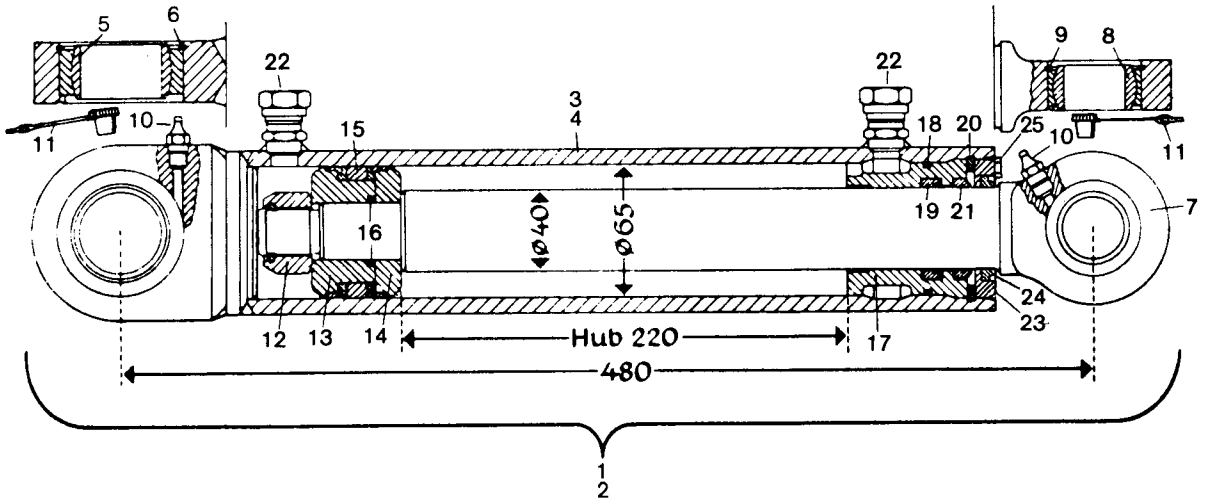
5
6
22
22
9
8
3
4
10
15
18
20
25
10
11
11
16
Ø40
Ø65
19
21
7
24
23
12
13
14
Hub 220
17
480
1
2

Bild-Nr.	Teil-Bezeichnung	Stück	Teil-Nr.	
	Hydraulik-Installation			
	(Greifschaufel, an Schnellwechseleinrichtung angebaut)			
1	HD-Schlauch NW 12/550 lg.	1	0 00 993 36 19	vom Hubzylinder links zum Hubzylinder rechts oben
2	Ger. Verschraubung 15-L	1	0 00 363 06 15	
3	Druckleitung 15 x 1,5 x 475 lg.	1	1 32 363 26 24	
4	L-Verschraubung evL 15-L	2	0 00 363 65 15	
5	HD-Schlauch NW 12/550 lg.	1	0 00 993 36 19	
6	HD-Schlauch NW 12/600 lg.	1	0 00 993 68 19	vom Hubzylinder links zum Hubzylinder rechts unten
7	T-Verschraubung T 15-L	1	0 00 363 82 15	
8	Druckleitung 15 x 1,5 x 285 lg.	1	1 42 363 72 24	
9	Verschraubung evT 15-L	1	0 00 363 63 15	
10	Druckleitung 15 x 1,5 x 220 lg.	1	1 32 363 25 24	
11	Ger. Verschraubung 15-L	1	0 00 363 06 15	
12	HD-Schlauch NW 12/600 lg.	1	0 00 993 68 19	
13	Gerade Einschraubverschraubung GE 15-LM	2	0 00 363 03 15	
14	Druckbegrenzungsventil (150 bar) **Bosch**	1	0 00 361 13 84	
15	Dichtung A 18 x 22 DIN 7603-Cu	1	7 593 641 028	
16	Verschlußschraube M 18 x 1,5	1	1 00 990 00 09	
17	Halter	1	1 42 416 07 40	
18	Federring 8	1	0 00 992 42 28	
19	Sechskantschraube M 8 x 18 DIN 933-8.8	1	7 236 677 130	
20	Druckleitung 15 x 2,0 x 345 lg.	1	1 32 363 11 24	
21	Druckleitung 15 x 2,0 x 415 lg.	1	1 32 363 10 24	
22	Kupplungsstecker	1-2	0 00 363 85 48	
23	Staubkappe	1-2	0 00 996 51 51	
24	Kupplungsdose	1-2	0 00 363 84 48	
25	Staubstopfen	1-2	0 00 996 50 51	
26	O-Ring (22550-211) } Einzelteile zu Bild 24	1-2	0 00 996 15 06	
27	Plastikstützring (22021-10) } Einzelteile zu Bild 24	1-2	0 00 996 73 28	
28	Überwurfmutter AL 15 DIN 3870	2-4	7 788 010 556	
29	Schneidring L 15 DIN 3861	2-4	7 786 680 105	
30	Halter	1	1 42 416 05 40	
31	Halter	1	1 42 416 06 40	
32	Schelle	3	1 00 993 84 30	
33	Sechskantschraube M 8 x 30 DIN 933-8.8	4	7 236 677 135	
34	Federring 8	4	0 00 992 42 28	**zu Bild 36**
35	Schelle	1	1 00 993 97 28	Befestigung der Schlauch-
36	Schlauchleitung NW 12/1850 lg.	2	0 00 993 26 56	leitungen siehe Seite 131
	Hydraulikzylinder (40/65 – 220 mm Hub)			
1	Zsb. Hubzylinder kompl. (links)	1	1 21 360 08 42	in Fahrtrichtung gesehen
2	Zsb. Hubzylinder kompl. (rechts)	1	1 21 360 09 42	
3	Zsb. Zylinder (links)	1	1 21 360 10 42	
4	Zsb. Zylinder (rechts)	1	1 21 360 11 42	
5	Gelenklager GE 40 DO/C 3 DIN 71 412	2	0 00 994 47 30	
6	Sprengring SB 62	2	0 00 992 33 27	
7	Kolbenstange	2	1 21 361 03 67	
8	Gelenklager GE 30 ES/C 3	2	0 00 994 83 30	
9	Sicherungsring 47 x 1,75 DIN 472	2	7 491 682 047	
10	Schmiernippel ASM 10 x 1 DIN 71 412	4	7 761 675 005	
11	Schutzkappe für Schmiernippel	2-4	0 00 996 32 51	
12*	Sechskantmutter M 24 x 2 DIN 995	2	7 405 677 076	
13	Kolbenhälfte an der Mutter	2	1 21 361 09 68	
14	Kolbenhälfte	2	1 21 361 08 68	
15*	Kolbendichtung	2	0 00 996 27 11	
16*	O-Ring 27,6 x 2,4 DIN 3770 NB 80	2	0 00 996 24 06	
17	Deckel	2	1 21 361 03 25	
18*	O-Ring 59,5 x 3 DIN 3770 NB 80	2	0 00 996 39 06	
19*	Kolbenstangendichtung	2	0 00 996 70 13	
20	Sicherungsring 68 x 3	2	7 491 682 372	
21*	Abstreifer GA 40 x 50 x 7/10	2	0 00 996 78 28	
22	Gerade Anschweißverschraubung	4	0 00 363 66 17	
23	Deckel	2	1 21 361 15 25	mit Loctite 573 gesichert
24	Abstreifer	2	0 00 996 95 29	
25	Sechskantschraube M 6 x 8 DIN 933	4	7 236 677 075	
(26)	Dichtsatz (Bild-Nr. 12/15/16/18/19/21)	1-2	0 00 996 69 11	

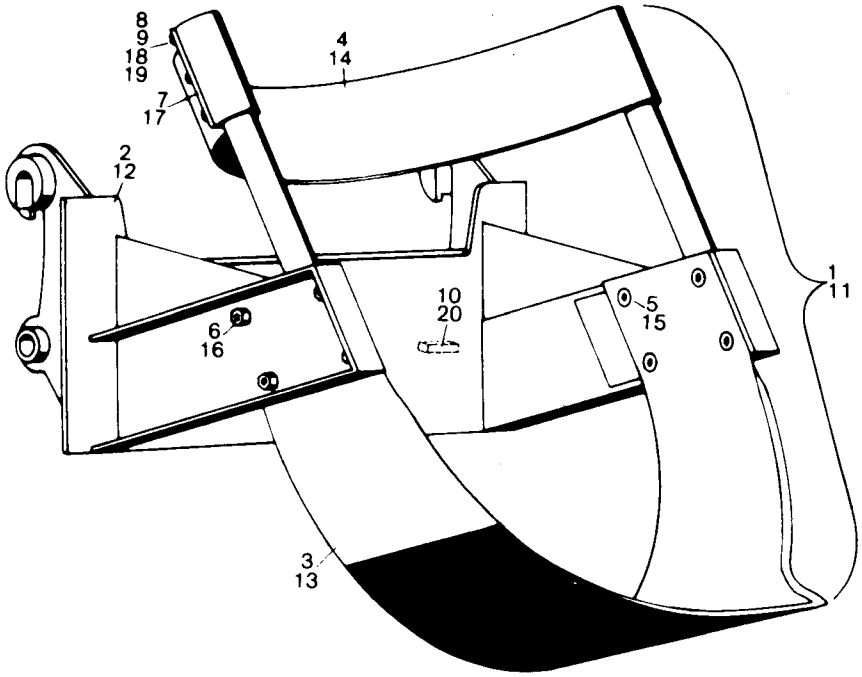
8
9
18
19
7
17
4
14
2
12
1
11
10
20
5
15
6
16
3
13

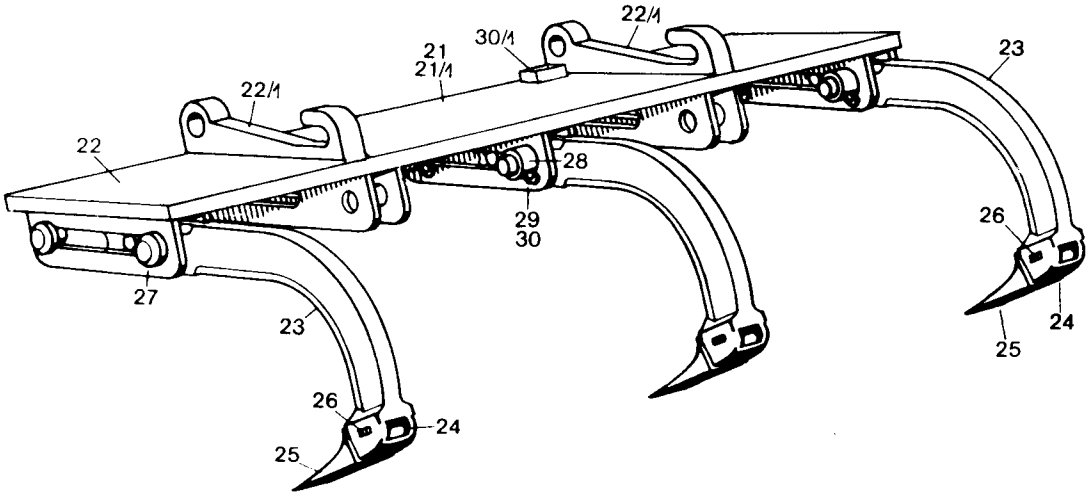
22/1
30/1
21
21/1
23
22/1
22
28
29
30
26
27
24
25
23
26
24
25

Bild-Nr.	Teil-Bezeichnung	Stück	Teil-Nr.	
	Baumverpflanzgerät (zu Kramer Schnellwechseleinrichtung)			
1	Baumverpflanzgerät kompl.	1	**1 31 410 95 29**	**(Ballendurchmesser = 0,80 m)**
2	Zsb. Anbauplatte	1	1 31 410 13 63	
3	Schar	1	1 31 416 15 97	
4	Auffanggurt	1	1 31 416 00 33	
5	Senkschraube M 16 x 1,5 x 35 DIN 7991-10.9	8	7 255 678 302	
6	Sechskantmutter M 16 x 1,5 DIN 985	8	7 405 678 014	
7	Leiste	2	1 31 416 00 42	
8	Sechskantschraube M 8 x 15 DIN 933	6	7 236 677 129	
9	Federring 8	6	0 00 992 42 28	
10	Anschlag (bei Montage angepaßt)	2	1 31 416 04 58	
11	Baumverpflanzgerät kompl.	1	**1 31 410 03 27**	**(Ballendurchmesser = 1,00 m)**
12	Zsb. Anbauplatte	1	1 31 410 28 63	
13	Schar	1	1 31 416 27 97	
14	Auffanggurt	1	1 31 416 01 33	
15	Senkschraube M 16 x 1,5 x 35 DIN 7991-10.9	8	7 255 678 302	
16	Sechskantmutter M 16 x 1,5 DIN 985	8	7 405 678 014	
17	Leiste	2	1 31 416 00 42	
18	Sechskantschraube M 8 x 15 DIN 933	6	7 236 677 129	
19	Federring 8	6	0 00 992 42 28	
20	Anschlag (bei Montage angepaßt)	2	1 31 416 04 58	
	Frontaufreißer (zu Kramer Schnellwechseleinrichtung) (So 767)			
21	Zsb. Aufreißer vollst. (3 Aufreißhaken)	1	1 21 410 33 27	
21/1	Zsb. Aufreißer vollst. (5 Aufreißhaken)	1	1 21 410 34 27	
22	Zsb. Träger	1	1 21 410 12 04	
22/1	Halterung	2	1 40 416 06 17	
23	Zsb. Aufreißhaken	3-5	1 40 410 01 98	
24	Hülse	3-4	0 60 416 02 55	
25	Zahn	3-5	0 40 416 04 98	
26	Sicherung	3-5	0 60 416 01 22	
27	Zsb. Bolzen	6-10	1 40 410 05 93	
28	Spannring	6-10	1 21 416 04 54	
29	Sechskantschraube M 12 x 70 DIN 931	6-10	7 234 677 128	
30	Sechskantmutter M 12 DIN 985	6-10	7 405 677 009	
30/1	Anschlag (bei Montage angepaßt)	2	1 31 416 04 58	

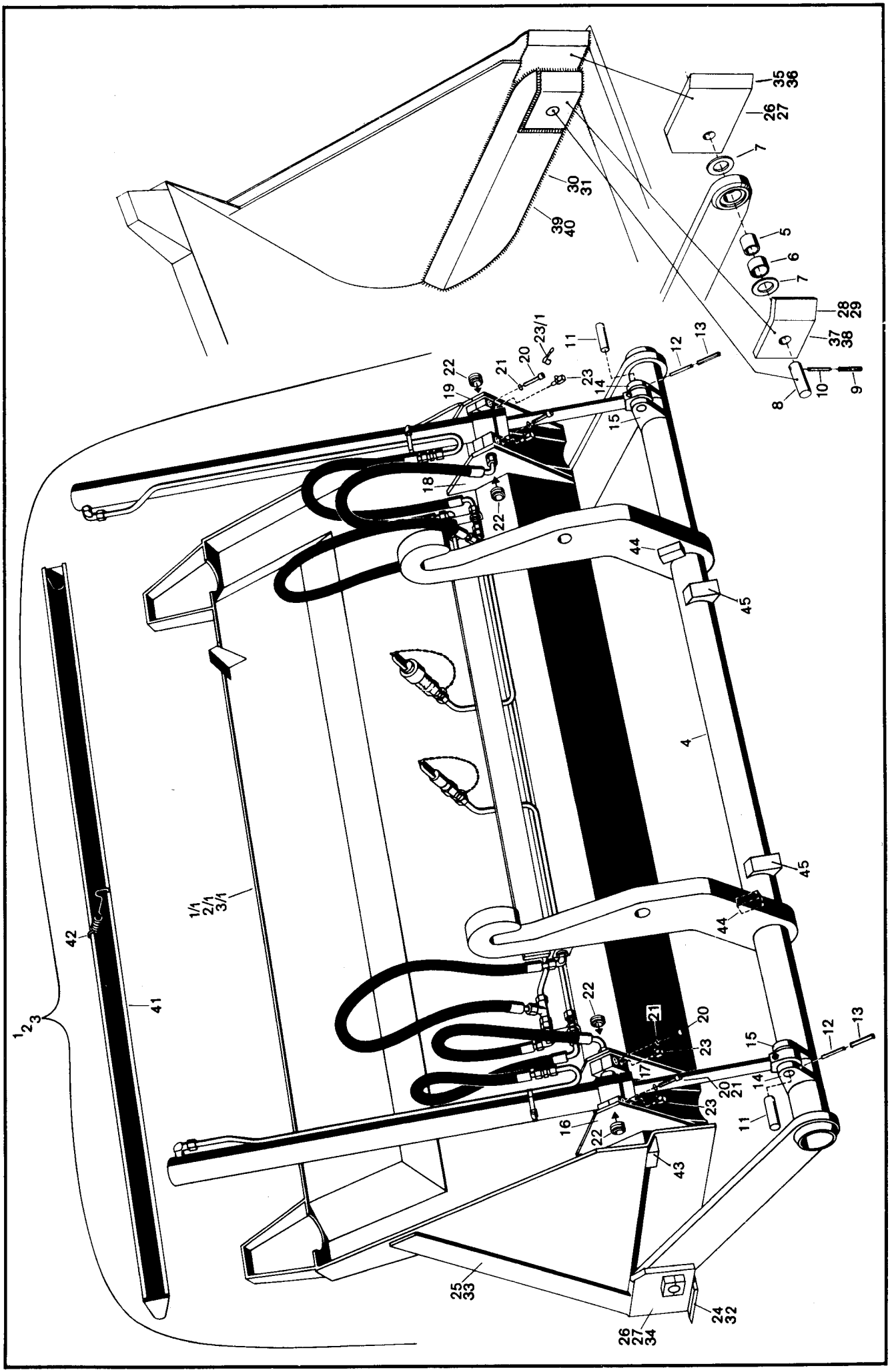
1
2
3
41
42
1/1
2/1
3/1
4
5
6
7
8
9
10
11
12
13
14
15
16
17
18
19
20
21
22
23
23/1
24
25
26
27
28
29
30
31
32
33
34
35
36
37
38
39
40
43
44
45

Bild-Nr.	Teil-Bezeichnung	Stück	Teil-Nr.	
	Hochkippschaufel – an der Schnellwechseleinrichtung angebaut			
1	Zsb. Hochkippschaufel kpl. – mit Schaufelträger	1	1 42 410 38 29	} (Normalausführung)
1/1	Zsb. Hochkippschaufel – ohne Schaufelträger	1	1 42 410 37 29	
2	Zsb. Hochkippschaufel kpl. – mit Schaufelträger	1	1 42 410 47 29	} (Leichtgutausführung)
2/1	Zsb. Hochkippschaufel – ohne Schaufelträger	1	1 42 410 48 29	
3	Zsb. Hochkippschaufel kpl. – mit Schaufelträger	1	1 42 410 49 29	} (Super-Leichtgutausführung)
3/1	Zsb. Hochkippschaufel – ohne Schaufelträger	1	1 42 410 50 29	
4	Zsb. Schaufelträger	1	1 42 410 07 04	
5	Buchse	2	1 42 416 10 50	} Lagerung der Hochkipp-schaufel am Schaufelträger
6	Lagerbuchse	2	0 00 994 85 52	
7	Nilos-Ring	4	0 00 996 59 27	
8	Bolzen 30 Ø – 81 lg.	2	1 42 416 10 93	
9	Spannhülse 6 x 55 DIN 1481	2	7 514 682 166	
10	Spannhülse 3,5 x 55 DIN 1481	2	7 514 682 546	
11	Bolzen 25 Ø – 76 lg.	2	1 42 416 09 93	} Lagerung der Zylinder am Schaufelträger
12	Spannhülse 8 x 45 DIN 1481	2	7 514 682 190	
13	Spannhülse 5 x 45 DIN 1481	2	7 514 682 142	
14	Lager links	2	1 42 416 15 25	
15	Lager rechts	2	1 42 416 16 25	
16	Zsb. Lagerung links außen	1	1 42 410 49 43	} Lagerung der Zylinder an der Hochkippschaufel
17	Zsb. Lagerung links innen	1	1 42 410 47 43	
18	Zsb. Lagerung rechts innen	1	1 42 410 48 43	
19	Zsb. Lagerung rechts außen	1	1 42 410 50 43	
20	Zylinderschraube M 8 x 30 DIN 912	8	7 252 677 047	
21	Federring 8	8	0 00 992 50 28	
22	Gelenklager GE 20 ES	4	0 00 994 61 30	
23	Schmiernippel B 6 x 1 DIN 71 412	4	7 761 675 102	
23/1	Schutzkappe	2	0 00 996 32 51	
24	Schar lang	1	1 42 416 04 97	} Einzelteile für die Hochkippschaufel-Ausführung: Bild-Nr. 1/1 und 1/2
25	Seitenschneide lang	2	1 42 416 08 31	
26	Zsb. Seitenschneide links	1	1 42 410 01 72	
27	Zsb. Seitenschneide rechts	1	1 42 410 02 72	
28	Lagerplatte links	1	1 42 416 19 25	
29	Lagerplatte rechts	1	1 42 416 20 25	
30	Seitenblech links	1	1 42 416 17 34	
31	Seitenblech rechts	1	1 42 416 18 34	
32	Schar lang	1	1 42 416 00 97	} Einzelteile für die Hochkippschaufel-Ausführung: Bild-Nr. 3/1
33	Seitenschneide lang	2	1 42 416 12 31	
34	Seitenschneide kurz	2	1 42 416 13 31	
35	Zsb. Seitenschneide links	1	1 42 410 13 63	
36	Zsb. Seitenschneide rechts	1	1 42 410 14 63	
37	Lagerplatte links	1	1 42 416 38 25	
38	Lagerplatte rechts	1	1 42 416 39 25	
39	Seitenblech links	1	1 42 416 28 34	
40	Seitenblech rechts	1	1 42 416 29 34	
41	Zsb. Schutzvorrichtung	1	1 42 410 14 73	
42	Zugfeder	1	1 00 992 34 02	
43	Anschlag (bei Montage angepaßt) „Einkippen"	2	1 42 416 03 58	
44	Anschlag (bei Montage angepaßt) „Verriegeln"	2	1 31 416 04 58	
45	Anschlag (bei Montage angepaßt) „Auskippen"	2	1 21 416 10 58	

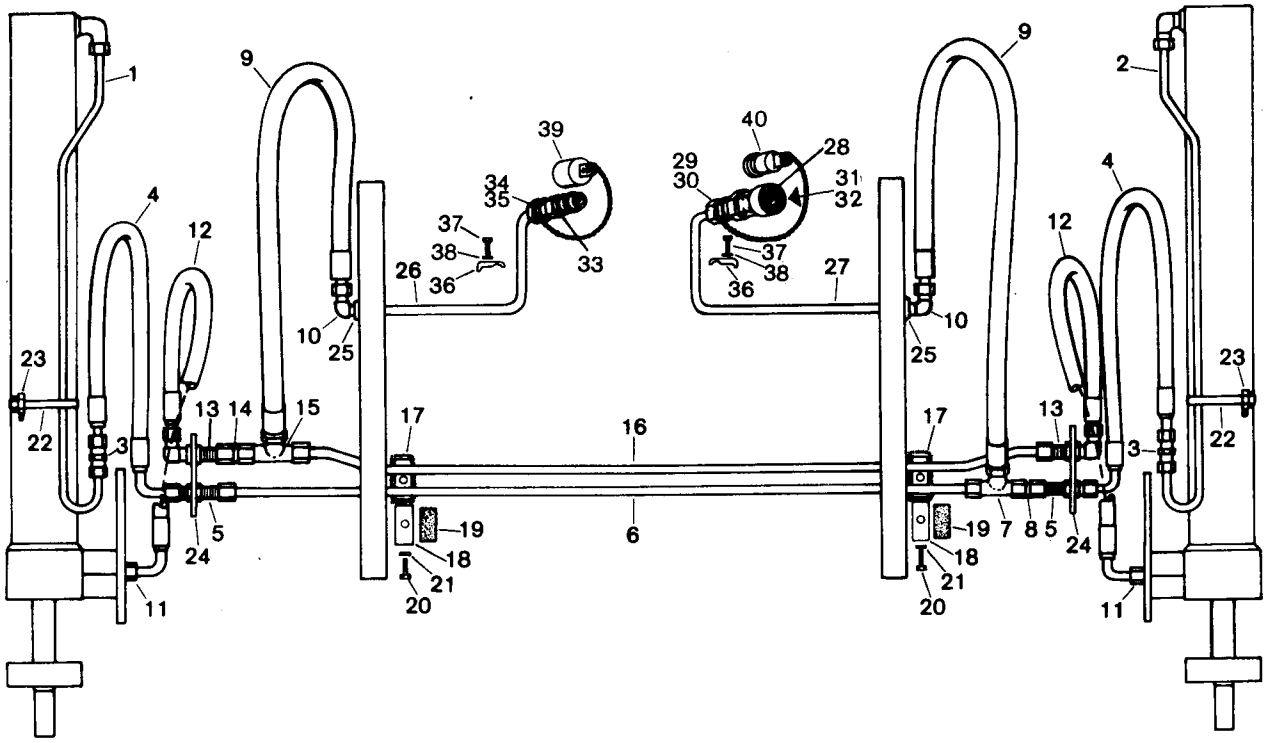
1
2
3
4
5
6
7
8
9
10
11
12
13
14
15
16
17
18
19
20
21
22
23
24
25
26
27
28
29
30
31
32
33
34
35
36
37
38
39
40

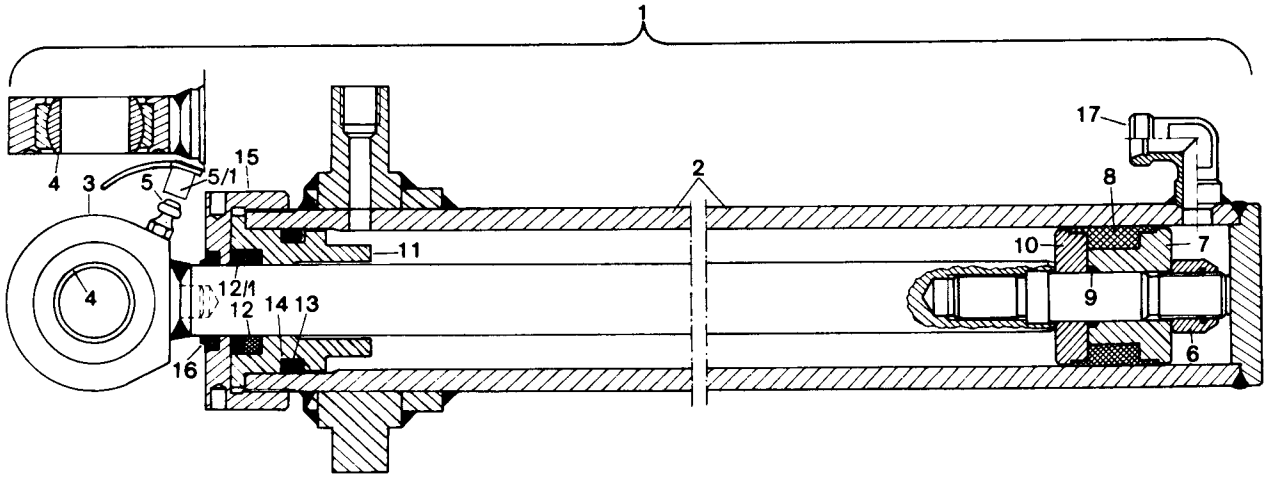
1
2
3
4
5
5/1
6
7
8
9
10
11
12
12/1
13
14
15
16
17

Bild-Nr.	Teil-Bezeichnung	Stück	Teil-Nr.
	Hydraulik-Installation (Hochkippschaufel an der Schnellwechseleinrichtung angebaut)		
1	Rohrleitung links 12 x 1,5 x 970 lg.	1	1 21 363 82 24
2	Rohrleitung rechts 12 x 1,5 x 970 lg.	1	1 21 363 83 24
3	Verschraubung G 12-L	2	0 00 363 07 15
4	Schlauchleitung 600 lg.	2	0 00 993 06 21
5	Gerade Schottverschraubung SV 12-L	2	0 00 363 47 16
6	Rohrleitung 12 x 1,5 x 1120 lg.	1	1 52 363 63 24
7	T-Reduzierung TR 12/15/12	1	0 00 363 40 17
8	Rohrleitung 12 x 1,5 x 40 lg.	1	1 21 272 08 08
9	Schlauchleitung 850 lg.	2	0 00 993 41 19
10	Verschraubung WSV 15-L	2	0 00 363 21 17
11	Verschraubung GE 12-LM (14 x 1,5)	2	0 00 363 38 21
12	Schlauchleitung 600 lg.	2	0 00 993 06 21
13	Verschraubung WSV 12-L	2	0 00 363 41 17
14	Rohrleitung 12 x 1,5 x 40 lg.	1	1 21 272 08 08
15	T-Reduzierung 12/15/12	1	0 00 363 40 17
16	Rohrleitung 12 x 1,5 x 1160 lg.	1	1 52 363 64 24
17	Anschweißstück	2	1 21 416 04 10
18	Schelle	2	1 00 993 80 30
19	Filzstreifen	2	1 00 993 54 90
20	Sechskantschraube M 8 x 30 DIN 933	2	7 236 677 135
21	Federring 8	2	0 00 992 42 28
22	Schlauchband 9 mm – 500 lg.	2	1 00 993 02 15
23	Schloß	2	0 00 993 00 16
24	Halter	2	1 21 416 11 40
25	Halter	2	1 90 201 16 42
26	Rohrleitung links 15 x 1,5 x 570 lg.	1	1 21 363 86 24
27	Rohrleitung rechts 15 x 1,5 x 570 lg.	1	1 21 363 87 24
28	Kupplungsdose	1	0 00 363 84 48
29	Überwurfmutter AL 15 DIN 3870	1	7 788 010 556
30	Schneidring L 15 DIN 3861	1	7 786 680 105
31	O-Ring } Einzelteile zu Bild 28	1	0 00 996 15 06
32	Plastikstützring } Einzelteile zu Bild 28	1	0 00 996 73 28
33	Kupplungsstecker	1	0 00 363 85 48
34	Überwurfmutter AL 15 DIN 3870	1	7 788 010 556
35	Schneidring L 15 DIN 3861	1	7 786 680 105
36	Schelle	2	1 00 993 84 30
37	Sechskantschraube M 8 x 35 DIN 933	2	7 236 677 136
38	Federring 8	2	0 00 992 42 28
39	Staubkappe	1	0 00 996 51 51
40	Staubstopfen	1	0 00 996 50 51
	Hydraulikzylinder (30/50 – 645 mm Hub)		
1	Zsb. Kippzylinder kpl.	2	1 42 360 25 42
2	Zsb. Zylinder	2	1 42 360 05 42
3	Zsb. Kolbenstange	2	1 42 360 02 46
4	Gelenklager GE 25 ES	2	0 00 994 77 30
5	Schmiernippel ASM 10 x 1 DIN 71 412	2	7 761 675 005
5/1	Schutzkappe	2	0 00 996 32 51
6	Sechskantmutter M 16 x 1,5 DIN 985	2	7 405 677 064
7	Kolbenhälfte an der Mutter	2	1 02 361 02 68
8	Kolbendichtung	2	0 00 996 59 12
9	Runddichtring 16,3 x 2,4 DIN 3770 NB 80	2	0 00 996 35 06
10	Kolbenhälfte	2	1 02 361 03 68
11	Deckel (bei Kolbenstangendichtung 40 Ø)	2	1 52 361 21 25
12	Kolbenstangendichtung (30/40/7)	2	0 00 996 64 13
12/1	Scheibe	2	1 00 993 38 65
13	Runddichtring 41,2 x 5,7	2	0 00 996 79 07
14	Stützring 52 – 5,1 – 1,5	2	0 00 996 58 27
15	Deckel	2	1 52 361 13 25
16	Abstreifer	2	0 00 996 63 27
17	Winkel-Anschlußstück	2	0 00 363 43 17
(18)	Dichtsatz (Bild-Nr. 6/8/9/12/13/14/16)	1-2	0 00 996 73 12

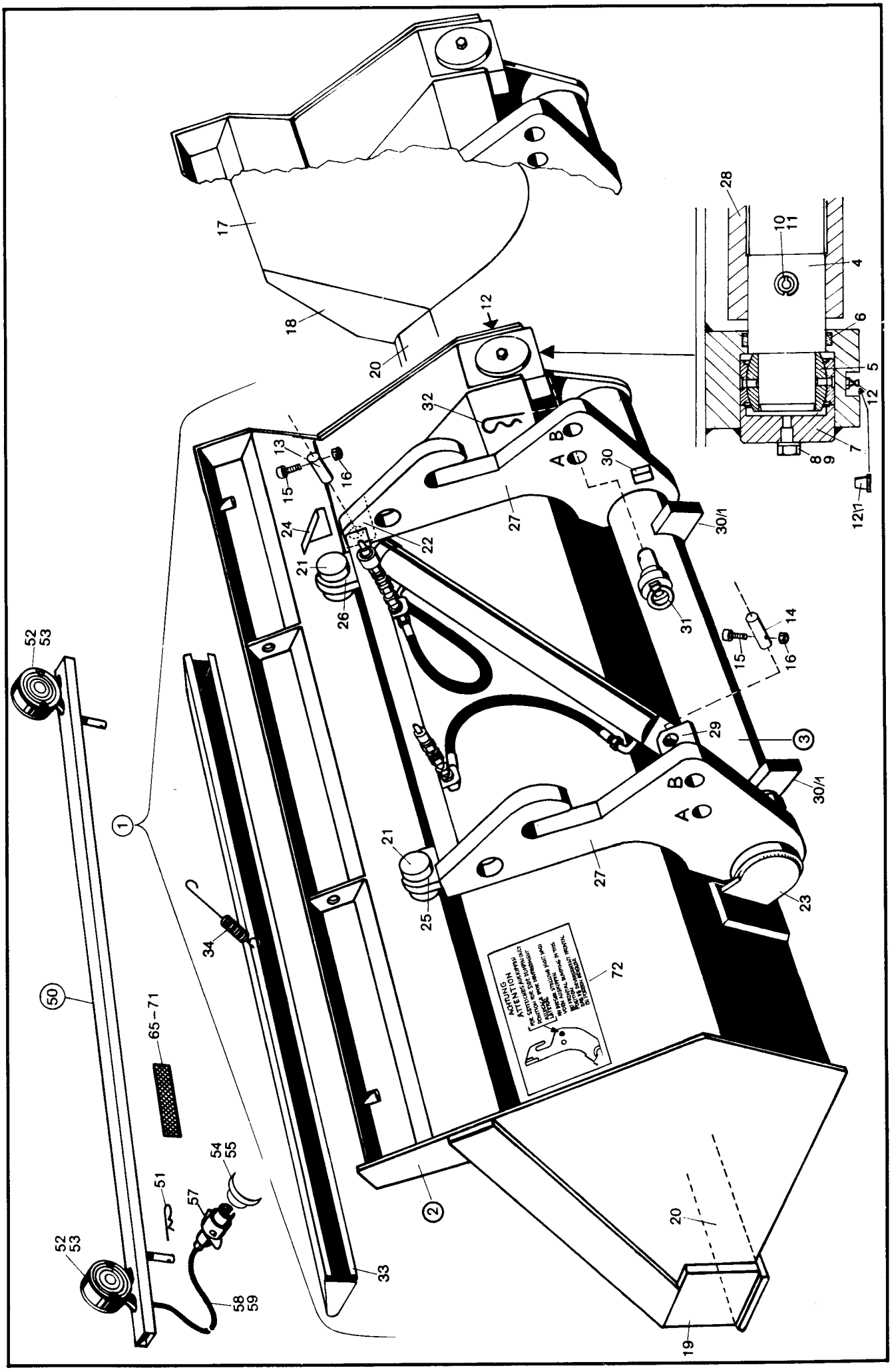
ACHTUNG
ATTENTION

Bild-Nr.	Teil-Bezeichnung	Stück	Teil-Nr.	
1	Zsb. Seitenschwenkschaufel kpl. – mit Schaufelträger	1	1 42 410 71 29	
2	Zsb. Seitenschwenkschaufel – ohne Schaufelträger	1	1 42 410 72 29	
3	Zsb. Schaufelträger	1	1 42 410 11 04	
4	Lagerwelle	1	1 43 416 00 20	Lagerung der Seitenschwenkschaufel am Schaufelträger
5	Gelenklager	2	0 00 994 98 30	
6	Nutring	2	0 00 996 37 29	
7	Deckel	2	1 43 416 03 06	
8	Sechskantschraube M 10 x 12 DIN 933	2	7 236 677 154	
9	Scheibe 10,5 DIN 125	2	7 451 680 012	
10	Spannhülse 20 x 120 DIN 1481	2	7 514 682 407	
11	Spannhülse 12 x 120 DIN 1481	2	7 514 682 256	
12	Schmiernippel ASM 10 x 1 DIN 71 412	2	7 761 675 005	
12/1	Schutzkappe	2	0 00 993 31 51	
13	Lagerbolzen (an Schaufel)	1	1 42 416 27 93	Befestigung des Zylinders an der Schaufel und am Träger
14	Lagerbolzen (an Träger)	1	1 42 416 28 93	
15	Zylinderschraube M 8 x 65 DIN 912	1	7 252 677 054	
16	Sechskantmutter M 8 DIN 985	2	7 405 677 005	
17	Zsb. Seitenwand rechts innen (mit Bild 18)	1	1 42 410 04 84	Einzelteile für die Seitenschwenkschaufel
18	Seitenschneide rechts (Bofors 150 x 16 x 475)	1	1 43 416 09 31	
19	Seitenschneide (Bofors 150 x 16 x 160)	1	1 43 416 08 31	
20	Schar lang (Bofors 150 x 16 x 1768)	1	1 42 416 11 97	
21	Lagerung	2	1 52 416 05 43	
22	Zsb. Lagerbock für Zylinderlagerung	1	1 42 410 02 06	
23	Anschlag	1	1 43 416 09 58	
24	Sichtwinkel	1	1 42 416 01 32	
25	Aufnahmestück links	1	1 43 416 02 10	Einzelteile für den Schaufelträger
26	Aufnahmestück rechts	1	1 43 416 03 10	
27	Halterung	2	1 42 416 03 40	
28	Zsb. Lagerung (für Schaufel)	1	1 43 410 55 43	
29	Zsb. Lagerbock (für Zylinder)	1	1 42 410 01 06	
30	Anschlag	2	1 31 416 04 58	
30/1	Anschlag für „Auskippen"	2	1 42 416 04 58	
31	Zsb. Anschlag	2	1 42 410 00 58	
32	Federstecker	2	0 00 992 18 37	
33	Zsb. Schutzvorrichtung	1	1 42 410 14 73	
34	Zugfeder	1	1 00 992 34 02	
50	Zsb. Lichtleiste kpl.	1	1 46 330 01 42	
51	Sicherungsfeder	2	0 00 992 02 37	
52	Begrenzungsleuchte	2	0 00 332 14 02	
53	Glühlampe G 12 V – 5 W DIN 72 601	2	7 734 000 354	
54	Steckdose	1	0 00 333 14 10	
55	Zylinderschraube M 5 x 25 DIN 84 verz.	3	7 250 670 969	
57	Stecker	1	0 00 333 68 11	
58	Kabel 2 x 0,75 – zwischen den Leuchten (1800 lg.)	1	1 00 334 19 18	
59	Kabel 3 x 1,5 – Leuchte – Fahrzeug (2000 lg.)	1	1 00 334 27 14	
65	Rückstrahler	2	0 00 332 06 07	
66	Federclips	4	0 00 993 00 94	
67	Halter links	1	1 46 332 00 40	
68	Halter rechts	1	1 46 332 01 40	
69	Sechskantschraube M 6 x 12 DIN 933 verz.	4	7 236 677 757	
70	Federring 6 verz.	4	0 00 992 41 28	
71	Sechskantmutter M 6 DIN 934 verz.	4	7 403 677 707	
72	Hinweisschild	1	1 00 435 99 27	
	Nacharbeit Rahmen		1 46 006 03 59	
	Nacharbeit Radabdeckung		1 46 006 02 59	

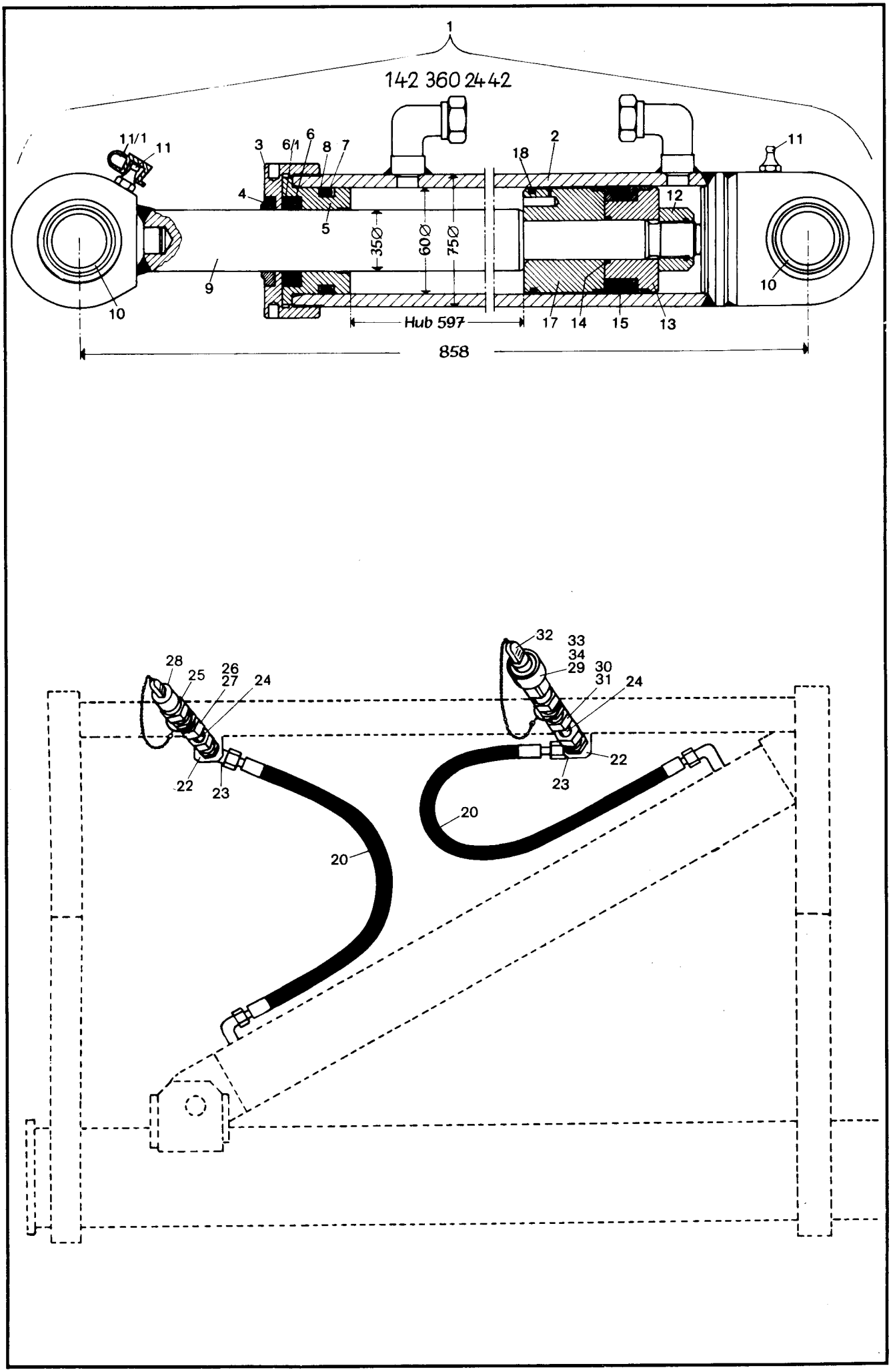
1
142 360 24 42
11/1
11
3
6/1
6
8
7
4
5
9
10
35Ø
60Ø
75Ø
Hub 597
858
18
2
12
17
14
15
13
11
10
28
25
26
27
24
22
23
20
32
33
34
29
30
31
24
22
23
20

Bild-Nr.	Teil-Bezeichnung	Stück	Teil-Nr.
	Hydraulikzylinder 35/60 – 597 mm Hub – 858 lang		
1	Zsb. Schwenkzylinder kpl.	1	1 42 360 24 42
2	Zsb. Zylinder	1	1 42 360 18 42
3	Deckel	1	1 62 361 06 25
4*	Abstreifer	1	0 00 996 83 27
5	Deckel	1	1 42 361 13 25
6*	Kolbenstangendichtung	1	0 00 996 67 13
6/1	Scheibe	1	1 00 993 36 65
7*	Runddichtring	1	0 00 996 08 08
8*	Stützring	1	0 00 996 01 29
9	Zsb. Kolbenstange	1	1 42 360 04 46
10	Gelenklager	2	0 00 994 01 37
11	Schmiernippel ASM 10 x 1	2	7 761 675 005
11/1	Schutzkappe	2	0 00 996 32 51
12*	Sechskantmutter M 20 x 1,5 DIN 985	1	7 405 677 069
13	Kolbenhälfte an der Mutter	1	1 62 361 05 68
14*	Runddichtring	1	0 00 996 89 07
15*	Kolbendichtung	1	0 00 996 71 12
17	Kolbenhälfte	1	1 42 361 03 68
18	Lamellenring	1	0 00 996 09 29
(19)	Dichtsatz (Bild-Nr. 4/6/7/8/12/14/15)	1	0 00 996 09 13
	Hydraulik-Installation		
20	HD-Schlauch 540 lg.	2	0 00 993 27 26
22	Halter	2	1 90 201 16 42
23	Verschraubung WSV 15-L	2	0 00 363 21 17
24	Rohrleitung 15 x 1,5 x 40 lg.	2	1 21 363 10 27
25	Kupplungsstecker	1	0 00 363 85 48
26	Überwurfmutter AL 15 DIN 3870	1	7 788 010 556
27	Schneidring L 15 DIN 3861	1	7 786 680 105
28	Staubkappe	1	0 00 996 51 51
29	Kupplungsdose	1	0 00 363 84 48
30	Überwurfmutter AL 15 DIN 3870	1	7 788 010 556
31	Schneidring L 15 DIN 3861	1	7 786 680 105
32	Staubstopfen	1	0 00 996 50 51
33	O-Ring } Einzelteile zu Bild 29	1	0 00 996 15 06
34	Plastikstützring } Einzelteile zu Bild 29	1	0 00 996 73 28

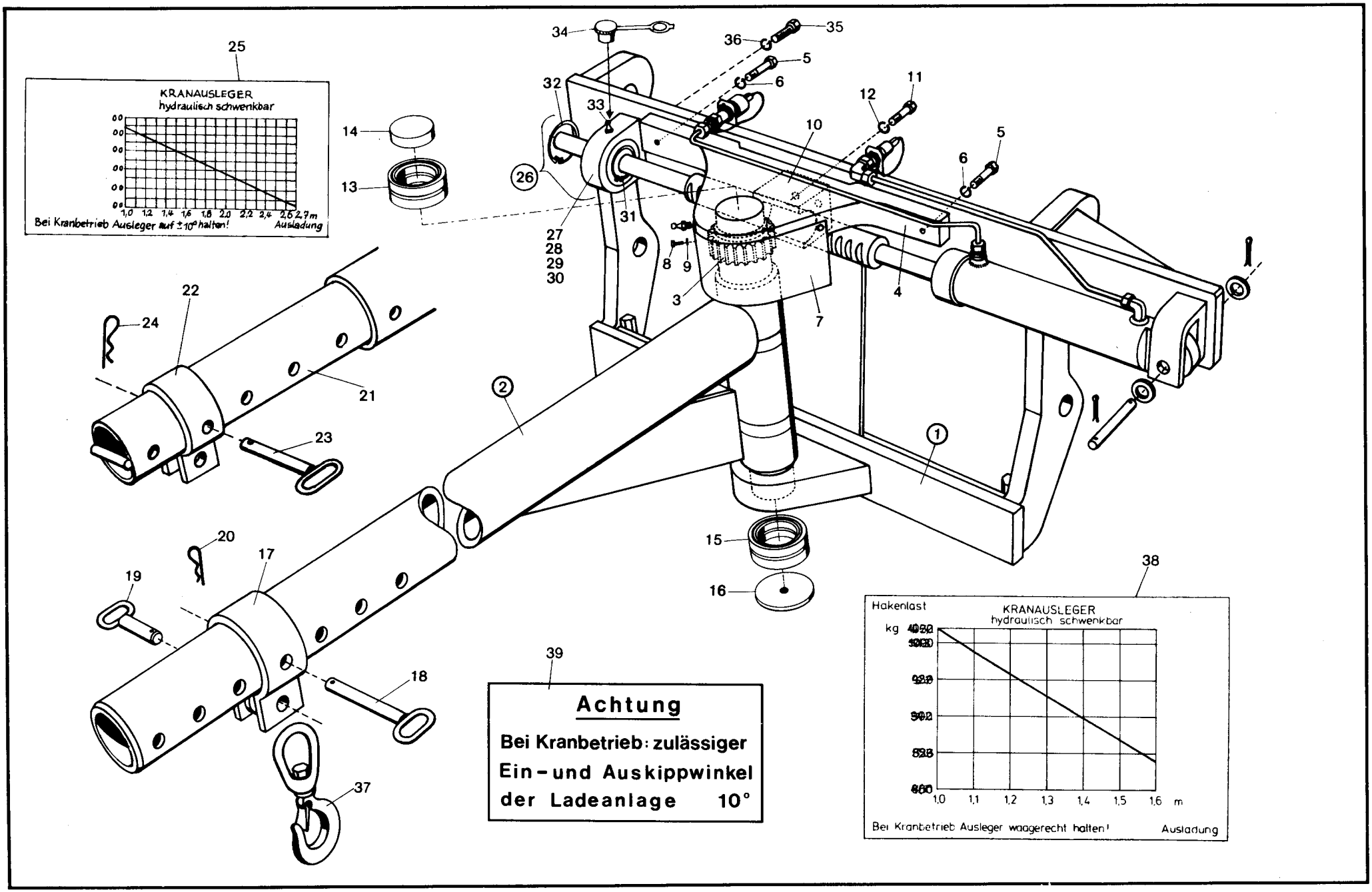
25
KRANAUSLEGER
hydraulisch schwenkbar
1,0 1,2 1,4 1,6 1,8 2,0 2,2 2,4 2,6 2,7 m
Bei Kranbetrieb Ausleger auf ± 10° halten!
Ausladung
14
13
26
34
36
35
5
6
32
33
11
12
10
5
6
31
27
28
29
30
8
9
3
4
7
22
24
21
23
2
1
15
16
20
17
19
18
37
38
Hakenlast
KRANAUSLEGER
hydraulisch schwenkbar
kg
1,0 1,1 1,2 1,3 1,4 1,5 1,6 m
Bei Kranbetrieb Ausleger waagerecht halten!
Ausladung
39
Achtung
Bei Kranbetrieb: zulässiger
Ein- und Auskippwinkel
der Ladeanlage 10°

Bild-Nr.	Teil-Bezeichnung	Stück	Teil-Nr.
(0)	Zsb. Anbau-Schwenkkran	1	1 52 410 55 29
1	Zsb. Träger	1	1 52 410 06 04
2	Zsb. Ausleger	1	1 52 410 10 15
3	Zahnrad	1	1 52 416 00 11
4	Lagerung	1	1 52 416 02 43
5	Sechskantschraube M 16 x 60 DIN 931-8.8	4	7 234 677 171
6	Federring 16	4	0 00 992 34 28
7	Abdeckblech	1	1 52 416 44 34
8	Sechskantschraube M 6 x 16 DIN 933-8.8	6	7 236 677 079
9	Federring 6	6	0 00 992 40 28
10	Stützlager für Zahnstange	1	1 52 416 03 43
11	Sechskantschraube M 16 x 55 DIN 931-8.8	2	7 234 677 170
12	Federring 16	2	0 00 992 34 28
13	Gelenklager oben GE 60 ES	1	0 00 994 98 30
14	Verschlußdeckel 80 DIN 443	1	7 466 324 080
15	Gelenklager unten GE 80 ES	1	0 00 994 99 30
16	Deckel	1	1 52 416 00 06
17	Zsb. Schelle	1	1 52 410 00 57
18	Zsb. Bolzen (180 lg.)	1	1 52 410 01 93
19	Zsb. Bolzen (100 lg.)	1	1 52 410 02 93
20	Federstecker	2	0 00 992 02 37
21	Zsb. Teleskopausleger	1	1 52 410 11 15
22	Zsb. Schelle	1	1 52 410 01 57
23	Zsb. Bolzen	1	1 52 410 01 93
24	Federstecker	1	0 00 992 02 37
25	Traglastdiagramm	1	1 00 435 12 41
26	Zsb. Lagerung für Zahnstange	1	1 52 410 66 43
27	Lagerung	1	1 52 416 04 43
28	Gelenklager	1	0 00 994 98 30
29	Lagerbuchse	1	1 00 994 90 52
30	Abstreifer	2	0 00 996 78 28
31	Sicherungsring 60 x 2 DIN 471	2	7 490 682 060
32	Sicherungsring 90 x 3 DIN 472	1	7 491 682 090
33	Schmiernippel ASM 10 x 1	3	7 761 675 005
34	Schutzkappe	3	0 00 996 32 51
35	Sechskantschraube M 16 x 45 DIN 933-8.8	2	7 236 677 247
36	Federring 16	2	0 00 992 34 28
37	Sicherheitslasthaken	1	0 52 410 00 30
38	Traglastdiagramm	1	1 00 435 11 41

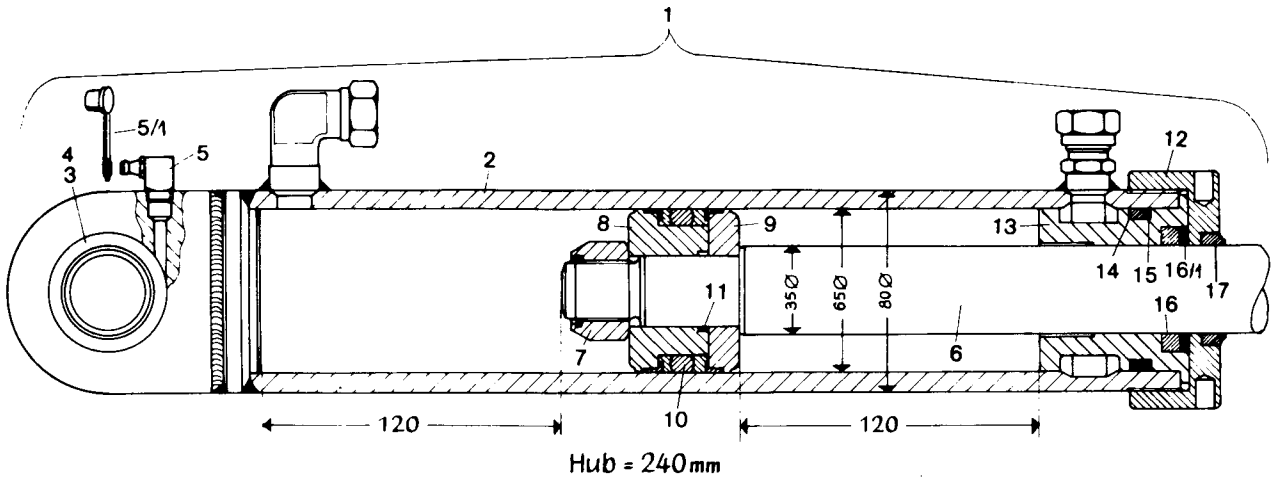
1
5/1
5
4
3
2
12
8
9
13
14
15
16/1
17
11
35Ø
65Ø
80Ø
16
7
6
10
120
120

Hub = 240mm

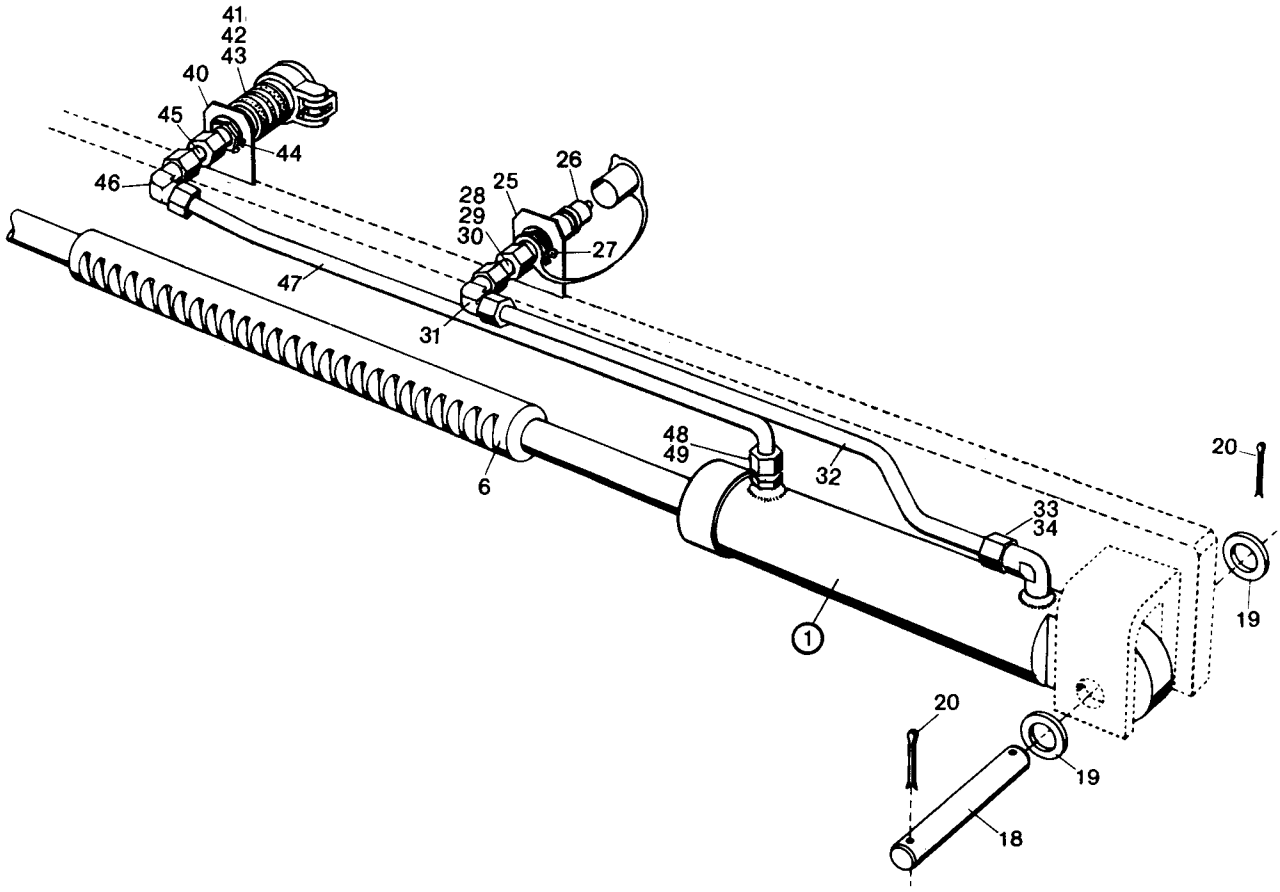
41
42
43
40
45
44
46
26
28
25
29
30
27
47
31
48
49
32
20
33
34
19
6
1
20
19
18

Bild-Nr.	Teil-Bezeichnung	Stück	Teil-Nr.	
1	Zsb. Schwenkzylinder	1	1 52 360 27 42	
2	Zsb. Zylinder	1	1 52 360 28 42	
3	Gelenklager GE 30 ES	1	0 00 994 83 30	
4	Sicherungsring 47 x 1,75 DIN 472	1	7 491 682 047	
5	Schmiernippel CM 10 x 1 DIN 71 412	1	7 761 675 205	
5/1	Schutzkappe	1	0 00 996 32 51	
6	Zahnstange	1	1 52 361 07 67	
7*	Sechskantmutter M 24 x 2 DIN 985	1	7 405 677 076	
8	Kolbenhälfte an der Mutter	1	1 21 361 09 68	
9	Kolbenhälfte	1	1 21 361 08 68	
10*	Kolbendichtung	1	0 00 996 27 11	
11*	Runddichtring 27,6 x 2,4	1	0 00 996 24 06	
12	Deckel	1	1 52 361 15 25	
13	Deckel	1	1 52 361 22 25	
14*	Runddichtring 53,34 x 5,33	1	0 00 996 90 07	
15*	Stützring	1	0 00 996 82 27	
16*	Kolbenstangendichtung	1	0 00 996 67 13	
16/1	Scheibe	1	1 00 993 36 65	
17*	Abstreifer 35 x 45 x 7/10	1	0 00 996 83 27	
18	Lagerbolzen	1	1 52 416 13 93	
19	Scheibe 30 DIN 1440	2	7 458 680 021	
20	Splint 8 x 55 DIN 94	2	7 530 680 088	
(21)	Dichtsatz (Bild-Nr. 7/10/11/14/15/16/17)	1	0 00 996 10 13	
25	Halter	1	1 52 416 07 40	
26	Kupplungsstecker	1	0 00 363 85 48	
27	Sicherungsring 28 x 1,5 DIN 471	2	7 490 682 028	
28	Zsb. Rohr (mit Blende)	1	1 52 360 09 91	
29	Überwurfmutter AL 15 DIN 3870	2	7 788 010 556	Druckleitung „Ausfahren"
30	Schneidring L 15 DIN 3861	2	7 786 680 105	
31	Verschraubung W 15-L	1	0 00 363 38 17	
32	Rohrleitung 15 x 1,5 x 255 lg.	1	1 52 363 68 24	
33	Überwurfmutter AL 15 DIN 3870	2	7 788 010 556	
34	Schneidring L 15 DIN 3861	2	7 786 680 105	
40	Halter	1	1 52 416 07 40	
41	Kupplungsdose	1	0 00 363 84 48	
42	O-Ring } Einzelteile zu Bild 41	1	0 00 996 15 06	
43	Plastikstützring } Einzelteile zu Bild 41	1	0 00 996 73 28	
44	Sicherungsring 28 x 1,5 DIN 471	2	7 490 682 028	Druckleitung „Einfahren"
45	Zsb. Rohr (mit Blende)	1	1 52 360 09 91	
46	Verschraubung W 15-L	1	0 00 363 38 17	
47	Rohrleitung 15 x 1,5 x 560 lg.	1	1 52 363 25 25	
48	Überwurfmutter AL 15 DIN 3870	2	7 788 010 556	
49	Schneidring L 15 DIN 3861	2	7 786 680 105	

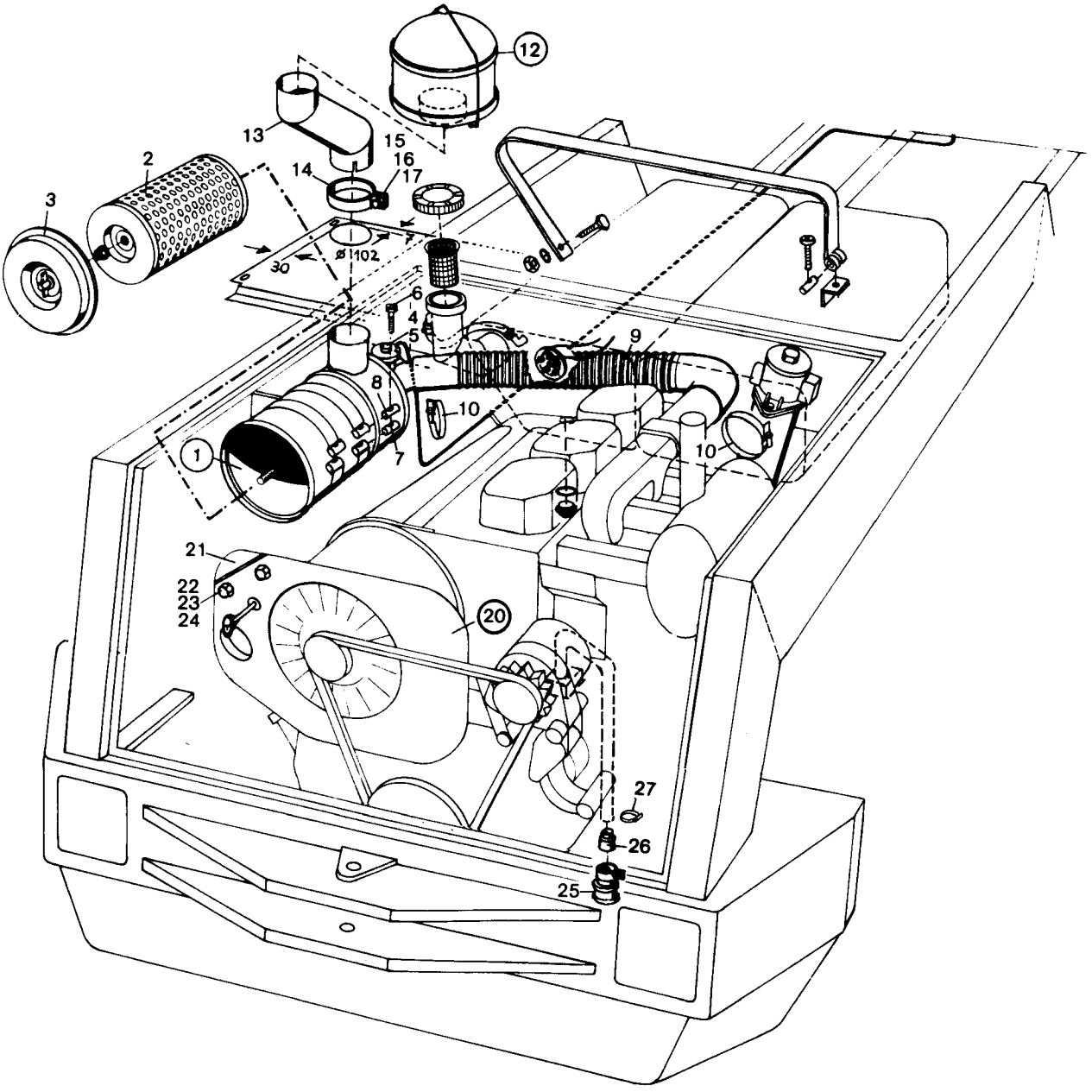
12
13
15
16
17
14
2
3
30
ø102
6
4
5
9
8
10
1
7
10
21
22
23
24
20
27
26
25

Bild-Nr.	Teil-Bezeichnung	Stück	Teil-Nr.	
1	Trockenluftfilter kpl.	1	0 00 993 67 01	
2	Filterpatrone C 15165/3	1	0 00 993 07 06	
3	Boden vollständig	1	0 46 101 00 26	
4	Unterdruckanzeiger	1	0 00 993 03 04	
5	Dichtring A 10 x 16 DIN 7603-Cu	1	7 593 641 016	
6	Sechskantschraube M 6 x 60 DIN 931	2	7 234 677 054	
7	Bolzen mit Gewinde	2	0 00 990 00 15	
8	Bolzen ohne Gewinde	2	0 00 990 01 15	
9	Faltenschlauch	1	0 00 993 56 57	
10	Schlauchschelle 68-85	2	0 00 993 72 28	
12	Zyklon-Filter	1	0 00 993 14 02	
13	Zsb. Rohr	1	1 46 100 00 54	
14	Schelle	1	1 00 993 86 31	
15	Sechskantschraube M 6 x 20 DIN 933 verz.	1	7 236 677 753	
16	Sechskantmutter M 6 DIN 934 verz.	1	7 403 677 607	
17	Federring 6 verz.	1	0 00 992 41 28	
20	Zsb. Luftführung kpl.	1	1 46 300 06 54	
21	Zsb. Eckblech	1	1 46 300 01 21	
22	Sechskantschraube M 6 x 20 DIN 933	2	7 236 677 081	
23	Sechskantmutter M 6 DIN 934	2	7 403 677 004	
24	Federring 6	2	0 00 992 40 28	
25	Naßluftfilter	1	0 00 993 54 01	Am Schlauch für die
26	Adapter	1	1 00 993 00 09	Kurbelgehäuseentlüftung
27	Schlauchschelle	1	0 00 993 30 28	für den Motor montiert.

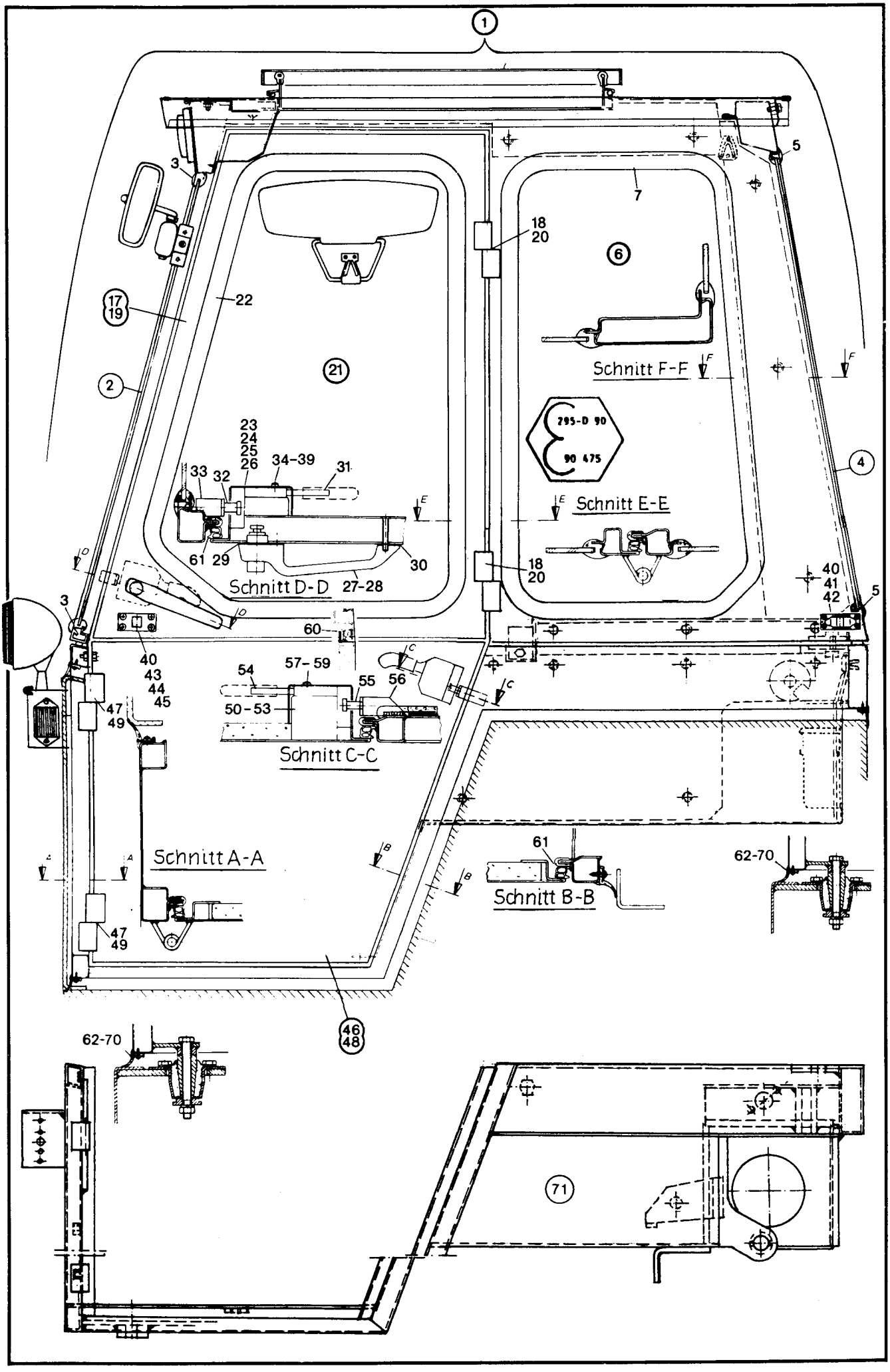
1
3
5
7
18
20
6
17
19
22
21
2
Schnitt F-F
F
295-D 90
90 475
4
23
24
25
26
34-39
31
33
32
E
Schnitt E-E
61
29
30
18
20
Schnitt D-D
27-28
D
40
41
42
5
3
60
40
43
44
45
C
54
57-59
55
56
50-53
47
49
Schnitt C-C
Schnitt A-A
A
B
61
Schnitt B-B
62-70
46
48
62-70
71

Bild-Nr.	Teil-Bezeichnung	Stück	Teil-Nr.	
0	Zsb. Fahrerhaus kompl.	1	1 46 340 08 01	
1	Zsb. Fahrerhaus (Schweißteil)	1	1 46 340 05 01	
2	Frontscheibe	1	0 46 341 05 05	
3	Fassungsprofil 3500 lg. (0 00 996 35 90)	1	1 00 996 45 82	
4	Heckscheibe (mit Bohrung f. Heckscheibenwischer)	1	0 46 341 06 05	
5	Fassungsprofil 3400 lg. (0 00 996 35 90)	1	1 00 996 47 82	
6	Seitenscheibe links u. rechts	2	0 46 341 02 05	
7	Fassungsprofil 2350 lg. (0 00 996 35 90)	2	1 00 996 46 82	
17	Fahrerhaustüre oben links kompl.	1	1 46 340 04 14	
18	Scharnier links	2	0 00 994 62 81	
19	Fahrerhaustüre oben rechts kompl.	1	1 46 340 05 14	
20	Scharnier rechts	2	0 00 994 63 81	
21	Türscheibe links u. rechts	2	0 46 341 00 05	
22	Fassungsprofil 2500 lg. (0 00 996 35 90)	2	1 00 996 69 80	
23	Türschloß links oben	1	0 00 341 22 44	
24	Abdeckkappe	1	0 00 341 05 26	
25	Türschloß rechts oben	1	0 00 341 21 44	
26	Abdeckkappe	1	0 00 341 06 26	
27	Außengriff links oben	1	0 00 341 51 41	
27/1	Schlüssel (Nr. 14603 – Merit)	1	0 00 333 07 33	
28	Außengriff rechts oben	1	0 00 341 39 41	
29	Unterlage (groß) links u. rechts	2	0 00 341 00 19	
30	Unterlage (klein) links u. rechts	2	0 00 341 01 19	
31	Innendrücker links u. rechts	2	0 00 341 42 41	
32	Schließbolzen	2	0 00 341 00 92	
33	Anschweißstück	2	1 46 341 03 20	
34	Linsensenkblechschraube B 5,5 x 32 DIN 7983 verz.	4	7 318 680 280	
35	Linsenschraube M 6 x 25 DIN 7985 verz.	2	7 286 671 061	
36	Sechskantschraube M 6 x 45 DIN 931 verkadmet	2	7 234 677 759	
37	Linsenschraube M 6 x 75 DIN 7985 verzinkt	2	7 286 671 065	
38	Linsenschraube M 6 x 40 DIN 966 verkadmet	2	7 293 677 114	
39	Federring A 6 DIN 128 verzinkt	4	7 482 682 206	
40	Türanschlag	2	0 00 341 02 58	
41	Linsen-Blechschraube B 3,9 x 16 DIN 7981 verz.	8	7 316 680 301	
42	Gewindeniet M 4	8	0 00 995 32 55	
43	Linsenschraube M 5 x 10 DIN 7985 verz.	4	7 286 671 059	
44	Linsenschraube M 5 x 16 DIN 7985 verz.	4	7 286 671 054	
45	Gewindeniet M 5	4	0 00 995 18 55	
46	Zsb. Fahrerhaustüre unten links kompl.	1	1 46 340 00 14	
47	Scharnier links	2	0 00 994 62 81	
48	Zsb. Fahrerhaustüre unten rechts kompl.	1	1 46 340 01 14	
49	Scharnier rechts	2	0 00 994 63 81	
50	Türschloß links	1	0 00 341 23 44	
51	Abdeckkappe	1	0 00 341 02 26	
52	Türschloß rechts	1	0 00 341 24 44	
53	Abdeckkappe	1	0 00 341 03 26	
54	Innendrücker links u. rechts	2	0 00 341 42 41	
55	Schließbolzen	2	0 00 341 00 92	
56	Anschweißstück	2	1 46 341 02 20	
57	Linsensenkblechschraube B 5,5 x 32 DIN 7983 verz.	4	7 318 680 280	
58	Linsenschraube M 6 x 25 DIN 7985 verz.	4	7 286 671 061	
59	Federring A 6 DIN 128 verzinkt	2	7 482 682 206	
60	Dichtungsprofil 700 lg. (0 00 996 43 82)	2	1 00 996 44 82	
61	Dichtungsprofil 4000 lg. (0 00 996 43 82)	2	1 00 996 48 82	(Tür umlaufend)
62	Profilrahmen (Technoprofil 1039232)	1	0 00 996 97 82	(Fahrerkabine umlaufend)
63	Leiste 10 x 2 x 600 lg.	1	1 46 361 03 37	
64	Leiste 10 x 2 x 540 lg.	2	1 46 361 04 37	
65	Leiste 10 x 2 x 190 lg.	2	1 20 341 04 37	
66	Leiste 10 x 2 x 520 lg.	2	1 46 341 05 37	
67	Leiste 10 x 2 x 660 lg.	2	1 46 341 07 37	
68	Leiste 10 x 2 x 1000 lg.	1	1 21 341 37 37	
69	Leiste 10 x 2 x 490 lg.	2	1 46 341 06 37	
70	Blechschraube 3,5 x 19 DIN 7981 verz.	60	7 316 680 131	
71	Zsb. Bodengruppe		1 46 300 14 15	

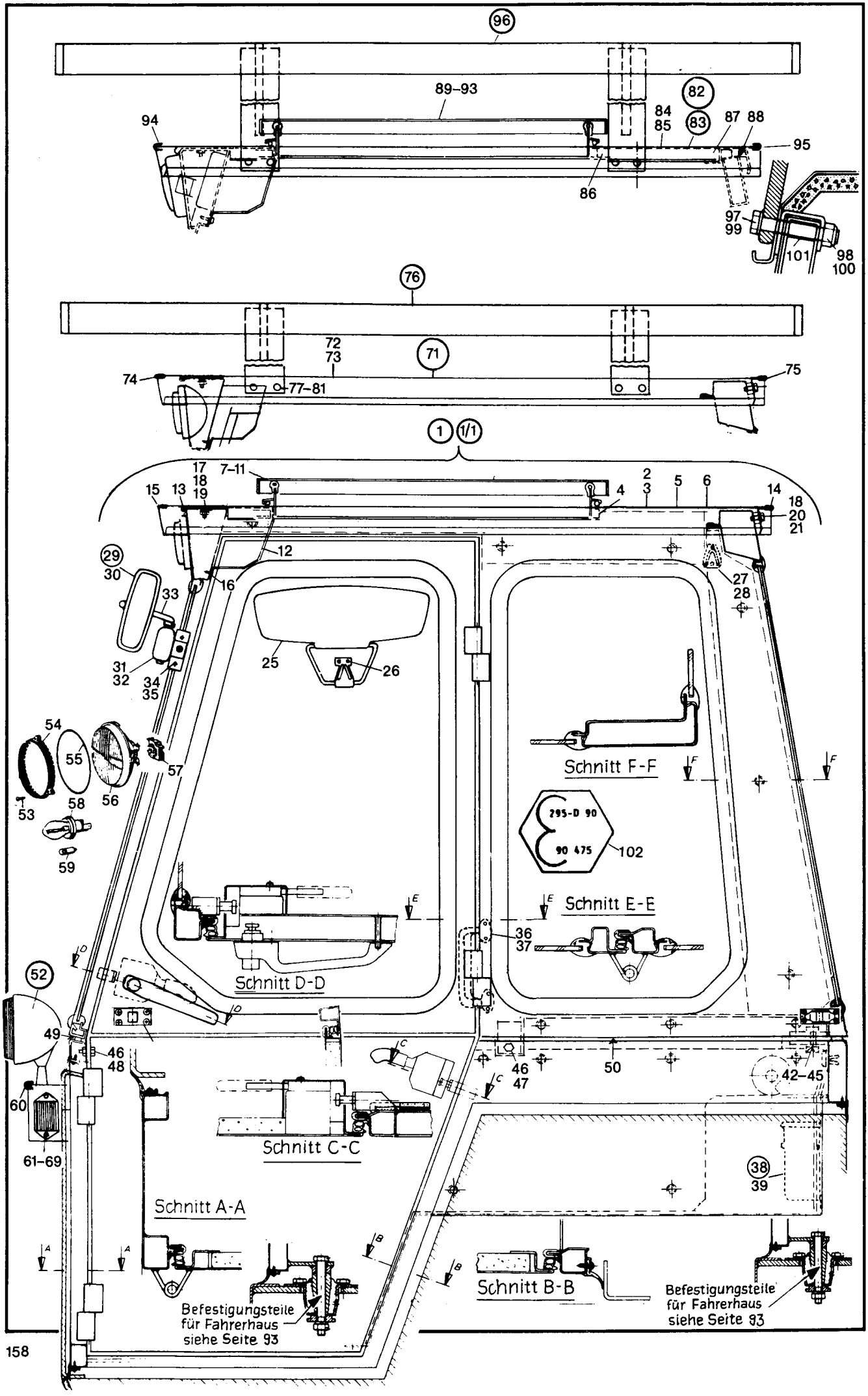
96
89–93
82
84
85
83
87
88
94
95
86
97
99
101
98
100
76
72
73
71
74
77–81
75
1
1/1
17
18
19
7–11
15
13
2
3
5
6
14
4
18
20
21
29
30
12
16
27
28
33
31
32
34
35
25
26
54
55
57
53
58
56
59
Schnitt F-F
F
295-D 90
90 475
102
E
Schnitt E-E
36
37
Schnitt D-D
D
52
49
46
48
60
61–69
C
46
47
50
42–45
Schnitt C-C
38
39
Schnitt A-A
A
B
Schnitt B-B
Befestigungsteile
für Fahrerhaus
siehe Seite 93
Befestigungsteile
für Fahrerhaus
siehe Seite 93

Bild-Nr.	Teil-Bezeichnung	Stück	Teil-Nr.	
1	Zsb. Dach kpl. (mit Dachluke) Alu-Ausführung	1	1 46 340 17 13	(Serienausführung)
1/1	Zsb. Dach kpl. (mit Dachluke) Plexiglas-Ausführung	1	1 46 340 24 13	(So 1141)
2	Zsb. Dach (mit Rahmen und Dämmatte)	1	1 46 340 18 13	
3	Zsb. Dach (mit Rahmen)	1	1 43 340 19 13	
4	Rahmen	1	0 48 341 30 02	
5	Dämmatte	1	0 46 341 40 88	
6	Dämmatte	1	0 46 341 34 88	
7	Dachluke (Alu-Luke) Serie (Dämmatte M 1642/10 Fa. Faist)	1	0 35 340 11 13	
8	Dachluke (Plexiglas-Luke)	1	0 35 340 12 13	Schutzgitter – 0 35 341 00 73
9	Linsenschraube M 6 x 12 DIN 7985	8	7 286 671 063	
10	Sechskantmutter M 6 DIN 934	8	7 403 677 607	
11	Scheibe 6,4 DIN 125	8	7 451 680 009	
12	Zsb. Zwischenblech	1	1 46 340 02 21	
13	Köderband 930 lg.	1	1 00 993 15 93	
14	Kantenschutz hinten 1050 lg.	1	1 00 996 66 81	
15	Kantenschutz vorn 1020 lg.	1	1 00 996 96 82	
16	Linsenblechschraube 6,3 x 16 DIN 7981 verkadm.	3	7 316 680 189	
17	Sechskantmutter M 8 DIN 934 verkadm.	4	7 403 677 709	Befestigung Fahrerhausdach
18	Federring 8 verz.	9	0 00 992 43 28	
19	Scheibe A 8,4 DIN 9021 verkadm.	4	7 462 680 027	
20	Scheibe A 8,4 DIN 125 verkadm.	5	7 451 680 161	
21	Sechskantschraube M 8 x 20 DIN 933 verz.	5	7 236 677 763	
25	Sonnenblende	1	0 00 433 01 28	
26	Linsenblechschraube B 4,8 x 16 DIN 7981 verzinkt	2	7 316 680 169	
27	Garderobenhaken	1	0 00 341 49 41	
28	Zylinderblechschraube B 3,9 x 16 DIN 7981 verzinkt	2	7 316 680 301	
29	Rückblickspiegel	2	0 00 433 13 27	
30	Glas für Rückblickspiegel	2	0 00 433 17 27	
31	Spiegelhalter rechts	1	0 00 433 16 40	
32	Spiegelhalter links	1	0 00 433 17 40	
33	Zsb. Halter für Rückspiegel	2	1 48 433 00 40	
34	Zylinderschraube M 8 x 20 DIN 912 verz.	4	7 252 677 800	
35	Federring 8 verz.	4	0 00 992 51 28	
36	Einsteiggriff	1	0 00 341 44 41	
37	Linsen-Senkschraube 4,8 x 16 DIN 7983 verz.	4	7 318 680 238	
38	Tasche für Getränkeflasche	1	0 46 341 01 93	
39	Linsenblechschraube B 3,5 x 16 DIN 7981 brüniert	6	7 316 680 502	
42	Sechskantschraube M 10 x 35 DIN 933 verz.	2	7 236 677 774	Befestigung Fahrerhaus an der Bodengruppe
43	Sechskantmutter M 10 DIN 985	2	7 405 677 007	
44	Scheibe A 10,5 DIN 9021 verz.	4	7 462 680 027	
45	Scheibe 10,5 DIN 7349 verz.	2	7 460 094 026	
46	Sechskantschraube M 10 x 20 DIN 933 verz.	4	7 236 677 754	
47	Scheibe A 10,5 DIN 9021 verz.	2	7 462 680 027	
48	Federring 10 verz.	2	0 00 992 35 28	
49	Fugendichtband 1040 lg. (vorn)	1	1 00 996 40 83	
50	Fugendichtband 2700 lg. (seitl. u. hinten)	1	1 00 996 41 83	
	Elektrische Anlage für So 1171			
52	Scheinwerfer kompl.	2	0 00 332 52 01	**Beachte!** Elektrische Teile die hier nicht aufgeführt sind, siehe Seite 83 – 87
53	Linsenblechschraube	3	7 311 680 205	
54	Glashaltering	1	0 00 332 23 46	
55	Dichtung (O-Ring)	1	0 00 996 74 12	
56	Reflektor mit Scheinwerferglas	1	0 00 332 05 54	
57	Stecker zum Scheinwerfer	1	0 00 333 09 11	
58	Glühlampe A 12 V 45/40 W DIN 72 601	2	7 734 000 002	
59	Glühlampe T 8/4 12 V – 4 W DIN 72 601	2	7 734 000 926	
60	Kantenschutz 250 lg. (0 00 996 31 90)	2	1 00 996 19 83	
61	Kabelmuffe	2	0 00 996 20 42	
62	Blinkleuchte kompl. links	1	0 00 332 32 08	
63	Blinkleuchte kompl. rechts	1	0 00 332 33 08	
64	Glühlampe p 25/1-12 V 21 W DIN 72 601	2	7 734 000 917	
65	Lichtscheibe links	2	0 00 332 56 52	
66	Lichtscheibe rechts	2	0 00 332 57 52	
67	Schutzgehäuse	2	0 00 332 05 57	
68	Linsenschraube M 5 x 16 DIN 966 verz.	4	7 293 671 204	
69	Linsenschraube M 5 x 12 DIN 7985 verz.	4	7 286 671 066	
	Nacharbeit Armaturenbrett		1 46 006 10 59	

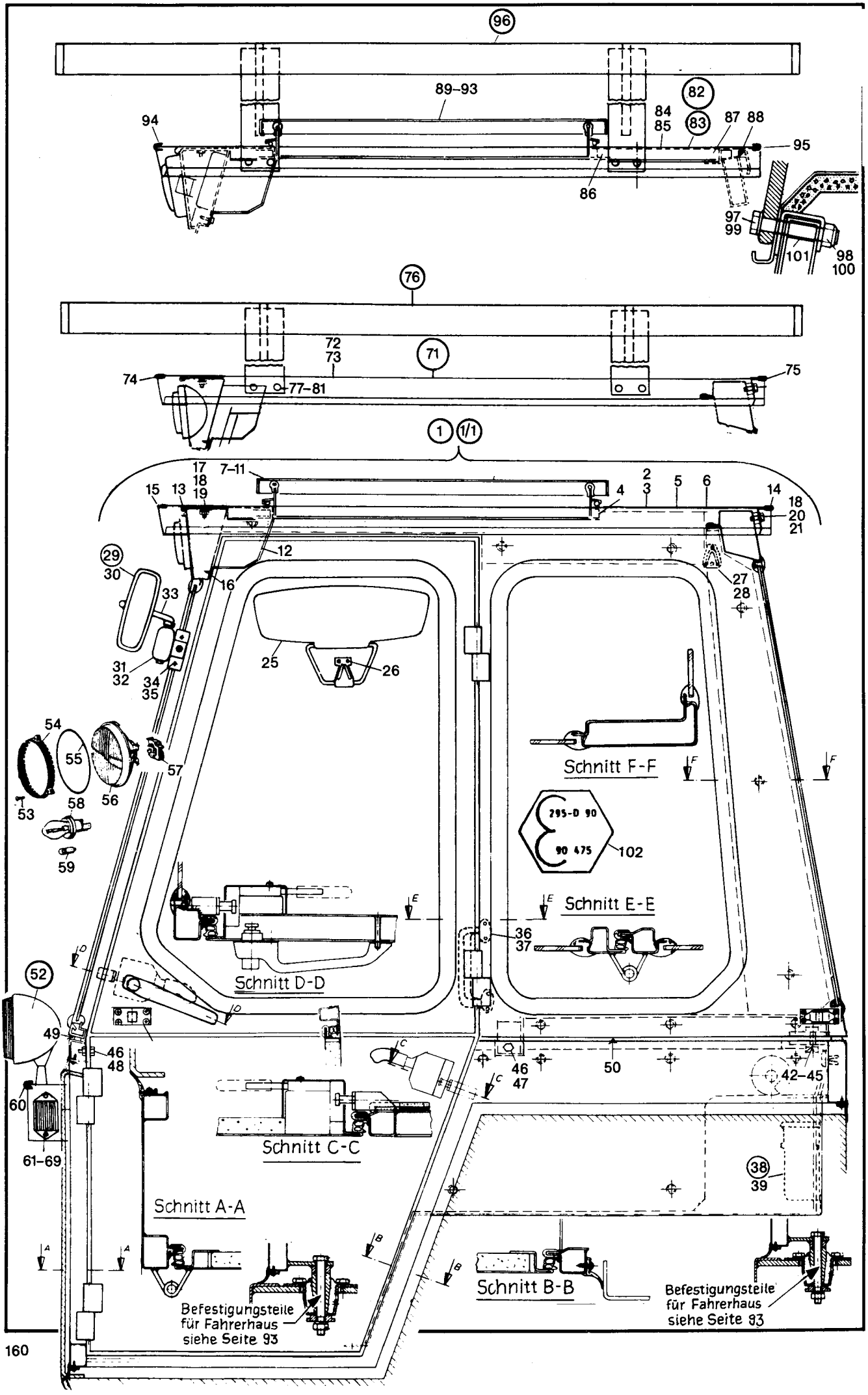
96
89–93
82
83
84
85
87
88
94
95
86
97
99
101
98
100
76
72
73
71
74
77–81
75
1
1/1
17
18
19
7–11
15
13
2
3
5
6
14
4
18
20
21
12
16
27
28
29
30
33
31
32
34
35
25
26
54
55
56
57
53
58
59
Schnitt F-F
295-D 90
90 475
102
Schnitt E-E
36
37
Schnitt D-D
52
49
46
48
60
61–69
46
47
50
42–45
Schnitt C-C
38
39
Schnitt A-A
Befestigungsteile für Fahrerhaus siehe Seite 93
Schnitt B-B
Befestigungsteile für Fahrerhaus siehe Seite 93

Bild-Nr.	Teil-Bezeichnung	Stück	Teil-Nr.	
	Fahrerhausdach für besondere Einsätze (Stapeleinrichtung) So 1148/1			
71	Zsb. Dach kpl. (mit Dämmatte) ohne Dachluke	1	1 46 340 04 13	
72	Zsb. Dach kpl.	1	1 46 340 05 13	
73	Dämmatte	1	0 46 341 06 88	
74	Kantenschutz vorn 1020 lg.	1	1 00 996 96 82	
75	Kantenschutz hinten 1050 lg.	1	1 00 996 66 81	
76	Zsb. Schutzgitter	1	1 46 410 00 73	
77	Sechskantschraube M 10 x 65 DIN 933 verkadm.	8	7 236 677 802	
78	Sechskantmutter M 10 DIN 985	8	7 405 677 007	
79	Dichtring A 10 x 16 DIN 7603-Cu	8	7 593 641 016	
80	Scheibe 10,5 DIN 7349 verz.	8	7 460 094 026	
81	Rohrstück 18 x 2,8 x 27 lg.	8	1 46 341 01 52	
	Nacharbeit Fahrerhaus		1 46 006 05 59	
	Fahrerhausdach für besondere Einsätze (Stapeleinrichtung) So 1148/3/4			
82	Zsb. Dach kpl. (mit Dachluke) Alu-Ausführung	1	1 46 340 22 13	
83	Zsb. Dach kpl. (mit Dachluke) Plexiglas-Ausführung	1	1 46 340 23 13	Schutzgitter – 0 35 341 00 73
84	Zsb. Dach kpl. (mit Rahmen und Dämmatte)	1	1 46 340 20 13	
85	Zsb. Dach (mit Rahmen)	1	1 46 340 21 13	
86	Rahmen	1	0 48 341 30 02	
87	Dämmatte	1	0 46 341 40 88	
88	Dämmatte	1	0 46 341 34 88	
89	Dachluke (Alu-Luke)	1	0 35 340 11 13	
90	Dachluke (Plexiglas-Luke)	1	0 35 340 12 13	
91	Linsenschraube M 6 x 12 DIN 7985	8	7 286 671 063	
92	Sechskantmutter M 6 DIN 934	8	7 403 677 607	
93	Scheibe 6,4 DIN 125	8	7 451 680 009	
94	Kantenschutz vorn 1020 lg.	1	1 00 996 96 82	
95	Kantenschutz hinten 1050 lg.	1	1 00 996 66 81	
96	Zsb. Schutzgitter	1	1 46 410 02 73	
97	Sechskantschraube M 10 x 65 DIN 933 verkadm.	8	7 236 677 802	
98	Sechskantmutter M 10 DIN 985	8	7 405 677 007	
99	Dichtring A 10 x 16 DIN 7603-Cu	8	7 593 641 016	
100	Scheibe 10,5 DIN 7349 verz.	8	7 460 094 026	
101	Rohrstück 18 x 2,8 x 27 lg.	8	1 46 341 01 52	
	Nacharbeit Fahrerhaus		1 46 006 23 59	
102	Hinweisschild Rops	1	0 00 435 81 29	

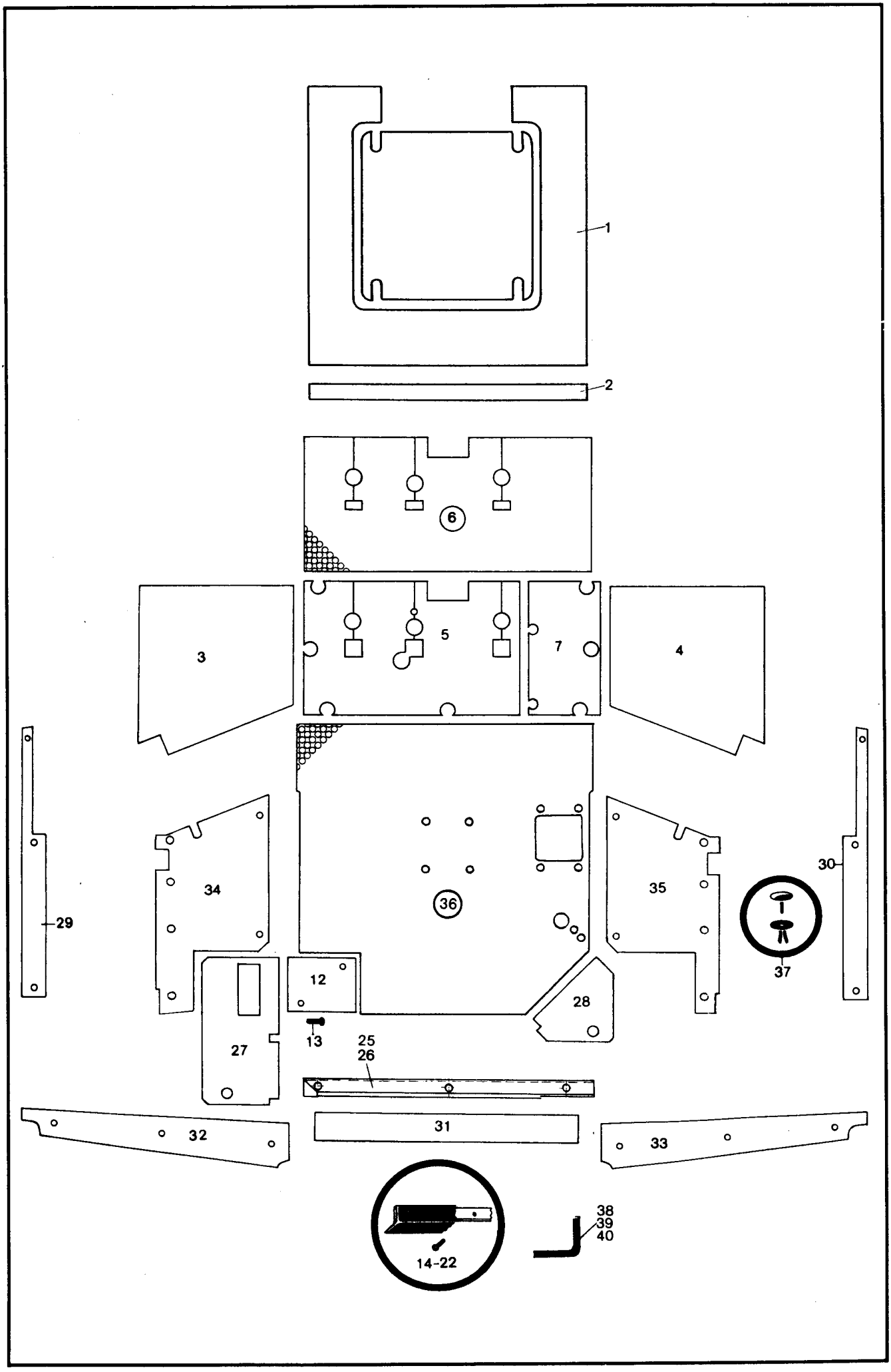
1
2
6
3
5
7
4
29
34
36
35
30
37
12
28
13
25
26
27
32
31
33
14-22
38
39
40

Bild-Nr.	Teil-Bezeichnung	Stück	Teil-Nr.	
1	Schall-Isoliermatte (Dach)	1	0 46 341 40 88	} Dach ohne Dachluke
2	Schall-Isoliermatte (Dach hinten)	1	0 46 341 34 88	
3	Schall-Isoliermatte (Türe links)	1	0 46 341 02 88	
4	Schall-Isoliermatte (Türe rechts)	1	0 46 341 03 88	
5	Dämmatte links	1	0 46 341 17 88	
6	Dämmatte (Bodenmatte)	1	0 46 341 35 88	
7	Dämmatte rechts	1	0 46 341 24 88	
12	Abdeckung (Fahrerhauslagerung hinten links)	1	1 46 341 00 75	
13	Linsenschraube M 6 x 12 DIN 7985 brüniert	2	7 286 671 501	
14	Leiste 10 x 2 x 600 lg.	1	1 46 341 03 37	
15	Leiste 10 x 2 x 540 lg.	2	1 46 341 04 37	
16	Leiste 10 x 2 x 190 lg.	2	1 20 341 04 37	
17	Leiste 10 x 2 x 520 lg.	2	1 46 341 05 37	
18	Leiste 10 x 2 x 660 lg.	2	1 46 341 07 37	
19	Leiste 10 x 2 x 1000 lg.	1	1 21 341 37 37	
20	Leiste 10 x 2 x 490 lg.	2	1 46 341 06 37	
21	Blechschraube 3,5 x 19 DIN 7981 verz.	60	7 316 680 131	
22	Profilrahmen (Technoprofil 1039232)	1	0 00 996 97 82	(Fahrerkabine umlaufend)
25	Dämmatte Rückwand	1	1 46 341 30 88	
26	Dämmatte Rückwand	1	1 46 341 31 88	
27	Dämmatte hinten links	1	0 46 341 07 88	
28	Dämmatte hinten rechts	1	0 46 341 08 88	
29	Dämmatte oben links	1	0 46 341 09 88	
30	Dämmatte oben rechts	1	0 46 341 10 88	
31	Dämmatte Rückwand oben	1	0 46 341 11 88	
32	Dämmatte Holm links	1	0 46 341 12 88	
33	Dämmatte Holm rechts	1	0 46 341 13 88	
34	Dämmatte Seite links	1	1 46 341 28 88	
35	Dämmatte Seite rechts	1	1 46 341 29 88	
36	Dämmatte Sitzblech	1	0 46 341 45 88	
37	Spreizniet	39	0 00 995 23 55	
38	Kantenschutz 910 lg. } aus 0 00 996 42 81	1	1 00 996 64 83	
39	Kantenschutz 485 lg. } aus 0 00 996 42 81	2	1 00 996 63 83	
40	Kantenschutz 30 lg. } aus 0 00 996 42 81	2	1 00 996 62 83	

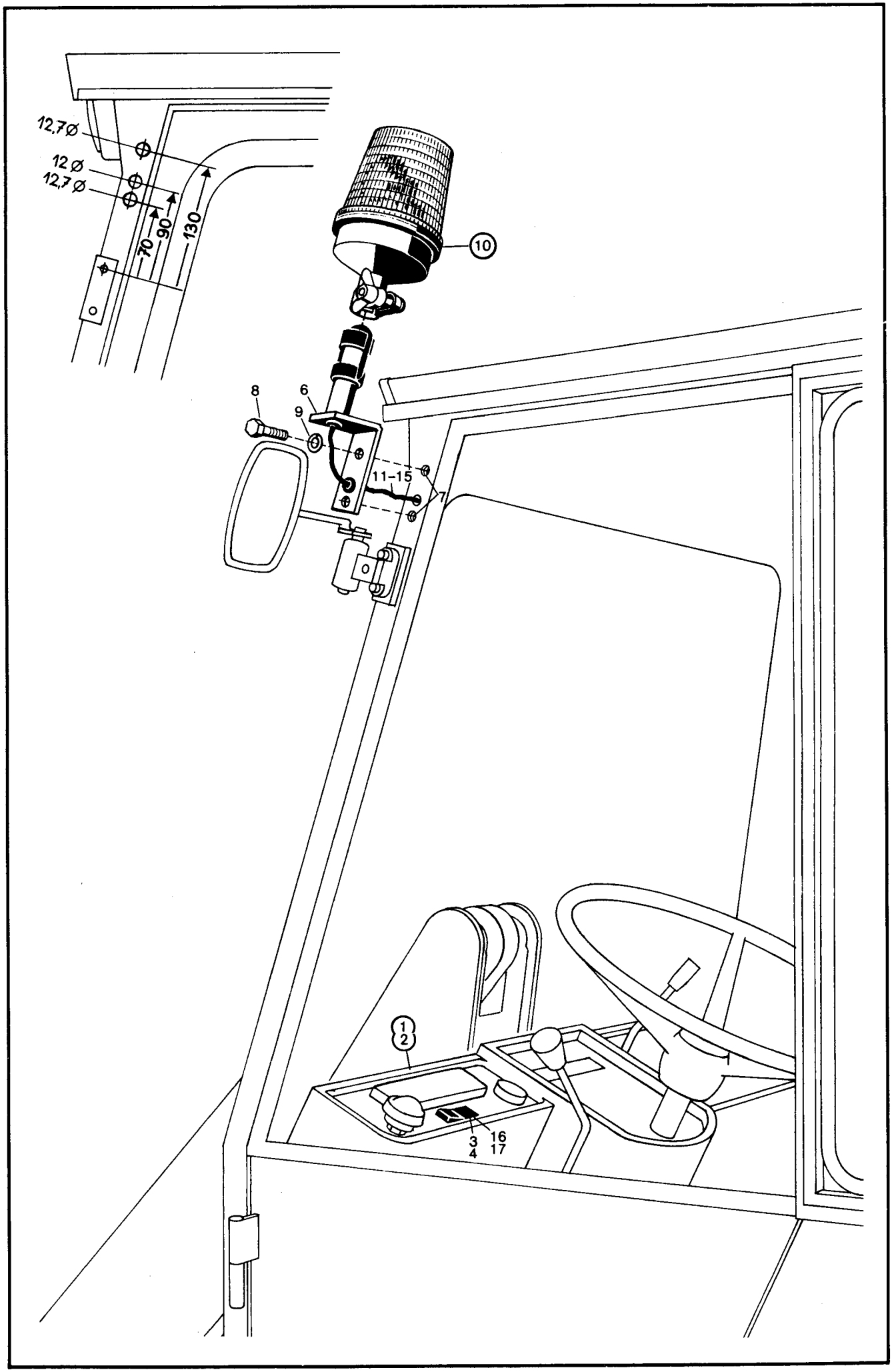
12,7Ø
12 Ø
12,7 Ø
70
90
130
10
8
6
9
11-15
7
1
2
3
4
16
17

Bild-Nr.	Teil-Bezeichnung	Stück	Teil-Nr.	
1	Zsb. Armaturenblech kpl. (mit elektr. Teilen) links	1	1 46 330 20 05	
2	Zsb. Armaturenblech kpl. (ohne elektr. Teile)	1	1 48 331 02 01	
3	Kippschalter (Rundumkennleuchte)	1	0 00 333 87 08	
4	ZUS-Einsatz	1	0 00 435 17 43	
6	Zsb. Halter	1	1 46 330 00 40	
7	Gewindeniet M 8	2	0 00 995 16 55	
8	Sechskantschraube M 8 x 20 DIN 933 verz.	2	7 236 677 763	
9	Federring 8 verz.	2	0 00 992 43 28	
10	Kennleuchte A 12 gelb H1 DIN 14 620	1	7 740 000 006	
11	Kabelmuffe	1	0 00 996 20 42	
12	Kabel schwarz 1,5 mm² – 1000 lg.	1	1 00 334 86 27	
13	Isolierschlauch Ø 5 – 900 lg.	1	1 00 334 23 47	
14	Steckergehäuse	1	0 00 333 47 11	
15	Flachstecker	3	0 00 333 01 11	
16	Kabel schwarz 1,5 mm² – 60 lg.	1	1 00 334 09 23	für Schalterbeleuchtung
17	Kabel schwarz 1,5 mm² – 300 lg.	1	1 00 334 87 27	Schalter – Sicherungskasten
	Nacharbeit Fahrerhaus		1 46 006 11 59	

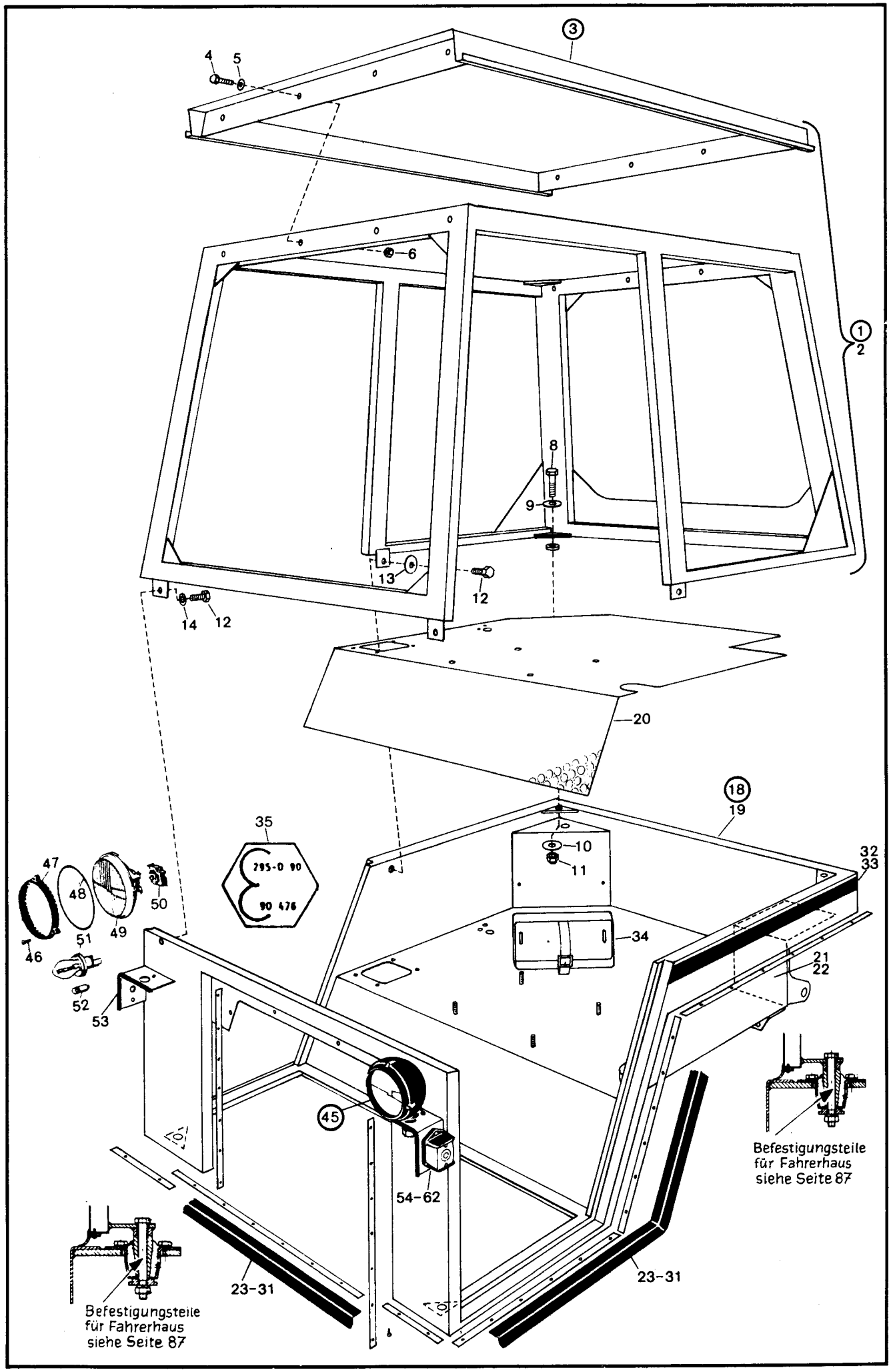
3
4
5
6
1
2
8
9
13
12
14
12
20
18
19
35
295-0 90
90 476
10
11
32
33
47
48
49
50
51
46
52
53
34
21
22
45
54-62
Befestigungsteile
für Fahrerhaus
siehe Seite 87
23-31
23-31
Befestigungsteile
für Fahrerhaus
siehe Seite 87

Bild-Nr.	Teil-Bezeichnung	Stück	Teil-Nr.	
1	Zsb. Sturzbügel kpl. (Bild-Nr. 2-6)	1	1 46 410 02 37	
2	Zsb. Sturzbügel (Schweißteil)	1	1 46 410 03 37	
3	Zsb. Dach	1	1 46 340 11 13	
4	Sechskantschraube M 8 x 45 DIN 933 verz.	8	7 236 677 805	
5	Scheibe 8,4 DIN 9021 verz.	8	7 462 680 029	
6	Sechskantmutter M 8 DIN 985	8	7 405 677 005	
8	Sechkantschraube M 10 x 35 DIN 933 verz.	2	7 236 677 774	Befestigung Sturzbügel an Bodengruppe hinten
9	Scheibe 10,5 DIN 9021 verz.	4	7 462 680 027	
10	Scheibe 10,5 DIN 7349 verz.	2	7 460 094 026	
11	Sechskantmutter M 10 DIN 985	2	7 405 677 007	
12	Sechskantschraube M 10 x 20 DIN 933 verz.	4	7 236 677 754	Befestigung Sturzbügel an Bodengruppe mitte u. vorne
13	Scheibe 10,5 DIN 9021	2	7 462 680 027	
14	Federring 10 verz.	2	0 00 992 35 28	
18	Zsb. Bodengruppe kpl. (mit Handbremse, Scheinwerfer und Dämmatte)	1	1 46 300 15 15	Befestigung Bodengruppe – siehe Fahrerhaus Seite 93
19	Zsb. Bodengruppe (Schweißteil)	1	1 46 300 16 15	
20	Dämmatte Sitzblech	1	0 46 341 45 88	
21	Abdeckung (Fahrerhauslagerung hinten links)	1	1 46 341 00 75	
22	Linsenschraube M 6 x 12 DIN 7985 brüniert	2	7 286 671 501	
23	Leiste 10 x 2 x 600 lg.	1	1 46 341 03 37	
24	Leiste 10 x 2 x 540 lg.	2	1 46 341 04 37	
25	Leiste 10 x 2 x 190 lg.	2	1 20 341 04 37	
26	Leiste 10 x 2 x 520 lg.	2	1 46 341 05 37	
27	Leiste 10 x 2 x 660 lg.	2	1 46 341 07 37	
28	Leiste 10 x 2 x 1000 lg.	1	1 21 341 37 37	
29	Leiste 10 x 2 x 490 lg.	2	1 46 341 06 37	
30	Blechschraube 3,5 x 19 DIN 7981 verz.	60	7 316 680 131	
31	Profilrahmen (Technoprofil 1039232)	1	0 00 996 97 82	(Bodengruppe umlaufend)
32	Zierstreifen 2500 lg.	1	1 00 435 05 38	
33	Zierstreifen	1	0 00 435 04 38	
34	Verbandskastenhalter	1	0 00 433 15 40	
35	Hinweisschild Rops	1	1 00 435 82 29	
	Elektrische Anlage für SO 1173			
45	Scheinwerfer kompl.	2	0 00 332 52 01	**Beachte!** Elektrische Teile die hier nicht aufgeführt sind, siehe Seite 83 – 87
46	Linsenblechschraube	3	7 311 680 205	
47	Glashaltering	1	0 00 332 23 46	
48	Dichtung (O-Ring)	1	0 00 996 74 12	
49	Reflektor mit Scheinwerferglas	1	0 00 332 05 54	
50	Stecker zum Scheinwerfer	1	0 00 333 09 11	
51	Glühlampe A 12 V 45/40 W DIN 72 601	2	7 734 000 002	
52	Glühlampe T 8/4 12 V – 4 W DIN 72 601	2	7 734 000 926	
53	Kantenschutz 250 lg. (0 00 996 31 90)	2	1 00 996 19 83	
54	Kabelmuffe	2	0 00 996 20 42	
55	Blinkleuchte kompl. links	1	0 00 332 32 08	
56	Blinkleuchte kompl. rechts	1	0 00 332 33 08	
57	Glühlampe p 25/1-12 V 21 W DIN 72 601	2	7 734 000 917	
58	Lichtscheibe links	2	0 00 332 56 52	
59	Lichtscheibe rechts	2	0 00 332 57 52	
60	Schutzgehäuse	2	0 00 332 05 57	
61	Linsenschraube M 5 x 16 DIN 966 verz.	4	7 293 671 204	
62	Linsenschraube M 5 x 12 DIN 7985 verz.	4	7 286 671 066	

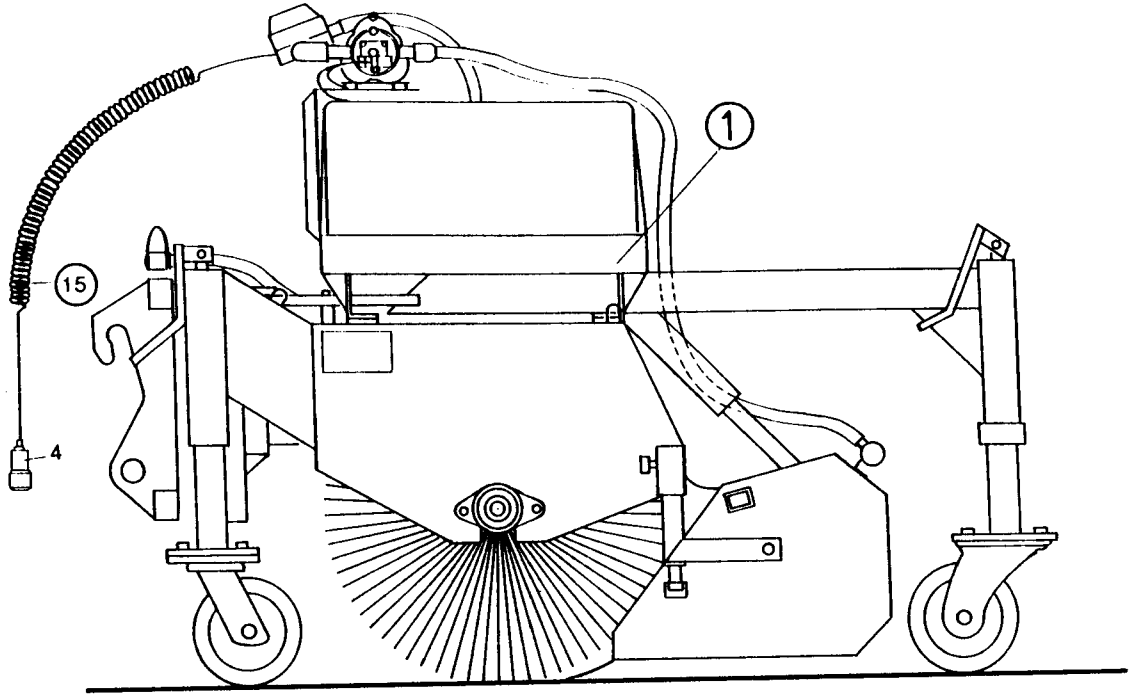
1
15
4

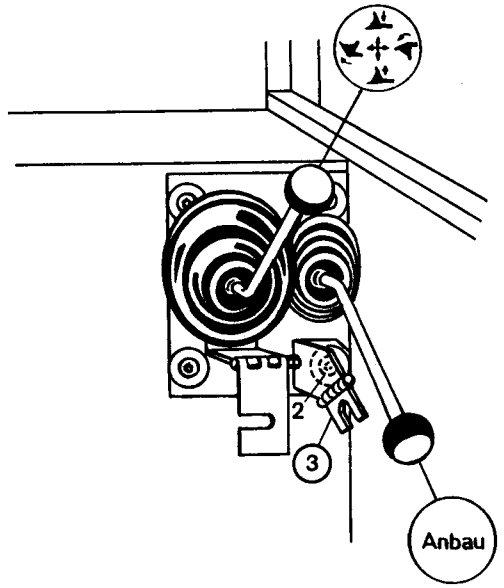
2
3
Anbau

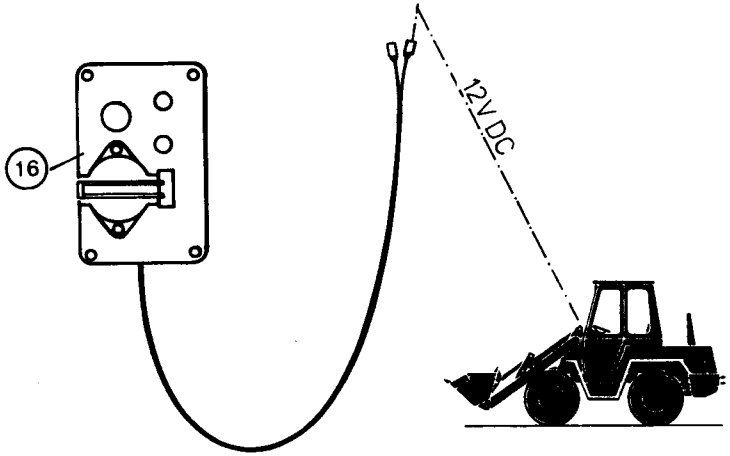
16
12V DC

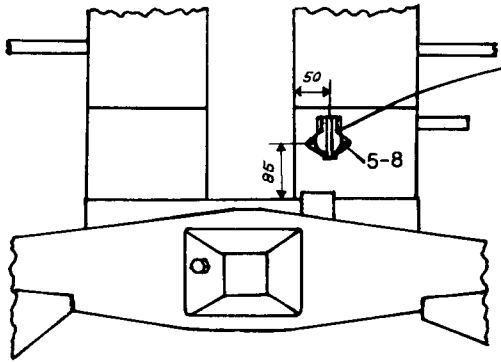
50
85
5-8

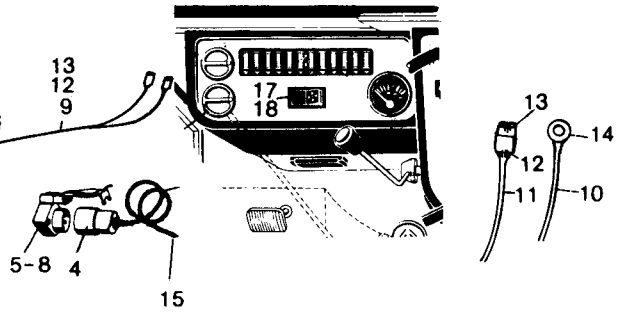
13
12
9
17
18
5-8
4
15
13
14
12
11
10

Bild-Nr.	Teil-Bezeichnung	Stück	Teil-Nr.
1	Kehrmaschine KM 200 HS	1	0 21 410 49 27
2	Flachkopfschraube M 8 x 25	1	0 00 995 93 69
3	Sperre (3. Steuerkreis)	1	1 46 360 03 63
4	Stecker 4-polig	1	7 731 000 002
5	Steckdose A 4 DIN 72 575 4-polig	1	7 731 000 001
6	Zylinderschraube AM 4 x 25 DIN 84	2	7 250 670 592
7	Sechskantmutter M 4 DIN 934	2	7 403 677 002
8	Federring 4	2	0 00 992 36 28
9	Zsb. Kabel (Sicherungskasten-Steckdose)	1	1 00 330 84 14
10	Kabel braun-schwarz 1,5 mm² (Steckdose-Masse) 250 lg.	1	1 00 334 27 33
11	Kabel schwarz 1,5 mm² 500 lg. (Sicherungskasten-Schalter)	1	1 00 334 26 33
12	Isolierschlauch	2	1 00 334 01 50
13	Flachsteckhülse A 6,3 – 2,5 DIN 46 340	4	7 578 642 012
14	Kabelschuh Ø 4 x 2,3 DIN 46 211	1	7 572 642 006
15	Versorgungskabel kpl.	1	0 21 330 10 14
16	Versorgungskasten kpl.	1	0 00 333 09 27
17	Schalter	1	0 00 333 87 08
18	ZUS-Einsatz	1	0 00 435 18 43

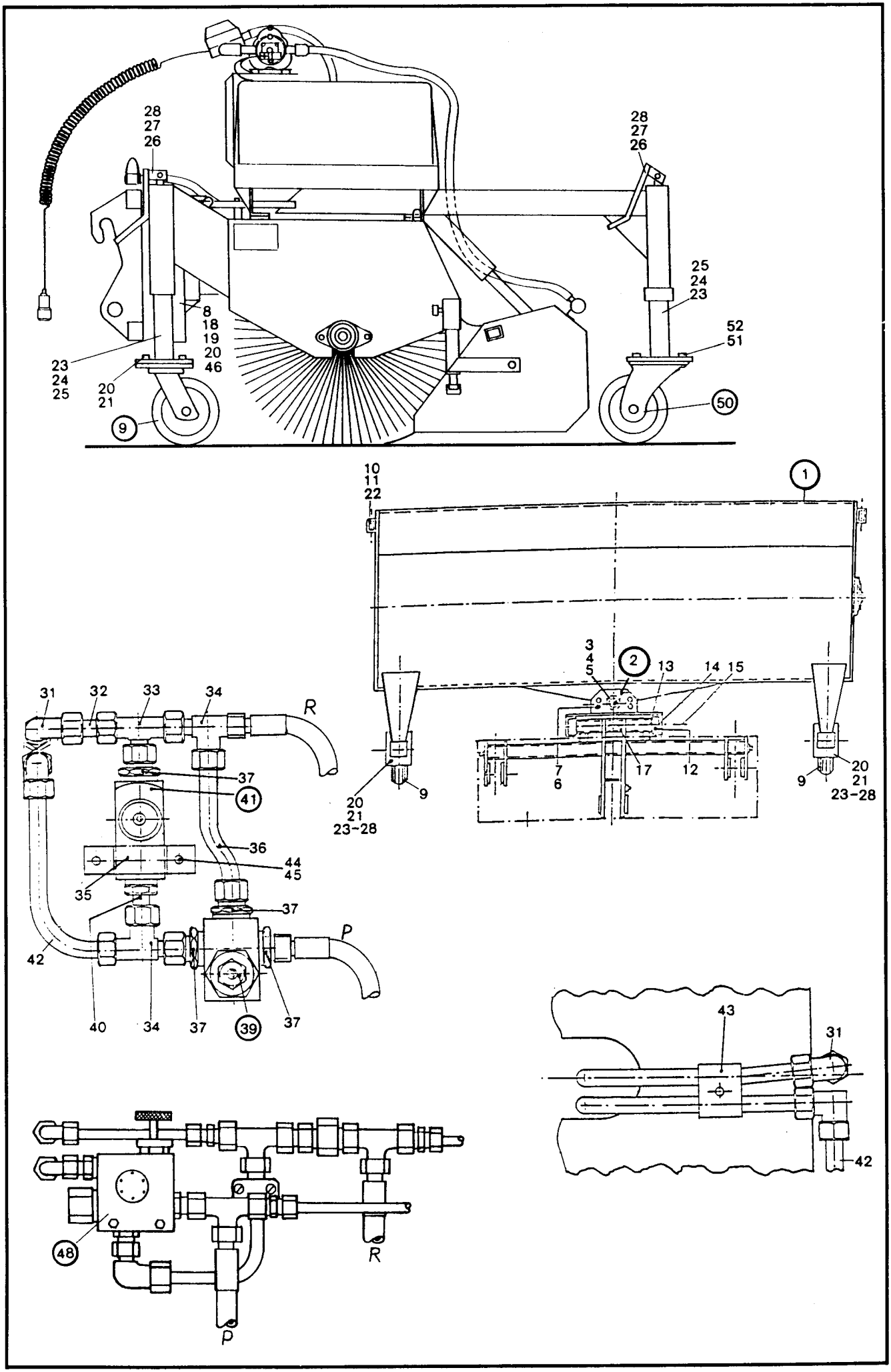
28
27
26
8
18
19
20
46
23
24
25
20
21
9
28
27
26
25
24
23
52
51
50
10
11
22
1
3
4
5
2
13
14
15
7
6
17
12
9
20
21
23-28
20
21
23-28
31
32
33
34
R
37
41
36
44
45
35
37
P
42
40
34
37
39
37
43
31
42
48
R
P

Bild-Nr.	Teil-Bezeichnung	Stück	Teil-Nr.
1	Rahmen kpl.	1	0 21 410 18 19
2	Schwenkteil kpl.	1	0 21 410 00 11
3	Gelenkbolzen kpl.	1	0 21 410 04 93
4	U.-Scheibe 26 DIN 126 verz.	1	7 452 680 109
5	Spannhülse 5 x 30 DIN 1481	1	7 514 682 138
6	Verriegelungsbolzen kpl.	1	0 21 410 05 93
7	Federstecker	1	0 00 992 22 37
8	Gelenkbuchse	2	0 00 994 55 54
9	Lenkrolle hinten kpl.	2	0 00 416 00 69
10	Abstellstütze kpl.	2	0 21 410 00 21
11	Absteckbolzen kpl.	2	0 21 410 06 93
12	Stützrolle	4	0 14 416 00 70
13	Paßscheibe 0,5 mm stark	4	7 464 680 074
14	Druckscheibe	4	0 21 416 05 52
15	Senkschraube M 8 x 16 DIN 7991 verz.	4	7 255 677 401
17	Zylinderschraube M 14 x 16 DIN 84 verz.	2	7 250 670 974
18	Anschlag	2	0 14 416 22 58
19	Sechskantschraube M 10 x 100 DIN 931 verz.	2	7 234 677 806
20	Sechskantmutter M 10 DIN 980 verz.	10	7 409 677 208
21	Sechskantschraube M 10 x 20 DIN 933 verz.	8	7 236 677 754
22	Klappstecker	2	0 00 992 20 36
23	Innenrohr kpl. (hinten)	2	0 21 410 05 51
23/1	Innenrohr (vorn)	1	0 21 410 06 51
23/2	Anbauplatte (vorn)	1	0 21 416 92 25
24	Spindel (hinten)	2	0 21 416 02 46
24/1	Spindel (vorn)	1	0 21 416 01 46
25	Drucklager	3	0 00 994 49 15
26	Kurbel kpl.	3	0 21 410 00 83
27	Sechskantschraube M 8 x 50 DIN 933 verz.	3	7 236 677 769
28	Sechskantmutter M 8 DIN 985 verz.	3	7 405 677 005
31	Winkel-Verschraubung	2	0 00 363 46 16
32	Rohr	1	0 21 363 21 25
33	Einstellb. T-Verschraubung	1	0 00 363 75 49
34	Einstellb. L-Verschraubung	2	0 00 363 94 15
35	Blechbügel	1	0 21 416 01 37
36	Gekröpftes Rohr	1	0 21 363 22 25
37	Einschraubverschraubung gerade	4	0 00 363 86 63
39	Druckbegrenzung	1	0 00 361 45 87
40	Einschraubstutzen gerade	1	0 00 363 46 64
41	Drosselrückschlagventil	1	0 00 361 42 87
42	Rohrbogen	1	0 21 363 23 25
43	Stauff-Doppelschelle	1	0 00 993 93 31
44	Sechskantschraube M 6 x 16 DIN 933 verz.	2	7 236 677 758
45	Federring 6 verz.	2	0 00 992 41 28
46	Bronzerolle	2	0 14 416 01 70
48	Druckbegrenzungsventil (mit Drosselventil)	1	0 00 361 51 87
50	Lenkrolle vorn (Ø 300)	1	0 00 416 01 69
51	Sechskantschraube M 14 x 35 DIN 933	4	7 236 677 218
52	Sechskantmutter M 14 DIN 985	4	7 405 677 011

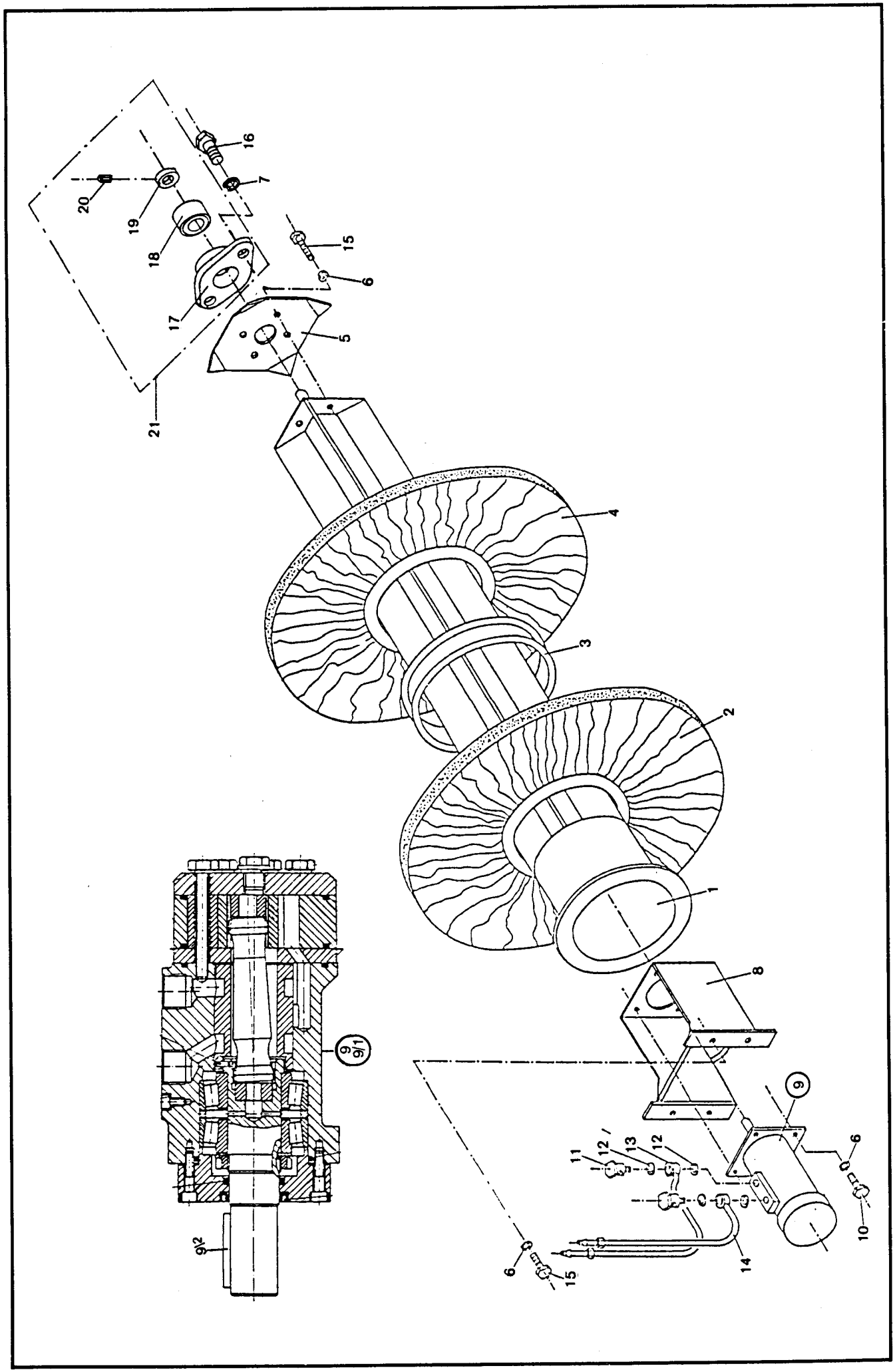
16
7
20
19
18
15
6
17
5
21
4
3
2
1
8
9
11
12
13
12
6
10
14
6
15
9/1
9/2

Bild-Nr.	Teil-Bezeichnung	Stück	Teil-Nr.
1	Walzenwelle	1	0 21 410 00 10
2	Bürstenring – Polypropylen	23	0 00 410 05 87
3	Abstandsring	45	0 21 416 05 54
4	Bürstenring – Welldraht	23	0 00 410 06 87
5	Halteplatte	1	0 21 416 91 25
6	Federring 10 verz.	12	0 00 992 35 28
7	Federring 14 verz.	2	0 00 992 44 28
8	Motorträger kpl.	1	0 21 410 14 04
9	Hydro-Motor	1	0 00 361 29 05
9/1	Verschleißteile – Satz kpl.	1	0 00 996 42 15
9/2	Paßfeder 10 x 8 x 50 DIN 6885	1	7 534 106 128
10	Sechskantschraube M 10 x 30 DIN 933 verz.	4	7 236 677 755
11	Hohlschraube	2	0 00 995 22 68
12	Dichtring 23 x 28 DIN 7603-Cu	4	7 593 641 369
13	Rücklauf kpl.	1	0 21 360 11 91
14	Vorlauf kpl.	1	0 21 360 12 91
15	Sechskantschraube M 10 x 20 DIN 933 verz.	8	7 236 677 754
16	Sechskantschraube M 14 x 35 DIN 933 verz.	2	7 236 677 813
17	Flanschlager-Gehäuse	1	0 21 410 01 02
18	Rillenkugellager	1	0 00 994 50 15
19	Exzenterring Ø 35	1	0 21 416 06 54
20	Gewindestift M 10 x 6 DIN 916	1	7 383 678 006
21	Flanschlager – Guß kpl.	1	0 21 410 00 95

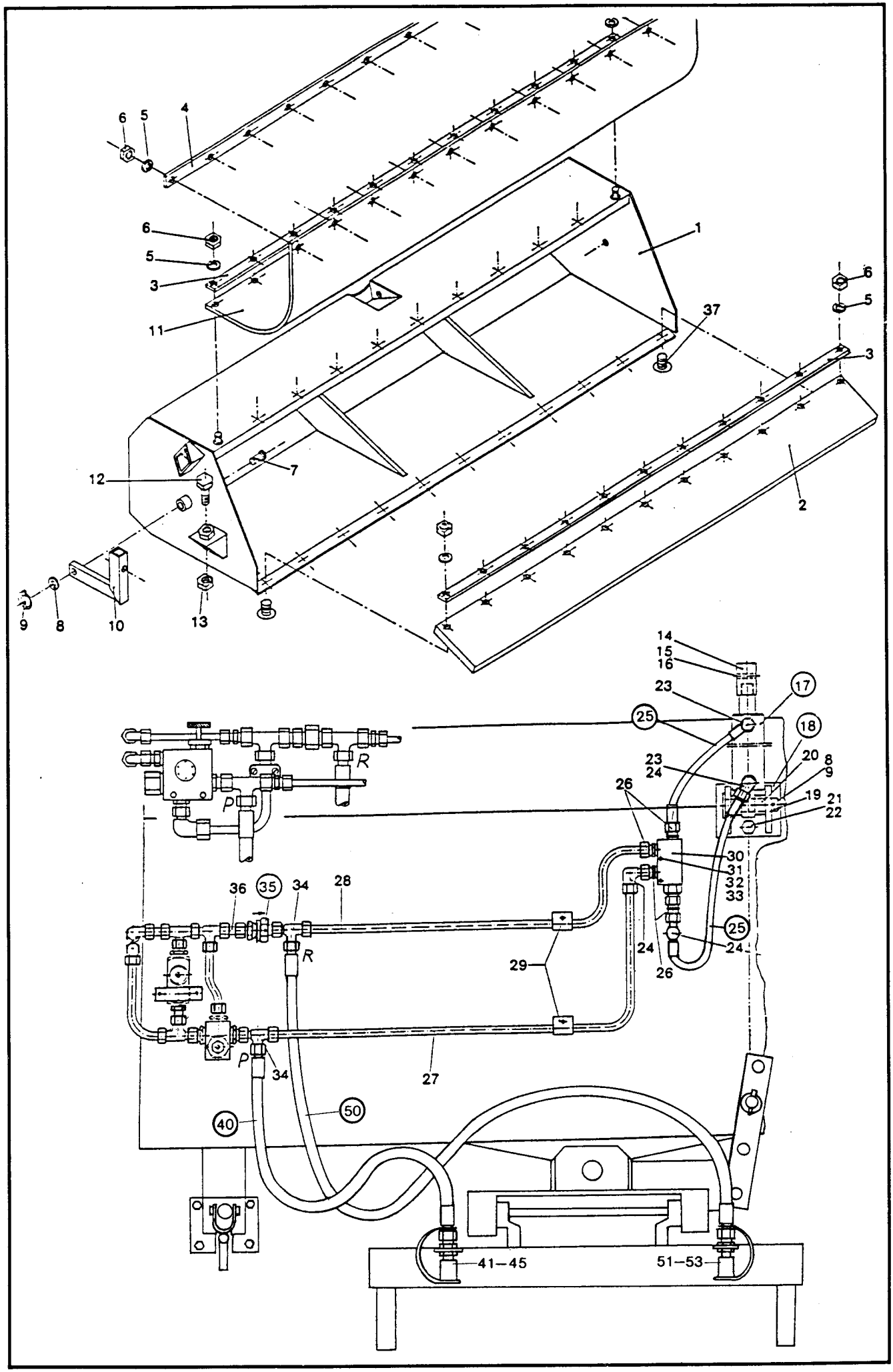
6
5
4
1
37
3
11
12
7
2
9
8
10
13
14
15
16
17
23
25
18
20
8
9
19
21
22
R
P
26
30
31
32
33
36
35
34
28
29
24
27
40
50
41–45
51–53

Bild-Nr.	Teil-Bezeichnung	Stück	Teil-Nr.
1	Sammelbehälter kpl.	1	0 21 410 01 96
2	Kehrleiste	1	0 21 416 00 42
3	Stoßleiste	2	0 21 416 01 42
4	Klemmleiste	1	0 21 416 02 42
5	Federring 6 verz.	29	0 00 992 42 28
6	Sechskantmutter M 6 DIN 934 verz.	29	7 403 677 607
7	Gelenkbolzen kpl.	2	0 21 410 07 93
8	U.-Scheibe 21	2	7 452 680 107
9	Klappstecker	3	0 00 992 20 36
10	Lagerarm lang kpl.	2	0 21 410 13 04
11	Staubschutz	1	0 21 416 07 73
12	Sechskantschraube M 12 x 60 DIN 933 verz.	2	7 236 677 808
13	Sechskantmutter M 12 DIN 934 verz.	2	7 403 677 717
14	Gewindegelenk	1	0 21 416 03 29
15	Sechskantschraube M 8 x 55 DIN 933 verz.	1	7 236 677 828
16	Sechskantmutter M 8 DIN 985 verz.	1	7 405 677 005
17	Hydro-Zylinder	1	0 21 360 39 42
18	Anlenkung kpl.	1	0 21 410 71 45
19	Bolzen kpl.	1	0 21 410 08 93
20	Distanzhülse	2	0 21 416 01 55
21	Sechskantschraube M 12 x 25 DIN 933 verz.	2	7 236 677 810
22	Federring 12 verz.	2	0 00 992 57 28
23	Ger. Einschraubverschraubung	2	0 00 363 45 64
24	Einstellb. Winkelverschraubung	3	0 00 363 78 15
25	Schlauch kpl.	2	0 00 993 12 97
36	Ger. Einschraubverschraubung	4	0 00 363 85 62
27	Rohr lang	1	0 21 363 24 25
28	Rohr kurz	1	0 21 363 25 25
29	Stauff-Schelle	2	0 00 993 94 34
30	Entsperrbares Rückschlagventil	1	0 00 361 43 87
31	Sechskantschraube M 6 x 50 DIN 933 verz.	2	7 236 677 827
32	Federring 6 verz.	2	0 00 992 42 28
33	Sechskantmutter M 6 DIN 934 verz.	2	7 403 677 607
34	Einstellb. L-Verschraubung	2	0 00 363 94 15
35	Rückschlagventil	1	0 00 361 44 87
36	Rohr	1	0 21 363 26 25
37	Flachrundschraube M 6 x 25 DIN 603 verz.	11	7 302 670 297
40	Schlauchleitung NW 12 – 1300 lg.	1	0 00 993 14 17
41	Kupplungsdose	1	0 00 363 84 48
42	Sicherungsring 35 x 1,5 DIN 471	2	7 490 682 035
43	O-Ring	1	0 00 996 15 06
44	Plastikstützring	1	0 00 996 73 28
45	Staubstopfen	1	0 00 996 50 51
50	Schlauchleitung NW 12 – 1850 lg.	1	0 00 993 26 56
51	Stecker	1	0 00 363 85 48
52	Sicherungsring 35 x 1,5 DIN 471	2	7 490 682 035
53	Staubkappe	1	0 00 996 51 51

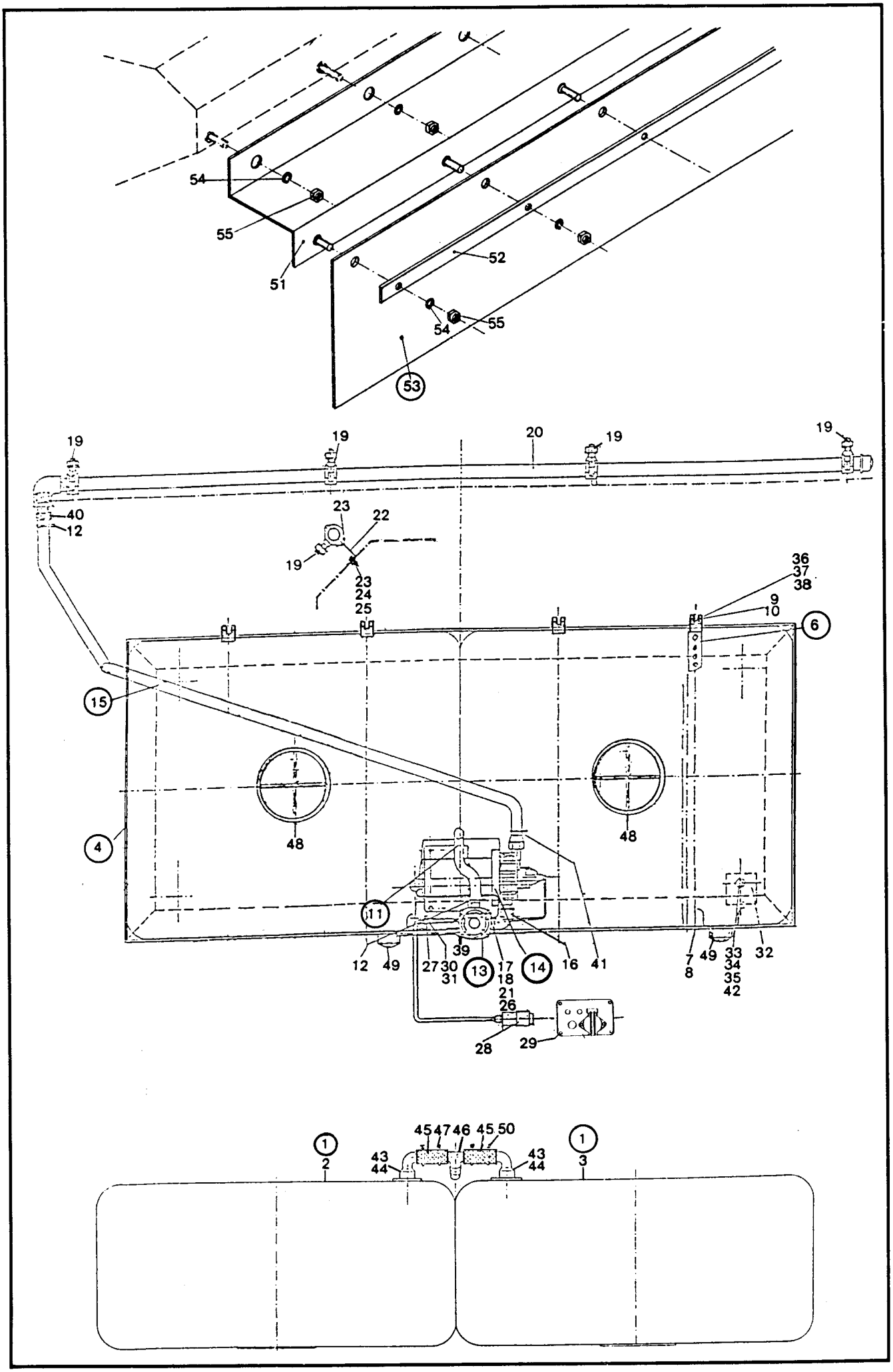
54
55
51
52
54
55
53
19
19
20
19
19
40
12
23
22
19
23
24
25
36
37
38
9
10
6
15
4
48
48
11
12
49
27
30
31
39
13
17
18
21
26
14
16
41
7
8
49
33
34
35
42
32
28
29
1
2
45
47
46
45
50
43
44
43
44
1
3

Bild-Nr.	Teil-Bezeichnung	Stück	Teil-Nr.	
1	Wassertank kpl. (mit Schläuchen)	1	0 21 420 00 90	
2	Tank links	1	0 21 420 01 90	
3	Tank rechts	1	0 21 420 02 90	
4	W. Rahmen kpl.	1	0 21 410 19 19	
6	Lochband	4	0 00 993 75 11	
7	Sechskantschraube M 6 x 18 DIN 933 verz.	4	7 236 677 819	
8	Scheibe 6 DIN 125 verz.	4	7 451 680 109	
9	Ösenschraube	4	0 00 995 61 71	
10	Flügelmutter M 8 DIN 315	4	7 430 670 205	
11	Saugschlauch L = 800	1	0 00 993 15 97	
12	Schlauchklemme	3	0 00 993 95 31	
13	Filter 90°	1	0 00 363 54 34	
14	Pumpe	1	0 21 422 00 01	
15	Druckschlauch L = 1900	1	0 00 993 14 97	
16	Fitting	1	0 00 991 56 56	
17	Schlitz-Schraube M 3 x 20 DIN 84 verz.	1	7 250 670 972	
18	Scheibe 4 DIN 125 verz.	1	7 451 680 107	
19	Düse kpl.	4	0 21 420 00 87	
20	PVC-Druckrohr kpl.	1	0 21 420 00 53	
21	Federring 3 verz.	1	0 00 992 00 29	
22	Winkelblech	4	0 21 416 06 32	
23	Sechskantschraube M 6 x 16 DIN 933 verz.	8	7 236 677 758	
24	Federring 6 verz.	4	0 00 992 41 28	
25	Sechskantmutter M 6 DIN 934 verz.	4	7 403 677 607	
26	Lüsterklemme	1	0 00 333 14 60	
27	Zugentlastung (Schelle)	1	0 00 993 91 31	
28	Versorgungskabel kpl.	1	0 21 330 10 14	Stecker = 7 731 000 002
29	Versorgungskasten kpl.	1	0 00 333 09 27	Steckdose = 7 731 000 001
30	Sechskantschraube M 5 x 16 DIN 933 verz.	1	7 236 677 795	
31	Sechskantmutter M 5 DIN 985 verz.	1	7 405 677 003	
32	Gummizuschnitt	4	0 00 996 58 84	
33	Sechskantschraube M 10 x 25 DIN 933 verz.	4	7 236 677 762	
34	Federring 10 verz.	4	0 00 992 35 28	
35	Sechskantmutter M 10 DIN 934 verz.	4	7 403 677 713	
36	Sechskantschraube M 6 x 16 DIN 933 verz.	4	7 236 677 758	
37	Scheibe 6 DIN 125 verz.	4	7 451 680 109	
38	Sechskantmutter M 6 DIN 985 verz.	4	7 405 677 004	
39	Sechskantmutter M 3 DIN 934 verz.	1	7 403 677 651	
40	MS-Schlauchtülle	1	0 00 993 14 14	
41	Schlauchklemme	1	0 00 993 96 31	
42	Winkelblech	4	0 21 416 75 34	
43	Winkel-Verschraubung	2	0 00 363 49 64	
44	Dichtung	2	0 00 996 42 65	
45	Schlauchstück L = 70	2	0 00 993 16 97	
46	T-Stück	1	0 00 363 47 64	
47	Schlauchklemme	2	0 00 993 95 31	
48	Deckel	2	0 21 416 02 06	
49	Kappe	2	0 00 996 09 22	
50	Schlauchklemme	2	0 00 993 96 31	
51	Schraubwinkel	1	0 00 995 63 71	
52	Klemmleiste	1	0 21 416 03 42	
53	Spritzschutz	1	0 21 416 08 73	
54	Federring 6 verz.	14	0 00 992 41 28	
55	Sechskantmutter M 6 DIN 934 verz.	14	7 403 677 607	
	Hydr. Schwenkeinrichtung			
(61)	Absteckbolzen	1	0 21 416 46 93	
(62)	U.-Scheibe 25 DIN 125 verz.	2	7 451 680 120	
(63)	Spannhülse 5 x 40 DIN 1481	4	7 514 682 141	
(64)	Hydr.-Zylinder	2	0 21 360 40 42	
(65)	Drosselverschraubung	2	0 00 363 48 64	
(66)	Drosselschraube	2	0 00 995 62 71	
(67)	Hydr. Schlauch	2	0 00 993 13 97	

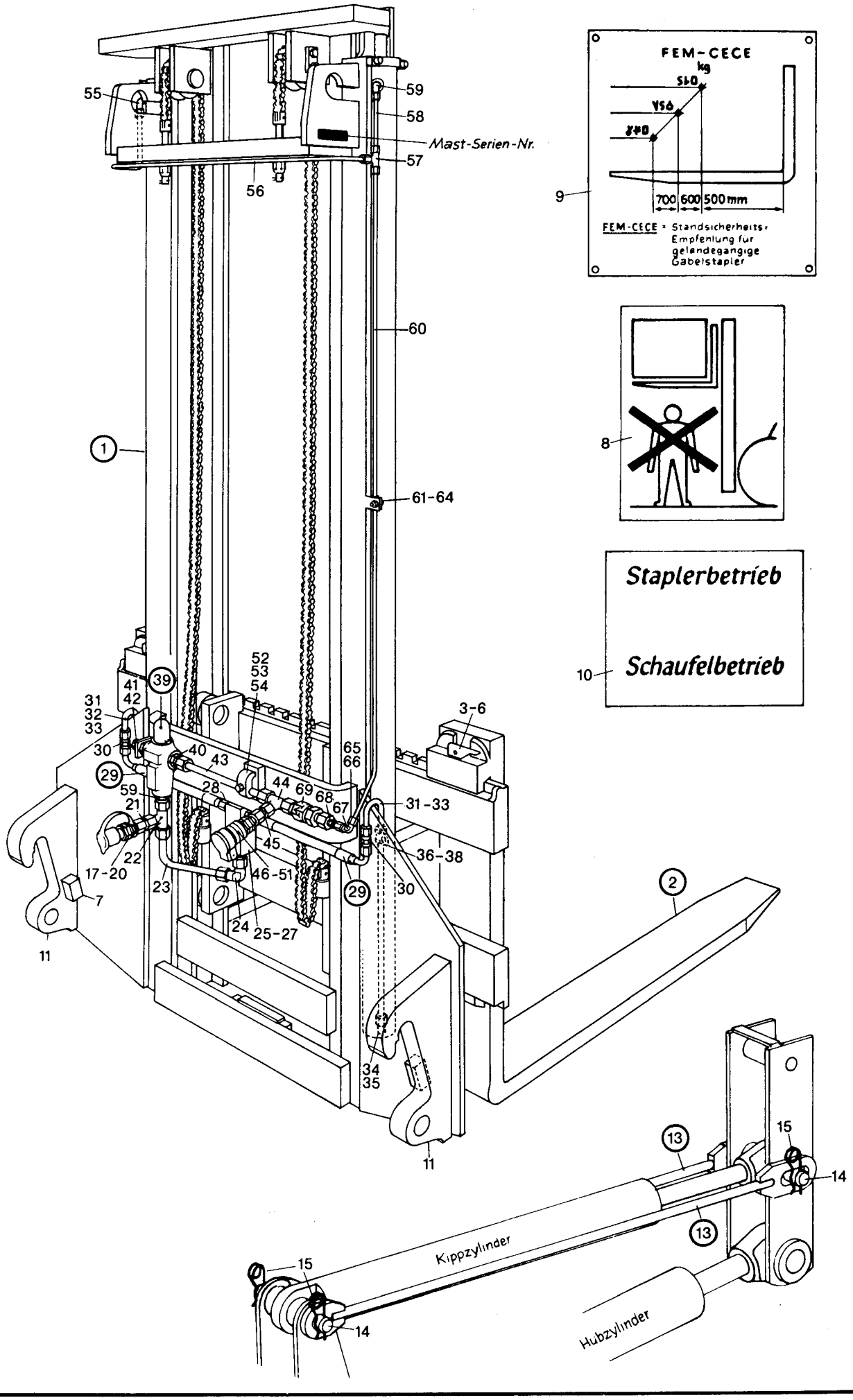
FEM-CECE
kg
700 600 500 mm
FEM-CECE = Standsicherheits-Empfehlung für geländegängige Gabelstapler
Staplerbetrieb
Schaufelbetrieb
Mast-Serien-Nr.
Kippzylinder
Hubzylinder
1
2
3-6
7
8
9
10
11
13
14
15
17-20
21
22
23
24
25-27
28
29
30
31-33
34
35
36-38
39
40
41
42
43
44
45
46-51
52
53
54
55
56
57
58
59
60
61-64
65
66
67
68
69

Bild-Nr.	Teil-Bezeichnung	Stück	Teil-Nr.	
	Anbau Hubstapler (Typ E 13 SV) (zu Kramer-Schnellwechseleinrichtung)			
(0)	Anordnung, Anbau Zsb. Hubgerüst	1	1 46 000 57 59	(Bild-Nr. 1 bis 11 u. 17 bis 69)
1	Zsb. Hubgerüst kpl. (1 21 410 09 17)	1	1 32 410 07 17	
2	Gabelzinken	2	0 21 416 01 98	
3	Sicherungsbolzen (16 Ø – 50 lg.)	1-2	0 00 990 34 13	
4	Druckfeder	1-2	0 00 992 65 03	
5	Spannhülse 5 x 30 DIN 1481	1-2	7 514 682 138	
6	Sicherungshebel	1-2	0 00 416 00 35	
7	Anschlag (bei Montage angepaßt)	2	1 21 416 04 58	
8	Hinweisschild	2	0 00 435 37 26	
9	Hinweisschild (Traglastdiagramm)	1	1 00 435 61 29	
10	Hinweisschild	2	1 00 435 62 26	
11	Halterung	2	1 31 416 13 40	
13	Zsb. Begrenzungsstange	2	1 32 410 02 80	} Neigungssperre
14	Bolzen (40 x 316 lg.)	2	1 32 416 03 93	
15	Sicherungsfeder	4	0 00 992 04 37	
	Druckleitung am Anbau-Hubstapler (Druckleitung vom Steuergerät bis zum Anbau-Hubstapler siehe Seite 131)			
17	Kupplungsstecker	1	0 00 363 85 48	
18	Überwurfmutter AL 15 DIN 3870	4	7 788 010 556	
19	Schneidring L 15 DIN 3861	4	7 786 680 105	
20	Staubkappe mit Kette	1	0 00 996 51 51	
21	Rohrleitung 15 x 1,5 x 40 lg.	1	1 21 363 10 27	
22	Verschraubung evL 15-L	1	0 00 363 65 15	
23	Rohrleitung 15 x 1,5 x 200 lg.	1	1 21 363 27 25	
24	Verschraubung evW 15-L	1	0 00 363 60 15	
25	Verschraubung GE 15-LR 1/2" NPT	1	0 00 363 89 15	
26	Verteilerblock	1	0 00 361 34 14	
27	Absenkventil	1	0 00 361 52 87	
28	Gerade Verschraubung	2	0 00 363 60 64	
29	Hochdruckleitung NW 8/235 lg.	2	0 00 993 18 97	
30	Verschraubung G 10-L	2	0 00 363 20 16	
31	Rohrleitung 10 x 1 x 545 lg.	2	1 21 363 28 25	
32	Überwurfmutter AL 10 DIN 3870	4	7 788 010 554	
33	Schneidring L 10 DIN 3861	4	7 786 680 103	
34	Winkel Verschraubung	2	0 00 363 61 64	
35	Drosselventil	2	0 00 361 53 87	
36	Schelle Ø 12	2	0 00 993 02 31	
37	Sechskantschraube M 8 x 18 DIN 933	3	7 236 677 130	
38	Federring 8	3	0 00 992 42 28	
	Rücklaufleitung am Anbau-Hubstapler (Rücklaufleitung vom Anbau-Hubstapler zum Steuergerät siehe Seite 131)			
39	Druckbegrenzungsventil (130 bar)	1	**0 00 361 72 84**	
40	Verschraubung GE 15-LM (M 18 x 1,5)	2	0 00 363 03 15	
41	Verschlußschraube M 18 x 1,5	1	1 00 990 00 09	
42	Dichtring A 18 x 22 DIN 7603-Cu	1	7 593 641 028	
43	Rohrleitung 15 x 1,5 x 215 lg.	1	1 21 363 23 27	
44	Verschraubung evL 15-L	1	0 00 363 65 15	
45	Rohrstück 15 x 1,5 x 40 lg.	1	1 21 363 10 27	
46	Kupplungsdose	1	0 00 363 84 48	
47	Überwurfmutter AL 15 DIN 3870	4	7 788 010 556	
48	Schneidring L 15 DIN 3861	4	7 786 680 105	
49	Staubdeckel	1	0 00 996 65 51	
50	O-Ring (22550-211) } Einzelteile zu Bild-Nr. 46	1	0 00 996 15 06	
51	Plastikstützring (22021-10) } Einzelteile zu Bild-Nr. 46	1	0 00 996 73 28	
52	Schelle	1	1 00 993 84 30	
53	Sechskantschraube M 8 x 30 DIN 933	1	7 236 677 135	
54	Federring 8	1	0 00 992 42 28	

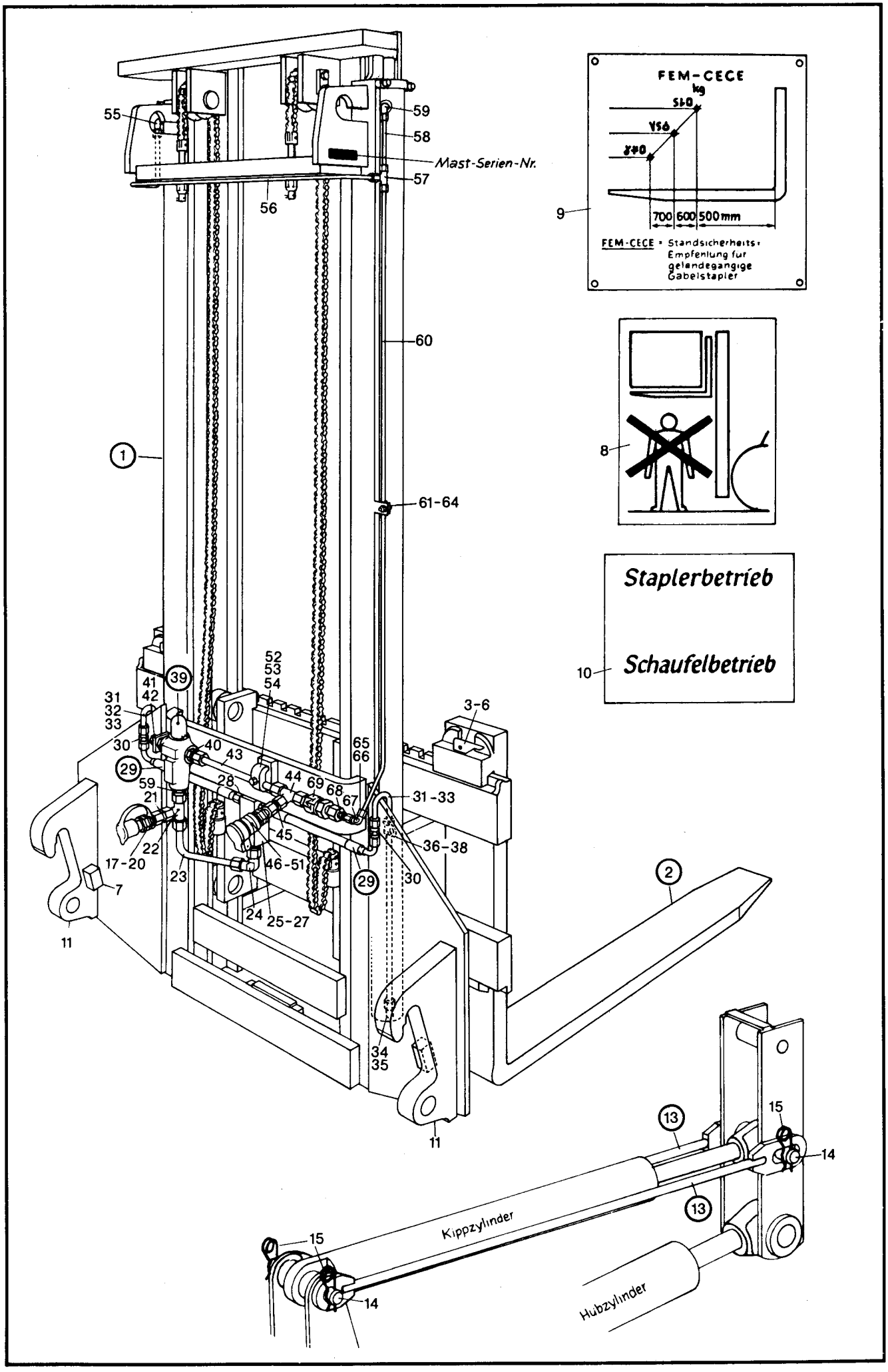
FEM-CECE
kg
700 600 500 mm
FEM-CECE - Standsicherheits-Empfehlung für geländegängige Gabelstapler
9
8
Staplerbetrieb
Schaufelbetrieb
10
55
59
58
Mast-Serien-Nr.
57
56
60
1
61-64
52
53
54
39
41
42
31
32
33
30
29
59
21
22
17-20
7
11
40
43
28
44
69
68
67
65
66
3-6
31-33
36-38
45
46-51
23
24
25-27
34
35
2
13
15
14
Kippzylinder
Hubzylinder

Bild-Nr.	Teil-Bezeichnung	Stück	Teil-Nr.
	Überlaufleitung am Anbau-Hubstapler		
55	Winkel Verschraubung	1	0 00 363 63 64
56	Rohrleitung lang	1	0 21 363 32 25
57	Verschraubung T 8-LL	1	0 00 363 62 64
58	Rohrleitung kurz	1	0 21 363 33 25
59	Winkel Verschraubung	1	0 00 363 63 64
60	Rohrleitung 8 x 1 x 1300 lg.	1	1 21 363 24 27
61	Schelle	1	0 00 993 84 29
62	Sechskantschraube M 6 x 16 DIN 933	1	7 236 677 079
63	Federring 6	1	0 00 992 40 28
64	Sechskantmutter M 6 DIN 934	1	7 403 677 004
65	Überwurfmutter AL 8 DIN 3870	1	7 788 010 553
66	Schneidring L 8 DIN 3861	1	7 786 680 102
67	Verschraubung eW 8-L	1	0 00 363 11 20
68	Verschraubung KOR 15/8-L	1	0 00 363 06 20
69	Kugelrückschlagventil	1	0 00 361 73 81

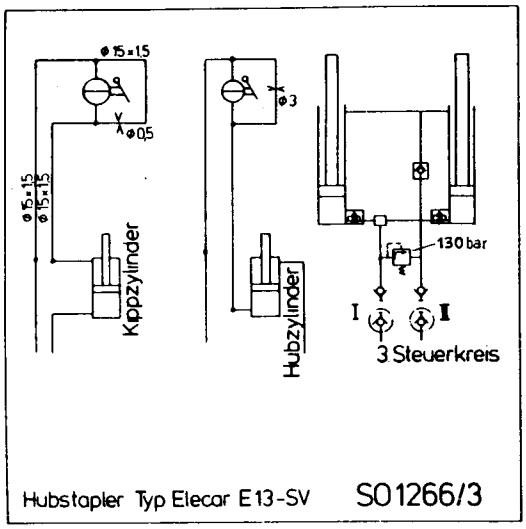

Hubstapler Typ Elecar E13-SV S01266/3

16
40

Staplerbetrieb

Schaufelbetrieb

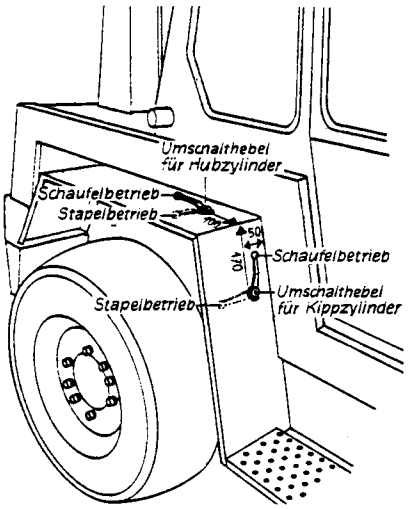

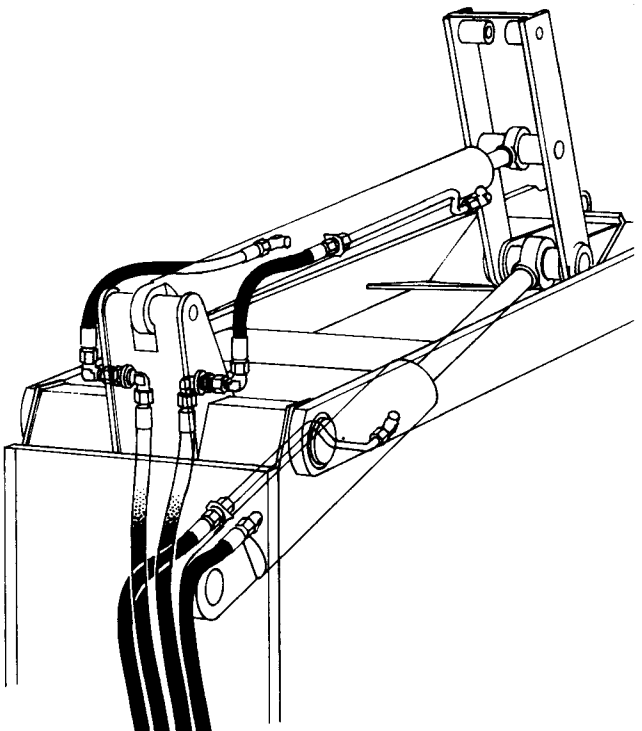

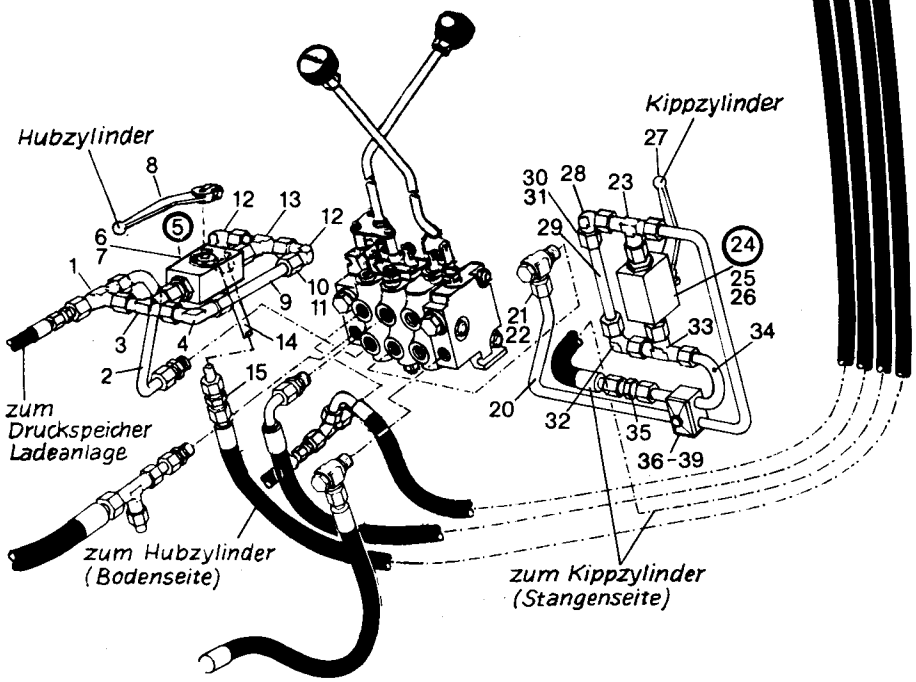

Bild-Nr.	Teil-Bezeichnung	Stück	Teil-Nr.
	Druckleitung Steuergerät – Hubzylinder (Bodenseite)		
1	Verschraubung evL 15-L	1	0 00 363 65 15
2	Rohrleitung 15 x 1,5 x 380 lg.	1	1 46 363 20 24
3	Verschraubung evT 15-L	1	0 00 363 63 15
4	Verschraubung evW 15-L	2	0 00 363 66 15
5	Blockkugelhahn	1	1 00 361 77 83
6	Sechskantschraube M 6 x 12 DIN 933 verz.	2	7 236 677 757
7	Federring 6 verz.	2	0 00 992 41 28
8	Hahnschlüssel	1	0 00 996 71 30
9	Zsb. Rohr (mit Blende 3 mm)	1	1 46 360 03 91
10	Überwurfmutter AL 15 DIN 3870	2	7 788 010 556
11	Schneidring L 15 DIN 3861	2	7 786 680 105
12	Verschraubung evW 15-L	2	0 00 363 66 15
13	Verschraubung evT 15-L	1	0 00 363 63 15
14	Rohrleitung 15 x 1,5 x 190 lg.	1	1 46 363 21 24
15	Verschraubung G 15-L	1	0 00 363 06 15
	Nacharbeit Radabdeckung h. rechts		1 46 006 24 59
16	Hinweisschild (Staplerbetrieb – Schaufelbetrieb)	1	0 00 435 62 26
	Druckleitung Steuergerät – Kippzylinder (Stangenseite)		
20	Rohrleitung 15 x 1,5 x 700 lg.	1	1 46 363 18 24
21	Überwurfmutter AL 15 – DIN 3870	4	7 788 010 556
22	Schneidring L 15 – DIN 3861	4	7 786 680 105
23	Verschraubung evT 15-L	1	0 00 363 63 15
24	Blockkugelhahn	1	1 00 361 77 83
25	Sechskantschraube M 6 x 12 DIN 933 verz.	2	7 236 677 757
26	Federring 6 verz.	2	0 00 992 41 28
27	Hahnschlüssel	1	0 00 996 71 30
28	Verschraubung evW 15-L	1	0 00 363 66 15
29	Zsb. Rohr (mit Blende 0,5 mm)	1	1 21 360 07 91
30	Überwurfmutter AL 15 DIN 3870	2	7 788 010 556
31	Schneidring L 15 DIN 3861	2	7 786 680 105
32	Verschraubung evW 15-L	1	0 00 363 66 15
33	Verschraubung evT 15-L	1	0 00 363 63 15
34	Rohrleitung 15 x 1,5 x 255 lg.	1	1 46 363 19 24
35	Verschraubung G 15-L	1	0 00 363 06 15
36	Doppelschelle	1	0 00 993 94 28
37	Sechskantschraube M 8 x 50 DIN 933 verz.	1	7 236 677 769
38	Federring 8	1	0 00 992 43 28
39	Anschweißstück	1	1 46 302 00 21
40	Hinweisschild (Staplerbetrieb-Schaufelbetrieb)	1	0 00 435 62 26

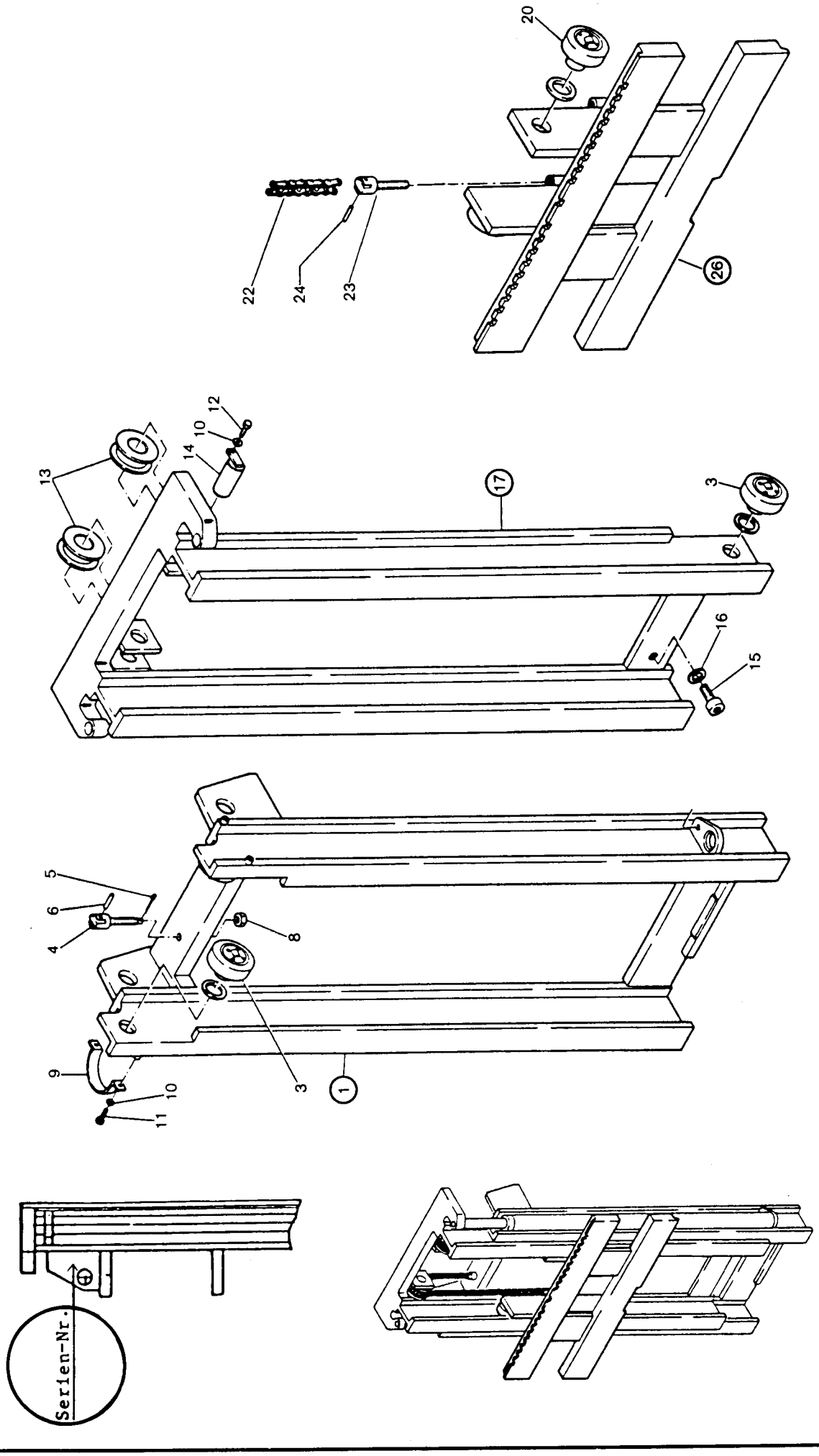
20
22
24
23
26
12
10
14
13
17
3
16
15
5
6
4
8
9
10
11
3
1
Serien-Nr.

Bild-Nr.	Teil-Bezeichnung	Stück	Teil-Nr.	
1	Standmast	1	0 21 410 11 17	
3	Laufrolle kpl.	4	0 00 991 28 54	**Beachte!**
4	Kettenanker M 16	2	0 00 995 35 69	Bei Ersatzbedarf Mast –
5	Splint 2 x 28 DIN 94	2	7 530 680 031	Serien-Nr. angeben.
6	Kettenbolzen	2	0 21 416 31 93	
8	Sechskantmutter M 16 DIN 985	2	7 405 677 013	
9	Zylinderhalter	2	0 21 416 17 40	
10	Federring 8	6	0 00 992 42 28	
11	Zylinderschraube M 8 x 16 DIN 912	4	7 252 677 042	
12	Sechskantschraube M 8 x 18 DIN 933	2	7 236 677 130	
13	Kettenrolle	2	0 00 991 29 54	
14	Bolzen	2	0 21 416 47 93	
15	Zylinderschraube M 14 x 20 DIN 912	2	7 252 677 153	
16	Federring 14	2	0 00 992 22 28	
17	Innenmast	1	0 21 410 12 17	
20	Laufrolle kpl.	4	0 00 991 28 54	
22	Fleyerkette	2	0 00 996 07 60	
23	Kettenanker	2	0 21 416 48 93	
46	Kettenbolzen	2	0 21 416 31 93	
26	Gabelträger	1	0 21 416 08 04	

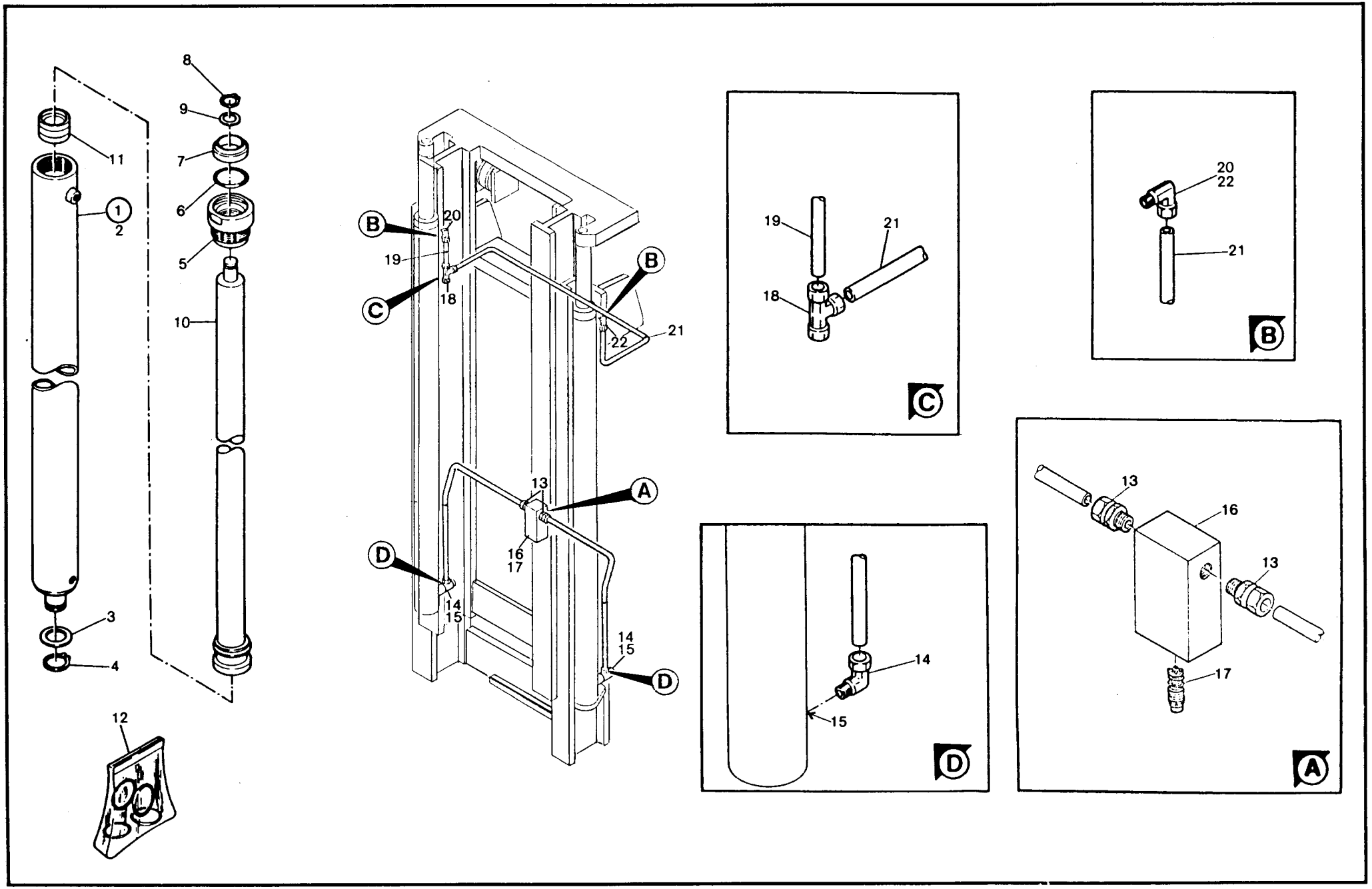
8
9
7
6
5
10
11
1
2
3
4
12
B
20
19
C
18
21
22
13
A
16
17
D
14
15
19
21
18
C
20
22
21
B
13
16
13
17
A
14
15
D

Bild-Nr.	Teil-Bezeichnung	Stück	Teil-Nr.	
1	Zylinder kpl.	1-2	0 21 360 41 42	
2	Zylinderrohr	1-2	0 21 361 14 66	**Beachte!**
3	Scheibe 30 x 42 x 1	1-4	7 464 680 042	Bei Ersatzbedarf Mast –
4	Seegering 28 x 1,5 DIN 471	1-2	7 490 682 028	Serien-Nr. angeben.
5	Führungsstück	1-2	0 21 416 01 80	
6	O-Ring	1-2	0 00 996 27 70	
7	Abstreifring	1-2	0 00 996 44 65	
8	Seegering 18 x 1,25 DIN 471	1-2	7 490 682 018	
9	Scheibe 18 x 25 x 1	1-4	0 21 416 06 52	
10	Kolbenstange	1-2	0 21 361 08 67	
11	Dichtmanschette	1-2	0 00 996 45 65	
12	Dichtsatz kpl.	1-2	0 00 996 45 15	
13	Gerade Verschraubung	2	0 00 363 60 64	
14	Winkel Verschraubung	2	0 00 363 61 64	
15	Drosselventil	2	0 00 361 53 87	
16	Verteilerblock	1	0 00 361 34 14	
17	Absenkventil	1	0 00 361 52 87	
18	Verschraubung T8-LL	1	0 00 363 62 64	
19	Rohrleitung kurz	1	0 21 363 33 25	
20	Winkel Verschraubung	1	0 00 363 63 64	
21	Rohrleitung lang	1	0 21 363 32 25	
22	Winkel Verschraubung	1	0 00 363 63 64	

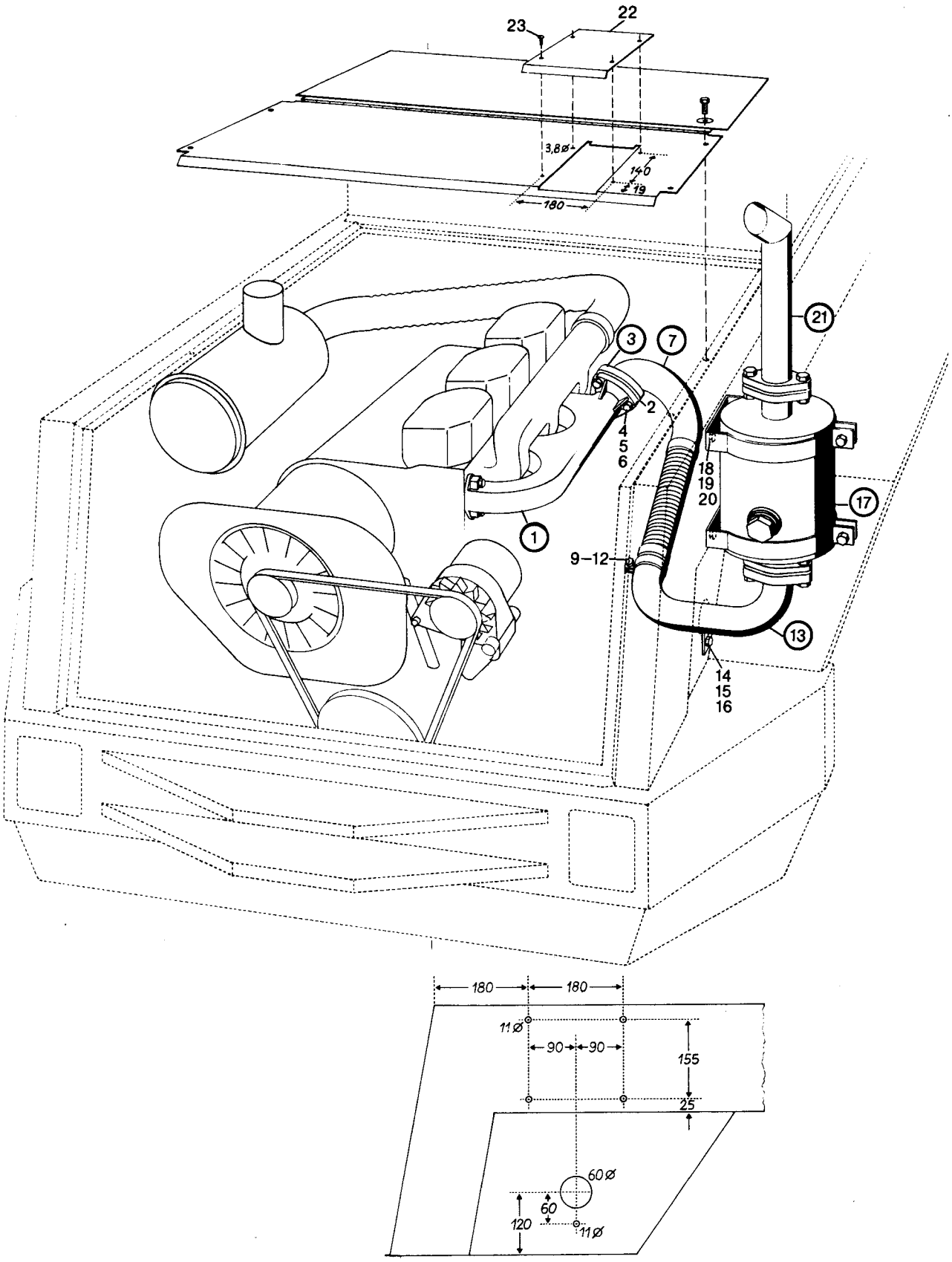
22
23
3,8Ø
140
Ø 19
180
21
3
7
2
4
5
6
18
19
20
17
1
9–12
13
14
15
16
180
180
11Ø
90
90
155
25
60Ø
60
120
11Ø

Bild-Nr.	Teil-Bezeichnung	Stück	Teil-Nr.
1	Abgaskrümmer	1	0 46 321 00 85
2	Dichtung	1	0 00 996 25 11
3	Zsb. Dreilochflansch	1	1 46 320 00 95
4	Sechskantschraube M 12 x 50 DIN 933	3	7 236 677 193
5	Sechskantmutter M 12 DIN 934 verz.	3	7 403 678 717
6	Federring 12	3	0 00 992 29 28
7	Zsb. Metallschlauch	1	0 21 320 01 12
9	Schelle Ø 50,5	1	0 00 993 52 31
10	Sechskantschraube M 8 x 55 DIN 931 verz.	1	7 234 677 768
11	Sechskantmutter M 8 DIN 934 verz.	1	7 403 677 709
12	Federring 8 verz.	1	0 00 992 43 28
13	Zsb. Auspuffrohr	1	1 46 320 00 03
14	Sechskantschraube M 10 x 20 DIN 933 verz.	1	7 236 677 754
15	Sechskantmutter M 10 DIN 934 verz.	1	7 403 677 713
16	Federring 10 verz.	1	0 00 992 35 28
17	Abgasreiniger	1	0 46 321 00 30
18	Sechskantschraube M 10 x 20 DIN 933 verz.	4	7 236 677 754
19	Sechskantmutter M 10 DIN 934 verz.	4	7 403 677 713
20	Federring 10 verz.	4	0 00 992 35 28
21	Zsb. Auspuffrohr	1	1 46 320 01 03
22	Abdeckblech	1	1 46 305 03 21
23	Blechschraube B 4,2 x 16 DIN 7981 verz.	4	7 316 680 149
(24)	Dämmatte } am Rahmen	1	1 46 307 31 88
(25)	Dämmatte }	1	1 46 307 32 88
	Nacharbeit Motorhaube		1 46 006 19 59
	Nacharbeit Rahmen		1 46 006 18 59