KramerAllrad

KramerAllrad

Schaufellader
Wheel loader
Chargeuse

320 EURO



Ersatzteilliste
Spare parts list
Catalogue de pièces détachées

Kramer-Werke GmbH
Postfach 10 15 63
D-88645 Überlingen
Telefon 07551-802-450
Telefax 07551-802-138

Fahrzeugtyp	Vehicle model	Véhicule modèle	310 56
Ausgabe	Edition	Edition	2.0
Teil-Nummer	Spare part no.	No. de pièce détachée	0 38 003 06 90
Gültig ab	Valid from	Valable à partir de	
Fahrgestell-Nr.	serial no.	no. de série	310 56 0001

Ausgabenlegende

Ausgabe	herausgegeben
1.0	September 96
1.1	Januar 97
1.2	Mai 97
2.0	Februar 99

Legend

Edition	issued
1.0	September 96
1.1	January 97
1.2	May 97
2.0	February 99

Légende

Edition	publication
1.0	septembre 96
1.1	janvier 97
1.2	mai 97
2.0	février 99

© Copyright – 1999 Kramer-Werke GmbH, Überlingen
Printed in the Federal Republic of Germany
Alle Rechte vorbehalten
Diese Druckschrift darf vom Empfänger nur für den vorgesehenen Zweck verwendet werden. Sie darf ohne vorherige schriftliche Zustimmung in keiner Weise ganz oder teilweise vervielfältig oder in irgendeine andere Sprache übersetzt werden.

Das Titelbild zeigt den KramerAllrad Schaufellader 320EURO. Die Abbildung kann Sonderausrüstungen (SOs) aufweisen.

Kramer-Werke GmbH
Postfach 10 15 63
D-88 645 Überlingen
Druckschrift: ET 310 56
Bestell-Nr.: 0 38 003 06 90
Ausgabe 2.0

© Copyright – 1999 Kramer-Werke GmbH, Überlingen
Printed in the Federal Republic of Germany
All rights reserved
No part of this publication may be reproduced, translated or used in any form or by any means – graphic, electronic or mechanical including photocopying, recording, taping or information storage or retrieval systems – without prior permission in writing from Kramer-Werke GmbH.

The cover features the KramerAllrad 320EURO wheel loader with possible optional equipment.

Kramer-Werke GmbH
P. O. Box 10 15 63
D-88 645 Überlingen, Federal Republic of Germany
Document: ET 310 56
Order no.: 0 38 003 06 90
Edition 2.0

© Copyright – 1999 Kramer-Werke GmbH, Überlingen
Imprimé en République Fédérale d'Allemagne
Tous droits réservés
Cet ouvrage ne peut être représenté, reproduit, adapté, traduit, restitué par des systèmes photomécaniques ou tous autres, y compris de mise en mémoire dans des installations de traitement de données – également dans le cas d'une utilisation partielle ou par extraits – qu'avec l'autorisation préalable par écrit de la société Kramer-Werke GmbH.
Illustration en couverture : chargeuse KramerAllrad 320EURO. L'illustration peut présenter des équipements en option.

Kramer-Werke GmbH
B. P. 10 15 63
D-88 645 Überlingen, République Fédérale d'Allemagne
Document : ET 310 56
No. de commande : 0 38 003 06 90
Edition 2.0

Inhaltsverzeichnis

Einleitung

Zeichenerklärung
Abkürzungen
Hinweis zur Benutzung der Ersatzteilliste:
Hinweise zur Ersatzteilbestellung :
Typenschild
Fahrgestell-Nummer
Motor-Nummer
Fahr-Hydraulikpumpe
Fahr-Hydraulikmotor
Fahrerhausnummer

Wartungs- und Dichtsätze

Wartungssatz „1. Durchsicht“
Wartungssatz für Wartungsplan „B“
Wartungssatz „2. Durchsicht“ und Wartungsplan „C“
Wartungssatz für Wartungsplan „D“
Dichtsätze – Motor
Dichtsätze – Bremse
Dichtsätze – Lenkung
Dichtsätze – Hydraulik
Beschriftungssätze Serie

Table of contents

Introduction

Signs and symbols
Abbreviations
Helpful information for using the spare parts list
Helpful information for ordering spare parts
Type label
Serial number
Engine number
Hydraulic pump
Hydraulic motor
Cab number

Maintenance and sealing kits

Service kit for “1st Inspection”
Service kit for service plan “B”
Service kit for “2nd Inspection” and service plan “C”
Service kit for service plan “D”
Sealing kits (engine)
Sealing kits (brakes)
Sealing kits for steering system
Sealing kits for hydraulic system
Set of labels (standard)

Table des matières

Introduction

Signes et symboles E-2
Abréviation E-3
Quelques informations utiles sur l’emploi du catalogue de pièces détachées E-4
Quelques informations utilespour la commande de pièces détachées E-5
Plaque signalétique E-6
Numéro de série E-6
Numéro du moteur E-7
Pompe hydraulique E-7
Moteur hydraulique E-8
Numéro de la cabine E-8

Kits d’entretien et d’étanchéité

Kit d’entretien pour « 1ère inspection » 00-1
Kit d’entretien pour plan d’entretien « B » 00-1
Kit d’entretien pour « 2ème Inspection » et plan d’entretien « C » 00-1
Kit d’entretien pour plan d’entretien « D » 00-2
Kits d’étanchéité (moteur) 00-3
Kits d’étanchéité (freins) 00-3
Kits d’étanchéité pour direction 00-3
Kits d’étanchéité pour l’hydraulique 00-3
Jeu de labels (standard) 00-4

Beschriftungssätze Sonderlackierung	Set of labels (paint other than standard)	Jeu de labels (peinture autre que standard)	00-4
O-Ringe für Dichtkegelverschraubungen (DKO)	O-rings for for sealing cone screw connections	Joint toriques pour raccords vissés à bague bicône	00-5
O-Ringe für Einschraubverschraubungen mit UNF-Gewinde	O-rings for threaded pipe fittings with UNF-thread	Joint toriques pour raccords filetés avec filet UNF	00-5
Dichtringe für Einschraubverschraubungen mit metrischem Gewinde	O-rings for threaded pipe fittings with metric thread	Joint toriques pour raccords filetés avec filet métrique	00-5
Elektrische Steckverbindungen	Electrical plug and socket connections	Raccords à fiches électriques	00-8
1-polige Steckergehäuse	1-pole plug housings	Boîtiers de fiche 1 pôle	00-12
2-polige Steckergehäuse	2-pole plug housings	Boîtiers de fiche 2 pôles	00-12
3-polige Steckergehäuse	3-pole plug housings	Boîtiers de fiche 3 pôles	00-14
4-polige Steckergehäuse	4-pole plug housings	Boîtiers de fiche 4 pôles	00-16
5-polige Steckergehäuse	5-pole plug housings	Boîtiers de fiche 5 pôles	00-18
6-polige Steckergehäuse	6-pole plug housings	Boîtiers de fiche 6 pôles	00-20
7-polige Steckergehäuse	7-pole plug housings	Boîtiers de fiche 7 pôles	00-20
8-polige Steckergehäuse	8-pole plug housings	Boîtiers de fiche 8 pôles	00-20
9-polige Steckergehäuse	9-pole plug housings	Boîtiers de fiche 9 pôles	00-22
11-polige Steckergehäuse	11-pole plug housings	Boîtiers de fiche 11 pôles	00-22
13-polige Steckergehäuse	13-pole plug housings	Boîtiers de fiche 13 pôles	00-22
17-polige Steckergehäuse	17-pole plug housings	Boîtiers de fiche 17 pôles	00-24
20-polige Steckergehäuse	20-pole plug housings	Boîtiers de fiche 20 pôles	00-24
21-polige Steckergehäuse	21-pole plug housings	Boîtiers de fiche 21 pôles	00-24
28-polige Steckergehäuse	28-pole plug housings	Boîtiers de fiche 28 pôles	00-24
37-polige Steckergehäuse	37-pole plug housings	Boîtiers de fiche 37 pôles	00-24
Diverse Bauteile	Other component parts	Autres pièces constitutives	00-24

Motor	Engine	Moteur	
Motoraufhängung	Engine mounting	Suspension du moteur	01-2
Einzelteile Motor	Engine: component parts	Moteur : pièces constitutives	01-4
Motorschmierung	Engine lubrication	Lubrification du moteur	01-6
Kraftstoffilter	Fuel filter	Filtre à combustible	01-8
Kraftstoffleitungen	Fuel line	Conduite à combustible	01-8
Überströmleitung	Overflow line	Conduite de trop-plein	01-8
Kraftstoffleitung	Fuel line	Conduite de combustible	01-8
Kraftstoff-Förderpumpe	Fuel supply pump	Pompe d’alimentation de combustible	01-10
Einspritzpumpe, -ventil	Fuel injection pump, fuel injector	Pompe d’injection, porte-injecteur	01-10
Luftansaugrohr	Intake manifold	Tube d’aspiration d’air	01-14
Hinterer Deckel	Rear cover	Couvercle AR	01-16
Zwischengehäuse, Anlasser, Schwungrad	Adapter housing, starter, flywheel	Carter intermédiaire, démarreur, volant moteur	01-16
Vorderer Deckel	Front cover	Couvercle AV	01-18
Schutzhaube	Protective hood	Capot protecteur	01-20
Nockenwellenantrieb	Camshaft drive	Commande de l’arbre à cames	01-20
Anbauteile	Attachments	Accessoires	01-20
Spannrolle – Keilriemenscheibe	Tensioning pulley, V-grooved pulley	Poulie de tension, poulie à gorge	01-22
Zylinderkopfhaube	Cylinder head cover	Capot de culbuteurs	01-24
Kipphebelbock mit Stoßstange	Rocker arm bracket with push rod	Support de l’axe avec tige de culbuteur	01-24
Zylinderkopf	Cylinder head	Culasse	01-24
Luftführungsbleche	Sheet metal parts for air guidance	Tôles pour la conduite de l’air	01-26
Ölkühler	Oil cooler	Refroidisseur	01-26
Kühlgebläse	Cooling fan	Moto-ventilateur	01-28

Kraftstoffleitungen	**Fuel lines**	**Conduites de carburant**	
Kraftstoffleitung – Vorlauf	Fuel line – feed line	Conduite de carburant – alimentation	08-2
Kraftstoffleitung – Rücklauf	Fuel line – return line	Conduite de carburant – retour	08-2
Luftfilter	**Air filter**	**Filtre à air**	
Luftfilter Serie	Standard air filter	Filtre à air standard	10-2
Luftfilter mit Sicherheitsfiltereinsatz	Air filter with safety filter insert	Filtre à air avec élément filtrant de sécurité	10-2
Luftfilter für staubigen Einsatz	Air filter for operation in dusty environment	Filtre à air pour travaux en atmosphère poussiéreuse	10-4
Kraftstoffbehälter	**Fuel tank**	**Réservoir à carburant**	
Kraftstoffbehälter	Fuel tank	Réservoir de carburant	16-2
Kraftstoffbehälter – Befestigung	Fuel tank – attachment	Réservoir de carburant – fixation	16-2
Gasregulierung	**Speed regulation**	**Réglage de régime**	
Fußgasregulierung	Speed regulation with pedal	Réglage de régime moteur à pédale	17-2
Handgas (SO)	Manual throttle (option)	Accélérateur à main (option)	17-4
Rahmen	**Frame**	**Châssis**	
Rahmen – Ballastgewicht	Frame – counterweight	Châssis – contrepoids	20-2
Zusatzballastgewicht	Additional counterweight	Contrepoids supplémentaire	20-4
Kupplung	**Clutch**	**Embrayage**	
Kupplung	Clutch	Embrayage	21-2

Hydrostatischer Fahrantrieb	Hydrostatic drive	Entraînement hydrostatique	
Befestigung Verstellpumpe	Attachment of variable displacement pump	Fixation de pompe à cylindrée variable	22-2
Befestigung Hydraulikmotor	Attachment of hydraulic motor	Fixation de moteur hydraulique	22-2
Befestigung Gelenkwelle (VA – HA)	Attachment of cardan shaft (front and rear axle)	Fixation de l'arbre de transmission (pont AV et AR)	22-2
Saugleitung (B1 – S)	Suction line (B1 – S)	Conduite d'aspiration (B1 – S)	22-4
Hochdruckleitung (A – A u. B – B)	High pressure line (A – A and B – B	Conduite haute pression (A – A et B – B)	22-4
Befestigung Hochdruckleitungen	Attachment of high pressure lines	Fixation des conduites haute pression	22-4
Steuerleitung (PS – X1)	Control line (PS – X1)	Conduite de commande (PS – X1)	22-6
Meßstelle Stellkammerdruck Motor	Measuring point: control piston pressure of the motor	Point de mesure : pression de la chambre de réglage du moteur	22-6
Querspülung (T – T2)	Case flushing (T – T2)	Drainage (T – T2)	22-6
Befestigung Steuerleitung / Querspülung	Attachment of control line / case flushing	Fixation de la conduite de commande/ drainage	22-6
Rücklaufleitung Motor (T1 – A) ➜| 310 56 0128	Return line: motor (T1 – A) ➜| 310 56 0128	Conduite de retour : moteur (T1 – A) ➜| 310 56 0128	22-8
Ölkühler ➜| 310 56 0128	Oil cooler ➜| 310 56 0128	Refroidisseur ➜| 310 56 0128	22-8
Bypassleitung ➜| 310 56 0128	By-pass line ➜| 310 56 0128	Conduite by-pass ➜| 310 56 0128	22-8
Befestigung Schlauchleitungen ➜| 310 56 0128	Attachment of flexible lines ➜| 310 56 0128	Fixation des conduites flexibles ➜| 310 56 0128	22-10
Rücklaufleitung Motor (T1 – A) |➜ 310 56 0129	Return line: motor (T1 – A) |➜ 310 56 0129	Conduite de retour : moteur (T1 – A) |➜ 310 56 0129	22-12
Bypassleitung |➜ 310 56 0129	By-pass line |➜ 310 56 0129	Conduite by-pass |➜ 310 56 0129	22-12
Befestigung Schlauchleitungen |➜ 310 56 0129	Attachment of flexible lines |➜ 310 56 0129	Fixation des conduites flexibles |➜ 310 56 0129	22-12
Ölkühler |➜ 310 56 0129	Oil cooler |➜ 310 56 0129	Refroidisseur |➜ 310 56 0129	22-12

Ölkühler |➔ 310 56 0379	Oil cooler |➔ 310 56 0379	Refroidisseur |➔ 310 56 0379	22-14
Verstellpumpe	Variable displacement pump	Pompe à cylindrée variable	22-16
Inchgerät u. Wegeventil	Inch facility & directional valve	Dispositif d'inching & clapet à voies	22-18
Einzelteile Verstellmotor	Variable displacement motor: component parts	Servo-moteur : pièces constitutives	22-20
Langsamfahreinrichtung	Low-speed control	Dispositif de conduite lente	22-22
Vorderachse	**Front axle**	**Pont AV**	
Vorderachse	Front axle	Pont AV	23-2
Befestigung Vorderachse am Rahmen	Front axle – frame attachment	Fixation pont AV – châssis	23-2
Spurstange	Track rod	Barre d'accouplement	23-2
Achsträger	Axle carrier	Porte-pont	23-2
Winkeltrieb	Gear drive	Couple conique	23-4
Portaltrieb ➔|310 56 0221	Final drive ➔|310 56 0221	Réducteur ➔|310 56 0221	23-10
Portaltrieb |➔ 310 56 0222	Final drive |➔ 310 56 0222	Réducteur |➔ 310 56 0222	23-10
Weitere Einzelteile für Portaltrieb	Further component parts for final drive	D'autres pièces constitutives pour le réducteur	23-10
Portaltrieblagerung	Final drive bearing	Logement des réducteurs	23-16
Doppelgelenkwelle ➔| 310 56 0221	Double cardan shaft ➔| 310 56 0221	Arbre de transmission double ➔| 310 56 0221	23-18
Doppelgelenkwelle |➔310 56 0222	Double cardan shaft |➔ 310 56 0222	Arbre de transmission double |➔ 310 56 0222	23-20
Differentialsperre	Differential lock	Blocage de différentiel	23-22

Bremse	Brakes	Freins	
Feststellbremse	Parking brake	Frein de stationnement	24-2
Kontrollschalter – Feststellbremse |➔ 310 56 0178	Monitoring switch – parking brake |➔ 310 56 0178	Contacteur de contrôle – frein de stationnement |➔ 310 56 0178	24-4
Betriebsbremse	Service brake	Frein de service	24-6
Bremsleitungen	Brake lines	Conduites de freinage	24-8
Inchleitungen	Inching lines	Conduites inching	24-10
Hydraulische Festsattelbremse	Hydraulic fixed-calliper brake	Frein hydraulique à étrier fixe	24-12
Hinterachse	**Rear axle**	**Pont AR**	
Hinterachse	Rear axle	Pont AR	26-2
Hinterachslagerung	Rear axle mounting	Fixation du pont AR	26-2
Hinterachse standard – 20 km/h	Rear axle standard – 20 km/h	Pont AR standard – 20 km/h	26-4
Ausgleichgetriebe	Differential	Différentiel	26-10
Portaltrieb	Final drive	Réducteur	26-14
Portaltrieblagerung	Final drive bearing	Logement de réducteur	26-20
Doppelgelenkwelle	Double cardan shaft	Arbre de cardan double	26-22
Lenkung	**Steering**	**Direction**	
Lenkung	Steering	Direction	27-2
Druckleitung Prioritätsventil – Lenkung	Pressure line: priority valve – steering	Conduite de pression : clapet de priorité – direction	27-6
Steuerleitung Prioritätsventil – Lenkung	Control line: priority valve – steering	Cond. de cde. : clap. priorité – direction	27-6
Rücklaufleitung Lenkung – Ölbehälter	Return line: steering – oil tank	Cond. de retour : direction – rés. d’huile	27-6
Lenkung „L“ – Lenkzyl. VA. ausf.	Steering “L” – extend front axle steering ram	Direction « G » – sortir le vérin de braquage du pont AV	27-8
Lenkung „R“ – Lenkungsventil	Steering “R” – steering valve	Direction « D » – clapet de direction	27-8
Lenkungsventil – Lenkzyl. VA. einf.	Steering valve – retract front axle steering ram	Clapet de direction – rentrer le vérin de braquage du pont AV	27-8
Lenkungsventil – Lenkzyl. HA. ausf.	Steering valve – extend rear axle steering ram	Clapet de direction – sortir le vérin de braquage du pont AR	27-10

Lenkungsventil – Lenkzyl. HA. einf.	Steering valve – retract rear axle steering ram	Clapet de direction – rentrer le vérin de braquage du pont AR	27-10
Befestigung Schlauchleitungen	Attachment of flexible lines	Fixation des conduites flexibles	27-10
Lenkzylinder vorn und hinten, Einzelteile für Lenkzylinder ➜| 310 56 0066	Front and rear steering ram, component parts for steering rams ➜| 310 56 0066	Vérins de braquage AV et AR, pièces constitutives pour vérins de braquage ➜| 310 56 0066	27-12
Lenkzylinder vorne und hinten, Einzelteile für Lenkzylinder |➜ 310 56 0067	Front and rear steering rams, component parts for steering rams |➜ 310 56 0067	Vérins de braquage AV et AR, pièces constitutives pour vérins de braquage |➜ 310 56 0067	27-14
Fahrersitz	**Operator seat**	**Siège du conducteur**	
Fahrersitz	Operator seat	Siège du conducteur	29-2
Fahrersitz-Oberteil	Upper part of operator seat	Partie supérieure du siège du conducteur	29-2
Fahrersitz-Unterteil	Lower part of operator seat	Partie inférieure du siège du conducteur	29-4
Blechteile	**Sheet-metal parts**	**Eléments en tôle**	
Motorhaube – Befestigung	Engine cover – attachment	Capot-moteur – fixation	30-2
Traverse, Brücke	Light border, cowl	Listel, carter	30-4
Blechteile – Einstieg	Sheet-metal parts – access	Eléments en tôle – accès	30-6
Befestigung Einstieg u. Trittroste	Attachment of access and footholds	Fixation de l’accès et des marche-pieds	30-6
Blechteile – Ventilkonsole	Sheet-metal parts – valve console	Eléments en tôle – console de clapets	30-8
Räder, Reifen, Felgen	**Wheels, Tyres, Wheel Rims**	**Roues, Pneumatiques, Jantes**	
Serienbereifung	Standard tyres	Pneumatiques standard	31-2
Sonderbereifung	Optional tyres	Pneumatiques en option	31-2
Schneeketten	Snow chains	Chaînes à neige	31-4
Scheibenrad (Air Boss)	Wheel rim assy (Air Boss)	Ens jante (Air Boss)	31-6

Auspuffanlage

Auspuffsammelrohr, Abgasschalldämpfer	
Rußfilter	
Befestigung – Rußfilter ➜| 310 56 0319	
Rußfilter – Befestigung |➜ 310 56 0320	
Katalytischer Abgasreiniger	

Exhaust system

Exhaust manifold, exhaust silencer	
Exhaust gas cleaner	
Attachment – exhaust gas cleaner ➜| 310 56 0319	
Exhaust gas cleaner – attachment |➜ 310 56 0320	
Catalytic exhaust gas cleaner	

Système d’échappement

Collecteur d’échappement, silencieux d’échappement	32-2
Purificateur de gaz d’échappement	32-4
Fixation – purificateur de gaz d’échappement ➜| 310 56 0319	32-4
Purificateur de gaz d’échappement – fixation |➜ 310 56 0320	32-6
Purificateur catalytique de gaz d’échappement	32-8

Elektrische Anlage

Armaturenbrett vorn	
Relais – Befestigungsteile	
Sicherungskasten, Relais ➜| 765.801/802	
Sicherungskasten, Relais |➜ 765.804/805	
Armaturenbrett (rechts)	
Fahrzeugbeleuchtung	
Innenbeleuchtung ➜| 765.801/766.801/768.801	
Innenbeleuchtung |➜ 765.804/766.804/768.804	
Teile laut StVZO für Sonderschaufeln	
Kennzeichenhalterung hinten	
Kennzeichenhalterung vorn	
Rundumkennleuchte	
Batterie	
Batterietrennschalter	

Electrical system

Front instrument panel	
Relay – attachment parts	
Fuse box, relays ➜| 765.801/802	
Fuse box, relays |➜ 765.804/805	
Instrument panel (right)	
Vehicle lighting	
Interior lighting ➜| 765.801/766.801/768.801	
Interior lighting |➜ 765.804/766.804/768.804	
Component parts for optional buckets	
Rear numberplate bracket	
Front numberplate bracket	
Rotating beacon	
Battery	
Battery master switch	

Equipement électrique

Tableau de bord AV	33-2
Relais – pièces de fixation	33-4
Boîte à fusibles, relais ➜| 765.801/802	33-6
Boîte à fusibles, relais |➜ 765.804/805	33-6
Tableau de bord (côté droit)	33-8
Eclairage du véhicule	33-10
Eclairage intérieur ➜| 765.801/766.801/768.801	33-10
Eclairage intérieur |➜ 765.804/766.804/768.804	33-10
Pièces constitutives pour godets autres que standard	33-12
Support de la plaque minéralogique AR	33-14
Support de la plaque minéralogique AV	33-14
Gyrophare	33-14
Batterie	33-16
Coupe-batterie	33-16

Kabelbäume	Wiring harnesses	Faisceaux de câbles	33-20
Befestigung Kabelbaum	Wiring harness attachment	Fixation de faisceau de câbles	33-22
Elektrische Anlage – Ölkühler |➔ 310 56 0379	Electrical system – oil cooler |➔ 310 56 0379	Equipement électrique – refroidisseur |➔ 310 56 0379	33-32
Kabelbäume – Fahrerhaus 765.801/802	Cab – wiring harnesses 765.801/802	Cabine – faisceaux de câbles 765.801/802	33-34
Kabelbaum – Dach	Wirring harness (roof)	Faisceau de câbles (toit)	33-36
Befestigung – Kabelbaum	Wiring harness attachment	Fixation du faisceau de câbles	33-36
Kabelbäume – Fahrerhaus |➔ 765.804/805	Cab – wiring harnesses |➔ 765.804/805	Cabine – faisceaux de câbles |➔ 765.804/805	33-38
Befestigung – Kabelbaum	Wiring harness – attachment	Faisceau de câbles – fixation	33-38
Kabelbäume F.H.	Wiring harnesses for cab	Faisceaux de câbles pour cabine	33-40
Scheibenwischer vorn	Front wiper	Essuie-glace AV	33-46
Scheibenwischer hinten	Rear wiper	Essuie-glace AR	33-46
Scheibenwaschanlage	Washer system	Système lave-glace	33-48
Steckdose – Frontanbaugerät	Plug – front implement	Prise de courant – équipement AV	33-50
4. Steuerkreis (elektrisch betätigt)	4th control circuit (electrical actuation)	4ème circuit hydraulique (commande électrique)	33-50
Rückfahrwarneinrichtung	Backup warning system	Système d’avertissement de marche AR	33-52
Zusatzschaltung – Vor-/Rückwärts	Additional forward/reverse control	Commande supplémentaire marche AV/AR	33-54
Hinweisschild an Frontscheibe	Label on front window	Label sur vitre AV	33-54
Hinweisschild an Steuerkonsole	Label on control console	Label sur console de commande	33-54
Steckdose 50 A – Frontanbaugerät	Socket 50 A – front implement	Prise 50 A – équipement AV	33-56
Ölvorwärmung für Motor- und Hydrauliköl	Oil preheating for engine oil and hydraulic oil	Préchauffage de l’huile moteur et hydraulique	33-58 33-58

Fahrerhaus	Cab	Cabine	
Fahrerhaus ➜| 310 56 0177	Cab ➜| 310 56 0177	Cabine ➜| 31056 0177	34-2
Fahrerhausbefestigung	Cab attachment	Fixation de la cabine	34-2
Fahrerhaus |➜ 310 56 0178	Cab |➜ 310 56 0178	Cabine |➜ 310 56 0178	34-2
Fahrerhausbefestigung	Cab attachment	Fixation de la cabine	34-2
Fahrerhaus-Scheiben	Cab: windows	Cabine : vitres	34-4
Fahrerhaus	Cab	Cabine	34-6
Fahrerhaustüren	Cab doors	Portières de la cabine	34-8
Fahrerhaus – Armaturenkasten	Cab – instrument panel	Cabine – tableau de bord	34-12
Dach	Roof	Toit	34-14
Sonnenrollo ➜| 2774	Roller sun-visor ➜| 2774	Pare-soleil enroulabe ➜| 2774	34-14
Sonnenblende |➜ 2775	Sun visor |➜ 2775	Pare-soleil |➜ 2775	34-14
Innendach ➜| 765.801/802	Interior roof ➜| 765.801/802	Toit intérieur ➜| 765.801/802	34-14
Dachluke	Roof hatch	Toit ouvrant	34-16
Bleche und Matten	Sheet metal and mats	Tôles et nattes	34-18
Abdeckbleche ➜| 765.801/802	Cover plates ➜| 765.801/802	Tôles de recouvrement ➜| 765.801/802	34-18
Werkzeugkasten und Verkleidung	Tool kit and trim	Caisse à outils et revêtement	34-20
Notsitz SO	Emergency seat (option)	Siège d'appoint (option)	34-20
Schutzgitter für Frontscheibe SO	Protective screen for front window (option)	Grille de protection pour vitre AV (option)	34-22
FOPS-Schutzgitter SO	Protective FOPS screen (option)	Grille de protection FOPS (option)	34-22

Hydraulikanlage	Hydraulic system	Système hydraulique	
Saugleitung Ölbehälter – Pumpe	Suction line: oil tank – pump	Conduite d'aspiration : réservoir d'huile – pompe	36-2
Druckleitung Pumpe – Prioritätsventil	Pressure line: pump – priority valve	Conduite de pression : pompe – clapet de priorité	36-2
Druckleitung Prioritätsventil – Steuergerät	Pressure line: priority valve – control valve	Conduite de pression : clapet de priorité – distributeur	36-4

Rücklaufleitung Steuergerät – Tank	Return line: control valve – tank	Conduite de retour : distributeur – réservoir	36-4
Rücklaufleitung Prioritätsventil – Tank	Return line: priority valve – tank	Conduite de retour : clapet de priorité – réservoir	36-4
Einzelteile Steuergerät	Control valve: component parts	Distributeur : pièces constitutives	36-6
Einzelteile Stellgerät	Actuator: component parts	Actionneur : pièces constitutives	36-6
Ölbehälter	Oil tank	Réservoir d'huile	36-8
Druckleitung Vorsteuerung: Pumpe – Kugelhahn	Pressure line: pump – ball-type cock	Conduite de pression : pompe – robinet à bille	36-10
Vorsteuerleitungen (Serie)	Pilot control lines (standard)	Conduites de pilotage hydraulique (standard)	36-12
Rücklaufleitung Vorsteuergerät (Serie)	Return line: pilot valve (standard)	Conduite de retour : valve de pilotage (standard)	36-12
Vorsteuergerät – Steuergerät (Serie)	Pilot valve – control valve (standard)	Conduite de retour – distributeur (standard)	36-12
Vorsteuerleitungen Schwimmstellung	Pilot control lines: Float position	Conduites de pilotage hydraulique : Position flottante	36-14
Rücklaufleitung Vorsteuergerät Schwimmstellung	Return line: pilot valve Float position	Conduite de retour : valve de pilotage Position flottante	36-14
Vorsteuergerät – Steuergerät Schwimmstellung	Pilot valve – control valve Float position	Conduite de retour – distributeur Position flottante	36-14
Vorsteuergerät – Befestigung	Pilot valve: attachment	Valve de pilotage : fixation	36-16
Einzelteile Vorsteuergerät Serie	Pilot valve: component parts (standard)	Valve de pilotage : pièces constitutives (standard)	36-18
Einzelteile Vorsteuergerät Schwimmstellung	Pilot valve: component parts Float position	Valve de pilotage : pièces constitutives Position flottante	36-20
Einzelteile Vorsteuergerät 3. Steuerkreis	Pilot valve: component parts 3rd control circuit	Valve de pilotage : pièces constitutives 3e circuit hydraulique	36-22
Druckleitung Hubzylinder heben	Pressure line: lift ram (lift)	Conduite de pression : vérin de levage (lever)	36-24
Druckleitung Hubzylinder senken	Pressure line: lift ram (lower)	Conduite de pression : vérin de levage (abaisser)	36-24

Befestigung der Druckleitungen	Attachment of pressure lines	Fixation des conduites de pression	36-24
Druckleitung Kippzylinder ausfahren	Pressure line: tilt ram (extend)	Conduite de pression : vérin de cavage (sortir)	36-24
Druckleitung Kippzylinder einfahren	Pressure line: tilt ram (retract)	Conduite de pression : vérin de cavage (rentrer)	36-24
Befestigung der Druckleitungen	Attachment of pressure lines	Fixation des conduites de pression	36-24
Druckleitungen 3. Steuerkreis	Pressure lines: 3rd control circuit	Conduites de pression : 3ème circuit hydraulique	36-26
Hydraulik Schnellwechselplatte ➜| 310 56 0487	Quickhitch facility: hydraulics ➜| 310 56 0487	Dispositif d'attache rapide : hydraulique ➜| 310 56 0487	36-28
Einzelteile Ladeanlage	Loader unit: component parts	Equipement chargeur : pièces constitutives	36-30
Schnellwechselplatte ➜| 310 56 0487	Quickhitch facility ➜| 310 56 0487	Dispositif d'attache rapide ➜| 310 56 0487	36-34
Schnellwechselplatte |➜ 310 56 0488	Quickhitch facility |➜ 310 56 0488	Dispositif d'attache rapide |➜ 310 56 0488	36-36
Hubzylinder ➜| 310 56 0240	Lift ram ➜| 310 56 0240	Vérin de levage ➜| 310 56 0240	36-38
Kippzylinder ➜| 310 56 0209	Tilt ram ➜| 310 56 0209	Vérin de cavage ➜| 310 56 0209	36-40
Hubzylinder |➜ 310 56 0241	Lift ram |➜ 310 56 0241	Vérin de levage |➜ 310 56 0241	36-42
Kippzylinder |➜ 310 56 0210	Tilt ram |➜ 310 56 0210	Vérin de cavage |➜ 310 56 0210	36-44
Betätigungszylinder ➜| 310 56 0487	Control ram ➜| 310 56 0487	Vérin de commande ➜| 310 56 0487	36-46
Laststabilisator	Load stabilizer	Stabilisateur de charge	36-48
Druckleitung Hubzylinder – Magnetventil	Pressure line: lift ram – solenoid valve	Conduite de pression : vérin de levage – clapet magnétique	36-48
Druckleitung Magnetventil – Druckspeicher	Pressure line: solenoid valve – pressure accumulator	Conduite de pression : clapet magnétique – accumulateur de pression	36-48
Rücklaufleitung Magnetventil – Tank	Return line: solenoid valve – oil tank	Conduite de retour : clapet magnétique – réservoir d'huile	36-50

Rücklaufleitung Prioritätsventil - Tank	Return line: priority valve – oil tank	Conduite de retour : clapet de priorité – réservoir d'huile	36-50
Rohrbruchsicherung Hubzylinder	Hose burst valve for lift ram	Soupape de rupture pour vérin de levage	36-52
Einzelteile – Rohrbruchsicherung	Hose burst valve – component parts	Soupape de rupture – pièces const.	36-52
Rohrbruchsicherung für Kippzylinder	Hose burst valve for tilt ram	Soupape de rupture pour vérin de cavage	36-54
Einzelteile – Rohrbruchsicherung	Hose burst valve – component parts	Soupape de rupture – pièces const.	36-54
Drosselkombination Kippzylinder	Tilt ram: restrictor unit	Vérin de cavage : bloc d'étranglement	36-56
Anbauteile – Hubgerüst am Hubzylinder	Attachments – fork lift mast on lift ram	Accessoires – rampe élévatrice au vérin de levage	36-58
Anbauteile – Hubgerüst am Kippzylinder	Attachments – fork lift mast on tilt ram	Accessoires – rampe élévatrice au vérin de cavage	36-58
Anbauteile – Hubgerüst (Frankreich-Ausführung)	Attachments – fork lift mast (special version for France)	Accessoires – rampe élévatrice (version spéciale France)	36-60
Fahrerhausheizung	**Cab heating**	**Chauffage de la cabine**	
Heizung – Lüftung	Heating – ventilation	Chauffage – ventilation	41-2
Heizung – Ölkreislauf	Heating – oil circuit	Chauffage – circuit d'huile	41-4
Einzelteile für Heizgerät ➜| 310 56 0179	Heater: component parts ➜| 310 56 0179	Chauffage : pièces constitutives ➜| 310 56 0179	41-6
Heizgerät |➜ 310 56 0180	Heater |➜ 310 56 0180	Chauffage |➜ 310 56 0180	41-8
Fahrerhaus-Zusatzheizung (Standheizung) ➜| 310 56 0179	Additional cab heater (night heater) ➜| 310 56 0179	Chauffage supplémentaire de la cabine (chauffage auxiliaire) ➜| 310 56 0179	41-10
Einzelteile – Heizgerät	Heater: component parts	Chauffage : pièces constitutives	41-12
Fahrerhaus-Zusatzheizung (Standheizung) |➜ 310 56 0180	Additional cab heater (night heater) |➜ 310 56 0180	Chauffage supplémentaire de la cabine (chauffage auxiliaire) |➜ 310 56 0180	41-14
Heizgerät – Einzelteile	Heater – component parts	Chauffage – pièces constitutives	41-16

Ladeschaufeln

Ladeschaufel	Bucket	Godet 41/3-2
Greiferschaufel	Multipurpose bucket	Poly-godet 41/3-4
Abdeckblech für Hubzylinder	Cover plate for lift ram	Tôle de recouvrement pour vérin de levage 41/3-4
Befestigung Schaufelteil vorn mit Schaufelteil hinten	Attachment of front and rear bucket elements	Fixation élément de godet AV avec élément de godet AR 41/3-6
Befestigung Hubzylinder oben	Attachment of lift ram (upper part)	Fixation de vérin de levage (partie sup.) 41/3-6
Befestigung Hubzylinder unten	Attachment of lift ram (lower part)	Fixation de vérin de levage (partie inf.) 41/3-6
Schutzvorrichtung	Tooth guard	Protection de dents 41/3-6
Hydr. Installation Greiferschaufel Ausführung A:	Multipurpose bucket: hydr. installation Version A:	Poly-godet : installation hydraulique Version A : 41/3-8
Hydr. Installation Greiferschaufel Ausführung B:	Multipurpose bucket: hydr. installation Version B:	Poly-godet : installation hydraulique Version B : 41/3-10

Stapeleinrichtung

Pallet forks

Porte-palette

Stapeleinrichtung	Pallet forks	Porte-palette 41/4-2
Einzelteile – Gabelzinken	Fork arms – component parts	Fourches – pièces constitutives 41/4-2
Stapeleinrichtung (SO)	Pallet forks (option)	Porte-palette (option) 41/4-4

Schilder u. Werkzeuge

Hinweisschilder
Fahrzeugdokumentation
Sicherungsbelegung
➜| 310 56 0177
Sicherungsbelegung
|➜ 310 56 0178 ➜| 310 56 0378
Sicherungsbelegung
|➜ 310 56 0379
Wartungsaufkleber
Warnschild
Hinweisschilder für Sonderöle
Warnaufkleber (SO)
Werkzeugsatz
Diebstahlsicherung SO
Sicherheitspaket SO
Zusatzausrüstung
für aggressive Medien SO

Nummern-Index

Labels and tools

Labels
Vehicle documentation
Fuse assignment
➜| 310 56 0177
Fuse assignment
|➜ 310 56 0178 ➜| 310 56 0378
Fuse assignment
|➜ 310 56 0379
Maintenance label
Warning label
Information labels for special oils
Warning label (option)
Tool kit
Antiheft protection (option)
Safety package (option)
Additional equipment
for aggressive environment (option)

Number index

Labels et outils

Labels 43-2
Documentation du véhicule 43-4
Affectation des fusibles 43-6
➜| 310 56 0177
Affectation des fusibles 43-6
|➜ 310 56 0178 ➜| 310 56 0378
Affectation des fusibles 43-6
|➜ 310 56 0379
Label d‘entretien 43-6
Label d’avertissement 43-6
Labels informatifs pour huiles spéciales 43-6
Label d’avertissement (option) 43-8
Outils de bord 43-10
Antivol (option) 43-10
Equipement de sécurité (option) 43-10
Equipement supplémentaire 43-10
pour environnement agressif (option)

Index de numéros

Gruppe

Einleitung

Group

Introduction

Groupe

Introduction

E

Fahrzeugdaten

An Hand der nachstehenden Daten ist Ihr Fahrzeug/Anbaugerät eindeutig beschrieben. Geben Sie diese Daten bitte stets bei einem Schriftwechsel oder einer telefonischen Anfrage bei Ihrem Händler oder im Werk an.

Bitte tragen Sie die für Ihr Fahrzeug/Anbaugerät geltenden Daten anhand der Typenschilder in die Liste ein. Bei Anfragen oder Ersatzteilbestellungen stehen Ihnen dann die Daten sofort zur Verfügung.

Fahrzeugtyp/Vehicle model/Véhicule modèle:

Lieferdatum/Date of delivery/Date d'expédition :

Betriebsstunden bzw. gef. Kilometer/Service hours or kilometre reading/Heures de service ou kilométrage :

Fahrgestell-Nr/Serial no./No. de série :

Motor-Nr./Engine no./No. de moteur :

Verstellpumpentyp – Fabr.-Nr./Variable displacement pump model – Ident. no./Pompe à cylindrée variable – no. de fabr. :

Verstellmotortyp – Fabr.-Nr./Variable displacement motor model – Ident. no./Servo-moteur – no. de fabr. :

Vorderachs-Nr./Front axle no./No. du pont AV :

Hinterachs-Nr./Rear axle no./No. du pont AR :

Fahrerhaus-Nr./Cab no./No. de cabine :

Sonderausrüstungen/Optional equipment/Equipement en option :

Vehicle specifications

The following data provide a detailed description of your vehicle/implement. Please provide your dealer or Kramer-Werke GmbH with these data for all correspondence or telephone inquiries.

Please refer to the type labels in order to enter the applicable vehicle/implement data in the list. They will immediately be at hand for all inquiries or spare parts orders.

Données du véhicule

Les données ci-dessous vous offrent une description détaillée de votre véhicule/équipement. Veuillez indiquer ces données à votre concessionnaire ou à Kramer-Werke GmbH pour toute correspondance ou renseignement téléphonique.

Veuillez consulter les plaques signalétiques pour inscrire dans la liste les données respectives de votre véhicule/équipement. Elles seront immédiatement disponibles pour toute demande ou commande de pièces détachées.

Ihr nächster Vertragshändler:
Your local dealer:
Votre concessionnaire :

Einleitung

Zeichenerklärung

Folgende Symbole bedeuten:


Teile nicht demontieren, Bauteile können nicht repariert werden


Bauteile müssen mit Drehmomentschlüssel mit angegebenem Drehmoment angezogen werden


Sicherheitsteil !
Bauteile dürfen aus Sicherheitsgründen nur von autorisierten Fachkräften zerlegt oder repariert werden, ansonsten müssen sie komplett ausgetauscht werden!


Bauteile sind auf Verschleiß zu überprüfen, z. B.: Lager, Wellendichtringe usw.


Bauteile sind nicht wieder verwendbar, z. B.: Dichtungsteile


Bei der Demontage und Montage der Bauteile muß besonders auf die Einbaurichtung geachtet werden


Es müssen angegebene Sicherungs- u. Dichtmittel verwendet werden.


Bauteile sind nur gültig **ab** angegebener Fahrgestell-Nr. oder Fahrerhaus-Nr.


Bauteile sind nur gültig **bis** angegebener Fahrgestell-Nr. oder Fahrerhaus-Nr.


Länge/Stärke muß gemessen werden
Bei Meterware auf volle Meter aufrunden!


Kennzeichen Achse


Kennzeichen Fahrerhaus


Kennzeichen Motor

Introduction

Signs and symbols

The following signs and symbols mean:


Do not remove parts, components cannot be repaired


Tighten components with a torque spanner with the torque indicated


Safety part!
For reasons of safety components may only be removed or repaired by qualified mechanics or completely replaced!


Check components for wear, e.g. bearings, rotary shaft seals, etc


Components are not reuseable, e.g. sealing elements


When removing or fitting components pay special attention to the direction of installation


Use the securing means and sealing compounds indicated


Components are valid **only starting** from the serial number or cab number indicated


Components are valid **only up to** the serial number or cab number indicated


Mesure length/thickness. Round up to the full metre for orders by the metre.


Symbol for axle


Symbol for cab


Symbol for engine

Introduction

Signes et symboles

Les signes et symboles ci-dessous signifient :


Ne pas déposer les pièces, il n'est pas possible de remettre en état les composants


Serrer les composants avec une clé dynamométrique avec le couple indiqué


Pièce de sécurité!
Pour des raisons de sécurité, il est défendu de déposer ou remettre en état les composants sauf par des mécaniciens qualifiés!


Vérifier les composants pour des traces d'usure, par ex. roulements, bague à lèvres, etc.


Les composants ne sont pas réutilisables, par ex. éléments d'étanchéité


Tenir compte de la direction d'installation lors de la dépose ou repose des composants


Utiliser les moyens de sécurité et d'étanchéité indiqués


Les composants sont valables uniquement **à partir du** numéro de série ou numéro de cabine indiqué


Les composants sont valables uniquement **jusqu'au** numéro de série ou numéro de cabine indiqué


Mesurer la longueur/l'épaisseur. Arrondir au mètre supérieure pour les commandes au mètre.


Symbole pour pont


Symbole pour cabine


Symbole pour moteur

Abkürzungen

Folgende Abkürzungen bedeuten:

SO	Sonderausstattung
V	vorne
H	hinten
L	links
R	rechts
O	oben
U	unten
M	mitte
A	außen
I	innen
	Es sind auch Kombinationen der einzelnen Abkürzungen möglich, z. B. **HLO** (hinten links oben)
De	deutsch
En	englisch
Fr	französisch
n. B.	nach Bedarf
n. l.	nicht lieferbar

Alle Maßangaben in der Spalte „Bemerkung“ sind in mm (Millimeter) angegeben.

Die Abbildungen in der Ersatzteilliste sind für die Ausführung nicht verbindlich.

Durch die Entwicklung bedingte technische Änderungen behalten wir uns vor.

Überlingen, den 30. Januar 1999
Kramer-Werke GmbH
Überlingen/Bodensee

Abbreviations

The following signs and symbols mean:

SO	option
V	front
H	rear
L	left
R	right
O	upper
U	lower
M	centre
A	outer
I	inner
	Combinations of the above abbreviations are possible, such as **HLO** (rear left upper)
De	German
En	English
Fr	French
n. B.	as required
n. l.	not available

The dimensions in the “Remarks” column are all stated in mm (millimetres).

Illustrations in the spare parts list are not binding for the design.

We reserve the right of performing technical modifications for the constant improvement of our products.

Überlingen, 30 January 1999
Kramer-Werke GmbH
Überlingen, Federal Republic of Germany

Abréviation

Les signes et symboles ci-dessous signifient :

SO	option
V	avant
H	arrière
L	gauche
R	droite
O	supérieur
U	inférieur
M	centre
A	extérieur
I	intérieur
	Les abréviations ci-dessus peuvent aussi être combinées, par exemple **HLO** (arrière gauche supérieur)
De	allemand
En	anglais
Fr	français
n. B.	suivant les besoins
n. l.	non disponible

Les cotes dans la colonne « Remarques » sont toutes indiquées en mm (millimètres).

Les illustrations dans le catalogue de pièces détachées ne sont pas obligatoires pour l’exécution.

Dans le souci constant d’assurer la meilleure qualité à notre production, nous nous réservons le droit d’effectuer des modifications techniques.

Überlingen, 30 janvier 1999
Kramer-Werke GmbH
Überlingen, République Fédérale d’Allemagne

Hinweis zur Benutzung der Ersatzteilliste:

Helpful information for using the spare parts list

Quelques informations utiles sur l'emploi du catalogue de pièces détachées

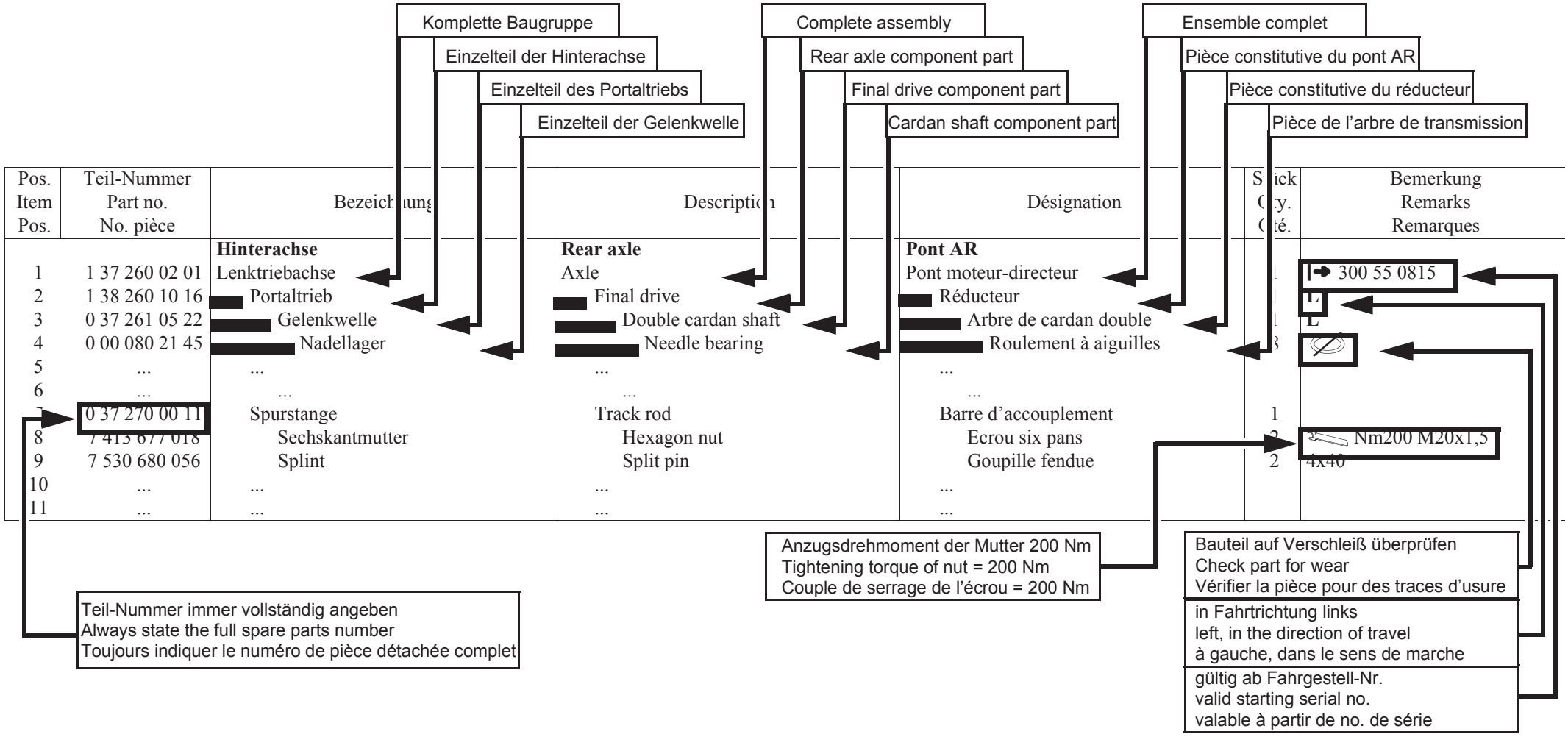

Kramer Allrad

Hinterachse
Rear axle
Pont AR

Gruppe 26, Seite 2
group 26, page 2
groupe 26, page 2

26-2

Hinweise zur Ersatzteilbestellung :

Bei allen Ersatzteil-Bestellungen sind folgende Angaben erforderlich:

Auftraggeber, Adresse :
Customer, address:
Client, adresse :

Lieferanschrift, Adresse :
Delivery address:
Adresse de livraison :

Versandart/Mode of dispatch/Mode d'expédition :

Fehlen diese Angaben, so geschieht der Versand nach unserem Ermessen

Fahrzeug-Bezeichnung/Vehicle description/Désignation du véhicule :

Typ/Model/Modèle :

Fahrgestell-Nr./Serial number/Numéro de série :

Teil-Nr./Part no./No. de pièce:

Bezeichnung/Description/Désignation :

Stückzahl/Quantity/Quantité :

für Aggregat, Fabrik-Nr. :
for unit, identification no.:
pour groupe, no. de fabrication :

Die Lieferung von Ersatzteilen erfolgt per Nachnahme. Eingesandte, beschädigte Musterstücke werden verschrottet, wenn keine Rückgabe innerhalb 4 Wochen verlangt wird.

Anschrift für Ihre Bestellung:

Kramer-Werke GmbH
Abt.: Ersatzteildienst
Postfach 10 15 63
D-88 645 Überlingen/Bodensee
Telefon (07551) 802-124
Telefax (07551) 802-324

Helpful information for ordering spare parts

The following indications are necessary for all spare parts orders:

Firma/company/société Hugo Mustermann
Konstanzer Strasse 5
D-88991 Konstanz

Konrad Mustermann
Singener Strasse 7
D-75551 Engen

United Parcel Service (UPS)

If no indications are made, Kramer-Werke GmbH will make shipment at their own discretion.

320 Euro

310 56

310 56 0001

0 00 080 29 50

Einspritzpumpe/fuel injection pump/pompe d'injection

1 Stück/off/pièce

Motor/engine/moteur : F4L1011F0001789

Delivery of spare parts is carried out cash on delivery. Damaged samples sent to Kramer-Werke GmbH will be scrapped if no request for return has been forwarded within 4 weeks.

Please send your order to:

Kramer-Werke GmbH
Abt. Ersatzteildienst
P. O. Box 10 15 63
D-88 645 Überlingen, Federal Republic of Germany
Telephone +7551/802-124
Telefax +7551/802-324

Quelques informations utilespour la commande de pièces détachées

Les indications suivantes sont nécessaires pour toute commande de pièces détachées :

Si aucune indication n'est faite, Kramer-Werke GmbH se réserve le droit de déterminer le mode d'expédition.

L'expédition de pièces détachées est effectuée contre remboursement. Les échantillons endommagés envoyés chez Kramer-Werke GmbH seront mis à la ferraille si aucune demande de retour n'a été formulée dans un délai de 4 semaines.

Veuillez adresser votre commande à :

Kramer-Werke GmbH
Abt. Ersatzteildienst
B. P. 10 15 63
D-88 645 Überlingen, République Fédérale d'Allemagne
Téléphone +7551/802-124
Téléfax +7551/802-324

Typenschilder

Typenschild

Das Typenschild befindet sich rechts vorne am Fahrzeugrahmen über der Radabdeckung.
Beispiel: Fabr.-Nr.: 310 56 0001
Typ 310 56

Fahrgestell-Nummer

Die Fahrgestell-Nummer ist in den Fahrzeugrahmen rechts unterhalb der Radabdeckung eingeschlagen. Sie befindet sich ferner auf dem Typenschild.
Beispiel:
Fahrgestell-Nr.: 310 56 0001

Type labels

Type label

The type label is located at the front right of the vehicle frame above the wheel cover.
Example: Identification no.: 310 56 0001
Model 310 56

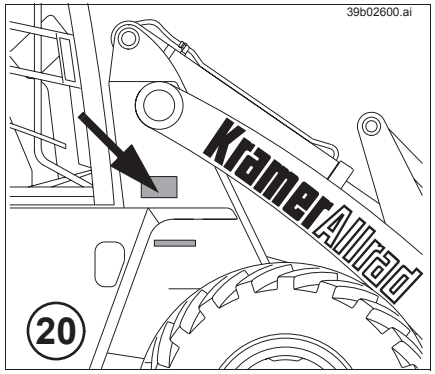

Serial number

The serial number is stamped on the right of the vehicle frame below the wheel cover. It is also located on the type label.
Example:
Serial number: 310 56 0001

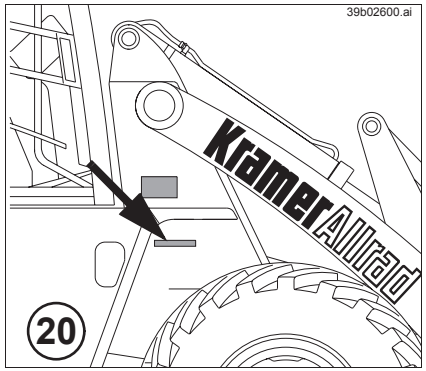

Plaques signalétiques

Plaque signalétique

La plaque signalétique se trouve à l'avant droite du châssis du véhicule, au-dessus de la protection de roue.
Exemple : No. de fabrication : 310 56 0001
Modèle 310 56

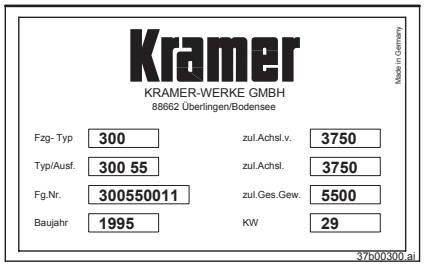

Numéro de série

Le numéro de série est frappé sur le côté droit du châssis du véhicule, en dessous de la protection de roue. Il se trouve aussi sur la plaque signalétique.
Exemple :
Numéro de série : 310 56 0001

Motor-Nummer

Die Motor-Nummer befindet sich auf dem Typenschild, auf der linken Motorseite.
Beispiel für die Motor-Nummer:
Motor-Nr.: F4L 1011F0001789

Engine number

The engine number is located on the type label on the left-hand side of the engine.
Example for engine number:
Engine no.: F4L 1011F0001789

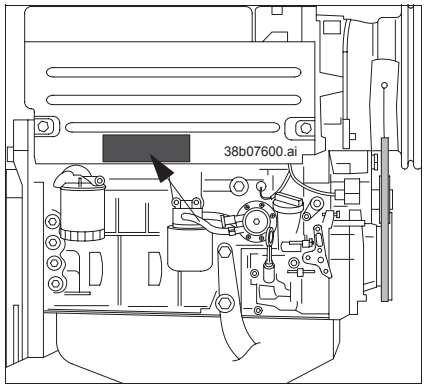

Numéro du moteur

Le numéro du moteur se trouve sur la plaque signalétique sur le côté gauche du moteur.
Exemple pour numéro de moteur :
Moteur no. : F4L 1011FF4L 1011F0001789

Fahr-Hydraulikpumpe

Das Typenschild (Pfeil) finden Sie rechts am Gehäuse der Fahrhydraulikpumpe.
Beispiel:
Hydr.-Pumpentyp: A4VG40DA1D4/32R – PZC02F025S-S
Fabr.-Nr.: 3635368

Hydraulic pump

The type label (arrow) is located on the right-hand side of the hydraulic pump housing.
Example:
Hydr. pump model: A4VG40DA1D4/32R – PZC02F025S-S
Identification no.: 3635368

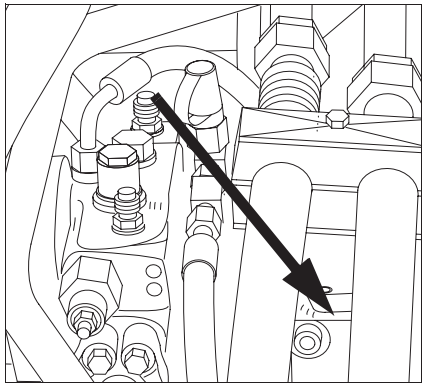

Pompe hydraulique

La plaque signalétique (flèche) se trouve sur le côté droit du carter de la pompe hydraulique.
Exemple :
Modèle pompe hydr. : A4VG40DA1D4/32R – PZC02F025S-S
No. de fabrication : 3635368

Fahr-Hydraulikmotor

Das Typenschild (Pfeil) befindet sich rechts am Gehäuse des Fahrmotors.
Beispiel:
Hydr.-Motortyp: A6VM80DA2/63W00178 – VAB010B
Fabr.-Nr: 3647401

Hydraulic motor

The type label (arrow) is located on the right-hand side of the hydraulic motor housing.
Example:
Hydraulic motor model: A6VM80DA2/63W00178 – VAB010B
Identification no.: 3647401

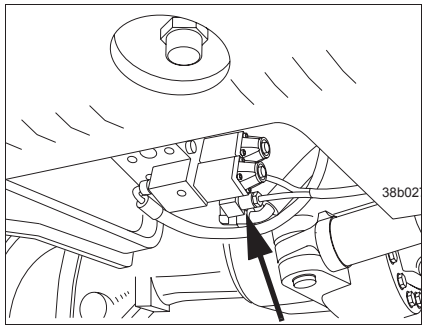

Moteur hydraulique

La plaque signalétique (flèche) se trouve sur le côté droit du carter du moteur hydraulique.
Exemple :
Modèle moteur hydr. : A6VM80DA2/63W00178 – VAB010B
No. de fabrication : 3647401

Fahrerhausnummer

Die Fahrerhausnummer befindet sich auf dem Typenschild im Fahrerhaus oben rechts.
Das Fahrerhaus wird in der E.T.-Liste mit dem Symbol gekennzeichnet.
Beispiel: |➜ 765.95.0101
(Fahrerhaus gültig ab der jeweiligen Nummer)

Cab number

The cab number is located on the type label at the upper right inside the cab.
This symbol stands for the cab in the spare parts list.

Example: |➜ 765.95.0101
(cab valid from the respective number onwards)

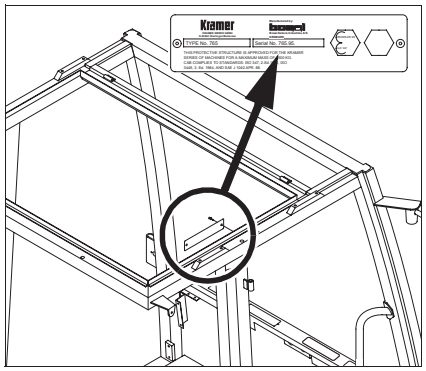

Numéro de la cabine

Le numéro de la cabine se trouve sur la plaque signalétique en haut à droite dans la cabine.
Le symbole marque la cabine dans le catalogue de pièces détachées.
Exemple : |➜ 765.95.0101
(cabine valable à partir du numéro en question)

Gruppe

Wartungs- und Dichtsätze

Group

Maintenance and sealing kits

Groupe 00

Kits d’entretien et d’étanchéité

Gruppe

Wartungs- und Dichtsätze

Group

Maintenance and sealing kits

Groupe 00

Kits d’entretien et d’étanchéité

Pos. Item Pos.	Teil-Nummer Part no. No. pièce	Bezeichnung	Description	Désignation	Stück Qty. Qté.	Bemerkung Remarks Remarques
		Wartungssatz „1. Durchsicht“	**Service kit for “1st Inspection”**	**Kit d'entretien pour « 1ère inspection »**		
	1 38 003 05 30	Wartungssatz	Service kit	Kit d'entretien	1	
	0 00 080 13 93	Kraftstoffilter (Patrone)	Fuel filter (cartridge)	Filtre à carburant (cartouche)	1	
	0 00 080 27 90	Reparatursatz Kraftstofförderpumpe	Repair kit fuel lift pump	Kit de réparation pompe d'alimentation	1	
	0 00 080 26 66	Motorölfilter	Engine oil filter	Filtre à huile-moteur	1	
	0 00 080 29 03	Zylinderkopfdeckel-Dichtung	Cylinder-head gasket	Joint de culasse	1	
	0 00 363 66 34	Hydraulikölfilter	Hydraulic oil filter	Filtre à huile hydraulique	1	
	0 00 996 98 09	O-Ring (Hydraulikölfilter)	O-ring (hydraulic oil filter)	Joint torique (filtre huile hydraulique)	1	100x4
	0 00 996 70 70	O-Ring (Hydraulikölfilter)	O-ring (hydraulic oil filter)	Joint torique (filtre huile hydraulique)	1	98x3
	0 00 996 66 70	O-Ring (Portaltrieb)	O-ring (final drive)	Joint torique (réducteur)	8	13,2x2,1
	0 00 996 62 70	O-Ring (Differential/Getriebe)	O-ring (differential/transmission)	Joint torique (différentiel/boîte)	4	19,4x2,1
		Wartungssatz für Wartungsplan „B“	**Service kit for service plan “B”**	**Kit d'entretien pour plan d'entretien « B »**		
	1 38 003 04 30	Wartungssatz	Service kit	Kit d'entretien	1	
	0 00 996 66 70	O-Ring (Portaltrieb)	O-ring (final drive)	Joint torique (réducteur)	4	13,2x2,1
	0 00 996 62 70	O-Ring (Differential/Getriebe)	O-ring (differential/transmission)	Joint torique (différentiel/boîte)	2	19,4x2,1
		Wartungssatz „2. Durchsicht“ und Wartungsplan „C“	**Service kit for “2nd Inspection” and service plan “C”**	**Kit d'entretien pour « 2ème Inspection » et plan d'entretien « C »**		
	1 37 003 02 30	Wartungssatz	Service kit	Kit d'entretien	1	
	0 00 080 13 93	Kraftstoffilter (Patrone)	Fuel filter (cartridge)	Filtre à carburant (cartouche)	1	
	0 00 080 27 90	Reparatursatz Kraftstofförderpumpe	Repair kit fuel lift pump	Kit de réparation pompe d'alimentation	1	
	0 00 080 26 66	Motorölfilter	Engine oil filter	Filtre à huile-moteur	1	
	0 00 080 22 65	Keilriemen	V-belt	Courroie trapézoïdale	1	
	0 00 996 66 70	O-Ring (Portaltrieb)	O-ring (final drive)	Joint torique (réducteur)	4	13,2x2,1
	0 00 996 62 70	O-Ring (Differential/Getriebe)	O-ring (differential/transmission)	Joint torique (différentiel/boîte)	2	19,4x2,1

Pos. Item Pos.	Teil-Nummer Part no. No. pièce	Bezeichnung	Description	Désignation	Stück Qty. Qté.	Bemerkung Remarks Remarques
		Wartungssatz für Wartungsplan „D“	**Service kit for service plan “D”**	**Kit d’entretien pour plan d’entretien « D »**		
	1 38 003 06 30	Wartungssatz	Maintenance kit	Kit d’entretien	1	
	0 00 080 13 93	Kraftstoffilter (Patrone)	Fuel filter (cartridge)	Filtre à carburant (cartouche)	1	
	0 00 080 27 90	Reparatursatz Kraftstofförderpumpe	Repair kit fuel lift pump	Kit de réparation pompe d’alimentation	1	
	0 00 080 26 66	Motorölfilter	Engine oil filter	Filtre à huile-moteur	1	
	0 00 080 29 03	Zylinderkopfdeckel-Dichtung	Cylinder-head gasket	Joint de culasse	1	
	0 00 080 22 65	Keilriemen	V-belt	Courroie trapézoïdale	1	
	0 00 080 19 27	Filter (Heizung)	Filter (heater)	Filtre (chauffage)	1	
	0 00 993 31 06	Luftfilter-Patrone	Air filter cartridge	Cartouche filtre à air	1	
	0 00 363 66 34	Hydraulikölfilter	Hydraulic oil filter	Filtre à huile hydraulique	1	
	0 00 996 98 09	O-Ring (Hydraulikölfilter)	O-ring (hydraulic oil filter)	Joint torique (filtre huile hydraulique)	1	100x4
	0 00 996 70 70	O-Ring (Hydraulikölfilter)	O-ring (hydraulic oil filter)	Joint torique (filtre huile hydraulique)	1	98x3
	0 00 363 68 34	Entlüftungsfilter (Patrone)	Bleeder filter (cartridge)	Filtre de dégagement d’air (cartouche)	1	
	0 00 996 66 70	O-Ring (Portaltrieb)	O-ring (final drive)	Joint torique (réducteur)	8	13,2x2,1
	0 00 996 62 70	O-Ring (Differential/Getriebe)	O-ring (differential/transmission)	Joint torique (différentiel/boîte)	4	19,4x2,1

Pos. Item Pos.	Teil-Nummer Part no. No. pièce	Bezeichnung	Description	Désignation	Stück Qty. Qté.	Bemerkung Remarks Remarques
		Dichtsätze – Motor	**Sealing kits (engine)**	**Kits d'étanchéité (moteur)**		
	0 00 080 39 47	Dichtsatz Grundmotor	Sealing kit short block	Jeu de joints petit bloc		01-4
	0 00 080 39 51	Dichtsatz Zylinderkopf	Sealing kit cylinder head	Jeu de joints culasse		01-4
	0 00 080 27 90	Reparatursatz Kraftstofförderpumpe	Repair kit fuel lift pump	Kit de réparation pompe d'alimentation		01-10
		Dichtsätze – Bremse	**Sealing kits (brakes)**	**Kits d'étanchéité (freins)**		
	0 00 080 15 64	Reparatursatz Kolben (mit Kunststoff-Einsatz)	Repair kit for pistons (with plastic insert)	Kit de réparation pour pistons (avec élément en matière plastique)		⚠ 24-12
	0 00 080 15 65	Reparatursatz Kolben (ohne Kunststoff-Einsatz)	Repair kit for pistons (without plastic insert)	Kit de réparation pour pistons (sans élément en matière plastique)		⚠ 24-12
	0 00 080 15 66	Reparatursatz Bremsbelag (mit Verschleißanzeige)	Repair kit for brake pad (with wear indication)	Kit de réparation pour garniture de frein (avec indication d'usure)		⚠ 24-12
	0 00 080 15 67	Reparatursatz Dichtungen	Repair kit (seals)	Kit de réparation (joints)		⚠ 24-12
		Dichtsätze – Lenkung	**Sealing kits for steering system**	**Kits d'étanchéité pour direction**		
	0 00 080 13 12	Dichtsatz Lenkungsventil	Sealing kit for steering valve	Kit d'étanchéité pour clapet de direction		⚠ 27-8
	0 00 080 15 59	Dichtsatz Lenkzylinder **➜| 310 56 0066**	Sealing kit for steering ram **➜| 310 56 0066**	Kit d'étanchéité pour vérin de direction **➜| 310 56 0066**		⚠ 27-12
	0 00 080 37 03	Dichtsatz Lenkzylinder **|➜ 310 56 0067**	Sealing kit for steering ram **|➜ 310 56 0067**	Kit d'étanchéité pour vérin de direction **|➜ 310 56 0067**		⚠ 27-14
		Dichtsätze – Hydraulik	**Sealing kits for hydraulic system**	**Kits d'étanchéité pour l'hydraulique**		
	0 00 080 15 62	Dichtsatz Hubzylinder ➜| 310 56 0240	Sealing kit for lift ram ➜| 310 56 0240	Kit d'étanchéité pour vérin de levage ➜| 310 56 0240		36-38
	0 00 080 42 43	Dichtsatz Hubzylinder |➜ 310 56 0241	Sealing kit for lift ram |➜ 310 56 0241	Kit d'étanchéité pour vérin de levage |➜ 310 56 0241		36-42
	0 00 080 15 63	Dichtsatz Kippzylinder ➜| 310 56 0240	Sealing kit for tilt ram ➜| 310 56 0240	Kit d'étanchéité pour vérin de cavage ➜| 310 56 0240		36-40
	0 00 080 42 37	Dichtsatz Kippzylinder |➜ 310 56 0241	Sealing kit for tilt ram |➜ 310 56 0241	Kit d'étanchéité pour vérin de cavage |➜ 310 56 0241		36-44
	0 00 996 88 15	Dichtsatz Betätigungszylinder ➜| 310 56 0487	Sealing kit for actuation ram ➜| 310 56 0487	Kit d'étanchéité pour vérin de commande ➜| 310 56 0487		36-46
	0 00 996 01 66	Dichtsatz Betätigungszylinder |➜ 310 56 0488	Sealing kit for actuation ram |➜ 310 56 0488	Kit d'étanchéité pour vérin de commande |➜ 310 56 0488		36-36
	0 00 080 34 03	Dichtsatz für Drehverschraubung	Sealing kit for rotary screw connection	Kit d'étanchéité pour raccord vissé tournant		36-26

Pos. Item Pos.	Teil-Nummer Part no. No. pièce	Bezeichnung	Description	Désignation	Stück Qty. Qté.	Bemerkung Remarks Remarques
	0 00 080 15 61	Dichtsatz Hydraulikzylinder Greiferschaufel (Ausführung A)	Sealing kit for multipurpose bucket hydraulic ram (version A)	Kit d'étanchéité pour vérin hydraulique du poly-godet (version A)		41/3-8
	0 00 080 37 21	Dichtsatz Hydraulikzylinder Greiferschaufel (Ausführung B)	Sealing kit for multipurpose bucket hydraulic ram (version B)	Kit d'étanchéité pour vérin hydraulique du poly-godet (version B)		41/3-10
		Beschriftungssätze Serie	**Set of labels (standard)**	**Jeu de labels (standard)**		
	0 00 435 46 90	Beschriftungssatz (De)	Set of labels (De)	Jeu de labels (De)		43-2
	0 00 435 47 90	Beschriftungssatz (En)	Set of labels (En)	Jeu de labels (En)		43-2
	0 00 435 48 90	Beschriftungssatz (Fr)	Set of labels (Fr)	Jeu de labels (Fr)		43-2
		Beschriftungssätze Sonderlackierung	**Set of labels (paint other than standard)**	**Jeu de labels (peinture autre que standard)**		
	0 00 435 49 90	Beschriftungssatz (De)	Set of labels (De)	Jeu de labels (De)		43-4
	0 00 435 50 90	Beschriftungssatz (En)	Set of labels (En)	Jeu de labels (En)		43-4
	0 00 435 51 90	Beschriftungssatz (Fr)	Set of labels (Fr)	Jeu de labels (Fr)		43-4
	0 00 430 14 74	Werkzeugsatz	Tool kit	Outillage		43-10
	0 00 441 10 33	Scheibenklebeset	Window pane adhesive set	Kit d'adhésifs pour vitres		34-4
	0 00 080 37 36	Reparatursatz Motorhaube (für Beschädigungen des Kunststoffteils)	Repair kit for engine cover (for damage of plastic part)	Kit de réparation pour capot-moteur (pour dommages de la pièce en matière plastique)		30-2
	0 00 441 13 10	Optimoly-Paste TA (zum Einsetzen von Bolzen usw.)	Optimoly paste TA (for the insertion of pins, etc.)	Pâte Optimoly TA (pour l'insertion d'axes, etc.)		250g

Pos. Item Pos.	Teil-Nummer Part no. No. pièce	Bezeichnung	Description	Désignation	Stück Qty. Qté.	Bemerkung Remarks Remarques
		O-Ringe für Dichtkegelverschraubungen (DKO)	**O-rings for for sealing cone screw connections**	**Joint toriques pour raccords vissés à bague bicône**		
	0 00 996 55 08	O-Ring	O-ring	Joint torique		NW 6 = 6,50 x 1,50
	0 00 996 56 08	O-Ring	O-ring	Joint torique		NW 8 = 7,50 x 2,00
	0 00 996 57 08	O-Ring	O-ring	Joint torique		NW 10 = 9,50 x 2,00
	0 00 996 58 08	O-Ring	O-ring	Joint torique		NW 12 = 13,00 x 2,00
	0 00 996 39 09	O-Ring	O-ring	Joint torique		NW 12/S = 14,00 x 2,00
	0 00 996 59 08	O-Ring	O-ring	Joint torique		NW 16 = 15,00 x 2,00
	0 00 996 60 08	O-Ring	O-ring	Joint torique		NW 20 = 19,00 x 2,50
	0 00 996 61 08	O-Ring	O-ring	Joint torique		NW 25 = 25,00 x 2,50
		O-Ringe für Einschraubverschraubungen mit UNF-Gewinde	**O-rings for threaded pipe fittings with UNF-thread**	**Joint toriques pour raccords filetés avec filet UNF**		
	0 00 996 39 71	O-Ring	O-ring	Joint torique		7/16"-20 UNF = 8,92x1,83
	0 00 996 40 71	O-Ring	O-ring	Joint torique		9/16"-18 UNF = 11,89x1,98
	0 00 996 42 71	O-Ring	O-ring	Joint torique		3/4"-16 UNF = 16,36x2,2
	0 00 996 43 71	O-Ring	O-ring	Joint torique		7/8 - 14 UNF = 19,18x2,46
		Dichtringe für Einschraubverschraubungen mit metrischem Gewinde	**O-rings for threaded pipe fittings with metric thread**	**Joint toriques pour raccords filetés avec filet métrique**		
	0 00 996 99 15	Dichtring	Sealing ring	Bague d'étanchéité		M 10x1 / G 1/8"= 8,4x11,9
	0 00 996 00 16	Dichtring	Sealing ring	Bague d'étanchéité		M 12x1,5 = 9,8x14,4
	0 00 996 01 16	Dichtring	Sealing ring	Bague d'étanchéité		M 14x1,5 / G 1/4" = 11,6x16,5
	0 00 996 02 16	Dichtring	Sealing ring	Bague d'étanchéité		M 16x1,5 = 13,8x18,9
	0 00 996 03 16	Dichtring	Sealing ring	Bague d'étanchéité		G 3/8" = 14,7x18,9
	0 00 996 04 16	Dichtring	Sealing ring	Bague d'étanchéité		M 18x1,5 = 15,7x20,9
	0 00 996 05 16	Dichtring	Sealing ring	Bague d'étanchéité		G 1/2" = 18,5x23,9
	0 00 996 06 16	Dichtring	Sealing ring	Bague d'étanchéité		M 22x1,5 = 19,6x24,3
	0 00 996 07 16	Dichtring	Sealing ring	Bague d'étanchéité		M 26x1,5 / G 3/4" = 23,9x29,2
	0 00 996 08 16	Dichtring	Sealing ring	Bague d'étanchéité		M 33x2 / G 1" = 29,7x35,7
	0 00 996 41 71	O-Ring	O-ring	Joint torique		M 18x1,5 = 15,3x2,2

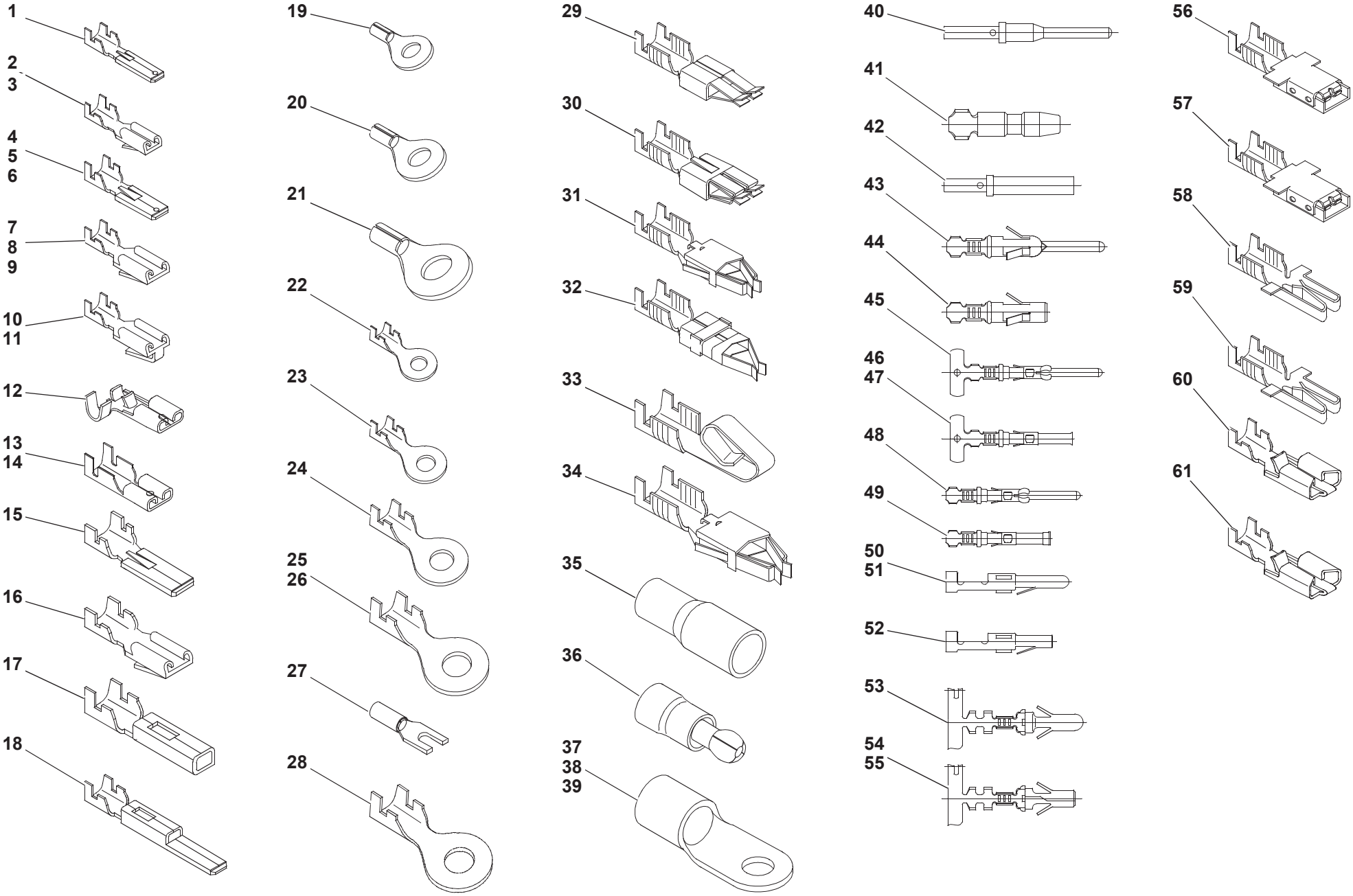

Stecker 3.iso

Pos. Item Pos.	Teil-Nummer Part no. No. pièce	Bezeichnung	Description	Désignation	Stück Qty. Qté.	Bemerkung Remarks Remarques
		Elektrische Steckverbindungen	**Electrical plug and socket connections**	**Raccords à fiches électriques**		
1	7 571 646 012	Flachstecker mit Raste	Flat plug with stop notch	Fiche plate avec cran d'arrêt		2,8 mm; 0,5 – 1 mm²
2	7 578 646 001	Flachsteckhülse mit Raste	Flat plug sleeve with stop notch	Manchon à fiche plate avec cran d'arrêt		2,8 mm; 0,25 – 0,5 mm²
3	7 578 646 002	Flachsteckhülse mit Raste	Flat plug sleeve with stop notch	Manchon à fiche plate avec cran d'arrêt		2,8 mm; 0,5 – 1 mm²
4	7 571 646 041	Flachstecker mit Raste	Flat plug with stop notch	Fiche plate avec cran d'arrêt		6,3 mm; 0,5 – 1 mm²
5	7 571 646 042	Flachstecker mit Raste	Flat plug with stop notch	Fiche plate avec cran d'arrêt		6,3 mm; 1 – 2,5 mm²
6	7 571 646 043	Flachstecker mit Raste	Flat plug with stop notch	Fiche plate avec cran d'arrêt		6,3 mm; 2,5 – 6 mm²
7	7 578 646 011	Flachsteckhülse mit Raste	Flat plug sleeve with stop notch	Manchon à fiche plate avec cran d'arrêt		6,3 mm; 0,5 – 1 mm²
8	7 578 646 012	Flachsteckhülse mit Raste	Flat plug sleeve with stop notch	Manchon à fiche plate avec cran d'arrêt		6,3 mm; 1 – 2,5 mm²
9	7 578 646 013	Flachsteckhülse mit Raste	Flat plug sleeve with stop notch	Manchon à fiche plate avec cran d'arrêt		6,3 mm; 2,5 – 6 mm²
10	7 579 641 081	Flachsteckhülse mit Flachstecker	Flat plug sleeve with flat plug	Manchon à fiche plate avec fiche plate		6,3 mm; 0,5 – 1 mm²
11	7 579 641 082	Flachsteckhülse mit Flachstecker	Flat plug sleeve with flat plug	Manchon à fiche plate avec fiche plate		6,3 mm; 1 – 2,5 mm²
12	7 579 642 051	Flachsteckhülse	Flat plug sleeve	Manchon à fiche plate		6,3 mm; 0,5 – 1 mm²
13	7 577 646 040	Flachsteckhülse	Flat plug sleeve	Manchon à fiche plate		6,3 mm; 1 – 2,5 mm²
14	7 577 646 036	Flachsteckhülse	Flat plug sleeve	Manchon à fiche plate		4,8 mm; 1 – 2,5 mm²
15	0 00 333 30 65	Flachstecker mit Raste	Flat plug with stop notch	Fiche plate avec cran d'arrêt		9,5 mm; 4 – 6 mm²
16	0 00 333 29 65	Flachsteckhülse mit Raste	Flat plug sleeve with stop notch	Manchon à fiche plate avec cran d'arrêt		9,5 mm; 4 – 6 mm²
17	0 00 333 51 66	Buchsenkontakt	Socket contact	Contact femelle		MIC-Mark II; 0,5 – 2,27 mm
18	0 00 333 48 66	Stiftgehäuse	Pin housing	Boîtier de broche		MIC-Mark II; 0,5 – 2,27 mm
19	7 572 642 006	Kabelschuh	Cable lug	Cosse de câble		ø 5,3 mm; 1,4 – 2,3 mm²
20	7 572 642 012	Kabelschuh	Cable lug	Cosse de câble		ø 6,5 mm; 2,3 – 3,4 mm²
21	7 572 642 052	Kabelschuh	Cable lug	Cosse de câble		ø 8,4 mm; 1,4 – 2,3 mm²
22	7 572 642 502	Kabelschuh	Cable lug	Cosse de câble		ø 4,3 mm; 1 – 2,5 mm²
23	7 572 646 515	Kabelschuh	Cable lug	Cosse de câble		ø 5,3 mm; 2,5 – 6 mm²
24	7 572 642 510	Kabelschuh	Cable lug	Cosse de câble		ø 6,5 mm; 1,5 – 2,5 mm²
25	7 572 642 505	Kabelschuh	Cable lug	Cosse de câble		ø 8,4 mm; 1 – 2,5 mm²
26	7 572 646 517	Kabelschuh	Cable lug	Cosse de câble		ø 8,4 mm; 2,5 – 6 mm²
27	0 00 333 02 56	Quetschkabelschuh isoliert	Insulated crimp-type cable lug	Cosse de câble à sertir isolée		3 mm; 1,5 – 2,5 mm²
28	0 00 333 82 66	Kabelschuh	Cable lug	Cosse de câble		ø 6,3x9,5; 1,5 – 2,5 mm²

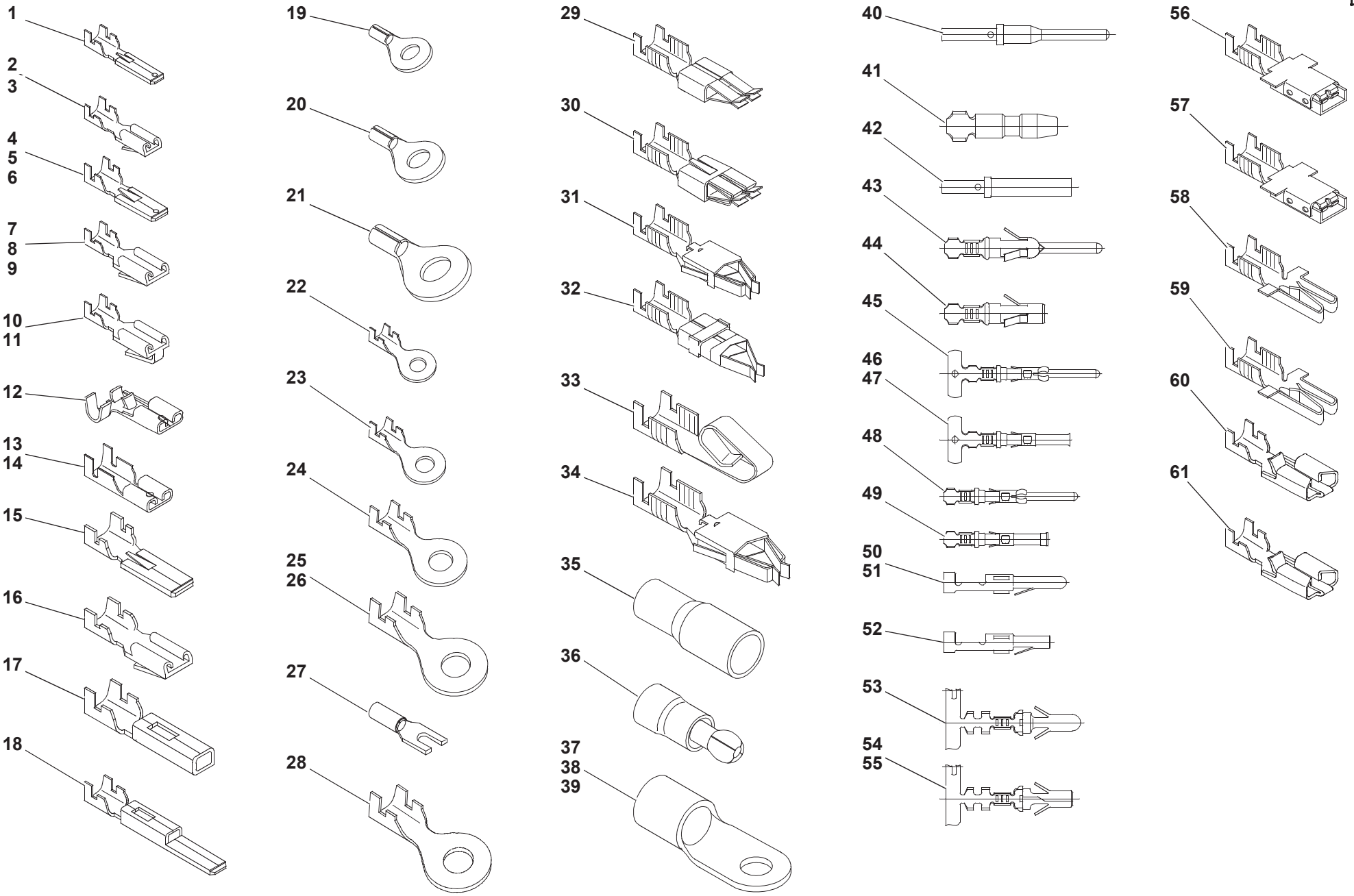

Stecker 3.iso

Pos. Item Pos.	Teil-Nummer Part no. No. pièce	Bezeichnung	Description	Désignation	Stück Qty. Qté.	Bemerkung Remarks Remarques
29	0 00 333 01 66	Standard Power-Timer	Standard power timer	Power timer standard		Typ 3; 4 – 6 mm²
30	0 00 333 01 66	Standard Power-Timer	Standard power timer	Power timer standard		Typ 3; 4 – 6 mm²
31	0 00 333 03 66	Junior-Power-Timer	Junior power timer	Power timer junior		Typ XII; 1,5 – 2,5 mm²
32	0 00 333 36 65	Buchse	Bushing	Douille		4,5 – 8,3 mm²
33	0 00 333 65 66	Kontakt	Contact	Contact		
34	0 00 333 41 66	Junior-Power-Timer	Junior power timer	Power timer junior		1,5 – 2,5 mm²
35	0 00 333 61 65	Rundsteckhülse isoliert, rot	Insulated pin socket (red)	Contact femelle cylindrique isolé (rouge)		ø 4 mm; 0,5 – 1,0 mm²
36	0 00 333 13 66	Rundstecker isoliert, rot	Insulated cylindrical plug (red)	Fiche ronde isolée (rouge)		ø 4 mm; 0,5 – 1,0 mm²
37	7 575 641 039	Kabelschuh	Cable lug	Cosse de câble		ø 8,4 mm; 35 – 50 mm²
38	7 575 641 040	Kabelschuh	Cable lug	Cosse de câble		ø 10,5 mm; 35 – 50 mm²
39	7 575 641 041	Kabelschuh	Cable lug	Cosse de câble		ø 13 mm; 35 – 50 mm²
40	0 00 333 75 66	Stiftkontakt	Pin contact	Contact de fiches		1,5 mm²
41	0 00 333 57 66	Stift	Stud	Goujon		AM; ø 3,96; 0,8 – 2,5 mm²
42	0 00 333 92 65	Buchsenkontakt	Socket contact	Contact femelle		1,5 mm²
43	0 00 333 37 66	Rundstecker	Cylindrical plug	Fiche ronde		ø 1,6; 0,75 – 1,5 mm²
44	0 00 333 40 66	Rundsteckhülse	Pin socket	Contact femelle cylindrique		ø 1,6; 0,3 – 0,6 mm²
45	0 00 333 26 65	Stift	Stud	Goujon		CI 2; ø 1,6 mm; 1 – 2,5 mm²
46	0 00 333 25 65	Buchse	Bushing	Douille		CI 2; ø 1,6 mm; 1 – 2,5 mm²
47	0 00 333 77 65	Buchse	Bushing	Douille		CI 2; ø 1,6 mm; 0,75 – 1,5 mm²
48	0 00 333 49 65	Stift	Stud	Goujon		Typ III+; ø 1,6 ; 0,75 – 1,5 mm²
49	0 00 333 50 65	Buchse	Bushing	Douille		Typ III+; ø 1,6 ; 0,75 – 1,5 mm²
50	0 00 333 59 65	Stift mit Raste	Stud with stop notch	Goujon avec cran d'arrêt		ø 2,1 mm; 0,3 – 0,75 mm²
51	0 00 333 07 66	Stift mit Raste	Stud with stop notch	Goujon avec cran d'arrêt		ø 2,1 mm; 1 – 2,5 mm²
52	0 00 333 13 65	Buchse mit Raste	Bushing with stop notch	Douille avec cran d'arrêt		ø 2,1 mm; 1 – 2,5 mm²
53	0 00 333 04 65	Stift	Stud	Goujon		MNL; ø 3,5 mm; 0,5 – 2,1 mm²
54	0 00 333 76 65	Buchse	Bushing	Douille		ø 3,5 mm; 0,5 – 2,1 mm²
55	0 00 333 75 65	Buchse	Bushing	Douille		ø 3,5 mm; 2,1 – 5,3 mm²
56	0 00 333 03 56	Kabelschuh	Cable lug	Cosse de câble		4 – 6 mm²
57	0 00 333 04 56	Kabelschuh	Cable lug	Cosse de câble		6 – 10 mm²
58	0 00 333 05 56	Kabelschuh	Cable lug	Cosse de câble		1 – 2,5 mm²
59	0 00 333 07 56	Kabelschuh	Cable lug	Cosse de câble		2,5 – 6 mm²
60	0 00 333 86 66	Kontakt	Contact	Contact		180°; 1,0 – 2,5 mm²
61	0 00 333 87 66	Kontakt	Contact	Contact		180°; 2,5 – 4 mm²

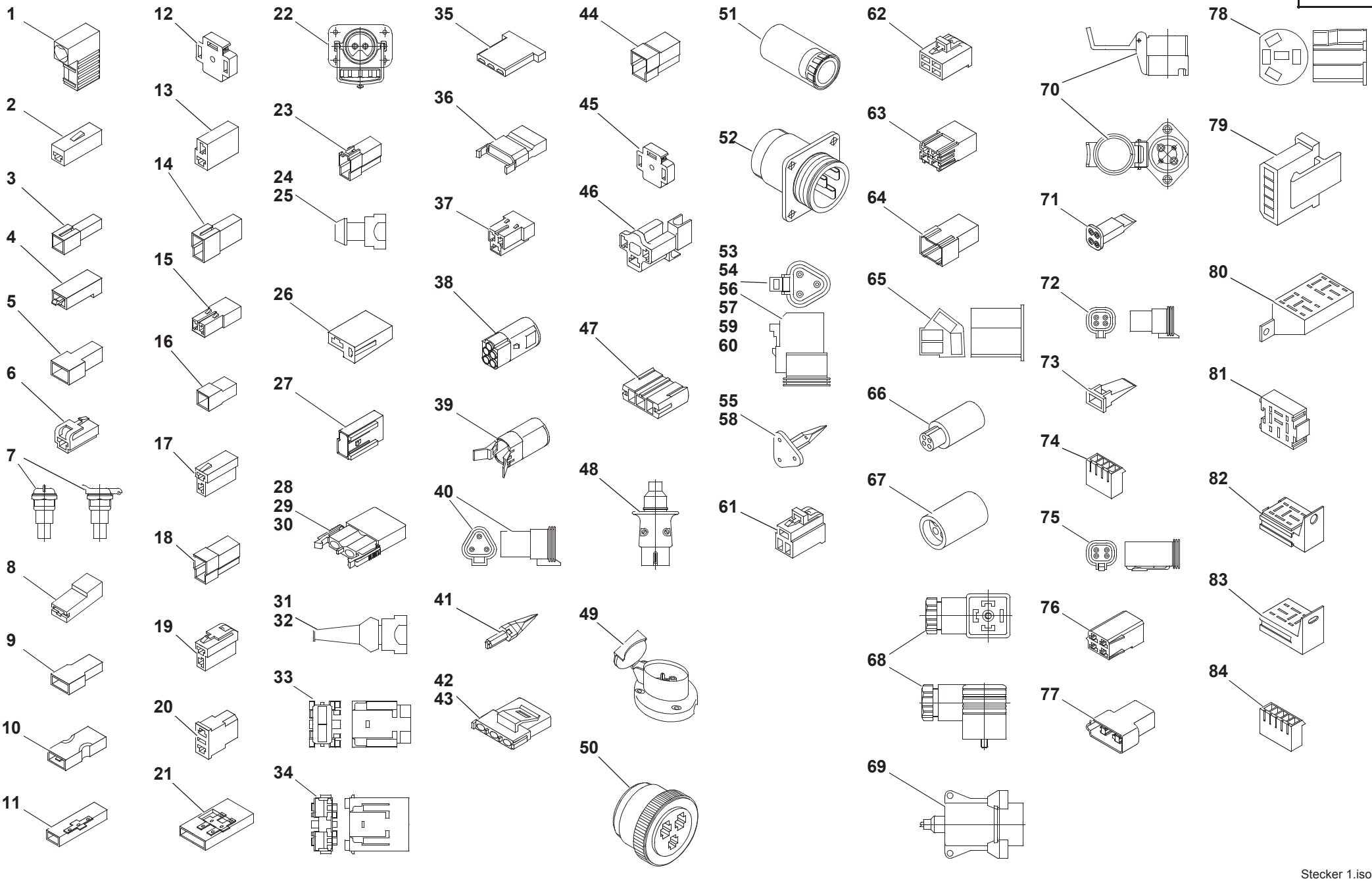

Stecker 1.iso

Pos. Item Pos.	Teil-Nummer Part no. No. pièce	Bezeichnung	Description	Désignation	Stück Qty. Qté.	Bemerkung Remarks Remarques
		1-polige Steckergehäuse	**1-pole plug housings**	**Boîtiers de fiche 1 pôle**		
1	0 00 333 33 66	Isolierhülse	Insulating sleeve	Douille isolante		Typ F, 6,3 mm
2	0 00 333 54 65	Steckhülsengehäuse	Socket housing	Boîtier de prise de courant		2,8 mm
3	0 00 333 55 65	Flachsteckergehäuse	Flat plug housing	Boîtier à fiche plate		2,8 mm
4	0 00 333 16 65	Steckhülsengehäuse	Socket housing	Boîtier de prise de courant		6,3 mm
5	0 00 333 17 65	Flachsteckergehäuse	Flat plug housing	Boîtier à fiche plate		6,3 mm
6	0 00 333 43 65	Steckhülsengehäuse mit Raste	Socket housing with stop notch	Boîtier de prise de courant avec cran d'arrêt		6,3 mm
7	0 00 333 05 10	Steckdose mit Klappdeckel	Socket with spring-flap cover	Prise avec couvercle à ressort		
8	0 00 333 93 65	Isolierhülse	Insulating sleeve	Douille isolant		Typ G, 6,3 mm
9	0 00 333 85 11	Steckgehäuse	Adapter socket	Contact femelle		Typ D, 6,3 mm
10	0 00 333 11 65	Verbindungsstück	Connecting piece	Raccord		6,3 mm
11	0 00 333 02 61	Verbindungsstück mit Isolierhülse	Connecting piece with insulating sleeve	Raccord avec douille isolante		Typ C, 6,3 mm
		2-polige Steckergehäuse	**2-pole plug housings**	**Boîtiers de fiche 2 pôles**		
12	0 00 333 78 11	Lampenstecker	Light bulb socket	Prise de courant de la lampe		6,3 mm
13	0 00 333 15 65	Steckhülsengehäuse	Socket housing	Boîtier de prise de courant		2,8 mm
14	0 00 333 97 11	Flachsteckergehäuse	Flat plug housing	Boîtier à fiche plate		2,8 mm
15	0 00 333 75 11	Steckhülsengehäuse	Socket housing	Boîtier de prise de courant		6,3 mm
16	0 00 333 35 11	Flachsteckergehäuse	Flat plug housing	Boîtier à fiche plate		6,3 mm
17	0 00 333 08 11	Steckhülsengehäuse	Socket housing	Boîtier de prise de courant		6,3 mm
	0 00 333 91 66	Steckhülsengehäuse (blau)	Socket housing (blue)	Boîtier de prise de courant (bleu)		6,3 mm
	0 00 333 92 66	Steckhülsengehäuse (schwarz)	Socket housing (black)	Boîtier de prise de courant (noir)		6,3 mm
	0 00 333 94 66	Steckhülsengehäuse (rot)	Socket housing (red)	Boîtier de prise de courant (rouge)		6,3 mm
18	0 00 333 51 11	Flachsteckergehäuse	Flat plug housing	Boîtier à fiche plate		6,3 mm
	0 00 333 93 66	Flachsteckergehäuse (schwarz)	Flat plug housing (black)	Boîtier à fiche plate (noir)		6,3 mm
	0 00 333 95 66	Flachsteckergehäuse (rot)	Flat plug housing (red)	Boîtier à fiche plate (rouge)		6,3 mm
19	0 00 333 44 65	Steckhülsengehäuse mit Raste	Socket housing with stop notch	Boîtier de prise de courant avec cran d'arrêt		6,3 mm
20	0 00 333 46 11	Steckhülsengehäuse	Socket housing	Boîtier de prise de courant		6,3 mm
21	0 00 333 05 61	Verbindungsstück mit Isolierhülse	Connecting piece with insulating sleeve	Raccord avec douille isolante		Typ D, 6,3 mm
22	0 00 333 21 10	Fremdstartsteckdose	Socket for jump-starting	Prise pour démarrage à l'aide d'une batterie extérieure		ø 9,1 – 10,7 mm; 35/50 mm²
23	0 00 333 83 66	Flachsteckergehäuse	Flat plug housing	Boîtier à fiche plate		6,3 mm

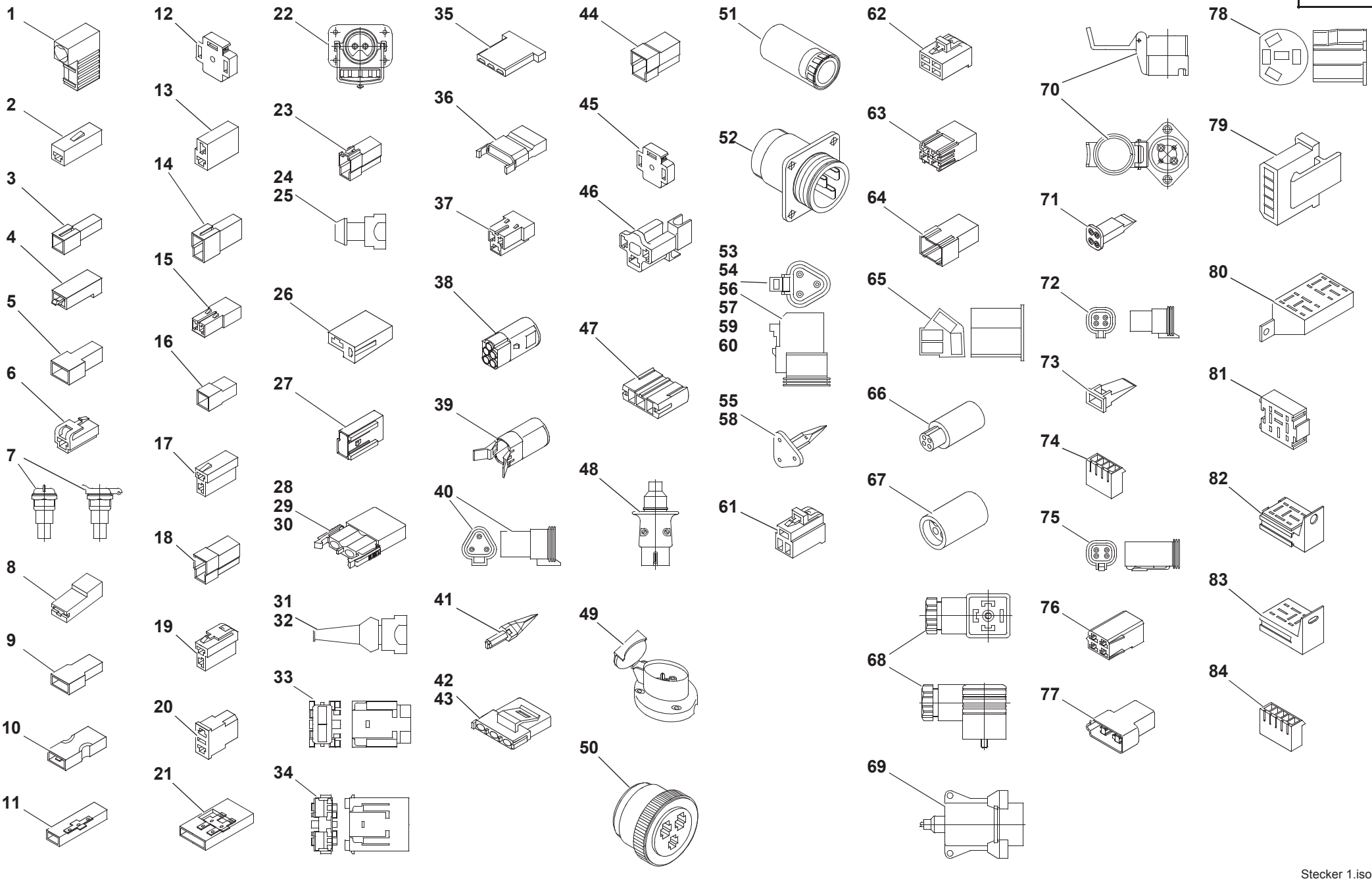

Stecker 1.iso

Pos. Item Pos.	Teil-Nummer Part no. No. pièce	Bezeichnung	Description	Désignation	Stück Qty. Qté.	Bemerkung Remarks Remarques
24	0 00 333 38 66	Junior-Power-Timer Gehäuse (grün)	Junior Power Timer housing (green)	Boîtier Junior Power Timer (vert)		
25	0 00 333 77 66	Junior-Power-Timer Gehäuse (schwarz)	Junior Power Timer housing (black)	Boîtier Junior Power Timer (noir)		
26	0 00 333 54 66	Steckhülsengehäuse	Socket housing	Boîtier de prise de courant		6,3 mm
27	0 00 333 81 66	Flachsteckergehäuse	Socket housing	Boîtier à fiche plate typ		6,3 mm
28	0 00 333 06 65	Steckhülsengehäuse	Socket housing	Boîtier de prise de courant		
29	0 00 333 07 65	Deckel	Cover	Couvercle		
30	0 00 333 08 65	Rundsteckhülse	Pin socket	Contact femelle cylindrique		
31	0 00 333 47 65	Stecker	Plug	Fiche		
32	0 00 335 03 97	Schutzkappe	Protective cap	Capuchon protecteur		
33	0 00 333 04 40	Sicherungshalter	Fuse holder	Porte-fusible		
34	0 00 333 05 40	Sicherungshalter	Fuse holder	Porte-fusible		
		3-polige Steckergehäuse	**3-pole plug housings**	**Boîtiers de fiche 3 pôles**		
35	0 00 333 78 65	Steckhülsengehäuse	Socket housing	Boîtier de prise de courant		Typ C, 2,8 mm
36	0 00 333 79 65	Flachsteckergehäuse	Flat plug housing	Boîtier à fiche plate		Typ C, 2,8 mm
37	0 00 333 91 11	Steckhülsengehäuse	Socket housing	Boîtier de prise de couran		Typ G, 6,3 mm
38	0 00 333 36 66	Rundsteckhülse	Pin socket	Contact femelle cylindrique		ø 1,6
39	0 00 333 40 66	Steckergehäuse (spritzwassergeschützt)	Plug housing (spray-water protected)	Boîtier de fiche (étanche aux eaux de projection)		ø 1,6
40	0 00 333 67 66	Stiftgehäuse	Pin housing	Boîtier de broche		
41	0 00 333 71 66	Keil	Key	Clavette		
42	0 00 333 55 66	Einbausatz	Mounting kit	Kit de montage		
43	0 00 333 56 66	Buchsenkontakt	Socket contact	Contact femelle		
44	0 00 333 90 11	Flachsteckergehäuse	Flat plug housing	Boîtier à fiche plate		Typ H; 6,3 mm
45	0 00 333 60 11	Lampenstecker	Light bulb socket	Prise de courant de la lampe		6,3 mm
46	0 00 333 58 11	Steckhülsengehäuse	Socket housing	Boîtier de prise de courant		90°; 8,0 mm
47	0 00 333 60 65	Gehäuse	Housing	Boîtier		
48	0 00 333 68 11	Stecker	Plug	Fiche		
49	0 00 333 14 10	Steckdose	Socket	Prise		
50	0 00 333 38 65	Steckteil mit Kupplungsring	Plug-in element with coupler ring	Elément enfichable avec bague de raccordement		
51	0 00 333 07 50	Tülle	Protecting sleeve	Gaine		
52	0 00 333 39 65	Steckergehäuse	Plug housing	Boîtier de fiche		

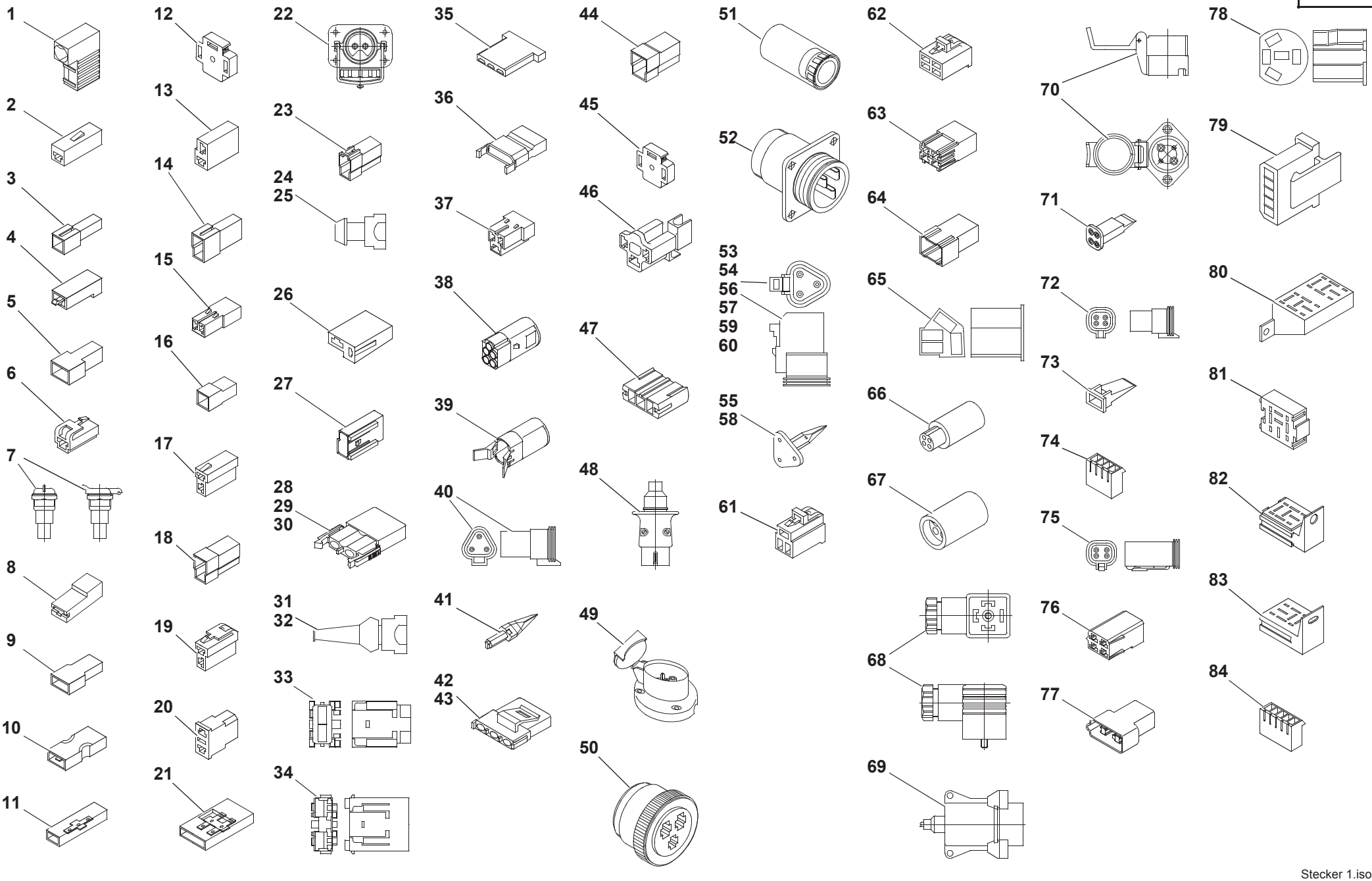

Stecker 1.iso

Pos. Item Pos.	Teil-Nummer Part no. No. pièce	Bezeichnung	Description	Désignation	Stück Qty. Qté.	Bemerkung Remarks Remarques
53	0 00 333 88 65	Buchsengehäuse	Socket housing	Boîtier de douille		
54	0 00 333 92 65	Buchsenkontakt	Socket contact	Contact femelle		
55	0 00 333 90 65	Keil	Key	Clavette		
56	0 00 990 08 40	Stopfen	Plug	Bouchon		
57	0 00 333 67 66	Stiftgehäuse	Pin housing	Boîtier de broche		
58	0 00 333 71 66	Keil	Key	Clavette		
59	0 00 333 75 66	Stiftkontakt	Pin contact	Contact de fiches		
60	0 00 990 08 40	Stopfen	Plug	Bouchon		
61	0 00 333 32 66	Steckhülsengehäuse mit Raste	Socket housing with stop notch	Boîtier de prise de courant avec cran d'arrêt		6,3 mm
		4-polige Steckergehäuse	**4-pole plug housings**	**Boîtiers de fiche 4 pôles**		
62	0 00 333 45 65	Steckhülsengehäuse mit Raste	Socket housing with stop notch	Boîtier de prise de courant avec cran d'arrêt		6,3 mm
63	0 00 333 28 65	Steckhülsengehäuse	Socket housing	Boîtier de prise de courant		Typ C, 9,5 mm
64	0 00 333 27 65	Flachsteckergehäuse	Flat plug housing	Boîtier à fiche plate		Typ D, 9,5 mm
65	0 00 333 51 65	Zentralstecker	Central plug	Fiche centrale		9,5 mm
66	0 00 333 14 65	Buchsengehäuse, schwarz	Bushing housing (black)	Boîtier de douille (noir)		
67	0 00 333 58 65	Stiftgehäuse, schwarz	Stud housing (black)	Boîtier de goujon (noir)		
68	0 00 333 04 66	Gerätestecker, schwarz	Equipment plug (black)	Fiche de l'équipement (noir)		
69	7 731 000 002	Stecker	Plug	Fiche		
70	7 731 000 001	Steckdose	Socket	Prise		
71	0 00 333 72 66	Keil	Key	Clavette		
72	0 00 333 69 66	Stiftgehäuse	Pin housing	Boîtier de broche		
73	0 00 333 73 66	Keil	Key	Clavette		
74	0 00 333 62 66	Steckergehäuse	Plug housing	Boîtier de fiche		
75	0 00 333 68 66	Buchsengehäuse	Socket housing	Boîtier de douille		
76	0 00 333 12 65	Steckhülsengehäuse	Socket housing	Boîtier de prise de courant		Typ I, 6,3 mm
77	0 00 333 10 65	Flachsteckergehäuse	Flat plug housing	Boîtier à fiche plate		Typ Y, 6,3 mm

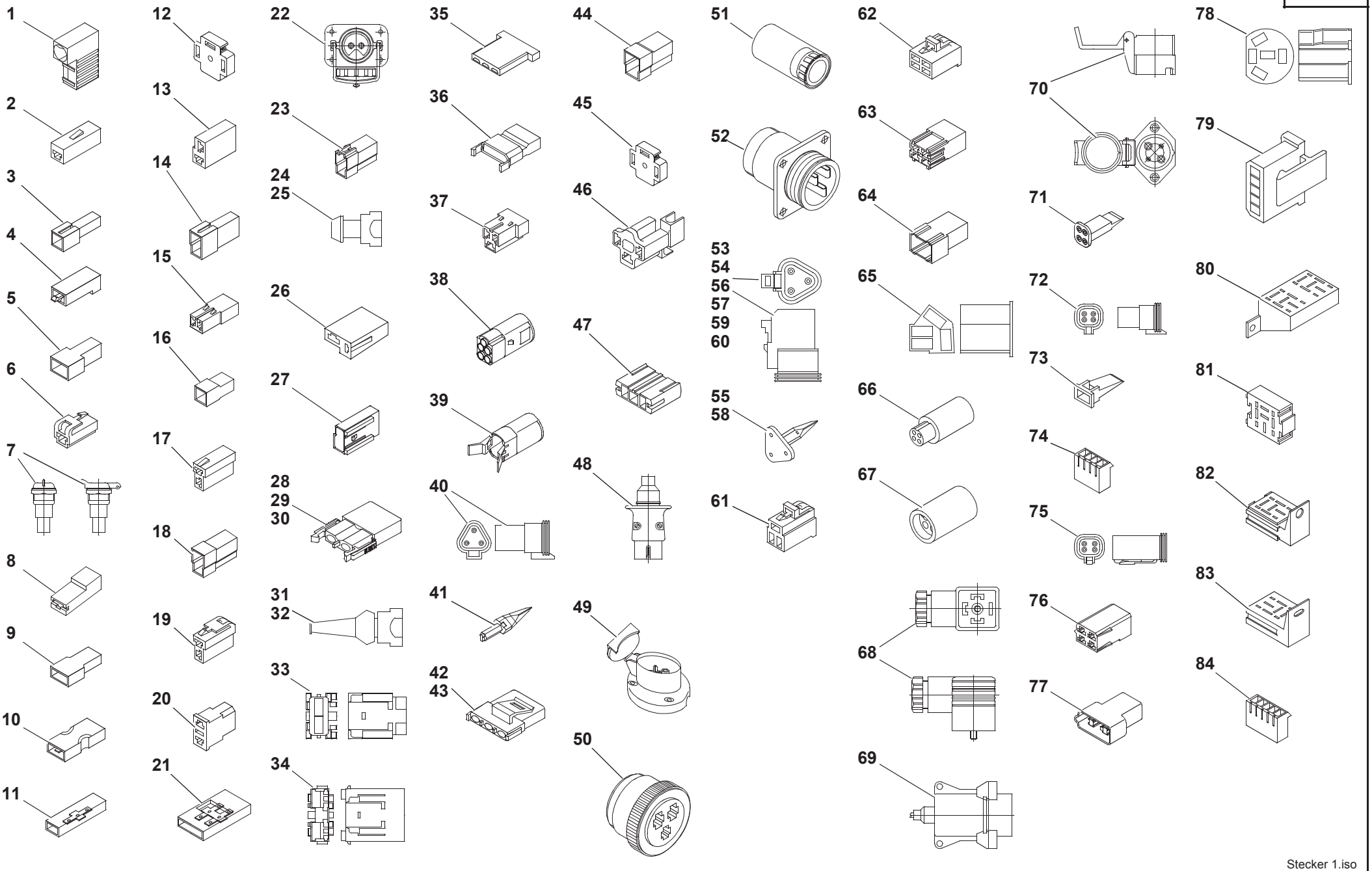

Stecker 1.iso

Pos. Item Pos.	Teil-Nummer Part no. No. pièce	Bezeichnung	Description	Désignation	Stück Qty. Qté.	Bemerkung Remarks Remarques
		5-polige Steckergehäuse	**5-pole plug housings**	**Boîtiers de fiche 5 pôles**		
78	0 00 333 61 11	Zentralstecker	Central plug	Fiche centrale		6,3 mm
79	0 00 333 80 65	Steckhülsengehäuse	Socket housing	Boîtier de prise de courant		
80	0 00 332 00 28	Relaisstecksockel	Relay bracket	Support pour relais		6,3 mm
81	0 00 332 01 28	Relaisstecksockel	Relay bracket	Support pour relais		6,3 mm
82	0 00 332 02 28	Relaisstecksockel	Relay bracket	Support pour relais		
83	0 00 333 40 11	Steckergehäuse	Plug housing	Boîtier de fiche		
84	0 00 333 61 11	Steckergehäuse	Plug housing	Boîtier de fiche		

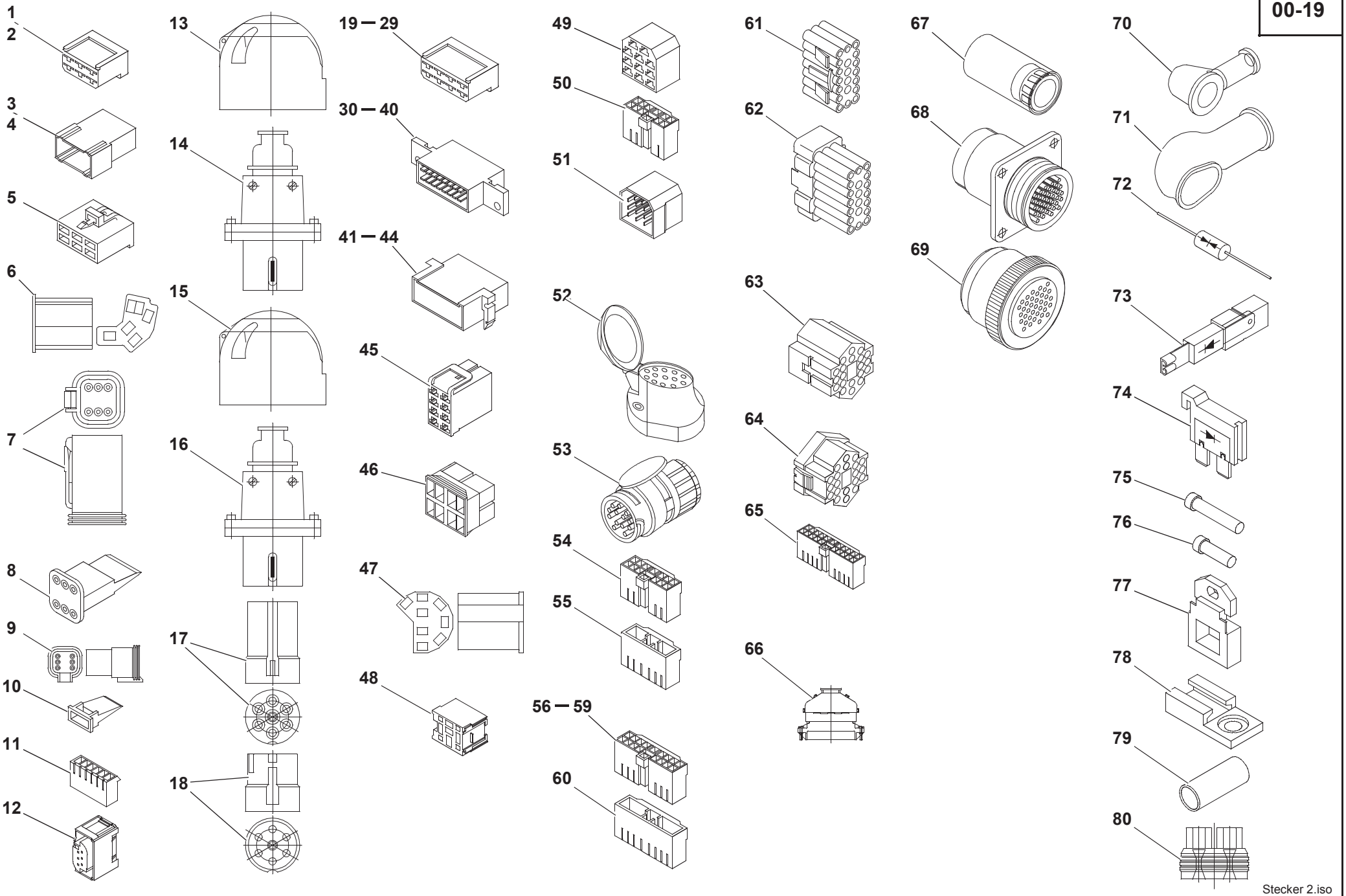

Stecker 2.iso

Pos. Item Pos.	Teil-Nummer Part no. No. pièce	Bezeichnung	Description	Désignation	Stück Qty. Qté.	Bemerkung Remarks Remarques
		6-polige Steckergehäuse	**6-pole plug housings**	**Boîtiers de fiche 6 pôles**		
1	0 00 333 76 11	Steckhülsengehäuse	Socket housing	Boîtier de prise de courant		6,3 mm
2	0 00 333 14 66	Steckhülsengehäuse, schwarz	Socket housing (black)	Boîtier de prise de courant (noir)		6,3 mm
3	0 00 333 74 11	Flachsteckergehäuse	Flat plug housing	Boîtier à fiche plate		6,3 mm
4	0 00 333 15 66	Flachsteckergehäuse, schwarz	Flat plug housing (black)	Boîtier à fiche plate (noir)		6,3 mm
5	0 00 333 46 65	Steckhülsengehäuse mit Raste	Socket housing with stop notch	Boîtier de prise de courant avec cran d'arrêt		6,3 mm
6	0 00 333 62 11	Zentralstecker	Central plug	Fiche centrale		6,3 mm
7	0 00 333 89 65	Gehäuse	Housing	Boîtier		
8	0 00 333 91 65	Verriegelung	Lock	Verrou		
9	0 00 333 70 66	Stiftgehäuse	Stud housing	Boîtier de goujon		
10	0 00 333 74 66	Keil	Key	Clavette		
11	0 00 333 60 66	Steckergehäuse	Plug housing	Boîtier de fiche		
12	0 00 333 89 66	Buchsengehäuse	Bushing housing	Boîtier de douille		
		7-polige Steckergehäuse	**7-pole plug housings**	**Boîtiers de fiche 7 pôles**		
13	0 00 333 10 10	Steckdose, PVC schwarz	Socket (PVC, black)	Prise (PCV, noir)		
14	0 00 333 55 11	Stecker, PVC schwarz	Plug (PVC, black)	Fiche (PCV, noir)		
15	0 00 333 11 10	Steckdose (Deckel weiß)	Socket (white cover)	Prise (couvercle blanc)		
16	0 00 333 56 11	Stecker (weiß)	Plug (white)	Fiche (blanc)		
17	0 00 333 23 65	Stiftgehäuse	Stud housing	Boîtier de goujon		
18	0 00 333 24 65	Buchsengehäuse	Bushing housing	Boîtier de douille		
		8-polige Steckergehäuse	**8-pole plug housings**	**Boîtiers de fiche 8 pôles**		
19	0 00 333 32 11	Steckhülsengehäuse, weiß	Socket housing (white)	Boîtier de prise de courant (blanc)		6,3 mm
20	0 00 333 30 11	Steckhülsengehäuse, gelb	Socket housing (yellow)	Boîtier de prise de courant (jaune)		6,3 mm
21	0 00 333 43 11	Steckhülsengehäuse, rot	Socket housing (red)	Boîtier de prise de courant (rouge)		6,3 mm
22	0 00 333 45 11	Steckhülsengehäuse, dunkelgrün	Socket housing (dark green)	Boîtier de prise de courant (vert foncé)		6,3 mm
23	0 00 333 16 66	Steckhülsengehäuse, schwarz	Socket housing (black)	Boîtier de prise de courant (noir)		6,3 mm
24	0 00 333 17 66	Steckhülsengehäuse, dunkelblau	Socket housing (dark blue)	Boîtier de prise de courant (bleu foncé)		6,3 mm
25	0 00 333 18 66	Steckhülsengehäuse, hellbraun	Socket housing (light brown)	Boîtier de prise de courant (marron clair)		6,3 mm
26	0 00 333 19 66	Steckhülsengehäuse, elfenbein	Socket housing (ivory)	Boîtier de prise de courant (ivoire)		6,3 mm
27	0 00 333 20 66	Steckhülsengehäuse, hellrot	Socket housing (light red)	Boîtier de prise de courant (rouge clair)		6,3 mm
28	0 00 333 21 66	Steckhülsengehäuse, dunkelbraun	Socket housing (dark brown)	Boîtier de prise de courant (marron foncé)		6,3 mm
29	0 00 333 22 66	Steckhülsengehäuse, hellgrau	Socket housing (light grey)	Boîtier de prise de courant (gris clair)		6,3 mm

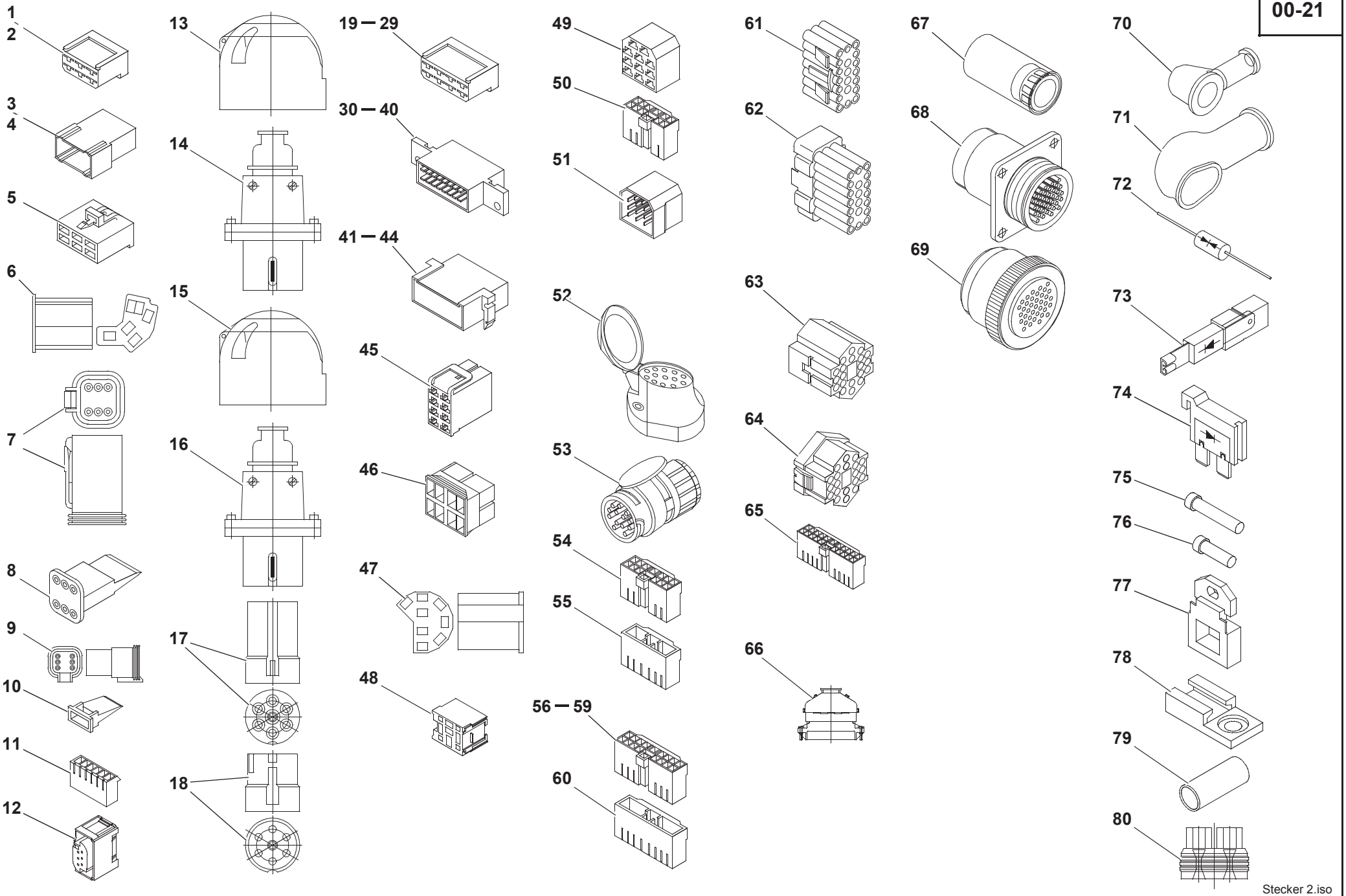

Stecker 2.iso

Pos. Item Pos.	Teil-Nummer Part no. No. pièce	Bezeichnung	Description	Désignation	Stück Qty. Qté.	Bemerkung Remarks Remarques
30	0 00 333 33 11	Steckverteiler, weiß	Plug and socket distributor (white)	Distributeur par fiches (blanc)		6,3 mm
31	0 00 333 31 11	Steckverteiler, gelb	Plug and socket distributor (yellow)	Distributeur par fiches (jaune)		6,3 mm
32	0 00 333 42 11	Steckverteiler, rot	Plug and socket distributor (red)	Distributeur par fiches (rouge)		6,3 mm
33	0 00 333 23 66	Steckverteiler, hellbraun	Plug and socket distributor (light brown)	Distributeur par fiches (marron clair)		6,3 mm
34	0 00 333 24 66	Steckverteiler, dunkelblau	Plug and socket distributor (dark blue)	Distributeur par fiches (bleu foncé)		6,3 mm
35	0 00 333 25 66	Steckverteiler, dunkelgrün	Plug and socket distributor (dark green)	Distributeur par fiches (vert foncé)		6,3 mm
36	0 00 333 26 66	Steckverteiler, elfenbein	Plug and socket distributor (ivory)	Distributeur par fiches (ivoire)		6,3 mm
37	0 00 333 27 66	Steckverteiler, schwarz	Plug and socket distributor (black)	Distributeur par fiches (noir)		6,3 mm
38	0 00 333 28 66	Steckverteiler, hellrot	Plug and socket distributor (light red)	Distributeur par fiches (rouge clair)		6,3 mm
39	0 00 333 29 66	Steckverteiler, dunkelbraun	Plug and socket distributor (dark brown)	Distributeur par fiches (marron foncé)		6,3 mm
40	0 00 333 30 66	Steckverteiler, hellgrau	Plug and socket distributor (light grey)	Distributeur par fiches (gris clair)		6,3 mm
41	0 00 333 48 11	Flachsteckergehäuse	Flat plug housing	Boîtier à fiche plate		6,3 mm
42	0 00 333 89 11	Flachsteckergehäuse, gelb	Flat plug housing (yellow)	Boîtier à fiche plate (jaune)		6,3 mm
43	0 00 333 87 11	Flachsteckergehäuse, rot	Flat plug housing (red)	Boîtier à fiche plate (rouge)		6,3 mm
44	0 00 333 88 11	Flachsteckergehäuse, grün	Flat plug housing (green)	Boîtier à fiche plate (vert)		6,3 mm
45	0 00 333 47 11	Steckergehäuse	Socket housing	Boîtier de prise de courant		FLH, 6,3 mm
46	0 00 333 22 65	Zentralsteckersatz	Set of central plugs	Jeu de fiches centrales		
47	0 00 333 20 65	Steckhülsengehäuse	Socket housing	Boîtier de prise de courant		
		9-polige Steckergehäuse	**9-pole plug housings**	**Boîtiers de fiche 9 pôles**		
48	0 00 333 88 66	Steckergehäuse	Socket housing	Boîtier de prise de courant		
		11-polige Steckergehäuse	**11-pole plug housings**	**Boîtiers de fiche 11 pôles**		
49	0 00 333 70 11	Steckhülsengehäuse	Socket housing	Boîtier de prise de courant		6,3 mm
50	0 00 333 58 66	Buchsengehäuse	Bushing housing	Boîtier de douille		
51	0 00 333 71 11	Flachsteckergehäuse	Flat plug housing	Boîtier à fiche plate		6,3 mm
		13-polige Steckergehäuse	**13-pole plug housings**	**Boîtiers de fiche 13 pôles**		
52	0 00 333 22 10	Steckdose, PVC schwarz	Socket (PVC, black)	Prise (PCV, noir)		
53	0 00 333 32 65	Stecker, PVC schwarz	Plugt (PVC, black)	Fiche (PCV, noir)		
54	0 00 333 53 66	Buchsengehäuse, natur	Bushing housing (natural-coloured)	Boîtier de douille (couleur naturelle)		
55	0 00 333 47 66	Stiftgehäuse	Stud housing	Boîtier de goujon		

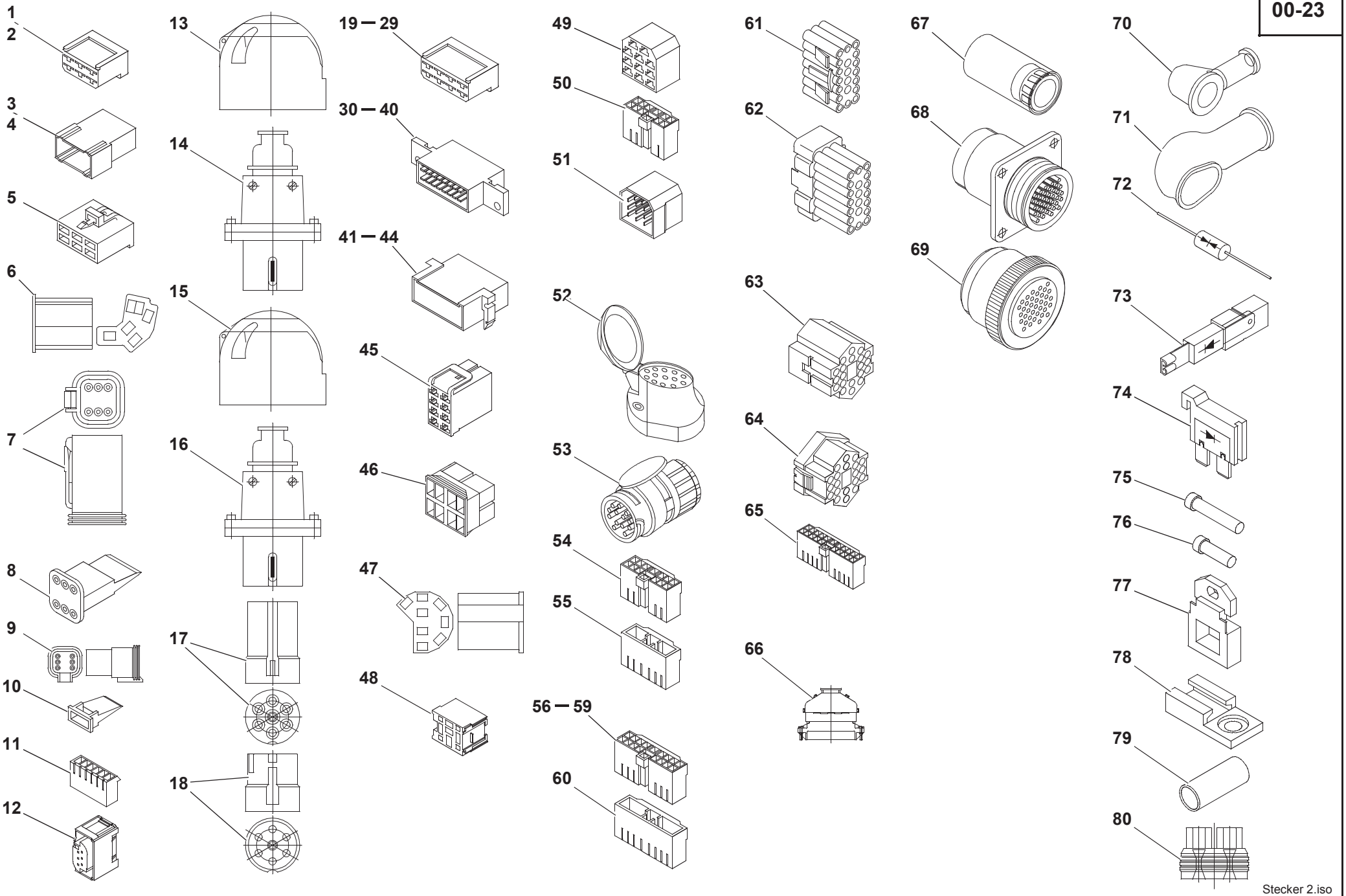

Stecker 2.iso

Pos. Item Pos.	Teil-Nummer Part no. No. pièce	Bezeichnung	Description	Désignation	Stück Qty. Qté.	Bemerkung Remarks Remarques
		17-polige Steckergehäuse	**17-pole plug housings**	**Boîtiers de fiche 17 pôles**		
56	0 00 333 50 66	Buchsengehäuse, natur	Bushing housing (natural-coloured)	Boîtier de douille (couleur naturelle)		
57	0 00 333 63 66	Buchsengehäuse, schwarz	Bushing housing (black)	Boîtier de douille (noir)		
58	0 00 333 64 66	Buchsengehäuse, gelb	Bushing housing (yellow)	Boîtier de douille (jaune)		
59	0 00 333 66 66	Buchsengehäuse, grün	Bushing housing (green)	Boîtier de douille (vert)		
60	0 00 333 52 66	Stiftgehäuse	Stud housing	Boîtier de goujon		
		20-polige Steckergehäuse	**20-pole plug housings**	**Boîtiers de fiche 20 pôles**		
61	0 00 333 41 65	Buchsengehäuse, schwarz	Bushing housing (black)	Boîtier de douille (noir)		
62	0 00 333 42 65	Stiftgehäuse, schwarz	Stud housing (black)	Boîtier de goujon (noir)		
		21-polige Steckergehäuse	**21-pole plug housings**	**Boîtiers de fiche 21 pôles**		
63	0 00 333 98 11	Buchsengehäuse	Bushing housing	Boîtier de douille		
64	0 00 333 99 11	Stiftgehäuse	Stud housing	Boîtier de goujon		
65	0 00 333 59 66	Buchsengehäuse (natur)	Bushing housing (natural-coloured)	Boîtier de douille (couleur naturelle)		
		28-polige Steckergehäuse	**28-pole plug housings**	**Boîtiers de fiche 28 pôles**		
66	0 00 333 46 66	Buchsengehäuse	Bushing housing	Boîtier de douille		
		37-polige Steckergehäuse	**37-pole plug housings**	**Boîtiers de fiche 37 pôles**		
67	0 00 333 06 50	Tülle	Protecting sleeve	Gaine		
68	0 00 333 40 65	Aufnahmegehäuse	Housing	Boîtier		
69	0 00 333 37 65	Steckteil mit Kupplungsring	Plug-in element with coupler ring	Elément enfichable avec bague de raccordement		
		Diverse Bauteile	**Other component parts**	**Autres pièces constitutives**		
70	0 00 335 02 97	Schutzkappe	Protective cap	Capuchon protecteur		
71	0 22 335 00 97	Schutzkappe für Anlasser	Protective cap for starter	Capuchon protecteur pour démarreur		
72	0 00 332 04 11	Transil-Diode	Transil diode	Diode Transil		
73	0 00 332 03 11	Sperrdiode	Blocking diode	Diode anti-retour		3A-14V
74	0 00 080 49 58	Sperrdiode	Blocking diode	Diode anti-retour		1A - 400V
75	0 00 990 05 40	Verschlußstopfen	Plug	Bouchon		
76	0 00 990 08 40	Verschlußstopfen	Plug	Bouchon		
77	0 00 333 00 22	Halterung	Bracket	Support		
78	0 00 333 09 40	Halter	Bracket	Support		
79	0 00 334 03 51	Schrumpfschlauch	Shrink hose	Flexible de contraction		ø 9,5
80	0 00 996 98 15	Dichtungstülle	Grommet	Gaine		

Gruppe Group Groupe 01

Motor Engine Moteur

Gruppe Group Groupe 01

Motor Engine Moteur

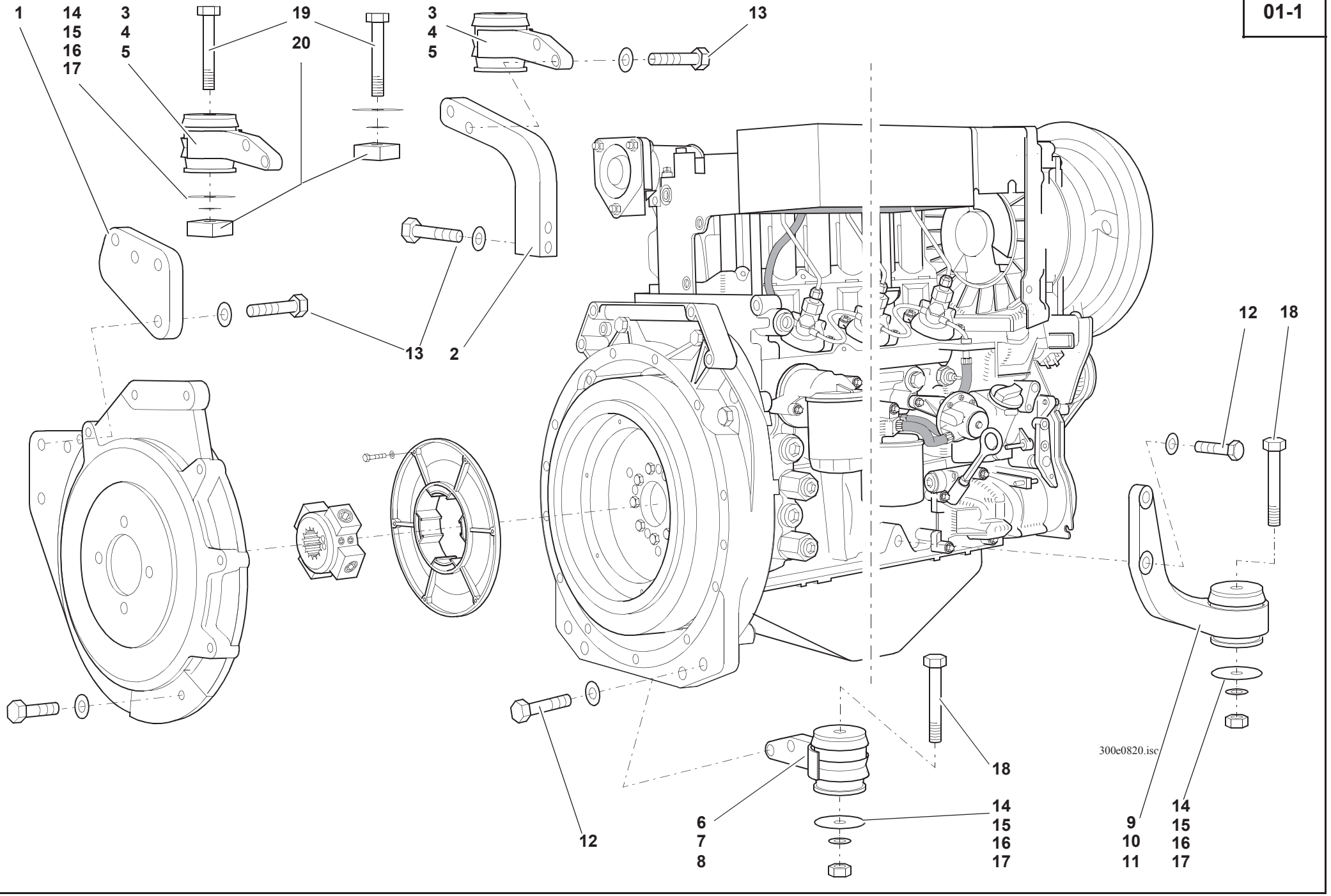
1
14
15
16
17
3
4
5
19
20
3
4
5
13
13
2
12
18
6
7
8
14
15
16
17
18
9
10
11
14
15
16
17
300e0820.isc

Pos. Item Pos.	Teil-Nummer Part no. No. pièce	Bezeichnung	Description	Désignation	Stück Qty. Qté.	Bemerkung Remarks Remarques
		Motoraufhängung	**Engine mounting**	**Suspension du moteur**		
1	1 38 012 01 43	Lagerung	Mounting	Suspension	1	**L**
2	1 38 012 00 43	Lagerung	Mounting	Suspension	1	**R**
3	0 00 080 14 10	Aufstellfuß	Mounting foot	Pied de fixation	2	**VL/VR**
4	0 00 080 19 26	Gummiring	Rubber ring	Bague en caoutchouc	4	
5	0 00 080 19 25	Schutzdeckel	Cover	Couvercle	1	
6	0 00 080 14 11	Aufstellfuß	Mounting foot	Pied de fixation	1	**HL**
7	0 00 080 19 26	Gummiring	Rubber ring	Bague en caoutchouc	2	
8	0 00 080 19 25	Schutzdeckel	Cover	Couvercle	1	
9	0 00 080 19 89	Aufstellfuß	Mounting foot	Pied de fixation	1	**HR**
10	0 00 080 19 26	Gummiring	Rubber ring	Bague en caoutchouc	2	
11	0 00 080 19 25	Schutzdeckel	Cover	Couvercle	1	
12	7 236 679 956	Sechskantschraube	Hexagon head screw	Vis six pans	4	M14x55-12.9
13	7 234 678 621	Sechskantschraube	Hexagon head screw	Vis six pans	8	180 Nm; M14x55-10.9
14	0 00 997 64 19	Einstellscheibe	Spacer	Cale	1	0,2 mm
15	0 00 997 65 19	Einstellscheibe	Spacer	Cale	1	0,5 mm
16	0 00 997 66 19	Einstellscheibe	Spacer	Cale	1	1,0 mm
17	0 00 997 67 19	Einstellscheibe	Spacer	Cale	1	1,5 mm
18	7 234 677 594	Sechskantschraube	Hexagon head screw	Vis six pans	2	M 12x85
19	7 234 677 597	Sechskantschraube	Hexagon head screw	Vis six pans	2	M 12x100
20	1 00 995 36 84	Gewindestück	Threaded part	Pièce filetée	2	

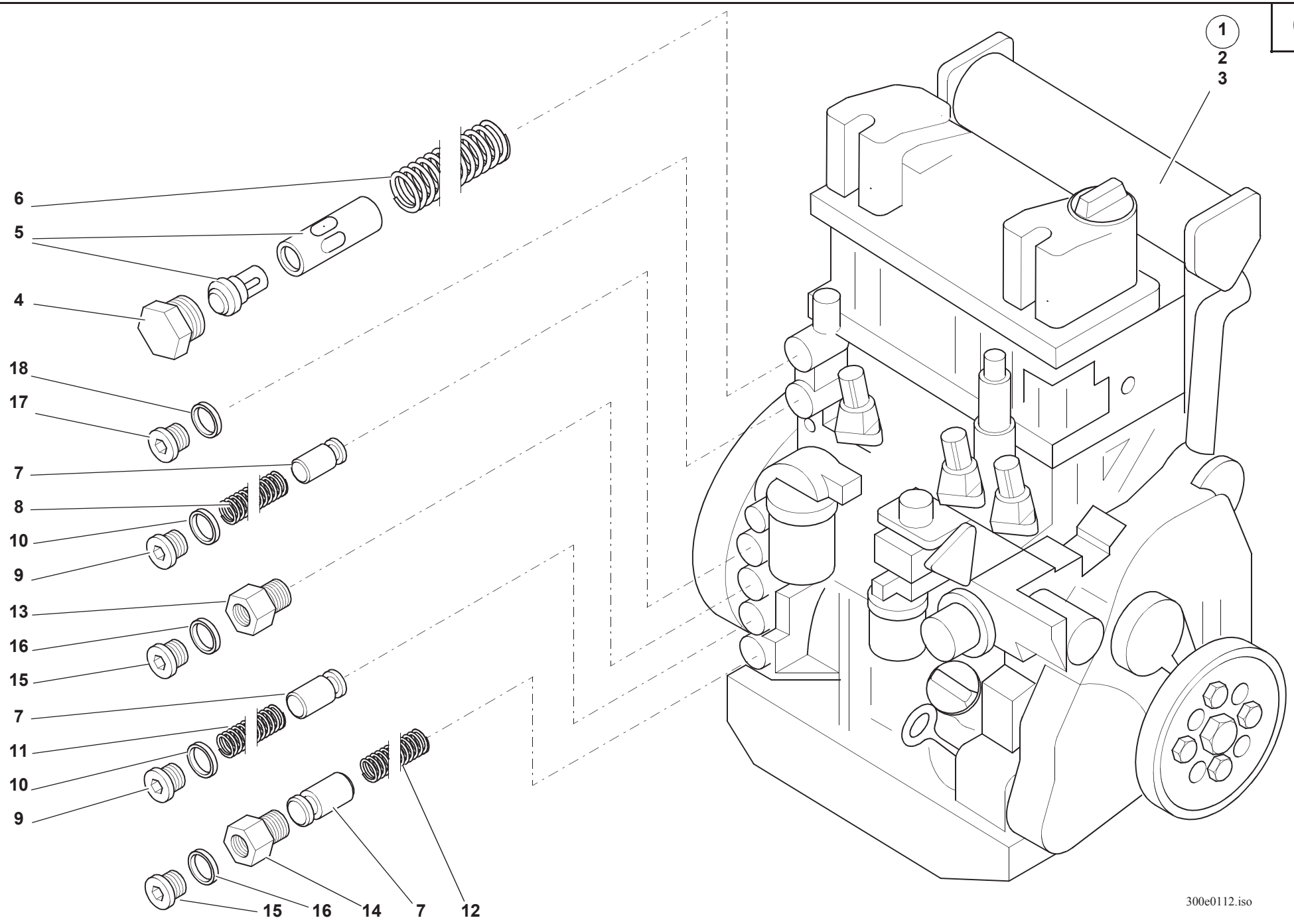
1
2
3
6
5
4
18
17
7
8
10
9
13
16
15
7
11
10
9
15
16
14
7
12
300e0112.iso

Pos. Item Pos.	Teil-Nummer Part no. No. pièce	Bezeichnung	Description	Désignation	Stück Qty. Qté.	Bemerkung Remarks Remarques
		Einzelteile Motor	**Engine: component parts**	**Moteur : pièces constitutives**		
1	0 38 010 02 03	Motor	Engine	Moteur	1	F4L 1011F
					1	
2	0 00 080 39 47	Dichtsatz Grundmotor	Sealing kit short block	Jeu de joints petit bloc	1	
3	0 00 080 39 51	Dichtsatz Zylinderkopf	Sealing kit cylinder head	Jeu de joints culasse	1	
4	0 00 080 26 39	Verschlußschraube	Screw plug	Bouchon fileté	1	
5	0 00 080 39 48	Thermostat	Thermostat	Thermostat	1	
6	0 00 080 26 40	Druckfeder	Compression spring	Ressort de pression	1	
7	0 00 080 26 73	Ventil	Valve	Clapet	3	
8	0 00 080 26 74	Druckfeder	Compression spring	Ressort de pression	1	
9	7 332 673 007	Verschlußschraube	Screw plug	Bouchon fileté	2	M 24x1,5 DIN 908
10	7 593 641 038	Dichtring	Sealing ring	Bague d’étanchéité	2	⊗ A 24x29-Cu
11	0 00 080 26 75	Druckfeder	Compression spring	Ressort de pression	1	
12	0 00 080 26 76	Druckfeder	Compression spring	Ressort de pression	1	
13	0 00 080 26 77	Übergangsnippel	Reduction piece	Raccord de réduction	1	
14	0 00 080 26 78	Übergangsnippel	Reduction piece	Raccord de réduction	1	
15	7 332 673 010	Verschlußschraube	Screw plug	Bouchon fileté	2	M 18x1,5 DIN 908
16	7 593 641 028	Dichtring	Sealing ring	Bague d’étanchéité	2	⊗ A 18x22-Cu
17	7 334 670 001	Verschlußschraube	Screw plug	Bouchon fileté	2	M10x1
18	7 593 641 024	Dichtring	Sealing ring	Bague d’étanchéité	2	⊗ A10x16-Cu

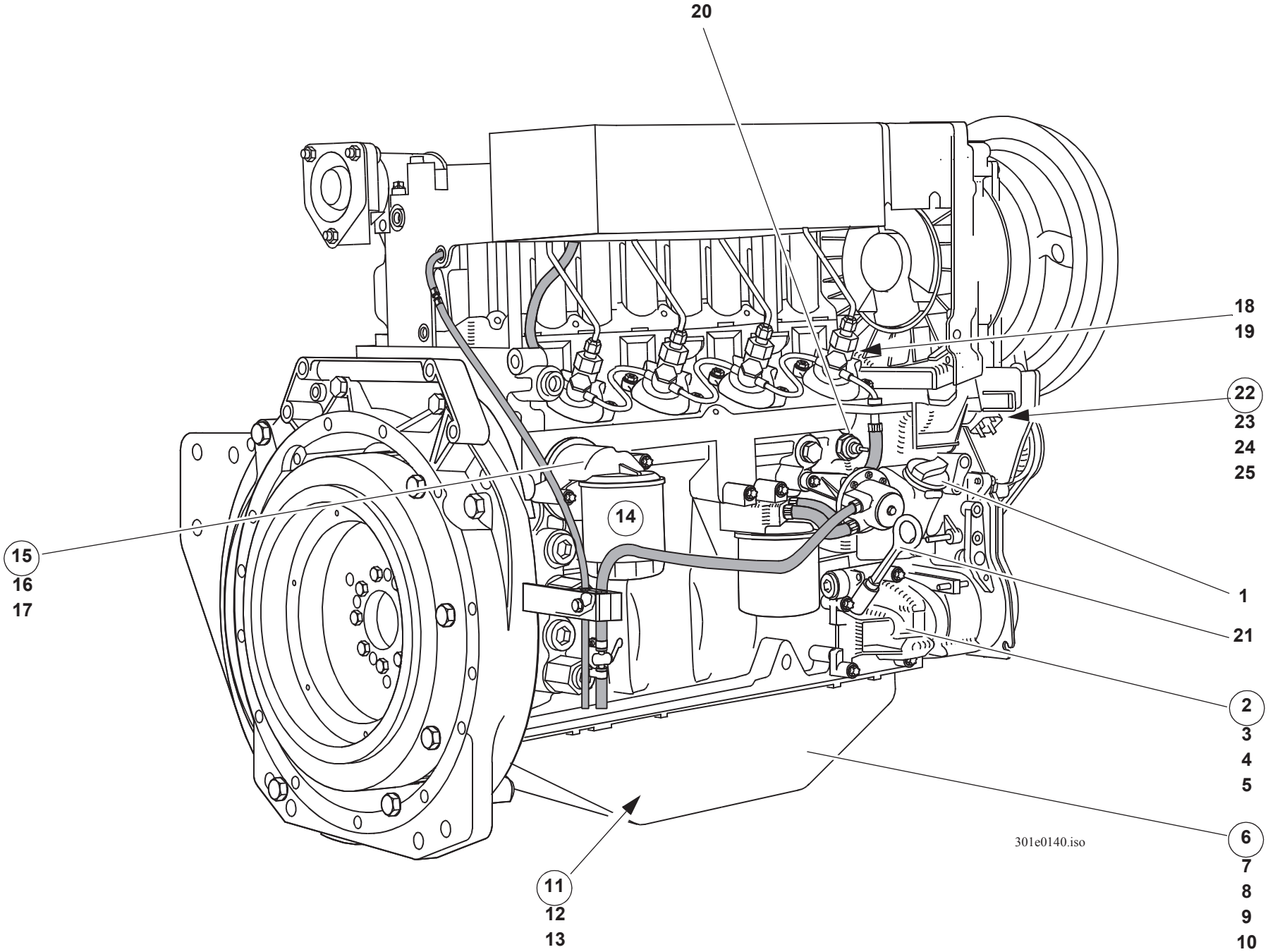
20
18
19
22
23
24
25
14
15
16
17
1
21
2
3
4
5
6
7
8
9
10
11
12
13
301e0140.iso

Pos. Item Pos.	Teil-Nummer Part no. No. pièce	Bezeichnung	Description	Désignation	Stück Qty. Qté.	Bemerkung Remarks Remarques
		Motorschmierung	**Engine lubrication**	**Lubrification du moteur**		
1	0 00 080 26 48	Einfüllverschluß	Filler cap	Bouchon de remplissage	1	
2	0 00 080 29 08	Schmierölpumpe	Oil pump	Pompe à huile	1	
3	0 00 080 26 65	Dichtung	Seal	Joint	1	
4	0 00 080 26 63	Torx-Schraube	Torx-head screw	Vis à tête Torx	4	M8x35
5	0 00 080 26 64	Spiralspannstift	Spiral pin	Goupille hélice	2	
6	0 00 080 28 97	Ölwanne	Oil pan	Carter d'huile	1	
7	0 00 080 42 63	Dichtungsmasse	Packing compound	Hermétic	1	 DW 73– 300 ml
8	0 00 080 26 45	Torx-Schraube	Torx-head screw	Vis à tête Torx	26	M 8x16
9	0 00 361 84 84	Ventilkörper	Oil drain valve	Clapet de vidange d'huile	1	
10	7 593 641 029	Dichtring	Sealing ring	Bague d'étanchéité	1	 A 18x24
11	0 00 080 29 10	Ölsaugrohr	Oil suction pipe	Tubulure d'aspiration	1	
12	0 00 995 81 68	Torx-Schraube	Torx-head screw	Vis à tête Torx	2	M 8x25
13	0 00 080 26 81	Dichtungsmasse	Packing compound	Hermétic	1	 DW 67
14	0 00 080 26 66	Schmierölfilter	Oil filter	Filtre à huile	1	
15	0 00 080 26 67	Filterkonsole	Bracket	Console de filtre	1	
16	0 00 080 26 68	O-Ring	O-ring	Joint torique	1	 64x3
17	0 00 080 26 69	Torx-Schraube	Torx-head screw	Vis à tête Torx	2	M 8x50
18	0 00 336 32 03	Temperaturgeber	Temperature sensor	Capteur de température	1	M 14x1,5
19	7 593 641 021	Dichtring	Sealing ring	Bague d'étanchéité	1	 A 14x18-Cu
20	0 00 080 14 07	Öldruckschalter	Oil pressure switch	Manocontacteur	1	
21	0 00 080 28 96	Ölmeßstab	Dipstick	Jauge de profondeur	1	 →| 0125 795 - 221 mm
	0 00 080 42 62	Ölmeßstab	Dipstick	Jauge de profondeur	1	 | → 0129 007 - 238,5 mm
22	0 00 080 19 85	Abstellhubmagnet	Cutoff solenoid	Electrovanne de coupure	1	
23	0 00 080 19 89	Zugfeder	Tension spring	Ressort rappel	1	
24	7 236 677 081	Sechskantschraube	Hexagon head screw	Vis six pans	2	M 6x20
25	0 00 080 18 49	O-Ring	O-ring	Joint torique	1	44x3,15

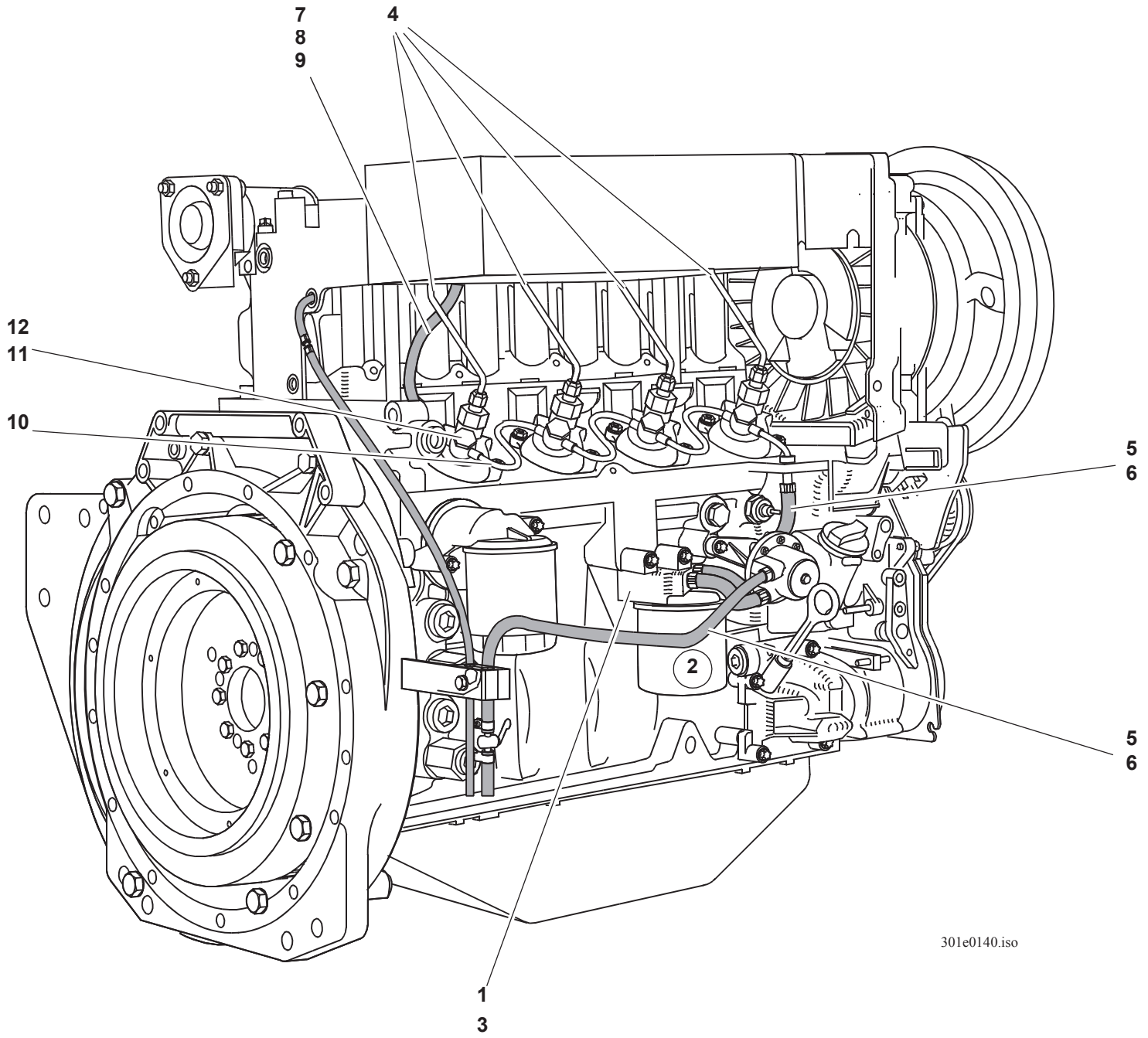
7
8
9
4
12
11
10
5
6
2
5
6
1
3
301e0140.iso

Pos. Item Pos.	Teil-Nummer Part no. No. pièce	Bezeichnung	Description	Désignation	Stück Qty. Qté.	Bemerkung Remarks Remarques
		Kraftstoffilter	**Fuel filter**	**Filtre à combustible**		
1	0 00 080 27 32	Konsole	Console	Console	1	
2	0 00 080 13 93	Kraftstoffilter	Fuel filter	Filtre à combustible	1	
3	0 00 080 27 33	Torx-Schraube	Torx-head screw	Vis à tête Torx	2	M 8x50
		Kraftstoffleitungen	**Fuel line**	**Conduite à combustible**		
4	0 00 080 27 34	Einspritzleitung	Injection line	Conduite d'injection	1-4	
5	0 00 080 27 35	Gummischlauch (Meterware)	Rubber hose (by the metre)	Flexible en caoutchouc (au mètre)		7,5x12,5 mm
6	0 00 080 18 99	Schelle	Clamp	Collier	4	11,5/8
		Überströmleitung	**Overflow line**	**Conduite de trop-plein**		
7	0 00 080 27 38	Gummischlauch (Meterware)	Rubber hose (by the metre)	Flexible en caoutchouc (au mètre)		3,2x7mm
8	0 00 080 18 75	T-Stück	T-fitting	Pièce en T	4	
	0 00 080 42 71	K-Stück	K-fitting	Pièce en K	1	
9	0 00 080 18 70	Verbindungsstück	Connecting piece	Raccord	1	
		Kraftstoffleitung	**Fuel line**	**Conduite de combustible**		
10	0 00 080 29 12	Kraftstoffleitung	Fuel line	Conduite de combustible	1	
11	0 00 080 18 47	Hohlschraube	Banjo bolt	Vis creuse	4	
12	7 593 641 020	Dichtring	Sealing ring	Bague d'étanchéité	8	12x18x2-Cu

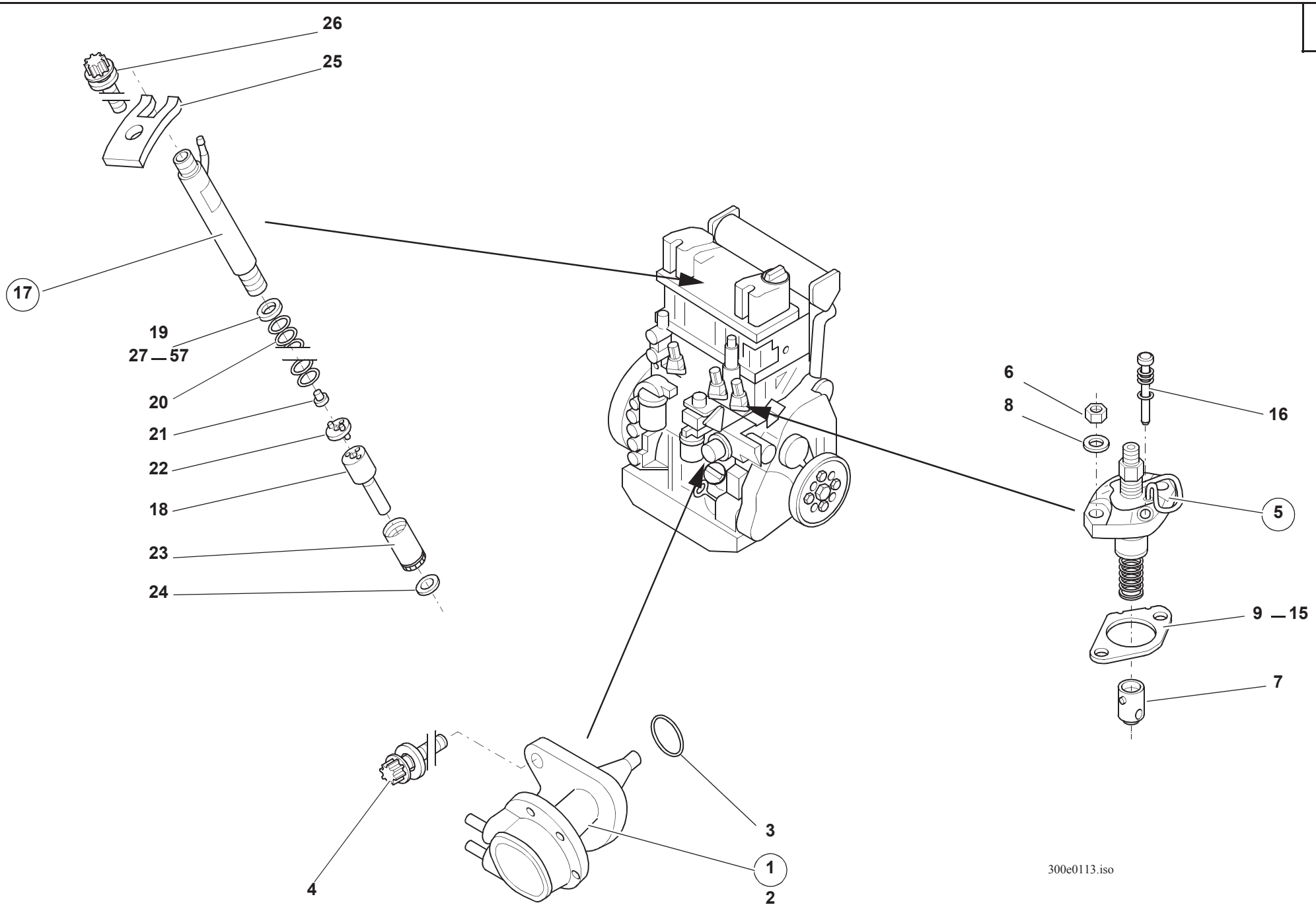
26
25
17
19
27 — 57
20
21
22
18
23
24
6
8
16
5
9 — 15
7
3
1
2
4
300e0113.iso

Pos. Item Pos.	Teil-Nummer Part no. No. pièce	Bezeichnung	Description	Désignation	Stück Qty. Qté.	Bemerkung Remarks Remarques
		Kraftstoff-Förderpumpe	**Fuel supply pump**	**Pompe d'alimentation de combustible**		
1	0 00 080 29 11	Kraftstoff-Förderpumpe	Fuel supply pump	Pompe d'alimentation de combustible	1	
2	0 00 080 27 90	Reparatursatz Kraftstofförderpumpe	Repair kit fuel lift pump	Kit de réperation pompe d´alimentation	0-1	
3	0 00 080 13 96	O-Ring	O-ring	Joint torique	1	30x3
4	0 00 080 18 92	Torx-Schraube	Torx-head screw	Vis à tête Torx	2	M8x20
		Einspritzpumpe, -ventil	**Fuel injection pump, fuel injector**	**Pompe d'injection, porte-injecteur**		
5	0 00 080 26 91	Einspritzpumpe	Fuel injection pump	Pompe d'injection	1-4	**1410/04**
6	7 403 677 709	Sechskantmutter	Hexagon nut	Ecrou six pans	2-8	M8
7	0 00 080 19 82	Rollenstößel	Roller tappet	Poussoir à galet	1-4	
8	0 00 080 26 82	Scheibe	Washer	Rondelle	2-8	8,4
9	0 00 080 26 83	Ausgleichdichtung	Compensation gasket	Joint de compensation	1-4	0,4 mm
10	0 00 080 26 84	Ausgleichdichtung	Compensation gasket	Joint de compensation	1-4	0,5 mm
11	0 00 080 26 85	Ausgleichdichtung	Compensation gasket	Joint de compensation	1-4	0,6 mm
12	0 00 080 26 86	Ausgleichdichtung	Compensation gasket	Joint de compensation	1-4	0,7 mm
13	0 00 080 26 87	Ausgleichdichtung	Compensation gasket	Joint de compensation	1-4	0,8 mm
14	0 00 080 26 88	Ausgleichdichtung	Compensation gasket	Joint de compensation	1-4	0,9 mm
15	0 00 080 26 89	Ausgleichdichtung	Compensation gasket	Joint de compensation	1-4	1,0 mm
16	0 00 080 26 90	Verschlußstopfen	Plug	Bouchon	1-4	
17	0 00 080 26 92	Einspritzventil	Fuel injector	Porte-injecteur	1-4	**1410/04**
18	0 00 080 26 94	Düsenelement	Nozzle element	Garniture d'injecteur	1-4	**1410/04**
19	0 00 080 26 95	Ausgleichscheibe	Shim	Cale	1-4	1,00 mm
20	0 00 080 27 27	Druckfeder	Compression spring	Ressort de pression	1-4	
21	0 00 080 27 28	Druckbolzen	Thrust bolt	Poussoir	1-4	
22	0 00 080 27 29	Zwischenscheibe	Spacer	Entretoise	1-4	
23	0 00 080 27 30	Düsenspannmutter	Nozzle cap nut	Ecrou de buse	1-4	
24	0 00 080 13 91	Dichtring	Sealing ring	Bague d'étanchéité	1-4	
25	0 00 080 26 93	Pratze	Claw	Griffe	1-4	
26	0 00 995 82 68	Torx-Schraube	Torx-head screw	Vis à tête Torx	1-4	M8x20

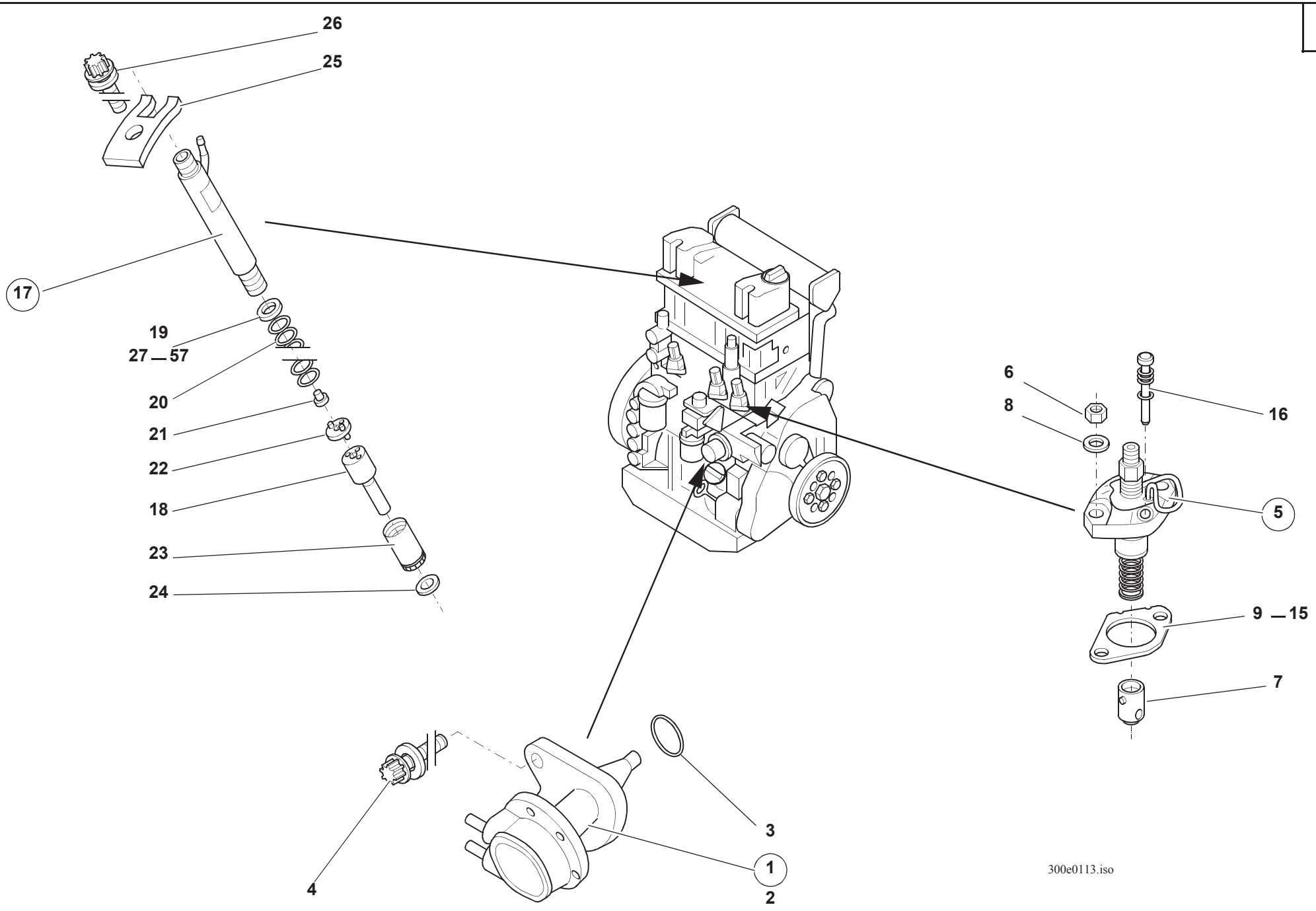
26
25
17
19
27 — 57
20
21
22
18
23
24
6
8
16
5
9 — 15
7
3
1
2
4
300e0113.iso

Pos. Item Pos.	Teil-Nummer Part no. No. pièce	Bezeichnung	Description	Désignation	Stück Qty. Qté.	Bemerkung Remarks Remarques
27	0 00 080 26 95	Ausgleichscheibe	Shim	Cale	1-4	1,00 mm
28	0 00 080 26 96	Ausgleichscheibe	Shim	Cale	1-4	1,04 mm
29	0 00 080 26 97	Ausgleichscheibe	Shim	Cale	1-4	1,08 mm
30	0 00 080 26 98	Ausgleichscheibe	Shim	Cale	1-4	1,10 mm
31	0 00 080 26 99	Ausgleichscheibe	Shim	Cale	1-4	1,14 mm
32	0 00 080 27 00	Ausgleichscheibe	Shim	Cale	1-4	1,18 mm
33	0 00 080 27 01	Ausgleichscheibe	Shim	Cale	1-4	1,20 mm
34	0 00 080 27 02	Ausgleichscheibe	Shim	Cale	1-4	1,22 mm
35	0 00 080 27 03	Ausgleichscheibe	Shim	Cale	1-4	1,24 mm
36	0 00 080 27 04	Ausgleichscheibe	Shim	Cale	1-4	1,28 mm
37	0 00 080 27 05	Ausgleichscheibe	Shim	Cale	1-4	1,30 mm
38	0 00 080 27 06	Ausgleichscheibe	Shim	Cale	1-4	1,34 mm
39	0 00 080 27 08	Ausgleichscheibe	Shim	Cale	1-4	1,38 mm
40	0 00 080 27 09	Ausgleichscheibe	Shim	Cale	1-4	1,40 mm
41	0 00 080 27 10	Ausgleichscheibe	Shim	Cale	1-4	1,44 mm
42	0 00 080 27 11	Ausgleichscheibe	Shim	Cale	1-4	1,48 mm
43	0 00 080 27 12	Ausgleichscheibe	Shim	Cale	1-4	1,50 mm
44	0 00 080 27 13	Ausgleichscheibe	Shim	Cale	1-4	1,54 mm
45	0 00 080 27 14	Ausgleichscheibe	Shim	Cale	1-4	1,58 mm
46	0 00 080 27 15	Ausgleichscheibe	Shim	Cale	1-4	1,60 mm
47	0 00 080 27 16	Ausgleichscheibe	Shim	Cale	1-4	1,64 mm
48	0 00 080 27 17	Ausgleichscheibe	Shim	Cale	1-4	1,68 mm
49	0 00 080 27 18	Ausgleichscheibe	Shim	Cale	1-4	1,70 mm
50	0 00 080 27 19	Ausgleichscheibe	Shim	Cale	1-4	1,74 mm
51	0 00 080 27 20	Ausgleichscheibe	Shim	Cale	1-4	1,78 mm
52	0 00 080 27 21	Ausgleichscheibe	Shim	Cale	1-4	1,80 mm
53	0 00 080 27 22	Ausgleichscheibe	Shim	Cale	1-4	1,84 mm
54	0 00 080 27 23	Ausgleichscheibe	Shim	Cale	1-4	1,88 mm
55	0 00 080 27 24	Ausgleichscheibe	Shim	Cale	1-4	1,90 mm
56	0 00 080 27 25	Ausgleichscheibe	Shim	Cale	1-4	1,94 mm
57	0 00 080 27 26	Ausgleichscheibe	Shim	Cale	1-4	1,98 mm

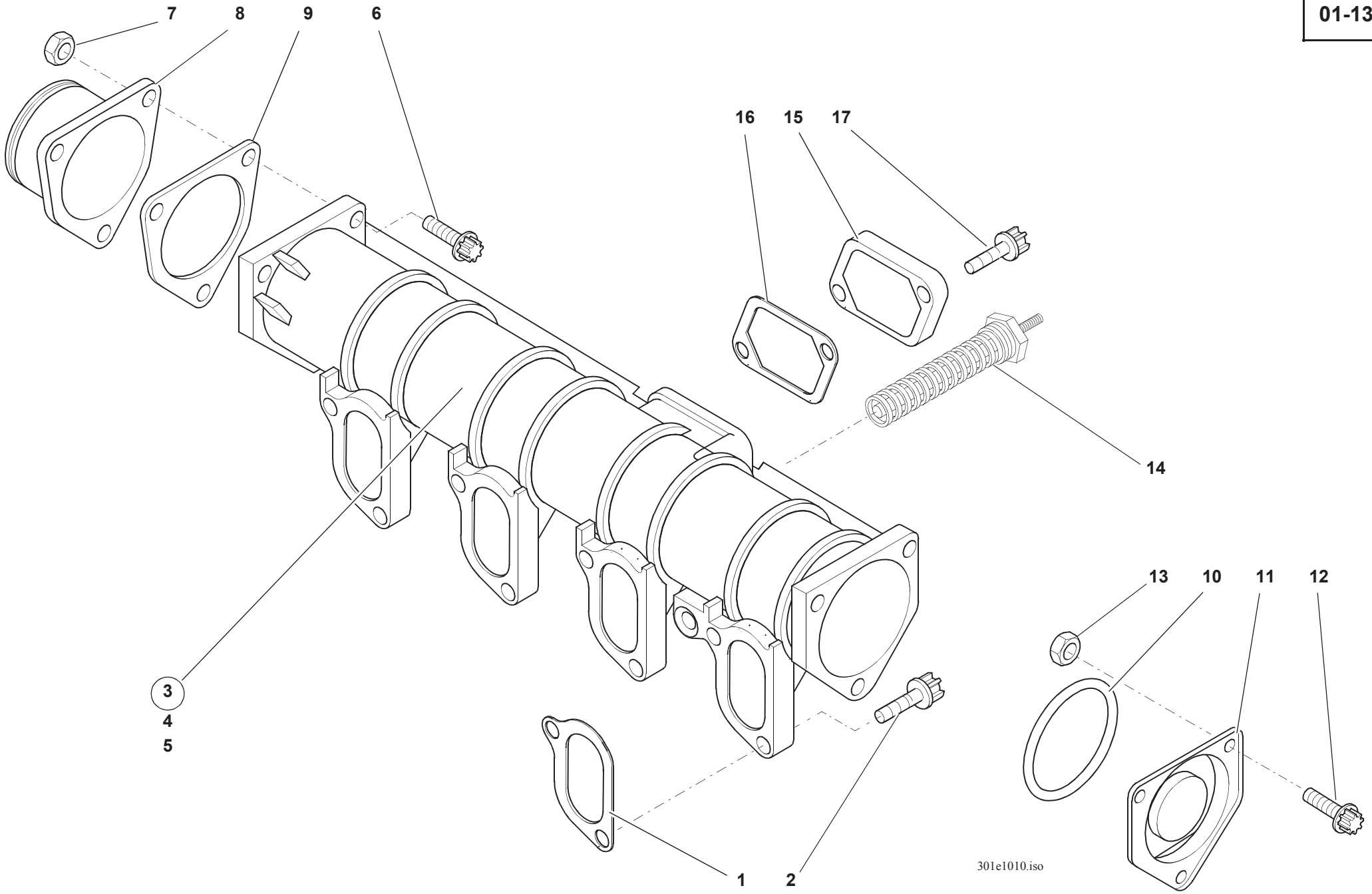
7
8
9
6
16
15
17
14
3
4
5
13
10
11
12
1
2
301e1010.iso

Pos. Item Pos.	Teil-Nummer Part no. No. pièce	Bezeichnung	Description	Désignation	Stück Qty. Qté.	Bemerkung Remarks Remarques
		Luftansaugrohr	**Intake manifold**	**Tube d'aspiration d'air**		
1	0 00 080 42 74	Dichtung	Seal	Joint		⊗
2	0 00 995 83 68	Torx Schraube	Torx-head screw	Vis à tête Torx		M8x30
3	0 00 080 22 63	Saugrohr	Suction pipe	Tuyau d'aspiration	1	
4	7 332 673 006	Verschlußschraube	Screw plug	Bouchon fileté	1	M 22x1,5
5	7 593 641 034	Dichtring	Sealing ring	Bague d'étanchéité	1	⊗ A 22x27-Cu
6	0 00 080 18 86	Torx Schraube	Torx-head screw	Vis à tête Torx	3	M8x30
7	0 00 080 22 59	Vierkantmutter	Square nut	Ecrou carré	3	M8
8	0 00 080 22 61	Schlauchstutzen	Connection	Tubulure	1	
9	0 00 080 22 60	Dichtung	Seal	Joint	1	⊗
10	0 00 080 18 78	O-Ring	O-ring	Joint torique	1	⊗ 71x2,5
11	0 00 080 19 41	Flansch	Flange	Bride	1	
12	0 00 080 18 85	Torx Schraube	Torx-head screw	Vis à tête Torx	3	M8x25
13	7 403 677 709	Sechskantmutter	Hexagon head screw	Vis six pans	3	M8
14	0 00 080 13 99	Glühwendelkerze	Heater-plug filament	Filament spiralé	1	
15	0 00 080 25 34	Deckel	Cover	Couvercle	1	
16	0 00 080 42 72	Dichtung	Seal	Joint	1	
17	7 236 677 133	Sechskantschraube	Hexagon head screw	Vis six pans	2	M8x25
		Auspuffsammelrohr siehe Gruppe 32	Exhaust manifold see group 32	Collecteur d'échappement voir groupe 32		

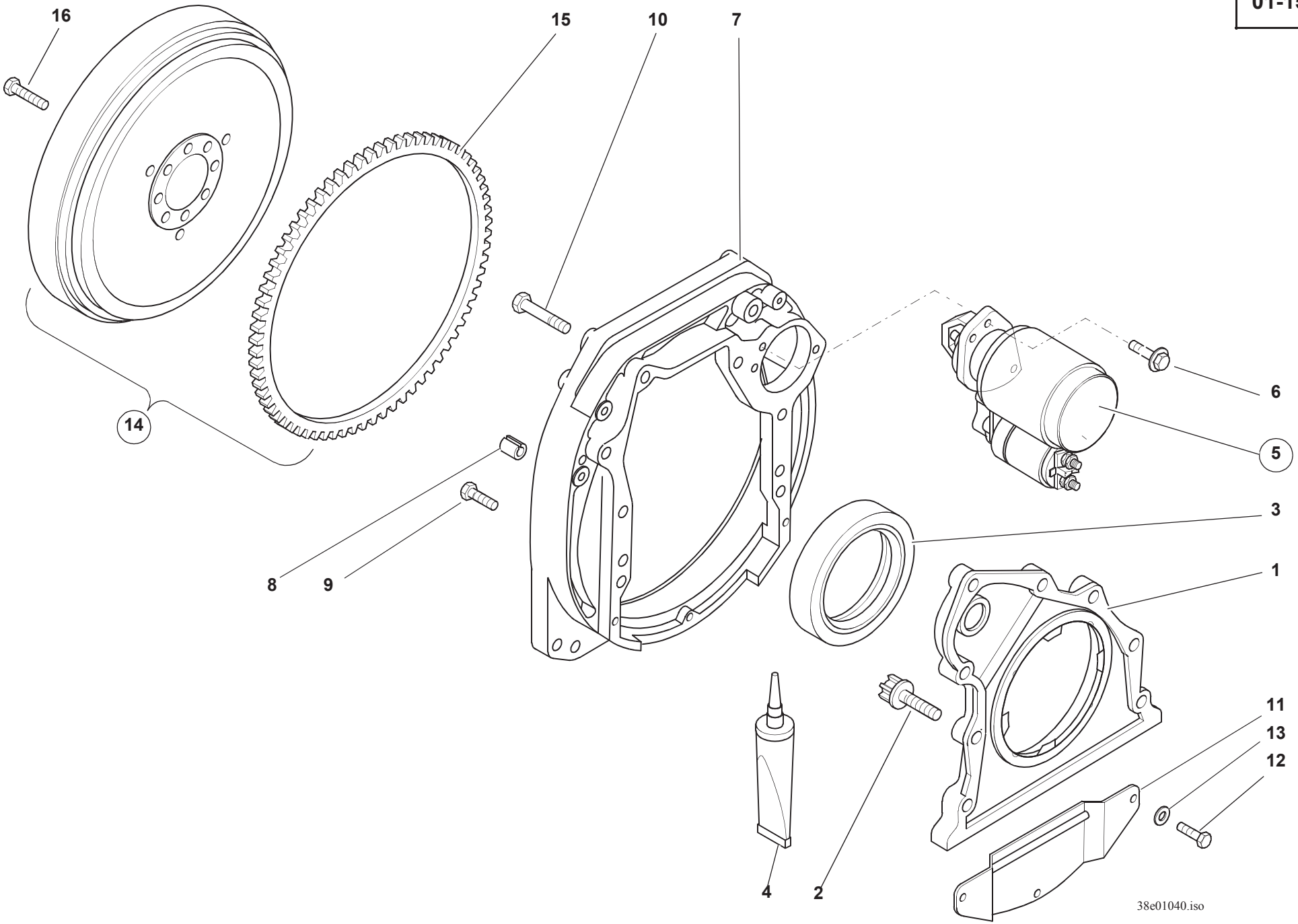
16
15
10
7
14
8
9
6
5
3
1
11
13
12
4
2
38e01040.iso

Pos. Item Pos.	Teil-Nummer Part no. No. pièce	Bezeichnung	Description	Désignation	Stück Qty. Qté.	Bemerkung Remarks Remarques
		Hinterer Deckel	**Rear cover**	**Couvercle AR**		
1	0 00 080 19 78	Hinterer Deckel	Rear cover	Couvercle AR	1	
2	7 236 677 135	Sechskantschraube	Hexagon head screw	Vis six pans	8	M8x30
3	0 00 080 13 63	Wellendichtring	Rotary shaft lip seal	Joint à lèvre	1	
4	0 00 080 14 12	Dichtmittel	Sealing compound	Produit d'étanchéité	1	250 ml
		Zwischengehäuse, Anlasser, Schwungrad	**Adapter housing, starter, flywheel**	**Carter intermédiaire, démarreur, volant moteur**		
5	0 00 080 27 56	Anlasser	Starter	Démarreur	1	
6	0 00 080 18 94	Sechskantschraube	Hexagon head screw	Vis six pans	2	M10x25-10.9
7	0 00 080 42 05	Zwischengehäuse	Adapter housing	Carter intermédiaire	1	
8	0 00 080 19 17	Spannbuchse	Clamping bushing	Douille de serrage	2	
9	7 236 678 942	Sechskantschraube	Hexagon head screw	Vis six pans	5	M12x35-10.9
10	7 236 678 198	Sechskantschraube	Hexagon head screw	Vis six pans	3	M12x75-10.9
11	0 00 080 19 37	Abdeckblech	Cover plate	Tôle de recouvrement	1	
12	7 236 677 077	Sechskantschraube	Hexagon head screw	Vis six pans	3	M6x10
13	7 451 680 109	Scheibe	Washer	Rondelle	3	ø6,4
14	0 00 080 26 46	Schwungrad	Flywheel	Volant	1	
15	0 00 080 26 47	Anlasserzahnkranz	Starter ring gear	Couronne de démarreur	1	
16	0 00 080 19 22	Schraube	Screw	Vis	8	

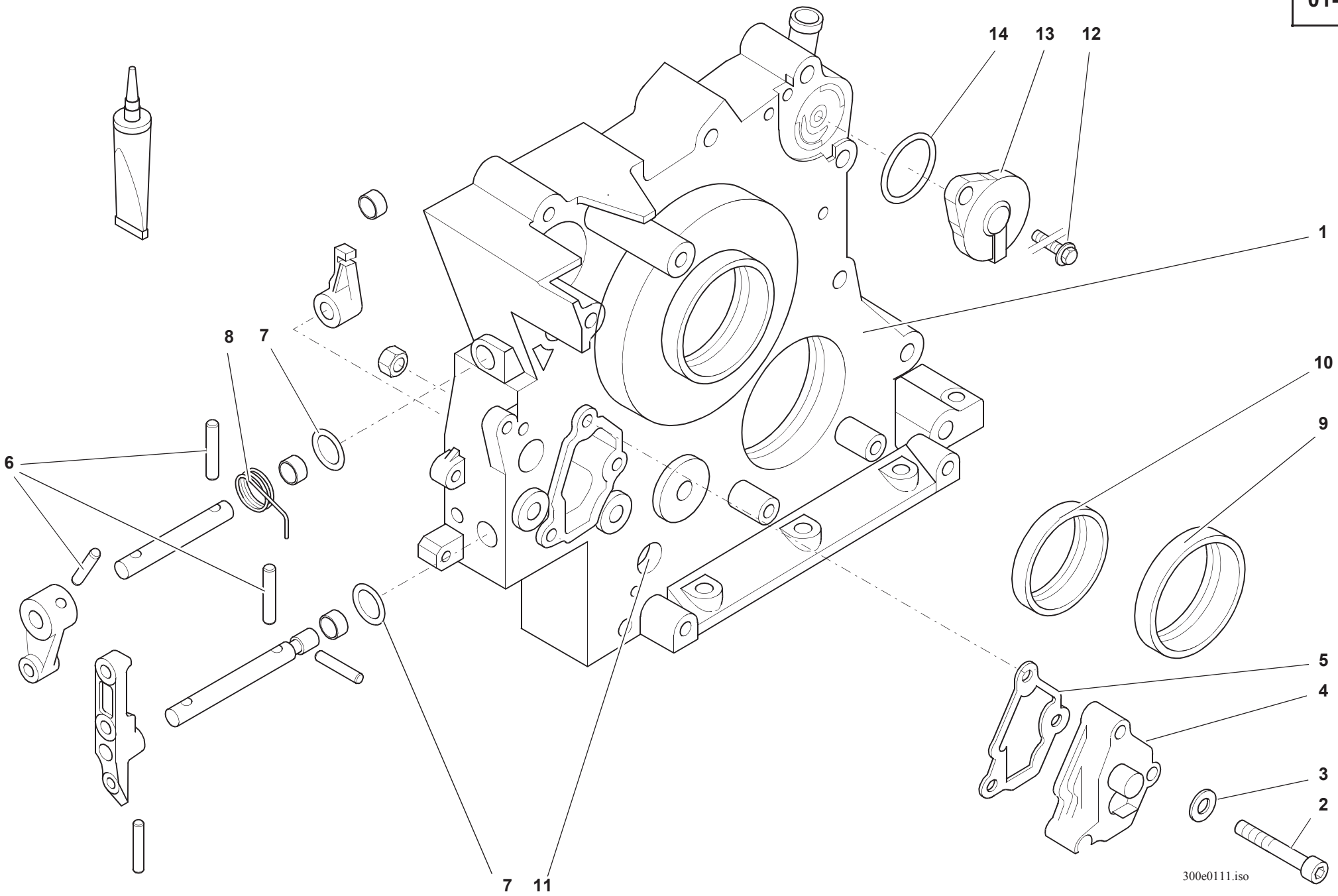
14
13
12
1
8
7
10
9
6
5
4
3
2
7
11
300e0111.iso

Pos. Item Pos.	Teil-Nummer Part no. No. pièce	Bezeichnung	Description	Désignation	Stück Qty. Qté.	Bemerkung Remarks Remarques
		Vorderer Deckel	**Front cover**	**Couvercle AV**		
1	0 00 080 27 66	Vorderer Deckel	Front cover	Couvercle AV	1	
2	7 252 677 036	Zylinderschraube	Cheese-head screw	Vis à tête cylindrique	3	6x35
3	7 451 680 109	Scheibe	Washer	Rondelle	3	6,4
4	0 00 080 27 40	Deckel	Cover	Couvercle	1	
5	0 00 080 27 42	Profildichtung	Sealing profile	Profilé d'étanchéité	1	
6	7 514 682 132	Spannstift	Straight pin	Goupille de serrage	3	5x20
7	0 00 080 27 41	O-Ring	O-ring	Joint torique	2	 10x3
8	0 00 080 27 63	Drehfeder	Torsion spring	Ressort de torsion	1	
9	0 00 080 13 69	Wellendichtring	Rotary shaft lip seal	Joint à lèvre	1	
10	0 00 080 13 68	Wellendichtring	Rotary shaft lip seal	Joint à lèvre	1	
11	7 330 673 003	Verschlußschraube	Screw plug	Bouchon fileté	1	M 14x1,5
12	7 236 677 083	Sechskantschraube	Hexagon head screw	Vis six pans	1	M 6x25
13	0 00 080 27 65	Entlüftungsventil	Breather valve	Soupape de dégagement d'air	1	
14	0 00 080 27 64	O-Ring	O-ring	Joint torique	1	45x4

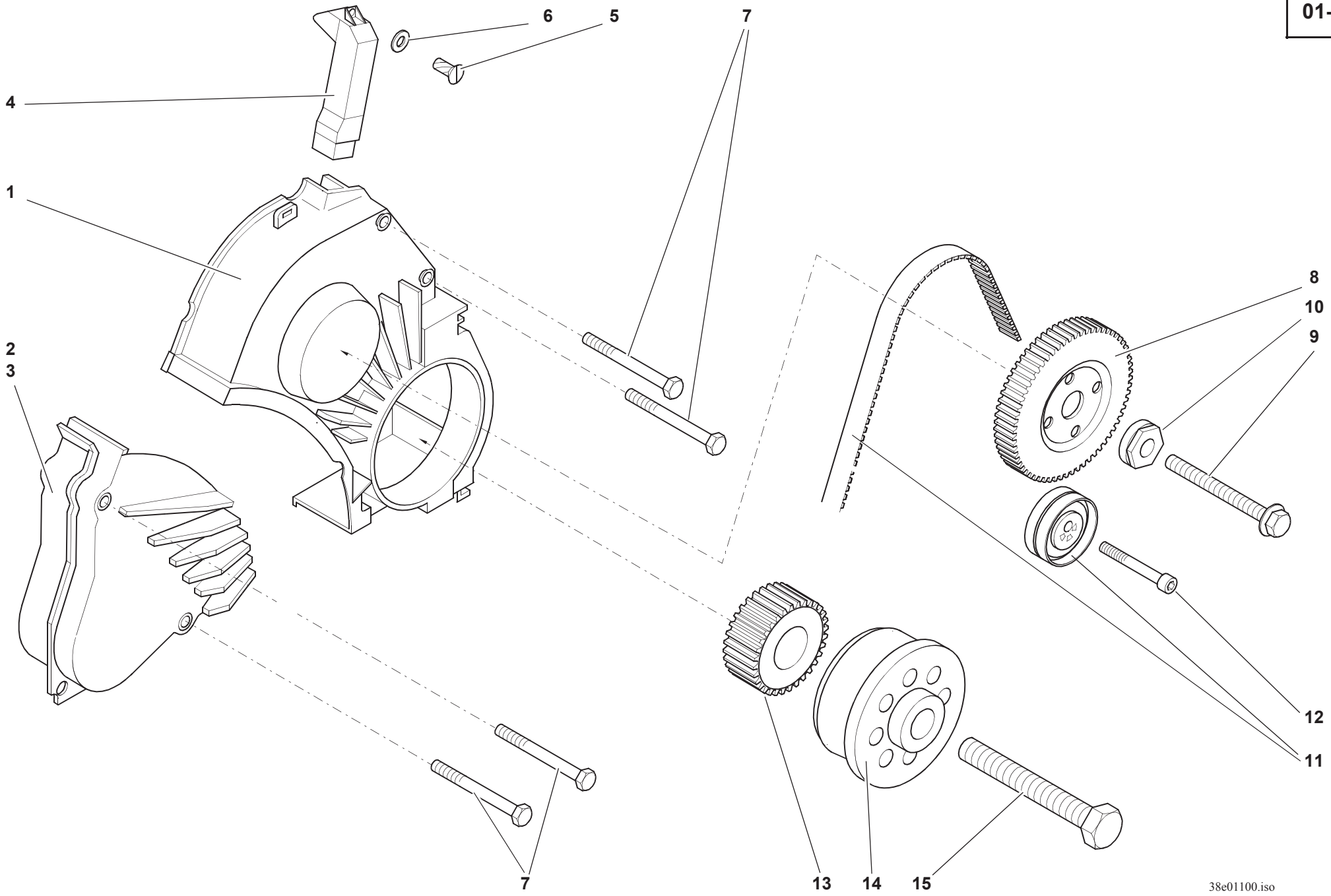
6
5
7
4
1
2
3
8
10
9
12
11
7
13
14
15
38e01100.iso

Pos. Item Pos.	Teil-Nummer Part no. No. pièce	Bezeichnung	Description	Désignation	Stück Qty. Qté.	Bemerkung Remarks Remarques
		Schutzhaube	**Protective hood**	**Capot protecteur**		
1	0 00 080 29 07	Schutzhaube	Protective hood	Capot protecteur	1	
2	0 00 080 29 06	Schutzhaube	Protective hood	Capot protecteur	1	
3	0 00 990 00 40	Verschlußstopfen	Plug	Bouchon	1	15,6x8
4	0 00 080 19 72	Luftkanal	Air duct	Canal d'air	1	
5	7 236 677 034	Sechskantschraube	Hexagon head screw	Vis six pans	1	M 4x12
6	7 451 680 107	Scheibe	Washer	Rondelle	1	4,3
7	7 234 677 056	Sechskantschraube	Hexagon head screw	Vis six pans	2	6x70
		Nockenwellenantrieb	**Camshaft drive**	**Commande de l'arbre à cames**		
8	0 00 080 19 63	Zahnriemenrad	Synchronous belt pulley	Poulie synchrone	1	
9	0 00 080 18 98	Sechskantschraube	Hexagon head screw	Vis six pans	1	14x1,5x110
10	0 00 080 26 59	Scheibe	Washer	Rondelle	1	
11	0 00 080 27 61	Spannrolle mit Zahnriemen	Tensioning pulley with toothed belt	Poulie de tension avec courroie dentée	1	
12	7 252 677 086	Zylinderschraube	Cheese-head screw	Vis à tête cylindrique	1	M 10x45
		Anbauteile	**Attachments**	**Accessoires**		
13	0 00 080 19 49	Zahnriemenrad	Synchronous belt pulley	Poulie synchrone	1	
14	0 00 080 19 65	Abtriebsflansch	Output flange	Bride menée	1	
15	0 00 080 19 11	Sechskantschraube	Hexagon head screw	Vis six pans	1	

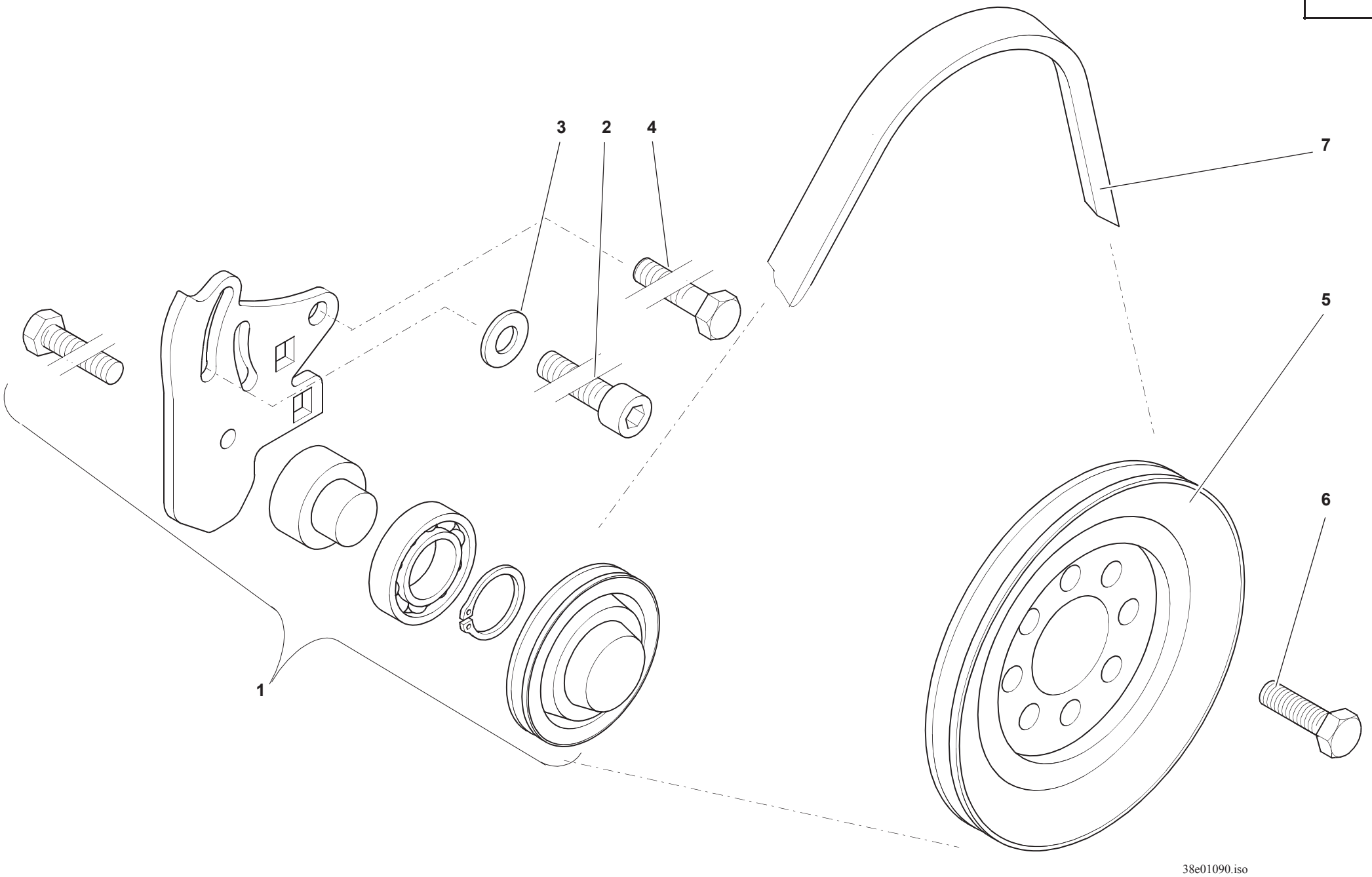
3
2
4
7
5
6
1
38e01090.iso

Pos. Item Pos.	Teil-Nummer Part no. No. pièce	Bezeichnung	Description	Désignation	Stück Qty. Qté.	Bemerkung Remarks Remarques
		Spannrolle – Keilriemenscheibe	**Tensioning pulley, V-grooved pulley**	**Poulie de tension, poulie à gorge**		
1	0 00 080 19 69	Spannrolle	Tensioning pulley	Poulie de tension	1	
2	7 252 677 082	Zylinderschraube	Cheese-head screw	Vis à tête cylindrique	1	M 10x25
3	7 451 680 112	Scheibe	Washer	Rondelle	1	10,5
4	7 236 677 924	Sechskantschraube	Hexagon head screw	Vis six pans	1	M 10x25
5	0 00 080 22 50	Keilriemenscheibe	V-grooved pulley	Poulie à gorge	1	
6	0 00 080 18 95	Sechskantschraube	Hexagon head screw	Vis six pans	8	10x30
7	0 00 080 22 65	Keilriemen	V-belt	Courroie trapézoïdale	1	10x1125 LA

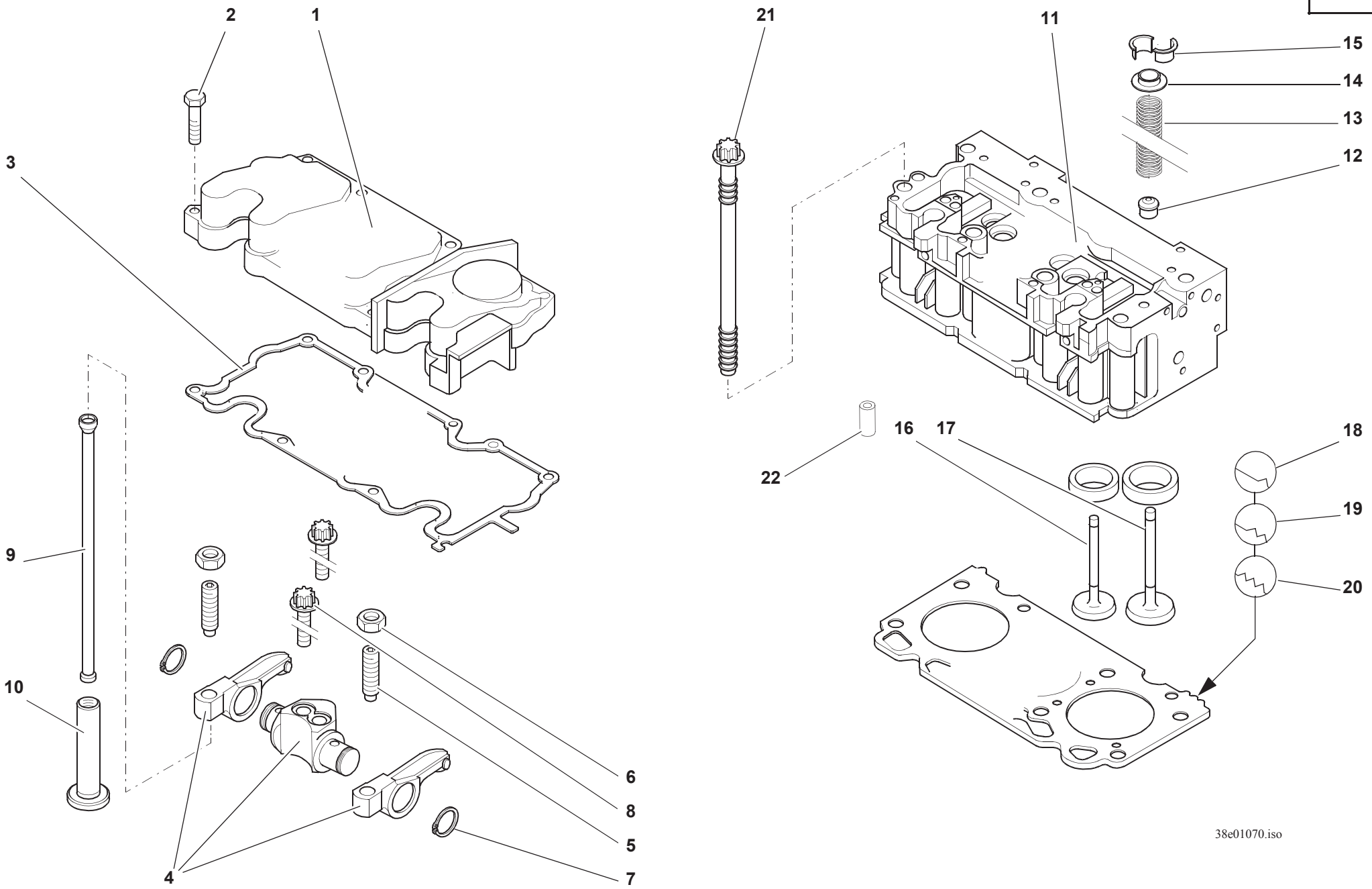
2
1
21
11
15
14
13
12
3
9
10
22
16
17
18
19
20
6
8
5
4
7
38e01070.iso

Pos. Item Pos.	Teil-Nummer Part no. No. pièce	Bezeichnung	Description	Désignation	Stück Qty. Qté.	Bemerkung Remarks Remarques
		Zylinderkopfhaube	**Cylinder head cover**	**Capot de culbuteurs**		
1	0 00 080 29 02	Zylinderkopfhaube	Cylinder head cover	Capot de culbuteurs	1	 **➜| 0129 016**
	0 00 080 42 66	Zylinderkopfhaube	Cylinder head cover	Capot de culbuteurs	1	 **| ➜ 0134 116**
2	7 234 677 049	Sechskantschraube	Hexagon head screw	Vis six pans	10	 **➜| 0129 016;** M 6x35
	7 236 677 085	Sechskantschraube	Hexagon head screw	Vis six pans	10	 **| ➜ 0134 116;** M 6x30
3	0 00 080 29 03	Dichtung	Seal	Joint	1	
		Kipphebelbock mit Stoßstange	**Rocker arm bracket with push rod**	**Support de l'axe avec tige de culbuteur**		
4	0 00 080 19 53	Kipphebelbock	Rocker arm bracket	Support de l'axe	1-3	
5	0 00 080 19 20	Einstellschraube	Adjusting screw	Vis de réglage	2-6	
6	0 00 080 19 21	Sechskantmutter	Hexagon nut	Ecrou six pans	2-6	
7	7 490 682 018	Sicherungsring	Circlip	Circlip	2-6	18x1,2
8	0 00 080 18 81	Torx Schraube	Torx-head screw	Vis à tête Torx	2-6	8x45
9	0 00 080 19 18	Stoßstange	Push rod	Tige de culbuteur	2-8	
10	0 00 080 42 68	Ventilstößel	Valve tappet	Poussoir	2-8	
		Zylinderkopf	**Cylinder head**	**Culasse**		
11	0 00 080 29 04	Zylinderkopf	Cylinder head	Culasse	1	
12	0 00 080 19 29	Ventilschaftdichtung	Valve stem sealing	Joint de tige de soupape	8	
13	0 00 080 26 58	Druckfeder	Compression spring	Ressort de pression	8	
14	0 00 080 19 09	Federteller	Spring cap	Cuvette de ressort	8	
15	0 00 080 19 10	Ventilkegelstück	Valve collet	Semi-cone de soupape	16	MK 8
16	0 00 080 22 52	Einlaßventil	Intake valve	Soupape d'admission	4	
17	0 00 080 22 53	Auslaßventil	Exhaust valve	Soupape d'échappement	4	
18	0 00 080 28 99	Zylinderkopfdichtung	Cylinder-head gasket	Joint de culasse	0-1	 1,48
19	0 00 080 29 00	Zylinderkopfdichtung	Cylinder-head gasket	Joint de culasse	0-1	1,55
20	0 00 080 29 01	Zylinderkopfdichtung	Cylinder-head gasket	Joint de culasse	0-1	1,60
21	0 00 080 26 51	Zylinderkopfschraube	Cylinder-head bolt	Boulon de culasse	10	
22	0 00 080 26 52	Spiralspannstift	Spiral pin	Goupille hélicoïdale	2	

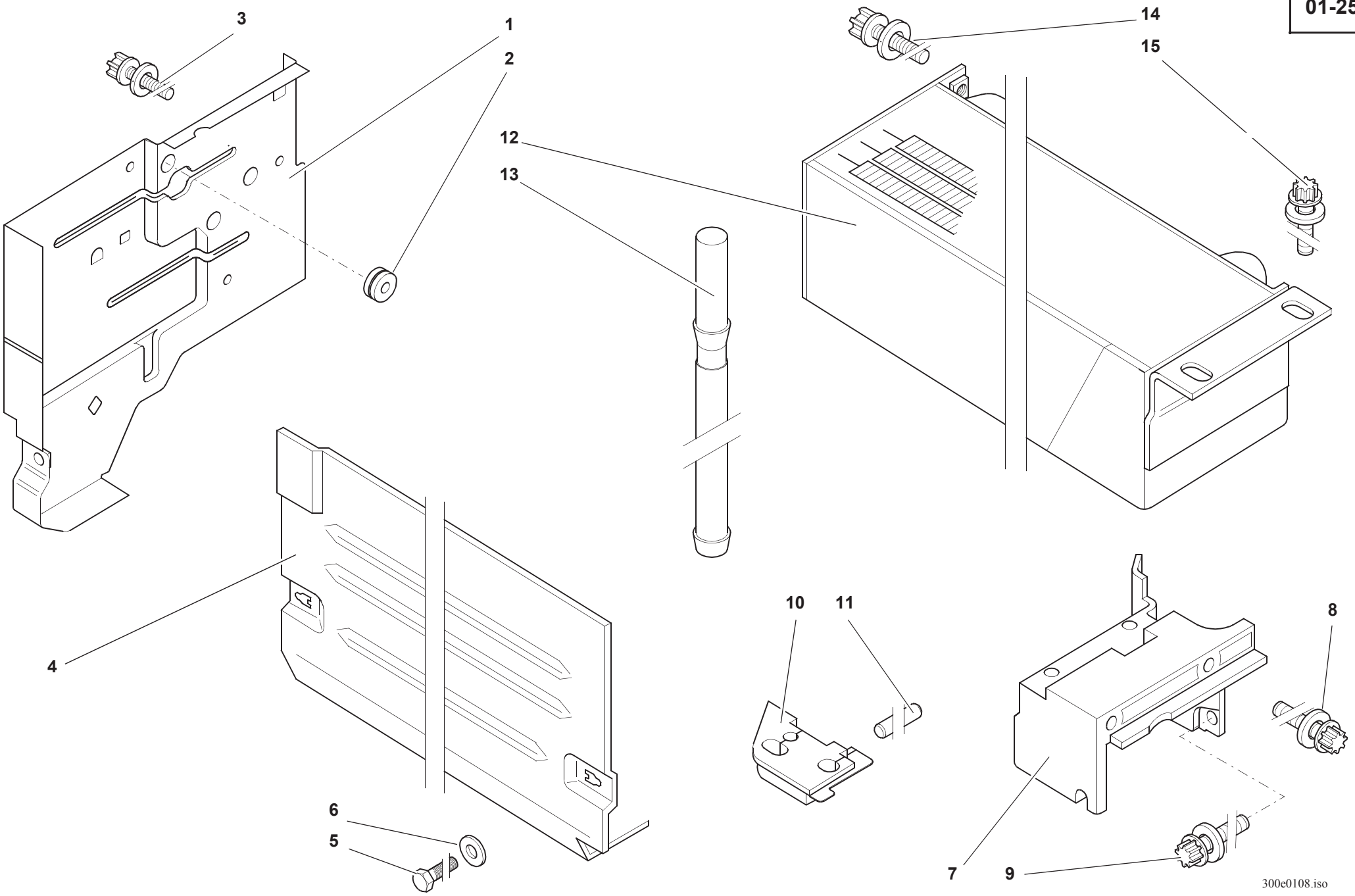
3
1
2
12
13
14
15
4
10
11
8
6
5
7
9
300e0108.iso

Pos. Item Pos.	Teil-Nummer Part no. No. pièce	Bezeichnung	Description	Désignation	Stück Qty. Qté.	Bemerkung Remarks Remarques
		Luftführungsbleche	**Sheet metal parts for air guidance**	**Tôles pour la conduite de l'air**		
1	0 00 080 27 51	Standblech	Air duct rear wall	Tôle verticale	1	
2	0 00 080 18 51	Gummitülle	Rubber grommet	Manchon en caoutchouc	1	13,75x17x1,5
3	0 00 080 26 71	Torx Schraube	Torx-head screw	Vis à tête Torx	3	M 8x20
4	0 00 080 29 18	Haube	Hood	Capot	1	
5	0 00 080 27 53	Sechskantschraube	Hexagon head screw	Vis six pans	2	
6	7 460 094 005	Scheibe	Washer	Plate	2	8,4
7	0 00 080 27 49	Luftführung	Air guidance	Conduite d'air	1	
8	0 00 080 27 50	Torx Schraube	Torx-head screw	Vis à tête Torx	2	M 8x60
9	0 00 080 18 93	Torx Schraube	Torx-head screw	Vis à tête Torx	1	M 8x25
10	0 00 080 29 16	Profilgummi	Sectional rubber	Profilé en caoutchouc	1	
11	0 00 080 29 17	Spannstift	Straight pin	Goupille serrage	2	4x28
		Ölkühler	**Oil cooler**	**Refroidisseur**		
12	0 00 080 29 09	Ölkühler	Oil cooler	Refroidisseur	1	
13	0 00 080 26 72	Steckstück	Plug	Pièce à enficher	2	
14	0 00 080 26 71	Torx Schraube	Torx-head screw	Vis à tête Torx	2	M 8x20
15	0 00 080 18 93	Torx Schraube	Torx-head screw	Vis à tête Torx	2	M 8x25

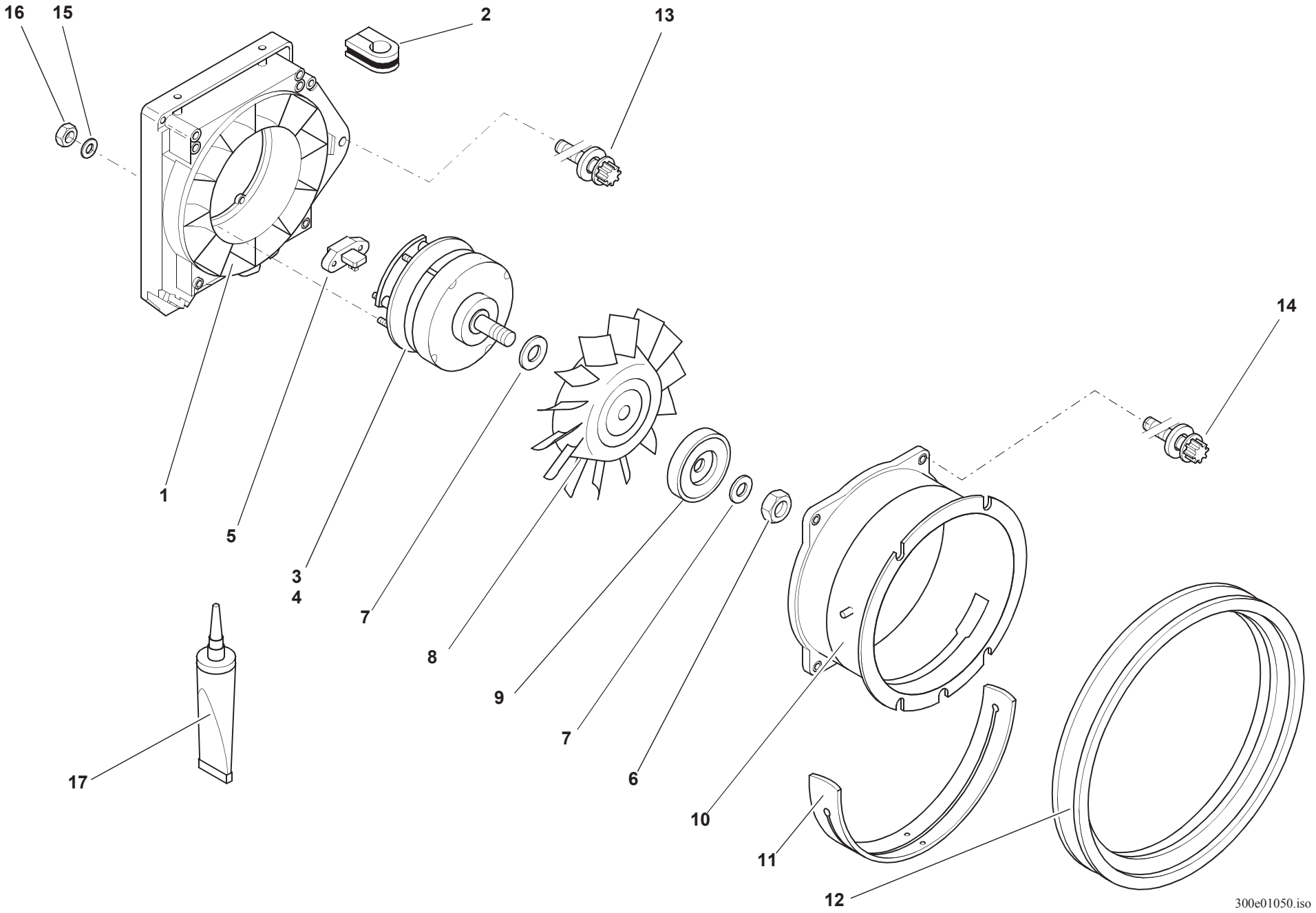
16
15
2
13
1
5
3
4
7
8
14
9
7
6
10
11
12
17
300e01050.iso

Pos. Item Pos.	Teil-Nummer Part no. No. pièce	Bezeichnung	Description	Désignation	Stück Qty. Qté.	Bemerkung Remarks Remarques
		Kühlgebläse	**Cooling fan**	**Moto-ventilateur**		
1	0 00 080 27 46	Gebläsemantel	Blower jacket	Enveloppe du moto-ventilateur	1	
2	0 00 080 19 51	Gummimuffe	Rubber sleeve	Manchon en caoutchouc	2	
3	0 00 080 27 57	Generator	Generator	Génératrice	1	60 A
4	0 00 080 27 97	Generator	Generator	Génératrice	1	80 A
5	0 00 080 27 58	Spannungsregler	Voltage regulator	Regulateur de tension	1	
6	0 00 080 27 59	Sechskantmutter	Hexagon nut	Ecrou six pans	1	
7	0 00 080 19 19	Scheibe	Washer	Rondelle	n.B.	5,0 mm
	0 00 080 19 15	Scheibe	Washer	Rondelle	n.B.	5,5 mm
	0 00 080 19 16	Scheibe	Washer	Rondelle	n.B.	6,0 mm
	0 00 080 19 13	Scheibe	Washer	Rondelle	n.B.	6,5 mm
	0 00 080 19 14	Scheibe	Washer	Rondelle	n.B.	7,0 mm
8	0 00 080 29 14	Laufrad	Impeller	Roue à aubes	1	
9	0 00 080 20 01	Keilriemenscheibe	V-grooved pulley	Poulie à gorge	1	
10	0 00 080 29 13	Gebläsemantel	Blower jacket	Enveloppe du moto-ventilateur	1	
11	0 00 080 27 45	Flachdichtung	Flat gasket	Garniture plate	1	
12	0 00 080 27 43	Dichtprofil	Sealing section	Profil d´etanch	1	
13	0 00 080 27 50	Torx Schraube	Torx-head screw	Vis à tête Torx	3	8x60
14	0 00 080 29 15	Torx Schraube	Torx-head screw	Vis à tête Torx	4	8x30
15	7 451 680 108	Scheibe	Washer	Rondelle	4	5,3
16	7 403 677 705	Sechskantmutter	Hexagon nut	Ecrou six pans	4	M 5
17	0 00 080 27 48	Klebstoff	Adhesive	Adhésif	1	

Gruppe

Kraftstoffleitungen

Group

Fuel lines

Groupe 08

Conduites de carburant

Gruppe

Kraftstoffleitungen

Group

Fuel lines

Groupe 08

Conduites de carburant

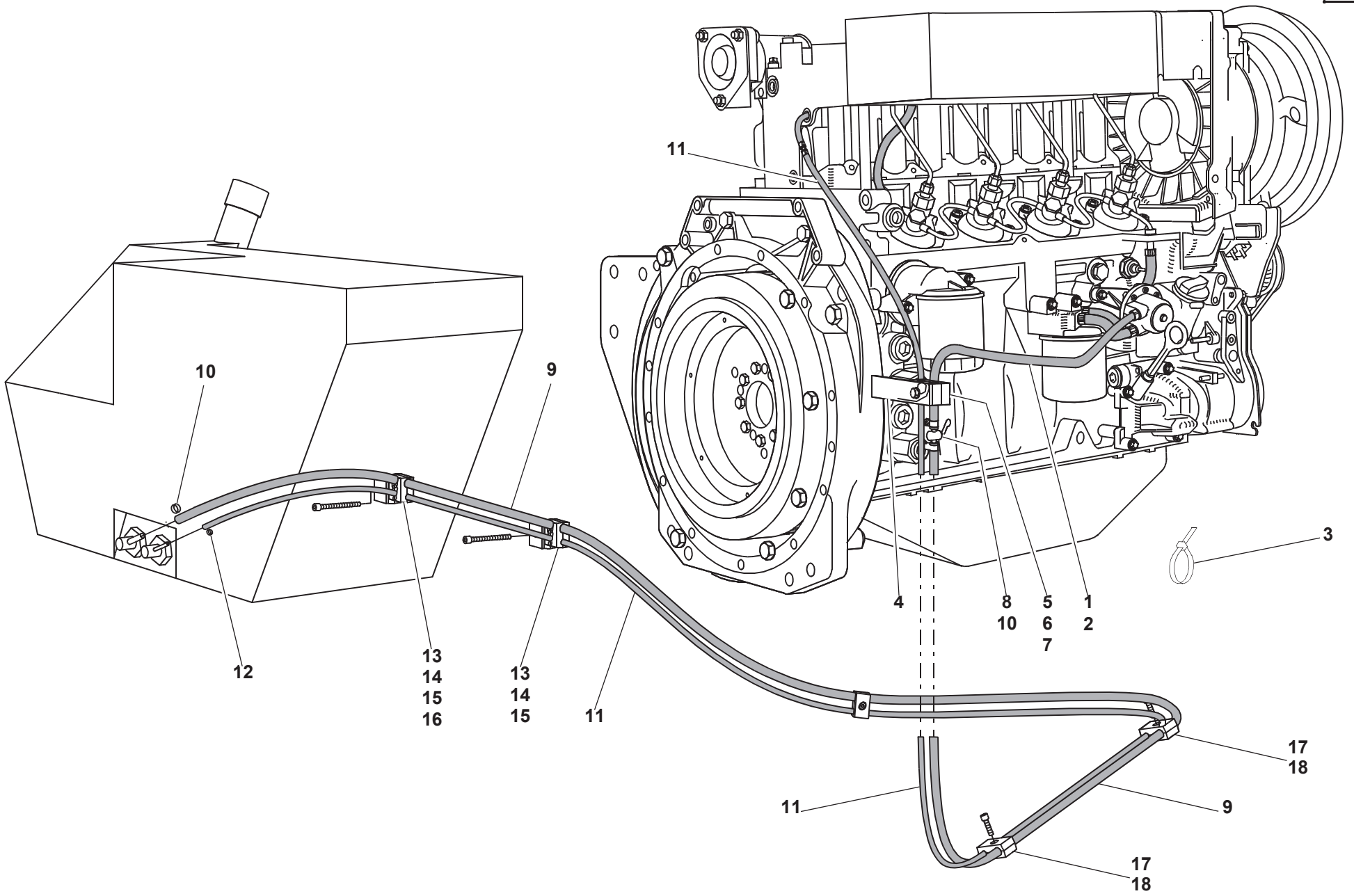
11
10
9
12
13
14
15
16
13
14
15
11
4
8
10
5
6
7
1
2
3
17
18
11
9
17
18
301e0800.iso

Pos. Item Pos.	Teil-Nummer Part no. No. pièce	Bezeichnung	Description	Désignation	Stück Qty. Qté.	Bemerkung Remarks Remarques
		Kraftstoffleitung – Vorlauf	**Fuel line – feed line**	**Conduite de carburant – alimentation**		
1	1 38 083 00 08	Schlauch	Hose	Flexible	1	➜| 310 56 0522, ø 8x3x580
	0 00 993 08 24	Schlauch (Meterware)	Hose (by the metre)	Flexible (au mètre)		ø 8x3
2	0 00 993 75 50	Schelle	Clamp	Collier	2	12/8
3	0 00 993 33 15	Kabelbinder	Cable strap	Bande à câbles	1	
4	1 38 083 01 40	Halter	Bracket	Support	1	
5	0 00 993 74 50	Doppelschelle	Double clamp	Collier double	1	14/10
6	7 252 677 048	Zylinderschraube	Cheese-head screw	Vis à tête cylindrique	1	M 8x35
7	7 403 677 709	Sechskantmutter	Hexagon nut	Ecrou six pans	1	M8
8	0 00 161 05 05	Kraftstoffhahn	Fuel cock	Robinet de carburant	1	➜| 310 56 0522
9	1 37 083 01 08	Schlauch	Hose	Flexible	1	➜| 310 56 0522; 2900
	0 38 083 01 08	Schlauch	Hose	Flexible	1	|➜ 310 56 0523 3510
10	0 00 993 75 50	Schelle	Clamp	Collier	2	12/8
		Kraftstoffleitung – Rücklauf	**Fuel line – return line**	**Conduite de carburant – retour**		
11	1 00 365 33 04	Schlauch	Hose	Flexible	1	ø 5,5x2,5x3170
	0 00 993 80 19	Schlauch (Meterware)	Hose (by the metre)	Flexible (au mètre)		ø5,5x2,5
12	0 00 993 77 50	Schelle	Clamp	Collier	1	10/7
13	0 00 993 74 50	Schelle	Clamp	Collier	2	14/10
14	0 00 993 05 85	Deckplatte	Cover plate	Plaque de recouvrement	2	
15	7 234 677 090	Sechskantschraube	Hexagon head screw	Vis six pans	2	M8x70
16	7 403 677 709	Sechskantmutter	Hexagon nut	Ecrou six pans	1	M8
17	0 00 993 74 50	Schelle	Clamp	Collier	3	14/10
18	7 252 677 046	Zylinderschraube	Cheese-head screw	Vis à tête cylindrique	3	M 8x25
		Kraftstoffilter und Einspritzleitungen siehe Gruppe 01	Fuel filter and injection lines see group 01	Filtre à carburant et conduites d'injection voir groupe 01		
		Kraftstofftank siehe Gruppe 16	Fuel tank see group 16	Réservoir de carburant voir groupe 16		

Gruppe

Luftfilter

Luftfilter mit Sicherheitsfiltereinsatz

Luftfilter für staubigen Einsatz

Group

Air filter

Air filter with safety filter insert

Air filter for operation in dusty environment

Groupe 10

Filtre à air

Filtre à air avec élément filtrant de sécurité

Filtre à air pour travaux en atmosphère poussiéreuse

Gruppe

Luftfilter

Luftfilter mit Sicherheitsfiltereinsatz

Luftfilter für staubigen Einsatz

Group

Air filter

Air filter with safety filter insert

Air filter for operation in dusty environment

Groupe 10

Filtre à air

Filtre à air avec élément filtrant de sécurité

Filtre à air pour travaux en atmosphère poussiéreuse

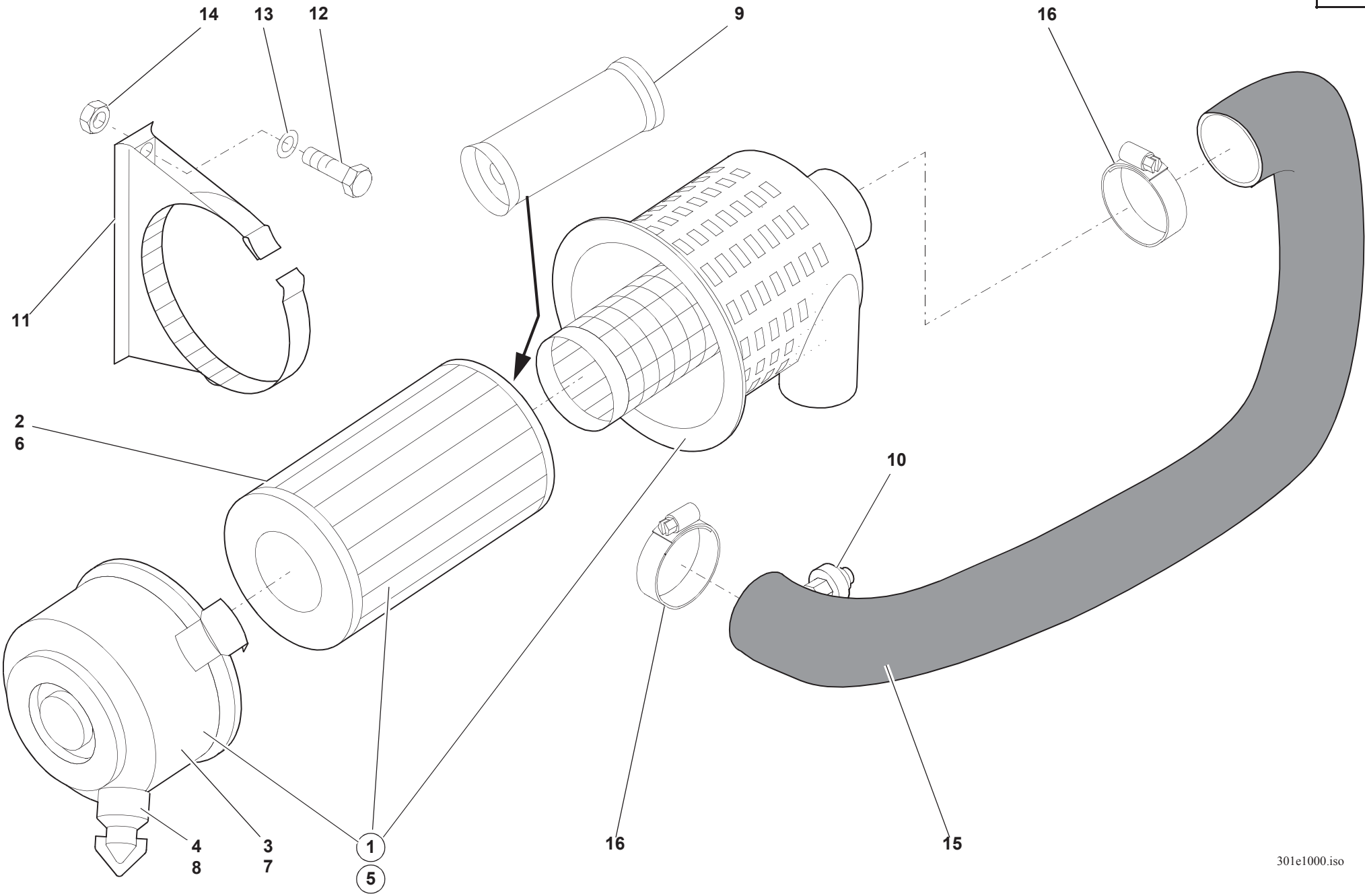
14
13
12
9
16
11
2
6
10
4
8
3
7
1
5
16
15
301e1000.iso

Pos. Item Pos.	Teil-Nummer Part no. No. pièce	Bezeichnung	Description	Désignation	Stück Qty. Qté.	Bemerkung Remarks Remarques
		Luftfilter Serie	**Standard air filter**	**Filtre à air standard**		
1	0 00 993 76 01	Luftfilter	Air filter	Filtre à air	1	
2	0 00 993 31 06	Luftfilterpatrone	Air filter cartridge	Cartouche filtre à air	1	
3	0 00 080 34 17	Gehäuseunterteil	Lower part of housing	Partie inférieure du carter	1	
4	0 00 996 07 51	Staubaustrittsventil	Dust valve	Clapet à poussière	1	
		Luftfilter mit Sicherheitsfiltereinsatz	**Air filter with safety filter insert**	**Filtre à air avec élément filtrant de sécurité**		
5	0 00 993 86 01	Luftfilter	Air filter	Filtre à air	1	
6	0 00 993 31 06	Luftfilterpatrone	Air filter cartridge	Cartouche filtre à air	1	
7	0 00 080 34 17	Gehäuseunterteil	Lower part of housing	Partie inférieure du carter	1	
8	0 00 996 07 51	Staubaustrittsventil	Dust valve	Clapet à poussière	1	
9	0 00 080 51 22	Filterpatrone	Filter cartridge	Cartouche filtrante	1	
10	0 00 993 07 04	Unterdruckanzeiger	Restriction indicator	Indicateur de colmatage	1	
11	0 49 101 00 40	Halter	Bracket	Support	1	
12	7 236 677 136	Sechskantschraube	Hexagon head screw	Vis six pans	2	M8x35
13	7 451 680 111	Scheibe	Washer	Rondelle	4	8,4
14	7 405 677 005	Sechskantmutter	Hexagon nut	Ecrou six pans	2	M8
15	0 38 101 00 18	Formschlauch	Preshaped tube	Tube préformé	1	
16	0 00 993 72 28	Schelle	Clamp	Collier	2	ø68-85

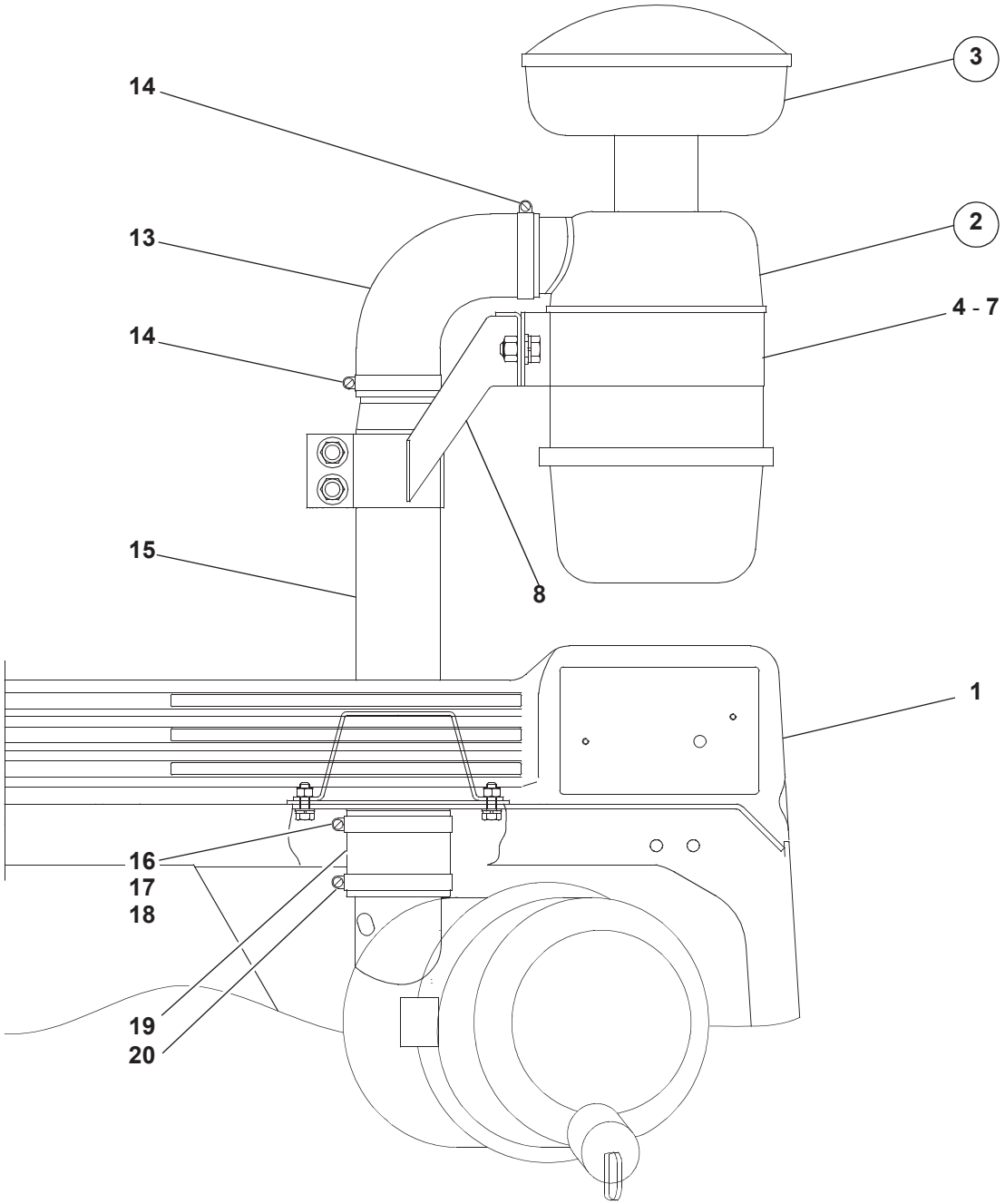
14
3
13
2
14
4 - 7
15
8
1
16
17
18
19
20

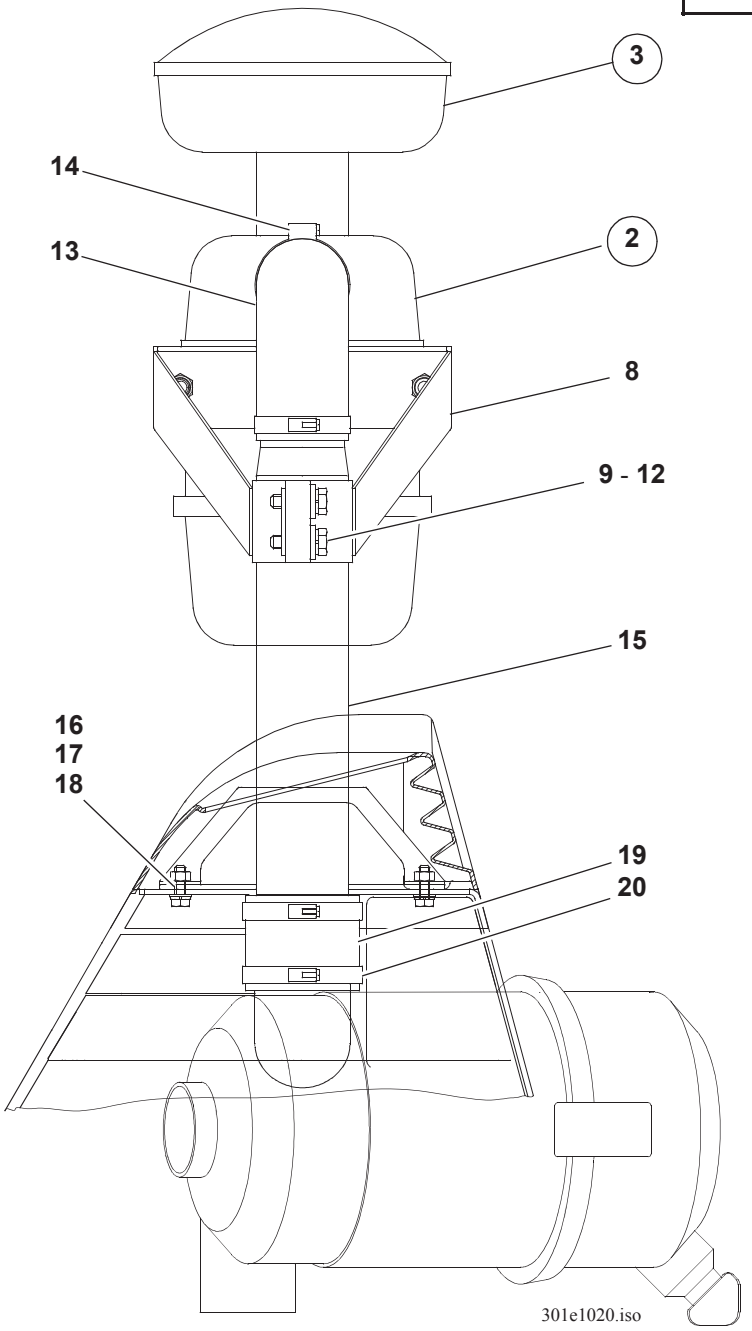
3
14
2
13
8
9 - 12
15
16
17
18
19
20
301e1020.iso

Pos. Item Pos.	Teil-Nummer Part no. No. pièce	Bezeichnung	Description	Désignation	Stück Qty. Qté.	Bemerkung Remarks Remarques
		Luftfilter für staubigen Einsatz	**Air filter for operation in dusty environment**	**Filtre à air pour travaux en atmosphère poussiéreuse**		
1	1 38 305 01 03	Traverse (Traverse bei Luftfilter Serie siehe Gruppe 30)	Light border (light border for standard air filter see group 30)	Listel de feux (listel de feux pour filtre à air standard voir groupe 30)	1	
2	0 00 993 63 01	Ölbadluftfilter	Air cleaner	Filtre à air (bain d'huile)	1	
3	0 00 993 17 02	Vorabscheider	Preliminary separator	Séparateur préliminaire	1	
4	0 20 100 00 40	Halterung	Bracket	Support	1	
5	7 236 677 939	Sechskantschraube	Hexagon head screw	Vis six pans	2	M 12x25
6	7 451 680 113	Scheibe	Washer	Rondelle	2	13
7	0 00 992 57 28	Federring	Spring washer	Rondelle ressort	2	12
8	1 38 100 00 40	Halter	Bracket	Support	1	
9	1 38 101 00 89	Gewindestück	Threaded part	Pièce fileté	1	20x10x50
10	7 236 677 927	Sechskantschraube	Hexagon head screw	Vis six pans	2	M 10x35
11	0 00 992 35 28	Federring	Spring washer	Rondelle ressort	2	10
12	7 460 094 026	Scheibe	Washer	Rondelle	2	10,5
13	0 38 101 00 60	Gummikrümmer	Rubber elbow	Coude en caoutchouc	1	
14	0 00 993 72 28	Schelle	Clamp	Collier	2	ø 68-85
15	1 38 100 00 54	Rohr	Pipe	Tuyau	1	
16	7 236 677 133	Sechskantschraube	Hexagon head screw	Vis six pans	4	M 8x25
17	0 00 992 43 28	Federring	Spring washer	Rondelle ressort	4	8
18	7 451 680 111	Scheibe	Washer	Rondelle	4	8,4
19	0 00 996 39 55	Gummimuffe	Rubber sleeve	Manchon en caoutchouc	1	
20	0 00 993 72 28	Schelle	Clamp	Collier	2	ø 68-85

Gruppe 16

Kraftstoffbehälter

Group 16

Fuel tank

Groupe 16

Réservoir à carburant

Gruppe 16

Kraftstoffbehälter

Group 16

Fuel tank

Groupe 16

Réservoir à carburant

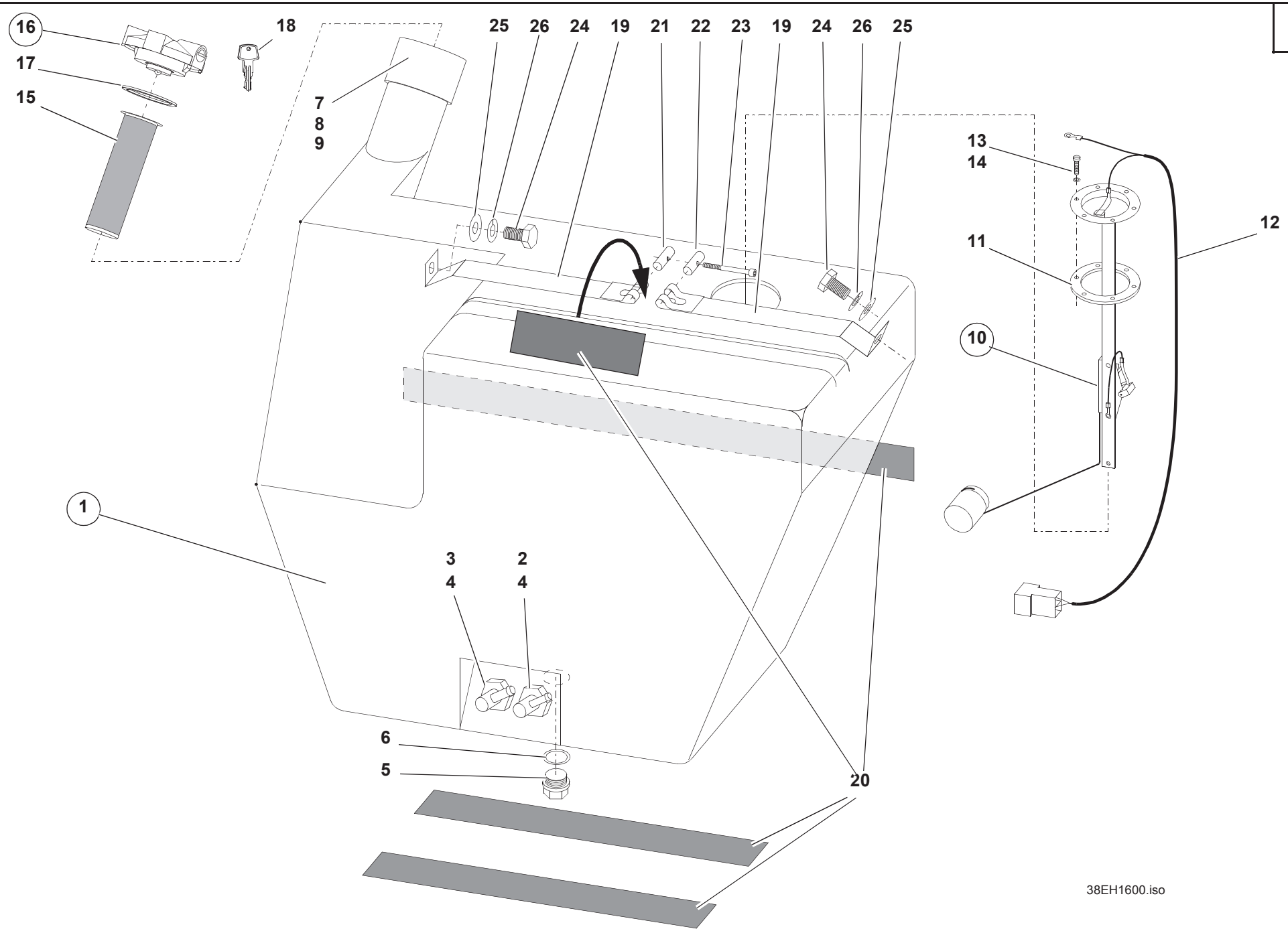
16
17
15
18
7
8
9
25
26
24
19
21
22
23
19
24
26
25
13
14
12
11
10
1
3
4
2
4
6
5
20
38EH1600.iso

Pos. Item Pos.	Teil-Nummer Part no. No. pièce	Bezeichnung	Description	Désignation	Stück Qty. Qté.	Bemerkung Remarks Remarques
		Kraftstoffbehälter	**Fuel tank**	**Réservoir de carburant**		
1	0 37 160 00 03	Kraftstoffbehälter	Fuel tank	Rréservoir de carburant	1	
2	0 36 161 01 43	Winkelstutzen	Elbowed connecting piece	Manchon coudé	1	0,5 Nm;
3	0 36 161 02 43	Winkelstutzen	Elbowed connecting piece	Manchon coudé	1	0,5 Nm;
4	0 00 996 67 70	O-Ring	O-ring	Joint torique	2	18,42x5,33
5	0 00 990 97 09	Verschlußschraube mit Bund	Flanged screw plug	Bouchon fileté à embase	1	M14x1,5
6	0 00 996 91 15	Flachdichtung	Flat packing	Garniture plate	1	20x11x3
7	0 36 161 00 43	Einlaufring	Intake ring	Anneau d'admission	1	
8	0 00 996 68 70	O-Ring	O-ring	Joint torique	1	68x6
9	7 316 681 510	Linsen-Blechschraube	Oval-head sheet-metal screw	Vis à tôle à tête bombée	4	3x10
10	0 00 336 22 01	Tankmeßgerät	Fuel transmitter	Jauge de carburant	1	
11	0 00 080 18 38	Dichtung	Seal	Joint	1	
12	0 00 080 18 39	Kabelbaum	Wiring harness	Faisceau de câbles	1	
13	7 236 677 035	Sechskantschraube	Hexagon head screw	Vis six pans	6	M4x16
14	0 00 992 37 28	Federring	Spring washer	Rondelle ressort	6	ø6
15	0 00 161 11 02	Sieb	Screen	Tamis	1	
16	0 37 161 00 03	Verschlußdeckel	Filler cap	Bouchon de réservoir	1	
17	0 00 080 15 83	Dichtung	Seal	Joint	1	
18	0 00 080 15 82	Schlüssel	Key	Clé	1	
		Kraftstoffbehälter – Befestigung	**Fuel tank – attachment**	**Réservoir de carburant – fixation**		
19	1 00 993 91 11	Spannband	Tightening strap	Bande de serrage	2	
20	0 00 993 73 90	Gummiband	Rubber band	Bande en caoutchouc	n.B.	35x5
21	0 00 990 00 15	Bolzen m. Gewinde	Threaded pin	Boulon fileté	1	
22	0 00 990 01 15	Bolzen o. Gewinde	Unthreaded pin	Boulon non fileté	1	
23	7 252 677 037	Zylinderschraube	Cheese-head screw	Vis à tête cylindrique	1	M6x40
24	7 236 677 129	Sechskantschraube	Hexagon head screw	Vis six pans	2	M8x16
25	7 462 680 011	Scheibe	Washer	Rondelle	2	B8,4
26	0 00 992 43 28	Federring	Spring washer	Rondelle ressort	2	ø8

Gruppe

Gasregulierung

Handgas

Group

Speed regulation

Manual throttle

Groupe 17

Réglage de régime

Accélérateur à main

Gruppe

Gasregulierung

Handgas

Group

Speed regulation

Manual throttle

Groupe 17

Réglage de régime

Accélérateur à main

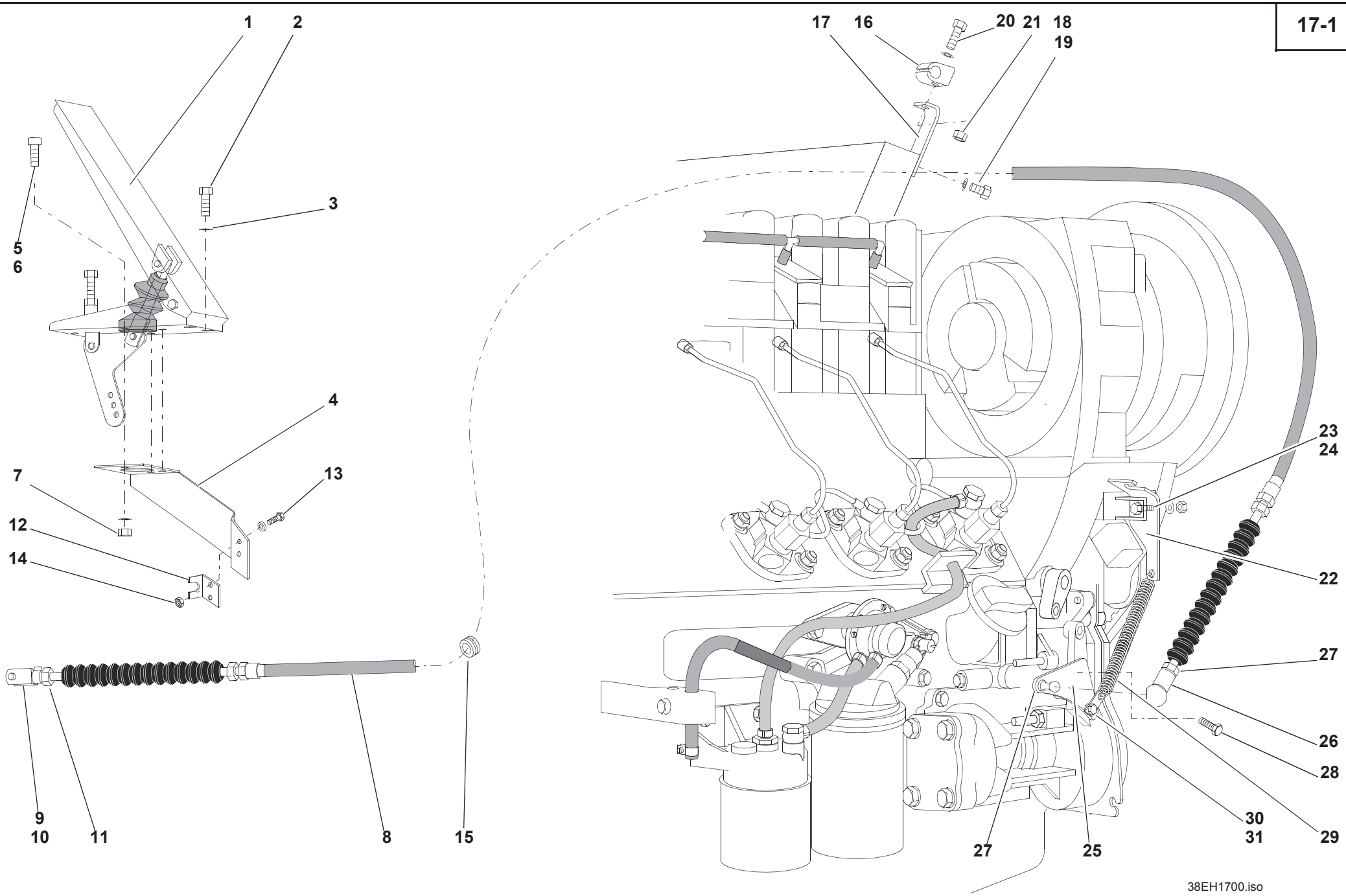
1
2
3
5
6
4
7
13
12
14
9
10
11
8
15
17
16
20
21
18
19
23
24
22
27
26
28
30
31
29
27
25
38EH1700.iso

Pos. Item Pos.	Teil-Nummer Part no. No. pièce	Bezeichnung	Description	Désignation	Stück Qty. Qté.	Bemerkung Remarks Remarques
		Fußgasregulierung	**Speed regulation with pedal**	**Réglage de régime moteur à pédale**		
1	0 38 170 00 04	Gaspedal	Accelerator pedal	Pédale d'accélérateur	1	
2	7 236 677 078	Sechskantschraube	Hexagon head screw	Vis six pans	3	M6x12
3	7 462 680 008	Scheibe	Washer	Rondelle	3	ø6,4xø18x1,6
4	0 00 080 22 16	Pedal-Unterteil	Pedal lower part	Pièce inférieure pédale	1	
5	7 236 677 131	Sechskantschraube	Hexagon head screw	Vis six pans	3	M8x20
6	7 451 680 111	Scheibe	Washer	Rondelle	3	ø8,4
7	7 405 677 005	Sechskantmutter	Hexagon nut	Ecrou six pans	3	M8 DIN985
8	0 38 171 00 59	Gasseilzug	Bowden cable	Tirette à câble	1	
9	7 821 104 306	Gabelkopf	Fork head	Tête fourchette	1	G6x24
10	0 00 990 81 15	ES-Bolzen	Spring clip pin	Axe à agrafe	1	
11	7 403 677 707	Sechskantmutter	Hexagon nut	Ecrou six pans	1	M6
12	1 38 171 00 34	Widerlager	Abutment	Sommier	1	
13	7 236 677 056	Sechskantschraube	Hexagon head screw	Vis six pans	2	M5x16
14	7 403 677 705	Sechskantmutter	Hexagon nut	Ecrou six pans	2	M5
15	0 00 996 61 42	Kabeltülle	Cable sleeve	Passe-câble	1	
16	0 00 993 98 50	Einfachschelle	Clamp	Collier	1	BG1PP D6
17	1 38 171 00 25	Haltewinkel	Angled bracket	Support coudé	1	
18	7 236 677 078	Sechskantschraube	Hexagon head screw	Vis six pans	1	M6x12
19	7 451 680 109	Scheibe	Washer	Rondelle	1	ø6,4
20	7 236 677 083	Sechskantschraube	Hexagon head screw	Vis six pans	1	M6x25
21	7 403 677 707	Sechskantmutter	Hexagon nut	Ecrou six pans	1	M6
22	1 38 171 01 34	Widerlager	Abutment	Sommier	1	
23	7 236 677 131	Sechskantschraube	Hexagon head screw	Vis six pans	2	M8x20
24	7 405 677 005	Sechskantmutter	Hexagon nut	Ecrou six pans	1	M8 DIN985
25	1 38 171 00 17	Hebel	Lever	Levier	1	
26	7 824 670 271	Winkelgelenk	Angle joint	Articulation angulaire	1	CS 10
27	7 403 677 707	Sechskantmutter	Hexagon nut	Ecrou six pans	1	M6
28	7 236 677 079	Sechskantschraube	Hexagon head screw	Vis six pans	1	M6x16
29	0 00 992 75 01	Zugfeder	Tension spring	Ressort rappel	1	
30	7 236 677 083	Sechskantschraube	Hexagon head screw	Vis six pans	1	M6x25
31	7 403 677 707	Sechskantmutter	Hexagon nut	Ecrou six pans	1	M6

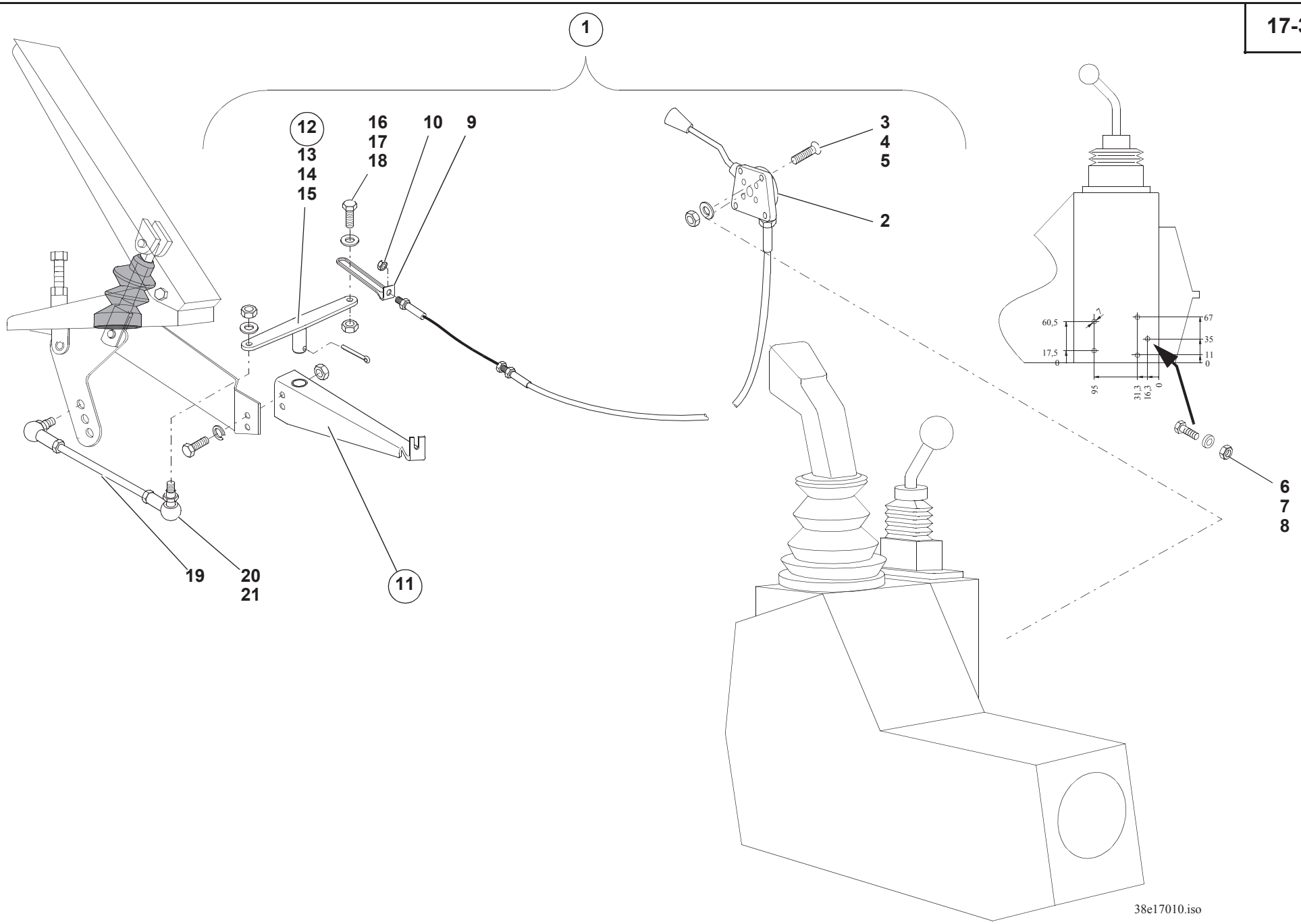
1
12
13
14
15
16
17
18
10
9
3
4
5
2
6
7
8
19
20
21
11
60,5
17,5
95
67
35
11
31,3
16,3
38e17010.iso

Pos. Item Pos.	Teil-Nummer Part no. No. pièce	Bezeichnung	Description	Désignation	Stück Qty. Qté.	Bemerkung Remarks Remarques
		Handgas (SO)	**Manual throttle (option)**	**Accélérateur à main (option)**		
1	1 38 170 00 09	Anbausatz Handgas	Mounting kit for manual throttle	Garniture de montage pour accélérateur à main		
2	0 38 170 00 10	Handgas	Manual throttle	Accélérateur à main	1	
3	7 272 671 155	Senkschraube	Countersunk screw	Vis à tête fraisée	4	M 6x25
4	7 405 677 707	Sechskantmutter	Hexagon nut	Ecrou six pans	4	M 6
5	7 462 680 008	Scheibe	Washer	Rondelle	4	ø 6,4
6	7 252 677 032	Zylinderschraube	Cheese-head screw	Vis à tête cylindrique	1	M 6x20
7	7 403 677 707	Sechskantmutter	Hexagon nut	Ecrou six pans	2	M 6
8	7 462 680 008	Scheibe	Washer	Rondelle	2	ø 6,4
9	1 64 171 00 78	Zugöse	Lug	Boucle	1	
10	7 403 677 707	Sechskantmutter	Hexagon nut	Ecrou six pans	2	M 6
11	1 49 170 00 42	Lagerung	Bearing	Logement	1	
12	1 49 170 00 10	Hebel	Lever assy	Ens levier	1	
13	0 00 994 08 06	Gleitlager	Friction bearing	Palier lisse	1	
14	7 451 680 112	Scheibe	Washer	Rondelle	1	ø 10,5
15	7 530 680 039	Splint	Split pin	Goupille fendue	1	3,2x20
16	7 236 677 079	Sechskantschraube	Hexagon head screw	Vis six pans	1	M 6x16
17	7 403 677 707	Sechskantmutter	Hexagon nut	Ecrou six pans	1	M 6
18	7 462 680 008	Scheibe	Washer	Rondelle	1	ø 6,4
19	1 49 171 00 45	Gestänge	Linkage	Tringlerie	1	
20	7 824 670 271	Winkelgelenk	Angle joint	Articulation angulaire	2	CS 10
21	7 403 677 707	Sechskantmutter	Hexagon nut	Ecrou six pans	4	M 6

Gruppe

Rahmen

Ballastgewicht

Group

Frame

Counterweight

Groupe

Châssis

Contrepoids

Gruppe

Rahmen

Ballastgewicht

Group

Frame

Counterweight

Groupe

Châssis

Contrepoids

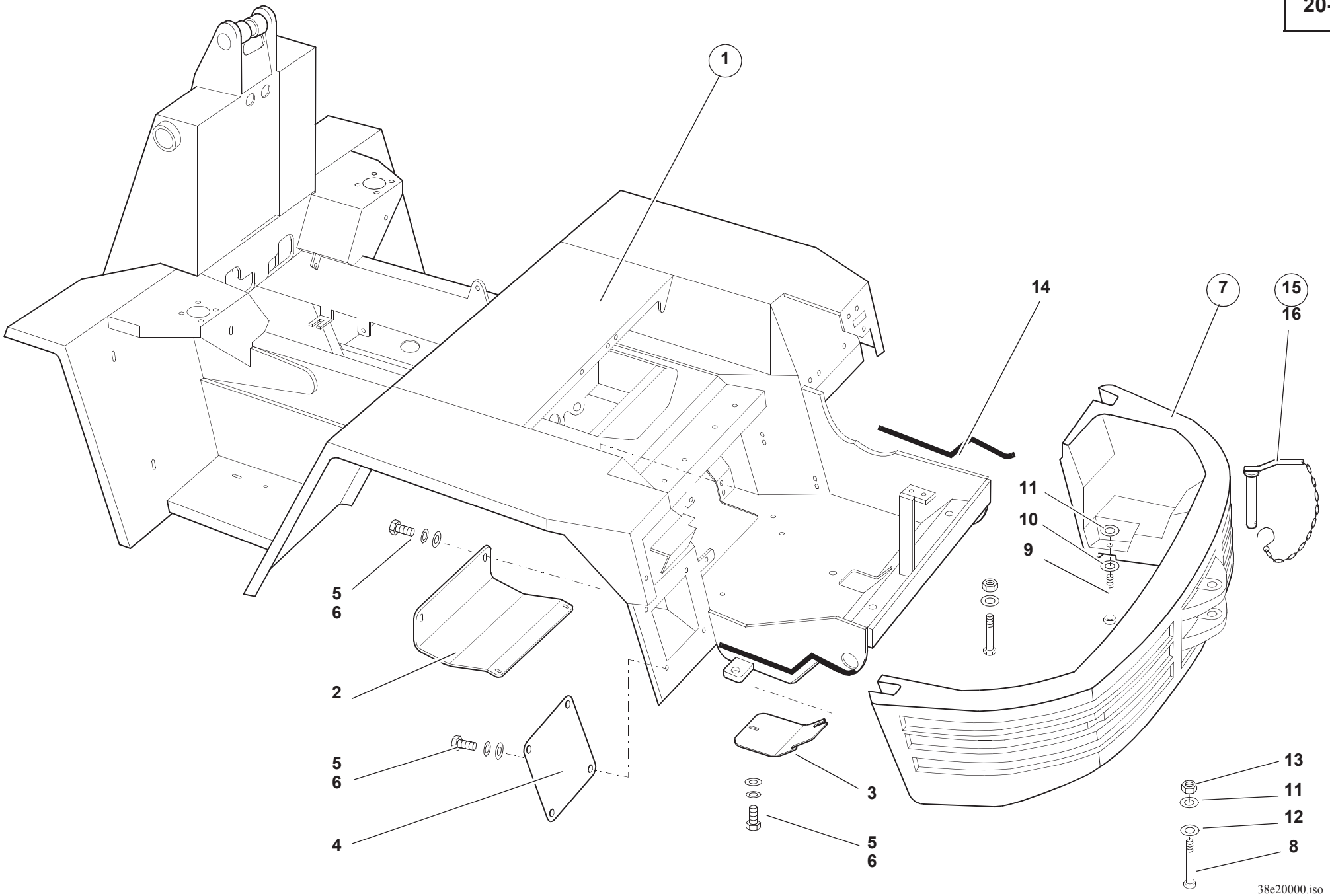
1
14
7
15
16
11
10
9
5
6
2
5
6
4
3
5
6
13
11
12
8
38e20000.iso

Pos. Item Pos.	Teil-Nummer Part no. No. pièce	Bezeichnung	Description	Désignation	Stück Qty. Qté.	Bemerkung Remarks Remarques
		Rahmen – Ballastgewicht	**Frame – counterweight**	**Châssis – contrepoids**		
1	1 38 200 03 36	Rahmen	Frame	Châssis	1	→| 310 56 0177
	0 38 200 06 36	Rahmen	Frame	Châssis	1	|→ 310 56 0178
2	1 38 305 00 26	Wartungsdeckel (Fahrantrieb)	Servicing lid (drive)	Couvercle d'accès (entraînement)	1	
3	1 38 305 03 26	Wartungsdeckel (Motor)	Servicing lid (engine)	Couvercle d'accès (moteur)	1	
4	1 38 305 02 26	Wartungsdeckel (Hydr. Schläuche)	Servicing lid (hydraulic lines)	Couvercle d'accès (conduites hydrauliques)	1	
5	7 236 677 129	Sechskantschraube	Hexagon head screw	Vis six pans	11	M8x20
6	7 462 680 011	Scheibe	Washer	Rondelle	11	ø 8,4
7	1 37 205 00 12	Ballastgewicht	Counterweight	Contrepoids	1	
8	7 234 677 230	Sechskantschraube	Hexagon head screw	Vis six pans	1	M20x110
9	7 252 677 256	Zylinderschraube	Cheese-head screw	Vis à tête cylindrique	2	M20x60
10	0 00 992 89 28	Federring	Spring washer	Rondelle ressort	2	ø 20
11	7 460 094 031	Scheibe	Washer	Rondelle	0-4	21
12	7 451 680 118	Scheibe	Washer	Rondelle	6	
13	7 405 677 018	Sechskantmutter	Hexagon nut	Ecrou six pans	2	M20 DIN 985
14	0 00 996 63 86	Dämmprofil	Insulating profile	Profil isolant	2	
15	0 38 200 00 29	Anhängezapfen	Towing pin	Boulon de remorquage	1	
16	0 21 200 00 48	Sicherungskette	Retention chain	Chaîne de retenue	1	

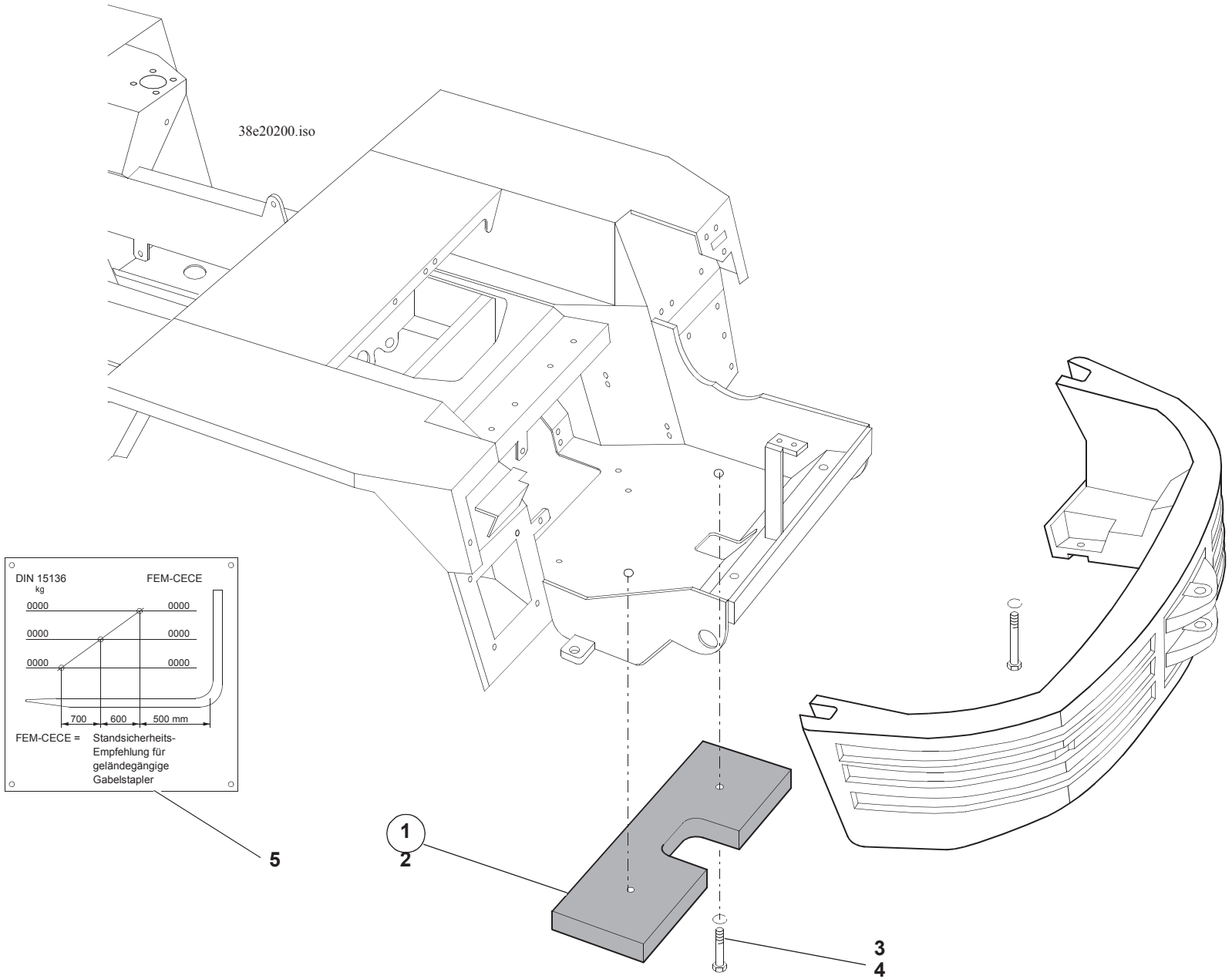
38e20200.iso
DIN 15136
kg
FEM-CECE
0000
0000
0000
0000
0000
0000
700
600
500 mm
FEM-CECE =
Standsicherheits-
Empfehlung für
geländegängige
Gabelstapler
5
1
2
3
4

Pos. Item Pos.	Teil-Nummer Part no. No. pièce	Bezeichnung	Description	Désignation	Stück Qty. Qté.	Bemerkung Remarks Remarques
		Zusatzballastgewicht	**Additional counterweight**	**Contrepoids supplémentaire**		
1	038 200 00 98	Nachrüstsatz – Zusatzballastgewicht	Retrofit kit – additional counterweight	Kit de rééquipement – contrepoids supplémentaire		
2	0 38 205 06 12	Zusatzballastgewicht	Additional counterweight	Contrepoids supplémentaire	1	
3	7 234 677 179	Sechskantschraube	Hexagon head screw	Vis six pans	2	M 16x100
4	7 451 680 116	Scheibe	Washer	Rondelle	2	
5	000 435 88 42	Traglastdiagramm	Load diagram	Diagramme de charges	1	

Gruppe Group Groupe 21

Kupplung Clutch Embrayage

Gruppe Group Groupe 21

Kupplung Clutch Embrayage

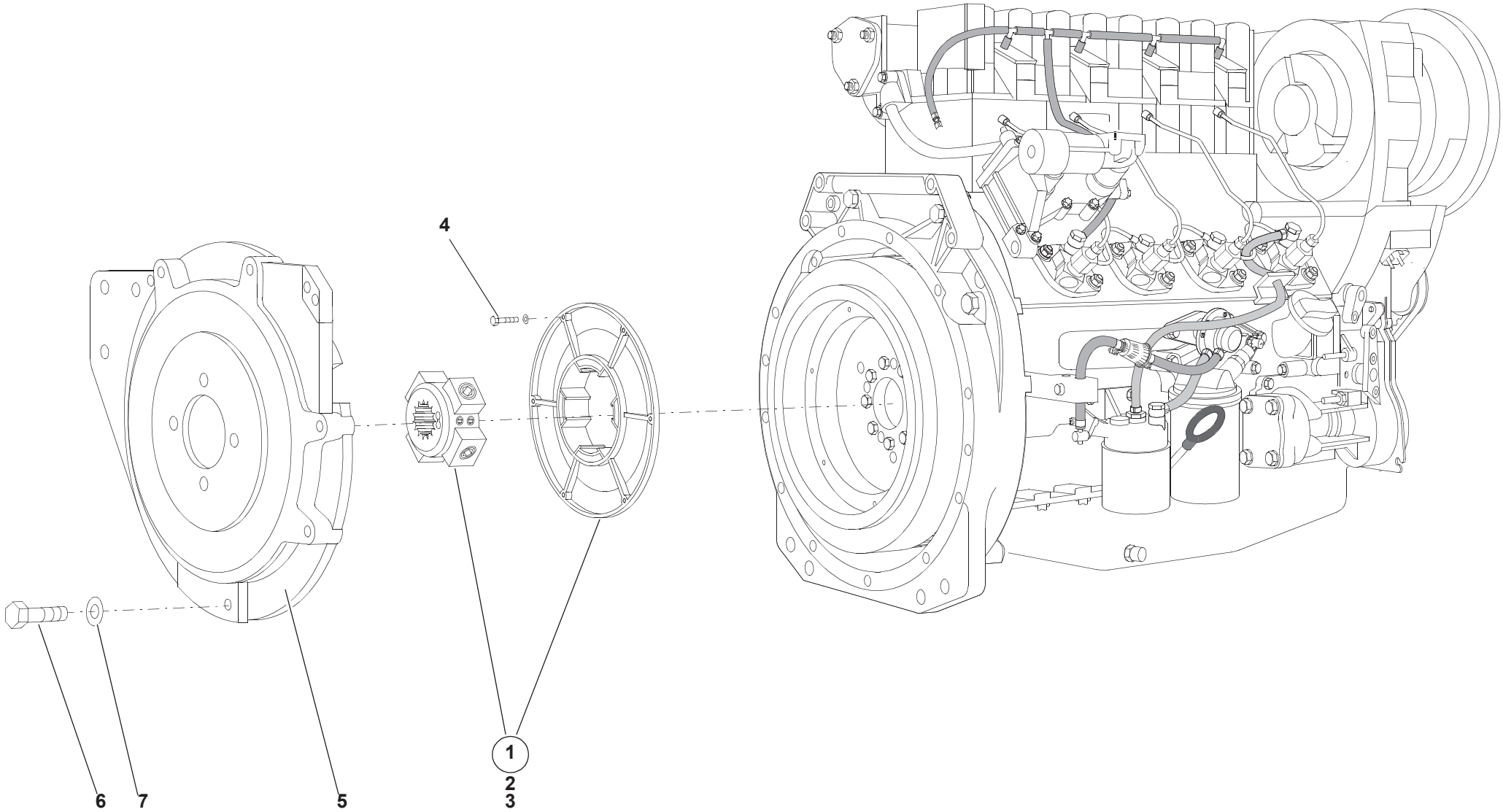

38e21000.iso

Pos. Item Pos.	Teil-Nummer Part no. No. pièce	Bezeichnung	Description	Désignation	Stück Qty. Qté.	Bemerkung Remarks Remarques
		Kupplung	**Clutch**	**Embrayage**		
1	0 36 011 02 03	Kupplung	Clutch	Embrayage	1	
2	0 00 080 14 59	Elastikelement	Elastic element	Elément élastique	1	
3	7 382 679 050	Gewindestift mit Zapfen	Threaded pin with peg	Goujon fileté avec tenon	2	50 Nm; M12x15-12.9
4	7 236 677 135	Sechskantschraube	Hexagon head screw	Vis six pans	6	25 Nm; M8x30
5	1 36 011 03 26	Anschlußgehäusedeckel	Housing cover	Couvercle de carter	1	
6	7 234 677 557	Sechskantschraube	Hexagon head screw	Vis six pans	6	M 10x45
7	0 00 992 35 28	Federring	Spring washer	Rondelle ressort	6	10

Gruppe

Hydrostatischer Fahrantrieb

Verstellpumpe
Hydraulikmotor
Ölkühler

Group

Hydrostatic drive

Variable displacement pump
Hydraulic motor
Oil cooler

Groupe

Entraînement hydrostatique

Pompe à cylindrée variable
Moteur hydraulique
Refroidisseur

Gruppe

Hydrostatischer Fahrantrieb

Verstellpumpe
Hydraulikmotor
Ölkühler

Group

Hydrostatic drive

Variable displacement pump
Hydraulic motor
Oil cooler

Groupe

Entraînement hydrostatique

Pompe à cylindrée variable
Moteur hydraulique
Refroidisseur

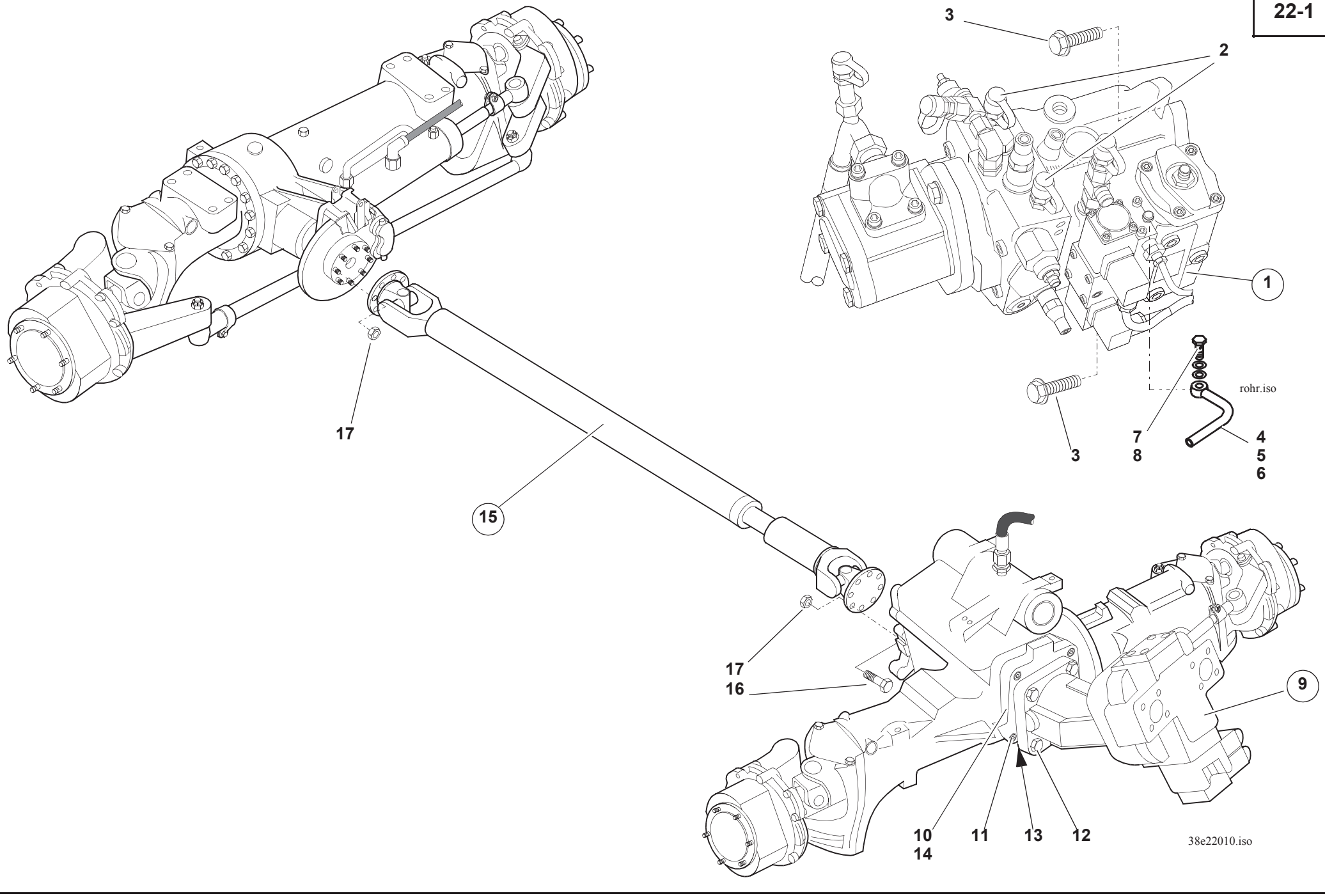
3
2
1
rohr.iso
3
7
8
4
5
6
17
15
17
16
9
10
14
11
13
12
38e22010.iso

Pos. Item Pos.	Teil-Nummer Part no. No. pièce	Bezeichnung	Description	Désignation	Stück Qty. Qté.	Bemerkung Remarks Remarques
		Befestigung Verstellpumpe	**Attachment of variable displacement pump**	**Fixation de pompe à cylindrée variable**		
1	0 00 361 97 97	Verstellpumpe	Variable displacement pump	Pompe à cylindrée variable	1	
2	0 00 363 56 64	Prüfanschluß	Test connection	Prise de mesure	2	
3	0 00 995 32 68	Sicherungsschraube	Securing screw	Vis de sécurité	2	200 Nm; M16x35
4	0 38 360 46 91	Rohr	Pipe	Tuyau	1	|➜ 310 56 379
5	0 38 363 06 40	Halter	Bracket	Support	1	
6	0 00 246 04 13	Entlüfterventil	Breather valve	Clapet de dégagement d'air	1	
7	0 00 991 28 23	Hohlschraube	Banjo bolt	Vis creuse	1	M 6x1
8	7 593 641 006	Dichtring	Sealing ring	Bague d'étanchéité	2	A 6x10
		Befestigung Hydraulikmotor	**Attachment of hydraulic motor**	**Fixation de moteur hydraulique**		
9	0 00 361 84 05	Hydraulikmotor	Hydraulic motor	Moteur hydraulique	1	
10	1 37 361 01 94	Zwischenflansch	Intermediate flange	Bride intermédiaire	1	
11	7 252 677 184	Zylinderschraube	Cheese-head screw	Vis à tête cylindrique	4	M 16x30
12	7 252 678 123	Zylinderschraube	Cheese head screw	Vis à tête cylindrique	4	M12x40 / 10.9
13	0 00 996 53 70	O-Ring	O-ring	Joint torique	1	139,37x2,62
14	0 00 996 57 70	O-Ring	O-ring	Joint torique	1	156x4
		Befestigung Gelenkwelle (VA – HA)	**Attachment of cardan shaft (front and rear axle)**	**Fixation de l'arbre de transmission (pont AV et AR)**		
15	0 00 229 44 22	Gelenkwelle	Cardan shaft	Arbre de transmission	1	➜| 310 56 0380
	0 00 229 52 22	Gelenkwelle	Cardan shaft	Arbre de transmission	1	|➜ 310 56 0381
16	7 236 678 927	Sechskantschraube	Hexagon head screw	Vis six pans	8	M10x35 / 10.9
17	7 409 678 208	Sechskantmutter	Hexagon nut	Ecrou six pans	16	69 Nm, M10 V-10.9

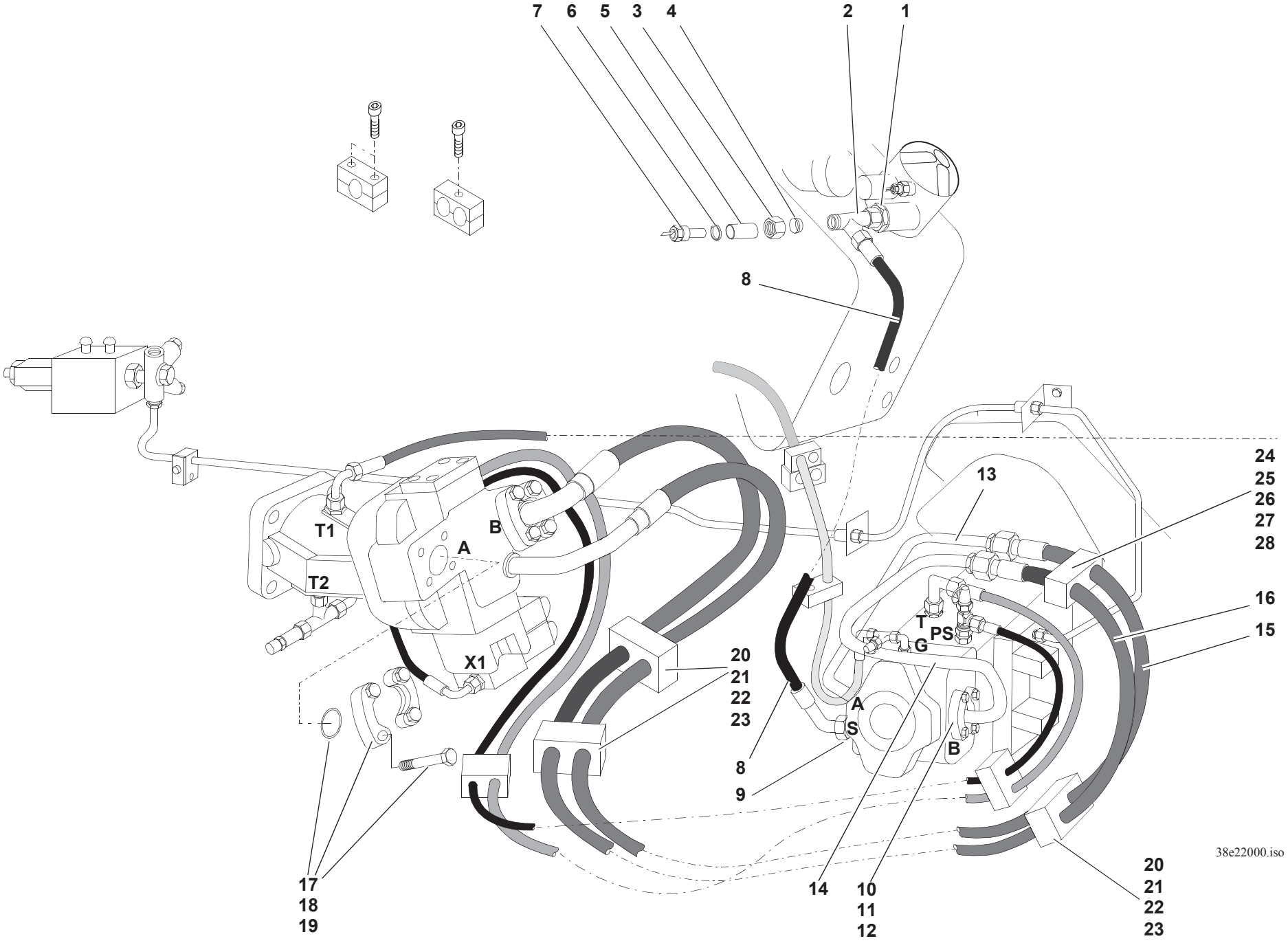
7
6
5
3
4
2
1
8
T1
B
A
T2
X1
13
24
25
26
27
28
16
15
T
PS
G
A
S
B
20
21
22
23
8
9
14
10
11
12
17
18
19
20
21
22
23
38e22000.iso

Pos. Item Pos.	Teil-Nummer Part no. No. pièce	Bezeichnung	Description	Désignation	Stück Qty. Qté.	Bemerkung Remarks Remarques
		Saugleitung (B1 – S) vom Tank zur Pumpe Anschluß S	**Suction line (B1 – S)** from the tank to the pump (port S)	**Conduite d'aspiration (B1 – S)** du réservoir à la pompe (raccord S)		
1	0 00 363 21 62	Verschraubung	Screw connection	Raccord vissé	1	GE18-LR1“
2	0 00 363 42 20	Verschraubung	Screw connection	Raccord vissé	1	EL18-L
3	7 788 010 665	Überwurfmutter	Union nut	Ecrou de raccord	1	AL18
4	7 786 680 106	Schneidring	Cutting ring	Embout	1	L18
5	1 55 363 02 83	Reduzierstück	Reducer	Pièce de réduction	1	ø 18
6	7 593 641 021	Dichtring	Sealing ring	Bague d'étanchéité	1	A14x18-Cu
7	0 00 336 32 03	Temperaturgeber	Temperature sensor	Capteur de température	1	
8	0 00 365 20 04	Schlauchleitung	Flexible line	Conduite flexible	1	DN16x720
9	0 00 363 21 65	Verschraubung	Screw connection	Raccord vissé	1	GE18-LM33x2
		Hochdruckleitung (A – A u. B – B)	**High pressure line (A – A and B – B**	**Conduite haute pression (A – A et B – B)**		
10	0 00 363 88 48	Verschraubung	Screw connection	Raccord vissé	4	SAE 3/4“ FHS 63
11	0 00 996 74 08	O-Ring	O-ring	Joint torique	2	ø25x3,53
12	7 236 677 927	Sechskantschraube	Hexagon head screw	Vis six pans	8	M10x35
13	0 38 360 03 91	Rohrleitung (A – A)	Pipe line (A – A)	Conduite (A – A)	1	
14	0 38 360 04 91	Rohrleitung (B – B)	Pipe line (B – B)	Conduite (B – B)	1	
15	0 00 365 82 03	Schlauchleitung (A – A)	Flexible line (A – A)	Conduite flexible (A – A)	1	NW20x2155
16	0 00 365 83 03	Schlauchleitung (B – B)	Flexible line (B – B)	Conduite flexible (B – B)	1	NW20x2155
17	0 00 363 89 48	Flanschhälfte	Flange half	Moitié de bride	4	1“
18	0 00 996 75 08	O-Ring	R-ring	Joint torique	2	32,95x3,53
19	7 236 677 943	Sechskantschraube	Hexagon head screw	Vis six pans	8	M12x40
		Befestigung Hochdruckleitungen	**Attachment of high pressure lines**	**Fixation des conduites haute pression**		
20	0 00 993 64 50	Doppelschelle (A – A)	Double clamp (A – A)	Collier double (A – A)	3	30/30
21	0 00 993 12 85	Deckplatte	Cover plate	Plaque de recouvrement	3	
22	7 393 677 098	Stiftschraube	Stud bolt	Goujon fileté	3	M8x65
23	7 405 677 005	Sechskantmutter	Hexagon nut	Ecrou six pans	3	M8
24	0 00 993 95 50	Doppelschelle (B – B)	Double clamp (B – B)	Collier double (B – B)	1	35/35
25	0 00 993 30 85	Deckplatte	Cover plate	Plaque de recouvrement	2	
26	7 234 677 092	Sechskantschraube	Hexagon head screw	Vis six pans	1	M8x80
27	7 403 677 709	Sechskantmutter	Hexagon nut	Ecrou six pans	1	M8
28	0 00 992 43 28	Federring	Spring washer	Rondelle ressort	1	8

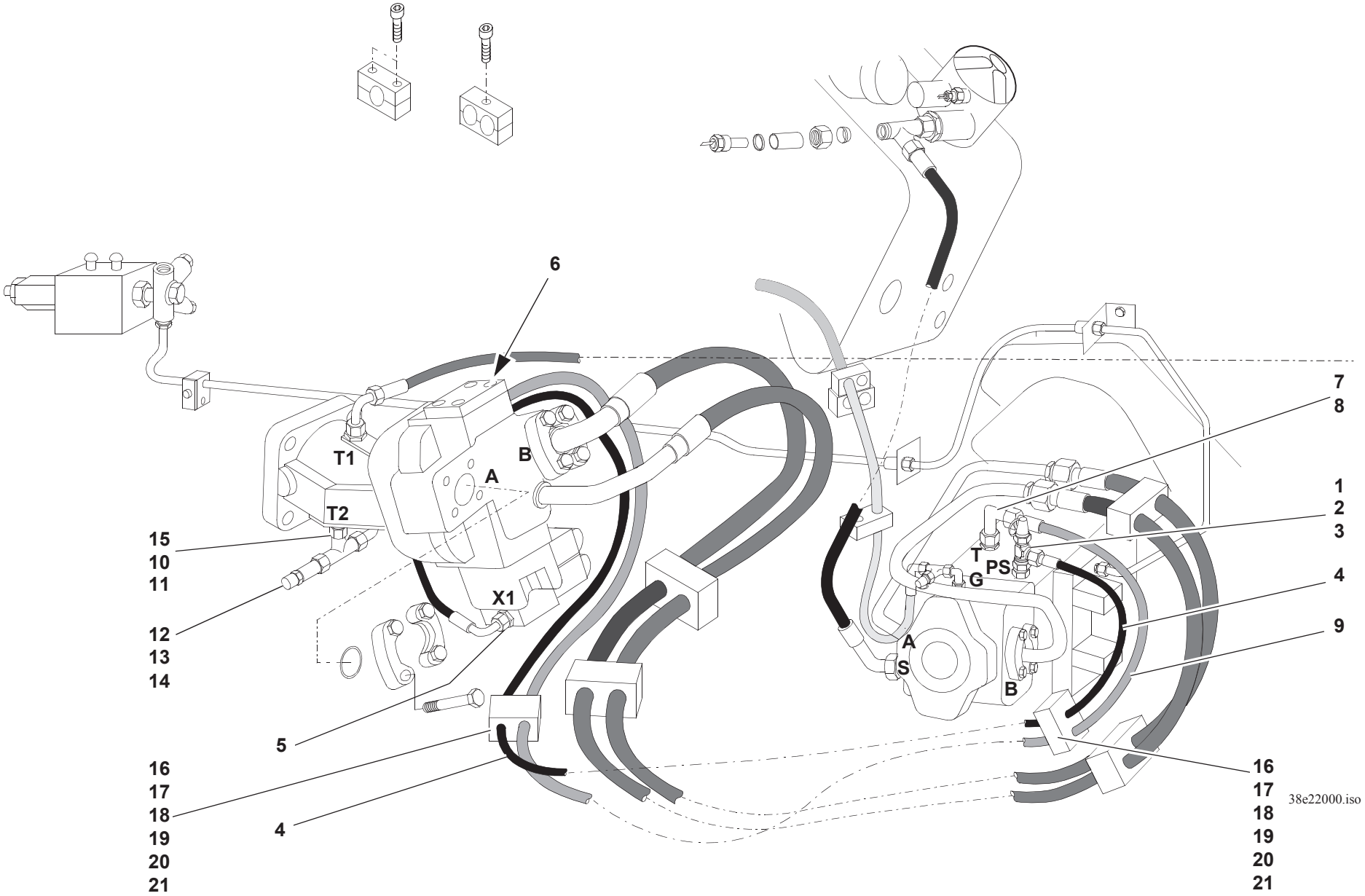
6
T1
B
A
T2
15
10
11
12
13
14
X1
5
16
17
18
19
20
21
4
7
8
1
2
3
T
PS
G
4
9
A
S
B
16
17
18
19
20
21
38e22000.iso

Pos. Item Pos.	Teil-Nummer Part no. No. pièce	Bezeichnung	Description	Désignation	Stück Qty. Qté.	Bemerkung Remarks Remarques
		Steuerleitung (PS – X1)	**Control line (PS – X1)**	**Conduite de commande (PS – X1)**		
1	0 00 363 83 66	Verschraubung	Screw connection	Raccord vissé	1	
2	0 00 363 08 17	Verschraubung	Screw connection	Raccord vissé	1	
3	0 00 363 06 63	Prüfanschluß	Test connection	Prise de mesure	1	10-L
4	0 00 365 86 03	Schlauchleitung	Flexible line	Conduite flexible	1	NW8x1870
5	0 00 363 66 16	Verschraubung	Screw connection	Raccord vissé	1	GE10-LM
		Meßstelle Stellkammerdruck Motor	**Measuring point: control piston pressure of the motor**	**Point de mesure : pression de la chambre de réglage du moteur**		
6	0 00 363 06 64	Prüfanschluß	Test connection	Prise de mesure	1	
		Querspülung (T – T2)	**Case flushing (T – T2)**	**Drainage (T – T2)**		
7	0 00 363 62 15	Verschraubung	Screw connection	Raccord vissé	1	GE18-LM
8	0 00 363 68 16	Verschraubung	Screw connection	Raccord vissé	1	➔| 310 56 0128; EW 18 L
	0 00 363 37 21	Verschraubung	Screw connection	Raccord vissé	1	|➔ 310 56 0129; ET 18 L
9	0 00 365 85 03	Schlauchleitung	Flexible line	Conduite flexible	1	DN16x1750
10	0 00 363 37 21	Verschraubung	Screw connection	Raccord vissé	1	ET18-L
11	0 00 363 23 83	Verschraubung	Screw connection	Raccord vissé	1	
12	0 00 361 84 84	Ventilkörper	Valve body	Corps de clapet	1	
13	7 788 010 665	Überwurfmutter	Union nut	Ecrou de raccord	1	AL18-L
14	7 786 680 106	Schneidring	Cutting ring	Embout	1	L18-L
15	0 00 363 50 15	Verschraubung	Screw connection	Raccord vissé	1	GE18-LM18x1,5
		Befestigung Steuerleitung / Querspülung	**Attachment of control line / case flushing**	**Fixation de la conduite de commande/ drainage**		
16	0 00 993 56 50	Doppelschelle	Double clamp	Collier double	2	25/25
17	0 00 993 06 85	Deckplatte	Cover plate	Plaque de recouvrement	2	
18	0 00 993 28 82	Gummiring	Rubber ring	Bague en caoutchouc	2	
19	7 234 677 087	Sechskantschraube	Hexagon head screw	Vis six pans	1	M8x55
20	7 393 677 086	Stiftschraube	Stud bolt	Goujon fileté	1	M8x55
21	7 403 677 709	Sechskantmutter	Hexagon nut	Ecrou six pans	1	M8

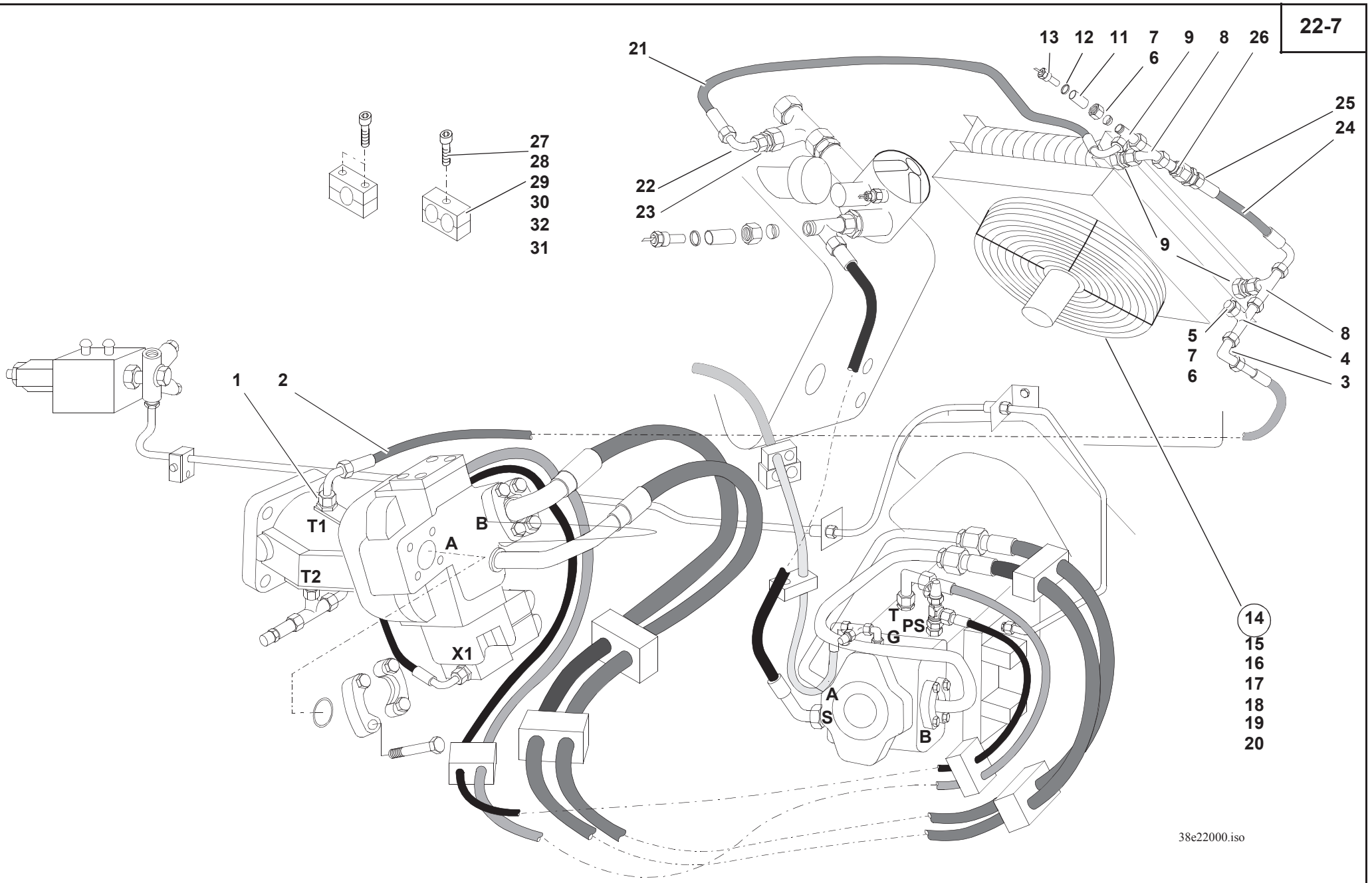
13
12
11
7
6
9
8
26
25
24
21
22
23
27
28
29
30
32
31
9
5
7
6
8
4
3
1
2
T1
B
A
T2
X1
T
PS
G
A
S
B
14
15
16
17
18
19
20
38e22000.iso

Pos. Item Pos.	Teil-Nummer Part no. No. pièce	Bezeichnung	Description	Désignation	Stück Qty. Qté.	Bemerkung Remarks Remarques
		Rücklaufleitung Motor (T1 – A) **➜| 310 56 0128**	**Return line: motor (T1 – A)** **➜| 310 56 0128**	**Conduite de retour : moteur (T1 – A)** **➜| 310 56 0128**		
1	0 00 363 50 15	Verschraubung	Screw connection	Raccord vissé	1	GE18-LM18x1,5
2	0 00 365 87 03	Schlauchleitung	Flexible line	Conduite flexible	1	NW6x740
3	0 00 363 68 16	Verschraubung	Screw connection	Raccord vissé	1	EW18-L
4	0 00 363 42 20	Verschraubung	Screw connection	Raccord vissé	1	EL18-L
5	0 00 363 04 96	Verschlußbutzen	Locking part	Obturateur	1	BUZ 18-L
6	7 786 680 106	Schneidring	Cutting ring	Embout	2	L18
7	7 788 010 665	Überwurfmutter	Union nut	Ecrou de raccord	2	AL18
8	0 00 363 37 21	Verschraubung	Screw connection	Raccord vissé	2	ET18-L
9	0 00 363 18 15	Verschraubung	Screw connection	Raccord vissé	2	GE18-LM26x1,5
10	0 00 363 42 20	Verschraubung	Screw connection	Raccord vissé	1	EL 18-L
11	1 55 363 02 83	Reduzierstück	Reducer	Réducteur	1	ø18
12	7 593 641 021	Dichtring	Sealing ring	Bague d'étanchéité	1	A14x18-Cu
13	0 00 336 41 03	Temperaturschalter (Gebläse)	Temperature switch (fan)	Contact. de température (moto-ventilateur)	1	
		Ölkühler **➜| 310 56 0128**	**Oil cooler** **➜| 310 56 0128**	**Refroidisseur** **➜| 310 56 0128**		
14	0 38 151 00 03	Schalenölkühler	Oil cooler	Radiateur d'huile	1	
15	0 00 080 12 98	Schutzgitter	Protective screen	Grille de protection	1	
16	0 00 080 12 99	Axialgebläse	Axial blower	Moto-ventilateur axial	1	
17	0 00 990 52 23	Blechmutter	Sheet-metal nut	Ecrou de tôle	6	M6
18	7 236 677 080	Sechskantschraube	Hexagon head screw	Vis six pans	6	M6x18
19	7 462 680 008	Scheibe	Washer	Rondelle	6	6,4
20	0 00 992 41 28	Federring	Spring washer	Rondelle ressort	6	6
21	0 00 365 85 04	Schlauchleitung	Flexible line	Conduite flexible	1	NW16x1170
22	0 00 363 68 16	Verschraubung	Screw connection	Raccord vissé	1	EW18-L
23	0 00 363 16 17	Verschraubung	Screw connection	Raccord vissé	1	RED28/18-L
		Bypassleitung **➜| 310 56 0128**	**By-pass line** **➜| 310 56 0128**	**Conduite by-pass** **➜| 310 56 0128**		
24	0 00 365 88 03	Schlauchleitung	Flexible line	Conduite flexible	1	NW16x280
25	0 00 361 72 83	Rückschlagventil	Non-return valve	Clapet anti-retour	1	RHD18-1,5bar
26	0 00 363 01 66	Verschraubung	Screw connection	Raccord vissé	1	GV18-L

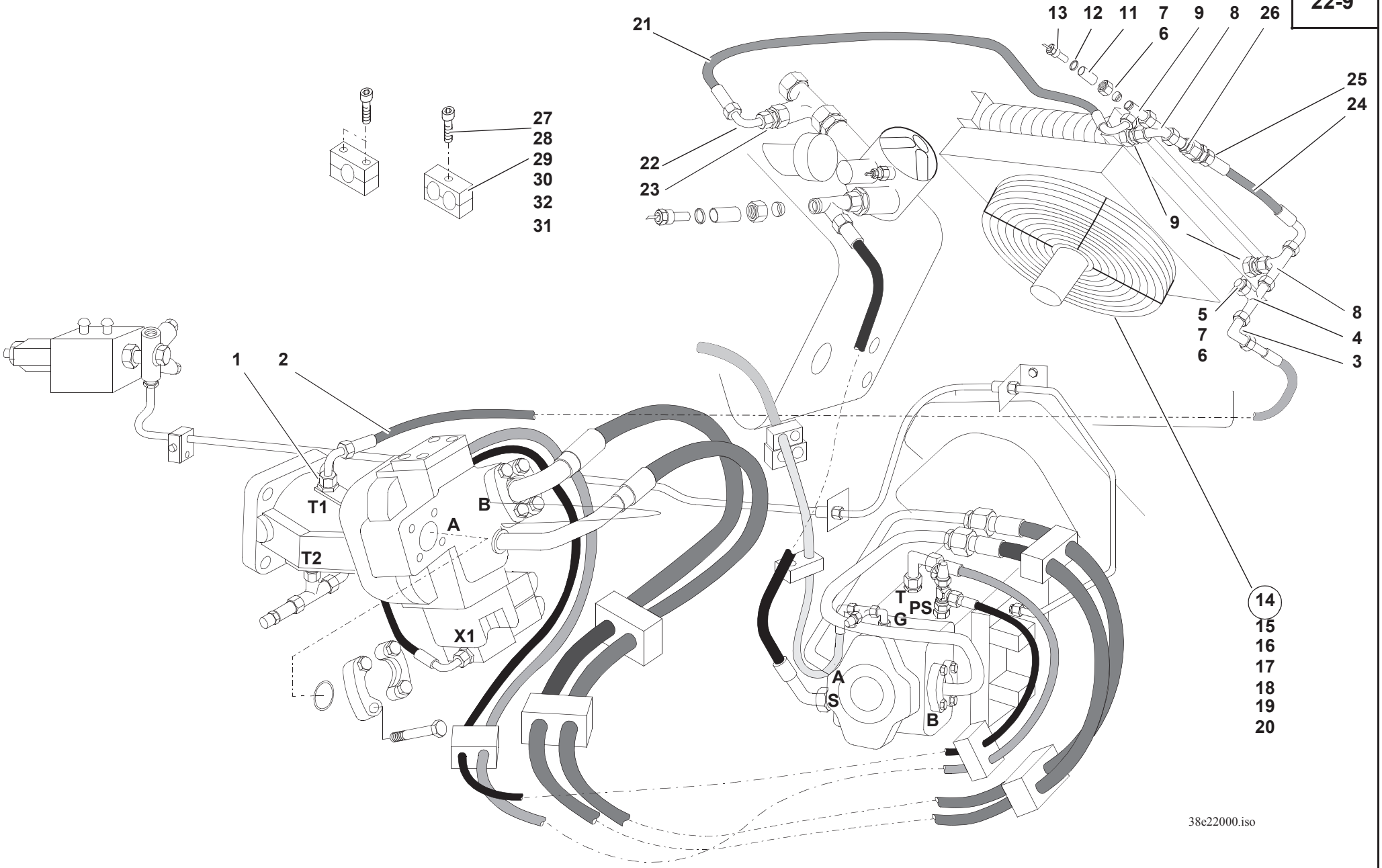
13
12
11
7
6
9
8
26
25
24
21
22
23
27
28
29
30
32
31
9
5
7
6
8
4
3
1
2
T1
B
A
T2
X1
T
PS
G
A
S
B
14
15
16
17
18
19
20
38e22000.iso

Pos. Item Pos.	Teil-Nummer Part no. No. pièce	Bezeichnung	Description	Désignation	Stück Qty. Qté.	Bemerkung Remarks Remarques
		Befestigung Schlauchleitungen **➜| 310 56 0128**	**Attachment of flexible lines** **➜| 310 56 0128**	**Fixation des conduites flexibles** **➜| 310 56 0128**		
27	0 00 993 56 50	Doppelschelle	Double clamp	Collier double	1	25/25
28	0 00 993 06 85	Deckplatte	Cover plate	Plaque de recouvrement	1	
29	7 234 677 089	Sechskantschraube	Hexagon head screw	Vis six pans	1	M8x65
30	7 403 677 709	Sechskantmutter	Hexagon nut	Ecrou six pans	1	M8
31	0 00 993 93 50	Schelle	Clamp	Collier	1	25
32	7 252 677 035	Zylinderschraube	Cheese-head screw	Vis à tête cylindrique	2	M6x30

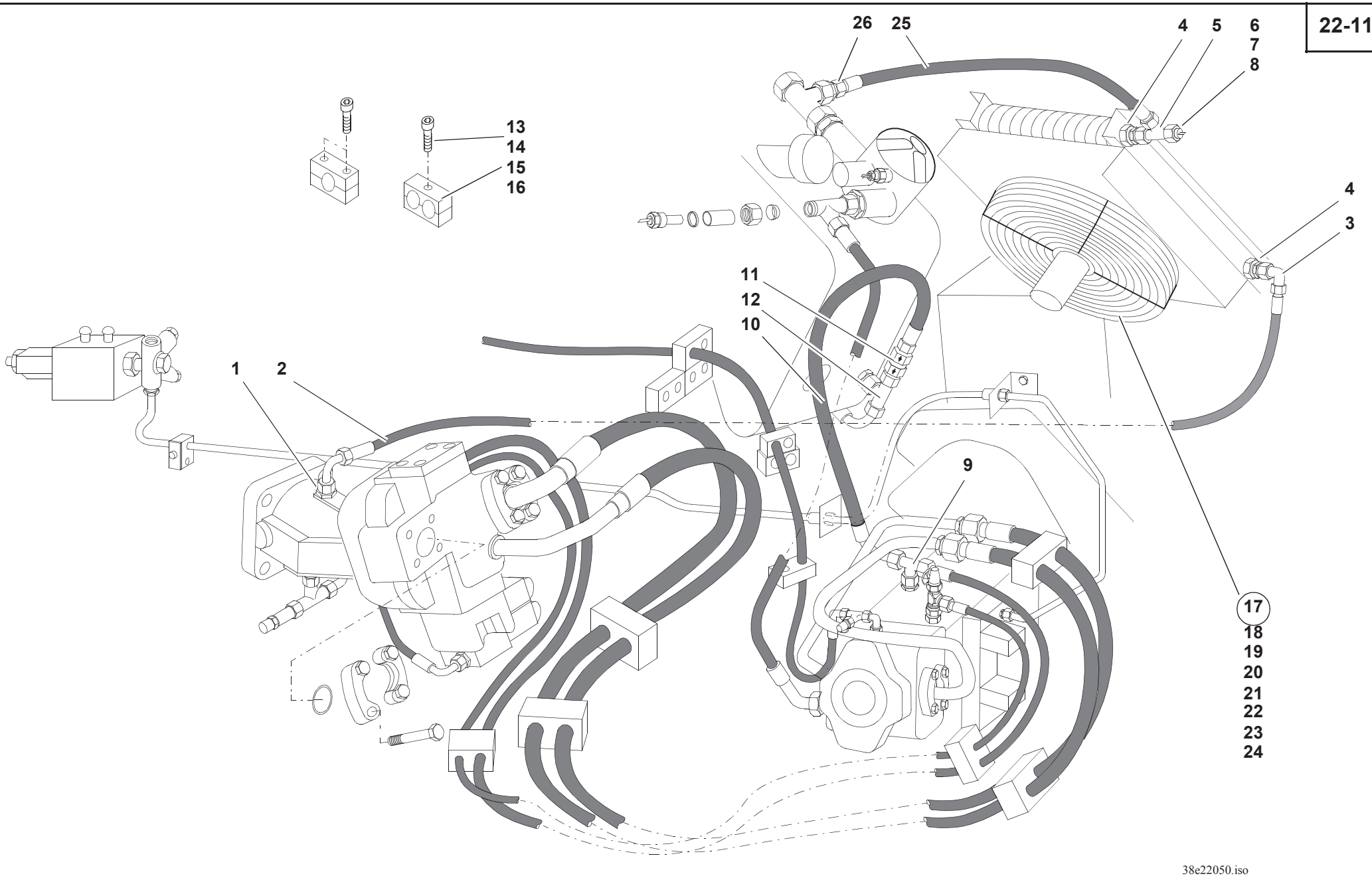
26
25
4
5
6
7
8
13
14
15
16
4
3
11
12
10
1
2
9
17
18
19
20
21
22
23
24
38e22050.iso

Pos. Item Pos.	Teil-Nummer Part no. No. pièce	Bezeichnung	Description	Désignation	Stück Qty. Qté.	Bemerkung Remarks Remarques
		Rücklaufleitung Motor (T1 – A) |➜ 310 56 0129	**Return line: motor (T1 – A) |➜ 310 56 0129**	**Conduite de retour : moteur (T1 – A) |➜ 310 56 0129**		
1	0 00 363 50 15	Verschraubung	Screw connection	Raccord vissé	1	GE18-LM18x1,5
2	0 00 365 87 03	Schlauchleitung	Flexible line	Conduite flexible	1	NW6x790
3	0 00 363 68 16	Verschraubung	Screw connection	Raccord vissé	1	EW18-L
4	0 00 363 18 15	Verschraubung	Screw connection	Raccord vissé	2	GE18-LM26x1,5
5	0 00 363 42 20	Verschraubung	Screw connection	Raccord vissé	1	EL 18-L
6	0 00 360 31 92	Reduzierstück	Reducer	Réducteur	1	ø18
7	7 593 641 021	Dichtring	Sealing ring	Bague d'étanchéité	1	A14x18-Cu
8	0 00 336 41 03	Temperaturschalter (Gebläse)	Temperature switch (fan)	Contact. de température (moto-ventilateur)	1	
		Bypassleitung |➜ 310 56 0129	**By-pass line |➜ 310 56 0129**	**Conduite by-pass |➜ 310 56 0129**		
9	0 00 363 37 21	Verschraubung	Screw connection	Raccord vissé	1	ET18-L
10	0 00 365 13 06	Schlauchleitung	Flexible line	Conduite flexible	1	NW16x600
11	0 00 361 83 89	Rückschlagventil	Non-return valve	Clapet anti-retour	1	3,0 bar
12	0 00 363 44 67	Verschraubung	Screw connection	Raccord vissé	1	ELTR 18/15/15-L
		Befestigung Schlauchleitungen |➜ 310 56 0129	**Attachment of flexible lines |➜ 310 56 0129**	**Fixation des conduites flexibles |➜ 310 56 0129**		
13	0 00 993 56 50	Doppelschelle	Double clamp	Collier double	1	25/25
14	0 00 993 06 85	Deckplatte	Cover plate	Plaque de recouvrement	1	
15	7 234 677 089	Sechskantschraube	Hexagon head screw	Vis six pans	1	M8x65
16	7 403 677 709	Sechskantmutter	Hexagon nut	Ecrou six pans	1	M8
		Ölkühler |➜ 310 56 0129	**Oil cooler |➜ 310 56 0129**	**Refroidisseur |➜ 310 56 0129**		
17	0 38 151 00 03	Schalenölkühler	Oil cooler	Radiateur d'huile	1	
18	0 00 080 12 98	Schutzgitter	Protective screen	Grille de protection	1	
19	0 00 080 12 99	Axialgebläse	Axial blower	Moto-ventilateur axial	1	
20	0 00 990 52 23	Blechmutter	Sheet-metal nut	Ecrou de tôle	6	M6
21	7 236 677 080	Sechskantschraube	Hexagon head screw	Vis six pans	6	M6x18
22	7 462 680 007	Scheibe	Washer	Rondelle	6	6,4
23	0 00 992 41 28	Federring	Spring washer	Rondelle ressort	6	6
24	1 38 171 00 25	Halter	Bracket	Support	1	
25	0 00 365 18 06	Schlauchleitung	Flexible line	Conduite flexible	1	NW16x570
26	0 00 363 16 17	Verschraubung	Screw connection	Raccord vissé	1	RED28/18-L

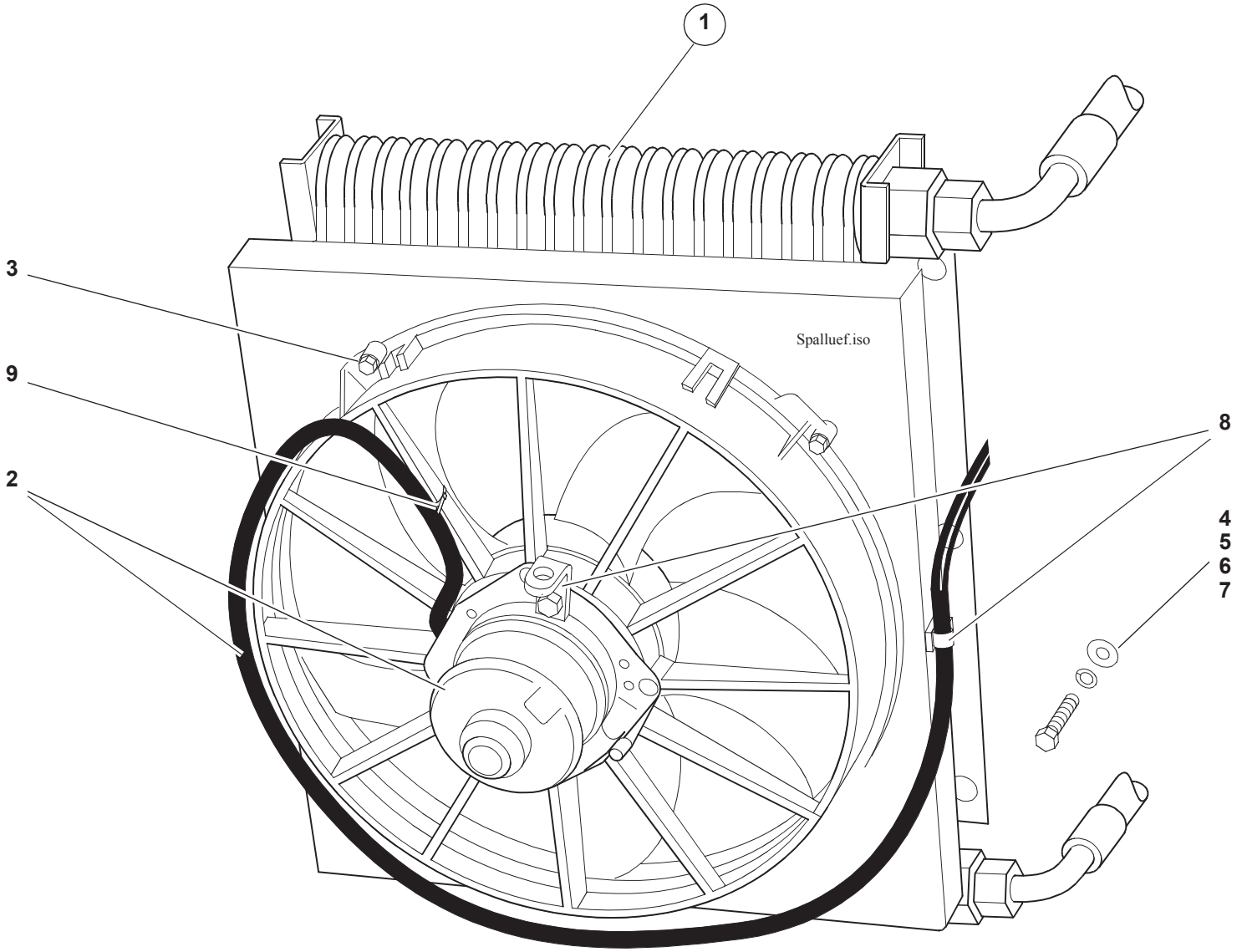
1
3
9
2
8
4
5
6
7
Spalluef.iso

Pos. Item Pos.	Teil-Nummer Part no. No. pièce	Bezeichnung	Description	Désignation	Stück Qty. Qté.	Bemerkung Remarks Remarques
		Ölkühler	**Oil cooler**	**Refroidisseur**		
		|➜ 310 56 0379	**|➜ 310 56 0379**	**|➜ 310 56 0379**		
1	0 38 151 03 03	Schalenölkühler	Oil cooler	Radiateur d'huile	1	
2	0 00 080 51 09	Axialgebläse mit Kabel	Axial blower with cable	Moto-ventilateur axial avec câble	1	
	n. l.	Kabel	Cable	Câble		
3	7 236 677 058	Sechskantschraube	Hexagon head screw	Vis six pans	4	M5x20
		Wichtig! Kabelsteckverbindung im Lüftergehäuse muß mit Pattex-Hochfest verklebt sein	**Important!** Cable plug-and-socket connection in the fan housing must be attached with a strong adhesive, such as Pattex	**Important !** Raccord enfichable à câbles dans le boîtier de moto-ventilateur doit être fixé avec un adhésif fort, tel que Pattex		
4	0 00 990 52 23	Blechmutter	Sheet-metal nut	Ecrou de tôle	6	M6
5	7 236 677 080	Sechskantschraube	Hexagon head screw	Vis six pans	6	M6x18
6	7 462 680 008	Scheibe	Washer	Rondelle	6	6,4
7	0 00 992 41 28	Federring	Spring washer	Rondelle ressort	6	6
8	1 38 171 00 25	Halter	Bracket	Support	2	
9	0 00 993 13 15	Kabelbinder	Cable strap	Bande à câbles	4	
		Kabelbaum u. Relais siehe Seite 33-32	Wiring harness and relay see page 33-32	Faisceau de câbles et relais voir page 33-32		

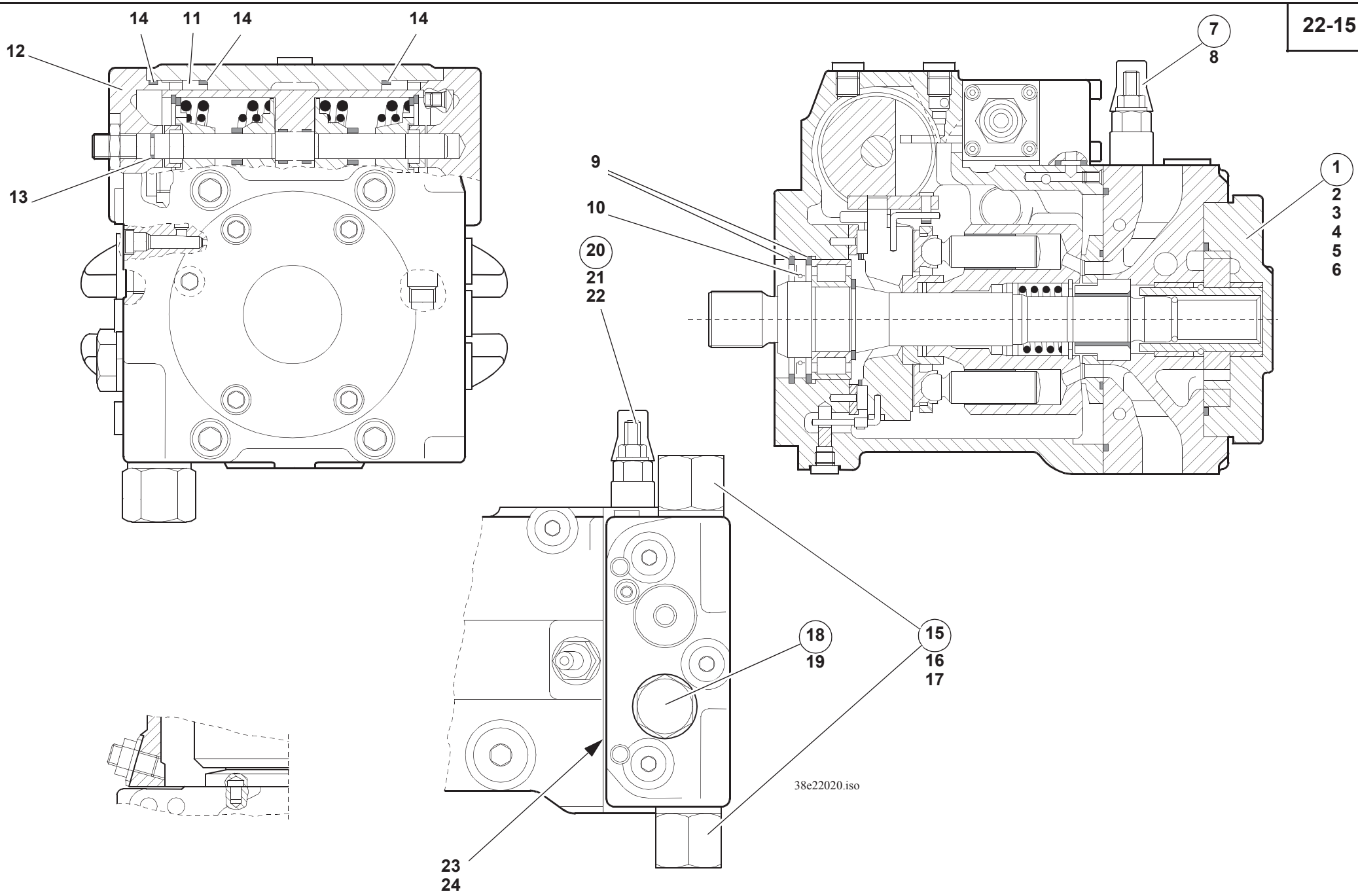
14
11
14
14
12
13
7
8
9
10
20
21
22
1
2
3
4
5
6
18
19
15
16
17
23
24
38e22020.iso

Pos. Item Pos.	Teil-Nummer Part no. No. pièce	Bezeichnung	Description	Désignation	Stück Qty. Qté.	Bemerkung Remarks Remarques
		Verstellpumpe	**Variable displacement pump**	**Pompe à cylindrée variable**		
1	0 00 080 21 20	Innenzahnradpumpen-Satz	Internal gear pump (set)	Pompe à engrenage intérieur (jeu)	1	
2	7 252 678 047	Zylinderschraube	Cheese-head screw	Vis à tête cylindrique	4	M8x30-10.9
3	0 00 080 21 27	KANTSIL-Ring	KANTSIL ring	Bague KANTSIL	1	
4	0 00 080 20 95	USIT-Ring	USIT ring	Bague USIT	4	8,7x13
5	0 00 996 90 70	O-Ring	O-ring	Joint torique	1	107,62x2,62
6	0 00 996 06 08	O-Ring	O-ring	Joint torique	1	101,27x2,62
7	0 00 080 21 09	Reglerpatrone ohne Blende	Adjusting cartridge without orifice	Cartouche de réglage sans orifice d'étranglement	1	
8	0 99 996 19 64	O-Ring	O-ring	Joint torique	1	23,47x2,62
9	0 00 992 28 29	Sicherungsring	Circlip	Circlip	2	62x2
10	0 00 996 16 71	Wellendichtring	Rotary shaft lip seal	Joint à lèvre	1	40x62x6/5
11	0 00 080 21 12	Buchse	Bushing	Douille	2	
12	7 252 677 030	Zylinderschraube	Cheese-head screw	Vis à tête cylindrique	8	M6x16
13	0 99 996 07 64	O-Ring	O-ring	Joint torique	1	9,25x1,78
14	0 00 996 76 70	O-Ring	O-ring	Joint torique	4	59,99x2,62
15	0 00 080 21 15	Druckbegrenzungsventil HD	Pressure relief valve (high pressure)	Limiteur de pression (haute pression)	2	
16	0 99 996 19 64	O-Ring	O-ring	Joint torique	1	23,47x2,62
17	0 00 080 21 06	Stützring	Prop ring	Bague d'appui	1	23,5x28
18	0 00 080 21 18	Druckbegrenzungsventil ND	Pressure relief valve (low pressure)	Limiteur de pression (basse pression)	1	
19	0 99 996 19 64	O-Ring	O-ring	Joint torique	1	23,47x2,62
20	0 00 080 21 22	Abschaltventil	Cut-off valve	Valve de coupure	1	
21	0 00 996 73 70	O-Ring	O-ring	Joint torique	1	12,37x2,62
22	0 00 996 86 70	O-Ring	O-ring	Joint torique	1	6,07x1,78
23	0 00 996 79 70	O-Ring	O-ring	Joint torique	1	126,67x2,62
24	0 00 996 83 70	O-Ring	O-ring	Joint torique	2	9,25x1,78

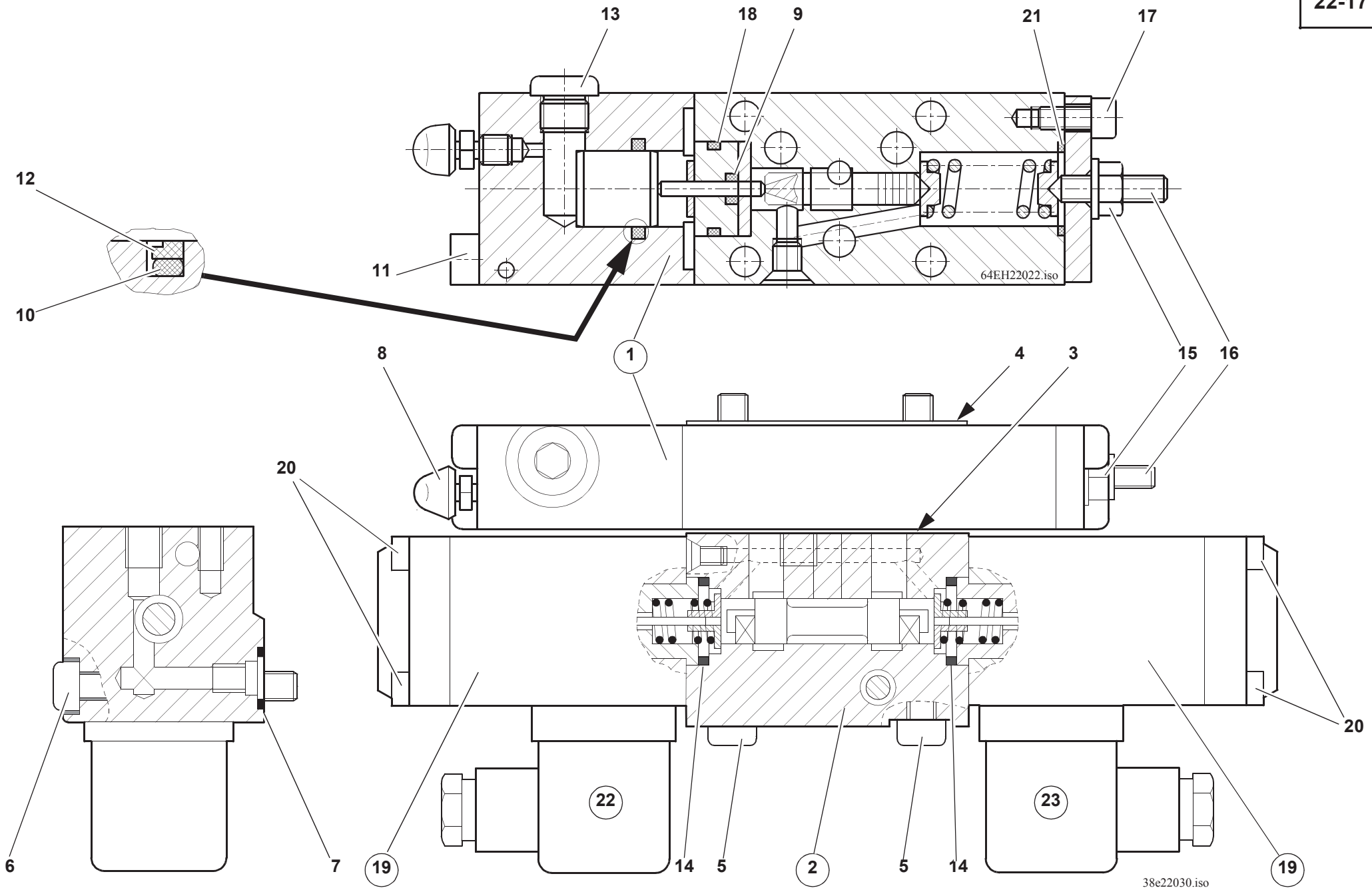
13
18
9
21
17
12
10
11
64EH22022.iso
8
1
4
3
15
16
20
6
7
19
22
14
5
2
5
14
23
20
19
38e22030.iso

Pos. Item Pos.	Teil-Nummer Part no. No. pièce	Bezeichnung	Description	Désignation	Stück Qty. Qté.	Bemerkung Remarks Remarques
		Inchgerät u. Wegeventil	**Inch facility & directional valve**	**Dispositif d'inching & clapet à voies**		
1	0 00 080 21 07	Incheinrichtung	Inch facility	Dispositif d'inching	1	
2	0 00 080 21 17	4/3-Wegeventil	4/3 way valve	Clapet à 4/3 voies	1	
3	0 00 080 20 75	Dichtung	Seal	Joint	1	
4	0 00 080 21 21	Dichtung	Seal	Joint	1	
5	0 00 080 21 26	Zylinderschraube	Cheese-head screw	Vis à tête cylindrique	4	M6x70
6	0 00 080 21 03	Zylinderschraube	Cheese-head screw	Vis à tête cylindrique	1	M6x45
7	0 00 996 95 70	O-Ring	O-ring	Joint torique	1	6,02x2,62
8	0 00 080 21 00	Entlüftungsventil	Bleeder valve	Soupape de dégagement d'air	1	
9	0 00 996 84 70	O-Ring	O-ring	Joint torique	1	2,9x1,78
10	0 00 080 21 01	O-Ring mit Farbkennzeichnung	O-ring with colour coding	Joint torique à identification par couleurs	1	
11	0 00 080 20 76	Zylinderschraube	Cheese-head screw	Vis à tête cylindrique	2	M6x50
12	0 00 080 20 99	TURCON-STEPSEAL	TURCON-STEPSEAL	TURCON-STEPSEAL	1	
13	0 00 080 21 02	Dichtschraube	Sealing screw	Vis d'étanchéité	1	M10x1
14	0 00 996 43 07	O-Ring	O-ring	Joint torique	1	15,6x1,78
15	0 99 990 02 23	Seal-Lock-Bundmutter	Seal-Lock collar nut	Ecrou à embase Seal-Lock	1	M6
16	0 00 080 20 98	Gewindestift	Threaded pin	Goujon fileté	1	M6x25-10.9
17	7 252 677 016	Zylinderschraube	Cheese-head screw	Vis à tête cylindrique	2	M5x12
18	0 00 996 72 70	O-Ring	O-ring	Joint torique	1	17,17x1,78
19	0 00 080 21 14	Schaltmagnet	Switching magnet	Aimant de commande	2	
20	0 00 080 21 04	Zylinderschraube	Cheese-head screw	Vis à tête cylindrique	4	M4x65
21	0 00 996 43 07	O-Ring	O-ring	Joint torique	2	15,6x1,78
22	0 00 080 20 96	Steckdose mit Dichtung	Socket with seal	Prise de courant avec joint	1	
23	0 00 080 20 83	Steckdose mit Dichtung	Socket with seal	Prise de courant avec joint	1	

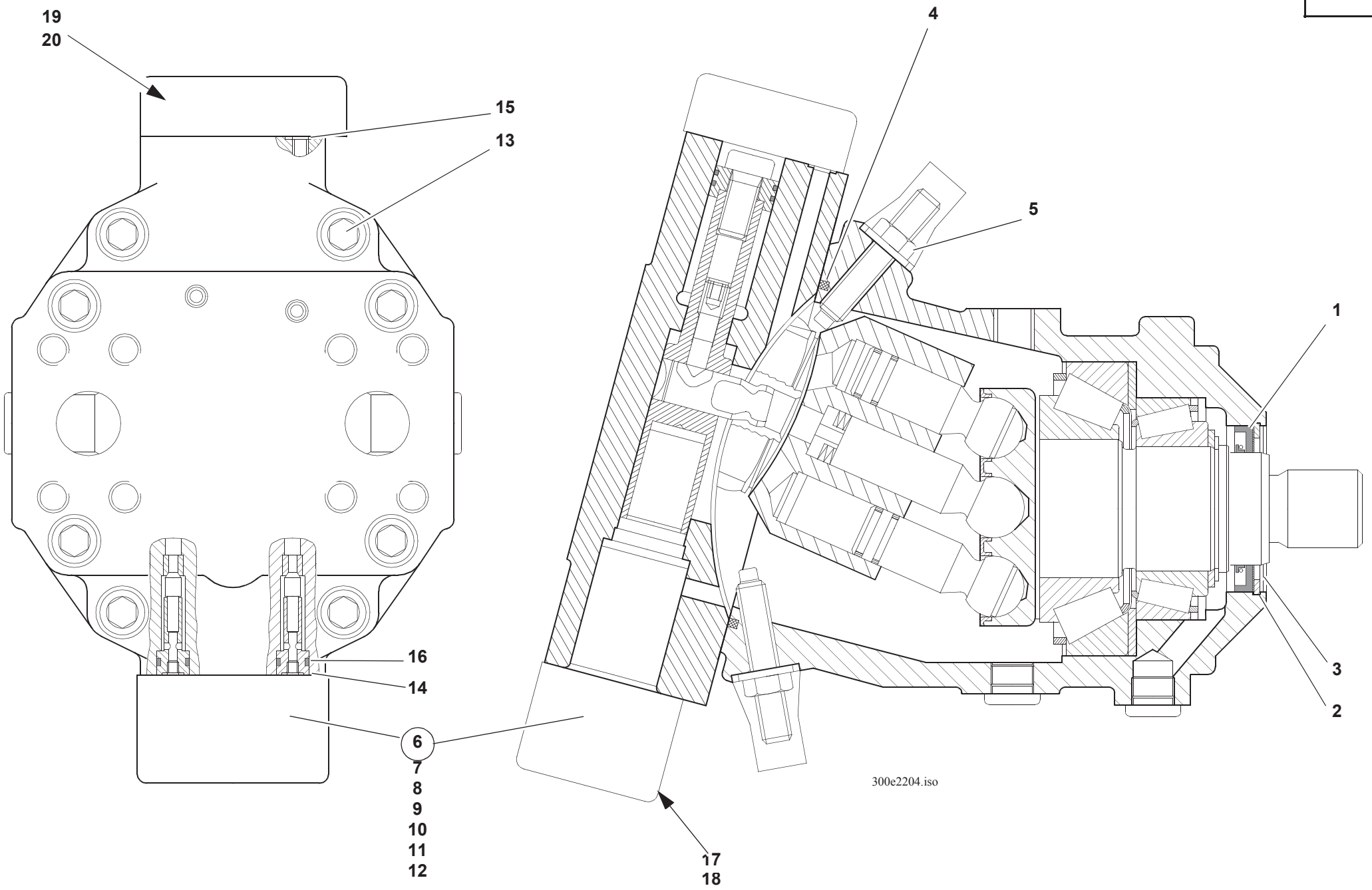
19
20
15
13
16
14
6
7
8
9
10
11
12
4
5
1
3
2
17
18
300e2204.iso

Pos. Item Pos.	Teil-Nummer Part no. No. pièce	Bezeichnung	Description	Désignation	Stück Qty. Qté.	Bemerkung Remarks Remarques
		Einzelteile Verstellmotor	**Variable displacement motor: component parts**	**Servo-moteur : pièces constitutives**		
1	0 00 080 21 29	Wellendichtring	Rotary shaft lip seal	Joint à lèvre	1	50x72x7/5
2	7 491 682 072	Sicherungsring	Circlip	Circlip	1	72x2,5 DIN 472
3	7 464 680 138	Stützscheibe	Shim ring	Rondelle d'ajustage	1	56x72x3
4	0 00 996 77 70	O-Ring	O-ring	Joint torique	1	148,82x3,53
5	0 00 080 20 94	Seal-Lock-Bundmutter	Seal-Lock collar nut	Ecrou à embase Seal-Lock	2	M 12
6	0 00 080 21 24	Steuerteil	Control unit	Bloc-commande	1	
7	0 00 996 93 70	O-Ring	O-ring	Joint torique	2	15,6x1,78
8	0 00 996 92 70	O-Ring	O-ring	Joint torique	1	15,54x2,62
9	0 00 996 97 70	O-Ring	O-ring	Joint torique	1	29,87x1,78
10	0 00 080 20 83	Steckdose mit Dichtung	Socket with seal	Prise de courant avec joint	2	
11	7 252 677 039	Zylinderschraube	Cheese-head screw	Vis à tête cylindrique	3	M6x50
12	7 252 677 618	Zylinderschraube	Cheese-head screw	Vis à tête cylindrique	1	M6x80
13	7 252 677 128	Zylinderschraube	Cheese-head screw	Vis à tête cylindrique	8	M12x65
14	0 00 996 98 70	O-Ring	O-ring	Joint torique	2	5,28x1,78
15	0 00 996 80 70	O-Ring	O-ring	Joint torique	6	7,65x1,78
16	0 00 996 88 70	O-Ring	O-ring	Joint torique	2	9,25x1,78
17	0 00 080 21 14	Magnet	Magnet	Aimant	2	
18	0 00 080 21 04	Zylinderschraube	Cheese-head screw	Vis à tête cylindrique	4	M4x65
19	0 00 080 21 05	Zylinderschraube	Cheese-head screw	Vis à tête cylindrique	4	M 10x30-10.9
20	0 00 996 81 70	O-Ring	O-ring	Joint torique	1	32,92x3,53

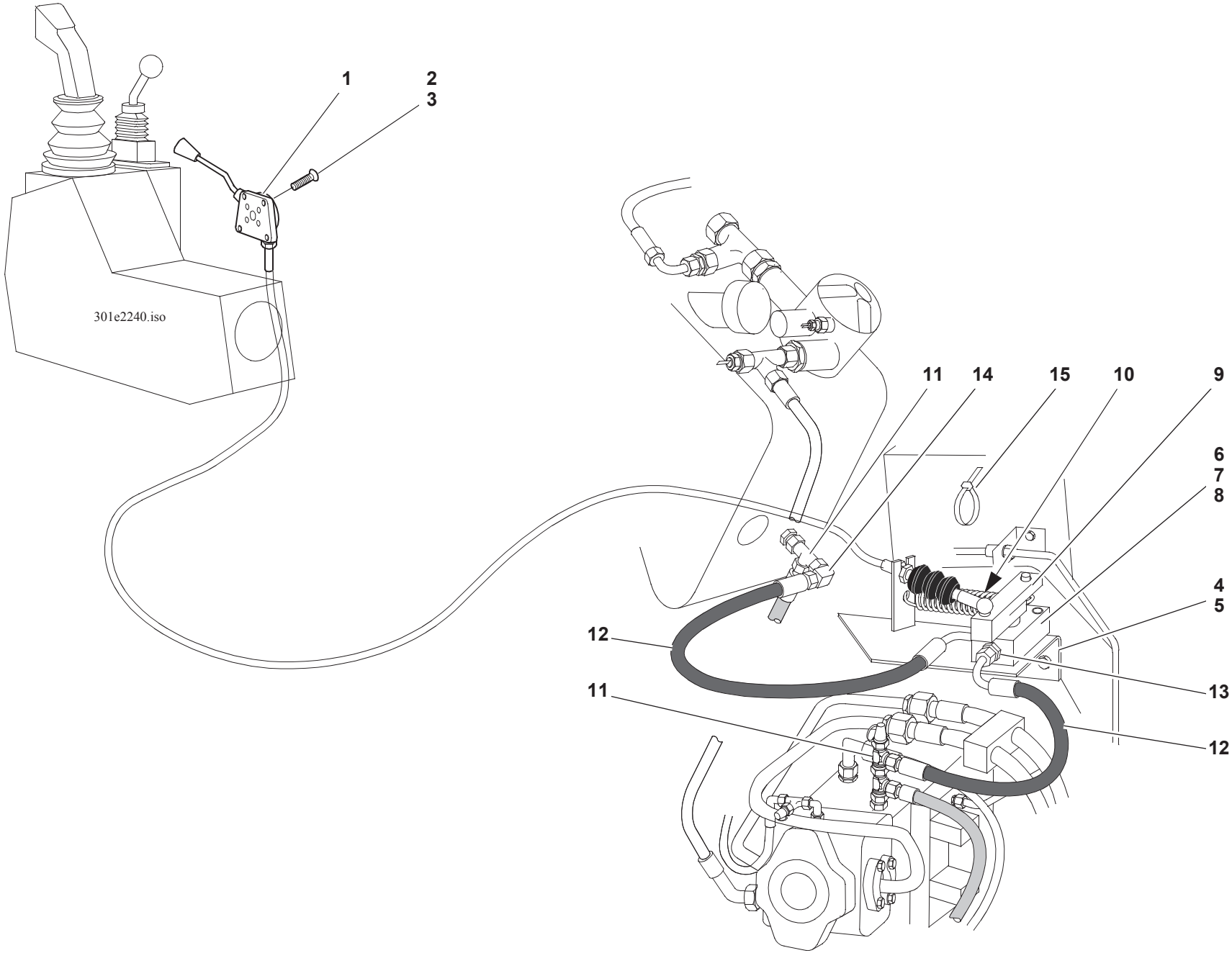
1
2
3
301e2240.iso
11
14
15
10
9
6
7
8
4
5
12
13
11
12

Pos. Item Pos.	Teil-Nummer Part no. No. pièce	Bezeichnung	Description	Désignation	Stück Qty. Qté.	Bemerkung Remarks Remarques
		Langsamfahreinrichtung	**Low-speed control**	**Dispositif de conduite lente**		
1	0 38 170 01 10	Steuerhebel	Control lever	Levier de commande	1	
2	7 272 671 155	Senkschraube	Countersunk screw	Vis à tête fraisée	4	M 6x25
3	7 403 677 707	Sechskantmutter	Hexagon nut	Ecrou six pans	4	M 6
4	0 38 360 00 28	Halterung	Bracket	Support	1	
5	7 236 677 923	Sechskantschraube	Hexagon head screw	Vis six pans	2	M 10x20
6	0 00 361 71 89	Incheinrichtung	Inching facility	Dispositif de réglage d'avancement	1	
7	7 252 677 048	Zylinderschraube	Cheese-head screw	Vis à tête cylindrique	2	M 8x35
8	7 403 677 709	Sechskantmutter	Hexagon nut	Ecrou six pans	2	M 8
9	0 38 360 01 18	Hebel	Lever	Levier	1	
10	0 00 992 17 02	Feder	Spring	Ressort	1	
11	0 00 363 50 17	Verschraubung	Screw connection	Raccord vissé	2	EL 10 L
12	0 00 993 52 55	Schlauchleitung	Flexible line	Conduite flexible	2	
13	0 00 363 94 64	Verschraubung	Screw connection	Raccord vissé	2	GE 8 LM
14	0 00 363 50 16	Verschraubung	Screw connection	Raccord vissé	1	EW 10 L
15	0 00 993 33 15	Kabelbinder	Cable strap	Bande à câbles	3	

Gruppe 23

Vorderachse

Group

Front axle

Groupe

Pont AV

Gruppe 23

Vorderachse

Group

Front axle

Groupe

Pont AV

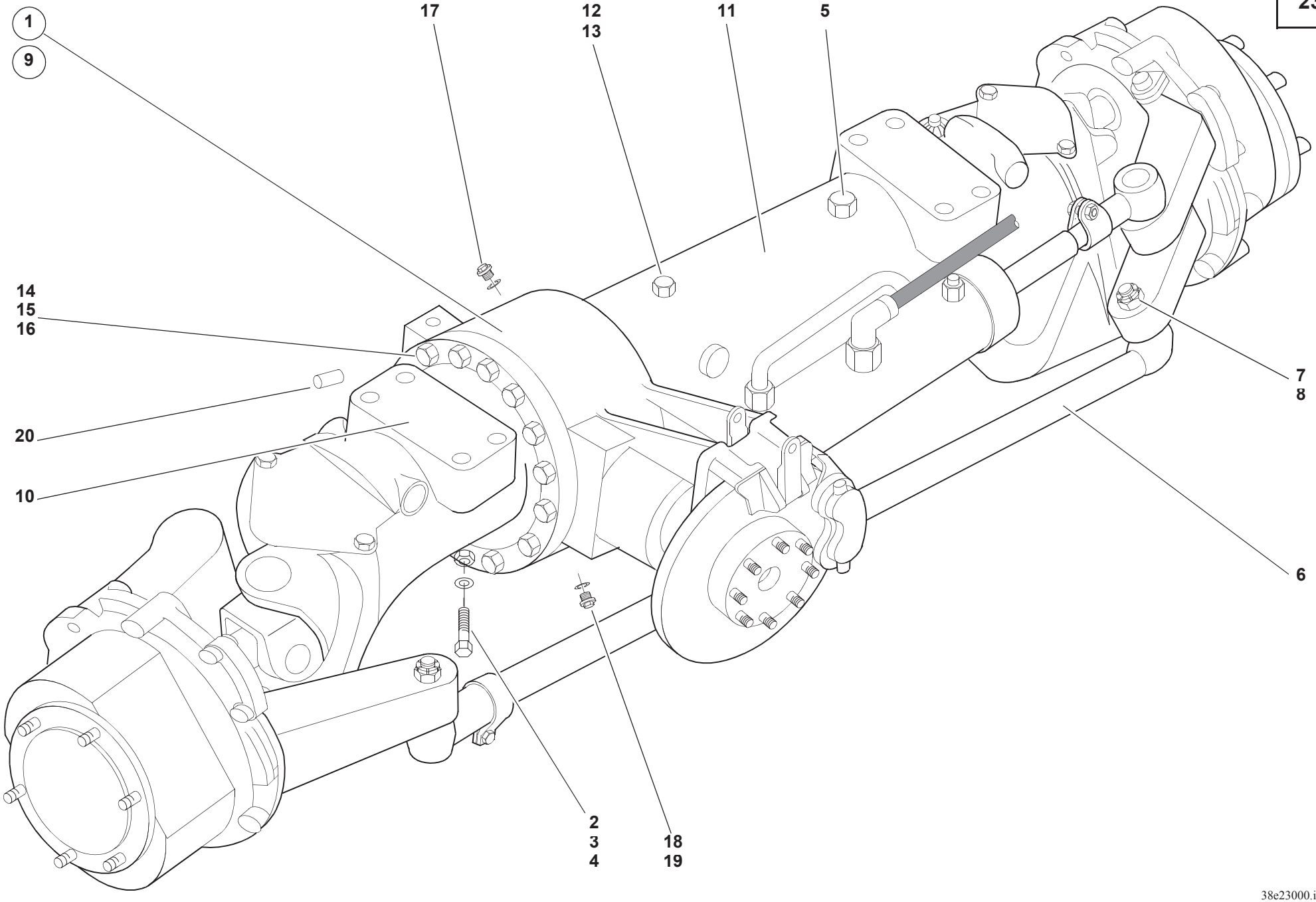
1
9
17
12
13
11
5
14
15
16
7
8
20
10
6
2
3
4
18
19
38e23000.iso

Pos. Item Pos.	Teil-Nummer Part no. No. pièce	Bezeichnung	Description	Désignation	Stück Qty. Qté.	Bemerkung Remarks Remarques
		Vorderachse	**Front axle**	**Pont AV**		
1	1 38 260 09 01	Portal-Lenktriebachse (mit Bremseinrichtung, Portaltrieben, Spurstange – ohne Lenkzylinder)	Portal-type steering and drive axle (with braking facility, final drives, track rod – without steering ram)	Pont moteur-directeur à portiques (avec dispositif de freinage, réducteurs, barre d'accouplement – sans vérin de braquage)	1	
		Einzelteile Bremse siehe Seite 24-12	Component parts for brake see page 24-12	Voir page 24-12 pour pièces constitutives du frein		
		Einzelteile Lenkzylinder siehe Seite 27-12	Component parts for steering ram see page 27-12	Voir page 27-12 pour pièces constitutives du vérin de braquage		
		Befestigung Vorderachse am Rahmen	**Front axle – frame attachment**	**Fixation pont AV – châssis**		
2	7 238 678 130	Sechskantschraube	Hexagon head screw	Vis six pans	8	M18x1,5x160-10.9
3	7 405 678 016	Sechskantmutter	Hexagon nut	Ecrou six pans	8	320 Nm; M18x1,5
4	7 451 680 617	Scheibe	Washer	Rondelle	16	ø19
5	0 00 990 99 10	Entlüftungsfilter	Breather filter	Filtre de dégagement d'air	1	M10x1
		Spurstange	**Track rod**	**Barre d'accouplement**		
6	0 37 270 00 11	Spurstange	Track rod	Barre d'accouplement	1	⚠
7	7 413 677 018	Sechskantmutter	Hexagon nut	Ecrou six pans	2	Nm200 M20x1,5
8	7 530 680 056	Splint	Split pin	Goupille fendue	2	4x40
		Achsträger	**Axle carrier**	**Porte-pont**		
9	1 38 260 04 04	Achsträger	Axle carrier	Porte-pont	1	
10	1 37 261 04 01	Achsträger (kurz)	Axle carrier (short)	Porte-pont (court)	1	**L**
11	0 37 261 05 01	Achsträger (lang)	Axle carrier (long)	Porte-pont (long)	1	**R**
12	7 332 673 003	Verschlußschraube	Screw plug	Bouchon fileté	1	M14x1,5
13	7 593 641 021	Dichtring	Sealing ring	Bague d'étanchéité	1	A14x18-Cu
14	0 00 996 61 70	O-Ring	O-ring	Joint torique	1	215,49x3,53
15	7 236 678 944	Sechskantschraube	Hexagon head screw	Vis six pans	15	115Nm M12x45-10.9
16	7 451 680 613	Scheibe	Washer	Rondelle	15	B 13
17	0 00 990 92 09	Verschlußschraube	Screw plug	Bouchon fileté	1	M22x1,5
18	0 00 990 93 09	Magnetfilterstopfen	Magnet plug	Bouchon magnétique	1	M22x1,5
19	0 00 996 62 70	O-Ring	O-ring	Joint torique	2	19,4x2,1
20	7 512 034 192	Zylinderstift	Parallel pin	Goupille cylindrique	1	14m6x20

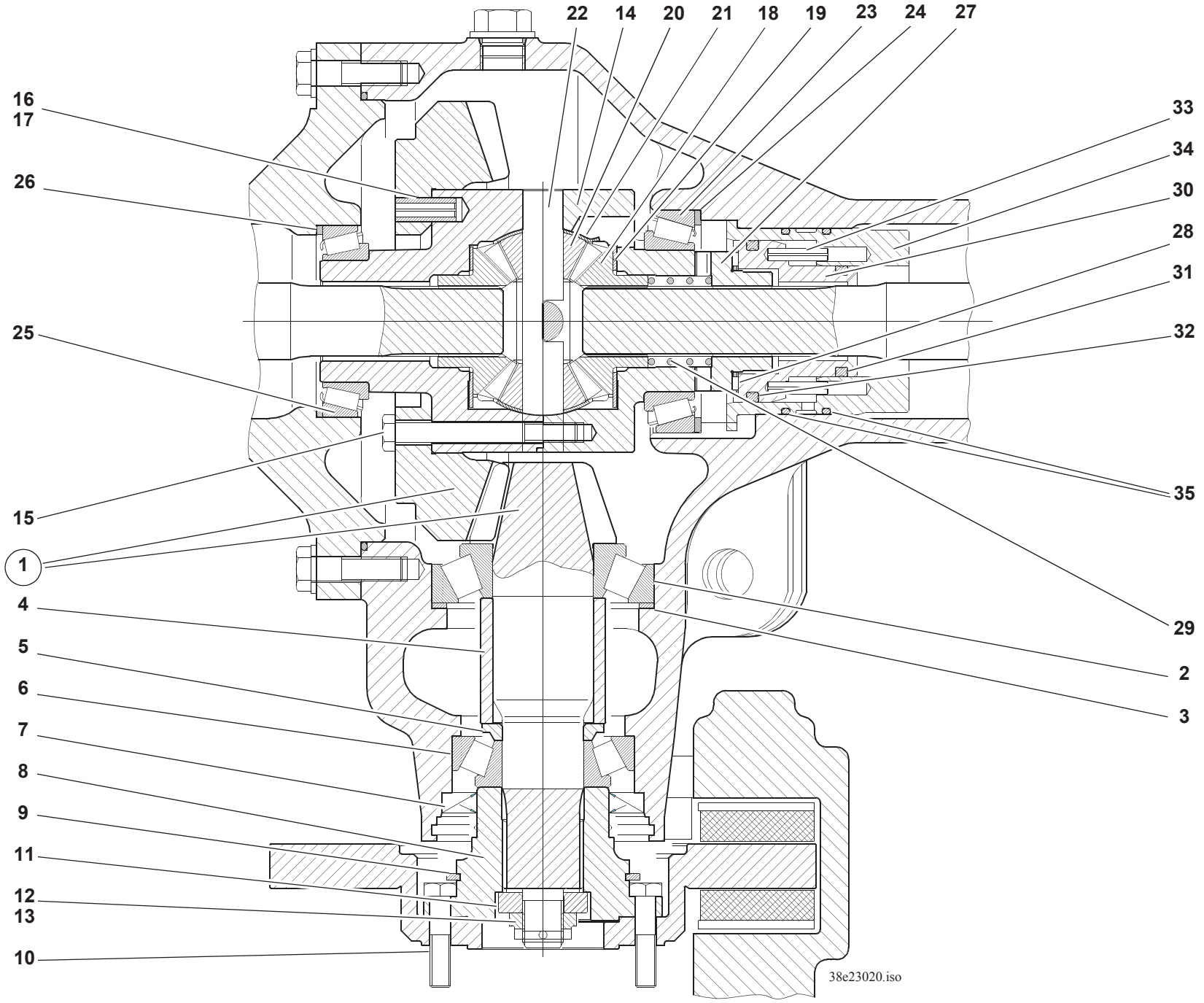
22
14
20
21
18
19
23
24
27
16
17
26
25
15
1
4
5
6
7
8
9
11
12
13
10
33
34
30
28
31
32
35
29
2
3
38e23020.iso

Pos. Item Pos.	Teil-Nummer Part no. No. pièce	Bezeichnung	Description	Désignation	Stück Qty. Qté.	Bemerkung Remarks Remarques
		Winkeltrieb	**Gear drive**	**Couple conique**		
1	0 38 260 04 60	Winkeltrieb (Kegel- u. Tellerrad)	Gear drive (bevel gear and crown wheel)	Couple conique (pignon conique et d'attaque)	1	
2	7 618 313 008	Kegelrollenlager	Taper roller bearing	Roulement à rouleaux coniques	1	
3	1 00 993 75 52	Einstellscheibe	Spacer	Cale	n.B.	2,45 mm
	1 00 993 76 52	Einstellscheibe	Spacer	Cale	n.B.	2,55 mm
	1 00 993 77 52	Einstellscheibe	Spacer	Cale	n.B.	2,60 mm
	1 00 993 78 52	Einstellscheibe	Spacer	Cale	n.B.	2,65 mm
	1 00 993 79 52	Einstellscheibe	Spacer	Cale	n.B.	2,70 mm
	1 00 993 80 52	Einstellscheibe	Spacer	Cale	n.B.	2,75 mm
	1 00 993 81 52	Einstellscheibe	Spacer	Cale	n.B.	2,80 mm
	1 00 993 82 52	Einstellscheibe	Spacer	Cale	n.B.	2,85 mm
	1 00 993 83 52	Einstellscheibe	Spacer	Cale	n.B.	2,90 mm
	1 00 993 84 52	Einstellscheibe	Spacer	Cale	n.B.	2,95 mm
	1 00 993 85 52	Einstellscheibe	Spacer	Cale	n.B.	3,00 mm
4	1 00 993 11 74	Distanzrohr	Spacer tube	Douille d'écartement	1	
5	1 00 997 85 19	Einstellscheibe	Spacer	Cale	n.B.	8,00 mm
	1 00 997 86 19	Einstellscheibe	Spacer	Cale	n.B.	8,05 mm
	1 00 997 87 19	Einstellscheibe	Spacer	Cale	n.B.	8,10 mm
	1 00 997 88 19	Einstellscheibe	Spacer	Cale	n.B.	8,15 mm
	1 00 997 89 19	Einstellscheibe	Spacer	Cale	n.B.	8,20 mm
	1 00 997 90 19	Einstellscheibe	Spacer	Cale	n.B.	8,25 mm
	1 00 997 91 19	Einstellscheibe	Spacer	Cale	n.B.	8,30 mm
	1 00 997 92 19	Einstellscheibe	Spacer	Cale	n.B.	8,35 mm
	1 00 997 93 19	Einstellscheibe	Spacer	Cale	n.B.	8,40 mm
	1 00 997 94 19	Einstellscheibe	Spacer	Cale	n.B.	8,45 mm
	1 00 997 95 19	Einstellscheibe	Spacer	Cale	n.B.	8,50 mm
	1 00 997 96 19	Einstellscheibe	Spacer	Cale	n.B.	8,55 mm
	1 00 997 97 19	Einstellscheibe	Spacer	Cale	n.B.	8,60 mm
	1 00 997 98 19	Einstellscheibe	Spacer	Cale	n.B.	8,65 mm
	1 00 997 99 19	Einstellscheibe	Spacer	Cale	n.B.	8,70 mm
	1 00 997 00 20	Einstellscheibe	Spacer	Cale	n.B.	8,75 mm
	1 00 997 01 20	Einstellscheibe	Spacer	Cale	n.B.	8,80 mm
	1 00 997 02 20	Einstellscheibe	Spacer	Cale	n.B.	8,85 mm
	1 00 997 03 20	Einstellscheibe	Spacer	Cale	n.B.	8,90 mm

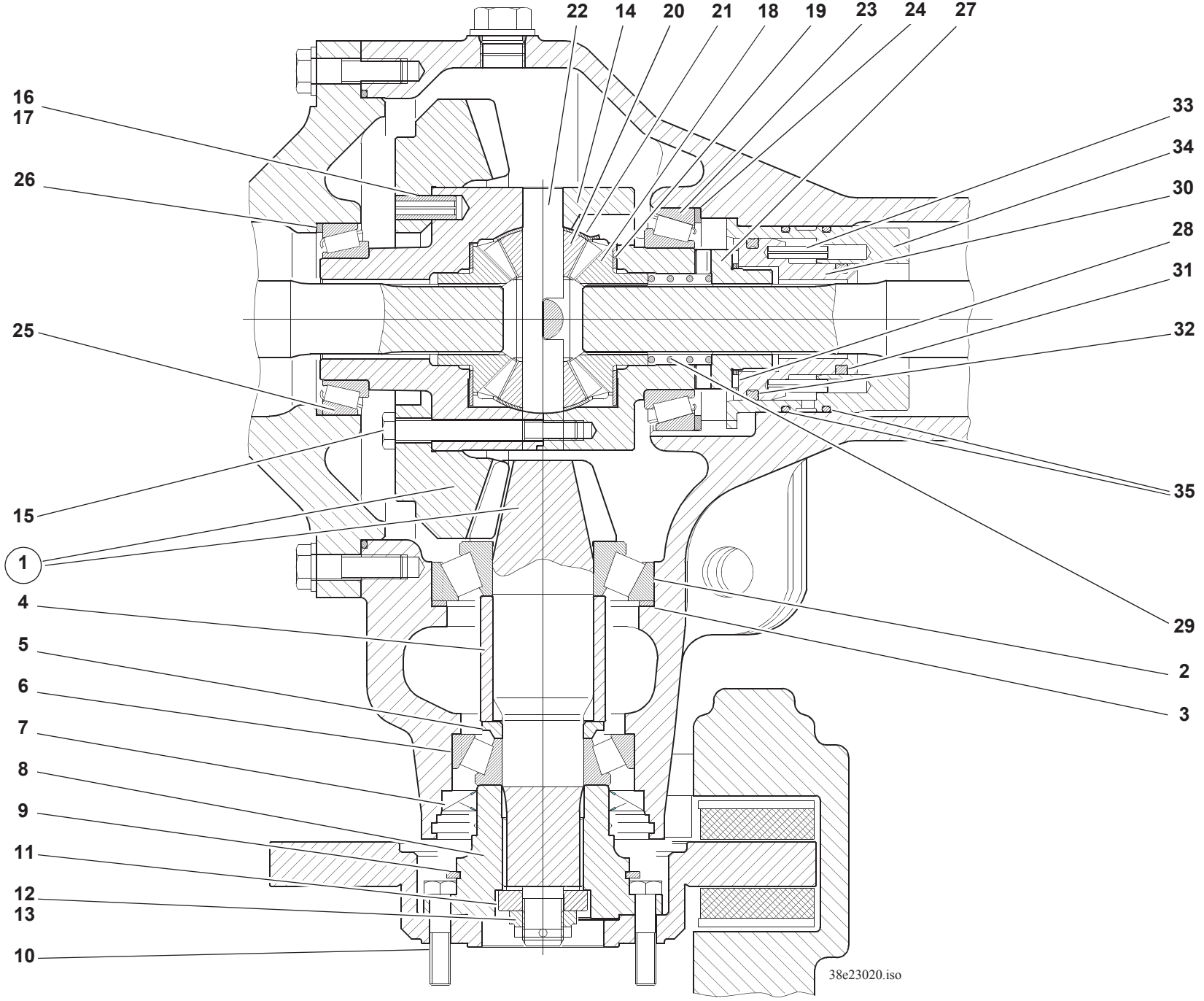
22
14
20
21
18
19
23
24
27
16
17
26
25
15
1
4
5
6
7
8
9
11
12
13
10
33
34
30
28
31
32
35
29
2
3
38e23020.iso

Pos. Item Pos.	Teil-Nummer Part no. No. pièce	Bezeichnung	Description	Désignation	Stück Qty. Qté.	Bemerkung Remarks Remarques
	1 00 997 04 20	Einstellscheibe	Spacer	Cale	n.B.	8,95 mm
	1 00 997 05 20	Einstellscheibe	Spacer	Cale	n.B.	9,00 mm
6	7 618 313 006	Kegelrollenlager	Taper roller bearing	Roulement à rouleaux coniques	1	31308 A
7	0 00 996 40 33	Radialdichtring	Rotary shaft seal	Bague à lèvres	1	∅ 65x100x12
8	1 00 229 70 96	Flansch	Flange	Bride	1	
9	7 490 682 085	Sicherungsring	Circlip	Circlip	1	85x3
10	7 234 678 557	Sechskantschraube	Hexagon head screw	Vis six pans	8	M10x45-10.9
11	1 00 993 63 67	Scheibe	Washer	Rondelle	1	
12	0 00 990 21 23	Kronenmutter	Castle nut	Ecrou crénelé	1	M20x1,5
13	7 530 680 056	Splint	Split pin	Goupille fendue	1	4x40
14	1 38 230 07 01	Ausgleichkorb	Differential cage	Cage de différentiel	1	
15	7 234 678 566	Sechskantschraube	Hexagon head screw	Vis six pans	12	60 Nm M10x90-10.9
16	7 514 682 240	Spannhülse	Clamping sleeve	Manchon de serrage	2	12x30
17	7 515 682 012	Spannhülse	Clamping sleeve	Manchon de serrage	2	7x20
18	0 38 232 00 10	Achswellenkegelrad	Axle drive pinion	Pignon d'axe conique	2	
19	0 00 993 16 63	Scheibe	Washer	Rondelle	2	
20	0 38 232 00 11	Ausgleichskegelrad	Differential pinion	Pignon conique de différentiel	4	
21	0 00 993 17 63	Scheibe	Washer	Rondelle	4	
22	0 38 232 00 15	Ausgleichsachse	Differential shaft	Axe différentiel	2	
23	7 618 320 112	Kegelrollenlager	Taper roller bearing	Roulement à rouleaux coniques	1	
24	1 00 993 75 52	Einstellscheibe	Spacer	Cale	n.B.	2,45 mm
	1 00 993 76 52	Einstellscheibe	Spacer	Cale	n.B.	2,55 mm
	1 00 993 77 52	Einstellscheibe	Spacer	Cale	n.B.	2,60 mm
	1 00 993 78 52	Einstellscheibe	Spacer	Cale	n.B.	2,65 mm
	1 00 993 79 52	Einstellscheibe	Spacer	Cale	n.B.	2,70 mm
	1 00 993 80 52	Einstellscheibe	Spacer	Cale	n.B.	2,75 mm
	1 00 993 81 52	Einstellscheibe	Spacer	Cale	n.B.	2,80 mm
	1 00 993 82 52	Einstellscheibe	Spacer	Cale	n.B.	2,85 mm
	1 00 993 83 52	Einstellscheibe	Spacer	Cale	n.B.	2,90 mm
	1 00 993 84 52	Einstellscheibe	Spacer	Cale	n.B.	2,95 mm
	1 00 993 85 52	Einstellscheibe	Spacer	Cale	n.B.	3,00 mm
	1 00 993 86 52	Einstellscheibe	Spacer	Cale	n.B.	3,05 mm
	1 00 993 87 52	Einstellscheibe	Spacer	Cale	n.B.	3,10 mm
	1 00 993 88 52	Einstellscheibe	Spacer	Cale	n.B.	3,15 mm

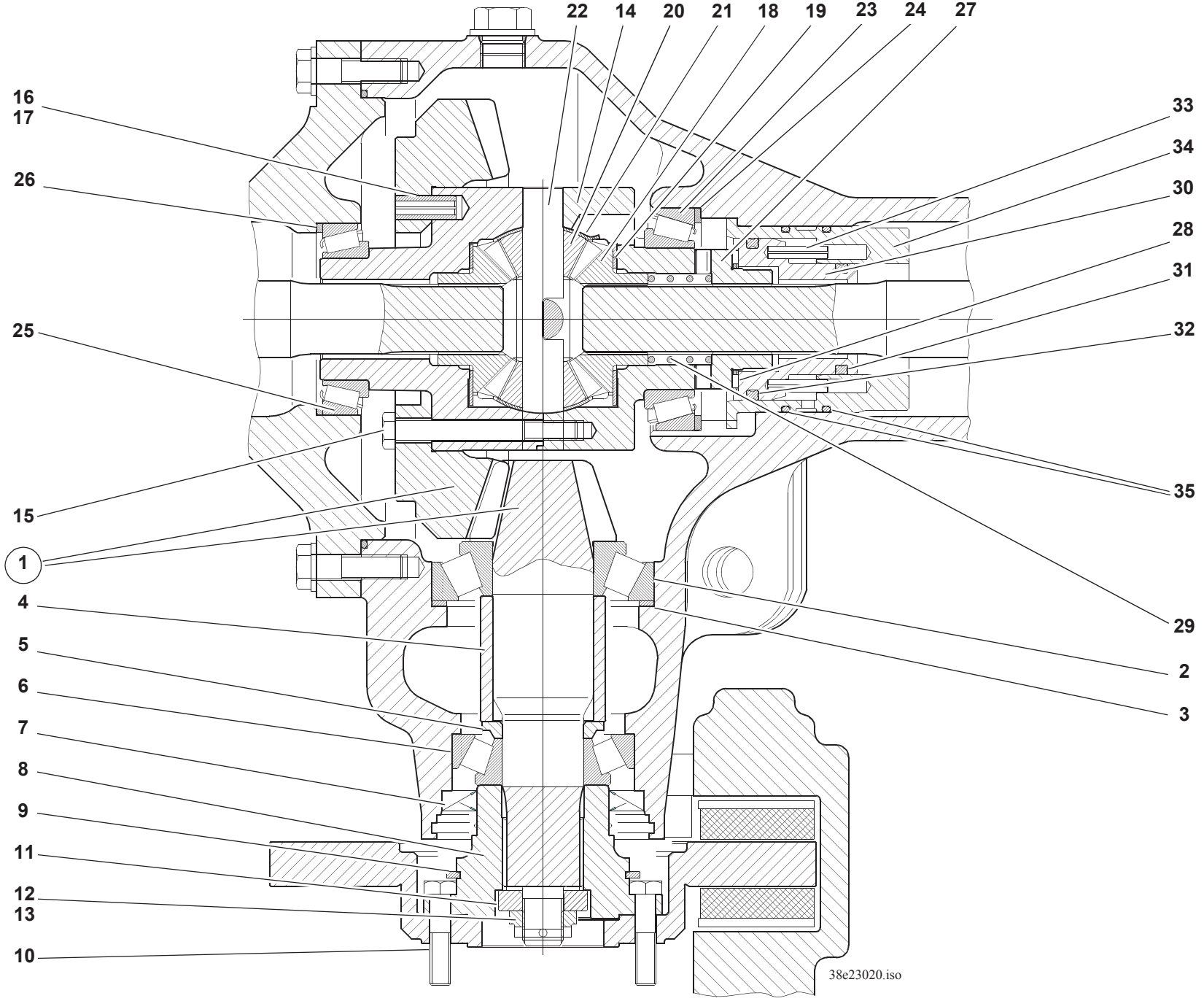
22
14
20
21
18
19
23
24
27
16
17
26
25
15
1
4
5
6
7
8
9
11
12
13
10
33
34
30
28
31
32
35
29
2
3
38e23020.iso

Pos. Item Pos.	Teil-Nummer Part no. No. pièce	Bezeichnung	Description	Désignation	Stück Qty. Qté.	Bemerkung Remarks Remarques
	1 00 993 89 52	Einstellscheibe	Spacer	Cale	n.B.	3,20 mm
	1 00 993 90 52	Einstellscheibe	Spacer	Cale	n.B.	3,25 mm
	1 00 997 35 20	Einstellscheibe	Spacer	Cale	n.B.	3,30 mm
	1 00 997 36 20	Einstellscheibe	Spacer	Cale	n.B.	3,40 mm
	1 00 997 37 20	Einstellscheibe	Spacer	Cale	n.B.	3,50 mm
	1 00 997 38 20	Einstellscheibe	Spacer	Cale	n.B.	3,60 mm
	1 00 997 39 20	Einstellscheibe	Spacer	Cale	n.B.	3,70 mm
	1 00 997 40 20	Einstellscheibe	Spacer	Cale	n.B.	3,80 mm
25	7 618 320 110	Kegelrollenlager	Taper roller bearing	Roulement à rouleaux coniques	1	
26	1 00 997 72 11	Einstellscheibe	Spacer	Cale	n.B.	2,70 mm
	1 00 997 73 11	Einstellscheibe	Spacer	Cale	n.B.	2,75 mm
	1 00 997 74 11	Einstellscheibe	Spacer	Cale	n.B.	2,80 mm
	1 00 997 75 11	Einstellscheibe	Spacer	Cale	n.B.	2,85 mm
	1 00 997 76 11	Einstellscheibe	Spacer	Cale	n.B.	2,90 mm
	1 00 997 77 11	Einstellscheibe	Spacer	Cale	n.B.	2,95 mm
	1 00 997 78 11	Einstellscheibe	Spacer	Cale	n.B.	3,00 mm
	1 00 997 79 11	Einstellscheibe	Spacer	Cale	n.B.	3,05 mm
	1 00 997 80 11	Einstellscheibe	Spacer	Cale	n.B.	3,10 mm
	1 00 997 81 11	Einstellscheibe	Spacer	Cale	n.B.	3,15 mm
	1 00 997 82 11	Einstellscheibe	Spacer	Cale	n.B.	3,20 mm
	1 00 997 83 11	Einstellscheibe	Spacer	Cale	n.B.	3,25 mm
	1 00 997 84 11	Einstellscheibe	Spacer	Cale	n.B.	3,30 mm
27	0 37 232 00 25	Schaltmuffe	Shift sleeve	Bague coulissante	1	
28	0 00 994 78 13	Axial-Nadelkranz	Axial needle cage	Cage à aiguilles axiales	1	
29	0 00 992 74 01	Druckfeder	Compression spring	Ressort de pression	1	
30	1 38 267 00 68	Kolben	Piston	Piston	1	
31	0 00 996 83 65	Quadring	Piston ring	Segment	1	∅ 43,8x5,33
32	0 00 996 84 65	Quadring	Piston ring	Segment	1	∅ 69,2x5,33
33	7 514 682 160	Spannhülse	Clamping sleeve	Manchon de serrage	2	6x30
34	1 38 267 00 66	Zylinderrohr	Ram cylinder	Cylindre du vérin	1	
35	0 00 996 60 70	O-Ring	O-ring	Joint torique	2	∅ 85,32x3,53

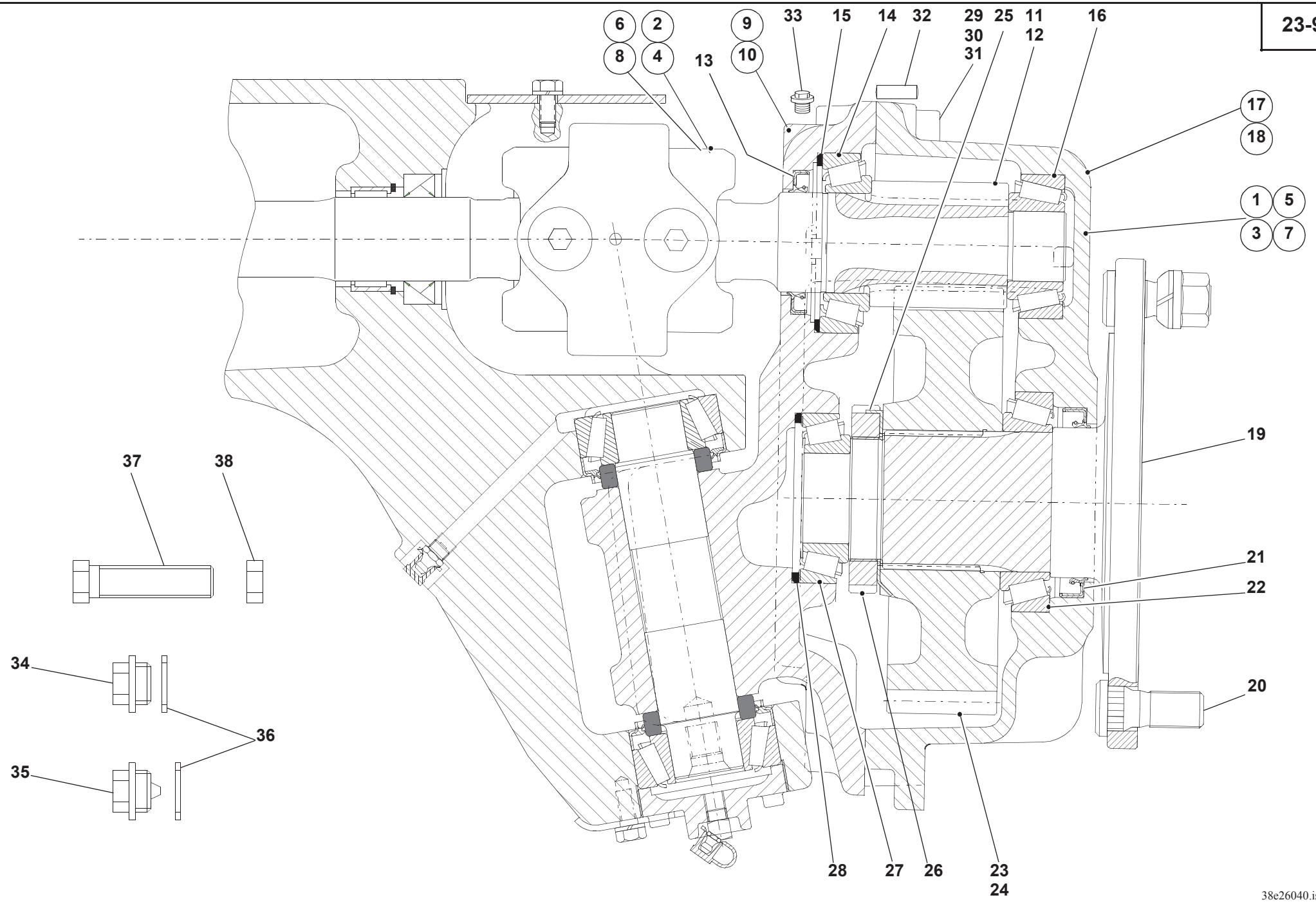
6
2
8
4
9
10
13
33
15
14
32
29
30
31
25
11
12
16
17
18
1
5
3
7
19
21
22
20
28
27
26
23
24
37
38
34
36
35
38e26040.iso

Pos. Item Pos.	Teil-Nummer Part no. No. pièce	Bezeichnung	Description	Désignation	Stück Qty. Qté.	Bemerkung Remarks Remarques
		Portaltrieb	**Final drive**	**Réducteur**		
		➔|310 56 0221	**➔|310 56 0221**	**➔|310 56 0221**		
1	1 38 260 08 16	Portaltrieb	Final drive	Réducteur	1	**L**
2	0 37 261 02 22	Doppelgelenkwelle	Double cardan shaft	Arbre de cardan double	1	**L**
3	1 38 260 09 16	Portaltrieb	Final drive	Réducteur	1	**R**
4	0 37 261 03 22	Doppelgelenkwelle	Double cardan shaft	Arbre de cardan double	1	**R**
		Portaltrieb	**Final drive**	**Réducteur**		
		|➔ 310 56 0222	**|➔ 310 56 0222**	**|➔ 310 56 0222**		
5	0 38 260 12 16	Portaltrieb	Final drive	Réducteur	1	**L**
6	0 37 261 10 22	Doppelgelenkwelle	Double cardan shaft	Arbre de cardan double	1	**L**
7	0 38 260 13 16	Portaltrieb	Final drive	Réducteur	1	**R**
8	0 37 261 11 22	Doppelgelenkwelle	Double cardan shaft	Arbre de cardan double	1	**R**
		Einzelteile (Doppelgelenkwelle) siehe Seite 23-18 u. 23-20	Component parts see page 23-18 and 23-20	Pièces constitutives voir page 23-18 et 23-20		
		Weitere Einzelteile für Portaltrieb	**Further component parts for final drive**	**D'autres pièces constitutives pour le réducteur**		
9	1 37 266 00 03	Portalträger	Final drive carrier	Porte-réducteur	1	**L**
10	1 37 266 01 03	Portalträger	Final drive carrier	Porte-réducteur	1	**R**
11	0 37 261 00 22	Antriebswelle	Input shaft	Arbre d'entrée	1	**L**
12	0 37 261 01 22	Antriebswelle	Input shaft	Arbre d'entrée	1	**R**
13	0 00 996 38 33	Radialdichtring	Rotary shaft seal	Bague à lèvres	2	⌀ 50x72x8
14	7 618 322 005	Kegelrollenlager	Taper roller bearing	Roulement à rouleaux coniques	2	
15	1 00 997 25 13	Einstellscheibe	Spacer	Cale	n.B.	2,30 mm
	1 00 997 33 18	Einstellscheibe	Spacer	Cale	n.B.	2,35 mm
	1 00 997 26 13	Einstellscheibe	Spacer	Cale	n.B.	2,40 mm
	1 00 997 34 18	Einstellscheibe	Spacer	Cale	n.B.	2,45 mm
	1 00 997 27 13	Einstellscheibe	Spacer	Cale	n.B.	2,50 mm
	1 00 997 35 18	Einstellscheibe	Spacer	Cale	n.B.	2,55 mm
	1 00 997 28 13	Einstellscheibe	Spacer	Cale	n.B.	2,60 mm
	1 00 997 36 18	Einstellscheibe	Spacer	Cale	n.B.	2,65 mm

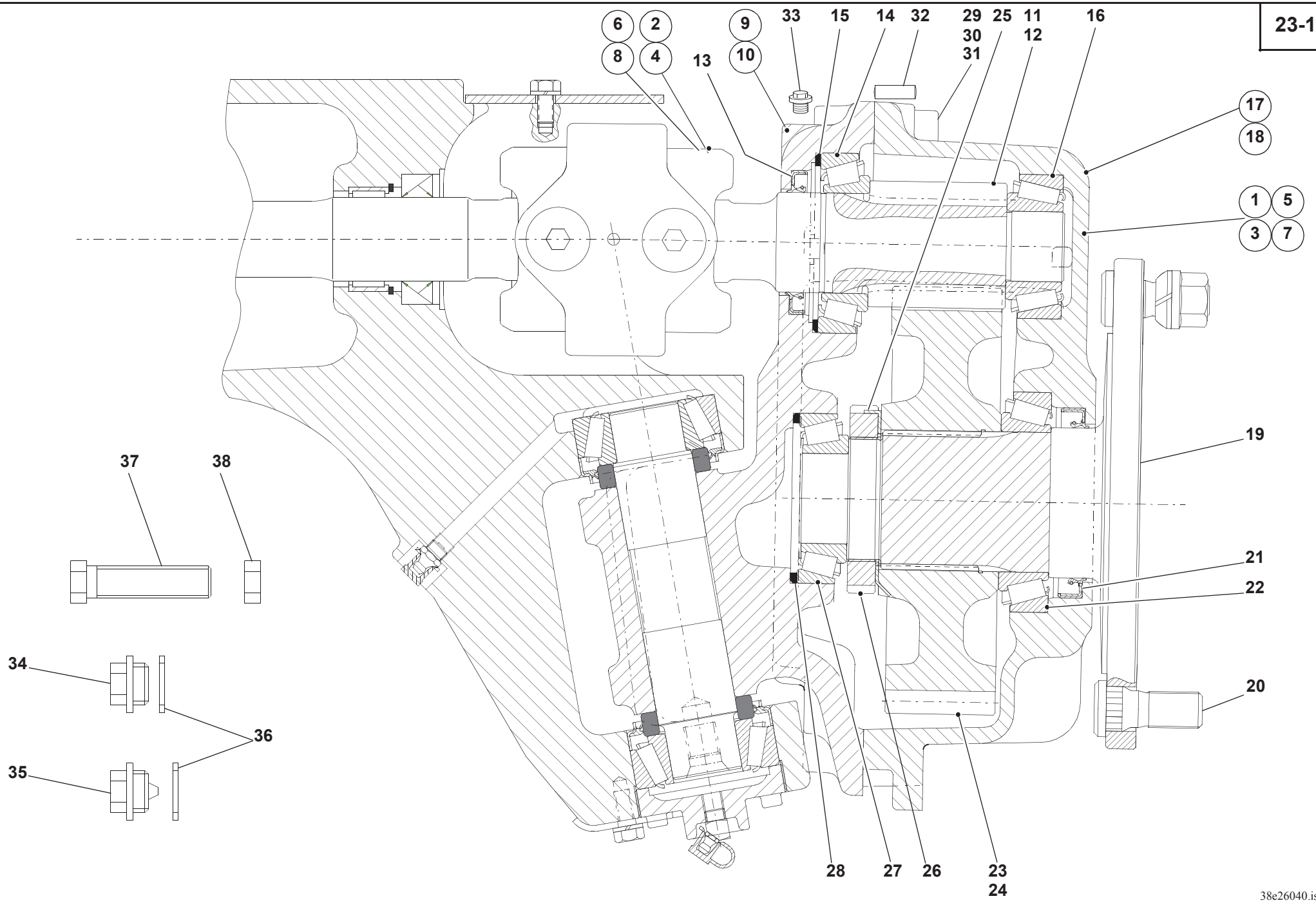
6
2
8
4
9
10
13
33
15
14
32
29
30
31
25
11
12
16
17
18
1
5
3
7
19
21
22
20
37
38
34
36
35
28
27
26
23
24
38e26040.iso

Pos. Item Pos.	Teil-Nummer Part no. No. pièce	Bezeichnung	Description	Désignation	Stück Qty. Qté.	Bemerkung Remarks Remarques
	1 00 997 29 13	Einstellscheibe	Spacer	Cale	n.B.	2,70 mm
	1 00 997 37 18	Einstellscheibe	Spacer	Cale	n.B.	2,75 mm
	1 00 997 30 13	Einstellscheibe	Spacer	Cale	n.B.	2,80 mm
	1 00 997 38 18	Einstellscheibe	Spacer	Cale	n.B.	2,85 mm
	1 00 997 31 13	Einstellscheibe	Spacer	Cale	n.B.	2,90 mm
	1 00 997 39 18	Einstellscheibe	Spacer	Cale	n.B.	2,95 mm
	1 00 997 32 13	Einstellscheibe	Spacer	Cale	n.B.	3,00 mm
	1 00 997 40 18	Einstellscheibe	Spacer	Cale	n.B.	3,05 mm
	1 00 997 33 13	Einstellscheibe	Spacer	Cale	n.B.	3,10 mm
	1 00 997 41 18	Einstellscheibe	Spacer	Cale	n.B.	3,15 mm
	1 00 997 34 13	Einstellscheibe	Spacer	Cale	n.B.	3,20 mm
	1 00 997 42 18	Einstellscheibe	Spacer	Cale	n.B.	3,25 mm
	1 00 997 35 13	Einstellscheibe	Spacer	Cale	n.B.	3,30 mm
	1 00 997 43 18	Einstellscheibe	Spacer	Cale	n.B.	3,35 mm
	1 00 997 36 13	Einstellscheibe	Spacer	Cale	n.B.	3,40 mm
	1 00 997 44 18	Einstellscheibe	Spacer	Cale	n.B.	3,45 mm
	1 00 997 37 13	Einstellscheibe	Spacer	Cale	n.B.	3,50 mm
	1 00 997 45 18	Einstellscheibe	Spacer	Cale	n.B.	3,55 mm
	1 00 997 38 13	Einstellscheibe	Spacer	Cale	n.B.	3,60 mm
	1 00 997 46 18	Einstellscheibe	Spacer	Cale	n.B.	3,65 mm
	1 00 997 39 13	Einstellscheibe	Spacer	Cale	n.B.	3,70 mm
	1 00 997 47 18	Einstellscheibe	Spacer	Cale	n.B.	3,75 mm
	1 00 997 40 13	Einstellscheibe	Spacer	Cale	n.B.	3,80 mm
16	7 618 000 217	Kegelrollenlager	Taper roller bearing	Roulement à rouleaux coniques	2	
17	1 37 236 01 05	Portaldeckel	Final drive cover	Couvercle de réducteur	1	**L**
18	1 37 236 02 05	Portaldeckel	Final drive cover	Couvercle de réducteur	1	**R**
19	1 38 260 04 21	Achswelle	Axle shaft	Arbre de pont	2	
20	0 00 990 24 08	Radbolzen	Wheel bolt	Boulon de roue	12	
21	0 00 996 39 33	Radialdichtring	Rotary shaft seal	Bague à lèvres	2	∅ 75x95x12
22	7 618 320 112	Kegelrollenlager	Taper roller bearing	Roulement à rouleaux coniques	2	

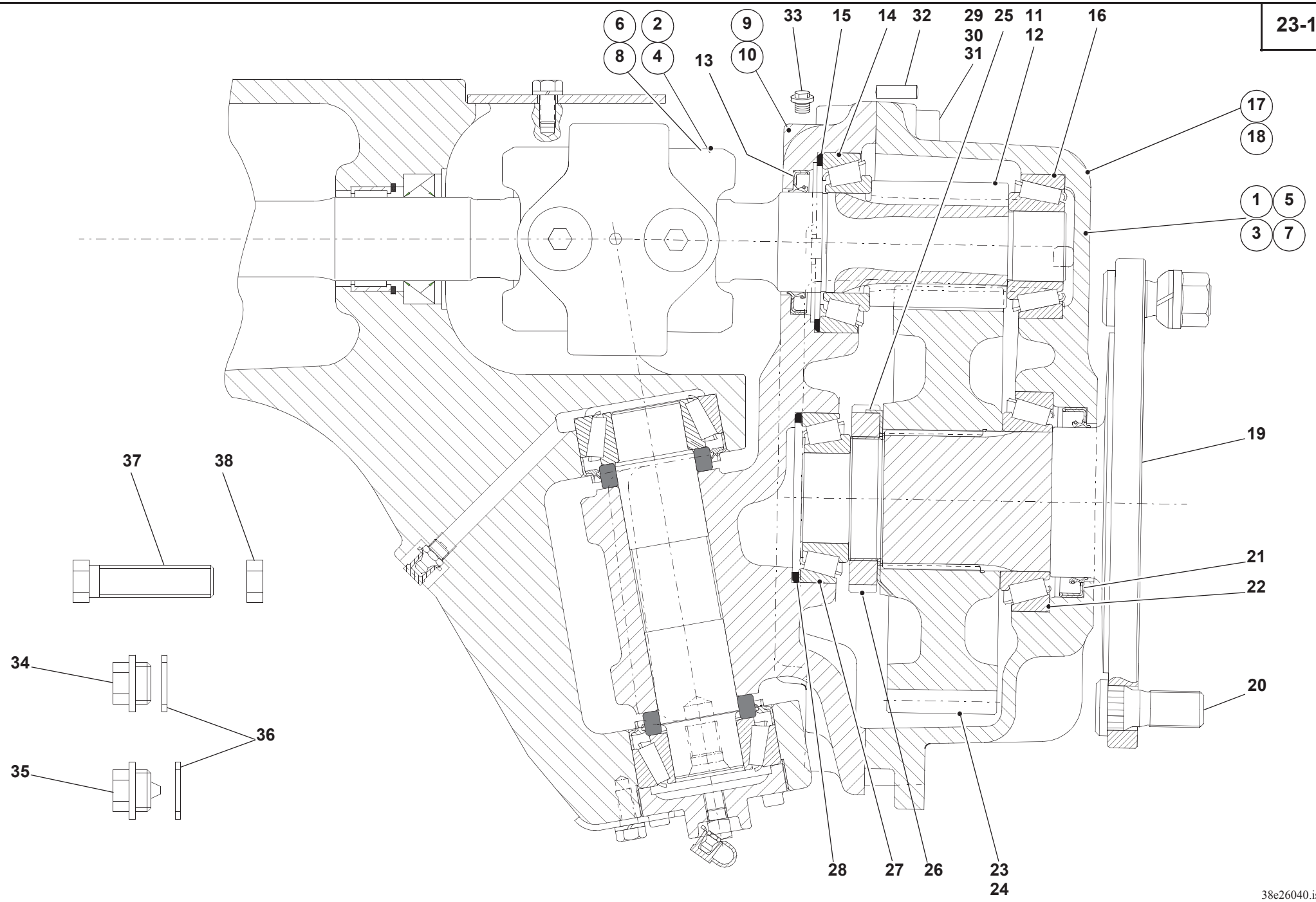
6
2
8
4
13
9
10
33
15
14
32
29
30
31
25
11
12
16
17
18
1
5
3
7
19
21
22
20
28
27
26
23
24
37
38
34
36
35
38e26040.iso

Pos. Item Pos.	Teil-Nummer Part no. No. pièce	Bezeichnung	Description	Désignation	Stück Qty. Qté.	Bemerkung Remarks Remarques
23	0 37 236 02 14	Zahnrad	Gear	Engrenage	1	**L**
24	0 37 236 03 14	Zahnrad	Gear	Engrenage	1	**R**
25	0 00 992 50 30	Sicherungsblech	Tab washer	Tôle-frein	2	
26	1 00 990 19 20	Nutmutter	Grooved nut	Ecrou cannelé	2	M62x1,5
27	7 618 322 004	Kegelrollenlager	Taper roller bearing	Roulement à rouleaux coniques	2	
28	1 00 997 00 16	Einstellscheibe	Spacer	Cale	n.B.	2,80 mm
	1 00 997 01 16	Einstellscheibe	Spacer	Cale	n.B.	2,85 mm
	1 00 997 02 16	Einstellscheibe	Spacer	Cale	n.B.	2,90 mm
	1 00 997 03 16	Einstellscheibe	Spacer	Cale	n.B.	2,95 mm
	1 00 997 04 16	Einstellscheibe	Spacer	Cale	n.B.	3,00 mm
	1 00 997 05 16	Einstellscheibe	Spacer	Cale	n.B.	3,05 mm
	1 00 997 06 16	Einstellscheibe	Spacer	Cale	n.B.	3,10 mm
	1 00 997 07 16	Einstellscheibe	Spacer	Cale	n.B.	3,15 mm
	1 00 997 08 16	Einstellscheibe	Spacer	Cale	n.B.	3,20 mm
	1 00 997 09 16	Einstellscheibe	Spacer	Cale	n.B.	3,25 mm
	1 00 997 10 16	Einstellscheibe	Spacer	Cale	n.B.	3,30 mm
	1 00 997 11 16	Einstellscheibe	Spacer	Cale	n.B.	3,35 mm
	1 00 997 12 16	Einstellscheibe	Spacer	Cale	n.B.	3,40 mm
	1 00 997 13 16	Einstellscheibe	Spacer	Cale	n.B.	3,45 mm
	1 00 997 14 16	Einstellscheibe	Spacer	Cale	n.B.	3,50 mm
29	7 252 678 121	Zylinderschraube	Cheese-head screw	Vis à tête cylindrique	4	M12x30-10.9
30	7 252 678 124	Zylinderschraube	Cheese-head screw	Vis à tête cylindrique	20	M12x45-10.9
31	0 00 992 27 28	Federring	Spring washer	Rondelle ressort	24	ø12
32	7 512 034 197	Zylinderstift	Parallel pin	Goupille cylindrique	4	14m6x40
33	7 334 670 001	Verschlußschraube	Screw plug	Bouchon fileté	2	M10x1
34	0 00 990 90 09	Verschlußschraube	Screw plug	Bouchon fileté	2	M16x1,5
35	0 00 990 91 09	Magnetfilterstopfen	Magnet plug	Bouchon magnétique	2	M16x1,5
36	0 00 996 66 70	O-Ring	O-ring	Joint torique	4	⌀ 13,2x2,1
37	0 00 995 46 68	Anschlagschraube	Stop bolt	Boulon de butée	2	M16x1,5x45
38	7 404 677 727	Sechskantmutter	Hexagon nut	Ecrou six pans	2	M16x1,5

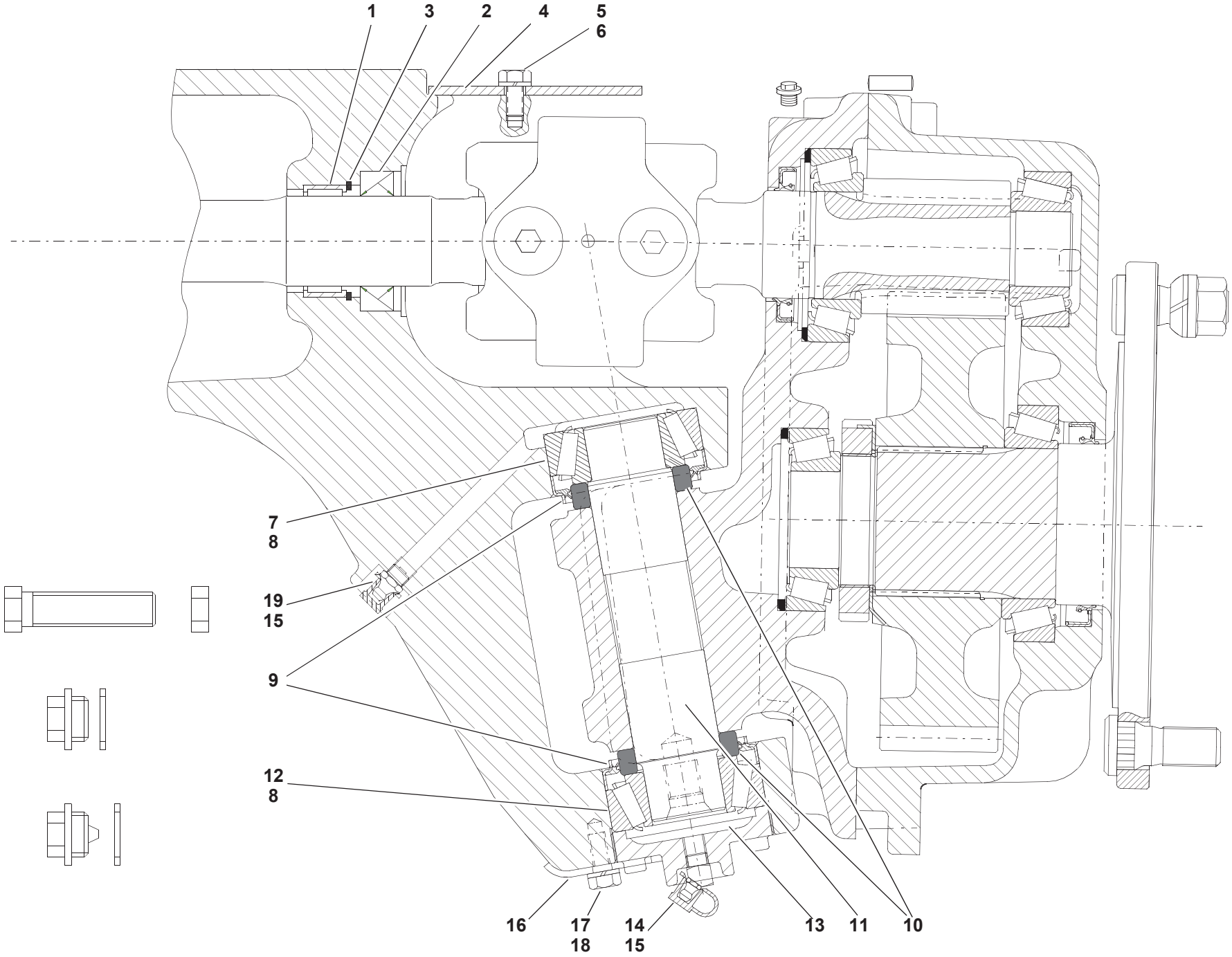
1
3
2
4
5
6
7
8
19
15
9
12
8
16
17
18
14
15
13
11
10
38e26040.iso

Pos. Item Pos.	Teil-Nummer Part no. No. pièce	Bezeichnung	Description	Désignation	Stück Qty. Qté.	Bemerkung Remarks Remarques
		Portaltrieblagerung	**Final drive bearing**	**Logement des réducteurs**		
1	0 00 994 94 12	Nadellager	Needle bearing	Roulement à aiguilles	2	NK42/52/20
2	0 00 996 37 33	Radialdichtring	Rotary shaft seal	Bague à lèvres	2	∅ 42x65
3	0 00 992 54 27	Sicherungsring	Circlip	Circlip	2	52x2
4	1 38 261 00 35	Abdeckblech	Cover plate	Tôle de recouvrement	2	
5	7 236 677 129	Sechskantschraube	Hexagon head screw	Vis six pans	4	M8x16
6	0 00 992 43 28	Federring	Spring washer	Rondelle ressort	4	ø8
7	0 00 994 01 85	Kegelrollenlager – Außenring	Taper roller bearing – outside ring	Roulement à rouleaux coniques – bague extérieure	2	**O**
8	0 00 994 02 84	Kegelrollenlager – Innenring	Taper roller bearing – inside ring	Roulement à rouleaux coniques – bague intérieure	4	
9	1 00 993 19 63	Scheibe	Washer	Rondelle	4	
10	0 00 996 04 33	Radialdichtring	Rotary shaft seal	Bague à lèvres	4	∅
11	1 02 261 08 93	Achsgabelbolzen	Swivel pin	Axe porte-roue	2	
12	0 00 994 02 85	Kegelrollenlager – Außenring	Taper roller bearing – outside ring	Roulement à rouleaux coniques – bague extérieure	2	**U**
13	1 38 261 00 91	Einstellmutter	Set nut	Ecrou de réglage	2	
14	7 761 675 414	Schmiernippel	Grease nipple	Graisseur	2	BM10x1
15	0 00 996 32 51	Schutzkappe	Protective cap	Capuchon protecteur	2	
16	1 00 992 92 30	Sicherungsblech	Tab washer	Tôle-frein	2	
17	7 236 677 502	Sechskantschraube	Hexagon head screw	Vis six pans	2	M8x14
18	0 00 992 43 28	Federring	Spring washer	Rondelle ressort	2	ø8
19	7 761 675 404	Schmiernippel	Grease nipple	Graisseur	2	AM10x1
	0 00 441 13 10	Optimolypaste TA	Optimoly paste TA	Pâte Optimoly TA	1	250 g

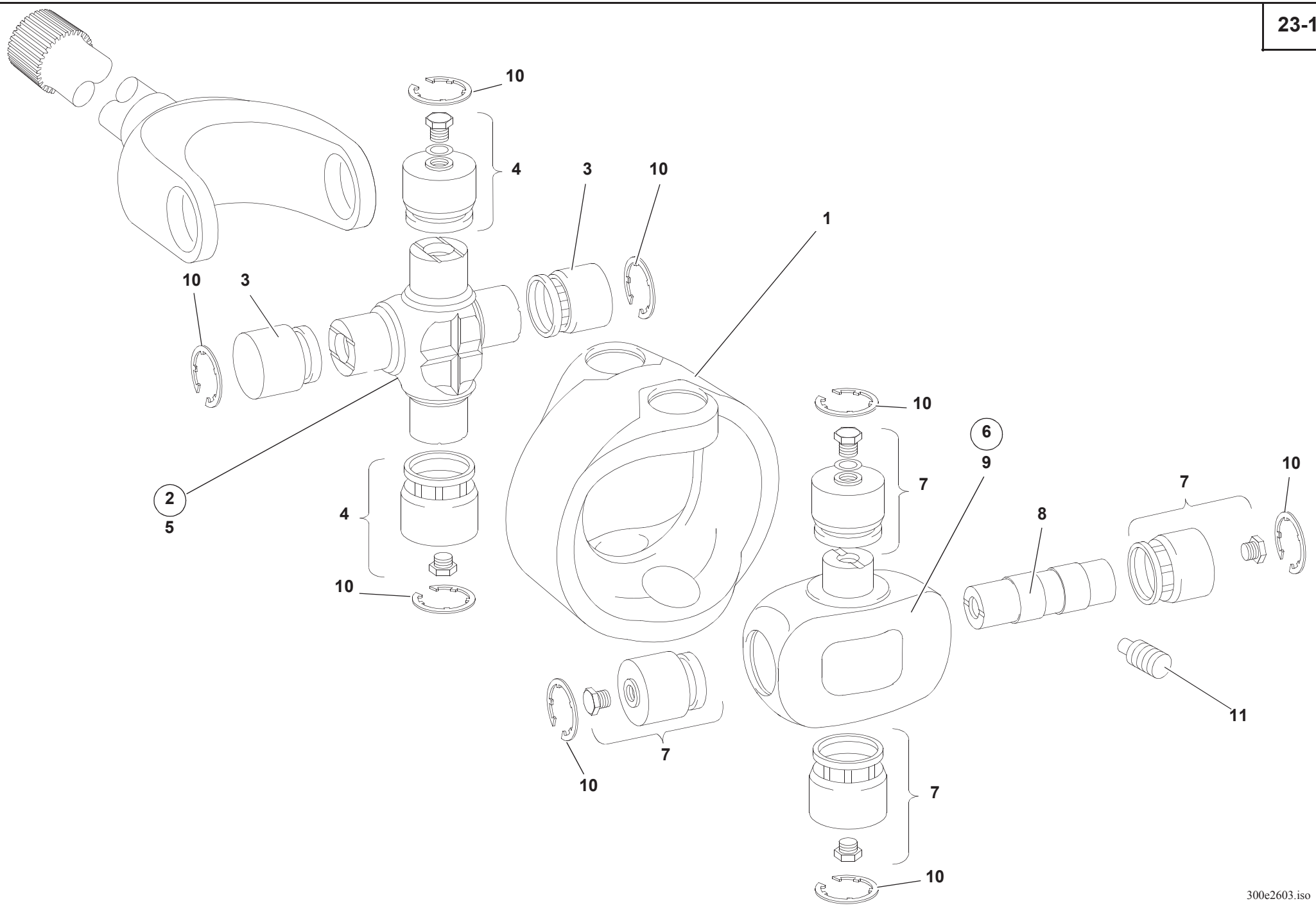
10
4
3
10
1
10
3
10
3
2
5
4
10
10
6
9
7
10
7
8
11
7
10
7
10
300e2603.iso

Pos. Item Pos.	Teil-Nummer Part no. No. pièce	Bezeichnung	Description	Désignation	Stück Qty. Qté.	Bemerkung Remarks Remarques
		Doppelgelenkwelle	**Double cardan shaft**	**Arbre de transmission double**		
		➔| 310 56 0221	**➔| 310 56 0221**	**➔| 310 56 0221**		
1	0 00 080 15 80	Gabelkopf	Fork head	Tête de fourchette	1	
2	0 00 080 15 73	Gelenkkreuzgarnitur (Achsseitig)	Universal joint (axle side)	Croisillon (côté pont)	1	
3	0 00 080 15 75	Nadellagerbuchse	Needle bearing bushing	Douille de roulement à aiguilles	2	
4	0 00 080 15 76	Nadellagerbuchse mit Schraube	Needle bearing bushing with bolt	Douille de roulement à aiguilles avec boulon	2	
5	0 00 080 15 77	Gelenkkreuz	Universal joint	Croisillon	1	
6	0 00 080 15 74	Gelenkkreuzgarnitur (Portalseitig)	Cross union (portal side)	Croisillon (côté portique)	1	
7	0 00 080 15 76	Nadellagerbuchse mit Schraube	Needle bearing bushing with bolt	Douille de roulement à aiguilles avec boulon	4	
8	0 00 080 15 81	Gelenkzapfen	Hinge stud	Tourillon articulé	1	
9	0 00 080 15 78	Gelenkkreuz	Universal joint	Croisillon	1	
10	0 00 992 15 29	Sicherungsring	Circlip	Circlip	n.B.	1,4 mm
	0 00 992 16 29	Sicherungsring	Circlip	Circlip	n.B.	1,5 mm
	0 00 992 17 29	Sicherungsring	Circlip	Circlip	n.B.	1,6 mm
	0 00 992 18 29	Sicherungsring	Circlip	Circlip	n.B.	1,7 mm
	0 00 992 19 29	Sicherungsring	Circlip	Circlip	n.B.	1,8 mm
11	0 00 995 05 85	Gewindestift	Threaded pin	Goujon fileté	2	AM10x10

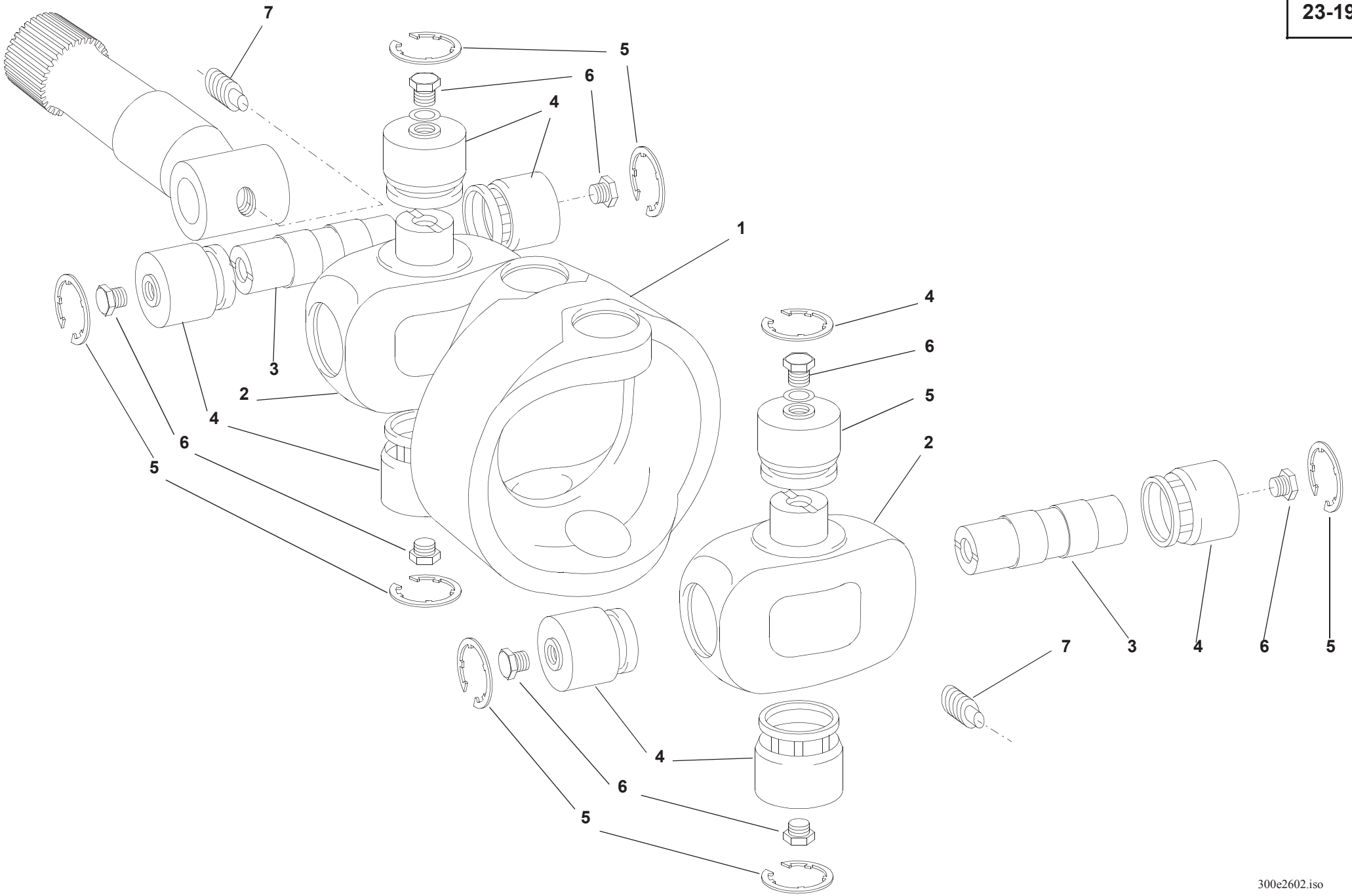
7
5
6
4
1
3
2
4
6
5
4
6
5
2
7
3
4
6
5
4
6
5
300e2602.iso

Pos. Item Pos.	Teil-Nummer Part no. No. pièce	Bezeichnung	Description	Désignation	Stück Qty. Qté.	Bemerkung Remarks Remarques
		Doppelgelenkwelle **|➜310 56 0222**	**Double cardan** **shaft |➜ 310 56 0222**	**Arbre de transmission double** **|➜ 310 56 0222**		
1	0 00 080 21 49	Mittelstück	Centre piece	Pièce du milieu	1	
2	0 00 080 21 40	Kreuzstück	Cross piece	Croisillon	2	
3	0 00 080 21 47	Bolzen für Kreuzstück	Pin for cross piece	Axe pour croisillon	2	
4	0 00 080 21 45	Nadellager	Needle bearing	Roulement à aiguilles	8	⌀
5	0 00 992 15 29	Sicherungsring	Circlip	Circlip	n.B.	1,4 mm
	0 00 992 16 29	Sicherungsring	Circlip	Circlip	n.B.	1,5 mm
	0 00 992 17 29	Sicherungsring	Circlip	Circlip	n.B.	1,6 mm
	0 00 992 18 29	Sicherungsring	Circlip	Circlip	n.B.	1,7 mm
	0 00 992 19 29	Sicherungsring	Circlip	Circlip	n.B.	1,8 mm
6	0 00 080 21 46	Verschlußschraube	Screw plug	Bouchon fileté	8	
7	0 00 080 21 48	Befestigungsschraube	Attachment screw	Vis de fixation	2	

Gruppe Group Groupe 26

Hinterachse Rear axle Pont AR

Gruppe Group Groupe 26

Hinterachse Rear axle Pont AR

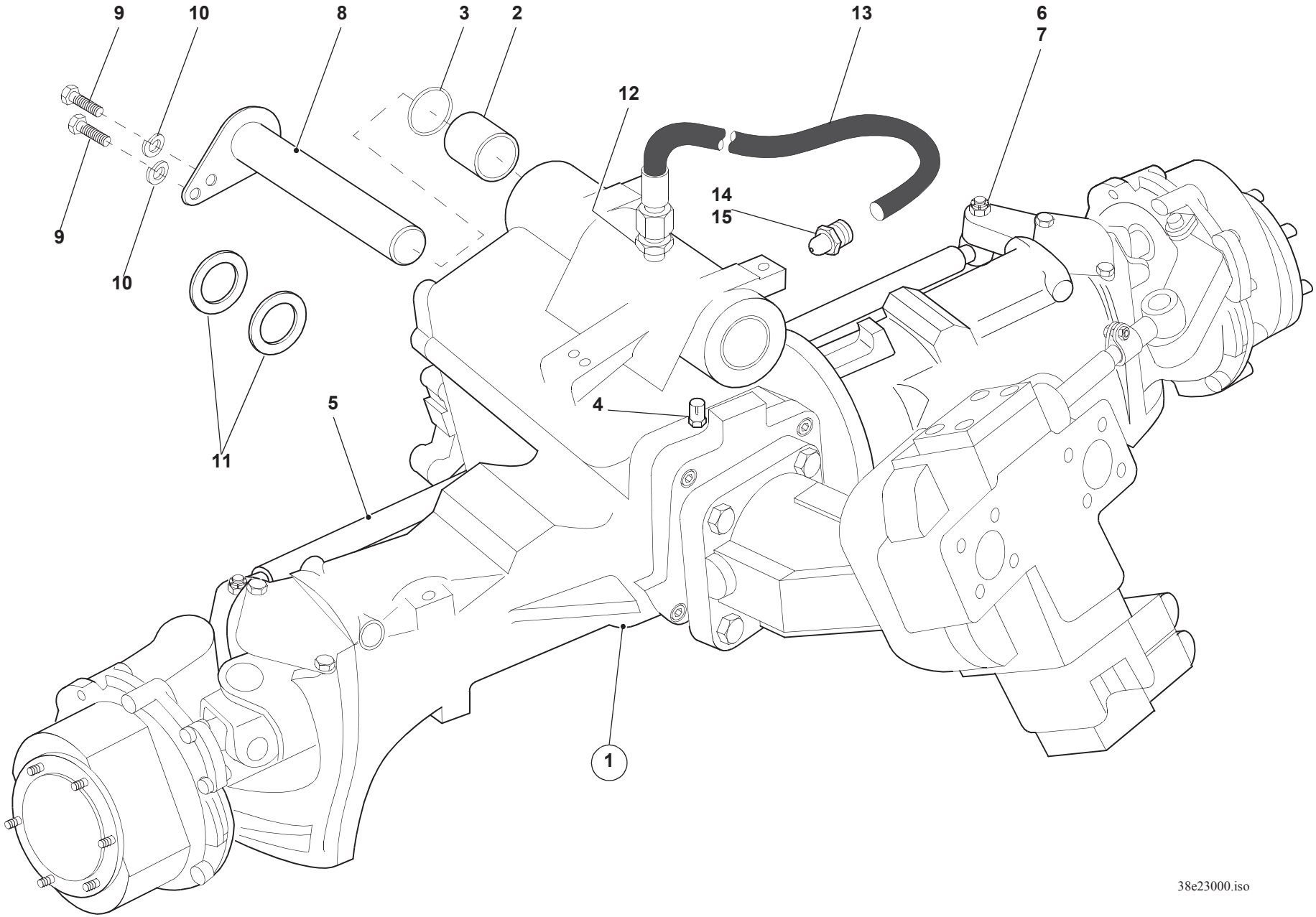
9
10
8
3
2
13
6
7
12
14
15
9
10
11
5
4
1
38e23000.iso

Pos. Item Pos.	Teil-Nummer Part no. No. pièce	Bezeichnung	Description	Désignation	Stück Qty. Qté.	Bemerkung Remarks Remarques
		Hinterachse	**Rear axle**	**Pont AR**		
1	1 37 260 02 01	Portal-Lenktriebachse (m. Portaltrieben, Spurstange – ohne Lenkzylinder, ohne Hydraulikmotor)	Portal-type steering and drive axle (with final drives, track rod – without steering ram, without hydraulic motor)	Pont moteur-directeur à portiques (avec réducteurs, barre d'accouplement – sans vérin de braquage, sans moteur hydraulique)	1	
		(Einzelteile siehe Seite 26-4)	(see page 26-4 for component parts)	(voir page 26-4 pour pièces constitutives)		
2	1 00 994 14 55	Buchse	Bushing	Douille	2	
3	0 00 996 65 70	O-Ring	O-ring	Joint torique	2	⌀ 50,52x1,78
4	0 00 990 99 10	Entlüftungsfilter	Breather filter	Filtre de dégagement d'air	1	M10x1
5	0 37 270 00 11	Spurstange	Track rod	Barre d'accouplement	1	
6	7 413 677 018	Sechskantmutter	Hexagon nut	Ecrou six pans	2	Nm200 M20x1,5
7	7 530 680 056	Splint	Split pin	Goupille fendue	2	4x40
		Weitere Einzelteile:	Other component parts:	Autres pièces constitutives:		
		Ausgleichgetriebe: Seite 26-10	Differential: page 26-10	Différentiel : page 26-10		
		Portaltrieb: Seite 26-14	Final drive: page 26-14	Réducteur : page 26-14		
		Lagerung Portaltrieb: Seite 26-20	Final drive bearing: page 26-20	Logement de réducteur : page 26-20		
		Doppelgelenkwelle: Seite 26-22	Double cardan shaft: page 26-22	Arbre de cardan double : page 26-22		
		Hinterachslagerung	**Rear axle mounting**	**Fixation du pont AR**		
8	1 38 260 00 93	Lagerbolzen	Bearing pin	Boulon de palier	1	
9	7 240 678 162	Sechskantschraube	Hexagon head screw	Vis six pans	2	Loctite 242 M18x1,5x40-10.9
10	0 00 992 16 28	Federring	Spring washer	Rondelle ressort	2	ø18
11	1 00 997 28 19	Einstellscheibe	Spacer	Cale	n.B.	3,6 mm
	1 00 997 29 19	Einstellscheibe	Spacer	Cale	n.B.	3,8 mm
	1 00 997 30 19	Einstellscheibe	Spacer	Cale	n.B.	4,0 mm
	1 00 997 31 19	Einstellscheibe	Spacer	Cale	n.B.	4,2 mm
	1 00 997 32 19	Einstellscheibe	Spacer	Cale	n.B.	4,4 mm
	0 00 441 13 10	Optimolypaste TA	Optimoly paste TA	Pâte Optimoly TA	1	250 g
12	0 00 363 76 17	Verschraubung	Screw connection	Raccord vissé	2	GE6
13	0 00 365 94 04	Schlauchleitung	Flexible line	Conduite flexible	1	NW5x630
14	7 761 675 404	Kegelschmiernippel	Conical grease nipple	Graisseur conique	1	10x1
15	0 00 996 32 51	Schutzkappe	Protective cap	Capuchon protecteur	1	

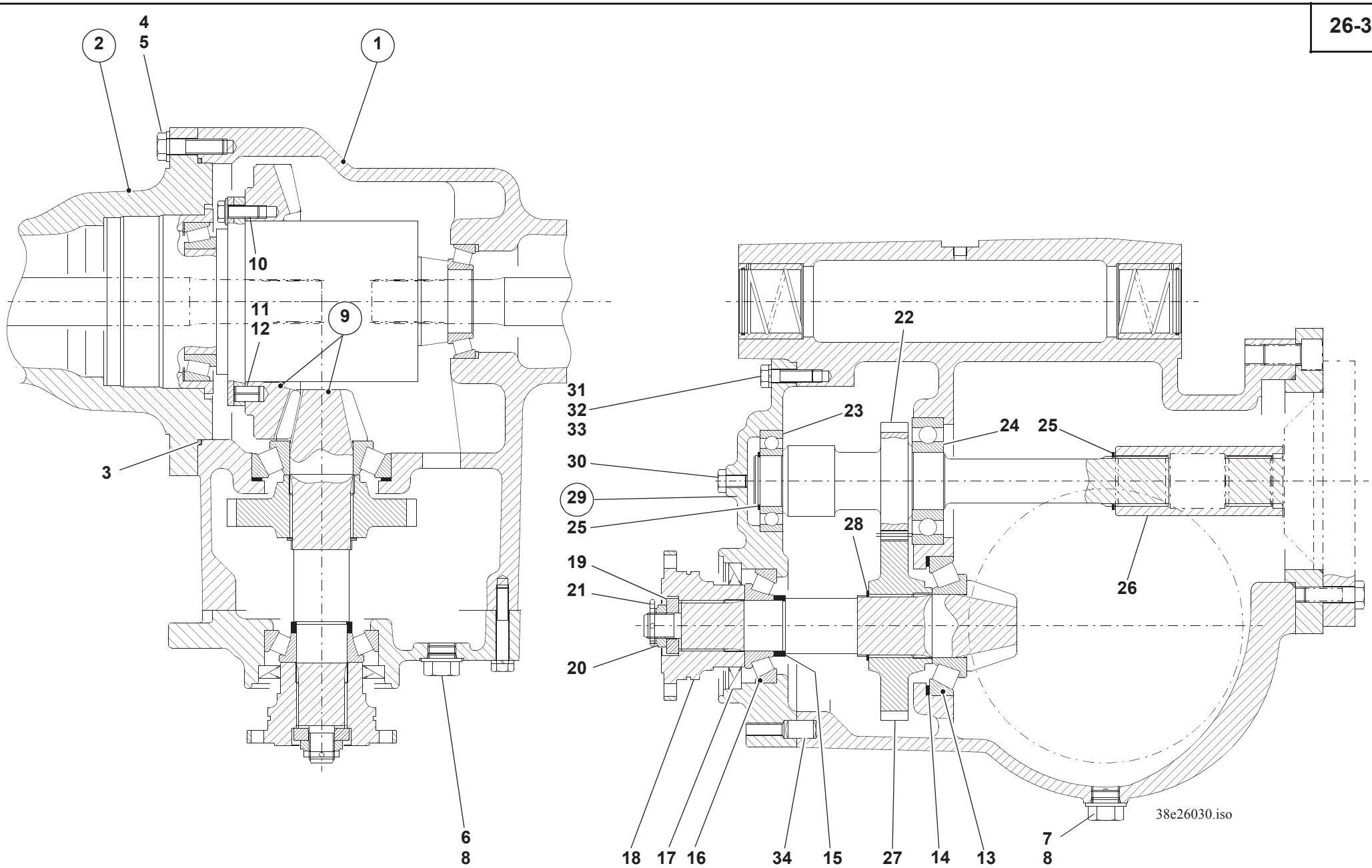
2
4
5
1
10
11
12
9
3
6
8
31
32
33
30
29
25
19
21
20
18
17
16
34
15
22
23
24
25
28
26
27
14
13
7
8
38e26030.iso

Pos. Item Pos.	Teil-Nummer Part no. No. pièce	Bezeichnung	Description	Désignation	Stück Qty. Qté.	Bemerkung Remarks Remarques
		Hinterachse **standard – 20 km/h**	**Rear axle** **standard – 20 km/h**	**Pont AR** **standard – 20 km/h**		
1	1 38 261 03 01	Achsträger (lang)	Axle carrier (long)	Porte-pont (long)	1	**L**
2	1 37 261 07 01	Achsträger (kurz)	Axle carrier (short)	Porte-pont (court)	1	**R**
3	0 00 996 61 70	O-Ring	O-ring	Joint torique	1	⌀ 215,49x3,53
4	7 236 678 944	Sechskantschraube	Hexagon head screw	Vis six pans	16	85Nm M12x45-10.9
5	7 451 680 613	Scheibe	Washer	Rondelle	16	B 13
6	0 00 990 92 09	Verschlußschraube	Hexagon head screw	Vis six pans	1	M22x1,5
7	0 00 990 93 09	Magnetfilterstopfen	Magnet plug	Bouchon magnétique	1	M22x1,5
8	0 00 996 62 70	O-Ring	O-ring	Joint torique	2	⌀ 19,4x2,1
9	0 38 260 05 60	Winkeltrieb (Kegel- u. Tellerrad)	Gear drive (bevel gear & crown wheel)	Couple conique (pignon conique & d'attaque)	1	
10	0 00 995 57 68	Sechskantschraube	Hexagon head screw	Vis six pans	15	M10x1,5x30-12.9
	0 00 080 20 41	Sicherungsschraube	Locking screw	Vis d'arrêt	15	70 Nm M10x1,25x30
11	0 00 080 20 36	Spannstift	Straight pin	Goupille de serrage	3	L12x20
12	0 00 080 20 35	Spannstift	Straight pin	Goupille de serrage	3	S10x20
13	7 618 313 008	Kegelrollenlager	Taper roller bearing	Roulement à rouleaux coniques	1	
14	1 00 993 75 52	Einstellscheibe	Spacer	Cale	n.B.	2,45 mm
	1 00 993 76 52	Einstellscheibe	Spacer	Cale	n.B.	2,55 mm
	1 00 993 77 52	Einstellscheibe	Spacer	Cale	n.B.	2,60 mm
	1 00 993 78 52	Einstellscheibe	Spacer	Cale	n.B.	2,65 mm
	1 00 993 79 52	Einstellscheibe	Spacer	Cale	n.B.	2,70 mm
	1 00 993 80 52	Einstellscheibe	Spacer	Cale	n.B.	2,75 mm
	1 00 993 81 52	Einstellscheibe	Spacer	Cale	n.B.	2,80 mm
	1 00 993 82 52	Einstellscheibe	Spacer	Cale	n.B.	2,85 mm
	1 00 993 83 52	Einstellscheibe	Spacer	Cale	n.B.	2,90 mm
	1 00 993 84 52	Einstellscheibe	Spacer	Cale	n.B.	2,95 mm
	1 00 993 85 52	Einstellscheibe	Spacer	Cale	n.B.	3,00 mm

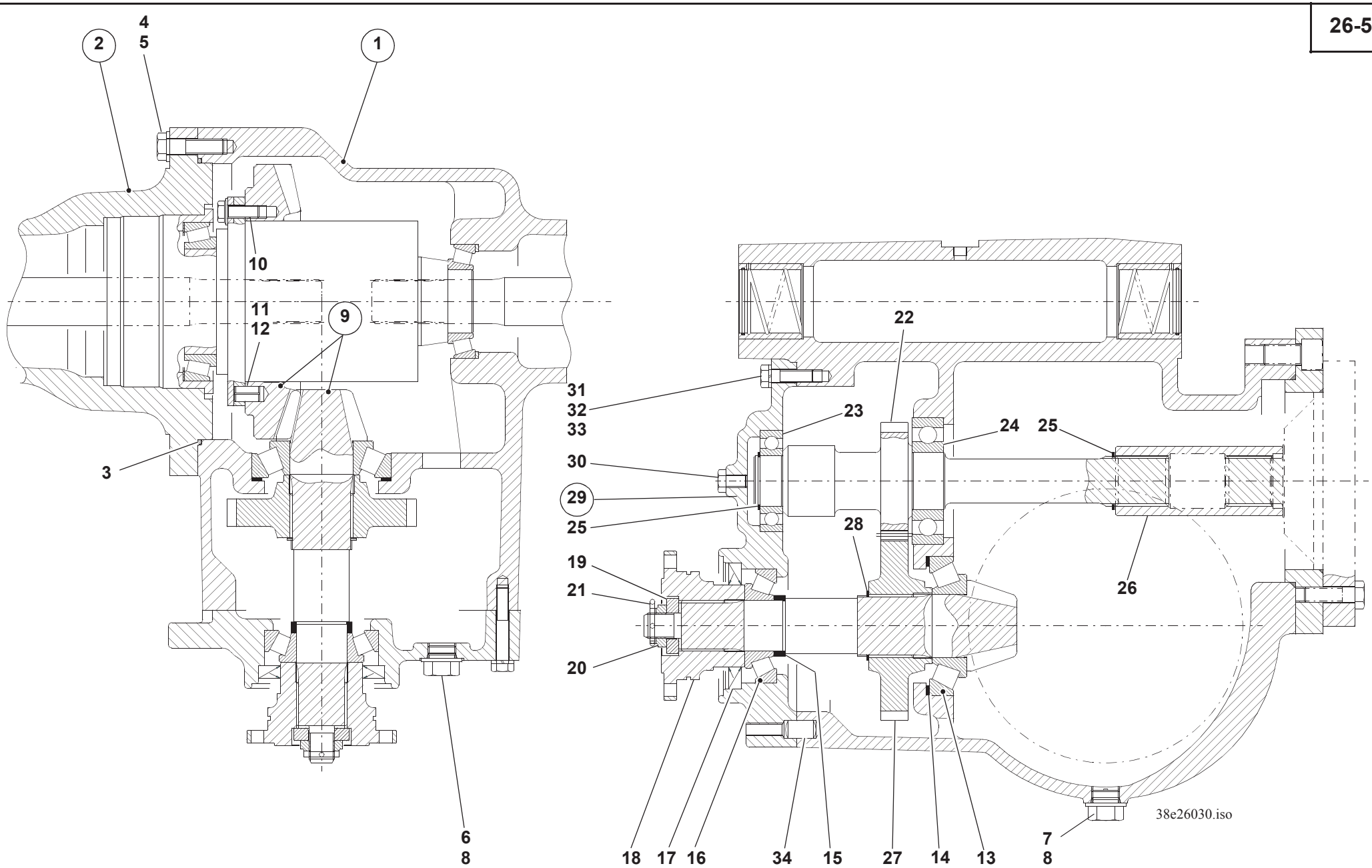
2
4
5
1
10
11
12
9
3
6
8
31
32
33
30
29
25
19
21
20
18
17
16
34
15
22
23
24
25
28
26
27
14
13
7
8
38e26030.iso

Pos. Item Pos.	Teil-Nummer Part no. No. pièce	Bezeichnung	Description	Désignation	Stück Qty. Qté.	Bemerkung Remarks Remarques
15	1 00 997 00 18	Einstellscheibe	Spacer	Cale	n.B.	8,60 mm
	1 00 997 01 18	Einstellscheibe	Spacer	Cale	n.B.	8,65 mm
	1 00 997 02 18	Einstellscheibe	Spacer	Cale	n.B.	8,70 mm
	1 00 997 03 18	Einstellscheibe	Spacer	Cale	n.B.	8,75 mm
	1 00 997 04 18	Einstellscheibe	Spacer	Cale	n.B.	8,80 mm
	1 00 997 05 18	Einstellscheibe	Spacer	Cale	n.B.	8,85 mm
	1 00 997 06 18	Einstellscheibe	Spacer	Cale	n.B.	8,90 mm
	1 00 997 07 18	Einstellscheibe	Spacer	Cale	n.B.	8,95 mm
	1 00 997 08 18	Einstellscheibe	Spacer	Cale	n.B.	9,00 mm
	1 00 997 09 18	Einstellscheibe	Spacer	Cale	n.B.	9,05 mm
	1 00 997 10 18	Einstellscheibe	Spacer	Cale	n.B.	9,10 mm
	1 00 997 11 18	Einstellscheibe	Spacer	Cale	n.B.	9,15 mm
	1 00 997 12 18	Einstellscheibe	Spacer	Cale	n.B.	9,20 mm
	1 00 997 13 18	Einstellscheibe	Spacer	Cale	n.B.	9,25 mm
	1 00 997 14 18	Einstellscheibe	Spacer	Cale	n.B.	9,30 mm
	1 00 997 15 18	Einstellscheibe	Spacer	Cale	n.B.	9,35 mm
	1 00 997 16 18	Einstellscheibe	Spacer	Cale	n.B.	9,40 mm
	1 00 997 49 20	Einstellscheibe	Spacer	Cale	n.B.	9,45 mm
	1 00 997 50 20	Einstellscheibe	Spacer	Cale	n.B.	9,50 mm
	1 00 997 51 20	Einstellscheibe	Spacer	Cale	n.B.	9,55 mm
	1 00 997 52 20	Einstellscheibe	Spacer	Cale	n.B.	9,60 mm
	1 00 997 53 20	Einstellscheibe	Spacer	Cale	n.B.	9,65 mm
	1 00 997 54 20	Einstellscheibe	Spacer	Cale	n.B.	9,70 mm
	1 00 997 55 20	Einstellscheibe	Spacer	Cale	n.B.	9,75 mm
	1 00 997 56 20	Einstellscheibe	Spacer	Cale	n.B.	9,80 mm
	1 00 997 57 20	Einstellscheibe	Spacer	Cale	n.B.	9,85 mm
	1 00 997 58 20	Einstellscheibe	Spacer	Cale	n.B.	9,90 mm
	1 00 997 59 20	Einstellscheibe	Spacer	Cale	n.B.	10,00 mm
	1 00 997 60 20	Einstellscheibe	Spacer	Cale	n.B.	10,10 mm
	1 00 997 61 20	Einstellscheibe	Spacer	Cale	n.B.	10,20 mm

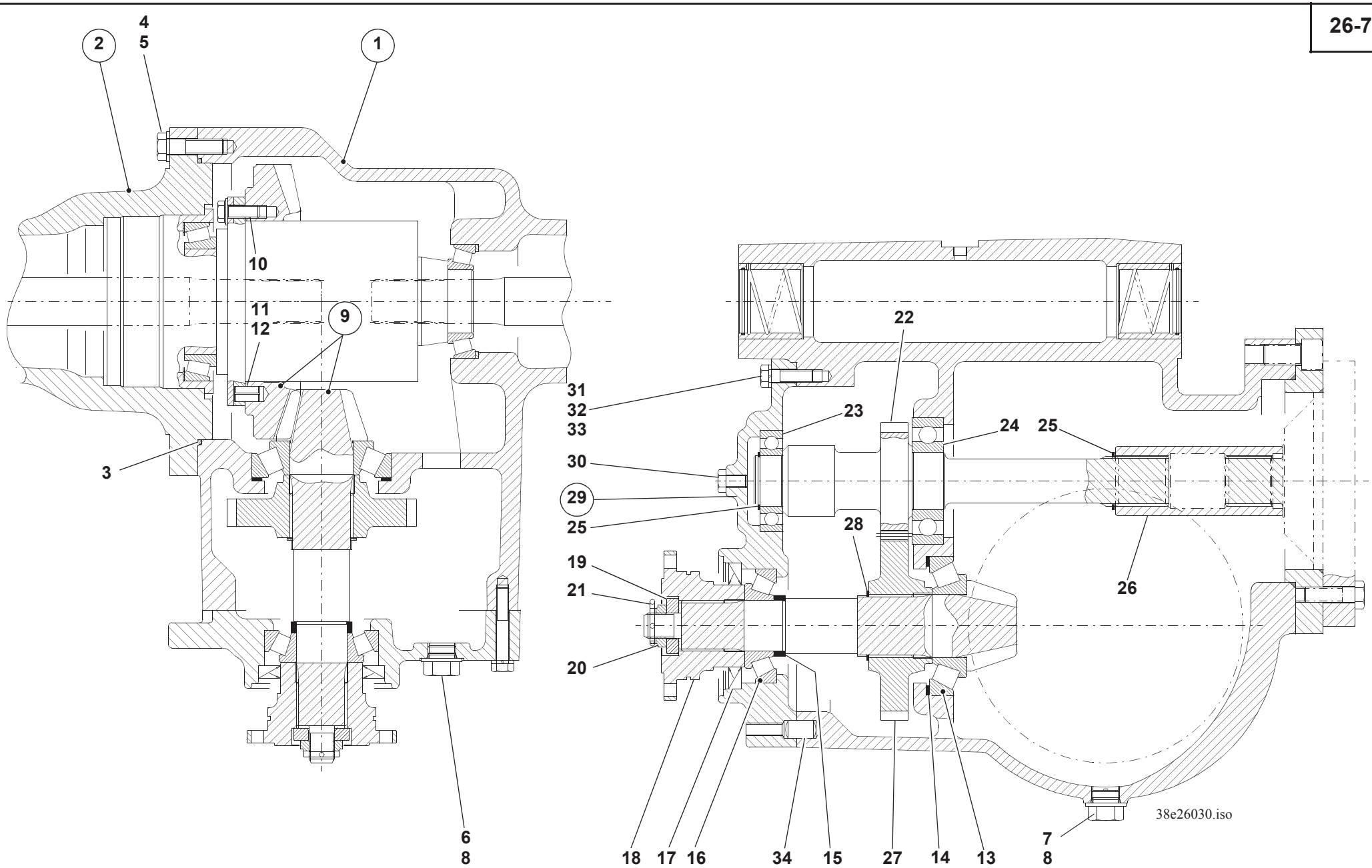
2
4
5
1
10
11
12
9
3
6
8
31
32
33
30
29
25
19
21
20
18
17
16
34
15
22
23
24
25
28
26
27
14
13
7
8
38e26030.iso

Pos. Item Pos.	Teil-Nummer Part no. No. pièce	Bezeichnung	Description	Désignation	Stück Qty. Qté.	Bemerkung Remarks Remarques
16	7 618 313 006	Kegelrollenlager	Taper roller bearing	Roulement à rouleaux coniques	1	
17	0 00 996 40 33	Radialdichtring	Rotary shaft seal	Bague à lèvres	1	∅ 65x100x12
18	1 00 229 70 96	Flansch	Flange	Bride	1	
19	1 00 993 63 67	Scheibe	Washer	Rondelle	1	
20	0 00 990 21 23	Kronenmutter	Castle nut	Ecrou crénelé	1	M20x1,5
21	7 530 680 056	Splint	Split pin	Goupille fendue	1	4x40
22	0 37 222 08 13	Zahnrad	Gear	Engrenage	1	
23	7 611 062 409	Rillenkugellager	Grooved ball bearing	Roulement rainuré à billes	1	
24	7 611 063 410	Rillenkugellager	Grooved ball bearing	Roulement rainuré à billes	1	
25	7 490 682 040	Sicherungsring	Circlip	Circlip	2	40x1,75 DIN 471
26	1 37 222 01 28	Mitnehmerbuchse	Driving bushing	Douille d’entraînement	1	
27	0 37 223 05 17	Zahnrad	Gear	Engrenage	1	
28	7 490 682 048	Sicherungsring	Circlip	Circlip	1	48x1,75 DIN 471
29	1 37 221 02 05	Getriebegehäusedeckel	Gear housing cover	Couvercle de carter d’engrenage	1	
30	7 236 677 921	Sechskantschraube	Hexagon head screw	Vis six pans	1	M10x16
31	7 236 677 927	Sechskantschraube	Hexagon head screw	Vis six pans	7	M10x35
32	7 234 677 560	Sechskantschraube	Hexagon head screw	Vis six pans	9	M10x60
33	0 00 992 35 28	Federring	Spring washer	Rondelle ressort	16	ø10
34	7 512 034 193	Zylinderstift	Parallel pin	Goupille cylindrique	2	14m6x24

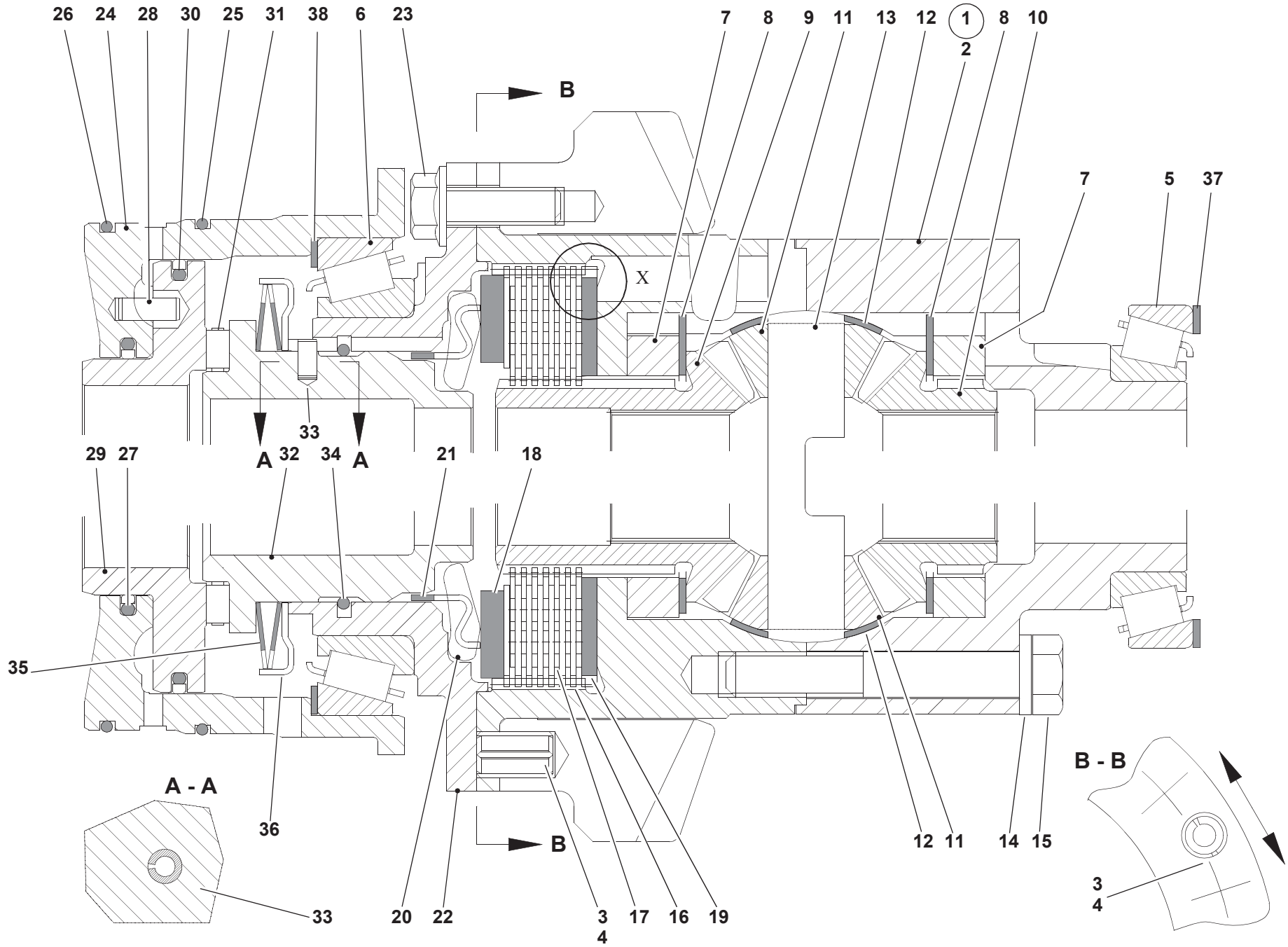
26
24
28
30
25
31
38
6
23
7
8
9
11
13
12
1
2
8
10
B
X
7
5
37
33
A
A
29
27
32
34
21
18
35
36
A - A
B
12
11
14
15
B - B
3
4
33
20
22
3
4
17
16
19
38e26080.iso

Pos. Item Pos.	Teil-Nummer Part no. No. pièce	Bezeichnung	Description	Désignation	Stück Qty. Qté.	Bemerkung Remarks Remarques
		Ausgleichgetriebe Betätigung Differentialsperre siehe Seite 23-22, 23-24	**Differential** See page 23-22 and 23-24 for actuation of differential lock	**Différentiel** Voir page 23-22 et 23-24 pour commande du blocage de différentiel		
1	0 38 230 04 01	Lamellensperrdifferential	Multidisc differential lock	Différentiel autobloquant multidisque	1	
2	0 00 080 20 51	Differentialkorb	Differential case	Cage de différentiel	1	
3	0 00 080 20 36	Spannstift	Straight pin	Goupille de serrage	3	L12x20
4	0 00 080 20 35	Spannstift	Straight pin	Goupille de serrage	3	S10x20
5	0 00 080 20 46	Kegelrollenlager	Taper roller bearing	Roulement à rouleaux coniques	1	
6	0 00 080 20 45	Kegelrollenlager	Taper roller bearing	Roulement à rouleaux coniques	1	
7	0 00 080 20 48	Ausgleichring	Compensating ring	Bague de compensation	2	
8	0 00 080 20 44	Anlaufscheibe	Thrust washer	Rondelle de butée	2	
9	0 00 080 20 63	Achskegelrad	Axle bevel gear	Planétaire	1	Z=16
10	0 00 080 20 64	Achskegelrad	Axle bevel gear	Planétaire	1	Z=16
11	0 00 080 20 52	Ausgl. Kegelrad	Differential bevel gear	Satellite de différentiel	4	Z=11
12	0 00 080 20 43	Anlaufscheibe	Thrust washer	Rondelle de butée	4	
13	0 00 080 20 74	Ausgleichachse	Differential axle	Axe de satellite	2	
14	0 00 080 20 42	Scheibe	Washer	Rondelle	8	2,5 mm
15	0 00 080 20 40	Sechskantschraube	Hexagon head screw	Vis six pans	8	122 Nm M12x1,5x80
16	0 00 080 20 50	Außenlamelle	Outer clutch disc	Disque extérieur	7	
17	0 00 080 20 57	Innenlamelle	Inner clutch disc	Disque intérieur	7	Z=24
18	0 00 080 20 59	Druckring	Pressure ring	Cône de serrage	1	
19	0 00 080 20 58	Endscheibe	End shim	Rondelle	1	Z=54
20	0 00 080 20 61	Hebel	Lever	Levier	8	
21	0 00 080 20 53	Käfig	Cage	Cage	1	
22	0 00 080 20 62	Deckel	Cover	Couvercle	1	
23	0 00 080 20 41	Sicherungsschraube	Locking screw	Vis d'arrêt	15	70 Nm M10x1,25x30
24	0 00 080 20 55	Buchse	Bushing	Douille	1	
25	0 00 080 20 38	O-Ring	O-ring	Joint torique	1	130x3
26	0 00 080 20 39	O-Ring	O-ring	Joint torique	1	128x3
27	0 00 080 20 31	Dichtung (Turcon-Clydring)	Seal (Turcon-Clyd ring)	Joint (bague Turcon-Clyd)	1	
28	0 00 080 20 34	Spannstift	Straight pin	Goupille de serrage	1	SG 6x16
29	0 00 080 20 56	Kolben	Piston	Piston	1	
30	0 00 080 20 30	Dichtung (Turcon-Clydring)	Seal (Turcon-Clyd ring)	Joint (bague Turcon-Clyd)	1	
31	0 00 080 20 73	Axial-Rollenkranz	Axial roller cage	Cage à rouleaux axiaux	1	

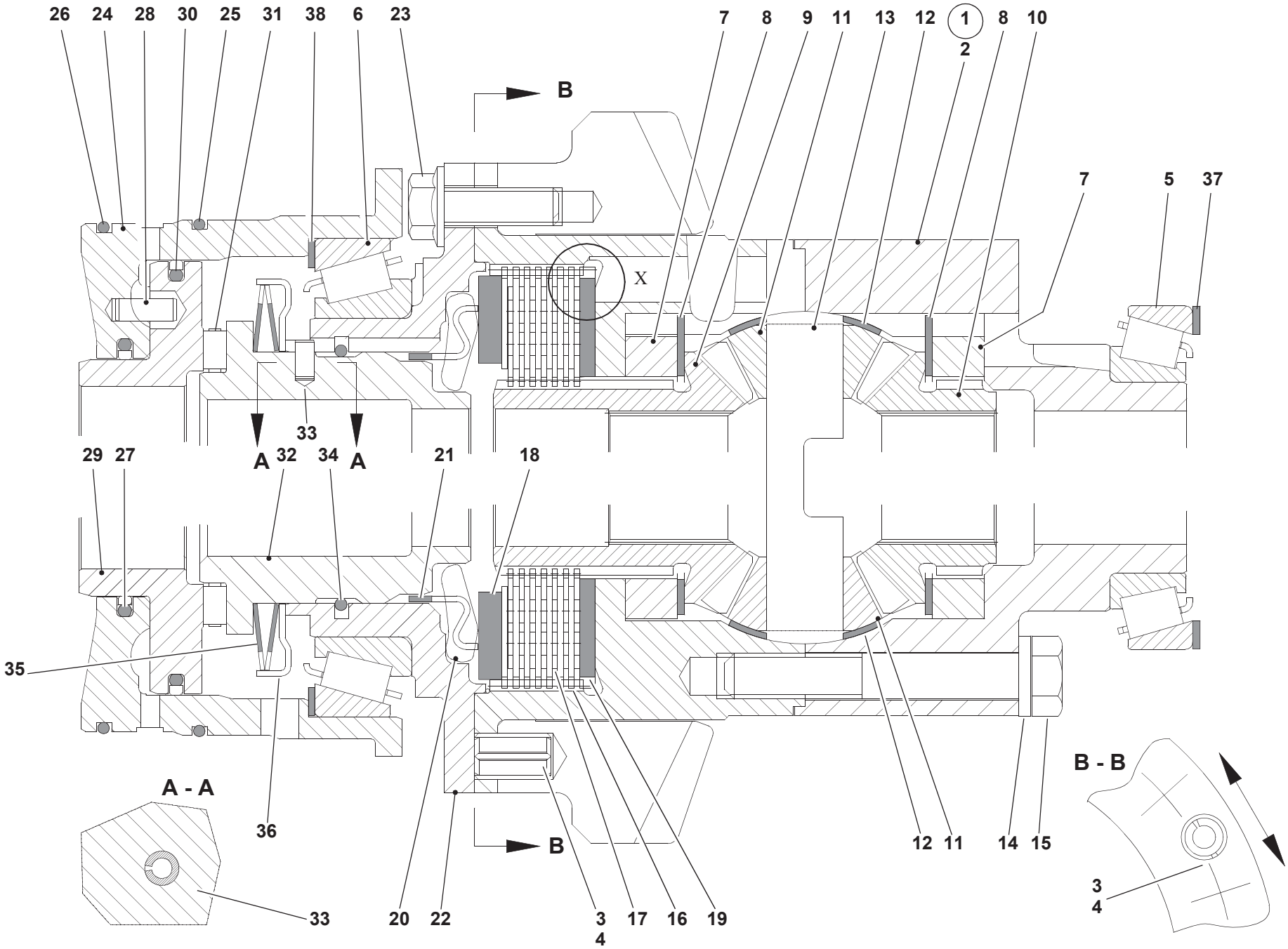
26
24
28
30
25
31
38
6
23
7
8
9
11
13
12
1
2
8
10
B
X
7
5
37
33
A
A
29
27
32
34
21
18
35
36
A - A
B
12
11
14
15
B - B
3
4
33
20
22
3
4
17
16
19
38e26080.iso

Pos. Item Pos.	Teil-Nummer Part no. No. pièce	Bezeichnung	Description	Désignation	Stück Qty. Qté.	Bemerkung Remarks Remarques
32	0 00 080 20 54	Schiebemuffe	Sliding sleeve	Manchon coulissant	1	
33	0 00 080 20 37	Spannstift	Straight pin	Goupille de serrage	1	5x10
34	0 00 080 20 33	Sprengring	Snap ring	Anneau élastique	1	B65
35	0 00 080 20 32	Tellerfeder	Belleville spring washer	Ressort Belleville	2	101x66,5x1,1
36	0 00 080 20 60	Zentrierblech	Centring plate	Plaque de centrage	1	
37	0 00 997 62 20	Einstellscheibe	Spacer	Cale	n.B.	1,90 mm
	0 00 997 63 20	Einstellscheibe	Spacer	Cale	n.B.	2,00 mm
	0 00 997 64 20	Einstellscheibe	Spacer	Cale	n.B.	2,10 mm
	0 00 997 31 90	Einstellscheibe	Spacer	Cale	n.B.	2,20 mm
	0 00 997 32 90	Einstellscheibe	Spacer	Cale	n.B.	2,30 mm
	0 00 997 33 90	Einstellscheibe	Spacer	Cale	n.B.	2,40 mm
	0 00 997 34 90	Einstellscheibe	Spacer	Cale	n.B.	2,50 mm
	0 00 997 35 90	Einstellscheibe	Spacer	Cale	n.B.	2,60 mm
	0 00 997 36 90	Einstellscheibe	Spacer	Cale	n.B.	2,70 mm
	0 00 997 37 90	Einstellscheibe	Spacer	Cale	n.B.	2,80 mm
38	0 00 997 65 20	Einstellscheibe	Spacer	Cale	n.B.	1,50 mm
	0 00 997 66 20	Einstellscheibe	Spacer	Cale	n.B.	1,60 mm
	0 00 997 67 20	Einstellscheibe	Spacer	Cale	n.B.	1,70 mm
	0 00 997 39 90	Einstellscheibe	Spacer	Cale	n.B.	1,80 mm
	0 00 997 40 90	Einstellscheibe	Spacer	Cale	n.B.	1,90 mm
	0 00 997 41 90	Einstellscheibe	Spacer	Cale	n.B.	2,00 mm
	0 00 997 42 90	Einstellscheibe	Spacer	Cale	n.B.	2,10 mm
	0 00 997 43 90	Einstellscheibe	Spacer	Cale	n.B.	2,20 mm
	0 00 997 44 90	Einstellscheibe	Spacer	Cale	n.B.	2,30 mm
	0 00 997 45 90	Einstellscheibe	Spacer	Cale	n.B.	2,40 mm
	0 00 997 46 90	Einstellscheibe	Spacer	Cale	n.B.	2,50 mm

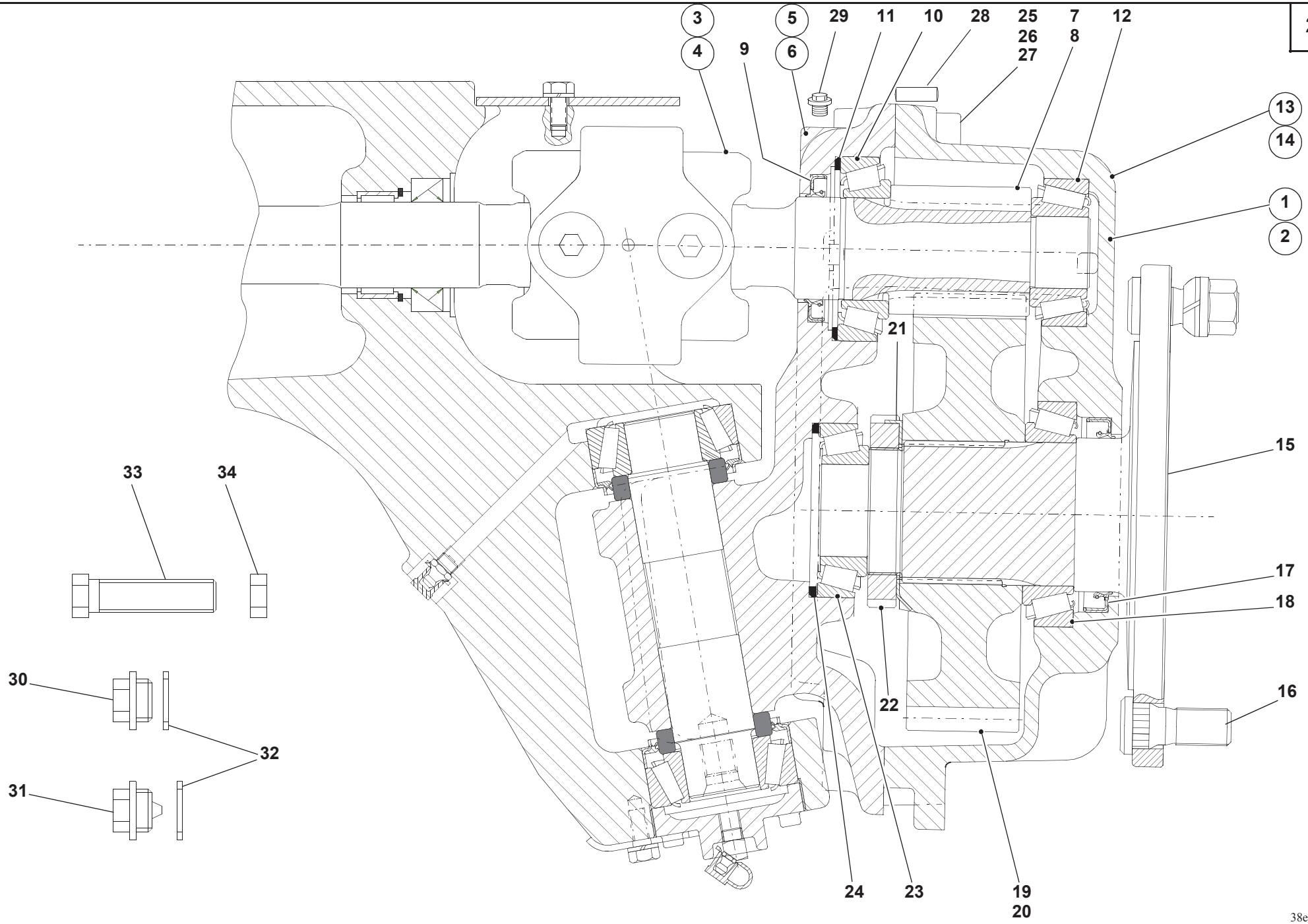
3
4
9
5
6
29
11
10
28
25
26
27
7
8
12
13
14
1
2
21
15
33
34
17
18
30
32
31
22
16
24
23
19
20
38e26040.iso

Pos. Item Pos.	Teil-Nummer Part no. No. pièce	Bezeichnung	Description	Désignation	Stück Qty. Qté.	Bemerkung Remarks Remarques
1	1 38 260 10 16	Portaltrieb	Final drive	Réducteur	1	**L**
2	1 38 260 11 16	Portaltrieb	Final drive	Rréducteur	1	**R**
		Portaltrieb	**Final drive**	**Réducteur**		
3	0 37 261 05 22	Doppelgelenkwelle	Double cardan shaft	Arbre de cardan double	1	**L**
4	0 37 261 04 22	Doppelgelenkwelle	Double cardan shaft	Arbre de cardan double	1	**R**
		Einzelteile für Doppelgelenkwelle siehe Seite 26-22	Component parts for double cardan shaft see page 26-22	Voir page 26-22 pour pièces constitutives de l'arbre de cardan double		
5	1 37 266 02 03	Portalträger	Final drive carrier	Porte-réducteur	1	**L**
6	1 37 266 03 03	Portalträger	Final drive carrier	Porte-réducteur	1	**R**
7	0 37 261 00 22	Antriebswelle	Input shaft	Arbre d'entrée	1	**L**
8	0 37 261 01 22	Antriebswelle	Input shaft	Arbre d'entrée	1	**R**
9	0 00 996 38 33	Radialdichtring	Rotary shaft seal	Bague à lèvres	2	∅ 50x72x8
10	7 618 322 005	Kegelrollenlager	Taper roller bearing	Roulement à rouleaux coniques	2	
11	1 00 997 25 13	Einstellscheibe	Spacer	Cale	n.B.	2,30 mm
	1 00 997 33 18	Einstellscheibe	Spacer	Cale	n.B.	2,35 mm
	1 00 997 26 13	Einstellscheibe	Spacer	Cale	n.B.	2,40 mm
	1 00 997 34 18	Einstellscheibe	Spacer	Cale	n.B.	2,45 mm
	1 00 997 27 13	Einstellscheibe	Spacer	Cale	n.B.	2,50 mm
	1 00 997 35 18	Einstellscheibe	Spacer	Cale	n.B.	2,55 mm
	1 00 997 28 13	Einstellscheibe	Spacer	Cale	n.B.	2,60 mm
	1 00 997 36 18	Einstellscheibe	Spacer	Cale	n.B.	2,65 mm
	1 00 997 29 13	Einstellscheibe	Spacer	Cale	n.B.	2,70 mm
	1 00 997 37 18	Einstellscheibe	Spacer	Cale	n.B.	2,75 mm
	1 00 997 30 13	Einstellscheibe	Spacer	Cale	n.B.	2,80 mm

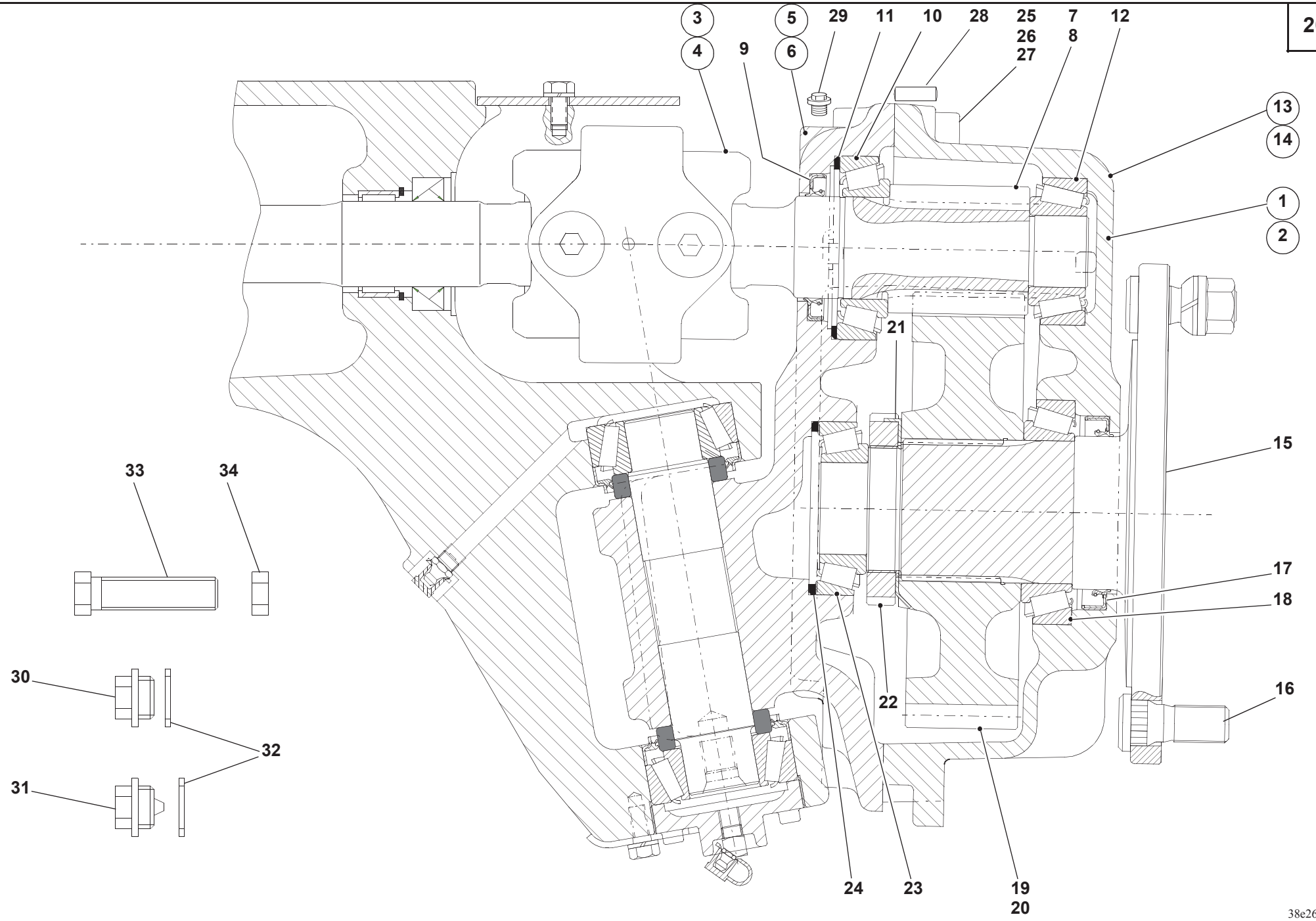
3
4
9
5
6
29
11
10
28
25
26
27
7
8
12
13
14
1
2
21
15
33
34
17
18
30
32
31
22
16
24
23
19
20
38e26040.iso

Pos. Item Pos.	Teil-Nummer Part no. No. pièce	Bezeichnung	Description	Désignation	Stück Qty. Qté.	Bemerkung Remarks Remarques
	1 00 997 38 18	Einstellscheibe	Spacer	Cale	n.B.	2,85 mm
	1 00 997 31 13	Einstellscheibe	Spacer	Cale	n.B.	2,90 mm
	1 00 997 39 18	Einstellscheibe	Spacer	Cale	n.B.	2,95 mm
	1 00 997 32 13	Einstellscheibe	Spacer	Cale	n.B.	3,00 mm
	1 00 997 40 18	Einstellscheibe	Spacer	Cale	n.B.	3,05 mm
	1 00 997 33 13	Einstellscheibe	Spacer	Cale	n.B.	3,10 mm
	1 00 997 41 18	Einstellscheibe	Spacer	Cale	n.B.	3,15 mm
	1 00 997 34 13	Einstellscheibe	Spacer	Cale	n.B.	3,20 mm
	1 00 997 42 18	Einstellscheibe	Spacer	Cale	n.B.	3,25 mm
	1 00 997 35 13	Einstellscheibe	Spacer	Cale	n.B.	3,30 mm
	1 00 997 43 18	Einstellscheibe	Spacer	Cale	n.B.	3,35 mm
	1 00 997 36 13	Einstellscheibe	Spacer	Cale	n.B.	3,40 mm
	1 00 997 44 18	Einstellscheibe	Spacer	Cale	n.B.	3,45 mm
	1 00 997 37 13	Einstellscheibe	Spacer	Cale	n.B.	3,50 mm
	1 00 997 45 18	Einstellscheibe	Spacer	Cale	n.B.	3,55 mm
	1 00 997 38 13	Einstellscheibe	Spacer	Cale	n.B.	3,60 mm
	1 00 997 46 18	Einstellscheibe	Spacer	Cale	n.B.	3,65 mm
	1 00 997 39 13	Einstellscheibe	Spacer	Cale	n.B.	3,70 mm
	1 00 997 47 18	Einstellscheibe	Spacer	Cale	n.B.	3,75 mm
	1 00 997 40 13	Einstellscheibe	Spacer	Cale	n.B.	3,80 mm
12	7 618 000 217	Kegelrollenlager	Taper roller bearing	Roulement à rouleaux coniques	2	
13	1 37 236 02 05	Portaldeckel	Final drive cover	Couvercle de réducteur	1	**L**
14	1 37 236 01 05	Portaldeckel	Final drive cover	Couvercle de réducteur	1	**R**
15	1 38 260 04 21	Achswelle	Axle shaft	Arbre de pont	2	
16	0 00 990 24 08	Radbolzen	Wheel nut	Boulon de roue	12	
17	0 00 996 39 33	Radialdichtring	Rotary shaft seal	Bague à lèvres	2	⌀ 75x95x12
18	7 618 320 112	Kegelrollenlager	Taper roller bearing	Roulement à rouleaux coniques	2	
19	0 37 236 02 14	Zahnrad	Gear	Engrenage	1	**L**
20	0 37 236 03 14	Zahnrad	Gear	Engrenage	1	**R**

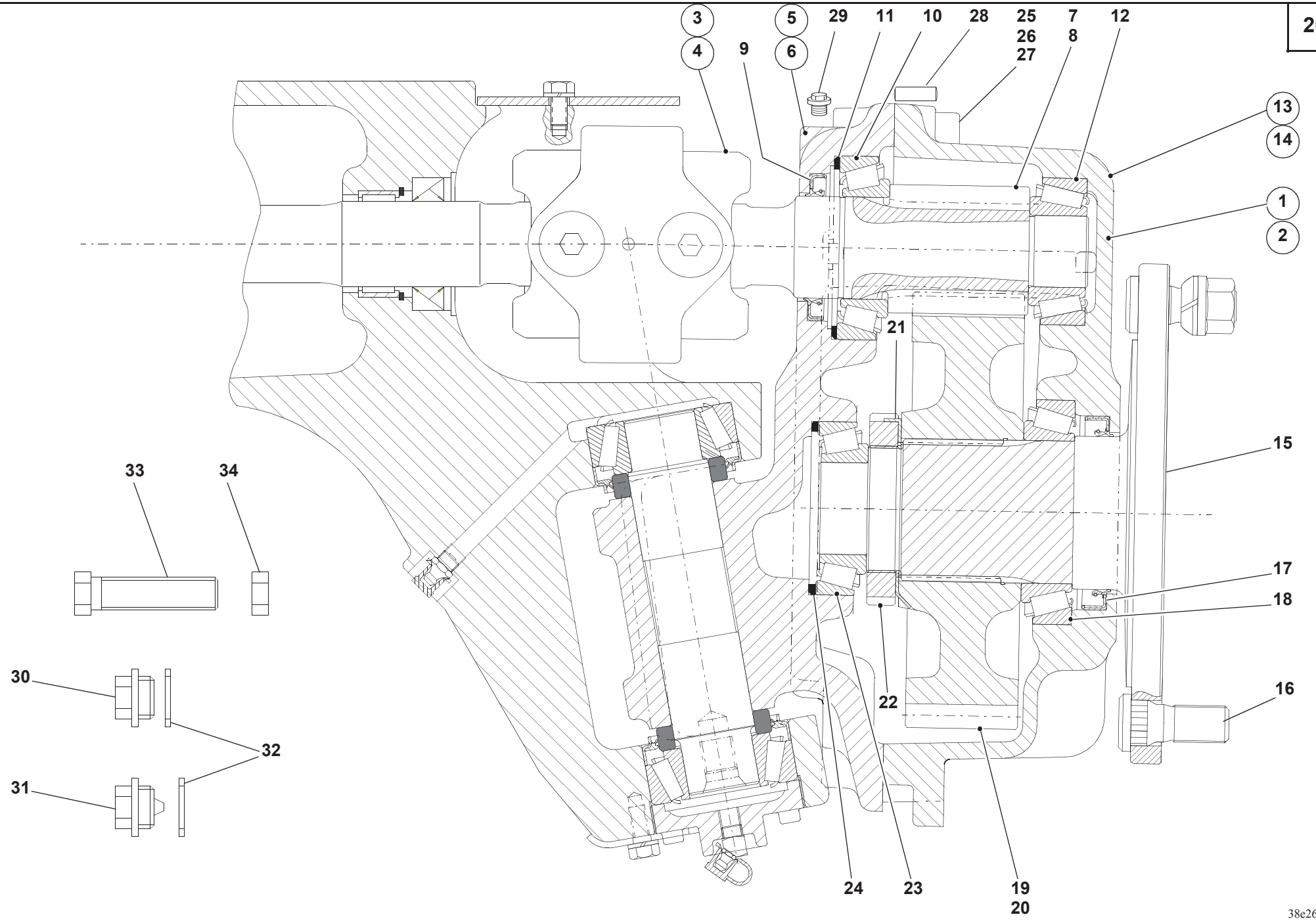
3
4
9
5
6
29
11
10
28
25
26
27
7
8
12
13
14
1
2
21
15
33
34
17
18
30
32
31
22
16
24
23
19
20
38e26040.iso

Pos. Item Pos.	Teil-Nummer Part no. No. pièce	Bezeichnung	Description	Désignation	Stück Qty. Qté.	Bemerkung Remarks Remarques
21	0 00 992 50 30	Sicherungsblech	Tab washer	Tôle-frein	2	
22	1 00 990 19 20	Nutmutter	Grooved nut	Ecrou cannelé	2	M62x1,5
23	7 618 322 004	Kegelrollenlager	Taper roller bearing	Roulement à rouleaux coniques	2	
24	1 00 997 00 16	Einstellscheibe	Spacer	Cale	n.B.	2,80 mm
	1 00 997 01 16	Einstellscheibe	Spacer	Cale	n.B.	2,85 mm
	1 00 997 02 16	Einstellscheibe	Spacer	Cale	n.B.	2,90 mm
	1 00 997 03 16	Einstellscheibe	Spacer	Cale	n.B.	2,95 mm
	1 00 997 04 16	Einstellscheibe	Spacer	Cale	n.B.	3,00 mm
	1 00 997 05 16	Einstellscheibe	Spacer	Cale	n.B.	3,05 mm
	1 00 997 06 16	Einstellscheibe	Spacer	Cale	n.B.	3,10 mm
	1 00 997 07 16	Einstellscheibe	Spacer	Cale	n.B.	3,15 mm
	1 00 997 08 16	Einstellscheibe	Spacer	Cale	n.B.	3,20 mm
	1 00 997 09 16	Einstellscheibe	Spacer	Cale	n.B.	3,25 mm
	1 00 997 10 16	Einstellscheibe	Spacer	Cale	n.B.	3,30 mm
	1 00 997 11 16	Einstellscheibe	Spacer	Cale	n.B.	3,35 mm
	1 00 997 12 16	Einstellscheibe	Spacer	Cale	n.B.	3,40 mm
	1 00 997 13 16	Einstellscheibe	Spacer	Cale	n.B.	3,45 mm
	1 00 997 14 16	Einstellscheibe	Spacer	Cale	n.B.	3,50 mm
25	7 252 678 121	Zylinderschraube	Cheese-head screw	Vis à tête cylindrique	4	M12x30-10.9
26	7 252 678 124	Zylinderschraube	Cheese-head screw	Vis à tête cylindrique	20	M12x45-10.9
27	0 00 992 27 28	Federring	Spring washer	Rondelle ressort	24	ø12
28	7 512 034 197	Zylinderstift	Parallel pin	Goupille cylindrique	4	14m6x40
29	7 334 670 001	Verschlußschraube	Screw plug	Bouchon fileté	2	M10x1
30	0 00 990 90 09	Verschlußschraube	Screw plug	Bouchon fileté	2	M16x1,5
31	0 00 990 91 09	Magnetfilterstopfen	Magnet plug	Bouchon magnétique	2	M16x1,5
32	0 00 996 66 70	O-Ring	O-ring	Joint torique	4	13,2x2,1
33	0 00 995 46 68	Anschlagschraube	Stop bolt	Boulon de butée	2	M16x1,5x45
34	7 404 677 727	Sechskantmutter	Hexagon nut	Ecrou six pans	2	M16x1,5

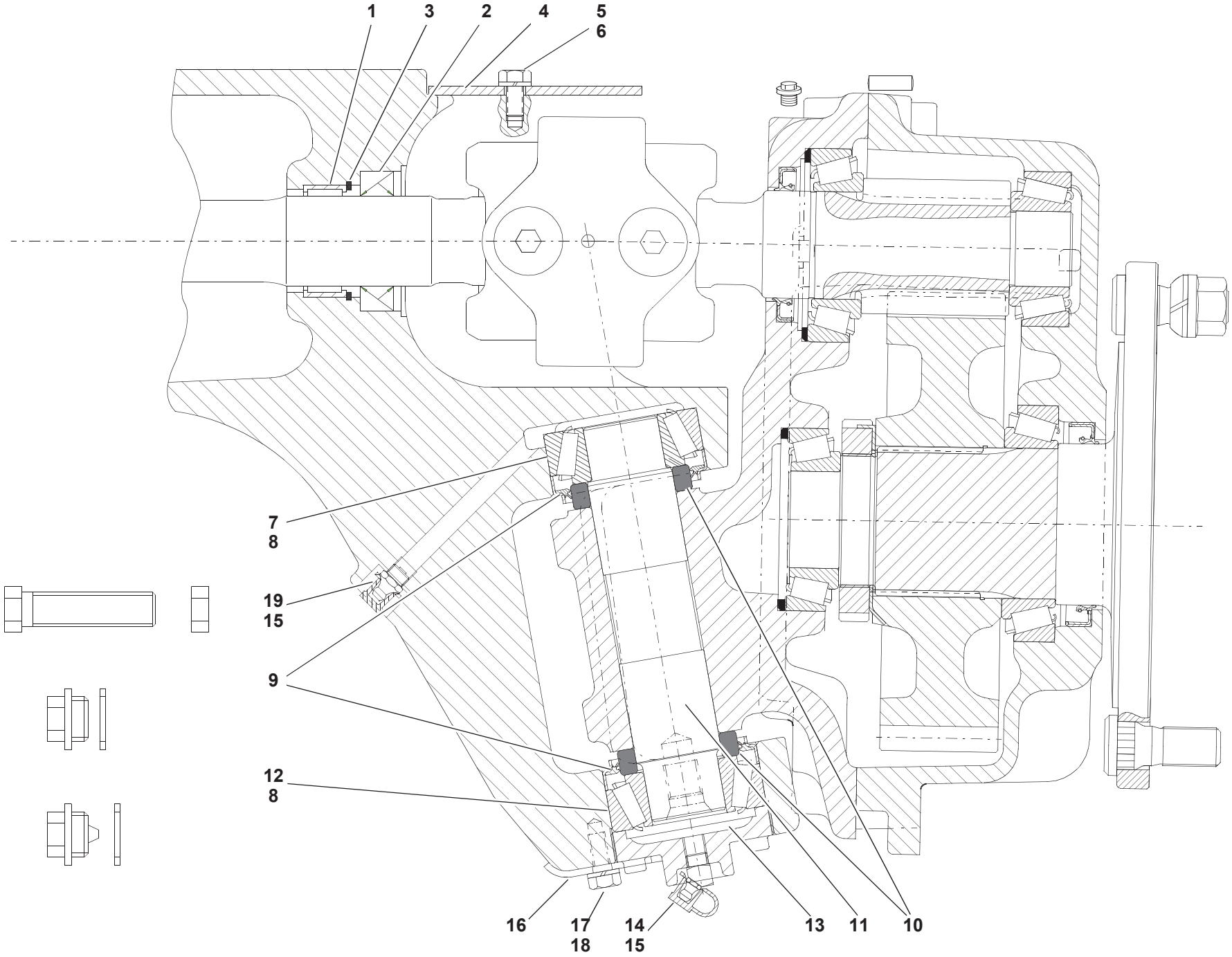
1
3
2
4
5
6
7
8
19
15
9
12
8
16
17
18
14
15
13
11
10
38e26040.iso

Pos. Item Pos.	Teil-Nummer Part no. No. pièce	Bezeichnung	Description	Désignation	Stück Qty. Qté.	Bemerkung Remarks Remarques
		Portaltrieblagerung	**Final drive bearing**	**Logement de réducteur**		
1	0 00 994 94 12	Nadellager	Needle bearing	Roulement à aiguilles	2	
2	0 00 996 37 33	Radialdichtring	Rotary shaft seal	Bague à lèvres	2	∅ 42x65
3	0 00 992 54 27	Sicherungsring	Circlip	Circlip	2	52x2
4	1 38 261 00 35	Abdeckblech	Cover plate	Tôle de recouvrement	2	
5	7 236 677 129	Sechskantschraube	Hexagon head screw	Vis six pans	4	M8x16
6	0 00 992 43 28	Federring	Spring washer	Rondelle ressort	4	ø8
7	0 00 994 01 85	Kegelrollenlager – Außenring	Taper roller bearing – outside ring	Roulement à rouleaux coniques – bague extérieure	2	**O**
8	0 00 994 02 84	Kegelrollenlager – Innenring	Taper roller bearing – inside ring	Roulement à rouleaux coniques – bague intérieure	4	
9	1 00 993 19 63	Scheibe	Washer	Rondelle	4	
10	0 00 996 04 33	Radial-Wellendichtring	Rotary shaft seal	Bague à lèvres	4	∅
11	1 02 261 08 93	Achsgabelbolzen	Swivel pin	Axe porte-roue	2	
12	0 00 994 02 85	Kegelrollenlager – Außenring	Taper roller bearing – outside ring	Roulement à rouleaux coniques – bague extérieure	2	**U**
13	1 38 261 00 91	Einstellmutter	Set nut	Ecrou de réglage	2	
14	7 761 675 414	Schmiernippel	Grease nipple	Graisseur	2	BM10x1
15	0 00 996 32 51	Schutzkappe	Protective cap	Capuchon protecteur	4	
16	1 00 992 92 30	Sicherungsblech	Tab washer	Tôle-frein	2	
17	7 236 677 502	Sechskantschraube	Hexagon head screw	Vis six pans	2	M8x14
18	0 00 992 43 28	Federring	Spring washer	Rondelle ressort	2	ø8
19	7 761 675 404	Schmiernippel	Grease nipple	Graisseur	2	AM10x1
	0 00 441 13 10	Optimolypaste TA	Optimoly paste TA	Pâte Optimoly TA	1	250 g

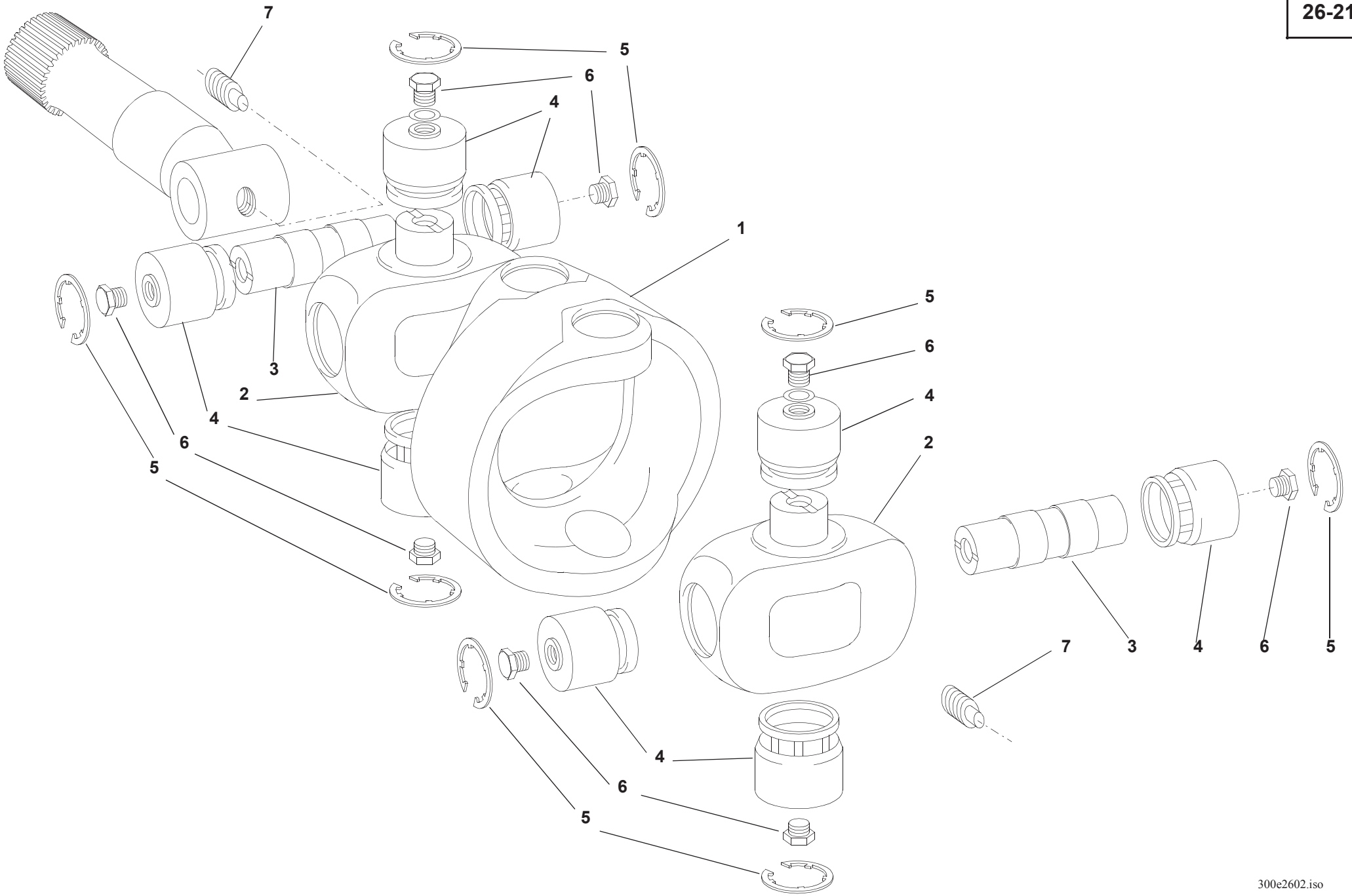
7
5
6
4
1
3
2
4
6
5
5
6
4
2
7
3
4
6
5
4
6
5
300e2602.iso

Pos. Item Pos.	Teil-Nummer Part no. No. pièce	Bezeichnung	Description	Désignation	Stück Qty. Qté.	Bemerkung Remarks Remarques
		Doppelgelenkwelle	**Double cardan shaft**	**Arbre de cardan double**		
1	0 00 080 21 49	Mittelstück	Centre piece	Pièce du milieu	1	
2	0 00 080 21 40	Kreuzstück	Cross piece	Croisillon	2	
3	0 00 080 21 47	Bolzen für Kreuzstück	Pin for cross piece	Axe pour croisillon	2	
4	0 00 080 21 45	Nadellager	Needle bearing	Roulement à aiguilles	8	⌀
5	0 00 992 15 29	Sicherungsring	Circlip	Circlip	n.B.	1,4
	0 00 992 16 29	Sicherungsring	Circlip	Circlip	n.B.	1,5
	0 00 992 17 29	Sicherungsring	Circlip	Circlip	n.B.	1,6
	0 00 992 18 29	Sicherungsring	Circlip	Circlip	n.B.	1,7
	0 00 992 19 29	Sicherungsring	Circlip	Circlip	n.B.	1,8
6	0 00 080 21 46	Verschlußschraube	Screw plug	Bouchon fileté	8	
7	0 00 080 21 48	Befestigungsschraube	Attachment screw	Vis de fixation	2	

Gruppe
Lenkung

Group
Steering

Groupe
Direction

Gruppe
Lenkung

Group
Steering

Groupe
Direction

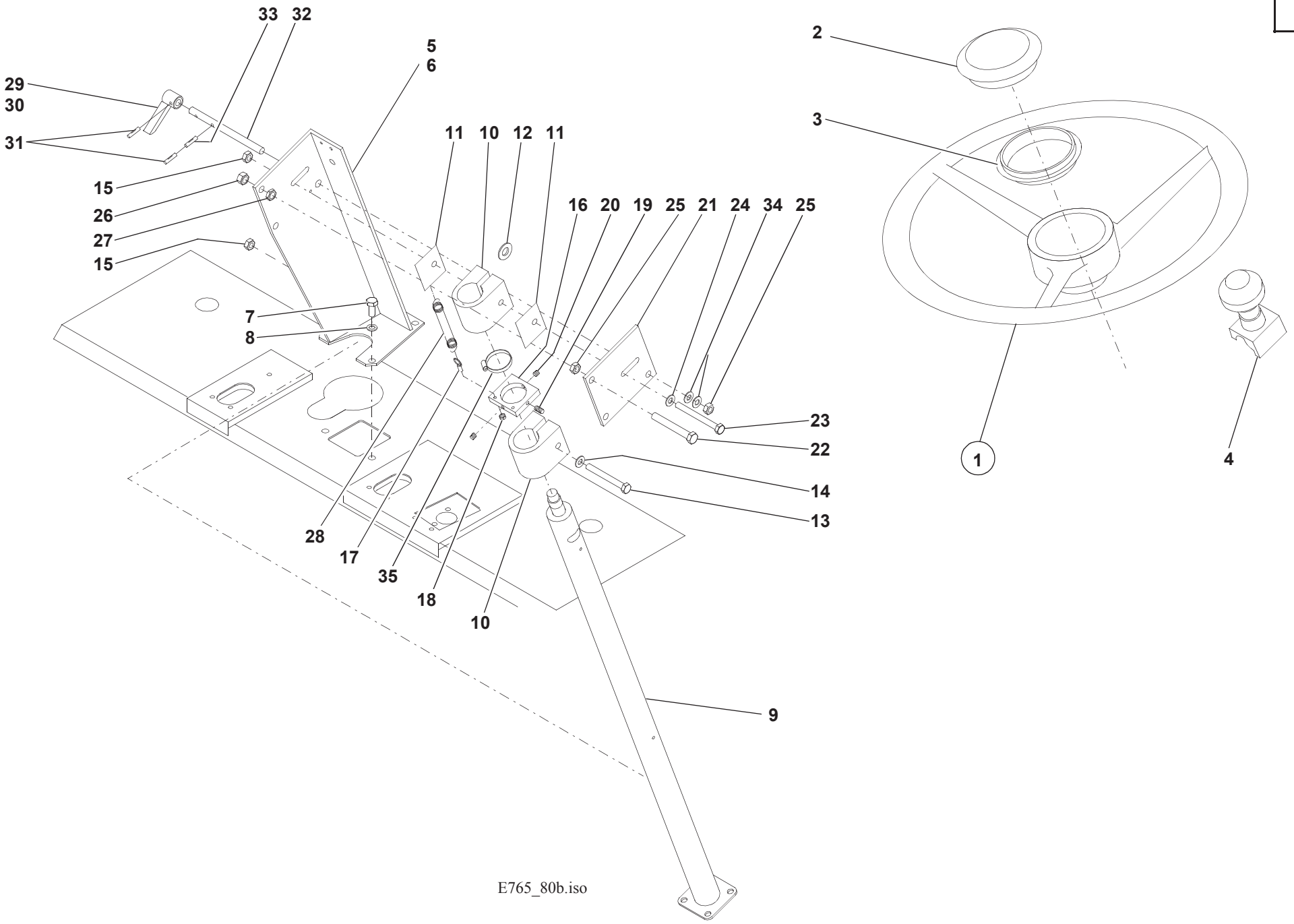
33
32
5
6
29
30
31
15
26
27
15
11
10
12
11
16
20
19
25
21
24
34
25
7
8
23
22
14
13
28
17
35
18
10
9
2
3
1
4
E765_80b.iso

Pos. Item Pos.	Teil-Nummer Part no. No. pièce	Bezeichnung	Description	Désignation	Stück Qty. Qté.	Bemerkung Remarks Remarques
		Lenkung	**Steering**	**Direction**		
1	0 38 273 00 01	Lenkrad	Steering wheel	Volant	1	
2	0 00 080 18 43	Kappe	Cap	Chape	1	
3	0 00 080 18 42	Zwischenstück	Intermediate piece	Pièce intermédiaire	1	
4	0 38 273 00 26	Drehgriff	Handle	Manette	1	
5	0 00 080 16 83	Konsole	Console	Console	1	
6	0 00 080 39 68	Isoliermatte	Insulating mat	Natte isolante	1	
7	7 236 677 921	Sechskantschraube	Hexagon head screw	Vis six pans	4	M10x16
8	7 453 680 114	Scheibe	Washer	Rondelle	4	10,5xø18
9	0 00 080 18 13	Lenksäule	Steering column	Colonne de direction	1	
10	0 00 080 16 17	Reibungslager	Friction bearing	Palier à friction	2	
11	0 00 080 22 02	Reibungsscheibe	Friction disc	Disque de friction	2	
12	0 00 992 24 15	Federteller	Spring cap	Cuvette de ressort	14	
13	7 234 677 566	Sechskantschraube	Hexagon head screw	Vis six pans	1	M10x90
14	0 00 080 17 39	Scheibe	Washer	Rondelle	2	ø10x21
15	7 405 677 007	Sechskantmutter	Hexagon nut	Ecrou six pans	1	M10
16	0 00 080 16 20	Anschlag	Limit stop	Butée	1	
17	0 00 080 17 22	Augenschraube	Eye bolt	Boulon à oeillet	2	M6x15
18	7 403 677 707	Sechskantmutter	Hexagon head screw	Vis six pans	2	M6
19	0 00 080 17 19	Reitstockschraube	Tailstock screw	Vis contre-poupée	1	M8x16
20	0 00 080 17 20	Reitstockschraube	Tailstock screw	Vis contre-poupée	2	M8x10
21	0 00 080 16 18	Platte	Plate	Plaque	1	
22	7 236 677 505	Sechskantschraube	Hexagon head screw	Vis six pans	2	M12x90
23	7 234 677 568	Sechskantschraube	Hexagon head screw	Vis six pans	1	M10x100
24	0 00 080 17 39	Scheibe	Washer	Rondelle	6	ø10xø21
25	7 405 677 010	Sechskantmutter	Hexagon nut	Ecrou six pans	3	M12
26	7 403 677 817	Sechskantmutter	Hexagon nut	Ecrou six pans	2	M12
27	7 404 677 209	Sechskantflachmutter	Flat hexagon nut	Ecrou six pans plat	2	M12
28	0 00 080 16 32	Feder	Spring	Ressort	2	

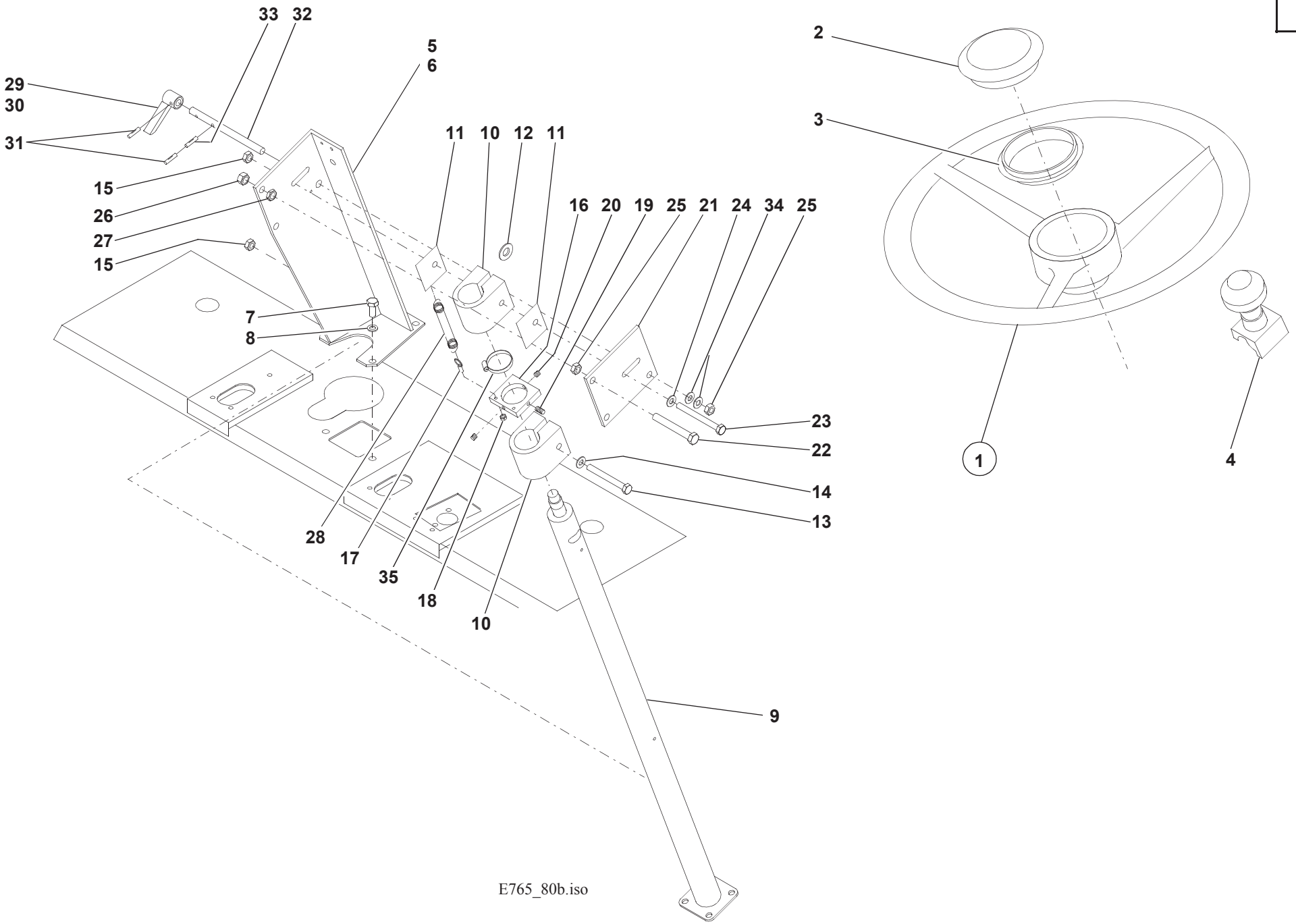
33
32
5
6
29
30
31
15
26
27
15
11
10
12
11
16
20
19
25
21
24
34
25
7
8
23
22
14
13
28
17
35
18
10
9
2
3
1
4
E765_80b.iso

Pos. Item Pos.	Teil-Nummer Part no. No. pièce	Bezeichnung	Description	Désignation	Stück Qty. Qté.	Bemerkung Remarks Remarques
29	0 00 080 16 92	Handgriff	Handle	Manette	1	
30	0 00 080 18 45	Handgriff	Handle	Manette	1	
31	0 00 080 17 50	Spannhülse	Clamping sleeve	Manchon de serrage	2	5x18
32	0 00 080 16 33	Gewindebolzen	Threaded pin	Axe fileté	1	
33	0 00 080 22 03	Spannhülse	Clamping sleeve	Manchon de serrage	1	6x30
34	0 00 080 18 17	Federteller	Spring cap	Cuvette de ressort	2	
35	0 00 080 22 04	Spannband	Tightening strap	Bande de serrage	1	

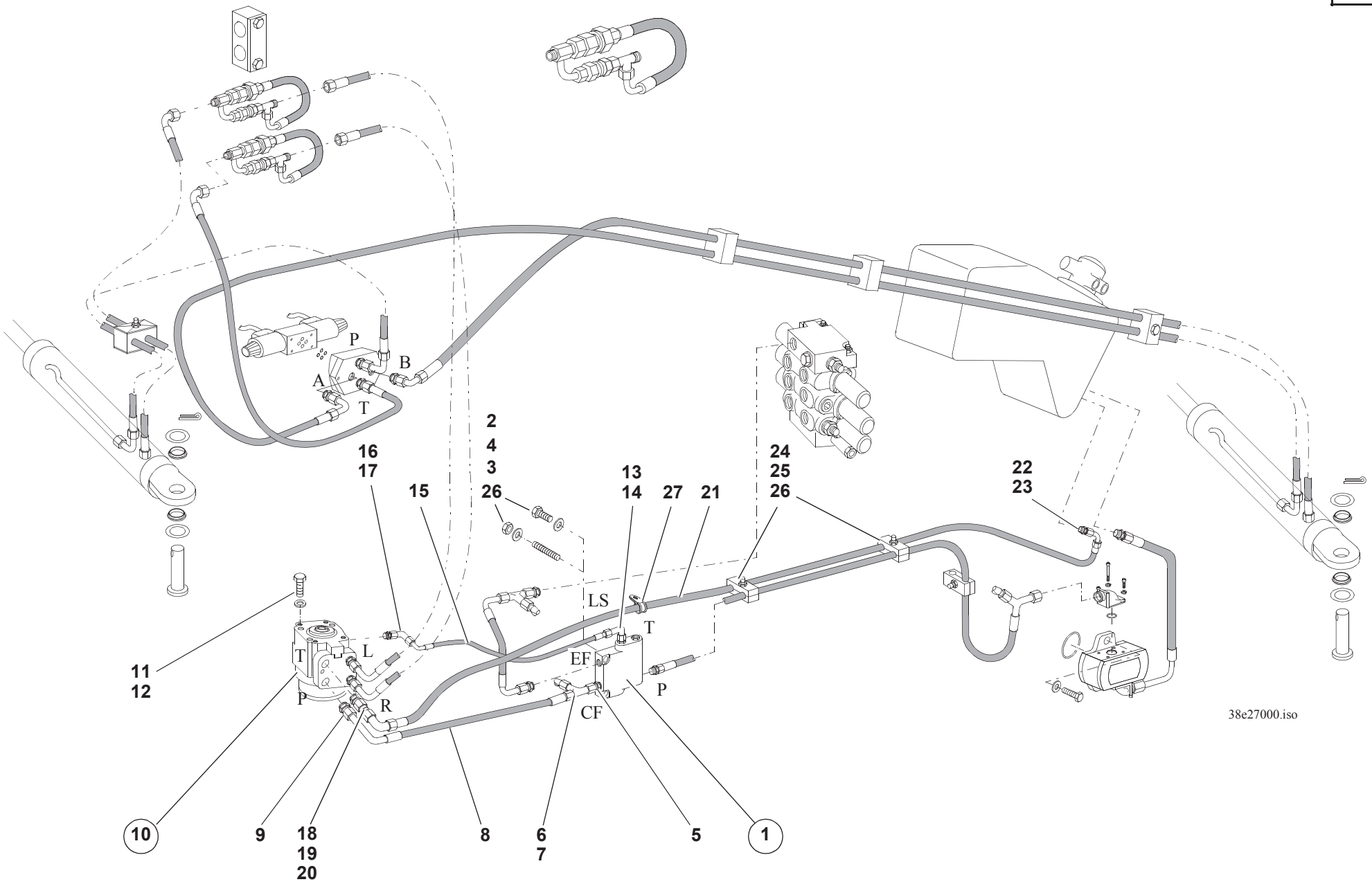
P
B
A
T
2
4
3
26
16
17
15
13
14
27
21
24
25
26
22
23
LS
T
EF
P
CF
T
L
P
R
11
12
10
9
18
19
20
8
6
7
5
1
38e27000.iso

Pos. Item Pos.	Teil-Nummer Part no. No. pièce	Bezeichnung	Description	Désignation	Stück Qty. Qté.	Bemerkung Remarks Remarques
		Druckleitung Pumpe – Prioritätsventil siehe Seite 36-4	Pressure line: pump – priority valve see page 36-4	Conduite de pression : pompe – clapet de priorité voir page 36-4		
		Druckleitung Prioritätsventil – Lenkung	**Pressure line: priority valve – steering**	**Conduite de pression : clapet de priorité – direction**		
1	0 00 361 04 89	Prioritätsventil	Priority valve	Clapet de priorité	1	
2	7 236 677 140	Sechskantschraube	Hexagon head screw	Vis six pans	1	M8x55
3	7 397 677 088	Stiftschraube	Stud bolt	Goujon fileté	1	M8x65
4	0 00 992 43 28	Federring	Spring washer	Rondelle ressort	2	ø8
5	0 00 363 03 15	Verschraubung	Screw connection	Raccord vissé	1	GE15-LM
6	0 00 363 65 15	Verschraubung	Screw connection	Raccord vissé	1	EL15-L
7	0 00 363 67 64	Prüfanschluß	Test connection	Prise de mesure	1	15-L
8	0 00 365 02 04	Schlauchleitung	Flexible line	Conduite flexible	1	DN12x460
9	0 00 363 03 15	Verschraubung	Screw connection	Raccord vissé	1	GE15-LM
10	0 38 273 00 02	Hydrostatische Lenkung	Hydrostatic steering	Direction hydrostatique	1	
11	7 236 677 923	Sechskantschraube	Hexagon head screw	Vis six pans	4	49 Nm; M10x20
12	0 00 992 35 28	Federring	Spring washer	Rondelle ressort	4	ø10
		Steuerleitung Prioritätsventil – Lenkung	**Control line: priority valve – steering**	**Cond. de cde. : clap. priorité – direction**		
13	0 00 363 13 20	Verschraubung	Screw connection	Raccord vissé	1	GE10-L M12x1,5
14	0 00 363 50 16	Verschraubung	Screw connection	Raccord vissé	1	EW10-L
15	0 00 365 07 04	Schlauchleitung	Flexible line	Conduite flexible	1	DN8x520
16	0 00 363 50 16	Verschraubung	Screw connection	Raccord vissé	1	EW10-L
17	0 00 363 00 67	Verschraubung	Screw connection	Raccord vissé	1	GE10-L M12x1,5
		Rücklaufleitung Lenkung – Ölbehälter	**Return line: steering – oil tank**	**Cond. de retour : direction – rés. d'huile**		
18	0 00 363 03 15	Verschraubung	Screw connection	Raccord vissé	1	GE15-LM
19	0 00 363 31 64	Verschraubung	Screw connection	Raccord vissé	1	GZ15-L
20	0 00 363 38 17	Verschraubung	Screw connection	Raccord vissé	1	W15-L
21	0 00 365 11 04	Schlauchleitung	Flexible line	Conduite flexible	1	NW12x1895
22	0 00 363 66 15	Verschraubung	Screw connection	Raccord vissé	1	→| 310 56 0128 evW15-L
	0 00 363 44 67	Verschraubung	Screw connection	Raccord vissé	1	|→310 56 0129 ELTR 18/15/15-L
23	0 00 363 61 15	Verschraubung	Screw connection	Raccord vissé	1	GE15-L M22x1,5
24	0 00 993 96 50	Doppelschelle	Double clamp	Collier double	2	BG3ø20/25
25	7 395 677 091	Stiftschraube	Stud bolt	Goujon fileté	2	M8x85
26	7 403 677 709	Sechskantmutter	Hexagon nut	Ecrou six pans	3	M8
27	0 00 993 83 28	Schelle	Clamp	Collier	1	ø20

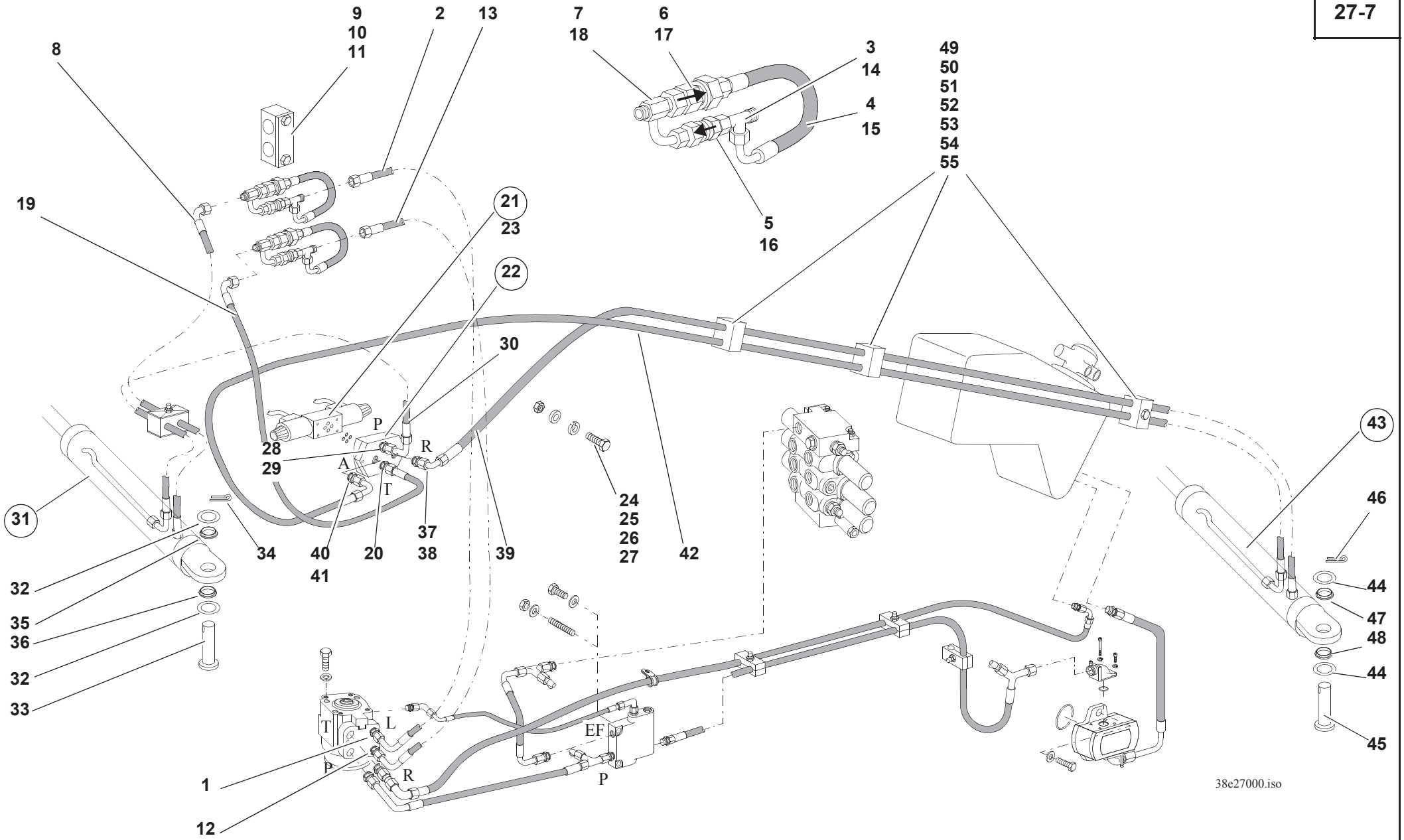
8
9
10
11
2
13
7
18
6
17
3
14
4
15
49
50
51
52
53
54
55
5
16
19
21
23
22
30
28
29
P
R
A
T
24
25
26
27
42
43
31
34
40
41
20
37
38
39
46
32
35
36
32
33
44
47
48
44
45
T
L
P
R
EF
P
1
12
38e27000.iso

Pos. Item Pos.	Teil-Nummer Part no. No. pièce	Bezeichnung	Description	Désignation	Stück Qty. Qté.	Bemerkung Remarks Remarques
		Lenkung „L“ – Lenkzyl. VA. ausf.	**Steering “L” – extend front axle steering ram**	**Direction « G » – sortir le vérin de braquage du pont AV**		
1	0 00 363 65 16	Verschraubung	Screw connection	Raccord vissé	1	GE10-L M18x1,5
2	0 00 993 49 55	Schlauchleitung	Flexible line	Conduite flexible	1	DN8x530
3	0 00 363 50 17	Verschraubung	Screw connection	Raccord vissé	1	EW10-L
4	0 00 365 91 05	Schlauchleitung	Flexible line	Conduite flexible	1	DN8x320
5	0 00 361 25 87	Rückschlagventil	Check valve	Clapet anti-retour	1	0,5 bar
6	0 00 361 01 83	Rückschlagventil	Check valve	Clapet anti-retour	1	10 bar
7	0 00 363 17 67	Lenkungsblock	Special screw connection	Raccord vissé spécial	1	
8	0 00 365 01 04	Schlauchleitung	Flexible line	Conduite flexible	1	NW8x575
9	0 05 416 08 57	Doppelschelle	Double clamp	Collier double	1	ø30/30
10	1 05 416 00 25	Spannplatte	Clamping plate	Plaque de serrage	1	
11	7 234 677 087	Sechskantschraube	Hexagon head screw	Vis six pans	1	M8x55
		Lenkung „R“ – Lenkungsventil	**Steering “R” – steering valve**	**Direction « D » – clapet de direction**		
12	0 00 363 65 16	Verschraubung	Screw connection	Raccord vissé	1	GE10-L M18x1,5
13	0 00 993 49 55	Schlauchleitung	Flexible line	Conduite flexible	1	DN8x530
14	0 00 363 50 17	Verschraubung	Screw connection	Raccord vissé	1	EW10-L
15	0 00 365 91 05	Schlauchleitung	Flexible line	Conduite flexible	1	DN8x320
16	0 00 361 25 87	Rückschlagventil	Check valve	Clapet anti-retour	1	0,5 bar
17	0 00 361 01 83	Rückschlagventil	Check valve	Clapet anti-retour	1	10 bar
18	0 00 363 17 67	Lenkungsblock	Special screw connection	Raccord vissé spécial	1	
19	0 00 365 99 03	Schlauchleitung	Flexible line	Conduite flexible	1	DN8x450
20	0 00 363 65 16	Verschraubung	Screw connection	Raccord vissé	1	GE10-L M18x1,5
21	0 00 361 38 89	Lenkungsventil	Steering valve	Clapet de direction	1	
22	0 00 361 47 14	Anschlußplatte	Connecting plate	Plaque de raccordement	1	
23	0 00 080 13 12	Dichtsatz	Sealing kit	Jeu de joints	1	
24	7 252 678 022	Zylinderschraube	Cheese-head screw	Vis à tête cylindrique	4	M5x30-10.9
25	7 236 677 083	Sechskantschraube	Hexagon head screw	Vis six pans	2	M6x25
26	7 403 677 707	Sechskantmutter	Hexagon nut	Ecrou six pans	2	M6
27	0 00 992 41 28	Federring	Spring washer	Rondelle ressort	2	ø6
		Lenkungsventil – Lenkzyl. VA. einf.	**Steering valve – retract front axle steering ram**	**Clapet de direction – rentrer le vérin de braquage du pont AV**		
28	0 00 363 65 16	Verschraubung	Screw connection	Raccord vissé	1	GE10-L M18x1,5
29	0 00 363 50 16	Verschraubung	Screw connection	Raccord vissé	1	EW10-L
30	0 00 993 82 27	Schlauchleitung	Flexible line	Conduite flexible	1	NW8x700

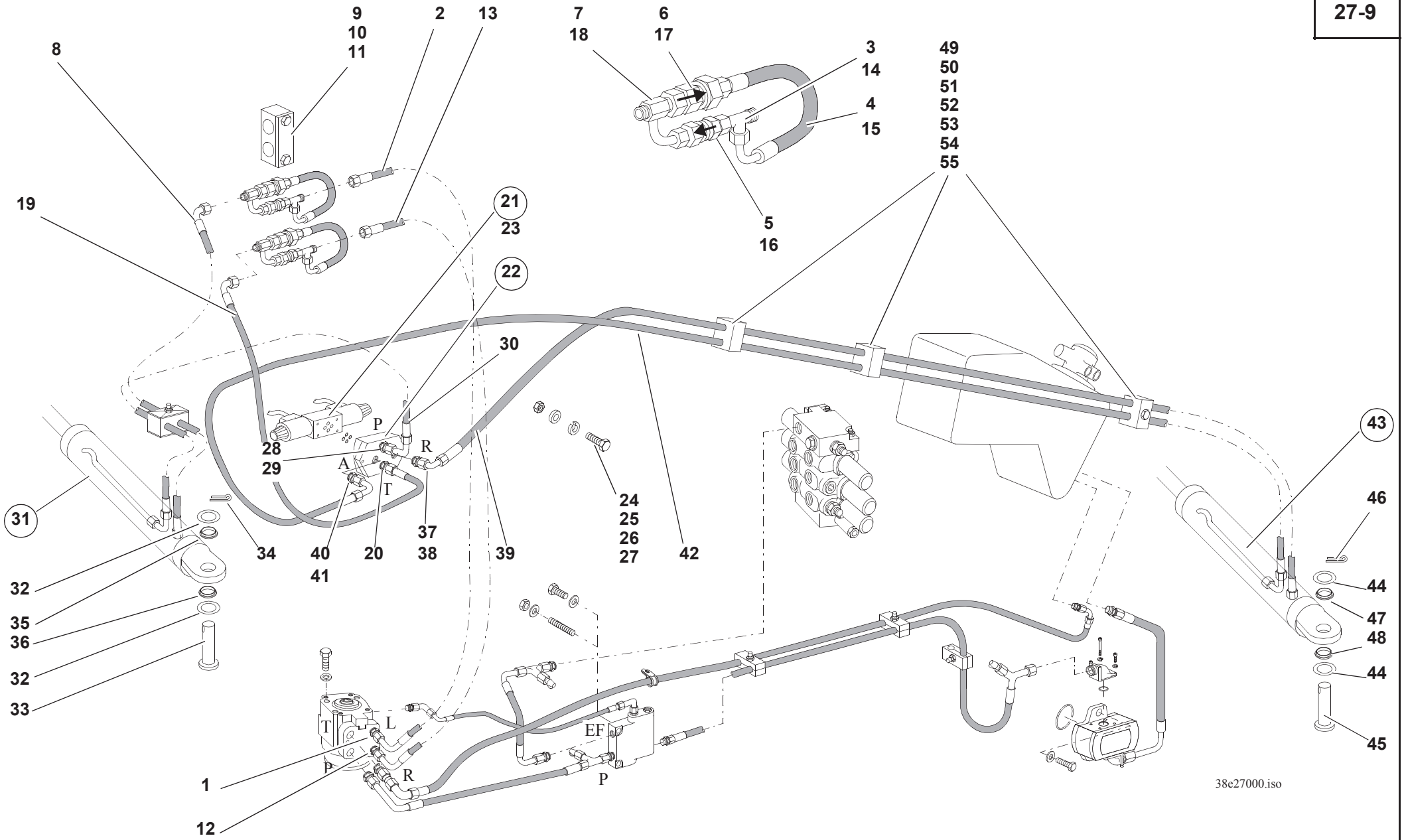
9
10
11
2
13
7
18
6
17
3
14
4
15
49
50
51
52
53
54
55
8
19
21
23
22
5
16
30
28
29
P
R
A
T
24
25
26
27
42
43
31
34
40
41
20
37
38
39
46
32
35
36
32
33
44
47
48
44
45
T
L
P
R
EF
P
1
12
38e27000.iso

Pos. Item Pos.	Teil-Nummer Part no. No. pièce	Bezeichnung	Description	Désignation	Stück Qty. Qté.	Bemerkung Remarks Remarques
31		Lenkzylinder – Vorderachse siehe Seite 27-12	Steering ram (front axle) see page 27-12	Vérin de braquage (pont AV) voir page 27-12 /	1	⚠
32	7 451 680 120	Scheibe	Washer	Rondelle	2	ø25
33	1 00 990 03 14	Bolzen (mit Optimoly-Paste TA einfetten)	Pin (grease with Optimoly paste TA)	Axe (graisser avec pâte Optimoly TA)	1	
34	7 530 680 075	Splint	Split pin	Goupille fendue	1	6,3x36
35	0 00 996 11 15	Dichtung	Seal	Joint	1	
36	0 00 996 12 15	Dichtung	Seal	Joint	1	
		Lenkungsventil – Lenkzyl. HA. ausf.	**Steering valve – extend rear axle steering ram**	**Clapet de direction – sortir le vérin de braquage du pont AR**		
37	0 00 363 65 16	Verschraubung	Screw connection	Raccord vissé	1	GE10-L M18x1,5
38	0 00 363 50 16	Verschraubung	Screw connection	Raccord vissé	1	EW10-L
39	0 00 365 13 04	Schlauchleitung	Flexible line	Conduite flexible	1	NW8x1790
		Lenkungsventil – Lenkzyl. HA. einf.	**Steering valve – retract rear axle steering ram**	**Clapet de direction – rentrer le vérin de braquage du pont AR**		
40	0 00 363 65 16	Verschraubung	Screw connection	Raccord vissé	1	GE10-L M18x1,5
41	0 00 363 50 16	Verschraubung	Screw connection	Raccord vissé	1	EW10-L
42	0 00 365 14 04	Schlauchleitung	Flexible line	Conduite flexible	1	NW8x2080
43		Lenkzylinder – Hinterachse siehe Seite 27-12	Steering ram (rear axle) see page 27-12	Vérin de braquage (pont AR) voir page 27-12	1	⚠
44	7 451 680 120	Scheibe	Washer	Rondelle	2	ø25
45	1 00 990 03 14	Bolzen (mit Optimoly-Paste TA einfetten)	Pin (grease with Optimoly paste TA)	Axe (graisser avec pâte Optimoly TA)	1	
46	7 530 680 075	Splint	Split pin	Goupille fendue	1	6,3x36
47	0 00 996 11 15	Dichtung	Seal	Joint	1	
48	0 00 996 12 15	Dichtung	Seal	Joint	1	
		Befestigung Schlauchleitungen	**Attachment of flexible lines**	**Fixation des conduites flexibles**		
49	0 00 993 62 50	Doppelschelle	Double clamp	Collier double	5	BG ø15/15
50	0 00 993 05 85	Deckplatte	Cover plate	Plaque de recouvrement	7	BG2
51	7 236 677 139	Sechskantschraube	Hexagon head screw	Vis six pans	2	M8x50
52	7 403 677 709	Sechskantmutter	Hexagon nut	Ecrou six pans	4	M8
53	7 451 680 111	Scheibe	Washer	Rondelle	4	8,4
54	7 236 677 137	Sechskantschraube	Hexagon head screw	Vis six pans	1	M8x40
55	7 234 677 090	Sechskantschraube	Hexagon head screw	Vis six pans	2	M8x70

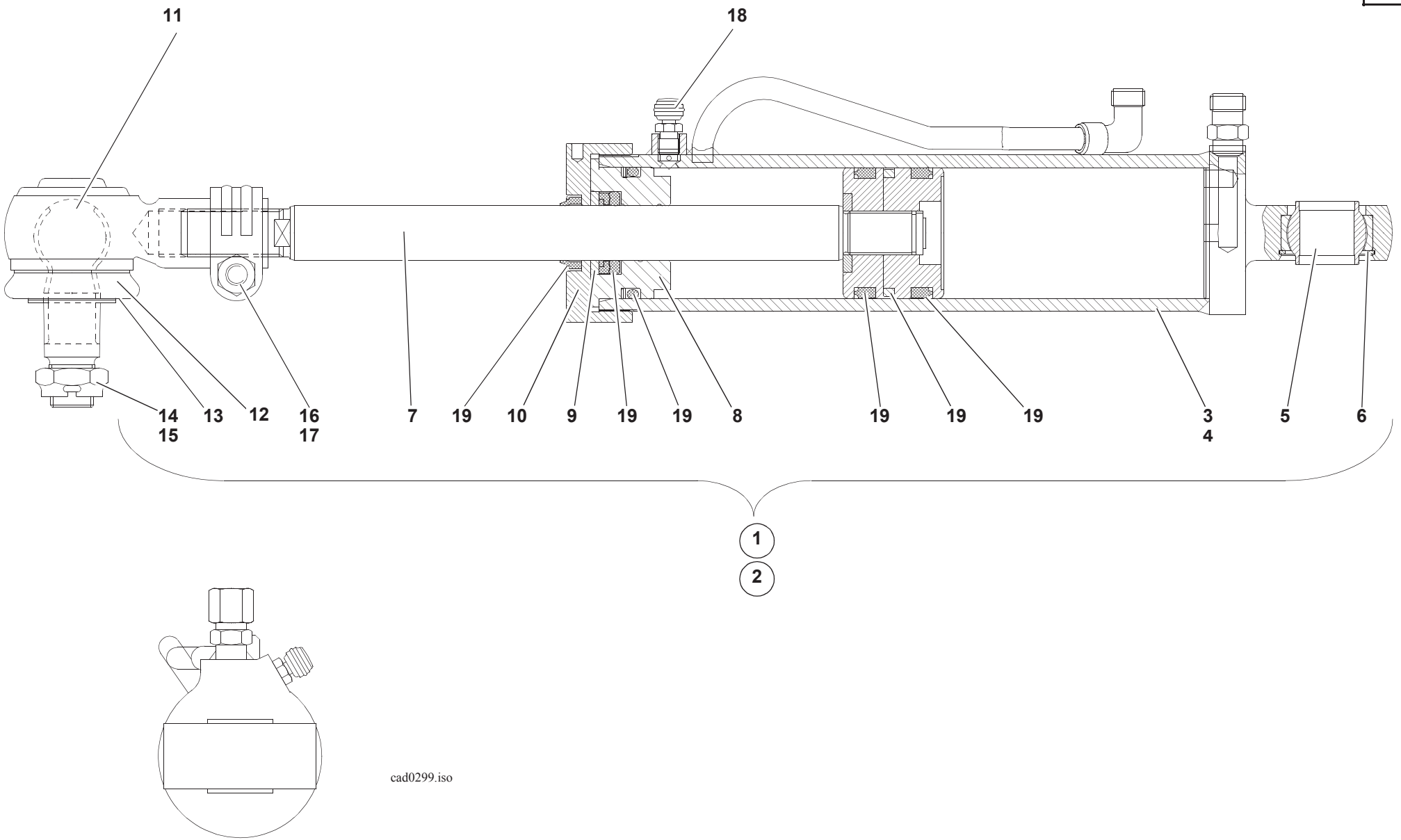

cad0299.iso

Pos. Item Pos.	Teil-Nummer Part no. No. pièce	Bezeichnung	Description	Désignation	Stück Qty. Qté.	Bemerkung Remarks Remarques
		Lenkzylinder vorn und hinten, Einzelteile für Lenkzylinder ➜| 310 56 0066	**Front and rear steering ram, component parts for steering rams ➜| 310 56 0066**	**Vérins de braquage AV et AR, pièces constitutives pour vérins de braquage ➜| 310 56 0066**		
1	0 38 360 20 42	Lenkzylinder	Steering ram assy	Ens vérin de braquage	1	⚠ VA
2	0 38 360 19 42	Lenkzylinder	Steering ram assy	Ens vérin de braquage	1	⚠ HA
3	0 00 080 15 57	Zylinderrohr	Ram cylinder	Cylindre du vérin	1	VA
4	0 00 080 15 56	Zylinderrohr	Ram cylinder	Cylindre du vérin	1	HA
5	0 00 994 74 37	Gelenklager	Pivoting bearing	Appui mobile libre	1-2	ø 25
6	0 00 080 15 49	Sprengring	Snap ring	Anneau élastique	1-2	SB42
7	0 00 080 15 50	Kolbenstange (mit Kolben)	Piston rod with piston	Tige de piston avec piston	1-2	
8	0 00 080 15 52	Führung	Guide	Guide	1-2	
9	0 00 080 15 53	Scheibe	Washer	Rondelle	1-2	ø25x38x4
10	0 00 080 15 51	Deckel	Cover	Couvercle	1-2	70 Nm - M72x1,5 LOCTITE 243
11	0 38 273 00 69	Kugelgelenk	Ball-and-socket joint	Rotule	1-2	
12	0 00 080 21 91	Dichtungsbalg	Bellows seal	Soufflet d'étanchéité	1-2	
13	0 00 080 21 90	Spannring	Clamping ring	Bague de serrage	1-2	
14	7 413 673 737	Kronenmutter	Castle nut	Ecrou crénelé	1-2	M20x1,5
15	7 530 680 055	Splint	Split pin	Goupille fendue	1-2	4x36
16	7 238 677 710	Sechskantschraube	Hexagon head screw	Vis six pans	1-2	M10x1x50
17	7 403 677 815	Sechskantmutter	Hexagon nut	Ecrou six pans	1-2	M10x1
18	0 00 080 15 48	Entlüftungsventil	Breather valve	Soupape de dégagement d'air	1-2	8 Nm - M10x1
19	0 00 080 15 59	Dichtsatz für Lenkzylinder	Sealing kit for steering ram	Jeu de joints pour vérin de braquage	1-2	⚠

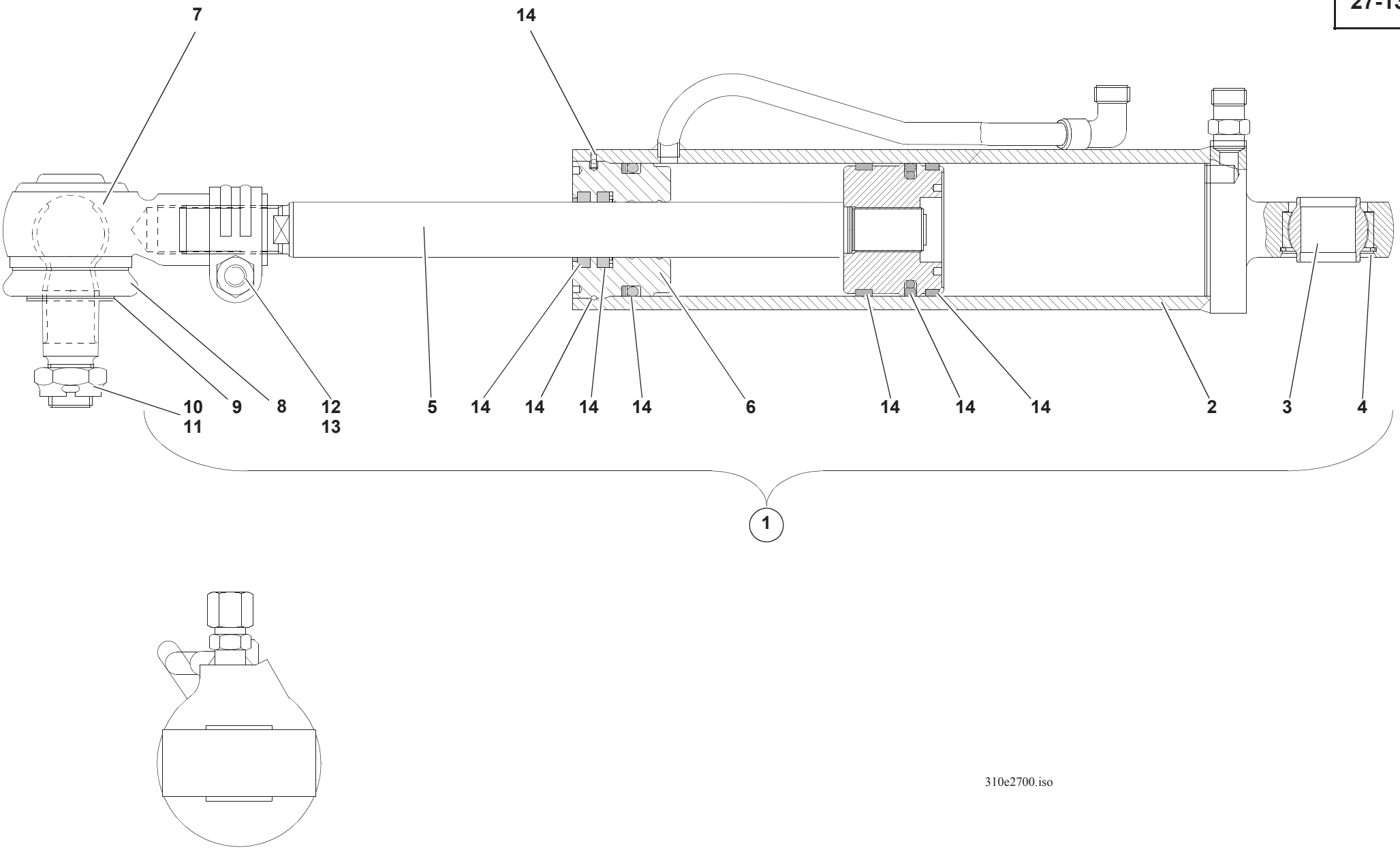

310e2700.iso

Pos. Item Pos.	Teil-Nummer Part no. No. pièce	Bezeichnung	Description	Désignation	Stück Qty. Qté.	Bemerkung Remarks Remarques
		Lenkzylinder vorne und hinten, Einzelteile für Lenkzylinder **|➔ 310 56 0067**	**Front and rear steering rams, component parts for steering rams** **|➔ 310 56 0067**	**Vérins de braquage AV et AR, pièces constitutives pour vérins de braquage** **|➔ 310 56 0067**		
1	0 38 360 52 42	Lenkzylinder	Steering ram	Vérin de braquage	2	⚠
2	0 00 080 37 01	Zylinderrohr	Ram cylinder	Cylindre du vérin	1	
3	0 00 994 74 37	Gelenklager	Pivoting bearing	Appui mobile libre	1	ø 25
4	0 00 080 15 49	Sprengring	Snap ring	Anneau élastique	1	SB42
5	0 00 080 37 02	Kolbenstange (mit Kolben)	Piston rod with piston	Tige de piston avec piston	1	
6	0 00 080 37 00	Führung	Guide	Guide	1	
7	0 38 273 00 69	Kugelgelenk	Ball-and-socket joint	Rotule	1	
8	0 00 080 21 91	Dichtungsbalg	Bbellows seal	Soufflet d‘étanchéité	1	
9	0 00 080 21 90	Spannring	Clamping ring	Bague de serrage	1	
10	7 413 673 737	Kronenmutter	Castle nut	Ecrou crénelé	1	M20x1,5
11	7 530 680 055	Splint	Split pin	Goupille fendue	1	4x36
12	7 238 677 710	Sechskantschraube	Hexagon head screw	Vis six pans	1	M10x1x50
13	7 403 677 815	Sechskantmutter	Hexagon nut	Ecrou six pans	1	M10x1
14	0 00 080 37 03	Dichtsatz für Lenkzylinder	Sealing kit for steering ram	Jeu de joints pour vérin de braquage	2	⚠

Gruppe

Fahrersitz

Fahrersitz

Group

Operator seat

Operator seat

Groupe 29

Siège du conducteur

Siège du conducteur

Gruppe

Fahrersitz

Fahrersitz

Group

Operator seat

Operator seat

Groupe 29

Siège du conducteur

Siège du conducteur

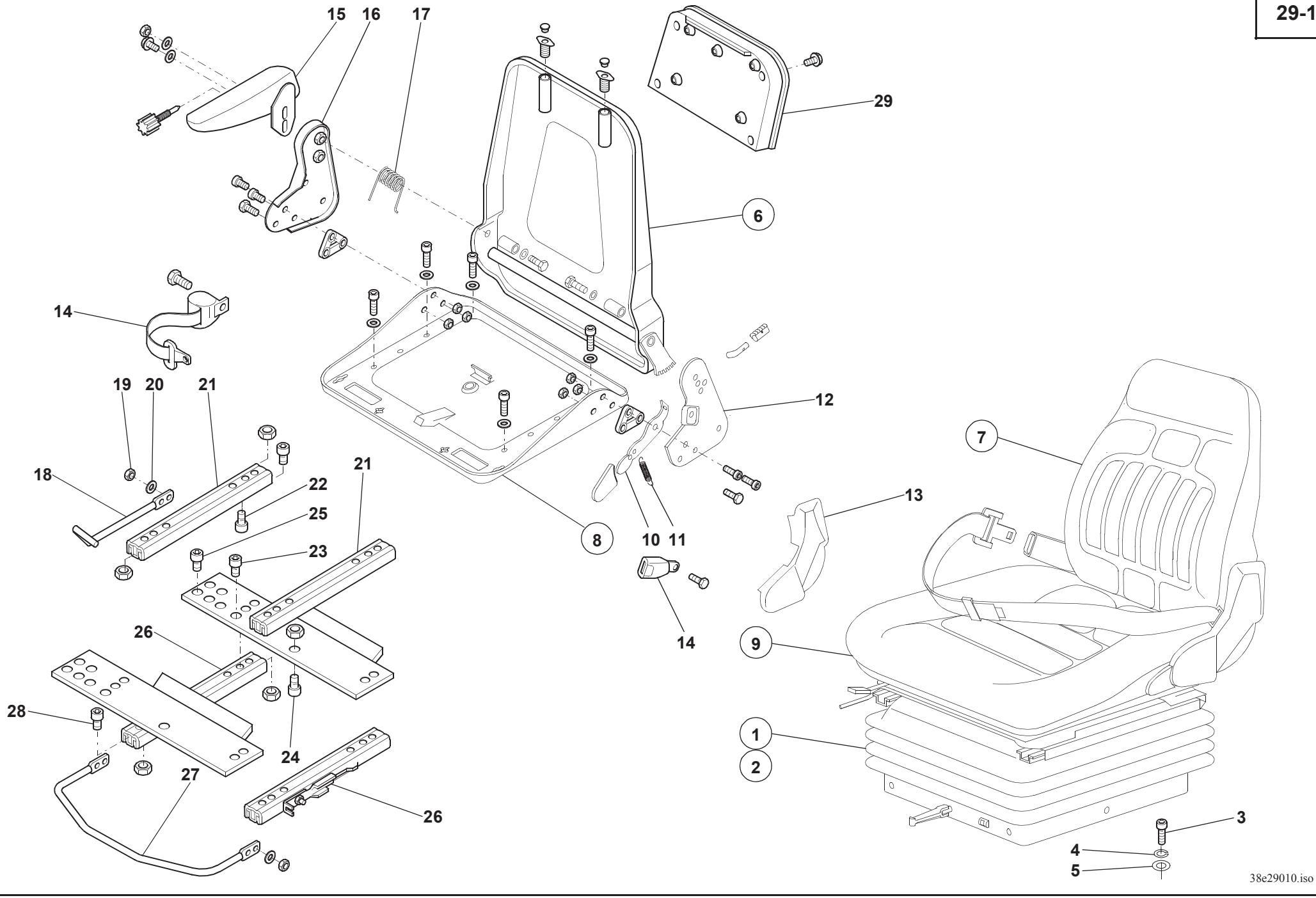
15
16
17
29
6
14
19
20
21
12
18
22
21
25
23
8
10
11
13
7
14
9
26
28
24
27
26
1
2
3
4
5
38e29010.iso

Pos. Item Pos.	Teil-Nummer Part no. No. pièce	Bezeichnung	Description	Désignation	Stück Qty. Qté.	Bemerkung Remarks Remarques
		Fahrersitz	**Operator seat**	**Siège du conducteur**		
1	0 38 291 02 01	Fahrersitz	Operator seat	Siège du conducteur	1	
2	0 38 291 01 01	Fahrersitz luftgefedert	Operator seat with air suspension	Siège de conducteur à suspension pneumatique	1	
3	7 236 677 129	Sechskantschraube	Hexagon head screw	Vis six pans	4	M8x16
4	0 00 992 43 28	Federring	Spring washer	Rondelle ressort	4	ø8
5	7 451 680 111	Scheibe	Washer	Rondelle	4	ø8,4
		Fahrersitz-Oberteil	**Upper part of operator seat**	**Partie supérieure du siège du conducteur**		
6	0 00 080 21 72	Rücken	Backrest	Dossier	1	
7	0 00 080 21 65	Polster (Rückenteil)	Cushion (backrest)	Coussin (dossier)	1	
8	0 00 080 21 51	Sitzplatte	Seat pan	Assise	1	
9	0 00 080 21 56	Polster (Sitzteil)	Cushion (seat)	Coussin (siège)	1	
10	0 00 080 14 91	Hebel	Lever	Levier	1	
11	0 00 992 12 01	Zugfeder	Tension spring	Ressort rappel	1	
12	0 00 080 14 92	Rückenverstellung	Backrest adjustment	Réglage de dossier	1	
13	0 32 292 00 22	Abdeckung	Cover	Recouvrement	1	**L**
14	0 00 080 21 73	Beckengurt	Lap belt	Ceinture de bassin	1	
15	0 00 080 21 58	Armlehne	Arm rest	Accoudoir	1	**R**
16	0 00 080 14 90	Beschlag	Fitting	Armature	1	
17	0 00 992 11 01	Schenkelfeder	Leg spring	Ressort à branches	1	
18	0 00 080 21 61	Hebel	Lever	Levier	1	
19	7 403 677 707	Sechskantmutter	Hexagon nut	Ecrou six pans	2	M 8
20	0 00 992 43 28	Federring	Spring washer	Rondelle ressort	2	ø 8
21	0 00 080 49 50	Verstellschiene	Adjustment slide rail	Glissière de réglage	1	
22	0 00 080 21 52	Zylinderschraube	Cheese-head screw	Vis à tête cylindrique	2	M 8x12
23	7 255 677 039	Senkschraube	Countersunk screw	Vis à tête fraisée	1	M 8x16
24	0 00 080 21 55	Zylinderschraube	Cheese-head screw	Vis à tête cylindrique	1	M 8x16
25	0 00 080 21 54	Zylinderschraube	Cheese-head screw	Vis à tête cylindrique	4	M 8x25
26	0 00 080 49 51	Verstellschiene	Adjustment slide rail	Glissière de réglage	1	
27	0 00 080 21 66	Hebel	Lever	Levier	1	
28	0 00 080 21 53	Zylinderschraube	Cheese-head screw	Vis à tête cylindrique	13	M 8x20
29	0 00 080 21 59	Tasche	Folder	Pochette	1	

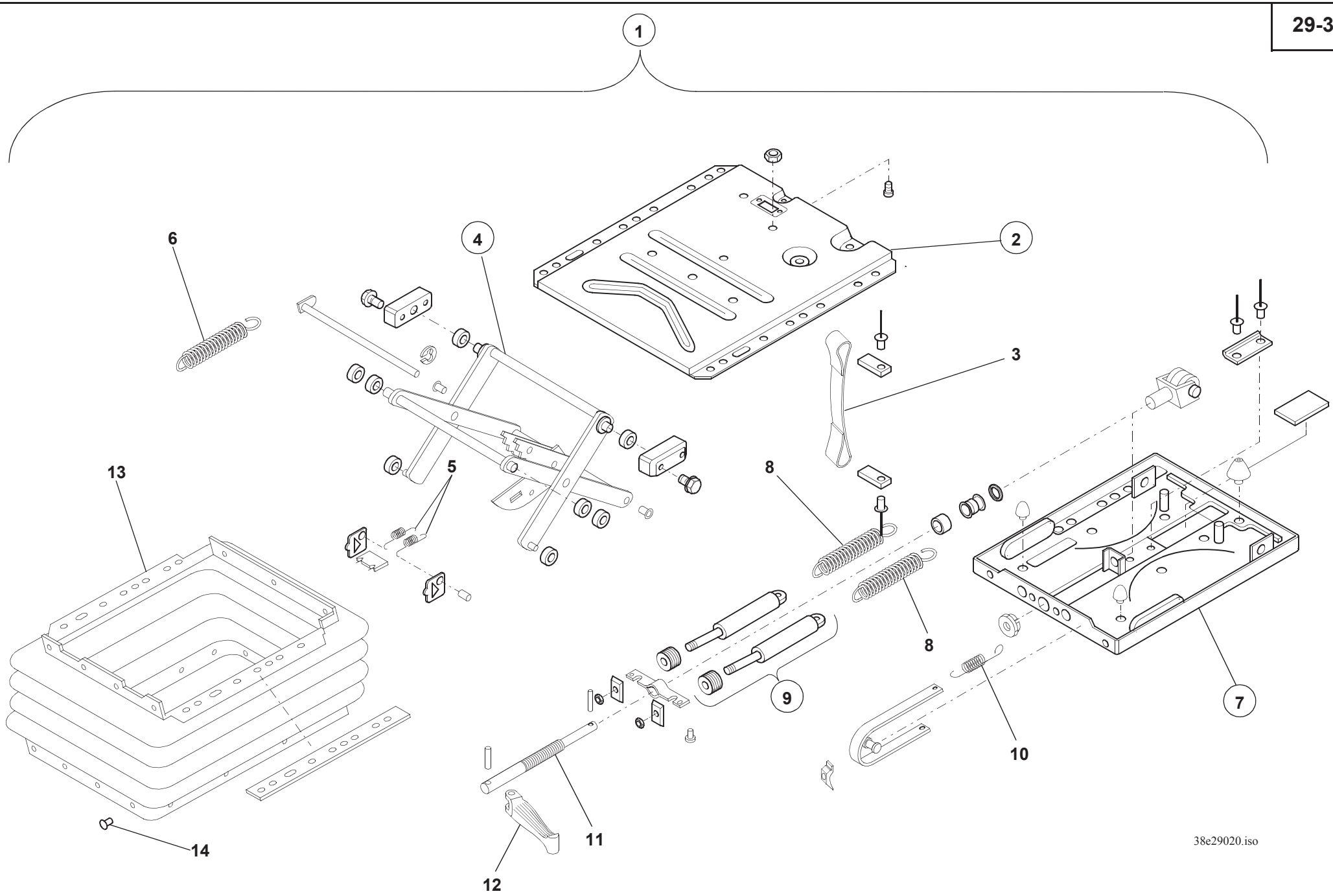
1
2
3
4
5
6
7
8
8
9
10
11
12
13
14
38e29020.iso

Pos. Item Pos.	Teil-Nummer Part no. No. pièce	Bezeichnung	Description	Désignation	Stück Qty. Qté.	Bemerkung Remarks Remarques
		Fahrersitz-Unterteil	**Lower part of operator seat**	**Partie inférieure du siège du conducteur**		
1	0 00 080 40 13	Federungsoberteil	Upper suspension part	Elément de suspension supérieur	1	
2	0 00 080 21 69	Federungsoberteil	Upper suspension part	Elément de suspension supérieur	1	
3	0 00 080 21 63	Gurtband	Belt strap	Sangle de ceinture	1	
4	0 00 080 21 71	Schwinge	Linkage	Tringlerie	1	
5	0 00 080 15 08	Zugfeder	Tension spring	Ressort rappel	2	
6	0 00 080 21 60	Zugfeder	Tension spring	Ressort rappel	1	
7	0 00 080 21 70	Federungsunterteil	Lower suspension part	Elément de suspension inférieur	1	
8	0 00 080 21 50	Zugfeder	Tension spring	Ressort rappel	2	RAL 9005
9	0 00 080 21 62	Stoßdämpfer	Shock absorber	Amortisseur	2	
10	0 00 992 15 01	Zugfeder	Tension spring	Ressort rappel	1	
11	0 00 080 21 64	Verstellspindel	Adjustment spindle	Tige de réglage	1	
12	0 00 080 21 57	Knebel	Handle	Manette	1	
13	0 00 080 15 05	Faltenbalg	Bellows	Joint-soufflet	1	
14	0 00 990 50 09	Haltestopfen	Plug	Bouchon	22	

Gruppe

Blechteile

Motorhaube
Einstieg

Group

Sheet-metal parts

Engine cover
Access

Groupe 30

Eléments en tôle

Capot-moteur
Accès

Gruppe

Blechteile

Motorhaube
Einstieg

Group

Sheet-metal parts

Engine cover
Access

Groupe 30

Eléments en tôle

Capot-moteur
Accès

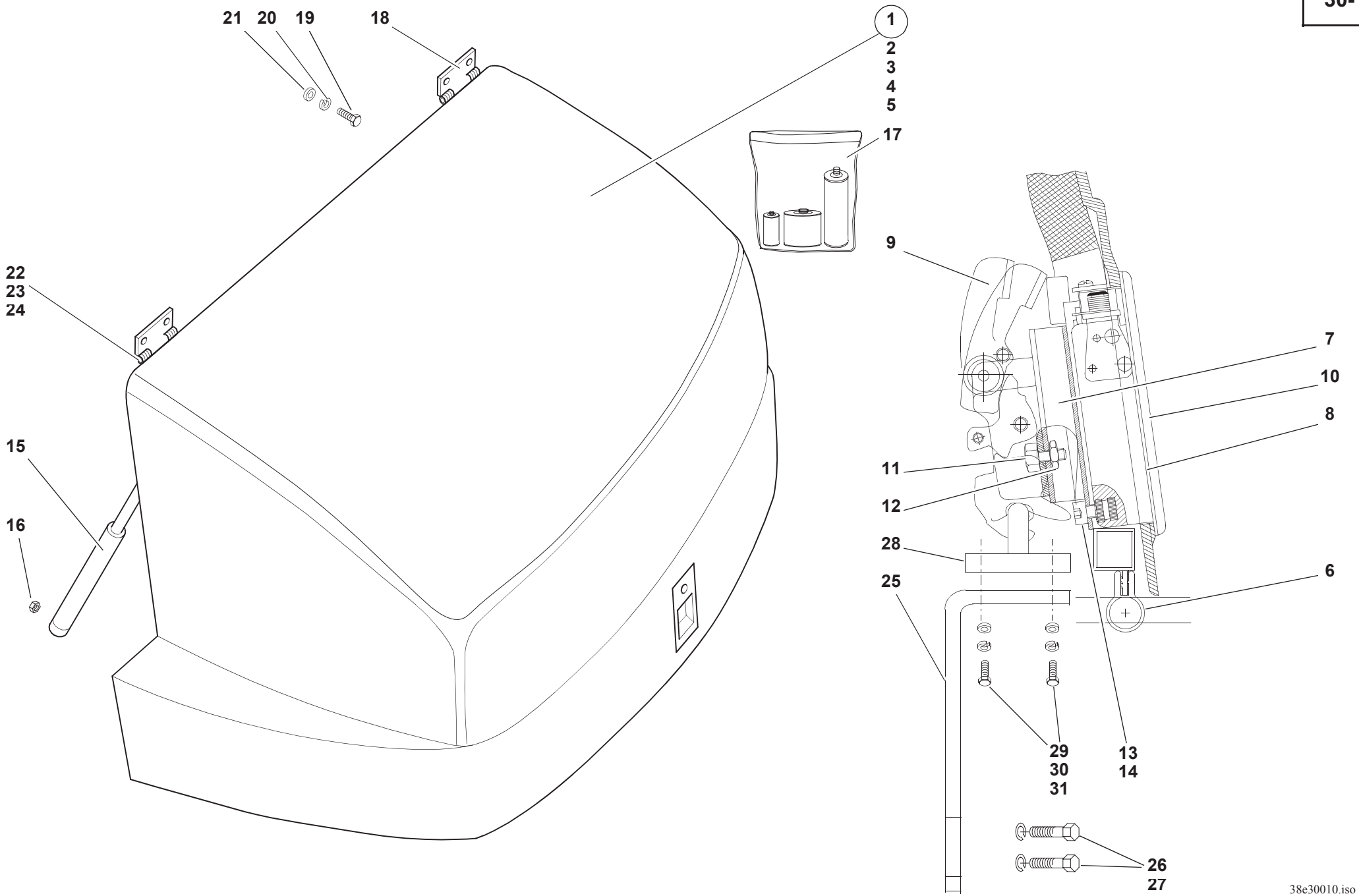
21
20
19
18
1
2
3
4
5
17
9
22
23
24
7
10
8
15
11
12
16
28
6
25
29
30
31
13
14
26
27
38e30010.iso

Pos. Item Pos.	Teil-Nummer Part no. No. pièce	Bezeichnung	Description	Désignation	Stück Qty. Qté.	Bemerkung Remarks Remarques
		Motorhaube – Befestigung	**Engine cover – attachment**	**Capot-moteur – fixation**		
1	0 38 300 00 30	Motorhaube	Engine cover	Capot-moteur	1	
2	0 00 080 16 01	Dämmatte	Insulating mat	Natte isolante	1	**M**
3	0 00 080 16 02	Dämmatte	Insulating mat	Natte isolante	1	**L**
4	0 00 080 16 03	Dämmatte	Insulating mat	Natte isolante	1	**R**
5	0 00 080 16 04	Klettverschluß	Velcro	Bande velcro	88	
6	0 00 080 18 36	Dichtungsprofil	Sealing profile	Profilé d'étanchéité	1	
7	0 00 080 16 05	Halteblechschloß	Lock	Serrure	1	
8	0 00 080 16 06	Unterlage	Lining	Cale	1	
9	0 00 080 16 07	Klappenschloß	Lock	Serrure	1	
10	0 00 080 16 08	Griffschale	Handle	Poignée	1	
11	7 236 677 189	Sechskantschraube	Hexagon head screw	Vis six pans	2	M8x16
12	7 405 677 005	Sechskantmutter	Hexagon nut	Ecrou six pans	2	M8 DIN 985
13	7 252 677 593	Zylinderschraube	Cheese-head screw	Vis à tête cylindrique	4	M6x10
14	7 451 680 109	Scheibe	Washer	Rondelle	4	ø 6,4
15	0 00 080 16 09	Gasfeder	Gas strut	Ressort pneumatique	2	
16	7 405 677 005	Sechskantmutter	Hexagon nut	Ecrou six pans	2	M8 DIN 985.
17	0 00 080 37 36	Reparatursatz Motorhaube (für Beschädigungen des Kunststoffteils)	Repair kit for engine cover (for damage of plastic part)	Kit de réparation pour capot-moteur (pour dommages de la pièce en matière plastique)	1	0,5 m²
18	0 00 994 69 82	Gelenkband-Innenhälfte	Hinge (inner half)	Charnière (moitié intérieure)	2	
19	7 255 677 040	Senkschraube	Countersunk screw	Vis à tête fraisée	4	M8x20
20	7 451 680 111	Scheibe	Washer	Rondelle	4	ø 8,4
21	7 405 677 005	Sechskantmutter	Hexagon nut	Ecrou six pans	4	M8 DIN 985.
22	7 900 104 307	Bolzen	Pin	Axe	2	B6 h 11x70x62,5
23	7 453 680 112	Scheibe	Washer	Rondelle	2	ø 6,4
24	7 530 680 018	Splint	Split pin	Goupille fendue	2	1,6x12
25	1 38 305 04 40	Halter	Bracket	Support	1	
26	7 236 677 938	Sechskantschraube	Hexagon head screw	Vis six pans	2	M12x20
27	0 00 992 27 28	Federring	Spring washer	Rondelle ressort	2	ø 12
28	0 00 341 08 83	Schließkeil	Latch striker	Gâche de serrure de portière	1	
29	7 236 677 081	Sechskantschraube	Hexagon head screw	Vis six pans	2	M6x20
30	7 451 680 008	Scheibe	Washer	Rondelle	2	ø 6,4
31	7 405 677 004	Sechskantmutter	Hexagon nut	Ecrou six pans	2	M6 DIN 985.

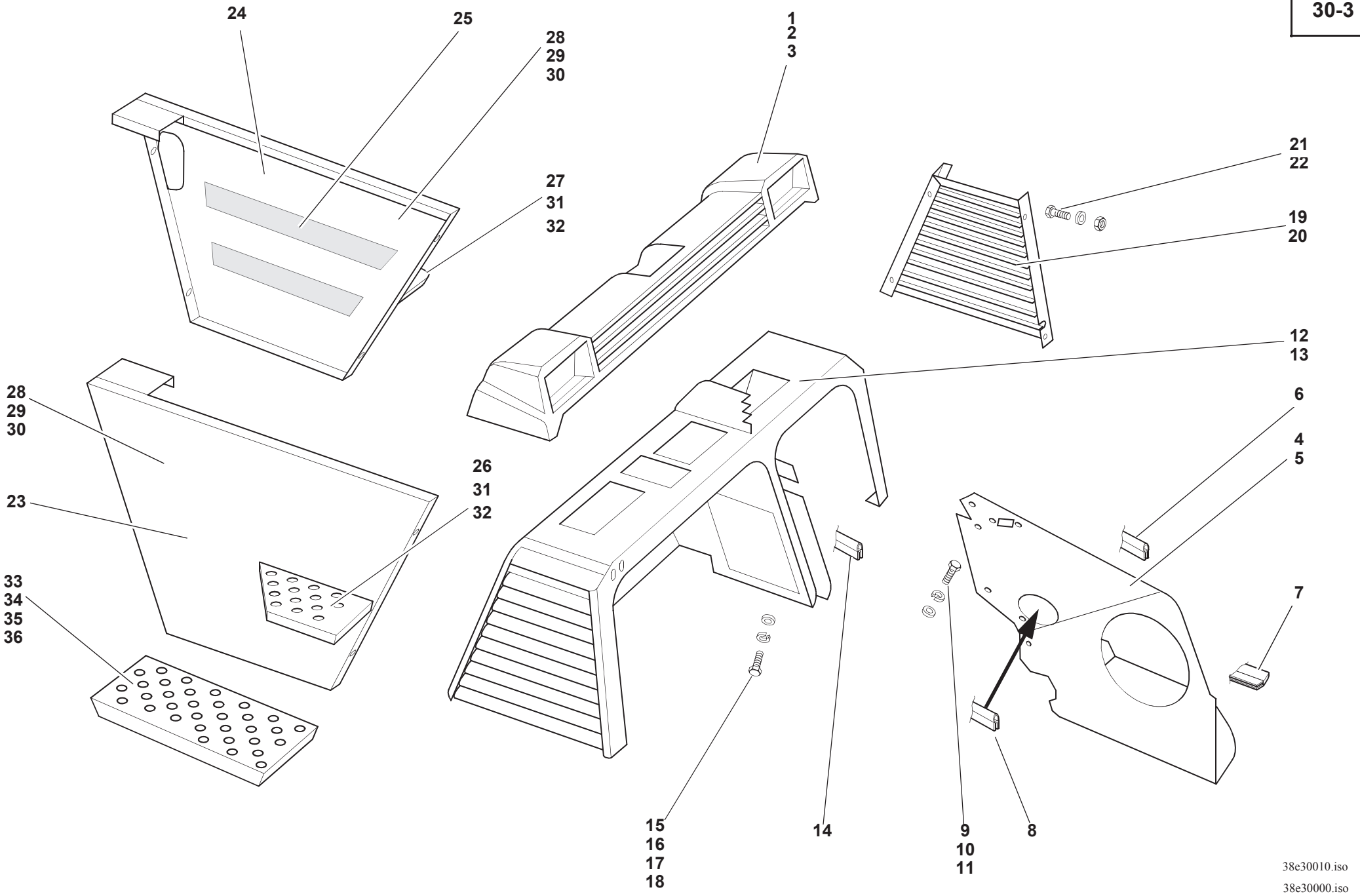
24
25
28
29
30
27
31
32
1
2
3
21
22
19
20
12
13
28
29
30
23
26
31
32
6
4
5
33
34
35
36
7
15
16
17
18
14
9
10
11
8
38e30010.iso
38e30000.iso

Pos. Item Pos.	Teil-Nummer Part no. No. pièce	Bezeichnung	Description	Désignation	Stück Qty. Qté.	Bemerkung Remarks Remarques
		Traverse, Brücke Traverse für Sonderausführungen: Rußfilter siehe Seite 32-4; Katalytischer Abgasreiniger siehe Seite 32-8; Luftfilter für staubigen Einsatz siehe Seite 10-4	**Light border, cowl** Light border for special equipment: Carbon particle filter see page 32-4; catalytic exhaust gas cleaner see page 32-8; air filter for operation in dusty environment see page 10-4	**Listel, carter** Listel pour équipements spéciaux : Filtre de particules de carbone voir page 32-4 ; purificateur catalytique de gaz d'échappement voir page 32-8 ; filtre à air pour travaux en atmosphère poussiéreuse voir page 10-4		
1	0 38 305 00 03	Traverse (Lichtleiste) – Serie	Standard light border	Listel de feux AR standard	1	
2	7 236 677 131	Sechskantschraube	Hexagon head screw	Vis six pans	6	M8x20
3	7 462 680 011	Scheibe	Washer	Rondelle	6	ø 8,4
4	1 38 300 00 21	Trennblech	Sheet-metal separation	Séparation en tôle	1	
5	0 38 341 00 88	Dämmatte	Insulating mat	Natte isolante	1	
6	0 00 996 62 86	Profil	Profile	Profil	1	
7	1 00 996 65 86	Profil	Profile	Profil	1	640 mm
	0 00 996 60 81	Profil (Pos. **6** + **7**)	Profile (item **6** +**7**)	Profil (pos. **6** +**7**)		
8	0 00 996 00 79	Kantenschutz	Edge guard	Profil de protection	1	380 mm
	0 00 996 31 90	Kantenschutz	Edge guard	Profil de protection		
9	7 236 677 131	Sechskantschraube	Hexagon head screw	Vis six pans	5	M8x20
10	7 462 680 011	Scheibe	Washer	Rondelle	10	ø 8,4
11	7 405 677 005	Sechskantmutter	Hexagon nut	Ecrou six pans	5	M8 DIN 985
12	1 38 300 00 48	Brücke	Cowl	Carter	1	
13	0 38 341 01 88	Dämmatte	Insulation mat	Natte isolante	1	
14	1 00 996 64 86	Profil	Profile	Profil	1	420 mm
	0 00 996 60 81	Profil	Profile	Profil		
15	7 236 677 131	Sechskantschraube	Hexagon head screw	Vis six pans	7	M8x20
16	7 451 680 111	Scheibe	Washer	Rondelle	4	ø 8,4
17	7 462 680 011	Scheibe	Washer	Rondelle	5	ø 8,4
18	7 405 677 005	Sechskantmutter	Hexagon head screw	Vis six pans	2	M8 DIN 985
19	0 38 300 08 21	Stirnblech – Serie	Standard side panel	Panneau latéral standard	1	**R**
20	0 38 300 06 21	Stirnblech für Landwirtschaft und Recycling	Side panel (agriculture and recycling)	Panneau latéral (en agriculture et recyclage)	1	**R**
21	7 252 677 044	Zylinderschraube	Cheese-head screw	Vis à tête cylindrique	4	M8x20
22	0 00 992 51 28	Federring	Spring washer	Rondelle ressort	2	ø 8

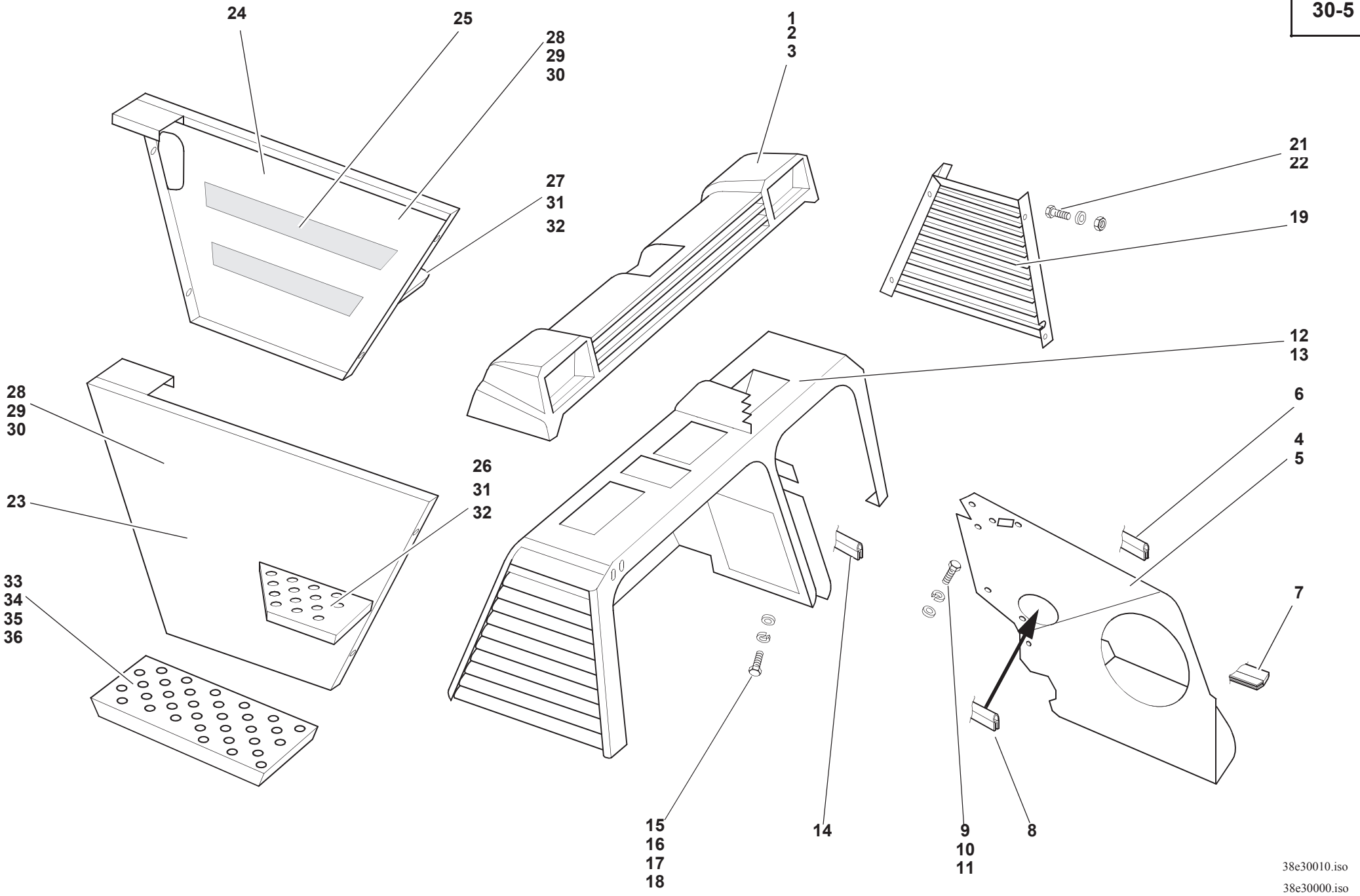
24
25
28
29
30
27
31
32
1
2
3
21
22
19
12
13
28
29
30
23
26
31
32
6
4
5
33
34
35
36
7
15
16
17
18
14
9
10
11
8
38e30010.iso
38e30000.iso

Pos. Item Pos.	Teil-Nummer Part no. No. pièce	Bezeichnung	Description	Désignation	Stück Qty. Qté.	Bemerkung Remarks Remarques
		Blechteile – Einstieg	**Sheet-metal parts – access**	**Eléments en tôle – accès**		
		Trittrost am Einstieg angeschraubt	Foothold screwed to access	Marche-pied vissé à l'accès		
23	1 38 300 03 21	Seitenblech	Side panel	Panneau latéral	1	**L**
24	1 38 300 05 21	Seitenblech	Side panel	Panneau latéral	1	**R**
25	0 00 996 13 79	Gummiband	Rubber band	Bande en caoutchouc	2	35x5x370 lg.
	0 00 993 73 90	Gummiband	Rubber band	Bande en caoutchouc		35x5
26	1 49 303 01 51	Trittrost	Foothold	Marche-pied	1	**OL**
27	1 49 303 02 51	Trittrost	Foothold	Marche-pied	1	**OR**
		Befestigung Einstieg u. Trittroste	**Attachment of access and footholds**	**Fixation de l'accès et des marche-pieds**		
28	7 236 677 131	Sechskantschraube	Hexagon head screw	Vis six pans	12	M8x20
29	7 462 680 011	Scheibe	Washer	Rondelle	12	ø 8,4
30	7 405 677 005	Sechskantmutter	Hexagon nut	Ecrou six pans	2	M8 DIN 985
31	7 236 677 128	Sechskantschraube	Hexagon head screw	Vis six pans	4	M8x12
32	7 462 680 011	Scheibe	Washer	Rondelle	4	ø 8,4
33	1 38 303 02 51	Trittrost	Foothold	Marche-pied	1	**UL/UR**
34	7 236 677 131	Sechskantschraube	Hexagon head screw	Vis six pans	8	M8x20
35	7 462 680 011	Scheibe	Washer	Rondelle	16	ø 8,4
36	7 405 677 005	Sechskantmutter	Hexagon nut	Ecrou six pans	8	M8 DIN 985

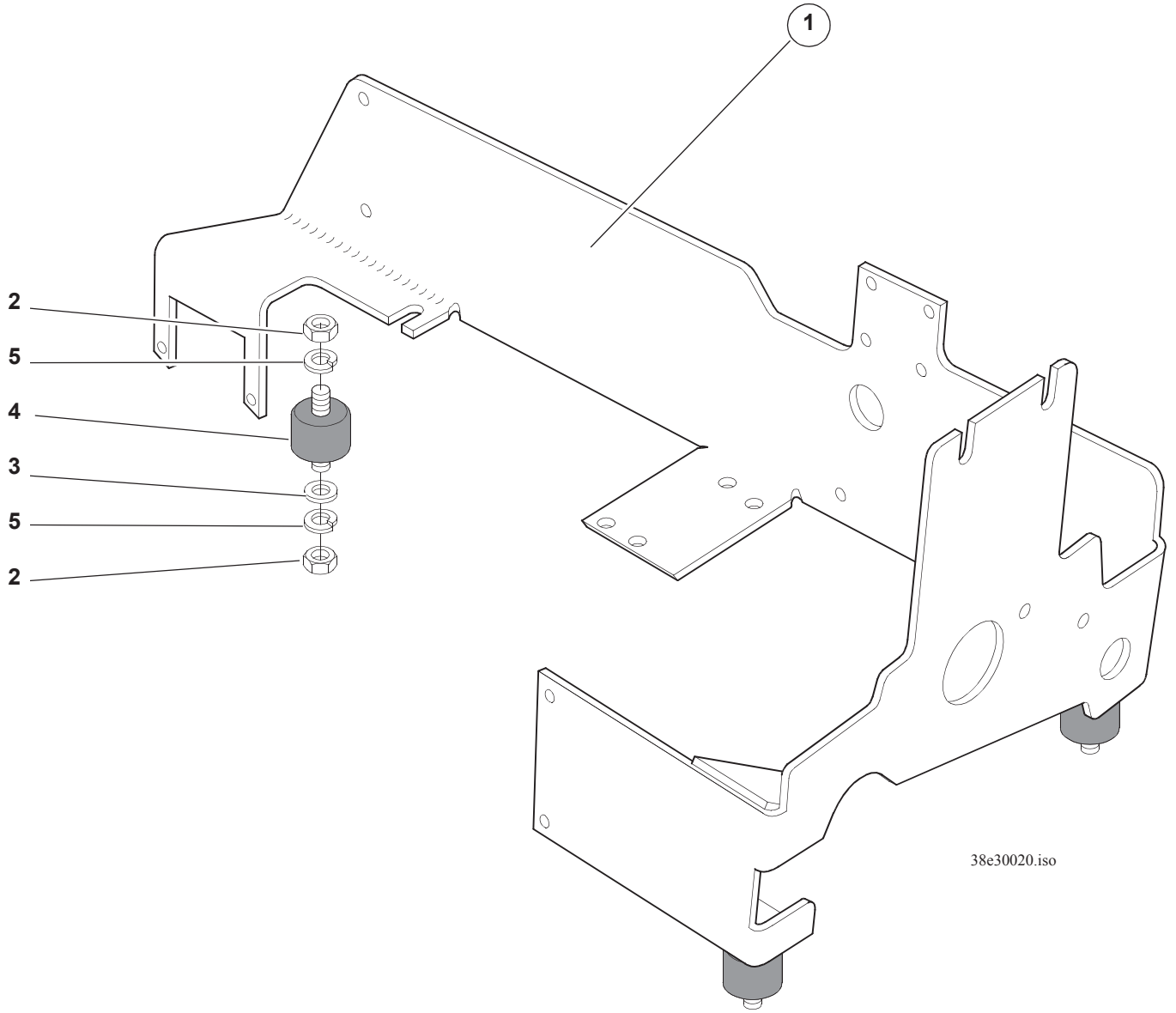
1
2
5
4
3
5
2
38e30020.iso

Pos. Item Pos.	Teil-Nummer Part no. No. pièce	Bezeichnung	Description	Désignation	Stück Qty. Qté.	Bemerkung Remarks Remarques
		Blechteile – Ventilkonsole	**Sheet-metal parts – valve console**	**Eléments en tôle – console de clapets**		
1	1 38 360 01 09	Konsole	Console	Console	1	
2	7 403 677 709	Sechskantmutter	Hexagon nut	Ecrou six pans	6	M8
3	7 462 680 011	Scheibe	Washer	Rondelle	3	ø 8,4
4	0 00 993 93 78	Zylinderlager	Journal bearing	Palier cylindrique	3	
5	0 00 992 43 28	Federring	Spring washer	Rondelle ressort	6	8

Gruppe

Räder, Reifen, Felgen

Schneeketten

Group

Wheels, Tyres, Wheel Rims

Snow chains

Groupe

Roues, Pneumatiques, Jantes

Chaînes à neige

Gruppe

Räder, Reifen, Felgen

Schneeketten

Group

Wheels, Tyres, Wheel Rims

Snow chains

Groupe

Roues, Pneumatiques, Jantes

Chaînes à neige

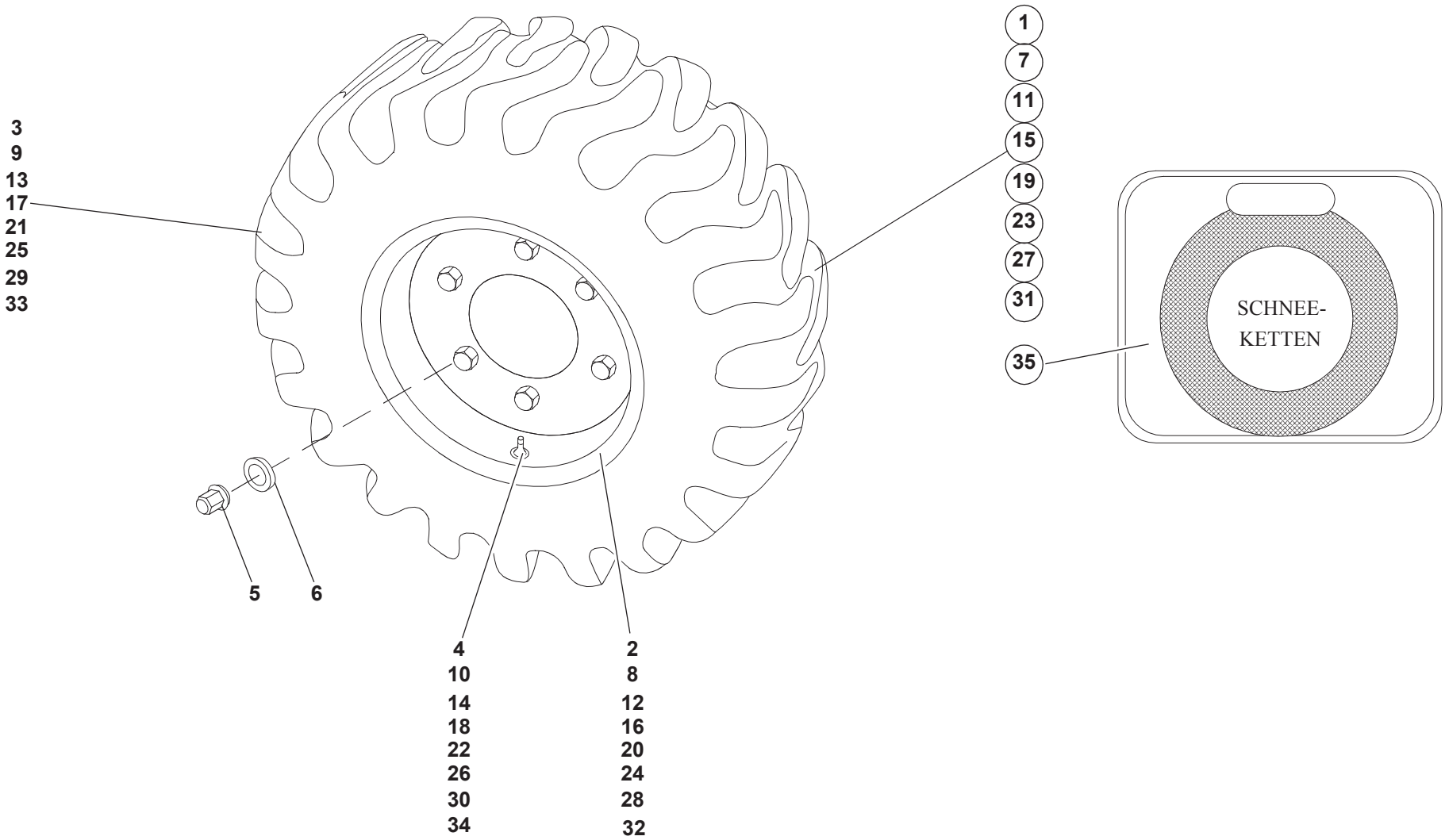
3
9
13
17
21
25
29
33
1
7
11
15
19
23
27
31
35
SCHNEE-
KETTEN
5
6
4
10
14
18
22
26
30
34
2
8
12
16
20
24
28
32

Pos. Item Pos.	Teil-Nummer Part no. No. pièce	Bezeichnung	Description	Désignation	Stück Qty. Qté.	Bemerkung Remarks Remarques
		Serienbereifung	**Standard tyres**	**Pneumatiques standard**		
1	0 00 310 80 06	Scheibenrad	Wheel rim	Jante	4	
2	0 00 312 13 07	Scheibenrad	Wheel rim	Jante	1	11x18 ET=67
3	0 00 312 68 12	Reifen	Tyre	Pneumatique	1	12,5x18 MPT NB38 10 PR
4	0 00 311 13 13	Luft-Wasserventil	Air-water valve	Valve air-eau	1	
5	7 686 677 102	Flachbundmutter	Flat collar nut	Ecrou hexagonal à embase mince	24	300 Nm B18
6	7 686 682 003	Federring	Spring washer	Rondelle ressort	24	C18,5
		Sonderbereifung	**Optional tyres**	**Pneumatiques en option**		
7	0 00 310 55 06	Scheibenrad	Wheel rim	Jante	4	
8	0 00 312 13 07	Scheibenrad	Wheel rim	Jante	1	11x18 ET=67
9	0 00 312 64 12	Reifen	Tyre	Pneumatique	1	365/70 R18 SPT 9
10	0 00 311 13 13	Luft-Wasserventil	Air-water valve	Valve air-eau	1	
11	0 00 310 70 06	Scheibenrad	Wheel rim	Jante	4	
12	0 00 312 13 07	Scheibenrad	Wheel rim	Jante	1	11x18 ET=67
13	0 00 312 39 12	Reifen	Tyre	Pneumatique	1	12,5x18 TG32 MPT 10 Ply
14	0 00 311 13 13	Luft-Wasserventil	Air-water valve	Valve air-eau	1	
15	0 00 310 71 06	Scheibenrad	Wheel rim	Jante	4	
16	0 00 312 13 07	Scheibenrad	Wheel rim	Jante	1	11x18 ET=67
17	0 00 312 42 12	Reifen	Tyre	Pneumatique	1	335/80 R18 XM27
18	0 00 311 13 13	Luft-Wasserventil	Air-water valve	Valve air-eau	1	
19	0 00 310 72 06	Scheibenrad	Wheel rim	Jante	4	
20	0 00 312 13 07	Scheibenrad	Wheel rim	Jante	1	11x18 ET=67
21	0 00 312 69 12	Reifen	Tyre	Pneumatique	1	12,5x18 MPT E91-2 8 Ply
22	0 00 311 13 13	Luft-Wasserventil	Air-water valve	Valve air-eau	1	
23	0 00 310 76 06	Scheibenrad	Wheel rim	Jante	4	
24	0 00 312 13 07	Scheibenrad	Wheel rim	Jante	1	11x18 ET=67
25	0 00 312 24 12	Reifen	Tyre	Pneumatique	1	15,5x55 R18 SPPG 7
26	0 00 311 13 13	Luft-Wasserventil	Air-water valve	Valve air-eau	1	

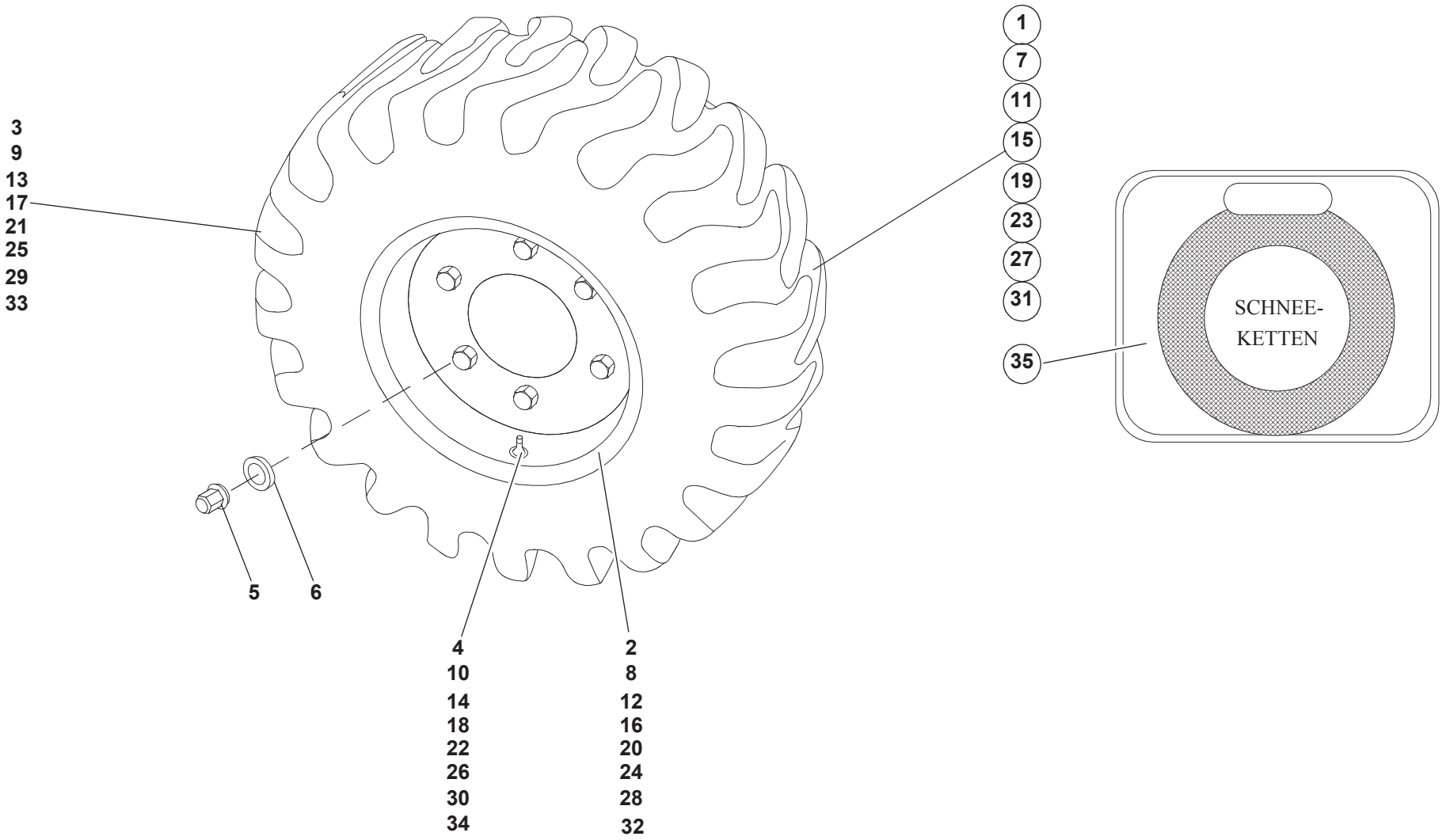
3
9
13
17
21
25
29
33
1
7
11
15
19
23
27
31
35
SCHNEE-
KETTEN
5
6
4
10
14
18
22
26
30
34
2
8
12
16
20
24
28
32

Pos. Item Pos.	Teil-Nummer Part no. No. pièce	Bezeichnung	Description	Désignation	Stück Qty. Qté.	Bemerkung Remarks Remarques
27	0 00 310 54 06	Scheibenrad	Wheel rim	Jante	4	
28	0 00 312 13 07	Scheibenrad	Wheel rim	Jante	1	11x18 ET=67
29	0 00 312 79 12	Reifen	Tyre	Pneumatique	1	12,5x18 MPT30 128E 10 PR
30	0 00 311 13 13	Luft-Wasserventil	Air-water valve	Valve air-eau	1	
31	0 00 310 24 07	Scheibenrad	Wheel rim	Jante	4	
32	0 00 312 13 07	Scheibenrad	Wheel rim	Jante	1	11x18 ET=67
33	0 00 312 98 12	Reifen	Tyre	Pneumatique	1	365/70 R18 MPT 70 E
34	0 00 311 13 13	Luft-Wasserventil	Air-water valve	Valve air-eau	1	
		Schneeketten	**Snow chains**	**Chaînes à neige**		
35	0 00 312 10 04	Schneekettensatz (für 1 Achse)	Set of snow chains (for 1 axle)	Jeu de chaînes à neige (pour 1 essieu)	2	12.5-18

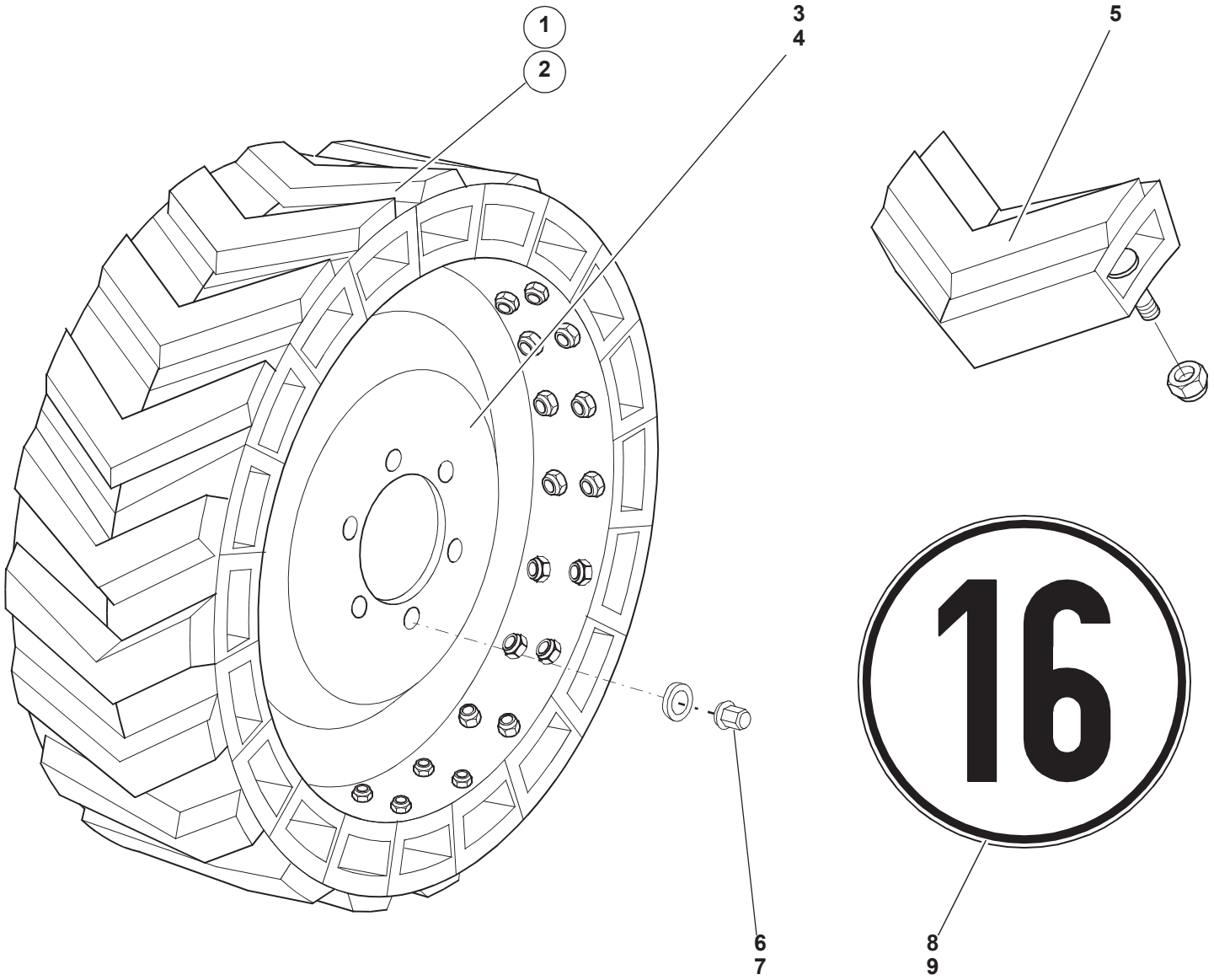

38e31100.iso

Pos. Item Pos.	Teil-Nummer Part no. No. pièce	Bezeichnung	Description	Désignation	Stück Qty. Qté.	Bemerkung Remarks Remarques
		Scheibenrad (Air Boss)	**Wheel rim assy (Air Boss)**	**Ens jante (Air Boss)**		
1	0 00 310 87 06	Scheibenrad	Wheel rim	Jante	2	**R** 12.5-18
2	0 00 310 88 06	Scheibenrad	Wheel rim	Jante	2	**L** 12.5-18
3	0 00 312 17 07	Scheibenrad	Wheel rim	Jante	2	**R**
4	0 00 312 18 07	Scheibenrad	Wheel rim	Jante	2	**L**
5	0 00 080 29 40	Segment	Segment	Segment	20	
6	7 686 677 103	Flachbundmutter	Flat collar nut	Ecrou hexagonal à embase mince	24	B20 420 Nm
7	7 686 682 004	Federring	Spring washer	Rondelle ressort	24	C20,5
8	0 00 435 04 34	Schild (16 km/h)	Label (16 kph)	Label (16 km/h)	1	**I** ø 200
9	0 00 435 97 33	Schild (16 km/h)	Label (16 kph)	Label (16 km/h)	2	**A** ø 200

Gruppe

Auspuffanlage

Abgasreiniger
Katalytischer Abgasreiniger

Group

Exhaust system

Exhaust gas cleaner
Catalytic exhaust gas cleaner

Groupe 32

Système d’échappement

Purificateur de gaz d’échappement
Purificateur catalytique de gaz d’échappement

Gruppe

Auspuffanlage

Abgasreiniger
Katalytischer Abgasreiniger

Group

Exhaust system

Exhaust gas cleaner
Catalytic exhaust gas cleaner

Groupe 32

Système d’échappement

Purificateur de gaz d’échappement
Purificateur catalytique de gaz d’échappement

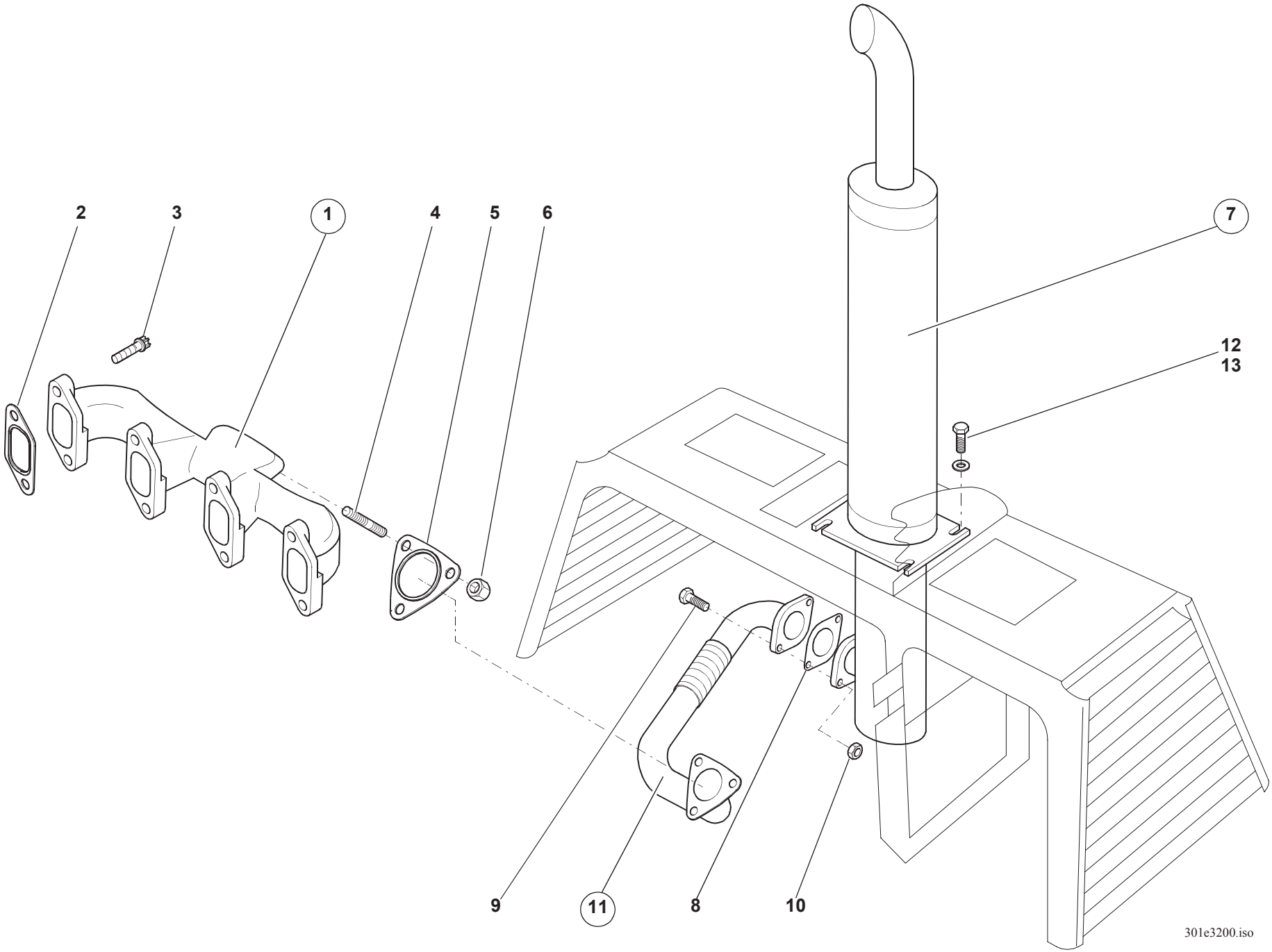
2
3
1
4
5
6
7
12
13
9
11
8
10
301e3200.iso

Pos. Item Pos.	Teil-Nummer Part no. No. pièce	Bezeichnung	Description	Désignation	Stück Qty. Qté.	Bemerkung Remarks Remarques
		Auspuffsammelrohr, Abgasschalldämpfer	**Exhaust manifold, exhaust silencer**	**Collecteur d'échappement, silencieux d'échappement**		
1	0 00 080 19 35	Auspuffsammelrohr	Exhaust manifold	Collecteur d'échappement	1	
2	0 00 080 14 01	Dichtung	Seal	Joint	1	⊗
3	0 00 080 14 02	Torx-Schraube	Torx-head screw	Vis à tête Torx	8	M10x30-10.9
4	0 00 080 14 03	Stiftschraube	Stud bolt	Goujon fileté	3	M8x20-10.9
5	0 00 080 14 04	Dichtung	Seal	Joint	1	⊗
6	0 00 080 20 07	Sechskantmutter	Hexagon nut	Ecrou six pans	3	M8
7	0 38 321 01 01	Abgasschalldämpfer	Exhaust silencer	Silencieux d'échappement	1	
8	7 594 655 060	Dichtung	Seal	Joint	1	⊗ 60x94x2
9	7 236 677 556	Sechskantschraube	Hexagon head screw	Vis six pans	2	M12x40
10	7 403 677 804	Sechskantmutter	Hexagon nut	Ecrou six pans	2	M12
11	0 38 320 00 04	Abgasleitung	Exhaust pipe	Conduite d'échappement	1	
12	7 236 677 131	Sechskantschraube	Hexagon head screw	Vis six pans	4	M8x20
13	7 462 680 011	Scheibe	Washer	Rondelle	4	ø8,4

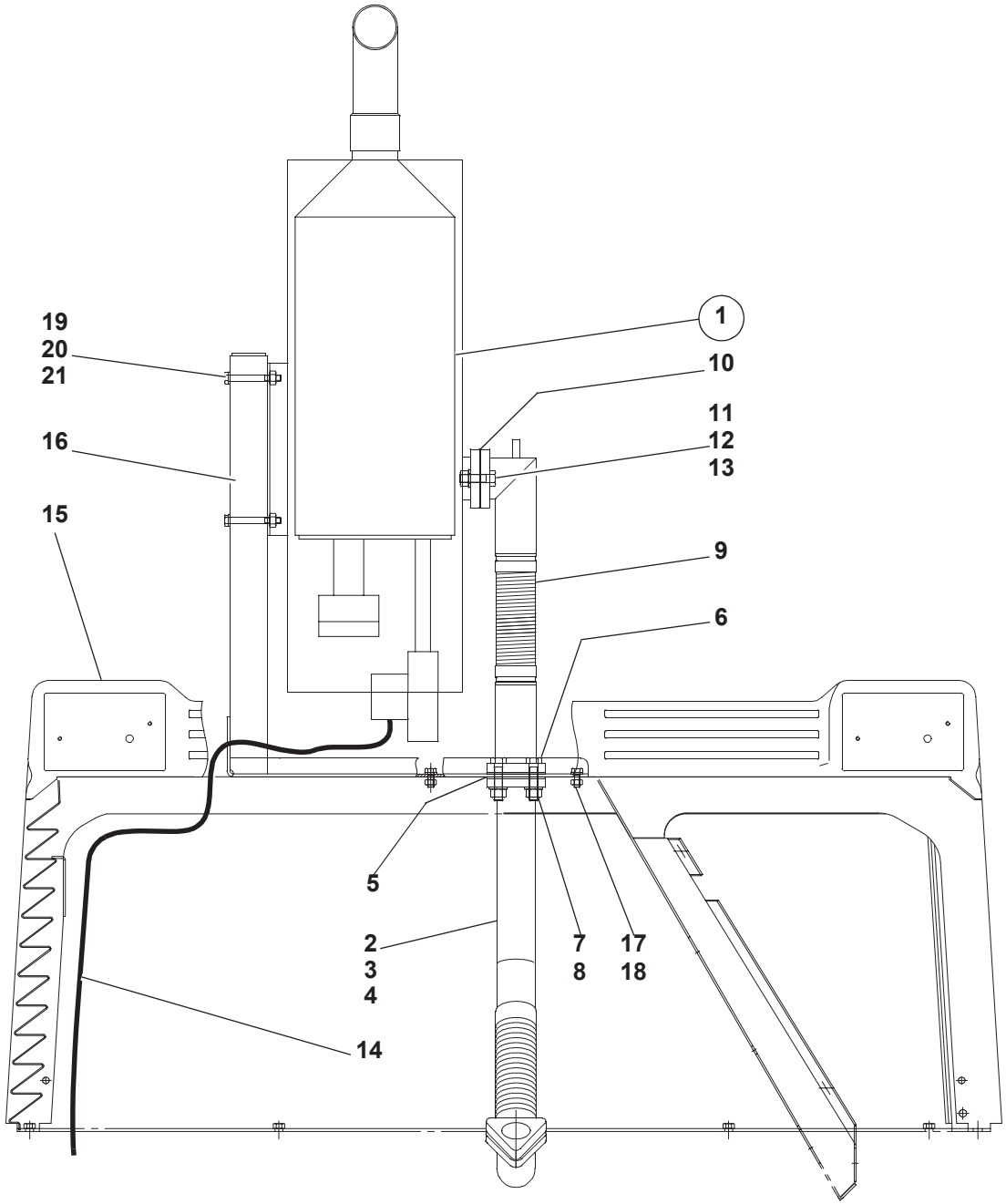

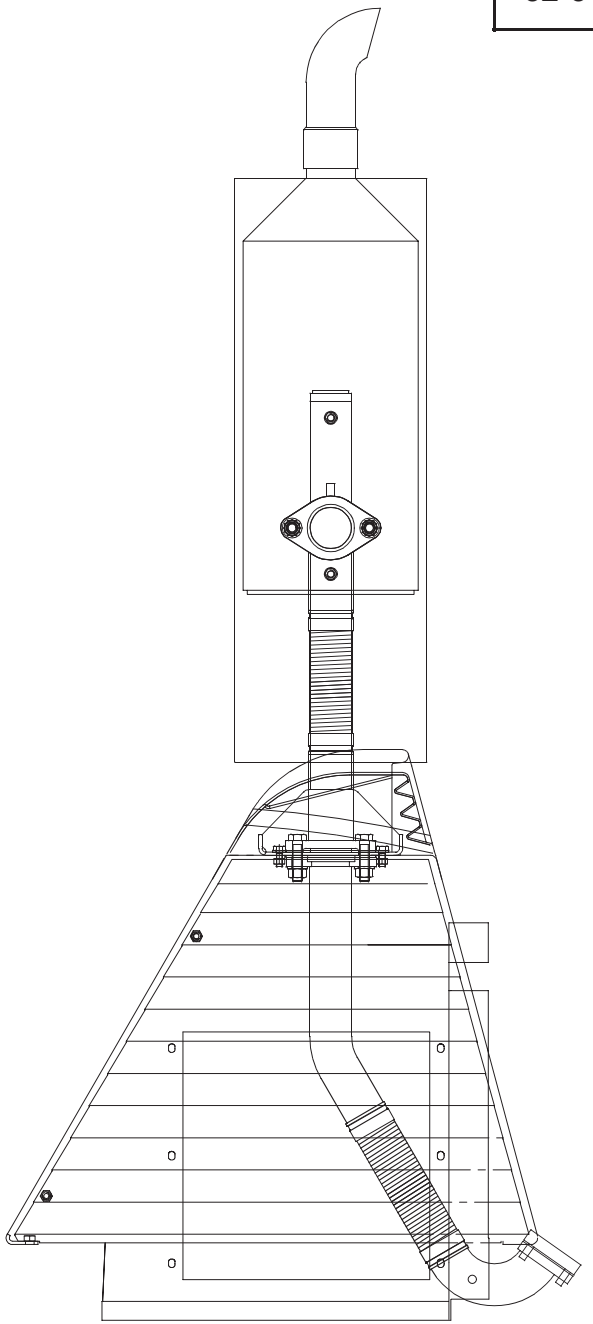

301e3210.iso

Pos. Item Pos.	Teil-Nummer Part no. No. pièce	Bezeichnung	Description	Désignation	Stück Qty. Qté.	Bemerkung Remarks Remarques
		Rußfilter	**Exhaust gas cleaner**	**Purificateur de gaz d'échappement**		
1	0 37 321 00 30	Abgasreiniger	Exhaust gas cleaner	Purificateur de gaz d'échappement	1	F 50 RH
2	0 37 320 01 04	Abgasleitung	Exhaust pipe	Conduite d'échappement	1	
3	0 63 321 06 88	Isolierband	Insulating tape	Bande isolante	1	5000x35x1
4	0 00 993 71 28	Schelle	Clamp	Collier	1	
5	7 594 655 060	Dichtung	Seal	Joint	2	60x94x2
6	7 236 677 945	Sechskantschraube	Hexagon head screw	Vis six pans	2	M12x50
7	0 00 992 27 28	Federring	Spring washer	Rondelle ressort	2	12
8	7 403 677 817	Sechskantmutter	Hexagon nut	Ecrou six pans	2	M12
9	0 37 321 00 05	Kompensator-Rohr	Compensator pipe	Tuyau compensateur	1	
10	7 594 655 060	Dichtung	Seal	Joint	2	60x94x2
11	7 236 677 943	Sechskantschraube	Hexagon head screw	Vis six pans	2	M12x40
12	0 00 992 27 28	Federring	Spring washer	Rondelle ressort	2	12
13	7 403 677 817	Sechskantmutter	Hexagon nut	Ecrou six pans	2	M12
14	0 00 080 51 62	Schalter (mit Kabel)	Switch (with cable)	Interrupteur (avec câble)	1	
15	1 38 305 02 03	Traverse	Light border	Listel	1	
		Befestigung – Rußfilter →| 310 56 0319	**Attachment – exhaust gas cleaner →| 310 56 0319**	**Fixation – purificateur de gaz d'échappement →| 310 56 0319**		
16	1 38 320 01 40	Halter	Bracket	Support	1	
17	7 236 677 131	Sechskantschraube	Hexagon head screw	Vis six pans	4	M8x20
18	0 00 992 43 28	Federring	Spring washer	Rondelle ressort	4	
19	7 234 677 562	Sechskantschraube	Hexagon head screw	Vis six pans	2	M10x70
20	0 00 992 35 28	Federring	Spring washer	Rondelle ressort	2	10
21	7 462 680 014	Scheibe	Washer	Rondelle	2	ø10,5

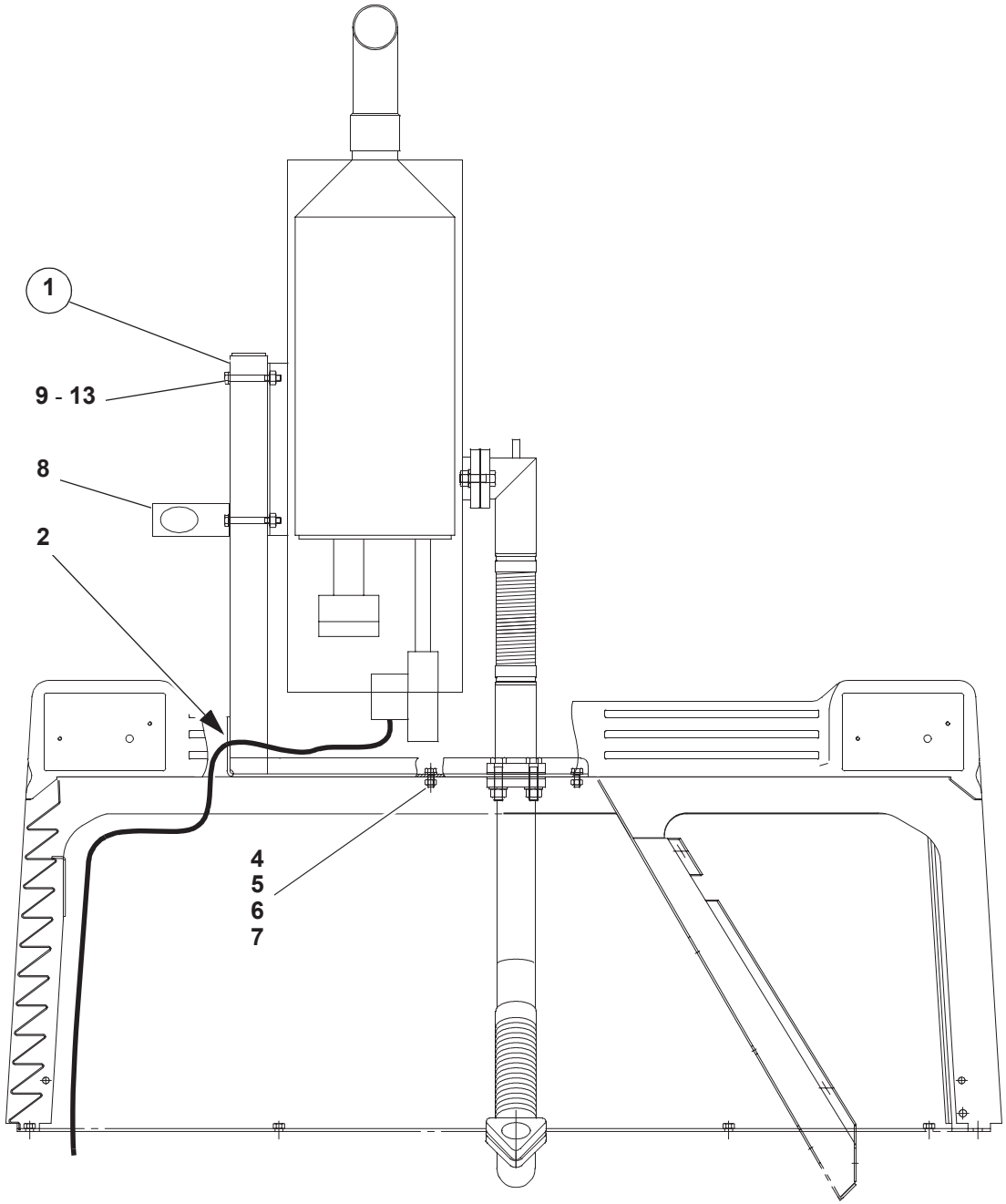

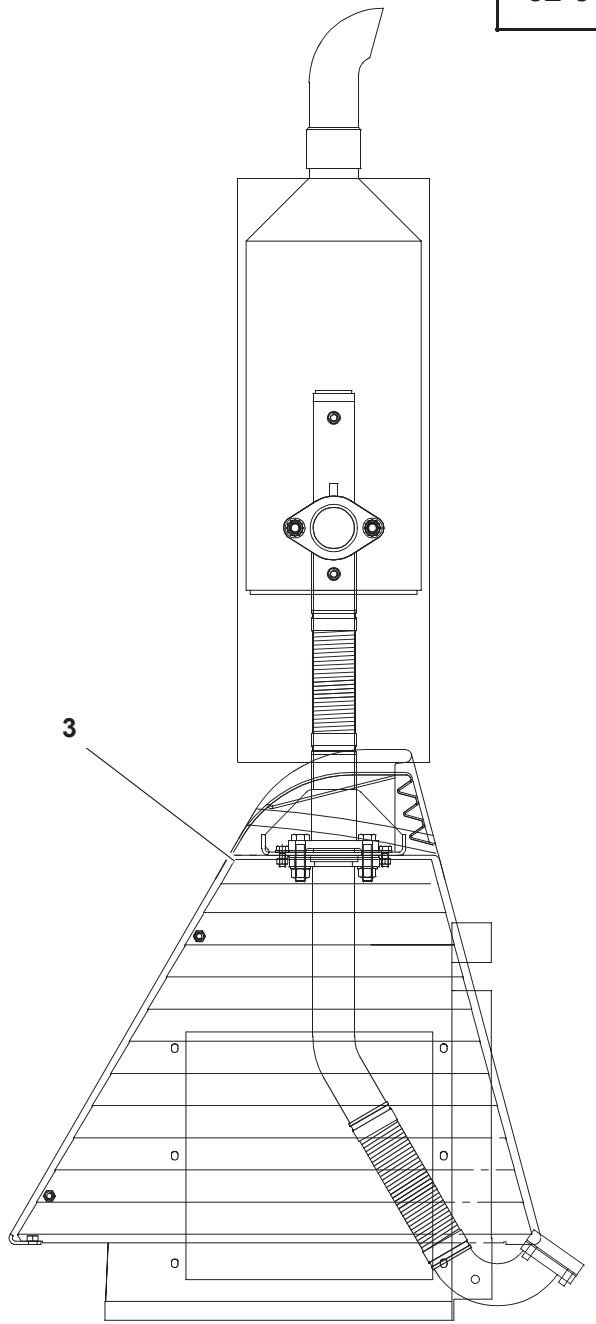

301e3210.iso

Pos. Item Pos.	Teil-Nummer Part no. No. pièce	Bezeichnung	Description	Désignation	Stück Qty. Qté.	Bemerkung Remarks Remarques
		Rußfilter – Befestigung **|➔ 310 56 0320**	**Exhaust gas cleaner – attachment** **|➔ 310 56 0320**	**Purificateur de gaz d'échappement – fixation |➔ 310 56 0320**		
1	0 38 320 03 40	Halter	Bracket	Support	1	
2	0 00 996 42 42	Durchführungsring	Duct ring	Bague de passage	1	
3	0 38 321 00 42	Halter	Bracket	Support	1	
4	7 236 677 133	Sechskantschraube	Hexagon head screw	Vis six pans	4	M8x25
5	7 236 677 131	Sechskantschraube	Hexagon head screw	Vis six pans	6	M8x20
6	7 403 677 709	Sechskantmutter	Hexagon nut	Ecrou six pans	4	M8
7	0 00 992 43 28	Federring	Spring washer	Rondelle ressort	8	8
8	7 462 680 011	Scheibe	Washer	Rondelle	8	ø8
9	0 38 321 08 40	Halter	Bracket	Support	1	
10	7 236 677 926	Sechskantschraube	Hexagon head screw	Vis six pans	5	M 10x30
11	0 00 992 35 28	Federring	Spring washer	Rondelle ressort	2	10
12	7 462 680 014	Scheibe	Washer	Rondelle	5	ø10,5
13	7 403 677 813	Sechskantmutter	Hexagon nut	Ecrou six pans	3	M10
	1 38 320 00 40	Halter für Steckdose	Bracket for socket	Support pour prise	1	
	7 236 677 131	Sechskantschraube	Hexagon head screw	Vis six pans	2	M8x20
	0 00 992 43 28	Federring	Spring washer	Rondelle ressort	2	
	7 250 670 590	Zylinderschraube	Cheese-head screw	Vis à tête bombée	2	M4x20
	0 00 992 37 28	Federring	Spring washer	Vis à tête cylindrique	2	4
	0 00 993 13 15	Kabelbinder	Cable strap	Bande à câbles	1	4,6x200
		Auspuffteile am Motor siehe Seite 32-2	Component parts for exhaust system: see page 32-2	Pièces constitutives pour système d'échappement : voir page 32-2		

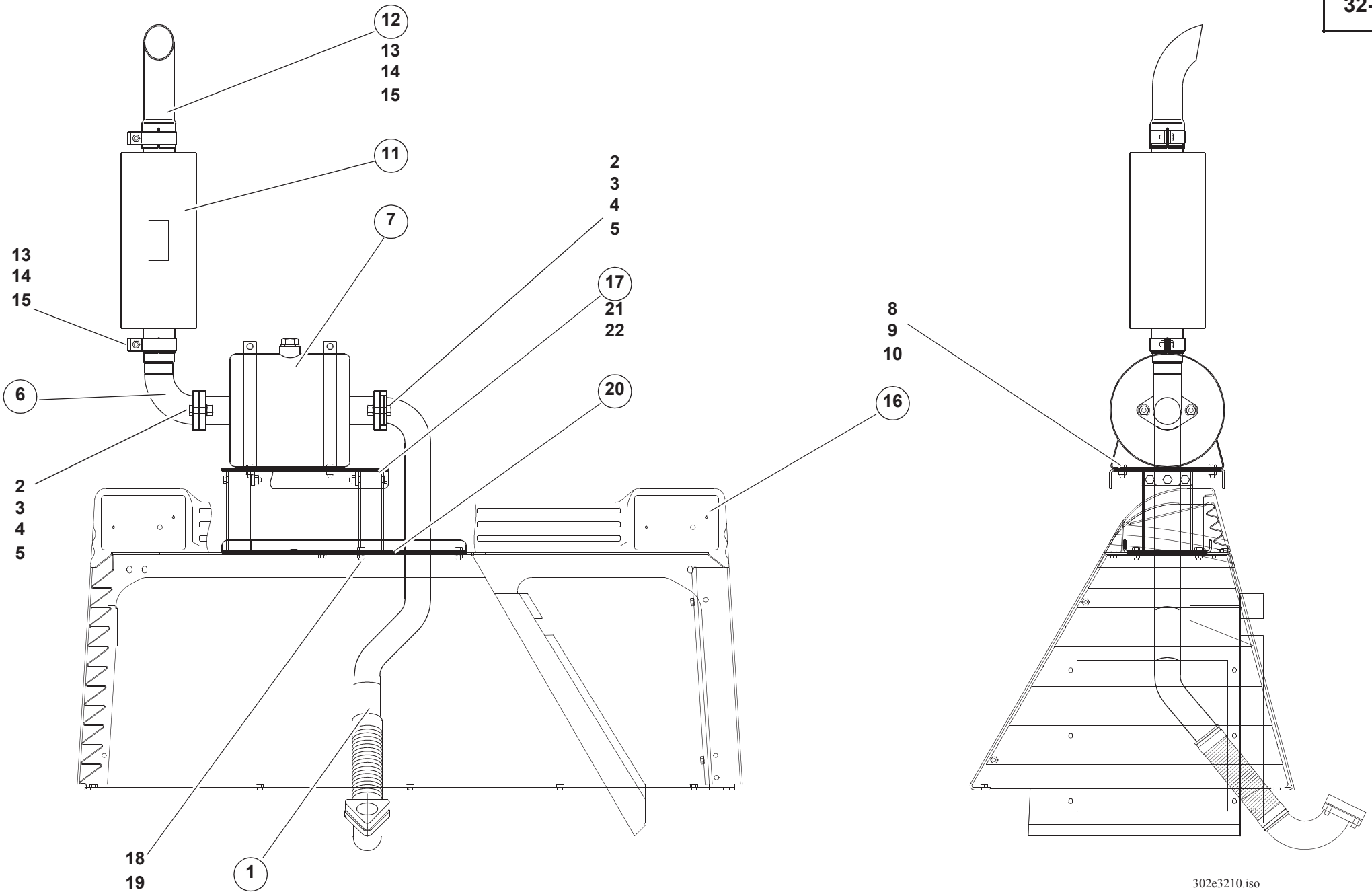
12
13
14
15
11
7
13
14
15
6
2
3
4
5
18
19
1
2
3
4
5
17
21
22
20
16
8
9
10
302e3210.iso

Pos. Item Pos.	Teil-Nummer Part no. No. pièce	Bezeichnung	Description	Désignation	Stück Qty. Qté.	Bemerkung Remarks Remarques
		Katalytischer Abgasreiniger	**Catalytic exhaust gas cleaner**	**Purificateur catalytique de gaz d'échappement**		
1	0 38 320 03 04	Abgasleitung	Exhaust pipe	Conduite d'échappement	1	
2	7 594 655 060	Dichtung	Seal	Joint	2	⊗ 60x94x2
3	7 236 677 943	Sechskantschraube	Hexagon head screw	Vis six pans	4	M12x40
4	0 00 992 57 28	Federring	Spring washer	Rondelle ressort	4	12
5	7 403 677 817	Sechskantmutter	Hexagon nut	Ecrou six pans	4	M12
6	1 38 320 05 04	Abgasleitung	Exhaust pipe	Conduite d'échappement	1	
7	0 38 321 00 30	Abgasreiniger	Exhaust gas cleaner	Purificateur de gaz d'échappement	1	KAR 1-50
8	7 236 677 131	Sechskantschraube	Hexagon head screw	Vis six pans	4	M8x20
9	0 00 992 43 28	Federring	Spring washer	Rondelle ressort	4	8
10	7 403 677 709	Sechskantmutter	Hexagon nut	Ecrou six pans	4	M8
11	0 38 321 02 01	Abgasschalldämpfer	Exhaust silencer	Silencieux de gaz d'échappement	1	
12	0 38 321 01 05	Auslaßrohr	Exhaust outlet pipe	Tuyau de sortie des gaz d'échappement	1	
13	7 564 116 014	Schelle	Clamp	Collier	2	D 63,5
14	7 236 677 131	Sechskantschraube	Hexagon head screw	Vis six pans	2	M 8x20
15	7 403 677 709	Sechskantmutter	Hexagon nut	Ecrou six pans	2	M8
16	1 38 305 02 03	Traverse	Light border	Listel	1	
17	1 38 320 00 11	Lagerplatte	Mounting plate	Plaque de fixation	1	
18	7 236 677 131	Sechskantschraube	Hexagon head screw	Vis six pans	4	M8x20
19	0 00 992 43 28	Federring	Spring washer	Rondelle ressort	4	8
20	1 38 320 02 40	Halterung	Bracket	Support	1	
21	7 234 677 090	Sechskantschraube	Hexagon head screw	Vis six pans	3	M8x70
22	0 00 992 43 28	Federring	Spring washer	Rondelle ressort	3	8
		Auspuffteile am Motor siehe Seite 32-2	Component parts for exhaust system: see page 32-2	Pièces constitutives pour système d'échappement : voir page 32-2		

Gruppe 33

Elektrische Anlage

Group

Electrical system

Groupe

Equipement électrique

Gruppe 33

Elektrische Anlage

Group

Electrical system

Groupe

Equipement électrique

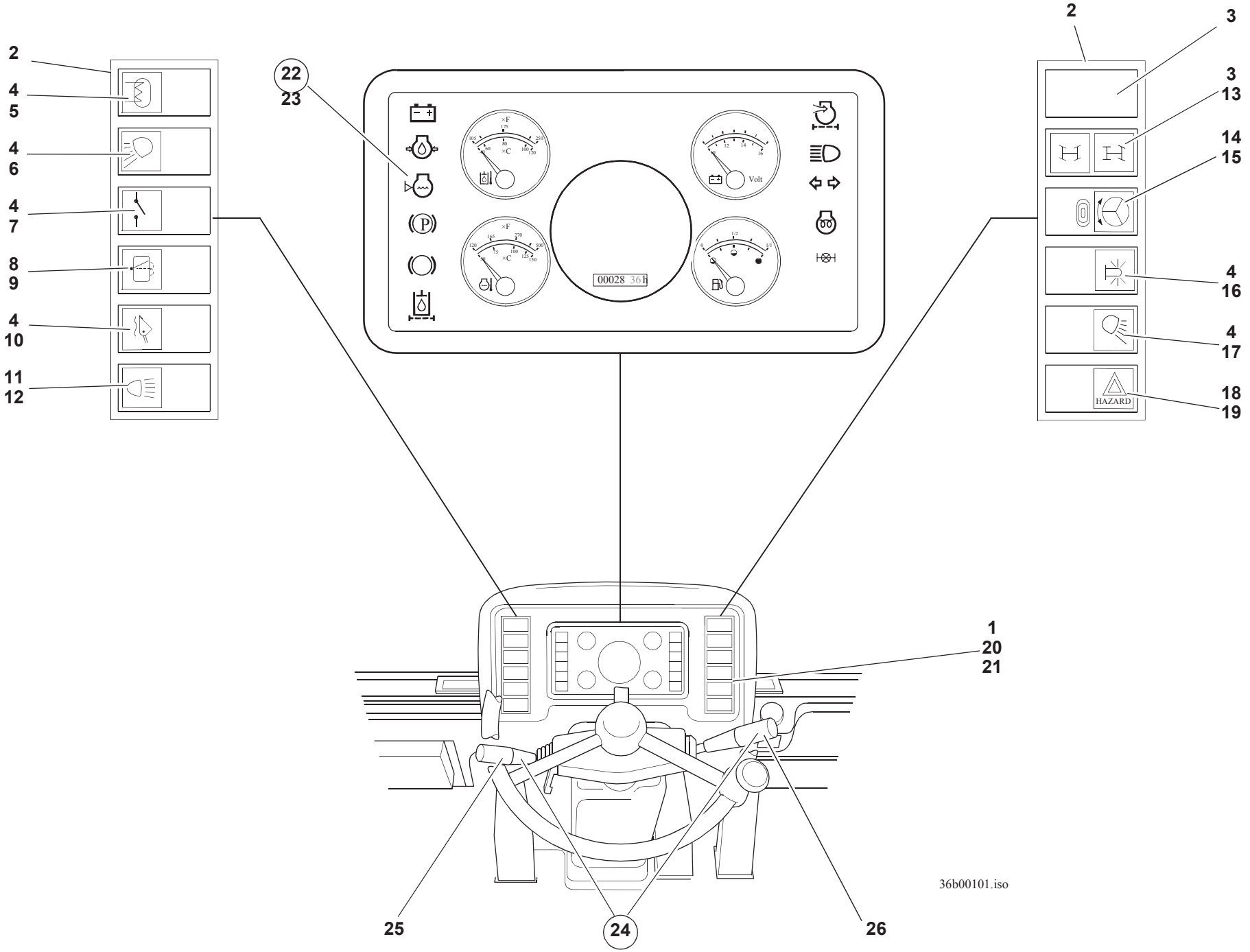
2
4
5
4
6
4
7
8
9
4
10
11
12
22
23
2
3
3
13
14
15
4
16
4
17
18
19
HAZARD
Volt
00028 36h
1
20
21
25
24
26
36b00101.iso

Pos. Item Pos.	Teil-Nummer Part no. No. pièce	Bezeichnung	Description	Désignation	Stück Qty. Qté.	Bemerkung Remarks Remarques
		Armaturenbrett vorn	**Front instrument panel**	**Tableau de bord AV**		
1	0 00 080 16 28	Armaturenbrett vorn	Front instrument panel	Tableau de bord AV	1	
2	0 00 333 01 45	Einbaurahmen	Installation frame	Cadre d'installation	2	
3	0 00 332 08 72	Blinddeckel	Dummy cover	Couvercle d'obturation	0-5	
	7 734 000 932	Glühlampe	Light bulb	Lampe	7-12	W5 12V/1,2W
4	0 00 333 81 08	Schalter	Switch	Interrupteur	2-6	
5	0 00 435 41 43	Symbol Frontscheibenheizung	Symbol: front window electric heating	Symbole : chauffage électrique de la vitre	1	SO
6	0 00 435 18 43	Symbol Arbeitsscheinwerfer vorne	Symbol: front working light	Symbole : projecteur de trav.	1	SO
7	0 00 435 96 43	Symbol 4. Steuerkreis	Symbol: 4th control circuit	Symbole : 4e circuit hydraulique	1	SO
8	0 00 333 56 07	Schalter wischen/waschen	Switch: wipe/wash	Interrupteur : essuyer/laver	1	
9	0 00 435 98 43	Symbol wischen/waschen	Symbol: wipe/wash	Symbole : essuyer/laver	1	
10	0 00 435 55 43	Symbol Laststabilisator	Symbol: load stabilizer	Symbole : stabilisateur de charge	1	SO
11	0 00 333 82 08	Schalter Licht	Switch: lights	Interrupteur : feux	1	
12	0 00 435 62 43	Symbol Licht	Symbol: lights	Symbole : feux	1	
13	0 00 435 04 45	Symbol VA-Lenkung/Allradlenkung	Symbol: front axle/four wheel steering	Symbole : direction pont AV/quatre roues	1	
14	0 00 333 58 07	Umschalter Lenkung bei 20/km	Change-over switch: steering 20 kph	Inverseur : direction à 20 km/h	1	
15	0 00 435 65 43	Symbol Lenkautomat	Symbol: automatic steering synchronisation	Symbole : synchronisation automatique de la direction	1	SO
16	0 00 435 17 43	Symbol Rundumkennleuchte	Symbol: rotating beacon	Symbole : gyrophare	1	SO
17	0 00 435 18 43	Symbol Arbeitsscheinwerfer hinten	Symbol: rear working light	Symbole : projecteur de travail AR	1	
18	0 00 333 28 07	Schalter Warnblinkanlage	Switch: hazard warning light	Interrupteur : signal de détresse	1	
19	0 00 435 61 43	Symbol Warnblinkanlage	Symbol: hazard warning light	Symbole : signal de détresse	1	
20	0 00 080 07 37	Blechschraube	Sheet-metal screw	Vis à tôle	4	ø 4,2x13
21	0 00 993 10 94	Klips	Clips	Clips	4	
22	0 00 336 11 05	Anzeigeinstrument 20/km	20 kph indicator	Indicateur 20 km/h	1	
23	0 00 080 51 11	Glas	Glass	Verre	1	
24	0 00 333 53 07	Lenkstockschalter	Steering column control lever	Levier de commande de la colonne de direction	1	
25	0 00 080 21 37	Lenkstockschalter links	Steering column control lever (left)	Levier de commande de la colonne de direction (côté gauche)	1	
26	0 00 080 21 38	Lenkstockschalter rechts	Steering column control lever (right)	Levier de commande de la colonne de direction (côté droit)	1	

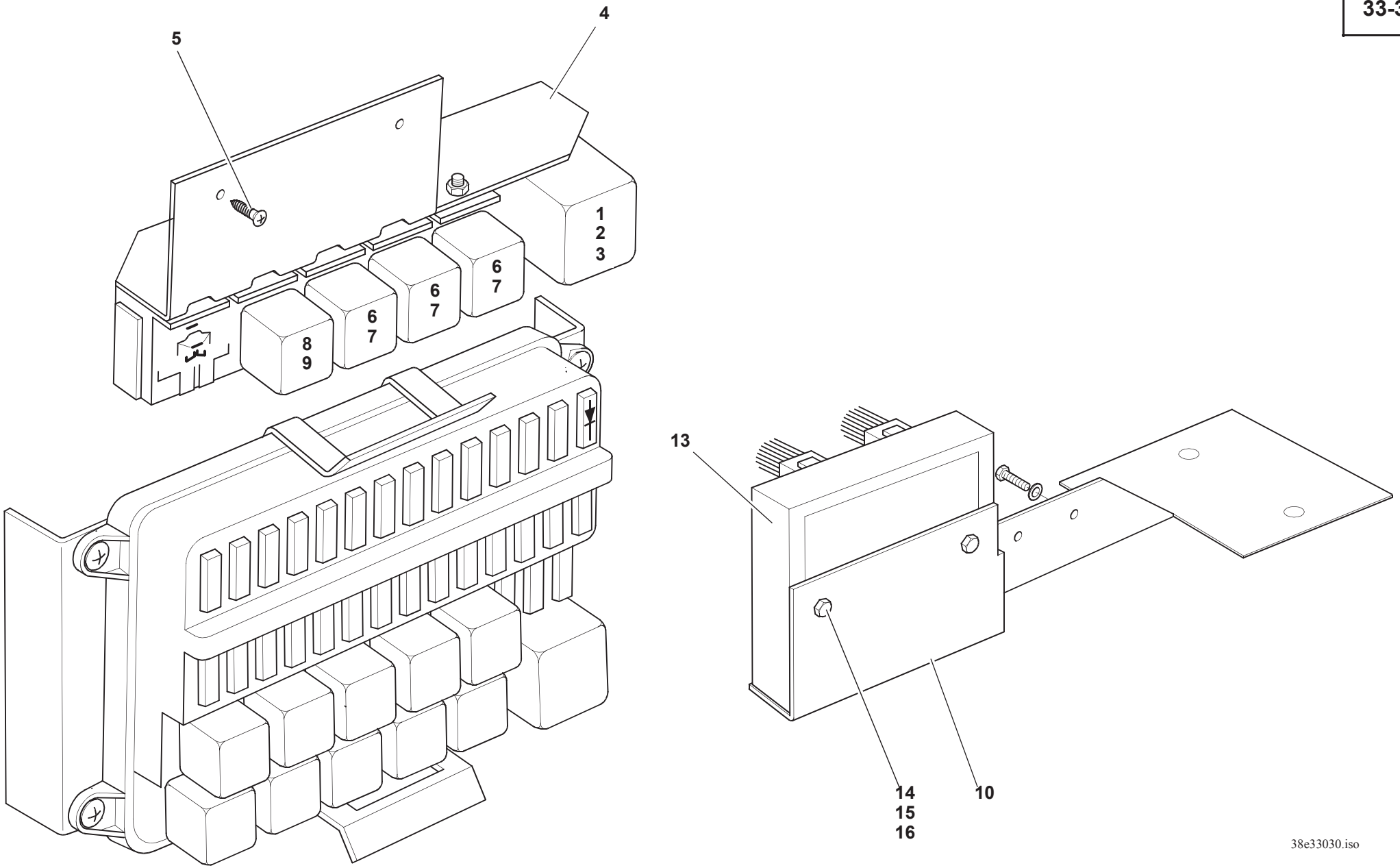
5
4
1
2
3
6
7
6
7
6
7
8
9
13
14
15
16
10
38e33030.iso

Pos. Item Pos.	Teil-Nummer Part no. No. pièce	Bezeichnung	Description	Désignation	Stück Qty. Qté.	Bemerkung Remarks Remarques
		Relais – Befestigungsteile	**Relay – attachment parts**	**Relais – pièces de fixation**		
1	0 00 333 06 26	Impulsgeber	Pulse generator	Générateur d'impulsions	1	
2	0 00 333 53 11	Stecksockel	Relay bracket	Support pour relais	1	
3	0 00 080 08 18	Halter	Bracket	Support	1	
4	0 00 080 37 10	Halter	Bracket	Support	1	
5	0 00 995 44 68	Blechschraube	Sheet-metal screw	Vis à tôle	2	ø 5,5x16
6	0 00 332 06 28	Stecksockel	Relay bracket	Support pour relais	3	
7	0 00 332 29 17	Relais	Relay	Relais	2-3	70 A
8	0 00 332 04 28	Stecksockel	Relay bracket	Support pour relais	2	
9	0 00 332 31 17	Relais	Relay	Relais	1	40/60 A
10	0 00 080 16 71	Halter	Bracket	Support	1	
11	7 236 677 078	Sechskantschraube	Hexagon head screw	Vis six pans	2	M6x12
12	7 451 680 109	Scheibe	Washer	Rondelle	2	ø 6,4
13	0 00 080 17 72	Lampentester	Lamp tester	Vérification des lampes	1	
14	7 236 677 060	Sechskantschraube	Hexagon head screw	Vis six pans	1	M5x25
15	0 00 080 07 10	Scheibe	Washer	Rondelle	2	ø 5,2
16	7 403 677 705	Sechskantmutter	Hexagon nut	Ecrou six pans	2	M5

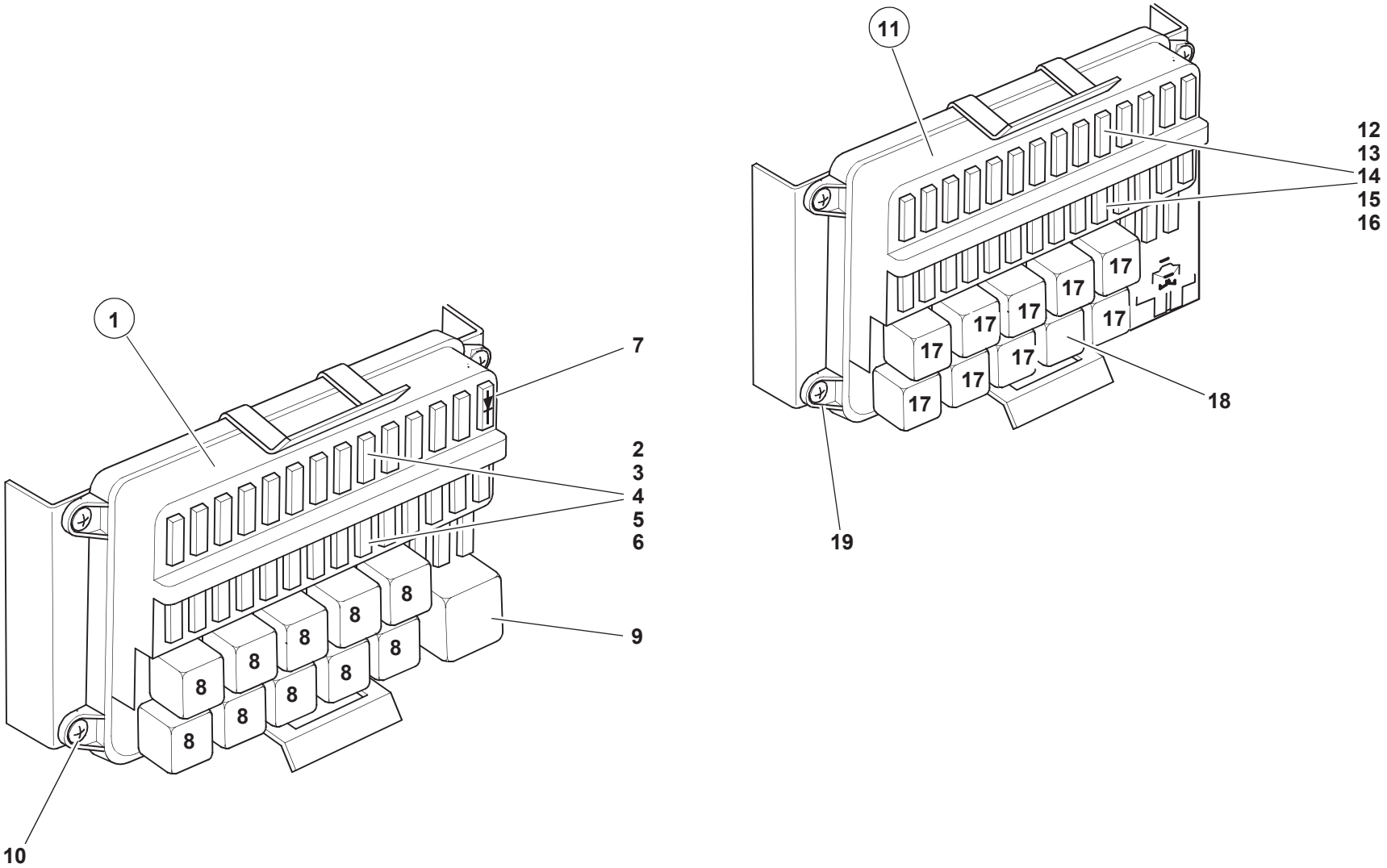

300e33c0.fm4

Pos. Item Pos.	Teil-Nummer Part no. No. pièce	Bezeichnung	Description	Désignation	Stück Qty. Qté.	Bemerkung Remarks Remarques
		Sicherungskasten, Relais	**Fuse box, relays**	**Boîte à fusibles, relais**		
		765.801/802	**765.801/802**	**765.801/802**		
1	0 00 080 17 86	Sicherungskasten	Fuse box	Boîte à fusibles	1	
2	7 733 661 604	Sicherung 7,5A braun	Fuse: 7.5 A (brown)	Fusible : 7,5 A (marron)	1-14	
3	7 733 661 605	Sicherung 10A rot	Fuse: 10 A (red)	Fusible : 10 A (rouge)	1-10	
4	7 733 661 606	Sicherung 15A blau	Fuse: 15 A (blue)	Fusible : 15A (bleu)	1-4	
5	7 733 661 608	Sicherung 25A weiß	Fuse: 25 A (white)	Fusible : 25A (blanc)	0-1	
6	0 00 333 35 20	Sicherung 40A orange	Fuse: 40A (orange)	Fusible : 40A (orange)	0-1	
7	0 00 080 49 58	Diode	Diode	Diode	1	1 A
8	0 00 332 31 17	Relais	Relay	Relais	11	40/60 A
9	0 00 080 16 11	Blinkgeber	Turn indicator unit	Boîte clignotante	1	
10	0 00 995 34 68	Blechschraube	Sheet-metal screw	Vis à tôle	4	
		Sicherungskasten, Relais	**Fuse box, relays**	**Boîte à fusibles, relais**		
		765.804/805	**765.804/805**	**765.804/805**		
11	0 00 080 40 14	Sicherungskasten	Fuse box	Boîte à fusibles	1	
12	7 733 661 604	Sicherung 7,5A braun	Fuse: 7.5 A (brown)	Fusible : 7,5 A (marron)	1-14	
13	7 733 661 605	Sicherung 10A rot	Fuse: 10 A (red)	Fusible : 10 A (rouge)	1-10	
14	7 733 661 606	Sicherung 15A blau	Fuse: 15 A (blue)	Fusible : 15A (bleu)	1-4	
15	7 733 661 608	Sicherung 25A weiß	Fuse: 25 A (white)	Fusible : 25A (blanc)	0-1	
16	0 00 333 35 20	Sicherung 40A orange	Fuse: 40A (orange)	Fusible : 40A (orange)	0-1	
17	0 00 332 31 17	Relais	Relay	Relais	8-9	40/60 A
18	0 00 080 40 15	Blinkgeber	Turn indicator unit	Boîte clignotante	1	
19	0 00 995 34 68	Blechschraube	Sheet-metal screw	Vis à tôle	4	

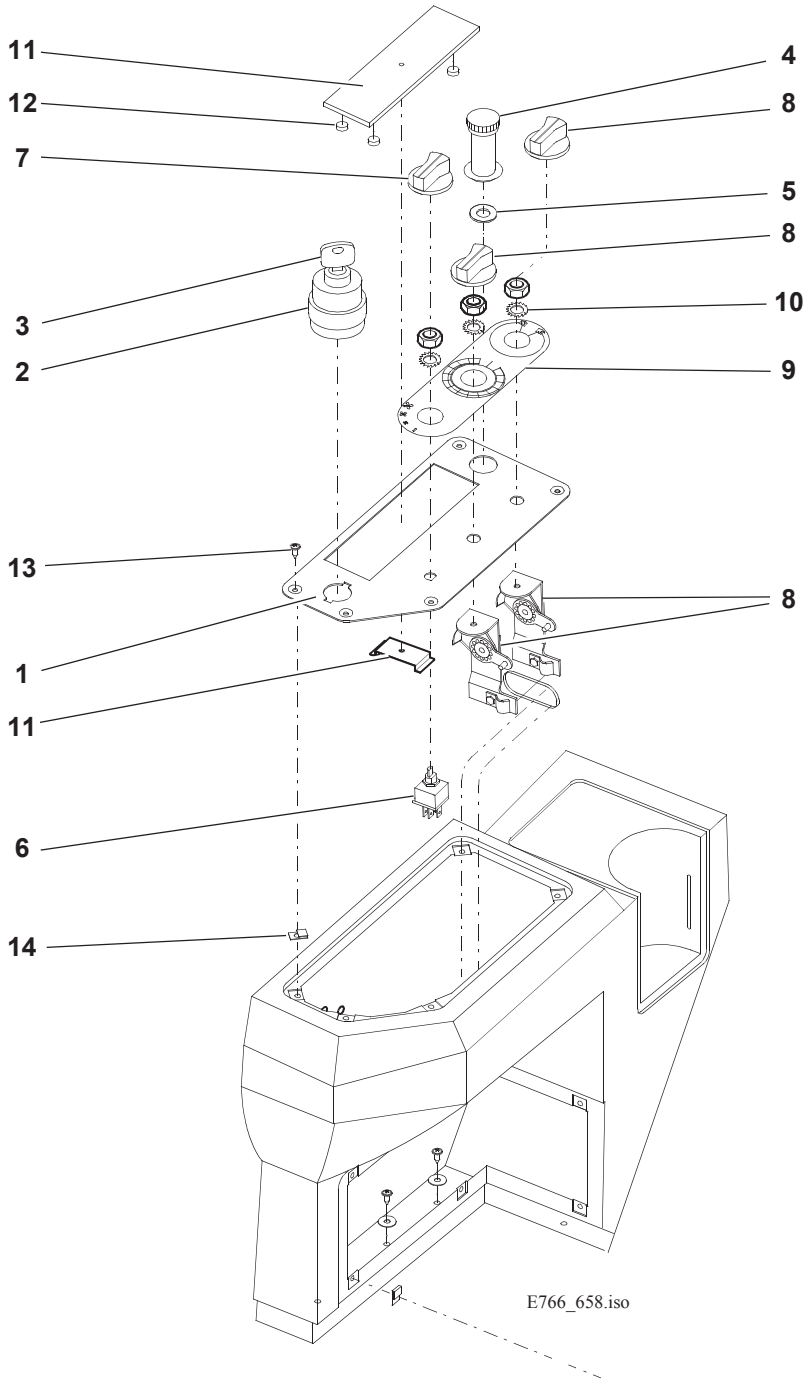
11
12
7
3
2
13
1
11
6
14
4
8
5
8
10
9
8
E766_658.iso

Pos. Item Pos.	Teil-Nummer Part no. No. pièce	Bezeichnung	Description	Désignation	Stück Qty. Qté.	Bemerkung Remarks Remarques
		Armaturenbrett (rechts) Zusatzteile für abnehmbares Fahrerhaus siehe ET-Liste Zusatzausrüstung	**Instrument panel (right)** Additional parts for removable cab: see spare parts catalogue for additional equipment	**Tableau de bord (côté droit)** Pièces supplémentaires pour cabine démontable : voir catalogue de pièces détachées pour équipements supplémentaires		
1	0 00 080 16 52	Armaturenbrett	Instrument panel	Tableau de bord	1	**R**
	0 00 080 40 05	Armaturenbrett (ohne Ausschnitt für Radio)	Instrument panel (without cutout for radio)	Tableau de bord (sans découpe pour radio)	1	**R**
2	0 00 333 13 06	Glühstartschalter	Preheating start switch	Commande de démarrage préchauffé	1	
3	0 00 333 07 33	Zündschlüssel	Ignition key	Clé de contact	1	
4	0 00 433 01 55	Zigarettenanzünder	Cigarette lighter	Allume-cigarettes	1	
5	0 36 341 07 53	Scheibe	Washer	Rondelle	1	ø11,5x23
6	0 00 080 17 79	Schalter für Gebläse	Fan switch	Interrupteur : moto-ventilateur	1	
7	0 00 996 55 46	Knopf für Drehschalter	Button for rotary switch	Bouton pour interrupteur rotatif	1	
8	0 00 080 18 10	Drehschalter	Rotary switch	Interrupteur rotatif	2	
9	0 00 080 16 67	Symbolplatte	Symbols	Symboles	1	
10	7 479 682 013	Fächerscheibe	Serrated lock washer	Rondelle à éventail	2	
11	0 00 332 11 72	Radio-Abdeckblech	Dummy cover for radio	Plaque d'obturation pour radio	1	
12	0 00 996 34 52	Gummistopfen	Rubber plug	Bouchon en caoutchouc	4	
13	0 00 080 07 37	Blechschraube	Sheet-metal screw	Vis à tôle	5	ø4,2x13
14	0 00 993 10 94	Clips	Clips	Clips	5	

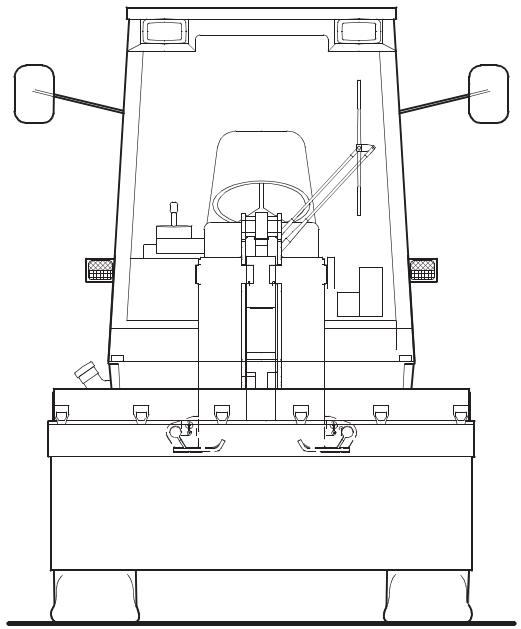

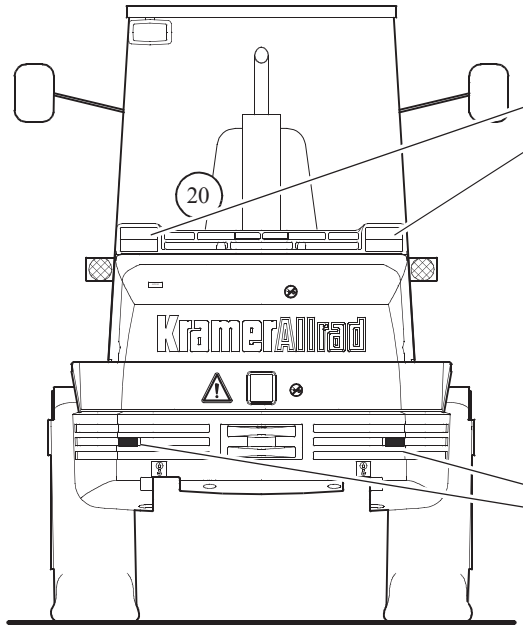
20
KramerAllrad

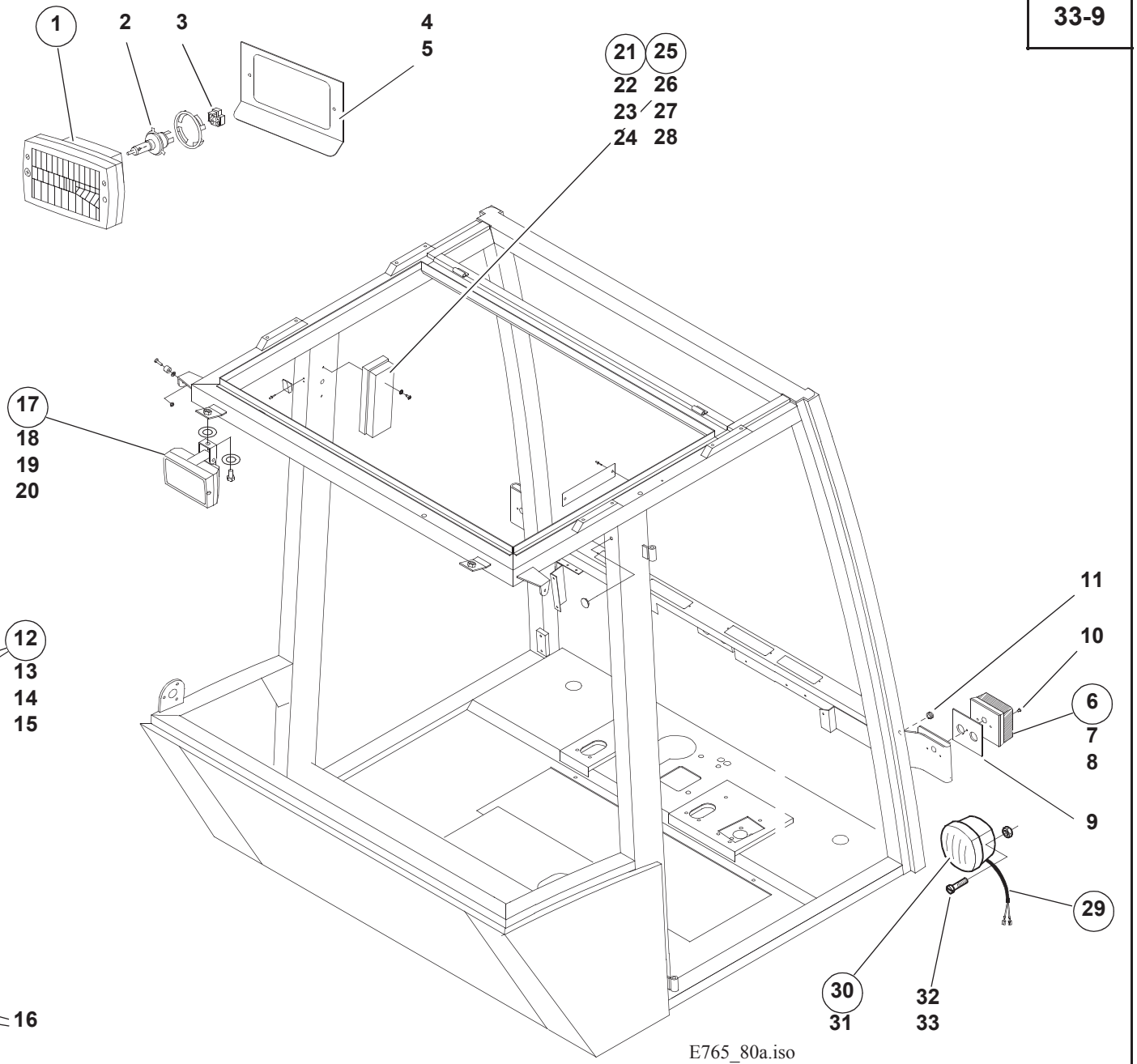
1
2
3
4
5
21
25
22
26
23
27
24
28
17
18
19
20
12
13
14
15
16
11
10
6
7
8
9
29
30
31
32
33
E765_80a.iso

Pos. Item Pos.	Teil-Nummer Part no. No. pièce	Bezeichnung	Description	Désignation	Stück Qty. Qté.	Bemerkung Remarks Remarques
		Fahrzeugbeleuchtung	**Vehicle lighting**	**Eclairage du véhicule**		
1	0 00 332 68 01	Scheinwerfer	Headlight	Projecteur	2	
2	7 734 000 921	Glühlampe	Light bulb	Lampe	2	H4 12V 60/65W
3	0 00 080 08 20	Lampenstecker	Light bulb socket	Prise de courant de la lampe	2	
4	0 00 080 16 70	Blende	Cover	Revêtement	2	
5	0 00 080 17 40	Klips	Clips	Clips	4	
6	0 00 080 15 93	Blink-Positionsleuchte	Turn indicator/position light	Clignotant/feu de position	2	**V**
7	0 00 080 17 74	Glühlampe	Light bulb	Lampe	2	
8	0 00 080 17 75	Glühlampe	Light bulb	Lampe	2	
9	0 00 080 16 29	Unterlage	Lining	Cale	2	
10	0 00 080 20 25	Schraube	Screw	Vis	4	M4x10
11	0 00 080 17 83	Durchführung	Duct	Passage	2	
12	0 00 332 62 15	Rückleuchte	Rear light	Feu AR	2	
13	7 286 671 054	Linsenschraube	Oval-head screw	Vis à tête bombée	4	M5x15
14	7 734 000 929	Glühlampe	Light bulb	Lampe	2	P25-2 12V 21/5W
15	7 734 000 917	Glühlampe	Light bulb	Lampe	2	RL12V 21W
16	0 00 332 15 07	Rückstrahler	Reflector	Cataphote	2	
17	0 00 080 17 68	Arbeitsscheinwerfer	Working light	Projecteur de travail	1-2	765.801;766.801;768.801
	0 00 080 36 62	Arbeitsscheinwerfer	Working light	Projecteur de travail	1-2	765.804;766.804;768.804
	7 734 000 920	Glühlampe	Light bulb	Lampe	1	
18	7 236 677 923	Sechskantschraube	Hexagon head screw	Vis six pans	1-2	M10x20
19	0 00 993 09 63	Plastikscheibe	Plastic washer	Rondelle en matière plastique	2-4	
20	7 478 680 012	Zahnscheibe	Tooth lock washer	Rondelle dentée	2-4	ø10,5
		Innenbeleuchtung 765.801/766.801/768.801	**Interior lighting 765.801/766.801/768.801**	**Eclairage intérieur 765.801/766.801/768.801**		
21	0 00 080 15 95	Innenbeleuchtung	Interior lighting	Eclairage intérieur	1	
22	0 00 080 17 74	Glühlampe	Light bulb	Lampe	2	
23	0 00 995 44 68	Blechschraube	Sheet-metal screw	Vis à tôle	2	ø5,5x16
24	7 479 682 409	Fächerscheibe	Serrated lock washer	Rondelle à éventail	2	
		Innenbeleuchtung 765.804/766.804/768.804	**Interior lighting 765.804/766.804/768.804**	**Eclairage intérieur 765.804/766.804/768.804**		
25	0 00 080 39 66	Innenbeleuchtung	Interior lighting	Eclairage intérieur	1	
26	7 734 000 602	Glühlampe	Light bulb	Lampe	2	5W
27	0 00 080 17 44	Blechschraube	Sheet-metal screw	Vis à tôle	2	ø 4,2x19
28	7 479 682 409	Fächerscheibe	Serrated lock washer	Rondelle à éventail	2	

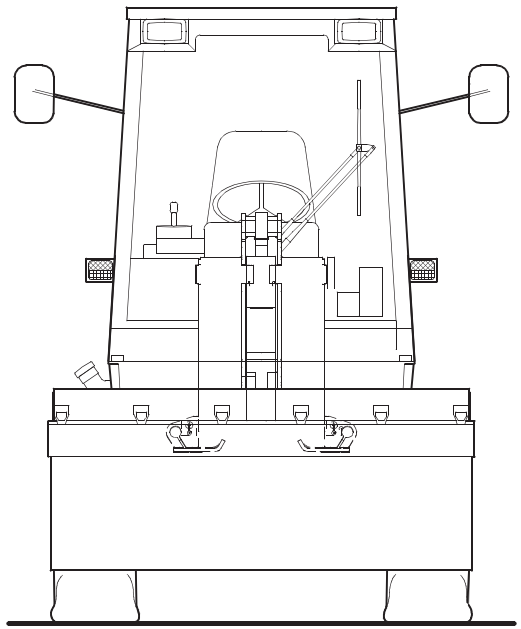

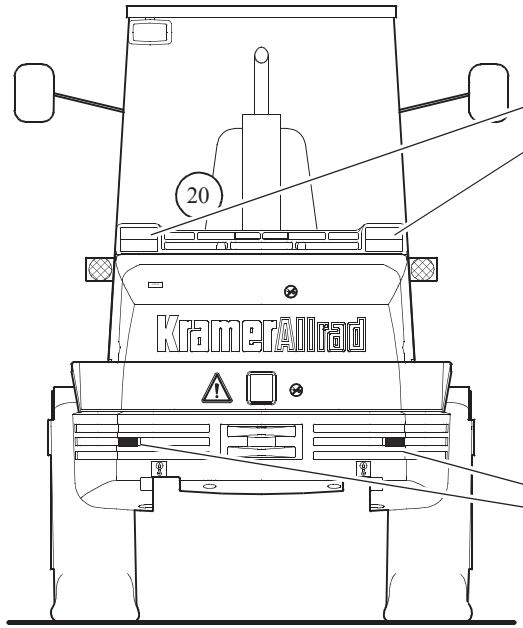
20
KramerAllrad

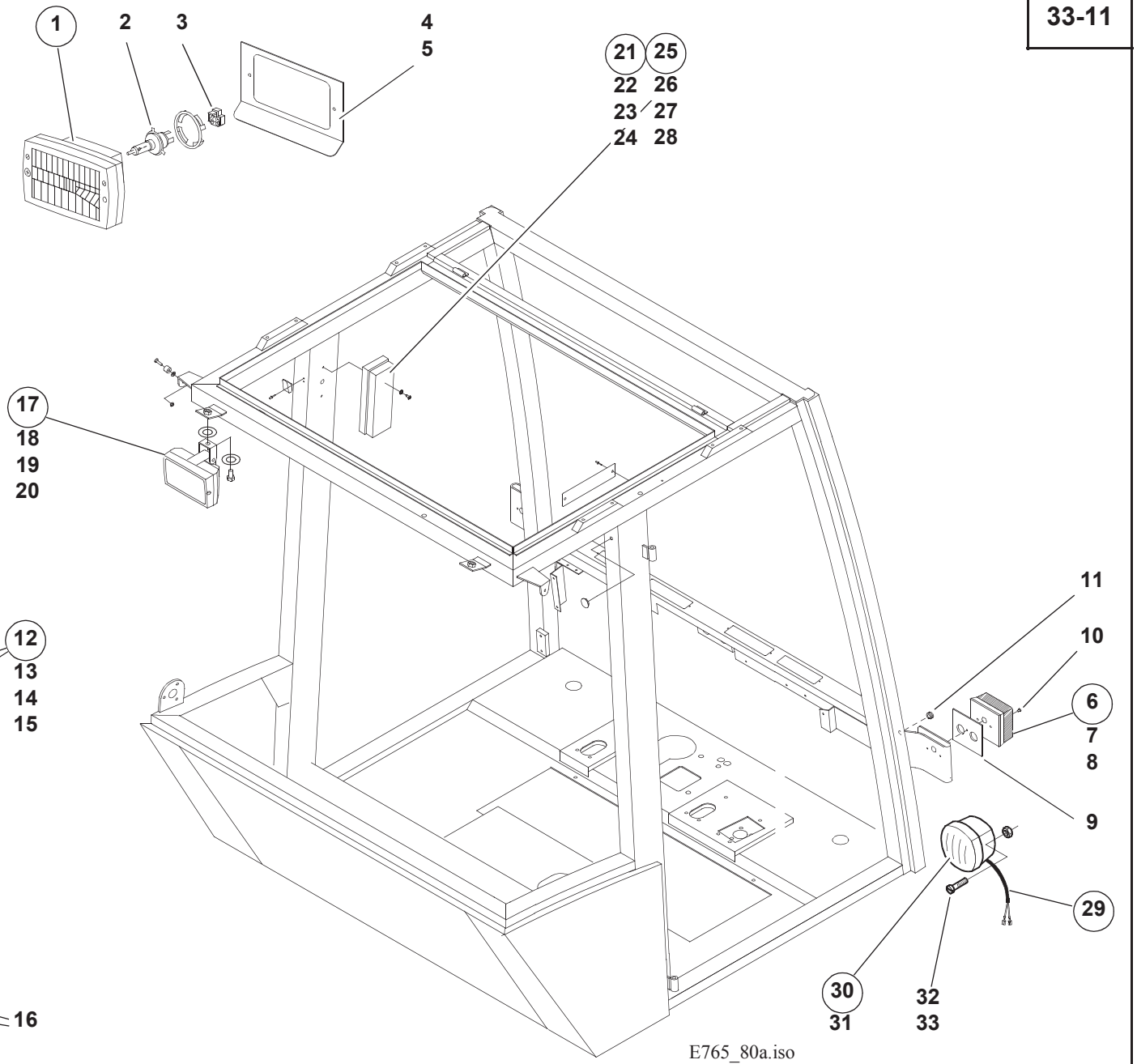
1
2
3
4
5
21
25
22
26
23
27
24
28
17
18
19
20
12
13
14
15
16
11
10
6
7
8
9
29
30
31
32
33
E765_80a.iso

Pos. Item Pos.	Teil-Nummer Part no. No. pièce	Bezeichnung	Description	Désignation	Stück Qty. Qté.	Bemerkung Remarks Remarques
		Teile laut StVZO für Sonderschaufeln	**Component parts for optional buckets** Legal regulations of your country may require you to equip your machine with the following component parts:	**Pièces constitutives pour godets autres que standard** Les prescriptions légales de votre pays peuvent exiger d'équiper votre véhicule avec les pièces constitutives suivantes :		
29	0 38 330 05 14	Kabel	Cable	Câble	2	
30	0 00 332 35 15	Schlußleuchte	Rear light	Feu AR	2	
31	7 734 000 602	Glühlampe	Light bulb	Lampe	2	L 12V – 5W
32	7 250 671 590	Zylinderschraube	Cheese-head screw	Vis à tête cylindrique	4	M4x20
33	7 403 677 703	Sechskantmutter	Hexagon nut	Ecrou six pans	4	M4

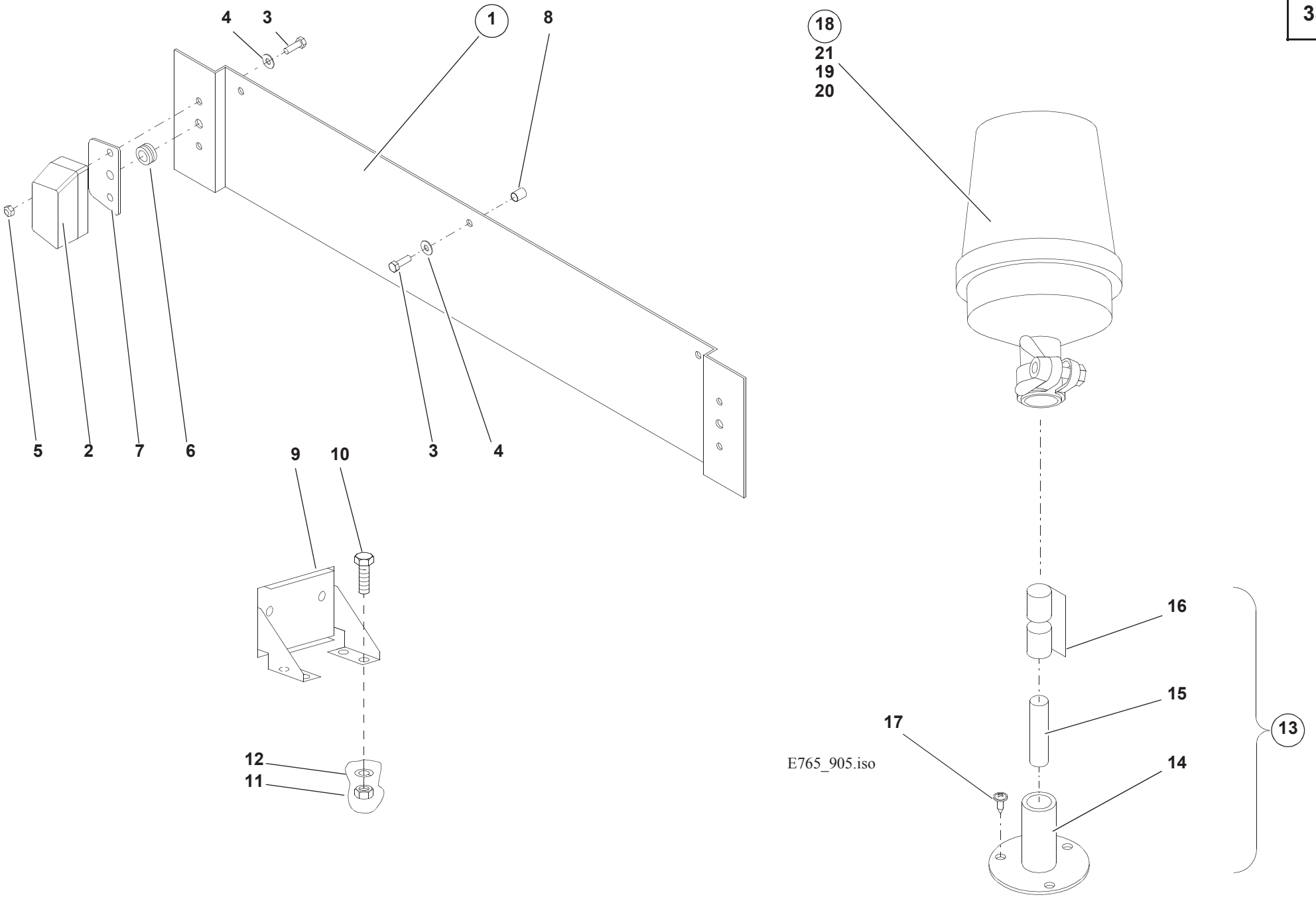
4
3
1
8
5
2
7
6
3
4
9
10
12
11
18
21
19
20
16
15
17
13
14
E765_905.iso

Pos. Item Pos.	Teil-Nummer Part no. No. pièce	Bezeichnung	Description	Désignation	Stück Qty. Qté.	Bemerkung Remarks Remarques
		Kennzeichenhalterung hinten	**Rear numberplate bracket**	**Support de la plaque minéralogique AR**		
1	0 00 080 16 42	Kennzeichenhalterung	Numberplate bracket	Support de la plaque minéralogique	1	
2	0 00 080 17 71	Kennzeichenleuchte	Numberplate light	Eclairage de la plaque minéralogique	2	
3	7 236 677 056	Sechskantschraube	Hexagon head screw	Vis six pans	7	M5x16
4	0 00 080 07 10	Scheibe	Washer	Rondelle	7	ø5,2x12,7
5	7 405 677 003	Sechskantmutter	Hexagon nut	Ecrou six pans	4	M5
6	0 00 080 17 84	Durchführung	Duct	Passage	2	
7	0 00 080 16 48	Gummiplatte	Rubber plate	Plaque en caoutchouc	2	
8	0 00 080 17 35	Blindbuchse	Bushing	Douille	3	5
	0 00 080 41 73	Kabel für Kennzeichenleuchte	Cable for numberplate light	Câble pour éclairage de la plaque minéralogique	1	
	0 00 333 35 11	Flachsteckergehäuse 2-polig	2 pole flat plug housing	Boîte de fiche plate 2 pôles	1	
		Kennzeichenhalterung vorn	**Front numberplate bracket**	**Support de la plaque minéralogique AV**		
9	1 64 301 00 40	Kennzeichenhalterung	Numberplate bracket	Support de la plaque minéralogique	1	
10	7 236 677 078	Sechskantschraube	Hexagon head screw	Vis six pans	2	M 6 x 12
11	7 403 677 707	Sechskantmutter	Hexagon nut	Ecrou six pans	2	M 6
12	0 00 992 41 28	Federring	Spring washer	Rondelle ressort	2	ø 6
		Rundumkennleuchte	**Rotating beacon**	**Gyrophare**		
13	0 38 330 00 45	Halter f. Rundumleuchte	Bracket for rotating beacon	Support pour gyrophare	1	
14	0 00 080 16 91	Halter	Bracket	Support	1	
15	0 00 080 17 69	Stecker	Plug	Fiche	1	
16	0 00 080 17 70	Gummikappe	Rubber cap	Capuchon en caoutchouc	1	
17	0 00 995 44 68	Blechschraube	Sheet-metal screw	Vis à tôle	3	ø5,5x16
18	7 740 000 006	Rundumkennleuchte	Rotating beacon	Gyrophare	1	DIN 14620
19	0 00 332 54 52	Lichthaube gelb	Light cover (yellow)	Recouvrement de la lampe (jaune)	1	
20	0 00 332 27 46	Dichtung	Seal	Joint	1	
21	0 00 332 16 10	Glühlampe	Light bulb	Lampe	1	
	0 38 330 02 14	Kabel f. Rundumleuchte	Cable for rotating beacon	Câble pour gyrophare	1	
	0 00 333 35 11	Flachsteckergehäuse 2-polig	2 pole flat plug housing	Boîte de fiche plate 2 pôles	1	

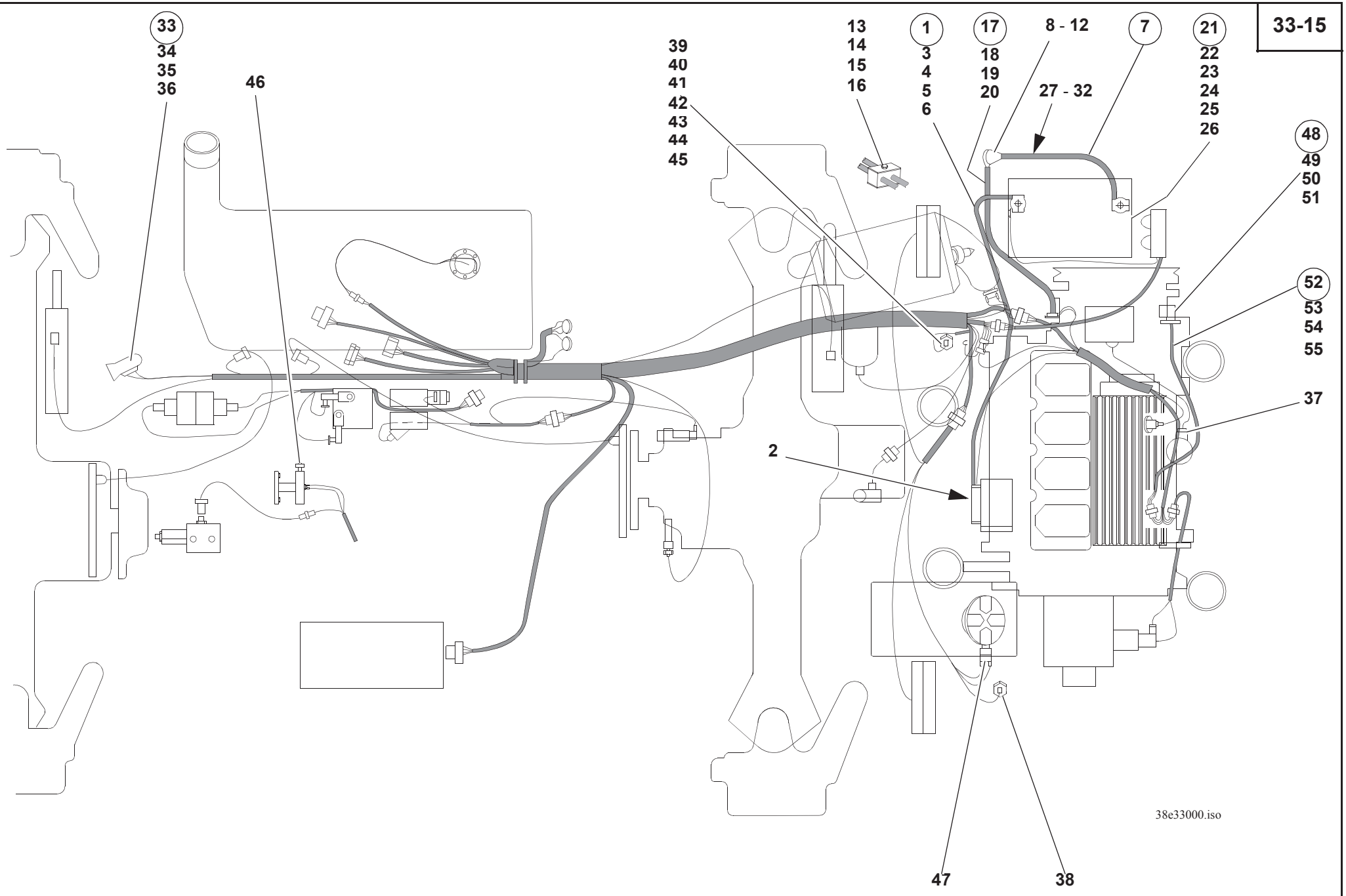
33
34
35
36
46
39
40
41
42
43
44
45
13
14
15
16
1
3
4
5
6
17
18
19
20
8 - 12
27 - 32
7
21
22
23
24
25
26
48
49
50
51
52
53
54
55
37
2
47
38
38e33000.iso

Pos. Item Pos.	Teil-Nummer Part no. No. pièce	Bezeichnung	Description	Désignation	Stück Qty. Qté.	Bemerkung Remarks Remarques
		Batterie	**Battery**	**Batterie**		
1	0 00 330 66 12	Batteriekabel – Anlasser	Battery lead to starter	Câble de batterie vers le démarreur	1	
2	0 22 335 00 97	Schutzkappe	Protective cap	Capuchon protecteur	1	
3	0 00 993 74 28	Schelle	Clamp	Collier	1	ø15
4	7 236 677 130	Sechskantschraube	Hexagon head screw	Vis six pans	1	M8x18
5	0 00 992 43 28	Federring	Spring washer	Rondelle ressort	1	ø8
6	7 403 677 709	Sechskantmutter	Hexagon nut	Ecrou six pans	1	M8
7	0 00 330 79 12	Batteriekabel-Masse	Battery earthing cable	Câble de mise à la masse de batterie	1	
8	7 236 677 927	Sechskantschraube	Hexagon head screw	Vis six pans	1	M10x35
9	7 451 680 112	Scheibe	Washer	Rondelle	2	ø10,5
10	7 478 680 012	Zahnscheibe	Tooth lock washer	Rondelle dentée	2	ø10,5
11	0 00 992 35 28	Federring	Spring washer	Rondelle ressort	1	ø10
12	7 403 677 813	Sechskantmutter	Hexagon nut	Ecrou six pans	1	M10
13	0 00 993 62 50	Doppelschelle	Double clamp	Collier double	1	ø15
14	7 403 677 709	Sechskantmutter	Hexagon nut	Ecrou six pans	1	M8
15	1 38 363 08 14	Platte	Plate	Plaque	1	
16	7 252 677 049	Zylinderschraube	Cheese-head screw	Vis à tête cylindrique	1	M8x40
17	0 00 330 57 12	Batteriekabel – Motor/Rahmen	Battery cable to engine/frame	Câble de batterie vers le moteur/châssis	1	
18	7 236 677 131	Sechskantschraube	Hexagon head screw	Vis six pans	1	M8x20
19	7 451 680 111	Scheibe	Washer	Rondelle	1	ø8,4
20	7 478 680 411	Zahnscheibe	Tooth lock washer	Rondelle dentée	1	ø8
21	0 00 335 24 12	Batterie	Battery	Batterie	1	12V 74Ah 400A
22	7 713 000 510	Polabdeckkappe +	Terminal cover +	Couvercle de borne +	1	
23	0 00 335 02 52	Polabdeckkappe –	Terminal cover –	Couvercle de borne –	1	
24	1 38 335 00 40	Halter	Bracket	Support	1	
25	7 236 677 133	Sechskantschraube	Hexagon head screw	Vis six pans	2	M8x25
26	7 451 680 111	Scheibe	Washer	Rondelle	2	ø8,4
		Batterietrennschalter	**Battery master switch**	**Coupe-batterie**		
27	0 00 333 64 07	Batterietrennschalter	Battery master switch	Coupe-batterie	1	
28	0 00 080 14 64	Schlüssel	Key	Clé		
29	7 236 677 083	Sechskantschraube	Hexagon head screw	Vis six pans	2	M 6x25
30	0 00 992 49 28	Federring	Spring washer	Rondelle ressort	2	6
31	7 403 677 707	Sechskantmutter	Hexagon nut	Ecrou six pans	2	M 6
32	0 22 335 00 97	Schutzkappe	Protective cap	Capuchon protecteur	1	

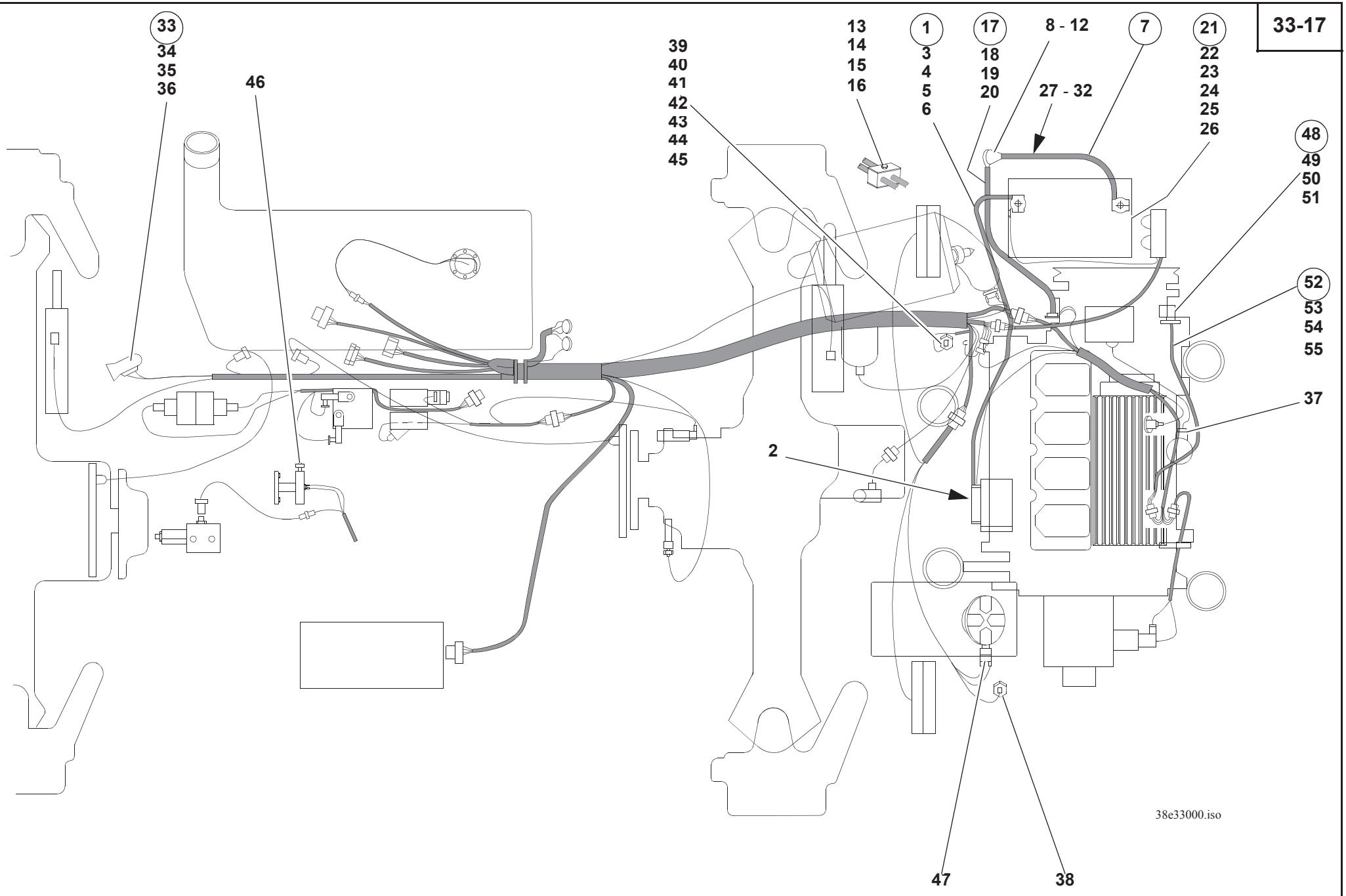
33
34
35
36
46
39
40
41
42
43
44
45
13
14
15
16
1
3
4
5
6
17
18
19
20
8 - 12
27 - 32
7
21
22
23
24
25
26
48
49
50
51
52
53
54
55
37
2
47
38
38e33000.iso

Pos. Item Pos.	Teil-Nummer Part no. No. pièce	Bezeichnung	Description	Désignation	Stück Qty. Qté.	Bemerkung Remarks Remarques
33	0 00 332 21 05	Fanfare	Horn	Avertisseur sonore	1	
34	7 403 677 709	Sechskantmutter	Hexagon nut	Ecrou six pans	1	M8
35	0 00 992 43 28	Federring	Spring washer	Rondelle ressort	1	ø8
36	7 451 680 111	Scheibe	Washer	Rondelle	1	ø8,4
37	0 00 336 32 03	Temperaturgeber (Motor)	Temperature sensor (engine)	Capteur de température (moteur)	1	M14x1,5
38	0 00 336 32 03	Temperaturgeber (Verstellpumpe)	Temperature sensor (variable displacement pump)	Capteur de température (pompe à cylindrée variable)	1	M14x1,5
39	0 00 336 41 03	Temperaturschalter (Gebläseschaltung)	Temperature switch (fan)	Contacteur de température (moto-ventilateur)	1	
40	0 38 330 14 14	Kabel	Cable	Câble	1	
41	0 00 333 17 65	Flachsteckergehäuse	Flat plug housing	Boîte de fiche plate	1	
42	7 578 646 013	Flachsteckhülse	Flat plug sleeve	Manchon à fiche plate	3	A6,3-6
43	7 578 646 012	Flachsteckhülse	Flat plug sleeve	Manchon à fiche plate	1	A6,3-2,5
44	0 00 333 16 65	Flachsteckergehäuse	Flat plug housing	Boîte de fiche plate	4	
45	0 00 993 13 15	Kabelbinder	Cable strap	Bande à câbles	6	
46	0 00 332 25 16	Bremslichtschalter	Brake light switch	Contacteur des feux-stop	2	
47	0 00 333 60 07	Druckschalter (Hydraulikfilter)	Pressure switch (hydraulic filter)	Manocontact (filtre hydraulique)	1	
48	0 00 080 19 85	Motorabstellung	Engine shutoff	Coupure du moteur	1	
49	0 00 080 19 86	Zugfeder	Tension spring	Ressort rappel	1	
50	0 00 080 18 49	O-Ring	O-ring	Joint torique	1	44x3,15
51	7 236 677 081	Sechskantschraube	Hexagon head screw	Vis six pans	2	M 6x20
52	0 38 330 07 14	Kabelbaum	Wiring harness	Faisceau de câbles	1	
53	0 00 333 35 11	Flachsteckergehäuse	Flat plug housing	Boîte de fiche plate	1	
54	0 00 333 83 11	Stecker	Plug	Prise de courant	1	
55	0 00 332 04 11	Löschdiode	Suppressor diode	Diode d’extinction	1	

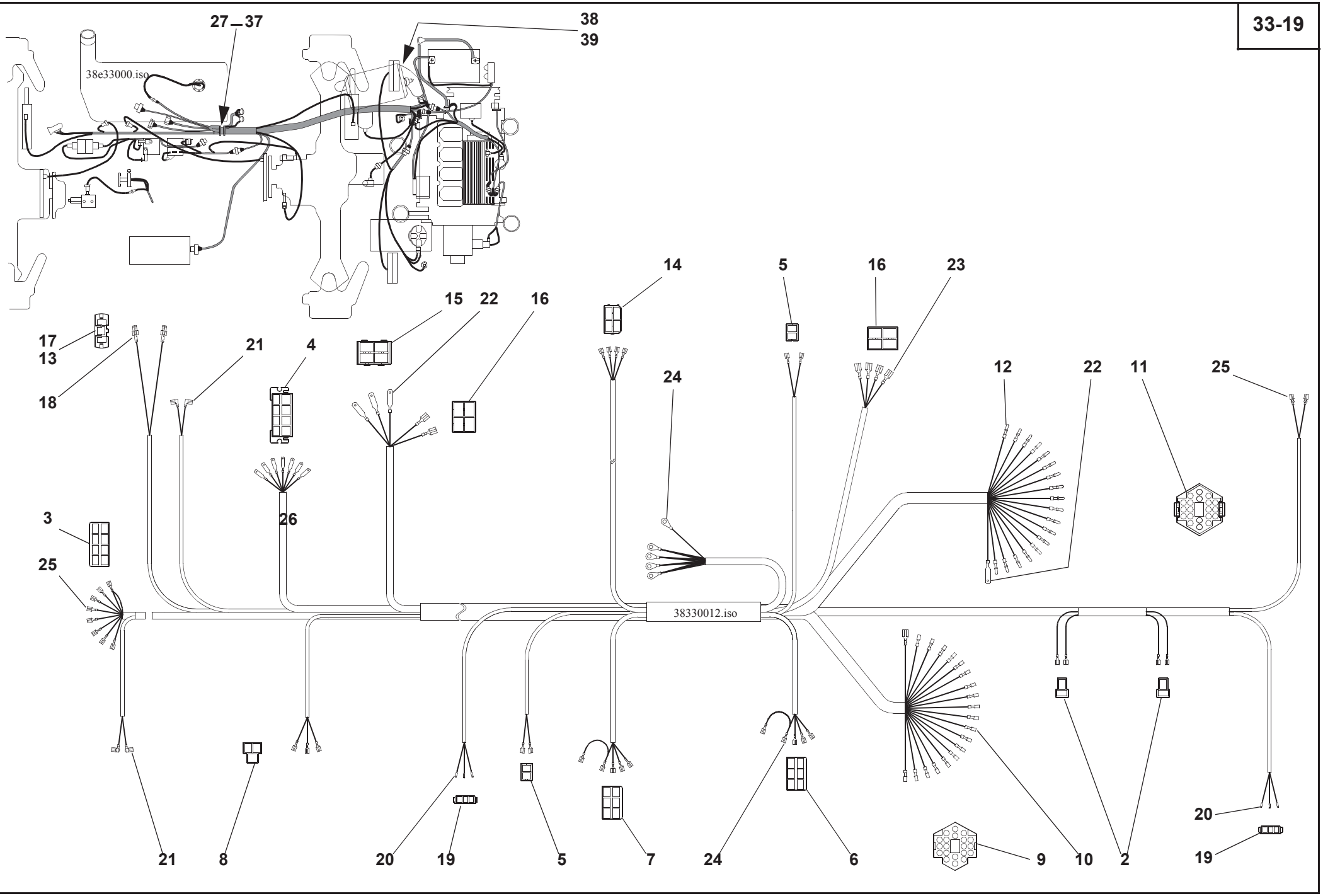
27
37
38
39
38e33000.iso
14
5
16
23
15
22
16
17
13
18
21
4
24
12
22
11
25
26
3
25
38330012.iso
21
8
20
19
5
7
24
6
9
10
2
20
19

Pos. Item Pos.	Teil-Nummer Part no. No. pièce	Bezeichnung	Description	Désignation	Stück Qty. Qté.	Bemerkung Remarks Remarques
		Kabelbäume	**Wiring harnesses**	**Faisceaux de câbles**		
1	0 38 330 00 10	Kabelbaum (Hauptkabelbaum)	Wiring harness (main wiring harness)	Faisceau de câbles (faisceau de câbles principal)	1	
2	0 00 333 08 11	Steckhülsengehäuse	Socket housing	Boîtier de prise de courant	2	
3	0 00 333 32 11	Steckdose	Socket	Prise de courant	1	
4	0 00 333 48 11	Flachsteckergehäuse	Flat plug housing	Boîtier de fiche plate	1	
5	0 00 333 75 11	Steckhülsengehäuse	Socket housing	Boîtier de prise de courant	2	
6	0 00 333 76 11	Steckhülsengehäuse	Socket housing	Boîtier de prise de courant	2	
7	0 00 333 14 66	Steckhülsengehäuse, schwarz	Socket housing (black)	Boîtier de prise de courant (noir)	1	6,3 mm
8	0 00 333 91 11	Steckhülsengehäuse	Socket housing	Boîtier de prise de courant	1	
9	0 00 333 98 11	Gehäuse	Housing	Boîtier	1	
10	0 00 333 05 65	Rundsteckhülse	Pin socket	Contact femelle cylindrique	20	
11	0 00 333 99 11	Gehäuse	Housing	Boîtier	1	
12	0 00 333 04 65	Rundstecker	Cylindrical plug	Fiche ronde	20	
13	0 00 333 11 50	Schutzkappe	Protective cap	Capuchon protecteur	1	
14	0 00 333 12 65	Steckhülsengehäuse	Socket housing	Boîtier de prise de courant	1	
15	0 00 333 27 65	Flachsteckergehäuse	Flat plug housing	Boîtier de fiche plate	1	
16	0 00 333 28 65	Steckhülsengehäuse	Socket housing	Boîtier de prise de courant	2	
17	0 00 333 60 65	Gehäuse	Housing	Boîtier	1	
18	0 00 333 01 66	Timerkontakt	Timer contact	Contact de chronométrage	3	
19	0 00 333 79 65	Steckergehäuse	Plug housing	Boîtier de fiche	2	
20	7 578 646 012	Flachstecker mit Raste	Flat plug sleeve with stop notch	Manchon à fiche plate avec cran d'arrêt		2,8 mm; 0,5 – 1 mm²
21	7 579 642 051	Flachsteckhülse	Flat plug sleeve	Manchon à fiche plate		6,3 mm; 0,5 – 1 mm²
22	0 00 333 30 65	Flachstecker mit Raste	Flat plug with stop notch	Fiche plate avec cran d'arrêt		9,5 mm; 4 – 6 mm²
23	0 00 333 29 65	Flachsteckhülse mit Raste	Flat plug sleeve with stop notch	Manchon à fiche plate avec cran d'arrêt		9,5 mm; 4 – 6 mm²
24	7 572 646 517	Kabelschuh	Cable lug	Cosse de câble		ø 8,4 mm; 2,5 – 6 mm²
25	7 577 646 040	Flachsteckhülse	Flat plug sleeve	Manchon à fiche plate		6,3 mm; 1 – 2,5 mm²
26	7 571 646 042	Flachstecker mit Raste	Flat plug with stop notch	Fiche plate avec cran d'arrêt		6,3 mm; 1 – 2,5 mm²
		Weitere Steckverbindungen siehe Seite 00-8	Further plug and socket connections: see page 00-8	Autres raccords à fiches : voir page 00-8		

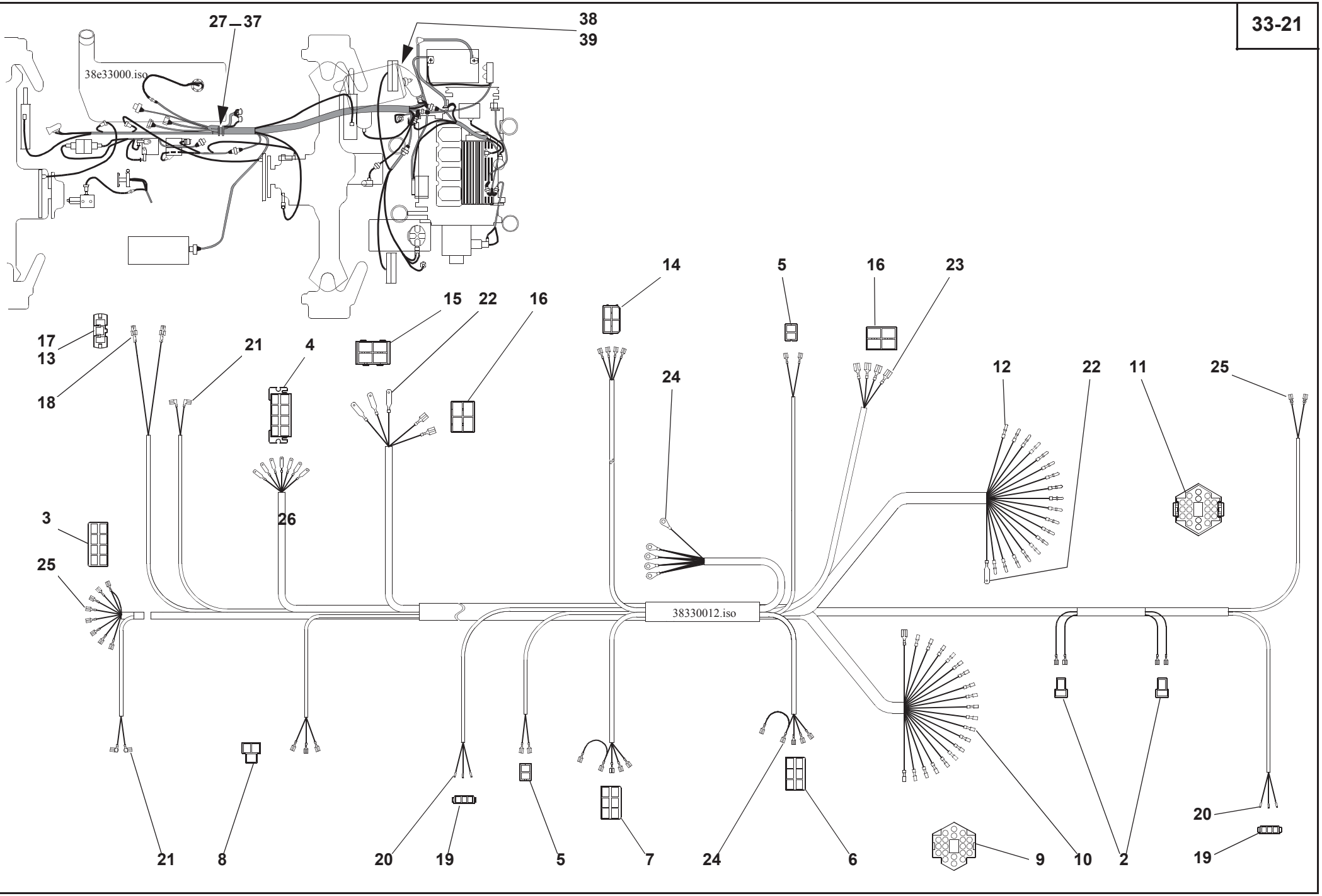
38e33000.iso
27
37
38
39
14
5
16
23
15
22
16
17
13
18
21
4
24
12
22
11
25
26
3
25
38330012.iso
21
8
20
19
5
7
24
6
9
10
2
20
19

Pos. Item Pos.	Teil-Nummer Part no. No. pièce	Bezeichnung	Description	Désignation	Stück Qty. Qté.	Bemerkung Remarks Remarques
		Befestigung Kabelbaum	**Wiring harness attachment**	**Fixation de faisceau de câbles**		
27	0 00 993 54 31	Schelle	Clamp	Collier	1	ø30
28	7 236 677 133	Sechskantschraube	Hexagon head screw	Vis six pans	4	M8x25
29	7 451 680 111	Scheibe	Washer	Rondelle	4	ø8,4
30	0 00 993 64 28	Schelle	Clamp	Collier	1	ø25
31	7 403 677 709	Sechskantmutter	Hexagon nut	Ecrou six pans	2	M8
32	7 478 680 411	Zahnscheibe	Tooth lock washer	Rondelle dentée	1	ø8,4
33	0 00 992 43 28	Federring	Spring washer	Rondelle ressort	3	ø8
34	0 00 993 85 29	Schelle	Clamp	Collier	2	ø10
35	7 236 677 077	Sechskantschraube	Hexagon head screw	Vis six pans	2	M6x10
36	0 00 992 41 28	Federring	Spring washer	Rondelle ressort	2	ø6
37	0 00 993 13 15	Kabelbinder	Cable strap	Bande à câbles	1	4,6x200
38	1 38 171 00 25	Haltewinkel	Angled braket	Support coudé	1	
39	0 00 993 10 15	Kabelbinder	Cable strap	Bande à câbles	5	

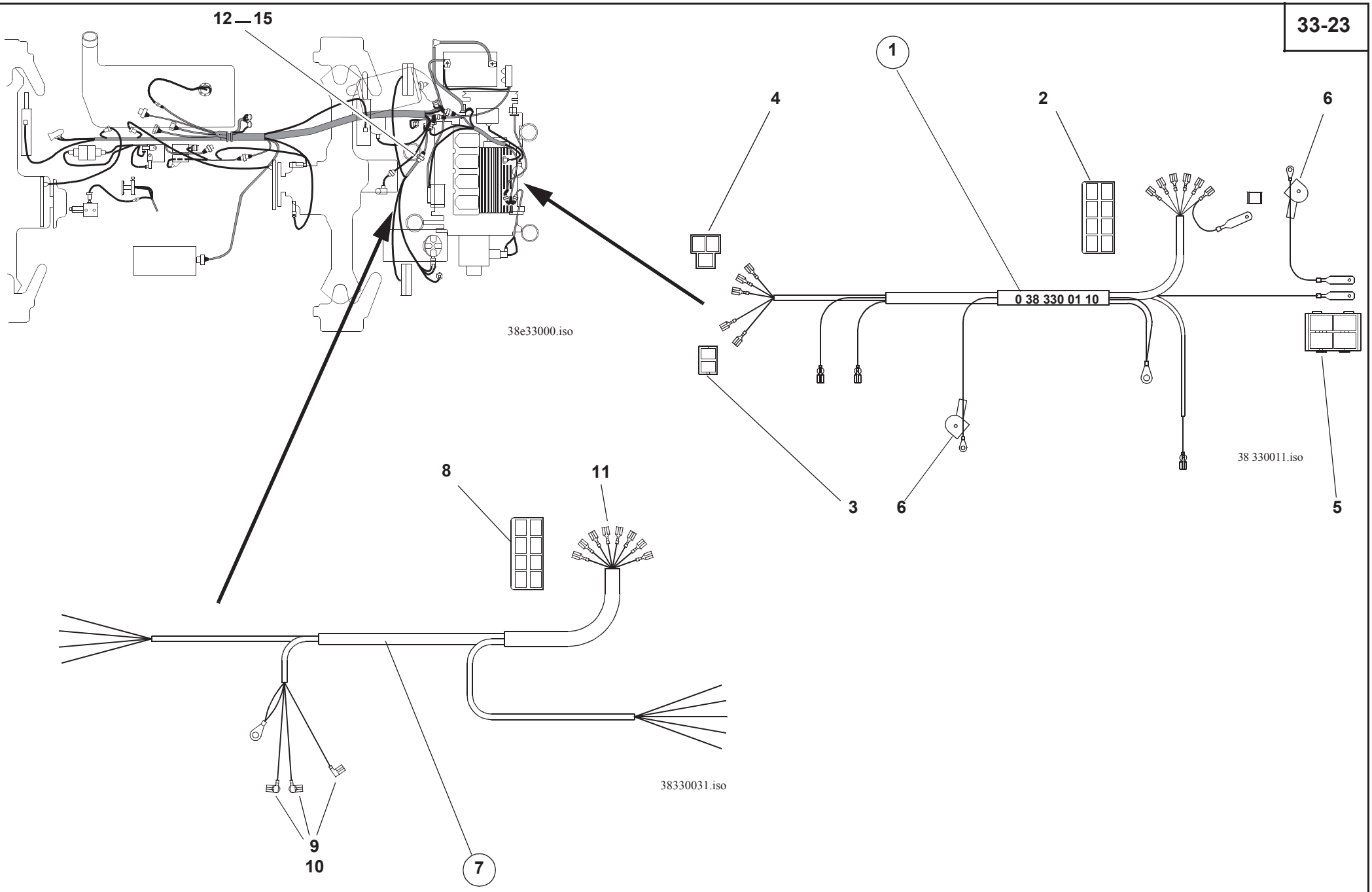
12
15
38e33000.iso
1
4
2
6
0 38 330 01 10
38 330011.iso
3
6
5
8
11
38330031.iso
9
10
7

Pos. Item Pos.	Teil-Nummer Part no. No. pièce	Bezeichnung	Description	Désignation	Stück Qty. Qté.	Bemerkung Remarks Remarques
1	0 38 330 01 10	Kabelbaum (am Motor)	Wiring harness (engine)	Faisceau de câbles (moteur)	1	
2	0 00 333 32 11	Steckdose	Socket	Prise de courant	1	
3	0 00 333 75 11	Steckhülsengehäuse	Socket housing	Boîtier de prise de courant	1	
4	0 00 333 91 11	Steckhülsengehäuse	Socket housing	Boîtier de prise de courant	1	
5	0 00 333 27 65	Flachsteckergehäuse	Flat plug housing	Boîtier de fiche plate	1	
6	0 00 335 02 97	Schutzkappe	Protective cap	Capuchon protecteur	1	
	7 573 646 004	Flachstecker	Flat plug	Fiche plate	1	6,3-0,8
	0 00 993 33 15	Kabelbinder	Cable strap	Bande à câbles	9	
7	0 38 330 02 10	Kabelbaum (Heckbeleuchtung)	Wiring harness (rear lighting)	Faisceau de câbles (éclairage AR)	1	
8	0 00 333 32 11	Steckdose	Plug	Prise de courant	2	
9	7 579 642 051	Steckhülse	Adapter socket	Contact femelle	3	6,3-1
10	0 00 333 33 66	Isolierhülse	Insulating sleeve	Douille isolante	3	
11	0 00 333 01 11	Steckhülse	Adapter socket	Contact femelle	7	6,3-2,5
	7 577 646 040	Steckhülse	Adapter socket	Contact femelle	7	6,3-1
	0 00 333 01 11	Steckhülse	Adapter socket	Contact femelle	1	6,3-2,5
	0 00 993 11 85	Halteplatte	Retaining plate	Plaque de retenue	3	
	0 00 993 33 15	Kabelbinder	Cable strap	Bande à câbles	3	
12	0 00 333 33 11	Steckverteiler	Plug and socket distributor	Distributeur par fiches	1	
13	7 236 677 056	Sechskantschraube	Hexagon head screw	Vis six pans	2	M 5x16
14	7 451 680 108	Scheibe	Washer	Rondelle	4	ø5,3
15	7 403 677 705	Sechskantmutter	Hexagon nut	Ecrou six pans	2	M5

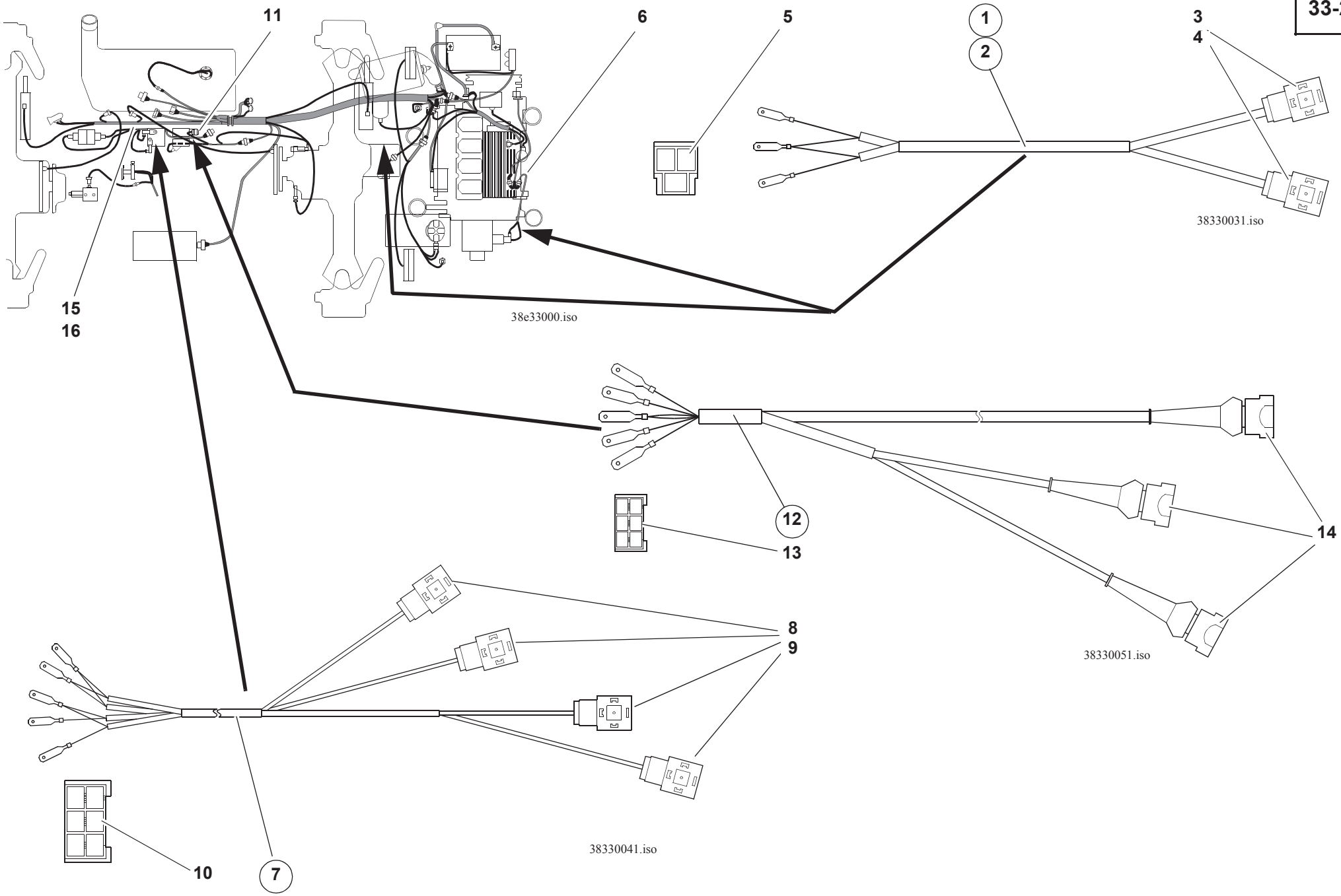
11
6
5
1
2
3
4
15
16
38e33000.iso
38330031.iso
12
13
14
38330051.iso
8
9
10
7
38330041.iso

Pos. Item Pos.	Teil-Nummer Part no. No. pièce	Bezeichnung	Description	Désignation	Stück Qty. Qté.	Bemerkung Remarks Remarques
1	0 38 330 03 10	Kabelbaum (Fahren – Hydraulikmotor)	Wiring harness (drive – hydraulic motor)	Faisceau de câbles (conduite – moteur hydraulique)	1	
2	0 38 330 07 10	Kabelbaum (Fahren – Verstellpumpe)	Wiring harness (drive – variable displacement pump)	Faisceau de câbles (conduite – pompe à cylindrée variable)	1	
3	0 00 333 04 66	Stecker	Plug	Prise de courant	4	
4	0 00 332 04 11	Löschdiode	Suppressor diode	Diode d´extinction	1	
5	0 00 333 90 11	Flachsteckergehäuse	Flat plug housing	Boîtier de fiche plate	2	
6	0 00 993 74 28	Schelle	Clamp	Collier	1	ø15
7	0 38 330 04 10	Kabelbaum (Laststabilisator)	Wiring harness (load stabilizer)	Faisceau de câbles (stabilisateur de charge)	1	
8	0 00 333 04 66	Stecker	Plug	Prise de courant	1	
9	0 00 332 04 11	Löschdiode	Suppressor diode	Diode d’extinction	1	
10	0 00 333 74 11	Flachsteckergehäuse	Flat plug housing	Boîtier de fiche plate	1	
11	0 00 993 00 31	Schelle	Clamp	Collier	1	ø16
12	0 38 330 05 10	Kabelbaum (Differentialsperre – Schnellgang)	Wiring harness (differential lock – high speed)	Faisceau de câbles (blocage de différentiel – boîte surmultipliée)	1	
13	0 00 333 74 11	Flachsteckergehäuse	Flat plug housing	Boîtier de fiche plate	1	
14	0 00 333 47 65	Stecker	Plug	Prise de courant	4	
15	0 00 993 33 15	Kabelbinder	Cable strap	Bande de câbles	3	
16	0 00 993 10 15	Kabelbinder	Cable strap	Bande de câbles	2	

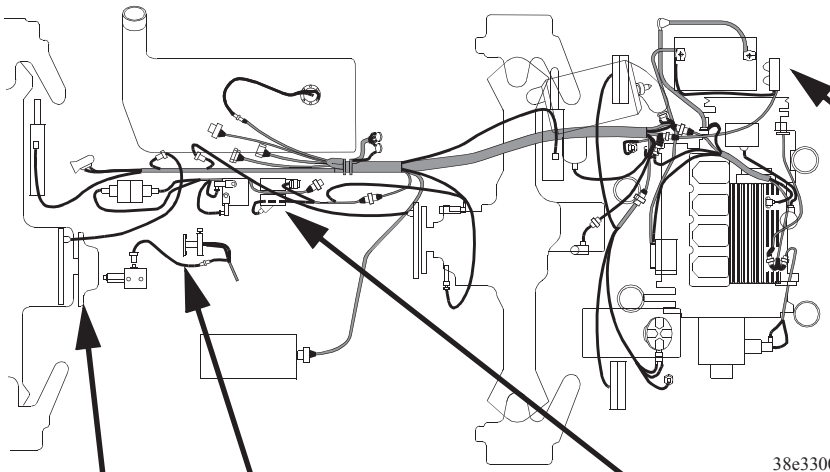

38e33000.iso

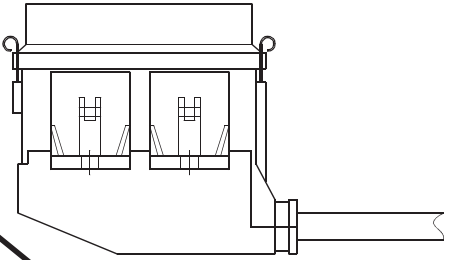

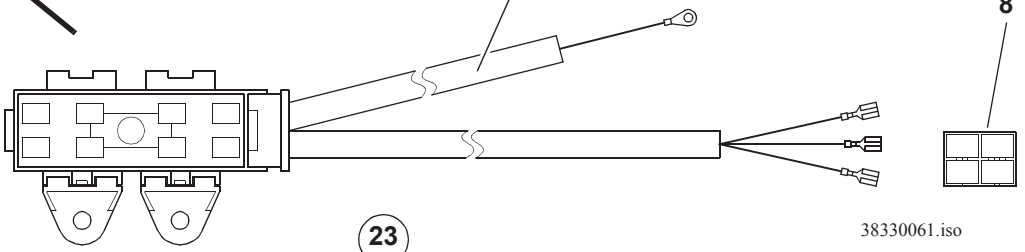

38330061.iso

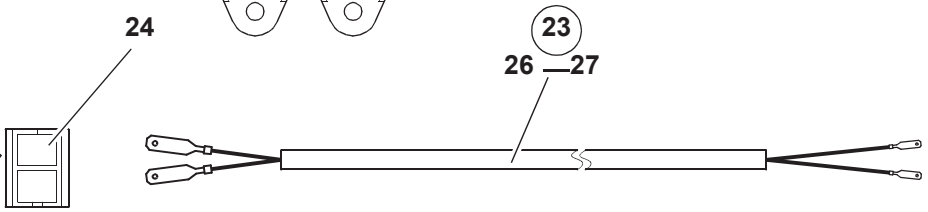

38330034.iso

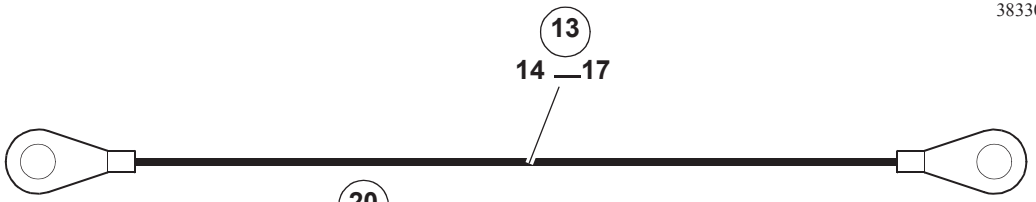

38330004.iso

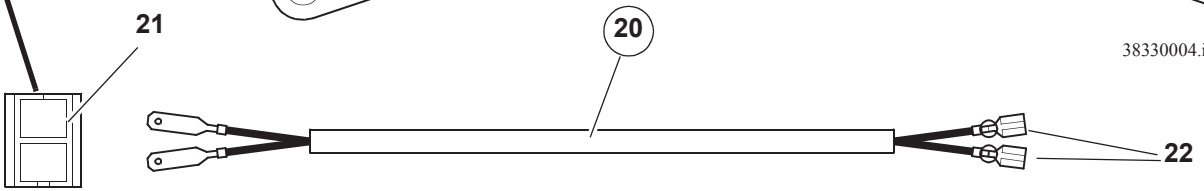

38330024

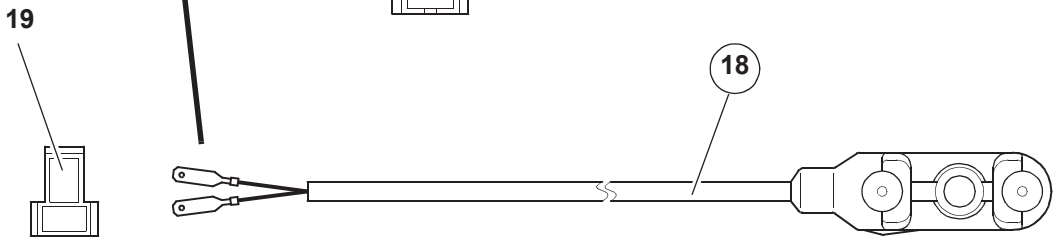

38330014.iso

Pos. Item Pos.	Teil-Nummer Part no. No. pièce	Bezeichnung	Description	Désignation	Stück Qty. Qté.	Bemerkung Remarks Remarques
1	0 38 330 06 10	Kabelbaum (Heck – Sicherungskasten)	Wiring harness (rear end – fuse box)	Faisceau de câbles (AR – boîte à fusibles)	1	
2	0 00 333 09 04	Deckel	Cover	Couvercle	1	
3	0 00 333 31 20	Flachsicherung (Maxi)	Flat fuse (maxi)	Fusible plat (maxi)	4	50 A
4	0 00 333 32 20	Sicherungskasten	Fuse box	Boîte à fusibles	1	
5	0 00 333 08 40	Halter	Bracket	Support	2	
6	0 00 333 03 56	Kabelschuh	Cable lug	Cosse de câble	2	
7	0 00 333 04 56	Kabelschuh	Cable lug	Cosse de câble	1	
8	0 00 333 28 65	Steckhülsengehäuse	Socket housing	Boîtier de prise de courant	1	
9	0 00 993 33 15	Kabelbinder	Cable strap	Bande à câbles	3	
10	7 236 677 081	Sechskantschraube	Hexagon head screw	Vis six pans	2	M6x20
11	7 462 680 008	Scheibe	Washer	Rondelle	2	ø6,4
12	0 00 990 52 23	Blechmutter	Sheet-metal nut	Ecrou à tôle	2	M6
13	0 38 330 00 14	Massekabel (Traverse – Kabine)	Earthing lead (light border – cab)	Câble de mise à la masse (listel – cabine)	1	
14	7 236 677 130	Sechskantschraube	Hexagon head screw	Vis six pans	1	M8x18
15	0 00 992 43 28	Federring	Spring washer	Rondelle ressort	1	ø8
16	7 451 680 111	Scheibe	Washer	Rondelle	1	ø8,4
17	7 478 680 411	Zahnscheibe	Tooth lock washer	Rondelle dentée	1	ø8
18	0 38 330 01 14	Kabel für Bremsbelag-Verschleißanzeige	Cable for brake pad wear indicator	Câble pour indicateur d'usure des garnitures de frein	1	
19	0 00 333 51 11	Flachsteckergehäuse	Flat plug housing	Boîtier de fiche plate	1	
20	0 38 330 02 14	Kabel (Bremslichtschalter)	Cable (brake light switch)	Câble (interrupteur de feux-stop)	1	
21	0 00 333 35 11	Flachsteckergehäuse	Flat plug housing	Boîtier de fiche plate	1	
22	0 00 333 93 65	Isolierhülse	Insulating sleeve	Douille isolante	2	
23	0 38 330 03 14	Kabel (zur Differentialsperre)	Cable (to differential lock)	Câble (vers le blocage de différentiel)	1	
24	0 00 333 35 11	Flachsteckergehäuse	Flat plug housing	Boîtier de fiche plate	1	
25	0 00 333 97 11	Flachsteckergehäuse	Flat plug housing	Boîtier de fiche plate	1	
26	0 00 333 15 65	Kabelstecker	Cable plug	Fiche de câble	1	
27	7 578 646 001	Kabelschuh	Cable lug	Cosse de câble	2	

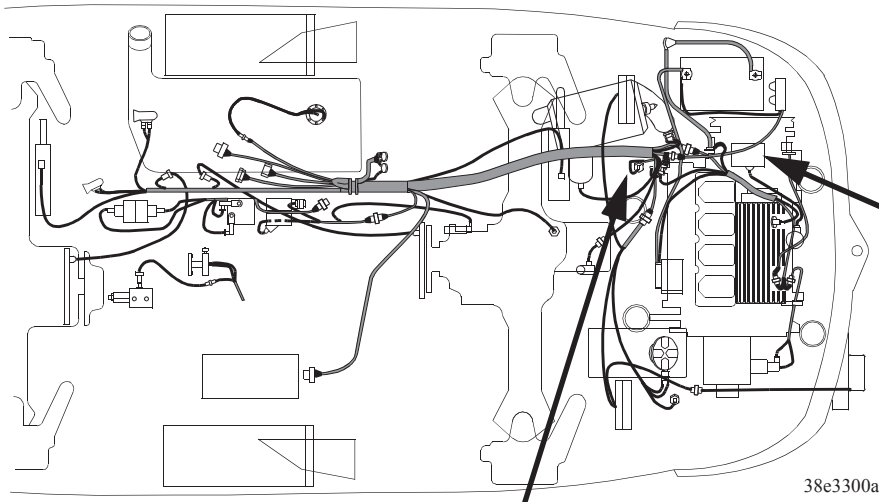

38e3300a.iso

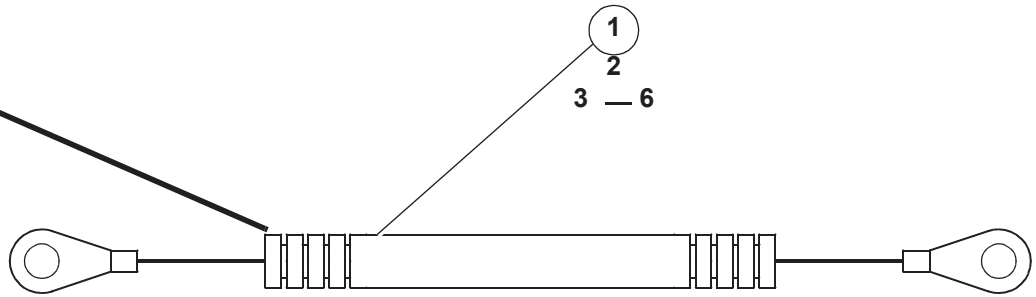

38330044.iso

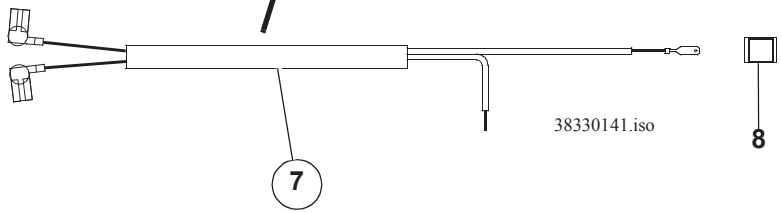

38330141.iso

Pos. Item Pos.	Teil-Nummer Part no. No. pièce	Bezeichnung	Description	Désignation	Stück Qty. Qté.	Bemerkung Remarks Remarques
1	0 38 330 04 14	Kabel (Lichtmaschine)	Cable (generator)	Câble (alternateur)	1	
2	0 00 334 19 41	Isolierschlauch	Insulating hose	Flexible d’isolation	1	
3	0 00 993 74 28	Gummischelle	Rubber clamp	Collier en caoutchouc	2	ø15
4	7 236 677 079	Sechskantschraube	Hexagon head screw	Vis six pans	2	M6x16
5	0 00 993 33 15	Kabelbinder	Cable strap	Bande à câbles	2	
6	7 462 680 008	Scheibe	Washer	Rondelle	2	ø6,4
7	0 38 330 14 14	Kabel	Wiring harness	Faisceau de câbles	1	
8	0 00 333 17 65	Flachsteckergehäuse	Flat plug housing	Boîtier à fiche plate	1	

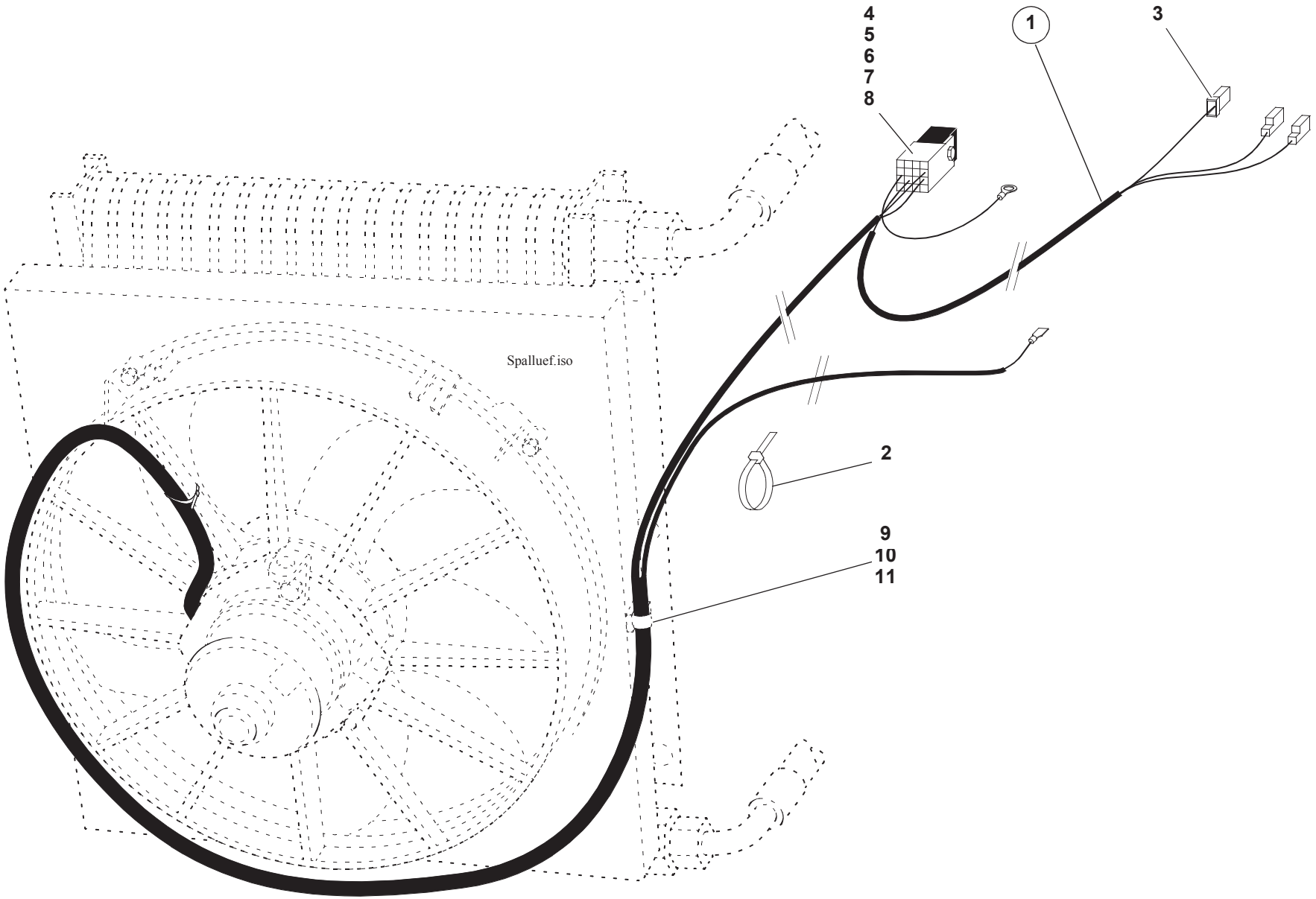
4
5
6
7
8
1
3
Spalluef.iso
2
9
10
11

Pos. Item Pos.	Teil-Nummer Part no. No. pièce	Bezeichnung	Description	Désignation	Stück Qty. Qté.	Bemerkung Remarks Remarques
		Elektrische Anlage – Ölkühler **|➜ 310 56 0379**	**Electrical system – oil cooler** **|➜ 310 56 0379**	**Equipement électrique – refroidisseur** **|➜ 310 56 0379**		
1	0 38 330 17 14	Kabel	Cable	Câble	1	
2	0 00 993 13 15	Kabelbinder	Cable strap	Bande à câbles	4	
3	0 00 333 16 65	Steckhülsengehäuse	Socket housing	Boîtier de prise de courant	1	
4	0 00 332 29 17	Relais	Relay	Relais	1	
5	0 00 332 06 28	Stecksockel	Relay bracket	Support pour relais	1	
6	7 236 677 056	Sechskantschraube	Hexagon head screw	Vis six pans	1	M5x16
7	7 403 677 705	Sechskantmutter	Hexagon nut	Ecrou six pans	1	M 5
8	7 451 680 108	Scheibe	Washer	Rondelle	1	5,3
9	1 38 171 00 25	Halter	Bracket	Support	1	
10	7 236 677 078	Sechskantschraube	Hexagon head screw	Vis six pans	1	M6x12
11	7 451 680 109	Scheibe	Washer	Rondelle	1	6,4

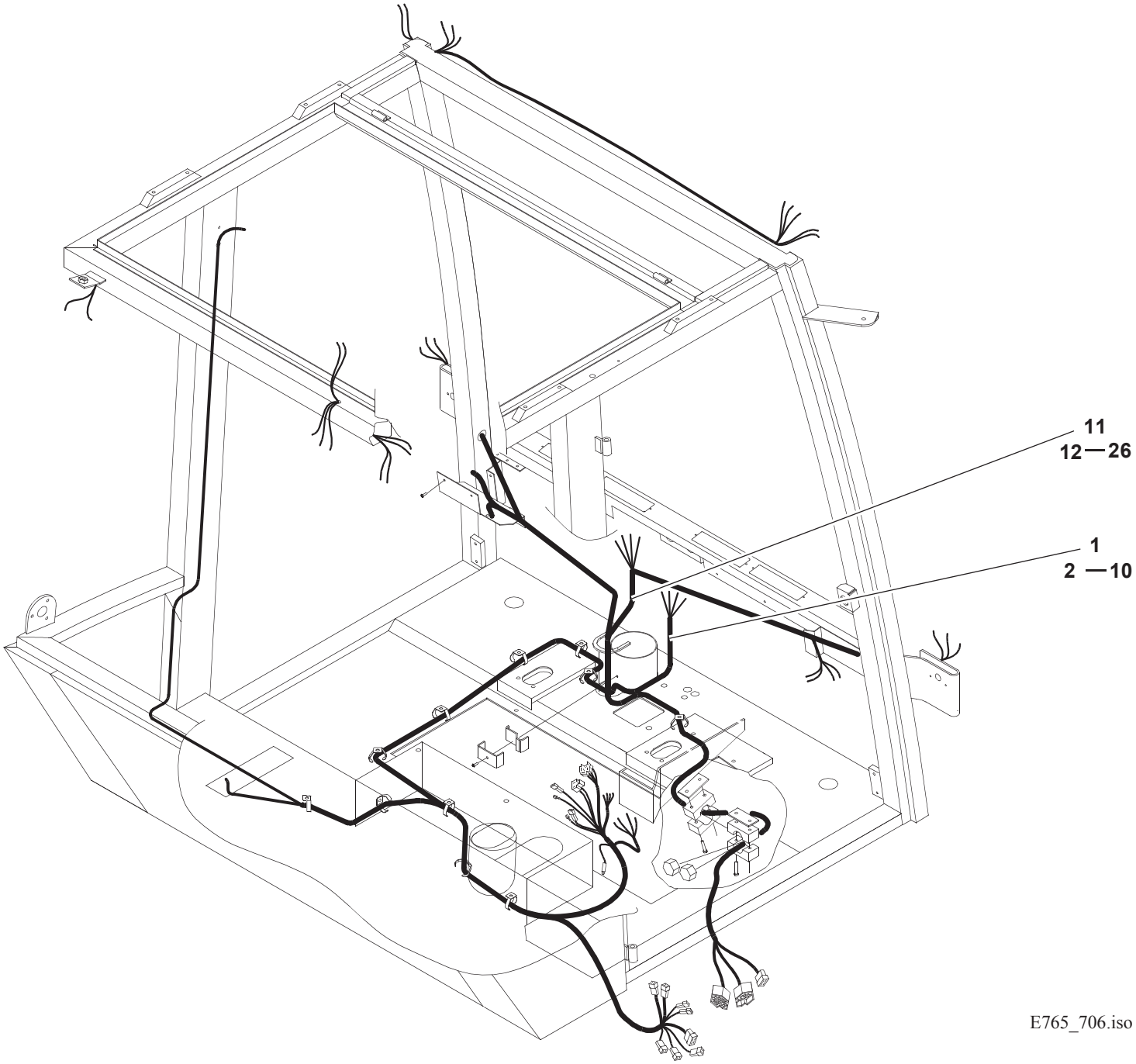
11
12—26
1
2—10
E765_706.iso

Pos. Item Pos.	Teil-Nummer Part no. No. pièce	Bezeichnung	Description	Désignation	Stück Qty. Qté.	Bemerkung Remarks Remarques
		Kabelbäume – Fahrerhaus **765.801/802**	**Cab – wiring harnesses** **765.801/802**	**Cabine – faisceaux de câbles** **765.801/802**		
1	0 00 080 17 00	Kabelbaum (Seitenkonsole)	Wiring harness (lateral console)	Faisceau de câbles (console latérale)	1	
2	0 00 080 17 96	Stecker 4-polig	4 pole plug	Fiche 4 pôles	1	
3	0 00 080 17 97	Stecker 6-polig	6 pole plug	Fiche 6 pôles	1	
4	0 00 080 17 98	Stecker 2-polig	2 pole plug	Fiche 2 pôles	5	
5	0 00 333 67 65	Stecker 8-polig	8 pole plug	Fiche 8 pôles	1	
6	0 00 080 07 92	Stecker 6-polig	6 pole plug	Fiche 6 pôles	1	
7	0 00 080 08 11	Stecker 4-polig	4 pole plug	Fiche 4 pôles	1	
8	0 00 080 17 89	Stecker 4-polig	4 pole plug	Fiche 4 pôles	1	
9	0 00 080 07 91	Stecker 6-polig	6 pole plug	Fiche 6 pôles	1	
10	0 00 080 17 82	Stecker 5-polig	5 pole plug	Fiche 5 pôles	1	
11	0 00 080 16 99	Kabelbaum (Armaturenbrett)	Wiring harness (instrument panel)	Faisceau de câbles (tableau de bord)	1	
12	0 00 333 65 65	Steckergehäuse 21-polig	21 pole plug housing	Boîtier de fiche 21 pôles	1	
13	0 00 080 08 19	Stecker 21-polig	21 pole plug	Fiche 21 pôles	1	
14	0 00 080 07 96	Stecker 8-polig	8 pole plug	Fiche 8 pôles	6	
15	0 00 333 67 65	Stecker 8-polig	8 pole plug	Fiche 8 pôles	1	
16	0 00 080 07 91	Stecker 6-polig	6 pole plug	Fiche 6 pôles	4	
17	0 00 080 17 87	Rundstecker 7-polig	7 pole cylindrical plug	Fiche ronde 7 pôles	4	
18	0 00 080 17 88	Stecker 12-polig	12 pole plug	Fiche 12 pôles	2	
19	0 00 333 28 65	Stecker 4-polig	4 pole plug	Fiche 4 pôles	1	
20	0 00 080 08 12	Stecker 8-polig	8 pole plug	Fiche 8 pôles	10	
21	0 00 080 08 13	Stecker 2-polig	2 pole plug	Fiche 2 pôles	10	
22	0 00 080 08 11	Stecker 4-polig	4 pole plug	Fiche 4 pôles	2	
23	0 00 080 08 09	Stecker 2-polig	2 pole plug	Fiche 2 pôles	2	
24	0 00 080 17 89	Stecker 4-polig	4 pole plug	Fiche 4 pôles	1	
25	0 00 332 03 11	Sperrdiode	Blocking diode	Diode anti-retour	6	
26	0 00 080 29 49	Sammelmuffe	Collecting sleeve	Manchon collecteur	6	

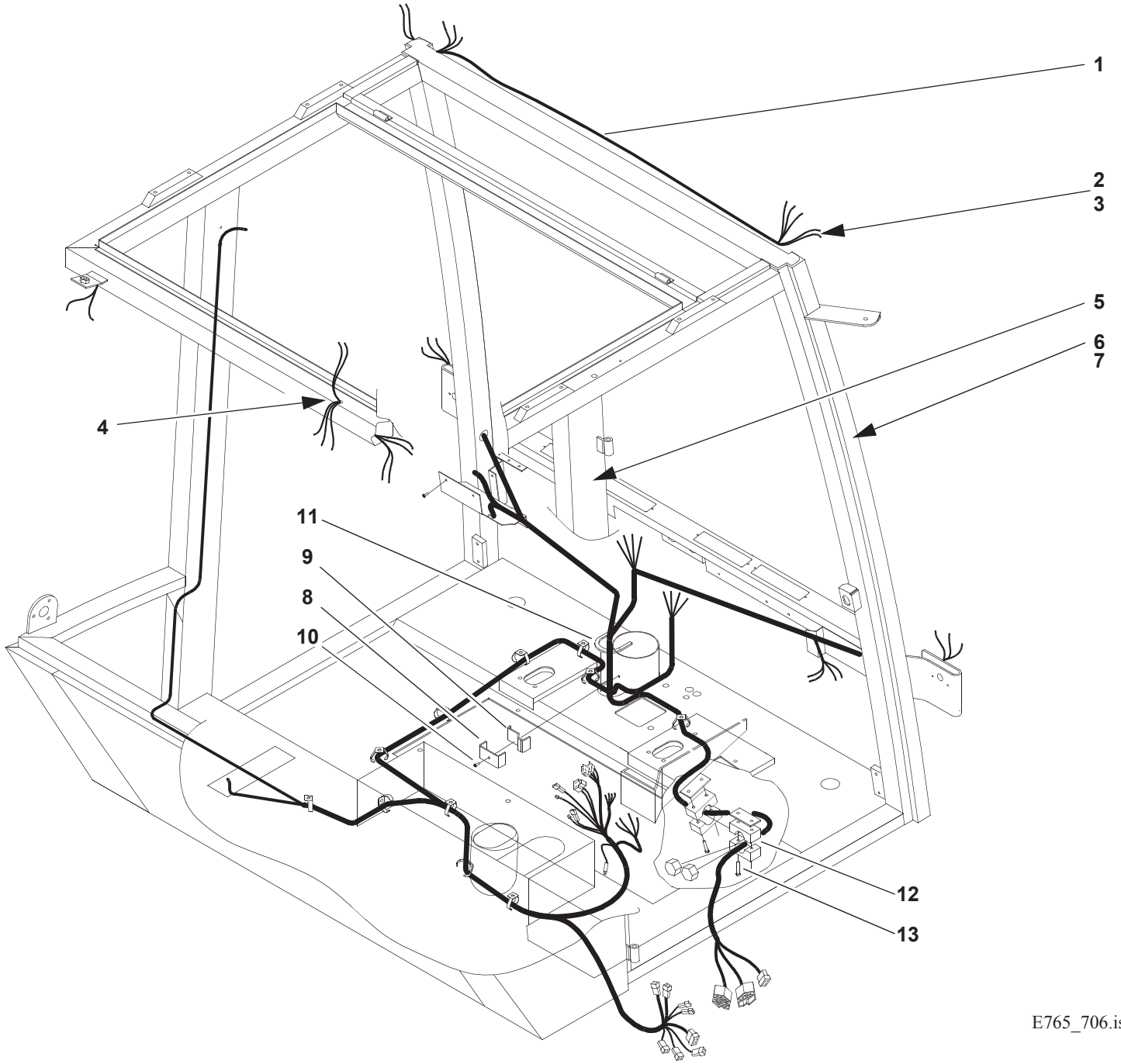
1
2
3
4
5
6
7
8
9
10
11
12
13
E765_706.iso

Pos. Item Pos.	Teil-Nummer Part no. No. pièce	Bezeichnung	Description	Désignation	Stück Qty. Qté.	Bemerkung Remarks Remarques
		Kabelbaum – Dach	**Wirring harness (roof)**	**Faisceau de câbles (toit)**		
1	0 00 080 16 98	Kabelbaum Dach	Wiring harness (roof)	Faisceau de câbles (toit)	1	
2	0 00 333 67 65	Mehrfachstecker 8-polig	8 pole multipin plug	Fiche multiple 8 pôles	1	
3	0 00 080 08 10	Mehrfachstecker 4-polig	4 pole multipin plug	Fiche multiple 4 pôles	1	
4	0 00 080 39 70	Durchführung	Duct	Passage	1	
5	0 00 080 17 01	Kabelbaum Radio	Wiring harness (radio)	Faisceau de câbles (radio)	1	
6	0 00 080 22 10	Antennenkabel	Aerial cable	Câble d‘antenne	1	
7	0 00 080 22 09	Flex-Schlauch (Meterware)	Flexible line (by the metre)	Conduite flexible (au mètre)		300
		Befestigung – Kabelbaum	**Wiring harness attachment**	**Fixation du faisceau de câbles**		
8	0 00 080 16 51	Kabelhalter	Cable bracket	Support de câbles	1	
9	0 00 080 21 97	Unterlage	Lining	Cale	1	
10	0 00 080 17 42	Blechschraube	Sheet-metal screw	Vis à tôle	1	ø4,2x38
11	0 00 080 21 96	Kantenschutz (Meterware)	Edge protection (by the metre)	Protection du bord (au mètre)		100
12	0 00 080 18 15	Plastikhalter	Plastic bracket	Support en matière plastique	2	
13	0 00 080 18 16	Schraubensatz	Set of screws	Jeu de vis	2	

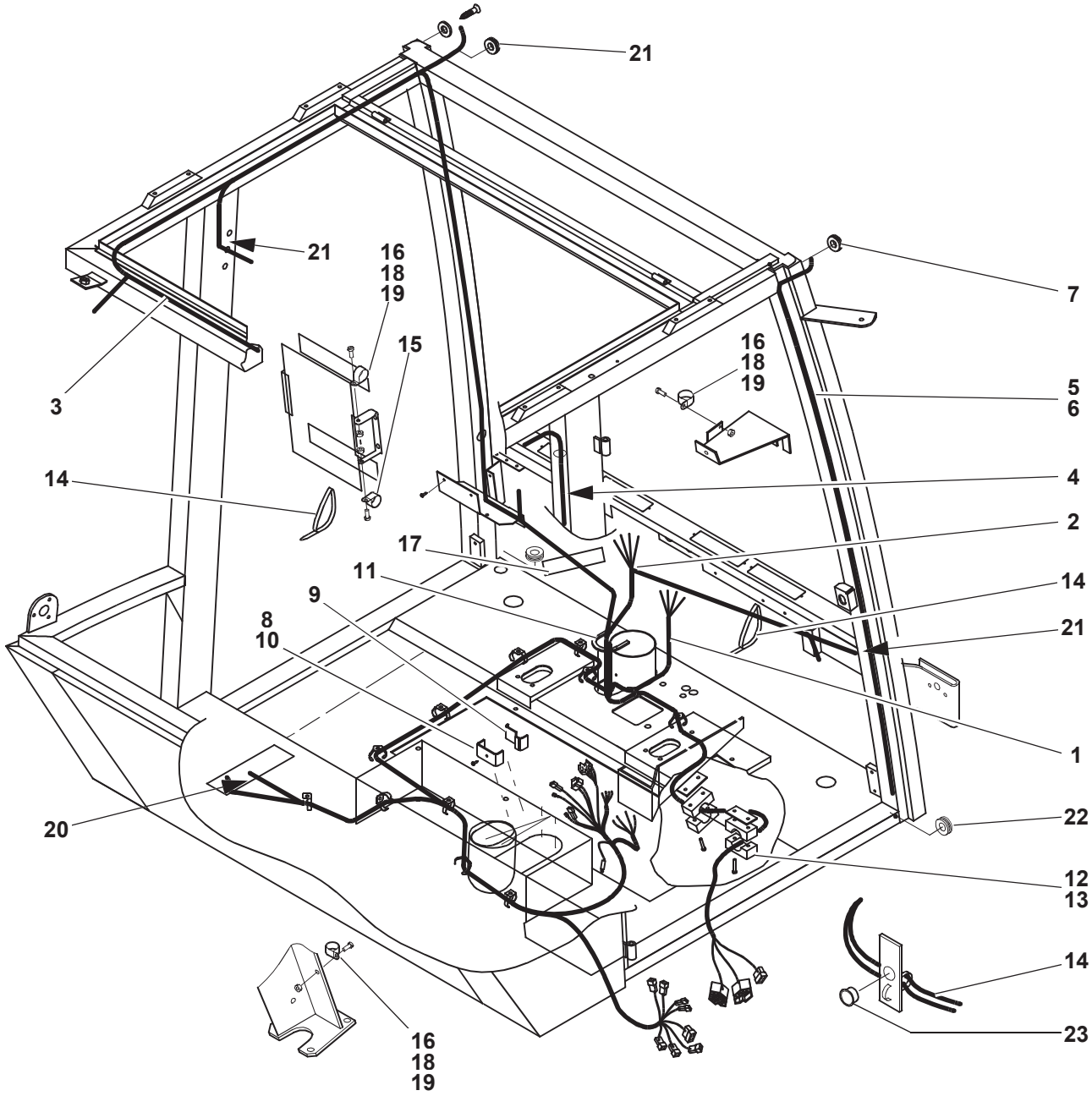
21
21
16
18
19
15
3
14
7
16
18
19
5
6
4
2
17
11
9
8
10
14
21
1
20
22
12
13
14
23
16
18
19

E765_70b.iso

Pos. Item Pos.	Teil-Nummer Part no. No. pièce	Bezeichnung	Description	Désignation	Stück Qty. Qté.	Bemerkung Remarks Remarques
		Kabelbäume – Fahrerhaus	**Cab – wiring harnesses**	**Cabine – faisceaux de câbles**		
		|➔ 765.804/805	**|➔ 765.804/805**	**|➔ 765.804/805**		
1	0 00 080 39 63	Kabelbaum (Seitenkonsole)	Wiring harness (lateral console)	Faisceau de câbles (console latérale)	1	
2	0 00 080 39 64	Kabelbaum (Armaturenbrett)	Wiring harness (instrument panel)	Faisceau de câbles (tableau de bord)	1	
3	0 00 080 39 69	Kabelbaum Dach	Wiring harness (roof)	Faisceau de câbles (toit)	1	
4	0 00 080 17 01	Kabelbaum Radio	Wiring harness (radio)	Faisceau de câbles (radio)	1	
5	0 00 080 22 10	Antennenkabel	Aerial cable	Câble d‘antenne	1	
6	0 00 080 22 09	Flex-Schlauch	Flexible line	Conduite flexible		300
7	0 00 080 39 70	Durchführung	Duct	Passage	1	
		Einzelteile Kabelbäume siehe Seite 33-40	See page 33-40 for further wiring harnesses	Voir page 33-40 pour d’autres faisceaux de câbles		
		Befestigung – Kabelbaum	**Wiring harness – attachment**	**Faisceau de câbles – fixation**		
8	0 00 080 16 51	Kabelhalter	Cable bracket	Support de câbles	1	
9	0 00 080 21 97	Unterlage	Lining	Cale	1	
10	0 00 080 17 42	Blechschraube	Sheet-metal screw	Vis à tôle	1	ø4,2x38
11	0 00 080 21 96	Kantenschutz	Edge protection	Protection du bord		100
12	0 00 080 18 15	Plastikhalter	Plastic bracket	Support en matière plastique	2	
13	0 00 080 18 16	Schraubensatz	Set of screws	Jeu de vis	2	
14	0 00 993 32 15	Kabelbinder	Cable strap	Bande à câbles	8	
15	0 00 993 10 31	Kabelhalter	Cable bracket	Support de câbles	1	
16	0 00 993 35 31	Kabelhalter	Cable bracket	Support de câbles	1	
17	0 00 080 36 39	Klebeband	Adhesive strip	Bande adhésive	1	0,200
18	7 236 677 056	Sechskantschraube	Hexagon head screw	Vis six pans	4	M 5x16
19	7 403 677 705	Sechskantmutter	Hexagon nut	Ecrou six pans	2	M 5
20	0 00 080 17 83	Durchführung	Duct	Passage	2	
21	0 00 080 21 98	Durchführung	Duct	Passage	4	
22	0 00 080 39 65	Durchführung	Duct	Passage	1	
23	0 00 080 18 00	Durchführung	Duct	Passage	1	

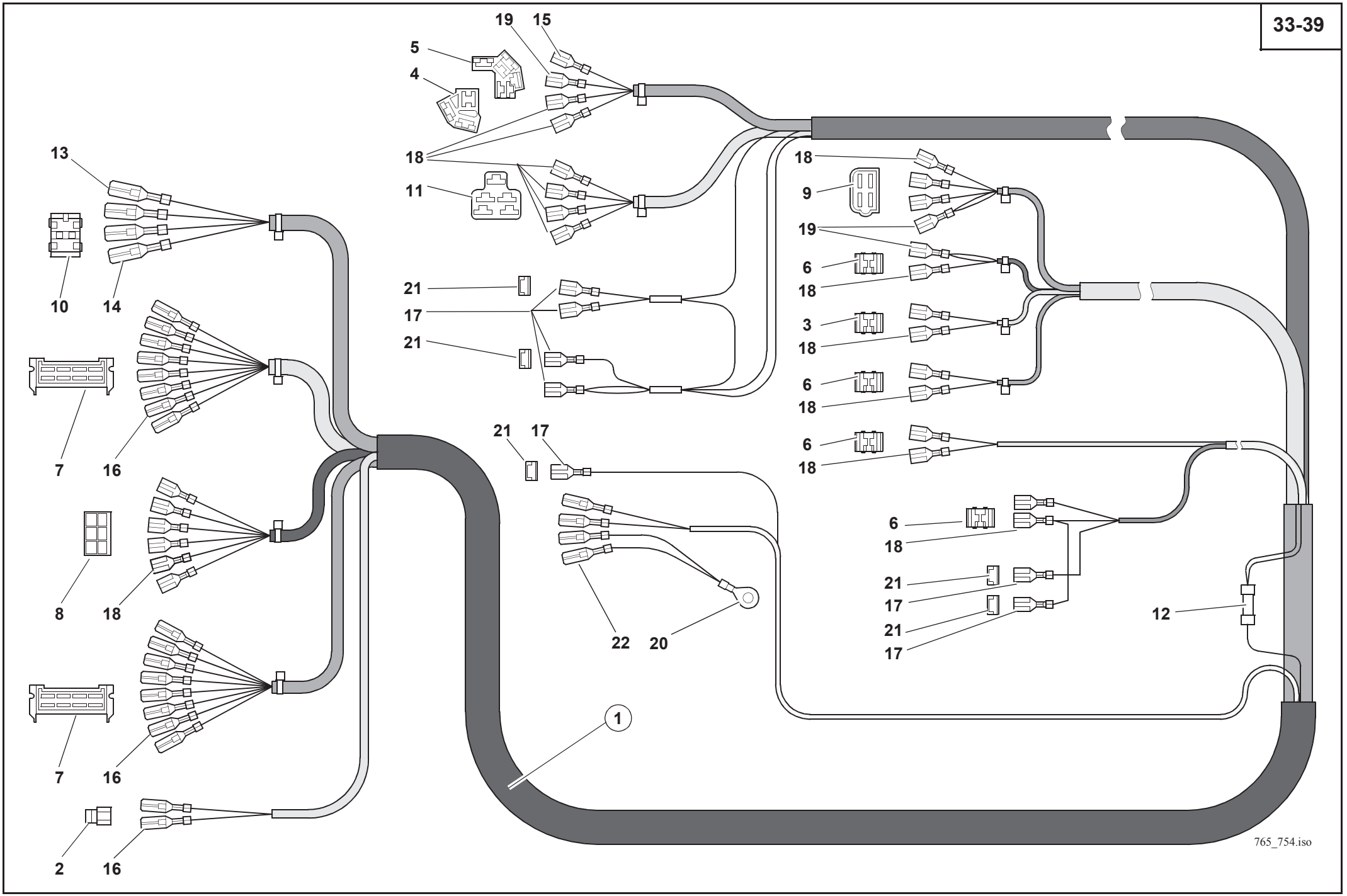
19
15
5
4
18
11
13
10
14
21
17
21
18
9
19
6
18
3
18
6
18
6
18
7
16
21
17
8
18
6
18
21
17
21
17
12
22
20
7
16
1
2
16
765_754.iso

Pos. Item Pos.	Teil-Nummer Part no. No. pièce	Bezeichnung	Description	Désignation	Stück Qty. Qté.	Bemerkung Remarks Remarques
		Kabelbäume F.H.	**Wiring harnesses for cab**	**Faisceaux de câbles pour cabine**		
1	0 00 080 39 63	Kabelbaum (Seitenkonsole)	Wiring harness (lateral console)	Faisceau de câbles (console latérale)	1	
2	0 00 333 51 11	Stecker 2-polig	2 pole plug	Fiche 2 pôles	1	
3	0 00 080 08 09	Stecker 2-polig	2 pole plug	Fiche 2 pôles	1	
4	0 00 333 51 65	Stecker 4-polig	4 pole plug	Fiche 4 pôles	1	
5	0 00 333 62 11	Stecker 6-polig	6 pole plug	Fiche 6 pôles	1	
6	0 00 333 75 11	Stecker 2-polig	2 pole plug	Fiche 2 pôles	4	
7	0 00 333 67 65	Stecker 8-polig	8 pole plug	Fiche 8 pôles	2	
8	0 00 333 14 66	Stecker 6-polig	6 pole plug	Fiche 6 pôles	1	
9	0 00 333 12 65	Stecker 4-polig	4 pole plug	Fiche 4 pôles	1	
10	0 00 333 27 65	Stecker 4-polig	4 pole plug	Fiche 4 pôles	1	
11	0 00 080 17 82	Stecker 5-polig	5 pole plug	Fiche 5 pôles	1	
12	0 00 080 08 30	Verbindungsstück	Connecting piece	Raccord	1	
13	0 00 080 17 95	Flachsteckhülse	Flat plug sleeve	Manchon à fiche plate	2	
14	0 00 333 30 65	Flachstecker	Flat plug	Fiche plate	3	
15	0 00 333 64 65	Flachstecker	Flat plug	Fiche plate	1	
16	7 571 646 042	Flachstecker	Flat plug	Fiche plate	19	
17	7 577 646 040	Flachsteckhülse	Flat plug sleeve	Manchon à fiche plate	7	
18	7 578 642 012	Flachsteckhülse	Flat plug sleeve	Manchon à fiche plate	19	
19	7 578 642 013	Flachsteckhülse	Flat plug sleeve	Manchon à fiche plate	3	
20	7 572 642 504	Kabelschuh	Cable lug	Cosse de câble	1	
21	0 00 080 35 56	Isolierkappe	Insulating cap	Capuchon isolant	4	
22	0 00 333 35 66	Rundstecker	Cylindrical plug	Fiche ronde	4	

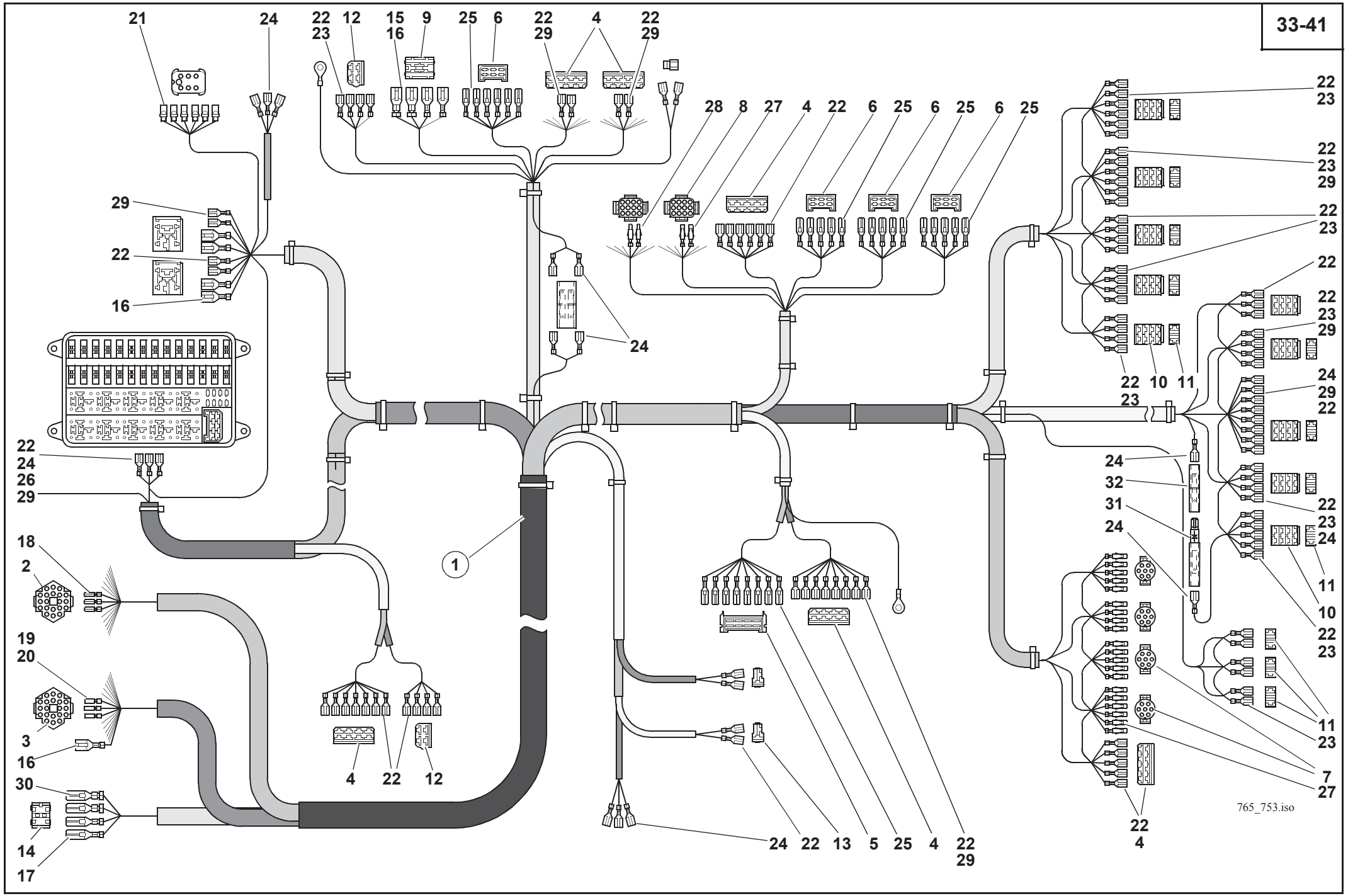
765_753.iso

Pos. Item Pos.	Teil-Nummer Part no. No. pièce	Bezeichnung	Description	Désignation	Stück Qty. Qté.	Bemerkung Remarks Remarques
1	0 00 080 39 64	Kabelbaum (Armaturenbrett)	Wiring harness (instrument panel)	Faisceau de câbles (tableau de bord)	1	
2	0 00 333 98 11	Steckergehäuse 21-polig	21 pole plug housing	Boîtier de fiche 21 pôles	1	
3	0 00 333 99 11	Stecker 21-polig	21 pole plug	Fiche 21 pôles	1	
4	0 00 080 07 96	Stecker 8-polig	8 pole plug	Fiche 8 pôles	5	
5	0 00 333 67 65	Stecker 8-polig	8 pole plug	Fiche 8 pôles	1	
6	0 00 080 07 91	Stecker 6-polig	6 pole plug	Fiche 6 pôles	4	
7	0 00 080 17 87	Rundstecker 7-polig	7 pole cylindrical plug	Fiche ronde 7 pôles	4	
8	0 00 080 17 88	Stecker 12-polig	12 pole plug	Fiche 12 pôles	2	
9	0 00 333 28 65	Stecker 4-polig	4 pole plug	Fiche 4 pôles	1	
10	0 00 080 08 12	Stecker 8-polig	8 pole plug	Fiche 8 pôles	10	
11	0 00 333 46 11	Stecker 2-polig	2 pole plug	Fiche 2 pôles	10	
12	0 00 080 08 11	Stecker 4-polig	4 pole plug	Fiche 4 pôles	2	
13	0 00 080 08 09	Stecker 2-polig	2 pole plug	Fiche 2 pôles	2	
14	0 00 333 27 65	Stecker 4-polig	4 pole plug	Fiche 4 pôles	1	
15	0 00 080 17 92	Flachstecker	Flat plug	Fiche plate	2	
16	0 00 333 64 65	Flachstecker	Flat plug	Fiche plate	7	
17	0 00 333 30 65	Flachstecker	Flat plug	Fiche plate	2	
18	0 00 080 08 00	Rundstecker	Cylindrical plug	Fiche ronde	20	
19	0 00 333 76 65	Steckhülse	Adapter socket	Contact femelle	17	
20	0 00 333 75 65	Steckhülse	Adapter socket	Contact femelle	1	
21	0 00 080 08 06	Rundstecker	Cylindrical plug	Fiche ronde	6	
22	7 578 646 012	Flachsteckhülse	Flat plug sleeve	Manchon à fiche plate	117	ø 1- 2,5 mm
23	0 00 080 17 90	Flachsteckhülse	Flat plug sleeve	Manchon à fiche plate	25	
24	7 577 646 040	Flachsteckhülse	Flat plug sleeve	Manchon à fiche plate	57	
25	7 571 646 042	Flachstecker	Flat plug	Fiche plate	29	
26	7 577 646 042	Flachsteckhülse	Flat plug sleeve	Manchon à fiche plate	6	
27	0 00 080 17 93	Rundstecker	Cylindrical plug	Fiche ronde	27	
28	0 00 080 17 94	Rundstecker	Cylindrical plug	Fiche ronde	9	
29	0 00 080 08 03	Flachsteckhülse	Flat plug sleeve	Manchon à fiche plate	16	
30	0 00 080 17 95	Flachsteckhülse	Flat plug sleeve	Manchon à fiche plate	2	
31	0 00 332 03 11	Sperrdiode	Blocking diode	Diode anti-retour	1	
32	0 00 080 29 49	Isolierkappe	Insulating cap	Capuchon isolant	1	

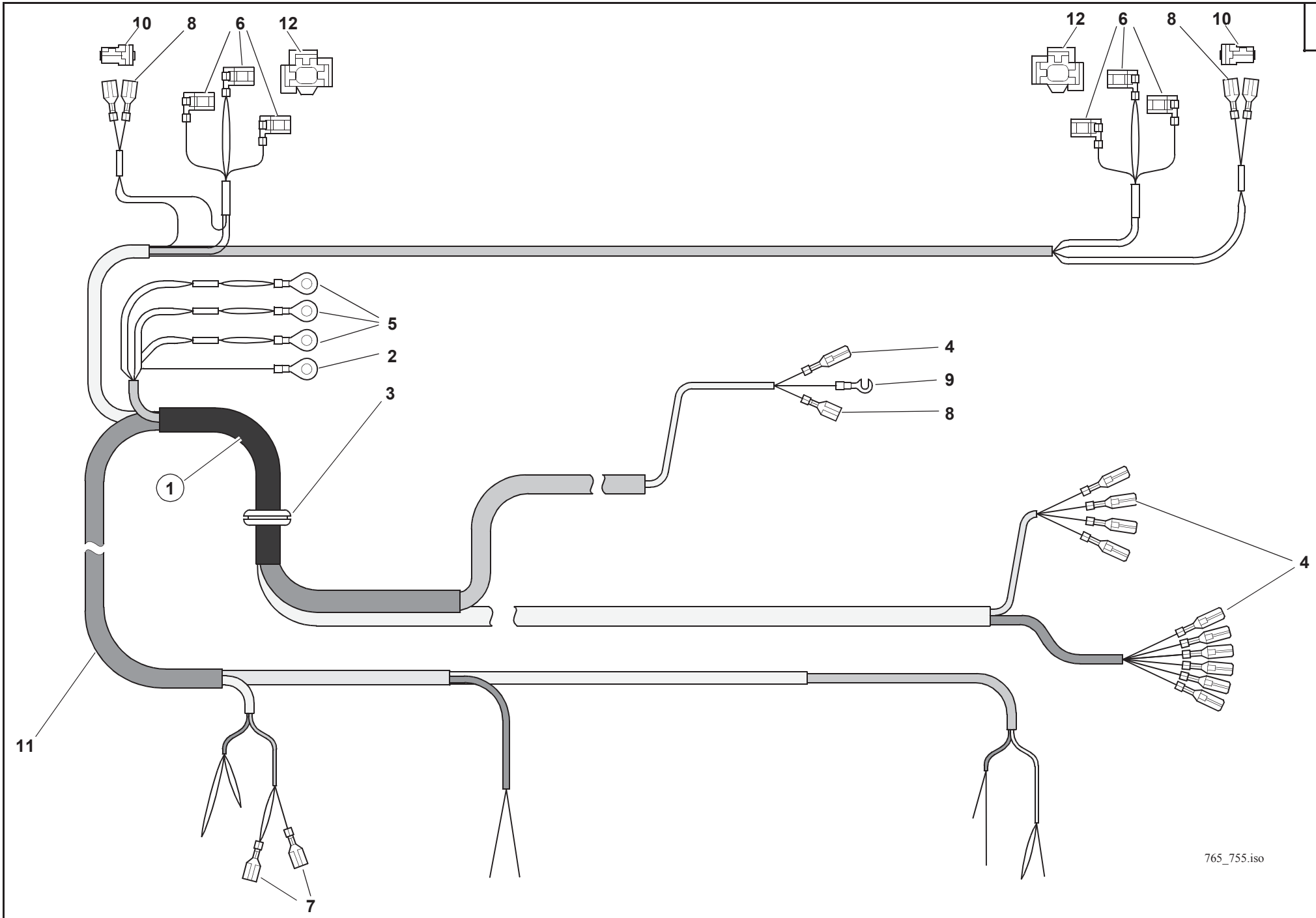
10
8
6
12
12
6
8
10
5
2
4
9
8
3
1
4
11
7
765_755.iso

Pos. Item Pos.	Teil-Nummer Part no. No. pièce	Bezeichnung	Description	Désignation	Stück Qty. Qté.	Bemerkung Remarks Remarques
1	0 00 080 39 69	Kabelbaum Dach	Wiring harness (roof)	Faisceau de câbles (toit)	1	
2	7 572 642 504	Kabelschuh	Cable lug	Cosse de câble	1	
3	0 00 080 22 08	Durchführung	Duct	Passage	1	
4	7 571 646 042	Flachstecker	Flat plug	Fiche plate	11	
5	7 572 642 526	Kabelschuh	Cable lug	Cosse de câble	3	
6	0 00 080 07 89	Flachsteckhülse	Flat plug sleeve	Manchon à fiche plate	6	
7	7 577 646 040	Flachsteckhülse	Flat plug sleeve	Manchon à fiche plate	2	
8	7 578 646 012	Flachsteckhülse	Flat plug sleeve	Manchon à fiche plate	4	
9	0 00 333 06 56	Kabelschuh	Cable lug	Cosse de câble	1	
10	0 00 080 08 09	Stecker 2-polig	2 pole plug	Fiche 2 pôles	2	
11	0 00 080 41 56	Verbindungsstück	Connecting piece	Raccord	2	
12	0 00 080 08 11	Flachsteckergehäuse	Flat plug housing	Boîtier à fiche plate	2	

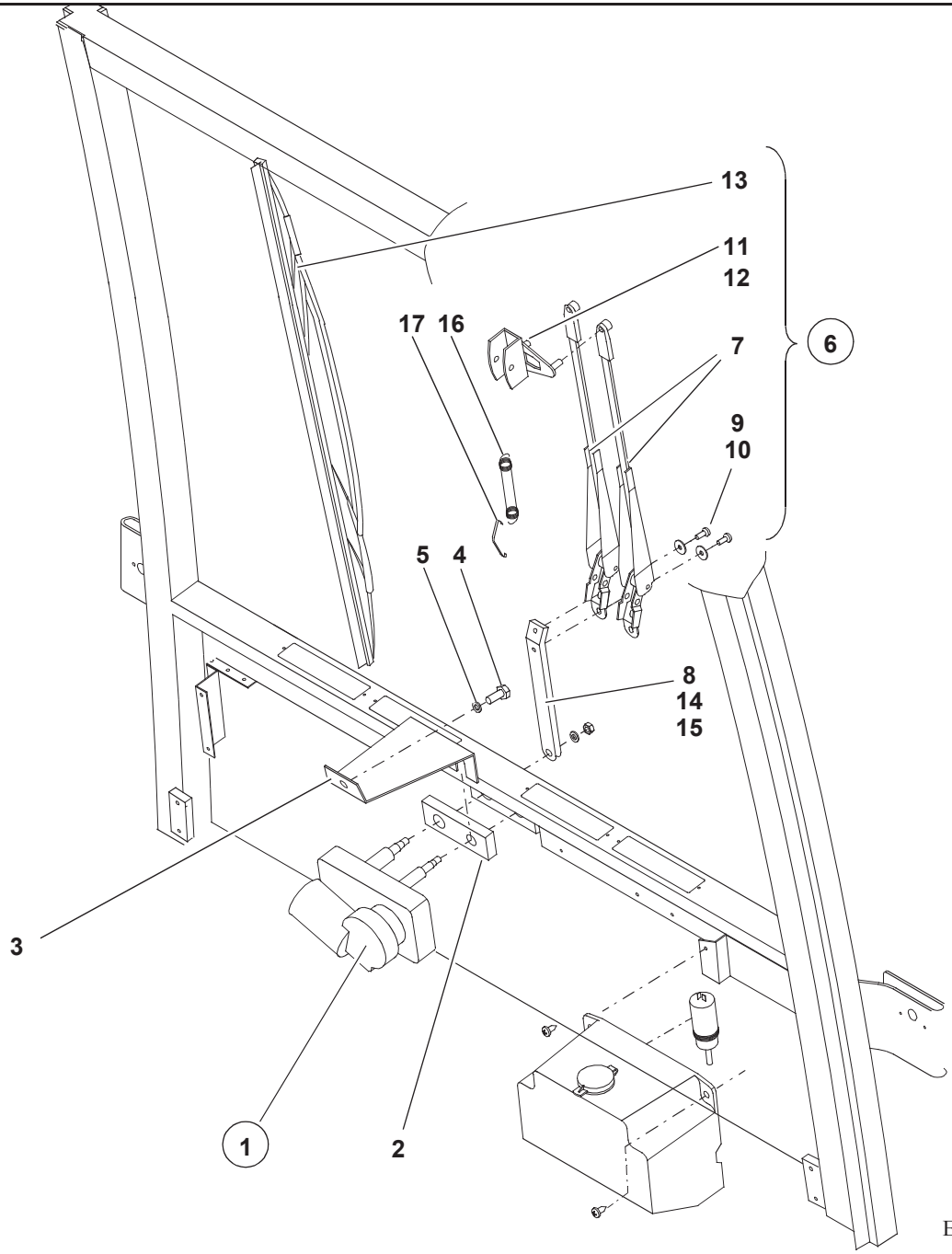

E765_703.iso

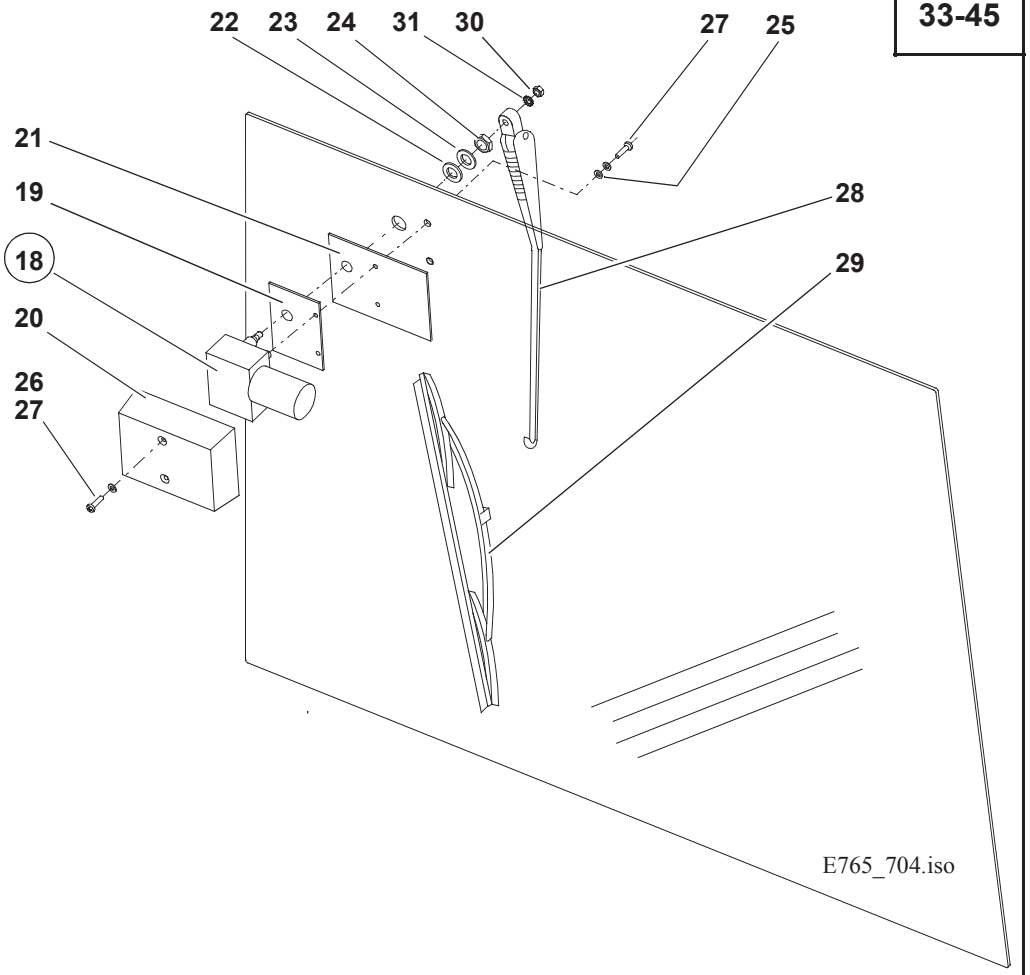

E765_704.iso

Pos. Item Pos.	Teil-Nummer Part no. No. pièce	Bezeichnung	Description	Désignation	Stück Qty. Qté.	Bemerkung Remarks Remarques
		Scheibenwischer vorn	**Front wiper**	**Essuie-glace AV**		
1	0 00 333 38 12	Wischermotor	Wiper motor	Moteur d'essuie-glace	1	
2	0 00 080 16 37	Abstandsstück	Distance piece	Distanceur	1	
3	0 00 080 16 19	Halter	Bracket	Support	1	
4	7 236 677 159	Sechskantschraube	Hexagon head screw	Vis six pans	1	M10x25
5	7 453 680 114	Scheibe	Washer	Rondelle	1	ø10,5x18
6	0 00 080 17 08	Wischerarm	Wiper arm	Bras d'essuie-glace	1	
7	0 00 080 16 95	Wischerarm	Wiper arm	Bras d'essuie-glace	2	
8	0 00 080 16 30	Arm	Arm	Bras	2	
9	7 286 671 503	Schraube	Screw	Vis	4	M6x16
10	0 00 080 07 13	Scheibe	Washer	Rondelle	4	ø6,2x20
11	0 00 333 02 29	Reiter	Clip	Clip	1	
12	0 00 080 36 61	Gummischeibe	Rubber washer	Collier en caoutchouc	2	
13	0 00 080 07 64	Wischerblatt	Wiper blade	Balai d'essuie-glace	1	
14	7 403 677 709	Sechskantmutter	Hexagon nut	Ecrou six pans	2	M8
15	0 00 992 43 28	Federring	Spring washer	Rondelle ressort	2	
16	0 00 080 22 11	Feder	Spring	Ressort	1	
17	0 00 080 22 12	Bügel	Bow clip	Clip en arceau	1	
		Scheibenwischer hinten	**Rear wiper**	**Essuie-glace AR**		
18	0 00 333 39 12	Wischermotor	Wiper motor	Moteur d'essuie-glace	1	
19	0 63 341 04 12	Beschlag	Fitting	Garniture	1	
20	0 63 341 04 75	Deckel	Cover	Couvercle	1	
21	0 63 341 00 75	Abdeckung	Cover	Recouvrement	1	
22	0 00 993 11 63	Plastikscheibe	Plastic washer	Rondelle en matière plastique	1	ø17x30
23	7 451 680 016	Scheibe	Washer	Rondelle	1	ø17x30
24	0 00 990 02 23	Sechskantmutter	Hexagon nut	Ecrou six pans	1	
25	0 00 080 17 37	Plastikscheibe	Plastic washer	Rondelle en matière plastique	2	ø6,4x12
26	7 451 680 109	Scheibe	Washer	Rondelle	2	ø6,4x12
27	0 00 080 17 47	Schraube	Screw	Vis	4	M6x25
28	0 00 333 44 14	Wischerarm	Wiper arm	Bras d'essuie-glace	1	
29	0 00 333 32 13	Wischerblatt	Wiper blade	Balai d'essuie-glace	1	
30	7 403 677 709	Sechskantmutter	Hexagon nut	Ecrou six pans	1	M8
31	7 479 682 411	Fächerscheibe	Serrated lock washer	Rondelle à éventail	1	

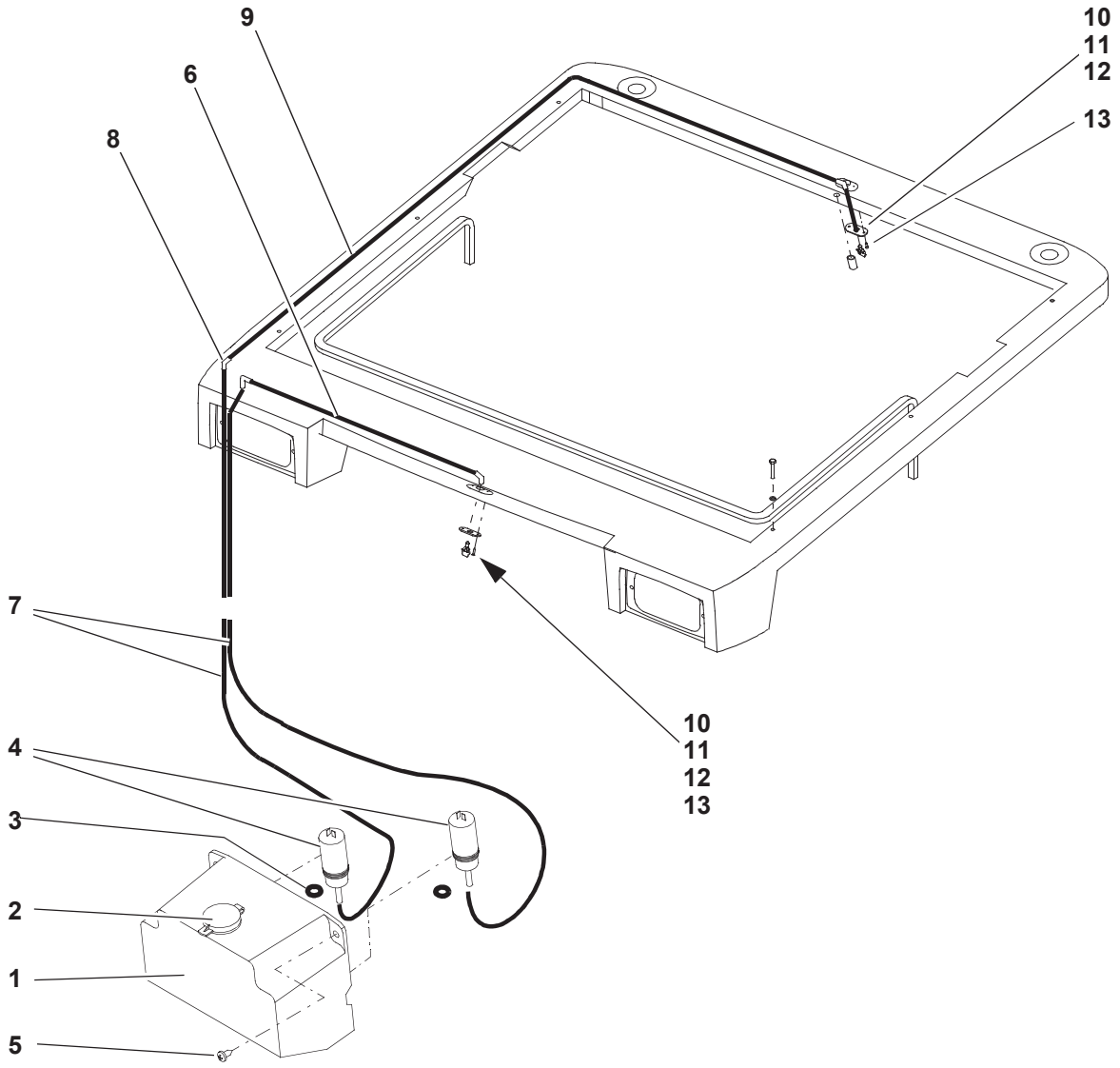
9
6
8
10
11
12
13
7
10
11
12
13
4
3
2
1
5

Pos. Item Pos.	Teil-Nummer Part no. No. pièce	Bezeichnung	Description	Désignation	Stück Qty. Qté.	Bemerkung Remarks Remarques
		Scheibenwaschanlage	**Washer system**	**Système lave-glace**		
1	0 00 080 17 66	Sprinklerbehälter ohne Pumpe	Washer fluid tank without pump	Réservoir de lave-glace sans pompe	1	
2	0 00 080 34 16	Deckel	Cover	Couvercle	1	
3	0 00 080 34 47	Tülle	Rubber grommet	Manchon en caoutchouc	2	
4	0 00 080 17 67	Sprinklerpumpe	Washer fluid pump	Pompe de lave-glace	2	
5	0 00 995 34 68	Blechschraube	Sheet-metal screw	Vis à tôle	2	ø5,5x16
6	0 00 414 23 83	Sprinklerschlauch	Washer fluid line	Conduite de lave-glace		1,5 m.
7	0 00 414 23 83	Sprinklerschlauch	Washer fluid line	Conduite de lave-glace		2,0 m.
8	0 00 080 17 65	Winkelstutzen	Elbowed connection piece	Manchon coudé	2	
9	0 00 414 23 83	Spinklerschlauch	Washer fluid line	Conduite de lave-glace		1,7 m.
10	0 00 414 23 98	Düse f. Sprinkler	Washer fluid nozzle	Gicleur de lave-glace	2	
11	0 00 080 17 64	Anschlußstück	Connecting piece	Pièce de raccordement	1	
12	0 00 080 16 43	Sprinklerhalter	Washer fluid bracket	Support de lave-glace	2	
13	0 00 080 20 24	Blechschraube	Sheet-metal screw	Vis à tôle	4	ø2,9x13

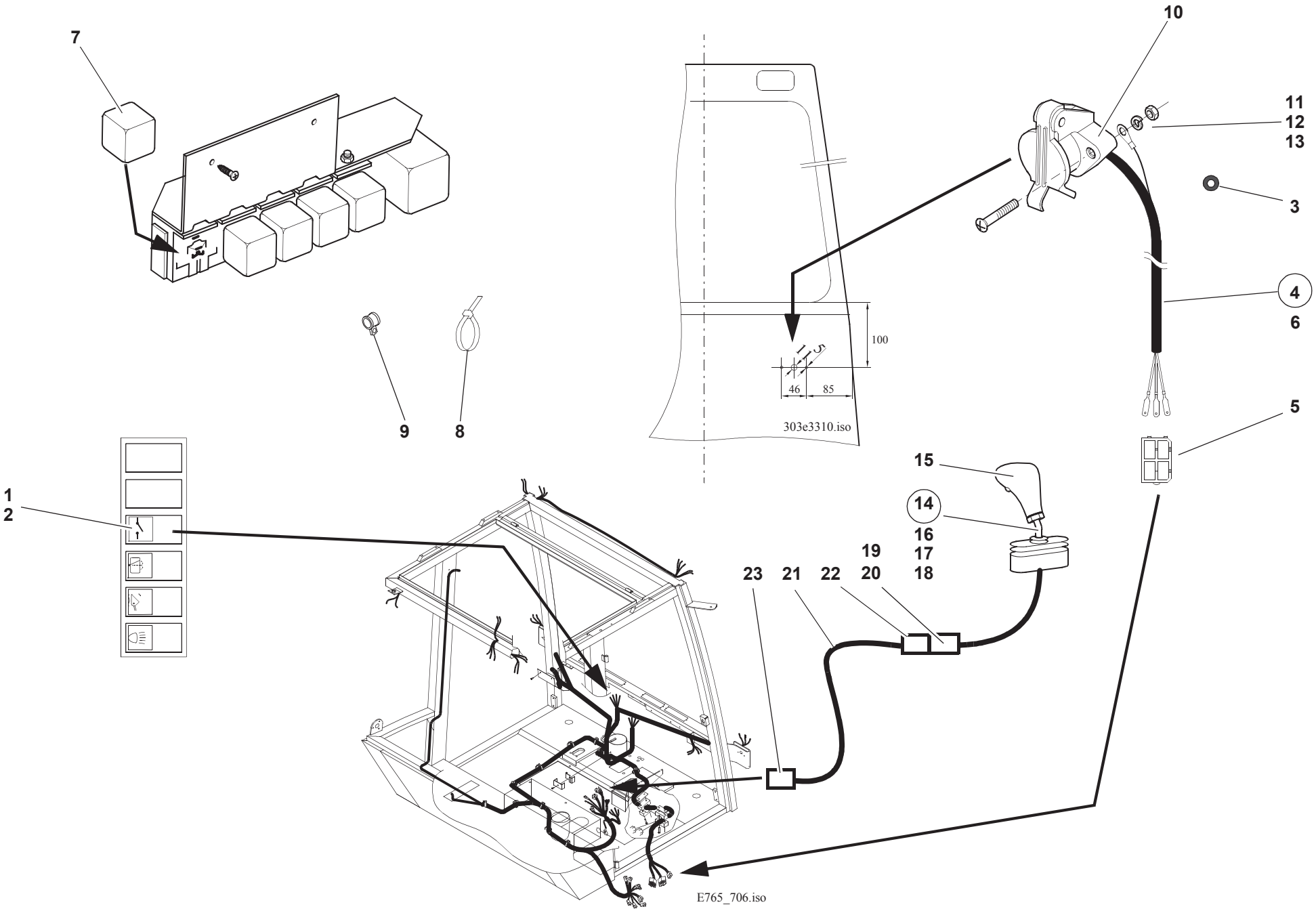
7
10
11
12
13
3
4
6
5
9
8
100
15
14
16
19
17
20
18
23
21
22
1
2
303e3310.iso
E765_706.iso

Pos. Item Pos.	Teil-Nummer Part no. No. pièce	Bezeichnung	Description	Désignation	Stück Qty. Qté.	Bemerkung Remarks Remarques
		Steckdose – Frontanbaugerät	**Plug – front implement**	**Prise de courant – équipement AV**		
1	0 00 333 81 08	Kippschalter	Rocker switch	Interrupteur à bascule	1	
2	0 00 435 96 43	ZUS-Einsatz	Symbol	Symbole	1	
3	0 00 996 09 42	Durchführungsring	Duct ring	Bague de passage	1	
4	0 38 330 08 10	Kabelbaum	Wiring harness	Faisceau de câbles	1	
5	0 00 333 10 65	Steckhülsengehäuse	Socket housing	Boîtier de prise de courant	1	
6	0 00 996 20 42	Durchführungsring	Duct ring	Bague de passage	1	
7	0 00 332 31 17	Relais	Relay	Relais	1	
8	0 00 993 13 15	Kabelbinder	Cable strap	Bande à câbles	2	
9	0 00 993 77 31	Schelle	Clamp	Collier	1	ø 8
10	7 731 000 001	Steckdose 4-polig	4 pole socket	Prise 4 pôles	1	
11	7 250 671 592	Zylinderschraube	Cheese-head screw	Vis à tête cylindrique	2	M 4x25
12	7 403 677 703	Sechkantmutter	Hexagon nut	Ecrou six pans	2	M 4
13	0 00 992 37 28	Federring	Spring washer	Rondelle ressort	2	4
		4. Steuerkreis (elektrisch betätigt)	**4th control circuit (electrical actuation)**	**4ème circuit hydraulique (commande électrique)**		
14	0 38 360 02 18	Hebel	Lever	Levier	1	
15	0 00 996 58 46	Steuerhebelgriff	Control lever handle	Poignée du levier de commande	1	
16	0 38 361 06 18	Hebel	Lever	Levier	1	
17	7 404 677 208	Sechskantmutter	Hexagon nut	Ecrou six pans	1	M 10x1
18	7 403 677 813	Sechskantmutter	Hexagon nut	Ecrou six pans	1	M 10
19	0 00 333 15 65	Steckhülsengehäuse	Socket housing	Boîtier de prise de courant	1	
20	7 578 646 002	Steckhülse	Adapter socket	Contact femelle	2	A2,8-1-0,5
21	0 38 330 03 14	Kabelbaum	Wiring harness	Faisceau de câbles	1	
22	0 00 333 97 11	Flachsteckergehäuse	Flat plug housing	Boîtier à fiche plate	1	
23	0 00 333 35 11	Flachsteckergehäuse	Flat plug housing	Boîtier à fiche plate	1	

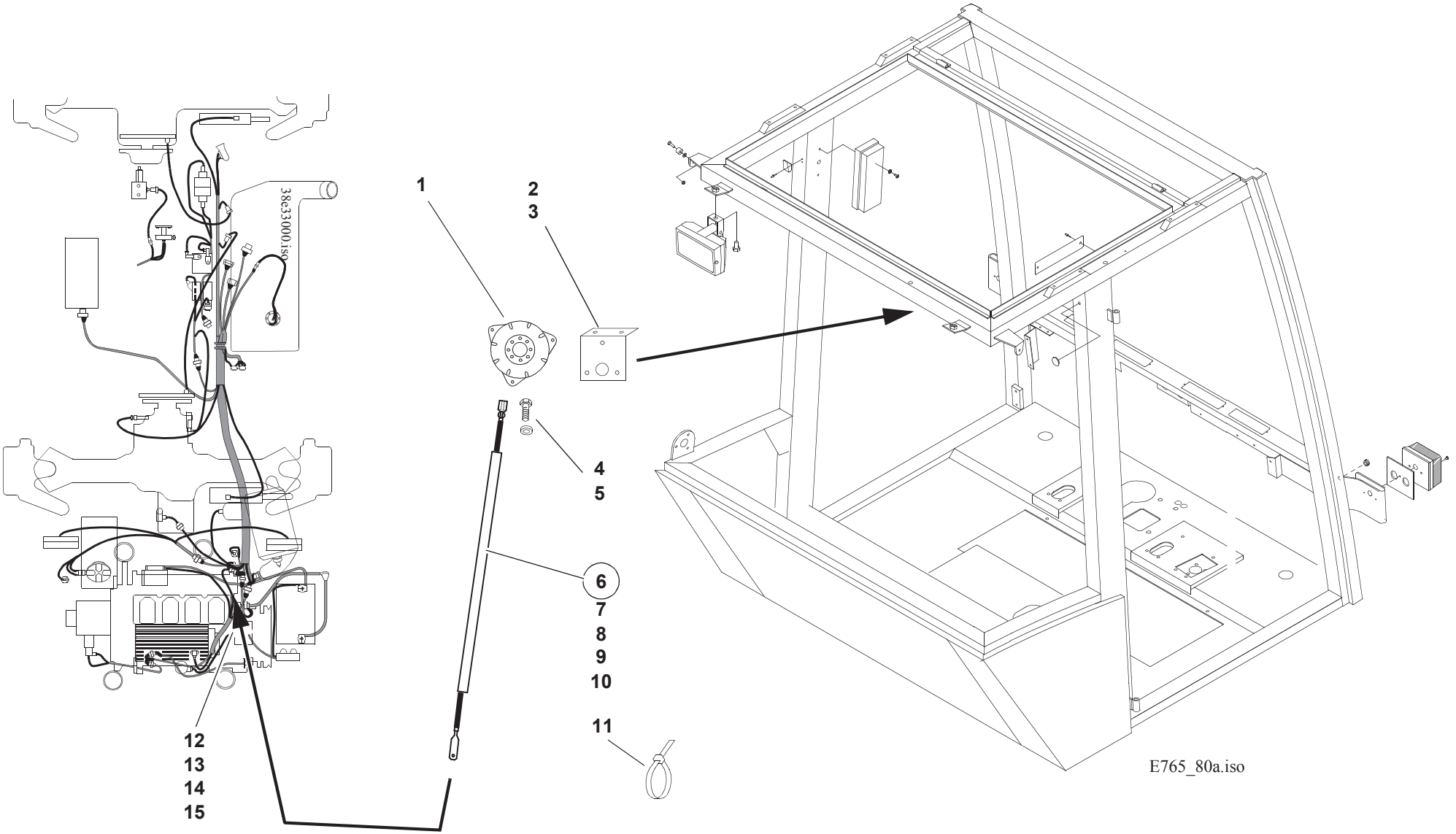
38e33000.iso
1
2
3
4
5
6
7
8
9
10
11
12
13
14
15
E765_80a.iso

Pos. Item Pos.	Teil-Nummer Part no. No. pièce	Bezeichnung	Description	Désignation	Stück Qty. Qté.	Bemerkung Remarks Remarques
		Rückfahrwarneinrichtung	**Backup warning system**	**Système d'avertissement de marche AR**		
1	0 00 332 20 05	Signalgeber	Signal transmitter	Transmetteur de signaux	1	
2	1 38 332 00 40	Halter	Bracket	Support	1	
3	7 236 677 035	Sechskantschraube	Hexagon head screw	Vis six pans	2	M 4x16
4	0 00 992 37 28	Federring	Spring washer	Rondelle ressort	2	4
5	7 286 671 070	Linsenschraube	Oval-head screw	Vis à tête bombée	3	M 4x12
6	1 38 330 06 14	Kabel	Cable	Câble	1	
7	1 00 334 09 34	Kabel (schwarz/weiß)	Cable (black/white)	Câble (noir/blanc)	1	1,5x1000 mm
	7 729 708 054	Kabel	Cable	Câble	n.B.	
8	1 00 334 33 46	Isolierschlauch	Insulating hose	Flexible d'isolation	1	ø 4x950 mm
	7 711 708 018	Isolierschlauch	Insulating hose	Flexible d'isolation	n.B.	
9	7 578 646 011	Flachsteckhülse	Flat plug sleeve	Manchon à fiche plate	1	
10	7 577 646 039	Steckhülse	Adapter socket	Contact femelle	1	
11	0 00 993 13 15	Kabelbinder	Cable strap	Bande à câbles	5	4,6x200
12	7 571 646 041	Flachstecker	Flat plug	Fiche plate	1	
13	1 00 334 01 50	Isolierschlauch	Insulating hose	Flexible d'isolation	1	ø 3x0,5x25 mm
	7 711 650 101	Isolierschlauch	Insulating hose	Flexible d'isolation	n.B.	
14	7 572 642 502	Kabelschuh	Cable lug	Cosse de câble	1	
15	0 00 333 17 65	Flachsteckergehäuse	Flat plug housing	Boîtier à fiche plate	1	

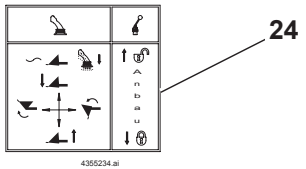

24

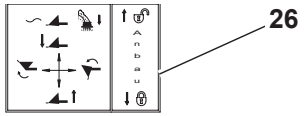

26

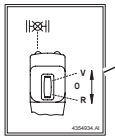

25

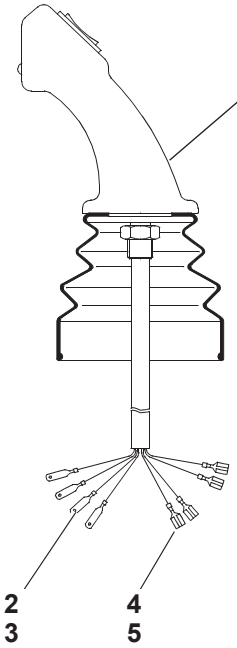

1
2
3
4
5

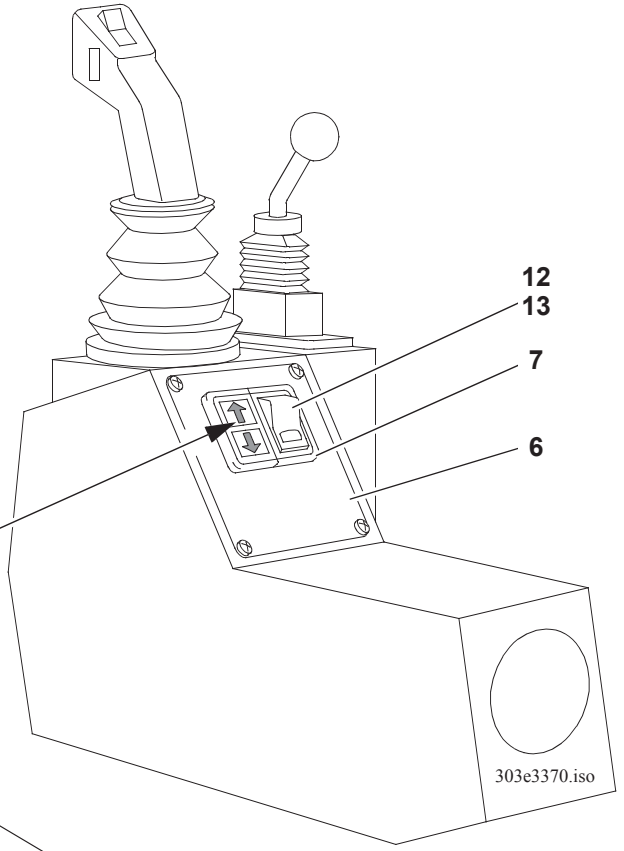

12
13
7
6
8
9
10
11

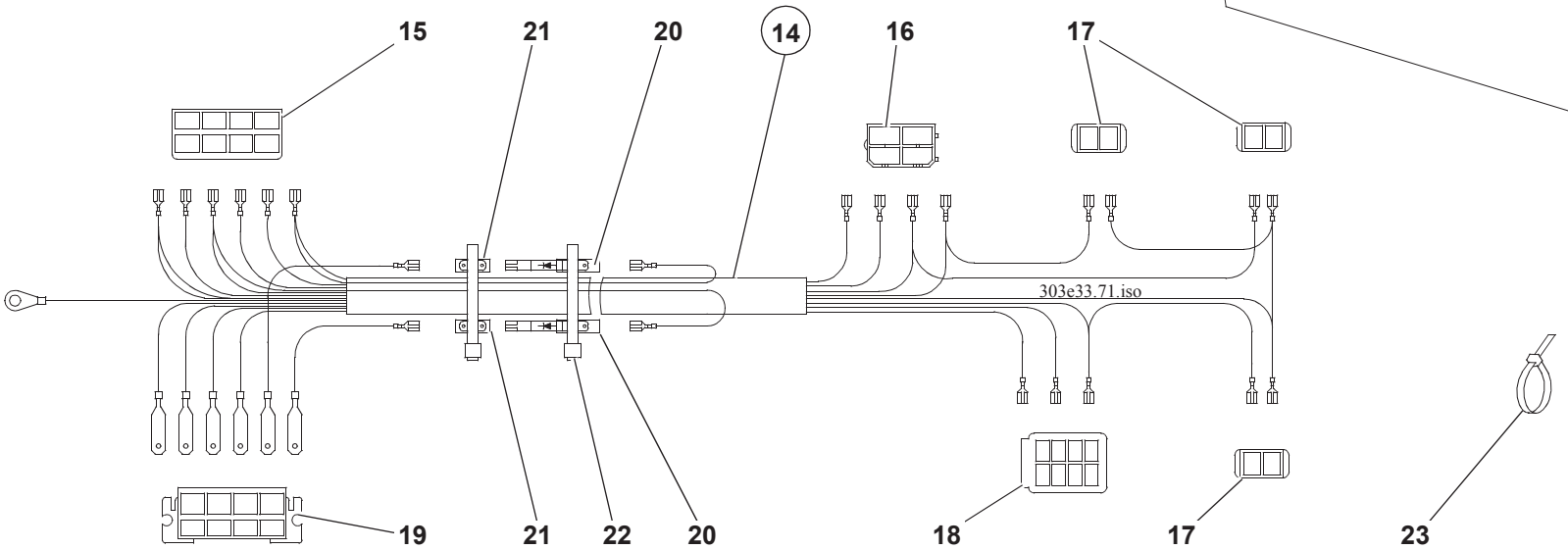

15
21
20
14
16
17
19
21
22
20
18
17
23

Pos. Item Pos.	Teil-Nummer Part no. No. pièce	Bezeichnung	Description	Désignation	Stück Qty. Qté.	Bemerkung Remarks Remarques
		Zusatzschaltung – Vor-/Rückwärts	**Additional forward/reverse control**	**Commande supplémentaire marche AV/AR**		
1	0 38 361 08 18	Steuerhebel	Control lever	Levier de commande	1	
2	0 00 333 10 65	Steckergehäuse	Plug housing	Boîtier de fiche	1	
3	7 571 646 041	Flachstecker	Flat plug	Fiche plate	4	
4	0 00 333 15 65	Steckhülsengehäuse	Socket housing	Boîtier de prise de courant	1	
5	7 578 646 002	Flachsteckhülse	Flat plug sleeve	Manchon à fiche plate	4	
		Weitere Einzelteile siehe 36-18	See page 36-18 for further component parts	Voir page 36-18 pour d'autres pièces constitutives		
6	0 38 291 00 05	Abdeckblech	Cover plate	Tôle de recouvrement	1	
7	0 00 333 02 45	Einbaurahmen	Installation frame	Cadre d'installation	2	
8	0 00 332 59 12	Kontrolleuchte	Telltale	Témoin	1	
9	7 734 000 932	Glühlampe	Light bulb	Lampe	1	5 W
10	0 00 435 57 43	ZUS-Einsatz	Symbol	Symbole	1	
11	0 00 435 58 43	ZUS-Einsatz	Symbol	Symbole	1	
12	0 00 333 58 07	Kippschalter	Rocker switch	Interrupteur à bascule	1	
13	0 00 435 60 43	ZUS-Einsatz	Symbol	Symbole	1	
14	0 38 330 12 10	Kabelbaum	Wiring harness	Faisceau de câbles	1	
15	0 00 333 32 11	Steckergehäuse	Plug housing	Boîtier de fiche	1	
16	0 00 333 12 65	Steckergehäuse	Plug housing	Boîtier de fiche	1	
17	0 00 333 46 11	Steckergehäuse	Plug housing	Boîtier de fiche	3	
18	0 00 333 47 11	Steckergehäuse	Plug housing	Boîtier de fiche	1	
19	0 00 333 48 11	Steckergehäuse	Plug housing	Boîtier de fiche	1	
20	0 00 333 02 61	Verbindungsstück	Connecting piece	Raccord	2	
21	0 00 332 03 11	Sperrdiode	Blocking diode	Diode anti-retour	2	3 A
22	0 00 993 33 15	Kabelbinder	Cable strap	Bande à câbles	7	142x3,5
23	0 00 993 13 15	Kabelbinder	Cable strap	Bande à câbles	10	210
		Hinweisschild an Frontscheibe	**Label on front window**	**Label sur vitre AV**		
24	0 00 435 51 34	Hinweisschild (ohne Schwimmstellung)	Label (without float position)	Label (sans position flottante)	1	
	0 00 435 52 34	Hinweisschild (mit Schwimmstellung)	Label (with float position)	Label (avec position flottante)	1	
25	0 00 435 49 34	Hinweisschild	Label	Label	1	
		Hinweisschild an Steuerkonsole	**Label on control console**	**Label sur console de commande**		
26	1 00 435 22 33	Hinweisschild	Label	Label	1	

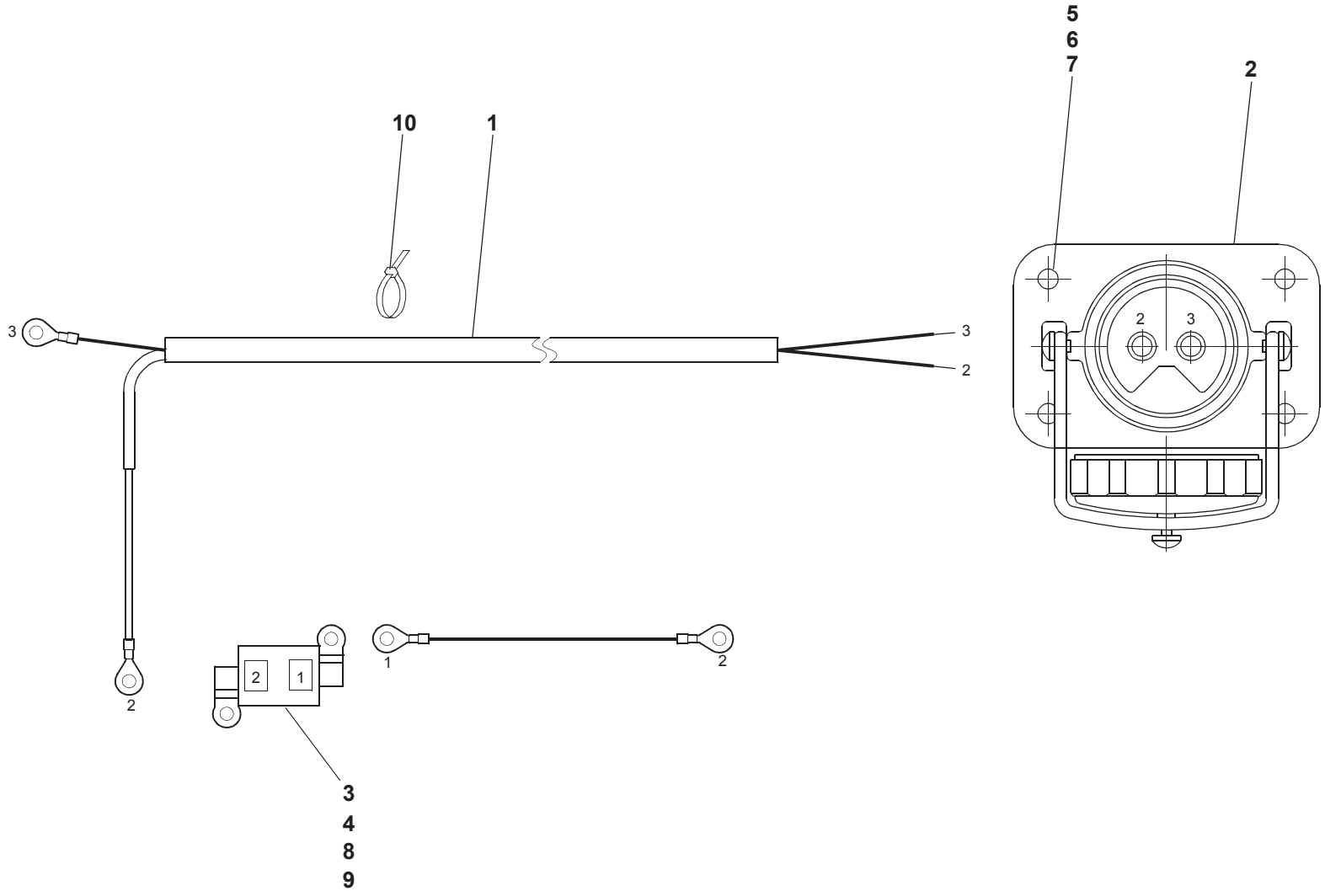

0383300299.fm

Pos. Item Pos.	Teil-Nummer Part no. No. pièce	Bezeichnung	Description	Désignation	Stück Qty. Qté.	Bemerkung Remarks Remarques
		Steckdose 50 A – Frontanbaugerät	**Socket 50 A – front implement**	**Prise 50 A – équipement AV**		
1	0 38 330 16 10	Kabelbaum	Wiring harness	Faisceau de câbles	1	
2	0 00 333 21 10	Steckdose	Socket	Prise	1	
3	0 00 333 36 20	Sicherungskasten	Fuse box	Boîte à fusibles	1	
4	7 733 000 022	Sicherung	Fuse	Fusible	1	50 A
5	7 236 677 081	Sechskantschraube	Hexagon head screw	Vis six pans	4	M 6x20
6	7 403 677 707	Sechkantmutter	Hexagon nut	Ecrou six pans	4	M 6
7	0 00 992 41 28	Federring	Spring washer	Rondelle ressort	4	6
8	7 250 670 586	Zylinderschraube	Cheese-head screw	Vis à tête cylindrique	2	M4x10
9	0 00 992 37 28	Federring	Spring washer	Rondelle ressort	2	4
10	0 00 993 34 15	Kabelbinder	Cable strap	Bande à câbles	8	

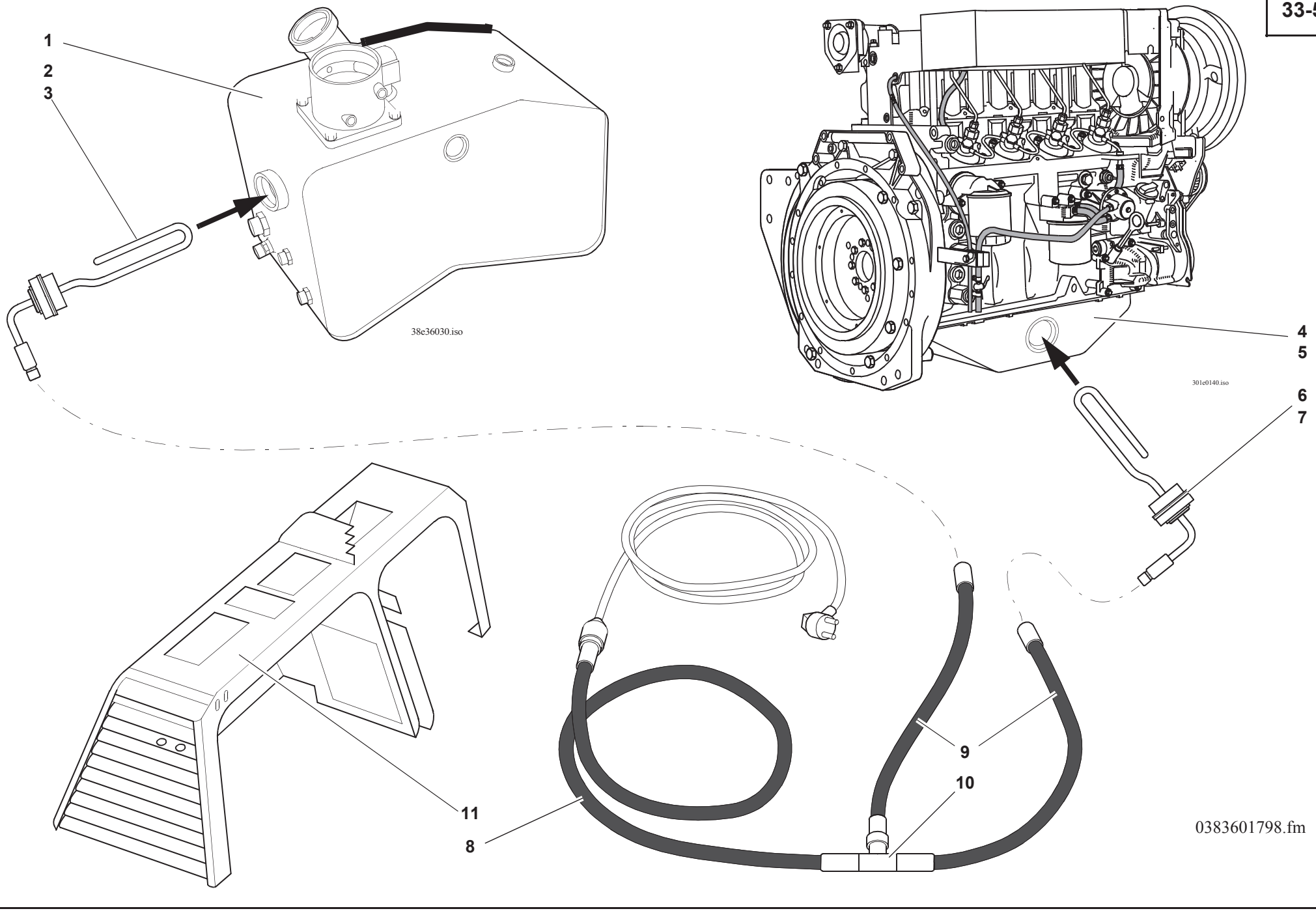
1
2
3
38e36030.iso
4
5
301e0140.iso
6
7
11
8
9
10
0383601798.fm

Pos. Item Pos.	Teil-Nummer Part no. No. pièce	Bezeichnung	Description	Désignation	Stück Qty. Qté.	Bemerkung Remarks Remarques
		Ölvorwärmung für Motor- und Hydrauliköl	**Oil preheating for engine oil and hydraulic oil**	**Préchauffage de l'huile moteur et hydraulique**		
1	0 38 360 06 01	Ölbehälter	Oil tank	Réservoir d'huile	1	
2	0 63 333 00 72	Ölvorwärmer	Oil preheater	Préchauffeur d'huile	1	220 V - 340 W
3	7 593 641 069	Dichtring	Sealing ring	Bague d'étanchéité	1	A 48x55
		Weitere Einzelteile siehe Seite 36-8	Further component parts: see page 36-8	Autres pièces constitutives : voir page 36-8		
4	0 38 010 00 34	Ölwanne	Oil pan	Carter d'huile	1	
5	0 00 080 14 13	Dichtungsmasse	Packing compound	Hermétic	1	
6	0 38 333 00 72	Ölvorwärmer	Oil preheater	Préchauffeur d'huile	1	220 V - 250 W
7	7 593 641 069	Dichtring	Sealing ring	Bague d'étanchéité	1	A 48x55
8	0 64 330 08 10	Kabelsatz	Wiring harness	Faisceau de câbles	1	
9	0 64 330 09 10	Kabel	Cable	Câble	2	
10	0 00 333 02 86	Kontakt	Contact	Contact	1	
11	0 38 300 02 48	Brücke	Cowl	Carter	1	

Gruppe Group Groupe 34

Fahrerhaus Cab Cabine

Gruppe Group Groupe 34

Fahrerhaus Cab Cabine

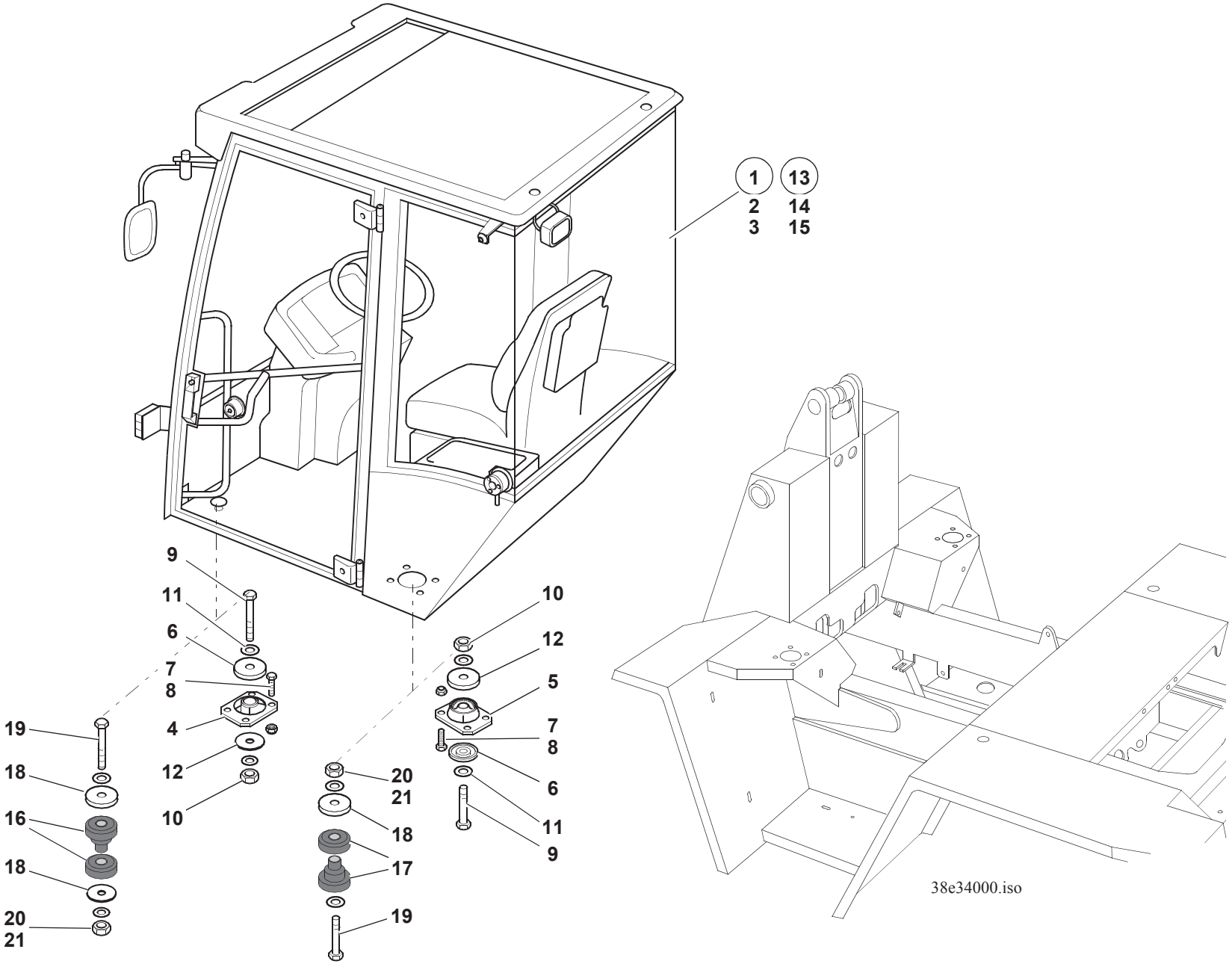
1
2
3
13
14
15
9
11
6
7
8
4
12
10
19
18
16
18
20
21
10
12
5
7
8
6
11
9
20
21
18
17
19
38e34000.iso

Pos. Item Pos.	Teil-Nummer Part no. No. pièce	Bezeichnung	Description	Désignation	Stück Qty. Qté.	Bemerkung Remarks Remarques
		Fahrerhaus →| 310 56 0177	**Cab →| 310 56 0177**	**Cabine →| 31056 0177**		
1	0 38 340 04 01	Fahrerhaus	Cab	Cabine	1	
2	0 00 080 16 75	Fahrerhaus mit Scheiben geklebt (ohne Frontscheibe)	Cab with windows (adhesive attachment, without front window)	Cabine avec vitres (fixation par adhésion, sans vitre AV)	1	
3	0 00 080 16 74	Fahrerhaus Schweißteil	Cab: welding part	Cabine : pièce de soudage	1	
		Fahrerhausbefestigung	**Cab attachment**	**Fixation de la cabine**		
4	0 00 993 40 84	Konuslager	Taper bearing	Palier conique	2	**V**
5	0 00 993 41 84	Konuslager	Taper bearing	Palier conique	2	**H**
6	1 38 341 00 58	Anschlag	Limit stop	Butée	4	
7	7 236 677 924	Sechskantschraube	Hexagon head screw	Vis six pans	16	M10x25
8	7 405 677 007	Sechskantmutter	Hexagon nut	Ecrou six pans	16	M10 DIN 985
9	7 234 677 177	Sechskantschraube	Hexagon head screw	Vis six pans	4	M16x90
10	7 405 677 013	Sechskantmutter	Hexagon nut	Ecrou six pans	4	M16 DIN 985
11	7 451 680 116	Scheibe	Washer	Rondelle	4	ø17
12	0 00 993 32 63	Scheibe	Washer	Rondelle	4	
		Fahrerhaus |→ 310 56 0178	**Cab |→ 310 56 0178**	**Cabine |→ 310 56 0178**		
13	0 38 340 11 01	Fahrerhaus	Cab	Cabine	1	|→ 765.804.2204
14	0 00 080 16 75	Fahrerhaus mit Scheiben geklebt (ohne Frontscheibe)	Cab with windows (adhesive attachment, without front window)	Cabine avec vitres (fixation par adhésion, sans vitre AV)	1	
15	0 00 080 16 74	Fahrerhaus Schweißteil	Cab: welding part	Cabine : pièce de soudage	1	
		Fahrerhausbefestigung	**Cab attachment**	**Fixation de la cabine**		
16	0 00 993 47 84	Konuslager	Taper bearing	Palier conique	2	**V**
17	0 00 993 48 84	Konuslager	Taper bearing	Palier conique	2	**H**
18	0 00 993 36 63	Anschlag	Limit stop	Butée	6	
19	7 234 677 179	Sechskantschraube	Hexagon head screw	Vis six pans	4	M16x100
20	7 405 677 013	Sechskantmutter	Hexagon nut	Ecrou six pans	4	M16
21	7 451 680 116	Scheibe	Washer	Rondelle	4	ø17

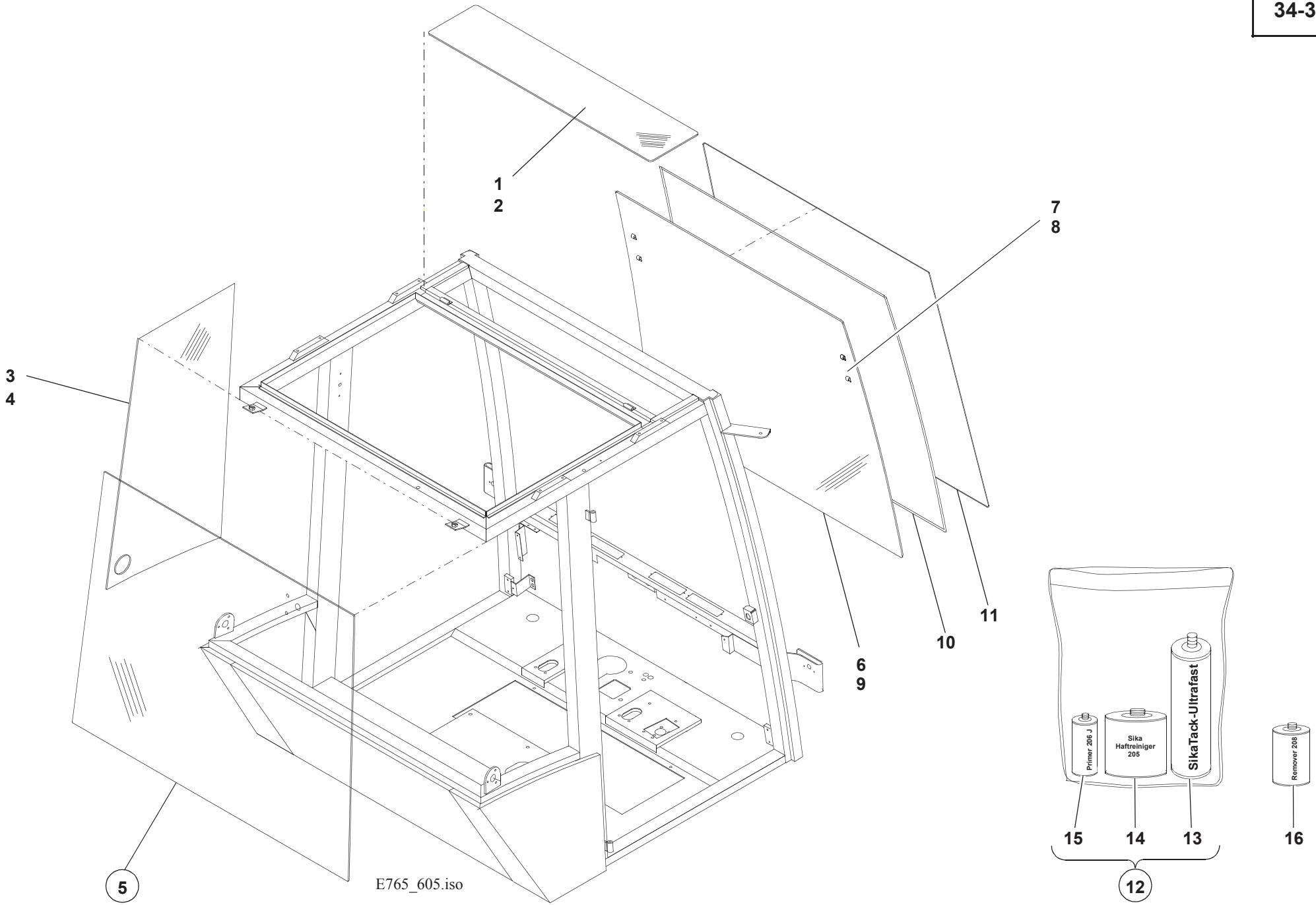
1
2
3
4
5
6
9
7
8
10
11
Primer 206 J
Sika
Haftreiniger
205
SikaTack-Ultrafast
Remover 208
15
14
13
12
16
E765_605.iso

Pos. Item Pos.	Teil-Nummer Part no. No. pièce	Bezeichnung	Description	Désignation	Stück Qty. Qté.	Bemerkung Remarks Remarques
		Fahrerhaus-Scheiben	**Cab: windows**	**Cabine : vitres**		
1	0 00 080 17 54	Dachscheibe	Roof window	Vitre du toit	1	
2	0 00 433 12 28	Sonnenschutzfolie	Sun-shield foil	Feuille pare-soleil	1	
3	0 00 080 17 57	Seitenscheibe	Side window	Vitre latérale	1	**L**
4	0 00 080 17 58	Seitenscheibe	Side window	Vitre latérale	1	**R**
5	0 00 080 17 59	Heckscheibe	Rear window	Vitre AR	1	
6	0 00 080 17 04	Frontscheibe (m. Haken)	Front window (with hooks)	Vitre AV (avec crochets)	1	
7	0 00 080 30 23	Haken (f. Sonnenrollo)	Hook (for roller sun-visor)	Crochet (pour store pare-soleil)	1-4	
8	0 00 996 07 93	Klebstoff f. Haken (Klebeband)	Adhesive for hook (adhesive strip)	Adhésif pour crochet (bande adhésive)	n.B.	
9	0 38 341 00 05	Frontscheibe heizbar SO nicht lieferbar für abnehmbares Fahrerhaus	Front window (heated, option) not available with removable cab	Vitre AV (chauffée, option) non disponible avec cabine démontable	1	
10	0 00 080 16 88	Scheibenleiste	Window pane strip	Listel de vitre	1	
11	0 00 080 18 09	Schließleiste	Filler strip	Bande d’étanchéité	n.B.	4,5m
12	0 00 441 10 33	Scheibenklebeset	Window pane adhesive set	Jeu d’adhésifs pour vitres	1	
13	0 00 441 09 33	Sika Tack Ultrafast Kartusche 310 ml. Aushärtezeit ca. ½ – 1 Std.	Sika Tack Ultrafast cartridge 310 ml Curing time ca. ½ – 1 hour	Cartouche Sika Tack Ultrafast 310 ml Durée de durcissement env. ½ – 1 h	1	
14	0 00 441 01 29	Sika Haftreiniger 205-Dose 200 ml.	Sika cleaner 205 (200 ml box)	Nettoyeur Sika 205 (boîte de 200 ml)	1	
15	0 00 441 01 37	Sika Primer 206J Dose 30 ml.	Sika primer 206J (30 ml box)	Apprêt Sika 206J (boîte de 30 ml)	1	
16	0 00 441 06 28	Sika Remover 208	Sika remover 208	Dissolvant Sika 208	1	

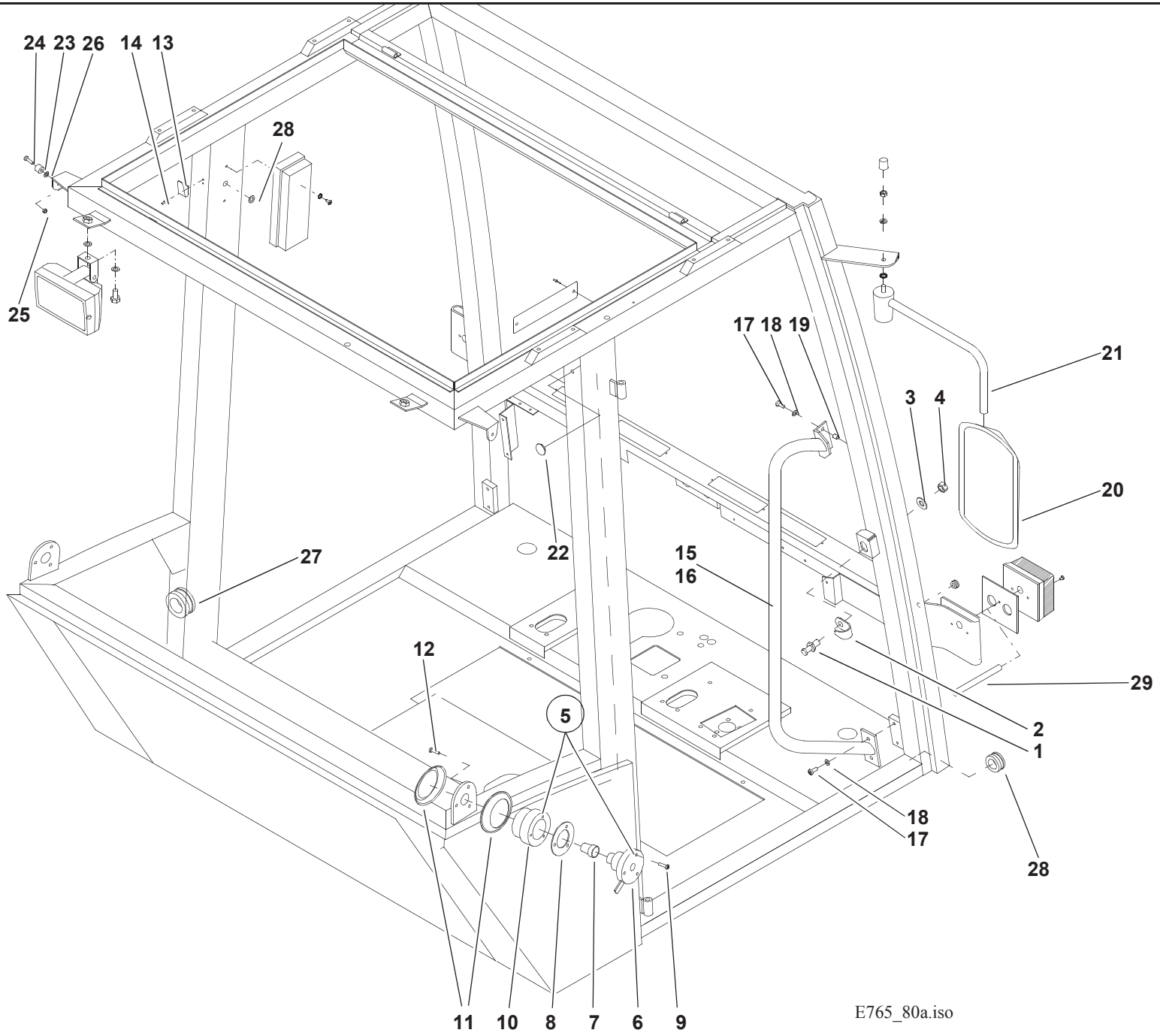
24
23
26
14
13
28
25
17
18
19
21
3
4
20
22
27
15
16
12
29
5
2
1
18
17
28
11
10
8
7
6
9
E765_80a.iso

Pos. Item Pos.	Teil-Nummer Part no. No. pièce	Bezeichnung	Description	Désignation	Stück Qty. Qté.	Bemerkung Remarks Remarques
		Fahrerhaus	**Cab**	**Cabine**		
1	0 00 341 02 92	Schließbolzen	Catch bolt	Pêne de porte	2	
2	0 63 341 02 75	Abdeckung	Cover	Recouvrement	2	
3	0 00 080 07 15	Scheibe	Washer	Rondelle	2	ø13,5x28
4	0 00 080 07 07	Sechskantmutter	Hexagon nut	Ecrou six pans	2	M12x1
5	0 00 080 17 06	Türhalter	Door holder	Arrêt de portière	2	
6	0 00 080 18 04	Türhalter weiblich	Female door holder	Arrêt de portière femelle	2	
7	0 00 080 16 44	Druckknopf	Push button	Bouton-poussoir	2	
8	0 00 080 18 06	Unterlage	Lining	Cale	2	
9	0 00 080 17 24	Schraube	Screw	Vis	6	M5x30
10	0 00 080 16 23	Rohr f. Türhalter	Tube for door catch	Tuyau pour arrêt de portière	2	
11	0 00 080 16 45	Dichtung	Seal	Joint	4	
12	7 286 671 062	Schraube	Screw	Vis	6	M5x20
13	0 00 341 65 41	Haken	Hook	Crochet	1	
14	0 00 995 34 55	Blindniet	Blind rivet	Rivet aveugle	2	3,2x11,5
15	0 00 080 17 02	Einsteigehandgriff	Entrance handle	Poignée d'accès	1	**L**
16	0 00 080 17 03	Einsteigehandgriff	Entrance handle	Poignée d'accès	1	**R**
17	7 286 671 503	Schraube	Screw	Vis	4	M6x16
18	7 451 680 109	Scheibe	Washer	Rondelle	4	ø6,4x12
19	0 00 080 17 33	Blindnietenmutter	Blind rivet nut	Ecrou de rivet aveugle	4	
20	0 00 080 15 94	Spiegel	Mirror	Rétroviseur	2	
21	0 00 080 17 78	Spiegelarm	Mirror arm	Bras du rétroviseur	2	
22	0 00 080 18 07	Pfropfen	Plug	Bouchon	1	
23	0 00 080 17 63	Gummistopfen	Rubber plug	Bouchon en caoutchouc	2	
24	7 286 671 507	Schraube	Screw	Vis	2	
25	7 405 677 003	Sechskantmutter	Hexagon nut	Ecrou six pans	2	M5
26	0 00 080 07 10	Scheibe	Washer	Rondelle	4	ø5,2x12,7
27	0 00 080 21 98	Durchführung	Duct	Passage	2	
28	0 00 080 17 83	Durchführung	Duct	Passage	2	
29	0 00 080 21 99	Flex-Schlauch	Flexible line	Conduite flexible	2	

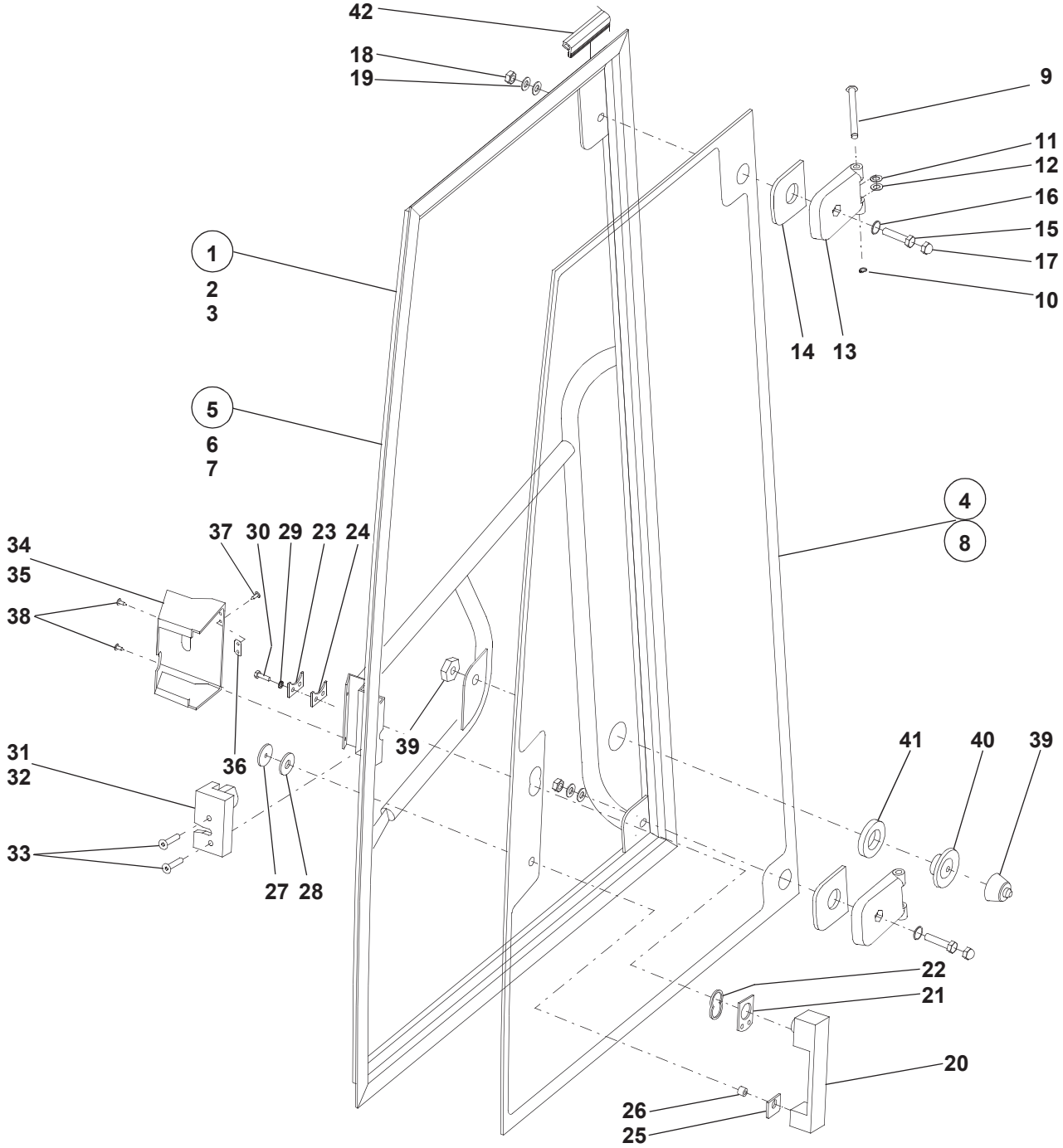
42
18
19
9
11
12
16
15
17
10
1
2
3
14
13
5
6
7
4
8
34
35
38
37
30
29
23
24
39
31
32
33
36
27
28
41
40
39
22
21
20
26
25

E765_607.iso

Pos. Item Pos.	Teil-Nummer Part no. No. pièce	Bezeichnung	Description	Désignation	Stück Qty. Qté.	Bemerkung Remarks Remarques
		Fahrerhaustüren	**Cab doors**	**Portières de la cabine**		
1	0 00 080 16 76	Tür	Door	Portière	1	**L**
2	0 00 080 16 78	Tür mit Fenster	Door with window	Portière avec vitre	1	**L**
3	0 00 080 16 80	Tür geschweißt	Welded door	Portière soudée	1	**L**
4	0 00 080 17 55	Türfenster	Door window	Vitre de portière	1	**L**
5	0 00 080 16 77	Tür	Door	Portière	1	**R**
6	0 00 080 16 79	Tür mit Fenster	Door with window	Portière avec vitre	1	**R**
7	0 00 080 16 81	Tür geschweißt	Welded door	Portière soudée	1	**R**
8	0 00 080 17 56	Türfenster	Door window	Vitre de portière	1	**R**
9	0 00 080 16 31	Türscharnierzapfen	Door hinge pin	Axe de charnière de portière	4	
10	7 490 682 009	Sicherungsring	Circlip	Circlip	4	
11	0 63 341 07 53	Plastikscheibe	Plastic washer	Rondelle en matière plastique	6	
12	0 00 993 09 63	Plastikscheibe	Plastic washer	Rondelle en matière plastique	2	
13	0 00 080 16 22	Türscharnier	Door hinge	Charnière de portière	4	
14	0 00 080 16 36	Polstergummi	Rubber padding	Rembourrage en caoutchouc	4	
15	7 234 677 556	Sechskantschraube	Hexagon head screw	Vis six pans	4	M10x40
16	0 00 080 18 08	O-Ring	O-ring	Joint torique	4	
17	0 00 080 18 03	Mutterkappe	Nut cap	Cache-écrou	4	
18	7 405 677 007	Sechskantmutter	Hexagon nut	Ecrou six pans	4	M10
19	7 453 680 114	Scheibe	Washer	Rondelle	4	ø10,5x18
20	0 00 341 67 41	Handgriff mit Schloß	Handle with lock	Poignée avec serrure	2	
21	0 63 341 00 96	Gummischeibe	Rubber washer	Rondelle en caoutchouc	2	
22	0 00 080 16 13	Fensterbuchse	Bushing	Douille	2	
23	0 00 080 16 49	Spannplatte	Clamping plate	Plaque de serrage	2	
24	0 00 080 16 50	Gummischeibe	Rubber washer	Rondelle en caoutchouc	2	
25	0 63 341 01 53	Gummischeibe	Rubber washer	Rondelle en caoutchouc	2	
26	0 36 341 01 49	Distanzrohr	Spacer tube	Douille d'écartement	2	
27	0 00 080 16 12	Distanzscheibe	Spacer washer	Rondelle d'écartement	2	
28	0 63 341 04 53	Scheibe	Washer	Rondelle	2	
29	7 479 682 409	Fächerscheibe	Serrated lock washer	Rondelle à éventail	6	
30	7 236 677 081	Sechskantschraube	Hexagon head screw	Vis six pans	2	M6x20
	7 286 671 068	Schraube	Screw	Vis	4	AM6x20

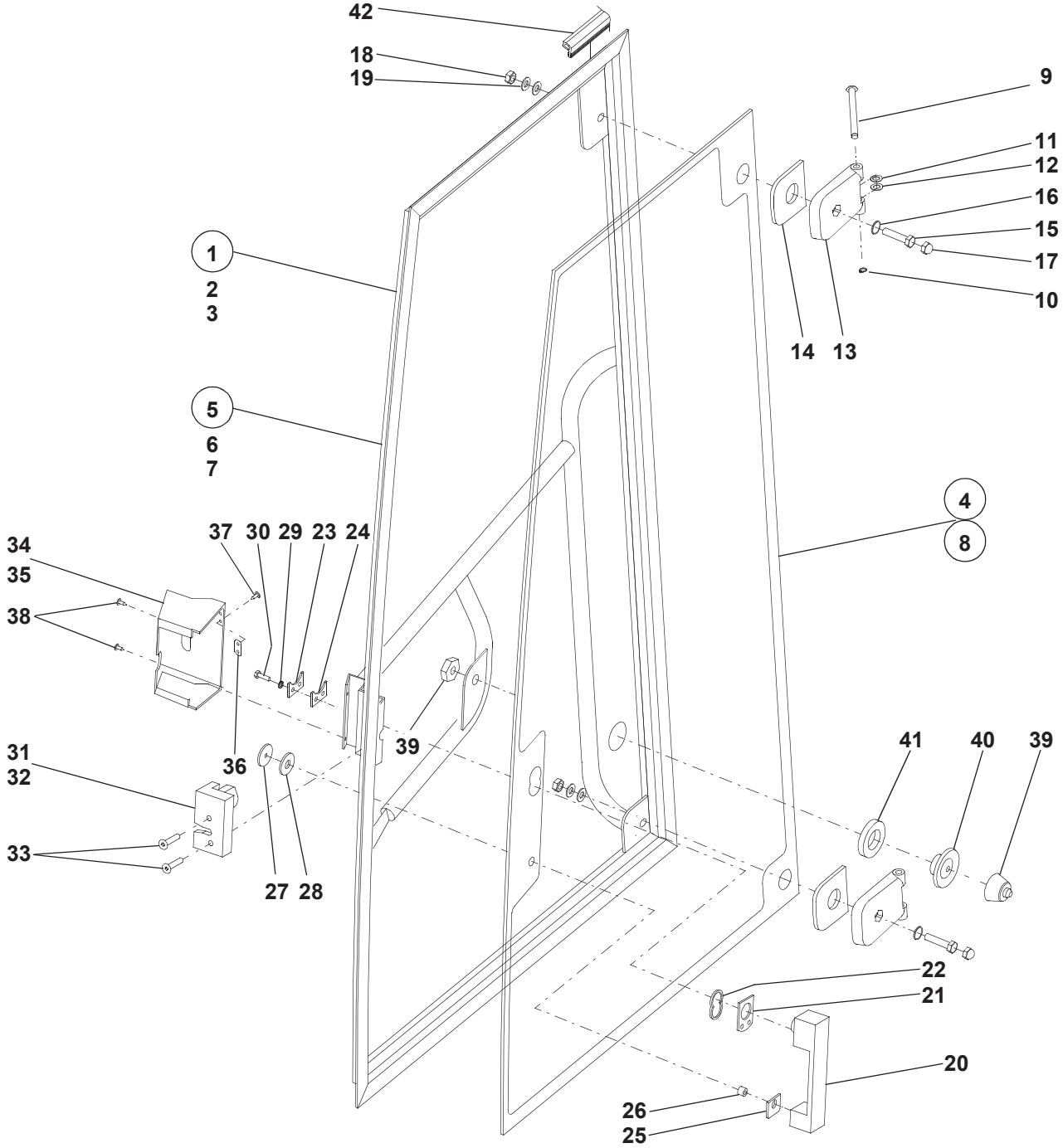
42
18
19
9
11
12
16
15
17
10
1
2
3
14
13
5
6
7
4
8
37
30
29
23
24
34
35
38
39
41
40
39
31
32
36
33
27
28
22
21
20
26
25

E765_607.iso

Pos. Item Pos.	Teil-Nummer Part no. No. pièce	Bezeichnung	Description	Désignation	Stück Qty. Qté.	Bemerkung Remarks Remarques
31	0 00 341 47 44	Türschloß	Door lock	Serrure de portière	1	**L**
32	0 00 341 46 44	Türschloß	Door lock	Serrure de portière	1	**R**
33	7 255 678 043	Schraube	Screw	Vis	4	M8x35
34	0 00 080 16 55	Abdeckung Türschloß	Door lock cover	Recouvrement de serrure de portière	1	**L**
35	0 00 080 16 56	Abdeckung Türschloß	Door lock cover	Recouvrement de serrure de portière	1	**R**
36	0 00 080 22 15	Platte	Plate	Plaque	2	
37	7 316 680 145	Schraube	Screw	Vis	4	C 4,2x9,5
38	0 00 995 34 68	Blechschraube	Sheet-metal screw	Vis à tôle	4	ø5,5x16
39	0 00 080 18 05	Türhalter männlich	Male door catch	Arrêt de portière mâle	2	
40	0 00 080 16 40	Distanzbuchse	Spacer bushing	Douille d’écartement	2	
41	0 00 080 16 41	Dichtung-Türstop	Door stop seal	Joint d’arrêt de portière	2	
42	0 00 080 21 33	Dichtungsleiste	Seal strip	Listel d’étanchéité		4,3 m.

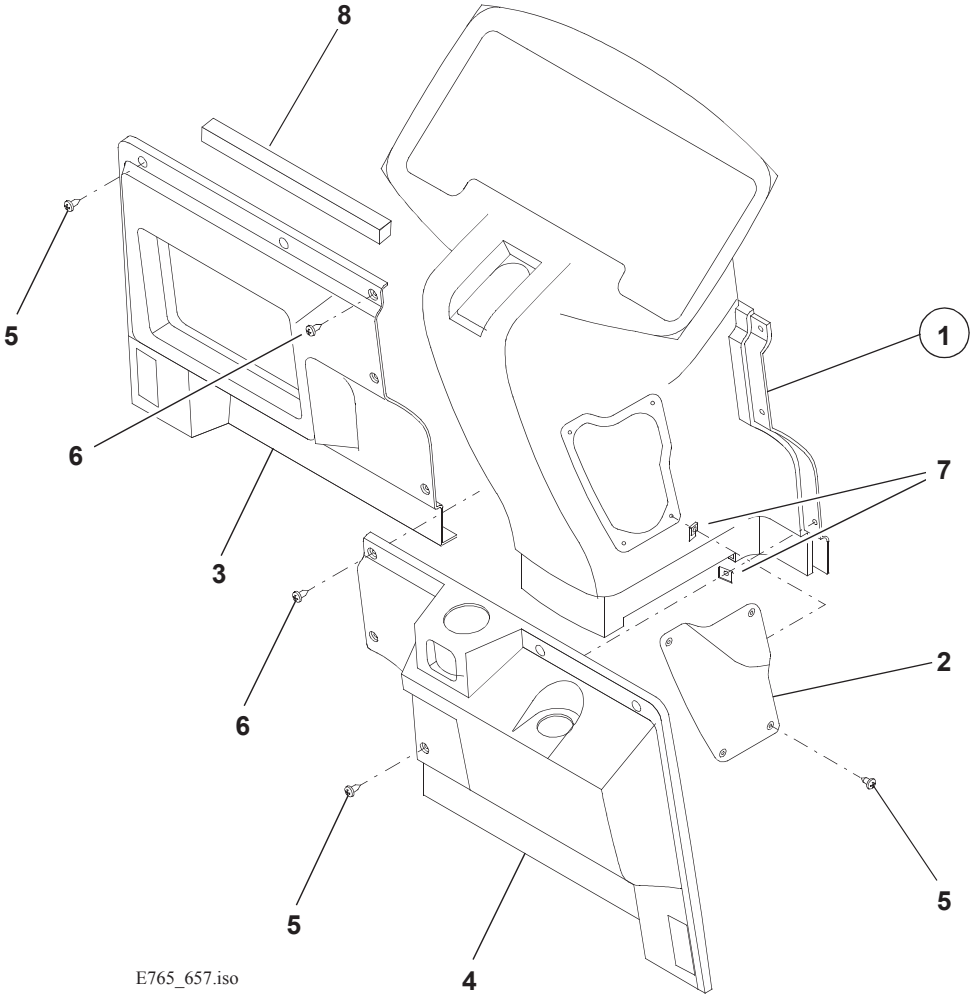

E765_657.iso

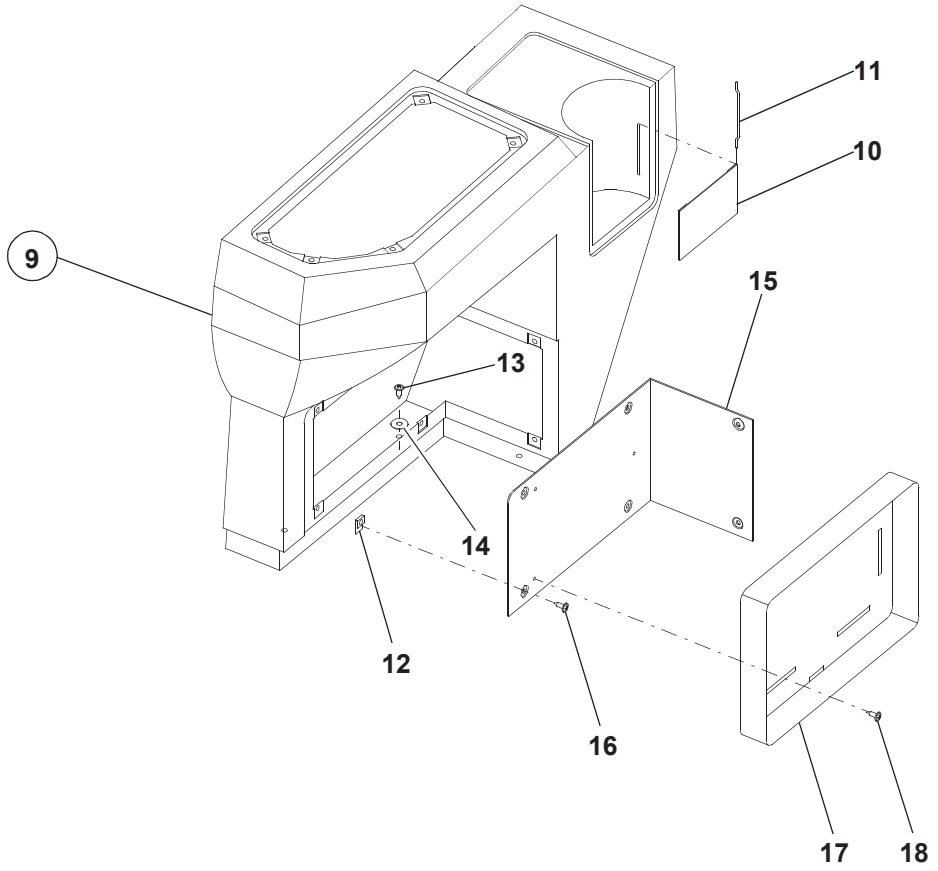

E765_658.iso

Pos. Item Pos.	Teil-Nummer Part no. No. pièce	Bezeichnung	Description	Désignation	Stück Qty. Qté.	Bemerkung Remarks Remarques
		Fahrerhaus – Armaturenkasten	**Cab – instrument panel**	**Cabine – tableau de bord**		
1	0 00 080 16 60	Armaturenkasten	Instrument panel	Tableau de bord	1	**V**
2	0 00 080 16 61	Deckel	Cover	Couvercle	1	
3	0 00 080 16 62	Frontabdeckung	Cover	Recouvrement	1	**VL**
4	0 00 080 16 63	Frontabdeckung	Cover	Recouvrement	1	**VR**
5	0 00 995 54 68	Blechschraube	Sheet-metal screw	Vis à tôle	13	ø4,2x13
6	0 00 080 17 44	Blechschraube	Sheet-metal screw	Vis à tôle	2	ø4,2x19
7	0 00 993 10 94	Blechmutter	Sheet-metal nut	Ecrou à tôle	10	
8	0 00 080 07 53	Schaumklebeband	Adhesive foam tape	Bande adhésive mousse	n.B.	2500 mm
9	0 00 080 39 78	Armaturenkasten	Lateral instrument panel	Tableau de bord latéral	1	**R**
10	0 00 080 16 46	Gummiband	Rubber strip	Bande en caoutchouc	1	
11	0 00 080 16 47	Stab f. Gummiband	Rod for rubber strip	Tige pour bande en caoutchouc	2	
12	0 00 993 10 94	Blechmutter	Sheet-metal nut	Ecrou à tôle	11	
13	0 00 995 34 68	Blechschraube	Sheet-metal screw	Vis à tôle	4	5,5x16
14	0 00 080 36 12	Scheibe	Washer	Rondelle	4	ø6,5
15	0 00 080 16 39	Deckel	Cover	Couvercle	1	
16	0 00 080 07 37	Blechschraube	Sheet-metal screw	Vis à tôle	7	ø4,2x13
17	0 00 433 15 40	Halter f. Verbandskasten	Bracket for first-aid kit	Support pour trousse de premier secours	1	
18	0 00 995 34 68	Blechschraube	Sheet-metal screw	Vis à tôle	7	5,5x16

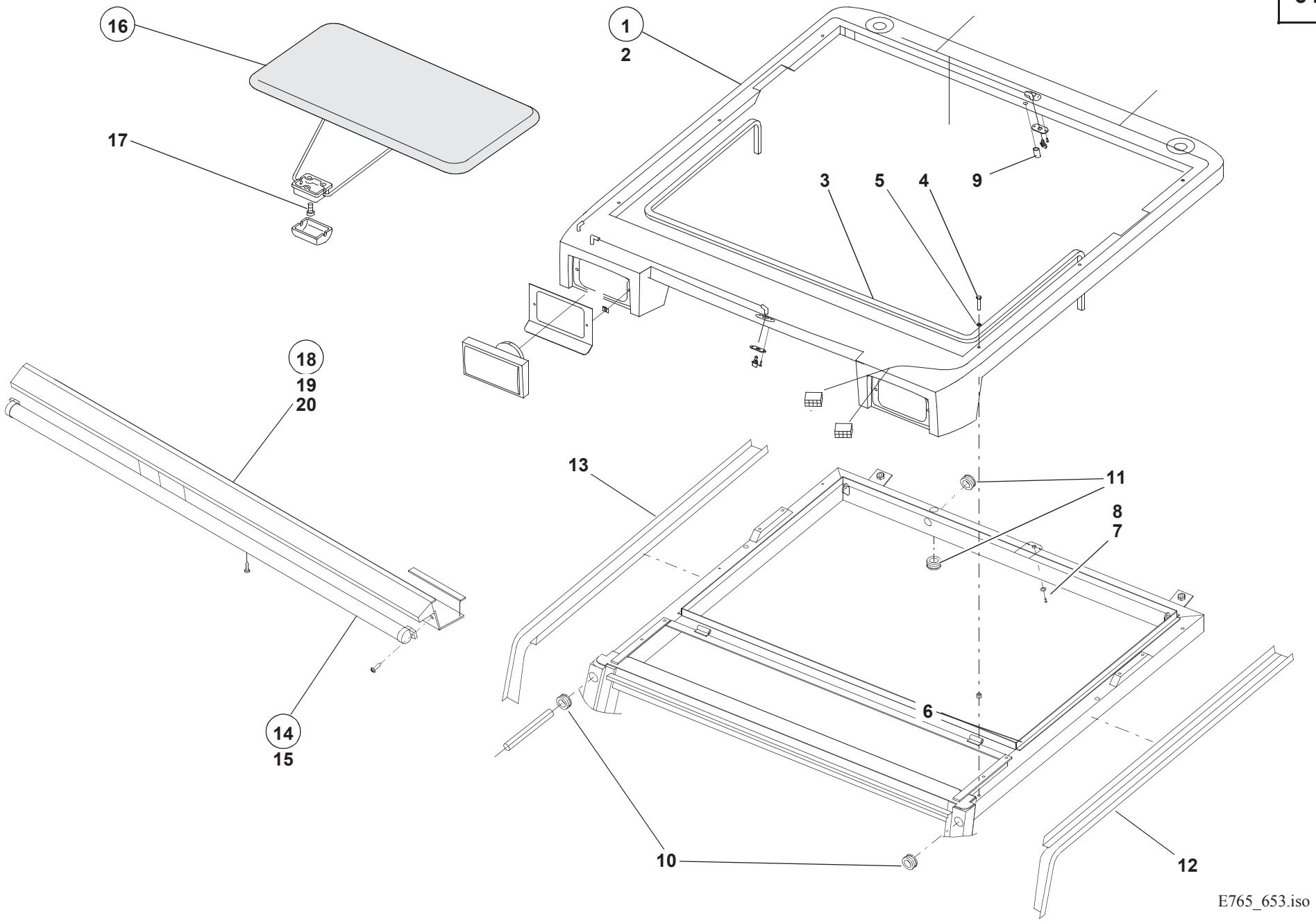
16
17
1
2
3
5
4
9
18
19
20
13
11
8
7
14
15
6
10
12
E765_653.iso

Pos. Item Pos.	Teil-Nummer Part no. No. pièce	Bezeichnung	Description	Désignation	Stück Qty. Qté.	Bemerkung Remarks Remarques
		Dach	**Roof**	**Toit**		
1	0 00 080 16 93	Dach (mit Kabelbaum, Sprinkler-düsen)	Roof (with wiring harness, washer fluid nozzles)	Toit (avec faisceau de câbles, gicleurs de lave-glace)	1	
2	0 00 080 16 57	Außendach	Exterior roof	Toit extérieur	1	
3	0 00 080 17 61	Schaumklebeband	Adhesive foam tape	Bande adhésive mousse	n.B.	3x6x3000
4	7 236 677 087	Sechskantschraube	Hexagon head screw	Vis six pans	6	M6x40
5	0 00 993 10 63	Scheibe	Washer	Rondelle	6	ø6,4x12,5
6	0 00 080 17 34	Blindnietenmutter	Blind rivet nut	Ecrou de rivet aveugle	6	M6
7	7 286 671 062	Kreuzschlitzschraube	Cross-slotted screw	Vis à fentes cruciformes	1	M5x20
8	0 00 080 07 13	Scheibe	Washer	Rondelle	1	ø6,2x20
9	0 00 080 22 07	Blindbuchse	Bushing	Douille	1	
10	0 00 080 22 08	Durchführung	Duct	Passage	2	
11	0 00 080 17 83	Durchführung	Duct	Passage	2	
12	0 00 080 39 72	Dachrinne	Drip rail	Gouttière	1	**L** 765.804/805; 766.804/805
13	0 00 080 39 73	Dachrinne	Drip rail	Gouttière	1	**R** 765.804/805; 766.804/805
		Sonnenrollo **2774**	**Roller sun-visor** **2774**	**Pare-soleil enroulabe** **2774**		
14	0 00 080 17 77	Sonnenrollo	Roller sun-visor	Pare-soleil enroulabe	1	
15	0 00 080 17 44	Blechschraube	Sheet-metal screw	Vis à tôle	2	ø4,2x19
		Sonnenblende **2775**	**Sun visor** **2775**	**Pare-soleil** **2775**		
16	0 00 080 63 87	Sonnenblende	Sun visor	Pare-soleil	1	
17	0 00 080 17 44	Blechschraube	Sheet-metal screw	Vis à tôle	2	ø4,2x19
		Innendach **765.801/802**	**Interior roof** **765.801/802**	**Toit intérieur** **765.801/802**		
18	0 00 080 16 64	Innendach	Interior roof	Toit intérieur	1	
19	0 00 995 34 68	Blechschraube	Sheet-metal screw	Vis à tôle	1	ø5,5x16
20	0 00 080 22 14	Schaumklebeband	Adhesive foam tape	Bande adhésive mousse	n.B.	1000

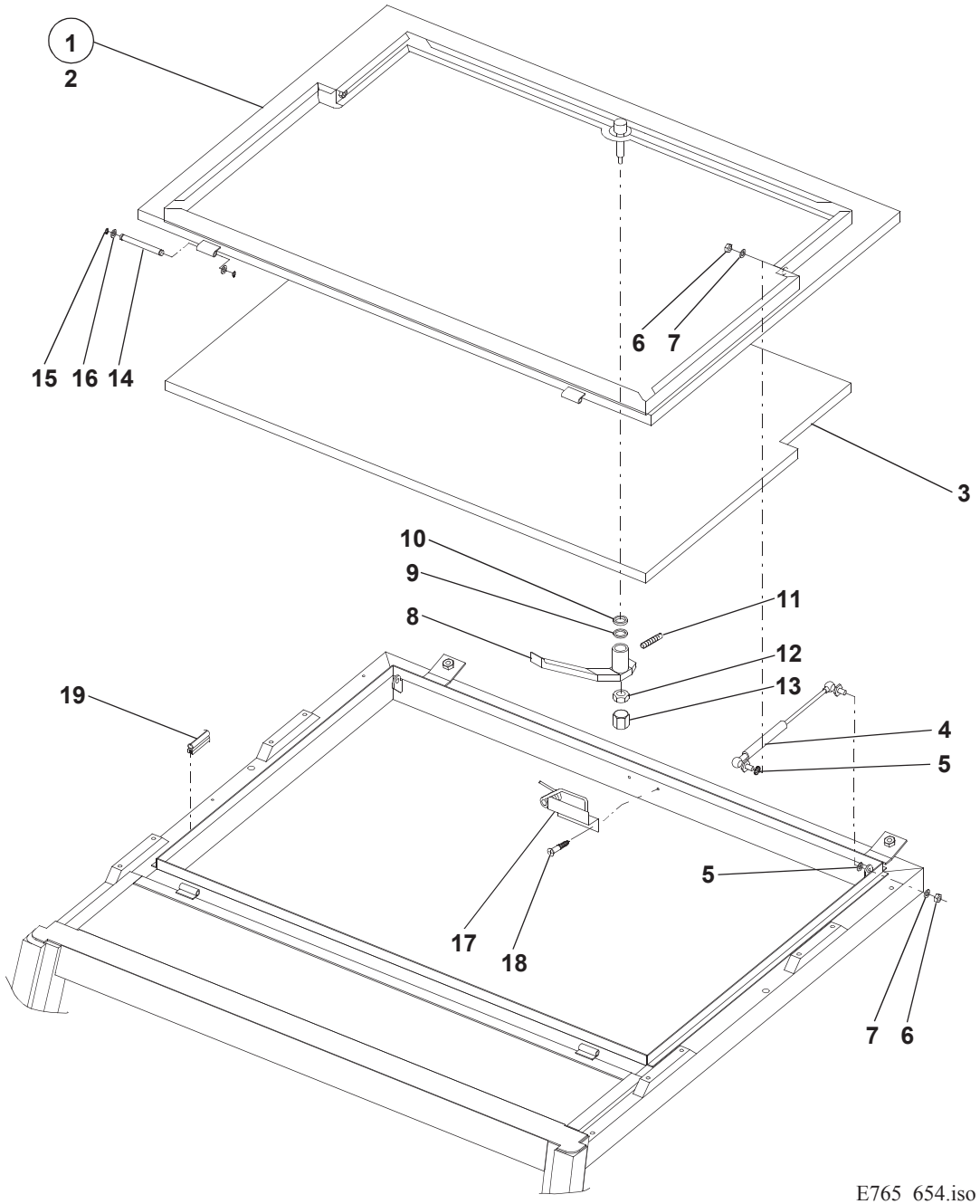
1
2
15
16
14
6
7
3
10
9
8
11
12
13
19
4
5
5
17
18
7
6
E765_654.iso

Pos. Item Pos.	Teil-Nummer Part no. No. pièce	Bezeichnung	Description	Désignation	Stück Qty. Qté.	Bemerkung Remarks Remarques
		Dachluke	**Roof hatch**	**Toit ouvrant**		
1	0 00 080 16 94	Dachluke	Roof hatch	Toit ouvrant	1	
2	0 00 080 16 82	Dachluke	Roof hatch	Toit ouvrant	1	
3	0 00 080 16 53	Dämmatte	Insulating mat	Natte isolante	1	
4	0 00 080 18 18	Gasdruckfeder	Gas strut	Ressort pneumatique	2	
5	7 479 682 411	Fächerscheibe	Serrated lock washer	Rondelle à éventail	2	
6	7 405 677 005	Sechskantmutter	Hexagon nut	Ecrou six pans	2	M8
7	7 453 680 013	Scheibe	Washer	Rondelle	4	ø8,4x15
8	0 00 341 61 41	Handgriff	Handle	Poignée	1	
9	7 453 680 115	Scheibe	Washer	Rondelle	1	ø13x20x2
10	0 63 341 01 49	Gummibuchse	Rubber bushing	Douille en caoutchouc	1	
11	7 383 678 010	Gewindestift	Threaded pin	Goujon fileté	1	M4x10
12	7 403 677 707	Sechskantmutter	Hexagon nut	Ecrou six pans	1	M6
13	0 00 990 85 09	Pfropfen	Plug	Bouchon	1	M6
14	0 00 080 16 10	Scharnierzapfen	Hinge pin	Axe de charnière	2	
15	0 00 080 17 48	Sicherungsring	Circlip	Circlip	4	
16	7 464 680 133	Scheibe	Washer	Rondelle	2	
17	0 00 080 35 84	Anschlag	Limit stop	Butée	1	
18	0 00 995 34 68	Blechschraube	Sheet-metal screw	Vis à tôle	2	ø5,5x16
19	0 00 080 17 60	Dichtungsleiste	Seal strip	Listel d'étanchéité	n.B.	3,6 m

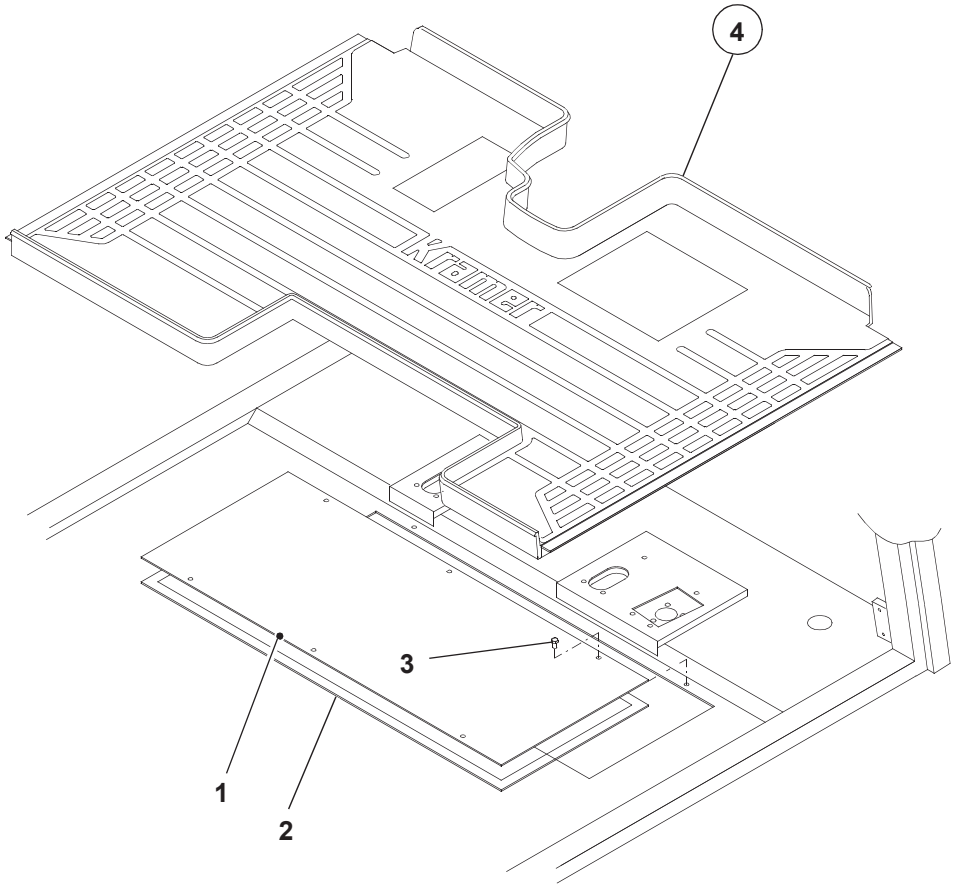

E765_702.iso

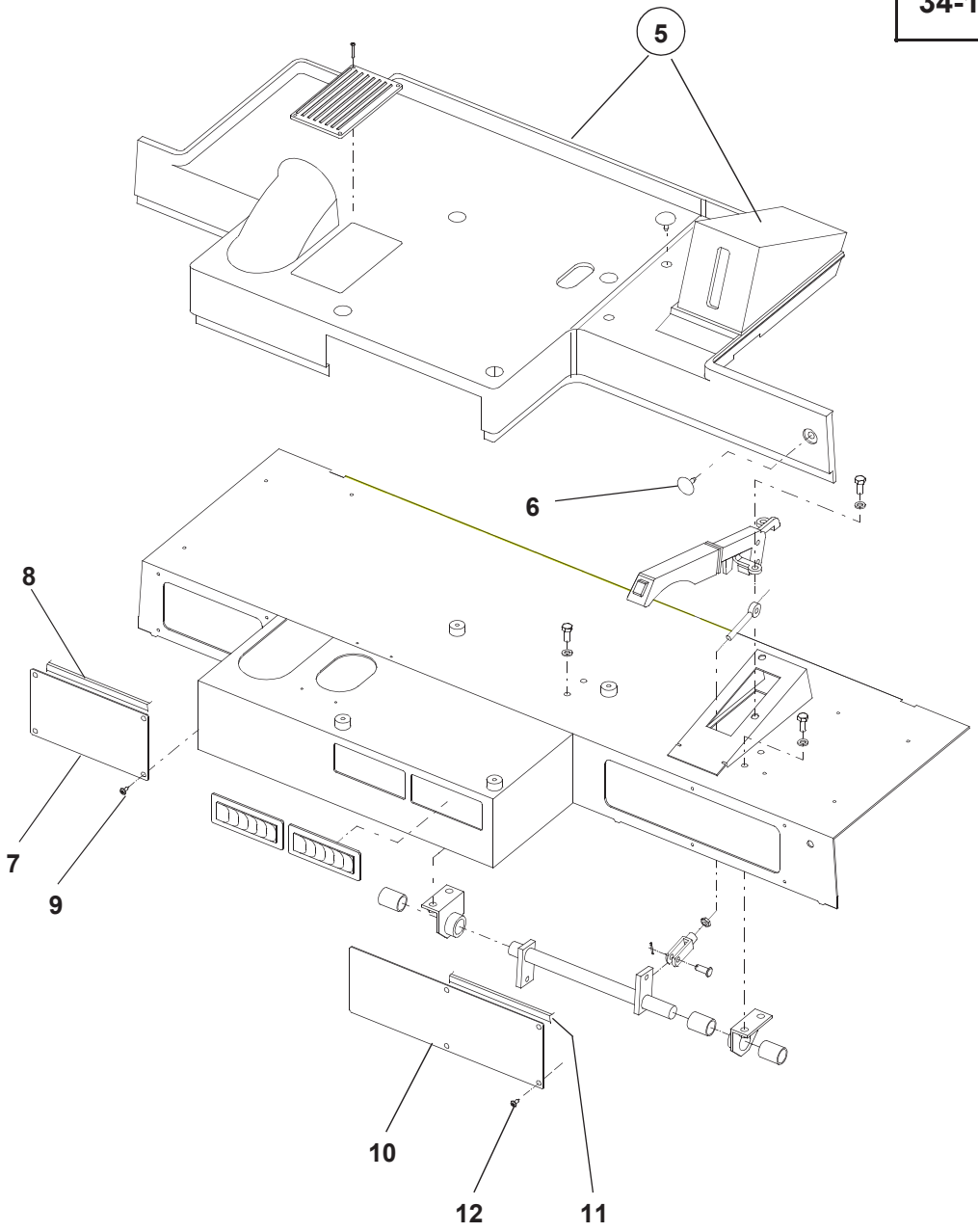

E765_700.iso

Pos. Item Pos.	Teil-Nummer Part no. No. pièce	Bezeichnung	Description	Désignation	Stück Qty. Qté.	Bemerkung Remarks Remarques
		Bleche und Matten	**Sheet metal and mats**	**Tôles et nattes**		
1	0 00 080 17 11	Bodenblech	Floor panel assy	Ens tôle de fond	1	
2	0 00 080 17 62	Schaumklebeband	Adhesive foam tape	Bande adhésive mousse	n.B.	3x19x2200
3	0 00 080 20 23	Schraube	Screw	Vis	6	M6x12
4	0 38 341 02 88	Bodenmatte	Floor mat	Revêtement de plancher	1	
5	0 00 080 16 65	Matte für Sitzplatte	Mat for seat plate	Natte pour plaque de siège	1	
6	0 00 995 00 75	Plastiknagel	Plastic nail	Clou en matière plastique	3	
		Abdeckbleche **➜| 765.801/802**	**Cover plates** **➜| 765.801/802**	**Tôles de recouvrement** **➜| 765.801/802**		
7	0 00 080 17 13	Deckel	Cover	Couvercle	1	
8	0 00 080 17 62	Schaumklebeband	Adhesive foam tape	Bande adhésive mousse	n.B.	3x19x600
9	0 00 995 44 68	Blechschraube	Sheet-metal screw	Vis à tôle	4	ø5,5x16
10	0 00 080 17 12	Deckel	Cover	Couvercle	1	
11	0 00 080 17 62	Schaumklebeband	Adhesive foam tape	Bande adhésive mousse	n.B.	3x19x900
12	0 00 995 44 68	Blechschraube	Sheet-metal screw	Vis à tôle	6	ø5,5x16

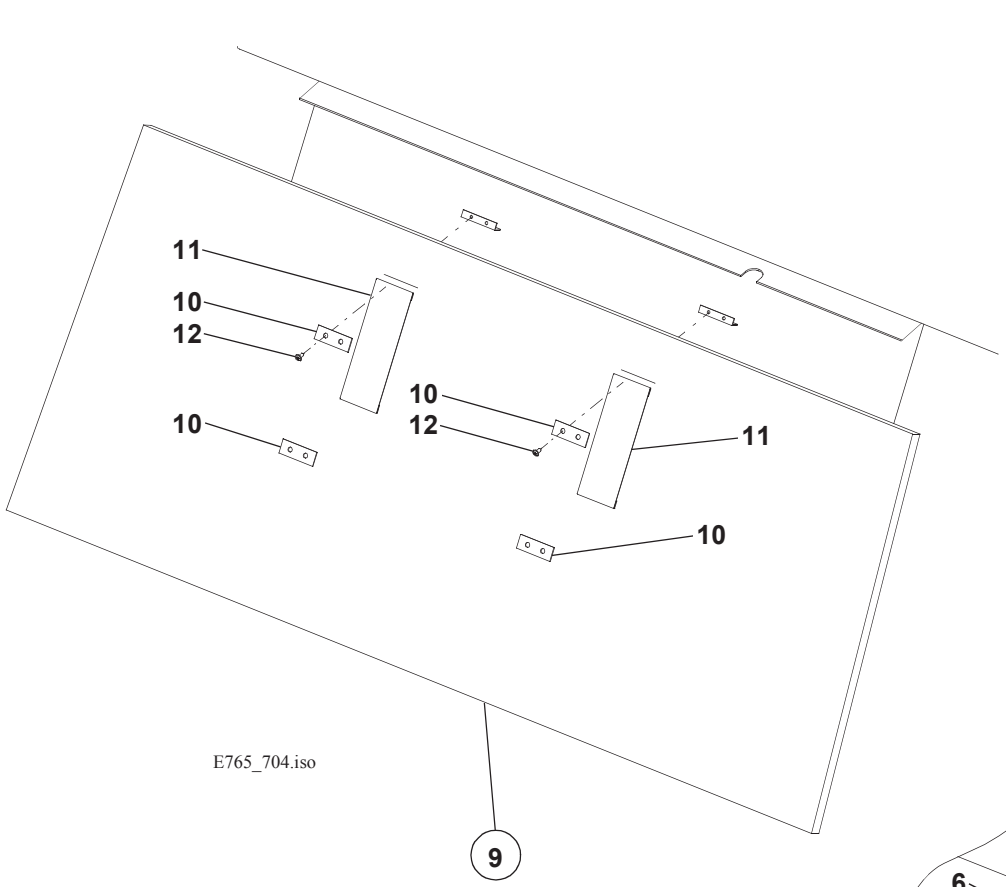
11
10
12
10
10
12
11
10
9
E765_704.iso

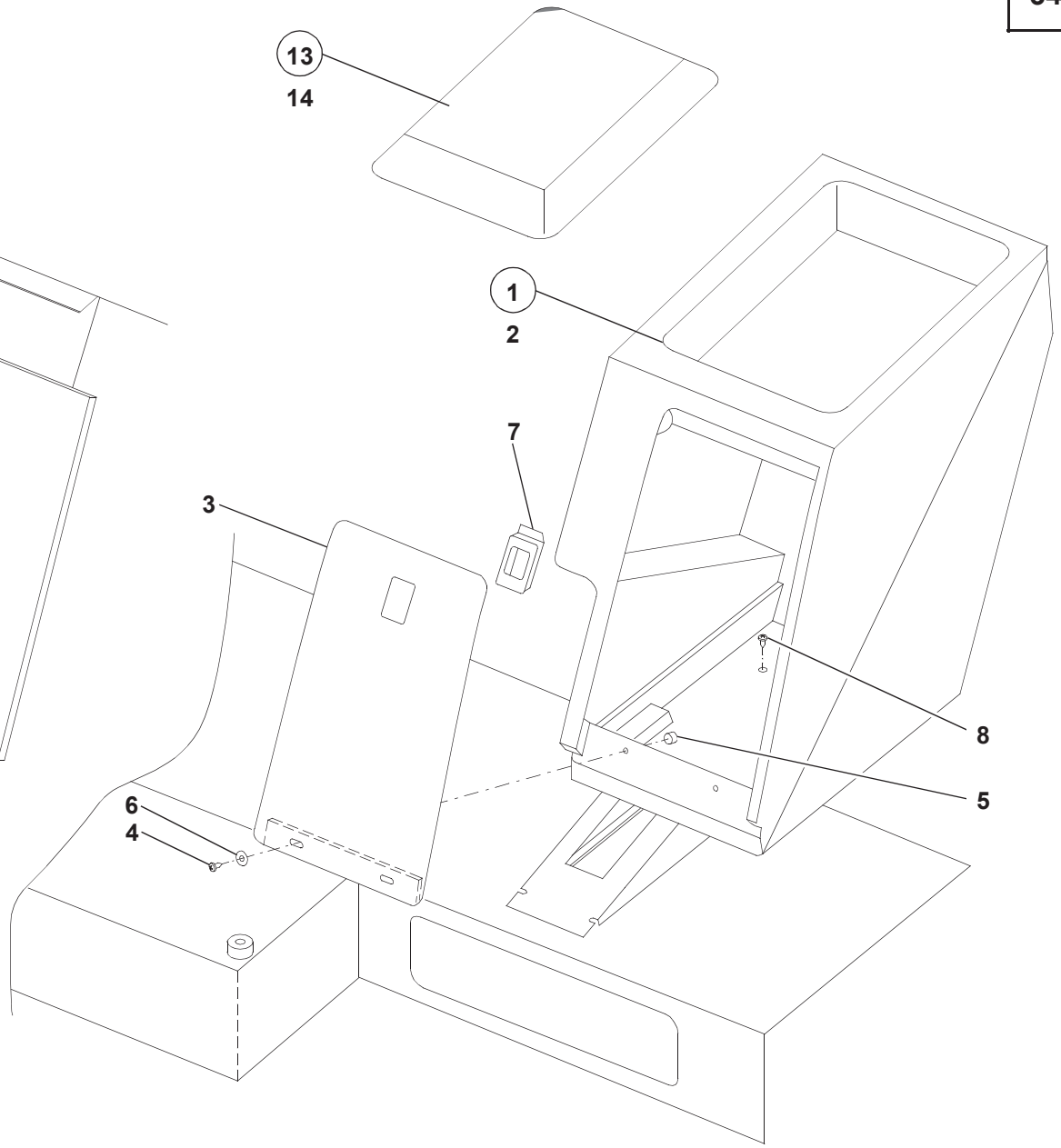
13
14
1
2
7
3
8
5
6
4
eBild15A.iso

Pos. Item Pos.	Teil-Nummer Part no. No. pièce	Bezeichnung	Description	Désignation	Stück Qty. Qté.	Bemerkung Remarks Remarques
		Werkzeugkasten und Verkleidung	**Tool kit and trim**	**Caisse à outils et revêtement**		
1	0 00 080 17 14	Werkzeugkasten	Tool kit	Caisse à outils	1	
2	0 00 080 16 59	Werkzeugkasten	Tool kit	Caisse à outils	1	
3	0 00 080 16 90	Deckel	Cover	Couvercle	1	
4	0 00 080 17 23	Schraube	Screw	Vis	2	M4x12
5	7 403 677 703	Sechskantmutter	Hexagon nut	Ecrou six pans	2	M4
6	0 00 080 07 11	Scheibe	Washer	Rondelle	2	ø5,2x12
7	0 00 341 50 44	Schloßsperrhaken	Lock	Serrure	1	
8	0 00 995 44 68	Blechschraube	Sheet-metal screw	Vis à tôle	5	ø5,5x16
9	0 00 080 16 54	Verkleidung	Trim	Revêtement	1	**H**
10	0 00 080 16 68	Spannplatte	Clamping plate	Plaque de serrage	4	
11	0 00 080 16 69	Gummiband	Rubber band	Bande en caoutchouc	2	
12	0 00 995 44 68	Blechschraube	Sheet-metal screw	Vis à tôle	8	ø5,5x16
		Notsitz SO	**Emergency seat (option)**	**Siège d'appoint (option)**		
13	0 38 291 03 01	Anbausatz Notsitz	Mounting kit	Garniture de montage	1	
14	1 00 435 06 34	Hinweisschild	Information label	Label d'avertissement	1	

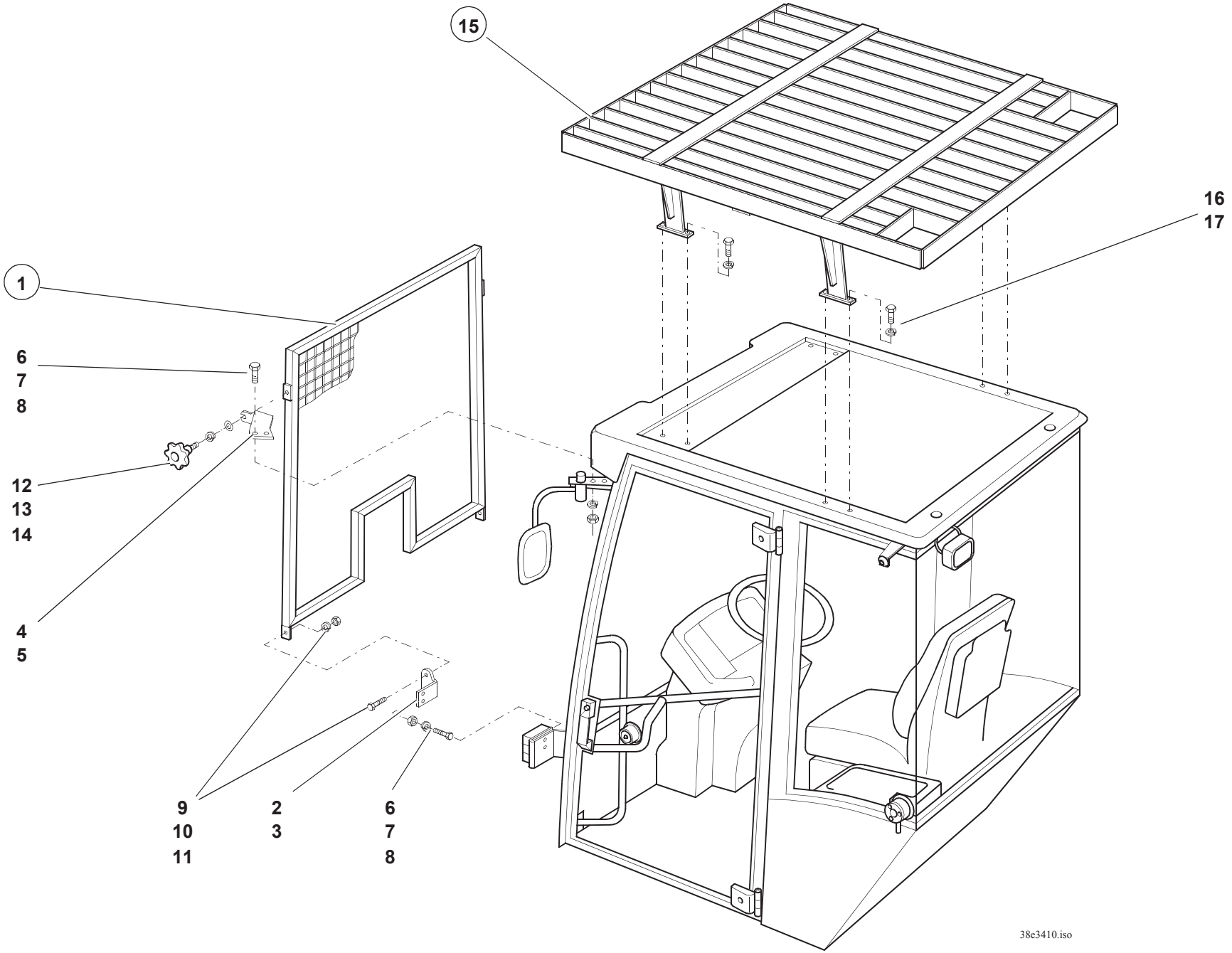
15
16
17
1
6
7
8
12
13
14
4
5
9
10
11
2
3
6
7
8
38e3410.iso

Pos. Item Pos.	Teil-Nummer Part no. No. pièce	Bezeichnung	Description	Désignation	Stück Qty. Qté.	Bemerkung Remarks Remarques
		Schutzgitter für Frontscheibe SO	**Protective screen for front window (option)**	**Grille de protection pour vitre AV (option)**		
1	1 49 410 00 37	Schutzgitter	Protective screen	Grille de protection	1	
2	1 49 416 01 40	Halter	Bracket	Support	1	**UL**
3	1 49 416 02 40	Halter	Bracket	Support	1	**UR**
4	1 49 416 03 40	Halter	Bracket	Support	1	**OL**
5	1 49 416 04 40	Halter	Bracket	Support	1	**OR**
6	7 236 677 131	Sechskantschraube	Hexagon head screw	Vis six pans	8	M 8x20
7	0 00 992 43 28	Federring	Spring washer	Rondelle ressort	8	8
8	7 403 677 709	Sechskantmutter	Hexagon nut	Ecrou six pans	8	M 8
9	7 236 677 924	Sechskantschraube	Hexagon head screw	Vis six pans	2	M 10x25
10	7 451 680 112	Scheibe	Washer	Rondelle	2	10,5
11	7 403 677 813	Sechskantmutter	Hexagon nut	Ecrou six pans	2	M 10
12	0 00 996 45 46	Drehsterngriff	Handle	Poignée	2	M 8x20
13	7 462 680 011	Scheibe	Washer	Rondelle	2	8,4
14	0 00 992 43 28	Federring	Spring washer	Rondelle ressort	2	8
		FOPS-Schutzgitter SO	**Protective FOPS screen (option)**	**Grille de protection FOPS (option)**		
15	0 38 410 00 73	Schutzgitter	Protective screen	Grille de protection	1	
16	7 236 677 924	Sechskantschraube	Hexagon head screw	Vis six pans	8	M 10x25
17	0 00 992 35 28	Federring	Spring washer	Rondelle ressort	8	10

Gruppe

Hydraulikanlage

Hydraulikinstallation
Hydrauliktank
Vorsteuerung
Ladeanlage
Schnellwechselplatte
Hydraulikzylinder
Laststabilisator
Rohrbruchsicherung
Drosselkombination Kippzylinder

Group

Hydraulic system

Hydraulic installation
Hydraulic oil tank
Pilot control
Loader unit
Quickhitch facility
Hydraulic rams
Load stabilizer
Hose burst valve
Tilt ram: restrictor unit

Groupe 36

Système hydraulique

Installation hydraulique
Réservoir d’huile hydraulique
Pilotage hydraulique
Equipement chargeur
Dispositif d’attache rapide
Vérins hydrauliques
Stabilisateur de charge
Soupape de rupture pour vérin de levage
Vérin de cavage : bloc d’étranglement

Gruppe

Hydraulikanlage

Hydraulikinstallation
Hydrauliktank
Vorsteuerung
Ladeanlage
Schnellwechselplatte
Hydraulikzylinder
Laststabilisator
Rohrbruchsicherung
Drosselkombination Kippzylinder

Group

Hydraulic system

Hydraulic installation
Hydraulic oil tank
Pilot control
Loader unit
Quickhitch facility
Hydraulic rams
Load stabilizer
Hose burst valve
Tilt ram: restrictor unit

Groupe 36

Système hydraulique

Installation hydraulique
Réservoir d’huile hydraulique
Pilotage hydraulique
Equipement chargeur
Dispositif d’attache rapide
Vérins hydrauliques
Stabilisateur de charge
Soupape de rupture pour vérin de levage
Vérin de cavage : bloc d’étranglement

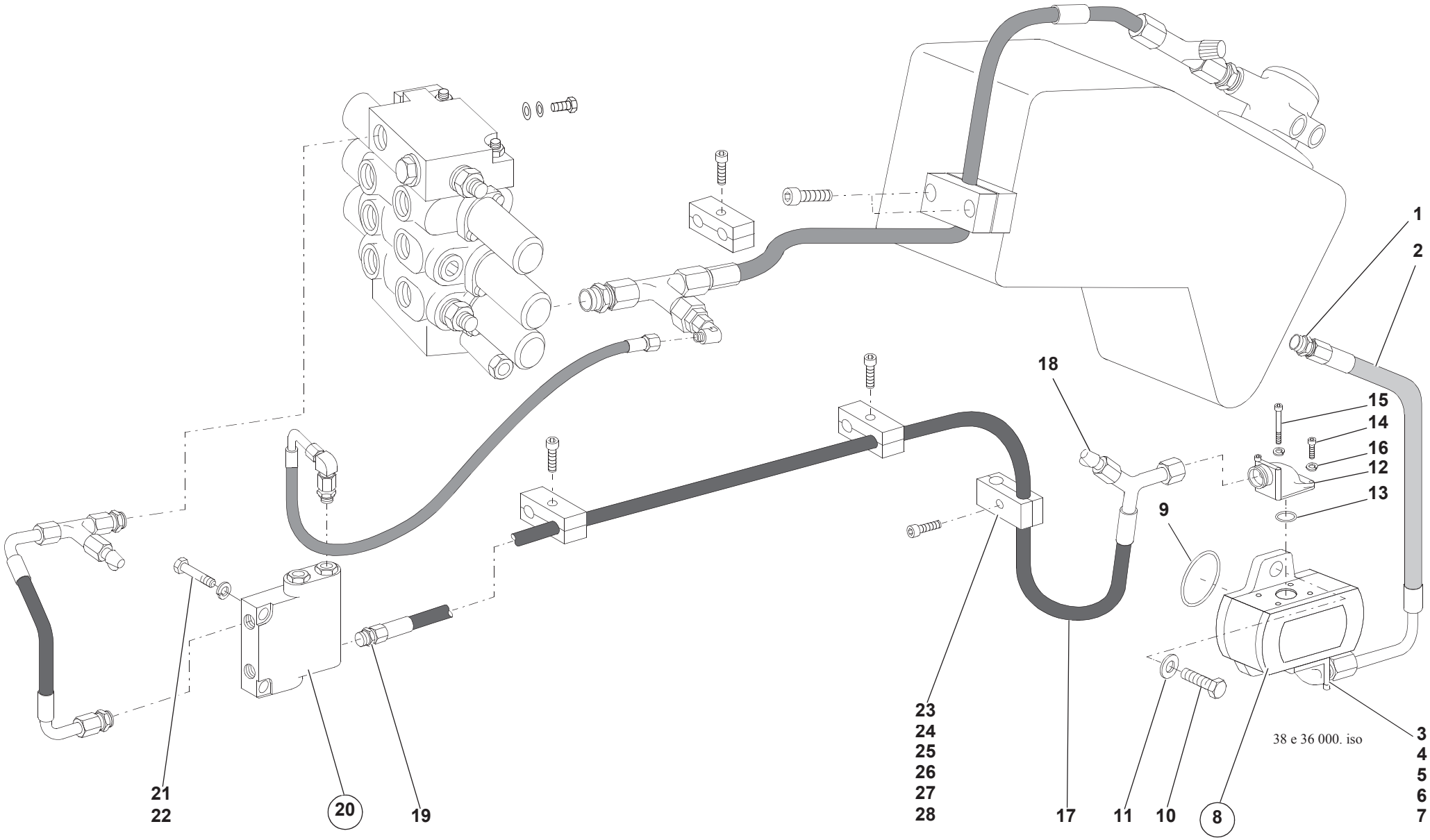
1
2
18
15
14
16
12
13
9
3
4
5
6
7
23
24
25
26
27
28
17
11
10
8
21
22
20
19
38 e 36 000. iso

Pos. Item Pos.	Teil-Nummer Part no. No. pièce	Bezeichnung	Description	Désignation	Stück Qty. Qté.	Bemerkung Remarks Remarques
		Saugleitung Ölbehälter – Pumpe	**Suction line: oil tank – pump**	**Conduite d'aspiration : réservoir d'huile – pompe**		
1	0 00 363 94 21	Verschraubung	Screw connection	Raccord vissé	1	GE35-LM
2	0 00 365 84 03	Saugleitung	Suction line	Conduite d'aspiration	1	NW32x520
3	0 00 363 49 49	Winkelflanschverschraubung	Angle flange screw connection	Raccord vissé à bride angulaire	1	BFW35PL/LK55
4	0 00 996 60 06	O-Ring	O-ring	Joint torique	1	32x2,5
5	7 252 678 053	Zylinderschraube	Cheese-head screw	Vis à tête cylindrique	2	M8x60-10.9
6	7 252 678 046	Zylinderschraube	Cheese-head screw	Vis à tête cylindrique	2	M8x25-10.9
7	0 00 992 51 28	Federring	Spring washer	Rondelle ressort	4	8
8	1 00 361 16 98	Hydraulikpumpe	Hydraulic pump	Pompe hydraulique	1	
9	0 00 996 06 08	O-Ring	O-ring	Joint torique	1	101,27x2,62
10	7 236 677 941	Sechskantschraube	Hexagon head screw	Vis six pans	2	M12x30
11	0 00 992 57 28	Federring	Spring washer	Rondelle ressort	2	12
		Druckleitung Pumpe – Prioritätsventil	**Pressure line: pump – priority valve**	**Conduite de pression : pompe – clapet de priorité**		
12	0 00 363 91 21	Winkelflanschverschraubung	Angle flange screw connection	Raccord vissé à bride angulaire	1	BFW20S/LK55
13	0 00 996 60 06	O-Ring	O-ring	Joint torique	1	32x2,5
14	7 252 678 046	Zylinderschraube	Cheese-head screw	Vis à tête cylindrique	2	M8x25-10.9
15	7 252 678 051	Zylinderschraube	Cheese-head screw	Vis à tête cylindrique	2	M8x50-10.9
16	0 00 992 51 28	Federring	Spring washer	Rondelle ressort	4	8
17	0 00 365 50 06	Schlauchleitung	Flexible line	Conduite flexible	1	
18	0 00 363 00 63	Prüfanschluß	Test connection	Prise de mesure	1	
19	0 00 363 77 64	Verschraubung	Screw connection	Raccord vissé	1	GE20-S M22x1,5
20	0 00 361 04 89	Prioritätsventil	Priority valve	Clapet de priorité	1	
21	7 236 677 140	Sechskantschraube	Hexagon head screw	Vis six pans	2	M8x55
22	0 00 992 43 28	Federring	Spring washer	Rondelle ressort	2	8
23	0 00 993 86 50	Schelle	Clamp	Collier	1	BG3 ø25/25
24	0 00 993 06 85	Deckplatte	Cover plate	Plaque de recouvrement	1	BG3
25	0 00 993 28 82	Gummiring	Rubber ring	Rondelle en caoutchouc	1	
26	7 234 677 087	Sechskantschraube	Hexagon head screw	Vis six pans	1	M8x55
27	7 403 677 709	Sechskantmutter	Hexagon nut	Ecrou six pans	1	M8
28	7 451 680 111	Scheibe	Washer	Rondelle	1	8,4

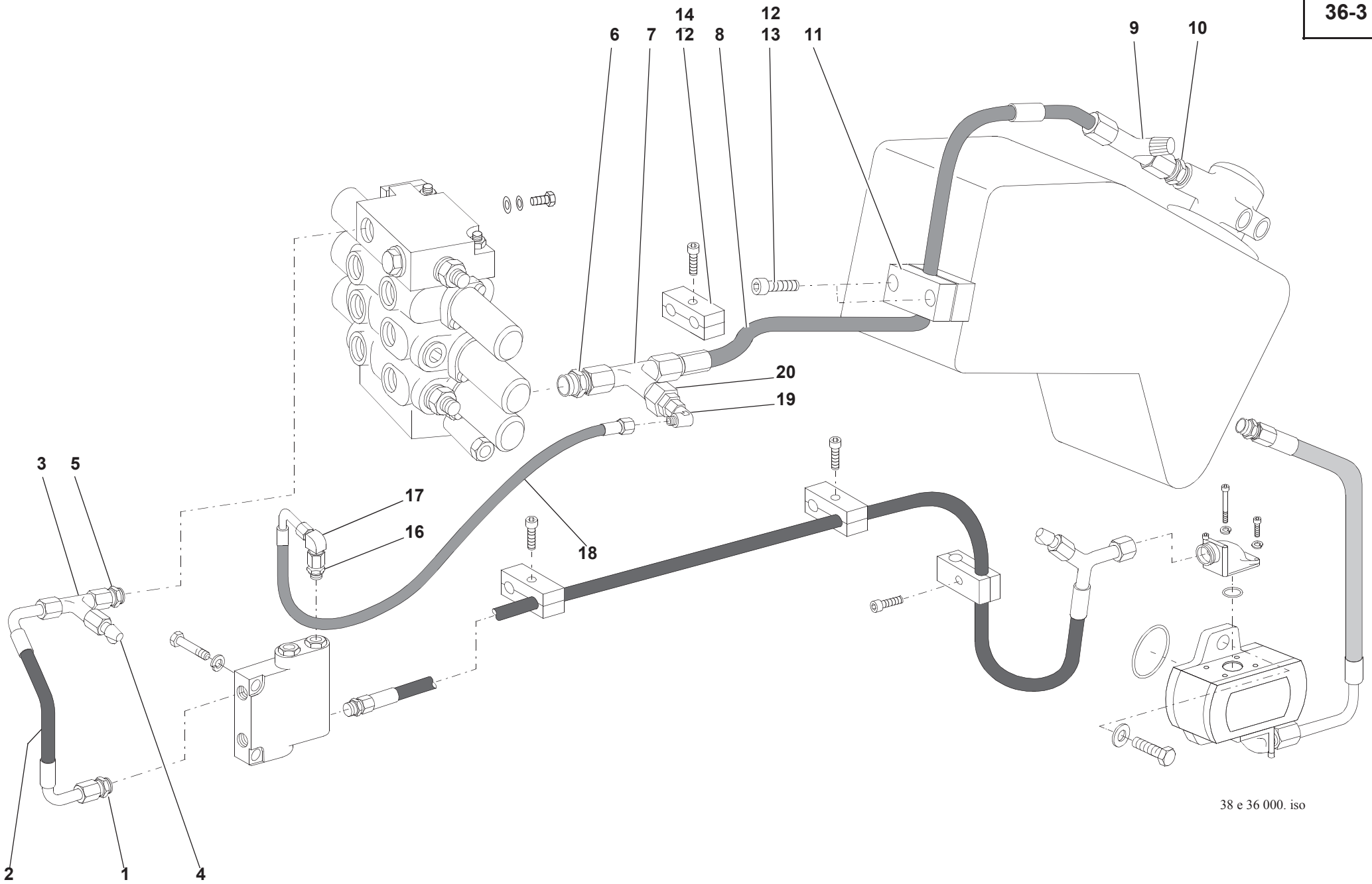
14
12
6
7
12
8
13
11
9
10
20
19
3
5
17
16
18
2
1
4
38 e 36 000. iso

Pos. Item Pos.	Teil-Nummer Part no. No. pièce	Bezeichnung	Description	Désignation	Stück Qty. Qté.	Bemerkung Remarks Remarques
		Druckleitung Prioritätsventil – Steuergerät	**Pressure line: priority valve – control valve**	**Conduite de pression : clapet de priorité – distributeur**		
1	0 00 363 77 64	Verschraubung	Screw connection	Raccord vissé	1	GE20-SM
2	0 00 365 68 04	Schlauchleitung	Flexible line	Conduite flexible	1	DN16x230
3	0 00 363 02 48	Verschraubung	Screw connection	Raccord vissé	1	EL20-S
4	0 00 363 65 66	Prüfanschluß	Test connection	Prise de mesure	1	20-S
5	0 00 363 77 64	Verschraubung	Screw connection	Raccord vissé	1	GE20-SM 22x1,5
		Rücklaufleitung Steuergerät – Tank	**Return line: control valve – tank**	**Conduite de retour : distributeur – réservoir**		
6	0 00 363 87 48	Verschraubung	Screw connection	Raccord vissé	1	GE28-LM 26x1,5
7	0 00 363 64 48	Verschraubung	Screw connection	Raccord vissé	1	EL28-L
8	0 00 365 15 04	Schlauchleitung	Flexible line	Conduite flexible	1	NW25x1490
9	0 00 363 64 48	Verschraubung	Screw connection	Raccord vissé	1	EL28-L
10	0 00 363 62 66	Verschraubung	Screw connection	Raccord vissé	1	GE28-LR11/4“
11	0 00 993 46 50	Schelle	Clamp	Collier	1	BG5 ø35
12	7 252 677 053	Zylinderschraube	Cheese-head screw	Vis à tête cylindrique	2	M8x60
13	7 451 680 111	Scheibe	Washer	Rondelle	2	8,4
14	0 00 993 96 50	Schelle	Clamp	Collier	1	BG5 ø35
15	7 234 677 084	Sechskantschraube	Hexagon head screw	Vis six pans	1	M8x40
		Rücklaufleitung Prioritätsventil – Tank	**Return line: priority valve – tank**	**Conduite de retour : clapet de priorité – réservoir**		
16	0 00 363 13 20	Verschraubung	Screw connection	Raccord vissé	1	GE10-LM12x1,5
17	0 00 363 50 16	Verschraubung	Screw connection	Raccord vissé	1	EW10-L
18	0 00 993 29 98	Schlauchleitung	Flexible line	Conduite flexible	1	DN8x240
19	0 00 363 50 16	Verschraubung	Screw connection	Raccord vissé	1	EW10-L
20	0 00 363 91 66	Verschraubung	Screw connection	Raccord vissé	1	RED28/10L

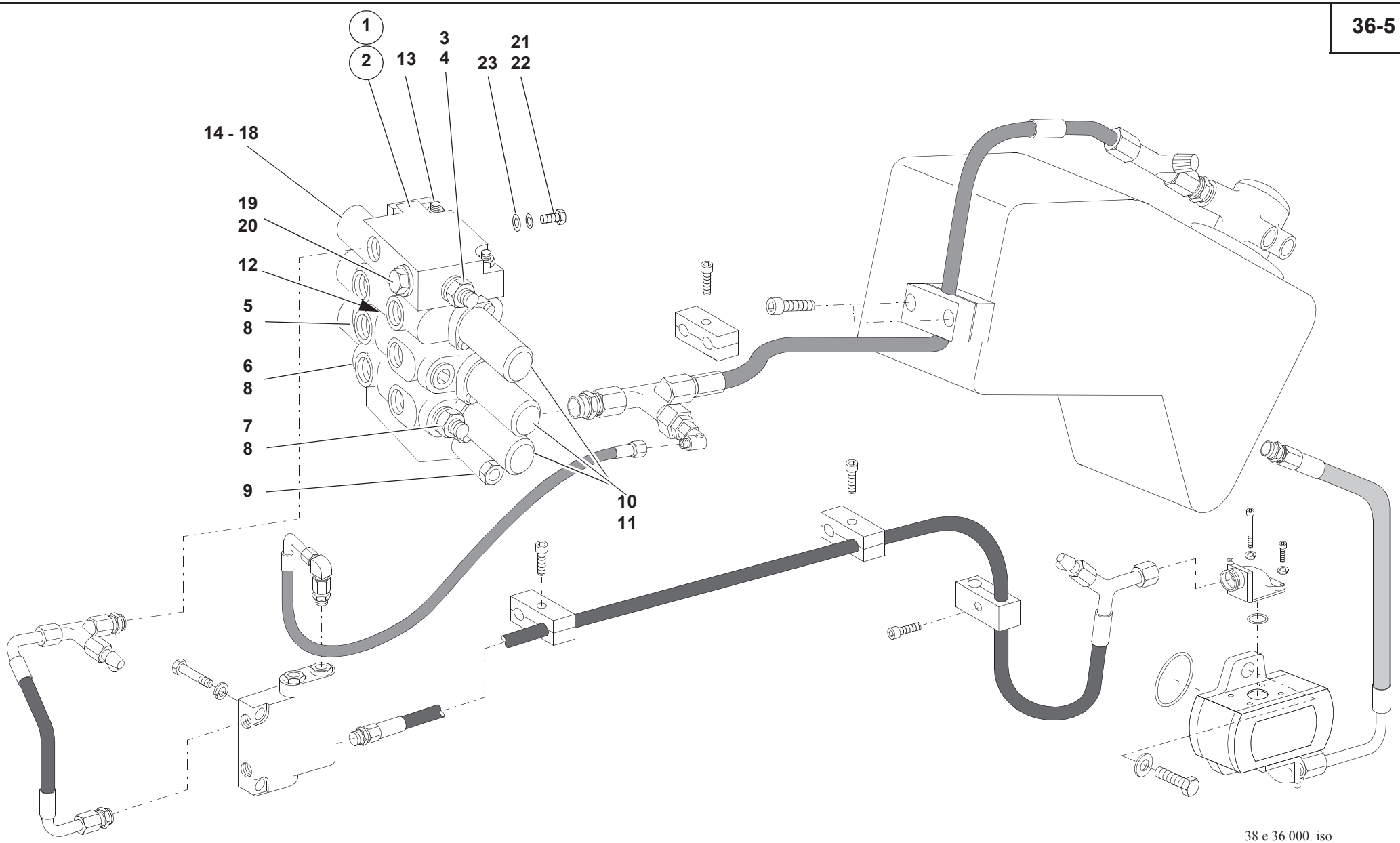
1
2
13
3
4
23
21
22
14 - 18
19
20
12
5
8
6
8
7
8
9
10
11
38 e 36 000. iso

Pos. Item Pos.	Teil-Nummer Part no. No. pièce	Bezeichnung	Description	Désignation	Stück Qty. Qté.	Bemerkung Remarks Remarques
		Einzelteile Steuergerät	**Control valve: component parts**	**Distributeur : pièces constitutives**		
1	0 00 361 05 89	Steuergerät (Serie)	Control valve (standard)	Distributeur (standard)	1	
2	0 00 361 65 89	Steuergerät (Schwimmstellung)	Control valve (float position)	Distributeur (position flottante)	1	
3	0 46 500 06 10	Hauptüberdruckventil	Main pressure relief valve	Limiteur de pression principal	0-1	210 bar
4	0 46 501 03 10	Dichtsatz für Hauptüberdruckventil	Sealing kit for main pressure relief valve	Jeu de joints pour limiteur de pression principal	1	
5	0 46 500 09 10	Nachsaugventil (senken)	Anticavitation valve (lower)	Valve de réaspiration (abaisser)	1	SB 160 bar
6	0 00 080 37 52	Schock-Nachsaugventil (auskippen)	Overpressure and anticavitation valve (dump out)	Valve de surpression et réaspiration (basculer)	1	TBS 121 – 100 bar
7	0 00 080 15 14	Schock-Nachsaugventil (einkippen)	Overpressure and anticavitation valve (tilt in)	Valve de surpression et réaspiration (caver)	1	TBS 121 – 240 bar
8	0 46 501 03 10	Dichtsatz für Nachsaugventile	Sealing kit for anticavitation valves	Jeu de joints pour valves de réaspiration	3	
9	0 00 080 22 43	Vorspannventil	Pilot pressure insert	Valve de pré-contrainte	0-1	
10	0 00 080 22 42	Nippel	Screw connection	Raccord vissé	0-7	G1/2“-R1/4“
11	0 00 080 22 26	Dichtsatz für Vorsteuerung	Sealing kit for pilot control	Jeu de joints pour pilotage hydraulique	0-6	
12	0 46 501 05 10	Dichtsatz zwischen den Ventilblöcken	Sealing kit between valve blocks	Jeu de joint entre blocs de clapet	4	
13	0 00 080 20 71	Zugankersatz	Set of threaded rods	Jeu de tiges filetées	1	27 Nm
		Einzelteile Stellgerät	**Actuator: component parts**	**Actionneur : pièces constitutives**		
14	0 00 080 51 17	Führung	Guide	Guide	1	
15	0 00 080 51 18	Feder	Spring	Ressort	1	
16	0 00 080 51 19	Schraube	Screw	Vis	1	
17	0 00 080 51 20	Führung	Guide	Guide	1	
18	0 00 080 51 21	Kappe	Cover	Recouvrement	1	
19	0 00 990 02 10	Verschlußschraube	Screw plug	Bouchon fileté	1	M22x1,5
20	7 593 641 035	Dichtring	Sealing ring	Bague d’étanchéité	1	A22x29-Cu
21	7 236 677 131	Sechskantschraube	Hexagon head screw	Vis six pans	3	M8x20
22	0 00 992 43 28	Federring	Spring washer	Rondelle ressort	3	8
23	7 462 680 011	Scheibe	Washer	Rondelle	3	8,4
		Weitere Einzelteile für Steuergerät sind nicht lieferbar	Further component parts for the control valve cannot be supplied	D’autres pièces constitutives pour le distributeur ne peuvent pas être fournies		

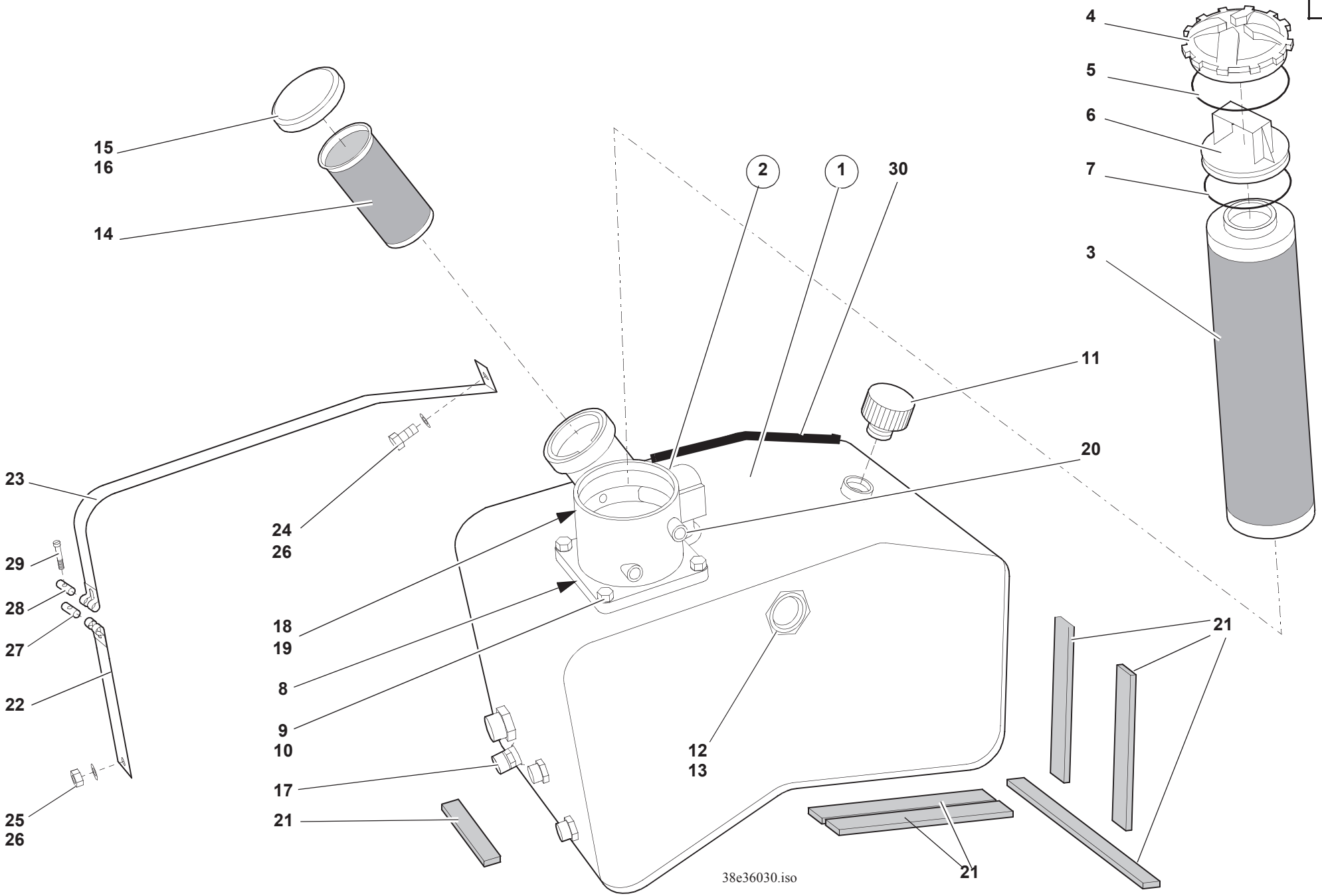
15
16
14
2
1
30
4
5
6
7
3
11
20
23
24
26
29
28
27
22
25
26
18
19
8
9
10
17
21
12
13
21
21
38e36030.iso

Pos. Item Pos.	Teil-Nummer Part no. No. pièce	Bezeichnung	Description	Désignation	Stück Qty. Qté.	Bemerkung Remarks Remarques
		Ölbehälter	**Oil tank**	**Réservoir d'huile**		
1	0 38 360 03 01	Ölbehälter	Oil tank	Réservoir d'huile	1	
2	0 00 360 20 88	Rücklauf-Saugfilter	Reflux suction filter	Filtre d'aspiration de retour	1	
3	0 00 363 66 34	Wechselfilter	Filter	Filtre	1	
4	0 00 363 02 06	Deckel	Cover	Couvercle	1	
5	0 00 996 98 09	O-Ring	O-ring	Joint torique	1	100x4
6	0 00 080 36 98	Einlaufstutzen	Inlet connection	Tubulure d'entrée	1	
7	0 00 996 70 70	O-Ring	O-ring	Joint torique	1	98x3
8	0 00 996 45 71	O-Ring	O-ring	Joint torique	1	124x4,5
9	7 236 677 924	Sechskantschraube	Hexagon head screw	Vis six pans	4	M10x25
10	0 00 992 35 28	Federring	Spring washer	Rondelle ressort	4	10
11	0 00 363 68 34	Belüftungsfilter	Breather	Filtre de ventilation	1	
12	0 00 363 08 46	Ölstandsauge	Oil level sight glass	Voyant du niveau d'huile	1	
13	0 00 080 18 37	Dichtung	Seal	Joint	1	
14	0 00 161 11 02	Sieb	Screen	Tamis	1	
15	0 00 161 13 03	Verschlußdeckel	Filler cap	Bouchon de réservoir	1	
16	0 00 080 15 83	Dichtung	Seal	Joint	1	
17	0 00 361 84 84	Ventilkörper	Oil drain valve	Clapet de vidange d'huile	1	50 Nm; M18x1,5
18	0 00 333 60 07	Druckschalter	Pressure switch	Manocontact	1	
19	7 593 641 021	Dichtring	Sealing ring	Bague d'étanchéité	1	A 14x18-Cu
20	0 00 990 96 09	Verschlußschraube	Screw plug	Vis de fermeture	1	150 Nm; 1"
21	0 00 993 73 90	Gummiband	Rubber band	Bande en caoutchouc	n.B.	35x5
22	1 00 993 70 11	Spannband (kurz)	Tightening strap (short)	Bande de serrage (courte)	1	
23	1 00 993 92 11	Spannband (lang)	Tightening strap (long)	Bande de serrage (longue)	1	
24	7 236 677 128	Sechskantschraube	Hexagon head screw	Vis six pans	1	M8x12
25	7 403 677 709	Sechskantmutter	Hexagon nut	Ecrou six pans	1	M8
26	0 00 992 43 28	Federring	Spring washer	Rondelle ressort	2	8
27	0 00 990 00 15	Bolzen mit Gewinde	Threaded pin	Boulon fileté	1	
28	0 00 990 01 15	Bolzen ohne Gewinde	Unthreaded pin	Boulon non fileté	1	
29	7 252 677 037	Zylinderschraube	Cheese-head screw	Vis à tête cylindrique	1	M6x40
30	0 00 996 95 82	Kantenschutz	Edge guard	Profil de protection	n.B.	

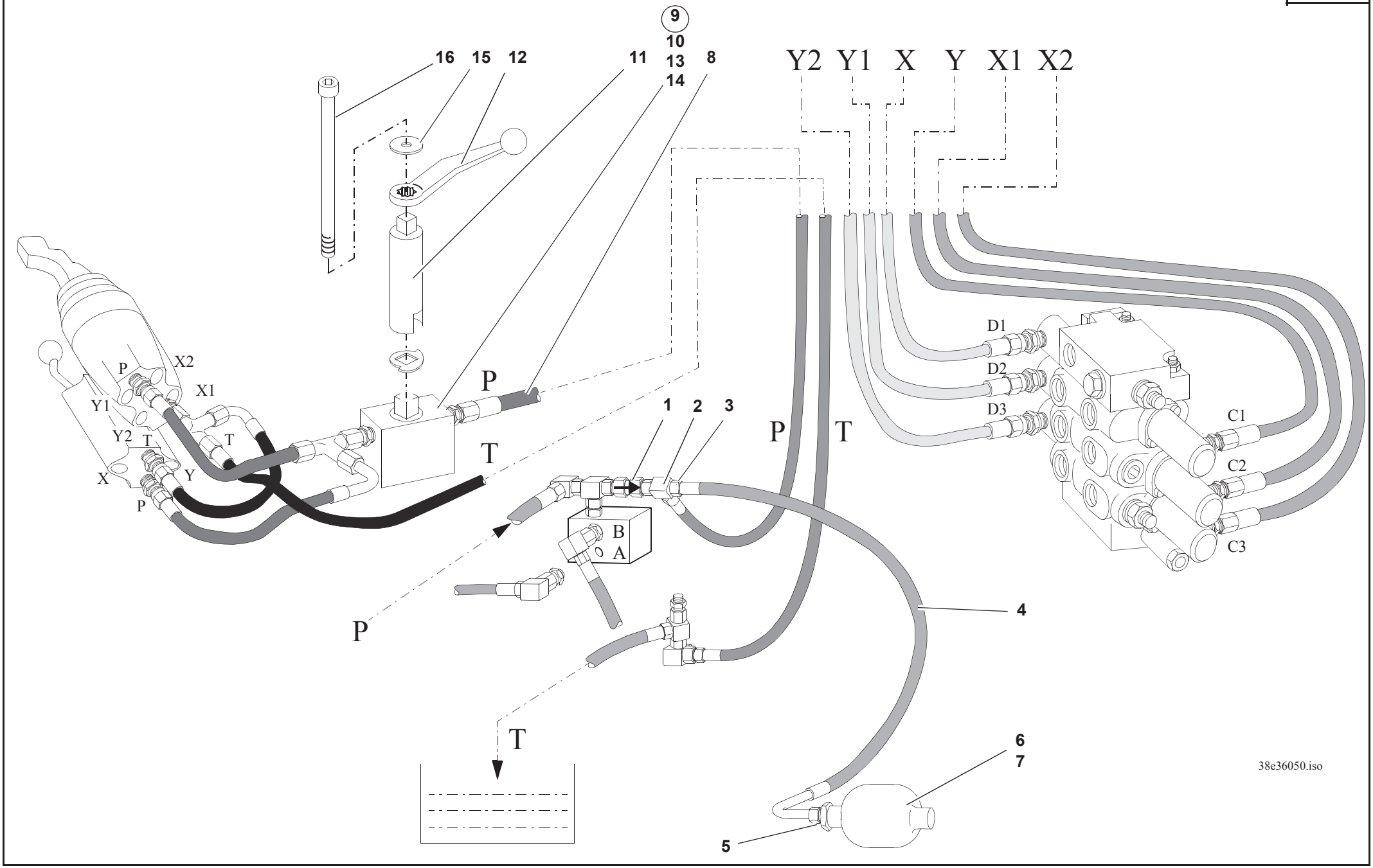
9
10
13
14
16
15
12
11
8
Y2
Y1
X
Y
X1
X2
P
X2
X1
Y1
Y2
T
T
X
Y
P
P
T
1
2
3
P
T
B
A
D1
D2
D3
C1
C2
C3
4
6
7
5
T
38e36050.iso

Pos. Item Pos.	Teil-Nummer Part no. No. pièce	Bezeichnung	Description	Désignation	Stück Qty. Qté.	Bemerkung Remarks Remarques
		Druckleitung Vorsteuerung: Pumpe – Kugelhahn	**Pressure line: pump – ball-type cock**	**Conduite de pression : pompe – robinet à bille**		
1	0 00 361 25 87	Rückschlagventil	Check valve	Clapet anti-retour	1	0,5 bar
2	0 00 363 50 17	Verschraubung	Screw connection	Raccord vissé	1	EL10-L
3	0 00 363 53 48	Verschraubung	Screw connection	Raccord vissé	1	RED10/8-L
4	0 00 993 46 86	Schlauchleitung	Flexible line	Conduite flexible	1	DN8x300
5	0 00 363 15 63	Verschraubung	Screw connection	Raccord vissé	1	GE10-LM M16x1,5
6	0 00 363 30 03	Druckspeicher	Pressure accumulator	Accumulateur de pression	1	10 bar
7	7 404 677 751	Sechskantmutter	Hexagon nut	Ecrou six pans	1	M33x1,5
8	0 00 365 25 04	Schlauchleitung	Flexible line	Conduite flexible	1	DN6x1300
9	0 00 360 01 84	Kugelhahn	Ball-type cock	Robinet à bille	1	
10	0 00 361 29 89	Kugelhahn	Ball-type cock	Robinet à bille	1	
11	0 38 363 00 83	Verlängerungsstück	Extension piece	Pièce de rallonge	1	
12	0 00 361 09 18	Schalthebel	Shift lever	Levier de commande	1	
13	7 286 671 508	Linsenschraube	Oval-head screw	Vis à tête bombée	2	M5x8
14	0 00 992 39 28	Federring	Spring washer	Rondelle ressort	2	ø 5
15	7 462 680 006	Scheibe	Washer	Rondelle	1	5,3
16	7 286 671 075	Linsenschraube	Oval-head screw	Vis à tête bombée	1	M5x50

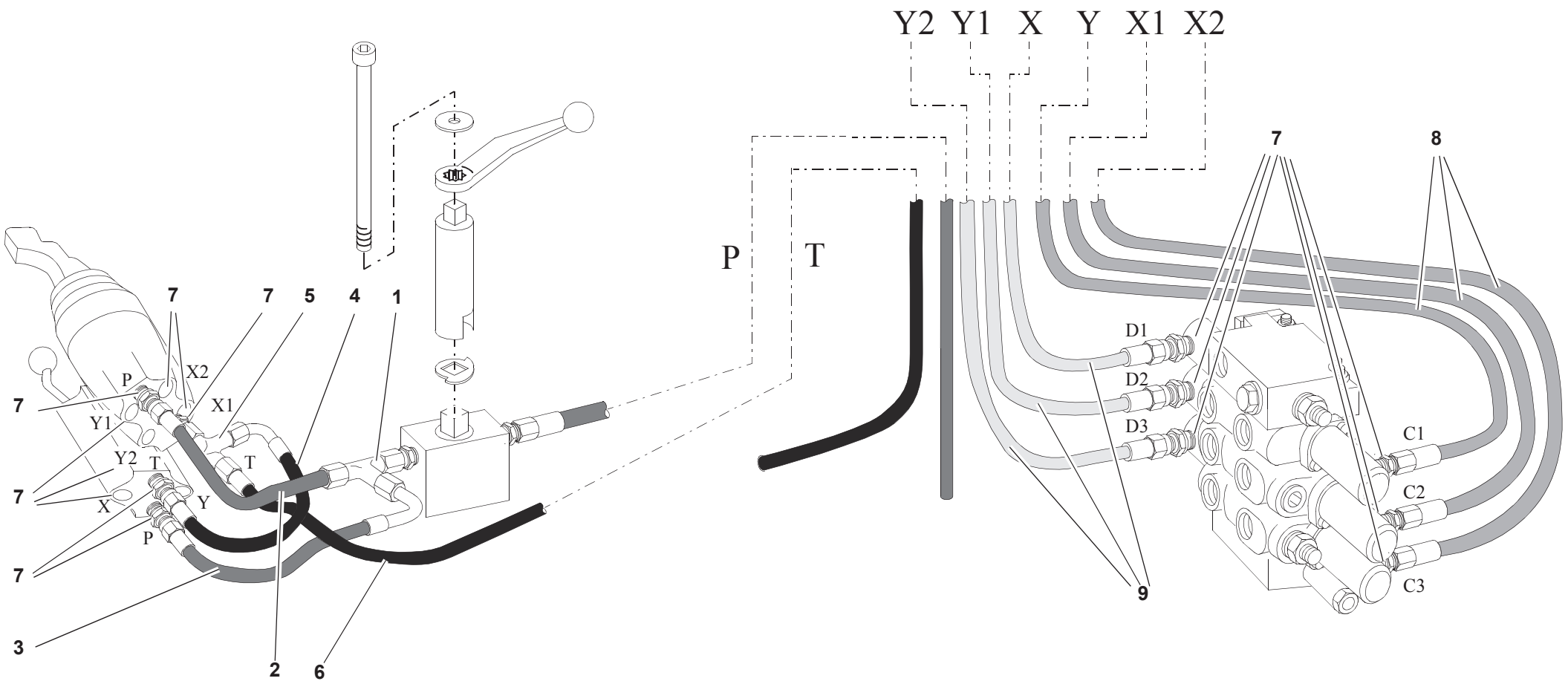
Y2 Y1 X Y X1 X2
P T
7 7 5 4 1
7 P X2 X1
Y1
Y2 T T
7 X Y
P
7
3
2 6
7 8
D1
D2
D3
C1
C2
C3
9
38e36050.iso

Pos. Item Pos.	Teil-Nummer Part no. No. pièce	Bezeichnung	Description	Désignation	Stück Qty. Qté.	Bemerkung Remarks Remarques
		Vorsteuerleitungen (Serie)	**Pilot control lines (standard)**	**Conduites de pilotage hydraulique (standard)**		
1	0 00 363 37 48	Verschraubung	Screw connection	Raccord vissé	1	EL8-L
2	0 00 365 84 04	Schlauchleitung	Flexible line	Conduite flexible	1	DN6x280
3	0 00 365 29 04	Schlauchleitung	Flexible line	Conduite flexible	1	DN6x300
		Rücklaufleitung Vorsteuergerät (Serie)	**Return line: pilot valve (standard)**	**Conduite de retour : valve de pilotage (standard)**		
4	0 00 365 29 04	Schlauchleitung	Flexible line	Conduite flexible	1	NW6x300
5	0 00 363 37 48	Verschraubung	Screw connection	Raccord vissé	1	EVL8-L
6	0 00 365 24 04	Schlauchleitung	Flexible line	Conduite flexible	1	NW6x1815
		Vorsteuergerät – Steuergerät (Serie)	**Pilot valve – control valve (standard)**	**Conduite de retour – distributeur (standard)**		
7	0 00 363 92 63	Verschraubung	Screw connection	Raccord vissé	11	GE8-LR1/4“
8	0 00 365 23 04	Schlauchleitung	Flexible line	Conduite flexible	3	DN6x1960
9	0 00 365 24 04	Schlauchleitung	Flexible line	Conduite flexible	3	DN6x1815

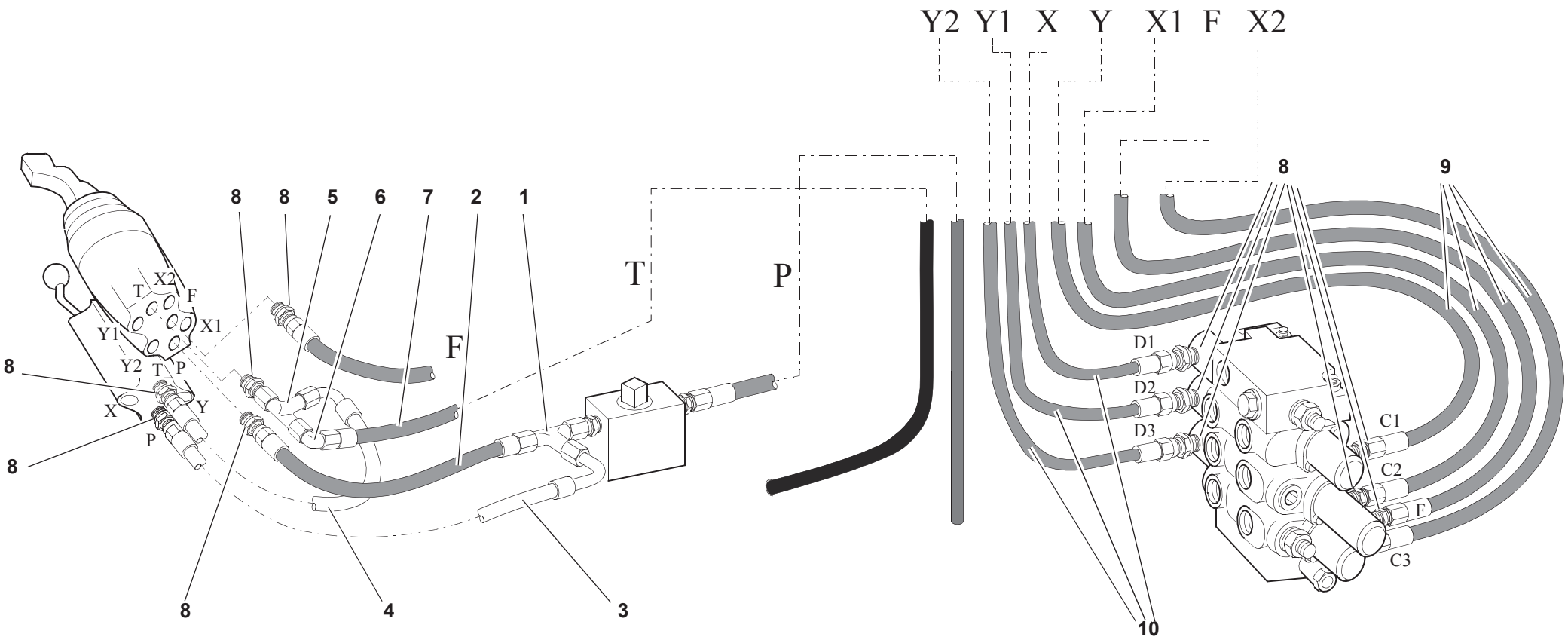
Y2 Y1 X Y X1 F X2
8 8 5 6 7 2 1
T
P
F
8
9
D1
D2
D3
C1
C2
C3
F
X2
T
F
Y1
X1
Y2
T
P
X
Y
P
8
8
8
4
3
10
303e3680.iso

Pos. Item Pos.	Teil-Nummer Part no. No. pièce	Bezeichnung	Description	Désignation	Stück Qty. Qté.	Bemerkung Remarks Remarques
		Vorsteuerleitungen **Schwimmstellung**	**Pilot control lines:** **Float position**	**Conduites de pilotage hydraulique :** **Position flottante**		
1	0 00 363 37 48	Verschraubung	Screw connection	Raccord vissé	1	EL8-L
2	0 00 365 84 04	Schlauchleitung	Flexible line	Conduite flexible	1	DN6x280
3	0 00 365 29 04	Schlauchleitung	Flexible line	Conduite flexible	1	DN6x300
		Rücklaufleitung Vorsteuergerät **Schwimmstellung**	**Return line: pilot valve** **Float position**	**Conduite de retour : valve de pilotage** **Position flottante**		
4	0 00 365 29 04	Schlauchleitung	Flexible line	Conduite flexible	1	NW6x300
5	0 00 363 37 48	Verschraubung	Screw connection	Raccord vissé	1	EVL8-L
6	0 00 363 11 20	Verschraubung	Screw connection	Raccord vissé	1	EW8-L
7	0 00 365 24 04	Schlauchleitung	Flexible line	Conduite flexible	1	NW6x1815
		Vorsteuergerät – Steuergerät **Schwimmstellung**	**Pilot valve – control valve** **Float position**	**Conduite de retour – distributeur** **Position flottante**		
8	0 00 363 92 63	Verschraubung	Screw connection	Raccord vissé	7	GE8-LR1/4“
9	0 00 365 23 04	Schlauchleitung	Flexible line	Conduite flexible	4	DN6x1960
10	0 00 365 24 04	Schlauchleitung	Flexible line	Conduite flexible	3	DN6x1815

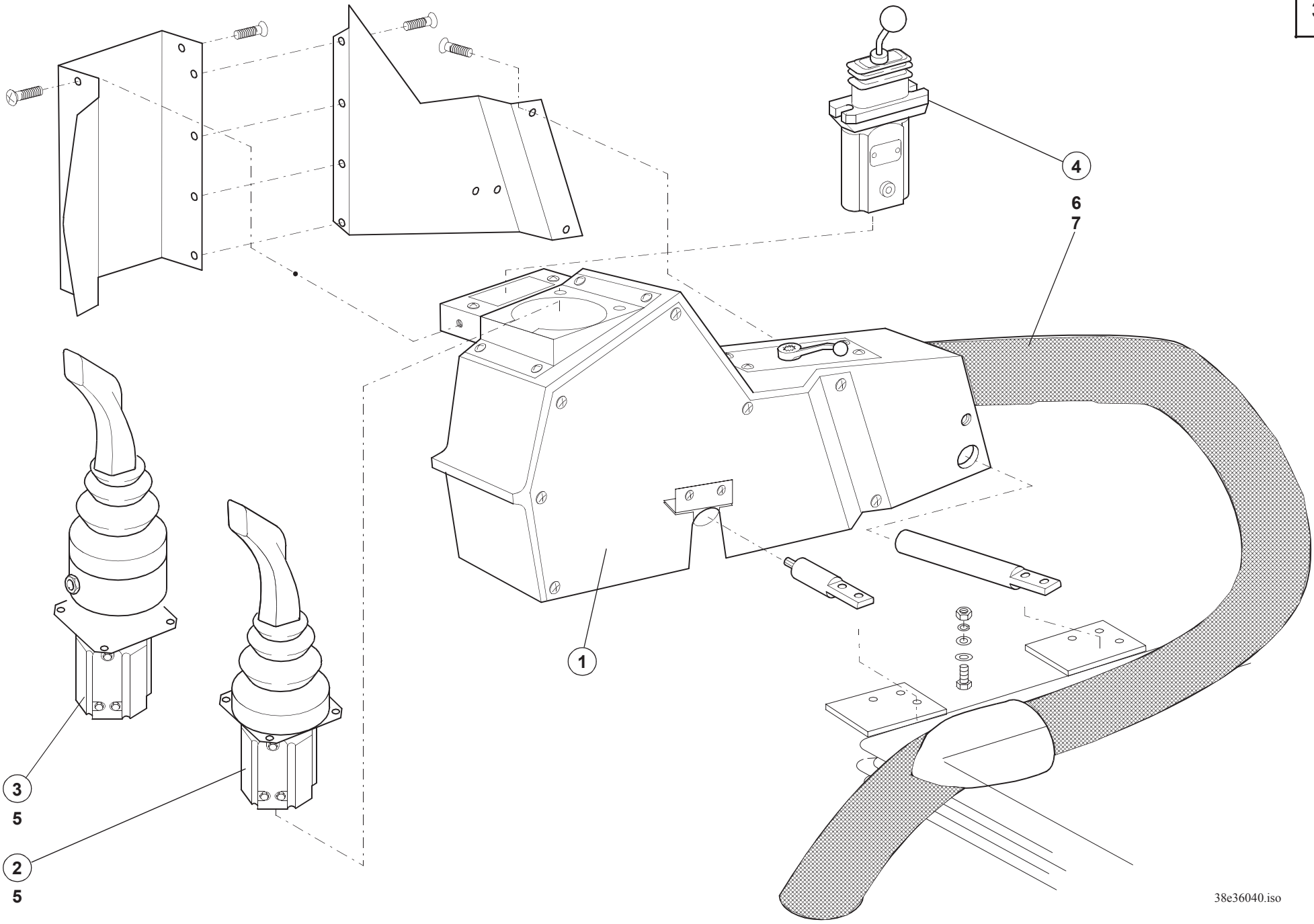
4
6
7
1
3
5
2
5
38e36040.iso

Pos. Item Pos.	Teil-Nummer Part no. No. pièce	Bezeichnung	Description	Désignation	Stück Qty. Qté.	Bemerkung Remarks Remarques
		Vorsteuergerät – Befestigung	**Pilot valve: attachment**	**Valve de pilotage : fixation**		
1	0 38 291 01 21	Steuerhebelträger (Einzelteile nicht lieferbar)	Control lever console (delivery of complete assy only)	Console de levier de commande (fourniture d'ens complet uniquement)	1	
2	0 00 361 07 89	Vorsteuergerät (1. u. 2. Steuerkreis – Serie) Einzelteile siehe Seite 36-18	Pilot valve (1st and 2nd control circuit – standard) Component parts see page 36-18	Valve de pilotage (1er et 2ème circuit hydraulique – standard) Pièces constitutives voir page 36-18	1	
3	0 00 361 63 89	Vorsteuergerät (1. u. 2. Steuerkreis – SO Schwimmstellung) Einzelteile siehe Seite 36-20	Pilot valve (1st and 2nd control circuit – float position (option)) Component parts see page 36-20	Valve de pilotage (1er et 2ème circuit hydraulique – position flottante (option)) Pièces constitutives voir page 36-20	1	
4	0 00 361 08 89	Vorsteuergerät (3. Steuerkreis) Einzelteile siehe Seite 36-22	Pilot valve (3rd control circuit) Component parts see page 36-22	Valve de pilotage (3ème circuit hydraulique) Pièces constitutives voir page 36-22	1	
5	7 286 671 503	Linsenschraube	Oval-head screw	Vis à tête bombée	6	M6x16
6	0 00 365 91 04	Schlauch	Hose	Flexible	1	ø 65x1100
7	0 00 993 33 15	Kabelbinder	Cable strap	Bande à câbles	3	

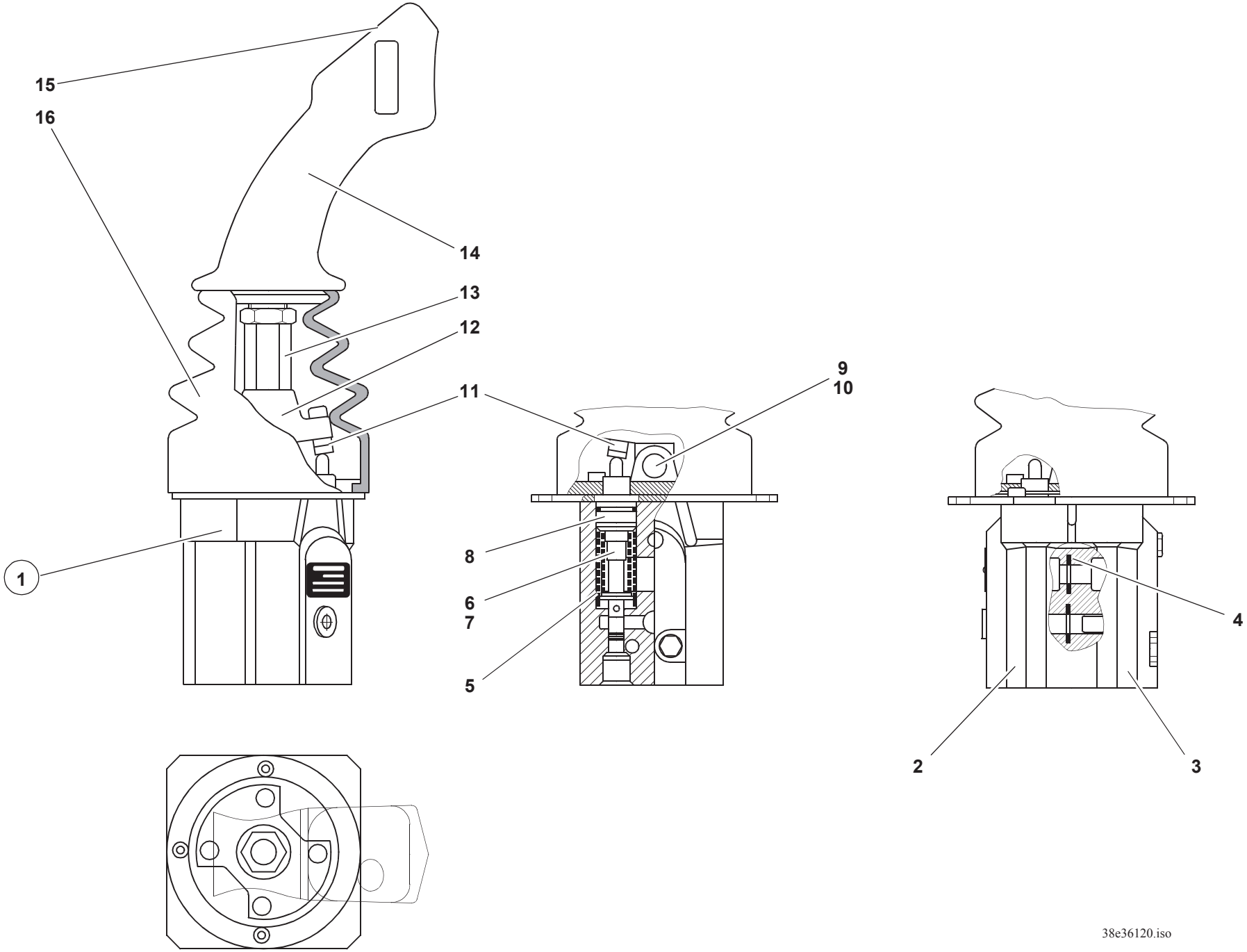
15
16
14
13
12
11
1
9
10
8
6
7
5
4
2
3
38e36120.iso

Pos. Item Pos.	Teil-Nummer Part no. No. pièce	Bezeichnung	Description	Désignation	Stück Qty. Qté.	Bemerkung Remarks Remarques
		Einzelteile Vorsteuergerät Serie	**Pilot valve: component parts (standard)**	**Valve de pilotage : pièces constitutives (standard)**		
1	0 00 361 07 89	Vorsteuergerät Serie	Standard pilot valve	Valve de pilotage standard	1	
2	0 00 080 22 19	Ventilsektion	Valve section	Section de valve	1	
3	0 00 080 22 20	Ventilsektion	Valve section	Section de valve	1	
4	0 00 080 22 36	O-Ring	O-ring	Joint torique	2	13,3x2,4
5	0 00 080 22 38	Feder	Spring	Ressort	1	
6	0 00 080 22 21	Druckeinsatz Typ L	Pressure insert type L	Elément de pression type L	3	X1, X2, Y1
7	0 00 080 22 22	Druckeinsatz Typ B	Pressure insert type B	Elément de pression type B	1	Y2
8	0 00 080 22 23	Führungshülse	Guide sleeve	Douille de guidage	4	
9	0 00 080 22 31	Bolzen	Pin	Axe	1	
10	0 00 080 22 40	Sicherung	Lock	Arrêt	1	
11	0 00 080 22 33	Stellschraube	Control screw	Vis de réglage	4	X1, X2, Y1, Y2
12	0 00 080 22 37	Gelenk	Joint	Articulation	1	
13	0 00 080 22 32	Hebel	Lever	Levier	1	
14	0 38 361 01 18	Steuerhebel mit Faltenbalg	Control lever with bellows	Levier de commande avec joint-soufflet	1	Loctite
15	0 00 080 29 44	Schalter zum Griff	Switch (handle)	Contacteur (poignée)	1	
16	0 00 080 29 45	Faltenbalg	Bellows	Joint-soufflet	1	

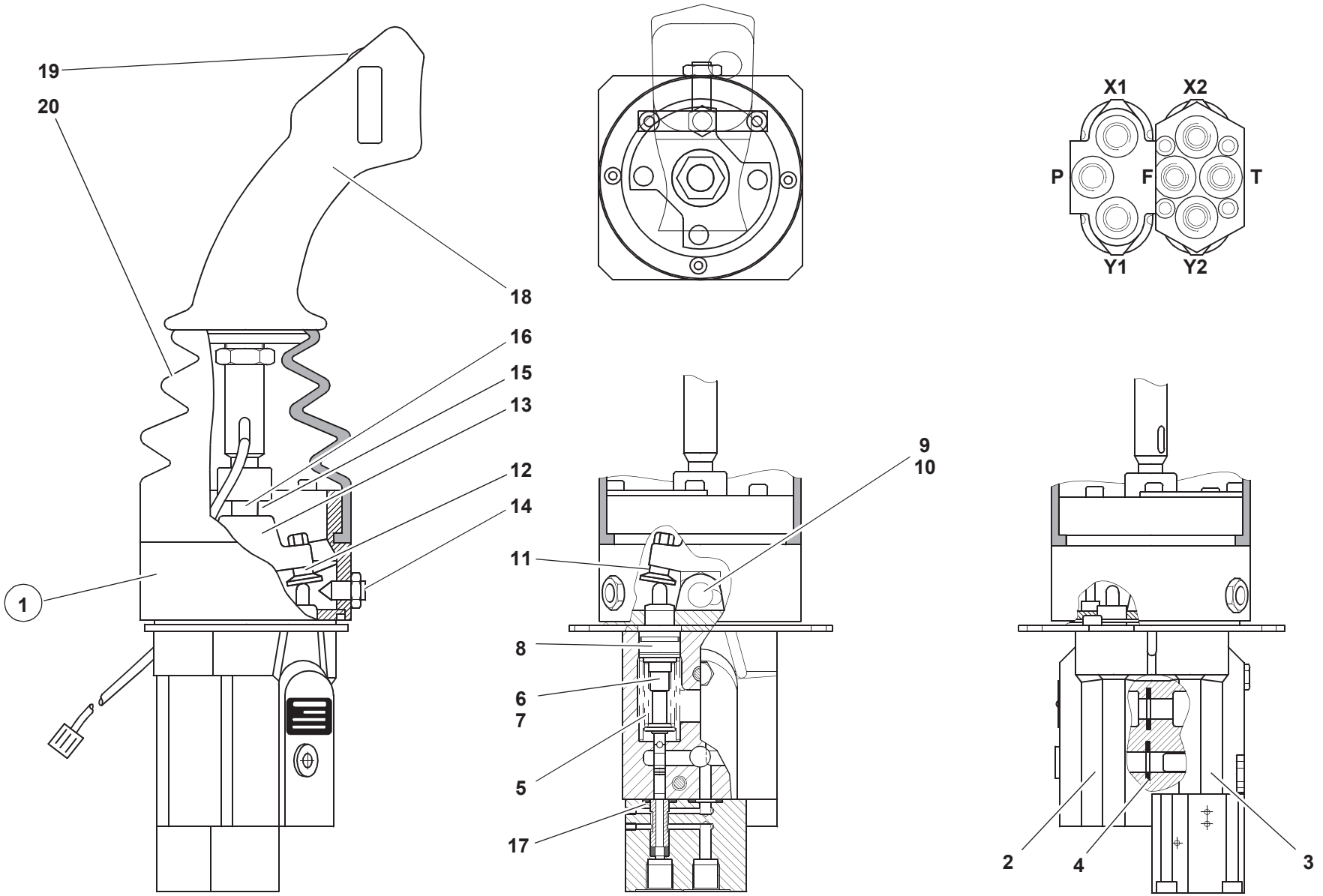
19
20
18
16
15
13
12
14
1
11
9
10
8
6
7
5
17
X1
X2
P
F
T
Y1
Y2
2
4
3
38e36140.iso

Pos. Item Pos.	Teil-Nummer Part no. No. pièce	Bezeichnung	Description	Désignation	Stück Qty. Qté.	Bemerkung Remarks Remarques
		Einzelteile Vorsteuergerät Schwimmstellung	**Pilot valve: component parts Float position**	**Valve de pilotage : pièces constitutives Position flottante**		
1	0 00 361 63 89	Vorsteuergerät Schwimmstellung	Pilot valve: float position	Valve de pilotage : position flottante	1	
2	0 00 080 22 19	Ventilsektion	Valve section	Section de valve	1	
3	0 00 080 29 42	Ventilsektion	Valve section	Section de valve	1	
4	0 00 080 22 36	O-Ring	O-ring	Joint torique	2	13,3x2,4
5	0 00 080 22 39	Feder	Spring	Ressort	1	
6	0 00 080 22 21	Druckeinsatz Typ L	Pressure insert type L	Elément de pression type L	3	X2, Y1, Y2
7	0 00 080 22 22	Druckeinsatz Typ B	Pressure insert type B	Elément de pression type B	1	X1
8	0 00 080 22 23	Führungshülse	Guide sleeve	Douille de guidage	4	
9	0 00 080 22 31	Bolzen	Pin	Axe	1	
10	0 00 080 22 40	Sicherung	Lock	Arrêt	1	
11	0 00 080 22 33	Stellschraube	Control screw	Vis de réglage	3	X1, X2, Y1
12	0 00 080 22 35	Stellschraube	Control screw	Vis de réglage	1	Y2
13	0 00 080 22 37	Gelenk	Joint	Articulation	1	
14	0 00 080 22 41	Federndes Druckstück	Elastic compression piece	Pièce de pression élastique	1	
15	0 00 080 22 39	Feder	Spring	Ressort	1	
16	0 00 080 22 34	Hebel	Lever	Levier	1	
17	0 00 080 29 43	O-Ring	O-ring	Joint torique	4	10,3x2,4
18	0 38 361 01 18	Steuerhebel (mit Faltenbalg)	Control lever (with bellows)	Levier de commande (avec joint-soufflet)	1	Loctite
19	0 00 080 29 44	Schalter zum Griff	Switch (handle)	Contacteur (poignée)	1	
20	0 00 080 29 45	Faltenbalg	Bellows	Joint-soufflet	1	

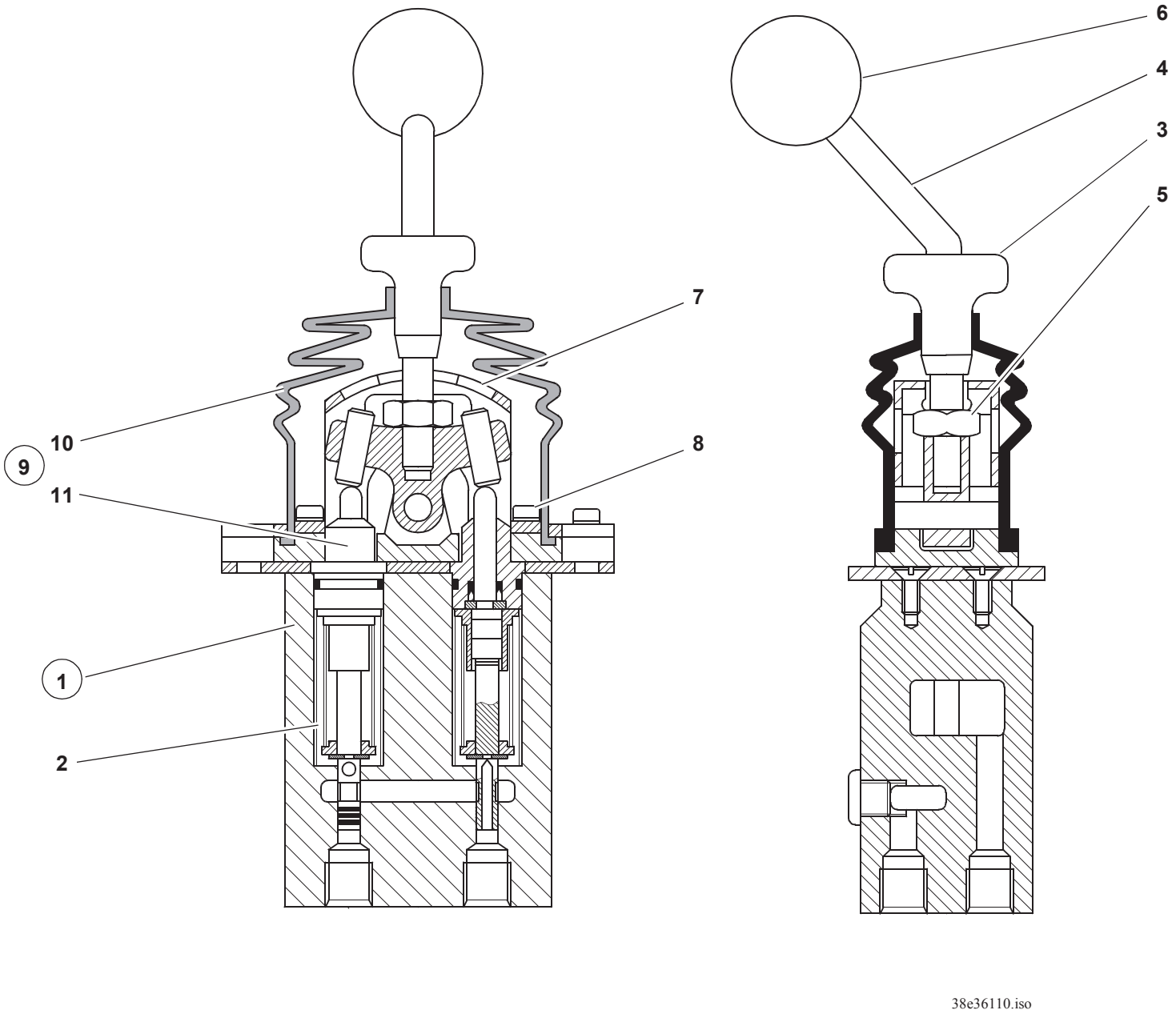
6
4
3
5
7
10
9
11
8
1
2
38e36110.iso

Pos. Item Pos.	Teil-Nummer Part no. No. pièce	Bezeichnung	Description	Désignation	Stück Qty. Qté.	Bemerkung Remarks Remarques
		Einzelteile Vorsteuergerät **3. Steuerkreis**	**Pilot valve: component parts** **3rd control circuit**	**Valve de pilotage : pièces constitutives** **3e circuit hydraulique**		
1	0 00 361 08 89	Vorsteuergerät 3. Steuerkreis	Pilot valve 3rd control circuit	Valve de pilotage 3e circuit hydraulique	1	
2	0 00 080 22 30	Rückdrehfeder	Return-action spring	Ressort redresseur	2	
3	0 00 080 41 64	Arretierung	Detent	Dispositif d'arrêt	1	
4	0 00 080 41 66	Hebel	Lever	Levier	1	
5	7 403 677 813	Sechskantmutter	Hexagon nut	Ecrou six pans	1	M 10
6	0 00 996 64 46	Knopf	Button	Bouton		
7	0 00 080 41 65	Konsole	Console	Console	1	
8	7 280 673 301	Schraube	Screw	Vis	2	M 5x16
9	0 00 080 22 27	Reparatursatz	Repair kit	Kit de réparation	1	
10	0 00 080 22 28	Schutzbalg	Protective bellows	Joint-soufflet de protection	1	
11	0 00 080 22 29	Führungshülse	Guide sleeve	Douille de guidage	2	

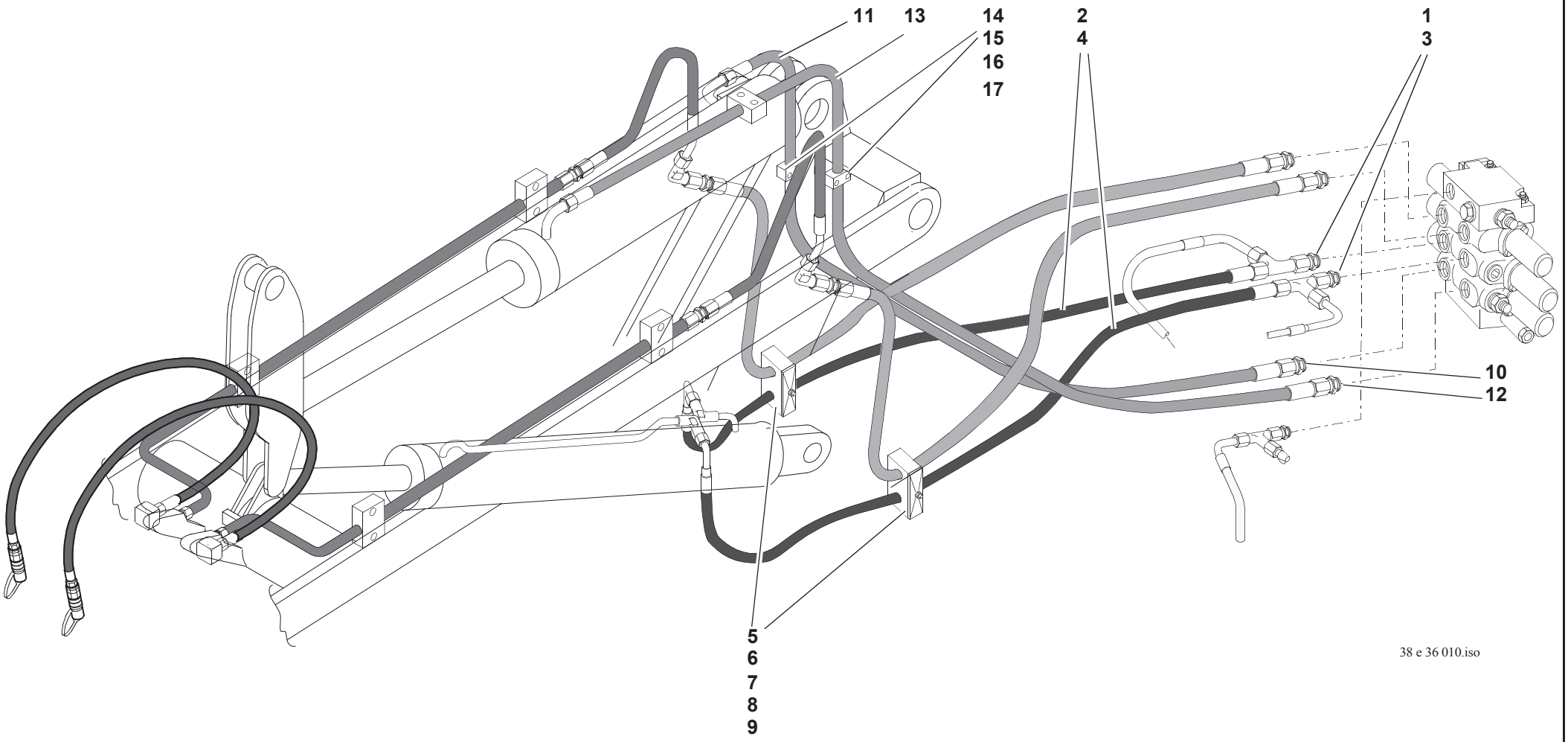
11
13
14
15
16
17
2
4
1
3
10
12
5
6
7
8
9
38 e 36 010.iso

Pos. Item Pos.	Teil-Nummer Part no. No. pièce	Bezeichnung	Description	Désignation	Stück Qty. Qté.	Bemerkung Remarks Remarques
		Druckleitung Hubzylinder heben	**Pressure line: lift ram (lift)**	**Conduite de pression : vérin de levage (lever)**		
1	0 00 363 61 15	Verschraubung	Screw connection	Raccord vissé	1	GE15-LM22x1,5
2	0 00 365 95 03	Schlauchleitung	Flexible line	Conduite flexible	1	NW12x1000
		Druckleitung Hubzylinder senken	**Pressure line: lift ram (lower)**	**Conduite de pression : vérin de levage (abaisser)**		
3	0 00 363 61 15	Verschraubung	Screw connection	Raccord vissé	1	GE15-LM22x1,5
4	0 00 365 95 03	Schlauchleitung	Flexible line	Conduite flexible	1	NW12x1000
		Befestigung der Druckleitungen	**Attachment of pressure lines**	**Fixation des conduites de pression**		
5	1 38 363 06 14	Platte	Plate	Plaque	2	
6	0 00 993 63 50	Doppelschelle	Double clamp	Collier double	2	BG3D ø22/22
7	0 00 993 06 85	Deckplatte	Covering plate	Plaque de recouvrement	2	BG3D
8	7 393 677 098	Stiftschraube	Stud bolt	Goujon fileté	2	M8x65
9	7 403 677 709	Sechskantmutter	Hexagon nut	Ecrou six pans	2	M8
		Druckleitung Kippzylinder ausfahren	**Pressure line: tilt ram (extend)**	**Conduite de pression : vérin de cavage (sortir)**		
10	0 00 363 61 15	Verschraubung	Screw connection	Raccord vissé	1	GE15-LM22x1,5
11	0 00 365 38 05	Schlauchleitung	Flexible line	Conduite flexible	1	NW12x1860
		Druckleitung Kippzylinder einfahren	**Pressure line: tilt ram (retract)**	**Conduite de pression : vérin de cavage (rentrer)**		
12	0 00 363 61 15	Verschraubung	Screw connection	Raccord vissé	1	GE15-LM22x1,5
13	0 00 365 06 04	Schlauchleitung	Flexible line	Conduite flexible	1	NW12x2260
		Befestigung der Druckleitungen	**Attachment of pressure lines**	**Fixation des conduites de pression**		
14	0 00 993 76 50	Einfachschelle	Clamp	Collier	3	ø 22
15	7 252 677 040	Zylinderschraube	Cheese-head screw	Vis à tête cylindrique	4	M6x55
16	7 252 677 036	Zylinderschraube	Cheese-head screw	Vis à tête cylindrique	2	M6x35
17	7 405 677 004	Sechskantmutter	Hexagon nut	Ecrou six pans	4	M6

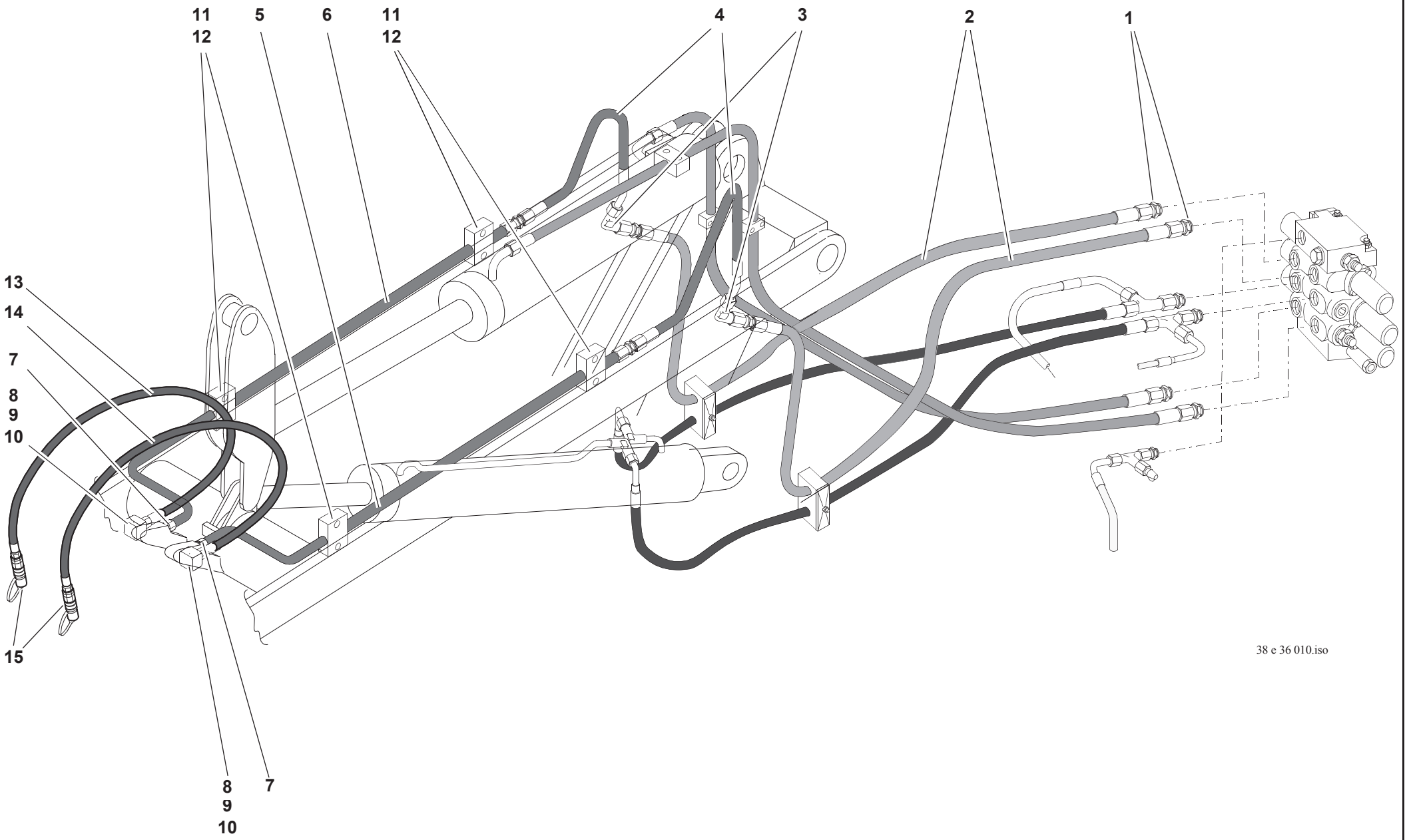
11
12
5
6
11
12
4
3
2
1
13
14
7
8
9
10
15
8
9
10
7
38 e 36 010.iso

Pos. Item Pos.	Teil-Nummer Part no. No. pièce	Bezeichnung	Description	Désignation	Stück Qty. Qté.	Bemerkung Remarks Remarques
		Druckleitungen 3. Steuerkreis	**Pressure lines: 3rd control circuit**	**Conduites de pression : 3ème circuit hydraulique**		
1	0 00 363 61 15	Verschraubung	Screw connection	Raccord vissé	2	GE15-LM22x1,5
2	0 00 365 04 04	Schlauchleitung	Flexible line	Conduite flexible	2	NW12x1040
3	0 00 363 21 17	Verschraubung	Screw connection	Raccord vissé	2	WSV15-L
4	0 00 365 90 03	Schlauchleitung	Flexible line	Conduite flexible	2	NW12x770
5	1 38 360 22 91	Rohrleitung	Pipe line	Conduite	1	**L** ø15x1,5x1315
6	1 38 360 23 91	Rohrleitung	Pipe line	Conduite	1	**R** ø15x1,5x1315
7	0 00 363 03 15	Verschraubung	Screw connection	Raccord vissé	2	GE15-LM
8	0 00 363 57 66	Drehverschraubung	Rotary screw connection	Raccord vissé tournant	2	DGWES15-LM
9	0 00 080 34 03	Dichtsatz	Sealing kit	Kit d'étanchéité	0-2	DGWES15-LM
10	7 514 682 711	Spannhülse	Clamping sleeve	Manchon de serrage	2	8x70
11	0 00 993 67 50	Schelle	Clamp	Collier	4	ø15
12	7 252 677 036	Zylinderschraube	Cheese-head screw	Vis à tête cylindrique	8	M6x35
13	0 00 365 51 04	Schlauchleitung – blau – rechts	Flexible line – blue – right	Conduite flexible – bleue – côté droit	1	DN12x1350
14	0 00 365 95 04	Schlauchleitung – rot – links	Flexible line – red – left	Conduite flexible – rouge – côté gauche	1	DN12x1350
15	0 00 363 31 66	Steckdose	Socket	Prise	2	

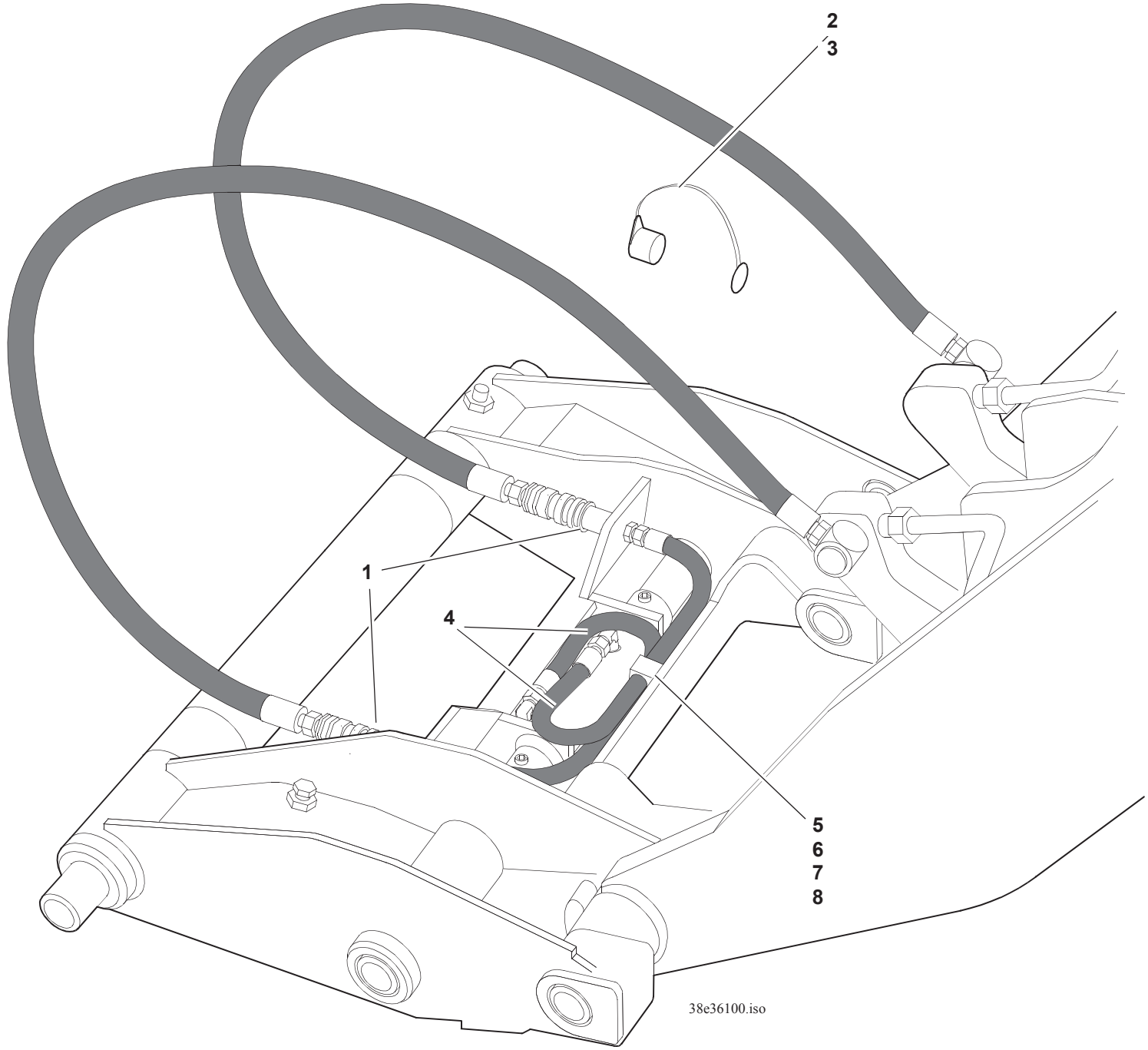
2
3
1
4
5
6
7
8
38e36100.iso

Pos. Item Pos.	Teil-Nummer Part no. No. pièce	Bezeichnung	Description	Désignation	Stück Qty. Qté.	Bemerkung Remarks Remarques
		Hydraulik Schnellwechselplatte ➜| 310 56 0487	**Quickhitch facility: hydraulics ➜| 310 56 0487**	**Dispositif d'attache rapide : hydraulique ➜| 310 56 0487**		
1	0 00 363 58 66	Stecker	Plug	Fiche	2	
2	0 00 996 17 52	Staubkappe – rot	Dust cap – red	Cache-poussière – rouge	1	BG2
3	0 00 996 19 52	Staubkappe – blau	Dust cap – blue	Cache-poussière – bleu	1	BG2
4	0 00 365 92 03	Schlauchleitung	Flexible line	Conduite flexible	2	NW6x580
5	0 00 993 66 50	Doppelschelle	Double clamp	Collier double	1	15/15
6	7 252 677 049	Zylinderschraube	Cheese-head screw	Vis à tête cylindrique	1	M8x40
7	7 451 680 111	Scheibe	Washer	Rondelle	1	8,4
8	7 405 677 005	Sechskantmutter	Hexagon nut	Ecrou six pans	1	M8 DIN 985

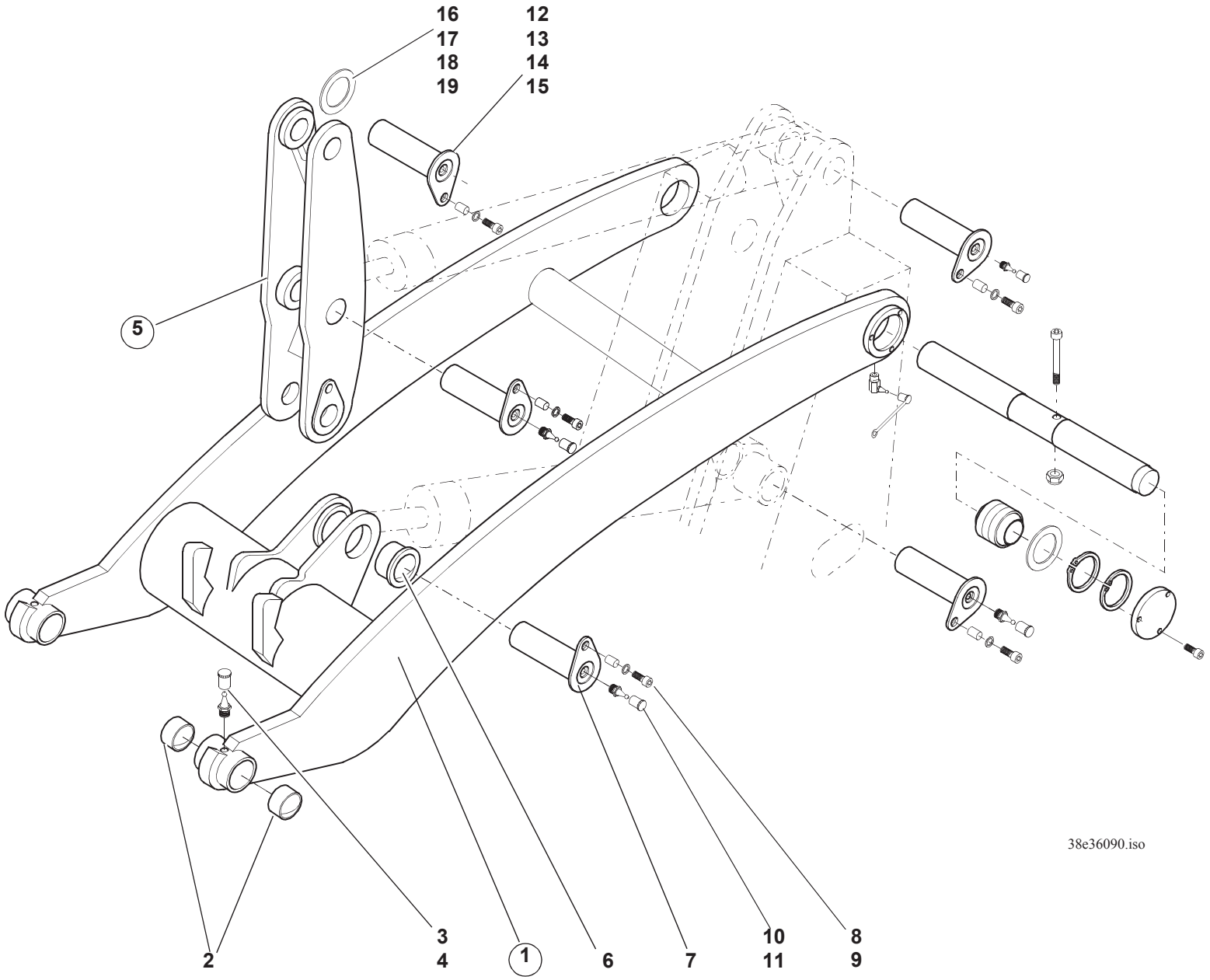
16
17
18
19
12
13
14
15
5
38e36090.iso
2
3
4
1
6
7
10
11
8
9

Pos. Item Pos.	Teil-Nummer Part no. No. pièce	Bezeichnung	Description	Désignation	Stück Qty. Qté.	Bemerkung Remarks Remarques
		Einzelteile Ladeanlage	**Loader unit: component parts**	**Equipement chargeur : pièces constitutives**		
1	1 38 410 02 19	Hubrahmen	Lift frame	Bras de levage	1	
2	1 00 994 48 54	Lagerbuchse	Bearing bushing	Douille de palier	4	
3	7 761 675 404	Schmiernippel	Grease nipple	Graisseur	2	AM10x1
4	0 00 996 32 51	Schutzkappe	Protective cap	Capuchon protecteur	2	B
5	1 38 410 04 38	Kipphebel	Tilt lever	Levier de cavage	1	
6	0 00 994 07 55	Lagerbuchse	Bearing bushing	Douille de palier	2	
7	1 38 410 07 93	Bolzen (Kipphebel – Hubrahmen)	Pin (tilt lever – lift frame)	Axe (levier de cavage – bras de levage)	1	ø50x200
8	7 236 677 942	Sechskantschraube	Hexagon head screw	Vis six pans	1	
9	1 39 416 00 50	Buchse	Bushing	Douille	1	
10	7 761 675 404	Schmiernippel	Grease nipple	Graisseur	1	AM10x1
11	0 00 996 31 51	Schutzkappe	Protective cap	Capuchon protecteur	1	A
12	1 38 410 09 93	Bolzen (Kippstange – Kipphebel)	Pin (tilt rod – tilt lever)	Axe (barre de cavage – levier de cavage)	1	ø 50x200
13	7 236 677 941	Sechskantschraube	Hexagon head screw	Vis six pans	1	M12x30
14	7 460 094 027	Scheibe	Washer	Rondelle	1	13
15	1 38 416 03 50	Buchse	Bushing	Douille	1	ø 13/20x9
16	1 00 997 27 20	Einstellscheibe	Spacer	Cale	n.B.	1,0
17	1 00 997 28 20	Einstellscheibe	Spacer	Cale	n.B.	2,0
18	1 00 997 29 20	Einstellscheibe	Spacer	Cale	n.B.	3,0
19	1 00 997 30 20	Einstellscheibe	Spacer	Cale	n.B.	4,0

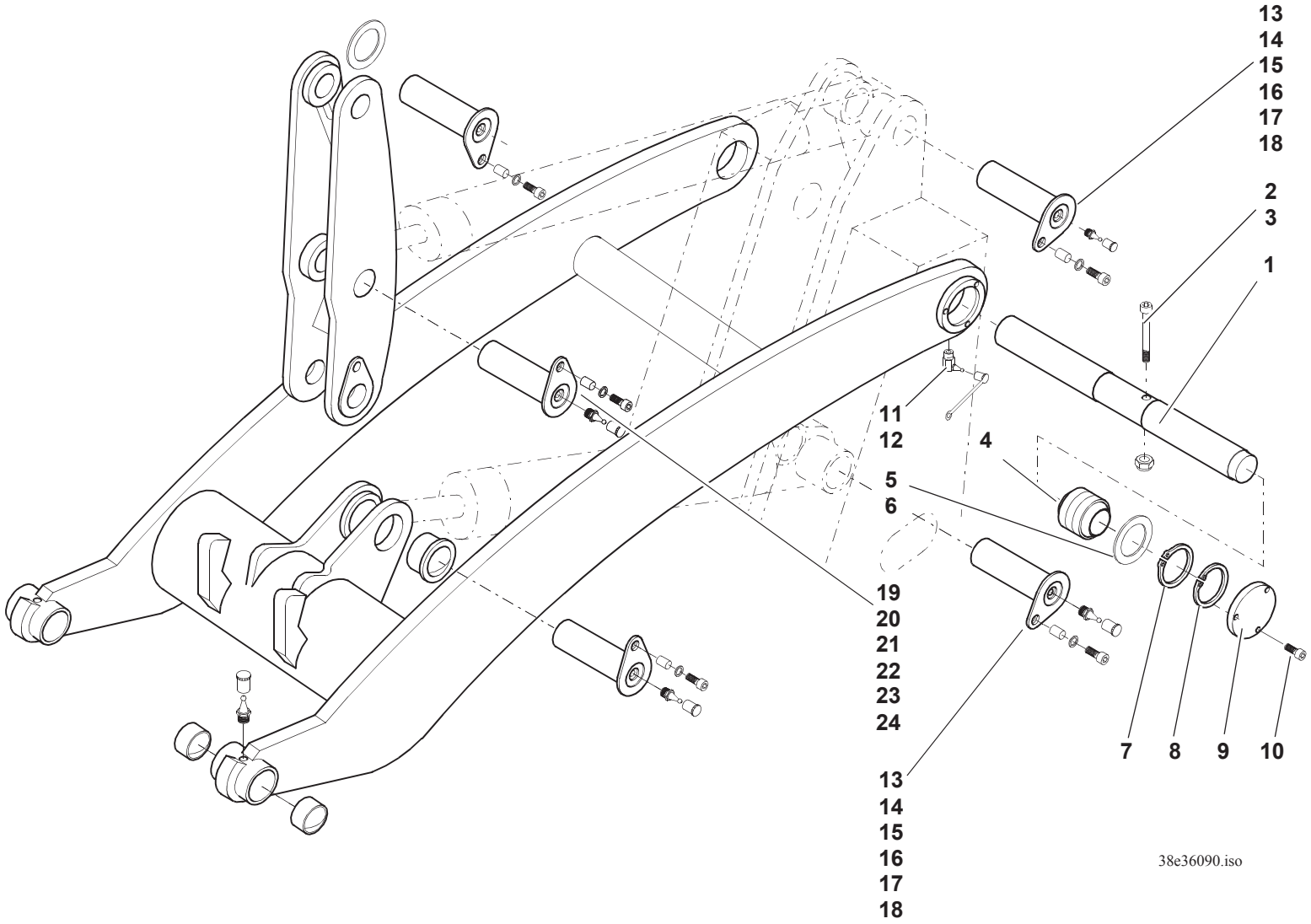
13
14
15
16
17
18
2
3
1
11
12
4
5
6
19
20
21
22
23
24
7
8
9
10
13
14
15
16
17
18
38e36090.iso

Pos. Item Pos.	Teil-Nummer Part no. No. pièce	Bezeichnung	Description	Désignation	Stück Qty. Qté.	Bemerkung Remarks Remarques
1	1 38 416 01 93	Lagerbolzen (am Rahmen)	Bearing pin (on the frame)	Pivot (sur le châssis)	1	
2	7 252 677 095	Zylinderschraube	Cheese-head screw	Vis à tête cylindrique	1	M10x100
3	7 405 677 007	Sechskantmutter	Hexagon nut	Ecrou six pans	1	M10 DIN 985
4	0 00 994 33 30	Gelenklager	Pivoting bearing	Appui mobile libre	2	GE50
5	7 464 680 014	Paßscheibe	Shim ring	Rondelle d'ajustage	n.B.	50x62x1
6	7 464 680 015	Paßscheibe	Shim ring	Rondelle d'ajustage	n.B.	50x62x2
7	7 490 682 050	Sicherungsring	Circlip	Circlip	2	50x2
8	7 491 682 650	Sicherungsring	Circlip	Circlip	2	75x2,5
9	1 38 416 00 06	Verschlußdeckel	Cover	Couvercle	2	
10	7 252 677 029	Zylinderschraube	Cheese-head screw	Vis à tête cylindrique	6	M6x12
11	7 761 675 404	Schmiernippel	Grease nipple	Graisseur	2	AM10x1
12	0 00 996 32 51	Schutzkappe	Protective cap	Capuchon protecteur	2	B
13	1 38 410 10 93	Bolzen (Hub u. Kippzyl. – Rahmen)	Pin (lift and tilt rams – frame)	Axe (vérins de levage & cavage – châssis)	2	ø50x200
14	7 236 677 941	Sechskantschraube	Hexagon head screw	Vis six pans	2	M12x30
15	7 460 094 027	Scheibe	Washer	Rondelle	2	13
16	1 38 416 03 50	Buchse	Bushing	Douille	2	ø13/20x9
17	7 761 675 404	Schmiernippel	Grease nipple	Graisseur	2	AM10x1
18	0 00 996 31 51	Schutzkappe	Protective cap	Capuchon protecteur	2	A
19	1 38 410 08 93	Bolzen (Kippzylinder – Kipphebel)	Pin (tilt ram – tilt lever)	Axe (vérin de cavage – levier de cavage)	1	ø 50x200
20	7 236 677 941	Sechskantschraube	Hexagon head screw	Vis six pans	1	M12x30
21	7 460 094 027	Scheibe	Washer	Rondelle	1	13
22	1 38 416 03 50	Buchse	Bushing	Douille	1	ø 13/20x9
23	7 761 675 404	Schmiernippel	Grease nipple	Graisseur	1	M10x1
24	0 00 996 31 51	Schutzkappe	Protective cap	Capuchon protecteur	1	A

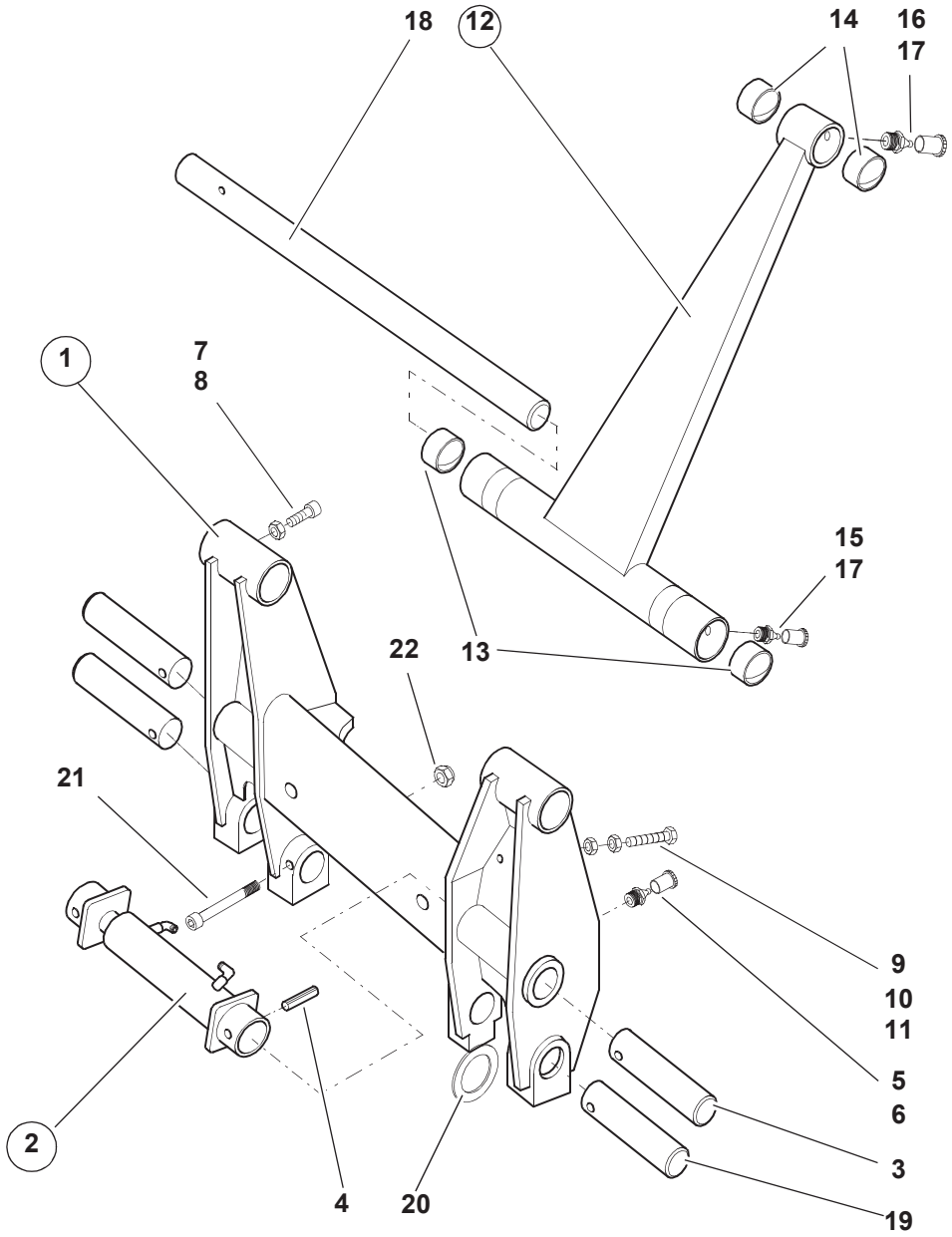
18
12
14
16
17
1
7
8
15
17
22
13
21
9
10
11
5
6
3
2
4
20
19

Pos. Item Pos.	Teil-Nummer Part no. No. pièce	Bezeichnung	Description	Désignation	Stück Qty. Qté.	Bemerkung Remarks Remarques
		Schnellwechselplatte	**Quickhitch facility**	**Dispositif d'attache rapide**		
		➜| 310 56 0487	**➜| 310 56 0487**	**➜| 310 56 0487**		
1	1 38 410 01 63	Schnellwechselplatte	Quickhitch facility	Dispositif d'attache rapide	1	
2	0 38 360 14 42	Betätigungszylinder	Control ram	Vérin de commande	1	
3	1 64 416 24 93	Bolzen	Pin	Axe	2	
4	7 514 682 709	Spannhülse	Clamping sleeve	Manchon de serrage	2	12x65
5	7 761 675 404	Schmiernippel	Grease nipple	Graisseur	2	AM10x1
6	0 00 996 32 51	Schutzkappe	Protective cap	Capuchon protecteur	2	B
7	7 382 677 072	Gewindestift	Threaded pin	Goujon fileté	1	M16x45
8	7 403 677 725	Sechskantmutter	Hexagon nut	Ecrou six pans	1	M16
9	0 00 995 46 68	Anschlagschraube	Stop bolt	Boulon de butée	2	M16x1,5x45
10	7 403 677 727	Sechskantmutter	Hexagon nut	Ecrou six pans	2	M16x1,5
11	7 401 677 153	Sechskantmutter	Hexagon nut	Ecrou six pans	2	M16x1,5
12	1 38 410 01 80	Kippstange	Tilt rod	Barre de cavage	1	
13	1 00 994 88 54	Lagerbuchse (SW-Platte)	Bearing bushing (quickhitch facility)	Douille de palier (attache rapide)	2	
14	1 00 994 48 54	Lagerbuchse (Kipphebel)	Bearing bushing (tilt lever)	Douille de palier (levier de cavage)	2	
15	7 761 675 424	Schmiernippel	Grease nipple	Graisseur	2	CM10x1
16	7 761 675 404	Schmiernippel	Grease nipple	Graisseur	1	AM10x1
17	0 00 996 32 51	Schutzkappe	Protective cap	Capuchon protecteur	3	B
18	1 38 416 05 93	Lagerbolzen	Bearing pin	Pivot	1	
19	1 36 416 00 93	Lagerbolzen	Bearing pin	Pivot	2	
20	1 00 997 28 20	Einstellscheibe	Spacer	Cale	n.B.	2,0
	1 00 997 29 20	Einstellscheibe	Spacer	Cale	n.B.	3,0
	1 00 997 30 20	Einstellscheibe	Spacer	Cale	n.B.	4,0
21	7 252 677 583	Zylinderschraube	Cheese-head screw	Vis à tête cylindrique	2	M10x85
22	7 405 677 007	Sechskantmutter	Hexagon nut	Ecrou six pans	2	M10 DIN 985

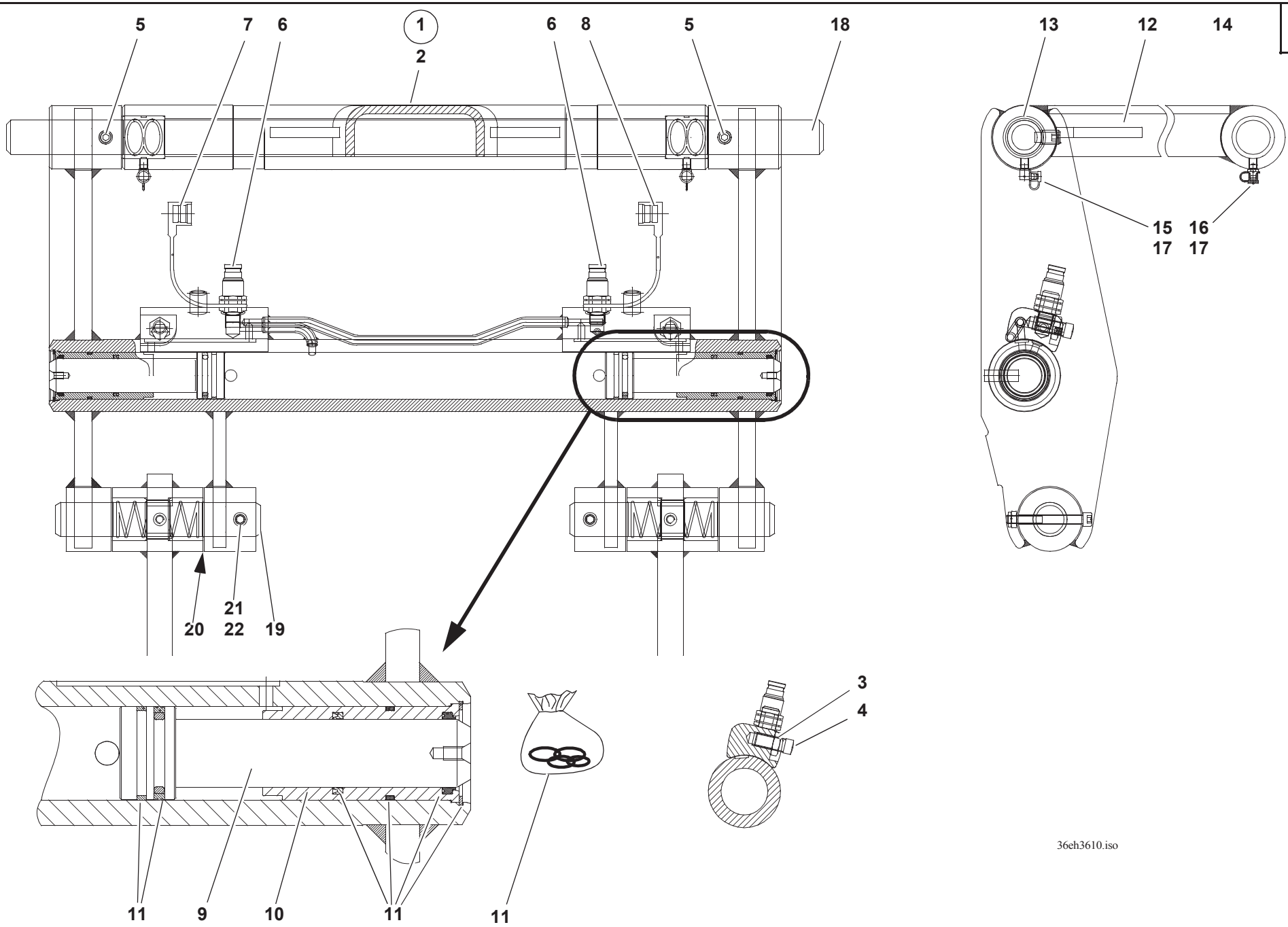
5
7
6
1
2
6
8
5
18
13
12
14
15
16
17
17
21
22
20
19
3
4
11
9
10
11
11
36eh3610.iso

Pos. Item Pos.	Teil-Nummer Part no. No. pièce	Bezeichnung	Description	Désignation	Stück Qty. Qté.	Bemerkung Remarks Remarques
		Schnellwechselplatte **|➔ 310 56 0488**	**Quickhitch facility** **|➔ 310 56 0488**	**Dispositif d'attache rapide** **|➔ 310 56 0488**		
1	0 38 410 04 63	Schnellwechselplatte	Quickhitch facility	Dispositif d'attache rapide	1	
2	0 38 410 05 63	Schnellwechselplatte	Quickhitch facility	Dispositif d'attache rapide	1	
3	7 401 677 153	Sechskantmutter	Hexagon nut	Ecrou six pans	2	M16x1,5
4	0 00 995 18 69	Anschlagschraube	Stop bolt	Boulon de butée	2	M16x1,5x35
5	0 00 995 56 69	Gewindestift	Threaded pin	Goujon fileté	2	M16x30
6	0 00 363 22 67	Kupplungsstecker	Coupling plug	Raccord mâle	2	
7	0 00 996 17 52	Staubkappe (rot)	Dust cap (red)	Cache-poussière (rouge)	1	
8	0 00 996 19 52	Staubkappe (blau)	Dust cap (blue)	Cache-poussière (bleu)	1	
9	0 39 416 02 60	Kolbenstange	Piston rod	Tige de piston	2	
10	0 16 416 03 53	Führungsrohr	Guide tube	Tube de guidage	2	
11	0 00 996 01 66	Dichtsatz	Sealing kit	Jeu de joints	1-2	
	1 00 441 33 10	Optimolypaste TA (zum Einsetzen der Kolbenstangen)	Optimoly paste TA (for inserting the piston rods)	Pâte Optimoly TA (pour insérer les tiges de piston)	2	
12	0 38 410 02 80	Kippstange	Tilt rod	Barre de cavage	1	
13	0 00 994 22 55	Lagerbuchse (SW-Platte)	Bearing bushing (quickhitch facility)	Douille de palier (attache rapide)	2	ø40/50x40
14	0 00 994 21 55	Lagerbuchse (Kipphebel)	Bearing bushing (tilt lever)	Douille de palier (levier de cavage)	2	ø 40,05/50x40
15	7 761 675 424	Schmiernippel	Grease nipple	Graisseur	2	CM10x1
16	7 761 675 404	Schmiernippel	Grease nipple	Graisseur	1	AM10x1
17	0 00 996 32 51	Schutzkappe	Protective cap	Capuchon protecteur	3	B
18	0 38 416 21 93	Lagerbolzen	Bearing pin	Pivot	1	ø 40x960
19	1 36 416 00 93	Bolzen	Pin	Pivot	2	
20	1 00 997 28 20	Einstellscheibe	Spacer	Cale	n.B.	2 mm
	1 00 997 29 20	Einstellscheibe	Spacer	Cale	n.B.	3 mm
	1 00 997 30 20	Einstellscheibe	Spacer	Cale	n.B.	4 mm
21	7 252 677 583	Zylinderschraube	Cheese-head screw	Vis à tête cylindrique	2	M10x85
22	7 405 677 007	Sechskantmutter	Hexagon nut	Ecrou six pans	2	M10 DIN 985

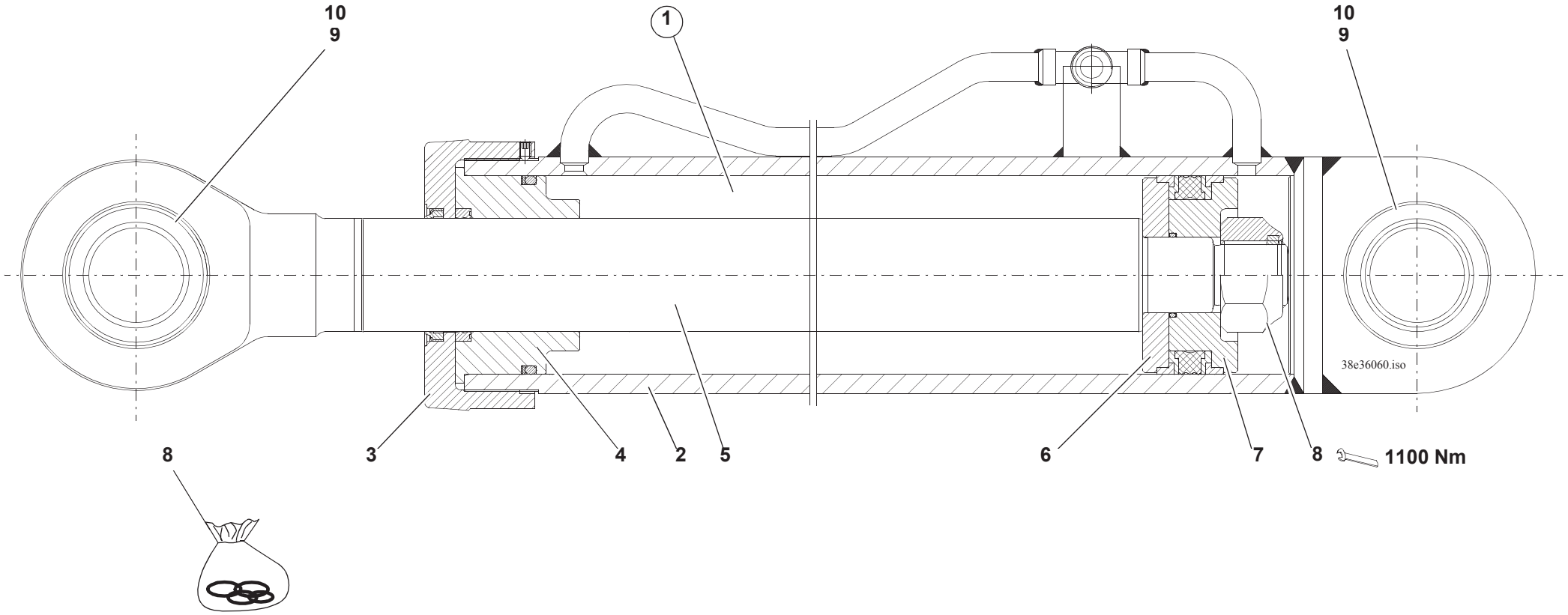
10
9
1
10
9
38e36060.iso
8
3
4
2
5
6
7
8
1100 Nm

Pos. Item Pos.	Teil-Nummer Part no. No. pièce	Bezeichnung	Description	Désignation	Stück Qty. Qté.	Bemerkung Remarks Remarques
		Hubzylinder	**Lift ram**	**Vérin de levage**		
		➜| 310 56 0240	**➜| 310 56 0240**	**➜| 310 56 0240**		
1	1 38 360 12 42	Hubzylinder	Lift ram	Vérin de levage	1	
2	1 38 360 13 42	Zylinderrohr	Ram cylinder	Cylindre du vérin	1	
3	1 38 361 01 25	Deckel	Cover	Couvercle	1	
4	1 38 361 02 25	Deckel	Cover	Couvercle	1	
5	0 38 361 04 67	Kolbenstange	Piston rod	Tige de pistion	1	
6	1 56 361 00 68	Kolbenhälfte	Piston half	Moitié de piston	1	
7	1 37 361 00 68	Kolbenhälfte	Piston half	Moitié de piston	1	
8	0 00 080 15 62	Dichtsatz	Sealing kit	Jeu de joints	1	
9	0 00 994 98 37	Gelenklager	Pivoting bearing	Appui mobile libre	2	GE50
10	0 00 992 37 27	Sprengring	Snap ring	Anneau élastique	2	SB76

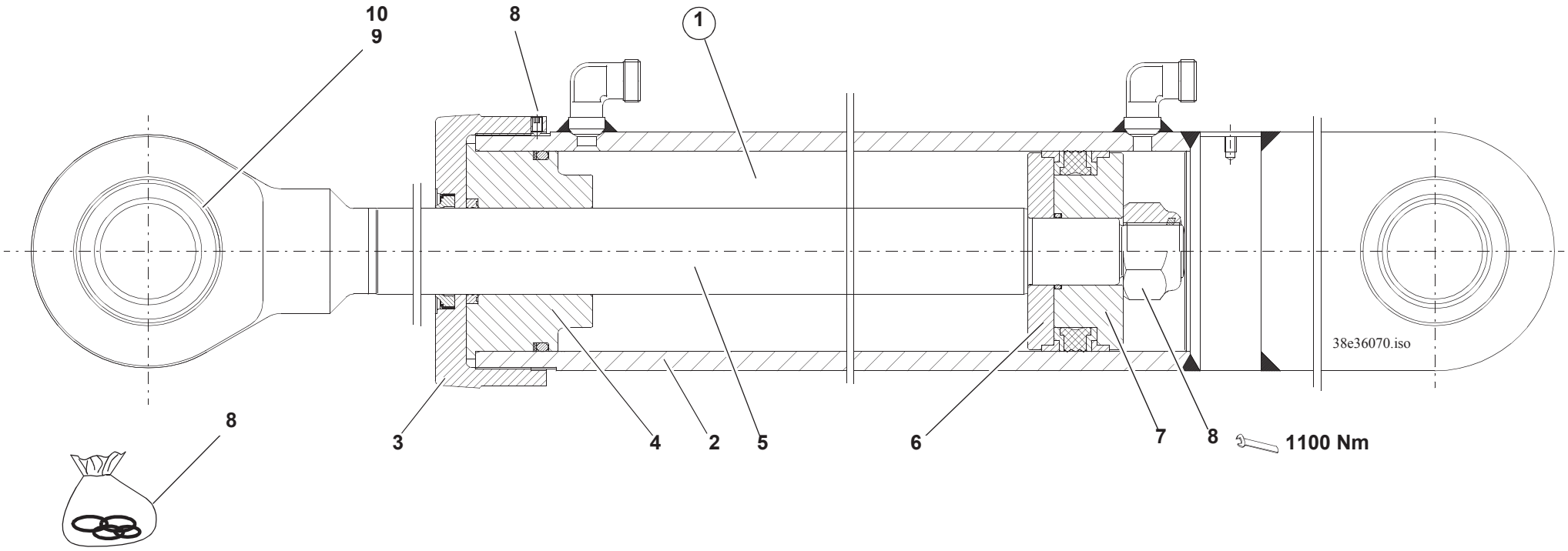
10
9
8
1
38e36070.iso
8
3
4
2
5
6
7
8
1100 Nm

Pos. Item Pos.	Teil-Nummer Part no. No. pièce	Bezeichnung	Description	Désignation	Stück Qty. Qté.	Bemerkung Remarks Remarques
		Kippzylinder	**Tilt ram**	**Vérin de cavage**		
		➜| 310 56 0209	**➜| 310 56 0209**	**➜| 310 56 0209**		
1	1 38 360 02 42	Kippzylinder	Tilt ram	Vérin de cavage	1	
2	1 38 360 03 42	Zylinderrohr	Ram cylinder	Cylindre du vérin	1	
3	1 38 361 04 25	Deckel	Cover	Couvercle	1	
4	1 38 361 05 25	Deckel	Cover	Couvercle	1	
5	0 38 361 01 67	Kolbenstange	Piston rod	Tige de piston	1	
6	1 56 361 02 68	Kolbenhälfte	Piston half	Moitié de piston	1	
7	1 56 361 03 68	Kolbenhälfte	Piston half	Moitié de piston	1	
8	0 00 080 15 63	Dichtsatz	Sealing kit	Jeu de joints	1	
9	0 00 994 98 37	Gelenklager	Pivoting bearing	Appui mobile libre	2	GE50
10	0 00 992 37 27	Sprengring	Snap ring	Anneau élastique	2	SB76

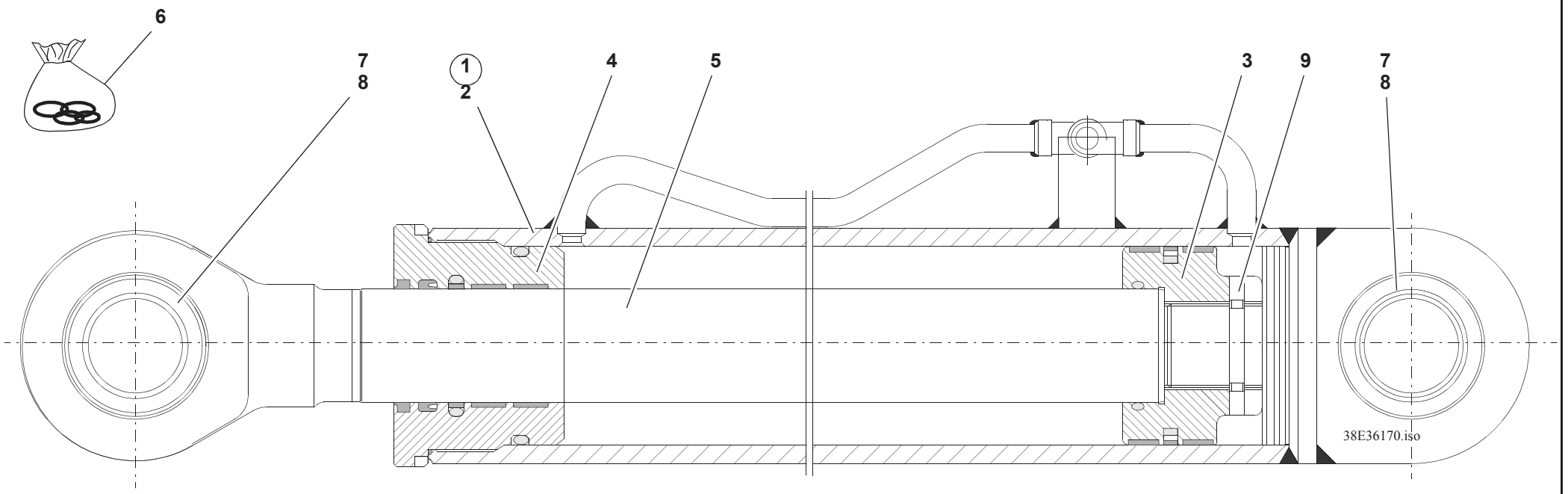
6
7
8
1
2
4
5
3
9
7
8
38E36170.iso

Pos. Item Pos.	Teil-Nummer Part no. No. pièce	Bezeichnung	Description	Désignation	Stück Qty. Qté.	Bemerkung Remarks Remarques
		Hubzylinder	**Lift ram**	**Vérin de levage**		
		|➜ 310 56 0241	**|➜ 310 56 0241**	**|➜ 310 56 0241**		
1	0 38 360 37 42	Hubzylinder	Lift ram	Vérin de levage	1	
2	0 00 080 42 38	Zylinderrohr	Ram cylinder	Cylindre du vérin	1	
3	0 00 080 42 41	Kolben	Piston	Piston	1	
4	0 00 080 42 42	Zylinderkopf	Cylinder head	Culasse	1	
5	0 00 080 42 40	Kolbenstange	Piston rod	Tige de pistion	1	
6	0 00 080 42 43	Dichtsatz	Sealing kit	Jeu de joints	1	
7	0 00 994 98 37	Gelenklager	Pivoting bearing	Appui mobile libre	2	GE50
8	0 00 992 37 27	Sprengring	Snap ring	Anneau élastique	2	SB76
9	7 382 678 027	Gewindestift	Threaded pin	Goujon fileté	1	M 8x16

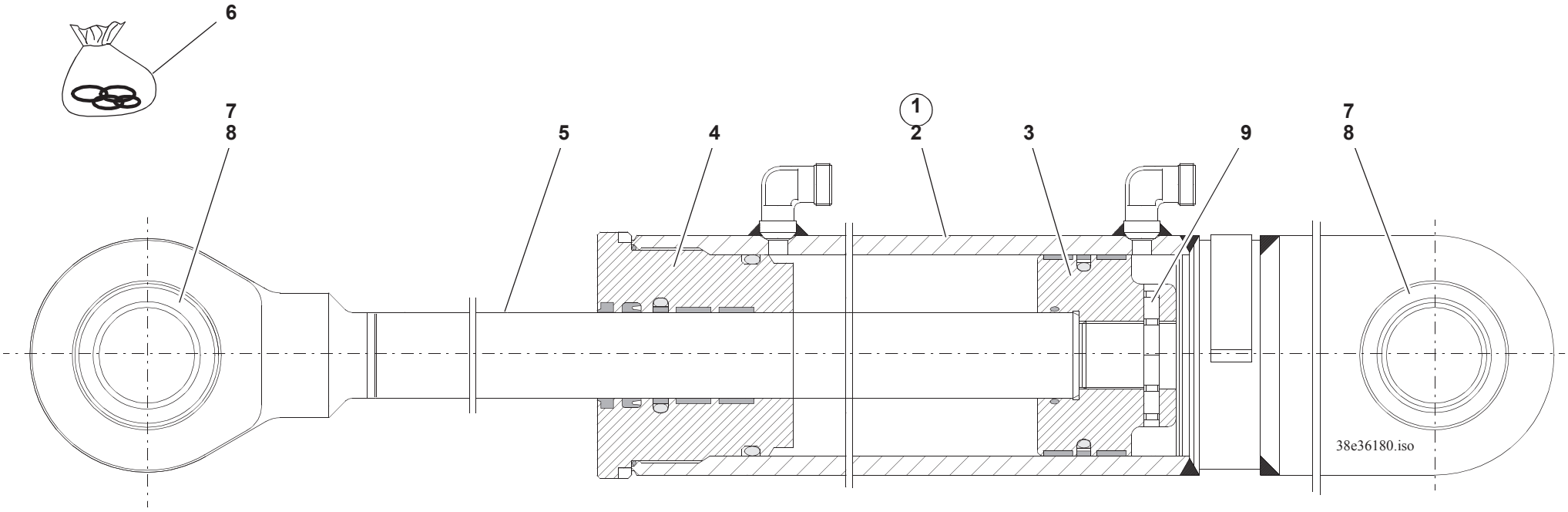
6
7
8
5
4
1
2
3
9
7
8
38e36180.iso

Pos. Item Pos.	Teil-Nummer Part no. No. pièce	Bezeichnung	Description	Désignation	Stück Qty. Qté.	Bemerkung Remarks Remarques
		Kippzylinder **|➜ 310 56 0210**	**Tilt ram** **|➜ 310 56 0210**	**Vérin de cavage** **|➜ 310 56 0210**		
1	0 38 360 36 42	Kippzylinder	Tilt ram	Vérin de cavage	1	
2	0 00 080 42 29	Zylinderrohr	Ram cylinder	Cylindre du vérin	1	
3	0 00 080 42 32	Kolben	Piston	Piston	1	
4	0 00 080 42 33	Zylinderkopf	Cylinder head	Culasse	1	
5	0 00 080 42 31	Kolbenstange	Piston rod	Tige de piston	1	
6	0 00 080 42 37	Dichtsatz	Sealing kit	Jeu de joints	1	
7	0 00 994 98 37	Gelenklager	Pivoting bearing	Appui mobile libre	2	GE50
8	0 00 992 37 27	Sprengring	Snap ring	Anneau élastique	2	SB76
9	7 382 678 027	Gewindestift	Threaded pin	Goujon fileté	1	M 8x16

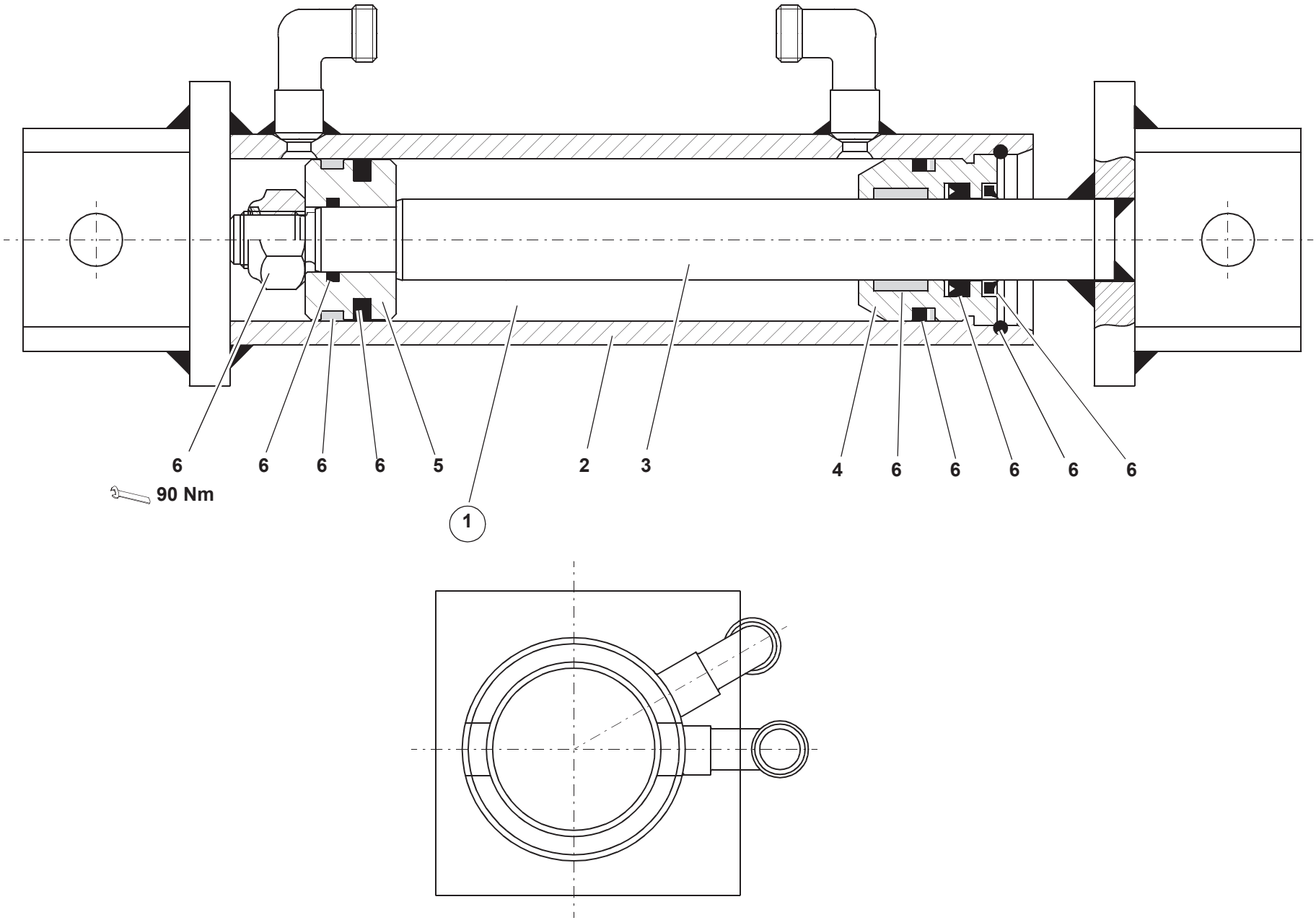

303e3630.iso

Pos. Item Pos.	Teil-Nummer Part no. No. pièce	Bezeichnung	Description	Désignation	Stück Qty. Qté.	Bemerkung Remarks Remarques
		Betätigungszylinder **➜| 310 56 0487**	**Control ram** **➜| 310 56 0487**	**Vérin de commande** **➜| 310 56 0487**		
1	0 38 360 14 42	Betätigungszylinder	Control ram	Vérin de commande	1	
2	0 00 080 28 35	Zylinderrohr	Ram cylinder	Cylindre du vérin	1	
3	0 00 080 28 36	Kolbenstange	Piston rod	Tige de piston	1	
4	0 00 080 28 37	Führungsbuchse	Guide bushing	Douille de guidage	1	
5	0 00 080 28 38	Kolben	Piston	Piston	1	
6	0 00 996 88 15	Dichtsatz	Sealing kit	Jeu de joints	1	

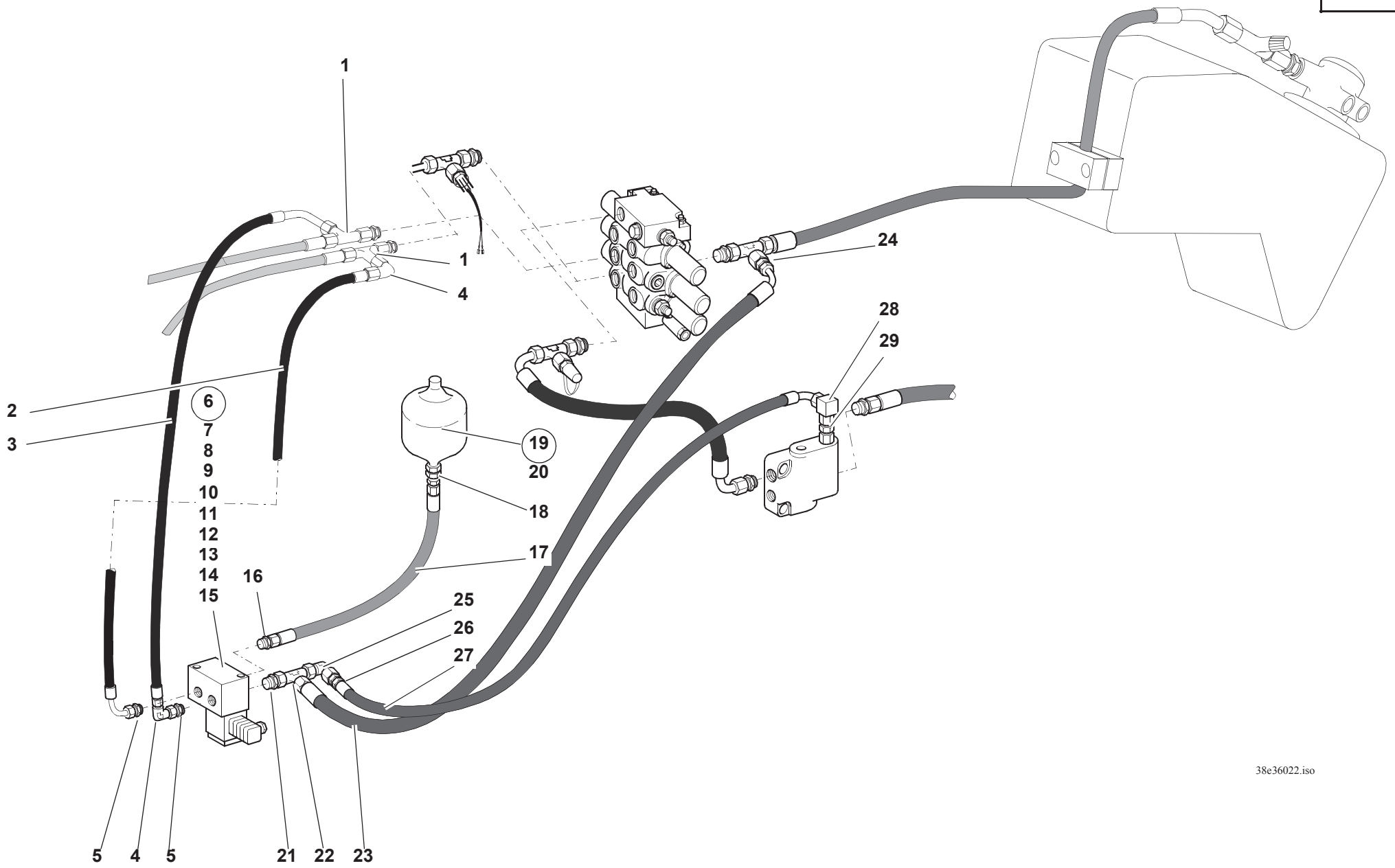
1
1
4
24
28
29
2
3
6
7
8
9
10
11
12
13
14
15
19
20
18
17
16
25
26
27
5
4
5
21
22
23
38e36022.iso

Pos. Item Pos.	Teil-Nummer Part no. No. pièce	Bezeichnung	Description	Désignation	Stück Qty. Qté.	Bemerkung Remarks Remarques
		Laststabilisator	**Load stabilizer**	**Stabilisateur de charge**		
		Druckleitung Hubzylinder – Magnetventil	**Pressure line: lift ram – solenoid valve**	**Conduite de pression : vérin de levage – clapet magnétique**		
1	0 00 363 65 15	Verschraubung	Screw connection	Raccord vissé	2	EL15-L
2	0 00 365 14 06	Schlauchleitung	Flexible line	Conduite flexible	1	DN12x530
3	0 00 365 93 03	Schlauchleitung	Flexible line	Conduite flexible	1	DN12x410
4	0 00 363 66 15	Verschraubung	Screw connection	Raccord vissé	2	EW15-L
5	0 00 363 03 15	Verschraubung	Screw connection	Raccord vissé	2	GE15-LM
6	0 00 361 35 89	Magnetventill	Solenoid valve	Clapet magnétique	1	
7	0 00 080 63 83	Druckventil	Pressure valve	Clapet de pression	2	140 bar
8	0 00 080 13 13	Wegeventil	Directional valve	Clapet à voies	2	2/2
9	0 00 080 13 15	Dichtsatz	Sealing kit	Jeu de joints	1	2/2
10	0 00 080 13 14	Magnet	Solenoid	Solénoïde	2	
11	0 00 990 56 23	Sechskantmutter	Hexagon nut	Ecrou six pans	2	1/2“x20 UNF
12	0 00 080 63 83	Druckeinstellung	Adjustment	Réglage	1	
13	7 234 677 091	Sechskantschraube	Hexagon head screw	Vis six pans	2	M 8x75
14	7 403 677 709	Sechskantmutter	Hexagon nut	Ecrou six pans	1	M 8
15	0 00 992 43 28	Federring	Spring washer	Rondelle ressort	2	8
		Druckleitung Magnetventil – Druckspeicher	**Pressure line: solenoid valve – pressure accumulator**	**Conduite de pression : clapet magnétique – accumulateur de pression**		
16	0 00 363 03 15	Verschraubung	Screw connection	Raccord vissé	1	GE15-LM
17	0 00 365 04 04	Schlauchleitung	Flexible line	Conduite flexible	1	DN12x1040
18	0 00 363 61 15	Verschraubung	Screw connection	Raccord vissé	1	GE15-LM; M22x1,5
19	0 00 363 31 03	Druckspeicher	Pressure accumulator	Accumulateur de pression	1	
20	7 404 677 751	Sechskantmutter	Hexagon nut	Ecrou six pans	1	M 33x1,5

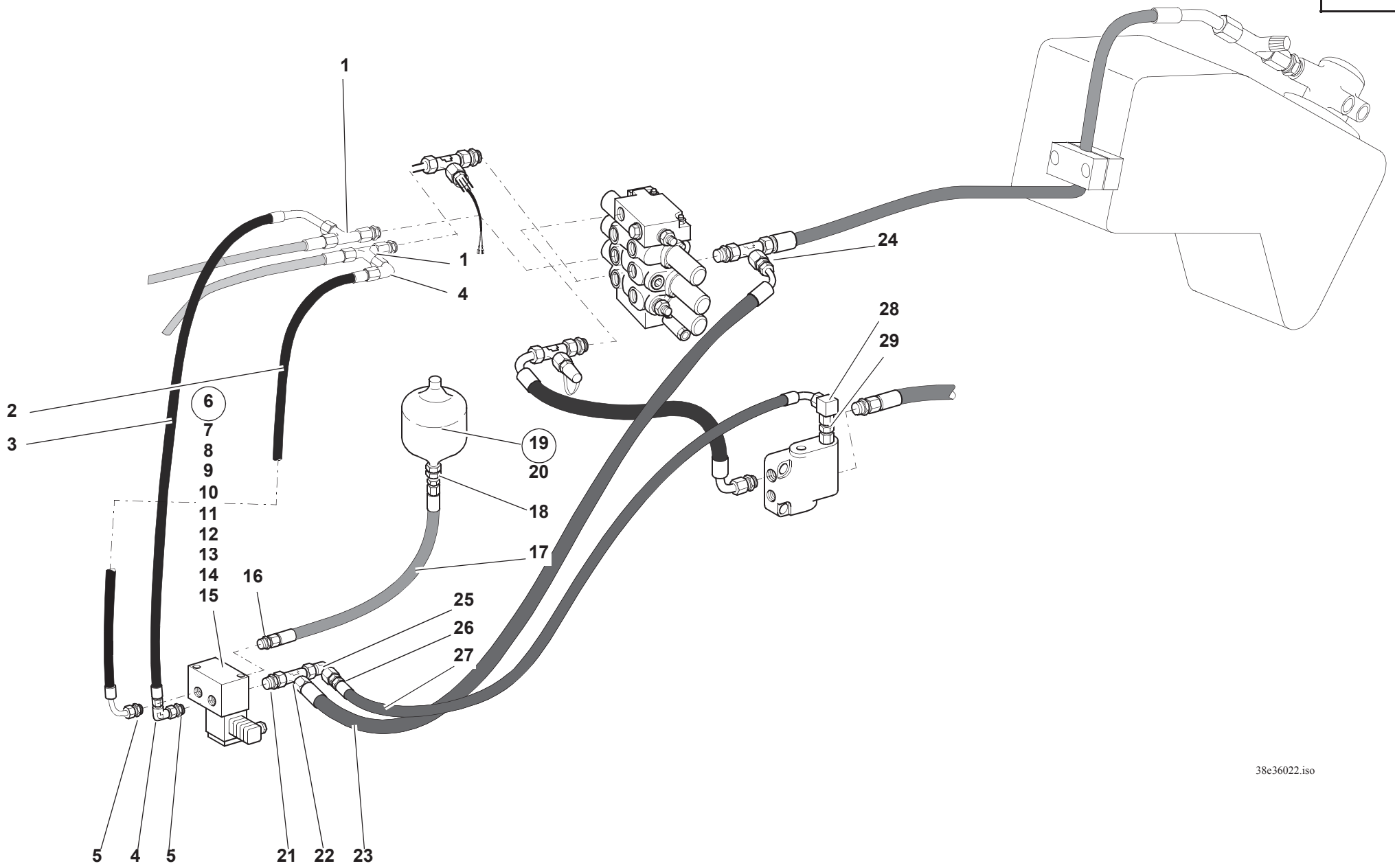
1
1
4
24
28
29
2
3
6
7
8
9
10
11
12
13
14
15
16
19
20
18
17
25
26
27
5
4
5
21
22
23
38e36022.iso

Pos. Item Pos.	Teil-Nummer Part no. No. pièce	Bezeichnung	Description	Désignation	Stück Qty. Qté.	Bemerkung Remarks Remarques
		Rücklaufleitung Magnetventil – Tank	**Return line: solenoid valve – oil tank**	**Conduite de retour : clapet magnétique – réservoir d'huile**		
21	0 00 363 03 62	Verschraubung	Screw connection	Raccord vissé	1	EGE15-LM ED
22	0 00 363 82 15	Verschraubung (Serie)	Screw connection (standard)	Raccord vissé (standard)	1	T15-L
	0 00 363 88 62	Verschraubung (Schnellgang)	Screw connection (high speed)	Raccord vissé (boîte surmultipliée)	1	K15-L
23	0 00 365 93 03	Schlauchleitung	Flexible line	Conduite flexible	1	DN12x410
24	0 00 363 14 17	Verschraubung	Screw connection	Raccord vissé	1	RED28/15-L
		Rücklaufleitung Prioritätsventil - Tank	**Return line: priority valve – oil tank**	**Conduite de retour : clapet de priorité – réservoir d'huile**		
25	0 00 363 66 15	Verschraubung	Screw connection	Raccord vissé	1	EW 15-L
26	0 00 363 49 17	Verschraubung	Screw connection	Raccord vissé	1	RED 15/10
27	0 00 365 76 04	Schlauchleitung	Flexible line	Conduite flexible	1	DN 8x330
28	0 00 363 50 16	Verschraubung	Screw connection	Raccord vissé	1	EW 10-L
29	0 00 363 13 20	Verschraubung	Screw connection	Raccord vissé	1	GE 10-LM

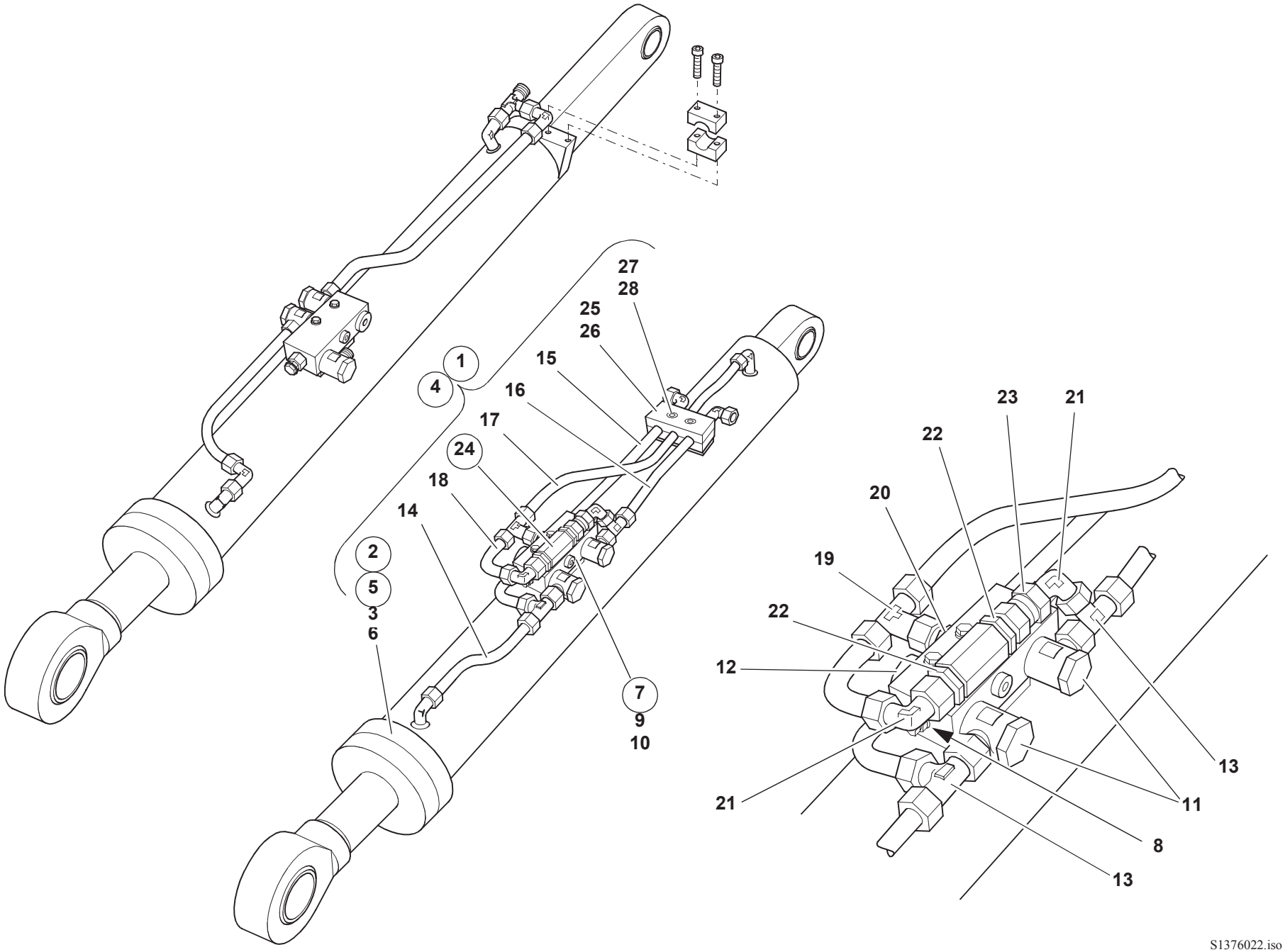
1
4
2
5
3
6
7
9
10
27
28
25
26
15
16
17
24
18
14
23
21
22
20
19
22
12
21
13
11
8
13
S1376022.iso

Pos. Item Pos.	Teil-Nummer Part no. No. pièce	Bezeichnung	Description	Désignation	Stück Qty. Qté.	Bemerkung Remarks Remarques
		Rohrbruchsicherung Hubzylinder	**Hose burst valve for lift ram**	**Soupape de rupture pour vérin de levage**		
1	1 38 360 28 42	Hubzylinder	Lift ram	Vérin de levage	1	**➜| 310 56 0199**
2	1 38 360 18 42	Hubzylinder	Lift ram	Vérin de levage	1	
3	1 38 360 17 42	Zylinderrohr Weitere Einzelteile siehe Seite 36-38	Ram cylinder See page 36-38 for further component parts	Cylindre du vérin Voir page 36-38 pour d'autres pièces constitutives	1	
4	0 38 360 44 42	Hubzylinder	Lift ram	Vérin de levage	1	**|➜ 310 56 0200**
5	0 38 360 38 42	Hubzylinder	Lift ram	Vérin de levage	1	
6	0 00 080 42 39	Zylinderrohr Weitere Einzelteile siehe Seite 36-42	Ram cylinder See page 36-42 for further component parts	Cylindre du vérin Voir page 36-42 pour d'autres pièces constitutives	1	
		Einzelteile – Rohrbruchsicherung	**Hose burst valve – component parts**	**Soupape de rupture – pièces const.**		
7	0 00 361 18 89	Senkbremsventil	Hose burst valve	Soupape de rupture	1	⚠ R 1/2“
8	0 00 080 36 36	Dichtring	Sealing ring	Bague d' étanchéité	1	
9	7 234 677 052	Sechskantschraube	Hexagon head screw	Vis six pans	2	M 6x50
10	0 00 992 41 28	Federring	Spring washer	Rondelle ressort	2	6
11	0 00 363 28 20	Verschraubung	Screw connection	Raccord vissé	2	DSVW 15-LR
12	0 00 990 98 09	Verschlußstopfen	Plug	Bouchon	1	VSTI G 1/2“
13	0 00 363 65 15	Verschraubung	Screw connection	Raccord vissé	2	EL 15-L
14	1 38 360 16 91	Rohrleitung	Pipe line	Conduite	1	15x2x180
15	1 38 360 18 91	Rohrleitung	Pipe line	Conduite	1	15x2x545
16	1 38 360 38 91	Rohrleitung	Pipe line	Conduite	1	15x2x265
17	1 38 360 35 91	Rohrleitung	Pipe line	Conduite	1	15x2x453
18	1 38 360 37 91	Rohrleitung	Pipe line	Conduite	1	15x2x155
19	0 00 363 63 15	Verschraubung	Screw connection	Raccord vissé	1	ET 15-L
20	0 00 363 87 15	Verschraubung	Screw connection	Raccord vissé	1	GE 15-R 1/2“
21	0 00 363 66 15	Verschraubung	Screw connection	Raccord vissé	2	EW 15-L
22	0 00 363 32 63	Verschraubung	Screw connection	Raccord vissé	2	GE 15-R 3/4“
23	0 00 363 31 64	Verschraubung	Screw connection	Raccord vissé	1	GZ 15 L
24	0 00 361 62 89	Ventil	Valve	Soupape	1	R 3/4“
25	0 00 993 91 50	Schelle	Clamp	Collier	1	ø 15
26	0 00 993 24 85	Deckplatte	Covering plate	Plaque de recouvrement	1	
27	0 00 992 41 28	Federring	Spring washer	Rondelle ressort	2	6
28	7 234 677 050	Sechskantschraube	Hexagon head screw	Vis six pans	1	M 6x40

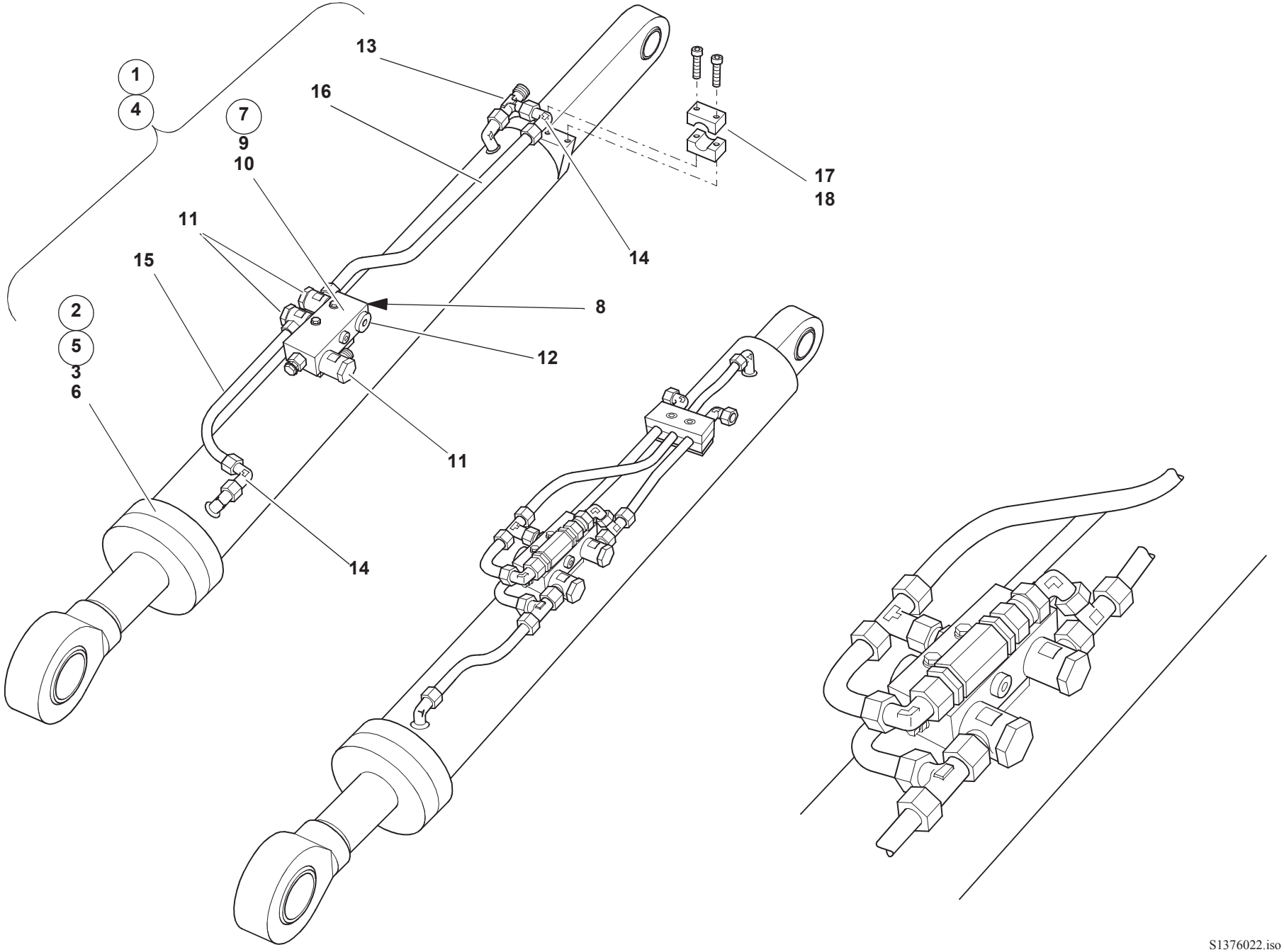
1
4
7
9
10
11
15
2
5
3
6
13
16
14
8
12
11
14
17
18
S1376022.iso

Pos. Item Pos.	Teil-Nummer Part no. No. pièce	Bezeichnung	Description	Désignation	Stück Qty. Qté.	Bemerkung Remarks Remarques
		Rohrbruchsicherung für Kippzylinder	**Hose burst valve for tilt ram**	**Soupape de rupture pour vérin de cavage**		
1	1 38 360 33 42	Kippzylinder	Tilt ram	Vérin de cavagee	1	**➜| 310 56 0199**
2	1 38 360 25 42	Kippzylinder	Tilt ram	Vérin de cavagee	1	
3	1 38 360 26 42	Zylinderrohr Weitere Einzelteile siehe Seite 36-40	Ram cylinder See page 36-40 for further component parts	Cylindre du vérin Voir page 36-40 pour d'autres pièces constitutives	1	
4	0 38 360 48 42	Kippzylinder	Tilt ram	Vérin de cavage	1	**|➜ 310 56 0200**
5	0 38 360 39 42	Kippzylinder	Tilt ram	Vérin de cavage	1	
6	0 00 080 42 30	Zylinderrohr Weitere Einzelteile siehe Seite 36-44	Ram cylinder See page 36-44 for further component parts	Cylindre du vérin Voir page 36-44 pour d'autres pièces constitutives	1	
		Einzelteile – Rohrbruchsicherung	**Hose burst valve – component parts**	**Soupape de rupture – pièces const.**		
7	0 00 361 18 89	Senkbremsventil	Hose burst valve	Soupape de rupture	1	⚠
8	0 00 080 36 36	Dichtring	Sealing ring	Bague d' étanchéité	1	
9	7 234 677 052	Sechskantschraube	Hexagon head screw	Vis six pans	2	M 6x50
10	0 00 992 41 28	Federring	Spring washer	Rondelle ressort	2	6
11	0 00 363 28 20	Verschraubung	Screw connection	Raccord vissé	3	DSVW 15-LR
12	0 00 990 98 09	Verschlußstopfen	Plug	Bouchon	1	VSTI G 1/2“
13	0 00 363 65 15	Verschraubung	Screw connection	Raccord vissé	1	EL 15-L
14	0 00 363 66 15	Verschraubung	Screw connection	Raccord vissé	2	EW 15-L
15	1 38 360 29 91	Rohrleitung	Pipe line	Conduite	1	15x2x183
16	1 38 360 30 91	Rohrleitung	Pipe line	Conduite	1	15x2x343
17	0 00 993 76 50	Schelle	Clamp	Collier	1	ø 22
18	7 252 677 036	Zylinderschraube	Cheese-head screw	Vis à tête cylindrique	1	M 6x35

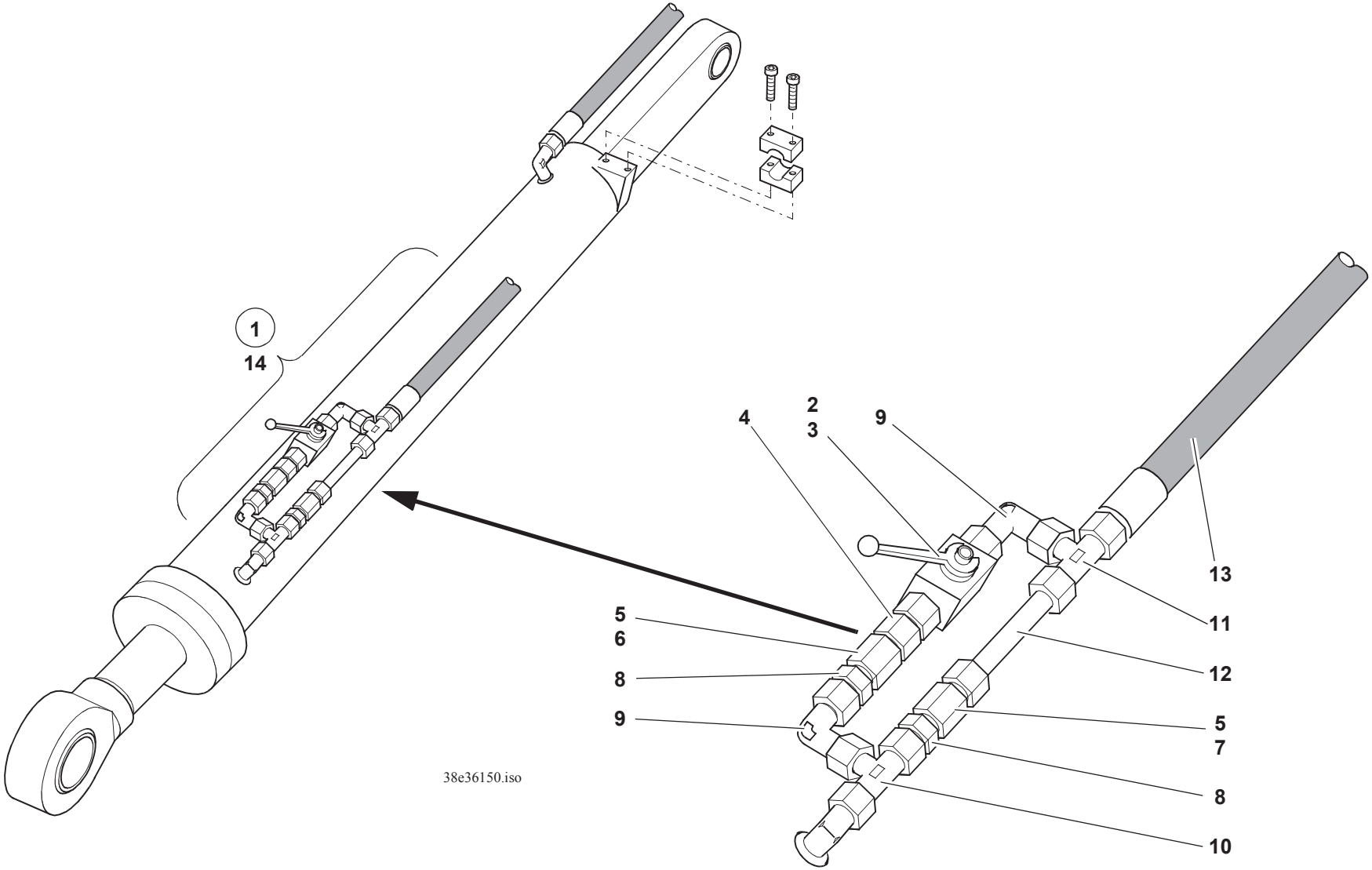
1
14
4
2
3
9
13
11
5
6
12
8
9
5
7
8
10
38e36150.iso

Pos. Item Pos.	Teil-Nummer Part no. No. pièce	Bezeichnung	Description	Désignation	Stück Qty. Qté.	Bemerkung Remarks Remarques
		Drosselkombination Kippzylinder	**Tilt ram: restrictor unit**	**Vérin de cavage : bloc d'étranglement**		
1	1 38 360 00 92	Drosselkombination	Restrictor unit	Bloc d'étranglement	1	
2	0 00 361 14 89	Kugelhahn	Ball-type cock	Robinet à bille	1	⚠
3	0 00 361 09 18	Schalthebel	Shift lever	Levier de commande	1	
4	0 00 363 31 64	Verschraubung	Screw connection	Raccord vissé	1	GZ15-L
5	0 00 363 12 66	Verschraubung	Screw connection	Raccord vissé	2	M18x1,5
6	1 00 363 49 84	Blende	Cover	Revêtement	1	4,0 mm
7	1 00 363 27 84	Blende	Cover	Revêtement	1	2,5 mm
8	0 00 363 03 62	Verschraubung	Screw connection	Raccord vissé	2	EGE15-LM
9	0 00 363 66 15	Verschraubung	Screw connection	Raccord vissé	2	EW15-L
10	0 00 363 65 15	Verschraubung	Screw connection	Raccord vissé	1	EL15-L
11	0 00 363 63 15	Verschraubung	Screw connection	Raccord vissé	1	ET15-L
12	1 63 360 15 91	Rohrleitung	Pipe line	Conduite	1	15x1,5x134
13	0 00 365 98 05	Schlauchleitung	Flexible line	Conduite flexible	1	N12x1950
14	1 00 435 69 33	Hinweisschild (gedrosselt – offen)	Information label (restricted – open)	Label informatif (étranglé – ouvert)	1	
		Weitere Einzelteile siehe Seite 36-42	See page 36-42 for further component parts	Voir page 36-42 pour d'autres pièces constitutives	1	

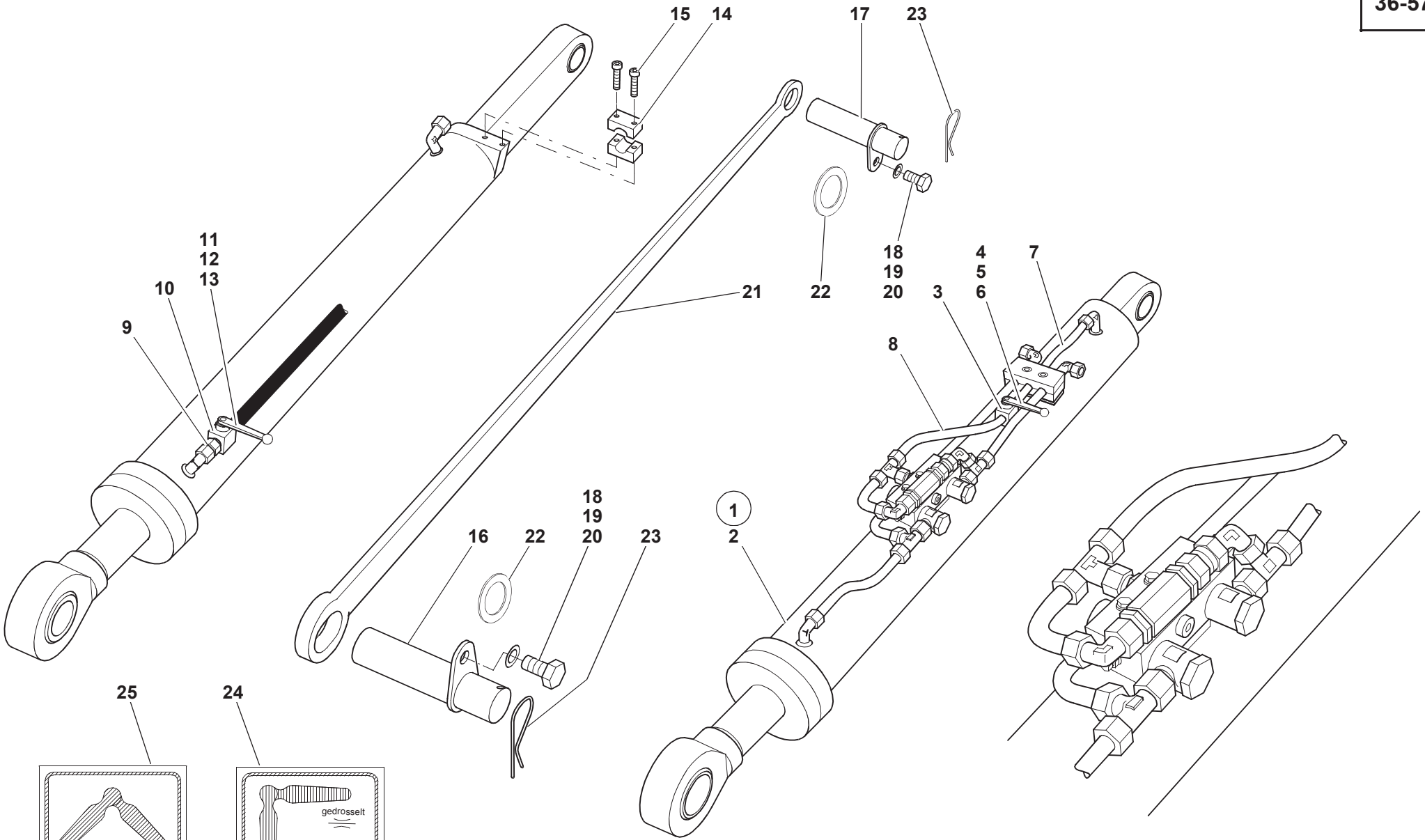
15
14
17
23
11
12
13
10
9
21
22
18
19
20
4
5
6
3
7
8
18
19
20
16
22
23
1
2
25
24
offen
gedrosselt
offen
gedrosselt
004359233.iso
004356933.fm
0383604542.iso

Pos. Item Pos.	Teil-Nummer Part no. No. pièce	Bezeichnung	Description	Désignation	Stück Qty. Qté.	Bemerkung Remarks Remarques
		Anbauteile – Hubgerüst am Hubzylinder	**Attachments – fork lift mast on lift ram**	**Accessoires – rampe élévatrice au vérin de levage**		
1	0 38 360 45 42	Hubzylinder	Lift ram	Vérin de levage		
2	0 38 360 42 42	Hubzylinder	Lift ram	Vérin de levage	1	
3	0 00 361 12 89	Kugelhahn	Ball-type cock	Robinet à bille	1	⚠
4	0 00 361 09 18	Schalthebel	Shift lever	Levier de commande	1	
5	7 462 680 006	Scheibe	Washer	Rondelle	1	5,3
6	7 286 671 508	Flachkopfschraube	Pan-head screw	Vis à tête plate	1	M 5x8
7	1 38 360 34 91	Rohrleitung	Pipe line	Conduite	1	
8	1 38 360 37 91	Rohrleitung	Pipe line	Conduite	1	
		Weitere Einzelteile siehe Seite 36-42; 36-52	See page 36-42, 36-52 for further component parts	Voir page 36-42, 36-52 pour d'autres pièces constitutives		
		Anbauteile – Hubgerüst am Kippzylinder	**Attachments – fork lift mast on tilt ram**	**Accessoires – rampe élévatrice au vérin de cavage**		
9	0 00 363 31 64	Verschraubung	Screw connection	Raccord vissé	1	GZ 15L
10	0 00 361 10 89	Kugelhahn	Ball-type cock	Robinet à bille	1	⚠
11	0 00 361 06 18	Schalthebel	Shift lever	Levier de commande	1	
12	7 462 680 006	Scheibe	Washer	Rondelle	1	5,3
13	7 286 671 508	Flachkopfschraube	Pan-head screw	Vis à tête plate	1	M 5x8
14	0 00 993 76 50	Schelle	Clamp	Collier	1	ø 22
15	7 252 677 036	Zylinderschraube	Cheese-head screw	Vis à tête cylindrique	1	M 6x35
16	1 38 410 11 93	Bolzen	Pin	Axe	1	
17	1 38 410 12 93	Bolzen	Pin	Axe	1	
18	7 236 677 941	Sechskantschraube	Hexagon head screw	Vis six pans	2	M12x30
19	7 460 094 027	Scheibe	Washer	Rondelle	2	13
20	1 38 416 03 50	Buchse	Bushing	Douille	2	ø13/20x9
21	1 38 416 01 60	Begrenzungsstange	Limiting rod	Barre de limitation	2	
22	1 38 416 00 54	Distanzring	Spacer ring	Bague d'écartement	3	
23	0 00 992 04 37	Federstecker	Spring plug	Fiche ressort	2	
24	1 00 435 92 33	Hinweisschild	Label	Label	1	
25	1 00 435 69 33	Hinweisschild	Label	Label	1	
		Kippzylinder siehe Seite 36-44	Tilt ram see page 36-44	Verin de cavage voir page 36-44		

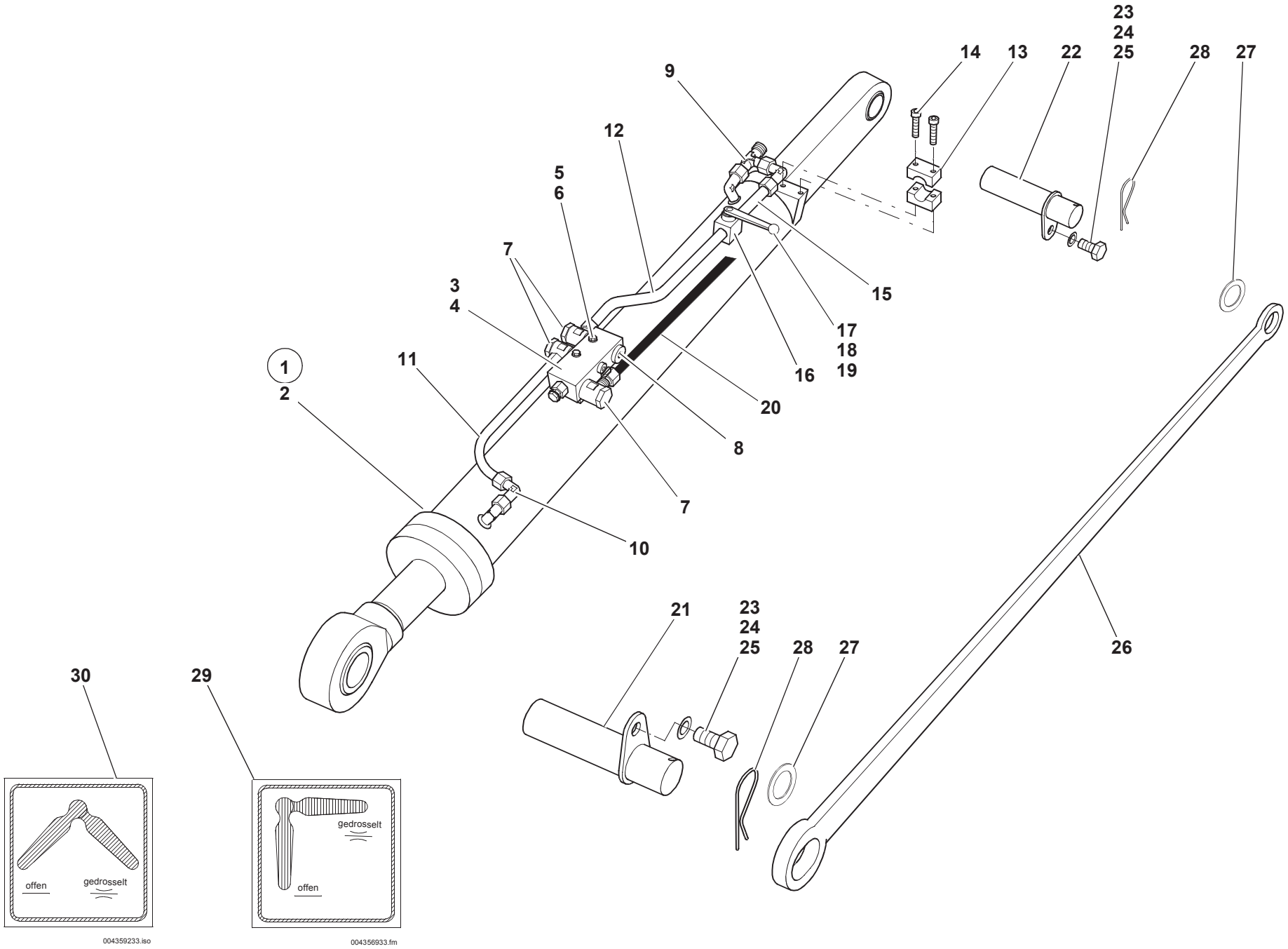
1
2
3
4
5
6
7
8
9
10
11
12
13
14
15
16
17
18
19
20
21
22
23
24
25
26
27
28
29
30
offen
gedrosselt
004359233.iso
offen
gedrosselt
004356933.fm
0383604942.iso

Pos. Item Pos.	Teil-Nummer Part no. No. pièce	Bezeichnung	Description	Désignation	Stück Qty. Qté.	Bemerkung Remarks Remarques
		Anbauteile – Hubgerüst (Frankreich-Ausführung)	**Attachments – fork lift mast (special version for France)**	**Accessoires – rampe élévatrice (version spéciale France)**		
1	0 38 360 49 42	Kippzylinder	Tilt ram	Vérin de cavage		
2	0 38 360 43 42	Kippzylinder	Tilt ram	Vérin de cavage		
3	0 00 361 18 89	Senkbremsventil	Hose burst valve	Soupape de rupture	1	⚠
4	0 00 080 36 36	Dichtring	Sealing ring	Bague d' étanchéité	1	
5	7 234 677 052	Sechskantschraube	Hexagon head screw	Vis six pans	2	M 6x50
6	0 00 992 41 28	Federring	Spring washer	Rondelle ressort	2	6
7	0 00 363 28 20	Verschraubung	Screw connection	Raccord vissé	3	DSVW 15-LR
8	0 00 990 98 09	Verschlußstopfen	Plug	Bouchon	1	VSTI G 1/2“
9	0 00 363 65 15	Verschraubung	Screw connection	Raccord vissé	1	EL 15-L
10	0 00 363 66 15	Verschraubung	Screw connection	Raccord vissé	2	EW 15-L
11	1 38 360 29 91	Rohrleitung	Pipe line	Ens conduite	1	15x2x183
12	1 38 360 30 91	Rohrleitung	Pipe line	Ens conduite	1	15x2x343
13	0 00 993 76 50	Schelle	Clamp	Collier	1	ø 22
14	7 252 677 036	Zylinderschraube	Cheese-head screw	Vis à tête cylindrique	1	M 6x35
15	0 00 363 31 64	Verschraubung	Screw connection	Raccord vissé	1	GZ 15 L
16	0 00 361 10 89	Kugelhahn	Ball-type cock	Robinet à bille	1	⚠
17	0 00 361 06 18	Schalthebel	Shift lever	Levier de commande	1	
18	7 462 680 006	Scheibe	Washer	Rondelle	1	5,3
19	7 286 671 508	Flachkopfschraube	Pan-head screw	Vis à tête plate	1	M 5x8
20	0 00 993 01 26	Schlauchleitung	Flexible line	Conduite flexible	1	
21	1 38 410 11 93	Bolzen	Pin	Axe	1	
22	1 38 410 12 93	Bolzen	Pin	Axe	1	
23	7 236 677 941	Sechskantschraube	Hexagon head screw	Vis six pans	1	M12x30
24	7 460 094 027	Scheibe	Washer	Rondelle	1	13
25	1 38 416 03 50	Buchse	Bushing	Douille	1	ø13/20x9
26	1 38 416 01 60	Begrenzungsstange	Limiting rod	Barre de limitation	2	
27	1 38 416 00 54	Distanzring	Spacer ring	Bague d'écartement	3	
28	0 00 992 04 37	Federstecker	Spring plug	Fiche ressort	2	
29	1 00 435 92 33	Hinweisschild	Label	Label	1	
30	1 00 435 69 33	Hinweisschild	Label	Label	1	
		Anbauteile – Hubgerüst für Hubzylinder siehe Seite 36-58	Attachments – fork lift mast for lift ram see page 36-58	Accessoires – rampe élévatnce pour vérin de levage voir page 36-58		

Gruppe 41

Fahrerhausheizung

Group

Cab heating

Groupe

Chauffage de la cabine

Gruppe 41

Fahrerhausheizung

Group

Cab heating

Groupe

Chauffage de la cabine

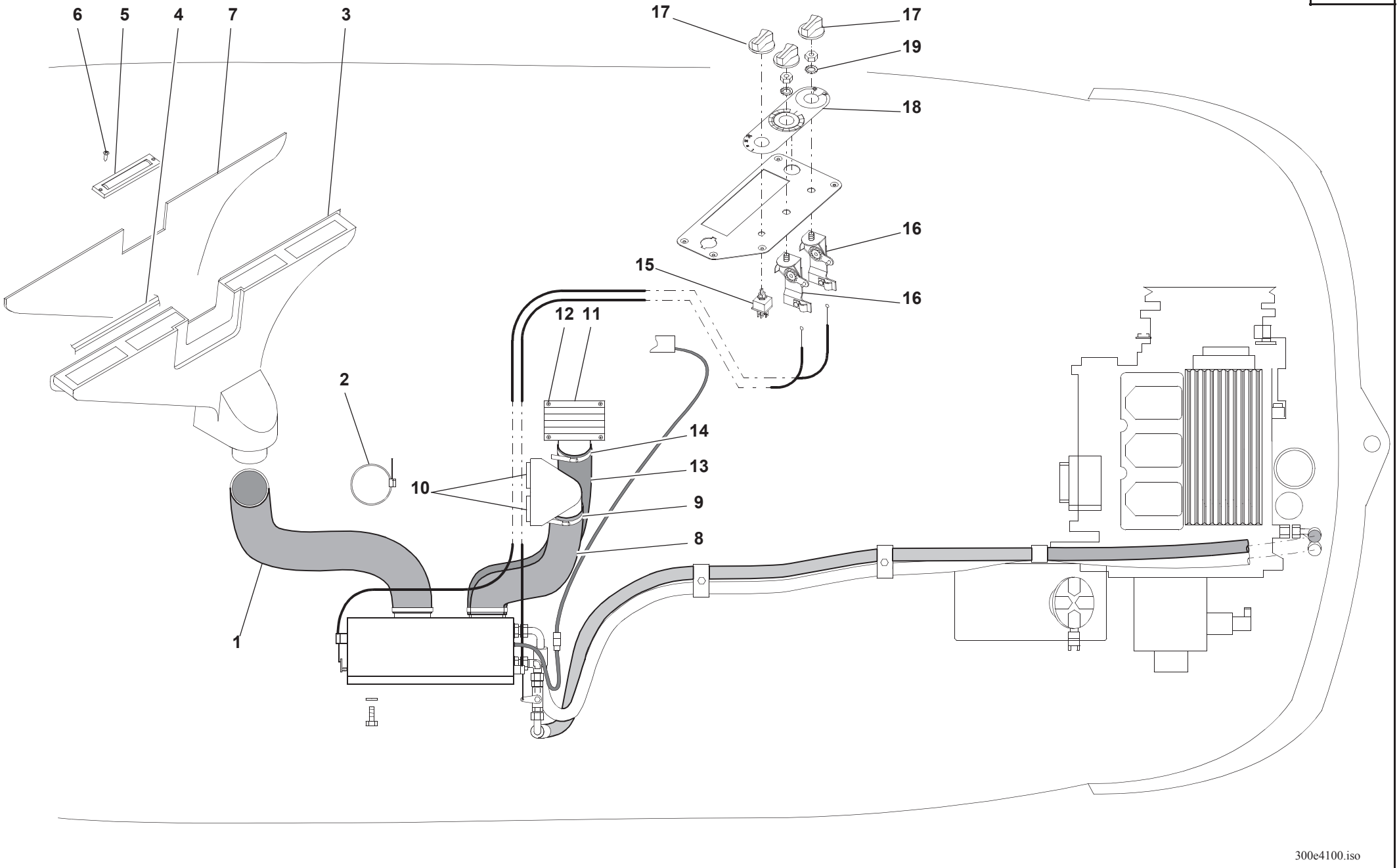
6
5
4
7
3
17
17
19
18
16
15
16
12
11
2
14
13
10
9
8
1
300e4100.iso

Pos. Item Pos.	Teil-Nummer Part no. No. pièce	Bezeichnung	Description	Désignation	Stück Qty. Qté.	Bemerkung Remarks Remarques
		Heizung – Lüftung	**Heating – ventilation**	**Chauffage – ventilation**		
1	0 00 414 46 83	Heizungsschlauch	Heater hose	Tuyau de chauffage	1	NW100x440
2	0 00 993 73 28	Schlauchklemme	Clamp	Collier	2	ø87-112
3	0 00 080 17 05	Luftverteiler	Air distributor	Répartiteur d'air	1	
4	0 00 080 07 53	Schaumklebeband	Adhesive foam tape	Bande adhésive mousse	n.B.	10x10
5	0 00 080 08 38	Luftdüse	Air vent	Buse d'air	4	
6	7 318 681 703	Blechschraube	Sheet-metal screw	Vis à tôle	8	ø3,5x13
7	0 00 080 22 01	Dämmatte	Insulating mat	Natte isolante	1	
8	0 00 414 48 83	Heizungsschlauch	Heater hose	Tuyau de chauffage	1	NW80x600
9	0 00 993 72 28	Schlauchklemme	Clamp	Collier	2	ø68-85
10	0 00 080 18 11	Luftdüse	Air vent	Buse d'air	2	
11	0 00 080 18 12	Luftaustrittsgitter	Air exit louvre	Grille de sortie d'air	1	
12	7 318 681 703	Blechschraube	Sheet-metal screw	Vis à tôle	4	ø3,5x13
13	0 00 414 47 83	Umluftschlauch	Circulating air hose	Flexible de circulation d'air	1	NW100x990
14	0 00 993 73 28	Schlauchklemme	Clamp	Collier	2	ø87-112
15	0 00 080 17 79	Schalter für Gebläse	Fan switch	Interrupteur du moto-ventilateur	1	
16	0 00 080 18 10	Drehschalter	Rotary switch	Interrupteur rotatif	2	
17	0 00 996 55 46	Knopf f. Drehschalter	Button for rotary switch	Bouton pour interrupteur rotatif	1	
18	0 00 080 16 67	Symbolplatte	Symbols	Symboles	1	
19	7 479 682 013	Fächerscheibe	Serrated lock washer	Rondelle à éventail	2	

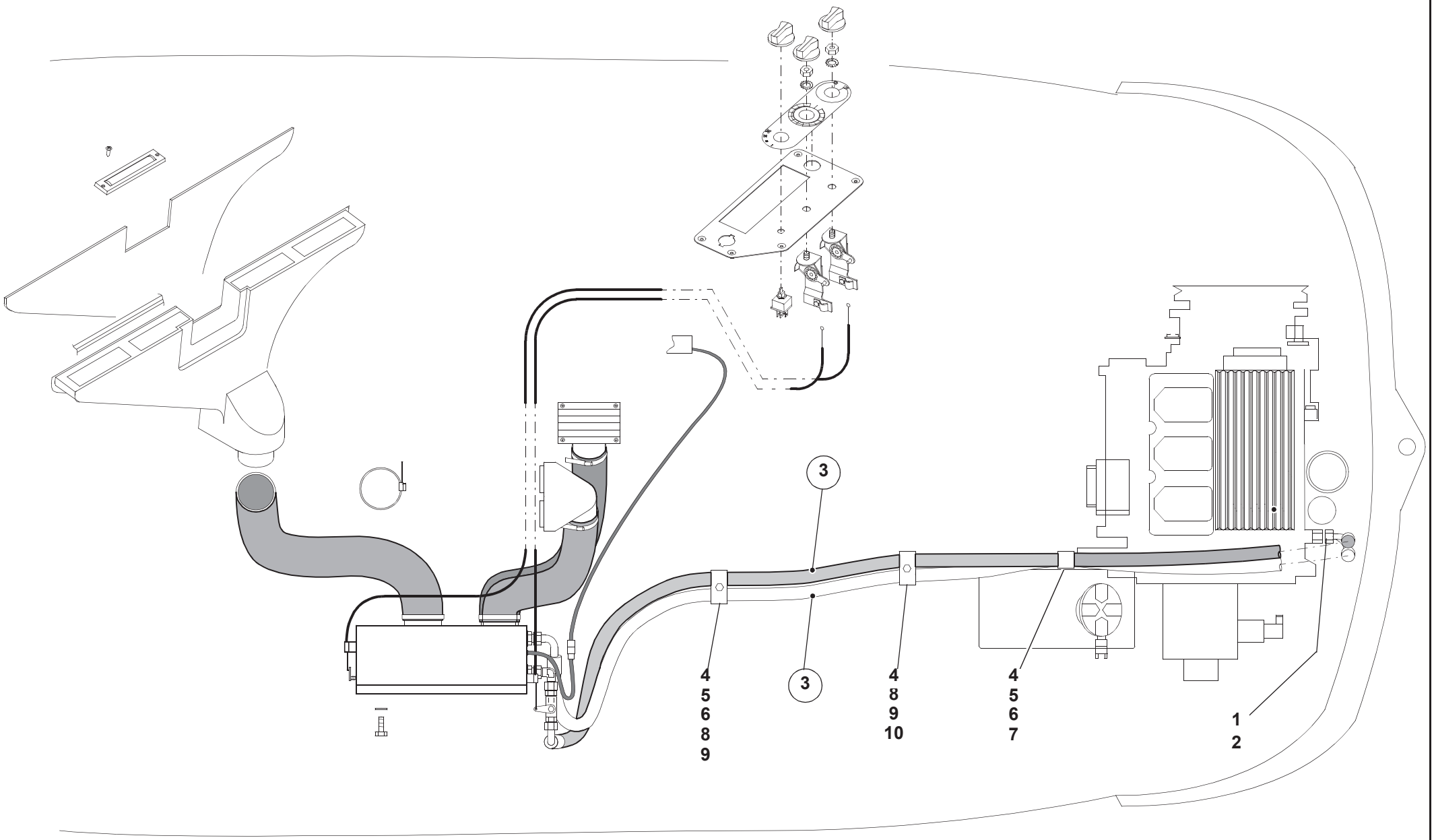
3
3
4
5
6
8
9
4
8
9
10
4
5
6
7
1
2
300e4100.iso

Pos. Item Pos.	Teil-Nummer Part no. No. pièce	Bezeichnung	Description	Désignation	Stück Qty. Qté.	Bemerkung Remarks Remarques
		Heizung – Ölkreislauf	**Heating – oil circuit**	**Chauffage – circuit d'huile**		
1	0 00 363 03 15	Verschraubung	Screw connection	Raccord vissé	2	GE 15-LM
2	0 00 363 66 15	Verschraubung	Screw connection	Raccord vissé	2	EW 15-L
3	0 00 365 25 05	Schlauchleitung	Flexible line	Conduite flexible	2	DN12x2880
4	0 00 993 31 50	Doppelschelle	Double clamp	Collier double	3	ø20/20 3D
5	0 00 993 06 85	Deckplatte	Cover plate	Plaque de recouvrement	2	3D
6	7 234 677 087	Sechskantschraube	Hexagon head screw	Vis six pans	1	M8x55
7	7 403 677 709	Sechskantmutter	Hexagon nut	Ecrou six pans	3	M8
8	1 38 363 03 40	Halter	Bracket	Support	1	
9	7 236 677 131	Sechskantschraube	Hexagon head screw	Vis six pans	2	M8x20
10	0 00 992 43 28	Federring	Spring washer	Rondelle ressort	2	ø8

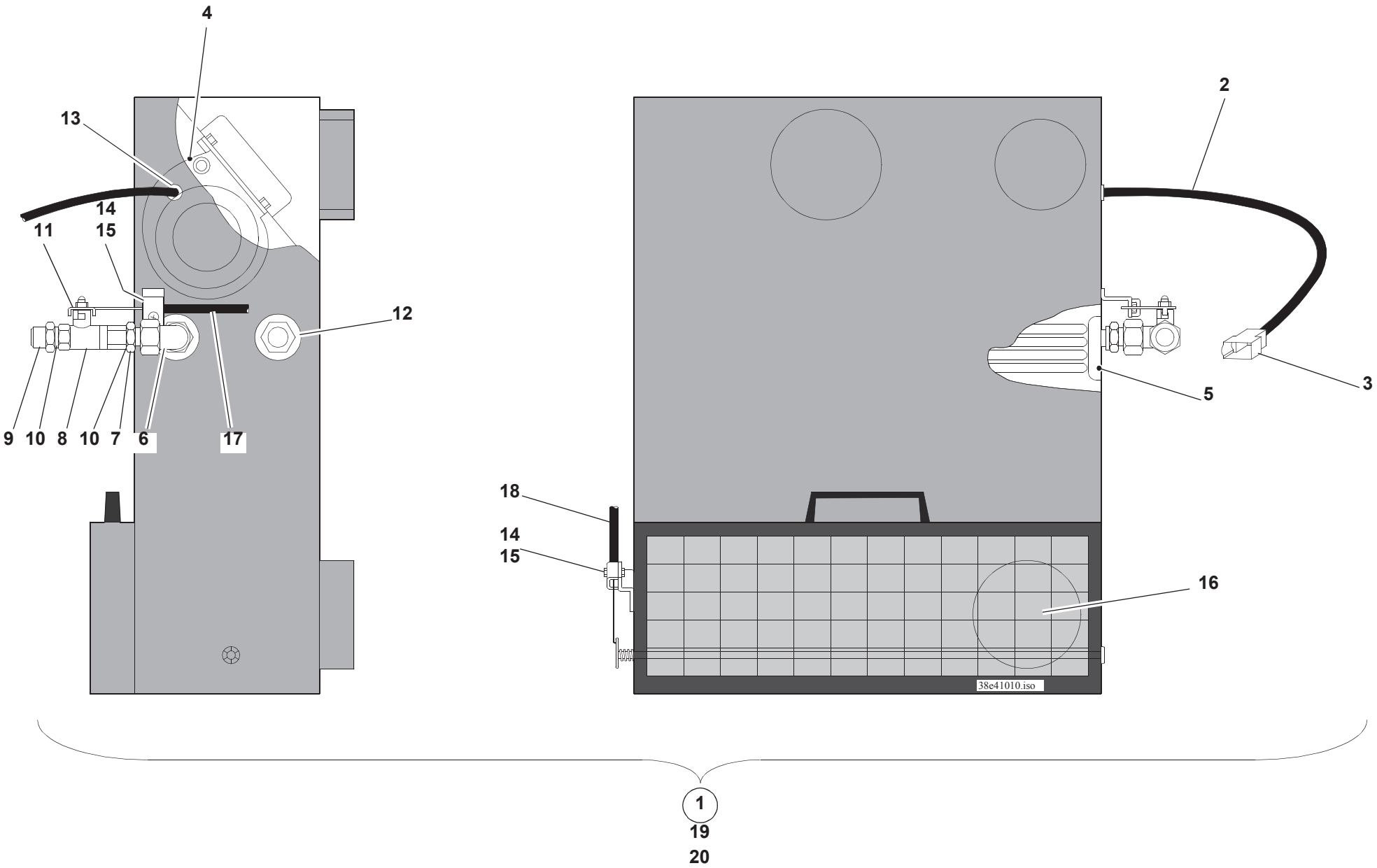
4
13
14
15
11
12
9
10
8
10
7
6
17
2
3
5
18
14
15
16
38e41010.iso
1
19
20

Pos. Item Pos.	Teil-Nummer Part no. No. pièce	Bezeichnung	Description	Désignation	Stück Qty. Qté.	Bemerkung Remarks Remarques
		Einzelteile für Heizgerät **➜| 310 56 0179**	**Heater: component parts** **➜| 310 56 0179**	**Chauffage : pièces constitutives** **➜| 310 56 0179**		
1	0 38 414 04 02	Heizgerät	Heater	Chauffage	1	
2	0 00 080 20 20	Kabelsatz	Wiring harness	Faisceau de câbles	1	
3	0 00 333 10 65	Flachsteckergehäuse 4-polig	4-pole flat plug housing	Boîtier de fiche plate à 4 pôles	1	
4	0 00 080 20 12	Radialgebläse 3-stufig	3-stage radial fan	Moto-ventilateur radial à 3 vitesses	1	
5	0 00 080 20 15	Wärmetauscher	Heat exchanger	Radiateur	1	
6	0 00 363 66 15	Winkelverschraubung	Elbowed screw connection	Raccord à vis coudé	1	
7	0 00 080 20 17	Aufsteckstutzen gerade	Slip-on connection piece (straight)	Tuyau de rallonge à emboîtement (droit)	1	
8	0 00 080 20 11	Ventil-Kugelhahn	Ball-type cock valve	Clapet à robinet à bille	1	
9	0 00 080 20 16	Verschraubung gerade	Screw connection (straight)	Raccord vissé (droit)	1	
10	0 00 080 20 08	Dichtring	Sealing ring	Bague d'étanchéité	2	3/8"-Cu
11	0 00 080 20 13	Hebel	Lever	Levier	1	
12	0 00 080 20 19	Durchführungstülle	Grommet	Passe-câble	2	D44/37/29
13	0 00 080 20 18	Durchführungstülle	Grommet	Passe-câble	1	10/13/18
14	0 00 080 20 14	Klemmblech	Clamping plate	Tôle de fixation	5	
15	7 286 671 054	Linsenschraube	Oval-head screw	Vis à tête bombée	5	M5x16
16	0 00 080 19 27	Filter	Filter	Filtre	1	
17	0 38 410 01 59	Seilzug (Kugelhahn)	Cable pull (ball-type cock)	Tirette à câble (robinet à bille)	1	
18	0 38 410 00 59	Seilzug (Luftklappe)	Cable pull (air flap)	Tirette à câble (volet de ventilation)	1	
19	7 236 677 129	Sechskantschraube	Hexagon head screw	Vis six pans	3	M8x16
20	7 462 680 012	Scheibe	Washer	Rondelle	3	A8,4

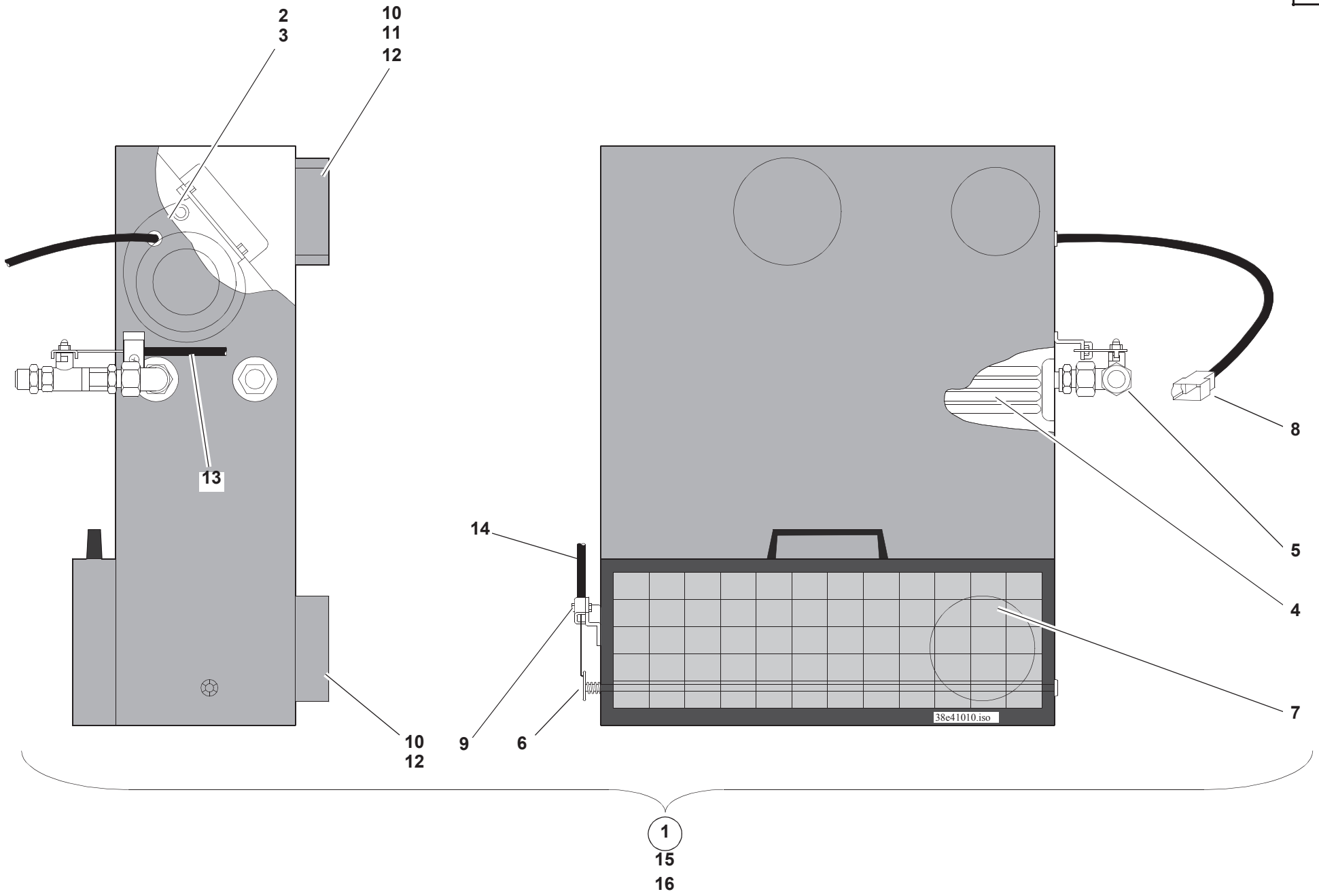
2
3
10
11
12
13
14
8
5
4
7
10
12
9
6
38e41010.iso
1
15
16

Pos. Item Pos.	Teil-Nummer Part no. No. pièce	Bezeichnung	Description	Désignation	Stück Qty. Qté.	Bemerkung Remarks Remarques
		Heizgerät **|➜ 310 56 0180**	**Heater** **|➜ 310 56 0180**	**Chauffage** **|➜ 310 56 0180**		
1	0 38 414 05 02	Heizgerät	Heater	Chauffage	1	
2	0 00 080 37 12	Radialgebläse 3-stufig	3-stage radial fan	Moto-ventilateur radial à 3 vitesses	1	
3	0 00 080 37 13	Widerstand	Resistor	Résistance	1	
4	0 00 080 37 11	Wärmetauscher	Heat exchanger	Radiateur	1	
5	0 00 080 37 15	Wasserventil	Water valve	Clapet à eau	1	
6	0 00 080 37 14	Hebel	Lever	Levier	1	
7	0 00 080 21 87	Filter	Cilter	Filtre	1	
8	0 00 333 10 65	Flachsteckergehäuse 4-polig	4-pole flat plug housing	Boîtier de fiche plate à 4 pôles	1	
9	0 00 080 59 40	Klemmblech	Clamping plate	Tôle de fixation	2	
10	0 00 080 37 37	Stutzen	Connection piece	Tubulure	2	ø100
11	0 00 080 37 38	Stutzen	Connection piece	Tubulure	2	ø80
12	0 00 080 37 39	Plastikspreizniet	Body-bound plastic rivet	Rivet à expansion en matière plastique	2	ø100
13	0 38 410 01 59	Seilzug (Kugelhahn)	Cable pull (ball-type cock)	Tirette à câble (robinet à bille)	1	
14	0 38 410 00 59	Seilzug (Luftklappe)	Cable pull (air flap)	Tirette à câble (volet de ventilation)	1	
15	7 236 677 129	Sechskantschraube	Hexagon head screw	Vis six pans	3	M8x16
16	7 462 680 012	Scheibe	Washer	Rondelle	3	A8,4

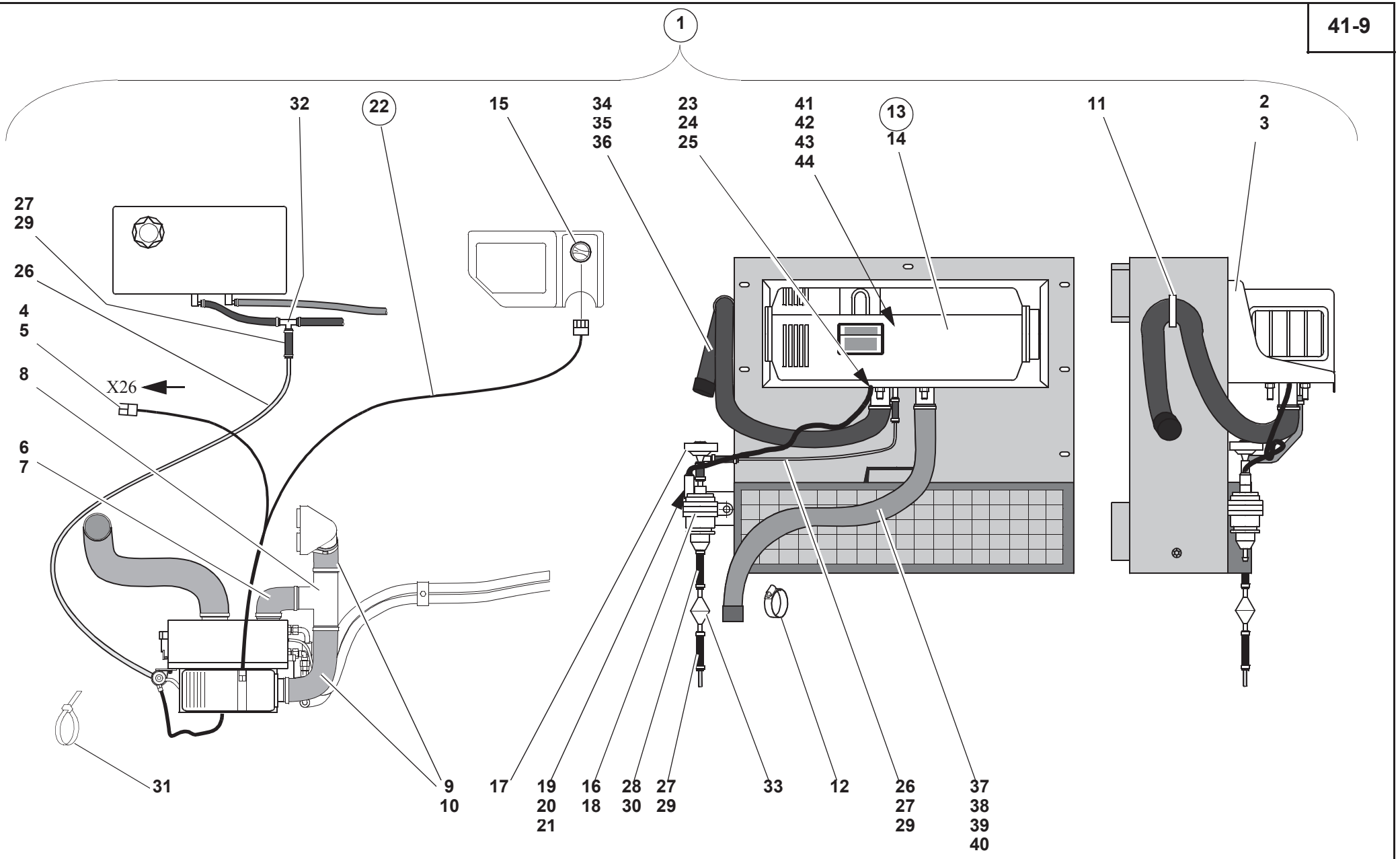
1
32
22
15
34
35
36
23
24
25
41
42
43
44
13
14
11
2
3
27
29
26
4
5
8
X26
6
7
31
9
10
17
19
20
21
16
18
28
30
27
29
33
12
26
27
29
37
38
39
40
S0571162.iso

Pos. Item Pos.	Teil-Nummer Part no. No. pièce	Bezeichnung	Description	Désignation	Stück Qty. Qté.	Bemerkung Remarks Remarques
		Fahrerhaus-Zusatzheizung (Standheizung) ➜| 310 56 0179	**Additional cab heater (night heater) ➜| 310 56 0179**	**Chauffage supplémentaire de la cabine (chauffage auxiliaire) ➜| 310 56 0179**		
1	1 38 000 05 30	Nachrüstsatz Standheizung	Retrofit kit (night heater)	Kit de modification (chauffage auxiliaire)	1	
2	0 00 080 29 68	Deckel (für Standheizung)	Cover (for night heater)	Couvercle (chauffage auxiliaire)	1	
3	0 00 080 29 69	Isoliermatte	Insulating mat	Natte isolante	1	
4	0 00 333 35 11	Flachsteckergehäuse	Flat plug housing	Boîtier à fiche plate	1	
5	7 571 646 042	Flachstecker	Flat plug	Fiche plate	2	
6	1 00 414 53 83	Heizschlauch	Heater hose	Flexible de chauffage	1	NW 60x480 mm
	0 00 414 45 83	Heizschlauch (Meterware)	Heater hose (by the metre)	Flexible de chauffage (au mètre)	n.B.	
7	0 00 993 71 28	Schlauchklemme	Clamp	Collier	2	ø 50-65
8	1 38 410 00 51	Rohrstuzen	Connection piece	Tubulure	1	
9	1 00 414 52 83	Heizschlauch	Heater hose	Flexible de chauffage	2	NW 80x300 mm
	0 00 414 48 83	Heizschlauch (Meterware)	Heater hose (by the metre)	Flexible de chauffage (au mètre)	n.B.	
10	0 00 993 72 28	Schlauchklemme	Clamp	Collier	2	ø 68-85
11	0 00 993 05 31	Rohrschelle	Clamp	Collier	1	ø 27
12	0 00 993 73 29	Schelle	Clamp	Collier	1	ø 16-25
13	0 38 414 01 02	Heizgerät	Heater	Chauffage	1	
14	0 00 333 02 81	Dichtung	Seal	Joint	1	
15	0 00 080 29 57	Bedienelement	Control	Commande	1	
16	0 00 080 29 58	Dosierpumpe	Metering pump	Pompe de dosage	1	
17	0 00 080 29 59	Dämpfer	Damper	Amortisseur	1	
18	0 00 993 24 51	Schelle	Clamp	Collier	1	ø 35
19	0 00 333 99 65	Steckhülsengehäuse	Socket housing	Boîtier de prise de courant	1	
20	0 00 080 29 60	Kontaktfeder	Contact spring	Ressort de contact	2	
21	0 00 080 29 61	Schutzkappe	Protective cap	Capuchon protecteur	1	
22	0 00 080 29 62	Kabelbaum	Wiring harness	Faisceau de câbles	1	
23	0 00 333 00 66	Steckhülsengehäuse	Socket housing	Boîtier de prise de courant	1	
24	7 571 646 012	Flachstecker	Flat plug	Fiche plate	2	
25	7 571 646 002	Flachstecker	Flat plug	Fiche plate	6	
26	0 00 414 00 49	Brennstoffschlauch (Meterware)	Fuel hose (by the metre)	Flexible de combustible (au mètre)	n.B.	5x2
27	0 00 414 01 49	Schlauchstück	Hose	Flexible	4	10,5x4,5x50 mm
28	0 00 414 02 49	Schlauchstück	Hose	Flexible	2	13,5x7,5x60 mm
29	0 00 993 08 29	Schlauchschelle	Clamp	Collier	8	ø 10
30	0 00 993 00 29	Schlauchschelle	Clamp	Collier	4	ø 12

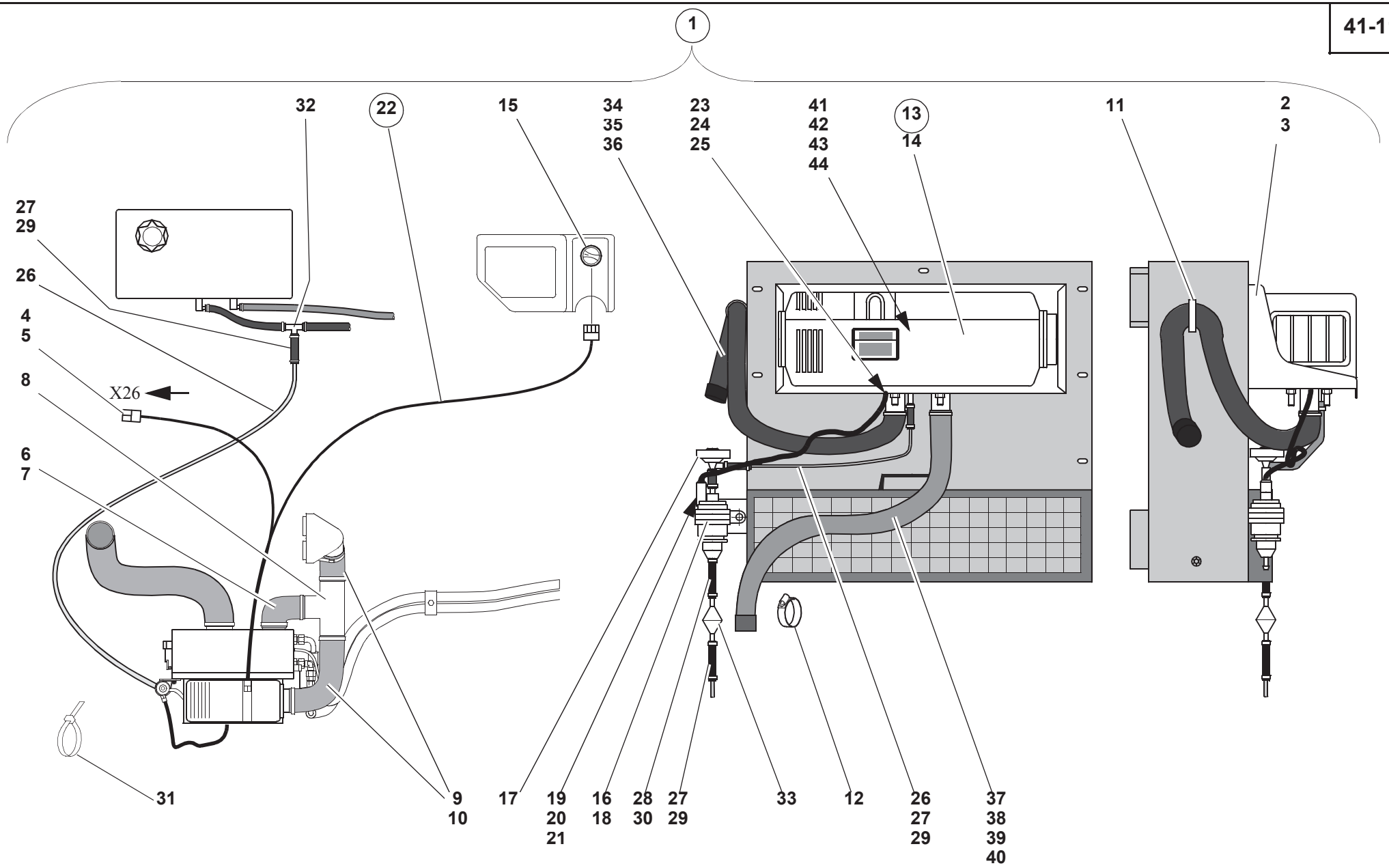
1
32
22
15
34
35
36
23
24
25
41
42
43
44
13
14
11
2
3
27
29
26
4
5
8
X26
6
7
31
9
10
17
19
20
21
16
18
28
30
27
29
33
12
26
27
29
37
38
39
40
S0571162.iso

Pos. Item Pos.	Teil-Nummer Part no. No. pièce	Bezeichnung	Description	Désignation	Stück Qty. Qté.	Bemerkung Remarks Remarques
31	0 00 993 13 15	Kabelbinder	Cable strap	Bande à câbles	1-10	
32	0 00 080 29 63	Brennstoffverteiler	Fuel distributor	Distributeur de combustible	1	
33	0 00 414 04 14	Kraftstoffilter	Fuel filter	Filtre à carburant	1	
34	0 00 080 29 64	Flex. Rohr (Meterware)	Flexible pipe (by the metre)	Tuyau flexible (au mètre)	n.B.	ø 22
35	0 00 080 29 65	Schutzkappe	Protective cap	Capuchon protecteur	1	
36	0 00 993 05 28	Schlauchschelle	Clamp	Collier	1	ø 20-27
37	0 00 080 29 66	Flex. Rohr	Flexible pipe	Tuyau flexible	1	26x22x800 mm
38	0 00 080 29 67	Schutzkappe	Protective cap	Capuchon protecteur	1	
39	0 00 993 25 51	Rohrschelle	Clamp	Collier	1	ø 24-26
40	0 00 993 26 51	Rohrschelle	Clamp	Collier	1	ø 25
		Einzelteile – Heizgerät	**Heater: component parts**	**Chauffage : pièces constitutives**		
41	0 00 080 29 53	Steuergerät	Control unit	Appareil de commande	1	
42	0 00 080 29 54	Temperaturbegrenzer	Thermostat	Thermostat	1	
43	0 00 080 29 55	Flammwächter	Automatic flame guard	Contrôleur de flammes	1	
44	0 00 080 29 56	Glühstift	Sheathed-element heater plug	Bougie de préchauffage à fourreau	1	

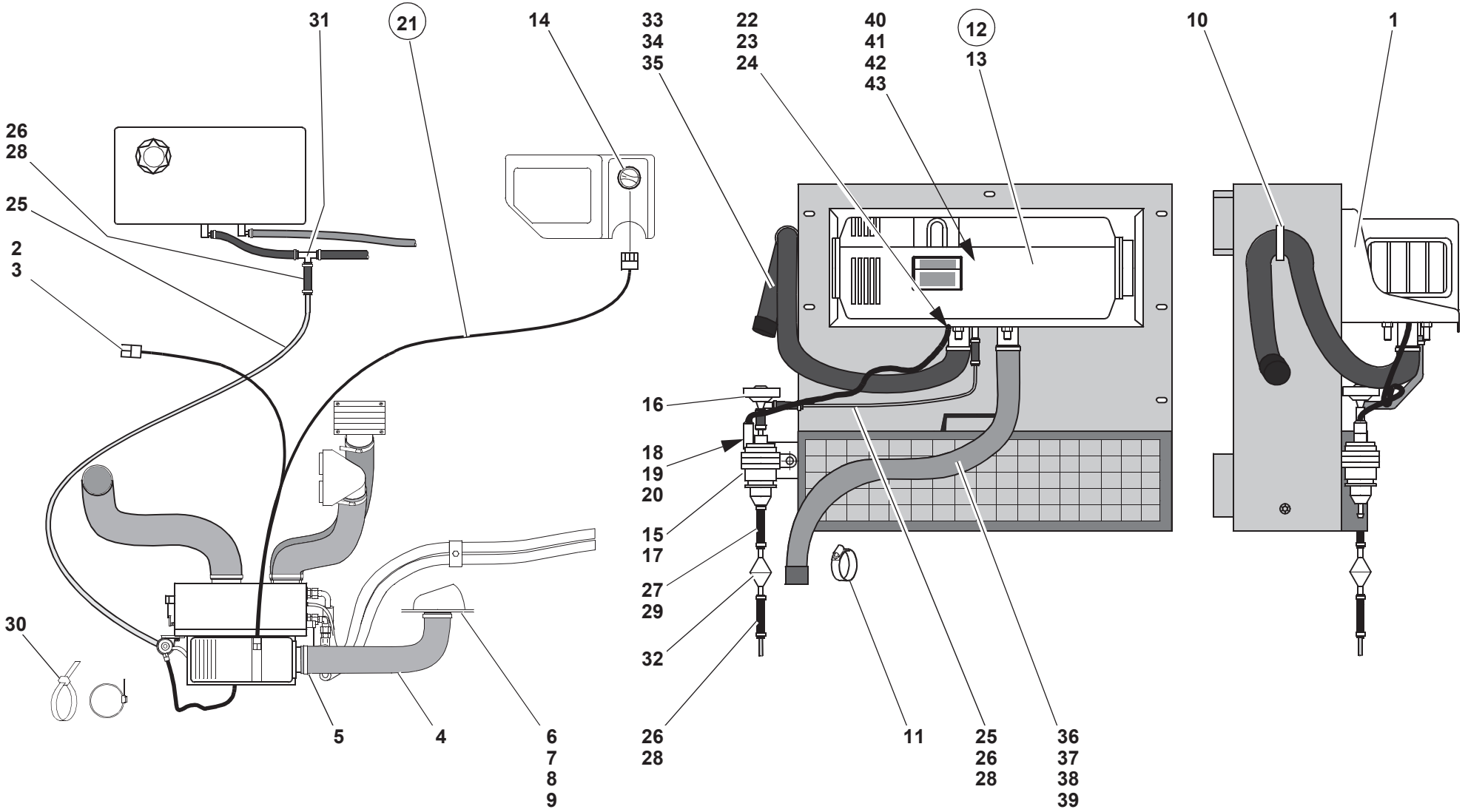

300e4101.iso

Pos. Item Pos.	Teil-Nummer Part no. No. pièce	Bezeichnung	Description	Désignation	Stück Qty. Qté.	Bemerkung Remarks Remarques
		Fahrerhaus-Zusatzheizung (Standheizung) |➔ 310 56 0180	**Additional cab heater (night heater) |➔ 310 56 0180**	**Chauffage supplémentaire de la cabine (chauffage auxiliaire) |➔ 310 56 0180**		
1	0 39 414 00 28	Konsole	Console	Console	1	
2	0 00 333 35 11	Flachsteckergehäuse	Flat plug housing	Boîtier à fiche plate	1	
3	7 578 646 012	Flachstecker	Flat plug	Fiche plate	2	
4	0 00 414 58 83	Heizschlauch	Heater hose	Flexible de chauffage	1	NW 60x580 mm
	0 00 414 45 83	Heizschlauch	Heater hose	Flexible de chauffage		
5	0 00 993 71 28	Schlauchklemme	Clamp	Collier	2	ø 50-65
6	0 00 414 24 98	Luftdüse	Air vent	Buse d'air	2	
7	7 272 671 130	Blechschraube	Sheet-metal screw	Vis à tôle	3	ø4x40
8	0 00 993 17 74	Distanzrohr	Spacer tube	Douille d'écartement	3	
9	7 403 677 703	Sechskantmutter	Hexagon nut	Ecrou six pans	3	
10	0 00 993 05 31	Rohrschelle	Clamp	Collier	1	ø 27
11	0 00 993 73 29	Schelle	Clamp	Collier	1	ø 16-25
12	0 38 414 01 02	Heizgerät	Heater	Chauffage	1	
13	0 00 333 02 81	Dichtung	Seal	Joint	1	
14	0 00 080 29 57	Bedienelement	Control	Commande	1	
15	0 00 080 29 58	Dosierpumpe	Metering pump	Pompe de dosage	1	
16	0 00 080 29 59	Dämpfer	Damper	Amortisseur	1	
17	0 00 993 24 51	Schelle	Clamp	Collier	1	ø 35
18	0 00 333 99 65	Steckhülsengehäuse	Socket housing	Boîtier de prise de courant	1	
19	0 00 080 29 60	Kontaktfeder	Contact spring	Ressort de contact	2	
20	0 00 080 29 61	Schutzkappe	Protective cap	Capuchon protecteur	1	
21	0 00 080 29 62	Kabelbaum	Wiring harness	Faisceau de câbles	1	
22	0 00 333 00 66	Steckhülsengehäuse	Socket housing	Boîtier de prise de courant	1	
23	7 571 646 012	Flachstecker	Flat plug	Fiche plate	2	
24	7 571 646 002	Flachstecker	Flat plug	Fiche plate	6	
25	0 00 414 00 49	Brennstoffschlauch	Fuel hose	Flexible de combustible	n.B.	5x2
26	0 00 414 01 49	Schlauchstück	Hose	Flexible	4	10,5x4,5x50 mm
27	0 00 414 02 49	Schlauchstück	Hose	Flexible	2	13,5x7,5x60 mm
28	0 00 993 08 29	Schlauchschelle	Clamp	Collier	8	ø 10
29	0 00 993 00 29	Schlauchschelle	Clamp	Collier	4	ø 12
30	0 00 993 13 15	Kabelbinder	Cable strap	Bande à câbles	1-10	

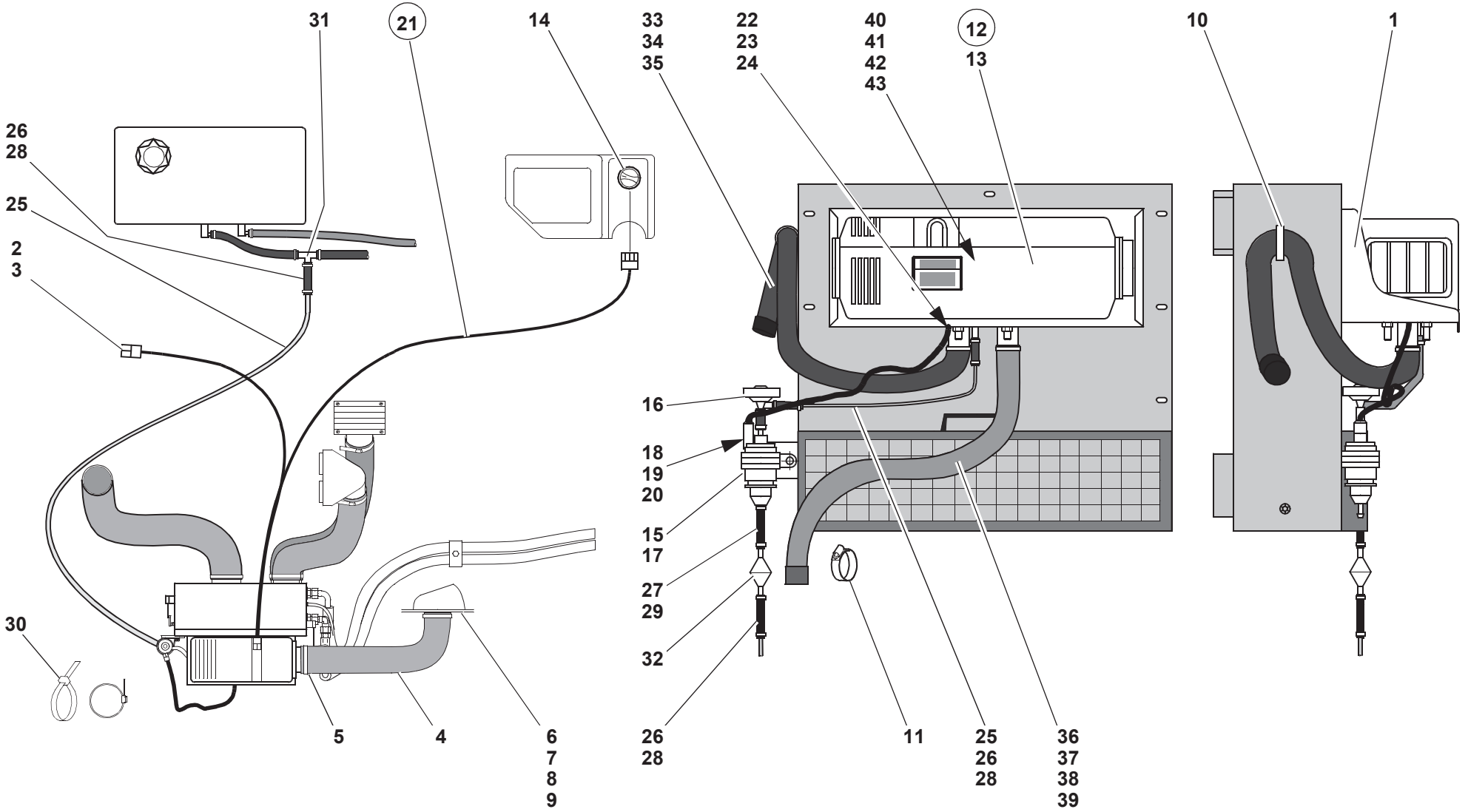

300e4101.iso

Pos. Item Pos.	Teil-Nummer Part no. No. pièce	Bezeichnung	Description	Désignation	Stück Qty. Qté.	Bemerkung Remarks Remarques
31	0 00 080 29 63	Brennstoffverteiler	Fuel distributor	Distributeur de combustible	1	
32	0 00 414 04 14	Kraftstoffilter	Fuel filter	Filtre à carburant	1	
33	0 00 080 29 64	Flex. Rohr	Flexible pipe	Tuyau flexible	n.B.	ø 22
34	0 00 080 29 65	Schutzkappe	Protective cap	Capuchon protecteur	1	
35	0 00 993 05 28	Schlauchschelle	Clamp	Collier	1	ø 20-27
36	0 00 080 29 66	Flex. Rohr	Flexible pipe	Tuyau flexible	1	26x22x800 mm
37	0 00 080 29 67	Schutzkappe	Protective cap	Capuchon protecteur	1	
38	0 00 993 25 51	Rohrschelle	Clamp	Collier	1	ø 24-26
39	0 00 993 26 51	Rohrschelle	Clamp	Collier	1	ø 25
	0 38 000 25 30	Nachrüstsatz Standheizung	Retrofit kit (night heater)	Kit de rééquipement (chauffage auxiliaire)	1	
		Heizgerät – Einzelteile	**Heater – component parts**	**Chauffage – pièces constitutives**		
40	0 00 080 29 53	Steuergerät	Control unit	Appareil de commande	1	
41	0 00 080 29 54	Temperaturbegrenzer	Thermostat	Thermostat	1	
42	0 00 080 29 55	Flammwächter	Automatic flame guard	Contrôleur de flammes	1	
43	0 00 080 29 56	Glühstift	Sheathed-element heater plug	Bougie de préchauffage à fourreau	1	

Gruppe

Ladeschaufeln

Ladeschaufel
Greiferschaufel

Group

Buckets

Bucket
Multipurpose bucket

Groupe 41/3

Godets

Godet
Poly-godet

Gruppe

Ladeschaufeln

Ladeschaufel
Greiferschaufel

Group

Buckets

Bucket
Multipurpose bucket

Groupe 41/3

Godets

Godet
Poly-godet

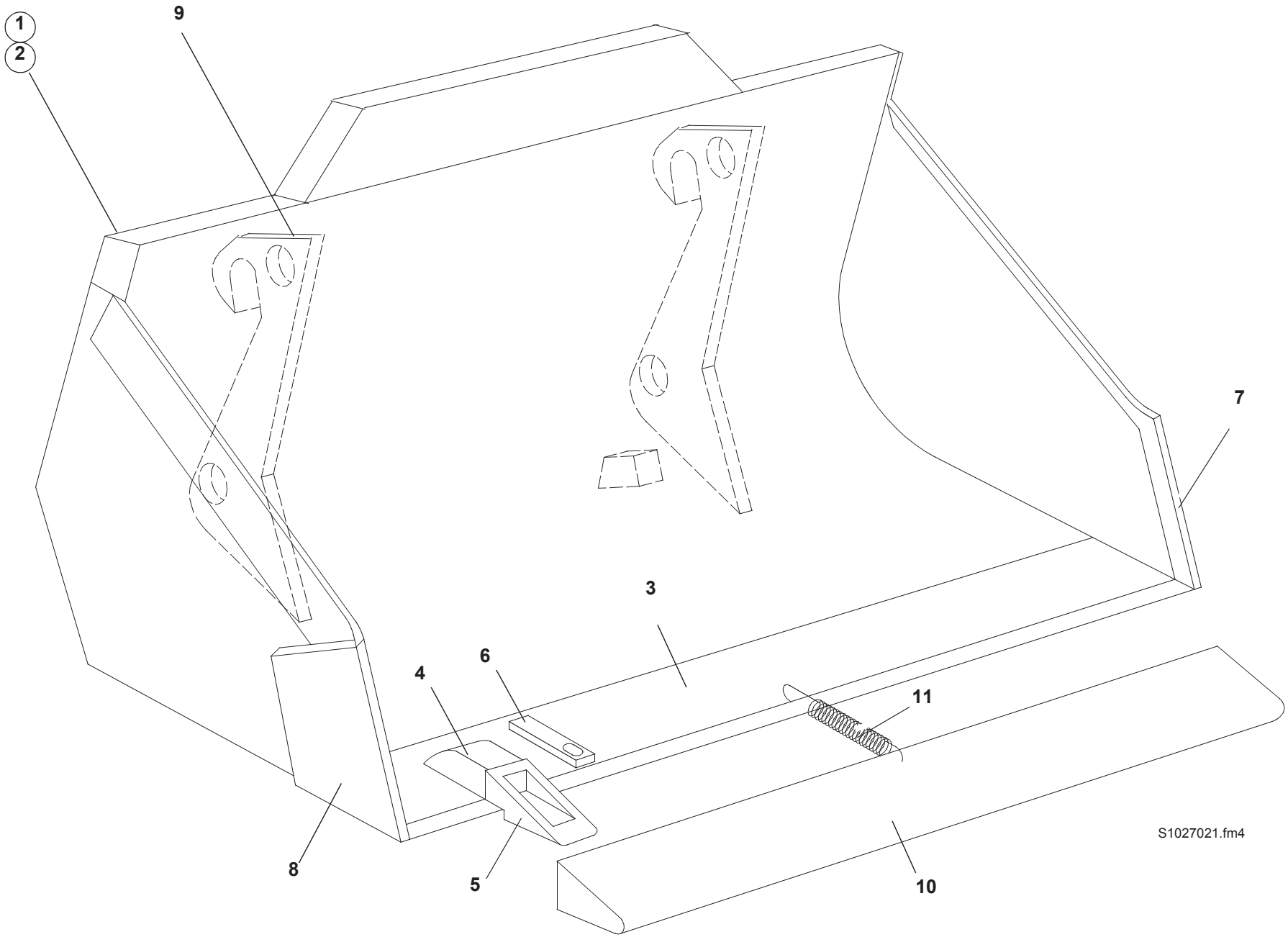
1
2
9
7
3
6
4
11
8
5
10
S1027021.fm4

Pos. Item Pos.	Teil-Nummer Part no. No. pièce	Bezeichnung	Description	Désignation	Stück Qty. Qté.	Bemerkung Remarks Remarques
		Ladeschaufel	**Bucket**	**Godet**		
1	01369-01	Ladeschaufel (mit Zähnen)	Bucket (with teeth)	Godet (avec dents)	1	1850
2	01369-02	Ladeschaufel (ohne Zähne)	Bucket (without teeth)	Godet (sans dents)	1	1850
3	1 38 416 03 97	Schar lang	Bucket blade (long)	Lame de godet (longue)	1	
4	0 60 416 00 55	Hülse für Zähne	Sleeve for teeth	Douille pour dents	6	
5	0 60 416 00 98	Zahn	Tooth	Dent	6	
6	1 60 416 00 22	Sicherung für Zähne	Fishplate for teeth	Attache pour dents	6	⊗
7	1 37 416 00 31	Seitenschneide kurz	Bucket side blade (short)	Lame de godet latérale (courte)	1	**R**
8	1 37 416 01 31	Seitenschneide kurz	Bucket side blade (short)	Lame de godet latérale (courte)	1	**L**
9	1 38 416 05 44	Aufhängung	Mounting bracket	Logement	2	
10	0 38 410 14 73	Schutzvorrichtung	Tooth guard	Protection de dents	1	
11	0 00 992 76 01	Zugfeder	Tension spring	Ressort rappel	1	

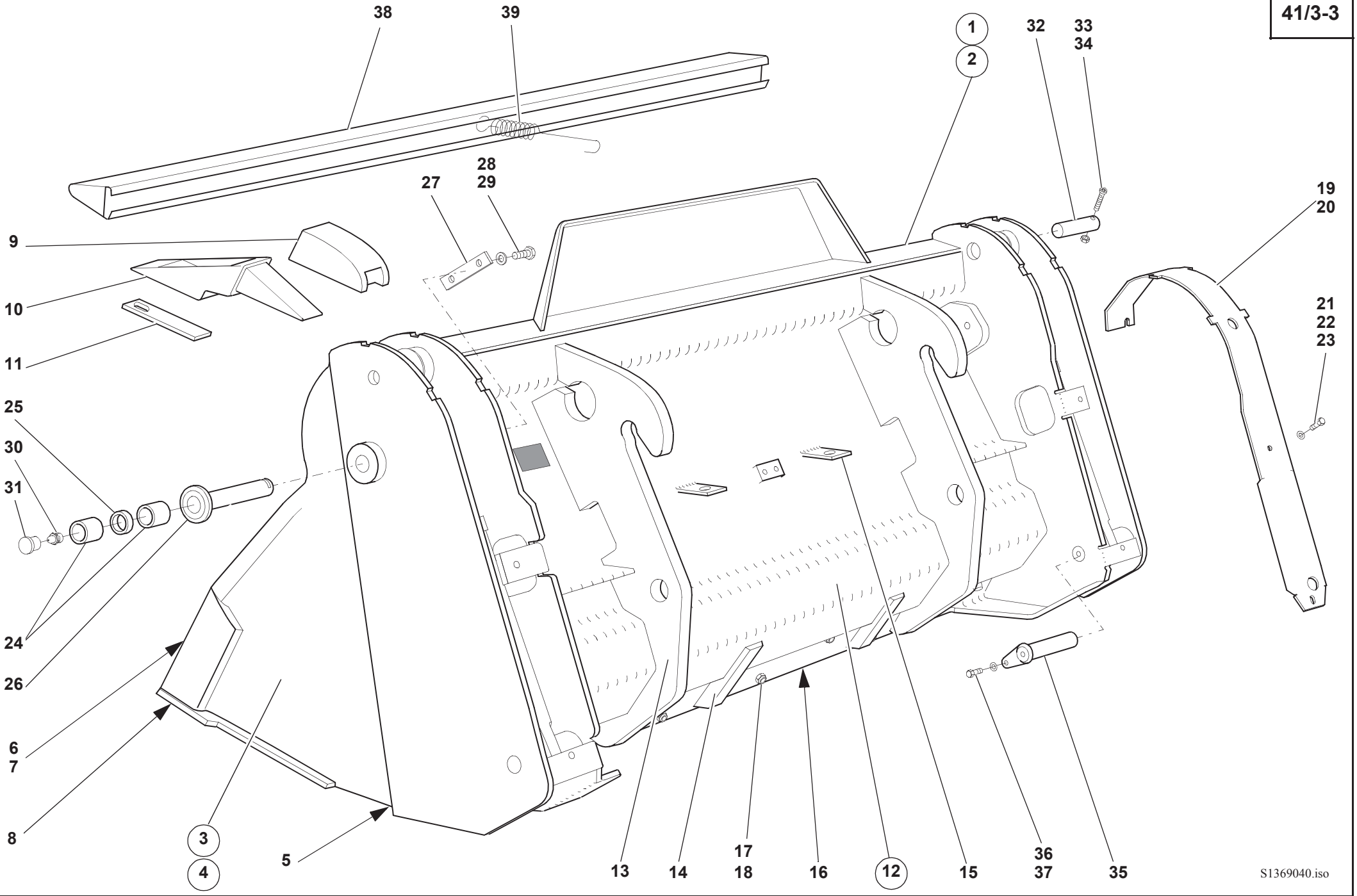
38
39
1
2
32
33
34
28
29
27
19
20
9
10
11
21
22
23
25
30
31
24
26
6
7
8
3
4
5
13
14
17
18
16
12
15
36
37
35
S1369040.iso

Pos. Item Pos.	Teil-Nummer Part no. No. pièce	Bezeichnung	Description	Désignation	Stück Qty. Qté.	Bemerkung Remarks Remarques
		Greiferschaufel	**Multipurpose bucket**	**Poly-godet**		
1	01369-04	Greiferschaufel (mit Zähnen)	Multipurpose bucket (with teeth)	Poly-godet (avec dents)	1	1850 mm
2	01369-05	Greiferschaufel (ohne Zähne)	Multipurpose bucket (without teeth)	Poly-godet (sans dents)	1	1850 mm
3	1 38 410 07 27	Schaufelteil (mit Zähnen)	Front bucket element (with teeth)	Elément de godet (avec dents)	1	**V**
4	1 38 410 08 27	Schaufelteil (ohne Zähne)	Front bucket element (without teeth)	Elément de godet (sans dents)	1	**V**
5	1 38 416 01 97	Schar für Schaufelteil	Bucket blade for bucket element	Lame de godet pour élément de godet	1	
6	1 38 416 02 31	Seitenschneide	Bucket side blade	Lame de godet latérale	1	**L**
7	1 38 416 03 31	Seitenschneide	Bucket side blade	Lame de godet latérale	1	**R**
8	1 38 416 03 97	Schar lang	Bucket blade (long)	Lame de godet (longue)	1	
9	0 60 416 00 55	Hülse	Sleeve	Douille	6	
10	0 60 416 00 98	Zahn	Tooth	Dent	6	
11	1 60 416 00 22	Sicherung	Fishplate	Attache	6	⊗
12	1 38 410 09 27	Schaufelteil hinten	Rear bucket element	Elément de godet AR	1	
13	1 38 416 04 44	Aufhängung	Mounting bracket	Logement	2	
14	1 38 416 04 58	Anschlag	Limit stop	Butée	2	
15	1 38 416 06 40	Halter für Schnellkupplung	Bracket for quick coupler	Support pour raccord rapide	2	
16	0 38 416 02 97	Schar für Schaufelteil hinten	Bucket blade for rear bucket element	Lame de godet pour élément de godet AR	1	
17	7 255 677 506	Senkschraube mit Innensechskant	Countersunk hexagon socket screw	Vis six pans creux à tête conique	11	M 12x45
18	7 405 677 009	Sechskantmutter	Hexagon nut	Ecrou six pans	11	M12
		Abdeckblech für Hubzylinder	**Cover plate for lift ram**	**Tôle de recouvrement pour vérin de levage**		
19	1 38 416 25 34	Abdeckblech	Cover plate	Tôle de recouvrement	1	**L**
20	1 38 416 26 34	Abdeckblech	Cover plate	Tôle de recouvrement	1	**R**
21	7 236 677 921	Sechskantschraube	Hexagon head screw	Vis six pans	6	M 10x16
22	0 00 992 35 28	Federring	Spring washer	Rondelle ressort	6	10
23	7 451 680 112	Scheibe	Washer	Rondelle	6	10,5
		Bei Ersatzteilbestellung Typ-Nr. auf dem Typenschild beachten !	State model number on type label for all spare parts orders!	Indiquer le numéro de modèle sur la plaque signalétique pour toute commande de pièces détachées !		

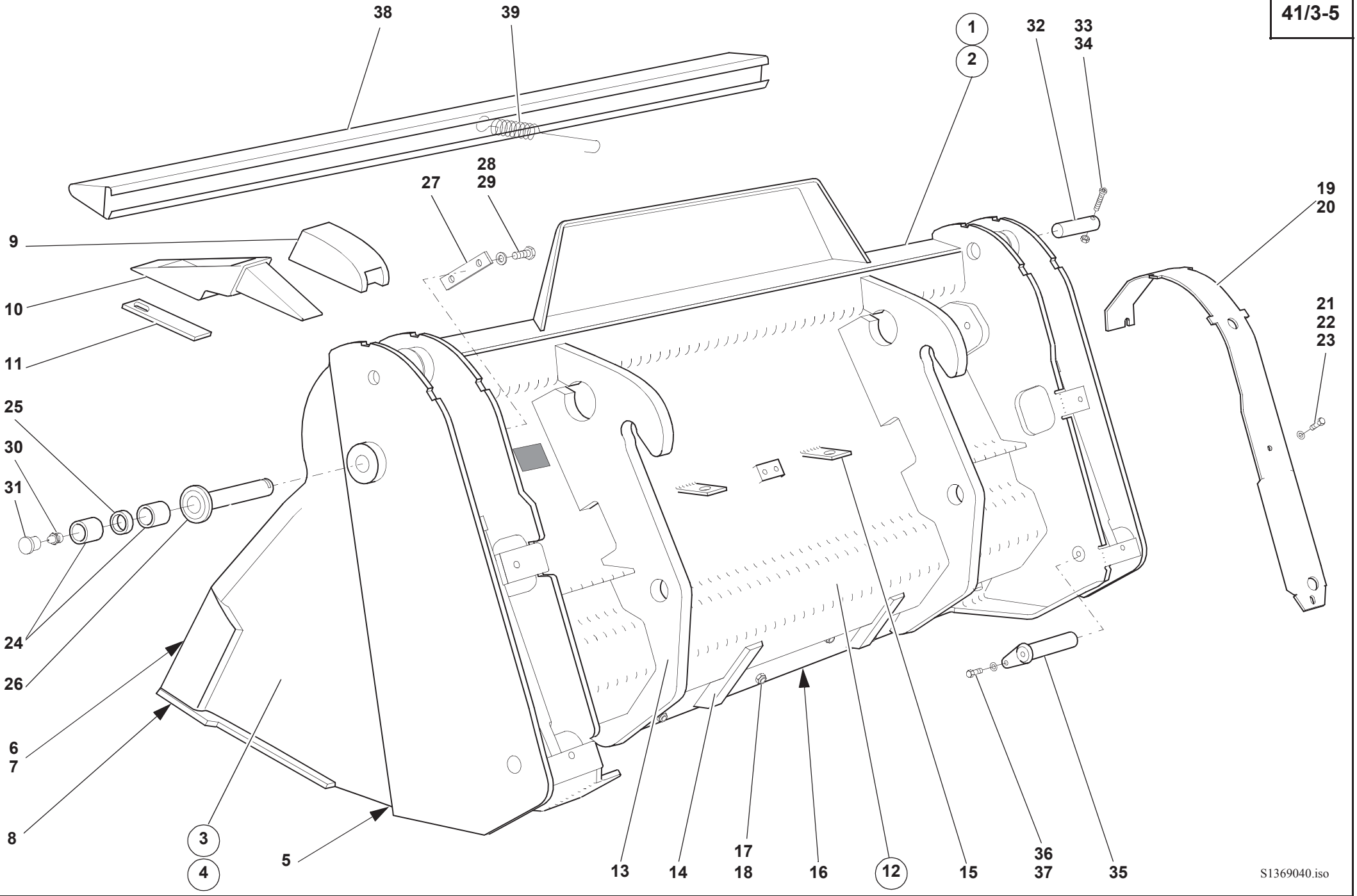
38
39
1
2
32
33
34
28
29
27
19
20
9
10
11
21
22
23
25
30
31
24
26
6
7
8
3
4
5
13
14
17
18
16
12
15
36
37
35
S1369040.iso

Pos. Item Pos.	Teil-Nummer Part no. No. pièce	Bezeichnung	Description	Désignation	Stück Qty. Qté.	Bemerkung Remarks Remarques
		Befestigung Schaufelteil vorn mit Schaufelteil hinten	**Attachment of front and rear bucket elements**	**Fixation élément de godet AV avec élément de godet AR**		
24	1 00 994 48 54	Lagerbuchse	Bearing bushing	Douille de palier	4	
25	1 38 416 01 50	Distanzbuchse	Spacer bushing	Douille d'écartement	2	
26	1 38 410 04 93	Bolzen	Pin	Axe	2	
27	1 38 416 00 22	Sicherung	Lock	Arrêt	2	
28	7 236 677 921	Sechskantschraube	Hexagon head screw	Vis six pans	4	M 10x16
29	7 451 680 112	Scheibe	Washer	Rondelle	4	10,5
30	7 761 675 404	Schmiernippel	Grease nipple	Graisseur	2	A M 10x1
31	0 00 996 31 51	Schutzkappe	Protective cap	Capuchon protecteur	2	A
		Befestigung Hubzylinder oben	**Attachment of lift ram (upper part)**	**Fixation de vérin de levage (partie sup.)**		
32	1 38 416 06 93	Bolzen	Pin	Axe	2	
33	7 252 677 053	Zylinderschraube	Cheese-head screw	Vis à tête cylindrique	2	M 8x60
34	7 405 677 005	Sechskantmutter	Hexagon nut	Ecrou six pans	2	M 8 DIN 985
		Befestigung Hubzylinder unten	**Attachment of lift ram (lower part)**	**Fixation de vérin de levage (partie inf.)**		
35	1 38 410 05 93	Zsb. Bolzen	Pin assy	Ens axe	2	
36	7 236 677 921	Sechskantschraube	Hexagon head screw	Vis six pans	2	M 10x16
37	7 451 680 112	Scheibe	Washer	Rondelle	2	10,5
		Schutzvorrichtung	**Tooth guard**	**Protection de dents**		
38	0 38 410 14 73	Schutzvorrichtung	Tooth guard	Protection de dents	1	
39	0 00 992 76 01	Zugfeder	Tension spring	Ressort rappel	1	

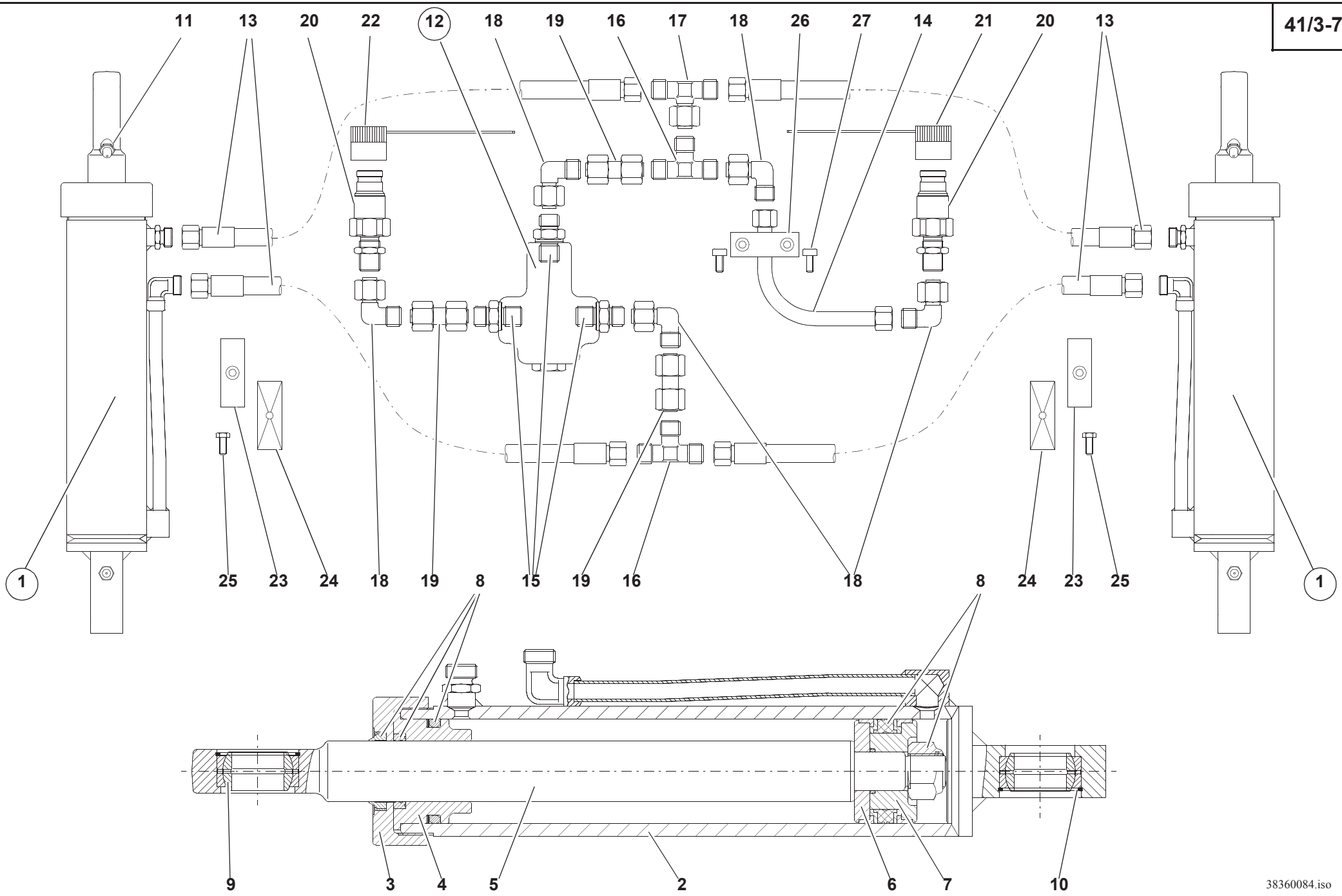
11
13
20
22
12
18
19
16
17
18
26
27
14
21
20
13
1
25
23
24
18
19
8
15
19
16
18
8
24
23
25
1
9
3
4
5
2
6
7
10
38360084.iso

Pos. Item Pos.	Teil-Nummer Part no. No. pièce	Bezeichnung	Description	Désignation	Stück Qty. Qté.	Bemerkung Remarks Remarques
		Hydr. Installation Greiferschaufel	**Multipurpose bucket: hydr. installation**	**Poly-godet : installation hydraulique**		
		Ausführung A:	**Version A:**	**Version A :**		
		Geschraubter Deckel am Hubzylinder	Screwed cover on lift ram	Couvercle vissé sur vérin de levage		
1	1 38 360 08 42	Hubzylinder	Lift ram	Vérin de levage	2	
2	1 38 360 10 42	Zylinder	Ram	Vérin	1	
3	1 64 361 09 25	Deckel	Cover	Couvercle	1	
4	1 64 361 10 25	Deckel	Cover	Couvercle	1	
5	1 38 361 03 67	Kolbenstange	Piston rod	Tige de piston	1	
6	1 64 361 08 68	Kolbenhälfte	Piston rod	Tige de piston	1	
7	1 14 361 07 68	Kolbenhälfte	Piston half	Moitié de piston	1	
8	0 00 080 15 61	Dichtungssatz	Sealing kit	Jeu de joints	1	⌀
9	0 00 994 01 37	Gelenklager	Pivoting bearing	Appui mobile libre	2	
10	0 00 992 12 29	Sicherungsring	Circlip	Circlip	2	⌀ SB 474
11	7 761 675 404	Schmiernippel	Grease nipple	Graisseur	3	M 10x1
12	0 00 361 67 89	Druckbegrenzungsventil	Pressure relief valve	Limiteur de pression	1	⚠ ⌀ 230 bar
13	0 00 365 43 05	Schlauchleitung	Flexible line	Conduite flexible	4	
14	1 38 360 25 91	Rohrleitung	Pipe line	Conduite	1	ø 12x1,5x200mm
15	0 00 363 66 49	Verschraubung	Screw connection	Raccord vissé	3	G 12-L/ M 18x1,5
16	0 00 363 10 16	Verschraubung	Screw connection	Raccord vissé	2	T 12-L
17	0 00 363 75 49	Verschraubung	Screw connection	Raccord vissé	1	ET 12-L
18	0 00 363 78 15	Verschraubung	Screw connection	Raccord vissé	5	EW 12-L
19	0 00 363 64 65	Verschraubung	Screw connection	Raccord vissé	3	GVO 12-L
20	0 00 363 06 67	Kupplungsstecker	Coupling plug	Raccord mâle	2	BG 2 M 18x1,5
21	0 00 996 19 52	Staubkappe (blau)	Dust cap (blue)	Cache-poussière (bleu)	1	BG 2
22	0 00 996 17 52	Staubkappe (rot)	Dust cap (red)	Cache-poussière (rouge)	1	BG 2
23	0 00 993 30 50	Doppelschelle	Double clamp	Collier double	2	ø 18/18
24	0 00 993 05 85	Deckplatte	Cover plate	Plaque de recouvrement	2	
25	7 236 677 136	Sechskantschraube	Hexagon head screw	Vis six pans	2	M 8x35
26	0 00 993 81 50	Schelle	Clamp	Collier	1	ø 12
27	7 252 677 032	Zylinderschraube	Hexagon socket screw	Vis à six pans creux	2	M 6x20

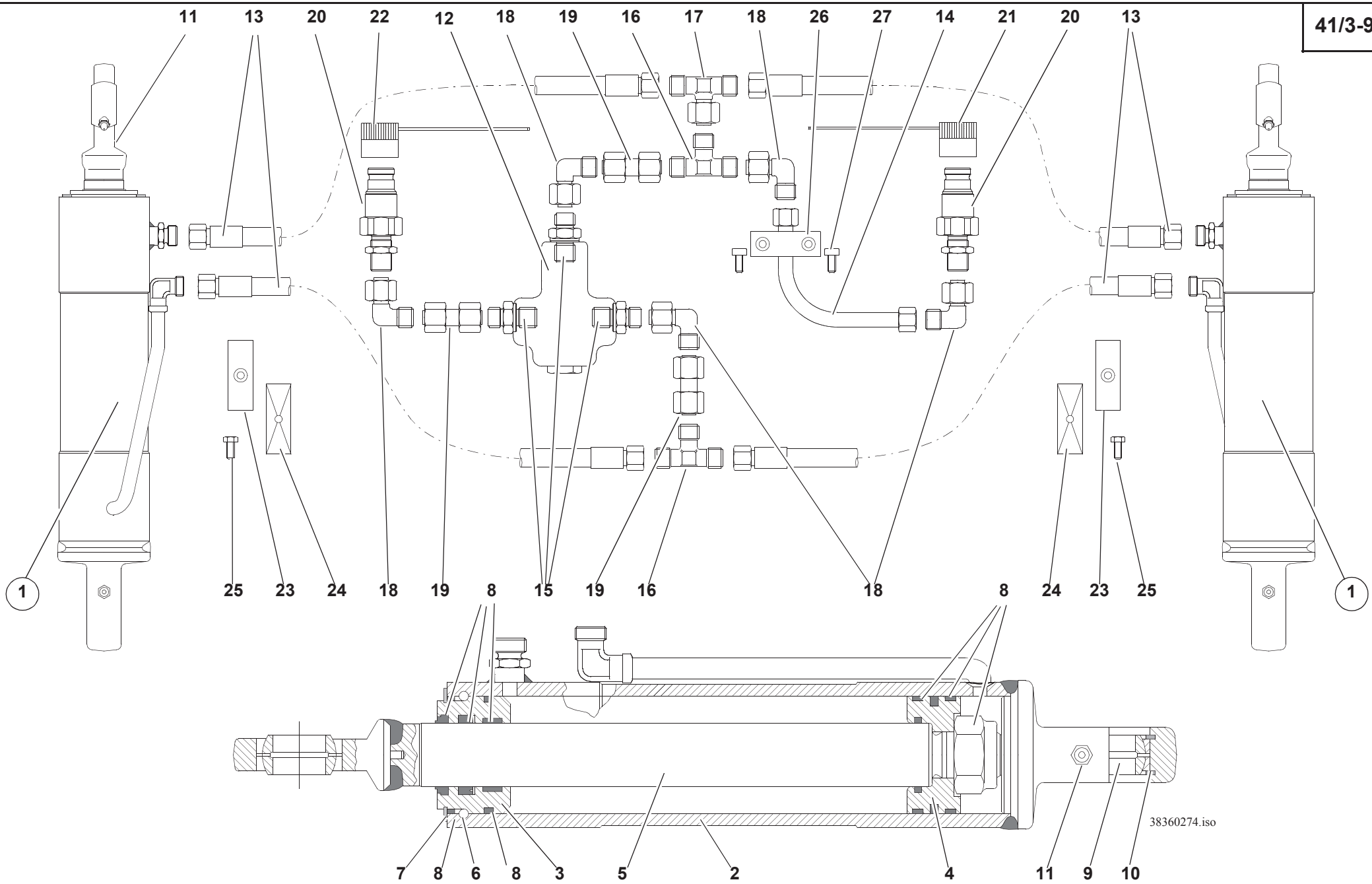
11 13 20 22 12 18 19 16 17 18 26 27 14 21 20 13
1 25 23 24 18 19 8 15 19 16 18 8 24 23 25 1
7 8 6 8 3 5 2 4 11 9 10
38360274.iso

Pos. Item Pos.	Teil-Nummer Part no. No. pièce	Bezeichnung	Description	Désignation	Stück Qty. Qté.	Bemerkung Remarks Remarques
		Hydr. Installation Greiferschaufel **Ausführung B:** Führungsbuchse mit Einziehsprengring am Hubzylinder	**Multipurpose bucket: hydr. installation** **Version B:** Guide bushing with insertion snap ring on lift ram	**Poly-godet : installation hydraulique** **Version B :** Douille de guidage avec anneau élastique enfichable sur le vérin de levage		
1	0 38 360 27 42	Hubzylinder	Lift ram	Vérin de levage	2	
2	0 00 080 37 19	Zylinder	Ram	Vérin	1	
3	0 00 080 37 17	Führungsbuchse	Guide bushing	Douille de guidage	1	
4	0 00 080 37 16	Kolben	Piston	Piston	1	
5	0 00 080 37 18	Kolbenstange	Piston rod	Tige de piston	1	
6	0 00 080 37 20	Einziehsprengring	Insertion snap ring	Anneau élastique enfichable	1	
7	7 492 682 060	Sicherungsring	Circlip	Circlip	1	
8	0 00 080 37 21	Dichtungssatz	Sealing kit	Jeu de joints	1	
9	0 00 994 01 37	Gelenklager	Pivoting bearing	Appui mobile libre	1	
10	7 491 682 047	Sicherungsring	Circlip	Circlip	2	SB 474
11	7 761 675 404	Schmiernippel	Grease nipple	Graisseur	3	M 10x1
12	0 00 361 67 84	Druckbegrenzungsventil	Pressure relief valve	Limiteur de pression	1	210 bar
13	0 00 365 43 05	Schlauchleitung	Flexible line	Conduite flexible	4	
14	1 38 360 25 91	Rohrleitung	Pipe line	Conduite	1	ø 12x1,5x200 mm
15	0 00 363 66 49	Verschraubung	Screw connection	Raccord vissé	3	G 12-L/ M 18x1,5
16	0 00 363 10 16	Verschraubung	Screw connection	Raccord vissé	2	T 12-L
17	0 00 363 75 49	Verschraubung	Screw connection	Raccord vissé	1	ET 12-L
18	0 00 363 78 15	Verschraubung	Screw connection	Raccord vissé	5	EW 12-L
19	0 00 363 64 65	Verschraubung	Screw connection	Raccord vissé	3	GZ 12-L
20	0 00 363 06 67	Kupplungsstecker	Coupling plug	Raccord mâle	2	BG 2 M 18x1,5
21	0 00 996 19 52	Staubkappe (blau)	Dust cap (blue)	Cache-poussière (bleu)	1	BG 2
22	0 00 996 17 52	Staubkappe (rot)	Dust cap (red)	Cache-poussière (rouge)	1	BG 2
23	0 00 993 30 50	Doppelschelle	Double clamp	Collier double	2	ø 18/18
24	0 00 993 05 85	Deckplatte	Cover plate	Plaque de recouvrement	2	
25	7 236 677 136	Sechskantschraube	Hexagon head screw	Vis six pans	2	M 8x35
26	0 00 993 81 50	Schelle	Clamp	Collier	1	ø 12
27	7 252 677 034	Zylinderschraube	Cheese-head screw	Vis à tête cylindrique	2	M 6x25

Gruppe
Stapeleinrichtung

Group
Pallet forks

Groupe
Porte-palette

Gruppe
Stapeleinrichtung

Group
Pallet forks

Groupe
Porte-palette

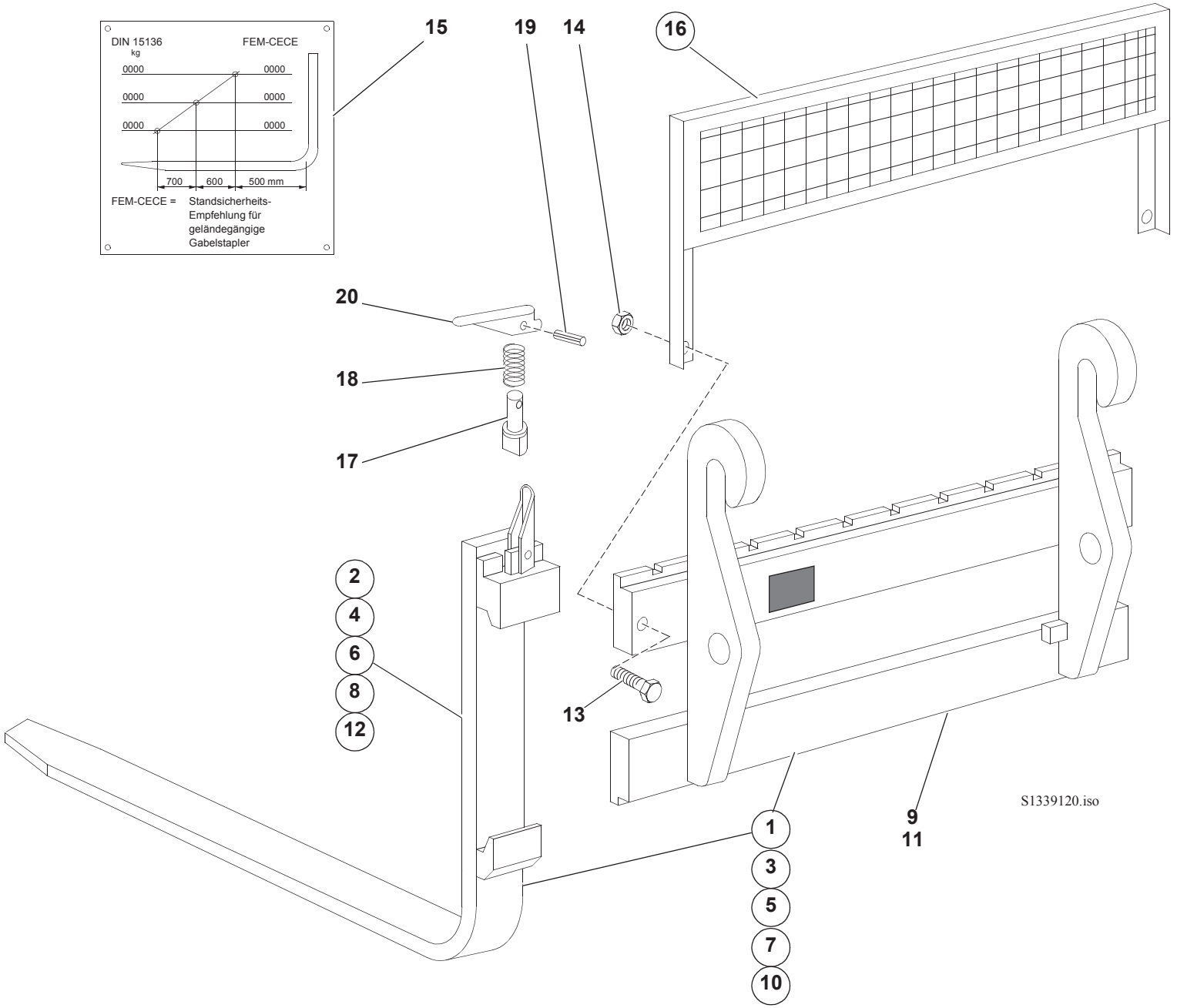
DIN 15136
kg
FEM-CECE
0000
0000
0000
0000
0000
0000
700
600
500 mm
FEM-CECE = Standsicherheits-Empfehlung für geländegängige Gabelstapler
15
19
14
16
20
18
17
2
4
6
8
12
13
1
3
5
7
10
9
11
S1339120.iso

Pos. Item Pos.	Teil-Nummer Part no. No. pièce	Bezeichnung	Description	Désignation	Stück Qty. Qté.	Bemerkung Remarks Remarques
		Stapeleinrichtung	**Pallet forks**	**Porte-palette**		
1	01369-03	Stapeleinrichtung	Pallet forks	Porte-palette	1	
2	0 38 416 00 98	Gabelzinken	Fork arms	Fourches	2	1000 mm
3	01369-09	Stapeleinrichtung	Pallet forks	Porte-palette	1	
4	0 38 416 01 98	Gabelzinken	Fork arms	Fourches	2	1200 mm
5	10163-00	Stapeleinrichtung	Pallet forks	Porte-palette	1	
6	0 38 416 03 98	Gabelzinken	Fork arms	Fourches	2	1000 mm
7	10164-00	Stapeleinrichtung	Pallet forks	Porte-palette	1	
8	0 38 416 04 98	Gabelzinken	Fork arms	Fourches	2	1200 mm
9	1 38 410 10 27	Gabelträger	Fork frame	Cadre	1	1200 mm
10	10145-00	Stapeleinrichtung	Pallet forks	Porte-palette	1	
11	0 38 410 52 27	Gabelträger	Fork frame	Cadre	1	1810 mm
12	0 38 416 04 98	Gabelzinken	Fork arms	Fourches	2	1200 mm
13	7 236 677 250	Sechskantschraube	Hexagon head screw	Vis six pans	2	M 16 x 60
14	7 405 677 013	Sechskantmutter	Hexagon nut	Ecrou six pans	2	M 16
15	1 00 435 48 42	Traglastdiagramm (im Fahrerhaus angebracht)	Load diagram (in the cab)	Diagramme de charges (dans la cabine)	1	
16	00586-00	Schutzgitter	Protective screen	Grille de protection	1	
		Einzelteile – Gabelzinken	**Fork arms – component parts**	**Fourches – pièces constitutives**		
17	0 00 990 34 13	Sicherungsbolzen	Locking pin	Goujon d'arrêt	1-2	ø 16 x 50
18	0 00 992 65 03	Druckfeder	Compression spring	Ressort de pression	1-2	
19	7 514 682 138	Spannhülse	Clamping sleeve	Manchon de serrage	1-2	5 x 30
20	0 00 416 00 35	Sicherungshebel	Locking lever	Levier d'arrêt	1-2	
		Bei Ersatzteilbestellung Typ-Nr. auf dem Typenschild beachten !	State model number on type label for all spare parts orders!	Indiquer le numéro de modèle sur la plaque signalétique pour toute commande de pièces détachées!		

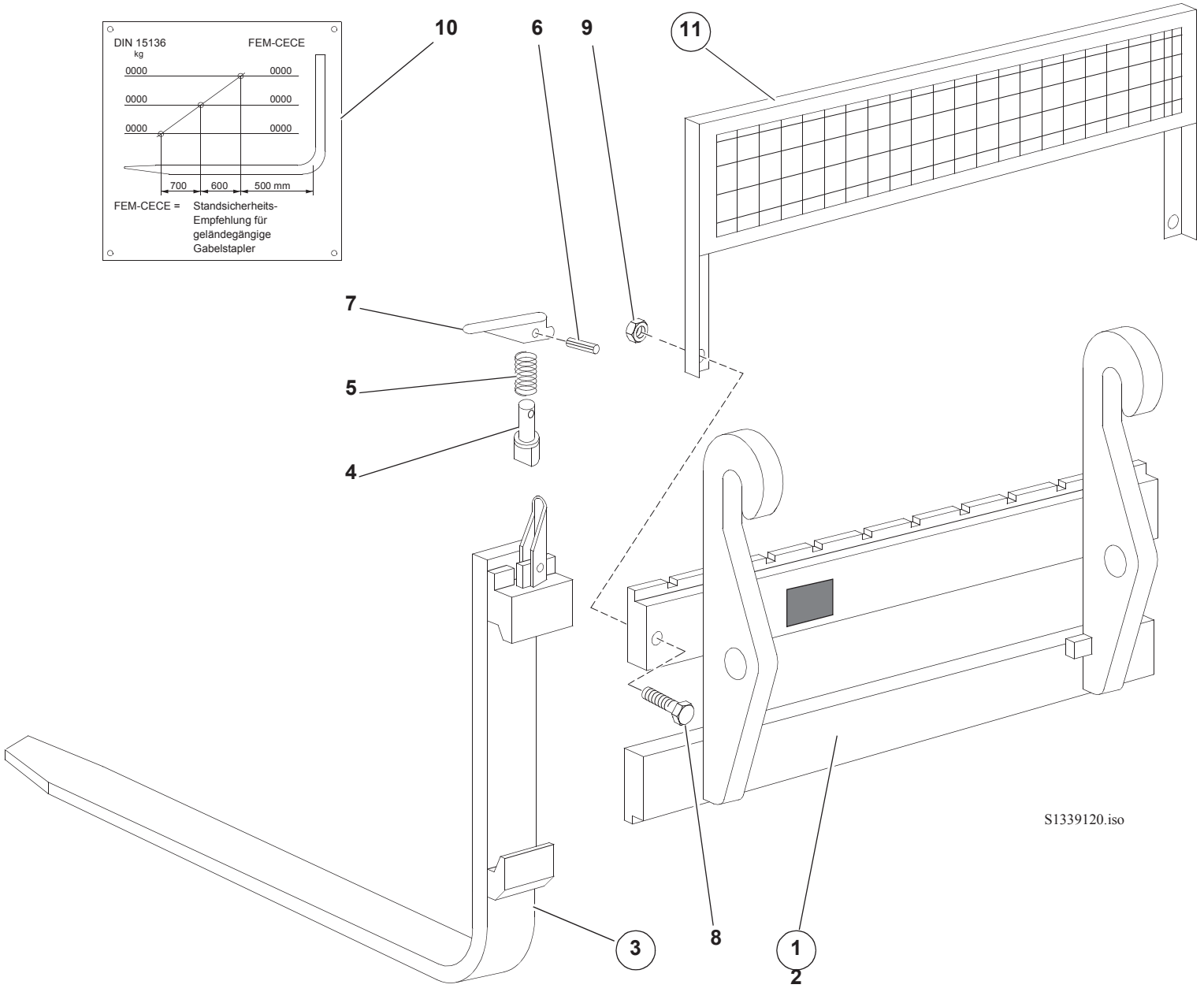
DIN 15136
kg
FEM-CECE
0000
0000
0000
0000
0000
0000
700
600
500 mm
FEM-CECE = Standsicherheits-Empfehlung für geländegängige Gabelstapler
10
6
9
11
7
5
4
3
8
1
2
S1339120.iso

Pos. Item Pos.	Teil-Nummer Part no. No. pièce	Bezeichnung	Description	Désignation	Stück Qty. Qté.	Bemerkung Remarks Remarques
		Stapeleinrichtung (SO)	**Pallet forks (option)**	**Porte-palette (option)**		
1	10183-00	Stapeleinrichtung	Pallet forks	Porte-palette	1	1800 /1200
2	0 38 410 52 27	Stapeleinrichtung (ohne Gabelzinken)	Pallet forks (without fork arms)	Porte-palette (sans fourches)	1	
3	0 38 416 01 98	Gabelzinken	Fork arms	Fourches	4	1200 mm
4	0 00 990 34 13	Sicherungsbolzen	Locking pin	Goujon d'arrêt	1-2	ø 16 x 50
5	0 00 992 65 03	Druckfeder	Compression spring	Ressort de pression	1-2	
6	7 514 682 138	Spannhülse	Clamping sleeve	Manchon de serrage	1-2	5 x 30 DIN 1481
7	0 00 416 00 35	Sicherungshebel	Locking lever	Levier d'arrêt	1-2	
8	7 236 677 250	Sechskantschraube	Hexagon head screw	Vis six pans	2	M 16 x 60
9	7 405 677 013	Sechskantmutter	Hexagon nut	Ecrou six pans	2	M 16
10	1 00 435 48 42	Traglastdiagramm (im Fahrerhaus angebracht)	Load diagram (in the cab)	Diagramme de charges (dans la cabine)	1	
11	00586-00	Schutzgitter	Protective screen	Grille de protection	1	
		Bei Ersatzteilbestellung Typ-Nr. auf dem Typenschild beachten !	State model number on type label for all spare parts orders!	Indiquer le numéro de modèle sur la plaque signalétique pour toute commande de pièces détachées!		

Gruppe

Schilder u. Werkzeuge

Sicherheitspaket

Group

Labels and tools

Safety package

Groupe

Labels et outils

Equipement de sécurité

Gruppe

Schilder u. Werkzeuge

Sicherheitspaket

Group

Labels and tools

Safety package

Groupe

Labels et outils

Equipement de sécurité

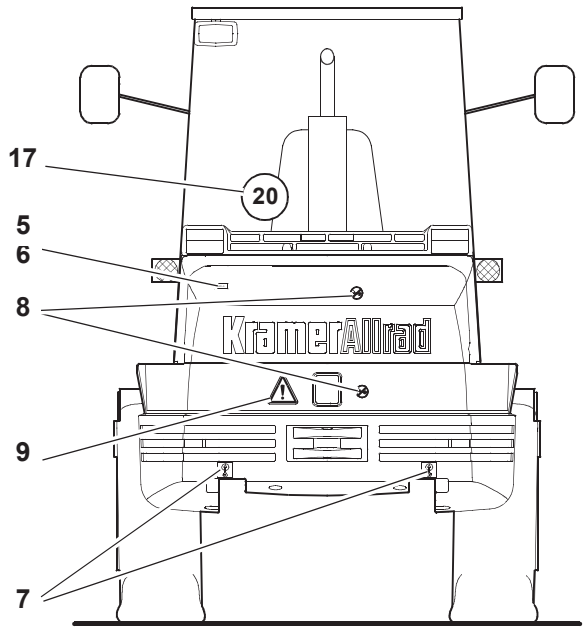
17
20
5
6
8
9
7
KramerAllrad

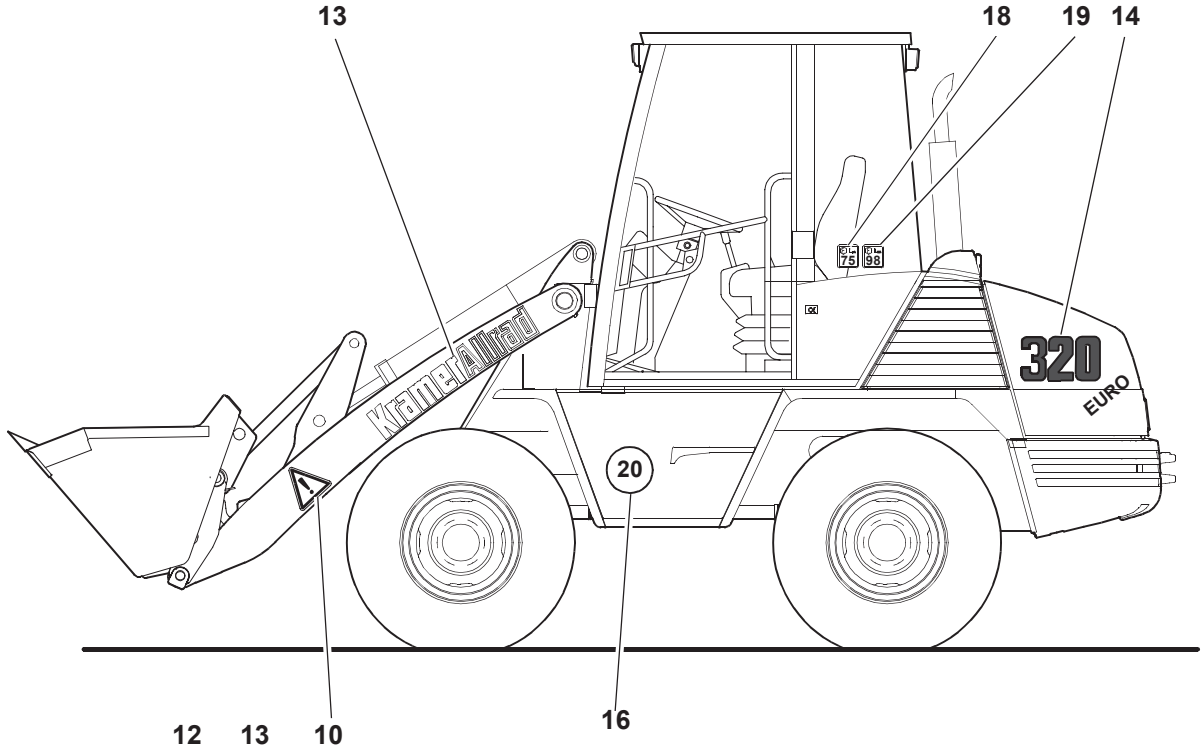
13
18
19
14
KramerAllrad
320
EURO
20
10
16

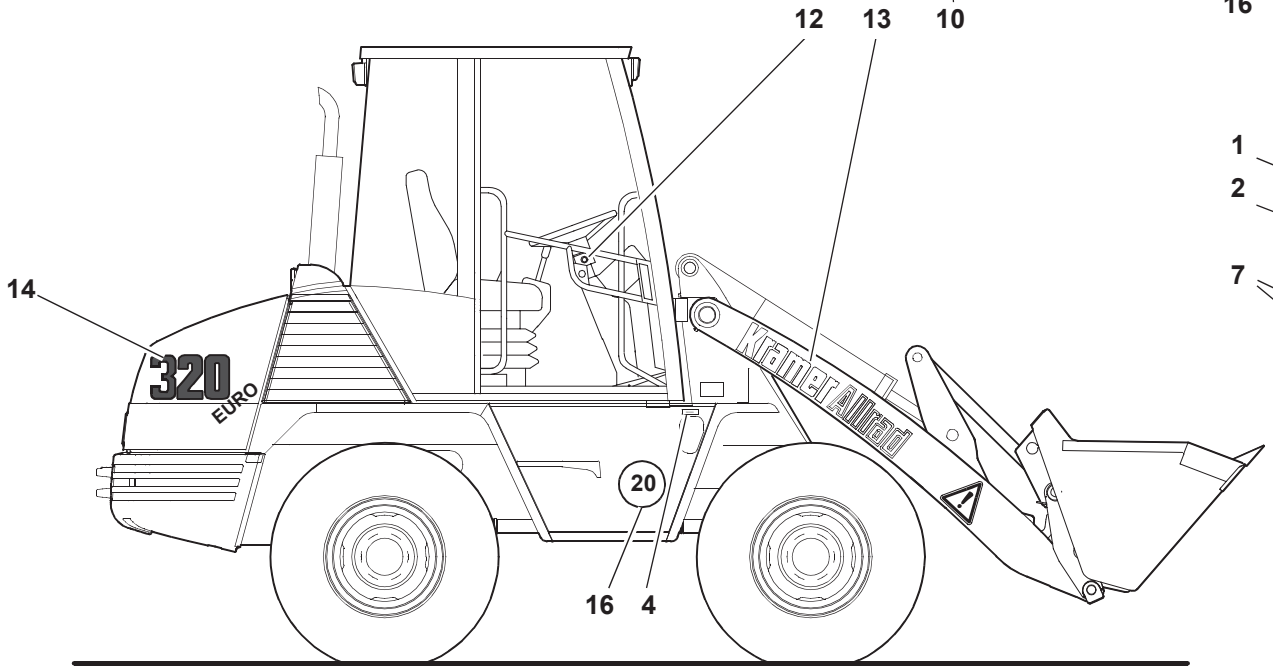
12
13
10
14
320
EURO
KramerAllrad
20
16
4

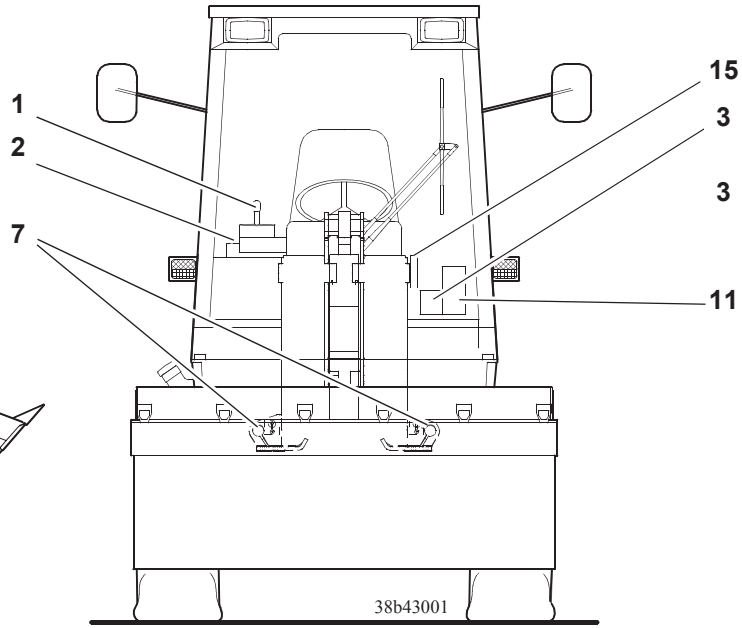
1
2
7
15
3
3
11
38b43001

Pos. Item Pos.	Teil-Nummer Part no. No. pièce	Bezeichnung	Description	Désignation	Stück Qty. Qté.	Bemerkung Remarks Remarques
		Hinweisschilder	**Labels**	**Labels**		
	0 00 435 46 90	Beschriftungssatz (Serie De)	Set of labels (standard De)	Jeu de labels (standard De)	1	
	0 00 435 47 90	Beschriftungssatz (Serie En)	Set of labels (standard En)	Jeu de labels (standard En)	1	
	0 00 435 48 90	Beschriftungssatz (Serie Fr)	Set of labels (standard Fr)	Jeu de labels (standard Fr)	1	
1	1 00 435 21 33	Hinweisschild (Steuerhebel)	Information label (control lever)	Label informatif (levier de commande)	1	
2	0 00 435 54 33	Hinweisschild (Kugelhahn)	Information label (ball-type cock)	Label informatif (robinet à bille)	1	
3	1 00 435 48 42	Traglastdiagram (Stapeleinr).	Load diagram (pallet forks)	Diagramme de charges (porte-palette)	1	
4	1 00 435 63 26	Hinweisschild (Diesel)	Information label (Diesel)	Label informatif (Diesel)	1	
5	0 00 435 75 27	Hinweisschild (ATF-ÖL)	Information label (ATF oil)	Label informatif (huile ATF)	1	
6	0 00 435 46 34	Hinweisschild (Motorenöl)	Information label (engine oil)	Label informatif (huile moteur)	1	
7	1 00 435 70 32	Hinweisschild (Verladeösen)	Information label (eye hooks)	Label inform. (oeillets de chargement)	4	
8	0 00 435 56 33	Verbotsschild (öffnen Motorhaube)	Prohibitive label (open engine cover)	Label de défense (ouverture capot)	2	
9	0 00 435 55 33	Warnschild (Gefahrenstelle)	Warning label (danger zone)	Label d'avertissement (zone de danger)	1	
10	0 00 435 58 33	Warnschild (Gefahrenstelle)	Warning label (danger zone)	Label d'avertissement (zone de danger)	2	
11	1 00 435 33 33	Warnschild (De)	Warning label (De)	Label d'avertissement (De)	1	
	1 00 435 34 33	Warnschild (En)	Warning label (En)	Label d'avertissement (En)	1	
	1 00 435 35 33	Warnschild (Fr)	Warning label (Fr)	Label d'avertissement (Fr)	1	
12	0 00 435 36 33	Hinweisschild (Blinker, Abblenden)	Information label (indicators, switching to dipped beam)	Label informatif (clignotants, mise en feux code)	1	
13	0 00 435 19 08	Schild (KramerAllrad/ schwarz)	Label (KramerAllrad/black)	Label (KramerAllrad/noir)	2	
14	0 00 435 40 08	Schild (320 EURO gelb)	Label (320 EURO yellow)	Label (320 EURO jaune)	2	
15	0 00 435 11 44	Markierung	Mark	Repère	2	
16	0 00 435 15 29	Schild (20 km/h)	Label (20 kph)	Label (20 km/h)	2	
17	0 00 435 33 29	Schild (20 km/h	Label (20 kph)	Label (20 km/h)	1	
18	0 00 435 77 34	Hinweisschild	Information label	Label informatif	1	L pA 77
19	0 00 435 22 29	Hinweisschild	Information label	Label informatif	1	L WA 101

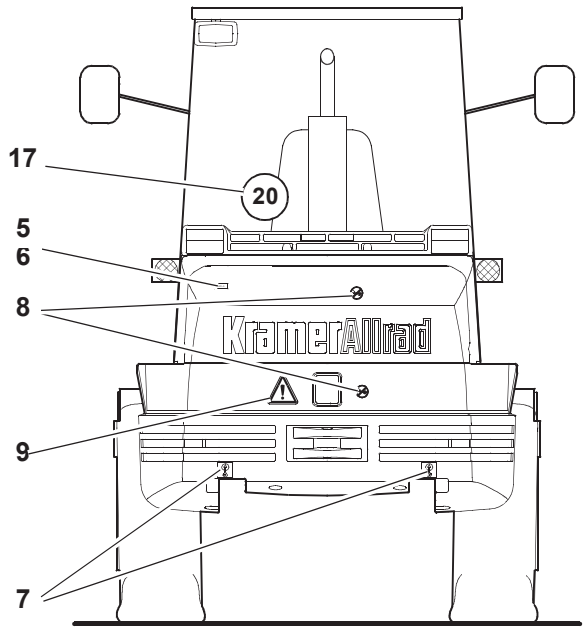
17
20
5
6
8
9
7
KramerAllrad

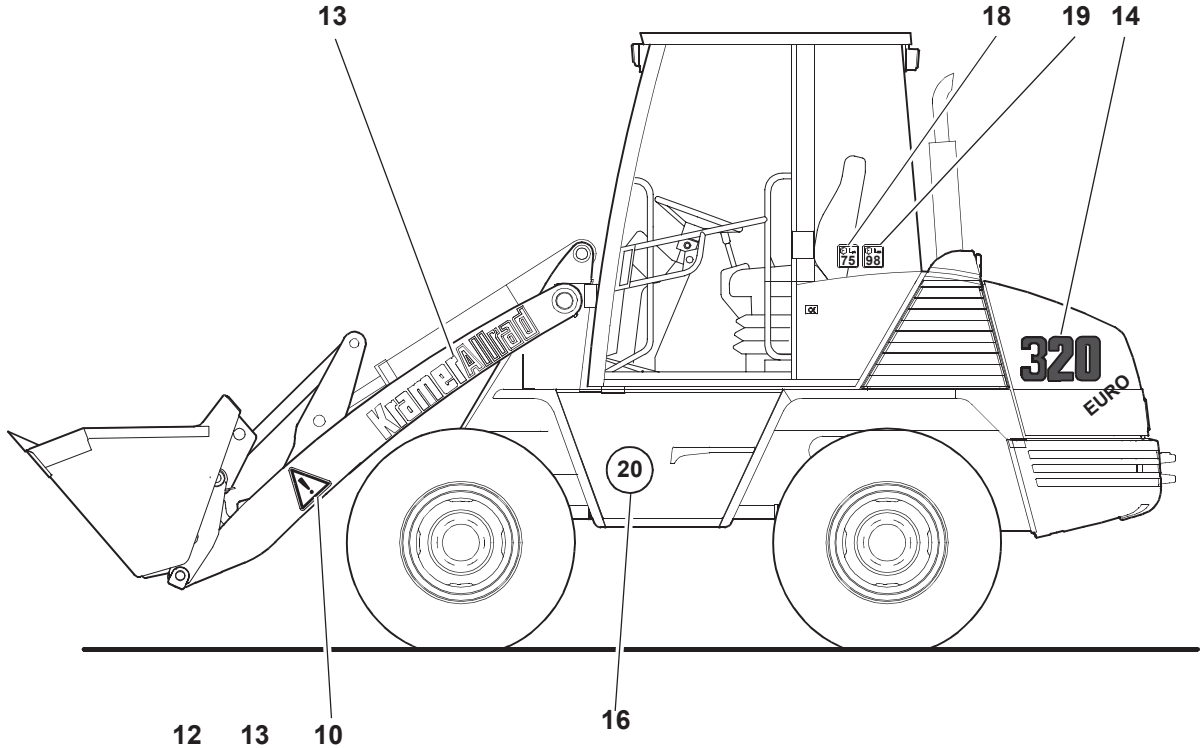
13
18
19
14
KramerAllrad
320
EURO
20
10
16

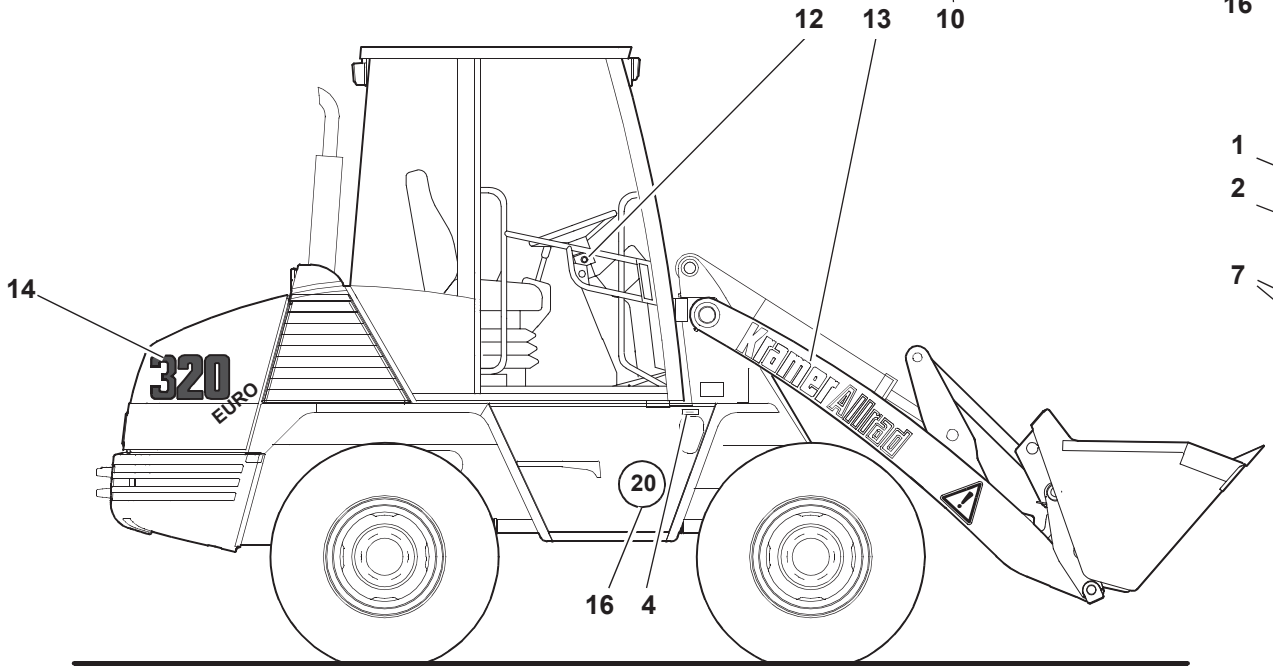
12
13
10
14
320
EURO
KramerAllrad
20
16
4

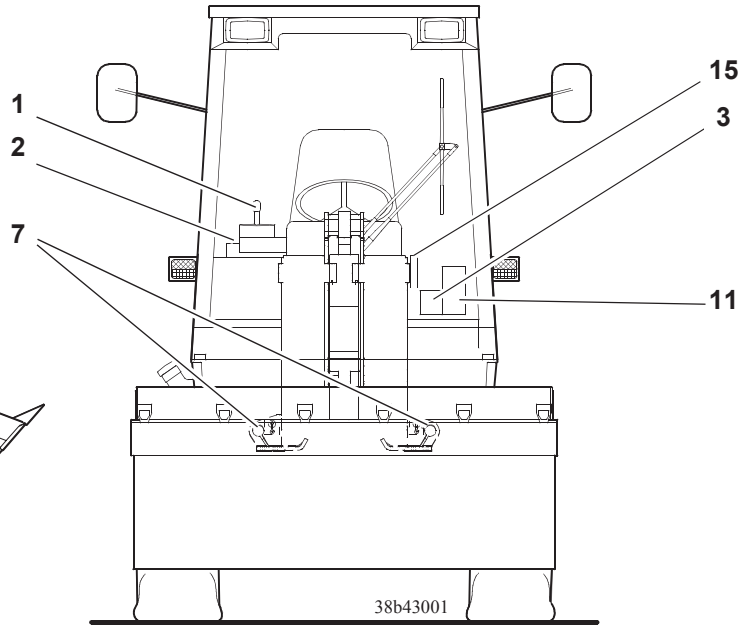
1
2
7
15
3
11
38b43001

Pos. Item Pos.	Teil-Nummer Part no. No. pièce	Bezeichnung	Description	Désignation	Stück Qty. Qté.	Bemerkung Remarks Remarques
	0 00 435 49 90	Beschriftungssatz (Serie De)	Set of labels (standard De)	Jeu de labels (standard De)	1	
	0 00 435 50 90	Beschriftungssatz (Serie En)	Set of labels (standard En)	Jeu de labels (standard En)	1	
	0 00 435 51 90	Beschriftungssatz (Serie Fr)	Set of labels (standard Fr)	Jeu de labels (standard Fr)	1	
1	1 00 435 21 33	Hinweisschild (Steuerhebel)	Information label (control lever)	Label informatif (levier de commande)	1	
2	0 00 435 54 33	Hinweisschild (Kugelhahn)	Information label (ball-type cock)	Label informatif (robinet à bille)	1	
3	1 00 435 48 42	Traglastdiagram (Stapeleinr).	Load diagram (pallet forks)	Diagramme de charges (porte-palette)	1	
4	1 00 435 63 26	Hinweisschild (Diesel)	Information label (Diesel)	Label informatif (Diesel)	1	
5	0 00 435 75 27	Hinweisschild (ATF-ÖL)	Information label (ATF oil)	Label informatif (huile ATF)	1	
6	0 00 435 46 34	Hinweisschild (Motorenöl)	Information label (engine oil)	Label informatif (huile moteur)	1	
7	1 00 435 70 32	Hinweisschild (Verladeösen)	Information label (eye hooks)	Label inform. (oeillets de chargement)	4	
8	0 00 435 56 33	Verbotsschild (öffnen Motorhaube)	Prohibitive label (open engine cover)	Label de défense (ouverture capot)	2	
9	0 00 435 55 33	Warnschild (Gefahrenstelle)	Warning label (danger zone)	Label d'avertissement (zone de danger)	1	
10	0 00 435 58 33	Warnschild (Gefahrenstelle)	Warning label (danger zone)	Label d'avertissement (zone de danger)	2	
11	1 00 435 33 33	Warnschild (De)	Warning label (De)	Label d'avertissement (De)	1	
	1 00 435 34 33	Warnschild (En)	Warning label (En)	Label d'avertissement (En)	1	
	1 00 435 35 33	Warnschild (Fr)	Warning label (Fr)	Label d'avertissement (Fr)	1	
12	0 00 435 36 33	Hinweisschild (Blinker, Abblenden)	Information label (indicators, switching to dipped beam)	Label informatif (clignotants, mise en feux code)	1	
13	0 00 435 20 08	Schild (KramerAllrad/ weiß)	Label (KramerAllrad/white)	Label (KramerAllrad/blanc)	2	
14	0 00 435 41 08	Schild (320 EURO weiß)	Label (320 EURO white)	Label (320 EURO blanc)	2	
15	0 00 435 11 44	Markierung	Mark	Repère	2	
16	0 00 435 15 29	Schild (20 km/h)	Label (20 kph)	Label (20 km/h)	2	
17	0 00 435 33 29	Schild (20 km/h)	Label (20 kph)	Label (20 km/h)	1	
18	0 00 435 77 34	Hinweisschild	Information label	Label informatif	1	L pA 77
19	0 00 435 22 29	Hinweisschild	Information label	Label informatif	1	L WA 101
		Fahrzeugdokumentation	**Vehicle documentation**	**Documentation du véhicule**		
	0 38 003 06 90	Ersatzteilliste	Spare parts list	Catalogue de pièces détachées		
	0 38 003 07 90	Ersatzteilliste (Mikrofiche)	Spare parts list (microfiches)	Catalogue de pièces détachées (micro-fiches)		
	0 38 003 09 91	Bedienungsanleitung (De)	Operation manual (De)	Manuel de service (De)		
	0 38 003 10 91	Bedienungsanleitung (En)	Operation manual (En)	Manuel de service (En)		
	0 38 003 11 91	Bedienungsanleitung (Fr)	Operation manual (Fr)	Manuel de service (Fr)		

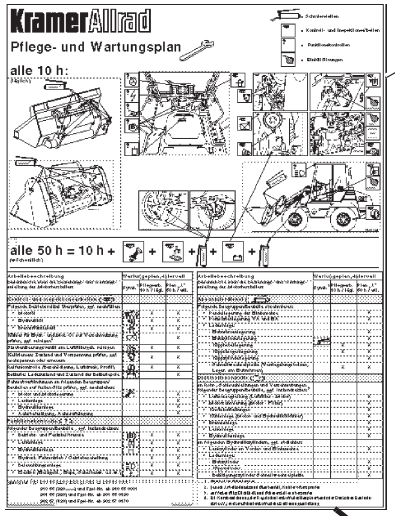

2

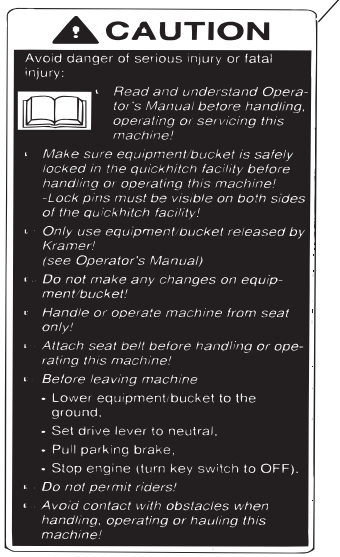

USA2.eps

5

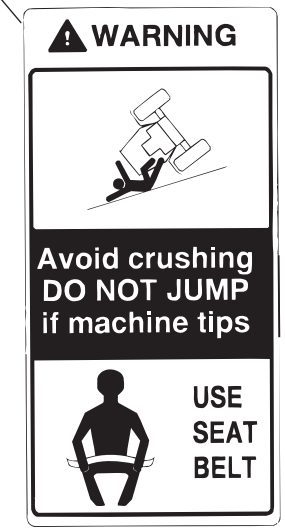

USA1.eps

4

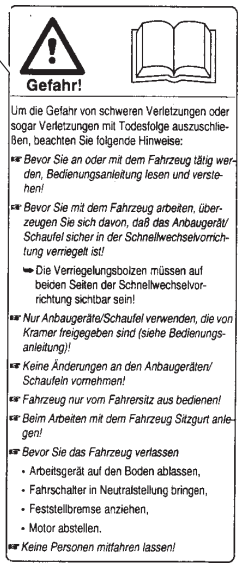

3

1

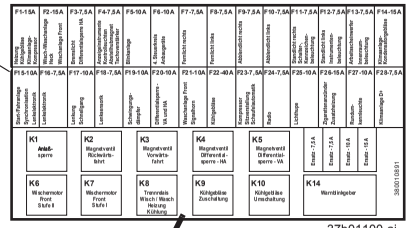

37b01100.ai

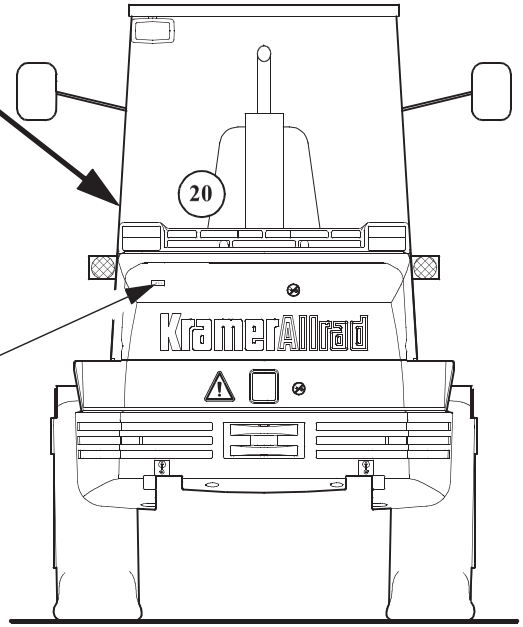

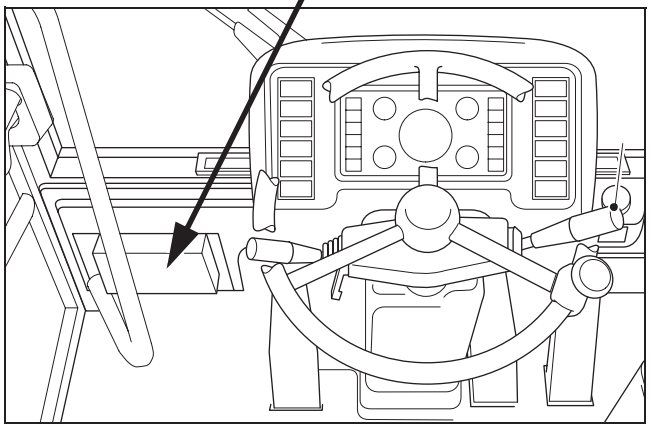

Bioöl - PANOLIN

Bioöl - AVIA

Bioöl - FIAT

Bioöl - AGIP

6
7
8
9

Pos. Item Pos.	Teil-Nummer Part no. No. pièce	Bezeichnung	Description	Désignation	Stück Qty. Qté.	Bemerkung Remarks Remarques
		Sicherungsbelegung **➜| 310 56 0177**	**Fuse assignment** **➜| 310 56 0177**	**Affectation des fusibles** **➜| 310 56 0177**		
1	1 38 001 08 91	Aufkleber – Sicherungsbelegung (De)	Sticker – fuse assignment (De)	Autocollant – affectation des fusibles (De)	1	
	1 38 001 04 91	Aufkleber – Sicherungsbelegung (En)	Sticker – fuse assignment (En)	Autocollant – affectation des fusibles (En)	1	
	1 38 001 05 91	Aufkleber – Sicherungsbelegung (Fr)	Sticker – fuse assignment (Fr)	Autocollant – affectation des fusibles (Fr)	1	
		Sicherungsbelegung **|➜ 310 56 0178 ➜| 310 56 0378**	**Fuse assignment** **|➜ 310 56 0178 ➜| 310 56 0378**	**Affectation des fusibles** **|➜ 310 56 0178 ➜| 310 56 0378**		
	0 38 001 12 91	Aufkleber – Sicherungsbelegung (De)	Sticker – fuse assignment (De)	Autocollant – affectation des fusibles (De)	1	
	0 38 001 13 91	Aufkleber – Sicherungsbelegung (En)	Sticker – fuse assignment (En)	Autocollant – affectation des fusibles (En)	1	
	0 38 001 14 91	Aufkleber – Sicherungsbelegung (Fr)	Sticker – fuse assignment (Fr)	Autocollant – affectation des fusibles (Fr)	1	
		Sicherungsbelegung **|➜ 310 56 0379**	**Fuse assignment** **|➜ 310 56 0379**	**Affectation des fusibles** **|➜ 310 56 0379**		
	0 38 001 17 91	Aufkleber – Sicherungsbelegung (De)	Sticker – fuse assignment (De)	Autocollant – affectation des fusibles (De)	1	
	0 38 001 18 91	Aufkleber – Sicherungsbelegung (En	Sticker – fuse assignment (En)	Autocollant – affectation des fusibles (En)	1	
	0 38 001 19 91	Aufkleber – Sicherungsbelegung (Fr)	Sticker – fuse assignment (Fr)	Autocollant – affectation des fusibles (Fr)	1	
		Wartungsaufkleber	**Maintenance label**	**Label d'entretien**		
2	0 00 435 00 89	Wartungsaufkleber (De)	Maintenance label (De)	Label d'entretien (De)	1	
	0 00 435 04 89	Wartungsaufkleber (En)	Maintenance label (En)	Label d'entretien (En)	1	
	0 00 435 05 89	Wartungsaufkleber (Fr)	Maintenance label (Fr)	Label d'entretien (Fr)	1	
		Warnschild	**Warning label**	**Label d'avertissement**		
3	0 00 435 94 34	Warnschild (De)	Warning label (De)	Label d'avertissement (De)	1	
	0 00 435 95 34	Warnschild (En)	Warning label (En)	Label d'avertissement (En)	1	
	0 00 435 96 34	Warnschild (Fr)	Warning label (Fr)	Label d'avertissement (Fr)	1	
4	0 00 435 97 34	Warnschild (USA)	Warning label (USA)	Label d'avertissement (USA)	1	
5	0 00 435 98 34	Warnschild (USA)	Warning label (USA)	Label d'avertissement (USA)	1	
		Hinweisschilder für Sonderöle	**Information labels for special oils**	**Labels informatifs pour huiles spéciales**		
6	0 00 435 08 34	Hinweisschild	Information label	Label informatif	1	PANOLIN HLP SYNTH 46
7	0 00 435 09 34	Hinweisschild	Information label	Label informatif	1	AVIALUB Syntofluid 46
8	0 00 435 47 34	Hinweisschild	Information label	Label informatif	1	FIAT LUBRIFICANT Idrailicar BS 68
9	0 00 435 48 34	Hinweisschild	Information label	Label informatif	1	AGIP Arnica S 68

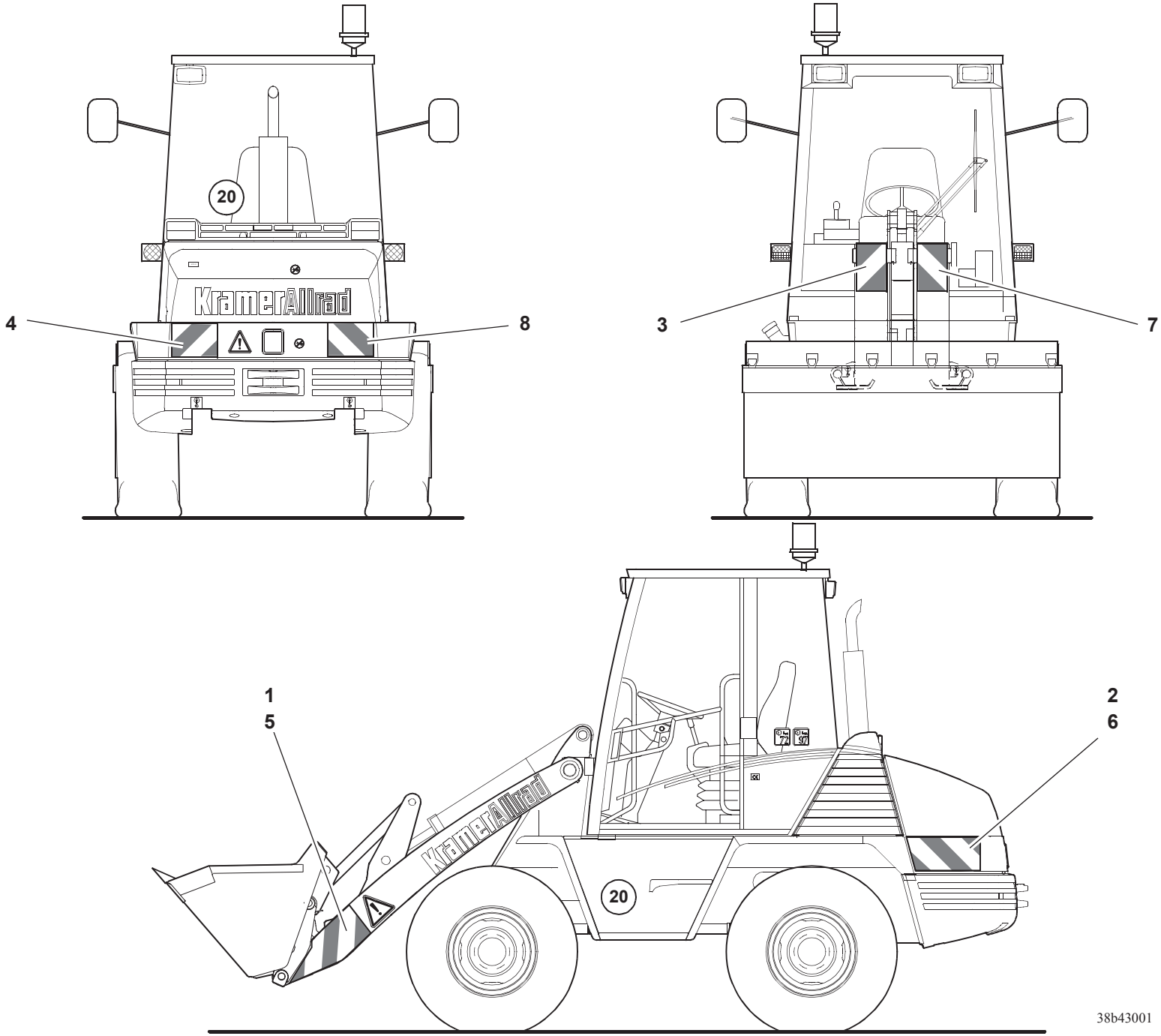
20
KramerAllrad
4
8
3
7
1
5
2
6
20
KramerAllrad
38b43001

Pos. Item Pos.	Teil-Nummer Part no. No. pièce	Bezeichnung	Description	Désignation	Stück Qty. Qté.	Bemerkung Remarks Remarques
		Warnaufkleber (SO)	**Warning label (option)**	**Label d'avertissement (option)**		
1	0 00 435 20 50	Warnaufkleber	Warning label	Label d'avertissement	1	**VL** 282x564
2	0 00 435 22 50	Warnaufkleber	Warning label	Label d'avertissement	1	**HR** 282x423
3	0 00 435 25 50	Warnaufkleber	Warning label	Label d'avertissement	1	**L** 282x141
4	0 00 435 27 50	Warnaufkleber	Warning label	Label d'avertissement	1	**HL** 282x282
	0 00 435 00 50	Warnaufkleber	Warning label	Label d'avertissement	n.B.	**L**
5	0 00 435 21 50	Warnaufkleber	Warning label	Label d'avertissement	1	**VR** 282x564
6	0 00 435 23 50	Warnaufkleber	Warning label	Label d'avertissement	1	**HL** 282x423
7	0 00 435 26 50	Warnaufkleber	Warning label	Label d'avertissement	1	**L** 282x141
8	0 00 435 28 50	Warnaufkleber	Warning label	Label d'avertissement	1	**HR** 282x282
	0 00 435 01 50	Warnaufkleber	Warning label	Label d'avertissement	n.B.	**R**

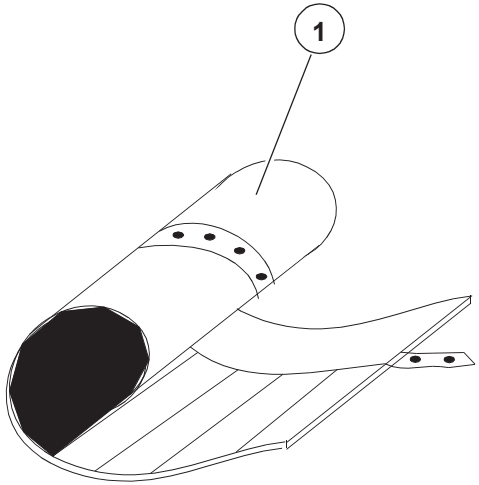
1

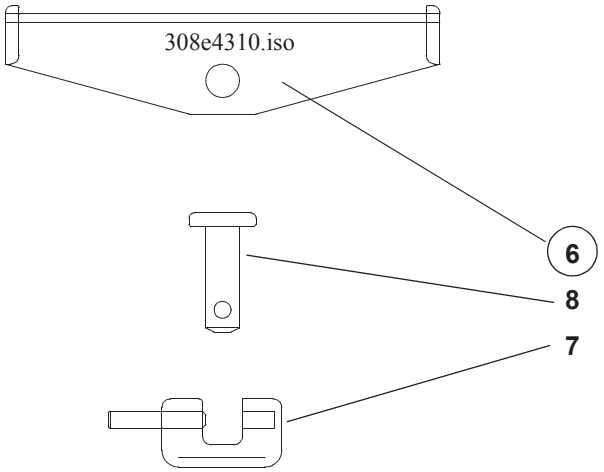
308e4310.iso
6
8
7

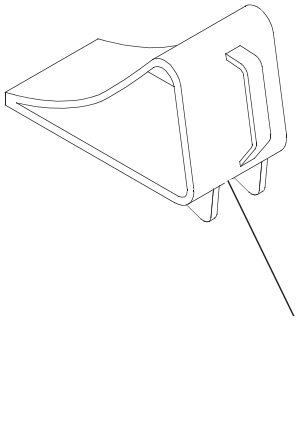
2
3
4
5

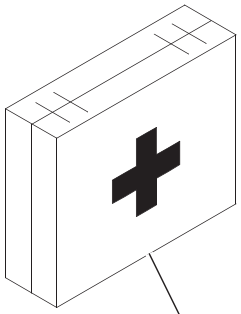
9

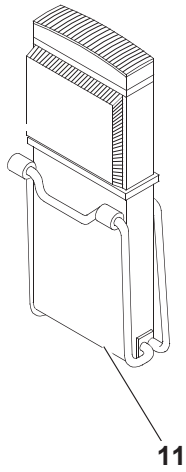
11

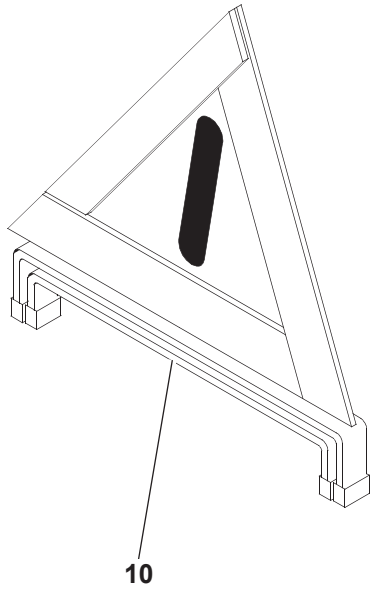
10

Pos. Item Pos.	Teil-Nummer Part no. No. pièce	Bezeichnung	Description	Désignation	Stück Qty. Qté.	Bemerkung Remarks Remarques
		Werkzeugsatz	**Tool kit**	**Outils de bord**		
1	0 00 430 14 74	Werkzeugsatz	Tool kit	Outils de bord	1	
	0 00 365 76 05	PVC-Schlauch	PVC hose	Flexible PCV	1	480 mm
	0 00 993 16 51	Schlauchklemme	Clamp	Collier	1	
	0 00 363 40 62	Ölablaßkupplung	Oil drain coupling	Accouplement de vidange d'huile	1	
2	7 708 680 009	Unterlegkeil	Wheel chock	Cale de roue	1	
3	0 00 433 24 40	Unterlegkeilhalter	Wheel chock bracket	Support de cale de roue	1	
4	7 236 677 129	Sechskantschraube	Hexagon head screw	Vis six pans	4	M 8x16 / 8.8
5	0 00 992 43 28	Federring	Spring washer	Rondelle ressort	4	8
		Diebstahlsicherung SO	**Antiheft protection (option)**	**Antivol (option)**		
6	0 38 360 00 49	Diebstahlsicherung	Antiheft protection	Antivol	1	
7	0 00 080 64 62	Schloß	Lock	Serrure	1	
8	0 00 080 64 68	Bolzen	Pin	Axe		
		Sicherheitspaket SO	**Safety package (option)**	**Equipement de sécurité (option)**		
9	7 860 000 021	Verbandskasten	First-aid kit	Trousse de premier secours	1	
10	0 00 433 03 12	Warndreieck	Warning triangle	Triangle de signalisation	1	
11	0 00 433 00 68	Warnblinkleuchte	Hazard warning lamp	Feu de signal de détresse	1	
		Zusatzausrüstung für aggressive Medien SO	**Additional equipment for aggressive environment (option)**	**Equipement supplémentaire pour environnement agressif (option)**		
	0 00 996 11 87	Sicherheitsbelag	Safety lining	Revêtement de sécurité	1	
	0 00 996 12 87	Sicherheitsbelag	Safety lining	Revêtement de sécurité	1	
	0 00 441 12 25	Rostschutzmittel	Anticorrosion agent	Produit antirouille	5 kg	BW366
	0 00 996 22 79	Gummiband	Rubber band	Bande en caoutchouc	3 m	

Anhang

Nummern-Index

Group

Number index

Groupe A

Index de numéros

Nummern-Index Number index Index de numéros

Teil-Nummer Part no. No. pièce	Seite Page Page	Pos. Item Pos.	Teil-Nummer Part no. No. pièce	Seite Page Page	Pos. Item Pos.	Teil-Nummer Part no. No. pièce	Seite Page Page	Pos. Item Pos.	Teil-Nummer Part no. No. pièce	Seite Page Page	Pos. Item Pos.	Teil-Nummer Part no. No. pièce	Seite Page Page	Pos. Item Pos.	Teil-Nummer Part no. No. pièce	Seite Page Page	Pos. Item Pos.
0 00 080 07 07	34-6	4	0 00 080 08 13	33-34	21	0 00 080 14 64	33-16	28	0 00 080 15 71	24-12	6	0 00 080 16 24	24-2	15	0 00 080 16 64	34-14	18
0 00 080 07 10	33-14	4	0 00 080 08 18	33-4	3	0 00 080 14 90	29-2	16	0 00 080 15 73	23-18	2	0 00 080 16 28	33-2	1	0 00 080 16 65	34-18	5
0 00 080 07 10	33-4	15	0 00 080 08 19	33-34	13	0 00 080 14 91	29-2	10	0 00 080 15 74	23-18	6	0 00 080 16 29	33-10	9	0 00 080 16 67	33-8	9
0 00 080 07 10	34-6	26	0 00 080 08 20	33-10	3	0 00 080 14 92	29-2	12	0 00 080 15 75	23-18	3	0 00 080 16 30	33-46	8	0 00 080 16 67	41-2	18
0 00 080 07 11	34-20	6	0 00 080 08 30	33-40	12	0 00 080 15 05	29-4	13	0 00 080 15 76	23-18	4	0 00 080 16 31	34-8	9	0 00 080 16 68	34-20	10
0 00 080 07 13	33-46	10	0 00 080 08 38	41-2	5	0 00 080 15 08	29-4	5	0 00 080 15 76	23-18	7	0 00 080 16 32	24-6	13	0 00 080 16 69	34-20	11
0 00 080 07 13	34-14	8	0 00 080 12 98	22-12	18	0 00 080 15 14	36-6	7	0 00 080 15 77	23-18	5	0 00 080 16 32	27-2	28	0 00 080 16 70	33-10	4
0 00 080 07 15	34-6	3	0 00 080 12 98	22-8	15	0 00 080 15 48	27-12	18	0 00 080 15 78	23-18	9	0 00 080 16 33	27-4	32	0 00 080 16 71	33-4	10
0 00 080 07 37	33-2	20	0 00 080 12 99	22-12	19	0 00 080 15 49	27-12	6	0 00 080 15 80	23-18	1	0 00 080 16 36	34-8	14	0 00 080 16 74	34-2	15
0 00 080 07 37	33-8	13	0 00 080 12 99	22-8	16	0 00 080 15 49	27-14	4	0 00 080 15 81	23-18	8	0 00 080 16 37	33-46	2	0 00 080 16 74	34-2	3
0 00 080 07 37	34-12	16	0 00 080 13 12	00-3		0 00 080 15 50	27-12	7	0 00 080 15 82	16-2	18	0 00 080 16 39	34-12	15	0 00 080 16 75	34-2	14
0 00 080 07 53	34-12	8	0 00 080 13 12	27-8	23	0 00 080 15 51	27-12	10	0 00 080 15 83	16-2	17	0 00 080 16 40	34-10	40	0 00 080 16 75	34-2	2
0 00 080 07 53	41-2	4	0 00 080 13 13	36-48	8	0 00 080 15 52	27-12	8	0 00 080 15 83	36-8	16	0 00 080 16 41	34-10	41	0 00 080 16 76	34-8	1
0 00 080 07 64	33-46	13	0 00 080 13 14	36-48	10	0 00 080 15 53	27-12	9	0 00 080 15 93	33-10	6	0 00 080 16 42	33-14	1	0 00 080 16 77	34-8	5
0 00 080 07 89	33-44	6	0 00 080 13 15	36-48	9	0 00 080 15 56	27-12	4	0 00 080 15 94	34-6	20	0 00 080 16 43	33-48	12	0 00 080 16 78	34-8	2
0 00 080 07 91	33-34	16	0 00 080 13 63	01-16	3	0 00 080 15 57	27-12	3	0 00 080 15 95	33-10	21	0 00 080 16 44	34-6	7	0 00 080 16 79	34-8	6
0 00 080 07 91	33-34	9	0 00 080 13 68	01-18	10	0 00 080 15 59	00-3		0 00 080 16 01	30-2	2	0 00 080 16 45	34-6	11	0 00 080 16 80	34-8	3
0 00 080 07 91	33-42	6	0 00 080 13 69	01-18	9	0 00 080 15 59	27-12	19	0 00 080 16 02	30-2	3	0 00 080 16 46	34-12	10	0 00 080 16 81	34-8	7
0 00 080 07 92	33-34	6	0 00 080 13 91	01-10	24	0 00 080 15 61	00-4		0 00 080 16 03	30-2	4	0 00 080 16 47	34-12	11	0 00 080 16 82	34-16	2
0 00 080 07 96	33-34	14	0 00 080 13 93	00-1		0 00 080 15 61	41/3-8	8	0 00 080 16 04	30-2	5	0 00 080 16 48	33-14	7	0 00 080 16 83	27-2	5
0 00 080 07 96	33-42	4	0 00 080 13 93	00-1		0 00 080 15 62	00-3		0 00 080 16 05	30-2	7	0 00 080 16 49	34-8	23	0 00 080 16 84	24-6	10
0 00 080 08 00	33-42	18	0 00 080 13 93	00-2		0 00 080 15 62	36-38	8	0 00 080 16 06	30-2	8	0 00 080 16 50	34-8	24	0 00 080 16 85	24-6	8
0 00 080 08 03	33-42	29	0 00 080 13 93	01-8	2	0 00 080 15 63	00-3		0 00 080 16 07	30-2	9	0 00 080 16 51	33-36	8	0 00 080 16 86	24-2	13
0 00 080 08 06	33-42	21	0 00 080 13 96	01-10	3	0 00 080 15 63	36-40	8	0 00 080 16 08	30-2	10	0 00 080 16 51	33-38	8	0 00 080 16 87	24-2	12
0 00 080 08 09	33-34	23	0 00 080 13 99	01-14	14	0 00 080 15 64	00-3		0 00 080 16 09	30-2	15	0 00 080 16 52	33-8	1	0 00 080 16 88	34-4	10
0 00 080 08 09	33-40	3	0 00 080 14 01	32-2	2	0 00 080 15 64	24-12	1	0 00 080 16 10	34-16	14	0 00 080 16 53	34-16	3	0 00 080 16 89	24-2	4
0 00 080 08 09	33-42	13	0 00 080 14 02	32-2	3	0 00 080 15 65	00-3		0 00 080 16 11	33-6	9	0 00 080 16 54	34-20	9	0 00 080 16 90	34-20	3
0 00 080 08 09	33-44	10	0 00 080 14 03	32-2	4	0 00 080 15 65	24-12	2	0 00 080 16 12	34-8	27	0 00 080 16 55	34-10	34	0 00 080 16 91	33-14	14
0 00 080 08 10	33-36	3	0 00 080 14 04	32-2	5	0 00 080 15 66	00-3		0 00 080 16 13	34-8	22	0 00 080 16 56	34-10	35	0 00 080 16 92	27-4	29
0 00 080 08 11	33-34	22	0 00 080 14 07	01-6	20	0 00 080 15 66	24-12	3	0 00 080 16 17	27-2	10	0 00 080 16 57	34-14	2	0 00 080 16 93	34-14	1
0 00 080 08 11	33-34	7	0 00 080 14 10	01-2	3	0 00 080 15 67	00-3		0 00 080 16 18	27-2	21	0 00 080 16 59	34-20	2	0 00 080 16 94	34-16	1
0 00 080 08 11	33-42	12	0 00 080 14 11	01-2	6	0 00 080 15 67	24-12	5	0 00 080 16 19	33-46	3	0 00 080 16 60	34-12	1	0 00 080 16 95	33-46	7
0 00 080 08 11	33-44	12	0 00 080 14 12	01-16	4	0 00 080 15 68	24-12	9	0 00 080 16 20	27-2	16	0 00 080 16 61	34-12	2	0 00 080 16 98	33-36	1
0 00 080 08 12	33-34	20	0 00 080 14 13	33-58	5	0 00 080 15 69	24-12	8	0 00 080 16 22	34-8	13	0 00 080 16 62	34-12	3	0 00 080 16 99	33-34	11
0 00 080 08 12	33-42	10	0 00 080 14 59	21-2	2	0 00 080 15 70	24-12	7	0 00 080 16 23	34-6	10	0 00 080 16 63	34-12	4	0 00 080 17 00	33-34	1

Teil-Nummer Part no. No. pièce	Seite Page Page	Pos. Item Pos.
0 00 080 17 01	33-36	5
0 00 080 17 01	33-38	4
0 00 080 17 02	34-6	15
0 00 080 17 03	34-6	16
0 00 080 17 04	34-4	6
0 00 080 17 05	41-2	3
0 00 080 17 06	34-6	5
0 00 080 17 08	33-46	6
0 00 080 17 11	34-18	1
0 00 080 17 12	34-18	10
0 00 080 17 13	34-18	7
0 00 080 17 14	34-20	1
0 00 080 17 19	27-2	19
0 00 080 17 20	27-2	20
0 00 080 17 22	27-2	17
0 00 080 17 23	34-20	4
0 00 080 17 24	34-6	9
0 00 080 17 26	24-2	7
0 00 080 17 26	24-6	21
0 00 080 17 26	24-6	5
0 00 080 17 33	34-6	19
0 00 080 17 34	34-14	6
0 00 080 17 35	33-14	8
0 00 080 17 37	33-46	25
0 00 080 17 38	24-6	17
0 00 080 17 39	27-2	14
0 00 080 17 39	27-2	24
0 00 080 17 40	33-10	5
0 00 080 17 42	33-36	10
0 00 080 17 42	33-38	10
0 00 080 17 44	33-10	27
0 00 080 17 44	34-12	6
0 00 080 17 44	34-14	15
0 00 080 17 44	34-14	17
0 00 080 17 47	33-46	27
0 00 080 17 48	34-16	15
0 00 080 17 50	27-4	31
0 00 080 17 51	24-2	8
0 00 080 17 51	24-6	23
0 00 080 17 51	24-6	7
0 00 080 17 53	24-6	27
0 00 080 17 54	34-4	1
0 00 080 17 55	34-8	4
0 00 080 17 56	34-8	8
0 00 080 17 57	34-4	3
0 00 080 17 58	34-4	4
0 00 080 17 59	34-4	5
0 00 080 17 60	34-16	19
0 00 080 17 61	34-14	3
0 00 080 17 62	34-18	11
0 00 080 17 62	34-18	2
0 00 080 17 62	34-18	8
0 00 080 17 63	34-6	23
0 00 080 17 64	33-48	11
0 00 080 17 65	33-48	8
0 00 080 17 66	33-48	1
0 00 080 17 67	33-48	4
0 00 080 17 68	33-10	17
0 00 080 17 69	33-14	15
0 00 080 17 70	33-14	16
0 00 080 17 71	33-14	2
0 00 080 17 72	33-4	13
0 00 080 17 74	33-10	22
0 00 080 17 74	33-10	7
0 00 080 17 75	33-10	8
0 00 080 17 77	34-14	14
0 00 080 17 78	34-6	21
0 00 080 17 79	33-8	6
0 00 080 17 79	41-2	15
0 00 080 17 82	33-34	10
0 00 080 17 82	33-40	11
0 00 080 17 83	33-10	11
0 00 080 17 83	33-38	20
0 00 080 17 83	34-14	11
0 00 080 17 83	34-6	28
0 00 080 17 84	33-14	6
0 00 080 17 86	33-6	1
0 00 080 17 87	33-34	17
0 00 080 17 87	33-42	7
0 00 080 17 88	33-34	18
0 00 080 17 88	33-42	8
0 00 080 17 89	33-34	24
0 00 080 17 89	33-34	8
0 00 080 17 90	33-42	23
0 00 080 17 92	33-42	15
0 00 080 17 93	33-42	27
0 00 080 17 94	33-42	28
0 00 080 17 95	33-40	13
0 00 080 17 95	33-42	30
0 00 080 17 96	33-34	2
0 00 080 17 97	33-34	3
0 00 080 17 98	33-34	4
0 00 080 18 00	24-6	28
0 00 080 18 00	33-38	23
0 00 080 18 02	24-6	26
0 00 080 18 03	34-8	17
0 00 080 18 04	34-6	6
0 00 080 18 05	34-10	39
0 00 080 18 06	34-6	8
0 00 080 18 07	34-6	22
0 00 080 18 08	34-8	16
0 00 080 18 09	34-4	11
0 00 080 18 10	33-8	8
0 00 080 18 10	41-2	16
0 00 080 18 11	41-2	10
0 00 080 18 12	41-2	11
0 00 080 18 13	27-2	9
0 00 080 18 15	33-36	12
0 00 080 18 15	33-38	12
0 00 080 18 16	33-36	13
0 00 080 18 16	33-38	13
0 00 080 18 17	27-4	34
0 00 080 18 18	34-16	4
0 00 080 18 19	24-2	14
0 00 080 18 19	24-6	9
0 00 080 18 36	30-2	6
0 00 080 18 37	36-8	13
0 00 080 18 38	16-2	11
0 00 080 18 39	16-2	12
0 00 080 18 42	27-2	3
0 00 080 18 43	27-2	2
0 00 080 18 45	27-4	30
0 00 080 18 46	24-2	1
0 00 080 18 47	01-8	11
0 00 080 18 49	01-6	25
0 00 080 18 49	33-18	50
0 00 080 18 51	01-26	2
0 00 080 18 70	01-8	9
0 00 080 18 75	01-8	8
0 00 080 18 78	01-14	10
0 00 080 18 81	01-24	8
0 00 080 18 85	01-14	12
0 00 080 18 86	01-14	6
0 00 080 18 92	01-10	4
0 00 080 18 93	01-26	15
0 00 080 18 93	01-26	9
0 00 080 18 94	01-16	6
0 00 080 18 95	01-22	6
0 00 080 18 98	01-20	9
0 00 080 18 99	01-8	6
0 00 080 19 09	01-24	14
0 00 080 19 10	01-24	15
0 00 080 19 11	01-20	15
0 00 080 19 13	01-28	
0 00 080 19 14	01-28	
0 00 080 19 15	01-28	
0 00 080 19 16	01-28	
0 00 080 19 17	01-16	8
0 00 080 19 18	01-24	9
0 00 080 19 19	01-28	7
0 00 080 19 20	01-24	5
0 00 080 19 21	01-24	6
0 00 080 19 22	01-16	16
0 00 080 19 25	01-2	11
0 00 080 19 25	01-2	5
0 00 080 19 25	01-2	8
0 00 080 19 26	01-2	10
0 00 080 19 26	01-2	4
0 00 080 19 26	01-2	7
0 00 080 19 27	00-2	
0 00 080 19 27	41-6	16
0 00 080 19 29	01-24	12
0 00 080 19 35	32-2	1
0 00 080 19 37	01-16	11
0 00 080 19 41	01-14	11
0 00 080 19 49	01-20	13
0 00 080 19 51	01-28	2
0 00 080 19 53	01-24	4
0 00 080 19 63	01-20	8
0 00 080 19 65	01-20	14
0 00 080 19 69	01-22	1
0 00 080 19 72	01-20	4
0 00 080 19 78	01-16	1
0 00 080 19 82	01-10	7
0 00 080 19 85	01-6	22
0 00 080 19 85	33-18	48
0 00 080 19 86	33-18	49
0 00 080 19 89	01-2	9
0 00 080 19 89	01-6	23
0 00 080 20 01	01-28	9
0 00 080 20 07	32-2	6
0 00 080 20 08	41-6	10
0 00 080 20 11	41-6	8
0 00 080 20 12	41-6	4
0 00 080 20 13	41-6	11
0 00 080 20 14	41-6	14
0 00 080 20 15	41-6	5
0 00 080 20 16	41-6	9
0 00 080 20 17	41-6	7
0 00 080 20 18	41-6	13
0 00 080 20 19	41-6	12
0 00 080 20 20	41-6	2
0 00 080 20 23	34-18	3
0 00 080 20 24	33-48	13
0 00 080 20 25	33-10	10
0 00 080 20 27	24-2	20
0 00 080 20 28	24-2	22
0 00 080 20 30	26-10	30
0 00 080 20 31	26-10	27
0 00 080 20 32	26-12	35
0 00 080 20 33	26-12	34
0 00 080 20 34	26-10	28
0 00 080 20 35	26-10	4
0 00 080 20 35	26-4	12
0 00 080 20 36	26-10	3
0 00 080 20 36	26-4	11
0 00 080 20 37	26-12	33
0 00 080 20 38	26-10	25
0 00 080 20 39	26-10	26
0 00 080 20 40	26-10	15
0 00 080 20 41	26-10	23
0 00 080 20 41	26-4	
0 00 080 20 42	26-10	14
0 00 080 20 43	26-10	12
0 00 080 20 44	26-10	8
0 00 080 20 45	26-10	6
0 00 080 20 46	26-10	5
0 00 080 20 48	26-10	7
0 00 080 20 50	26-10	16
0 00 080 20 51	26-10	2
0 00 080 20 52	26-10	11
0 00 080 20 53	26-10	21
0 00 080 20 54	26-12	32
0 00 080 20 55	26-10	24
0 00 080 20 56	26-10	29
0 00 080 20 57	26-10	17
0 00 080 20 58	26-10	19
0 00 080 20 59	26-10	18

Teil-Nummer Part no. No. pièce	Seite Page Page	Pos. Item Pos.	Teil-Nummer Part no. No. pièce	Seite Page Page	Pos. Item Pos.	Teil-Nummer Part no. No. pièce	Seite Page Page	Pos. Item Pos.	Teil-Nummer Part no. No. pièce	Seite Page Page	Pos. Item Pos.	Teil-Nummer Part no. No. pièce	Seite Page Page	Pos. Item Pos.	Teil-Nummer Part no. No. pièce	Seite Page Page	Pos. Item Pos.
0 00 080 20 60	26-12	36	0 00 080 21 27	22-16	3	0 00 080 21 73	29-2	14	0 00 080 22 23	36-18	8	0 00 080 26 40	01-4	6	0 00 080 26 91	01-10	5
0 00 080 20 61	26-10	20	0 00 080 21 29	22-20	1	0 00 080 21 87	41-8	7	0 00 080 22 23	36-20	8	0 00 080 26 45	01-6	8	0 00 080 26 92	01-10	17
0 00 080 20 62	26-10	22	0 00 080 21 33	34-10	42	0 00 080 21 90	27-12	13	0 00 080 22 26	36-6	11	0 00 080 26 46	01-16	14	0 00 080 26 93	01-10	25
0 00 080 20 63	26-10	9	0 00 080 21 37	33-2	25	0 00 080 21 90	27-14	9	0 00 080 22 27	36-22	9	0 00 080 26 47	01-16	15	0 00 080 26 94	01-10	18
0 00 080 20 64	26-10	10	0 00 080 21 38	33-2	26	0 00 080 21 91	27-12	12	0 00 080 22 28	36-22	10	0 00 080 26 48	01-6	1	0 00 080 26 95	01-10	19
0 00 080 20 71	36-6	13	0 00 080 21 40	23-20	2	0 00 080 21 91	27-14	8	0 00 080 22 29	36-22	11	0 00 080 26 51	01-24	21	0 00 080 26 95	01-12	27
0 00 080 20 73	26-10	31	0 00 080 21 40	26-22	2	0 00 080 21 96	33-36	11	0 00 080 22 30	36-22	2	0 00 080 26 52	01-24	22	0 00 080 26 96	01-12	28
0 00 080 20 74	26-10	13	0 00 080 21 45	23-20	4	0 00 080 21 96	33-38	11	0 00 080 22 31	36-18	9	0 00 080 26 58	01-24	13	0 00 080 26 97	01-12	29
0 00 080 20 75	22-18	3	0 00 080 21 45	26-22	4	0 00 080 21 97	33-36	9	0 00 080 22 31	36-20	9	0 00 080 26 59	01-20	10	0 00 080 26 98	01-12	30
0 00 080 20 76	22-18	11	0 00 080 21 46	23-20	6	0 00 080 21 97	33-38	9	0 00 080 22 32	36-18	13	0 00 080 26 63	01-6	4	0 00 080 26 99	01-12	31
0 00 080 20 83	22-18	23	0 00 080 21 46	26-22	6	0 00 080 21 98	33-38	21	0 00 080 22 33	36-18	11	0 00 080 26 64	01-6	5	0 00 080 27 00	01-12	32
0 00 080 20 83	22-20	10	0 00 080 21 47	23-20	3	0 00 080 21 98	34-6	27	0 00 080 22 33	36-20	11	0 00 080 26 65	01-6	3	0 00 080 27 01	01-12	33
0 00 080 20 94	22-20	5	0 00 080 21 47	26-22	3	0 00 080 21 99	34-6	29	0 00 080 22 34	36-20	16	0 00 080 26 66	00-1		0 00 080 27 02	01-12	34
0 00 080 20 95	22-16	4	0 00 080 21 48	23-20	7	0 00 080 22 01	41-2	7	0 00 080 22 35	36-20	12	0 00 080 26 66	00-1		0 00 080 27 03	01-12	35
0 00 080 20 96	22-18	22	0 00 080 21 48	26-22	7	0 00 080 22 02	27-2	11	0 00 080 22 36	36-18	4	0 00 080 26 66	00-2		0 00 080 27 04	01-12	36
0 00 080 20 98	22-18	16	0 00 080 21 49	23-20	1	0 00 080 22 03	27-4	33	0 00 080 22 36	36-20	4	0 00 080 26 66	01-6	14	0 00 080 27 05	01-12	37
0 00 080 20 99	22-18	12	0 00 080 21 49	26-22	1	0 00 080 22 04	27-4	35	0 00 080 22 37	36-18	12	0 00 080 26 67	01-6	15	0 00 080 27 06	01-12	38
0 00 080 21 00	22-18	8	0 00 080 21 50	29-4	8	0 00 080 22 07	34-14	9	0 00 080 22 37	36-20	13	0 00 080 26 68	01-6	16	0 00 080 27 08	01-12	39
0 00 080 21 01	22-18	10	0 00 080 21 51	29-2	8	0 00 080 22 08	33-44	3	0 00 080 22 38	36-18	5	0 00 080 26 69	01-6	17	0 00 080 27 09	01-12	40
0 00 080 21 02	22-18	13	0 00 080 21 52	29-2	22	0 00 080 22 08	34-14	10	0 00 080 22 39	36-20	15	0 00 080 26 71	01-26	14	0 00 080 27 10	01-12	41
0 00 080 21 03	22-18	6	0 00 080 21 53	29-2	28	0 00 080 22 09	33-36	7	0 00 080 22 39	36-20	5	0 00 080 26 71	01-26	3	0 00 080 27 11	01-12	42
0 00 080 21 04	22-18	20	0 00 080 21 54	29-2	25	0 00 080 22 09	33-38	6	0 00 080 22 40	36-18	10	0 00 080 26 72	01-26	13	0 00 080 27 12	01-12	43
0 00 080 21 04	22-20	18	0 00 080 21 55	29-2	24	0 00 080 22 10	33-36	6	0 00 080 22 40	36-20	10	0 00 080 26 73	01-4	7	0 00 080 27 13	01-12	44
0 00 080 21 05	22-20	19	0 00 080 21 56	29-2	9	0 00 080 22 10	33-38	5	0 00 080 22 41	36-20	14	0 00 080 26 74	01-4	8	0 00 080 27 14	01-12	45
0 00 080 21 06	22-16	17	0 00 080 21 57	29-4	12	0 00 080 22 11	33-46	16	0 00 080 22 42	36-6	10	0 00 080 26 75	01-4	11	0 00 080 27 15	01-12	46
0 00 080 21 07	22-18	1	0 00 080 21 58	29-2	15	0 00 080 22 12	33-46	17	0 00 080 22 43	36-6	9	0 00 080 26 76	01-4	12	0 00 080 27 16	01-12	47
0 00 080 21 09	22-16	7	0 00 080 21 59	29-2	29	0 00 080 22 14	34-14	20	0 00 080 22 50	01-22	5	0 00 080 26 77	01-4	13	0 00 080 27 17	01-12	48
0 00 080 21 12	22-16	11	0 00 080 21 60	29-4	6	0 00 080 22 15	34-10	36	0 00 080 22 52	01-24	16	0 00 080 26 78	01-4	14	0 00 080 27 18	01-12	49
0 00 080 21 14	22-18	19	0 00 080 21 61	29-2	18	0 00 080 22 16	17-2	4	0 00 080 22 53	01-24	17	0 00 080 26 81	01-6	13	0 00 080 27 19	01-12	50
0 00 080 21 14	22-20	17	0 00 080 21 62	29-4	9	0 00 080 22 17	24-6	30	0 00 080 22 59	01-14	7	0 00 080 26 82	01-10	8	0 00 080 27 20	01-12	51
0 00 080 21 15	22-16	15	0 00 080 21 63	29-4	3	0 00 080 22 18	24-6	31	0 00 080 22 60	01-14	9	0 00 080 26 83	01-10	9	0 00 080 27 21	01-12	52
0 00 080 21 17	22-18	2	0 00 080 21 64	29-4	11	0 00 080 22 19	36-18	2	0 00 080 22 61	01-14	8	0 00 080 26 84	01-10	10	0 00 080 27 22	01-12	53
0 00 080 21 18	22-16	18	0 00 080 21 65	29-2	7	0 00 080 22 19	36-20	2	0 00 080 22 63	01-14	3	0 00 080 26 85	01-10	11	0 00 080 27 23	01-12	54
0 00 080 21 20	22-16	1	0 00 080 21 66	29-2	27	0 00 080 22 20	36-18	3	0 00 080 22 65	00-1		0 00 080 26 86	01-10	12	0 00 080 27 24	01-12	55
0 00 080 21 21	22-18	4	0 00 080 21 69	29-4	2	0 00 080 22 21	36-18	6	0 00 080 22 65	00-2		0 00 080 26 87	01-10	13	0 00 080 27 25	01-12	56
0 00 080 21 22	22-16	20	0 00 080 21 70	29-4	7	0 00 080 22 21	36-20	6	0 00 080 22 65	01-22	7	0 00 080 26 88	01-10	14	0 00 080 27 26	01-12	57
0 00 080 21 24	22-20	6	0 00 080 21 71	29-4	4	0 00 080 22 22	36-18	7	0 00 080 25 34	01-14	15	0 00 080 26 89	01-10	15	0 00 080 27 27	01-10	20
0 00 080 21 26	22-18	5	0 00 080 21 72	29-2	6	0 00 080 22 22	36-20	7	0 00 080 26 39	01-4	4	0 00 080 26 90	01-10	16	0 00 080 27 28	01-10	21

Teil-Nummer Part no. No. pièce	Seite Page Page	Pos. Item Pos.
0 00 080 27 29	01-10	22
0 00 080 27 30	01-10	23
0 00 080 27 32	01-8	1
0 00 080 27 33	01-8	3
0 00 080 27 34	01-8	4
0 00 080 27 35	01-8	5
0 00 080 27 38	01-8	7
0 00 080 27 40	01-18	4
0 00 080 27 41	01-18	7
0 00 080 27 42	01-18	5
0 00 080 27 43	01-28	12
0 00 080 27 45	01-28	11
0 00 080 27 46	01-28	1
0 00 080 27 48	01-28	17
0 00 080 27 49	01-26	7
0 00 080 27 50	01-26	8
0 00 080 27 50	01-28	13
0 00 080 27 51	01-26	1
0 00 080 27 53	01-26	5
0 00 080 27 56	01-16	5
0 00 080 27 57	01-28	3
0 00 080 27 58	01-28	5
0 00 080 27 59	01-28	6
0 00 080 27 61	01-20	11
0 00 080 27 63	01-18	8
0 00 080 27 64	01-18	14
0 00 080 27 65	01-18	13
0 00 080 27 66	01-18	1
0 00 080 27 90	00-1	
0 00 080 27 90	00-1	
0 00 080 27 90	00-2	
0 00 080 27 90	00-3	
0 00 080 27 90	01-10	2
0 00 080 27 97	01-28	4
0 00 080 28 35	36-46	2
0 00 080 28 36	36-46	3
0 00 080 28 37	36-46	4
0 00 080 28 38	36-46	5
0 00 080 28 96	01-6	21
0 00 080 28 97	01-6	6
0 00 080 28 99	01-24	18
0 00 080 29 00	01-24	19
0 00 080 29 01	01-24	20
0 00 080 29 02	01-24	1
0 00 080 29 03	00-1	
0 00 080 29 03	00-2	
0 00 080 29 03	01-24	3
0 00 080 29 04	01-24	11
0 00 080 29 06	01-20	2
0 00 080 29 07	01-20	1
0 00 080 29 08	01-6	2
0 00 080 29 09	01-26	12
0 00 080 29 10	01-6	11
0 00 080 29 11	01-10	1
0 00 080 29 12	01-8	10
0 00 080 29 13	01-28	10
0 00 080 29 14	01-28	8
0 00 080 29 15	01-28	14
0 00 080 29 16	01-26	10
0 00 080 29 17	01-26	11
0 00 080 29 18	01-26	4
0 00 080 29 40	31-6	5
0 00 080 29 42	36-20	3
0 00 080 29 43	36-20	17
0 00 080 29 44	36-18	15
0 00 080 29 44	36-20	19
0 00 080 29 45	36-18	16
0 00 080 29 45	36-20	20
0 00 080 29 49	33-34	26
0 00 080 29 49	33-42	32
0 00 080 29 53	41-12	41
0 00 080 29 53	41-16	40
0 00 080 29 54	41-12	42
0 00 080 29 54	41-16	41
0 00 080 29 55	41-12	43
0 00 080 29 55	41-16	42
0 00 080 29 56	41-12	44
0 00 080 29 56	41-16	43
0 00 080 29 57	41-10	15
0 00 080 29 57	41-14	14
0 00 080 29 58	41-10	16
0 00 080 29 58	41-14	15
0 00 080 29 59	41-10	17
0 00 080 29 59	41-14	16
0 00 080 29 60	41-10	20
0 00 080 29 60	41-14	19
0 00 080 29 61	41-10	21
0 00 080 29 61	41-14	20
0 00 080 29 62	41-10	22
0 00 080 29 62	41-14	21
0 00 080 29 63	41-12	32
0 00 080 29 63	41-16	31
0 00 080 29 64	41-12	34
0 00 080 29 64	41-16	33
0 00 080 29 65	41-12	35
0 00 080 29 65	41-16	34
0 00 080 29 66	41-12	37
0 00 080 29 66	41-16	36
0 00 080 29 67	41-12	38
0 00 080 29 67	41-16	37
0 00 080 29 68	41-10	2
0 00 080 29 69	41-10	3
0 00 080 29 86	24-12	4
0 00 080 30 23	34-4	7
0 00 080 34 03	00-3	
0 00 080 34 03	36-26	9
0 00 080 34 16	33-48	2
0 00 080 34 17	10-2	3
0 00 080 34 17	10-2	7
0 00 080 34 47	33-48	3
0 00 080 35 56	33-40	21
0 00 080 35 84	34-16	17
0 00 080 36 12	34-12	14
0 00 080 36 36	36-52	8
0 00 080 36 36	36-54	8
0 00 080 36 36	36-60	4
0 00 080 36 39	33-38	17
0 00 080 36 61	33-46	12
0 00 080 36 62	33-10	
0 00 080 36 98	36-8	6
0 00 080 37 00	27-14	6
0 00 080 37 01	27-14	2
0 00 080 37 02	27-14	5
0 00 080 37 03	00-3	
0 00 080 37 03	27-14	14
0 00 080 37 10	33-4	4
0 00 080 37 11	41-8	4
0 00 080 37 12	41-8	2
0 00 080 37 13	41-8	3
0 00 080 37 14	41-8	6
0 00 080 37 15	41-8	5
0 00 080 37 16	41/3-10	4
0 00 080 37 17	41/3-10	3
0 00 080 37 18	41/3-10	5
0 00 080 37 19	41/3-10	2
0 00 080 37 20	41/3-10	6
0 00 080 37 21	00-4	
0 00 080 37 21	41/3-10	8
0 00 080 37 36	00-4	
0 00 080 37 36	30-2	17
0 00 080 37 37	41-8	10
0 00 080 37 38	41-8	11
0 00 080 37 39	41-8	12
0 00 080 37 52	36-6	6
0 00 080 39 47	00-3	
0 00 080 39 47	01-4	2
0 00 080 39 48	01-4	5
0 00 080 39 51	00-3	
0 00 080 39 51	01-4	3
0 00 080 39 63	33-38	1
0 00 080 39 63	33-40	1
0 00 080 39 64	33-38	2
0 00 080 39 64	33-42	1
0 00 080 39 65	33-38	22
0 00 080 39 66	33-10	25
0 00 080 39 68	27-2	6
0 00 080 39 69	33-38	3
0 00 080 39 69	33-44	1
0 00 080 39 70	33-36	4
0 00 080 39 70	33-38	7
0 00 080 39 72	34-14	12
0 00 080 39 73	34-14	13
0 00 080 39 74	24-4	56
0 00 080 39 75	24-4	49
0 00 080 39 76	24-4	50
0 00 080 39 78	34-12	9
0 00 080 40 05	33-8	
0 00 080 40 13	29-4	1
0 00 080 40 14	33-6	11
0 00 080 40 15	33-6	18
0 00 080 41 56	33-44	11
0 00 080 41 64	36-22	3
0 00 080 41 65	36-22	7
0 00 080 41 66	36-22	4
0 00 080 41 73	33-14	
0 00 080 42 05	01-16	7
0 00 080 42 28	24-2	2
0 00 080 42 29	36-44	2
0 00 080 42 30	36-54	6
0 00 080 42 31	36-44	5
0 00 080 42 32	36-44	3
0 00 080 42 33	36-44	4
0 00 080 42 37	00-3	
0 00 080 42 37	36-44	6
0 00 080 42 38	36-42	2
0 00 080 42 39	36-52	6
0 00 080 42 40	36-42	5
0 00 080 42 41	36-42	3
0 00 080 42 42	36-42	4
0 00 080 42 43	00-3	
0 00 080 42 43	36-42	6
0 00 080 42 62	01-6	
0 00 080 42 63	01-6	7
0 00 080 42 66	01-24	
0 00 080 42 68	01-24	10
0 00 080 42 71	01-8	
0 00 080 42 72	01-14	16
0 00 080 42 74	01-14	1
0 00 080 49 50	29-2	21
0 00 080 49 51	29-2	26
0 00 080 49 58	00-24	74
0 00 080 49 58	33-6	7
0 00 080 51 09	22-14	2
0 00 080 51 11	33-2	23
0 00 080 51 17	36-6	14
0 00 080 51 18	36-6	15
0 00 080 51 19	36-6	16
0 00 080 51 20	36-6	17
0 00 080 51 21	36-6	18
0 00 080 51 22	10-2	9
0 00 080 51 62	32-4	14
0 00 080 59 40	41-8	9
0 00 080 63 83	36-48	12
0 00 080 63 83	36-48	7
0 00 080 63 87	34-14	16
0 00 080 64 62	43-10	7
0 00 080 64 68	43-10	8
0 00 161 05 05	08-2	8
0 00 161 11 02	16-2	15
0 00 161 11 02	36-8	14
0 00 161 13 03	36-8	15
0 00 229 44 22	22-2	15
0 00 229 52 22	22-2	
0 00 240 03 55	24-8	27
0 00 241 28 02	24-6	14
0 00 246 00 40	24-10	6
0 00 246 00 40	24-8	24
0 00 246 00 40	24-8	7

Teil-Nummer Part no. No. pièce	Seite Page Page	Pos. Item Pos.	Teil-Nummer Part no. No. pièce	Seite Page Page	Pos. Item Pos.	Teil-Nummer Part no. No. pièce	Seite Page Page	Pos. Item Pos.	Teil-Nummer Part no. No. pièce	Seite Page Page	Pos. Item Pos.	Teil-Nummer Part no. No. pièce	Seite Page Page	Pos. Item Pos.	Teil-Nummer Part no. No. pièce	Seite Page Page	Pos. Item Pos.
0 00 246 00 82	24-8	12	0 00 312 18 07	31-6	4	0 00 332 31 17	33-4	9	0 00 333 05 40	00-14	34	0 00 333 14 66	33-20	7	0 00 333 27 65	33-42	14
0 00 246 04 13	22-2	6	0 00 312 24 12	31-2	25	0 00 332 31 17	33-50	7	0 00 333 05 56	00-10	58	0 00 333 14 66	33-40	8	0 00 333 27 66	00-22	37
0 00 246 04 85	24-8	3	0 00 312 39 12	31-2	13	0 00 332 31 17	33-6	17	0 00 333 05 61	00-12	21	0 00 333 15 65	00-12	13	0 00 333 28 07	33-2	18
0 00 246 05 84	24-8	9	0 00 312 42 12	31-2	17	0 00 332 31 17	33-6	8	0 00 333 05 65	33-20	10	0 00 333 15 65	33-28	26	0 00 333 28 65	00-16	63
0 00 246 13 84	24-8	2	0 00 312 64 12	31-2	9	0 00 332 35 15	33-12	30	0 00 333 06 26	33-4	1	0 00 333 15 65	33-50	19	0 00 333 28 65	33-20	16
0 00 246 14 84	24-8	20	0 00 312 68 12	31-2	3	0 00 332 54 52	33-14	19	0 00 333 06 50	00-24	67	0 00 333 15 65	33-54	4	0 00 333 28 65	33-28	8
0 00 246 17 82	24-8	15	0 00 312 69 12	31-2	21	0 00 332 59 12	33-54	8	0 00 333 06 56	33-44	9	0 00 333 15 66	00-20	4	0 00 333 28 65	33-34	19
0 00 246 30 10	24-8	6	0 00 312 79 12	31-4	29	0 00 332 62 15	33-10	12	0 00 333 06 65	00-14	28	0 00 333 16 65	00-12	4	0 00 333 28 65	33-42	9
0 00 246 34 10	24-8	25	0 00 312 98 12	31-4	33	0 00 332 68 01	33-10	1	0 00 333 07 33	33-8	3	0 00 333 16 65	33-18	44	0 00 333 28 66	00-22	38
0 00 246 51 10	24-10	5	0 00 330 57 12	33-16	17	0 00 333 00 22	00-24	77	0 00 333 07 50	00-14	51	0 00 333 16 65	33-32	3	0 00 333 29 65	00-8	16
0 00 310 24 07	31-4	31	0 00 330 66 12	33-16	1	0 00 333 00 66	41-10	23	0 00 333 07 56	00-10	59	0 00 333 16 66	00-20	23	0 00 333 29 65	33-20	23
0 00 310 54 06	31-4	27	0 00 330 79 12	33-16	7	0 00 333 00 66	41-14	22	0 00 333 07 65	00-14	29	0 00 333 17 65	00-12	5	0 00 333 29 66	00-22	39
0 00 310 55 06	31-2	7	0 00 332 00 28	00-18	80	0 00 333 01 11	33-24		0 00 333 07 66	00-10	51	0 00 333 17 65	33-18	41	0 00 333 30 11	00-20	20
0 00 310 70 06	31-2	11	0 00 332 01 28	00-18	81	0 00 333 01 11	33-24	11	0 00 333 08 11	00-12	17	0 00 333 17 65	33-30	8	0 00 333 30 65	00-8	15
0 00 310 71 06	31-2	15	0 00 332 02 28	00-18	82	0 00 333 01 45	33-2	2	0 00 333 08 11	33-20	2	0 00 333 17 65	33-52	15	0 00 333 30 65	33-20	22
0 00 310 72 06	31-2	19	0 00 332 03 11	00-24	73	0 00 333 01 66	00-10	29	0 00 333 08 40	33-28	5	0 00 333 17 66	00-20	24	0 00 333 30 65	33-40	14
0 00 310 76 06	31-2	23	0 00 332 03 11	33-34	25	0 00 333 01 66	00-10	30	0 00 333 08 65	00-14	30	0 00 333 18 66	00-20	25	0 00 333 30 65	33-42	17
0 00 310 80 06	31-2	1	0 00 332 03 11	33-42	31	0 00 333 01 66	33-20	18	0 00 333 09 04	33-28	2	0 00 333 19 66	00-20	26	0 00 333 30 66	00-22	40
0 00 310 87 06	31-6	1	0 00 332 03 11	33-54	21	0 00 333 02 29	33-46	11	0 00 333 09 40	00-24	78	0 00 333 20 65	00-22	47	0 00 333 31 11	00-22	31
0 00 310 88 06	31-6	2	0 00 332 04 11	00-24	72	0 00 333 02 45	33-54	7	0 00 333 10 10	00-20	13	0 00 333 20 66	00-20	27	0 00 333 31 20	33-28	3
0 00 311 13 13	31-2	10	0 00 332 04 11	33-18	55	0 00 333 02 56	00-8	27	0 00 333 10 65	00-16	77	0 00 333 21 10	00-12	22	0 00 333 32 11	00-20	19
0 00 311 13 13	31-2	14	0 00 332 04 11	33-26	4	0 00 333 02 61	00-12	11	0 00 333 10 65	33-50	5	0 00 333 21 10	33-56	2	0 00 333 32 11	33-20	3
0 00 311 13 13	31-2	18	0 00 332 04 11	33-26	9	0 00 333 02 61	33-54	20	0 00 333 10 65	33-54	2	0 00 333 21 66	00-20	28	0 00 333 32 11	33-24	2
0 00 311 13 13	31-2	22	0 00 332 04 28	33-4	8	0 00 333 02 81	41-10	14	0 00 333 10 65	41-6	3	0 00 333 22 10	00-22	52	0 00 333 32 11	33-24	8
0 00 311 13 13	31-2	26	0 00 332 06 28	33-32	5	0 00 333 02 81	41-14	13	0 00 333 10 65	41-8	8	0 00 333 22 65	00-22	46	0 00 333 32 11	33-54	15
0 00 311 13 13	31-2	4	0 00 332 06 28	33-4	6	0 00 333 02 86	33-58	10	0 00 333 11 10	00-20	15	0 00 333 22 66	00-20	29	0 00 333 32 13	33-46	29
0 00 311 13 13	31-4	30	0 00 332 08 72	33-2	3	0 00 333 03 56	00-10	56	0 00 333 11 50	33-20	13	0 00 333 23 65	00-20	17	0 00 333 32 20	33-28	4
0 00 311 13 13	31-4	34	0 00 332 11 72	33-8	11	0 00 333 03 56	33-28	6	0 00 333 11 65	00-12	10	0 00 333 23 66	00-22	33	0 00 333 32 65	00-22	53
0 00 312 10 04	31-4	35	0 00 332 15 07	33-10	16	0 00 333 03 66	00-10	31	0 00 333 12 65	00-16	76	0 00 333 24 65	00-20	18	0 00 333 32 66	00-16	61
0 00 312 13 07	31-2	12	0 00 332 16 10	33-14	21	0 00 333 04 40	00-14	33	0 00 333 12 65	33-20	14	0 00 333 24 66	00-22	34	0 00 333 33 11	00-22	30
0 00 312 13 07	31-2	16	0 00 332 20 05	33-52	1	0 00 333 04 56	00-10	57	0 00 333 12 65	33-40	9	0 00 333 25 65	00-10	46	0 00 333 33 11	33-24	12
0 00 312 13 07	31-2	2	0 00 332 21 05	33-18	33	0 00 333 04 56	33-28	7	0 00 333 12 65	33-54	16	0 00 333 25 66	00-22	35	0 00 333 33 66	00-12	1
0 00 312 13 07	31-2	20	0 00 332 25 16	24-6	15	0 00 333 04 65	00-10	53	0 00 333 13 06	33-8	2	0 00 333 26 65	00-10	45	0 00 333 33 66	33-24	10
0 00 312 13 07	31-2	24	0 00 332 25 16	24-8	19	0 00 333 04 65	33-20	12	0 00 333 13 65	00-10	52	0 00 333 26 66	00-22	36	0 00 333 35 11	00-12	16
0 00 312 13 07	31-2	8	0 00 332 25 16	33-18	46	0 00 333 04 66	00-16	68	0 00 333 13 66	00-10	36	0 00 333 27 65	00-16	64	0 00 333 35 11	33-14	
0 00 312 13 07	31-4	28	0 00 332 27 46	33-14	20	0 00 333 04 66	33-26	3	0 00 333 14 10	00-14	49	0 00 333 27 65	33-20	15	0 00 333 35 11	33-14	
0 00 312 13 07	31-4	32	0 00 332 29 17	33-32	4	0 00 333 04 66	33-26	8	0 00 333 14 65	00-16	66	0 00 333 27 65	33-24	5	0 00 333 35 11	33-18	53
0 00 312 17 07	31-6	3	0 00 332 29 17	33-4	7	0 00 333 05 10	00-12	7	0 00 333 14 66	00-20	2	0 00 333 27 65	33-40	10	0 00 333 35 11	33-28	21

Teil-Nummer Part no. No. pièce	Seite Page Page	Pos. Item Pos.
0 00 333 35 11	33-28	24
0 00 333 35 11	33-50	23
0 00 333 35 11	41-10	4
0 00 333 35 11	41-14	2
0 00 333 35 20	33-6	16
0 00 333 35 20	33-6	6
0 00 333 35 66	33-40	22
0 00 333 36 20	33-56	3
0 00 333 36 65	00-10	32
0 00 333 36 66	00-14	38
0 00 333 37 65	00-24	69
0 00 333 37 66	00-10	43
0 00 333 38 12	33-46	1
0 00 333 38 65	00-14	50
0 00 333 38 66	00-14	24
0 00 333 39 12	33-46	18
0 00 333 39 65	00-14	52
0 00 333 40 11	00-18	83
0 00 333 40 65	00-24	68
0 00 333 40 66	00-10	44
0 00 333 40 66	00-14	39
0 00 333 41 65	00-24	61
0 00 333 41 66	00-10	34
0 00 333 42 11	00-22	32
0 00 333 42 65	00-24	62
0 00 333 43 11	00-20	21
0 00 333 43 65	00-12	6
0 00 333 44 14	33-46	28
0 00 333 44 65	00-12	19
0 00 333 45 11	00-20	22
0 00 333 45 65	00-16	62
0 00 333 46 11	00-12	20
0 00 333 46 11	33-42	11
0 00 333 46 11	33-54	17
0 00 333 46 65	00-20	5
0 00 333 46 66	00-24	66
0 00 333 47 11	00-22	45
0 00 333 47 11	33-54	18
0 00 333 47 65	00-14	31
0 00 333 47 65	33-26	14
0 00 333 47 66	00-22	55
0 00 333 48 11	00-22	41
0 00 333 48 11	33-20	4
0 00 333 48 11	33-54	19
0 00 333 48 66	00-8	18
0 00 333 49 65	00-10	48
0 00 333 50 65	00-10	49
0 00 333 50 66	00-24	56
0 00 333 51 11	00-12	18
0 00 333 51 11	24-12	
0 00 333 51 11	33-28	19
0 00 333 51 11	33-40	2
0 00 333 51 65	00-16	65
0 00 333 51 65	33-40	4
0 00 333 51 66	00-8	17
0 00 333 52 66	00-24	60
0 00 333 53 07	33-2	24
0 00 333 53 11	33-4	2
0 00 333 53 66	00-22	54
0 00 333 54 65	00-12	2
0 00 333 54 66	00-14	26
0 00 333 55 11	00-20	14
0 00 333 55 65	00-12	3
0 00 333 55 66	00-14	42
0 00 333 56 07	33-2	8
0 00 333 56 11	00-20	16
0 00 333 56 66	00-14	43
0 00 333 57 66	00-10	41
0 00 333 58 07	33-2	14
0 00 333 58 07	33-54	12
0 00 333 58 11	00-14	46
0 00 333 58 65	00-16	67
0 00 333 58 66	00-22	50
0 00 333 59 65	00-10	50
0 00 333 59 66	00-24	65
0 00 333 60 07	33-18	47
0 00 333 60 07	36-8	18
0 00 333 60 11	00-14	45
0 00 333 60 65	00-14	47
0 00 333 60 65	33-20	17
0 00 333 60 66	00-20	11
0 00 333 61 11	00-18	78
0 00 333 61 11	00-18	84
0 00 333 61 65	00-10	35
0 00 333 62 11	00-20	6
0 00 333 62 11	33-40	5
0 00 333 62 66	00-16	74
0 00 333 63 66	00-24	57
0 00 333 64 07	33-16	27
0 00 333 64 65	33-40	15
0 00 333 64 65	33-42	16
0 00 333 64 66	00-24	58
0 00 333 65 65	33-34	12
0 00 333 65 66	00-10	33
0 00 333 66 66	00-24	59
0 00 333 67 65	33-34	15
0 00 333 67 65	33-34	5
0 00 333 67 65	33-36	2
0 00 333 67 65	33-40	7
0 00 333 67 65	33-42	5
0 00 333 67 66	00-14	40
0 00 333 67 66	00-16	57
0 00 333 68 11	00-14	48
0 00 333 68 66	00-16	75
0 00 333 69 66	00-16	72
0 00 333 70 11	00-22	49
0 00 333 70 66	00-20	9
0 00 333 71 11	00-22	51
0 00 333 71 66	00-14	41
0 00 333 71 66	00-16	58
0 00 333 72 66	00-16	71
0 00 333 73 66	00-16	73
0 00 333 74 11	00-20	3
0 00 333 74 11	33-26	10
0 00 333 74 11	33-26	13
0 00 333 74 66	00-20	10
0 00 333 75 11	00-12	15
0 00 333 75 11	33-20	5
0 00 333 75 11	33-24	3
0 00 333 75 11	33-40	6
0 00 333 75 65	00-10	55
0 00 333 75 65	33-42	20
0 00 333 75 66	00-10	40
0 00 333 75 66	00-16	59
0 00 333 76 11	00-20	1
0 00 333 76 11	33-20	6
0 00 333 76 65	00-10	54
0 00 333 76 65	33-42	19
0 00 333 77 65	00-10	47
0 00 333 77 66	00-14	25
0 00 333 78 11	00-12	12
0 00 333 78 65	00-14	35
0 00 333 79 65	00-14	36
0 00 333 79 65	33-20	19
0 00 333 80 65	00-18	79
0 00 333 81 08	33-2	4
0 00 333 81 08	33-50	1
0 00 333 81 66	00-14	27
0 00 333 82 08	33-2	11
0 00 333 82 66	00-8	28
0 00 333 83 07	24-8	
0 00 333 83 11	33-18	54
0 00 333 83 66	00-12	23
0 00 333 85 11	00-12	9
0 00 333 86 66	00-10	60
0 00 333 87 11	00-22	43
0 00 333 87 66	00-10	61
0 00 333 88 11	00-22	44
0 00 333 88 65	00-16	53
0 00 333 88 66	00-22	48
0 00 333 89 11	00-22	42
0 00 333 89 65	00-20	7
0 00 333 89 66	00-20	12
0 00 333 90 11	00-14	44
0 00 333 90 11	33-26	5
0 00 333 90 65	00-16	55
0 00 333 91 11	00-14	37
0 00 333 91 11	33-20	8
0 00 333 91 11	33-24	4
0 00 333 91 65	00-20	8
0 00 333 91 66	00-12	
0 00 333 92 65	00-10	42
0 00 333 92 65	00-16	54
0 00 333 92 66	00-12	
0 00 333 93 65	00-12	8
0 00 333 93 65	33-28	22
0 00 333 93 66	00-12	
0 00 333 94 66	00-12	
0 00 333 95 66	00-12	
0 00 333 97 11	00-12	14
0 00 333 97 11	33-28	25
0 00 333 97 11	33-50	22
0 00 333 98 11	00-24	63
0 00 333 98 11	33-20	9
0 00 333 98 11	33-42	2
0 00 333 99 11	00-24	64
0 00 333 99 11	33-20	11
0 00 333 99 11	33-42	3
0 00 333 99 65	41-10	19
0 00 333 99 65	41-14	18
0 00 334 03 51	00-24	79
0 00 334 19 41	33-30	2
0 00 335 02 52	33-16	23
0 00 335 02 97	00-24	70
0 00 335 02 97	33-24	6
0 00 335 03 97	00-14	32
0 00 335 24 12	33-16	21
0 00 336 11 05	33-2	22
0 00 336 22 01	16-2	10
0 00 336 32 03	01-6	18
0 00 336 32 03	22-4	7
0 00 336 32 03	33-18	37
0 00 336 32 03	33-18	38
0 00 336 41 03	22-12	8
0 00 336 41 03	22-8	13
0 00 336 41 03	33-18	39
0 00 341 02 92	34-6	1
0 00 341 08 83	30-2	28
0 00 341 46 44	34-10	32
0 00 341 47 44	34-10	31
0 00 341 50 44	34-20	7
0 00 341 61 41	34-16	8
0 00 341 65 41	34-6	13
0 00 341 67 41	34-8	20
0 00 360 01 84	36-10	9
0 00 360 20 88	36-8	2
0 00 360 31 92	22-12	6
0 00 361 01 83	27-8	17
0 00 361 01 83	27-8	6
0 00 361 04 89	27-6	1
0 00 361 04 89	36-2	20
0 00 361 05 89	36-6	1
0 00 361 06 18	36-58	11
0 00 361 06 18	36-60	17
0 00 361 07 89	36-16	2
0 00 361 07 89	36-18	1
0 00 361 08 89	36-16	4
0 00 361 08 89	36-22	1
0 00 361 09 18	36-10	12
0 00 361 09 18	36-56	3
0 00 361 09 18	36-58	4
0 00 361 10 89	36-58	10
0 00 361 10 89	36-60	16
0 00 361 12 89	36-58	3
0 00 361 14 89	36-56	2
0 00 361 18 89	36-52	7
0 00 361 18 89	36-54	7
0 00 361 18 89	36-60	3

Teil-Nummer Part no. No. pièce	Seite Page Page	Pos. Item Pos.	Teil-Nummer Part no. No. pièce	Seite Page Page	Pos. Item Pos.	Teil-Nummer Part no. No. pièce	Seite Page Page	Pos. Item Pos.	Teil-Nummer Part no. No. pièce	Seite Page Page	Pos. Item Pos.	Teil-Nummer Part no. No. pièce	Seite Page Page	Pos. Item Pos.	Teil-Nummer Part no. No. pièce	Seite Page Page	Pos. Item Pos.
0 00 361 25 87	27-8	16	0 00 363 06 63	22-6	3	0 00 363 31 66	36-26	15	0 00 363 50 17	23-22	7	0 00 363 66 15	27-6	22	0 00 363 88 62	36-50	
0 00 361 25 87	27-8	5	0 00 363 06 63	23-22	4	0 00 363 32 63	36-52	22	0 00 363 50 17	27-8	14	0 00 363 66 15	36-48	4	0 00 363 89 48	22-4	17
0 00 361 25 87	36-10	1	0 00 363 06 64	22-6	6	0 00 363 37 21	22-12	9	0 00 363 50 17	27-8	3	0 00 363 66 15	36-50	25	0 00 363 91 21	36-2	12
0 00 361 29 89	36-10	10	0 00 363 06 67	41/3-10	20	0 00 363 37 21	22-6		0 00 363 50 17	36-10	2	0 00 363 66 15	36-52	21	0 00 363 91 66	36-4	20
0 00 361 35 89	36-48	6	0 00 363 06 67	41/3-8	20	0 00 363 37 21	22-6	10	0 00 363 53 48	23-22	20	0 00 363 66 15	36-54	14	0 00 363 92 63	36-12	7
0 00 361 38 89	27-8	21	0 00 363 08 17	22-6	2	0 00 363 37 21	22-8	8	0 00 363 53 48	36-10	3	0 00 363 66 15	36-56	9	0 00 363 92 63	36-14	8
0 00 361 47 14	27-8	22	0 00 363 08 46	36-8	12	0 00 363 37 48	36-12	1	0 00 363 56 64	22-2	2	0 00 363 66 15	36-60	10	0 00 363 94 21	36-2	1
0 00 361 49 89	24-8	17	0 00 363 10 16	41/3-10	16	0 00 363 37 48	36-12	5	0 00 363 57 66	36-26	8	0 00 363 66 15	41-4	2	0 00 363 94 64	22-22	13
0 00 361 59 89	23-22	8	0 00 363 10 16	41/3-8	16	0 00 363 37 48	36-14	1	0 00 363 58 66	36-28	1	0 00 363 66 15	41-6	6	0 00 363 94 64	24-8	30
0 00 361 62 89	36-52	24	0 00 363 11 20	36-14	6	0 00 363 37 48	36-14	5	0 00 363 61 15	27-6	23	0 00 363 66 16	22-6	5	0 00 365 01 04	27-8	8
0 00 361 63 89	36-16	3	0 00 363 12 66	36-56	5	0 00 363 38 17	27-6	20	0 00 363 61 15	36-24	1	0 00 363 66 16	23-22	11	0 00 365 02 04	27-6	8
0 00 361 63 89	36-20	1	0 00 363 13 20	23-22	1	0 00 363 40 62	43-10		0 00 363 61 15	36-24	10	0 00 363 66 34	00-1		0 00 365 04 04	36-26	2
0 00 361 65 89	36-6	2	0 00 363 13 20	27-6	13	0 00 363 42 20	22-12	5	0 00 363 61 15	36-24	12	0 00 363 66 34	00-2		0 00 365 04 04	36-48	17
0 00 361 67 84	41/3-10	12	0 00 363 13 20	36-4	16	0 00 363 42 20	22-4	2	0 00 363 61 15	36-24	3	0 00 363 66 34	36-8	3	0 00 365 06 04	36-24	13
0 00 361 67 89	41/3-8	12	0 00 363 13 20	36-50	29	0 00 363 42 20	22-8	10	0 00 363 61 15	36-26	1	0 00 363 66 49	41/3-10	15	0 00 365 07 04	27-6	15
0 00 361 71 89	22-22	6	0 00 363 14 17	36-50	24	0 00 363 42 20	22-8	4	0 00 363 61 15	36-48	18	0 00 363 66 49	41/3-8	15	0 00 365 08 04	23-22	14
0 00 361 72 83	22-8	25	0 00 363 15 63	36-10	5	0 00 363 44 67	22-12	12	0 00 363 62 15	22-6	7	0 00 363 67 64	27-6	7	0 00 365 09 04	23-22	5
0 00 361 83 89	22-12	11	0 00 363 16 17	22-12	26	0 00 363 44 67	27-6		0 00 363 62 66	36-4	10	0 00 363 68 16	22-12	3	0 00 365 11 04	27-6	21
0 00 361 84 05	22-2	9	0 00 363 16 17	22-8	23	0 00 363 49 17	36-50	26	0 00 363 63 15	36-52	19	0 00 363 68 16	22-6	8	0 00 365 13 04	23-22	21
0 00 361 84 84	01-6	9	0 00 363 17 67	27-8	18	0 00 363 49 49	36-2	3	0 00 363 63 15	36-56	11	0 00 363 68 16	22-8	22	0 00 365 13 04	27-10	39
0 00 361 84 84	22-6	12	0 00 363 17 67	27-8	7	0 00 363 50 15	22-12	1	0 00 363 64 48	36-4	7	0 00 363 68 16	22-8	3	0 00 365 13 06	22-12	10
0 00 361 84 84	36-8	17	0 00 363 18 15	22-12	4	0 00 363 50 15	22-6	15	0 00 363 64 48	36-4	9	0 00 363 68 34	00-2		0 00 365 14 04	27-10	42
0 00 361 97 97	22-2	1	0 00 363 18 15	22-8	9	0 00 363 50 15	22-8	1	0 00 363 64 65	41/3-10	19	0 00 363 68 34	36-8	11	0 00 365 14 06	36-48	2
0 00 363 00 63	36-2	18	0 00 363 21 17	36-26	3	0 00 363 50 16	22-22	14	0 00 363 64 65	41/3-8	19	0 00 363 75 49	41/3-10	17	0 00 365 15 04	36-4	8
0 00 363 00 67	27-6	17	0 00 363 21 62	22-4	1	0 00 363 50 16	23-22	12	0 00 363 65 15	27-6	6	0 00 363 75 49	41/3-8	17	0 00 365 18 06	22-12	25
0 00 363 01 66	22-8	26	0 00 363 21 65	22-4	9	0 00 363 50 16	23-22	2	0 00 363 65 15	36-48	1	0 00 363 76 17	26-2	12	0 00 365 20 04	22-4	8
0 00 363 02 06	36-8	4	0 00 363 22 67	36-36	6	0 00 363 50 16	23-22	22	0 00 363 65 15	36-52	13	0 00 363 77 64	36-2	19	0 00 365 23 04	36-12	8
0 00 363 02 48	36-4	3	0 00 363 23 83	22-6	11	0 00 363 50 16	27-10	38	0 00 363 65 15	36-54	13	0 00 363 77 64	36-4	1	0 00 365 23 04	36-14	9
0 00 363 03 15	27-6	18	0 00 363 28 20	36-52	11	0 00 363 50 16	27-10	41	0 00 363 65 15	36-56	10	0 00 363 77 64	36-4	5	0 00 365 24 04	36-12	6
0 00 363 03 15	27-6	5	0 00 363 28 20	36-54	11	0 00 363 50 16	27-6	14	0 00 363 65 15	36-60	9	0 00 363 78 15	41/3-10	18	0 00 365 24 04	36-12	9
0 00 363 03 15	27-6	9	0 00 363 28 20	36-60	7	0 00 363 50 16	27-6	16	0 00 363 65 16	23-22	23	0 00 363 78 15	41/3-8	18	0 00 365 24 04	36-14	10
0 00 363 03 15	36-26	7	0 00 363 30 03	36-10	6	0 00 363 50 16	27-8	29	0 00 363 65 16	27-10	37	0 00 363 81 66	24-8	1	0 00 365 24 04	36-14	7
0 00 363 03 15	36-48	16	0 00 363 31 03	36-48	19	0 00 363 50 16	36-4	17	0 00 363 65 16	27-10	40	0 00 363 82 15	36-50	22	0 00 365 25 04	36-10	8
0 00 363 03 15	36-48	5	0 00 363 31 64	27-6	19	0 00 363 50 16	36-4	19	0 00 363 65 16	27-8	1	0 00 363 83 66	22-6	1	0 00 365 25 05	41-4	3
0 00 363 03 15	41-4	1	0 00 363 31 64	36-52	23	0 00 363 50 16	36-50	28	0 00 363 65 16	27-8	12	0 00 363 83 66	23-22	6	0 00 365 29 04	36-12	3
0 00 363 03 62	36-50	21	0 00 363 31 64	36-56	4	0 00 363 50 17	22-22	11	0 00 363 65 16	27-8	20	0 00 363 87 15	36-52	20	0 00 365 29 04	36-12	4
0 00 363 03 62	36-56	8	0 00 363 31 64	36-58	9	0 00 363 50 17	23-22	19	0 00 363 65 16	27-8	28	0 00 363 87 48	36-4	6	0 00 365 29 04	36-14	3
0 00 363 04 96	22-8	5	0 00 363 31 64	36-60	15	0 00 363 50 17	23-22	3	0 00 363 65 66	36-4	4	0 00 363 88 48	22-4	10	0 00 365 29 04	36-14	4

Teil-Nummer Part no. No. pièce	Seite Page Page	Pos. Item Pos.
0 00 365 38 05	36-24	11
0 00 365 43 05	41/3-10	13
0 00 365 43 05	41/3-8	13
0 00 365 50 06	36-2	17
0 00 365 51 04	36-26	13
0 00 365 68 04	36-4	2
0 00 365 76 04	36-50	27
0 00 365 76 05	43-10	
0 00 365 82 03	22-4	15
0 00 365 83 03	22-4	16
0 00 365 84 03	36-2	2
0 00 365 84 04	36-12	2
0 00 365 84 04	36-14	2
0 00 365 85 03	22-6	9
0 00 365 85 04	22-8	21
0 00 365 86 03	22-6	4
0 00 365 87 03	22-12	2
0 00 365 87 03	22-8	2
0 00 365 88 03	22-8	24
0 00 365 90 03	36-26	4
0 00 365 91 04	36-16	6
0 00 365 91 05	27-8	15
0 00 365 91 05	27-8	4
0 00 365 92 03	36-28	4
0 00 365 93 03	36-48	3
0 00 365 93 03	36-50	23
0 00 365 94 04	26-2	13
0 00 365 95 03	36-24	2
0 00 365 95 03	36-24	4
0 00 365 95 04	36-26	14
0 00 365 96 03	23-22	13
0 00 365 98 05	36-56	13
0 00 365 99 03	27-8	19
0 00 414 00 49	41-10	26
0 00 414 00 49	41-14	25
0 00 414 01 49	41-10	27
0 00 414 01 49	41-14	26
0 00 414 02 49	41-10	28
0 00 414 02 49	41-14	27
0 00 414 04 14	41-12	33
0 00 414 04 14	41-16	32
0 00 414 09 98	24-6	24
0 00 414 23 83	33-48	6
0 00 414 23 83	33-48	7
0 00 414 23 83	33-48	9
0 00 414 23 98	33-48	10
0 00 414 24 98	41-14	6
0 00 414 45 83	41-10	
0 00 414 45 83	41-14	
0 00 414 46 83	41-2	1
0 00 414 47 83	41-2	13
0 00 414 48 83	41-10	
0 00 414 48 83	41-2	8
0 00 414 58 83	41-14	4
0 00 416 00 35	41/4-2	20
0 00 416 00 35	41/4-4	7
0 00 430 14 74	00-4	
0 00 430 14 74	43-10	1
0 00 433 00 68	43-10	11
0 00 433 01 55	33-8	4
0 00 433 03 12	43-10	10
0 00 433 12 28	34-4	2
0 00 433 15 40	34-12	17
0 00 433 24 40	43-10	3
0 00 435 00 50	43-8	
0 00 435 00 89	43-6	2
0 00 435 01 50	43-8	
0 00 435 04 34	31-6	8
0 00 435 04 45	33-2	13
0 00 435 04 89	43-6	
0 00 435 05 89	43-6	
0 00 435 08 34	43-6	6
0 00 435 09 34	43-6	7
0 00 435 11 44	43-2	15
0 00 435 11 44	43-4	15
0 00 435 15 29	43-2	16
0 00 435 15 29	43-4	16
0 00 435 17 43	33-2	16
0 00 435 18 43	33-2	17
0 00 435 18 43	33-2	6
0 00 435 19 08	43-2	13
0 00 435 20 08	43-4	13
0 00 435 20 50	43-8	1
0 00 435 21 50	43-8	5
0 00 435 22 29	43-2	19
0 00 435 22 29	43-4	19
0 00 435 22 50	43-8	2
0 00 435 23 50	43-8	6
0 00 435 25 50	43-8	3
0 00 435 26 50	43-8	7
0 00 435 27 50	43-8	4
0 00 435 28 50	43-8	8
0 00 435 33 29	43-2	17
0 00 435 33 29	43-4	17
0 00 435 36 33	43-2	12
0 00 435 36 33	43-4	12
0 00 435 40 08	43-2	14
0 00 435 41 08	43-4	14
0 00 435 41 43	33-2	5
0 00 435 46 34	43-2	6
0 00 435 46 34	43-4	6
0 00 435 46 90	00-4	
0 00 435 46 90	43-2	
0 00 435 47 34	43-6	8
0 00 435 47 90	00-4	
0 00 435 47 90	43-2	
0 00 435 48 34	43-6	9
0 00 435 48 90	00-4	
0 00 435 48 90	43-2	
0 00 435 49 34	33-54	25
0 00 435 49 90	00-4	
0 00 435 49 90	43-4	
0 00 435 50 90	00-4	
0 00 435 50 90	43-4	
0 00 435 51 34	33-54	24
0 00 435 51 90	00-4	
0 00 435 51 90	43-4	
0 00 435 52 34	33-54	
0 00 435 54 33	43-2	2
0 00 435 54 33	43-4	2
0 00 435 55 33	43-2	9
0 00 435 55 33	43-4	9
0 00 435 55 43	33-2	10
0 00 435 56 33	43-2	8
0 00 435 56 33	43-4	8
0 00 435 57 43	33-54	10
0 00 435 58 33	43-2	10
0 00 435 58 33	43-4	10
0 00 435 58 43	33-54	11
0 00 435 60 43	33-54	13
0 00 435 61 43	33-2	19
0 00 435 62 43	33-2	12
0 00 435 65 43	33-2	15
0 00 435 75 27	43-2	5
0 00 435 75 27	43-4	5
0 00 435 77 34	43-2	18
0 00 435 77 34	43-4	18
0 00 435 94 34	43-6	3
0 00 435 95 34	43-6	
0 00 435 96 34	43-6	
0 00 435 96 43	33-2	7
0 00 435 96 43	33-50	2
0 00 435 97 33	31-6	9
0 00 435 97 34	43-6	4
0 00 435 98 34	43-6	5
0 00 435 98 43	33-2	9
0 00 441 01 29	34-4	14
0 00 441 01 37	34-4	15
0 00 441 06 28	34-4	16
0 00 441 09 33	34-4	13
0 00 441 10 33	00-4	
0 00 441 10 33	34-4	12
0 00 441 12 25	43-10	
0 00 441 13 10	00-4	
0 00 441 13 10	23-16	
0 00 441 13 10	26-2	
0 00 441 13 10	26-20	
0 00 990 00 15	16-2	21
0 00 990 00 15	36-8	27
0 00 990 00 40	01-20	3
0 00 990 01 15	16-2	22
0 00 990 01 15	36-8	28
0 00 990 02 10	36-6	19
0 00 990 02 23	33-46	24
0 00 990 05 40	00-24	75
0 00 990 08 40	00-16	56
0 00 990 08 40	00-16	60
0 00 990 08 40	00-24	76
0 00 990 21 23	23-6	12
0 00 990 21 23	26-8	20
0 00 990 24 08	23-12	20
0 00 990 24 08	26-16	16
0 00 990 27 14	24-2	31
0 00 990 34 13	41/4-2	17
0 00 990 34 13	41/4-4	4
0 00 990 39 15	24-2	25
0 00 990 39 15	24-2	6
0 00 990 50 09	29-4	14
0 00 990 52 23	22-12	20
0 00 990 52 23	22-14	4
0 00 990 52 23	22-8	17
0 00 990 52 23	33-28	12
0 00 990 56 23	36-48	11
0 00 990 81 15	17-2	10
0 00 990 85 09	34-16	13
0 00 990 90 09	23-14	34
0 00 990 90 09	26-18	30
0 00 990 91 09	23-14	35
0 00 990 91 09	26-18	31
0 00 990 92 09	23-2	17
0 00 990 92 09	26-4	6
0 00 990 93 09	23-2	18
0 00 990 93 09	26-4	7
0 00 990 96 09	36-8	20
0 00 990 97 09	16-2	5
0 00 990 98 09	36-52	12
0 00 990 98 09	36-54	12
0 00 990 98 09	36-60	8
0 00 990 99 10	23-2	5
0 00 990 99 10	26-2	4
0 00 991 20 23	24-8	10
0 00 991 20 23	24-8	21
0 00 991 28 23	22-2	7
0 00 992 04 37	36-58	23
0 00 992 04 37	36-60	28
0 00 992 11 01	29-2	17
0 00 992 12 01	29-2	11
0 00 992 12 29	41/3-8	10
0 00 992 15 01	29-4	10
0 00 992 15 29	23-18	10
0 00 992 15 29	23-20	5
0 00 992 15 29	26-22	5
0 00 992 16 28	26-2	10
0 00 992 16 29	23-18	
0 00 992 16 29	23-20	
0 00 992 16 29	26-22	
0 00 992 17 02	22-22	10
0 00 992 17 29	23-18	
0 00 992 17 29	23-20	
0 00 992 17 29	26-22	
0 00 992 18 29	23-18	
0 00 992 18 29	23-20	
0 00 992 18 29	26-22	
0 00 992 19 29	23-18	
0 00 992 19 29	23-20	
0 00 992 19 29	26-22	
0 00 992 24 15	27-2	12
0 00 992 27 28	23-14	31

Teil-Nummer Part no. No. pièce	Seite Page Page	Pos. Item Pos.	Teil-Nummer Part no. No. pièce	Seite Page Page	Pos. Item Pos.	Teil-Nummer Part no. No. pièce	Seite Page Page	Pos. Item Pos.	Teil-Nummer Part no. No. pièce	Seite Page Page	Pos. Item Pos.	Teil-Nummer Part no. No. pièce	Seite Page Page	Pos. Item Pos.	Teil-Nummer Part no. No. pièce	Seite Page Page	Pos. Item Pos.
0 00 992 27 28	26-18	27	0 00 992 43 28	16-2	26	0 00 992 51 28	36-2	7	0 00 993 08 29	41-10	29	0 00 993 28 82	23-22	17	0 00 993 59 50	24-10	2
0 00 992 27 28	30-2	27	0 00 992 43 28	22-4	28	0 00 992 54 27	23-16	3	0 00 993 08 29	41-14	28	0 00 993 28 82	36-2	25	0 00 993 62 50	23-22	24
0 00 992 27 28	32-4	12	0 00 992 43 28	23-16	18	0 00 992 54 27	26-20	3	0 00 993 09 63	33-10	19	0 00 993 29 98	36-4	18	0 00 993 62 50	27-10	49
0 00 992 27 28	32-4	7	0 00 992 43 28	23-16	6	0 00 992 57 28	10-4	7	0 00 993 09 63	34-8	12	0 00 993 30 50	41/3-10	23	0 00 993 62 50	33-16	13
0 00 992 28 29	22-16	9	0 00 992 43 28	24-2	11	0 00 992 57 28	24-4	35	0 00 993 10 15	33-22	39	0 00 993 30 50	41/3-8	23	0 00 993 63 01	10-4	2
0 00 992 35 28	10-4	11	0 00 992 43 28	24-2	17	0 00 992 57 28	32-8	4	0 00 993 10 15	33-26	16	0 00 993 30 85	22-4	25	0 00 993 63 50	23-22	15
0 00 992 35 28	21-2	7	0 00 992 43 28	24-4	48	0 00 992 57 28	36-2	11	0 00 993 10 31	33-38	15	0 00 993 31 06	00-2		0 00 993 63 50	36-24	6
0 00 992 35 28	26-8	33	0 00 992 43 28	24-6	12	0 00 992 65 03	41/4-2	18	0 00 993 10 63	34-14	5	0 00 993 31 06	10-2	2	0 00 993 64 28	33-22	30
0 00 992 35 28	27-6	12	0 00 992 43 28	26-20	18	0 00 992 65 03	41/4-4	5	0 00 993 10 94	33-2	21	0 00 993 31 06	10-2	6	0 00 993 64 50	22-4	20
0 00 992 35 28	32-4	20	0 00 992 43 28	26-20	6	0 00 992 73 01	24-2	30	0 00 993 10 94	33-8	14	0 00 993 31 50	41-4	4	0 00 993 66 50	36-28	5
0 00 992 35 28	32-6	11	0 00 992 43 28	27-6	4	0 00 992 74 01	23-8	29	0 00 993 10 94	34-12	12	0 00 993 32 15	33-38	14	0 00 993 67 50	36-26	11
0 00 992 35 28	33-16	11	0 00 992 43 28	29-2	20	0 00 992 75 01	17-2	29	0 00 993 10 94	34-12	7	0 00 993 32 63	34-2	12	0 00 993 71 28	32-4	4
0 00 992 35 28	34-22	17	0 00 992 43 28	29-2	4	0 00 992 76 01	41/3-2	11	0 00 993 11 63	33-46	22	0 00 993 33 15	08-2	3	0 00 993 71 28	41-10	7
0 00 992 35 28	36-8	10	0 00 992 43 28	30-8	5	0 00 992 76 01	41/3-6	39	0 00 993 11 85	33-24		0 00 993 33 15	22-22	15	0 00 993 71 28	41-14	5
0 00 992 35 28	41/3-4	22	0 00 992 43 28	32-4	18	0 00 992 89 28	20-2	10	0 00 993 12 85	22-4	21	0 00 993 33 15	24-2	23	0 00 993 72 28	10-2	16
0 00 992 37 27	36-38	10	0 00 992 43 28	32-6		0 00 993 00 29	41-10	30	0 00 993 13 15	22-14	9	0 00 993 33 15	33-24		0 00 993 72 28	10-4	14
0 00 992 37 27	36-40	10	0 00 992 43 28	32-6	7	0 00 993 00 29	41-14	29	0 00 993 13 15	32-6		0 00 993 33 15	33-24		0 00 993 72 28	10-4	20
0 00 992 37 27	36-42	8	0 00 992 43 28	32-8	19	0 00 993 00 31	33-26	11	0 00 993 13 15	33-18	45	0 00 993 33 15	33-26	15	0 00 993 72 28	41-10	10
0 00 992 37 27	36-44	8	0 00 992 43 28	32-8	22	0 00 993 01 26	36-60	20	0 00 993 13 15	33-22	37	0 00 993 33 15	33-28	9	0 00 993 72 28	41-2	9
0 00 992 37 28	16-2	14	0 00 992 43 28	32-8	9	0 00 993 04 85	24-10	3	0 00 993 13 15	33-32	2	0 00 993 33 15	33-30	5	0 00 993 73 28	41-2	14
0 00 992 37 28	32-6		0 00 992 43 28	33-16	5	0 00 993 05 28	41-12	36	0 00 993 13 15	33-50	8	0 00 993 33 15	33-54	22	0 00 993 73 28	41-2	2
0 00 992 37 28	33-50	13	0 00 992 43 28	33-18	35	0 00 993 05 28	41-16	35	0 00 993 13 15	33-52	11	0 00 993 33 15	36-16	7	0 00 993 73 29	41-10	12
0 00 992 37 28	33-52	4	0 00 992 43 28	33-22	33	0 00 993 05 31	41-10	11	0 00 993 13 15	33-54	23	0 00 993 34 15	33-56	10	0 00 993 73 29	41-14	11
0 00 992 37 28	33-56	9	0 00 992 43 28	33-28	15	0 00 993 05 31	41-14	10	0 00 993 13 15	41-12	31	0 00 993 35 31	33-38	16	0 00 993 73 90	16-2	20
0 00 992 39 28	36-10	14	0 00 992 43 28	33-46	15	0 00 993 05 85	08-2	14	0 00 993 13 15	41-14	30	0 00 993 36 63	34-2	18	0 00 993 73 90	30-6	
0 00 992 41 28	22-12	23	0 00 992 43 28	34-22	14	0 00 993 05 85	23-22	25	0 00 993 16 51	43-10		0 00 993 40 84	34-2	4	0 00 993 73 90	36-8	21
0 00 992 41 28	22-14	7	0 00 992 43 28	34-22	7	0 00 993 05 85	27-10	50	0 00 993 16 63	23-6	19	0 00 993 41 84	34-2	5	0 00 993 74 28	33-16	3
0 00 992 41 28	22-8	20	0 00 992 43 28	36-2	22	0 00 993 05 85	41/3-10	24	0 00 993 17 02	10-4	3	0 00 993 46 50	36-4	11	0 00 993 74 28	33-26	6
0 00 992 41 28	23-22	10	0 00 992 43 28	36-48	15	0 00 993 05 85	41/3-8	24	0 00 993 17 63	23-6	21	0 00 993 46 86	36-10	4	0 00 993 74 28	33-30	3
0 00 992 41 28	27-8	27	0 00 992 43 28	36-6	22	0 00 993 06 85	22-10	28	0 00 993 17 74	41-14	8	0 00 993 47 84	34-2	16	0 00 993 74 50	08-2	13
0 00 992 41 28	33-14	12	0 00 992 43 28	36-8	26	0 00 993 06 85	22-12	14	0 00 993 24 51	41-10	18	0 00 993 48 84	34-2	17	0 00 993 74 50	08-2	17
0 00 992 41 28	33-22	36	0 00 992 43 28	41-4	10	0 00 993 06 85	22-6	17	0 00 993 24 51	41-14	17	0 00 993 49 55	27-8	13	0 00 993 74 50	08-2	5
0 00 992 41 28	33-56	7	0 00 992 43 28	43-10	5	0 00 993 06 85	23-22	16	0 00 993 24 85	36-52	26	0 00 993 49 55	27-8	2	0 00 993 75 50	08-2	10
0 00 992 41 28	36-52	10	0 00 992 49 28	33-16	30	0 00 993 06 85	36-2	24	0 00 993 25 51	41-12	39	0 00 993 52 55	22-22	12	0 00 993 75 50	08-2	2
0 00 992 41 28	36-52	27	0 00 992 50 30	23-14	25	0 00 993 06 85	36-24	7	0 00 993 25 51	41-16	38	0 00 993 54 31	33-22	27	0 00 993 75 50	24-6	29
0 00 992 41 28	36-54	10	0 00 992 50 30	26-18	21	0 00 993 06 85	41-4	5	0 00 993 26 51	41-12	40	0 00 993 56 50	22-10	27	0 00 993 76 01	10-2	1
0 00 992 41 28	36-60	6	0 00 992 51 28	30-4	22	0 00 993 07 04	10-2	10	0 00 993 26 51	41-16	39	0 00 993 56 50	22-12	13	0 00 993 76 50	36-24	14
0 00 992 43 28	10-4	17	0 00 992 51 28	36-2	16	0 00 993 08 24	08-2		0 00 993 28 82	22-6	18	0 00 993 56 50	22-6	16	0 00 993 76 50	36-54	17

Teil-Nummer Part no. No. pièce	Seite Page Page	Pos. Item Pos.	Teil-Nummer Part no. No. pièce	Seite Page Page	Pos. Item Pos.	Teil-Nummer Part no. No. pièce	Seite Page Page	Pos. Item Pos.	Teil-Nummer Part no. No. pièce	Seite Page Page	Pos. Item Pos.	Teil-Nummer Part no. No. pièce	Seite Page Page	Pos. Item Pos.	Teil-Nummer Part no. No. pièce	Seite Page Page	Pos. Item Pos.
0 00 993 76 50	36-58	14	0 00 994 94 12	23-16	1	0 00 995 83 68	01-14	2	0 00 996 22 79	43-10		0 00 996 55 46	41-2	17	0 00 996 72 70	22-18	18
0 00 993 76 50	36-60	13	0 00 994 94 12	26-20	1	0 00 996 00 16	00-5		0 00 996 31 51	36-30	11	0 00 996 56 08	00-5		0 00 996 73 70	22-16	21
0 00 993 77 31	33-50	9	0 00 994 98 37	36-38	9	0 00 996 00 79	30-4	8	0 00 996 31 51	36-32	18	0 00 996 57 08	00-5		0 00 996 74 08	22-4	11
0 00 993 77 50	08-2	12	0 00 994 98 37	36-40	9	0 00 996 01 16	00-5		0 00 996 31 51	36-32	24	0 00 996 57 70	22-2	14	0 00 996 75 08	22-4	18
0 00 993 80 19	08-2		0 00 994 98 37	36-42	7	0 00 996 01 66	00-3		0 00 996 31 51	41/3-6	31	0 00 996 58 08	00-5		0 00 996 76 70	22-16	14
0 00 993 81 50	41/3-10	26	0 00 994 98 37	36-44	7	0 00 996 01 66	36-36	11	0 00 996 31 90	30-4		0 00 996 58 46	33-50	15	0 00 996 77 70	22-20	4
0 00 993 81 50	41/3-8	26	0 00 995 00 75	34-18	6	0 00 996 02 16	00-5		0 00 996 32 51	23-16	15	0 00 996 59 08	00-5		0 00 996 78 65	24-4	38
0 00 993 82 27	27-8	30	0 00 995 05 85	23-18	11	0 00 996 03 16	00-5		0 00 996 32 51	26-2	15	0 00 996 60 06	36-2	13	0 00 996 78 65	24-4	43
0 00 993 83 28	27-6	27	0 00 995 18 69	36-36	4	0 00 996 04 16	00-5		0 00 996 32 51	26-20	15	0 00 996 60 06	36-2	4	0 00 996 79 70	22-16	23
0 00 993 85 29	33-22	34	0 00 995 32 68	22-2	3	0 00 996 04 33	23-16	10	0 00 996 32 51	36-30	4	0 00 996 60 08	00-5		0 00 996 80 70	22-20	15
0 00 993 86 01	10-2	5	0 00 995 34 55	34-6	14	0 00 996 04 33	26-20	10	0 00 996 32 51	36-32	12	0 00 996 60 70	23-8	35	0 00 996 81 70	22-20	20
0 00 993 86 50	36-2	23	0 00 995 34 68	24-6	25	0 00 996 05 16	00-5		0 00 996 32 51	36-34	17	0 00 996 60 81	30-4		0 00 996 83 65	23-8	31
0 00 993 91 50	36-52	25	0 00 995 34 68	33-48	5	0 00 996 06 08	22-16	6	0 00 996 32 51	36-34	6	0 00 996 60 81	30-4		0 00 996 83 70	22-16	24
0 00 993 93 50	22-10	31	0 00 995 34 68	33-6	10	0 00 996 06 08	36-2	9	0 00 996 32 51	36-36	17	0 00 996 61 08	00-5		0 00 996 84 65	23-8	32
0 00 993 93 78	30-8	4	0 00 995 34 68	33-6	19	0 00 996 06 16	00-5		0 00 996 34 52	33-8	12	0 00 996 61 42	17-2	15	0 00 996 84 70	22-18	9
0 00 993 95 50	22-4	24	0 00 995 34 68	34-10	38	0 00 996 07 16	00-5		0 00 996 37 33	23-16	2	0 00 996 61 70	23-2	14	0 00 996 86 70	22-16	22
0 00 993 96 50	27-6	24	0 00 995 34 68	34-12	13	0 00 996 07 51	10-2	4	0 00 996 37 33	26-20	2	0 00 996 61 70	26-4	3	0 00 996 88 15	00-3	
0 00 993 96 50	36-4	14	0 00 995 34 68	34-12	18	0 00 996 07 51	10-2	8	0 00 996 38 33	23-10	13	0 00 996 62 70	00-1		0 00 996 88 15	36-46	6
0 00 993 98 50	17-2	16	0 00 995 34 68	34-14	19	0 00 996 07 93	34-4	8	0 00 996 38 33	26-14	9	0 00 996 62 70	00-1		0 00 996 88 70	22-20	16
0 00 994 01 37	41/3-10	9	0 00 995 34 68	34-16	18	0 00 996 08 16	00-5		0 00 996 39 09	00-5		0 00 996 62 70	00-1		0 00 996 90 70	22-16	5
0 00 994 01 37	41/3-8	9	0 00 995 35 55	24-2	3	0 00 996 09 42	33-50	3	0 00 996 39 33	23-12	21	0 00 996 62 70	00-2		0 00 996 91 15	16-2	6
0 00 994 01 85	23-16	7	0 00 995 44 68	33-10	23	0 00 996 11 15	27-10	35	0 00 996 39 33	26-16	17	0 00 996 62 70	23-2	19	0 00 996 92 70	22-20	8
0 00 994 01 85	26-20	7	0 00 995 44 68	33-14	17	0 00 996 11 15	27-10	47	0 00 996 39 55	10-4	19	0 00 996 62 70	26-4	8	0 00 996 93 70	22-20	7
0 00 994 02 84	23-16	8	0 00 995 44 68	33-4	5	0 00 996 11 87	43-10		0 00 996 39 71	00-5		0 00 996 62 86	30-4	6	0 00 996 95 70	22-18	7
0 00 994 02 84	26-20	8	0 00 995 44 68	34-18	12	0 00 996 12 15	27-10	36	0 00 996 40 33	23-6	7	0 00 996 63 86	20-2	14	0 00 996 95 82	36-8	30
0 00 994 02 85	23-16	12	0 00 995 44 68	34-18	9	0 00 996 12 15	27-10	48	0 00 996 40 33	26-8	17	0 00 996 64 46	36-22	6	0 00 996 97 70	22-20	9
0 00 994 02 85	26-20	12	0 00 995 44 68	34-20	12	0 00 996 12 87	43-10		0 00 996 40 71	00-5		0 00 996 65 70	26-2	3	0 00 996 98 09	00-1	
0 00 994 07 55	36-30	6	0 00 995 44 68	34-20	8	0 00 996 13 79	30-6	25	0 00 996 41 71	00-5		0 00 996 66 70	00-1		0 00 996 98 09	00-2	
0 00 994 08 06	17-4	13	0 00 995 46 68	23-14	37	0 00 996 16 71	22-16	10	0 00 996 42 42	32-6	2	0 00 996 66 70	00-1		0 00 996 98 09	36-8	5
0 00 994 21 55	36-36	14	0 00 995 46 68	26-18	33	0 00 996 17 52	36-28	2	0 00 996 42 71	00-5		0 00 996 66 70	00-1		0 00 996 98 15	00-24	80
0 00 994 22 55	36-36	13	0 00 995 46 68	36-34	9	0 00 996 17 52	36-36	7	0 00 996 43 07	22-18	14	0 00 996 66 70	00-2		0 00 996 98 70	22-20	14
0 00 994 33 06	24-4	37	0 00 995 49 68	24-8	28	0 00 996 17 52	41/3-10	22	0 00 996 43 07	22-18	21	0 00 996 66 70	23-14	36	0 00 996 99 15	00-5	
0 00 994 33 06	24-4	42	0 00 995 50 68	24-8	29	0 00 996 17 52	41/3-8	22	0 00 996 43 71	00-5		0 00 996 66 70	26-18	32	0 00 997 31 90	26-12	
0 00 994 33 30	36-32	4	0 00 995 54 68	34-12	5	0 00 996 19 52	36-28	3	0 00 996 45 46	34-22	12	0 00 996 67 70	16-2	4	0 00 997 32 90	26-12	
0 00 994 69 82	30-2	18	0 00 995 56 69	36-36	5	0 00 996 19 52	36-36	8	0 00 996 45 71	36-8	8	0 00 996 68 70	16-2	8	0 00 997 33 90	26-12	
0 00 994 74 37	27-12	5	0 00 995 57 68	26-4	10	0 00 996 19 52	41/3-10	21	0 00 996 53 70	22-2	13	0 00 996 70 70	00-1		0 00 997 34 90	26-12	
0 00 994 74 37	27-14	3	0 00 995 81 68	01-6	12	0 00 996 19 52	41/3-8	21	0 00 996 55 08	00-5		0 00 996 70 70	00-2		0 00 997 35 90	26-12	
0 00 994 78 13	23-8	28	0 00 995 82 68	01-10	26	0 00 996 20 42	33-50	6	0 00 996 55 46	33-8	7	0 00 996 70 70	36-8	7	0 00 997 36 90	26-12	

Teil-Nummer Part no. No. pièce	Seite Page Page	Pos. Item Pos.	Teil-Nummer Part no. No. pièce	Seite Page Page	Pos. Item Pos.	Teil-Nummer Part no. No. pièce	Seite Page Page	Pos. Item Pos.	Teil-Nummer Part no. No. pièce	Seite Page Page	Pos. Item Pos.	Teil-Nummer Part no. No. pièce	Seite Page Page	Pos. Item Pos.	Teil-Nummer Part no. No. pièce	Seite Page Page	Pos. Item Pos.
0 00 997 37 90	26-12		0 37 232 00 25	23-8	27	0 38 151 00 03	22-12	17	0 38 321 00 30	32-8	7	0 38 360 00 28	22-22	4	0 38 410 02 80	36-36	12
0 00 997 39 90	26-12		0 37 236 02 14	23-14	23	0 38 151 00 03	22-8	14	0 38 321 00 42	32-6	3	0 38 360 00 49	43-10	6	0 38 410 04 63	36-36	1
0 00 997 40 90	26-12		0 37 236 02 14	26-16	19	0 38 151 03 03	22-14	1	0 38 321 01 01	32-2	7	0 38 360 01 18	22-22	9	0 38 410 05 63	36-36	2
0 00 997 41 90	26-12		0 37 236 03 14	23-14	24	0 38 170 00 04	17-2	1	0 38 321 01 05	32-8	12	0 38 360 02 18	33-50	14	0 38 410 14 73	41/3-2	10
0 00 997 42 90	26-12		0 37 236 03 14	26-16	20	0 38 170 00 10	17-4	2	0 38 321 02 01	32-8	11	0 38 360 03 01	36-8	1	0 38 410 14 73	41/3-6	38
0 00 997 43 90	26-12		0 37 261 00 22	23-10	11	0 38 170 01 10	22-22	1	0 38 321 08 40	32-6	9	0 38 360 03 91	22-4	13	0 38 410 52 27	41/4-2	11
0 00 997 44 90	26-12		0 37 261 00 22	26-14	7	0 38 171 00 59	17-2	8	0 38 330 00 10	33-20	1	0 38 360 04 91	22-4	14	0 38 410 52 27	41/4-4	2
0 00 997 45 90	26-12		0 37 261 01 22	23-10	12	0 38 200 00 29	20-2	15	0 38 330 00 14	33-28	13	0 38 360 06 01	33-58	1	0 38 414 01 02	41-10	13
0 00 997 46 90	26-12		0 37 261 01 22	26-14	8	0 38 200 06 36	20-2		0 38 330 00 45	33-14	13	0 38 360 14 42	36-34	2	0 38 414 01 02	41-14	12
0 00 997 62 20	26-12	37	0 37 261 02 22	23-10	2	0 38 205 06 12	20-4	2	0 38 330 01 10	33-24	1	0 38 360 14 42	36-46	1	0 38 414 04 02	41-6	1
0 00 997 63 20	26-12		0 37 261 03 22	23-10	4	0 38 230 04 01	26-10	1	0 38 330 01 14	24-12		0 38 360 19 42	27-12	2	0 38 414 05 02	41-8	1
0 00 997 64 19	01-2	14	0 37 261 04 22	26-14	4	0 38 232 00 10	23-6	18	0 38 330 01 14	33-28	18	0 38 360 20 42	27-12	1	0 38 416 00 98	41/4-2	2
0 00 997 64 20	26-12		0 37 261 05 01	23-2	11	0 38 232 00 11	23-6	20	0 38 330 02 10	33-24	7	0 38 360 27 42	41/3-10	1	0 38 416 01 98	41/4-2	4
0 00 997 65 19	01-2	15	0 37 261 05 22	26-14	3	0 38 232 00 15	23-6	22	0 38 330 02 14	33-14		0 38 360 36 42	36-44	1	0 38 416 01 98	41/4-4	3
0 00 997 65 20	26-12	38	0 37 261 10 22	23-10	6	0 38 240 00 16	24-6	1	0 38 330 02 14	33-28	20	0 38 360 37 42	36-42	1	0 38 416 02 97	41/3-4	16
0 00 997 66 19	01-2	16	0 37 261 11 22	23-10	8	0 38 243 01 60	24-2	18	0 38 330 03 10	33-26	1	0 38 360 38 42	36-52	5	0 38 416 03 98	41/4-2	6
0 00 997 66 20	26-12		0 37 270 00 11	23-2	6	0 38 260 04 60	23-4	1	0 38 330 03 14	33-28	23	0 38 360 39 42	36-54	5	0 38 416 04 98	41/4-2	12
0 00 997 67 19	01-2	17	0 37 270 00 11	26-2	5	0 38 260 05 60	26-4	9	0 38 330 03 14	33-50	21	0 38 360 42 42	36-58	2	0 38 416 04 98	41/4-2	8
0 00 997 67 20	26-12		0 37 320 01 04	32-4	2	0 38 260 12 16	23-10	5	0 38 330 04 10	33-26	7	0 38 360 43 42	36-60	2	0 38 416 21 93	36-36	18
0 05 416 08 57	27-8	9	0 37 321 00 05	32-4	9	0 38 260 13 16	23-10	7	0 38 330 04 14	33-30	1	0 38 360 44 42	36-52	4	0 39 414 00 28	41-14	1
0 16 416 03 53	36-36	10	0 37 321 00 30	32-4	1	0 38 273 00 01	27-2	1	0 38 330 05 10	33-26	12	0 38 360 45 42	36-58	1	0 39 416 02 60	36-36	9
0 20 100 00 40	10-4	4	0 38 000 25 30	41-16		0 38 273 00 02	27-6	10	0 38 330 05 14	33-12	29	0 38 360 46 91	22-2	4	0 46 500 06 10	36-6	3
0 21 200 00 48	20-2	16	0 38 001 12 91	43-6		0 38 273 00 26	27-2	4	0 38 330 06 10	33-28	1	0 38 360 48 42	36-54	4	0 46 500 09 10	36-6	5
0 21 245 04 36	24-2	29	0 38 001 13 91	43-6		0 38 273 00 69	27-12	11	0 38 330 07 10	33-26	2	0 38 360 49 42	36-60	1	0 46 501 03 10	36-6	4
0 22 335 00 97	00-24	71	0 38 001 14 91	43-6		0 38 273 00 69	27-14	7	0 38 330 07 14	33-18	52	0 38 360 52 42	27-14	1	0 46 501 03 10	36-6	8
0 22 335 00 97	33-16	2	0 38 001 17 91	43-6		0 38 291 00 05	33-54	6	0 38 330 08 10	33-50	4	0 38 361 01 18	36-18	14	0 46 501 05 10	36-6	12
0 22 335 00 97	33-16	32	0 38 001 18 91	43-6		0 38 291 01 01	29-2	2	0 38 330 12 10	33-54	14	0 38 361 01 18	36-20	18	0 49 101 00 40	10-2	11
0 32 292 00 22	29-2	13	0 38 001 19 91	43-6		0 38 291 01 21	36-16	1	0 38 330 14 14	33-18	40	0 38 361 01 67	36-40	5	0 60 416 00 55	41/3-2	4
0 36 011 02 03	21-2	1	0 38 003 06 90	43-4		0 38 291 02 01	29-2	1	0 38 330 14 14	33-30	7	0 38 361 04 67	36-38	5	0 60 416 00 55	41/3-4	9
0 36 161 00 43	16-2	7	0 38 003 07 90	43-4		0 38 291 03 01	34-20	13	0 38 330 16 10	33-56	1	0 38 361 06 18	33-50	16	0 60 416 00 98	41/3-2	5
0 36 161 01 43	16-2	2	0 38 003 09 91	43-4		0 38 300 00 30	30-2	1	0 38 330 17 14	33-32	1	0 38 361 08 18	33-54	1	0 60 416 00 98	41/3-4	10
0 36 161 02 43	16-2	3	0 38 003 10 91	43-4		0 38 300 02 48	33-58	11	0 38 333 00 72	33-58	6	0 38 363 00 83	36-10	11	0 63 321 06 88	32-4	3
0 36 341 01 49	34-8	26	0 38 003 11 91	43-4		0 38 300 06 21	30-4	20	0 38 340 04 01	34-2	1	0 38 363 06 40	22-2	5	0 63 333 00 72	33-58	2
0 36 341 07 53	33-8	5	0 38 010 00 34	33-58	4	0 38 300 08 21	30-4	19	0 38 340 11 01	34-2	13	0 38 410 00 59	41-6	18	0 63 341 00 75	33-46	21
0 37 160 00 03	16-2	1	0 38 010 02 03	01-4	1	0 38 305 00 03	30-4	1	0 38 341 00 05	34-4	9	0 38 410 00 59	41-8	14	0 63 341 00 96	34-8	21
0 37 161 00 03	16-2	16	0 38 083 01 08	08-2		0 38 320 00 04	32-2	11	0 38 341 00 88	30-4	5	0 38 410 00 73	34-22	15	0 63 341 01 49	34-16	10
0 37 222 08 13	26-8	22	0 38 101 00 18	10-2	15	0 38 320 03 04	32-8	1	0 38 341 01 88	30-4	13	0 38 410 01 59	41-6	17	0 63 341 01 53	34-8	25
0 37 223 05 17	26-8	27	0 38 101 00 60	10-4	13	0 38 320 03 40	32-6	1	0 38 341 02 88	34-18	4	0 38 410 01 59	41-8	13	0 63 341 02 75	34-6	2

Teil-Nummer Part no. No. pièce	Seite Page Page	Pos. Item Pos.
0 63 341 04 12	33-46	19
0 63 341 04 53	34-8	28
0 63 341 04 75	33-46	20
0 63 341 07 53	34-8	11
0 64 330 08 10	33-58	8
0 64 330 09 10	33-58	9
0 99 990 02 23	22-18	15
0 99 996 07 64	22-16	13
0 99 996 19 64	22-16	16
0 99 996 19 64	22-16	19
0 99 996 19 64	22-16	8
000 435 88 42	20-4	5
00586-00	41/4-2	16
00586-00	41/4-4	11
01369-01	41/3-2	1
01369-02	41/3-2	2
01369-03	41/4-2	1
01369-04	41/3-4	1
01369-05	41/3-4	2
01369-09	41/4-2	3
038 200 00 98	20-4	1
1 00 229 70 96	23-6	8
1 00 229 70 96	26-8	18
1 00 334 01 50	33-52	13
1 00 334 09 34	33-52	7
1 00 334 33 46	33-52	8
1 00 361 16 98	36-2	8
1 00 363 27 84	36-56	7
1 00 363 49 84	36-56	6
1 00 363 92 66	24-10	8
1 00 365 33 04	08-2	11
1 00 414 52 83	41-10	9
1 00 414 53 83	41-10	6
1 00 435 06 34	34-20	14
1 00 435 21 33	43-2	1
1 00 435 21 33	43-4	1
1 00 435 22 33	33-54	26
1 00 435 33 33	43-2	11
1 00 435 33 33	43-4	11
1 00 435 34 33	43-2	
1 00 435 34 33	43-4	
1 00 435 35 33	43-2	
1 00 435 35 33	43-4	
1 00 435 48 42	41/4-2	15
1 00 435 48 42	41/4-4	10
1 00 435 48 42	43-2	3
1 00 435 48 42	43-4	3
1 00 435 63 26	43-2	4
1 00 435 63 26	43-4	4
1 00 435 69 33	36-56	14
1 00 435 69 33	36-58	25
1 00 435 69 33	36-60	30
1 00 435 70 32	43-2	7
1 00 435 70 32	43-4	7
1 00 435 92 33	36-58	24
1 00 435 92 33	36-60	29
1 00 441 33 10	36-36	
1 00 990 03 14	27-10	33
1 00 990 03 14	27-10	45
1 00 990 19 20	23-14	26
1 00 990 19 20	26-18	22
1 00 992 92 30	23-16	16
1 00 992 92 30	26-20	16
1 00 993 11 74	23-4	4
1 00 993 19 63	23-16	9
1 00 993 19 63	26-20	9
1 00 993 63 67	23-6	11
1 00 993 63 67	26-8	19
1 00 993 70 11	36-8	22
1 00 993 75 52	23-4	3
1 00 993 75 52	23-6	24
1 00 993 75 52	26-4	14
1 00 993 76 52	23-4	
1 00 993 76 52	23-6	
1 00 993 76 52	26-4	
1 00 993 77 52	23-4	
1 00 993 77 52	23-6	
1 00 993 77 52	26-4	
1 00 993 78 52	23-4	
1 00 993 78 52	23-6	
1 00 993 78 52	26-4	
1 00 993 79 52	23-4	
1 00 993 79 52	23-6	
1 00 993 79 52	26-4	
1 00 993 80 52	23-4	
1 00 993 80 52	23-6	
1 00 993 80 52	26-4	
1 00 993 81 52	23-4	
1 00 993 81 52	23-6	
1 00 993 81 52	26-4	
1 00 993 82 52	23-4	
1 00 993 82 52	23-6	
1 00 993 82 52	26-4	
1 00 993 83 52	23-4	
1 00 993 83 52	23-6	
1 00 993 83 52	26-4	
1 00 993 84 52	23-4	
1 00 993 84 52	23-6	
1 00 993 84 52	26-4	
1 00 993 85 52	23-4	
1 00 993 85 52	23-6	
1 00 993 85 52	26-4	
1 00 993 86 52	23-6	
1 00 993 87 52	23-6	
1 00 993 88 52	23-6	
1 00 993 89 52	23-8	
1 00 993 90 52	23-8	
1 00 993 91 11	16-2	19
1 00 993 92 11	36-8	23
1 00 994 14 55	26-2	2
1 00 994 48 54	36-30	2
1 00 994 48 54	36-34	14
1 00 994 48 54	41/3-6	24
1 00 994 88 54	36-34	13
1 00 995 36 84	01-2	20
1 00 996 64 86	30-4	14
1 00 996 65 86	30-4	7
1 00 997 00 16	23-14	28
1 00 997 00 16	26-18	24
1 00 997 00 18	26-6	15
1 00 997 00 20	23-4	
1 00 997 01 16	23-14	
1 00 997 01 16	26-18	
1 00 997 01 18	26-6	
1 00 997 01 20	23-4	
1 00 997 02 16	23-14	
1 00 997 02 16	26-18	
1 00 997 02 18	26-6	
1 00 997 02 20	23-4	
1 00 997 03 16	23-14	
1 00 997 03 16	26-18	
1 00 997 03 18	26-6	
1 00 997 03 20	23-4	
1 00 997 04 16	23-14	
1 00 997 04 16	26-18	
1 00 997 04 18	26-6	
1 00 997 04 20	23-6	
1 00 997 05 16	23-14	
1 00 997 05 16	26-18	
1 00 997 05 18	26-6	
1 00 997 05 20	23-6	
1 00 997 06 16	23-14	
1 00 997 06 16	26-18	
1 00 997 06 18	26-6	
1 00 997 07 16	23-14	
1 00 997 07 16	26-18	
1 00 997 07 18	26-6	
1 00 997 08 16	23-14	
1 00 997 08 16	26-18	
1 00 997 08 18	26-6	
1 00 997 09 16	23-14	
1 00 997 09 16	26-18	
1 00 997 09 18	26-6	
1 00 997 10 16	23-14	
1 00 997 10 16	26-18	
1 00 997 10 18	26-6	
1 00 997 11 16	23-14	
1 00 997 11 16	26-18	
1 00 997 11 18	26-6	
1 00 997 12 16	23-14	
1 00 997 12 16	26-18	
1 00 997 12 18	26-6	
1 00 997 13 16	23-14	
1 00 997 13 16	26-18	
1 00 997 13 18	26-6	
1 00 997 14 16	23-14	
1 00 997 14 16	26-18	
1 00 997 14 18	26-6	
1 00 997 15 18	26-6	
1 00 997 16 18	26-6	
1 00 997 25 13	23-10	15
1 00 997 25 13	26-14	11
1 00 997 26 13	23-10	
1 00 997 26 13	26-14	
1 00 997 27 13	23-10	
1 00 997 27 13	26-14	
1 00 997 27 20	36-30	16
1 00 997 28 13	23-10	
1 00 997 28 13	26-14	
1 00 997 28 19	26-2	11
1 00 997 28 20	36-30	17
1 00 997 28 20	36-34	20
1 00 997 28 20	36-36	20
1 00 997 29 13	23-12	
1 00 997 29 13	26-14	
1 00 997 29 19	26-2	
1 00 997 29 20	36-30	18
1 00 997 29 20	36-34	
1 00 997 29 20	36-36	
1 00 997 30 13	23-12	
1 00 997 30 13	26-14	
1 00 997 30 19	26-2	
1 00 997 30 20	36-30	19
1 00 997 30 20	36-34	
1 00 997 30 20	36-36	
1 00 997 31 13	23-12	
1 00 997 31 13	26-16	
1 00 997 31 19	26-2	
1 00 997 32 13	23-12	
1 00 997 32 13	26-16	
1 00 997 32 19	26-2	
1 00 997 33 13	23-12	
1 00 997 33 13	26-16	
1 00 997 33 18	23-10	
1 00 997 33 18	26-14	
1 00 997 34 13	23-12	
1 00 997 34 13	26-16	
1 00 997 34 18	23-10	
1 00 997 34 18	26-14	
1 00 997 35 13	23-12	
1 00 997 35 13	26-16	
1 00 997 35 18	23-10	
1 00 997 35 18	26-14	
1 00 997 35 20	23-8	
1 00 997 36 13	23-12	
1 00 997 36 13	26-16	
1 00 997 36 18	23-10	
1 00 997 36 18	26-14	
1 00 997 36 20	23-8	
1 00 997 37 13	23-12	
1 00 997 37 13	26-16	
1 00 997 37 18	23-12	
1 00 997 37 18	26-14	
1 00 997 37 20	23-8	
1 00 997 38 13	23-12	
1 00 997 38 13	26-16	
1 00 997 38 18	23-12	
1 00 997 38 18	26-16	

Teil-Nummer Part no. No. pièce	Seite Page Page	Pos. Item Pos.	Teil-Nummer Part no. No. pièce	Seite Page Page	Pos. Item Pos.	Teil-Nummer Part no. No. pièce	Seite Page Page	Pos. Item Pos.	Teil-Nummer Part no. No. pièce	Seite Page Page	Pos. Item Pos.	Teil-Nummer Part no. No. pièce	Seite Page Page	Pos. Item Pos.	Teil-Nummer Part no. No. pièce	Seite Page Page	Pos. Item Pos.
1 00 997 38 20	23-8		1 00 997 72 11	23-8	26	1 37 205 00 12	20-2	7	1 38 171 00 25	33-32	9	1 38 305 02 03	32-4	15	1 38 360 34 91	36-58	7
1 00 997 39 13	23-12		1 00 997 73 11	23-8		1 37 221 02 05	26-8	29	1 38 171 00 34	17-2	12	1 38 305 02 03	32-8	16	1 38 360 35 91	36-52	17
1 00 997 39 13	26-16		1 00 997 74 11	23-8		1 37 222 01 28	26-8	26	1 38 171 01 34	17-2	22	1 38 305 02 26	20-2	4	1 38 360 37 91	36-52	18
1 00 997 39 18	23-12		1 00 997 75 11	23-8		1 37 236 01 05	23-12	17	1 38 200 03 36	20-2	1	1 38 305 03 26	20-2	3	1 38 360 37 91	36-58	8
1 00 997 39 18	26-16		1 00 997 76 11	23-8		1 37 236 01 05	26-16	14	1 38 230 07 01	23-6	14	1 38 305 04 40	30-2	25	1 38 360 38 91	36-52	16
1 00 997 39 20	23-8		1 00 997 77 11	23-8		1 37 236 02 05	23-12	18	1 38 240 01 12	24-10	1	1 38 320 00 11	32-8	17	1 38 361 01 25	36-38	3
1 00 997 40 13	23-12		1 00 997 78 11	23-8		1 37 236 02 05	26-16	13	1 38 240 06 12	24-8	8	1 38 320 00 40	32-6		1 38 361 02 25	36-38	4
1 00 997 40 13	26-16		1 00 997 79 11	23-8		1 37 260 02 01	26-2	1	1 38 240 07 12	24-8	23	1 38 320 01 40	32-4	16	1 38 361 03 67	41/3-8	5
1 00 997 40 18	23-12		1 00 997 80 11	23-8		1 37 261 04 01	23-2	10	1 38 240 09 12	24-10	7	1 38 320 02 40	32-8	20	1 38 361 04 25	36-40	3
1 00 997 40 18	26-16		1 00 997 81 11	23-8		1 37 261 07 01	26-4	2	1 38 243 00 31	24-4	41	1 38 320 05 04	32-8	6	1 38 361 05 25	36-40	4
1 00 997 40 20	23-8		1 00 997 82 11	23-8		1 37 266 00 03	23-10	9	1 38 243 00 40	24-10	10	1 38 330 06 14	33-52	6	1 38 363 03 40	41-4	8
1 00 997 41 18	23-12		1 00 997 83 11	23-8		1 37 266 01 03	23-10	10	1 38 243 00 52	24-2	28	1 38 332 00 40	33-52	2	1 38 363 06 14	36-24	5
1 00 997 41 18	26-16		1 00 997 84 11	23-8		1 37 266 02 03	26-14	5	1 38 243 00 52	24-8	26	1 38 335 00 40	33-16	24	1 38 363 08 14	33-16	15
1 00 997 42 18	23-12		1 00 997 85 19	23-4	5	1 37 266 03 03	26-14	6	1 38 243 01 31	24-4	36	1 38 341 00 58	34-2	6	1 38 410 00 51	41-10	8
1 00 997 42 18	26-16		1 00 997 86 19	23-4		1 37 361 00 68	36-38	7	1 38 245 00 40	24-4	46	1 38 360 00 92	36-56	1	1 38 410 01 63	36-34	1
1 00 997 43 18	23-12		1 00 997 87 19	23-4		1 37 361 01 94	22-2	10	1 38 260 00 93	26-2	8	1 38 360 01 09	30-8	1	1 38 410 01 80	36-34	12
1 00 997 43 18	26-16		1 00 997 88 19	23-4		1 37 416 00 31	41/3-2	7	1 38 260 04 04	23-2	9	1 38 360 02 42	36-40	1	1 38 410 02 19	36-30	1
1 00 997 44 18	23-12		1 00 997 89 19	23-4		1 37 416 01 31	41/3-2	8	1 38 260 04 21	23-12	19	1 38 360 03 42	36-40	2	1 38 410 04 38	36-30	5
1 00 997 44 18	26-16		1 00 997 90 19	23-4		1 38 000 05 30	41-10	1	1 38 260 04 21	26-16	15	1 38 360 08 42	41/3-8	1	1 38 410 04 93	41/3-6	26
1 00 997 45 18	23-12		1 00 997 91 19	23-4		1 38 001 04 91	43-6		1 38 260 08 16	23-10	1	1 38 360 10 42	41/3-8	2	1 38 410 05 93	41/3-6	35
1 00 997 45 18	26-16		1 00 997 92 19	23-4		1 38 001 05 91	43-6		1 38 260 09 01	23-2	1	1 38 360 12 42	36-38	1	1 38 410 07 27	41/3-4	3
1 00 997 46 18	23-12		1 00 997 93 19	23-4		1 38 001 08 91	43-6	1	1 38 260 09 16	23-10	3	1 38 360 13 42	36-38	2	1 38 410 07 93	36-30	7
1 00 997 46 18	26-16		1 00 997 94 19	23-4		1 38 003 04 30	00-1		1 38 260 10 16	26-14	1	1 38 360 16 91	36-52	14	1 38 410 08 27	41/3-4	4
1 00 997 47 18	23-12		1 00 997 95 19	23-4		1 38 003 05 30	00-1		1 38 260 11 16	26-14	2	1 38 360 17 42	36-52	3	1 38 410 08 93	36-32	19
1 00 997 47 18	26-16		1 00 997 96 19	23-4		1 38 003 06 30	00-2		1 38 261 00 35	23-16	4	1 38 360 18 42	36-52	2	1 38 410 09 27	41/3-4	12
1 00 997 49 20	26-6		1 00 997 97 19	23-4		1 38 012 00 43	01-2	2	1 38 261 00 35	26-20	4	1 38 360 18 91	36-52	15	1 38 410 09 93	36-30	12
1 00 997 50 20	26-6		1 00 997 98 19	23-4		1 38 012 01 43	01-2	1	1 38 261 00 91	23-16	13	1 38 360 22 91	36-26	5	1 38 410 10 27	41/4-2	9
1 00 997 51 20	26-6		1 00 997 99 19	23-4		1 38 083 00 08	08-2	1	1 38 261 00 91	26-20	13	1 38 360 23 91	36-26	6	1 38 410 10 93	36-32	13
1 00 997 52 20	26-6		1 02 261 08 93	23-16	11	1 38 083 01 40	08-2	4	1 38 261 03 01	26-4	1	1 38 360 25 42	36-54	2	1 38 410 11 93	36-58	16
1 00 997 53 20	26-6		1 02 261 08 93	26-20	11	1 38 100 00 40	10-4	8	1 38 267 00 66	23-8	34	1 38 360 25 91	41/3-10	14	1 38 410 11 93	36-60	21
1 00 997 54 20	26-6		1 05 416 00 25	27-8	10	1 38 100 00 54	10-4	15	1 38 267 00 68	23-8	30	1 38 360 25 91	41/3-8	14	1 38 410 12 93	36-58	17
1 00 997 55 20	26-6		1 14 361 07 68	41/3-8	7	1 38 101 00 89	10-4	9	1 38 300 00 21	30-4	4	1 38 360 26 42	36-54	3	1 38 410 12 93	36-60	22
1 00 997 56 20	26-6		1 21 243 02 94	24-2	32	1 38 170 00 09	17-4	1	1 38 300 00 48	30-4	12	1 38 360 28 42	36-52	1	1 38 416 00 06	36-32	9
1 00 997 57 20	26-6		1 36 011 03 26	21-2	5	1 38 171 00 17	17-2	25	1 38 300 03 21	30-6	23	1 38 360 29 91	36-54	15	1 38 416 00 22	41/3-6	27
1 00 997 58 20	26-6		1 36 416 00 93	36-34	19	1 38 171 00 25	17-2	17	1 38 300 05 21	30-6	24	1 38 360 29 91	36-60	11	1 38 416 00 54	36-58	22
1 00 997 59 20	26-6		1 36 416 00 93	36-36	19	1 38 171 00 25	22-12	24	1 38 303 02 51	30-6	33	1 38 360 30 91	36-54	16	1 38 416 00 54	36-60	27
1 00 997 60 20	26-6		1 37 003 02 30	00-1		1 38 171 00 25	22-14	8	1 38 305 00 26	20-2	2	1 38 360 30 91	36-60	12	1 38 416 01 50	41/3-6	25
1 00 997 61 20	26-6		1 37 083 01 08	08-2	9	1 38 171 00 25	33-22	38	1 38 305 01 03	10-4	1	1 38 360 33 42	36-54	1	1 38 416 01 60	36-58	21

Teil-Nummer Part no. No. pièce	Seite Page Page	Pos. Item Pos.
1 38 416 01 60	36-60	26
1 38 416 01 93	36-32	1
1 38 416 01 97	41/3-4	5
1 38 416 02 31	41/3-4	6
1 38 416 03 31	41/3-4	7
1 38 416 03 50	36-30	15
1 38 416 03 50	36-32	16
1 38 416 03 50	36-32	22
1 38 416 03 50	36-58	20
1 38 416 03 50	36-60	25
1 38 416 03 97	41/3-2	3
1 38 416 03 97	41/3-4	8
1 38 416 04 44	41/3-4	13
1 38 416 04 58	41/3-4	14
1 38 416 05 44	41/3-2	9
1 38 416 05 93	36-34	18
1 38 416 06 40	41/3-4	15
1 38 416 06 93	41/3-6	32
1 38 416 25 34	41/3-4	19
1 38 416 26 34	41/3-4	20
1 39 416 00 50	36-30	9
1 49 170 00 10	17-4	12
1 49 170 00 42	17-4	11
1 49 171 00 45	17-4	19
1 49 303 01 51	30-6	26
1 49 303 02 51	30-6	27
1 49 410 00 37	34-22	1
1 49 416 01 40	34-22	2
1 49 416 02 40	34-22	3
1 49 416 03 40	34-22	4
1 49 416 04 40	34-22	5
1 55 363 02 83	22-4	5
1 55 363 02 83	22-8	11
1 56 361 00 68	36-38	6
1 56 361 02 68	36-40	6
1 56 361 03 68	36-40	7
1 60 416 00 22	41/3-2	6
1 60 416 00 22	41/3-4	11
1 62 243 00 85	24-4	33
1 62 243 00 94	24-4	44
1 62 243 01 94	24-4	39
1 63 150 00 93	24-8	31
1 63 360 15 91	36-56	12
1 64 171 00 78	17-4	9
1 64 301 00 40	33-14	9
1 64 361 08 68	41/3-8	6
1 64 361 09 25	41/3-8	3
1 64 361 10 25	41/3-8	4
1 64 416 24 93	36-34	3
10145-00	41/4-2	10
10163-00	41/4-2	5
10164-00	41/4-2	7
10183-00	41/4-4	1
7 234 677 049	01-24	2
7 234 677 049	24-10	4
7 234 677 050	36-52	28
7 234 677 052	36-52	9
7 234 677 052	36-54	9
7 234 677 052	36-60	5
7 234 677 056	01-20	7
7 234 677 056	24-8	18
7 234 677 084	36-4	15
7 234 677 087	22-6	19
7 234 677 087	27-8	11
7 234 677 087	36-2	26
7 234 677 087	41-4	6
7 234 677 089	22-10	29
7 234 677 089	22-12	15
7 234 677 090	08-2	15
7 234 677 090	27-10	55
7 234 677 090	32-8	21
7 234 677 091	36-48	13
7 234 677 092	22-4	26
7 234 677 177	34-2	9
7 234 677 179	20-4	3
7 234 677 179	34-2	19
7 234 677 230	20-2	8
7 234 677 556	34-8	15
7 234 677 557	21-2	6
7 234 677 560	26-8	32
7 234 677 562	32-4	19
7 234 677 566	27-2	13
7 234 677 568	27-2	23
7 234 677 594	01-2	18
7 234 677 597	01-2	19
7 234 678 557	23-6	10
7 234 678 566	23-6	15
7 234 678 621	01-2	13
7 236 677 034	01-20	5
7 236 677 035	16-2	13
7 236 677 035	33-52	3
7 236 677 056	17-2	13
7 236 677 056	33-14	3
7 236 677 056	33-24	13
7 236 677 056	33-32	6
7 236 677 056	33-38	18
7 236 677 058	22-14	3
7 236 677 060	33-4	14
7 236 677 077	01-16	12
7 236 677 077	33-22	35
7 236 677 078	17-2	18
7 236 677 078	17-2	2
7 236 677 078	33-14	10
7 236 677 078	33-32	10
7 236 677 078	33-4	11
7 236 677 079	17-2	28
7 236 677 079	17-4	16
7 236 677 079	23-22	9
7 236 677 079	24-6	2
7 236 677 079	33-30	4
7 236 677 080	22-12	21
7 236 677 080	22-14	5
7 236 677 080	22-8	18
7 236 677 081	01-6	24
7 236 677 081	30-2	29
7 236 677 081	33-18	51
7 236 677 081	33-28	10
7 236 677 081	33-56	5
7 236 677 081	34-8	30
7 236 677 083	01-18	12
7 236 677 083	17-2	20
7 236 677 083	17-2	30
7 236 677 083	27-8	25
7 236 677 083	33-16	29
7 236 677 085	01-24	
7 236 677 087	34-14	4
7 236 677 128	30-6	31
7 236 677 128	36-8	24
7 236 677 129	16-2	24
7 236 677 129	20-2	5
7 236 677 129	23-16	5
7 236 677 129	26-20	5
7 236 677 129	29-2	3
7 236 677 129	41-6	19
7 236 677 129	41-8	15
7 236 677 129	43-10	4
7 236 677 130	33-16	4
7 236 677 130	33-28	14
7 236 677 131	17-2	23
7 236 677 131	17-2	5
7 236 677 131	24-2	10
7 236 677 131	24-2	16
7 236 677 131	24-4	47
7 236 677 131	24-6	11
7 236 677 131	30-4	15
7 236 677 131	30-4	2
7 236 677 131	30-4	9
7 236 677 131	30-6	28
7 236 677 131	30-6	34
7 236 677 131	32-2	12
7 236 677 131	32-4	17
7 236 677 131	32-6	
7 236 677 131	32-6	5
7 236 677 131	32-8	14
7 236 677 131	32-8	18
7 236 677 131	32-8	8
7 236 677 131	33-16	18
7 236 677 131	34-22	6
7 236 677 131	36-6	21
7 236 677 131	41-4	9
7 236 677 133	01-14	17
7 236 677 133	10-4	16
7 236 677 133	24-6	16
7 236 677 133	32-6	4
7 236 677 133	33-16	25
7 236 677 133	33-22	28
7 236 677 135	01-16	2
7 236 677 135	21-2	4
7 236 677 136	10-2	12
7 236 677 136	41/3-10	25
7 236 677 136	41/3-8	25
7 236 677 137	27-10	54
7 236 677 139	27-10	51
7 236 677 140	27-6	2
7 236 677 140	36-2	21
7 236 677 159	33-46	4
7 236 677 189	30-2	11
7 236 677 250	41/4-2	13
7 236 677 250	41/4-4	8
7 236 677 502	23-16	17
7 236 677 502	26-20	17
7 236 677 505	27-2	22
7 236 677 556	32-2	9
7 236 677 757	24-4	55
7 236 677 921	26-8	30
7 236 677 921	27-2	7
7 236 677 921	41/3-4	21
7 236 677 921	41/3-6	28
7 236 677 921	41/3-6	36
7 236 677 923	22-22	5
7 236 677 923	27-6	11
7 236 677 923	33-10	18
7 236 677 924	01-22	4
7 236 677 924	34-2	7
7 236 677 924	34-22	16
7 236 677 924	34-22	9
7 236 677 924	36-8	9
7 236 677 926	32-6	10
7 236 677 927	10-4	10
7 236 677 927	22-4	12
7 236 677 927	26-8	31
7 236 677 927	33-16	8
7 236 677 938	30-2	26
7 236 677 939	10-4	5
7 236 677 941	36-2	10
7 236 677 941	36-30	13
7 236 677 941	36-32	14
7 236 677 941	36-32	20
7 236 677 941	36-58	18
7 236 677 941	36-60	23
7 236 677 942	24-4	34
7 236 677 942	36-30	8
7 236 677 943	22-4	19
7 236 677 943	32-4	11
7 236 677 943	32-8	3
7 236 677 945	32-4	6
7 236 678 198	01-16	10
7 236 678 927	22-2	16
7 236 678 942	01-16	9
7 236 678 944	23-2	15
7 236 678 944	26-4	4
7 236 679 956	01-2	12
7 238 677 710	27-12	16
7 238 677 710	27-14	12
7 238 678 130	23-2	2
7 240 678 162	26-2	9
7 250 670 586	33-56	8
7 250 670 590	32-6	

Teil-Nummer Part no. No. pièce	Seite Page Page	Pos. Item Pos.	Teil-Nummer Part no. No. pièce	Seite Page Page	Pos. Item Pos.	Teil-Nummer Part no. No. pièce	Seite Page Page	Pos. Item Pos.	Teil-Nummer Part no. No. pièce	Seite Page Page	Pos. Item Pos.	Teil-Nummer Part no. No. pièce	Seite Page Page	Pos. Item Pos.	Teil-Nummer Part no. No. pièce	Seite Page Page	Pos. Item Pos.
7 250 671 588	24-4	51	7 252 678 022	27-8	24	7 330 673 003	01-18	11	7 403 677 707	17-4	21	7 403 677 709	36-48	14	7 405 677 005	30-2	21
7 250 671 590	33-12	32	7 252 678 046	36-2	14	7 332 673 003	23-2	12	7 403 677 707	17-4	7	7 403 677 709	36-8	25	7 405 677 005	30-4	11
7 250 671 592	33-50	11	7 252 678 046	36-2	6	7 332 673 006	01-14	4	7 403 677 707	22-22	3	7 403 677 709	41-4	7	7 405 677 005	30-4	18
7 252 677 016	22-18	17	7 252 678 047	22-16	2	7 332 673 007	01-4	9	7 403 677 707	27-2	18	7 403 677 725	36-34	8	7 405 677 005	30-6	30
7 252 677 029	36-32	10	7 252 678 051	36-2	15	7 332 673 010	01-4	15	7 403 677 707	27-8	26	7 403 677 727	36-34	10	7 405 677 005	30-6	36
7 252 677 030	22-16	12	7 252 678 053	36-2	5	7 334 670 001	01-4	17	7 403 677 707	29-2	19	7 403 677 804	32-2	10	7 405 677 005	34-16	6
7 252 677 032	17-4	6	7 252 678 121	23-14	29	7 334 670 001	23-14	33	7 403 677 707	33-14	11	7 403 677 813	32-6	13	7 405 677 005	36-28	8
7 252 677 032	41/3-8	27	7 252 678 121	26-18	25	7 334 670 001	24-8	13	7 403 677 707	33-16	31	7 403 677 813	33-16	12	7 405 677 005	41/3-6	34
7 252 677 034	41/3-10	27	7 252 678 123	22-2	12	7 334 670 001	26-18	29	7 403 677 707	33-56	6	7 403 677 813	33-50	18	7 405 677 007	27-2	15
7 252 677 035	22-10	32	7 252 678 124	23-14	30	7 382 677 072	36-34	7	7 403 677 707	34-16	12	7 403 677 813	34-22	11	7 405 677 007	34-2	8
7 252 677 036	01-18	2	7 252 678 124	26-18	26	7 382 678 027	36-42	9	7 403 677 709	01-10	6	7 403 677 813	36-22	5	7 405 677 007	34-8	18
7 252 677 036	36-24	16	7 255 677 039	29-2	23	7 382 678 027	36-44	9	7 403 677 709	01-14	13	7 403 677 815	27-12	17	7 405 677 007	36-32	3
7 252 677 036	36-26	12	7 255 677 040	30-2	19	7 382 679 050	21-2	3	7 403 677 709	08-2	16	7 403 677 815	27-14	13	7 405 677 007	36-34	22
7 252 677 036	36-54	18	7 255 677 506	41/3-4	17	7 383 678 010	34-16	11	7 403 677 709	08-2	7	7 403 677 817	27-2	26	7 405 677 007	36-36	22
7 252 677 036	36-58	15	7 255 678 043	34-10	33	7 393 677 086	22-6	20	7 403 677 709	22-10	30	7 403 677 817	32-4	13	7 405 677 009	41/3-4	18
7 252 677 036	36-60	14	7 272 671 130	41-14	7	7 393 677 098	22-4	22	7 403 677 709	22-12	16	7 403 677 817	32-4	8	7 405 677 010	27-2	25
7 252 677 037	16-2	23	7 272 671 155	17-4	3	7 393 677 098	36-24	8	7 403 677 709	22-22	8	7 403 677 817	32-8	5	7 405 677 013	34-2	10
7 252 677 037	36-8	29	7 272 671 155	22-22	2	7 395 677 091	23-22	26	7 403 677 709	22-4	27	7 404 677 208	33-50	17	7 405 677 013	34-2	20
7 252 677 039	22-20	11	7 280 673 301	36-22	8	7 395 677 091	27-6	25	7 403 677 709	22-6	21	7 404 677 209	27-2	27	7 405 677 013	41/4-2	14
7 252 677 040	36-24	15	7 286 671 054	33-10	13	7 397 677 088	27-6	3	7 403 677 709	23-22	18	7 404 677 210	24-2	19	7 405 677 013	41/4-4	9
7 252 677 044	30-4	21	7 286 671 054	41-6	15	7 401 677 153	36-34	11	7 403 677 709	23-22	27	7 404 677 709	24-2	9	7 405 677 018	20-2	13
7 252 677 046	08-2	18	7 286 671 062	34-14	7	7 401 677 153	36-36	3	7 403 677 709	24-2	27	7 404 677 727	23-14	38	7 405 677 707	17-4	4
7 252 677 048	08-2	6	7 286 671 062	34-6	12	7 403 677 703	33-12	33	7 403 677 709	24-6	20	7 404 677 727	26-18	34	7 405 678 016	23-2	3
7 252 677 048	22-22	7	7 286 671 068	34-8		7 403 677 703	33-50	12	7 403 677 709	27-10	52	7 404 677 751	36-10	7	7 409 678 208	22-2	17
7 252 677 049	33-16	16	7 286 671 070	33-52	5	7 403 677 703	34-20	5	7 403 677 709	27-6	26	7 404 677 751	36-48	20	7 413 673 737	27-12	14
7 252 677 049	36-28	6	7 286 671 075	36-10	16	7 403 677 703	41-14	9	7 403 677 709	30-8	2	7 405 677 002	24-4	54	7 413 673 737	27-14	10
7 252 677 053	36-4	12	7 286 671 503	33-46	9	7 403 677 705	01-28	16	7 403 677 709	32-6	6	7 405 677 003	33-14	5	7 413 677 018	23-2	7
7 252 677 053	41/3-6	33	7 286 671 503	34-6	17	7 403 677 705	17-2	14	7 403 677 709	32-8	10	7 405 677 003	34-6	25	7 413 677 018	26-2	6
7 252 677 082	01-22	2	7 286 671 503	36-16	5	7 403 677 705	33-24	15	7 403 677 709	32-8	15	7 405 677 004	24-6	4	7 451 680 008	30-2	30
7 252 677 086	01-20	12	7 286 671 507	34-6	24	7 403 677 705	33-32	7	7 403 677 709	33-16	14	7 405 677 004	30-2	31	7 451 680 016	33-46	23
7 252 677 095	36-32	2	7 286 671 508	36-10	13	7 403 677 705	33-38	19	7 403 677 709	33-16	6	7 405 677 004	36-24	17	7 451 680 107	01-20	6
7 252 677 128	22-20	13	7 286 671 508	36-58	13	7 403 677 705	33-4	16	7 403 677 709	33-18	34	7 405 677 005	10-2	14	7 451 680 107	24-4	53
7 252 677 184	22-2	11	7 286 671 508	36-58	6	7 403 677 707	17-2	11	7 403 677 709	33-22	31	7 405 677 005	17-2	24	7 451 680 108	01-28	15
7 252 677 256	20-2	9	7 286 671 508	36-60	19	7 403 677 707	17-2	21	7 403 677 709	33-46	14	7 405 677 005	17-2	7	7 451 680 108	33-24	14
7 252 677 583	36-34	21	7 316 680 145	34-10	37	7 403 677 707	17-2	27	7 403 677 709	33-46	30	7 405 677 005	22-4	23	7 451 680 108	33-32	8
7 252 677 583	36-36	21	7 316 681 510	16-2	9	7 403 677 707	17-2	31	7 403 677 709	34-22	8	7 405 677 005	24-6	18	7 451 680 109	01-16	13
7 252 677 593	30-2	13	7 318 681 703	41-2	12	7 403 677 707	17-4	10	7 403 677 709	36-2	27	7 405 677 005	30-2	12	7 451 680 109	01-18	3
7 252 677 618	22-20	12	7 318 681 703	41-2	6	7 403 677 707	17-4	17	7 403 677 709	36-24	9	7 405 677 005	30-2	16	7 451 680 109	17-2	19

Teil-Nummer Part no. No. pièce	Seite Page Page	Pos. Item Pos.
7 451 680 109	30-2	14
7 451 680 109	33-32	11
7 451 680 109	33-4	12
7 451 680 109	33-46	26
7 451 680 109	34-6	18
7 451 680 111	10-2	13
7 451 680 111	10-4	18
7 451 680 111	17-2	6
7 451 680 111	24-6	22
7 451 680 111	24-6	6
7 451 680 111	27-10	53
7 451 680 111	29-2	5
7 451 680 111	30-2	20
7 451 680 111	30-4	16
7 451 680 111	33-16	19
7 451 680 111	33-16	26
7 451 680 111	33-18	36
7 451 680 111	33-22	29
7 451 680 111	33-28	16
7 451 680 111	36-2	28
7 451 680 111	36-28	7
7 451 680 111	36-4	13
7 451 680 112	01-22	3
7 451 680 112	17-4	14
7 451 680 112	33-16	9
7 451 680 112	34-22	10
7 451 680 112	41/3-4	23
7 451 680 112	41/3-6	29
7 451 680 112	41/3-6	37
7 451 680 113	10-4	6
7 451 680 116	20-4	4
7 451 680 116	34-2	11
7 451 680 116	34-2	21
7 451 680 118	20-2	12
7 451 680 120	27-10	32
7 451 680 120	27-10	44
7 451 680 613	23-2	16
7 451 680 613	26-4	5
7 451 680 617	23-2	4
7 453 680 013	34-16	7
7 453 680 112	30-2	23
7 453 680 114	27-2	8
7 453 680 114	33-46	5
7 453 680 114	34-8	19
7 453 680 115	34-16	9
7 460 094 005	01-26	6
7 460 094 026	10-4	12
7 460 094 027	36-30	14
7 460 094 027	36-32	15
7 460 094 027	36-32	21
7 460 094 027	36-58	19
7 460 094 027	36-60	24
7 460 094 031	20-2	11
7 462 680 006	36-10	15
7 462 680 006	36-58	12
7 462 680 006	36-58	5
7 462 680 006	36-60	18
7 462 680 007	22-12	22
7 462 680 008	17-2	3
7 462 680 008	17-4	18
7 462 680 008	17-4	5
7 462 680 008	17-4	8
7 462 680 008	22-14	6
7 462 680 008	22-8	19
7 462 680 008	24-6	3
7 462 680 008	33-28	11
7 462 680 008	33-30	6
7 462 680 011	16-2	25
7 462 680 011	20-2	6
7 462 680 011	30-4	10
7 462 680 011	30-4	17
7 462 680 011	30-4	3
7 462 680 011	30-6	29
7 462 680 011	30-6	32
7 462 680 011	30-6	35
7 462 680 011	30-8	3
7 462 680 011	32-2	13
7 462 680 011	32-6	8
7 462 680 011	34-22	13
7 462 680 011	36-6	23
7 462 680 012	41-6	20
7 462 680 012	41-8	16
7 462 680 014	32-4	21
7 462 680 014	32-6	12
7 462 680 206	24-4	52
7 464 680 014	36-32	5
7 464 680 015	36-32	6
7 464 680 133	34-16	16
7 464 680 138	22-20	3
7 478 680 012	33-10	20
7 478 680 012	33-16	10
7 478 680 411	33-16	20
7 478 680 411	33-22	32
7 478 680 411	33-28	17
7 479 682 013	33-8	10
7 479 682 013	41-2	19
7 479 682 409	33-10	24
7 479 682 409	33-10	28
7 479 682 409	34-8	29
7 479 682 411	33-46	31
7 479 682 411	34-16	5
7 490 682 009	34-8	10
7 490 682 018	01-24	7
7 490 682 040	26-8	25
7 490 682 048	26-8	28
7 490 682 050	36-32	7
7 490 682 085	23-6	9
7 491 682 047	41/3-10	10
7 491 682 072	22-20	2
7 491 682 650	36-32	8
7 492 682 060	41/3-10	7
7 512 034 192	23-2	20
7 512 034 193	26-8	34
7 512 034 197	23-14	32
7 512 034 197	26-18	28
7 514 682 132	01-18	6
7 514 682 138	41/4-2	19
7 514 682 138	41/4-4	6
7 514 682 160	23-8	33
7 514 682 240	23-6	16
7 514 682 709	36-34	4
7 514 682 711	36-26	10
7 515 682 012	23-6	17
7 530 680 018	30-2	24
7 530 680 039	17-4	15
7 530 680 052	24-4	40
7 530 680 052	24-4	45
7 530 680 055	27-12	15
7 530 680 055	27-14	11
7 530 680 056	23-2	8
7 530 680 056	23-6	13
7 530 680 056	26-2	7
7 530 680 056	26-8	21
7 530 680 075	27-10	34
7 530 680 075	27-10	46
7 564 116 014	32-8	13
7 571 646 002	41-10	25
7 571 646 002	41-14	24
7 571 646 012	00-8	1
7 571 646 012	41-10	24
7 571 646 012	41-14	23
7 571 646 041	00-8	4
7 571 646 041	33-52	12
7 571 646 041	33-54	3
7 571 646 042	00-8	5
7 571 646 042	33-20	26
7 571 646 042	33-40	16
7 571 646 042	33-42	25
7 571 646 042	33-44	4
7 571 646 042	41-10	5
7 571 646 043	00-8	6
7 572 642 006	00-8	19
7 572 642 012	00-8	20
7 572 642 052	00-8	21
7 572 642 502	00-8	22
7 572 642 502	33-52	14
7 572 642 504	33-40	20
7 572 642 504	33-44	2
7 572 642 505	00-8	25
7 572 642 510	00-8	24
7 572 642 526	33-44	5
7 572 646 515	00-8	23
7 572 646 517	00-8	26
7 572 646 517	33-20	24
7 573 646 004	33-24	
7 575 641 039	00-10	37
7 575 641 040	00-10	38
7 575 641 041	00-10	39
7 577 646 036	00-8	14
7 577 646 039	33-52	10
7 577 646 040	00-8	13
7 577 646 040	33-20	25
7 577 646 040	33-24	
7 577 646 040	33-40	17
7 577 646 040	33-42	24
7 577 646 040	33-44	7
7 577 646 042	33-42	26
7 578 642 012	33-40	18
7 578 642 013	33-40	19
7 578 646 001	00-8	2
7 578 646 001	33-28	27
7 578 646 002	00-8	3
7 578 646 002	33-50	20
7 578 646 002	33-54	5
7 578 646 011	00-8	7
7 578 646 011	33-52	9
7 578 646 012	00-8	8
7 578 646 012	33-18	43
7 578 646 012	33-20	20
7 578 646 012	33-42	22
7 578 646 012	33-44	8
7 578 646 012	41-14	3
7 578 646 013	00-8	9
7 578 646 013	33-18	42
7 579 641 081	00-8	10
7 579 641 082	00-8	11
7 579 642 051	00-8	12
7 579 642 051	33-20	21
7 579 642 051	33-24	9
7 593 641 006	22-2	8
7 593 641 015	24-10	9
7 593 641 016	24-8	14
7 593 641 016	24-8	5
7 593 641 019	24-8	4
7 593 641 020	01-8	12
7 593 641 021	01-6	19
7 593 641 021	22-12	7
7 593 641 021	22-4	6
7 593 641 021	22-8	12
7 593 641 021	23-2	13
7 593 641 021	24-8	11
7 593 641 021	24-8	16
7 593 641 021	24-8	22
7 593 641 021	36-8	19
7 593 641 024	01-4	18
7 593 641 028	01-4	16
7 593 641 029	01-6	10
7 593 641 034	01-14	5
7 593 641 035	36-6	20
7 593 641 038	01-4	10
7 593 641 069	33-58	3
7 593 641 069	33-58	7
7 594 655 060	32-2	8
7 594 655 060	32-4	10
7 594 655 060	32-4	5
7 594 655 060	32-8	2
7 611 062 409	26-8	23
7 611 063 410	26-8	24

Teil-Nummer Part no. No. pièce	Seite Page Page	Pos. Item Pos.	Teil-Nummer Part no. No. pièce	Seite Page Page	Pos. Item Pos.	Teil-Nummer Part no. No. pièce	Seite Page Page	Pos. Item Pos.	Teil-Nummer Part no. No. pièce	Seite Page Page	Pos. Item Pos.	Teil-Nummer Part no. No. pièce	Seite Page Page	Pos. Item Pos.	Teil-Nummer Part no. No. pièce	Seite Page Page	Pos. Item Pos.
7 618 000 217	23-12	16	7 734 000 920	33-10		7 890 215 004	24-2	21									
7 618 000 217	26-16	12	7 734 000 921	33-10	2	7 900 104 307	30-2	22									
7 618 313 006	23-6	6	7 734 000 929	33-10	14												
7 618 313 006	26-8	16	7 734 000 932	33-2													
7 618 313 008	23-4	2	7 734 000 932	33-54	9												
7 618 313 008	26-4	13	7 740 000 006	33-14	18												
7 618 320 110	23-8	25	7 761 675 404	23-16	19												
7 618 320 112	23-12	22	7 761 675 404	26-2	14												
7 618 320 112	23-6	23	7 761 675 404	26-20	19												
7 618 320 112	26-16	18	7 761 675 404	36-30	10												
7 618 322 004	23-14	27	7 761 675 404	36-30	3												
7 618 322 004	26-18	23	7 761 675 404	36-32	11												
7 618 322 005	23-10	14	7 761 675 404	36-32	17												
7 618 322 005	26-14	10	7 761 675 404	36-32	23												
7 686 677 102	31-2	5	7 761 675 404	36-34	16												
7 686 677 103	31-6	6	7 761 675 404	36-34	5												
7 686 682 003	31-2	6	7 761 675 404	36-36	16												
7 686 682 004	31-6	7	7 761 675 404	41/3-10	11												
7 708 680 009	43-10	2	7 761 675 404	41/3-6	30												
7 711 650 101	33-52		7 761 675 404	41/3-8	11												
7 711 708 018	33-52		7 761 675 414	23-16	14												
7 713 000 510	33-16	22	7 761 675 414	26-20	14												
7 729 708 054	33-52		7 761 675 424	36-34	15												
7 731 000 001	00-16	70	7 761 675 424	36-36	15												
7 731 000 001	33-50	10	7 786 680 106	22-4	4												
7 731 000 002	00-16	69	7 786 680 106	22-6	14												
7 733 000 022	33-56	4	7 786 680 106	22-8	6												
7 733 661 604	33-6	12	7 788 010 665	22-4	3												
7 733 661 604	33-6	2	7 788 010 665	22-6	13												
7 733 661 605	33-6	13	7 788 010 665	22-8	7												
7 733 661 605	33-6	3	7 821 104 008	24-2	5												
7 733 661 606	33-6	14	7 821 104 008	24-6	19												
7 733 661 606	33-6	4	7 821 104 306	17-2	9												
7 733 661 608	33-6	15	7 821 104 308	24-2	24												
7 733 661 608	33-6	5	7 824 670 271	17-2	26												
7 734 000 602	33-10	26	7 824 670 271	17-4	20												
7 734 000 602	33-12	31	7 860 000 021	43-10	9												
7 734 000 917	33-10	15	7 890 215 002	24-2	26												

Teil-Nummer Part no. No. pièce	Seite Page Page	Pos. Item Pos.	Teil-Nummer Part no. No. pièce	Seite Page Page	Pos. Item Pos.	Teil-Nummer Part no. No. pièce	Seite Page Page	Pos. Item Pos.	Teil-Nummer Part no. No. pièce	Seite Page Page	Pos. Item Pos.	Teil-Nummer Part no. No. pièce	Seite Page Page	Pos. Item Pos.	Teil-Nummer Part no. No. pièce	Seite Page Page	Pos. Item Pos.