KRAMER

ERSATZTEILKATALOG
CATALOGUE DES PIÉCES DÉTACHÉES
SPARE PARTS LIST

Radlader
Chargeuse
Wheel loader

350 5035



Type	348-01
Serial Number	348 01 0001
Version	2.7
Doc. Order No.	1000172373
Language	de | fr | en



www.kramer-online.com

© Copyright – 2014 Kramer

Printed in Germany, all rights reserved

Allgemeine Informationen zum Ersatzteilbuch

Allgemeines

Bei der Bestellung von Ersatzteilen ist darauf zu achten, dass alle Angaben zur Maschine vollständig sind.
Dazu gehören die Modellbezeichnung, die Seriennummer sowie das Baujahr. Bei Bestellungen von Motor- bzw. Achsteilen werden außerdem der Typ und die Seriennummer der Komponenten benötigt.
Des Weiteren sind folgende Angaben notwendig: Materialnummer und Positionsnummer.

Die Seriennummer ist in den Fahrzeugrahmen eingeschlagen. Sie befindet sich außerdem auf dem Typenschild. Die Seriennummer muss vollständig angegeben werden.

Im Zuge der technischen Weiterentwicklung arbeiten wir ständig an der Verbesserung und Optimierung unserer Produkte. Aus diesem Grund ist es möglich, dass Abbildungen im Ersatzteilbuch von der tatsächlichen Ausführung abweichen können.
Wir behalten uns das Recht vor, jederzeit Änderungen an den Ersatzteilen vorzunehmen. Dies gilt sowohl für die angegebene Menge der Ersatzteile, als auch für die technische Ausführung. Um die neuesten Informationen zur Maschine zu erhalten, ersuchen wir um Kontaktaufnahme mit einem Vertragshändler.

Technische Angaben, Maße, Gewichte und angegebene Menge der Ersatzteile sind unverbindlich. Irrtümer vorbehalten.
Das Fahrzeug auf dem Titelbild kann Sonderausrüstungen (Optionen) aufweisen. Die Darstellung ist für die Ausführung nicht verbindlich.

Wacker Neuson ist ermächtigt, urheberrechtlich geschütztes Material, zum Beispiel der Firma Perkins Engines Company Ltd., zu publizieren.

Die im Buch angegebene Anzahl der Ersatzteile bezieht sich auf die an dieser Stelle verbaute Menge.

In diesem Ersatzteilbuch sind Optionen abgebildet, die für das Fahrzeug werksseitig erhältlich sind. Aus diesem Grund können auch Optionen abgebildet sein, mit denen ihre Maschine nicht ausgerüstet ist. Nicht alle abgebildeten Optionen sind in allen Ländern/Regionen verfügbar.

Optionen sind teilweise nachrüstbar. Beachten Sie jedoch, dass nicht alle Optionen miteinander kombinierbar sind.
In manchen Fällen sind auch Teile abgebildet, die nicht als Ersatzteile erhältlich sind. Diese Teile sind auf den Zeichnungen nicht positioniert. Die Darstellung dient lediglich dem Verständnis und erzeugt keinen Anspruch auf das abgebildete Teil.

Jede unerlaubte technische Änderung (z.B. der Verbau von ungeeigneten Ersatzteilen, Zubehörteilen und Komponenten) Ihrer Wacker Neuson-Maschine führt zu einer wesentlichen Beeinträchtigung der Betriebssicherheit.

Die Betriebssicherheit wird nur durch die Verwendung von Original-Ersatzteilen und von uns freigegebenen Anbaugeräten gewährleistet.
Wir übernehmen keine Haftung für Schäden, die durch eine technische Änderung oder die Nicht-Verwendung von Original-Ersatzteilen verursacht werden.

Hinweise für „rechts“ und „links“ bzw. „vorne“ und „hinten“ beziehen sich auf die Fahrerposition in Vorwärts-Fahrtrichtung.

Umrechnungstabelle

Volumeneinheit	
1 ml	0.034 US fl.oz.
1 l	0.260 gal
Längeneinheit	
1 mm	0.039 in
1 m	3.280 ft
Gewicht	
1 kg	2.200 lbs
1 g	0.035 oz
Geschwindigkeit	
1 km/h	0.620 mph
Drehmoment	
1 Nm	0.740 ft.lbs

Aufbau der Ersatzteillisten

1 Baugruppenbenennung, bzw. Bezeichnung der Ersatzteilbuch-Seite

2 Weiterführende Informationen zur jeweiligen Artikelnummer. Dies kann z.B. folgendes beinhalten:
- <1234567890 oder A:1234567890 → gültig **bis** Seriennummer
- >1234567890 oder E:1234567890 → gültig **ab** Seriennummer
- Option → dieses Material wird nur für eine bestimmte Option benötigt
- Wacker Neuson Yellow → hier wird die Farbe des Ersatzteils angegeben, falls es in unterschiedlichen Farben verfügbar ist.

3 Zeichenfläche: hier werden alle Teile abgebildet, die in der jeweiligen Baugruppe vorhanden sind

4 Sind Ersatzteile umrandet und mit einer eigenen Positionsnummer versehen, so bedeutet das, dass es sich um bestellbare Kits handelt. Bei einer Bestellung der entsprechenden Positionsnummer werden alle Teile geliefert, die sich innerhalb des Rahmens befinden.

5 Hier befindet sich die Artikelnummer der Bildtafel. <u>Achtung! Diese Artikelnummer ist nicht bestellbar!</u>

6 Vertriebsbezeichnung der Maschine

7 Seiten- bzw. Kapitelangabe

8 Positionsnummer

9 Artikelnummer

10 Material-Bezeichnung

11 Verbaute Menge

12 Mengeneinheit

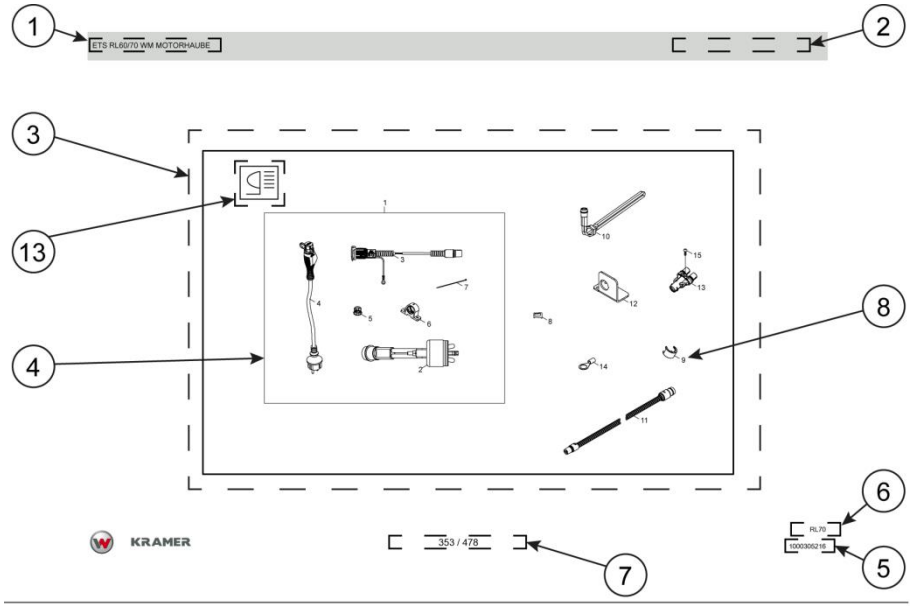

ETS RL60/70 ÖL/MOTORVORWÄRMER RE297/1025

Pos	No	Bezeichnung	Désignation	Description	Information	Qty	Unit
1	1000296597	MOTORVORWÄRMER CALIX MVP 197 /1025			complete set	1	ST
2	1000310488	HEIZELEMENT RE 297 CALIX				1	ST
3	1000296250	KABEL - EINBAU CALIX MK 1,0				1	ST
4	1000293349	KABEL - ANSCHLUß CALIX MS 2,5				1	ST
5	1000294883	EXPANDER MK CALIX				1	ST
6	1000296234	BEFESTIGUNGSKLAMMER MK CALIX				1	ST
7	1000193828	KABELBINDER	BOUTISSE DE CÂBLE	CABLE STRAP		5	ST
8	1000288851	SICHERUNGSCLIP - CALIX-STECKER EINGEHEND				1	ST
9	1000288840	SICHERUNGSCLIP - CALIX-STECKER AUSGEHEND				1	ST
10	1000290450	HYDRAULIKÖLVORWÄRMER M24X1,5 345LG				1	ST
11	1000288820	KABEL-VERBINDUNG MOTORVORWÄRMUNG 1,0M				1	ST
12	1000301514	HALTER -STECKDOSE MOTORVORWÄRMUNG				1	ST
13	1000288855	VERTEILERSTÜCK CALIX-MOTORVORWÄRMUNG				1	ST
14	1000229927	QUETSCHVERB. 1,5-2,5 -RING 10MM				1	ST
15	1000048166	ZYLINDERSCHRAUBE	VIS À TÊTE CYLINDRIQUE	CHEESE HEAD SCREW		1	ST

Informations générales sur le catalogue de pièces détachées

Généralités

Pour commander des pièces de rechange, il convient de veiller à la disponibilité de l'ensemble des données sur la machine.
Il s'agit notamment du nom du modèle, du numéro de série et de l'année de fabrication. Pour commander des pièces de moteur ou d'essieu, le type et le numéro de série des composants sont également nécessaires.
De plus, les informations suivantes sont indispensables : le numéro d'article et le numéro de repère.

Le numéro de série est frappé dans le châssis. Il se trouve également sur la plaque signalétique. Il convient d'indiquer l'intégralité du numéro de série.

Dans le cadre du développement technique, nous nous efforçons d'améliorer et d'optimiser constamment nos produits. Il est donc possible que les illustrations dans le catalogue de pièces détachées diffèrent de la version réelle.
Nous nous réservons le droit de modifier les pièces détachées à tout moment. Cela concerne aussi bien la quantité de pièces détachées que la réalisation technique.
Pour obtenir les toutes dernières informations sur la machine, nous vous prions de bien vouloir contacter l'un de nos distributeurs.

Les spécifications techniques, les dimensions, les poids et les quantités de pièces de rechange sont donnés à titre indicatif. Sauf erreurs.
La machine sur l’illustration en couverture peut présenter des options. L'illustration n'est pas contractuelle pour toutes les versions.

La société Wacker Neuson est autorisée à publier du matériel protégé par le droit d’auteur, par ex. celui de la société Perkins Engines Company Ltd.

Le nombre de pièces de rechange spécifié dans le catalogue se réfère à la quantité intégrée à ce point.

Ce catalogue de pièces détachées présente les options disponibles de série pour le véhicule. Il se peut donc que les options illustrées soient absentes de votre machine.Toutes les options illustrées ne sont pas disponibles dans l'ensemble des pays/régions.
Les options peuvent en partie être intégrées ultérieurement. Notez cependant qu'il n'est pas possible de combiner toutes les options.

Dans certains cas, les pièces présentées ne sont pas disponibles comme pièces de rechange. Ces pièces ne possèdent pas de repère sur les illustrations. La représentation sert uniquement à la compréhension et n'entraîne pas d'exigence quant à la pièce illustrée.

Toute modification technique non autorisée (par ex. l'installation de pièces de rechange, d'accessoires ou de composants inadaptés) de votre machine Wacker Neuson porte une atteinte sérieuse à la sécurité de fonctionnement.

La sécurité de fonctionnement est garantie uniquement par l'utilisation de pièces de rechange d'origine et d'équipements approuvés par nos soins.
Nous déclinons toute responsabilité en cas de dommages engendrés par une modification technique ou la non-utilisation de pièces de rechange d'origine.

Les remarques « droit » et « gauche » ou « avant » et « arrière » se rapportent à la position du conducteur en marche avant.

Table de conversion

Unité de volume	
1 ml	0,034 US fl.oz.
1 l	0,260 gal
Unité de longueur	
1 mm	0,039 po
1 m	3.280 pi
Poids	
1 kg	2,200 lbs
1 g	0,035 oz
Vitesse	
1 km/h	0,620 mph
Couple de serrage	
1 Nm	0,740 ft.lbs

Structure du catalogue de pièces détachées

1 Dénomination des ensembles, ou désignation de la page du catalogue de pièces détachées
2 Informations supplémentaires pour chaque numéro d'article. Cela peut par ex. inclure les éléments suivants :
   - <1234567890 ou A:1234567890 → applicable **jusqu'au** numéro de série
   - >1234567890 ou E:1234567890 → applicable **à partir du** numéro de série
   - Le choix → de ce matériau est nécessaire uniquement pour une option particulière.
   - La couleur de pièce détachée indiquée est le jaune Wacker Neuson →, si elle est disponible dans d'autres couleurs.
3 Zone de dessin : là, toutes les pièces sont représentées dans leur ensemble respectif
4 Si les pièces de rechanges sont entourées et annotées d'un numéro de repère, cela signifie qu'elles peuvent être commandés en kits. En commandant avec un numéro de repère, toutes les pièces qui se trouvent dans le cadre sont livrées.
5 Là se trouve le numéro d'article du dessin. <u>Attention ! Il n'est pas possible de commander ce numéro d'article !</u>
6 Désignation de vente de la machine
7 Informations page ou chapitre
8 Numéro de repère
9 Numéro d'article
10 Désignation article
11 Quantité installée
12 Unité de quantité

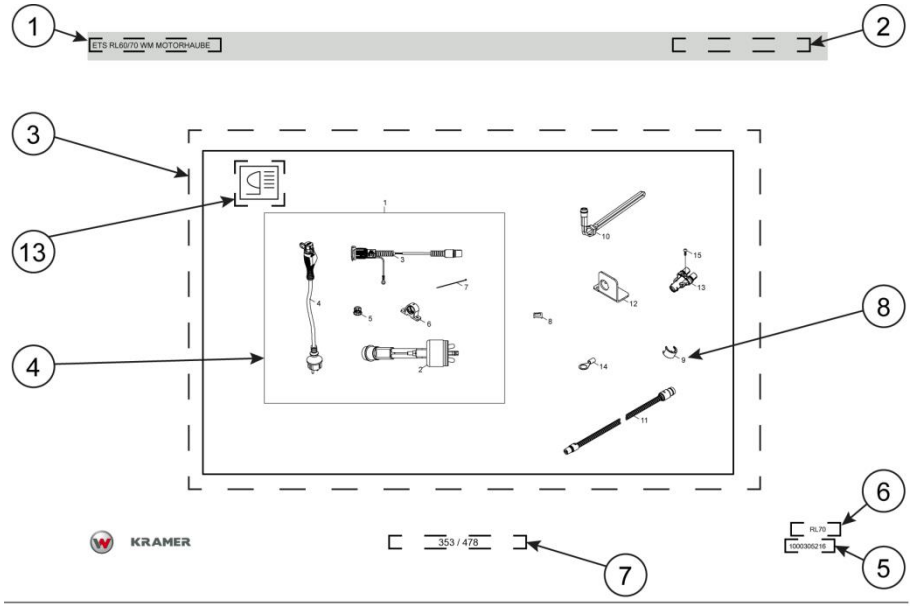

ETS RL60/70 ÖL/MOTORVORWÄRMER RE297/1025

Pos	No	Bezeichnung	Désignation	Description	Information	Qty	Unit
1	1000296597	MOTORVORWÄRMER CALIX MVP 197 /1025			complete set	1	ST
2	1000310488	HEIZELEMENT RE 297 CALIX				1	ST
3	1000296250	KABEL - EINBAU CALIX MK 1,0				1	ST
4	1000293349	KABEL - ANSCHLUß CALIX MS 2,5				1	ST
5	1000294883	EXPANDER MK CALIX				1	ST
6	1000296234	BEFESTIGUNGSKLAMMER MK CALIX				1	ST
7	1000193828	KABELBINDER	BOUTISSE DE CÂBLE	CABLE STRAP		5	ST
8	1000288851	SICHERUNGSCLIP - CALIX-STECKER EINGEHEND				1	ST
9	1000288840	SICHERUNGSCLIP - CALIX-STECKER AUSGEHEND				1	ST
10	1000290450	HYDRAULIKÖLVORWÄRMER M24X1,5 345LG				1	ST
11	1000288820	KABEL-VERBINDUNG MOTORVORWÄRMUNG 1,0M				1	ST
12	1000301514	HALTER -STECKDOSE MOTORVORWÄRMUNG				1	ST
13	1000288855	VERTEILERSTÜCK CALIX-MOTORVORWÄRMUNG				1	ST
14	1000229927	QUETSCHVERB. 1.5-2.5 -RING 10MM				1	ST
15	1000048166	ZYLINDERSCHRAUBE	VIS À TÊTE CYLINDRIQUE	CHEESE HEAD SCREW		1	ST



General information about spare parts manual

General

When ordering spare parts, care must be taken to ensure that all information about the machine is complete.
This includes the name of the model, the serial number and the year of construction.
In the event of orders for motor or axle parts, the type and serial number of the components are also required.
The following details are also necessary: material number and position number.

The serial number is stamped on the machine chassis. It is also located on the type label. The serial number must be given in full.

In the course of technical development, we work continuously to improve and optimize our products. For this reason the pictures in the spare parts manual can sometimes deviate from the actual model.
We reserve the right to make changes to the spare parts at any time. This applies to the specified quantity of spare parts as well as to the technical model. In order to provide the latest information about the machine, we ask you to contact the appointed dealer.

Technical information, dimensions, weights and the given quantity of spare parts are not binding. Responsibility for errors or omissions not accepted.
The cover features the machine with possible optional equipment. The representation given is not binding for the actual model.

Wacker Neuson is authorized to publish copyright-protected material, for example that owned by Perkins Engines Company Ltd.

The number of spare parts specified in the manual refers only to the quantity installed at this point.

This spare parts manual shows options that are available for the vehicle direct from the factory. For this reason, options might be shown that are not compatible with your machine. Not all the options shown are available in all countries/regions.
Some options can be retrofitted. However, please note that it is not possible to combine all options with each other.
In some cases, parts are shown that are not available as spare parts. These parts are not itemized in the drawings. The portrayal is for clarification only and does not mean that the part shown can be ordered.

Any unauthorized modification (e.g. installation of unsuitable spare parts, accessory parts and components) in your Wacker Neuson machine can severely impair operational safety.

The operational safety is only ensured when original spare parts and additional devices that we have approved are used.
We do not accept liability for damage incurred due to a technical change or non-use of original spare parts.

Mentions of “right”, and “left” or “front” and “rear” are made from the position of the driver in a forwards direction.

Conversion table

Volume unit	
1 ml	0.034 US fl.oz.
1 l	0.260 gal
Unit of length	
1 mm	0.039 in
1 m	3.280 ft
Weight	
1 kg	2.200 lbs
1 g	0.035 oz
Speed	
1 kph	0.620 mph
Torque	
1 Nm	0.740 ft.lbs

Structure of spare parts catalogue

1 Name of group of components or reference to page in the spare parts manual

2 Additional information about the relevant article number. This can include the following for example:
- <1234567890 or A:1234567890 → applicable up to serial number
- >1234567890 or E:1234567890 → applicable from serial number
- Option → of this material is required only for a specific option
- Wacker Neuson Yellow → here the color of the spare part is provided if it is also available in other colors.

3 Drawing area: this shows all parts that exist for the relevant group of components

4 If spare parts are surrounded by a frame and have their own position number, this means that they can be ordered as a kit. When ordering the respective position number, all parts are delivered that are shown inside the frame.

5 This is where you will find the article number of the plate. <u>Caution! This article number cannot be ordered!</u>

6 Sales designation of machine

7 Reference to page or chapter

8 Position number

9 Article number

10 Material designation

11 Amount installed

12 Unit of quantity

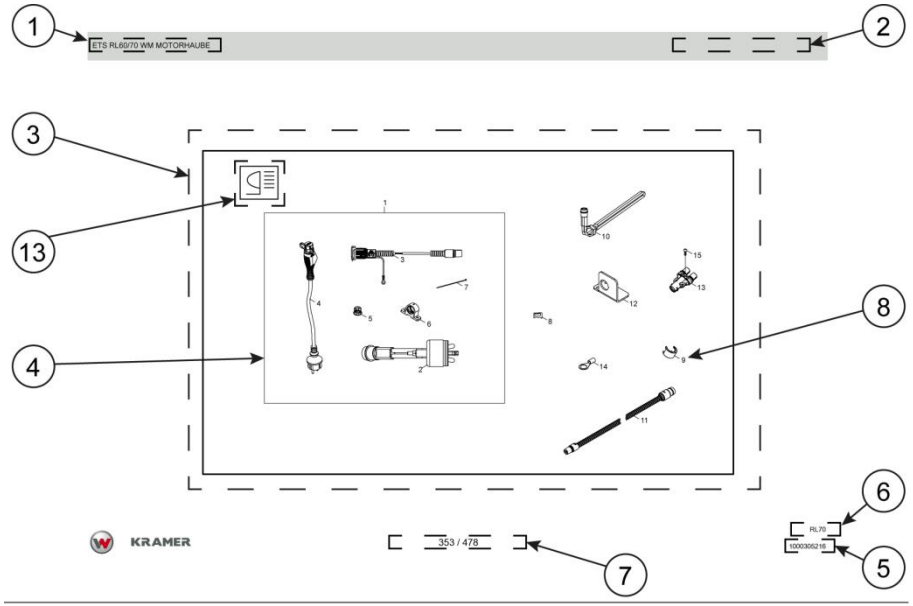

ETS RL60/70 ÖL/MOTORVORWÄRMER RE297/1025

Pos	No	Bezeichnung	Désignation	Description	Information	Qty	Unit
1	1000296597	MOTORVORWÄRMER CALIX MVP 197 /1025			complete set	1	ST
2	1000310488	HEIZELEMENT RE 297 CALIX				1	ST
3	1000296250	KABEL - EINBAU CALIX MK 1,0				1	ST
4	1000293349	KABEL - ANSCHLUß CALIX MS 2,5				1	ST
5	1000294883	EXPANDER MK CALIX				1	ST
6	1000296234	BEFESTIGUNGSKLAMMER MK CALIX				1	ST
7	1000193828	KABELBINDER	BOUTISSE DE CÂBLE	CABLE STRAP		5	ST
8	1000288851	SICHERUNGSCLIP - CALIX-STECKER EINGEHEND				1	ST
9	1000288840	SICHERUNGSCLIP - CALIX-STECKER AUSGEHEND				1	ST
10	1000290450	HYDRAULIKÖLVORWÄRMER M24X1,5 345LG				1	ST
11	1000288820	KABEL-VERBINDUNG MOTORVORWÄRMUNG 1,0M				1	ST
12	1000301514	HALTER -STECKDOSE MOTORVORWÄRMUNG				1	ST
13	1000288855	VERTEILERSTÜCK CALIX-MOTORVORWÄRMUNG				1	ST
14	1000229927	QUETSCHVERB. 1.5-2,5 -RING 10MM				1	ST
15	1000048166	ZYLINDERSCHRAUBE	VIS À TÊTE CYLINDRIQUE	CHEESE HEAD SCREW		1	ST

Notice

Notice

Inhaltsverzeichnis / Table des matières / Table of Contents

1 WARTUNG
MAINTENANCE
MAINTENANCE 25

1.1 WARTUNGSSATZ
KIT DE MAINTENANCE
MAINTENANCE KIT 25

1.2 WARTUNGSSATZ
KIT DE MAINTENANCE
MAINTENANCE KIT 27

1.3 WARTUNGSSATZ
KIT DE MAINTENANCE
MAINTENANCE KIT 29

1.4 WARTUNGSSATZ
KIT DE MAINTENANCE
MAINTENANCE KIT 31

1.5 WARTUNGSSATZ
KIT DE MAINTENANCE
MAINTENANCE KIT 33

1.6 SCHLAUCHSCHELLE
BRIDE DE FIXATION FLEXIBLE
HOSE CLAMP 35

1.7 DICHTUNGEN
JOINT
SEAL 45

2 MOTOR
MOTEUR
ENGINE 47

2.1 MOTORLAGERUNG
STOCKAGE DE MOTEUR
ENGINE STORAGE 47

2.2 MOTORLAGERUNG
STOCKAGE DE MOTEUR
ENGINE STORAGE 49

2.3 MOTORLAGERUNG
STOCKAGE DE MOTEUR
ENGINE STORAGE 51

2.4 MOTORLAGERUNG
STOCKAGE DE MOTEUR
ENGINE STORAGE 53

2.5 MOTORLAGERUNG
STOCKAGE DE MOTEUR
ENGINE STORAGE 55

2.6 MOTORLAGERUNG
STOCKAGE DE MOTEUR
ENGINE STORAGE 57

2.7 MOTORLAGERUNG
STOCKAGE DE MOTEUR
ENGINE STORAGE 59

2.8 ZYLINDERKOPF
CULASSE
CYLINDER HEAD 61

2.9 ZYLINDERKOPF
CULASSE
CYLINDER HEAD 63

2.10 ZYLINDERKOPF
CULASSE
CYLINDER HEAD 65

2.11 MOTORBLOCK
BLOC-MOTEUR
ENGINE BLOCK 67

2.12 MOTORBLOCK
BLOC-MOTEUR
ENGINE BLOCK 69

2.13 MOTORBLOCK
BLOC-MOTEUR
ENGINE BLOCK 71

2.14 SCHMIEROEL SP
HUILE DE GRAISSAGE
LUBRICATING OIL 73

2.15 SCHMIEROEL SP
HUILE DE GRAISSAGE
LUBRICATING OIL 75

2.16 SCHMIEROEL
HUILE DE GRAISSAGE
LUBRICATING OIL 77

2.17 EINSPRITZUNG SP
INJECTION SP
INJECTION SP 81

2.18 EINSPRITZUNG SP
INJECTION SP
INJECTION SP 85
2.19 EINSPRITZUNG SP
INJECTION SP
INJECTION SP 89
2.20 MOTOR ANBAUTEILE
ACCESSOIRES MOTEUR
ENGINE ATTACHMENTS PARTS 93
2.21 MOTOR ANBAUTEILE
ACCESSOIRES MOTEUR
ENGINE ATTACHMENTS PARTS 95
2.22 ANSAUGANLAGE
SYSTÈME D'ADMISSION
INDUCTION SYSTEM 97
2.23 ANSAUGANLAGE
SYSTÈME D'ADMISSION
INDUCTION SYSTEM 99
2.24 ABGASANLAGE
MODULE D'ÉCHAPPEMENT
EXHAUST COMPONENTS 101
2.25 ABGASANLAGE
MODULE D'ÉCHAPPEMENT
EXHAUST COMPONENTS 103
2.26 GASREGULIERUNG
RÈGLEMENT DE GAZ
SPEED REGULATION 105
2.27 HANDGAS
ACCÉLÉRATEUR Á MAIN FIXATION
MANNUAL THROTTLE ATTACHMENT 107
2.28 HANDGAS
ACCÉLÉRATEUR Á MAIN FIXATION
MANNUAL THROTTLE ATTACHMENT 109
2.29 KRAFTSTOFFTANK
RÉSERVOIR DE CARBURANT
FUEL TANK 111
2.30 KRAFTSTOFFTANK
RÉSERVOIR DE CARBURANT
FUEL TANK 113

3 KÜHLUNG
REFROIDISSEMENT
COOLING 115

3.1 KÜHLUNG
REFROIDISSEMENT
COOLING 115

3.2 KÜHLUNG
REFROIDISSEMENT
COOLING 119

4 ANTRIEBSEINHEIT
UNITÉ D'ENTRAÎNEMENT
DRIVE UNIT 123

4.1 KREISLAUF
CIRCULATION
CIRCULATION 123

4.2 KREISLAUF
CIRCULATION
CIRCULATION 127

4.3 KREISLAUF
CIRCULATION
CIRCULATION 131

4.4 KREISLAUF
CIRCULATION
CIRCULATION 135

4.5 KREISLAUF
CIRCULATION
CIRCULATION 141

4.6 KREISLAUF
CIRCULATION
CIRCULATION 147

4.7 HYDRAULIKPUMPE
POMPE HYDRAULIQUE
HYDRAULIC PUMP 153

4.8 KREISLAUF
CIRCULATION
CIRCULATION 157

4.9 KREISLAUF
CIRCULATION
CIRCULATION 163

4.10 HYDRAULIKPUMPE
POMPE HYDRAULIQUE
HYDRAULIC PUMP 169
4.11 DIFFERENTIALSPERRE
BLOCAGE DU DIFFÉRENTIEL
DIFFERENTIAL LOCK 173
4.12 DIFFERENTIALSPERRE
BLOCAGE DU DIFFÉRENTIEL
DIFFERENTIAL LOCK 177
4.13 INCHEINRICHTUNG
APPAREILLAGE D'INCHE
INCHING DEVICE 181
4.14 INCHEINRICHTUNG
APPAREILLAGE D'INCHE
INCHING DEVICE 185
4.15 INCHEINRICHTUNG
APPAREILLAGE D'INCHE
INCHING DEVICE 189
4.16 INCHEINRICHTUNG
APPAREILLAGE D'INCHE
INCHING DEVICE 193
4.17 INCHEINRICHTUNG
APPAREILLAGE D'INCHE
INCHING DEVICE 197
4.18 LANGSAMFAHREINRICHTUNG
DISPOSITIF DE CONDUITE LENTE
LOW-SPEED CONTROL 201
5 ACHSEN
ESSIEUX
AXLES 203
5.1 ACHSEN-BEFESTIGUNG
FIXATION D'AXE
AXLE ATTACHMENT 203
5.2 ACHSEN-BEFESTIGUNG
FIXATION D'AXE
AXLE ATTACHMENT 207
5.3 FAHRMOTOR LI. + RE.
MOTO REDUCTEURS TRANSLATION LI. + RE.
TRAVELLING GEAR LI. + RE. 211

5.4 FAHRMOTOR LI. + RE.
MOTO REDUCTEURS TRANSLATION LI. + RE.
TRAVELLING GEAR LI. + RE. 213

5.5 FAHRMOTOR LI. + RE.
MOTO REDUCTEURS TRANSLATION LI. + RE.
TRAVELLING GEAR LI. + RE. 215

5.6 FAHRMOTOR LI. + RE.
MOTO REDUCTEURS TRANSLATION LI. + RE.
TRAVELLING GEAR LI. + RE. 217

5.7 LENKZYLINDER
CYLINDRE DE DIRECTION
STEERING CYLINDER 219

5.8 LENKZYLINDER
CYLINDRE DE DIRECTION
STEERING CYLINDER 221

5.9 LENKZYLINDER
CYLINDRE DE DIRECTION
STEERING CYLINDER 223

6 BREMSANLAGE
SYSTÈME DE FREINAGE
BRAKE ASSEMBLY 225

6.1 BREMSE
FREIN
BRAKE 225

7 LENKUNG
DIRECTION
STEERING ELEMENT 227

7.1 LENKUNG
DIRECTION
STEERING UNIT 227

7.2 LENKUNG
DIRECTION
STEERING UNIT 231

8 ARBEITSHYDRAULIK
HYDRAULIQUE DE TRAVAIL
WORKING HYDRAULIC 235

8.1 KREISLAUF
CIRCULATION
CIRCULATION 235

8.2 3.STEUERKREIS-KREISLAUF
3. CIRCUIT DE COMMANDE
3. HYDRAULIC CIRCUIT 239

8.3 3.STEUERKREIS-KREISLAUF
3. CIRCUIT DE COMMANDE
3. HYDRAULIC CIRCUIT 243

8.4 3.STEUERKREIS-KREISLAUF
3. CIRCUIT DE COMMANDE
3. HYDRAULIC CIRCUIT 247

8.5 3. STEUERKREIS ELEKTR. BETÄTIGUNG
3. CIRCUIT DE COMMANDE ÉLECTRIQUE
3. CONTROL CIRCUIT ELECTRICAL 251

8.6 3. STEUERKREIS ELEKTR. BETÄTIGUNG
3. CIRCUIT DE COMMANDE ÉLECTRIQUE
3. CONTROL CIRCUIT ELECTRICAL 253

8.7 3.STEUERKREIS-KREISLAUF
3. CIRCUIT DE COMMANDE
3. HYDRAULIC CIRCUIT 255

8.8 ÖLBEHÄLTER
RÉSERVOIR D'HUILE
OIL TANK 259

8.9 STEUERGERÄT
BOÎTIER DE COMMANDES
CONTROL UNIT 261

8.10 STEUERGERÄT
BOÎTIER DE COMMANDES
CONTROL UNIT 265

8.11 ZYLINDER
CYLINDRE
CYLINDER 267

8.12 ROHRBRUCHSICHERUNG
SOUPAPE DE RUPTURE
HOSE BURST VALVE 269

8.13 ROHRBRUCHSICHERUNG
SOUPAPE DE RUPTURE
HOSE BURST VALVE 271

8.14 LASTSTABILISATOR
STABILISATEUR DE CHARGE
LOAD STABILIZER 273

8.15 LASTSTABILISATOR
STABILISATEUR DE CHARGE
LOAD STABILIZER 275

8.16 ZUSATZSTEUERKREIS VO. 60L
CIRCUIT DE COMMANDE D'ADDITIF VO.60L
AUXILIARY CONTROL CIRCUIT VO.60L 277

8.17 ZUSATZSTEUERKREIS VO. 60L
CIRCUIT DE COMMANDE D'ADDITIF VO.60L
AUXILIARY CONTROL CIRCUIT VO.60L 281

8.18 ZUSATZSTEUERKREIS VO. 60L
CIRCUIT DE COMMANDE D'ADDITIF VO.60L
AUXILIARY CONTROL CIRCUIT VO.60L 287

8.19 ZUSATZSTEUERKREIS VO. 60L
CIRCUIT DE COMMANDE D'ADDITIF VO.60L
AUXILIARY CONTROL CIRCUIT VO.60L 293

8.20 ZUSATZSTEUERKREIS VO. 60L
CIRCUIT DE COMMANDE D'ADDITIF VO.60L
AUXILIARY CONTROL CIRCUIT VO.60L 299

8.21 ZUSATZSTEUERKREIS VO. 60L
CIRCUIT DE COMMANDE D'ADDITIF VO.60L
AUXILIARY CONTROL CIRCUIT VO.60L 305

8.22 ZUSATZSTEUERKREIS VO 60L.+HI.40L.
CIRCUIT DE COMMANDE AUXILIAIRE VO 60L.+H
AUXILIARY CONTROL CIRCUIT VO 60L.+HI.40L 311

8.23 ZUSATZSTEUERKREIS VO 60L.+HI.40L.
CIRCUIT DE COMMANDE AUXILIAIRE VO 60L.+H
AUXILIARY CONTROL CIRCUIT VO 60L.+HI.40L 317

8.24 ZUSATZSTEUERKREIS VO 60L.+HI.40L.
CIRCUIT DE COMMANDE AUXILIAIRE VO 60L.+H
AUXILIARY CONTROL CIRCUIT VO 60L.+HI.40L 323

8.25 ZUSATZSTEUERKREIS VO 60L.+HI.40L.
CIRCUIT DE COMMANDE AUXILIAIRE VO 60L.+H
AUXILIARY CONTROL CIRCUIT VO 60L.+HI.40L 331

8.26 ZUSATZSTEUERKREIS VO 60L.+HI.40L.
CIRCUIT DE COMMANDE AUXILIAIRE VO 60L.+H
AUXILIARY CONTROL CIRCUIT VO 60L.+HI.40L 339

8.27 ZUSATZSTEUERKREIS VO 60L.+HI.40L.
CIRCUIT DE COMMANDE AUXILIAIRE VO 60L.+H
AUXILIARY CONTROL CIRCUIT VO 60L.+HI.40L 347

8.28 ZUSATZSTEUERKREIS VO +HI.40L.
CIRCUIT DE COMMANDE AUXILIAIRE VO +HI.40
AUXILIARY CONTROL CIRCUIT VO +HI.40L 355

8.29 ZUSATZSTEUERKREIS VO +HI.40L.
CIRCUIT DE COMMANDE AUXILIAIRE VO +HI.40
AUXILIARY CONTROL CIRCUIT VO +HI.40L 361

8.30 ZUSATZSTEUERKREIS VO +HI.40L.
CIRCUIT DE COMMANDE AUXILIAIRE VO +HI.40
AUXILIARY CONTROL CIRCUIT VO +HI.40L 367

8.31 ZUSATZSTEUERKREIS VO +HI.40L.
CIRCUIT DE COMMANDE AUXILIAIRE VO +HI.40
AUXILIARY CONTROL CIRCUIT VO +HI.40L 375

8.32 ZUSATZSTEUERKREIS VO +HI.40L.
CIRCUIT DE COMMANDE AUXILIAIRE VO +HI.40
AUXILIARY CONTROL CIRCUIT VO +HI.40L 383

8.33 ZUSATZSTEUERKREIS VO +HI.40L.
CIRCUIT DE COMMANDE AUXILIAIRE VO +HI.40
AUXILIARY CONTROL CIRCUIT VO +HI.40L 391

9 ELEKTRIK
ÉQUIPEMENT ÉLECTRIQUE
ELECTRIC 399

9.1 ELEKTRIK
ÉQUIPEMENT ÉLECTRIQUE
ELECTRIC 399

9.2 ELEKTRIK
ÉQUIPEMENT ÉLECTRIQUE
ELECTRIC 403

9.3 FAHRZEUGBELEUCHTUNG
ÉCLAIRAGE
LIGHTING 407

9.4 FAHRZEUGBELEUCHTUNG
ÉCLAIRAGE
LIGHTING 409

9.5 FAHRZEUGBELEUCHTUNG
ÉCLAIRAGE
LIGHTING 411

9.6 FAHRZEUGBELEUCHTUNG
ÉCLAIRAGE
LIGHTING 415

9.7 BATTERIE-BATTERIEKABEL
CÂBLE DE BATTERIE - BATTERIE
BATTERY - BATTERY CABLE 419

9.8 VORWÄRMUNG
PRÉCHAUFFAGE
PREHEATER 421

9.9 KABELBAUM BÜGEL
POIGNÉE DE HARNAIS DE CÂBLAGE
WIRING HARNESS HANDLE 423

9.10 HAUPTKABELBAUM
FAISCEAU DE CÂBLES PRINCIPAL
MAIN WIRING HARNESS 425

9.11 HAUPTKABELBAUM
FAISCEAU DE CÂBLES PRINCIPAL
MAIN WIRING HARNESS 429

9.12 HAUPTKABELBAUM
FAISCEAU DE CÂBLES PRINCIPAL
MAIN WIRING HARNESS 433

9.13 HAUPTKABELBAUM
FAISCEAU DE CÂBLES PRINCIPAL
MAIN WIRING HARNESS 437

9.14 HAUPTKABELBAUM
FAISCEAU DE CÂBLES PRINCIPAL
MAIN WIRING HARNESS 441

9.15 KABELBAUM ARMLEHNE
FAISCEAU DE CÂBLES DOSSIER DE BRAS
WIRING HARNESS ARM REST 445

9.16 KABELBAUM ARMLEHNE
FAISCEAU DE CÂBLES DOSSIER DE BRAS
WIRING HARNESS ARM REST 447

9.17 DACHKABELBAUM
FAISCEAU DE CÂBLES DE TOIT
ROOF WIRING HARNESS 449

9.18 DACHKABELBAUM
FAISCEAU DE CÂBLES DE TOIT
ROOF WIRING HARNESS 451

9.19 KABINENKABELBAUM
FAISCEAU DE CÂBLES DE CABINE
CAB WIRING HARNESS 453

9.20 KABELBAUM SCHNELLWECHSELPLATTE
DIFFÉRENTS FAISCEAUX DE CÂBLES DE DISP.
QUICKHITCH FACILITY WIRING HARNESSES 455

9.21 KABELBAUM STRASSENBELEUCHTUNG
ÉCLAIRAGE DE ROUTE DE HARNAIS DE CÂBLAGE
WIRING HARNESS ROAD LIGHTING 457

9.22 KABELBAUM STRASSENBELEUCHTUNG
ÉCLAIRAGE DE ROUTE DE HARNAIS DE CÂBLAGE
WIRING HARNESS ROAD LIGHTING 459

9.23 KABELBAUM ZUSATZHYDRAULIK (OPTION)
FAISCEAU DE CÂBLES (OPTION)
WIRE HARNESS AUXILIARY HYDRAULIC OPTION 461

9.24 ZUSATZHYDRAULIK
HYDRAULIQUE AUXILLAIRE
AUXILARY HYDRAULICS 463

9.25 KENNZEICHENBELEUCHTUNG
ECLAIRAGE DE LA PLAQUE MINÉRALOGIQUE
NUMBERPLATE LIGHT 465

9.26 ELEKTR. ANBAUSATZ
KIT PORTÉ ÉLECTRIQUE
ELECTRIC MOUNT.SET 467

9.27 ELEKTR. ANBAUSATZ
KIT PORTÉ ÉLECTRIQUE
ELECTRIC MOUNT.SET 469

10 KETTEN/RÄDER
CHAÎNE/ROUE
CHAIN/WHEELS 471

10.1 BEREIFUNG
PNEU
TYRE 471

11 FAHRWERK / RAHMEN
CHÂSSIS / CADRE
CHASSIS / FRAMEWORK 475

11.1 RAHMEN
CADRE
FRAME 475

11.2 RAHMEN
CADRE
FRAME 477

12 VERKLEIDUNG
RÉVÊTEMENT
TRIM 479

12.1 VERKLEIDUNG
RÉVÊTEMENT
TRIM 479

12.2 VERKLEIDUNG
RÉVÊTEMENT
TRIM 483

12.3 VERKLEIDUNG
RÉVÊTEMENT
TRIM 487

12.4 VERKLEIDUNG
RÉVÊTEMENT
TRIM 491

13 LADEANLAGE/ARMSYSTEM
SYSTÈME DE CHARGE/FLECHE ET BALANCIER
LOADING SYSTEM/ARMSYSTEM 495

13.1 LADEANLAGE
SYSTÈME DE CHARGE
LOADING SYSTEM 495

13.2 LADEANLAGE
SYSTÈME DE CHARGE
LOADING SYSTEM 499

13.3 LADEANLAGE
SYSTÈME DE CHARGE
LOADING SYSTEM 503

13.4 KIPPZYLINDERSPERRE
BLOCAGE DU CYLINDRE BASCULANT
TILT RAM LOCK 507

14 KABINE/FAHRERSITZ
CABINE/SIÈGE DE CHAUFFEUR
CABINE/DRIVERS SEAT 509

14.1 STURZBÜGEL
ARCHET DE CHUTE
ROLLOVER BAR 509

14.2 KABINE OFFEN
CABINE
CABINE OPEN 511

14.3 KABINENBODEN
SOL DE CABINE
CABIN FLOOR 513

14.4 KABINENBODEN
SOL DE CABINE
CABIN FLOOR 515

14.5 KABINE
CABINE
CAB 517

14.6 FAHRERKABINE EINZELTEILE
CABINE D'ÉLÉMENTS
OPERATOR'S CAB OF INDIVIDUAL PARTS 521

14.7 KABINENTÜR
PORTE DE CABINE
CAB DOOR 525

14.8 VERKLEIDUNG
RÉVÊTEMENT
TRIM 529

14.9 VERKLEIDUNG
RÉVÊTEMENT
TRIM 531

14.10 FAHRERSITZ
SIÈGE CONDUCTEUR
DRIVERS SEAT 533

14.11 FAHRERSITZ-BEFESTIGUNG
SIÈGE DU CONDUCTEUR FIXATION
OPERATOR'S SEAT ATTACHMENT 537

14.12 FAHRERSITZ LUFTGEFEDERT
SIÈGE DU CONDUCTEUR Á SUSPENSION
DRIVER'S SEAT WITH AIR SUSPENSION 539

15 HEIZUNG/KLIMAANLAGE
CHAUFFAGE/CLIMATISEUR
HEATING/AIR CONDITION SYSTEM 541

15.1 HEIZUNG
CHAUFFAGE
HEATING 541

15.2 HEIZUNG
CHAUFFAGE
HEATING 545

16 AUFKLEBER, WERKZEUG
AUTOCOLLANT, OUTIL
STICKER, TOOLS 549

16.1 AUFKLEBER
AUTOCOLLANT
STICKER 549

16.2 AUFKLEBER
AUTOCOLLANT
STICKER 553

16.3 AUFKLEBER
AUTOCOLLANT
STICKER 557

16.4 HINWEISSCHILD
PLAQUE INDICATRICE
INDICATION LABEL 561

16.5 HINWEISSCHILD
PLAQUE INDICATRICE
INDICATION LABEL 563

16.6 WERKZEUG/DOKUMENTE
OUTIL/DOCUMENTS
TOOLS/DOCUMENTS 565

16.7 WERKZEUG/DOKUMENTE
OUTIL/DOCUMENTS
TOOLS/DOCUMENTS 569

16.8 ZENTRALSCHMIERANLAGE
SYSTÈME DE LUBRIFICATION CENTRALE
CENTRAL GREASING DIVICE 573

17 ANBAUGERÄTE
APPAREILS PORTÉS
IMPLEMENTS TO ATTACH 575

17.1 SCHAUFEL
GODETS
BUCKETS 575

17.2 ADAPTERPLATTE
PLAQUE D'ATTACHE
ADAPTER PLATE 577

17.3 SCHAUFEL SAE AUFNAHME
GODETS SAE RÉCEPTION
BUCKETS SAE SUPPORT 579

17.4 GREIFERSCHAUFEL
GODET MULTIFONCTION
MULTY PURPOSE BUCKET 581

17.5 HYDRAULIK
HYDRAULIQUE
HYDRAULIC 583

17.6 GREIFERSCHAUFEL
GODET MULTIFONCTION
MULTY PURPOSE BUCKET 585

17.7 HYDRAULIK
HYDRAULIQUE
HYDRAULICS 587

17.8 STAPELEINRICHTUNG
PORTE-PALETTE
PALLET FORKS 589

17.9 STAPELEINRICHTUNG
PORTE-PALETTE
PALLET FORKS 591

17.10 ANHÄNGEKUPPLUNG
ATTACHE-REMORQUE
TRAILER COUPLING 593

17.11 SALTZSTREUER
SALIÈRE
SALT SPRAYER 595

17.12 SALTZSTREUER
SALIÈRE
SALT SPRAYER 599

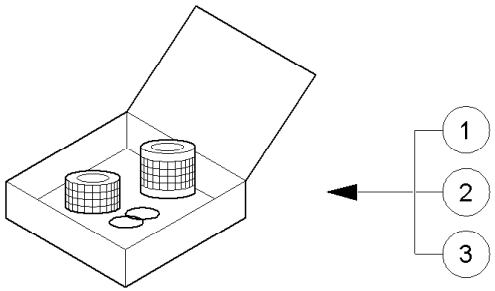

1000176421.iso

WARTUNGSSATZ
KIT DE MAINTENANCE
MAINTENANCE KIT

A:348010085 24,1 KW

Pos	No	Bezeichnung	Désignation	Description	Information	Qty	Unit
1	1000127057	WARTUNGSSATZ	KIT DE MAINTENANCE	MAINTENANCE KIT	" A "	1	ST
2	1000175308	WARTUNGSSATZ	KIT DE MAINTENANCE	MAINTENANCE KIT	" B "	1	ST
3	1000175309	WARTUNGSSATZ	KIT DE MAINTENANCE	MAINTENANCE KIT	" C "	1	ST

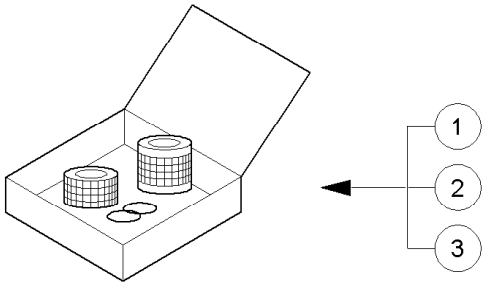

1000181191.iso

WARTUNGSSATZ
KIT DE MAINTENANCE
MAINTENANCE KIT

E:348010086 A:348012844 24,1 KW

Pos	No	Bezeichnung	Désignation	Description	Information	Qty	Unit
1	1000178990	WARTUNGSSATZ	KIT DE MAINTENANCE	MAINTENANCE KIT	" A "	1	ST
2	1000181194	WARTUNGSSATZ	KIT DE MAINTENANCE	MAINTENANCE KIT	" B "	1	ST
3	1000181195	WARTUNGSSATZ	KIT DE MAINTENANCE	MAINTENANCE KIT	" C "	1	ST

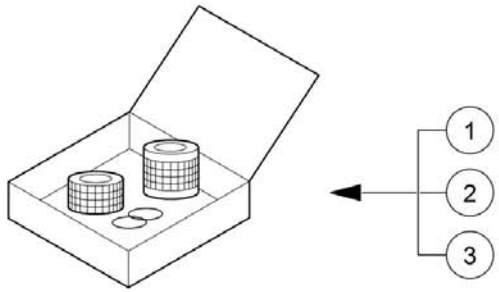

1000352944iso

WARTUNGSSATZ
KIT DE MAINTENANCE
MAINTENANCE KIT

E:348012845 24,1 KW

Pos	No	Bezeichnung	Désignation	Description	Information	Qty	Unit
1	1000178990	WARTUNGSSATZ	KIT DE MAINTENANCE	MAINTENANCE KIT	" A "	1	ST
2	1000352930	WARTUNGSSATZ	KIT DE MAINTENANCE	MAINTENANCE KIT	" B "	1	ST
3	1000352931	WARTUNGSSATZ	KIT DE MAINTENANCE	MAINTENANCE KIT	" C "	1	ST

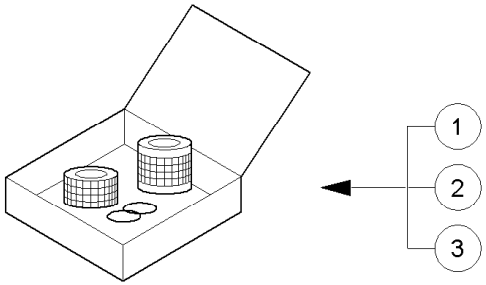

1000183977.iso

WARTUNGSSATZ
KIT DE MAINTENANCE
MAINTENANCE KIT

27 KW A:348012844 24,1 KW

Pos	No	Bezeichnung	Désignation	Description	Information	Qty	Unit
1	1000183978	WARTUNGSSATZ	KIT DE MAINTENANCE	MAINTENANCE KIT	"A"	1	ST
2	1000183979	WARTUNGSSATZ	KIT DE MAINTENANCE	MAINTENANCE KIT	"B"	1	ST
3	1000183980	WARTUNGSSATZ	KIT DE MAINTENANCE	MAINTENANCE KIT	"C"	1	ST

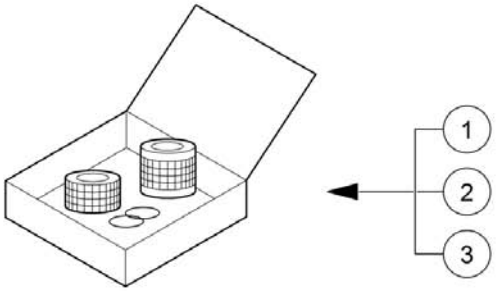

1000352946.iso

WARTUNGSSATZ
KIT DE MAINTENANCE
MAINTENANCE KIT

27 KW E:348012845 24,1 KW

Pos	No	Bezeichnung	Désignation	Description	Information	Qty	Unit
1	1000183978	WARTUNGSSATZ	KIT DE MAINTENANCE	MAINTENANCE KIT	"A"	1	ST
2	1000352932	WARTUNGSSATZ	KIT DE MAINTENANCE	MAINTENANCE KIT	"B"	1	ST
3	1000352933	WARTUNGSSATZ	KIT DE MAINTENANCE	MAINTENANCE KIT	"C"	1	ST

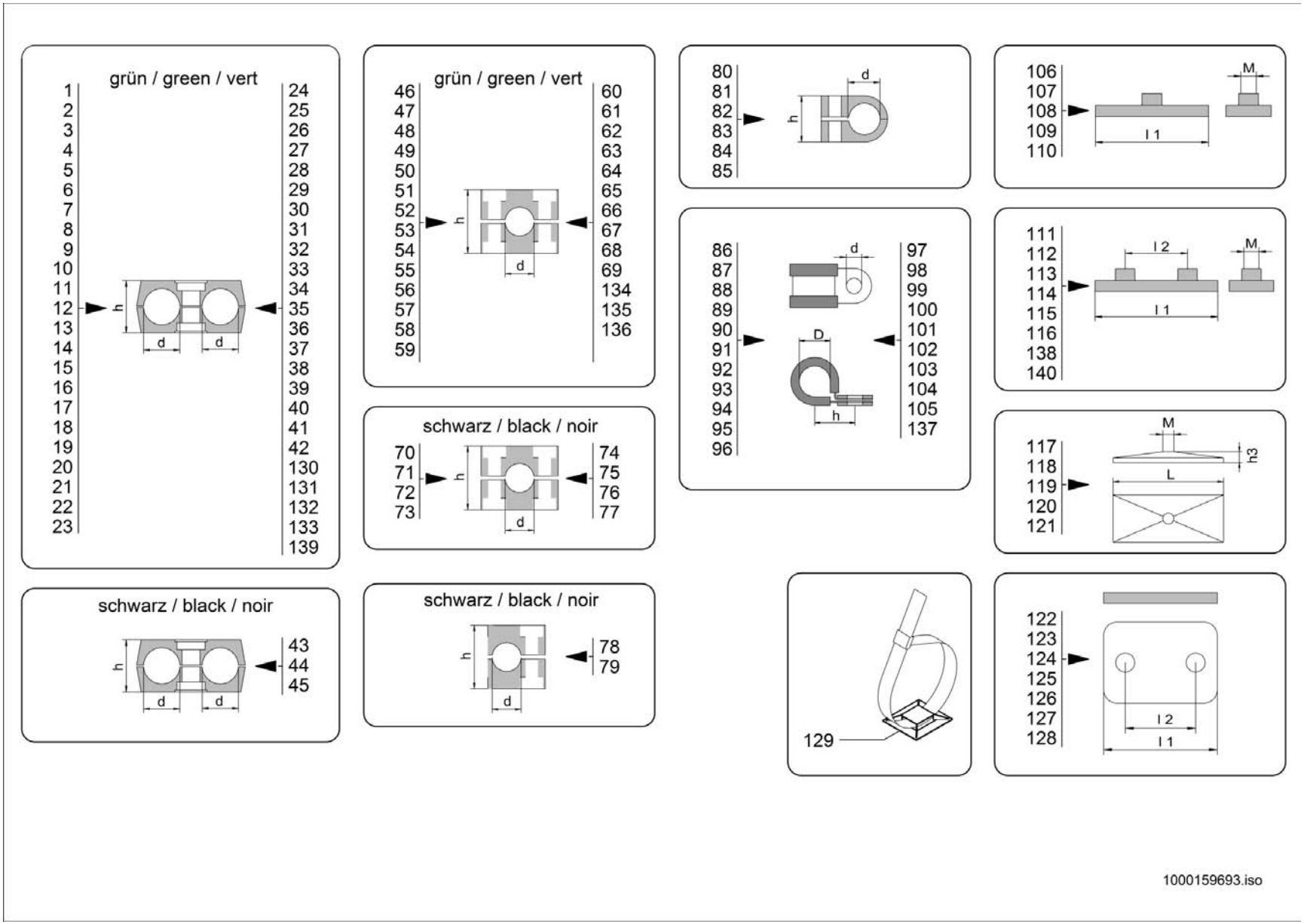
grün / green / vert
1 2 3 4 5 6 7 8 9 10 11 12 13 14 15 16 17 18 19 20 21 22 23
24 25 26 27 28 29 30 31 32 33 34 35 36 37 38 39 40 41 42 130 131 132 133 139
h
d
d
grün / green / vert
46 47 48 49 50 51 52 53 54 55 56 57 58 59
60 61 62 63 64 65 66 67 68 69 134 135 136
h
d
schwarz / black / noir
70 71 72 73
74 75 76 77
h
d
schwarz / black / noir
43 44 45
h
d
d
schwarz / black / noir
78 79
h
d
80 81 82 83 84 85
h
d
86 87 88 89 90 91 92 93 94 95 96
97 98 99 100 101 102 103 104 105 137
d
D
h
106 107 108 109 110
M
l 1
111 112 113 114 115 116 138 140
l 2
M
l 1
117 118 119 120 121
M
h3
L
129
122 123 124 125 126 127 128
l 2
l 1
1000159693.iso

SCHLAUCHSCHELLE
BRIDE DE FIXATION FLEXIBLE
HOSE CLAMP

Pos	No	Bezeichnung	Désignation	Description	Information	Qty	Unit
1	1000031971	SCHELLE	BRIDE	CLAMP	d=6,0/6,0 h=27,0	1	ST
2	1000052647	SCHELLE	BRIDE	CLAMP	d=10,0/10,0 h=27,0	1	ST
3	1000031460	SCHELLE	BRIDE	CLAMP	d=12,0/12,0 h=27,0	1	ST
4	1000031275	SCHELLE	BRIDE	CLAMP	d=12,7/12,7 h=26,0	1	ST
5	1000031992	SCHELLE	BRIDE	CLAMP	d=14,0/14,0 h=26,0	1	ST
6	1000031999	SCHELLE	BRIDE	CLAMP	d=15,0/15,0 h=26,0	1	ST
7	1000031626	SCHELLE	BRIDE	CLAMP	d=18,0/18,0 h=26,0	1	ST
8	1000031638	SCHELLE	BRIDE	CLAMP	d=20,0/20,0 h=37,0	1	ST
9	1000032038	SCHELLE	BRIDE	CLAMP	d=21,3/21,3 h=37,0	1	ST
10	1000032006	SCHELLE	BRIDE	CLAMP	d=22,0/22,0 h=37,0	1	ST
11	1000124488	SCHELLE	BRIDE	CLAMP	d=24,0/24,0 h=37,0	1	ST
12	1000031949	SCHELLE	BRIDE	CLAMP	d=25,0/25,0 h=37,0	1	ST
13	1000031965	SCHELLE	BRIDE	CLAMP	d=25,0/25,0 h=42,0	1	ST
14	1000031852	SCHELLE	BRIDE	CLAMP	d=28,0/28,0 h=42,0	1	ST
15	1000032018	SCHELLE	BRIDE	CLAMP	d=30,0/30,0 h=42,0	1	ST
16	1000031330	SCHELLE	BRIDE	CLAMP	d=6,0/8,0 h=27,0	1	ST
17	1000031347	SCHELLE	BRIDE	CLAMP	d=8,0/12,7 h=26,0	1	ST
18	1000032105	SCHELLE	BRIDE	CLAMP	d=10,0/14,0 h=26,0	1	ST
19	1000052646	SCHELLE	BRIDE	CLAMP	d=12,0/15,0 h=26,0	1	ST
20	1000031310	SCHELLE	BRIDE	CLAMP	d=12,7/18,0 h=26,0	1	ST
21	1000100564	SCHELLE	BRIDE	CLAMP	d=13,5/15,0 h=26,0	1	ST
22	1000031749	SCHELLE	BRIDE	CLAMP	d=15,0/18,0 h=26,0	1	ST
23	1000126725	SCHELLE	BRIDE	CLAMP	d=15,0/20,0 h=26,0	1	ST
24	1000031295	SCHELLE	BRIDE	CLAMP	d=15,0/23,0 h=37,0	1	ST
25	1000107458	SCHELLE	BRIDE	CLAMP	d=18,0/20,0 h=37,0	1	ST
26	1000031709	SCHELLE	BRIDE	CLAMP	d=18,0/22,0 h=37,0	1	ST
27	1000031271	SCHELLE	BRIDE	CLAMP	d=18,0/24,0 h=37,0	1	ST
28	1000101262	SCHELLE	BRIDE	CLAMP	d=20,0/24,0 h=37,0	1	ST
29	1000031480	SCHELLE	BRIDE	CLAMP	d=20,0/25,0 h=37,0	1	ST
30	1000031972	SCHELLE	BRIDE	CLAMP	d=20,0/28,0 h=42,0	1	ST

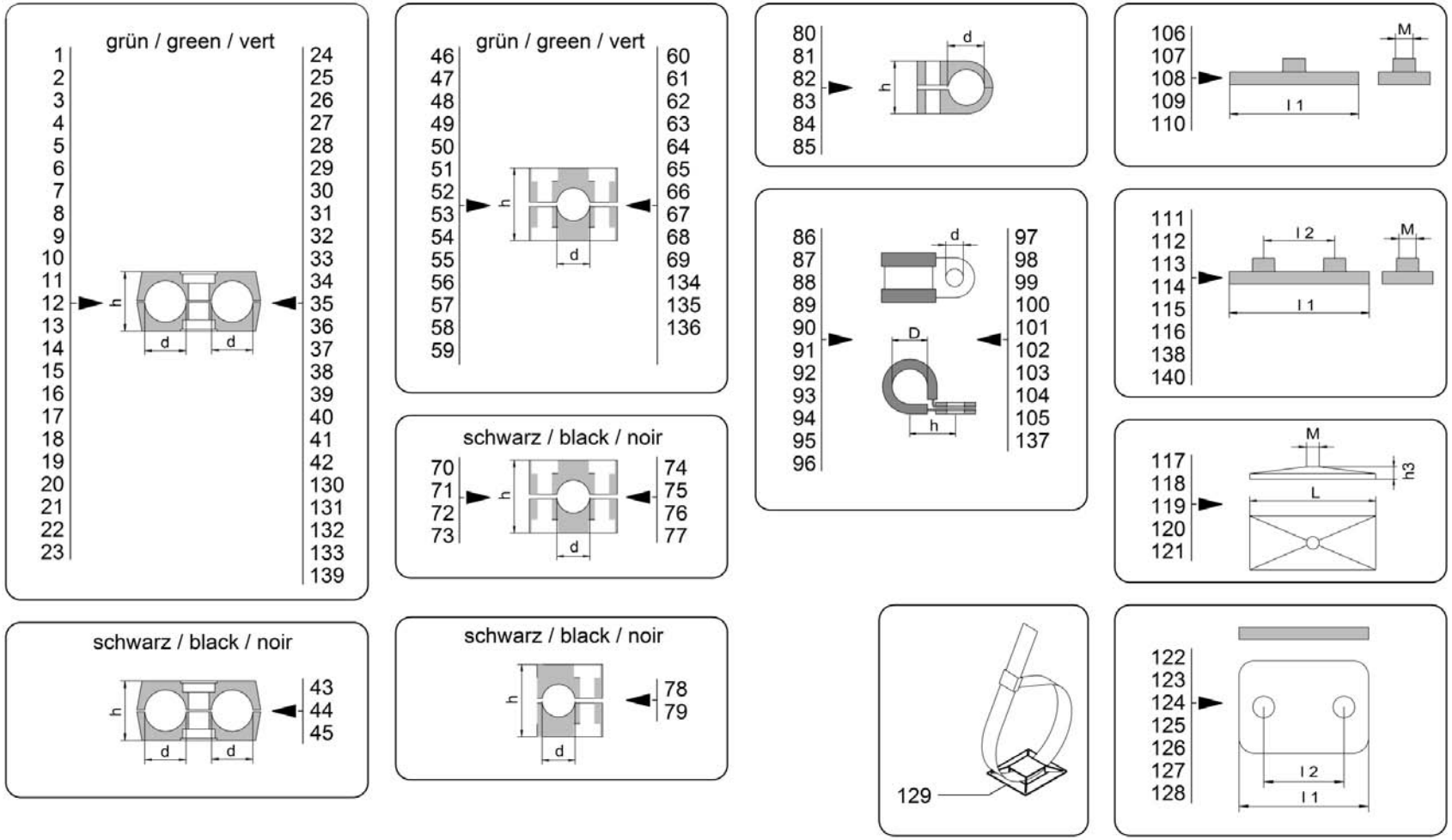
grün / green / vert
1 2 3 4 5 6 7 8 9 10 11 12 13 14 15 16 17 18 19 20 21 22 23
24 25 26 27 28 29 30 31 32 33 34 35 36 37 38 39 40 41 42 130 131 132 133 139
h
d
d
grün / green / vert
46 47 48 49 50 51 52 53 54 55 56 57 58 59
60 61 62 63 64 65 66 67 68 69 134 135 136
h
d
schwarz / black / noir
70 71 72 73
74 75 76 77
h
d
schwarz / black / noir
43 44 45
h
d
d
schwarz / black / noir
78 79
h
d
80 81 82 83 84 85
h
d
86 87 88 89 90 91 92 93 94 95 96
97 98 99 100 101 102 103 104 105 137
d
D
h
106 107 108 109 110
M
l 1
111 112 113 114 115 116 138 140
l 2
M
l 1
117 118 119 120 121
M
h3
L
129
122 123 124 125 126 127 128
l 2
l 1
1000159693.iso

SCHLAUCHSCHELLE
BRIDE DE FIXATION FLEXIBLE
HOSE CLAMP

Pos	No	Bezeichnung	Désignation	Description	Information	Qty	Unit
31	1000031154	SCHELLE	BRIDE	CLAMP	d=22,0/28,0 h=42,0	1	ST
32	1000151968	SCHELLE	BRIDE	CLAMP	d=26,9/30,0 h=42,0	1	ST
33	1000052643	SCHELLE	BRIDE	CLAMP	d=24,0/38,0 h=56,0	1	ST
34	1000100563	SCHELLE	BRIDE	CLAMP	d=25,0/35,0 h=56,0	1	ST
35	1000125965	SCHELLE	BRIDE	CLAMP	d=30,0/35,0 h=56,0	1	ST
36	1000032230	SCHELLE	BRIDE	CLAMP	d=25,0/20,0 h=37,0	1	ST
37	1000031762	SCHELLE	BRIDE	CLAMP	d=28,0/28,0 h=42,0	1	ST
38	1000100565	DOPPELSCHELLE	DOUBLE BRIDE	DOUBLE CLAMP	d=32,0/32,0 h=54,0	1	ST
39	1000032359	SCHELLE	BRIDE	CLAMP	d=35,0/35,0 h=54,0	1	ST
40	1000031536	SCHELLE	BRIDE	CLAMP	d=15,0/25,0 h=37,0	1	ST
41	1000031780	SCHELLE	BRIDE	CLAMP	d=18,0/20,0 h=37,0	1	ST
42	1000032373	SCHELLE	BRIDE	CLAMP	d=20,0/25,0 h=37,0	1	ST
43	1000098705	SCHELLE	BRIDE	CLAMP	d=17,2/17,2 h=26,0	1	ST
44	1000098706	SCHELLE	BRIDE	CLAMP	d=20,0/20,0 h=37,0	1	ST
45	1000032037	SCHELLE	BRIDE	CLAMP	d=15,0/15,0 h=26,0	1	ST
46	1000031251	SCHELLE	BRIDE	CLAMP	d=10,0 h=27,0	1	ST
47	1000032173	SCHELLE	BRIDE	CLAMP	d=12,0 h=27,0	1	ST
48	1000031602	SCHELLE	BRIDE	CLAMP	d=15,0 h=33,0	1	ST
49	1000130181	SCHELLE	BRIDE	CLAMP	d=16,0 h=33,0	1	ST
50	1000031502	SCHELLE	BRIDE	CLAMP	d=18,0 h=33,0	1	ST
51	1000032060	SCHELLE	BRIDE	CLAMP	d=22,0 h=36,0	1	ST
52	1000032326	SCHELLE	BRIDE	CLAMP	d=25,0 h=36,0	1	ST
53	1000141576	SCHELLE	BRIDE	CLAMP	d=26,9 h=42,0	1	ST
54	1000031124	SCHELLE	BRIDE	CLAMP	d=28,0 h=42,0	1	ST
55	1000133090	SCHELLE	BRIDE	CLAMP	d=30,0 h=42,0	1	ST
56	1000146986	SCHELLE	BRIDE	CLAMP	d=35,0 h=58,0	1	ST
57	1000125254	SCHELLE	BRIDE	CLAMP	d=40,0 h=58,0	1	ST
58	1000127099	SCHELLE	BRIDE	CLAMP	d=40,0 h=60,0	1	ST
59	1000031591	SCHELLE	BRIDE	CLAMP	d=20,0 h=35,5	1	ST
60	1000100476	SCHELLE	BRIDE	CLAMP	d=22,0 h=35,5	1	ST

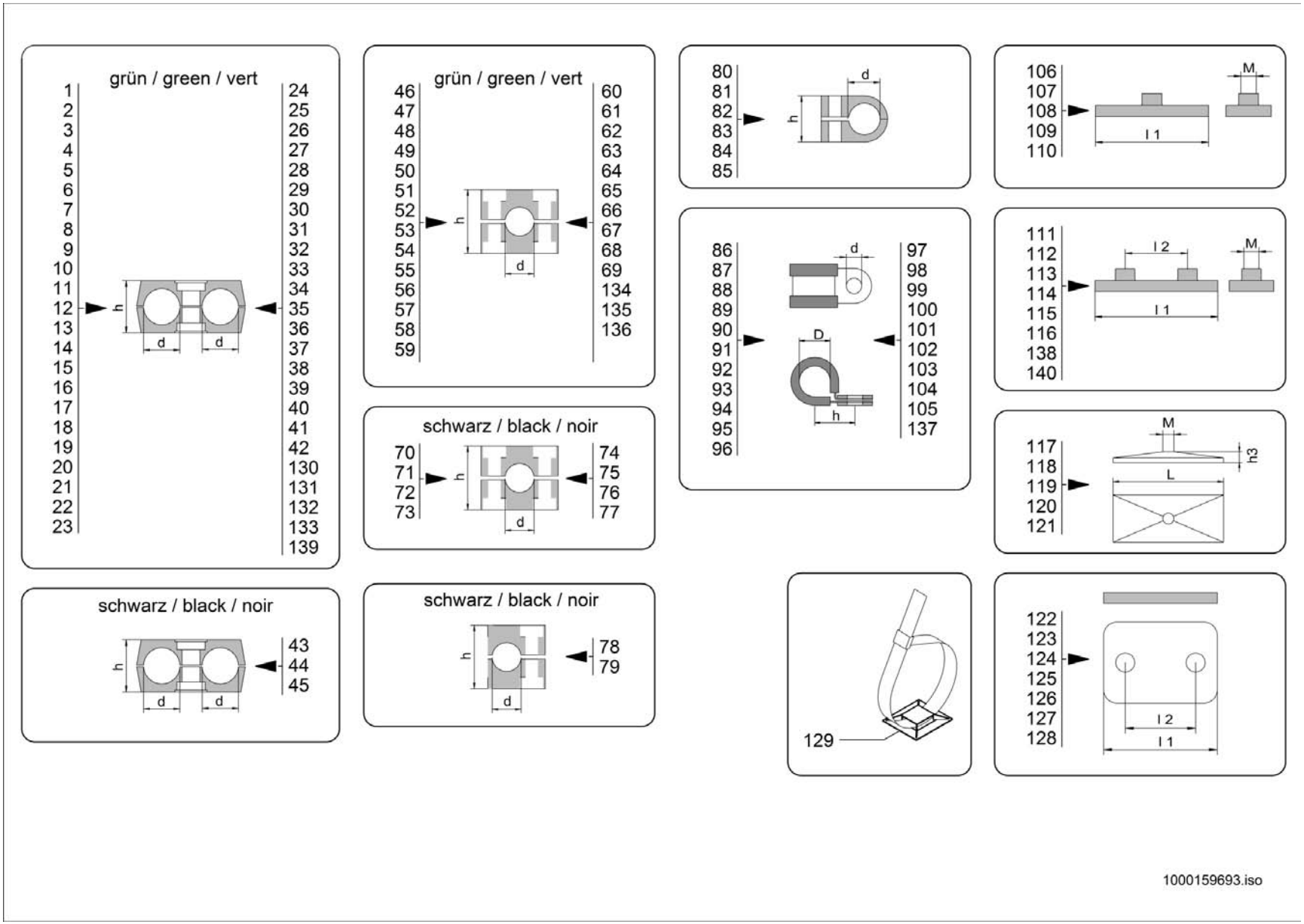
grün / green / vert
1 2 3 4 5 6 7 8 9 10 11 12 13 14 15 16 17 18 19 20 21 22 23
24 25 26 27 28 29 30 31 32 33 34 35 36 37 38 39 40 41 42 130 131 132 133 139
h
d
d
grün / green / vert
46 47 48 49 50 51 52 53 54 55 56 57 58 59
60 61 62 63 64 65 66 67 68 69 134 135 136
h
d
schwarz / black / noir
70 71 72 73
74 75 76 77
h
d
schwarz / black / noir
43 44 45
h
d
d
schwarz / black / noir
78 79
h
d
80 81 82 83 84 85
h
d
86 87 88 89 90 91 92 93 94 95 96
97 98 99 100 101 102 103 104 105 137
d
D
h
106 107 108 109 110
M
l 1
111 112 113 114 115 116 138 140
l 2
M
l 1
117 118 119 120 121
M
h3
L
129
122 123 124 125 126 127 128
l 2
l 1
1000159693.iso

SCHLAUCHSCHELLE
BRIDE DE FIXATION FLEXIBLE
HOSE CLAMP

Pos	No	Bezeichnung	Désignation	Description	Information	Qty	Unit
61	1000031365	SCHELLE	BRIDE	CLAMP	d=23,0 h=35,5	1	ST
62	1000031517	SCHELLE	BRIDE	CLAMP	d=25,0 h=35,5	1	ST
63	1000142048	SCHELLE	BRIDE	CLAMP	d=28,0h=41,5	1	ST
64	1000108255	SCHELLE	BRIDE	CLAMP	d=30,0 h=41,5	1	ST
65	1000106102	SCHELLE	BRIDE	CLAMP	d=35,0 h=60,0	1	ST
66	1000032250	SCHELLE	BRIDE	CLAMP	d=35,0 h=58,0	1	ST
67	1000031201	SCHELLE	BRIDE	CLAMP	d=38,0 h=58,0	1	ST
68	1000125966	SCHELLE	BRIDE	CLAMP	d=60,3 h=93,0	1	ST
69	1000126012	SCHELLE	BRIDE	CLAMP	d= 60,5 h093,0	1	ST
70	1000098704	SCHELLE	BRIDE	CLAMP	d=17,2 h=32,0	1	ST
71	1000098985	SCHELLE	BRIDE	CLAMP	d=20,0 h=35,5	1	ST
72	1000032407	SCHELLE	BRIDE	CLAMP	d=22,0 h=35,5	1	ST
73	1000032051	SCHELLE	BRIDE	CLAMP	d=15,0 h=33,0	1	ST
74	1000032192	SCHELLE	BRIDE	CLAMP	d=20,0 h=36,0	1	ST
75	1000032127	SCHELLE	BRIDE	CLAMP	d=22,0 h=36,0	1	ST
76	1000032383	SCHELLE	BRIDE	CLAMP	d=25,0 h=36,0	1	ST
77	1000031603	SCHELLE	BRIDE	CLAMP	d=25,4 h=36,0	1	ST
78	1000052645	SCHELLE	BRIDE	CLAMP	d=10,0 h=27,0	1	ST
79	1000052644	SCHELLE	BRIDE	CLAMP	d=12,0 h=27,0	1	ST
80	1000032397	SCHELLE	BRIDE	CLAMP	d=6,0 h=13,5	1	ST
81	1000031326	SCHELLE	BRIDE	CLAMP	d=8,0 h=13,5	1	ST
82	1000100561	SCHELLE	BRIDE	CLAMP	d=10,0 h=18,5	1	ST
83	1000032074	SCHELLE	BRIDE	CLAMP	d=14,0 h=23,5	1	ST
84	1000113510	SCHELLE	BRIDE	CLAMP	d=15,0 h=23,5	1	ST
85	1000032061	SCHELLE	BRIDE	CLAMP	d=17,2 h=30,5	1	ST
86	1000032394	SCHELLE	BRIDE	CLAMP	D=6 d=5,2 h=11	1	ST
87	1000032136	SCHELLE	BRIDE	CLAMP	D=8 d=5,2 h=12	1	ST
88	1000031197	SCHELLE	BRIDE	CLAMP	D=8 d=6,4 h=15,2	1	ST
89	1000052660	ROHRSCHELLE	BRIDE DE FIXATION	PIPE CLAMP	D=10 d=6,4 h=15	1	ST
90	1000031155	SCHELLE	BRIDE	CLAMP	D=12 d=8,4 h=20,5	1	ST

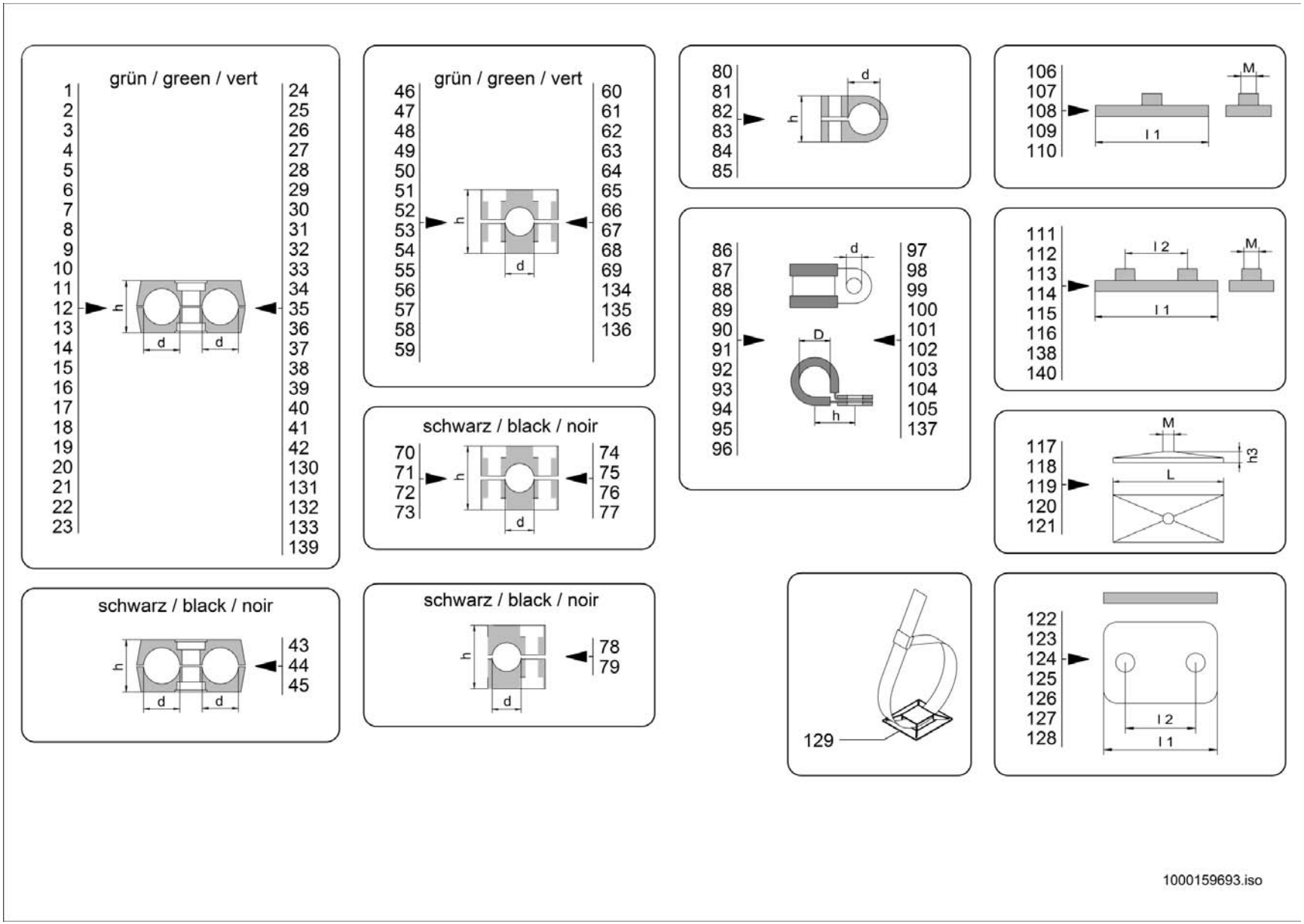
grün / green / vert
1 2 3 4 5 6 7 8 9 10 11 12 13 14 15 16 17 18 19 20 21 22 23
24 25 26 27 28 29 30 31 32 33 34 35 36 37 38 39 40 41 42 130 131 132 133 139
h
d
d
grün / green / vert
46 47 48 49 50 51 52 53 54 55 56 57 58 59
60 61 62 63 64 65 66 67 68 69 134 135 136
h
d
schwarz / black / noir
70 71 72 73
74 75 76 77
h
d
schwarz / black / noir
43 44 45
h
d
d
schwarz / black / noir
78 79
h
d
80 81 82 83 84 85
h
d
86 87 88 89 90 91 92 93 94 95 96
97 98 99 100 101 102 103 104 105 137
d
D
h
106 107 108 109 110
M
l 1
111 112 113 114 115 116 138 140
l 2
M
l 1
117 118 119 120 121
M
h3
L
129
122 123 124 125 126 127 128
l 2
l 1
1000159693.iso

SCHLAUCHSCHELLE
BRIDE DE FIXATION FLEXIBLE
HOSE CLAMP

Pos	No	Bezeichnung	Désignation	Description	Information	Qty	Unit
91	1000032218	ROHRSCHELLE	BRIDE DE FIXATION	PIPE CLAMP	D=15 d=6,4 h=19	1	ST
92	1000032103	SCHELLE	BRIDE	CLAMP	D=15 d=8,4 h=22	1	ST
93	1000107382	SCHELLE	BRIDE	CLAMP	D=18 d=6,4 h=20,2	1	ST
94	1000032190	SCHELLE	BRIDE	CLAMP	D=20 d=10,4 h=27,5	1	ST
95	1000100479	SCHELLE	BRIDE	CLAMP	D=22 d=6,4 h=22,2	1	ST
96	1000031425	SCHELLE	BRIDE	CLAMP	D=22 d=10,4 h=28,5	1	ST
97	1000032017	SCHELLE	BRIDE	CLAMP	D=25 d=10,4 h=28,5	1	ST
98	1000031691	SCHELLE	BRIDE	CLAMP	D=28 d=8,4 h=28,5	1	ST
99	1000031926	SCHELLE	BRIDE	CLAMP	D=30 d=10,4 h=32,5	1	ST
100	1000032050	SCHELLE	BRIDE	CLAMP	D=35 d=10,4 h=35	1	ST
101	1000032258	SCHELLE	BRIDE	CLAMP	D=38 d=10,4 h=36,5	1	ST
102	1000032104	SCHELLE	BRIDE	CLAMP	D=42 d=10,4 h=38,5	1	ST
103	1000032099	SCHELLE	BRIDE	CLAMP	D=52 d=10,4 h=43,5	1	ST
104	1000031958	SCHELLE	BRIDE	CLAMP	D=60 d=8,4 h=47,5	1	ST
105	1000031577	SCHELLE	BRIDE	CLAMP	D=70 d=10,4 h=55	1	ST
106	1000031185	SCHWEISSPLATTE	PLAQUE À SOUDER	WELD PLATE	l1=37 M=6	1	ST
107	1000031147	SCHWEISSPLATTE	PLAQUE À SOUDER	WELD PLATE	l1=55 M=8	1	ST
108	1000031169	SCHWEISSPLATTE	PLAQUE À SOUDER	WELD PLATE	l1=70 M=8	1	ST
109	1000031618	SCHWEISSPLATTE	PLAQUE À SOUDER	WELD PLATE	l1=85 M=8	1	ST
110	1000031770	SCHWEISSPLATTE	PLAQUE À SOUDER	WELD PLATE	l1=110 M=8	1	ST
111	1000105692	SCHWEISSPLATTE	PLAQUE À SOUDER	WELD PLATE	l1=36 l2=20 M=6	1	ST
112	1000031368	SCHWEISSPLATTE	PLAQUE À SOUDER	WELD PLATE	l1=42 l2=26 M=6	1	ST
113	1000031660	SCHWEISSPLATTE	PLAQUE À SOUDER	WELD PLATE	l1=50 l2=33 M=6	1	ST
114	1000031671	SCHWEISSPLATTE	PLAQUE À SOUDER	WELD PLATE	l1=60 l2=40 M=6	1	ST
115	1000052654	SCHWEISSPLATTE	PLAQUE À SOUDER	WELD PLATE	l1=70 l2=52 M=6	1	ST
116	1000125968	SCHWEISSPLATTE	PLAQUE À SOUDER	WELD PLATE	l1=122 l2=94 M=6	1	ST
117	1000031211	DECKPLATTE	PLAQUE DE RECOUVREMENT	COVER PLATE	h3=7 M=6 L=24	1	ST
118	1000031230	DECKPLATTE	PLAQUE DE RECOUVREMENT	COVER PLATE	h3=7 M=8 L=52	1	ST
119	1000031245	DECKPLATTE	PLAQUE DE RECOUVREMENT	COVER PLATE	h3=7 M=8 L=65	1	ST
120	1000031351	DECKPLATTE	PLAQUE DE RECOUVREMENT	COVER PLATE	h3=8 M=8 L=78	1	ST

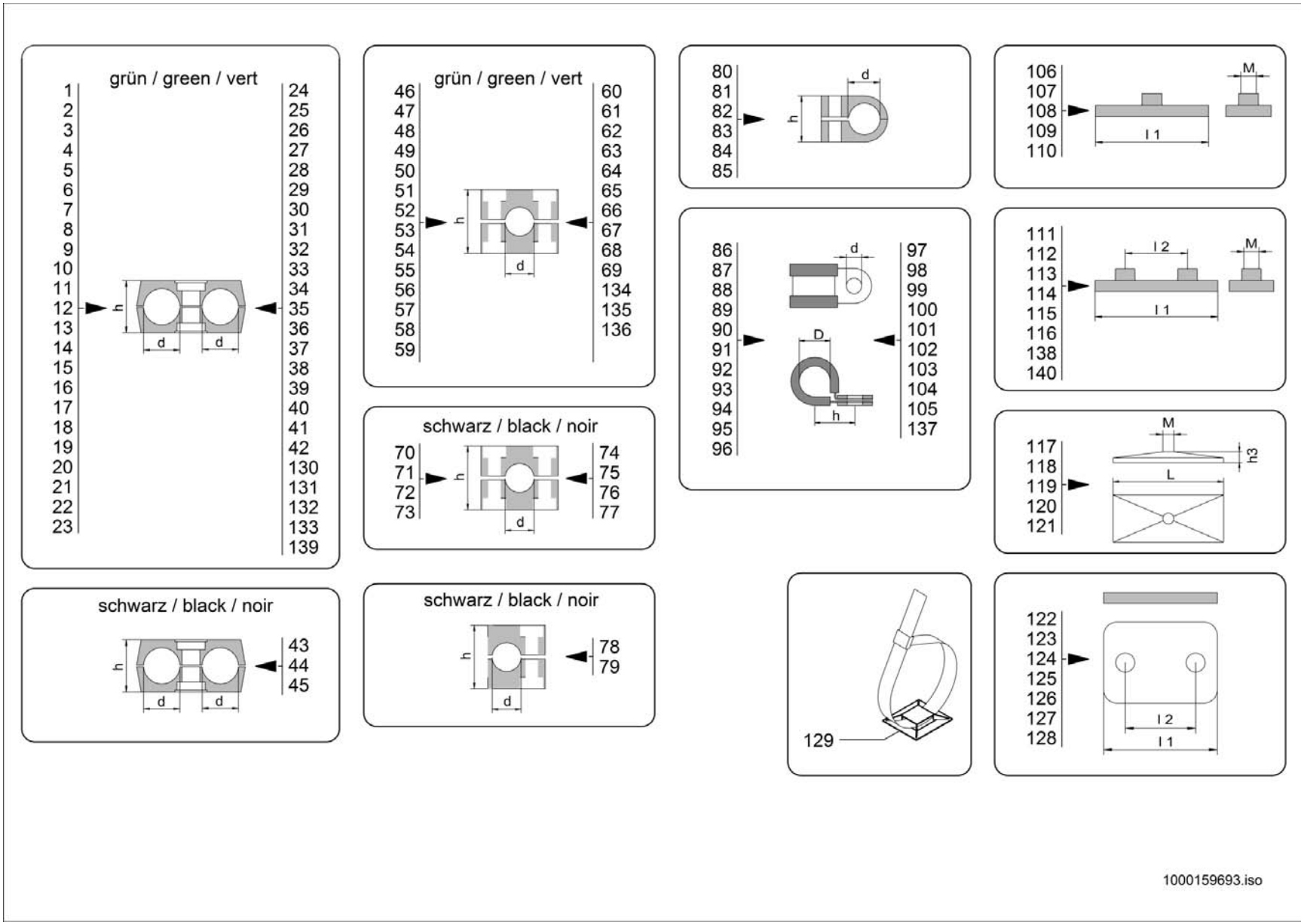
grün / green / vert
1 2 3 4 5 6 7 8 9 10 11 12 13 14 15 16 17 18 19 20 21 22 23
24 25 26 27 28 29 30 31 32 33 34 35 36 37 38 39 40 41 42 130 131 132 133 139
h
d
d
grün / green / vert
46 47 48 49 50 51 52 53 54 55 56 57 58 59
60 61 62 63 64 65 66 67 68 69 134 135 136
h
d
schwarz / black / noir
70 71 72 73
74 75 76 77
h
d
schwarz / black / noir
43 44 45
h
d
d
schwarz / black / noir
78 79
h
d
80 81 82 83 84 85
d
h
86 87 88 89 90 91 92 93 94 95 96
97 98 99 100 101 102 103 104 105 137
d
D
h
106 107 108 109 110
M
l 1
111 112 113 114 115 116 138 140
l 2
M
l 1
117 118 119 120 121
M
h3
L
129
122 123 124 125 126 127 128
l 2
l 1
1000159693.iso

SCHLAUCHSCHELLE
BRIDE DE FIXATION FLEXIBLE
HOSE CLAMP

Pos	No	Bezeichnung	Désignation	Description	Information	Qty	Unit
121	1000031631	DECKPLATTE	PLAQUE DE RECOUVREMENT	COVER PLATE	h3=8 M=8 L=102	1	ST
122	1000031397	DECKPLATTE	PLAQUE DE RECOUVREMENT	COVER PLATE	l1=36 l2=20	1	ST
123	1000031260	DECKPLATTE	PLAQUE DE RECOUVREMENT	COVER PLATE	l1=42 l2= 26	1	ST
124	1000031643	DECKPLATTE	PLAQUE DE RECOUVREMENT	COVER PLATE	l1=50 l2= 33	1	ST
125	1000031685	DECKPLATTE	PLAQUE DE RECOUVREMENT	COVER PLATE	l1=60 l2=40	1	ST
126	1000099794	DECKPLATTE	PLAQUE DE RECOUVREMENT	COVER PLATE	l1=70 l2=52	1	ST
127	1000031699	DECKPLATTE	PLAQUE DE RECOUVREMENT	COVER PLATE	l1=86 l2=66	1	ST
128	1000125967	DECKPLATTE	PLAQUE DE RECOUVREMENT	COVER PLATE	l1=118 l2 94	1	ST
129	1000031335	PLATTE	PLAQUE	PLATE		1	ST
130	1000159526	SCHELLE	BRIDE	CLAMP	d=20,0/22,0 h=37,0	1	ST
131	1000161101	SCHELLE	BRIDE	CLAMP	d=20,0/35,0 h=56,0	1	ST
132	1000168654	SCHELLE	BRIDE	CLAMP	d=15,0/22,0 h=37,0	1	ST
133	1000172554	SCHELLE	BRIDE	CLAMP	d=15,0/28,0 h=42,0	1	ST
134	1000163622	SCHELLE	BRIDE	CLAMP	d=32,0 h=58,0	1	ST
135	1000164585	SCHELLE	BRIDE	CLAMP	d=42,0 h=58,0	1	ST
136	1000165380	SCHELLE	BRIDE	CLAMP	d=50,8 h=66,0	1	ST
137	1000296217	SCHELLE	BRIDE	CLAMP		1	ST
138	1000164584	SCHWEISSPLATTE	PLAQUE À SOUDER	WELD PLATE	l1=80 l2=66 M=6	1	ST
139	1000321575	SCHELLE	BRIDE	CLAMP	d=16,0/0,8 h=26,0	1	ST
140	1000336703	GEWINDEPLATTE	PLAQUE FILETÉE	THREAD PLATE	l1=70 l2=52 M=6	1	ST

cm

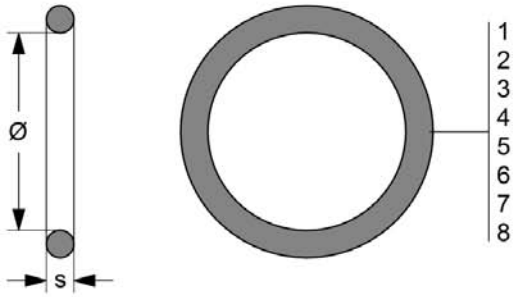

"

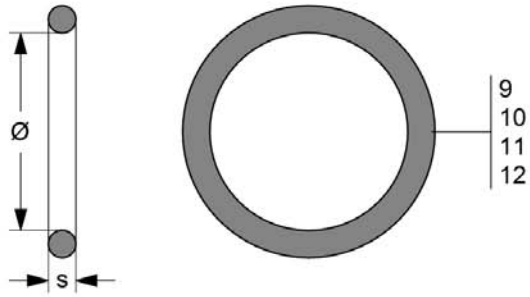

cm

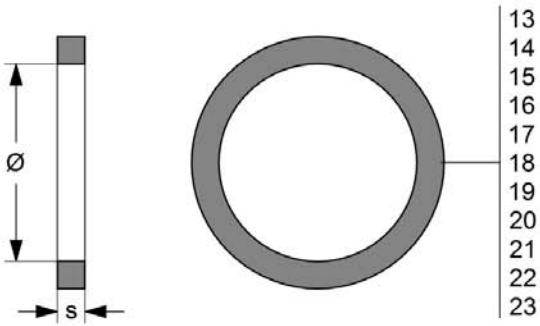

Viton

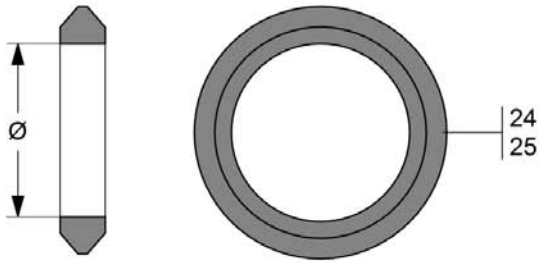

1000316030.iso

DICHTUNGEN
JOINT
SEAL

Pos	No	Bezeichnung	Désignation	Description	Information	Qty	Unit
1	1000090429	O-RING	JOINT TORIQUE	O-RING	NW 6 = 6,50 x 1,50	1	ST
2	1000090433	O-RING	JOINT TORIQUE	O-RING	NW 8 = 7,50 x 2,00	1	ST
3	1000090439	O-RING	JOINT TORIQUE	O-RING	NW 10 = 9,50 x2,00	1	ST
4	1000033775	O-RING	JOINT TORIQUE	O-RING	NW 12 = 13,00 x 2,00	1	ST
5	1000033531	O-RING	JOINT TORIQUE	O-RING	NW 12/S = 14,00 x 2,00	1	ST
6	1000033785	O-RING	JOINT TORIQUE	O-RING	NW 16 = 15,00 x 2,00	1	ST
7	1000090443	O-RING	JOINT TORIQUE	O-RING	NW 20 = 19,00 x 2,50	1	ST
8	1000090448	O-RING	JOINT TORIQUE	O-RING	NW 25 = 25,00 x 2,50	1	ST
9	1000090389	O-RING	JOINT TORIQUE	O-RING	7/16"-20 UNF = 8,92 x 1,83	1	ST
10	1000090390	O-RING	JOINT TORIQUE	O-RING	9/16"-18 UNF = 11,89 x 1,98	1	ST
11	1000090397	O-RING	JOINT TORIQUE	O-RING	3/4"-16 UNF = 16,36 x 2,20	1	ST
12	1000090399	O-RING	JOINT TORIQUE	O-RING	7/8"-14 UNF = 19,18 x 2,46	1	ST
13	1000090560	DICHTUNG	JOINT D'ÉTANCHÉITÉ	SEAL	M10x1 / G1/8" = 8,4 x 11,9	1	ST
14	1000090262	DICHTUNG	JOINT D'ÉTANCHÉITÉ	SEAL	M12x1,5 = 9,8 x 14,4	1	ST
15	1000090266	DICHTUNG	JOINT D'ÉTANCHÉITÉ	SEAL	M14x1,5 / G1/4" = 11,6 x 16,5	1	ST
16	1000090270	DICHTUNG	JOINT D'ÉTANCHÉITÉ	SEAL	M16x1,5 = 13,8 x 18,9	1	ST
17	1000090276	DICHTUNG	JOINT D'ÉTANCHÉITÉ	SEAL	G 3/8" = 14,7 x 18,9	1	ST
18	1000090279	DICHTUNG	JOINT D'ÉTANCHÉITÉ	SEAL	M18x1,5 = 15,7 x 20,9	1	ST
19	1000090285	DICHTUNG	JOINT D'ÉTANCHÉITÉ	SEAL	G 1/2" = 18,5 x 23,9	1	ST
20	1000090287	DICHTUNG	JOINT D'ÉTANCHÉITÉ	SEAL	M22x1,5 = 19,6 x 24,3	1	ST
21	1000090290	DICHTUNG	JOINT D'ÉTANCHÉITÉ	SEAL	M26x1,5 G 3/4" = 23,9 x 29,2	1	ST
22	1000090292	DICHTUNG	JOINT D'ÉTANCHÉITÉ	SEAL	M33x2 G 1" = 29,7 x 35,7	1	ST
23	1000090394	O-RING	JOINT TORIQUE	O-RING	M18x1,5 = 15,3 x 2,2	1	ST
24	1000315701	RING	ANNEAU	RING	AD 15	1	ST
25	1000315702	RING	ANNEAU	RING	AD 18	1	ST

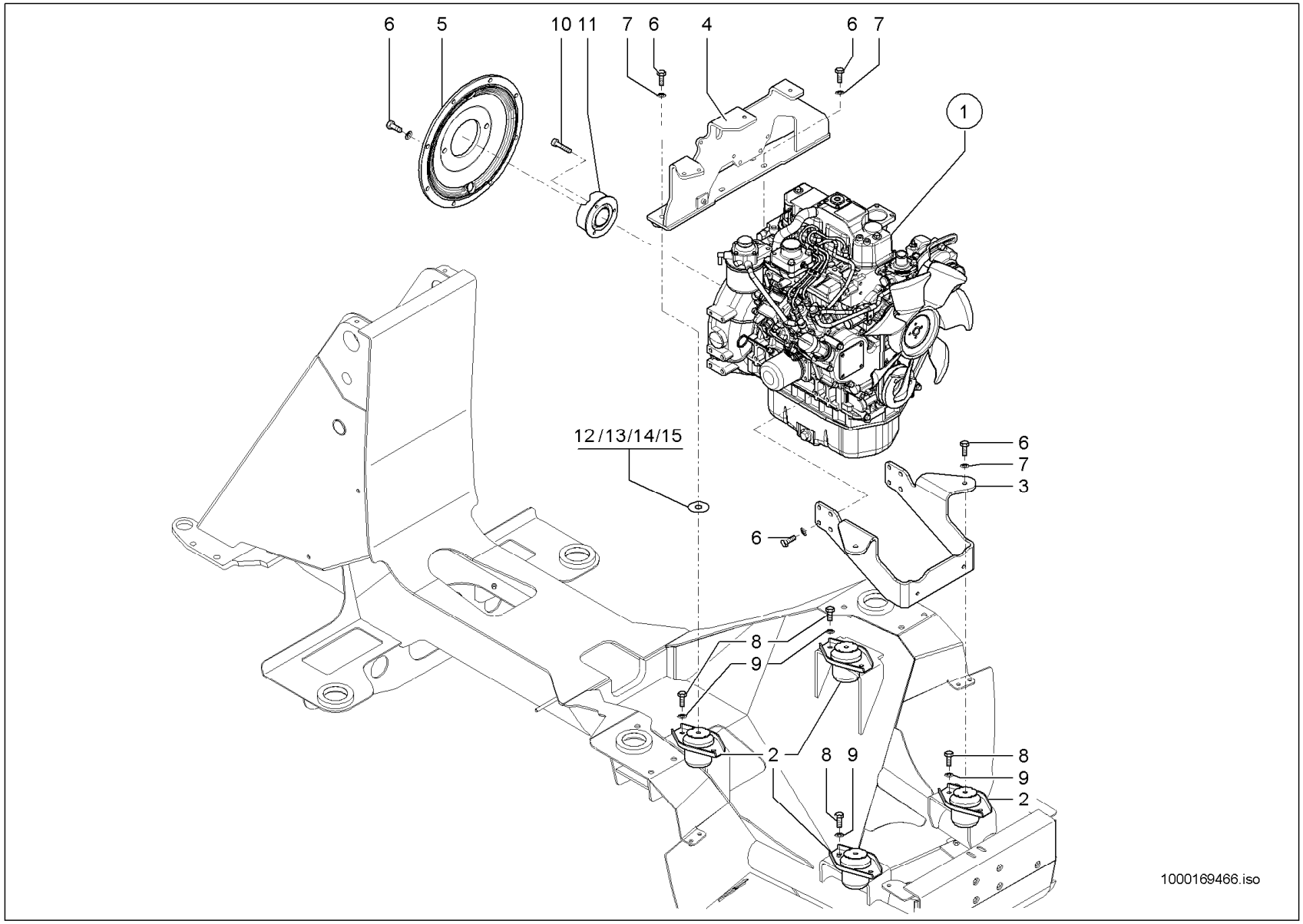
6
5
10
11
7
6
4
6
7
1
12/13/14/15
6
7
3
6
8
9
2
8
9
8
9
2
1000169466.iso

MOTORLAGERUNG
STOCKAGE DE MOTEUR
ENGINE STORAGE

24,1 KW A:348010085

Pos	No	Bezeichnung	Désignation	Description	Information	Qty	Unit
1	1000167928	MOTOR	MOTEUR	ENGINE	23 kw	1	ST
2	1000034619	MOTORLAGER	SUPPORT ÉLASTIQUE	ENGINE LODGING		4	ST
3	1000167920	MOTORTRÄGER	SUPPORT DE MOTEUR	ENGINE SUPPORT		1	ST
4	1000168001	MOTORTRÄGER	SUPPORT DE MOTEUR	ENGINE SUPPORT		1	ST
5	1000034618	FLANSCH	BRIDE	FLANGE		1	ST
6	1000015345	6KT-SCHRAUBE	VIS À TÊTE HEXAGONALE	HEX SCREW		24	ST
7	1000092303	SCHEIBE	RONDELLE	WASHER		16	ST
8	1000085411	6KT-SCHRAUBE	VIS À TÊTE HEXAGONALE	HEX SCREW		8	ST
9	1000092291	SCHEIBE	RONDELLE	WASHER		8	ST
10	1000052484	ZYLINDERSCHRAUBE	VIS À TÊTE CYLINDRIQUE	CHEESE HEAD SCREW		3	ST
11	1000246243	KUPPLUNG	COUPLEUR	COUPLING		1	ST
12	1000099800	EINSTELLSCHEIBE	CALLE D'ÉPAISSEUR	DISC	0,5	1	ST
13	1000099801	EINSTELLSCHEIBE	CALLE D'ÉPAISSEUR	DISC	1,0	1	ST
14	1000099802	EINSTELLSCHEIBE	CALLE D'ÉPAISSEUR	DISC	1,5	1	ST
15	1000117590	EINSTELLSCHEIBE	CALLE D'ÉPAISSEUR	DISC	2,0	1	ST

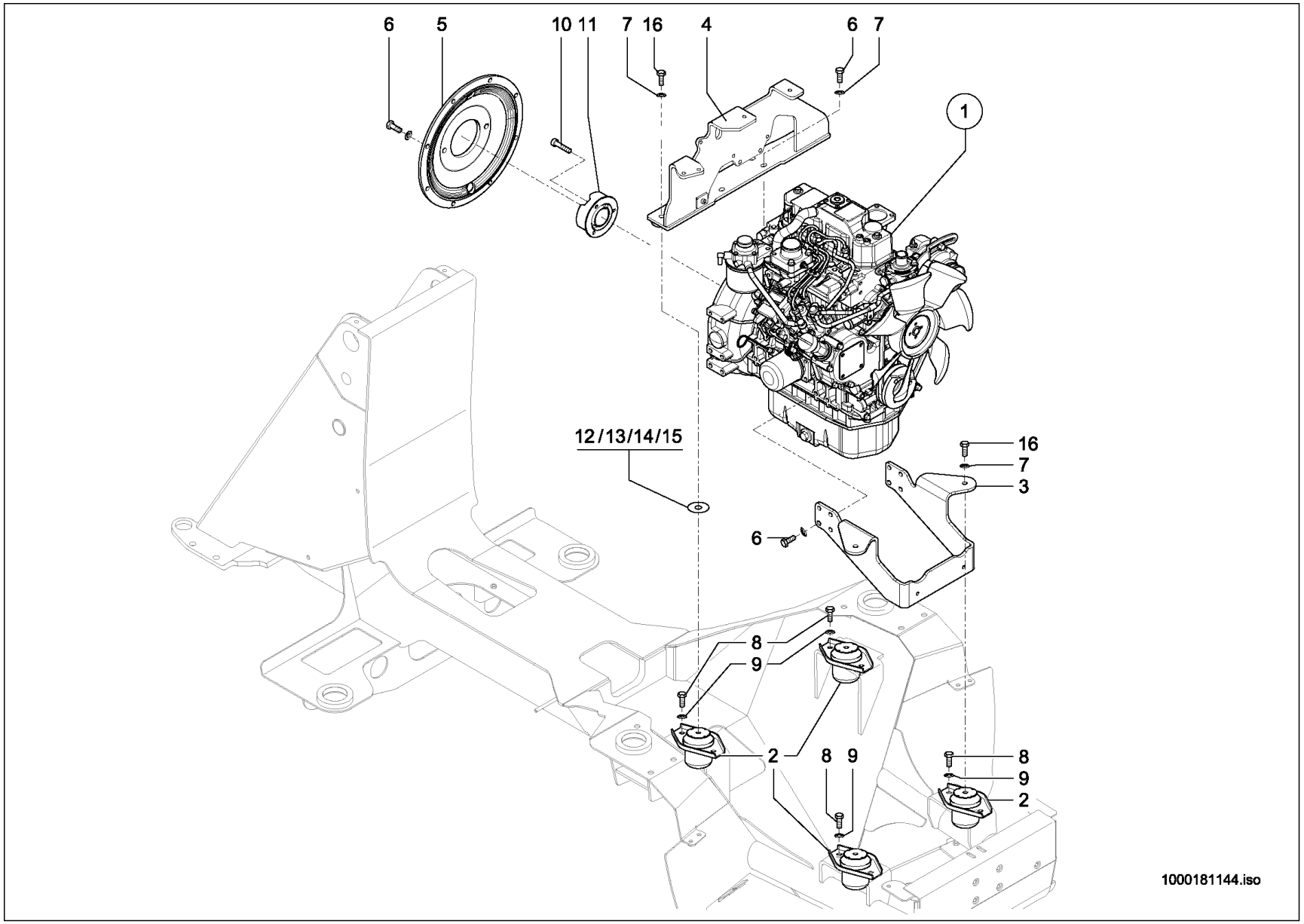
6
5
10
11
7
16
4
6
7
1
12/13/14/15
16
7
3
6
8
9
2
8
9
8
9
2
1000181144.iso

MOTORLAGERUNG
STOCKAGE DE MOTEUR
ENGINE STORAGE

24,1 KW E:348010086 A:348011151

Pos	No	Bezeichnung	Désignation	Description	Information	Qty	Unit
1	1000168574	MOTOR	MOTEUR	ENGINE	23 kw	1	ST
2	1000034619	MOTORLAGER	SUPPORT ÉLASTIQUE	ENGINE LODGING		4	ST
3	1000167920	MOTORTRÄGER	SUPPORT DE MOTEUR	ENGINE SUPPORT		1	ST
4	1000168001	MOTORTRÄGER	SUPPORT DE MOTEUR	ENGINE SUPPORT		1	ST
5	1000034618	FLANSCH	BRIDE	FLANGE		1	ST
6	1000015345	6KT-SCHRAUBE	VIS À TÊTE HEXAGONALE	HEX SCREW		20	ST
7	1000092303	SCHEIBE	RONDELLE	WASHER		16	ST
8	1000085411	6KT-SCHRAUBE	VIS À TÊTE HEXAGONALE	HEX SCREW		8	ST
9	1000092291	SCHEIBE	RONDELLE	WASHER		8	ST
10	1000052484	ZYLINDERSCHRAUBE	VIS À TÊTE CYLINDRIQUE	CHEESE HEAD SCREW		3	ST
11	1000246243	KUPPLUNG	COUPLEUR	COUPLING		1	ST
12	1000099800	EINSTELLSCHEIBE	CALLE D'ÉPAISSEUR	DISC	0,5	1	ST
13	1000099801	EINSTELLSCHEIBE	CALLE D'ÉPAISSEUR	DISC	1,0	1	ST
14	1000099802	EINSTELLSCHEIBE	CALLE D'ÉPAISSEUR	DISC	1,5	1	ST
15	1000117590	EINSTELLSCHEIBE	CALLE D'ÉPAISSEUR	DISC	2,0	1	ST
16	1000015364	6KT-SCHRAUBE	VIS À TÊTE HEXAGONALE	HEX SCREW		4	ST

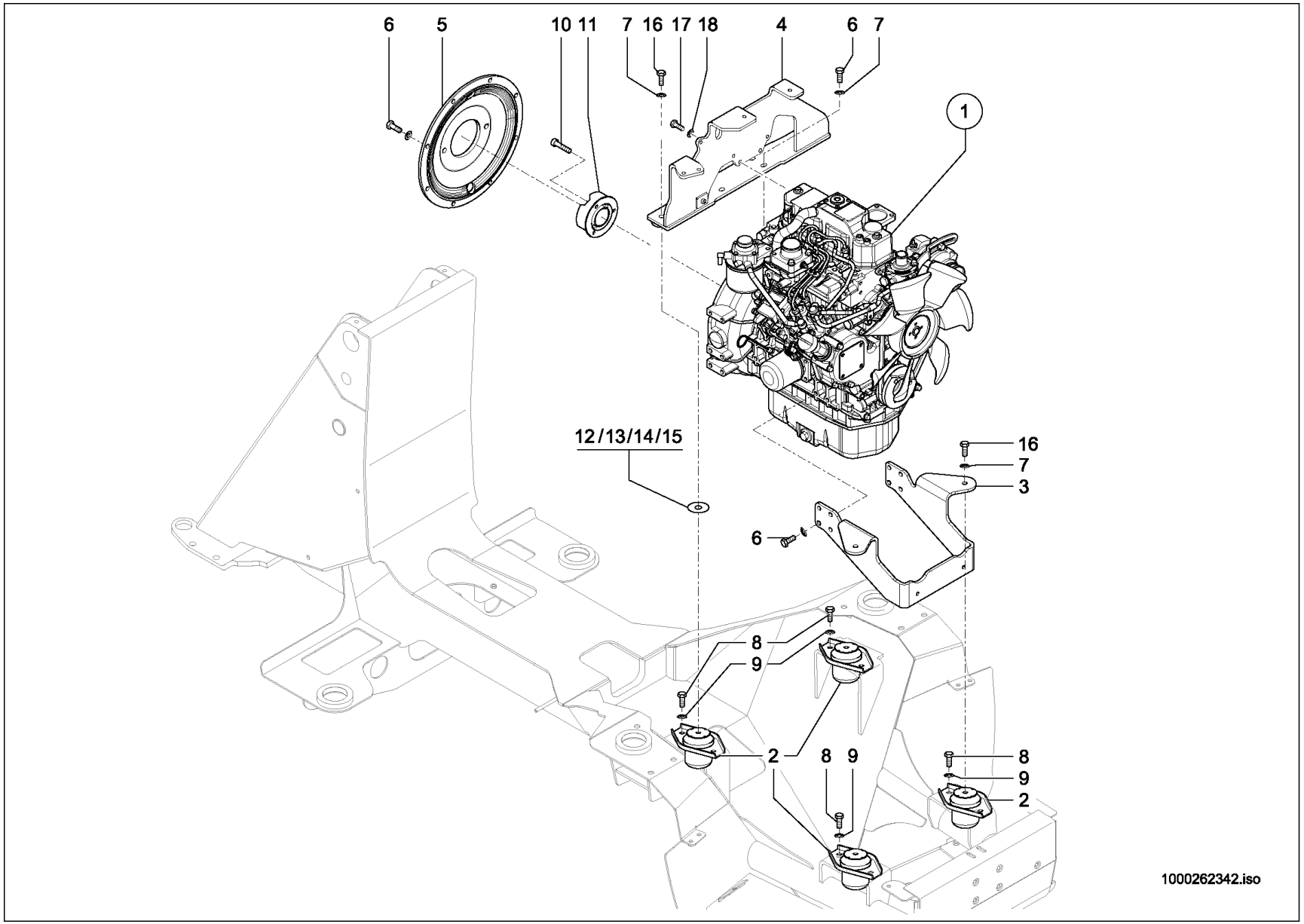
6
5
10
11
7
16
17
18
4
6
7
1
12/13/14/15
16
7
3
6
8
9
2
8
9
8
9
2
1000262342.iso

MOTORLAGERUNG
STOCKAGE DE MOTEUR
ENGINE STORAGE

24,1 KW E:348011152

Pos	No	Bezeichnung	Désignation	Description	Information	Qty	Unit
1	1000168574	MOTOR	MOTEUR	ENGINE	23 kw	1	ST
2	1000261216	HYDROLAGER	HYDROPALIER	HYDRO.BEARING		4	ST
3	1000167920	MOTORTRÄGER	SUPPORT DE MOTEUR	ENGINE SUPPORT		1	ST
4	1000280885	MOTORTRÄGER	SUPPORT DE MOTEUR	ENGINE SUPPORT		1	ST
5	1000034618	FLANSCH	BRIDE	FLANGE		1	ST
6	1000015345	6KT-SCHRAUBE	VIS À TÊTE HEXAGONALE	HEX SCREW		20	ST
7	1000092303	SCHEIBE	RONDELLE	WASHER		16	ST
8	1000085411	6KT-SCHRAUBE	VIS À TÊTE HEXAGONALE	HEX SCREW		8	ST
9	1000092291	SCHEIBE	RONDELLE	WASHER		8	ST
10	1000052484	ZYLINDERSCHRAUBE	VIS À TÊTE CYLINDRIQUE	CHEESE HEAD SCREW		3	ST
11	1000246243	KUPPLUNG	COUPLEUR	COUPLING		1	ST
12	1000099800	EINSTELLSCHEIBE	CALLE D'ÉPAISSEUR	DISC	0,5	1	ST
13	1000099801	EINSTELLSCHEIBE	CALLE D'ÉPAISSEUR	DISC	1,0	1	ST
14	1000099802	EINSTELLSCHEIBE	CALLE D'ÉPAISSEUR	DISC	1,5	1	ST
15	1000117590	EINSTELLSCHEIBE	CALLE D'ÉPAISSEUR	DISC	2,0	1	ST
16	1000015364	6KT-SCHRAUBE	VIS À TÊTE HEXAGONALE	HEX SCREW		4	ST
17	1000013008	6KT-SCHRAUBE	VIS À TÊTE HEXAGONALE	HEX SCREW		2	ST
18	1000013027	SCHEIBE	RONDELLE	WASHER		2	ST

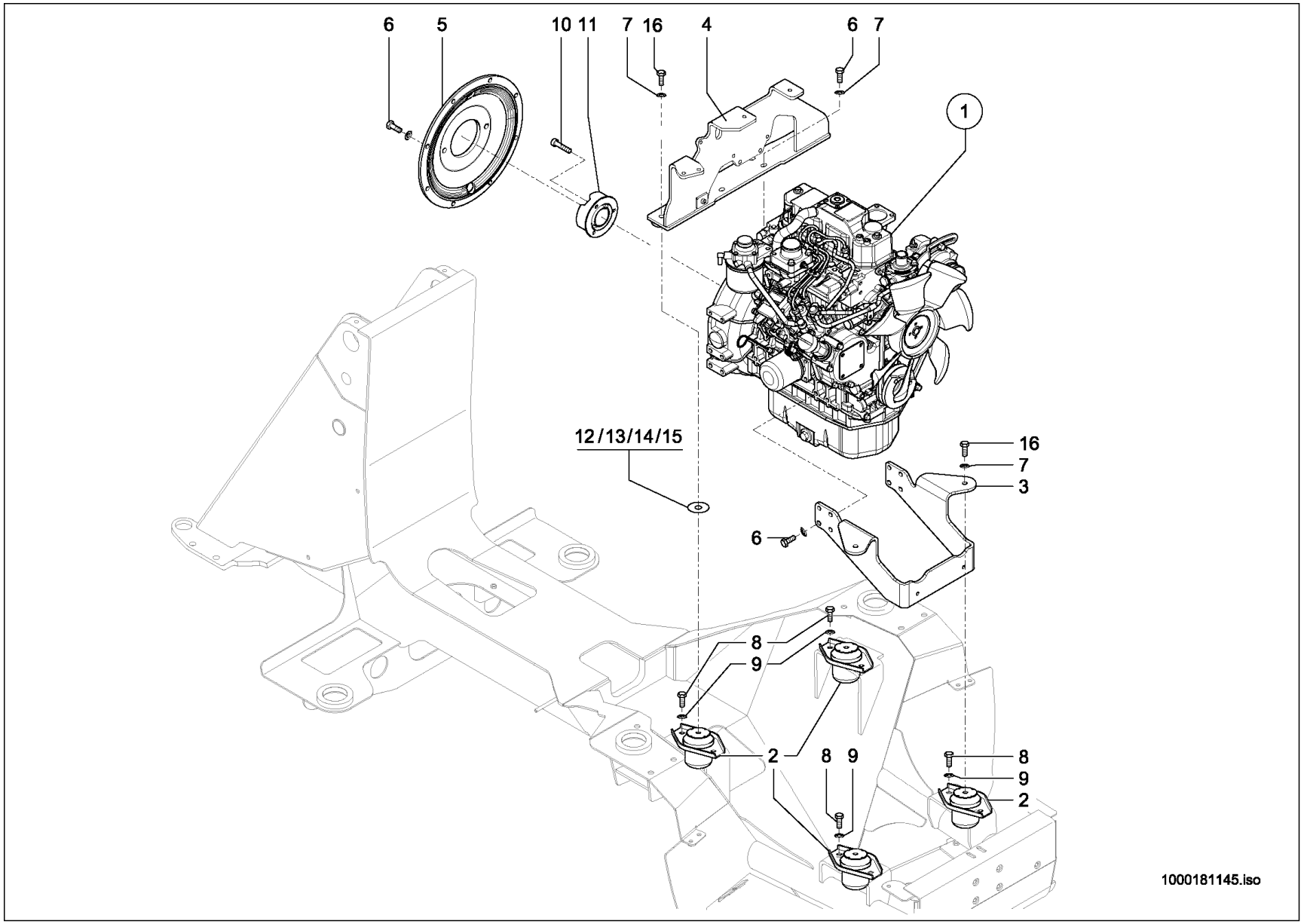
6
5
10
11
7
16
4
6
7
1
12/13/14/15
16
7
3
6
8
9
2
8
9
8
9
2
1000181145.iso

MOTORLAGERUNG
STOCKAGE DE MOTEUR
ENGINE STORAGE

27KW A:348011151

Pos	No	Bezeichnung	Désignation	Description	Information	Qty	Unit
1	1000167929	MOTOR	MOTEUR	ENGINE	27 kw	1	ST
2	1000034619	MOTORLAGER	SUPPORT ÉLASTIQUE	ENGINE LODGING		4	ST
3	1000167920	MOTORTRÄGER	SUPPORT DE MOTEUR	ENGINE SUPPORT		1	ST
4	1000168001	MOTORTRÄGER	SUPPORT DE MOTEUR	ENGINE SUPPORT		1	ST
5	1000034618	FLANSCH	BRIDE	FLANGE		1	ST
6	1000015345	6KT-SCHRAUBE	VIS À TÊTE HEXAGONALE	HEX SCREW		20	ST
7	1000092303	SCHEIBE	RONDELLE	WASHER		16	ST
8	1000085411	6KT-SCHRAUBE	VIS À TÊTE HEXAGONALE	HEX SCREW		8	ST
9	1000092291	SCHEIBE	RONDELLE	WASHER		8	ST
10	1000052484	ZYLINDERSCHRAUBE	VIS À TÊTE CYLINDRIQUE	CHEESE HEAD SCREW		3	ST
11	1000246243	KUPPLUNG	COUPLEUR	COUPLING		1	ST
12	1000099800	EINSTELLSCHEIBE	CALLE D'ÉPAISSEUR	DISC	0,5	1	ST
13	1000099801	EINSTELLSCHEIBE	CALLE D'ÉPAISSEUR	DISC	1,0	1	ST
14	1000099802	EINSTELLSCHEIBE	CALLE D'ÉPAISSEUR	DISC	1,5	1	ST
15	1000117590	EINSTELLSCHEIBE	CALLE D'ÉPAISSEUR	DISC	2,0	1	ST
16	1000015364	6KT-SCHRAUBE	VIS À TÊTE HEXAGONALE	HEX SCREW		4	ST

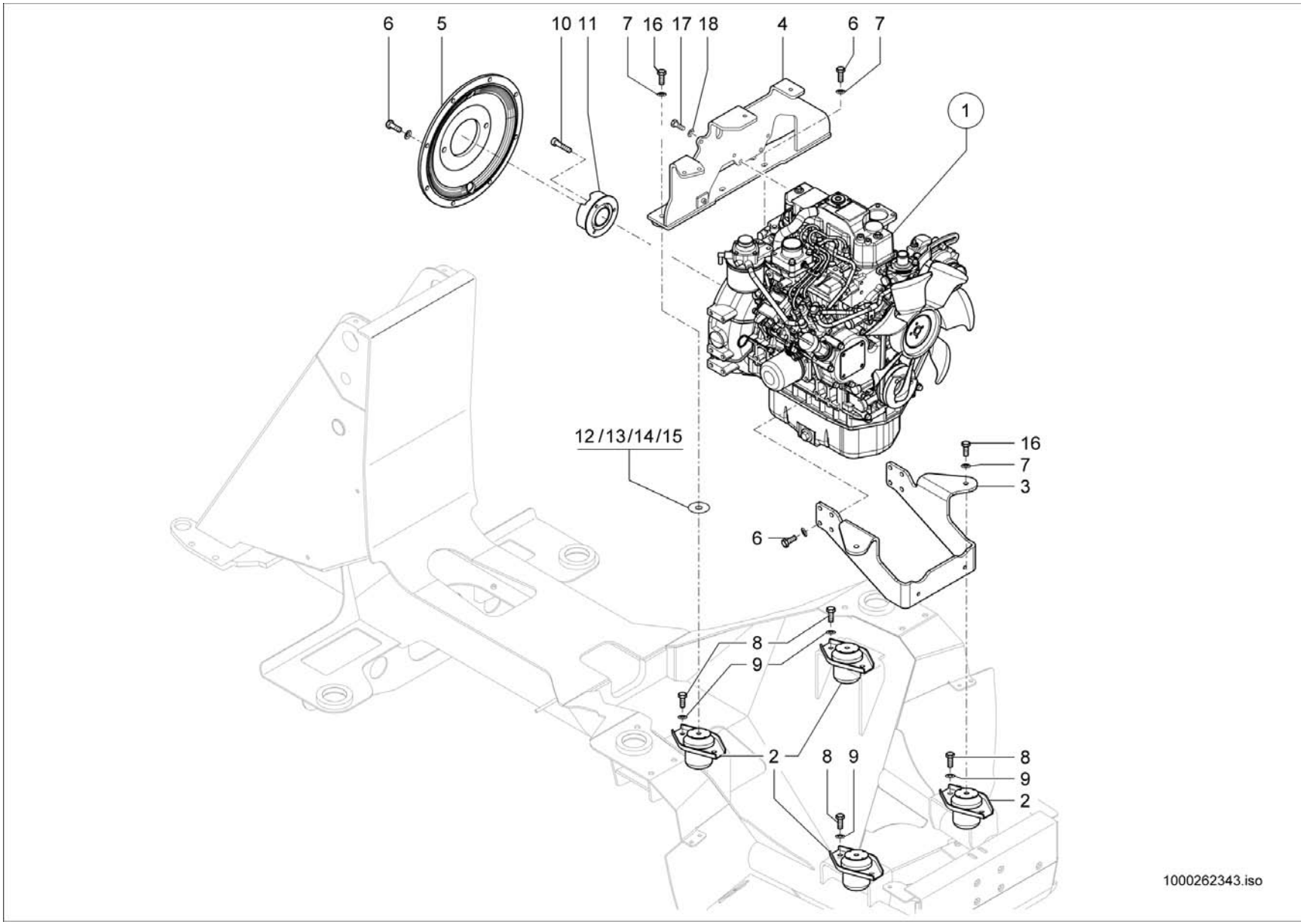
6
5
10
11
7
16
17
18
4
6
7
1
12/13/14/15
16
7
3
6
8
9
2
8
9
8
9
2
1000262343.iso

MOTORLAGERUNG
STOCKAGE DE MOTEUR
ENGINE STORAGE

27KW E:348011152

Pos	No	Bezeichnung	Désignation	Description	Information	Qty	Unit
1	1000167929	MOTOR	MOTEUR	ENGINE	27 kw	1	ST
2	1000261216	HYDROLAGER	HYDROPALIER	HYDRO.BEARING		4	ST
3	1000167920	MOTORTRÄGER	SUPPORT DE MOTEUR	ENGINE SUPPORT		1	ST
4	1000280885	MOTORTRÄGER	SUPPORT DE MOTEUR	ENGINE SUPPORT		1	ST
5	1000034618	FLANSCH	BRIDE	FLANGE		1	ST
6	1000015345	6KT-SCHRAUBE	VIS À TÊTE HEXAGONALE	HEX SCREW		20	ST
7	1000092303	SCHEIBE	RONDELLE	WASHER		16	ST
8	1000085411	6KT-SCHRAUBE	VIS À TÊTE HEXAGONALE	HEX SCREW		8	ST
9	1000092291	SCHEIBE	RONDELLE	WASHER		8	ST
10	1000052484	ZYLINDERSCHRAUBE	VIS À TÊTE CYLINDRIQUE	CHEESE HEAD SCREW		3	ST
11	1000246243	KUPPLUNG	COUPLEUR	COUPLING		1	ST
12	1000099800	EINSTELLSCHEIBE	CALLE D'ÉPAISSEUR	DISC	0,5	1	ST
13	1000099801	EINSTELLSCHEIBE	CALLE D'ÉPAISSEUR	DISC	1,0	1	ST
14	1000099802	EINSTELLSCHEIBE	CALLE D'ÉPAISSEUR	DISC	1,5	1	ST
15	1000117590	EINSTELLSCHEIBE	CALLE D'ÉPAISSEUR	DISC	2,0	1	ST
16	1000015364	6KT-SCHRAUBE	VIS À TÊTE HEXAGONALE	HEX SCREW		4	ST
17	1000013008	6KT-SCHRAUBE	VIS À TÊTE HEXAGONALE	HEX SCREW		2	ST
18	1000013027	SCHEIBE	RONDELLE	WASHER		2	ST

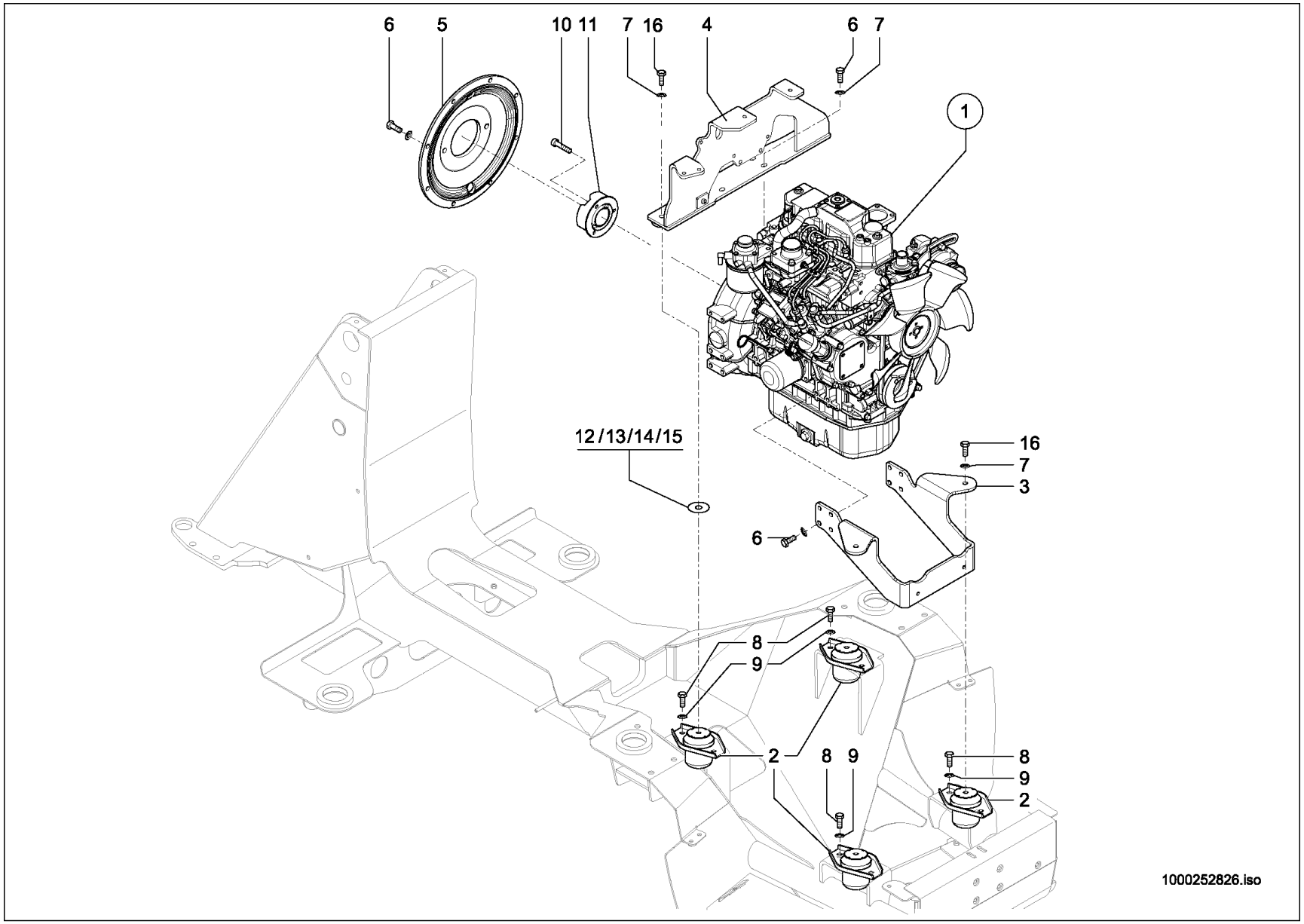
6
5
10
11
7
16
4
6
7
1
12/13/14/15
16
7
3
6
8
9
2
8
9
8
9
2
1000252826.iso

MOTORLAGERUNG
STOCKAGE DE MOTEUR
ENGINE STORAGE

27KW + Opt. A:348011151

Pos	No	Bezeichnung	Désignation	Description	Information	Qty	Unit
1	1000167929	MOTOR	MOTEUR	ENGINE	27 kw	1	ST
2	1000034619	MOTORLAGER	SUPPORT ÉLASTIQUE	ENGINE LODGING		4	ST
3	1000167920	MOTORTRÄGER	SUPPORT DE MOTEUR	ENGINE SUPPORT		1	ST
4	1000168001	MOTORTRÄGER	SUPPORT DE MOTEUR	ENGINE SUPPORT		1	ST
5	1000247402	FLANSCH	BRIDE	FLANGE		1	ST
6	1000015345	6KT-SCHRAUBE	VIS À TÊTE HEXAGONALE	HEX SCREW		20	ST
7	1000092303	SCHEIBE	RONDELLE	WASHER		16	ST
8	1000085411	6KT-SCHRAUBE	VIS À TÊTE HEXAGONALE	HEX SCREW		8	ST
9	1000092291	SCHEIBE	RONDELLE	WASHER		8	ST
10	1000052484	ZYLINDERSCHRAUBE	VIS À TÊTE CYLINDRIQUE	CHEESE HEAD SCREW		3	ST
11	1000247401	KUPPLUNG	COUPLEUR	COUPLING		1	ST
12	1000099800	EINSTELLSCHEIBE	CALLE D'ÉPAISSEUR	DISC	0,5	1	ST
13	1000099801	EINSTELLSCHEIBE	CALLE D'ÉPAISSEUR	DISC	1,0	1	ST
14	1000099802	EINSTELLSCHEIBE	CALLE D'ÉPAISSEUR	DISC	1,5	1	ST
15	1000117590	EINSTELLSCHEIBE	CALLE D'ÉPAISSEUR	DISC	2,0	1	ST
16	1000015364	6KT-SCHRAUBE	VIS À TÊTE HEXAGONALE	HEX SCREW		4	ST

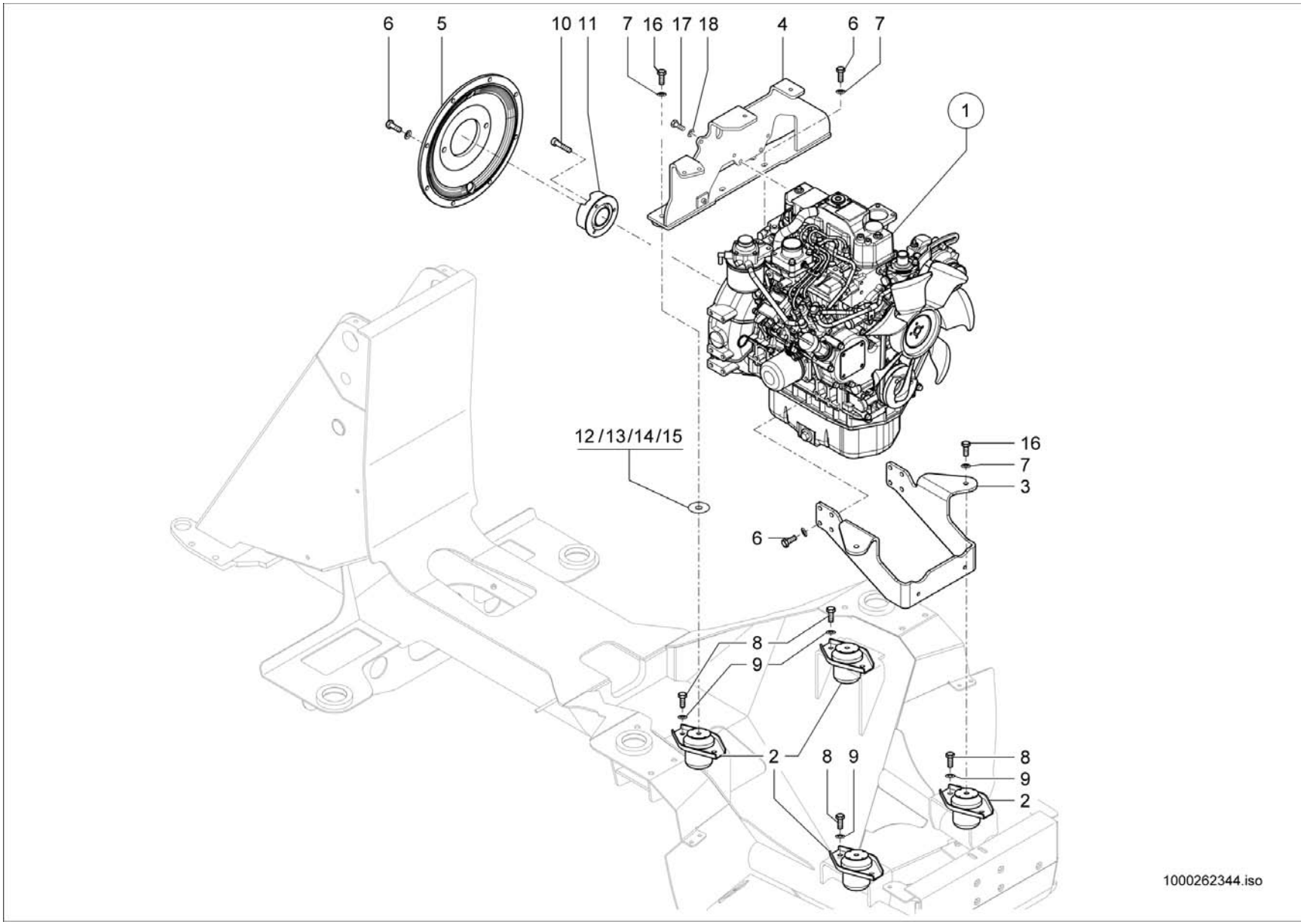
6
5
10 11
7 16 17 18
4
6 7
1
12/13/14/15
16
7
3
6
8
9
2
8 9
8
9
2
1000262344.iso

MOTORLAGERUNG
STOCKAGE DE MOTEUR
ENGINE STORAGE

27KW + Opt. E:348011152

Pos	No	Bezeichnung	Désignation	Description	Information	Qty	Unit
1	1000167929	MOTOR	MOTEUR	ENGINE	27 kw	1	ST
2	1000261216	HYDROLAGER	HYDROPALIER	HYDRO.BEARING		4	ST
3	1000167920	MOTORTRÄGER	SUPPORT DE MOTEUR	ENGINE SUPPORT		1	ST
4	1000280885	MOTORTRÄGER	SUPPORT DE MOTEUR	ENGINE SUPPORT		1	ST
5	1000247402	FLANSCH	BRIDE	FLANGE		1	ST
6	1000015345	6KT-SCHRAUBE	VIS À TÊTE HEXAGONALE	HEX SCREW		20	ST
7	1000092303	SCHEIBE	RONDELLE	WASHER		16	ST
8	1000085411	6KT-SCHRAUBE	VIS À TÊTE HEXAGONALE	HEX SCREW		8	ST
9	1000092291	SCHEIBE	RONDELLE	WASHER		8	ST
10	1000052484	ZYLINDERSCHRAUBE	VIS À TÊTE CYLINDRIQUE	CHEESE HEAD SCREW		3	ST
11	1000247401	KUPPLUNG	COUPLEUR	COUPLING		1	ST
12	1000099800	EINSTELLSCHEIBE	CALLE D'ÉPAISSEUR	DISC	0,5	1	ST
13	1000099801	EINSTELLSCHEIBE	CALLE D'ÉPAISSEUR	DISC	1,0	1	ST
14	1000099802	EINSTELLSCHEIBE	CALLE D'ÉPAISSEUR	DISC	1,5	1	ST
15	1000117590	EINSTELLSCHEIBE	CALLE D'ÉPAISSEUR	DISC	2,0	1	ST
16	1000015364	6KT-SCHRAUBE	VIS À TÊTE HEXAGONALE	HEX SCREW		4	ST
17	1000013008	6KT-SCHRAUBE	VIS À TÊTE HEXAGONALE	HEX SCREW		2	ST
18	1000013027	SCHEIBE	RONDELLE	WASHER		2	ST

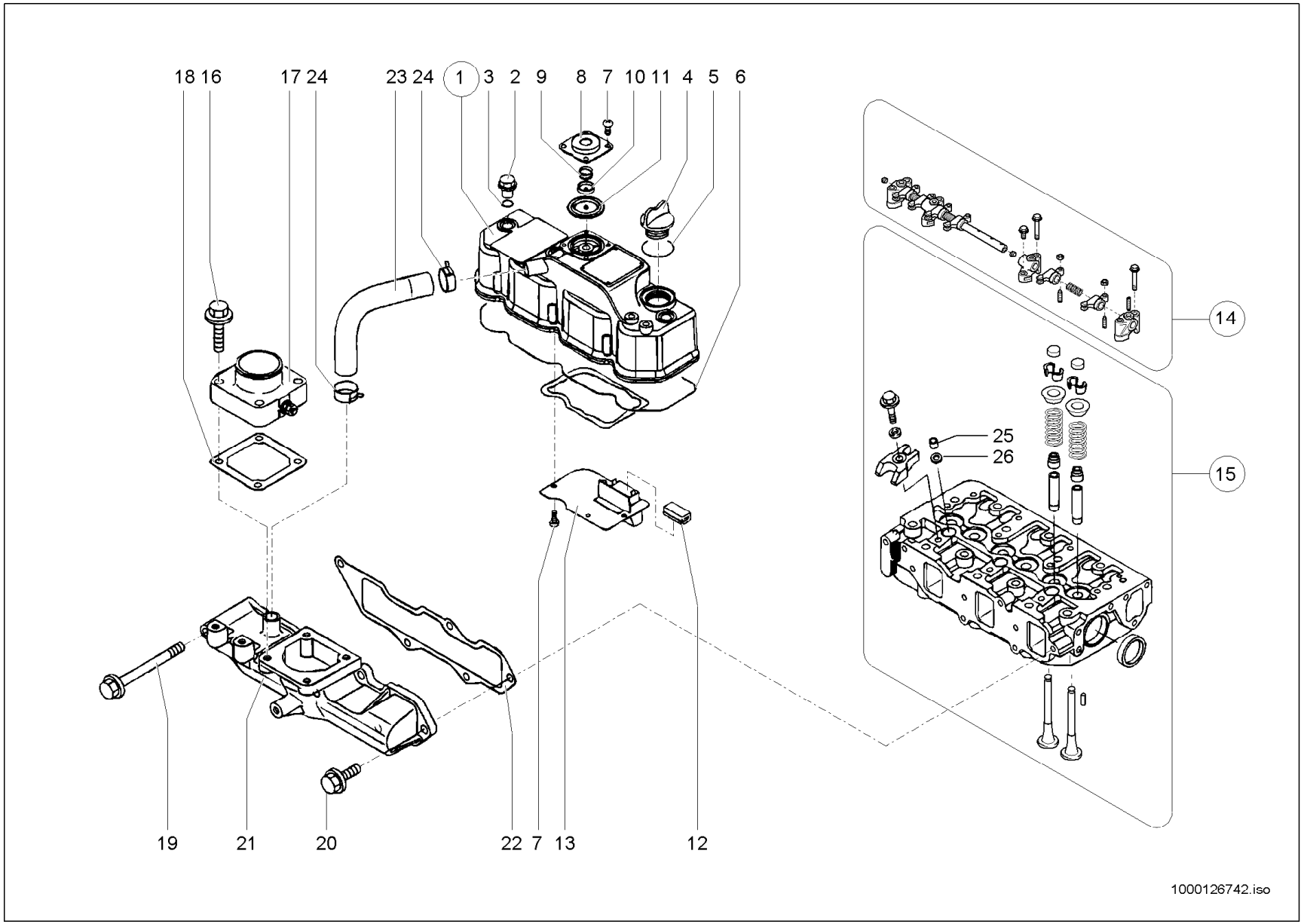
18 16
17 24
23 24
1
3
2
9
8
7
10
11
4
5
6
14
25
26
15
19
21
20
22
7
13
12
1000126742.iso

ZYLINDERKOPF
CULASSE
CYLINDER HEAD

24,1 KW A:348010085

Pos	No	Bezeichnung	Désignation	Description	Information	Qty	Unit
1	1000126753	ZYLINDERKOPFDECKEL	COUVRE-CULASSE	CYLINDERHEAD COVER		1	ST
2	1000035818	HUTMUTTER	ÉCROU BORGNE	HEADNUT		3	ST
3	1000018965	O-RING	JOINT TORIQUE	O-RING		3	ST
4	1000002921	VERSCHLUßDECKEL-ÖLEINFÜLLER	COUVERCLE ENTONNOIR REMPLISSAGE HUILE	OIL FILLER CAP		1	ST
5	1000035757	DICHTRING	BAGUE D'ÉTANCHÉITÉ	SEAL RING		1	ST
6	1000104765	VENTILDECKELDICHTUNG	JOINT DU CACHE CULBUTEURS	VALVE COVER SEAL		1	ST
7	1000126782	SCHRAUBE	VIS	SCREW		8	ST
8	1000126783	DECKEL	COUVERCLE	COVER		1	ST
9	1000126784	FEDER	RESSORT	SPRING		1	ST
10	1000126788	SCHEIBE	RONDELLE	WASHER		1	ST
11	1000126791	MEMBRANE	MEMBRANE	DIAPHRAGM		1	ST
12	1000035809	BLECH	TÔLE	PLATE		1	ST
13	1000126793	BLECH	TÔLE	PLATE		1	ST
14	1000126794	WELLE	ONDE	SHAFT		1	ST
15	1000107503	ZYLINDERKOPF	CULASSE	CYLINDER HEAD		1	ST
16	1000085194	BUNDSCHRAUBE	VIS	SCREW		4	ST
17	1000035694	ÖLVORWÄRMER	PRÉCHAUFFEUR D'HUILE	OIL PRE HEATER		1	ST
18	1000098628	DICHTUNG	JOINT D'ÉTANCHÉITÉ	SEAL		1	ST
19	1000102848	SCHRAUBE	VIS	SCREW		1	ST
20	1000085153	BUNDSCHRAUBE	VIS	SCREW		4	ST
21	1000126796	ANSAUGKRÜMMER	COLLECTEUR D'ADMISSION	SUCTION MANIFOLD		1	ST
22	1000098590	DICHTUNG	JOINT D'ÉTANCHÉITÉ	SEAL		1	ST
23	1000126798	SCHLAUCH	TUYAU FLEXIBLE	HOSE		1	ST
24	1000126800	SCHELLE	BRIDE	CLAMP		2	ST
25	1000108085	SCHUTZ	PROTECTION	PROTECTION		3	ST
26	1000004679	DICHTRING	BAGUE D'ÉTANCHÉITÉ	SEAL RING		3	ST

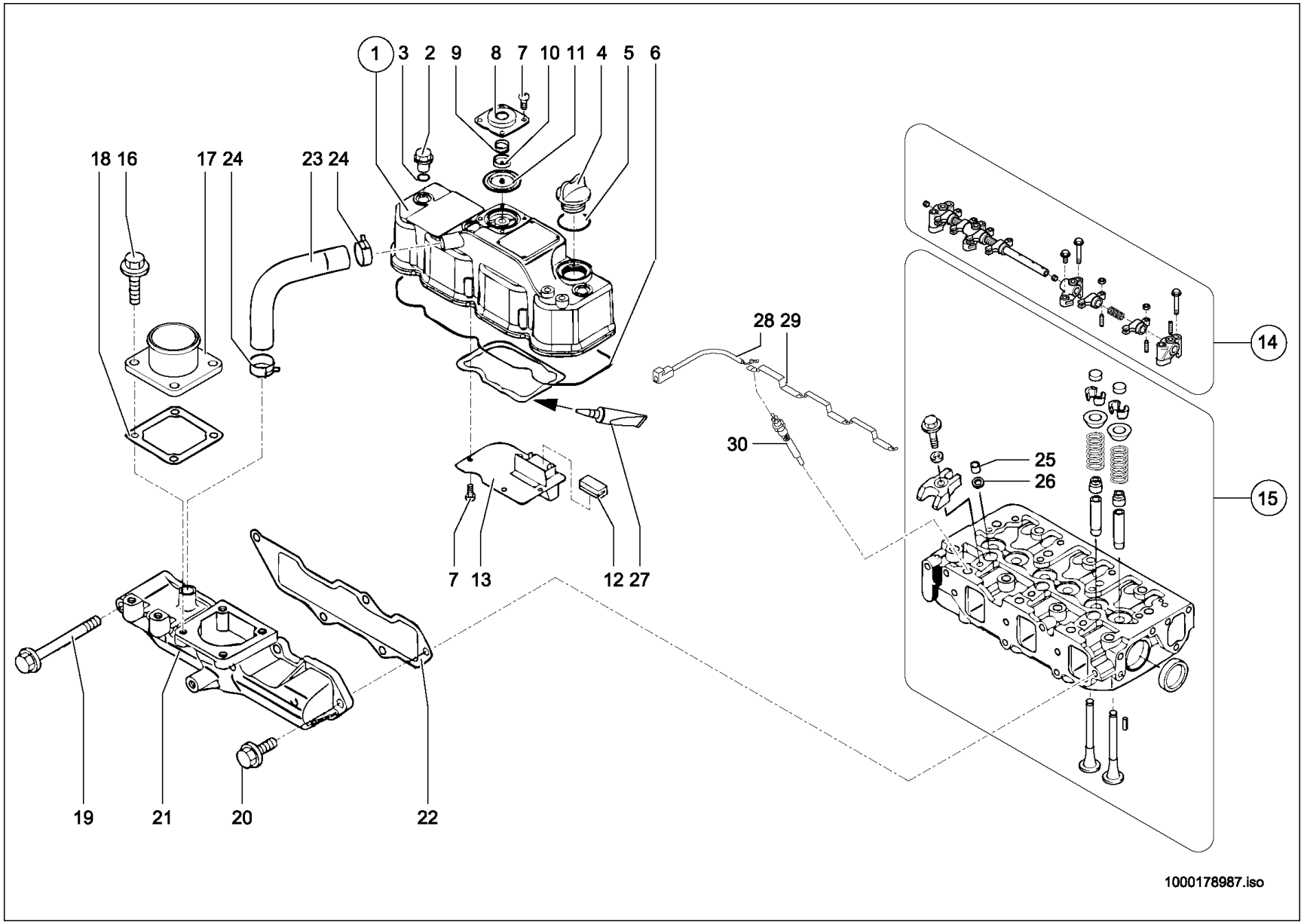
1
3
2
9
8
7
10
11
4
5
6
18
16
17
24
23
24
28
29
30
14
15
25
26
7
13
12
27
19
21
20
22
1000178987.iso

ZYLINDERKOPF
CULASSE
CYLINDER HEAD

24,1 KW E:348010086

Pos	No	Bezeichnung	Désignation	Description	Information	Qty	Unit
1	1000126753	ZYLINDERKOPFDECKEL	COUVRE-CULASSE	CYLINDERHEAD COVER		1	ST
2	1000035818	HUTMUTTER	ÉCROU BORGNE	HEADNUT		3	ST
3	1000018965	O-RING	JOINT TORIQUE	O-RING		3	ST
4	1000002921	VERSCHLUßDECKEL-ÖLEINFÜLLER	COUVERCLE ENTONNOIR REMPLISSAGE HUILE	OIL FILLER CAP		1	ST
5	1000035757	DICHTRING	BAGUE D'ÉTANCHÉITÉ	SEAL RING		1	ST
6	1000104765	VENTILDECKELDICHTUNG	JOINT DU CACHE CULBUTEURS	VALVE COVER SEAL		1	ST
7	1000126782	SCHRAUBE	VIS	SCREW		8	ST
8	1000178891	DECKEL	COUVERCLE	COVER		1	ST
9	1000178892	FEDER	RESSORT	SPRING		1	ST
10	1000126788	SCHEIBE	RONDELLE	WASHER		1	ST
11	1000126791	MEMBRANE	MEMBRANE	DIAPHRAGM		1	ST
12	1000035809	BLECH	TÔLE	PLATE		1	ST
13	1000126793	BLECH	TÔLE	PLATE		1	ST
14	1000126794	WELLE	ONDE	SHAFT		1	ST
15	1000178893	ZYLINDERKOPF	CULASSE	CYLINDER HEAD		1	ST
16	1000085194	BUNDSCHRAUBE	VIS	SCREW		4	ST
17	1000178878	SAUGFLANSCH	BRIDE D'ASPIRATION	SUCTION FLANGE		1	ST
18	1000098628	DICHTUNG	JOINT D'ÉTANCHÉITÉ	SEAL		1	ST
19	1000102848	SCHRAUBE	VIS	SCREW		1	ST
20	1000085153	BUNDSCHRAUBE	VIS	SCREW		4	ST
21	1000126796	ANSAUGKRÜMMER	COLLECTEUR D'ADMISSION	SUCTION MANIFOLD		1	ST
22	1000098590	DICHTUNG	JOINT D'ÉTANCHÉITÉ	SEAL		1	ST
23	1000126798	SCHLAUCH	TUYAU FLEXIBLE	HOSE		1	ST
24	1000126800	SCHELLE	BRIDE	CLAMP		2	ST
25	1000108085	SCHUTZ	PROTECTION	PROTECTION		3	ST
26	1000004679	DICHTRING	BAGUE D'ÉTANCHÉITÉ	SEAL RING		3	ST
27	1000035794	DICHTMITTEL	PRODUIT D'ÉTANCHÉITÉ	SEALING COMPOUND		1	ST
28	1000181422	KABEL	CÂBLE	CABLE		1	ST
29	1000181423	VERBINDUNG	CONNEXION	CONNECTION		1	ST
30	1000181350	GLÜHSTIFT	BOUGIE DE PRECHAUFFAGE	GLOW PIN		3	ST

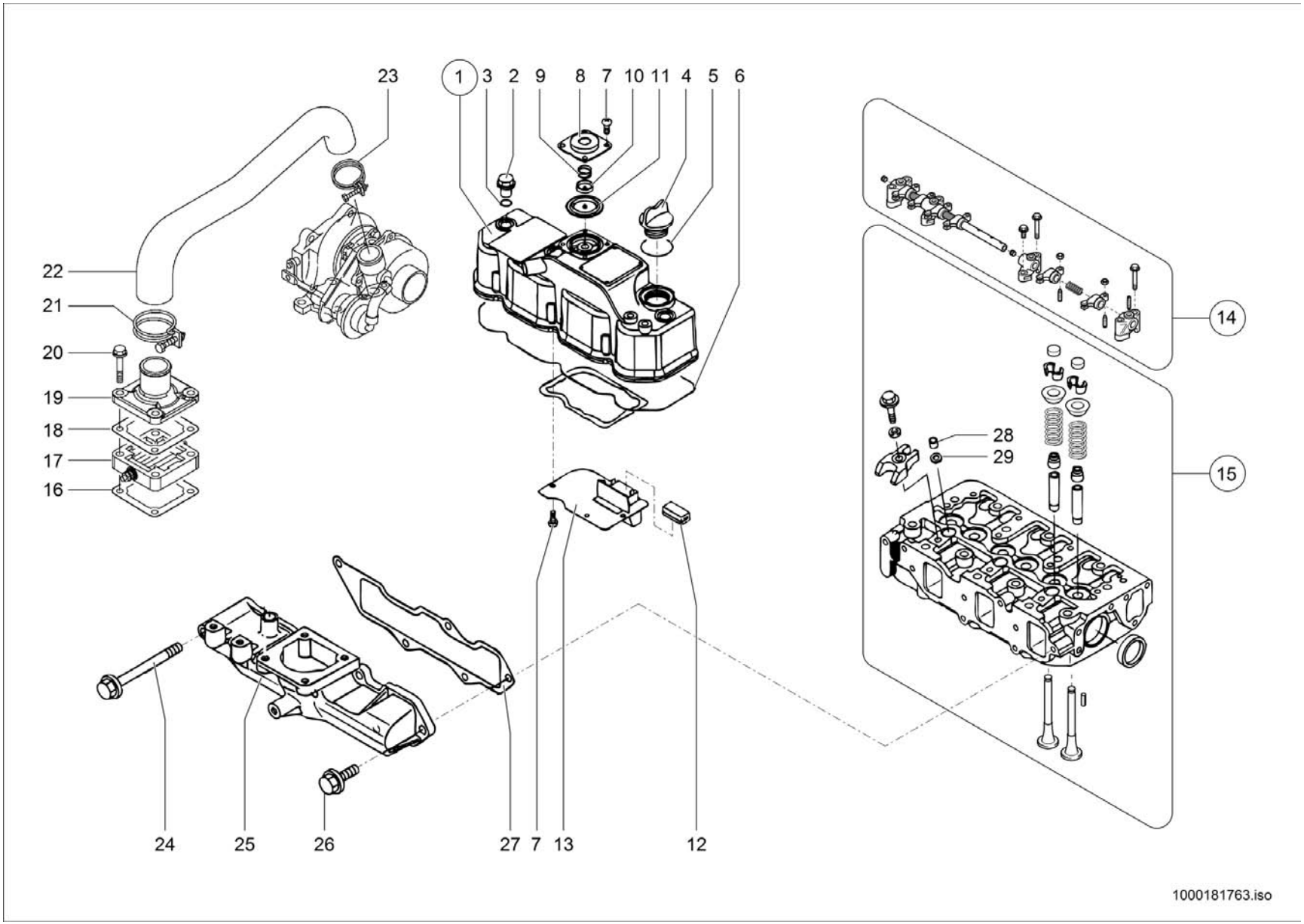
23
1
3
2
9
8
7
10
11
4
5
6
22
21
20
19
18
17
16
14
28
29
15
24
25
26
27
7
13
12
1000181763.iso

ZYLINDERKOPF
CULASSE
CYLINDER HEAD

27KW

Pos	No	Bezeichnung	Désignation	Description	Information	Qty	Unit
1	1000181764	ZYLINDERKOPFDECKEL	COUVRE-CULASSE	CYLINDERHEAD COVER		1	ST
2	1000035818	HUTMUTTER	ÉCROU BORGNE	HEADNUT		1	ST
3	1000018965	O-RING	JOINT TORIQUE	O-RING		1	ST
4	1000002921	VERSCHLUßDECKEL-ÖLEINFÜLLER	COUVERCLE ENTONNOIR REMPLISSAGE HUILE	OIL FILLER CAP		1	ST
5	1000035757	DICHTRING	BAGUE D'ÉTANCHÉITÉ	SEAL RING		1	ST
6	1000104765	VENTILDECKELDICHTUNG	JOINT DU CACHE CULBUTEURS	VALVE COVER SEAL		1	ST
7	1000126782	SCHRAUBE	VIS	SCREW		8	ST
8	1000178891	DECKEL	COUVERCLE	COVER		1	ST
9	1000178892	FEDER	RESSORT	SPRING		1	ST
10	1000126788	SCHEIBE	RONDELLE	WASHER		1	ST
11	1000126791	MEMBRANE	MEMBRANE	DIAPHRAGM		1	ST
12	1000035809	BLECH	TÔLE	PLATE		1	ST
13	1000126793	BLECH	TÔLE	PLATE		1	ST
14	1000126794	WELLE	ONDE	SHAFT		1	ST
15	1000181769	ZYLINDERKOPF	CULASSE	CYLINDER HEAD		1	ST
16	1000098628	DICHTUNG	JOINT D'ÉTANCHÉITÉ	SEAL		1	ST
17	1000181770	VORWÄRMER	PRÉCHAUFFEUR	PREHEATER		1	ST
18	1000181781	DICHTUNG	JOINT D'ÉTANCHÉITÉ	SEAL		1	ST
19	1000181782	SAUGFLANSCH	BRIDE D'ASPIRATION	SUCTION FLANGE		1	ST
20	1000085180	6KT-SCHRAUBE	VIS À TÊTE HEXAGONALE	HEX SCREW		4	ST
21	1000064608	SCHLAUCHKLEMME	ATTACHE DE TUYAU FLEXIBLE	HOSE CLAMP		1	ST
22	1000181783	SCHLAUCH	TUYAU FLEXIBLE	HOSE		1	ST
23	1000156184	SCHLAUCHKLEMME	ATTACHE DE TUYAU FLEXIBLE	HOSE CLAMP		1	ST
24	1000102848	SCHRAUBE	VIS	SCREW		1	ST
25	1000181784	ANSAUGKRÜMMER	COLLECTEUR D'ADMISSION	SUCTION MANIFOLD		1	ST
26	1000085153	BUNDSCHRAUBE	VIS	SCREW		4	ST
27	1000098590	DICHTUNG	JOINT D'ÉTANCHÉITÉ	SEAL		1	ST
28	1000108085	SCHUTZ	PROTECTION	PROTECTION		3	ST
29	1000004679	DICHTRING	BAGUE D'ÉTANCHÉITÉ	SEAL RING		3	ST

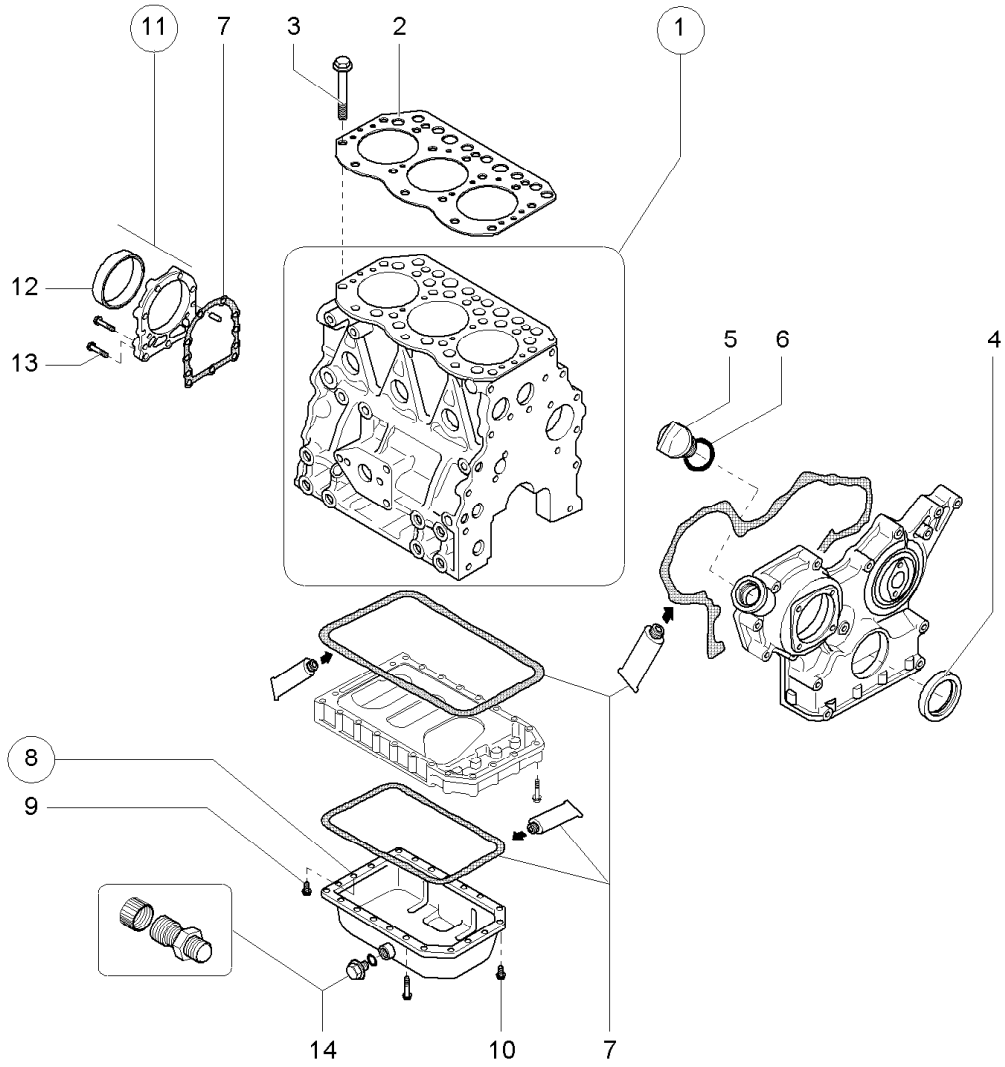
11
7
3
2
1
12
13
5
6
4
8
9
14
10
7
1000169523.iso

MOTORBLOCK
BLOC-MOTEUR
ENGINE BLOCK

24,1 KW A:348010085

Pos	No	Bezeichnung	Désignation	Description	Information	Qty	Unit
1	1000126805	MOTORBLOCK	BLOC-CYLINDRES	ENGINE BLOCK		1	ST
2	1000098742	ZYLINDERKOPFDICHTUNG	JOINT DE CULASSE	CYLINDER HEAD GASKET		1	ST
3	1000085178	ZYL.-KOPFSCHRAUBE	BOULON DE CULASSE	CYLINDERHEAD SCREW		14	ST
4	1000020330	WELLENDICHTRING	BAGUE D'ÉTANCHÉITÉ D'ONDES	SHAFT SEAL		1	ST
5	1000002921	VERSCHLUßDECKEL-ÖLEINFÜLLER	COUVERCLE ENTONNOIR REMPLISSAGE HUILE	OIL FILLER CAP		1	ST
6	1000035757	DICHTRING	BAGUE D'ÉTANCHÉITÉ	SEAL RING		1	ST
7	1000035794	DICHTMITTEL	PRODUIT D'ÉTANCHÉITÉ	SEALING COMPOUND		1	ST
8	1000098741	ÖLWANNE	CARTER D'HUILE	OIL SUMP		1	ST
9	1000085176	6KT-SCHRAUBE	VIS À TÊTE HEXAGONALE	HEX SCREW		4	ST
10	1000035758	BUNDSCHRAUBE	VIS	SCREW		20	ST
11	1000098725	DECKEL	COUVERCLE	COVER		1	ST
12	1000035789	RADIALWELLENDICHTRING	BAGUE D'ÉTANCHÉITÉ	ROTARY SHAFT SEAL		1	ST
13	1000098616	BUNDSCHRAUBE	VIS	SCREW		1	ST
14	1000034616	ABLAßKUPPLUNG	COUPLEUR DE PURGE	DRAIN COUPLING		1	ST

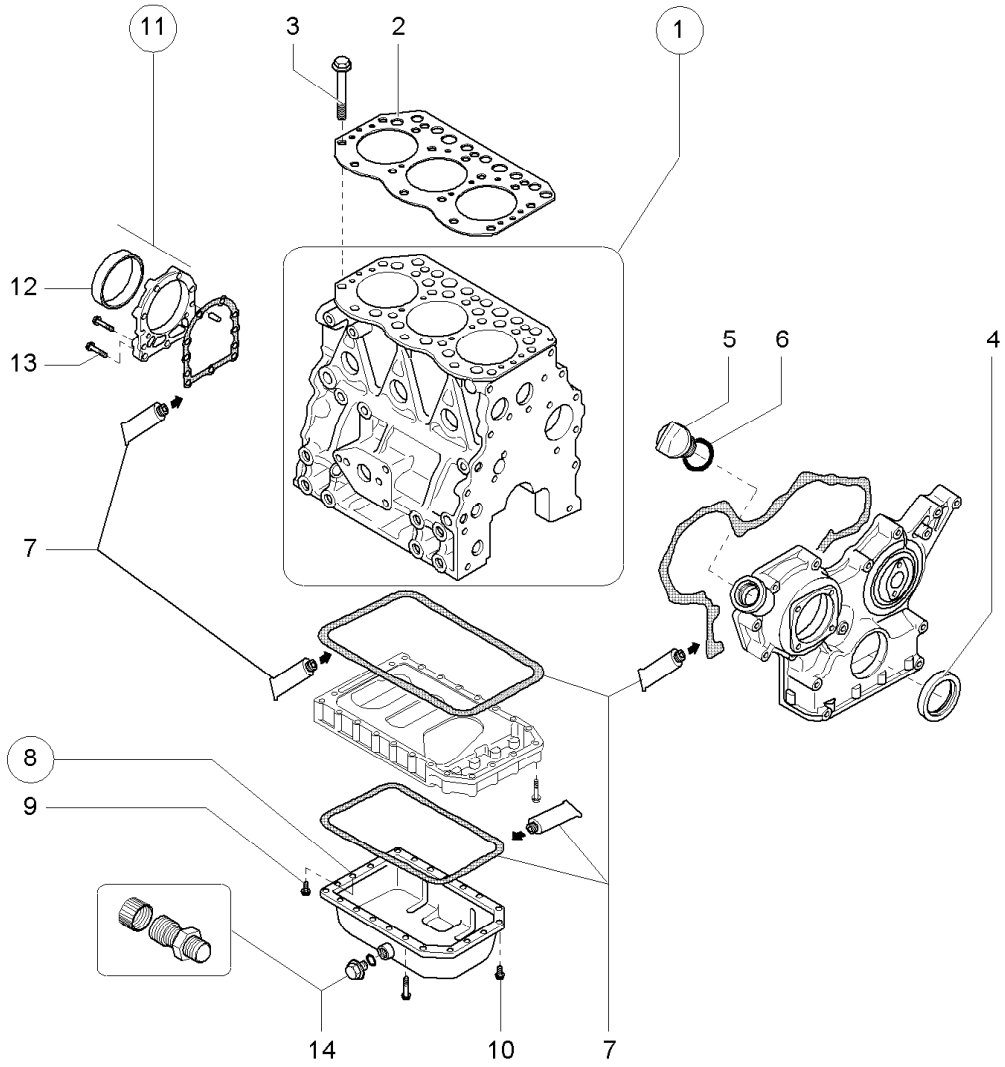
11
3
2
1
12
13
5
6
4
7
8
9
14
10
7
1000178970.iso

MOTORBLOCK
BLOC-MOTEUR
ENGINE BLOCK

24,1 KW E:348010086

Pos	No	Bezeichnung	Désignation	Description	Information	Qty	Unit
1	1000178894	MOTORBLOCK	BLOC-CYLINDRES	ENGINE BLOCK		1	ST
2	1000098742	ZYLINDERKOPFDICHTUNG	JOINT DE CULASSE	CYLINDER HEAD GASKET		1	ST
3	1000085178	ZYL.-KOPFSCHRAUBE	BOULON DE CULASSE	CYLINDERHEAD SCREW		14	ST
4	1000178895	WELLENDICHTRING	BAGUE D'ÉTANCHÉITÉ D'ONDES	SHAFT SEAL		1	ST
5	1000002921	VERSCHLUßDECKEL-ÖLEINFÜLLER	COUVERCLE ENTONNOIR REMPLISSAGE HUILE	OIL FILLER CAP		1	ST
6	1000035757	DICHTRING	BAGUE D'ÉTANCHÉITÉ	SEAL RING		1	ST
7	1000035794	DICHTMITTEL	PRODUIT D'ÉTANCHÉITÉ	SEALING COMPOUND		1	ST
8	1000098741	ÖLWANNE	CARTER D'HUILE	OIL SUMP		1	ST
9	1000085176	6KT-SCHRAUBE	VIS À TÊTE HEXAGONALE	HEX SCREW		4	ST
10	1000035758	BUNDSCHRAUBE	VIS	SCREW		20	ST
11	1000098725	DECKEL	COUVERCLE	COVER		1	ST
12	1000035789	RADIALWELLENDICHTRING	BAGUE D'ÉTANCHÉITÉ	ROTARY SHAFT SEAL		1	ST
13	1000098616	BUNDSCHRAUBE	VIS	SCREW		1	ST
14	1000034616	ABLAßKUPPLUNG	COUPLEUR DE PURGE	DRAIN COUPLING		1	ST

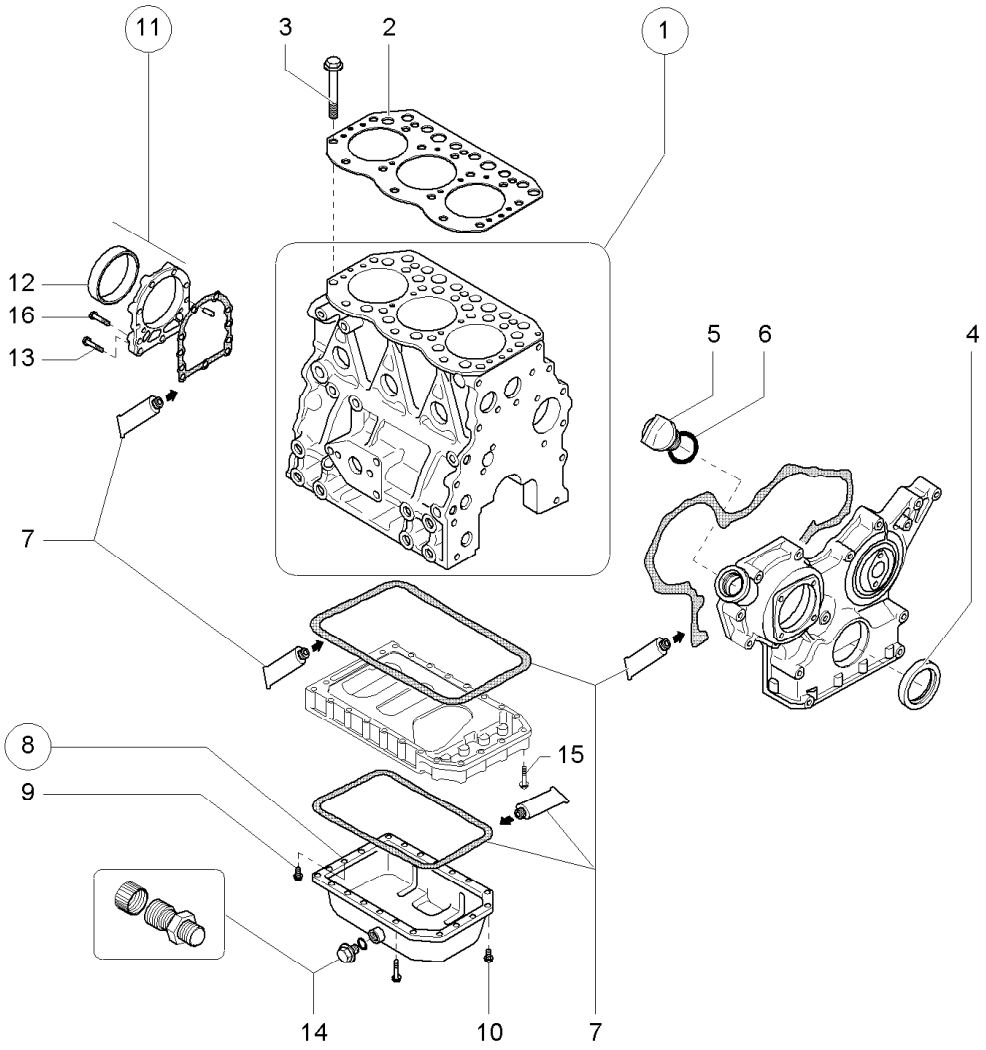
11
3
2
1
12
16
13
5
6
4
7
8
15
9
14
10
7
1000181695.iso

MOTORBLOCK
BLOC-MOTEUR
ENGINE BLOCK

27KW

Pos	No	Bezeichnung	Désignation	Description	Information	Qty	Unit
1	1000181694	MOTORBLOCK	BLOC-CYLINDRES	ENGINE BLOCK		1	ST
2	1000181693	ZYLINDERKOPFDICHTUNG	JOINT DE CULASSE	CYLINDER HEAD GASKET		1	ST
3	1000085178	ZYL.-KOPFSCHRAUBE	BOULON DE CULASSE	CYLINDERHEAD SCREW		14	ST
4	1000178895	WELLENDICHTRING	BAGUE D'ÉTANCHÉITÉ D'ONDES	SHAFT SEAL		1	ST
5	1000002921	VERSCHLUßDECKEL-ÖLEINFÜLLER	COUVERCLE ENTONNOIR REMPLISSAGE HUILE	OIL FILLER CAP		1	ST
6	1000035757	DICHTRING	BAGUE D'ÉTANCHÉITÉ	SEAL RING		1	ST
7	1000035794	DICHTMITTEL	PRODUIT D'ÉTANCHÉITÉ	SEALING COMPOUND		1	ST
8	1000098741	ÖLWANNE	CARTER D'HUILE	OIL SUMP		1	ST
9	1000085176	6KT-SCHRAUBE	VIS À TÊTE HEXAGONALE	HEX SCREW	M8x16	4	ST
10	1000035758	BUNDSCHRAUBE	VIS	SCREW	M8x45	20	ST
11	1000098725	DECKEL	COUVERCLE	COVER		1	ST
12	1000107746	WELLENDICHTRING	JOINT SPI	SHAFT SEAL		1	ST
13	1000085194	BUNDSCHRAUBE	VIS	SCREW	M8x35	3	ST
14	1000034616	ABLAßKUPPLUNG	COUPLEUR DE PURGE	DRAIN COUPLING		1	ST
15	1000085196	6KT-SCHRAUBE	VIS À TÊTE HEXAGONALE	HEX SCREW	M8x25	2	ST
16	1000098616	BUNDSCHRAUBE	VIS	SCREW	M8x30	6	ST

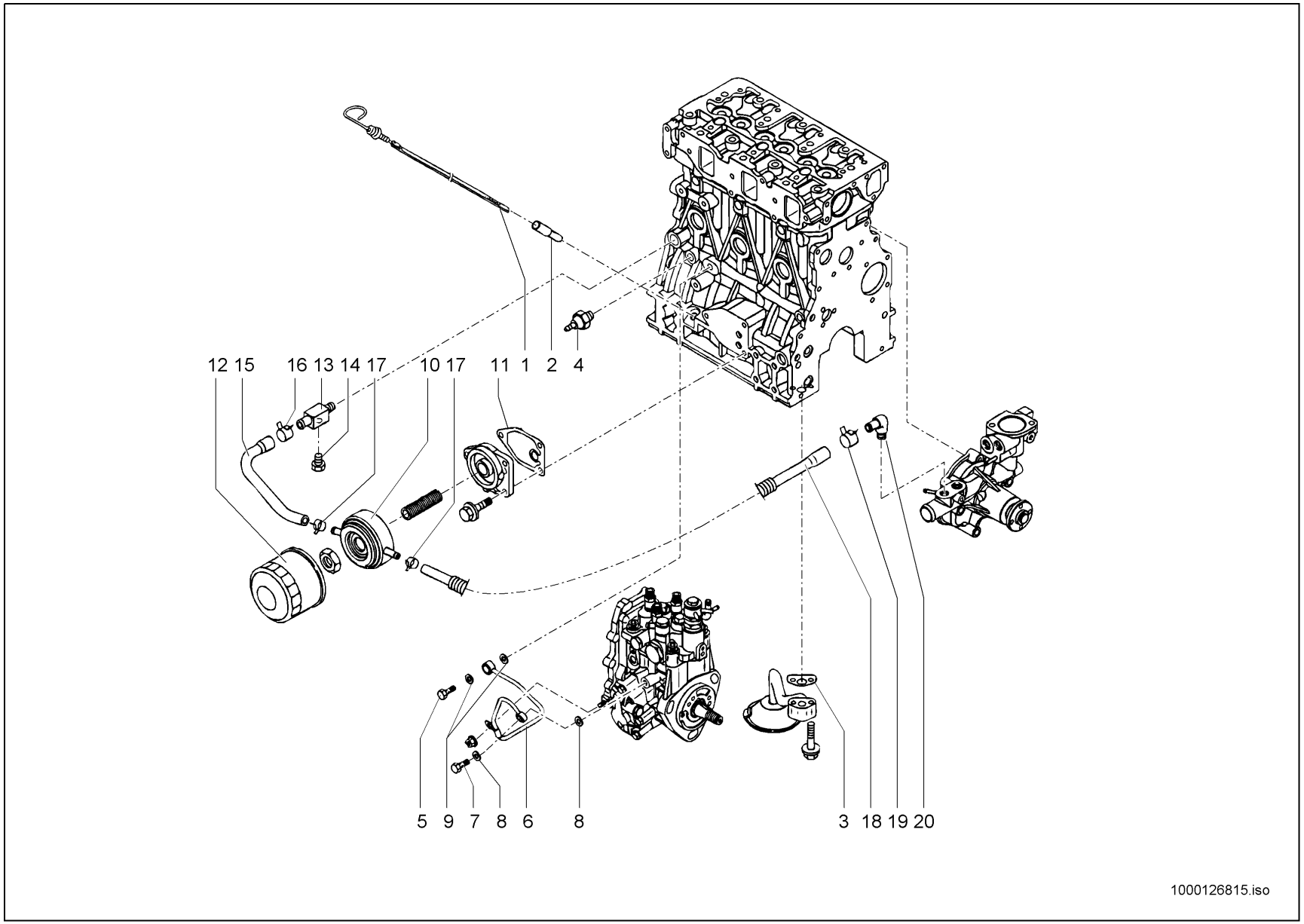
12 15
16 13 14 17
10 17
11 1
2
4
5
9
7
8
6
8
3
18
19
20
1000126815.iso

SCHMIEROEL SP
HUILE DE GRAISSAGE
LUBRICATING OIL

24,1 KW A:348010085

Pos	No	Bezeichnung	Désignation	Description	Information	Qty	Unit
1	1000126816	ÖLMEßSTAB	PIGE D'HUILE	OIL DIP STICK		1	ST
2	1000035792	ROHR	TUYAU	PIPE LINE		1	ST
3	1000070000	DICHTUNG	JOINT D'ÉTANCHÉITÉ	SEAL		1	ST
4	1000003891	ÖLDRUCKSCHALTER	MANOCONTACT DE PRESSION D'HUILE	OIL PRESSURE SWITCH		1	ST
5	1000126817	HOHLSCHRAUBE	RACCORD BANJO	BANJO BOLT		1	ST
6	1000126818	LEITUNG	LIGNE	PIPE LINE		1	ST
7	1000126819	HOHLSCHRAUBE	RACCORD BANJO	BANJO BOLT		1	ST
8	1000063378	DICHTRING	BAGUE D'ÉTANCHÉITÉ	SEAL RING		2	ST
9	1000098593	DICHTRING	BAGUE D'ÉTANCHÉITÉ	SEAL RING		2	ST
10	1000126820	ÖLKÜHLER	RADIATEUR D'HUILE	OIL COOLER		1	ST
11	1000085158	DICHTUNG	JOINT DU MOTEUR	ENGINE GASKET		1	ST
12	1000126822	ÖLFILTER	FILTRE D'HUILE	OIL FILTER		1	ST
13	1000107812	VERSCHRAUBUNG	RACCORD	SCREW JOINT		1	ST
14	1000107813	STOPFEN	BOUCHON	PLUG		1	ST
15	1000107814	ROHRLEITUNG	TUYAU	PIPE LINE		1	ST
16	1000126827	SCHELLE	BRIDE	CLAMP		1	ST
17	1000126829	SCHELLE	BRIDE	CLAMP		2	ST
18	1000126831	LEITUNG	LIGNE	PIPE LINE		1	ST
19	1000126833	SCHELLE	BRIDE	CLAMP		1	ST
20	1000126836	VERSCHRAUBUNG	RACCORD	SCREW JOINT		1	ST

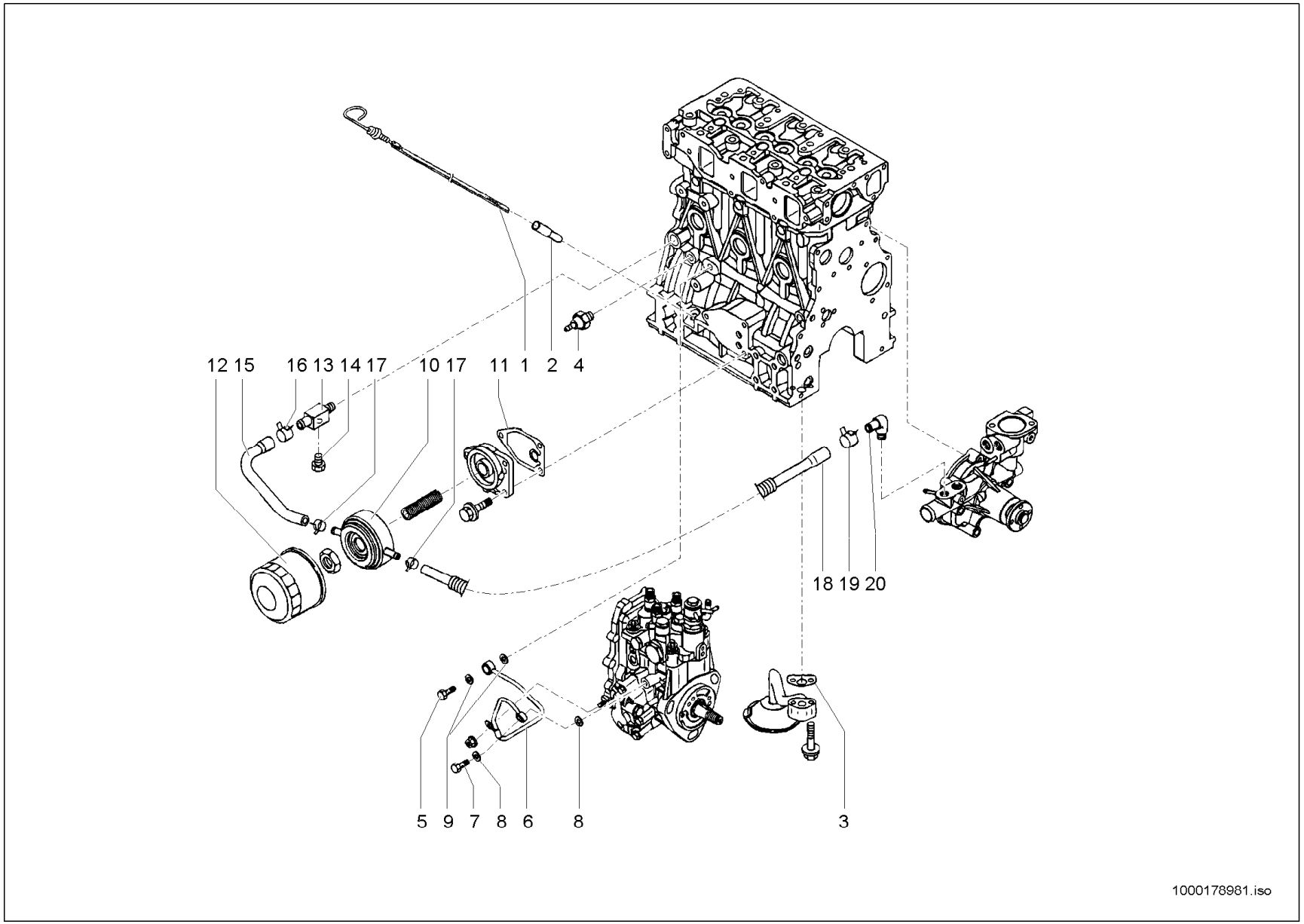
12 15
16 13 14 17
10 17
11 1
2
4
18 19 20
5
9
7
8
6
8
3
1000178981.iso

SCHMIEROEL SP
HUILE DE GRAISSAGE
LUBRICATING OIL

24,1 KW E:348010086

Pos	No	Bezeichnung	Désignation	Description	Information	Qty	Unit
1	1000124479	MESSSTAB	PIGE	MEASURE STICK		1	ST
2	1000035792	ROHR	TUYAU	PIPE LINE		1	ST
3	1000178896	DICHTUNG	JOINT D'ÉTANCHÉITÉ	SEAL		1	ST
4	1000003891	ÖLDRUCKSCHALTER	MANOCONTACT DE PRESSION D'HUILE	OIL PRESSURE SWITCH		1	ST
5	1000126817	HOHLSCHRAUBE	RACCORD BANJO	BANJO BOLT		1	ST
6	1000126818	LEITUNG	LIGNE	PIPE LINE		1	ST
7	1000126819	HOHLSCHRAUBE	RACCORD BANJO	BANJO BOLT		1	ST
8	1000063378	DICHTRING	BAGUE D'ÉTANCHÉITÉ	SEAL RING		2	ST
9	1000098593	DICHTRING	BAGUE D'ÉTANCHÉITÉ	SEAL RING		2	ST
10	1000126820	ÖLKÜHLER	RADIATEUR D'HUILE	OIL COOLER		1	ST
11	1000085158	DICHTUNG	JOINT DU MOTEUR	ENGINE GASKET		1	ST
12	1000178875	ÖLFILTER	FILTRE D'HUILE	OIL FILTER		1	ST
13	1000107812	VERSCHRAUBUNG	RACCORD	SCREW JOINT		1	ST
14	1000107813	STOPFEN	BOUCHON	PLUG		1	ST
15	1000107814	ROHRLEITUNG	TUYAU	PIPE LINE		1	ST
16	1000126827	SCHELLE	BRIDE	CLAMP		1	ST
17	1000126829	SCHELLE	BRIDE	CLAMP		2	ST
18	1000126831	LEITUNG	LIGNE	PIPE LINE		1	ST
19	1000126833	SCHELLE	BRIDE	CLAMP		1	ST
20	1000126836	VERSCHRAUBUNG	RACCORD	SCREW JOINT		1	ST

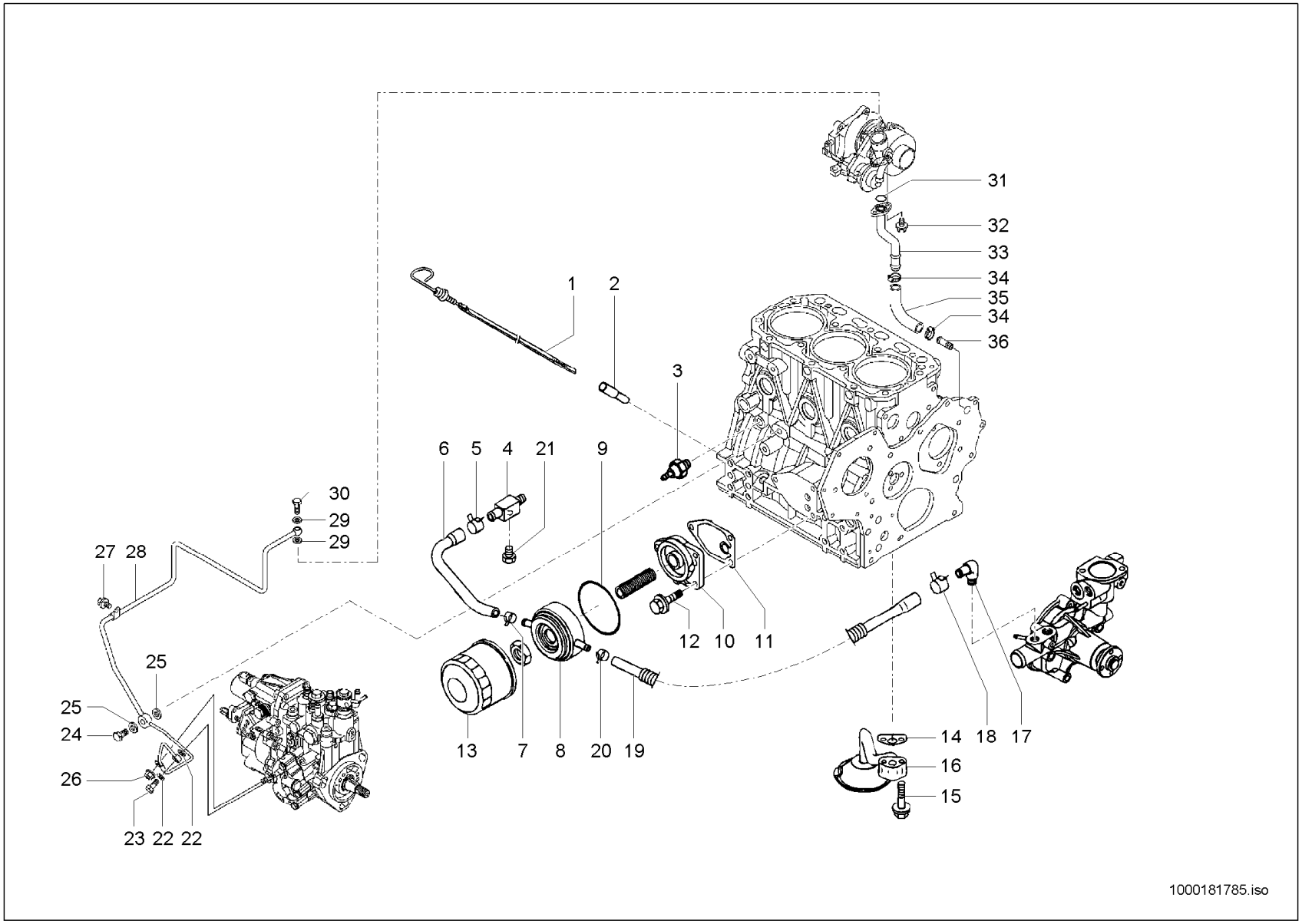
1
2
3
4
5
6
7
8
9
10
11
12
13
14
15
16
17
18
19
20
21
22
22
23
24
25
25
26
27
28
29
29
30
31
32
33
34
34
35
36
1000181785.iso

SCHMIEROEL
HUILE DE GRAISSAGE
LUBRICATING OIL

27KW

Pos	No	Bezeichnung	Désignation	Description	Information	Qty	Unit
1	1000124479	MESSSTAB	PIGE	MEASURE STICK		1	ST
2	1000035792	ROHR	TUYAU	PIPE LINE		1	ST
3	1000098362	ÖLDRUCKSCHALTER	MANOCONTACT DE PRESSION D'HUILE	OIL PRESSURE SWITCH		1	ST
4	1000107812	VERSCHRAUBUNG	RACCORD	SCREW JOINT		1	ST
5	1000126827	SCHELLE	BRIDE	CLAMP		1	ST
6	1000126826	LEITUNG	LIGNE	PIPE LINE		1	ST
7	1000126829	SCHELLE	BRIDE	CLAMP		1	ST
8	1000126820	ÖLKÜHLER	RADIATEUR D'HUILE	OIL COOLER		1	ST
9	1000181786	O-RING	JOINT TORIQUE	O-RING		1	ST
10	1000127602	HALTERUNG	FIXATION	BRACKET		1	ST
11	1000085158	DICHTUNG	JOINT DU MOTEUR	ENGINE GASKET		1	ST
12	1000085153	BUNDSCHRAUBE	VIS	SCREW		3	ST
13	1000181787	ÖLFILTER	FILTRE D'HUILE	OIL FILTER		1	ST
14	1000178896	DICHTUNG	JOINT D'ÉTANCHÉITÉ	SEAL		1	ST
15	1000085194	BUNDSCHRAUBE	VIS	SCREW		2	ST
16	1000070001	ANSAUGROHR	TUBE D'ADMISSION	SUCTION TUBE		1	ST
17	1000126836	VERSCHRAUBUNG	RACCORD	SCREW JOINT		1	ST
18	1000126827	SCHELLE	BRIDE	CLAMP		1	ST
19	1000126831	LEITUNG	LIGNE	PIPE LINE		1	ST
20	1000126829	SCHELLE	BRIDE	CLAMP		1	ST
21	1000107813	STOPFEN	BOUCHON	PLUG		1	ST
22	1000063378	DICHTRING	BAGUE D'ÉTANCHÉITÉ	SEAL RING		2	ST
23	1000126819	HOHLSCHRAUBE	RACCORD BANJO	BANJO BOLT		1	ST
24	1000126817	HOHLSCHRAUBE	RACCORD BANJO	BANJO BOLT		1	ST
25	1000098593	DICHTRING	BAGUE D'ÉTANCHÉITÉ	SEAL RING		2	ST
26	1000130233	MUTTER	ÉCROU	NUT		1	ST
27	1000085173	6KT-SCHRAUBE	VIS À TÊTE HEXAGONALE	HEX SCREW		1	ST
28	1000181788	LEITUNG	LIGNE	PIPE LINE		1	ST
29	1000134758	DICHTRING	BAGUE D'ÉTANCHÉITÉ	SEAL RING		2	ST
30	1000181789	HOHLSCHRAUBE	RACCORD BANJO	BANJO BOLT		1	ST

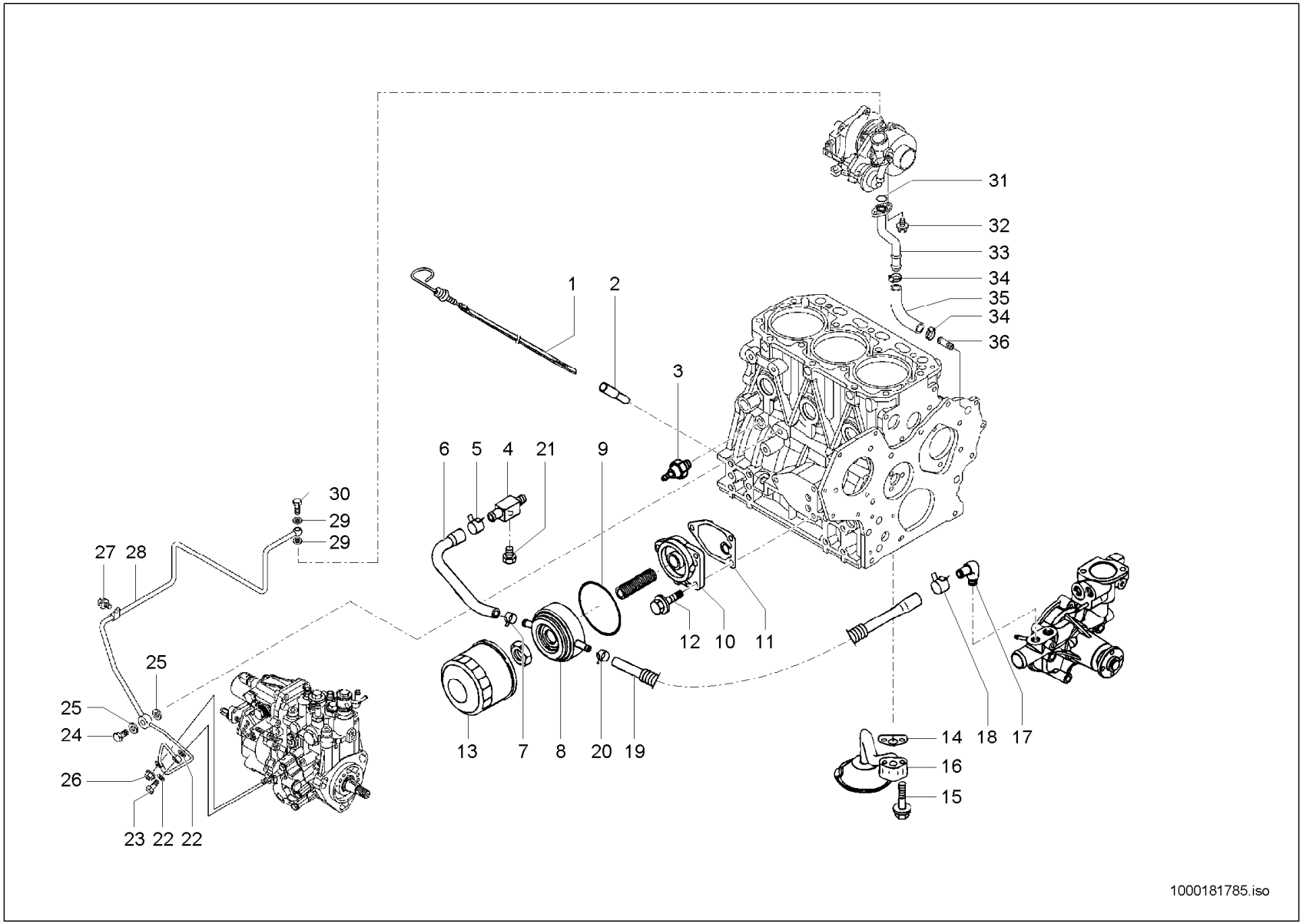
1
2
3
4
5
6
7
8
9
10
11
12
13
14
15
16
17
18
19
20
21
22
22
23
24
25
25
26
27
28
29
29
30
31
32
33
34
34
35
36
1000181785.iso

SCHMIEROEL
HUILE DE GRAISSAGE
LUBRICATING OIL

27KW

Pos	No	Bezeichnung	Désignation	Description	Information	Qty	Unit
31	1000181790	O-RING	JOINT TORIQUE	O-RING		1	ST
32	1000107738	SCHRAUBE	VIS	SCREW		2	ST
33	1000181831	LEITUNG	LIGNE	PIPE LINE		1	ST
34	1000073606	SCHLAUCHKLEMME	ATTACHE DE TUYAU FLEXIBLE	HOSE CLAMP		2	ST
35	1000181832	SCHLAUCH	TUYAU FLEXIBLE	HOSE		1	ST
36	1000085181	VERBINDUNGSSTÜCK	MANCHON	CONNECTION PIECE		1	ST

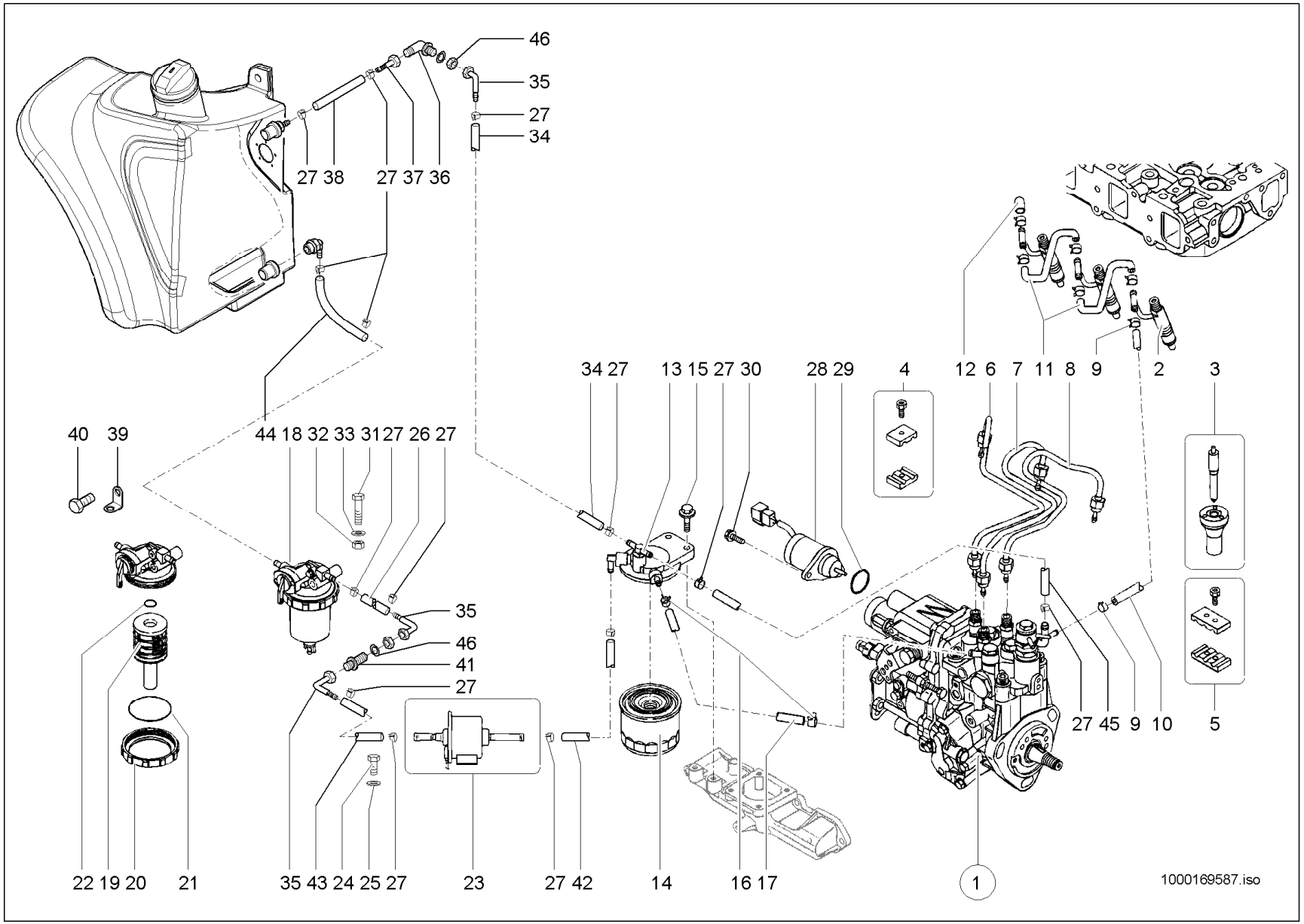
46
35
27
34
27 38
27 37 36
34 27
13 15 27 30
28 29
4
12 6 7 11 8 9
2
3
40 39
44 18 32 33 31 27 26 27
35
46
41
27
27 45 9 10
5
22 19 20 21
35 43 24 25 27
23
27 42
14
16 17
1
1000169587.iso

EINSPRITZUNG SP
INJECTION SP
INJECTION SP

24,1 KW A:348010085

Pos	No	Bezeichnung	Désignation	Description	Information	Qty	Unit
1	1000126856	EINSPRITZPUMPE	INJECTEUR POMPE	INJECTION PUMP		1	ST
2	1000106294	EINSPRITZDÜSE	CLAPET D´INJECTION	INJECTION NOZZLE		3	ST
3	1000106295	DÜSE	CLAPET	NOZZLE		3	ST
4	1000126858	SCHELLE	BRIDE	CLAMP		2	ST
5	1000126859	SCHELLE	BRIDE	CLAMP		2	ST
6	1000126860	LEITUNG	LIGNE	PIPE LINE		1	ST
7	1000126861	LEITUNG	LIGNE	PIPE LINE		1	ST
8	1000126862	LEITUNG	LIGNE	PIPE LINE		1	ST
9	1000126863	SCHELLE	BRIDE	CLAMP		2	ST
10	1000126864	LEITUNG	LIGNE	PIPE LINE		1	ST
11	1000126865	LEITUNG	LIGNE	PIPE LINE		2	ST
12	1000126866	STOPFEN	BOUCHON	PLUG		1	ST
13	1000113360	HALTER DIESELFILTER	SUPPORT DU FILTRE DIESEL	BRACKET DIESELFILTER		1	ST
14	1000106891	KRAFTSTOFFILTER	FILTRE DE CARBURANT	FUEL FILTER		1	ST
15	1000126868	SCHRAUBE	VIS	SCREW		2	ST
16	1000085217	SCHLAUCHKLEMME	ATTACHE DE TUYAU FLEXIBLE	HOSE CLAMP		2	ST
17	1000035715	SCHLAUCHLEITUNG	LIGNE DU FLEXIBLE	HOSE PIPE		1	ST
18	1000078938	WASSERABSCHEIDER	L'EAU SEPERATOR	WATER SEPERATOR		1	ST
19	1000106892	WASSERABSCHEIDER ELEMENT	ÉLÉMENT DE SEPERATOR DE L'EAU	WATER SEPERATOR ELEMENT		1	ST
20	1000035846	RINGMUTTER	ÉCROU ANNULAIRE	RING NUT		1	ST
21	1000035755	O-RING	JOINT TORIQUE	O-RING		1	ST
22	1000064543	O-RING	JOINT TORIQUE	O-RING		1	ST
23	1000093894	KRAFTSTOFFPUMPE	POMPE DE REMPLISSAGE	FUEL PUMP		1	ST
24	1000020553	6KT-SCHRAUBE	VIS À TÊTE HEXAGONALE	HEX SCREW		2	ST
25	1000092290	SCHEIBE	RONDELLE	WASHER		2	ST
26	1000177764	KRAFTSTOFFSCHLAUCH	TUYAU FLEXIBLE DE COMBUSTIBLE	FUEL LINE	400 Lg	0,400	M
27	1000032118	SCHELLE	BRIDE	CLAMP		14	ST
28	1000003887	ABSTELLMAGNET	AIMANT D'ARRÊT	SHUT OFF SOLENOID		1	ST
29	1000098358	O-RING	JOINT TORIQUE	O-RING		1	ST
30	1000098692	6KT-SCHRAUBE	VIS À TÊTE HEXAGONALE	HEX SCREW		2	ST

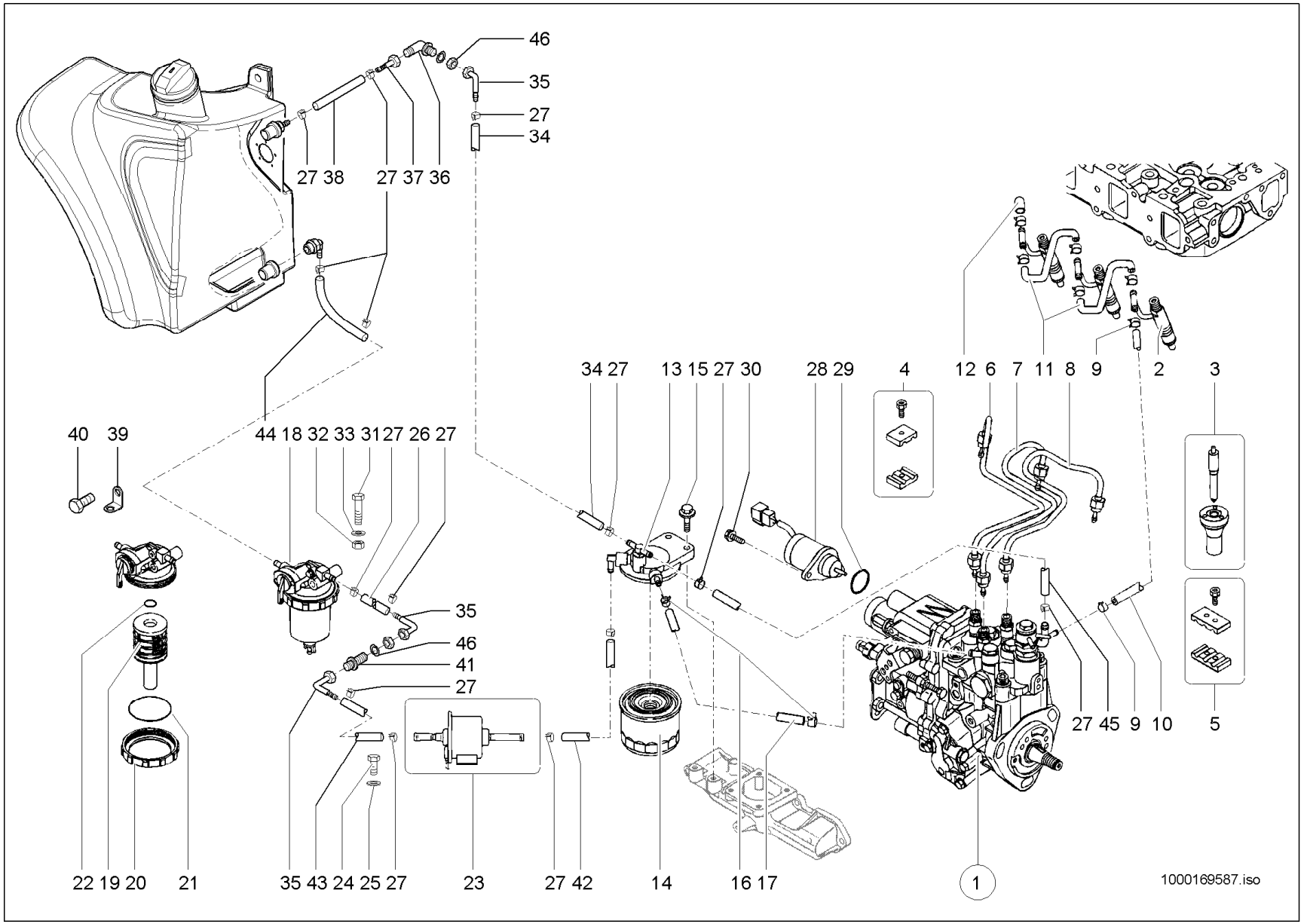
46
35
27
34
27 38
27 37 36
34 27
13 15 27 30
28 29
4
12 6 7 11 8 9
2
3
40 39
44 18 32 33 31 27 26 27
35
46
41
27
27 45 9 10
5
22 19 20 21
35 43 24 25 27
23
27 42
14
16 17
1
1000169587.iso

EINSPRITZUNG SP
INJECTION SP
INJECTION SP

24,1 KW A:348010085

Pos	No	Bezeichnung	Désignation	Description	Information	Qty	Unit
31	1000022334	6KT-SCHRAUBE	VIS À TÊTE HEXAGONALE	HEX SCREW		1	ST
32	1000013022	6KT-MUTTER	ÉCROU HEXAGONAL	HEXAGON NUT		1	ST
33	1000015431	SCHEIBE	RONDELLE	WASHER		1	ST
34	1000177764	KRAFTSTOFFSCHLAUCH	TUYAU FLEXIBLE DE COMBUSTIBLE	FUEL LINE	1.900 Lg.	1,770	M
35	1000167853	SCHLAUCHARMATUR	INSTRUMENT DE TUYAU FLEXIBLE	HOSE FITTING		3	ST
36	1000085047	SCHOTTVERSCHRAUBUNG	RACCORD PASSE CLOISON	LOCK SCREW CONNECTION		1	ST
37	1000167851	SCHLAUCHARMATUR	INSTRUMENT DE TUYAU FLEXIBLE	HOSE FITTING		1	ST
38	1000177764	KRAFTSTOFFSCHLAUCH	TUYAU FLEXIBLE DE COMBUSTIBLE	FUEL LINE	0,570 Lg	0,570	M
39	1000172897	WINKEL	ÉQUERRE	ANGLE		1	ST
40	1000085382	6KT-SCHRAUBE	VIS À TÊTE HEXAGONALE	HEX SCREW		1	ST
41	1000085075	SCHOTTVERSCHRAUBUNG	RACCORD PASSE CLOISON	LOCK SCREW CONNECTION		1	ST
42	1000177764	KRAFTSTOFFSCHLAUCH	TUYAU FLEXIBLE DE COMBUSTIBLE	FUEL LINE	0,620 Lg	0,620	M
43	1000177764	KRAFTSTOFFSCHLAUCH	TUYAU FLEXIBLE DE COMBUSTIBLE	FUEL LINE	0,970 Lg	0,970	M
44	1000177764	KRAFTSTOFFSCHLAUCH	TUYAU FLEXIBLE DE COMBUSTIBLE	FUEL LINE	0,570 Lg	0,570	M
45	1000102815	SCHLAUCH	FLEXIBLE	HOSE		1	ST
46	1000049220	SCHEIBE	RONDELLE	WASHER		1	ST

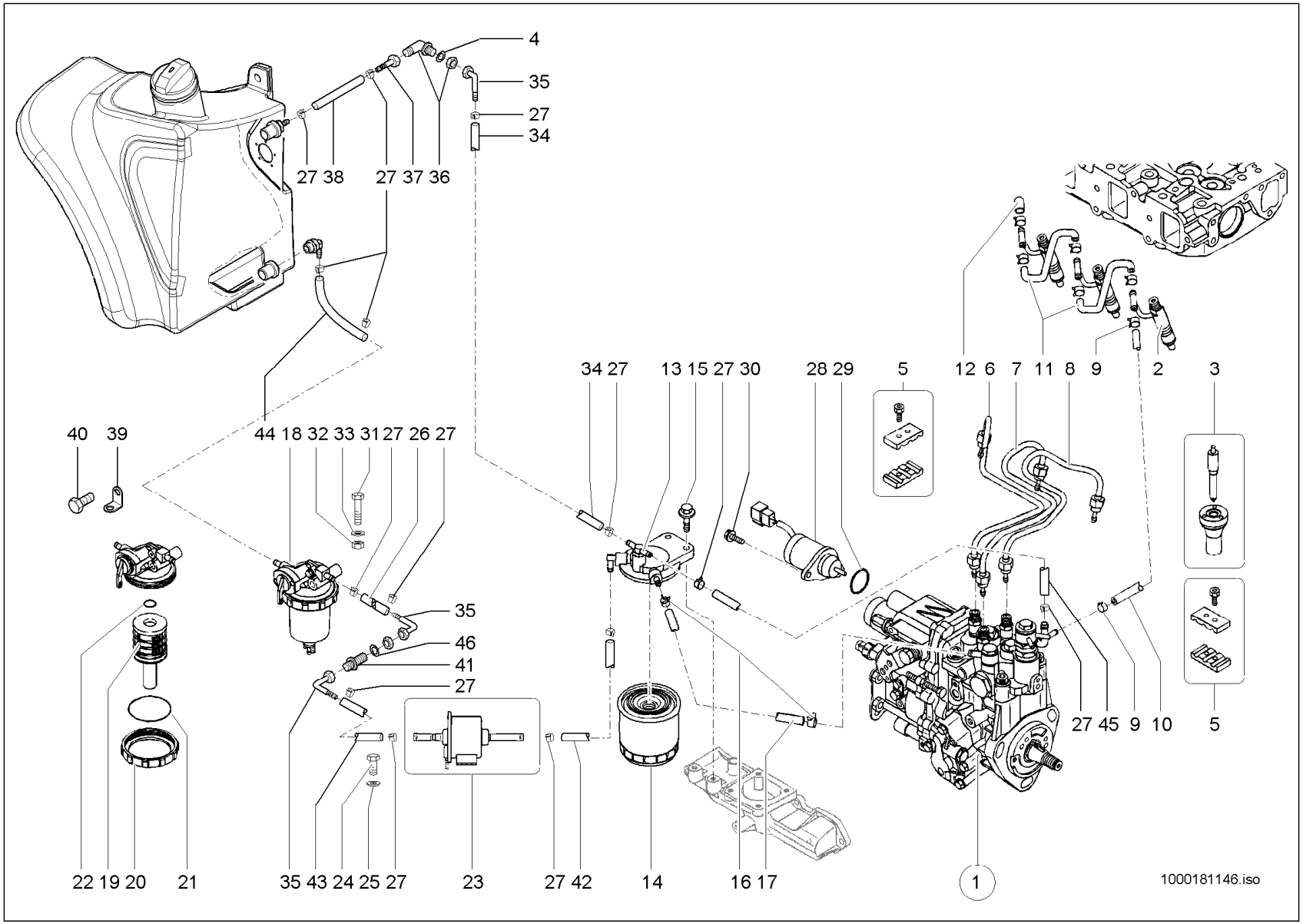
4
35
27
34
27 38
27 37 36
34 27
13 15 27 30
28 29
5
12 6 7 11 8 9
2
3
40
39
44 18 32 33 31 27 26 27
35
46
41
27
27 45 9 10
5
22 19 20
21
35 43 24 25 27
23
27 42
14
16 17
1
1000181146.iso

EINSPRITZUNG SP
INJECTION SP
INJECTION SP

24,1 KW E:348010086

Pos	No	Bezeichnung	Désignation	Description	Information	Qty	Unit
1	1000179044	EINSPRITZPUMPE	INJECTEUR POMPE	INJECTION PUMP		1	ST
2	1000178941	EINSPRITZDÜSE	CLAPET D´INJECTION	INJECTION NOZZLE		3	ST
3	1000178942	DÜSE	CLAPET	NOZZLE		3	ST
4	1000049220	SCHEIBE	RONDELLE	WASHER		2	ST
5	1000126859	SCHELLE	BRIDE	CLAMP		2	ST
6	1000178943	LEITUNG	LIGNE	PIPE LINE		1	ST
7	1000178945	LEITUNG	LIGNE	PIPE LINE		1	ST
8	1000178946	LEITUNG	LIGNE	PIPE LINE		1	ST
9	1000126863	SCHELLE	BRIDE	CLAMP		2	ST
10	1000126864	LEITUNG	LIGNE	PIPE LINE		1	ST
11	1000126865	LEITUNG	LIGNE	PIPE LINE		2	ST
12	1000178947	STOPFEN	BOUCHON	PLUG		1	ST
13	1000113360	HALTER DIESELFILTER	SUPPORT DU FILTRE DIESEL	BRACKET DIESELFILTER		1	ST
14	1000172001	KRAFTSTOFFILTER	FILTRE DE CARBURANT	FUEL FILTER		1	ST
15	1000126868	SCHRAUBE	VIS	SCREW		2	ST
16	1000085217	SCHLAUCHKLEMME	ATTACHE DE TUYAU FLEXIBLE	HOSE CLAMP		2	ST
17	1000035715	SCHLAUCHLEITUNG	LIGNE DU FLEXIBLE	HOSE PIPE		1	ST
18	1000078938	WASSERABSCHEIDER	L'EAU SEPERATOR	WATER SEPERATOR		1	ST
19	1000106892	WASSERABSCHEIDER ELEMENT	ÉLÉMENT DE SEPERATOR DE L'EAU	WATER SEPERATOR ELEMENT		1	ST
20	1000035846	RINGMUTTER	ÉCROU ANNULAIRE	RING NUT		1	ST
21	1000035755	O-RING	JOINT TORIQUE	O-RING		1	ST
22	1000064543	O-RING	JOINT TORIQUE	O-RING		1	ST
23	1000093894	KRAFTSTOFFPUMPE	POMPE DE REMPLISSAGE	FUEL PUMP		1	ST
24	1000020553	6KT-SCHRAUBE	VIS À TÊTE HEXAGONALE	HEX SCREW		2	ST
25	1000092290	SCHEIBE	RONDELLE	WASHER		2	ST
26	1000177764	KRAFTSTOFFSCHLAUCH	TUYAU FLEXIBLE DE COMBUSTIBLE	FUEL LINE	400 Lg	0,400	M
27	1000032118	SCHELLE	BRIDE	CLAMP		14	ST
28	1000137007	ABSTELLMAGNET	AIMANT D'ARRÊT	SHUT OFF SOLENOID		1	ST
29	1000178955	O-RING	JOINT TORIQUE	O-RING		1	ST
30	1000098692	6KT-SCHRAUBE	VIS À TÊTE HEXAGONALE	HEX SCREW		2	ST

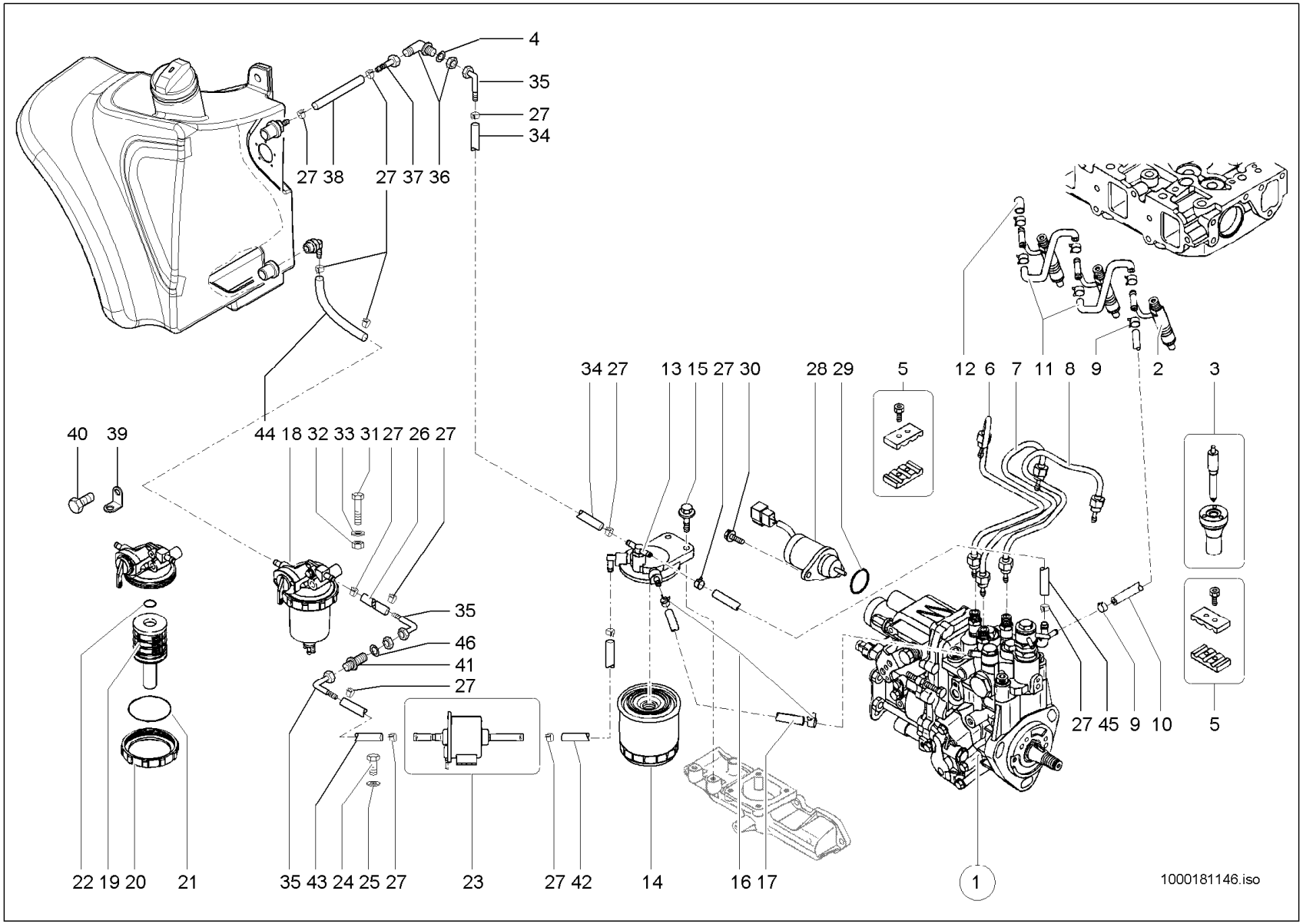
4
35
27
34
27 38
27 37 36
34 27
13 15 27 30
28 29
5
12 6 7 11 8 9
2
3
40
39
44 18 32 33 31 27 26 27
35
46
41
27
27 45 9 10
5
22 19 20
21
35 43 24 25 27
23
27 42
14
16 17
1
1000181146.iso

Pos	No	Bezeichnung	Désignation	Description	Information	Qty	Unit
31	1000022334	6KT-SCHRAUBE	VIS À TÊTE HEXAGONALE	HEX SCREW		1	ST
32	1000013022	6KT-MUTTER	ÉCROU HEXAGONAL	HEXAGON NUT		1	ST
33	1000015431	SCHEIBE	RONDELLE	WASHER		1	ST
34	1000177764	KRAFTSTOFFSCHLAUCH	TUYAU FLEXIBLE DE COMBUSTIBLE	FUEL LINE	1.900 Lg.	1,770	M
35	1000167853	SCHLAUCHARMATUR	INSTRUMENT DE TUYAU FLEXIBLE	HOSE FITTING		3	ST
36	1000085047	SCHOTTVERSCHRAUBUNG	RACCORD PASSE CLOISON	LOCK SCREW CONNECTION		1	ST
37	1000167851	SCHLAUCHARMATUR	INSTRUMENT DE TUYAU FLEXIBLE	HOSE FITTING		1	ST
38	1000177764	KRAFTSTOFFSCHLAUCH	TUYAU FLEXIBLE DE COMBUSTIBLE	FUEL LINE	0,570 Lg	0,570	M
39	1000172897	WINKEL	ÉQUERRE	ANGLE		1	ST
40	1000085382	6KT-SCHRAUBE	VIS À TÊTE HEXAGONALE	HEX SCREW		1	ST
41	1000085075	SCHOTTVERSCHRAUBUNG	RACCORD PASSE CLOISON	LOCK SCREW CONNECTION		1	ST
42	1000177764	KRAFTSTOFFSCHLAUCH	TUYAU FLEXIBLE DE COMBUSTIBLE	FUEL LINE	0,620 Lg	0,620	M
43	1000177764	KRAFTSTOFFSCHLAUCH	TUYAU FLEXIBLE DE COMBUSTIBLE	FUEL LINE	0,970 Lg	0,970	M
44	1000177764	KRAFTSTOFFSCHLAUCH	TUYAU FLEXIBLE DE COMBUSTIBLE	FUEL LINE	0,570 Lg	0,570	M
45	1000102815	SCHLAUCH	FLEXIBLE	HOSE		1	ST

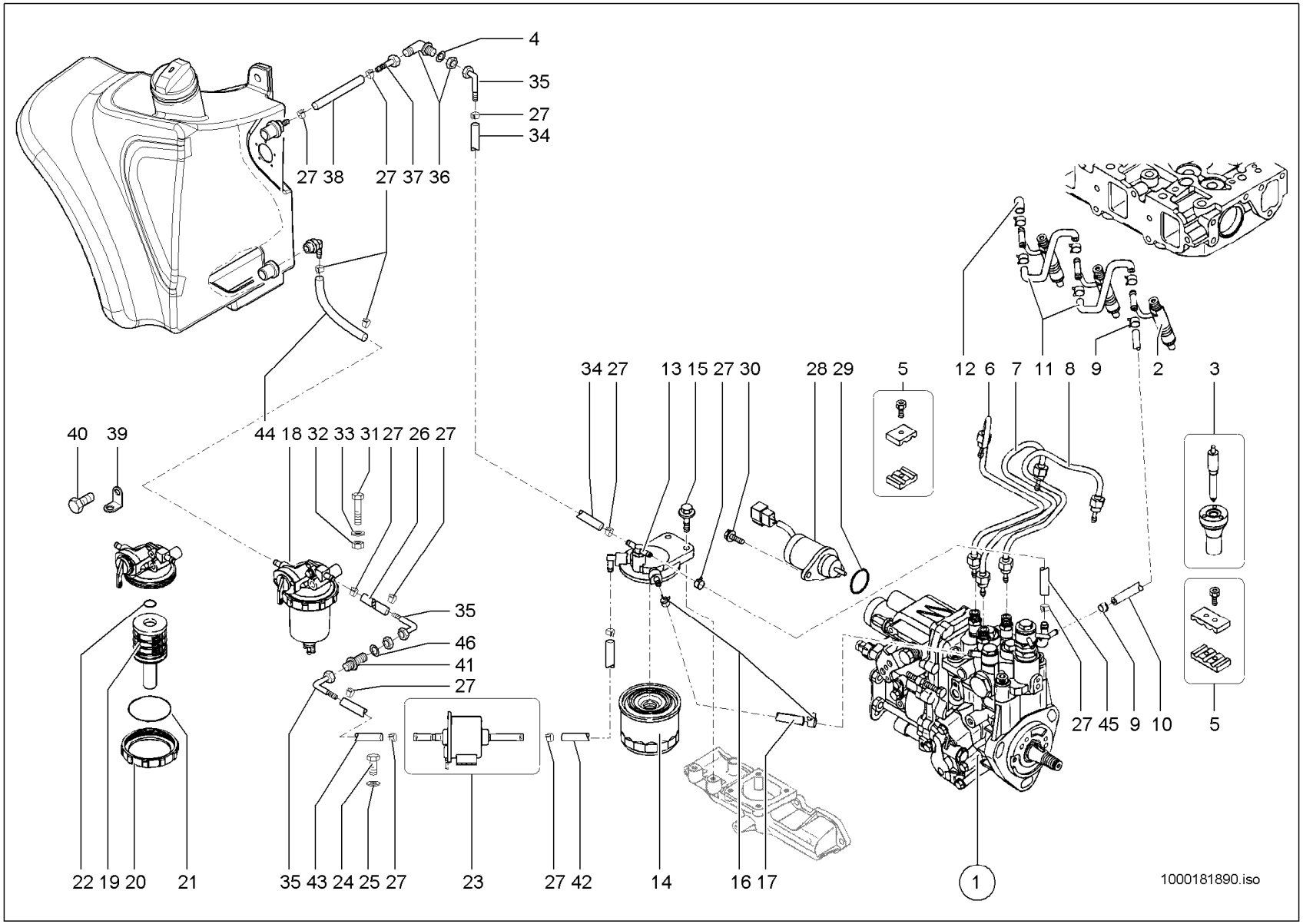
4
35
27
34
27 38
27 37 36
34 27
13 15 27 30
28 29
5
12 6 7 11 8 9
2
3
40
39
44 18 32 33 31 27 26 27
35
46
41
27
27 45 9 10
5
22 19 20
21
35 43 24 25 27
23
27 42
14
16 17
1
1000181890.iso

EINSPRITZUNG SP
INJECTION SP
INJECTION SP

27KW

Pos	No	Bezeichnung	Désignation	Description	Information	Qty	Unit
1	1000181913	EINSPRITZPUMPE	INJECTEUR POMPE	INJECTION PUMP		1	ST
2	1000181911	EINSPRITZDÜSE	CLAPET D´INJECTION	INJECTION NOZZLE		3	ST
3	1000181912	DÜSE	CLAPET	NOZZLE		3	ST
4	1000049220	SCHEIBE	RONDELLE	WASHER		2	ST
5	1000130266	SCHELLE	BRIDE	CLAMP		2	ST
6	1000178943	LEITUNG	LIGNE	PIPE LINE		1	ST
7	1000178945	LEITUNG	LIGNE	PIPE LINE		1	ST
8	1000178946	LEITUNG	LIGNE	PIPE LINE		1	ST
9	1000126863	SCHELLE	BRIDE	CLAMP		2	ST
10	1000126864	LEITUNG	LIGNE	PIPE LINE		1	ST
11	1000126865	LEITUNG	LIGNE	PIPE LINE		2	ST
12	1000178947	STOPFEN	BOUCHON	PLUG		1	ST
13	1000113360	HALTER DIESELFILTER	SUPPORT DU FILTRE DIESEL	BRACKET DIESELFILTER		1	ST
14	1000172001	KRAFTSTOFFILTER	FILTRE DE CARBURANT	FUEL FILTER		1	ST
15	1000126868	SCHRAUBE	VIS	SCREW		2	ST
16	1000085217	SCHLAUCHKLEMME	ATTACHE DE TUYAU FLEXIBLE	HOSE CLAMP		2	ST
17	1000178948	SCHLAUCHLEITUNG	LIGNE DU FLEXIBLE	HOSE PIPE		1	ST
18	1000078938	WASSERABSCHEIDER	L'EAU SEPERATOR	WATER SEPERATOR		1	ST
19	1000106892	WASSERABSCHEIDER ELEMENT	ÉLÉMENT DE SEPERATOR DE L'EAU	WATER SEPERATOR ELEMENT		1	ST
20	1000035846	RINGMUTTER	ÉCROU ANNULAIRE	RING NUT		1	ST
21	1000035755	O-RING	JOINT TORIQUE	O-RING		1	ST
22	1000064543	O-RING	JOINT TORIQUE	O-RING		1	ST
23	1000093894	KRAFTSTOFFPUMPE	POMPE DE REMPLISSAGE	FUEL PUMP		1	ST
24	1000020553	6KT-SCHRAUBE	VIS À TÊTE HEXAGONALE	HEX SCREW		2	ST
25	1000092290	SCHEIBE	RONDELLE	WASHER		2	ST
26	1000177764	KRAFTSTOFFSCHLAUCH	TUYAU FLEXIBLE DE COMBUSTIBLE	FUEL LINE	400 Lg	0,400	M
27	1000032118	SCHELLE	BRIDE	CLAMP		14	ST
28	1000137007	ABSTELLMAGNET	AIMANT D'ARRÊT	SHUT OFF SOLENOID		1	ST
29	1000178955	O-RING	JOINT TORIQUE	O-RING		1	ST
30	1000098692	6KT-SCHRAUBE	VIS À TÊTE HEXAGONALE	HEX SCREW		2	ST

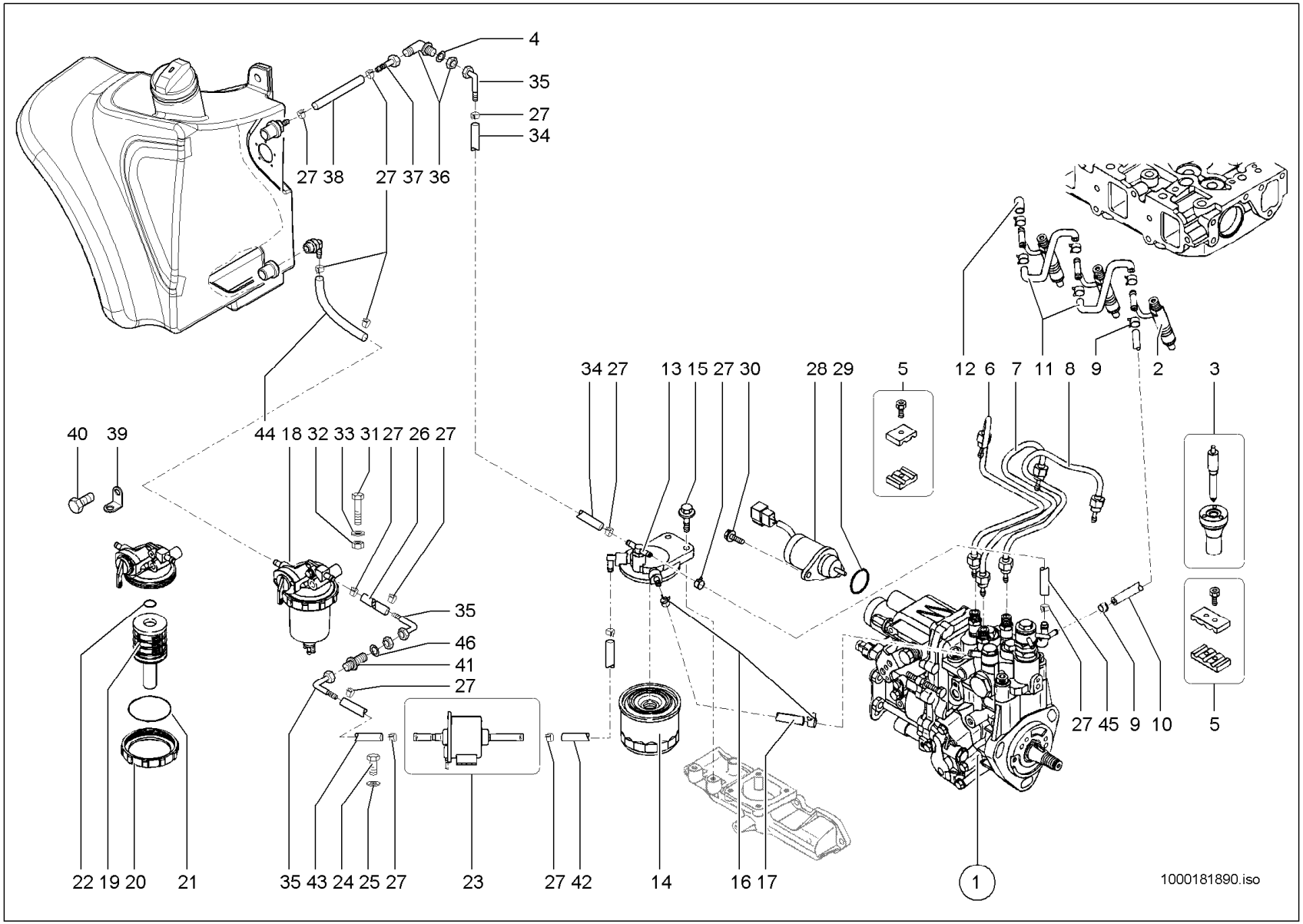
4
35
27
34
27 38
27 37 36
34 27
13 15 27 30
28 29
5
12 6 7 11 8 9
2
3
40
39
44 18 32 33 31 27 26 27
35
46
41
27
27 45 9 10
5
22 19 20
21
35 43 24 25 27
23
27 42
14
16 17
1
1000181890.iso

EINSPRITZUNG SP
INJECTION SP
INJECTION SP

27KW

Pos	No	Bezeichnung	Désignation	Description	Information	Qty	Unit
31	1000022334	6KT-SCHRAUBE	VIS À TÊTE HEXAGONALE	HEX SCREW		1	ST
32	1000013022	6KT-MUTTER	ÉCROU HEXAGONAL	HEXAGON NUT		1	ST
33	1000015431	SCHEIBE	RONDELLE	WASHER		1	ST
34	1000177764	KRAFTSTOFFSCHLAUCH	TUYAU FLEXIBLE DE COMBUSTIBLE	FUEL LINE	1.900 Lg.	1,770	M
35	1000167853	SCHLAUCHARMATUR	INSTRUMENT DE TUYAU FLEXIBLE	HOSE FITTING		3	ST
36	1000085047	SCHOTTVERSCHRAUBUNG	RACCORD PASSE CLOISON	LOCK SCREW CONNECTION		1	ST
37	1000167851	SCHLAUCHARMATUR	INSTRUMENT DE TUYAU FLEXIBLE	HOSE FITTING		1	ST
38	1000177764	KRAFTSTOFFSCHLAUCH	TUYAU FLEXIBLE DE COMBUSTIBLE	FUEL LINE	0,570 Lg	0,570	M
39	1000172897	WINKEL	ÉQUERRE	ANGLE		1	ST
40	1000085382	6KT-SCHRAUBE	VIS À TÊTE HEXAGONALE	HEX SCREW		1	ST
41	1000085075	SCHOTTVERSCHRAUBUNG	RACCORD PASSE CLOISON	LOCK SCREW CONNECTION		1	ST
42	1000177764	KRAFTSTOFFSCHLAUCH	TUYAU FLEXIBLE DE COMBUSTIBLE	FUEL LINE	0,620 Lg	0,620	M
43	1000177764	KRAFTSTOFFSCHLAUCH	TUYAU FLEXIBLE DE COMBUSTIBLE	FUEL LINE	0,970 Lg	0,970	M
44	1000177764	KRAFTSTOFFSCHLAUCH	TUYAU FLEXIBLE DE COMBUSTIBLE	FUEL LINE	0,570 Lg	0,570	M
45	1000181600	SCHLAUCHLEITUNG	LIGNE DU FLEXIBLE	HOSE PIPE		1	ST

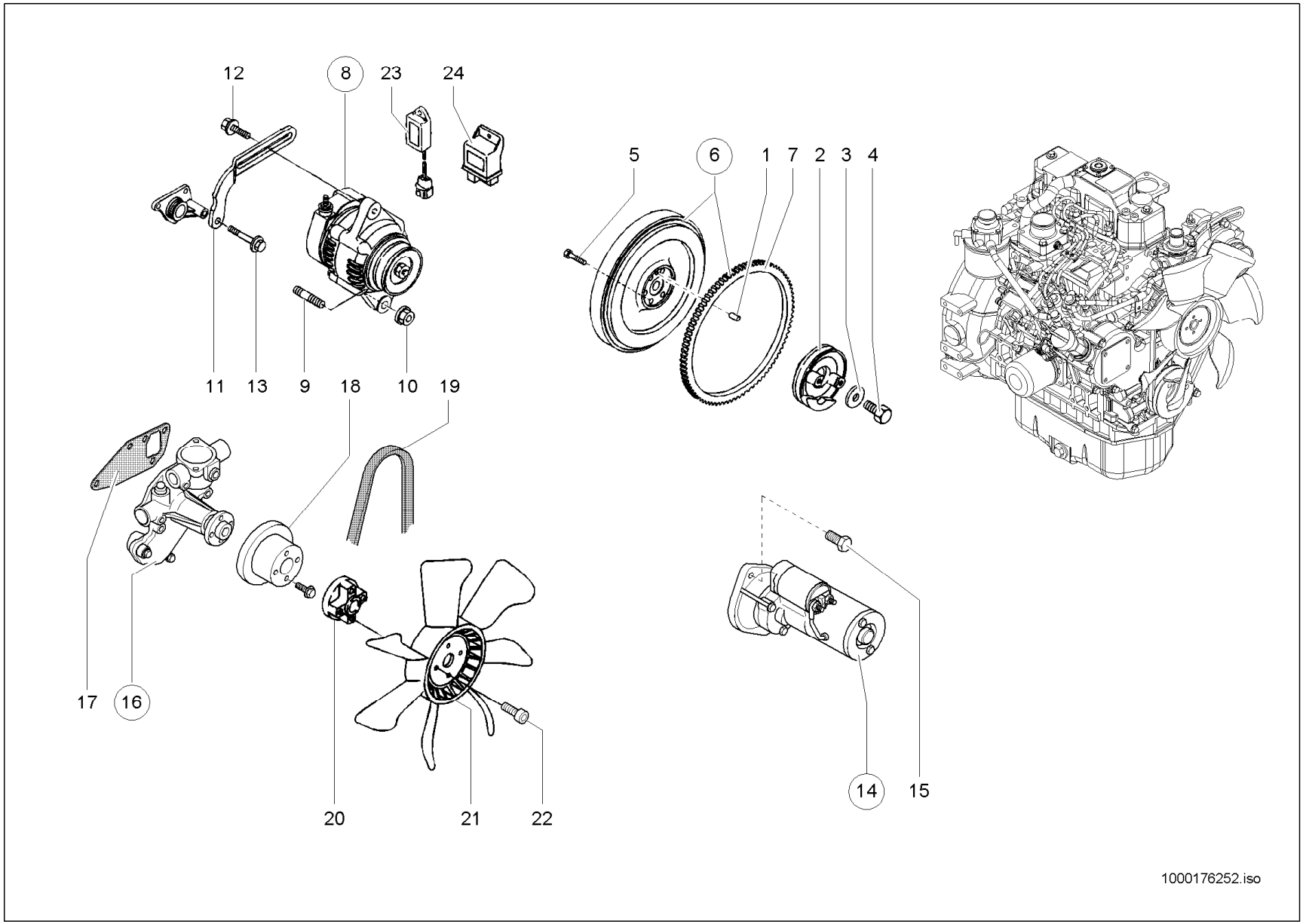
12
8
23
24
5
6
1
7
2
3
4
11
13
9
18
10
19
17
16
20
21
22
14
15
1000176252.iso

MOTOR ANBAUTEILE
ACCESSOIRES MOTEUR
ENGINE ATTACHMENTS PARTS

23KW

Pos	No	Bezeichnung	Désignation	Description	Information	Qty	Unit
1	1000126647	PASSSTIFT	GOUPILLE D'AJUSTAGE	FITTING PIN		1	ST
2	1000126880	RIEMENSCHEIBE	POULIE	BELT PULLEY		1	ST
3	1000102792	SCHEIBE	RONDELLE	WASHER		1	ST
4	1000035768	6KT-SCHRAUBE	VIS À TÊTE HEXAGONALE	HEX SCREW		1	ST
5	1000085195	6KT-SCHRAUBE	VIS À TÊTE HEXAGONALE	HEX SCREW		6	ST
6	1000098687	SCHWUNGRAD	VOLANT	FLYWHEEL		1	ST
7	1000085157	ZAHNKRANZ	COURONNE DENTÉE	RING GEAR		1	ST
8	1000098694	LICHTMASCHINE	DYNAMO	GENERATOR		1	ST
9	1000098695	STEHBOLZEN	GOUJON FILETÉ	STUD BOLT		1	ST
10	1000098696	MUTTER	ÉCROU	NUT		1	ST
11	1000126878	HALTER	SUPPORT	BRACKET		1	ST
12	1000126879	SCHRAUBE	VIS	SCREW		1	ST
13	1000035758	BUNDSCHRAUBE	VIS	SCREW		1	ST
14	1000124272	STARTER	STARTER	STARTER		1	ST
15	1000085208	6KT-SCHRAUBE	VIS À TÊTE HEXAGONALE	HEX SCREW		2	ST
16	1000104767	WASSERPUMPE	POMPE À EAU	WATER PUMP		1	ST
17	1000098591	DICHTUNG	JOINT D'ÉTANCHÉITÉ	SEAL		1	ST
18	1000085160	RIEMENSCHEIBE	POULIE	BELT PULLEY		1	ST
19	1000098688	KEILRIEMEN	COURROIE TRAPÉZOÏDALE	V-BELT		1	ST
20	1000175970	DISTANZSTÜCK	ENTRETOISE	DISTANCE PIECE		1	ST
21	1000177709	LÜFTER	VENTILATEUR	FAN		1	ST
22	1000015369	ZYLINDERSCHRAUBE	VIS À TÊTE CYLINDRIQUE	CHEESE HEAD SCREW		4	ST
23	1000005108	ZEITRELAIS	RELAIS TEMPORISATEUR	TIME RELAY		1	ST
24	1000104545	SICHERHEITSRELAIS	RELAIS	RELAY, X-1000069105		1	ST

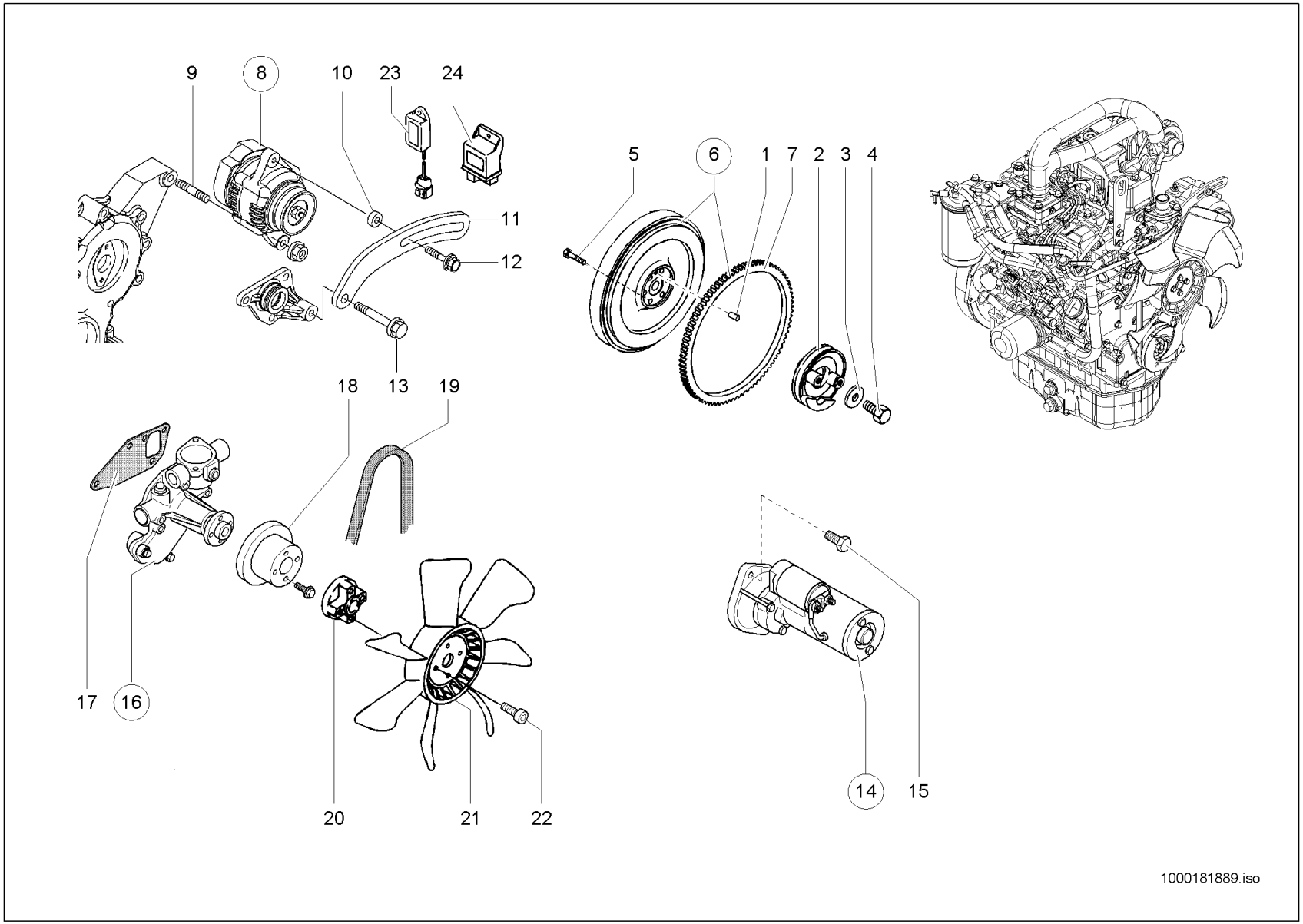
9
8
10
23
24
11
12
13
5
6
1
7
2
3
4
18
19
17
16
20
21
22
14
15
1000181889.iso

MOTOR ANBAUTEILE
ACCESSOIRES MOTEUR
ENGINE ATTACHMENTS PARTS

27KW

Pos	No	Bezeichnung	Désignation	Description	Information	Qty	Unit
1	1000126647	PASSSTIFT	GOUPILLE D'AJUSTAGE	FITTING PIN		1	ST
2	1000126880	RIEMENSCHEIBE	POULIE	BELT PULLEY		1	ST
3	1000102792	SCHEIBE	RONDELLE	WASHER		1	ST
4	1000035768	6KT-SCHRAUBE	VIS À TÊTE HEXAGONALE	HEX SCREW		1	ST
5	1000085195	6KT-SCHRAUBE	VIS À TÊTE HEXAGONALE	HEX SCREW		6	ST
6	1000098687	SCHWUNGRAD	VOLANT	FLYWHEEL		1	ST
7	1000085157	ZAHNKRANZ	COURONNE DENTÉE	RING GEAR		1	ST
8	1000098694	LICHTMASCHINE	DYNAMO	GENERATOR		1	ST
9	1000098695	STEHBOLZEN	GOUJON FILETÉ	STUD BOLT		1	ST
10	1000130301	SCHEIBE	RONDELLE	WASHER		1	ST
11	1000147591	HALTER	SUPPORT	BRACKET		1	ST
12	1000148173	SCHRAUBE	VIS	SCREW		1	ST
13	1000107492	SCHRAUBE	VIS	SCREW		1	ST
14	1000124272	STARTER	STARTER	STARTER		1	ST
15	1000085208	6KT-SCHRAUBE	VIS À TÊTE HEXAGONALE	HEX SCREW		2	ST
16	1000104767	WASSERPUMPE	POMPE À EAU	WATER PUMP		1	ST
17	1000098591	DICHTUNG	JOINT D'ÉTANCHÉITÉ	SEAL		1	ST
18	1000069176	RIEMENSCHEIBE	POULIE	BELT PULLEY		1	ST
19	1000178739	KEILRIEMEN	COURROIE TRAPÉZOÏDALE	V-BELT		1	ST
20	1000098689	ZWISCHENFLANSCH	BRIDE INTERMÉDIAIRE	INTERMEDIATE FLANGE		1	ST
21	1000146291	LÜFTERRAD	ROUE DE VENTILATEUR	VENTILATOR FAN		1	ST
22	1000015369	ZYLINDERSCHRAUBE	VIS À TÊTE CYLINDRIQUE	CHEESE HEAD SCREW		4	ST
23	1000005108	ZEITRELAIS	RELAIS TEMPORISATEUR	TIME RELAY		1	ST
24	1000104545	SICHERHEITSRELAIS	RELAIS	RELAY, X-1000069105		1	ST
25	1000098696	MUTTER	ÉCROU	NUT		1	ST

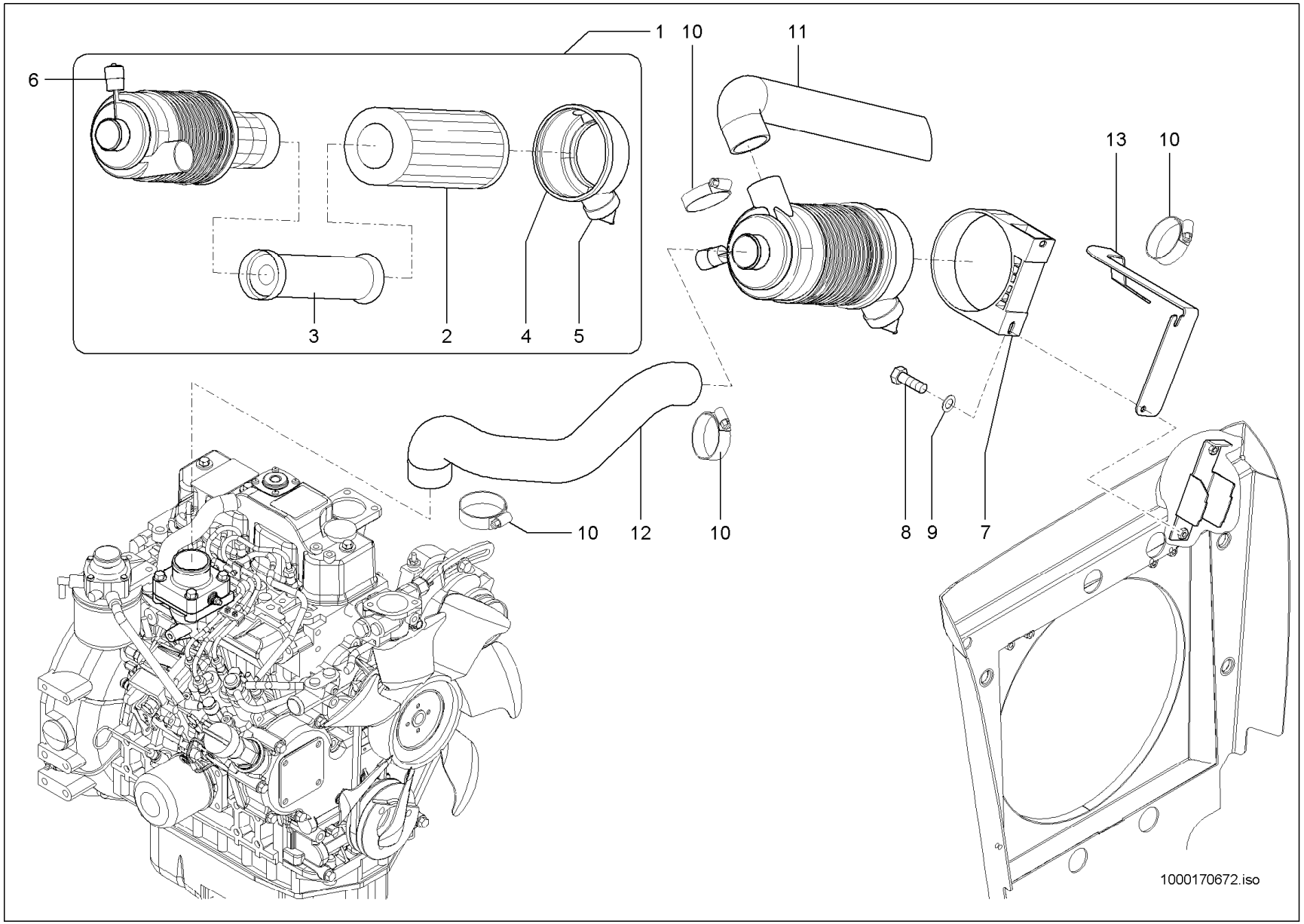
1
10
11
6
13
10
3
2
4
5
10
12
10
8
9
7
1000170672.iso

ANSAUGANLAGE
SYSTÈME D'ADMISSION
INDUCTION SYSTEM

24,1 KW

Pos	No	Bezeichnung	Désignation	Description	Information	Qty	Unit
1	1000069108	LUFTFILTER	FILTRE À AIR	AIR CLEANER		1	ST
2	1000052549	FILTERPATRONE	CARTOUCHE FILTRANTE	FILTER CARTRIDGE		1	ST
3	1000004567	LUFTFILTEREINSATZ	CARTOUCHE FILTRANTE À AIR	AIRFILTER INSERT		1	ST
4	1000052551	GEHÄUSE	BOÎTE	HOUSING		1	ST
5	1000084971	STAUBAUSTRITTSVENTIL	SOUPAPE DE SORTIE DE POUSSIÈRE	DUSTEXHAUST VALVE		1	ST
6	1000031381	WARTUNGSANZEIGER	INDICATUEUR DE MAINTENANCE	MAINTENANCE INDICATOR		1	ST
7	1000034622	HALTER	SUPPORT	BRACKET		1	ST
8	1000085390	6KT-SCHRAUBE	VIS À TÊTE HEXAGONALE	HEX SCREW		2	ST
9	1000013027	SCHEIBE	RONDELLE	WASHER		2	ST
10	1000032290	SCHELLE	BRIDE	CLAMP		3	ST
11	1000177726	FORMSCHLAUCH	DURITE	PRESHAPED TUBE		1	ST
12	1000168710	FORMSCHLAUCH	DURITE	PRESHAPED TUBE		1	ST
13	1000177724	HALTER	SUPPORT	BRACKET		1	ST

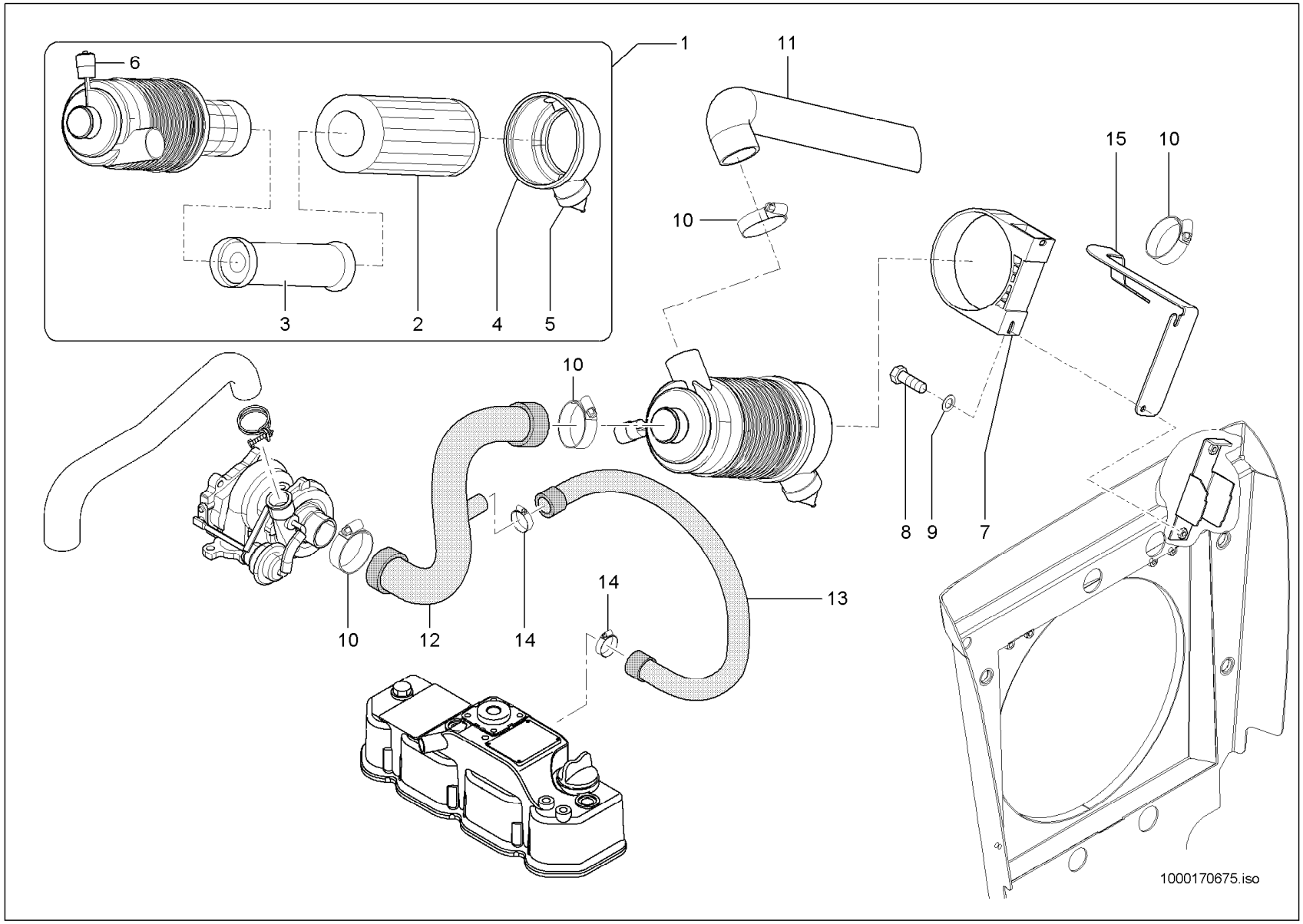
1
11
6
10
15
10
3
2
4
5
10
8
9
7
10
12
14
14
13
1000170675.iso

ANSAUGANLAGE
SYSTÈME D'ADMISSION
INDUCTION SYSTEM

27KW

Pos	No	Bezeichnung	Désignation	Description	Information	Qty	Unit
1	1000069108	LUFTFILTER	FILTRE À AIR	AIR CLEANER		1	ST
2	1000052549	FILTERPATRONE	CARTOUCHE FILTRANTE	FILTER CARTRIDGE		1	ST
3	1000004567	LUFTFILTEREINSATZ	CARTOUCHE FILTRANTE À AIR	AIRFILTER INSERT		1	ST
4	1000052551	GEHÄUSE	BOÎTE	HOUSING		1	ST
5	1000084971	STAUBAUSTRITTSVENTIL	SOUPAPE DE SORTIE DE POUSSIÈRE	DUSTEXHAUST VALVE		1	ST
6	1000031381	WARTUNGSANZEIGER	INDICATUEUR DE MAINTENANCE	MAINTENANCE INDICATOR		1	ST
7	1000034622	HALTER	SUPPORT	BRACKET		1	ST
8	1000085390	6KT-SCHRAUBE	VIS À TÊTE HEXAGONALE	HEX SCREW		2	ST
9	1000013027	SCHEIBE	RONDELLE	WASHER		2	ST
10	1000032290	SCHELLE	BRIDE	CLAMP		4	ST
11	1000177726	FORMSCHLAUCH	DURITE	PRESHAPED TUBE		1	ST
12	1000168741	FORMSCHLAUCH	DURITE	PRESHAPED TUBE		1	ST
13	1000172982	FORMSCHLAUCH	DURITE	PRESHAPED TUBE		1	ST
14	1000032098	SCHELLE	BRIDE	CLAMP		2	ST
15	1000177724	HALTER	SUPPORT	BRACKET		1	ST

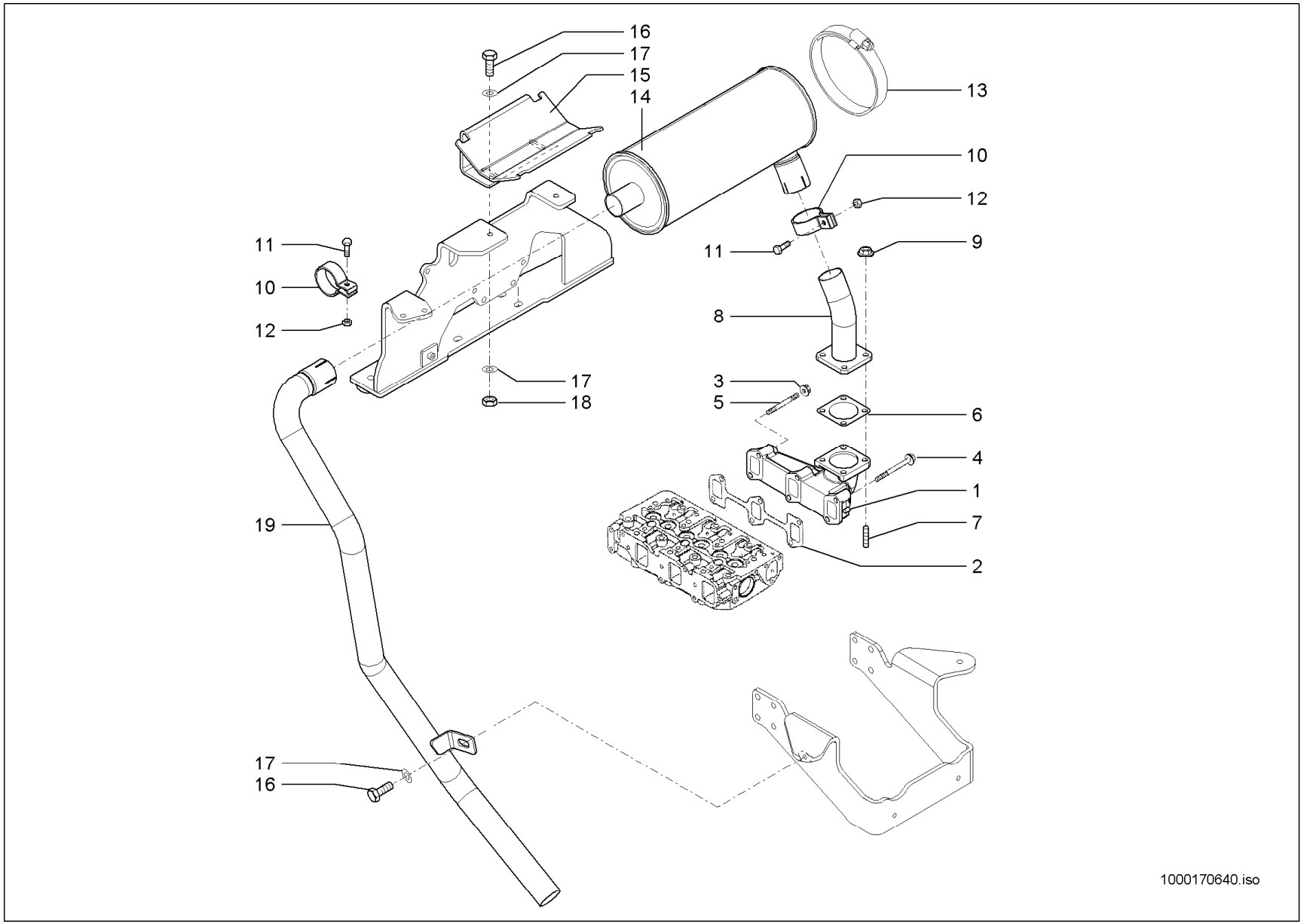
16
17
15
14
13
10
12
11
9
11
10
12
8
17
18
3
5
6
4
1
7
2
19
17
16
1000170640.iso

ABGASANLAGE
MODULE D'ÉCHAPPEMENT
EXHAUST COMPONENTS

24,1 KW

Pos	No	Bezeichnung	Désignation	Description	Information	Qty	Unit
1	1000167982	AUSPUFFKRÜMMER	COUDE D'ÉCHAPPEMENT	EXHAUST MANIFOLD		1	ST
2	1000035744	DICHTUNG	JOINT D'ÉTANCHÉITÉ	SEAL		1	ST
3	1000098728	6KT-MUTTER	ÉCROU HEXAGONAL	HEXAGON NUT		2	ST
4	1000126882	BUNDSCHRAUBE	VIS	SCREW		4	ST
5	1000063339	STEHBOLZEN	GOUJON FILETÉ	STUD BOLT		2	ST
6	1000107718	AUSPUFFDICHTUNG	JOINT D'ÉCHAPPEMENT	EXHAUST GASKET		1	ST
7	1000098729	STEHBOLZEN	GOUJON FILETÉ	STUD BOLT		4	ST
8	1000175645	AUSPUFFROHR	TUBE D'ÉCHAPPEMENT	EXHAUST PIPE		1	ST
9	1000048950	6KT-MUTTER	ÉCROU HEXAGONAL	HEXAGON NUT		4	ST
10	1000050011	SCHELLE	BRIDE	CLAMP		2	ST
11	1000015343	6KT-SCHRAUBE	VIS À TÊTE HEXAGONALE	HEX SCREW		2	ST
12	1000013021	6KT-MUTTER	ÉCROU HEXAGONAL	HEXAGON NUT		2	ST
13	1000169290	SCHELLE	BRIDE	CLAMP		2	ST
14	1000167793	ABGASSCHALLDÄMPFER	SILENCIEUX D'ÉCHAPPEMENT	EXHAUST SILENCER		1	ST
15	1000169108	HALTER	SUPPORT	BRACKET		1	ST
16	1000085411	6KT-SCHRAUBE	VIS À TÊTE HEXAGONALE	HEX SCREW		3	ST
17	1000092303	SCHEIBE	RONDELLE	WASHER		4	ST
18	1000015408	6KT-MUTTER	ÉCROU HEXAGONAL	HEXAGON NUT		2	ST
19	1000169165	ABGASROHR	TUBULURE D'ÉCHAPPEMENT	EXHAUST PIPE		1	ST

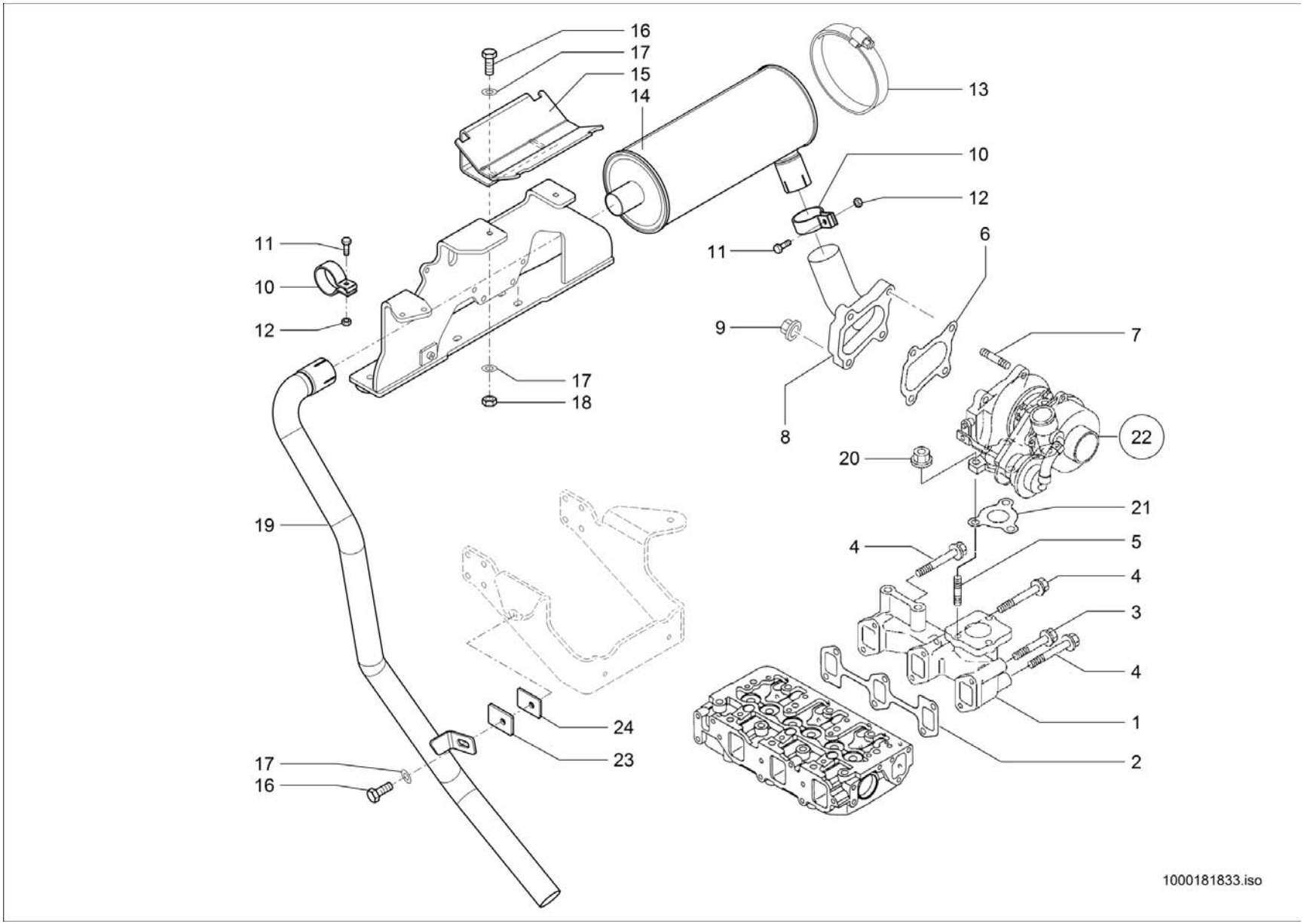
16
17
15
14
13
10
12
11
6
11
10
12
9
7
17
18
8
22
20
21
19
4
5
4
3
4
1
24
23
17
16
2
1000181833.iso

ABGASANLAGE
MODULE D'ÉCHAPPEMENT
EXHAUST COMPONENTS

27KW

Pos	No	Bezeichnung	Désignation	Description	Information	Qty	Unit
1	1000181834	AUSPUFFKRÜMMER	COUDE D'ÉCHAPPEMENT	EXHAUST MANIFOLD		1	ST
2	1000035744	DICHTUNG	JOINT D'ÉTANCHÉITÉ	SEAL		1	ST
3	1000148922	SCHRAUBE	VIS	SCREW		2	ST
4	1000181838	SCHRAUBE	VIS	SCREW		4	ST
5	1000098729	STEHBOLZEN	GOUJON FILETÉ	STUD BOLT		3	ST
6	1000181840	DICHTUNG	JOINT D'ÉTANCHÉITÉ	SEAL		1	ST
7	1000063340	STEHBOLZEN	GOUJON FILETÉ	STUD BOLT		4	ST
8	1000179863	ABGASROHR	TUBULURE D'ÉCHAPPEMENT	EXHAUST PIPE		1	ST
9	1000048950	6KT-MUTTER	ÉCROU HEXAGONAL	HEXAGON NUT		4	ST
10	1000050011	SCHELLE	BRIDE	CLAMP		2	ST
11	1000015343	6KT-SCHRAUBE	VIS À TÊTE HEXAGONALE	HEX SCREW		2	ST
12	1000013021	6KT-MUTTER	ÉCROU HEXAGONAL	HEXAGON NUT		2	ST
13	1000169290	SCHELLE	BRIDE	CLAMP		2	ST
14	1000167793	ABGASSCHALLDÄMPFER	SILENCIEUX D'ÉCHAPPEMENT	EXHAUST SILENCER		1	ST
15	1000169108	HALTER	SUPPORT	BRACKET		1	ST
16	1000085411	6KT-SCHRAUBE	VIS À TÊTE HEXAGONALE	HEX SCREW		3	ST
17	1000092303	SCHEIBE	RONDELLE	WASHER		4	ST
18	1000015408	6KT-MUTTER	ÉCROU HEXAGONAL	HEXAGON NUT		2	ST
19	1000169165	ABGASROHR	TUBULURE D'ÉCHAPPEMENT	EXHAUST PIPE		1	ST
20	1000098728	6KT-MUTTER	ÉCROU HEXAGONAL	HEXAGON NUT		3	ST
21	1000181839	DICHTUNG	JOINT D'ÉTANCHÉITÉ	SEAL		1	ST
22	1000181851	ABGASTURBOLADER	TURBO COMPRESSEUR	TURBO CHARGER		1	ST
23	1000347104	GUMMIPLATTE	PLAQUE EN CAOUTCHOUC	RUBBER PLATE		2	ST
24	1000347107	PLATTE	PLAQUE	PLATE		1	ST

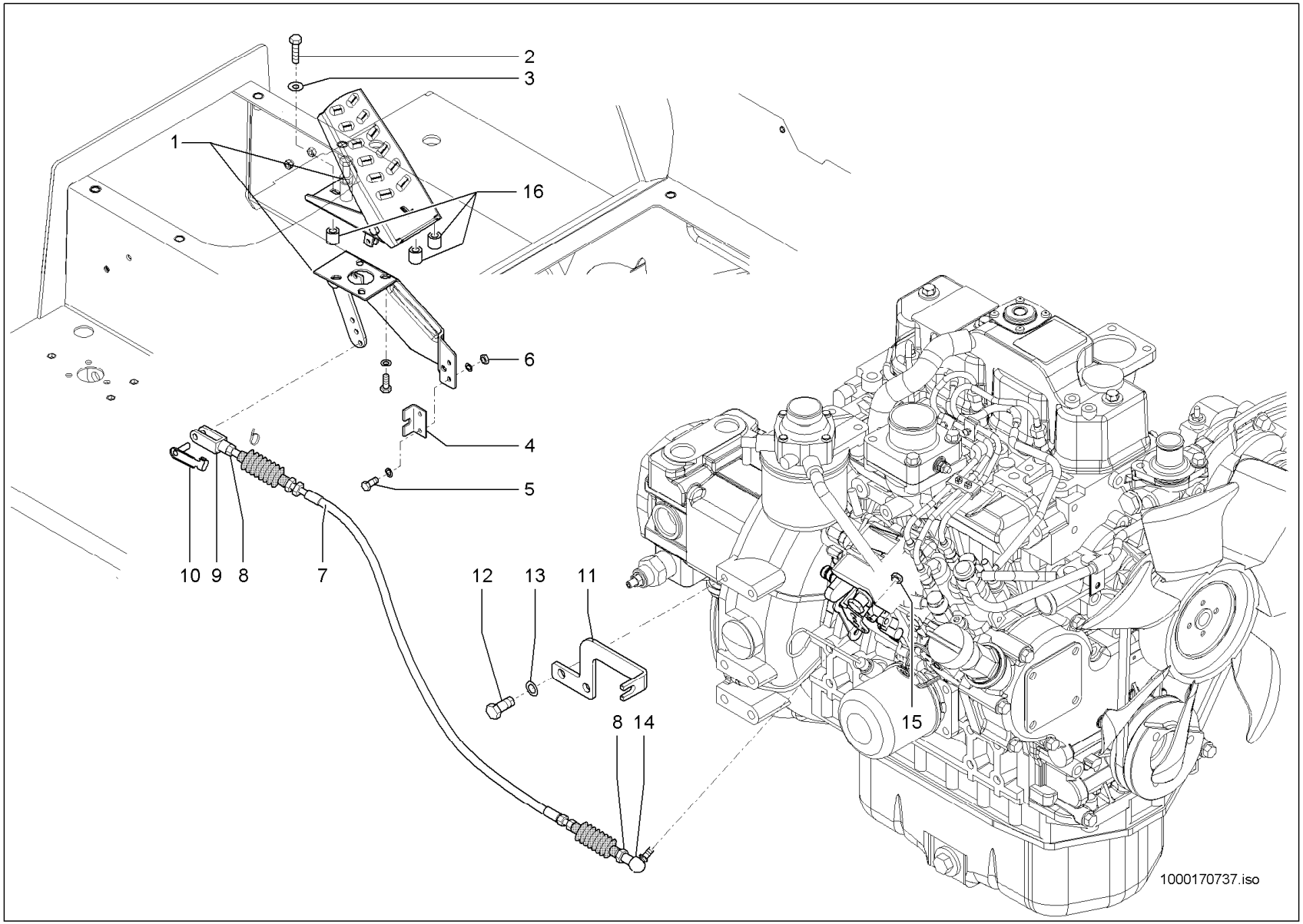
2
3
1
16
6
4
5
b
10
9
8
7
12
13
11
8
14
15
1000170737.iso

GASREGULIERUNG
RÈGLEMENT DE GAZ
SPEED REGULATION

Pos	No	Bezeichnung	Désignation	Description	Information	Qty	Unit
1	1000034632	PEDAL	PÉDALE	PEDAL		1	ST
2	1000085382	6KT-SCHRAUBE	VIS À TÊTE HEXAGONALE	HEX SCREW		6	ST
3	1000049283	LAGERSCHEIBE	DISQUE DE PALIER	BEARING DISC		6	ST
4	1000043506	WIDERLAGER	CULÉE	ABUTMENT		1	ST
5	1000052670	LINSENSCHRAUBE	VIS NOYÉE À TÊTE BOMBÉ	OVALHEAD SCREW		2	ST
6	1000085587	6KT-MUTTER	ÉCROU HEXAGONAL	HEXAGON NUT		2	ST
7	1000170462	SEILZUG	APPEL D'UN CORDAGE	CABLE PULL		1	ST
8	1000015405	6KT-MUTTER	ÉCROU HEXAGONAL	HEXAGON NUT		2	ST
9	1000050548	GABELKOPF	TÊTE DE ATTACHE RAPIDE	FORK HEAD		1	ST
10	1000030631	ES-BOLZEN	AXE	PIN		1	ST
11	1000170152	WIDERLAGER	CULÉE	ABUTMENT		1	ST
12	1000085411	6KT-SCHRAUBE	VIS À TÊTE HEXAGONALE	HEX SCREW		2	ST
13	1000092303	SCHEIBE	RONDELLE	WASHER		2	ST
14	1000050570	WINKELGELENK	ARTICULATION ANGULAIRE	BALL AND SOCKET		1	ST
15	1000085588	6KT-MUTTER	ÉCROU HEXAGONAL	HEXAGON NUT		1	ST
16	1000181918	DISTANZROHR	TUBE D'ÉCARTEMENT	PIPE		3	ST

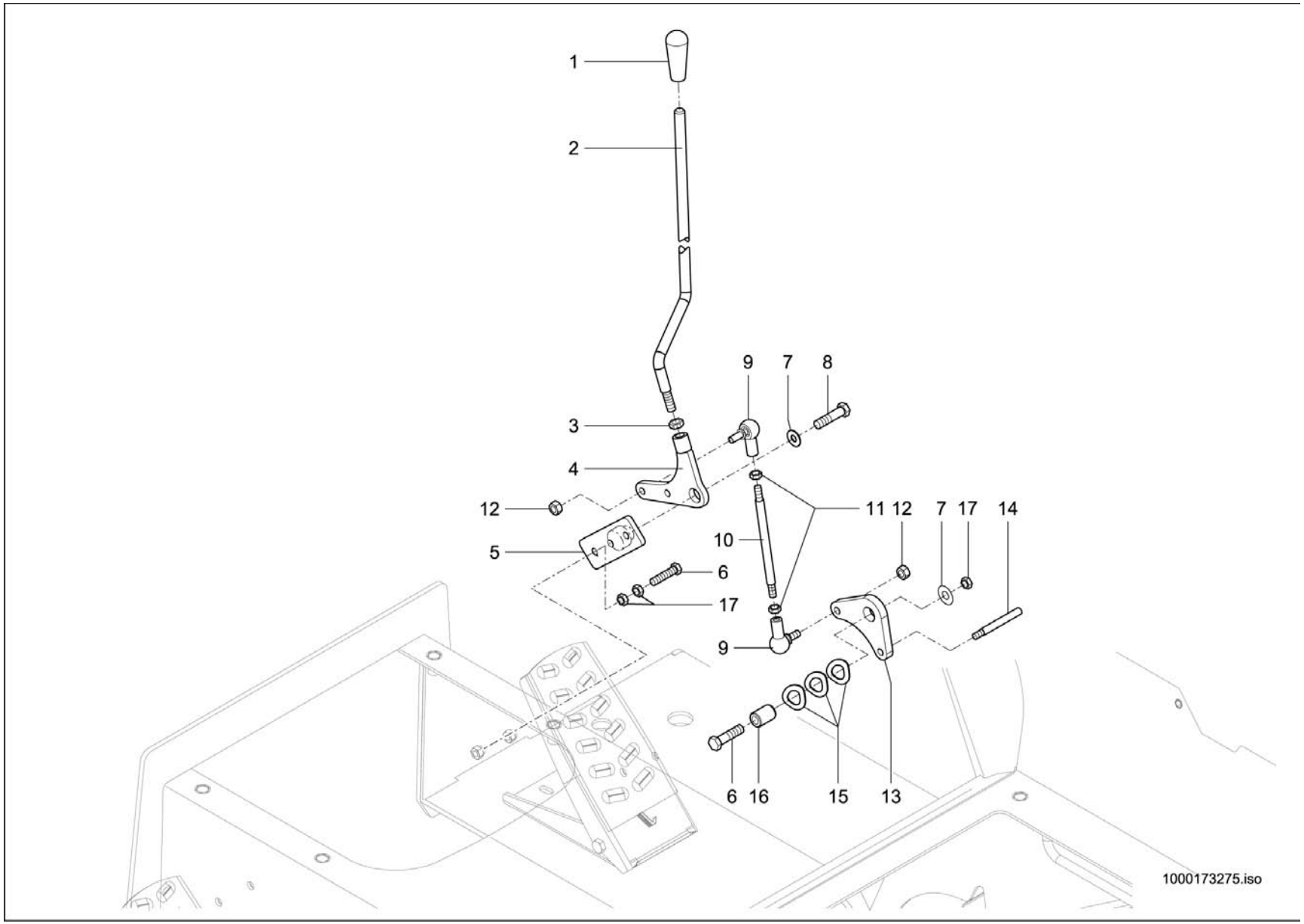
1
2
3
4
5
6
7
8
9
10
11
12
13
14
15
16
17
1000173275.iso

HANDGAS
ACCÉLÉRATEUR Á MAIN FIXATION
MANNUAL THROTTLE ATTACHMENT

A:348011093

Pos	No	Bezeichnung	Désignation	Description	Information	Qty	Unit
1	1000033996	GRIFF	MANETTE	HANDLE		1	ST
2	1000173985	GESTÄNGE	TIGES	LIKAGE		1	ST
3	1000015407	6KT-MUTTER	ÉCROU HEXAGONAL	HEXAGON NUT		1	ST
4	1000173684	HEBEL	LEVIER	LEVER		1	ST
5	1000172854	LAGERUNG	STOCKAGE	MOUNTING		1	ST
6	1000085390	6KT-SCHRAUBE	VIS À TÊTE HEXAGONALE	HEX SCREW		3	ST
7	1000013027	SCHEIBE	RONDELLE	WASHER		2	ST
8	1000019136	6KT-SCHRAUBE	VIS À TÊTE HEXAGONALE	HEX SCREW		1	ST
9	1000050570	WINKELGELENK	ARTICULATION ANGULAIRE	BALL AND SOCKET		2	ST
10	1000172487	GESTÄNGE	TIGES	LIKAGE		1	ST
11	1000015405	6KT-MUTTER	ÉCROU HEXAGONAL	HEXAGON NUT		2	ST
12	1000085588	6KT-MUTTER	ÉCROU HEXAGONAL	HEXAGON NUT		2	ST
13	1000172852	HEBEL	LEVIER	LEVER		1	ST
14	1000172593	GESTÄNGE	TIGES	LIKAGE		1	ST
15	1000049199	TELLERFEDER	COUPELLES	DISC SPRING		3	ST
16	1000172853	BUCHSE	BAGUE	BUSHING		1	ST
17	1000013021	6KT-MUTTER	ÉCROU HEXAGONAL	HEXAGON NUT		3	ST

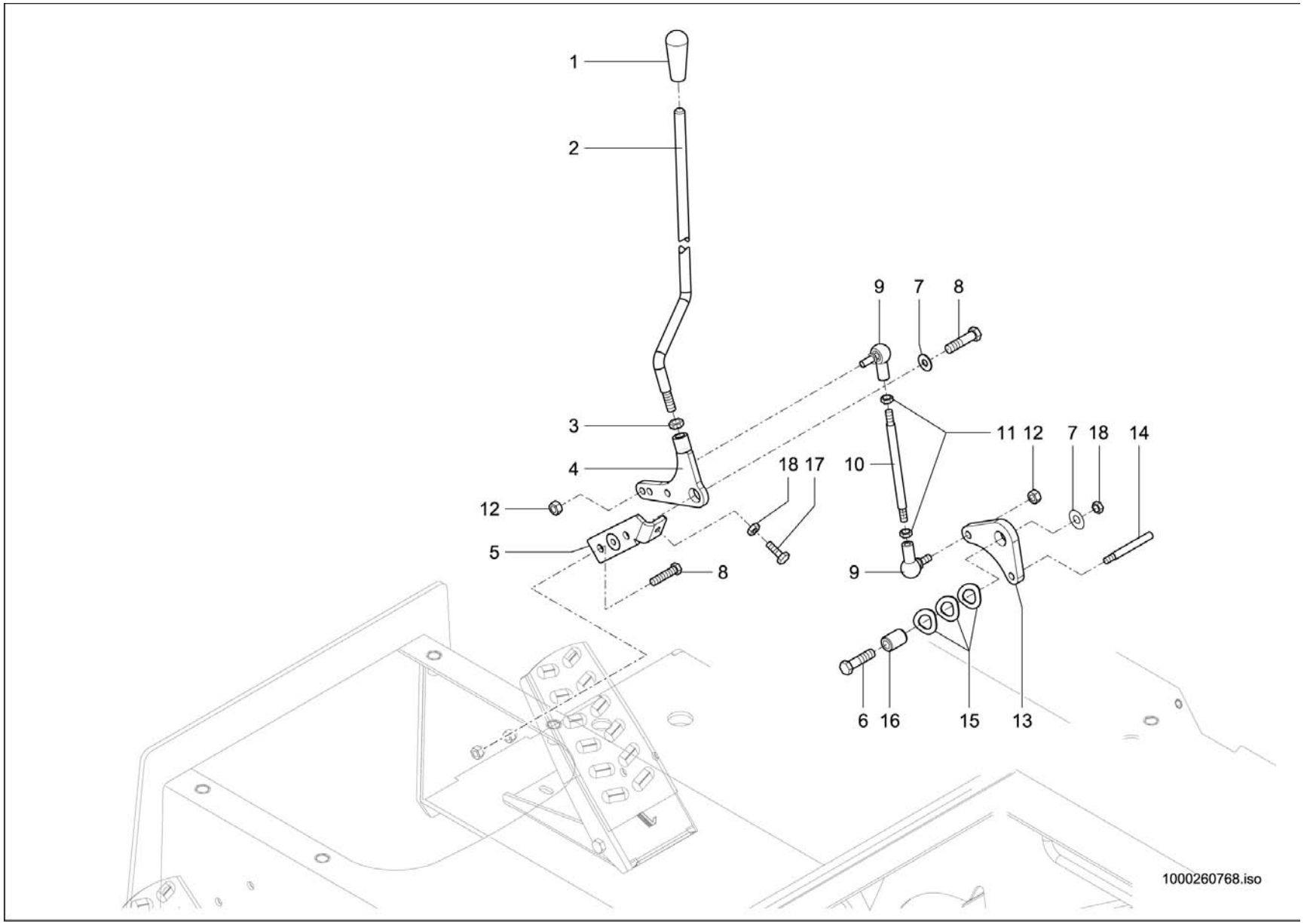
1
2
3
4
5
6
7
8
9
10
11
12
13
14
15
16
17
18
1000260768.iso

HANDGAS
ACCÉLÉRATEUR Á MAIN FIXATION
MANNUAL THROTTLE ATTACHMENT

E:348011094

Pos	No	Bezeichnung	Désignation	Description	Information	Qty	Unit
1	1000033996	GRIFF	MANETTE	HANDLE		1	ST
2	1000173985	GESTÄNGE	TIGES	LIKAGE		1	ST
3	1000015407	6KT-MUTTER	ÉCROU HEXAGONAL	HEXAGON NUT		1	ST
4	1000173684	HEBEL	LEVIER	LEVER		1	ST
5	1000260136	LAGERUNG	STOCKAGE	MOUNTING		1	ST
6	1000085390	6KT-SCHRAUBE	VIS À TÊTE HEXAGONALE	HEX SCREW		1	ST
7	1000013027	SCHEIBE	RONDELLE	WASHER		2	ST
8	1000019136	6KT-SCHRAUBE	VIS À TÊTE HEXAGONALE	HEX SCREW		3	ST
9	1000050570	WINKELGELENK	ARTICULATION ANGULAIRE	BALL AND SOCKET		2	ST
10	1000172487	GESTÄNGE	TIGES	LIKAGE		1	ST
11	1000015405	6KT-MUTTER	ÉCROU HEXAGONAL	HEXAGON NUT		2	ST
12	1000085588	6KT-MUTTER	ÉCROU HEXAGONAL	HEXAGON NUT		2	ST
13	1000172852	HEBEL	LEVIER	LEVER		1	ST
14	1000172593	GESTÄNGE	TIGES	LIKAGE		1	ST
15	1000049199	TELLERFEDER	COUPELLES	DISC SPRING		3	ST
16	1000172853	BUCHSE	BAGUE	BUSHING		1	ST
17	1000085391	6KT-SCHRAUBE	VIS À TÊTE HEXAGONALE	HEX SCREW		1	ST
18	1000013021	6KT-MUTTER	ÉCROU HEXAGONAL	HEXAGON NUT		2	ST

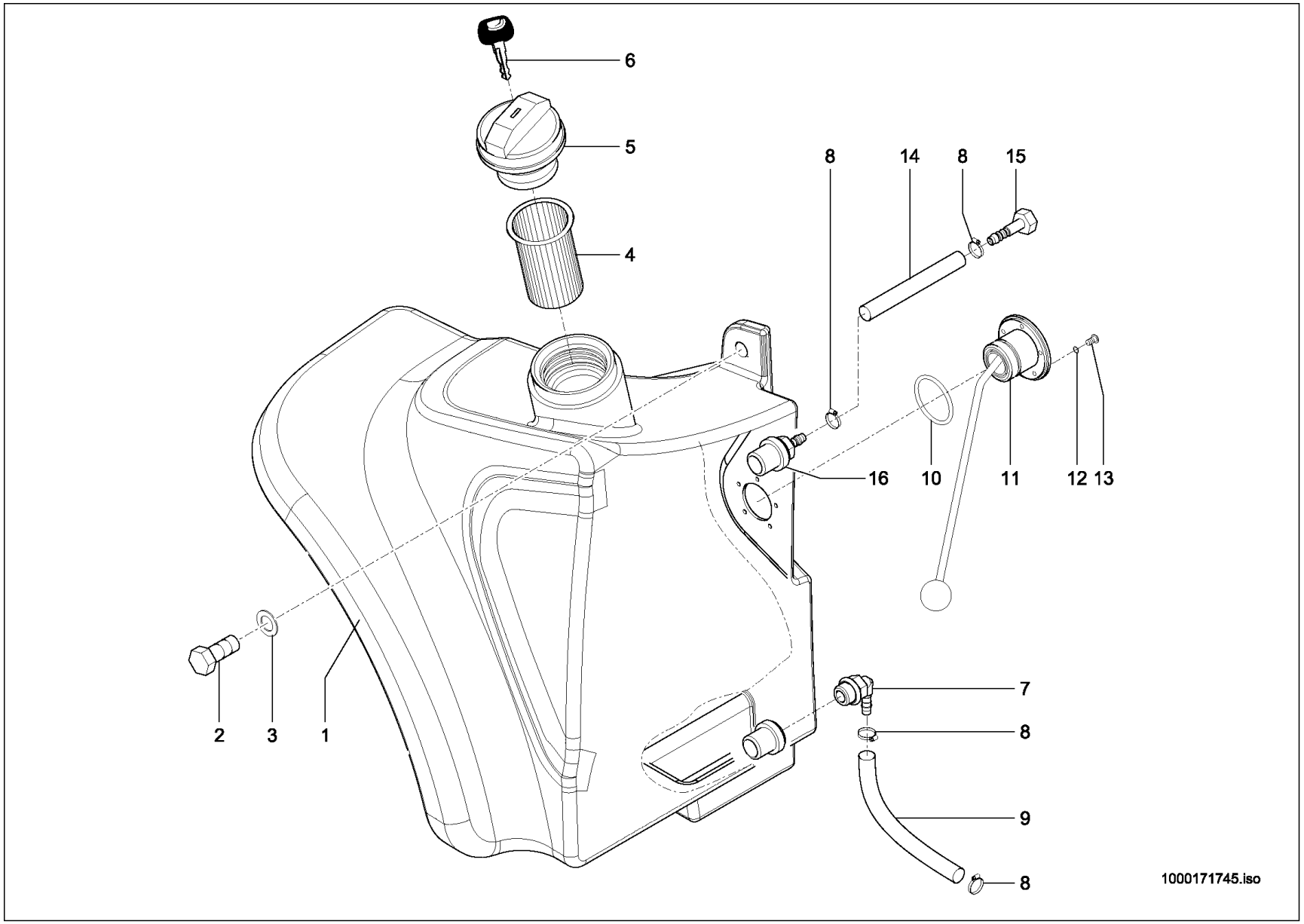
6
5
4
8
14
8
15
16
10
11
12
13
2
3
1
7
8
9
8
1000171745.iso

KRAFTSTOFFTANK
RÉSERVOIR DE CARBURANT
FUEL TANK

A:348012541

Pos	No	Bezeichnung	Désignation	Description	Information	Qty	Unit
1	1000167781	KRAFTSTOFFBEHÄLTER	RÉSERVOIR DE CARBURANT	FUEL TANK		1	ST
2	1000085390	6KT-SCHRAUBE	VIS À TÊTE HEXAGONALE	HEX SCREW		2	ST
3	1000095341	SCHEIBE	RONDELLE	WASHER		2	ST
4	1000267866	EINFÜLLSIEB	CRIBLE	SCREEN		1	ST
5	1000298126	VERSCHLUSSDECKEL	BOUCHON DE REMPLISSAGE	LOCK COVER		1	ST
6	1000000459	SCHLÜSSEL	CLÉ	KEY		1	ST
7	1000051394	WINKELSTUTZEN	TUBULURE D'ANGLE	ANGLE CUT PIECE		1	ST
8	1000032118	SCHELLE	BRIDE	CLAMP		4	ST
9	1000177764	KRAFTSTOFFSCHLAUCH	TUYAU FLEXIBLE DE COMBUSTIBLE	FUEL LINE	0,570	0,570	M
10	1000126650	GUMMIDICHTUNG	JOINT EN CAOUTCHOUC	RUBBER SEAL		1	ST
11	1000171689	NIVEAUGEBER	TRANSMETTEUR DE NIVEAU	LEVEL SENSOR		1	ST
12	1000110685	DICHTRING	BAGUE D'ÉTANCHÉITÉ	SEAL RING		5	ST
13	1000085550	FLACHKOPFSCHRAUBE	VIS DE TÊTE PLATE	FLAT HEAD SCREW		5	ST
14	1000177764	KRAFTSTOFFSCHLAUCH	TUYAU FLEXIBLE DE COMBUSTIBLE	FUEL LINE	0,570	0,570	M
15	1000167851	SCHLAUCHARMATUR	INSTRUMENT DE TUYAU FLEXIBLE	HOSE FITTING		1	ST
16	1000168849	STUTZEN	TUBULURE	END PIECE		1	ST

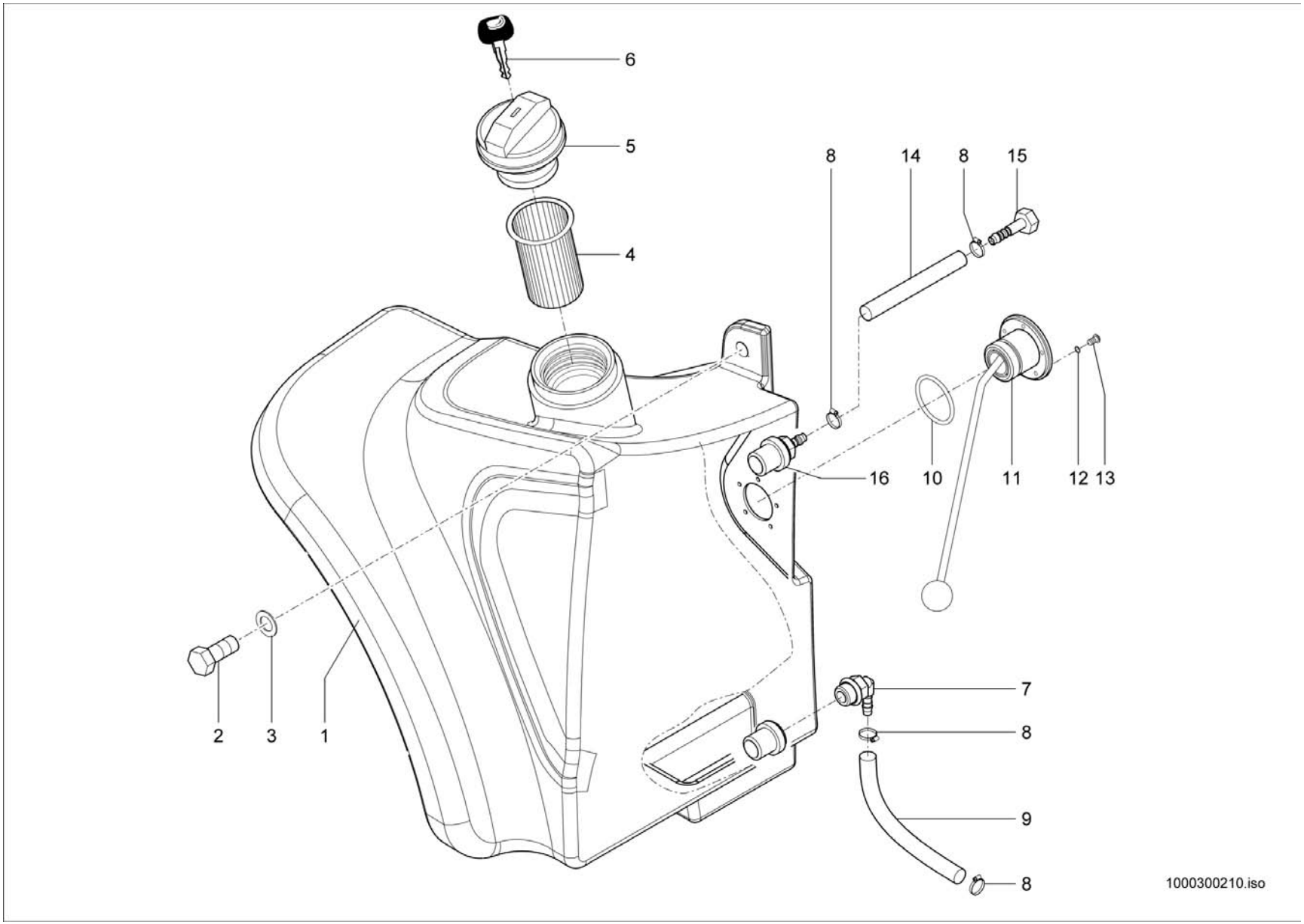
6
5
4
8
14
8
15
16
10
11
12
13
2
3
1
7
8
9
8
1000300210.iso

KRAFTSTOFFTANK
RÉSERVOIR DE CARBURANT
FUEL TANK

E.348012542

Pos	No	Bezeichnung	Désignation	Description	Information	Qty	Unit
1	1000167781	KRAFTSTOFFBEHÄLTER	RÉSERVOIR DE CARBURANT	FUEL TANK		1	ST
2	1000085390	6KT-SCHRAUBE	VIS À TÊTE HEXAGONALE	HEX SCREW		2	ST
3	1000095341	SCHEIBE	RONDELLE	WASHER		2	ST
4	1000267866	EINFÜLLSIEB	CRIBLE	SCREEN		1	ST
5	1000298126	VERSCHLUSSDECKEL	BOUCHON DE REMPLISSAGE	LOCK COVER		1	ST
6	1000000459	SCHLÜSSEL	CLÉ	KEY		1	ST
7	1000051394	WINKELSTUTZEN	TUBULURE D'ANGLE	ANGLE CUT PIECE		1	ST
8	1000032118	SCHELLE	BRIDE	CLAMP		4	ST
9	1000177764	KRAFTSTOFFSCHLAUCH	TUYAU FLEXIBLE DE COMBUSTIBLE	FUEL LINE	0,570	0,570	M
10	1000126650	GUMMIDICHTUNG	JOINT EN CAOUTCHOUC	RUBBER SEAL		1	ST
11	1000171689	NIVEAUGEBER	TRANSMETTEUR DE NIVEAU	LEVEL SENSOR		1	ST
12	1000110685	DICHTRING	BAGUE D'ÉTANCHÉITÉ	SEAL RING		5	ST
13	1000085550	FLACHKOPFSCHRAUBE	VIS DE TÊTE PLATE	FLAT HEAD SCREW		5	ST
14	1000177764	KRAFTSTOFFSCHLAUCH	TUYAU FLEXIBLE DE COMBUSTIBLE	FUEL LINE	0,570	0,570	M
15	1000167851	SCHLAUCHARMATUR	INSTRUMENT DE TUYAU FLEXIBLE	HOSE FITTING		1	ST
16	1000168849	STUTZEN	TUBULURE	END PIECE		1	ST

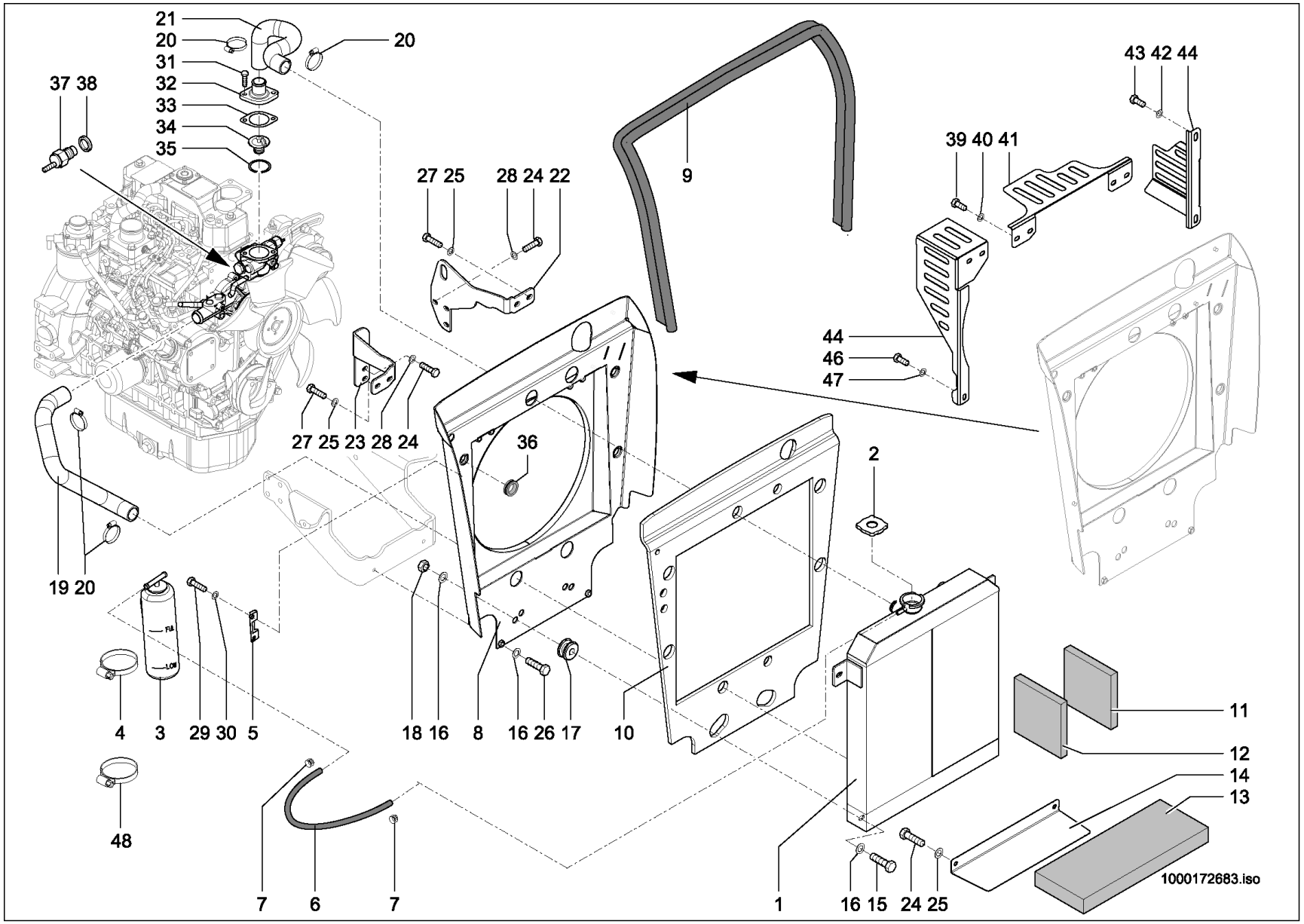
21
20
20
31
32
33
34
35
37 38
9
43 42 44
39 40 41
27 25
28 24 22
44
46
47
27 25 23 28 24
36
2
19 20
4
3
29 30
5
18 16
8
16 26 17
10
11
12
14
13
48
7
6
7
1
16 15
24 25
1000172683.iso

KÜHLUNG
REFROIDISSEMENT
COOLING

24,1 KW

Pos	No	Bezeichnung	Désignation	Description	Information	Qty	Unit
1	1000175178	KOMBIKÜHLER	RADIATEUR UNIVERSEL	COMBICOOLER		1	ST
2	1000098808	VERSCHLUSSDECKEL	BOUCHON DE REMPLISSAGE	LOCK COVER		1	ST
3	1000176084	AUSGLEICHSBEHÄLTER	VASE D'EXPANSION	REGULATION CONTAINER		1	ST
4	1000098795	SCHELLE	BRIDE	CLAMP		1	ST
5	1000073579	HALTER AUSGLEICHSBEHÄLTER	SUPPORT DU RÉSERVOIR DE COMPENSATION	BRACKET REGULATION CONTAINER		1	ST
6	1000097009	SCHLAUCH	TUYAU FLEXIBLE	HOSE		0,420	M
7	1000032118	SCHELLE	BRIDE	CLAMP		2	ST
8	1000174990	TRENNBLECH	TÔLE DE SÉPERATION	SEPERATING SHEET		1	ST
9	1000097040	PROFIL	PROFIL	PROFILE		1,640	M
10	1000172331	DÄMMATTE	TAPIS ISOLANT	INSULATING MAT		1	ST
11	1000171938	DÄMMATTE	TAPIS ISOLANT	INSULATING MAT		2	ST
12	1000171938	DÄMMATTE	TAPIS ISOLANT	INSULATING MAT		2	ST
13	1000171936	DÄMMATTE	TAPIS ISOLANT	INSULATING MAT		1	ST
14	1000171935	DICHTBLECH	TÔLE DE RECOUVREMENT	COVER PLATE		1	ST
15	1000085413	6KT-SCHRAUBE	VIS À TÊTE HEXAGONALE	HEX SCREW	M10x45-8.8 A2C	4	ST
16	1000092303	SCHEIBE	RONDELLE	WASHER	10,5 St A2C	16	ST
17	1000158594	LAGER	PALIER	BEARING		4	ST
18	1000015408	6KT-MUTTER	ÉCROU HEXAGONAL	HEXAGON NUT	M10-8 A2C	4	ST
19	1000168600	FORMSCHLAUCH	DURITE	PRESHAPED TUBE		1	ST
20	1000031757	SCHELLE	BRIDE	CLAMP		4	ST
21	1000168599	FORMSCHLAUCH	DURITE	PRESHAPED TUBE		1	ST
22	1000175177	HALTER	SUPPORT	BRACKET		1	ST
23	1000175176	HALTER	SUPPORT	BRACKET		1	ST
24	1000019136	6KT-SCHRAUBE	VIS À TÊTE HEXAGONALE	HEX SCREW		6	ST
25	1000013027	SCHEIBE	RONDELLE	WASHER	8,4 St A2C	6	ST
26	1000015364	6KT-SCHRAUBE	VIS À TÊTE HEXAGONALE	HEX SCREW	M10x30-8.8 A2C	2	ST
27	1000019136	6KT-SCHRAUBE	VIS À TÊTE HEXAGONALE	HEX SCREW	M8x16-8.8 A2C	4	ST
28	1000015431	SCHEIBE	RONDELLE	WASHER	B8,4-140HV A2C	3	ST
29	1000013021	6KT-MUTTER	ÉCROU HEXAGONAL	HEXAGON NUT	M8-8 A2C	2	ST
30	1000015431	SCHEIBE	RONDELLE	WASHER	B8,4-140HV A2C	4	ST

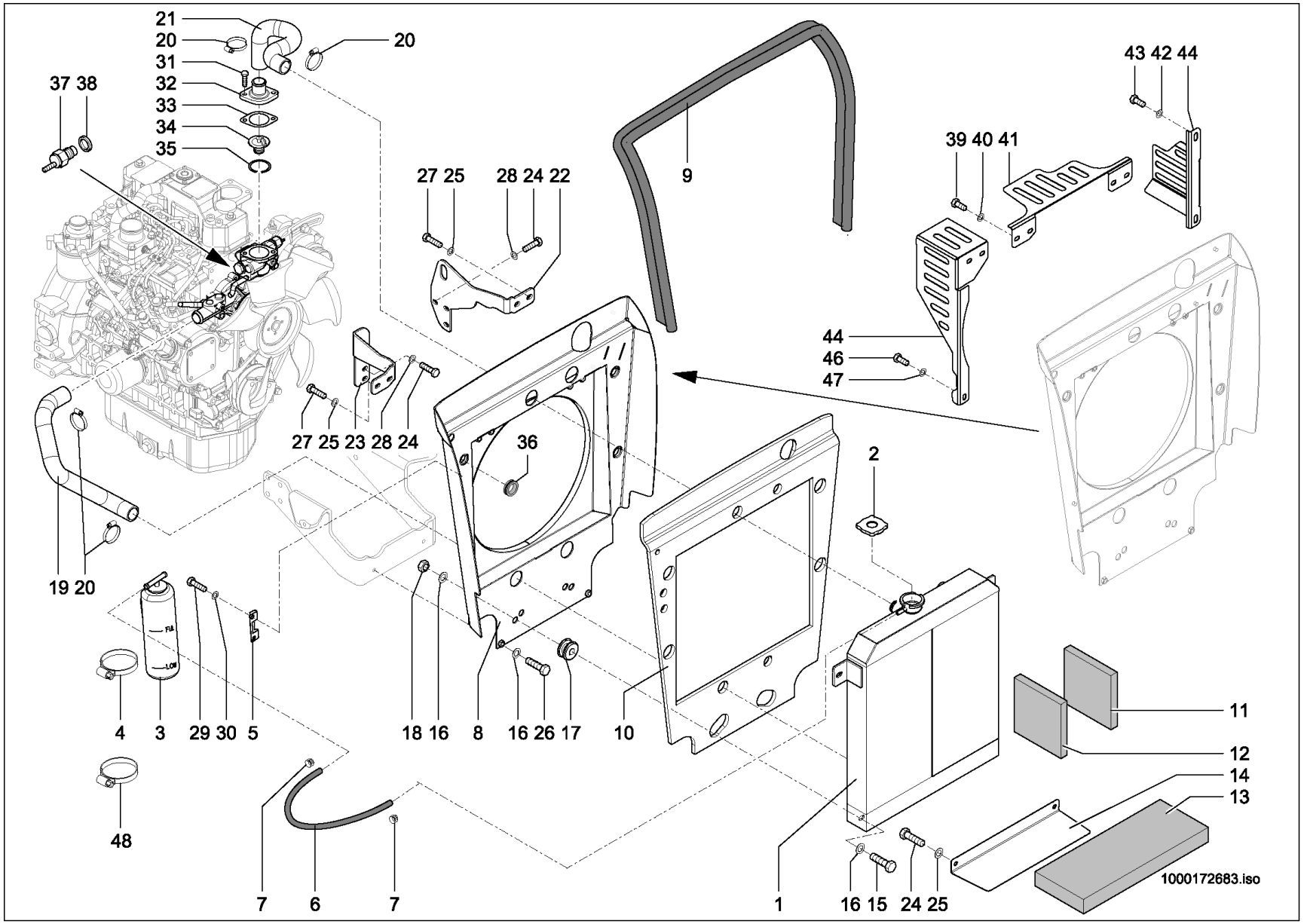
21
20
20
31
32
33
34
35
37 38
9
43 42 44
39 40 41
27 25
28 24 22
44
46
47
27 25 23 28 24
36
2
19 20
4
3
29 30
5
18 16
8
16 26 17
10
11
12
14
13
48
7
6
7
1
16 15
24 25
1000172683.iso

KÜHLUNG
REFROIDISSEMENT
COOLING

24,1 KW

Pos	No	Bezeichnung	Désignation	Description	Information	Qty	Unit
31	1000126723	BUNDSCHRAUBE	VIS	SCREW		2	ST
32	1000126721	GEHÄUSEDECKEL	COUVERCLE DE BOÎTIER	BOX COVER		1	ST
33	1000098623	DICHTUNG	JOINT D'ÉTANCHÉITÉ	SEAL		1	ST
34	1000115256	THERMOSTAT	THERMOSTAT	THERMOSTAT		1	ST
35	1000098354	O-RING	JOINT TORIQUE	O-RING		1	ST
36	1000033590	DURCHFÜHRUNGSRING	ANNEAU D'APPLICATION	JUNCTION		1	ST
37	1000098356	TEMPERATURSCHALTER	THERMOSTAT	TEMPERATURE SWITCH		1	ST
38	1000002929	DICHTRING	BAGUE D'ÉTANCHÉITÉ	SEAL RING		1	ST
39	1000015343	6KT-SCHRAUBE	VIS À TÊTE HEXAGONALE	HEX SCREW	Opt.	4	ST
40	1000013027	SCHEIBE	RONDELLE	WASHER	Opt.	4	ST
41	1000180533	KEILRIEMENSCHUTZ	PROTECTION DE CEINTURE D'ENTRAÎNEMENT	DRIVE BELT PROTECTION	Opt.	1	ST
42	1000092303	SCHEIBE	RONDELLE	WASHER	Opt.	2	ST
43	1000085414	6KT-SCHRAUBE	VIS À TÊTE HEXAGONALE	HEX SCREW	Opt.	2	ST
44	1000180534	KEILRIEMENSCHUTZ	PROTECTION DE CEINTURE D'ENTRAÎNEMENT	DRIVE BELT PROTECTION	Opt.	1	ST
45	1000180520	KEILRIEMENSCHUTZ	PROTECTION DE CEINTURE D'ENTRAÎNEMENT	DRIVE BELT PROTECTION	Opt.	1	ST
46	1000019136	6KT-SCHRAUBE	VIS À TÊTE HEXAGONALE	HEX SCREW	Opt.	1	ST
47	1000015431	SCHEIBE	RONDELLE	WASHER	Opt.	1	ST
48	1000100478	SCHELLE	BRIDE	CLAMP		1	ST

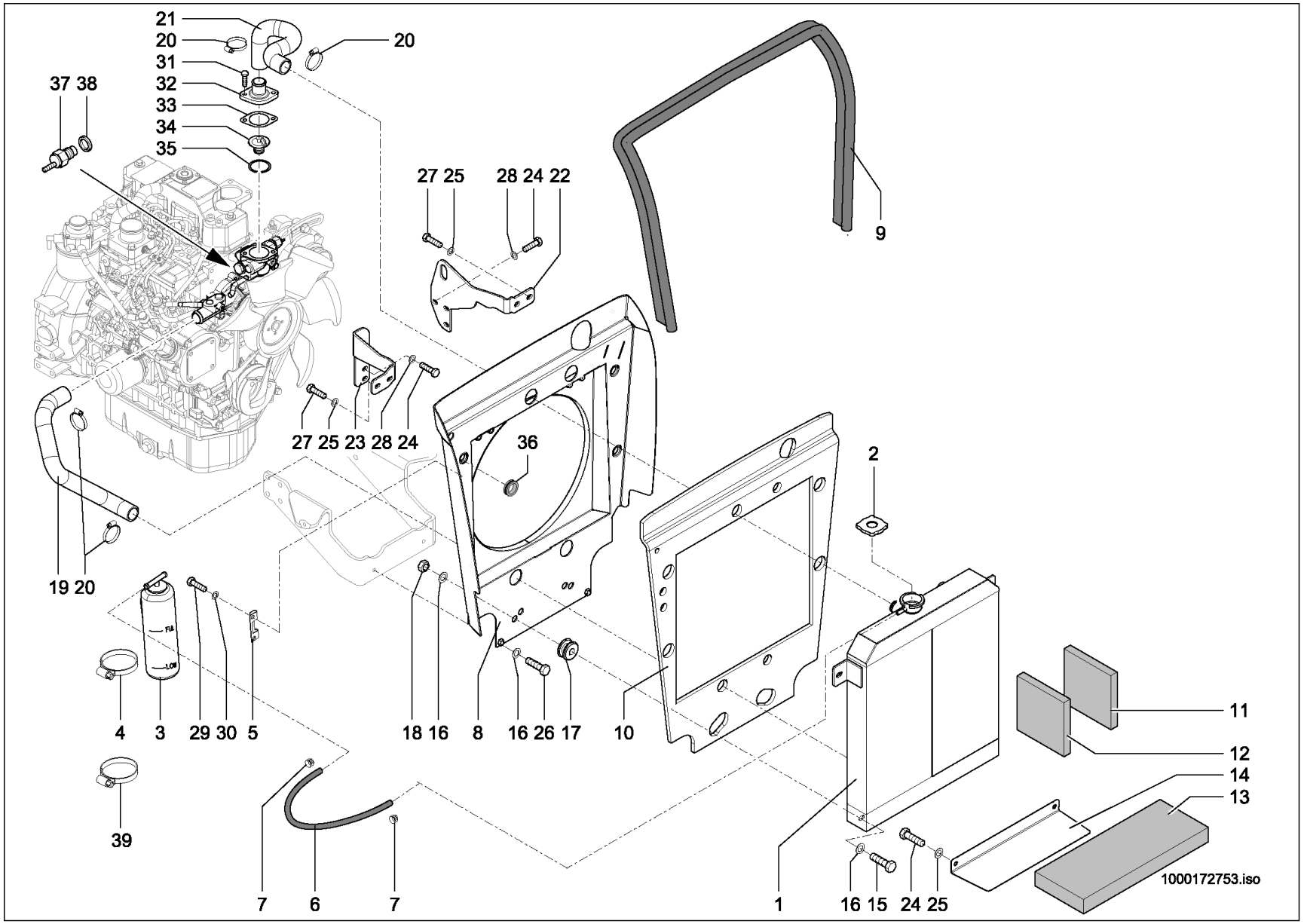
21
20
20
31
32
33
34
35
37 38
27 25
28 24 22
9
27 25 23 28 24
36
2
19 20
4
3
29 30
5
18 16
8
16 26 17
10
11
12
14
13
39
7
6
7
1
16 15
24 25
1000172753.iso

KÜHLUNG
REFROIDISSEMENT
COOLING

27 KW

Pos	No	Bezeichnung	Désignation	Description	Information	Qty	Unit
1	1000175178	KOMBIKÜHLER	RADIATEUR UNIVERSEL	COMBICOOLER		1	ST
2	1000098808	VERSCHLUSSDECKEL	BOUCHON DE REMPLISSAGE	LOCK COVER		1	ST
3	1000176084	AUSGLEICHSBEHÄLTER	VASE D'EXPANSION	REGULATION CONTAINER		1	ST
4	1000098795	SCHELLE	BRIDE	CLAMP		1	ST
5	1000073579	HALTER AUSGLEICHSBEHÄLTER	SUPPORT DU RÉSERVOIR DE COMPENSATION	BRACKET REGULATION CONTAINER		1	ST
6	1000097009	SCHLAUCH	TUYAU FLEXIBLE	HOSE		0,420	M
7	1000032118	SCHELLE	BRIDE	CLAMP		2	ST
8	1000174990	TRENNBLECH	TÔLE DE SÉPERATION	SEPERATING SHEET		1	ST
9	1000097040	PROFIL	PROFIL	PROFILE		1,640	M
10	1000172331	DÄMMATTE	TAPIS ISOLANT	INSULATING MAT		1	ST
11	1000171938	DÄMMATTE	TAPIS ISOLANT	INSULATING MAT		2	ST
12	1000171938	DÄMMATTE	TAPIS ISOLANT	INSULATING MAT		2	ST
13	1000171936	DÄMMATTE	TAPIS ISOLANT	INSULATING MAT		1	ST
14	1000171935	DICHTBLECH	TÔLE DE RECOUVREMENT	COVER PLATE		1	ST
15	1000085413	6KT-SCHRAUBE	VIS À TÊTE HEXAGONALE	HEX SCREW	M10x45-8.8 A2C	4	ST
16	1000092303	SCHEIBE	RONDELLE	WASHER	10,5 St A2C	16	ST
17	1000158594	LAGER	PALIER	BEARING		4	ST
18	1000015408	6KT-MUTTER	ÉCROU HEXAGONAL	HEXAGON NUT	M10-8 A2C	4	ST
19	1000168611	FORMSCHLAUCH	DURITE	PRESHAPED TUBE		1	ST
20	1000031757	SCHELLE	BRIDE	CLAMP		4	ST
21	1000168599	FORMSCHLAUCH	DURITE	PRESHAPED TUBE		1	ST
22	1000175177	HALTER	SUPPORT	BRACKET		1	ST
23	1000175176	HALTER	SUPPORT	BRACKET		1	ST
24	1000019136	6KT-SCHRAUBE	VIS À TÊTE HEXAGONALE	HEX SCREW	M8x16-8.8 A2C	4	ST
25	1000013027	SCHEIBE	RONDELLE	WASHER	8,4 St A2C	6	ST
26	1000015364	6KT-SCHRAUBE	VIS À TÊTE HEXAGONALE	HEX SCREW	M10x30-8.8 A2C	2	ST
27	1000013008	6KT-SCHRAUBE	VIS À TÊTE HEXAGONALE	HEX SCREW	M8x20-8.8 A2C	4	ST
28	1000015431	SCHEIBE	RONDELLE	WASHER	B8,4-140HV A2C	3	ST
29	1000013021	6KT-MUTTER	ÉCROU HEXAGONAL	HEXAGON NUT	M8-8 A2C	2	ST
30	1000015431	SCHEIBE	RONDELLE	WASHER	B8,4-140HV A2C	4	ST

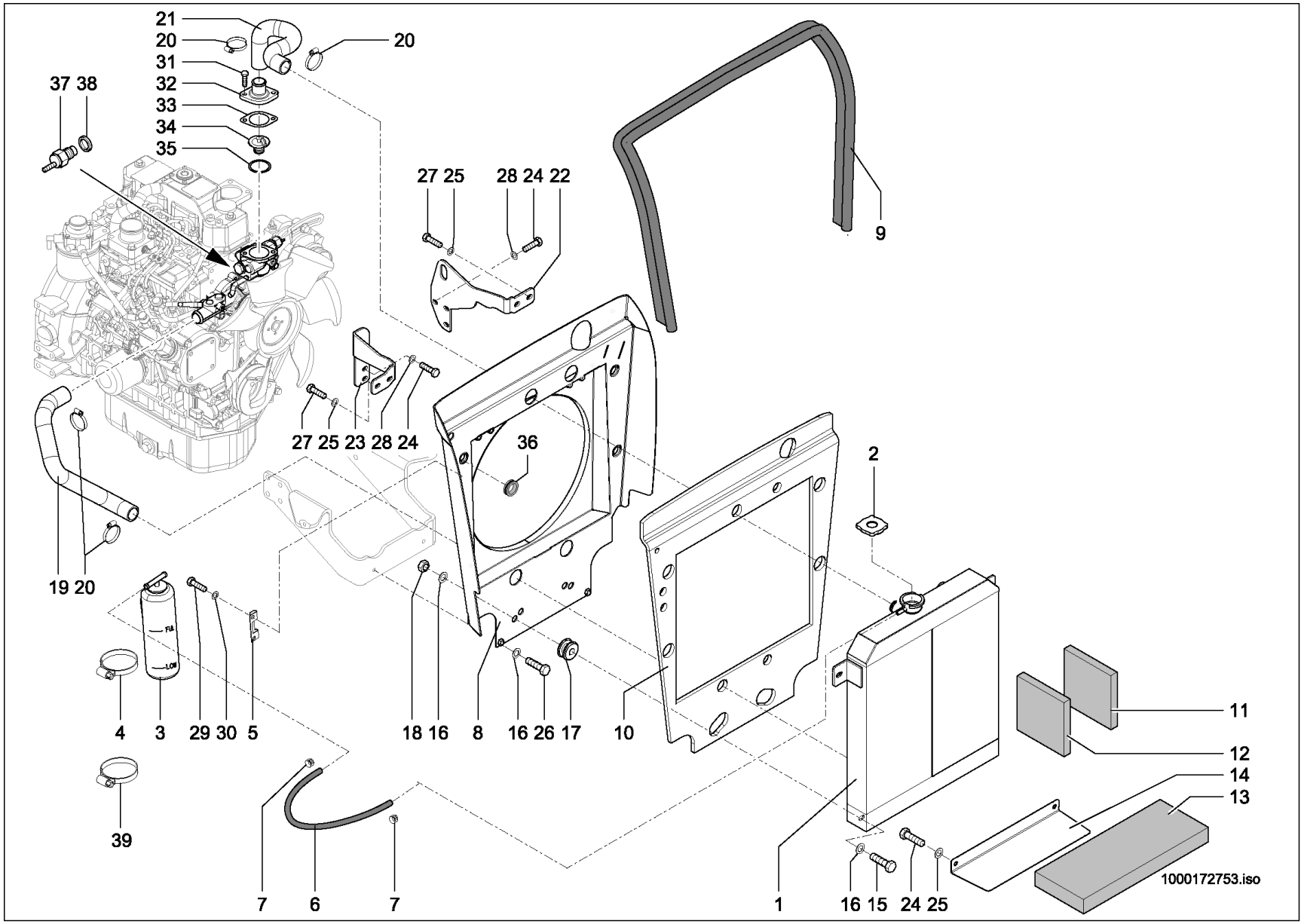
21
20
20
31
32
33
34
35
37 38
27 25
28 24 22
9
27 25 23 28 24
36
2
19 20
4
3
29 30
5
18 16
8
16 26 17
10
11
12
14
13
39
7
6
7
1
16 15
24 25
1000172753.iso

KÜHLUNG
REFROIDISSEMENT
COOLING

27 KW

Pos	No	Bezeichnung	Désignation	Description	Information	Qty	Unit
31	1000126723	BUNDSCHRAUBE	VIS	SCREW		2	ST
32	1000126721	GEHÄUSEDECKEL	COUVERCLE DE BOÎTIER	BOX COVER		1	ST
33	1000098623	DICHTUNG	JOINT D'ÉTANCHÉITÉ	SEAL		1	ST
34	1000115256	THERMOSTAT	THERMOSTAT	THERMOSTAT		1	ST
35	1000098354	O-RING	JOINT TORIQUE	O-RING		1	ST
36	1000033590	DURCHFÜHRUNGSRING	ANNEAU D'APPLICATION	JUNCTION		1	ST
37	1000098356	TEMPERATURSCHALTER	THERMOSTAT	TEMPERATURE SWITCH		1	ST
38	1000002929	DICHTRING	BAGUE D'ÉTANCHÉITÉ	SEAL RING		1	ST
39	1000100478	SCHELLE	BRIDE	CLAMP		1	ST

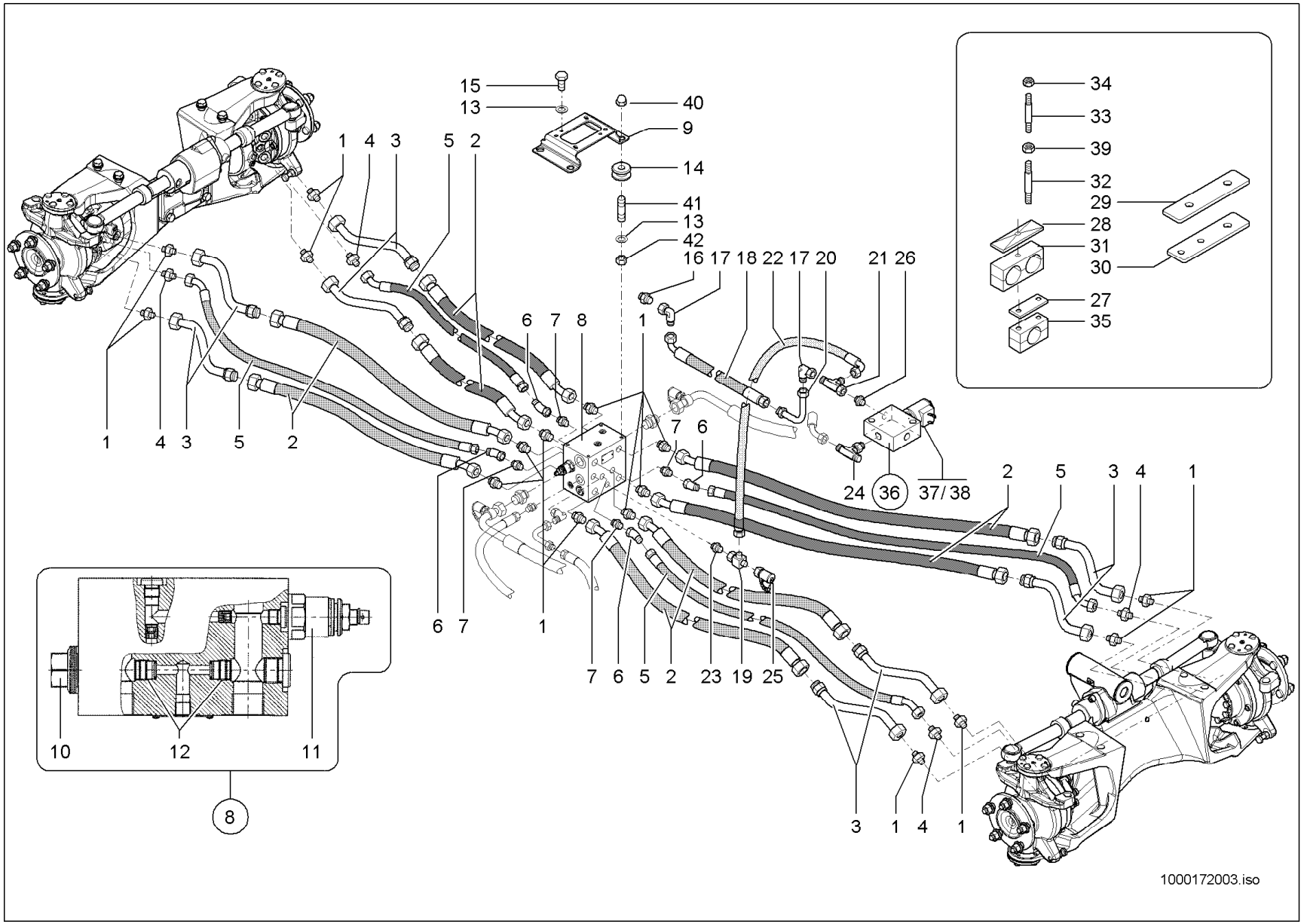
15
13
40
9
14
41
13
42
16 17 18 22 17 20 21 26
1 4 3 5 2
6 7 8 1
7 6
24 36 37/38
2 5 3 4 1
6 7 1
7 6 5 2 23 19 25
3 1 4 1
34
33
39
32
29
28
31
30
27
35
10 12 11
8
1000172003.iso

KREISLAUF
CIRCULATION
CIRCULATION

Pos	No	Bezeichnung	Désignation	Description	Information	Qty	Unit
1	1000015497	VERSCHRAUBUNG	RACCORD	SCREW JOINT		16	ST
2	1000171641	HYDRAULIKSCHLAUCH	TUYAU FLEXIBLE HYDRAULIQUE	HP HOSE		8	ST
3	1000168794	ANSCHLUSSSTÜCK	CONNEXION HYDRAULIQUE	CONNECTION PIECE		8	ST
4	1000015491	VERSCHRAUBUNG	RACCORD	SCREW JOINT		4	ST
5	1000171537	HYDRAULIKSCHLAUCH	TUYAU FLEXIBLE HYDRAULIQUE	HP HOSE		4	ST
6	1000168871	VERSCHRAUBUNG	RACCORD	SCREW JOINT		4	ST
7	1000085112	VERSCHRAUBUNG	RACCORD	SCREW JOINT		4	ST
8	1000162935	VENTILBLOCK	BLOC DE SOUPAPE	VALVE BLOCK		1	ST
9	1000167825	HALTER	SUPPORT	BRACKET		1	ST
10	1000172523	SPÜLVENTIL	SOUPAPE DE BALAYAGE	WASHING VALVE		1	ST
11	1000172524	DRUCKREDUZIERVENTIL	SOUPAPE DE DÉCOMPRESSION	PRESSURE REDUCT.VALVE		1	ST
12	1000172525	RÜCKSCHLAGVENTIL	CLAPET ANTIRETOUR	NON RETURN VALVE		2	ST
13	1000085607	SCHEIBE	RONDELLE	WASHER		8	ST
14	1000158594	LAGER	PALIER	BEARING		4	ST
15	1000019136	6KT-SCHRAUBE	VIS À TÊTE HEXAGONALE	HEX SCREW	M8x16-8.8	4	ST
16	1000085090	VERSCHRAUBUNG	RACCORD	SCREW JOINT		1	ST
17	1000000542	VERSCHRAUBUNG	RACCORD	SCREW JOINT		2	ST
18	1000178261	HYDRAULIKSCHLAUCH	TUYAU FLEXIBLE HYDRAULIQUE	HP HOSE		1	ST
19	1000015515	VERSCHRAUBUNG	RACCORD	SCREW JOINT		1	ST
20	1000172872	ANSCHLUSSSTÜCK	CONNEXION HYDRAULIQUE	CONNECTION PIECE		1	ST
21	1000015515	VERSCHRAUBUNG	RACCORD	SCREW JOINT		1	ST
22	1000171688	HYDRAULIKSCHLAUCH	TUYAU FLEXIBLE HYDRAULIQUE	HP HOSE		1	ST
23	1000015530	VERSCHRAUBUNG	RACCORD	SCREW JOINT		1	ST
24	1000172357	VERSCHRAUBUNG	RACCORD	SCREW JOINT		1	ST
25	1000000575	MINIMESSANSCHLUSS	PRISE DE PRESSION	MINIMESS POINT		1	ST
26	1000015488	VERSCHRAUBUNG	RACCORD	SCREW JOINT		1	ST
27	1000031643	DECKPLATTE	PLAQUE DE RECOUVREMENT	COVER PLATE		2	ST
28	1000031245	DECKPLATTE	PLAQUE DE RECOUVREMENT	COVER PLATE		6	ST
29	1000171658	GRUNDPLATTE	PLAQUE DE BASE	BASIS PLATE		2	ST
30	1000171693	GRUNDPLATTE	PLAQUE DE BASE	BASIS PLATE		2	ST

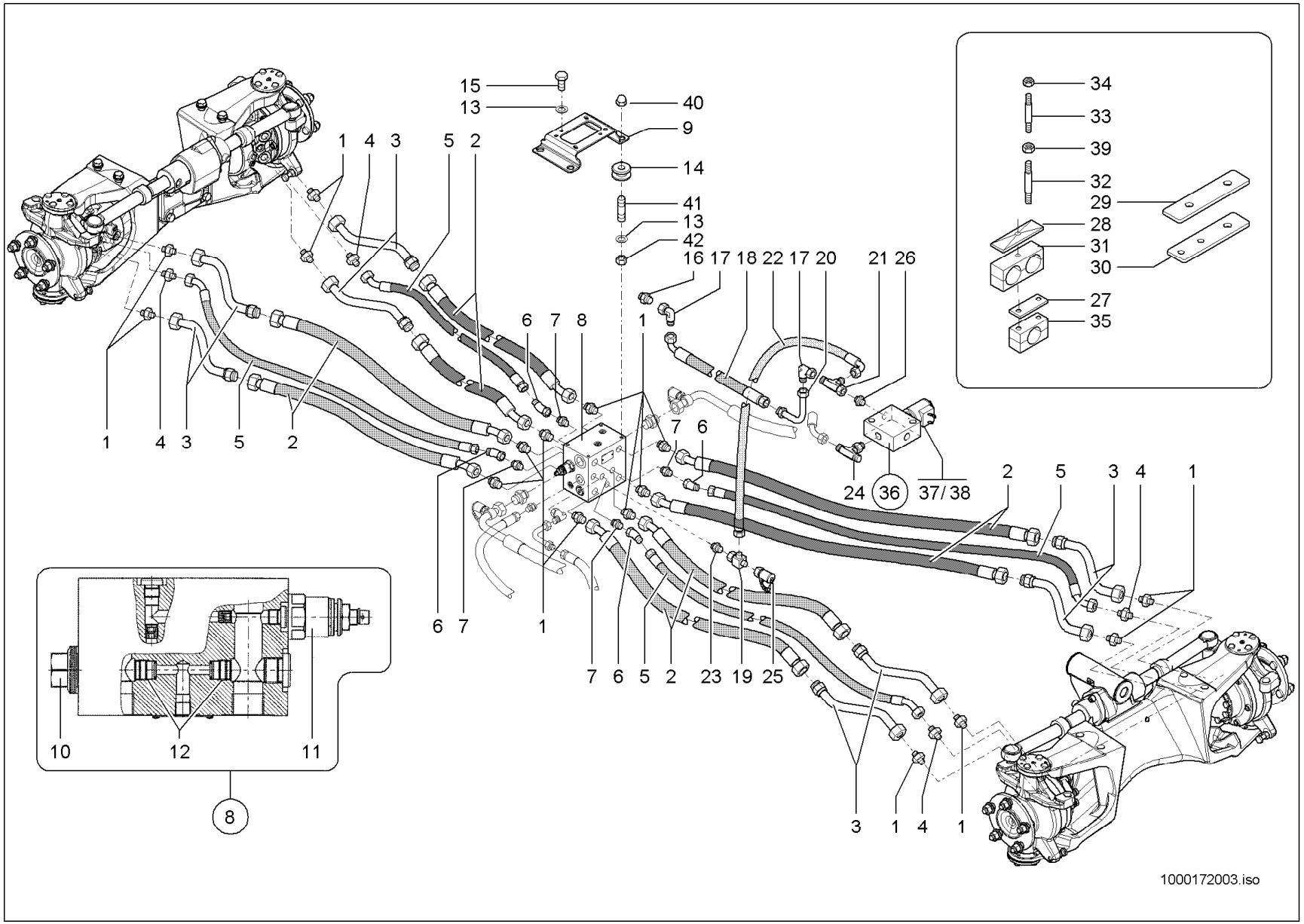
15
13
40
9
14
41
13
42
16 17 18 22 17 20 21 26
1 4 3 5 2
6 7 8 1
7 6
24 36 37/38
2 5 3 4 1
6 7 1
7 6 5 2 23 19 25
3 1 4 1
34
33
39
32
29
28
31
30
27
35
10 12 11
8
1000172003.iso

KREISLAUF
CIRCULATION
CIRCULATION

Pos	No	Bezeichnung	Désignation	Description	Information	Qty	Unit
31	1000168654	SCHELLE	BRIDE	CLAMP		6	ST
32	1000048894	STIFTSCHRAUBE	GOUJON	STUD	M8x55-8.8 A2C	6	ST
33	1000048885	STIFTSCHRAUBE	GOUJON	STUD	M6x45-8.8 A2C	4	ST
34	1000085588	6KT-MUTTER	ÉCROU HEXAGONAL	HEXAGON NUT	M6-8 A2C	4	ST
35	1000032060	SCHELLE	BRIDE	CLAMP		2	ST
36	1000103961	MAGNETVENTIL	ÉLECTROVALVE	SOLENOID VALVE		1	ST
37	1000103962	VENTILEINSATZ	SOUPAPE	VALVE		1	ST
38	1000111131	MAGNETSPULE	BOBINE D'ELECTRO-VANNE	MAGNET SPOOL		1	ST
39	1000013022	6KT-MUTTER	ÉCROU HEXAGONAL	HEXAGON NUT	M8-8 A2C	6	ST
40	1000052487	HUTMUTTER	ÉCROU BORGNE	HEADNUT		4	ST
41	1000048881	STIFTSCHRAUBE	GOUJON	STUD		4	ST
42	1000013022	6KT-MUTTER	ÉCROU HEXAGONAL	HEXAGON NUT		4	ST

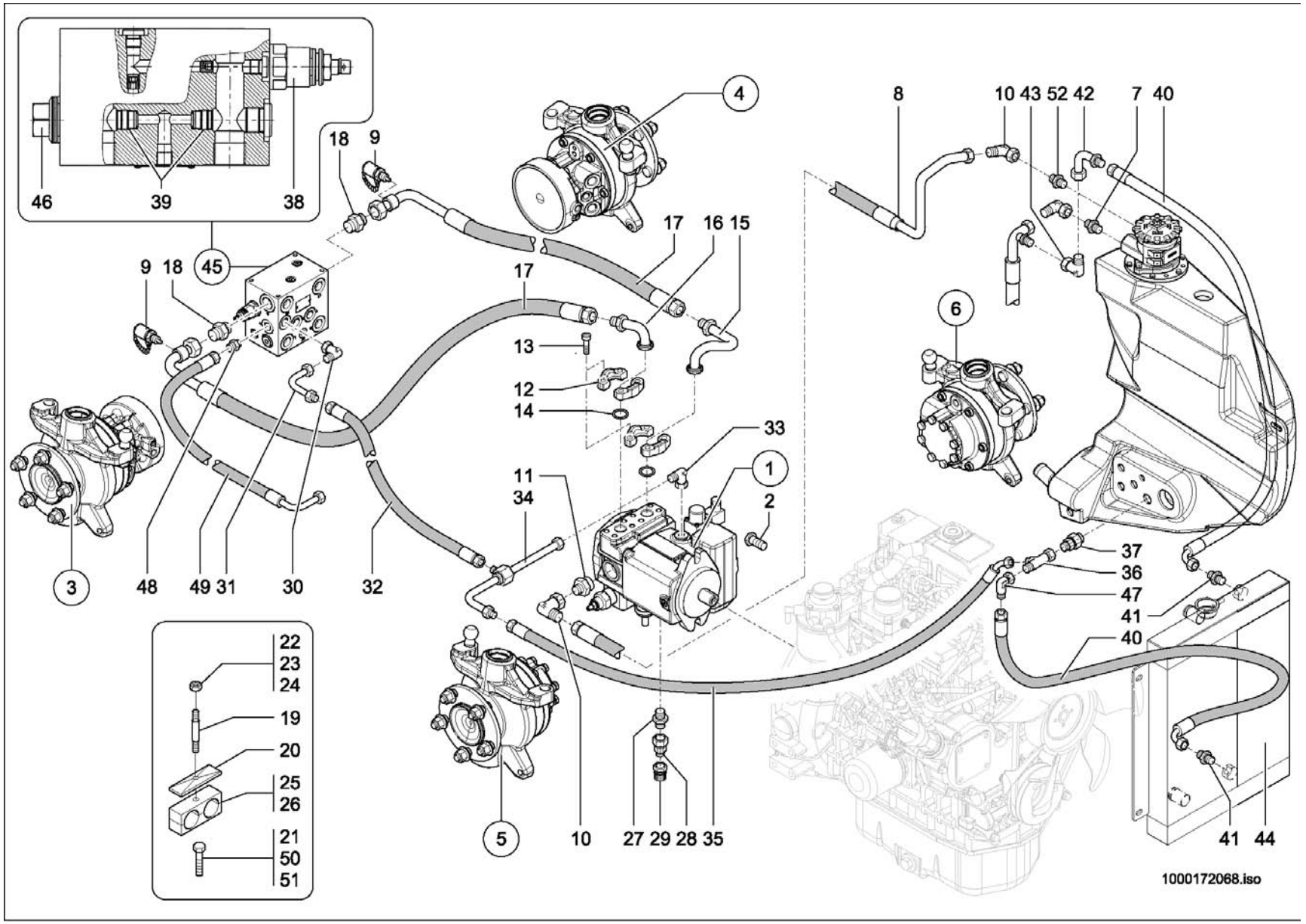
46
39
38
18
9
4
8
10 43 52 42
7 40
17
16 15
9 18
45
17
13
12
14
33
1
2
11
34
6
3
48
49 31
30
32
37
36
47
41
40
22
23
24
19
20
25
26
21
50
51
5
10
27 29 28 35
41 44
1000172068.iso

KREISLAUF
CIRCULATION
CIRCULATION

A:348010325

Pos	No	Bezeichnung	Désignation	Description	Information	Qty	Unit
1	1000162987	VERSTELLPUMPE	POMPE DE TRANSLATION	DISPLACEMENT PUMP		1	ST
2	1000032977	6KT-SCHRAUBE	VIS À TÊTE HEXAGONALE	HEX SCREW	M14x28	2	ST
3	1000167811	RADMOTOR	MOTEUR DE ROUE	WHEEL MOTOR		1	ST
4	1000163148	RADMOTOR	MOTEUR DE ROUE	WHEEL MOTOR		1	ST
5	1000167810	RADMOTOR	MOTEUR DE ROUE	WHEEL MOTOR		1	ST
6	1000163147	RADMOTOR	MOTEUR DE ROUE	WHEEL MOTOR		1	ST
7	1000015496	VERSCHRAUBUNG	RACCORD	SCREW JOINT		1	ST
8	1000178728	HYDRAULIKSCHLAUCH	TUYAU FLEXIBLE HYDRAULIQUE	HP HOSE		1	ST
9	1000028166	MINIMESSANSCHLUSS	PRISE DE PRESSION	MINIMESS POINT		2	ST
10	1000020261	VERSCHRAUBUNG	RACCORD	SCREW JOINT		2	ST
11	1000178695	VERSCHRAUBUNG	RACCORD	SCREW JOINT		2	ST
12	1000028689	FLANSCHHÄLFTE	DEMI-BRIDE	HALF FLANGE		4	ST
13	1000085503	ZYLINDERSCHRAUBE	VIS À TÊTE CYLINDRIQUE	CHEESE HEAD SCREW		8	ST
14	1000090485	O-RING	JOINT TORIQUE	O-RING		2	ST
15	1000172427	HYDRAULIKROHR	TUBE HYDRAULIQUE	HYDRAULIC PIPE		1	ST
16	1000169723	ANSCHLUSSSTÜCK	CONNEXION HYDRAULIQUE	CONNECTION PIECE		1	ST
17	1000176648	HYDRAULIKSCHLAUCH	TUYAU FLEXIBLE HYDRAULIQUE	HP HOSE		2	ST
18	1000052158	VERSCHRAUBUNG	RACCORD	SCREW JOINT		1	ST
19	1000048895	STIFTSCHRAUBE	GOUJON	STUD	M8x65-8.8	2	ST
20	1000031351	DECKPLATTE	PLAQUE DE RECOUVREMENT	COVER PLATE	GD 4 D	3	ST
21	1000085382	6KT-SCHRAUBE	VIS À TÊTE HEXAGONALE	HEX SCREW	M6x16-8.8	2	ST
22	1000015405	6KT-MUTTER	ÉCROU HEXAGONAL	HEXAGON NUT	M6-8	2	ST
23	1000013022	6KT-MUTTER	ÉCROU HEXAGONAL	HEXAGON NUT	M8-8	2	ST
24	1000013021	6KT-MUTTER	ÉCROU HEXAGONAL	HEXAGON NUT	M8-8	4	ST
25	1000172554	SCHELLE	BRIDE	CLAMP	4D 15,0/28,0 PP	1	ST
26	1000031972	SCHELLE	BRIDE	CLAMP	4D 20,0/28,0 PP	1	ST
27	1000085104	VERSCHRAUBUNG	RACCORD	SCREW JOINT		1	ST
28	1000028337	REDUZIERUNG	RÉDUCTION	REDUCTION		1	ST
29	1000028095	ABLAßKUPPLUNG	COUPLEUR DE PURGE	DRAIN COUPLING		2	ST
30	1000028701	VERSCHRAUBUNG	RACCORD	SCREW JOINT		1	ST

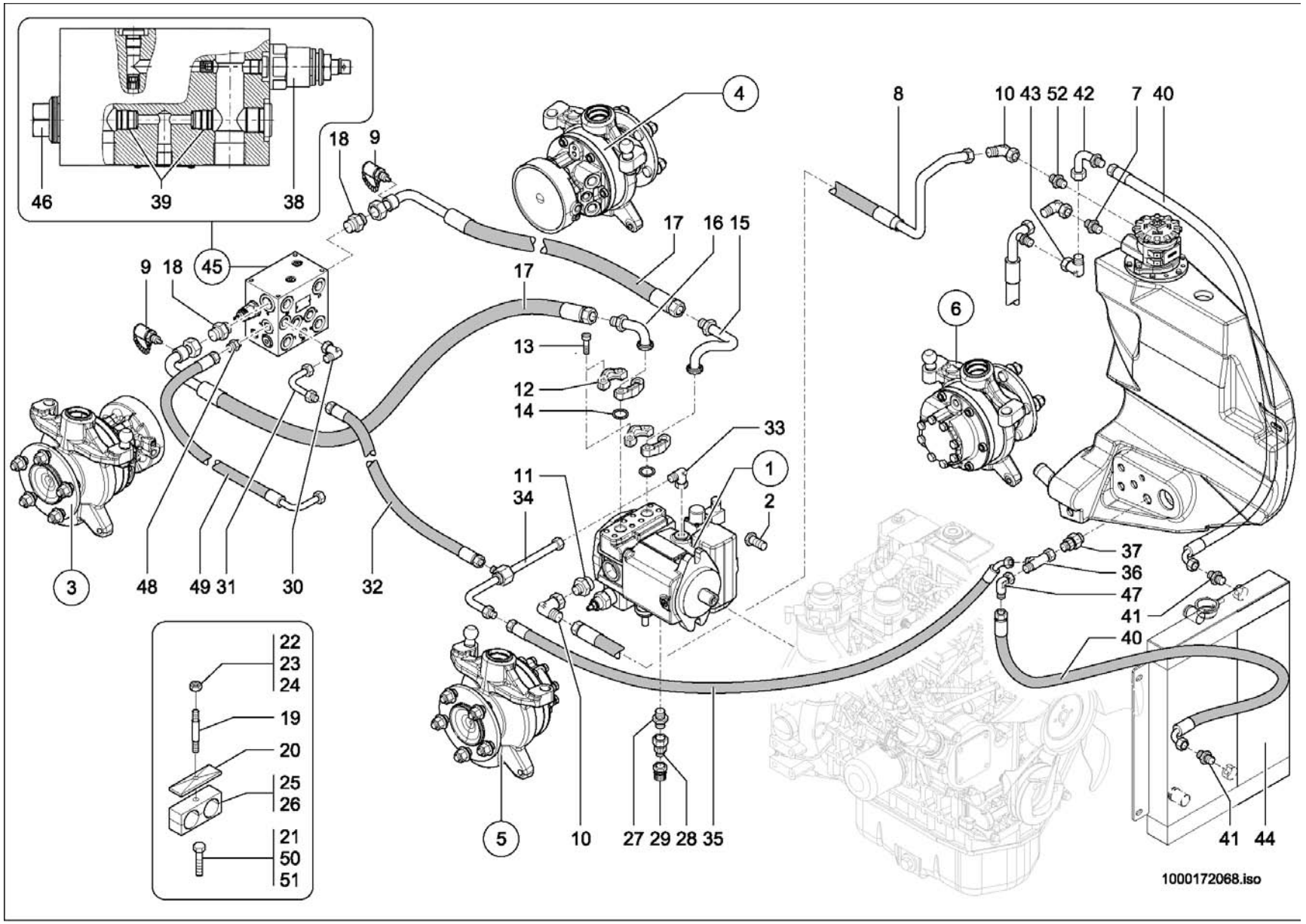
46
39
38
18
9
4
8
10 43 52 42
7 40
17
16 15
9 18
45
17
13
12
14
33
1
2
11
34
6
3
48
49 31
30
32
37
36
47
41
40
22
23
24
19
20
25
26
21
50
51
5
10
27 29 28 35
41 44
1000172068.iso

KREISLAUF
CIRCULATION
CIRCULATION

A:348010325

Pos	No	Bezeichnung	Désignation	Description	Information	Qty	Unit
31	1000159293	ANSCHLUSSSTÜCK	CONNEXION HYDRAULIQUE	CONNECTION PIECE		1	ST
32	1000172428	HYDRAULIKSCHLAUCH	TUYAU FLEXIBLE HYDRAULIQUE	HP HOSE		1	ST
33	1000102939	VERSCHRAUBUNG	RACCORD	SCREW JOINT		1	ST
34	1000172412	ANSCHLUSSSTÜCK	CONNEXION HYDRAULIQUE	CONNECTION PIECE		1	ST
35	1000170623	HYDRAULIKSCHLAUCH	TUYAU FLEXIBLE HYDRAULIQUE	HP HOSE		1	ST
36	1000015517	VERSCHRAUBUNG	RACCORD	SCREW JOINT		1	ST
37	1000167422	RÜCKSCHLAGVENTIL	SOUPAPE DE RETENUE	NON RETURN VALVE		1	ST
38	1000172524	DRUCKREDUZIERVENTIL	SOUPAPE DE DÉCOMPRESSION	PRESSURE REDUCT.VALVE		1	ST
39	1000172525	RÜCKSCHLAGVENTIL	CLAPET ANTIRETOUR	NON RETURN VALVE		2	ST
40	1000170950	HYDRAULIKSCHLAUCH	TUYAU FLEXIBLE HYDRAULIQUE	HP HOSE		2	ST
41	1000085088	VERSCHRAUBUNG	RACCORD	SCREW JOINT		2	ST
42	1000168252	ANSCHLUSSSTÜCK	CONNEXION HYDRAULIQUE	CONNECTION PIECE		1	ST
43	1000015513	VERSCHRAUBUNG	RACCORD	SCREW JOINT		1	ST
44	1000175178	KOMBIKÜHLER	RADIATEUR UNIVERSEL	COMBICOOLER		1	ST
45	1000162935	VENTILBLOCK	BLOC DE SOUPAPE	VALVE BLOCK		1	ST
46	1000172523	SPÜLVENTIL	SOUPAPE DE BALAYAGE	WASHING VALVE		1	ST
47	1000015513	VERSCHRAUBUNG	RACCORD	SCREW JOINT		1	ST
48	1000085112	VERSCHRAUBUNG	RACCORD	SCREW JOINT		1	ST
49	1000173503	HYDRAULIKSCHLAUCH	TUYAU FLEXIBLE HYDRAULIQUE	HP HOSE		1	ST
50	1000085391	6KT-SCHRAUBE	VIS À TÊTE HEXAGONALE	HEX SCREW	M8x35-8.8	1	ST
51	1000013008	6KT-SCHRAUBE	VIS À TÊTE HEXAGONALE	HEX SCREW	M8x20-8.8	1	ST
52	1000100732	VERSCHRAUBUNG	RACCORD	SCREW JOINT		1	ST

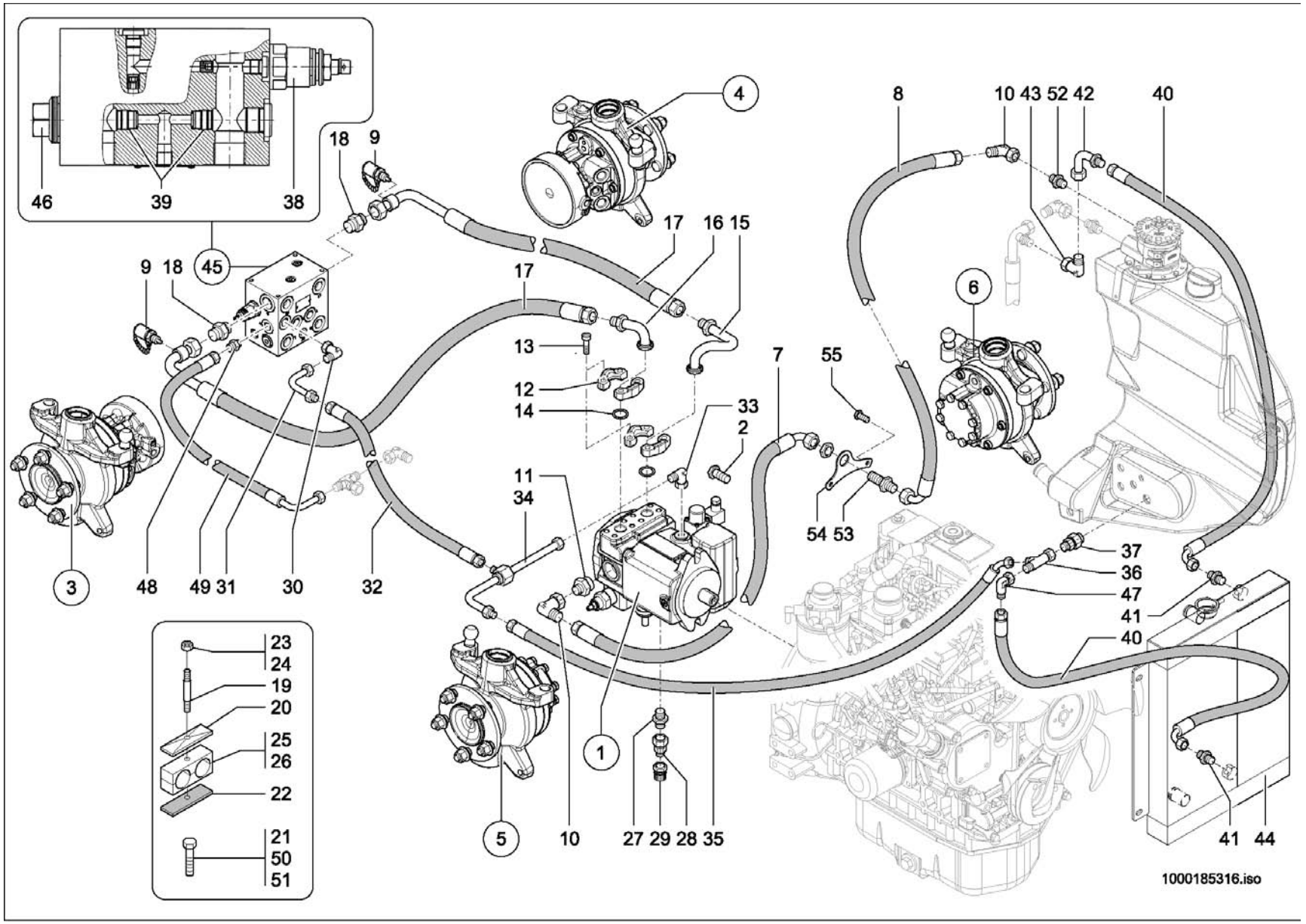
46
39
38
18
9
4
8
10 43 52 42
40
17
16 15
9 18
45
17
6
13
12
14
33
2
7
55
11
34
54 53
3
48
49 31
30
32
37
36
47
41
40
23
24
19
20
25
26
22
21
50
51
5
10
27 29 28 35
1
41 44
1000185316.iso

Pos	No	Bezeichnung	Désignation	Description	Information	Qty	Unit
1	1000162987	VERSTELLPUMPE	POMPE DE TRANSLATION	DISPLACEMENT PUMP		1	ST
2	1000032977	6KT-SCHRAUBE	VIS À TÊTE HEXAGONALE	HEX SCREW	M14x28	2	ST
3	1000167811	RADMOTOR	MOTEUR DE ROUE	WHEEL MOTOR		1	ST
4	1000163148	RADMOTOR	MOTEUR DE ROUE	WHEEL MOTOR		1	ST
5	1000167810	RADMOTOR	MOTEUR DE ROUE	WHEEL MOTOR		1	ST
6	1000163147	RADMOTOR	MOTEUR DE ROUE	WHEEL MOTOR		1	ST
7	1000185021	HYDRAULIKSCHLAUCH	TUYAU FLEXIBLE HYDRAULIQUE	HP HOSE		1	ST
8	1000185010	HYDRAULIKSCHLAUCH	TUYAU FLEXIBLE HYDRAULIQUE	HP HOSE		1	ST
9	1000028166	MINIMESSANSCHLUSS	PRISE DE PRESSION	MINIMESS POINT		2	ST
10	1000020261	VERSCHRAUBUNG	RACCORD	SCREW JOINT		2	ST
11	1000178695	VERSCHRAUBUNG	RACCORD	SCREW JOINT		2	ST
12	1000028689	FLANSCHHÄLFTE	DEMI-BRIDE	HALF FLANGE		4	ST
13	1000085503	ZYLINDERSCHRAUBE	VIS À TÊTE CYLINDRIQUE	CHEESE HEAD SCREW		8	ST
14	1000090485	O-RING	JOINT TORIQUE	O-RING		2	ST
15	1000172427	HYDRAULIKROHR	TUBE HYDRAULIQUE	HYDRAULIC PIPE		1	ST
16	1000169723	ANSCHLUSSSTÜCK	CONNEXION HYDRAULIQUE	CONNECTION PIECE		1	ST
17	1000176648	HYDRAULIKSCHLAUCH	TUYAU FLEXIBLE HYDRAULIQUE	HP HOSE		2	ST
18	1000052158	VERSCHRAUBUNG	RACCORD	SCREW JOINT		1	ST
19	1000048895	STIFTSCHRAUBE	GOUJON	STUD	M8x65-8.8	2	ST
20	1000031351	DECKPLATTE	PLAQUE DE RECOUVREMENT	COVER PLATE	GD 4 D	3	ST
21	1000085382	6KT-SCHRAUBE	VIS À TÊTE HEXAGONALE	HEX SCREW	M6x16-8.8	2	ST
22	1000185457	GUMMIPLATTE	PLAQUE EN CAOUTCHOUC	RUBBER PLATE		2	ST
23	1000013022	6KT-MUTTER	ÉCROU HEXAGONAL	HEXAGON NUT	M8-8	2	ST
24	1000013021	6KT-MUTTER	ÉCROU HEXAGONAL	HEXAGON NUT	M8-8 DIN934	4	ST
25	1000172554	SCHELLE	BRIDE	CLAMP	4D 15,0/28,0 PP	1	ST
26	1000031972	SCHELLE	BRIDE	CLAMP	4D 20,0/28,0 PP	1	ST
27	1000085104	VERSCHRAUBUNG	RACCORD	SCREW JOINT		1	ST
28	1000028337	REDUZIERUNG	RÉDUCTION	REDUCTION		1	ST
29	1000028095	ABLAßKUPPLUNG	COUPLEUR DE PURGE	DRAIN COUPLING		2	ST
30	1000028701	VERSCHRAUBUNG	RACCORD	SCREW JOINT		1	ST

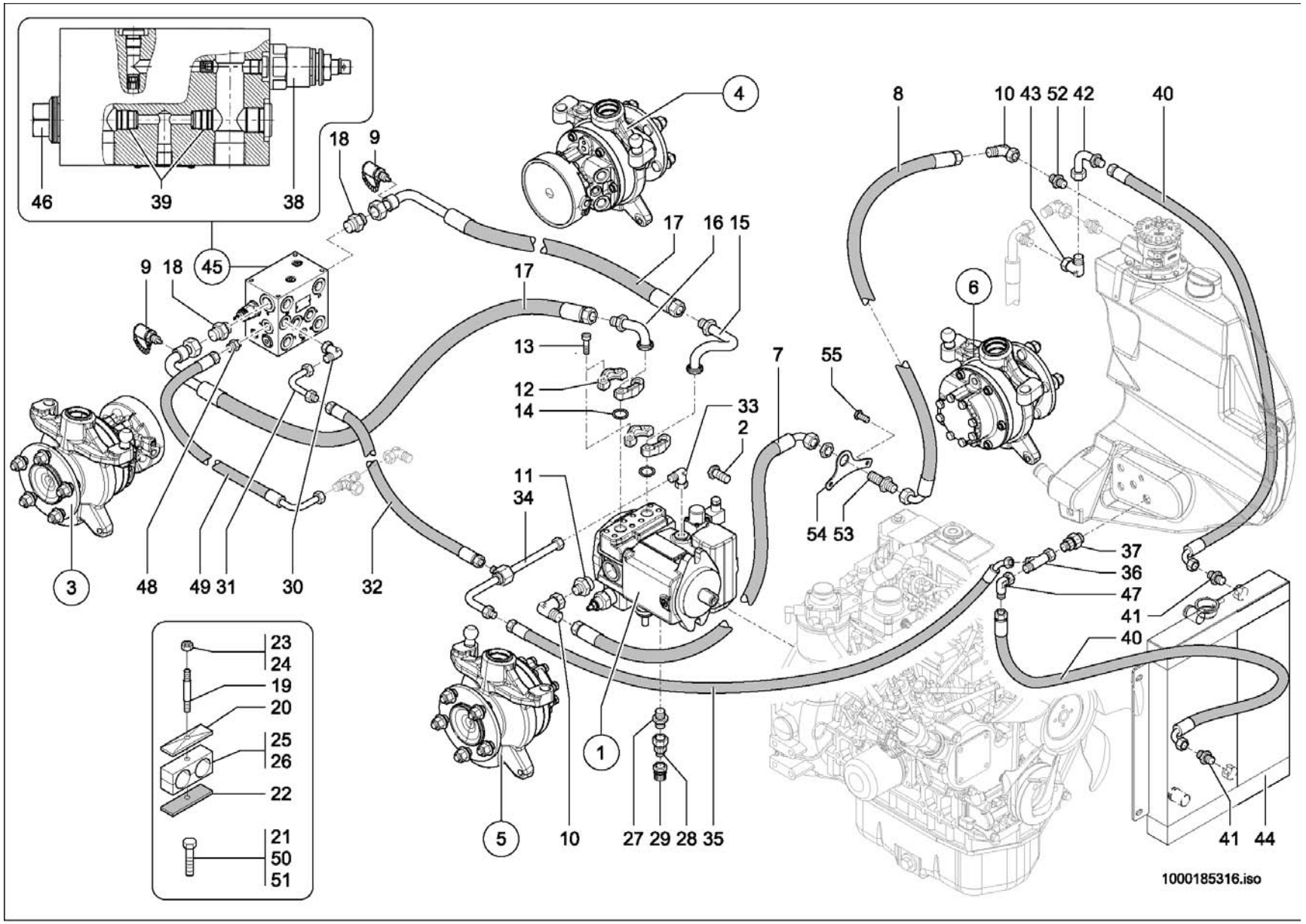
46
39
38
18
9
4
8
10 43 52 42
40
17
16 15
9 18
45
17
6
13
12
14
33
2
7
55
11
34
3
48
49 31
30
32
54 53
37
36
47
41
40
23
24
19
20
25
26
22
21
50
51
1
5
10
27 29 28 35
41 44
1000185316.iso

Pos	No	Bezeichnung	Désignation	Description	Information	Qty	Unit
31	1000159293	ANSCHLUSSSTÜCK	CONNEXION HYDRAULIQUE	CONNECTION PIECE		1	ST
32	1000172428	HYDRAULIKSCHLAUCH	TUYAU FLEXIBLE HYDRAULIQUE	HP HOSE		1	ST
33	1000102939	VERSCHRAUBUNG	RACCORD	SCREW JOINT		1	ST
34	1000172412	ANSCHLUSSSTÜCK	CONNEXION HYDRAULIQUE	CONNECTION PIECE		1	ST
35	1000170623	HYDRAULIKSCHLAUCH	TUYAU FLEXIBLE HYDRAULIQUE	HP HOSE		1	ST
36	1000015517	VERSCHRAUBUNG	RACCORD	SCREW JOINT		1	ST
37	1000167422	RÜCKSCHLAGVENTIL	SOUPAPE DE RETENUE	NON RETURN VALVE		1	ST
38	1000172524	DRUCKREDUZIERVENTIL	SOUPAPE DE DÉCOMPRESSION	PRESSURE REDUCT.VALVE		1	ST
39	1000172525	RÜCKSCHLAGVENTIL	CLAPET ANTIRETOUR	NON RETURN VALVE		2	ST
40	1000170950	HYDRAULIKSCHLAUCH	TUYAU FLEXIBLE HYDRAULIQUE	HP HOSE		2	ST
41	1000085088	VERSCHRAUBUNG	RACCORD	SCREW JOINT		2	ST
42	1000168252	ANSCHLUSSSTÜCK	CONNEXION HYDRAULIQUE	CONNECTION PIECE		1	ST
43	1000015513	VERSCHRAUBUNG	RACCORD	SCREW JOINT		1	ST
44	1000175178	KOMBIKÜHLER	RADIATEUR UNIVERSEL	COMBICOOLER		1	ST
45	1000162935	VENTILBLOCK	BLOC DE SOUPAPE	VALVE BLOCK		1	ST
46	1000172523	SPÜLVENTIL	SOUPAPE DE BALAYAGE	WASHING VALVE		1	ST
47	1000015513	VERSCHRAUBUNG	RACCORD	SCREW JOINT		1	ST
48	1000085112	VERSCHRAUBUNG	RACCORD	SCREW JOINT		1	ST
49	1000173503	HYDRAULIKSCHLAUCH	TUYAU FLEXIBLE HYDRAULIQUE	HP HOSE		1	ST
50	1000085391	6KT-SCHRAUBE	VIS À TÊTE HEXAGONALE	HEX SCREW	M8x35-8.8	1	ST
51	1000013008	6KT-SCHRAUBE	VIS À TÊTE HEXAGONALE	HEX SCREW	M8x20-8.8	1	ST
52	1000100732	VERSCHRAUBUNG	RACCORD	SCREW JOINT		1	ST
53	1000015525	SCHOTTVERSCHRAUBUNG	RACCORD PASSE CLOISON	LOCK SCREW CONNECTION		1	ST
54	1000184960	HALTER	SUPPORT	BRACKET		1	ST
55	1000015364	6KT-SCHRAUBE	VIS À TÊTE HEXAGONALE	HEX SCREW	M10x30-8.8	2	ST

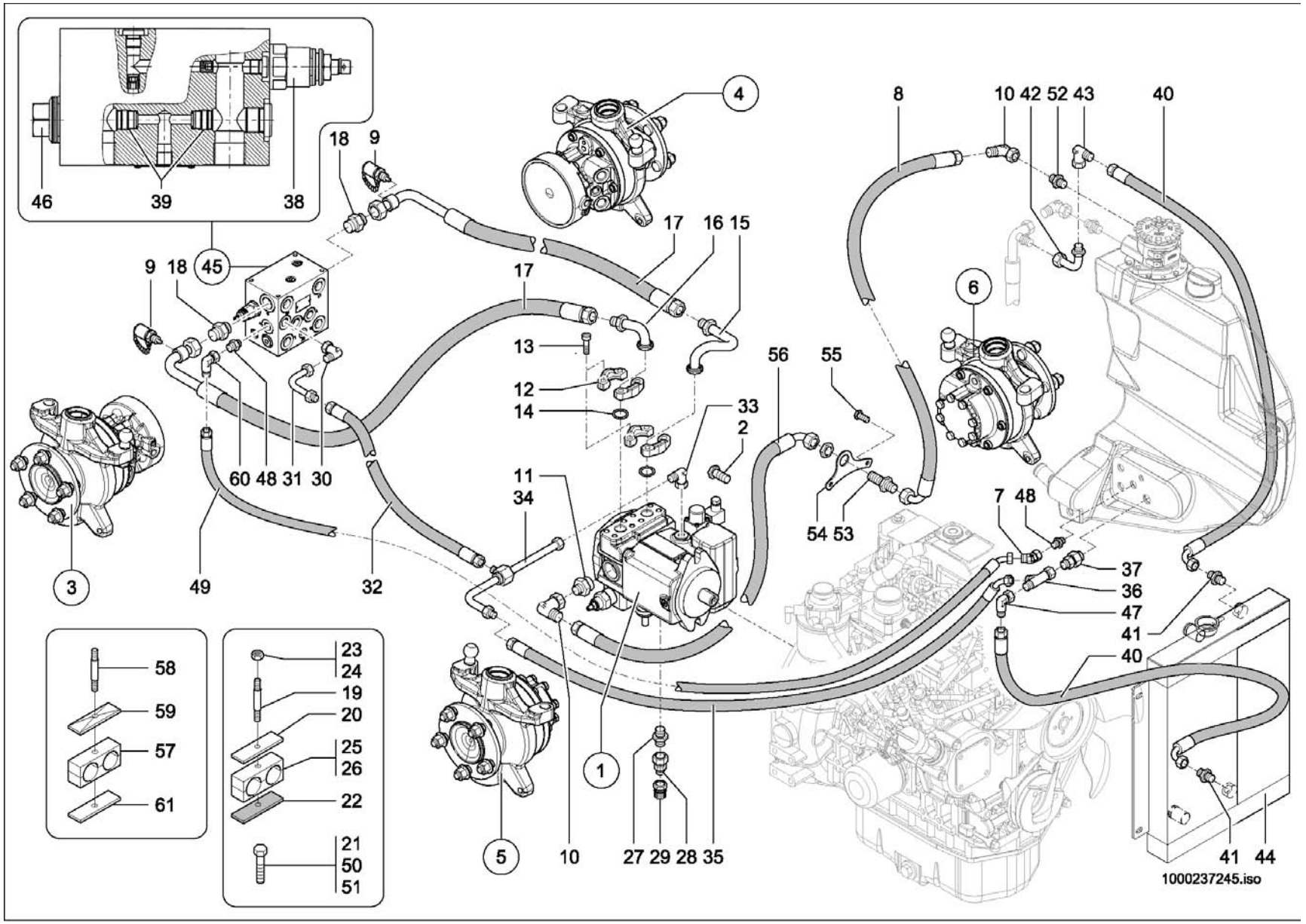
46
39
38
18
9
4
8
10 42 52 43
40
17
16 15
9 18 45
17
6
13
12
14
33
2
56
55
60 48 31 30
11
34
54 53
7 48
37
36
47
41
40
3
49
32
58
59
57
61
23
24
19
20
25
26
22
21
50
51
5
10
27 29 28 35
1
41 44
1000237245.iso

Pos	No	Bezeichnung	Désignation	Description	Information	Qty	Unit
1	1000162987	VERSTELLPUMPE	POMPE DE TRANSLATION	DISPLACEMENT PUMP		1	ST
2	1000032977	6KT-SCHRAUBE	VIS À TÊTE HEXAGONALE	HEX SCREW	M14x28	2	ST
3	1000167811	RADMOTOR	MOTEUR DE ROUE	WHEEL MOTOR		1	ST
4	1000163148	RADMOTOR	MOTEUR DE ROUE	WHEEL MOTOR		1	ST
5	1000167810	RADMOTOR	MOTEUR DE ROUE	WHEEL MOTOR		1	ST
6	1000163147	RADMOTOR	MOTEUR DE ROUE	WHEEL MOTOR		1	ST
7	1000168871	VERSCHRAUBUNG	RACCORD	SCREW JOINT		1	ST
8	1000185010	HYDRAULIKSCHLAUCH	TUYAU FLEXIBLE HYDRAULIQUE	HP HOSE		1	ST
9	1000028166	MINIMESSANSCHLUSS	PRISE DE PRESSION	MINIMESS POINT		2	ST
10	1000020261	VERSCHRAUBUNG	RACCORD	SCREW JOINT		2	ST
11	1000178695	VERSCHRAUBUNG	RACCORD	SCREW JOINT		2	ST
12	1000028689	FLANSCHHÄLFTE	DEMI-BRIDE	HALF FLANGE		4	ST
13	1000085503	ZYLINDERSCHRAUBE	VIS À TÊTE CYLINDRIQUE	CHEESE HEAD SCREW		8	ST
14	1000090485	O-RING	JOINT TORIQUE	O-RING		2	ST
15	1000172427	HYDRAULIKROHR	TUBE HYDRAULIQUE	HYDRAULIC PIPE		1	ST
16	1000169723	ANSCHLUSSSTÜCK	CONNEXION HYDRAULIQUE	CONNECTION PIECE		1	ST
17	1000176648	HYDRAULIKSCHLAUCH	TUYAU FLEXIBLE HYDRAULIQUE	HP HOSE		2	ST
18	1000052158	VERSCHRAUBUNG	RACCORD	SCREW JOINT		1	ST
19	1000048895	STIFTSCHRAUBE	GOUJON	STUD	M8x65-8.8	2	ST
20	1000031351	DECKPLATTE	PLAQUE DE RECOUVREMENT	COVER PLATE	GD 4 D	3	ST
21	1000085382	6KT-SCHRAUBE	VIS À TÊTE HEXAGONALE	HEX SCREW	M6x16-8.8	2	ST
22	1000185457	GUMMIPLATTE	PLAQUE EN CAOUTCHOUC	RUBBER PLATE		2	ST
23	1000013022	6KT-MUTTER	ÉCROU HEXAGONAL	HEXAGON NUT	M8-8	2	ST
24	1000013021	6KT-MUTTER	ÉCROU HEXAGONAL	HEXAGON NUT	M8-8 DIN934	4	ST
25	1000172554	SCHELLE	BRIDE	CLAMP	4D 15,0/28,0 PP	1	ST
26	1000031972	SCHELLE	BRIDE	CLAMP	4D 20,0/28,0 PP	1	ST
27	1000085104	VERSCHRAUBUNG	RACCORD	SCREW JOINT		1	ST
28	1000028337	REDUZIERUNG	RÉDUCTION	REDUCTION		1	ST
29	1000028095	ABLAßKUPPLUNG	COUPLEUR DE PURGE	DRAIN COUPLING		2	ST
30	1000028701	VERSCHRAUBUNG	RACCORD	SCREW JOINT		1	ST

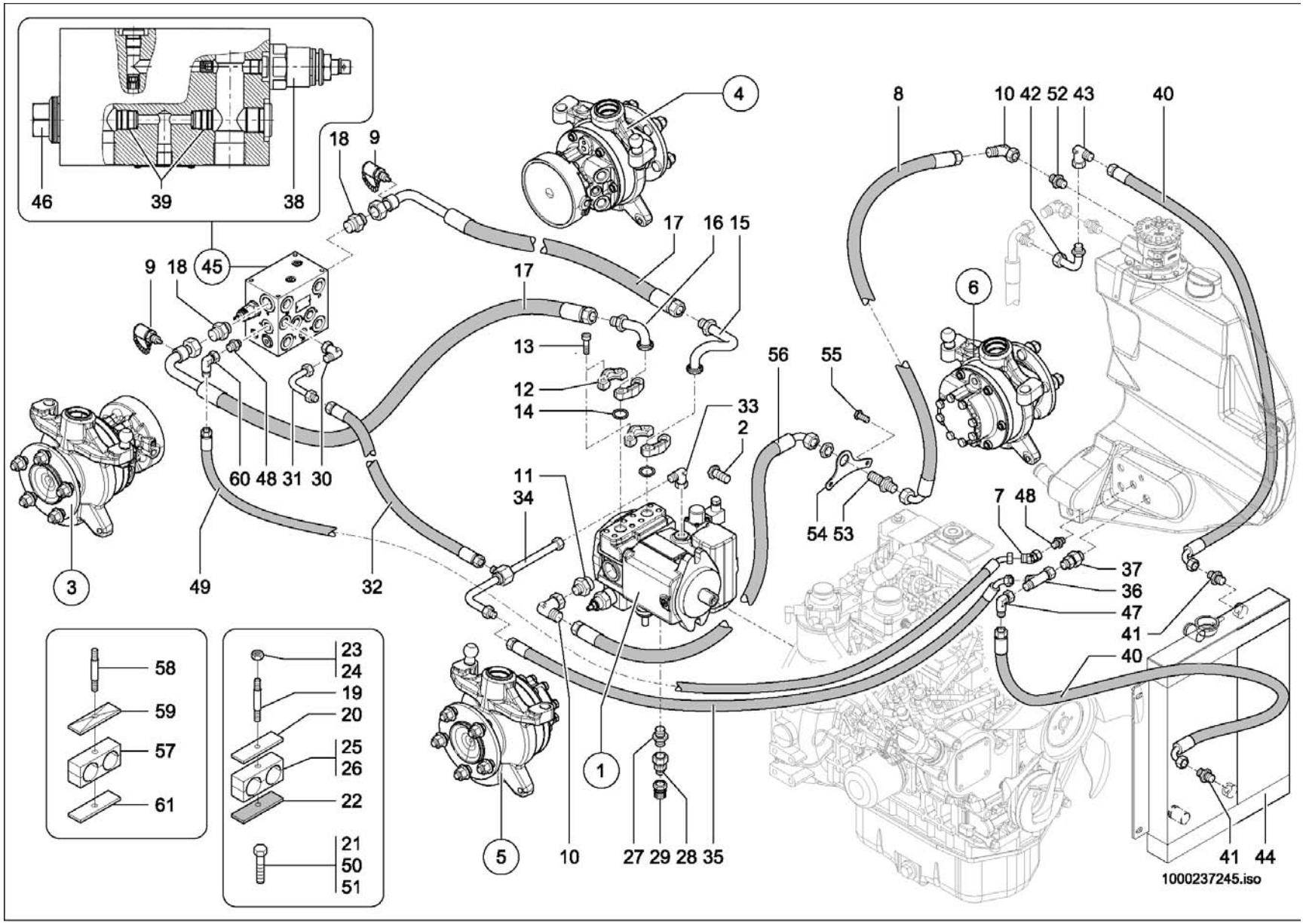
46
39
38
18
9
4
8
10 42 52 43
40
17
16 15
9 18 45
17
6
13
12
14
33
2
56
55
60 48 31 30
11
34
54 53
7 48
37
36
47
41
40
3
49
32
58
59
57
61
23
24
19
20
25
26
22
21
50
51
5
10
27 29 28 35
1
41 44
1000237245.iso

Pos	No	Bezeichnung	Désignation	Description	Information	Qty	Unit
31	1000159293	ANSCHLUSSSTÜCK	CONNEXION HYDRAULIQUE	CONNECTION PIECE		1	ST
32	1000172428	HYDRAULIKSCHLAUCH	TUYAU FLEXIBLE HYDRAULIQUE	HP HOSE		1	ST
33	1000102939	VERSCHRAUBUNG	RACCORD	SCREW JOINT		1	ST
34	1000172412	ANSCHLUSSSTÜCK	CONNEXION HYDRAULIQUE	CONNECTION PIECE		1	ST
35	1000170623	HYDRAULIKSCHLAUCH	TUYAU FLEXIBLE HYDRAULIQUE	HP HOSE		1	ST
36	1000015517	VERSCHRAUBUNG	RACCORD	SCREW JOINT		1	ST
37	1000167422	RÜCKSCHLAGVENTIL	SOUPAPE DE RETENUE	NON RETURN VALVE		1	ST
38	1000172524	DRUCKREDUZIERVENTIL	SOUPAPE DE DÉCOMPRESSION	PRESSURE REDUCT.VALVE		1	ST
39	1000172525	RÜCKSCHLAGVENTIL	CLAPET ANTIRETOUR	NON RETURN VALVE		2	ST
40	1000170950	HYDRAULIKSCHLAUCH	TUYAU FLEXIBLE HYDRAULIQUE	HP HOSE		2	ST
41	1000085088	VERSCHRAUBUNG	RACCORD	SCREW JOINT		2	ST
42	1000168252	ANSCHLUSSSTÜCK	CONNEXION HYDRAULIQUE	CONNECTION PIECE		1	ST
43	1000015513	VERSCHRAUBUNG	RACCORD	SCREW JOINT		1	ST
44	1000175178	KOMBIKÜHLER	RADIATEUR UNIVERSEL	COMBICOOLER		1	ST
45	1000162935	VENTILBLOCK	BLOC DE SOUPAPE	VALVE BLOCK		1	ST
46	1000172523	SPÜLVENTIL	SOUPAPE DE BALAYAGE	WASHING VALVE		1	ST
47	1000015513	VERSCHRAUBUNG	RACCORD	SCREW JOINT		1	ST
48	1000085112	VERSCHRAUBUNG	RACCORD	SCREW JOINT		2	ST
49	1000233262	HYDRAULIKSCHLAUCH	TUYAU FLEXIBLE HYDRAULIQUE	HP HOSE		1	ST
50	1000085391	6KT-SCHRAUBE	VIS À TÊTE HEXAGONALE	HEX SCREW	M8x35-8.8	1	ST
51	1000013008	6KT-SCHRAUBE	VIS À TÊTE HEXAGONALE	HEX SCREW	M8x20-8.8	1	ST
52	1000100732	VERSCHRAUBUNG	RACCORD	SCREW JOINT		1	ST
53	1000015525	SCHOTTVERSCHRAUBUNG	RACCORD PASSE CLOISON	LOCK SCREW CONNECTION		1	ST
54	1000184960	HALTER	SUPPORT	BRACKET		1	ST
55	1000015364	6KT-SCHRAUBE	VIS À TÊTE HEXAGONALE	HEX SCREW	M10x30-8.8	2	ST
56	1000185021	HYDRAULIKSCHLAUCH	TUYAU FLEXIBLE HYDRAULIQUE	HP HOSE		1	ST
57	1000031999	SCHELLE	BRIDE	CLAMP		1	ST
58	1000048897	STIFTSCHRAUBE	GOUJON	STUD	M8x80-8.8	1	ST
59	1000031230	DECKPLATTE	PLAQUE DE RECOUVREMENT	COVER PLATE		1	ST
60	1000015510	VERSCHRAUBUNG	RACCORD	SCREW JOINT		1	ST

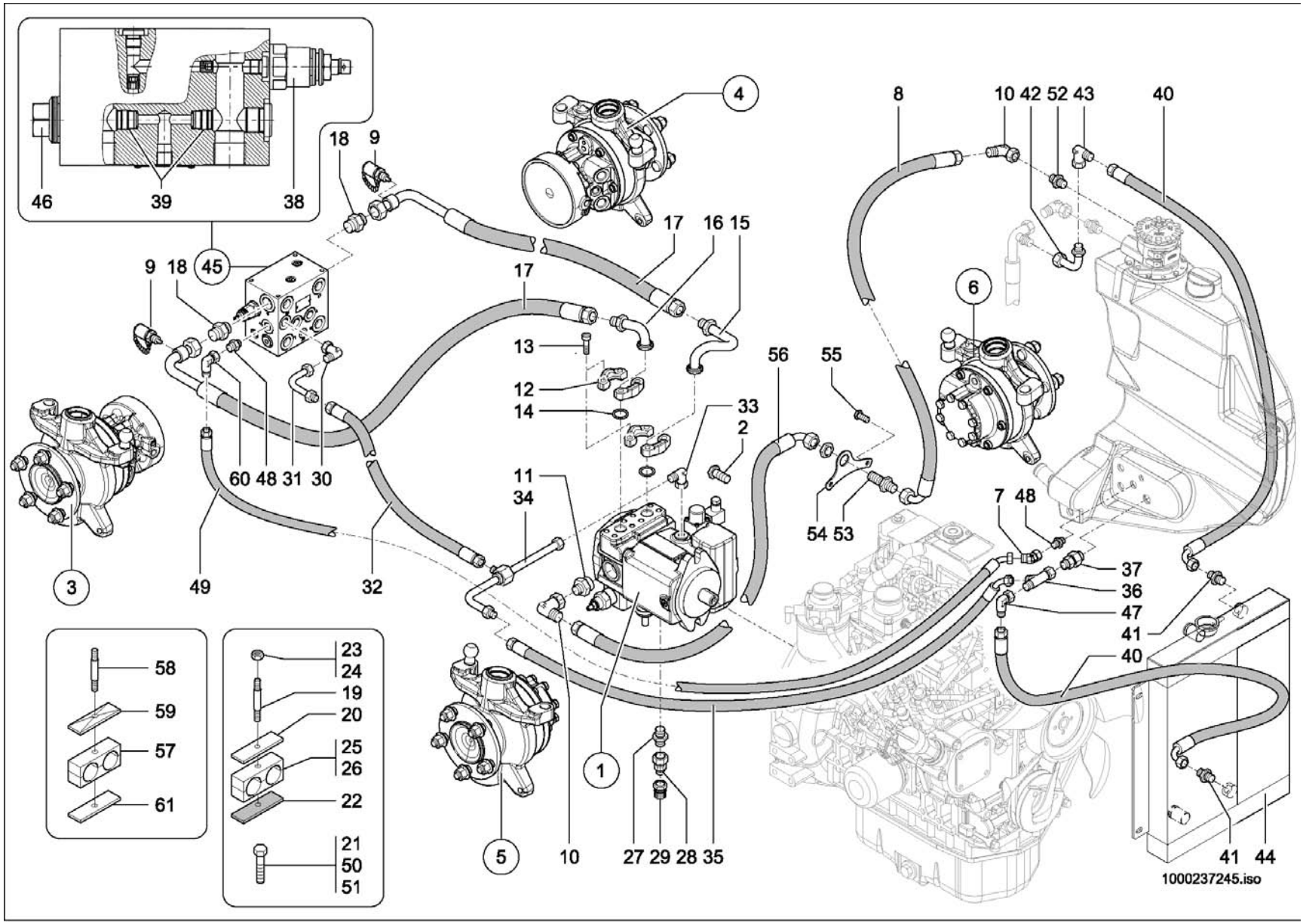
46
39
38
18
9
4
8
10 42 52 43
40
17
16 15
9 18 45
17
6
13
12
14
33
2
56
55
60 48 31 30
11
34
54 53
7 48
37
36
47
41
40
3
49
32
58
59
57
61
23
24
19
20
25
26
22
21
50
51
5
10
27 29 28 35
1
41 44
1000237245.iso

Pos	No	Bezeichnung	Désignation	Description	Information	Qty	Unit
61	1000241566	PLATTE	PLAQUE	PLATE		1	ST

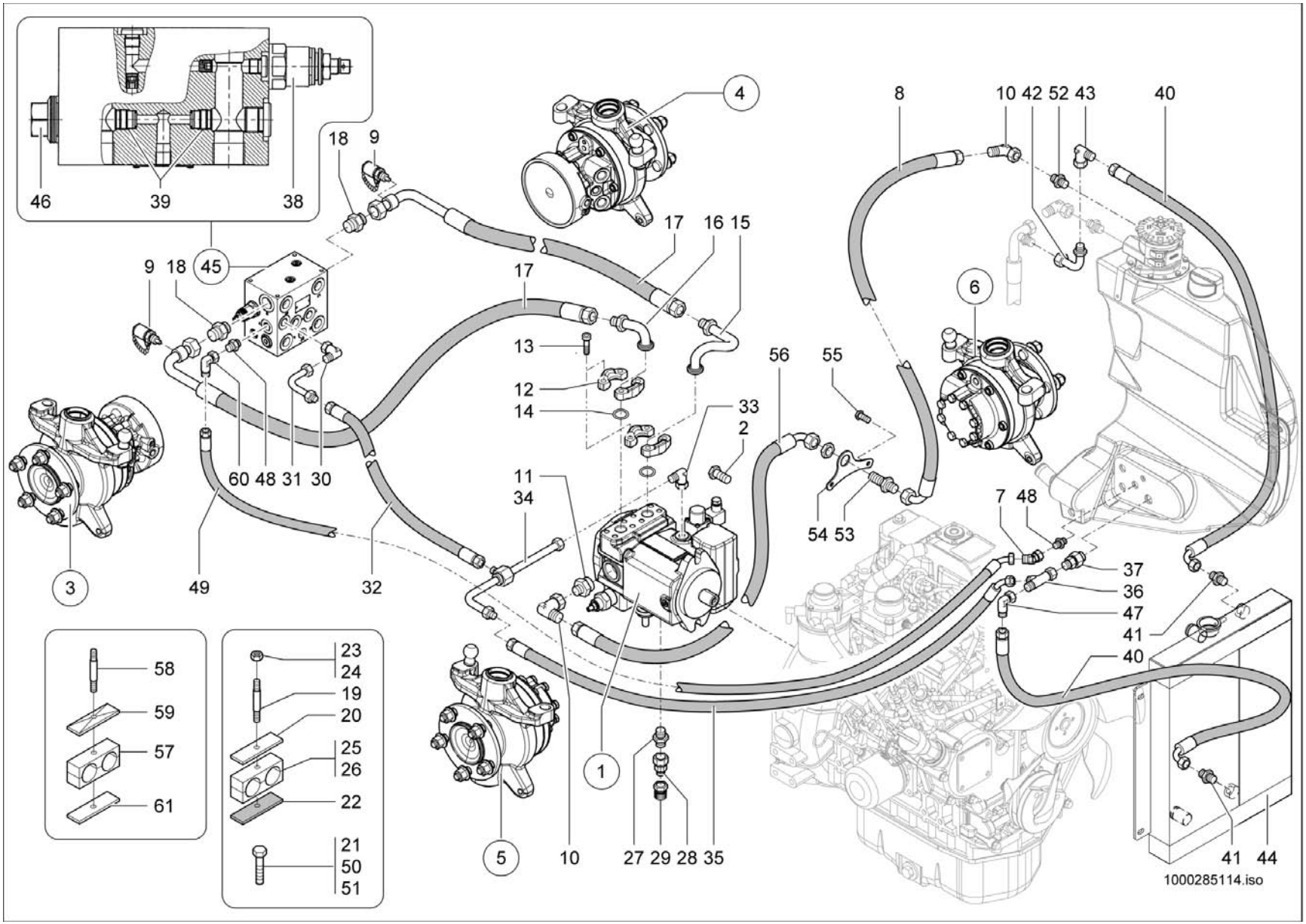
46
39
38
18
9
4
8
10 42 52 43
40
9 18 45
17
16 15
6
13
12
14
33
2
56
55
60 48 31 30
11
34
54 53
7 48
37
36
47
41
40
3
49
32
58
59
57
61
23
24
19
20
25
26
22
21
50
51
5
10
27 29 28 35
1
41 44
1000285114.iso

KREISLAUF
CIRCULATION
CIRCULATION

E:348012505 A:348012615

Pos	No	Bezeichnung	Désignation	Description	Information	Qty	Unit
1	1000162987	VERSTELLPUMPE	POMPE DE TRANSLATION	DISPLACEMENT PUMP		1	ST
2	1000032977	6KT-SCHRAUBE	VIS À TÊTE HEXAGONALE	HEX SCREW	M14x28	2	ST
3	1000167811	RADMOTOR	MOTEUR DE ROUE	WHEEL MOTOR		1	ST
4	1000163148	RADMOTOR	MOTEUR DE ROUE	WHEEL MOTOR		1	ST
5	1000167810	RADMOTOR	MOTEUR DE ROUE	WHEEL MOTOR		1	ST
6	1000163147	RADMOTOR	MOTEUR DE ROUE	WHEEL MOTOR		1	ST
7	1000168871	VERSCHRAUBUNG	RACCORD	SCREW JOINT		1	ST
8	1000185010	HYDRAULIKSCHLAUCH	TUYAU FLEXIBLE HYDRAULIQUE	HP HOSE		1	ST
9	1000028166	MINIMESSANSCHLUSS	PRISE DE PRESSION	MINIMESS POINT		2	ST
10	1000020261	VERSCHRAUBUNG	RACCORD	SCREW JOINT		2	ST
11	1000178695	VERSCHRAUBUNG	RACCORD	SCREW JOINT		2	ST
12	1000028689	FLANSCHHÄLFTE	DEMI-BRIDE	HALF FLANGE		4	ST
13	1000085503	ZYLINDERSCHRAUBE	VIS À TÊTE CYLINDRIQUE	CHEESE HEAD SCREW		8	ST
14	1000090485	O-RING	JOINT TORIQUE	O-RING		2	ST
15	1000172427	HYDRAULIKROHR	TUBE HYDRAULIQUE	HYDRAULIC PIPE		1	ST
16	1000169723	ANSCHLUSSSTÜCK	CONNEXION HYDRAULIQUE	CONNECTION PIECE		1	ST
17	1000176648	HYDRAULIKSCHLAUCH	TUYAU FLEXIBLE HYDRAULIQUE	HP HOSE		2	ST
18	1000052158	VERSCHRAUBUNG	RACCORD	SCREW JOINT		1	ST
19	1000048895	STIFTSCHRAUBE	GOUJON	STUD	M8x65-8.8	2	ST
20	1000031351	DECKPLATTE	PLAQUE DE RECOUVREMENT	COVER PLATE	GD 4 D	3	ST
21	1000085382	6KT-SCHRAUBE	VIS À TÊTE HEXAGONALE	HEX SCREW	M6x16-8.8	2	ST
22	1000185457	GUMMIPLATTE	PLAQUE EN CAOUTCHOUC	RUBBER PLATE		2	ST
23	1000013022	6KT-MUTTER	ÉCROU HEXAGONAL	HEXAGON NUT	M8-8	2	ST
24	1000013021	6KT-MUTTER	ÉCROU HEXAGONAL	HEXAGON NUT	M8-8 DIN934	4	ST
25	1000172554	SCHELLE	BRIDE	CLAMP	4D 15,0/28,0 PP	1	ST
26	1000031972	SCHELLE	BRIDE	CLAMP	4D 20,0/28,0 PP	1	ST
27	1000085104	VERSCHRAUBUNG	RACCORD	SCREW JOINT		1	ST
28	1000028337	REDUZIERUNG	RÉDUCTION	REDUCTION		1	ST
29	1000028095	ABLAßKUPPLUNG	COUPLEUR DE PURGE	DRAIN COUPLING		2	ST
30	1000028701	VERSCHRAUBUNG	RACCORD	SCREW JOINT		1	ST

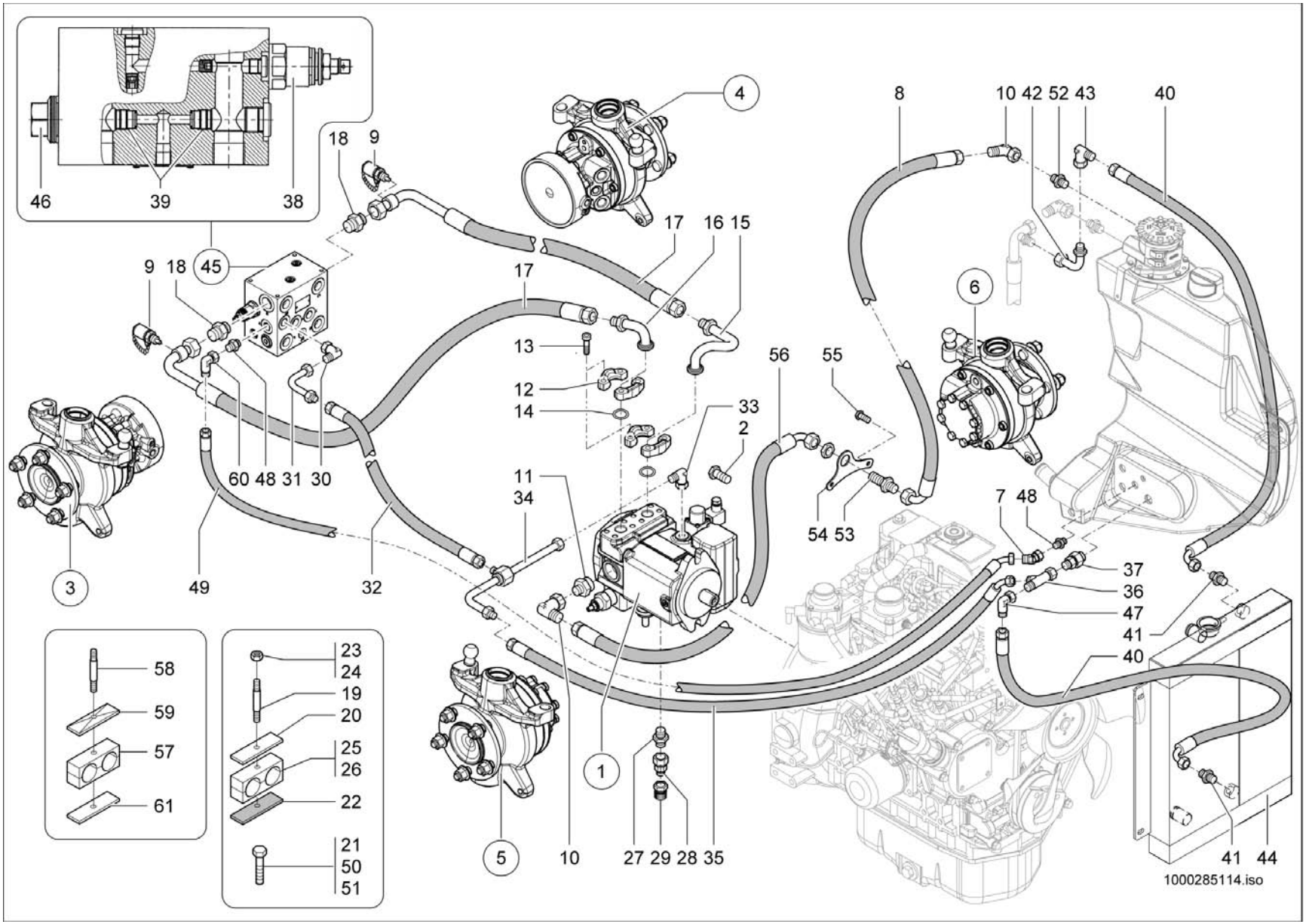
46
39
38
18
9
4
8
10 42 52 43
40
9 18 45
17
16 15
6
13
12
14
33
2
56
55
60 48 31 30
11
34
3
49
32
54 53
7 48
37
36
47
41
40
58
59
57
61
23
24
19
20
25
26
22
21
50
51
5
10
27 29 28 35
1
41 44
1000285114.iso

Pos	No	Bezeichnung	Désignation	Description	Information	Qty	Unit
31	1000159293	ANSCHLUSSSTÜCK	CONNEXION HYDRAULIQUE	CONNECTION PIECE		1	ST
32	1000172428	HYDRAULIKSCHLAUCH	TUYAU FLEXIBLE HYDRAULIQUE	HP HOSE		1	ST
33	1000102939	VERSCHRAUBUNG	RACCORD	SCREW JOINT		1	ST
34	1000249614	ANSCHLUSSSTÜCK	CONNEXION HYDRAULIQUE	CONNECTION PIECE		1	ST
35	1000170623	HYDRAULIKSCHLAUCH	TUYAU FLEXIBLE HYDRAULIQUE	HP HOSE		1	ST
36	1000015517	VERSCHRAUBUNG	RACCORD	SCREW JOINT		1	ST
37	1000167422	RÜCKSCHLAGVENTIL	SOUPAPE DE RETENUE	NON RETURN VALVE		1	ST
38	1000172524	DRUCKREDUZIERVENTIL	SOUPAPE DE DÉCOMPRESSION	PRESSURE REDUCT.VALVE		1	ST
39	1000172525	RÜCKSCHLAGVENTIL	CLAPET ANTIRETOUR	NON RETURN VALVE		2	ST
40	1000170950	HYDRAULIKSCHLAUCH	TUYAU FLEXIBLE HYDRAULIQUE	HP HOSE		2	ST
41	1000085088	VERSCHRAUBUNG	RACCORD	SCREW JOINT		2	ST
42	1000168252	ANSCHLUSSSTÜCK	CONNEXION HYDRAULIQUE	CONNECTION PIECE		1	ST
43	1000015513	VERSCHRAUBUNG	RACCORD	SCREW JOINT		1	ST
44	1000175178	KOMBIKÜHLER	RADIATEUR UNIVERSEL	COMBICOOLER		1	ST
45	1000162935	VENTILBLOCK	BLOC DE SOUPAPE	VALVE BLOCK		1	ST
46	1000172523	SPÜLVENTIL	SOUPAPE DE BALAYAGE	WASHING VALVE		1	ST
47	1000015513	VERSCHRAUBUNG	RACCORD	SCREW JOINT		1	ST
48	1000085112	VERSCHRAUBUNG	RACCORD	SCREW JOINT		2	ST
49	1000233262	HYDRAULIKSCHLAUCH	TUYAU FLEXIBLE HYDRAULIQUE	HP HOSE		1	ST
50	1000085391	6KT-SCHRAUBE	VIS À TÊTE HEXAGONALE	HEX SCREW	M8x35-8.8	1	ST
51	1000013008	6KT-SCHRAUBE	VIS À TÊTE HEXAGONALE	HEX SCREW	M8x20-8.8	1	ST
52	1000100732	VERSCHRAUBUNG	RACCORD	SCREW JOINT		1	ST
53	1000015525	SCHOTTVERSCHRAUBUNG	RACCORD PASSE CLOISON	LOCK SCREW CONNECTION		1	ST
54	1000184960	HALTER	SUPPORT	BRACKET		1	ST
55	1000015364	6KT-SCHRAUBE	VIS À TÊTE HEXAGONALE	HEX SCREW	M10x30-8.8	2	ST
56	1000185021	HYDRAULIKSCHLAUCH	TUYAU FLEXIBLE HYDRAULIQUE	HP HOSE		1	ST
57	1000031999	SCHELLE	BRIDE	CLAMP		1	ST
58	1000048897	STIFTSCHRAUBE	GOUJON	STUD	M8x80-8.8	1	ST
59	1000031230	DECKPLATTE	PLAQUE DE RECOUVREMENT	COVER PLATE		1	ST
60	1000015510	VERSCHRAUBUNG	RACCORD	SCREW JOINT		1	ST

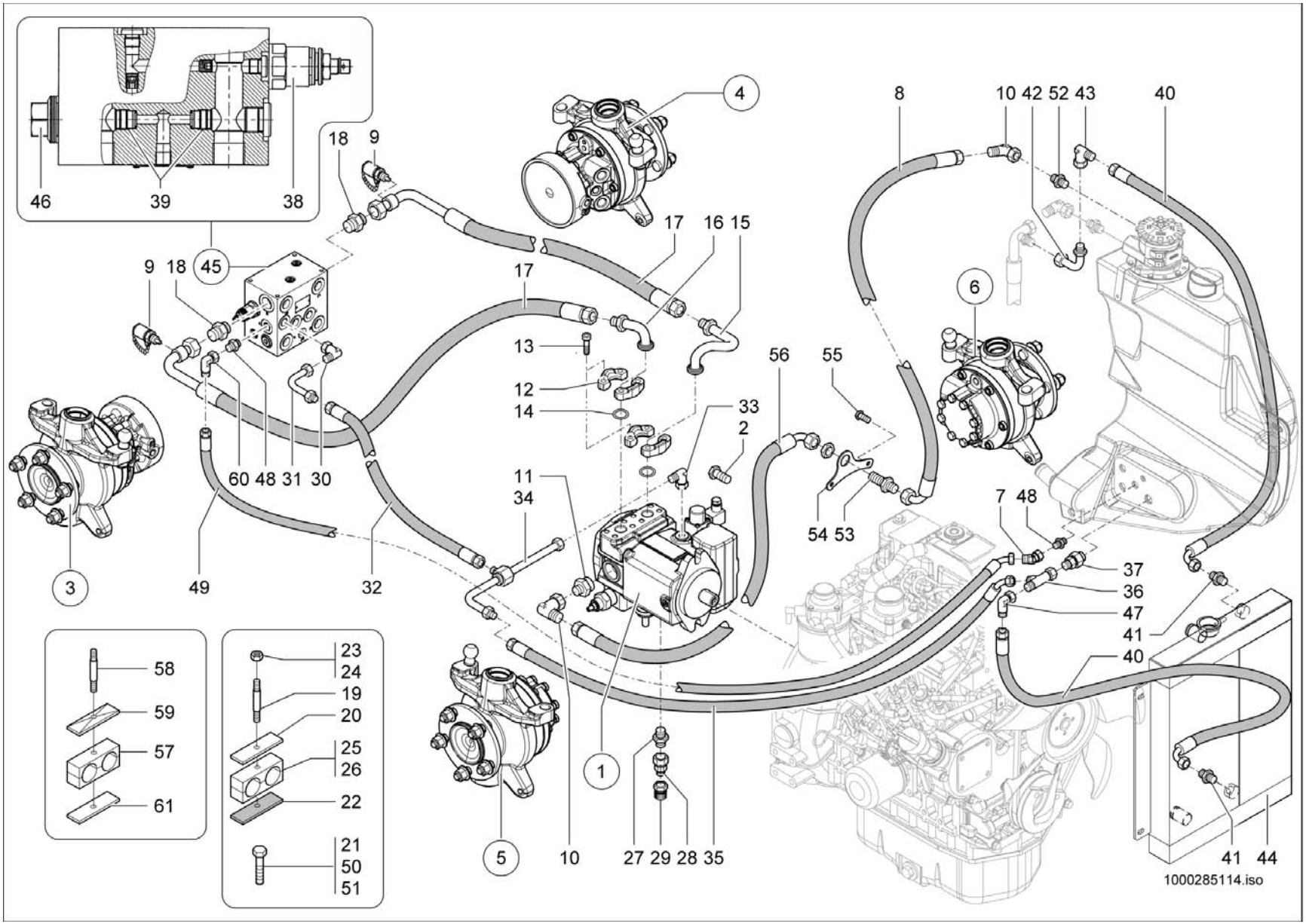
46
39
38
18
9
4
8
10 42 52 43
40
9 18 45
17
16 15
6
13
12
14
33
2
56
55
60 48 31 30
11
34
3
49
32
54 53
7 48
37
36
47
41
40
58
59
57
61
23
24
19
20
25
26
22
21
50
51
5
10
27 29 28 35
1
41 44
1000285114.iso

Pos	No	Bezeichnung	Désignation	Description	Information	Qty	Unit
61	1000241566	PLATTE	PLAQUE	PLATE		1	ST

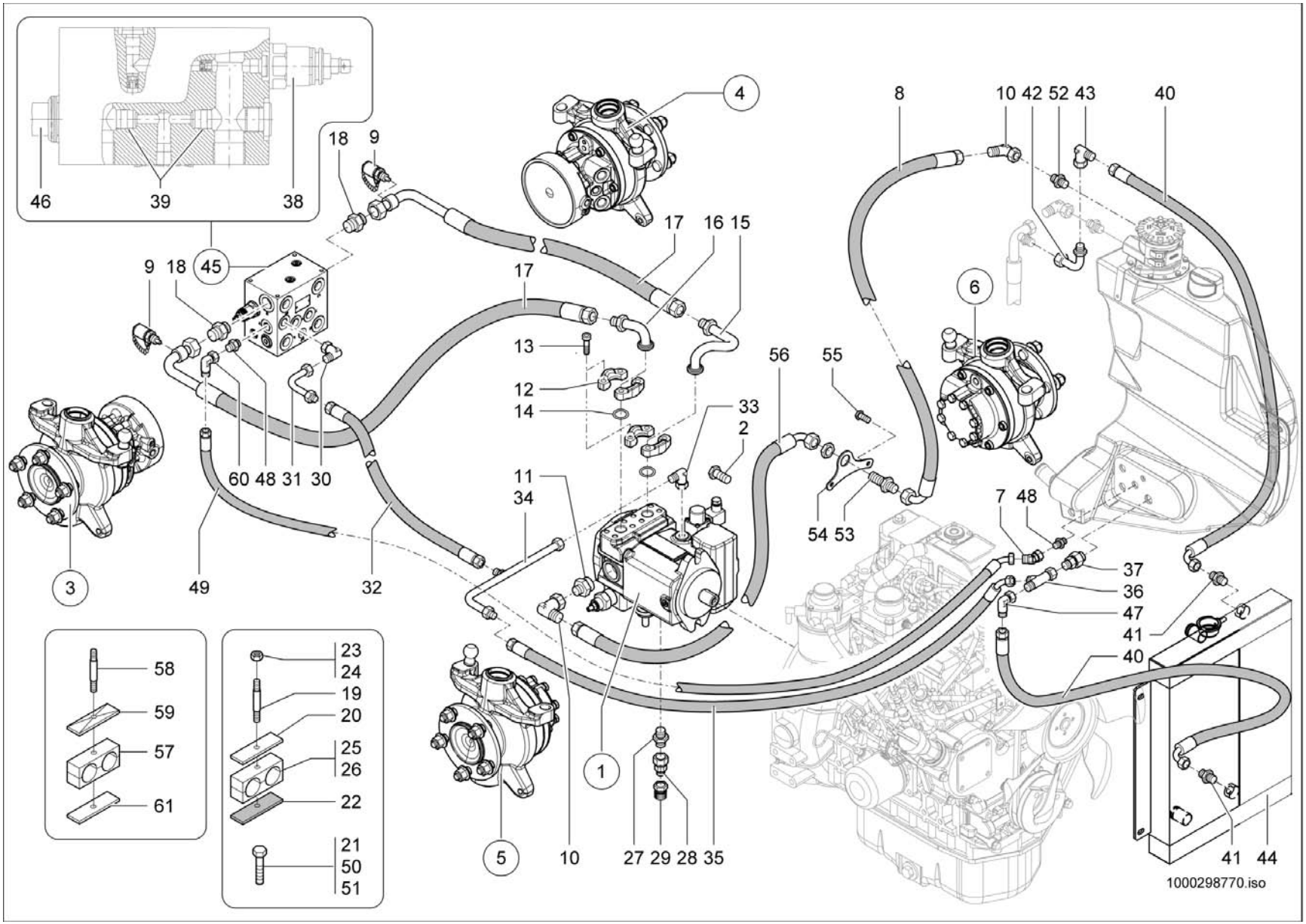
46
39
38
18
9
4
8
10 42 52 43
40
9 18 45
17
16 15
13
12
14
33
2
56
55
6
60 48 31 30
11
34
7 48
54 53
3
49
32
37
36
47
41
40
58
59
57
61
23
24
19
20
25
26
22
21
50
51
5
10
27 29 28 35
1
41 44
1000298770.iso

KREISLAUF
CIRCULATION
CIRCULATION

E:348012616

Pos	No	Bezeichnung	Désignation	Description	Information	Qty	Unit
1	1000162987	VERSTELLPUMPE	POMPE DE TRANSLATION	DISPLACEMENT PUMP		1	ST
2	1000032977	6KT-SCHRAUBE	VIS À TÊTE HEXAGONALE	HEX SCREW	M14x28	2	ST
3	1000261921	RADMOTOR	MOTEUR DE ROUE	WHEEL MOTOR		1	ST
4	1000261860	RADMOTOR	MOTEUR DE ROUE	WHEEL MOTOR		1	ST
5	1000261922	RADMOTOR	MOTEUR DE ROUE	WHEEL MOTOR		1	ST
6	1000261923	RADMOTOR	MOTEUR DE ROUE	WHEEL MOTOR		1	ST
7	1000168871	VERSCHRAUBUNG	RACCORD	SCREW JOINT		1	ST
8	1000185010	HYDRAULIKSCHLAUCH	TUYAU FLEXIBLE HYDRAULIQUE	HP HOSE		1	ST
9	1000028166	MINIMESSANSCHLUSS	PRISE DE PRESSION	MINIMESS POINT		2	ST
10	1000020261	VERSCHRAUBUNG	RACCORD	SCREW JOINT		2	ST
11	1000178695	VERSCHRAUBUNG	RACCORD	SCREW JOINT		2	ST
12	1000028689	FLANSCHHÄLFTE	DEMI-BRIDE	HALF FLANGE		4	ST
13	1000085503	ZYLINDERSCHRAUBE	VIS À TÊTE CYLINDRIQUE	CHEESE HEAD SCREW		8	ST
14	1000090485	O-RING	JOINT TORIQUE	O-RING		2	ST
15	1000172427	HYDRAULIKROHR	TUBE HYDRAULIQUE	HYDRAULIC PIPE		1	ST
16	1000169723	ANSCHLUSSSTÜCK	CONNEXION HYDRAULIQUE	CONNECTION PIECE		1	ST
17	1000176648	HYDRAULIKSCHLAUCH	TUYAU FLEXIBLE HYDRAULIQUE	HP HOSE		2	ST
18	1000052158	VERSCHRAUBUNG	RACCORD	SCREW JOINT		1	ST
19	1000048895	STIFTSCHRAUBE	GOUJON	STUD	M8x65-8.8	2	ST
20	1000031351	DECKPLATTE	PLAQUE DE RECOUVREMENT	COVER PLATE	GD 4 D	3	ST
21	1000085382	6KT-SCHRAUBE	VIS À TÊTE HEXAGONALE	HEX SCREW	M6x16-8.8	2	ST
22	1000185457	GUMMIPLATTE	PLAQUE EN CAOUTCHOUC	RUBBER PLATE		2	ST
23	1000013022	6KT-MUTTER	ÉCROU HEXAGONAL	HEXAGON NUT	M8-8	2	ST
24	1000013021	6KT-MUTTER	ÉCROU HEXAGONAL	HEXAGON NUT	M8-8 DIN934	4	ST
25	1000172554	SCHELLE	BRIDE	CLAMP	4D 15,0/28,0 PP	1	ST
26	1000031972	SCHELLE	BRIDE	CLAMP	4D 20,0/28,0 PP	1	ST
27	1000085104	VERSCHRAUBUNG	RACCORD	SCREW JOINT		1	ST
28	1000028337	REDUZIERUNG	RÉDUCTION	REDUCTION		1	ST
29	1000028095	ABLAßKUPPLUNG	COUPLEUR DE PURGE	DRAIN COUPLING		2	ST
30	1000028701	VERSCHRAUBUNG	RACCORD	SCREW JOINT		1	ST

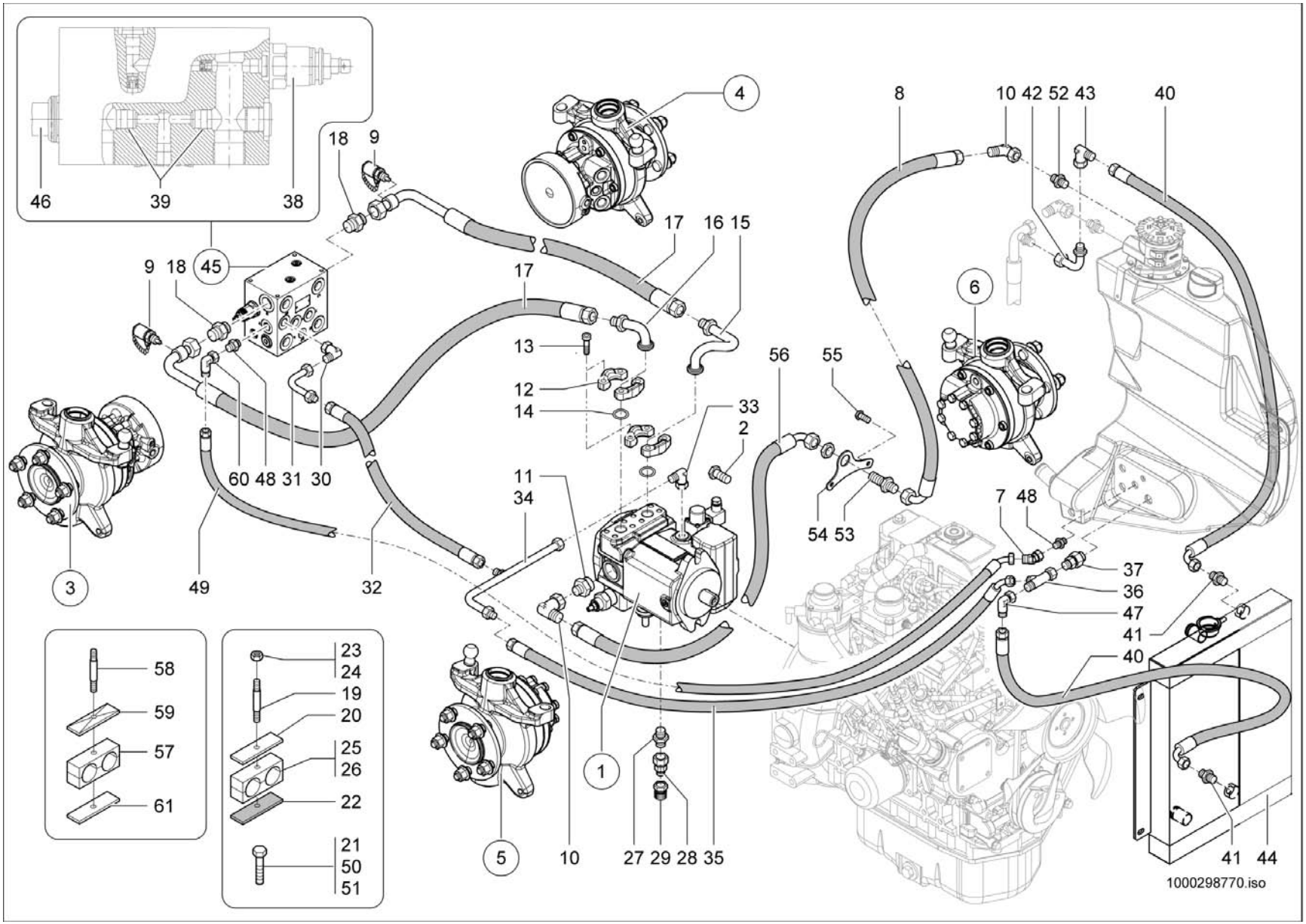
46
39
38
18
9
4
8
10 42 52 43
40
17
16 15
9 18 45
17
6
13
12
14
33
2
56
55
60 48 31 30
11
34
7 48
54 53
3
49
32
37
36
47
41
40
58
59
57
61
23
24
19
20
25
26
22
21
50
51
5
10
27 29 28 35
1
41 44
1000298770.iso

Pos	No	Bezeichnung	Désignation	Description	Information	Qty	Unit
31	1000159293	ANSCHLUSSSTÜCK	CONNEXION HYDRAULIQUE	CONNECTION PIECE		1	ST
32	1000172428	HYDRAULIKSCHLAUCH	TUYAU FLEXIBLE HYDRAULIQUE	HP HOSE		1	ST
33	1000102939	VERSCHRAUBUNG	RACCORD	SCREW JOINT		1	ST
34	1000249614	ANSCHLUSSSTÜCK	CONNEXION HYDRAULIQUE	CONNECTION PIECE		1	ST
35	1000170623	HYDRAULIKSCHLAUCH	TUYAU FLEXIBLE HYDRAULIQUE	HP HOSE		1	ST
36	1000015517	VERSCHRAUBUNG	RACCORD	SCREW JOINT		1	ST
37	1000167422	RÜCKSCHLAGVENTIL	SOUPAPE DE RETENUE	NON RETURN VALVE		1	ST
38	1000172524	DRUCKREDUZIERVENTIL	SOUPAPE DE DÉCOMPRESSION	PRESSURE REDUCT.VALVE		1	ST
39	1000172525	RÜCKSCHLAGVENTIL	CLAPET ANTIRETOUR	NON RETURN VALVE		2	ST
40	1000170950	HYDRAULIKSCHLAUCH	TUYAU FLEXIBLE HYDRAULIQUE	HP HOSE		2	ST
41	1000085088	VERSCHRAUBUNG	RACCORD	SCREW JOINT		2	ST
42	1000168252	ANSCHLUSSSTÜCK	CONNEXION HYDRAULIQUE	CONNECTION PIECE		1	ST
43	1000015513	VERSCHRAUBUNG	RACCORD	SCREW JOINT		1	ST
44	1000175178	KOMBIKÜHLER	RADIATEUR UNIVERSEL	COMBICOOLER		1	ST
45	1000162935	VENTILBLOCK	BLOC DE SOUPAPE	VALVE BLOCK		1	ST
46	1000172523	SPÜLVENTIL	SOUPAPE DE BALAYAGE	WASHING VALVE		1	ST
47	1000015513	VERSCHRAUBUNG	RACCORD	SCREW JOINT		1	ST
48	1000085112	VERSCHRAUBUNG	RACCORD	SCREW JOINT		2	ST
49	1000233262	HYDRAULIKSCHLAUCH	TUYAU FLEXIBLE HYDRAULIQUE	HP HOSE		1	ST
50	1000085391	6KT-SCHRAUBE	VIS À TÊTE HEXAGONALE	HEX SCREW	M8x35-8.8	1	ST
51	1000013008	6KT-SCHRAUBE	VIS À TÊTE HEXAGONALE	HEX SCREW	M8x20-8.8	1	ST
52	1000100732	VERSCHRAUBUNG	RACCORD	SCREW JOINT		1	ST
53	1000015525	SCHOTTVERSCHRAUBUNG	RACCORD PASSE CLOISON	LOCK SCREW CONNECTION		1	ST
54	1000184960	HALTER	SUPPORT	BRACKET		1	ST
55	1000015364	6KT-SCHRAUBE	VIS À TÊTE HEXAGONALE	HEX SCREW	M10x30-8.8	2	ST
56	1000185021	HYDRAULIKSCHLAUCH	TUYAU FLEXIBLE HYDRAULIQUE	HP HOSE		1	ST
57	1000031999	SCHELLE	BRIDE	CLAMP		1	ST
58	1000048897	STIFTSCHRAUBE	GOUJON	STUD	M8x80-8.8	1	ST
59	1000031230	DECKPLATTE	PLAQUE DE RECOUVREMENT	COVER PLATE		1	ST
60	1000015510	VERSCHRAUBUNG	RACCORD	SCREW JOINT		1	ST

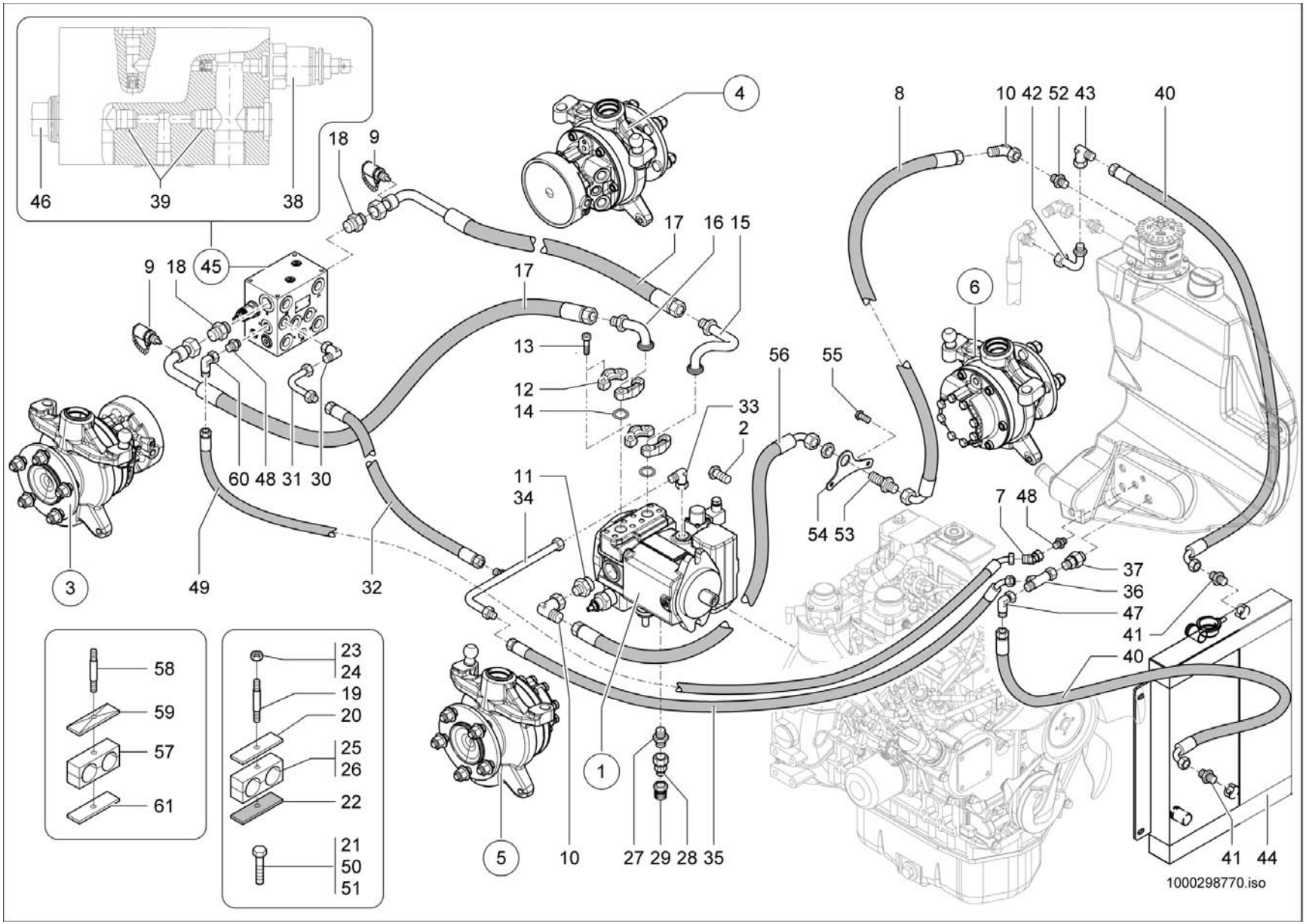
46
39
38
18
9
4
8
10 42 52 43
40
9 18 45
17
16 15
6
13
12
14
33
2
56
55
60 48 31 30
11
34
7 48
54 53
37
36
47
41
40
3
49
32
58
59
57
61
23
24
19
20
25
26
22
21
50
51
5
10
27 29 28 35
1
41 44
1000298770.iso

KREISLAUF
CIRCULATION
CIRCULATION

E:348012616

Pos	No	Bezeichnung	Désignation	Description	Information	Qty	Unit
61	1000241566	PLATTE	PLAQUE	PLATE		1	ST

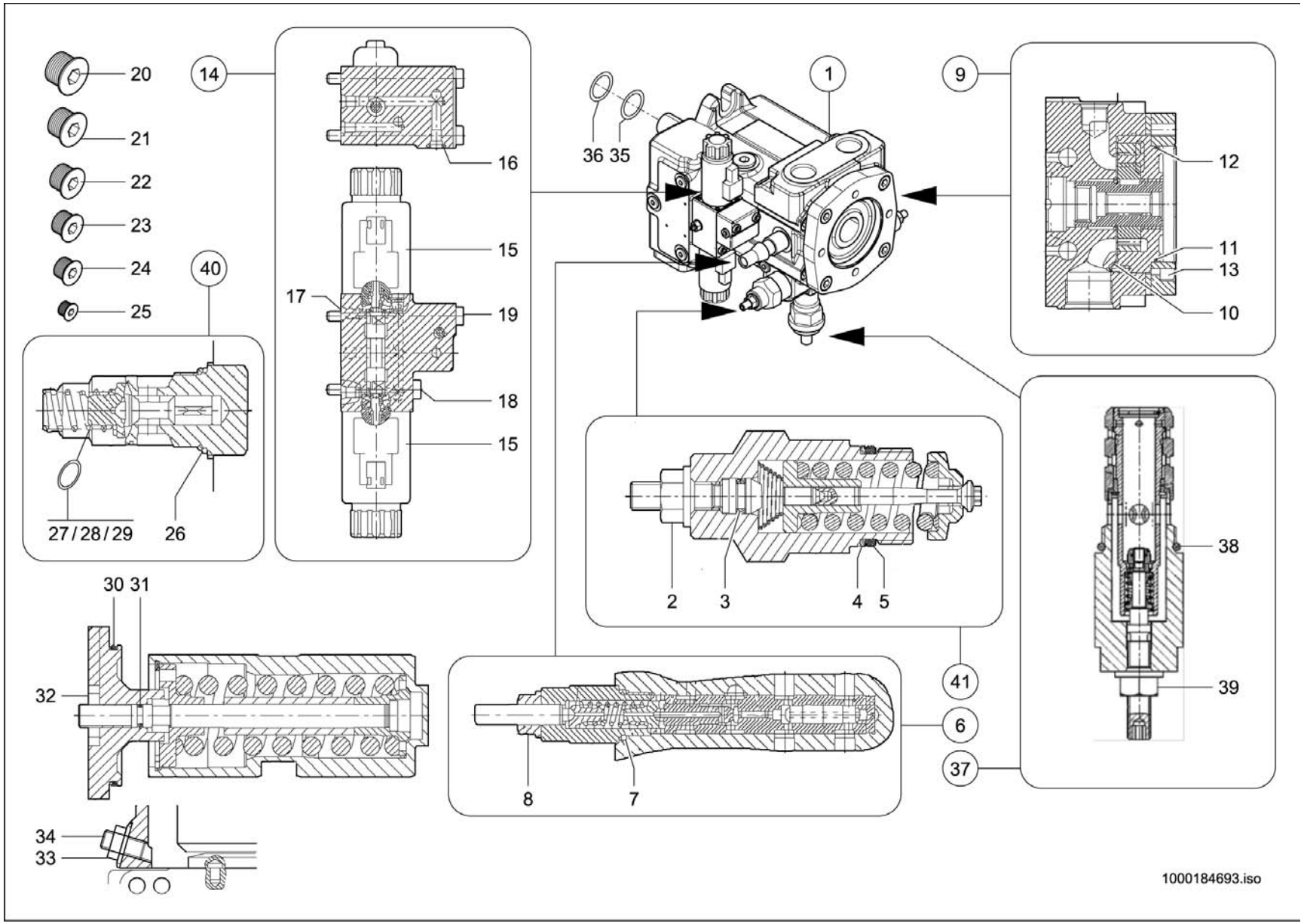
20
21
22
23
24
25
14
16
15
17
19
18
15
40
27/28/29
26
36 35
1
9
12
11
13
10
2
3
4
5
38
39
30 31
32
41
6
37
8
7
34
33
1000184693.iso

HYDRAULIKPUMPE
POMPE HYDRAULIQUE
HYDRAULIC PUMP

Pos	No	Bezeichnung	Désignation	Description	Information	Qty	Unit
1	1000162987	VERSTELLPUMPE	POMPE DE TRANSLATION	DISPLACEMENT PUMP		1	ST
2	1000087821	BUNDMUTTER	ÉCROU À COLLET	LODGING NUT		1	ST
3	1000087820	O-RING	JOINT TORIQUE	O-RING		1	ST
4	1000087822	STÜTZRING	ANNEAU D'APPUI	SUPPORT RING		1	ST
5	1000087819	O-RING	JOINT TORIQUE	O-RING		1	ST
6	1000087818	ABSCHALTVENTIL	SOUPAPE DE COUPURE	SHUT OFF VALVE		1	ST
7	1000087823	O-RING	JOINT TORIQUE	O-RING		1	ST
8	1000087821	BUNDMUTTER	ÉCROU À COLLET	LODGING NUT		1	ST
9	1000184691	SATZ ZAHNRADPUMPE	POMPE	PUMP		1	ST
10	1000086898	DICHTRING	BAGUE D'ÉTANCHÉITÉ	SEAL RING		1	ST
11	1000127086	O-RING	JOINT TORIQUE	O-RING		1	ST
12	1000090353	O-RING	JOINT TORIQUE	O-RING		1	ST
13	1000098709	ZYLINDERSCHRAUBE	VIS À TÊTE CYLINDRIQUE	SOCKET CAP SCREW		4	ST
14	1000184690	WEGEVENTIL	SOUPAPE DE CONDUITE	DRIVE VALVE		1	ST
15	1000184698	MAGNET	ELECTRO-VANNE	SOLENOID		2	ST
16	1000088823	O-RING	JOINT TORIQUE	O-RING		1	ST
17	1000098625	DICHTUNG	JOINT D'ÉTANCHÉITÉ	SEAL		1	ST
18	1000085459	ZYLINDERSCHRAUBE	VIS À TÊTE CYLINDRIQUE	CHEESE HEAD SCREW		3	ST
19	1000015365	ZYLINDERSCHRAUBE	VIS À TÊTE CYLINDRIQUE	CHEESE HEAD SCREW		1	ST
20	1000098752	VERSCHLUSSSCHRAUBE	BOUCHON DE GRAISSAGE	LOCK SCREW	M22x1,5	1	ST
21	1000098755	VERSCHLUSSSCHRAUBE	BOUCHON DE GRAISSAGE	LOCK SCREW	M18x1,5	1	ST
22	1000098753	VERSCHLUSSSCHRAUBE	BOUCHON DE GRAISSAGE	LOCK SCREW	M14x1,5	1	ST
23	1000098754	VERSCHLUSSSCHRAUBE	BOUCHON DE GRAISSAGE	LOCK SCREW	M12x1,5	1	ST
24	1000098806	VERSCHLUSSSCHRAUBE	BOUCHON DE GRAISSAGE	LOCK SCREW	M10x1	1	ST
25	1000181042	VERSCHLUSSSCHRAUBE	BOUCHON DE GRAISSAGE	LOCK SCREW	M8x1	1	ST
26	1000089364	O-RING	JOINT TORIQUE	O-RING		1	ST
27	1000092363	PASSSCHEIBE	DISQUE D'AJUSTAGE	FITTING DISC		1	ST
28	1000092362	PASSSCHEIBE	DISQUE D'AJUSTAGE	FITTING DISC		1	ST
29	1000092390	PASSSCHEIBE	DISQUE D'AJUSTAGE	FITTING DISC		1	ST
30	1000184699	O-RING	JOINT TORIQUE	O-RING		1	ST

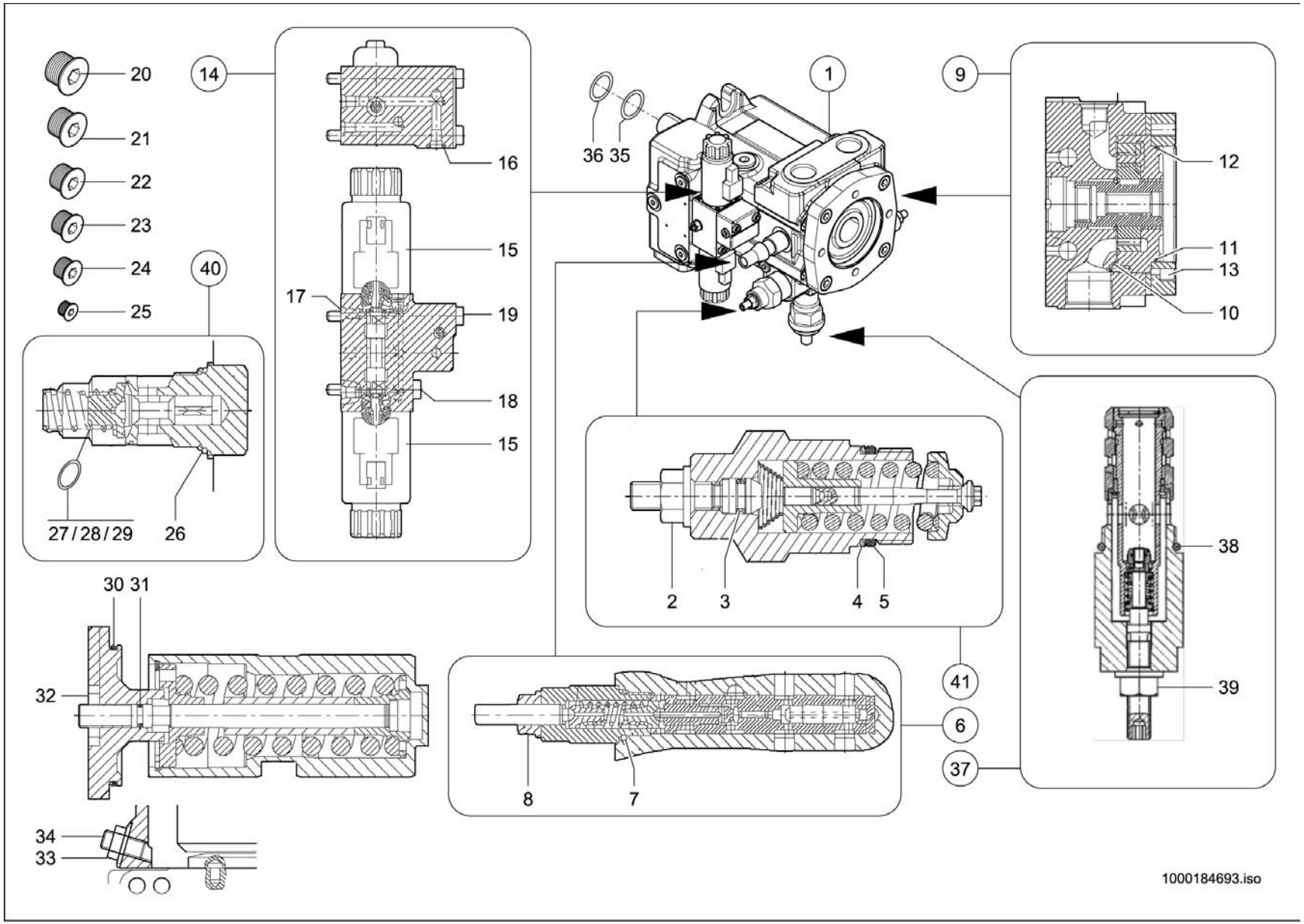
20
21
22
23
24
25
14
16
15
17
19
18
15
40
27/28/29
26
36 35
1
9
12
11
13
10
2
3
4
5
38
39
30 31
32
34
33
8
7
41
6
37
1000184693.iso

HYDRAULIKPUMPE
POMPE HYDRAULIQUE
HYDRAULIC PUMP

Pos	No	Bezeichnung	Désignation	Description	Information	Qty	Unit
31	1000039214	O-RING	JOINT TORIQUE	O-RING		1	ST
32	1000098637	6KT-MUTTER	ÉCROU HEXAGONAL	HEXAGON NUT		1	ST
33	1000098575	BUNDMUTTER	ÉCROU DE COLLET	LODGING NUT		1	ST
34	1000113821	SCHRAUBE	VIS	SCREW		1	ST
35	1000113771	DICHTRING	BAGUE D'ÉTANCHÉITÉ	SEAL RING		1	ST
36	1000113770	SICHERUNGSRING	CIRCLIPS	LOCK RING		2	ST
37	1000111185	REGLERPATRONE	CARTOUCHE DE RÉGULATEUR	CONTROL CARTRIDGE		1	ST
38	1000039216	O-RING	JOINT TORIQUE	O-RING		1	ST
39	1000087489	BUNDMUTTER	ÉCROU DE COLLET	LODGING NUT		1	ST
40	1000089360	DRUCKREDUZIERVENTIL	SOUPAPE DE DÉCOMPRESSION	PRESSURE REDUCT.VALVE		1	ST
41	1000098634	DRUCKBEGRENZUNGSVENTIL	SOUPAPE LIMITRICE DE PRESSION	PRESSURE LIMIT RELIEFVALVE		2	ST

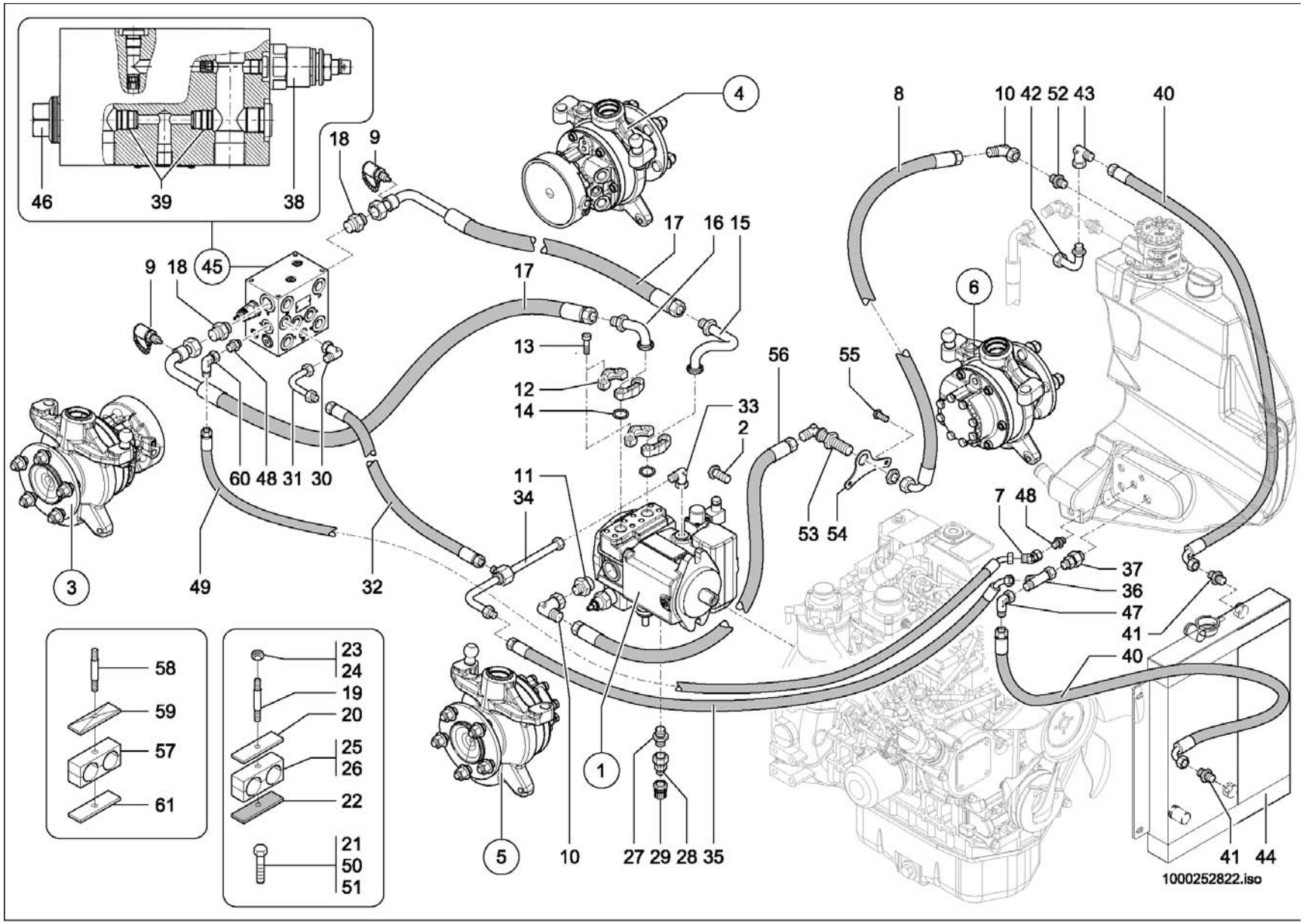
46
39
38
18
9
4
8
10 42 52 43
40
17
16 15
9 18 45
17
6
13
12
14
33
2
56
55
60 48 31 30
11
34
53 54
7 48
37
36
47
41
40
3
49
32
58
59
57
61
23
24
19
20
25
26
22
21
50
51
5
10
27 29 28 35
1
41 44
1000252822.iso

KREISLAUF
CIRCULATION
CIRCULATION

Opt. A:348012615

Pos	No	Bezeichnung	Désignation	Description	Information	Qty	Unit
1	1000249301	VERSTELLPUMPE	POMPE DE TRANSLATION	DISPLACEMENT PUMP		1	ST
2	1000032935	SCHRAUBE	VIS	SCREW	M16x35	2	ST
3	1000167811	RADMOTOR	MOTEUR DE ROUE	WHEEL MOTOR		1	ST
4	1000163148	RADMOTOR	MOTEUR DE ROUE	WHEEL MOTOR		1	ST
5	1000167810	RADMOTOR	MOTEUR DE ROUE	WHEEL MOTOR		1	ST
6	1000163147	RADMOTOR	MOTEUR DE ROUE	WHEEL MOTOR		1	ST
7	1000168871	VERSCHRAUBUNG	RACCORD	SCREW JOINT		1	ST
8	1000185010	HYDRAULIKSCHLAUCH	TUYAU FLEXIBLE HYDRAULIQUE	HP HOSE		1	ST
9	1000028166	MINIMESSANSCHLUSS	PRISE DE PRESSION	MINIMESS POINT		2	ST
10	1000020261	VERSCHRAUBUNG	RACCORD	SCREW JOINT		2	ST
11	1000178695	VERSCHRAUBUNG	RACCORD	SCREW JOINT		2	ST
12	1000028689	FLANSCHHÄLFTE	DEMI-BRIDE	HALF FLANGE		4	ST
13	1000085503	ZYLINDERSCHRAUBE	VIS À TÊTE CYLINDRIQUE	CHEESE HEAD SCREW		8	ST
14	1000090485	O-RING	JOINT TORIQUE	O-RING		2	ST
15	1000248220	HYDRAULIKROHR	TUBE HYDRAULIQUE	HYDRAULIC PIPE		1	ST
16	1000248219	HYDRAULIKROHR	TUBE HYDRAULIQUE	HYDRAULIC PIPE		1	ST
17	1000249605	HYDRAULIKSCHLAUCH	TUYAU FLEXIBLE HYDRAULIQUE	HP HOSE		2	ST
18	1000052158	VERSCHRAUBUNG	RACCORD	SCREW JOINT		1	ST
19	1000048895	STIFTSCHRAUBE	GOUJON	STUD	M8x65-8.8	2	ST
20	1000031351	DECKPLATTE	PLAQUE DE RECOUVREMENT	COVER PLATE	GD 4 D	3	ST
21	1000085382	6KT-SCHRAUBE	VIS À TÊTE HEXAGONALE	HEX SCREW	M6x16-8.8	2	ST
22	1000185457	GUMMIPLATTE	PLAQUE EN CAOUTCHOUC	RUBBER PLATE		2	ST
23	1000013022	6KT-MUTTER	ÉCROU HEXAGONAL	HEXAGON NUT	M8-8	2	ST
24	1000013021	6KT-MUTTER	ÉCROU HEXAGONAL	HEXAGON NUT	M8-8 DIN934	4	ST
25	1000172554	SCHELLE	BRIDE	CLAMP	4D 15,0/28,0 PP	1	ST
26	1000031972	SCHELLE	BRIDE	CLAMP	4D 20,0/28,0 PP	1	ST
27	1000085104	VERSCHRAUBUNG	RACCORD	SCREW JOINT		1	ST
28	1000028337	REDUZIERUNG	RÉDUCTION	REDUCTION		1	ST
29	1000028095	ABLAßKUPPLUNG	COUPLEUR DE PURGE	DRAIN COUPLING		2	ST
30	1000028701	VERSCHRAUBUNG	RACCORD	SCREW JOINT		1	ST

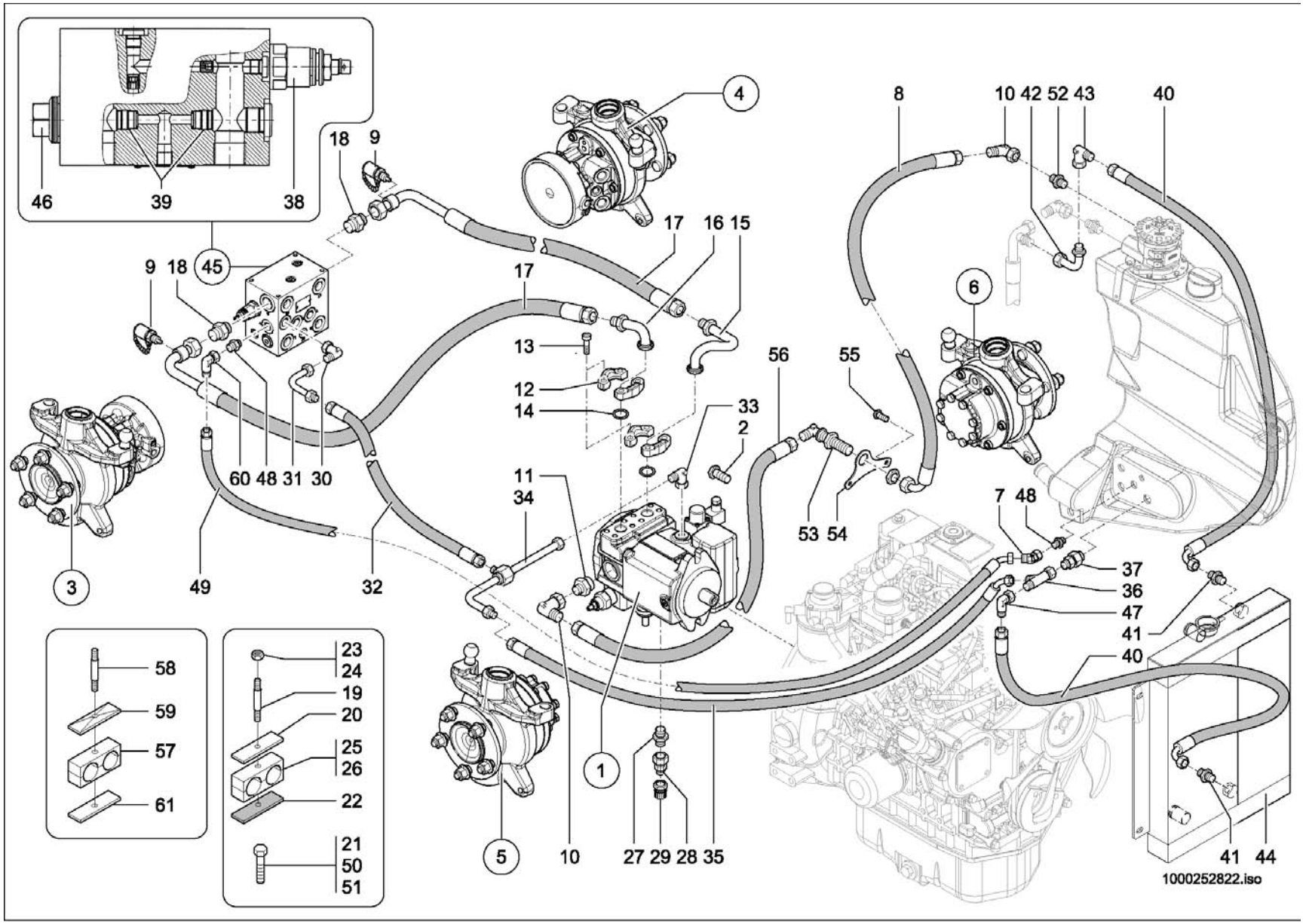
46
39
38
18
9
4
8
10 42 52 43
40
17
16 15
9 18 45
17
6
13
12
14
33
2
56
55
60 48 31 30
11
34
53 54
7 48
37
36
47
41
40
3
49
32
58
59
57
61
23
24
19
20
25
26
22
21
50
51
5
10
27 29 28 35
1
41 44
1000252822.iso

KREISLAUF
CIRCULATION
CIRCULATION

Opt. A:348012615

Pos	No	Bezeichnung	Désignation	Description	Information	Qty	Unit
31	1000159293	ANSCHLUSSSTÜCK	CONNEXION HYDRAULIQUE	CONNECTION PIECE		1	ST
32	1000172428	HYDRAULIKSCHLAUCH	TUYAU FLEXIBLE HYDRAULIQUE	HP HOSE		1	ST
33	1000102939	VERSCHRAUBUNG	RACCORD	SCREW JOINT		1	ST
34	1000249614	ANSCHLUSSSTÜCK	CONNEXION HYDRAULIQUE	CONNECTION PIECE		1	ST
35	1000170623	HYDRAULIKSCHLAUCH	TUYAU FLEXIBLE HYDRAULIQUE	HP HOSE		1	ST
36	1000015517	VERSCHRAUBUNG	RACCORD	SCREW JOINT		1	ST
37	1000167422	RÜCKSCHLAGVENTIL	SOUPAPE DE RETENUE	NON RETURN VALVE		1	ST
38	1000172524	DRUCKREDUZIERVENTIL	SOUPAPE DE DÉCOMPRESSION	PRESSURE REDUCT.VALVE		1	ST
39	1000172525	RÜCKSCHLAGVENTIL	CLAPET ANTIRETOUR	NON RETURN VALVE		2	ST
40	1000170950	HYDRAULIKSCHLAUCH	TUYAU FLEXIBLE HYDRAULIQUE	HP HOSE		2	ST
41	1000085088	VERSCHRAUBUNG	RACCORD	SCREW JOINT		2	ST
42	1000168252	ANSCHLUSSSTÜCK	CONNEXION HYDRAULIQUE	CONNECTION PIECE		1	ST
43	1000015513	VERSCHRAUBUNG	RACCORD	SCREW JOINT		1	ST
44	1000175178	KOMBIKÜHLER	RADIATEUR UNIVERSEL	COMBICOOLER		1	ST
45	1000162935	VENTILBLOCK	BLOC DE SOUPAPE	VALVE BLOCK		1	ST
46	1000172523	SPÜLVENTIL	SOUPAPE DE BALAYAGE	WASHING VALVE		1	ST
47	1000015513	VERSCHRAUBUNG	RACCORD	SCREW JOINT		1	ST
48	1000085112	VERSCHRAUBUNG	RACCORD	SCREW JOINT		2	ST
49	1000233262	HYDRAULIKSCHLAUCH	TUYAU FLEXIBLE HYDRAULIQUE	HP HOSE		1	ST
50	1000085391	6KT-SCHRAUBE	VIS À TÊTE HEXAGONALE	HEX SCREW	M8x35-8.8	1	ST
51	1000013008	6KT-SCHRAUBE	VIS À TÊTE HEXAGONALE	HEX SCREW	M8x20-8.8	1	ST
52	1000100732	VERSCHRAUBUNG	RACCORD	SCREW JOINT		1	ST
53	1000100737	WSV22LA3C	WSV22LA3C	WSV22LA3C		1	ST
54	1000184960	HALTER	SUPPORT	BRACKET		1	ST
55	1000015364	6KT-SCHRAUBE	VIS À TÊTE HEXAGONALE	HEX SCREW	M10x30-8.8	2	ST
56	1000249621	HYDRAULIKSCHLAUCH	TUYAU FLEXIBLE HYDRAULIQUE	HP HOSE		1	ST
57	1000031999	SCHELLE	BRIDE	CLAMP		1	ST
58	1000048897	STIFTSCHRAUBE	GOUJON	STUD	M8x80-8.8	1	ST
59	1000031230	DECKPLATTE	PLAQUE DE RECOUVREMENT	COVER PLATE		1	ST
60	1000015510	VERSCHRAUBUNG	RACCORD	SCREW JOINT		1	ST

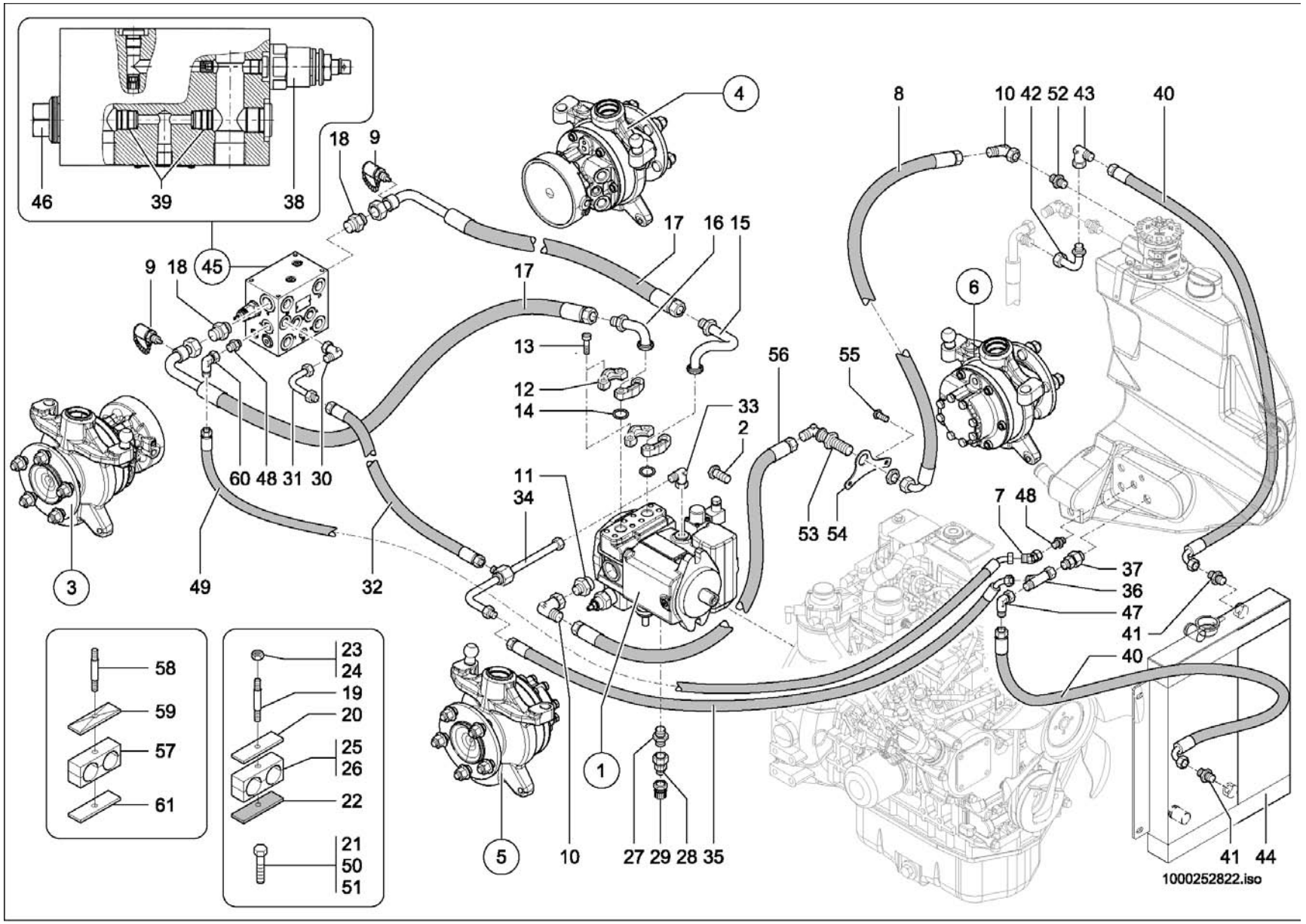
46
39
38
18
9
4
8
10 42 52 43
40
17
16 15
9 18 45
17
6
13
12
14
33
2
56
55
60 48 31 30
11
34
53 54
7 48
37
36
47
41
40
3
49
32
58
59
57
61
23
24
19
20
25
26
22
21
50
51
5
10
27 29 28 35
1
41 44
1000252822.iso

KREISLAUF
CIRCULATION
CIRCULATION

Opt. A:348012615

Pos	No	Bezeichnung	Désignation	Description	Information	Qty	Unit
61	1000241566	PLATTE	PLAQUE	PLATE		1	ST

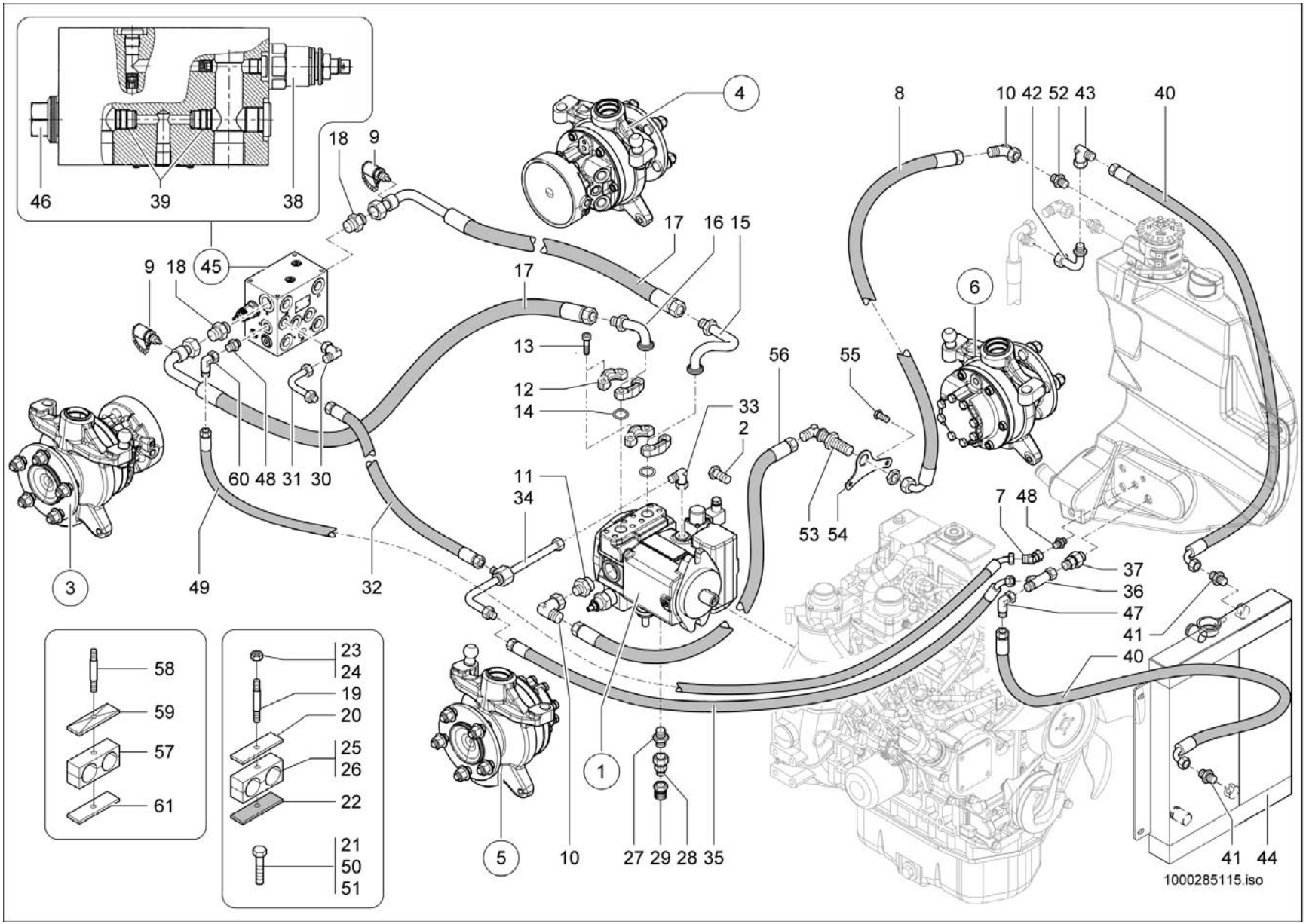
46
39
38
18
9
4
8
10 42 52 43
40
17
16 15
9 18 45
17
6
13
12
14
33
2
56
55
60 48 31 30
11
34
53 54
7 48
37
36
47
41
40
3
49
32
58
59
57
61
23
24
19
20
25
26
22
21
50
51
5
10
27 29 28 35
1
41 44
1000285115.iso

KREISLAUF
CIRCULATION
CIRCULATION

Opt. E:348012616

Pos	No	Bezeichnung	Désignation	Description	Information	Qty	Unit
1	1000249301	VERSTELLPUMPE	POMPE DE TRANSLATION	DISPLACEMENT PUMP		1	ST
2	1000032935	SCHRAUBE	VIS	SCREW	M16x35	2	ST
3	1000261921	RADMOTOR	MOTEUR DE ROUE	WHEEL MOTOR		1	ST
4	1000261860	RADMOTOR	MOTEUR DE ROUE	WHEEL MOTOR		1	ST
5	1000261922	RADMOTOR	MOTEUR DE ROUE	WHEEL MOTOR		1	ST
6	1000261923	RADMOTOR	MOTEUR DE ROUE	WHEEL MOTOR		1	ST
7	1000168871	VERSCHRAUBUNG	RACCORD	SCREW JOINT		1	ST
8	1000185010	HYDRAULIKSCHLAUCH	TUYAU FLEXIBLE HYDRAULIQUE	HP HOSE		1	ST
9	1000028166	MINIMESSANSCHLUSS	PRISE DE PRESSION	MINIMESS POINT		2	ST
10	1000020261	VERSCHRAUBUNG	RACCORD	SCREW JOINT		2	ST
11	1000178695	VERSCHRAUBUNG	RACCORD	SCREW JOINT		2	ST
12	1000028689	FLANSCHHÄLFTE	DEMI-BRIDE	HALF FLANGE		4	ST
13	1000085503	ZYLINDERSCHRAUBE	VIS À TÊTE CYLINDRIQUE	CHEESE HEAD SCREW		8	ST
14	1000090485	O-RING	JOINT TORIQUE	O-RING		2	ST
15	1000248220	HYDRAULIKROHR	TUBE HYDRAULIQUE	HYDRAULIC PIPE		1	ST
16	1000248219	HYDRAULIKROHR	TUBE HYDRAULIQUE	HYDRAULIC PIPE		1	ST
17	1000249605	HYDRAULIKSCHLAUCH	TUYAU FLEXIBLE HYDRAULIQUE	HP HOSE		2	ST
18	1000052158	VERSCHRAUBUNG	RACCORD	SCREW JOINT		1	ST
19	1000048895	STIFTSCHRAUBE	GOUJON	STUD	M8x65-8.8	2	ST
20	1000031351	DECKPLATTE	PLAQUE DE RECOUVREMENT	COVER PLATE	GD 4 D	3	ST
21	1000085382	6KT-SCHRAUBE	VIS À TÊTE HEXAGONALE	HEX SCREW	M6x16-8.8	2	ST
22	1000185457	GUMMIPLATTE	PLAQUE EN CAOUTCHOUC	RUBBER PLATE		2	ST
23	1000013022	6KT-MUTTER	ÉCROU HEXAGONAL	HEXAGON NUT	M8-8	2	ST
24	1000013021	6KT-MUTTER	ÉCROU HEXAGONAL	HEXAGON NUT	M8-8 DIN934	4	ST
25	1000172554	SCHELLE	BRIDE	CLAMP	4D 15,0/28,0 PP	1	ST
26	1000031972	SCHELLE	BRIDE	CLAMP	4D 20,0/28,0 PP	1	ST
27	1000085104	VERSCHRAUBUNG	RACCORD	SCREW JOINT		1	ST
28	1000028337	REDUZIERUNG	RÉDUCTION	REDUCTION		1	ST
29	1000028095	ABLAßKUPPLUNG	COUPLEUR DE PURGE	DRAIN COUPLING		2	ST
30	1000028701	VERSCHRAUBUNG	RACCORD	SCREW JOINT		1	ST

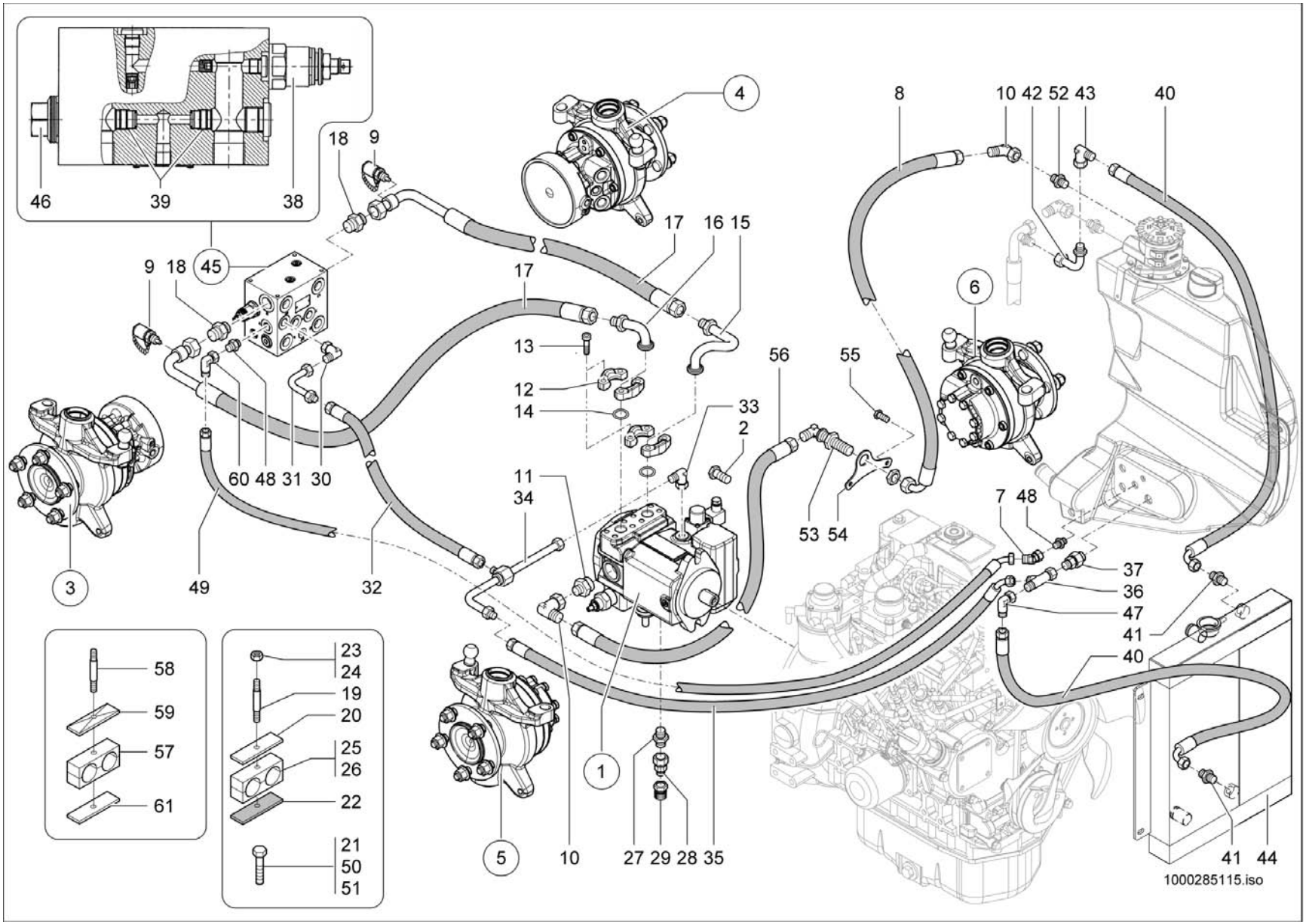
46
39
38
18
9
4
8
10 42 52 43
40
9 18 45
17
16 15
13
12
14
33
2
56
55
6
60 48 31 30
11
34
3
49
32
53 54
7 48
37
36
47
41
40
58
59
57
61
23
24
19
20
25
26
22
21
50
51
5
10
27 29 28 35
1
41 44
1000285115.iso

KREISLAUF
CIRCULATION
CIRCULATION

Opt. E:348012616

Pos	No	Bezeichnung	Désignation	Description	Information	Qty	Unit
31	1000159293	ANSCHLUSSSTÜCK	CONNEXION HYDRAULIQUE	CONNECTION PIECE		1	ST
32	1000172428	HYDRAULIKSCHLAUCH	TUYAU FLEXIBLE HYDRAULIQUE	HP HOSE		1	ST
33	1000102939	VERSCHRAUBUNG	RACCORD	SCREW JOINT		1	ST
34	1000249614	ANSCHLUSSSTÜCK	CONNEXION HYDRAULIQUE	CONNECTION PIECE		1	ST
35	1000170623	HYDRAULIKSCHLAUCH	TUYAU FLEXIBLE HYDRAULIQUE	HP HOSE		1	ST
36	1000015517	VERSCHRAUBUNG	RACCORD	SCREW JOINT		1	ST
37	1000167422	RÜCKSCHLAGVENTIL	SOUPAPE DE RETENUE	NON RETURN VALVE		1	ST
38	1000172524	DRUCKREDUZIERVENTIL	SOUPAPE DE DÉCOMPRESSION	PRESSURE REDUCT.VALVE		1	ST
39	1000172525	RÜCKSCHLAGVENTIL	CLAPET ANTIRETOUR	NON RETURN VALVE		2	ST
40	1000170950	HYDRAULIKSCHLAUCH	TUYAU FLEXIBLE HYDRAULIQUE	HP HOSE		2	ST
41	1000085088	VERSCHRAUBUNG	RACCORD	SCREW JOINT		2	ST
42	1000168252	ANSCHLUSSSTÜCK	CONNEXION HYDRAULIQUE	CONNECTION PIECE		1	ST
43	1000015513	VERSCHRAUBUNG	RACCORD	SCREW JOINT		1	ST
44	1000175178	KOMBIKÜHLER	RADIATEUR UNIVERSEL	COMBICOOLER		1	ST
45	1000162935	VENTILBLOCK	BLOC DE SOUPAPE	VALVE BLOCK		1	ST
46	1000172523	SPÜLVENTIL	SOUPAPE DE BALAYAGE	WASHING VALVE		1	ST
47	1000015513	VERSCHRAUBUNG	RACCORD	SCREW JOINT		1	ST
48	1000085112	VERSCHRAUBUNG	RACCORD	SCREW JOINT		2	ST
49	1000233262	HYDRAULIKSCHLAUCH	TUYAU FLEXIBLE HYDRAULIQUE	HP HOSE		1	ST
50	1000085391	6KT-SCHRAUBE	VIS À TÊTE HEXAGONALE	HEX SCREW	M8x35-8.8	1	ST
51	1000013008	6KT-SCHRAUBE	VIS À TÊTE HEXAGONALE	HEX SCREW	M8x20-8.8	1	ST
52	1000100732	VERSCHRAUBUNG	RACCORD	SCREW JOINT		1	ST
53	1000100737	WSV22LA3C	WSV22LA3C	WSV22LA3C		1	ST
54	1000184960	HALTER	SUPPORT	BRACKET		1	ST
55	1000015364	6KT-SCHRAUBE	VIS À TÊTE HEXAGONALE	HEX SCREW	M10x30-8.8	2	ST
56	1000249621	HYDRAULIKSCHLAUCH	TUYAU FLEXIBLE HYDRAULIQUE	HP HOSE		1	ST
57	1000031999	SCHELLE	BRIDE	CLAMP		1	ST
58	1000048897	STIFTSCHRAUBE	GOUJON	STUD	M8x80-8.8	1	ST
59	1000031230	DECKPLATTE	PLAQUE DE RECOUVREMENT	COVER PLATE		1	ST
60	1000015510	VERSCHRAUBUNG	RACCORD	SCREW JOINT		1	ST

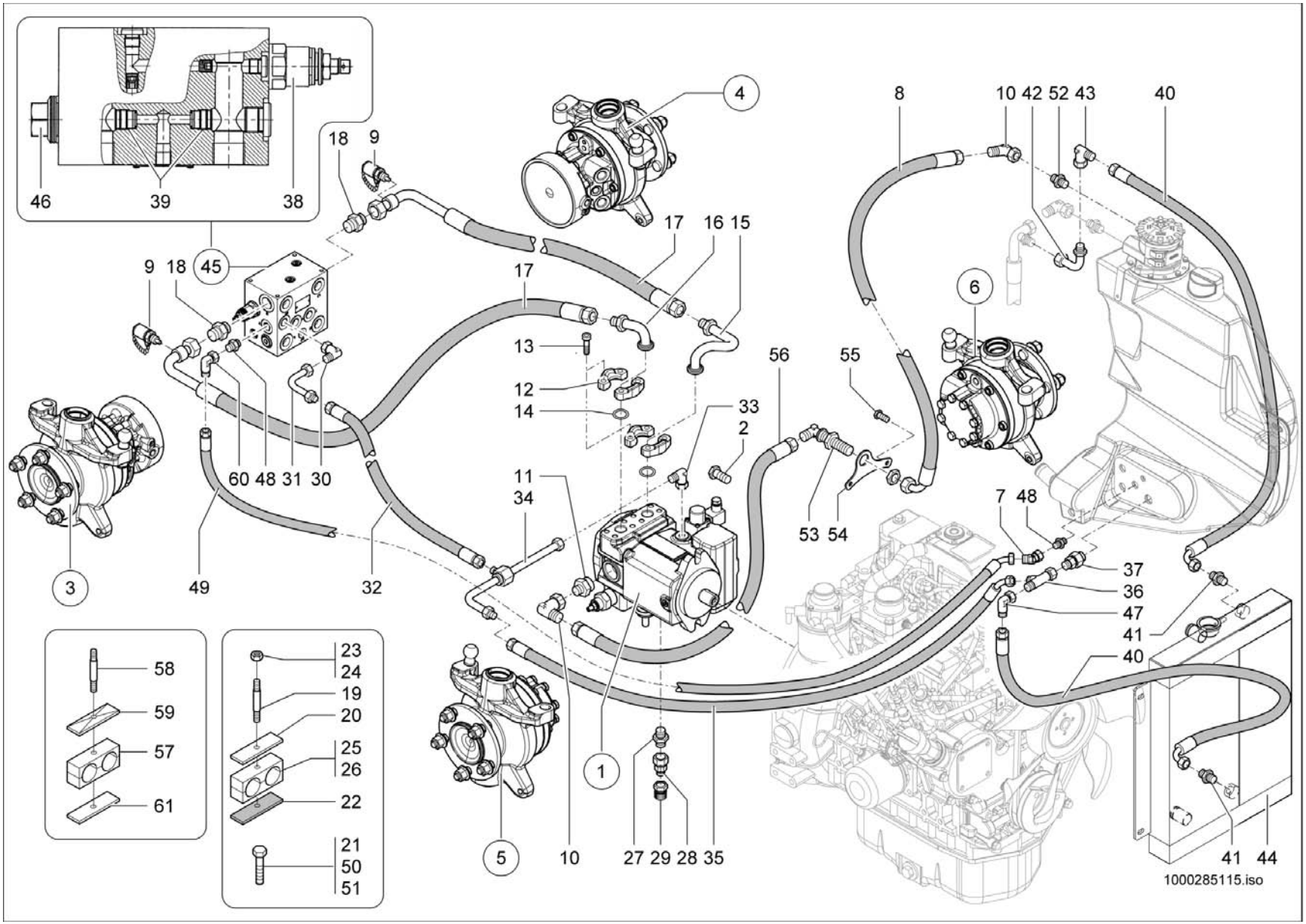
46
39
38
18
9
4
8
10 42 52 43
40
9 18 45
17
16 15
6
13
12
14
33
2
56
55
60 48 31 30
11
34
3
49
32
53 54
7 48
37
36
47
41
40
58
59
57
61
23
24
19
20
25
26
22
21
50
51
5
10
27 29 28 35
1
41 44
1000285115.iso

KREISLAUF
CIRCULATION
CIRCULATION

Opt. E:348012616

Pos	No	Bezeichnung	Désignation	Description	Information	Qty	Unit
61	1000241566	PLATTE	PLAQUE	PLATE		1	ST

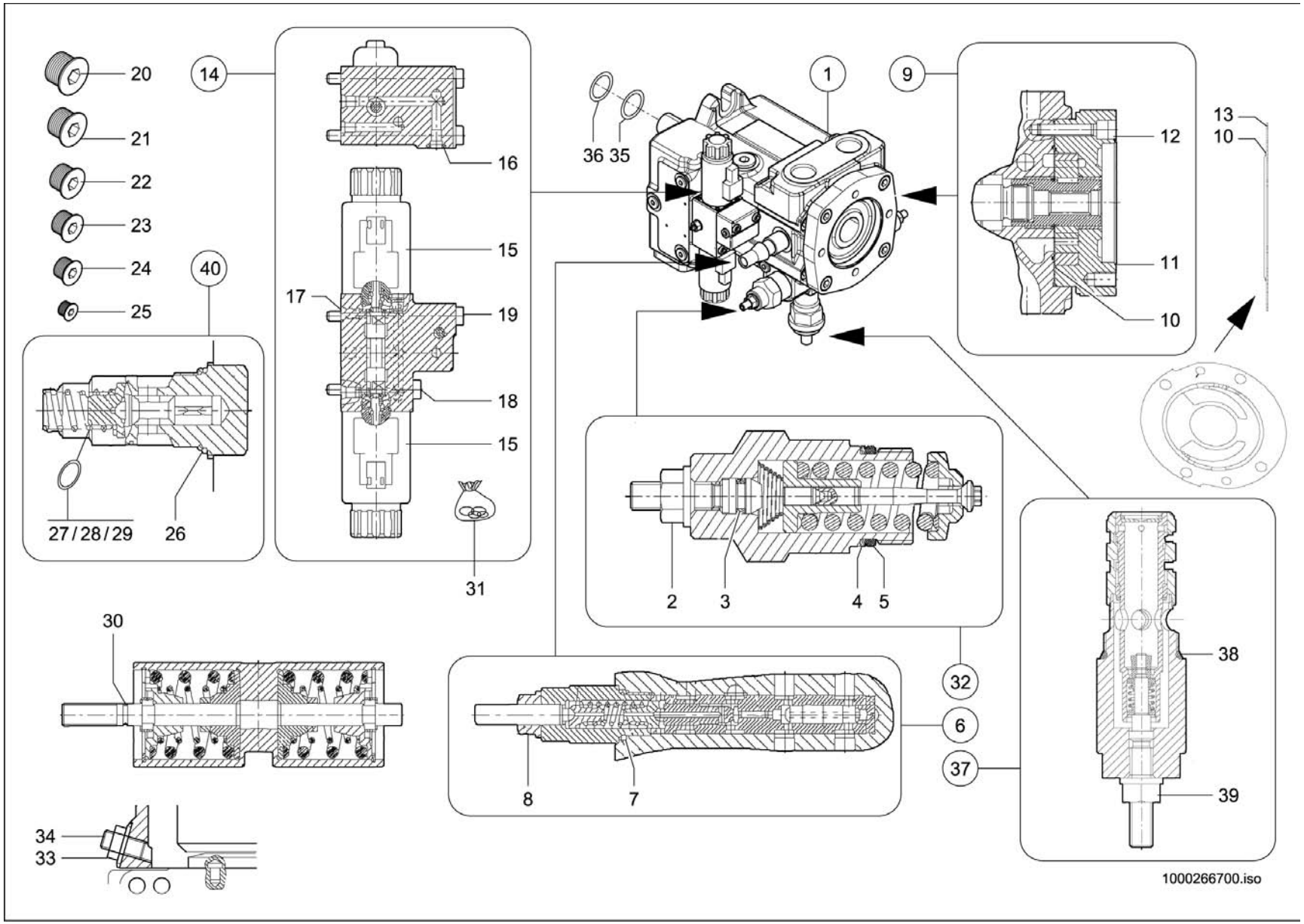
20
21
22
23
24
25
14
16
15
17
19
18
15
40
27/28/29
26
31
36 35
1
9
12
11
10
13
10
2
3
4
5
30
8
7
32
6
37
38
39
34
33
1000266700.iso

HYDRAULIKPUMPE
POMPE HYDRAULIQUE
HYDRAULIC PUMP

Opt.

Pos	No	Bezeichnung	Désignation	Description	Information	Qty	Unit
1	1000249301	VERSTELLPUMPE	POMPE DE TRANSLATION	DISPLACEMENT PUMP		1	ST
2	1000087821	BUNDMUTTER	ÉCROU À COLLET	LODGING NUT		1	ST
3	1000087820	O-RING	JOINT TORIQUE	O-RING		1	ST
4	1000087822	STÜTZRING	ANNEAU D'APPUI	SUPPORT RING		1	ST
5	1000087819	O-RING	JOINT TORIQUE	O-RING		1	ST
6	1000133905	ABSCHALTVENTIL	SOUPAPE DE COUPURE	SHUT OFF VALVE		1	ST
7	1000087823	O-RING	JOINT TORIQUE	O-RING		1	ST
8	1000087821	BUNDMUTTER	ÉCROU À COLLET	LODGING NUT		1	ST
9	1000266712	SATZ ZAHNRADPUMPE	POMPE	PUMP		1	ST
10	1000266718	KANTSEAL-RING	KANT-JOINT-ANNEAU	KANT-SEAL-RING		1	ST
11	1000266720	O-RING	JOINT TORIQUE	O-RING		1	ST
12	1000266731	ZYLINDERSCHRAUBE	VIS À TÊTE CYLINDRIQUE	CHEESE HEAD SCREW		4	ST
13	1000266719	VERSCHLEISSPLATTE	PLAQUE D'USURE	WEAR OUT PLATE		1	ST
14	1000184690	WEGEVENTIL	SOUPAPE DE CONDUITE	DRIVE VALVE		1	ST
15	1000184698	MAGNET	ELECTRO-VANNE	SOLENOID		2	ST
16	1000088823	O-RING	JOINT TORIQUE	O-RING		1	ST
17	1000266710	DICHTUNG	JOINT D'ÉTANCHÉITÉ	SEAL		1	ST
18	1000085459	ZYLINDERSCHRAUBE	VIS À TÊTE CYLINDRIQUE	CHEESE HEAD SCREW		3	ST
19	1000243532	ZYLINDERSCHRAUBE	VIS À TÊTE CYLINDRIQUE	CHEESE HEAD SCREW		1	ST
20	1000098752	VERSCHLUSSSCHRAUBE	BOUCHON DE GRAISSAGE	LOCK SCREW	M22x1,5	1	ST
21	1000098755	VERSCHLUSSSCHRAUBE	BOUCHON DE GRAISSAGE	LOCK SCREW	M18x1,5	1	ST
22	1000098753	VERSCHLUSSSCHRAUBE	BOUCHON DE GRAISSAGE	LOCK SCREW	M14x1,5	1	ST
23	1000098754	VERSCHLUSSSCHRAUBE	BOUCHON DE GRAISSAGE	LOCK SCREW	M12x1,5	1	ST
24	1000098806	VERSCHLUSSSCHRAUBE	BOUCHON DE GRAISSAGE	LOCK SCREW	M10x1	1	ST
25	1000181042	VERSCHLUSSSCHRAUBE	BOUCHON DE GRAISSAGE	LOCK SCREW	M8x1	1	ST
26	1000089364	O-RING	JOINT TORIQUE	O-RING		1	ST
27	1000092363	PASSSCHEIBE	DISQUE D'AJUSTAGE	FITTING DISC		1	ST
28	1000092362	PASSSCHEIBE	DISQUE D'AJUSTAGE	FITTING DISC		1	ST
29	1000092390	PASSSCHEIBE	DISQUE D'AJUSTAGE	FITTING DISC		1	ST
30	1000266761	O-RING	JOINT TORIQUE	O-RING		1	ST

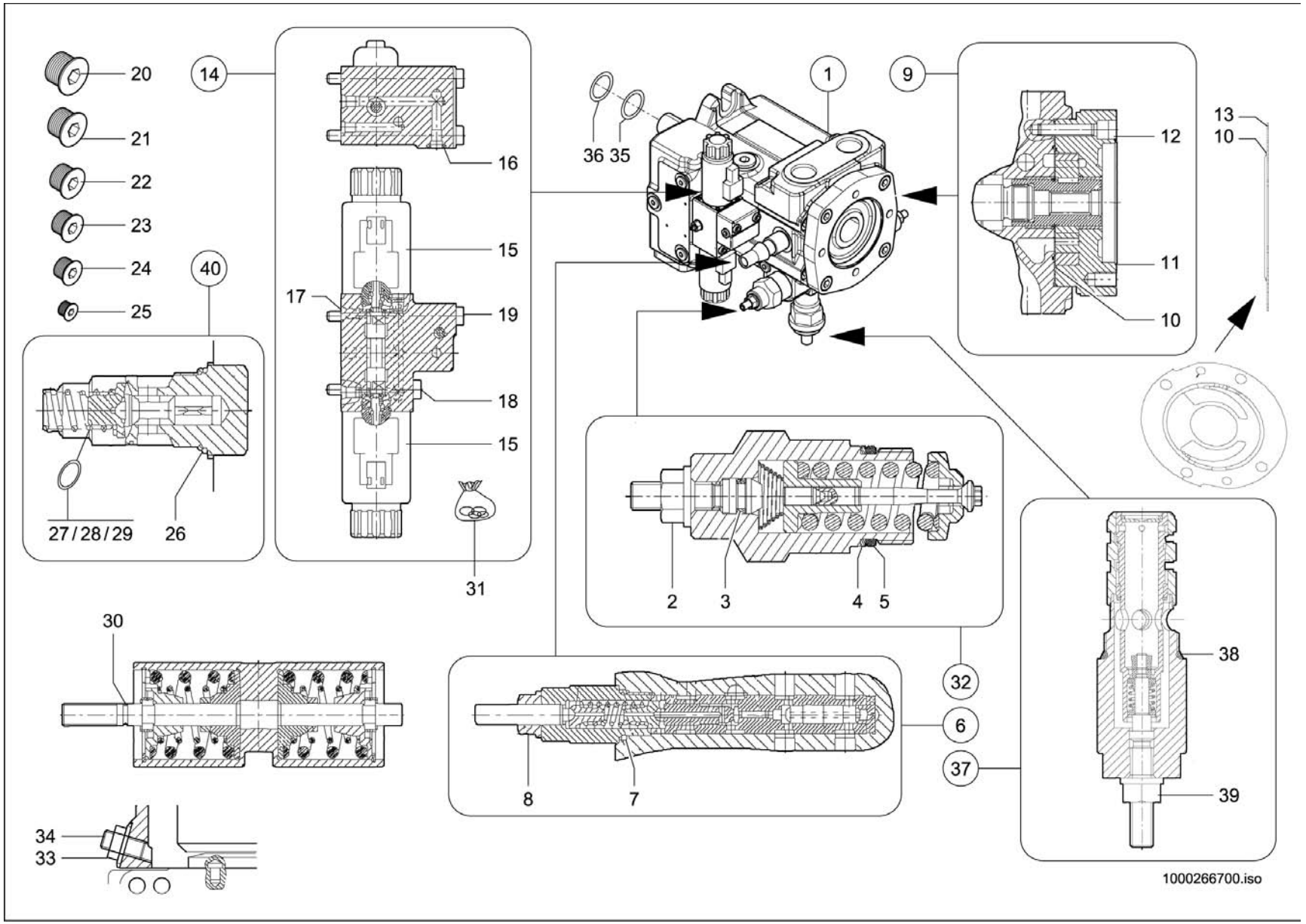
20
21
22
23
24
25
14
16
15
17
19
18
15
40
27/28/29
26
31
36 35
1
9
12
11
10
13
10
2
3
4
5
30
8
7
32
6
37
38
39
34
33
1000266700.iso

HYDRAULIKPUMPE
POMPE HYDRAULIQUE
HYDRAULIC PUMP

Opt.

Pos	No	Bezeichnung	Désignation	Description	Information	Qty	Unit
31	1000160344	DICHTSATZ WEGEVENTIL	POCHETTE DE JOINTS	SEAL KIT		1	ST
32	1000098634	DRUCKBEGRENZUNGSVENTIL	SOUPAPE LIMITRICE DE PRESSION	PRESSURE LIMIT RELIEFVALVE		2	ST
33	1000098575	BUNDMUTTER	ÉCROU DE COLLET	LODGING NUT		1	ST
34	1000113821	SCHRAUBE	VIS	SCREW		1	ST
35	1000165634	WELLENDICHTRING	JOINT SPI	SHAFT SEAL		1	ST
36	1000113770	SICHERUNGSRING	CIRCLIPS	LOCK RING		2	ST
37	1000111185	REGLERPATRONE	CARTOUCHE DE RÉGULATEUR	CONTROL CARTRIDGE		1	ST
38	1000039216	O-RING	JOINT TORIQUE	O-RING		1	ST
39	1000087821	BUNDMUTTER	ÉCROU À COLLET	LODGING NUT		1	ST
40	1000089360	DRUCKREDUZIERVENTIL	SOUPAPE DE DÉCOMPRESSION	PRESSURE REDUCT.VALVE		1	ST

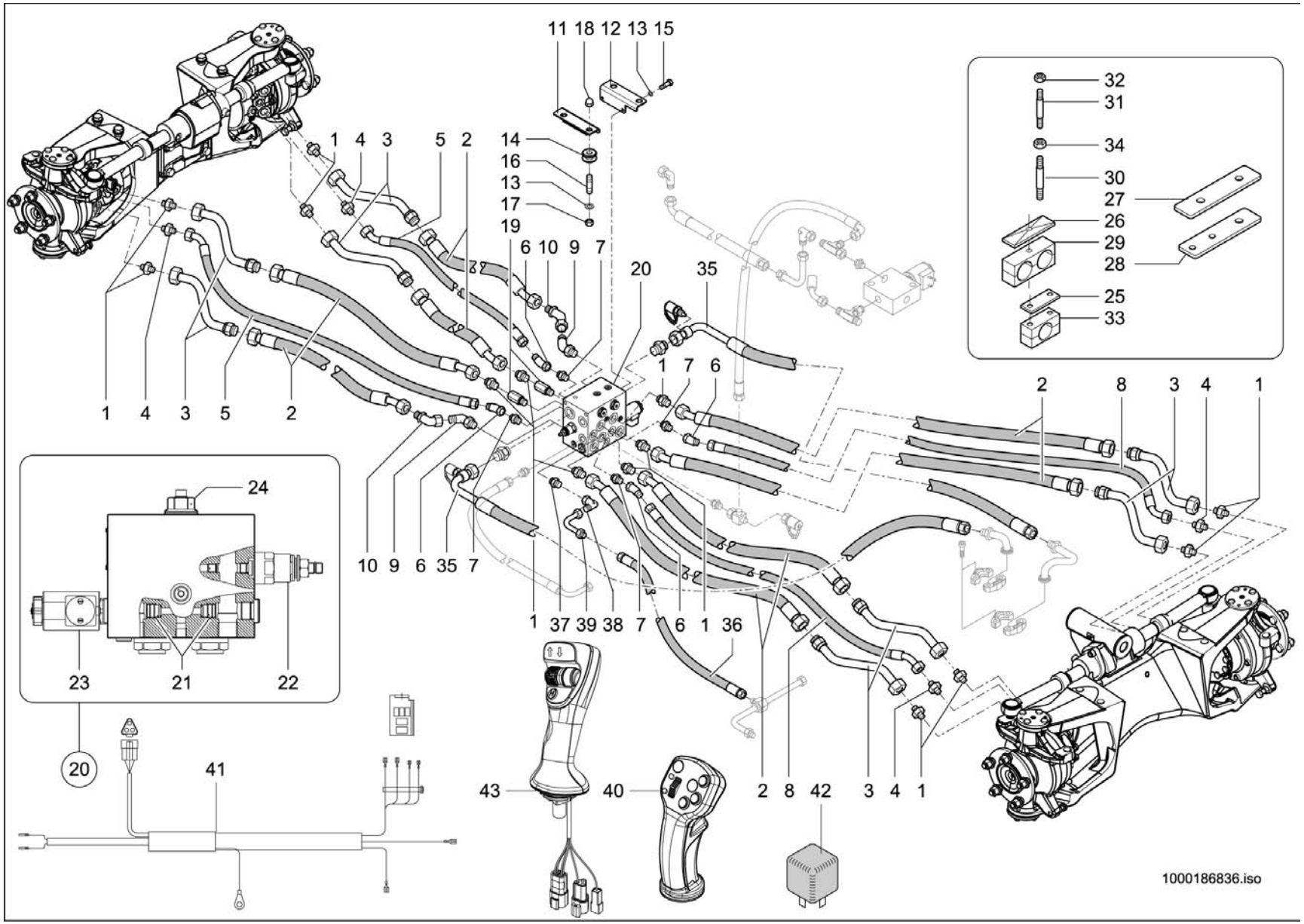
11 18 12 13 15
1 4 3 5 2 14 16 13 17 19 6 10 9 7 20 35
32 31 34 30 27 26 29 28 25 33
1 4 3 5 2
1 7 6
2 8 3 4 1
24
23 21 22
10 9 6 35 7
1 37 39 38 7 6 1 36
20
41
43 40 2 8 42 3 4 1
1000186836.iso

DIFFERENTIALSPERRE
BLOCAGE DU DIFFÉRENTIEL
DIFFERENTIAL LOCK

Pos	No	Bezeichnung	Désignation	Description	Information	Qty	Unit
1	1000015497	VERSCHRAUBUNG	RACCORD	SCREW JOINT		14	ST
2	1000183377	HYDRAULIKSCHLAUCH	TUYAU FLEXIBLE HYDRAULIQUE	HP HOSE		8	ST
3	1000168794	ANSCHLUSSSTÜCK	CONNEXION HYDRAULIQUE	CONNECTION PIECE		4	ST
4	1000015491	VERSCHRAUBUNG	RACCORD	SCREW JOINT		4	ST
5	1000171537	HYDRAULIKSCHLAUCH	TUYAU FLEXIBLE HYDRAULIQUE	HP HOSE		2	ST
6	1000168871	VERSCHRAUBUNG	RACCORD	SCREW JOINT		4	ST
7	1000085112	VERSCHRAUBUNG	RACCORD	SCREW JOINT		4	ST
8	1000183379	HYDRAULIKSCHLAUCH	TUYAU FLEXIBLE HYDRAULIQUE	HP HOSE		2	ST
9	1000168540	VERSCHRAUBUNG	RACCORD	SCREW JOINT		2	ST
10	1000168792	VERSCHRAUBUNG	RACCORD	SCREW JOINT		2	ST
11	1000183266	HALTER	SUPPORT	BRACKET		1	ST
12	1000183265	HALTER	SUPPORT	BRACKET		1	ST
13	1000085607	SCHEIBE	RONDELLE	WASHER		8	ST
14	1000158594	LAGER	PALIER	BEARING		4	ST
15	1000019136	6KT-SCHRAUBE	VIS À TÊTE HEXAGONALE	HEX SCREW		4	ST
16	1000048881	STIFTSCHRAUBE	GOUJON	STUD		4	ST
17	1000013022	6KT-MUTTER	ÉCROU HEXAGONAL	HEXAGON NUT		4	ST
18	1000052487	HUTMUTTER	ÉCROU BORGNE	HEADNUT		4	ST
19	1000185850	VERSCHRAUBUNG	RACCORD	SCREW JOINT		2	ST
20	1000173605	VENTILBLOCK	BLOC DE SOUPAPE	VALVE BLOCK		1	ST
21	1000172525	RÜCKSCHLAGVENTIL	CLAPET ANTIRETOUR	NON RETURN VALVE		2	ST
22	1000172524	DRUCKREDUZIERVENTIL	SOUPAPE DE DÉCOMPRESSION	PRESSURE REDUCT.VALVE		1	ST
23	1000186848	MAGNETVENTIL	ÉLECTROVALVE	SOLENOID VALVE		1	ST
24	1000186849	SPÜLVENTIL	SOUPAPE DE BALAYAGE	WASHING VALVE		1	ST
25	1000031643	DECKPLATTE	PLAQUE DE RECOUVREMENT	COVER PLATE		2	ST
26	1000031245	DECKPLATTE	PLAQUE DE RECOUVREMENT	COVER PLATE		6	ST
27	1000171658	GRUNDPLATTE	PLAQUE DE BASE	BASIS PLATE		2	ST
28	1000171693	GRUNDPLATTE	PLAQUE DE BASE	BASIS PLATE		2	ST
29	1000168654	SCHELLE	BRIDE	CLAMP		6	ST
30	1000048894	STIFTSCHRAUBE	GOUJON	STUD	M8x55-8.8 A2C	6	ST

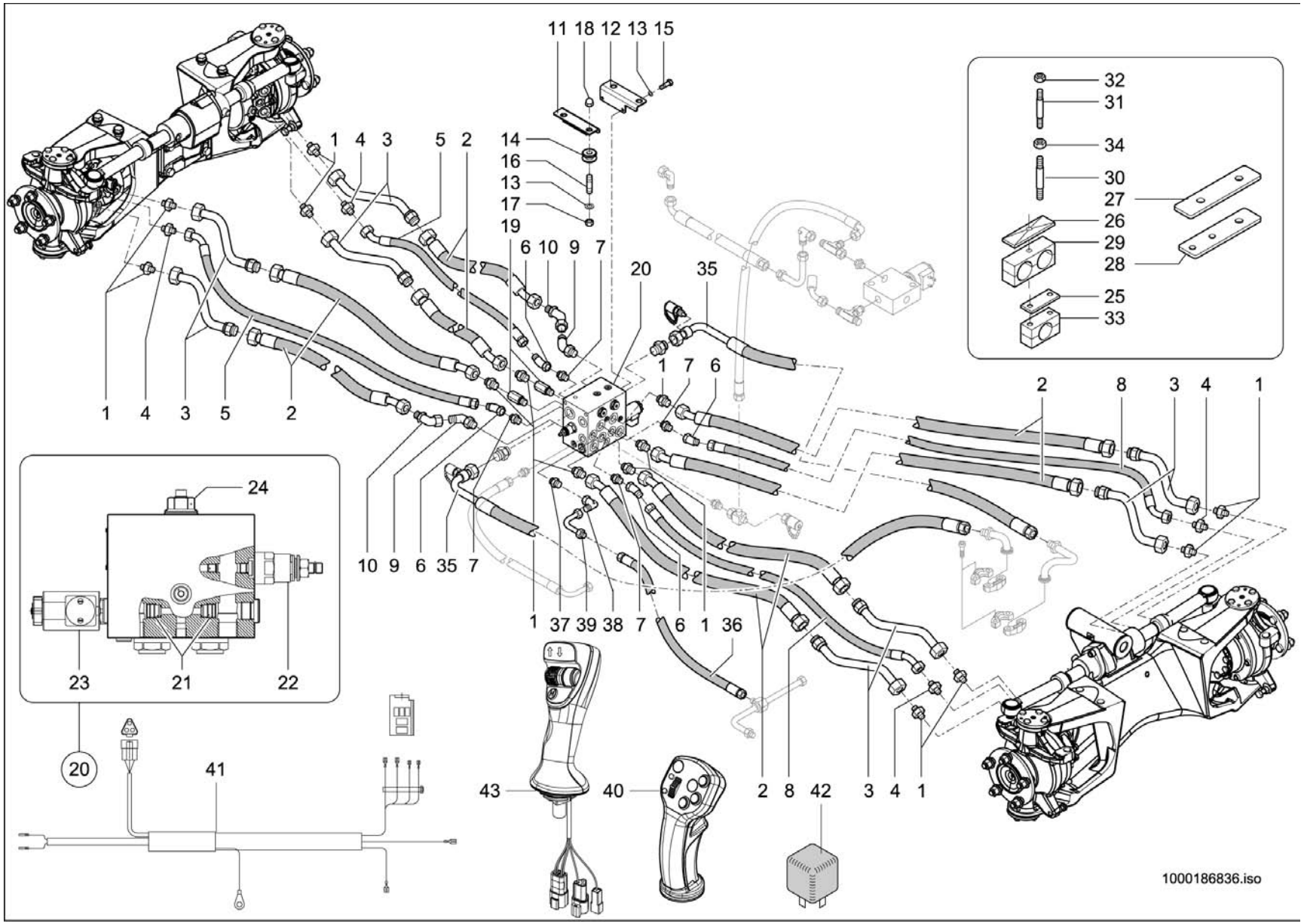
11 18 12 13 15
1 4 3 5 2 14 16 13 17 19 6 10 9 7 20 35
32 31 34 30 27 26 29 28 25 33
1 4 3 5 2
1 7 6
2 8 3 4 1
24
23 21 22
10 9 6 35 7
1 37 39 38 7 6 1 36
20
41
43 40 2 8 42 3 4 1
1000186836.iso

DIFFERENTIALSPERRE
BLOCAGE DU DIFFÉRENTIEL
DIFFERENTIAL LOCK

Pos	No	Bezeichnung	Désignation	Description	Information	Qty	Unit
31	1000048885	STIFTSCHRAUBE	GOUJON	STUD	M6x45-8.8 A2C	4	ST
32	1000085588	6KT-MUTTER	ÉCROU HEXAGONAL	HEXAGON NUT	M6-8 A2C	4	ST
33	1000032060	SCHELLE	BRIDE	CLAMP		2	ST
34	1000013022	6KT-MUTTER	ÉCROU HEXAGONAL	HEXAGON NUT	M8-8 A2C	6	ST
35	1000183456	HYDRAULIKSCHLAUCH	TUYAU FLEXIBLE HYDRAULIQUE	HP HOSE		2	ST
36	1000183457	HYDRAULIKSCHLAUCH	TUYAU FLEXIBLE HYDRAULIQUE	HP HOSE		1	ST
37	1000020803	VERSCHRAUBUNG	RACCORD	SCREW JOINT		1	ST
38	1000015512	VERSCHRAUBUNG	RACCORD	SCREW JOINT		1	ST
39	1000159293	ANSCHLUSSSTÜCK	CONNEXION HYDRAULIQUE	CONNECTION PIECE		1	ST
40	1000174693	STEUERHEBEL	LEVIER DE COMMANDE	CONTROL LEVER	A:348000191 A:348011411	1	ST
41	1000186005	KABELBAUM	FAISCEAU ÉLECTRIQUE	WIRING HARNESS		1	ST
42	1000125244	RELAIS	RELAIS	RELAY	20/35A	1	ST
43	1000185786	STEUERHEBEL	LEVIER DE COMMANDE	CONTROL LEVER	E:348000192 E:348011412	1	ST

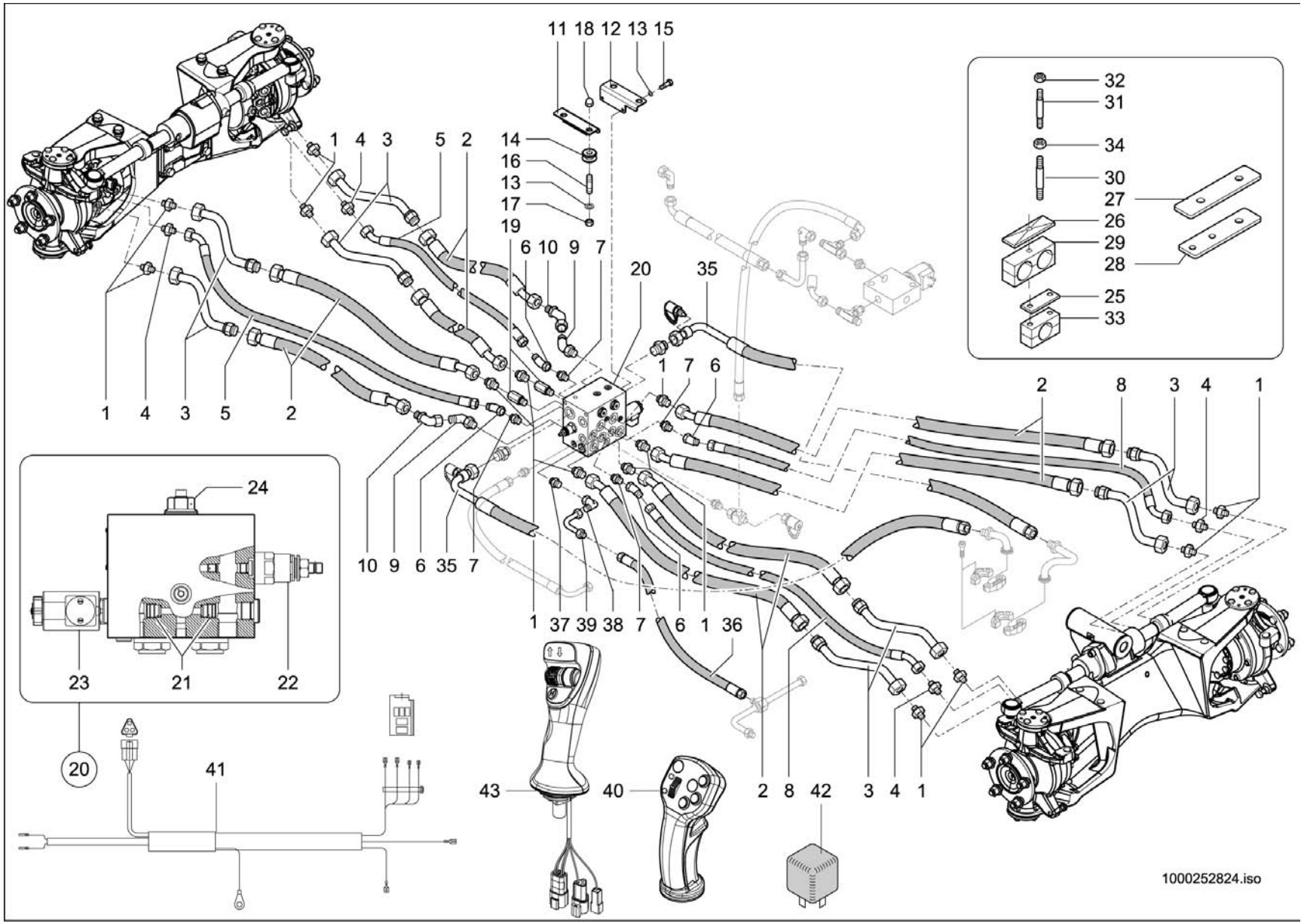
11 18 12 13 15
1 4 3 5 2 14 16 13 17 19 6 10 9 7 20 35
32 31 34 30 27 26 29 28 25 33
1 4 3 5 2
1 7 6
2 8 3 4 1
24
23 21 22
10 9 6 35 7
1 37 39 38 7 6 1 36
20
41
43 40 2 8 42 3 4 1
1000252824.iso

DIFFERENTIALSPERRE
BLOCAGE DU DIFFÉRENTIEL
DIFFERENTIAL LOCK

Opt.

Pos	No	Bezeichnung	Désignation	Description	Information	Qty	Unit
1	1000015497	VERSCHRAUBUNG	RACCORD	SCREW JOINT		14	ST
2	1000183377	HYDRAULIKSCHLAUCH	TUYAU FLEXIBLE HYDRAULIQUE	HP HOSE		8	ST
3	1000168794	ANSCHLUSSSTÜCK	CONNEXION HYDRAULIQUE	CONNECTION PIECE		4	ST
4	1000015491	VERSCHRAUBUNG	RACCORD	SCREW JOINT		4	ST
5	1000171537	HYDRAULIKSCHLAUCH	TUYAU FLEXIBLE HYDRAULIQUE	HP HOSE		2	ST
6	1000168871	VERSCHRAUBUNG	RACCORD	SCREW JOINT		4	ST
7	1000085112	VERSCHRAUBUNG	RACCORD	SCREW JOINT		4	ST
8	1000183379	HYDRAULIKSCHLAUCH	TUYAU FLEXIBLE HYDRAULIQUE	HP HOSE		2	ST
9	1000168540	VERSCHRAUBUNG	RACCORD	SCREW JOINT		2	ST
10	1000168792	VERSCHRAUBUNG	RACCORD	SCREW JOINT		2	ST
11	1000183266	HALTER	SUPPORT	BRACKET		1	ST
12	1000183265	HALTER	SUPPORT	BRACKET		1	ST
13	1000085607	SCHEIBE	RONDELLE	WASHER		8	ST
14	1000158594	LAGER	PALIER	BEARING		4	ST
15	1000019136	6KT-SCHRAUBE	VIS À TÊTE HEXAGONALE	HEX SCREW		4	ST
16	1000048881	STIFTSCHRAUBE	GOUJON	STUD		4	ST
17	1000013022	6KT-MUTTER	ÉCROU HEXAGONAL	HEXAGON NUT		4	ST
18	1000052487	HUTMUTTER	ÉCROU BORGNE	HEADNUT		4	ST
19	1000185850	VERSCHRAUBUNG	RACCORD	SCREW JOINT		2	ST
20	1000173605	VENTILBLOCK	BLOC DE SOUPAPE	VALVE BLOCK		1	ST
21	1000172525	RÜCKSCHLAGVENTIL	CLAPET ANTIRETOUR	NON RETURN VALVE		2	ST
22	1000172524	DRUCKREDUZIERVENTIL	SOUPAPE DE DÉCOMPRESSION	PRESSURE REDUCT.VALVE		1	ST
23	1000186848	MAGNETVENTIL	ÉLECTROVALVE	SOLENOID VALVE		1	ST
24	1000186849	SPÜLVENTIL	SOUPAPE DE BALAYAGE	WASHING VALVE		1	ST
25	1000031643	DECKPLATTE	PLAQUE DE RECOUVREMENT	COVER PLATE		2	ST
26	1000031245	DECKPLATTE	PLAQUE DE RECOUVREMENT	COVER PLATE		6	ST
27	1000171658	GRUNDPLATTE	PLAQUE DE BASE	BASIS PLATE		2	ST
28	1000171693	GRUNDPLATTE	PLAQUE DE BASE	BASIS PLATE		2	ST
29	1000168654	SCHELLE	BRIDE	CLAMP		6	ST
30	1000048894	STIFTSCHRAUBE	GOUJON	STUD	M8x55-8.8 A2C	6	ST

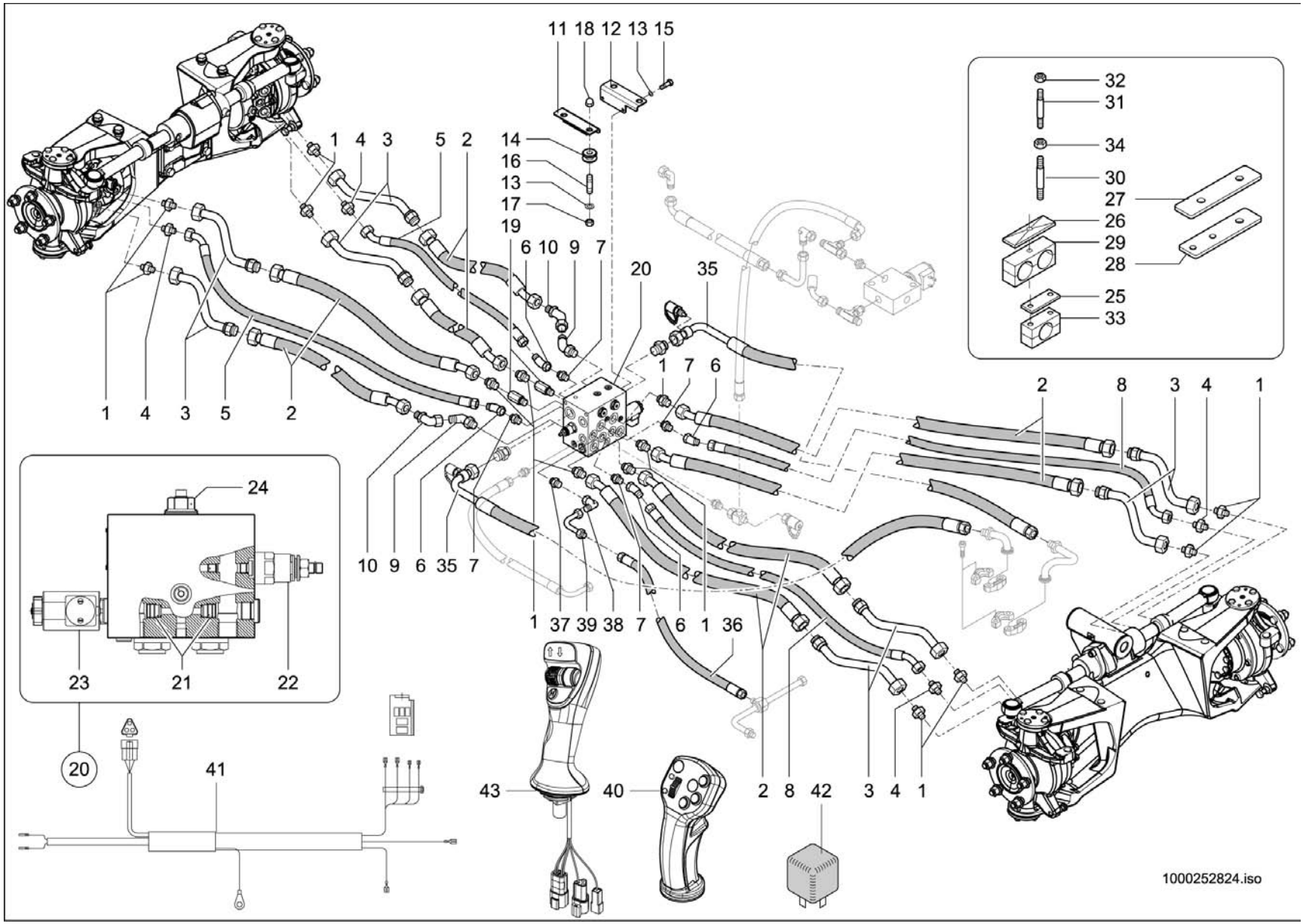
11 18 12 13 15
1 4 3 5 2 14 16 13 17 19 6 10 9 7 20 35
32 31 34 30 27 26 29 28 25 33
1 4 3 5 2
1 7 6
2 8 3 4 1
24
23 21 22
10 9 6 35 7
1 37 39 38 7 6 1 36
20
41
43 40 2 8 42 3 4 1
1000252824.iso

DIFFERENTIALSPERRE
BLOCAGE DU DIFFÉRENTIEL
DIFFERENTIAL LOCK

Opt.

Pos	No	Bezeichnung	Désignation	Description	Information	Qty	Unit
31	1000048885	STIFTSCHRAUBE	GOUJON	STUD	M6x45-8.8 A2C	4	ST
32	1000085588	6KT-MUTTER	ÉCROU HEXAGONAL	HEXAGON NUT	M6-8 A2C	4	ST
33	1000032060	SCHELLE	BRIDE	CLAMP		2	ST
34	1000013022	6KT-MUTTER	ÉCROU HEXAGONAL	HEXAGON NUT	M8-8 A2C	6	ST
35	1000252584	HYDRAULIKSCHLAUCH	TUYAU FLEXIBLE HYDRAULIQUE	HP HOSE		2	ST
36	1000183457	HYDRAULIKSCHLAUCH	TUYAU FLEXIBLE HYDRAULIQUE	HP HOSE		1	ST
37	1000020803	VERSCHRAUBUNG	RACCORD	SCREW JOINT		1	ST
38	1000015512	VERSCHRAUBUNG	RACCORD	SCREW JOINT		1	ST
39	1000159293	ANSCHLUSSSTÜCK	CONNEXION HYDRAULIQUE	CONNECTION PIECE		1	ST
40	1000174693	STEUERHEBEL	LEVIER DE COMMANDE	CONTROL LEVER	A:348011411	1	ST
41	1000186005	KABELBAUM	FAISCEAU ÉLECTRIQUE	WIRING HARNESS		1	ST
42	1000125244	RELAIS	RELAIS	RELAY	20/35A	1	ST
43	1000185786	STEUERHEBEL	LEVIER DE COMMANDE	CONTROL LEVER	E:348011412	1	ST

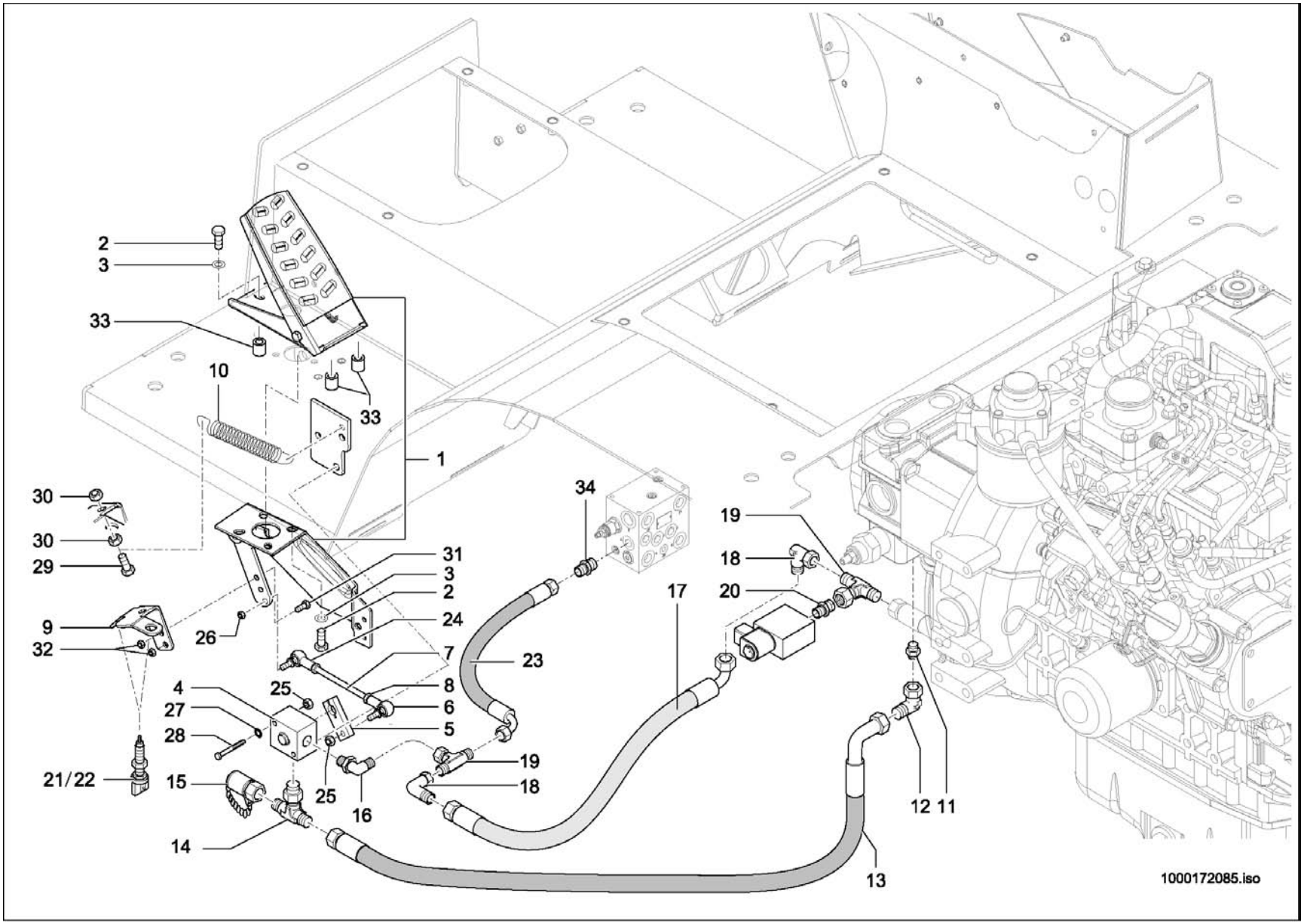
2
3
33
10
33
1
30
30
29
9
32
26
31
3
2
24
7
4
27
28
25
8
6
5
21/22
15
25
16
14
34
23
19
18
17
20
19
18
12
11
13
1000172085.iso

INCHEINRICHTUNG
APPAREILLAGE D'INCHE
INCHING DEVICE

A:348010718

Pos	No	Bezeichnung	Désignation	Description	Information	Qty	Unit
1	1000034632	PEDAL	PÉDALE	PEDAL		1	ST
2	1000085382	6KT-SCHRAUBE	VIS À TÊTE HEXAGONALE	HEX SCREW	M6x16-8.8 A2C	6	ST
3	1000049283	LAGERSCHEIBE	DISQUE DE PALIER	BEARING DISC		6	ST
4	1000173606	INCHEINRICHTUNG	APPAREILLAGE D'INCHE	INCHING DEVICE		1	ST
5	1000172472	HEBEL	LEVIER	LEVER		1	ST
6	1000032502	WINKELGELENK	ARTICULATION ANGULAIRE	BALL AND SOCKET		1	ST
7	1000172488	GESTÄNGE	TIGES	LIKAGE		1	ST
8	1000015405	6KT-MUTTER	ÉCROU HEXAGONAL	HEXAGON NUT		2	ST
9	1000173389	HALTER	SUPPORT	BRACKET		1	ST
10	1000086555	FEDER	RESSORT	SPRING		1	ST
11	1000085114	VERSCHRAUBUNG	RACCORD	SCREW JOINT		1	ST
12	1000015510	VERSCHRAUBUNG	RACCORD	SCREW JOINT		1	ST
13	1000172873	HYDRAULIKSCHLAUCH	TUYAU FLEXIBLE HYDRAULIQUE	HP HOSE		1	ST
14	1000172356	VERSCHRAUBUNG	RACCORD	SCREW JOINT		1	ST
15	1000028224	MINIMESSANSCHLUSS	PRISE DE PRESSION	MINIMESS POINT		1	ST
16	1000171800	VERSCHRAUBUNG	RACCORD	SCREW JOINT		1	ST
17	1000098334	HYDRAULIKSCHLAUCH	TUYAU FLEXIBLE HYDRAULIQUE	HP HOSE		1	ST
18	1000015510	VERSCHRAUBUNG	RACCORD	SCREW JOINT		2	ST
19	1000085057	VERSCHRAUBUNG	RACCORD	SCREW JOINT		2	ST
20	1000178250	BLENDE	BANDEAU	PROTECTION		1	ST
21	1000110882	BREMSLICHTSCHALTER	INTERRUPTEUR DE LA LUMIÈRE DE FREIN	BRAKE LIGHT SWITCH	light	1	ST
22	1000110882	BREMSLICHTSCHALTER	INTERRUPTEUR DE LA LUMIÈRE DE FREIN	BRAKE LIGHT SWITCH	brake	1	ST
23	1000173503	HYDRAULIKSCHLAUCH	TUYAU FLEXIBLE HYDRAULIQUE	HP HOSE		1	ST
24	1000050570	WINKELGELENK	ARTICULATION ANGULAIRE	BALL AND SOCKET		1	ST
25	1000013022	6KT-MUTTER	ÉCROU HEXAGONAL	HEXAGON NUT		3	ST
26	1000085588	6KT-MUTTER	ÉCROU HEXAGONAL	HEXAGON NUT		3	ST
27	1000015431	SCHEIBE	RONDELLE	WASHER		2	ST
28	1000048379	ZYLINDERSCHRAUBE	VIS À TÊTE CYLINDRIQUE	CHEESE HEAD SCREW		2	ST
29	1000015340	6KT-SCHRAUBE	VIS À TÊTE HEXAGONALE	HEX SCREW		1	ST
30	1000015405	6KT-MUTTER	ÉCROU HEXAGONAL	HEXAGON NUT	M8-8	2	ST

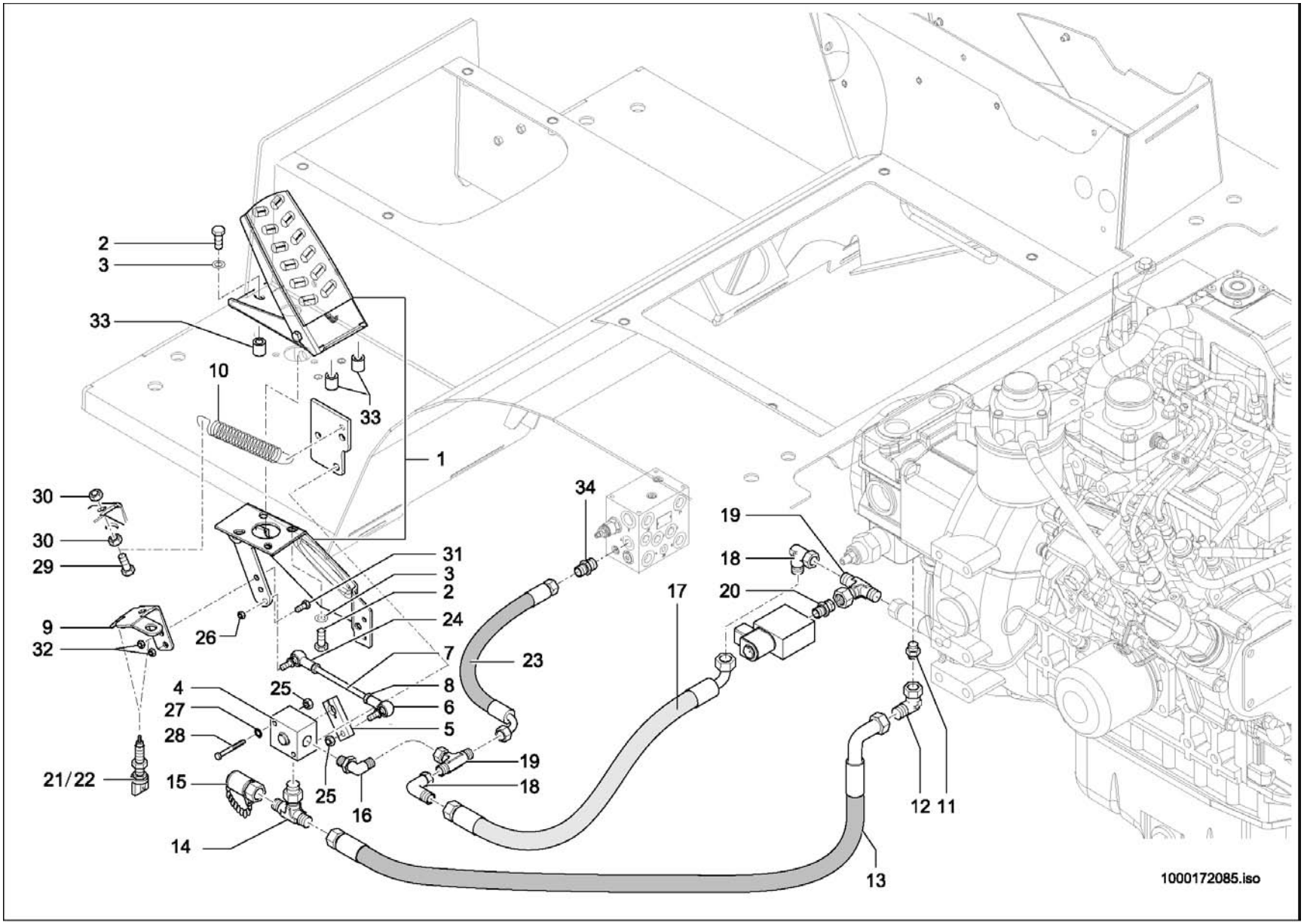
2
3
33
10
33
1
30
30
29
9
32
26
31
3
2
24
7
4
27
28
25
8
6
5
21/22
15
25
16
14
34
23
19
18
17
20
19
18
12
11
13
1000172085.iso

INCHEINRICHTUNG
APPAREILLAGE D'INCHE
INCHING DEVICE

A:348010718

Pos	No	Bezeichnung	Désignation	Description	Information	Qty	Unit
31	1000085382	6KT-SCHRAUBE	VIS À TÊTE HEXAGONALE	HEX SCREW		2	ST
32	1000085588	6KT-MUTTER	ÉCROU HEXAGONAL	HEXAGON NUT	M6-8	2	ST
33	1000181918	DISTANZROHR	TUBE D'ÉCARTEMENT	PIPE		3	ST
34	1000085112	VERSCHRAUBUNG	RACCORD	SCREW JOINT		1	ST

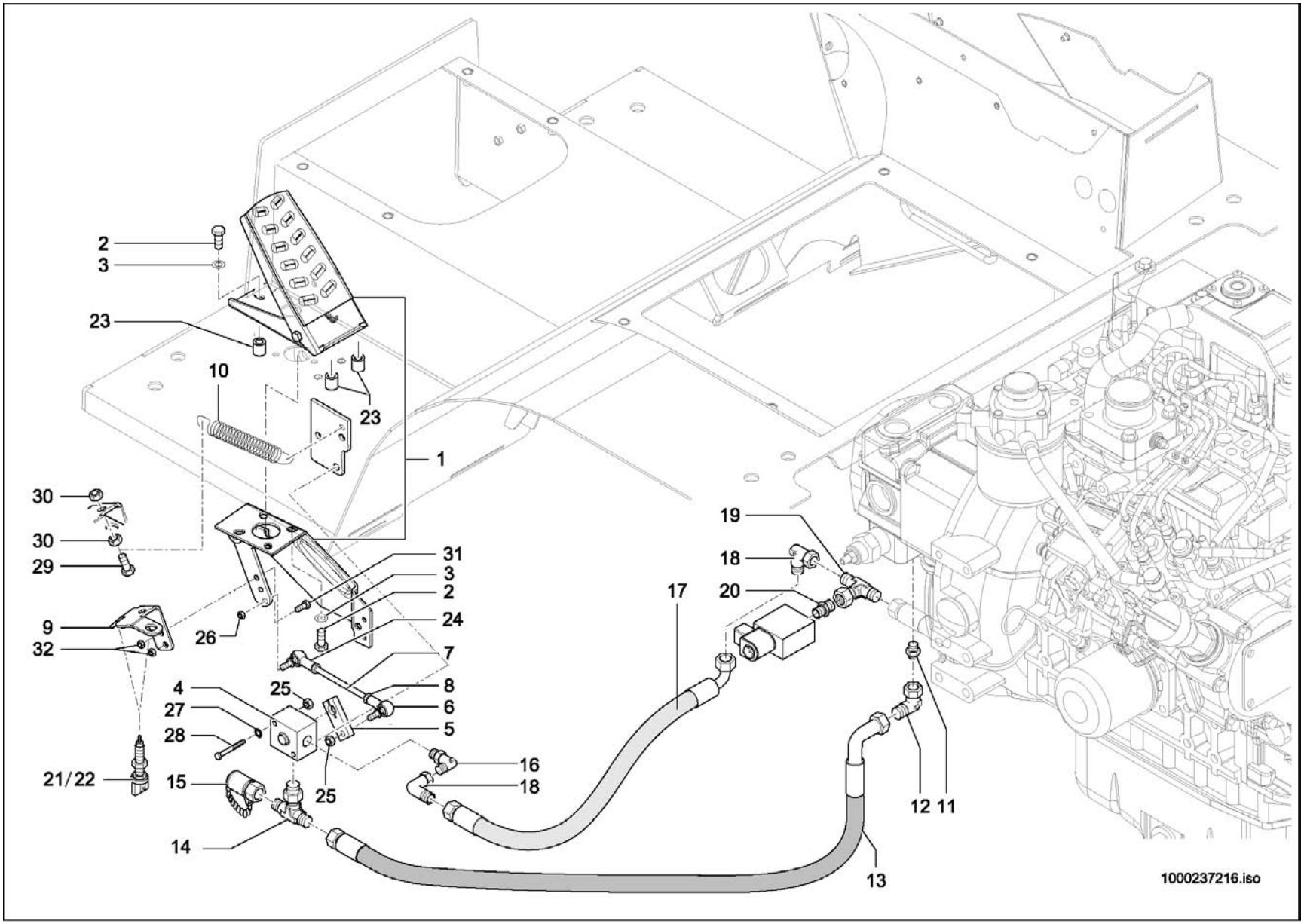
2
3
23
10
23
1
30
30
29
9
32
26
31
3
2
24
7
8
6
5
4
25
27
28
21/22
15
25
14
16
18
17
19
18
20
12
11
13
1000237216.iso

INCHEINRICHTUNG
APPAREILLAGE D'INCHE
INCHING DEVICE

E:348010719 A:348010935

Pos	No	Bezeichnung	Désignation	Description	Information	Qty	Unit
1	1000034632	PEDAL	PÉDALE	PEDAL		1	ST
2	1000085382	6KT-SCHRAUBE	VIS À TÊTE HEXAGONALE	HEX SCREW	M6x16-8.8 A2C	6	ST
3	1000049283	LAGERSCHEIBE	DISQUE DE PALIER	BEARING DISC		6	ST
4	1000173606	INCHEINRICHTUNG	APPAREILLAGE D'INCHE	INCHING DEVICE		1	ST
5	1000172472	HEBEL	LEVIER	LEVER		1	ST
6	1000032502	WINKELGELENK	ARTICULATION ANGULAIRE	BALL AND SOCKET		1	ST
7	1000172488	GESTÄNGE	TIGES	LIKAGE		1	ST
8	1000015405	6KT-MUTTER	ÉCROU HEXAGONAL	HEXAGON NUT		2	ST
9	1000173389	HALTER	SUPPORT	BRACKET		1	ST
10	1000086555	FEDER	RESSORT	SPRING		1	ST
11	1000085114	VERSCHRAUBUNG	RACCORD	SCREW JOINT		1	ST
12	1000015510	VERSCHRAUBUNG	RACCORD	SCREW JOINT		1	ST
13	1000172873	HYDRAULIKSCHLAUCH	TUYAU FLEXIBLE HYDRAULIQUE	HP HOSE		1	ST
14	1000172356	VERSCHRAUBUNG	RACCORD	SCREW JOINT		1	ST
15	1000028224	MINIMESSANSCHLUSS	PRISE DE PRESSION	MINIMESS POINT		1	ST
16	1000171800	VERSCHRAUBUNG	RACCORD	SCREW JOINT		1	ST
17	1000098334	HYDRAULIKSCHLAUCH	TUYAU FLEXIBLE HYDRAULIQUE	HP HOSE		1	ST
18	1000015510	VERSCHRAUBUNG	RACCORD	SCREW JOINT		2	ST
19	1000085057	VERSCHRAUBUNG	RACCORD	SCREW JOINT	M6-8	1	ST
20	1000178250	BLENDE	BANDEAU	PROTECTION		1	ST
21	1000110882	BREMSLICHTSCHALTER	INTERRUPTEUR DE LA LUMIÈRE DE FREIN	BRAKE LIGHT SWITCH	light	1	ST
22	1000110882	BREMSLICHTSCHALTER	INTERRUPTEUR DE LA LUMIÈRE DE FREIN	BRAKE LIGHT SWITCH	brake	1	ST
23	1000181918	DISTANZROHR	TUBE D'ÉCARTEMENT	PIPE		3	ST
24	1000050570	WINKELGELENK	ARTICULATION ANGULAIRE	BALL AND SOCKET		1	ST
25	1000013022	6KT-MUTTER	ÉCROU HEXAGONAL	HEXAGON NUT		3	ST
26	1000085588	6KT-MUTTER	ÉCROU HEXAGONAL	HEXAGON NUT		3	ST
27	1000015431	SCHEIBE	RONDELLE	WASHER		2	ST
28	1000048379	ZYLINDERSCHRAUBE	VIS À TÊTE CYLINDRIQUE	CHEESE HEAD SCREW		2	ST
29	1000015340	6KT-SCHRAUBE	VIS À TÊTE HEXAGONALE	HEX SCREW		1	ST
30	1000015405	6KT-MUTTER	ÉCROU HEXAGONAL	HEXAGON NUT	M8-8	2	ST

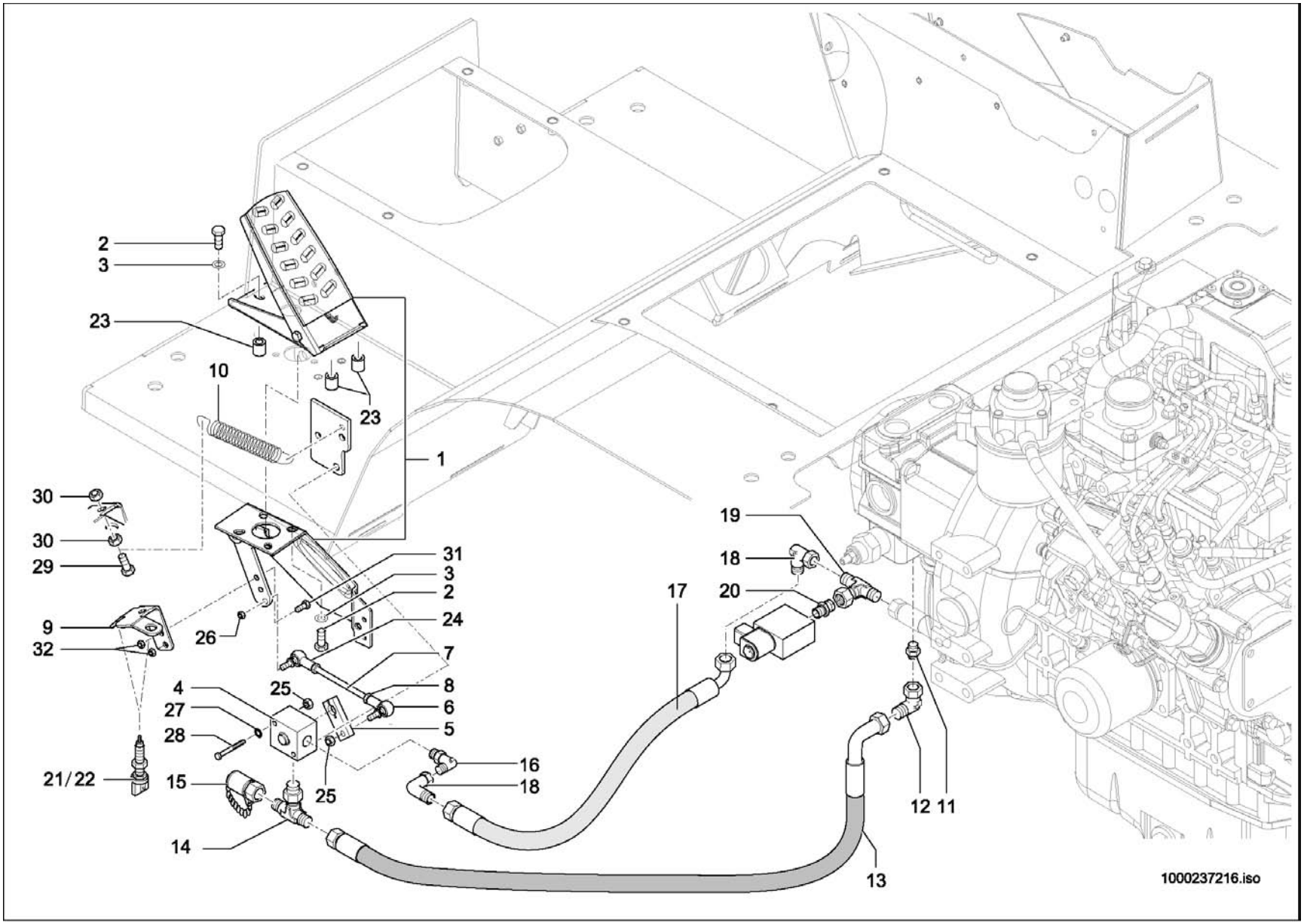
2
3
23
10
23
1
30
30
29
9
32
26
31
3
2
24
7
8
6
5
4
27
28
25
25
21/22
15
14
16
18
17
19
18
20
12
11
13
1000237216.iso

INCHEINRICHTUNG
APPAREILLAGE D'INCHE
INCHING DEVICE

E:348010719 A:348010935

Pos	No	Bezeichnung	Désignation	Description	Information	Qty	Unit
31	1000085382	6KT-SCHRAUBE	VIS À TÊTE HEXAGONALE	HEX SCREW		2	ST
32	1000085588	6KT-MUTTER	ÉCROU HEXAGONAL	HEXAGON NUT		2	ST

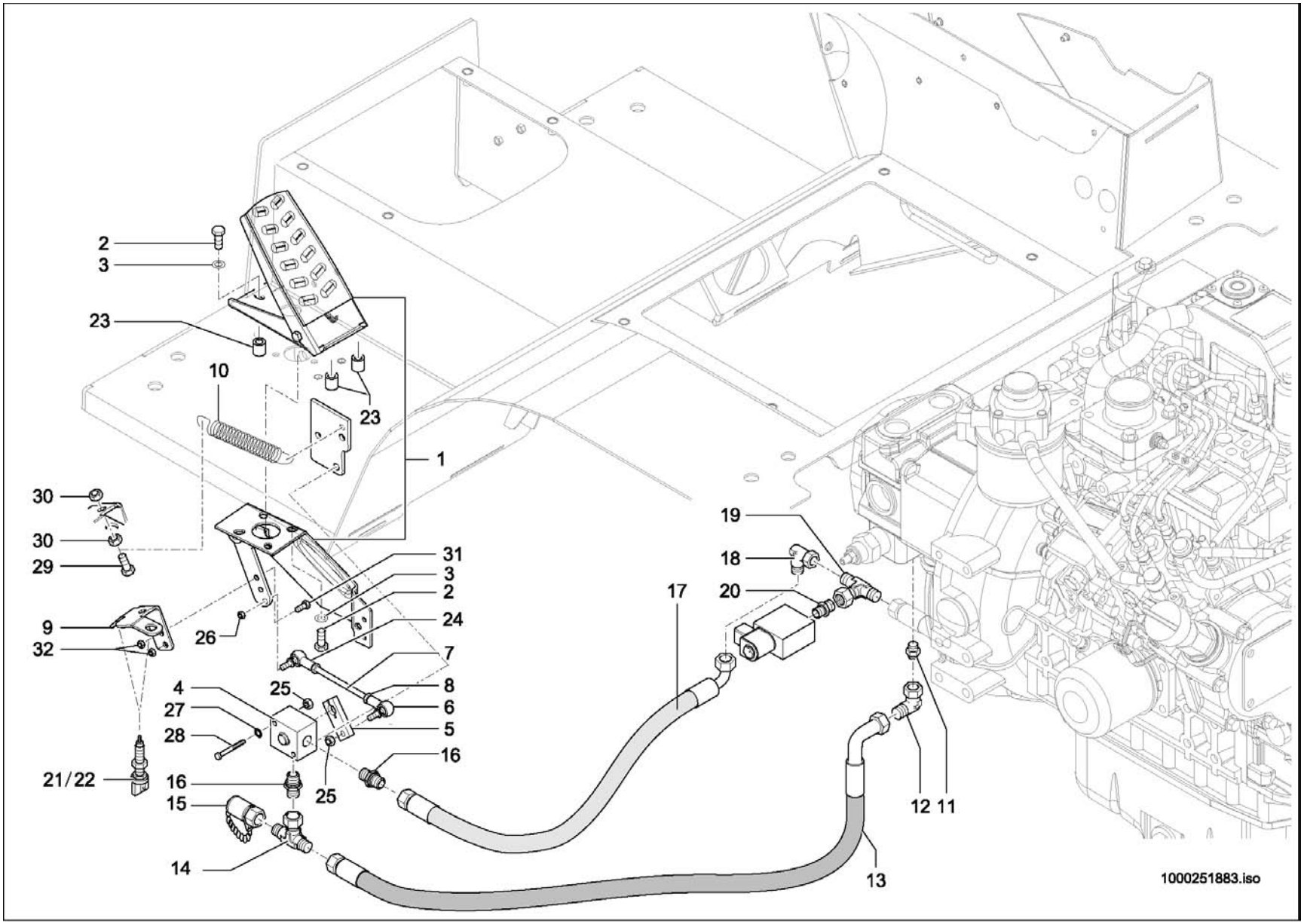
2
3
23
10
23
1
30
30
29
9
32
26
31
3
2
24
7
8
6
5
16
4
27
28
25
25
21/22
16
15
14
19
18
20
17
12
11
13
1000251883.iso

INCHEINRICHTUNG
APPAREILLAGE D'INCHE
INCHING DEVICE

E:348010936 A:348012099

Pos	No	Bezeichnung	Désignation	Description	Information	Qty	Unit
1	1000034632	PEDAL	PÉDALE	PEDAL		1	ST
2	1000085382	6KT-SCHRAUBE	VIS À TÊTE HEXAGONALE	HEX SCREW	M6x16-8.8 A2C	6	ST
3	1000049283	LAGERSCHEIBE	DISQUE DE PALIER	BEARING DISC		6	ST
4	1000173606	INCHEINRICHTUNG	APPAREILLAGE D'INCHE	INCHING DEVICE		1	ST
5	1000172472	HEBEL	LEVIER	LEVER		1	ST
6	1000032502	WINKELGELENK	ARTICULATION ANGULAIRE	BALL AND SOCKET		1	ST
7	1000172488	GESTÄNGE	TIGES	LIKAGE		1	ST
8	1000015405	6KT-MUTTER	ÉCROU HEXAGONAL	HEXAGON NUT		2	ST
9	1000173389	HALTER	SUPPORT	BRACKET		1	ST
10	1000086555	FEDER	RESSORT	SPRING		1	ST
11	1000085078	VERSCHRAUBUNG	RACCORD	SCREW JOINT		1	ST
12	1000000573	VERSCHRAUBUNG	RACCORD	SCREW JOINT		1	ST
13	1000245529	HYDRAULIKSCHLAUCH	TUYAU FLEXIBLE HYDRAULIQUE	HP HOSE		1	ST
14	1000015519	VERSCHRAUBUNG	RACCORD	SCREW JOINT		1	ST
15	1000028507	MINIMESSANSCHLUSS	PRISE DE PRESSION	MINIMESS POINT		1	ST
16	1000085078	VERSCHRAUBUNG	RACCORD	SCREW JOINT		2	ST
17	1000147933	HYDRAULIKSCHLAUCH	TUYAU FLEXIBLE HYDRAULIQUE	HP HOSE		1	ST
18	1000015510	VERSCHRAUBUNG	RACCORD	SCREW JOINT		1	ST
19	1000085057	VERSCHRAUBUNG	RACCORD	SCREW JOINT	M6-8	1	ST
20	1000178250	BLENDE	BANDEAU	PROTECTION		1	ST
21	1000110882	BREMSLICHTSCHALTER	INTERRUPTEUR DE LA LUMIÈRE DE FREIN	BRAKE LIGHT SWITCH	light	1	ST
22	1000110882	BREMSLICHTSCHALTER	INTERRUPTEUR DE LA LUMIÈRE DE FREIN	BRAKE LIGHT SWITCH	brake	1	ST
23	1000181918	DISTANZROHR	TUBE D'ÉCARTEMENT	PIPE		3	ST
24	1000050570	WINKELGELENK	ARTICULATION ANGULAIRE	BALL AND SOCKET		1	ST
25	1000013022	6KT-MUTTER	ÉCROU HEXAGONAL	HEXAGON NUT		3	ST
26	1000085588	6KT-MUTTER	ÉCROU HEXAGONAL	HEXAGON NUT		3	ST
27	1000015431	SCHEIBE	RONDELLE	WASHER		2	ST
28	1000048379	ZYLINDERSCHRAUBE	VIS À TÊTE CYLINDRIQUE	CHEESE HEAD SCREW		2	ST
29	1000015340	6KT-SCHRAUBE	VIS À TÊTE HEXAGONALE	HEX SCREW		1	ST
30	1000015405	6KT-MUTTER	ÉCROU HEXAGONAL	HEXAGON NUT	M8-8	2	ST

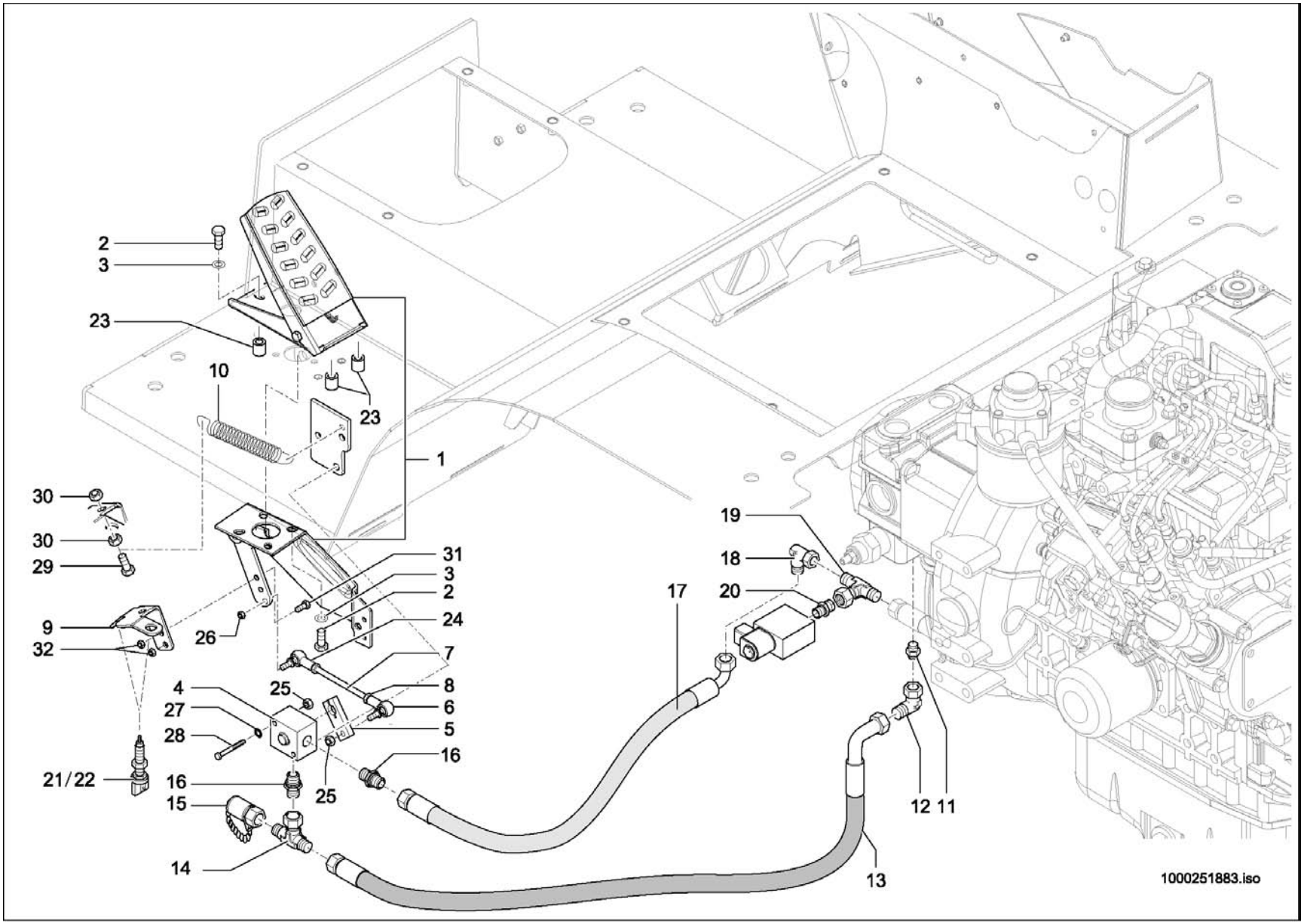
2
3
23
10
23
1
30
30
29
9
32
26
31
3
2
24
7
8
6
5
16
4
27
28
25
25
21/22
16
15
14
19
18
20
17
12
11
13
1000251883.iso

INCHEINRICHTUNG
APPAREILLAGE D'INCHE
INCHING DEVICE

E:348010936 A:348012099

Pos	No	Bezeichnung	Désignation	Description	Information	Qty	Unit
31	1000085382	6KT-SCHRAUBE	VIS À TÊTE HEXAGONALE	HEX SCREW		2	ST
32	1000085588	6KT-MUTTER	ÉCROU HEXAGONAL	HEXAGON NUT		2	ST

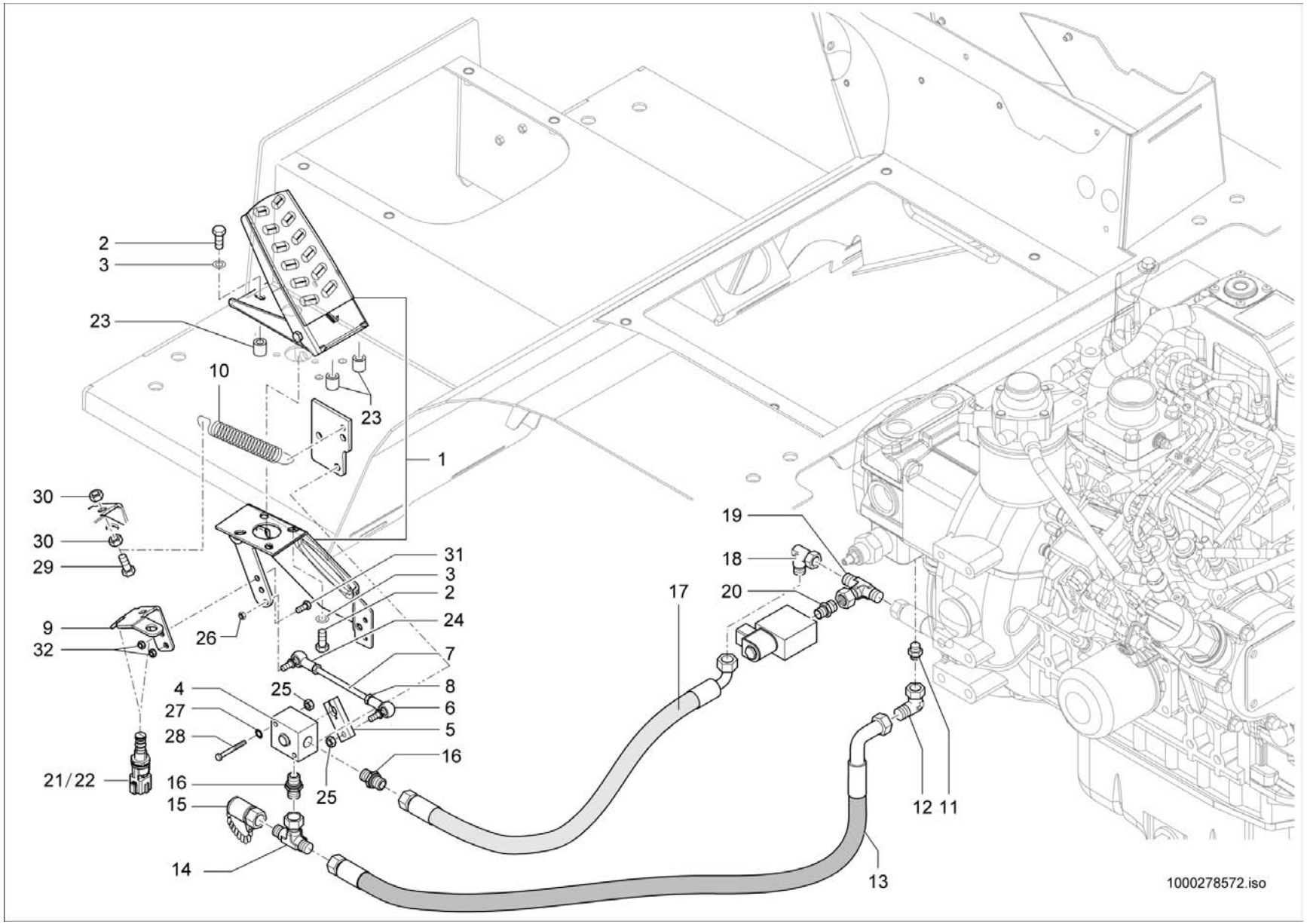
2
3
23
10
23
1
30
30
29
9
32
26
31
3
2
24
7
8
6
5
16
4
27
28
25
25
21/22
16
15
14
17
19
18
20
12
11
13
1000278572.iso

INCHEINRICHTUNG
APPAREILLAGE D'INCHE
INCHING DEVICE

E:348012100 A:348012485

Pos	No	Bezeichnung	Désignation	Description	Information	Qty	Unit
1	1000034632	PEDAL	PÉDALE	PEDAL		1	ST
2	1000085382	6KT-SCHRAUBE	VIS À TÊTE HEXAGONALE	HEX SCREW	M6x16-8.8 A2C	6	ST
3	1000049283	LAGERSCHEIBE	DISQUE DE PALIER	BEARING DISC		6	ST
4	1000173606	INCHEINRICHTUNG	APPAREILLAGE D'INCHE	INCHING DEVICE		1	ST
5	1000172472	HEBEL	LEVIER	LEVER		1	ST
6	1000032502	WINKELGELENK	ARTICULATION ANGULAIRE	BALL AND SOCKET		1	ST
7	1000172488	GESTÄNGE	TIGES	LIKAGE		1	ST
8	1000015405	6KT-MUTTER	ÉCROU HEXAGONAL	HEXAGON NUT		2	ST
9	1000270274	HALTER	SUPPORT	BRACKET		1	ST
10	1000086555	FEDER	RESSORT	SPRING		1	ST
11	1000085078	VERSCHRAUBUNG	RACCORD	SCREW JOINT		1	ST
12	1000000573	VERSCHRAUBUNG	RACCORD	SCREW JOINT		1	ST
13	1000245529	HYDRAULIKSCHLAUCH	TUYAU FLEXIBLE HYDRAULIQUE	HP HOSE		1	ST
14	1000015519	VERSCHRAUBUNG	RACCORD	SCREW JOINT		1	ST
15	1000028507	MINIMESSANSCHLUSS	PRISE DE PRESSION	MINIMESS POINT		1	ST
16	1000085078	VERSCHRAUBUNG	RACCORD	SCREW JOINT		2	ST
17	1000147933	HYDRAULIKSCHLAUCH	TUYAU FLEXIBLE HYDRAULIQUE	HP HOSE		1	ST
18	1000015510	VERSCHRAUBUNG	RACCORD	SCREW JOINT		1	ST
19	1000085057	VERSCHRAUBUNG	RACCORD	SCREW JOINT	M6-8	1	ST
20	1000178250	BLENDE	BANDEAU	PROTECTION		1	ST
21	1000277495	BREMSLICHTSCHALTER	INTERRUPTEUR DE LA LUMIÈRE DE FREIN	BRAKE LIGHT SWITCH	light	1	ST
22	1000277495	BREMSLICHTSCHALTER	INTERRUPTEUR DE LA LUMIÈRE DE FREIN	BRAKE LIGHT SWITCH	brake	1	ST
23	1000181918	DISTANZROHR	TUBE D'ÉCARTEMENT	PIPE		3	ST
24	1000050570	WINKELGELENK	ARTICULATION ANGULAIRE	BALL AND SOCKET		1	ST
25	1000013022	6KT-MUTTER	ÉCROU HEXAGONAL	HEXAGON NUT		3	ST
26	1000085588	6KT-MUTTER	ÉCROU HEXAGONAL	HEXAGON NUT		3	ST
27	1000015431	SCHEIBE	RONDELLE	WASHER		2	ST
28	1000048379	ZYLINDERSCHRAUBE	VIS À TÊTE CYLINDRIQUE	CHEESE HEAD SCREW		2	ST
29	1000015340	6KT-SCHRAUBE	VIS À TÊTE HEXAGONALE	HEX SCREW		1	ST
30	1000015405	6KT-MUTTER	ÉCROU HEXAGONAL	HEXAGON NUT	M8-8	2	ST

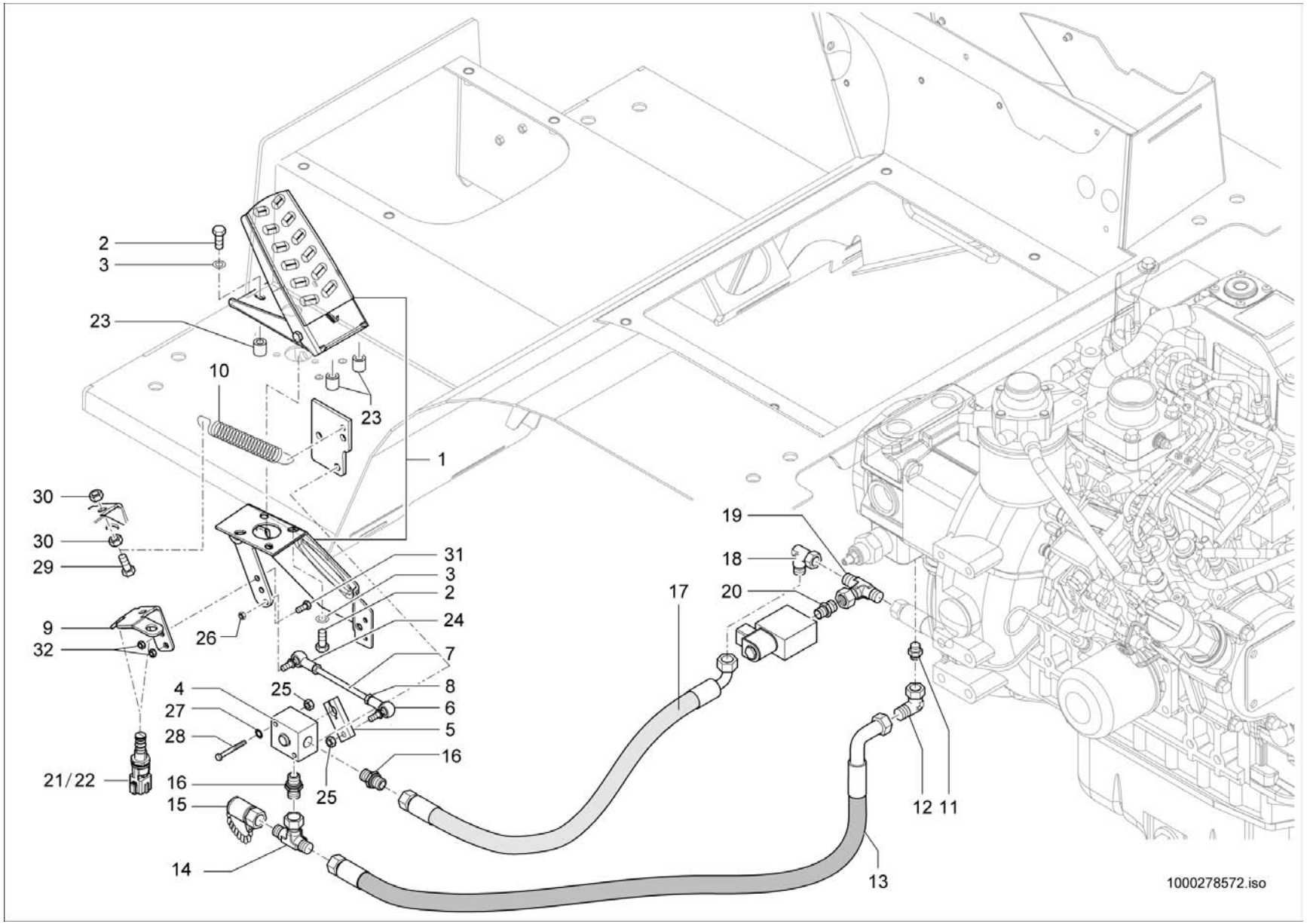
2
3
23
10
23
1
30
30
29
9
32
26
31
3
2
24
7
8
6
5
16
4
27
28
25
25
21/22
16
15
14
17
19
18
20
12
11
13
1000278572.iso

INCHEINRICHTUNG
APPAREILLAGE D'INCHE
INCHING DEVICE

E:348012100 A:348012485

Pos	No	Bezeichnung	Désignation	Description	Information	Qty	Unit
31	1000085382	6KT-SCHRAUBE	VIS À TÊTE HEXAGONALE	HEX SCREW		2	ST
32	1000085588	6KT-MUTTER	ÉCROU HEXAGONAL	HEXAGON NUT		2	ST

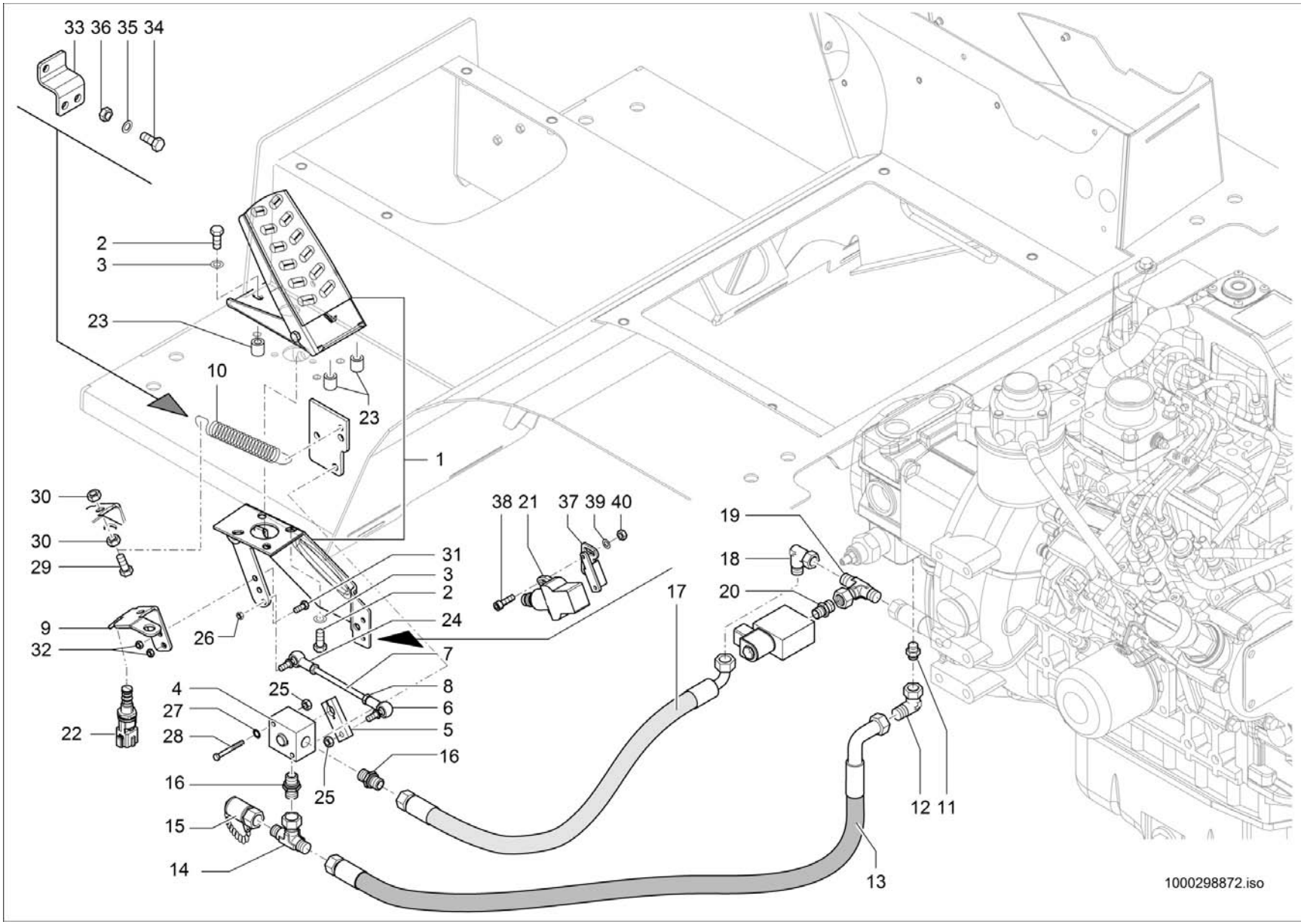
33 36 35 34
2
3
23
10
23
1
30
30
29
9
32
22
26
31
3
2
24
7
4
27
28
25
8
6
5
16
16
25
15
14
38 21 37 39 40
17
19
18
20
12 11
13
1000298872.iso

INCHEINRICHTUNG
APPAREILLAGE D'INCHE
INCHING DEVICE

E:348012486

Pos	No	Bezeichnung	Désignation	Description	Information	Qty	Unit
1	1000034632	PEDAL	PÉDALE	PEDAL		1	ST
2	1000085382	6KT-SCHRAUBE	VIS À TÊTE HEXAGONALE	HEX SCREW	M6x16-8.8 A2C	6	ST
3	1000049283	LAGERSCHEIBE	DISQUE DE PALIER	BEARING DISC		6	ST
4	1000173606	INCHEINRICHTUNG	APPAREILLAGE D'INCHE	INCHING DEVICE		1	ST
5	1000172472	HEBEL	LEVIER	LEVER		1	ST
6	1000032502	WINKELGELENK	ARTICULATION ANGULAIRE	BALL AND SOCKET		1	ST
7	1000172488	GESTÄNGE	TIGES	LIKAGE		1	ST
8	1000015405	6KT-MUTTER	ÉCROU HEXAGONAL	HEXAGON NUT		2	ST
9	1000270274	HALTER	SUPPORT	BRACKET		1	ST
10	1000086555	FEDER	RESSORT	SPRING		1	ST
11	1000085078	VERSCHRAUBUNG	RACCORD	SCREW JOINT		1	ST
12	1000000573	VERSCHRAUBUNG	RACCORD	SCREW JOINT		1	ST
13	1000245529	HYDRAULIKSCHLAUCH	TUYAU FLEXIBLE HYDRAULIQUE	HP HOSE		1	ST
14	1000015519	VERSCHRAUBUNG	RACCORD	SCREW JOINT		1	ST
15	1000028507	MINIMESSANSCHLUSS	PRISE DE PRESSION	MINIMESS POINT		1	ST
16	1000085078	VERSCHRAUBUNG	RACCORD	SCREW JOINT		2	ST
17	1000147933	HYDRAULIKSCHLAUCH	TUYAU FLEXIBLE HYDRAULIQUE	HP HOSE		1	ST
18	1000015510	VERSCHRAUBUNG	RACCORD	SCREW JOINT		1	ST
19	1000085057	VERSCHRAUBUNG	RACCORD	SCREW JOINT	M6-8	1	ST
20	1000178250	BLENDE	BANDEAU	PROTECTION		1	ST
21	1000325966	BREMSLICHTSCHALTER	INTERRUPTEUR	SWITCH	light	1	ST
22	1000277495	BREMSLICHTSCHALTER	INTERRUPTEUR DE LA LUMIÈRE DE FREIN	BRAKE LIGHT SWITCH	brake	1	ST
23	1000181918	DISTANZROHR	TUBE D'ÉCARTEMENT	PIPE		3	ST
24	1000050570	WINKELGELENK	ARTICULATION ANGULAIRE	BALL AND SOCKET		1	ST
25	1000013022	6KT-MUTTER	ÉCROU HEXAGONAL	HEXAGON NUT		3	ST
26	1000085588	6KT-MUTTER	ÉCROU HEXAGONAL	HEXAGON NUT		3	ST
27	1000015431	SCHEIBE	RONDELLE	WASHER		2	ST
28	1000048379	ZYLINDERSCHRAUBE	VIS À TÊTE CYLINDRIQUE	CHEESE HEAD SCREW		2	ST
29	1000015340	6KT-SCHRAUBE	VIS À TÊTE HEXAGONALE	HEX SCREW		1	ST
30	1000015405	6KT-MUTTER	ÉCROU HEXAGONAL	HEXAGON NUT	M8-8	2	ST

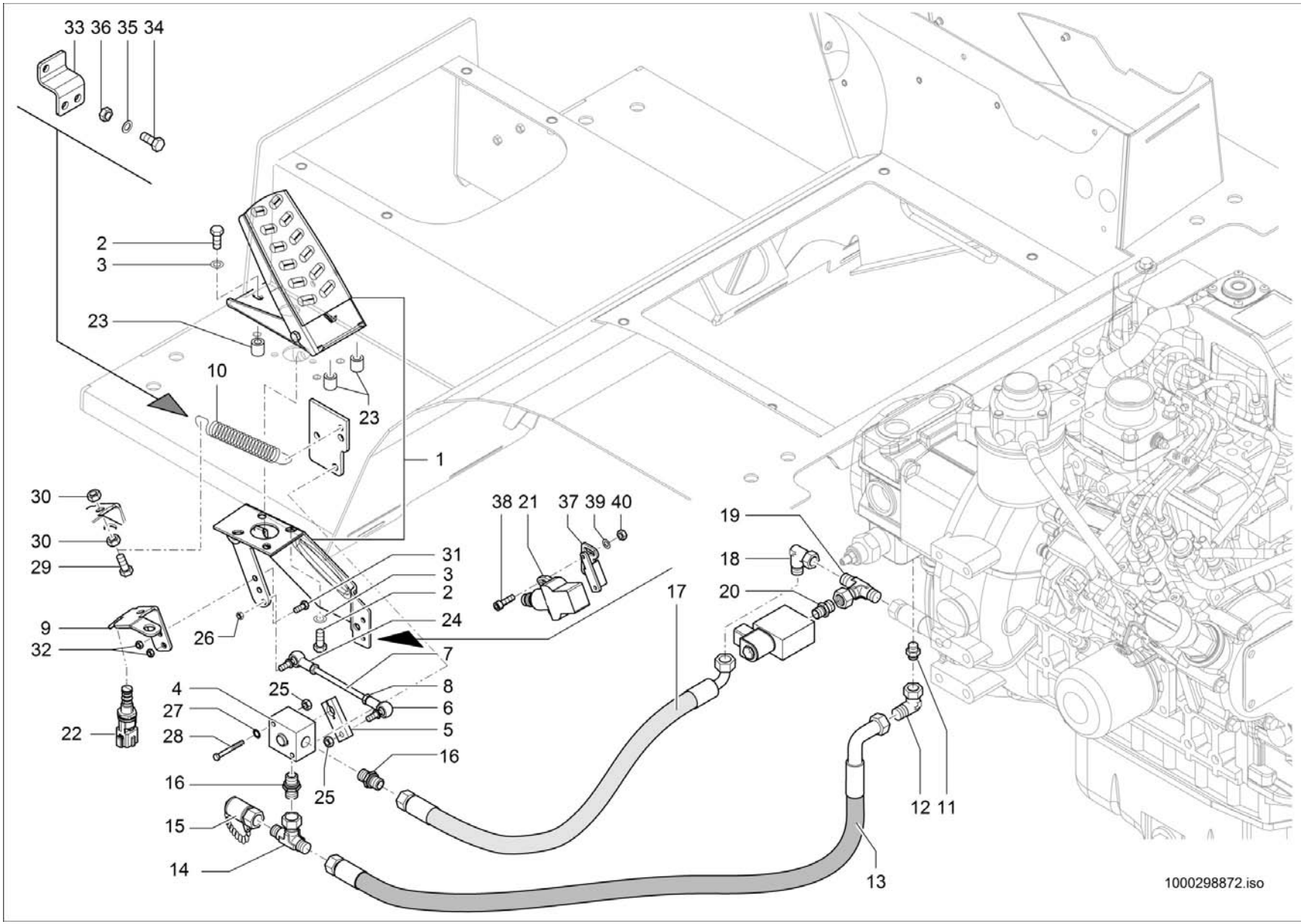
33 36 35 34
2
3
23
10
23
1
30
30
29
9
32
22
26
31
3
2
24
7
4
27
28
25
8
6
5
16
16
25
15
14
38 21 37 39 40
17
19
18
20
12 11
13
1000298872.iso

INCHEINRICHTUNG
APPAREILLAGE D'INCHE
INCHING DEVICE

E:348012486

Pos	No	Bezeichnung	Désignation	Description	Information	Qty	Unit
31	1000085382	6KT-SCHRAUBE	VIS À TÊTE HEXAGONALE	HEX SCREW		2	ST
32	1000085588	6KT-MUTTER	ÉCROU HEXAGONAL	HEXAGON NUT		2	ST
33	1000296717	HALTER	SUPPORT	BRACKET		1	ST
34	1000085382	6KT-SCHRAUBE	VIS À TÊTE HEXAGONALE	HEX SCREW		2	ST
35	1000092290	SCHEIBE	RONDELLE	WASHER		2	ST
36	1000085588	6KT-MUTTER	ÉCROU HEXAGONAL	HEXAGON NUT		2	ST
37	1000322001	HALTER	SUPPORT	BRACKET		1	ST
38	1000106693	ZYLINDERSCHRAUBE	VIS À TÊTE CYLINDRIQUE	CHEESE HEAD SCREW		2	ST
39	1000092288	SCHEIBE	RONDELLE	WASHER		4	ST
40	1000049057	6KT-MUTTER	ÉCROU HEXAGONAL	HEXAGON NUT		2	ST

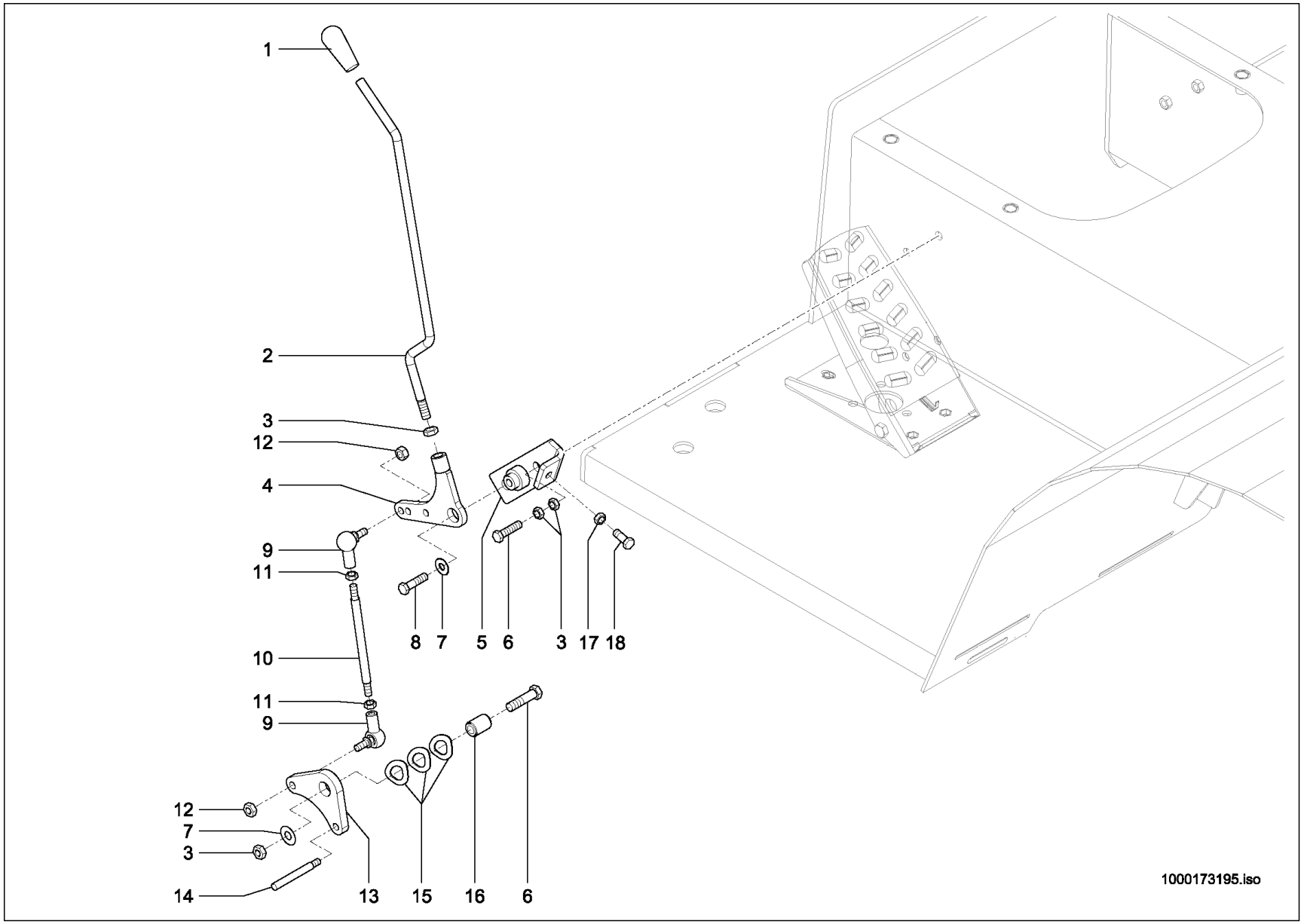
1
2
3
12
4
9
11
8
7
5
6
3
17
18
10
11
9
12
7
3
14
13
15
16
6
1000173195.iso

LANGSAMFAHREINRICHTUNG
DISPOSITIF DE CONDUITE LENTE
LOW-SPEED CONTROL

Pos	No	Bezeichnung	Désignation	Description	Information	Qty	Unit
1	1000033996	GRIFF	MANETTE	HANDLE		1	ST
2	1000234518	GESTÄNGE	TIGES	LIKAGE		1	ST
3	1000015407	6KT-MUTTER	ÉCROU HEXAGONAL	HEXAGON NUT	M10-8	5	ST
4	1000173684	HEBEL	LEVIER	LEVER		1	ST
5	1000234574	LAGERUNG	STOCKAGE	MOUNTING		1	ST
6	1000085390	6KT-SCHRAUBE	VIS À TÊTE HEXAGONALE	HEX SCREW	M8x30-8.8	2	ST
7	1000013027	SCHEIBE	RONDELLE	WASHER		3	ST
8	1000019136	6KT-SCHRAUBE	VIS À TÊTE HEXAGONALE	HEX SCREW	M8x16-8.8	2	ST
9	1000050570	WINKELGELENK	ARTICULATION ANGULAIRE	BALL AND SOCKET		2	ST
10	1000172487	GESTÄNGE	TIGES	LIKAGE		1	ST
11	1000015405	6KT-MUTTER	ÉCROU HEXAGONAL	HEXAGON NUT	M6-8 A2C-DIN934	2	ST
12	1000085588	6KT-MUTTER	ÉCROU HEXAGONAL	HEXAGON NUT	M6-8 A2C-DIN985	2	ST
13	1000172852	HEBEL	LEVIER	LEVER		1	ST
14	1000172593	GESTÄNGE	TIGES	LIKAGE		1	ST
15	1000049199	TELLERFEDER	COUPELLES	DISC SPRING		3	ST
16	1000172853	BUCHSE	BAGUE	BUSHING		1	ST
17	1000013022	6KT-MUTTER	ÉCROU HEXAGONAL	HEXAGON NUT	M8-8	1	ST
18	1000085391	6KT-SCHRAUBE	VIS À TÊTE HEXAGONALE	HEX SCREW	M8x35-8.8	1	ST

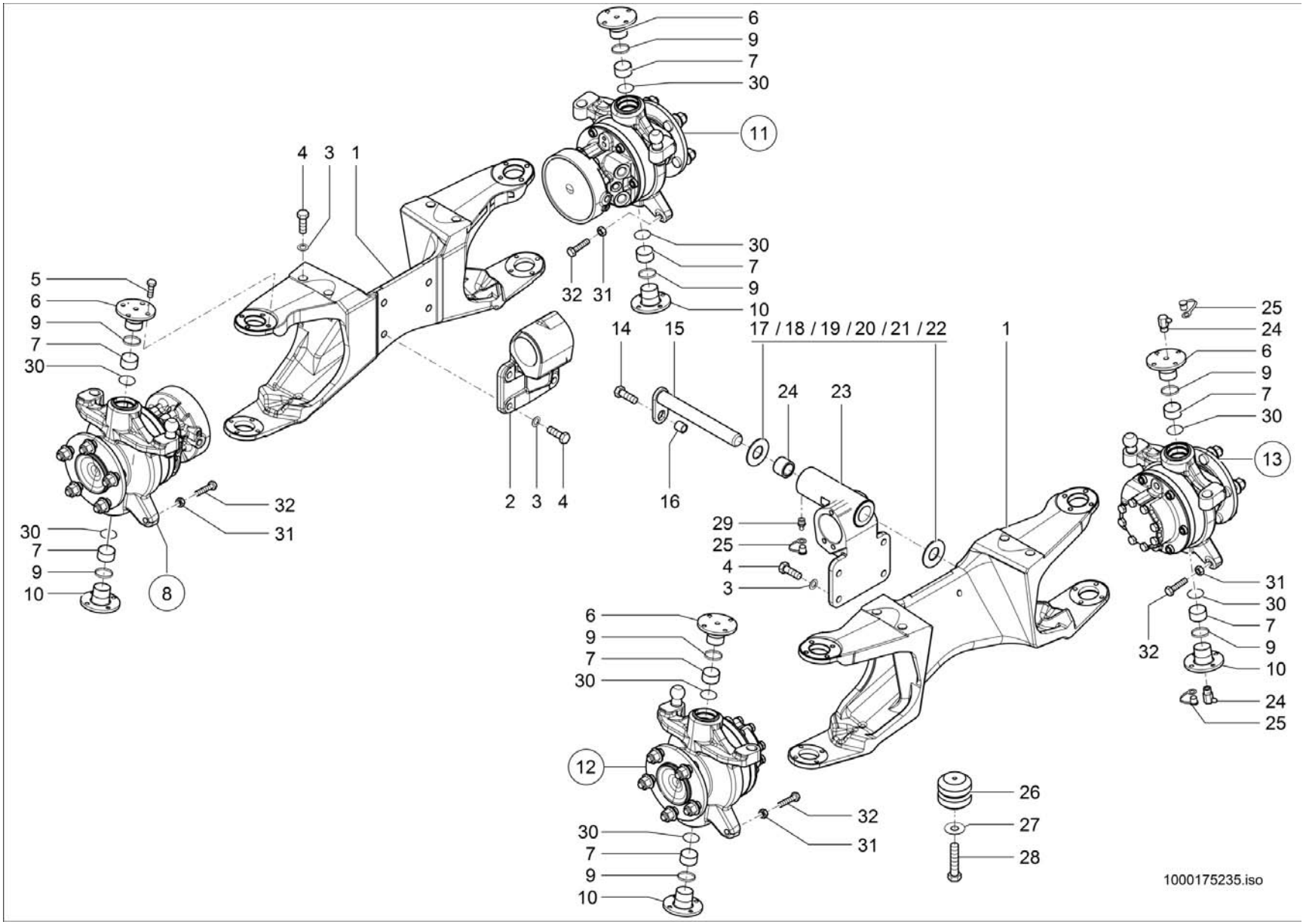
6
9
7
30
11
4 3 1
30
7
9
10
32 31
5
6
9
7
30
14 15
17 / 18 / 19 / 20 / 21 / 22
1
24 23
25
24
6
9
7
30
13
2 3 4
16
29
25
4
3
32
31
8
30
7
9
10
6
9
7
30
12
32
31
30
7
9
10
26
27
28
31
30
7
9
10
24
25
32
1000175235.iso

ACHSEN-BEFESTIGUNG
FIXATION D'AXE
AXLE ATTACHMENT

A:348012615

Pos	No	Bezeichnung	Désignation	Description	Information	Qty	Unit
1	1000167739	ACHSTRÄGER	SUPPORT D'ESSIEU	AXLE CARRIER		2	ST
2	1000167737	LAGERBOCK	SUPPORT DE PALIER	BEARING SUPPORT		1	ST
3	1000049233	SCHEIBE	RONDELLE	WASHER		12	ST
4	1000047626	6KT-SCHRAUBE	VIS À TÊTE HEXAGONALE	HEX SCREW		12	ST
5	1000085433	6KT-SCHRAUBE	VIS À TÊTE HEXAGONALE	HEX SCREW		32	ST
6	1000180163	ACHSBOLZEN	AXE	AXLE PIN		4	ST
7	1000180165	BUCHSE	BAGUE	BUSHING		8	ST
8	1000167811	RADMOTOR	MOTEUR DE ROUE	WHEEL MOTOR		1	ST
9	1000180167	ABSTREIFER	JOINT	SCRAPER		8	ST
10	1000180164	ACHSBOLZEN	AXE	AXLE PIN		4	ST
11	1000163148	RADMOTOR	MOTEUR DE ROUE	WHEEL MOTOR		1	ST
12	1000167810	RADMOTOR	MOTEUR DE ROUE	WHEEL MOTOR		1	ST
13	1000163147	RADMOTOR	MOTEUR DE ROUE	WHEEL MOTOR		1	ST
14	1000047789	6KT-SCHRAUBE	VIS À TÊTE HEXAGONALE	HEX SCREW		1	ST
15	1000167858	BOLZEN	AXE	PIN		1	ST
16	1000091783	BUCHSE	BAGUE	BUSHING		1	ST
17	1000169694	EINSTELLSCHEIBE	CALLE D'ÉPAISSEUR	DISC	3,0	2	ST
18	1000169695	EINSTELLSCHEIBE	CALLE D'ÉPAISSEUR	DISC	3,5	2	ST
19	1000169696	EINSTELLSCHEIBE	CALLE D'ÉPAISSEUR	DISC	4,0	2	ST
20	1000169697	EINSTELLSCHEIBE	CALLE D'ÉPAISSEUR	DISC	4,4	2	ST
21	1000169698	EINSTELLSCHEIBE	CALLE D'ÉPAISSEUR	DISC	4,8	2	ST
22	1000169699	EINSTELLSCHEIBE	CALLE D'ÉPAISSEUR	DISC	5,2	2	ST
23	1000334705	LAGERBOCK	SUPPORT DE PALIER	BEARING SUPPORT		1	ST
24	1000050471	SCHMIERNIPPEL	GRAISSEUR	GREASE NIPPLE		8	ST
25	1000033455	KAPPE	BOUCHON	CAP		9	ST
26	1000031556	HOHLFEDER	RESSORT CREUX	HOLLOW SPRING		2	ST
27	1000092303	SCHEIBE	RONDELLE	WASHER		2	ST
28	1000015364	6KT-SCHRAUBE	VIS À TÊTE HEXAGONALE	HEX SCREW		2	ST
29	1000050469	SCHMIERNIPPEL	GRAISSEUR	GREASE NIPPLE		1	ST
30	1000180166	SCHEIBE	RONDELLE	WASHER		8	ST

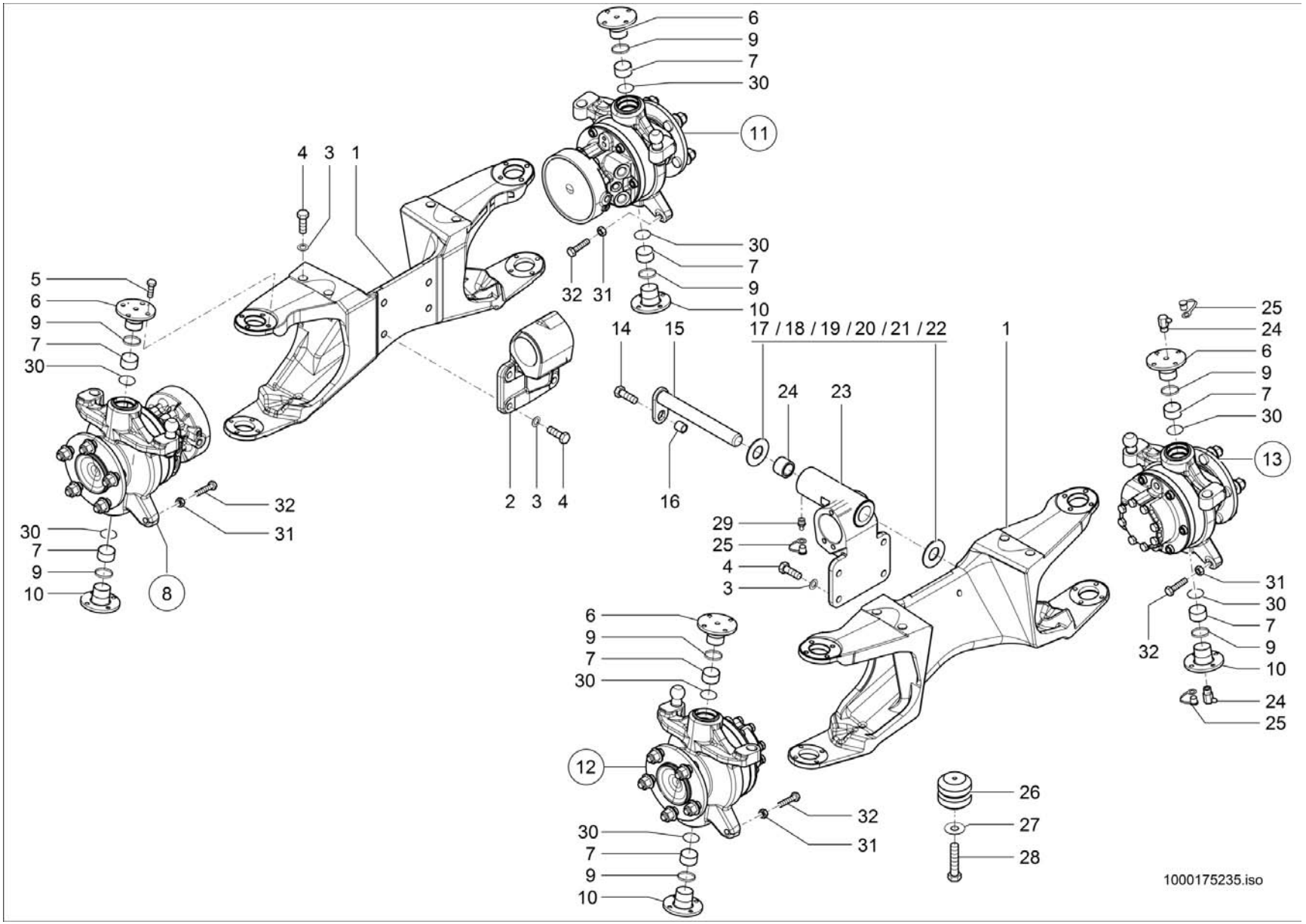
6
9
7
30
11
4 3 1
30
7
9
10
32 31
5
6
9
7
30
14 15
17 / 18 / 19 / 20 / 21 / 22
1
24 23
2 3 4
16
29
25
4
3
32
31
8
30
7
9
10
6
9
7
30
12
32
31
30
7
9
10
26
27
28
25
24
6
9
7
30
13
31
30
7
9
10
24
25
32
1000175235.iso

ACHSEN-BEFESTIGUNG
FIXATION D'AXE
AXLE ATTACHMENT

A:348012615

Pos	No	Bezeichnung	Désignation	Description	Information	Qty	Unit
31	1000015415	6KT-MUTTER	ÉCROU HEXAGONAL	HEXAGON NUT		8	ST
32	1000169483	6KT-SCHRAUBE	VIS À TÊTE HEXAGONALE	HEX SCREW		8	ST

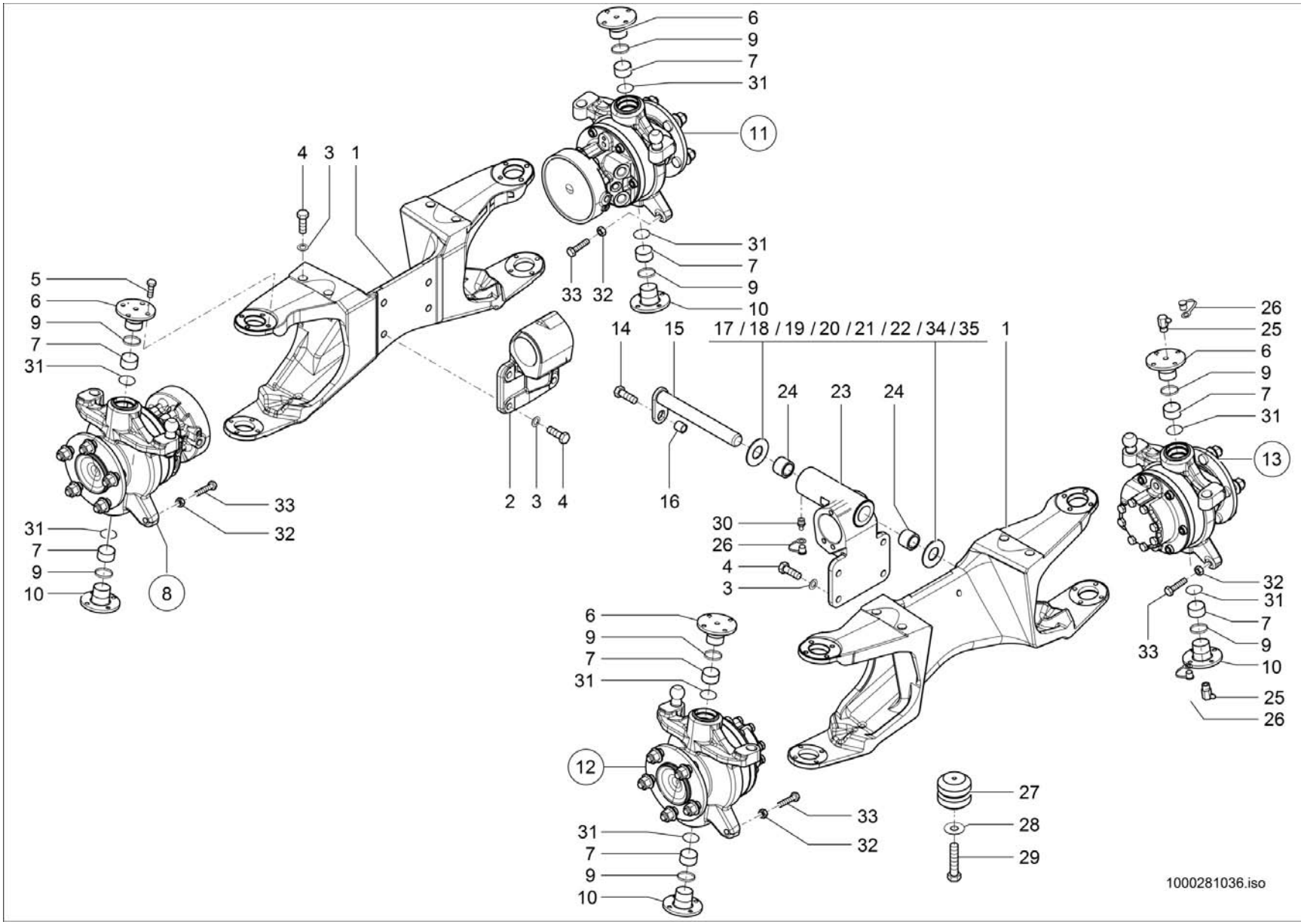
6
9
7
31
11
4 3 1
31
7
9
10
33 32
5
6
9
7
31
14 15 17 / 18 / 19 / 20 / 21 / 22 / 34 / 35 1
24 23 24
26
25
6
9
7
31
13
2 3 4
16
30
26
4
3
33
32
31
7
9
10
8
6
9
7
31
32
31
7
9
10
33
25
26
12
27
28
29
33
32
1000281036.iso

ACHSEN-BEFESTIGUNG
FIXATION D'AXE
AXLE ATTACHMENT

E:348012616

Pos	No	Bezeichnung	Désignation	Description	Information	Qty	Unit
1	1000167739	ACHSTRÄGER	SUPPORT D'ESSIEU	AXLE CARRIER		2	ST
2	1000167737	LAGERBOCK	SUPPORT DE PALIER	BEARING SUPPORT		1	ST
3	1000049233	SCHEIBE	RONDELLE	WASHER		12	ST
4	1000047626	6KT-SCHRAUBE	VIS À TÊTE HEXAGONALE	HEX SCREW		12	ST
5	1000085433	6KT-SCHRAUBE	VIS À TÊTE HEXAGONALE	HEX SCREW		32	ST
6	1000180163	ACHSBOLZEN	AXE	AXLE PIN		4	ST
7	1000180165	BUCHSE	BAGUE	BUSHING		8	ST
8	1000261921	RADMOTOR	MOTEUR DE ROUE	WHEEL MOTOR		1	ST
9	1000180167	ABSTREIFER	JOINT	SCRAPER		8	ST
10	1000180164	ACHSBOLZEN	AXE	AXLE PIN		4	ST
11	1000261860	RADMOTOR	MOTEUR DE ROUE	WHEEL MOTOR		1	ST
12	1000261922	RADMOTOR	MOTEUR DE ROUE	WHEEL MOTOR		1	ST
13	1000261923	RADMOTOR	MOTEUR DE ROUE	WHEEL MOTOR		1	ST
14	1000047789	6KT-SCHRAUBE	VIS À TÊTE HEXAGONALE	HEX SCREW		1	ST
15	1000167858	BOLZEN	AXE	PIN		1	ST
16	1000091783	BUCHSE	BAGUE	BUSHING		1	ST
17	1000169694	EINSTELLSCHEIBE	CALLE D'ÉPAISSEUR	DISC	3,0	2	ST
18	1000169695	EINSTELLSCHEIBE	CALLE D'ÉPAISSEUR	DISC	3,5	2	ST
19	1000169696	EINSTELLSCHEIBE	CALLE D'ÉPAISSEUR	DISC	4,0	2	ST
20	1000169697	EINSTELLSCHEIBE	CALLE D'ÉPAISSEUR	DISC	4,4	2	ST
21	1000169698	EINSTELLSCHEIBE	CALLE D'ÉPAISSEUR	DISC	4,8	2	ST
22	1000169699	EINSTELLSCHEIBE	CALLE D'ÉPAISSEUR	DISC	5,2	2	ST
23	1000167736	LAGERBOCK	SUPPORT DE PALIER	BEARING SUPPORT		1	ST
24	1000169496	BUCHSE	BAGUE	BUSHING		2	ST
25	1000050471	SCHMIERNIPPEL	GRAISSEUR	GREASE NIPPLE		8	ST
26	1000033455	KAPPE	BOUCHON	CAP		9	ST
27	1000031556	HOHLFEDER	RESSORT CREUX	HOLLOW SPRING		2	ST
28	1000092303	SCHEIBE	RONDELLE	WASHER		2	ST
29	1000015364	6KT-SCHRAUBE	VIS À TÊTE HEXAGONALE	HEX SCREW		2	ST
30	1000050469	SCHMIERNIPPEL	GRAISSEUR	GREASE NIPPLE		1	ST

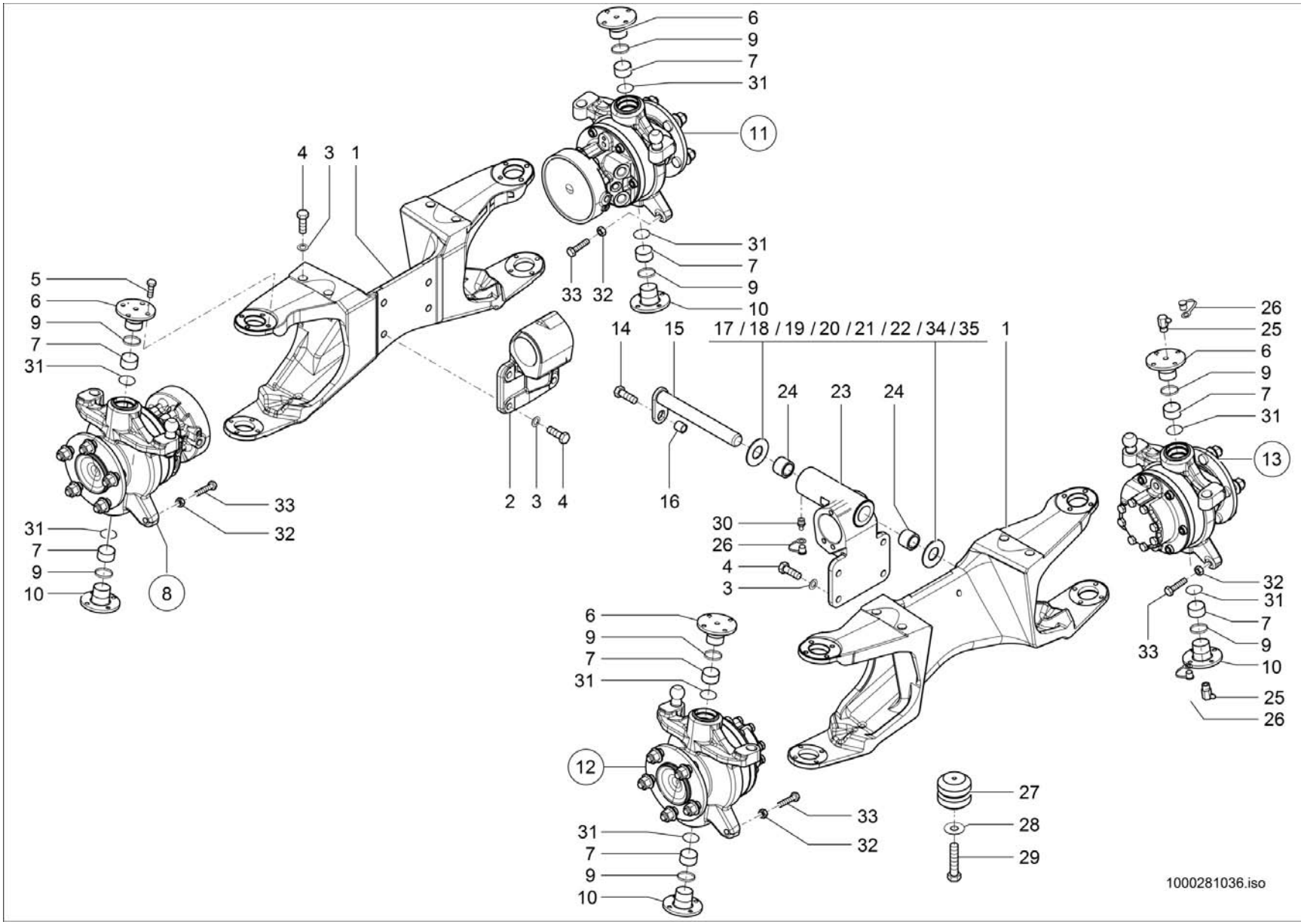
6
9
7
31
11
4 3 1
31
7
9
10
33 32
5
6
9
7
31
33
32
31
7
9
10
8
2 3 4
14 15 17 / 18 / 19 / 20 / 21 / 22 / 34 / 35 1
16
24 23 24
30
26
4
3
6
9
7
31
12
33
32
31
7
9
10
27
28
29
26
25
6
9
7
31
13
32
31
7
9
10
33
25
26
1000281036.iso

ACHSEN-BEFESTIGUNG
FIXATION D'AXE
AXLE ATTACHMENT

E:348012616

Pos	No	Bezeichnung	Désignation	Description	Information	Qty	Unit
31	1000180166	SCHEIBE	RONDELLE	WASHER		8	ST
32	1000015415	6KT-MUTTER	ÉCROU HEXAGONAL	HEXAGON NUT		8	ST
33	1000169483	6KT-SCHRAUBE	VIS À TÊTE HEXAGONALE	HEX SCREW		8	ST
34	1000355948	EINSTELLSCHEIBE	CALLE D'ÉPAISSEUR	DISC	3,3	2	ST
35	1000355947	EINSTELLSCHEIBE	CALLE D'ÉPAISSEUR	DISC	3,7	2	ST

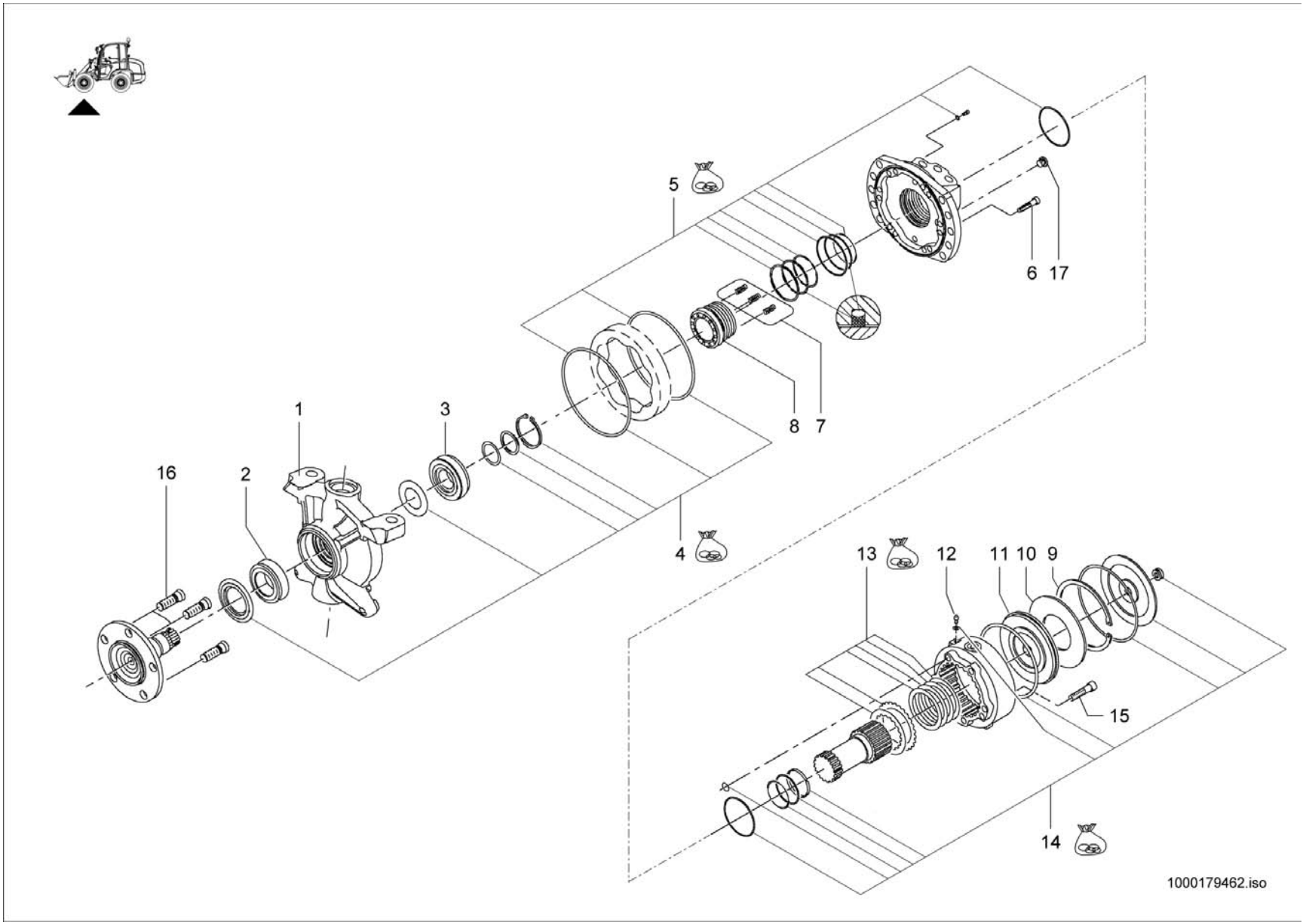
5
6
17
8
7
1
3
16
2
4
13
12
11
10
9
15
14
1000179462.iso

FAHRMOTOR LI. + RE.
MOTO REDUCTEURS TRANSLATION LI. + RE.
TRAVELLING GEAR LI. + RE.

A:348012615

Pos	No	Bezeichnung	Désignation	Description	Information	Qty	Unit
1	1000179449	LAGERGEHÄUSE	BOÎTE DE PALIER	BEARING HOUSING		1	ST
2	1000179450	LAGER	PALIER	BEARING		1	ST
3	1000179461	LAGER	PALIER	BEARING		1	ST
4	1000179446	DICHTSATZ	POCHETTE DE JOINTS	SEAL KIT		1	ST
5	1000179447	DICHTSATZ	POCHETTE DE JOINTS	SEAL KIT		1	ST
6	1000281202	SCHRAUBE	VIS	SCREW		12	ST
7	1000065056	FEDER	RESSORT	SPRING		4	ST
8	1000065082	SPIEGEL	RÉTROVISEUR	MIRROR		1	ST
9	1000065071	SICHERUNGSRING	CIRCLIPS	LOCK RING		1	ST
10	1000065070	BREMSSCHEIBE	DISQUE FREINANT	BRAKE DISC		1	ST
11	1000065069	BREMSKOLBEN	PISTON DE FREIN	BRAKE PIRTON		1	ST
12	1000065073	SCHRAUBE	VIS	SCREW		1	ST
13	1000065074	SATZ BREMSLAMELLEN	JEU DES LAMELLES DE FREIN	BRAKEDISC SET		1	ST
14	1000179465	DICHTSATZ	POCHETTE DE JOINTS	SEAL KIT		1	ST
15	1000065068	SCHRAUBE	VIS	SCREW		8	ST
16	1000179467	RADBOLZEN	GOUJON DE ROUE	WHEEL BOLT		5	ST
17	1000065083	STOPFEN	BOUCHON	PLUG		1	ST

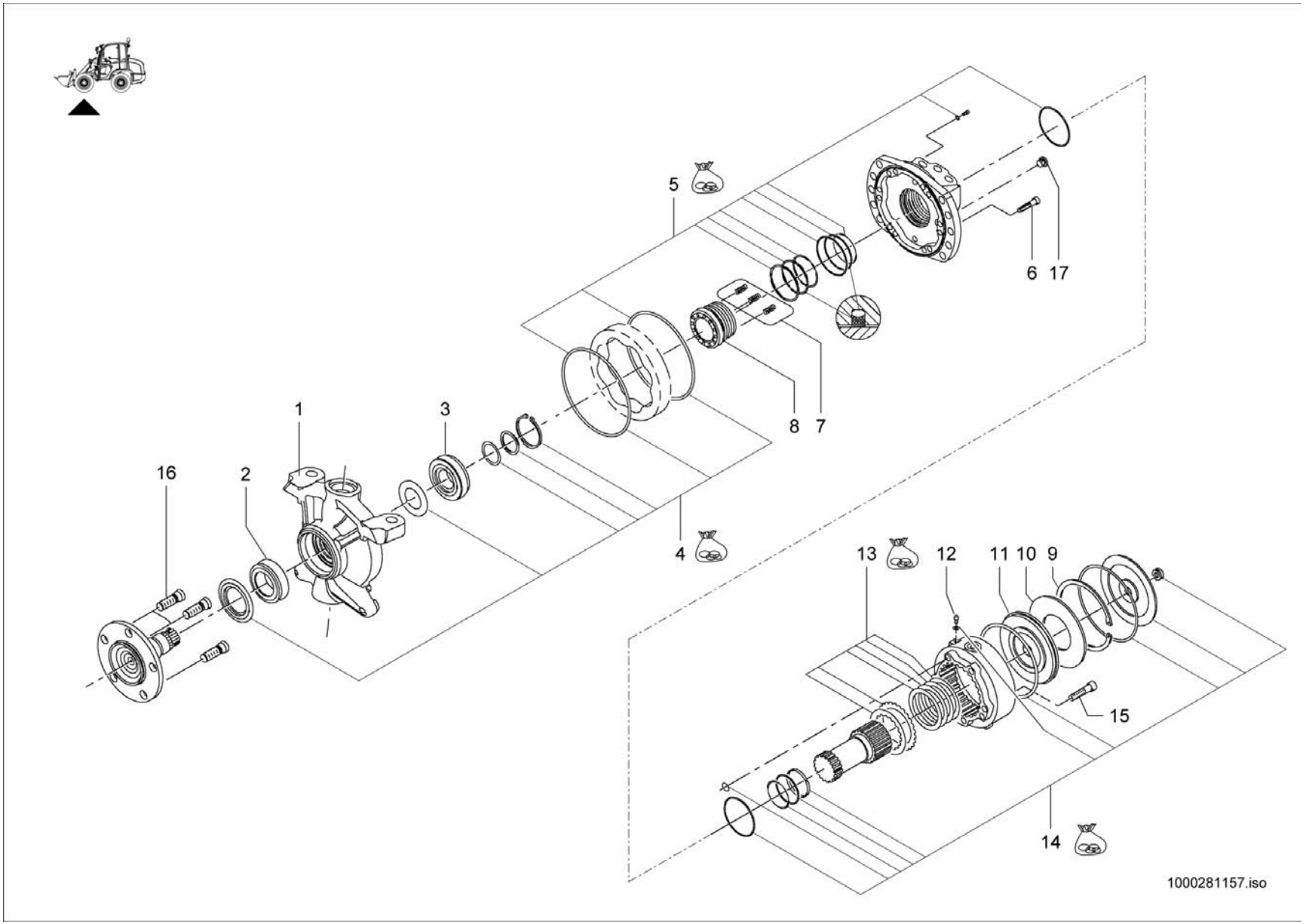
1
2
3
4
5
6
7
8
9
10
11
12
13
14
15
16
17
1000281157.iso

FAHRMOTOR LI. + RE.
MOTO REDUCTEURS TRANSLATION LI. + RE.
TRAVELLING GEAR LI. + RE.

E:348012616

Pos	No	Bezeichnung	Désignation	Description	Information	Qty	Unit
1	1000281159	LAGERGEHÄUSE	BOÎTE DE PALIER	BEARING HOUSING		1	ST
2	1000179450	LAGER	PALIER	BEARING		1	ST
3	1000179461	LAGER	PALIER	BEARING		1	ST
4	1000281160	DICHTSATZ	POCHETTE DE JOINTS	SEAL KIT		1	ST
5	1000281201	DICHTSATZ	POCHETTE DE JOINTS	SEAL KIT		1	ST
6	1000281202	SCHRAUBE	VIS	SCREW		12	ST
7	1000281203	FEDER	RESSORT	SPRING		4	ST
8	1000281204	SPIEGEL	RÉTROVISEUR	MIRROR		1	ST
9	1000065071	SICHERUNGSRING	CIRCLIPS	LOCK RING		1	ST
10	1000065070	BREMSSCHEIBE	DISQUE FREINANT	BRAKE DISC		1	ST
11	1000281205	BREMSKOLBEN	PISTON DE FREIN	BRAKE PIRTON		1	ST
12	1000065073	SCHRAUBE	VIS	SCREW		1	ST
13	1000065074	SATZ BREMSLAMELLEN	JEU DES LAMELLES DE FREIN	BRAKEDISC SET		1	ST
14	1000281206	DICHTSATZ	POCHETTE DE JOINTS	SEAL KIT		1	ST
15	1000281207	SCHRAUBE	VIS	SCREW		10	ST
16	1000179467	RADBOLZEN	GOUJON DE ROUE	WHEEL BOLT		5	ST
17	1000065083	STOPFEN	BOUCHON	PLUG		1	ST

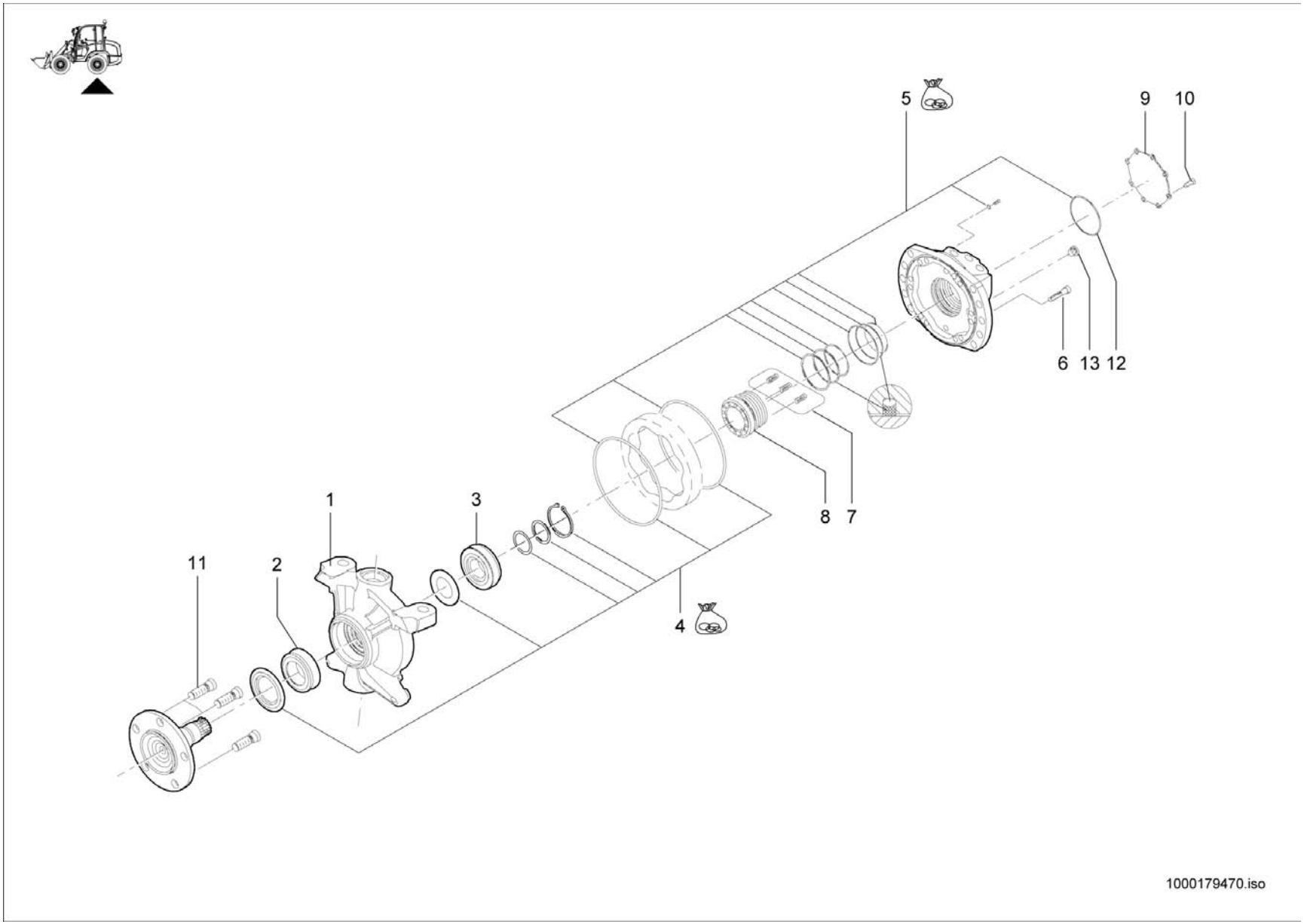
5
9
10
6
13
12
1
3
8
7
11
2
4
1000179470.iso

FAHRMOTOR LI. + RE.
MOTO REDUCTEURS TRANSLATION LI. + RE.
TRAVELLING GEAR LI. + RE.

A:348012615

Pos	No	Bezeichnung	Désignation	Description	Information	Qty	Unit
1	1000179449	LAGERGEHÄUSE	BOÎTE DE PALIER	BEARING HOUSING		1	ST
2	1000179450	LAGER	PALIER	BEARING		1	ST
3	1000179461	LAGER	PALIER	BEARING		1	ST
4	1000179446	DICHTSATZ	POCHETTE DE JOINTS	SEAL KIT		1	ST
5	1000179447	DICHTSATZ	POCHETTE DE JOINTS	SEAL KIT		1	ST
6	1000281202	SCHRAUBE	VIS	SCREW		12	ST
7	1000065056	FEDER	RESSORT	SPRING		4	ST
8	1000065082	SPIEGEL	RÉTROVISEUR	MIRROR		1	ST
9	1000235931	DECKEL	COUVERCLE	COVER		1	ST
10	1000047838	6KT-SCHRAUBE	VIS À TÊTE HEXAGONALE	HEX SCREW	M10x20-10.9	8	ST
11	1000179467	RADBOLZEN	GOUJON DE ROUE	WHEEL BOLT		5	ST
12	1000235932	O-RING	JOINT TORIQUE	O-RING		1	ST
13	1000065083	STOPFEN	BOUCHON	PLUG		1	ST

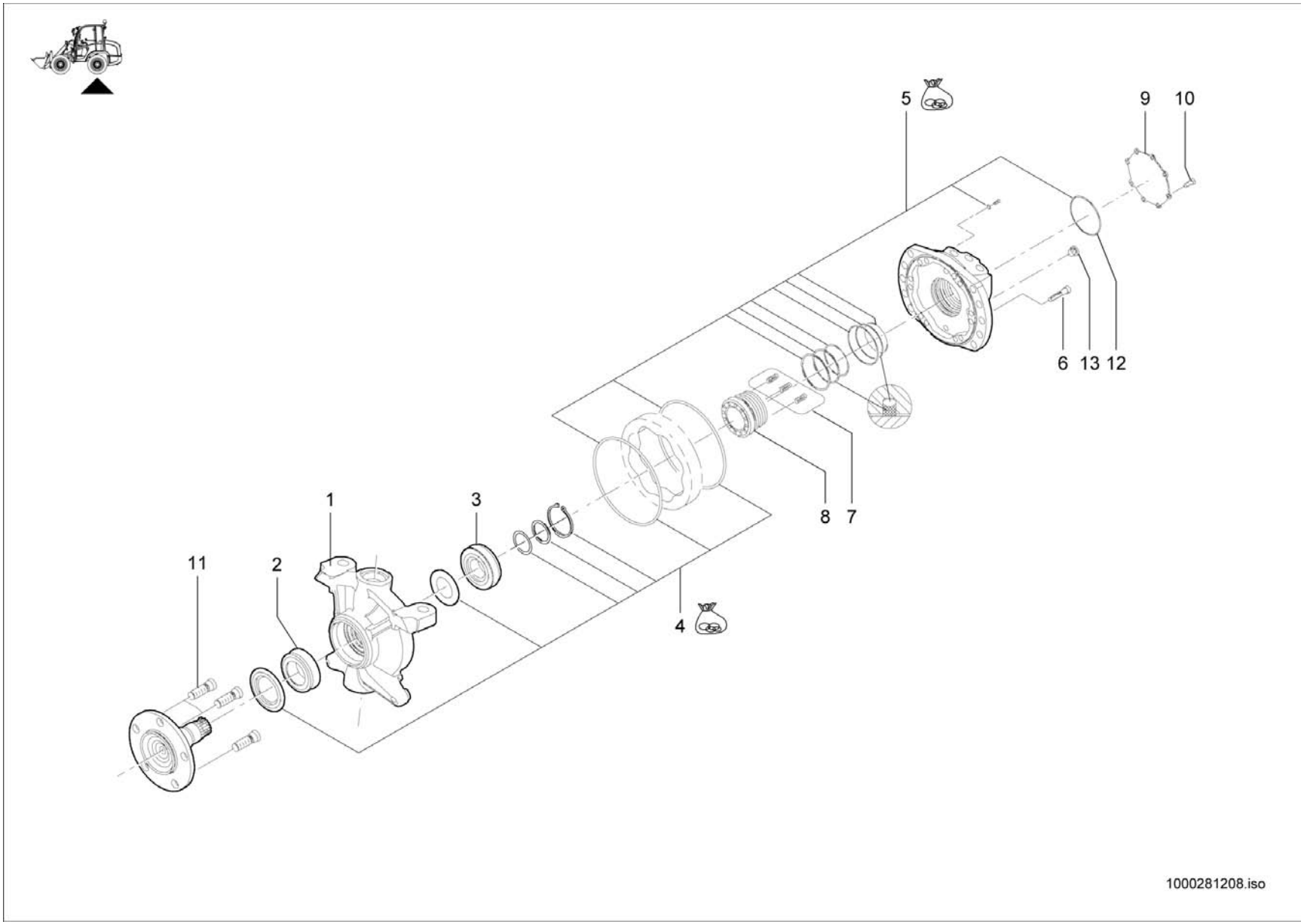
5
9
10
6
13
12
1
3
8
7
11
2
4
1000281208.iso

FAHRMOTOR LI. + RE.
MOTO REDUCTEURS TRANSLATION LI. + RE.
TRAVELLING GEAR LI. + RE.

E:348012616

Pos	No	Bezeichnung	Désignation	Description	Information	Qty	Unit
1	1000281159	LAGERGEHÄUSE	BOÎTE DE PALIER	BEARING HOUSING		1	ST
2	1000179450	LAGER	PALIER	BEARING		1	ST
3	1000179461	LAGER	PALIER	BEARING		1	ST
4	1000281160	DICHTSATZ	POCHETTE DE JOINTS	SEAL KIT		1	ST
5	1000281201	DICHTSATZ	POCHETTE DE JOINTS	SEAL KIT		1	ST
6	1000281202	SCHRAUBE	VIS	SCREW		12	ST
7	1000281203	FEDER	RESSORT	SPRING		4	ST
8	1000281204	SPIEGEL	RÉTROVISEUR	MIRROR		1	ST
9	1000281209	DECKEL	COUVERCLE	COVER		1	ST
10	1000281210	SCHRAUBE	VIS	SCREW		8	ST
11	1000179467	RADBOLZEN	GOUJON DE ROUE	WHEEL BOLT		5	ST
12	1000235932	O-RING	JOINT TORIQUE	O-RING		1	ST
13	1000065083	STOPFEN	BOUCHON	PLUG		1	ST

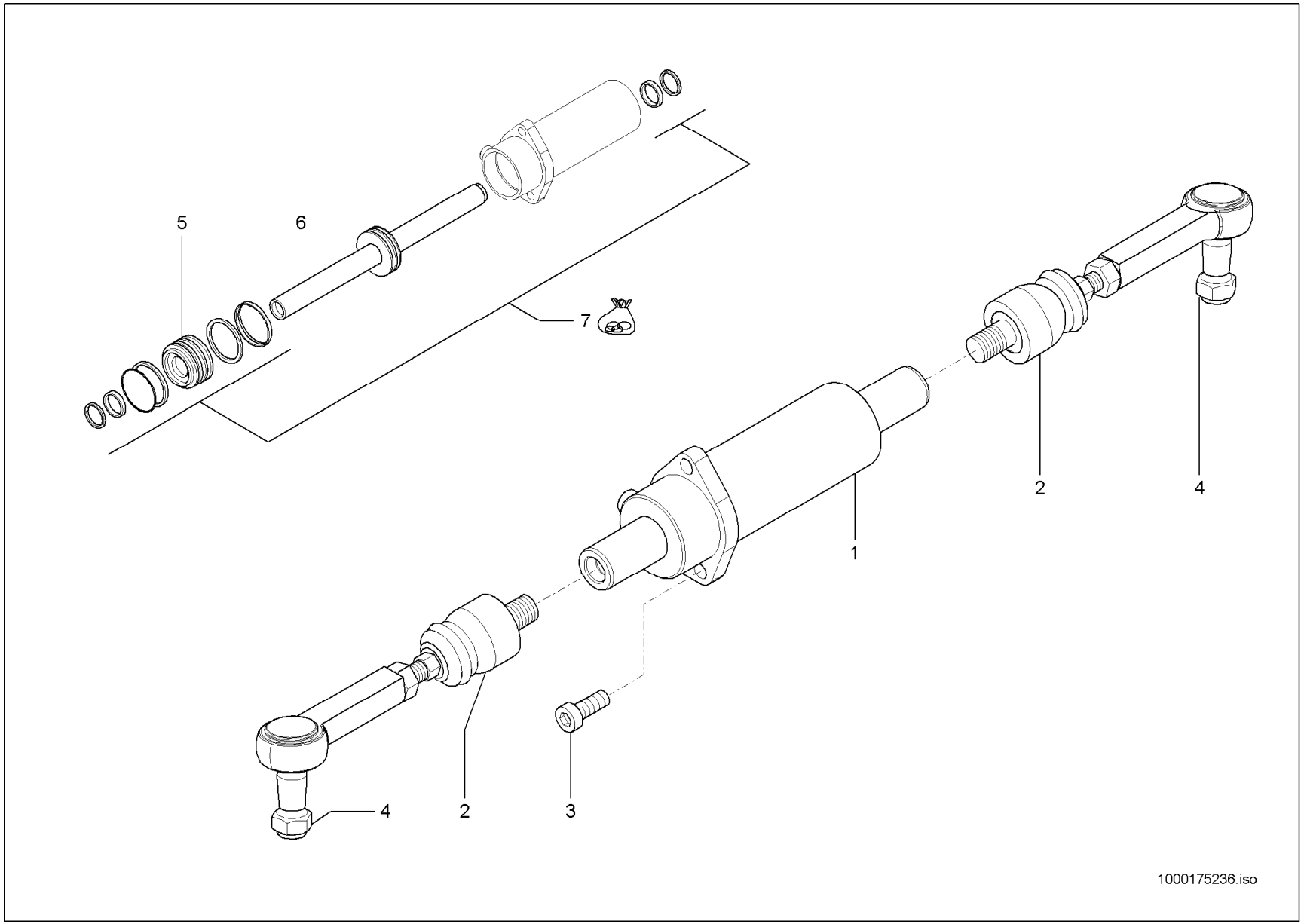
5
6
7
2
4
1
4
2
3
1000175236.iso

LENKZYLINDER
CYLINDRE DE DIRECTION
STEERING CYLINDER

A:348010127

Pos	No	Bezeichnung	Désignation	Description	Information	Qty	Unit
1	1000164529	LENKZYLINDER	CYLINDRE DE DIRECTION	STEERING CYLINDER		2	ST
2	1000167738	SPURSTANGE	BIELLETTE DE DIRECTION	TRACK ROD		4	ST
3	1000085475	ZYLINDERSCHRAUBE	VIS À TÊTE CYLINDRIQUE	CHEESE HEAD SCREW		6	ST
4	1000098871	MUTTER	ÉCROU	NUT		4	ST
5	1000177202	KOLBENSTANGE	TIGE DE VÉRIN	PISTON ROD		1	ST
6	1000098374	KOLBEN	PISTON	PISTON		1	ST
7	1000177201	DICHTSATZ	POCHETTE DE JOINTS	SEAL KIT		1	ST

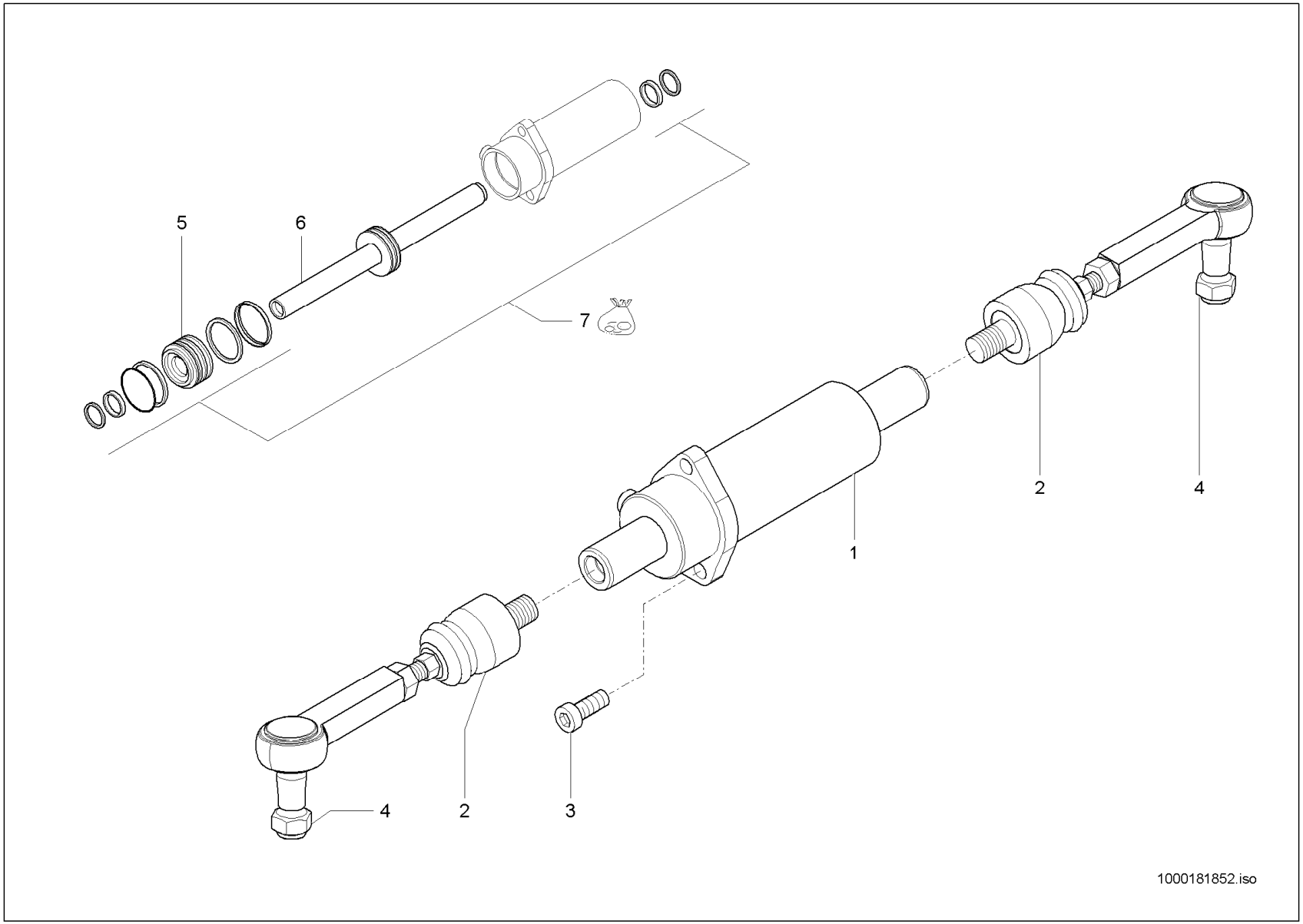
5
6
7
2
4
1
4
2
3
1000181852.iso

LENKZYLINDER
CYLINDRE DE DIRECTION
STEERING CYLINDER

E:348010128 A:348012391

Pos	No	Bezeichnung	Désignation	Description	Information	Qty	Unit
1	1000181611	LENKZYLINDER	CYLINDRE DE DIRECTION	STEERING CYLINDER		2	ST
2	1000181612	SPURSTANGE	BIELLETTE DE DIRECTION	TRACK ROD		4	ST
3	1000085475	ZYLINDERSCHRAUBE	VIS À TÊTE CYLINDRIQUE	CHEESE HEAD SCREW		6	ST
4	1000098871	MUTTER	ÉCROU	NUT		4	ST
5	1000177202	KOLBENSTANGE	TIGE DE VÉRIN	PISTON ROD		1	ST
6	1000098374	KOLBEN	PISTON	PISTON		1	ST
7	1000177201	DICHTSATZ	POCHETTE DE JOINTS	SEAL KIT		1	ST

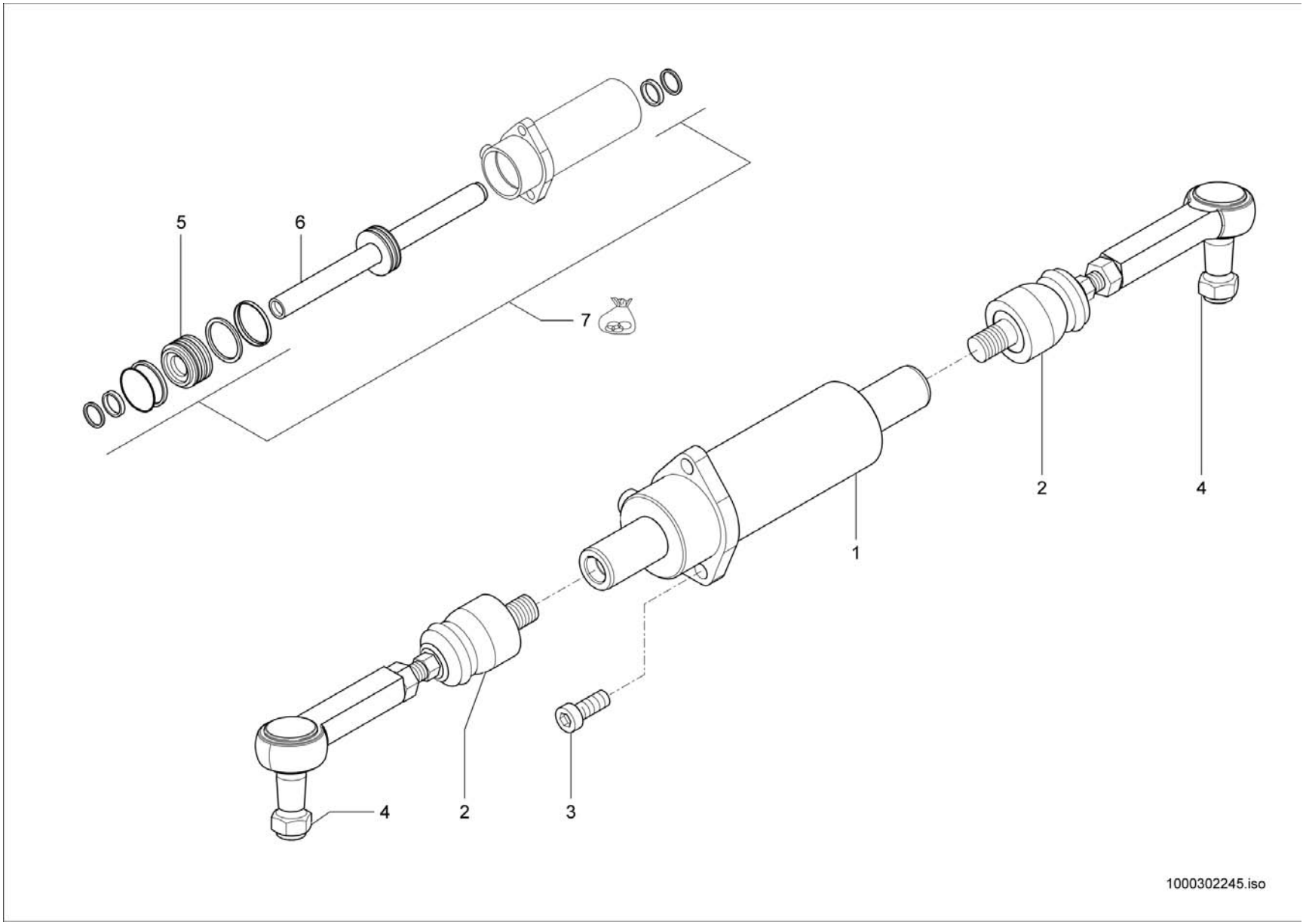
5
6
7
1
2
4
4
2
3
1000302245.iso

LENKZYLINDER
CYLINDRE DE DIRECTION
STEERING CYLINDER

E:348012392

Pos	No	Bezeichnung	Désignation	Description	Information	Qty	Unit
1	1000181611	LENKZYLINDER	CYLINDRE DE DIRECTION	STEERING CYLINDER		2	ST
2	1000286574	SPURSTANGE	BIELLETTE DE DIRECTION	TRACK ROD		4	ST
3	1000085475	ZYLINDERSCHRAUBE	VIS À TÊTE CYLINDRIQUE	CHEESE HEAD SCREW		6	ST
4	1000098871	MUTTER	ÉCROU	NUT		4	ST
5	1000177202	KOLBENSTANGE	TIGE DE VÉRIN	PISTON ROD		1	ST
6	1000098374	KOLBEN	PISTON	PISTON		1	ST
7	1000177201	DICHTSATZ	POCHETTE DE JOINTS	SEAL KIT		1	ST

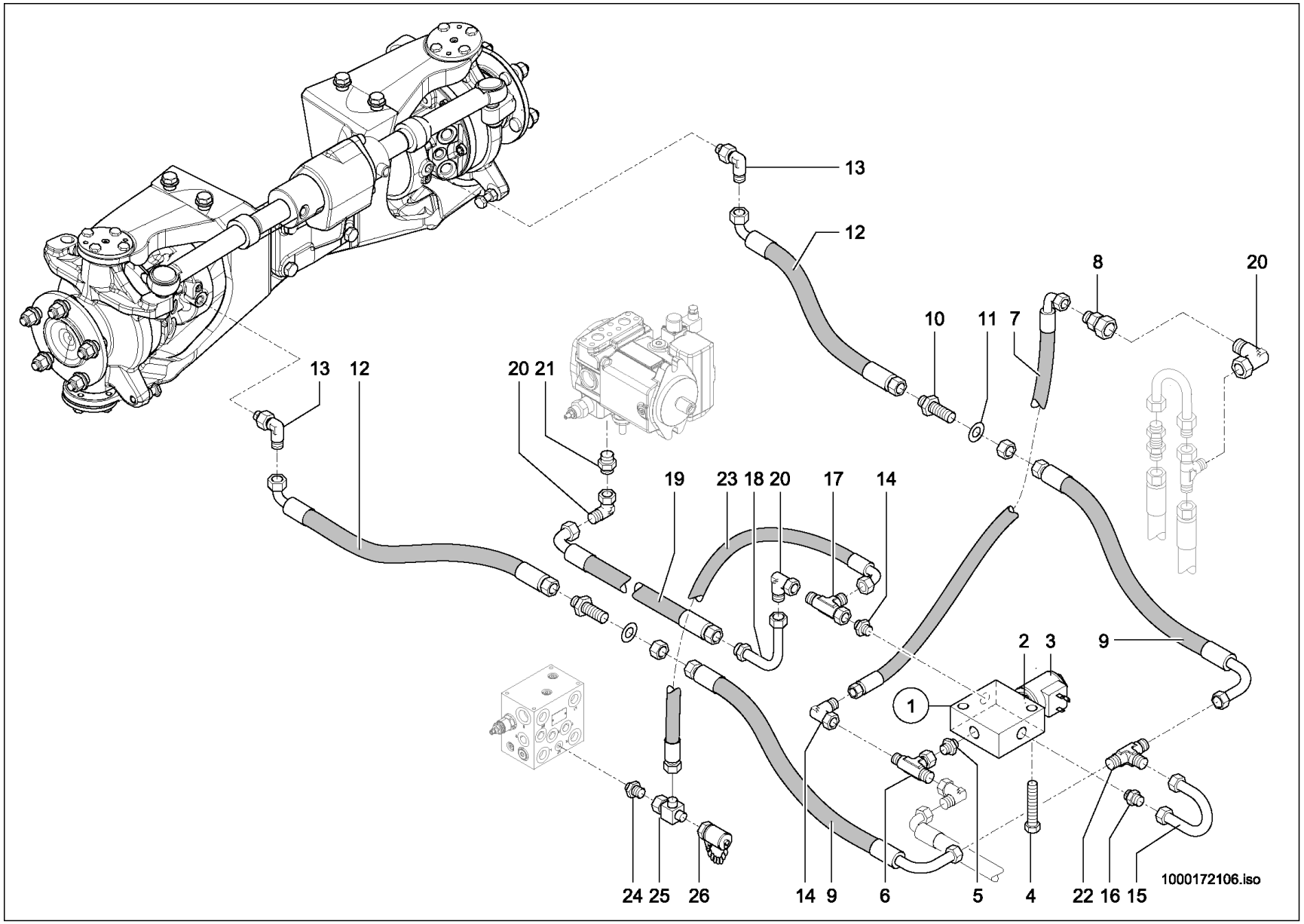
13
12
8
20
10
11
7
13
12
20
21
19
23
18
20
17
14
2
3
9
1
24
25
26
14
9
6
5
4
22
16
15
1000172106.iso

BREMSE
FREIN
BRAKE

Pos	No	Bezeichnung	Désignation	Description	Information	Qty	Unit
1	1000103961	MAGNETVENTIL	ÉLECTROVALVE	SOLENOID VALVE		1	ST
2	1000103962	VENTILEINSATZ	SOUPAPE	VALVE		1	ST
3	1000111131	MAGNETSPULE	BOBINE D'ELECTRO-VANNE	MAGNET SPOOL		1	ST
4	1000085385	6KT-SCHRAUBE	VIS À TÊTE HEXAGONALE	HEX SCREW		2	ST
5	1000178250	BLENDE	BANDEAU	PROTECTION		1	ST
6	1000085057	VERSCHRAUBUNG	RACCORD	SCREW JOINT		1	ST
7	1000029051	HYDRAULIKSCHLAUCH	TUYAU FLEXIBLE HYDRAULIQUE	HP HOSE		1	ST
8	1000085102	VERSCHRAUBUNG	RACCORD	SCREW JOINT		1	ST
9	1000171617	HYDRAULIKSCHLAUCH	TUYAU FLEXIBLE HYDRAULIQUE	HP HOSE		2	ST
10	1000085076	SCHOTTVERSCHRAUBUNG	RACCORD PASSE CLOISON	LOCK SCREW CONNECTION		2	ST
11	1000021001	SCHEIBE	RONDELLE	WASHER		1	ST
12	1000165329	HYDRAULIKSCHLAUCH	TUYAU FLEXIBLE HYDRAULIQUE	HP HOSE		2	ST
13	1000146696	VERSCHRAUBUNG	RACCORD	SCREW JOINT		2	ST
14	1000015488	VERSCHRAUBUNG	RACCORD	SCREW JOINT		1	ST
15	1000102283	HYDRAULIKROHR	TUBE HYDRAULIQUE	HYDRAULIC PIPE		1	ST
16	1000015490	VERSCHRAUBUNG	RACCORD	SCREW JOINT		1	ST
17	1000015515	VERSCHRAUBUNG	RACCORD	SCREW JOINT		1	ST
18	1000172872	ANSCHLUSSSTÜCK	CONNEXION HYDRAULIQUE	CONNECTION PIECE		1	ST
19	1000178261	HYDRAULIKSCHLAUCH	TUYAU FLEXIBLE HYDRAULIQUE	HP HOSE		1	ST
20	1000000542	VERSCHRAUBUNG	RACCORD	SCREW JOINT		2	ST
21	1000085090	VERSCHRAUBUNG	RACCORD	SCREW JOINT		1	ST
22	1000015564	VERSCHRAUBUNG	RACCORD	SCREW JOINT		1	ST
23	1000171688	HYDRAULIKSCHLAUCH	TUYAU FLEXIBLE HYDRAULIQUE	HP HOSE		1	ST
24	1000015530	VERSCHRAUBUNG	RACCORD	SCREW JOINT		1	ST
25	1000015515	VERSCHRAUBUNG	RACCORD	SCREW JOINT		1	ST
26	1000000575	MINIMESSANSCHLUSS	PRISE DE PRESSION	MINIMESS POINT		1	ST

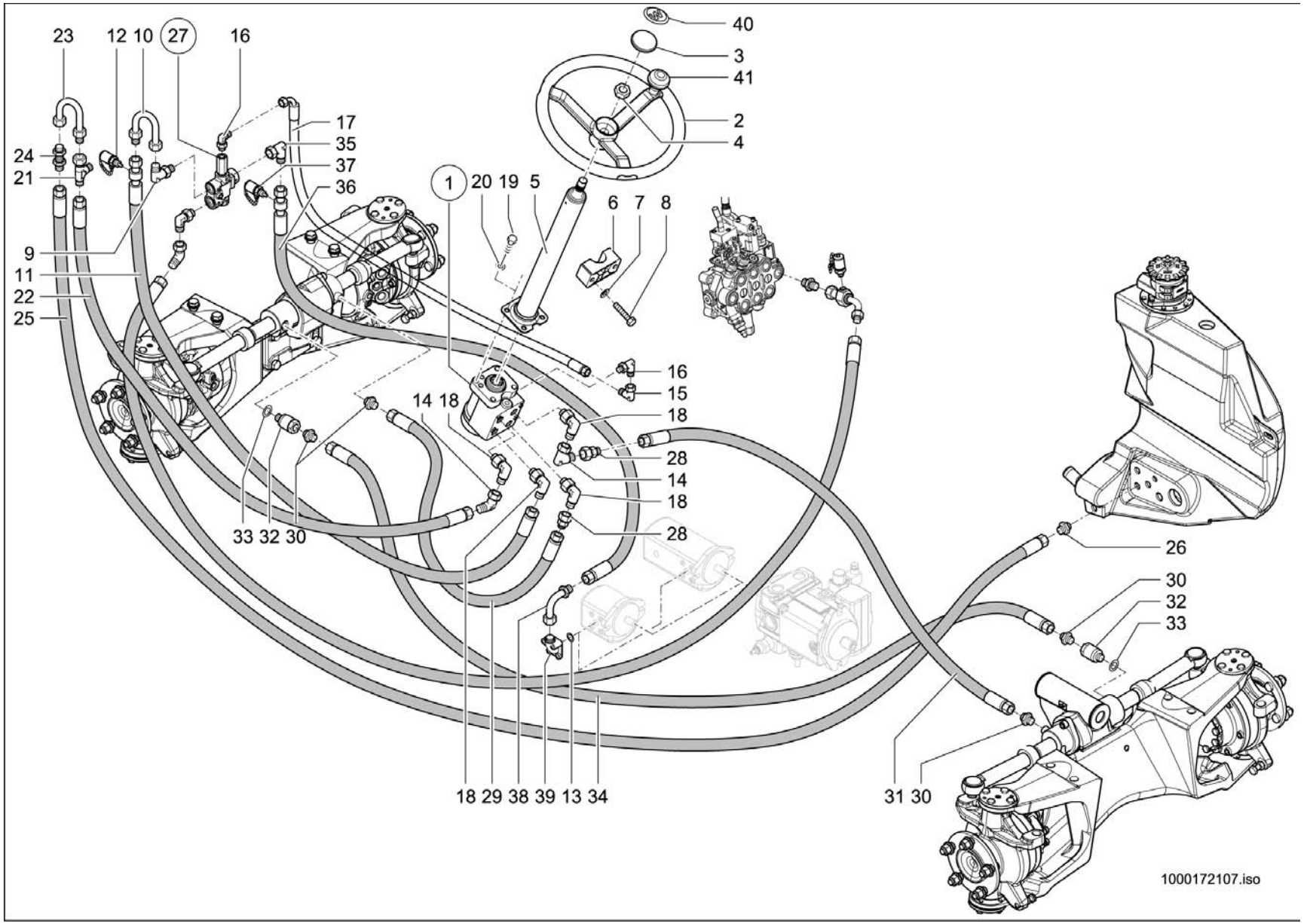
23
12
10
27
16
40
3
41
2
4
17
35
37
36
24
21
1
20
19
5
6
7
8
9
11
22
25
16
15
14
18
18
28
14
18
28
33
32
30
26
30
32
33
18
29
38
39
13
34
31
30
1000172107.iso

LENKUNG
DIRECTION
STEERING UNIT

A:348012844

Pos	No	Bezeichnung	Désignation	Description	Information	Qty	Unit
1	1000034743	LENKUNG HYDROSTATISCH	DIRECTION HYDROSTATIQUE	HYDROSTATIC STEERING		1	ST
2	1000035065	LENKRAD	VOLANT DE DIRECTION	STEERING WHEEL		1	ST
3	1000035067	KAPPE	BOUCHON	CAP		1	ST
4	1000048942	6KT-MUTTER	ÉCROU HEXAGONAL	HEXAGON NUT		1	ST
5	1000176960	LENKSÄULE	ARBRE DU VOLANT	STEERING COLUMN		1	ST
6	1000031445	SCHELLE	BRIDE	CLAMP		1	ST
7	1000049283	LAGERSCHEIBE	DISQUE DE PALIER	BEARING DISC		2	ST
8	1000015340	6KT-SCHRAUBE	VIS À TÊTE HEXAGONALE	HEX SCREW		2	ST
9	1000028722	VERSCHRAUBUNG	RACCORD	SCREW JOINT		1	ST
10	1000159687	ANSCHLUSSSTÜCK	RACCORD	CONNECTION PIECE		1	ST
11	1000176877	HYDRAULIKSCHLAUCH	TUYAU FLEXIBLE HYDRAULIQUE	HP HOSE		1	ST
12	1000028166	MINIMESSANSCHLUSS	PRISE DE PRESSION	MINIMESS POINT		1	ST
13	1000090406	O-RING	JOINT TORIQUE	O-RING		1	ST
14	1000170681	VERSCHRAUBUNG	RACCORD	SCREW JOINT		2	ST
15	1000000542	VERSCHRAUBUNG	RACCORD	SCREW JOINT		1	ST
16	1000028677	VERSCHRAUBUNG	RACCORD	SCREW JOINT		2	ST
17	1000141388	HYDRAULIKSCHLAUCH	TUYAU FLEXIBLE HYDRAULIQUE	HP HOSE		1	ST
18	1000028722	VERSCHRAUBUNG	RACCORD	SCREW JOINT		4	ST
19	1000015345	6KT-SCHRAUBE	VIS À TÊTE HEXAGONALE	HEX SCREW		4	ST
20	1000092291	SCHEIBE	RONDELLE	WASHER		4	ST
21	1000015516	VERSCHRAUBUNG	RACCORD	SCREW JOINT		1	ST
22	1000176972	HYDRAULIKSCHLAUCH	TUYAU FLEXIBLE HYDRAULIQUE	HP HOSE		1	ST
23	1000159687	ANSCHLUSSSTÜCK	RACCORD	CONNECTION PIECE		1	ST
24	1000028480	VERSCHRAUBUNG	RACCORD	SCREW JOINT		1	ST
25	1000171240	HYDRAULIKSCHLAUCH	TUYAU FLEXIBLE HYDRAULIQUE	HP HOSE		1	ST
26	1000028596	VERSCHRAUBUNG	RACCORD	SCREW JOINT		1	ST
27	1000263147	PRIORITÄTSVENTIL	CLAPET DE PRIORITÉ	PRIORITY VALVE		1	ST
28	1000015531	VERSCHRAUBUNG	RACCORD	SCREW JOINT		2	ST
29	1000154970	HYDRAULIKSCHLAUCH	TUYAU FLEXIBLE HYDRAULIQUE	HP HOSE		1	ST
30	1000000577	VERSCHRAUBUNG	RACCORD	SCREW JOINT		4	ST

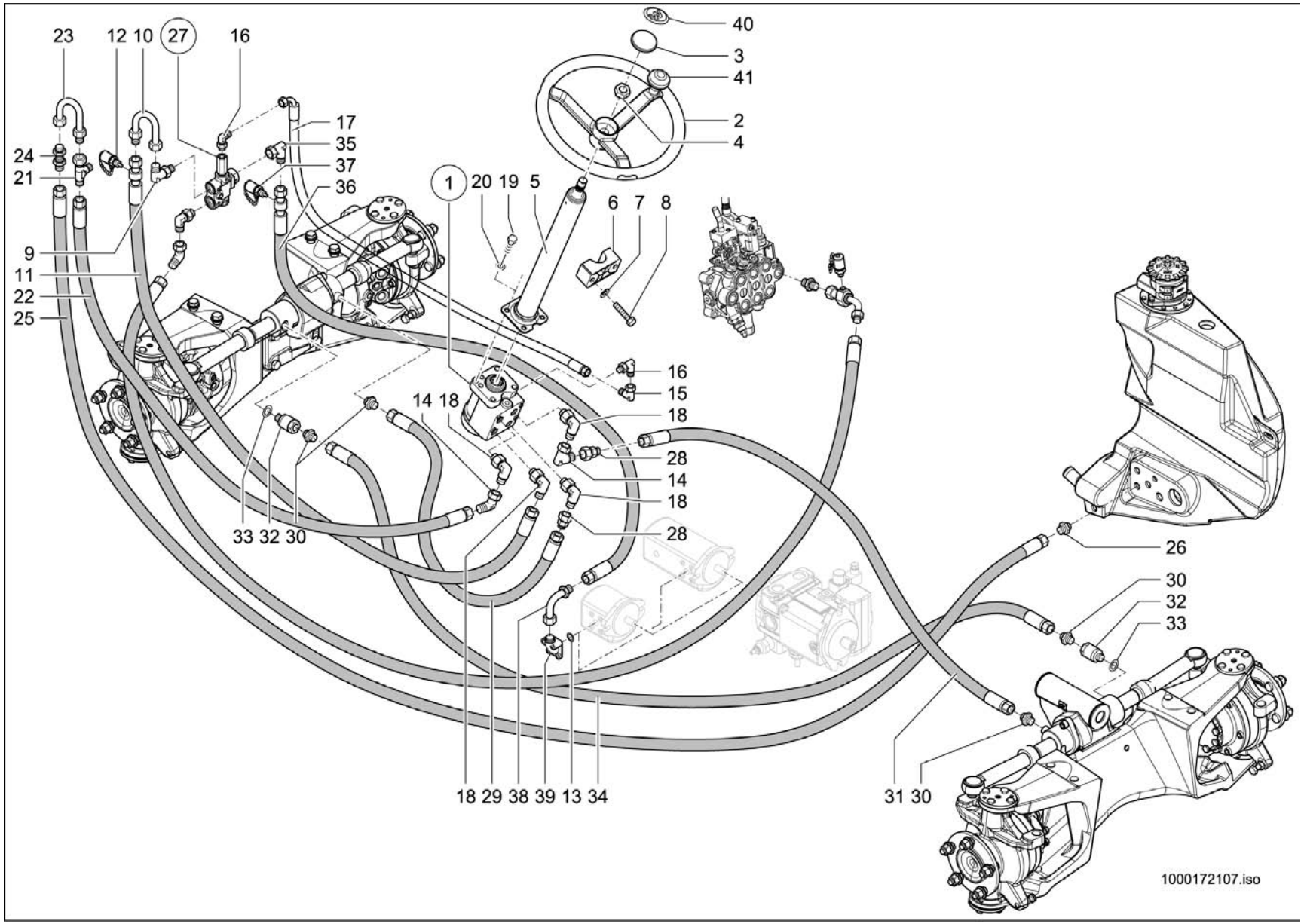
23
12
10
27
16
40
3
41
2
4
17
35
37
36
24
21
1
20
19
5
6
7
8
9
11
22
25
16
15
14
18
18
28
14
18
28
33
32
30
26
30
32
33
18
29
38
39
13
34
31
30
1000172107.iso

LENKUNG
DIRECTION
STEERING UNIT

A:348012844

Pos	No	Bezeichnung	Désignation	Description	Information	Qty	Unit
31	1000176974	HYDRAULIKSCHLAUCH	TUYAU FLEXIBLE HYDRAULIQUE	HP HOSE		1	ST
32	1000098749	VERSCHRAUBUNG	RACCORD	SCREW JOINT		2	ST
33	1000085675	DICHTRING	BAGUE D'ÉTANCHÉITÉ	SEAL RING		2	ST
34	1000150956	HYDRAULIKSCHLAUCH	TUYAU FLEXIBLE HYDRAULIQUE	HP HOSE		1	ST
35	1000028722	VERSCHRAUBUNG	RACCORD	SCREW JOINT		1	ST
36	1000170609	HYDRAULIKSCHLAUCH	TUYAU FLEXIBLE HYDRAULIQUE	HP HOSE		1	ST
37	1000028166	MINIMESSANSCHLUSS	PRISE DE PRESSION	MINIMESS POINT		1	ST
38	1000037080	ANSCHLUSSSTÜCK	CONNEXION HYDRAULIQUE	CONNECTION PIECE		1	ST
39	1000028400	VERSCHRAUBUNG	RACCORD	SCREW JOINT		1	ST
40	1000187758	PLAKETTE LENKRAD	PLAQUE	PLAQUE		1	ST
41	1000087960	GRIFF	MANETTE	HANDLE		1	ST

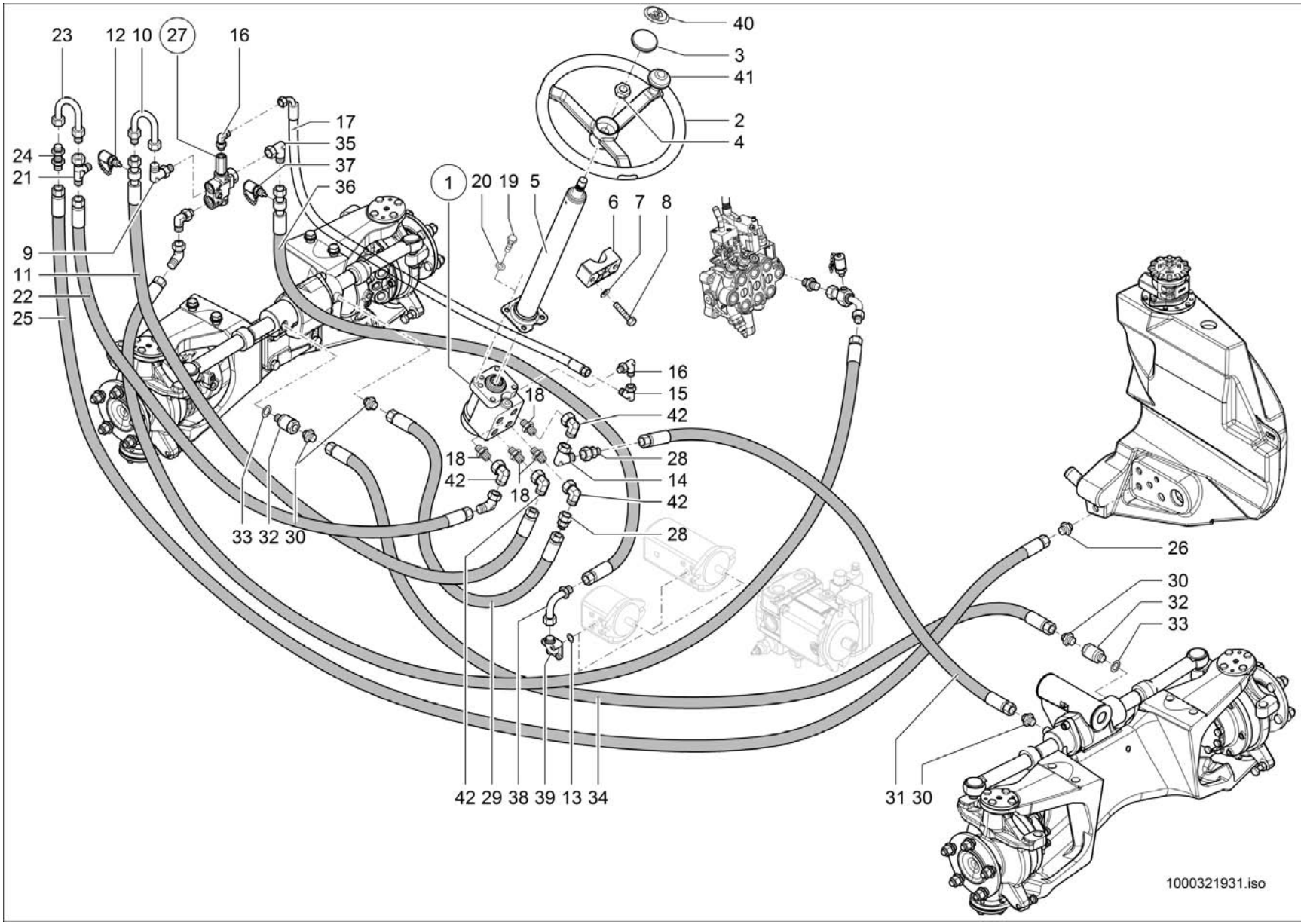
23
12
10
27
16
40
3
41
2
4
17
35
37
36
24
21
1
20
19
5
6
7
8
9
11
22
25
16
15
18
42
28
18
42
14
18
42
28
33
32
30
26
30
32
33
42
29
38
39
13
34
31
30
1000321931.iso

LENKUNG
DIRECTION
STEERING UNIT

E:348012845

Pos	No	Bezeichnung	Désignation	Description	Information	Qty	Unit
1	1000034743	LENKUNG HYDROSTATISCH	DIRECTION HYDROSTATIQUE	HYDROSTATIC STEERING		1	ST
2	1000035065	LENKRAD	VOLANT DE DIRECTION	STEERING WHEEL		1	ST
3	1000035067	KAPPE	BOUCHON	CAP		1	ST
4	1000048942	6KT-MUTTER	ÉCROU HEXAGONAL	HEXAGON NUT		1	ST
5	1000176960	LENKSÄULE	ARBRE DU VOLANT	STEERING COLUMN		1	ST
6	1000031445	SCHELLE	BRIDE	CLAMP		1	ST
7	1000049283	LAGERSCHEIBE	DISQUE DE PALIER	BEARING DISC		2	ST
8	1000015340	6KT-SCHRAUBE	VIS À TÊTE HEXAGONALE	HEX SCREW		2	ST
9	1000028722	VERSCHRAUBUNG	RACCORD	SCREW JOINT		1	ST
10	1000159687	ANSCHLUSSSTÜCK	RACCORD	CONNECTION PIECE		1	ST
11	1000176877	HYDRAULIKSCHLAUCH	TUYAU FLEXIBLE HYDRAULIQUE	HP HOSE		1	ST
12	1000028166	MINIMESSANSCHLUSS	PRISE DE PRESSION	MINIMESS POINT		1	ST
13	1000090406	O-RING	JOINT TORIQUE	O-RING		1	ST
14	1000170681	VERSCHRAUBUNG	RACCORD	SCREW JOINT		2	ST
15	1000000542	VERSCHRAUBUNG	RACCORD	SCREW JOINT		1	ST
16	1000028677	VERSCHRAUBUNG	RACCORD	SCREW JOINT		2	ST
17	1000141388	HYDRAULIKSCHLAUCH	TUYAU FLEXIBLE HYDRAULIQUE	HP HOSE		1	ST
18	1000015493	VERSCHRAUBUNG	RACCORD	SCREW JOINT		4	ST
19	1000015345	6KT-SCHRAUBE	VIS À TÊTE HEXAGONALE	HEX SCREW		4	ST
20	1000092291	SCHEIBE	RONDELLE	WASHER		4	ST
21	1000015516	VERSCHRAUBUNG	RACCORD	SCREW JOINT		1	ST
22	1000176972	HYDRAULIKSCHLAUCH	TUYAU FLEXIBLE HYDRAULIQUE	HP HOSE		1	ST
23	1000159687	ANSCHLUSSSTÜCK	RACCORD	CONNECTION PIECE		1	ST
24	1000028480	VERSCHRAUBUNG	RACCORD	SCREW JOINT		1	ST
25	1000171240	HYDRAULIKSCHLAUCH	TUYAU FLEXIBLE HYDRAULIQUE	HP HOSE		1	ST
26	1000028596	VERSCHRAUBUNG	RACCORD	SCREW JOINT		1	ST
27	1000263147	PRIORITÄTSVENTIL	CLAPET DE PRIORITÉ	PRIORITY VALVE		1	ST
28	1000015531	VERSCHRAUBUNG	RACCORD	SCREW JOINT		2	ST
29	1000154970	HYDRAULIKSCHLAUCH	TUYAU FLEXIBLE HYDRAULIQUE	HP HOSE		1	ST
30	1000000577	VERSCHRAUBUNG	RACCORD	SCREW JOINT		4	ST

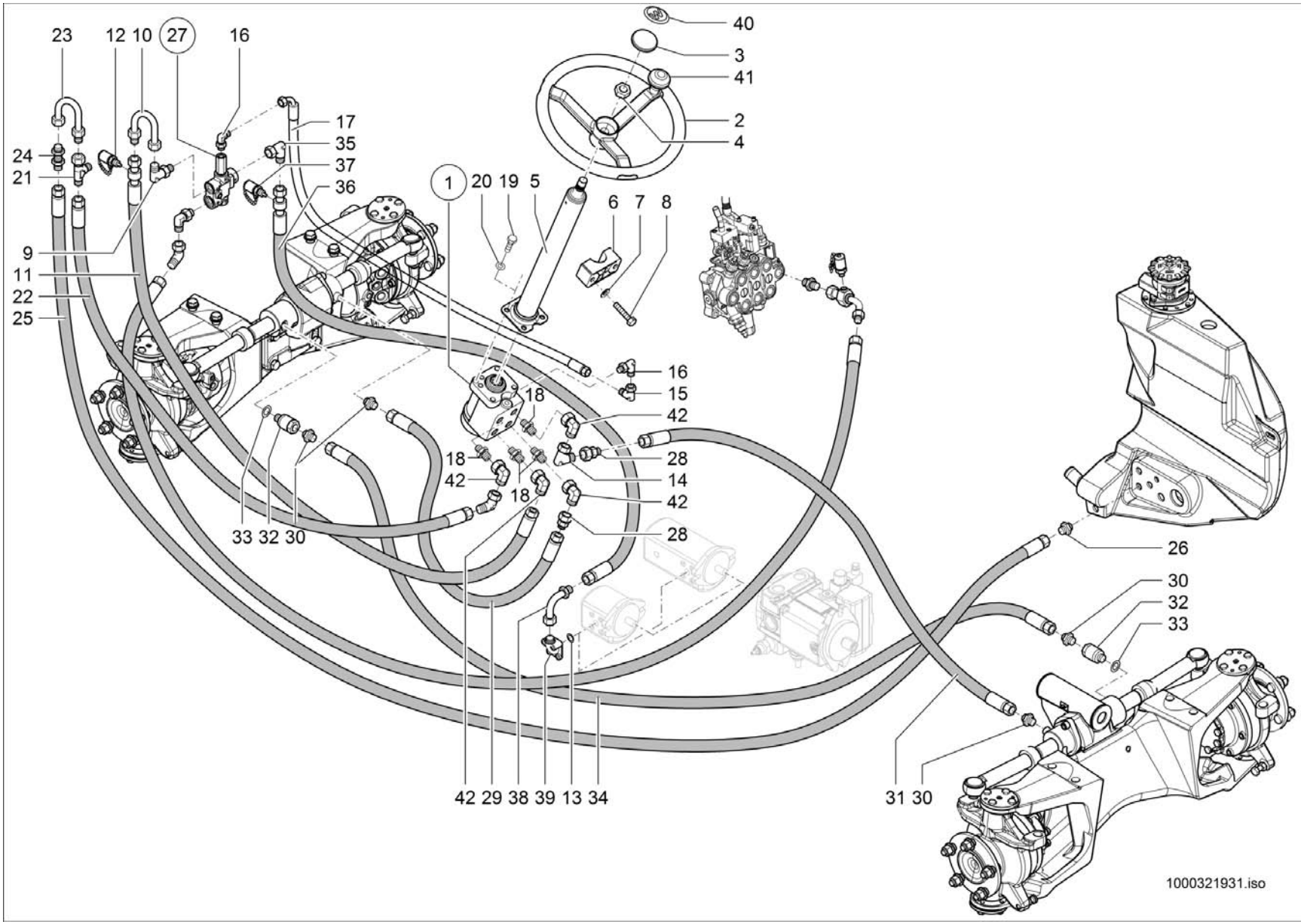
23
12
10
27
16
24
21
9
11
22
25
17
35
37
36
1
20
19
5
40
3
41
2
4
6
7
8
16
15
18
42
28
18
42
14
18
42
28
33
32
30
42
29
38
39
13
34
26
30
32
33
31
30
1000321931.iso

LENKUNG
DIRECTION
STEERING UNIT

E:348012845

Pos	No	Bezeichnung	Désignation	Description	Information	Qty	Unit
31	1000176974	HYDRAULIKSCHLAUCH	TUYAU FLEXIBLE HYDRAULIQUE	HP HOSE		1	ST
32	1000098749	VERSCHRAUBUNG	RACCORD	SCREW JOINT		2	ST
33	1000085675	DICHTRING	BAGUE D'ÉTANCHÉITÉ	SEAL RING		2	ST
34	1000150956	HYDRAULIKSCHLAUCH	TUYAU FLEXIBLE HYDRAULIQUE	HP HOSE		1	ST
35	1000028722	VERSCHRAUBUNG	RACCORD	SCREW JOINT		1	ST
36	1000170609	HYDRAULIKSCHLAUCH	TUYAU FLEXIBLE HYDRAULIQUE	HP HOSE		1	ST
37	1000028166	MINIMESSANSCHLUSS	PRISE DE PRESSION	MINIMESS POINT		1	ST
38	1000037080	ANSCHLUSSSTÜCK	CONNEXION HYDRAULIQUE	CONNECTION PIECE		1	ST
39	1000028400	VERSCHRAUBUNG	RACCORD	SCREW JOINT		1	ST
40	1000187758	PLAKETTE LENKRAD	PLAQUE	PLAQUE		1	ST
41	1000087960	GRIFF	MANETTE	HANDLE		1	ST
42	1000000573	VERSCHRAUBUNG	RACCORD	SCREW JOINT		4	ST

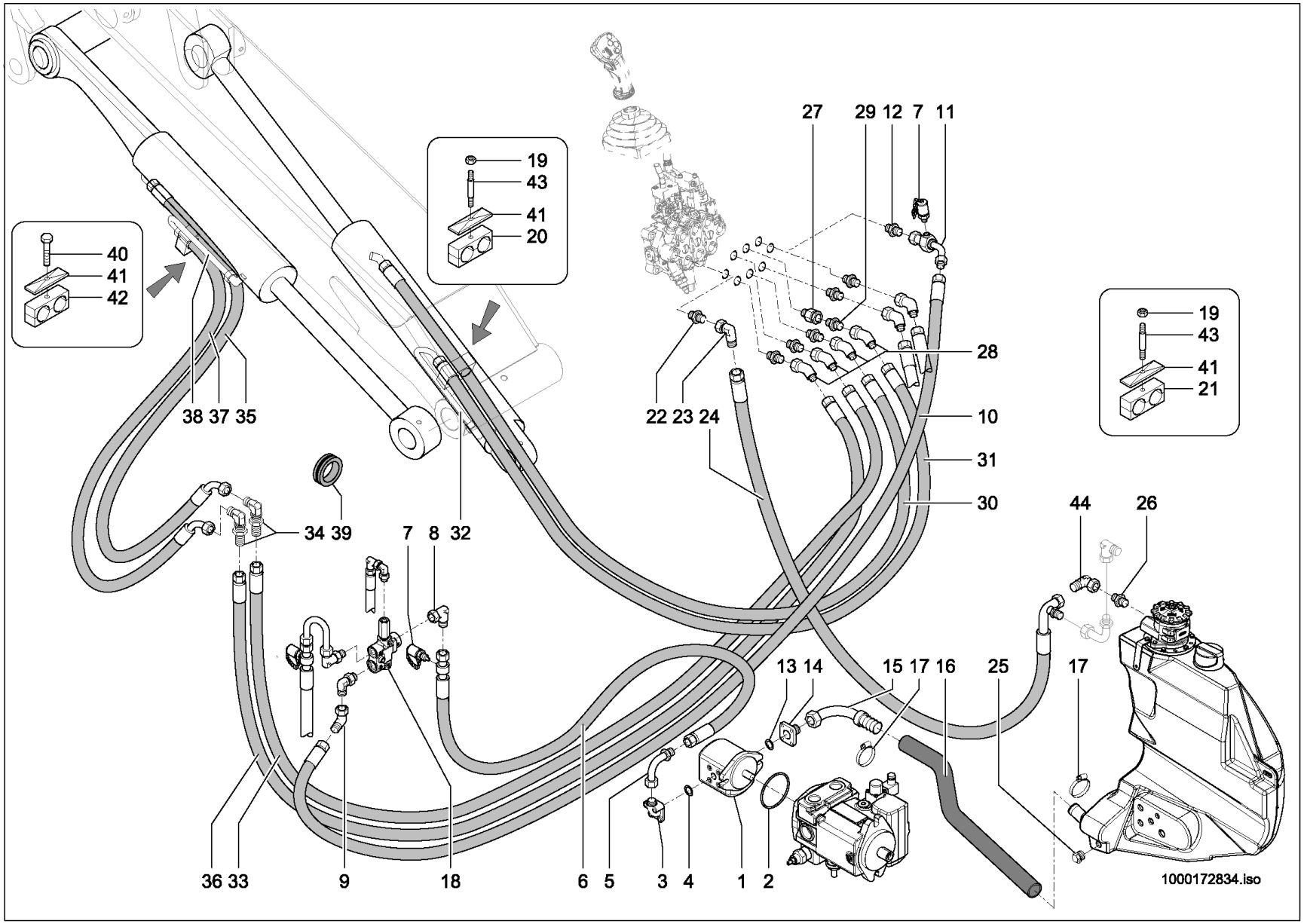
19
43
41
20
40
41
42
38 37 35
27
29 12 7 11
28
22 23 24
10
31
30
19
43
41
21
34 39
7 8 32
44
26
13 14
15 17 16
25
17
36 33
9
18
6
5
3
4
1
2
1000172834.iso

KREISLAUF
CIRCULATION
CIRCULATION

Pos	No	Bezeichnung	Désignation	Description	Information	Qty	Unit
1	1000164868	HYDRAULIKPUMPE	POMPE HYDRAULIQUE	HYDRAULIC PUMP		1	ST
2	1000090353	O-RING	JOINT TORIQUE	O-RING		1	ST
3	1000028400	VERSCHRAUBUNG	RACCORD	SCREW JOINT		1	ST
4	1000090406	O-RING	JOINT TORIQUE	O-RING		1	ST
5	1000037080	ANSCHLUSSSTÜCK	CONNEXION HYDRAULIQUE	CONNECTION PIECE		1	ST
6	1000170609	HYDRAULIKSCHLAUCH	TUYAU FLEXIBLE HYDRAULIQUE	HP HOSE		1	ST
7	1000028166	MINIMESSANSCHLUSS	PRISE DE PRESSION	MINIMESS POINT		2	ST
8	1000028722	VERSCHRAUBUNG	RACCORD	SCREW JOINT		2	ST
9	1000170681	VERSCHRAUBUNG	RACCORD	SCREW JOINT		1	ST
10	1000149007	HYDRAULIKSCHLAUCH	TUYAU FLEXIBLE HYDRAULIQUE	HP HOSE		1	ST
11	1000170830	ANSCHLUSSSTÜCK	CONNEXION HYDRAULIQUE	CONNECTION PIECE		1	ST
12	1000028596	VERSCHRAUBUNG	RACCORD	SCREW JOINT		1	ST
13	1000000877	O-RING	JOINT TORIQUE	O-RING		1	ST
14	1000159947	VERSCHRAUBUNG	RACCORD	SCREW JOINT		1	ST
15	1000172348	SCHLAUCHARMATUR	INSTRUMENT DE TUYAU FLEXIBLE	HOSE FITTING		1	ST
16	1000172344	FORMSCHLAUCH	DURITE	PRESHAPED TUBE		1	ST
17	1000000703	SCHELLE	BRIDE	CLAMP		2	ST
18	1000263147	PRIORITÄTSVENTIL	CLAPET DE PRIORITÉ	PRIORITY VALVE		1	ST
19	1000013022	6KT-MUTTER	ÉCROU HEXAGONAL	HEXAGON NUT		2	ST
20	1000031749	SCHELLE	BRIDE	CLAMP	2D 15,0/18,0 PP	2	ST
21	1000031626	SCHELLE	BRIDE	CLAMP	2D 18,0/18,0 PP	1	ST
22	1000171354	VERSCHRAUBUNG	RACCORD	SCREW JOINT		1	ST
23	1000020261	VERSCHRAUBUNG	RACCORD	SCREW JOINT		2	ST
24	1000172346	HYDRAULIKSCHLAUCH	TUYAU FLEXIBLE HYDRAULIQUE	HP HOSE		1	ST
25	1000028095	ABLAßKUPPLUNG	COUPLEUR DE PURGE	DRAIN COUPLING		1	ST
26	1000015496	VERSCHRAUBUNG	RACCORD	SCREW JOINT		1	ST
27	1000171385	VERSCHRAUBUNG	RACCORD	SCREW JOINT		1	ST
28	1000168871	VERSCHRAUBUNG	RACCORD	SCREW JOINT		4	ST
29	1000085112	VERSCHRAUBUNG	RACCORD	SCREW JOINT		4	ST
30	1000171325	HYDRAULIKSCHLAUCH	TUYAU FLEXIBLE HYDRAULIQUE	HP HOSE		1	ST

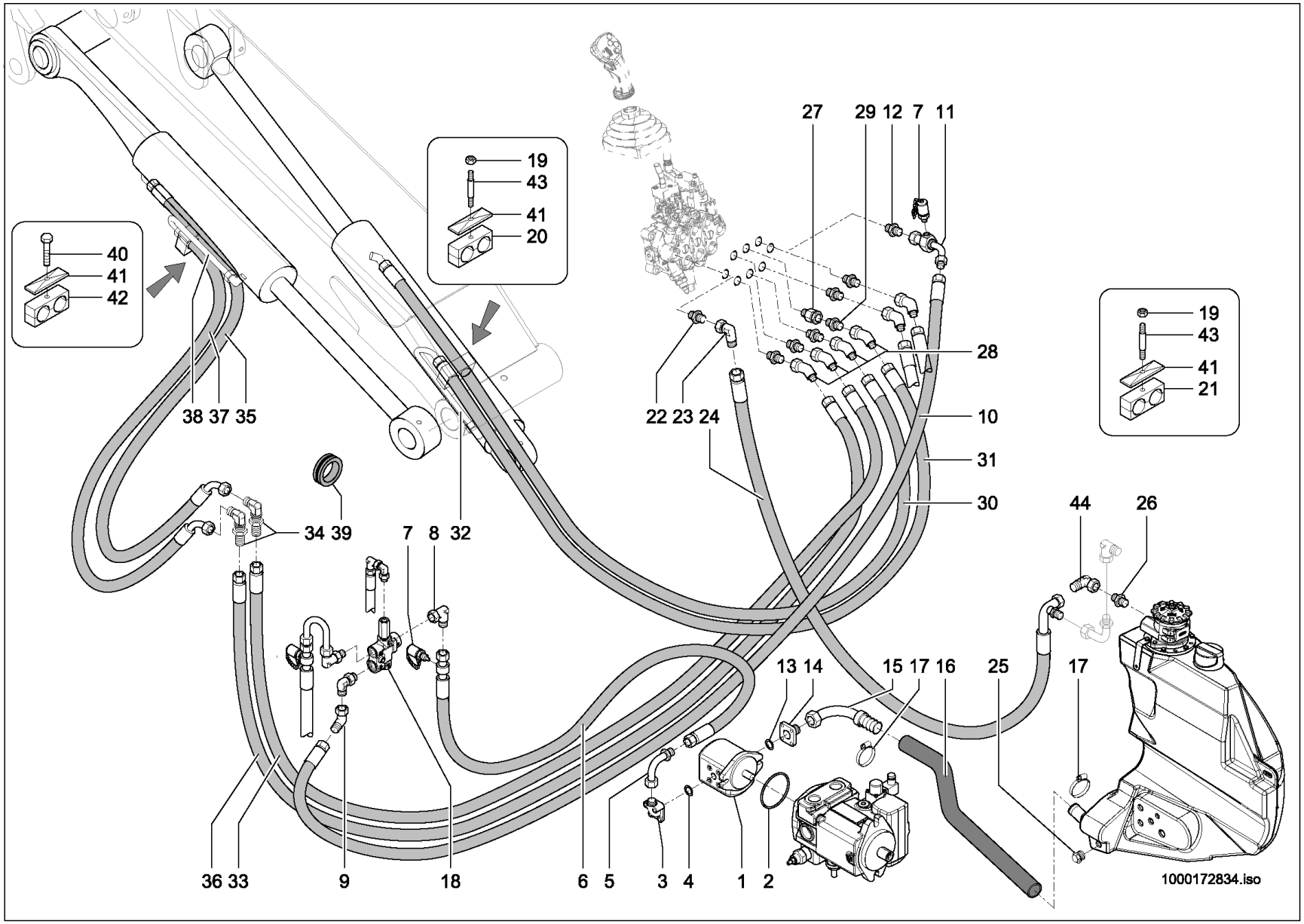
19
43
41
20
40
41
42
38 37 35
27
29 12 7 11
28
22 23 24
10
31
30
19
43
41
21
34 39
7 8 32
44
26
13 14
15 17 16
25
17
36 33
9
18
6
5
3
4
1
2
1000172834.iso

KREISLAUF
CIRCULATION
CIRCULATION

Pos	No	Bezeichnung	Désignation	Description	Information	Qty	Unit
31	1000171252	HYDRAULIKSCHLAUCH	TUYAU FLEXIBLE HYDRAULIQUE	HP HOSE		1	ST
32	1000313978	HYDRAULIKROHR	TUBE HYDRAULIQUE	HYDRAULIC PIPE		1	ST
33	1000171254	HYDRAULIKSCHLAUCH	TUYAU FLEXIBLE HYDRAULIQUE	HP HOSE		1	ST
34	1000085064	SCHOTTVERSCHRAUBUNG	RACCORD PASSE CLOISON	LOCK SCREW CONNECTION		2	ST
35	1000096659	HYDRAULIKSCHLAUCH	TUYAU FLEXIBLE HYDRAULIQUE	HP HOSE		1	ST
36	1000171253	HYDRAULIKSCHLAUCH	TUYAU FLEXIBLE HYDRAULIQUE	HP HOSE		1	ST
37	1000170625	HYDRAULIKSCHLAUCH	TUYAU FLEXIBLE HYDRAULIQUE	HP HOSE		1	ST
38	1000090696	HYDRAULIKROHR	TUBE HYDRAULIQUE	HYDRAULIC PIPE		1	ST
39	1000033872	DURCHFÜHRUNGSRING	ANNEAU D'APPLICATION	JUNCTION		1	ST
40	1000085391	6KT-SCHRAUBE	VIS À TÊTE HEXAGONALE	HEX SCREW		1	ST
41	1000031230	DECKPLATTE	PLAQUE DE RECOUVREMENT	COVER PLATE	GD 2 D	4	ST
42	1000031999	SCHELLE	BRIDE	CLAMP	2D 15,0/15,0 PP	1	ST
43	1000048892	STIFTSCHRAUBE	GOUJON	STUD		2	ST
44	1000085091	VERSCHRAUBUNG	RACCORD	SCREW JOINT		1	ST

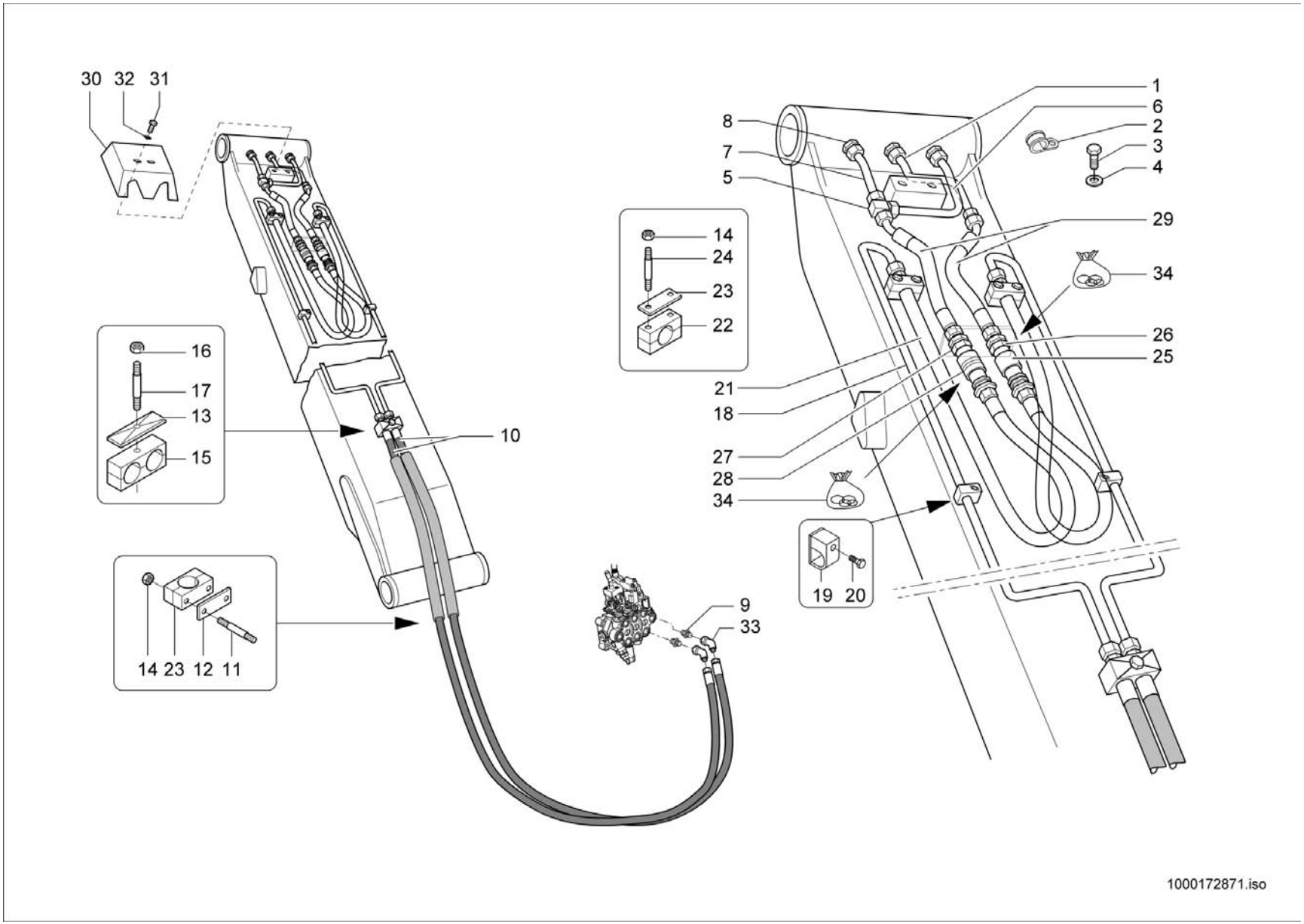
30
32
31
16
17
13
15
10
14
24
23
22
14 23 12 11
9
33
8
7
5
1
6
2
3
4
29
34
26
25
21
18
27
28
34
19 20
1000172871.iso

Pos	No	Bezeichnung	Désignation	Description	Information	Qty	Unit
1	1000090690	HYDRAULIKROHR	TUBE HYDRAULIQUE	HYDRAULIC PIPE		1	ST
2	1000052660	ROHRSCHELLE	BRIDE DE FIXATION	PIPE CLAMP	D 10	1	ST
3	1000085382	6KT-SCHRAUBE	VIS À TÊTE HEXAGONALE	HEX SCREW	M6x16-8.8 A2C	1	ST
4	1000092290	SCHEIBE	RONDELLE	WASHER		1	ST
5	1000015534	VERSCHRAUBUNG	RACCORD	SCREW JOINT		1	ST
6	1000090691	HYDRAULIKROHR	TUBE HYDRAULIQUE	HYDRAULIC PIPE		1	ST
7	1000090692	HYDRAULIKROHR	TUBE HYDRAULIQUE	HYDRAULIC PIPE		1	ST
8	1000085090	VERSCHRAUBUNG	RACCORD	SCREW JOINT		3	ST
9	1000085112	VERSCHRAUBUNG	RACCORD	SCREW JOINT		2	ST
10	1000171251	HYDRAULIKSCHLAUCH	TUYAU FLEXIBLE HYDRAULIQUE	HP HOSE		2	ST
11	1000048896	STIFTSCHRAUBE	GOUJON	STUD	M8x75-8.8 A2C	4	ST
12	1000031999	SCHELLE	BRIDE	CLAMP	2D 15,0/15,0 PP	2	ST
13	1000031230	DECKPLATTE	PLAQUE DE RECOUVREMENT	COVER PLATE		1	ST
14	1000085588	6KT-MUTTER	ÉCROU HEXAGONAL	HEXAGON NUT	M6-8 A2C	3	ST
15	1000031626	SCHELLE	BRIDE	CLAMP	2D 18,0/18,0 PP	1	ST
16	1000013022	6KT-MUTTER	ÉCROU HEXAGONAL	HEXAGON NUT	M8-8 A2C	1	ST
17	1000048892	STIFTSCHRAUBE	GOUJON	STUD	M8x45-8.8 A2C	1	ST
18	1000090689	HYDRAULIKROHR	TUBE HYDRAULIQUE	HYDRAULIC PIPE		2	ST
19	1000052645	SCHELLE	BRIDE	CLAMP	1 10,0 PA	2	ST
20	1000015369	ZYLINDERSCHRAUBE	VIS À TÊTE CYLINDRIQUE	CHEESE HEAD SCREW	M 6x30-8.8 A2C	2	ST
21	1000029136	HYDRAULIKSCHLAUCH	TUYAU FLEXIBLE HYDRAULIQUE	HP HOSE		2	ST
22	1000031502	SCHELLE	BRIDE	CLAMP	2 18,0 PP	2	ST
23	1000031260	DECKPLATTE	PLAQUE DE RECOUVREMENT	COVER PLATE	2	2	ST
24	1000048885	STIFTSCHRAUBE	GOUJON	STUD	M6x45-8.8 A2C	4	ST
25	1000171018	SCHNELLVERSCHLUßKUPPLUNG	COUPLEUR HYDRAULIQUE	QUICK LOCK COUPLING		1	ST
26	1000163536	KUPPLUNGSSTECKER	BOUCHON DE PRISE DE COURANT	COUPLING SOCKET		1	ST
27	1000163537	KUPPLUNGSDOSE	BOÎTE D'COUPLEUR	COUPLING SOCKET		1	ST
28	1000171017	SCHNELLVERSCHLUßKUPPLUNG	COUPLEUR HYDRAULIQUE	QUICK LOCK COUPLING		1	ST
29	1000029118	HYDRAULIKSCHLAUCH	TUYAU FLEXIBLE HYDRAULIQUE	HP HOSE		2	ST
30	1000034833	ABDECKBLECH	TÔLE DE COUVERTURE	COVER PLATE		1	ST

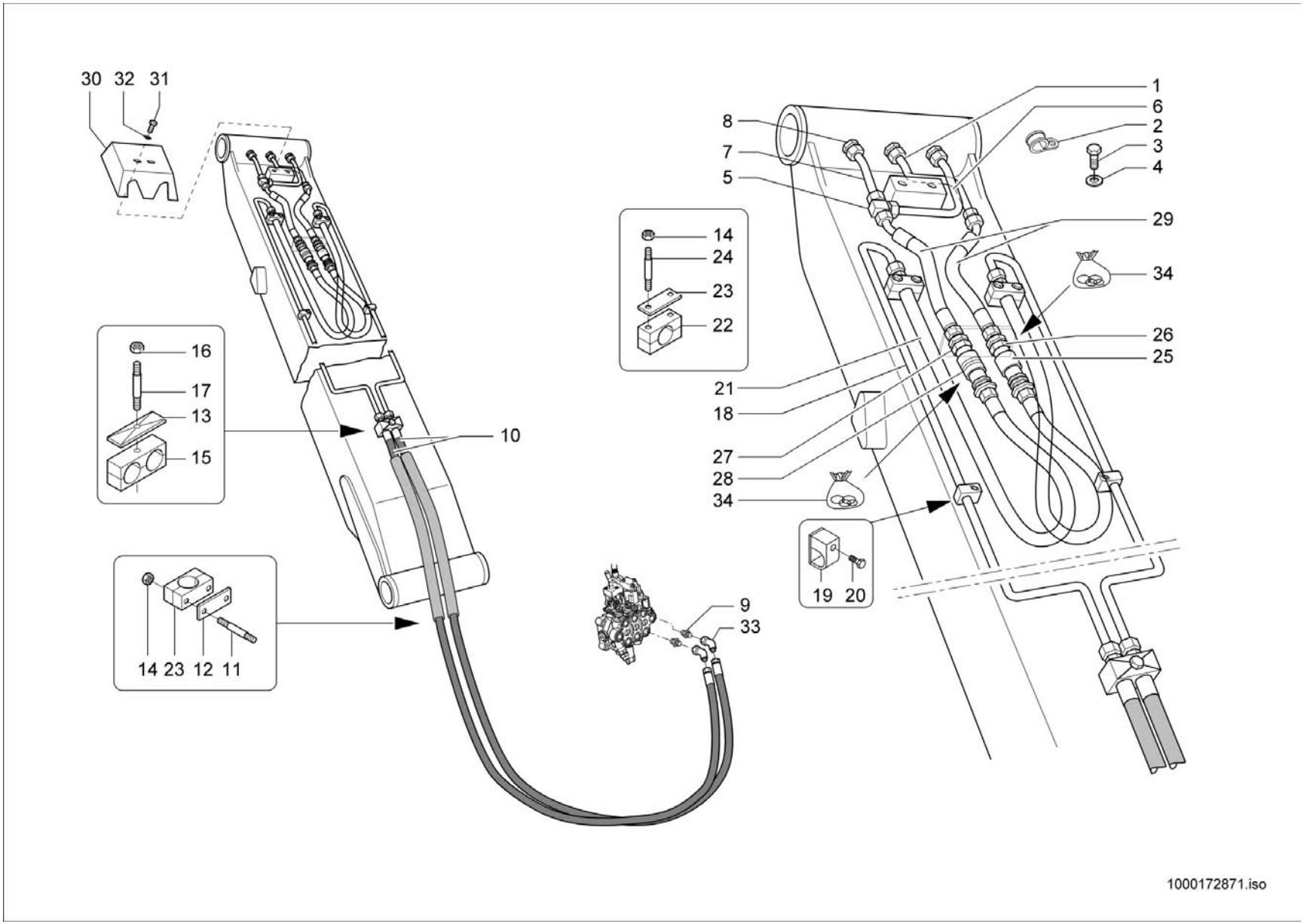
30
32
31
16
17
13
15
10
14
24
23
22
8
7
5
1
6
2
3
4
29
34
26
25
21
18
27
28
34
19
20
9
33
14
23
12
11
1000172871.iso

Pos	No	Bezeichnung	Désignation	Description	Information	Qty	Unit
31	1000019136	6KT-SCHRAUBE	VIS À TÊTE HEXAGONALE	HEX SCREW	M8x16-8.8 A2C	2	ST
32	1000013027	SCHEIBE	RONDELLE	WASHER		2	ST
33	1000168871	VERSCHRAUBUNG	RACCORD	SCREW JOINT		2	ST
34	1000282305	DICHTSATZ	POCHETTE DE JOINTS	SEAL KIT		2	ST

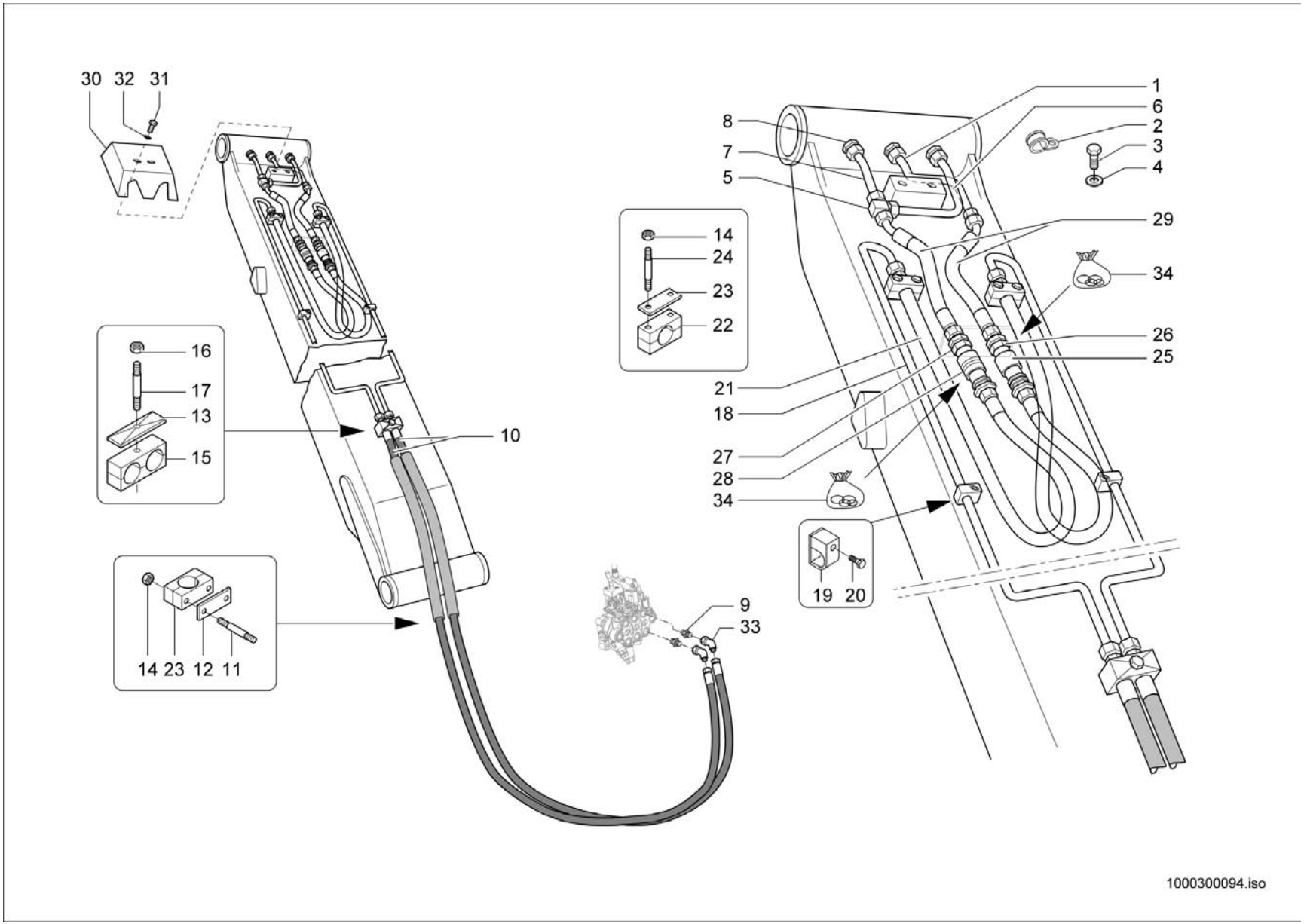
30
32
31
16
17
13
15
14
24
23
22
10
14 23 12 11
9
33
1
6
2
3
4
8
7
5
29
34
26
25
21
18
27
28
34
19 20
1000300094.iso

Pos	No	Bezeichnung	Désignation	Description	Information	Qty	Unit
1	1000090690	HYDRAULIKROHR	TUBE HYDRAULIQUE	HYDRAULIC PIPE		1	ST
2	1000052660	ROHRSCHELLE	BRIDE DE FIXATION	PIPE CLAMP	D 10	1	ST
3	1000085382	6KT-SCHRAUBE	VIS À TÊTE HEXAGONALE	HEX SCREW	M6x16-8.8 A2C	1	ST
4	1000092290	SCHEIBE	RONDELLE	WASHER		1	ST
5	1000015534	VERSCHRAUBUNG	RACCORD	SCREW JOINT		1	ST
6	1000090691	HYDRAULIKROHR	TUBE HYDRAULIQUE	HYDRAULIC PIPE		1	ST
7	1000090692	HYDRAULIKROHR	TUBE HYDRAULIQUE	HYDRAULIC PIPE		1	ST
8	1000085090	VERSCHRAUBUNG	RACCORD	SCREW JOINT		3	ST
9	1000085112	VERSCHRAUBUNG	RACCORD	SCREW JOINT		2	ST
10	1000272722	HYDRAULIKSCHLAUCH	TUYAU FLEXIBLE HYDRAULIQUE	HP HOSE		2	ST
11	1000048896	STIFTSCHRAUBE	GOUJON	STUD	M8x75-8.8 A2C	4	ST
12	1000031999	SCHELLE	BRIDE	CLAMP	2D 15,0/15,0 PP	2	ST
13	1000031230	DECKPLATTE	PLAQUE DE RECOUVREMENT	COVER PLATE		1	ST
14	1000085588	6KT-MUTTER	ÉCROU HEXAGONAL	HEXAGON NUT	M6-8 A2C	3	ST
15	1000031626	SCHELLE	BRIDE	CLAMP	2D 18,0/18,0 PP	1	ST
16	1000013022	6KT-MUTTER	ÉCROU HEXAGONAL	HEXAGON NUT	M8-8 A2C	1	ST
17	1000048892	STIFTSCHRAUBE	GOUJON	STUD	M8x45-8.8 A2C	1	ST
18	1000090689	HYDRAULIKROHR	TUBE HYDRAULIQUE	HYDRAULIC PIPE		2	ST
19	1000052645	SCHELLE	BRIDE	CLAMP	1 10,0 PA	2	ST
20	1000015369	ZYLINDERSCHRAUBE	VIS À TÊTE CYLINDRIQUE	CHEESE HEAD SCREW	M 6x30-8.8 A2C	2	ST
21	1000272725	HYDRAULIKSCHLAUCH	TUYAU FLEXIBLE HYDRAULIQUE	HP HOSE		2	ST
22	1000031502	SCHELLE	BRIDE	CLAMP	2 18,0 PP	2	ST
23	1000031260	DECKPLATTE	PLAQUE DE RECOUVREMENT	COVER PLATE	2	2	ST
24	1000048885	STIFTSCHRAUBE	GOUJON	STUD	M6x45-8.8 A2C	4	ST
25	1000171018	SCHNELLVERSCHLUßKUPPLUNG	COUPLEUR HYDRAULIQUE	QUICK LOCK COUPLING		1	ST
26	1000163536	KUPPLUNGSSTECKER	BOUCHON DE PRISE DE COURANT	COUPLING SOCKET		1	ST
27	1000163537	KUPPLUNGSDOSE	BOÎTE D'COUPLEUR	COUPLING SOCKET		1	ST
28	1000171017	SCHNELLVERSCHLUßKUPPLUNG	COUPLEUR HYDRAULIQUE	QUICK LOCK COUPLING		1	ST
29	1000272724	HYDRAULIKSCHLAUCH	TUYAU FLEXIBLE HYDRAULIQUE	HP HOSE		2	ST
30	1000034833	ABDECKBLECH	TÔLE DE COUVERTURE	COVER PLATE		1	ST

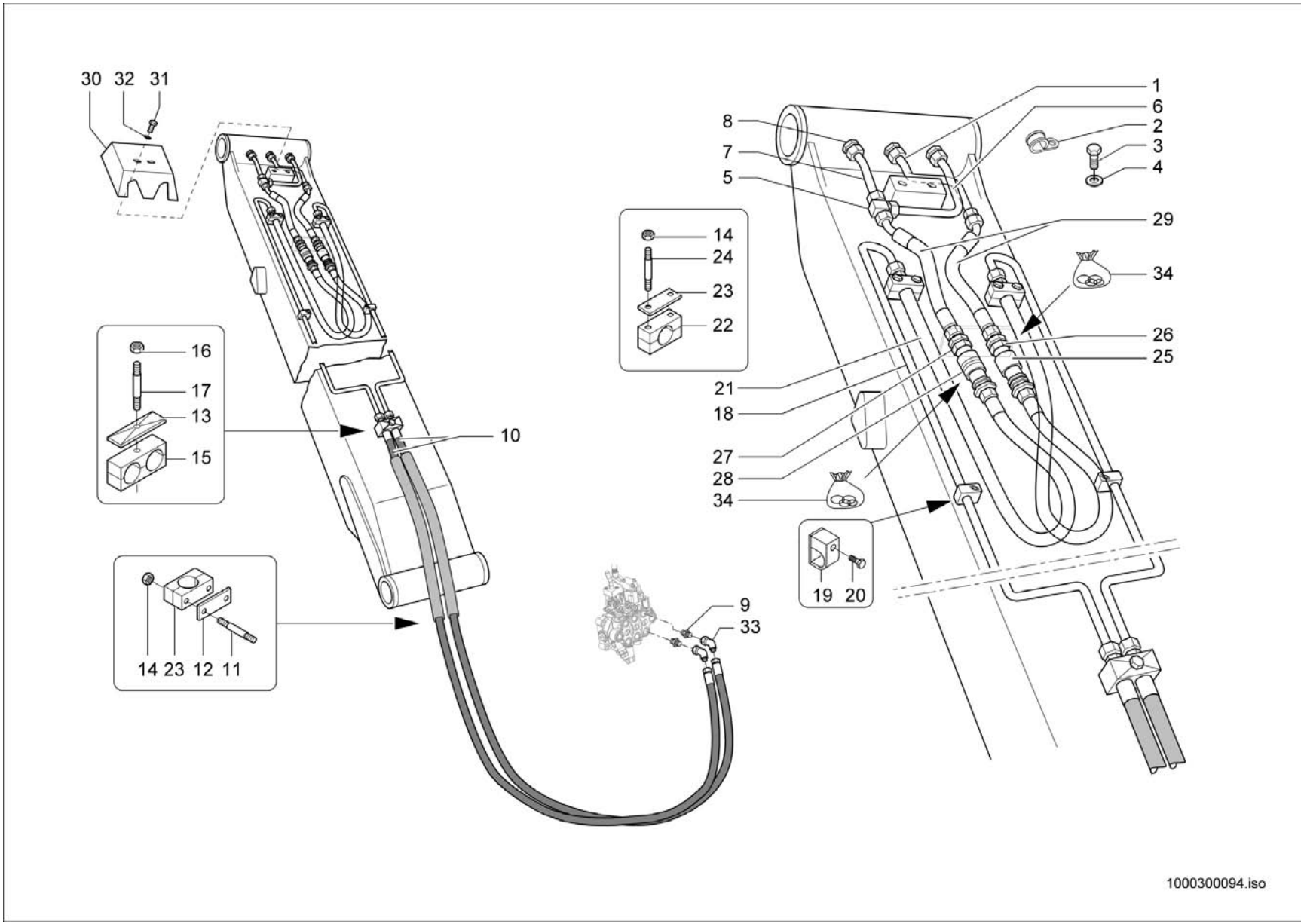
30
32
31
16
17
13
15
14
24
23
22
10
14 23 12 11
9
33
1
6
2
3
4
8
7
5
29
34
26
25
21
18
27
28
34
19 20
1000300094.iso

Pos	No	Bezeichnung	Désignation	Description	Information	Qty	Unit
31	1000019136	6KT-SCHRAUBE	VIS À TÊTE HEXAGONALE	HEX SCREW	M8x16-8.8 A2C	2	ST
32	1000013027	SCHEIBE	RONDELLE	WASHER		2	ST
33	1000168871	VERSCHRAUBUNG	RACCORD	SCREW JOINT		2	ST
34	1000282305	DICHTSATZ	POCHETTE DE JOINTS	SEAL KIT		2	ST

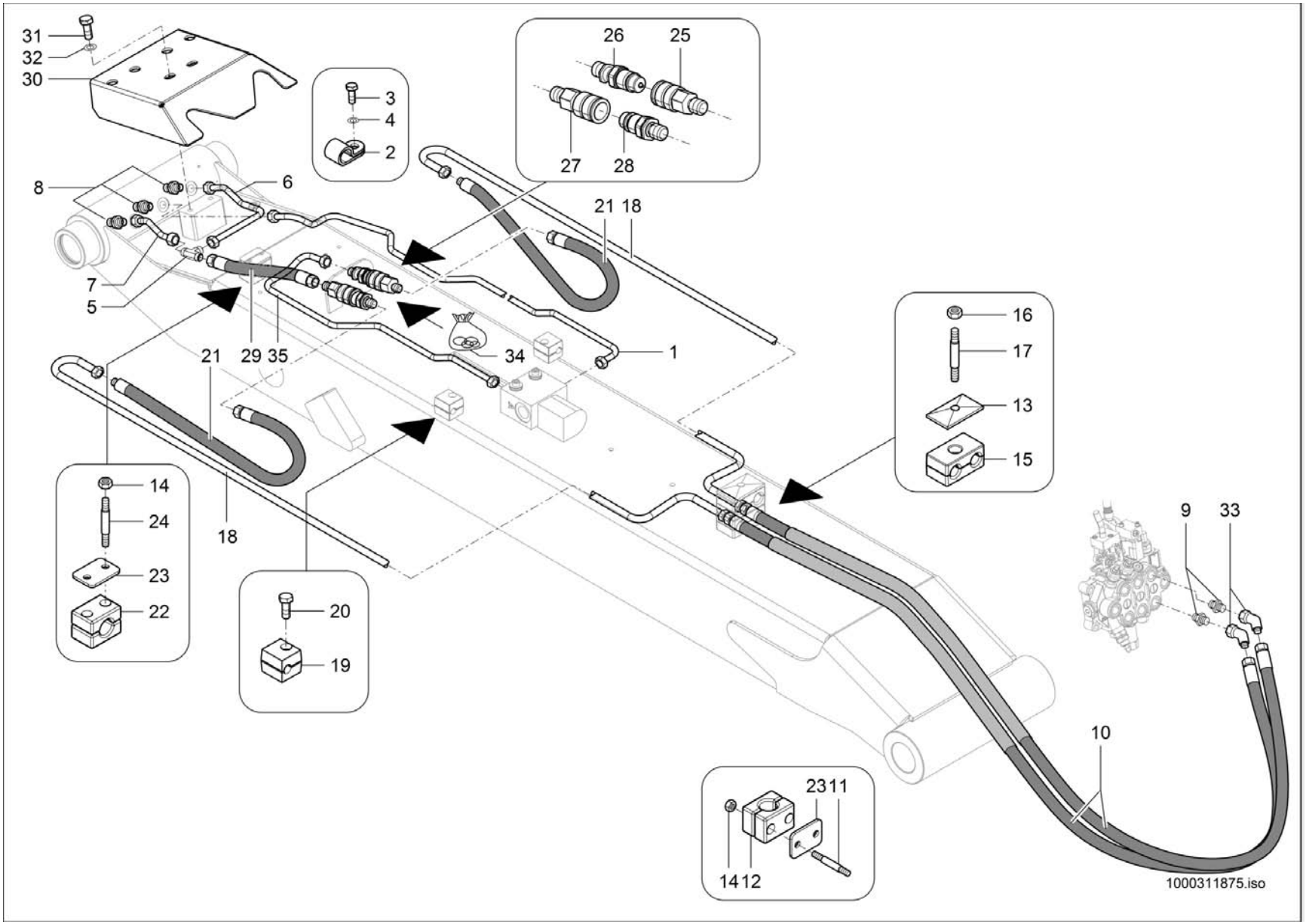
31
32
30
3
4
2
26
25
27
28
8
6
21 18
7
5
21
29 35
34
1
16
17
13
15
14
24
23
22
18
20
19
9
33
10
23
11
14
12
1000311875.iso

Pos	No	Bezeichnung	Désignation	Description	Information	Qty	Unit
1	1000308965	ROHRLEITUNG	TUYAU	PIPE LINE		1	ST
2	1000052660	ROHRSCHELLE	BRIDE DE FIXATION	PIPE CLAMP	D 10	1	ST
3	1000085382	6KT-SCHRAUBE	VIS À TÊTE HEXAGONALE	HEX SCREW	M6x16-8.8 A2C	1	ST
4	1000092290	SCHEIBE	RONDELLE	WASHER		1	ST
5	1000015534	VERSCHRAUBUNG	RACCORD	SCREW JOINT		1	ST
6	1000090691	HYDRAULIKROHR	TUBE HYDRAULIQUE	HYDRAULIC PIPE		1	ST
7	1000090692	HYDRAULIKROHR	TUBE HYDRAULIQUE	HYDRAULIC PIPE		1	ST
8	1000085090	VERSCHRAUBUNG	RACCORD	SCREW JOINT		3	ST
9	1000085112	VERSCHRAUBUNG	RACCORD	SCREW JOINT		2	ST
10	1000272722	HYDRAULIKSCHLAUCH	TUYAU FLEXIBLE HYDRAULIQUE	HP HOSE		2	ST
11	1000048896	STIFTSCHRAUBE	GOUJON	STUD	M8x75-8.8 A2C	4	ST
12	1000031999	SCHELLE	BRIDE	CLAMP	2D 15,0/15,0 PP	2	ST
13	1000031230	DECKPLATTE	PLAQUE DE RECOUVREMENT	COVER PLATE		1	ST
14	1000085588	6KT-MUTTER	ÉCROU HEXAGONAL	HEXAGON NUT	M6-8 A2C	3	ST
15	1000031626	SCHELLE	BRIDE	CLAMP	2D 18,0/18,0 PP	1	ST
16	1000013022	6KT-MUTTER	ÉCROU HEXAGONAL	HEXAGON NUT	M8-8 A2C	1	ST
17	1000048892	STIFTSCHRAUBE	GOUJON	STUD	M8x45-8.8 A2C	1	ST
18	1000090689	HYDRAULIKROHR	TUBE HYDRAULIQUE	HYDRAULIC PIPE		2	ST
19	1000052645	SCHELLE	BRIDE	CLAMP	1 10,0 PA	2	ST
20	1000015369	ZYLINDERSCHRAUBE	VIS À TÊTE CYLINDRIQUE	CHEESE HEAD SCREW	M 6x30-8.8 A2C	2	ST
21	1000272725	HYDRAULIKSCHLAUCH	TUYAU FLEXIBLE HYDRAULIQUE	HP HOSE		2	ST
22	1000031502	SCHELLE	BRIDE	CLAMP	2 18,0 PP	2	ST
23	1000031260	DECKPLATTE	PLAQUE DE RECOUVREMENT	COVER PLATE	2	2	ST
24	1000048885	STIFTSCHRAUBE	GOUJON	STUD	M6x45-8.8 A2C	4	ST
25	1000171018	SCHNELLVERSCHLUßKUPPLUNG	COUPLEUR HYDRAULIQUE	QUICK LOCK COUPLING		1	ST
26	1000163536	KUPPLUNGSSTECKER	BOUCHON DE PRISE DE COURANT	COUPLING SOCKET		1	ST
27	1000163537	KUPPLUNGSDOSE	BOÎTE D'COUPLEUR	COUPLING SOCKET		1	ST
28	1000171017	SCHNELLVERSCHLUßKUPPLUNG	COUPLEUR HYDRAULIQUE	QUICK LOCK COUPLING		1	ST
29	1000272724	HYDRAULIKSCHLAUCH	TUYAU FLEXIBLE HYDRAULIQUE	HP HOSE		1	ST
30	1000034833	ABDECKBLECH	TÔLE DE COUVERTURE	COVER PLATE		1	ST

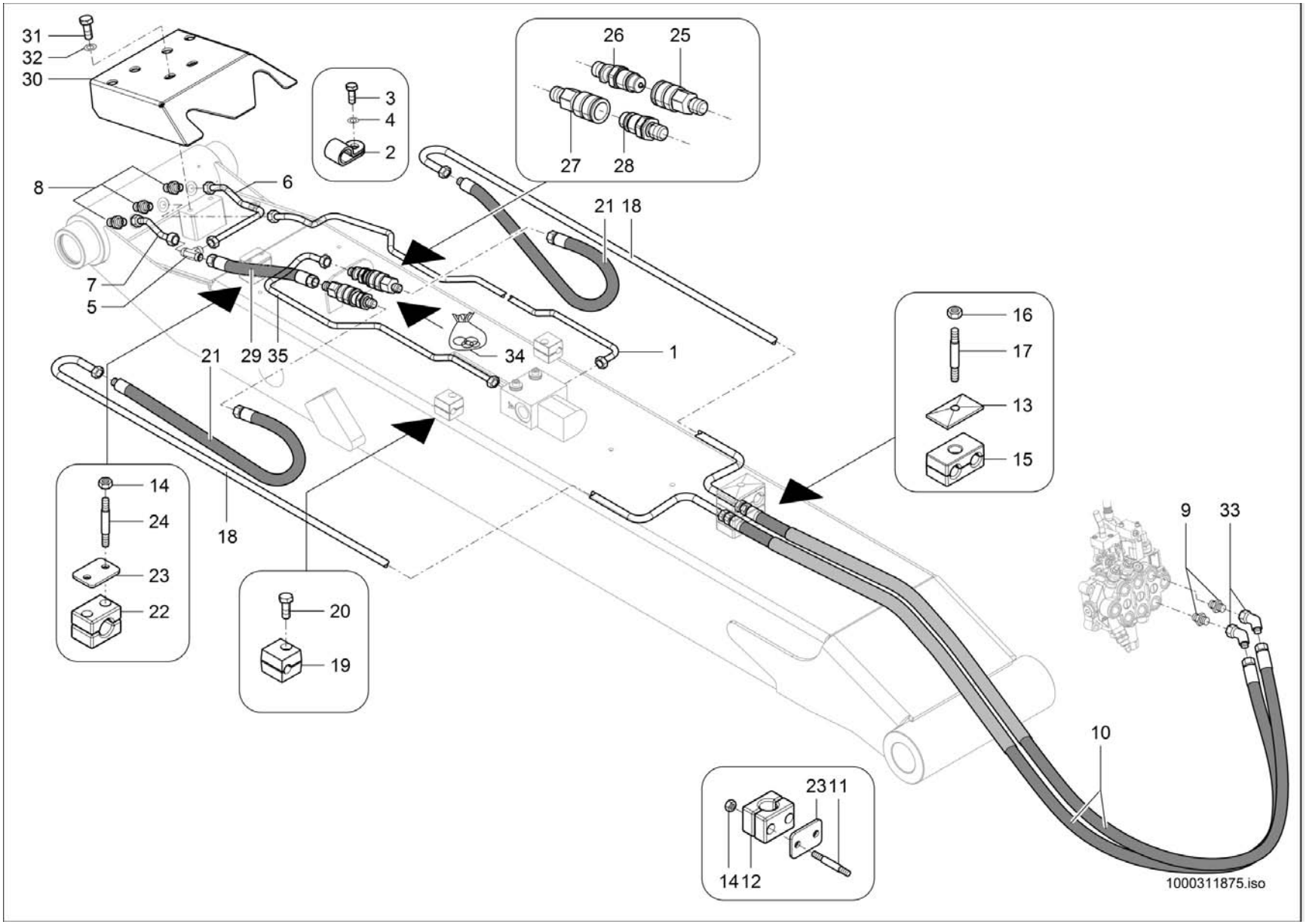
31
32
30
3
4
2
26
25
27
28
8
6
21 18
7
5
21
29 35
34
1
16
17
13
15
14
24
23
22
18
20
19
9
33
10
23
11
14
12
1000311875.iso

Pos	No	Bezeichnung	Désignation	Description	Information	Qty	Unit
31	1000019136	6KT-SCHRAUBE	VIS À TÊTE HEXAGONALE	HEX SCREW	M8x16-8.8 A2C	2	ST
32	1000013027	SCHEIBE	RONDELLE	WASHER		2	ST
33	1000168871	VERSCHRAUBUNG	RACCORD	SCREW JOINT		2	ST
34	1000282305	DICHTSATZ	POCHETTE DE JOINTS	SEAL KIT		2	ST
35	1000308966	ROHRLEITUNG	TUYAU	PIPE LINE		1	ST

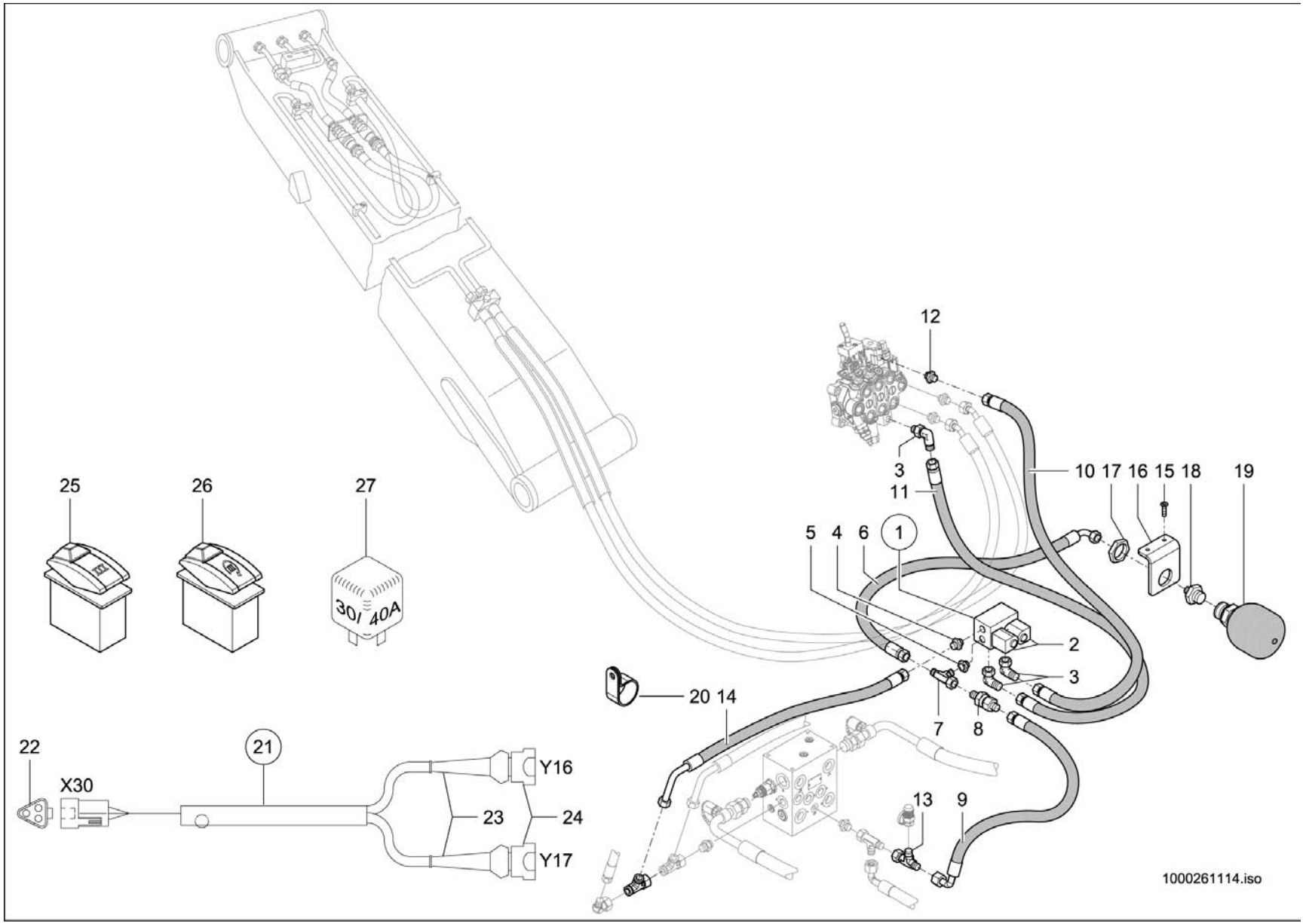
12
3
11
10 17 16 15 18 19
5 4 6 1
2
3
7 8
20 14
13 9
25
26
27
30/ 40A
22
X30
21
Y16
23
24
Y17
1000261114.iso

3. STEUERKREIS ELEKTR. BETÄTIGUNG
3. CIRCUIT DE COMMANDE ÉLECTRIQUE
3. CONTROL CIRCUIT ELECTRICAL

Opt. A:348014104

Pos	No	Bezeichnung	Désignation	Description	Information	Qty	Unit
1	1000052097	MAGNETVENTIL	ÉLECTROVALVE	SOLENOID VALVE		1	ST
2	1000135753	VENTIL	SOUPAPE	VALVE		2	ST
3	1000028741	VERSCHRAUBUNG	RACCORD	SCREW JOINT		3	ST
4	1000015490	VERSCHRAUBUNG	RACCORD	SCREW JOINT		1	ST
5	1000085065	VERSCHRAUBUNG	RACCORD	SCREW JOINT		1	ST
6	1000098336	HYDRAULIKSCHLAUCH	TUYAU FLEXIBLE HYDRAULIQUE	HP HOSE		1	ST
7	1000085089	VERSCHRAUBUNG	RACCORD	SCREW JOINT		2	ST
8	1000027830	RÜCKSCHLAGVENTIL	CLAPET ANTIRETOUR	NON RETURN VALVE		1	ST
9	1000254723	HYDRAULIKSCHLAUCH	TUYAU FLEXIBLE HYDRAULIQUE	HP HOSE		1	ST
10	1000254725	HYDRAULIKSCHLAUCH	TUYAU FLEXIBLE HYDRAULIQUE	HP HOSE		1	ST
11	1000254724	HYDRAULIKSCHLAUCH	TUYAU FLEXIBLE HYDRAULIQUE	HP HOSE		1	ST
12	1000015548	VERSCHRAUBUNG	RACCORD	SCREW JOINT		1	ST
13	1000015515	VERSCHRAUBUNG	RACCORD	SCREW JOINT		1	ST
14	1000254727	HYDRAULIKSCHLAUCH	TUYAU FLEXIBLE HYDRAULIQUE	HP HOSE		1	ST
15	1000048411	SENKSCHRAUBE	VIS À TÊTE NOYÉE	COUNTERSUNK SCREW		4	ST
16	1000254714	HALTER	SUPPORT	BRACKET		1	ST
17	1000049051	6KT-MUTTER	ÉCROU HEXAGONAL	HEXAGON NUT		1	ST
18	1000028290	VERSCHRAUBUNG	RACCORD	SCREW JOINT		1	ST
19	1000028372	DRUCKSPEICHER	ACCUMULATEUR DE PRESSION	PRESSURE ACCUMULATOR		1	ST
20	1000032258	SCHELLE	BRIDE	CLAMP		1	ST
21	1000265103	KABELBAUM	FAISCEAU ÉLECTRIQUE	WIRING HARNESS		1	ST
22	1000027394	STIFTGEHÄUSE	PRISE DE CONNEXION	PIN HOUSING		1	ST
23	1000027466	SCHUTZKAPPE	CAPOT DE PROTECTION	PROTECTING CAP		2	ST
24	1000027359	STECKERGEHÄUSE	PRISE DE CONNEXION	PLUG HOUSING		2	ST
25	1000101016	KIPPSCHALTER	INTERRUPTEUR À BASCULE	ROCKER SWITCH		1	ST
26	1000116427	KIPPSCHALTER	INTERRUPTEUR À BASCULE	TILT SWITCH		1	ST
27	1000154043	RELAIS	RELAIS	RELAY	30/40 A	1	ST

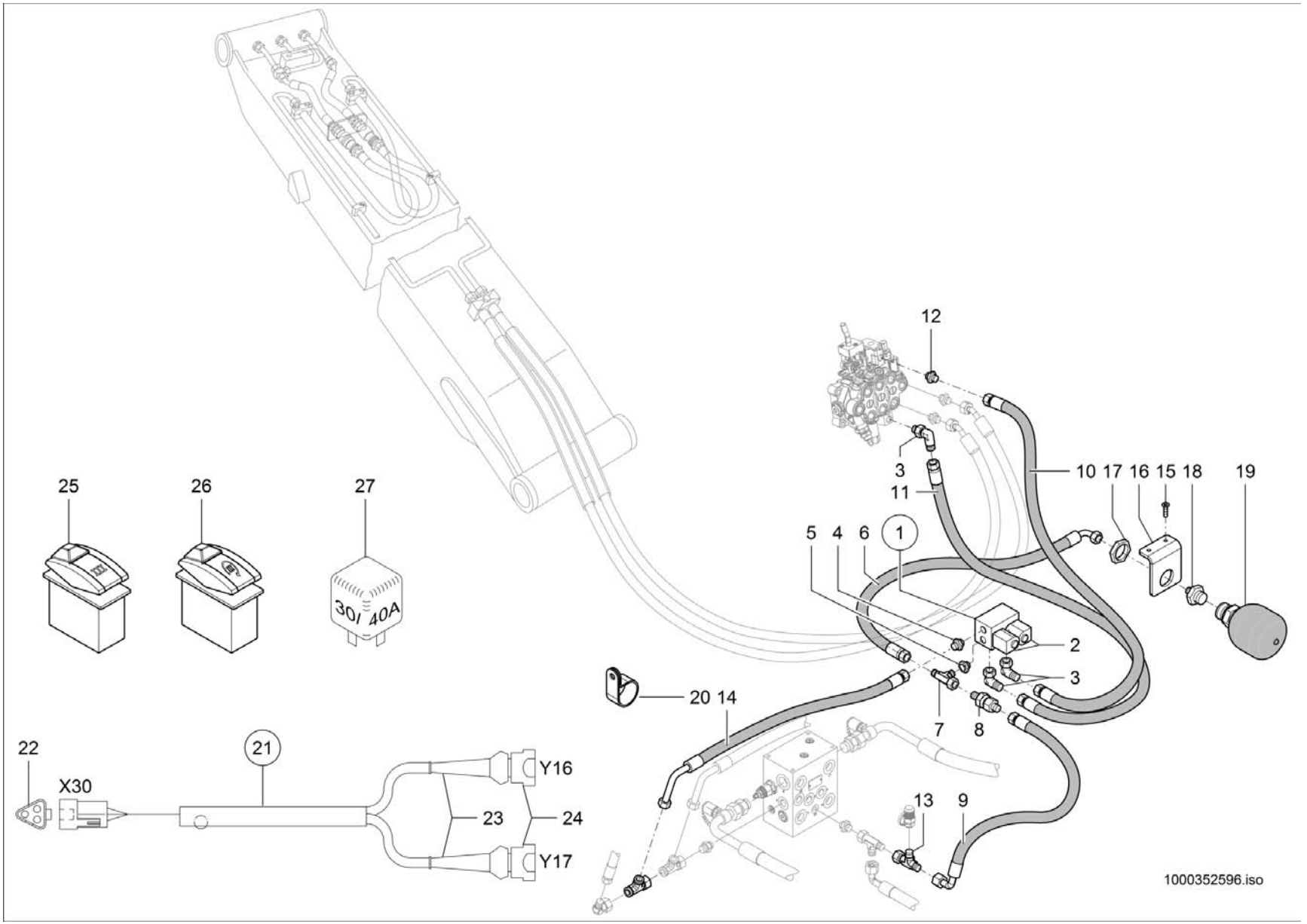
12
3
11
10 17 16 15 18 19
5 4 6 1
2
3
7 8
20 14
13 9
25
26
27
30/ 40A
22
X30
21
23
Y16
24
Y17
1000352596.iso

3. STEUERKREIS ELEKTR. BETÄTIGUNG
3. CIRCUIT DE COMMANDE ÉLECTRIQUE
3. CONTROL CIRCUIT ELECTRICAL

E:348014105

Pos	No	Bezeichnung	Désignation	Description	Information	Qty	Unit
1	1000052097	MAGNETVENTIL	ÉLECTROVALVE	SOLENOID VALVE		1	ST
2	1000135753	VENTIL	SOUPAPE	VALVE		2	ST
3	1000028741	VERSCHRAUBUNG	RACCORD	SCREW JOINT		3	ST
4	1000015490	VERSCHRAUBUNG	RACCORD	SCREW JOINT		1	ST
5	1000085065	VERSCHRAUBUNG	RACCORD	SCREW JOINT		1	ST
6	1000098336	HYDRAULIKSCHLAUCH	TUYAU FLEXIBLE HYDRAULIQUE	HP HOSE		1	ST
7	1000085089	VERSCHRAUBUNG	RACCORD	SCREW JOINT		2	ST
8	1000027830	RÜCKSCHLAGVENTIL	CLAPET ANTIRETOUR	NON RETURN VALVE		1	ST
9	1000254723	HYDRAULIKSCHLAUCH	TUYAU FLEXIBLE HYDRAULIQUE	HP HOSE		1	ST
10	1000254725	HYDRAULIKSCHLAUCH	TUYAU FLEXIBLE HYDRAULIQUE	HP HOSE		1	ST
11	1000254724	HYDRAULIKSCHLAUCH	TUYAU FLEXIBLE HYDRAULIQUE	HP HOSE		1	ST
12	1000015548	VERSCHRAUBUNG	RACCORD	SCREW JOINT		1	ST
13	1000015515	VERSCHRAUBUNG	RACCORD	SCREW JOINT		1	ST
14	1000254727	HYDRAULIKSCHLAUCH	TUYAU FLEXIBLE HYDRAULIQUE	HP HOSE		1	ST
15	1000048411	SENKSCHRAUBE	VIS À TÊTE NOYÉE	COUNTERSUNK SCREW		4	ST
16	1000254714	HALTER	SUPPORT	BRACKET		1	ST
17	1000049051	6KT-MUTTER	ÉCROU HEXAGONAL	HEXAGON NUT		1	ST
18	1000028290	VERSCHRAUBUNG	RACCORD	SCREW JOINT		1	ST
19	1000352227	DRUCKSPEICHER	ACCUMULATEUR DE PRESSION	PRESSURE ACCUMULATOR		1	ST
20	1000032258	SCHELLE	BRIDE	CLAMP		1	ST
21	1000265103	KABELBAUM	FAISCEAU ÉLECTRIQUE	WIRING HARNESS		1	ST
22	1000027394	STIFTGEHÄUSE	PRISE DE CONNEXION	PIN HOUSING		1	ST
23	1000027466	SCHUTZKAPPE	CAPOT DE PROTECTION	PROTECTING CAP		2	ST
24	1000027359	STECKERGEHÄUSE	PRISE DE CONNEXION	PLUG HOUSING		2	ST
25	1000101016	KIPPSCHALTER	INTERRUPTEUR À BASCULE	ROCKER SWITCH		1	ST
26	1000116427	KIPPSCHALTER	INTERRUPTEUR À BASCULE	TILT SWITCH		1	ST
27	1000154043	RELAIS	RELAIS	RELAY	30/40 A	1	ST

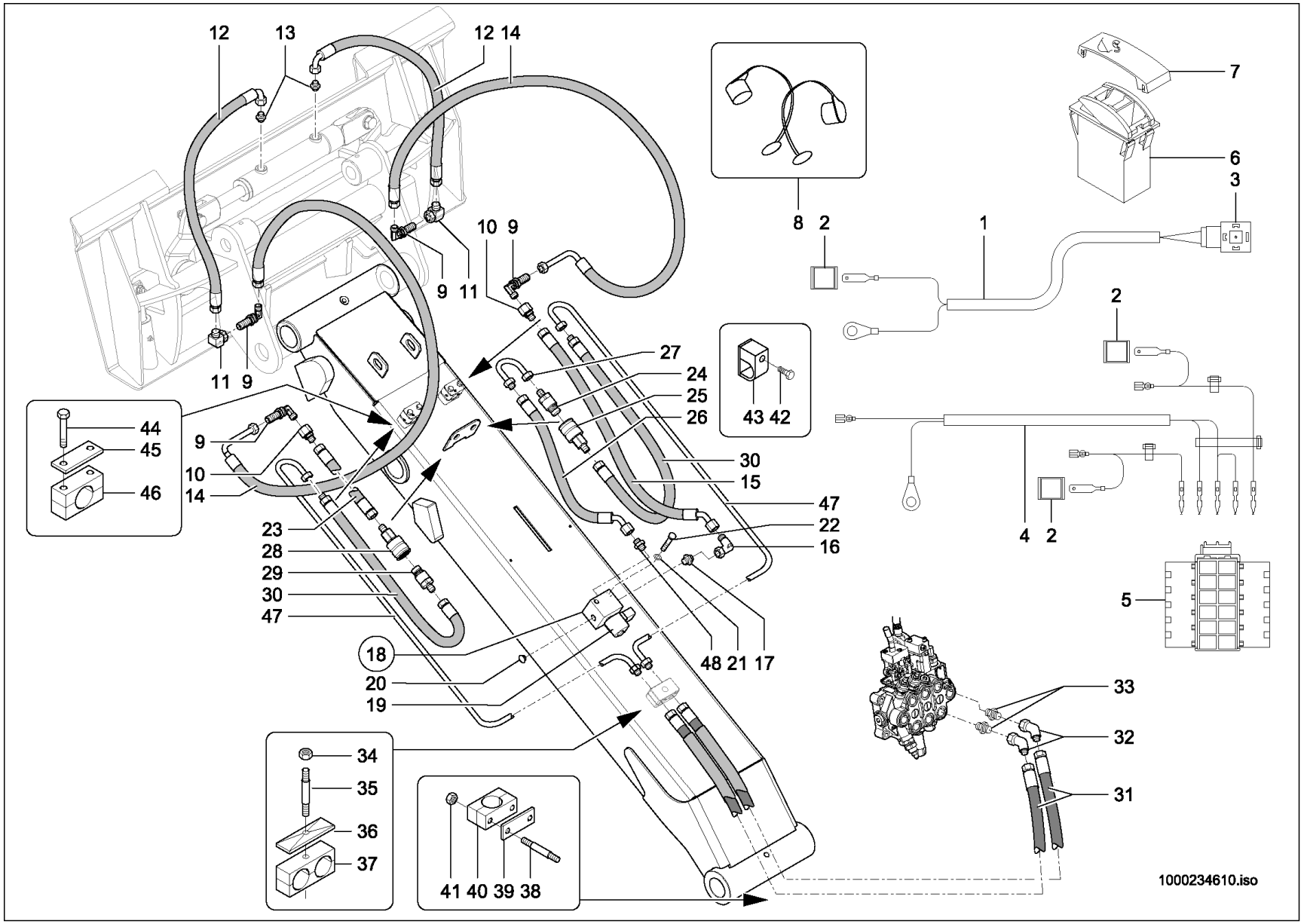
12
13
12 14
8 2
7
6
3
1
10 9
9 11
11 9
2
27
24
25
26
43 42
44
45
46
9
10
14
30
15
47
22
16
4 2
5
23
28
29
30
47
18
20
19
48 21 17
33
32
31
34
35
36
37
41 40 39 38
1000234610.iso

Pos	No	Bezeichnung	Désignation	Description	Information	Qty	Unit
1	1000188280	KABEL	CÂBLE	CABLE		1	ST
2	1000085008	FLACHSTECKERGEHÄUSE	PRISE DE CONNEXION	PLUG HOUSING		3	ST
3	1000000455	GERÄTESTECKER	BOUCHON	PLUG		1	ST
4	1000234386	KABELBAUM	FAISCEAU ÉLECTRIQUE	WIRING HARNESS		1	ST
5	1000103949	BUCHSENGEHÄUSE	CONNEXION	BUSHING HOUSING		1	ST
6	1000051971	TASTER	PALPEUR	FEELER		1	ST
7	1000127926	ZUS-EINSATZ	SYMBOLE	SYMBOL		1	ST
8	1000020860	STAUBKAPPE	CACHE POUSSIÈRE	DUST CAP		2	ST
9	1000085080	SCHOTTVERSCHRAUBUNG	RACCORD PASSE CLOISON	LOCK SCREW CONNECTION		4	ST
10	1000015531	VERSCHRAUBUNG	RACCORD	SCREW JOINT		2	ST
11	1000000573	VERSCHRAUBUNG	RACCORD	SCREW JOINT		2	ST
12	1000171827	HYDRAULIKSCHLAUCH	TUYAU FLEXIBLE HYDRAULIQUE	HP HOSE		1	ST
13	1000085053	VERSCHRAUBUNG	RACCORD	SCREW JOINT		2	ST
14	1000234440	HYDRAULIKSCHLAUCH	TUYAU FLEXIBLE HYDRAULIQUE	HP HOSE		2	ST
15	1000238495	HYDRAULIKSCHLAUCH	TUYAU FLEXIBLE HYDRAULIQUE	HP HOSE		1	ST
16	1000015510	VERSCHRAUBUNG	RACCORD	SCREW JOINT		1	ST
17	1000106888	VERSCHRAUBUNG	RACCORD	SCREW JOINT		1	ST
18	1000027858	MAGNETVENTIL	ÉLECTROVALVE	SOLENOID VALVE		1	ST
19	1000027822	MAGNETVENTIL	ÉLECTROVALVE	SOLENOID VALVE		1	ST
20	1000030660	VERSCHLUSSSTOPFEN	BOUCHON DE FERMETURE	LOCK PLUG		1	ST
21	1000049283	LAGERSCHEIBE	DISQUE DE PALIER	BEARING DISC		2	ST
22	1000085311	6KT-SCHRAUBE	VIS À TÊTE HEXAGONALE	HEX SCREW		2	ST
23	1000239671	HYDRAULIKSCHLAUCH	TUYAU FLEXIBLE HYDRAULIQUE	HP HOSE		1	ST
24	1000163536	KUPPLUNGSSTECKER	BOUCHON DE PRISE DE COURANT	COUPLING SOCKET		1	ST
25	1000171018	SCHNELLVERSCHLUßKUPPLUNG	COUPLEUR HYDRAULIQUE	QUICK LOCK COUPLING		1	ST
26	1000165267	HYDRAULIKSCHLAUCH	TUYAU FLEXIBLE HYDRAULIQUE	HP HOSE		1	ST
27	1000165697	ANSCHLUSSSTÜCK	RACCORD	CONNECTION PIECE		1	ST
28	1000163537	KUPPLUNGSDOSE	BOÎTE D'COUPLEUR	COUPLING SOCKET		1	ST
29	1000171017	SCHNELLVERSCHLUßKUPPLUNG	COUPLEUR HYDRAULIQUE	QUICK LOCK COUPLING		1	ST
30	1000029136	HYDRAULIKSCHLAUCH	TUYAU FLEXIBLE HYDRAULIQUE	HP HOSE		2	ST

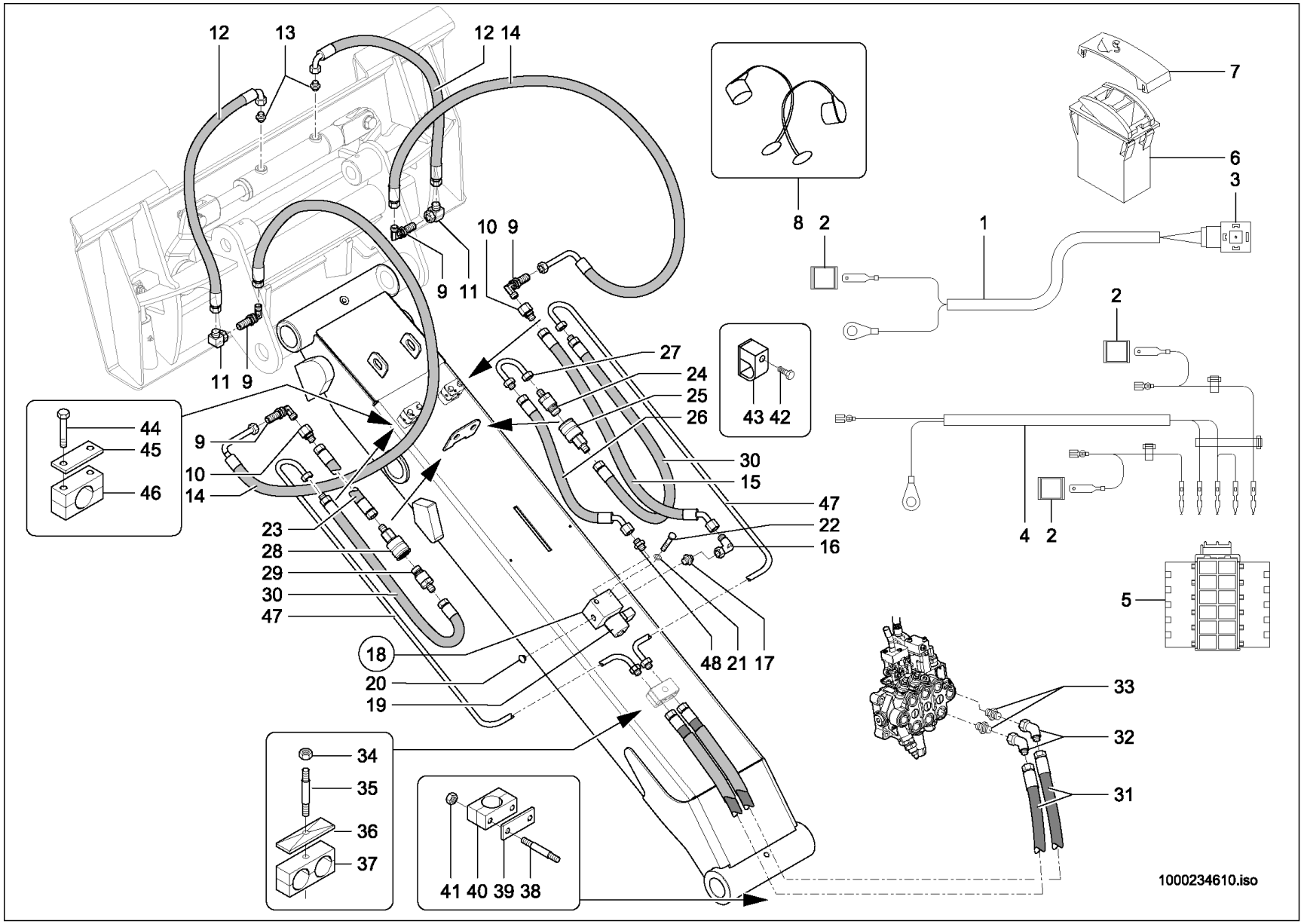
12
13
12 14
8 2
7
6
3
1
10 9
9 11
11 9
2
27
24
25
26
43 42
44
45
46
9
10
14
30
15
47
22
16
4 2
5
23
28
29
30
47
18
20
19
48 21 17
33
32
31
34
35
36
37
41 40 39 38
1000234610.iso

Pos	No	Bezeichnung	Désignation	Description	Information	Qty	Unit
31	1000171251	HYDRAULIKSCHLAUCH	TUYAU FLEXIBLE HYDRAULIQUE	HP HOSE		2	ST
32	1000168871	VERSCHRAUBUNG	RACCORD	SCREW JOINT		2	ST
33	1000085112	VERSCHRAUBUNG	RACCORD	SCREW JOINT		2	ST
34	1000013022	6KT-MUTTER	ÉCROU HEXAGONAL	HEXAGON NUT	M8-8 A2C	1	ST
35	1000048892	STIFTSCHRAUBE	GOUJON	STUD	M8x45-8.8 A2C	1	ST
36	1000031230	DECKPLATTE	PLAQUE DE RECOUVREMENT	COVER PLATE		1	ST
37	1000031626	SCHELLE	BRIDE	CLAMP	2D 18,0/18,0 PP	1	ST
38	1000048896	STIFTSCHRAUBE	GOUJON	STUD	M8x75-8.8 A2C	2	ST
39	1000031260	DECKPLATTE	PLAQUE DE RECOUVREMENT	COVER PLATE	2	2	ST
40	1000031999	SCHELLE	BRIDE	CLAMP	2D 15,0/15,0 PP	2	ST
41	1000085588	6KT-MUTTER	ÉCROU HEXAGONAL	HEXAGON NUT	M6-8 A2C	3	ST
42	1000015369	ZYLINDERSCHRAUBE	VIS À TÊTE CYLINDRIQUE	CHEESE HEAD SCREW	M 6x30-8.8 A2C	2	ST
43	1000052645	SCHELLE	BRIDE	CLAMP	1 10,0 PA	2	ST
44	1000085310	6KT-SCHRAUBE	VIS À TÊTE HEXAGONALE	HEX SCREW	M6x45	8	ST
45	1000031643	DECKPLATTE	PLAQUE DE RECOUVREMENT	COVER PLATE	3	4	ST
46	1000032127	SCHELLE	BRIDE	CLAMP	3D 22 PA	4	ST
47	1000090689	HYDRAULIKROHR	TUBE HYDRAULIQUE	HYDRAULIC PIPE		2	ST
48	1000052155	VERSCHRAUBUNG	RACCORD	SCREW JOINT		1	ST

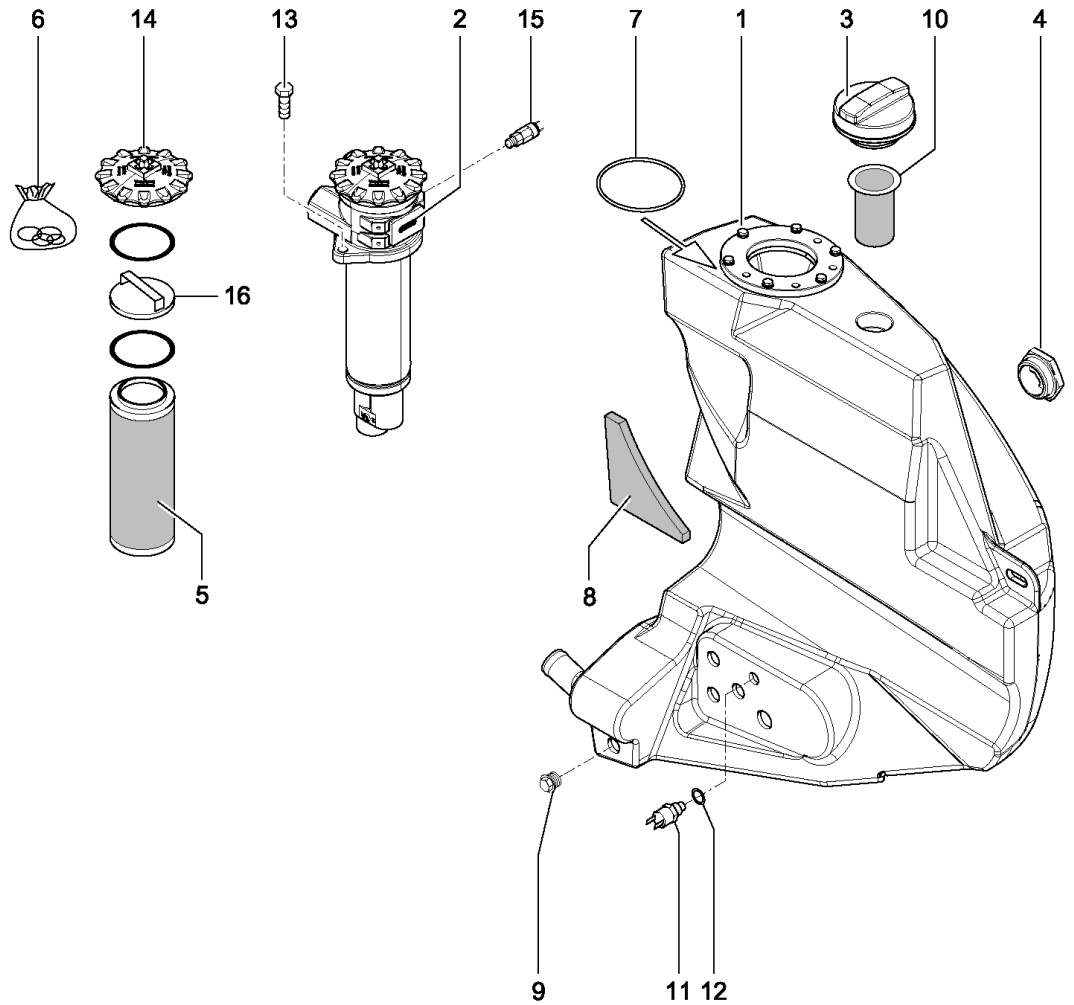
6
14
13
2
15
7
1
3
10
4
16
5
8
9
11
12
1000172824.iso

ÖLBEHÄLTER
RÉSERVOIR D'HUILE
OIL TANK

Pos	No	Bezeichnung	Désignation	Description	Information	Qty	Unit
1	1000167782	ÖLBEHÄLTER	RÉSERVOIR D'HUILE	OILTANK		1	ST
2	1000174075	RÜCKLAUF-SAUGFILTER	FILTRE DE REFLUX ASPIRANT	REFLUX SUCTION FILTER		1	ST
3	1000153385	BELÜFTUNGSFILTER	RENIFLARD	VENTING FILTER		1	ST
4	1000022318	ÖLSTANDSAUGE	OEIL DU NIVAU D'HUILE	OILLEVEL SIGHT GLASS		1	ST
5	1000050807	FILTERELEMENT	ÉLÉMENT DE FILTRAGE	FILTER ELEMENT		1	ST
6	1000052559	REPARATURSATZ	JEU DE RÉPARATION	REPAIRING SET		1	ST
7	1000000923	O-RING	JOINT TORIQUE	O-RING		1	ST
8	1000173621	DÄMMATTE	TAPIS ISOLANT	INSULATING MAT		1	ST
9	1000028095	ABLAßKUPPLUNG	COUPLEUR DE PURGE	DRAIN COUPLING		1	ST
10	1000028238	SIEB	CRIBLE	SCREEN		1	ST
11	1000027555	TEMPERATURSCHALTER	THERMOSTAT	TEMPERATURE SWITCH		1	ST
12	1000022510	DICHTRING	BAGUE D'ÉTANCHÉITÉ	SEAL RING		1	ST
13	1000085411	6KT-SCHRAUBE	VIS À TÊTE HEXAGONALE	HEX SCREW		2	ST
14	1000191026	DECKEL FÜR RÜCKLAUFFILTER	COUVERCLE DU FILTRE DE REFLUX	COVER BACK FLOW FILTER		1	ST
15	1000051961	DRUCKSCHALTER	PRÉSSOSTAT	PRESSURE SWITCH		1	ST
16	1000079036	EINSETZTEIL	MISE	INSERT		1	ST

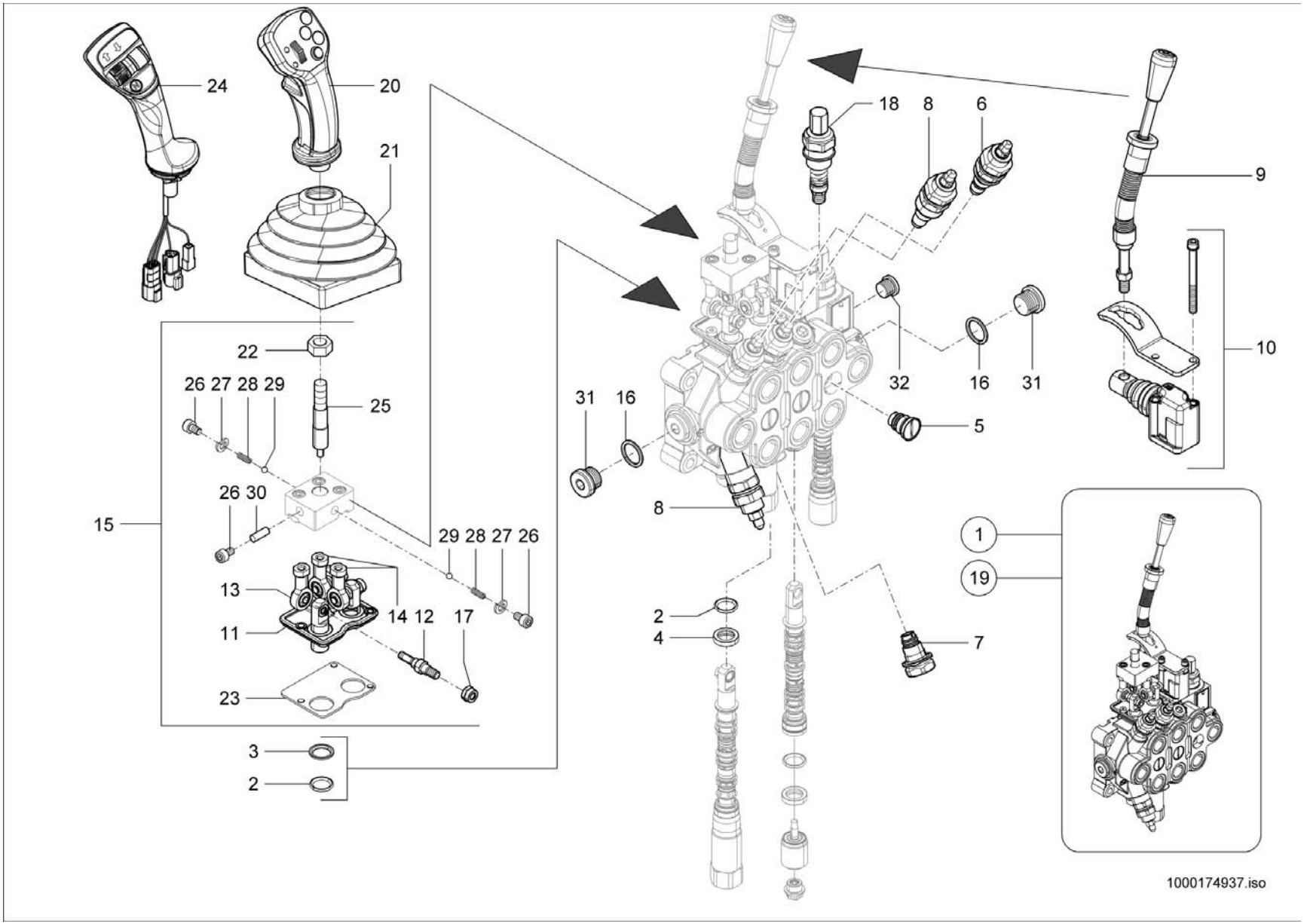
24
20
21
22
26 27 28 29
25
26 30
15
29 28 27 26
13
14 12 17
11
23
3
2
18 8 6
9
10
32 16 31
31 16
5
8
2
4
7
1
19
1000174937.iso

STEUERGERÄT
BOÎTIER DE COMMANDES
CONTROL UNIT

Pos	No	Bezeichnung	Désignation	Description	Information	Qty	Unit
1	1000108674	STEUERGERÄT	APPAREIL DE COMMANDE	CONTROL UNIT		1	ST
2	1000174936	DICHTRING	BAGUE D'ÉTANCHÉITÉ	SEAL RING		6	ST
3	1000174934	DISTANZSTÜCK	ENTRETOISE	DISTANCE PIECE		3	ST
4	1000174933	DISTANZSTÜCK	ENTRETOISE	DISTANCE PIECE		3	ST
5	1000174924	RÜCKSCHLAGVENTIL	CLAPET ANTIRETOUR	NON RETURN VALVE		3	ST
6	1000174925	DRUCKREDUZIERVENTIL	SOUPAPE DE DÉCOMPRESSION	PRESSURE REDUCT.VALVE	130 - 300 bar	1	ST
7	1000174926	DRUCKREDUZIERVENTIL	SOUPAPE DE DÉCOMPRESSION	PRESSURE REDUCT.VALVE	130 bar	1	ST
8	1000174927	DRUCKREDUZIERVENTIL	SOUPAPE DE DÉCOMPRESSION	PRESSURE REDUCT.VALVE	130 - 300 bar	2	ST
9	1000174921	HEBEL	LEVIER	LEVER		1	ST
10	1000174922	GELENKGEHÄUSE	BOÎTE ARTICULÉE	ARTICULATION CASE		1	ST
11	1000174932	KONSOLE	CONSOLE	CONSOLE		1	ST
12	1000174929	BOLZEN	AXE	PIN		1	ST
13	1000174930	GELENK	ARTICULATION	ARTICULATION		1	ST
14	1000174931	GELENK	ARTICULATION	ARTICULATION		2	ST
15	1000174928	KREUZGELENK	JOINT UNIVERSEL	CROSS UNION	kpl.	1	ST
16	1000174939	DICHTRING	BAGUE D'ÉTANCHÉITÉ	SEAL RING		2	ST
17	1000174942	MUTTER	ÉCROU	NUT		3	ST
18	1000174923	DRUCKREDUZIERVENTIL	SOUPAPE DE DÉCOMPRESSION	PRESSURE REDUCT.VALVE	210-320 bar	1	ST
19	1000108675	STEUERGERÄT	APPAREIL DE COMMANDE	CONTROL UNIT	Opt. sw	1	ST
20	1000171799	STEUERHEBEL	LEVIER DE COMMANDE	CONTROL LEVER	A:348000191 A:348011411	1	ST
21	1000033147	FALTENBALG	SOUFFLET	BELLOW		1	ST
22	1000015415	6KT-MUTTER	ÉCROU HEXAGONAL	HEXAGON NUT		1	ST
23	1000260280	DICHTUNG	JOINT D'ÉTANCHÉITÉ	SEAL		1	ST
24	1000185786	STEUERHEBEL	LEVIER DE COMMANDE	CONTROL LEVER	E:348000192 E:348011412	1	ST
25	1000277204	HEBEL	LEVIER	LEVER		1	ST
26	1000279489	ZYLINDERSCHRAUBE	VIS À TÊTE CYLINDRIQUE	CHEESE HEAD SCREW		3	ST
27	1000279491	FEDERRING	RONDELLE ARRÊTOIR	SPRING WASHER		3	ST
28	1000279482	FEDER	RESSORT	SPRING		2	ST
29	1000279484	KUGEL	BOULE	BALL		2	ST
30	1000279488	ZYLINDERSTIFT	GOUPILLE CYLINDRIQUE	CYLINDER PIN		1	ST

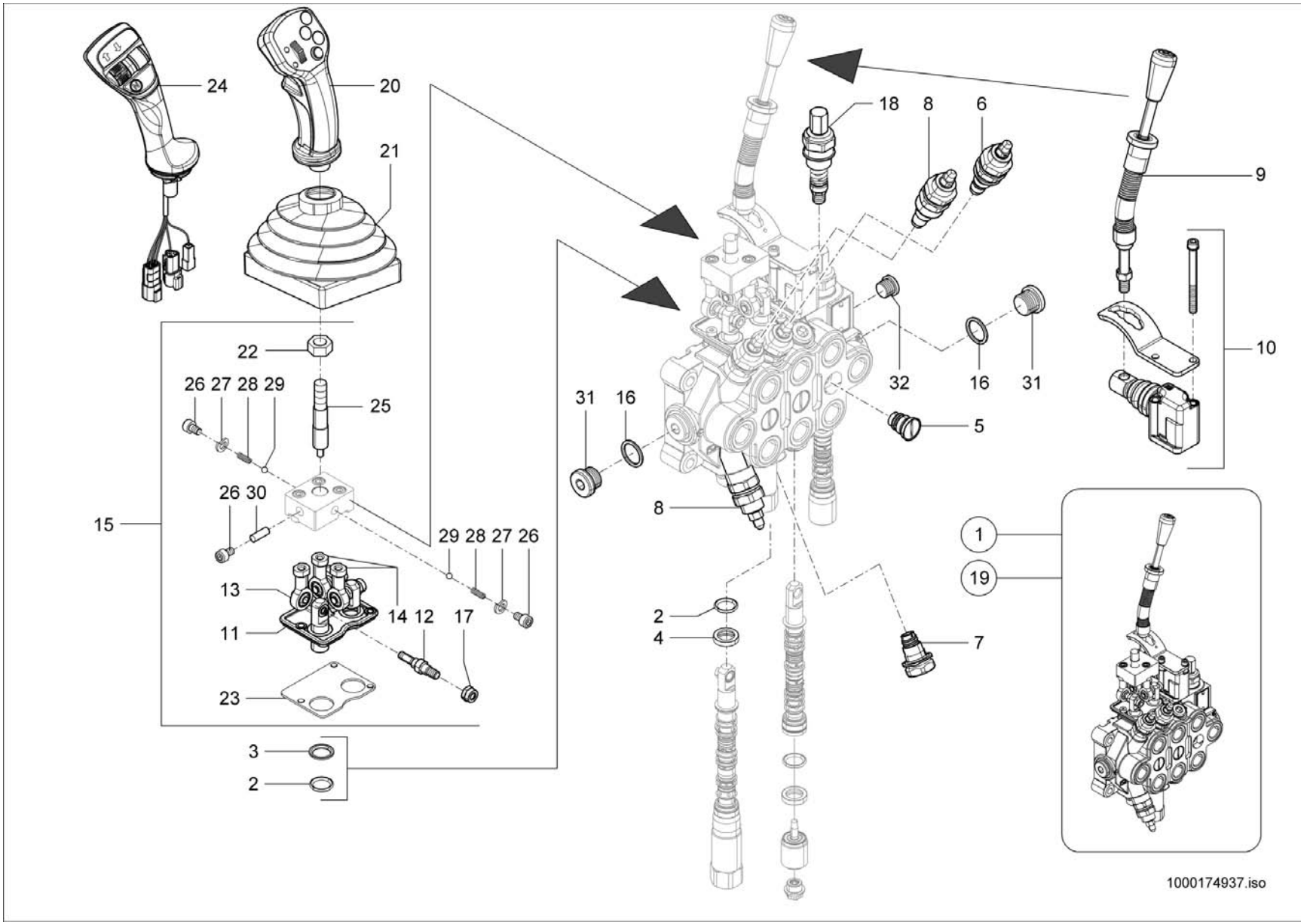
24
20
21
22
26 27 28 29
25
26 30
15
29 28 27 26
13
14 12 17
11
23
3
2
18 8 6
9
10
32 16 31
31 16
5
8
2
4
7
1
19
1000174937.iso

STEUERGERÄT
BOÎTIER DE COMMANDES
CONTROL UNIT

Pos	No	Bezeichnung	Désignation	Description	Information	Qty	Unit
31	1000267565	STOPFEN	BOUCHON	PLUG		2	ST
32	1000279499	STOPFEN	BOUCHON	PLUG		1	ST

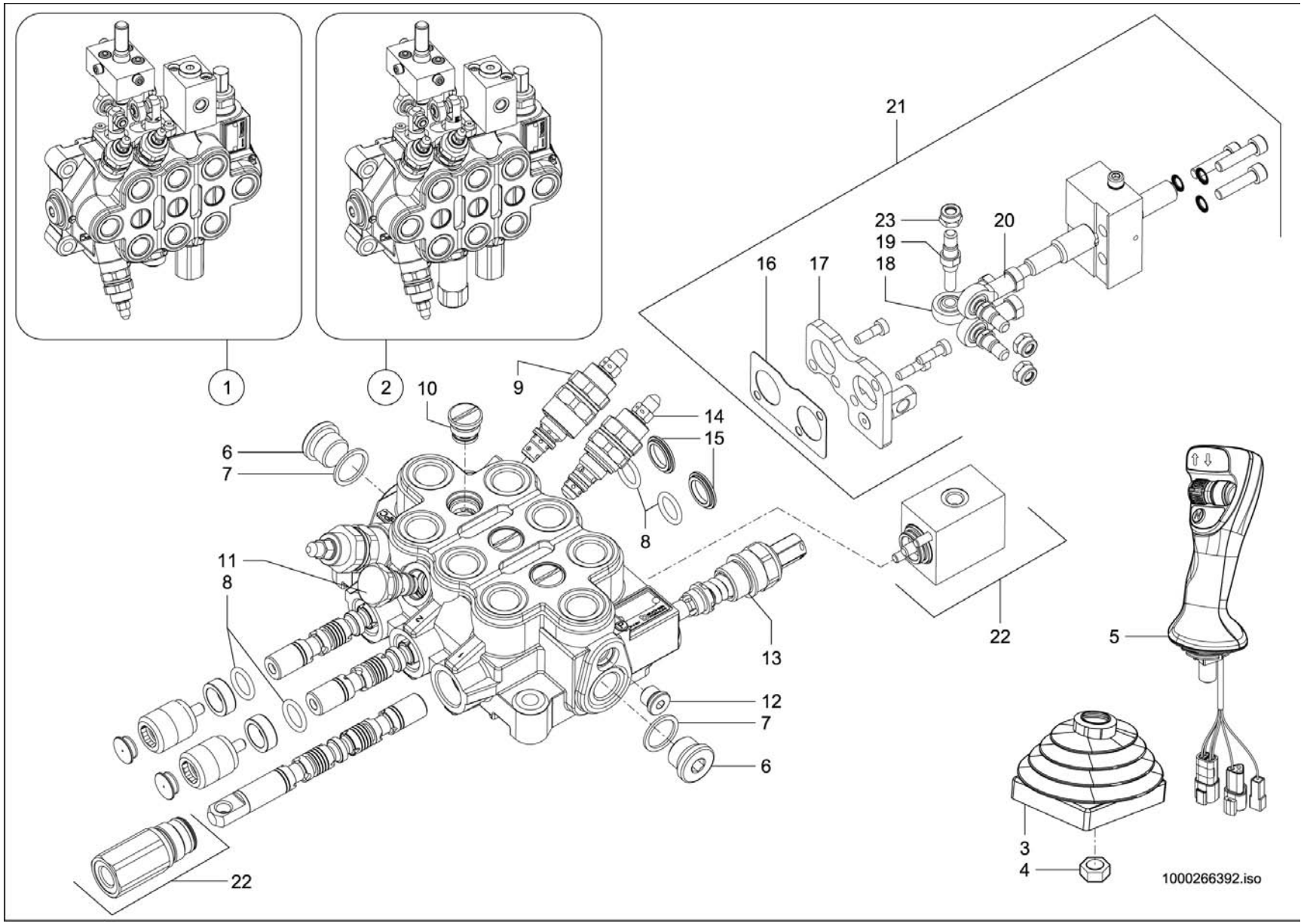
1
2
21
23
19
20
16
17
18
10
9
14
15
6
7
8
11
8
13
12
7
6
22
5
3
4
22
1000266392.iso

STEUERGERÄT
BOÎTIER DE COMMANDES
CONTROL UNIT

Opt.

Pos	No	Bezeichnung	Désignation	Description	Information	Qty	Unit
1	1000260502	STEUERGERÄT	APPAREIL DE COMMANDE	CONTROL UNIT		1	ST
2	1000260503	STEUERGERÄT	APPAREIL DE COMMANDE	CONTROL UNIT	Opt.SW	1	ST
3	1000033147	FALTENBALG	SOUFFLET	BELLOW		1	ST
4	1000015415	6KT-MUTTER	ÉCROU HEXAGONAL	HEXAGON NUT		1	ST
5	1000265734	STEUERHEBEL	LEVIER DE COMMANDE	CONTROL LEVER		1	ST
6	1000267565	STOPFEN	BOUCHON	PLUG		2	ST
7	1000033284	DICHTRING	BAGUE D'ÉTANCHÉITÉ	SEAL RING		2	ST
8	1000088004	O-RING	JOINT TORIQUE	O-RING		6	ST
9	1000174927	DRUCKREDUZIERVENTIL	SOUPAPE DE DÉCOMPRESSION	PRESSURE REDUCT.VALVE	270 bar	2	ST
10	1000028157	RÜCKSCHLAGVENTIL	CLAPET ANTIRETOUR	NON RETURN VALVE		3	ST
11	1000027873	NACHSAUGVENTIL	SOUPAPE À SUCCION	SUCTION VALVE		1	ST
12	1000236704	VERSCHLUSSSCHRAUBE	BOUCHON DE GRAISSAGE	LOCK SCREW		1	ST
13	1000235467	VENTIL	SOUPAPE	VALVE	250 bar	1	ST
14	1000174925	DRUCKREDUZIERVENTIL	SOUPAPE DE DÉCOMPRESSION	PRESSURE REDUCT.VALVE	130 - 300 bar	1	ST
15	1000088005	DISTANZSTÜCK	ENTRETOISE	DISTANCE PIECE		2	ST
16	1000260280	DICHTUNG	JOINT D'ÉTANCHÉITÉ	SEAL		1	ST
17	1000174932	KONSOLE	CONSOLE	CONSOLE		1	ST
18	1000174930	GELENK	ARTICULATION	ARTICULATION		1	ST
19	1000267566	BOLZEN	AXE	PIN		1	ST
20	1000174931	GELENK	ARTICULATION	ARTICULATION		2	ST
21	1000174928	KREUZGELENK	JOINT UNIVERSEL	CROSS UNION	kpl.	1	ST
22	1000267567	STELLGERÄT	APPAREIL DE RÉGLAGE	SET IMPLEMENT		1	ST
23	1000174942	MUTTER	ÉCROU	NUT		3	ST

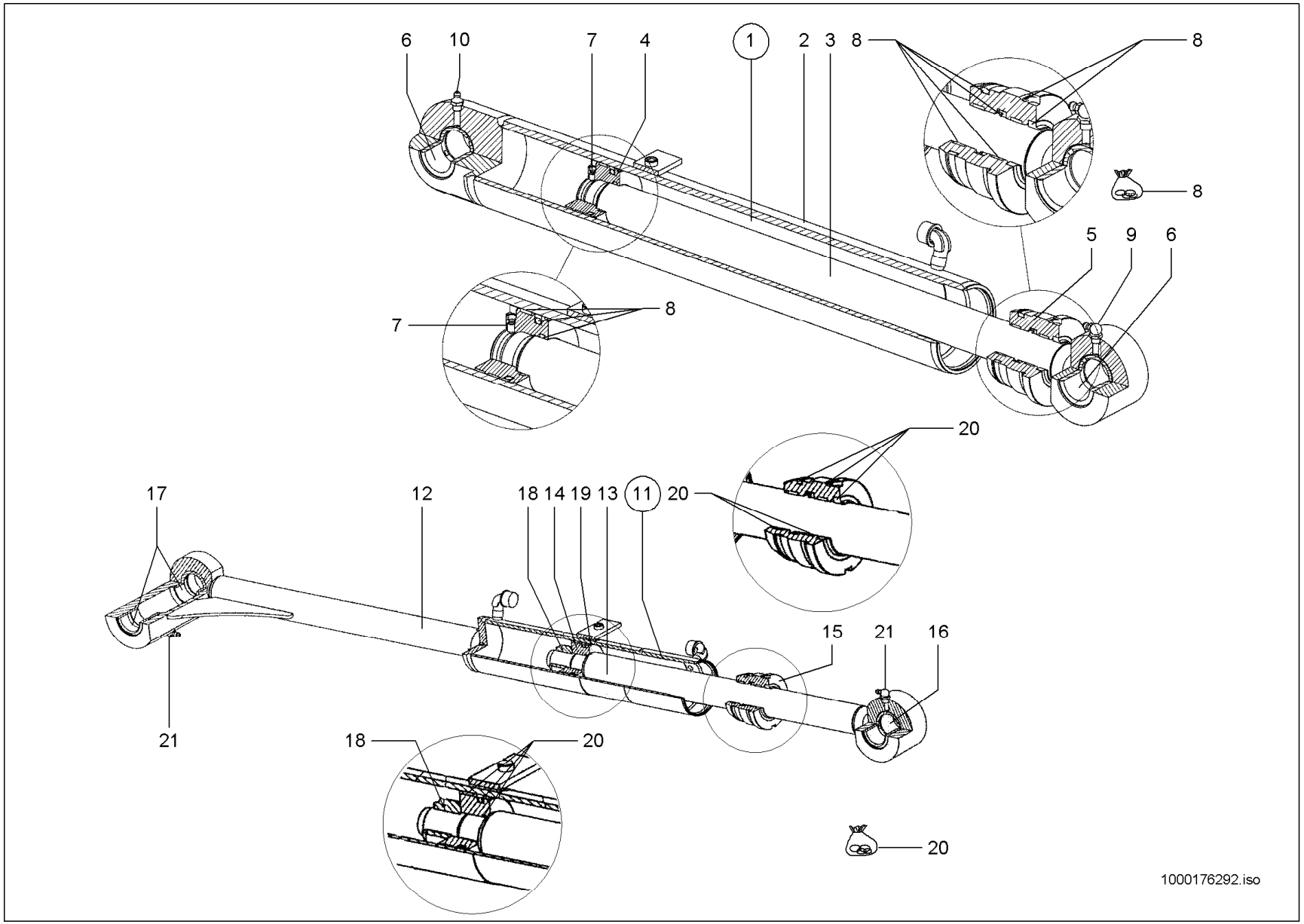
6
10
7
4
1
2
3
8
8
8
5
9
6
7
8
20
17
12
18
14
19
13
11
20
15
21
16
21
18
20
20
1000176292.iso

ZYLINDER
CYLINDRE
CYLINDER

Pos	No	Bezeichnung	Désignation	Description	Information	Qty	Unit
1	1000163482	HUBZYLINDER	VÉRIN DE LEVAGE	LIFT CYLINDER	kpl.	1	ST
2	1000176315	ZYLINDERROHR	FÛT DE VÉRIN	CYLINDER PIPE		1	ST
3	1000176317	KOLBENSTANGE	TIGE DE VÉRIN	PISTON ROD		1	ST
4	1000176332	KOLBEN	PISTON	PISTON		1	ST
5	1000176334	FÜHRUNGSBUCHSE	DOUILLE DE CONDUITE	GUIDE BUSH		1	ST
6	1000176337	BUCHSE	BAGUE	BUSHING		2	ST
7	1000177287	SICHERUNGSSCHRAUBE	VIS DE SÛRETÉ	LOCK SCREW		1	ST
8	1000176339	DICHTSATZ	POCHETTE DE JOINTS	SEAL KIT		1	ST
9	1000050467	SCHMIERNIPPEL	GRAISSEUR	GREASE NIPPLE		1	ST
10	1000050462	SCHMIERNIPPEL	GRAISSEUR	GREASE NIPPLE		1	ST
11	1000163481	KIPPZYLINDER	CYLINDRE BASCULANT	TILT RAM	kpl.	1	ST
12	1000176316	ZYLINDERROHR	FÛT DE VÉRIN	CYLINDER PIPE		1	ST
13	1000176319	KOLBENSTANGE	TIGE DE VÉRIN	PISTON ROD		1	ST
14	1000176333	KOLBEN	PISTON	PISTON		1	ST
15	1000176335	FÜHRUNGSBUCHSE	DOUILLE DE CONDUITE	GUIDE BUSH		1	ST
16	1000176337	BUCHSE	BAGUE	BUSHING		1	ST
17	1000176338	BUCHSE	BAGUE	BUSHING		2	ST
18	1000177290	SICHERUNGSMUTTER	ÉCROU DE SÉCURITÉ	LOCK NUT		1	ST
19	1000177291	DISTANZSTÜCK	ENTRETOISE	DISTANCE PIECE		1	ST
20	1000176340	DICHTSATZ	POCHETTE DE JOINTS	SEAL KIT		1	ST
21	1000050467	SCHMIERNIPPEL	GRAISSEUR	GREASE NIPPLE		2	ST

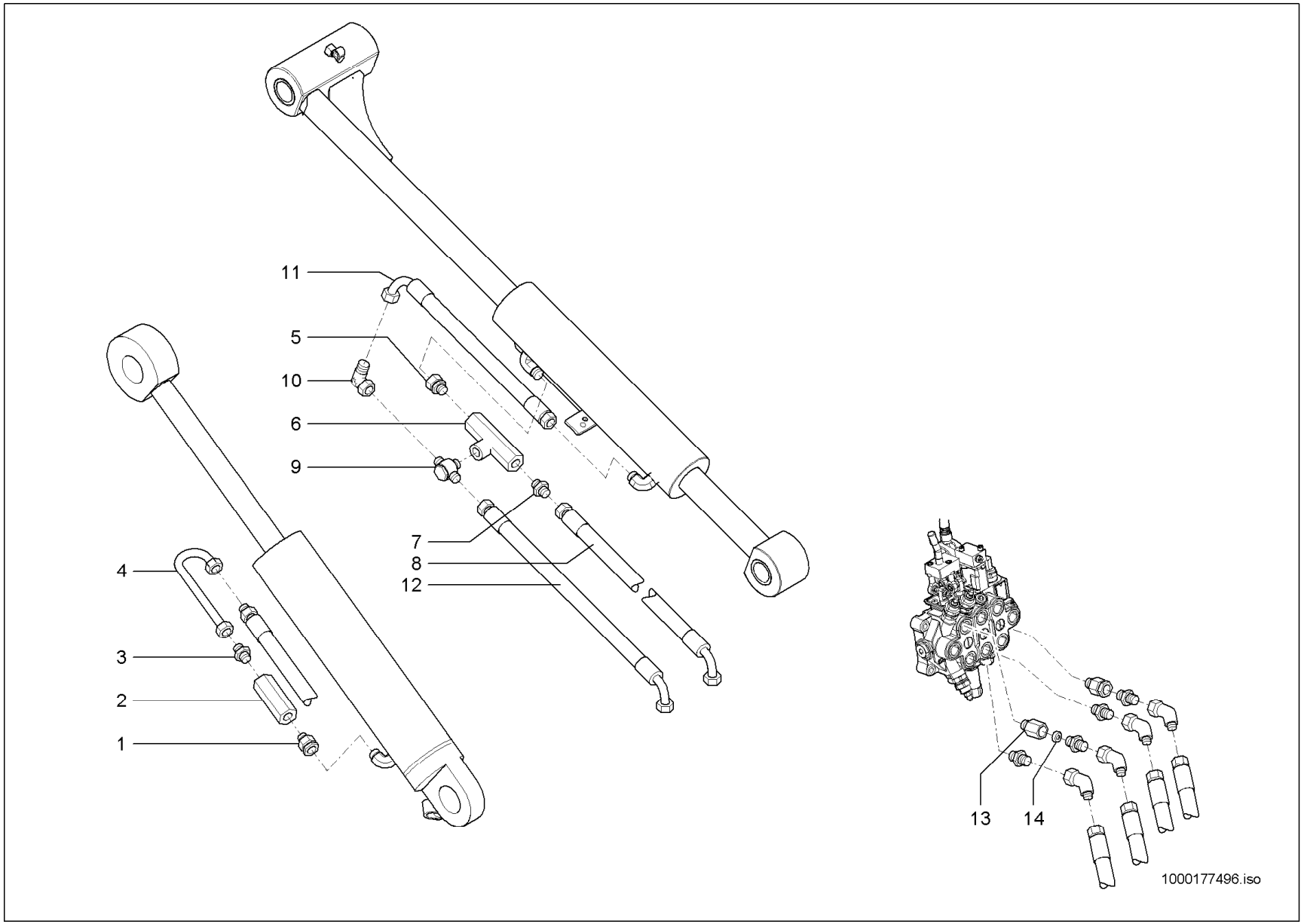
11
5
10
6
9
7
8
12
4
3
2
1
13
14
1000177496.iso

ROHRBRUCHSICHERUNG
SOUPAPE DE RUPTURE
HOSE BURST VALVE

A:348012636

Pos	No	Bezeichnung	Désignation	Description	Information	Qty	Unit
1	1000028676	VERSCHRAUBUNG	RACCORD	SCREW JOINT		1	ST
2	1000028079	VENTIL	SOUPAPE	VALVE		1	ST
3	1000015491	VERSCHRAUBUNG	RACCORD	SCREW JOINT		1	ST
4	1000313979	HYDRAULIKROHR	TUBE HYDRAULIQUE	HYDRAULIC PIPE		1	ST
5	1000085065	VERSCHRAUBUNG	RACCORD	SCREW JOINT		1	ST
6	1000028044	RÜCKSCHLAGVENTIL	CLAPET ANTIRETOUR	NON RETURN VALVE		1	ST
7	1000015490	VERSCHRAUBUNG	RACCORD	SCREW JOINT		1	ST
8	1000171537	HYDRAULIKSCHLAUCH	TUYAU FLEXIBLE HYDRAULIQUE	HP HOSE		1	ST
9	1000028652	VERSCHRAUBUNG	RACCORD	SCREW JOINT		1	ST
10	1000015510	VERSCHRAUBUNG	RACCORD	SCREW JOINT		1	ST
11	1000171538	HYDRAULIKSCHLAUCH	TUYAU FLEXIBLE HYDRAULIQUE	HP HOSE		1	ST
12	1000171536	HYDRAULIKSCHLAUCH	TUYAU FLEXIBLE HYDRAULIQUE	HP HOSE		1	ST
13	1000028307	VERSCHRAUBUNG	RACCORD	SCREW JOINT		1	ST
14	1000039392	BLENDE	BANDEAU	PROTECTION		1	ST

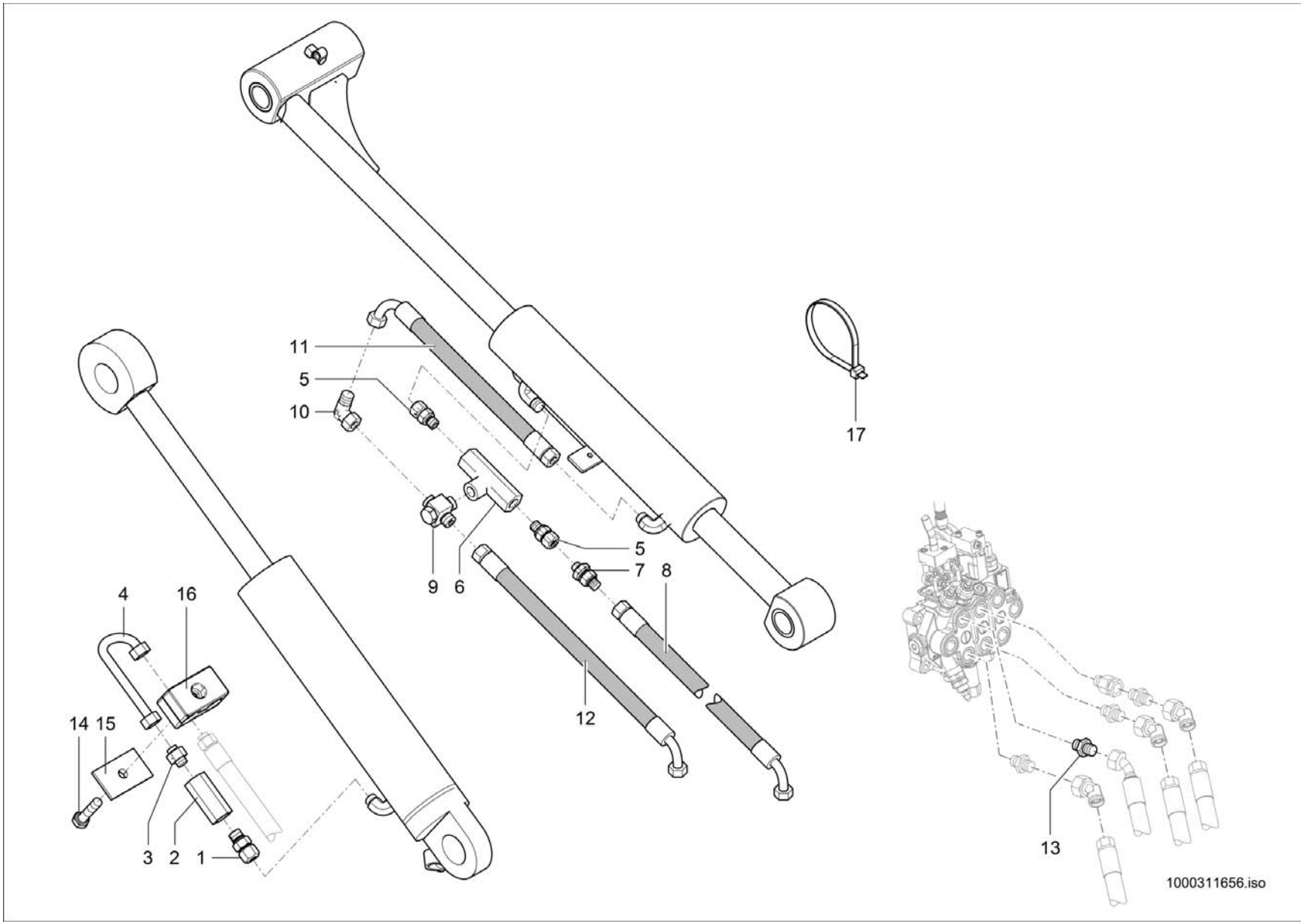
11
5
10
17
5
7
8
9
6
4
16
12
14
15
3
2
1
13
1000311656.iso

ROHRBRUCHSICHERUNG
SOUPAPE DE RUPTURE
HOSE BURST VALVE

E:348012637

Pos	No	Bezeichnung	Désignation	Description	Information	Qty	Unit
1	1000028676	VERSCHRAUBUNG	RACCORD	SCREW JOINT		1	ST
2	1000028079	VENTIL	SOUPAPE	VALVE		1	ST
3	1000015491	VERSCHRAUBUNG	RACCORD	SCREW JOINT		1	ST
4	1000313979	HYDRAULIKROHR	TUBE HYDRAULIQUE	HYDRAULIC PIPE		1	ST
5	1000085065	VERSCHRAUBUNG	RACCORD	SCREW JOINT		2	ST
6	1000028044	RÜCKSCHLAGVENTIL	CLAPET ANTIRETOUR	NON RETURN VALVE		1	ST
7	1000285055	RÜCKSCHLAGVENTIL	CLAPET ANTIRETOUR	NON RETURN VALVE		1	ST
8	1000183379	HYDRAULIKSCHLAUCH	TUYAU FLEXIBLE HYDRAULIQUE	HP HOSE		1	ST
9	1000028652	VERSCHRAUBUNG	RACCORD	SCREW JOINT		1	ST
10	1000015510	VERSCHRAUBUNG	RACCORD	SCREW JOINT		1	ST
11	1000171538	HYDRAULIKSCHLAUCH	TUYAU FLEXIBLE HYDRAULIQUE	HP HOSE		1	ST
12	1000171536	HYDRAULIKSCHLAUCH	TUYAU FLEXIBLE HYDRAULIQUE	HP HOSE		1	ST
13	1000085112	VERSCHRAUBUNG	RACCORD	SCREW JOINT		1	ST
14	1000085391	6KT-SCHRAUBE	VIS À TÊTE HEXAGONALE	HEX SCREW		1	ST
15	1000031230	DECKPLATTE	PLAQUE DE RECOUVREMENT	COVER PLATE		1	ST
16	1000031749	SCHELLE	BRIDE	CLAMP		1	ST
17	1000089965	KABELBINDER	BOUTISSE DE CÂBLE	CABLE STRAP		2	ST

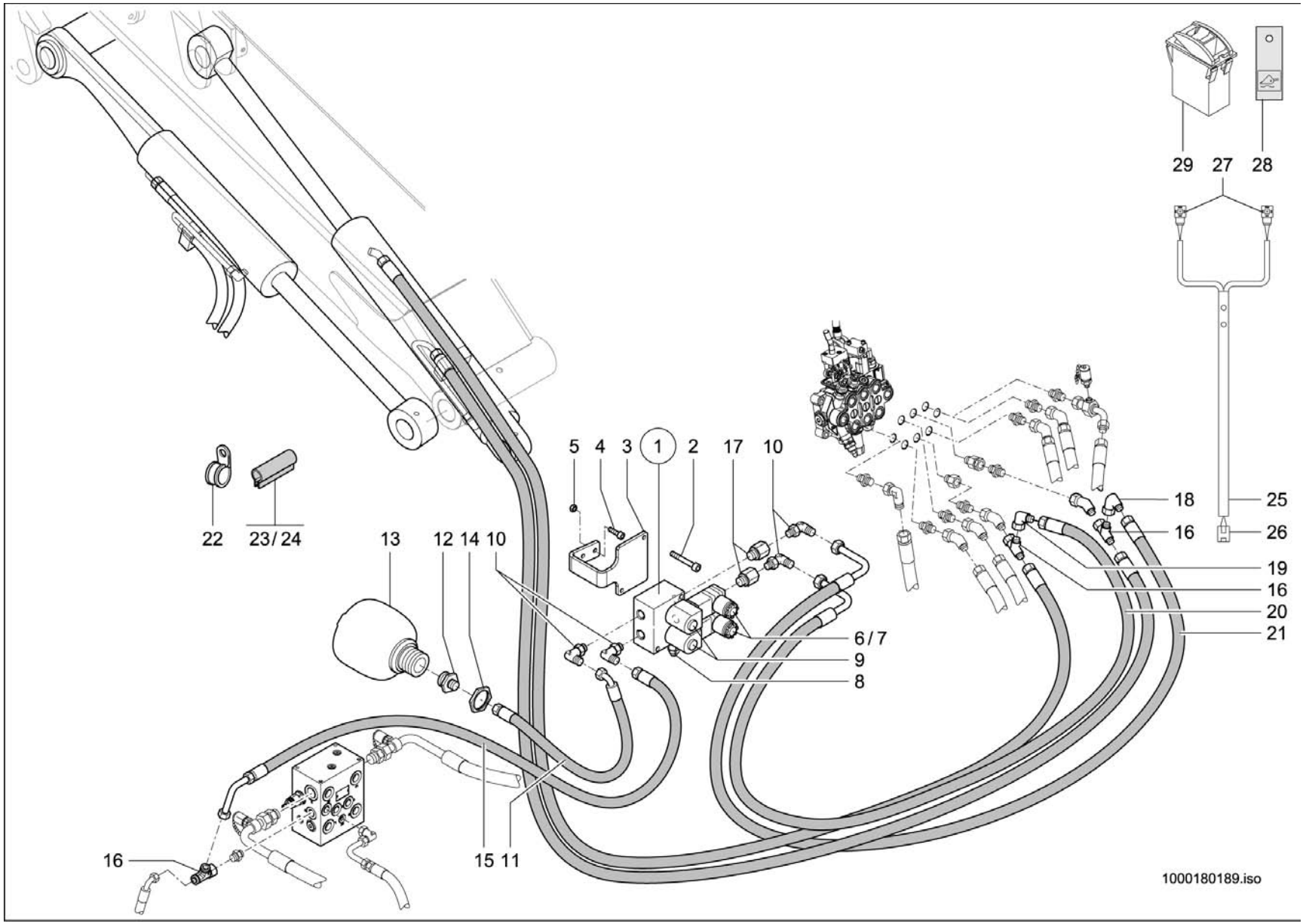
29
27
28
5
4
3
1
2
17
10
18
25
16
26
19
16
20
21
22
23/24
13
12
14
10
6/7
9
8
16
15
11
1000180189.iso

LASTSTABILISATOR
STABILISATEUR DE CHARGE
LOAD STABILIZER

A:348014104

Pos	No	Bezeichnung	Désignation	Description	Information	Qty	Unit
1	1000164847	MAGNETVENTIL	ÉLECTROVALVE	SOLENOID VALVE		1	ST
2	1000085466	ZYLINDERSCHRAUBE	VIS À TÊTE CYLINDRIQUE	CHEESE HEAD SCREW		2	ST
3	1000179934	HALTER	SUPPORT	BRACKET		1	ST
4	1000013008	6KT-SCHRAUBE	VIS À TÊTE HEXAGONALE	HEX SCREW		2	ST
5	1000015431	SCHEIBE	RONDELLE	WASHER		2	ST
6	1000086388	MAGNET	ELECTRO-VANNE	SOLENOID		2	ST
7	1000167268	O-RING	JOINT TORIQUE	O-RING		2	ST
8	1000167270	DRUCKREDUZIERVENTIL	SOUPAPE DE DÉCOMPRESSION	PRESSURE REDUCT.VALVE		1	ST
9	1000086387	VENTILEINSATZ	CLAPET	VALVE		2	ST
10	1000167458	VERSCHRAUBUNG	RACCORD	SCREW JOINT		4	ST
11	1000179972	HYDRAULIKSCHLAUCH	TUYAU FLEXIBLE HYDRAULIQUE	HP HOSE		1	ST
12	1000106888	VERSCHRAUBUNG	RACCORD	SCREW JOINT		1	ST
13	1000028416	DRUCKSPEICHER	ACCUMULATEUR DE PRESSION	PRESSURE ACCUMULATOR		1	ST
14	1000049039	6KT-MUTTER	ÉCROU HEXAGONAL	HEXAGON NUT		1	ST
15	1000179973	HYDRAULIKSCHLAUCH	TUYAU FLEXIBLE HYDRAULIQUE	HP HOSE		1	ST
16	1000085089	VERSCHRAUBUNG	RACCORD	SCREW JOINT		3	ST
17	1000149766	VERSCHRAUBUNG	RACCORD	SCREW JOINT		2	ST
18	1000015510	VERSCHRAUBUNG	RACCORD	SCREW JOINT		1	ST
19	1000015510	VERSCHRAUBUNG	RACCORD	SCREW JOINT		1	ST
20	1000179974	HYDRAULIKSCHLAUCH	TUYAU FLEXIBLE HYDRAULIQUE	HP HOSE		1	ST
21	1000179975	HYDRAULIKSCHLAUCH	TUYAU FLEXIBLE HYDRAULIQUE	HP HOSE		1	ST
22	1000031691	SCHELLE	BRIDE	CLAMP		1	ST
23	1000107444	KANTENSCHUTZ	JONC DE PROTECTION	EDGE PROTECTION	0,060	0,060	M
24	1000107444	KANTENSCHUTZ	JONC DE PROTECTION	EDGE PROTECTION	0,200	0,200	M
25	1000180024	KABEL	CÂBLE	CABLE		1	ST
26	1000027445	STIFTGEHÄUSE	PRISE DE CONNEXION	PIN HOUSING		1	ST
27	1000000455	GERÄTESTECKER	BOUCHON	PLUG		2	ST
28	1000052377	ZUS-EINSATZ	SYMBOLE	SYMBOL		1	ST
29	1000051962	KIPPSCHALTER	INTERRUPTEUR À BASCULE	TILT SWITCH		1	ST

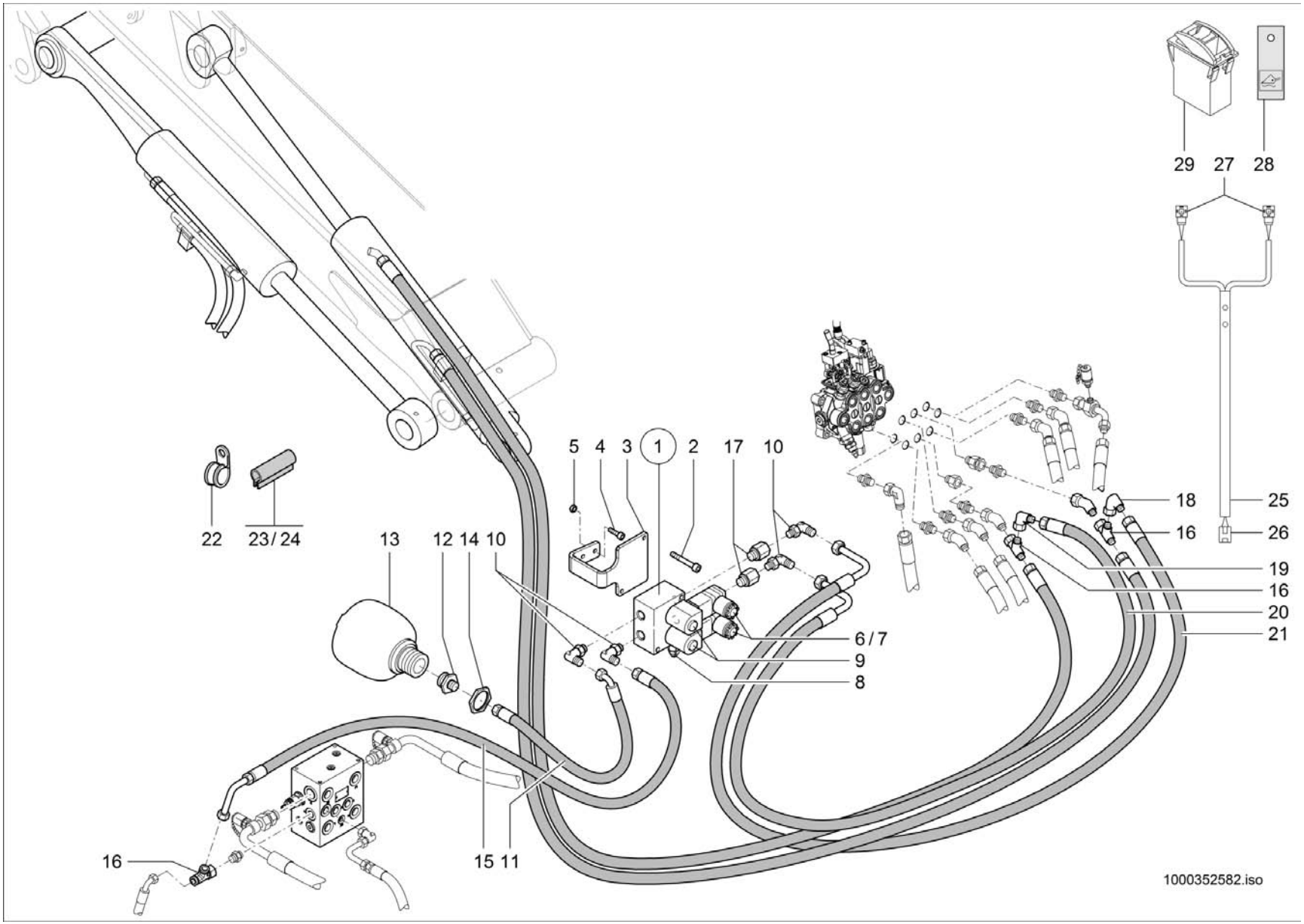
29
27
28
5
4
3
1
2
17
10
22
23/24
13
12
14
10
18
25
16
26
19
16
20
21
6/7
9
8
16
15
11
1000352582.iso

LASTSTABILISATOR
STABILISATEUR DE CHARGE
LOAD STABILIZER

E:348014105

Pos	No	Bezeichnung	Désignation	Description	Information	Qty	Unit
1	1000164847	MAGNETVENTIL	ÉLECTROVALVE	SOLENOID VALVE		1	ST
2	1000085466	ZYLINDERSCHRAUBE	VIS À TÊTE CYLINDRIQUE	CHEESE HEAD SCREW		2	ST
3	1000179934	HALTER	SUPPORT	BRACKET		1	ST
4	1000013008	6KT-SCHRAUBE	VIS À TÊTE HEXAGONALE	HEX SCREW		2	ST
5	1000015431	SCHEIBE	RONDELLE	WASHER		2	ST
6	1000086388	MAGNET	ELECTRO-VANNE	SOLENOID		2	ST
7	1000167268	O-RING	JOINT TORIQUE	O-RING		2	ST
8	1000167270	DRUCKREDUZIERVENTIL	SOUPAPE DE DÉCOMPRESSION	PRESSURE REDUCT.VALVE		1	ST
9	1000086387	VENTILEINSATZ	CLAPET	VALVE		2	ST
10	1000167458	VERSCHRAUBUNG	RACCORD	SCREW JOINT		4	ST
11	1000179972	HYDRAULIKSCHLAUCH	TUYAU FLEXIBLE HYDRAULIQUE	HP HOSE		1	ST
12	1000106888	VERSCHRAUBUNG	RACCORD	SCREW JOINT		1	ST
13	1000352229	DRUCKSPEICHER	ACCUMULATEUR DE PRESSION	PRESSURE ACCUMULATOR		1	ST
14	1000049039	6KT-MUTTER	ÉCROU HEXAGONAL	HEXAGON NUT		1	ST
15	1000179973	HYDRAULIKSCHLAUCH	TUYAU FLEXIBLE HYDRAULIQUE	HP HOSE		1	ST
16	1000085089	VERSCHRAUBUNG	RACCORD	SCREW JOINT		3	ST
17	1000149766	VERSCHRAUBUNG	RACCORD	SCREW JOINT		2	ST
18	1000015510	VERSCHRAUBUNG	RACCORD	SCREW JOINT		1	ST
19	1000015510	VERSCHRAUBUNG	RACCORD	SCREW JOINT		1	ST
20	1000179974	HYDRAULIKSCHLAUCH	TUYAU FLEXIBLE HYDRAULIQUE	HP HOSE		1	ST
21	1000179975	HYDRAULIKSCHLAUCH	TUYAU FLEXIBLE HYDRAULIQUE	HP HOSE		1	ST
22	1000031691	SCHELLE	BRIDE	CLAMP		1	ST
23	1000107444	KANTENSCHUTZ	JONC DE PROTECTION	EDGE PROTECTION	0,060	0,060	M
24	1000107444	KANTENSCHUTZ	JONC DE PROTECTION	EDGE PROTECTION	0,200	0,200	M
25	1000180024	KABEL	CÂBLE	CABLE		1	ST
26	1000027445	STIFTGEHÄUSE	PRISE DE CONNEXION	PIN HOUSING		1	ST
27	1000000455	GERÄTESTECKER	BOUCHON	PLUG		2	ST
28	1000052377	ZUS-EINSATZ	SYMBOLE	SYMBOL		1	ST
29	1000051962	KIPPSCHALTER	INTERRUPTEUR À BASCULE	TILT SWITCH		1	ST

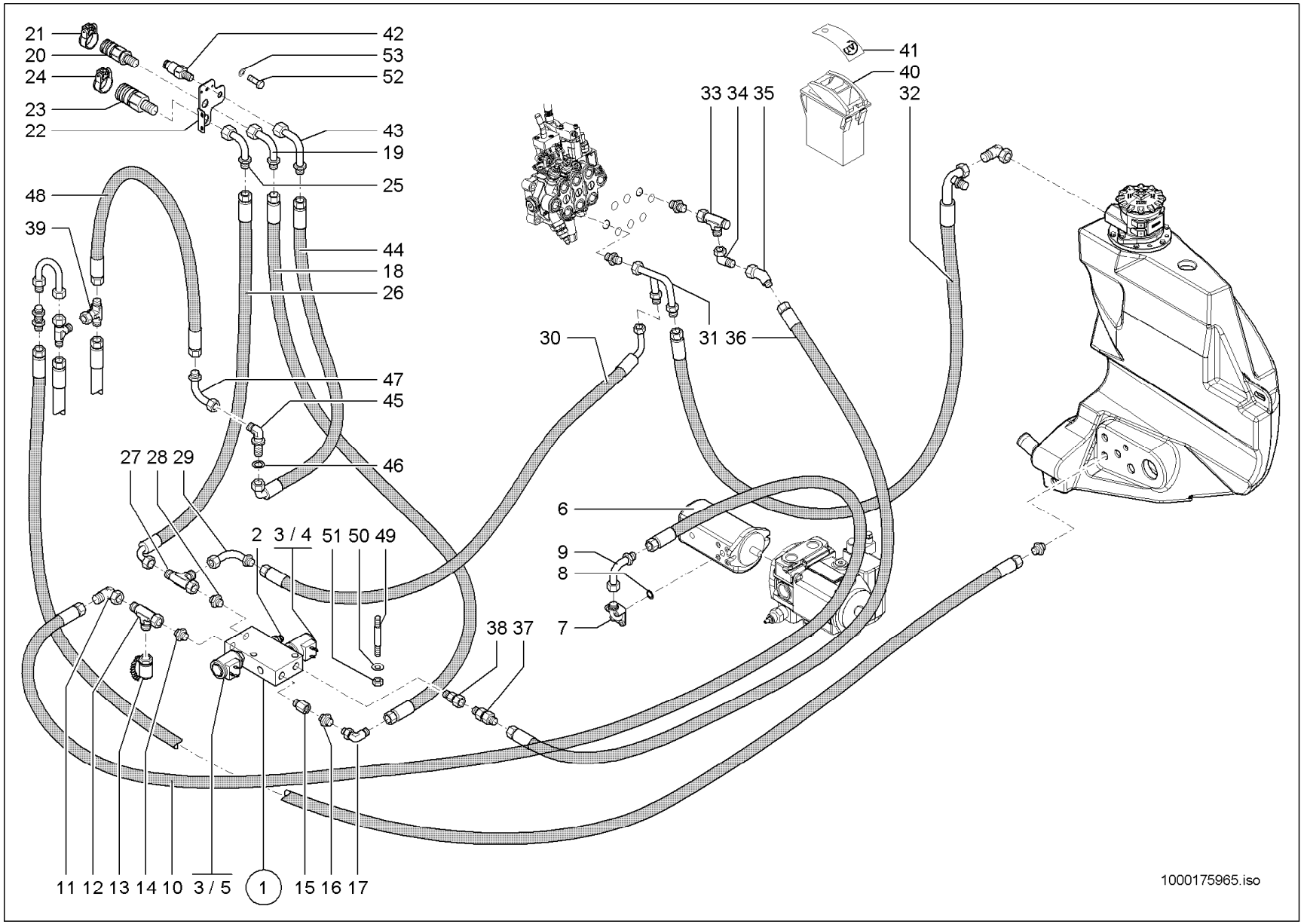
21
20
24
23
22
42
53
52
43
19
25
48
39
44
18
26
47
45
46
27 28 29
2 3 / 4 51 50 49
11 12 13 14 10 3 / 5 1 15 16 17
33 34 35
41
40
32
30
31 36
6
9
8
7
38 37
1000175965.iso

ZUSATZSTEUERKREIS VO. 60L
CIRCUIT DE COMMANDE D'ADDITIF VO.60L
AUXILIARY CONTROL CIRCUIT VO.60L

A:348010307

Pos	No	Bezeichnung	Désignation	Description	Information	Qty	Unit
1	1000163387	MAGNETVENTIL	ÉLECTROVALVE	SOLENOID VALVE		1	ST
2	1000167617	DRUCKREDUZIERVENTIL	SOUPAPE DE DÉCOMPRESSION	PRESSURE REDUCT.VALVE		1	ST
3	1000175942	MAGNET	ELECTRO-VANNE	SOLENOID		2	ST
4	1000159586	VENTILEINSATZ	SOUPAPE	VALVE		1	ST
5	1000175941	VENTILEINSATZ	CLAPET	VALVE		1	ST
6	1000162011	HYDRAULIKPUMPE	POMPE HYDRAULIQUE	HYDRAULIC PUMP		1	ST
7	1000028400	VERSCHRAUBUNG	RACCORD	SCREW JOINT		1	ST
8	1000090406	O-RING	JOINT TORIQUE	O-RING		1	ST
9	1000037080	ANSCHLUSSSTÜCK	CONNEXION HYDRAULIQUE	CONNECTION PIECE		1	ST
10	1000156672	HYDRAULIKSCHLAUCH	TUYAU FLEXIBLE HYDRAULIQUE	HP HOSE		1	ST
11	1000000573	VERSCHRAUBUNG	RACCORD	SCREW JOINT		1	ST
12	1000015516	VERSCHRAUBUNG	RACCORD	SCREW JOINT		1	ST
13	1000028507	MINIMESSANSCHLUSS	PRISE DE PRESSION	MINIMESS POINT		1	ST
14	1000015493	VERSCHRAUBUNG	RACCORD	SCREW JOINT		1	ST
15	1000146621	VERSCHRAUBUNG	RACCORD	SCREW JOINT		1	ST
16	1000015494	VERSCHRAUBUNG	RACCORD	SCREW JOINT		1	ST
17	1000015512	VERSCHRAUBUNG	RACCORD	SCREW JOINT		1	ST
18	1000171713	HYDRAULIKSCHLAUCH	TUYAU FLEXIBLE HYDRAULIQUE	HP HOSE		1	ST
19	1000170982	ANSCHLUSSSTÜCK	CONNEXION HYDRAULIQUE	CONNECTION PIECE		1	ST
20	1000101122	KUPPLUNGSDOSE	BOÎTE D'COUPLEUR	COUPLING SOCKET		1	ST
21	1000033344	DECKEL	COUVERCLE	COVER		1	ST
22	1000171061	HALTER	SUPPORT	BRACKET		1	ST
23	1000101123	KUPPLUNGSDOSE	BOÎTE D'COUPLEUR	COUPLING SOCKET		1	ST
24	1000105790	DECKEL BG 4 BLAU	COUVERCLE BG 3 BLAU	COVER BG 3 BLAU		1	ST
25	1000170980	ANSCHLUSSSTÜCK	CONNEXION HYDRAULIQUE	CONNECTION PIECE		1	ST
26	1000170974	HYDRAULIKSCHLAUCH	TUYAU FLEXIBLE HYDRAULIQUE	HP HOSE		1	ST
27	1000015517	VERSCHRAUBUNG	RACCORD	SCREW JOINT		1	ST
28	1000015565	VERSCHRAUBUNG	RACCORD	SCREW JOINT		1	ST
29	1000171302	ANSCHLUSSSTÜCK	CONNEXION HYDRAULIQUE	CONNECTION PIECE		1	ST
30	1000176976	HYDRAULIKSCHLAUCH	TUYAU FLEXIBLE HYDRAULIQUE	HP HOSE		1	ST

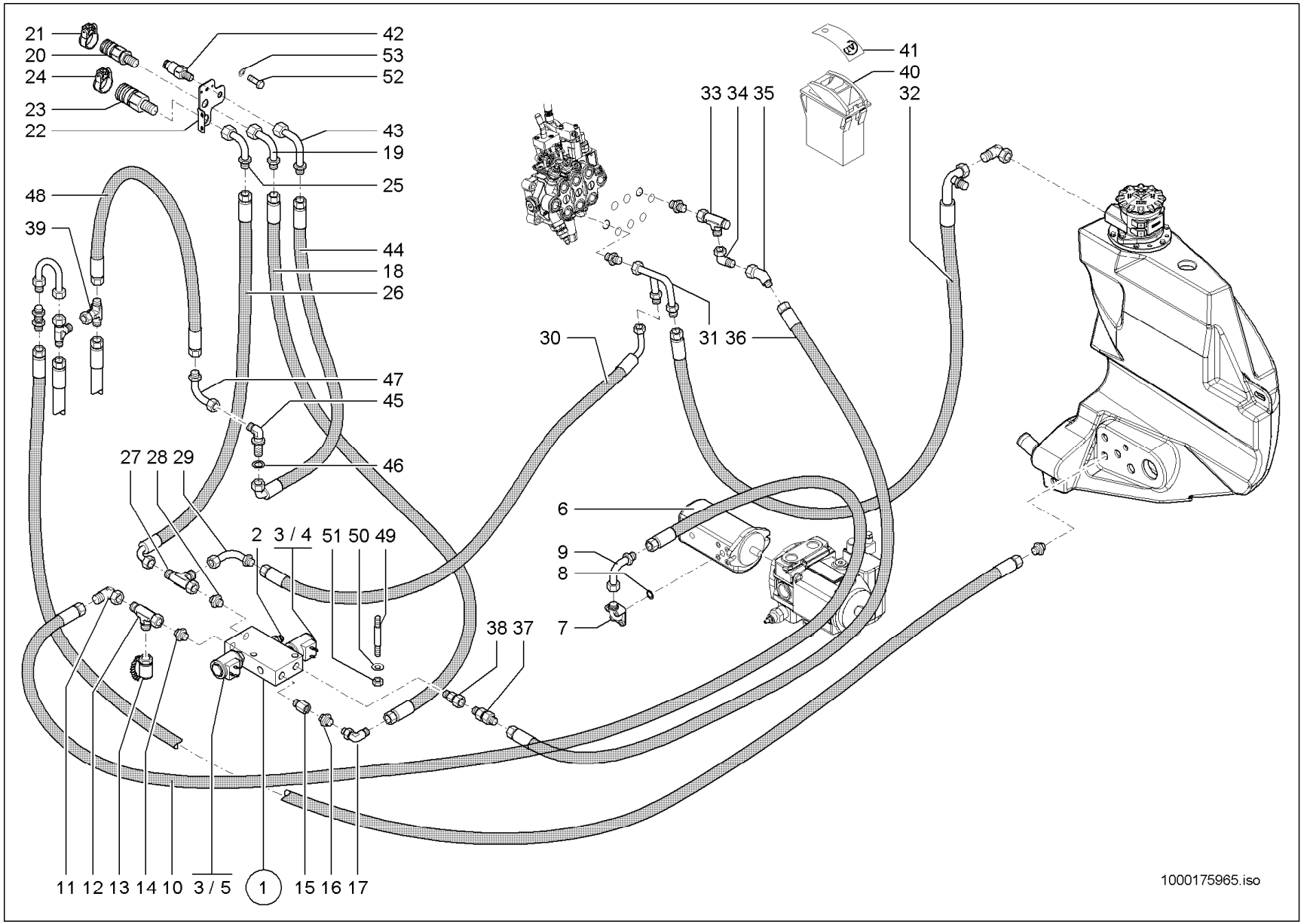
21
20
24
23
22
42
53
52
43
19
25
48
39
44
18
26
47
45
46
27 28 29
2 3 / 4 51 50 49
11 12 13 14 10 3 / 5 1 15 16 17
33 34 35
41
40
32
30
31 36
6
9
8
7
38 37
1000175965.iso

ZUSATZSTEUERKREIS VO. 60L
CIRCUIT DE COMMANDE D'ADDITIF VO.60L
AUXILIARY CONTROL CIRCUIT VO.60L

A:348010307

Pos	No	Bezeichnung	Désignation	Description	Information	Qty	Unit
31	1000170979	ANSCHLUSSSTÜCK	CONNEXION HYDRAULIQUE	CONNECTION PIECE		1	ST
32	1000172347	HYDRAULIKSCHLAUCH	TUYAU FLEXIBLE HYDRAULIQUE	HP HOSE		1	ST
33	1000085089	VERSCHRAUBUNG	RACCORD	SCREW JOINT		1	ST
34	1000015510	VERSCHRAUBUNG	RACCORD	SCREW JOINT		1	ST
35	1000168871	VERSCHRAUBUNG	RACCORD	SCREW JOINT		1	ST
36	1000176977	HYDRAULIKSCHLAUCH	TUYAU FLEXIBLE HYDRAULIQUE	HP HOSE		1	ST
37	1000170882	RÜCKSCHLAGVENTIL	CLAPET ANTIRETOUR	NON RETURN VALVE		1	ST
38	1000085103	VERSCHRAUBUNG	RACCORD	SCREW JOINT		1	ST
39	1000015519	VERSCHRAUBUNG	RACCORD	SCREW JOINT		1	ST
40	1000133738	KIPPSCHALTER	INTERRUPTEUR À BASCULE	ROCKER SWITCH		1	ST
41	1000161551	ZUS-EINSATZ 4. ZUSATZSTEUERKREIS	SYMBOLE	SYMBOL		1	ST
42	1000000541	SCHNELLVERSCHLUßKUPPLUNG	COUPLEUR HYDRAULIQUE	QUICK LOCK COUPLING		1	ST
43	1000037080	ANSCHLUSSSTÜCK	CONNEXION HYDRAULIQUE	CONNECTION PIECE		1	ST
44	1000163701	HYDRAULIKSCHLAUCH	TUYAU FLEXIBLE HYDRAULIQUE	HP HOSE		1	ST
45	1000028480	VERSCHRAUBUNG	RACCORD	SCREW JOINT		1	ST
46	1000049221	SCHEIBE	RONDELLE	WASHER		1	ST
47	1000037080	ANSCHLUSSSTÜCK	CONNEXION HYDRAULIQUE	CONNECTION PIECE		1	ST
48	1000171430	HYDRAULIKSCHLAUCH	TUYAU FLEXIBLE HYDRAULIQUE	HP HOSE		1	ST
49	1000048880	STIFTSCHRAUBE	GOUJON	STUD	M6x70	2	ST
50	1000049283	LAGERSCHEIBE	DISQUE DE PALIER	BEARING DISC		6	ST
51	1000085588	6KT-MUTTER	ÉCROU HEXAGONAL	HEXAGON NUT		2	ST
52	1000019136	6KT-SCHRAUBE	VIS À TÊTE HEXAGONALE	HEX SCREW		2	ST
53	1000013027	SCHEIBE	RONDELLE	WASHER		2	ST

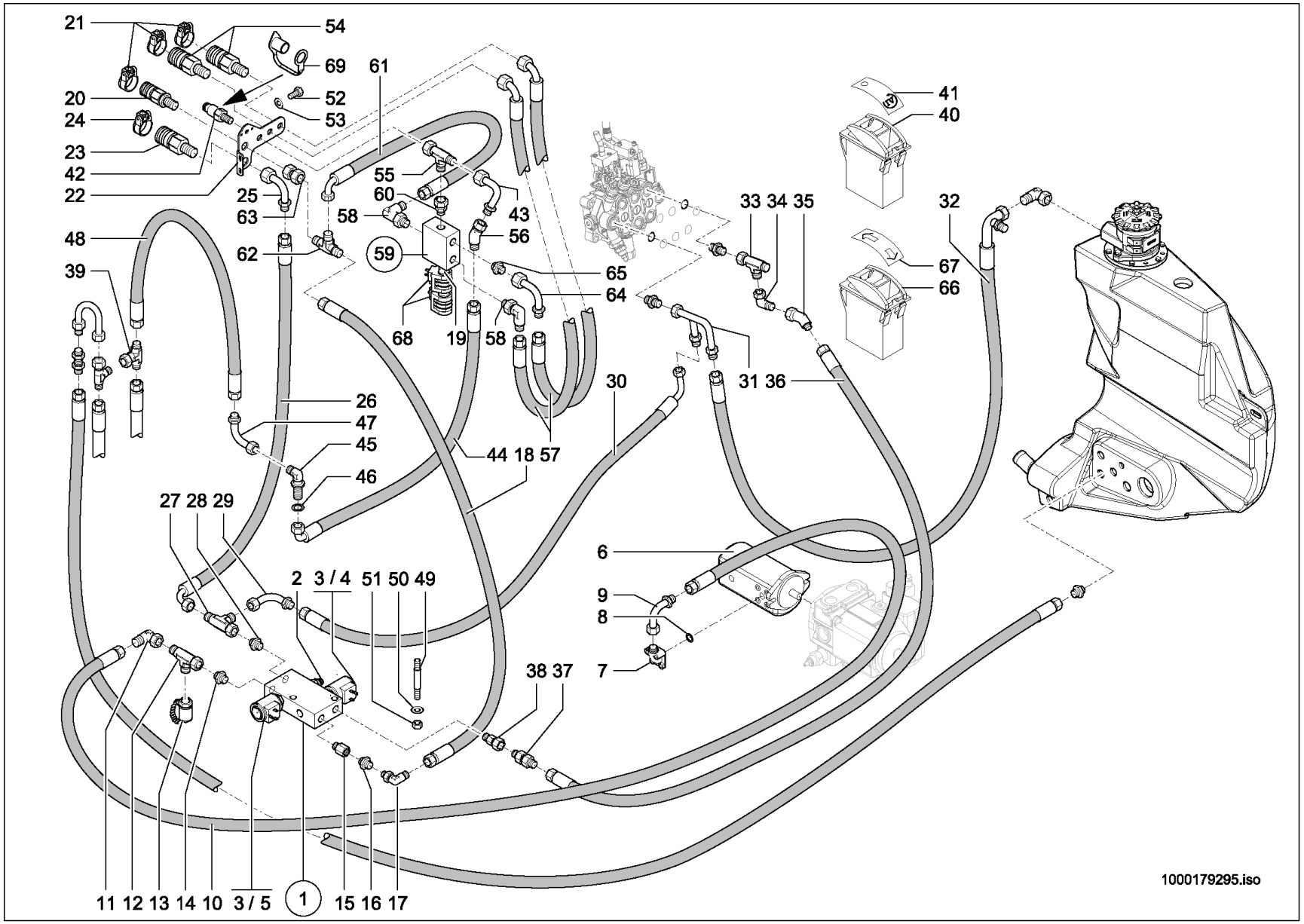
21
54
69
61
20
52
24
53
23
42
22
25
63
55
60
58
43
56
59
62
48
39
65
64
68
19
58
33 34 35
32
41
40
67
66
31 36
30
26
47
45
46
44 18 57
27 28 29
2
3 / 4
51 50 49
6
9
8
7
38 37
11 12 13 14 10
3 / 5
1
15 16 17
1000179295.iso

Pos	No	Bezeichnung	Désignation	Description	Information	Qty	Unit
1	1000163387	MAGNETVENTIL	ÉLECTROVALVE	SOLENOID VALVE		1	ST
2	1000167617	DRUCKREDUZIERVENTIL	SOUPAPE DE DÉCOMPRESSION	PRESSURE REDUCT.VALVE		1	ST
3	1000175942	MAGNET	ELECTRO-VANNE	SOLENOID		2	ST
4	1000159586	VENTILEINSATZ	SOUPAPE	VALVE		1	ST
5	1000175941	VENTILEINSATZ	CLAPET	VALVE		1	ST
6	1000162011	HYDRAULIKPUMPE	POMPE HYDRAULIQUE	HYDRAULIC PUMP		1	ST
7	1000028400	VERSCHRAUBUNG	RACCORD	SCREW JOINT		1	ST
8	1000090406	O-RING	JOINT TORIQUE	O-RING		1	ST
9	1000037080	ANSCHLUSSSTÜCK	CONNEXION HYDRAULIQUE	CONNECTION PIECE		1	ST
10	1000156672	HYDRAULIKSCHLAUCH	TUYAU FLEXIBLE HYDRAULIQUE	HP HOSE		1	ST
11	1000000573	VERSCHRAUBUNG	RACCORD	SCREW JOINT		1	ST
12	1000015516	VERSCHRAUBUNG	RACCORD	SCREW JOINT		1	ST
13	1000028507	MINIMESSANSCHLUSS	PRISE DE PRESSION	MINIMESS POINT		1	ST
14	1000015493	VERSCHRAUBUNG	RACCORD	SCREW JOINT		1	ST
15	1000146621	VERSCHRAUBUNG	RACCORD	SCREW JOINT		1	ST
16	1000015494	VERSCHRAUBUNG	RACCORD	SCREW JOINT		1	ST
17	1000015512	VERSCHRAUBUNG	RACCORD	SCREW JOINT		1	ST
18	1000171713	HYDRAULIKSCHLAUCH	TUYAU FLEXIBLE HYDRAULIQUE	HP HOSE		1	ST
19	1000179230	VENTILEINSATZ	CLAPET	VALVE		1	ST
20	1000101122	KUPPLUNGSDOSE	BOÎTE D'COUPLEUR	COUPLING SOCKET		1	ST
21	1000033344	DECKEL	COUVERCLE	COVER	Bg 2 rot	3	ST
22	1000178563	HALTER	SUPPORT	BRACKET		1	ST
23	1000101123	KUPPLUNGSDOSE	BOÎTE D'COUPLEUR	COUPLING SOCKET		1	ST
24	1000105790	DECKEL BG 4 BLAU	COUVERCLE BG 3 BLAU	COVER BG 3 BLAU	Bg 4 blau	1	ST
25	1000167361	ANSCHLUSSSTÜCK	CONNEXION HYDRAULIQUE	CONNECTION PIECE		1	ST
26	1000170974	HYDRAULIKSCHLAUCH	TUYAU FLEXIBLE HYDRAULIQUE	HP HOSE		1	ST
27	1000015517	VERSCHRAUBUNG	RACCORD	SCREW JOINT		1	ST
28	1000015565	VERSCHRAUBUNG	RACCORD	SCREW JOINT		1	ST
29	1000171302	ANSCHLUSSSTÜCK	CONNEXION HYDRAULIQUE	CONNECTION PIECE		1	ST
30	1000176976	HYDRAULIKSCHLAUCH	TUYAU FLEXIBLE HYDRAULIQUE	HP HOSE		1	ST

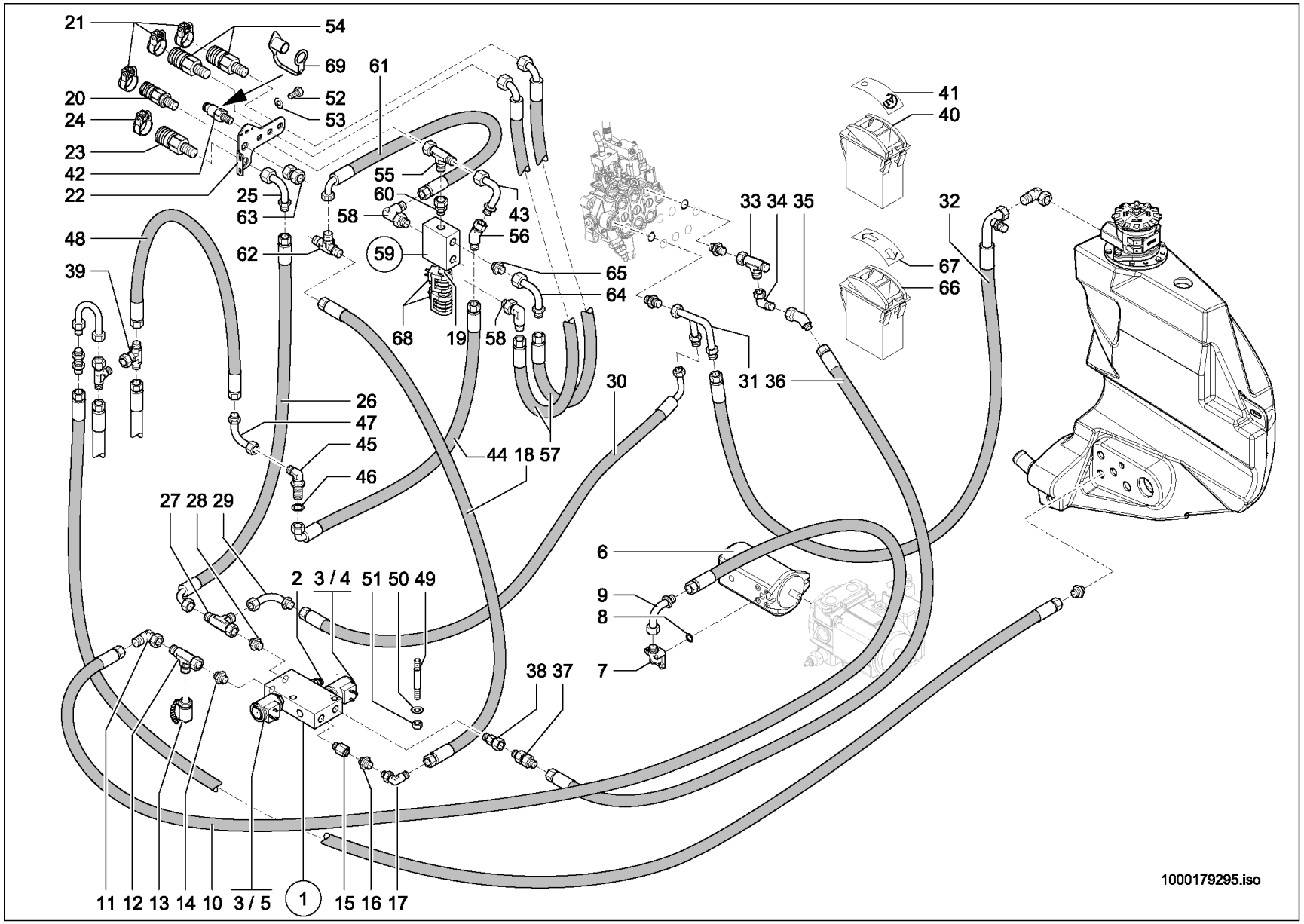
21
54
69
61
20
52
24
53
23
42
22
25
63
55
60
58
43
56
48
62
59
65
39
64
68
19
58
26
47
45
46
44 18 57
30
31 36
33 34 35
32
41
40
67
66
27 28 29
2
3 / 4
51 50 49
6
9
8
7
38 37
11 12 13 14 10
3 / 5
1
15 16 17
1000179295.iso

Pos	No	Bezeichnung	Désignation	Description	Information	Qty	Unit
31	1000170979	ANSCHLUSSSTÜCK	CONNEXION HYDRAULIQUE	CONNECTION PIECE		1	ST
32	1000172347	HYDRAULIKSCHLAUCH	TUYAU FLEXIBLE HYDRAULIQUE	HP HOSE		1	ST
33	1000085089	VERSCHRAUBUNG	RACCORD	SCREW JOINT		1	ST
34	1000015510	VERSCHRAUBUNG	RACCORD	SCREW JOINT		1	ST
35	1000168871	VERSCHRAUBUNG	RACCORD	SCREW JOINT		1	ST
36	1000176977	HYDRAULIKSCHLAUCH	TUYAU FLEXIBLE HYDRAULIQUE	HP HOSE		1	ST
37	1000170882	RÜCKSCHLAGVENTIL	CLAPET ANTIRETOUR	NON RETURN VALVE		1	ST
38	1000085103	VERSCHRAUBUNG	RACCORD	SCREW JOINT		1	ST
39	1000015519	VERSCHRAUBUNG	RACCORD	SCREW JOINT		1	ST
40	1000133738	KIPPSCHALTER	INTERRUPTEUR À BASCULE	ROCKER SWITCH		1	ST
41	1000161551	ZUS-EINSATZ 4. ZUSATZSTEUERKREIS	SYMBOLE	SYMBOL		1	ST
42	1000000541	SCHNELLVERSCHLUßKUPPLUNG	COUPLEUR HYDRAULIQUE	QUICK LOCK COUPLING		1	ST
43	1000037080	ANSCHLUSSSTÜCK	CONNEXION HYDRAULIQUE	CONNECTION PIECE		1	ST
44	1000163701	HYDRAULIKSCHLAUCH	TUYAU FLEXIBLE HYDRAULIQUE	HP HOSE		1	ST
45	1000028480	VERSCHRAUBUNG	RACCORD	SCREW JOINT		1	ST
46	1000049221	SCHEIBE	RONDELLE	WASHER		1	ST
47	1000037080	ANSCHLUSSSTÜCK	CONNEXION HYDRAULIQUE	CONNECTION PIECE		1	ST
48	1000171430	HYDRAULIKSCHLAUCH	TUYAU FLEXIBLE HYDRAULIQUE	HP HOSE		1	ST
49	1000048880	STIFTSCHRAUBE	GOUJON	STUD		2	ST
50	1000049283	LAGERSCHEIBE	DISQUE DE PALIER	BEARING DISC		6	ST
51	1000085588	6KT-MUTTER	ÉCROU HEXAGONAL	HEXAGON NUT		2	ST
52	1000019136	6KT-SCHRAUBE	VIS À TÊTE HEXAGONALE	HEX SCREW		2	ST
53	1000013027	SCHEIBE	RONDELLE	WASHER		2	ST
54	1000028405	SCHNELLVERSCHLUßKUPPLUNG	COUPLEUR HYDRAULIQUE	QUICK LOCK COUPLING		2	ST
55	1000015516	VERSCHRAUBUNG	RACCORD	SCREW JOINT		1	ST
56	1000170681	VERSCHRAUBUNG	RACCORD	SCREW JOINT		1	ST
57	1000147885	HYDRAULIKSCHLAUCH	TUYAU FLEXIBLE HYDRAULIQUE	HP HOSE		2	ST
58	1000028710	VERSCHRAUBUNG	RACCORD	SCREW JOINT		2	ST
59	1000175333	MAGNETVENTIL	ÉLECTROVALVE	SOLENOID VALVE		1	ST
60	1000103496	VERSCHRAUBUNG	RACCORD	SCREW JOINT		1	ST

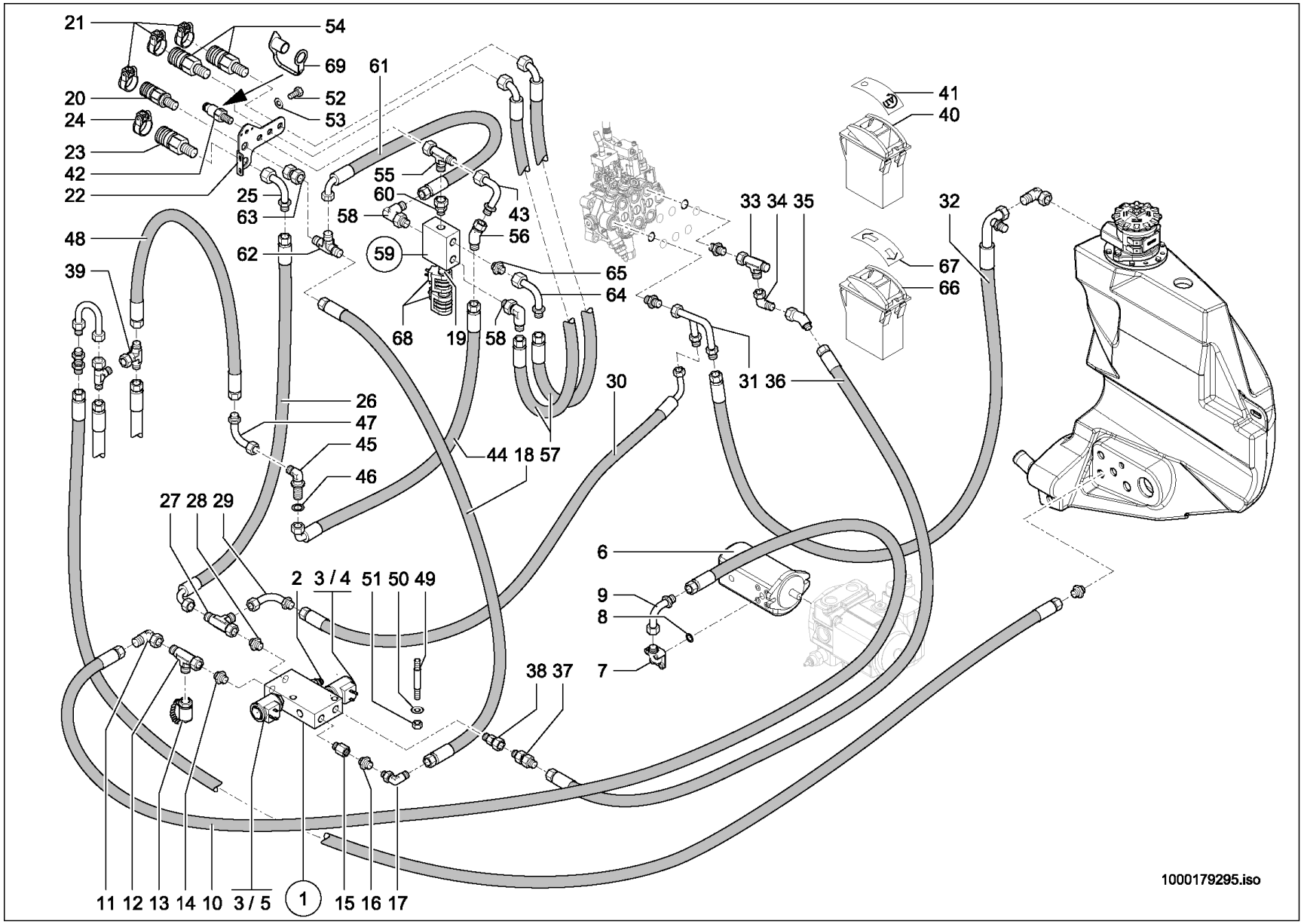
21
54
69
61
20
52
24
53
23
42
22
25
63
55
60
58
43
56
48
62
59
65
39
64
68
19
58
33 34 35
32
41
40
67
66
31 36
30
26
47
45
44 18 57
46
27 28 29
6
2
3 / 4
51 50 49
9
8
7
38 37
11 12 13 14 10
3 / 5
1
15 16 17
1000179295.iso

ZUSATZSTEUERKREIS VO. 60L
CIRCUIT DE COMMANDE D'ADDITIF VO.60L
AUXILIARY CONTROL CIRCUIT VO.60L

E:348010308 A:348010694

Pos	No	Bezeichnung	Désignation	Description	Information	Qty	Unit
61	1000147885	HYDRAULIKSCHLAUCH	TUYAU FLEXIBLE HYDRAULIQUE	HP HOSE		1	ST
62	1000028445	VERSCHRAUBUNG	RACCORD	SCREW JOINT		1	ST
63	1000018398	VERSCHRAUBUNG	RACCORD	SCREW JOINT		1	ST
64	1000037080	ANSCHLUSSSTÜCK	CONNEXION HYDRAULIQUE	CONNECTION PIECE		1	ST
65	1000085128	VERSCHRAUBUNG	RACCORD	SCREW JOINT		1	ST
66	1000103031	TASTER	PALPEUR	FEELER		1	ST
67	1000146623	ZUS-EINSATZ KIPPER/HITCH	SYMBOLE	SYMBOL		1	ST
68	1000179229	MAGNET	ELECTRO-VANNE	SOLENOID		2	ST
69	1000020860	STAUBKAPPE	CACHE POUSSIÈRE	DUST CAP		1	ST

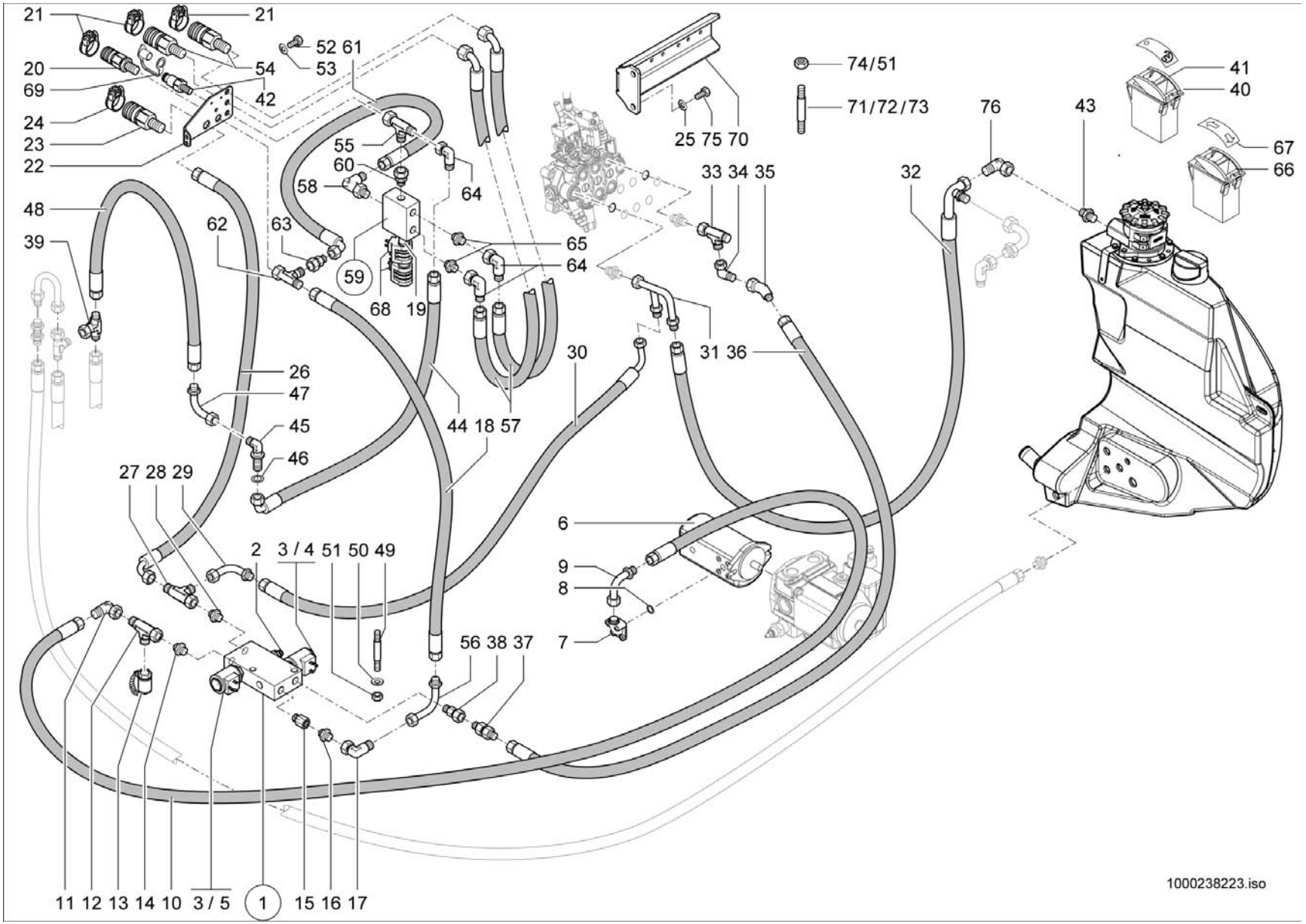
21
21
52 61
53
54
20
69
42
24
23
22
55
60
58
64
48
62
63
39
59
68
19
65
64
74/51
71/72/73
25 75 70
33 34 35
32
76
43
41
40
67
66
26
47
45
46
44 18 57
30
31 36
27 28 29
2
3 / 4 51 50 49
6
9
8
7
56 38 37
11 12 13 14 10
3 / 5
1
15 16 17
1000238223.iso

ZUSATZSTEUERKREIS VO. 60L
CIRCUIT DE COMMANDE D'ADDITIF VO.60L
AUXILIARY CONTROL CIRCUIT VO.60L

E:348010695 A:348012099

Pos	No	Bezeichnung	Désignation	Description	Information	Qty	Unit
1	1000163387	MAGNETVENTIL	ÉLECTROVALVE	SOLENOID VALVE		1	ST
2	1000167617	DRUCKREDUZIERVENTIL	SOUPAPE DE DÉCOMPRESSION	PRESSURE REDUCT.VALVE		1	ST
3	1000175942	MAGNET	ELECTRO-VANNE	SOLENOID		2	ST
4	1000159586	VENTILEINSATZ	SOUPAPE	VALVE		1	ST
5	1000175941	VENTILEINSATZ	CLAPET	VALVE		1	ST
6	1000162011	HYDRAULIKPUMPE	POMPE HYDRAULIQUE	HYDRAULIC PUMP		1	ST
7	1000028400	VERSCHRAUBUNG	RACCORD	SCREW JOINT		1	ST
8	1000090406	O-RING	JOINT TORIQUE	O-RING		1	ST
9	1000037080	ANSCHLUSSSTÜCK	CONNEXION HYDRAULIQUE	CONNECTION PIECE		1	ST
10	1000156672	HYDRAULIKSCHLAUCH	TUYAU FLEXIBLE HYDRAULIQUE	HP HOSE		1	ST
11	1000000573	VERSCHRAUBUNG	RACCORD	SCREW JOINT		1	ST
12	1000015516	VERSCHRAUBUNG	RACCORD	SCREW JOINT		1	ST
13	1000028507	MINIMESSANSCHLUSS	PRISE DE PRESSION	MINIMESS POINT		1	ST
14	1000015493	VERSCHRAUBUNG	RACCORD	SCREW JOINT		1	ST
15	1000146621	VERSCHRAUBUNG	RACCORD	SCREW JOINT		1	ST
16	1000015494	VERSCHRAUBUNG	RACCORD	SCREW JOINT		1	ST
17	1000015512	VERSCHRAUBUNG	RACCORD	SCREW JOINT		1	ST
18	1000251960	HYDRAULIKSCHLAUCH	TUYAU FLEXIBLE HYDRAULIQUE	HP HOSE		1	ST
19	1000179230	VENTILEINSATZ	CLAPET	VALVE		1	ST
20	1000101122	KUPPLUNGSDOSE	BOÎTE D'COUPLEUR	COUPLING SOCKET		1	ST
21	1000033344	DECKEL	COUVERCLE	COVER	Bg 2 rot	3	ST
22	1000234385	HALTER	SUPPORT	BRACKET		1	ST
23	1000101123	KUPPLUNGSDOSE	BOÎTE D'COUPLEUR	COUPLING SOCKET		1	ST
24	1000105790	DECKEL BG 4 BLAU	COUVERCLE BG 3 BLAU	COVER BG 3 BLAU	Bg 4 blau	1	ST
25	1000013027	SCHEIBE	RONDELLE	WASHER	8,4 St	2	ST
26	1000251959	HYDRAULIKSCHLAUCH	TUYAU FLEXIBLE HYDRAULIQUE	HP HOSE		1	ST
27	1000015517	VERSCHRAUBUNG	RACCORD	SCREW JOINT		1	ST
28	1000015565	VERSCHRAUBUNG	RACCORD	SCREW JOINT		1	ST
29	1000171302	ANSCHLUSSSTÜCK	CONNEXION HYDRAULIQUE	CONNECTION PIECE		1	ST
30	1000176976	HYDRAULIKSCHLAUCH	TUYAU FLEXIBLE HYDRAULIQUE	HP HOSE		1	ST

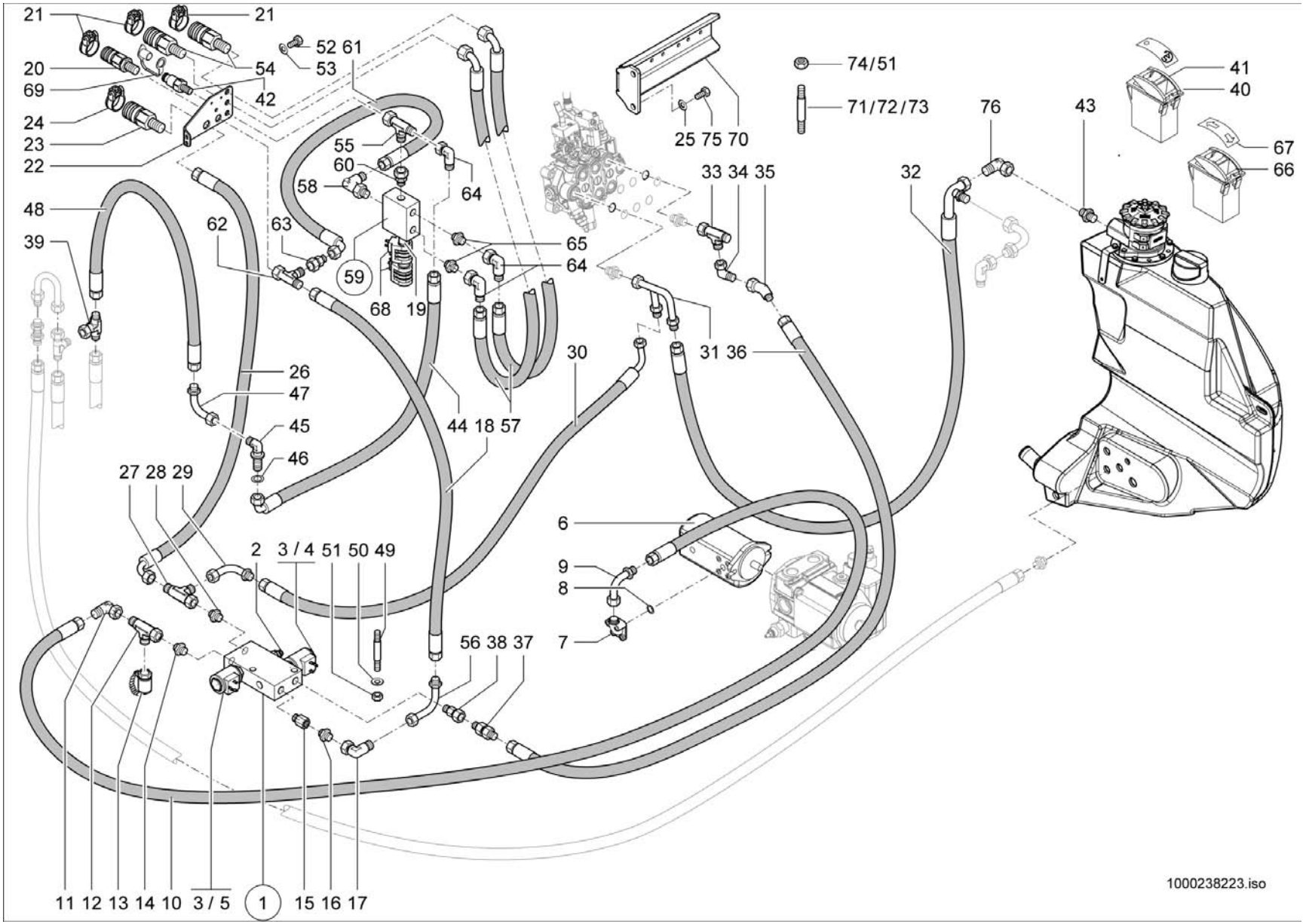
21
21
52 61
53
54
20
69
42
24
23
22
55
60
58
64
48
62
63
39
59
68
19
65
64
74/51
71/72/73
25 75 70
33 34 35
32
76
43
41
40
67
66
26
47
45
46
44 18 57
30
31 36
27 28 29
2
3 / 4
51
50
49
6
9
8
7
56 38 37
11 12 13 14 10
3 / 5
1
15 16 17
1000238223.iso

Pos	No	Bezeichnung	Désignation	Description	Information	Qty	Unit
31	1000170979	ANSCHLUSSSTÜCK	CONNEXION HYDRAULIQUE	CONNECTION PIECE		1	ST
32	1000172347	HYDRAULIKSCHLAUCH	TUYAU FLEXIBLE HYDRAULIQUE	HP HOSE		1	ST
33	1000085089	VERSCHRAUBUNG	RACCORD	SCREW JOINT		1	ST
34	1000015510	VERSCHRAUBUNG	RACCORD	SCREW JOINT		1	ST
35	1000168871	VERSCHRAUBUNG	RACCORD	SCREW JOINT		1	ST
36	1000176977	HYDRAULIKSCHLAUCH	TUYAU FLEXIBLE HYDRAULIQUE	HP HOSE		1	ST
37	1000170882	RÜCKSCHLAGVENTIL	CLAPET ANTIRETOUR	NON RETURN VALVE		1	ST
38	1000085103	VERSCHRAUBUNG	RACCORD	SCREW JOINT		1	ST
39	1000015519	VERSCHRAUBUNG	RACCORD	SCREW JOINT		1	ST
40	1000133738	KIPPSCHALTER	INTERRUPTEUR À BASCULE	ROCKER SWITCH		1	ST
41	1000161551	ZUS-EINSATZ 4. ZUSATZSTEUERKREIS	SYMBOLE	SYMBOL		1	ST
42	1000000541	SCHNELLVERSCHLUßKUPPLUNG	COUPLEUR HYDRAULIQUE	QUICK LOCK COUPLING		1	ST
43	1000015496	VERSCHRAUBUNG	RACCORD	SCREW JOINT		1	ST
44	1000251981	HYDRAULIKSCHLAUCH	TUYAU FLEXIBLE HYDRAULIQUE	HP HOSE		1	ST
45	1000028480	VERSCHRAUBUNG	RACCORD	SCREW JOINT		1	ST
46	1000049221	SCHEIBE	RONDELLE	WASHER	B19-140HV	1	ST
47	1000037080	ANSCHLUSSSTÜCK	CONNEXION HYDRAULIQUE	CONNECTION PIECE		1	ST
48	1000171430	HYDRAULIKSCHLAUCH	TUYAU FLEXIBLE HYDRAULIQUE	HP HOSE		1	ST
49	1000048880	STIFTSCHRAUBE	GOUJON	STUD	M6x70-5.6 A2C	2	ST
50	1000049283	LAGERSCHEIBE	DISQUE DE PALIER	BEARING DISC	6,4 St	6	ST
51	1000085588	6KT-MUTTER	ÉCROU HEXAGONAL	HEXAGON NUT	M6-8	8	ST
52	1000019136	6KT-SCHRAUBE	VIS À TÊTE HEXAGONALE	HEX SCREW	M8x16-8.8	2	ST
53	1000013027	SCHEIBE	RONDELLE	WASHER	8,4 St	2	ST
54	1000028405	SCHNELLVERSCHLUßKUPPLUNG	COUPLEUR HYDRAULIQUE	QUICK LOCK COUPLING		2	ST
55	1000015516	VERSCHRAUBUNG	RACCORD	SCREW JOINT		1	ST
56	1000159293	ANSCHLUSSSTÜCK	CONNEXION HYDRAULIQUE	CONNECTION PIECE		1	ST
57	1000147885	HYDRAULIKSCHLAUCH	TUYAU FLEXIBLE HYDRAULIQUE	HP HOSE		2	ST
58	1000028710	VERSCHRAUBUNG	RACCORD	SCREW JOINT		1	ST
59	1000175333	MAGNETVENTIL	ÉLECTROVALVE	SOLENOID VALVE		1	ST
60	1000103496	VERSCHRAUBUNG	RACCORD	SCREW JOINT		1	ST

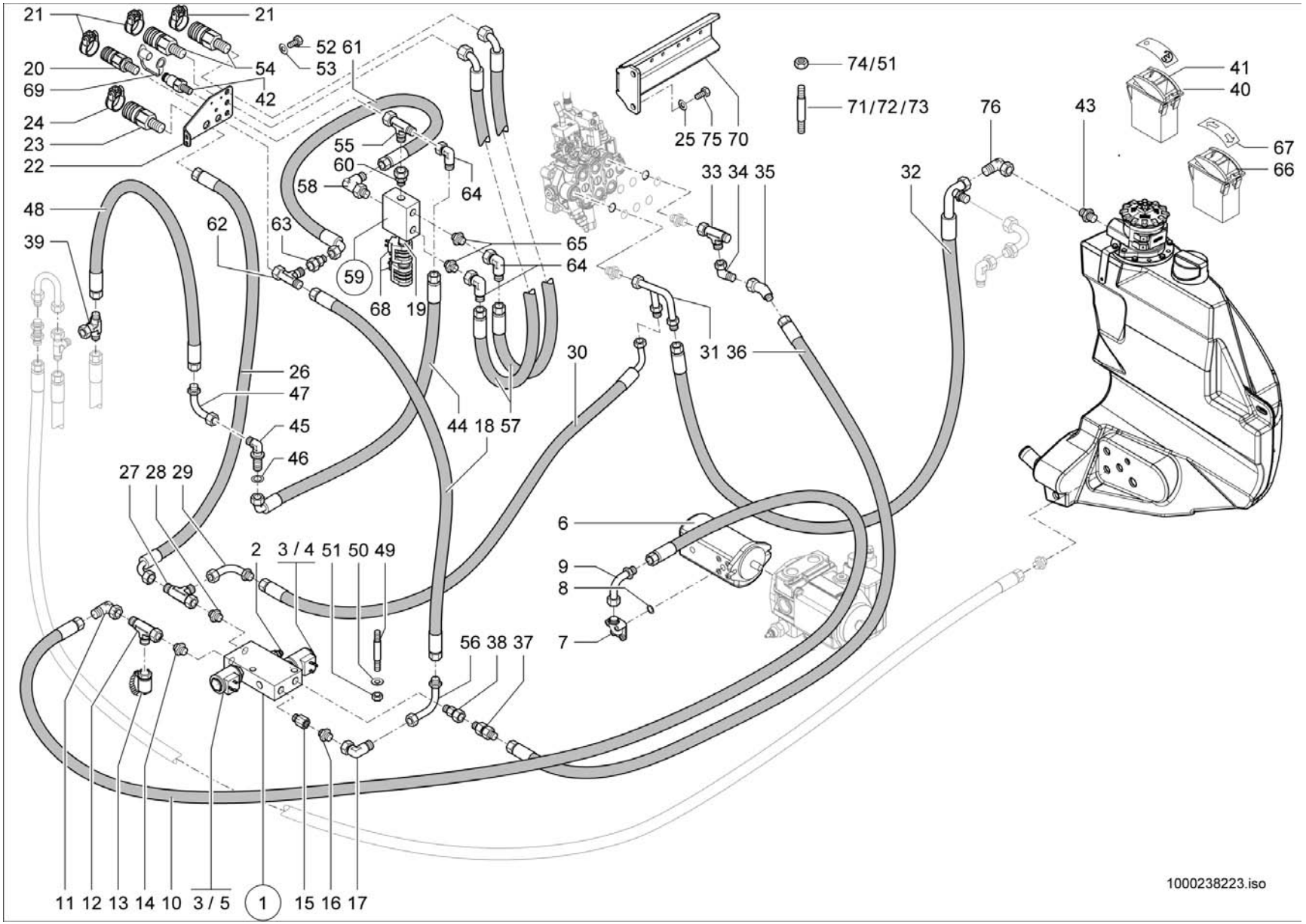
21
21
52 61
53
54
20
69
42
24
23
22
55
60
58
64
48
62
63
39
59
68
19
65
64
74/51
71/72/73
25 75 70
33 34 35
32
76
43
41
40
67
66
26
47
45
46
44 18 57
30
31 36
27 28 29
2
3 / 4
51
50
49
6
9
8
7
56 38 37
11 12 13 14 10
3 / 5
1
15 16 17
1000238223.iso

ZUSATZSTEUERKREIS VO. 60L
CIRCUIT DE COMMANDE D'ADDITIF VO.60L
AUXILIARY CONTROL CIRCUIT VO.60L

E:348010695 A:348012099

Pos	No	Bezeichnung	Désignation	Description	Information	Qty	Unit
61	1000156702	HYDRAULIKSCHLAUCH	TUYAU FLEXIBLE HYDRAULIQUE	HP HOSE		1	ST
62	1000015517	VERSCHRAUBUNG	RACCORD	SCREW JOINT		1	ST
63	1000085039	VERSCHRAUBUNG	RACCORD	SCREW JOINT		1	ST
64	1000000573	VERSCHRAUBUNG	RACCORD	SCREW JOINT		3	ST
65	1000085128	VERSCHRAUBUNG	RACCORD	SCREW JOINT		2	ST
66	1000103031	TASTER	PALPEUR	FEELER		1	ST
67	1000146623	ZUS-EINSATZ KIPPER/HITCH	SYMBOLE	SYMBOL		1	ST
68	1000179229	MAGNET	ELECTRO-VANNE	SOLENOID		2	ST
69	1000020860	STAUBKAPPE	CACHE POUSSIÈRE	DUST CAP		1	ST
70	1000234496	HALTER	SUPPORT	BRACKET		1	ST
71	1000048885	STIFTSCHRAUBE	GOUJON	STUD	M6x45-8.8 A2C	6	ST
72	1000048886	STIFTSCHRAUBE	GOUJON	STUD	M6x50-8.8 A2C	2	ST
73	1000048894	STIFTSCHRAUBE	GOUJON	STUD	M8x55-8.8 A2C	3	ST
74	1000013022	6KT-MUTTER	ÉCROU HEXAGONAL	HEXAGON NUT	M8-8 A2C	3	ST
75	1000019136	6KT-SCHRAUBE	VIS À TÊTE HEXAGONALE	HEX SCREW	M8x16-8.8	2	ST
76	1000085091	VERSCHRAUBUNG	RACCORD	SCREW JOINT		1	ST

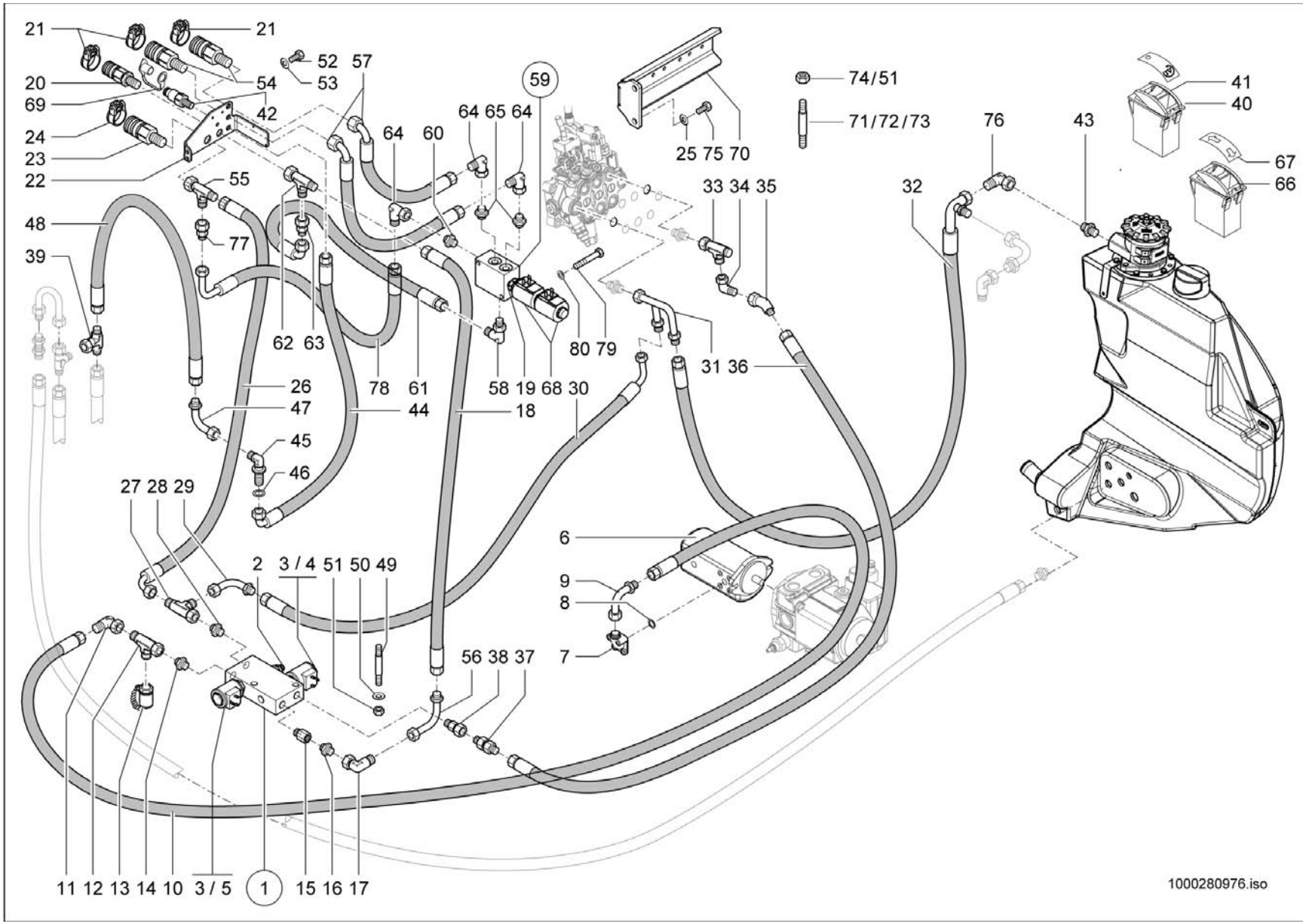
21
21
52
57
20
54
53
69
42
24
64
60
64
65
64
59
74/51
71/72/73
41
40
25
75
70
76
43
23
22
55
33
34
35
32
67
66
48
77
39
62
63
78
61
58
19
68
30
80
79
31
36
26
47
44
18
45
46
27
28
29
6
2
3 / 4
51
50
49
9
8
7
56
38
37
11
12
13
14
10
3 / 5
1
15
16
17
1000280976.iso

ZUSATZSTEUERKREIS VO. 60L
CIRCUIT DE COMMANDE D'ADDITIF VO.60L
AUXILIARY CONTROL CIRCUIT VO.60L

E:348012100 A:348012437

Pos	No	Bezeichnung	Désignation	Description	Information	Qty	Unit
1	1000163387	MAGNETVENTIL	ÉLECTROVALVE	SOLENOID VALVE		1	ST
2	1000167617	DRUCKREDUZIERVENTIL	SOUPAPE DE DÉCOMPRESSION	PRESSURE REDUCT.VALVE		1	ST
3	1000175942	MAGNET	ELECTRO-VANNE	SOLENOID		2	ST
4	1000159586	VENTILEINSATZ	SOUPAPE	VALVE		1	ST
5	1000175941	VENTILEINSATZ	CLAPET	VALVE		1	ST
6	1000162011	HYDRAULIKPUMPE	POMPE HYDRAULIQUE	HYDRAULIC PUMP		1	ST
7	1000028400	VERSCHRAUBUNG	RACCORD	SCREW JOINT		1	ST
8	1000090406	O-RING	JOINT TORIQUE	O-RING		1	ST
9	1000037080	ANSCHLUSSSTÜCK	CONNEXION HYDRAULIQUE	CONNECTION PIECE		1	ST
10	1000156672	HYDRAULIKSCHLAUCH	TUYAU FLEXIBLE HYDRAULIQUE	HP HOSE		1	ST
11	1000000573	VERSCHRAUBUNG	RACCORD	SCREW JOINT		1	ST
12	1000015516	VERSCHRAUBUNG	RACCORD	SCREW JOINT		1	ST
13	1000028507	MINIMESSANSCHLUSS	PRISE DE PRESSION	MINIMESS POINT		1	ST
14	1000015493	VERSCHRAUBUNG	RACCORD	SCREW JOINT		1	ST
15	1000146621	VERSCHRAUBUNG	RACCORD	SCREW JOINT		1	ST
16	1000015494	VERSCHRAUBUNG	RACCORD	SCREW JOINT		1	ST
17	1000015512	VERSCHRAUBUNG	RACCORD	SCREW JOINT		1	ST
18	1000251960	HYDRAULIKSCHLAUCH	TUYAU FLEXIBLE HYDRAULIQUE	HP HOSE		1	ST
19	1000179230	VENTILEINSATZ	CLAPET	VALVE		1	ST
20	1000101122	KUPPLUNGSDOSE	BOÎTE D'COUPLEUR	COUPLING SOCKET		1	ST
21	1000033344	DECKEL	COUVERCLE	COVER	Bg 2 rot	3	ST
22	1000279997	HALTER	SUPPORT	BRACKET		1	ST
23	1000101123	KUPPLUNGSDOSE	BOÎTE D'COUPLEUR	COUPLING SOCKET		1	ST
24	1000105790	DECKEL BG 4 BLAU	COUVERCLE BG 3 BLAU	COVER BG 3 BLAU	Bg 4 blau	1	ST
25	1000013027	SCHEIBE	RONDELLE	WASHER	8,4 St	2	ST
26	1000251959	HYDRAULIKSCHLAUCH	TUYAU FLEXIBLE HYDRAULIQUE	HP HOSE		1	ST
27	1000015517	VERSCHRAUBUNG	RACCORD	SCREW JOINT		1	ST
28	1000015565	VERSCHRAUBUNG	RACCORD	SCREW JOINT		1	ST
29	1000171302	ANSCHLUSSSTÜCK	CONNEXION HYDRAULIQUE	CONNECTION PIECE		1	ST
30	1000176976	HYDRAULIKSCHLAUCH	TUYAU FLEXIBLE HYDRAULIQUE	HP HOSE		1	ST

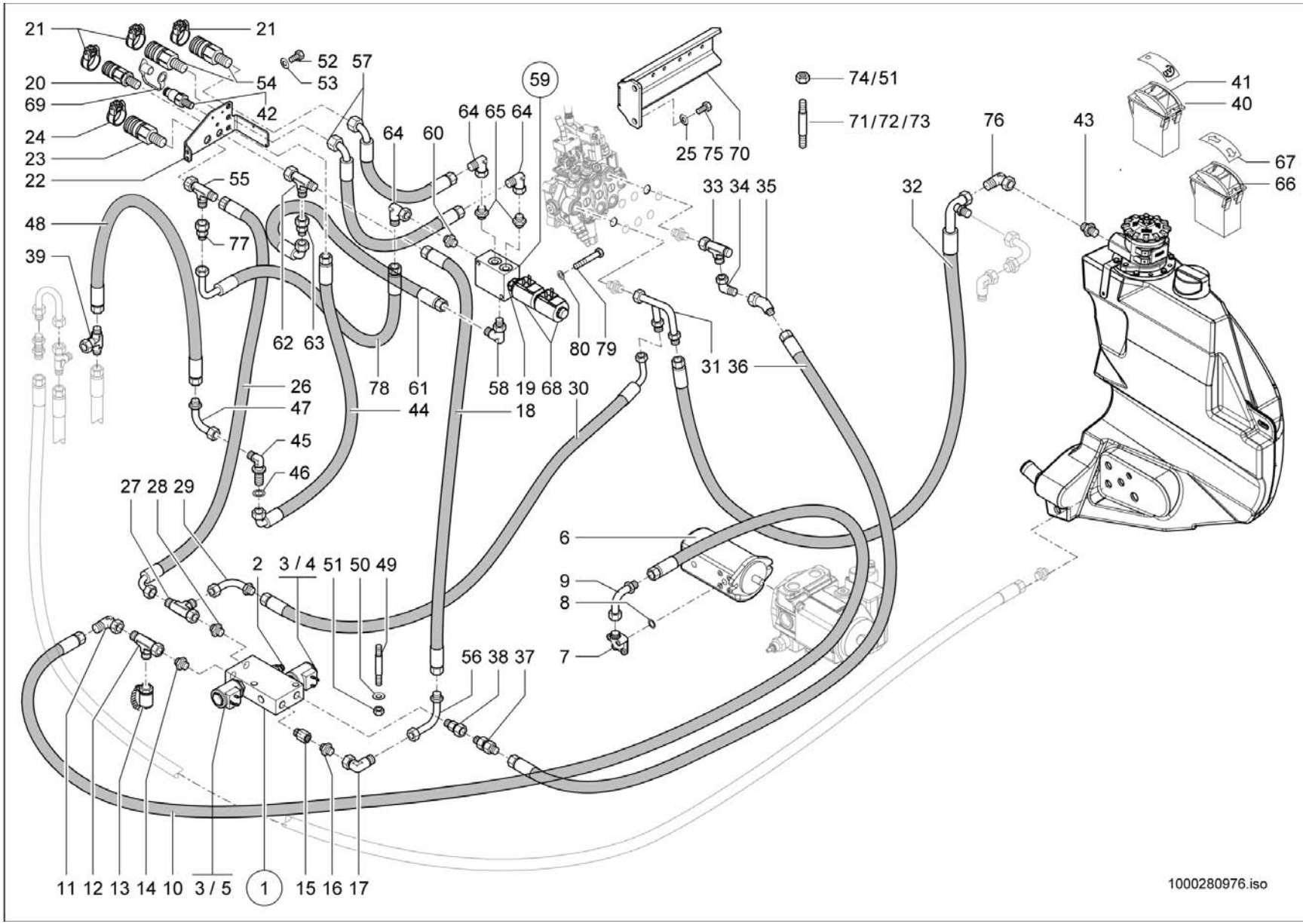
21
21
52
57
20
54
53
69
42
24
23
22
64
64
65
64
60
59
74/51
71/72/73
25
75
70
41
40
76
43
67
66
55
33
34
35
32
48
77
39
62
63
78
61
58
19
68
30
80
79
31
36
26
47
44
18
45
46
27
28
29
2
3 / 4
51
50
49
6
9
8
7
56
38
37
11
12
13
14
10
3 / 5
1
15
16
17
1000280976.iso

Pos	No	Bezeichnung	Désignation	Description	Information	Qty	Unit
31	1000170979	ANSCHLUSSSTÜCK	CONNEXION HYDRAULIQUE	CONNECTION PIECE		1	ST
32	1000172347	HYDRAULIKSCHLAUCH	TUYAU FLEXIBLE HYDRAULIQUE	HP HOSE		1	ST
33	1000085089	VERSCHRAUBUNG	RACCORD	SCREW JOINT		1	ST
34	1000015510	VERSCHRAUBUNG	RACCORD	SCREW JOINT		1	ST
35	1000168871	VERSCHRAUBUNG	RACCORD	SCREW JOINT		1	ST
36	1000176977	HYDRAULIKSCHLAUCH	TUYAU FLEXIBLE HYDRAULIQUE	HP HOSE		1	ST
37	1000170882	RÜCKSCHLAGVENTIL	CLAPET ANTIRETOUR	NON RETURN VALVE		1	ST
38	1000085103	VERSCHRAUBUNG	RACCORD	SCREW JOINT		1	ST
39	1000015519	VERSCHRAUBUNG	RACCORD	SCREW JOINT		1	ST
40	1000133738	KIPPSCHALTER	INTERRUPTEUR À BASCULE	ROCKER SWITCH		1	ST
41	1000161551	ZUS-EINSATZ 4. ZUSATZSTEUERKREIS	SYMBOLE	SYMBOL		1	ST
42	1000000541	SCHNELLVERSCHLUßKUPPLUNG	COUPLEUR HYDRAULIQUE	QUICK LOCK COUPLING		1	ST
43	1000015496	VERSCHRAUBUNG	RACCORD	SCREW JOINT		1	ST
44	1000251981	HYDRAULIKSCHLAUCH	TUYAU FLEXIBLE HYDRAULIQUE	HP HOSE		1	ST
45	1000028480	VERSCHRAUBUNG	RACCORD	SCREW JOINT		1	ST
46	1000049221	SCHEIBE	RONDELLE	WASHER	B19-140HV	1	ST
47	1000037080	ANSCHLUSSSTÜCK	CONNEXION HYDRAULIQUE	CONNECTION PIECE		1	ST
48	1000171430	HYDRAULIKSCHLAUCH	TUYAU FLEXIBLE HYDRAULIQUE	HP HOSE		1	ST
49	1000048880	STIFTSCHRAUBE	GOUJON	STUD	M6x70-5.6 A2C	2	ST
50	1000049283	LAGERSCHEIBE	DISQUE DE PALIER	BEARING DISC	6,4 St	6	ST
51	1000085588	6KT-MUTTER	ÉCROU HEXAGONAL	HEXAGON NUT	M6-8	8	ST
52	1000019136	6KT-SCHRAUBE	VIS À TÊTE HEXAGONALE	HEX SCREW	M8x16-8.8	2	ST
53	1000013027	SCHEIBE	RONDELLE	WASHER	8,4 St	2	ST
54	1000028405	SCHNELLVERSCHLUßKUPPLUNG	COUPLEUR HYDRAULIQUE	QUICK LOCK COUPLING		2	ST
55	1000085045	VERSCHRAUBUNG	RACCORD	SCREW JOINT		1	ST
56	1000159293	ANSCHLUSSSTÜCK	CONNEXION HYDRAULIQUE	CONNECTION PIECE		1	ST
57	1000147885	HYDRAULIKSCHLAUCH	TUYAU FLEXIBLE HYDRAULIQUE	HP HOSE		2	ST
58	1000028710	VERSCHRAUBUNG	RACCORD	SCREW JOINT		1	ST
59	1000175333	MAGNETVENTIL	ÉLECTROVALVE	SOLENOID VALVE		1	ST
60	1000085128	VERSCHRAUBUNG	RACCORD	SCREW JOINT		1	ST

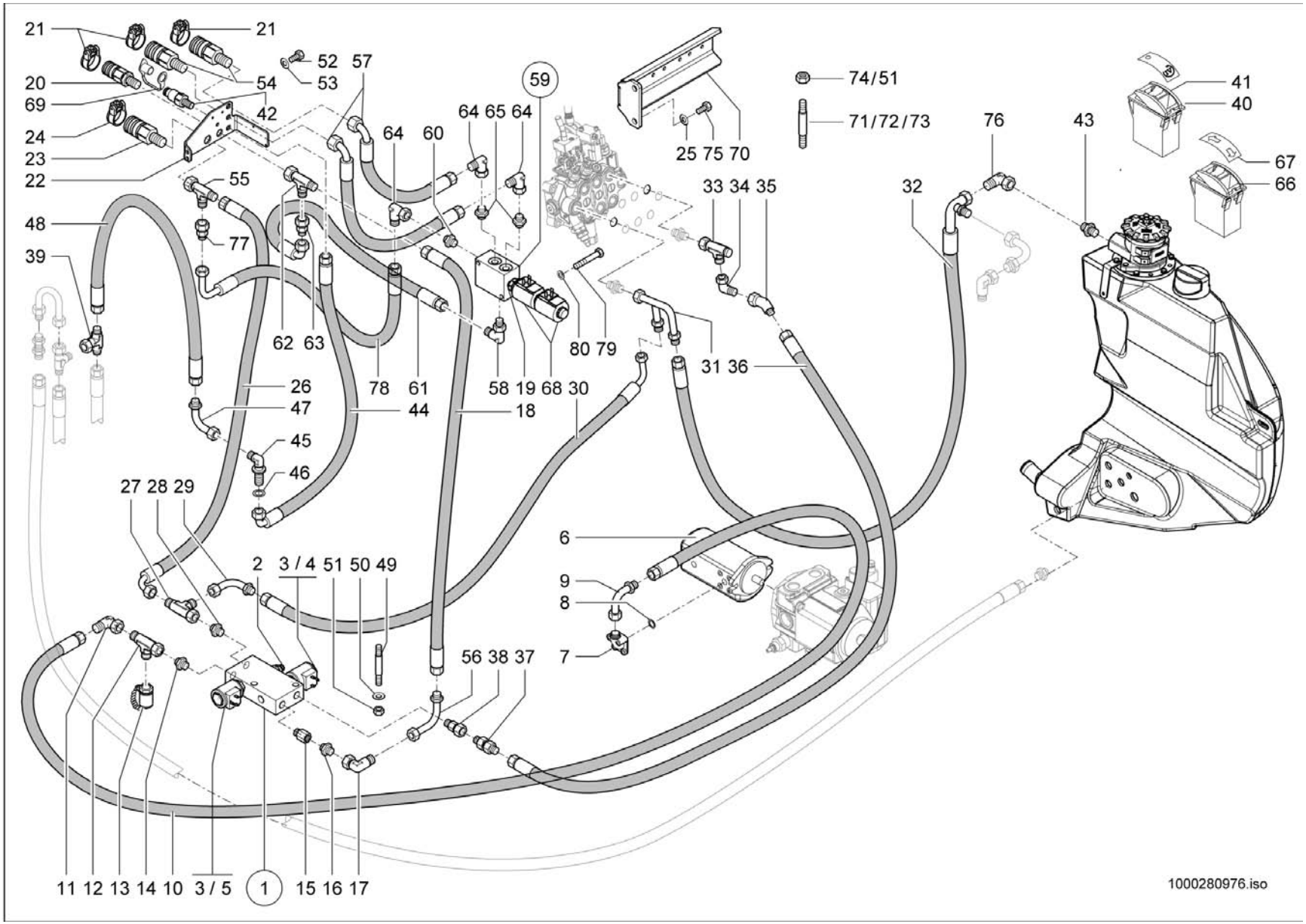
21
21
52
57
20
54
53
69
42
59
64
65
64
24
64
60
74/51
71/72/73
25
75
70
41
40
23
76
43
22
55
33
34
35
67
66
32
48
77
39
62
63
80
79
31
36
78
61
58
19
68
30
26
47
44
18
45
46
27
28
29
6
2
3 / 4
51
50
49
9
8
7
56
38
37
11
12
13
14
10
3 / 5
1
15
16
17
1000280976.iso

ZUSATZSTEUERKREIS VO. 60L
CIRCUIT DE COMMANDE D'ADDITIF VO.60L
AUXILIARY CONTROL CIRCUIT VO.60L

E:348012100 A:348012437

Pos	No	Bezeichnung	Désignation	Description	Information	Qty	Unit
61	1000156702	HYDRAULIKSCHLAUCH	TUYAU FLEXIBLE HYDRAULIQUE	HP HOSE		1	ST
62	1000015517	VERSCHRAUBUNG	RACCORD	SCREW JOINT		1	ST
63	1000085039	VERSCHRAUBUNG	RACCORD	SCREW JOINT		1	ST
64	1000000573	VERSCHRAUBUNG	RACCORD	SCREW JOINT		3	ST
65	1000085128	VERSCHRAUBUNG	RACCORD	SCREW JOINT		2	ST
66	1000103031	TASTER	PALPEUR	FEELER		1	ST
67	1000146623	ZUS-EINSATZ KIPPER/HITCH	SYMBOLE	SYMBOL		1	ST
68	1000179229	MAGNET	ELECTRO-VANNE	SOLENOID		2	ST
69	1000020860	STAUBKAPPE	CACHE POUSSIÈRE	DUST CAP		1	ST
70	1000234496	HALTER	SUPPORT	BRACKET		1	ST
71	1000048885	STIFTSCHRAUBE	GOUJON	STUD	M6x45-8.8 A2C	6	ST
72	1000048886	STIFTSCHRAUBE	GOUJON	STUD	M6x50-8.8 A2C	2	ST
73	1000048894	STIFTSCHRAUBE	GOUJON	STUD	M8x55-8.8 A2C	3	ST
74	1000013022	6KT-MUTTER	ÉCROU HEXAGONAL	HEXAGON NUT	M8-8 A2C	3	ST
75	1000019136	6KT-SCHRAUBE	VIS À TÊTE HEXAGONALE	HEX SCREW	M8x16-8.8	2	ST
76	1000085091	VERSCHRAUBUNG	RACCORD	SCREW JOINT		1	ST
77	1000052141	VERSCHRAUBUNG	RACCORD	SCREW JOINT		1	ST
78	1000280649	HYDRAULIKSCHLAUCH	TUYAU FLEXIBLE HYDRAULIQUE	HP HOSE		1	ST
79	1000085311	6KT-SCHRAUBE	VIS À TÊTE HEXAGONALE	HEX SCREW		2	ST
80	1000092288	SCHEIBE	RONDELLE	WASHER		2	ST

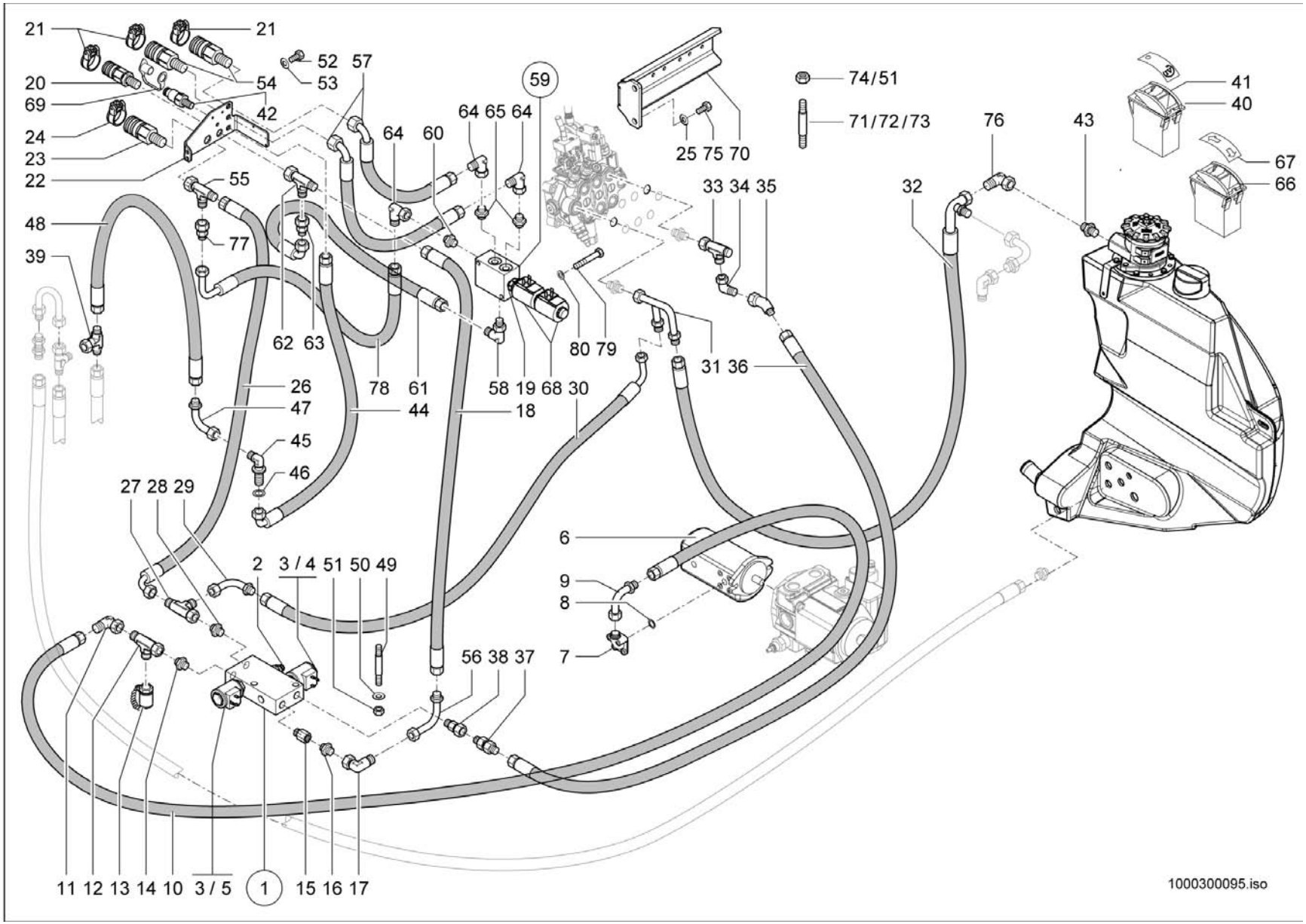
21
21
52
57
20
54
53
69
42
24
23
22
64
64
65
64
60
59
74/51
71/72/73
25
75
70
41
40
76
43
67
66
55
33
34
35
32
48
77
39
62
63
78
61
58
19
68
30
80
79
31
36
26
47
44
18
45
46
27
28
29
6
2
3 / 4
51
50
49
9
8
7
56
38
37
11
12
13
14
10
3 / 5
1
15
16
17
1000300095.iso

ZUSATZSTEUERKREIS VO. 60L
CIRCUIT DE COMMANDE D'ADDITIF VO.60L
AUXILIARY CONTROL CIRCUIT VO.60L

E:348012438 A:348013079

Pos	No	Bezeichnung	Désignation	Description	Information	Qty	Unit
1	1000163387	MAGNETVENTIL	ÉLECTROVALVE	SOLENOID VALVE		1	ST
2	1000167617	DRUCKREDUZIERVENTIL	SOUPAPE DE DÉCOMPRESSION	PRESSURE REDUCT.VALVE		1	ST
3	1000175942	MAGNET	ELECTRO-VANNE	SOLENOID		2	ST
4	1000159586	VENTILEINSATZ	SOUPAPE	VALVE		1	ST
5	1000175941	VENTILEINSATZ	CLAPET	VALVE		1	ST
6	1000162011	HYDRAULIKPUMPE	POMPE HYDRAULIQUE	HYDRAULIC PUMP		1	ST
7	1000028400	VERSCHRAUBUNG	RACCORD	SCREW JOINT		1	ST
8	1000090406	O-RING	JOINT TORIQUE	O-RING		1	ST
9	1000037080	ANSCHLUSSSTÜCK	CONNEXION HYDRAULIQUE	CONNECTION PIECE		1	ST
10	1000156672	HYDRAULIKSCHLAUCH	TUYAU FLEXIBLE HYDRAULIQUE	HP HOSE		1	ST
11	1000000573	VERSCHRAUBUNG	RACCORD	SCREW JOINT		1	ST
12	1000015516	VERSCHRAUBUNG	RACCORD	SCREW JOINT		1	ST
13	1000028507	MINIMESSANSCHLUSS	PRISE DE PRESSION	MINIMESS POINT		1	ST
14	1000015493	VERSCHRAUBUNG	RACCORD	SCREW JOINT		1	ST
15	1000146621	VERSCHRAUBUNG	RACCORD	SCREW JOINT		1	ST
16	1000015494	VERSCHRAUBUNG	RACCORD	SCREW JOINT		1	ST
17	1000015512	VERSCHRAUBUNG	RACCORD	SCREW JOINT		1	ST
18	1000273077	HYDRAULIKSCHLAUCH	TUYAU FLEXIBLE HYDRAULIQUE	HP HOSE		1	ST
19	1000179230	VENTILEINSATZ	CLAPET	VALVE		1	ST
20	1000101122	KUPPLUNGSDOSE	BOÎTE D'COUPLEUR	COUPLING SOCKET		1	ST
21	1000033344	DECKEL	COUVERCLE	COVER	Bg 2 rot	3	ST
22	1000279997	HALTER	SUPPORT	BRACKET		1	ST
23	1000101123	KUPPLUNGSDOSE	BOÎTE D'COUPLEUR	COUPLING SOCKET		1	ST
24	1000105790	DECKEL BG 4 BLAU	COUVERCLE BG 3 BLAU	COVER BG 3 BLAU	Bg 4 blau	1	ST
25	1000013027	SCHEIBE	RONDELLE	WASHER	8,4 St	2	ST
26	1000273078	HYDRAULIKSCHLAUCH	TUYAU FLEXIBLE HYDRAULIQUE	HP HOSE		1	ST
27	1000015517	VERSCHRAUBUNG	RACCORD	SCREW JOINT		1	ST
28	1000015565	VERSCHRAUBUNG	RACCORD	SCREW JOINT		1	ST
29	1000171302	ANSCHLUSSSTÜCK	CONNEXION HYDRAULIQUE	CONNECTION PIECE		1	ST
30	1000176976	HYDRAULIKSCHLAUCH	TUYAU FLEXIBLE HYDRAULIQUE	HP HOSE		1	ST

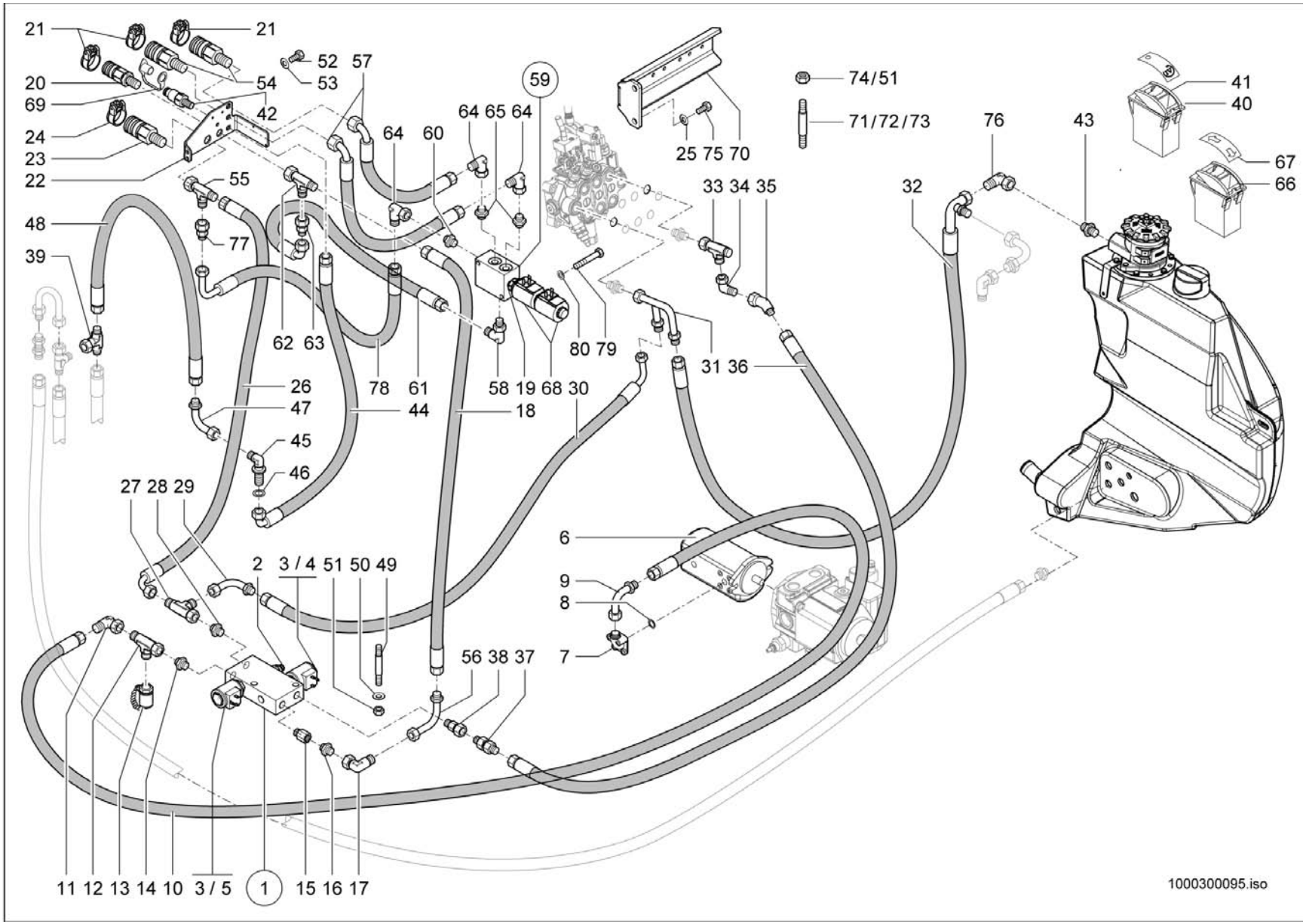
21
21
52
57
20
54
53
69
42
59
64
65
64
24
64
60
74/51
71/72/73
41
40
25
75
70
76
43
23
55
33
34
35
32
67
22
66
48
77
39
62
63
80
79
31
36
26
78
61
58
19
68
30
47
44
18
45
46
27
28
29
6
2
3 / 4
51
50
49
9
8
7
56
38
37
11
12
13
14
10
3 / 5
1
15
16
17
1000300095.iso

Pos	No	Bezeichnung	Désignation	Description	Information	Qty	Unit
31	1000170979	ANSCHLUSSSTÜCK	CONNEXION HYDRAULIQUE	CONNECTION PIECE		1	ST
32	1000172347	HYDRAULIKSCHLAUCH	TUYAU FLEXIBLE HYDRAULIQUE	HP HOSE		1	ST
33	1000085089	VERSCHRAUBUNG	RACCORD	SCREW JOINT		1	ST
34	1000015510	VERSCHRAUBUNG	RACCORD	SCREW JOINT		1	ST
35	1000168871	VERSCHRAUBUNG	RACCORD	SCREW JOINT		1	ST
36	1000176977	HYDRAULIKSCHLAUCH	TUYAU FLEXIBLE HYDRAULIQUE	HP HOSE		1	ST
37	1000170882	RÜCKSCHLAGVENTIL	CLAPET ANTIRETOUR	NON RETURN VALVE		1	ST
38	1000085103	VERSCHRAUBUNG	RACCORD	SCREW JOINT		1	ST
39	1000015519	VERSCHRAUBUNG	RACCORD	SCREW JOINT		1	ST
40	1000133738	KIPPSCHALTER	INTERRUPTEUR À BASCULE	ROCKER SWITCH		1	ST
41	1000161551	ZUS-EINSATZ 4. ZUSATZSTEUERKREIS	SYMBOLE	SYMBOL		1	ST
42	1000000541	SCHNELLVERSCHLUßKUPPLUNG	COUPLEUR HYDRAULIQUE	QUICK LOCK COUPLING		1	ST
43	1000015496	VERSCHRAUBUNG	RACCORD	SCREW JOINT		1	ST
44	1000273079	HYDRAULIKSCHLAUCH	TUYAU FLEXIBLE HYDRAULIQUE	HP HOSE		1	ST
45	1000028480	VERSCHRAUBUNG	RACCORD	SCREW JOINT		1	ST
46	1000049221	SCHEIBE	RONDELLE	WASHER	B19-140HV	1	ST
47	1000037080	ANSCHLUSSSTÜCK	CONNEXION HYDRAULIQUE	CONNECTION PIECE		1	ST
48	1000171430	HYDRAULIKSCHLAUCH	TUYAU FLEXIBLE HYDRAULIQUE	HP HOSE		1	ST
49	1000048880	STIFTSCHRAUBE	GOUJON	STUD	M6x70-5.6 A2C	2	ST
50	1000049283	LAGERSCHEIBE	DISQUE DE PALIER	BEARING DISC	6,4 St	6	ST
51	1000085588	6KT-MUTTER	ÉCROU HEXAGONAL	HEXAGON NUT	M6-8	8	ST
52	1000019136	6KT-SCHRAUBE	VIS À TÊTE HEXAGONALE	HEX SCREW	M8x16-8.8	2	ST
53	1000013027	SCHEIBE	RONDELLE	WASHER	8,4 St	2	ST
54	1000028405	SCHNELLVERSCHLUßKUPPLUNG	COUPLEUR HYDRAULIQUE	QUICK LOCK COUPLING		2	ST
55	1000085045	VERSCHRAUBUNG	RACCORD	SCREW JOINT		1	ST
56	1000159293	ANSCHLUSSSTÜCK	CONNEXION HYDRAULIQUE	CONNECTION PIECE		1	ST
57	1000147885	HYDRAULIKSCHLAUCH	TUYAU FLEXIBLE HYDRAULIQUE	HP HOSE		2	ST
58	1000028710	VERSCHRAUBUNG	RACCORD	SCREW JOINT		1	ST
59	1000175333	MAGNETVENTIL	ÉLECTROVALVE	SOLENOID VALVE		1	ST
60	1000085128	VERSCHRAUBUNG	RACCORD	SCREW JOINT		1	ST

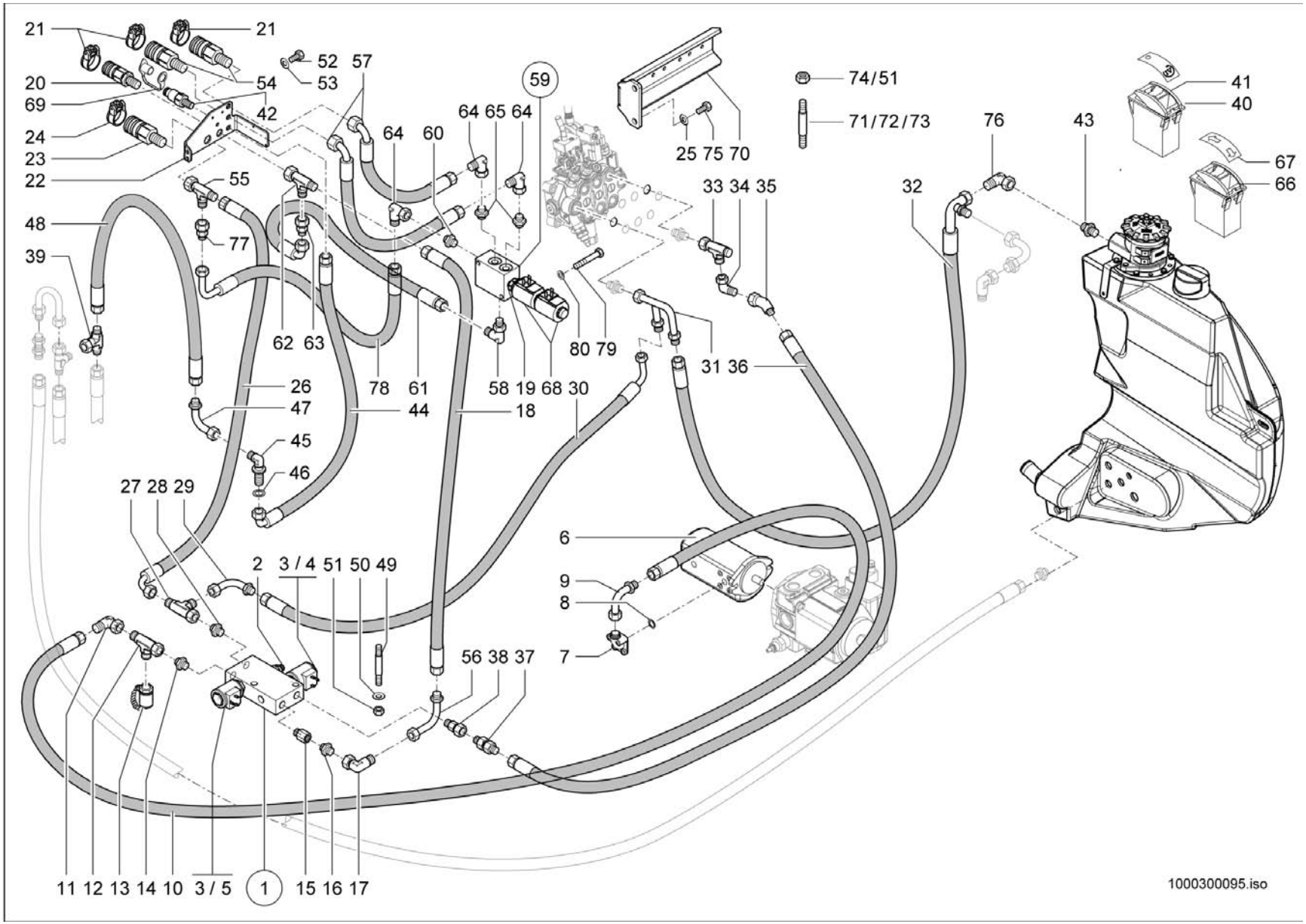
21
21
52
57
20
54
53
69
42
24
64
60
64
65
64
59
74/51
71/72/73
41
40
23
25
75
70
76
43
22
55
33
34
35
32
67
66
48
77
39
62
63
78
61
58
19
68
30
80
79
31
36
26
47
44
18
45
46
27
28
29
6
2
3 / 4
51
50
49
9
8
7
56
38
37
11
12
13
14
10
3 / 5
1
15
16
17
1000300095.iso

ZUSATZSTEUERKREIS VO. 60L
CIRCUIT DE COMMANDE D'ADDITIF VO.60L
AUXILIARY CONTROL CIRCUIT VO.60L

E:348012438 A:348013079

Pos	No	Bezeichnung	Désignation	Description	Information	Qty	Unit
61	1000273076	HYDRAULIKSCHLAUCH	TUYAU FLEXIBLE HYDRAULIQUE	HP HOSE		1	ST
62	1000015517	VERSCHRAUBUNG	RACCORD	SCREW JOINT		1	ST
63	1000085039	VERSCHRAUBUNG	RACCORD	SCREW JOINT		1	ST
64	1000000573	VERSCHRAUBUNG	RACCORD	SCREW JOINT		3	ST
65	1000085128	VERSCHRAUBUNG	RACCORD	SCREW JOINT		2	ST
66	1000103031	TASTER	PALPEUR	FEELER		1	ST
67	1000146623	ZUS-EINSATZ KIPPER/HITCH	SYMBOLE	SYMBOL		1	ST
68	1000179229	MAGNET	ELECTRO-VANNE	SOLENOID		2	ST
69	1000020860	STAUBKAPPE	CACHE POUSSIÈRE	DUST CAP		1	ST
70	1000234496	HALTER	SUPPORT	BRACKET		1	ST
71	1000048885	STIFTSCHRAUBE	GOUJON	STUD	M6x45-8.8 A2C	6	ST
72	1000048886	STIFTSCHRAUBE	GOUJON	STUD	M6x50-8.8 A2C	2	ST
73	1000048894	STIFTSCHRAUBE	GOUJON	STUD	M8x55-8.8 A2C	3	ST
74	1000013022	6KT-MUTTER	ÉCROU HEXAGONAL	HEXAGON NUT	M8-8 A2C	3	ST
75	1000019136	6KT-SCHRAUBE	VIS À TÊTE HEXAGONALE	HEX SCREW	M8x16-8.8	2	ST
76	1000085091	VERSCHRAUBUNG	RACCORD	SCREW JOINT		1	ST
77	1000052141	VERSCHRAUBUNG	RACCORD	SCREW JOINT		1	ST
78	1000280649	HYDRAULIKSCHLAUCH	TUYAU FLEXIBLE HYDRAULIQUE	HP HOSE		1	ST
79	1000085311	6KT-SCHRAUBE	VIS À TÊTE HEXAGONALE	HEX SCREW		2	ST
80	1000092288	SCHEIBE	RONDELLE	WASHER		2	ST

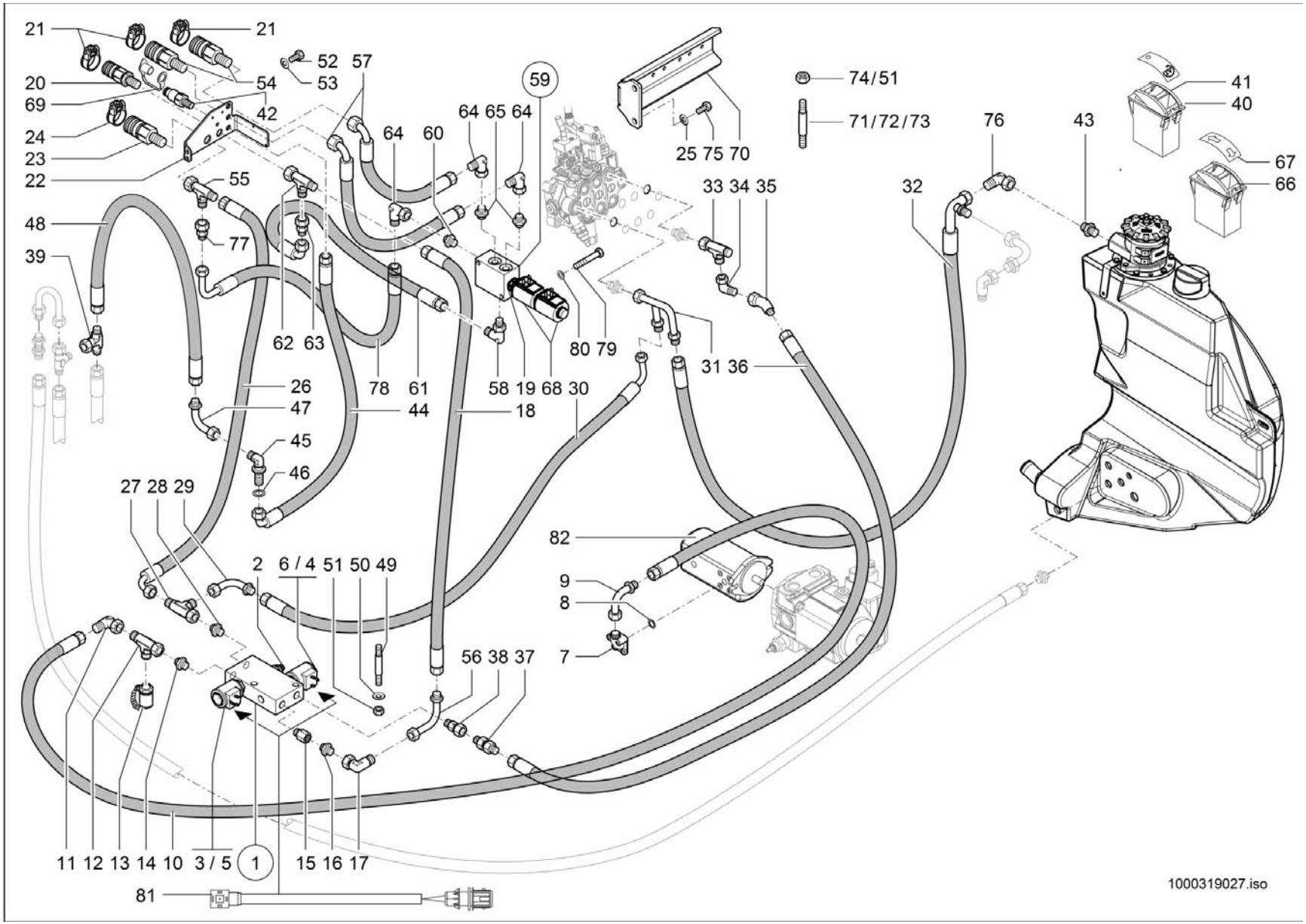
21
21
52
57
20
54
53
69
42
24
64
65
64
64
60
59
74/51
71/72/73
41
40
25
75
70
76
43
23
22
55
33
34
35
32
67
66
48
77
39
62
63
78
61
58
19
68
30
80
79
31
36
26
47
44
18
45
46
27
28
29
82
2
6 / 4
51
50
49
9
8
7
56
38
37
11
12
13
14
10
3 / 5
1
15
16
17
81
1000319027.iso

ZUSATZSTEUERKREIS VO. 60L
CIRCUIT DE COMMANDE D'ADDITIF VO.60L
AUXILIARY CONTROL CIRCUIT VO.60L

E:348013080

Pos	No	Bezeichnung	Désignation	Description	Information	Qty	Unit
1	1000308956	MAGNETVENTIL	ÉLECTROVALVE	SOLENOID VALVE		1	ST
2	1000167617	DRUCKREDUZIERVENTIL	SOUPAPE DE DÉCOMPRESSION	PRESSURE REDUCT.VALVE		1	ST
3	1000175942	MAGNET	ELECTRO-VANNE	SOLENOID		2	ST
4	1000319433	VENTILEINSATZ	SOUPAPE	VALVE		1	ST
5	1000175941	VENTILEINSATZ	CLAPET	VALVE		1	ST
6	1000319432	MAGNET	ELECTRO-VANNE	SOLENOID		1	ST
7	1000028400	VERSCHRAUBUNG	RACCORD	SCREW JOINT		1	ST
8	1000090406	O-RING	JOINT TORIQUE	O-RING		1	ST
9	1000037080	ANSCHLUSSSTÜCK	CONNEXION HYDRAULIQUE	CONNECTION PIECE		1	ST
10	1000156672	HYDRAULIKSCHLAUCH	TUYAU FLEXIBLE HYDRAULIQUE	HP HOSE		1	ST
11	1000000573	VERSCHRAUBUNG	RACCORD	SCREW JOINT		1	ST
12	1000015516	VERSCHRAUBUNG	RACCORD	SCREW JOINT		1	ST
13	1000028507	MINIMESSANSCHLUSS	PRISE DE PRESSION	MINIMESS POINT		1	ST
14	1000015493	VERSCHRAUBUNG	RACCORD	SCREW JOINT		1	ST
15	1000146621	VERSCHRAUBUNG	RACCORD	SCREW JOINT		1	ST
16	1000015494	VERSCHRAUBUNG	RACCORD	SCREW JOINT		1	ST
17	1000015512	VERSCHRAUBUNG	RACCORD	SCREW JOINT		1	ST
18	1000273077	HYDRAULIKSCHLAUCH	TUYAU FLEXIBLE HYDRAULIQUE	HP HOSE		1	ST
19	1000179230	VENTILEINSATZ	CLAPET	VALVE		1	ST
20	1000101122	KUPPLUNGSDOSE	BOÎTE D'COUPLEUR	COUPLING SOCKET		1	ST
21	1000033344	DECKEL	COUVERCLE	COVER	Bg 2 rot	3	ST
22	1000279997	HALTER	SUPPORT	BRACKET		1	ST
23	1000101123	KUPPLUNGSDOSE	BOÎTE D'COUPLEUR	COUPLING SOCKET		1	ST
24	1000105790	DECKEL BG 4 BLAU	COUVERCLE BG 3 BLAU	COVER BG 3 BLAU	Bg 4 blau	1	ST
25	1000013027	SCHEIBE	RONDELLE	WASHER	8,4 St	2	ST
26	1000273078	HYDRAULIKSCHLAUCH	TUYAU FLEXIBLE HYDRAULIQUE	HP HOSE		1	ST
27	1000015517	VERSCHRAUBUNG	RACCORD	SCREW JOINT		1	ST
28	1000015565	VERSCHRAUBUNG	RACCORD	SCREW JOINT		1	ST
29	1000171302	ANSCHLUSSSTÜCK	CONNEXION HYDRAULIQUE	CONNECTION PIECE		1	ST
30	1000176976	HYDRAULIKSCHLAUCH	TUYAU FLEXIBLE HYDRAULIQUE	HP HOSE		1	ST

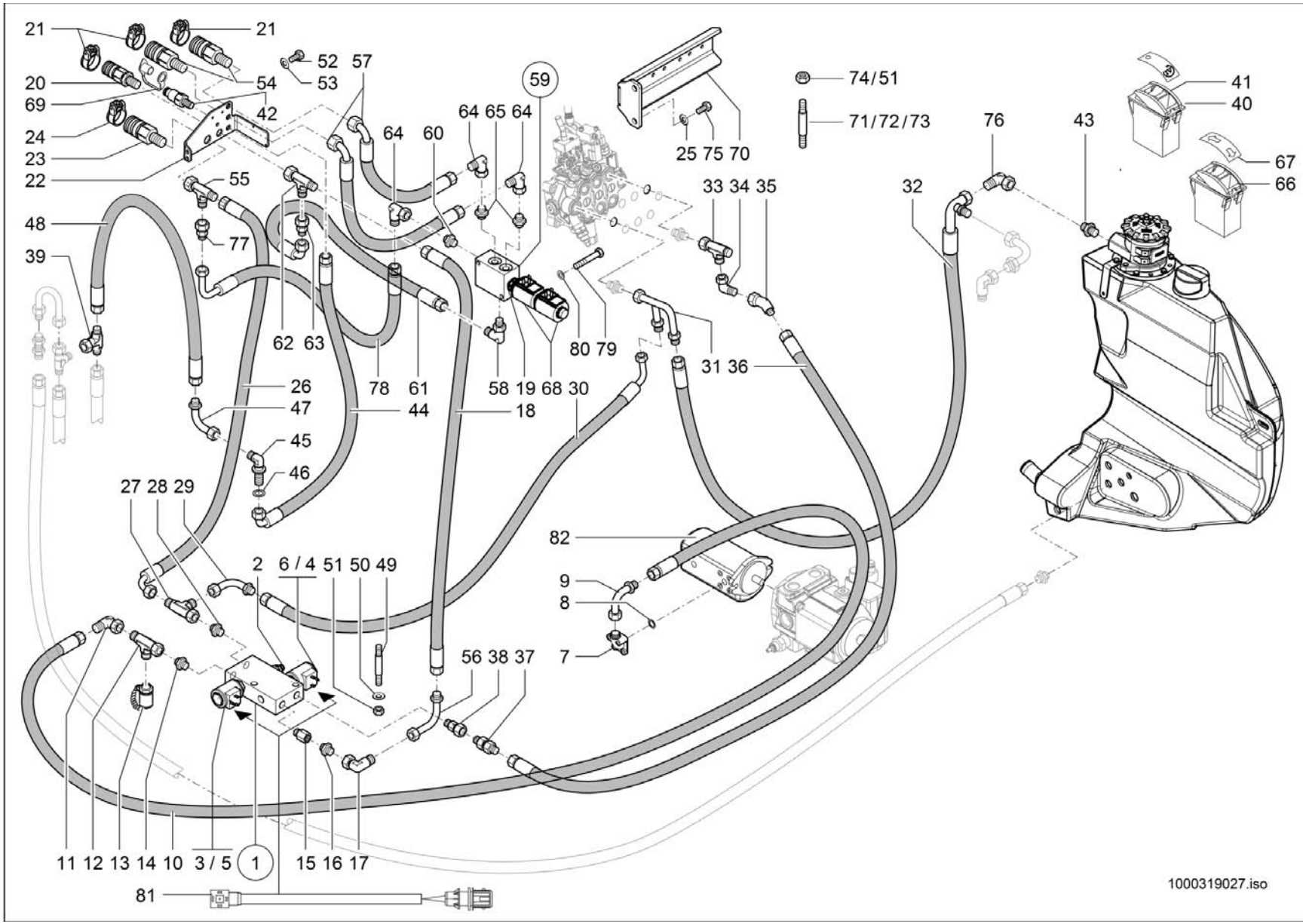
21
21
52
57
20
54
53
69
42
59
64
65
64
74/51
71/72/73
41
40
24
64
60
25
75
70
76
43
23
22
55
33
34
35
67
66
32
48
77
39
62
63
80
79
31
36
26
78
61
58
19
68
30
47
44
18
45
46
27
28
29
82
2
6 / 4
51
50
49
9
8
7
56
38
37
11
12
13
14
10
3 / 5
1
15
16
17
81
1000319027.iso

ZUSATZSTEUERKREIS VO. 60L
CIRCUIT DE COMMANDE D'ADDITIF VO.60L
AUXILIARY CONTROL CIRCUIT VO.60L

E:348013080

Pos	No	Bezeichnung	Désignation	Description	Information	Qty	Unit
31	1000170979	ANSCHLUSSSTÜCK	CONNEXION HYDRAULIQUE	CONNECTION PIECE		1	ST
32	1000172347	HYDRAULIKSCHLAUCH	TUYAU FLEXIBLE HYDRAULIQUE	HP HOSE		1	ST
33	1000085089	VERSCHRAUBUNG	RACCORD	SCREW JOINT		1	ST
34	1000015510	VERSCHRAUBUNG	RACCORD	SCREW JOINT		1	ST
35	1000168871	VERSCHRAUBUNG	RACCORD	SCREW JOINT		1	ST
36	1000176977	HYDRAULIKSCHLAUCH	TUYAU FLEXIBLE HYDRAULIQUE	HP HOSE		1	ST
37	1000170882	RÜCKSCHLAGVENTIL	CLAPET ANTIRETOUR	NON RETURN VALVE		1	ST
38	1000085103	VERSCHRAUBUNG	RACCORD	SCREW JOINT		1	ST
39	1000015519	VERSCHRAUBUNG	RACCORD	SCREW JOINT		1	ST
40	1000133738	KIPPSCHALTER	INTERRUPTEUR À BASCULE	ROCKER SWITCH		1	ST
41	1000161551	ZUS-EINSATZ 4. ZUSATZSTEUERKREIS	SYMBOLE	SYMBOL		1	ST
42	1000000541	SCHNELLVERSCHLUßKUPPLUNG	COUPLEUR HYDRAULIQUE	QUICK LOCK COUPLING		1	ST
43	1000015496	VERSCHRAUBUNG	RACCORD	SCREW JOINT		1	ST
44	1000273079	HYDRAULIKSCHLAUCH	TUYAU FLEXIBLE HYDRAULIQUE	HP HOSE		1	ST
45	1000028480	VERSCHRAUBUNG	RACCORD	SCREW JOINT		1	ST
46	1000049221	SCHEIBE	RONDELLE	WASHER	B19-140HV	1	ST
47	1000037080	ANSCHLUSSSTÜCK	CONNEXION HYDRAULIQUE	CONNECTION PIECE		1	ST
48	1000171430	HYDRAULIKSCHLAUCH	TUYAU FLEXIBLE HYDRAULIQUE	HP HOSE		1	ST
49	1000048880	STIFTSCHRAUBE	GOUJON	STUD	M6x70-5.6 A2C	2	ST
50	1000049283	LAGERSCHEIBE	DISQUE DE PALIER	BEARING DISC	6,4 St	6	ST
51	1000085588	6KT-MUTTER	ÉCROU HEXAGONAL	HEXAGON NUT	M6-8	8	ST
52	1000019136	6KT-SCHRAUBE	VIS À TÊTE HEXAGONALE	HEX SCREW	M8x16-8.8	2	ST
53	1000013027	SCHEIBE	RONDELLE	WASHER	8,4 St	2	ST
54	1000028405	SCHNELLVERSCHLUßKUPPLUNG	COUPLEUR HYDRAULIQUE	QUICK LOCK COUPLING		2	ST
55	1000085045	VERSCHRAUBUNG	RACCORD	SCREW JOINT		1	ST
56	1000159293	ANSCHLUSSSTÜCK	CONNEXION HYDRAULIQUE	CONNECTION PIECE		1	ST
57	1000147885	HYDRAULIKSCHLAUCH	TUYAU FLEXIBLE HYDRAULIQUE	HP HOSE		2	ST
58	1000028710	VERSCHRAUBUNG	RACCORD	SCREW JOINT		1	ST
59	1000175333	MAGNETVENTIL	ÉLECTROVALVE	SOLENOID VALVE		1	ST
60	1000085128	VERSCHRAUBUNG	RACCORD	SCREW JOINT		1	ST

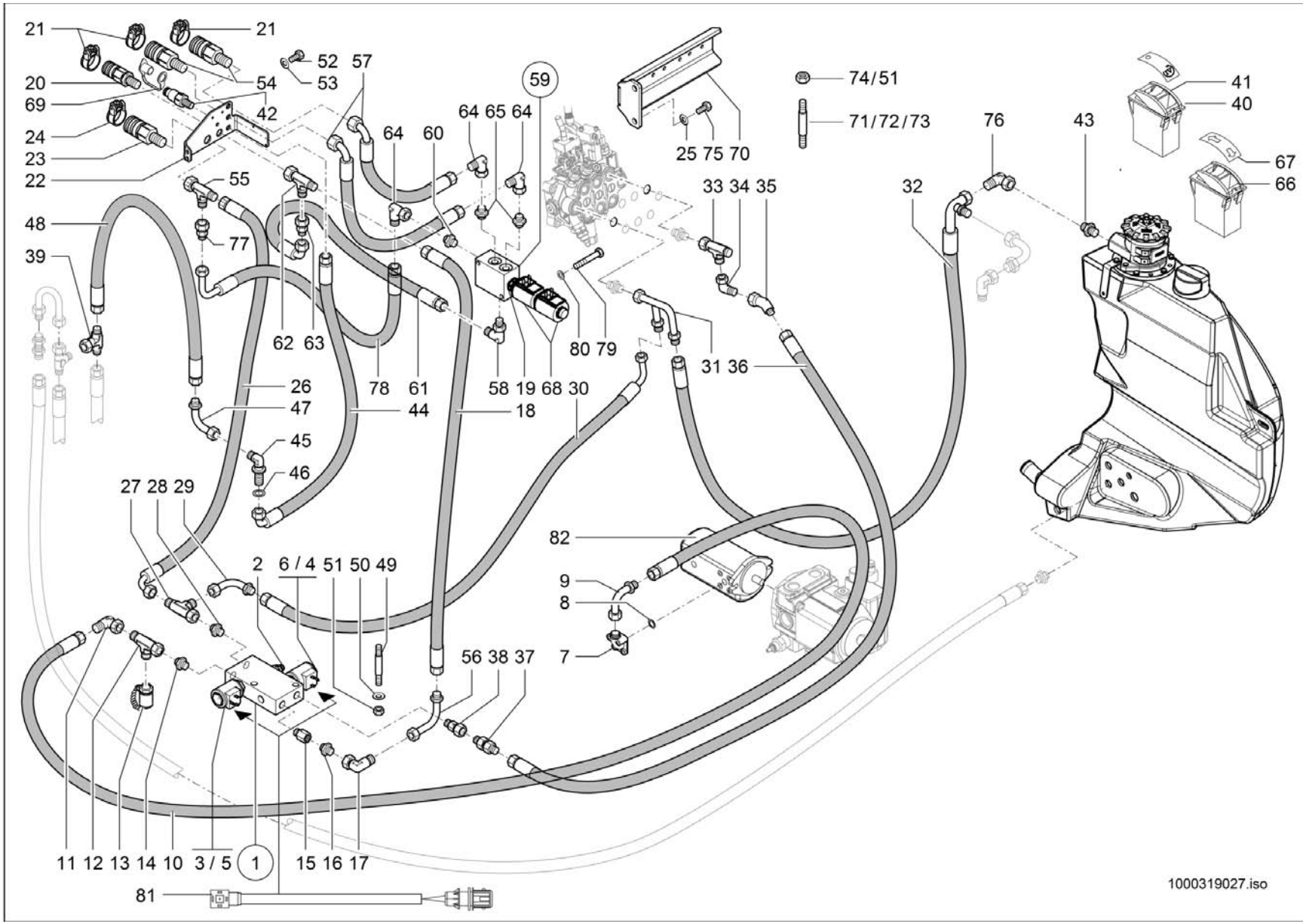
21
21
52
57
20
54
53
69
42
59
64
65
64
24
64
60
74/51
71/72/73
41
40
25
75
70
76
43
23
22
55
33
34
35
32
67
66
48
77
39
62
63
78
61
58
19
68
30
80
79
31
36
26
47
44
18
45
46
27
28
29
82
2
6 / 4
51
50
49
9
8
7
56
38
37
11
12
13
14
10
3 / 5
1
15
16
17
81
1000319027.iso

ZUSATZSTEUERKREIS VO. 60L
CIRCUIT DE COMMANDE D'ADDITIF VO.60L
AUXILIARY CONTROL CIRCUIT VO.60L

E:348013080

Pos	No	Bezeichnung	Désignation	Description	Information	Qty	Unit
61	1000273076	HYDRAULIKSCHLAUCH	TUYAU FLEXIBLE HYDRAULIQUE	HP HOSE		1	ST
62	1000015517	VERSCHRAUBUNG	RACCORD	SCREW JOINT		1	ST
63	1000085039	VERSCHRAUBUNG	RACCORD	SCREW JOINT		1	ST
64	1000000573	VERSCHRAUBUNG	RACCORD	SCREW JOINT		3	ST
65	1000085128	VERSCHRAUBUNG	RACCORD	SCREW JOINT		2	ST
66	1000103031	TASTER	PALPEUR	FEELER		1	ST
67	1000146623	ZUS-EINSATZ KIPPER/HITCH	SYMBOLE	SYMBOL		1	ST
68	1000179229	MAGNET	ELECTRO-VANNE	SOLENOID		2	ST
69	1000020860	STAUBKAPPE	CACHE POUSSIÈRE	DUST CAP		1	ST
70	1000234496	HALTER	SUPPORT	BRACKET		1	ST
71	1000048885	STIFTSCHRAUBE	GOUJON	STUD	M6x45-8.8 A2C	6	ST
72	1000048886	STIFTSCHRAUBE	GOUJON	STUD	M6x50-8.8 A2C	2	ST
73	1000048894	STIFTSCHRAUBE	GOUJON	STUD	M8x55-8.8 A2C	3	ST
74	1000013022	6KT-MUTTER	ÉCROU HEXAGONAL	HEXAGON NUT	M8-8 A2C	3	ST
75	1000019136	6KT-SCHRAUBE	VIS À TÊTE HEXAGONALE	HEX SCREW	M8x16-8.8	2	ST
76	1000085091	VERSCHRAUBUNG	RACCORD	SCREW JOINT		1	ST
77	1000052141	VERSCHRAUBUNG	RACCORD	SCREW JOINT		1	ST
78	1000280649	HYDRAULIKSCHLAUCH	TUYAU FLEXIBLE HYDRAULIQUE	HP HOSE		1	ST
79	1000085311	6KT-SCHRAUBE	VIS À TÊTE HEXAGONALE	HEX SCREW		2	ST
80	1000092288	SCHEIBE	RONDELLE	WASHER		2	ST
81	1000318015	KABEL	CÂBLE	CABLE		1	ST
82	1000162010	HYDRAULIKPUMPE	POMPE HYDRAULIQUE	HYDRAULIC PUMP		1	ST

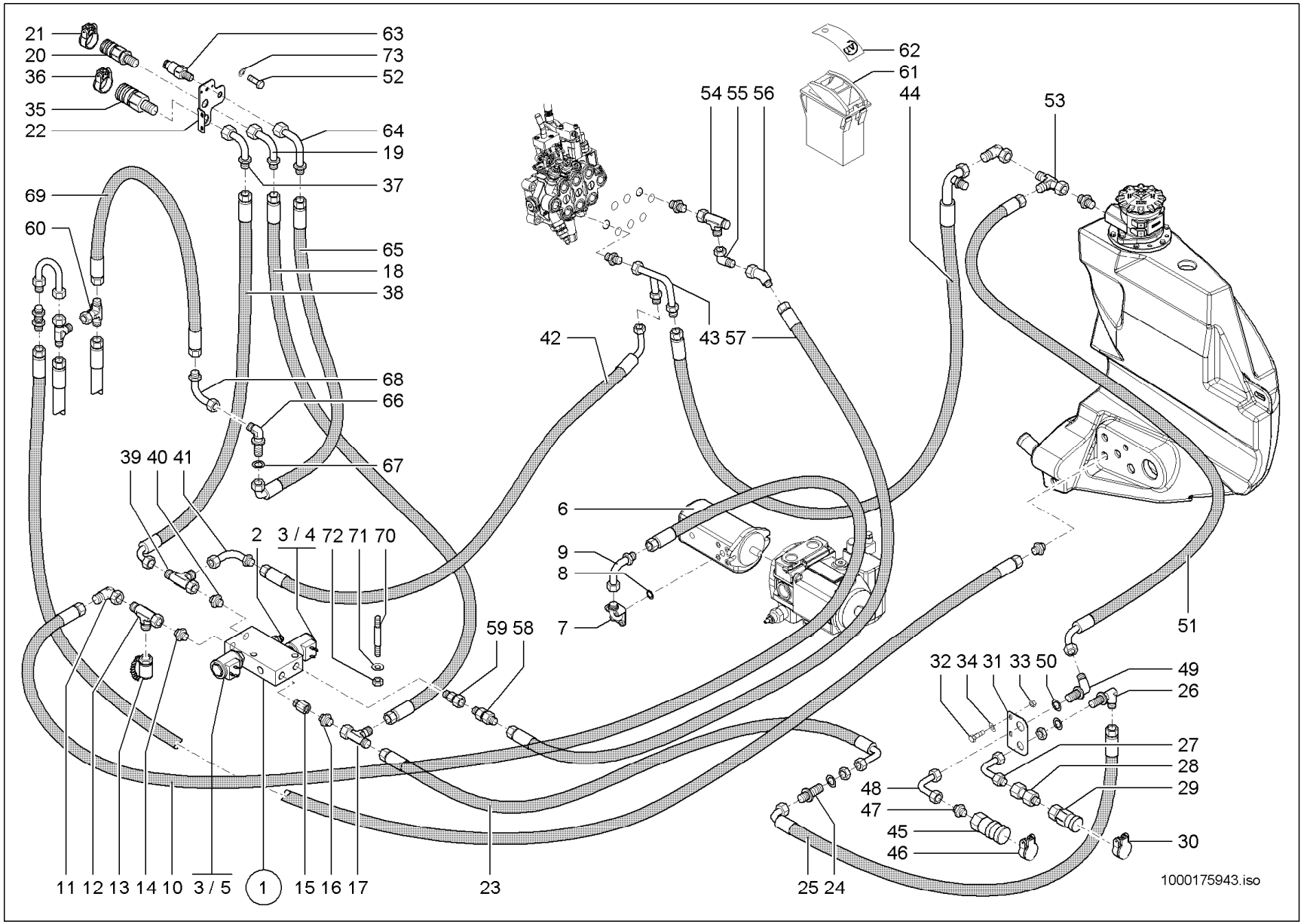
21
20
36
35
22
63
73
52
64
19
37
69
60
65
18
38
68
66
67
39 40 41
2
3 / 4
72
71
70
6
9
8
7
59 58
42
43 57
54 55 56
62
61
44
53
51
32 34 31 33 50
49
26
27
28
29
30
48
47
45
46
25 24
23
11 12 13 14 10
3 / 5
1
15 16 17
1000175943.iso

ZUSATZSTEUERKREIS VO 60L.+HI.40L.
CIRCUIT DE COMMANDE AUXILIAIRE VO 60L.+H
AUXILIARY CONTROL CIRCUIT VO 60L.+HI.40L

A:348010307

Pos	No	Bezeichnung	Désignation	Description	Information	Qty	Unit
1	1000163387	MAGNETVENTIL	ÉLECTROVALVE	SOLENOID VALVE		1	ST
2	1000167617	DRUCKREDUZIERVENTIL	SOUPAPE DE DÉCOMPRESSION	PRESSURE REDUCT.VALVE		1	ST
3	1000175942	MAGNET	ELECTRO-VANNE	SOLENOID		2	ST
4	1000159586	VENTILEINSATZ	SOUPAPE	VALVE		1	ST
5	1000175941	VENTILEINSATZ	CLAPET	VALVE		1	ST
6	1000162011	HYDRAULIKPUMPE	POMPE HYDRAULIQUE	HYDRAULIC PUMP		1	ST
7	1000028400	VERSCHRAUBUNG	RACCORD	SCREW JOINT		1	ST
8	1000090406	O-RING	JOINT TORIQUE	O-RING		1	ST
9	1000037080	ANSCHLUSSSTÜCK	CONNEXION HYDRAULIQUE	CONNECTION PIECE		1	ST
10	1000156672	HYDRAULIKSCHLAUCH	TUYAU FLEXIBLE HYDRAULIQUE	HP HOSE		1	ST
11	1000000573	VERSCHRAUBUNG	RACCORD	SCREW JOINT		1	ST
12	1000015516	VERSCHRAUBUNG	RACCORD	SCREW JOINT		1	ST
13	1000028507	MINIMESSANSCHLUSS	PRISE DE PRESSION	MINIMESS POINT		1	ST
14	1000015493	VERSCHRAUBUNG	RACCORD	SCREW JOINT		1	ST
15	1000146621	VERSCHRAUBUNG	RACCORD	SCREW JOINT		1	ST
16	1000015494	VERSCHRAUBUNG	RACCORD	SCREW JOINT		1	ST
17	1000015539	VERSCHRAUBUNG	RACCORD	SCREW JOINT		1	ST
18	1000171713	HYDRAULIKSCHLAUCH	TUYAU FLEXIBLE HYDRAULIQUE	HP HOSE		1	ST
19	1000170982	ANSCHLUSSSTÜCK	CONNEXION HYDRAULIQUE	CONNECTION PIECE		1	ST
20	1000101122	KUPPLUNGSDOSE	BOÎTE D'COUPLEUR	COUPLING SOCKET		1	ST
21	1000033344	DECKEL	COUVERCLE	COVER		1	ST
22	1000171061	HALTER	SUPPORT	BRACKET		1	ST
23	1000171142	HYDRAULIKSCHLAUCH	TUYAU FLEXIBLE HYDRAULIQUE	HP HOSE		1	ST
24	1000028467	VERSCHRAUBUNG	RACCORD	SCREW JOINT		1	ST
25	1000147934	HYDRAULIKSCHLAUCH	TUYAU FLEXIBLE HYDRAULIQUE	HP HOSE		1	ST
26	1000028318	SCHOTTVERSCHRAUBUNG	RACCORD PASSE CLOISON	LOCK SCREW CONNECTION		1	ST
27	1000036911	ANSCHLUSSSTÜCK	CONNEXION HYDRAULIQUE	CONNECTION PIECE		1	ST
28	1000020801	VERSCHRAUBUNG	RACCORD	SCREW JOINT		1	ST
29	1000019246	SCHNELLVERSCHLUßKUPPLUNG	COUPLEUR HYDRAULIQUE	QUICK LOCK COUPLING		1	ST
30	1000033344	DECKEL	COUVERCLE	COVER		1	ST

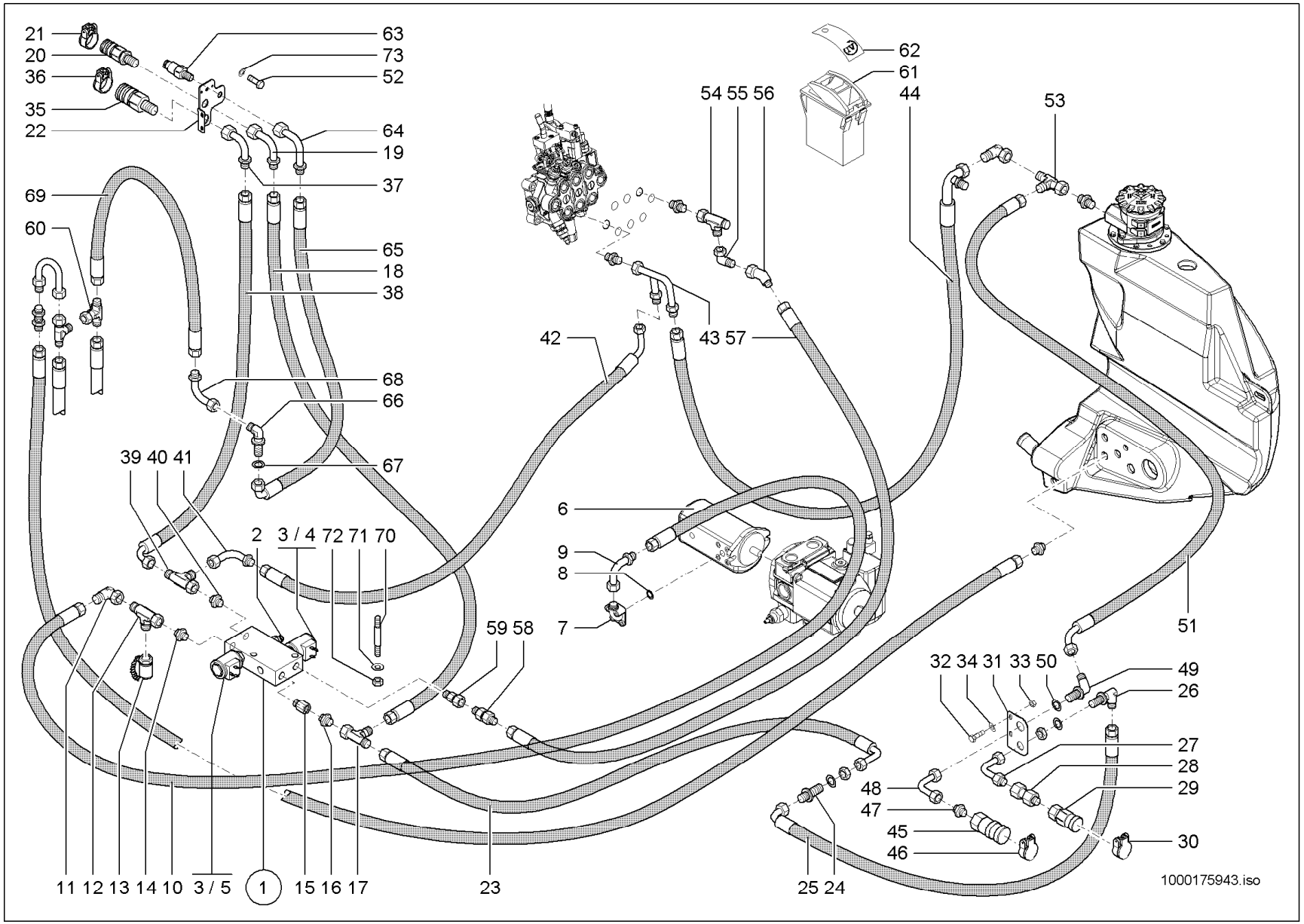
21
20
36
35
22
63
73
52
64
19
37
69
60
65
18
38
68
66
67
39 40 41
2
3 / 4
72
71
70
6
9
8
7
59 58
42
43 57
54 55 56
62
61
44
53
51
32 34 31 33 50
49
26
27
28
29
30
48
47
45
46
25 24
11 12 13 14 10
3 / 5
1
15 16 17
23
1000175943.iso

Pos	No	Bezeichnung	Désignation	Description	Information	Qty	Unit
31	1000173501	HALTER	SUPPORT	BRACKET		1	ST
32	1000013008	6KT-SCHRAUBE	VIS À TÊTE HEXAGONALE	HEX SCREW		2	ST
33	1000013022	6KT-MUTTER	ÉCROU HEXAGONAL	HEXAGON NUT		2	ST
34	1000015431	SCHEIBE	RONDELLE	WASHER		2	ST
35	1000101123	KUPPLUNGSDOSE	BOÎTE D'COUPLEUR	COUPLING SOCKET		1	ST
36	1000105790	DECKEL BG 4 BLAU	COUVERCLE BG 3 BLAU	COVER BG 3 BLAU		1	ST
37	1000170980	ANSCHLUSSSTÜCK	CONNEXION HYDRAULIQUE	CONNECTION PIECE		1	ST
38	1000170974	HYDRAULIKSCHLAUCH	TUYAU FLEXIBLE HYDRAULIQUE	HP HOSE		1	ST
39	1000015517	VERSCHRAUBUNG	RACCORD	SCREW JOINT		1	ST
40	1000015565	VERSCHRAUBUNG	RACCORD	SCREW JOINT		1	ST
41	1000171302	ANSCHLUSSSTÜCK	CONNEXION HYDRAULIQUE	CONNECTION PIECE		1	ST
42	1000170977	HYDRAULIKSCHLAUCH	TUYAU FLEXIBLE HYDRAULIQUE	HP HOSE		1	ST
43	1000170979	ANSCHLUSSSTÜCK	CONNEXION HYDRAULIQUE	CONNECTION PIECE		1	ST
44	1000172347	HYDRAULIKSCHLAUCH	TUYAU FLEXIBLE HYDRAULIQUE	HP HOSE		1	ST
45	1000171539	SCHNELLVERSCHLUßKUPPLUNG	COUPLEUR HYDRAULIQUE	QUICK LOCK COUPLING		1	ST
46	1000033397	DECKEL	COUVERCLE	COVER		1	ST
47	1000015565	VERSCHRAUBUNG	RACCORD	SCREW JOINT		1	ST
48	1000173401	ANSCHLUSSSTÜCK	RACCORD	CONNECTION PIECE		1	ST
49	1000028331	VERSCHRAUBUNG	RACCORD	SCREW JOINT		1	ST
50	1000148758	SCHEIBE	RONDELLE	WASHER		1	ST
51	1000180096	HYDRAULIKSCHLAUCH	TUYAU FLEXIBLE HYDRAULIQUE	HP HOSE		1	ST
52	1000019136	6KT-SCHRAUBE	VIS À TÊTE HEXAGONALE	HEX SCREW		2	ST
53	1000015517	VERSCHRAUBUNG	RACCORD	SCREW JOINT		1	ST
54	1000085089	VERSCHRAUBUNG	RACCORD	SCREW JOINT		1	ST
55	1000015510	VERSCHRAUBUNG	RACCORD	SCREW JOINT		1	ST
56	1000168871	VERSCHRAUBUNG	RACCORD	SCREW JOINT		1	ST
57	1000170976	HYDRAULIKSCHLAUCH	TUYAU FLEXIBLE HYDRAULIQUE	HP HOSE		1	ST
58	1000170882	RÜCKSCHLAGVENTIL	CLAPET ANTIRETOUR	NON RETURN VALVE		1	ST
59	1000085103	VERSCHRAUBUNG	RACCORD	SCREW JOINT		1	ST
60	1000015519	VERSCHRAUBUNG	RACCORD	SCREW JOINT		1	ST

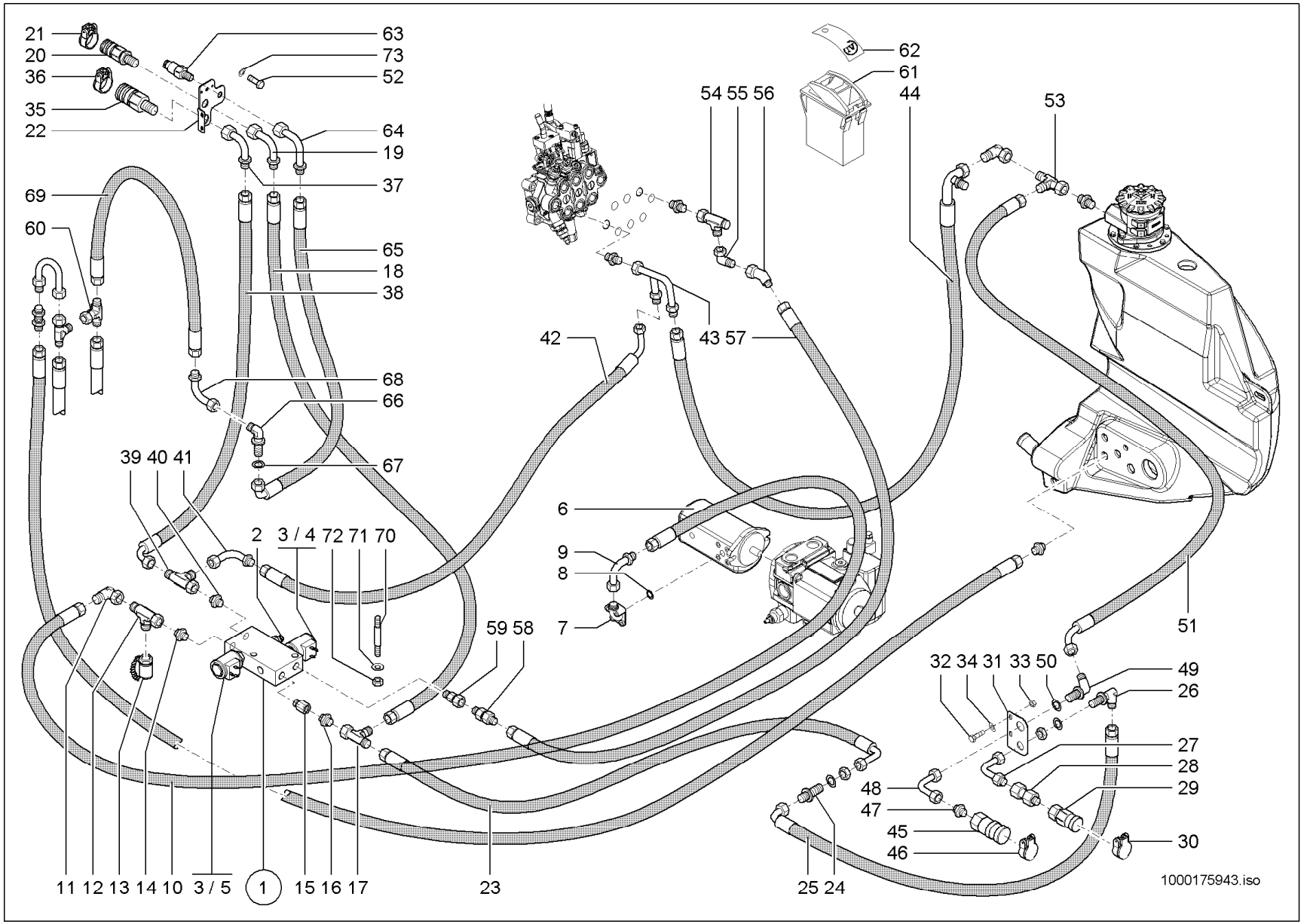
21
20
36
35
22
63
73
52
64
19
37
69
60
65
18
38
68
66
67
39 40 41
2
3 / 4
72
71
70
6
9
8
7
59 58
42
43 57
54 55 56
62
61
44
53
51
32 34 31 33 50
49
26
27
28
29
30
48
47
45
46
25 24
23
11 12 13 14 10
3 / 5
1
15 16 17
1000175943.iso

ZUSATZSTEUERKREIS VO 60L.+HI.40L.
CIRCUIT DE COMMANDE AUXILIAIRE VO 60L.+H
AUXILIARY CONTROL CIRCUIT VO 60L.+HI.40L

A:348010307

Pos	No	Bezeichnung	Désignation	Description	Information	Qty	Unit
61	1000133738	KIPPSCHALTER	INTERRUPTEUR À BASCULE	ROCKER SWITCH		1	ST
62	1000161551	ZUS-EINSATZ 4. ZUSATZSTEUERKREIS	SYMBOLE	SYMBOL		1	ST
63	1000000541	SCHNELLVERSCHLUßKUPPLUNG	COUPLEUR HYDRAULIQUE	QUICK LOCK COUPLING		1	ST
64	1000037080	ANSCHLUSSSTÜCK	CONNEXION HYDRAULIQUE	CONNECTION PIECE		1	ST
65	1000163701	HYDRAULIKSCHLAUCH	TUYAU FLEXIBLE HYDRAULIQUE	HP HOSE		1	ST
66	1000028480	VERSCHRAUBUNG	RACCORD	SCREW JOINT		1	ST
67	1000049221	SCHEIBE	RONDELLE	WASHER		1	ST
68	1000037080	ANSCHLUSSSTÜCK	CONNEXION HYDRAULIQUE	CONNECTION PIECE		1	ST
69	1000171430	HYDRAULIKSCHLAUCH	TUYAU FLEXIBLE HYDRAULIQUE	HP HOSE		1	ST
70	1000048880	STIFTSCHRAUBE	GOUJON	STUD		2	ST
71	1000049283	LAGERSCHEIBE	DISQUE DE PALIER	BEARING DISC		6	ST
72	1000085588	6KT-MUTTER	ÉCROU HEXAGONAL	HEXAGON NUT		2	ST
73	1000013027	SCHEIBE	RONDELLE	WASHER		2	ST

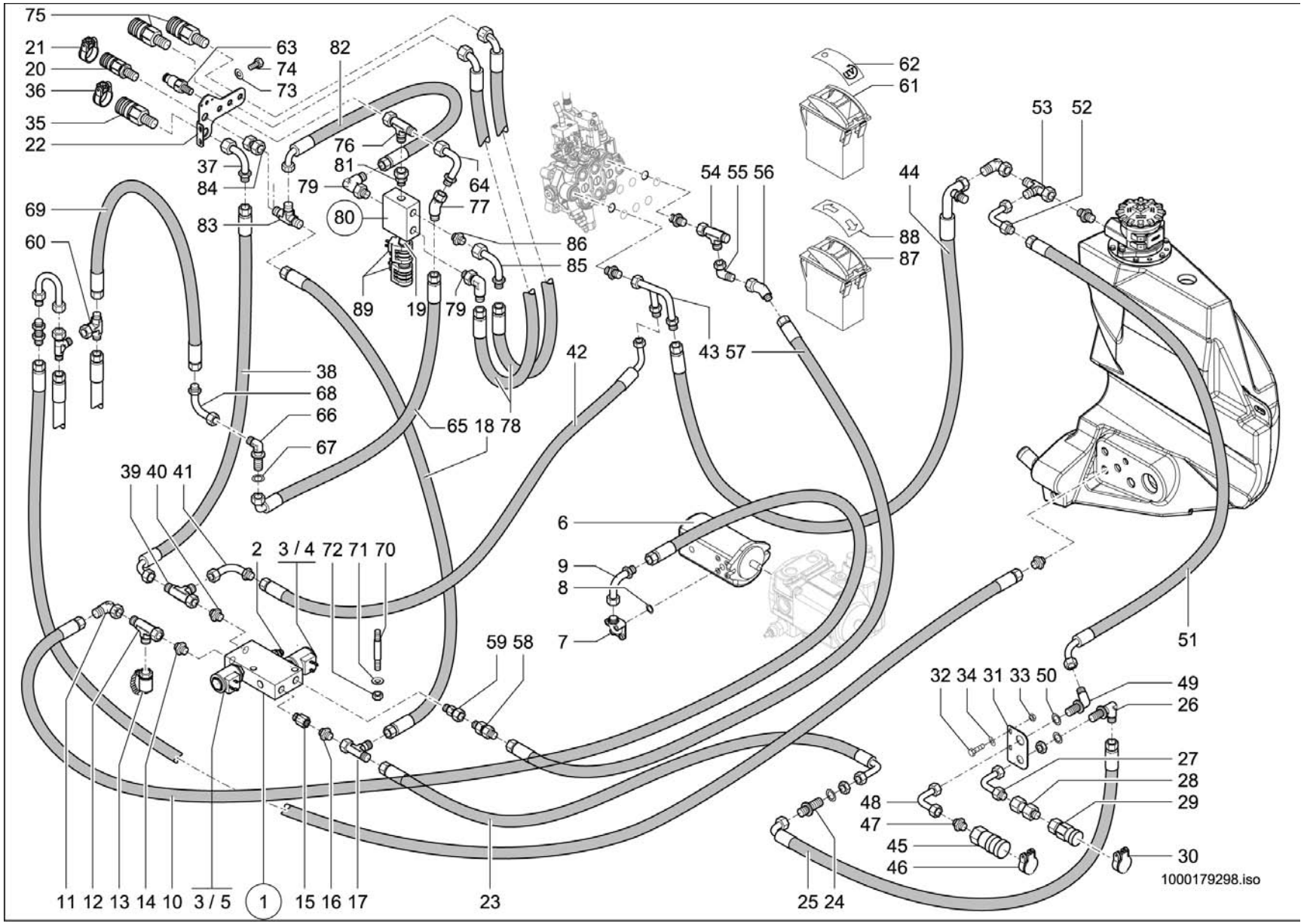
75
21
20
36
35
22
63
74
73
82
37
84
76
81
79
64
77
80
83
69
60
86
85
89
19
79
38
68
66
67
65 18 78
42
43 57
54 55 56
62
61
88
87
44
53
52
39 40 41
2
3 / 4 72 71 70
6
9
8
7
59 58
51
32 34 31 33 50
49
26
27
28
29
48
47
45
46
30
11 12 13 14 10
3 / 5
1
15 16 17
23
25 24
1000179298.iso

Pos	No	Bezeichnung	Désignation	Description	Information	Qty	Unit
1	1000163387	MAGNETVENTIL	ÉLECTROVALVE	SOLENOID VALVE		1	ST
2	1000167617	DRUCKREDUZIERVENTIL	SOUPAPE DE DÉCOMPRESSION	PRESSURE REDUCT.VALVE		1	ST
3	1000175942	MAGNET	ELECTRO-VANNE	SOLENOID		2	ST
4	1000159586	VENTILEINSATZ	SOUPAPE	VALVE		1	ST
5	1000175941	VENTILEINSATZ	CLAPET	VALVE		1	ST
6	1000162011	HYDRAULIKPUMPE	POMPE HYDRAULIQUE	HYDRAULIC PUMP		1	ST
7	1000028400	VERSCHRAUBUNG	RACCORD	SCREW JOINT		1	ST
8	1000090406	O-RING	JOINT TORIQUE	O-RING		1	ST
9	1000037080	ANSCHLUSSSTÜCK	CONNEXION HYDRAULIQUE	CONNECTION PIECE		1	ST
10	1000156672	HYDRAULIKSCHLAUCH	TUYAU FLEXIBLE HYDRAULIQUE	HP HOSE		1	ST
11	1000000573	VERSCHRAUBUNG	RACCORD	SCREW JOINT		1	ST
12	1000015516	VERSCHRAUBUNG	RACCORD	SCREW JOINT		1	ST
13	1000028507	MINIMESSANSCHLUSS	PRISE DE PRESSION	MINIMESS POINT		1	ST
14	1000015493	VERSCHRAUBUNG	RACCORD	SCREW JOINT		1	ST
15	1000146621	VERSCHRAUBUNG	RACCORD	SCREW JOINT		1	ST
16	1000015494	VERSCHRAUBUNG	RACCORD	SCREW JOINT		1	ST
17	1000015539	VERSCHRAUBUNG	RACCORD	SCREW JOINT		1	ST
18	1000171713	HYDRAULIKSCHLAUCH	TUYAU FLEXIBLE HYDRAULIQUE	HP HOSE		1	ST
19	1000179230	VENTILEINSATZ	CLAPET	VALVE		1	ST
20	1000101122	KUPPLUNGSDOSE	BOÎTE D'COUPLEUR	COUPLING SOCKET		1	ST
21	1000033344	DECKEL	COUVERCLE	COVER		1	ST
22	1000178563	HALTER	SUPPORT	BRACKET		1	ST
23	1000171142	HYDRAULIKSCHLAUCH	TUYAU FLEXIBLE HYDRAULIQUE	HP HOSE		1	ST
24	1000028467	VERSCHRAUBUNG	RACCORD	SCREW JOINT		1	ST
25	1000147934	HYDRAULIKSCHLAUCH	TUYAU FLEXIBLE HYDRAULIQUE	HP HOSE		1	ST
26	1000028318	SCHOTTVERSCHRAUBUNG	RACCORD PASSE CLOISON	LOCK SCREW CONNECTION		1	ST
27	1000036911	ANSCHLUSSSTÜCK	CONNEXION HYDRAULIQUE	CONNECTION PIECE		1	ST
28	1000020801	VERSCHRAUBUNG	RACCORD	SCREW JOINT		1	ST
29	1000019246	SCHNELLVERSCHLUßKUPPLUNG	COUPLEUR HYDRAULIQUE	QUICK LOCK COUPLING		1	ST
30	1000033344	DECKEL	COUVERCLE	COVER		1	ST

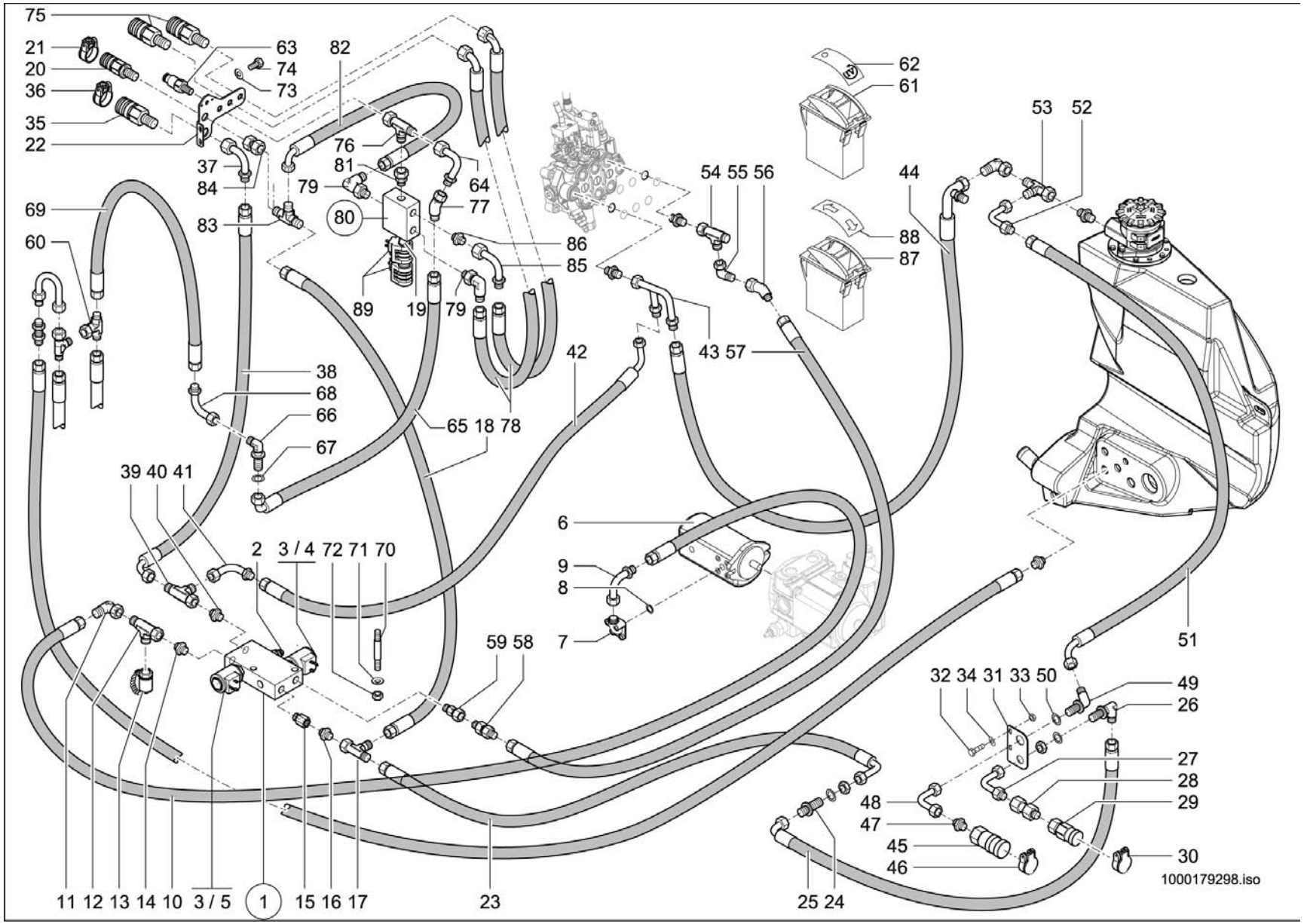
75
21
20
36
35
22
63
74
73
82
37
84
76
81
79
64
77
80
83
69
60
86
85
89
19
79
38
68
66
67
65 18 78
42
43 57
54 55 56
62
61
88
87
44
53
52
39 40 41
2
3 / 4
72 71 70
6
9
8
7
59 58
51
32 34 31 33 50
49
26
27
28
29
48
47
45
46
30
11 12 13 14 10
3 / 5
1
15 16 17
23
25 24
1000179298.iso

Pos	No	Bezeichnung	Désignation	Description	Information	Qty	Unit
31	1000173501	HALTER	SUPPORT	BRACKET		1	ST
32	1000013008	6KT-SCHRAUBE	VIS À TÊTE HEXAGONALE	HEX SCREW		2	ST
33	1000013022	6KT-MUTTER	ÉCROU HEXAGONAL	HEXAGON NUT		2	ST
34	1000015431	SCHEIBE	RONDELLE	WASHER		2	ST
35	1000101123	KUPPLUNGSDOSE	BOÎTE D'COUPLEUR	COUPLING SOCKET		1	ST
36	1000105790	DECKEL BG 4 BLAU	COUVERCLE BG 3 BLAU	COVER BG 3 BLAU		1	ST
37	1000167361	ANSCHLUSSSTÜCK	CONNEXION HYDRAULIQUE	CONNECTION PIECE		1	ST
38	1000170974	HYDRAULIKSCHLAUCH	TUYAU FLEXIBLE HYDRAULIQUE	HP HOSE		1	ST
39	1000015517	VERSCHRAUBUNG	RACCORD	SCREW JOINT		1	ST
40	1000015565	VERSCHRAUBUNG	RACCORD	SCREW JOINT		1	ST
41	1000171302	ANSCHLUSSSTÜCK	CONNEXION HYDRAULIQUE	CONNECTION PIECE		1	ST
42	1000170976	HYDRAULIKSCHLAUCH	TUYAU FLEXIBLE HYDRAULIQUE	HP HOSE		1	ST
43	1000170979	ANSCHLUSSSTÜCK	CONNEXION HYDRAULIQUE	CONNECTION PIECE		1	ST
44	1000172347	HYDRAULIKSCHLAUCH	TUYAU FLEXIBLE HYDRAULIQUE	HP HOSE		1	ST
45	1000171539	SCHNELLVERSCHLUßKUPPLUNG	COUPLEUR HYDRAULIQUE	QUICK LOCK COUPLING		1	ST
46	1000033397	DECKEL	COUVERCLE	COVER		1	ST
47	1000015565	VERSCHRAUBUNG	RACCORD	SCREW JOINT		1	ST
48	1000173401	ANSCHLUSSSTÜCK	RACCORD	CONNECTION PIECE		1	ST
49	1000028331	VERSCHRAUBUNG	RACCORD	SCREW JOINT		1	ST
50	1000148758	SCHEIBE	RONDELLE	WASHER		1	ST
51	1000180096	HYDRAULIKSCHLAUCH	TUYAU FLEXIBLE HYDRAULIQUE	HP HOSE		1	ST
52	1000147641	ANSCHLUSSSTÜCK	CONNEXION HYDRAULIQUE	CONNECTION PIECE		1	ST
53	1000015517	VERSCHRAUBUNG	RACCORD	SCREW JOINT		1	ST
54	1000085089	VERSCHRAUBUNG	RACCORD	SCREW JOINT		1	ST
55	1000015510	VERSCHRAUBUNG	RACCORD	SCREW JOINT		1	ST
56	1000168871	VERSCHRAUBUNG	RACCORD	SCREW JOINT		1	ST
57	1000170977	HYDRAULIKSCHLAUCH	TUYAU FLEXIBLE HYDRAULIQUE	HP HOSE		1	ST
58	1000170882	RÜCKSCHLAGVENTIL	CLAPET ANTIRETOUR	NON RETURN VALVE		1	ST
59	1000085103	VERSCHRAUBUNG	RACCORD	SCREW JOINT		1	ST
60	1000015519	VERSCHRAUBUNG	RACCORD	SCREW JOINT		1	ST

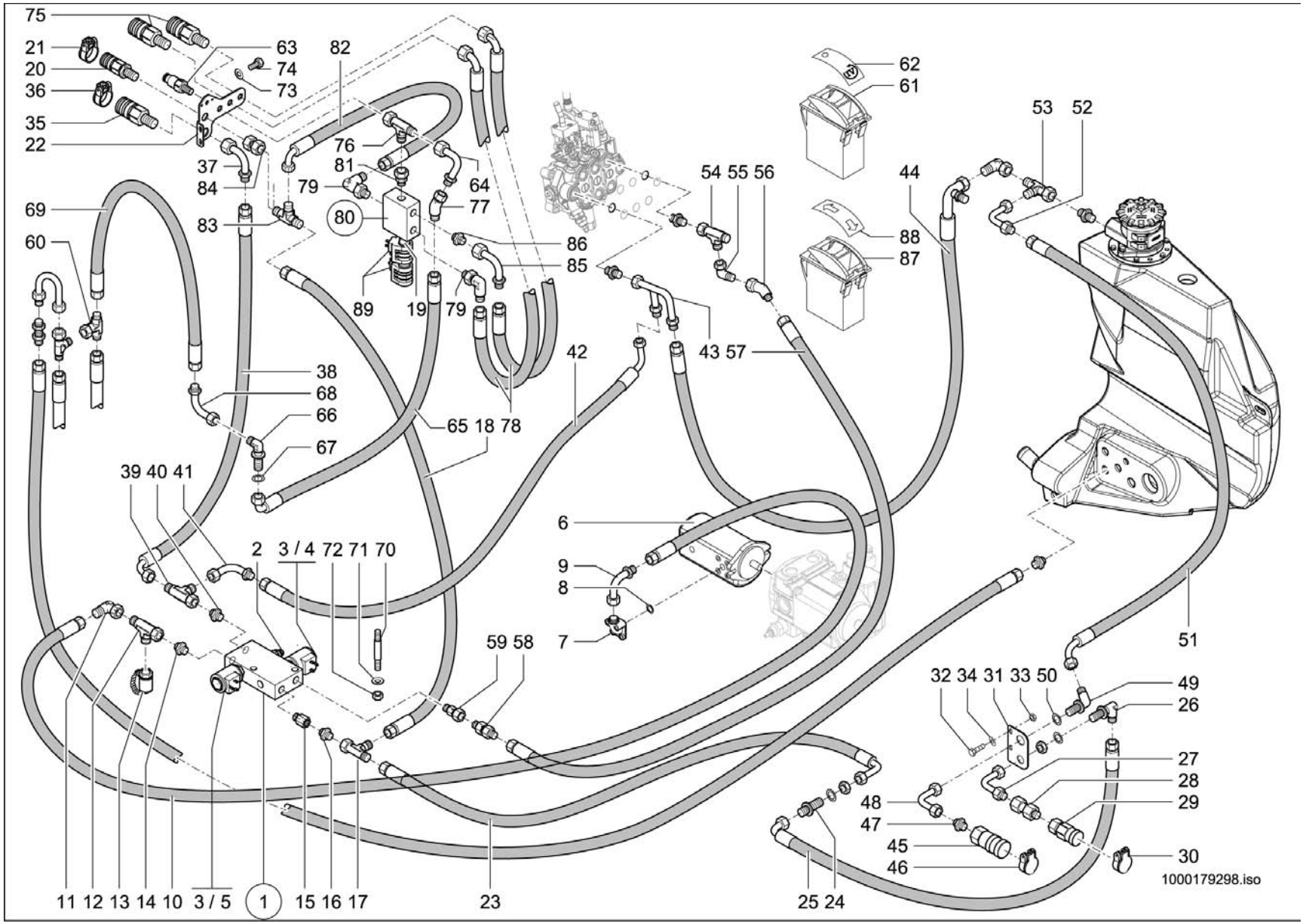
75
21
20
36
35
22
63
74
73
82
76
81
79
80
64
77
37
84
83
69
60
89
19
79
86
85
62
61
53
52
54 55 56
44
88
87
43 57
42
38
68
66
67
65 18 78
39 40 41
2
3 / 4 72 71 70
6
9
8
7
59 58
51
32 34 31 33 50
49
26
27
28
29
48
47
45
46
30
11 12 13 14 10
3 / 5
1
15 16 17
23
25 24
1000179298.iso

Pos	No	Bezeichnung	Désignation	Description	Information	Qty	Unit
61	1000133738	KIPPSCHALTER	INTERRUPTEUR À BASCULE	ROCKER SWITCH		1	ST
62	1000161551	ZUS-EINSATZ 4. ZUSATZSTEUERKREIS	SYMBOLE	SYMBOL		1	ST
63	1000000541	SCHNELLVERSCHLUßKUPPLUNG	COUPLEUR HYDRAULIQUE	QUICK LOCK COUPLING		1	ST
64	1000037080	ANSCHLUSSSTÜCK	CONNEXION HYDRAULIQUE	CONNECTION PIECE		1	ST
65	1000163701	HYDRAULIKSCHLAUCH	TUYAU FLEXIBLE HYDRAULIQUE	HP HOSE		1	ST
66	1000028480	VERSCHRAUBUNG	RACCORD	SCREW JOINT		1	ST
67	1000049221	SCHEIBE	RONDELLE	WASHER		1	ST
68	1000037080	ANSCHLUSSSTÜCK	CONNEXION HYDRAULIQUE	CONNECTION PIECE		1	ST
69	1000171430	HYDRAULIKSCHLAUCH	TUYAU FLEXIBLE HYDRAULIQUE	HP HOSE		1	ST
70	1000048880	STIFTSCHRAUBE	GOUJON	STUD		2	ST
71	1000049283	LAGERSCHEIBE	DISQUE DE PALIER	BEARING DISC		6	ST
72	1000085588	6KT-MUTTER	ÉCROU HEXAGONAL	HEXAGON NUT		2	ST
73	1000013027	SCHEIBE	RONDELLE	WASHER		2	ST
74	1000019136	6KT-SCHRAUBE	VIS À TÊTE HEXAGONALE	HEX SCREW		2	ST
75	1000028405	SCHNELLVERSCHLUßKUPPLUNG	COUPLEUR HYDRAULIQUE	QUICK LOCK COUPLING		2	ST
76	1000015516	VERSCHRAUBUNG	RACCORD	SCREW JOINT		1	ST
77	1000170681	VERSCHRAUBUNG	RACCORD	SCREW JOINT		1	ST
78	1000147885	HYDRAULIKSCHLAUCH	TUYAU FLEXIBLE HYDRAULIQUE	HP HOSE		2	ST
79	1000028710	VERSCHRAUBUNG	RACCORD	SCREW JOINT		2	ST
80	1000175333	MAGNETVENTIL	ÉLECTROVALVE	SOLENOID VALVE		1	ST
81	1000103496	VERSCHRAUBUNG	RACCORD	SCREW JOINT		1	ST
82	1000147885	HYDRAULIKSCHLAUCH	TUYAU FLEXIBLE HYDRAULIQUE	HP HOSE		1	ST
83	1000028445	VERSCHRAUBUNG	RACCORD	SCREW JOINT		1	ST
84	1000018398	VERSCHRAUBUNG	RACCORD	SCREW JOINT		1	ST
85	1000037080	ANSCHLUSSSTÜCK	CONNEXION HYDRAULIQUE	CONNECTION PIECE		1	ST
86	1000085128	VERSCHRAUBUNG	RACCORD	SCREW JOINT		1	ST
87	1000103031	TASTER	PALPEUR	FEELER		1	ST
88	1000146623	ZUS-EINSATZ KIPPER/HITCH	SYMBOLE	SYMBOL		1	ST
89	1000179229	MAGNET	ELECTRO-VANNE	SOLENOID		2	ST

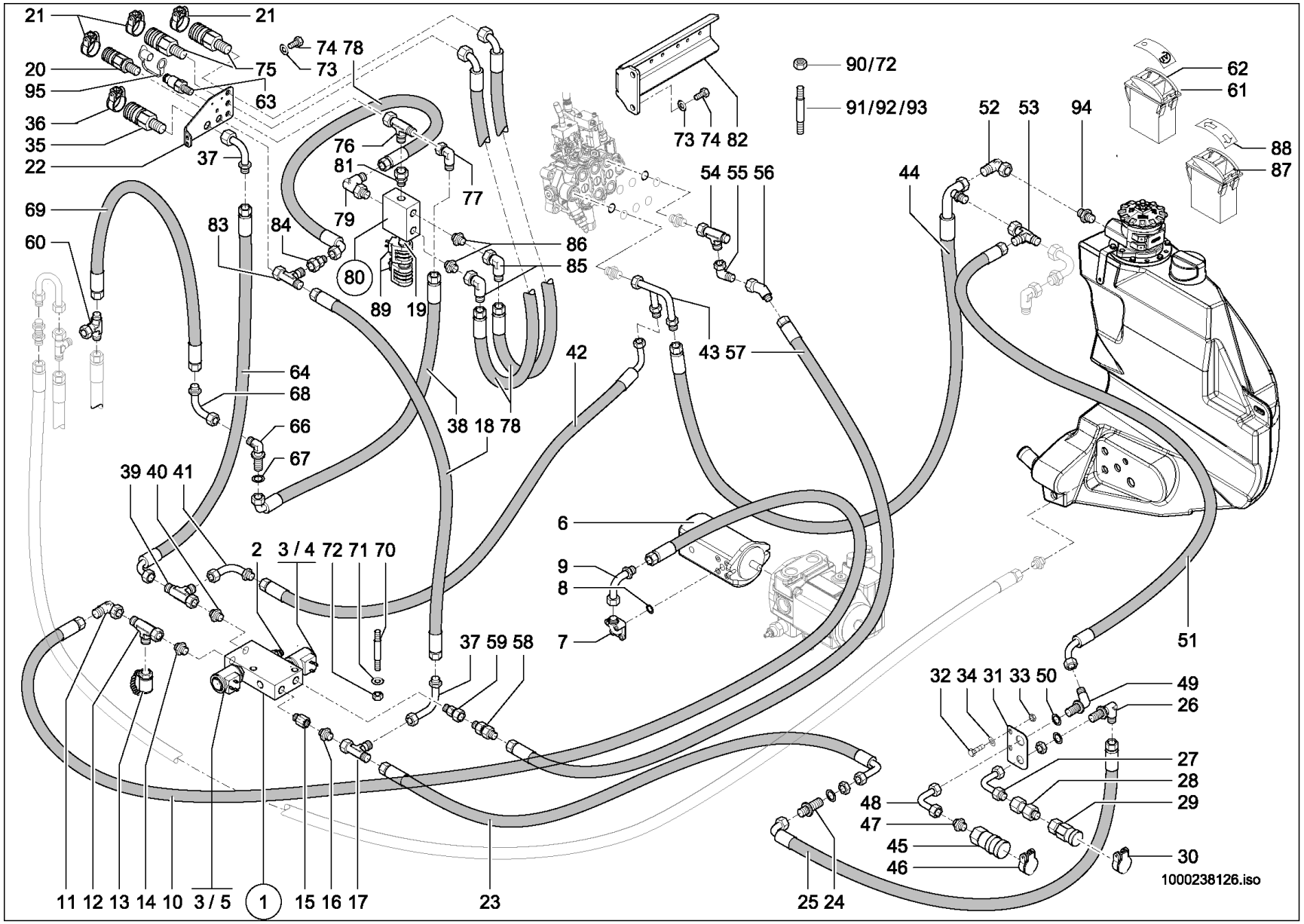
21
21
74 78
73
20
75
95
63
36
35
22
37
76
81
77
79
80
89
19
83
84
86
85
69
60
64
68
66
67
38 18 78
42
43 57
39 40 41
2
3 / 4 72 71 70
6
9
8
7
37 59 58
11 12 13 14 10
3 / 5
1
15 16 17
23
25 24
90/72
91/92/93
73 74 82
54 55 56
44
52
53
94
62
61
88
87
51
32 34 31 33 50
49
26
27
28
29
48
47
45
46
30
1000238126.iso

ZUSATZSTEUERKREIS VO 60L.+HI.40L.
CIRCUIT DE COMMANDE AUXILIAIRE VO 60L.+H
AUXILIARY CONTROL CIRCUIT VO 60L.+HI.40L

E:348010695 A:348011411

Pos	No	Bezeichnung	Désignation	Description	Information	Qty	Unit
1	1000163387	MAGNETVENTIL	ÉLECTROVALVE	SOLENOID VALVE		1	ST
2	1000167617	DRUCKREDUZIERVENTIL	SOUPAPE DE DÉCOMPRESSION	PRESSURE REDUCT.VALVE		1	ST
3	1000175942	MAGNET	ELECTRO-VANNE	SOLENOID		2	ST
4	1000159586	VENTILEINSATZ	SOUPAPE	VALVE		1	ST
5	1000175941	VENTILEINSATZ	CLAPET	VALVE		1	ST
6	1000162011	HYDRAULIKPUMPE	POMPE HYDRAULIQUE	HYDRAULIC PUMP		1	ST
7	1000028400	VERSCHRAUBUNG	RACCORD	SCREW JOINT		1	ST
8	1000090406	O-RING	JOINT TORIQUE	O-RING		1	ST
9	1000037080	ANSCHLUSSSTÜCK	CONNEXION HYDRAULIQUE	CONNECTION PIECE		1	ST
10	1000156672	HYDRAULIKSCHLAUCH	TUYAU FLEXIBLE HYDRAULIQUE	HP HOSE		1	ST
11	1000000573	VERSCHRAUBUNG	RACCORD	SCREW JOINT		1	ST
12	1000015516	VERSCHRAUBUNG	RACCORD	SCREW JOINT		1	ST
13	1000028507	MINIMESSANSCHLUSS	PRISE DE PRESSION	MINIMESS POINT		1	ST
14	1000015493	VERSCHRAUBUNG	RACCORD	SCREW JOINT		1	ST
15	1000146621	VERSCHRAUBUNG	RACCORD	SCREW JOINT		1	ST
16	1000015494	VERSCHRAUBUNG	RACCORD	SCREW JOINT		1	ST
17	1000015539	VERSCHRAUBUNG	RACCORD	SCREW JOINT		1	ST
18	1000155364	HYDRAULIKSCHLAUCH	TUYAU FLEXIBLE HYDRAULIQUE	HP HOSE		1	ST
19	1000179230	VENTILEINSATZ	CLAPET	VALVE		1	ST
20	1000101122	KUPPLUNGSDOSE	BOÎTE D'COUPLEUR	COUPLING SOCKET		1	ST
21	1000033344	DECKEL	COUVERCLE	COVER		3	ST
22	1000234385	HALTER	SUPPORT	BRACKET		1	ST
23	1000171142	HYDRAULIKSCHLAUCH	TUYAU FLEXIBLE HYDRAULIQUE	HP HOSE		1	ST
24	1000028467	VERSCHRAUBUNG	RACCORD	SCREW JOINT		1	ST
25	1000147934	HYDRAULIKSCHLAUCH	TUYAU FLEXIBLE HYDRAULIQUE	HP HOSE		1	ST
26	1000028318	SCHOTTVERSCHRAUBUNG	RACCORD PASSE CLOISON	LOCK SCREW CONNECTION		1	ST
27	1000036911	ANSCHLUSSSTÜCK	CONNEXION HYDRAULIQUE	CONNECTION PIECE		1	ST
28	1000020801	VERSCHRAUBUNG	RACCORD	SCREW JOINT		1	ST
29	1000019246	SCHNELLVERSCHLUßKUPPLUNG	COUPLEUR HYDRAULIQUE	QUICK LOCK COUPLING		1	ST
30	1000033344	DECKEL	COUVERCLE	COVER		1	ST

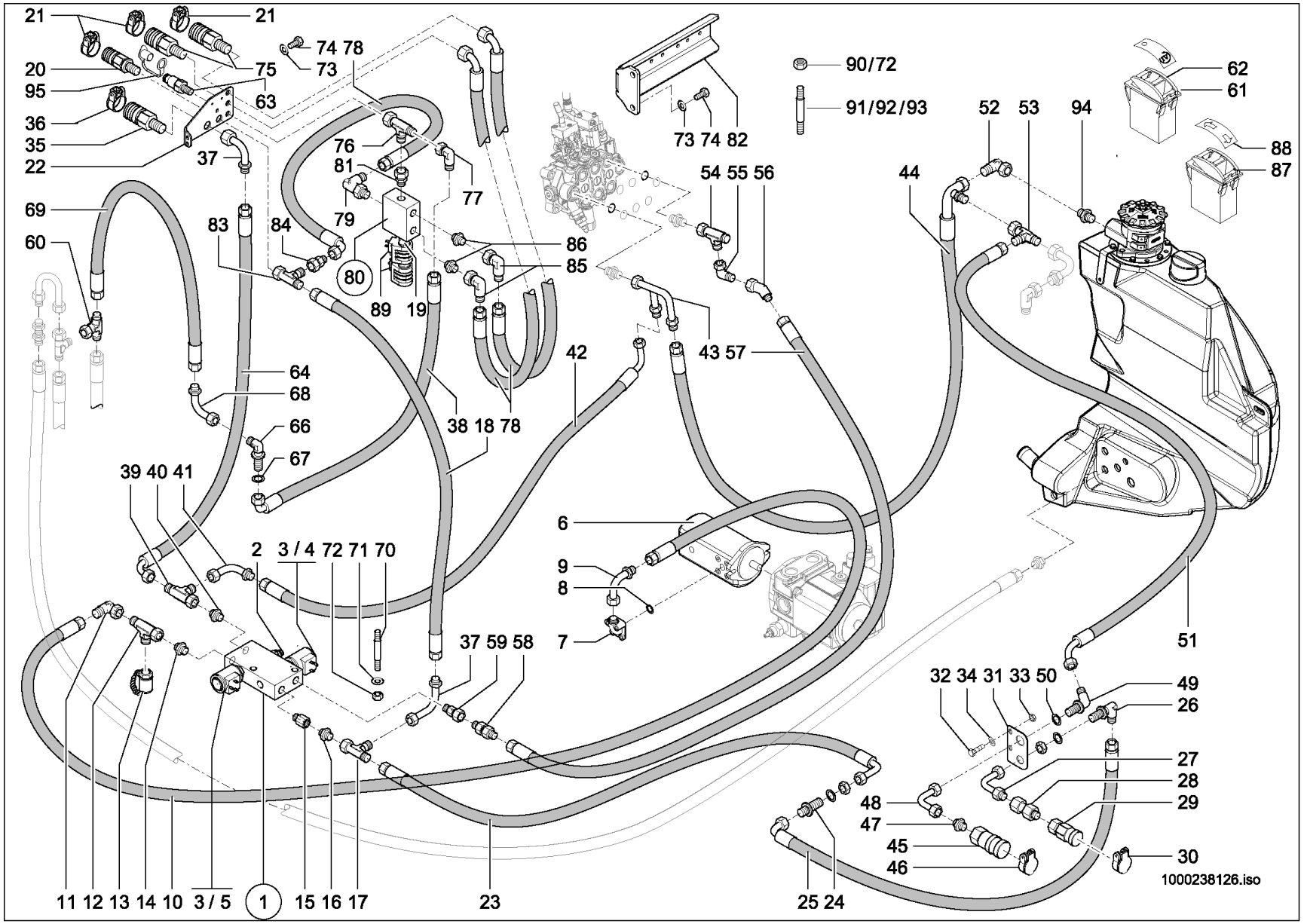
21
21
74 78
73
20
75
95
63
36
35
22
37
76
81
77
79
80
89
19
83
84
86
85
69
60
64
68
66
67
38 18 78
42
43 57
39 40 41
2
3 / 4 72 71 70
6
9
8
7
37 59 58
11 12 13 14 10 3 / 5
1
15 16 17
23
25 24
90/72
91/92/93
73 74 82
54 55 56
44
52
53
94
62
61
88
87
51
32 34 31 33 50
49
26
27
28
29
48
47
45
46
30
1000238126.iso

Pos	No	Bezeichnung	Désignation	Description	Information	Qty	Unit
31	1000173501	HALTER	SUPPORT	BRACKET		1	ST
32	1000013008	6KT-SCHRAUBE	VIS À TÊTE HEXAGONALE	HEX SCREW		2	ST
33	1000013022	6KT-MUTTER	ÉCROU HEXAGONAL	HEXAGON NUT		2	ST
34	1000015431	SCHEIBE	RONDELLE	WASHER		2	ST
35	1000101123	KUPPLUNGSDOSE	BOÎTE D'COUPLEUR	COUPLING SOCKET		1	ST
36	1000105790	DECKEL BG 4 BLAU	COUVERCLE BG 3 BLAU	COVER BG 3 BLAU		1	ST
37	1000159293	ANSCHLUSSSTÜCK	CONNEXION HYDRAULIQUE	CONNECTION PIECE		1	ST
38	1000234400	HYDRAULIKSCHLAUCH	TUYAU FLEXIBLE HYDRAULIQUE	HP HOSE		1	ST
39	1000015517	VERSCHRAUBUNG	RACCORD	SCREW JOINT		1	ST
40	1000015565	VERSCHRAUBUNG	RACCORD	SCREW JOINT		1	ST
41	1000171302	ANSCHLUSSSTÜCK	CONNEXION HYDRAULIQUE	CONNECTION PIECE		1	ST
42	1000176976	HYDRAULIKSCHLAUCH	TUYAU FLEXIBLE HYDRAULIQUE	HP HOSE		1	ST
43	1000170979	ANSCHLUSSSTÜCK	CONNEXION HYDRAULIQUE	CONNECTION PIECE		1	ST
44	1000172347	HYDRAULIKSCHLAUCH	TUYAU FLEXIBLE HYDRAULIQUE	HP HOSE		1	ST
45	1000171539	SCHNELLVERSCHLUßKUPPLUNG	COUPLEUR HYDRAULIQUE	QUICK LOCK COUPLING		1	ST
46	1000033397	DECKEL	COUVERCLE	COVER		1	ST
47	1000015565	VERSCHRAUBUNG	RACCORD	SCREW JOINT		1	ST
48	1000173401	ANSCHLUSSSTÜCK	RACCORD	CONNECTION PIECE		1	ST
49	1000028331	VERSCHRAUBUNG	RACCORD	SCREW JOINT		1	ST
50	1000148758	SCHEIBE	RONDELLE	WASHER		1	ST
51	1000180096	HYDRAULIKSCHLAUCH	TUYAU FLEXIBLE HYDRAULIQUE	HP HOSE		1	ST
52	1000085091	VERSCHRAUBUNG	RACCORD	SCREW JOINT		1	ST
53	1000015517	VERSCHRAUBUNG	RACCORD	SCREW JOINT		1	ST
54	1000085089	VERSCHRAUBUNG	RACCORD	SCREW JOINT		1	ST
55	1000015510	VERSCHRAUBUNG	RACCORD	SCREW JOINT		1	ST
56	1000168871	VERSCHRAUBUNG	RACCORD	SCREW JOINT		1	ST
57	1000176977	HYDRAULIKSCHLAUCH	TUYAU FLEXIBLE HYDRAULIQUE	HP HOSE		1	ST
58	1000170882	RÜCKSCHLAGVENTIL	CLAPET ANTIRETOUR	NON RETURN VALVE		1	ST
59	1000085103	VERSCHRAUBUNG	RACCORD	SCREW JOINT		1	ST
60	1000015519	VERSCHRAUBUNG	RACCORD	SCREW JOINT		1	ST

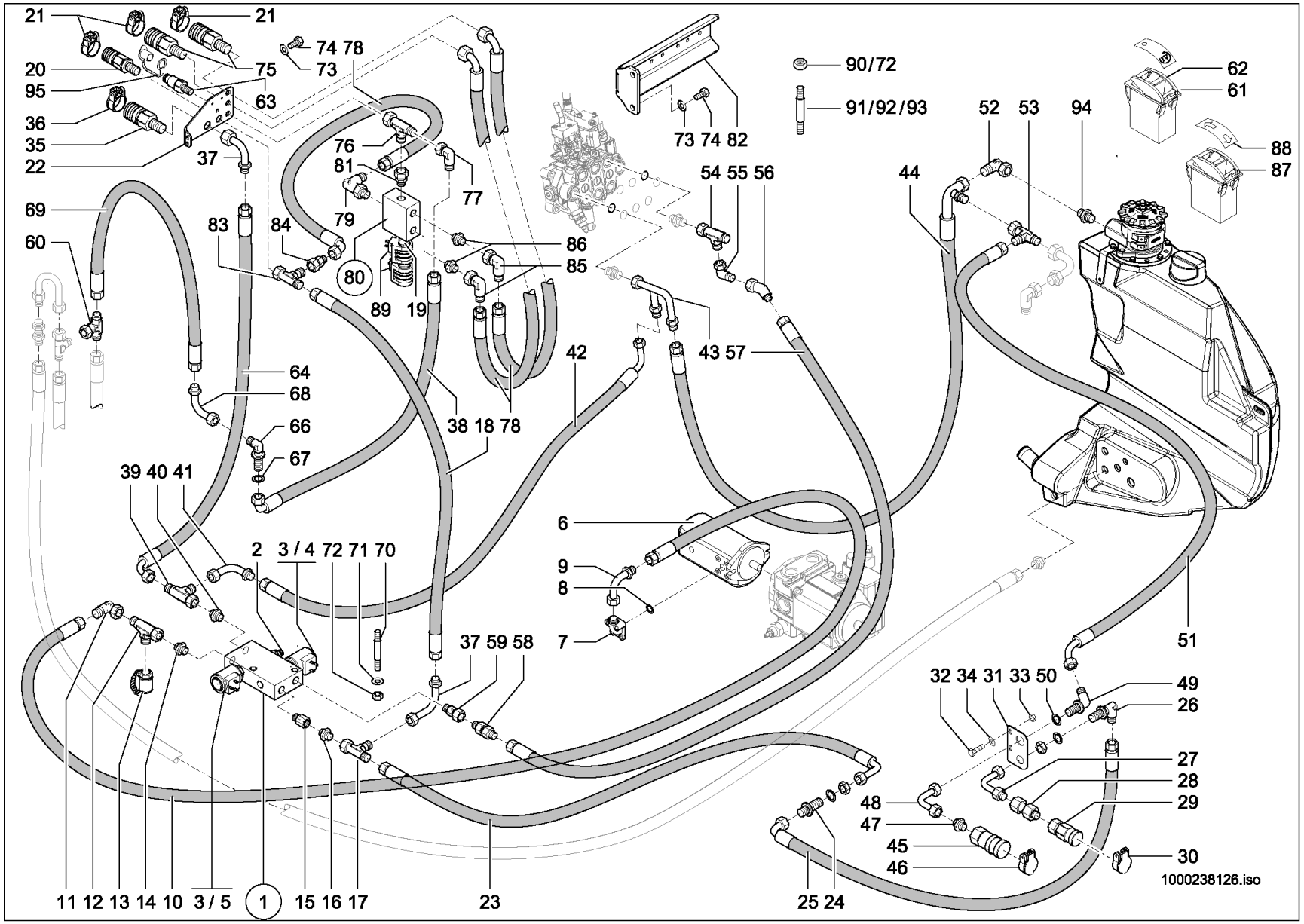
21
21
74 78
73
20
75
95
63
36
35
22
37
76
81
77
79
80
89
19
83
84
86
85
69
60
64
68
66
67
38 18 78
42
43 57
54 55 56
44
52
53
94
90/72
91/92/93
73 74 82
62
61
88
87
39 40 41
2
3 / 4
72 71 70
6
9
8
7
37 59 58
51
32 34 31 33 50
49
26
27
28
29
48
47
45
46
30
11 12 13 14 10
3 / 5
1
15 16 17
23
25 24
1000238126.iso

Pos	No	Bezeichnung	Désignation	Description	Information	Qty	Unit
61	1000133738	KIPPSCHALTER	INTERRUPTEUR À BASCULE	ROCKER SWITCH		1	ST
62	1000161551	ZUS-EINSATZ 4. ZUSATZSTEUERKREIS	SYMBOLE	SYMBOL		1	ST
63	1000000541	SCHNELLVERSCHLUßKUPPLUNG	COUPLEUR HYDRAULIQUE	QUICK LOCK COUPLING		1	ST
64	1000234387	HYDRAULIKSCHLAUCH	TUYAU FLEXIBLE HYDRAULIQUE	HP HOSE		1	ST
65	1000159293	ANSCHLUSSSTÜCK	CONNEXION HYDRAULIQUE	CONNECTION PIECE		1	ST
66	1000028480	VERSCHRAUBUNG	RACCORD	SCREW JOINT		1	ST
67	1000049221	SCHEIBE	RONDELLE	WASHER		1	ST
68	1000037080	ANSCHLUSSSTÜCK	CONNEXION HYDRAULIQUE	CONNECTION PIECE		1	ST
69	1000171430	HYDRAULIKSCHLAUCH	TUYAU FLEXIBLE HYDRAULIQUE	HP HOSE		1	ST
70	1000048880	STIFTSCHRAUBE	GOUJON	STUD	M6x70-5.6 A2C	2	ST
71	1000049283	LAGERSCHEIBE	DISQUE DE PALIER	BEARING DISC	6,4 St	6	ST
72	1000085588	6KT-MUTTER	ÉCROU HEXAGONAL	HEXAGON NUT	M6-8 A2C-DIN985	8	ST
73	1000013027	SCHEIBE	RONDELLE	WASHER	8,4 St	2	ST
74	1000019136	6KT-SCHRAUBE	VIS À TÊTE HEXAGONALE	HEX SCREW	M8x16-8.8	2	ST
75	1000028405	SCHNELLVERSCHLUßKUPPLUNG	COUPLEUR HYDRAULIQUE	QUICK LOCK COUPLING		2	ST
76	1000015516	VERSCHRAUBUNG	RACCORD	SCREW JOINT		1	ST
77	1000000573	VERSCHRAUBUNG	RACCORD	SCREW JOINT		1	ST
78	1000156702	HYDRAULIKSCHLAUCH	TUYAU FLEXIBLE HYDRAULIQUE	HP HOSE		3	ST
79	1000028710	VERSCHRAUBUNG	RACCORD	SCREW JOINT		2	ST
80	1000175333	MAGNETVENTIL	ÉLECTROVALVE	SOLENOID VALVE		1	ST
81	1000103496	VERSCHRAUBUNG	RACCORD	SCREW JOINT		1	ST
82	1000234496	HALTER	SUPPORT	BRACKET		1	ST
83	1000015517	VERSCHRAUBUNG	RACCORD	SCREW JOINT		1	ST
84	1000085039	VERSCHRAUBUNG	RACCORD	SCREW JOINT		1	ST
85	1000000573	VERSCHRAUBUNG	RACCORD	SCREW JOINT		3	ST
86	1000085128	VERSCHRAUBUNG	RACCORD	SCREW JOINT		2	ST
87	1000103031	TASTER	PALPEUR	FEELER		1	ST
88	1000146623	ZUS-EINSATZ KIPPER/HITCH	SYMBOLE	SYMBOL		1	ST
89	1000179229	MAGNET	ELECTRO-VANNE	SOLENOID		2	ST
90	1000013022	6KT-MUTTER	ÉCROU HEXAGONAL	HEXAGON NUT	M8-8 A2C	3	ST

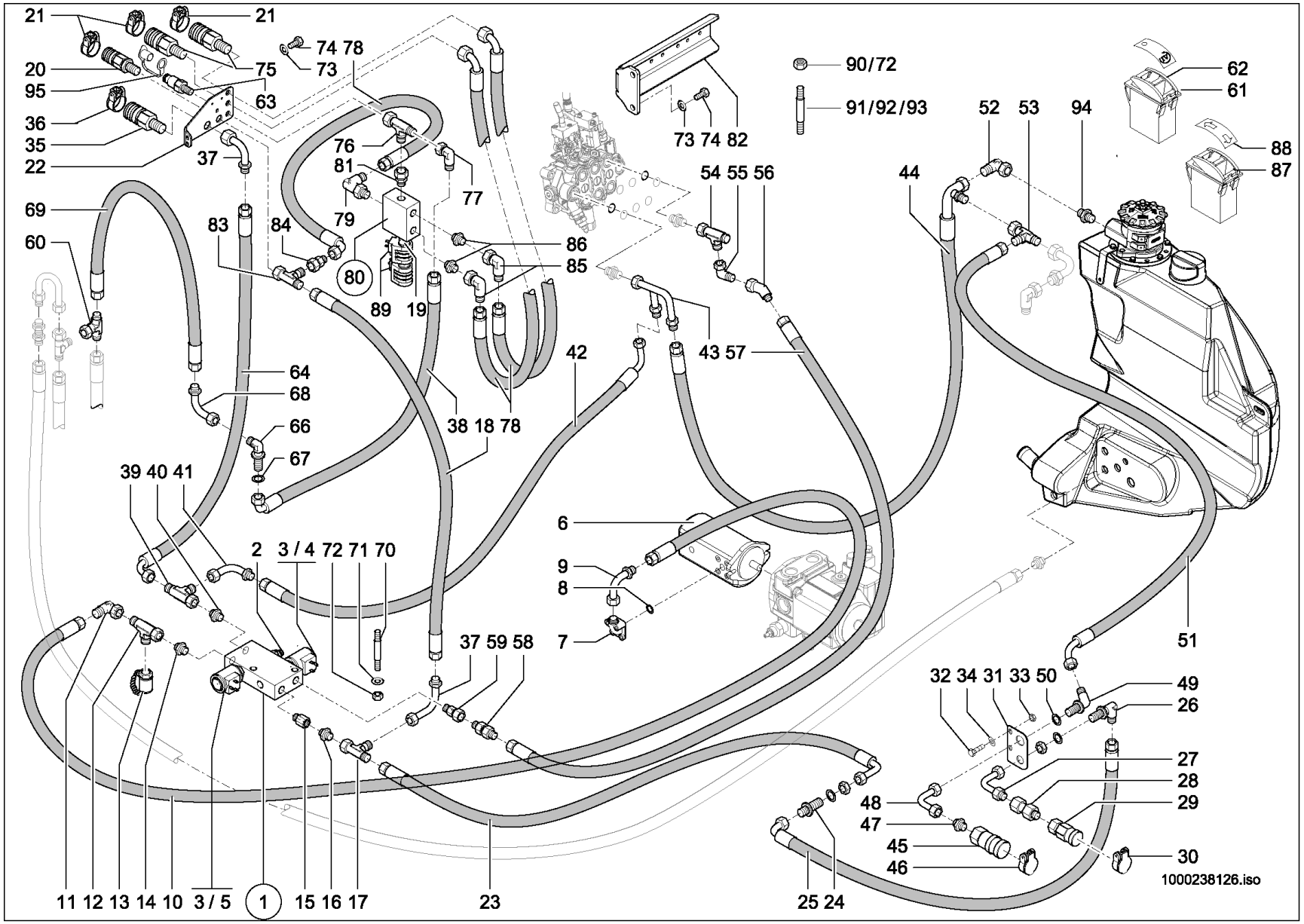
21
21
74 78
73
20
75
95
63
36
35
22
37
76
81
77
79
80
89
19
83
84
86
85
69
60
64
68
66
67
38 18 78
42
43 57
54 55 56
44
52
53
94
90/72
91/92/93
73 74 82
62
61
88
87
39 40 41
2
3 / 4
72 71 70
6
9
8
7
37 59 58
51
32 34 31 33 50
49
26
27
28
29
48
47
45
46
30
11 12 13 14 10
3 / 5
1
15 16 17
23
25 24
1000238126.iso

ZUSATZSTEUERKREIS VO 60L.+HI.40L.
CIRCUIT DE COMMANDE AUXILIAIRE VO 60L.+H
AUXILIARY CONTROL CIRCUIT VO 60L.+HI.40L

E:348010695 A:348011411

Pos	No	Bezeichnung	Désignation	Description	Information	Qty	Unit
91	1000048885	STIFTSCHRAUBE	GOUJON	STUD	M6x45-8.8 A2C	6	ST
92	1000048886	STIFTSCHRAUBE	GOUJON	STUD	M6x50-8.8 A2C	2	ST
93	1000048894	STIFTSCHRAUBE	GOUJON	STUD	M8x55-8.8 A2C	3	ST
94	1000015496	VERSCHRAUBUNG	RACCORD	SCREW JOINT		1	ST
95	1000020860	STAUBKAPPE	CACHE POUSSIÈRE	DUST CAP		1	ST

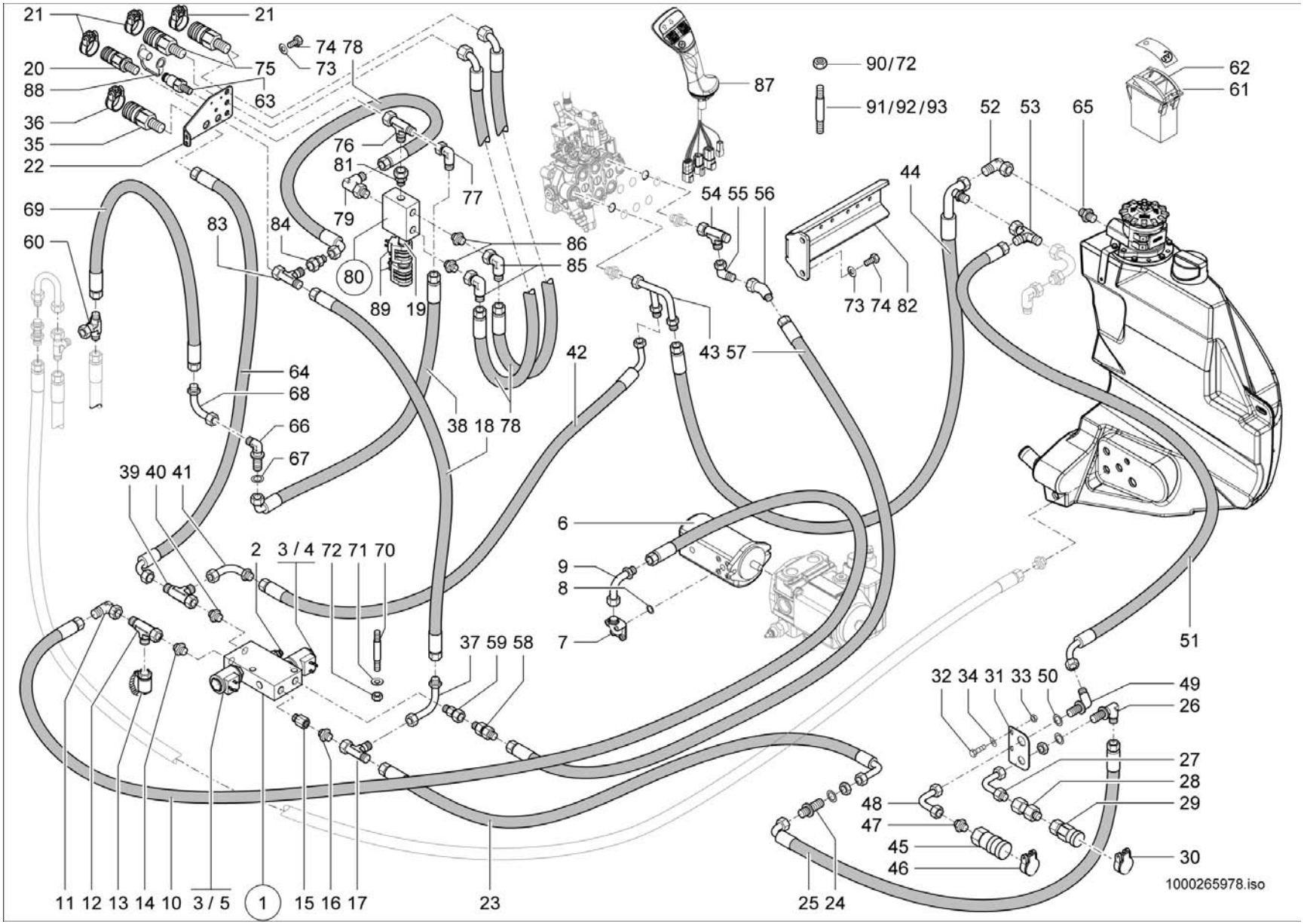
21
21
74 78
73
75
20
88
63
36
35
22
76
81
77
79
69
83
84
60
80
89
19
86
85
87
90/72
91/92/93
62
61
52
53
65
44
54 55 56
73 74 82
43 57
42
64
68
66
67
38 18 78
39 40 41
6
9
8
7
2
3 / 4
72
71
70
37 59 58
51
32 34 31 33 50
49
26
27
28
29
48
47
45
46
30
11 12 13 14 10
3 / 5
1
15 16 17
23
25 24
1000265978.iso

ZUSATZSTEUERKREIS VO 60L.+HI.40L.
CIRCUIT DE COMMANDE AUXILIAIRE VO 60L.+H
AUXILIARY CONTROL CIRCUIT VO 60L.+HI.40L

E:348011412 A:348012099

Pos	No	Bezeichnung	Désignation	Description	Information	Qty	Unit
1	1000163387	MAGNETVENTIL	ÉLECTROVALVE	SOLENOID VALVE		1	ST
2	1000167617	DRUCKREDUZIERVENTIL	SOUPAPE DE DÉCOMPRESSION	PRESSURE REDUCT.VALVE		1	ST
3	1000175942	MAGNET	ELECTRO-VANNE	SOLENOID		2	ST
4	1000159586	VENTILEINSATZ	SOUPAPE	VALVE		1	ST
5	1000175941	VENTILEINSATZ	CLAPET	VALVE		1	ST
6	1000162011	HYDRAULIKPUMPE	POMPE HYDRAULIQUE	HYDRAULIC PUMP		1	ST
7	1000028400	VERSCHRAUBUNG	RACCORD	SCREW JOINT		1	ST
8	1000090406	O-RING	JOINT TORIQUE	O-RING		1	ST
9	1000037080	ANSCHLUSSSTÜCK	CONNEXION HYDRAULIQUE	CONNECTION PIECE		1	ST
10	1000156672	HYDRAULIKSCHLAUCH	TUYAU FLEXIBLE HYDRAULIQUE	HP HOSE		1	ST
11	1000000573	VERSCHRAUBUNG	RACCORD	SCREW JOINT		1	ST
12	1000015516	VERSCHRAUBUNG	RACCORD	SCREW JOINT		1	ST
13	1000028507	MINIMESSANSCHLUSS	PRISE DE PRESSION	MINIMESS POINT		1	ST
14	1000015493	VERSCHRAUBUNG	RACCORD	SCREW JOINT		1	ST
15	1000146621	VERSCHRAUBUNG	RACCORD	SCREW JOINT		1	ST
16	1000015494	VERSCHRAUBUNG	RACCORD	SCREW JOINT		1	ST
17	1000015539	VERSCHRAUBUNG	RACCORD	SCREW JOINT		1	ST
18	1000251960	HYDRAULIKSCHLAUCH	TUYAU FLEXIBLE HYDRAULIQUE	HP HOSE		1	ST
19	1000179230	VENTILEINSATZ	CLAPET	VALVE		1	ST
20	1000101122	KUPPLUNGSDOSE	BOÎTE D'COUPLEUR	COUPLING SOCKET		1	ST
21	1000033344	DECKEL	COUVERCLE	COVER		3	ST
22	1000234385	HALTER	SUPPORT	BRACKET		1	ST
23	1000171142	HYDRAULIKSCHLAUCH	TUYAU FLEXIBLE HYDRAULIQUE	HP HOSE		1	ST
24	1000028467	VERSCHRAUBUNG	RACCORD	SCREW JOINT		1	ST
25	1000147934	HYDRAULIKSCHLAUCH	TUYAU FLEXIBLE HYDRAULIQUE	HP HOSE		1	ST
26	1000028318	SCHOTTVERSCHRAUBUNG	RACCORD PASSE CLOISON	LOCK SCREW CONNECTION		1	ST
27	1000036911	ANSCHLUSSSTÜCK	CONNEXION HYDRAULIQUE	CONNECTION PIECE		1	ST
28	1000020801	VERSCHRAUBUNG	RACCORD	SCREW JOINT		1	ST
29	1000019246	SCHNELLVERSCHLUßKUPPLUNG	COUPLEUR HYDRAULIQUE	QUICK LOCK COUPLING		1	ST
30	1000033344	DECKEL	COUVERCLE	COVER		1	ST

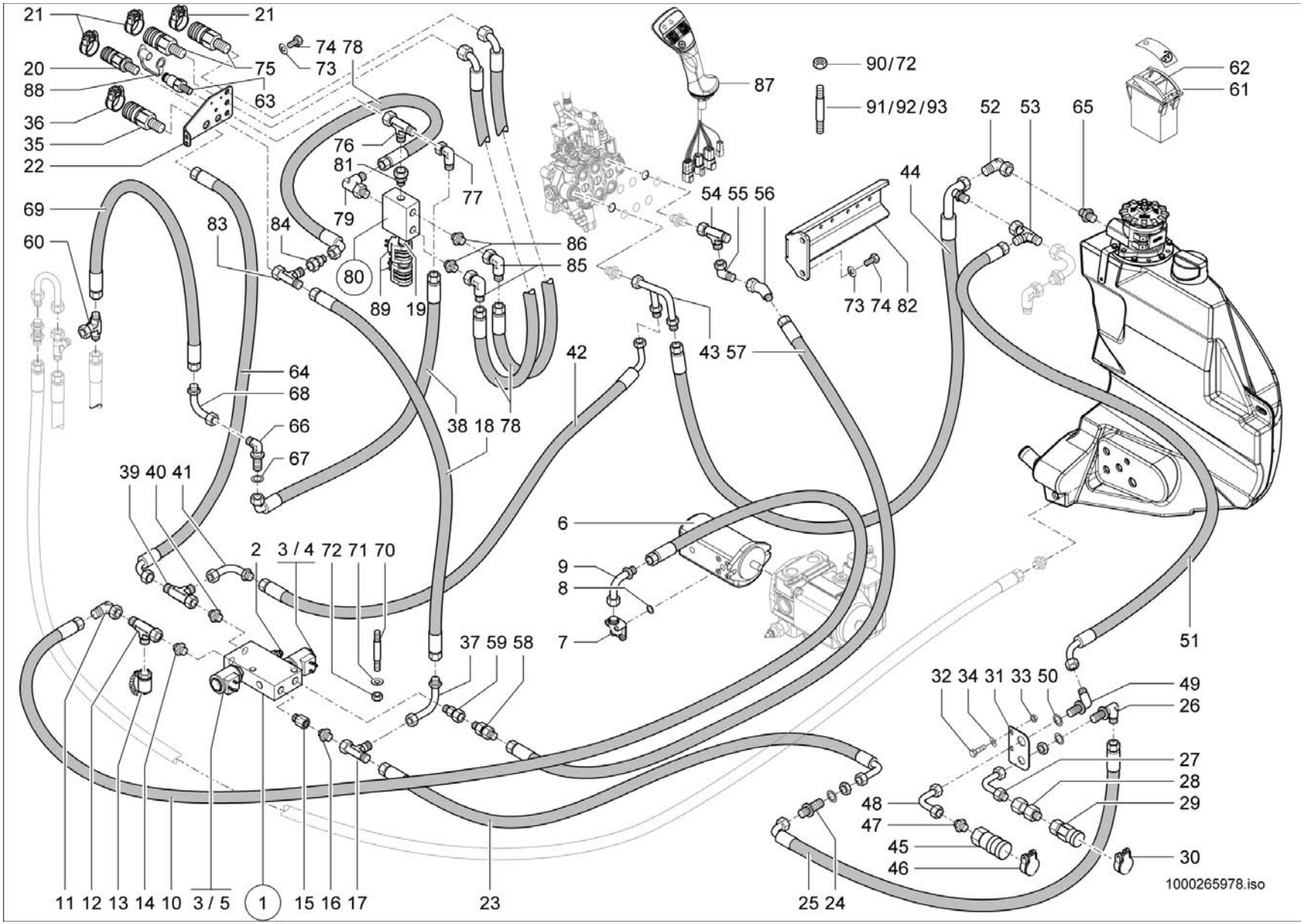
21
21
74 78
73
75
20
88
63
36
35
22
76
81
77
79
69
83
84
60
80
89
19
86
85
87
90/72
91/92/93
62
61
52
53
65
44
54 55 56
73 74 82
43 57
42
64
68
66
67
38 18 78
39 40 41
6
9
8
7
2
3 / 4 72 71 70
37 59 58
51
32 34 31 33 50
49
26
27
28
29
48
47
45
46
30
11 12 13 14 10
3 / 5
1
15 16 17
23
25 24
1000265978.iso

Pos	No	Bezeichnung	Désignation	Description	Information	Qty	Unit
31	1000173501	HALTER	SUPPORT	BRACKET		1	ST
32	1000013008	6KT-SCHRAUBE	VIS À TÊTE HEXAGONALE	HEX SCREW		2	ST
33	1000013022	6KT-MUTTER	ÉCROU HEXAGONAL	HEXAGON NUT		2	ST
34	1000015431	SCHEIBE	RONDELLE	WASHER		2	ST
35	1000101123	KUPPLUNGSDOSE	BOÎTE D'COUPLEUR	COUPLING SOCKET		1	ST
36	1000105790	DECKEL BG 4 BLAU	COUVERCLE BG 3 BLAU	COVER BG 3 BLAU		1	ST
37	1000159293	ANSCHLUSSSTÜCK	CONNEXION HYDRAULIQUE	CONNECTION PIECE		1	ST
38	1000251981	HYDRAULIKSCHLAUCH	TUYAU FLEXIBLE HYDRAULIQUE	HP HOSE		1	ST
39	1000015517	VERSCHRAUBUNG	RACCORD	SCREW JOINT		1	ST
40	1000015565	VERSCHRAUBUNG	RACCORD	SCREW JOINT		1	ST
41	1000171302	ANSCHLUSSSTÜCK	CONNEXION HYDRAULIQUE	CONNECTION PIECE		1	ST
42	1000176976	HYDRAULIKSCHLAUCH	TUYAU FLEXIBLE HYDRAULIQUE	HP HOSE		1	ST
43	1000170979	ANSCHLUSSSTÜCK	CONNEXION HYDRAULIQUE	CONNECTION PIECE		1	ST
44	1000172347	HYDRAULIKSCHLAUCH	TUYAU FLEXIBLE HYDRAULIQUE	HP HOSE		1	ST
45	1000171539	SCHNELLVERSCHLUßKUPPLUNG	COUPLEUR HYDRAULIQUE	QUICK LOCK COUPLING		1	ST
46	1000033397	DECKEL	COUVERCLE	COVER		1	ST
47	1000015565	VERSCHRAUBUNG	RACCORD	SCREW JOINT		1	ST
48	1000173401	ANSCHLUSSSTÜCK	RACCORD	CONNECTION PIECE		1	ST
49	1000028331	VERSCHRAUBUNG	RACCORD	SCREW JOINT		1	ST
50	1000148758	SCHEIBE	RONDELLE	WASHER		1	ST
51	1000180096	HYDRAULIKSCHLAUCH	TUYAU FLEXIBLE HYDRAULIQUE	HP HOSE		1	ST
52	1000085091	VERSCHRAUBUNG	RACCORD	SCREW JOINT		1	ST
53	1000015517	VERSCHRAUBUNG	RACCORD	SCREW JOINT		1	ST
54	1000085089	VERSCHRAUBUNG	RACCORD	SCREW JOINT		1	ST
55	1000015510	VERSCHRAUBUNG	RACCORD	SCREW JOINT		1	ST
56	1000168871	VERSCHRAUBUNG	RACCORD	SCREW JOINT		1	ST
57	1000176977	HYDRAULIKSCHLAUCH	TUYAU FLEXIBLE HYDRAULIQUE	HP HOSE		1	ST
58	1000170882	RÜCKSCHLAGVENTIL	CLAPET ANTIRETOUR	NON RETURN VALVE		1	ST
59	1000085103	VERSCHRAUBUNG	RACCORD	SCREW JOINT		1	ST
60	1000015519	VERSCHRAUBUNG	RACCORD	SCREW JOINT		1	ST

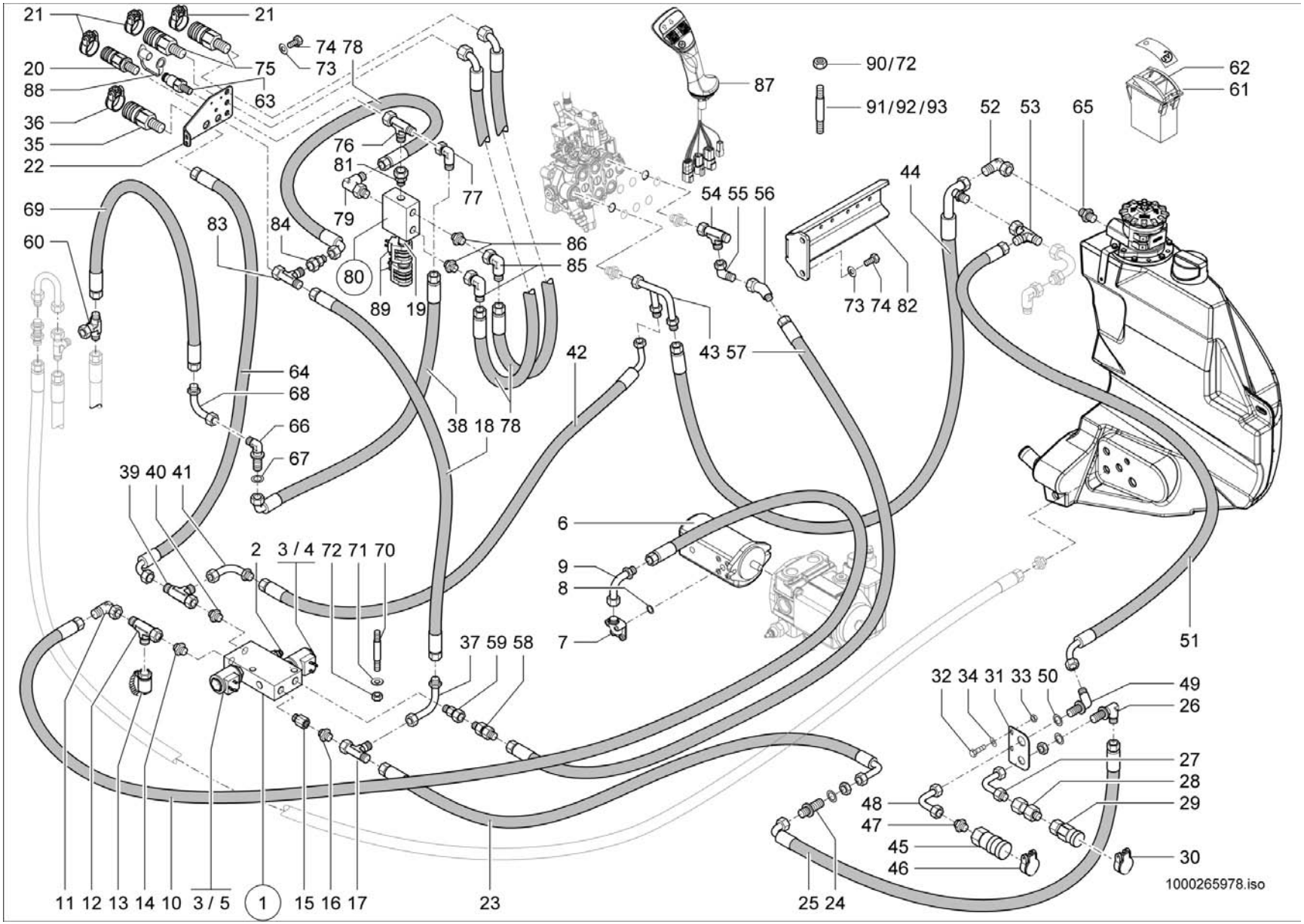
21
21
74 78
73
75
20
88
63
36
35
22
76
81
77
79
69
83
84
60
80
89
19
86
85
87
90/72
91/92/93
62
61
52
53
65
44
54 55 56
73 74 82
43 57
42
64
68
66
67
38 18 78
39 40 41
6
9
8
7
2
3 / 4 72 71 70
37 59 58
51
32 34 31 33 50
49
26
27
28
29
48
47
45
46
30
11 12 13 14 10
3 / 5
1
15 16 17
23
25 24
1000265978.iso

Pos	No	Bezeichnung	Désignation	Description	Information	Qty	Unit
61	1000133738	KIPPSCHALTER	INTERRUPTEUR À BASCULE	ROCKER SWITCH		1	ST
62	1000161551	ZUS-EINSATZ 4. ZUSATZSTEUERKREIS	SYMBOLE	SYMBOL		1	ST
63	1000000541	SCHNELLVERSCHLUßKUPPLUNG	COUPLEUR HYDRAULIQUE	QUICK LOCK COUPLING		1	ST
64	1000251959	HYDRAULIKSCHLAUCH	TUYAU FLEXIBLE HYDRAULIQUE	HP HOSE		1	ST
65	1000015496	VERSCHRAUBUNG	RACCORD	SCREW JOINT		1	ST
66	1000028480	VERSCHRAUBUNG	RACCORD	SCREW JOINT		1	ST
67	1000049221	SCHEIBE	RONDELLE	WASHER		1	ST
68	1000037080	ANSCHLUSSSTÜCK	CONNEXION HYDRAULIQUE	CONNECTION PIECE		1	ST
69	1000171430	HYDRAULIKSCHLAUCH	TUYAU FLEXIBLE HYDRAULIQUE	HP HOSE		1	ST
70	1000048880	STIFTSCHRAUBE	GOUJON	STUD	M6x70-5.6 A2C	2	ST
71	1000049283	LAGERSCHEIBE	DISQUE DE PALIER	BEARING DISC	6,4 St	6	ST
72	1000085588	6KT-MUTTER	ÉCROU HEXAGONAL	HEXAGON NUT	M6-8 A2C-DIN985	8	ST
73	1000013027	SCHEIBE	RONDELLE	WASHER	8,4 St	2	ST
74	1000019136	6KT-SCHRAUBE	VIS À TÊTE HEXAGONALE	HEX SCREW	M8x16-8.8	2	ST
75	1000028405	SCHNELLVERSCHLUßKUPPLUNG	COUPLEUR HYDRAULIQUE	QUICK LOCK COUPLING		2	ST
76	1000015516	VERSCHRAUBUNG	RACCORD	SCREW JOINT		1	ST
77	1000000573	VERSCHRAUBUNG	RACCORD	SCREW JOINT		1	ST
78	1000156702	HYDRAULIKSCHLAUCH	TUYAU FLEXIBLE HYDRAULIQUE	HP HOSE		3	ST
79	1000028710	VERSCHRAUBUNG	RACCORD	SCREW JOINT		2	ST
80	1000175333	MAGNETVENTIL	ÉLECTROVALVE	SOLENOID VALVE		1	ST
81	1000103496	VERSCHRAUBUNG	RACCORD	SCREW JOINT		1	ST
82	1000234496	HALTER	SUPPORT	BRACKET		1	ST
83	1000015517	VERSCHRAUBUNG	RACCORD	SCREW JOINT		1	ST
84	1000085039	VERSCHRAUBUNG	RACCORD	SCREW JOINT		1	ST
85	1000000573	VERSCHRAUBUNG	RACCORD	SCREW JOINT		3	ST
86	1000085128	VERSCHRAUBUNG	RACCORD	SCREW JOINT		2	ST
87	1000265734	STEUERHEBEL	LEVIER DE COMMANDE	CONTROL LEVER		1	ST
88	1000020860	STAUBKAPPE	CACHE POUSSIÈRE	DUST CAP		1	ST
89	1000179229	MAGNET	ELECTRO-VANNE	SOLENOID		2	ST
90	1000013022	6KT-MUTTER	ÉCROU HEXAGONAL	HEXAGON NUT	M8-8 A2C	3	ST

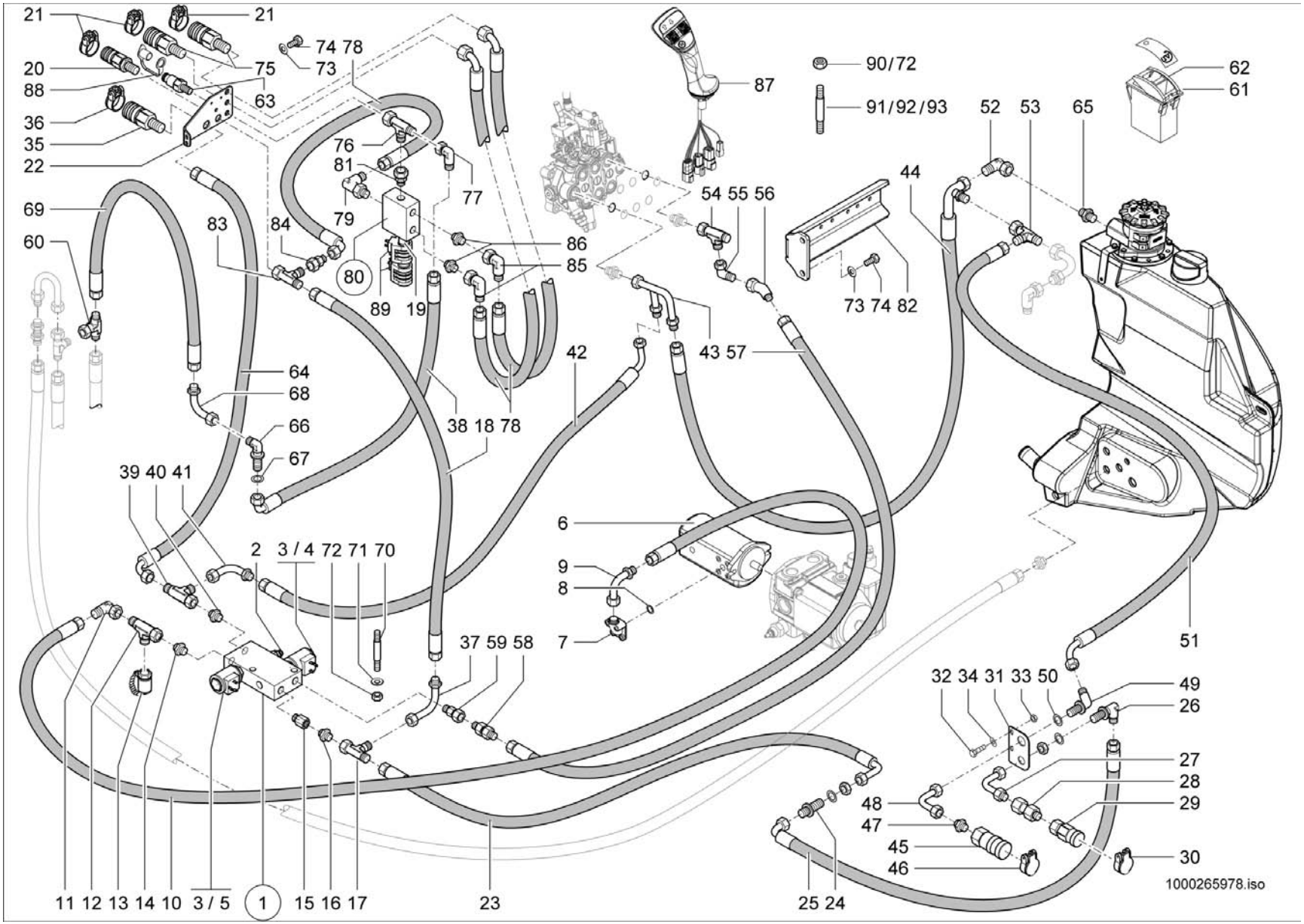
21
21
74 78
73
75
20
88
63
36
35
22
76
81
77
79
69
83
84
60
80
89
19
86
85
87
90/72
91/92/93
62
61
52
53
65
44
54 55 56
73 74 82
43 57
42
64
68
66
67
38 18 78
39 40 41
6
9
8
7
2
3 / 4 72 71 70
37 59 58
51
32 34 31 33 50
49
26
27
28
29
48
47
45
46
30
11 12 13 14 10
3 / 5
1
15 16 17
23
25 24
1000265978.iso

Pos	No	Bezeichnung	Désignation	Description	Information	Qty	Unit
91	1000048885	STIFTSCHRAUBE	GOUJON	STUD	M6x45-8.8 A2C	6	ST
92	1000048886	STIFTSCHRAUBE	GOUJON	STUD	M6x50-8.8 A2C	2	ST
93	1000048894	STIFTSCHRAUBE	GOUJON	STUD	M8x55-8.8 A2C	3	ST

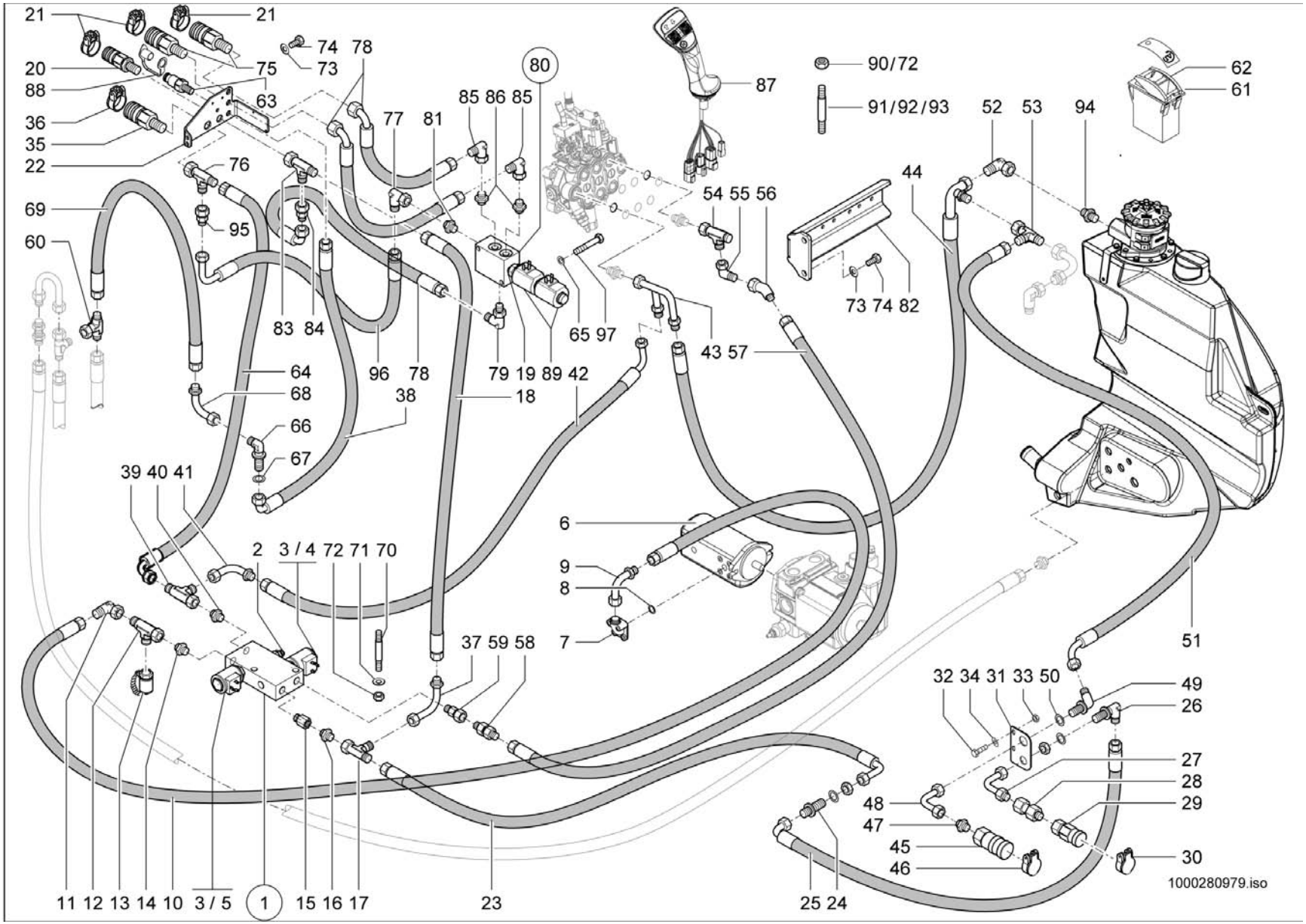
21
21
74
78
73
75
20
88
63
80
87
90/72
91/92/93
62
61
52
53
94
36
35
22
85
86
85
77
81
76
44
54
55
56
69
95
60
73
74
82
83
84
65
97
43
57
64
68
66
67
96
78
38
79
19
89
42
18
39
40
41
6
9
8
7
2
3 / 4
72
71
70
37
59
58
51
32
34
31
33
50
49
26
27
28
29
48
47
45
46
30
11
12
13
14
10
3 / 5
1
15
16
17
23
25
24
1000280979.iso

ZUSATZSTEUERKREIS VO 60L.+HI.40L.
CIRCUIT DE COMMANDE AUXILIAIRE VO 60L.+H
AUXILIARY CONTROL CIRCUIT VO 60L.+HI.40L

E:348012100 A:348013079

Pos	No	Bezeichnung	Désignation	Description	Information	Qty	Unit
1	1000163387	MAGNETVENTIL	ÉLECTROVALVE	SOLENOID VALVE		1	ST
2	1000167617	DRUCKREDUZIERVENTIL	SOUPAPE DE DÉCOMPRESSION	PRESSURE REDUCT.VALVE		1	ST
3	1000175942	MAGNET	ELECTRO-VANNE	SOLENOID		2	ST
4	1000159586	VENTILEINSATZ	SOUPAPE	VALVE		1	ST
5	1000175941	VENTILEINSATZ	CLAPET	VALVE		1	ST
6	1000162011	HYDRAULIKPUMPE	POMPE HYDRAULIQUE	HYDRAULIC PUMP		1	ST
7	1000028400	VERSCHRAUBUNG	RACCORD	SCREW JOINT		1	ST
8	1000090406	O-RING	JOINT TORIQUE	O-RING		1	ST
9	1000037080	ANSCHLUSSSTÜCK	CONNEXION HYDRAULIQUE	CONNECTION PIECE		1	ST
10	1000156672	HYDRAULIKSCHLAUCH	TUYAU FLEXIBLE HYDRAULIQUE	HP HOSE		1	ST
11	1000000573	VERSCHRAUBUNG	RACCORD	SCREW JOINT		1	ST
12	1000015516	VERSCHRAUBUNG	RACCORD	SCREW JOINT		1	ST
13	1000028507	MINIMESSANSCHLUSS	PRISE DE PRESSION	MINIMESS POINT		1	ST
14	1000015493	VERSCHRAUBUNG	RACCORD	SCREW JOINT		1	ST
15	1000146621	VERSCHRAUBUNG	RACCORD	SCREW JOINT		1	ST
16	1000015494	VERSCHRAUBUNG	RACCORD	SCREW JOINT		1	ST
17	1000015539	VERSCHRAUBUNG	RACCORD	SCREW JOINT		1	ST
18	1000251960	HYDRAULIKSCHLAUCH	TUYAU FLEXIBLE HYDRAULIQUE	HP HOSE		1	ST
19	1000179230	VENTILEINSATZ	CLAPET	VALVE		1	ST
20	1000101122	KUPPLUNGSDOSE	BOÎTE D'COUPLEUR	COUPLING SOCKET		1	ST
21	1000033344	DECKEL	COUVERCLE	COVER		3	ST
22	1000279997	HALTER	SUPPORT	BRACKET		1	ST
23	1000171142	HYDRAULIKSCHLAUCH	TUYAU FLEXIBLE HYDRAULIQUE	HP HOSE		1	ST
24	1000028467	VERSCHRAUBUNG	RACCORD	SCREW JOINT		1	ST
25	1000147934	HYDRAULIKSCHLAUCH	TUYAU FLEXIBLE HYDRAULIQUE	HP HOSE		1	ST
26	1000028318	SCHOTTVERSCHRAUBUNG	RACCORD PASSE CLOISON	LOCK SCREW CONNECTION		1	ST
27	1000036911	ANSCHLUSSSTÜCK	CONNEXION HYDRAULIQUE	CONNECTION PIECE		1	ST
28	1000020801	VERSCHRAUBUNG	RACCORD	SCREW JOINT		1	ST
29	1000019246	SCHNELLVERSCHLUßKUPPLUNG	COUPLEUR HYDRAULIQUE	QUICK LOCK COUPLING		1	ST
30	1000033344	DECKEL	COUVERCLE	COVER		1	ST

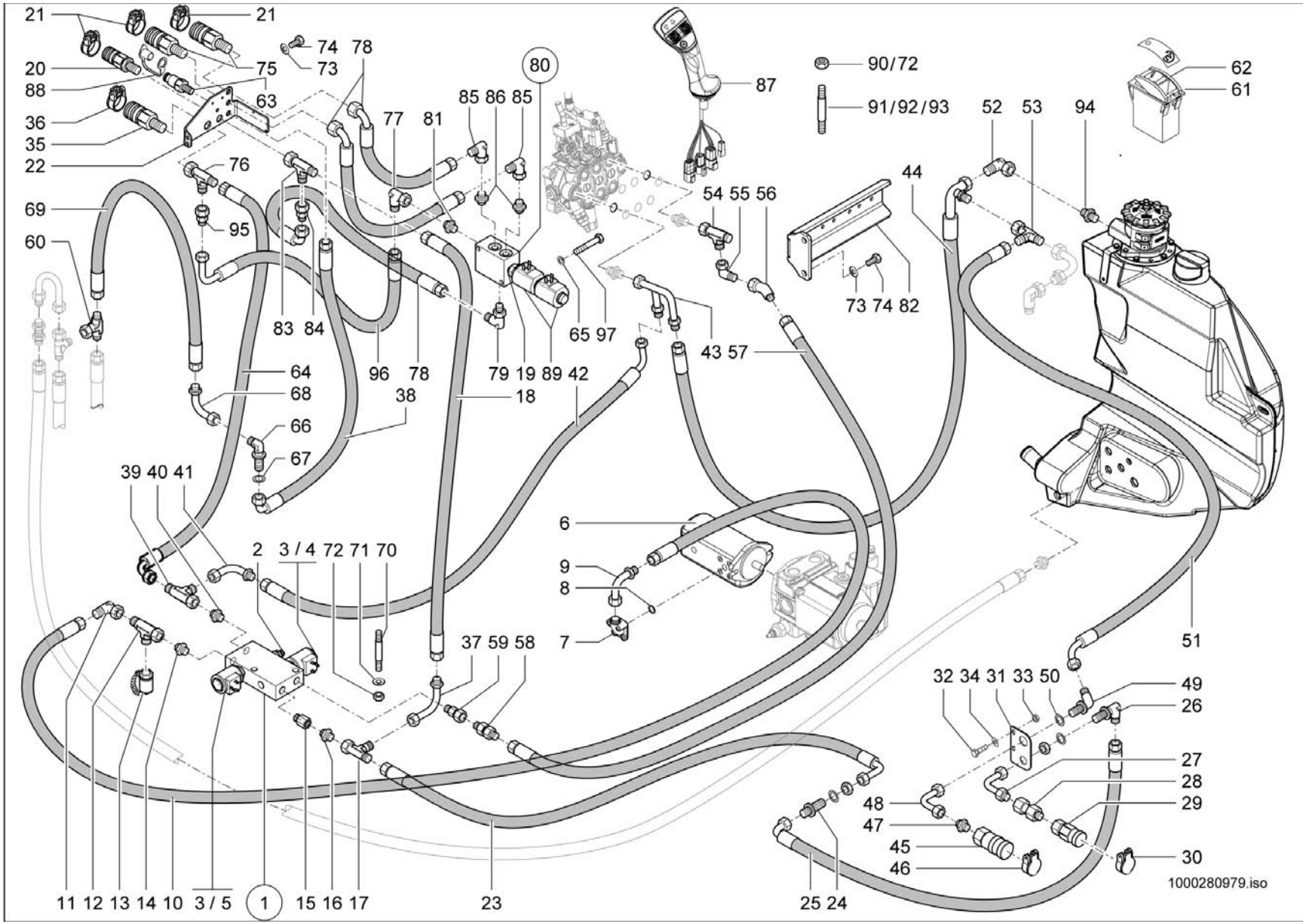
21
21
74
78
73
75
20
88
63
80
87
90/72
91/92/93
62
61
52
53
94
36
35
22
85
86
85
77
81
76
44
54
55
56
69
95
60
83
84
65
97
73
74
82
43
57
64
68
66
67
96
78
38
79
19
89
42
18
39
40
41
6
9
8
7
2
3 / 4
72
71
70
37
59
58
51
32
34
31
33
50
49
26
27
28
29
48
47
45
46
30
11
12
13
14
10
3 / 5
1
15
16
17
23
25
24
1000280979.iso

Pos	No	Bezeichnung	Désignation	Description	Information	Qty	Unit
31	1000173501	HALTER	SUPPORT	BRACKET		1	ST
32	1000013008	6KT-SCHRAUBE	VIS À TÊTE HEXAGONALE	HEX SCREW		2	ST
33	1000013022	6KT-MUTTER	ÉCROU HEXAGONAL	HEXAGON NUT		2	ST
34	1000015431	SCHEIBE	RONDELLE	WASHER		2	ST
35	1000101123	KUPPLUNGSDOSE	BOÎTE D'COUPLEUR	COUPLING SOCKET		1	ST
36	1000105790	DECKEL BG 4 BLAU	COUVERCLE BG 3 BLAU	COVER BG 3 BLAU		1	ST
37	1000159293	ANSCHLUSSSTÜCK	CONNEXION HYDRAULIQUE	CONNECTION PIECE		1	ST
38	1000251981	HYDRAULIKSCHLAUCH	TUYAU FLEXIBLE HYDRAULIQUE	HP HOSE		1	ST
39	1000015517	VERSCHRAUBUNG	RACCORD	SCREW JOINT		1	ST
40	1000015565	VERSCHRAUBUNG	RACCORD	SCREW JOINT		1	ST
41	1000171302	ANSCHLUSSSTÜCK	CONNEXION HYDRAULIQUE	CONNECTION PIECE		1	ST
42	1000176976	HYDRAULIKSCHLAUCH	TUYAU FLEXIBLE HYDRAULIQUE	HP HOSE		1	ST
43	1000170979	ANSCHLUSSSTÜCK	CONNEXION HYDRAULIQUE	CONNECTION PIECE		1	ST
44	1000172347	HYDRAULIKSCHLAUCH	TUYAU FLEXIBLE HYDRAULIQUE	HP HOSE		1	ST
45	1000171539	SCHNELLVERSCHLUßKUPPLUNG	COUPLEUR HYDRAULIQUE	QUICK LOCK COUPLING		1	ST
46	1000033397	DECKEL	COUVERCLE	COVER		1	ST
47	1000015565	VERSCHRAUBUNG	RACCORD	SCREW JOINT		1	ST
48	1000173401	ANSCHLUSSSTÜCK	RACCORD	CONNECTION PIECE		1	ST
49	1000028331	VERSCHRAUBUNG	RACCORD	SCREW JOINT		1	ST
50	1000148758	SCHEIBE	RONDELLE	WASHER		1	ST
51	1000180096	HYDRAULIKSCHLAUCH	TUYAU FLEXIBLE HYDRAULIQUE	HP HOSE		1	ST
52	1000085091	VERSCHRAUBUNG	RACCORD	SCREW JOINT		1	ST
53	1000015517	VERSCHRAUBUNG	RACCORD	SCREW JOINT		1	ST
54	1000085089	VERSCHRAUBUNG	RACCORD	SCREW JOINT		1	ST
55	1000015510	VERSCHRAUBUNG	RACCORD	SCREW JOINT		1	ST
56	1000168871	VERSCHRAUBUNG	RACCORD	SCREW JOINT		1	ST
57	1000176977	HYDRAULIKSCHLAUCH	TUYAU FLEXIBLE HYDRAULIQUE	HP HOSE		1	ST
58	1000170882	RÜCKSCHLAGVENTIL	CLAPET ANTIRETOUR	NON RETURN VALVE		1	ST
59	1000085103	VERSCHRAUBUNG	RACCORD	SCREW JOINT		1	ST
60	1000015519	VERSCHRAUBUNG	RACCORD	SCREW JOINT		1	ST

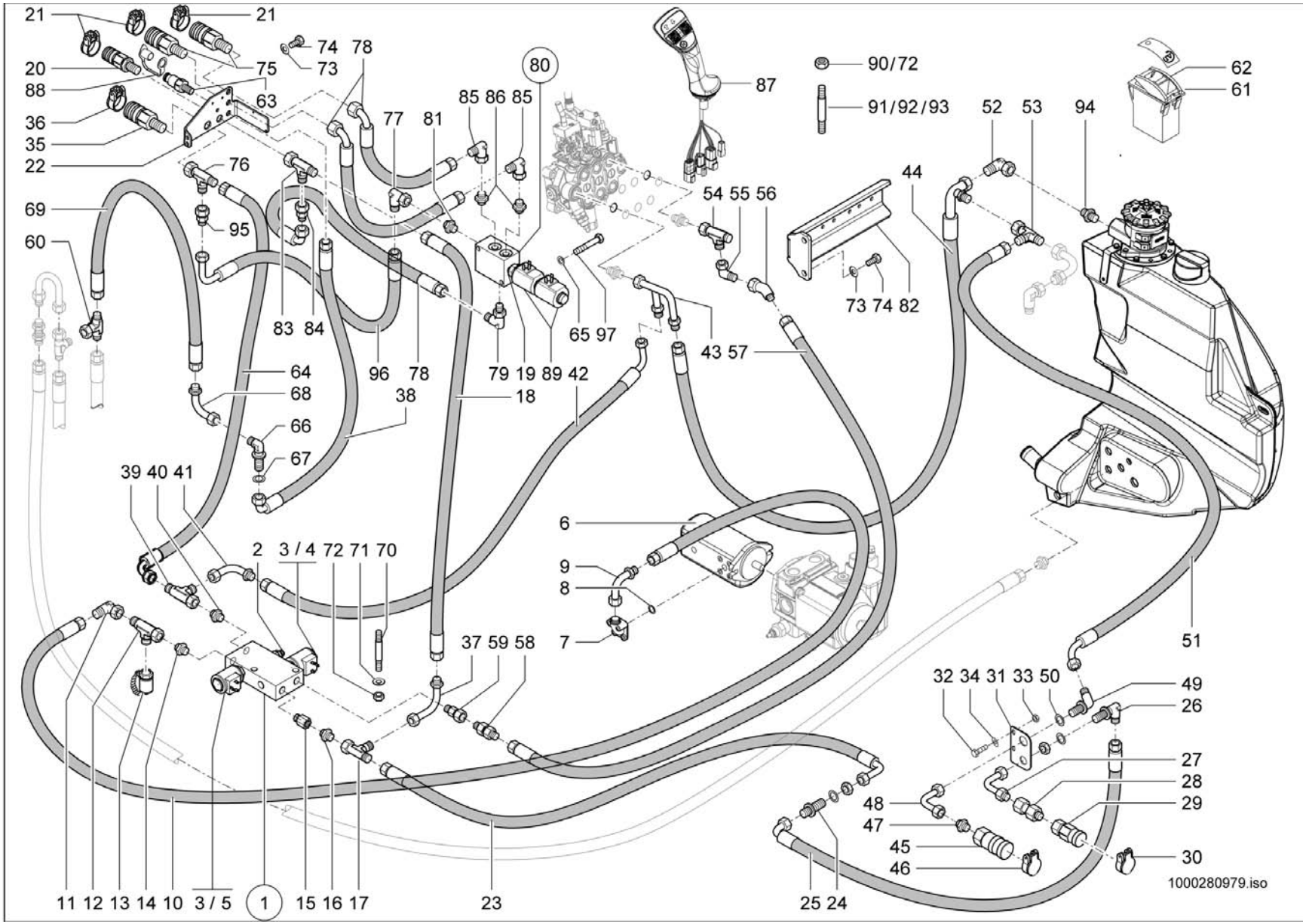
21
21
74
78
73
75
20
88
63
36
35
22
80
85
86
85
77
81
87
90/72
91/92/93
62
61
52
53
94
44
76
69
95
60
54
55
56
73
74
82
83
84
65
97
43
57
64
68
38
96
78
79
19
89
42
18
66
67
39
40
41
6
9
8
7
2
3 / 4
72
71
70
37
59
58
51
32
34
31
33
50
49
26
27
28
29
48
47
45
46
30
11
12
13
14
10
3 / 5
1
15
16
17
23
25
24
1000280979.iso

Pos	No	Bezeichnung	Désignation	Description	Information	Qty	Unit
61	1000133738	KIPPSCHALTER	INTERRUPTEUR À BASCULE	ROCKER SWITCH		1	ST
62	1000161551	ZUS-EINSATZ 4. ZUSATZSTEUERKREIS	SYMBOLE	SYMBOL		1	ST
63	1000000541	SCHNELLVERSCHLUßKUPPLUNG	COUPLEUR HYDRAULIQUE	QUICK LOCK COUPLING		1	ST
64	1000251959	HYDRAULIKSCHLAUCH	TUYAU FLEXIBLE HYDRAULIQUE	HP HOSE		1	ST
65	1000092288	SCHEIBE	RONDELLE	WASHER		2	ST
66	1000028480	VERSCHRAUBUNG	RACCORD	SCREW JOINT		1	ST
67	1000049221	SCHEIBE	RONDELLE	WASHER		1	ST
68	1000037080	ANSCHLUSSSTÜCK	CONNEXION HYDRAULIQUE	CONNECTION PIECE		1	ST
69	1000171430	HYDRAULIKSCHLAUCH	TUYAU FLEXIBLE HYDRAULIQUE	HP HOSE		1	ST
70	1000048880	STIFTSCHRAUBE	GOUJON	STUD	M6x70-5.6 A2C	2	ST
71	1000049283	LAGERSCHEIBE	DISQUE DE PALIER	BEARING DISC	6,4 St	6	ST
72	1000085588	6KT-MUTTER	ÉCROU HEXAGONAL	HEXAGON NUT	M6-8 A2C-DIN985	8	ST
73	1000013027	SCHEIBE	RONDELLE	WASHER	8,4 St	4	ST
74	1000019136	6KT-SCHRAUBE	VIS À TÊTE HEXAGONALE	HEX SCREW	M8x16-8.8	4	ST
75	1000028405	SCHNELLVERSCHLUßKUPPLUNG	COUPLEUR HYDRAULIQUE	QUICK LOCK COUPLING		2	ST
76	1000085045	VERSCHRAUBUNG	RACCORD	SCREW JOINT		1	ST
77	1000000573	VERSCHRAUBUNG	RACCORD	SCREW JOINT		1	ST
78	1000156702	HYDRAULIKSCHLAUCH	TUYAU FLEXIBLE HYDRAULIQUE	HP HOSE		3	ST
79	1000028710	VERSCHRAUBUNG	RACCORD	SCREW JOINT		1	ST
80	1000175333	MAGNETVENTIL	ÉLECTROVALVE	SOLENOID VALVE		1	ST
81	1000085128	VERSCHRAUBUNG	RACCORD	SCREW JOINT		1	ST
82	1000234496	HALTER	SUPPORT	BRACKET		1	ST
83	1000015517	VERSCHRAUBUNG	RACCORD	SCREW JOINT		1	ST
84	1000085039	VERSCHRAUBUNG	RACCORD	SCREW JOINT		1	ST
85	1000000573	VERSCHRAUBUNG	RACCORD	SCREW JOINT		3	ST
86	1000085128	VERSCHRAUBUNG	RACCORD	SCREW JOINT		2	ST
87	1000265734	STEUERHEBEL	LEVIER DE COMMANDE	CONTROL LEVER		1	ST
88	1000020860	STAUBKAPPE	CACHE POUSSIÈRE	DUST CAP		1	ST
89	1000179229	MAGNET	ELECTRO-VANNE	SOLENOID		2	ST
90	1000013022	6KT-MUTTER	ÉCROU HEXAGONAL	HEXAGON NUT	M8-8 A2C	3	ST

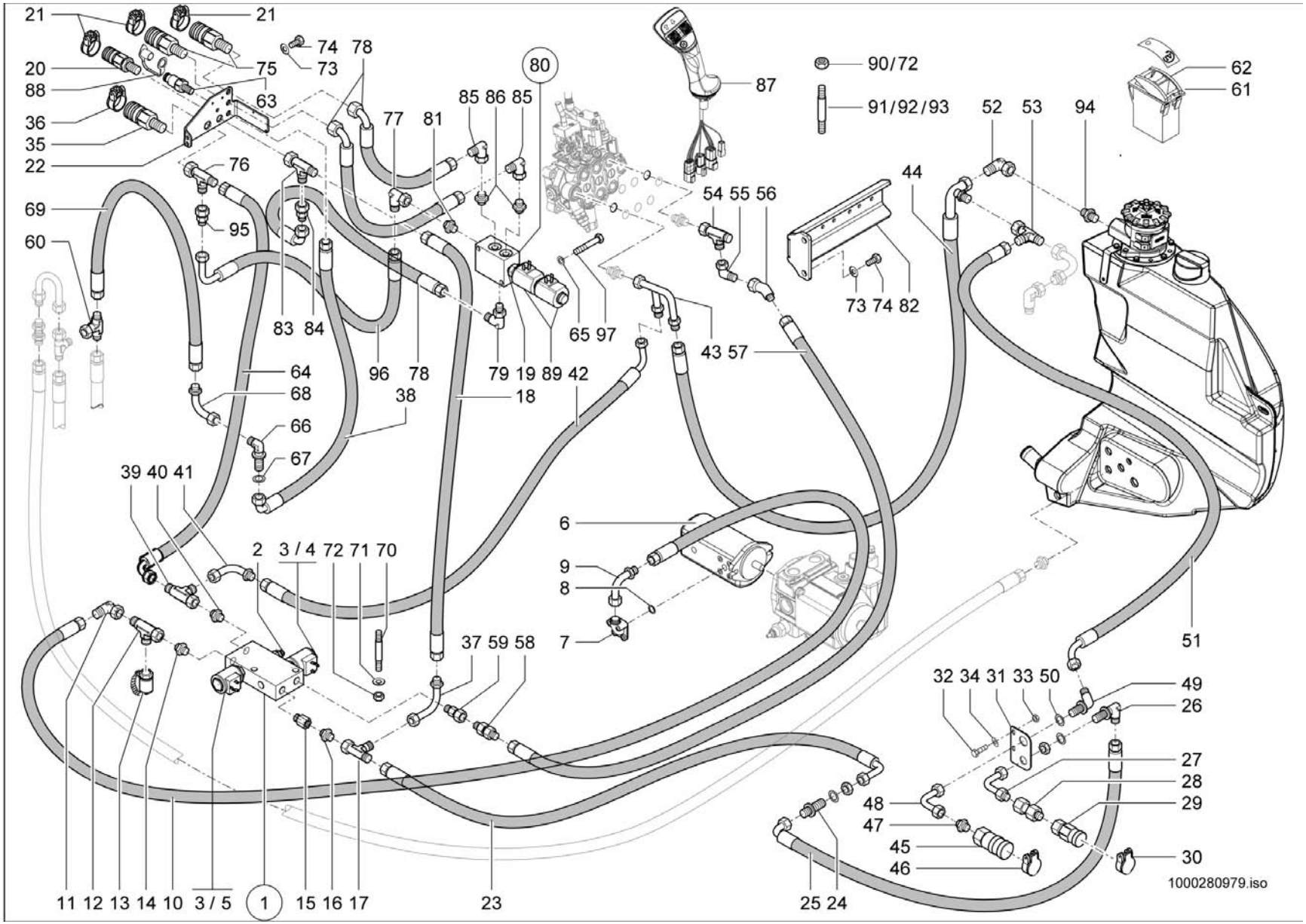
21
21
74
78
73
75
20
88
63
80
87
90/72
91/92/93
62
61
52
53
94
36
35
22
85
86
85
77
81
76
44
54
55
56
69
95
60
73
74
82
83
84
65
97
43
57
64
96
78
79
19
89
42
68
38
18
66
67
39
40
41
6
2
3 / 4
72
71
70
9
8
7
37
59
58
51
32
34
31
33
50
49
26
27
28
29
48
47
45
46
30
11
12
13
14
10
3 / 5
1
15
16
17
23
25
24
1000280979.iso

ZUSATZSTEUERKREIS VO 60L.+HI.40L.
CIRCUIT DE COMMANDE AUXILIAIRE VO 60L.+H
AUXILIARY CONTROL CIRCUIT VO 60L.+HI.40L

E:348012100 A:348013079

Pos	No	Bezeichnung	Désignation	Description	Information	Qty	Unit
91	1000048885	STIFTSCHRAUBE	GOUJON	STUD	M6x45-8.8 A2C	6	ST
92	1000048886	STIFTSCHRAUBE	GOUJON	STUD	M6x50-8.8 A2C	2	ST
93	1000048894	STIFTSCHRAUBE	GOUJON	STUD	M8x55-8.8 A2C	3	ST
94	1000015496	VERSCHRAUBUNG	RACCORD	SCREW JOINT		1	ST
95	1000052141	VERSCHRAUBUNG	RACCORD	SCREW JOINT		1	ST
96	1000280649	HYDRAULIKSCHLAUCH	TUYAU FLEXIBLE HYDRAULIQUE	HP HOSE		1	ST
97	1000085311	6KT-SCHRAUBE	VIS À TÊTE HEXAGONALE	HEX SCREW		2	ST

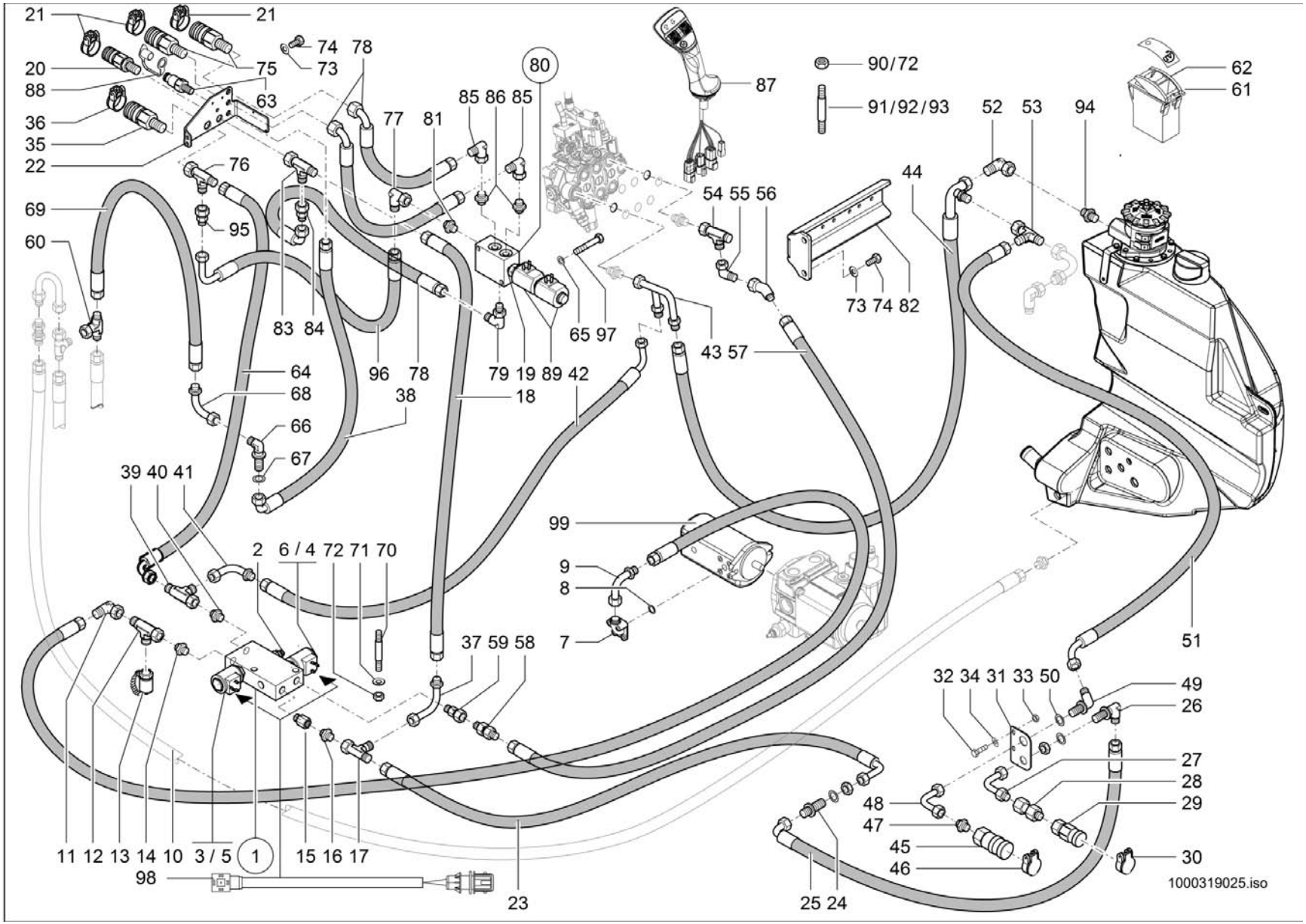
21
21
74
78
73
75
20
88
63
36
35
22
80
85 86 85
77
81
87
90/72
91/92/93
62
61
52
53
94
44
54 55 56
76
69
95
60
83 84
65 97
73 74 82
43 57
64
68
66
67
96
78
38
79 19 89 42
18
39 40 41
99
9
8
7
2
6 / 4
72 71 70
37 59 58
51
32 34 31 33 50
49
26
27
28
29
48
47
45
46
30
11 12 13 14 10
3 / 5
1
15 16 17
98
23
25 24
1000319025.iso

ZUSATZSTEUERKREIS VO 60L.+HI.40L.
CIRCUIT DE COMMANDE AUXILIAIRE VO 60L.+H
AUXILIARY CONTROL CIRCUIT VO 60L.+HI.40L

E:348013080

Pos	No	Bezeichnung	Désignation	Description	Information	Qty	Unit
1	1000308956	MAGNETVENTIL	ÉLECTROVALVE	SOLENOID VALVE		1	ST
2	1000167617	DRUCKREDUZIERVENTIL	SOUPAPE DE DÉCOMPRESSION	PRESSURE REDUCT.VALVE		1	ST
3	1000175942	MAGNET	ELECTRO-VANNE	SOLENOID		2	ST
4	1000319433	VENTILEINSATZ	SOUPAPE	VALVE		1	ST
5	1000175941	VENTILEINSATZ	CLAPET	VALVE		1	ST
6	1000319432	MAGNET	ELECTRO-VANNE	SOLENOID		1	ST
7	1000028400	VERSCHRAUBUNG	RACCORD	SCREW JOINT		1	ST
8	1000090406	O-RING	JOINT TORIQUE	O-RING		1	ST
9	1000037080	ANSCHLUSSSTÜCK	CONNEXION HYDRAULIQUE	CONNECTION PIECE		1	ST
10	1000156672	HYDRAULIKSCHLAUCH	TUYAU FLEXIBLE HYDRAULIQUE	HP HOSE		1	ST
11	1000000573	VERSCHRAUBUNG	RACCORD	SCREW JOINT		1	ST
12	1000015516	VERSCHRAUBUNG	RACCORD	SCREW JOINT		1	ST
13	1000028507	MINIMESSANSCHLUSS	PRISE DE PRESSION	MINIMESS POINT		1	ST
14	1000015493	VERSCHRAUBUNG	RACCORD	SCREW JOINT		1	ST
15	1000146621	VERSCHRAUBUNG	RACCORD	SCREW JOINT		1	ST
16	1000015494	VERSCHRAUBUNG	RACCORD	SCREW JOINT		1	ST
17	1000015539	VERSCHRAUBUNG	RACCORD	SCREW JOINT		1	ST
18	1000251960	HYDRAULIKSCHLAUCH	TUYAU FLEXIBLE HYDRAULIQUE	HP HOSE		1	ST
19	1000179230	VENTILEINSATZ	CLAPET	VALVE		1	ST
20	1000101122	KUPPLUNGSDOSE	BOÎTE D'COUPLEUR	COUPLING SOCKET		1	ST
21	1000033344	DECKEL	COUVERCLE	COVER		3	ST
22	1000279997	HALTER	SUPPORT	BRACKET		1	ST
23	1000171142	HYDRAULIKSCHLAUCH	TUYAU FLEXIBLE HYDRAULIQUE	HP HOSE		1	ST
24	1000028467	VERSCHRAUBUNG	RACCORD	SCREW JOINT		1	ST
25	1000147934	HYDRAULIKSCHLAUCH	TUYAU FLEXIBLE HYDRAULIQUE	HP HOSE		1	ST
26	1000028318	SCHOTTVERSCHRAUBUNG	RACCORD PASSE CLOISON	LOCK SCREW CONNECTION		1	ST
27	1000036911	ANSCHLUSSSTÜCK	CONNEXION HYDRAULIQUE	CONNECTION PIECE		1	ST
28	1000020801	VERSCHRAUBUNG	RACCORD	SCREW JOINT		1	ST
29	1000019246	SCHNELLVERSCHLUßKUPPLUNG	COUPLEUR HYDRAULIQUE	QUICK LOCK COUPLING		1	ST
30	1000033344	DECKEL	COUVERCLE	COVER		1	ST

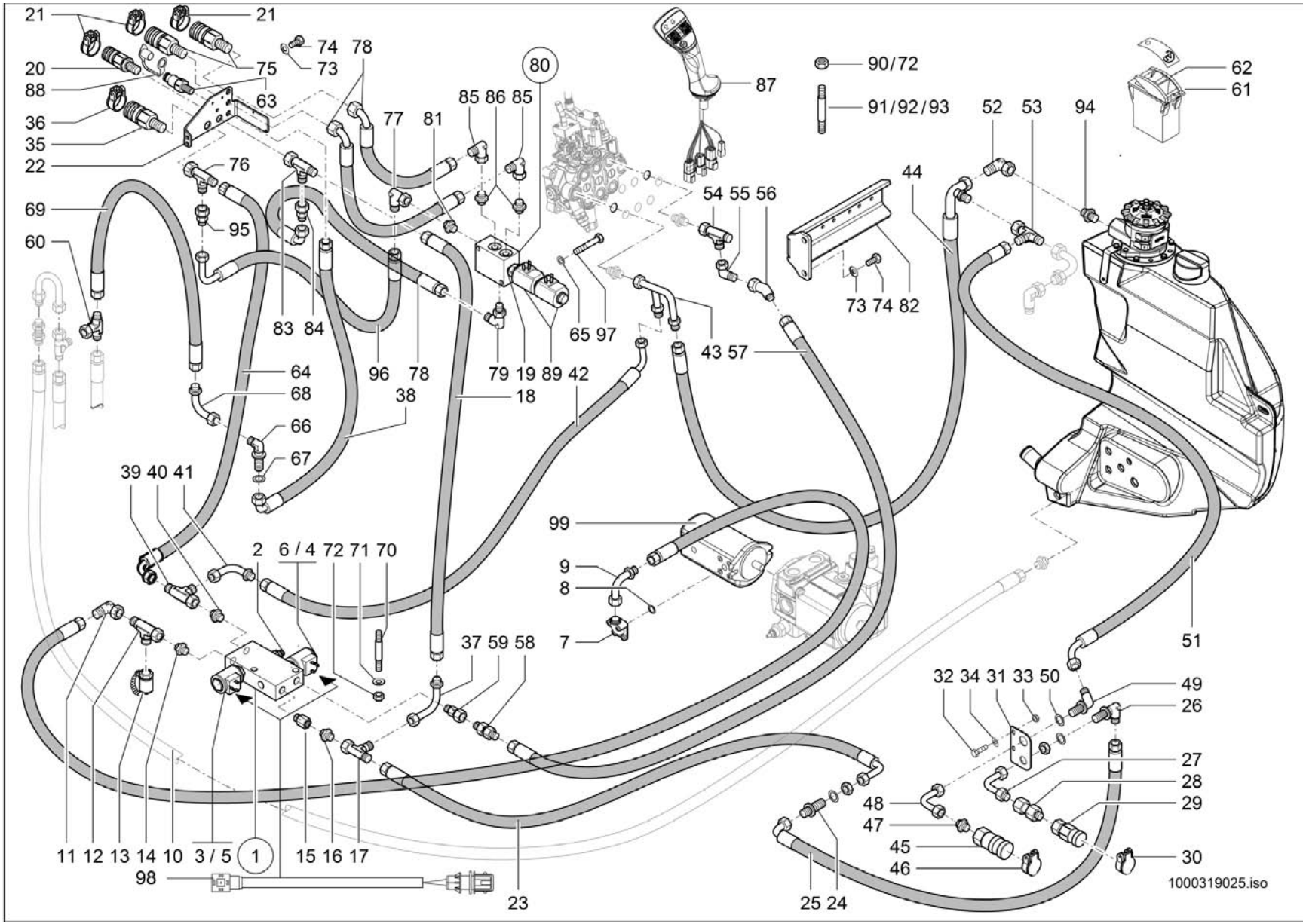
21
21
74
78
73
75
20
88
63
36
35
22
80
85
86
85
77
81
87
90/72
91/92/93
62
61
52
53
94
44
76
69
95
60
54
55
56
73
74
82
83
84
65
97
43
57
64
68
38
96
78
79
19
89
42
18
66
67
39
40
41
99
9
8
7
2
6 / 4
72
71
70
37
59
58
51
32
34
31
33
50
49
26
27
28
29
48
47
45
46
30
11
12
13
14
10
3 / 5
1
15
16
17
98
23
25
24
1000319025.iso

Pos	No	Bezeichnung	Désignation	Description	Information	Qty	Unit
31	1000173501	HALTER	SUPPORT	BRACKET		1	ST
32	1000013008	6KT-SCHRAUBE	VIS À TÊTE HEXAGONALE	HEX SCREW		2	ST
33	1000013022	6KT-MUTTER	ÉCROU HEXAGONAL	HEXAGON NUT		2	ST
34	1000015431	SCHEIBE	RONDELLE	WASHER		2	ST
35	1000101123	KUPPLUNGSDOSE	BOÎTE D'COUPLEUR	COUPLING SOCKET		1	ST
36	1000105790	DECKEL BG 4 BLAU	COUVERCLE BG 3 BLAU	COVER BG 3 BLAU		1	ST
37	1000159293	ANSCHLUSSSTÜCK	CONNEXION HYDRAULIQUE	CONNECTION PIECE		1	ST
38	1000251981	HYDRAULIKSCHLAUCH	TUYAU FLEXIBLE HYDRAULIQUE	HP HOSE		1	ST
39	1000015517	VERSCHRAUBUNG	RACCORD	SCREW JOINT		1	ST
40	1000015565	VERSCHRAUBUNG	RACCORD	SCREW JOINT		1	ST
41	1000171302	ANSCHLUSSSTÜCK	CONNEXION HYDRAULIQUE	CONNECTION PIECE		1	ST
42	1000176976	HYDRAULIKSCHLAUCH	TUYAU FLEXIBLE HYDRAULIQUE	HP HOSE		1	ST
43	1000170979	ANSCHLUSSSTÜCK	CONNEXION HYDRAULIQUE	CONNECTION PIECE		1	ST
44	1000172347	HYDRAULIKSCHLAUCH	TUYAU FLEXIBLE HYDRAULIQUE	HP HOSE		1	ST
45	1000171539	SCHNELLVERSCHLUßKUPPLUNG	COUPLEUR HYDRAULIQUE	QUICK LOCK COUPLING		1	ST
46	1000033397	DECKEL	COUVERCLE	COVER		1	ST
47	1000015565	VERSCHRAUBUNG	RACCORD	SCREW JOINT		1	ST
48	1000173401	ANSCHLUSSSTÜCK	RACCORD	CONNECTION PIECE		1	ST
49	1000028331	VERSCHRAUBUNG	RACCORD	SCREW JOINT		1	ST
50	1000148758	SCHEIBE	RONDELLE	WASHER		1	ST
51	1000180096	HYDRAULIKSCHLAUCH	TUYAU FLEXIBLE HYDRAULIQUE	HP HOSE		1	ST
52	1000085091	VERSCHRAUBUNG	RACCORD	SCREW JOINT		1	ST
53	1000015517	VERSCHRAUBUNG	RACCORD	SCREW JOINT		1	ST
54	1000085089	VERSCHRAUBUNG	RACCORD	SCREW JOINT		1	ST
55	1000015510	VERSCHRAUBUNG	RACCORD	SCREW JOINT		1	ST
56	1000168871	VERSCHRAUBUNG	RACCORD	SCREW JOINT		1	ST
57	1000176977	HYDRAULIKSCHLAUCH	TUYAU FLEXIBLE HYDRAULIQUE	HP HOSE		1	ST
58	1000170882	RÜCKSCHLAGVENTIL	CLAPET ANTIRETOUR	NON RETURN VALVE		1	ST
59	1000085103	VERSCHRAUBUNG	RACCORD	SCREW JOINT		1	ST
60	1000015519	VERSCHRAUBUNG	RACCORD	SCREW JOINT		1	ST

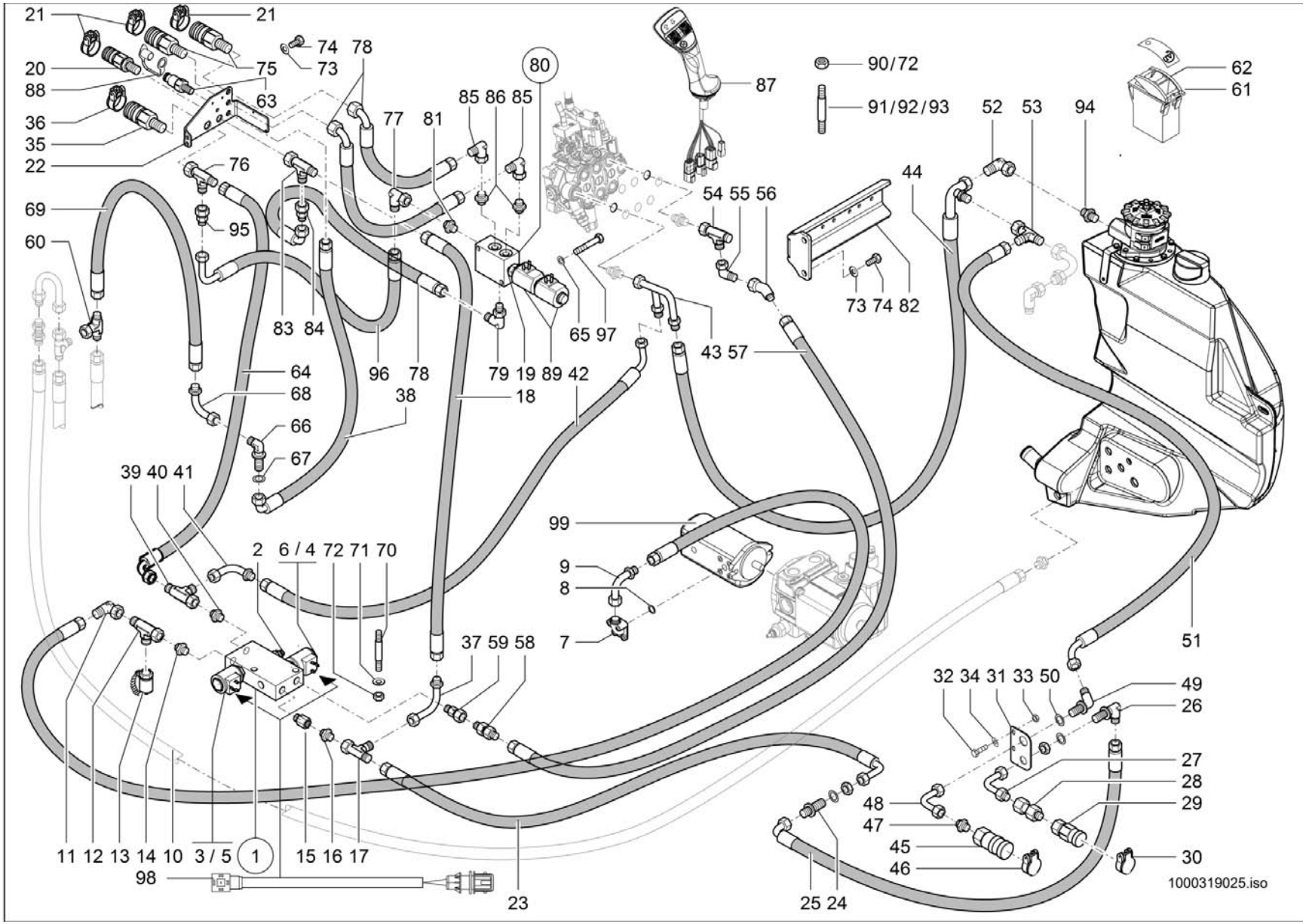
21
21
74
78
73
75
20
88
63
36
35
22
80
85
86
85
77
81
87
90/72
91/92/93
62
61
52
53
94
44
76
54
55
56
69
95
60
73
74
82
83
84
65
97
43
57
64
68
96
78
79
19
89
42
38
18
66
67
39
40
41
99
9
8
7
2
6 / 4
72
71
70
37
59
58
51
32
34
31
33
50
49
26
27
28
29
48
47
45
46
30
11
12
13
14
10
3 / 5
1
15
16
17
98
23
25
24
1000319025.iso

ZUSATZSTEUERKREIS VO 60L.+HI.40L.
CIRCUIT DE COMMANDE AUXILIAIRE VO 60L.+H
AUXILIARY CONTROL CIRCUIT VO 60L.+HI.40L

E:348013080

Pos	No	Bezeichnung	Désignation	Description	Information	Qty	Unit
61	1000133738	KIPPSCHALTER	INTERRUPTEUR À BASCULE	ROCKER SWITCH		1	ST
62	1000161551	ZUS-EINSATZ 4. ZUSATZSTEUERKREIS	SYMBOLE	SYMBOL		1	ST
63	1000000541	SCHNELLVERSCHLUßKUPPLUNG	COUPLEUR HYDRAULIQUE	QUICK LOCK COUPLING		1	ST
64	1000251959	HYDRAULIKSCHLAUCH	TUYAU FLEXIBLE HYDRAULIQUE	HP HOSE		1	ST
65	1000092288	SCHEIBE	RONDELLE	WASHER		2	ST
66	1000028480	VERSCHRAUBUNG	RACCORD	SCREW JOINT		1	ST
67	1000049221	SCHEIBE	RONDELLE	WASHER		1	ST
68	1000037080	ANSCHLUSSSTÜCK	CONNEXION HYDRAULIQUE	CONNECTION PIECE		1	ST
69	1000171430	HYDRAULIKSCHLAUCH	TUYAU FLEXIBLE HYDRAULIQUE	HP HOSE		1	ST
70	1000048880	STIFTSCHRAUBE	GOUJON	STUD	M6x70-5.6 A2C	2	ST
71	1000049283	LAGERSCHEIBE	DISQUE DE PALIER	BEARING DISC	6,4 St	6	ST
72	1000085588	6KT-MUTTER	ÉCROU HEXAGONAL	HEXAGON NUT	M6-8 A2C-DIN985	8	ST
73	1000013027	SCHEIBE	RONDELLE	WASHER	8,4 St	4	ST
74	1000019136	6KT-SCHRAUBE	VIS À TÊTE HEXAGONALE	HEX SCREW	M8x16-8.8	4	ST
75	1000028405	SCHNELLVERSCHLUßKUPPLUNG	COUPLEUR HYDRAULIQUE	QUICK LOCK COUPLING		2	ST
76	1000085045	VERSCHRAUBUNG	RACCORD	SCREW JOINT		1	ST
77	1000000573	VERSCHRAUBUNG	RACCORD	SCREW JOINT		1	ST
78	1000156702	HYDRAULIKSCHLAUCH	TUYAU FLEXIBLE HYDRAULIQUE	HP HOSE		3	ST
79	1000028710	VERSCHRAUBUNG	RACCORD	SCREW JOINT		1	ST
80	1000175333	MAGNETVENTIL	ÉLECTROVALVE	SOLENOID VALVE		1	ST
81	1000085128	VERSCHRAUBUNG	RACCORD	SCREW JOINT		1	ST
82	1000234496	HALTER	SUPPORT	BRACKET		1	ST
83	1000015517	VERSCHRAUBUNG	RACCORD	SCREW JOINT		1	ST
84	1000085039	VERSCHRAUBUNG	RACCORD	SCREW JOINT		1	ST
85	1000000573	VERSCHRAUBUNG	RACCORD	SCREW JOINT		3	ST
86	1000085128	VERSCHRAUBUNG	RACCORD	SCREW JOINT		2	ST
87	1000265734	STEUERHEBEL	LEVIER DE COMMANDE	CONTROL LEVER		1	ST
88	1000020860	STAUBKAPPE	CACHE POUSSIÈRE	DUST CAP		1	ST
89	1000179229	MAGNET	ELECTRO-VANNE	SOLENOID		2	ST
90	1000013022	6KT-MUTTER	ÉCROU HEXAGONAL	HEXAGON NUT	M8-8 A2C	3	ST

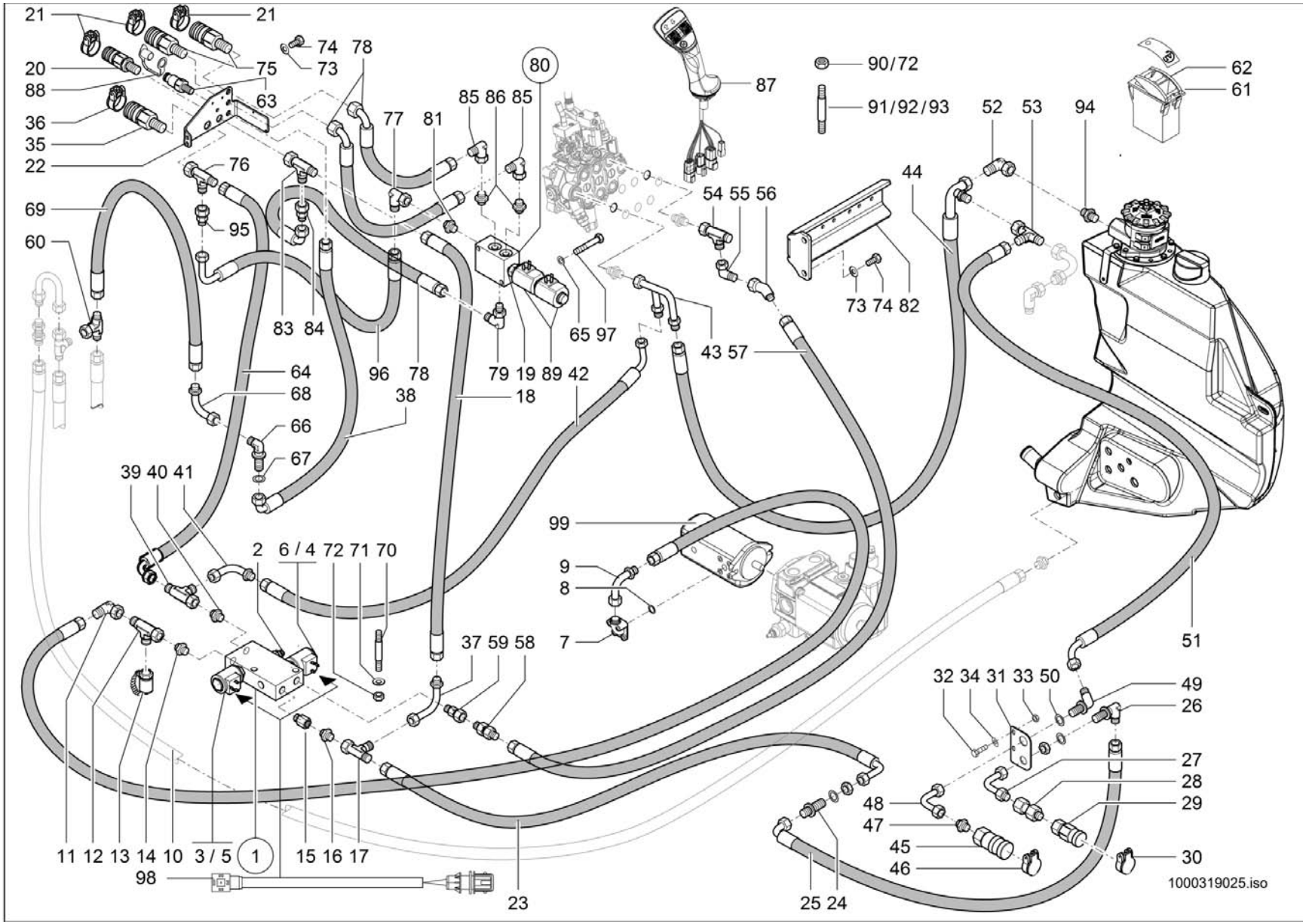
21
21
74
78
73
75
20
88
63
36
35
22
80
85
86
85
77
81
87
90/72
91/92/93
62
61
52
53
94
44
76
69
95
60
54
55
56
73
74
82
83
84
65
97
43
57
64
68
38
96
78
79
19
89
42
18
66
67
39
40
41
99
9
8
7
2
6 / 4
72
71
70
37
59
58
51
32
34
31
33
50
49
26
27
28
29
48
47
45
46
30
11
12
13
14
10
3 / 5
1
15
16
17
98
23
25
24
1000319025.iso

ZUSATZSTEUERKREIS VO 60L.+HI.40L.
CIRCUIT DE COMMANDE AUXILIAIRE VO 60L.+H
AUXILIARY CONTROL CIRCUIT VO 60L.+HI.40L

E:348013080

Pos	No	Bezeichnung	Désignation	Description	Information	Qty	Unit
91	1000048885	STIFTSCHRAUBE	GOUJON	STUD	M6x45-8.8 A2C	6	ST
92	1000048886	STIFTSCHRAUBE	GOUJON	STUD	M6x50-8.8 A2C	2	ST
93	1000048894	STIFTSCHRAUBE	GOUJON	STUD	M8x55-8.8 A2C	3	ST
94	1000015496	VERSCHRAUBUNG	RACCORD	SCREW JOINT		1	ST
95	1000052141	VERSCHRAUBUNG	RACCORD	SCREW JOINT		1	ST
96	1000280649	HYDRAULIKSCHLAUCH	TUYAU FLEXIBLE HYDRAULIQUE	HP HOSE		1	ST
97	1000085311	6KT-SCHRAUBE	VIS À TÊTE HEXAGONALE	HEX SCREW		2	ST
98	1000318015	KABEL	CÂBLE	CABLE		1	ST
99	1000162010	HYDRAULIKPUMPE	POMPE HYDRAULIQUE	HYDRAULIC PUMP		1	ST

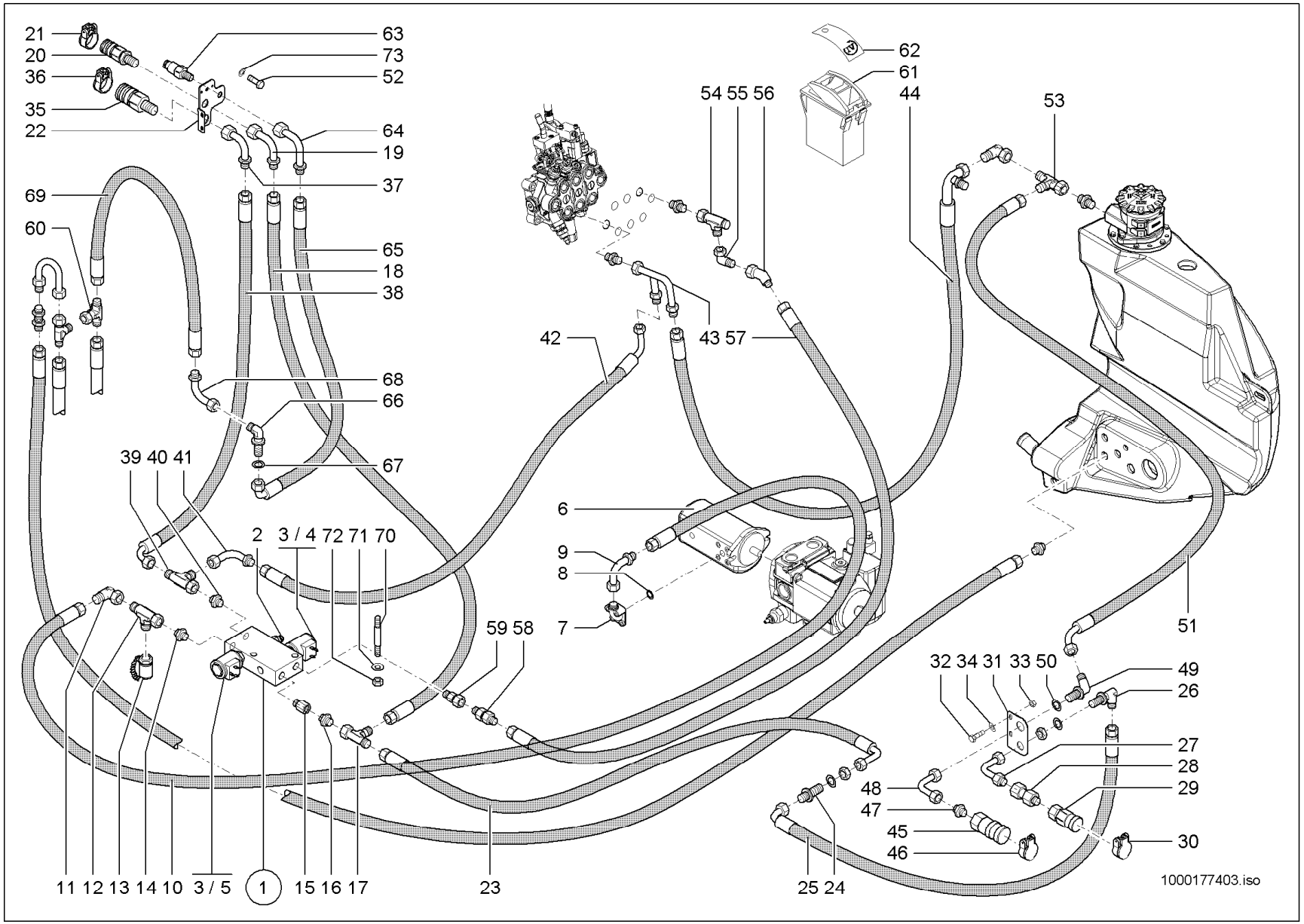
21
20
36
35
22
63
73
52
64
19
37
69
60
65
18
38
68
66
67
39 40 41
2
3 / 4
72
71
70
6
9
8
7
59 58
42
43 57
54 55 56
62
61
44
53
51
32 34 31 33 50
49
26
27
28
29
30
48
47
45
46
11 12 13 14 10
3 / 5
1
15 16 17
23
25 24
1000177403.iso

ZUSATZSTEUERKREIS VO +HI.40L.
CIRCUIT DE COMMANDE AUXILIAIRE VO +HI.40
AUXILIARY CONTROL CIRCUIT VO +HI.40L.

A:348010307

Pos	No	Bezeichnung	Désignation	Description	Information	Qty	Unit
1	1000163387	MAGNETVENTIL	ÉLECTROVALVE	SOLENOID VALVE		1	ST
2	1000167617	DRUCKREDUZIERVENTIL	SOUPAPE DE DÉCOMPRESSION	PRESSURE REDUCT.VALVE		1	ST
3	1000175942	MAGNET	ELECTRO-VANNE	SOLENOID		2	ST
4	1000159586	VENTILEINSATZ	SOUPAPE	VALVE		1	ST
5	1000175941	VENTILEINSATZ	CLAPET	VALVE		1	ST
6	1000162010	HYDRAULIKPUMPE	POMPE HYDRAULIQUE	HYDRAULIC PUMP		1	ST
7	1000028400	VERSCHRAUBUNG	RACCORD	SCREW JOINT		1	ST
8	1000090406	O-RING	JOINT TORIQUE	O-RING		1	ST
9	1000037080	ANSCHLUSSSTÜCK	CONNEXION HYDRAULIQUE	CONNECTION PIECE		1	ST
10	1000156672	HYDRAULIKSCHLAUCH	TUYAU FLEXIBLE HYDRAULIQUE	HP HOSE		1	ST
11	1000000573	VERSCHRAUBUNG	RACCORD	SCREW JOINT		1	ST
12	1000015516	VERSCHRAUBUNG	RACCORD	SCREW JOINT		1	ST
13	1000028507	MINIMESSANSCHLUSS	PRISE DE PRESSION	MINIMESS POINT		1	ST
14	1000015493	VERSCHRAUBUNG	RACCORD	SCREW JOINT		1	ST
15	1000146621	VERSCHRAUBUNG	RACCORD	SCREW JOINT		1	ST
16	1000015494	VERSCHRAUBUNG	RACCORD	SCREW JOINT		1	ST
17	1000015539	VERSCHRAUBUNG	RACCORD	SCREW JOINT		1	ST
18	1000171713	HYDRAULIKSCHLAUCH	TUYAU FLEXIBLE HYDRAULIQUE	HP HOSE		1	ST
19	1000170982	ANSCHLUSSSTÜCK	CONNEXION HYDRAULIQUE	CONNECTION PIECE		1	ST
20	1000101122	KUPPLUNGSDOSE	BOÎTE D'COUPLEUR	COUPLING SOCKET		1	ST
21	1000033344	DECKEL	COUVERCLE	COVER		1	ST
22	1000171061	HALTER	SUPPORT	BRACKET		1	ST
23	1000171142	HYDRAULIKSCHLAUCH	TUYAU FLEXIBLE HYDRAULIQUE	HP HOSE		1	ST
24	1000028467	VERSCHRAUBUNG	RACCORD	SCREW JOINT		1	ST
25	1000147934	HYDRAULIKSCHLAUCH	TUYAU FLEXIBLE HYDRAULIQUE	HP HOSE		1	ST
26	1000028318	SCHOTTVERSCHRAUBUNG	RACCORD PASSE CLOISON	LOCK SCREW CONNECTION		1	ST
27	1000036911	ANSCHLUSSSTÜCK	CONNEXION HYDRAULIQUE	CONNECTION PIECE		1	ST
28	1000020801	VERSCHRAUBUNG	RACCORD	SCREW JOINT		1	ST
29	1000019246	SCHNELLVERSCHLUßKUPPLUNG	COUPLEUR HYDRAULIQUE	QUICK LOCK COUPLING		1	ST
30	1000033344	DECKEL	COUVERCLE	COVER		1	ST

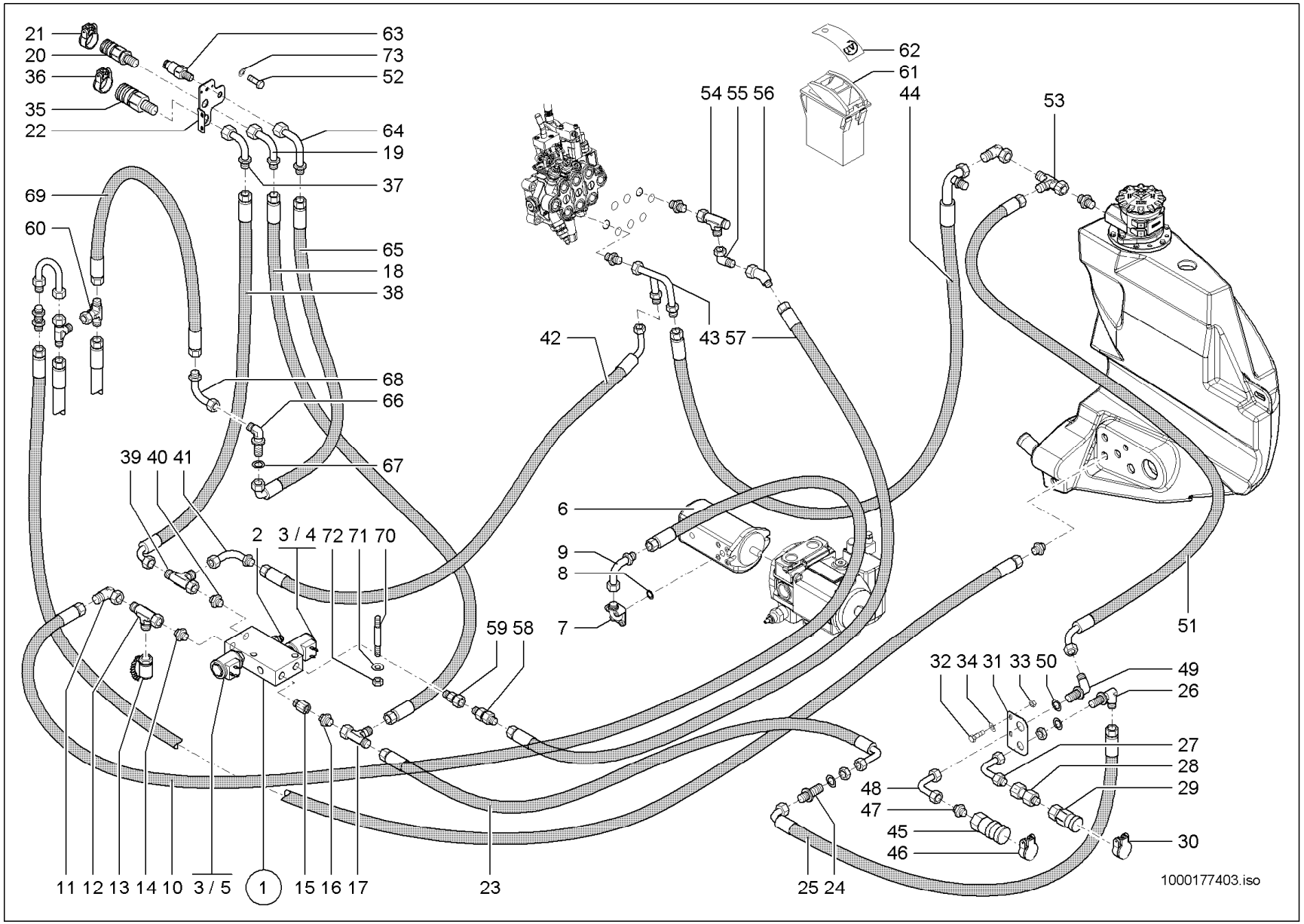
21
20
36
35
22
63
73
52
64
19
37
69
60
65
18
38
68
66
67
39 40 41
2
3 / 4
72
71
70
6
9
8
7
59 58
42
43 57
54 55 56
62
61
44
53
51
32 34 31 33 50
49
26
27
28
29
30
48
47
45
46
11 12 13 14 10
3 / 5
1
15 16 17
23
25 24
1000177403.iso

ZUSATZSTEUERKREIS VO +HI.40L.
CIRCUIT DE COMMANDE AUXILIAIRE VO +HI.40
AUXILIARY CONTROL CIRCUIT VO +HI.40L.

A:348010307

Pos	No	Bezeichnung	Désignation	Description	Information	Qty	Unit
31	1000173501	HALTER	SUPPORT	BRACKET		1	ST
32	1000013008	6KT-SCHRAUBE	VIS À TÊTE HEXAGONALE	HEX SCREW		2	ST
33	1000013022	6KT-MUTTER	ÉCROU HEXAGONAL	HEXAGON NUT		2	ST
34	1000015431	SCHEIBE	RONDELLE	WASHER		2	ST
35	1000101123	KUPPLUNGSDOSE	BOÎTE D'COUPLEUR	COUPLING SOCKET		1	ST
36	1000105790	DECKEL BG 4 BLAU	COUVERCLE BG 3 BLAU	COVER BG 3 BLAU		1	ST
37	1000170980	ANSCHLUSSSTÜCK	CONNEXION HYDRAULIQUE	CONNECTION PIECE		1	ST
38	1000170974	HYDRAULIKSCHLAUCH	TUYAU FLEXIBLE HYDRAULIQUE	HP HOSE		1	ST
39	1000015517	VERSCHRAUBUNG	RACCORD	SCREW JOINT		1	ST
40	1000015565	VERSCHRAUBUNG	RACCORD	SCREW JOINT		1	ST
41	1000171302	ANSCHLUSSSTÜCK	CONNEXION HYDRAULIQUE	CONNECTION PIECE		1	ST
42	1000170977	HYDRAULIKSCHLAUCH	TUYAU FLEXIBLE HYDRAULIQUE	HP HOSE		1	ST
43	1000170979	ANSCHLUSSSTÜCK	CONNEXION HYDRAULIQUE	CONNECTION PIECE		1	ST
44	1000172347	HYDRAULIKSCHLAUCH	TUYAU FLEXIBLE HYDRAULIQUE	HP HOSE		1	ST
45	1000171539	SCHNELLVERSCHLUßKUPPLUNG	COUPLEUR HYDRAULIQUE	QUICK LOCK COUPLING		1	ST
46	1000033397	DECKEL	COUVERCLE	COVER		1	ST
47	1000015565	VERSCHRAUBUNG	RACCORD	SCREW JOINT		1	ST
48	1000173401	ANSCHLUSSSTÜCK	RACCORD	CONNECTION PIECE		1	ST
49	1000028331	VERSCHRAUBUNG	RACCORD	SCREW JOINT		1	ST
50	1000148758	SCHEIBE	RONDELLE	WASHER		1	ST
51	1000180096	HYDRAULIKSCHLAUCH	TUYAU FLEXIBLE HYDRAULIQUE	HP HOSE		1	ST
52	1000019136	6KT-SCHRAUBE	VIS À TÊTE HEXAGONALE	HEX SCREW		2	ST
53	1000015517	VERSCHRAUBUNG	RACCORD	SCREW JOINT		1	ST
54	1000085089	VERSCHRAUBUNG	RACCORD	SCREW JOINT		1	ST
55	1000015510	VERSCHRAUBUNG	RACCORD	SCREW JOINT		1	ST
56	1000168871	VERSCHRAUBUNG	RACCORD	SCREW JOINT		1	ST
57	1000170976	HYDRAULIKSCHLAUCH	TUYAU FLEXIBLE HYDRAULIQUE	HP HOSE		1	ST
58	1000170882	RÜCKSCHLAGVENTIL	CLAPET ANTIRETOUR	NON RETURN VALVE		1	ST
59	1000085103	VERSCHRAUBUNG	RACCORD	SCREW JOINT		1	ST
60	1000015519	VERSCHRAUBUNG	RACCORD	SCREW JOINT		1	ST

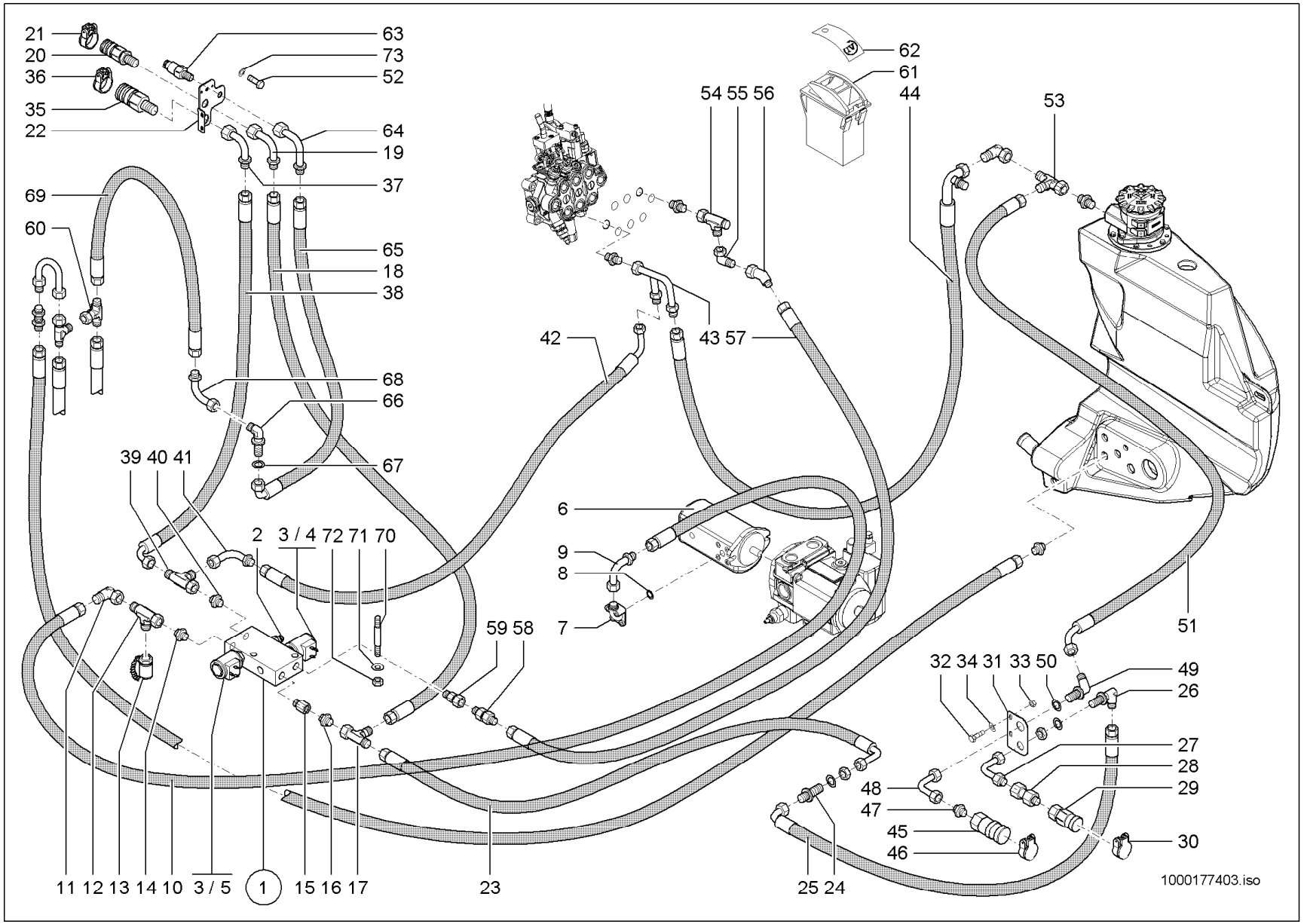
21
20
36
35
22
63
73
52
64
19
37
69
60
65
18
38
68
66
67
39 40 41
2
3 / 4 72 71 70
59 58
11 12 13 14 10
3 / 5
1
15 16 17
23
42
43 57
54 55 56
62
61
44
53
6
9
8
7
51
32 34 31 33 50
49
26
27
28
29
30
48
47
45
46
25 24
1000177403.iso

ZUSATZSTEUERKREIS VO +HI.40L.
CIRCUIT DE COMMANDE AUXILIAIRE VO +HI.40
AUXILIARY CONTROL CIRCUIT VO +HI.40L.

A:348010307

Pos	No	Bezeichnung	Désignation	Description	Information	Qty	Unit
61	1000133738	KIPPSCHALTER	INTERRUPTEUR À BASCULE	ROCKER SWITCH		1	ST
62	1000161551	ZUS-EINSATZ 4. ZUSATZSTEUERKREIS	SYMBOLE	SYMBOL		1	ST
63	1000000541	SCHNELLVERSCHLUßKUPPLUNG	COUPLEUR HYDRAULIQUE	QUICK LOCK COUPLING		1	ST
64	1000037080	ANSCHLUSSSTÜCK	CONNEXION HYDRAULIQUE	CONNECTION PIECE		1	ST
65	1000163701	HYDRAULIKSCHLAUCH	TUYAU FLEXIBLE HYDRAULIQUE	HP HOSE		1	ST
66	1000028480	VERSCHRAUBUNG	RACCORD	SCREW JOINT		1	ST
67	1000049221	SCHEIBE	RONDELLE	WASHER		1	ST
68	1000037080	ANSCHLUSSSTÜCK	CONNEXION HYDRAULIQUE	CONNECTION PIECE		1	ST
69	1000171430	HYDRAULIKSCHLAUCH	TUYAU FLEXIBLE HYDRAULIQUE	HP HOSE		1	ST
70	1000048880	STIFTSCHRAUBE	GOUJON	STUD		2	ST
71	1000049283	LAGERSCHEIBE	DISQUE DE PALIER	BEARING DISC		6	ST
72	1000085588	6KT-MUTTER	ÉCROU HEXAGONAL	HEXAGON NUT		2	ST
73	1000013027	SCHEIBE	RONDELLE	WASHER		2	ST

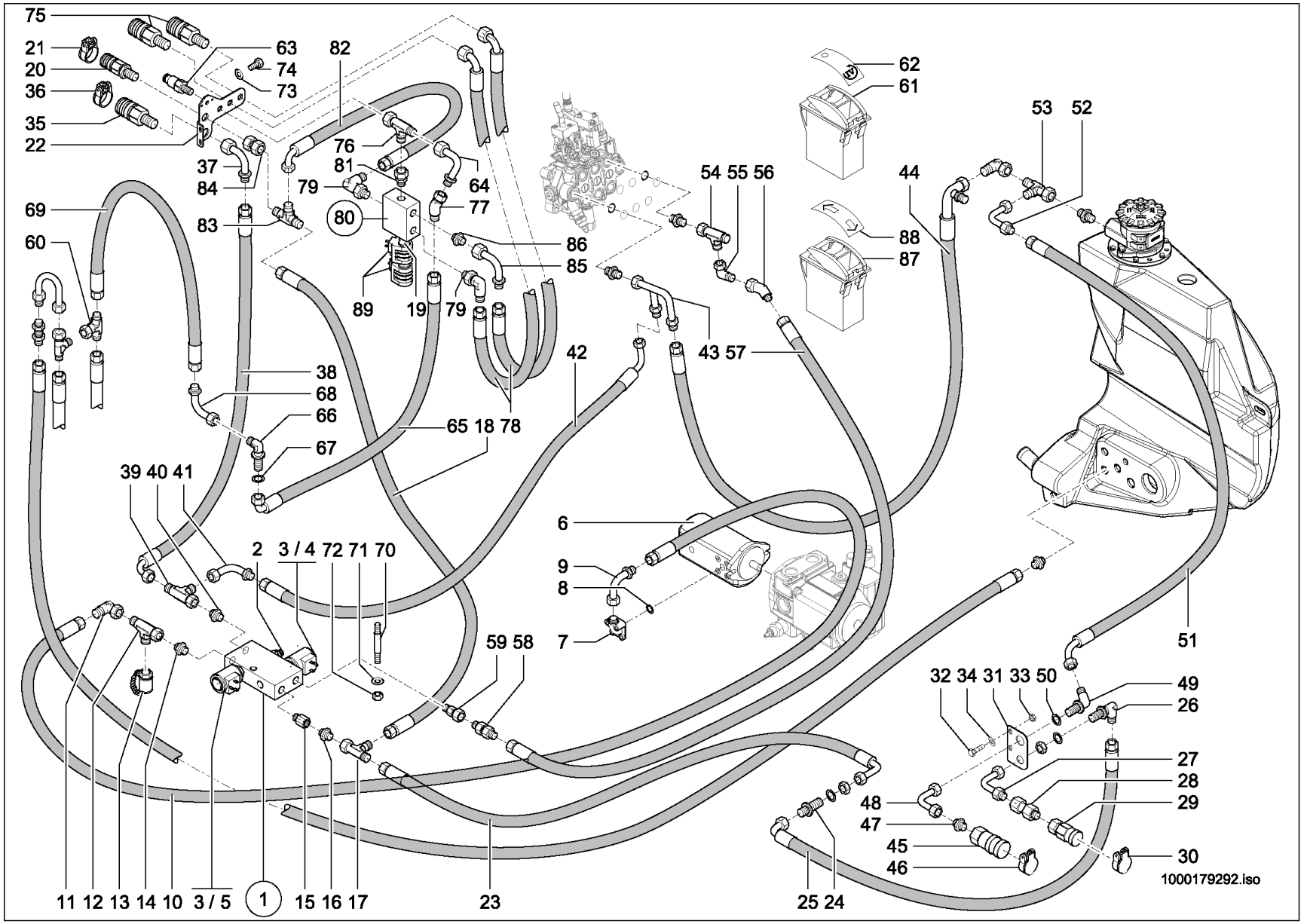
75
21
20
36
35
22
63
74
73
82
37
84
76
81
79
64
77
80
83
69
60
86
85
89
19
79
62
61
53
52
54 55 56
44
88
87
43 57
42
38
68
66
67
65 18 78
39 40 41
2
3 / 4
72 71 70
6
9
8
7
59 58
51
32 34 31 33 50
49
26
27
28
29
48
47
45
46
30
11 12 13 14 10
3 / 5
1
15 16 17
23
25 24
1000179292.iso

ZUSATZSTEUERKREIS VO +HI.40L.
CIRCUIT DE COMMANDE AUXILIAIRE VO +HI.40
AUXILIARY CONTROL CIRCUIT VO +HI.40L.

E:348010308 A:348010694

Pos	No	Bezeichnung	Désignation	Description	Information	Qty	Unit
1	1000163387	MAGNETVENTIL	ÉLECTROVALVE	SOLENOID VALVE		1	ST
2	1000167617	DRUCKREDUZIERVENTIL	SOUPAPE DE DÉCOMPRESSION	PRESSURE REDUCT.VALVE		1	ST
3	1000175942	MAGNET	ELECTRO-VANNE	SOLENOID		2	ST
4	1000159586	VENTILEINSATZ	SOUPAPE	VALVE		1	ST
5	1000175941	VENTILEINSATZ	CLAPET	VALVE		1	ST
6	1000162010	HYDRAULIKPUMPE	POMPE HYDRAULIQUE	HYDRAULIC PUMP		1	ST
7	1000028400	VERSCHRAUBUNG	RACCORD	SCREW JOINT		1	ST
8	1000090406	O-RING	JOINT TORIQUE	O-RING		1	ST
9	1000037080	ANSCHLUSSSTÜCK	CONNEXION HYDRAULIQUE	CONNECTION PIECE		1	ST
10	1000156672	HYDRAULIKSCHLAUCH	TUYAU FLEXIBLE HYDRAULIQUE	HP HOSE		1	ST
11	1000000573	VERSCHRAUBUNG	RACCORD	SCREW JOINT		1	ST
12	1000015516	VERSCHRAUBUNG	RACCORD	SCREW JOINT		1	ST
13	1000028507	MINIMESSANSCHLUSS	PRISE DE PRESSION	MINIMESS POINT		1	ST
14	1000015493	VERSCHRAUBUNG	RACCORD	SCREW JOINT		1	ST
15	1000146621	VERSCHRAUBUNG	RACCORD	SCREW JOINT		1	ST
16	1000015494	VERSCHRAUBUNG	RACCORD	SCREW JOINT		1	ST
17	1000015539	VERSCHRAUBUNG	RACCORD	SCREW JOINT		1	ST
18	1000171713	HYDRAULIKSCHLAUCH	TUYAU FLEXIBLE HYDRAULIQUE	HP HOSE		1	ST
19	1000179230	VENTILEINSATZ	CLAPET	VALVE		1	ST
20	1000101122	KUPPLUNGSDOSE	BOÎTE D'COUPLEUR	COUPLING SOCKET		1	ST
21	1000033344	DECKEL	COUVERCLE	COVER		1	ST
22	1000178563	HALTER	SUPPORT	BRACKET		1	ST
23	1000171142	HYDRAULIKSCHLAUCH	TUYAU FLEXIBLE HYDRAULIQUE	HP HOSE		1	ST
24	1000028467	VERSCHRAUBUNG	RACCORD	SCREW JOINT		1	ST
25	1000147934	HYDRAULIKSCHLAUCH	TUYAU FLEXIBLE HYDRAULIQUE	HP HOSE		1	ST
26	1000028318	SCHOTTVERSCHRAUBUNG	RACCORD PASSE CLOISON	LOCK SCREW CONNECTION		1	ST
27	1000036911	ANSCHLUSSSTÜCK	CONNEXION HYDRAULIQUE	CONNECTION PIECE		1	ST
28	1000020801	VERSCHRAUBUNG	RACCORD	SCREW JOINT		1	ST
29	1000019246	SCHNELLVERSCHLUßKUPPLUNG	COUPLEUR HYDRAULIQUE	QUICK LOCK COUPLING		1	ST
30	1000033344	DECKEL	COUVERCLE	COVER		1	ST

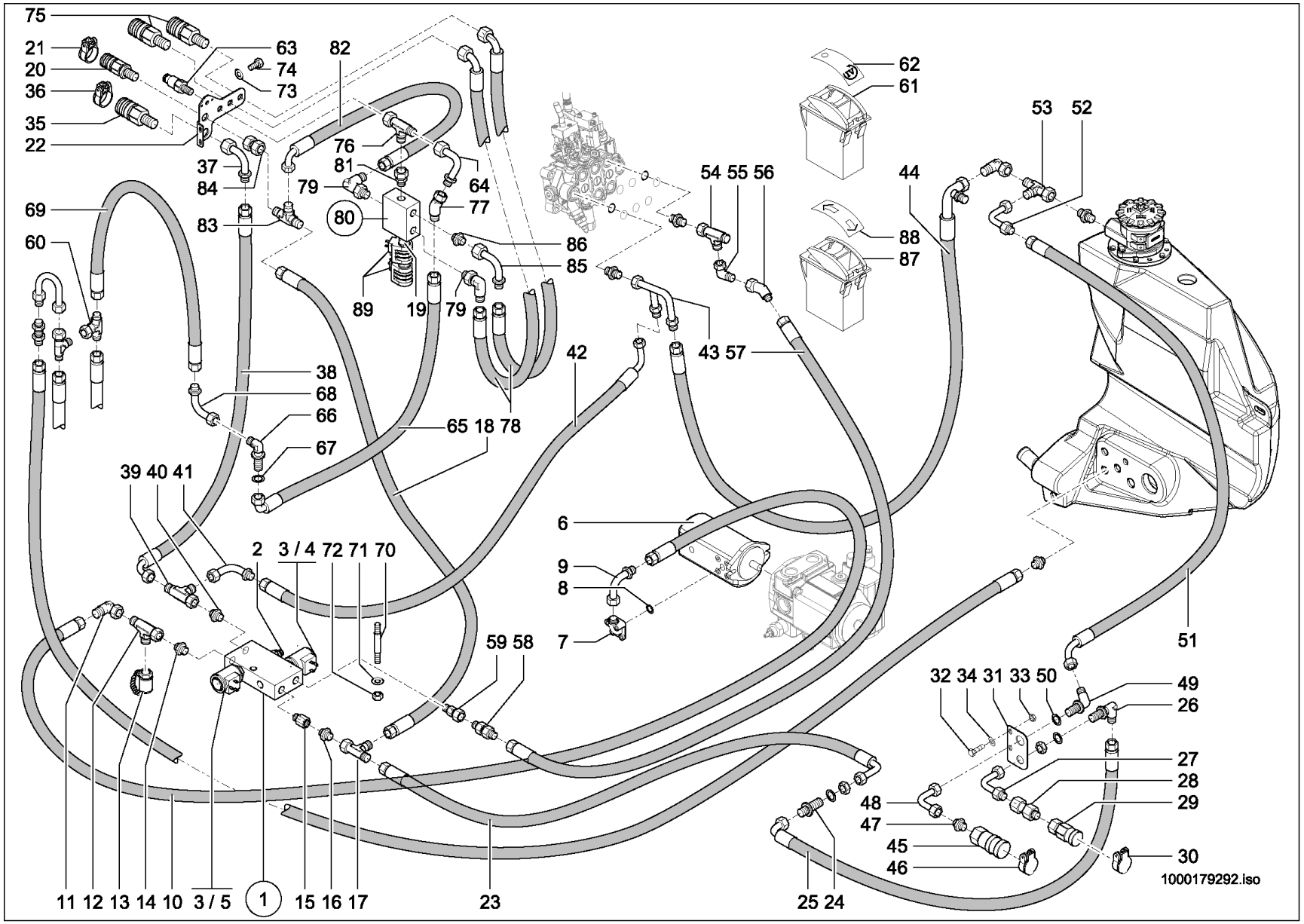
75
21
20
36
35
22
63
74
73
82
37
84
76
81
79
64
77
80
83
69
60
86
85
89
19
79
62
61
53
52
54 55 56
44
88
87
43 57
42
38
68
66
67
65 18 78
39 40 41
2
3 / 4
72 71 70
6
9
8
7
59 58
51
32 34 31 33 50
49
26
27
28
29
48
47
45
46
30
11 12 13 14 10
3 / 5
1
15 16 17
23
25 24
1000179292.iso

Pos	No	Bezeichnung	Désignation	Description	Information	Qty	Unit
31	1000173501	HALTER	SUPPORT	BRACKET		1	ST
32	1000013008	6KT-SCHRAUBE	VIS À TÊTE HEXAGONALE	HEX SCREW		2	ST
33	1000013022	6KT-MUTTER	ÉCROU HEXAGONAL	HEXAGON NUT		2	ST
34	1000015431	SCHEIBE	RONDELLE	WASHER		2	ST
35	1000101123	KUPPLUNGSDOSE	BOÎTE D'COUPLEUR	COUPLING SOCKET		1	ST
36	1000105790	DECKEL BG 4 BLAU	COUVERCLE BG 3 BLAU	COVER BG 3 BLAU		1	ST
37	1000167361	ANSCHLUSSSTÜCK	CONNEXION HYDRAULIQUE	CONNECTION PIECE		1	ST
38	1000170974	HYDRAULIKSCHLAUCH	TUYAU FLEXIBLE HYDRAULIQUE	HP HOSE		1	ST
39	1000015517	VERSCHRAUBUNG	RACCORD	SCREW JOINT		1	ST
40	1000015565	VERSCHRAUBUNG	RACCORD	SCREW JOINT		1	ST
41	1000171302	ANSCHLUSSSTÜCK	CONNEXION HYDRAULIQUE	CONNECTION PIECE		1	ST
42	1000170977	HYDRAULIKSCHLAUCH	TUYAU FLEXIBLE HYDRAULIQUE	HP HOSE		1	ST
43	1000170979	ANSCHLUSSSTÜCK	CONNEXION HYDRAULIQUE	CONNECTION PIECE		1	ST
44	1000172347	HYDRAULIKSCHLAUCH	TUYAU FLEXIBLE HYDRAULIQUE	HP HOSE		1	ST
45	1000171539	SCHNELLVERSCHLUßKUPPLUNG	COUPLEUR HYDRAULIQUE	QUICK LOCK COUPLING		1	ST
46	1000033397	DECKEL	COUVERCLE	COVER		1	ST
47	1000015565	VERSCHRAUBUNG	RACCORD	SCREW JOINT		1	ST
48	1000173401	ANSCHLUSSSTÜCK	RACCORD	CONNECTION PIECE		1	ST
49	1000028331	VERSCHRAUBUNG	RACCORD	SCREW JOINT		1	ST
50	1000148758	SCHEIBE	RONDELLE	WASHER		1	ST
51	1000150072	HYDRAULIKSCHLAUCH	TUYAU FLEXIBLE HYDRAULIQUE	HP HOSE		1	ST
52	1000147641	ANSCHLUSSSTÜCK	CONNEXION HYDRAULIQUE	CONNECTION PIECE		1	ST
53	1000015517	VERSCHRAUBUNG	RACCORD	SCREW JOINT		1	ST
54	1000085089	VERSCHRAUBUNG	RACCORD	SCREW JOINT		1	ST
55	1000015510	VERSCHRAUBUNG	RACCORD	SCREW JOINT		1	ST
56	1000168871	VERSCHRAUBUNG	RACCORD	SCREW JOINT		1	ST
57	1000170976	HYDRAULIKSCHLAUCH	TUYAU FLEXIBLE HYDRAULIQUE	HP HOSE		1	ST
58	1000170882	RÜCKSCHLAGVENTIL	CLAPET ANTIRETOUR	NON RETURN VALVE		1	ST
59	1000085103	VERSCHRAUBUNG	RACCORD	SCREW JOINT		1	ST
60	1000015519	VERSCHRAUBUNG	RACCORD	SCREW JOINT		1	ST

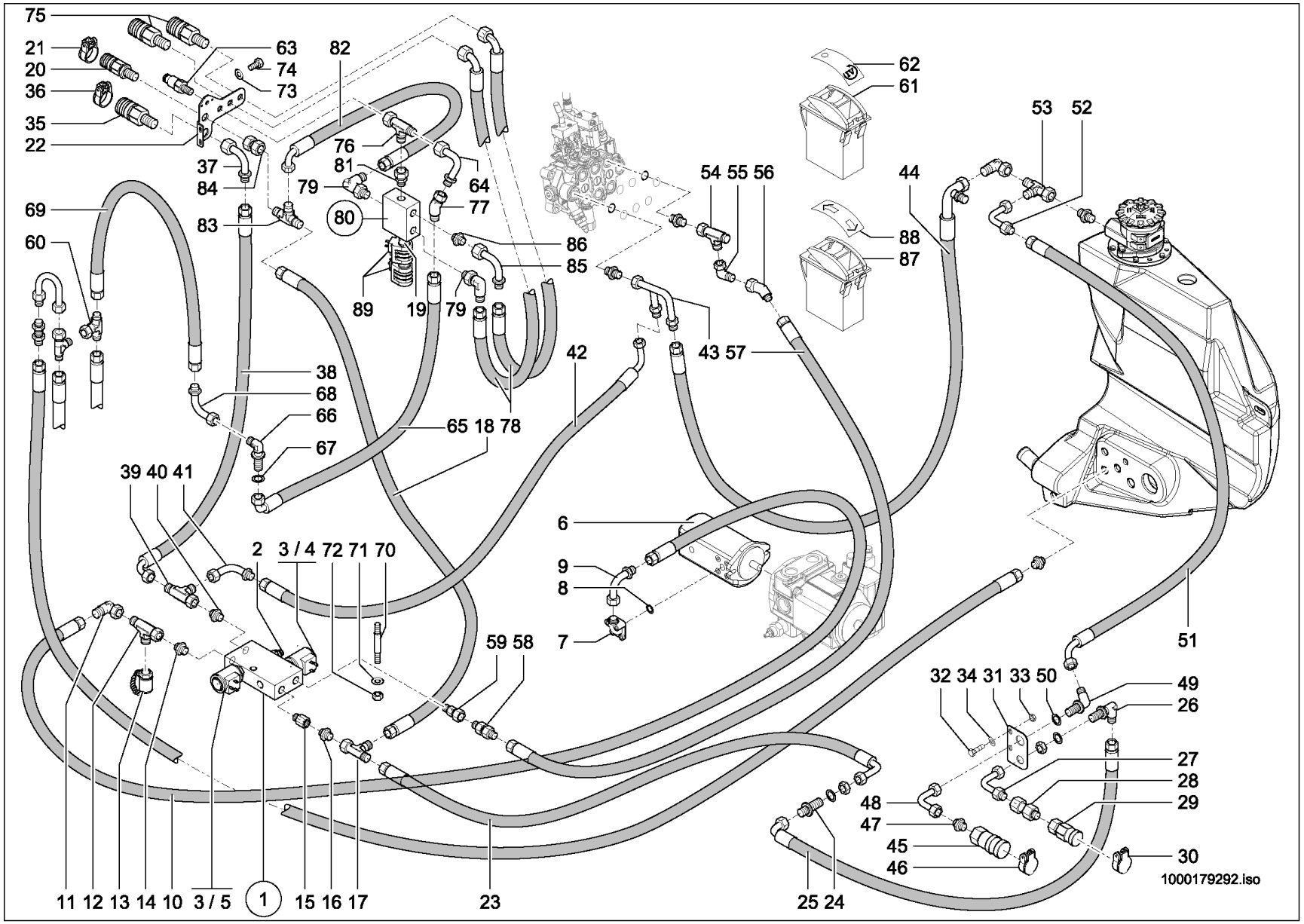
75
21
20
36
35
22
63
74
73
82
37
84
76
81
79
64
77
80
83
69
60
86
85
89
19
79
62
61
53
52
54 55 56
44
88
87
43 57
42
38
68
66
67
65 18 78
39 40 41
2
3 / 4
72 71 70
6
9
8
7
59 58
51
32 34 31 33 50
49
26
27
28
29
48
47
45
46
30
11 12 13 14 10
3 / 5
1
15 16 17
23
25 24
1000179292.iso

Pos	No	Bezeichnung	Désignation	Description	Information	Qty	Unit
61	1000133738	KIPPSCHALTER	INTERRUPTEUR À BASCULE	ROCKER SWITCH		1	ST
62	1000161551	ZUS-EINSATZ 4. ZUSATZSTEUERKREIS	SYMBOLE	SYMBOL		1	ST
63	1000000541	SCHNELLVERSCHLUßKUPPLUNG	COUPLEUR HYDRAULIQUE	QUICK LOCK COUPLING		1	ST
64	1000037080	ANSCHLUSSSTÜCK	CONNEXION HYDRAULIQUE	CONNECTION PIECE		1	ST
65	1000163701	HYDRAULIKSCHLAUCH	TUYAU FLEXIBLE HYDRAULIQUE	HP HOSE		1	ST
66	1000028480	VERSCHRAUBUNG	RACCORD	SCREW JOINT		1	ST
67	1000049221	SCHEIBE	RONDELLE	WASHER		1	ST
68	1000037080	ANSCHLUSSSTÜCK	CONNEXION HYDRAULIQUE	CONNECTION PIECE		1	ST
69	1000171430	HYDRAULIKSCHLAUCH	TUYAU FLEXIBLE HYDRAULIQUE	HP HOSE		1	ST
70	1000048880	STIFTSCHRAUBE	GOUJON	STUD		2	ST
71	1000049283	LAGERSCHEIBE	DISQUE DE PALIER	BEARING DISC		6	ST
72	1000085588	6KT-MUTTER	ÉCROU HEXAGONAL	HEXAGON NUT		2	ST
73	1000019136	6KT-SCHRAUBE	VIS À TÊTE HEXAGONALE	HEX SCREW		2	ST
74	1000013027	SCHEIBE	RONDELLE	WASHER		2	ST
75	1000028405	SCHNELLVERSCHLUßKUPPLUNG	COUPLEUR HYDRAULIQUE	QUICK LOCK COUPLING		2	ST
76	1000015516	VERSCHRAUBUNG	RACCORD	SCREW JOINT		1	ST
77	1000170681	VERSCHRAUBUNG	RACCORD	SCREW JOINT		1	ST
78	1000147885	HYDRAULIKSCHLAUCH	TUYAU FLEXIBLE HYDRAULIQUE	HP HOSE		2	ST
79	1000028710	VERSCHRAUBUNG	RACCORD	SCREW JOINT		2	ST
80	1000175333	MAGNETVENTIL	ÉLECTROVALVE	SOLENOID VALVE		1	ST
81	1000103496	VERSCHRAUBUNG	RACCORD	SCREW JOINT		1	ST
82	1000147885	HYDRAULIKSCHLAUCH	TUYAU FLEXIBLE HYDRAULIQUE	HP HOSE		1	ST
83	1000028445	VERSCHRAUBUNG	RACCORD	SCREW JOINT		1	ST
84	1000018398	VERSCHRAUBUNG	RACCORD	SCREW JOINT		1	ST
85	1000037080	ANSCHLUSSSTÜCK	CONNEXION HYDRAULIQUE	CONNECTION PIECE		1	ST
86	1000085128	VERSCHRAUBUNG	RACCORD	SCREW JOINT		1	ST
87	1000103031	TASTER	PALPEUR	FEELER		1	ST
88	1000146623	ZUS-EINSATZ KIPPER/HITCH	SYMBOLE	SYMBOL		1	ST
89	1000179229	MAGNET	ELECTRO-VANNE	SOLENOID		2	ST

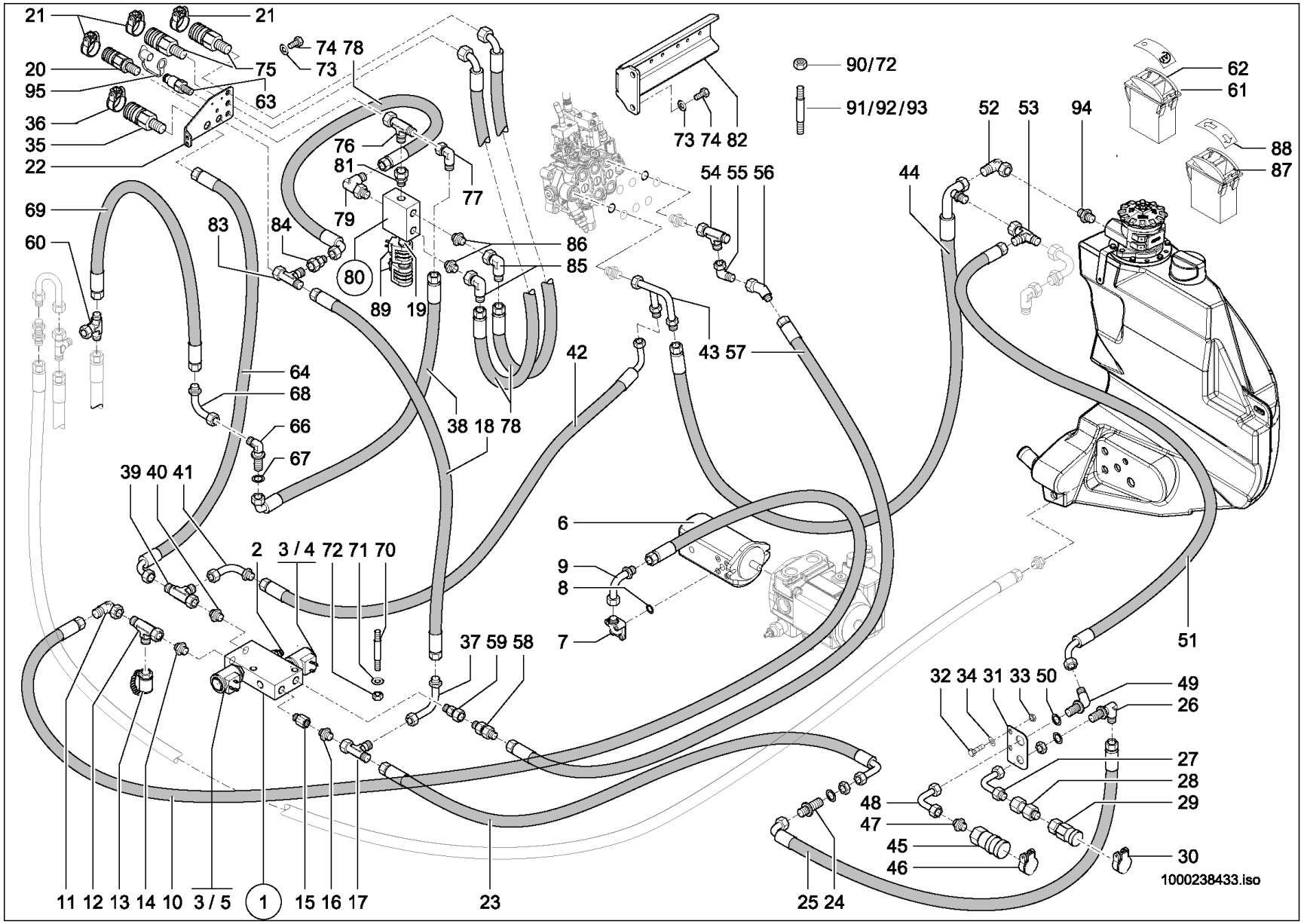
21
21
74 78
73
20
75
95
63
36
35
22
76
81
77
79
80
89
19
83
84
86
85
69
60
64
68
66
67
38 18 78
42
43 57
90/72
91/92/93
73 74 82
54 55 56
44
52
53
94
62
61
88
87
39 40 41
2
3 / 4
72 71 70
6
9
8
7
37 59 58
51
32 34 31 33 50
49
26
27
28
29
48
47
45
46
30
11 12 13 14 10
3 / 5
1
15 16 17
23
25 24
1000238433.iso

ZUSATZSTEUERKREIS VO +HI.40L.
CIRCUIT DE COMMANDE AUXILIAIRE VO +HI.40
AUXILIARY CONTROL CIRCUIT VO +HI.40L.

E:348010695 A:348011411

Pos	No	Bezeichnung	Désignation	Description	Information	Qty	Unit
1	1000163387	MAGNETVENTIL	ÉLECTROVALVE	SOLENOID VALVE		1	ST
2	1000167617	DRUCKREDUZIERVENTIL	SOUPAPE DE DÉCOMPRESSION	PRESSURE REDUCT.VALVE		1	ST
3	1000175942	MAGNET	ELECTRO-VANNE	SOLENOID		2	ST
4	1000159586	VENTILEINSATZ	SOUPAPE	VALVE		1	ST
5	1000175941	VENTILEINSATZ	CLAPET	VALVE		1	ST
6	1000162010	HYDRAULIKPUMPE	POMPE HYDRAULIQUE	HYDRAULIC PUMP		1	ST
7	1000028400	VERSCHRAUBUNG	RACCORD	SCREW JOINT		1	ST
8	1000090406	O-RING	JOINT TORIQUE	O-RING		1	ST
9	1000037080	ANSCHLUSSSTÜCK	CONNEXION HYDRAULIQUE	CONNECTION PIECE		1	ST
10	1000156672	HYDRAULIKSCHLAUCH	TUYAU FLEXIBLE HYDRAULIQUE	HP HOSE		1	ST
11	1000000573	VERSCHRAUBUNG	RACCORD	SCREW JOINT		1	ST
12	1000015516	VERSCHRAUBUNG	RACCORD	SCREW JOINT		1	ST
13	1000028507	MINIMESSANSCHLUSS	PRISE DE PRESSION	MINIMESS POINT		1	ST
14	1000015493	VERSCHRAUBUNG	RACCORD	SCREW JOINT		1	ST
15	1000146621	VERSCHRAUBUNG	RACCORD	SCREW JOINT		1	ST
16	1000015494	VERSCHRAUBUNG	RACCORD	SCREW JOINT		1	ST
17	1000015539	VERSCHRAUBUNG	RACCORD	SCREW JOINT		1	ST
18	1000155364	HYDRAULIKSCHLAUCH	TUYAU FLEXIBLE HYDRAULIQUE	HP HOSE		1	ST
19	1000179230	VENTILEINSATZ	CLAPET	VALVE		1	ST
20	1000101122	KUPPLUNGSDOSE	BOÎTE D'COUPLEUR	COUPLING SOCKET		1	ST
21	1000033344	DECKEL	COUVERCLE	COVER		3	ST
22	1000234385	HALTER	SUPPORT	BRACKET		1	ST
23	1000171142	HYDRAULIKSCHLAUCH	TUYAU FLEXIBLE HYDRAULIQUE	HP HOSE		1	ST
24	1000028467	VERSCHRAUBUNG	RACCORD	SCREW JOINT		1	ST
25	1000147934	HYDRAULIKSCHLAUCH	TUYAU FLEXIBLE HYDRAULIQUE	HP HOSE		1	ST
26	1000028318	SCHOTTVERSCHRAUBUNG	RACCORD PASSE CLOISON	LOCK SCREW CONNECTION		1	ST
27	1000036911	ANSCHLUSSSTÜCK	CONNEXION HYDRAULIQUE	CONNECTION PIECE		1	ST
28	1000020801	VERSCHRAUBUNG	RACCORD	SCREW JOINT		1	ST
29	1000019246	SCHNELLVERSCHLUßKUPPLUNG	COUPLEUR HYDRAULIQUE	QUICK LOCK COUPLING		1	ST
30	1000033344	DECKEL	COUVERCLE	COVER		1	ST

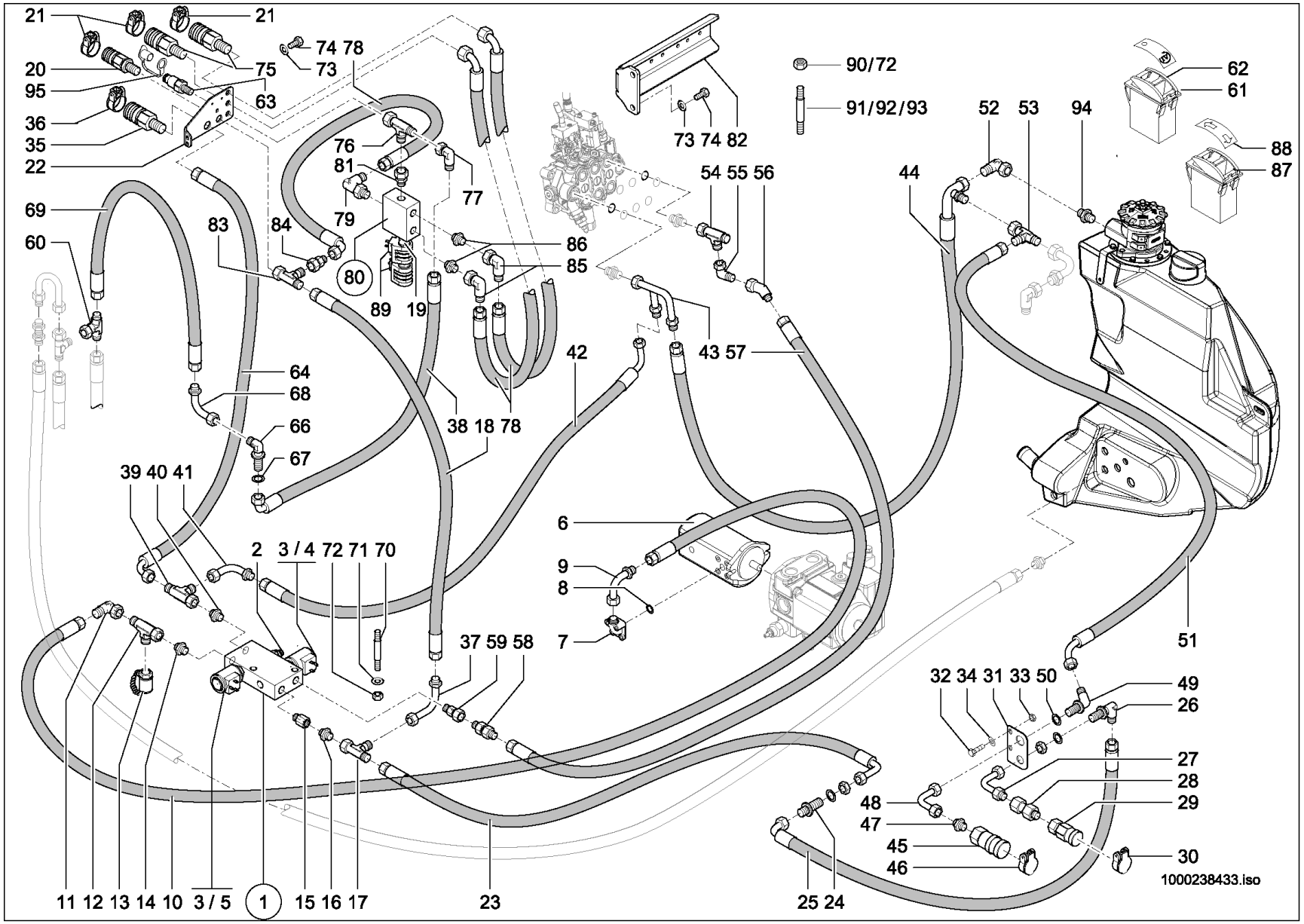
21
21
74 78
73
75
20
95
63
36
35
22
76
81
77
79
80
89
19
83
84
86
85
69
60
64
68
66
67
38 18 78
42
43 57
54 55 56
44
90/72
91/92/93
73 74 82
52
53
94
62
61
88
87
39 40 41
2
3 / 4
72 71 70
6
9
8
7
37 59 58
51
32 34 31 33 50
49
26
27
28
29
48
47
45
46
30
11 12 13 14 10
3 / 5
1
15 16 17
23
25 24
1000238433.iso

Pos	No	Bezeichnung	Désignation	Description	Information	Qty	Unit
31	1000173501	HALTER	SUPPORT	BRACKET		1	ST
32	1000013008	6KT-SCHRAUBE	VIS À TÊTE HEXAGONALE	HEX SCREW		2	ST
33	1000013022	6KT-MUTTER	ÉCROU HEXAGONAL	HEXAGON NUT		2	ST
34	1000015431	SCHEIBE	RONDELLE	WASHER		2	ST
35	1000101123	KUPPLUNGSDOSE	BOÎTE D'COUPLEUR	COUPLING SOCKET		1	ST
36	1000105790	DECKEL BG 4 BLAU	COUVERCLE BG 3 BLAU	COVER BG 3 BLAU		1	ST
37	1000170980	ANSCHLUSSSTÜCK	CONNEXION HYDRAULIQUE	CONNECTION PIECE		1	ST
38	1000234400	HYDRAULIKSCHLAUCH	TUYAU FLEXIBLE HYDRAULIQUE	HP HOSE		1	ST
39	1000015517	VERSCHRAUBUNG	RACCORD	SCREW JOINT		1	ST
40	1000015565	VERSCHRAUBUNG	RACCORD	SCREW JOINT		1	ST
41	1000171302	ANSCHLUSSSTÜCK	CONNEXION HYDRAULIQUE	CONNECTION PIECE		1	ST
42	1000176976	HYDRAULIKSCHLAUCH	TUYAU FLEXIBLE HYDRAULIQUE	HP HOSE		1	ST
43	1000170979	ANSCHLUSSSTÜCK	CONNEXION HYDRAULIQUE	CONNECTION PIECE		1	ST
44	1000172347	HYDRAULIKSCHLAUCH	TUYAU FLEXIBLE HYDRAULIQUE	HP HOSE		1	ST
45	1000171539	SCHNELLVERSCHLUßKUPPLUNG	COUPLEUR HYDRAULIQUE	QUICK LOCK COUPLING		1	ST
46	1000033397	DECKEL	COUVERCLE	COVER		1	ST
47	1000015565	VERSCHRAUBUNG	RACCORD	SCREW JOINT		1	ST
48	1000173401	ANSCHLUSSSTÜCK	RACCORD	CONNECTION PIECE		1	ST
49	1000028331	VERSCHRAUBUNG	RACCORD	SCREW JOINT		1	ST
50	1000148758	SCHEIBE	RONDELLE	WASHER		1	ST
51	1000180096	HYDRAULIKSCHLAUCH	TUYAU FLEXIBLE HYDRAULIQUE	HP HOSE		1	ST
52	1000085091	VERSCHRAUBUNG	RACCORD	SCREW JOINT		1	ST
53	1000015517	VERSCHRAUBUNG	RACCORD	SCREW JOINT		1	ST
54	1000085089	VERSCHRAUBUNG	RACCORD	SCREW JOINT		1	ST
55	1000015510	VERSCHRAUBUNG	RACCORD	SCREW JOINT		1	ST
56	1000168871	VERSCHRAUBUNG	RACCORD	SCREW JOINT		1	ST
57	1000176977	HYDRAULIKSCHLAUCH	TUYAU FLEXIBLE HYDRAULIQUE	HP HOSE		1	ST
58	1000170882	RÜCKSCHLAGVENTIL	CLAPET ANTIRETOUR	NON RETURN VALVE		1	ST
59	1000085103	VERSCHRAUBUNG	RACCORD	SCREW JOINT		1	ST
60	1000015519	VERSCHRAUBUNG	RACCORD	SCREW JOINT		1	ST

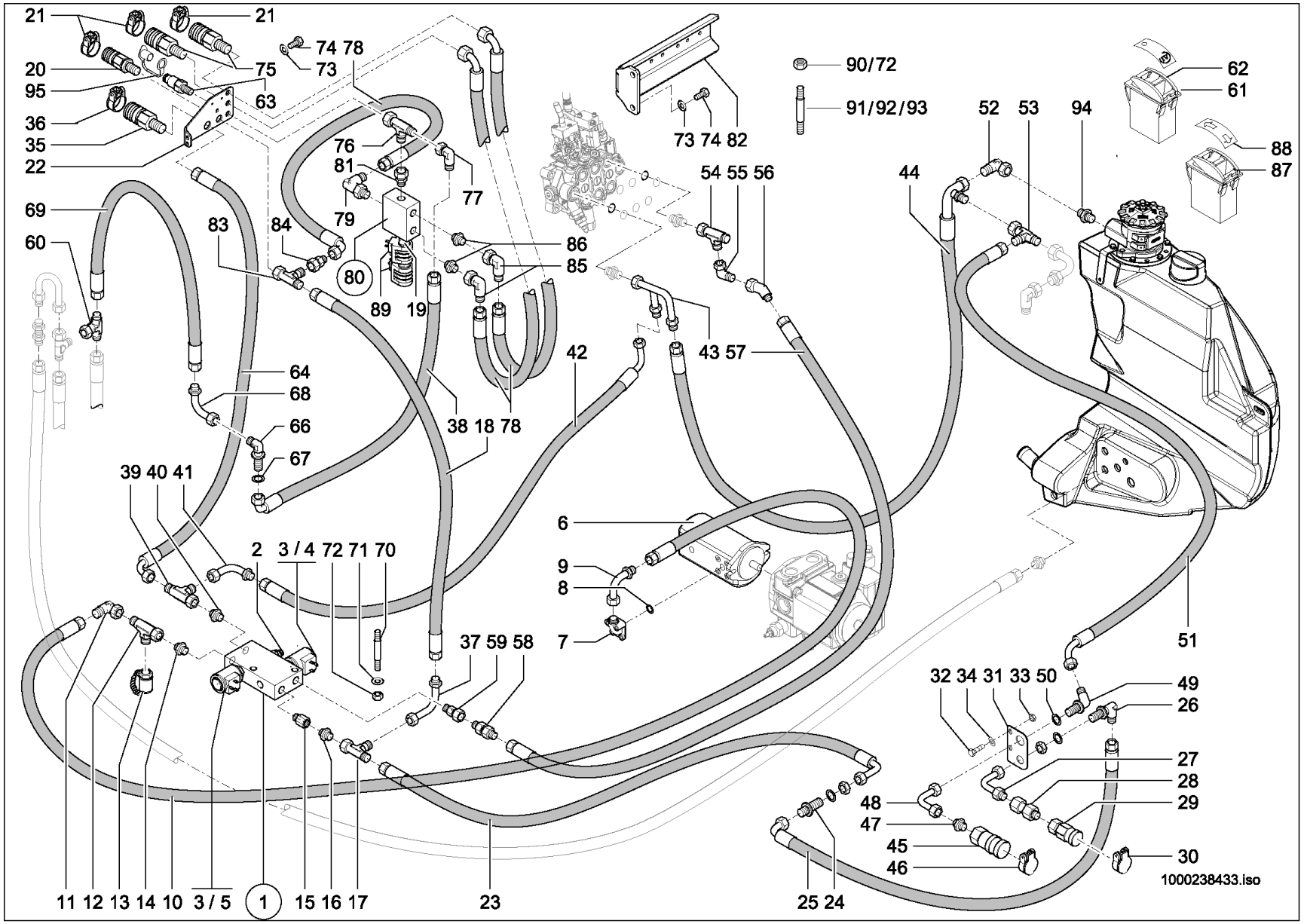
21
21
74 78
73
20
75
95
63
36
35
22
76
81
77
79
80
89
19
83
84
86
85
69
60
64
68
66
67
38 18 78
42
43 57
90/72
91/92/93
73 74 82
54 55 56
44
52
53
94
62
61
88
87
39 40 41
2
3 / 4
72 71 70
6
9
8
7
37 59 58
51
32 34 31 33 50
49
26
27
28
29
48
47
45
46
30
11 12 13 14 10
3 / 5
1
15 16 17
23
25 24
1000238433.iso

ZUSATZSTEUERKREIS VO +HI.40L.
CIRCUIT DE COMMANDE AUXILIAIRE VO +HI.40
AUXILIARY CONTROL CIRCUIT VO +HI.40L.

E:348010695 A:348011411

Pos	No	Bezeichnung	Désignation	Description	Information	Qty	Unit
61	1000133738	KIPPSCHALTER	INTERRUPTEUR À BASCULE	ROCKER SWITCH		1	ST
62	1000161551	ZUS-EINSATZ 4. ZUSATZSTEUERKREIS	SYMBOLE	SYMBOL		1	ST
63	1000000541	SCHNELLVERSCHLUßKUPPLUNG	COUPLEUR HYDRAULIQUE	QUICK LOCK COUPLING		1	ST
64	1000234387	HYDRAULIKSCHLAUCH	TUYAU FLEXIBLE HYDRAULIQUE	HP HOSE		1	ST
65	1000159293	ANSCHLUSSSTÜCK	CONNEXION HYDRAULIQUE	CONNECTION PIECE		1	ST
66	1000028480	VERSCHRAUBUNG	RACCORD	SCREW JOINT		1	ST
67	1000049221	SCHEIBE	RONDELLE	WASHER		1	ST
68	1000037080	ANSCHLUSSSTÜCK	CONNEXION HYDRAULIQUE	CONNECTION PIECE		1	ST
69	1000171430	HYDRAULIKSCHLAUCH	TUYAU FLEXIBLE HYDRAULIQUE	HP HOSE		1	ST
70	1000048880	STIFTSCHRAUBE	GOUJON	STUD	M6x70-5.6 A2C	2	ST
71	1000049283	LAGERSCHEIBE	DISQUE DE PALIER	BEARING DISC	6,4 St	6	ST
72	1000085588	6KT-MUTTER	ÉCROU HEXAGONAL	HEXAGON NUT	M6-8 A2C-DIN985	8	ST
73	1000019136	6KT-SCHRAUBE	VIS À TÊTE HEXAGONALE	HEX SCREW	M8x16-8.8	4	ST
74	1000013027	SCHEIBE	RONDELLE	WASHER	8,4 St	4	ST
75	1000028405	SCHNELLVERSCHLUßKUPPLUNG	COUPLEUR HYDRAULIQUE	QUICK LOCK COUPLING		2	ST
76	1000015516	VERSCHRAUBUNG	RACCORD	SCREW JOINT		1	ST
77	1000000573	VERSCHRAUBUNG	RACCORD	SCREW JOINT		1	ST
78	1000156702	HYDRAULIKSCHLAUCH	TUYAU FLEXIBLE HYDRAULIQUE	HP HOSE		3	ST
79	1000028710	VERSCHRAUBUNG	RACCORD	SCREW JOINT		1	ST
80	1000175333	MAGNETVENTIL	ÉLECTROVALVE	SOLENOID VALVE		1	ST
81	1000103496	VERSCHRAUBUNG	RACCORD	SCREW JOINT		1	ST
82	1000234496	HALTER	SUPPORT	BRACKET		1	ST
83	1000015517	VERSCHRAUBUNG	RACCORD	SCREW JOINT		1	ST
84	1000085039	VERSCHRAUBUNG	RACCORD	SCREW JOINT		1	ST
85	1000000573	VERSCHRAUBUNG	RACCORD	SCREW JOINT		3	ST
86	1000085128	VERSCHRAUBUNG	RACCORD	SCREW JOINT		2	ST
87	1000103031	TASTER	PALPEUR	FEELER		1	ST
88	1000146623	ZUS-EINSATZ KIPPER/HITCH	SYMBOLE	SYMBOL		1	ST
89	1000179229	MAGNET	ELECTRO-VANNE	SOLENOID		2	ST
90	1000013022	6KT-MUTTER	ÉCROU HEXAGONAL	HEXAGON NUT	M8-8	3	ST

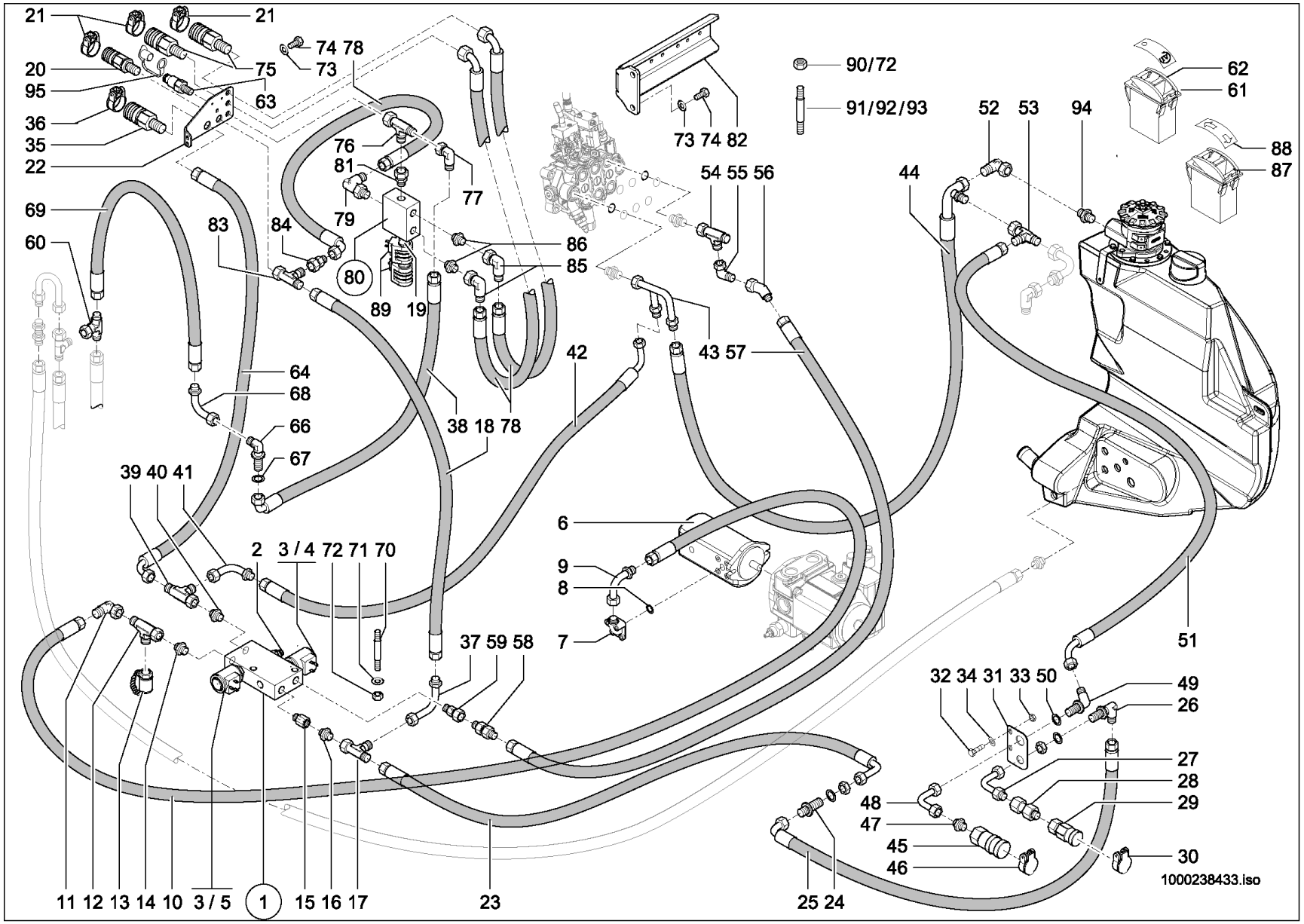
21
21
74 78
73
20
75
95
63
36
35
22
76
81
77
79
80
89
19
83
84
86
85
69
60
64
68
66
67
38 18 78
42
43 57
54 55 56
73 74 82
90/72
91/92/93
52
53
94
44
62
61
88
87
39 40 41
2
3 / 4
72 71 70
6
9
8
7
37 59 58
51
32 34 31 33 50
49
26
27
28
29
48
47
45
46
30
11 12 13 14 10
3 / 5
1
15 16 17
23
25 24
1000238433.iso

ZUSATZSTEUERKREIS VO +HI.40L.
CIRCUIT DE COMMANDE AUXILIAIRE VO +HI.40
AUXILIARY CONTROL CIRCUIT VO +HI.40L.

E:348010695 A:348011411

Pos	No	Bezeichnung	Désignation	Description	Information	Qty	Unit
91	1000048885	STIFTSCHRAUBE	GOUJON	STUD	M6x45-8.8 A2C	6	ST
92	1000048886	STIFTSCHRAUBE	GOUJON	STUD	M6x50-8.8 A2C	2	ST
93	1000048894	STIFTSCHRAUBE	GOUJON	STUD	M8x55-8.8 A2C	3	ST
94	1000015496	VERSCHRAUBUNG	RACCORD	SCREW JOINT		1	ST
95	1000020860	STAUBKAPPE	CACHE POUSSIÈRE	DUST CAP		1	ST

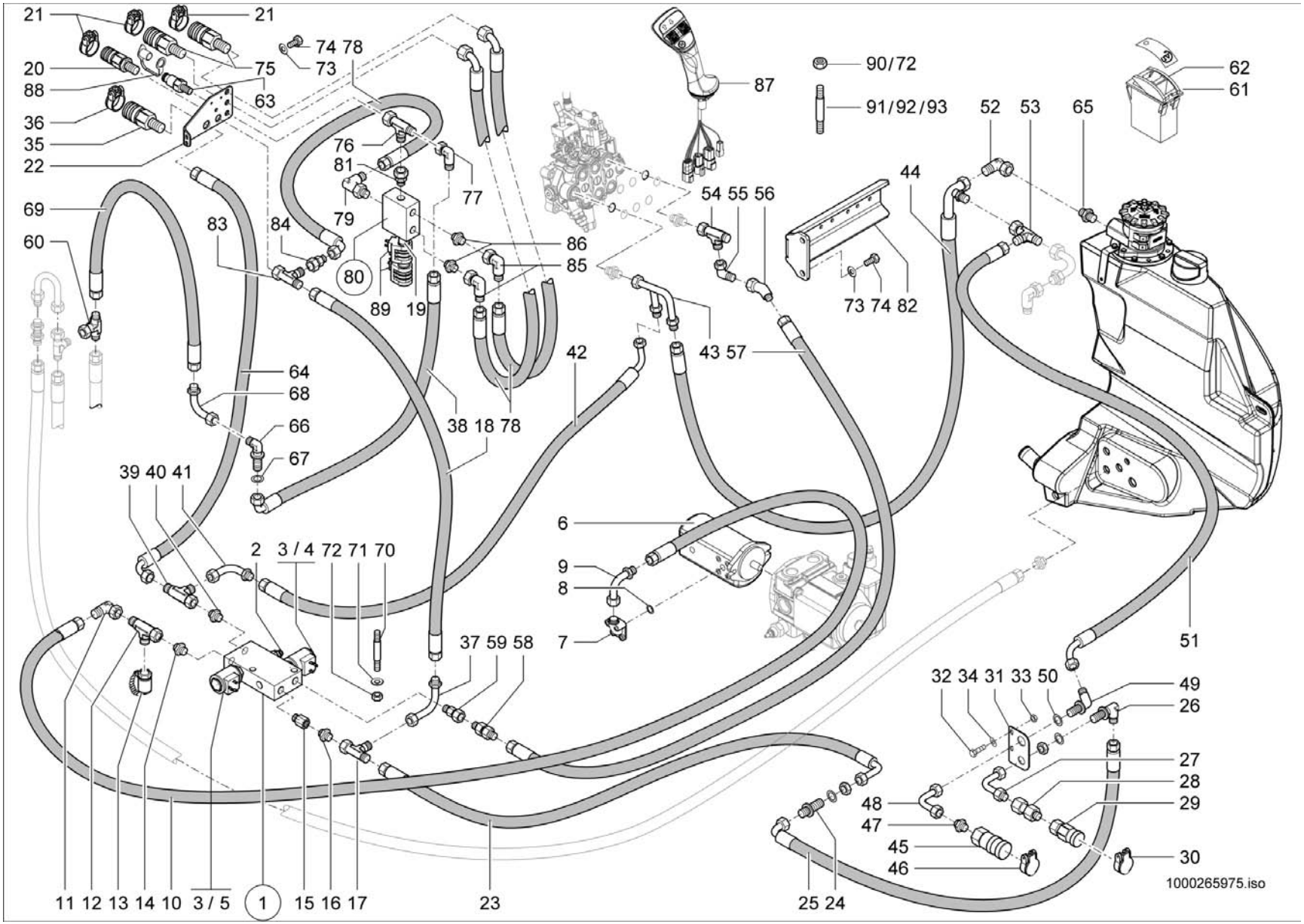
21
21
74 78
73
75
20
88
63
36
35
22
76
81
77
79
69
83
84
60
80
89
19
86
85
87
90/72
91/92/93
62
61
52
53
65
44
54 55 56
73 74 82
43 57
42
64
68
66
67
38 18 78
39 40 41
6
9
8
7
2
3 / 4 72 71 70
37 59 58
51
32 34 31 33 50
49
26
27
28
29
48
47
45
46
30
11 12 13 14 10
3 / 5
1
15 16 17
23
25 24
1000265975.iso

ZUSATZSTEUERKREIS VO +HI.40L.
CIRCUIT DE COMMANDE AUXILIAIRE VO +HI.40
AUXILIARY CONTROL CIRCUIT VO +HI.40L.

E:348011412 348012099

Pos	No	Bezeichnung	Désignation	Description	Information	Qty	Unit
1	1000163387	MAGNETVENTIL	ÉLECTROVALVE	SOLENOID VALVE		1	ST
2	1000167617	DRUCKREDUZIERVENTIL	SOUPAPE DE DÉCOMPRESSION	PRESSURE REDUCT.VALVE		1	ST
3	1000175942	MAGNET	ELECTRO-VANNE	SOLENOID		2	ST
4	1000159586	VENTILEINSATZ	SOUPAPE	VALVE		1	ST
5	1000175941	VENTILEINSATZ	CLAPET	VALVE		1	ST
6	1000162010	HYDRAULIKPUMPE	POMPE HYDRAULIQUE	HYDRAULIC PUMP		1	ST
7	1000028400	VERSCHRAUBUNG	RACCORD	SCREW JOINT		1	ST
8	1000090406	O-RING	JOINT TORIQUE	O-RING		1	ST
9	1000037080	ANSCHLUSSSTÜCK	CONNEXION HYDRAULIQUE	CONNECTION PIECE		1	ST
10	1000156672	HYDRAULIKSCHLAUCH	TUYAU FLEXIBLE HYDRAULIQUE	HP HOSE		1	ST
11	1000000573	VERSCHRAUBUNG	RACCORD	SCREW JOINT		1	ST
12	1000015516	VERSCHRAUBUNG	RACCORD	SCREW JOINT		1	ST
13	1000028507	MINIMESSANSCHLUSS	PRISE DE PRESSION	MINIMESS POINT		1	ST
14	1000015493	VERSCHRAUBUNG	RACCORD	SCREW JOINT		1	ST
15	1000146621	VERSCHRAUBUNG	RACCORD	SCREW JOINT		1	ST
16	1000015494	VERSCHRAUBUNG	RACCORD	SCREW JOINT		1	ST
17	1000015539	VERSCHRAUBUNG	RACCORD	SCREW JOINT		1	ST
18	1000251960	HYDRAULIKSCHLAUCH	TUYAU FLEXIBLE HYDRAULIQUE	HP HOSE		1	ST
19	1000179230	VENTILEINSATZ	CLAPET	VALVE		1	ST
20	1000101122	KUPPLUNGSDOSE	BOÎTE D'COUPLEUR	COUPLING SOCKET		1	ST
21	1000033344	DECKEL	COUVERCLE	COVER		3	ST
22	1000234385	HALTER	SUPPORT	BRACKET		1	ST
23	1000171142	HYDRAULIKSCHLAUCH	TUYAU FLEXIBLE HYDRAULIQUE	HP HOSE		1	ST
24	1000028467	VERSCHRAUBUNG	RACCORD	SCREW JOINT		1	ST
25	1000147934	HYDRAULIKSCHLAUCH	TUYAU FLEXIBLE HYDRAULIQUE	HP HOSE		1	ST
26	1000028318	SCHOTTVERSCHRAUBUNG	RACCORD PASSE CLOISON	LOCK SCREW CONNECTION		1	ST
27	1000036911	ANSCHLUSSSTÜCK	CONNEXION HYDRAULIQUE	CONNECTION PIECE		1	ST
28	1000020801	VERSCHRAUBUNG	RACCORD	SCREW JOINT		1	ST
29	1000019246	SCHNELLVERSCHLUßKUPPLUNG	COUPLEUR HYDRAULIQUE	QUICK LOCK COUPLING		1	ST
30	1000033344	DECKEL	COUVERCLE	COVER		1	ST

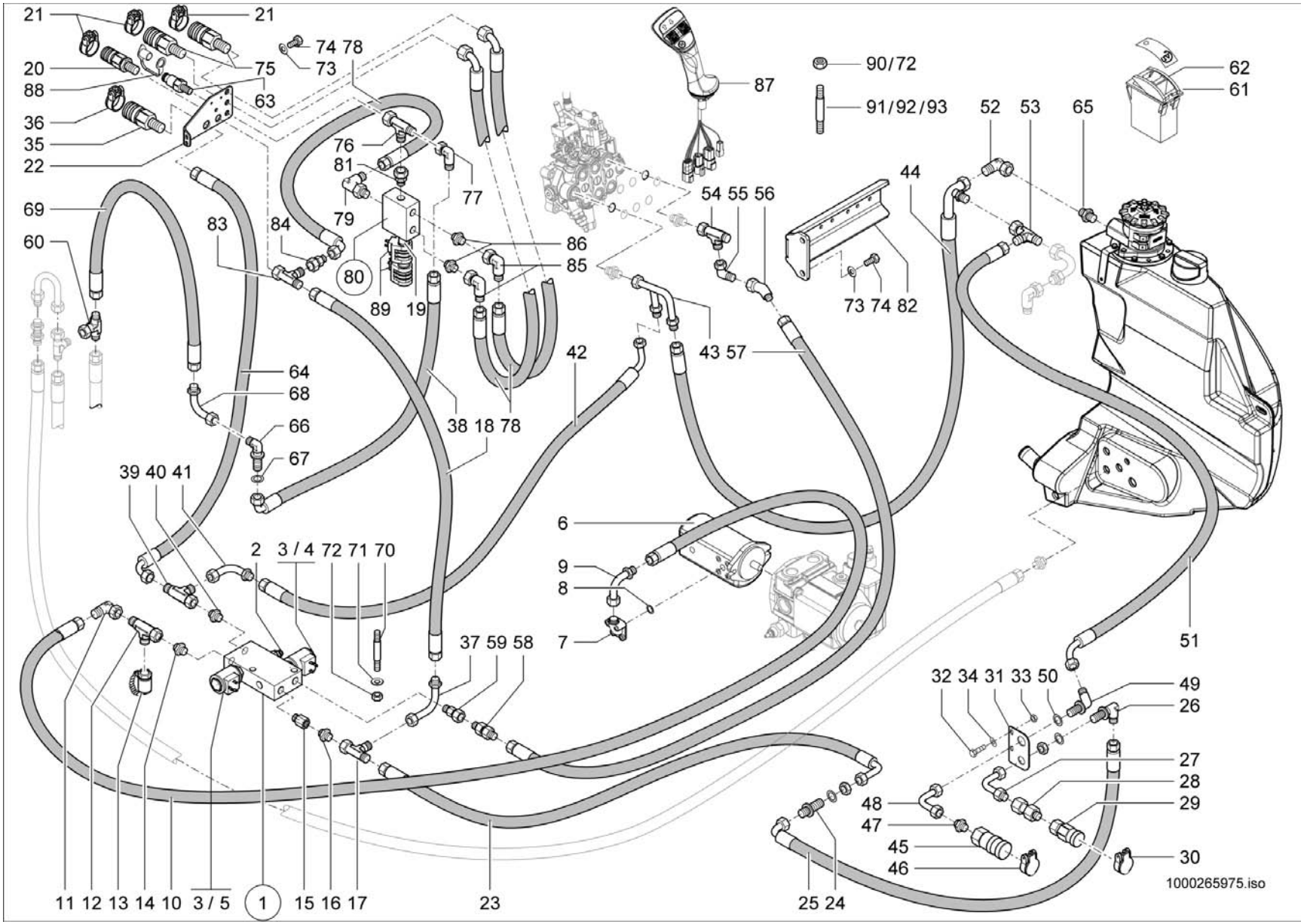
21
21
74 78
73
75
20
88
63
36
35
22
76
81
77
79
69
83
84
80
89
19
86
85
60
64
68
66
67
38 18 78
42
43 57
87
90/72
91/92/93
52
53
65
62
61
44
54 55 56
73 74 82
39 40 41
2
3 / 4 72 71 70
6
9
8
7
37 59 58
51
32 34 31 33 50
49
26
27
28
29
48
47
45
46
30
11 12 13 14 10
3 / 5
1
15 16 17
23
25 24
1000265975.iso

ZUSATZSTEUERKREIS VO +HI.40L.
CIRCUIT DE COMMANDE AUXILIAIRE VO +HI.40
AUXILIARY CONTROL CIRCUIT VO +HI.40L.

E:348011412 348012099

Pos	No	Bezeichnung	Désignation	Description	Information	Qty	Unit
31	1000173501	HALTER	SUPPORT	BRACKET		1	ST
32	1000013008	6KT-SCHRAUBE	VIS À TÊTE HEXAGONALE	HEX SCREW		2	ST
33	1000013022	6KT-MUTTER	ÉCROU HEXAGONAL	HEXAGON NUT		2	ST
34	1000015431	SCHEIBE	RONDELLE	WASHER		2	ST
35	1000101123	KUPPLUNGSDOSE	BOÎTE D'COUPLEUR	COUPLING SOCKET		1	ST
36	1000105790	DECKEL BG 4 BLAU	COUVERCLE BG 3 BLAU	COVER BG 3 BLAU		1	ST
37	1000159293	ANSCHLUSSSTÜCK	CONNEXION HYDRAULIQUE	CONNECTION PIECE		1	ST
38	1000251981	HYDRAULIKSCHLAUCH	TUYAU FLEXIBLE HYDRAULIQUE	HP HOSE		1	ST
39	1000015517	VERSCHRAUBUNG	RACCORD	SCREW JOINT		1	ST
40	1000015565	VERSCHRAUBUNG	RACCORD	SCREW JOINT		1	ST
41	1000171302	ANSCHLUSSSTÜCK	CONNEXION HYDRAULIQUE	CONNECTION PIECE		1	ST
42	1000176976	HYDRAULIKSCHLAUCH	TUYAU FLEXIBLE HYDRAULIQUE	HP HOSE		1	ST
43	1000170979	ANSCHLUSSSTÜCK	CONNEXION HYDRAULIQUE	CONNECTION PIECE		1	ST
44	1000172347	HYDRAULIKSCHLAUCH	TUYAU FLEXIBLE HYDRAULIQUE	HP HOSE		1	ST
45	1000171539	SCHNELLVERSCHLUßKUPPLUNG	COUPLEUR HYDRAULIQUE	QUICK LOCK COUPLING		1	ST
46	1000033397	DECKEL	COUVERCLE	COVER		1	ST
47	1000015565	VERSCHRAUBUNG	RACCORD	SCREW JOINT		1	ST
48	1000173401	ANSCHLUSSSTÜCK	RACCORD	CONNECTION PIECE		1	ST
49	1000028331	VERSCHRAUBUNG	RACCORD	SCREW JOINT		1	ST
50	1000148758	SCHEIBE	RONDELLE	WASHER		1	ST
51	1000180096	HYDRAULIKSCHLAUCH	TUYAU FLEXIBLE HYDRAULIQUE	HP HOSE		1	ST
52	1000085091	VERSCHRAUBUNG	RACCORD	SCREW JOINT		1	ST
53	1000015517	VERSCHRAUBUNG	RACCORD	SCREW JOINT		1	ST
54	1000085089	VERSCHRAUBUNG	RACCORD	SCREW JOINT		1	ST
55	1000015510	VERSCHRAUBUNG	RACCORD	SCREW JOINT		1	ST
56	1000168871	VERSCHRAUBUNG	RACCORD	SCREW JOINT		1	ST
57	1000176977	HYDRAULIKSCHLAUCH	TUYAU FLEXIBLE HYDRAULIQUE	HP HOSE		1	ST
58	1000170882	RÜCKSCHLAGVENTIL	CLAPET ANTIRETOUR	NON RETURN VALVE		1	ST
59	1000085103	VERSCHRAUBUNG	RACCORD	SCREW JOINT		1	ST
60	1000015519	VERSCHRAUBUNG	RACCORD	SCREW JOINT		1	ST

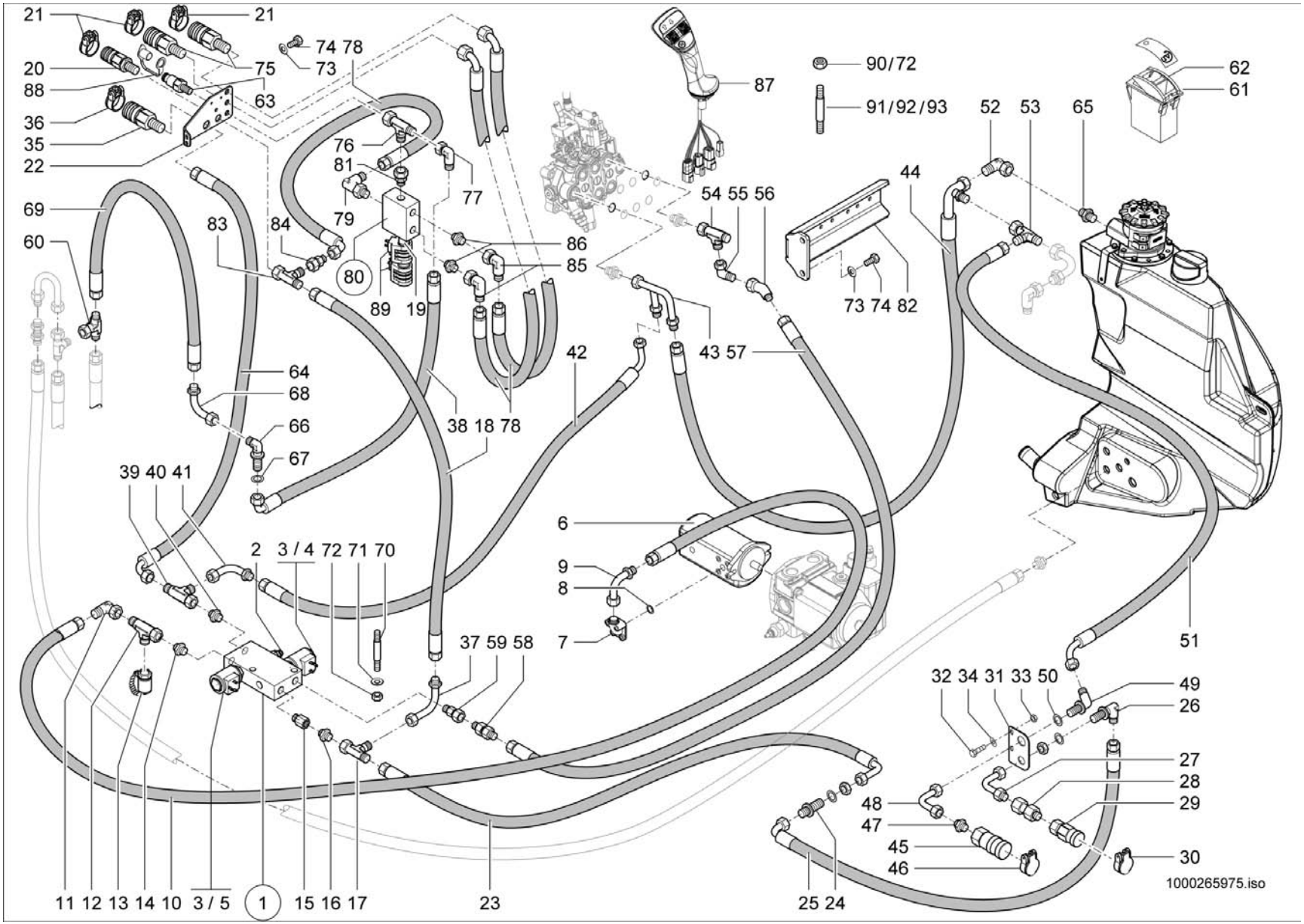
21
21
74 78
73
75
20
88
63
36
35
22
76
81
77
79
69
83
84
80
89
19
86
85
60
64
68
66
67
38 18 78
42
43 57
87
90/72
91/92/93
52
53
65
62
61
44
54 55 56
73 74 82
39 40 41
2
3 / 4 72 71 70
6
9
8
7
37 59 58
51
32 34 31 33 50
49
26
27
28
29
48
47
45
46
30
11 12 13 14 10
3 / 5
1
15 16 17
23
25 24
1000265975.iso

ZUSATZSTEUERKREIS VO +HI.40L.
CIRCUIT DE COMMANDE AUXILIAIRE VO +HI.40
AUXILIARY CONTROL CIRCUIT VO +HI.40L.

E:348011412 348012099

Pos	No	Bezeichnung	Désignation	Description	Information	Qty	Unit
61	1000133738	KIPPSCHALTER	INTERRUPTEUR À BASCULE	ROCKER SWITCH		1	ST
62	1000161551	ZUS-EINSATZ 4. ZUSATZSTEUERKREIS	SYMBOLE	SYMBOL		1	ST
63	1000000541	SCHNELLVERSCHLUßKUPPLUNG	COUPLEUR HYDRAULIQUE	QUICK LOCK COUPLING		1	ST
64	1000251959	HYDRAULIKSCHLAUCH	TUYAU FLEXIBLE HYDRAULIQUE	HP HOSE		1	ST
65	1000015496	VERSCHRAUBUNG	RACCORD	SCREW JOINT		1	ST
66	1000028480	VERSCHRAUBUNG	RACCORD	SCREW JOINT		1	ST
67	1000049221	SCHEIBE	RONDELLE	WASHER		1	ST
68	1000037080	ANSCHLUSSSTÜCK	CONNEXION HYDRAULIQUE	CONNECTION PIECE		1	ST
69	1000171430	HYDRAULIKSCHLAUCH	TUYAU FLEXIBLE HYDRAULIQUE	HP HOSE		1	ST
70	1000048880	STIFTSCHRAUBE	GOUJON	STUD	M6x70-5.6 A2C	2	ST
71	1000049283	LAGERSCHEIBE	DISQUE DE PALIER	BEARING DISC	6,4 St	6	ST
72	1000085588	6KT-MUTTER	ÉCROU HEXAGONAL	HEXAGON NUT	M6-8 A2C-DIN985	8	ST
73	1000019136	6KT-SCHRAUBE	VIS À TÊTE HEXAGONALE	HEX SCREW	M8x16-8.8	4	ST
74	1000013027	SCHEIBE	RONDELLE	WASHER	8,4 St	4	ST
75	1000028405	SCHNELLVERSCHLUßKUPPLUNG	COUPLEUR HYDRAULIQUE	QUICK LOCK COUPLING		2	ST
76	1000015516	VERSCHRAUBUNG	RACCORD	SCREW JOINT		1	ST
77	1000000573	VERSCHRAUBUNG	RACCORD	SCREW JOINT		1	ST
78	1000156702	HYDRAULIKSCHLAUCH	TUYAU FLEXIBLE HYDRAULIQUE	HP HOSE		3	ST
79	1000028710	VERSCHRAUBUNG	RACCORD	SCREW JOINT		1	ST
80	1000175333	MAGNETVENTIL	ÉLECTROVALVE	SOLENOID VALVE		1	ST
81	1000103496	VERSCHRAUBUNG	RACCORD	SCREW JOINT		1	ST
82	1000234496	HALTER	SUPPORT	BRACKET		1	ST
83	1000015517	VERSCHRAUBUNG	RACCORD	SCREW JOINT		1	ST
84	1000085039	VERSCHRAUBUNG	RACCORD	SCREW JOINT		1	ST
85	1000000573	VERSCHRAUBUNG	RACCORD	SCREW JOINT		3	ST
86	1000085128	VERSCHRAUBUNG	RACCORD	SCREW JOINT		2	ST
87	1000265734	STEUERHEBEL	LEVIER DE COMMANDE	CONTROL LEVER		1	ST
88	1000020860	STAUBKAPPE	CACHE POUSSIÈRE	DUST CAP		1	ST
89	1000179229	MAGNET	ELECTRO-VANNE	SOLENOID		2	ST
90	1000013022	6KT-MUTTER	ÉCROU HEXAGONAL	HEXAGON NUT	M8-8	3	ST

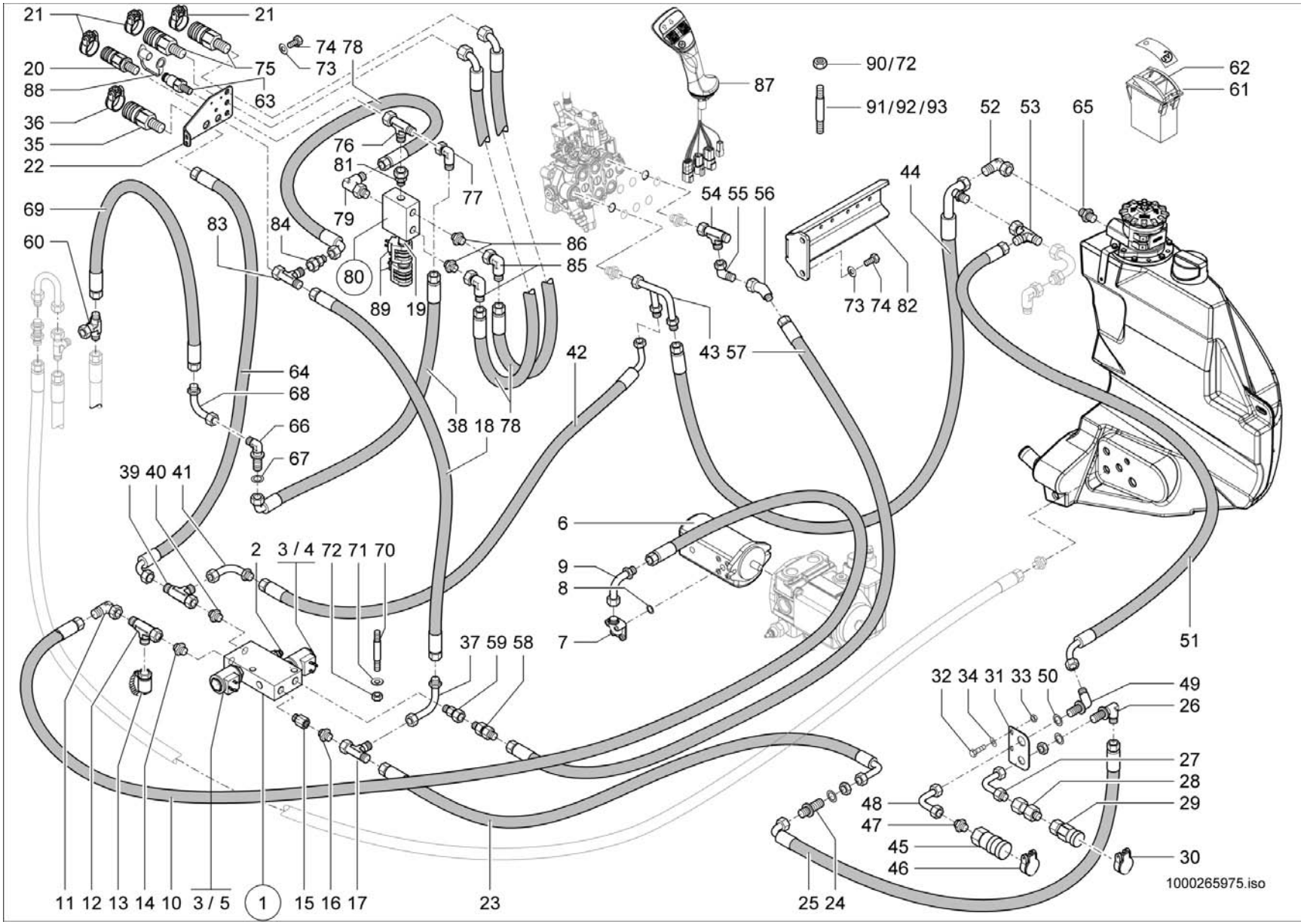
21
21
74 78
73
75
20
88
63
36
35
22
76
81
77
79
69
83
84
60
80
89
19
86
85
87
90/72
91/92/93
62
61
52
53
65
44
54 55 56
73 74 82
43 57
42
64
68
66
67
38 18 78
39 40 41
6
9
8
7
2
3 / 4 72 71 70
37 59 58
51
32 34 31 33 50
49
26
27
28
29
48
47
45
46
30
11 12 13 14 10
3 / 5
1
15 16 17
23
25 24
1000265975.iso

Pos	No	Bezeichnung	Désignation	Description	Information	Qty	Unit
91	1000048885	STIFTSCHRAUBE	GOUJON	STUD	M6x45-8.8 A2C	6	ST
92	1000048886	STIFTSCHRAUBE	GOUJON	STUD	M6x50-8.8 A2C	2	ST
93	1000048894	STIFTSCHRAUBE	GOUJON	STUD	M8x55-8.8 A2C	3	ST

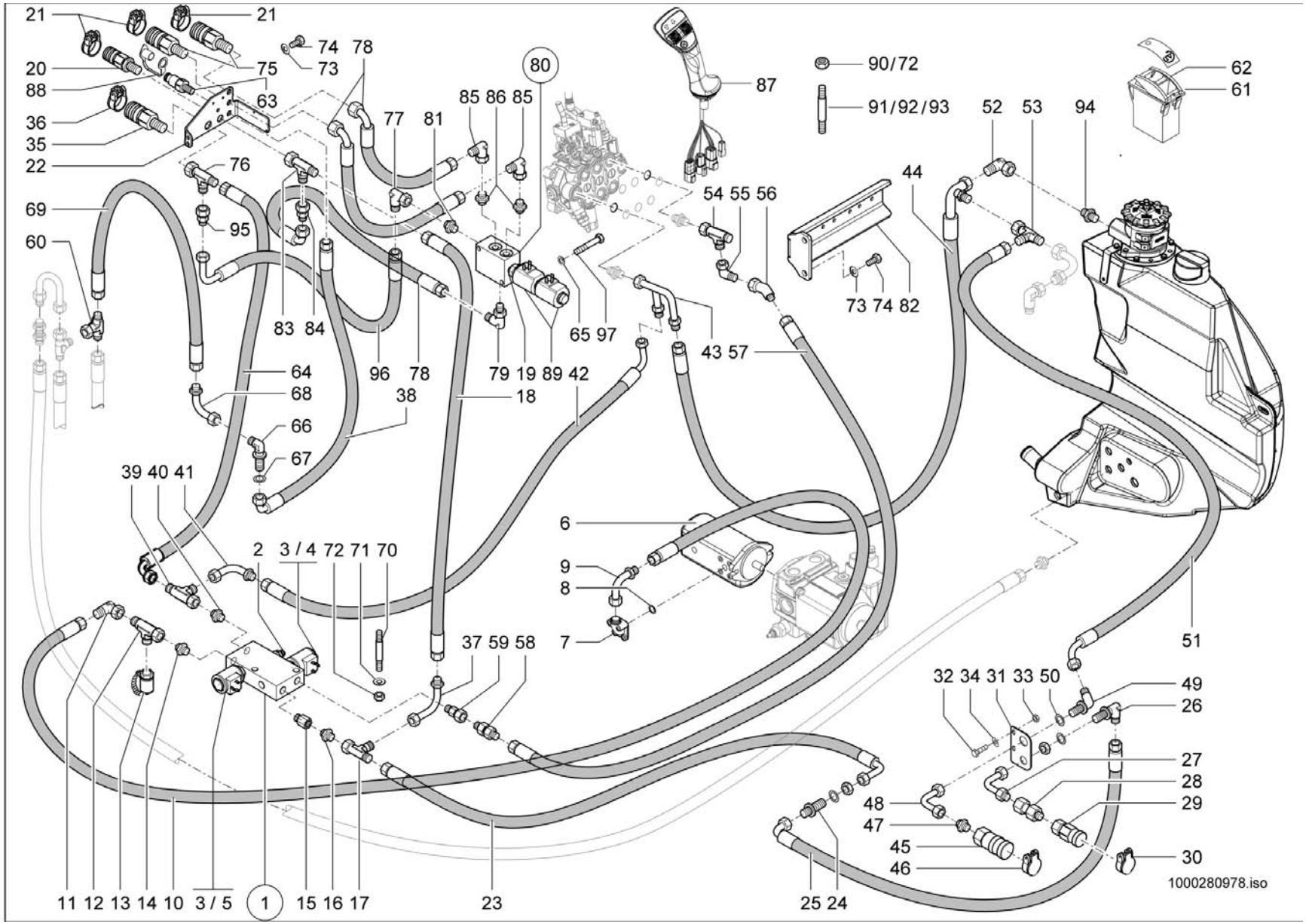
21
21
74
78
73
75
20
88
63
80
87
90/72
91/92/93
62
61
52
53
94
36
35
22
85
86
85
77
81
76
44
54
55
56
69
95
60
83
84
65
97
73
74
82
43
57
64
68
66
67
96
78
38
79
19
89
42
18
39
40
41
6
9
8
7
2
3 / 4
72
71
70
37
59
58
51
32
34
31
33
50
49
26
27
28
29
48
47
45
46
30
11
12
13
14
10
3 / 5
1
15
16
17
23
25
24
1000280978.iso

ZUSATZSTEUERKREIS VO +HI.40L.
CIRCUIT DE COMMANDE AUXILIAIRE VO +HI.40
AUXILIARY CONTROL CIRCUIT VO +HI.40L.

Pos	No	Bezeichnung	Désignation	Description	Information	Qty	Unit
1	1000163387	MAGNETVENTIL	ÉLECTROVALVE	SOLENOID VALVE		1	ST
2	1000167617	DRUCKREDUZIERVENTIL	SOUPAPE DE DÉCOMPRESSION	PRESSURE REDUCT.VALVE		1	ST
3	1000175942	MAGNET	ELECTRO-VANNE	SOLENOID		2	ST
4	1000159586	VENTILEINSATZ	SOUPAPE	VALVE		1	ST
5	1000175941	VENTILEINSATZ	CLAPET	VALVE		1	ST
6	1000162010	HYDRAULIKPUMPE	POMPE HYDRAULIQUE	HYDRAULIC PUMP		1	ST
7	1000028400	VERSCHRAUBUNG	RACCORD	SCREW JOINT		1	ST
8	1000090406	O-RING	JOINT TORIQUE	O-RING		1	ST
9	1000037080	ANSCHLUSSSTÜCK	CONNEXION HYDRAULIQUE	CONNECTION PIECE		1	ST
10	1000156672	HYDRAULIKSCHLAUCH	TUYAU FLEXIBLE HYDRAULIQUE	HP HOSE		1	ST
11	1000000573	VERSCHRAUBUNG	RACCORD	SCREW JOINT		1	ST
12	1000015516	VERSCHRAUBUNG	RACCORD	SCREW JOINT		1	ST
13	1000028507	MINIMESSANSCHLUSS	PRISE DE PRESSION	MINIMESS POINT		1	ST
14	1000015493	VERSCHRAUBUNG	RACCORD	SCREW JOINT		1	ST
15	1000146621	VERSCHRAUBUNG	RACCORD	SCREW JOINT		1	ST
16	1000015494	VERSCHRAUBUNG	RACCORD	SCREW JOINT		1	ST
17	1000015539	VERSCHRAUBUNG	RACCORD	SCREW JOINT		1	ST
18	1000251960	HYDRAULIKSCHLAUCH	TUYAU FLEXIBLE HYDRAULIQUE	HP HOSE		1	ST
19	1000179230	VENTILEINSATZ	CLAPET	VALVE		1	ST
20	1000101122	KUPPLUNGSDOSE	BOÎTE D'COUPLEUR	COUPLING SOCKET		1	ST
21	1000033344	DECKEL	COUVERCLE	COVER		3	ST
22	1000279997	HALTER	SUPPORT	BRACKET		1	ST
23	1000171142	HYDRAULIKSCHLAUCH	TUYAU FLEXIBLE HYDRAULIQUE	HP HOSE		1	ST
24	1000028467	VERSCHRAUBUNG	RACCORD	SCREW JOINT		1	ST
25	1000147934	HYDRAULIKSCHLAUCH	TUYAU FLEXIBLE HYDRAULIQUE	HP HOSE		1	ST
26	1000028318	SCHOTTVERSCHRAUBUNG	RACCORD PASSE CLOISON	LOCK SCREW CONNECTION		1	ST
27	1000036911	ANSCHLUSSSTÜCK	CONNEXION HYDRAULIQUE	CONNECTION PIECE		1	ST
28	1000020801	VERSCHRAUBUNG	RACCORD	SCREW JOINT		1	ST
29	1000019246	SCHNELLVERSCHLUßKUPPLUNG	COUPLEUR HYDRAULIQUE	QUICK LOCK COUPLING		1	ST
30	1000033344	DECKEL	COUVERCLE	COVER		1	ST

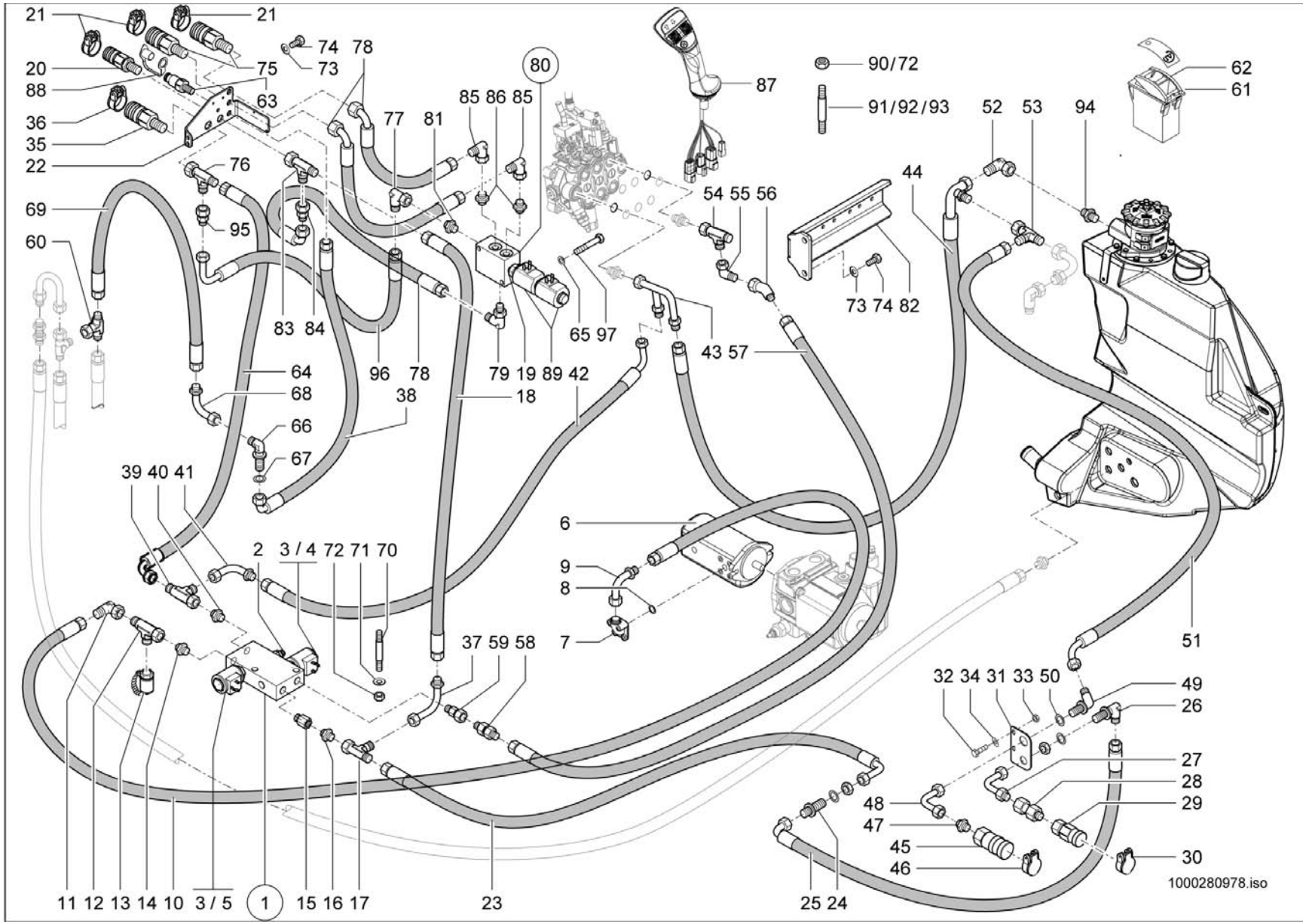
21
21
74
78
73
75
20
88
63
80
87
90/72
91/92/93
62
61
52
53
94
36
35
22
85
86
85
77
81
76
44
54
55
56
69
95
60
83
84
65
97
73
74
82
43
57
64
68
66
67
96
78
38
79
19
89
42
18
39
40
41
6
9
8
7
2
3 / 4
72
71
70
37
59
58
51
32
34
31
33
50
49
26
27
28
29
48
47
45
46
30
11
12
13
14
10
3 / 5
1
15
16
17
23
25
24
1000280978.iso

ZUSATZSTEUERKREIS VO +HI.40L.
CIRCUIT DE COMMANDE AUXILIAIRE VO +HI.40
AUXILIARY CONTROL CIRCUIT VO +HI.40L.

Pos	No	Bezeichnung	Désignation	Description	Information	Qty	Unit
31	1000173501	HALTER	SUPPORT	BRACKET		1	ST
32	1000013008	6KT-SCHRAUBE	VIS À TÊTE HEXAGONALE	HEX SCREW		2	ST
33	1000013022	6KT-MUTTER	ÉCROU HEXAGONAL	HEXAGON NUT		2	ST
34	1000015431	SCHEIBE	RONDELLE	WASHER		2	ST
35	1000101123	KUPPLUNGSDOSE	BOÎTE D'COUPLEUR	COUPLING SOCKET		1	ST
36	1000105790	DECKEL BG 4 BLAU	COUVERCLE BG 3 BLAU	COVER BG 3 BLAU		1	ST
37	1000159293	ANSCHLUSSSTÜCK	CONNEXION HYDRAULIQUE	CONNECTION PIECE		1	ST
38	1000251981	HYDRAULIKSCHLAUCH	TUYAU FLEXIBLE HYDRAULIQUE	HP HOSE		1	ST
39	1000015517	VERSCHRAUBUNG	RACCORD	SCREW JOINT		1	ST
40	1000015565	VERSCHRAUBUNG	RACCORD	SCREW JOINT		1	ST
41	1000171302	ANSCHLUSSSTÜCK	CONNEXION HYDRAULIQUE	CONNECTION PIECE		1	ST
42	1000176976	HYDRAULIKSCHLAUCH	TUYAU FLEXIBLE HYDRAULIQUE	HP HOSE		1	ST
43	1000170979	ANSCHLUSSSTÜCK	CONNEXION HYDRAULIQUE	CONNECTION PIECE		1	ST
44	1000172347	HYDRAULIKSCHLAUCH	TUYAU FLEXIBLE HYDRAULIQUE	HP HOSE		1	ST
45	1000171539	SCHNELLVERSCHLUßKUPPLUNG	COUPLEUR HYDRAULIQUE	QUICK LOCK COUPLING		1	ST
46	1000033397	DECKEL	COUVERCLE	COVER		1	ST
47	1000015565	VERSCHRAUBUNG	RACCORD	SCREW JOINT		1	ST
48	1000173401	ANSCHLUSSSTÜCK	RACCORD	CONNECTION PIECE		1	ST
49	1000028331	VERSCHRAUBUNG	RACCORD	SCREW JOINT		1	ST
50	1000148758	SCHEIBE	RONDELLE	WASHER		1	ST
51	1000180096	HYDRAULIKSCHLAUCH	TUYAU FLEXIBLE HYDRAULIQUE	HP HOSE		1	ST
52	1000085091	VERSCHRAUBUNG	RACCORD	SCREW JOINT		1	ST
53	1000015517	VERSCHRAUBUNG	RACCORD	SCREW JOINT		1	ST
54	1000085089	VERSCHRAUBUNG	RACCORD	SCREW JOINT		1	ST
55	1000015510	VERSCHRAUBUNG	RACCORD	SCREW JOINT		1	ST
56	1000168871	VERSCHRAUBUNG	RACCORD	SCREW JOINT		1	ST
57	1000176977	HYDRAULIKSCHLAUCH	TUYAU FLEXIBLE HYDRAULIQUE	HP HOSE		1	ST
58	1000170882	RÜCKSCHLAGVENTIL	CLAPET ANTIRETOUR	NON RETURN VALVE		1	ST
59	1000085103	VERSCHRAUBUNG	RACCORD	SCREW JOINT		1	ST
60	1000015519	VERSCHRAUBUNG	RACCORD	SCREW JOINT		1	ST

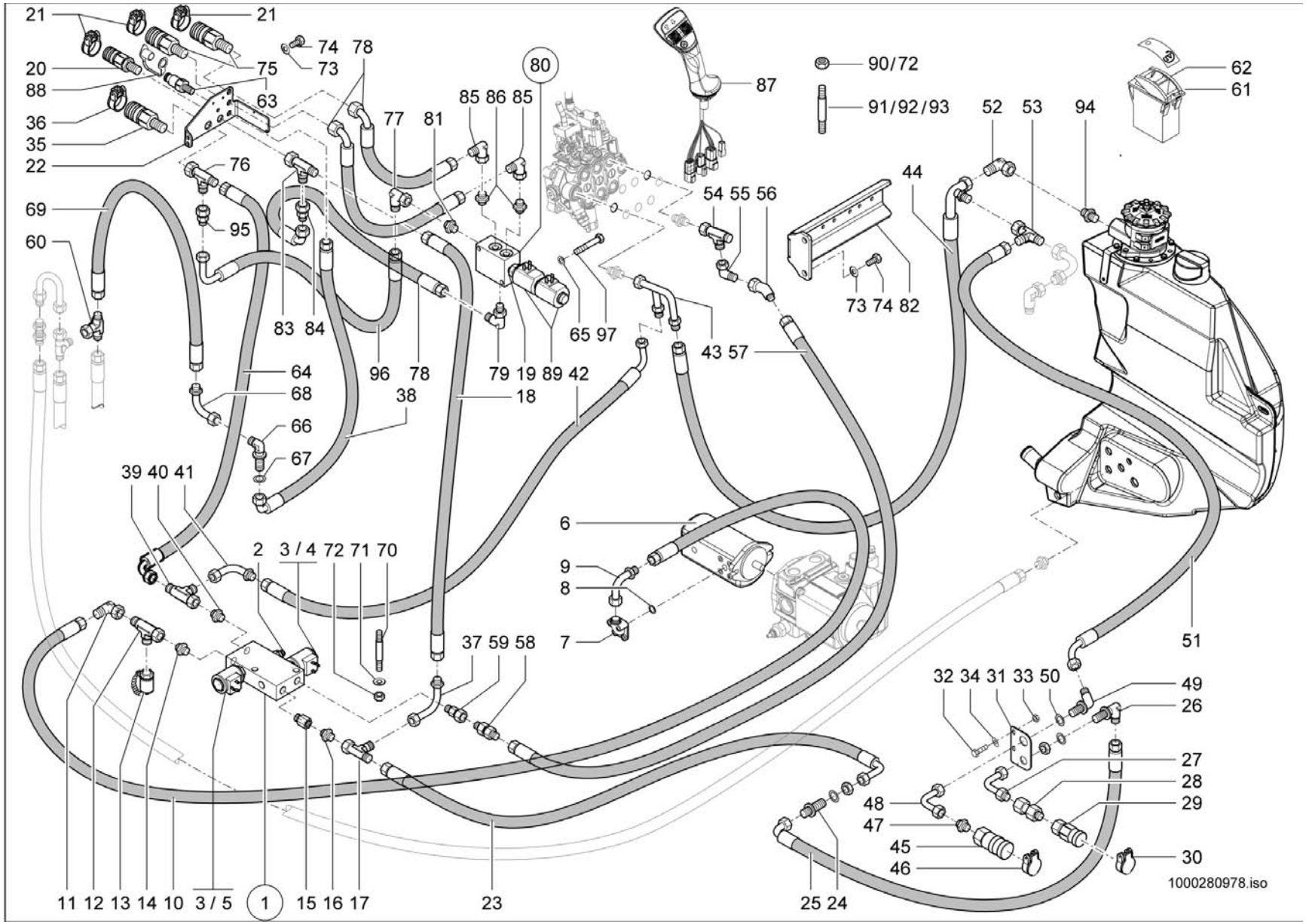
21
21
74
78
73
75
20
88
63
80
87
90/72
91/92/93
62
61
52
53
94
36
35
22
85
86
85
77
81
76
44
54
55
56
69
95
60
83
84
65
97
73
74
82
43
57
64
68
66
67
96
78
38
79
19
89
42
18
39
40
41
6
9
8
7
2
3 / 4
72
71
70
37
59
58
51
32
34
31
33
50
49
26
27
28
29
48
47
45
46
30
11
12
13
14
10
3 / 5
1
15
16
17
23
25
24
1000280978.iso

ZUSATZSTEUERKREIS VO +HI.40L.
CIRCUIT DE COMMANDE AUXILIAIRE VO +HI.40
AUXILIARY CONTROL CIRCUIT VO +HI.40L.

Pos	No	Bezeichnung	Désignation	Description	Information	Qty	Unit
61	1000133738	KIPPSCHALTER	INTERRUPTEUR À BASCULE	ROCKER SWITCH		1	ST
62	1000161551	ZUS-EINSATZ 4. ZUSATZSTEUERKREIS	SYMBOLE	SYMBOL		1	ST
63	1000000541	SCHNELLVERSCHLUßKUPPLUNG	COUPLEUR HYDRAULIQUE	QUICK LOCK COUPLING		1	ST
64	1000251959	HYDRAULIKSCHLAUCH	TUYAU FLEXIBLE HYDRAULIQUE	HP HOSE		1	ST
65	1000092288	SCHEIBE	RONDELLE	WASHER		2	ST
66	1000028480	VERSCHRAUBUNG	RACCORD	SCREW JOINT		1	ST
67	1000049221	SCHEIBE	RONDELLE	WASHER		1	ST
68	1000037080	ANSCHLUSSSTÜCK	CONNEXION HYDRAULIQUE	CONNECTION PIECE		1	ST
69	1000171430	HYDRAULIKSCHLAUCH	TUYAU FLEXIBLE HYDRAULIQUE	HP HOSE		1	ST
70	1000048880	STIFTSCHRAUBE	GOUJON	STUD	M6x70-5.6 A2C	2	ST
71	1000049283	LAGERSCHEIBE	DISQUE DE PALIER	BEARING DISC	6,4 St	6	ST
72	1000085588	6KT-MUTTER	ÉCROU HEXAGONAL	HEXAGON NUT	M6-8 A2C-DIN985	8	ST
73	1000019136	6KT-SCHRAUBE	VIS À TÊTE HEXAGONALE	HEX SCREW	M8x16-8.8	4	ST
74	1000013027	SCHEIBE	RONDELLE	WASHER	8,4 St	4	ST
75	1000028405	SCHNELLVERSCHLUßKUPPLUNG	COUPLEUR HYDRAULIQUE	QUICK LOCK COUPLING		2	ST
76	1000085045	VERSCHRAUBUNG	RACCORD	SCREW JOINT		1	ST
77	1000000573	VERSCHRAUBUNG	RACCORD	SCREW JOINT		1	ST
78	1000156702	HYDRAULIKSCHLAUCH	TUYAU FLEXIBLE HYDRAULIQUE	HP HOSE		3	ST
79	1000028710	VERSCHRAUBUNG	RACCORD	SCREW JOINT		1	ST
80	1000175333	MAGNETVENTIL	ÉLECTROVALVE	SOLENOID VALVE		1	ST
81	1000085128	VERSCHRAUBUNG	RACCORD	SCREW JOINT		1	ST
82	1000234496	HALTER	SUPPORT	BRACKET		1	ST
83	1000015517	VERSCHRAUBUNG	RACCORD	SCREW JOINT		1	ST
84	1000085039	VERSCHRAUBUNG	RACCORD	SCREW JOINT		1	ST
85	1000000573	VERSCHRAUBUNG	RACCORD	SCREW JOINT		3	ST
86	1000085128	VERSCHRAUBUNG	RACCORD	SCREW JOINT		2	ST
87	1000265734	STEUERHEBEL	LEVIER DE COMMANDE	CONTROL LEVER		1	ST
88	1000020860	STAUBKAPPE	CACHE POUSSIÈRE	DUST CAP		1	ST
89	1000179229	MAGNET	ELECTRO-VANNE	SOLENOID		2	ST
90	1000013022	6KT-MUTTER	ÉCROU HEXAGONAL	HEXAGON NUT	M8-8	3	ST

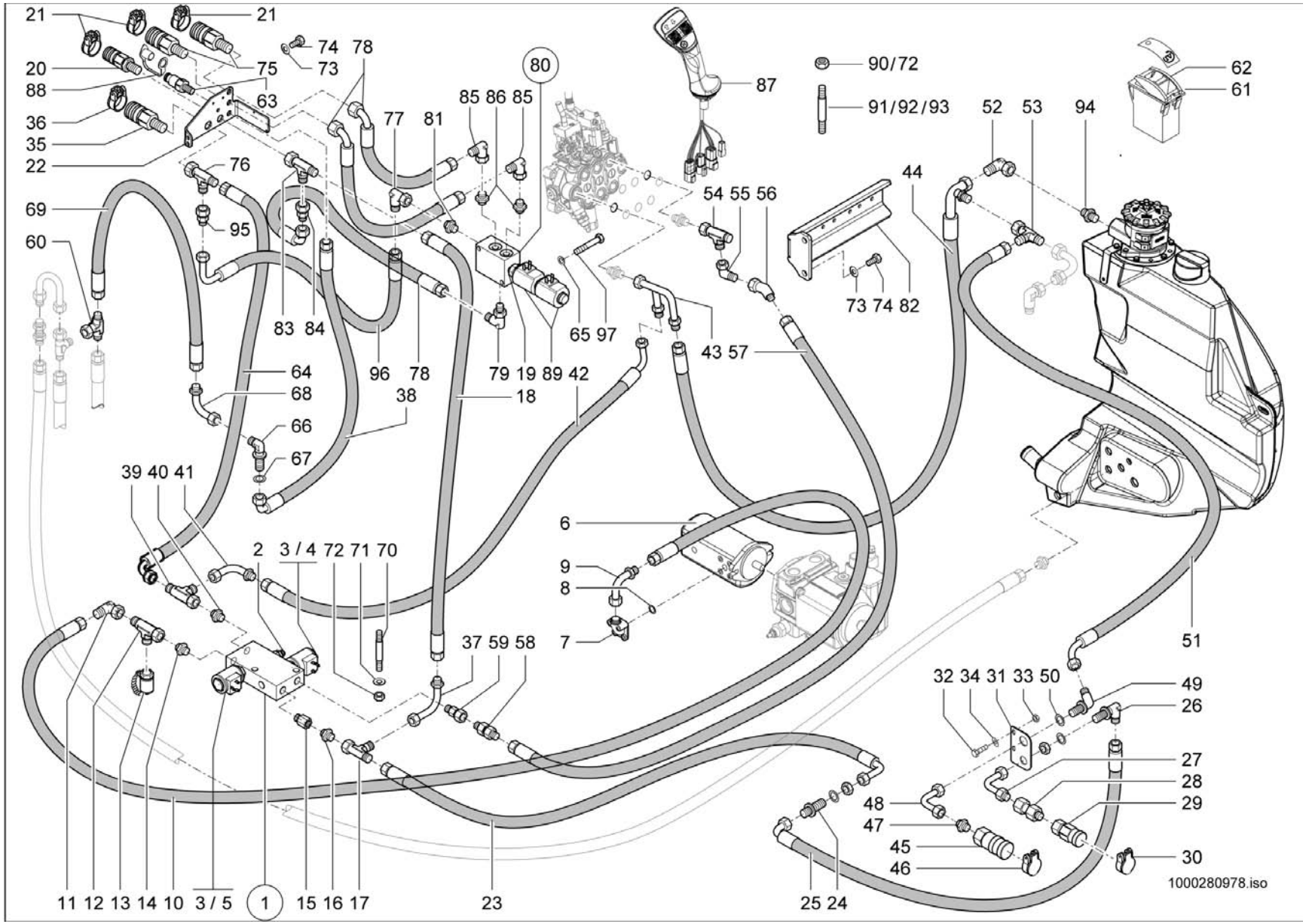
21
21
74
78
73
75
20
88
63
80
87
90/72
91/92/93
62
61
52
53
94
36
35
22
85
86
85
77
81
76
44
54
55
56
69
95
60
83
84
65
97
73
74
82
43
57
64
68
66
67
96
78
38
79
19
89
42
18
39
40
41
6
9
8
7
2
3 / 4
72
71
70
37
59
58
51
32
34
31
33
50
49
26
27
28
29
48
47
45
46
30
11
12
13
14
10
3 / 5
1
15
16
17
23
25
24
1000280978.iso

ZUSATZSTEUERKREIS VO +HI.40L.
CIRCUIT DE COMMANDE AUXILIAIRE VO +HI.40
AUXILIARY CONTROL CIRCUIT VO +HI.40L.

Pos	No	Bezeichnung	Désignation	Description	Information	Qty	Unit
91	1000048885	STIFTSCHRAUBE	GOUJON	STUD	M6x45-8.8 A2C	6	ST
92	1000048886	STIFTSCHRAUBE	GOUJON	STUD	M6x50-8.8 A2C	2	ST
93	1000048894	STIFTSCHRAUBE	GOUJON	STUD	M8x55-8.8 A2C	3	ST
94	1000015496	VERSCHRAUBUNG	RACCORD	SCREW JOINT		1	ST
95	1000052141	VERSCHRAUBUNG	RACCORD	SCREW JOINT		1	ST
96	1000280649	HYDRAULIKSCHLAUCH	TUYAU FLEXIBLE HYDRAULIQUE	HP HOSE		1	ST
97	1000085311	6KT-SCHRAUBE	VIS À TÊTE HEXAGONALE	HEX SCREW		2	ST

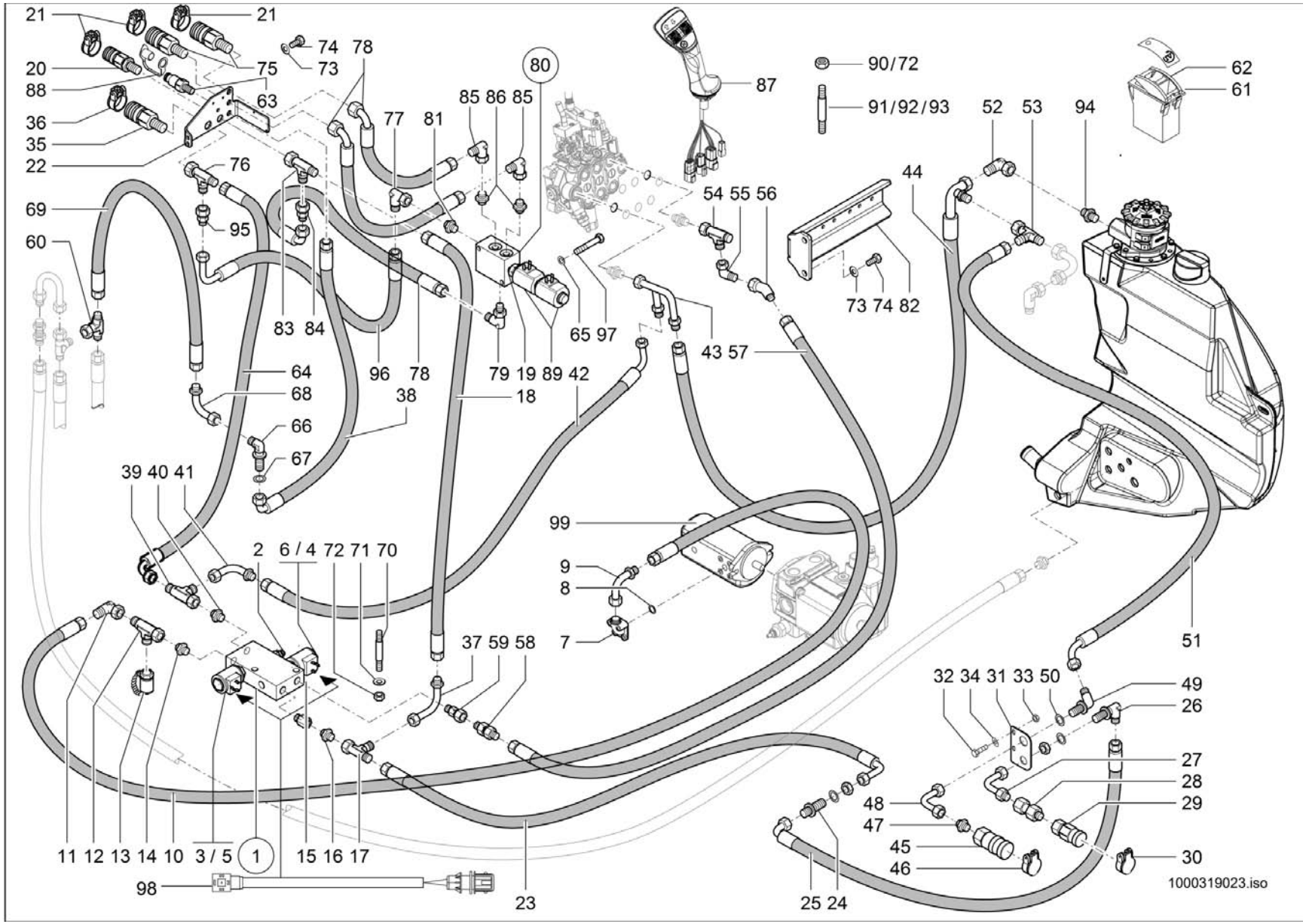
21
21
74
78
73
75
20
88
63
36
35
22
80
85 86 85
77
81
87
90/72
91/92/93
62
61
52
53
94
44
54 55 56
76
69
95
60
83 84
65 97
73 74 82
43 57
64
68
66
67
96
78
38
79 19 89 42
18
39 40 41
99
9
8
7
2
6 / 4
72 71 70
37 59 58
51
32 34 31 33 50
49
26
27
28
29
48
47
45
46
30
11 12 13 14 10
3 / 5
1
15 16 17
98
23
25 24
1000319023.iso

ZUSATZSTEUERKREIS VO +HI.40L.
CIRCUIT DE COMMANDE AUXILIAIRE VO +HI.40
AUXILIARY CONTROL CIRCUIT VO +HI.40L.

E:348013080

Pos	No	Bezeichnung	Désignation	Description	Information	Qty	Unit
1	1000308956	MAGNETVENTIL	ÉLECTROVALVE	SOLENOID VALVE		1	ST
2	1000167617	DRUCKREDUZIERVENTIL	SOUPAPE DE DÉCOMPRESSION	PRESSURE REDUCT.VALVE		1	ST
3	1000175942	MAGNET	ELECTRO-VANNE	SOLENOID		2	ST
4	1000319433	VENTILEINSATZ	SOUPAPE	VALVE		1	ST
5	1000175941	VENTILEINSATZ	CLAPET	VALVE		1	ST
6	1000319432	MAGNET	ELECTRO-VANNE	SOLENOID		1	ST
7	1000028400	VERSCHRAUBUNG	RACCORD	SCREW JOINT		1	ST
8	1000090406	O-RING	JOINT TORIQUE	O-RING		1	ST
9	1000037080	ANSCHLUSSSTÜCK	CONNEXION HYDRAULIQUE	CONNECTION PIECE		1	ST
10	1000156672	HYDRAULIKSCHLAUCH	TUYAU FLEXIBLE HYDRAULIQUE	HP HOSE		1	ST
11	1000000573	VERSCHRAUBUNG	RACCORD	SCREW JOINT		1	ST
12	1000015516	VERSCHRAUBUNG	RACCORD	SCREW JOINT		1	ST
13	1000028507	MINIMESSANSCHLUSS	PRISE DE PRESSION	MINIMESS POINT		1	ST
14	1000015493	VERSCHRAUBUNG	RACCORD	SCREW JOINT		1	ST
15	1000146621	VERSCHRAUBUNG	RACCORD	SCREW JOINT		1	ST
16	1000015494	VERSCHRAUBUNG	RACCORD	SCREW JOINT		1	ST
17	1000015539	VERSCHRAUBUNG	RACCORD	SCREW JOINT		1	ST
18	1000251960	HYDRAULIKSCHLAUCH	TUYAU FLEXIBLE HYDRAULIQUE	HP HOSE		1	ST
19	1000179230	VENTILEINSATZ	CLAPET	VALVE		1	ST
20	1000101122	KUPPLUNGSDOSE	BOÎTE D'COUPLEUR	COUPLING SOCKET		1	ST
21	1000033344	DECKEL	COUVERCLE	COVER		3	ST
22	1000279997	HALTER	SUPPORT	BRACKET		1	ST
23	1000171142	HYDRAULIKSCHLAUCH	TUYAU FLEXIBLE HYDRAULIQUE	HP HOSE		1	ST
24	1000028467	VERSCHRAUBUNG	RACCORD	SCREW JOINT		1	ST
25	1000147934	HYDRAULIKSCHLAUCH	TUYAU FLEXIBLE HYDRAULIQUE	HP HOSE		1	ST
26	1000028318	SCHOTTVERSCHRAUBUNG	RACCORD PASSE CLOISON	LOCK SCREW CONNECTION		1	ST
27	1000036911	ANSCHLUSSSTÜCK	CONNEXION HYDRAULIQUE	CONNECTION PIECE		1	ST
28	1000020801	VERSCHRAUBUNG	RACCORD	SCREW JOINT		1	ST
29	1000019246	SCHNELLVERSCHLUßKUPPLUNG	COUPLEUR HYDRAULIQUE	QUICK LOCK COUPLING		1	ST
30	1000033344	DECKEL	COUVERCLE	COVER		1	ST

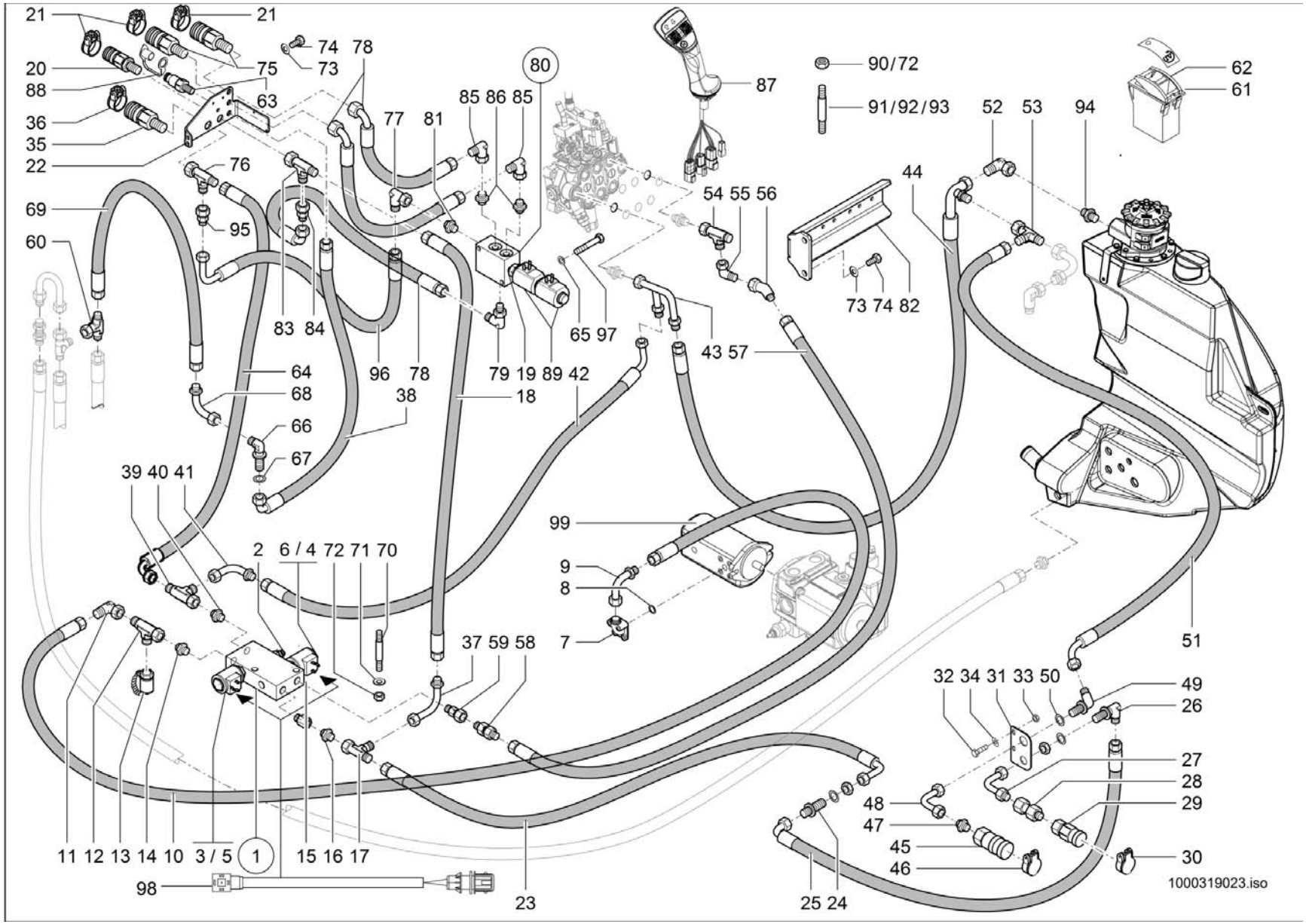
21
21
74
78
73
75
20
88
63
36
35
22
80
85 86 85
77
81
87
90/72
91/92/93
62
61
52
53
94
44
54 55 56
76
69
95
60
83 84
65 97
73 74 82
43 57
64
68
66
67
96
78
38
79 19 89 42
18
39 40 41
99
9
8
7
2
6 / 4
72 71 70
37 59 58
51
32 34 31 33 50
49
26
27
28
29
48
47
45
46
30
11 12 13 14 10
3 / 5
1
15 16 17
98
23
25 24
1000319023.iso

ZUSATZSTEUERKREIS VO +HI.40L.
CIRCUIT DE COMMANDE AUXILIAIRE VO +HI.40
AUXILIARY CONTROL CIRCUIT VO +HI.40L.

E:348013080

Pos	No	Bezeichnung	Désignation	Description	Information	Qty	Unit
31	1000173501	HALTER	SUPPORT	BRACKET		1	ST
32	1000013008	6KT-SCHRAUBE	VIS À TÊTE HEXAGONALE	HEX SCREW		2	ST
33	1000013022	6KT-MUTTER	ÉCROU HEXAGONAL	HEXAGON NUT		2	ST
34	1000015431	SCHEIBE	RONDELLE	WASHER		2	ST
35	1000101123	KUPPLUNGSDOSE	BOÎTE D'COUPLEUR	COUPLING SOCKET		1	ST
36	1000105790	DECKEL BG 4 BLAU	COUVERCLE BG 3 BLAU	COVER BG 3 BLAU		1	ST
37	1000159293	ANSCHLUSSSTÜCK	CONNEXION HYDRAULIQUE	CONNECTION PIECE		1	ST
38	1000251981	HYDRAULIKSCHLAUCH	TUYAU FLEXIBLE HYDRAULIQUE	HP HOSE		1	ST
39	1000015517	VERSCHRAUBUNG	RACCORD	SCREW JOINT		1	ST
40	1000015565	VERSCHRAUBUNG	RACCORD	SCREW JOINT		1	ST
41	1000171302	ANSCHLUSSSTÜCK	CONNEXION HYDRAULIQUE	CONNECTION PIECE		1	ST
42	1000176976	HYDRAULIKSCHLAUCH	TUYAU FLEXIBLE HYDRAULIQUE	HP HOSE		1	ST
43	1000170979	ANSCHLUSSSTÜCK	CONNEXION HYDRAULIQUE	CONNECTION PIECE		1	ST
44	1000172347	HYDRAULIKSCHLAUCH	TUYAU FLEXIBLE HYDRAULIQUE	HP HOSE		1	ST
45	1000171539	SCHNELLVERSCHLUßKUPPLUNG	COUPLEUR HYDRAULIQUE	QUICK LOCK COUPLING		1	ST
46	1000033397	DECKEL	COUVERCLE	COVER		1	ST
47	1000015565	VERSCHRAUBUNG	RACCORD	SCREW JOINT		1	ST
48	1000173401	ANSCHLUSSSTÜCK	RACCORD	CONNECTION PIECE		1	ST
49	1000028331	VERSCHRAUBUNG	RACCORD	SCREW JOINT		1	ST
50	1000148758	SCHEIBE	RONDELLE	WASHER		1	ST
51	1000180096	HYDRAULIKSCHLAUCH	TUYAU FLEXIBLE HYDRAULIQUE	HP HOSE		1	ST
52	1000085091	VERSCHRAUBUNG	RACCORD	SCREW JOINT		1	ST
53	1000015517	VERSCHRAUBUNG	RACCORD	SCREW JOINT		1	ST
54	1000085089	VERSCHRAUBUNG	RACCORD	SCREW JOINT		1	ST
55	1000015510	VERSCHRAUBUNG	RACCORD	SCREW JOINT		1	ST
56	1000168871	VERSCHRAUBUNG	RACCORD	SCREW JOINT		1	ST
57	1000176977	HYDRAULIKSCHLAUCH	TUYAU FLEXIBLE HYDRAULIQUE	HP HOSE		1	ST
58	1000170882	RÜCKSCHLAGVENTIL	CLAPET ANTIRETOUR	NON RETURN VALVE		1	ST
59	1000085103	VERSCHRAUBUNG	RACCORD	SCREW JOINT		1	ST
60	1000015519	VERSCHRAUBUNG	RACCORD	SCREW JOINT		1	ST

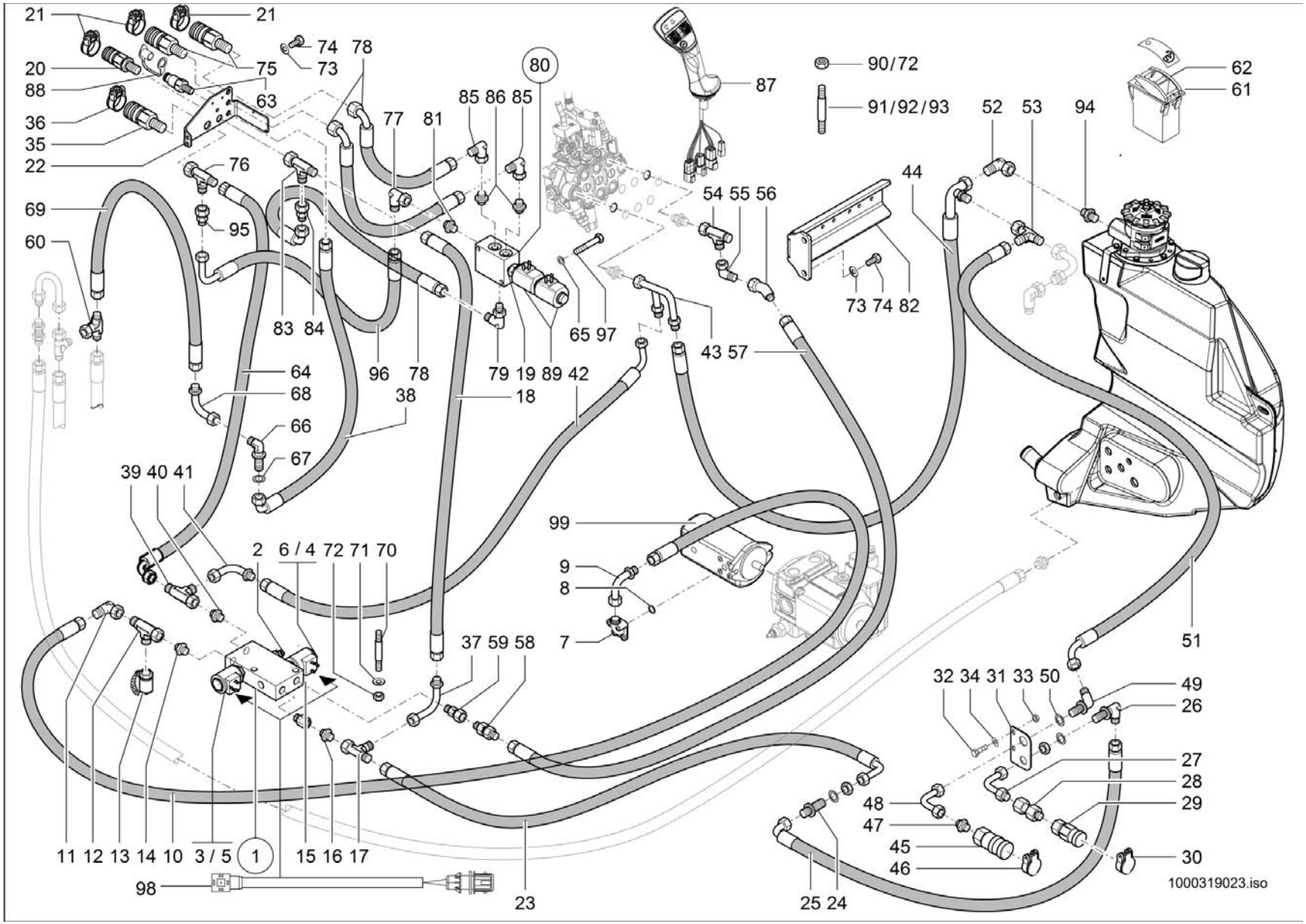
21
21
74
78
73
75
20
88
63
36
35
22
80
85 86 85
77
81
87
90/72
91/92/93
62
61
52
53
94
44
54 55 56
76
69
95
60
83
84
65 97
73 74 82
43 57
64
68
66
67
96
78
38
79 19 89 42
18
39 40 41
99
9
8
7
2
6 / 4
72 71 70
37 59 58
51
32 34 31 33 50
49
26
27
28
29
48
47
45
46
30
11 12 13 14 10
3 / 5
1
15 16 17
98
23
25 24
1000319023.iso

ZUSATZSTEUERKREIS VO +HI.40L.
CIRCUIT DE COMMANDE AUXILIAIRE VO +HI.40
AUXILIARY CONTROL CIRCUIT VO +HI.40L.

E:348013080

Pos	No	Bezeichnung	Désignation	Description	Information	Qty	Unit
61	1000133738	KIPPSCHALTER	INTERRUPTEUR À BASCULE	ROCKER SWITCH		1	ST
62	1000161551	ZUS-EINSATZ 4. ZUSATZSTEUERKREIS	SYMBOLE	SYMBOL		1	ST
63	1000000541	SCHNELLVERSCHLUßKUPPLUNG	COUPLEUR HYDRAULIQUE	QUICK LOCK COUPLING		1	ST
64	1000251959	HYDRAULIKSCHLAUCH	TUYAU FLEXIBLE HYDRAULIQUE	HP HOSE		1	ST
65	1000092288	SCHEIBE	RONDELLE	WASHER		2	ST
66	1000028480	VERSCHRAUBUNG	RACCORD	SCREW JOINT		1	ST
67	1000049221	SCHEIBE	RONDELLE	WASHER		1	ST
68	1000037080	ANSCHLUSSSTÜCK	CONNEXION HYDRAULIQUE	CONNECTION PIECE		1	ST
69	1000171430	HYDRAULIKSCHLAUCH	TUYAU FLEXIBLE HYDRAULIQUE	HP HOSE		1	ST
70	1000048880	STIFTSCHRAUBE	GOUJON	STUD	M6x70-5.6 A2C	2	ST
71	1000049283	LAGERSCHEIBE	DISQUE DE PALIER	BEARING DISC	6,4 St	6	ST
72	1000085588	6KT-MUTTER	ÉCROU HEXAGONAL	HEXAGON NUT	M6-8 A2C-DIN985	8	ST
73	1000019136	6KT-SCHRAUBE	VIS À TÊTE HEXAGONALE	HEX SCREW	M8x16-8.8	4	ST
74	1000013027	SCHEIBE	RONDELLE	WASHER	8,4 St	4	ST
75	1000028405	SCHNELLVERSCHLUßKUPPLUNG	COUPLEUR HYDRAULIQUE	QUICK LOCK COUPLING		2	ST
76	1000085045	VERSCHRAUBUNG	RACCORD	SCREW JOINT		1	ST
77	1000000573	VERSCHRAUBUNG	RACCORD	SCREW JOINT		1	ST
78	1000156702	HYDRAULIKSCHLAUCH	TUYAU FLEXIBLE HYDRAULIQUE	HP HOSE		3	ST
79	1000028710	VERSCHRAUBUNG	RACCORD	SCREW JOINT		1	ST
80	1000175333	MAGNETVENTIL	ÉLECTROVALVE	SOLENOID VALVE		1	ST
81	1000085128	VERSCHRAUBUNG	RACCORD	SCREW JOINT		1	ST
82	1000234496	HALTER	SUPPORT	BRACKET		1	ST
83	1000015517	VERSCHRAUBUNG	RACCORD	SCREW JOINT		1	ST
84	1000085039	VERSCHRAUBUNG	RACCORD	SCREW JOINT		1	ST
85	1000000573	VERSCHRAUBUNG	RACCORD	SCREW JOINT		3	ST
86	1000085128	VERSCHRAUBUNG	RACCORD	SCREW JOINT		2	ST
87	1000265734	STEUERHEBEL	LEVIER DE COMMANDE	CONTROL LEVER		1	ST
88	1000020860	STAUBKAPPE	CACHE POUSSIÈRE	DUST CAP		1	ST
89	1000179229	MAGNET	ELECTRO-VANNE	SOLENOID		2	ST
90	1000013022	6KT-MUTTER	ÉCROU HEXAGONAL	HEXAGON NUT	M8-8	3	ST

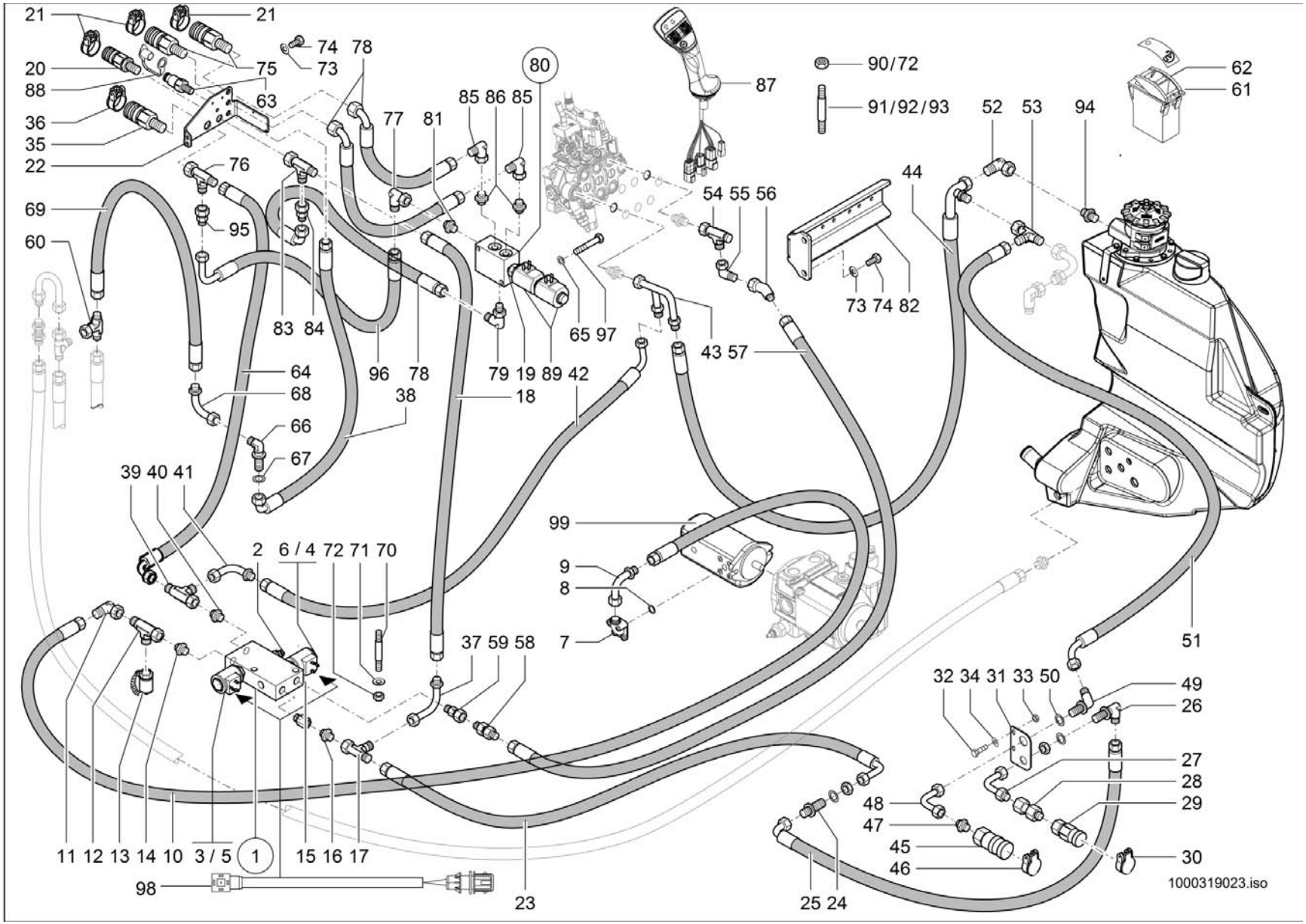
21
21
74
78
73
75
20
88
63
36
35
22
80
85 86 85
77
81
87
90/72
91/92/93
62
61
52
53
94
44
54 55 56
76
69
95
60
83 84
65 97
73 74 82
43 57
64
68
66
67
96
78
38
79 19 89 42
18
39 40 41
99
9
8
7
2
6 / 4
72 71 70
37 59 58
51
32 34 31 33 50
49
26
27
28
29
48
47
45
46
30
11 12 13 14 10
3 / 5
1
15 16 17
98
23
25 24
1000319023.iso

ZUSATZSTEUERKREIS VO +HI.40L.
CIRCUIT DE COMMANDE AUXILIAIRE VO +HI.40
AUXILIARY CONTROL CIRCUIT VO +HI.40L.

E:348013080

Pos	No	Bezeichnung	Désignation	Description	Information	Qty	Unit
91	1000048885	STIFTSCHRAUBE	GOUJON	STUD	M6x45-8.8 A2C	6	ST
92	1000048886	STIFTSCHRAUBE	GOUJON	STUD	M6x50-8.8 A2C	2	ST
93	1000048894	STIFTSCHRAUBE	GOUJON	STUD	M8x55-8.8 A2C	3	ST
94	1000015496	VERSCHRAUBUNG	RACCORD	SCREW JOINT		1	ST
95	1000052141	VERSCHRAUBUNG	RACCORD	SCREW JOINT		1	ST
96	1000280649	HYDRAULIKSCHLAUCH	TUYAU FLEXIBLE HYDRAULIQUE	HP HOSE		1	ST
97	1000085311	6KT-SCHRAUBE	VIS À TÊTE HEXAGONALE	HEX SCREW		2	ST
98	1000318015	KABEL	CÂBLE	CABLE		1	ST
99	1000162010	HYDRAULIKPUMPE	POMPE HYDRAULIQUE	HYDRAULIC PUMP		1	ST

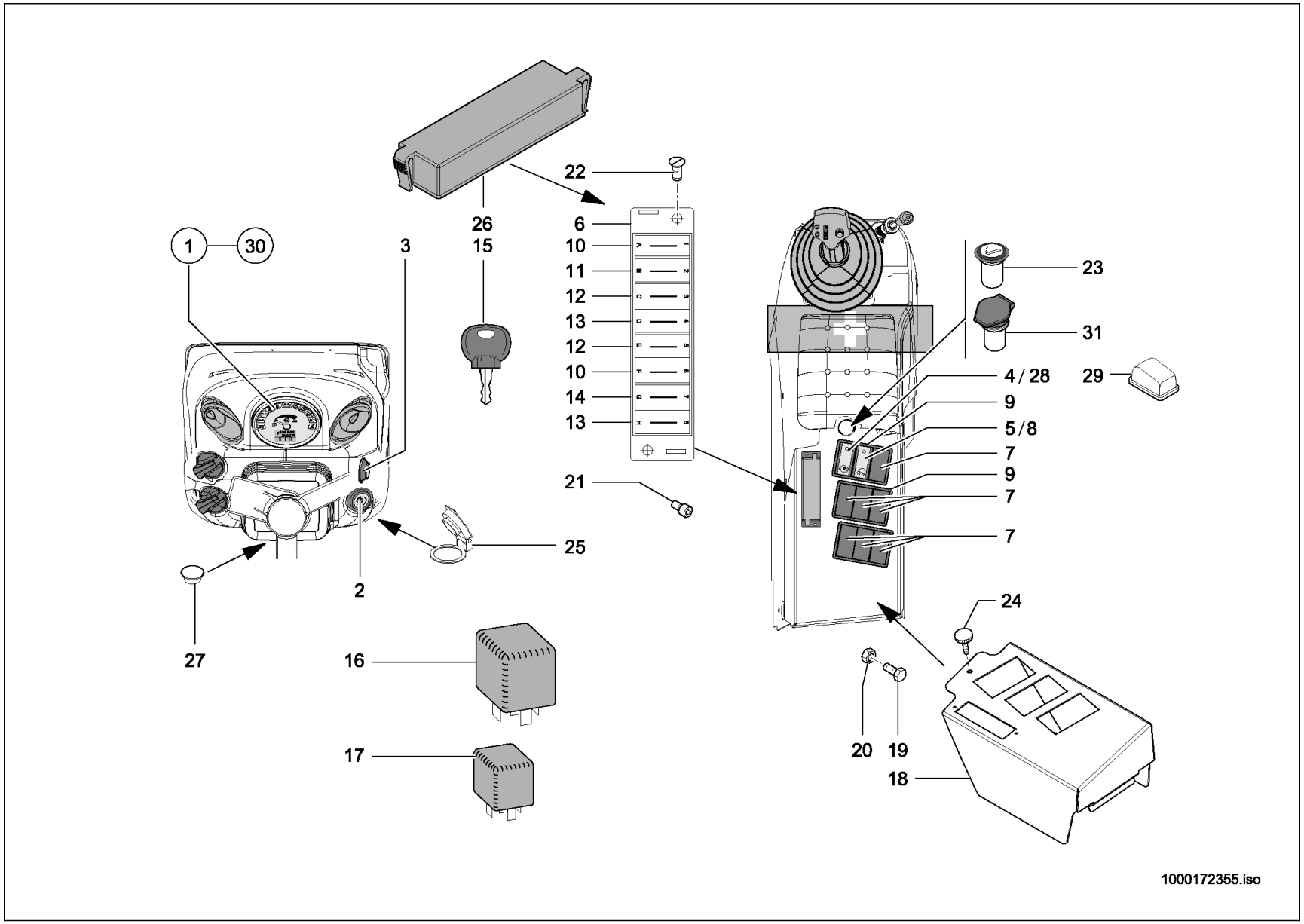
1
30
3
26
15
22
6
10
11
12
13
12
10
14
13
21
25
2
27
16
17
23
31
4 / 28
29
9
5 / 8
7
9
7
7
24
20
19
18
1000172355.iso

ELEKTRIK
ÉQUIPEMENT ÉLECTRIQUE
ELECTRIC

Pos	No	Bezeichnung	Désignation	Description	Information	Qty	Unit
1	1000171667	ANZEIGEINSTRUMENT	INSTRUMENT D'INDICATION	INDICATOR INSTRUMENT	A:348000172 A:348010938	1	ST
2	1000184001	GLÜHSTARTSCHALTER	COMMUATEUR DE DÉPART DE RÉCHAUFFAGE	GLOW START SWITCH		1	ST
3	1000172479	TASTER HUPE	PALPEUR DE L'AVERTISSEUR	FEELER HORN		1	ST
4	1000051962	KIPPSCHALTER	INTERRUPTEUR À BASCULE	TILT SWITCH		1	ST
5	1000051959	KIPPSCHALTER	INTERRUPTEUR À BASCULE	TILT SWITCH		1	ST
6	1000185524	SICHERUNGSKASTEN	BOÎTE À FUSIBLE	FUSE BOX		1	ST
7	1000027006	BLINDDECKEL	COUVERCLE AVEUGLE	BLIND COVER		7	ST
8	1000096654	SYMBOL SCHEINWERFER	SYMBOLE DU PHARE	SYMBOL HEADLIGHT		1	ST
9	1000027147	SCHALTERRAHMEN	BOÎTIER D'INTERRUPTEUR	SWITCH FRAME		4	ST
10	1000052490	FLACHSICHERUNG	FUSIBLE	FUSE	5 A	2	ST
11	1000095374	FLACHSICHERUNG	FUSIBLE	FUSE	7,5 A	1	ST
12	1000085683	FLACHSICHERUNG	FUSIBLE	FUSE	15 A	2	ST
13	1000085682	FLACHSICHERUNG	FUSIBLE	FUSE	10 A	2	ST
14	1000085684	FLACHSICHERUNG	FUSIBLE	FUSE	20 A	1	ST
15	1000184819	SCHLÜSSEL	CLÉ	KEY		1	ST
16	1000154042	RELAIS	RELAIS	RELAY	70 A	1	ST
17	1000125244	RELAIS	RELAIS	RELAY	20/35A	2	ST
18	1000172501	KONSOLE	CONSOLE	CONSOLE		1	ST
19	1000098708	LINSENSCHRAUBE	VIS NOYÉE À TÊTE BOMBÉ	OVALHEAD SCREW		2	ST
20	1000085587	6KT-MUTTER	ÉCROU HEXAGONAL	HEXAGON NUT		2	ST
21	1000048160	ZYLINDERSCHRAUBE	VIS À TÊTE CYLINDRIQUE	CHEESE HEAD SCREW		2	ST
22	1000092263	LINSENSCHRAUBE	VIS NOYÉE À TÊTE BOMBÉ	OVALHEAD SCREW		2	ST
23	1000098285	ZIGARETTENANZÜNDER	ALLUME FEUX	CIGARET LIGHTER		1	ST
24	1000107940	RÄNDELSCHRAUBE	MOLETTE	GROOVED SCREW		1	ST
25	1000081684	ABDECKUNG STARTSCHLOß	COUVERCLE DU DÉMAREUR	STARTER SWITCH COVER		1	ST
26	1000185535	ABDECKKAPPE	BONNET DE RECOUVREMENT	COVER CAP		1	ST
27	1000099083	STOPFEN	BOUCHON	PLUG		1	ST
28	1000187682	ZUS-EINSATZ PARKBREMSE	SYMBOLE	SYMBOL		1	ST
29	1000189797	KAPPE	BOUCHON	CAP	E:348010665 E:348000142	2	ST
30	1000267505	ANZEIGEINSTRUMENT	INSTRUMENT D'INDICATION	INDICATOR INSTRUMENT	E:348000173 E:348010939	1	ST

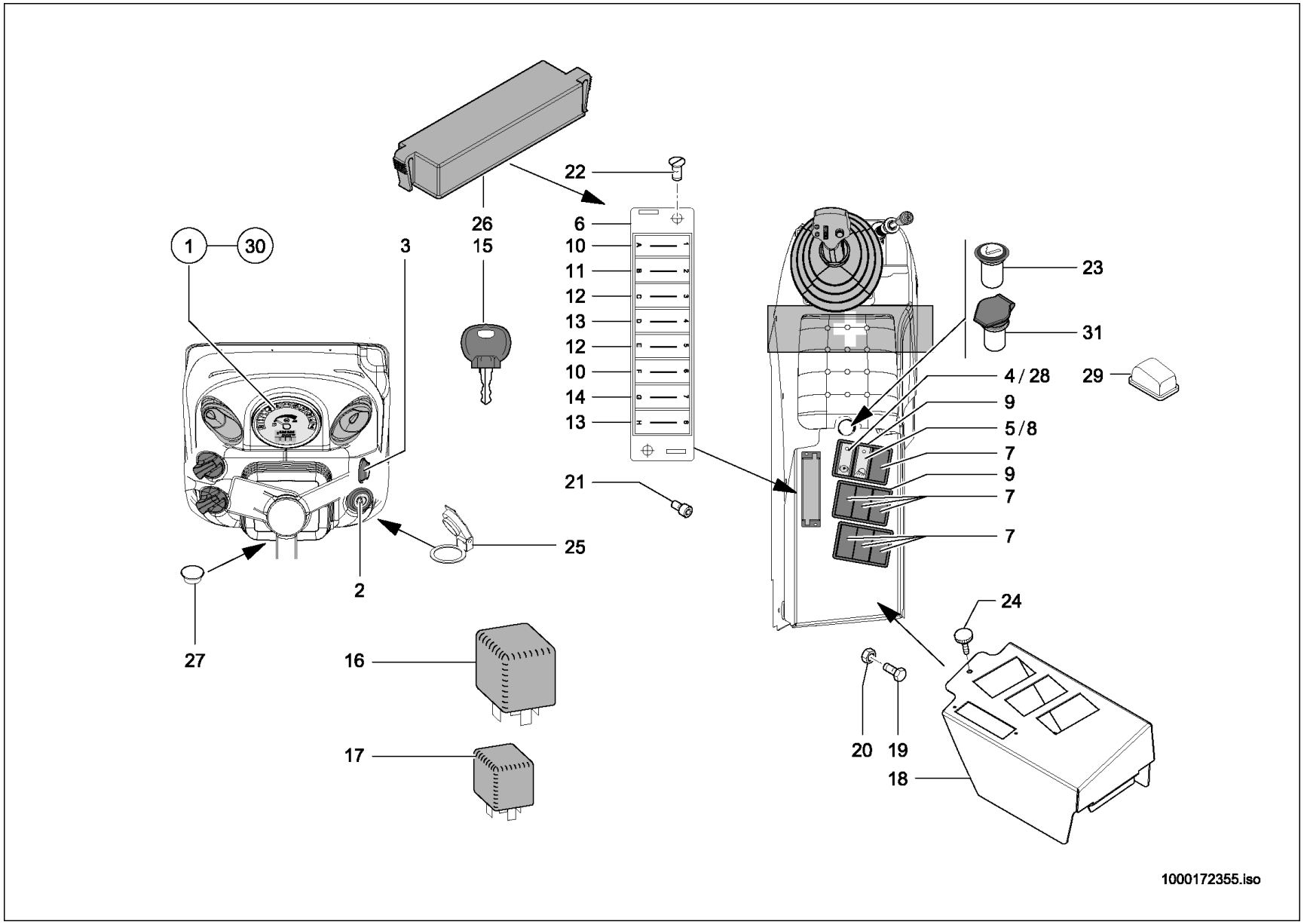
22
26
15
6
10
11
12
13
12
10
14
13
1
30
3
21
25
2
27
16
17
23
31
4 / 28
29
9
5 / 8
7
9
7
7
24
20
19
18
1000172355.iso

ELEKTRIK
ÉQUIPEMENT ÉLECTRIQUE
ELECTRIC

Pos	No	Bezeichnung	Désignation	Description	Information	Qty	Unit
31	1000187512	STECKDOSE	PRISE DE COURANT	SOCKET		1	ST

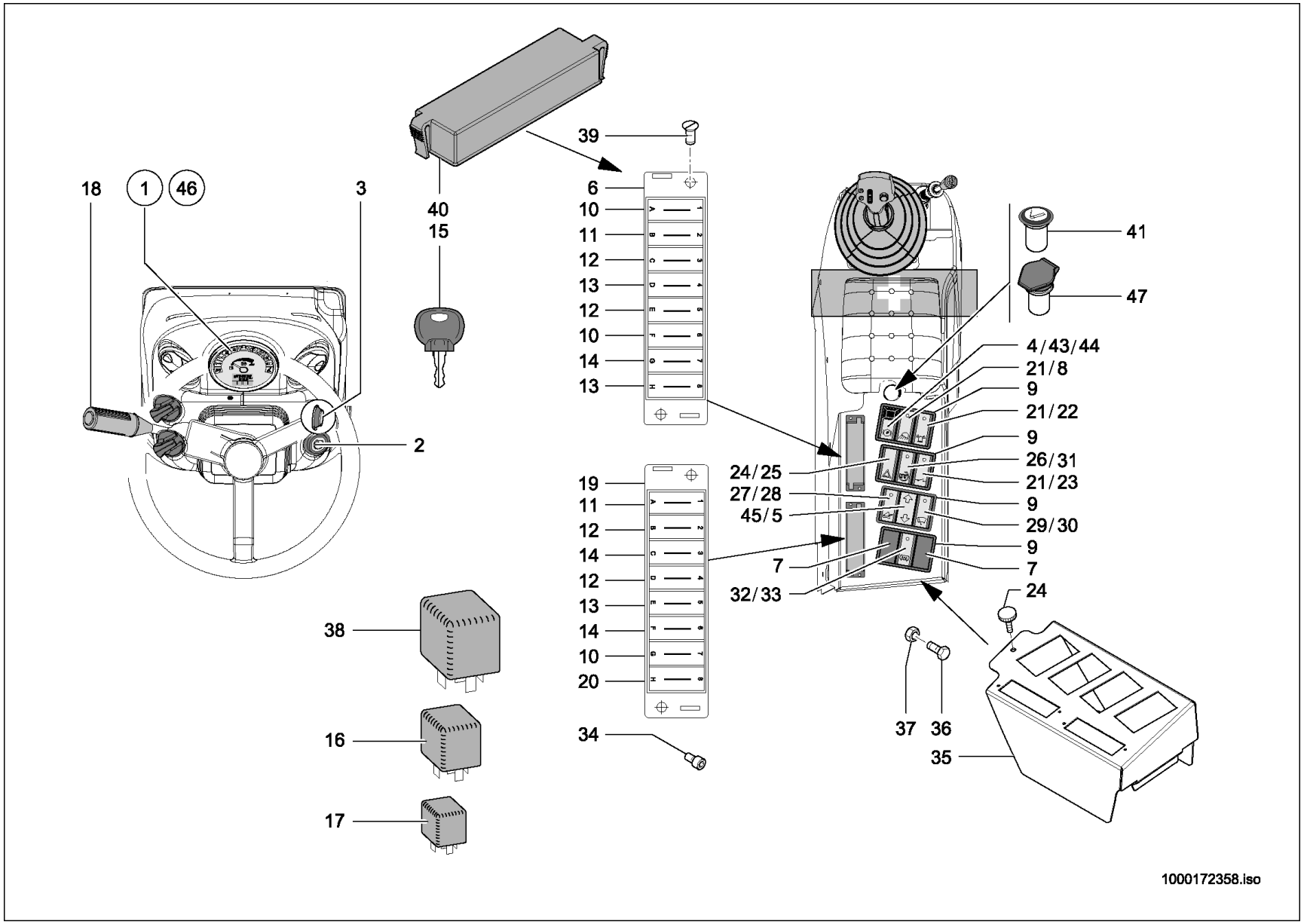
18
1
46
3
2
40
15
39
6
10
11
12
13
12
10
14
13
19
11
12
14
12
13
14
10
20
34
38
16
17
24/25
27/28
45/5
7
32/33
4/43/44
21/8
9
21/22
9
26/31
21/23
9
29/30
9
7
41
47
24
37
36
35
1000172358.iso

ELEKTRIK
ÉQUIPEMENT ÉLECTRIQUE
ELECTRIC

Opt.

Pos	No	Bezeichnung	Désignation	Description	Information	Qty	Unit
1	1000171667	ANZEIGEINSTRUMENT	INSTRUMENT D'INDICATION	INDICATOR INSTRUMENT	A:348000172 A:348010938	1	ST
2	1000184001	GLÜHSTARTSCHALTER	COMMUATEUR DE DÉPART DE RÉCHAUFFAGE	GLOW START SWITCH		1	ST
3	1000172479	TASTER HUPE	PALPEUR DE L'AVERTISSEUR	FEELER HORN		1	ST
4	1000155128	KIPPSCHALTER	INTERRUPTEUR À BASCULE	TILT SWITCH	A:348000149 A:348010664	1	ST
5	1000146623	ZUS-EINSATZ KIPPER/HITCH	SYMBOLE	SYMBOL		1	ST
6	1000185524	SICHERUNGSKASTEN	BOÎTE À FUSIBLE	FUSE BOX		1	ST
7	1000027006	BLINDDECKEL	COUVERCLE AVEUGLE	BLIND COVER		2	ST
8	1000096654	SYMBOL SCHEINWERFER	SYMBOLE DU PHARE	SYMBOL HEADLIGHT		1	ST
9	1000027147	SCHALTERRAHMEN	BOÎTIER D'INTERRUPTEUR	SWITCH FRAME		4	ST
10	1000052490	FLACHSICHERUNG	FUSIBLE	FUSE	5 A	3	ST
11	1000095374	FLACHSICHERUNG	FUSIBLE	FUSE	7,5 A	2	ST
12	1000085683	FLACHSICHERUNG	FUSIBLE	FUSE	15 A	4	ST
13	1000085682	FLACHSICHERUNG	FUSIBLE	FUSE	10 A	2	ST
14	1000085684	FLACHSICHERUNG	FUSIBLE	FUSE	20 A	3	ST
15	1000184819	SCHLÜSSEL	CLÉ	KEY		1	ST
16	1000154042	RELAIS	RELAIS	RELAY	70 A	1	ST
17	1000125244	RELAIS	RELAIS	RELAY	20/35A	2	ST
18	1000171637	LENKSTOCKSCHALTER	LEVIER DE COMMANDE DIRECTIONNEL	STEERINGSTICK SWITCH		1	ST
19	1000185525	SICHERUNGSKASTEN	BOÎTE À FUSIBLE	FUSE BOX		1	ST
20	1000085680	FLACHSICHERUNG	FUSIBLE	FUSE	3A	1	ST
21	1000051959	KIPPSCHALTER	INTERRUPTEUR À BASCULE	TILT SWITCH		3	ST
22	1000052356	ZUS-EINSATZ	SYMBOLE	SYMBOL		1	ST
23	1000052354	ZUS-EINSATZ	SYMBOLE	SYMBOL		1	ST
24	1000142881	KIPPSCHALTER	INTERRUPTEUR À BASCULE	TILT SWITCH		1	ST
25	1000142880	ZUS-EINSATZ	SYMBOLE	SYMBOL		1	ST
26	1000133738	KIPPSCHALTER	INTERRUPTEUR À BASCULE	ROCKER SWITCH		1	ST
27	1000051962	KIPPSCHALTER	INTERRUPTEUR À BASCULE	TILT SWITCH		1	ST
28	1000052377	ZUS-EINSATZ	SYMBOLE	SYMBOL		1	ST
29	1000098269	TASTER	PALPEUR	FEELER		1	ST
30	1000098303	SYMBOL WASCHANLAGE	SYMBOLE DE LA STATION DE LAVAGE	SYMBOL WASH DEVICE		1	ST

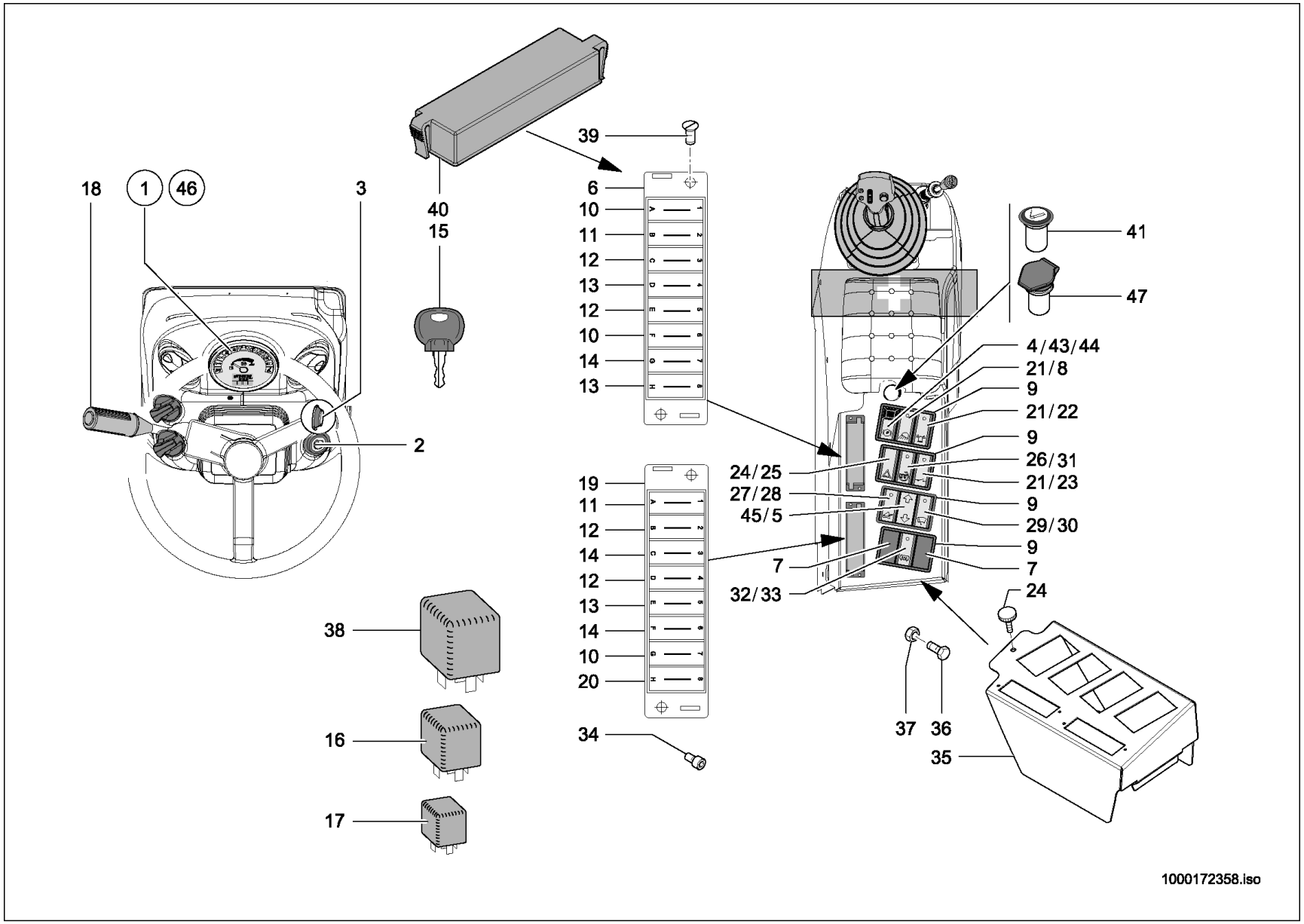
18
1
46
3
2
40
15
39
6
10
11
12
13
12
10
14
13
19
11
12
14
12
13
14
10
20
34
38
16
17
24/25
27/28
45/5
7
32/33
4/43/44
21/8
9
21/22
9
26/31
21/23
9
29/30
9
7
41
47
24
37
36
35
1000172358.iso

ELEKTRIK
ÉQUIPEMENT ÉLECTRIQUE
ELECTRIC

Opt.

Pos	No	Bezeichnung	Désignation	Description	Information	Qty	Unit
31	1000161551	ZUS-EINSATZ 4. ZUSATZSTEUERKREIS	SYMBOLE	SYMBOL		1	ST
32	1000051971	TASTER	PALPEUR	FEELER		1	ST
33	1000052372	ZUS-EINSATZ	SYMBOLE	SYMBOL		1	ST
34	1000048160	ZYLINDERSCHRAUBE	VIS À TÊTE CYLINDRIQUE	CHEESE HEAD SCREW		4	ST
35	1000170415	KONSOLE	CONSOLE	CONSOLE		1	ST
36	1000098708	LINSENSCHRAUBE	VIS NOYÉE À TÊTE BOMBÉ	OVALHEAD SCREW		2	ST
37	1000085587	6KT-MUTTER	ÉCROU HEXAGONAL	HEXAGON NUT		2	ST
38	1000322064	BLINKRELAIS	RELAIS	RELAY		1	ST
39	1000092263	LINSENSCHRAUBE	VIS NOYÉE À TÊTE BOMBÉ	OVALHEAD SCREW		4	ST
40	1000185535	ABDECKKAPPE	BONNET DE RECOUVREMENT	COVER CAP		2	ST
41	1000098285	ZIGARETTENANZÜNDER	ALLUME FEUX	CIGARET LIGHTER		1	ST
42	1000107940	RÄNDELSCHRAUBE	MOLETTE	GROOVED SCREW		1	ST
43	1000051962	KIPPSCHALTER	INTERRUPTEUR À BASCULE	TILT SWITCH	E:348000150 E:348010665	1	ST
44	1000187682	ZUS-EINSATZ PARKBREMSE	SYMBOLE	SYMBOL	E:348000150 E:348010665	1	ST
45	1000103031	TASTER	PALPEUR	FEELER		1	ST
46	1000267505	ANZEIGEINSTRUMENT	INSTRUMENT D'INDICATION	INDICATOR INSTRUMENT	E:348000173 E:348010939	1	ST
47	1000187512	STECKDOSE	PRISE DE COURANT	SOCKET		1	ST

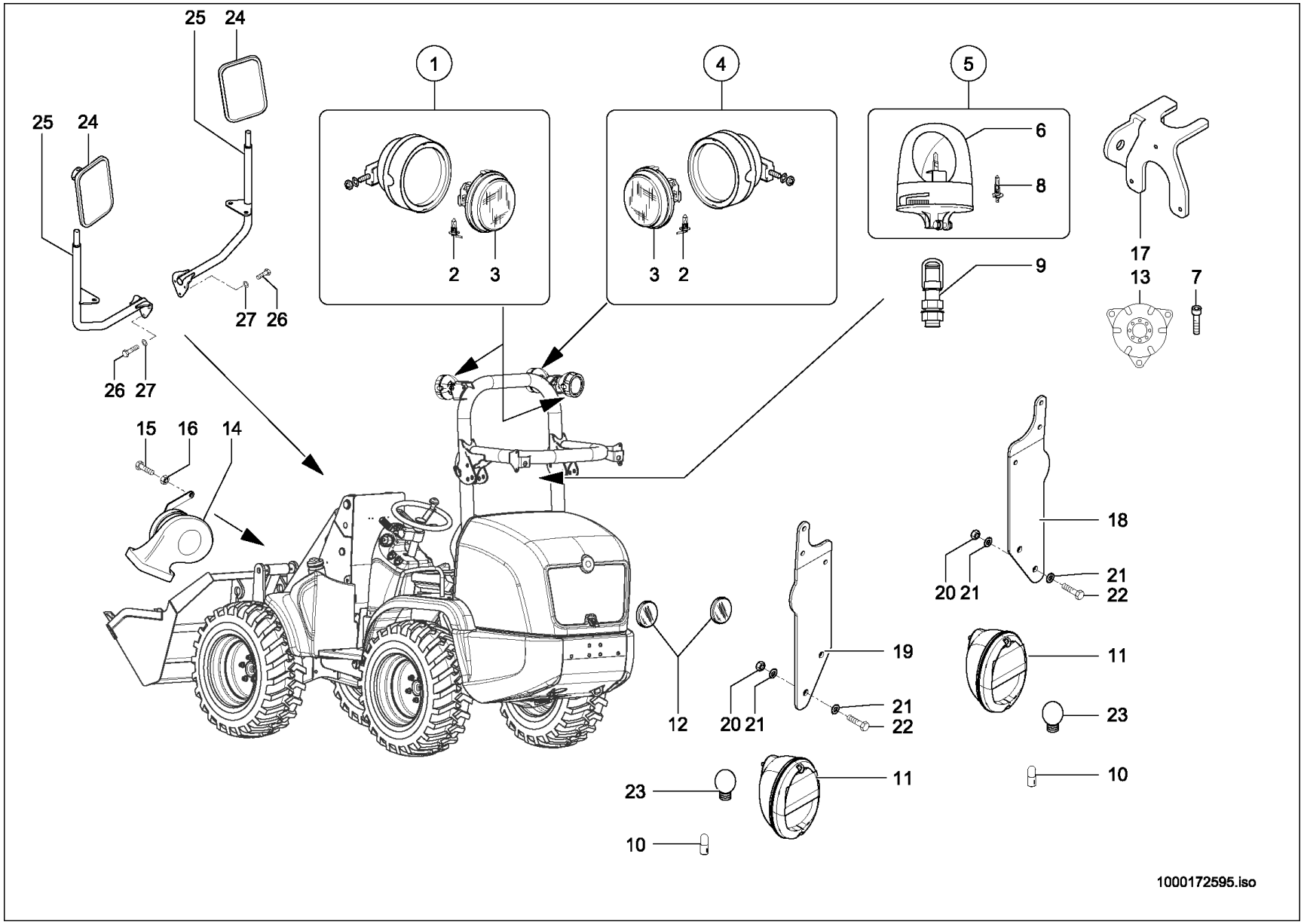
25 24
1
4
5
6
8
9
17
13
7
2 3
3 2
27 26
26 27
15 16 14
18
20 21
21
22
11
23
10
12
19
20 21
21
22
23
11
10
1000172595.iso

FAHRZEUGBELEUCHTUNG
ÉCLAIRAGE
LIGHTING

Pos	No	Bezeichnung	Désignation	Description	Information	Qty	Unit
1	1000051955	ARBEITSSCHEINWERFER	PHARE DE TRAVAIL	WORKING LIGHT		1	ST
2	1000109711	GLÜHLAMPE	AMPOULE	BULB		2	ST
3	1000106679	SCHEINWERFEREINSATZ	MISE DE PHARE	HEADLIGHT INSERT		2	ST
4	1000051954	ARBEITSSCHEINWERFER	PHARE DE TRAVAIL	WORKING LIGHT		1	ST
5	1000155042	RUNDUMKENNLEUCHTE	GYROPHARE CARACTÉRISTIQUE	ROTATING BEACON		1	ST
6	1000164463	HAUBE	GYROPHARE A12 GELB H1	LENZ AMBER - ROTATING BEACON		1	ST
7	1000048160	ZYLINDERSCHRAUBE	VIS À TÊTE CYLINDRIQUE	CHEESE HEAD SCREW		3	ST
8	1000109742	GLÜHLAMPE	AMPOULE	BULB	12V H1	1	ST
9	1000035475	SOCKEL	SOCLE	SOCKETS		1	ST
10	1000096853	GLÜHLAMPE	AMPOULE	BULB	T3381	2	ST
11	1000136352	BLINK-BREMS-SCHLUSSLEUCHTE	CLIGNOTANT FREIN FEU ROUGE ARRIERE	TURN INDIC.+BRAKE+REAR LIGHT		2	ST
12	1000051951	RÜCKSTRAHLER	CATADIOPTRE	REFLECTOR		2	ST
13	1000027045	SIGNALGEBER	TRANSMETTEUR DE SIGNAL	SIGNAL SENSOR		1	ST
14	1000027049	SIGNALHORN	CORNE DE SIGNAL	SIGNAL HORN		1	ST
15	1000085382	6KT-SCHRAUBE	VIS À TÊTE HEXAGONALE	HEX SCREW		1	ST
16	1000049283	LAGERSCHEIBE	DISQUE DE PALIER	BEARING DISC		1	ST
17	1000172754	HALTER	SUPPORT	BRACKET		1	ST
18	1000173957	HALTER	SUPPORT	BRACKET	R.	1	ST
19	1000173958	HALTER	SUPPORT	BRACKET	L.	1	ST
20	1000013022	6KT-MUTTER	ÉCROU HEXAGONAL	HEXAGON NUT		4	ST
21	1000015431	SCHEIBE	RONDELLE	WASHER		8	ST
22	1000013008	6KT-SCHRAUBE	VIS À TÊTE HEXAGONALE	HEX SCREW		4	ST
23	1000085000	GLÜHLAMPE	AMPOULE	BULB	12V/21W	2	ST
24	1000029683	RÜCKBLICKSPIEGEL	RÉTROVISEUR	REARVIEW MIRROR		2	ST
25	1000248008	HALTER	SUPPORT	BRACKET		2	ST
26	1000085382	6KT-SCHRAUBE	VIS À TÊTE HEXAGONALE	HEX SCREW		6	ST
27	1000049283	LAGERSCHEIBE	DISQUE DE PALIER	BEARING DISC		6	ST

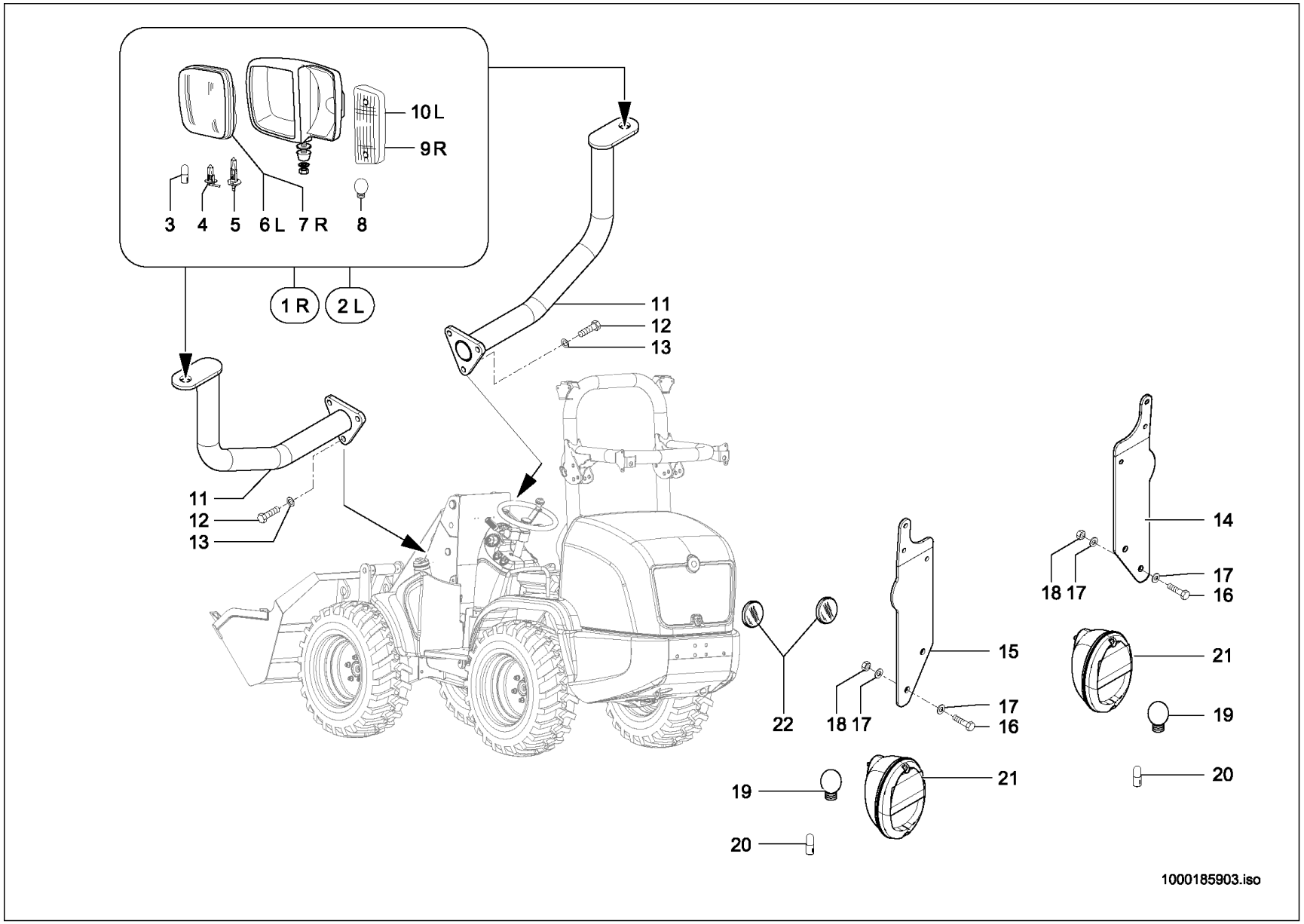
10 L
9 R
3
4
5
6 L
7 R
8
1 R
2 L
11
12
13
11
12
13
22
18 17
15
17
16
19
20
21
14
18 17
17
16
21
19
20
1000185903.iso

FAHRZEUGBELEUCHTUNG
ÉCLAIRAGE
LIGHTING

Opt.

Pos	No	Bezeichnung	Désignation	Description	Information	Qty	Unit
1	1000051957	HAUPTSCHEINWERFER	PHARE PRINCIPAL	MAIN HEADLIGHT	R.	1	ST
2	1000051956	HAUPTSCHEINWERFER	PHARE PRINCIPAL	MAIN HEADLIGHT	L.	1	ST
3	1000001519	GLÜHLAMPE	AMPOULE	BULB	12V 4W	1	ST
4	1000109711	GLÜHLAMPE	AMPOULE	BULB	12V 55W H3	1	ST
5	1000109712	GLÜHLAMPE	AMPOULE	BULB	12V 55W H7	1	ST
6	1000106242	LICHTSCHEIBE	OPTIQUE DE PHARE	LIGHT COVER	L.	1	ST
7	1000106242	LICHTSCHEIBE	OPTIQUE DE PHARE	LIGHT COVER	R.	1	ST
8	1000050449	GLÜHLAMPE	AMPOULE	BULB	P21W-12V	1	ST
9	1000106243	LICHTSCHEIBE	OPTIQUE DE PHARE	LIGHT COVER	L.	1	ST
10	1000106243	LICHTSCHEIBE	OPTIQUE DE PHARE	LIGHT COVER	R.	1	ST
11	1000168836	HALTER	SUPPORT	BRACKET		2	ST
12	1000085382	6KT-SCHRAUBE	VIS À TÊTE HEXAGONALE	HEX SCREW		6	ST
13	1000049283	LAGERSCHEIBE	DISQUE DE PALIER	BEARING DISC		6	ST
14	1000173957	HALTER	SUPPORT	BRACKET	R.	1	ST
15	1000173958	HALTER	SUPPORT	BRACKET	L.	1	ST
16	1000013008	6KT-SCHRAUBE	VIS À TÊTE HEXAGONALE	HEX SCREW		4	ST
17	1000015431	SCHEIBE	RONDELLE	WASHER		8	ST
18	1000013022	6KT-MUTTER	ÉCROU HEXAGONAL	HEXAGON NUT		4	ST
19	1000085000	GLÜHLAMPE	AMPOULE	BULB	12V/21W	2	ST
20	1000096853	GLÜHLAMPE	AMPOULE	BULB	T3381	2	ST
21	1000136352	BLINK-BREMS-SCHLUSSLEUCHTE	CLIGNOTANT FREIN FEU ROUGE ARRIERE	TURN INDIC.+BRAKE+REAR LIGHT		2	ST
22	1000051951	RÜCKSTRAHLER	CATADIOPTRE	REFLECTOR		2	ST

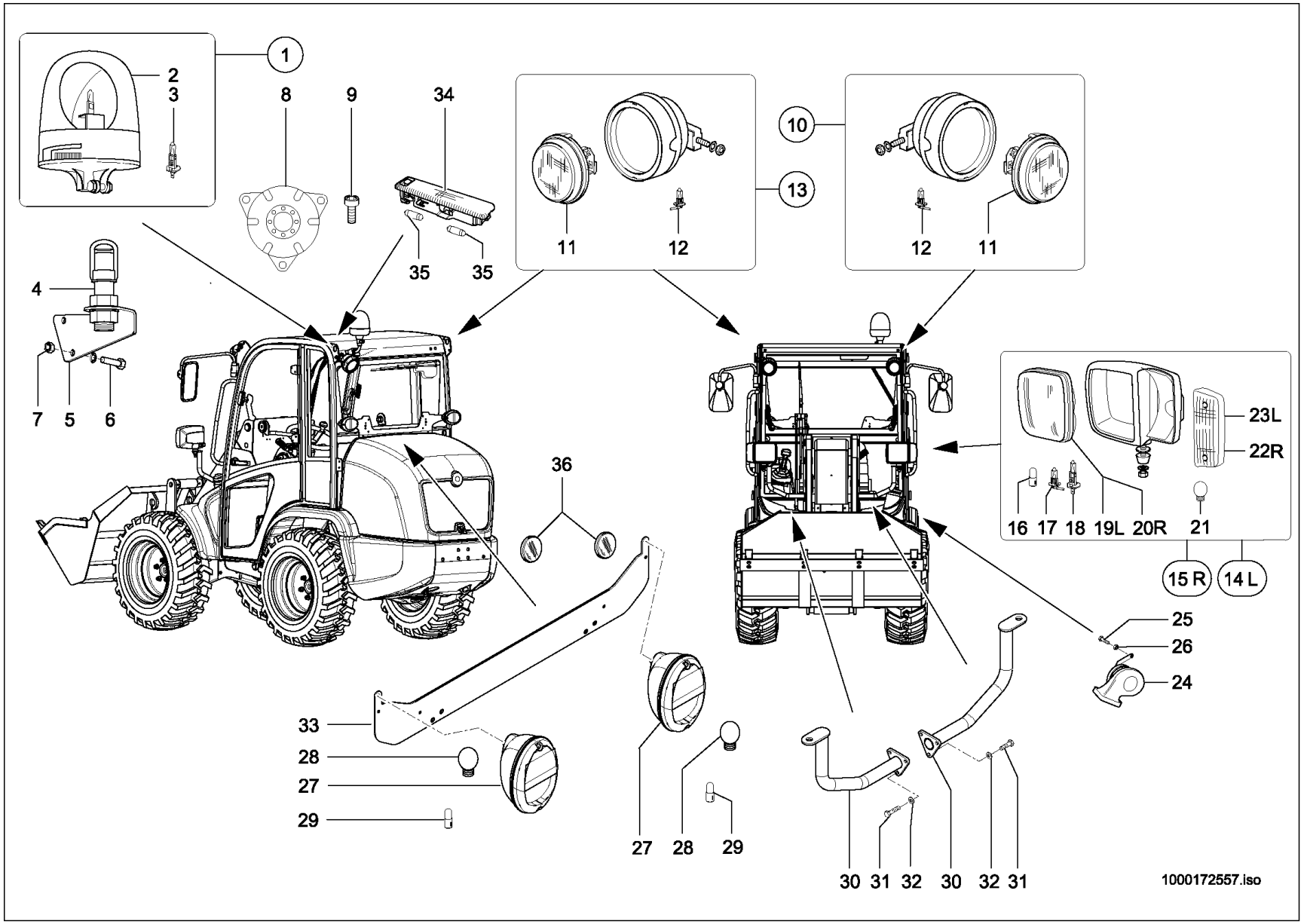
1
2
3
8
9
34
10
13
11
12
12
11
35
35
4
7
5
6
36
23L
22R
16
17
18
19L
20R
21
15 R
14 L
25
26
24
33
28
27
29
27
28
29
30
31
32
30
32
31
1000172557.iso

Pos	No	Bezeichnung	Désignation	Description	Information	Qty	Unit
1	1000155042	RUNDUMKENNLEUCHTE	GYROPHARE CARACTÉRISTIQUE	ROTATING BEACON		1	ST
2	1000164463	HAUBE	GYROPHARE A12 GELB H1	LENZ AMBER - ROTATING BEACON		1	ST
3	1000109742	GLÜHLAMPE	AMPOULE	BULB		1	ST
4	1000035475	SOCKEL	SOCLE	SOCKETS		1	ST
5	1000172699	HALTER	SUPPORT	BRACKET		1	ST
6	1000015345	6KT-SCHRAUBE	VIS À TÊTE HEXAGONALE	HEX SCREW		2	ST
7	1000015408	6KT-MUTTER	ÉCROU HEXAGONAL	HEXAGON NUT		2	ST
8	1000027045	SIGNALGEBER	TRANSMETTEUR DE SIGNAL	SIGNAL SENSOR		1	ST
9	1000048160	ZYLINDERSCHRAUBE	VIS À TÊTE CYLINDRIQUE	CHEESE HEAD SCREW		3	ST
10	1000051954	ARBEITSSCHEINWERFER	PHARE DE TRAVAIL	WORKING LIGHT		1	ST
11	1000106679	SCHEINWERFEREINSATZ	MISE DE PHARE	HEADLIGHT INSERT		2	ST
12	1000109711	GLÜHLAMPE	AMPOULE	BULB		2	ST
13	1000051955	ARBEITSSCHEINWERFER	PHARE DE TRAVAIL	WORKING LIGHT		1	ST
14	1000051956	HAUPTSCHEINWERFER	PHARE PRINCIPAL	MAIN HEADLIGHT	L.	1	ST
15	1000051957	HAUPTSCHEINWERFER	PHARE PRINCIPAL	MAIN HEADLIGHT	R.	1	ST
16	1000001519	GLÜHLAMPE	AMPOULE	BULB		1	ST
17	1000109711	GLÜHLAMPE	AMPOULE	BULB		1	ST
18	1000109712	GLÜHLAMPE	AMPOULE	BULB		1	ST
19	1000106242	LICHTSCHEIBE	OPTIQUE DE PHARE	LIGHT COVER		1	ST
20	1000106242	LICHTSCHEIBE	OPTIQUE DE PHARE	LIGHT COVER		1	ST
21	1000050449	GLÜHLAMPE	AMPOULE	BULB		1	ST
22	1000106243	LICHTSCHEIBE	OPTIQUE DE PHARE	LIGHT COVER		1	ST
23	1000106243	LICHTSCHEIBE	OPTIQUE DE PHARE	LIGHT COVER		1	ST
24	1000027049	SIGNALHORN	CORNE DE SIGNAL	SIGNAL HORN		1	ST
25	1000085382	6KT-SCHRAUBE	VIS À TÊTE HEXAGONALE	HEX SCREW		1	ST
26	1000049283	LAGERSCHEIBE	DISQUE DE PALIER	BEARING DISC		1	ST
27	1000136352	BLINK-BREMS-SCHLUSSLEUCHTE	CLIGNOTANT FREIN FEU ROUGE ARRIERE	TURN INDIC.+BRAKE+REAR LIGHT		2	ST
28	1000096853	GLÜHLAMPE	AMPOULE	BULB		2	ST
29	1000085000	GLÜHLAMPE	AMPOULE	BULB		2	ST
30	1000168836	HALTER	SUPPORT	BRACKET		2	ST

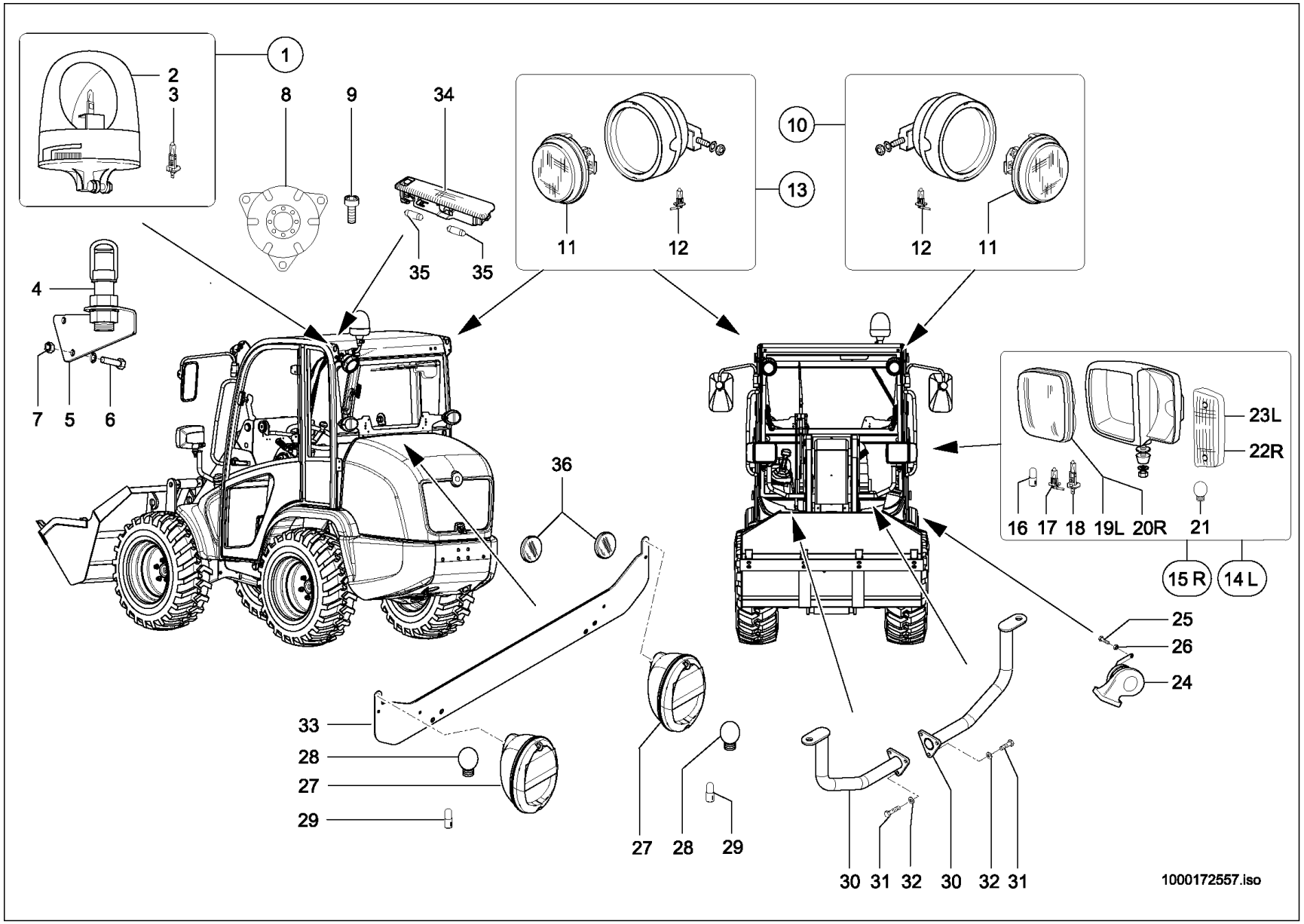
1
2
3
8
9
34
10
13
11
12
12
11
35
35
4
7
5
6
36
23L
22R
16
17
18
19L
20R
21
15 R
14 L
25
26
24
33
28
27
29
27
28
29
30
31
32
30
32
31
1000172557.iso

FAHRZEUGBELEUCHTUNG
ÉCLAIRAGE
LIGHTING

Opt.A:348010663

Pos	No	Bezeichnung	Désignation	Description	Information	Qty	Unit
31	1000085382	6KT-SCHRAUBE	VIS À TÊTE HEXAGONALE	HEX SCREW		6	ST
32	1000049283	LAGERSCHEIBE	DISQUE DE PALIER	BEARING DISC		6	ST
33	1000172111	HALTER	SUPPORT	BRACKET		1	ST
34	1000051952	INNENLEUCHTE	LUMIÈRE INTÉRIEURE	INTERNAL LIGHT		1	ST
35	1000050446	GLÜHLAMPE	AMPOULE	BULB		2	ST
36	1000051951	RÜCKSTRAHLER	CATADIOPTRE	REFLECTOR		2	ST

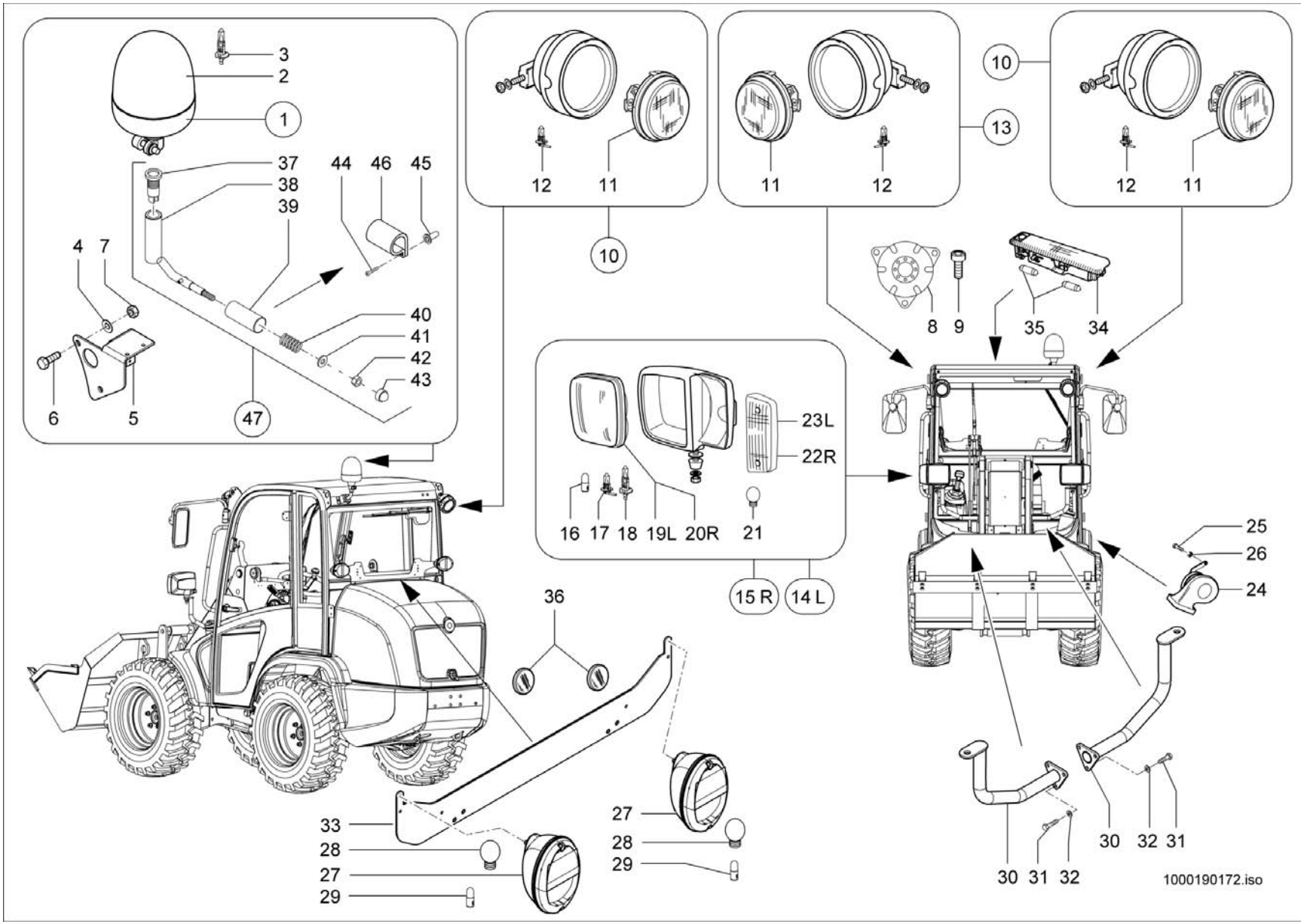
3
2
1
37
38
39
44
46
45
4
7
40
41
42
43
6
5
47
12
11
10
11
12
13
10
12
11
8
9
35
34
23L
22R
16
17
18
19L
20R
21
15 R
14 L
25
26
24
36
33
28
27
29
27
28
29
30
31
32
30
32
31
1000190172.iso

Pos	No	Bezeichnung	Désignation	Description	Information	Qty	Unit
1	1000155042	RUNDUMKENNLEUCHTE	GYROPHARE CARACTÉRISTIQUE	ROTATING BEACON		1	ST
2	1000164463	HAUBE	GYROPHARE A12 GELB H1	LENZ AMBER - ROTATING BEACON		1	ST
3	1000109742	GLÜHLAMPE	AMPOULE	BULB		1	ST
4	1000092303	SCHEIBE	RONDELLE	WASHER		2	ST
5	1000185942	HALTER	SUPPORT	BRACKET		1	ST
6	1000015345	6KT-SCHRAUBE	VIS À TÊTE HEXAGONALE	HEX SCREW		2	ST
7	1000015408	6KT-MUTTER	ÉCROU HEXAGONAL	HEXAGON NUT		2	ST
8	1000027045	SIGNALGEBER	TRANSMETTEUR DE SIGNAL	SIGNAL SENSOR		1	ST
9	1000048160	ZYLINDERSCHRAUBE	VIS À TÊTE CYLINDRIQUE	CHEESE HEAD SCREW		3	ST
10	1000051954	ARBEITSSCHEINWERFER	PHARE DE TRAVAIL	WORKING LIGHT		1	ST
11	1000106679	SCHEINWERFEREINSATZ	MISE DE PHARE	HEADLIGHT INSERT		2	ST
12	1000109711	GLÜHLAMPE	AMPOULE	BULB		2	ST
13	1000051955	ARBEITSSCHEINWERFER	PHARE DE TRAVAIL	WORKING LIGHT		1	ST
14	1000051956	HAUPTSCHEINWERFER	PHARE PRINCIPAL	MAIN HEADLIGHT	L.	1	ST
15	1000051957	HAUPTSCHEINWERFER	PHARE PRINCIPAL	MAIN HEADLIGHT	R.	1	ST
16	1000001519	GLÜHLAMPE	AMPOULE	BULB		1	ST
17	1000109711	GLÜHLAMPE	AMPOULE	BULB		1	ST
18	1000109712	GLÜHLAMPE	AMPOULE	BULB		1	ST
19	1000106242	LICHTSCHEIBE	OPTIQUE DE PHARE	LIGHT COVER		1	ST
20	1000106242	LICHTSCHEIBE	OPTIQUE DE PHARE	LIGHT COVER		1	ST
21	1000050449	GLÜHLAMPE	AMPOULE	BULB		1	ST
22	1000106243	LICHTSCHEIBE	OPTIQUE DE PHARE	LIGHT COVER		1	ST
23	1000106243	LICHTSCHEIBE	OPTIQUE DE PHARE	LIGHT COVER		1	ST
24	1000027049	SIGNALHORN	CORNE DE SIGNAL	SIGNAL HORN		1	ST
25	1000085382	6KT-SCHRAUBE	VIS À TÊTE HEXAGONALE	HEX SCREW		1	ST
26	1000049283	LAGERSCHEIBE	DISQUE DE PALIER	BEARING DISC		1	ST
27	1000136352	BLINK-BREMS-SCHLUSSLEUCHTE	CLIGNOTANT FREIN FEU ROUGE ARRIERE	TURN INDIC.+BRAKE+REAR LIGHT		2	ST
28	1000096853	GLÜHLAMPE	AMPOULE	BULB		2	ST
29	1000085000	GLÜHLAMPE	AMPOULE	BULB		2	ST
30	1000168836	HALTER	SUPPORT	BRACKET		2	ST

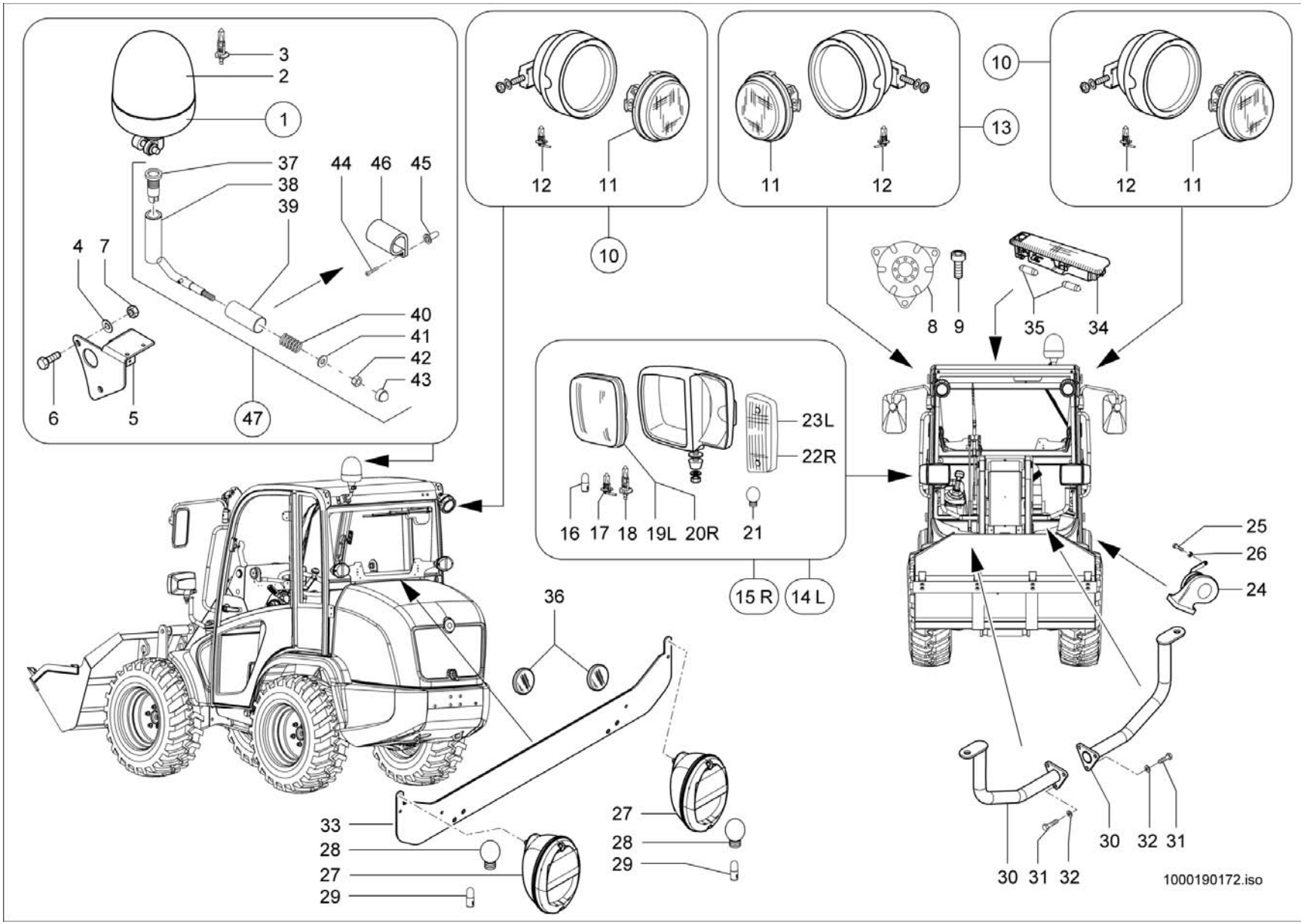
3
2
1
37
38
39
44
46
45
4
7
40
41
42
43
6
5
47
12
11
10
11
12
13
10
12
11
8
9
35
34
23L
22R
16
17
18
19L
20R
21
15 R
14 L
25
26
24
36
33
28
27
29
27
28
29
30
31
32
30
32
31
1000190172.iso

Pos	No	Bezeichnung	Désignation	Description	Information	Qty	Unit
31	1000085382	6KT-SCHRAUBE	VIS À TÊTE HEXAGONALE	HEX SCREW		6	ST
32	1000049283	LAGERSCHEIBE	DISQUE DE PALIER	BEARING DISC		6	ST
33	1000172111	HALTER	SUPPORT	BRACKET		1	ST
34	1000051952	INNENLEUCHTE	LUMIÈRE INTÉRIEURE	INTERNAL LIGHT		1	ST
35	1000050446	GLÜHLAMPE	AMPOULE	BULB		2	ST
36	1000051951	RÜCKSTRAHLER	CATADIOPTRE	REFLECTOR		2	ST
37	1000102844	EINSATZ DREHLEUCHTENHALTER	DOUILLE DE L'AMPOULE	INSERT ROTATING BEACON		1	ST
38	1000068955	SOCKEL	SUPPORT PIVOTANT	TURN SOCKET		1	ST
39	1000068956	HÜLSE	BAGUE	ROTATING BEACON SLEEVE		1	ST
40	1000004298	FEDER RUNDUMKENNLEUCHTE	RESSORT DU GYROPHARE CARACTÉRISTIQUE	SHIM ROTARY BEACON		1	ST
41	1000015448	SCHEIBE	RONDELLE	WASHER		1	ST
42	1000015416	6KT-MUTTER	ÉCROU HEXAGONAL	HEXAGON NUT		1	ST
43	1000004276	ABDECKKAPPE	CACHE	COVER CAP		1	ST
44	1000085452	ZYLINDERSCHRAUBE	VIS À TÊTE CYLINDRIQUE	CHEESE HEAD SCREW		2	ST
45	1000125088	BLINDNIETENMUTTER	ÉCROU À RIVER	BLIND RIVET NUT		2	ST
46	1000068954	KLEMMKONSOLE	CONSOLE	CONSOLE		1	ST
47	1000068962	AUFNAHME	RÉCEPTION DU GYROPHARE CARACTÉRISTIQUE	BRACKET ROTARY BEACON		1	ST

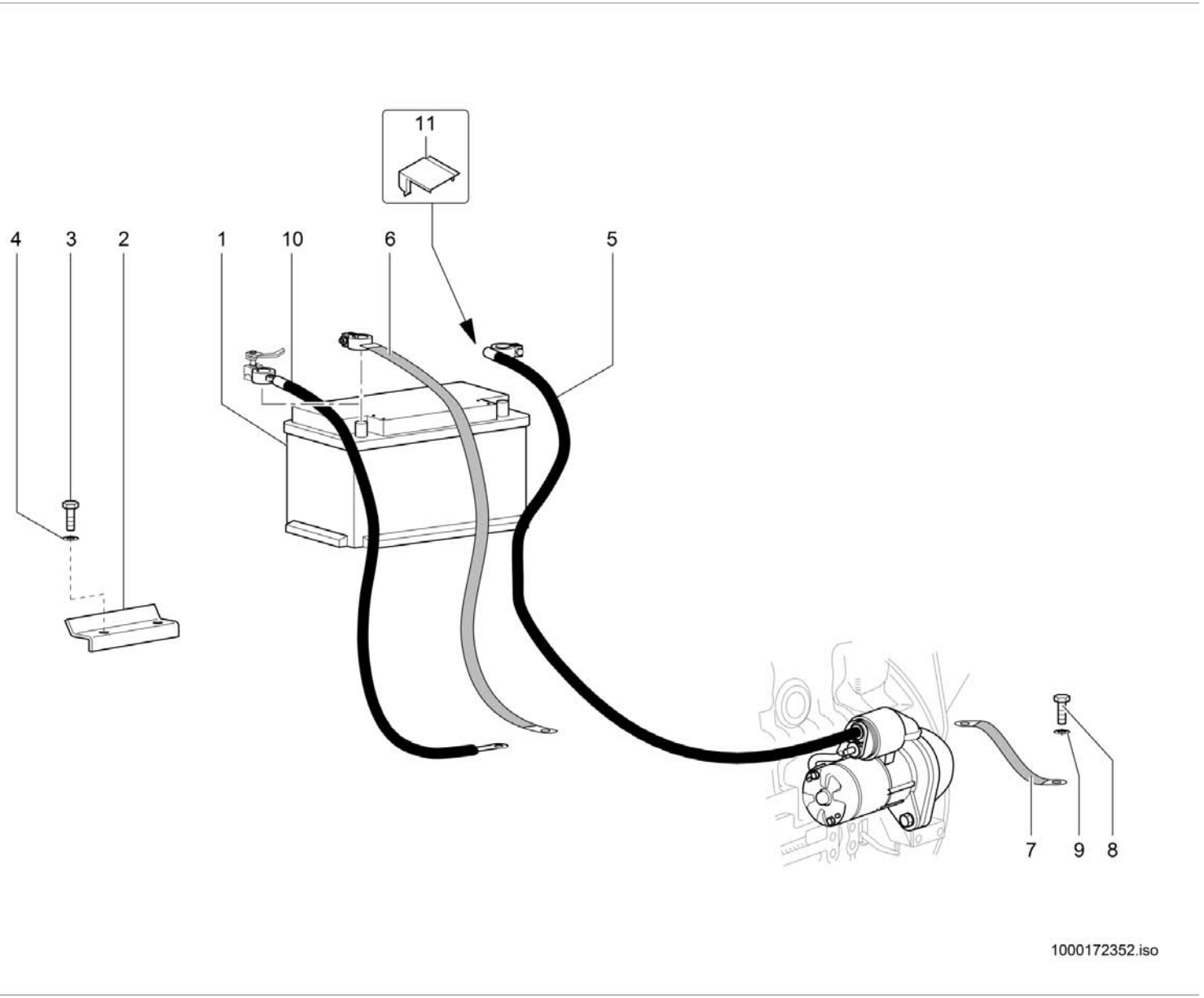
11
4
3
2
1
10
6
5
7
9
8
1000172352.iso

BATTERIE-BATTERIEKABEL
CÂBLE DE BATTERIE - BATTERIE
BATTERY - BATTERY CABLE

Pos	No	Bezeichnung	Désignation	Description	Information	Qty	Unit
1	1000250323	BATTERIE	BATTERIE	BATTERY	12 V 74 Ah 680 A	1	ST
2	1000043575	HALTER	SUPPORT	BRACKET		1	ST
3	1000013008	6KT-SCHRAUBE	VIS À TÊTE HEXAGONALE	HEX SCREW		2	ST
4	1000015431	SCHEIBE	RONDELLE	WASHER		2	ST
5	1000026955	BATTERIEKABEL	CÂBLE DE BATTERIE	BATTERY CABLE		1	ST
6	1000027469	MASSEBAND	BANDE DE MASSE	EARTH STRAP		1	ST
7	1000104866	MASSEBAND	BANDE DE MASSE	EARTH STRAP		1	ST
8	1000019136	6KT-SCHRAUBE	VIS À TÊTE HEXAGONALE	HEX SCREW		1	ST
9	1000015431	SCHEIBE	RONDELLE	WASHER		1	ST
10	1000180973	MASSEBAND	BANDE DE MASSE	EARTH STRAP	Opt.	1	ST
11	1000050429	POLABDECKKAPPE	BONNET DE RECOUVREMENT DE PÔLE	TERMINAL CAP		1	ST

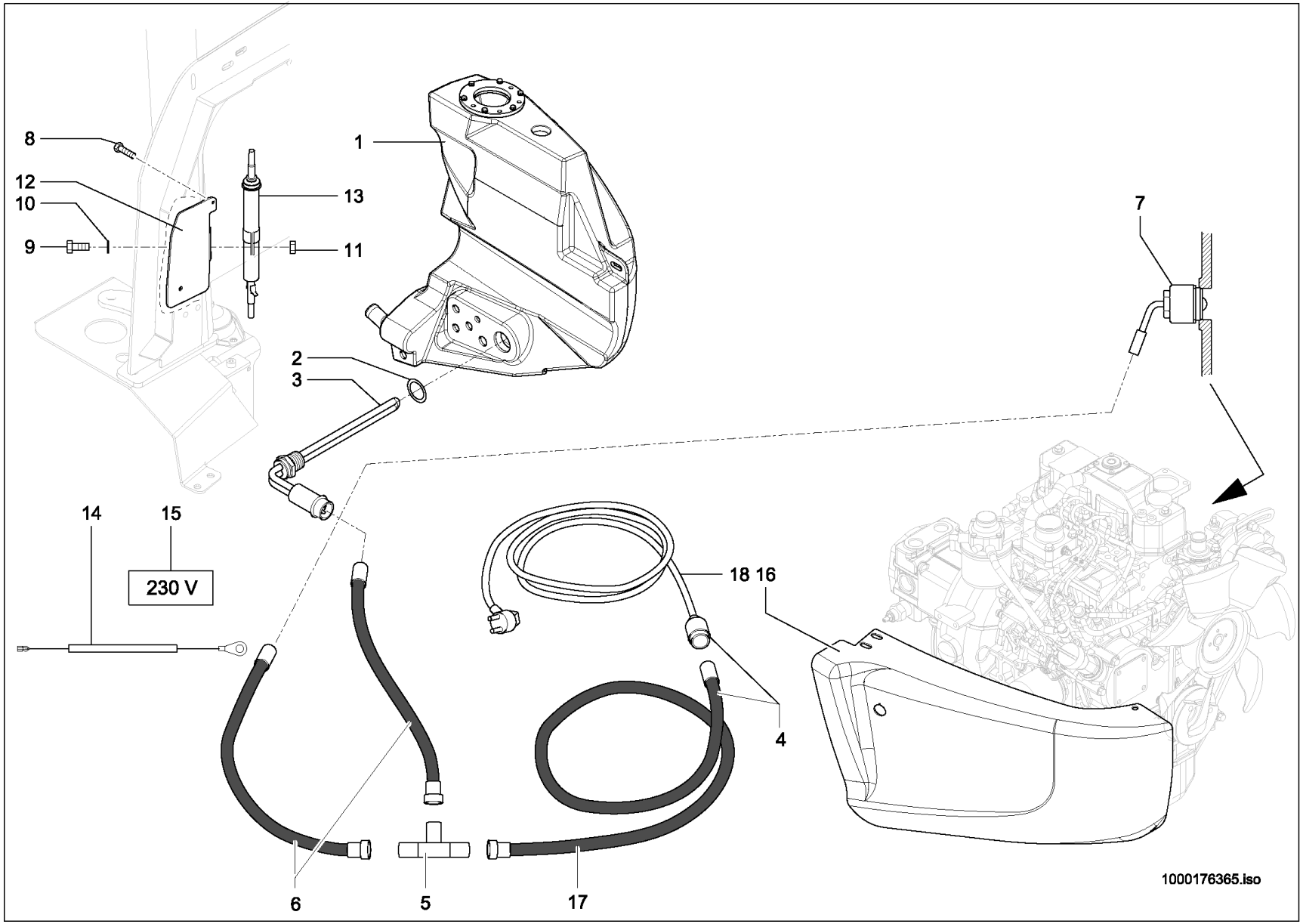
8
12
10
9
1
13
11
7
2
3
14
15
230 V
18 16
4
6
5
17
1000176365.iso

VORWÄRMUNG
PRÉCHAUFFAGE
PREHEATER

Pos	No	Bezeichnung	Désignation	Description	Information	Qty	Unit
1	1000168229	ÖLBEHÄLTER	RÉSERVOIR D'HUILE	OILTANK		1	ST
2	1000050121	DICHTRING	BAGUE D'ÉTANCHÉITÉ	SEAL RING		1	ST
3	1000038244	ÖLVORWÄRMER	PRÉCHAUFFEUR D'HUILE	OIL PRE HEATER		1	ST
4	1000038423	KABELSATZ KPL.	FAISCEAU DE CÂBLES KPL.	WIRING HARNESS KPL.		1	ST
5	1000027171	KONTAKT	TUBE	TUBE		1	ST
6	1000038425	KABEL	CÂBLE	CABLE		2	ST
7	1000050983	MOTORVORWÄRMUNG	PRÉCHAUFFAGE DE MOTEUR	ENGINE PRE HEATING		1	ST
8	1000085378	6KT-SCHRAUBE	VIS À TÊTE HEXAGONALE	HEX SCREW		1	ST
9	1000085411	6KT-SCHRAUBE	VIS À TÊTE HEXAGONALE	HEX SCREW		1	ST
10	1000092291	SCHEIBE	RONDELLE	WASHER		2	ST
11	1000015408	6KT-MUTTER	ÉCROU HEXAGONAL	HEXAGON NUT		1	ST
12	1000173500	HALTER	SUPPORT	BRACKET		1	ST
13	1000036682	KRAFTSTOFFVORWÄRMER	PRÉCHAUFFEUR DE CARBURANT	FUEL PRE HEATER		1	ST
14	1000176212	KABEL	CÂBLE	CABLE		1	ST
15	1000029814	SCHILD	PANNEAU	LABEL		1	ST
16	1000187855	SEITENBLECH	TÔLE LATÉRALE	SIDE PLATE		1	ST
17	1000240790	KABEL	CÂBLE	CABLE		1	ST
18	1000246649	KABEL	CÂBLE	CABLE		1	ST

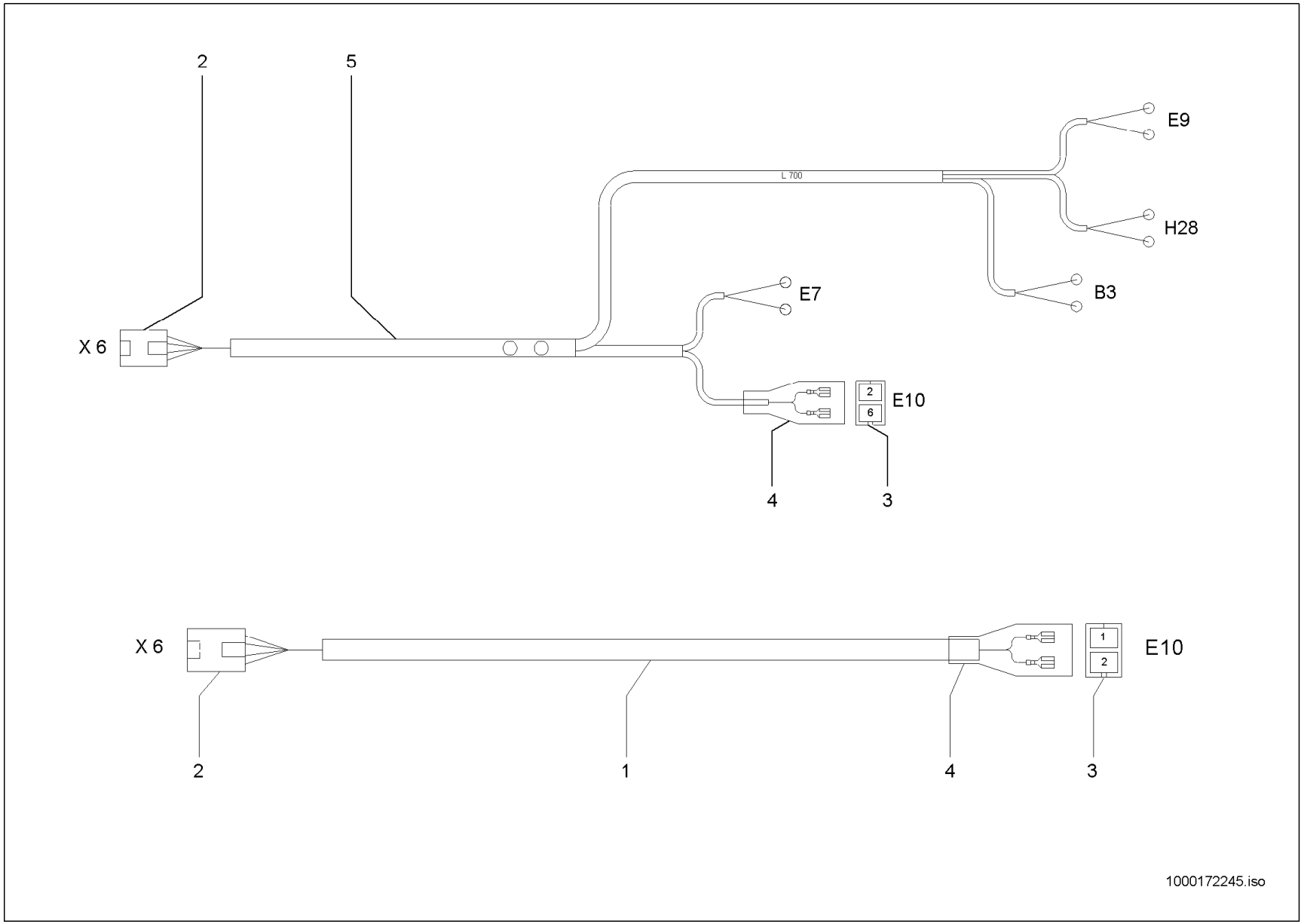
2
5
E9
L 700
H28
B3
E7
X 6
E10
2
6
4
3
X 6
E10
1
2
2
1
4
3
1000172245.iso

KABELBAUM BÜGEL
POIGNÉE DE HARNAIS DE CÂBLAGE
WIRING HARNESS HANDLE

Pos	No	Bezeichnung	Désignation	Description	Information	Qty	Unit
1	1000171540	KABEL	CÂBLE	CABLE		1	ST
2	1000104284	STIFTGEHÄUSE	PRISE DE CONNEXION	PIN HOUSING		2	ST
3	1000095336	STECKHÜLSENGEHÄUSE	PRISE DE CONNEXION	PLUG SLEEVE HOUSING		2	ST
4	1000151117	SCHUTZKAPPE	CAPOT DE PROTECTION	PROTECTING CAP		1	ST
5	1000171551	KABELBAUM	ARBRE DE CÂBLE	WIRING HARNESS	Opt.	1	ST

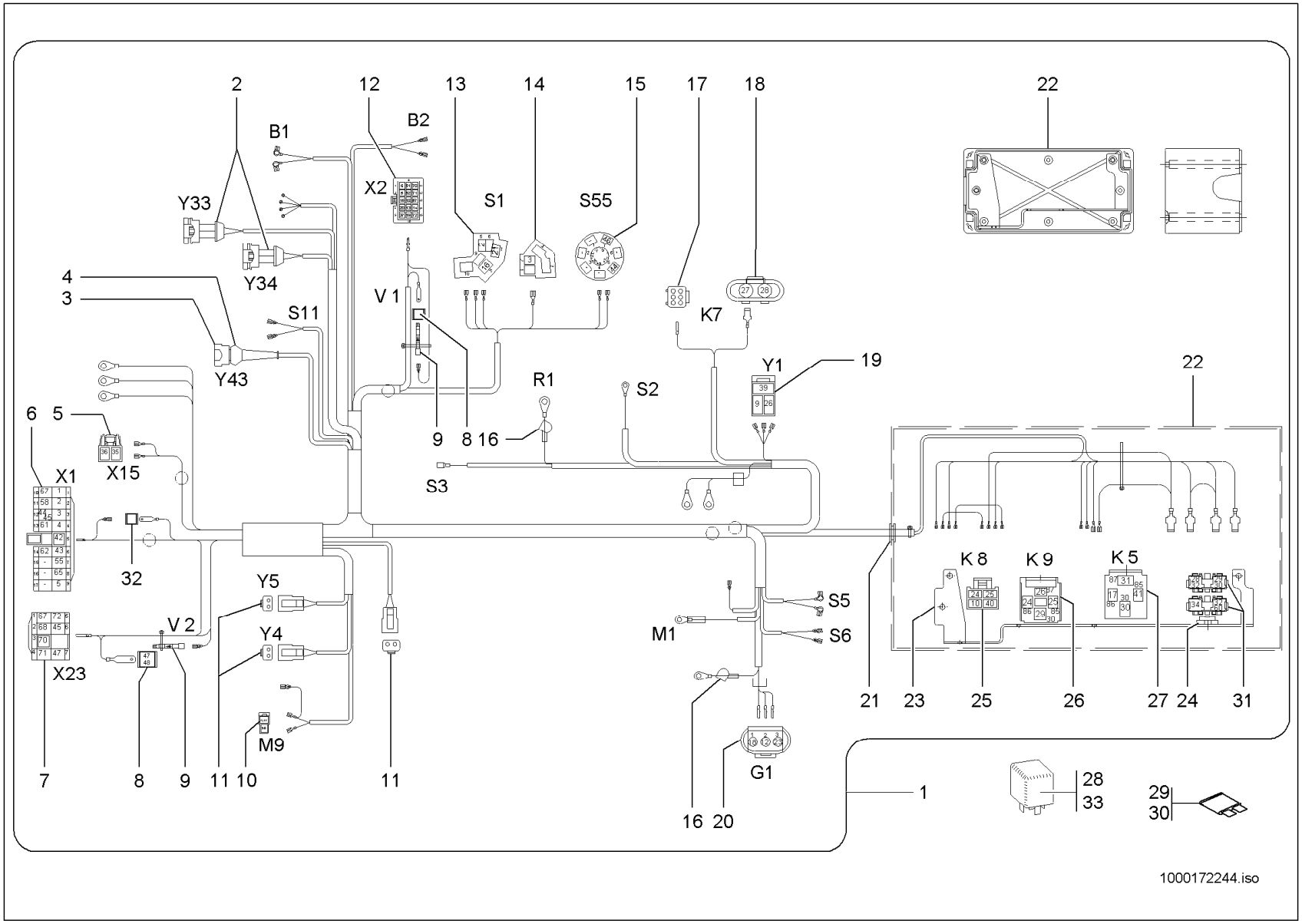
2
12
13
14
15
17
18
22
B1
B2
X2
S1
S55
Y33
Y34
4
3
S11
V 1
K7
Y43
Y1
19
22
R1
S2
6
5
9
8
16
X15
X1
S3
K 8
K 9
K 5
32
Y5
V 2
Y4
S5
M1
S6
X23
M9
G1
21
23
25
26
27
24
31
7
8
9
11
10
11
16
20
1
28
33
29
30
1000172244.iso

HAUPTKABELBAUM
FAISCEAU DE CÂBLES PRINCIPAL
MAIN WIRING HARNESS

A:348010085

Pos	No	Bezeichnung	Désignation	Description	Information	Qty	Unit
1	1000170895	KABELBAUM	FAISCEAU ÉLECTRIQUE	WIRING HARNESS		1	ST
2	1000027410	GEHÄUSE	BOÎTE	HOUSING		2	ST
3	1000027359	STECKERGEHÄUSE	PRISE DE CONNEXION	PLUG HOUSING		1	ST
4	1000027466	SCHUTZKAPPE	CAPOT DE PROTECTION	PROTECTING CAP		1	ST
5	1000103750	STECKHÜLSENGEHÄUSE	PRISE DE CONNEXION	PLUG SLEEVE HOUSING		1	ST
6	1000027366	BUCHSENGEHÄUSE	CONNEXION	BUSHING HOUSING		1	ST
7	1000094921	FLACHSTECKERGEHÄUSE	PRISE DE CONNEXION	PLUG HOUSING		1	ST
8	1000085008	FLACHSTECKERGEHÄUSE	PRISE DE CONNEXION	PLUG HOUSING		1	ST
9	1000100594	SPERRDIODE	DIODE SUPPRESSEUSE	BLOCK DIODE		2	ST
10	1000101072	STECKHÜLSENGEHÄUSE	PRISE DE CONNEXION	PLUG SLEEVE HOUSING		1	ST
11	1000027438	BUCHSENGEHÄUSE	CONNEXION	BUSHING HOUSING		3	ST
12	1000104663	STIFTGEHÄUSE	PRISE DE CONNEXION	PIN HOUSING		1	ST
13	1000027386	ZENTRALSTECKER	CONNEXION	CENTRAL PLUG		1	ST
14	1000027368	ZENTRALSTECKER	CONNEXION	CENTRAL PLUG		1	ST
15	1000104430	STECKERGEHÄUSE	PRISE DE CONNEXION	PLUG HOUSING		1	ST
16	1000027463	SCHUTZKAPPE	CAPOT DE PROTECTION	PROTECTING CAP		2	ST
17	1000110360	BUCHSENGEHÄUSE	CONNEXION	BUSHING HOUSING		1	ST
18	1000110349	BUCHSENGEHÄUSE	CONNEXION	BUSHING HOUSING		1	ST
19	1000101073	STECKHÜLSENGEHÄUSE	BOÎTE À DOUILLES DE BOUCHON	PLUG SLEEVE HOUSING		1	ST
20	1000110537	BUCHSENGEHÄUSE	CONNEXION	BUSHING HOUSING		1	ST
21	1000100642	TÜLLE	BEC	SLEEVE		1	ST
22	1000051983	GEHÄUSE	BOÎTE	HOUSING		1	ST
23	1000101632	HALTER	SUPPORT	BRACKET		1	ST
24	1000027144	BEFESTIGUNGSLASCHE	BIELLE DE FIXATION	FIXING BRACKET		1	ST
25	1000051986	STECKHÜLSENGEHÄUSE	PRISE DE CONNEXION	PLUG SLEEVE HOUSING		1	ST
26	1000101071	STECKERGEHÄUSE	PRISE DE CONNEXION	PLUG HOUSING		1	ST
27	1000026997	SOCKEL	SOCLE	SOCKETS		1	ST
28	1000154042	RELAIS	RELAIS	RELAY		1	ST
29	1000015302	FLACHSICHERUNG	FUSIBLE	FUSE	40 A	1	ST
30	1000027321	FLACHSICHERUNG	FUSIBLE	FUSE	80 A	1	ST

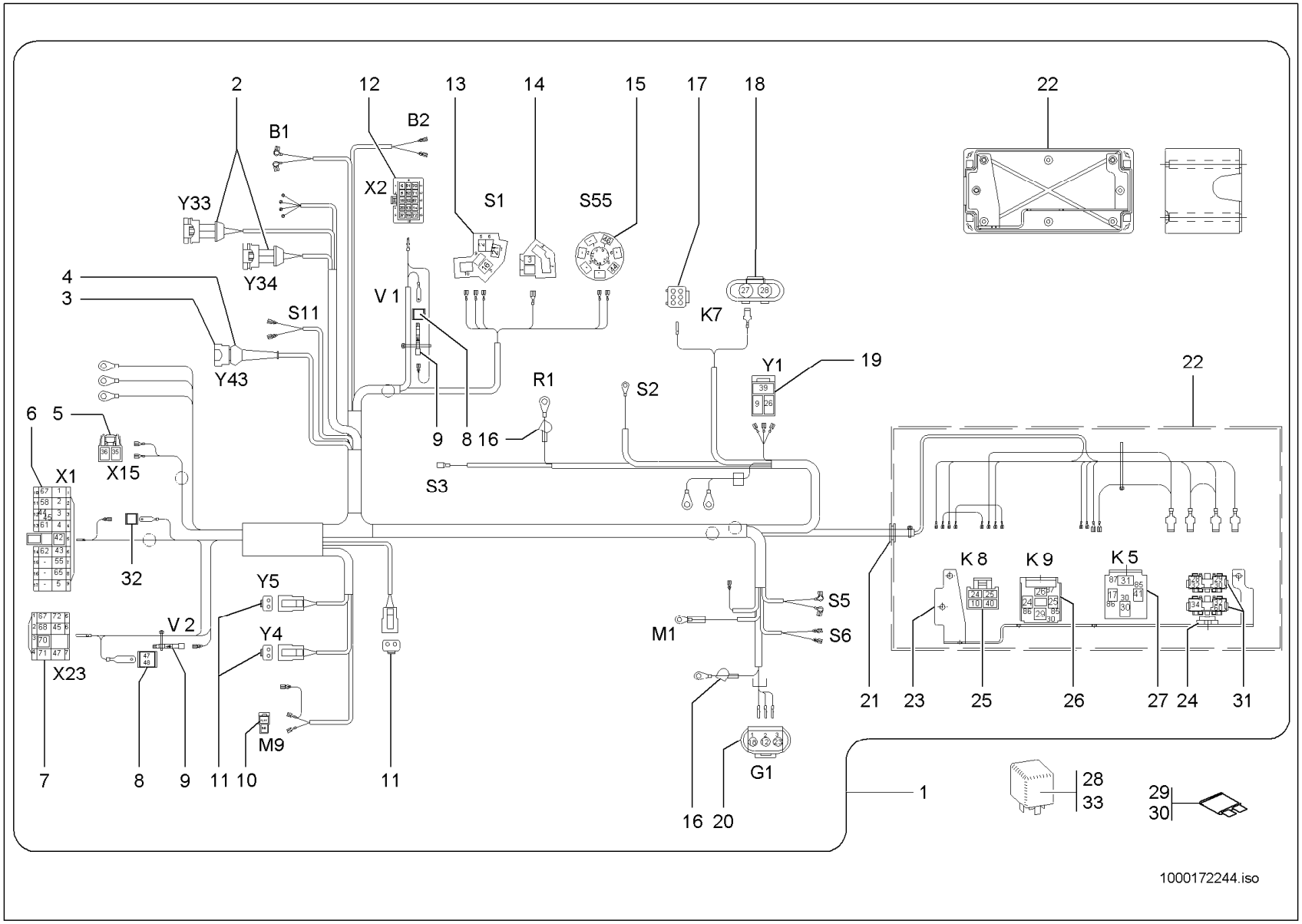
2
12
13
14
15
17
18
22
B1
B2
X2
S1
S55
Y33
Y34
4
3
S11
Y43
V 1
K7
Y1
19
22
R1
S2
6
5
X15
9
8
16
S3
X1
32
Y5
V 2
Y4
X23
M9
M1
S5
S6
K 8
K 9
K 5
21
23
25
26
27
24
31
7
8
9
11
10
11
G1
16
20
1
28
33
29
30
1000172244.iso

HAUPTKABELBAUM
FAISCEAU DE CÂBLES PRINCIPAL
MAIN WIRING HARNESS

A:348010085

Pos	No	Bezeichnung	Désignation	Description	Information	Qty	Unit
31	1000027186	HALTER	SUPPORT	BRACKET		2	ST
32	1000085008	FLACHSTECKERGEHÄUSE	PRISE DE CONNEXION	PLUG HOUSING		1	ST
33	1000154043	RELAIS	RELAIS	RELAY		1	ST

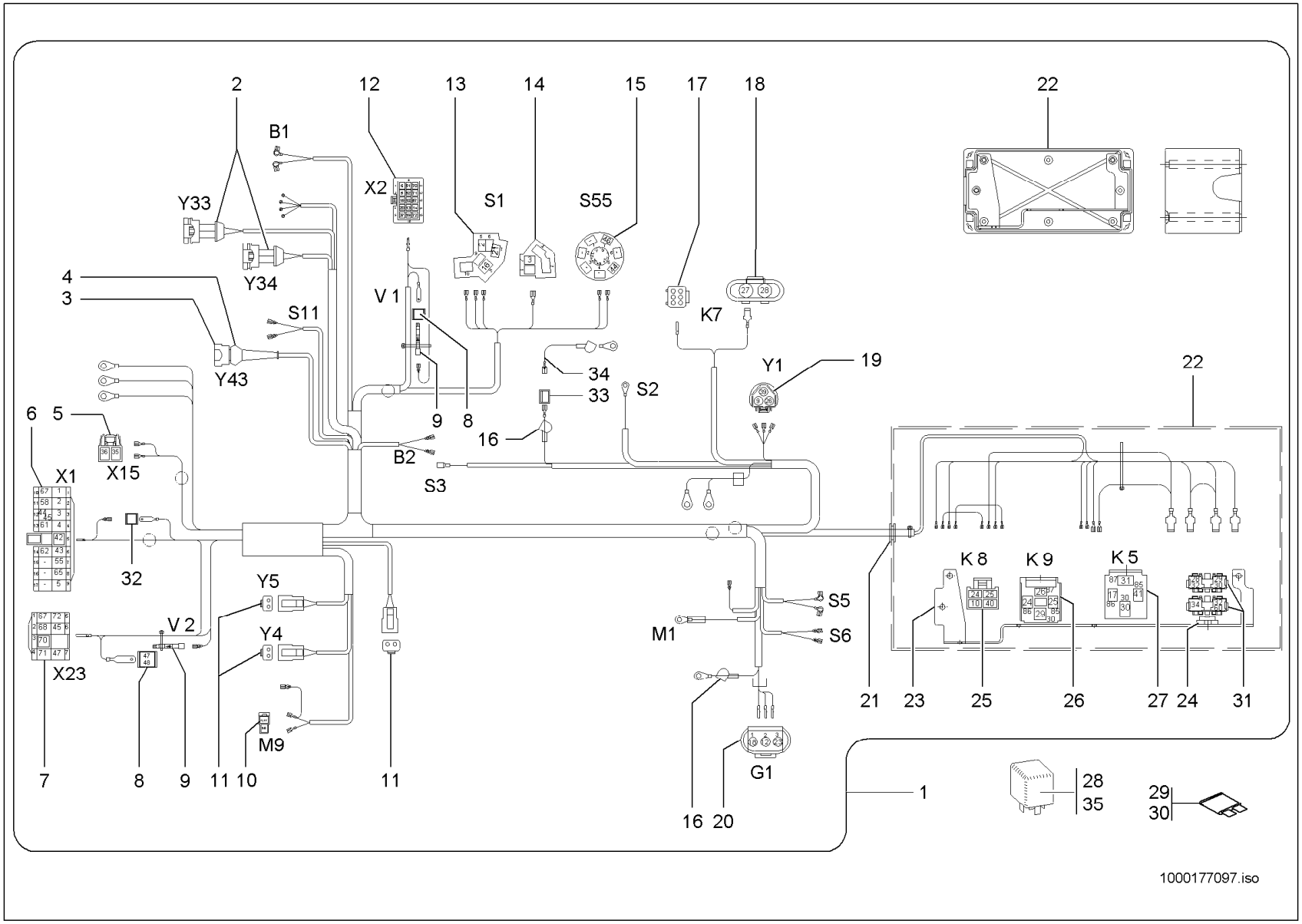
2
12
13
14
15
17
18
22
B1
X2
S1
S55
Y33
Y34
4
3
S11
V 1
K7
Y43
Y1
19
22
34
33
S2
6
5
9
8
16
B2
S3
X15
X1
32
Y5
V 2
Y4
X23
M9
M1
S5
S6
K 8
K 9
K 5
21
23
25
26
27
24
31
7
8
9
11
10
11
G1
16
20
1
28
35
29
30
1000177097.iso

Pos	No	Bezeichnung	Désignation	Description	Information	Qty	Unit
1	1000172073	KABELBAUM	FAISCEAU ÉLECTRIQUE	WIRING HARNESS		1	ST
2	1000027410	GEHÄUSE	BOÎTE	HOUSING		2	ST
3	1000027359	STECKERGEHÄUSE	PRISE DE CONNEXION	PLUG HOUSING		1	ST
4	1000027466	SCHUTZKAPPE	CAPOT DE PROTECTION	PROTECTING CAP		1	ST
5	1000103750	STECKHÜLSENGEHÄUSE	PRISE DE CONNEXION	PLUG SLEEVE HOUSING		1	ST
6	1000027366	BUCHSENGEHÄUSE	CONNEXION	BUSHING HOUSING		1	ST
7	1000094921	FLACHSTECKERGEHÄUSE	PRISE DE CONNEXION	PLUG HOUSING		1	ST
8	1000085008	FLACHSTECKERGEHÄUSE	PRISE DE CONNEXION	PLUG HOUSING		1	ST
9	1000100594	SPERRDIODE	DIODE SUPPRESSEUSE	BLOCK DIODE		2	ST
10	1000101072	STECKHÜLSENGEHÄUSE	PRISE DE CONNEXION	PLUG SLEEVE HOUSING		1	ST
11	1000027438	BUCHSENGEHÄUSE	CONNEXION	BUSHING HOUSING		3	ST
12	1000104663	STIFTGEHÄUSE	PRISE DE CONNEXION	PIN HOUSING		1	ST
13	1000027386	ZENTRALSTECKER	CONNEXION	CENTRAL PLUG		1	ST
14	1000027368	ZENTRALSTECKER	CONNEXION	CENTRAL PLUG		1	ST
15	1000104430	STECKERGEHÄUSE	PRISE DE CONNEXION	PLUG HOUSING		1	ST
16	1000027463	SCHUTZKAPPE	CAPOT DE PROTECTION	PROTECTING CAP		2	ST
17	1000110360	BUCHSENGEHÄUSE	CONNEXION	BUSHING HOUSING		1	ST
18	1000110349	BUCHSENGEHÄUSE	CONNEXION	BUSHING HOUSING		1	ST
19	1000167178	STECKHÜLSENGEHÄUSE	PRISE DE CONNEXION	PLUG SLEEVE HOUSING		1	ST
20	1000110537	BUCHSENGEHÄUSE	CONNEXION	BUSHING HOUSING		1	ST
21	1000100642	TÜLLE	BEC	SLEEVE		1	ST
22	1000051983	GEHÄUSE	BOÎTE	HOUSING		1	ST
23	1000101632	HALTER	SUPPORT	BRACKET		1	ST
24	1000027144	BEFESTIGUNGSLASCHE	BIELLE DE FIXATION	FIXING BRACKET		1	ST
25	1000051986	STECKHÜLSENGEHÄUSE	PRISE DE CONNEXION	PLUG SLEEVE HOUSING		1	ST
26	1000101071	STECKERGEHÄUSE	PRISE DE CONNEXION	PLUG HOUSING		1	ST
27	1000026997	SOCKEL	SOCLE	SOCKETS		1	ST
28	1000154042	RELAIS	RELAIS	RELAY		1	ST
29	1000015302	FLACHSICHERUNG	FUSIBLE	FUSE	40 A	1	ST
30	1000027321	FLACHSICHERUNG	FUSIBLE	FUSE	80 A	1	ST

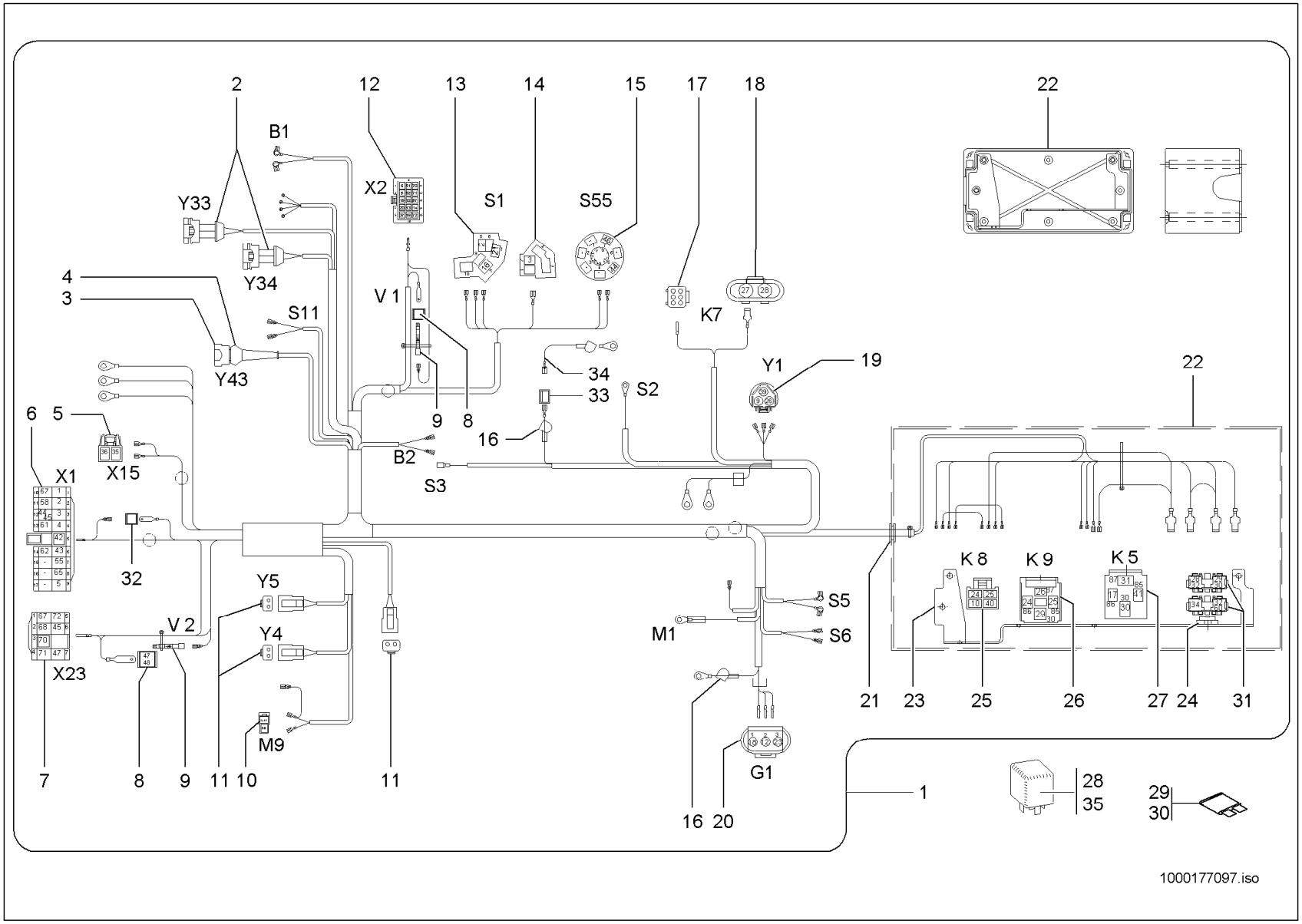
2
12
13
14
15
17
18
22
B1
X2
S1
S55
Y33
Y34
4
3
S11
V 1
K7
Y43
Y1
19
22
34
33
S2
6
5
9
8
16
B2
S3
X15
X1
32
Y5
V 2
Y4
X23
M9
M1
S5
S6
K 8
K 9
K 5
21
23
25
26
27
24
31
7
8
9
11
10
11
G1
16
20
1
28
35
29
30
1000177097.iso

HAUPTKABELBAUM
FAISCEAU DE CÂBLES PRINCIPAL
MAIN WIRING HARNESS

E:348010086 A:348010307

Pos	No	Bezeichnung	Désignation	Description	Information	Qty	Unit
31	1000027186	HALTER	SUPPORT	BRACKET		2	ST
32	1000085008	FLACHSTECKERGEHÄUSE	PRISE DE CONNEXION	PLUG HOUSING		1	ST
33	1000168137	STECKHÜLSENGEHÄUSE	PRISE DE CONNEXION	PLUG SLEEVE HOUSING		1	ST
34	1000177133	KABEL	CÂBLE	CABLE	Opt.27 kw	1	ST
35	1000154043	RELAIS	RELAIS	RELAY		1	ST

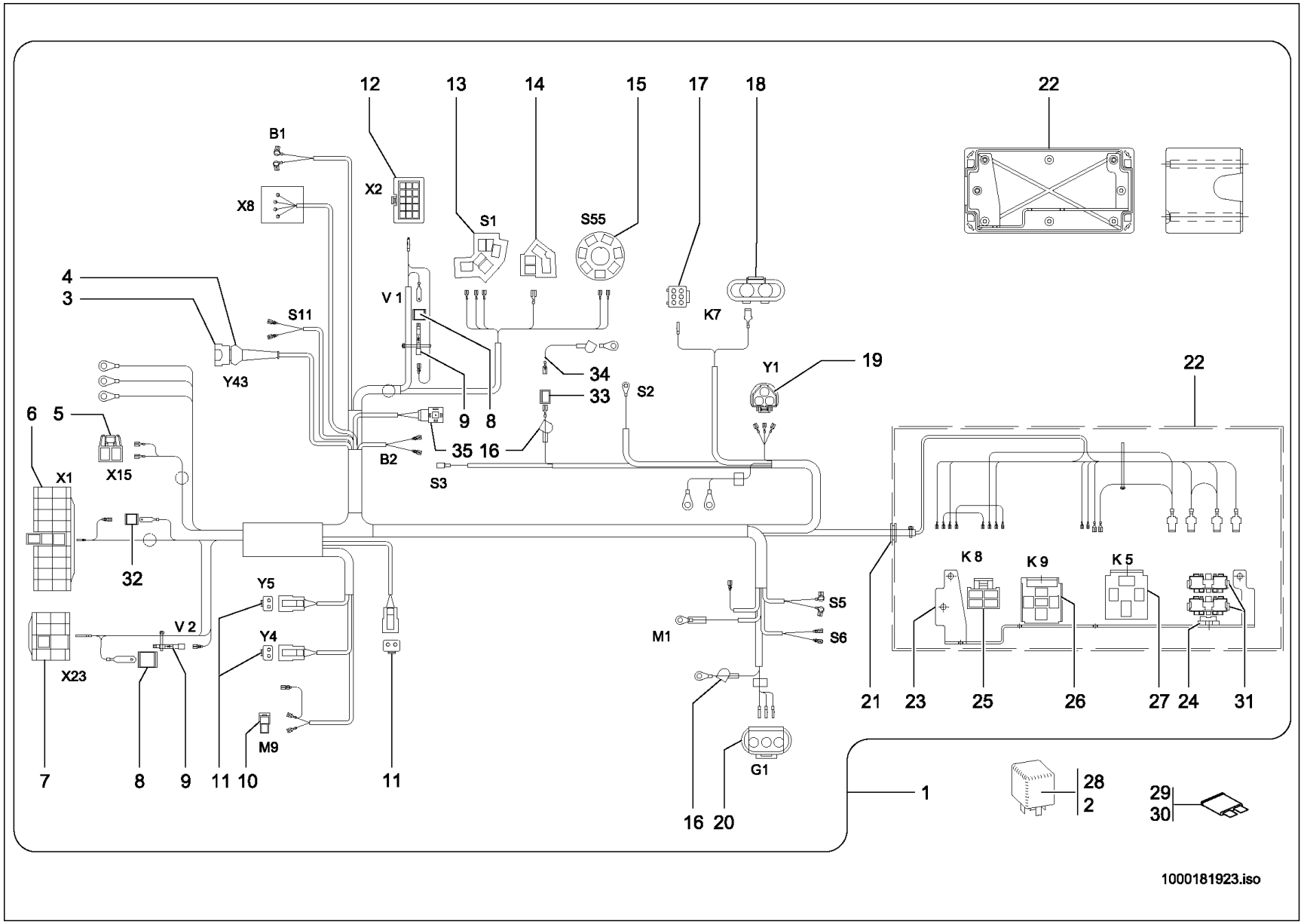
12
13
14
15
17
18
22
B1
X2
X8
S1
S55
4
3
S11
V 1
K7
Y1
19
Y43
34
33
S2
6
5
9
8
35
16
B2
S3
X1
X15
32
Y5
V 2
Y4
X23
M9
M1
S5
S6
G1
K 8
K 9
K 5
21
23
25
26
27
24
31
7
8
9
11
10
11
16
20
1
28
2
29
30
1000181923.iso

Pos	No	Bezeichnung	Désignation	Description	Information	Qty	Unit
1	1000181184	KABELBAUM	FAISCEAU ÉLECTRIQUE	WIRING HARNESS		1	ST
2	1000154043	RELAIS	RELAIS	RELAY		1	ST
3	1000027359	STECKERGEHÄUSE	PRISE DE CONNEXION	PLUG HOUSING		1	ST
4	1000027466	SCHUTZKAPPE	CAPOT DE PROTECTION	PROTECTING CAP		1	ST
5	1000103750	STECKHÜLSENGEHÄUSE	PRISE DE CONNEXION	PLUG SLEEVE HOUSING		1	ST
6	1000027366	BUCHSENGEHÄUSE	CONNEXION	BUSHING HOUSING		1	ST
7	1000094921	FLACHSTECKERGEHÄUSE	PRISE DE CONNEXION	PLUG HOUSING		1	ST
8	1000085008	FLACHSTECKERGEHÄUSE	PRISE DE CONNEXION	PLUG HOUSING		1	ST
9	1000100594	SPERRDIODE	DIODE SUPPRESSEUSE	BLOCK DIODE		2	ST
10	1000101072	STECKHÜLSENGEHÄUSE	PRISE DE CONNEXION	PLUG SLEEVE HOUSING		1	ST
11	1000027438	BUCHSENGEHÄUSE	CONNEXION	BUSHING HOUSING		3	ST
12	1000104663	STIFTGEHÄUSE	PRISE DE CONNEXION	PIN HOUSING		1	ST
13	1000027386	ZENTRALSTECKER	CONNEXION	CENTRAL PLUG		1	ST
14	1000027368	ZENTRALSTECKER	CONNEXION	CENTRAL PLUG		1	ST
15	1000104430	STECKERGEHÄUSE	PRISE DE CONNEXION	PLUG HOUSING		1	ST
16	1000027463	SCHUTZKAPPE	CAPOT DE PROTECTION	PROTECTING CAP		2	ST
17	1000110360	BUCHSENGEHÄUSE	CONNEXION	BUSHING HOUSING		1	ST
18	1000110349	BUCHSENGEHÄUSE	CONNEXION	BUSHING HOUSING		1	ST
19	1000167178	STECKHÜLSENGEHÄUSE	PRISE DE CONNEXION	PLUG SLEEVE HOUSING		1	ST
20	1000110537	BUCHSENGEHÄUSE	CONNEXION	BUSHING HOUSING		1	ST
21	1000100642	TÜLLE	BEC	SLEEVE		1	ST
22	1000051983	GEHÄUSE	BOÎTE	HOUSING		1	ST
23	1000101632	HALTER	SUPPORT	BRACKET		1	ST
24	1000027144	BEFESTIGUNGSLASCHE	BIELLE DE FIXATION	FIXING BRACKET		1	ST
25	1000051986	STECKHÜLSENGEHÄUSE	PRISE DE CONNEXION	PLUG SLEEVE HOUSING		1	ST
26	1000101071	STECKERGEHÄUSE	PRISE DE CONNEXION	PLUG HOUSING		1	ST
27	1000026997	SOCKEL	SOCLE	SOCKETS		1	ST
28	1000154042	RELAIS	RELAIS	RELAY		1	ST
29	1000015302	FLACHSICHERUNG	FUSIBLE	FUSE	40 A	1	ST
30	1000027321	FLACHSICHERUNG	FUSIBLE	FUSE	80 A	1	ST

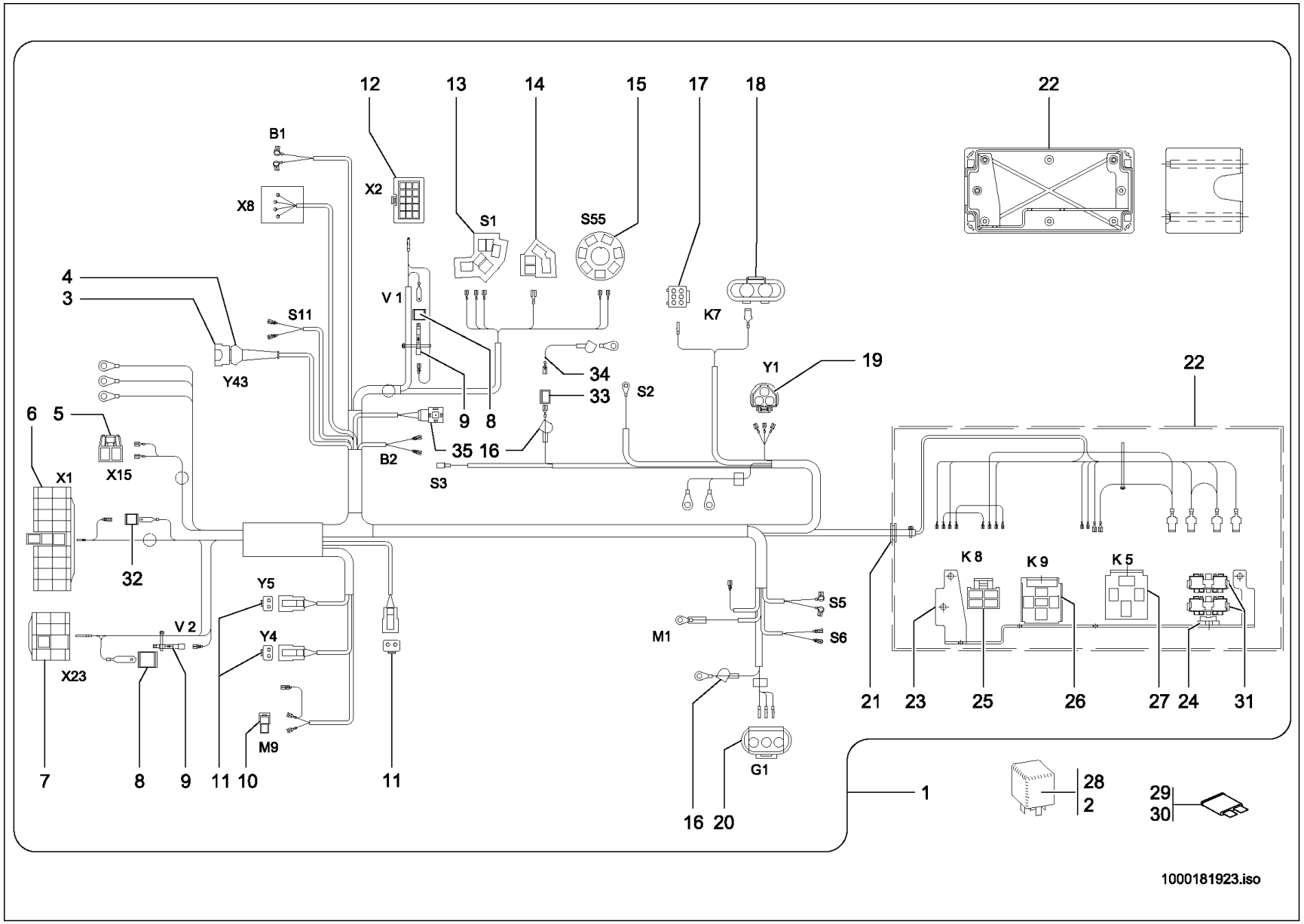
12
13
14
15
17
18
22
B1
X2
X8
S1
S55
4
3
S11
V 1
K7
Y1
19
Y43
34
33
S2
6
5
9
8
35
16
B2
S3
X1
X15
32
Y5
V 2
Y4
X23
M9
7
8
9
11
10
11
M1
S5
S6
G1
16
20
1
21
23
25
26
27
24
31
K 8
K 9
K 5
28
2
29
30
1000181923.iso

Pos	No	Bezeichnung	Désignation	Description	Information	Qty	Unit
31	1000027186	HALTER	SUPPORT	BRACKET		2	ST
32	1000085008	FLACHSTECKERGEHÄUSE	PRISE DE CONNEXION	PLUG HOUSING		1	ST
33	1000168137	STECKHÜLSENGEHÄUSE	PRISE DE CONNEXION	PLUG SLEEVE HOUSING		1	ST
34	1000177133	KABEL	CÂBLE	CABLE	Opt.27 kw	1	ST
35	1000000455	GERÄTESTECKER	BOUCHON	PLUG		1	ST

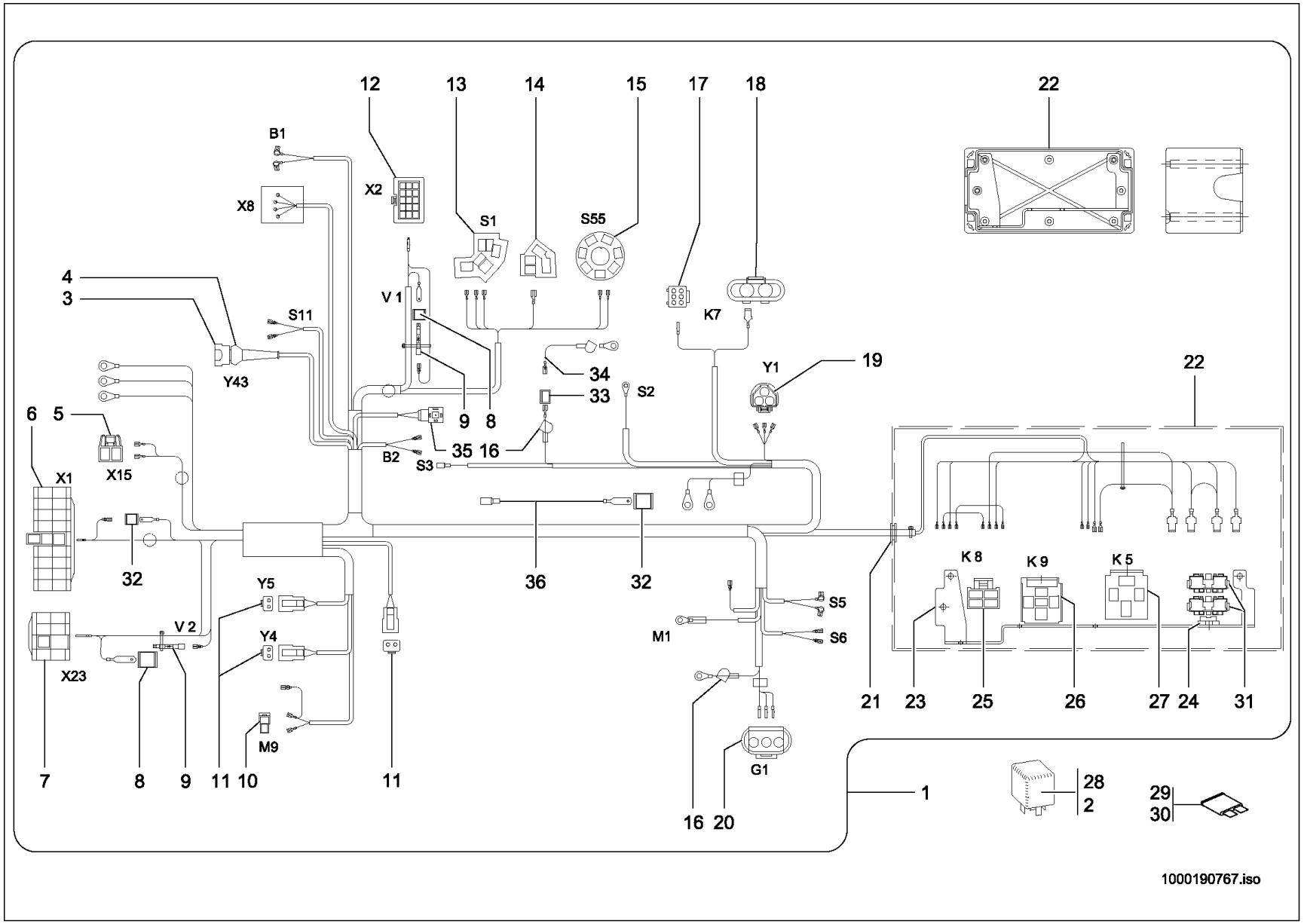
12
13
14
15
17
18
22
B1
X2
X8
S1
S55
4
3
S11
V 1
K7
Y1
19
Y43
34
33
S2
6
5
9
8
35
16
B2
S3
X1
X15
22
36
32
32
Y5
V 2
Y4
M1
S5
S6
X23
K 8
K 9
K 5
21
23
25
26
27
24
31
7
8
9
11
10
M9
11
G1
16
20
1
28
2
29
30
1000190767.iso

Pos	No	Bezeichnung	Désignation	Description	Information	Qty	Unit
1	1000190670	KABELBAUM	FAISCEAU ÉLECTRIQUE	WIRING HARNESS		1	ST
2	1000154043	RELAIS	RELAIS	RELAY		1	ST
3	1000027359	STECKERGEHÄUSE	PRISE DE CONNEXION	PLUG HOUSING		1	ST
4	1000027466	SCHUTZKAPPE	CAPOT DE PROTECTION	PROTECTING CAP		1	ST
5	1000103750	STECKHÜLSENGEHÄUSE	PRISE DE CONNEXION	PLUG SLEEVE HOUSING		1	ST
6	1000027366	BUCHSENGEHÄUSE	CONNEXION	BUSHING HOUSING		1	ST
7	1000094921	FLACHSTECKERGEHÄUSE	PRISE DE CONNEXION	PLUG HOUSING		1	ST
8	1000085008	FLACHSTECKERGEHÄUSE	PRISE DE CONNEXION	PLUG HOUSING		1	ST
9	1000100594	SPERRDIODE	DIODE SUPPRESSEUSE	BLOCK DIODE		2	ST
10	1000101072	STECKHÜLSENGEHÄUSE	PRISE DE CONNEXION	PLUG SLEEVE HOUSING		1	ST
11	1000027438	BUCHSENGEHÄUSE	CONNEXION	BUSHING HOUSING		3	ST
12	1000104663	STIFTGEHÄUSE	PRISE DE CONNEXION	PIN HOUSING		1	ST
13	1000027386	ZENTRALSTECKER	CONNEXION	CENTRAL PLUG		1	ST
14	1000027368	ZENTRALSTECKER	CONNEXION	CENTRAL PLUG		1	ST
15	1000104430	STECKERGEHÄUSE	PRISE DE CONNEXION	PLUG HOUSING		1	ST
16	1000027463	SCHUTZKAPPE	CAPOT DE PROTECTION	PROTECTING CAP		2	ST
17	1000110360	BUCHSENGEHÄUSE	CONNEXION	BUSHING HOUSING		1	ST
18	1000110349	BUCHSENGEHÄUSE	CONNEXION	BUSHING HOUSING		1	ST
19	1000167178	STECKHÜLSENGEHÄUSE	PRISE DE CONNEXION	PLUG SLEEVE HOUSING		1	ST
20	1000110537	BUCHSENGEHÄUSE	CONNEXION	BUSHING HOUSING		1	ST
21	1000100642	TÜLLE	BEC	SLEEVE		1	ST
22	1000051983	GEHÄUSE	BOÎTE	HOUSING		1	ST
23	1000101632	HALTER	SUPPORT	BRACKET		1	ST
24	1000027144	BEFESTIGUNGSLASCHE	BIELLE DE FIXATION	FIXING BRACKET		1	ST
25	1000051986	STECKHÜLSENGEHÄUSE	PRISE DE CONNEXION	PLUG SLEEVE HOUSING		1	ST
26	1000101071	STECKERGEHÄUSE	PRISE DE CONNEXION	PLUG HOUSING		1	ST
27	1000026997	SOCKEL	SOCLE	SOCKETS		1	ST
28	1000154042	RELAIS	RELAIS	RELAY		1	ST
29	1000015302	FLACHSICHERUNG	FUSIBLE	FUSE	40 A	1	ST
30	1000027321	FLACHSICHERUNG	FUSIBLE	FUSE	80 A	1	ST

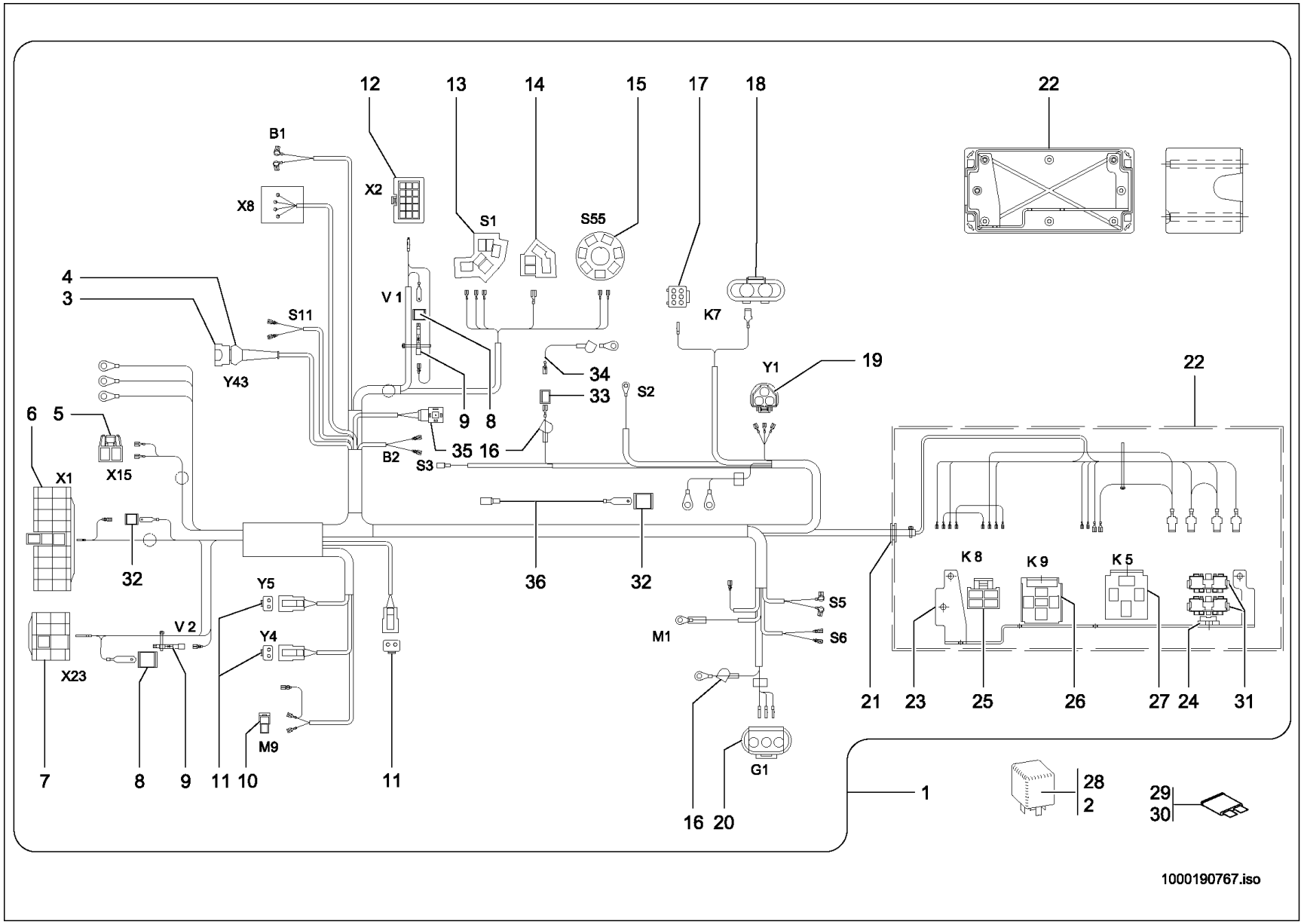
12
13
14
15
17
18
22
B1
X2
X8
S1
S55
4
3
S11
V 1
K7
Y1
19
Y43
34
33
S2
6
5
9
8
35
16
B2
S3
X1
X15
22
32
36
32
Y5
V 2
Y4
M1
S5
S6
K 8
K 9
K 5
X23
21
23
25
26
27
24
31
7
8
9
11
10
11
M9
G1
16
20
1
28
2
29
30
1000190767.iso

HAUPTKABELBAUM
FAISCEAU DE CÂBLES PRINCIPAL
MAIN WIRING HARNESS

E:348010709 A:348012099

Pos	No	Bezeichnung	Désignation	Description	Information	Qty	Unit
31	1000027186	HALTER	SUPPORT	BRACKET		2	ST
32	1000085008	FLACHSTECKERGEHÄUSE	PRISE DE CONNEXION	PLUG HOUSING		1	ST
33	1000081742	STECKERGEHÄUSE	PRISE DE CONNEXION	PLUG HOUSING		1	ST
34	1000177133	KABEL	CÂBLE	CABLE	Opt.27 kw	1	ST
35	1000000455	GERÄTESTECKER	BOUCHON	PLUG		1	ST
36	1000190666	KABEL	CÂBLE	CABLE		1	ST

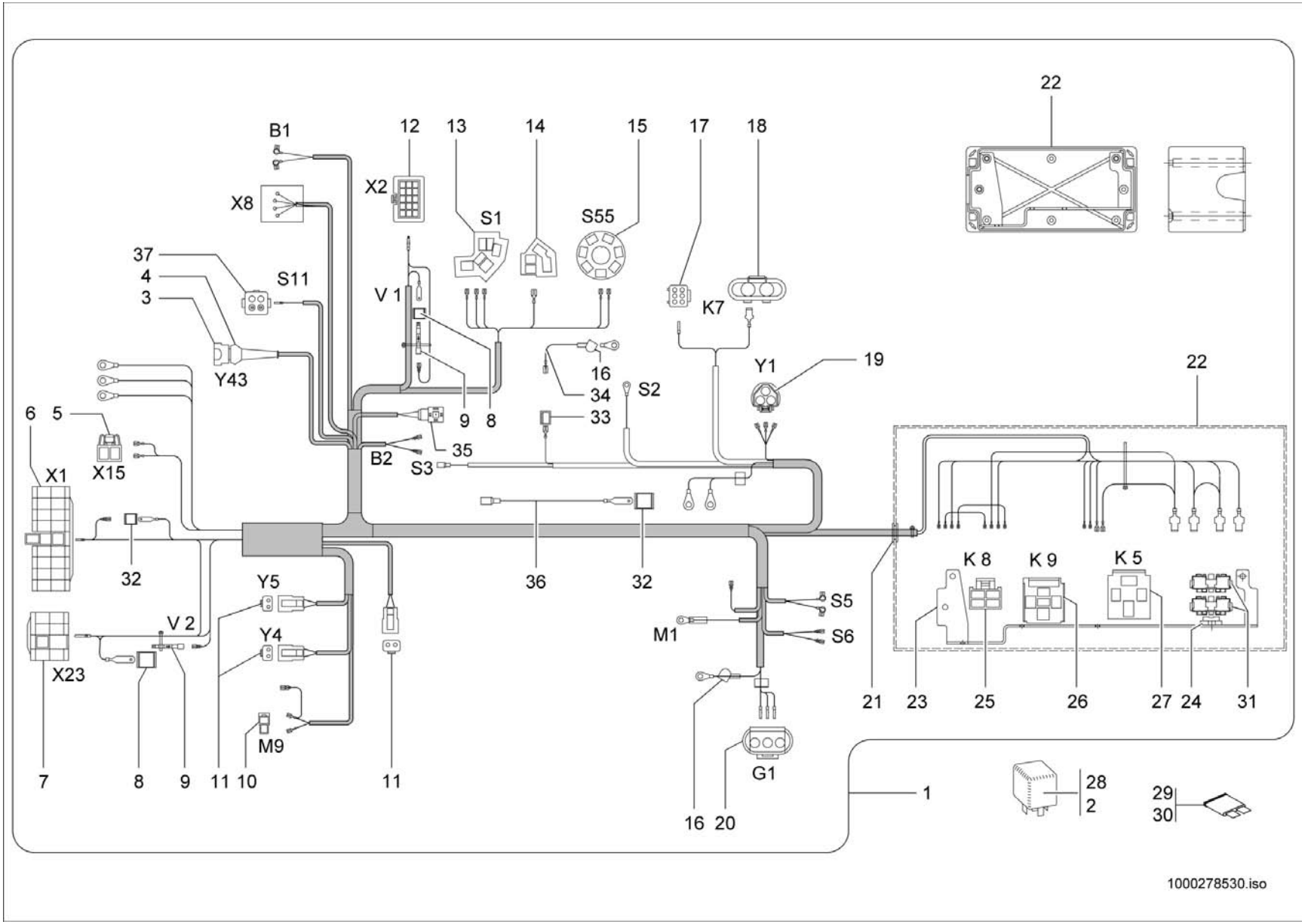
B1
12
13
14
15
17
18
22
X8
X2
S1
S55
37
4
3
S11
V 1
K7
Y43
16
34
S2
Y1
19
22
6
5
9
8
33
35
B2
S3
X15
X1
32
36
32
K 8
K 9
K 5
Y5
V 2
Y4
S5
S6
M1
X23
21
23
25
26
27
24
31
M9
7
8
9
11
10
11
G1
1
16
20
28
2
29
30
1000278530.iso

HAUPTKABELBAUM
FAISCEAU DE CÂBLES PRINCIPAL
MAIN WIRING HARNESS

E:348012100

Pos	No	Bezeichnung	Désignation	Description	Information	Qty	Unit
1	1000277529	KABELBAUM	FAISCEAU ÉLECTRIQUE	WIRING HARNESS		1	ST
2	1000154043	RELAIS	RELAIS	RELAY		1	ST
3	1000027359	STECKERGEHÄUSE	PRISE DE CONNEXION	PLUG HOUSING		1	ST
4	1000027466	SCHUTZKAPPE	CAPOT DE PROTECTION	PROTECTING CAP		1	ST
5	1000103750	STECKHÜLSENGEHÄUSE	PRISE DE CONNEXION	PLUG SLEEVE HOUSING		1	ST
6	1000027366	BUCHSENGEHÄUSE	CONNEXION	BUSHING HOUSING		1	ST
7	1000094921	FLACHSTECKERGEHÄUSE	PRISE DE CONNEXION	PLUG HOUSING		1	ST
8	1000085008	FLACHSTECKERGEHÄUSE	PRISE DE CONNEXION	PLUG HOUSING		1	ST
9	1000100594	SPERRDIODE	DIODE SUPPRESSEUSE	BLOCK DIODE		2	ST
10	1000101072	STECKHÜLSENGEHÄUSE	PRISE DE CONNEXION	PLUG SLEEVE HOUSING		1	ST
11	1000027438	BUCHSENGEHÄUSE	CONNEXION	BUSHING HOUSING		3	ST
12	1000104663	STIFTGEHÄUSE	PRISE DE CONNEXION	PIN HOUSING		1	ST
13	1000027386	ZENTRALSTECKER	CONNEXION	CENTRAL PLUG		1	ST
14	1000027368	ZENTRALSTECKER	CONNEXION	CENTRAL PLUG		1	ST
15	1000104430	STECKERGEHÄUSE	PRISE DE CONNEXION	PLUG HOUSING		1	ST
16	1000027463	SCHUTZKAPPE	CAPOT DE PROTECTION	PROTECTING CAP		2	ST
17	1000110360	BUCHSENGEHÄUSE	CONNEXION	BUSHING HOUSING		1	ST
18	1000110349	BUCHSENGEHÄUSE	CONNEXION	BUSHING HOUSING		1	ST
19	1000167178	STECKHÜLSENGEHÄUSE	PRISE DE CONNEXION	PLUG SLEEVE HOUSING		1	ST
20	1000110537	BUCHSENGEHÄUSE	CONNEXION	BUSHING HOUSING		1	ST
21	1000100642	TÜLLE	BEC	SLEEVE		1	ST
22	1000051983	GEHÄUSE	BOÎTE	HOUSING		1	ST
23	1000101632	HALTER	SUPPORT	BRACKET		1	ST
24	1000027144	BEFESTIGUNGSLASCHE	BIELLE DE FIXATION	FIXING BRACKET		1	ST
25	1000051986	STECKHÜLSENGEHÄUSE	PRISE DE CONNEXION	PLUG SLEEVE HOUSING		1	ST
26	1000101071	STECKERGEHÄUSE	PRISE DE CONNEXION	PLUG HOUSING		1	ST
27	1000026997	SOCKEL	SOCLE	SOCKETS		1	ST
28	1000154042	RELAIS	RELAIS	RELAY		1	ST
29	1000015302	FLACHSICHERUNG	FUSIBLE	FUSE	40 A	1	ST
30	1000027321	FLACHSICHERUNG	FUSIBLE	FUSE	80 A	1	ST

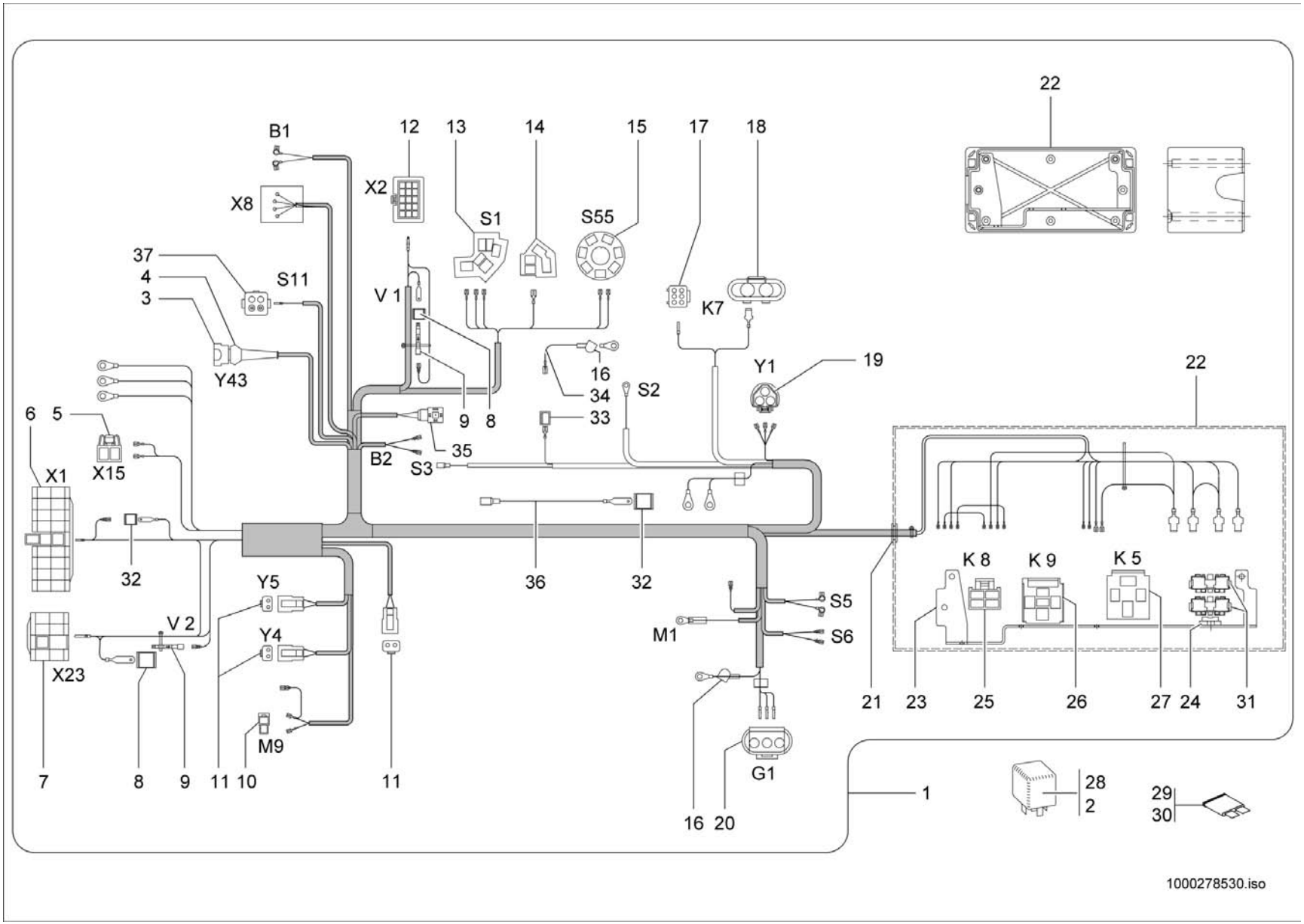
B1
12
13
14
15
17
18
22
X8
X2
S1
S55
37
4
3
S11
V 1
K7
Y43
16
34
S2
Y1
19
22
6
5
9
8
33
35
B2
S3
X15
X1
32
36
32
K 8
K 9
K 5
Y5
V 2
Y4
S5
M1
S6
X23
21
23
25
26
27
24
31
M9
7
8
9
11
10
11
G1
1
16
20
28
2
29
30
1000278530.iso

HAUPTKABELBAUM
FAISCEAU DE CÂBLES PRINCIPAL
MAIN WIRING HARNESS

E:348012100

Pos	No	Bezeichnung	Désignation	Description	Information	Qty	Unit
31	1000027186	HALTER	SUPPORT	BRACKET		2	ST
32	1000085008	FLACHSTECKERGEHÄUSE	PRISE DE CONNEXION	PLUG HOUSING		1	ST
33	1000081742	STECKERGEHÄUSE	PRISE DE CONNEXION	PLUG HOUSING		1	ST
34	1000177133	KABEL	CÂBLE	CABLE	Opt.27 kw	1	ST
35	1000000455	GERÄTESTECKER	BOUCHON	PLUG		1	ST
36	1000190666	KABEL	CÂBLE	CABLE		1	ST
37	1000269165	BUCHSENGEHÄUSE	CONNEXION	BUSHING HOUSING		1	ST

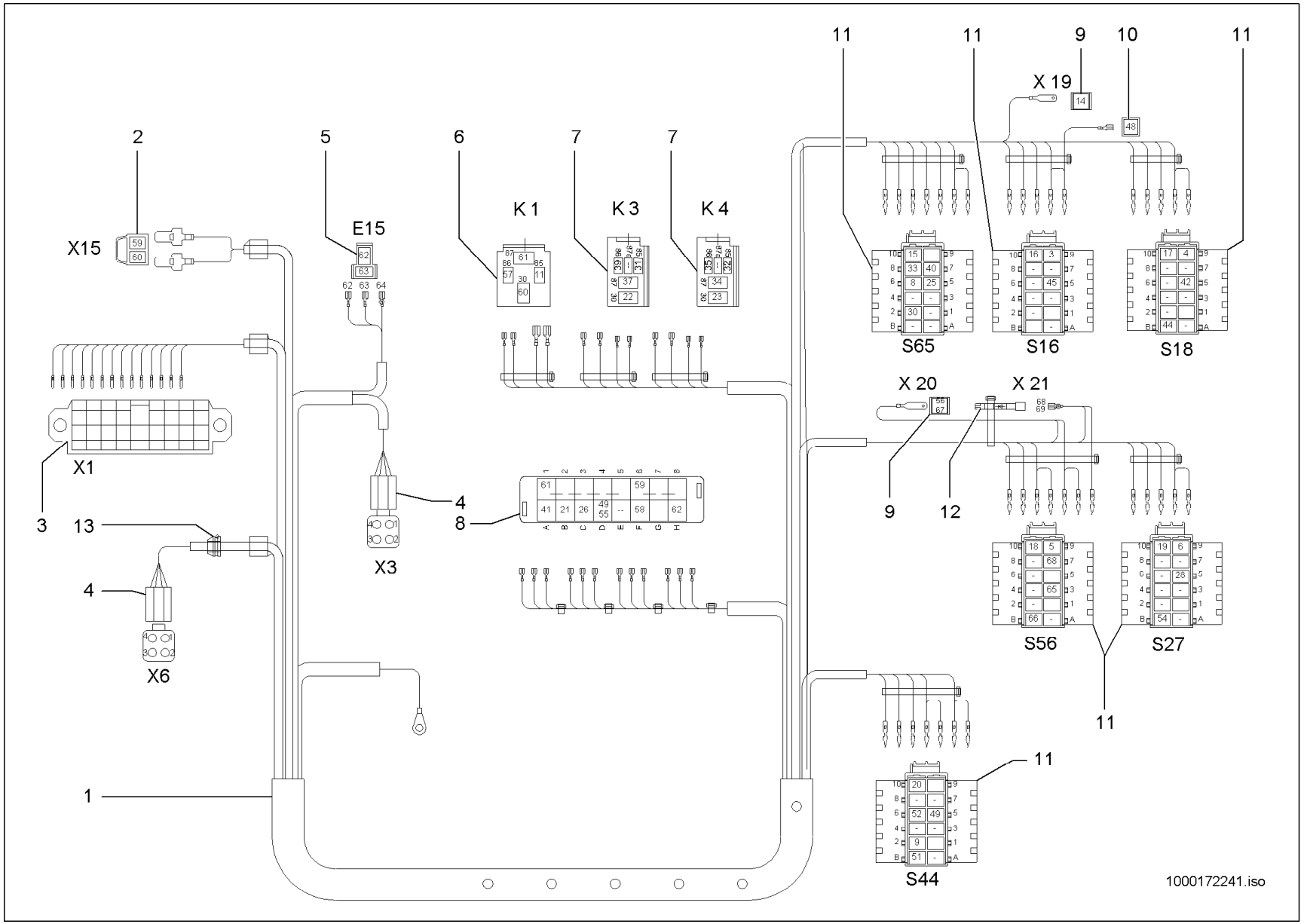
11
11
9
10
11
X 19
14
48
2
5
6
7
7
K 1
K 3
K 4
X15
E15
62
63
62 63 64
S65
S16
S18
X 20
X 21
56
67
68
69
X1
3
13
4
8
X3
9
12
4
X6
S56
S27
11
1
11
S44
1000172241.iso

KABELBAUM ARMLEHNE
FAISCEAU DE CÂBLES DOSSIER DE BRAS
WIRING HARNESS ARM REST

A:348010307

Pos	No	Bezeichnung	Désignation	Description	Information	Qty	Unit
1	1000171469	KABELBAUM	ARBRE DE CÂBLE	WIRING HARNESS		1	ST
2	1000103751	STECKERGEHÄUSE	PRISE DE CONNEXION	PLUG HOUSING		1	ST
3	1000104734	STIFTGEHÄUSE	PRISE DE CONNEXION	PIN HOUSING		1	ST
4	1000104286	BUCHSENGEHÄUSE	CONNEXION	BUSHING HOUSING		2	ST
5	1000095323	STECKHÜLSENGEHÄUSE	PRISE DE CONNEXION	PLUG SLEEVE HOUSING		1	ST
6	1000026997	SOCKEL	SOCLE	SOCKETS		1	ST
7	1000100593	SOCKEL	SOCLE	SOCKETS		2	ST
8	1000185524	SICHERUNGSKASTEN	BOÎTE À FUSIBLE	FUSE BOX		1	ST
9	1000085008	FLACHSTECKERGEHÄUSE	PRISE DE CONNEXION	PLUG HOUSING		2	ST
10	1000019583	STECKHÜLSENGEHÄUSE	PRISE DE CONNEXION	PLUG SLEEVE HOUSING		1	ST
11	1000103949	BUCHSENGEHÄUSE	CONNEXION	BUSHING HOUSING		6	ST
12	1000100594	SPERRDIODE	DIODE SUPPRESSEUSE	BLOCK DIODE		1	ST
13	1000096025	DURCHFÜHRUNGSRING	ANNEAU D'APPLICATION	JUNCTION		1	ST

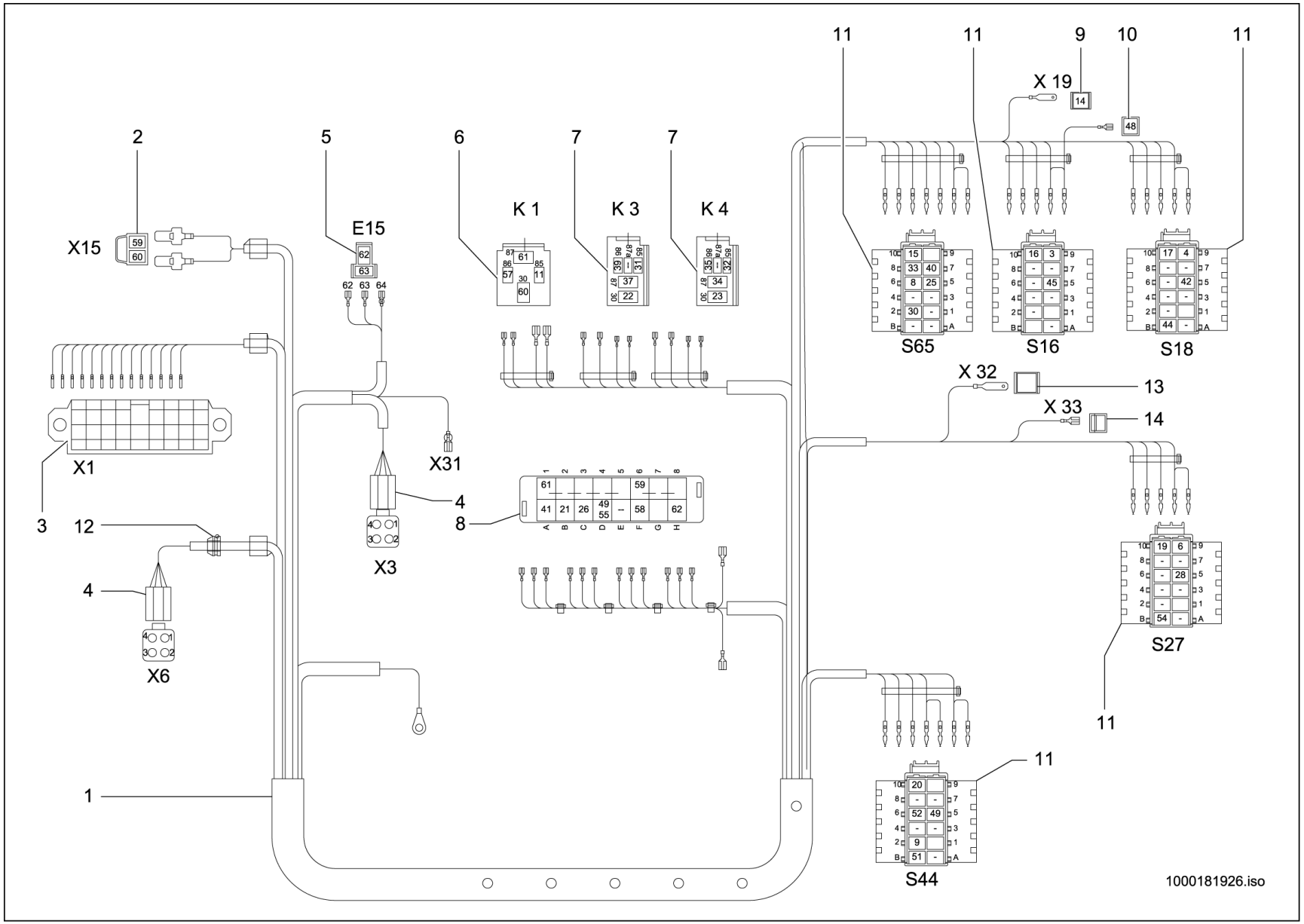
11
11
9
10
11
X 19
14
48
2
5
6
7
7
K 1
K 3
K 4
X15
E15
62 63 64
S65
S16
S18
X 32
13
X 33
14
X1
X31
4
8
3
12
X3
4
X6
S27
11
1
11
S44
1000181926.iso

KABELBAUM ARMLEHNE
FAISCEAU DE CÂBLES DOSSIER DE BRAS
WIRING HARNESS ARM REST

E:348010308

Pos	No	Bezeichnung	Désignation	Description	Information	Qty	Unit
1	1000181185	KABELBAUM	FAISCEAU ÉLECTRIQUE	WIRING HARNESS		1	ST
2	1000103751	STECKERGEHÄUSE	PRISE DE CONNEXION	PLUG HOUSING		1	ST
3	1000104734	STIFTGEHÄUSE	PRISE DE CONNEXION	PIN HOUSING		1	ST
4	1000104286	BUCHSENGEHÄUSE	CONNEXION	BUSHING HOUSING		2	ST
5	1000095323	STECKHÜLSENGEHÄUSE	PRISE DE CONNEXION	PLUG SLEEVE HOUSING		1	ST
6	1000026997	SOCKEL	SOCLE	SOCKETS		1	ST
7	1000100593	SOCKEL	SOCLE	SOCKETS		2	ST
8	1000185524	SICHERUNGSKASTEN	BOÎTE À FUSIBLE	FUSE BOX		1	ST
9	1000085008	FLACHSTECKERGEHÄUSE	PRISE DE CONNEXION	PLUG HOUSING		1	ST
10	1000019583	STECKHÜLSENGEHÄUSE	PRISE DE CONNEXION	PLUG SLEEVE HOUSING		1	ST
11	1000103949	BUCHSENGEHÄUSE	CONNEXION	BUSHING HOUSING		5	ST
12	1000096025	DURCHFÜHRUNGSRING	ANNEAU D'APPLICATION	JUNCTION		1	ST
13	1000085008	FLACHSTECKERGEHÄUSE	PRISE DE CONNEXION	PLUG HOUSING		1	ST
14	1000019583	STECKHÜLSENGEHÄUSE	PRISE DE CONNEXION	PLUG SLEEVE HOUSING		1	ST

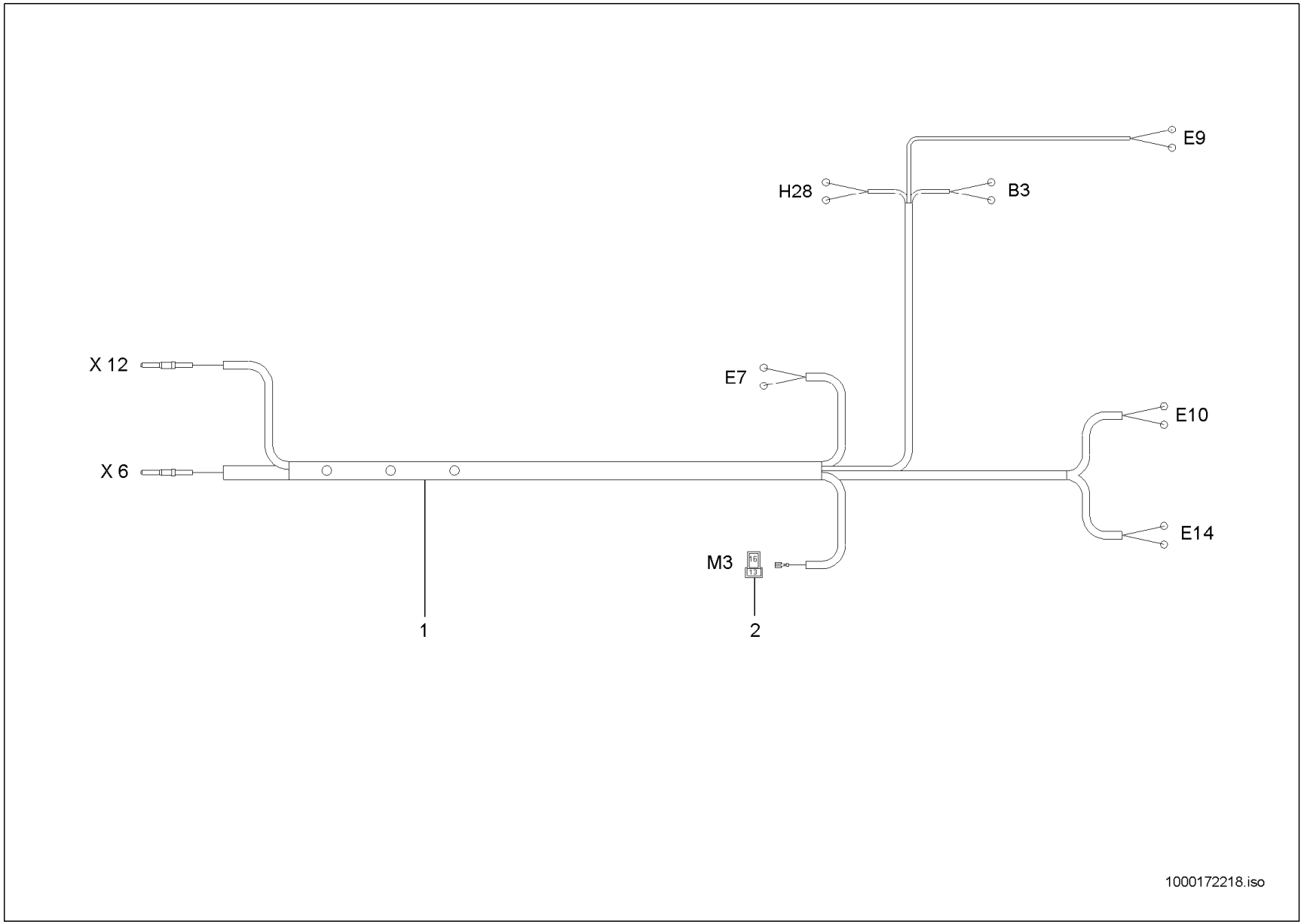
E9
H28
B3
X 12
E7
E10
X 6
E14
M3
1
2
1000172218.iso

DACHKABELBAUM
FAISCEAU DE CÂBLES DE TOIT
ROOF WIRING HARNESS

Opt. A:348011223

Pos	No	Bezeichnung	Désignation	Description	Information	Qty	Unit
1	1000171944	KABELBAUM	FAISCEAU ÉLECTRIQUE	WIRING HARNESS		1	ST
2	1000095323	STECKHÜLSENGEHÄUSE	PRISE DE CONNEXION	PLUG SLEEVE HOUSING		1	ST

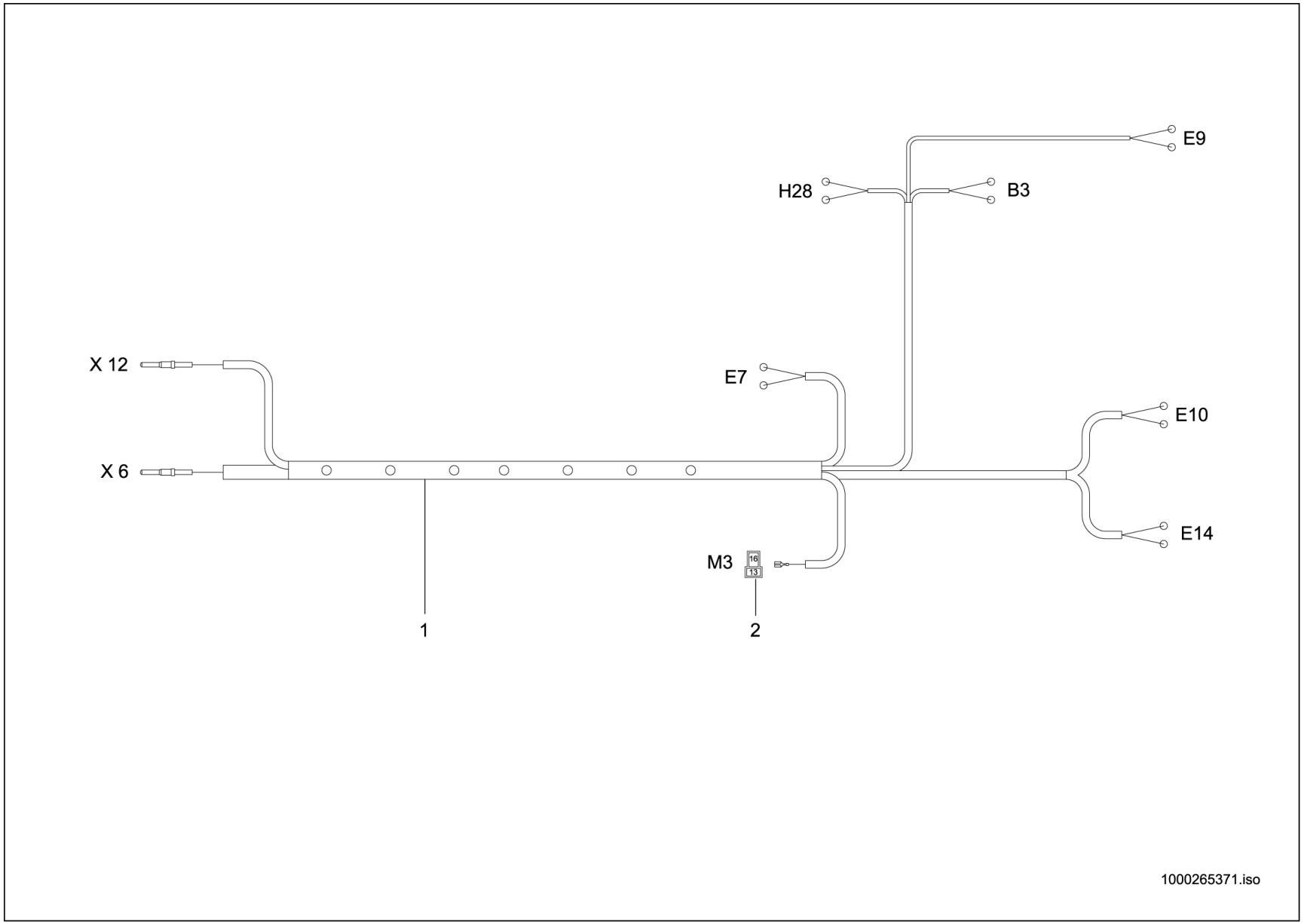
E9
H28
B3
X 12
E7
E10
X 6
E14
M3
16
13
1
2
1000265371.iso

DACHKABELBAUM
FAISCEAU DE CÂBLES DE TOIT
ROOF WIRING HARNESS

Opt. E:348011224

Pos	No	Bezeichnung	Désignation	Description	Information	Qty	Unit
1	1000265233	KABELBAUM	FAISCEAU ÉLECTRIQUE	WIRING HARNESS		1	ST
2	1000095323	STECKHÜLSENGEHÄUSE	PRISE DE CONNEXION	PLUG SLEEVE HOUSING		1	ST

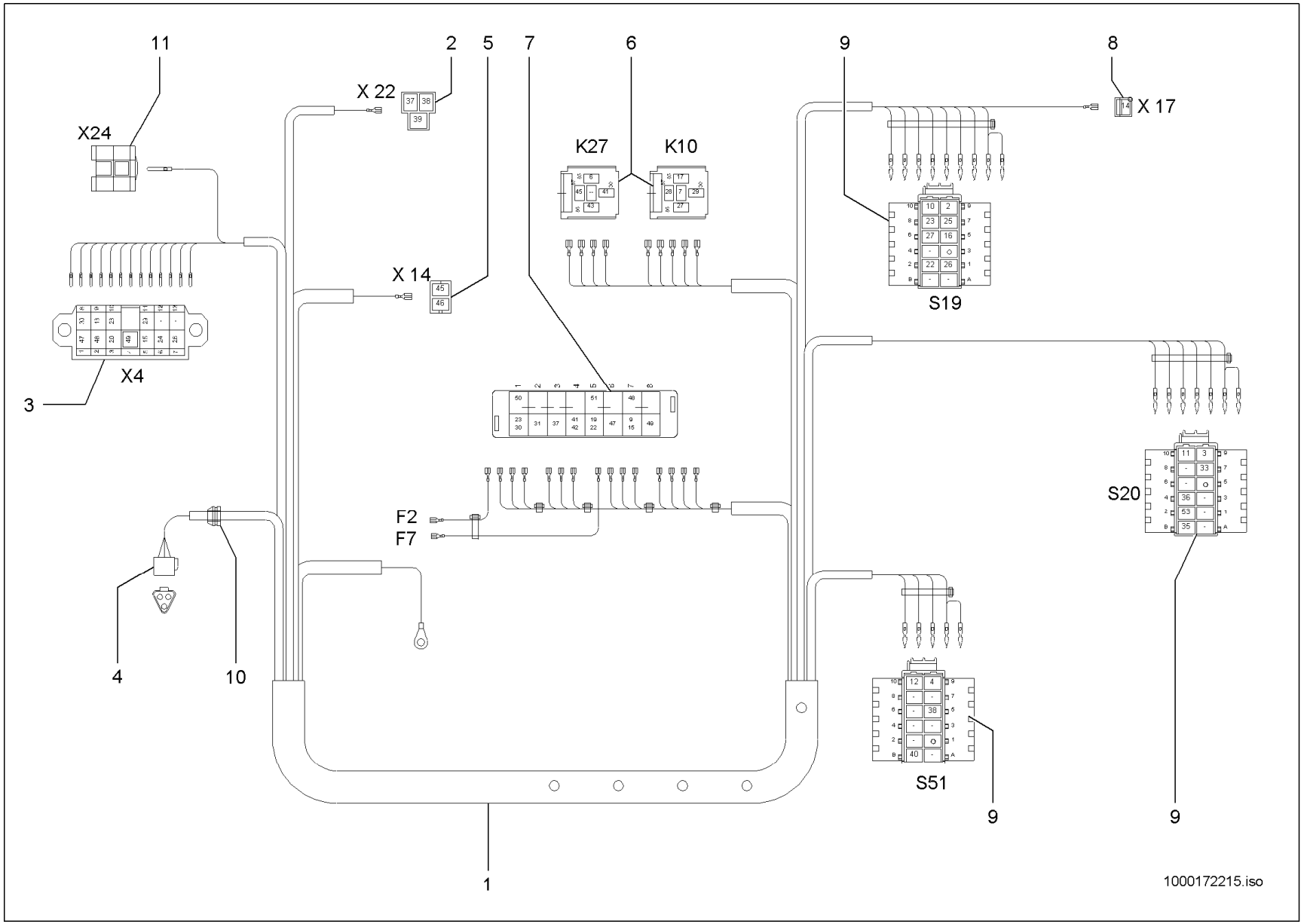
11
2
5
7
6
9
8
X 22
X 17
X24
K27
K10
X 14
S19
X4
3
F2
F7
S20
4
10
S51
9
9
1
1000172215.iso

KABINENKABELBAUM
FAISCEAU DE CÂBLES DE CABINE
CAB WIRING HARNESS

Opt.

Pos	No	Bezeichnung	Désignation	Description	Information	Qty	Unit
1	1000171749	KABELBAUM	ARBRE DE CÂBLE	WIRING HARNESS		1	ST
2	1000095339	STECKHÜLSENGEHÄUSE	PRISE DE CONNEXION	PLUG SLEEVE HOUSING		1	ST
3	1000104733	STIFTGEHÄUSE	PRISE DE CONNEXION	PIN HOUSING		1	ST
4	1000027429	GEHÄUSE	BOÎTE	HOUSING		1	ST
5	1000095336	STECKHÜLSENGEHÄUSE	PRISE DE CONNEXION	PLUG SLEEVE HOUSING		1	ST
6	1000101071	STECKERGEHÄUSE	PRISE DE CONNEXION	PLUG HOUSING		2	ST
7	1000185525	SICHERUNGSKASTEN	BOÎTE À FUSIBLE	FUSE BOX		1	ST
8	1000019583	STECKHÜLSENGEHÄUSE	PRISE DE CONNEXION	PLUG SLEEVE HOUSING		1	ST
9	1000103949	BUCHSENGEHÄUSE	CONNEXION	BUSHING HOUSING		3	ST
10	1000096025	DURCHFÜHRUNGSRING	ANNEAU D'APPLICATION	JUNCTION		1	ST
11	1000000456	STIFTGEHÄUSE	PRISE DE CONNEXION	PIN HOUSING		1	ST

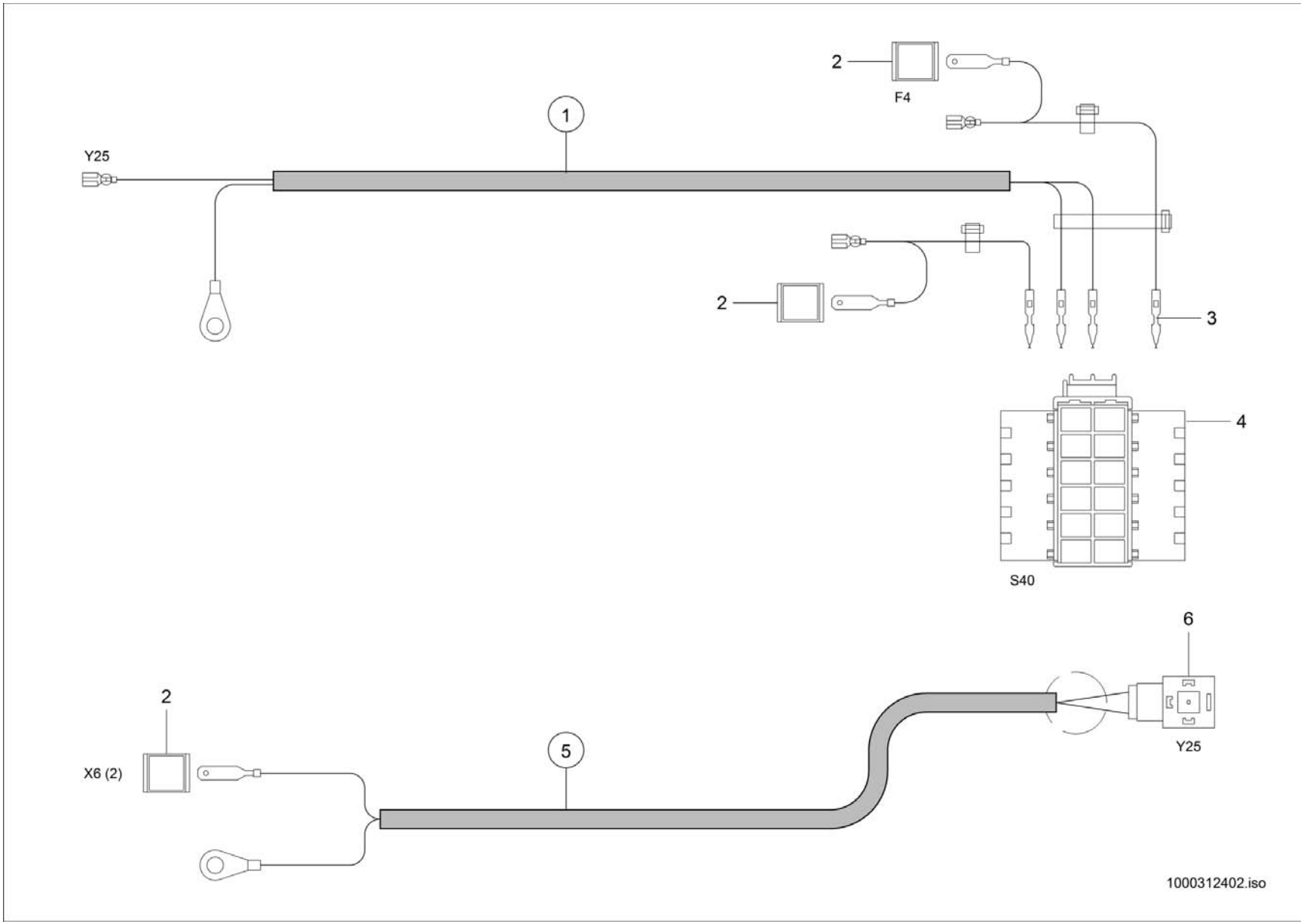
2
F4
1
Y25
2
3
4
S40
6
2
X6 (2)
5
Y25
1000312402.iso

KABELBAUM SCHNELLWECHSELPLATTE
DIFFÉRENTS FAISCEAUX DE CÂBLES DE DISP.
QUICKHITCH FACILITY WIRING HARNESSES

Pos	No	Bezeichnung	Désignation	Description	Information	Qty	Unit
1	1000307163	KABELBAUM	FAISCEAU ÉLECTRIQUE	WIRING HARNESS		1	ST
2	1000085008	FLACHSTECKERGEHÄUSE	PRISE DE CONNEXION	PLUG HOUSING		3	ST
3	1000103753	TIMERKONTAKT	CONTACT DE TIMER	TIMER CONTACT		5	ST
4	1000303783	BUCHSENGEHÄUSE	CONNEXION	BUSHING HOUSING		1	ST
5	1000188280	KABEL	CÂBLE	CABLE		1	ST
6	1000000455	GERÄTESTECKER	BOUCHON	PLUG		1	ST

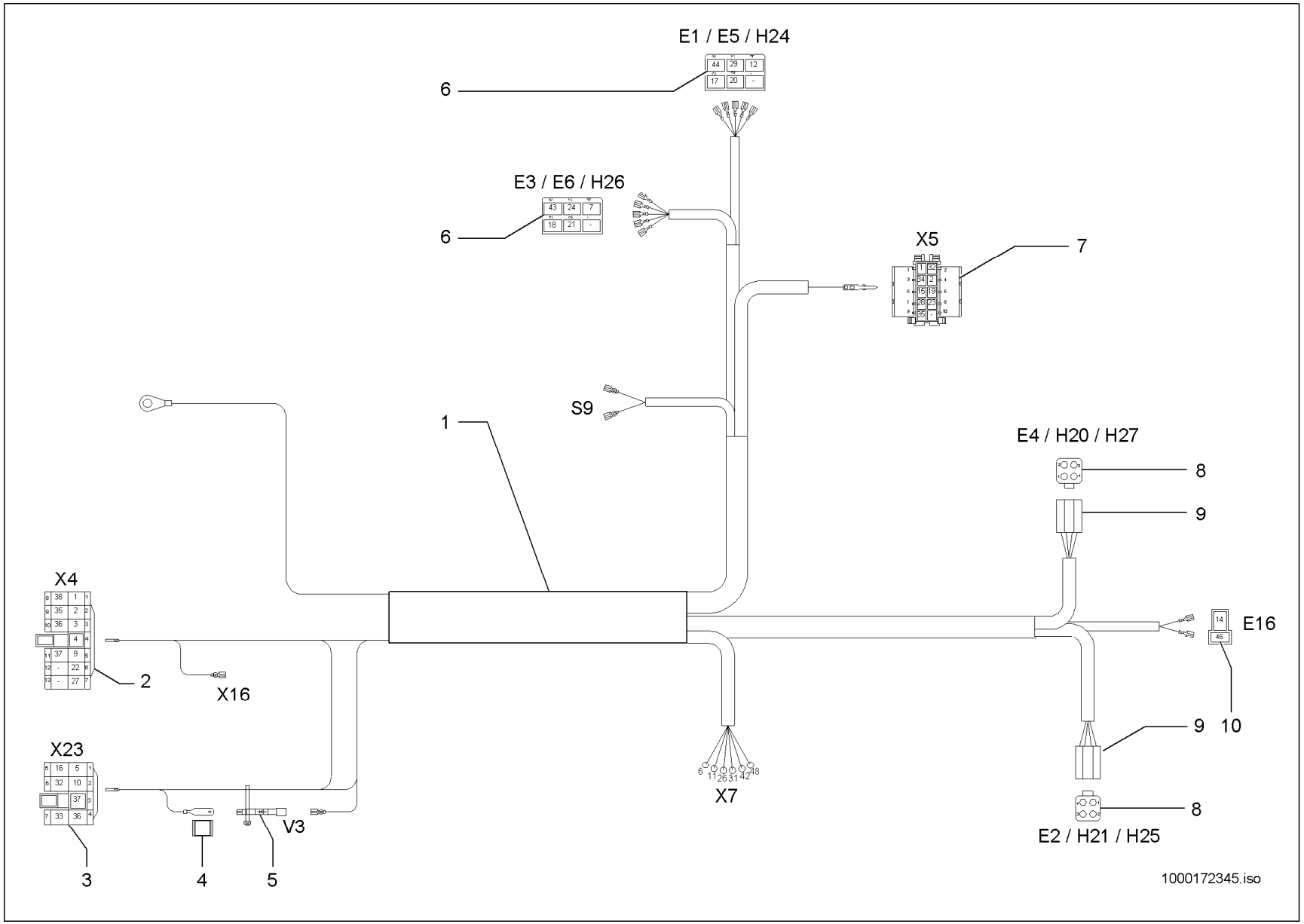
E1 / E5 / H24
6
E3 / E6 / H26
6
X5
7
S9
1
E4 / H20 / H27
8
9
X4
2
X16
E16
9
10
X23
3
4
V3
5
X7
8
E2 / H21 / H25
1000172345.iso

KABELBAUM STRASSENBELEUCHTUNG
ÉCLAIRAGE DE ROUTE DE HARNAIS DE CÂBLAGE
WIRING HARNESS ROAD LIGHTING

Opt. A:348012099

Pos	No	Bezeichnung	Désignation	Description	Information	Qty	Unit
1	1000171766	KABELBAUM	FAISCEAU ÉLECTRIQUE	WIRING HARNESS		1	ST
2	1000095331	STECKHÜLSENGEHÄUSE	PRISE DE CONNEXION	PLUG SLEEVE HOUSING		1	ST
3	1000094922	STECKHÜLSENGEHÄUSE	PRISE DE CONNEXION	PLUG SLEEVE HOUSING		1	ST
4	1000085008	FLACHSTECKERGEHÄUSE	PRISE DE CONNEXION	PLUG HOUSING		1	ST
5	1000100594	SPERRDIODE	DIODE SUPPRESSEUSE	BLOCK DIODE		1	ST
6	1000095337	STECKHÜLSENGEHÄUSE	PRISE DE CONNEXION	PLUG SLEEVE HOUSING		2	ST
7	1000170627	STIFTGEHÄUSE	PRISE DE CONNEXION	PIN HOUSING		1	ST
8	1000104286	BUCHSENGEHÄUSE	CONNEXION	BUSHING HOUSING		2	ST
9	1000171795	SCHUTZKAPPE	CAPOT DE PROTECTION	PROTECTING CAP		2	ST
10	1000095323	STECKHÜLSENGEHÄUSE	PRISE DE CONNEXION	PLUG SLEEVE HOUSING		1	ST

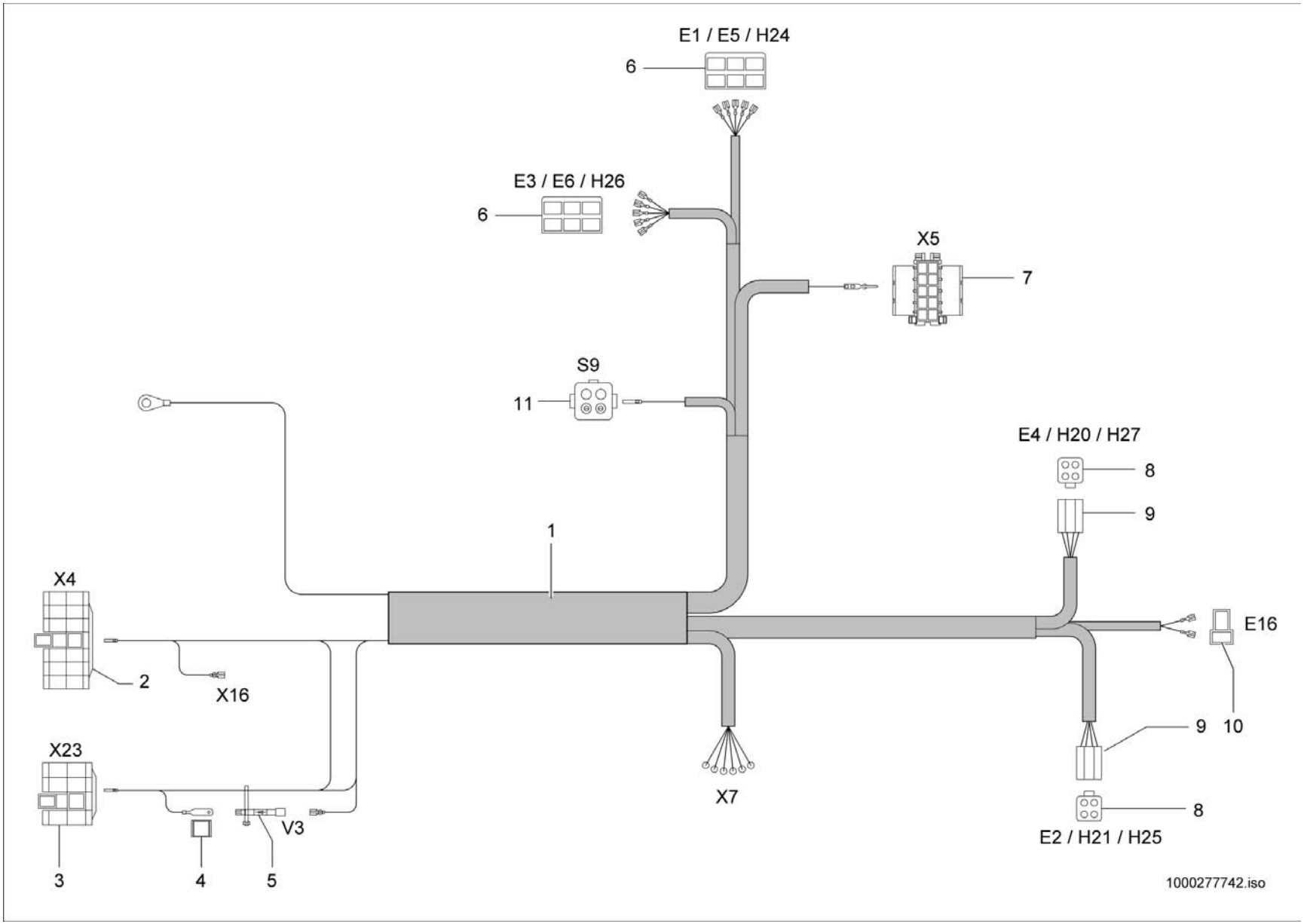
E1 / E5 / H24
6
E3 / E6 / H26
6
X5
7
S9
11
E4 / H20 / H27
8
9
1
X4
2
X16
E16
9
10
X23
3
4
V3
5
X7
8
E2 / H21 / H25
1000277742.iso

KABELBAUM STRASSENBELEUCHTUNG
ÉCLAIRAGE DE ROUTE DE HARNAIS DE CÂBLAGE
WIRING HARNESS ROAD LIGHTING

Opt. E:348012100

Pos	No	Bezeichnung	Désignation	Description	Information	Qty	Unit
1	1000277530	KABELBAUM	FAISCEAU ÉLECTRIQUE	WIRING HARNESS		1	ST
2	1000095331	STECKHÜLSENGEHÄUSE	PRISE DE CONNEXION	PLUG SLEEVE HOUSING		1	ST
3	1000094922	STECKHÜLSENGEHÄUSE	PRISE DE CONNEXION	PLUG SLEEVE HOUSING		1	ST
4	1000085008	FLACHSTECKERGEHÄUSE	PRISE DE CONNEXION	PLUG HOUSING		1	ST
5	1000100594	SPERRDIODE	DIODE SUPPRESSEUSE	BLOCK DIODE		1	ST
6	1000095337	STECKHÜLSENGEHÄUSE	PRISE DE CONNEXION	PLUG SLEEVE HOUSING		2	ST
7	1000170627	STIFTGEHÄUSE	PRISE DE CONNEXION	PIN HOUSING		1	ST
8	1000104286	BUCHSENGEHÄUSE	CONNEXION	BUSHING HOUSING		2	ST
9	1000171795	SCHUTZKAPPE	CAPOT DE PROTECTION	PROTECTING CAP		2	ST
10	1000095323	STECKHÜLSENGEHÄUSE	PRISE DE CONNEXION	PLUG SLEEVE HOUSING		1	ST
11	1000269165	BUCHSENGEHÄUSE	CONNEXION	BUSHING HOUSING		1	ST

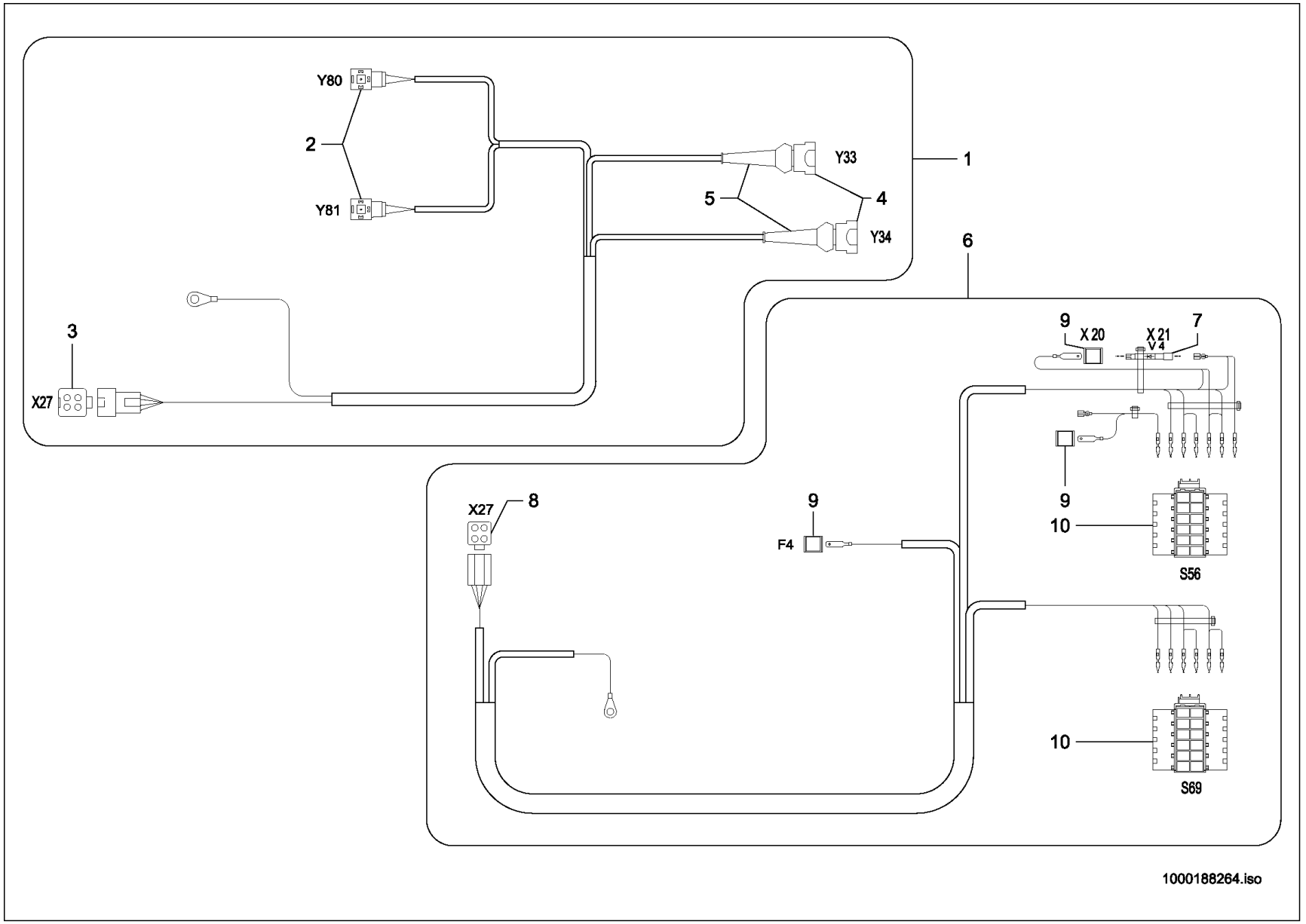
Y80
2
Y81
Y33
1
5
4
Y34
6
3
X27
9
X 20
X 21
V 4
7
9
10
S56
X27
8
9
F4
10
S69
1000188264.iso

KABELBAUM ZUSATZHYDRAULIK (OPTION)
FAISCEAU DE CÂBLES (OPTION)
WIRE HARNESS AUXILIARY HYDRAULIC OPTION

A:348011411

Pos	No	Bezeichnung	Désignation	Description	Information	Qty	Unit
1	1000180525	KABELBAUM	FAISCEAU ÉLECTRIQUE	WIRING HARNESS		1	ST
2	1000000455	GERÄTESTECKER	BOUCHON	PLUG		2	ST
3	1000104284	STIFTGEHÄUSE	PRISE DE CONNEXION	PIN HOUSING		1	ST
4	1000027359	STECKERGEHÄUSE	PRISE DE CONNEXION	PLUG HOUSING		2	ST
5	1000027466	SCHUTZKAPPE	CAPOT DE PROTECTION	PROTECTING CAP		2	ST
6	1000180526	KABELBAUM	FAISCEAU ÉLECTRIQUE	WIRING HARNESS		1	ST
7	1000100594	SPERRDIODE	DIODE SUPPRESSEUSE	BLOCK DIODE		1	ST
8	1000104286	BUCHSENGEHÄUSE	CONNEXION	BUSHING HOUSING		1	ST
9	1000085008	FLACHSTECKERGEHÄUSE	PRISE DE CONNEXION	PLUG HOUSING		3	ST
10	1000103949	BUCHSENGEHÄUSE	CONNEXION	BUSHING HOUSING		2	ST

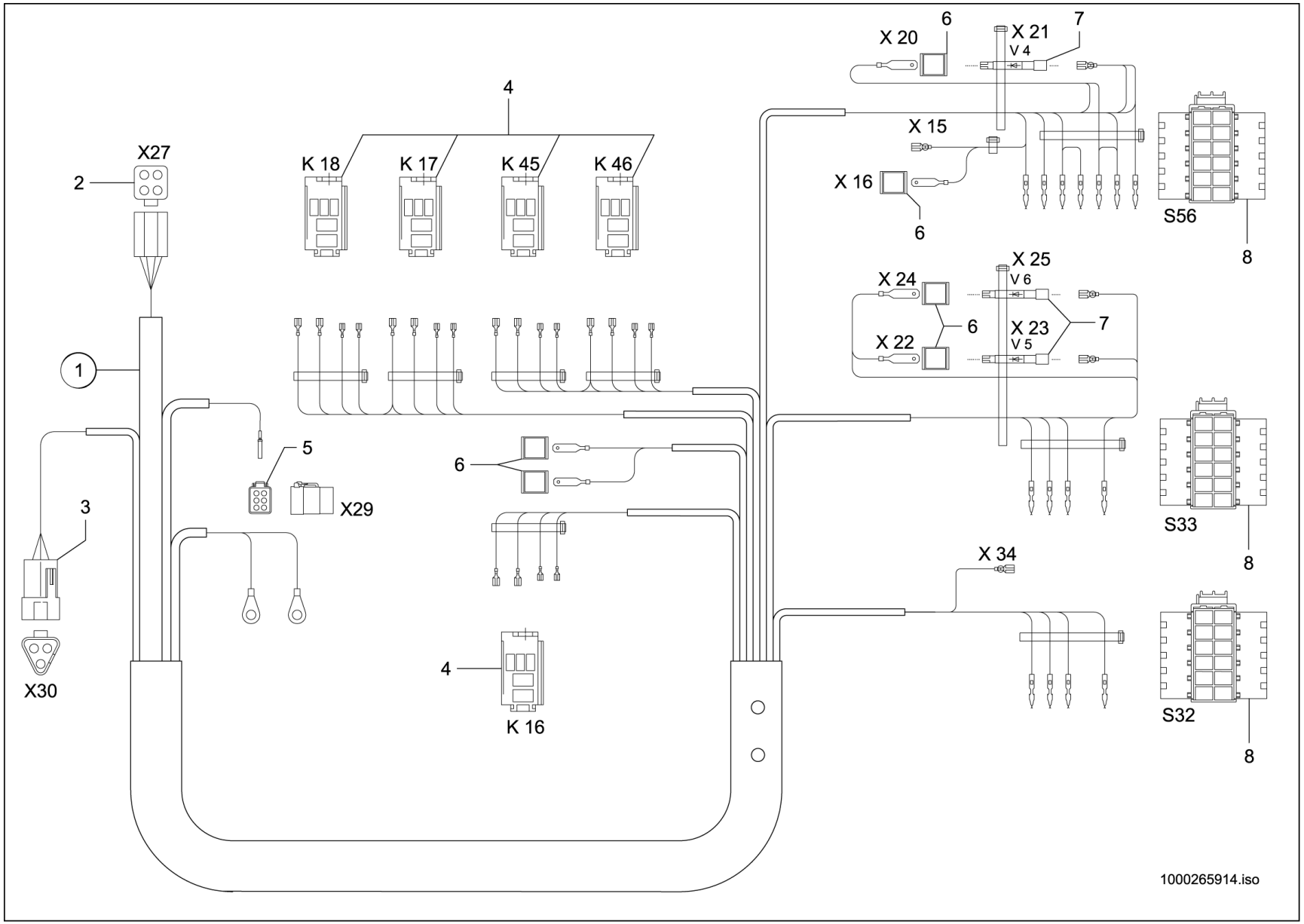
X27
2
1
3
X30
5
X29
4
K 18
K 17
K 45
K 46
6
4
K 16
6
X 20
X 21
V 4
7
X 15
X 16
6
S56
8
X 25
V 6
X 24
X 22
6
X 23
V 5
7
S33
8
X 34
S32
8
1000265914.iso

ZUSATZHYDRAULIK
HYDRAULIQUE AUXILLAIRE
AUXILARY HYDRAULICS

E:348011412

Pos	No	Bezeichnung	Désignation	Description	Information	Qty	Unit
1	1000265104	KABELBAUM	FAISCEAU ÉLECTRIQUE	WIRING HARNESS		1	ST
2	1000104286	BUCHSENGEHÄUSE	CONNEXION	BUSHING HOUSING		1	ST
3	1000027394	STIFTGEHÄUSE	PRISE DE CONNEXION	PIN HOUSING		1	ST
4	1000114134	SOCKEL	SOCLE	SOCKETS		5	ST
5	1000183226	BUCHSENGEHÄUSE	CONNEXION	BUSHING HOUSING		1	ST
6	1000085008	FLACHSTECKERGEHÄUSE	PRISE DE CONNEXION	PLUG HOUSING		6	ST
7	1000100594	SPERRDIODE	DIODE SUPPRESSEUSE	BLOCK DIODE		3	ST
8	1000103949	BUCHSENGEHÄUSE	CONNEXION	BUSHING HOUSING		3	ST

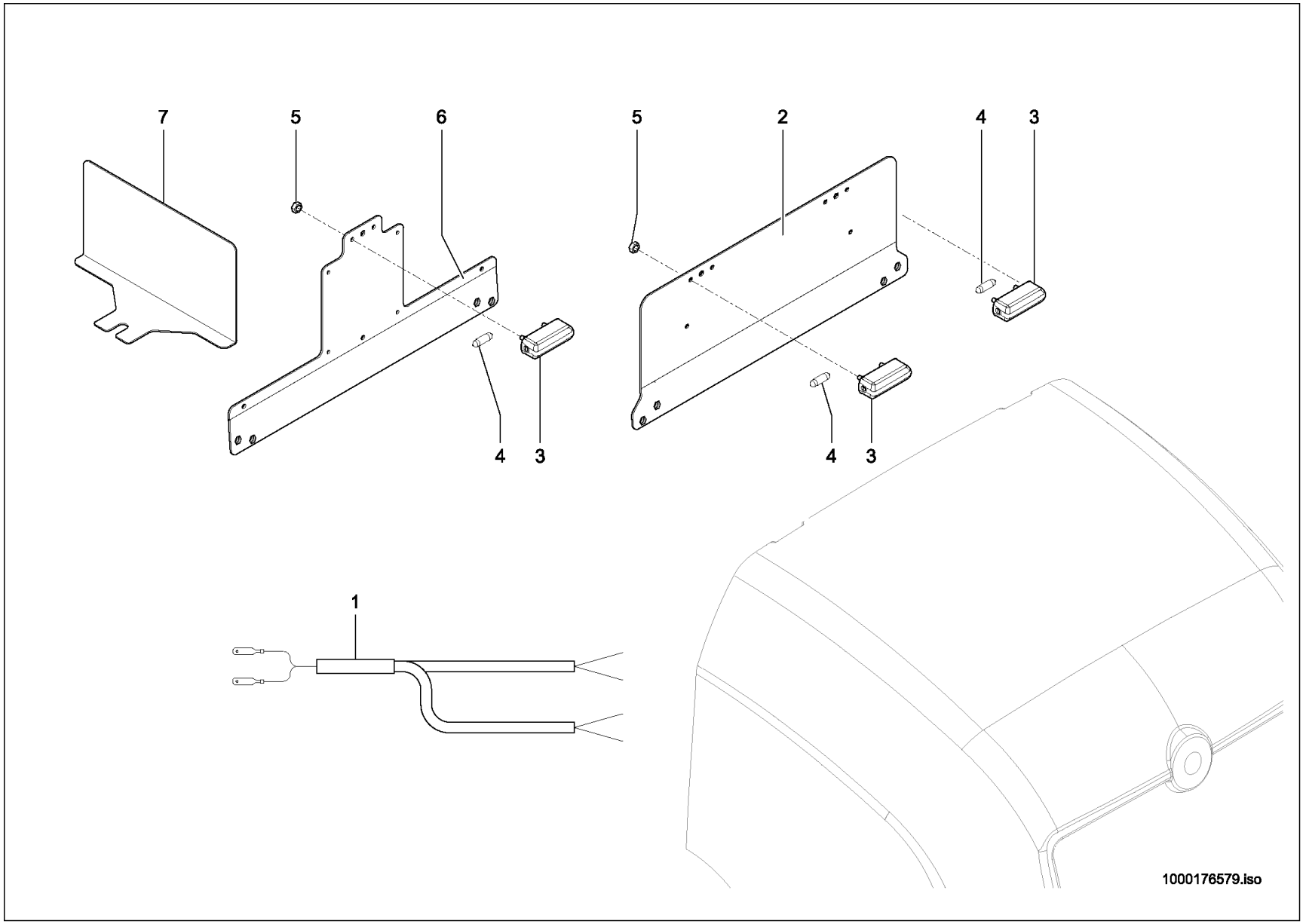
7
5
6
4
3
5
2
4
3
4
3
1
1000176579.iso

KENNZEICHENBELEUCHTUNG
ECLAIRAGE DE LA PLAQUE MINÉRALOGIQUE
NUMBERPLATE LIGHT

Pos	No	Bezeichnung	Désignation	Description	Information	Qty	Unit
1	1000176308	KABELBAUM	FAISCEAU ÉLECTRIQUE	WIRING HARNESS		1	ST
2	1000175017	HALTER	SUPPORT	BRACKET		1	ST
3	1000151064	KENNZEICHENLEUCHTE	LUMIÈRE DE LA PLAQUE D'IMMATRICULATION	NUMBER PLATE LIGHT		2	ST
4	1000085686	GLÜHLAMPE	AMPOULE	BULB		2	ST
5	1000085588	6KT-MUTTER	ÉCROU HEXAGONAL	HEXAGON NUT		4	ST
6	1000182351	HALTER	SUPPORT	BRACKET	Italien	1	ST
7	1000237886	HALTER	SUPPORT	BRACKET		1	ST

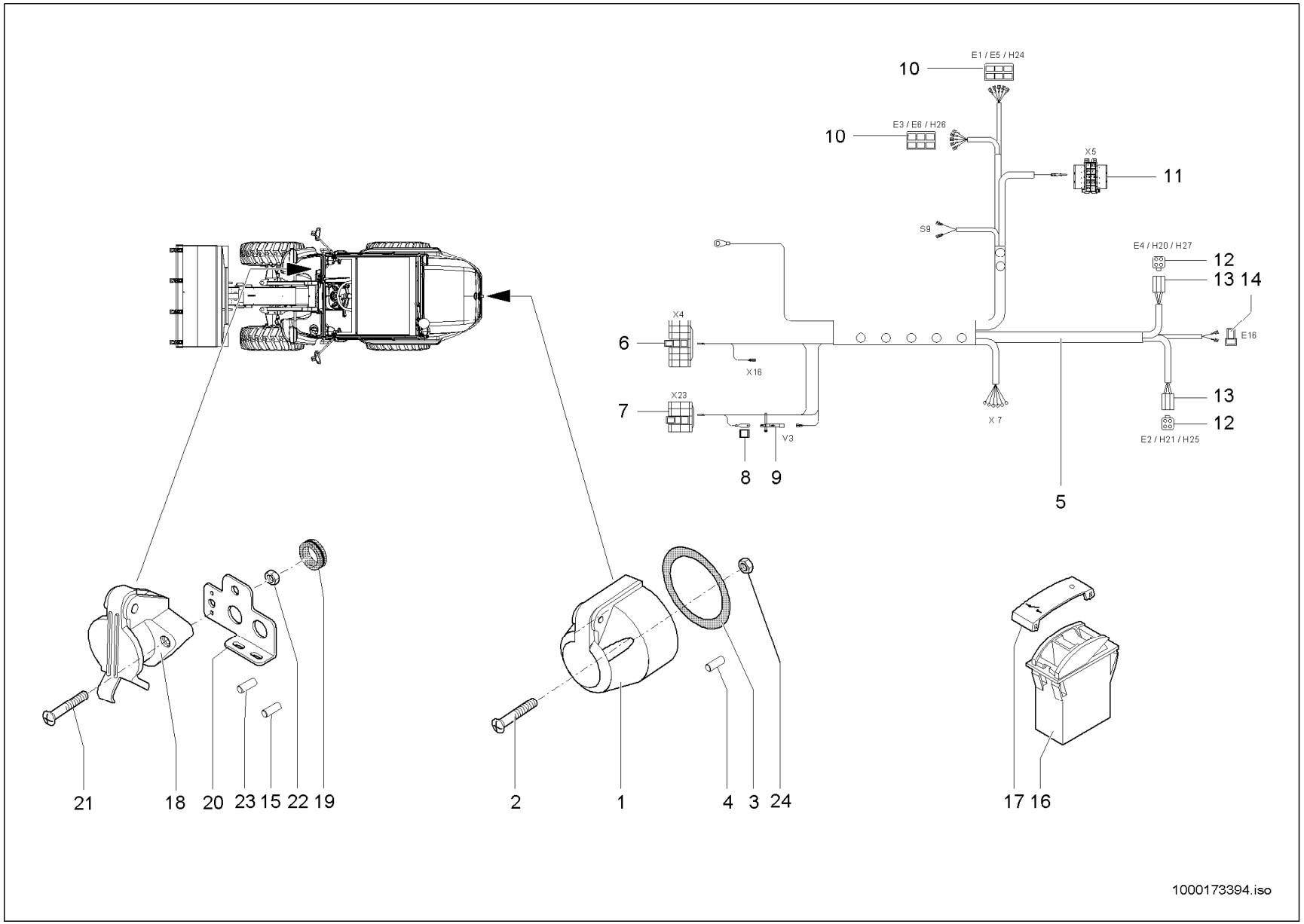
E1 / E5 / H24
10
E3 / E6 / H26
10
X5
11
S9
E4 / H20 / H27
12
13 14
X4
6
X16
E16
X23
7
13
X 7
V3
12
E2 / H21 / H25
8 9
5
21 18 20 23 15 22 19
2 1 4 3 24
17 16
1000173394.iso

ELEKTR. ANBAUSATZ
KIT PORTÉ ÉLECTRIQUE
ELECTRIC MOUNT.SET

A:348012099

Pos	No	Bezeichnung	Désignation	Description	Information	Qty	Unit
1	1000027230	STECKDOSE	PRISE DE COURANT	SOCKET		1	ST
2	1000048148	ZYLINDERSCHRAUBE	VIS À TÊTE CYLINDRIQUE	CHEESE HEAD SCREW		3	ST
3	1000027149	DICHTUNG	JOINT D'ÉTANCHÉITÉ	SEAL		1	ST
4	1000051988	ENDHÜLSE	DOUILLE FINALE	ENDSLEEVE		6	ST
5	1000171766	KABELBAUM	FAISCEAU ÉLECTRIQUE	WIRING HARNESS		1	ST
6	1000095331	STECKHÜLSENGEHÄUSE	PRISE DE CONNEXION	PLUG SLEEVE HOUSING		1	ST
7	1000094922	STECKHÜLSENGEHÄUSE	PRISE DE CONNEXION	PLUG SLEEVE HOUSING		1	ST
8	1000085008	FLACHSTECKERGEHÄUSE	PRISE DE CONNEXION	PLUG HOUSING		1	ST
9	1000100594	SPERRDIODE	DIODE SUPPRESSEUSE	BLOCK DIODE		1	ST
10	1000095337	STECKHÜLSENGEHÄUSE	PRISE DE CONNEXION	PLUG SLEEVE HOUSING		2	ST
11	1000170627	STIFTGEHÄUSE	PRISE DE CONNEXION	PIN HOUSING		1	ST
12	1000104286	BUCHSENGEHÄUSE	CONNEXION	BUSHING HOUSING		2	ST
13	1000171795	SCHUTZKAPPE	CAPOT DE PROTECTION	PROTECTING CAP		2	ST
14	1000095323	STECKHÜLSENGEHÄUSE	PRISE DE CONNEXION	PLUG SLEEVE HOUSING		1	ST
15	1000098962	ENDHÜLSE	DOUILLE FINALE	ENDSLEEVE		2	ST
16	1000051959	KIPPSCHALTER	INTERRUPTEUR À BASCULE	TILT SWITCH		1	ST
17	1000052354	ZUS-EINSATZ	SYMBOLE	SYMBOL		1	ST
18	1000050434	STECKDOSE	PRISE DE COURANT	SOCKET		1	ST
19	1000033317	DURCHFÜHRUNGSRING	ANNEAU D'APPLICATION	JUNCTION		1	ST
20	1000171061	HALTER	SUPPORT	BRACKET		1	ST
21	1000048144	ZYLINDERSCHRAUBE	VIS À TÊTE CYLINDRIQUE	CHEESE HEAD SCREW		2	ST
22	1000049057	6KT-MUTTER	ÉCROU HEXAGONAL	HEXAGON NUT		2	ST
23	1000051988	ENDHÜLSE	DOUILLE FINALE	ENDSLEEVE		2	ST
24	1000085587	6KT-MUTTER	ÉCROU HEXAGONAL	HEXAGON NUT		3	ST

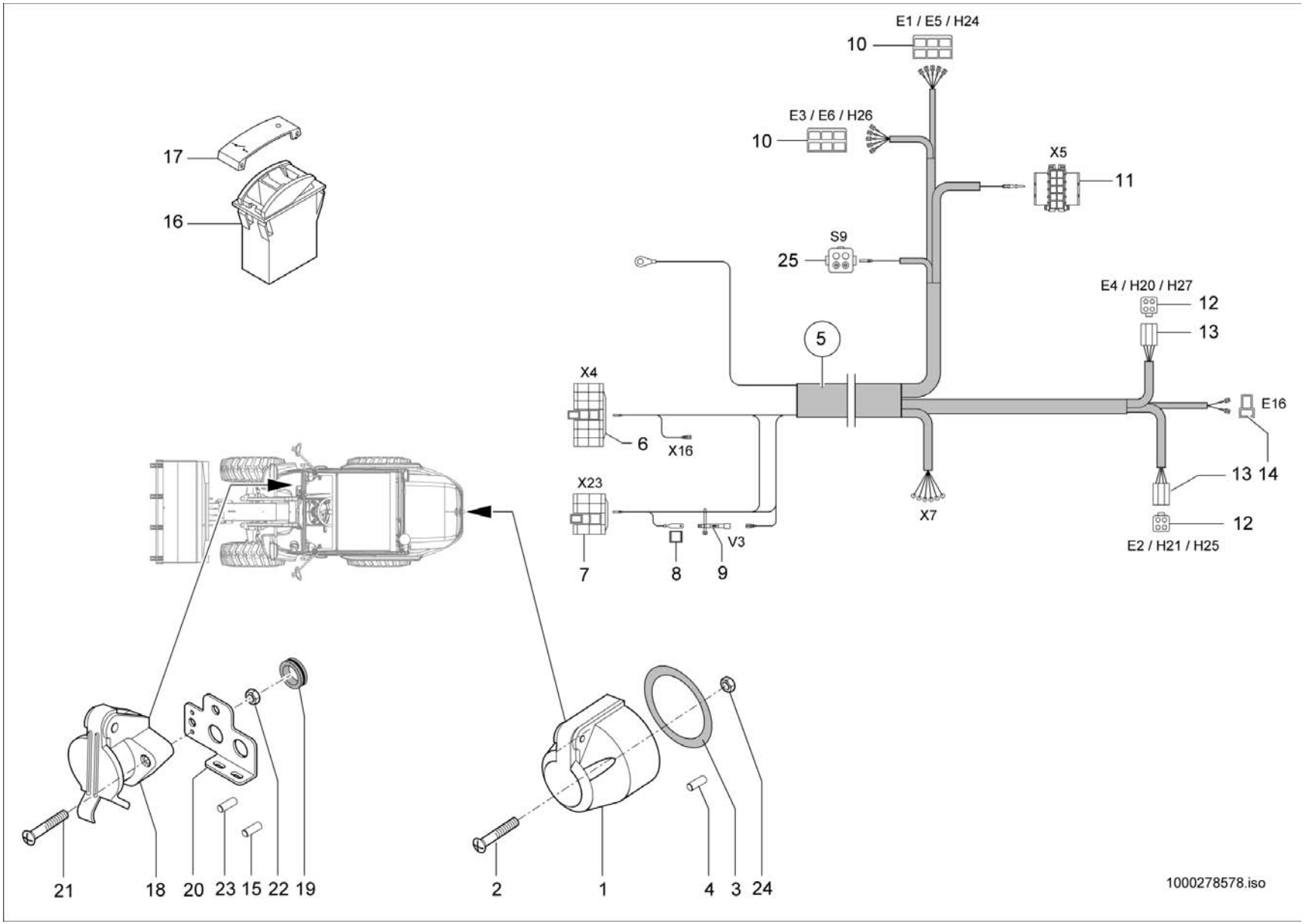
E1 / E5 / H24
10
E3 / E6 / H26
10
X5
11
S9
25
E4 / H20 / H27
12
13
5
X4
6
X16
E16
X23
7
8
9
V3
X7
13 14
12
E2 / H21 / H25
17
16
21
18
20
23
15
22
19
2
1
4
3
24
1000278578.iso

ELEKTR. ANBAUSATZ
KIT PORTÉ ÉLECTRIQUE
ELECTRIC MOUNT.SET

E:348012100

Pos	No	Bezeichnung	Désignation	Description	Information	Qty	Unit
1	1000027230	STECKDOSE	PRISE DE COURANT	SOCKET		1	ST
2	1000048148	ZYLINDERSCHRAUBE	VIS À TÊTE CYLINDRIQUE	CHEESE HEAD SCREW		3	ST
3	1000027149	DICHTUNG	JOINT D'ÉTANCHÉITÉ	SEAL		1	ST
4	1000051988	ENDHÜLSE	DOUILLE FINALE	ENDSLEEVE		6	ST
5	1000277530	KABELBAUM	FAISCEAU ÉLECTRIQUE	WIRING HARNESS		1	ST
6	1000095331	STECKHÜLSENGEHÄUSE	PRISE DE CONNEXION	PLUG SLEEVE HOUSING		1	ST
7	1000094922	STECKHÜLSENGEHÄUSE	PRISE DE CONNEXION	PLUG SLEEVE HOUSING		1	ST
8	1000085008	FLACHSTECKERGEHÄUSE	PRISE DE CONNEXION	PLUG HOUSING		1	ST
9	1000100594	SPERRDIODE	DIODE SUPPRESSEUSE	BLOCK DIODE		1	ST
10	1000095337	STECKHÜLSENGEHÄUSE	PRISE DE CONNEXION	PLUG SLEEVE HOUSING		2	ST
11	1000170627	STIFTGEHÄUSE	PRISE DE CONNEXION	PIN HOUSING		1	ST
12	1000104286	BUCHSENGEHÄUSE	CONNEXION	BUSHING HOUSING		2	ST
13	1000171795	SCHUTZKAPPE	CAPOT DE PROTECTION	PROTECTING CAP		2	ST
14	1000095323	STECKHÜLSENGEHÄUSE	PRISE DE CONNEXION	PLUG SLEEVE HOUSING		1	ST
15	1000098962	ENDHÜLSE	DOUILLE FINALE	ENDSLEEVE		2	ST
16	1000051959	KIPPSCHALTER	INTERRUPTEUR À BASCULE	TILT SWITCH		1	ST
17	1000052354	ZUS-EINSATZ	SYMBOLE	SYMBOL		1	ST
18	1000050434	STECKDOSE	PRISE DE COURANT	SOCKET		1	ST
19	1000033317	DURCHFÜHRUNGSRING	ANNEAU D'APPLICATION	JUNCTION		1	ST
20	1000171061	HALTER	SUPPORT	BRACKET		1	ST
21	1000048144	ZYLINDERSCHRAUBE	VIS À TÊTE CYLINDRIQUE	CHEESE HEAD SCREW		2	ST
22	1000049057	6KT-MUTTER	ÉCROU HEXAGONAL	HEXAGON NUT		2	ST
23	1000051988	ENDHÜLSE	DOUILLE FINALE	ENDSLEEVE		2	ST
24	1000085587	6KT-MUTTER	ÉCROU HEXAGONAL	HEXAGON NUT		3	ST
25	1000269165	BUCHSENGEHÄUSE	CONNEXION	BUSHING HOUSING		1	ST

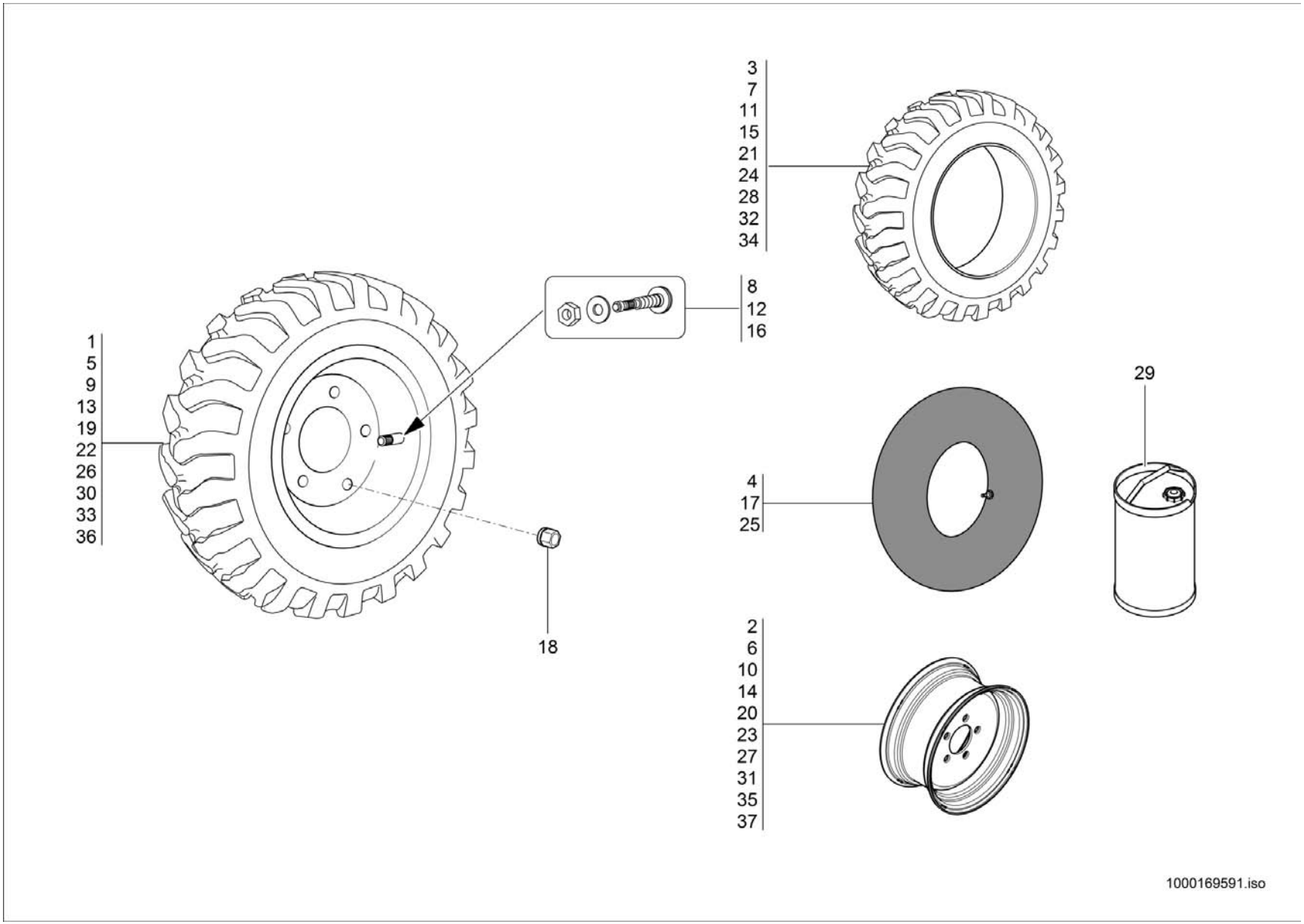
3
7
11
15
21
24
28
32
34
8
12
16
1
5
9
13
19
22
26
30
33
36
18
29
4
17
25
2
6
10
14
20
23
27
31
35
37
1000169591.iso

BEREIFUNG
PNEU
TYRE

Pos	No	Bezeichnung	Désignation	Description	Information	Qty	Unit
1	1000164266	RAD	ROUE	WHEEL	kpl.27x8.5-15 SK02 6 PR	4	ST
2	1000164281	SCHEIBENRAD	ROUE PLEINE	RIM	7J-15 ET=18	4	ST
3	1000164288	REIFEN	PNEU	TYRE	7x8.5-15 SK02 6PR	4	ST
4	1000089767	SCHLAUCH	TUYAU FLEXIBLE	HOSE	7.5 L15	4	ST
5	1000172560	SCHEIBENRAD KPL. 10-16,5 SK-02 8 PR	JANTE KPL. 10-16,5 SK-02 8 PR	WHEEL RIM KPL. 10-16,5 SK-02 8 PR	kpl.10-16.5 S-K02 8PR	4	ST
6	1000172478	SCHEIBENRAD	ROUE PLEINE	RIM	8.25x16.5 ET=-20	1	ST
7	1000026842	REIFEN	PNEU	TYRE	10-16,5 SK-02 8PR	4	ST
8	1000051898	LUFTVENTIL	SOUPAPE D'AIR	AIR VALVE		4	ST
9	1000281191	RAD	ROUE	WHEEL	265/70 R16.5 128A8	4	ST
10	1000164286	SCHEIBENRAD	ROUE PLEINE	RIM	8.25x16.5 ET=-20	4	ST
11	1000281190	REIFEN	PNEU	TYRE	265/70 R16.5 128A8	4	ST
12	1000051898	LUFTVENTIL	SOUPAPE D'AIR	AIR VALVE		4	ST
13	1000172559	RAD	ROUE	WHEEL	10 R 16.5 XZSL TL 128A5	4	ST
14	1000172478	SCHEIBENRAD	ROUE PLEINE	RIM	8.25x16.5 ET=-20	4	ST
15	1000155189	REIFEN	PNEU	TYRE	10 R 16.5 XZSL TL 128A5	4	ST
16	1000051898	LUFTVENTIL	SOUPAPE D'AIR	AIR VALVE		4	ST
17	1000089767	SCHLAUCH	TUYAU FLEXIBLE	HOSE	7.5 L15	4	ST
18	1000176641	RADMUTTER	ÉCROU DE ROUE	WHEEL NUT		20	ST
19	1000164267	RAD	ROUE	WHEEL	28x9.00-15 6PR AC30 TT	4	ST
20	1000164281	SCHEIBENRAD	ROUE PLEINE	RIM	7J-15 ET=18	4	ST
21	1000051908	REIFEN	PNEU	TYRE	28x9.00-15 6PR AC30 TT CO	4	ST
22	1000186640	RAD	ROUE	WHEEL	10.0/75-15.3 8PR TS05TL	4	ST
23	1000186638	SCHEIBENRAD	ROUE PLEINE	RIM	9.00x15.3 ET = -20	4	ST
24	1000186639	REIFEN	PNEU	TYRE	10.0/75-15.3 8PR TS05TL	4	ST
25	1000089767	SCHLAUCH	TUYAU FLEXIBLE	HOSE	7.5 L15	4	ST
26	1000164269	RAD	ROUE	WHEEL	315/55 R16 MPT81	4	ST
27	1000164287	SCHEIBENRAD	ROUE PLEINE	RIM	10LBx16 ET= -35	4	ST
28	1000109002	REIFEN	PNEU	TYRE	315/55 R16 120K MPT81	4	ST
29	1000096901	PANNENSCHUTZ	PROTECTION DE PANNE	BREAKDOWN PROTECTION		1	L
30	1000164268	RAD	ROUE	WHEEL	10-16.5 S-K02 8PR	4	ST

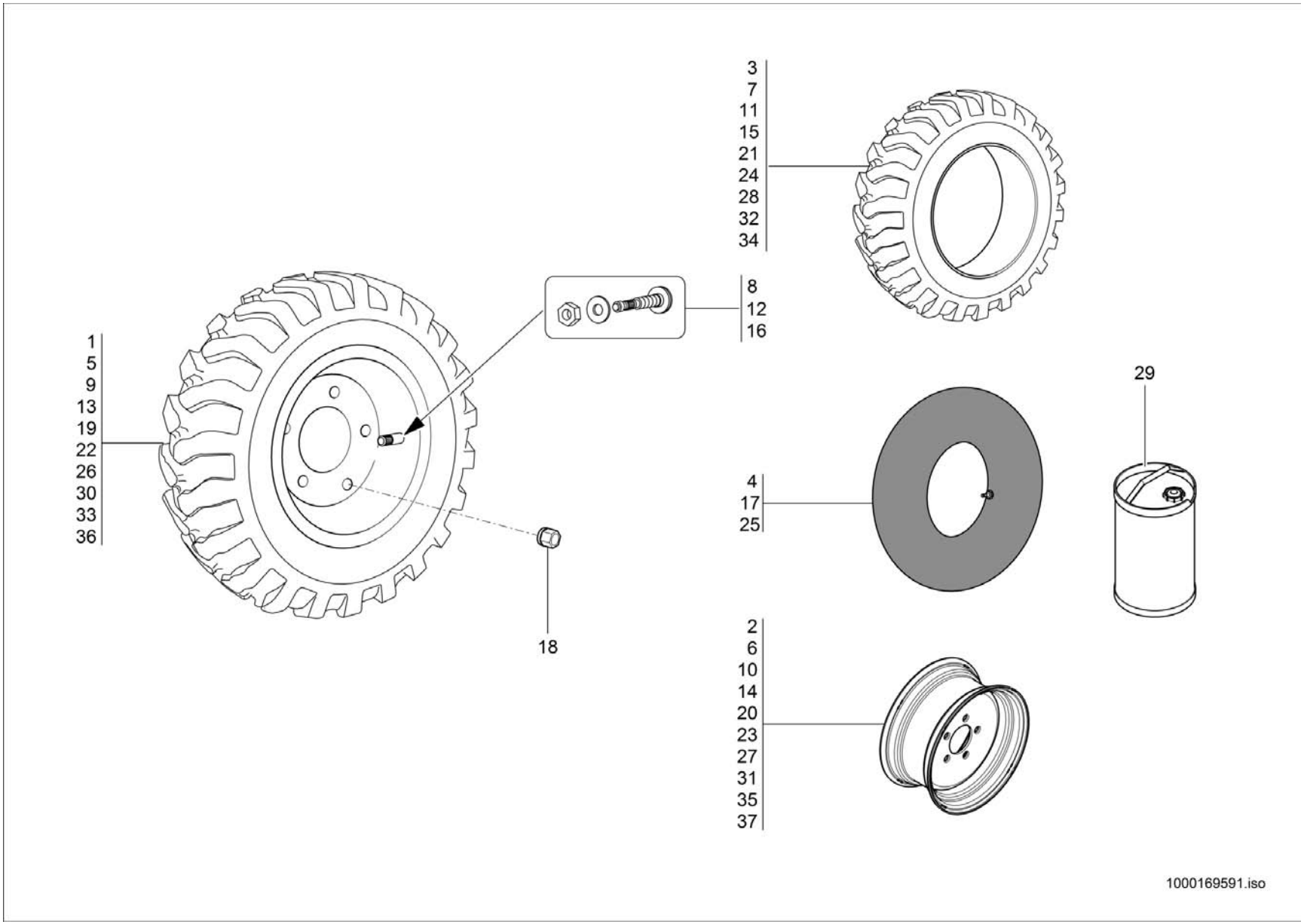
3
7
11
15
21
24
28
32
34
8
12
16
1
5
9
13
19
22
26
30
33
36
18
29
4
17
25
2
6
10
14
20
23
27
31
35
37
1000169591.iso

BEREIFUNG
PNEU
TYRE

Pos	No	Bezeichnung	Désignation	Description	Information	Qty	Unit
31	1000164286	SCHEIBENRAD	ROUE PLEINE	RIM	8.25x16.5 ET=-20	4	ST
32	1000026842	REIFEN	PNEU	TYRE	10-16.5 8PR SK-02 TBL 131 A3	4	ST
33	1000264788	RAD KPL. 27X10.5-15 120A 28PR SK-02	ROUE 27X10.5-15 120A 28PR SK-02	WHEEL 27X10.5-15 120A 28PR SK-02	27x10.5-15 120A 28PR SK-02	4	ST
34	1000264789	REIFEN 27X10.5-15 120A 28PR SK-02	PNEUMATIQUE 27X10.5-15 120A 28PR SK-02	TYRE 27X10.5-15 120A 28PR SK-02	27x10.5-15 120A 28PR SK-02	4	ST
35	1000251466	SCHEIBENRAD	ROUE PLEINE	RIM	8LBx15 ET= 0	4	ST
36	1000292112	RAD KPL. 27X10.5-15 120A2 SK-02	ROUE 27X10.5-15 120A2 SK-02	WHEEL 27X10.5-15 120A2 SK-02	27x10.5-15 120A2 SK-02 RAL3020	4	ST
37	1000292113	SCHEIBENRAD	ROUE PLEINE	RIM	8LBx15 ET=0	4	ST

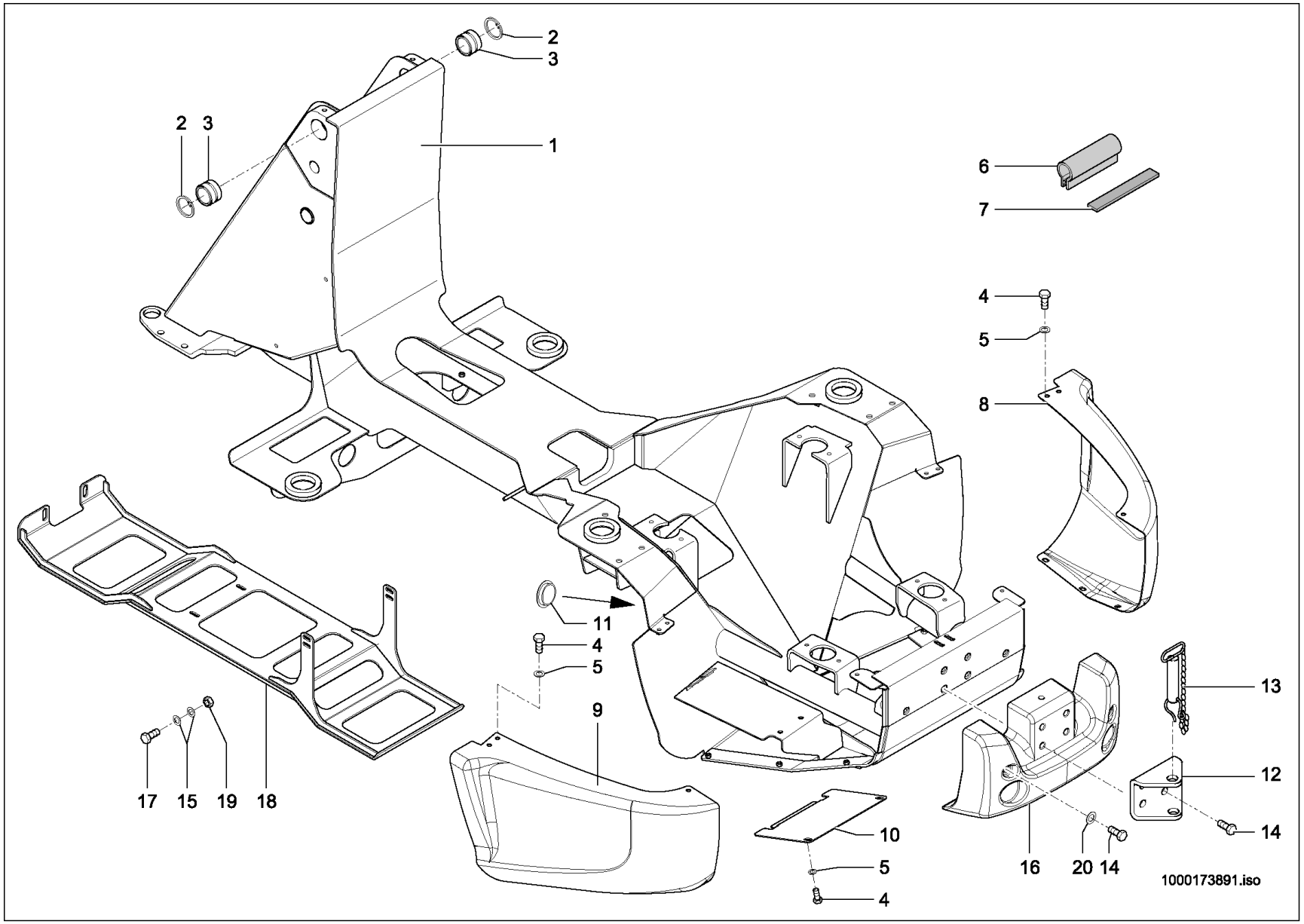
2
3
2
3
1
6
7
4
5
8
11
4
5
9
17
15
19
18
10
5
4
16
20
14
13
12
14
1000173891.iso

RAHMEN
CADRE
FRAME

A:348010407

Pos	No	Bezeichnung	Désignation	Description	Information	Qty	Unit
1	1000235591	RAHMEN	CADRE	FRAME		1	ST
2	1000021348	SICHERUNGSRING	CIRCLIPS	LOCK RING		2	ST
3	1000032703	BUCHSE	BAGUE	BUSHING		2	ST
4	1000013008	6KT-SCHRAUBE	VIS À TÊTE HEXAGONALE	HEX SCREW		10	ST
5	1000013027	SCHEIBE	RONDELLE	WASHER		10	ST
6	1000097040	PROFIL	PROFIL	PROFILE		1,160	M
7	1000097033	GUMMIBAND	ÉLASTIQUE	RUBBER STRIP		1,740	M
8	1000167774	SEITENBLECH	TÔLE LATÉRALE	SIDE PLATE		1	ST
9	1000167773	SEITENBLECH	TÔLE LATÉRALE	SIDE PLATE		1	ST
10	1000172626	WARTUNGSDECKEL	COUVERTURE D'ENTRETIEN	MAINTENANCE COVER		1	ST
11	1000089851	VERSCHLUSSSTOPFEN	BOUCHON DE FERMETURE	LOCK PLUG		2	ST
12	1000173316	ABSCHLEPPVORRICHTUNG	DISPOSITIF DE REMORQUAGE	TOWING DEVICE		1	ST
13	1000036697	ANHÄNGEZAPFEN	TOURILLON TRACTÉ	TOWING PIN		1	ST
14	1000048249	ZYLINDERSCHRAUBE	VIS À TÊTE CYLINDRIQUE	CHEESE HEAD SCREW		6	ST
15	1000013027	SCHEIBE	RONDELLE	WASHER		6	ST
16	1000175322	BALLASTGEWICHT	POIDS DE BALLAST	BALLAST WEIGHT		1	ST
17	1000015343	6KT-SCHRAUBE	VIS À TÊTE HEXAGONALE	HEX SCREW		5	ST
18	1000174994	SCHUTZ	PROTECTION	PROTECTION	Opt.	1	ST
19	1000013022	6KT-MUTTER	ÉCROU HEXAGONAL	HEXAGON NUT		4	ST
20	1000049278	SCHEIBE	RONDELLE	WASHER		2	ST

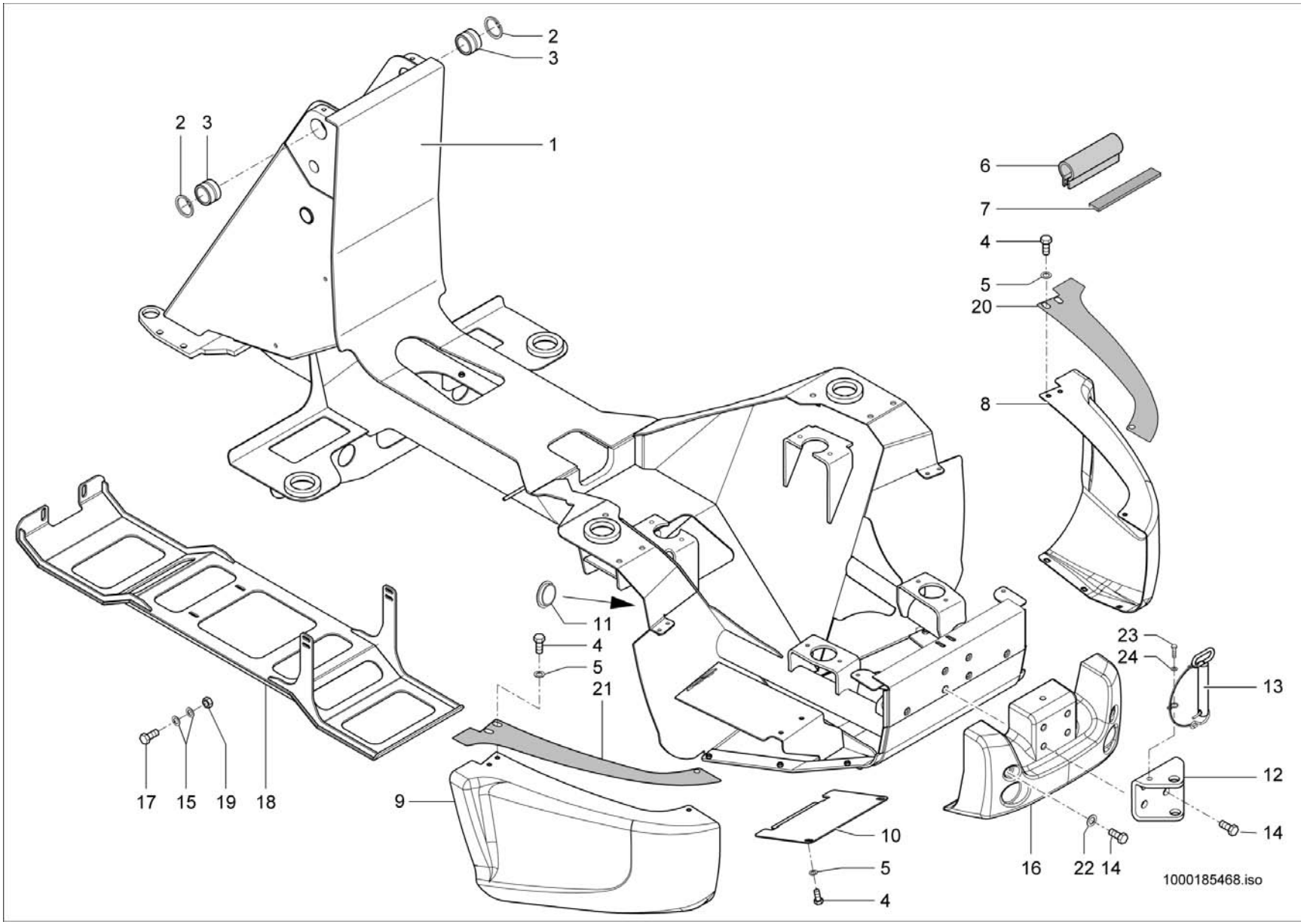
2
3
2
3
1
6
7
4
5
20
8
11
4
5
21
23
24
13
12
14
17
15
19
18
9
10
5
4
16
22
14
1000185468.iso

RAHMEN
CADRE
FRAME

E:348010408

Pos	No	Bezeichnung	Désignation	Description	Information	Qty	Unit
1	1000235591	RAHMEN	CADRE	FRAME		1	ST
2	1000021348	SICHERUNGSRING	CIRCLIPS	LOCK RING		2	ST
3	1000032703	BUCHSE	BAGUE	BUSHING		2	ST
4	1000013008	6KT-SCHRAUBE	VIS À TÊTE HEXAGONALE	HEX SCREW		10	ST
5	1000013027	SCHEIBE	RONDELLE	WASHER		10	ST
6	1000097040	PROFIL	PROFIL	PROFILE		1,160	M
7	1000097033	GUMMIBAND	ÉLASTIQUE	RUBBER STRIP		1,740	M
8	1000183770	SEITENBLECH	TÔLE LATÉRALE	SIDE PLATE		1	ST
9	1000183768	SEITENBLECH	TÔLE LATÉRALE	SIDE PLATE		1	ST
10	1000172626	WARTUNGSDECKEL	COUVERTURE D'ENTRETIEN	MAINTENANCE COVER		1	ST
11	1000089851	VERSCHLUSSSTOPFEN	BOUCHON DE FERMETURE	LOCK PLUG		2	ST
12	1000173316	ABSCHLEPPVORRICHTUNG	DISPOSITIF DE REMORQUAGE	TOWING DEVICE		1	ST
13	1000261170	BOLZEN	AXE	PIN		1	ST
14	1000048249	ZYLINDERSCHRAUBE	VIS À TÊTE CYLINDRIQUE	CHEESE HEAD SCREW		6	ST
15	1000013027	SCHEIBE	RONDELLE	WASHER		4	ST
16	1000236443	BALLASTGEWICHT	POIDS DE BALLAST	BALLAST WEIGHT		1	ST
17	1000013008	6KT-SCHRAUBE	VIS À TÊTE HEXAGONALE	HEX SCREW		4	ST
18	1000174994	SCHUTZ	PROTECTION	PROTECTION	Opt.	1	ST
19	1000013021	6KT-MUTTER	ÉCROU HEXAGONAL	HEXAGON NUT		2	ST
20	1000186980	FOLIE	FEUILLE	FOLY		1	ST
21	1000186978	FOLIE	FEUILLE	FOLY		1	ST
22	1000049278	SCHEIBE	RONDELLE	WASHER		2	ST
23	1000013008	6KT-SCHRAUBE	VIS À TÊTE HEXAGONALE	HEX SCREW		1	ST
24	1000015431	SCHEIBE	RONDELLE	WASHER		1	ST

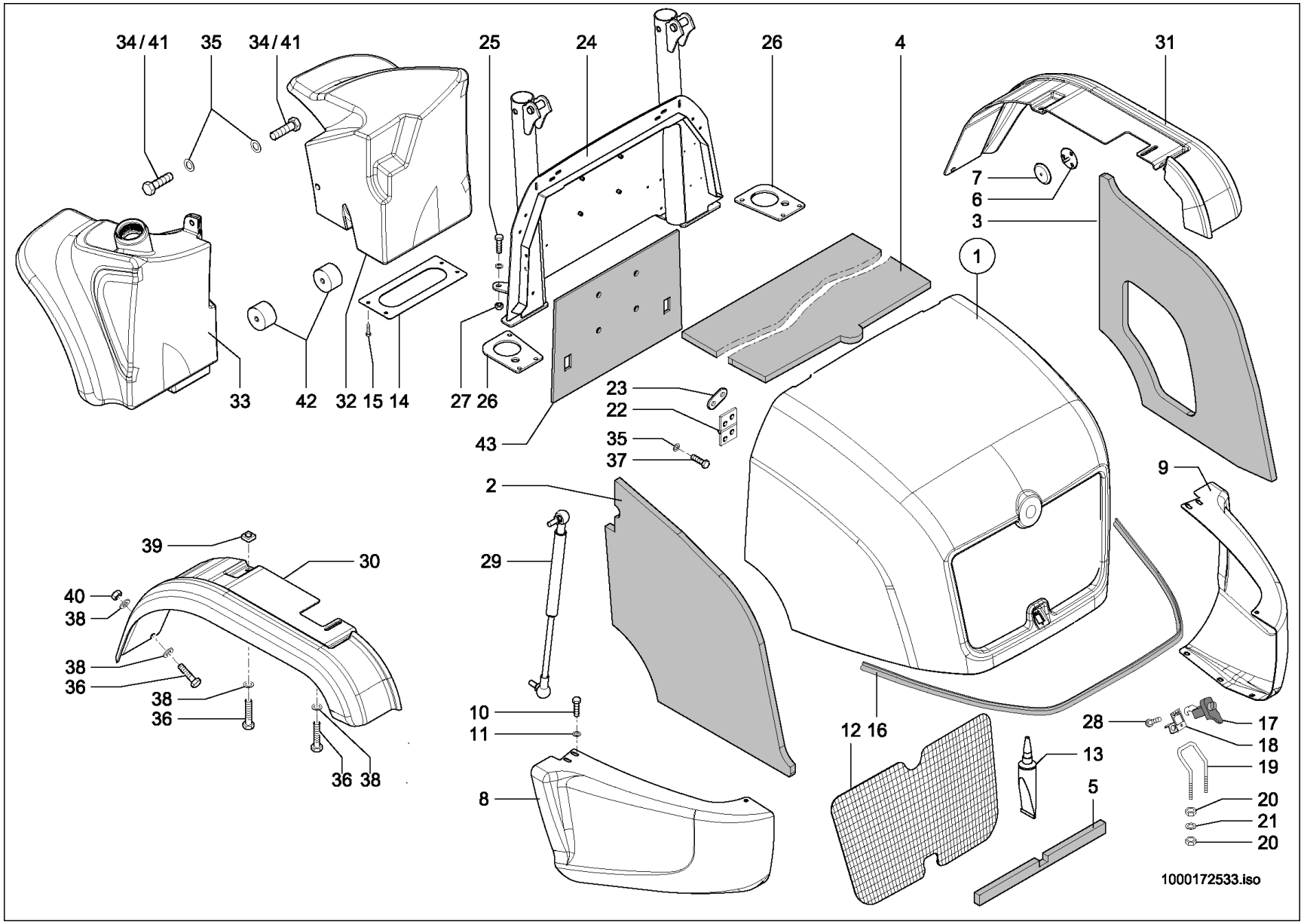
34 / 41
35
34 / 41
25
24
26
4
31
7
6
3
1
33
42
32
15
14
27
26
43
23
22
35
37
2
9
39
30
40
38
38
36
38
36
36
38
29
10
11
8
12
16
28
17
18
19
13
5
20
21
20
1000172533.iso

Pos	No	Bezeichnung	Désignation	Description	Information	Qty	Unit
1	1000167854	MOTORHAUBE	CAPOT	ENGINE HOOD		1	ST
2	1000171582	DÄMMATTE	TAPIS ISOLANT	INSULATING MAT		1	ST
3	1000171560	DÄMMATTE	TAPIS ISOLANT	INSULATING MAT		1	ST
4	1000171581	DÄMMATTE	TAPIS ISOLANT	INSULATING MAT		1	ST
5	1000171583	DÄMMATTE	TAPIS ISOLANT	INSULATING MAT		1	ST
6	1000151231	GEWINDESTIFT	VIS ARRÊTOIR	THREAD PIN		9	ST
7	1000151036	CLIP	CLIP	CLIP		9	ST
8	1000167773	SEITENBLECH	TÔLE LATÉRALE	SIDE PLATE	L.	1	ST
9	1000167774	SEITENBLECH	TÔLE LATÉRALE	SIDE PLATE	R.	1	ST
10	1000013008	6KT-SCHRAUBE	VIS À TÊTE HEXAGONALE	HEX SCREW	M8x20-8.8 A2C	6	ST
11	1000013027	SCHEIBE	RONDELLE	WASHER		6	ST
12	1000167138	GITTER	GRILLE	SCREEN		1	ST
13	1000109257	SCHEIBENKLEBESATZ	JEU D'ADHÉSIF DE VITRE	WINDOW PANE ADHESIVE SET		1	ST
14	1000174010	PLATTE	PLAQUE	PLATE		1	ST
15	1000052668	LINSENSCHRAUBE	VIS NOYÉE À TÊTE BOMBÉ	OVALHEAD SCREW	6x20	4	ST
16	1000097173	PROFIL	PROFIL	PROFILE		1,550	M
17	1000098810	VERSCHLUSS	FERMETURE	LOCK		1	ST
18	1000034760	SICHERUNG	SÛRETÉ	LOCKING		1	ST
19	1000167822	BÜGEL				1	ST
20	1000013021	6KT-MUTTER	ÉCROU HEXAGONAL	HEXAGON NUT	M8-8 A2C	4	ST
21	1000095341	SCHEIBE	RONDELLE	WASHER	B8,4-140HV A2C	4	ST
22	1000116629	SCHARNIER	CHARNIÈRE	HINGE		2	ST
23	1000125758	GEWINDEPLATTE	PLAQUE FILETÉE	THREAD PLATE		2	ST
24	1000168641	BRÜCKE	PONT	CONNECTION		1	ST
25	1000047789	6KT-SCHRAUBE	VIS À TÊTE HEXAGONALE	HEX SCREW	M12x35-8.8 A2C	6	ST
26	1000171246	PLATTE	PLAQUE	PLATE	B13-140HV A2C	2	ST
27	1000019657	6KT-MUTTER	ÉCROU HEXAGONAL	HEXAGON NUT	M12-8 A2C	6	ST
28	1000085544	FLACHKOPFSCHRAUBE	VIS DE TÊTE PLATE	FLAT HEAD SCREW	M5x16-4.8 H A2C	3	ST
29	1000168192	GASFEDER	RESSORT DE GAZ	GAS STRUT		1	ST
30	1000167071	RADABDECKUNG	COUVERCLE ROUES	WHEEL COVER	L.	1	ST

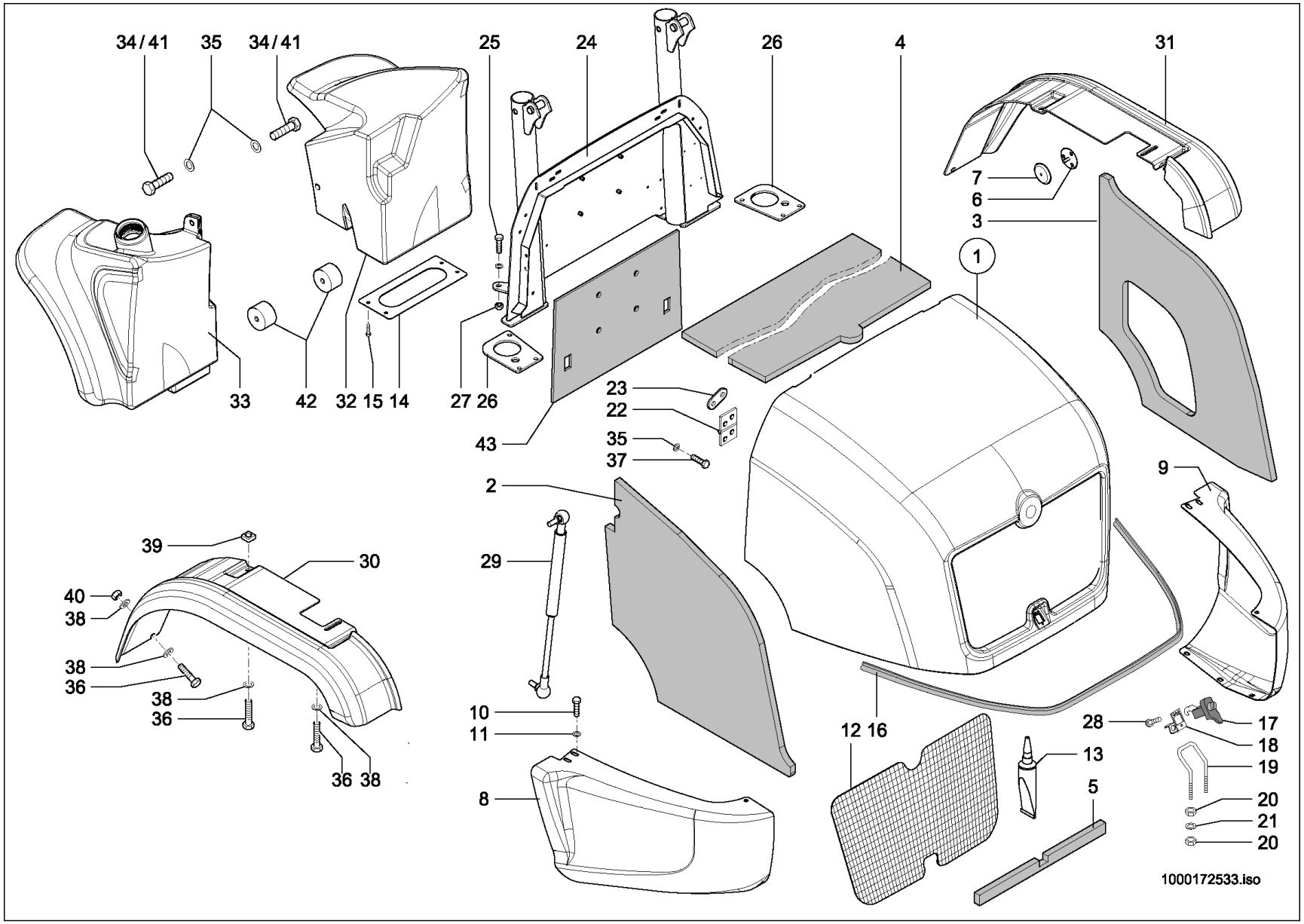
34 / 41
35
34 / 41
25
24
26
4
31
7
6
3
1
33
42
32
15
14
27
26
43
23
22
35
37
2
9
39
30
40
38
38
36
38
36
36
38
29
10
11
8
12
16
28
17
18
19
13
5
20
21
20
1000172533.iso

VERKLEIDUNG
RÉVÊTEMENT
TRIM

A:348010407

Pos	No	Bezeichnung	Désignation	Description	Information	Qty	Unit
31	1000167072	RADABDECKUNG	COUVERCLE ROUES	WHEEL COVER	R.	1	ST
32	1000167777	RADABDECKUNG	COUVERTURE DE ROUE	COVER WHEEL	vo. R.	1	ST
33	1000167781	KRAFTSTOFFBEHÄLTER	RÉSERVOIR DE CARBURANT	FUEL TANK	vo. L.	1	ST
34	1000085390	6KT-SCHRAUBE	VIS À TÊTE HEXAGONALE	HEX SCREW	M8x30-8.8 A2C	3	ST
35	1000095341	SCHEIBE	RONDELLE	WASHER	8,4 St A2C	12	ST
36	1000015343	6KT-SCHRAUBE	VIS À TÊTE HEXAGONALE	HEX SCREW	M8x25-8.8 A2C	6	ST
37	1000019136	6KT-SCHRAUBE	VIS À TÊTE HEXAGONALE	HEX SCREW	M8x16-8.8 A2C	4	ST
38	1000013027	SCHEIBE	RONDELLE	WASHER	8,4 St A2C	8	ST
39	1000171393	4KT-MUTTER	ÉCROU CARRÉ	4EDGE NUT		2	ST
40	1000013022	6KT-MUTTER	ÉCROU HEXAGONAL	HEXAGON NUT	M8-8 A2C	2	ST
41	1000085319	6KT-SCHRAUBE	VIS À TÊTE HEXAGONALE	HEX SCREW	Opt. M8x80	3	ST
42	1000174070	DISTANZSTÜCK	ENTRETOISE	DISTANCE PIECE	Opt.	3	ST
43	1000174061	DÄMMATTE	TAPIS ISOLANT	INSULATING MAT		1	ST

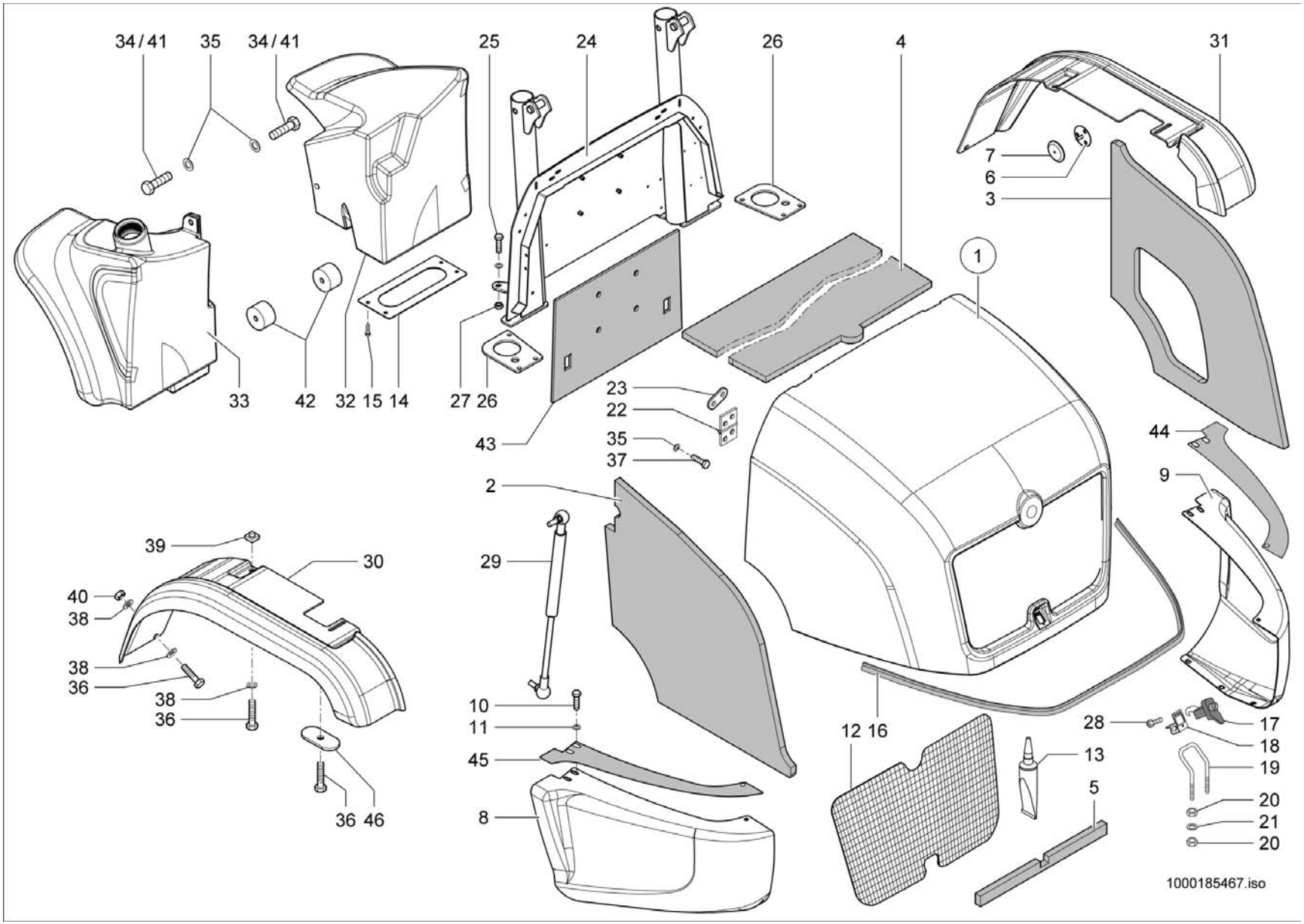
34 / 41
35
34 / 41
25
24
26
4
31
7
6
3
1
33
42
32
15
14
27
26
43
23
22
35
37
2
44
9
39
30
40
38
38
36
38
36
29
10
11
45
8
36
46
12
16
28
17
18
19
13
5
20
21
20
1000185467.iso

VERKLEIDUNG
RÉVÊTEMENT
TRIM

E:348010408

Pos	No	Bezeichnung	Désignation	Description	Information	Qty	Unit
1	1000183766	MOTORHAUBE	CAPOT	ENGINE HOOD		1	ST
2	1000171582	DÄMMATTE	TAPIS ISOLANT	INSULATING MAT		1	ST
3	1000171560	DÄMMATTE	TAPIS ISOLANT	INSULATING MAT		1	ST
4	1000171581	DÄMMATTE	TAPIS ISOLANT	INSULATING MAT		1	ST
5	1000171583	DÄMMATTE	TAPIS ISOLANT	INSULATING MAT		1	ST
6	1000151231	GEWINDESTIFT	VIS ARRÊTOIR	THREAD PIN		9	ST
7	1000151036	CLIP	CLIP	CLIP		9	ST
8	1000183768	SEITENBLECH	TÔLE LATÉRALE	SIDE PLATE	li.	1	ST
9	1000183770	SEITENBLECH	TÔLE LATÉRALE	SIDE PLATE	re.	1	ST
10	1000013008	6KT-SCHRAUBE	VIS À TÊTE HEXAGONALE	HEX SCREW	M8x20-8.8 A2C	6	ST
11	1000013027	SCHEIBE	RONDELLE	WASHER		6	ST
12	1000167138	GITTER	GRILLE	SCREEN		1	ST
13	1000109257	SCHEIBENKLEBESATZ	JEU D'ADHÉSIF DE VITRE	WINDOW PANE ADHESIVE SET		1	ST
14	1000174010	PLATTE	PLAQUE	PLATE		1	ST
15	1000052668	LINSENSCHRAUBE	VIS NOYÉE À TÊTE BOMBÉ	OVALHEAD SCREW	6x20	4	ST
16	1000097173	PROFIL	PROFIL	PROFILE		1,550	M
17	1000098810	VERSCHLUSS	FERMETURE	LOCK		1	ST
18	1000034760	SICHERUNG	SÛRETÉ	LOCKING		1	ST
19	1000167822	BÜGEL				1	ST
20	1000013021	6KT-MUTTER	ÉCROU HEXAGONAL	HEXAGON NUT	M8-8 A2C	4	ST
21	1000095341	SCHEIBE	RONDELLE	WASHER	B8,4-140HV A2C	4	ST
22	1000116629	SCHARNIER	CHARNIÈRE	HINGE		2	ST
23	1000125758	GEWINDEPLATTE	PLAQUE FILETÉE	THREAD PLATE		2	ST
24	1000168641	BRÜCKE	PONT	CONNECTION		1	ST
25	1000047789	6KT-SCHRAUBE	VIS À TÊTE HEXAGONALE	HEX SCREW	M12x35-8.8 A2C	6	ST
26	1000171246	PLATTE	PLAQUE	PLATE	B13-140HV A2C	2	ST
27	1000019657	6KT-MUTTER	ÉCROU HEXAGONAL	HEXAGON NUT	M12-8 A2C	6	ST
28	1000085544	FLACHKOPFSCHRAUBE	VIS DE TÊTE PLATE	FLAT HEAD SCREW	M5x16-4.8 H A2C	3	ST
29	1000168192	GASFEDER	RESSORT DE GAZ	GAS STRUT		1	ST
30	1000167071	RADABDECKUNG	COUVERCLE ROUES	WHEEL COVER	li.	1	ST

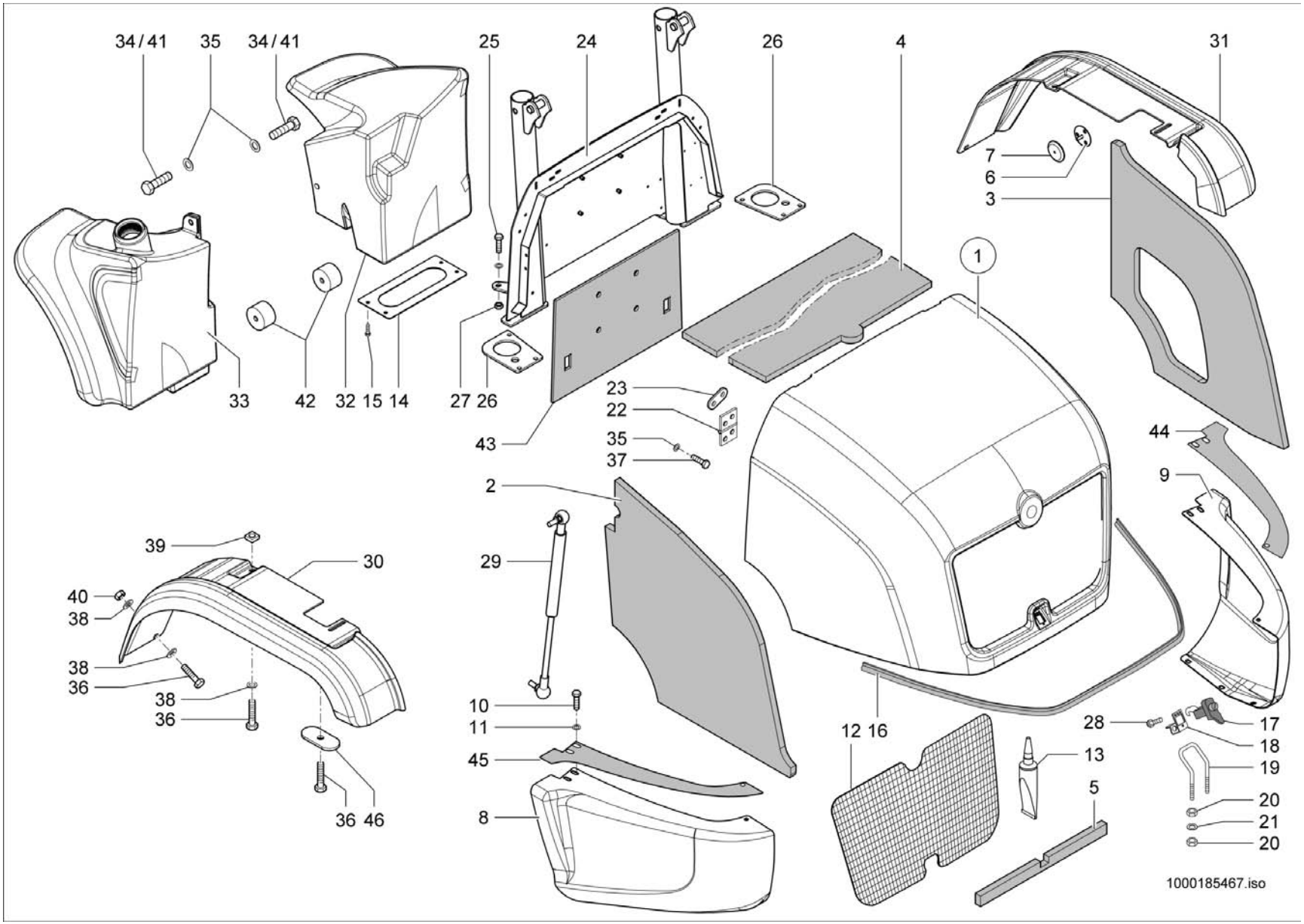
34 / 41
35
34 / 41
25
24
26
4
31
7
6
3
1
33
42
32
15
14
27
26
43
23
22
35
37
2
44
9
39
30
40
38
38
36
38
36
29
10
11
45
8
36
46
12
16
28
17
18
19
13
5
20
21
20
1000185467.iso

VERKLEIDUNG
RÉVÊTEMENT
TRIM

E:348010408

Pos	No	Bezeichnung	Désignation	Description	Information	Qty	Unit
31	1000167072	RADABDECKUNG	COUVERCLE ROUES	WHEEL COVER	re.	1	ST
32	1000167777	RADABDECKUNG	COUVERTURE DE ROUE	COVER WHEEL	vo. re	1	ST
33	1000167781	KRAFTSTOFFBEHÄLTER	RÉSERVOIR DE CARBURANT	FUEL TANK	vo. li.	1	ST
34	1000085390	6KT-SCHRAUBE	VIS À TÊTE HEXAGONALE	HEX SCREW	M8x30-8.8 A2C	3	ST
35	1000095341	SCHEIBE	RONDELLE	WASHER	8,4 St A2C	12	ST
36	1000015343	6KT-SCHRAUBE	VIS À TÊTE HEXAGONALE	HEX SCREW	M8x25-8.8 A2C	6	ST
37	1000019136	6KT-SCHRAUBE	VIS À TÊTE HEXAGONALE	HEX SCREW	M8x16-8.8 A2C	4	ST
38	1000013027	SCHEIBE	RONDELLE	WASHER	8,4 St A2C	8	ST
39	1000171393	4KT-MUTTER	ÉCROU CARRÉ	4EDGE NUT		2	ST
40	1000013022	6KT-MUTTER	ÉCROU HEXAGONAL	HEXAGON NUT	M8-8 A2C	2	ST
41	1000085319	6KT-SCHRAUBE	VIS À TÊTE HEXAGONALE	HEX SCREW	Opt. M8x80	3	ST
42	1000174070	DISTANZSTÜCK	ENTRETOISE	DISTANCE PIECE	Opt.	3	ST
43	1000174061	DÄMMATTE	TAPIS ISOLANT	INSULATING MAT		1	ST
44	1000186980	FOLIE	FEUILLE	FOLY		1	ST
45	1000186978	FOLIE	FEUILLE	FOLY		1	ST
46	1000189794	SCHEIBE	RONDELLE	WASHER		2	ST

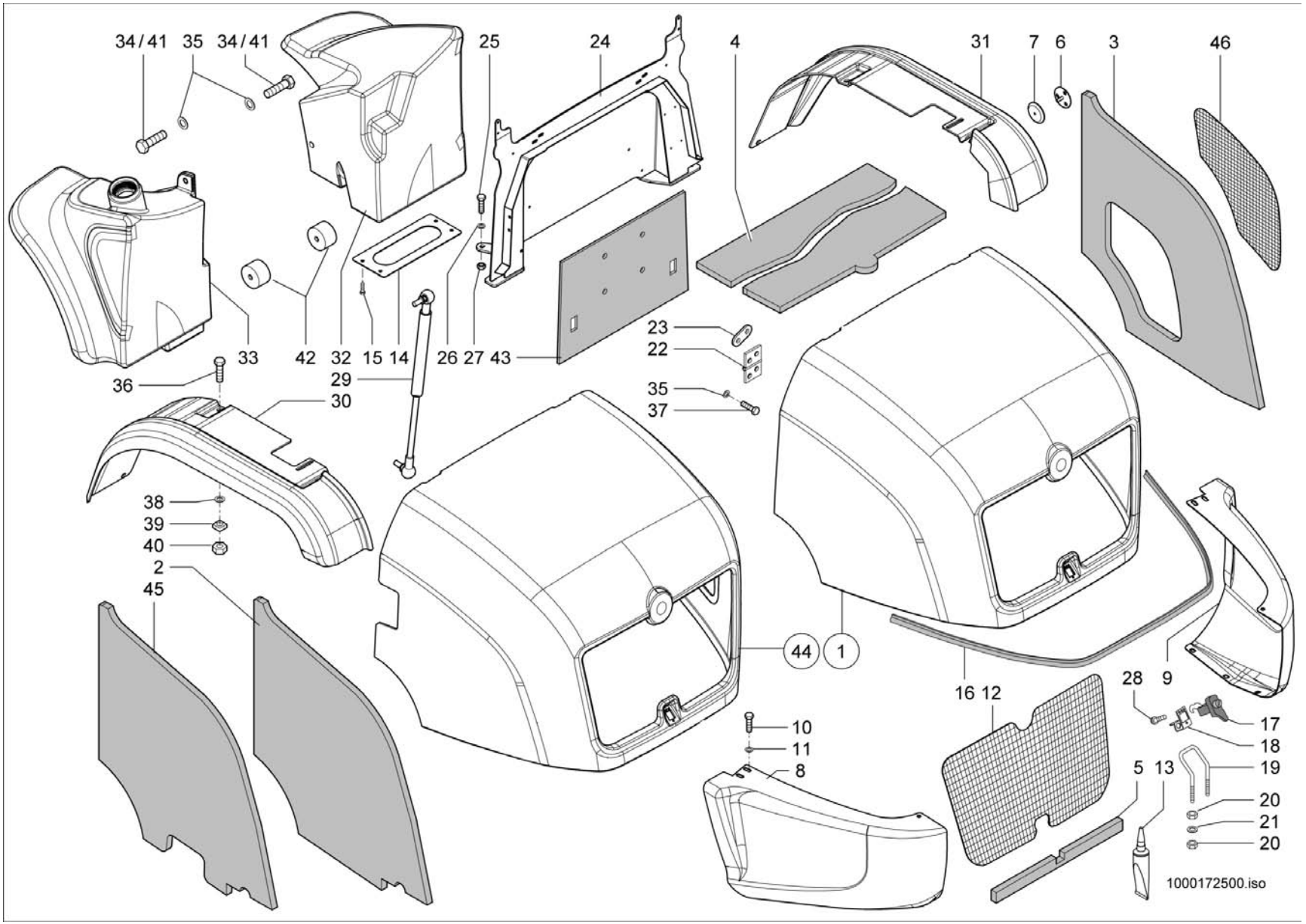
34/41
35
34/41
25
24
4
31
7
6
3
46
33
42
32
15
14
26
27
43
23
22
36
29
30
35
37
38
39
40
2
45
44
1
16
12
28
9
17
18
10
11
8
5
13
19
20
21
20
1000172500.iso

VERKLEIDUNG
RÉVÊTEMENT
TRIM

Opt. A:348010407

Pos	No	Bezeichnung	Désignation	Description	Information	Qty	Unit
1	1000167854	MOTORHAUBE	CAPOT	ENGINE HOOD		1	ST
2	1000171582	DÄMMATTE	TAPIS ISOLANT	INSULATING MAT		1	ST
3	1000171560	DÄMMATTE	TAPIS ISOLANT	INSULATING MAT		1	ST
4	1000171581	DÄMMATTE	TAPIS ISOLANT	INSULATING MAT		1	ST
5	1000171583	DÄMMATTE	TAPIS ISOLANT	INSULATING MAT		1	ST
6	1000151231	GEWINDESTIFT	VIS ARRÊTOIR	THREAD PIN		9	ST
7	1000151036	CLIP	CLIP	CLIP		9	ST
8	1000167773	SEITENBLECH	TÔLE LATÉRALE	SIDE PLATE	li.	1	ST
9	1000167774	SEITENBLECH	TÔLE LATÉRALE	SIDE PLATE	re.	1	ST
10	1000013008	6KT-SCHRAUBE	VIS À TÊTE HEXAGONALE	HEX SCREW	M8x20-8.8 A2C	6	ST
11	1000013027	SCHEIBE	RONDELLE	WASHER		6	ST
12	1000167138	GITTER	GRILLE	SCREEN		1	ST
13	1000109257	SCHEIBENKLEBESATZ	JEU D'ADHÉSIF DE VITRE	WINDOW PANE ADHESIVE SET		1	ST
14	1000174010	PLATTE	PLAQUE	PLATE		1	ST
15	1000052668	LINSENSCHRAUBE	VIS NOYÉE À TÊTE BOMBÉ	OVALHEAD SCREW	6x20	4	ST
16	1000097173	PROFIL	PROFIL	PROFILE		1,550	M
17	1000098810	VERSCHLUSS	FERMETURE	LOCK		1	ST
18	1000034760	SICHERUNG	SÛRETÉ	LOCKING		1	ST
19	1000167822	BÜGEL				1	ST
20	1000013021	6KT-MUTTER	ÉCROU HEXAGONAL	HEXAGON NUT	M8-8 A2C	4	ST
21	1000095341	SCHEIBE	RONDELLE	WASHER	B8,4-140HV A2C	4	ST
22	1000116629	SCHARNIER	CHARNIÈRE	HINGE		2	ST
23	1000125758	GEWINDEPLATTE	PLAQUE FILETÉE	THREAD PLATE		2	ST
24	1000168193	BRÜCKE	PONT	CONNECTION		1	ST
25	1000047789	6KT-SCHRAUBE	VIS À TÊTE HEXAGONALE	HEX SCREW	M12x35-8.8 A2C	6	ST
26	1000049219	SCHEIBE	RONDELLE	WASHER	B13-140HV A2C	12	ST
27	1000019657	6KT-MUTTER	ÉCROU HEXAGONAL	HEXAGON NUT	M12-8 A2C	6	ST
28	1000085544	FLACHKOPFSCHRAUBE	VIS DE TÊTE PLATE	FLAT HEAD SCREW	M5x16-4.8 H A2C	3	ST
29	1000168192	GASFEDER	RESSORT DE GAZ	GAS STRUT		1	ST
30	1000167071	RADABDECKUNG	COUVERCLE ROUES	WHEEL COVER	li.	1	ST

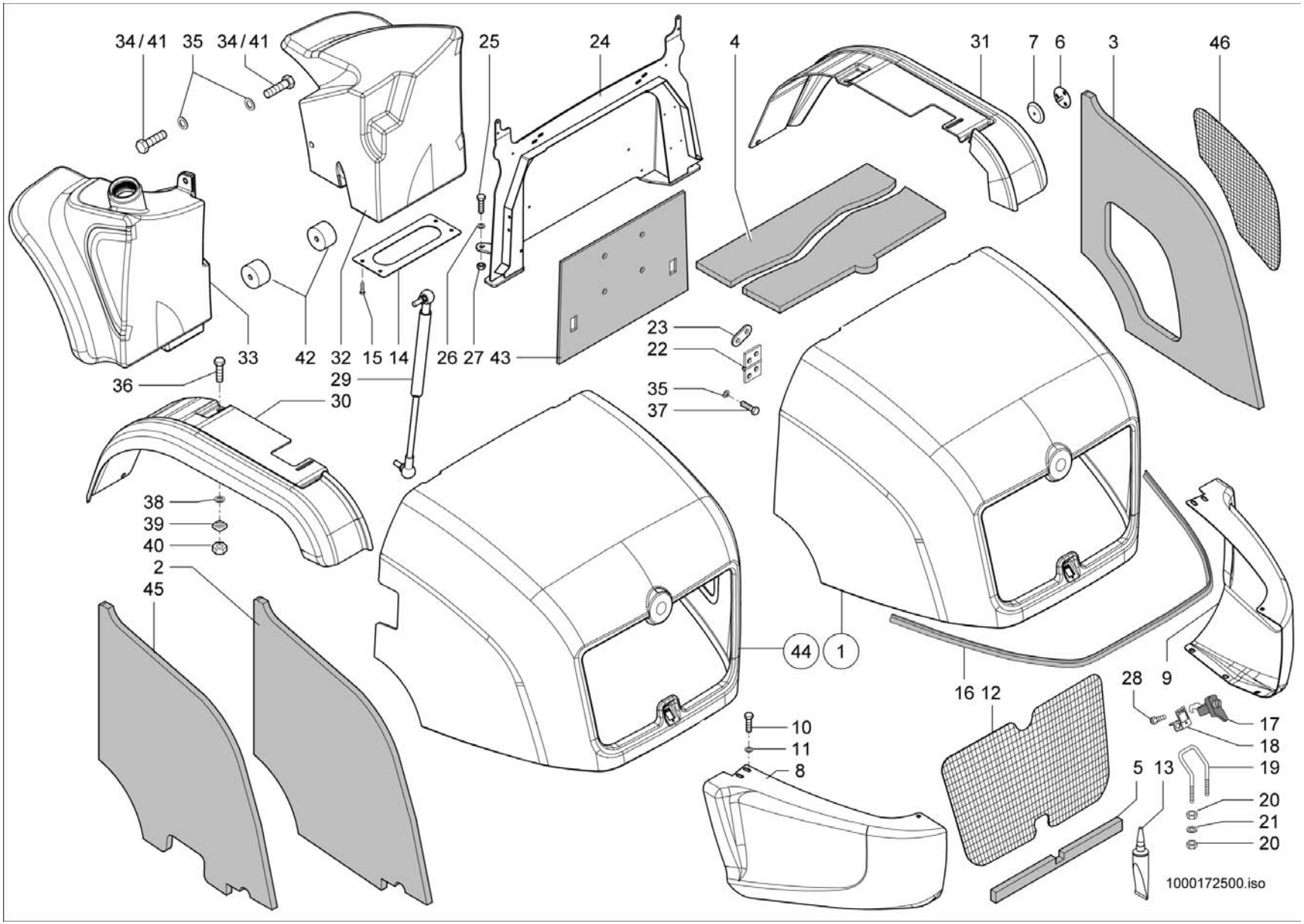
34/41
35
34/41
25
24
4
31
7
6
3
46
33
42
32
15
14
26
27
43
23
22
36
29
30
35
37
38
39
40
2
45
44
1
16
12
28
9
10
11
8
17
18
19
5
13
20
21
20
1000172500.iso

VERKLEIDUNG
RÉVÊTEMENT
TRIM

Opt. A:348010407

Pos	No	Bezeichnung	Désignation	Description	Information	Qty	Unit
31	1000167072	RADABDECKUNG	COUVERCLE ROUES	WHEEL COVER	re.	1	ST
32	1000167777	RADABDECKUNG	COUVERTURE DE ROUE	COVER WHEEL	vo. re	1	ST
33	1000167776	KRAFTSTOFFBEHÄLTER	RÉSERVOIR DE CARBURANT	FUEL TANK	vo. li.	1	ST
34	1000085390	6KT-SCHRAUBE	VIS À TÊTE HEXAGONALE	HEX SCREW	M8x30-8.8 A2C	3	ST
35	1000095341	SCHEIBE	RONDELLE	WASHER	8,4 St A2C	12	ST
36	1000015343	6KT-SCHRAUBE	VIS À TÊTE HEXAGONALE	HEX SCREW	M8x25-8.8 A2C	10	ST
37	1000019136	6KT-SCHRAUBE	VIS À TÊTE HEXAGONALE	HEX SCREW	M8x16-8.8 A2C	4	ST
38	1000013027	SCHEIBE	RONDELLE	WASHER	8,4 St A2C	8	ST
39	1000171393	4KT-MUTTER	ÉCROU CARRÉ	4EDGE NUT		2	ST
40	1000013022	6KT-MUTTER	ÉCROU HEXAGONAL	HEXAGON NUT	M8-8 A2C	4	ST
41	1000085319	6KT-SCHRAUBE	VIS À TÊTE HEXAGONALE	HEX SCREW	Opt.M8x80-8.8	3	ST
42	1000174070	DISTANZSTÜCK	ENTRETOISE	DISTANCE PIECE	Opt.	3	ST
43	1000174061	DÄMMATTE	TAPIS ISOLANT	INSULATING MAT		1	ST
44	1000177886	MOTORHAUBE	CAPOT	ENGINE HOOD	Opt.Zusatz-Hydr.	1	ST
45	1000177891	DÄMMATTE	TAPIS ISOLANT	INSULATING MAT	Opt.Zusatz-Hydr.	1	ST
46	1000177783	GITTER	GRILLE	SCREEN		1	ST

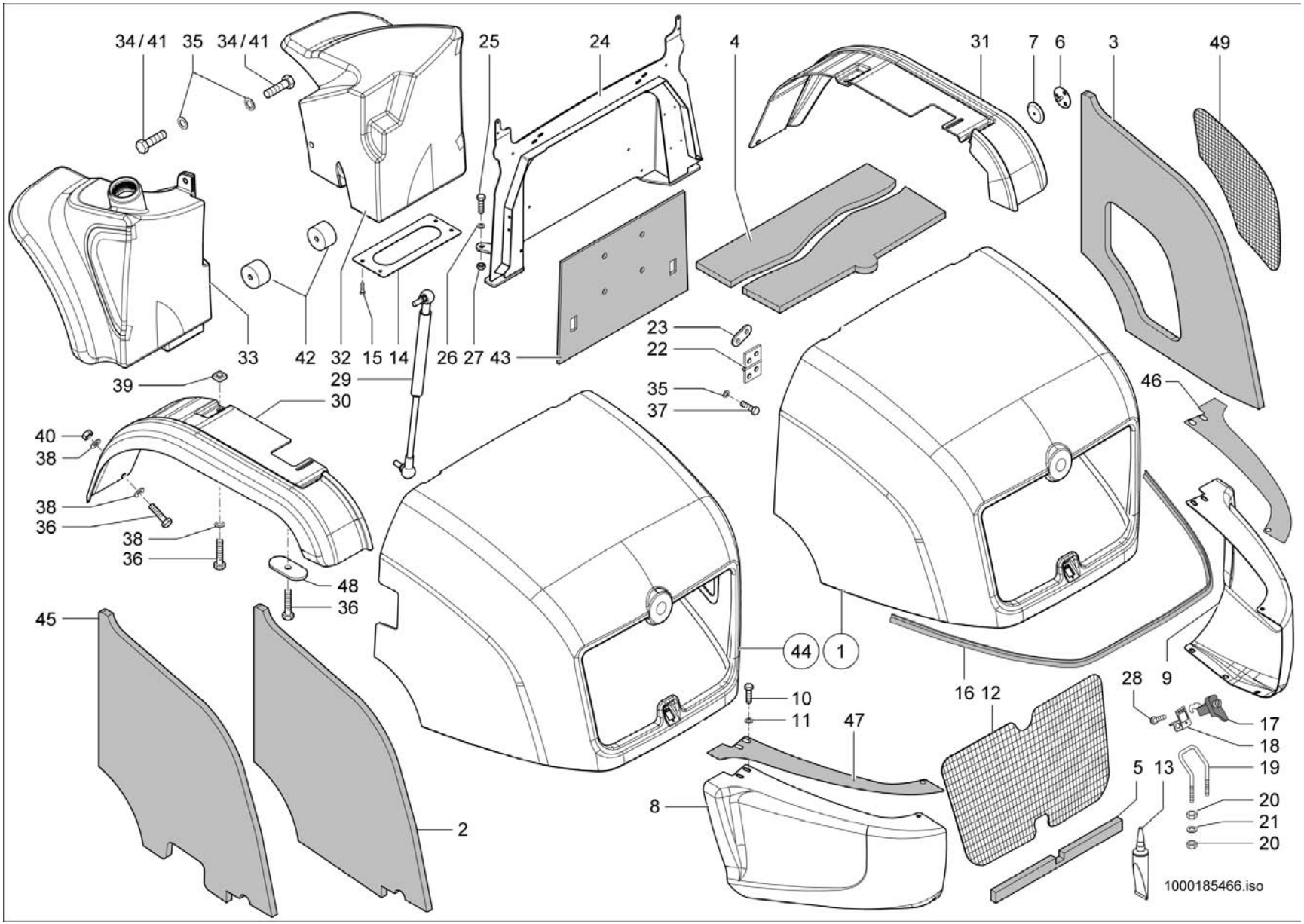
34/41
35
34/41
25
24
4
31
7
6
3
49
33
42
32
15
14
26
27
43
23
22
39
29
30
35
37
46
40
38
38
36
38
36
48
36
45
2
44
1
10
11
47
16
12
28
9
17
18
19
5
13
20
21
20
8
1000185466.iso

VERKLEIDUNG
RÉVÊTEMENT
TRIM

Opt. E:348010408

Pos	No	Bezeichnung	Désignation	Description	Information	Qty	Unit
1	1000183766	MOTORHAUBE	CAPOT	ENGINE HOOD		1	ST
2	1000171582	DÄMMATTE	TAPIS ISOLANT	INSULATING MAT		1	ST
3	1000171560	DÄMMATTE	TAPIS ISOLANT	INSULATING MAT		1	ST
4	1000171581	DÄMMATTE	TAPIS ISOLANT	INSULATING MAT		1	ST
5	1000171583	DÄMMATTE	TAPIS ISOLANT	INSULATING MAT		1	ST
6	1000151231	GEWINDESTIFT	VIS ARRÊTOIR	THREAD PIN		9	ST
7	1000151036	CLIP	CLIP	CLIP		9	ST
8	1000183768	SEITENBLECH	TÔLE LATÉRALE	SIDE PLATE	li.	1	ST
9	1000183770	SEITENBLECH	TÔLE LATÉRALE	SIDE PLATE	re.	1	ST
10	1000013008	6KT-SCHRAUBE	VIS À TÊTE HEXAGONALE	HEX SCREW	M8x20-8.8 A2C	6	ST
11	1000013027	SCHEIBE	RONDELLE	WASHER		6	ST
12	1000167138	GITTER	GRILLE	SCREEN		1	ST
13	1000109257	SCHEIBENKLEBESATZ	JEU D'ADHÉSIF DE VITRE	WINDOW PANE ADHESIVE SET		1	ST
14	1000174010	PLATTE	PLAQUE	PLATE		1	ST
15	1000052668	LINSENSCHRAUBE	VIS NOYÉE À TÊTE BOMBÉ	OVALHEAD SCREW	6x20	4	ST
16	1000097173	PROFIL	PROFIL	PROFILE		1,550	M
17	1000098810	VERSCHLUSS	FERMETURE	LOCK		1	ST
18	1000034760	SICHERUNG	SÛRETÉ	LOCKING		1	ST
19	1000167822	BÜGEL				1	ST
20	1000013021	6KT-MUTTER	ÉCROU HEXAGONAL	HEXAGON NUT	M8-8 A2C	4	ST
21	1000095341	SCHEIBE	RONDELLE	WASHER	B8,4-140HV A2C	4	ST
22	1000116629	SCHARNIER	CHARNIÈRE	HINGE		2	ST
23	1000125758	GEWINDEPLATTE	PLAQUE FILETÉE	THREAD PLATE		2	ST
24	1000168193	BRÜCKE	PONT	CONNECTION		1	ST
25	1000047789	6KT-SCHRAUBE	VIS À TÊTE HEXAGONALE	HEX SCREW	M12x35-8.8 A2C	6	ST
26	1000049219	SCHEIBE	RONDELLE	WASHER	B13-140HV A2C	12	ST
27	1000019657	6KT-MUTTER	ÉCROU HEXAGONAL	HEXAGON NUT	M12-8 A2C	6	ST
28	1000085544	FLACHKOPFSCHRAUBE	VIS DE TÊTE PLATE	FLAT HEAD SCREW	M5x16-4.8 H A2C	3	ST
29	1000168192	GASFEDER	RESSORT DE GAZ	GAS STRUT		1	ST
30	1000167071	RADABDECKUNG	COUVERCLE ROUES	WHEEL COVER	li.	1	ST

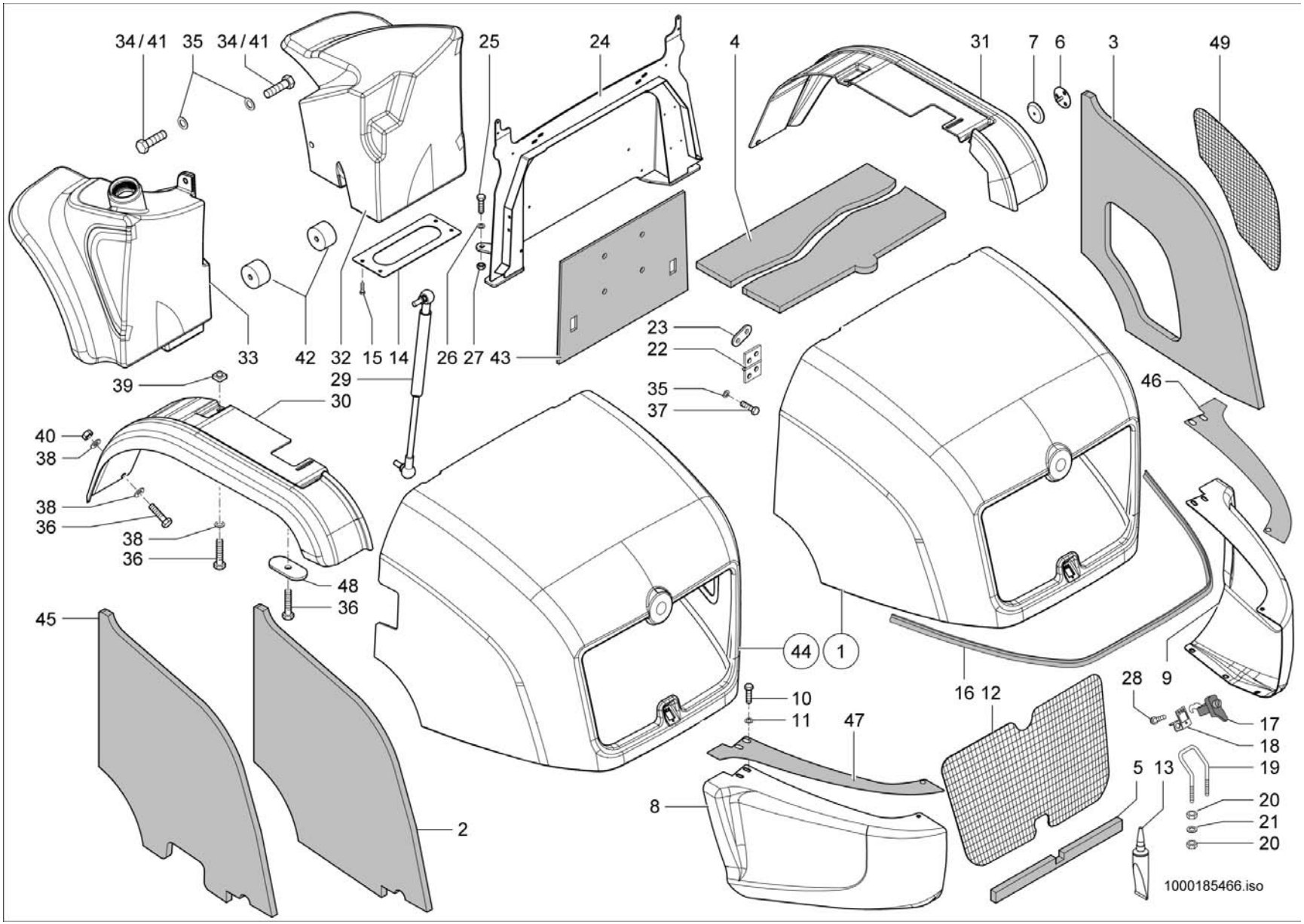
34/41
35
34/41
25
24
4
31
7
6
3
49
33
42
32
15
14
26
27
43
23
22
39
29
30
35
37
46
40
38
38
36
38
36
48
36
45
2
44
1
10
11
47
16
12
28
9
17
18
8
5
13
19
20
21
20
1000185466.iso

VERKLEIDUNG
RÉVÊTEMENT
TRIM

Opt. E:348010408

Pos	No	Bezeichnung	Désignation	Description	Information	Qty	Unit
31	1000167072	RADABDECKUNG	COUVERCLE ROUES	WHEEL COVER	re.	1	ST
32	1000167777	RADABDECKUNG	COUVERTURE DE ROUE	COVER WHEEL	vo. re	1	ST
33	1000167776	KRAFTSTOFFBEHÄLTER	RÉSERVOIR DE CARBURANT	FUEL TANK	vo. li.	1	ST
34	1000085390	6KT-SCHRAUBE	VIS À TÊTE HEXAGONALE	HEX SCREW	M8x30-8.8 A2C	3	ST
35	1000095341	SCHEIBE	RONDELLE	WASHER	8,4 St A2C	12	ST
36	1000015343	6KT-SCHRAUBE	VIS À TÊTE HEXAGONALE	HEX SCREW	M8x25-8.8 A2C	6	ST
37	1000019136	6KT-SCHRAUBE	VIS À TÊTE HEXAGONALE	HEX SCREW	M8x16-8.8 A2C	4	ST
38	1000013027	SCHEIBE	RONDELLE	WASHER	8,4 St A2C	8	ST
39	1000171393	4KT-MUTTER	ÉCROU CARRÉ	4EDGE NUT		2	ST
40	1000013022	6KT-MUTTER	ÉCROU HEXAGONAL	HEXAGON NUT	M8-8 A2C	4	ST
41	1000085319	6KT-SCHRAUBE	VIS À TÊTE HEXAGONALE	HEX SCREW	Opt.M8x80-8.8	3	ST
42	1000174070	DISTANZSTÜCK	ENTRETOISE	DISTANCE PIECE	Opt.	3	ST
43	1000174061	DÄMMATTE	TAPIS ISOLANT	INSULATING MAT		1	ST
44	1000183781	MOTORHAUBE	CAPOT	ENGINE HOOD	Opt.Zusatz-Hydr.	1	ST
45	1000177891	DÄMMATTE	TAPIS ISOLANT	INSULATING MAT	Opt.Zusatz-Hydr.	1	ST
46	1000186980	FOLIE	FEUILLE	FOLY		1	ST
47	1000186978	FOLIE	FEUILLE	FOLY		1	ST
48	1000189794	SCHEIBE	RONDELLE	WASHER		2	ST
49	1000177783	GITTER	GRILLE	SCREEN		1	ST

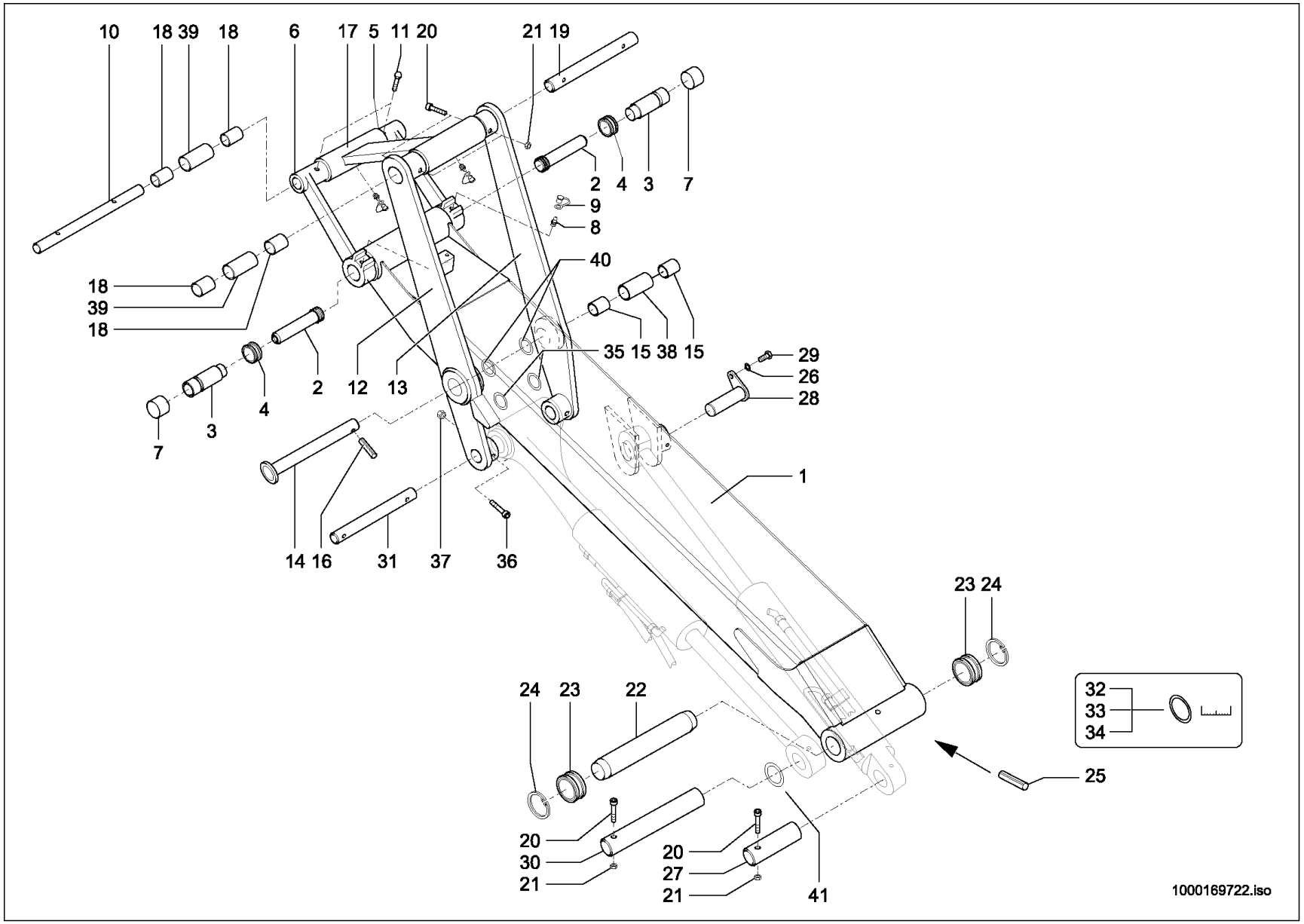
10
18 39 18
6
17 5 11 20
21 19
2 4 3 7
9
8
40
18
39
18
35 15 38 15
29
26
28
2 12 13
4
3
7
1
14 16 31 37 36
23 24
24 23 22
32
33
34
25
20
30
21
20
27
21
41
1000169722.iso

Pos	No	Bezeichnung	Désignation	Description	Information	Qty	Unit
1	1000168563	HUBARM	FLÈCHE	LIFT ARM		1	ST
2	1000042063	KOLBENSTANGE	TIGE DE VÉRIN	PISTON ROD		2	ST
3	1000042060	STANGENFÜHRUNG	GUIDE DE TIGES	ROD GUIDE		2	ST
4	1000021509	DICHTSATZ	POCHETTE DE JOINTS	SEAL KIT		2	ST
5	1000034818	LAGERUNG	STOCKAGE	MOUNTING	R	1	ST
6	1000034813	LAGERUNG	STOCKAGE	MOUNTING	L	1	ST
7	1000040253	LAGERBUCHSE	BAGUE DE PALIER	BEARING BUSH		2	ST
8	1000050469	SCHMIERNIPPEL	GRAISSEUR	GREASE NIPPLE		6	ST
9	1000033455	KAPPE	BOUCHON	CAP		6	ST
10	1000034869	BOLZEN	AXE	PIN		1	ST
11	1000047251	6KT-SCHRAUBE	VIS À TÊTE HEXAGONALE	HEX SCREW		2	ST
12	1000163933	KIPPHEBEL	BRAS DE CULBUTEUR	ROCKER ARM	L	1	ST
13	1000163934	KIPPHEBEL	BRAS DE CULBUTEUR	ROCKER ARM	R	1	ST
14	1000034815	BOLZEN	AXE	PIN		1	ST
15	1000032685	EINSPANNBUCHSE	BAGUE	BUSHING		2	ST
16	1000049835	SPANNSTIFT	GOUPILLE FENDUE	COTTER PIN		1	ST
17	1000034819	KIPPSTANGE	BARRE DE CAVAGE	TILT ROD		1	ST
18	1000032707	BUCHSE	BAGUE	BUSHING		4	ST
19	1000034849	BOLZEN	AXE	PIN		1	ST
20	1000022334	6KT-SCHRAUBE	VIS À TÊTE HEXAGONALE	HEX SCREW		4	ST
21	1000013022	6KT-MUTTER	ÉCROU HEXAGONAL	HEXAGON NUT		4	ST
22	1000034874	BOLZEN	AXE	PIN		1	ST
23	1000032703	BUCHSE	BAGUE	BUSHING		2	ST
24	1000021348	SICHERUNGSRING	CIRCLIPS	LOCK RING		2	ST
25	1000104384	SPIRALSPANNSTIFT	GOUPILLE DE SERRAGE HÉLICOÏDALE	SPIRAL TENSION PIN		1	ST
26	1000092291	SCHEIBE	RONDELLE	WASHER		1	ST
27	1000163940	BOLZEN	AXE	PIN		1	ST
28	1000163935	BOLZEN	AXE	PIN		1	ST
29	1000015364	6KT-SCHRAUBE	VIS À TÊTE HEXAGONALE	HEX SCREW		1	ST
30	1000034878	BOLZEN	AXE	PIN		1	ST

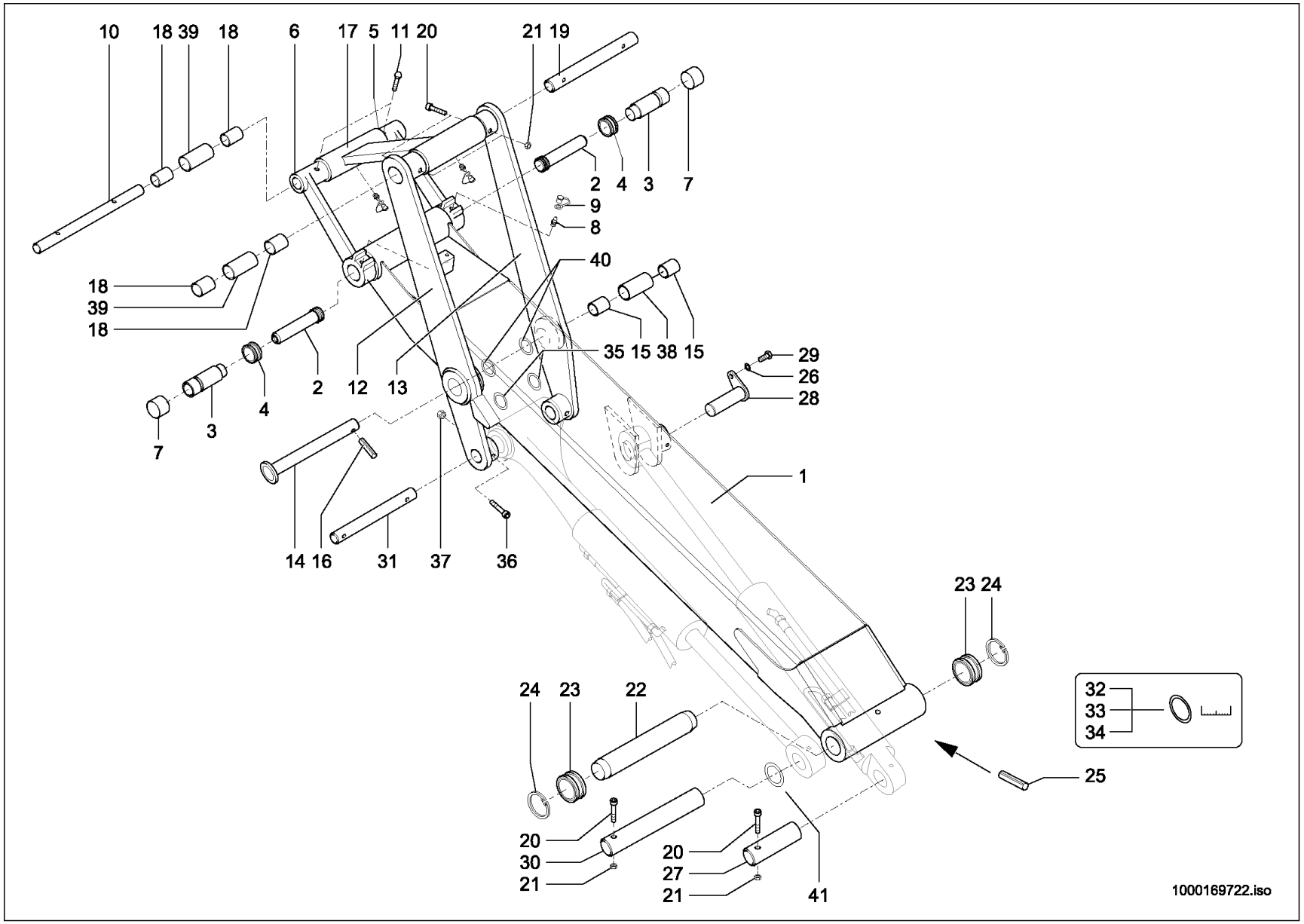
10
18 39 18
6
17 5 11 20
21 19
2 4 3 7
9
8
40
18
39
18
35 15 38 15
29
26
28
2 12 13
4
3
7
1
14 16 31 37 36
23 24
24 23 22
32
33
34
25
20
30
21
20
27
21
41
1000169722.iso

Pos	No	Bezeichnung	Désignation	Description	Information	Qty	Unit
31	1000163952	BOLZEN	AXE	PIN		1	ST
32	1000052703	EINSTELLSCHEIBE	CALLE D'ÉPAISSEUR	DISC	46x70x1	1	ST
33	1000052704	EINSTELLSCHEIBE	CALLE D'ÉPAISSEUR	DISC	46x70x2	1	ST
34	1000052705	EINSTELLSCHEIBE	CALLE D'ÉPAISSEUR	DISC	46x70x3	1	ST
35	1000052707	EINSTELLSCHEIBE	CALLE D'ÉPAISSEUR	DISC	33x55x2	2	ST
36	1000022334	6KT-SCHRAUBE	VIS À TÊTE HEXAGONALE	HEX SCREW		2	ST
37	1000013022	6KT-MUTTER	ÉCROU HEXAGONAL	HEXAGON NUT		2	ST
38	1000034846	DISTANZROHR	TUBE D'ÉCARTEMENT	PIPE		1	ST
39	1000034855	DISTANZSTÜCK	ENTRETOISE	DISTANCE PIECE		2	ST
40	1000034845	SCHEIBE	RONDELLE	WASHER		2	ST
41	1000052706	EINSTELLSCHEIBE	CALLE D'ÉPAISSEUR	DISC	33x55x1	2	ST

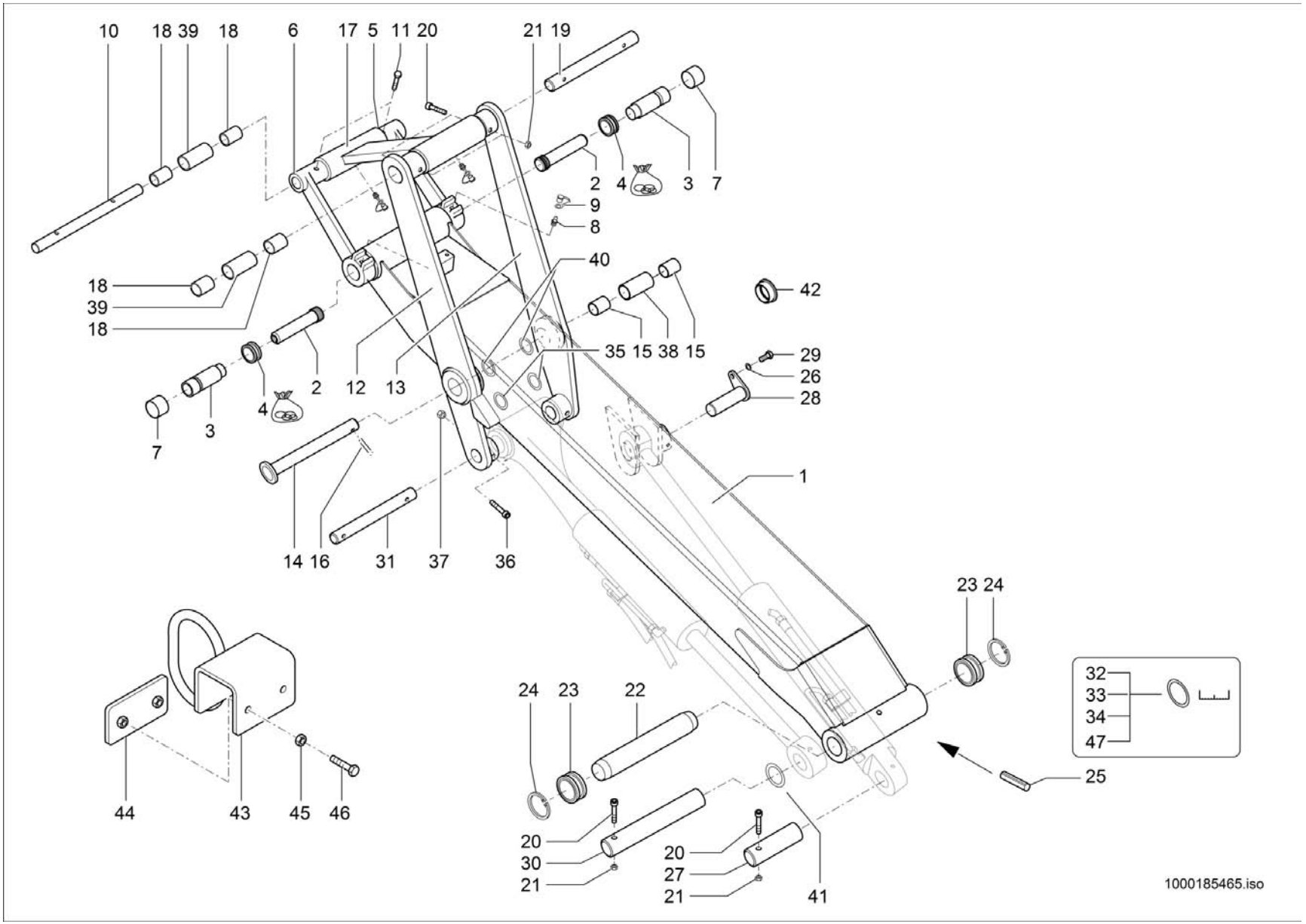
10
18 39 18
6
17 5 11 20
21 19
2 4 3 7
9
8
40
18
39
18
42
35 15 38 15
29
26
28
2 12 13
4
3
7
1
14 16 31 37 36
23 24
32
33
34
47
24 23 22
25
44 43 45 46
20
30
21
20
27
21
41
1000185465.iso

Pos	No	Bezeichnung	Désignation	Description	Information	Qty	Unit
1	1000183765	HUBARM	FLÈCHE	LIFT ARM		1	ST
2	1000042063	KOLBENSTANGE	TIGE DE VÉRIN	PISTON ROD		2	ST
3	1000042060	STANGENFÜHRUNG	GUIDE DE TIGES	ROD GUIDE		2	ST
4	1000021509	DICHTSATZ	POCHETTE DE JOINTS	SEAL KIT		2	ST
5	1000034818	LAGERUNG	STOCKAGE	MOUNTING	R	1	ST
6	1000034813	LAGERUNG	STOCKAGE	MOUNTING	L	1	ST
7	1000040253	LAGERBUCHSE	BAGUE DE PALIER	BEARING BUSH		2	ST
8	1000050469	SCHMIERNIPPEL	GRAISSEUR	GREASE NIPPLE		6	ST
9	1000033455	KAPPE	BOUCHON	CAP		6	ST
10	1000034869	BOLZEN	AXE	PIN		1	ST
11	1000047251	6KT-SCHRAUBE	VIS À TÊTE HEXAGONALE	HEX SCREW		2	ST
12	1000163933	KIPPHEBEL	BRAS DE CULBUTEUR	ROCKER ARM	L	1	ST
13	1000163934	KIPPHEBEL	BRAS DE CULBUTEUR	ROCKER ARM	R	1	ST
14	1000034815	BOLZEN	AXE	PIN		1	ST
15	1000032685	EINSPANNBUCHSE	BAGUE	BUSHING		2	ST
16	1000049835	SPANNSTIFT	GOUPILLE FENDUE	COTTER PIN		1	ST
17	1000034819	KIPPSTANGE	BARRE DE CAVAGE	TILT ROD		1	ST
18	1000032707	BUCHSE	BAGUE	BUSHING		4	ST
19	1000034849	BOLZEN	AXE	PIN		1	ST
20	1000022334	6KT-SCHRAUBE	VIS À TÊTE HEXAGONALE	HEX SCREW		4	ST
21	1000013022	6KT-MUTTER	ÉCROU HEXAGONAL	HEXAGON NUT		4	ST
22	1000034874	BOLZEN	AXE	PIN		1	ST
23	1000032703	BUCHSE	BAGUE	BUSHING		2	ST
24	1000021348	SICHERUNGSRING	CIRCLIPS	LOCK RING		2	ST
25	1000104384	SPIRALSPANNSTIFT	GOUPILLE DE SERRAGE HÉLICOÏDALE	SPIRAL TENSION PIN		1	ST
26	1000092291	SCHEIBE	RONDELLE	WASHER		1	ST
27	1000163940	BOLZEN	AXE	PIN		1	ST
28	1000163935	BOLZEN	AXE	PIN		1	ST
29	1000015364	6KT-SCHRAUBE	VIS À TÊTE HEXAGONALE	HEX SCREW		1	ST
30	1000034878	BOLZEN	AXE	PIN		1	ST

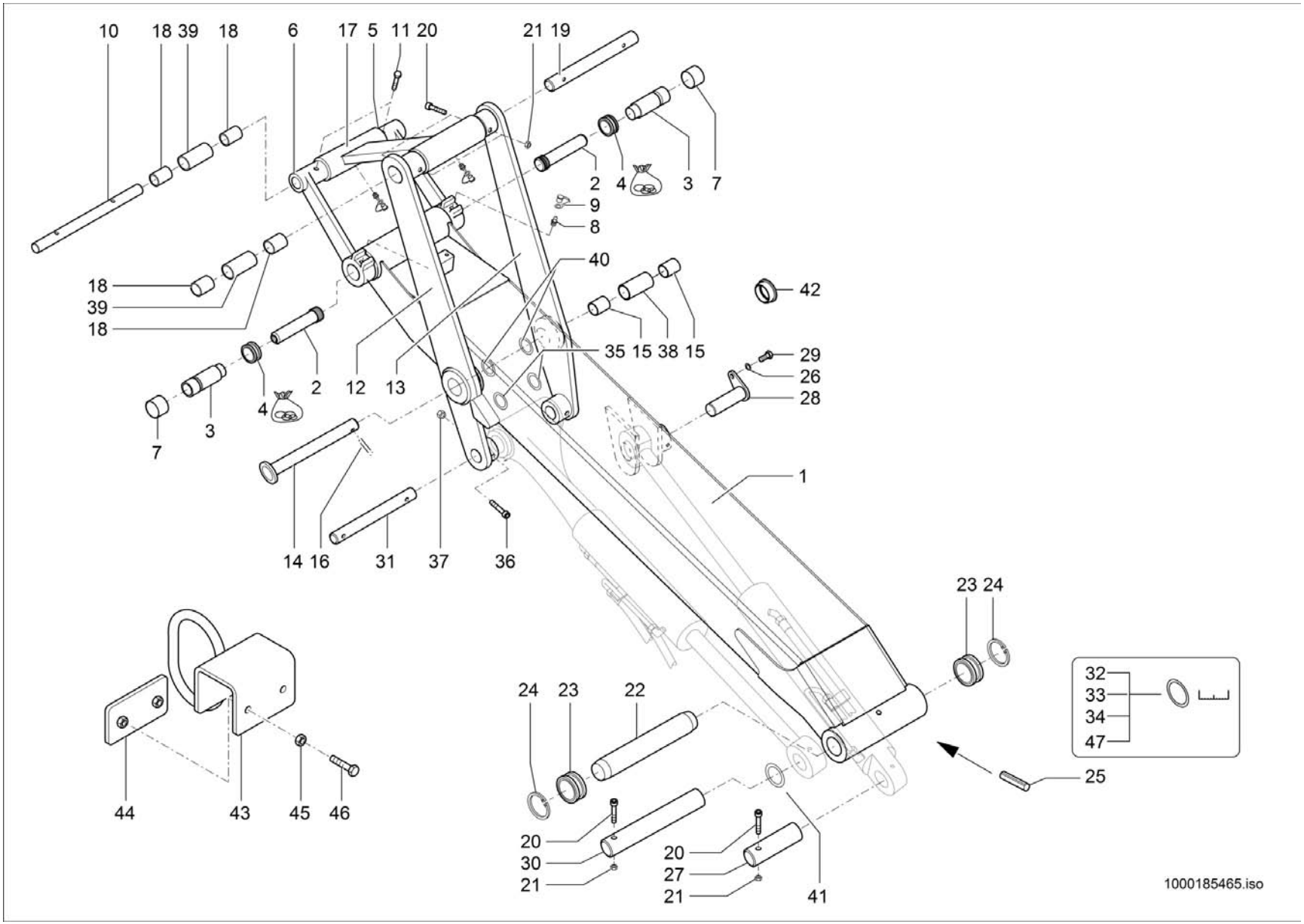
10
18 39 18
6
17 5 11 20
21 19
2 4 3 7
9
8
40
18
39
18
42
35 15 38 15
29
26
28
2 12 13
4
7
3
1
14 16 31 37 36
23 24
32
33
34
47
24 23 22
25
44 43 45 46
20
30
21
20
27
21
41
1000185465.iso

Pos	No	Bezeichnung	Désignation	Description	Information	Qty	Unit
31	1000163952	BOLZEN	AXE	PIN		1	ST
32	1000052703	EINSTELLSCHEIBE	CALLE D'ÉPAISSEUR	DISC	46x70x1	1	ST
33	1000052704	EINSTELLSCHEIBE	CALLE D'ÉPAISSEUR	DISC	46x70x2	1	ST
34	1000052705	EINSTELLSCHEIBE	CALLE D'ÉPAISSEUR	DISC	46x70x3	1	ST
35	1000052707	EINSTELLSCHEIBE	CALLE D'ÉPAISSEUR	DISC	33x55x2	2	ST
36	1000022334	6KT-SCHRAUBE	VIS À TÊTE HEXAGONALE	HEX SCREW		2	ST
37	1000013022	6KT-MUTTER	ÉCROU HEXAGONAL	HEXAGON NUT		2	ST
38	1000034846	DISTANZROHR	TUBE D'ÉCARTEMENT	PIPE		1	ST
39	1000034855	DISTANZSTÜCK	ENTRETOISE	DISTANCE PIECE		2	ST
40	1000034845	SCHEIBE	RONDELLE	WASHER		2	ST
41	1000052706	EINSTELLSCHEIBE	CALLE D'ÉPAISSEUR	DISC	33x55x1	2	ST
42	1000246127	VERSCHLUSSSTOPFEN	BOUCHON DE FERMETURE	LOCK PLUG		2	ST
43	1000265950	HALTER	SUPPORT	BRACKET	Opt.	1	ST
44	1000248915	HALTEBLECH	TÔLE DE FIXATION	FASTEN PLATE	Opt.	1	ST
45	1000013021	6KT-MUTTER	ÉCROU HEXAGONAL	HEXAGON NUT	Opt.	2	ST
46	1000015380	6KT-SCHRAUBE	VIS À TÊTE HEXAGONALE	HEX SCREW	Opt.	2	ST
47	1000343656	EINSTELLSCHEIBE	CALLE D'ÉPAISSEUR	DISC	46x70x4	1	ST

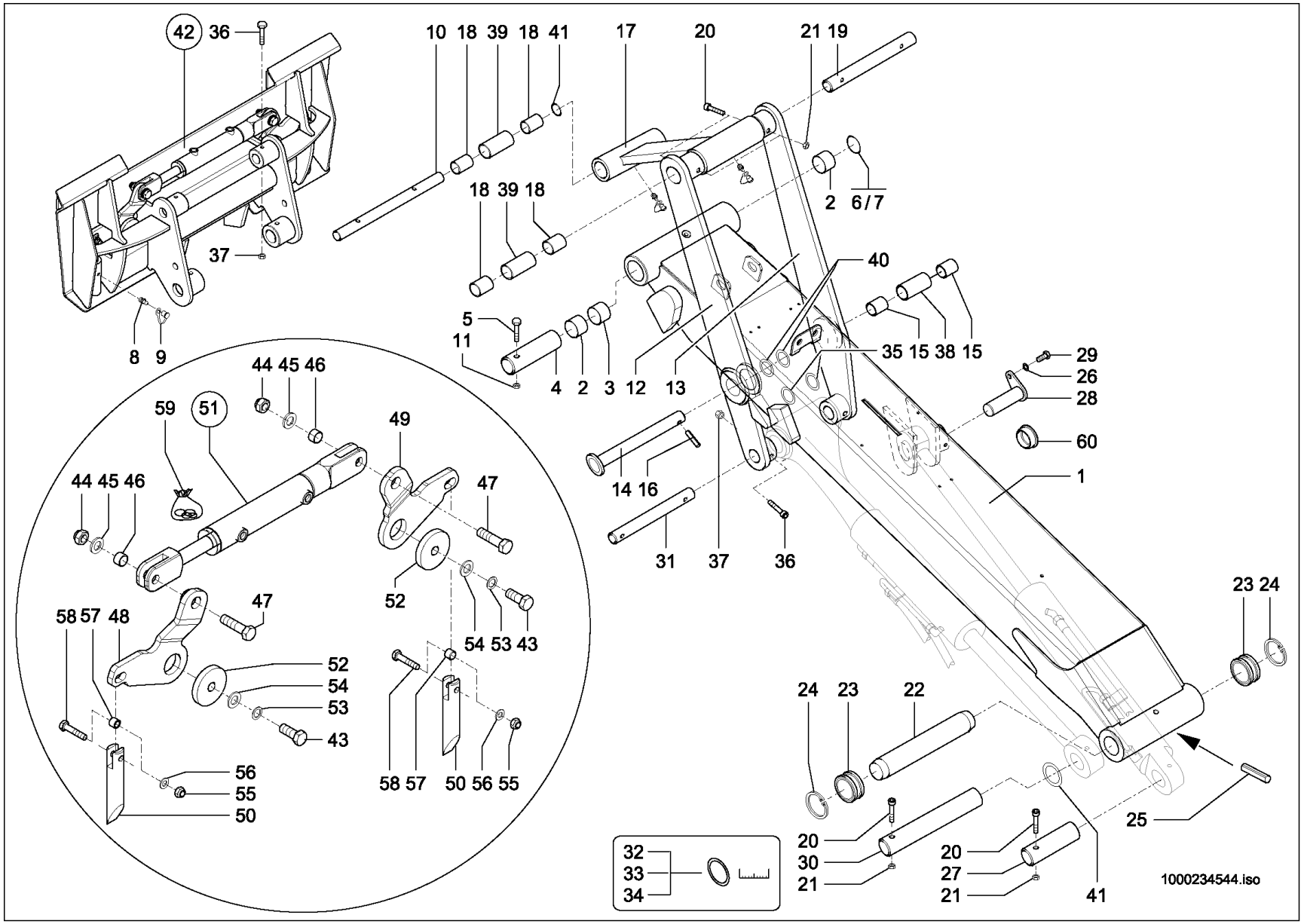
42 36
10 18 39 18 41
17
20
21 19
18 39 18
2
6/7
37
40
5
11
35 15 38 15
8 9
4 2 3 12 13
29
26
28
60
1
44 45 46
59
51
49
47
14 16
31 37 36
44 45 46
47
52
58 57 48
47
54 53 43
52
54
53
43
56
55
50
58 57
50 56 55
23 24
24 23 22
25
20
30
21
20
27
21
41
32
33
34
1000234544.iso

LADEANLAGE
SYSTÈME DE CHARGE
LOADING SYSTEM

Opt.Skid-Steer

Pos	No	Bezeichnung	Désignation	Description	Information	Qty	Unit
1	1000234458	HUBARM	FLÈCHE	LIFT ARM		1	ST
2	1000032685	EINSPANNBUCHSE	BAGUE	BUSHING		2	ST
3	1000234435	DISTANZROHR	TUBE D'ÉCARTEMENT	PIPE		1	ST
4	1000185981	BOLZEN	AXE	PIN		1	ST
5	1000085357	6KT-SCHRAUBE	VIS À TÊTE HEXAGONALE	HEX SCREW		1	ST
6	1000091149	EINSTELLSCHEIBE	CALLE D'ÉPAISSEUR	DISC	40,5x75x1	1	ST
7	1000091155	EINSTELLSCHEIBE	CALLE D'ÉPAISSEUR	DISC	40,5x75x2	1	ST
8	1000050469	SCHMIERNIPPEL	GRAISSEUR	GREASE NIPPLE		6	ST
9	1000033455	KAPPE	BOUCHON	CAP		6	ST
10	1000185980	BOLZEN	AXE	PIN		1	ST
11	1000015408	6KT-MUTTER	ÉCROU HEXAGONAL	HEXAGON NUT		1	ST
12	1000163933	KIPPHEBEL	BRAS DE CULBUTEUR	ROCKER ARM	L	1	ST
13	1000163934	KIPPHEBEL	BRAS DE CULBUTEUR	ROCKER ARM	R	1	ST
14	1000034815	BOLZEN	AXE	PIN		1	ST
15	1000032685	EINSPANNBUCHSE	BAGUE	BUSHING		2	ST
16	1000049835	SPANNSTIFT	GOUPILLE FENDUE	COTTER PIN		1	ST
17	1000034819	KIPPSTANGE	BARRE DE CAVAGE	TILT ROD		1	ST
18	1000032707	BUCHSE	BAGUE	BUSHING		4	ST
19	1000034849	BOLZEN	AXE	PIN		1	ST
20	1000022334	6KT-SCHRAUBE	VIS À TÊTE HEXAGONALE	HEX SCREW		4	ST
21	1000013022	6KT-MUTTER	ÉCROU HEXAGONAL	HEXAGON NUT		4	ST
22	1000034874	BOLZEN	AXE	PIN		1	ST
23	1000032703	BUCHSE	BAGUE	BUSHING		2	ST
24	1000021348	SICHERUNGSRING	CIRCLIPS	LOCK RING		2	ST
25	1000104384	SPIRALSPANNSTIFT	GOUPILLE DE SERRAGE HÉLICOÏDALE	SPIRAL TENSION PIN		1	ST
26	1000092291	SCHEIBE	RONDELLE	WASHER		1	ST
27	1000163940	BOLZEN	AXE	PIN		1	ST
28	1000163935	BOLZEN	AXE	PIN		1	ST
29	1000015364	6KT-SCHRAUBE	VIS À TÊTE HEXAGONALE	HEX SCREW		1	ST
30	1000034878	BOLZEN	AXE	PIN		1	ST

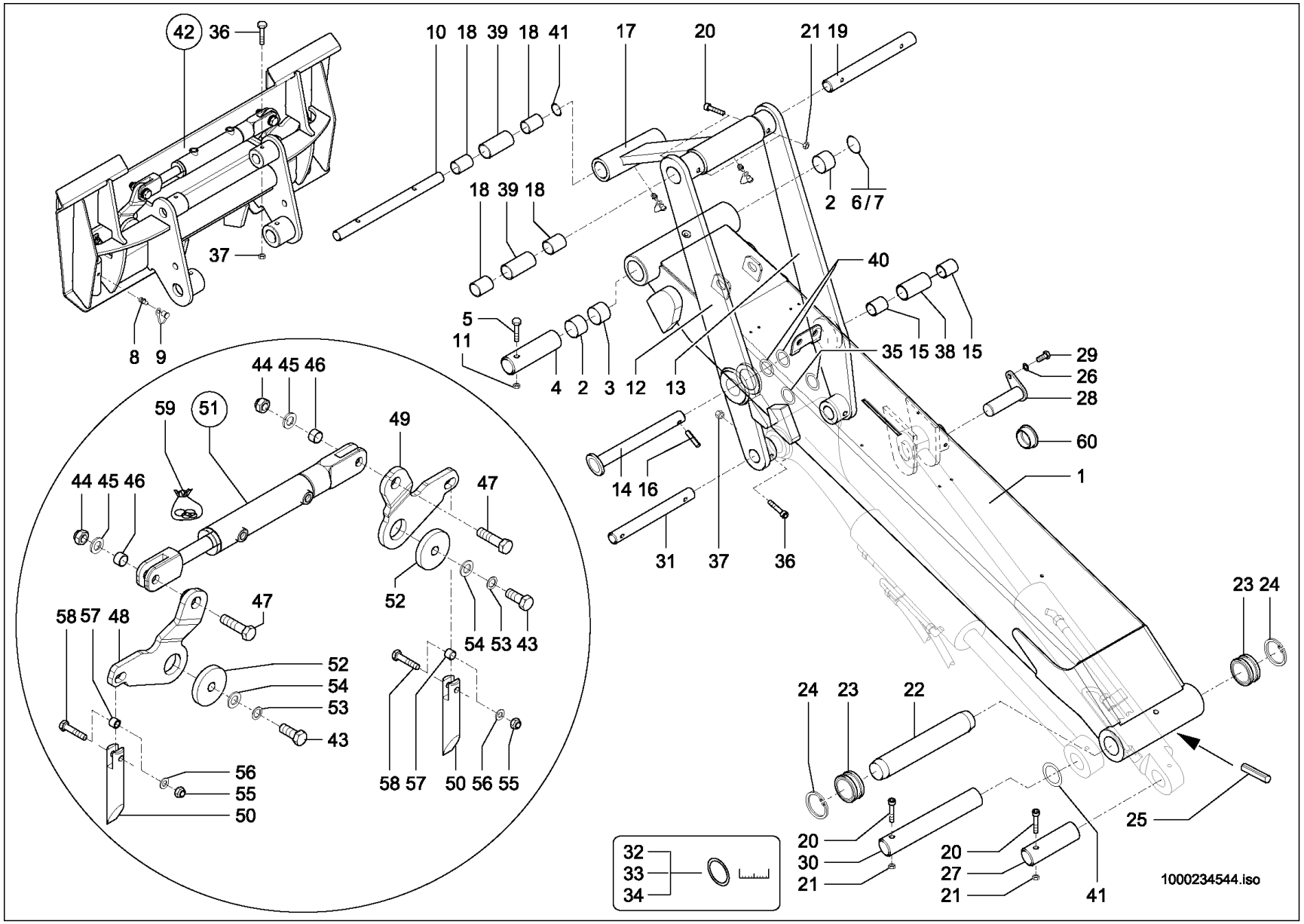
42 36
10 18 39 18 41
17
20
21 19
2
6/7
18 39 18
37
40
5
11
35 15 38 15
29
26
28
60
1
8 9
4 2 3 12 13
14 16
31 37 36
44 45 46
59
51
49
47
52
54 53 43
58 57 48
47
52
54
53
43
56
55
50
58 57 50 56 55
23 24
24 23 22
25
20
30
21
20
27
21
41
32
33
34
1000234544.iso

Pos	No	Bezeichnung	Désignation	Description	Information	Qty	Unit
31	1000163952	BOLZEN	AXE	PIN		1	ST
32	1000052703	EINSTELLSCHEIBE	CALLE D'ÉPAISSEUR	DISC	46x70x1	1	ST
33	1000052704	EINSTELLSCHEIBE	CALLE D'ÉPAISSEUR	DISC	46x70x2	1	ST
34	1000052705	EINSTELLSCHEIBE	CALLE D'ÉPAISSEUR	DISC	46x70x3	1	ST
35	1000052707	EINSTELLSCHEIBE	CALLE D'ÉPAISSEUR	DISC	33x55x2	2	ST
36	1000022334	6KT-SCHRAUBE	VIS À TÊTE HEXAGONALE	HEX SCREW		2	ST
37	1000013022	6KT-MUTTER	ÉCROU HEXAGONAL	HEXAGON NUT		2	ST
38	1000034846	DISTANZROHR	TUBE D'ÉCARTEMENT	PIPE		1	ST
39	1000034855	DISTANZSTÜCK	ENTRETOISE	DISTANCE PIECE		2	ST
40	1000034845	SCHEIBE	RONDELLE	WASHER		2	ST
41	1000052706	EINSTELLSCHEIBE	CALLE D'ÉPAISSEUR	DISC	33x55x1	2	ST
42	1000185899	ADAPTERPLATTE	PLAQUE D'ATTACHE	ADAPTER PLATE		1	ST
43	1000085401	6KT-SCHRAUBE	VIS À TÊTE HEXAGONALE	HEX SCREW		2	ST
44	1000020788	6KT-MUTTER	ÉCROU HEXAGONAL	HEXAGON NUT		2	ST
45	1000020820	SCHEIBE	RONDELLE	WASHER		2	ST
46	1000185012	BUCHSE	BAGUE	BUSHING		2	ST
47	1000047863	6KT-SCHRAUBE	VIS À TÊTE HEXAGONALE	HEX SCREW		2	ST
48	1000184955	UMLENKHEBEL	LEVIER	LEVER		1	ST
49	1000184954	UMLENKHEBEL	LEVIER	LEVER		1	ST
50	1000185900	VERRIEGELUNGSBOLZEN	AXE DE VEROUILLAGE	LOCKING PIN		2	ST
51	1000234434	VERRIEGELUNGSZYLINDER	CYLINDRE DE VERROUILLAGE	LOCKING CYLINDER		1	ST
52	1000184956	SCHEIBE	RONDELLE	WASHER		2	ST
53	1000085605	U-SCHEIBE	DIQUE EN U	U-WASHER		2	ST
54	1000015439	SCHNORRSICHERUNG	RONDELLE FREIN	LOCK WASHER		2	ST
55	1000015408	6KT-MUTTER	ÉCROU HEXAGONAL	HEXAGON NUT		2	ST
56	1000015432	U-SCHEIBE	DIQUE EN U	U-WASHER		2	ST
57	1000234517	BUCHSE	BAGUE	BUSHING		2	ST
58	1000085414	6KT-SCHRAUBE	VIS À TÊTE HEXAGONALE	HEX SCREW		2	ST
59	1000238474	DICHTSATZ	POCHETTE DE JOINTS	SEAL KIT		1	ST
60	1000246127	VERSCHLUSSSTOPFEN	BOUCHON DE FERMETURE	LOCK PLUG		2	ST

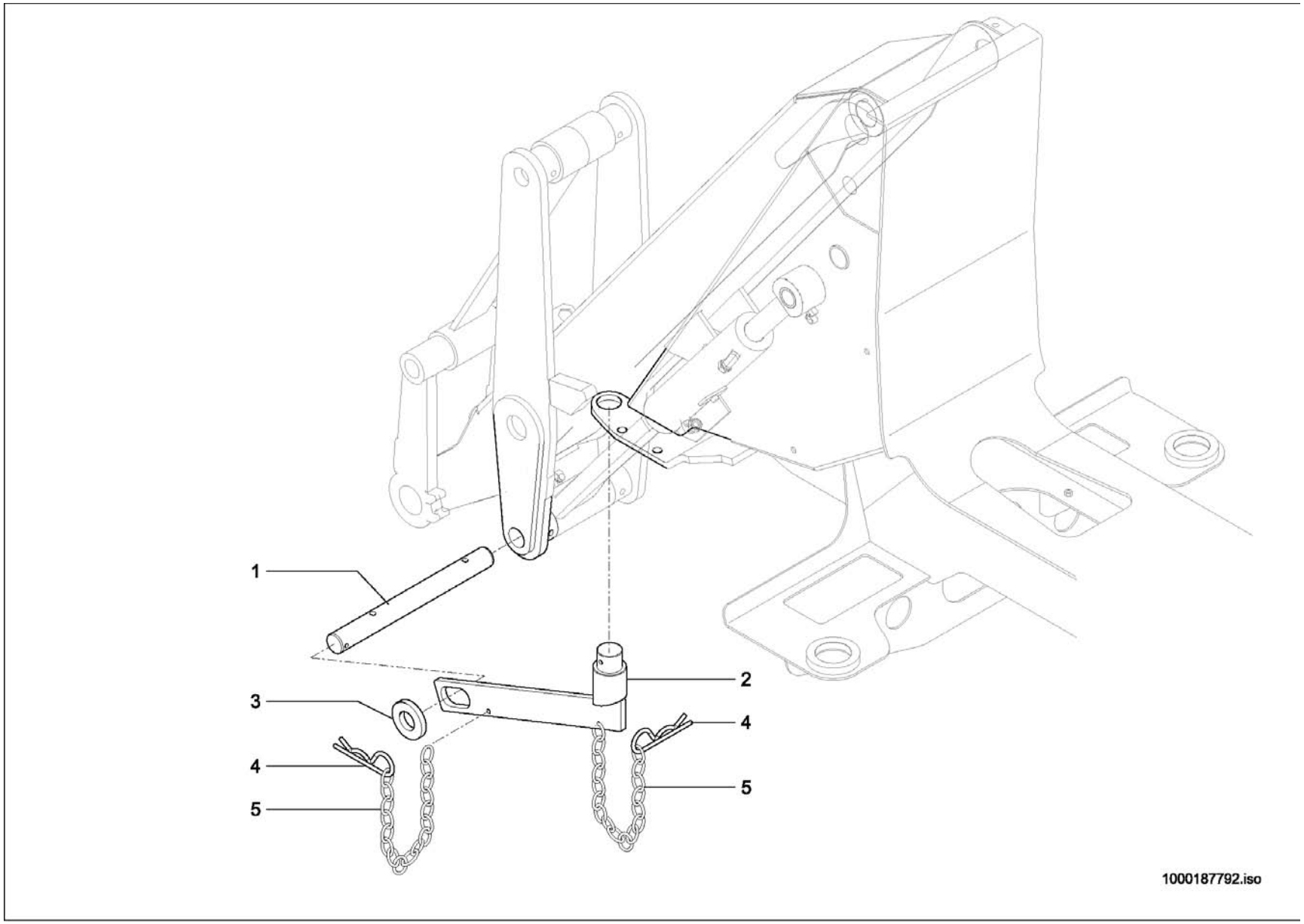
1
2
3
4
4
5
5
1000187792.iso

KIPPZYLINDERSPERRE
BLOCAGE DU CYLINDRE BASCULANT
TILT RAM LOCK

Italien

Pos	No	Bezeichnung	Désignation	Description	Information	Qty	Unit
1	1000182683	BOLZEN	AXE	PIN		1	ST
2	1000182713	SICHERUNGSLASCHE KPL.	ECLISSE D'ARRÊT	LOCK SHACKLE		1	ST
3	1000052707	EINSTELLSCHEIBE	CALLE D'ÉPAISSEUR	DISC		1	ST
4	1000030759	FEDERSTECKER	BOUCHON	PLUG		2	ST
5	1000030719	KETTE	CHAÎNE	CHAIN		2	ST

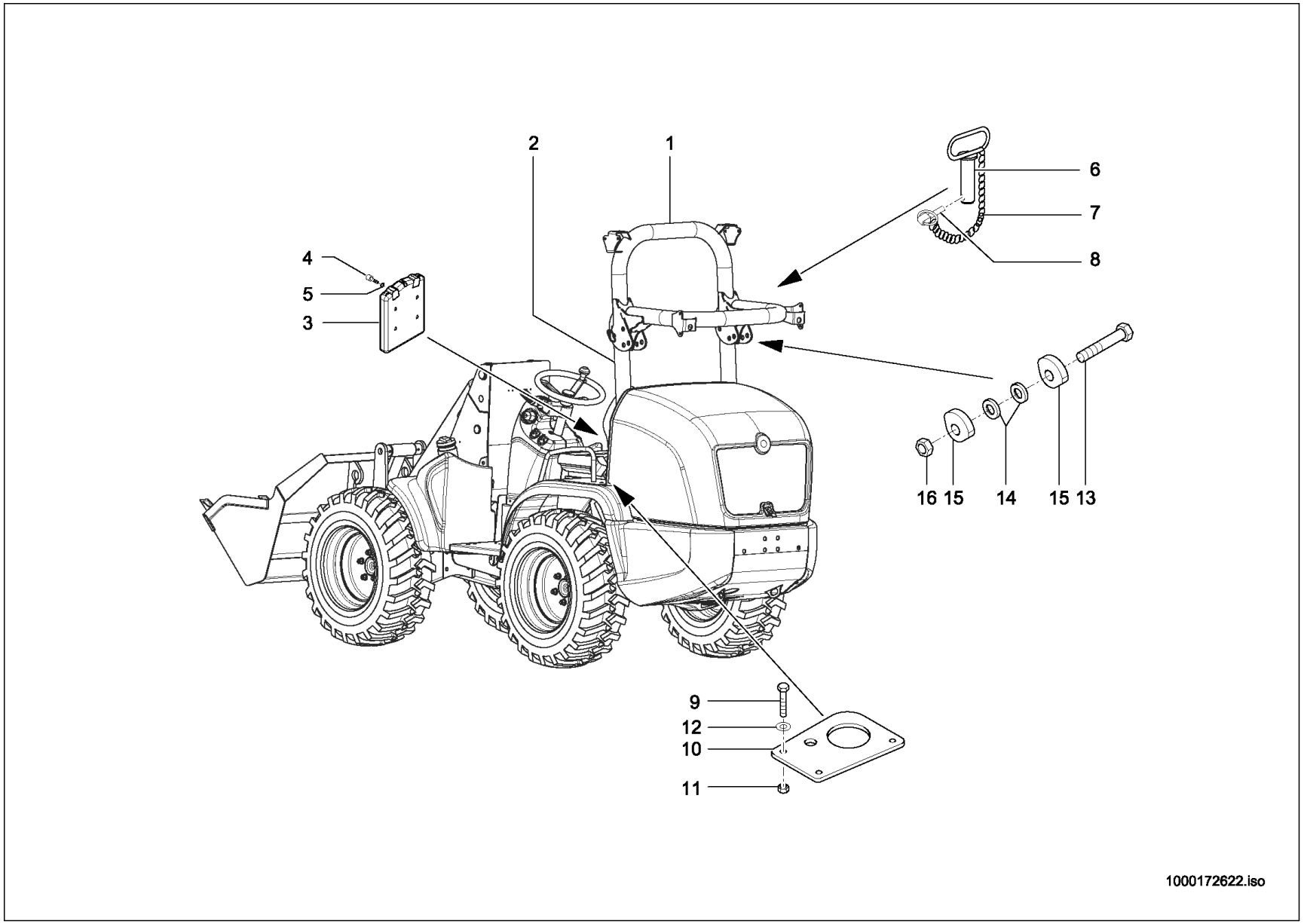
2
1
6
7
8
4
5
3
16 15
14
15 13
9
12
10
11
1000172622.iso

STURZBÜGEL
ARCHET DE CHUTE
ROLLOVER BAR

A:348010929

Pos	No	Bezeichnung	Désignation	Description	Information	Qty	Unit
1	1000168620	STURZBÜGEL	ARCHET DE CHUTE	ROLLOVER BAR		1	ST
2	1000168641	BRÜCKE	PONT	CONNECTION		1	ST
3	1000155700	DOKUMENTENBOX	BOITE À DOCUMENTS	DOCUMENTS BOX		1	ST
4	1000015369	ZYLINDERSCHRAUBE	VIS À TÊTE CYLINDRIQUE	CHEESE HEAD SCREW		4	ST
5	1000049283	LAGERSCHEIBE	DISQUE DE PALIER	BEARING DISC		4	ST
6	1000168705	BOLZEN	AXE	PIN		2	ST
7	1000030719	KETTE	CHAÎNE	CHAIN		2	ST
8	1000030824	KLAPPSTECKER	GOUPILLE	COTTER PIN		2	ST
9	1000085419	6KT-SCHRAUBE	VIS À TÊTE HEXAGONALE	HEX SCREW		6	ST
10	1000171246	PLATTE	PLAQUE	PLATE		2	ST
11	1000019657	6KT-MUTTER	ÉCROU HEXAGONAL	HEXAGON NUT		6	ST
12	1000049219	SCHEIBE	RONDELLE	WASHER		6	ST
13	1000047535	6KT-SCHRAUBE	VIS À TÊTE HEXAGONALE	HEX SCREW		2	ST
14	1000184708	SCHEIBE	RONDELLE	WASHER		4	ST
15	1000114932	SCHEIBE	RONDELLE	WASHER	20 St A2A	4	ST
16	1000018412	6KT-MUTTER	ÉCROU HEXAGONAL	HEXAGON NUT		2	ST

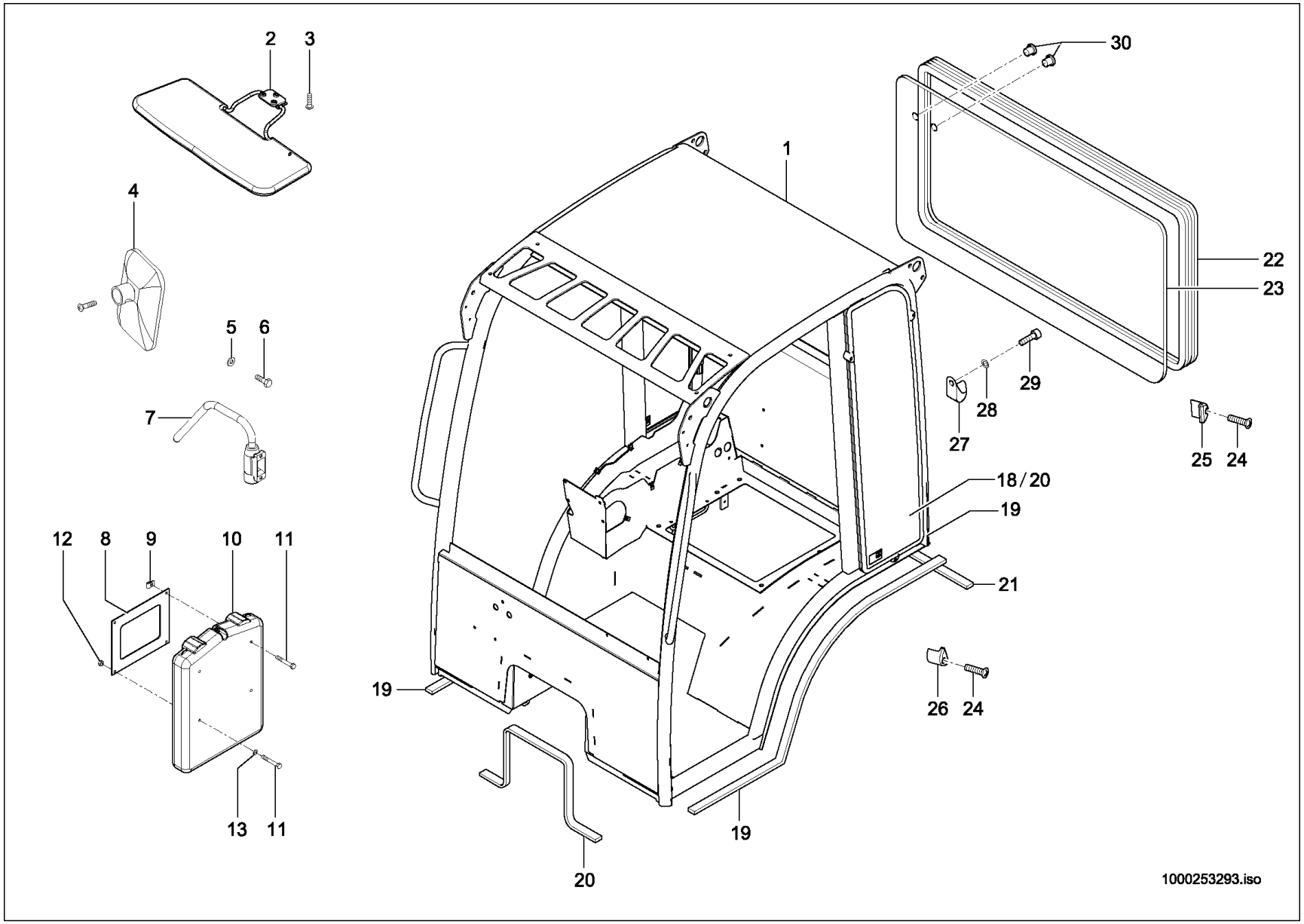
2
3
4
5
6
7
12
8
9
10
11
13
11
1
30
22
23
29
28
27
25
24
18 / 20
19
21
26
24
19
19
20
1000253293.iso

KABINE OFFEN
CABINE
CABINE OPEN

E:348010930

Pos	No	Bezeichnung	Désignation	Description	Information	Qty	Unit
1	1000251783	KABINE OFFEN	CABINE	CABINE OPEN		1	ST
2	1000052533	SONNENBLENDE	PARE-SOLEIL	SUN VISOR		1	ST
3	1000052670	LINSENSCHRAUBE	VIS NOYÉE À TÊTE BOMBÉ	OVALHEAD SCREW		3	ST
4	1000029683	RÜCKBLICKSPIEGEL	RÉTROVISEUR	REARVIEW MIRROR		2	ST
5	1000092290	SCHEIBE	RONDELLE	WASHER		4	ST
6	1000085382	6KT-SCHRAUBE	VIS À TÊTE HEXAGONALE	HEX SCREW		4	ST
7	1000148031	SPIEGELHALTER	SUPPORT DE MIROIR	MIRROR BRACKET		2	ST
8	1000173132	HALTER	SUPPORT	BRACKET		1	ST
9	1000030414	BLECHMUTTER	ÉCROU DE TÔLE	NUT		2	ST
10	1000155700	DOKUMENTENBOX	BOITE À DOCUMENTS	DOCUMENTS BOX		1	ST
11	1000052670	LINSENSCHRAUBE	VIS NOYÉE À TÊTE BOMBÉ	OVALHEAD SCREW		4	ST
12	1000085587	6KT-MUTTER	ÉCROU HEXAGONAL	HEXAGON NUT		2	ST
13	1000092308	SCHEIBE	RONDELLE	WASHER		2	ST
14	1000171356	DÄMMATTE	TAPIS ISOLANT	INSULATING MAT		1	ST
15	1000101181	ZYLINDERSCHRAUBE	VIS À TÊTE CYLINDRIQUE	CHEESE HEAD SCREW		1	ST
16	1000092288	SCHEIBE	RONDELLE	WASHER		1	ST
17	1000103167	GARDEROBENHAKEN	PATÈRE	HOOK		1	ST
18	1000174869	SEITENSCHEIBE	FENÊTRE LATÉRALE	SIDE WINDOW		2	ST
19	1000181323	GUMMIABDICHTUNG	GARNITURE EN CAOUTCHOUC	RUBBER GASKET	1300 lg.	2	ST
20	1000181324	GUMMIABDICHTUNG	GARNITURE EN CAOUTCHOUC	RUBBER GASKET	1200 lg.	1	ST
21	1000181325	GUMMIABDICHTUNG	GARNITURE EN CAOUTCHOUC	RUBBER GASKET	700 lg.	1	ST
22	1000176206	GUMMIABDICHTUNG	GARNITURE EN CAOUTCHOUC	RUBBER GASKET		1	ST
23	1000174877	HECKSCHEIBE	LUNETTE	REAR WINDOW		1	ST
24	1000176059	SCHRAUBE	VIS	SCREW		10	ST
25	1000176058	HALTEWINKEL	ANGLE DE MAINTIEN	ANGLE BRACKET		6	ST
26	1000176092	HALTEWINKEL	ANGLE DE MAINTIEN	ANGLE BRACKET		4	ST
27	1000103167	GARDEROBENHAKEN	PATÈRE	HOOK		1	ST
28	1000092288	SCHEIBE	RONDELLE	WASHER		1	ST
29	1000101181	ZYLINDERSCHRAUBE	VIS À TÊTE CYLINDRIQUE	CHEESE HEAD SCREW		1	ST
30	1000275895	STOPFEN	BOUCHON	PLUG		2	ST

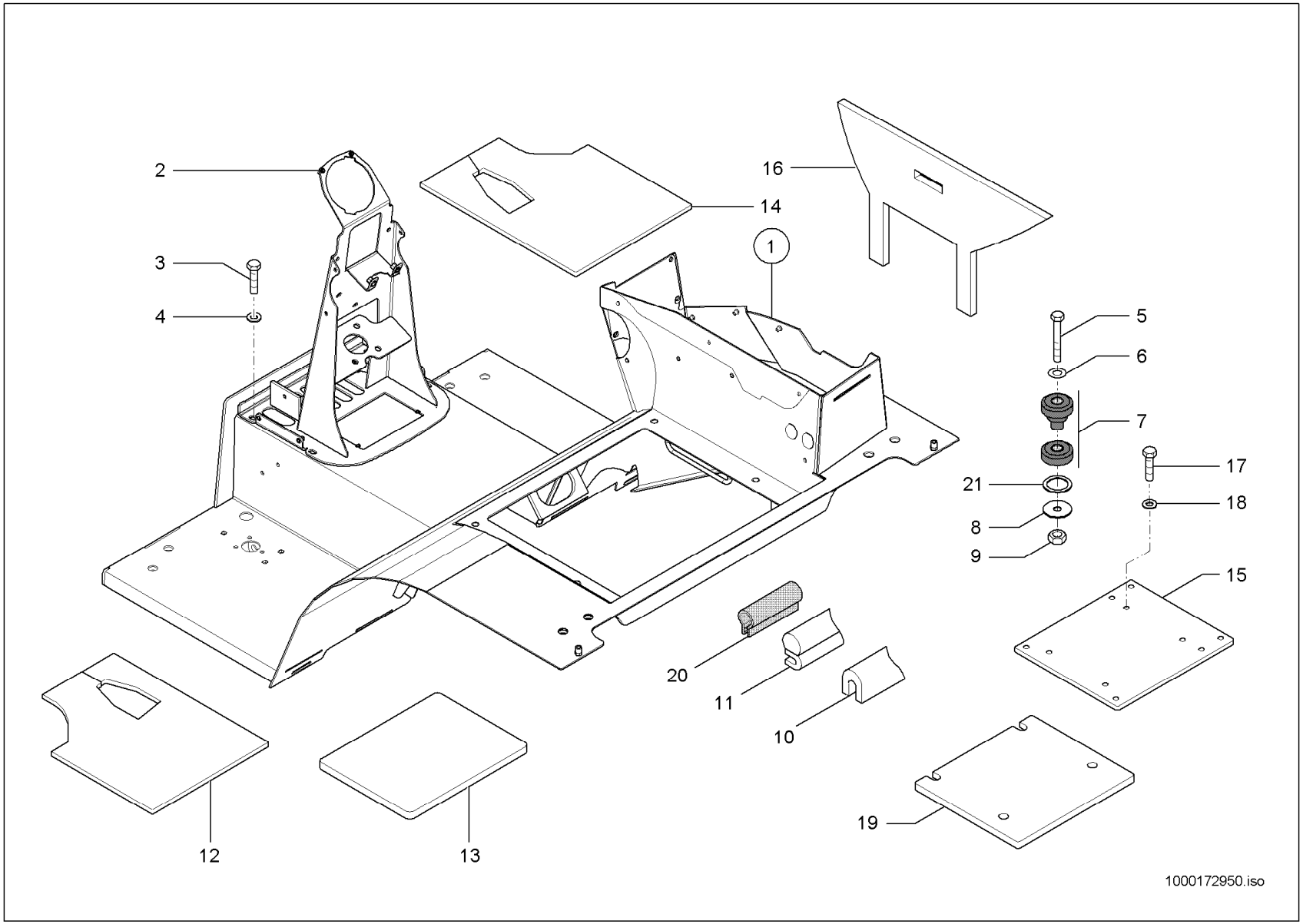
2
16
14
1
3
4
5
6
7
17
21
18
8
9
15
20
11
10
19
12
13
1000172950.iso

KABINENBODEN
SOL DE CABINE
CABIN FLOOR

A:348012844

Pos	No	Bezeichnung	Désignation	Description	Information	Qty	Unit
1	1000174083	BODENGRUPPE KPL.	ENSEMBLE DE PLANCHER	FLOOR ASSEMBLY		1	ST
2	1000176733	HALTER	SUPPORT	BRACKET		1	ST
3	1000015343	6KT-SCHRAUBE	VIS À TÊTE HEXAGONALE	HEX SCREW		4	ST
4	1000095341	SCHEIBE	RONDELLE	WASHER		4	ST
5	1000047301	6KT-SCHRAUBE	VIS À TÊTE HEXAGONALE	HEX SCREW		4	ST
6	1000021001	SCHEIBE	RONDELLE	WASHER		4	ST
7	1000031901	LAGER	PALIER	BEARING		4	ST
8	1000090230	SCHEIBE	RONDELLE	WASHER		4	ST
9	1000020788	6KT-MUTTER	ÉCROU HEXAGONAL	HEXAGON NUT		4	ST
10	1000097155	PROFIL	PROFIL	PROFILE		0,780	M
11	1000097173	PROFIL	PROFIL	PROFILE		0,800	M
12	1000174408	ANTIRUTSCHBELAG	REVÊTEMENT ANTIGLISSEMENT	ANTISLIDE COVERING	L.	1	ST
13	1000174023	ANTIRUTSCHBELAG	REVÊTEMENT ANTIGLISSEMENT	ANTISLIDE COVERING		1	ST
14	1000174409	ANTIRUTSCHBELAG	REVÊTEMENT ANTIGLISSEMENT	ANTISLIDE COVERING	R	1	ST
15	1000170098	DECKBLECH	TÔLE DE RECOUVREMENT	COVER PLATE		1	ST
16	1000174062	DÄMMATTE	TAPIS ISOLANT	INSULATING MAT		1	ST
17	1000015343	6KT-SCHRAUBE	VIS À TÊTE HEXAGONALE	HEX SCREW		6	ST
18	1000015431	SCHEIBE	RONDELLE	WASHER		6	ST
19	1000174064	DÄMMATTE	TAPIS ISOLANT	INSULATING MAT		1	ST
20	1000097040	PROFIL	PROFIL	PROFILE		0,220	M
21	1000143968	DICHTUNG	JOINT D'ÉTANCHÉITÉ	SEAL		4	ST

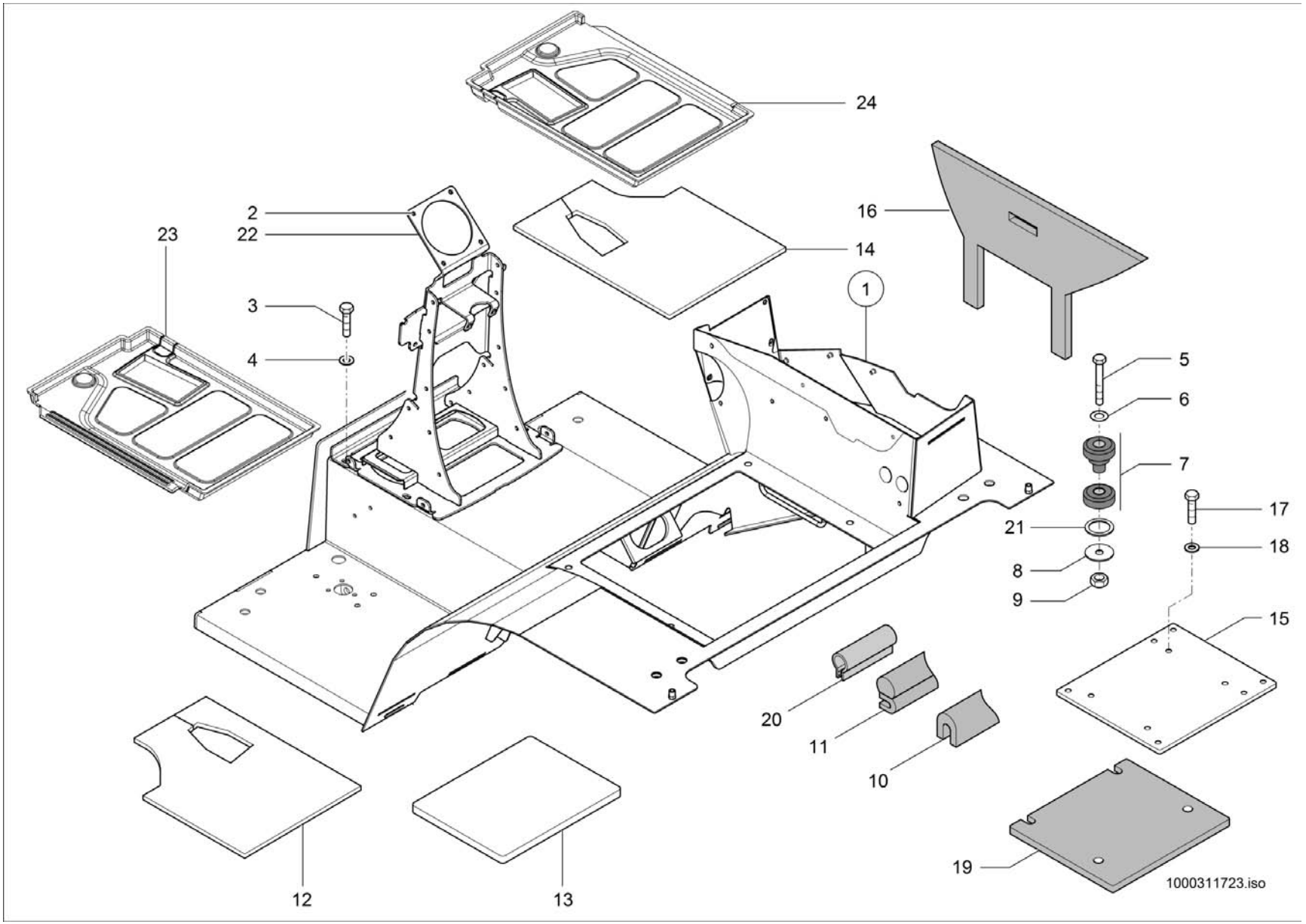
24
2
22
23
3
4
14
16
1
5
6
7
17
18
21
8
9
15
20
11
10
19
12
13
1000311723.iso

KABINENBODEN
SOL DE CABINE
CABIN FLOOR

E:348012845

Pos	No	Bezeichnung	Désignation	Description	Information	Qty	Unit
1	1000174083	BODENGRUPPE KPL.	ENSEMBLE DE PLANCHER	FLOOR ASSEMBLY		1	ST
2	1000176733	HALTER	SUPPORT	BRACKET		1	ST
3	1000015343	6KT-SCHRAUBE	VIS À TÊTE HEXAGONALE	HEX SCREW		4	ST
4	1000095341	SCHEIBE	RONDELLE	WASHER		4	ST
5	1000047301	6KT-SCHRAUBE	VIS À TÊTE HEXAGONALE	HEX SCREW		4	ST
6	1000021001	SCHEIBE	RONDELLE	WASHER		4	ST
7	1000031901	LAGER	PALIER	BEARING		4	ST
8	1000090230	SCHEIBE	RONDELLE	WASHER		4	ST
9	1000020788	6KT-MUTTER	ÉCROU HEXAGONAL	HEXAGON NUT		4	ST
10	1000097155	PROFIL	PROFIL	PROFILE		0,780	M
11	1000097173	PROFIL	PROFIL	PROFILE		0,800	M
12	1000174408	ANTIRUTSCHBELAG	REVÊTEMENT ANTIGLISSEMENT	ANTISLIDE COVERING	L.	1	ST
13	1000174023	ANTIRUTSCHBELAG	REVÊTEMENT ANTIGLISSEMENT	ANTISLIDE COVERING		1	ST
14	1000174409	ANTIRUTSCHBELAG	REVÊTEMENT ANTIGLISSEMENT	ANTISLIDE COVERING	R	1	ST
15	1000170098	DECKBLECH	TÔLE DE RECOUVREMENT	COVER PLATE		1	ST
16	1000174062	DÄMMATTE	TAPIS ISOLANT	INSULATING MAT		1	ST
17	1000015343	6KT-SCHRAUBE	VIS À TÊTE HEXAGONALE	HEX SCREW		6	ST
18	1000015431	SCHEIBE	RONDELLE	WASHER		6	ST
19	1000174064	DÄMMATTE	TAPIS ISOLANT	INSULATING MAT		1	ST
20	1000097040	PROFIL	PROFIL	PROFILE		0,220	M
21	1000143968	DICHTUNG	JOINT D'ÉTANCHÉITÉ	SEAL		4	ST
22	1000305329	HALTER	SUPPORT	BRACKET	opt.	1	ST
23	1000304823	BODENMATTE	TAPIS DE SOL	FLOOR RUBBER MAT	opt.	1	ST
24	1000304824	BODENMATTE	TAPIS DE SOL	FLOOR RUBBER MAT	opt.	1	ST

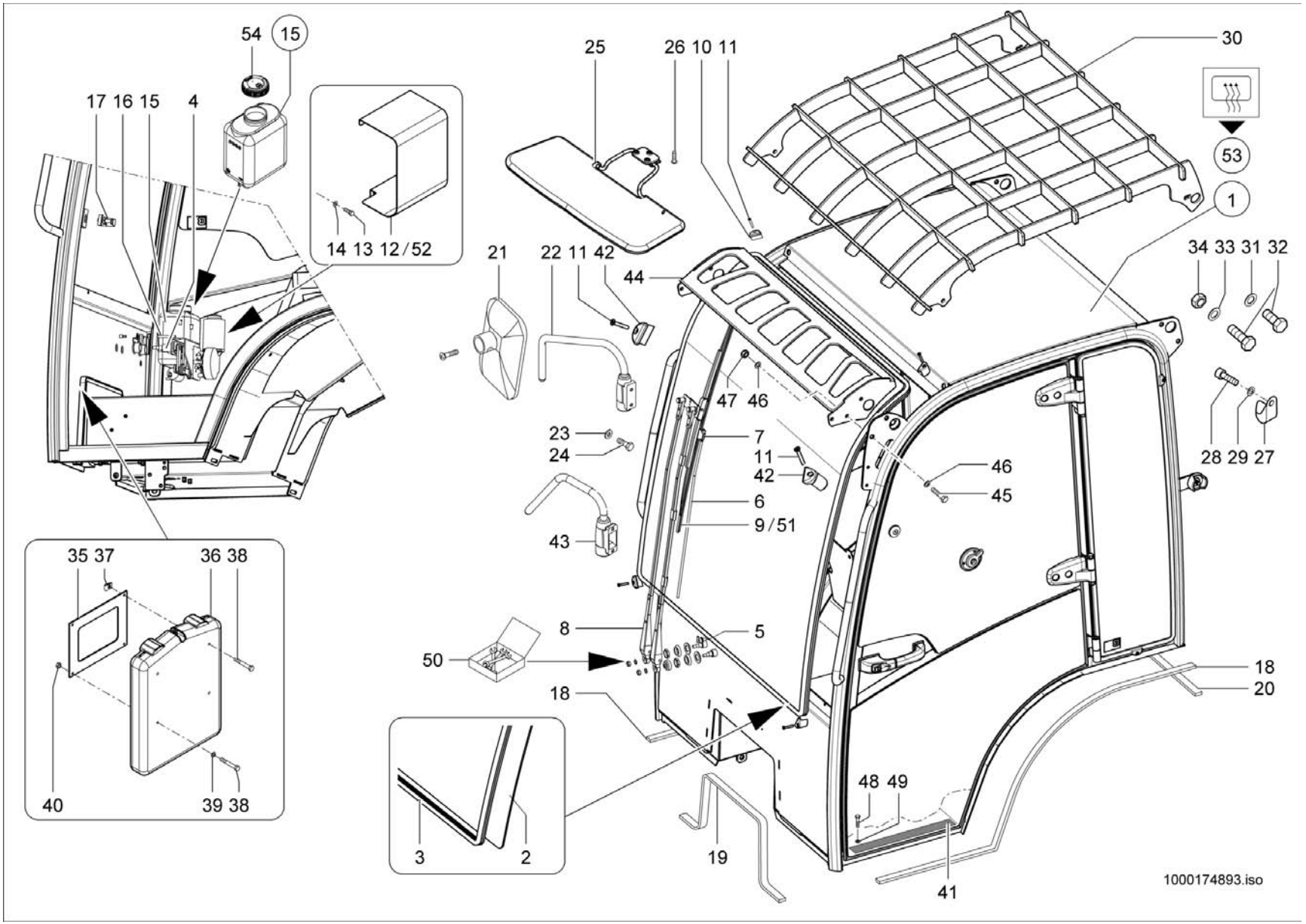
54
15
17 16 15
4
14 13 12/52
25
26 10 11
30
53
1
21
22 11 42
44
34 33 31 32
47 46
23
24
7
11
42
6
9/51
43
46
45
28 29 27
35 37
36 38
40
39 38
8
5
50
18
20
48 49
3
2
19
41
1000174893.iso

KABINE
CABINE
CAB

Opt.

Pos	No	Bezeichnung	Désignation	Description	Information	Qty	Unit
1	1000168915	KABINE	CABINE	CABINE		1	ST
2	1000174867	FRONTSCHEIBE	PARE-BRISE	FRONT WINDOW		1	ST
3	1000181326	GUMMIABDICHTUNG	GARNITURE EN CAOUTCHOUC	RUBBER GASKET	4200 lg	1	ST
4	1000176075	WISCHERMOTOR	MOTEUR D'ESSUIE GLACES	WIPER MOTOR		1	ST
5	1000176072	WINKEL	ÉQUERRE	ANGLE		1	ST
6	1000176071	SCHLAUCH	TUYAU FLEXIBLE	HOSE	1000 lg.	1	ST
7	1000176060	DÜSE	CLAPET	NOZZLE		1	ST
8	1000176073	WISCHERARM	PORTE BALAI ESSUIE GLACE	WIPER ARM		1	ST
9	1000176074	WISCHERBLATT	BALAI D'ESSUIE-GLACE	WIPER BLADE		1	ST
10	1000176058	HALTEWINKEL	ANGLE DE MAINTIEN	ANGLE BRACKET		5	ST
11	1000176059	SCHRAUBE	VIS	SCREW		7	ST
12	1000178121	ABDECKUNG	CAPOT	COVER		1	ST
13	1000052670	LINSENSCHRAUBE	VIS NOYÉE À TÊTE BOMBÉ	OVALHEAD SCREW		2	ST
14	1000095342	SCHEIBE	RONDELLE	WASHER		2	ST
15	1000176079	WASSERBEHÄLTER	RÉSERVOIR D'EAU	WATER CONTAINER		1	ST
16	1000176080	SCHLAUCH	TUYAU FLEXIBLE	HOSE	2200 lg.	1	ST
17	1000176081	SCHLIEßBOLZEN	AXE DE FERMETURE	CATCH BOLT		1	ST
18	1000181323	GUMMIABDICHTUNG	GARNITURE EN CAOUTCHOUC	RUBBER GASKET	1300 lg.	2	ST
19	1000181324	GUMMIABDICHTUNG	GARNITURE EN CAOUTCHOUC	RUBBER GASKET	1200 lg.	1	ST
20	1000181325	GUMMIABDICHTUNG	GARNITURE EN CAOUTCHOUC	RUBBER GASKET	700 lg.	1	ST
21	1000029683	RÜCKBLICKSPIEGEL	RÉTROVISEUR	REARVIEW MIRROR		2	ST
22	1000116555	SPIEGELHALTER	SUPPORT DE MIROIR	MIRROR BRACKET	A:348010249	2	ST
23	1000085382	6KT-SCHRAUBE	VIS À TÊTE HEXAGONALE	HEX SCREW		4	ST
24	1000092290	SCHEIBE	RONDELLE	WASHER		4	ST
25	1000052533	SONNENBLENDE	PARE-SOLEIL	SUN VISOR		1	ST
26	1000052670	LINSENSCHRAUBE	VIS NOYÉE À TÊTE BOMBÉ	OVALHEAD SCREW		3	ST
27	1000103167	GARDEROBENHAKEN	PATÈRE	HOOK		1	ST
28	1000101181	ZYLINDERSCHRAUBE	VIS À TÊTE CYLINDRIQUE	CHEESE HEAD SCREW		1	ST
29	1000092288	SCHEIBE	RONDELLE	WASHER		1	ST
30	1000170601	SCHUTZGITTER	GRILLE DE PROTECTION	PROTECTING SCREEN		1	ST

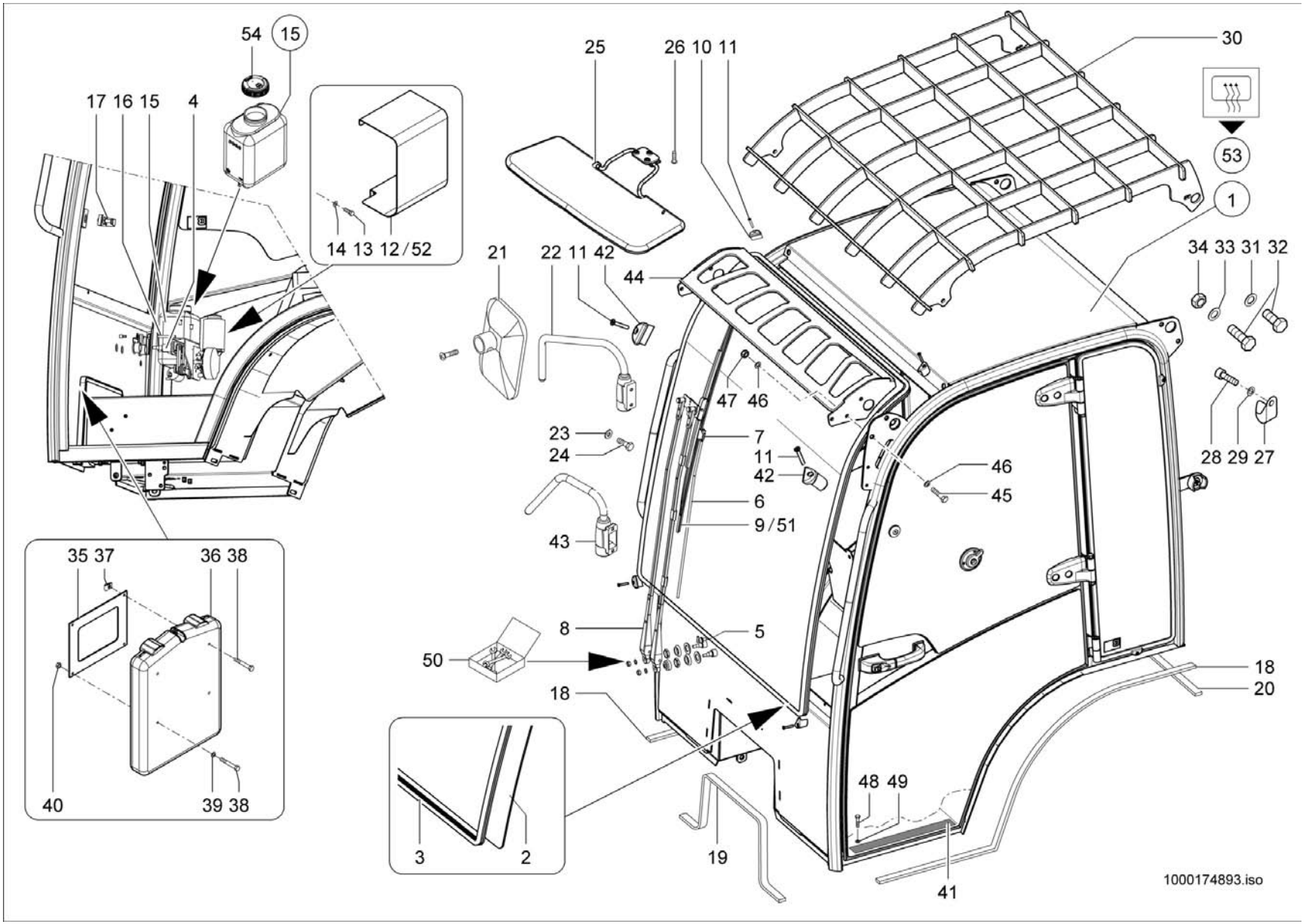
54
15
17 16 15
4
14 13 12/52
25
26 10 11
30
53
1
21
22 11 42
44
34 33 31 32
47 46
23
24
7
11
42
6
9/51
43
46
45
28 29 27
35 37
36 38
40
39 38
8
5
50
18
20
48 49
3
2
19
41
1000174893.iso

KABINE
CABINE
CAB

Opt.

Pos	No	Bezeichnung	Désignation	Description	Information	Qty	Unit
31	1000092303	SCHEIBE	RONDELLE	WASHER		4	ST
32	1000015364	6KT-SCHRAUBE	VIS À TÊTE HEXAGONALE	HEX SCREW	M10x30-8.8	4	ST
33	1000092303	SCHEIBE	RONDELLE	WASHER		4	ST
34	1000015408	6KT-MUTTER	ÉCROU HEXAGONAL	HEXAGON NUT		4	ST
35	1000173132	HALTER	SUPPORT	BRACKET		1	ST
36	1000155700	DOKUMENTENBOX	BOITE À DOCUMENTS	DOCUMENTS BOX		1	ST
37	1000030414	BLECHMUTTER	ÉCROU DE TÔLE	NUT		2	ST
38	1000052670	LINSENSCHRAUBE	VIS NOYÉE À TÊTE BOMBÉ	OVALHEAD SCREW		4	ST
39	1000092308	SCHEIBE	RONDELLE	WASHER		2	ST
40	1000085587	6KT-MUTTER	ÉCROU HEXAGONAL	HEXAGON NUT		2	ST
41	1000176283	ANTIRUTSCHBELAG	REVÊTEMENT ANTIGLISSEMENT	ANTISLIDE COVERING		1	ST
42	1000176092	HALTEWINKEL	ANGLE DE MAINTIEN	ANGLE BRACKET		2	ST
43	1000148031	SPIEGELHALTER	SUPPORT DE MIROIR	MIRROR BRACKET	E:348010250	2	ST
44	1000251757	FOPS-SCHUTZGITTER	GRILLE DE PROTECTION DE FOPS	FOPS SCREEN		1	ST
45	1000015348	6KT-SCHRAUBE	VIS À TÊTE HEXAGONALE	HEX SCREW		4	ST
46	1000092303	SCHEIBE	RONDELLE	WASHER		8	ST
47	1000015408	6KT-MUTTER	ÉCROU HEXAGONAL	HEXAGON NUT		4	ST
48	1000047711	6KT-SCHRAUBE	VIS À TÊTE HEXAGONALE	HEX SCREW		4	ST
49	1000021001	SCHEIBE	RONDELLE	WASHER		4	ST
50	1000237316	BEFESTIGUNGSSATZ	JEU DE FIXATION	FASTENER SET		1	ST
51	1000000371	WISCHERBLATT	BALAI D'ESSUIE-GLACE	WIPER BLADE	Opt.Canopy	1	ST
52	1000253085	ABDECKUNG	CAPOT	COVER	Opt.Canopy	1	ST
53	1000168916	KABINE	CABINE	CABINE		1	ST
54	1000282752	VERSCHLUSSDECKEL	BOUCHON DE REMPLISSAGE	LOCK COVER		1	ST

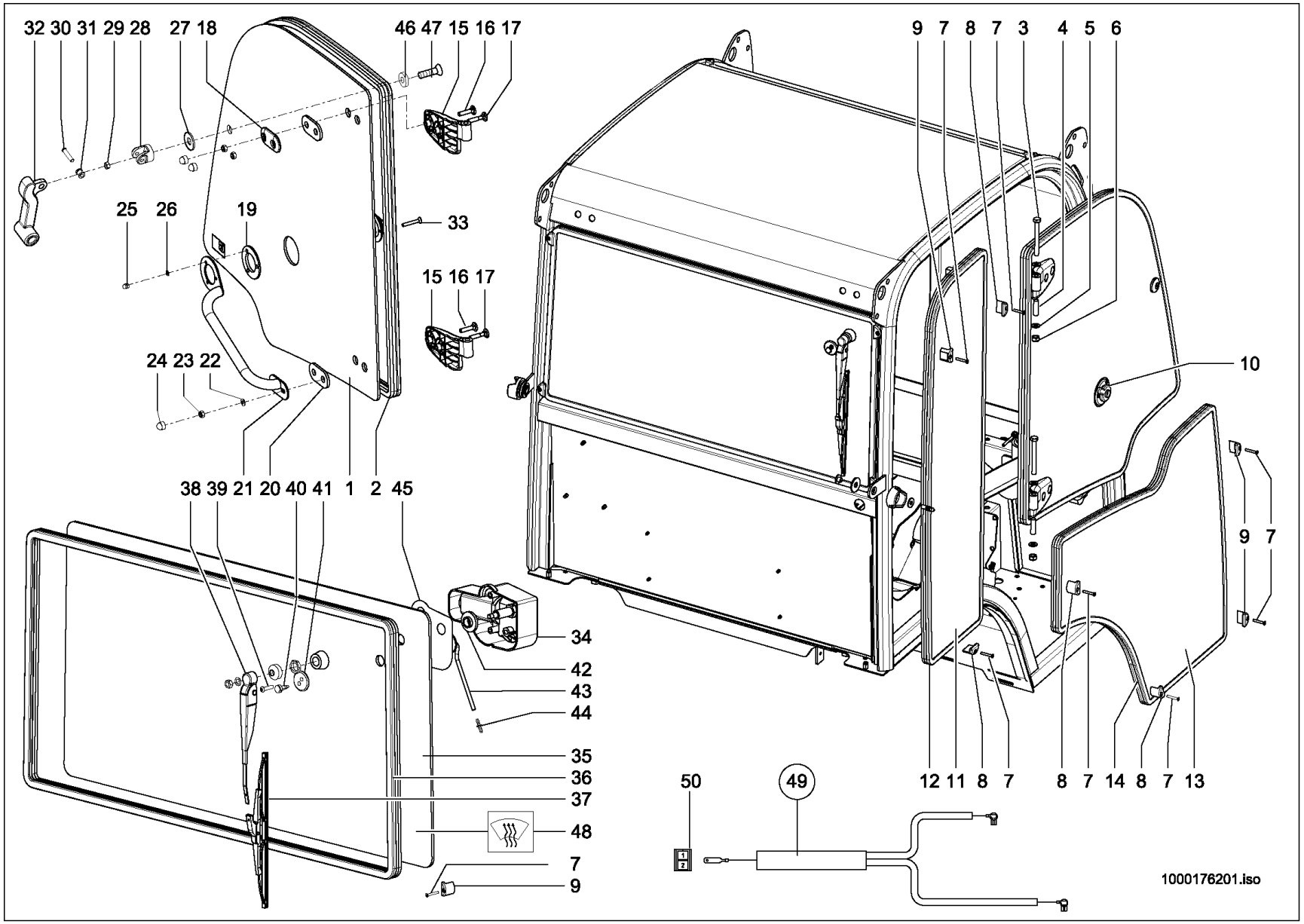
32 30 31 29 28 27 18
46 47 15 16 17
25 26 19
33
15 16 17
24 23 22
38 39 21 20 40 41 1 2 45
9 7 8 7 3 4 5 6
10
9 7
34
42
43
44
35
36
37
48
7
9
50
49
12 11 8 7
8 7 14 8 7 13
1000176201.iso

FAHRERKABINE EINZELTEILE
CABINE D'ÉLÉMENTS
OPERATOR'S CAB OF INDIVIDUAL PARTS

Pos	No	Bezeichnung	Désignation	Description	Information	Qty	Unit
1	1000174875	SEITENSCHEIBE	FENÊTRE LATÉRALE	SIDE WINDOW	R.	1	ST
2	1000176206	GUMMIABDICHTUNG	GARNITURE EN CAOUTCHOUC	RUBBER GASKET		1	ST
3	1000176169	SCHRAUBE	VIS	SCREW		2	ST
4	1000176176	STIFT	GOUPILLE	PIN		2	ST
5	1000176168	SCHEIBE	RONDELLE	WASHER		4	ST
6	1000176167	MUTTER	ÉCROU	NUT		2	ST
7	1000176059	SCHRAUBE	VIS	SCREW		11	ST
8	1000176058	HALTEWINKEL	ANGLE DE MAINTIEN	ANGLE BRACKET		4	ST
9	1000176092	HALTEWINKEL	ANGLE DE MAINTIEN	ANGLE BRACKET		7	ST
10	1000176124	TÜRFESTSTELLER	COMPAS DE PORTE	DOOR FASTENER		1	ST
11	1000174869	SEITENSCHEIBE	FENÊTRE LATÉRALE	SIDE WINDOW		1	ST
12	1000176105	ABDICHTGUMMI	JOINT CAOUTCHOUC	RUBBER SEAL		1	M
13	1000174876	SEITENSCHEIBE	FENÊTRE LATÉRALE	SIDE WINDOW	R.	1	ST
14	1000176206	GUMMIABDICHTUNG	GARNITURE EN CAOUTCHOUC	RUBBER GASKET		1	ST
15	1000176153	SCHARNIER	CHARNIÈRE	HINGE		2	ST
16	1000176158	SCHRAUBE	VIS	SCREW	M8x1,25x35	2	ST
17	1000176159	SCHRAUBE	VIS	SCREW	M8x1,25x40	2	ST
18	1000176151	GUMMIPLATTE	PLAQUE EN CAOUTCHOUC	RUBBER PLATE		1	ST
19	1000176155	SCHEIBE	RONDELLE	WASHER		2	ST
20	1000176154	SCHEIBE	RONDELLE	WASHER		2	ST
21	1000176207	GRIFF	MANETTE	HANDLE		1	ST
22	1000176164	SCHEIBE	RONDELLE	WASHER		2	ST
23	1000176166	MUTTER	ÉCROU	NUT		4	ST
24	1000176157	STOPFEN	BOUCHON	PLUG		4	ST
25	1000176162	MUTTER	ÉCROU	NUT		3	ST
26	1000176161	SCHEIBE	RONDELLE	WASHER		3	ST
27	1000176127	SCHEIBE	RONDELLE	WASHER		1	ST
28	1000176128	HALTER	SUPPORT	BRACKET		1	ST
29	1000176165	MUTTER	ÉCROU	NUT		1	ST
30	1000176144	STIFT	GOUPILLE	PIN		1	ST

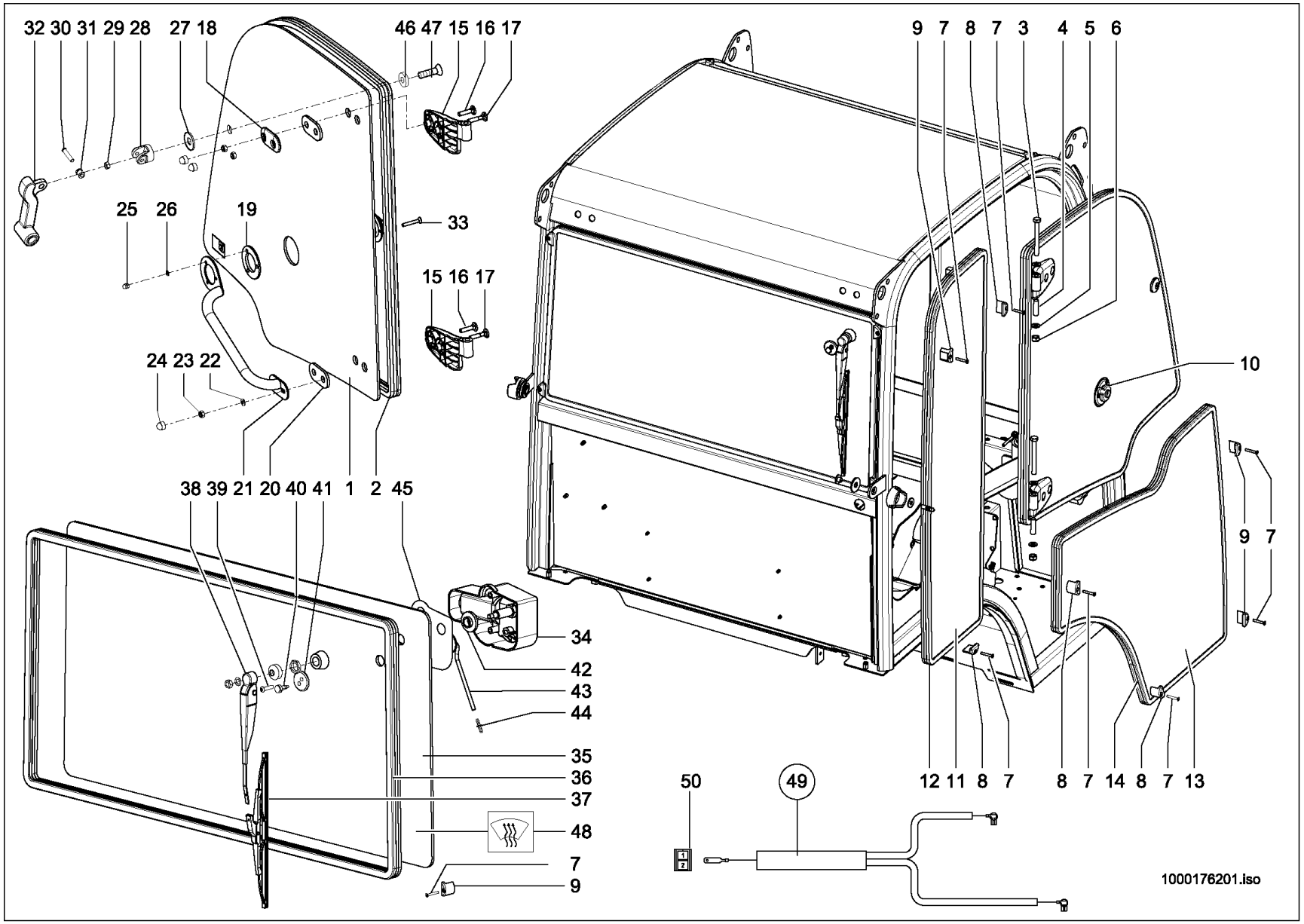
32 30 31 29 28 27 18
46 47 15 16 17
25 26 19
33
15 16 17
24 23 22
38 39 21 20 40 41 1 2 45
9 7 8 7 3 4 5 6
10
9 7
34
42
43
44
35
36
37
48
7
9
50
49
12 11 8 7
8 7 14 8 7 13
1000176201.iso

FAHRERKABINE EINZELTEILE
CABINE D'ÉLÉMENTS
OPERATOR'S CAB OF INDIVIDUAL PARTS

Pos	No	Bezeichnung	Désignation	Description	Information	Qty	Unit
31	1000176130	BEFESTIGUNG	FIXATION	MOUNTING		1	ST
32	1000176205	HEBEL	LEVIER	LEVER		1	ST
33	1000176160	SCHRAUBE	VIS	SCREW		3	ST
34	1000176232	WISCHERMOTOR	MOTEUR D'ESSUIE GLACES	WIPER MOTOR		1	ST
35	1000174877	HECKSCHEIBE	LUNETTE	REAR WINDOW		1	ST
36	1000176206	GUMMIABDICHTUNG	GARNITURE EN CAOUTCHOUC	RUBBER GASKET		1	ST
37	1000176234	WISCHERBLATT	BALAI D'ESSUIE-GLACE	WIPER BLADE		1	ST
38	1000176235	WISCHERARM	PORTE BALAI ESSUIE GLACE	WIPER ARM		1	ST
39	1000176233	SCHRAUBE	VIS	SCREW		1	ST
40	1000176231	DÜSE	CLAPET	NOZZLE		1	ST
41	1000176220	SCHEIBE	RONDELLE	WASHER		1	ST
42	1000176219	GUMMISCHEIBE	DISQUE EN CAOUTCHOUC	RUBBER DISC		1	ST
43	1000176071	SCHLAUCH	TUYAU FLEXIBLE	HOSE	0,500	1	ST
44	1000176236	ANSCHLUSSSTÜCK	CONNEXION HYDRAULIQUE	CONNECTION PIECE		1	ST
45	1000176215	AUFKLEBER	AUTOCOLLANT	STICKER		1	ST
46	1000176149	SCHEIBE	RONDELLE	WASHER		1	ST
47	1000176163	SCHRAUBE	VIS	SCREW		1	ST
48	1000233854	HECKSCHEIBE	LUNETTE	REAR WINDOW	Opt. Heizung	1	ST
49	1000245845	KABELBAUM	FAISCEAU ÉLECTRIQUE	WIRING HARNESS	Opt. Heizung	1	ST
50	1000000481	FLACHSTECKERGEHÄUSE	PRISE DE CONNEXION	PLUG HOUSING		1	ST

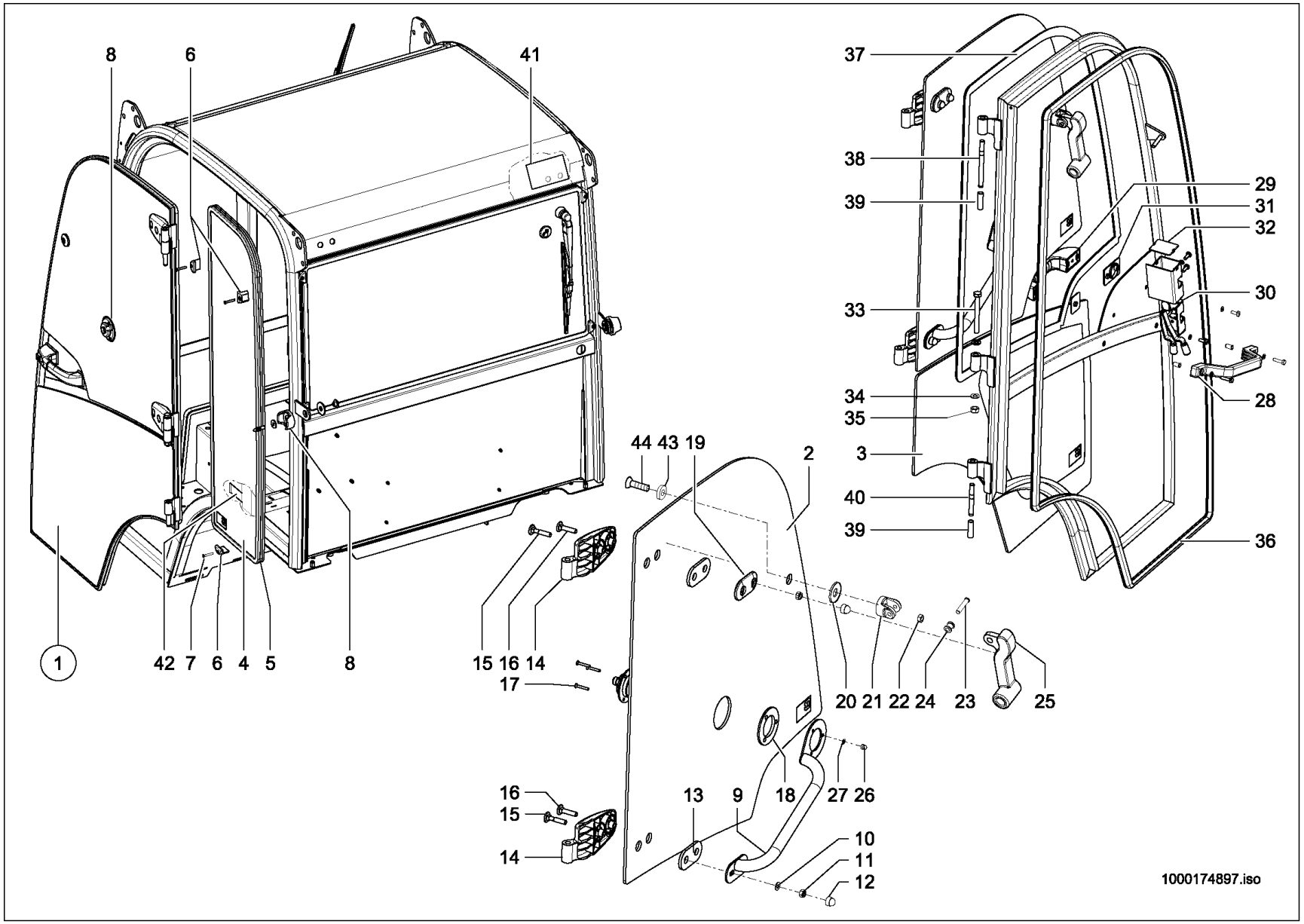
8
6
41
37
38
39
29
31
32
30
33
34
35
28
3
40
39
36
44 43 19
2
1
42 7 6 4 5
8
15 16 14
17
20 21 22 24 23 25
16
15
14
13 9 18 27 26
10
11
12
1000174897.iso

KABINENTÜR
PORTE DE CABINE
CAB DOOR

Pos	No	Bezeichnung	Désignation	Description	Information	Qty	Unit
1	1000176091	TÜR	PORTE	DOOR	kpl.	1	ST
2	1000174871	TÜRSCHEIBE	GLACE DE PORTIÈRE	DOOR WINDOW	L.	1	ST
3	1000174872	TÜRSCHEIBE	GLACE DE PORTIÈRE	DOOR WINDOW	L.	1	ST
4	1000174869	SEITENSCHEIBE	FENÊTRE LATÉRALE	SIDE WINDOW		1	ST
5	1000181327	GUMMIABDICHTUNG	GARNITURE EN CAOUTCHOUC	RUBBER GASKET	2600 lg	1	ST
6	1000176058	HALTEWINKEL	ANGLE DE MAINTIEN	ANGLE BRACKET		2	ST
7	1000176059	SCHRAUBE	VIS	SCREW		3	ST
8	1000176124	TÜRFESTSTELLER	COMPAS DE PORTE	DOOR FASTENER		1	ST
9	1000176126	GRIFF	MANETTE	HANDLE		1	ST
10	1000176164	SCHEIBE	RONDELLE	WASHER		2	ST
11	1000176166	MUTTER	ÉCROU	NUT		4	ST
12	1000176157	STOPFEN	BOUCHON	PLUG		4	ST
13	1000176154	SCHEIBE	RONDELLE	WASHER		2	ST
14	1000176153	SCHARNIER	CHARNIÈRE	HINGE		2	ST
15	1000176159	SCHRAUBE	VIS	SCREW		2	ST
16	1000176158	SCHRAUBE	VIS	SCREW		2	ST
17	1000176160	SCHRAUBE	VIS	SCREW		3	ST
18	1000176155	SCHEIBE	RONDELLE	WASHER		2	ST
19	1000176151	GUMMIPLATTE	PLAQUE EN CAOUTCHOUC	RUBBER PLATE		1	ST
20	1000176127	SCHEIBE	RONDELLE	WASHER		1	ST
21	1000176128	HALTER	SUPPORT	BRACKET		1	ST
22	1000176165	MUTTER	ÉCROU	NUT		1	ST
23	1000176144	STIFT	GOUPILLE	PIN		1	ST
24	1000176130	BEFESTIGUNG	FIXATION	MOUNTING		1	ST
25	1000176148	HEBEL	LEVIER	LEVER		1	ST
26	1000176162	MUTTER	ÉCROU	NUT		3	ST
27	1000176161	SCHEIBE	RONDELLE	WASHER		3	ST
28	1000176170	GRIFF	MANETTE	HANDLE		1	ST
29	1000176173	GRIFF	MANETTE	HANDLE		1	ST
30	1000176171	VERRIEGELUNG	VERROUILLAGE	LOCKING		1	ST

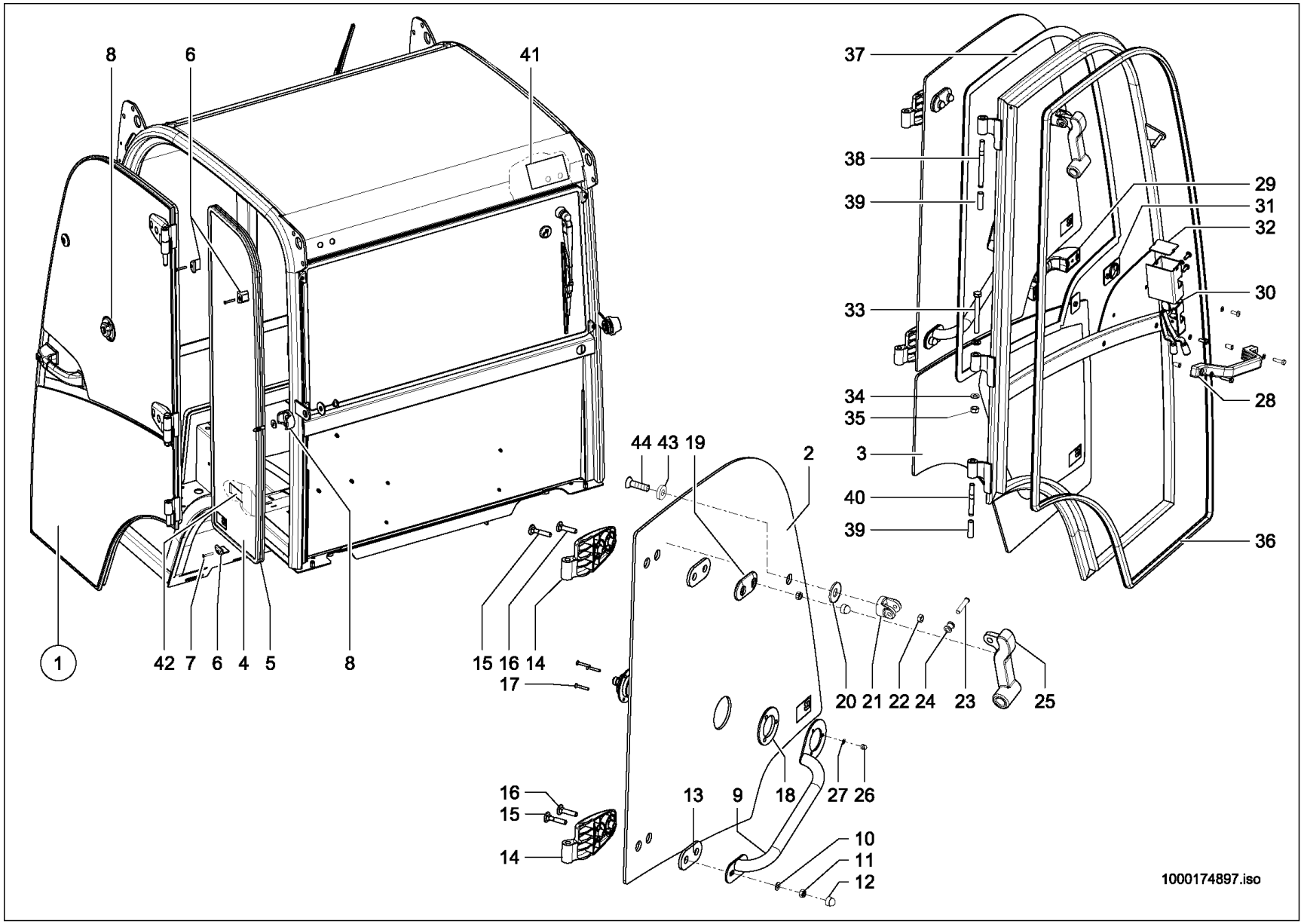
8
6
41
37
38
39
29
31
32
30
33
34
35
3
40
39
28
36
44 43 19
2
1
42 7 6 4 5
8
15 16 14
17
20 21 22 24 23 25
16
15
14
13 9 18 27 26
10
11
12
1000174897.iso

KABINENTÜR
PORTE DE CABINE
CAB DOOR

Pos	No	Bezeichnung	Désignation	Description	Information	Qty	Unit
31	1000176172	GUMMIPLATTE	PLAQUE EN CAOUTCHOUC	RUBBER PLATE		1	ST
32	1000176177	ABDECKUNG	CAPOT	COVER		1	ST
33	1000176169	SCHRAUBE	VIS	SCREW		1	ST
34	1000176168	SCHEIBE	RONDELLE	WASHER		2	ST
35	1000176167	MUTTER	ÉCROU	NUT		1	ST
36	1000176056	GUMMIABDICHTUNG	GARNITURE EN CAOUTCHOUC	RUBBER GASKET		1	ST
37	1000176082	GUMMIABDICHTUNG	GARNITURE EN CAOUTCHOUC	RUBBER GASKET		1	ST
38	1000176174	STIFT	GOUPILLE	PIN		1	ST
39	1000176176	STIFT	GOUPILLE	PIN		2	ST
40	1000176175	STIFT	GOUPILLE	PIN		1	ST
41	1000176213	ABDECKUNG	CAPOT	COVER		2	ST
42	1000176214	HALTERIEMEN	CEINTURE DE SOUTIEN	FASTENBELT		1	ST
43	1000176149	SCHEIBE	RONDELLE	WASHER		1	ST
44	1000176163	SCHRAUBE	VIS	SCREW		1	ST

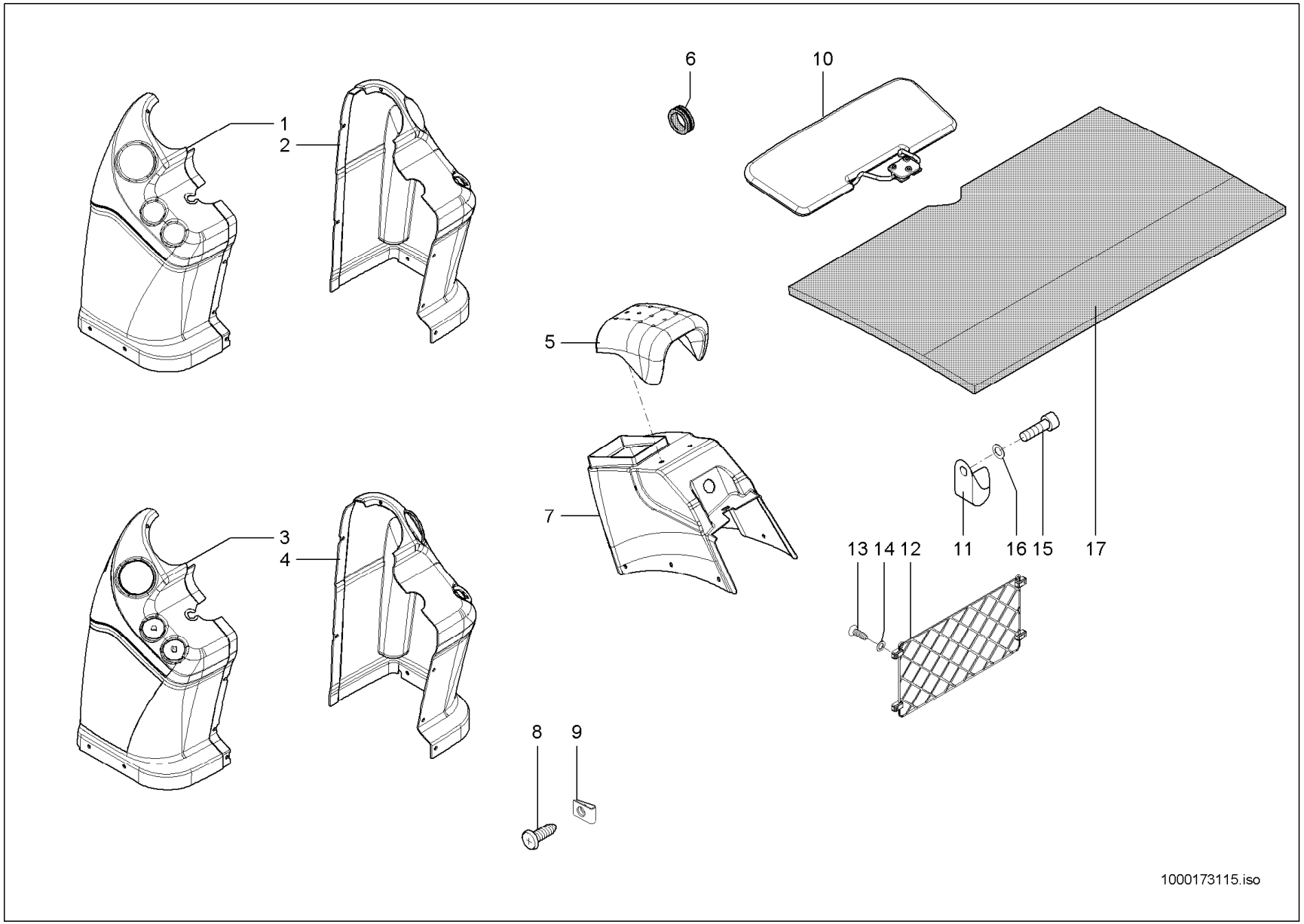
1
2
3
4
5
6
7
8
9
10
11
12
13
14
15
16
17
1000173115.iso

VERKLEIDUNG
RÉVÊTEMENT
TRIM

A:348012844

Pos	No	Bezeichnung	Désignation	Description	Information	Qty	Unit
1	1000170032	FRONTVERKLEIDUNG	REVETEMENT AV	TRIM	li.	1	ST
2	1000170030	FRONTVERKLEIDUNG	REVETEMENT AV	TRIM	re.	1	ST
3	1000169513	FRONTVERKLEIDUNG	REVETEMENT AV	TRIM	Opt.li.	1	ST
4	1000169514	FRONTVERKLEIDUNG	REVETEMENT AV	TRIM	Opt.re.	1	ST
5	1000068894	ARMLEHNE	ACCOUDOIR	ARM REST		1	ST
6	1000106433	DURCHFÜHRUNGSRING	ANNEAU D'APPLICATION	JUNCTION		1	ST
7	1000169515	SEITENVERKLEIDUNG	REVÊTEMENT	TRIM		1	ST
8	1000052670	LINSENSCHRAUBE	VIS NOYÉE À TÊTE BOMBÉ	OVALHEAD SCREW		19	ST
9	1000030414	BLECHMUTTER	ÉCROU DE TÔLE	NUT		4	ST
10	1000052533	SONNENBLENDE	PARE-SOLEIL	SUN VISOR		1	ST
11	1000103167	GARDEROBENHAKEN	PATÈRE	HOOK		1	ST
12	1000034772	NETZ	RÉSEAU	NET		1	ST
13	1000048484	SENKSCHRAUBE	VIS À TÊTE NOYÉE	COUNTERSUNK SCREW		4	ST
14	1000108316	SCHEIBE	RONDELLE	WASHER		4	ST
15	1000101181	ZYLINDERSCHRAUBE	VIS À TÊTE CYLINDRIQUE	CHEESE HEAD SCREW		1	ST
16	1000092288	SCHEIBE	RONDELLE	WASHER		1	ST
17	1000171356	DÄMMATTE	TAPIS ISOLANT	INSULATING MAT		1	ST

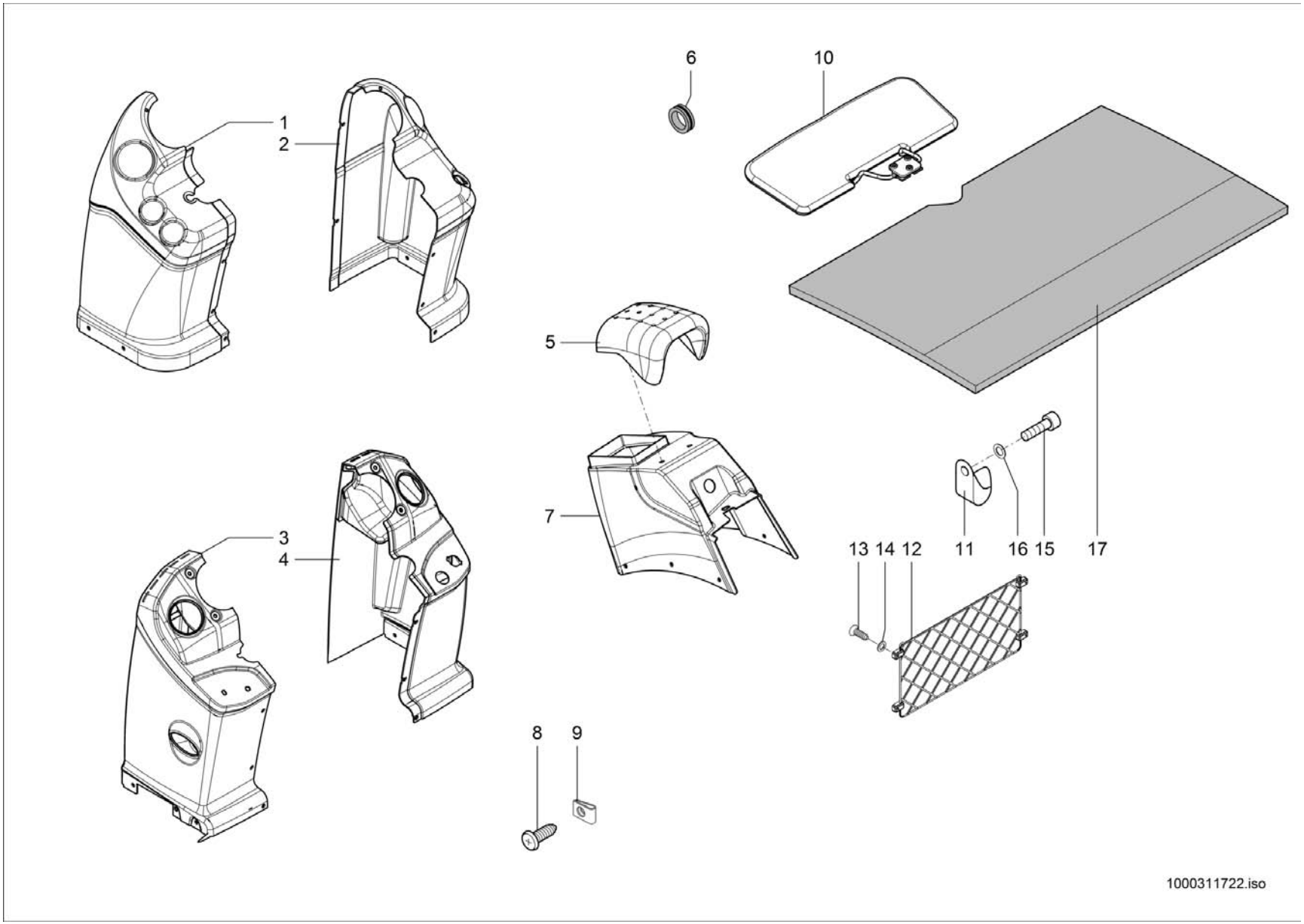
1
2
3
4
5
6
7
8
9
10
11
12
13
14
15
16
17
1000311722.iso

VERKLEIDUNG
RÉVÊTEMENT
TRIM

E:348012845

Pos	No	Bezeichnung	Désignation	Description	Information	Qty	Unit
1	1000170032	FRONTVERKLEIDUNG	REVETEMENT AV	TRIM	li.	1	ST
2	1000170030	FRONTVERKLEIDUNG	REVETEMENT AV	TRIM	re.	1	ST
3	1000305200	FRONTVERKLEIDUNG	REVETEMENT AV	TRIM	Opt.li.	1	ST
4	1000305231	FRONTVERKLEIDUNG	REVETEMENT AV	TRIM	Opt.re.	1	ST
5	1000068894	ARMLEHNE	ACCOUDOIR	ARM REST		1	ST
6	1000106433	DURCHFÜHRUNGSRING	ANNEAU D'APPLICATION	JUNCTION		1	ST
7	1000169515	SEITENVERKLEIDUNG	REVÊTEMENT	TRIM		1	ST
8	1000052670	LINSENSCHRAUBE	VIS NOYÉE À TÊTE BOMBÉ	OVALHEAD SCREW		19	ST
9	1000030414	BLECHMUTTER	ÉCROU DE TÔLE	NUT		4	ST
10	1000052533	SONNENBLENDE	PARE-SOLEIL	SUN VISOR		1	ST
11	1000103167	GARDEROBENHAKEN	PATÈRE	HOOK		1	ST
12	1000034772	NETZ	RÉSEAU	NET		1	ST
13	1000048484	SENKSCHRAUBE	VIS À TÊTE NOYÉE	COUNTERSUNK SCREW		4	ST
14	1000108316	SCHEIBE	RONDELLE	WASHER		4	ST
15	1000101181	ZYLINDERSCHRAUBE	VIS À TÊTE CYLINDRIQUE	CHEESE HEAD SCREW		1	ST
16	1000092288	SCHEIBE	RONDELLE	WASHER		1	ST
17	1000171356	DÄMMATTE	TAPIS ISOLANT	INSULATING MAT		1	ST

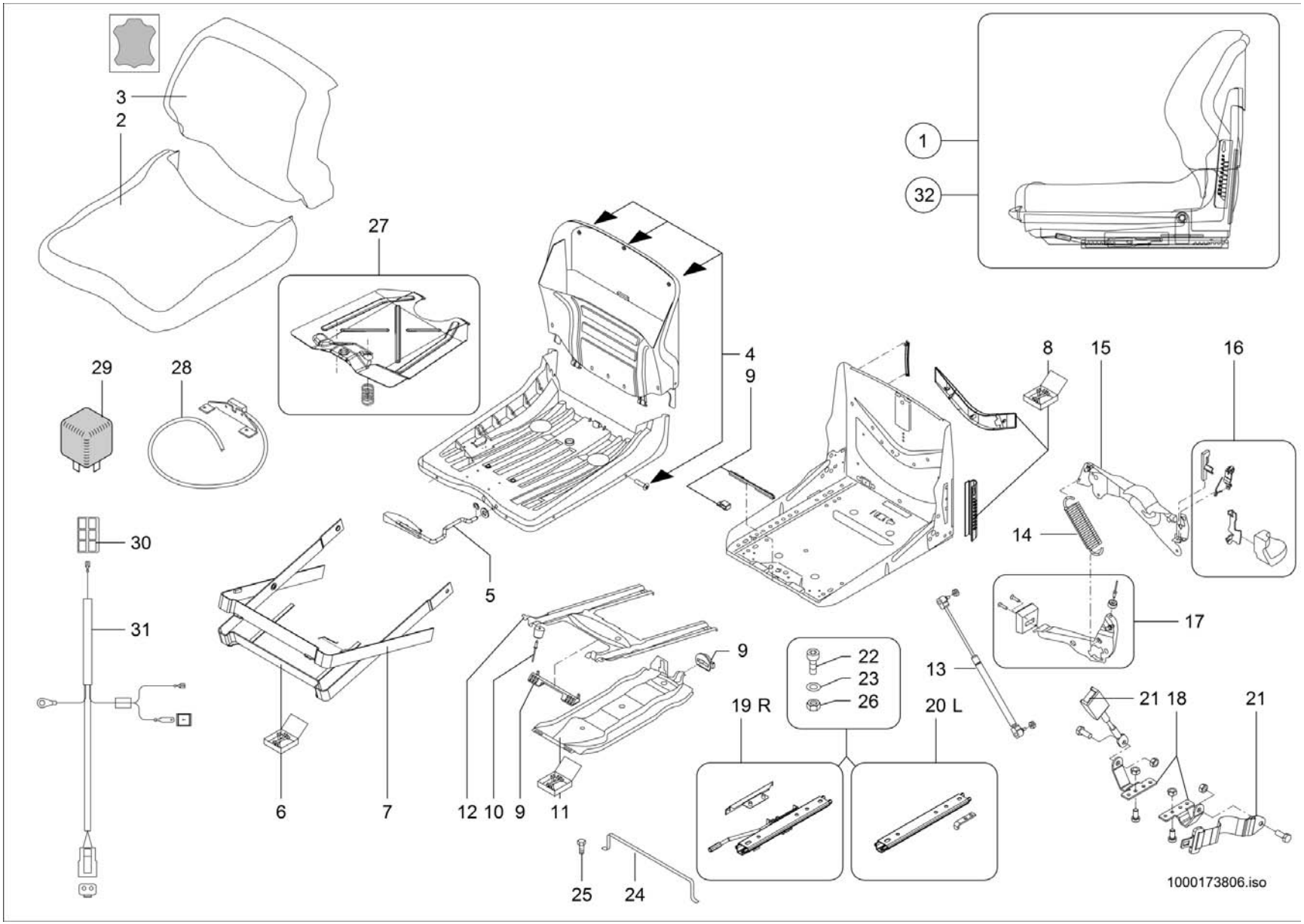
3
2
1
32
27
29
28
4
9
9
8
15
16
14
30
31
5
17
13
22
23
26
19 R
20 L
21
18
21
6
7
12
10
9
11
9
25
24
1000173806.iso

FAHRERSITZ
SIÈGE CONDUCTEUR
DRIVERS SEAT

Pos	No	Bezeichnung	Désignation	Description	Information	Qty	Unit
1	1000034745	FAHRERSITZ	SIÈGE CONDUCTEUR	DRIVERS SEAT		1	ST
2	1000084941	SITZPOLSTER	BOURRELET	SEAT UPHOLSTERY		1	ST
3	1000084942	RÜCKENPOLSTER	DOSSIER DU SIÈGE	BACK CUSHION		1	ST
4	1000128030	BEFESTIGUNGSTEILE	PARTS DE FIXATION	FASTENING PARTS		1	ST
5	1000128031	HEBEL	LEVIER	LEVER		1	ST
6	1000052553	REPARATURSATZ	JEU DE RÉPARATION	REPAIRING SET		1	ST
7	1000052554	ABDECKUNG	CAPOT	COVER		1	ST
8	1000084943	REPARATURSATZ SITZGESTELL	JEU DE RÉPARATION DU SUPPORT DE SIÈGE	REPAIRING SET SEAT BRACKET		1	ST
9	1000087966	REPARATURSATZ	JEU DE RÉPARATION	REPAIRING SET		1	ST
10	1000087967	PUFFER	BUTOIR	BUFFER		1	ST
11	1000052555	SCHWINGE	BIELLE	WING		1	ST
12	1000052556	SCHWINGE	BIELLE	WING		1	ST
13	1000052557	STOSSDÄMPFER	AMORTISSEUR	SHOCK ABSORBER		1	ST
14	1000052558	ZUGFEDER	RESSORT DE TRACTION	TENSION SPRING		1	ST
15	1000084944	HEBEL	LEVIER DE DÉPLACEMENT	DISPLACE LEVER		1	ST
16	1000084955	GRIFF	MANETTE	HANDLE		1	ST
17	1000128032	HEBEL	LEVIER	LEVER		1	ST
18	1000113918	LASCHE	BIELLE	JOINT		1	ST
19	1000087968	VERSTELLSCHIENE	RAIL À DÉPLACER	DISPLACEMENT RAIL	R	1	ST
20	1000087969	VERSTELLSCHIENE	RAIL À DÉPLACER	DISPLACEMENT RAIL	L	1	ST
21	1000050911	AUTOMATIKGURT	CEINTURE AUTOMATIQUE	AUTOMATIC BELT		1	ST
22	1000019136	6KT-SCHRAUBE	VIS À TÊTE HEXAGONALE	HEX SCREW		4	ST
23	1000015431	SCHEIBE	RONDELLE	WASHER		4	ST
24	1000034744	LAGERUNG	STOCKAGE	MOUNTING		1	ST
25	1000013008	6KT-SCHRAUBE	VIS À TÊTE HEXAGONALE	HEX SCREW		2	ST
26	1000013022	6KT-MUTTER	ÉCROU HEXAGONAL	HEXAGON NUT		4	ST
27	1000216196	PLATTE FÜR SCHALTER	PLAQUE	PLATE FOR SWITCH	Opt.	1	ST
28	1000216197	SCHALTER	INTERRUPTEUR	SWITCH	Opt.	1	ST
29	1000105146	INTERVALLRELAIS	RELAIS D'INTERVALLE	INTERVALL RELAY	Opt.	1	ST
30	1000135648	STECKERGEHÄUSE	PRISE DE CONNEXION	PLUG HOUSING	Opt.	1	ST

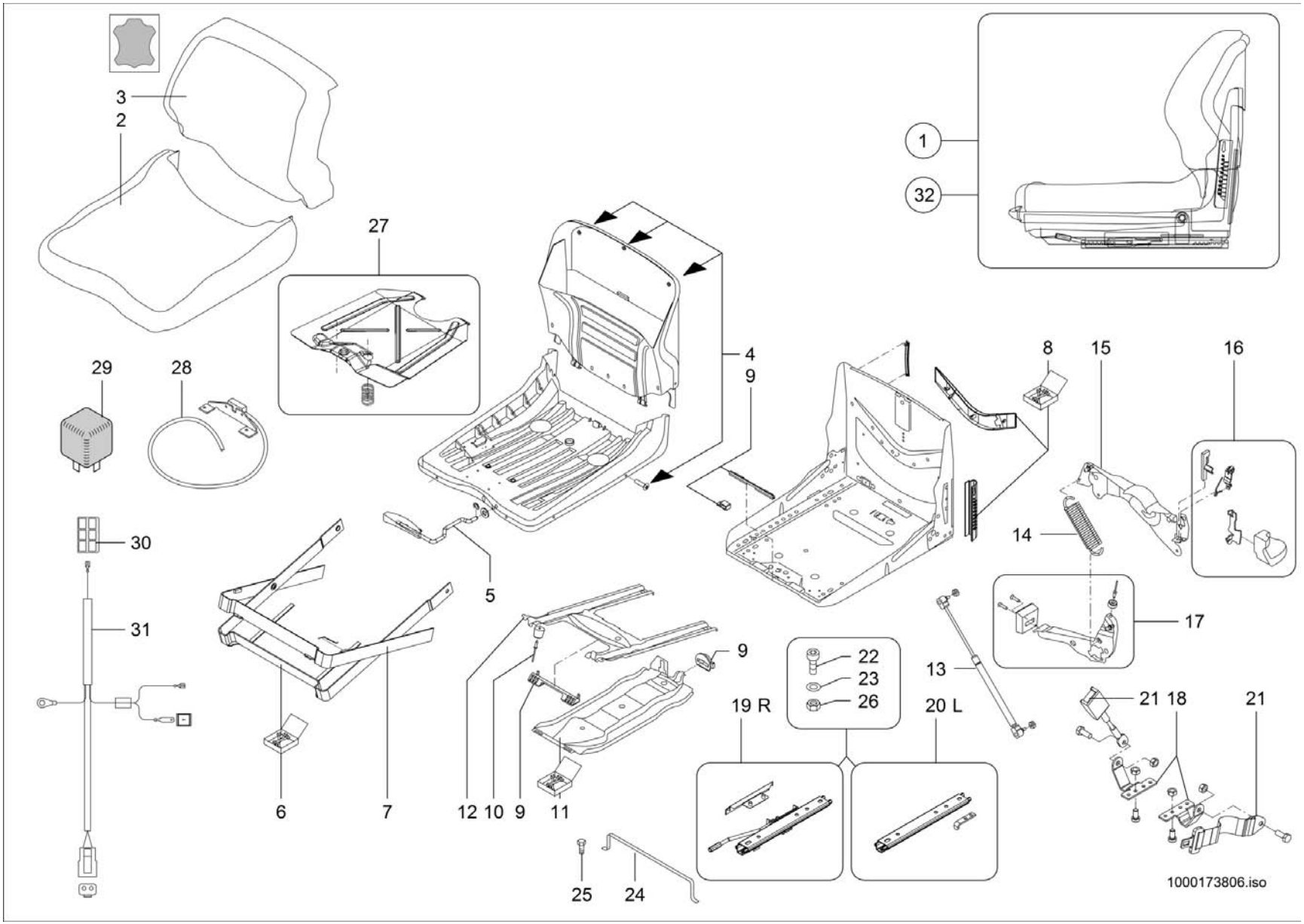
3
2
1
32
27
29
28
4
9
9
8
15
16
14
30
31
5
17
13
22
23
26
19 R
20 L
21
18
21
9
6
7
12
10
9
11
25
24
1000173806.iso

FAHRERSITZ
SIÈGE CONDUCTEUR
DRIVERS SEAT

Pos	No	Bezeichnung	Désignation	Description	Information	Qty	Unit
31	1000272845	KABELBAUM	FAISCEAU ÉLECTRIQUE	WIRING HARNESS	Opt.	1	ST
32	1000272600	FAHRERSITZ	SIÈGE CONDUCTEUR	DRIVERS SEAT		1	ST

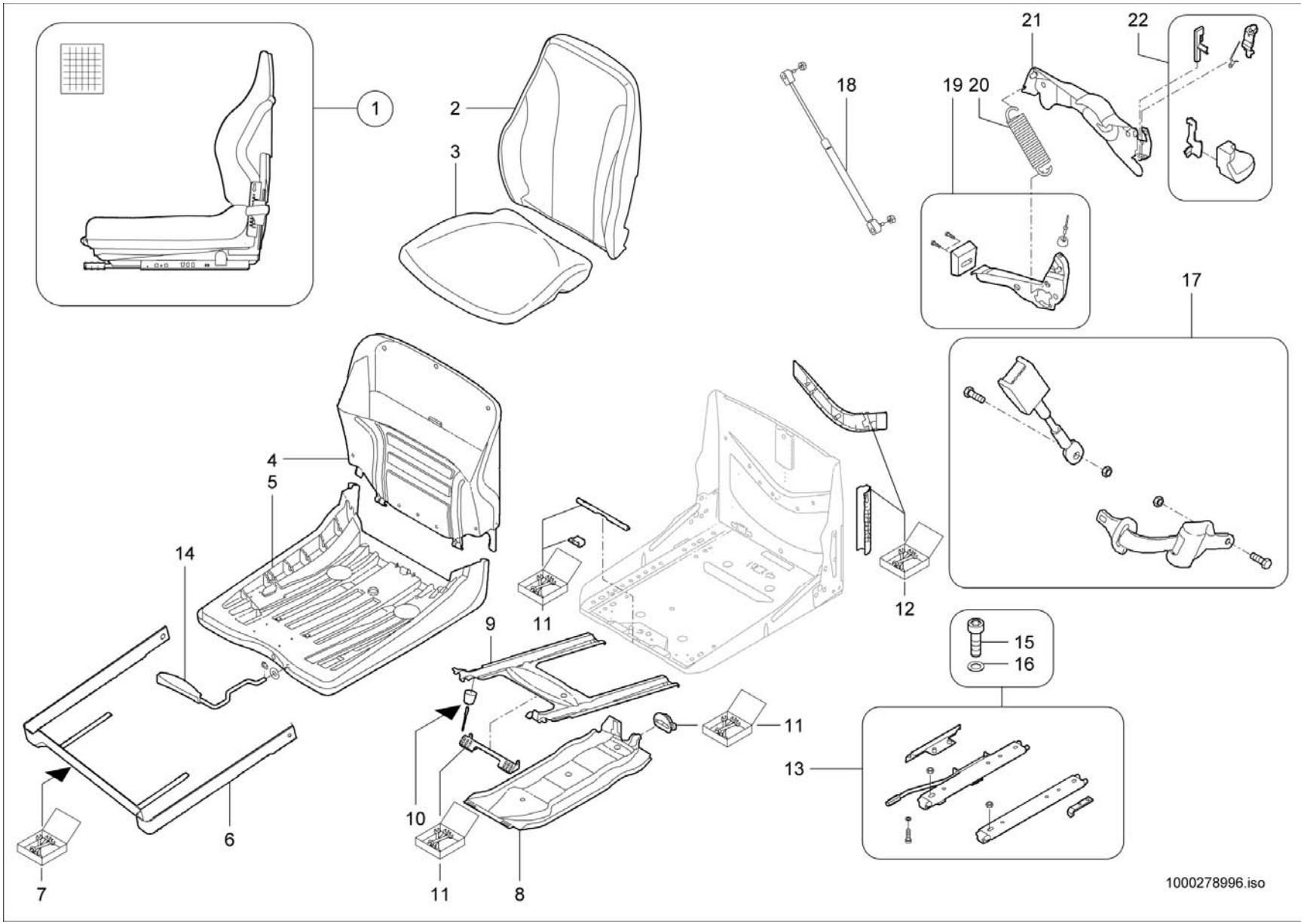
1
2
3
4
5
6
7
8
9
10
11
12
13
14
15
16
17
18
19 20
21
22
1000278996.iso

FAHRERSITZ-BEFESTIGUNG
SIÈGE DU CONDUCTEUR FIXATION
OPERATOR'S SEAT ATTACHMENT

Opt.

Pos	No	Bezeichnung	Désignation	Description	Information	Qty	Unit
1	1000103019	FAHRERSITZ	SIÈGE CONDUCTEUR	DRIVERS SEAT		1	ST
2	1000115927	RÜCKENPOLSTER	DOSSIER DU SIÈGE	BACK CUSHION		1	ST
3	1000115926	SITZPOLSTER	BOURRELET	SEAT UPHOLSTERY		1	ST
4	1000167950	RÜCKENTEIL	PART DORSALE	BACK PART		1	ST
5	1000167951	SITZPLATTE	PLAQUE DE SIÈGE	SEAT PLATE		1	ST
6	1000052554	ABDECKUNG	CAPOT	COVER		1	ST
7	1000052553	REPARATURSATZ	JEU DE RÉPARATION	REPAIRING SET		1	ST
8	1000052555	SCHWINGE	BIELLE	WING		1	ST
9	1000052556	SCHWINGE	BIELLE	WING		1	ST
10	1000087967	PUFFER	BUTOIR	BUFFER		1	ST
11	1000087966	REPARATURSATZ	JEU DE RÉPARATION	REPAIRING SET		1	ST
12	1000084943	REPARATURSATZ SITZGESTELL	JEU DE RÉPARATION DU SUPPORT DE SIÈGE	REPAIRING SET SEAT BRACKET		1	ST
13	1000279011	VERSTELLSCHIENE	RAIL À DÉPLACER	DISPLACEMENT RAIL		1	ST
14	1000128031	HEBEL	LEVIER	LEVER		1	ST
15	1000048168	ZYLINDERSCHRAUBE	VIS À TÊTE CYLINDRIQUE	CHEESE HEAD SCREW		4	ST
16	1000015431	SCHEIBE	RONDELLE	WASHER		4	ST
17	1000050911	AUTOMATIKGURT	CEINTURE AUTOMATIQUE	AUTOMATIC BELT		1	ST
18	1000052557	STOSSDÄMPFER	AMORTISSEUR	SHOCK ABSORBER		1	ST
19	1000128032	HEBEL	LEVIER	LEVER		1	ST
20	1000052558	ZUGFEDER	RESSORT DE TRACTION	TENSION SPRING		1	ST
21	1000084944	HEBEL	LEVIER DE DÉPLACEMENT	DISPLACE LEVER		1	ST
22	1000084955	GRIFF	MANETTE	HANDLE		1	ST

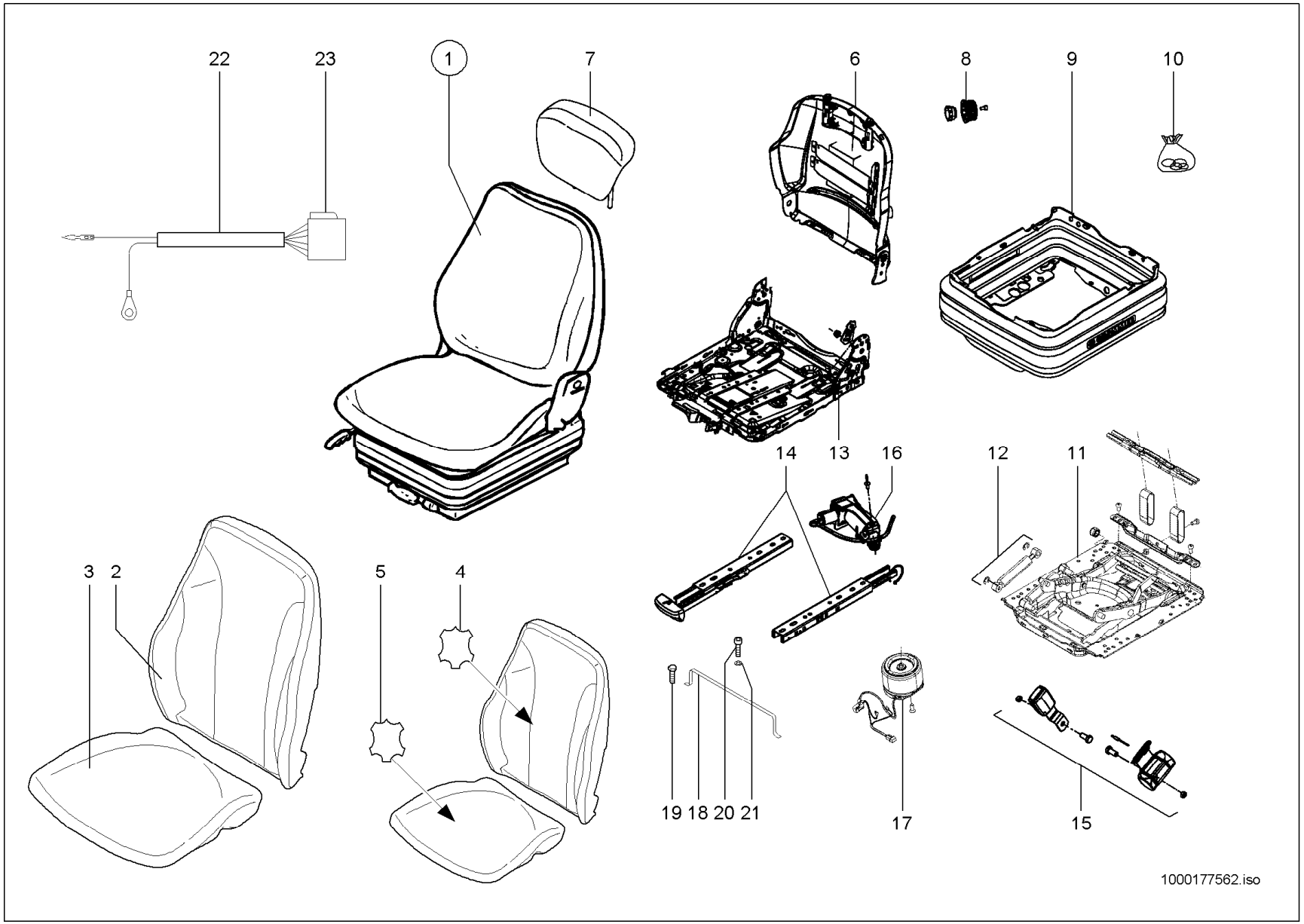
22
23
1
7
6
8
9
10
14
13
16
12
11
3
2
5
4
19
18
20
21
17
15
1000177562.iso

FAHRERSITZ LUFTGEFEDERT
SIÈGE DU CONDUCTEUR Á SUSPENSION
DRIVER'S SEAT WITH AIR SUSPENSION

Opt.

Pos	No	Bezeichnung	Désignation	Description	Information	Qty	Unit
1	1000144718	FAHRERSITZ	SIÈGE CONDUCTEUR	DRIVERS SEAT		1	ST
2	1000174229	RÜCKENPOLSTER	DOSSIER DU SIÈGE	BACK CUSHION		1	ST
3	1000174230	SITZPOLSTER	BOURRELET	SEAT UPHOLSTERY		1	ST
4	1000174241	RÜCKENPOLSTER	DOSSIER DU SIÈGE	BACK CUSHION		1	ST
5	1000174242	SITZPOLSTER	BOURRELET	SEAT UPHOLSTERY		1	ST
6	1000177517	RÜCKENTEIL	PART DORSALE	BACK PART		1	ST
7	1000177521	RÜCKENVERLÄNGERUNG	PROLONGATION DE DOS	BACK EXTENSION		1	ST
8	1000177552	GRIFF	MANETTE	HANDLE		1	ST
9	1000177553	FALTENBALG	SOUFFLET	BELLOW		1	ST
10	1000177555	VERSCHLEISSSATZ	TAUX D'USURE	WEAR SET		1	ST
11	1000177556	SCHWINGE	BIELLE	WING		1	ST
12	1000177557	DÄMPFER	AMORTISSEUR	SHOCK ABSORBER		1	ST
13	1000177554	FEDERUNGSUNTERTEIL	PARTIE BAS DE SUSPENSION	SPRING LOWER PART		1	ST
14	1000177558	VERSTELLSCHIENE	RAIL À DÉPLACER	DISPLACEMENT RAIL		1	ST
15	1000177559	BECKENGURT	CEINTURE DE BASSIN	LAP BELT		1	ST
16	1000177560	KOMPRESSOR	COMPRESSEUR	COMPRESSOR		1	ST
17	1000177561	LUFTFEDERUNG	SUSPENSION AÉRIENNE	PNEUMATIC CUSHIONING		1	ST
18	1000034744	LAGERUNG	STOCKAGE	MOUNTING		1	ST
19	1000013008	6KT-SCHRAUBE	VIS À TÊTE HEXAGONALE	HEX SCREW		2	ST
20	1000048168	ZYLINDERSCHRAUBE	VIS À TÊTE CYLINDRIQUE	CHEESE HEAD SCREW		4	ST
21	1000015431	SCHEIBE	RONDELLE	WASHER		4	ST
22	1000144745	KABEL	CÂBLE	CABLE		1	ST
23	1000027431	BUCHSENGEHÄUSE	CONNEXION	BUSHING HOUSING		1	ST

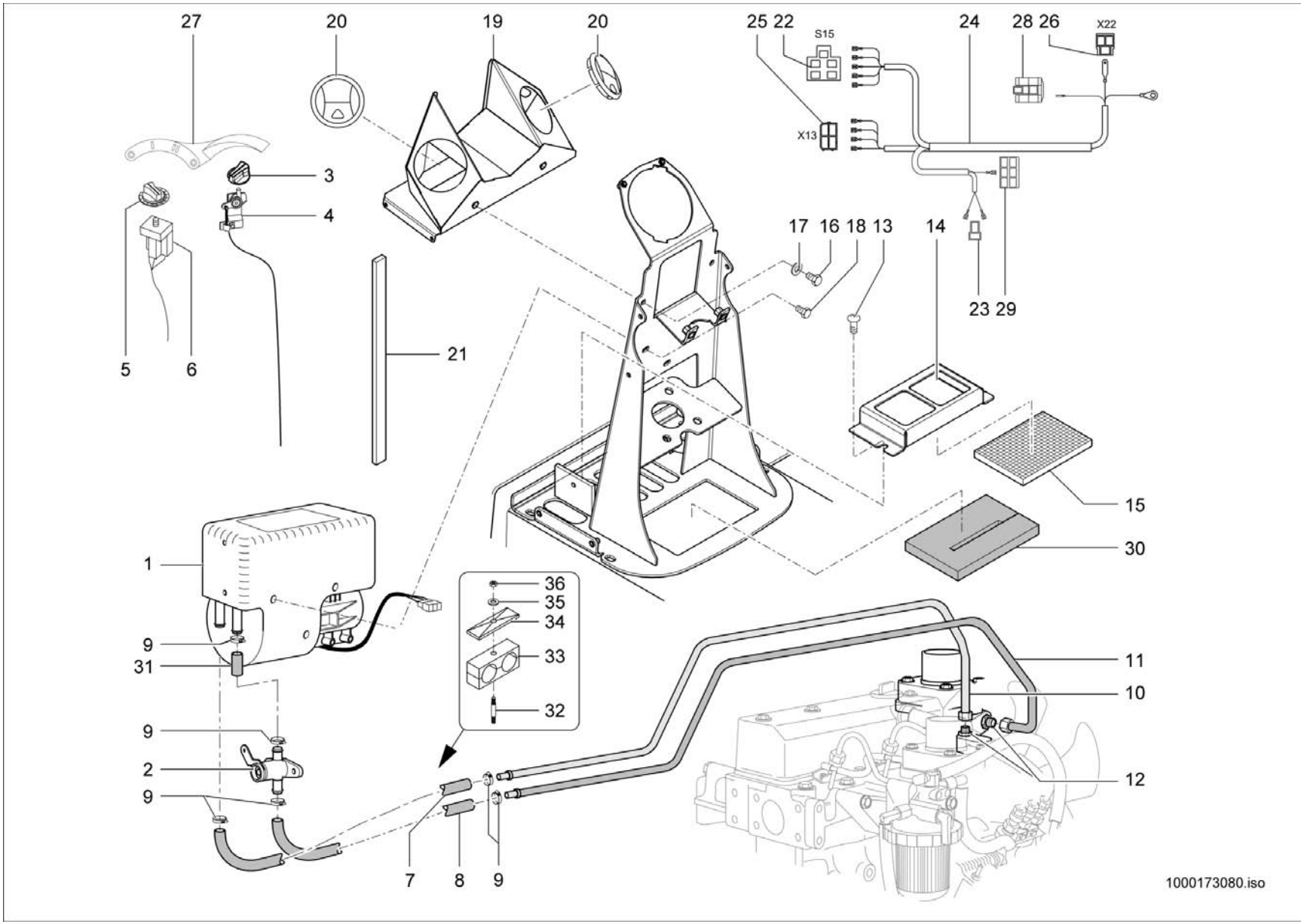
27
20
19
20
25 22
S15
24
28 26
X22
X13
3
4
17 16 18 13
14
23 29
5
6
21
15
30
1
36
35
34
33
32
9
31
11
10
9
2
9
12
7
8
9
1000173080.iso

Pos	No	Bezeichnung	Désignation	Description	Information	Qty	Unit
1	1000034814	HEIZGERÄT	APPAREIL DE CHAUFFAGE	HEATER		1	ST
2	1000101973	VENTIL	SOUPAPE	VALVE		1	ST
3	1000148491	SCHALTKNOPF	BOUTON DE CHANGEMENT DE VITESSES	SHIFT BUTTON		1	ST
4	1000034828	REGLERHEBEL	LEVIER DE RÉGULATION	CONTROL LEVER		1	ST
5	1000033749	SCHALTKNOPF	BOUTON DE CHANGEMENT DE VITESSES	SHIFT BUTTON		1	ST
6	1000102987	SCHALTER	INTERRUPTEUR	SWITCH		1	ST
7	1000172266	FORMSCHLAUCH	DURITE	PRESHAPED TUBE		1	ST
8	1000172265	FORMSCHLAUCH	DURITE	PRESHAPED TUBE		1	ST
9	1000031138	SCHELLE	BRIDE	CLAMP		4	ST
10	1000170684	ROHRLEITUNG	TUYAU	PIPE LINE		1	ST
11	1000170683	ROHRLEITUNG	TUYAU	PIPE LINE		1	ST
12	1000015555	VERSCHRAUBUNG	RACCORD	SCREW JOINT		2	ST
14	1000171933	HALTERUNG	FIXATION	BRACKET		1	ST
15	1000170750	FILTERELEMENT	ÉLÉMENT DE FILTRAGE	FILTER ELEMENT		1	ST
16	1000085382	6KT-SCHRAUBE	VIS À TÊTE HEXAGONALE	HEX SCREW		2	ST
17	1000092290	SCHEIBE	RONDELLE	WASHER		2	ST
18	1000085378	6KT-SCHRAUBE	VIS À TÊTE HEXAGONALE	HEX SCREW		2	ST
19	1000170250	KASTENBLECH	TÔLE À CAISSE	BOX PLATE		1	ST
20	1000034829	LUFTDÜSE	BOUCHE D'AÉRATION	AIR NOZZLE		2	ST
21	1000097141	DICHTBAND	RUBAN ISOLANT	SEAL STRAP		1,600	M
22	1000086664	STECKHÜLSENGEHÄUSE	PRISE DE CONNEXION	PLUG SLEEVE HOUSING		1	ST
23	1000095323	STECKHÜLSENGEHÄUSE	PRISE DE CONNEXION	PLUG SLEEVE HOUSING		1	ST
24	1000171990	KABELBAUM	FAISCEAU ÉLECTRIQUE	WIRING HARNESS		1	ST
25	1000095325	STECKHÜLSENGEHÄUSE	PRISE DE CONNEXION	PLUG SLEEVE HOUSING		1	ST
26	1000095338	FLACHSTECKERGEHÄUSE	PRISE DE CONNEXION	PLUG HOUSING		1	ST
27	1000173335	HINWEISSCHILD	PLAQUE INDICATRICE	INDICATION LABEL		1	ST
28	1000095320	STECKHÜLSENGEHÄUSE	PRISE DE CONNEXION	PLUG SLEEVE HOUSING		1	ST
29	1000095337	STECKHÜLSENGEHÄUSE	PRISE DE CONNEXION	PLUG SLEEVE HOUSING		1	ST
30	1000178606	DÄMMATTE	TAPIS ISOLANT	INSULATING MAT		1	ST
31	1000097639	HEIZUNGSSCHLAUCH	TUYAU FLEXIBLE DE CHAUFFAGE	HEATER HOSE		0,050	M

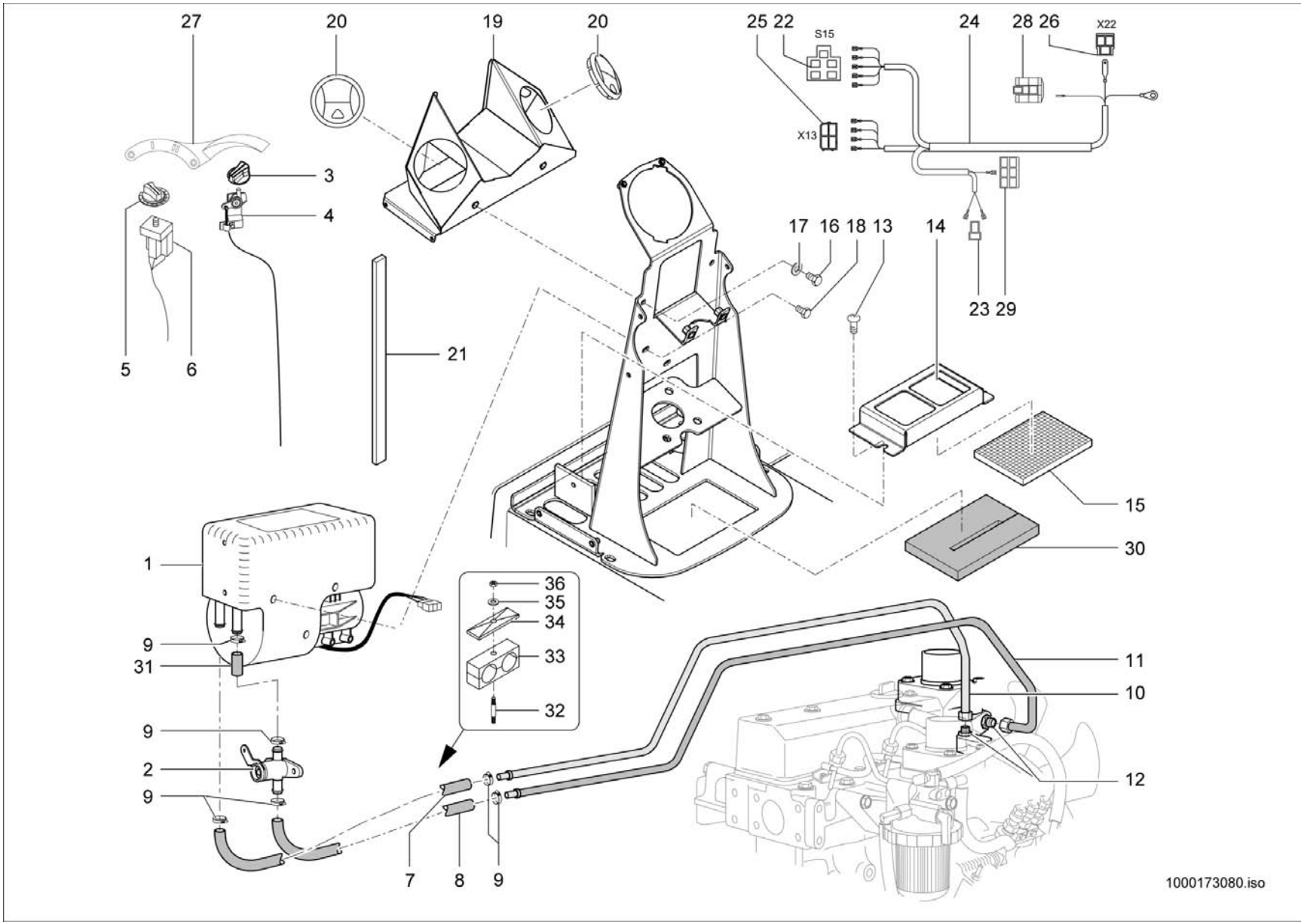
27
20
19
20
25 22
S15
24
28 26
X22
X13
3
4
17 16 18 13
14
23 29
5
6
21
15
30
1
36
35
34
33
32
9
31
11
10
9
2
9
12
7
8
9
1000173080.iso

Pos	No	Bezeichnung	Désignation	Description	Information	Qty	Unit
32	1000048885	STIFTSCHRAUBE	GOUJON	STUD		1	ST
33	1000031460	SCHELLE	BRIDE	CLAMP		1	ST
34	1000031211	DECKPLATTE	PLAQUE DE RECOUVREMENT	COVER PLATE		1	ST
35	1000238308	SCHEIBE	RONDELLE	WASHER		1	ST
36	1000085588	6KT-MUTTER	ÉCROU HEXAGONAL	HEXAGON NUT		1	ST

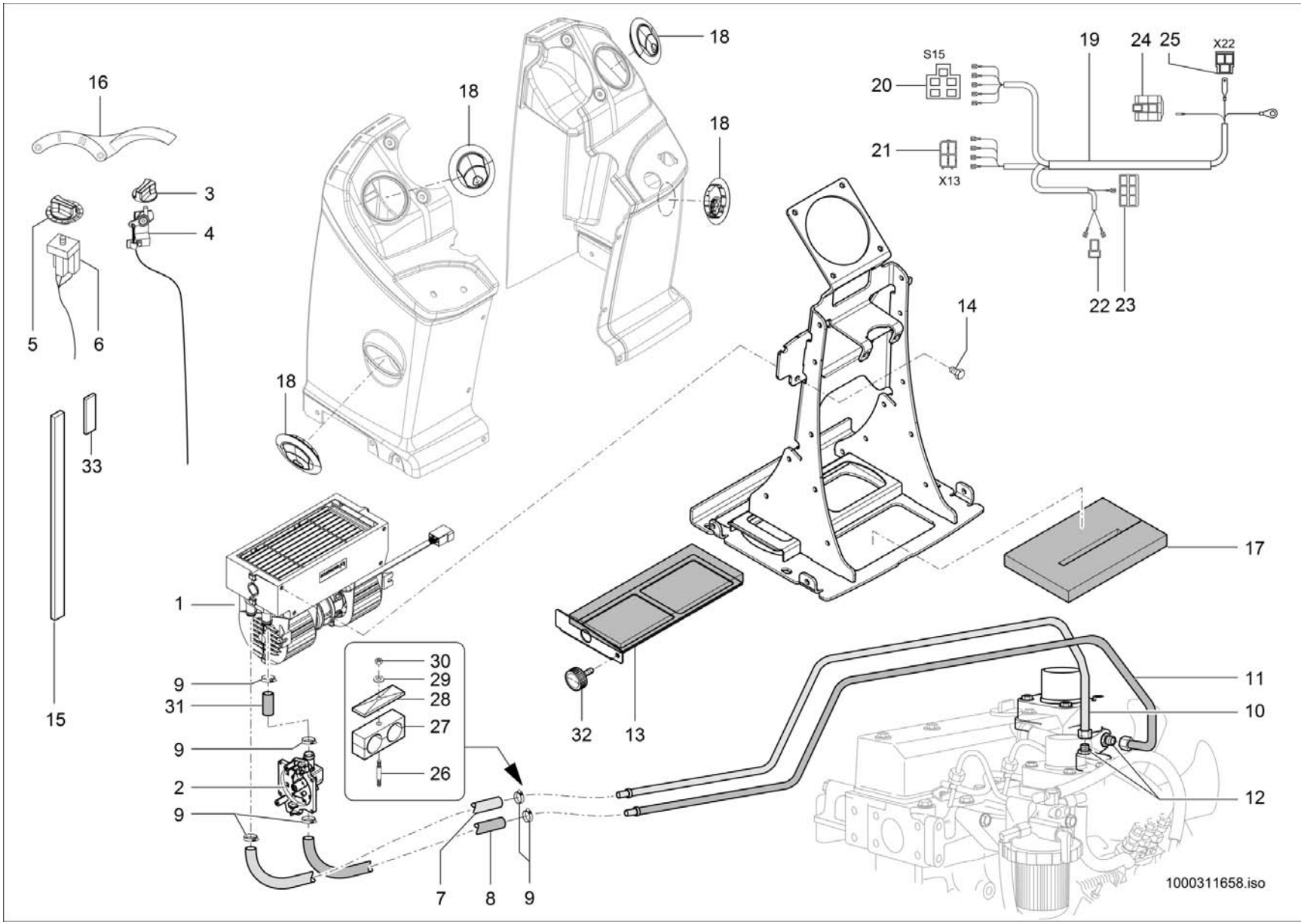
16
18
18
18
18
3
4
5
6
33
15
1
9
31
9
2
9
30
29
28
27
26
7
8
9
32
13
14
S15
20
21
X13
19
24
25
X22
22
23
17
11
10
12
1000311658.iso

Pos	No	Bezeichnung	Désignation	Description	Information	Qty	Unit
1	1000254544	HEIZUNG	CHAUFFAGE	HEATING		1	ST
2	1000029534	HAHN	ROBINET	TAP		1	ST
3	1000148491	SCHALTKNOPF	BOUTON DE CHANGEMENT DE VITESSES	SHIFT BUTTON		1	ST
4	1000034828	REGLERHEBEL	LEVIER DE RÉGULATION	CONTROL LEVER		1	ST
5	1000033749	SCHALTKNOPF	BOUTON DE CHANGEMENT DE VITESSES	SHIFT BUTTON		1	ST
6	1000102987	SCHALTER	INTERRUPTEUR	SWITCH		1	ST
7	1000172266	FORMSCHLAUCH	DURITE	PRESHAPED TUBE		1	ST
8	1000172265	FORMSCHLAUCH	DURITE	PRESHAPED TUBE		1	ST
9	1000031138	SCHELLE	BRIDE	CLAMP		4	ST
10	1000170684	ROHRLEITUNG	TUYAU	PIPE LINE		1	ST
11	1000170683	ROHRLEITUNG	TUYAU	PIPE LINE		2	ST
12	1000015555	VERSCHRAUBUNG	RACCORD	SCREW JOINT		2	ST
13	1000305382	FILTER	FILTRE	FILTER		1	ST
14	1000085378	6KT-SCHRAUBE	VIS À TÊTE HEXAGONALE	HEX SCREW		2	ST
15	1000097141	DICHTBAND	RUBAN ISOLANT	SEAL STRAP		1,100	M
16	1000173335	HINWEISSCHILD	PLAQUE INDICATRICE	INDICATION LABEL		1	ST
17	1000178606	DÄMMATTE	TAPIS ISOLANT	INSULATING MAT		1	ST
18	1000034829	LUFTDÜSE	BOUCHE D'AÉRATION	AIR NOZZLE		4	ST
19	1000171990	KABELBAUM	FAISCEAU ÉLECTRIQUE	WIRING HARNESS		1	ST
20	1000086664	STECKHÜLSENGEHÄUSE	PRISE DE CONNEXION	PLUG SLEEVE HOUSING		1	ST
21	1000095325	STECKHÜLSENGEHÄUSE	PRISE DE CONNEXION	PLUG SLEEVE HOUSING		1	ST
22	1000095323	STECKHÜLSENGEHÄUSE	PRISE DE CONNEXION	PLUG SLEEVE HOUSING		1	ST
23	1000095337	STECKHÜLSENGEHÄUSE	PRISE DE CONNEXION	PLUG SLEEVE HOUSING		1	ST
24	1000095320	STECKHÜLSENGEHÄUSE	PRISE DE CONNEXION	PLUG SLEEVE HOUSING		11	ST
25	1000095338	FLACHSTECKERGEHÄUSE	PRISE DE CONNEXION	PLUG HOUSING		1	ST
26	1000048885	STIFTSCHRAUBE	GOUJON	STUD		1	ST
27	1000031460	SCHELLE	BRIDE	CLAMP		1	ST
28	1000031211	DECKPLATTE	PLAQUE DE RECOUVREMENT	COVER PLATE		1	ST
29	1000238308	SCHEIBE	RONDELLE	WASHER		1	ST
30	1000085588	6KT-MUTTER	ÉCROU HEXAGONAL	HEXAGON NUT		1	ST

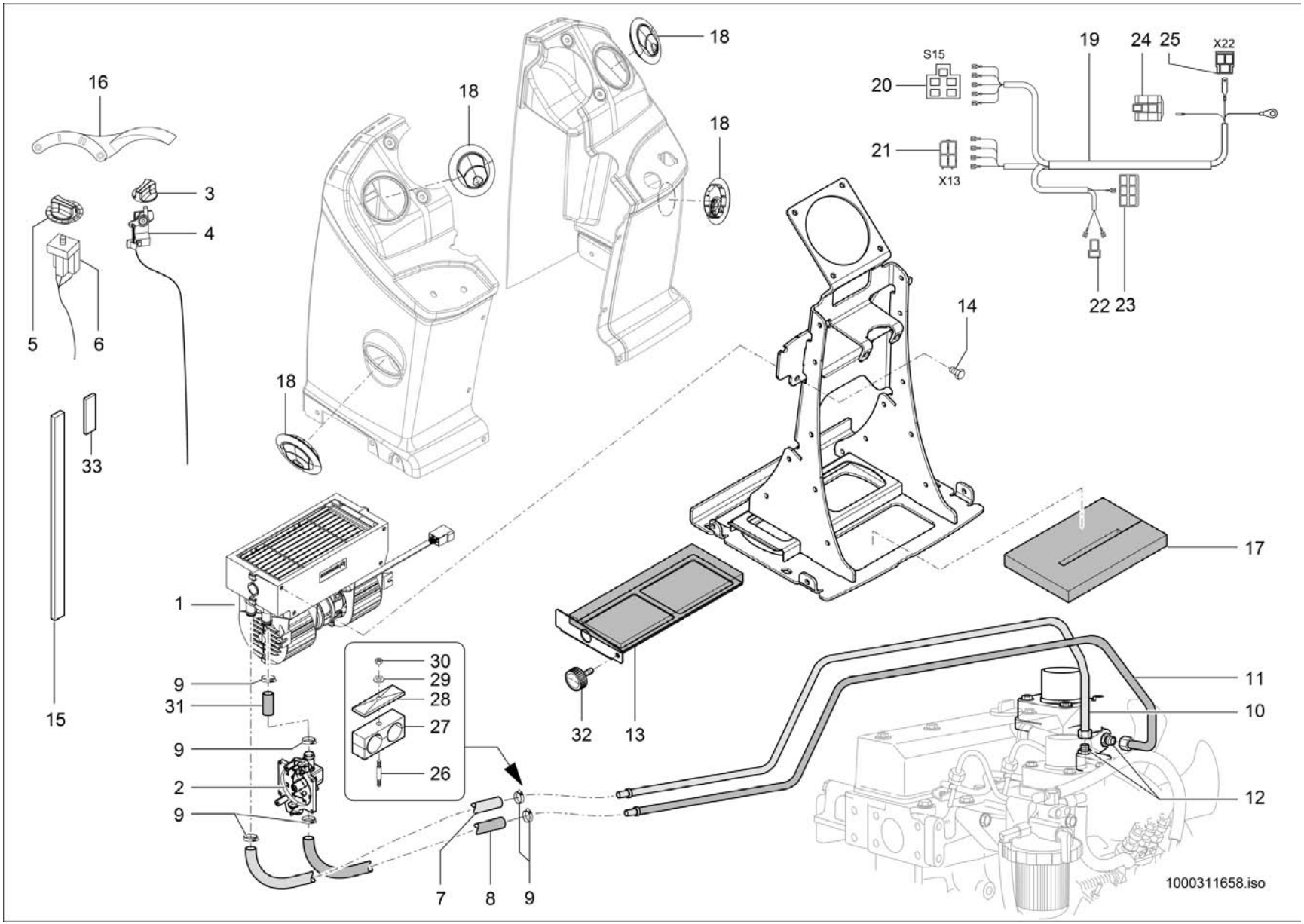
16
18
18
18
18
3
4
5
6
33
15
1
9
31
9
2
9
30
29
28
27
26
7
8
9
32
13
14
S15
20
21
X13
19
24
25
X22
22
23
17
11
10
12
1000311658.iso

HEIZUNG
CHAUFFAGE
HEATING

E:348012845

Pos	No	Bezeichnung	Désignation	Description	Information	Qty	Unit
31	1000097639	HEIZUNGSSCHLAUCH	TUYAU FLEXIBLE DE CHAUFFAGE	HEATER HOSE		0,100	M
32	1000107940	RÄNDELSCHRAUBE	MOLETTE	GROOVED SCREW		1	ST
33	1000290273	DICHTBAND	RUBAN ISOLANT	SEAL STRAP		0,320	M

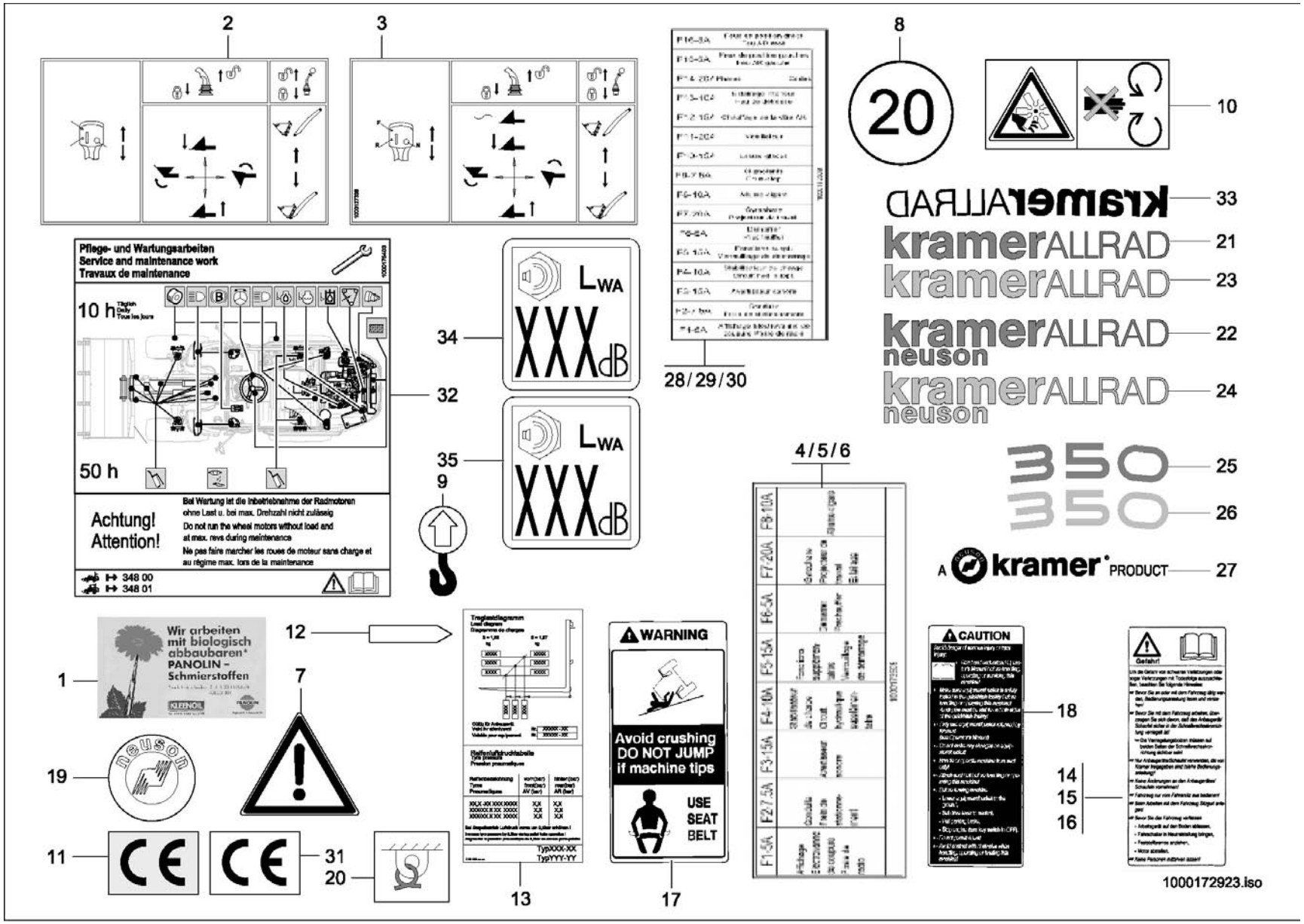
2
3
8
20
10
33
21
23
22
24
25
26
27
Pflege- und Wartungsarbeiten
Service and maintenance work
Travaux de maintenance
10 h
50 h
Achtung!
Attention!
Bei Wartung ist die Inbetriebnahme der Radmotoren
ohne Last u. bei max. Drehzahl nicht zulässig
Do not run the wheel motors without load and
at max. revs during maintenance
Ne pas faire marcher les roues de moteur sans charge et
au régime max. lors de la maintenance
348 00
348 01
32
34
35
9
LWA
XXXdB
28/29/30
4/5/6
1
12
7
19
11
31
20
13
17
18
14
15
16
Wir arbeiten mit biologisch abbaubaren* PANOLIN – Schmierstoffen
WARNING
Avoid crushing
DO NOT JUMP
if machine tips
USE SEAT BELT
CAUTION
Gefahr!
1000172923.iso

AUFKLEBER
AUTOCOLLANT
STICKER

A:348010407

Pos	No	Bezeichnung	Désignation	Description	Information	Qty	Unit
1	1000029748	HINWEISSCHILD	PLAQUE INDICATRICE	INDICATION LABEL		1	ST
2	1000137327	HINWEISSCHILD	PLAQUE INDICATRICE	INDICATION LABEL		1	ST
3	1000137339	HINWEISSCHILD	PLAQUE INDICATRICE	INDICATION LABEL		1	ST
4	1000172504	SCHILD BELEGUNG SICHERUNGSKASTEN	PANNEAU DU CHARGEMENT BOÎTE À FUSIBLES	LABEL CHARGE SAFETY BOX	DE	1	ST
5	1000172505	SCHILD BELEGUNG SICHERUNGSKASTEN	PANNEAU DU CHARGEMENT BOÎTE À FUSIBLES	LABEL CHARGE SAFETY BOX	EN	1	ST
6	1000172506	SCHILD	PANNEAU	LABEL	FR	1	ST
7	1000030024	WARNSCHILD	BOUCLIER D'AVERTISSEMENT	WARNING SIGN		3	ST
8	1000080563	AUFKLEBER 20	AUTOCOLLANT DE 20 KILOMÈTRE-HEURE	STICKER 20 KMH		3	ST
9	1000052384	HINWEISSCHILD	PLAQUE INDICATRICE	INDICATION LABEL		4	ST
10	1000052383	SCHILD	PANNEAU	LABEL		1	ST
11	1000128269	SCHILD CE	PANNEAU DE CE	LABEL CE		1	ST
12	1000029770	MARKIERUNG	MARQUAGE	MARKING		2	ST
13	1000172411	TRAGLASTTABELLE	TABLEAU DE CHARGEMENT	CARRY LOAD TABULAR		1	ST
14	1000030234	WARNSCHILD	BOUCLIER D'AVERTISSEMENT	WARNING SIGN	DE	1	ST
15	1000030240	WARNSCHILD	BOUCLIER D'AVERTISSEMENT	WARNING SIGN	EN	1	ST
16	1000052387	WARNSCHILD	SIGNAL D'AVERTISSEMENT	WARNING SIGN	FR	1	ST
17	1000030254	WARNSCHILD	BOUCLIER D'AVERTISSEMENT	WARNING SIGN	USA	1	ST
18	1000030260	WARNSCHILD	BOUCLIER D'AVERTISSEMENT	WARNING SIGN	USA	1	ST
19	1000101091	PLAKETTE	PLAQUE	BADGE		1	ST
20	1000052385	HINWEISSCHILD	PLAQUE INDICATRICE	INDICATION LABEL		4	ST
21	1000175716	SCHILD	PANNEAU	LABEL	RAL 7043	1	ST
22	1000098701	SCHILD	PANNEAU	LABEL	RAL 7043	2	ST
23	1000175717	SCHILD	PANNEAU	LABEL	RAL 7045	1	ST
24	1000101780	SCHILD	PANNEAU	LABEL	RAL 7045	2	ST
25	1000171466	TYPENSCHILD	PANNEAU-TYPE	TYPE PLATE	RAL 7043	2	ST
26	1000171467	TYPENSCHILD	PANNEAU-TYPE	TYPE PLATE	RAL 7045	2	ST
27	1000144761	SCHILD	PANNEAU	LABEL		2	ST
28	1000172507	SCHILD BELEGUNG SICHERUNGSKASTEN	PANNEAU DU CHARGEMENT BOÎTE À FUSIBLES	LABEL CHARGE SAFETY BOX	Opt. DE	1	ST
29	1000172508	SCHILD BELEGUNG SICHERUNGSKASTEN	PANNEAU DU CHARGEMENT BOÎTE À FUSIBLES	LABEL CHARGE SAFETY BOX	Opt. EN	1	ST
30	1000172509	SCHILD	PANNEAU	LABEL	Opt. FR	1	ST

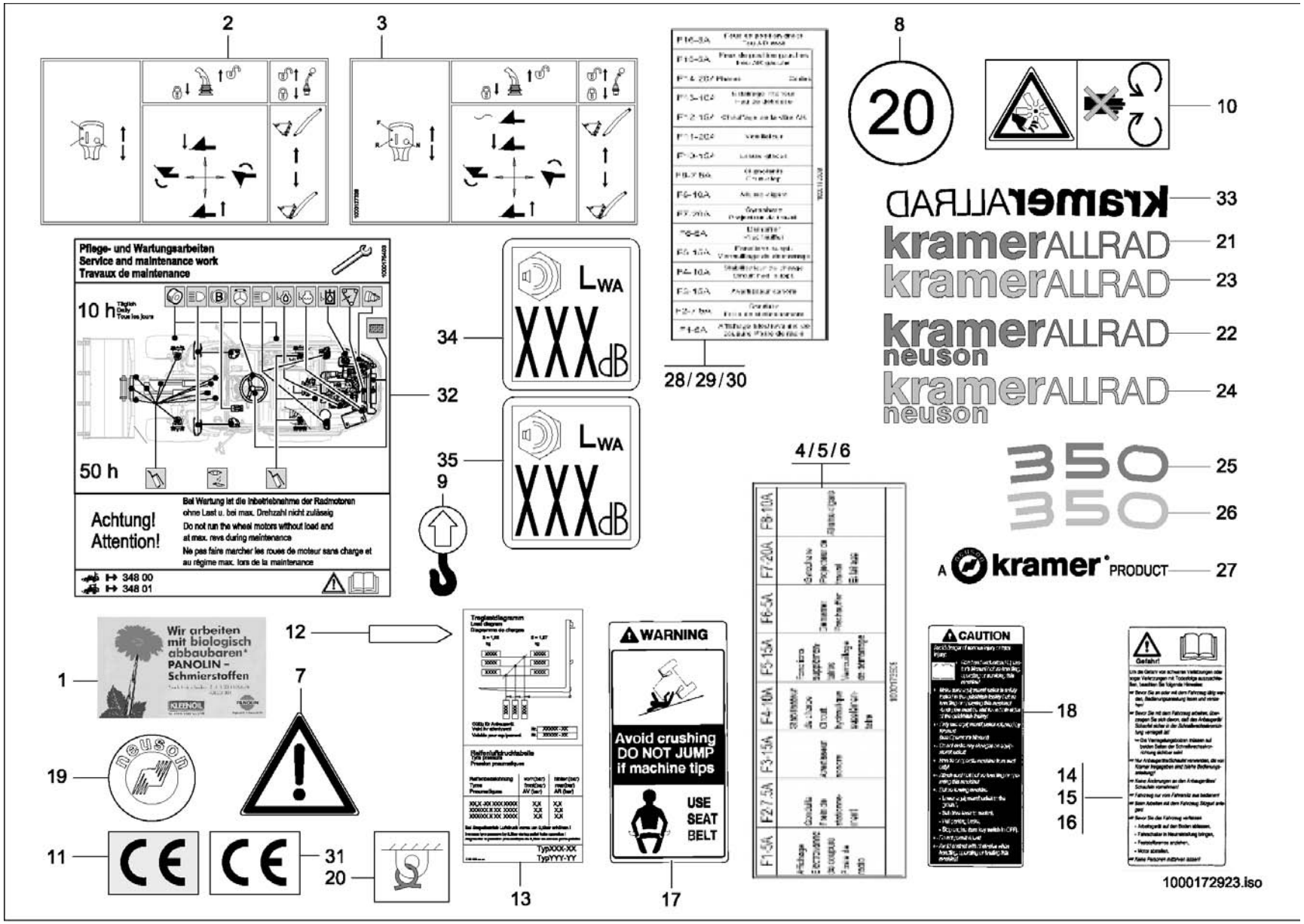
2
3
8
20
10
33
21
23
22
24
25
26
27
Pflege- und Wartungsarbeiten
Service and maintenance work
Travaux de maintenance
10 h
50 h
Achtung!
Attention!
Bei Wartung ist die Inbetriebnahme der Radmotoren
ohne Last u. bei max. Drehzahl nicht zulässig
Do not run the wheel motors without load and
at max. revs during maintenance
Ne pas faire marcher les roues de moteur sans charge et
au régime max. lors de la maintenance
348 00
348 01
32
34
35
9
LWA
XXXdB
28/29/30
4/5/6
F8-10A
F7-20A
F6-5A
F5-15A
F4-10A
F3-15A
F2-7.5A
F1-5A
1
Wir arbeiten
mit biologisch
abbaubaren*
PANOLIN –
Schmierstoffen
12
7
19
11
31
20
13
WARNING
Avoid crushing
DO NOT JUMP
if machine tips
USE
SEAT
BELT
17
CAUTION
18
14
15
16
Gefahr!
1000172923.iso

AUFKLEBER
AUTOCOLLANT
STICKER

A:348010407

Pos	No	Bezeichnung	Désignation	Description	Information	Qty	Unit
31	1000050663	SCHILD CE	LABEL CE	LABEL CE	Opt.	1	ST
32	1000175403	WARTUNGSPLAN	SCHÉMA DE MAINTENANCE	MAINTENANCE SCHEDULE		1	ST
33	1000052369	SCHILD	PANNEAU	LABEL		2	ST
34	1000178371	HINWEISSCHILD	PLAQUE INDICATRICE	INDICATION LABEL		1	ST
35	1000149000	HINWEISSCHILD	PLAQUE INDICATRICE	INDICATION LABEL	Opt.	1	ST

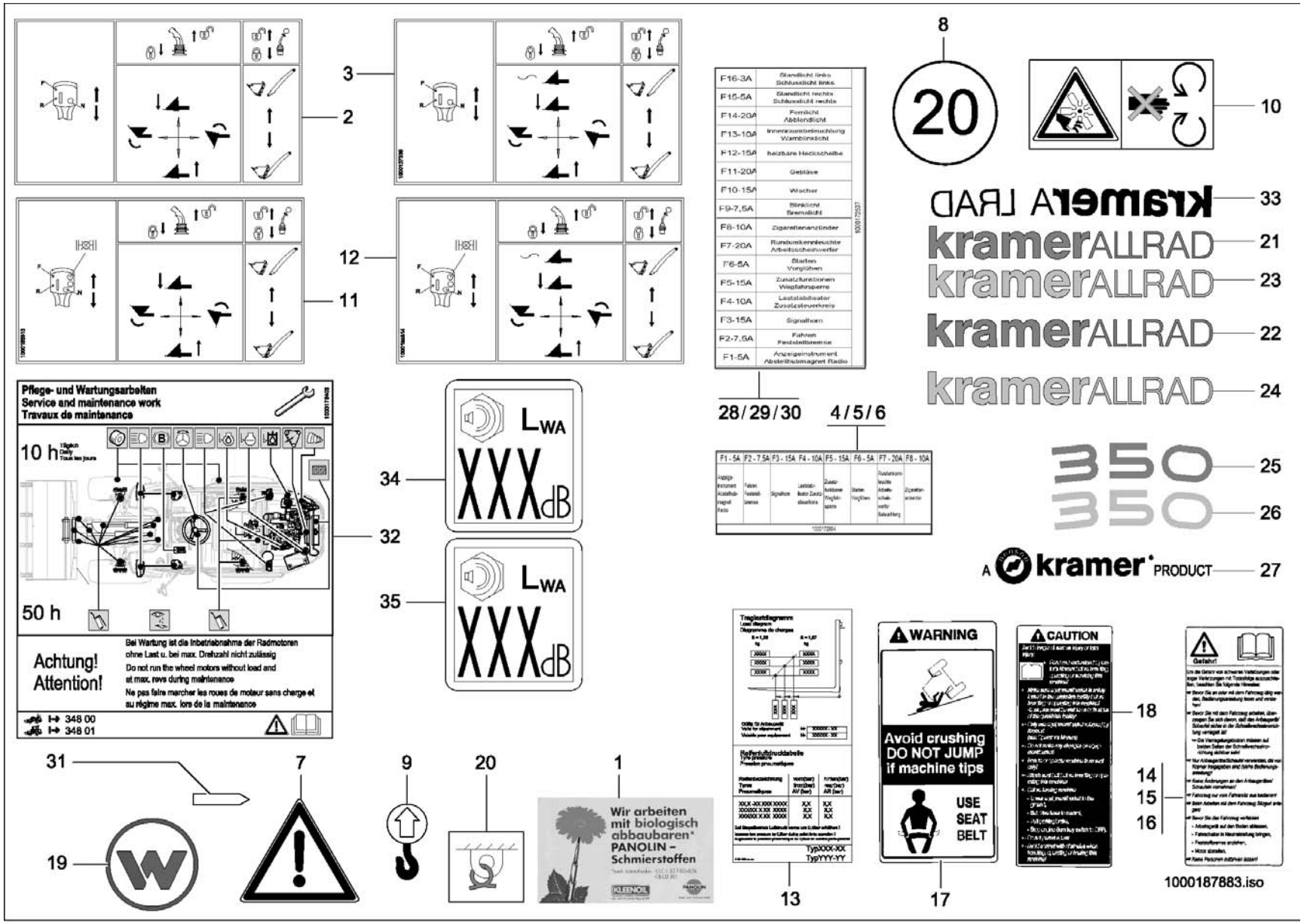
3
2
12
11
F16-3A Standlicht links Schlusslicht links
F15-5A Standlicht rechts Schlusslicht rechts
F14-20A Fernlicht Abblendlicht
F13-10A Innenraumbeleuchtung Warnblinklicht
F12-15A heizbare Heckscheibe
F11-20A Gebläse
F10-15A Wischer
F9-7,5A Blinklicht Bremslicht
F8-10A Zigarettenanzünder
F7-20A Rundumkennleuchte Arbeitsscheinwerfer
F6-5A Starten Vorglühen
F5-15A Zusatzfunktionen Wegfahrsperre
F4-10A Lastabtrabteater Zusatzsteuerkreis
F3-15A Signalhorn
F2-7,5A Fahren Feststellbremse
F1-5A Anzeigeinstrument Abstellmagnet Radio
28/29/30
4/5/6
F1-5A F2-7,5A F3-15A F4-10A F5-15A F6-5A F7-20A F8-10A
8
20
10
33
21
23
22
24
25
26
27
Pflege- und Wartungsarbeiten
Service and maintenance work
Travaux de maintenance
10 h
50 h
Achtung!
Attention!
Bei Wartung ist die Inbetriebnahme der Radmotoren ohne Last u. bei max. Drehzahl nicht zulässig
Do not run the wheel motors without load and at max. revs during maintenance
Ne pas faire marcher les roues de moteur sans charge et au régime max. lors de la maintenance
348 00
348 01
32
34
35
LWA
XXXdB
31
19
7
9
20
1
Wir arbeiten mit biologisch abbaubaren* PANOLIN – Schmierstoffen
WARNING
Avoid crushing
DO NOT JUMP
if machine tips
USE SEAT BELT
CAUTION
18
14
15
16
Gefahr!
13
17
1000187883.iso

AUFKLEBER
AUTOCOLLANT
STICKER

E:348010408 A:348011036

Pos	No	Bezeichnung	Désignation	Description	Information	Qty	Unit
1	1000029748	HINWEISSCHILD	PLAQUE INDICATRICE	INDICATION LABEL		1	ST
2	1000137327	HINWEISSCHILD	PLAQUE INDICATRICE	INDICATION LABEL		1	ST
3	1000137339	HINWEISSCHILD	PLAQUE INDICATRICE	INDICATION LABEL		1	ST
4	1000172504	SCHILD BELEGUNG SICHERUNGSKASTEN	PANNEAU DU CHARGEMENT BOÎTE À FUSIBLES	LABEL CHARGE SAFETY BOX	DE	1	ST
5	1000172505	SCHILD BELEGUNG SICHERUNGSKASTEN	PANNEAU DU CHARGEMENT BOÎTE À FUSIBLES	LABEL CHARGE SAFETY BOX	EN	1	ST
6	1000172506	SCHILD	PANNEAU	LABEL	FR	1	ST
7	1000030024	WARNSCHILD	BOUCLIER D'AVERTISSEMENT	WARNING SIGN		3	ST
8	1000080563	AUFKLEBER 20	AUTOCOLLANT DE 20 KILOMÈTRE-HEURE	STICKER 20 KMH		3	ST
9	1000052384	HINWEISSCHILD	PLAQUE INDICATRICE	INDICATION LABEL		4	ST
10	1000052383	SCHILD	PANNEAU	LABEL		1	ST
11	1000155813	HINWEISSCHILD	PLAQUE INDICATRICE	INDICATION LABEL	Opt.	1	ST
12	1000155814	HINWEISSCHILD	PLAQUE INDICATRICE	INDICATION LABEL	Opt.	1	ST
13	1000172411	TRAGLASTTABELLE	TABLEAU DE CHARGEMENT	CARRY LOAD TABULAR		1	ST
14	1000030234	WARNSCHILD	BOUCLIER D'AVERTISSEMENT	WARNING SIGN	DE	1	ST
15	1000030240	WARNSCHILD	BOUCLIER D'AVERTISSEMENT	WARNING SIGN	EN	1	ST
16	1000052387	WARNSCHILD	SIGNAL D'AVERTISSEMENT	WARNING SIGN	FR	1	ST
17	1000030254	WARNSCHILD	BOUCLIER D'AVERTISSEMENT	WARNING SIGN	USA	1	ST
18	1000030260	WARNSCHILD	BOUCLIER D'AVERTISSEMENT	WARNING SIGN	USA	1	ST
19	1000189891	PLAKETTE	PLAQUE	BADGE		1	ST
20	1000052385	HINWEISSCHILD	PLAQUE INDICATRICE	INDICATION LABEL		4	ST
21	1000175716	SCHILD	PANNEAU	LABEL	RAL 7043	1	ST
22	1000108311	SCHILD	PANNEAU	LABEL	RAL 7043	2	ST
23	1000175717	SCHILD	PANNEAU	LABEL	RAL 7045	1	ST
24	1000108312	SCHILD	PANNEAU	LABEL	RAL 7045	2	ST
25	1000171466	TYPENSCHILD	PANNEAU-TYPE	TYPE PLATE	RAL 7043	2	ST
26	1000171467	TYPENSCHILD	PANNEAU-TYPE	TYPE PLATE	RAL 7045	2	ST
27	1000144761	SCHILD	PANNEAU	LABEL		2	ST
28	1000172507	SCHILD BELEGUNG SICHERUNGSKASTEN	PANNEAU DU CHARGEMENT BOÎTE À FUSIBLES	LABEL CHARGE SAFETY BOX	Opt. DE	1	ST
29	1000172508	SCHILD BELEGUNG SICHERUNGSKASTEN	PANNEAU DU CHARGEMENT BOÎTE À FUSIBLES	LABEL CHARGE SAFETY BOX	Opt. EN	1	ST
30	1000172509	SCHILD	PANNEAU	LABEL	Opt. FR	1	ST

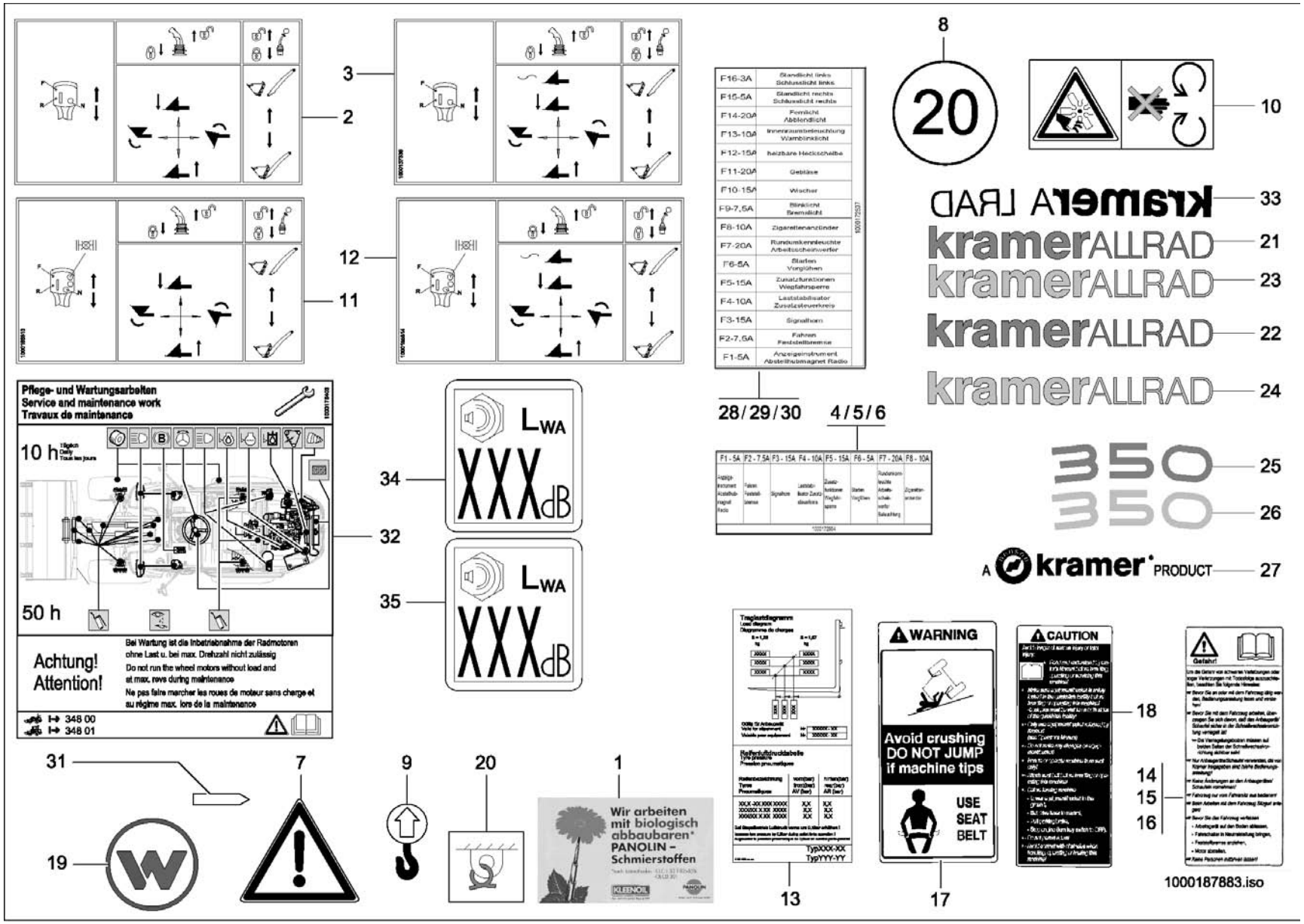
3
2
12
11
F16-3A Standlicht links Schlusslicht links
F15-5A Standlicht rechts Schlusslicht rechts
F14-20A Fernlicht Abblendlicht
F13-10A Innenraumbeleuchtung Warnblinklicht
F12-15A heizbare Heckscheibe
F11-20A Gebläse
F10-15A Wischer
F9-7,5A Blinklicht Bremslicht
F8-10A Zigarettenanzünder
F7-20A Rundumkennleuchte Arbeitsscheinwerfer
F6-5A Starten Vorglühen
F5-15A Zusatzfunktionen Wegfahrsperre
F4-10A Lastabtrieb Zusatzsteuerkreis
F3-15A Signalhorn
F2-7,5A Fahren Feststellbremse
F1-5A Anzeigeinstrument Abstellmagnet Radio
28/29/30
4/5/6
F1-5A F2-7,5A F3-15A F4-10A F5-15A F6-5A F7-20A F8-10A
8
20
10
33
21
23
22
24
25
26
27
Pflege- und Wartungsarbeiten
Service and maintenance work
Travaux de maintenance
10 h
50 h
Achtung!
Attention!
Bei Wartung ist die Inbetriebnahme der Radmotoren ohne Last u. bei max. Drehzahl nicht zulässig
Do not run the wheel motors without load and at max. revs during maintenance
Ne pas faire marcher les roues de moteur sans charge et au régime max. lors de la maintenance
348 00
348 01
32
34
35
LWA
XXXdB
31
19
7
9
20
1
Wir arbeiten mit biologisch abbaubaren* PANOLIN – Schmierstoffen
13
WARNING
Avoid crushing
DO NOT JUMP
if machine tips
USE SEAT BELT
17
CAUTION
18
14
15
16
Gefahr!
1000187883.iso

AUFKLEBER
AUTOCOLLANT
STICKER

E:348010408 A:348011036

Pos	No	Bezeichnung	Désignation	Description	Information	Qty	Unit
31	1000029770	MARKIERUNG	MARQUAGE	MARKING		2	ST
32	1000175403	WARTUNGSPLAN	SCHÉMA DE MAINTENANCE	MAINTENANCE SCHEDULE		1	ST
33	1000052369	SCHILD	PANNEAU	LABEL		2	ST
34	1000178371	HINWEISSCHILD	PLAQUE INDICATRICE	INDICATION LABEL		1	ST
35	1000149000	HINWEISSCHILD	PLAQUE INDICATRICE	INDICATION LABEL		1	ST

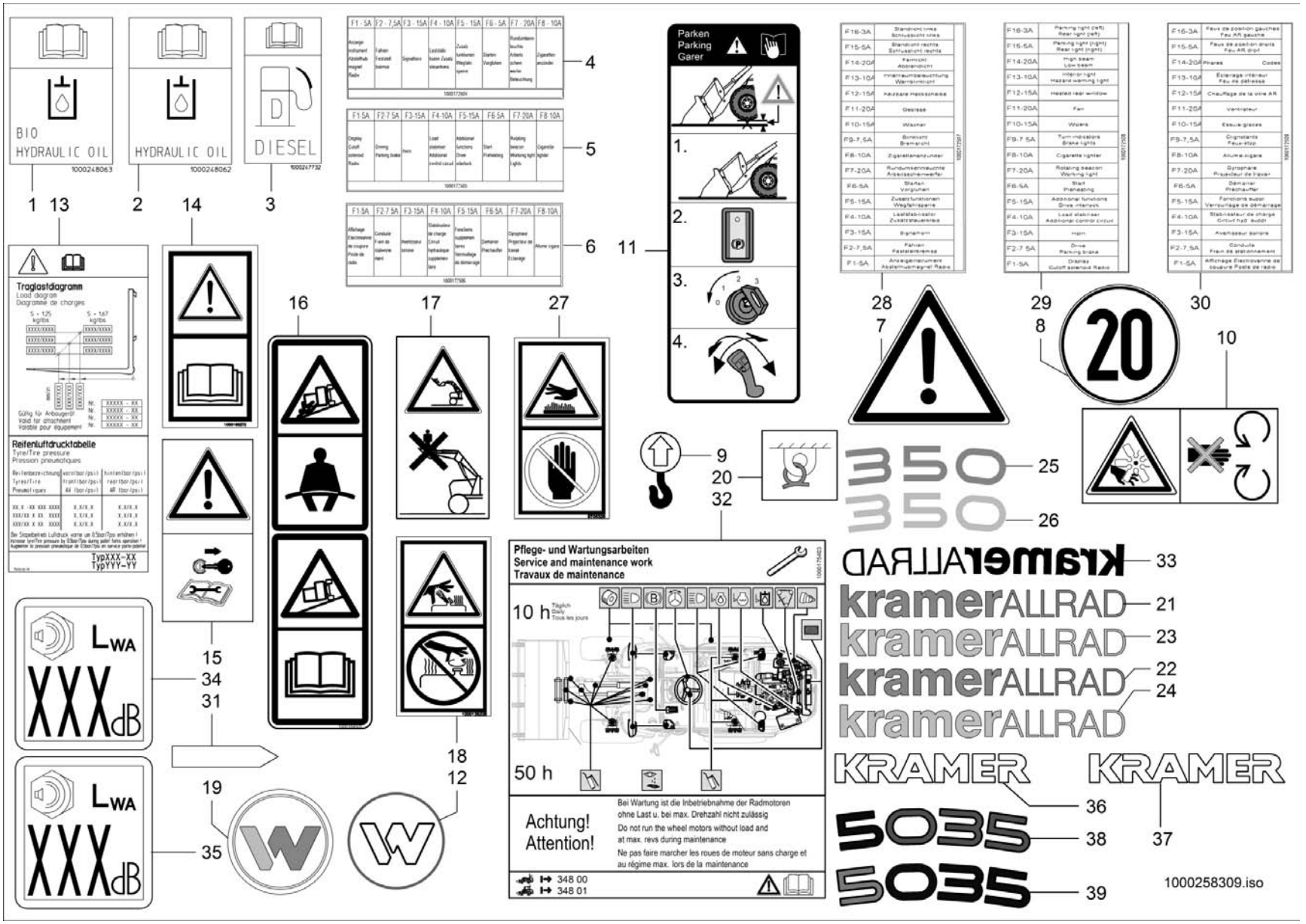
BIO
HYDRAULIC OIL
1000248063
HYDRAULIC OIL
1000248062
DIESEL
1000247732
Traglastdiagramm
Load diagram
Diagramme de charges
Reifenluftdrucktabelle
Tyre/Tire pressure
Pression pneumatiques
TypXXX-XX
TypYYY-YY
Parken
Parking
Garer
Pflege- und Wartungsarbeiten
Service and maintenance work
Travaux de maintenance
10 h
50 h
Achtung!
Attention!
Bei Wartung ist die Inbetriebnahme der Radmotoren ohne Last u. bei max. Drehzahl nicht zulässig
Do not run the wheel motors without load and at max. revs during maintenance
Ne pas faire marcher les roues de moteur sans charge et au régime max. lors de la maintenance
348 00
348 01
LWA
XXXdB
350
350
krameRALLRAD
kramerALLRAD
kramerALLRAD
kramerALLRAD
kramerALLRAD
KRAMER
KRAMER
5035
5035
1000258309.iso

AUFKLEBER
AUTOCOLLANT
STICKER

E:348011037

Pos	No	Bezeichnung	Désignation	Description	Information	Qty	Unit
1	1000248063	AUFKLEBER HYDRAULIKÖL	AUTOCOLLANT DE L'HUILE HYDRAULIQUE	STICKER HYDRAULIC OIL		1	ST
2	1000248062	AUFKLEBER HYDRAULIKÖL	AUTOCOLLANT DE L'HUILE HYDRAULIQUE	STICKER HYDRAULIC OIL		1	ST
3	1000247732	AUFKLEBER	AUTOCOLLANT	STICKER		1	ST
4	1000172504	SCHILD BELEGUNG SICHERUNGSKASTEN	PANNEAU DU CHARGEMENT BOÎTE À FUSIBLES	LABEL CHARGE SAFETY BOX	DE	1	ST
5	1000172505	SCHILD BELEGUNG SICHERUNGSKASTEN	PANNEAU DU CHARGEMENT BOÎTE À FUSIBLES	LABEL CHARGE SAFETY BOX	EN	1	ST
6	1000172506	SCHILD	PANNEAU	LABEL	FR	1	ST
7	1000030024	WARNSCHILD	BOUCLIER D'AVERTISSEMENT	WARNING SIGN		3	ST
8	1000080563	AUFKLEBER 20	AUTOCOLLANT DE 20 KILOMÈTRE-HEURE	STICKER 20 KMH		3	ST
9	1000052384	HINWEISSCHILD	PLAQUE INDICATRICE	INDICATION LABEL		4	ST
10	1000052383	SCHILD	PANNEAU	LABEL		1	ST
11	1000269648	HINWEISSCHILD	PLAQUE INDICATRICE	INDICATION LABEL		1	ST
12	1000187758	PLAKETTE LENKRAD	PLAQUE	PLAQUE		1	ST
13	1000172411	TRAGLASTTABELLE	TABLEAU DE CHARGEMENT	CARRY LOAD TABULAR		1	ST
14	1000183272	AUFKLEBER SICHERHEIT	AUTOCOLLANT 'SÉCURITÉ'	STICKER 'SECURITY'	DE	1	ST
15	1000183271	AUFKLEBER SICHERHEIT	AUTOCOLLANT 'SÉCURITÉ'	STICKER 'SECURITY'	EN	1	ST
16	1000184505	AUFKLEBER SICHERHEIT	AUTOCOLLANT 'SÉCURITÉ'	STICKER 'SECURITY'	FR	1	ST
17	1000185612	AUFKLEBER	AUTOCOLLANT	STICKER		1	ST
18	1000135226	AUFKLEBER SICHERHEIT	AUTOCOLLANT 'SÉCURITÉ'	STICKER 'SECURITY'		1	ST
19	1000189891	PLAKETTE	PLAQUE	BADGE		1	ST
20	1000052385	HINWEISSCHILD	PLAQUE INDICATRICE	INDICATION LABEL		4	ST
21	1000175716	SCHILD	PANNEAU	LABEL	RAL 7043	1	ST
22	1000108311	SCHILD	PANNEAU	LABEL	RAL 7043	2	ST
23	1000175717	SCHILD	PANNEAU	LABEL	RAL 7045	1	ST
24	1000108312	SCHILD	PANNEAU	LABEL	RAL 7045	2	ST
25	1000246340	TYPENSCHILD	PANNEAU-TYPE	TYPE PLATE	RAL 7043	2	ST
26	1000246341	TYPENSCHILD	PANNEAU-TYPE	TYPE PLATE	RAL 7040	2	ST
27	1000080846	AUFKLEBER SICHERHEIT	AUTOCOLLANT 'SÉCURITÉ'	STICKER 'SECURITY'		2	ST
28	1000172507	SCHILD BELEGUNG SICHERUNGSKASTEN	PANNEAU DU CHARGEMENT BOÎTE À FUSIBLES	LABEL CHARGE SAFETY BOX	Opt. DE	1	ST
29	1000172508	SCHILD BELEGUNG SICHERUNGSKASTEN	PANNEAU DU CHARGEMENT BOÎTE À FUSIBLES	LABEL CHARGE SAFETY BOX	Opt. EN	1	ST
30	1000172509	SCHILD	PANNEAU	LABEL	Opt. FR	1	ST

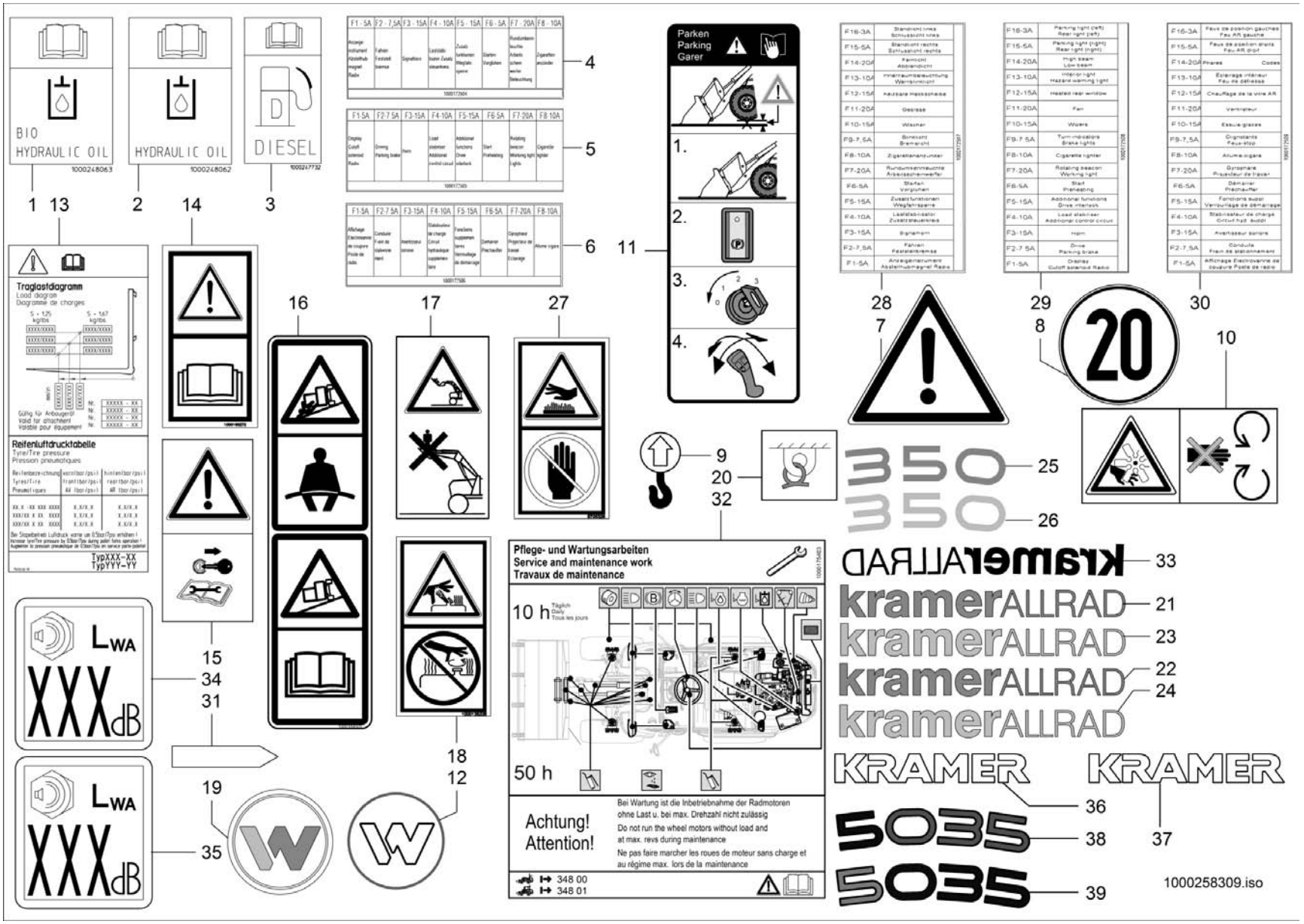
BIO
HYDRAULIC OIL
1000248063
HYDRAULIC OIL
1000248062
DIESEL
1000247732
1 13
2
14
3
Traglastdiagramm
Load diagram
Diagramme de charges
Reifenluftdrucktabelle
Tyre/Tire pressure
Pression pneumatiques
TypXXX-XX
TypYYY-YY
4
5
6
Parken
Parking
Garer
11
1.
2.
3.
4.
16
17
27
9
20
32
28
7
29
8
30
10
25
26
33
21
23
22
24
36
37
38
39
15
34
31
18
12
19
35
LWA
XXXdB
Pflege- und Wartungsarbeiten
Service and maintenance work
Travaux de maintenance
10 h
50 h
Achtung!
Attention!
Bei Wartung ist die Inbetriebnahme der Radmotoren ohne Last u. bei max. Drehzahl nicht zulässig
Do not run the wheel motors without load and at max. revs during maintenance
Ne pas faire marcher les roues de moteur sans charge et au régime max. lors de la maintenance
348 00
348 01
KRAMER
5035
1000258309.iso

AUFKLEBER
AUTOCOLLANT
STICKER

E:348011037

Pos	No	Bezeichnung	Désignation	Description	Information	Qty	Unit
31	1000029770	MARKIERUNG	MARQUAGE	MARKING		2	ST
32	1000175403	WARTUNGSPLAN	SCHÉMA DE MAINTENANCE	MAINTENANCE SCHEDULE		1	ST
33	1000052369	SCHILD	PANNEAU	LABEL		2	ST
34	1000178371	HINWEISSCHILD	PLAQUE INDICATRICE	INDICATION LABEL		1	ST
35	1000149000	HINWEISSCHILD	PLAQUE INDICATRICE	INDICATION LABEL		1	ST
36	1000312589	AUFKLEBER	AUTOCOLLANT	STICKER		2	ST
37	1000317096	AUFKLEBER	AUTOCOLLANT	STICKER		2	ST
38	1000322158	AUFKLEBER	AUTOCOLLANT	STICKER		2	ST
39	1000322159	AUFKLEBER	AUTOCOLLANT	STICKER		2	ST

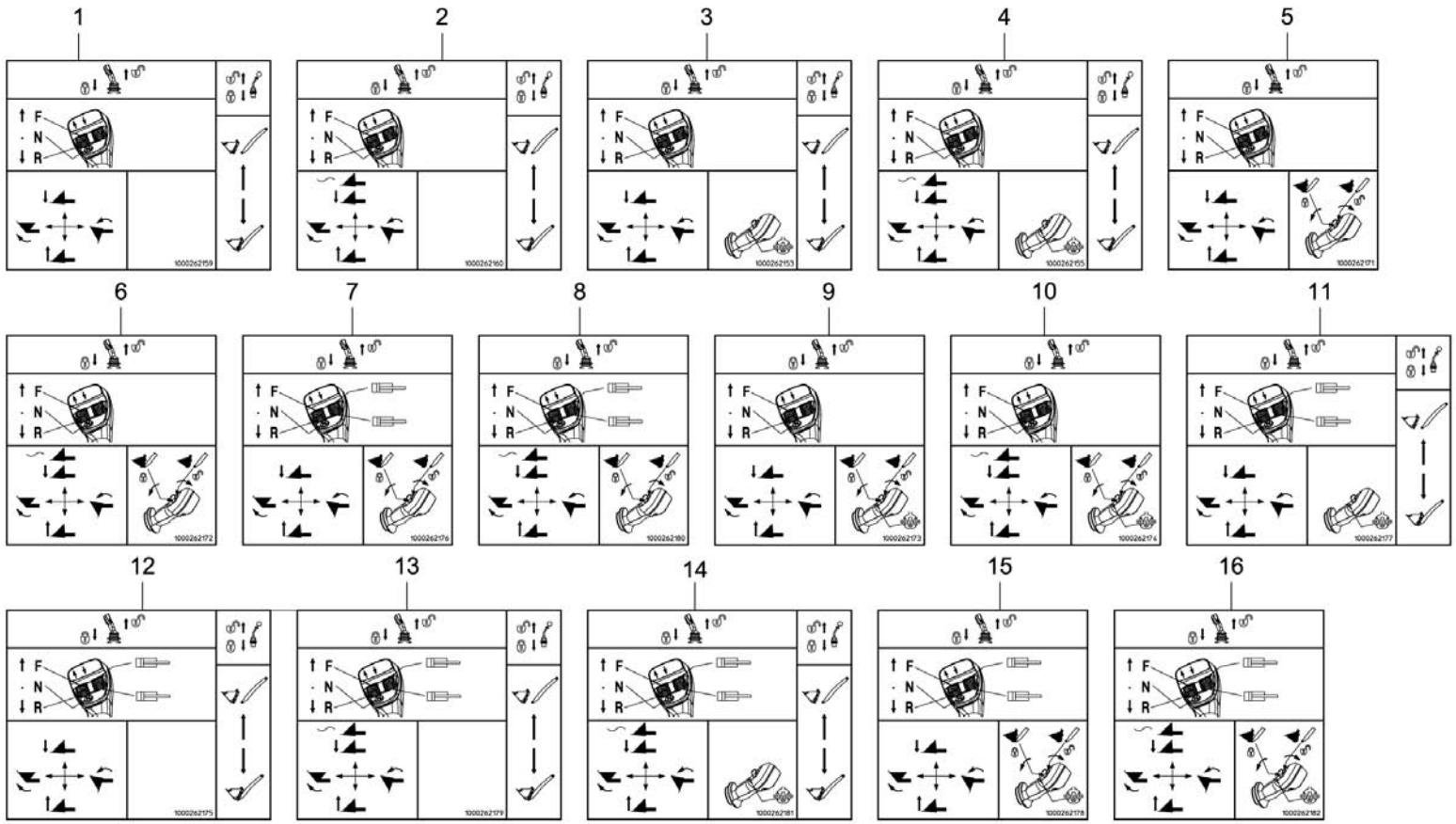
1
2
3
4
5
6
7
8
9
10
11
12
13
14
15
16
1000266393.iso

HINWEISSCHILD
PLAQUE INDICATRICE
INDICATION LABEL

A:348011411

Pos	No	Bezeichnung	Désignation	Description	Information	Qty	Unit
1	1000262159	HINWEISSCHILD	PLAQUE INDICATRICE	INDICATION LABEL		1	ST
2	1000262160	HINWEISSCHILD	PLAQUE INDICATRICE	INDICATION LABEL		1	ST
3	1000262153	HINWEISSCHILD	PLAQUE INDICATRICE	INDICATION LABEL		1	ST
4	1000262155	HINWEISSCHILD	PLAQUE INDICATRICE	INDICATION LABEL		1	ST
5	1000262171	HINWEISSCHILD	PLAQUE INDICATRICE	INDICATION LABEL		1	ST
6	1000262172	HINWEISSCHILD	PLAQUE INDICATRICE	INDICATION LABEL		1	ST
7	1000262176	HINWEISSCHILD	PLAQUE INDICATRICE	INDICATION LABEL		1	ST
8	1000262180	HINWEISSCHILD	PLAQUE INDICATRICE	INDICATION LABEL		1	ST
9	1000262173	HINWEISSCHILD	PLAQUE INDICATRICE	INDICATION LABEL		1	ST
10	1000262174	HINWEISSCHILD	PLAQUE INDICATRICE	INDICATION LABEL		1	ST
11	1000262177	HINWEISSCHILD	PLAQUE INDICATRICE	INDICATION LABEL		1	ST
12	1000262175	HINWEISSCHILD	PLAQUE INDICATRICE	INDICATION LABEL		1	ST
13	1000262179	HINWEISSCHILD	PLAQUE INDICATRICE	INDICATION LABEL		1	ST
14	1000262181	HINWEISSCHILD	PLAQUE INDICATRICE	INDICATION LABEL		1	ST
15	1000262178	HINWEISSCHILD	PLAQUE INDICATRICE	INDICATION LABEL		1	ST
16	1000262182	HINWEISSCHILD	PLAQUE INDICATRICE	INDICATION LABEL		1	ST


1
2
3
4
5
6
7
8
9
10
11
12
13
14
15
16
17
18
19
20
21
22
23
24
1000274899.iso

HINWEISSCHILD
PLAQUE INDICATRICE
INDICATION LABEL

E:348011412

Pos	No	Bezeichnung	Désignation	Description	Information	Qty	Unit
1	1000262159	HINWEISSCHILD	PLAQUE INDICATRICE	INDICATION LABEL		1	ST
2	1000262160	HINWEISSCHILD	PLAQUE INDICATRICE	INDICATION LABEL		1	ST
3	1000262153	HINWEISSCHILD	PLAQUE INDICATRICE	INDICATION LABEL		1	ST
4	1000262155	HINWEISSCHILD	PLAQUE INDICATRICE	INDICATION LABEL		1	ST
5	1000268816	HINWEISSCHILD	PLAQUE INDICATRICE	INDICATION LABEL		1	ST
6	1000268817	HINWEISSCHILD	PLAQUE INDICATRICE	INDICATION LABEL		1	ST
7	1000268818	HINWEISSCHILD	PLAQUE INDICATRICE	INDICATION LABEL		1	ST
8	1000268819	HINWEISSCHILD	PLAQUE INDICATRICE	INDICATION LABEL		1	ST
9	1000268806	HINWEISSCHILD	PLAQUE INDICATRICE	INDICATION LABEL		1	ST
10	1000268807	HINWEISSCHILD	PLAQUE INDICATRICE	INDICATION LABEL		1	ST
11	1000268804	HINWEISSCHILD	PLAQUE INDICATRICE	INDICATION LABEL		1	ST
12	1000268805	HINWEISSCHILD	PLAQUE INDICATRICE	INDICATION LABEL		1	ST
13	1000268814	HINWEISSCHILD	PLAQUE INDICATRICE	INDICATION LABEL		1	ST
14	1000268815	HINWEISSCHILD	PLAQUE INDICATRICE	INDICATION LABEL		1	ST
15	1000268808	HINWEISSCHILD	PLAQUE INDICATRICE	INDICATION LABEL		1	ST
16	1000268809	HINWEISSCHILD	PLAQUE INDICATRICE	INDICATION LABEL		1	ST
17	1000274765	HINWEISSCHILD	PLAQUE INDICATRICE	INDICATION LABEL		1	ST
18	1000274766	HINWEISSCHILD	PLAQUE INDICATRICE	INDICATION LABEL		1	ST
19	1000274767	HINWEISSCHILD	PLAQUE INDICATRICE	INDICATION LABEL		1	ST
20	1000274768	HINWEISSCHILD	PLAQUE INDICATRICE	INDICATION LABEL		1	ST
21	1000268823	HINWEISSCHILD	PLAQUE INDICATRICE	INDICATION LABEL		1	ST
22	1000268824	HINWEISSCHILD	PLAQUE INDICATRICE	INDICATION LABEL		1	ST
23	1000268812	HINWEISSCHILD	PLAQUE INDICATRICE	INDICATION LABEL		1	ST
24	1000268813	HINWEISSCHILD	PLAQUE INDICATRICE	INDICATION LABEL		1	ST

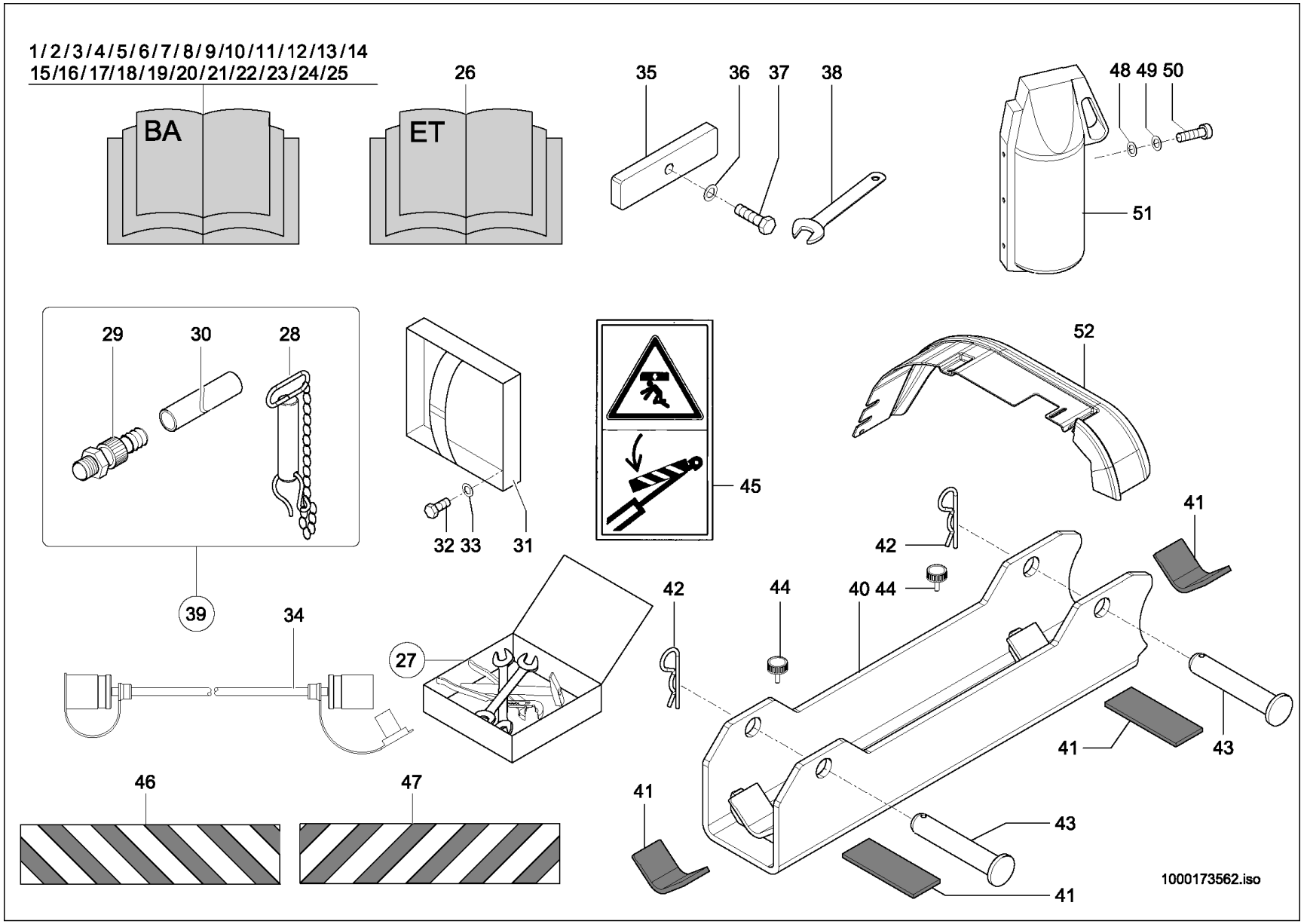
1/2/3/4/5/6/7/8/9/10/11/12/13/14
15/16/17/18/19/20/21/22/23/24/25
BA
26
ET
35
36
37
38
48 49 50
51
29
30
28
39
34
32 33
31
45
52
42
41
42
44
40 44
27
41
43
46
47
41
43
41
1000173562.iso

Pos	No	Bezeichnung	Désignation	Description	Information	Qty	Unit
1	1000172360	BEDIENUNGSANLEITUNG	MODE D'EMPLOI	INSTRUCTION MANUAL	DE	1	ST
2	1000172361	BEDIENUNGSANLEITUNG	MODE D'EMPLOI	INSTRUCTION MANUAL	EN	1	ST
3	1000172362	BEDIENUNGSANLEITUNG	MODE D'EMPLOI	INSTRUCTION MANUAL	FR	1	ST
4	1000172363	BEDIENUNGSANLEITUNG	MODE D'EMPLOI	INSTRUCTION MANUAL	IT	1	ST
5	1000172364	BEDIENUNGSANLEITUNG	MODE D'EMPLOI	INSTRUCTION MANUAL	DA	1	ST
6	1000172365	BEDIENUNGSANLEITUNG	MODE D'EMPLOI	INSTRUCTION MANUAL	NO	1	ST
7	1000172366	BEDIENUNGSANLEITUNG	MODE D'EMPLOI	INSTRUCTION MANUAL	FI	1	ST
8	1000172367	BEDIENUNGSANLEITUNG	MODE D'EMPLOI	INSTRUCTION MANUAL	SV	1	ST
9	1000172368	BEDIENUNGSANLEITUNG	MODE D'EMPLOI	INSTRUCTION MANUAL	NL	1	ST
10	1000172369	BEDIENUNGSANLEITUNG	MODE D'EMPLOI	INSTRUCTION MANUAL	ES	1	ST
11	1000172370	BEDIENUNGSANLEITUNG	MODE D'EMPLOI	INSTRUCTION MANUAL	PL	1	ST
12	1000172371	BEDIENUNGSANLEITUNG	MODE D'EMPLOI	INSTRUCTION MANUAL	CS	1	ST
13	1000182110	BEDIENUNGSANLEITUNG	MODE D'EMPLOI	INSTRUCTION MANUAL	BG	1	ST
14	1000177963	BEDIENUNGSANLEITUNG	MODE D'EMPLOI	INSTRUCTION MANUAL	RO	1	ST
15	1000182111	BEDIENUNGSANLEITUNG	MODE D'EMPLOI	INSTRUCTION MANUAL	SR	1	ST
16	1000182112	BEDIENUNGSANLEITUNG	MODE D'EMPLOI	INSTRUCTION MANUAL	EL	1	ST
17	1000182113	BEDIENUNGSANLEITUNG	MODE D'EMPLOI	INSTRUCTION MANUAL	ET	1	ST
18	1000182114	BEDIENUNGSANLEITUNG	MODE D'EMPLOI	INSTRUCTION MANUAL	HR	1	ST
19	1000182115	BEDIENUNGSANLEITUNG	MODE D'EMPLOI	INSTRUCTION MANUAL	HU	1	ST
20	1000182116	BEDIENUNGSANLEITUNG	MODE D'EMPLOI	INSTRUCTION MANUAL	LT	1	ST
21	1000182118	BEDIENUNGSANLEITUNG	MODE D'EMPLOI	INSTRUCTION MANUAL	LV	1	ST
22	1000182119	BEDIENUNGSANLEITUNG	MODE D'EMPLOI	INSTRUCTION MANUAL	PT	1	ST
23	1000182120	BEDIENUNGSANLEITUNG	MODE D'EMPLOI	INSTRUCTION MANUAL	SK	1	ST
24	1000182121	BEDIENUNGSANLEITUNG	MODE D'EMPLOI	INSTRUCTION MANUAL	IS	1	ST
25	1000182122	BEDIENUNGSANLEITUNG	MODE D'EMPLOI	INSTRUCTION MANUAL	SL	1	ST
26	1000172373	ERSATZTEILBUCH	MANUEL PIÈCES DÉT.	SPARE PARTS BOOK		1	ST
27	1000029573	WERKZEUGSATZ	JEU D'OUTILS	TOOL KIT		1	ST
28	1000261170	BOLZEN	AXE	PIN		1	ST
29	1000022322	ABLAßKUPPLUNG	COUPLEUR DE PURGE	DRAIN COUPLING		1	ST
30	1000098872	SCHLAUCH	TUYAU FLEXIBLE	HOSE		1	ST

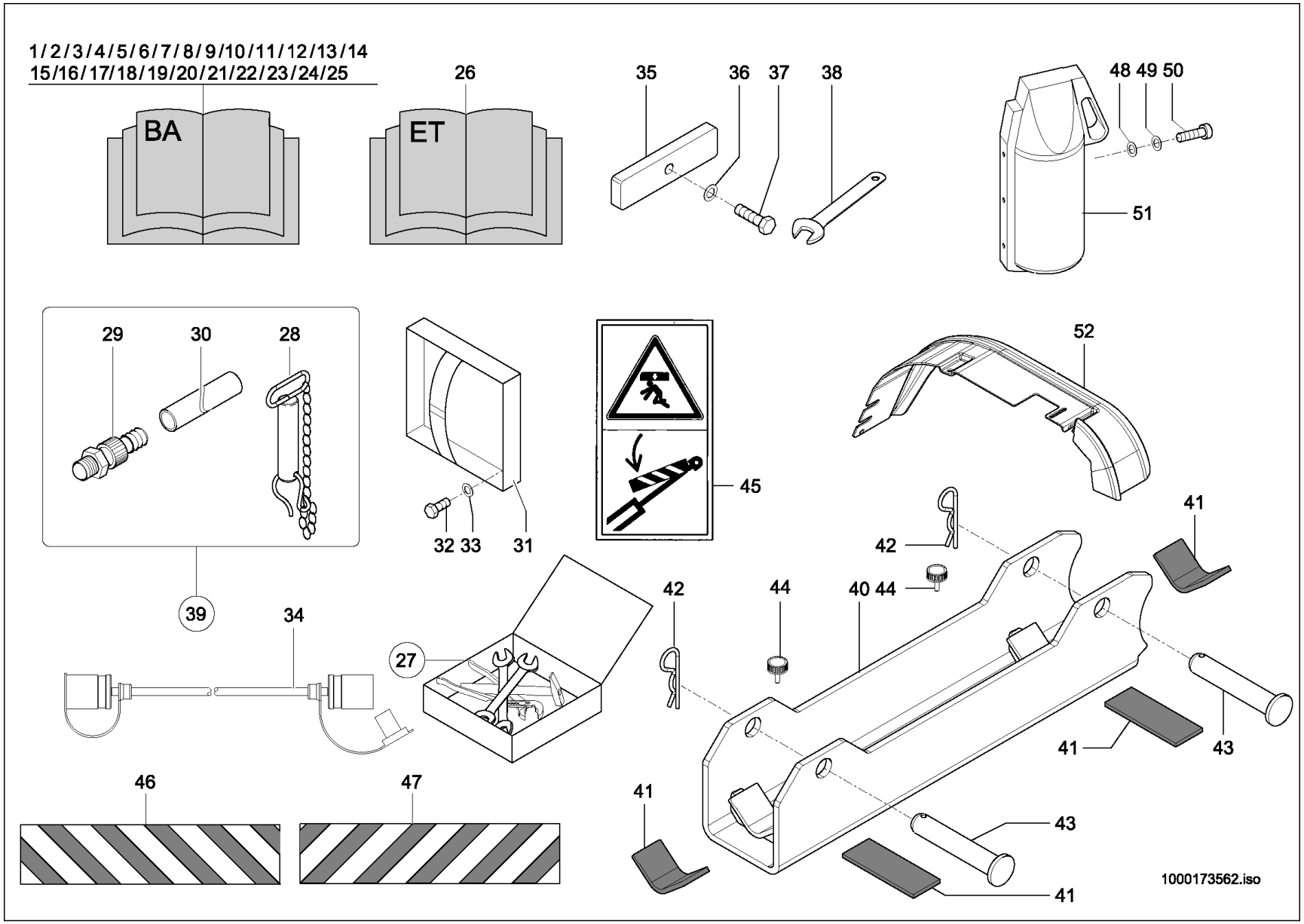
1/2/3/4/5/6/7/8/9/10/11/12/13/14
15/16/17/18/19/20/21/22/23/24/25
BA
26
ET
35
36
37
38
48 49 50
51
29
30
28
39
34
32 33
31
45
52
42
41
42
44
40 44
27
41
43
46
47
41
43
41
1000173562.iso

Pos	No	Bezeichnung	Désignation	Description	Information	Qty	Unit
31	1000029668	VERBANDSKASTENHALTER	SUPPORT DE LA BOÎTE À PANSEMENT	FIRST AID BOX BRACKET		1	ST
32	1000099691	LINSENSCHRAUBE	VIS NOYÉE À TÊTE BOMBÉ	OVALHEAD SCREW		3	ST
33	1000095341	SCHEIBE	RONDELLE	WASHER		3	ST
34	1000177887	MINIMESSSCHLAUCH	TUYAU FLEXIBLE DE MINIMESURE	MINIMESS HOSE		1	ST
35	1000178226	HALTER	SUPPORT	BRACKET		2	ST
36	1000049219	SCHEIBE	RONDELLE	WASHER		2	ST
37	1000047789	6KT-SCHRAUBE	VIS À TÊTE HEXAGONALE	HEX SCREW		2	ST
38	1000178225	SCHLÜSSEL	CLÉ	KEY		1	ST
39	1000100853	WERKZEUGSATZ	JEU D'OUTILS	TOOL KIT		1	ST
40	1000106753	ABSTÜTZUNG	SUPPORT	SUPPORT	Opt.	1	ST
41	1000097033	GUMMIBAND	ÉLASTIQUE	RUBBER STRIP	Opt.	0,140	M
42	1000002967	FEDERSTECKER	BOUCHON	PLUG	Opt.	2	ST
43	1000106731	BOLZEN	AXE	PIN	Opt.	2	ST
44	1000182999	GRIFF	MANETTE	HANDLE	Opt.	2	ST
45	1000189188	WARNSCHILD	BOUCLIER D'AVERTISSEMENT	WARNING SIGN	Opt.	1	ST
46	1000096913	WARNSTREIFEN	BANDE D'AVERTISSEMENT	WARNING STRAP		1	M
47	1000096912	WARNSTREIFEN	BANDE D'AVERTISSEMENT	WARNING STRAP		1	M
48	1000108316	SCHEIBE	RONDELLE	WASHER		3	ST
49	1000092290	SCHEIBE	RONDELLE	WASHER	B6,4-140HV A2C	3	ST
50	1000085385	6KT-SCHRAUBE	VIS À TÊTE HEXAGONALE	HEX SCREW		3	ST
51	1000147501	FEUERLÖSCHER	EXTINCTEUR	FIRE EXTINGUISHER		1	ST
52	1000255522	RADABDECKUNG	COUVERCLE ROUES	WHEEL COVER		1	ST

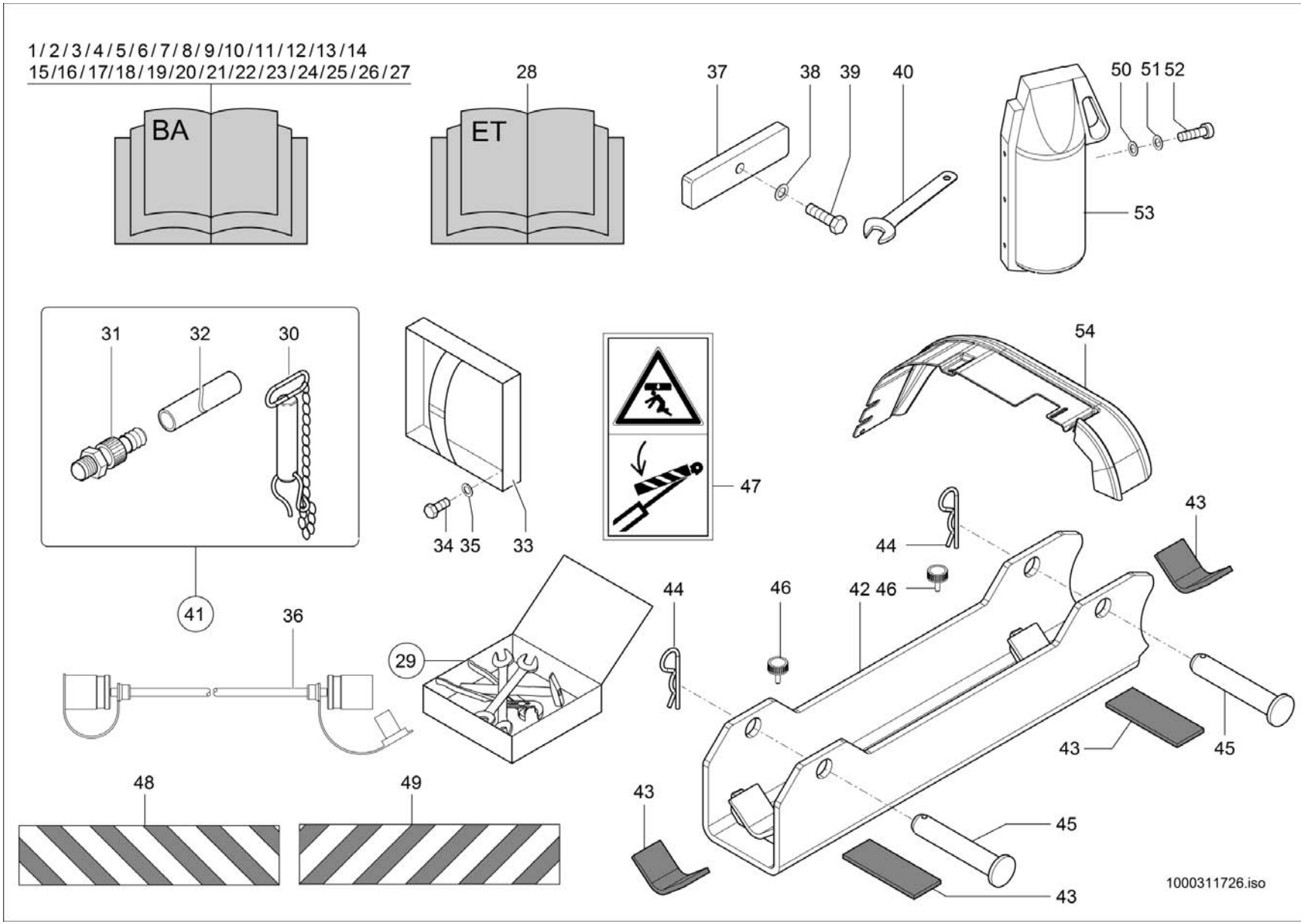
1/2/3/4/5/6/7/8/9/10/11/12/13/14
15/16/17/18/19/20/21/22/23/24/25/26/27
BA
28
ET
37
38
39
40
50
51
52
53
31
32
30
41
36
34
35
33
47
54
44
43
46
42
29
48
49
45
1000311726.iso

Pos	No	Bezeichnung	Désignation	Description	Information	Qty	Unit
1	1000303368	BEDIENUNGSANLEITUNG	MODE D'EMPLOI	INSTRUCTION MANUAL	DE	1	ST
2	1000303369	BEDIENUNGSANLEITUNG	MODE D'EMPLOI	INSTRUCTION MANUAL	EN	1	ST
3	1000303370	BEDIENUNGSANLEITUNG	MODE D'EMPLOI	INSTRUCTION MANUAL	FR	1	ST
4	1000303461	BEDIENUNGSANLEITUNG	MODE D'EMPLOI	INSTRUCTION MANUAL	IT	1	ST
5	1000303462	BEDIENUNGSANLEITUNG	MODE D'EMPLOI	INSTRUCTION MANUAL	DA	1	ST
6	1000303463	BEDIENUNGSANLEITUNG	MODE D'EMPLOI	INSTRUCTION MANUAL	NO	1	ST
7	1000303464	BEDIENUNGSANLEITUNG	MODE D'EMPLOI	INSTRUCTION MANUAL	FI	1	ST
8	1000303465	BEDIENUNGSANLEITUNG	MODE D'EMPLOI	INSTRUCTION MANUAL	SV	1	ST
9	1000303466	BEDIENUNGSANLEITUNG	MODE D'EMPLOI	INSTRUCTION MANUAL	NL	1	ST
10	1000303467	BEDIENUNGSANLEITUNG	MODE D'EMPLOI	INSTRUCTION MANUAL	ES	1	ST
11	1000303468	BEDIENUNGSANLEITUNG	MODE D'EMPLOI	INSTRUCTION MANUAL	PL	1	ST
12	1000303469	BEDIENUNGSANLEITUNG	MODE D'EMPLOI	INSTRUCTION MANUAL	CS	1	ST
13	1000303470	BEDIENUNGSANLEITUNG	MODE D'EMPLOI	INSTRUCTION MANUAL	BG	1	ST
14	1000177963	BEDIENUNGSANLEITUNG	MODE D'EMPLOI	INSTRUCTION MANUAL	RO	1	ST
15	1000303481	BEDIENUNGSANLEITUNG	MODE D'EMPLOI	INSTRUCTION MANUAL	SR	1	ST
16	1000303482	BEDIENUNGSANLEITUNG	MODE D'EMPLOI	INSTRUCTION MANUAL	EL	1	ST
17	1000303483	BEDIENUNGSANLEITUNG	MODE D'EMPLOI	INSTRUCTION MANUAL	ET	1	ST
18	1000303484	BEDIENUNGSANLEITUNG	MODE D'EMPLOI	INSTRUCTION MANUAL	HR	1	ST
19	1000303485	BEDIENUNGSANLEITUNG	MODE D'EMPLOI	INSTRUCTION MANUAL	HU	1	ST
20	1000303486	BEDIENUNGSANLEITUNG	MODE D'EMPLOI	INSTRUCTION MANUAL	LT	1	ST
21	1000303487	BEDIENUNGSANLEITUNG	MODE D'EMPLOI	INSTRUCTION MANUAL	LV	1	ST
22	1000303488	BEDIENUNGSANLEITUNG	MODE D'EMPLOI	INSTRUCTION MANUAL	PT	1	ST
23	1000303489	BEDIENUNGSANLEITUNG	MODE D'EMPLOI	INSTRUCTION MANUAL	SK	1	ST
24	1000182121	BEDIENUNGSANLEITUNG	MODE D'EMPLOI	INSTRUCTION MANUAL	IS	1	ST
25	1000303490	BEDIENUNGSANLEITUNG	MODE D'EMPLOI	INSTRUCTION MANUAL	SL	1	ST
26	1000303491	BEDIENUNGSANLEITUNG	MODE D'EMPLOI	INSTRUCTION MANUAL	RU	1	ST
27	1000303492	BEDIENUNGSANLEITUNG	MODE D'EMPLOI	INSTRUCTION MANUAL	TR	1	ST
28	1000172373	ERSATZTEILBUCH	MANUEL PIÈCES DÉT.	SPARE PARTS BOOK		1	ST
29	1000029573	WERKZEUGSATZ	JEU D'OUTILS	TOOL KIT		1	ST
30	1000261170	BOLZEN	AXE	PIN		1	ST

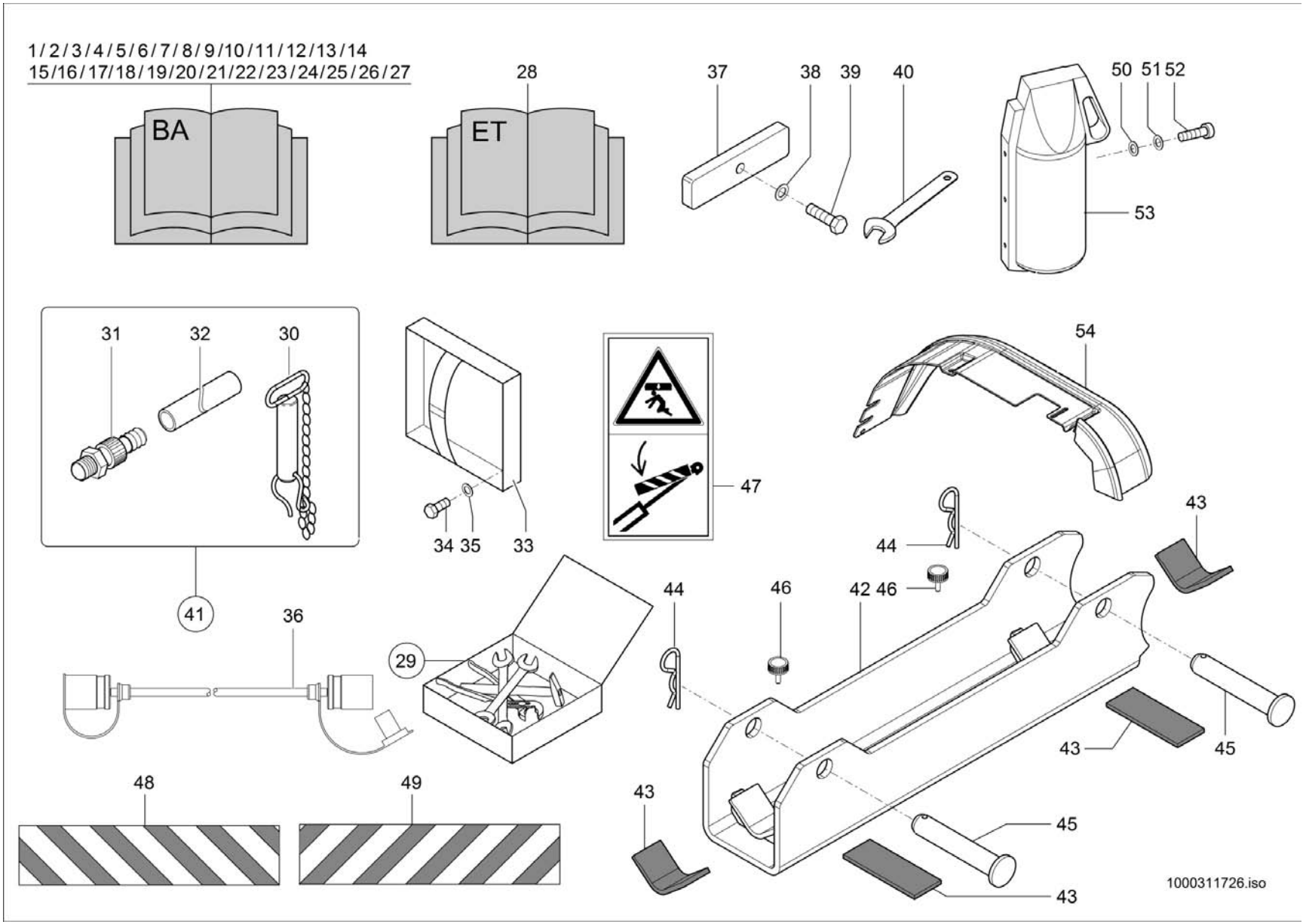
1/2/3/4/5/6/7/8/9/10/11/12/13/14
15/16/17/18/19/20/21/22/23/24/25/26/27
BA
28
ET
37
38
39
40
50
51
52
53
31
32
30
41
34
35
33
47
54
44
43
46
42
36
29
48
49
45
1000311726.iso

Pos	No	Bezeichnung	Désignation	Description	Information	Qty	Unit
31	1000022322	ABLAßKUPPLUNG	COUPLEUR DE PURGE	DRAIN COUPLING		1	ST
32	1000098872	SCHLAUCH	TUYAU FLEXIBLE	HOSE		1	ST
33	1000029668	VERBANDSKASTENHALTER	SUPPORT DE LA BOÎTE À PANSEMENT	FIRST AID BOX BRACKET		1	ST
34	1000099691	LINSENSCHRAUBE	VIS NOYÉE À TÊTE BOMBÉ	OVALHEAD SCREW		3	ST
35	1000095341	SCHEIBE	RONDELLE	WASHER		3	ST
36	1000177887	MINIMESSSCHLAUCH	TUYAU FLEXIBLE DE MINIMESURE	MINIMESS HOSE		1	ST
37	1000178226	HALTER	SUPPORT	BRACKET		2	ST
38	1000049219	SCHEIBE	RONDELLE	WASHER		2	ST
39	1000047789	6KT-SCHRAUBE	VIS À TÊTE HEXAGONALE	HEX SCREW		2	ST
40	1000178225	SCHLÜSSEL	CLÉ	KEY		1	ST
41	1000100853	WERKZEUGSATZ	JEU D'OUTILS	TOOL KIT		1	ST
42	1000106753	ABSTÜTZUNG	SUPPORT	SUPPORT	Opt.	1	ST
43	1000097033	GUMMIBAND	ÉLASTIQUE	RUBBER STRIP	Opt.	0,140	M
44	1000002967	FEDERSTECKER	BOUCHON	PLUG	Opt.	2	ST
45	1000106731	BOLZEN	AXE	PIN	Opt.	2	ST
46	1000182999	GRIFF	MANETTE	HANDLE	Opt.	2	ST
47	1000189188	WARNSCHILD	BOUCLIER D'AVERTISSEMENT	WARNING SIGN	Opt.	1	ST
48	1000096913	WARNSTREIFEN	BANDE D'AVERTISSEMENT	WARNING STRAP		1	M
49	1000096912	WARNSTREIFEN	BANDE D'AVERTISSEMENT	WARNING STRAP		1	M
50	1000108316	SCHEIBE	RONDELLE	WASHER		3	ST
51	1000092290	SCHEIBE	RONDELLE	WASHER	B6,4-140HV A2C	3	ST
52	1000085385	6KT-SCHRAUBE	VIS À TÊTE HEXAGONALE	HEX SCREW		3	ST
53	1000147501	FEUERLÖSCHER	EXTINCTEUR	FIRE EXTINGUISHER		1	ST
54	1000255522	RADABDECKUNG	COUVERCLE ROUES	WHEEL COVER		1	ST

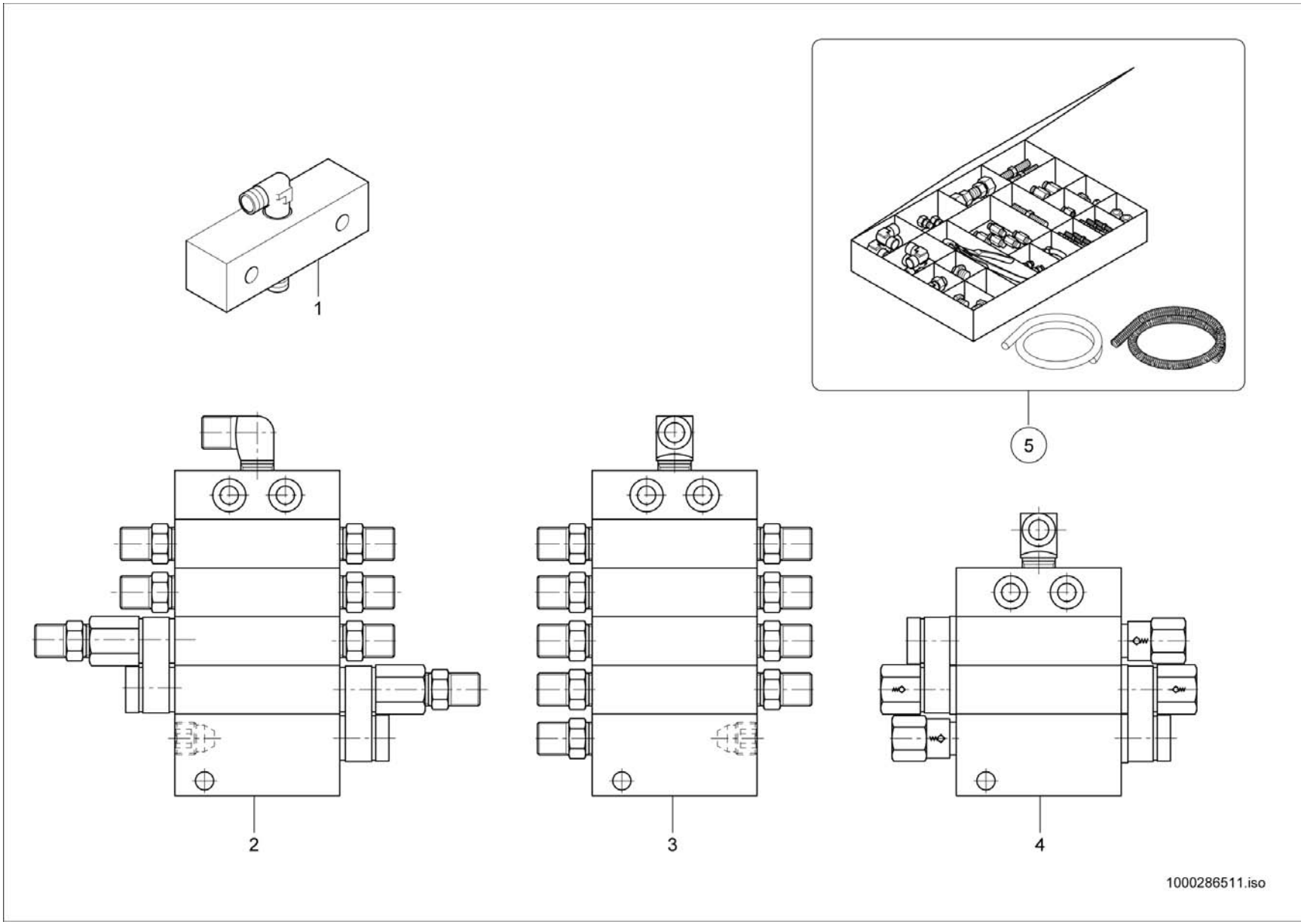
1
5
2
3
4
1000286511.iso

ZENTRALSCHMIERANLAGE
SYSTÈME DE LUBRIFICATION CENTRALE
CENTRAL GREASING DIVICE

Pos	No	Bezeichnung	Désignation	Description	Information	Qty	Unit
1	1000286512	NIPPELBOCK	ANNEAU DE MAMELON	NIPPLE RING		1	ST
2	1000286498	VERTEILERBLOCK	BLOCCO DISTRIBUTORE	DISTRIBUTOR BLOCK		1	ST
3	1000286499	VERTEILERBLOCK	BLOCCO DISTRIBUTORE	DISTRIBUTOR BLOCK		1	ST
4	1000286500	VERTEILERBLOCK	BLOCCO DISTRIBUTORE	DISTRIBUTOR BLOCK		1	ST
5	1000175778	REPARATURSATZ	JEU DE RÉPARATION	REPAIRING SET		1	ST

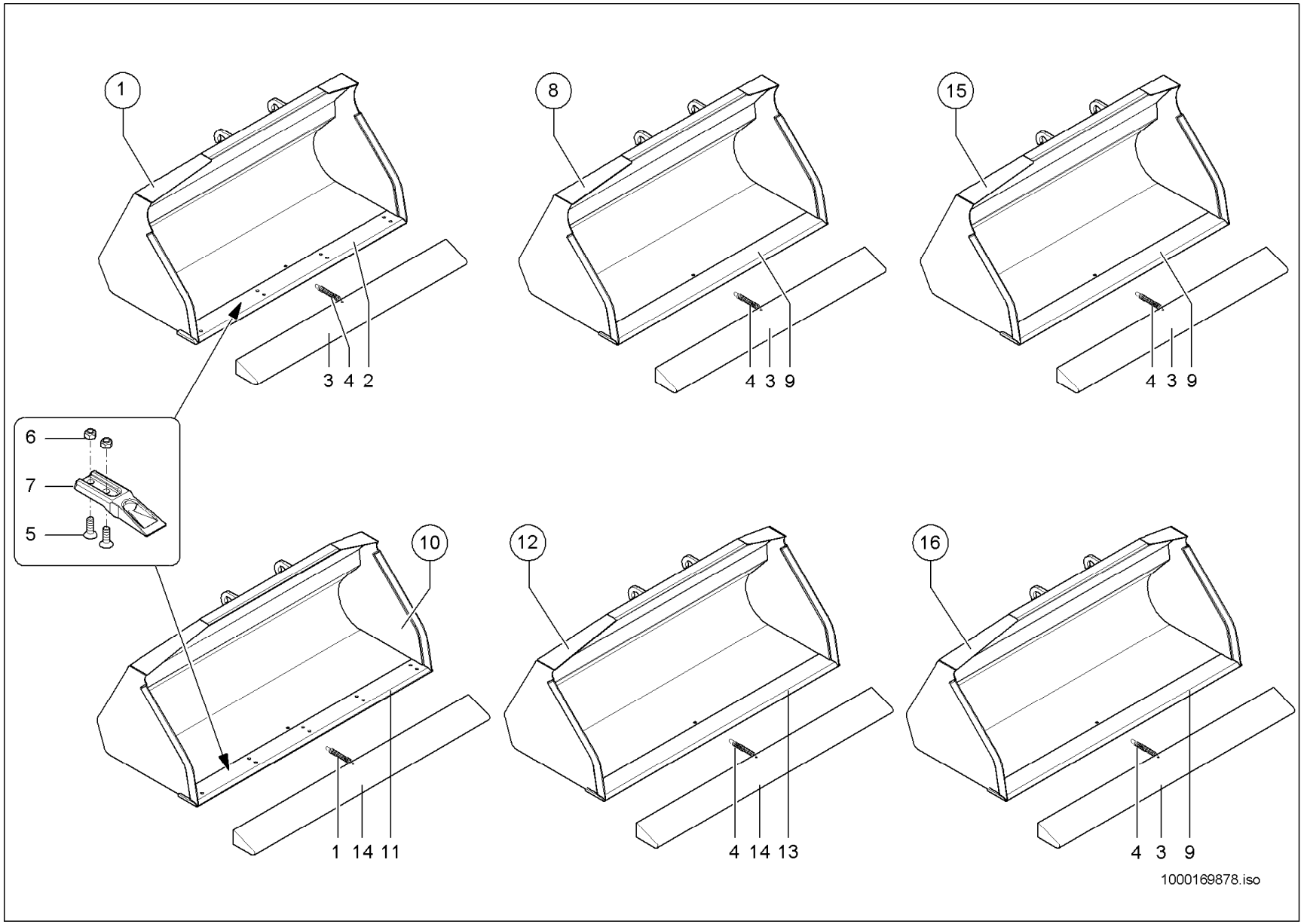
1
3 4 2
8
4 3 9
15
4 3 9
6
7
5
10
1 14 11
12
4 14 13
16
4 3 9
1000169878.iso

SCHAUFEL
GODETS
BUCKETS

Pos	No	Bezeichnung	Désignation	Description	Information	Qty	Unit
1	1000168564	STANDARDSCHAUFEL SW 1250 M.RZ.	GODET STANDARD SW 1250 M.RZ.	STANDARD BUCKET SW 1250 M.RZ.	1250 mm	1	ST
2	1000169844	SCHAR	LAME	BLADE	1250 lg	1	ST
3	1000169862	ZAHNSCHUTZ	PROTECTION DE DENT	TOOTH PROTECTION		1	ST
4	1000031051	ZUGFEDER	RESSORT DE TRACTION	TENSION SPRING		1	ST
5	1000106289	SENKSCHRAUBE	VIS À TÊTE NOYÉE	COUNTERSUNK SCREW		18	ST
6	1000019657	6KT-MUTTER	ÉCROU HEXAGONAL	HEXAGON NUT		18	ST
7	1000055048	REISSZAHN	DENT DE RUPTURE	RIPPER TOOTH		9	ST
8	1000168567	LADESCHAUFEL	GODET DE CHARGEMENT	LOADING BUCKET	1250 mm	1	ST
9	1000169836	SCHAR	LAME	BLADE	1250 lg	1	ST
10	1000168557	LADESCHAUFEL SW 1400 M.RZ.	GODET KPL. SW 1400 M.RZ.	BUCKET KPL. SW 1400 M.RZ.	Opt.1400mm 0,35m³	1	ST
11	1000169901	SCHAR	LAME	BLADE	1400 lg	1	ST
12	1000168558	LADESCHAUFEL SW 1400 O.RZ.	GODET KPL. SW 1400	BUCKET KPL. SW 1400 W/O TEETH	Opt.1400mm 0,35m³	1	ST
13	1000169889	SCHAR	LAME	BLADE	1400 lg	1	ST
14	1000169863	ZAHNSCHUTZ	PROTECTION DE DENT	TOOTH PROTECTION		1	ST
15	1000173086	LADESCHAUFEL SW 1250 O.RZ.	GODET KPL. O.RZ.1250	BUCKET KPL. O.RZ. 1250	Opt.0,45m³	1	ST
16	1000173111	SUPERLEICHTGUTSCHAUFEL SW 1250 O.RZ.	GODET MAT. SUPERLÉG. KPL SW 1250 O.RZ.	SUPERLIGHTW.MAT.BUCKET SW 1250 O.RZ.	Opt.0,55m³	1	ST

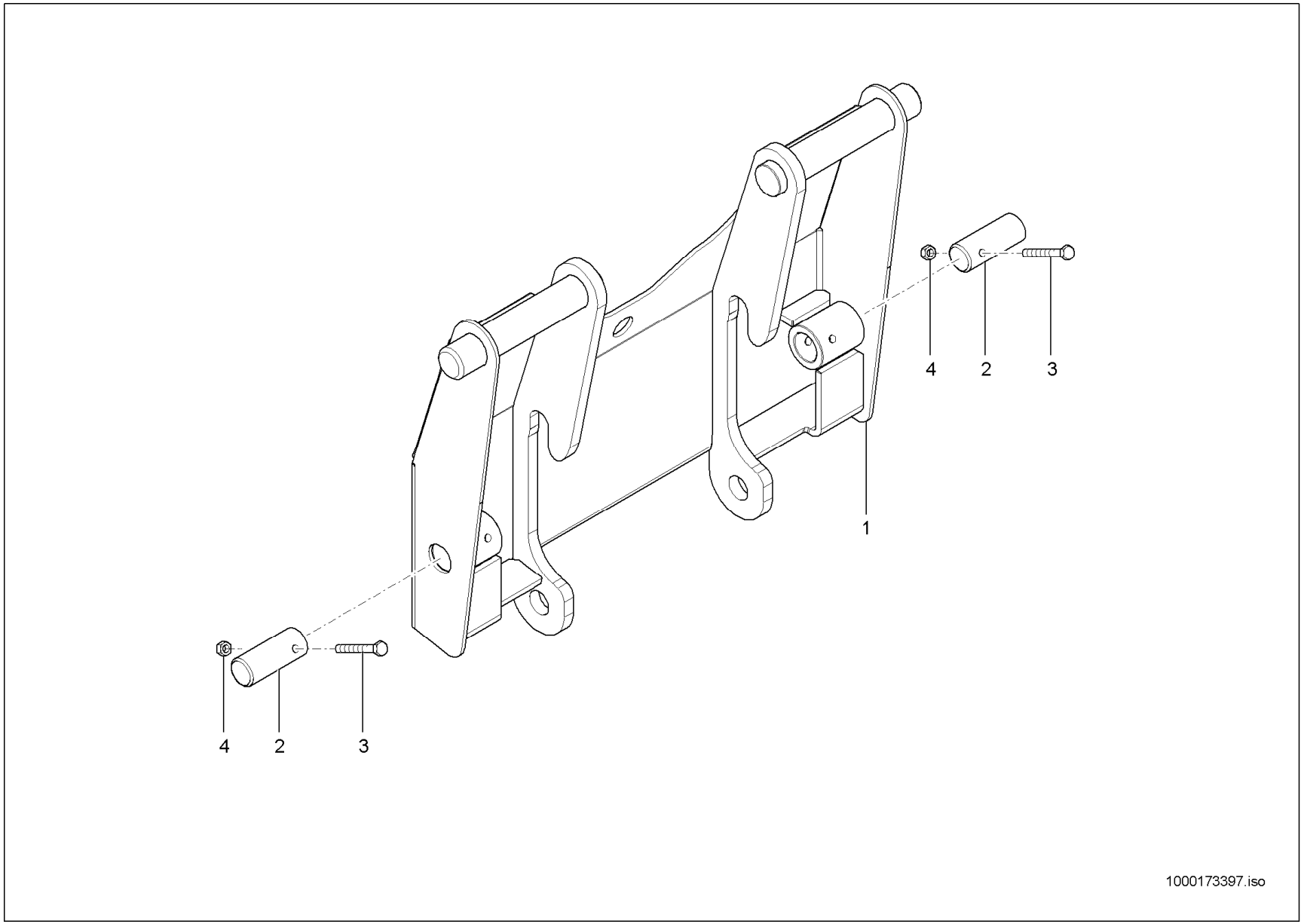
4
2
3
1
4
2
3
1000173397.iso

ADAPTERPLATTE
PLAQUE D'ATTACHE
ADAPTER PLATE

Opt.

Pos	No	Bezeichnung	Désignation	Description	Information	Qty	Unit
1	1000173136	ADAPTERPLATTE	PLAQUE D'ATTACHE	ADAPTER PLATE		1	ST
2	1000173159	BOLZEN	AXE	PIN		2	ST
3	1000022334	6KT-SCHRAUBE	VIS À TÊTE HEXAGONALE	HEX SCREW		2	ST
4	1000013022	6KT-MUTTER	ÉCROU HEXAGONAL	HEXAGON NUT		2	ST

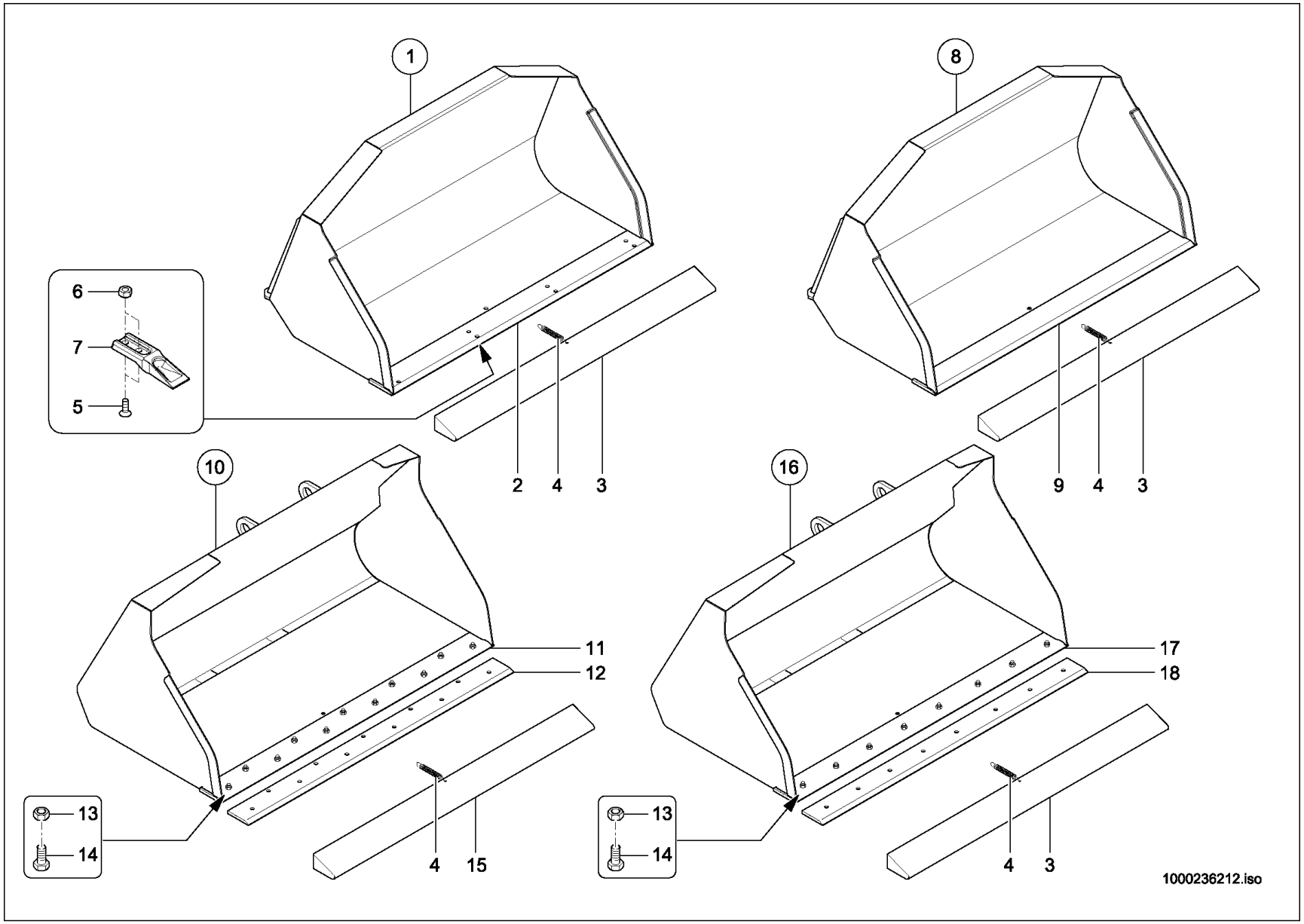
1
8
6
7
5
2
4
3
9
4
3
10
16
11
12
17
18
13
14
4
15
13
14
4
3
1000236212.iso

SCHAUFEL SAE AUFNAHME
GODETS SAE RÉCEPTION
BUCKETS SAE SUPPORT

Pos	No	Bezeichnung	Désignation	Description	Information	Qty	Unit
1	1000192715	STANDARDSCHAUFEL	GODET STANDARD	STANDARD BUCKET	1250 mm	1	ST
2	1000169844	SCHAR	LAME	BLADE	10x12 Lg 1250	1	ST
3	1000169862	ZAHNSCHUTZ	PROTECTION DE DENT	TOOTH PROTECTION	1290	1	ST
4	1000031051	ZUGFEDER	RESSORT DE TRACTION	TENSION SPRING		1	ST
5	1000106289	SENKSCHRAUBE	VIS À TÊTE NOYÉE	COUNTERSUNK SCREW		18	ST
6	1000019657	6KT-MUTTER	ÉCROU HEXAGONAL	HEXAGON NUT		18	ST
7	1000055048	REISSZAHN	DENT DE RUPTURE	RIPPER TOOTH		9	ST
8	1000192716	STANDARDSCHAUFEL	GODET STANDARD	STANDARD BUCKET	1250 mm	1	ST
9	1000169836	SCHAR	LAME	BLADE	10x12 Lg 1250	1	ST
10	1000248884	SUPERLEICHTGUTSCHAUFEL SW 1400 O.RZ. SSH	GODET KPL.SW 1400 O.RZ. SSH	BUCKET KPL.SW 1400 O.RZ. SSH	1400 o.RZ. SSH	1	ST
11	1000248887	SCHAR	LAME	BLADE	110x12 Lg 1400	1	ST
12	1000248886	SCHAR	LAME	BLADE	110x12 Lg 1400	1	ST
13	1000049095	6KT-MUTTER	ÉCROU HEXAGONAL	HEXAGON NUT		11	ST
14	1000114426	SENKSCHRAUBE	VIS À TÊTE NOYÉE	COUNTERSUNK SCREW		11	ST
15	1000169863	ZAHNSCHUTZ	PROTECTION DE DENT	TOOTH PROTECTION	1440	1	ST
16	1000255991	LADESCHAUFEL SWP 1250 O. RZ.	GODET KPL. O.RZ.1250	BUCKET KPL. O.RZ. 1250		1	ST
17	1000256002	SCHAR	LAME	BLADE		1	ST
18	1000256001	SCHAR	LAME	BLADE		1	ST

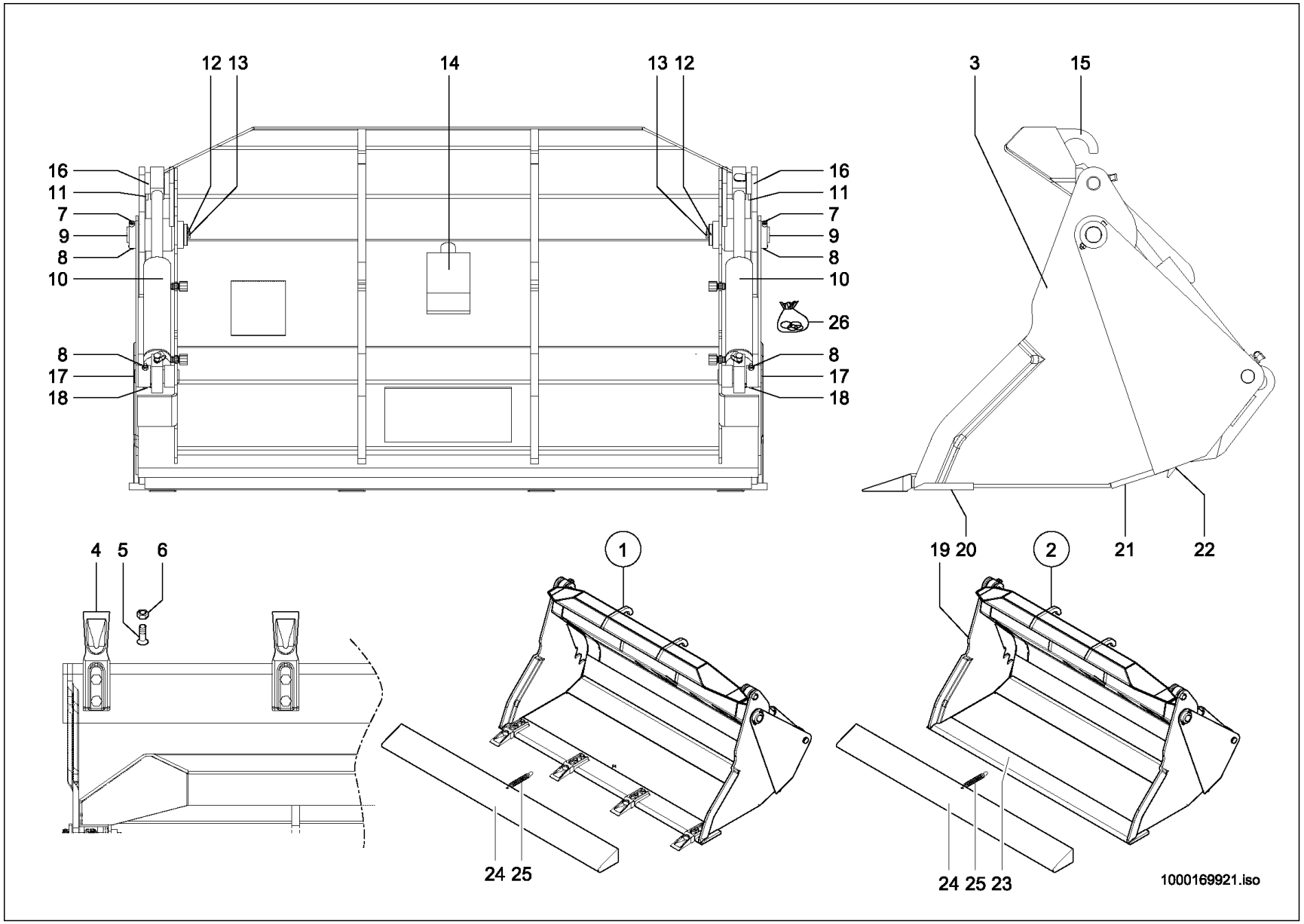
12 13
14
13 12
16
11
7
9
8
10
26
8
17
18
3
15
19 20
2
21
22
4
5
6
1
24 25
24 25 23
1000169921.iso

GREIFERSCHAUFEL
GODET MULTIFONCTION
MULTY PURPOSE BUCKET

1.250 m.

Pos	No	Bezeichnung	Désignation	Description	Information	Qty	Unit
1	1000169131	GREIFERSCHAUFEL SWP 1250 M.RZ.	POLY-GODET SWP M. RZ. 1250 MM	MULTY PURPOSE BUCKET 1250 W. RZ.		1	ST
2	1000169134	GREIFERSCHAUFEL	GODET MULTIFONCTION	MULTY PURPOSE BUCKET		1	ST
3	1000169922	VORDERTEIL	PARTIE FRONTALE	FRONT PART	m.Rz.	1	ST
4	1000055048	REISSZAHN	DENT DE RUPTURE	RIPPER TOOTH		4	ST
5	1000106289	SENKSCHRAUBE	VIS À TÊTE NOYÉE	COUNTERSUNK SCREW		8	ST
6	1000049095	6KT-MUTTER	ÉCROU HEXAGONAL	HEXAGON NUT		8	ST
7	1000085461	ZYLINDERSCHRAUBE	VIS À TÊTE CYLINDRIQUE	CHEESE HEAD SCREW		2	ST
8	1000085588	6KT-MUTTER	ÉCROU HEXAGONAL	HEXAGON NUT		4	ST
9	1000146636	BOLZEN	AXE	PIN		2	ST
10	1000263811	HUBZYLINDER	VÉRIN DE LEVAGE	LIFT CYLINDER		2	ST
11	1000049749	SPANNSTIFT	GOUPILLE FENDUE	COTTER PIN		2	ST
12	1000050469	SCHMIERNIPPEL	GRAISSEUR	GREASE NIPPLE		2	ST
13	1000033455	KAPPE	BOUCHON	CAP		2	ST
14	1000054452	DRUCKBEGRENZUNGSVENTIL	SOUPAPE LIMITRICE DE PRESSION	PRESSURE LIMIT RELIEFVALVE		1	ST
15	1000169923	SCHAUFELTEIL	PART DE PELLE	BUCKET PART		1	ST
16	1000146637	BOLZEN	AXE	PIN		2	ST
17	1000146635	BOLZEN	AXE	PIN		2	ST
18	1000048244	ZYLINDERSCHRAUBE	VIS À TÊTE CYLINDRIQUE	CHEESE HEAD SCREW		2	ST
19	1000169924	VORDERTEIL	PARTIE FRONTALE	FRONT PART	o.Rz.	1	ST
20	1000169844	SCHAR	LAME	BLADE	1.250 lg. m.Rz	1	ST
21	1000169928	SCHAR	LAME	BLADE	1.192 lg.	1	ST
22	1000169929	SCHAR	LAME	BLADE	1.216 lg.	1	ST
23	1000169836	SCHAR	LAME	BLADE	1.250 lg.o.Rz	1	ST
24	1000169862	ZAHNSCHUTZ	PROTECTION DE DENT	TOOTH PROTECTION		2	ST
25	1000031051	ZUGFEDER	RESSORT DE TRACTION	TENSION SPRING		2	ST
26	1000182641	DICHTSATZ	POCHETTE DE JOINTS	SEAL KIT		2	ST

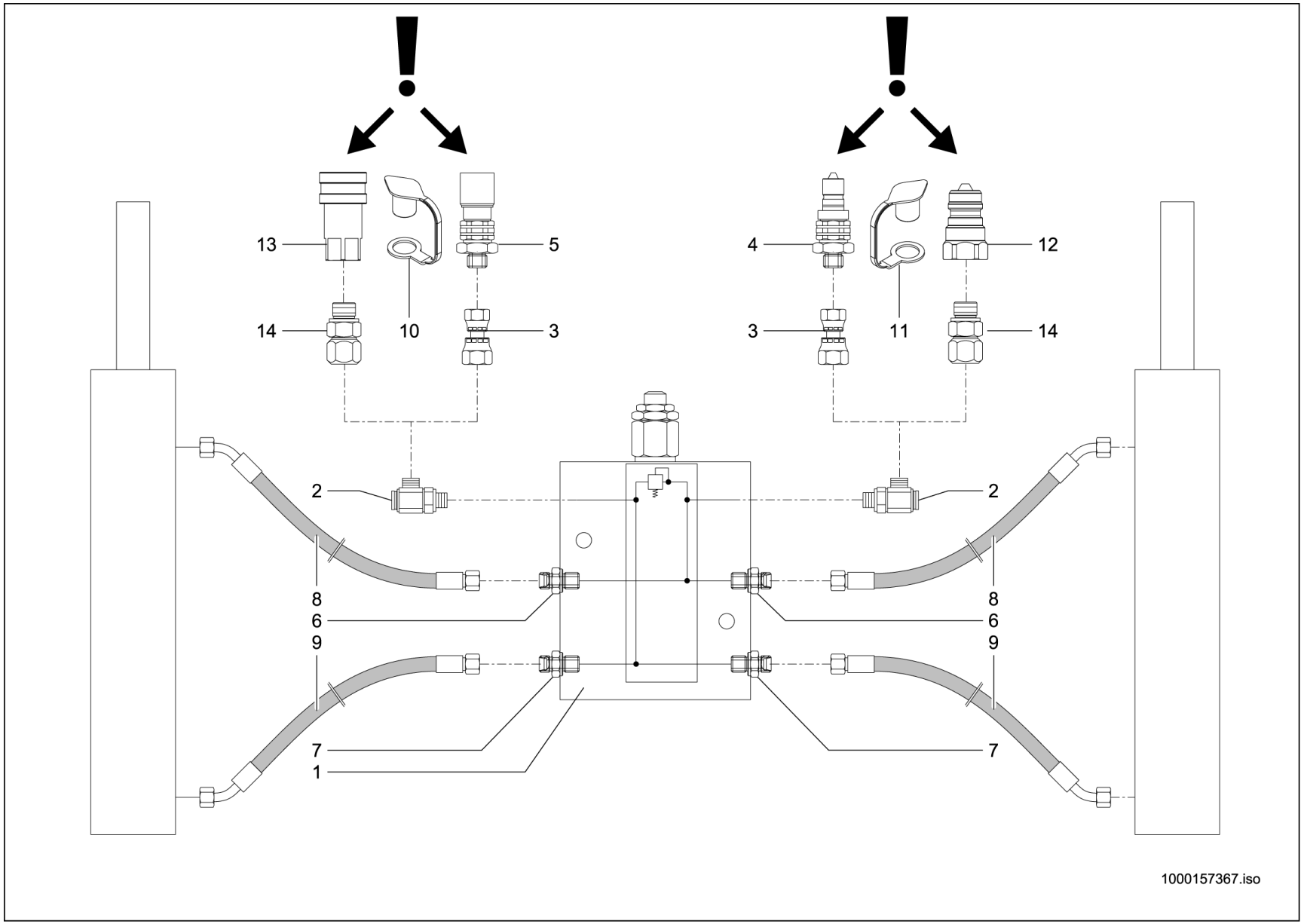
13
5
14
10
3
4
12
3
11
14
2
2
8
6
9
8
6
9
7
1
7
1000157367.iso

HYDRAULIK
HYDRAULIQUE
HYDRAULIC

1.250 m.

Pos	No	Bezeichnung	Désignation	Description	Information	Qty	Unit
1	1000054452	DRUCKBEGRENZUNGSVENTIL	SOUPAPE LIMITRICE DE PRESSION	PRESSURE LIMIT RELIEFVALVE		1	ST
2	1000139687	DGWES 12-LM	RACCORD VISSÉ DGWES 12L	DGWES 12-LM		2	ST
3	1000139686	GZ 12-L/8-L	UNION	GZ 12-L/8-L		2	ST
4	1000028564	SCHNELLVERSCHLUßKUPPLUNG	COUPLEUR HYDRAULIQUE	QUICK LOCK COUPLING		1	ST
5	1000028572	SCHNELLVERSCHLUßKUPPLUNG	COUPLEUR HYDRAULIQUE	QUICK LOCK COUPLING		1	ST
6	1000139707	BLENDE 1,0 M16X1,5 XGE 8-L	REVÊTEMENT 1,0 M16X1,5 XGE 8-L	BLENDE		2	ST
7	1000100734	VERSCHRAUBUNG	RACCORD	SCREW JOINT		2	ST
8	1000139720	HYDRAULIKSCHLAUCH	TUYAU FLEXIBLE HYDRAULIQUE	HP HOSE		2	ST
9	1000263313	HYDRAULIKSCHLAUCH	TUYAU FLEXIBLE HYDRAULIQUE	HP HOSE		2	ST
10	1000033803	STAUBKAPPE	CACHE POUSSIÈRE	DUST CAP		1	ST
11	1000033819	STAUBKAPPE	CACHE POUSSIÈRE	DUST CAP		1	ST
12	1000264109	KUPPLUNGSSTECKER	BOUCHON DE PRISE DE COURANT	COUPLING SOCKET		1	ST
13	1000264107	KUPPLUNGSDOSE	BOÎTE D'COUPLEUR	COUPLING SOCKET		1	ST
14	1000103497	VERSCHRAUBUNG	RACCORD	SCREW JOINT		2	ST

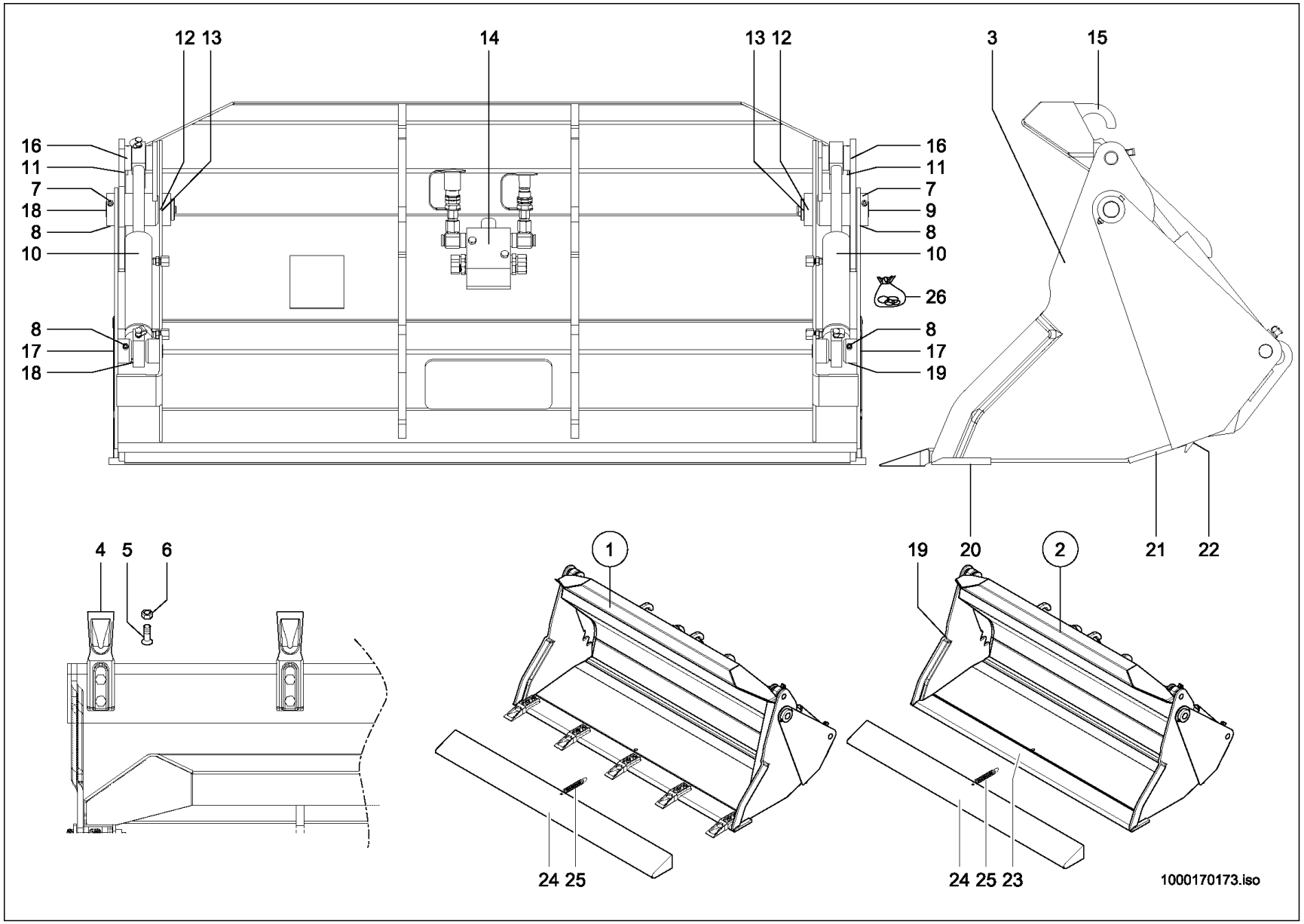
12 13
14
13 12
3
15
16
11
7
18
8
10
26
17
19
4 5 6
1
19 20
2
21 22
24 25
24 25 23
1000170173.iso

GREIFERSCHAUFEL
GODET MULTIFONCTION
MULTY PURPOSE BUCKET

1.400 m.

Pos	No	Bezeichnung	Désignation	Description	Information	Qty	Unit
1	1000169689	GREIFERSCHAUFEL 1400 M. RZ.	POLY-GODET SWP M. RZ. 1400 MM	MULTY PURPOSE BUCKET 1400 W. RZ.		1	ST
2	1000169864	GREIFERSCHAUFEL 1400 O. RZ.	POLY-GODET SWP O. RZ. 1400	BUCKET-4 IN 1,4 W/TEETH		1	ST
3	1000169688	VORDERTEIL	PARTIE FRONTALE	FRONT PART	m.Rz.	1	ST
4	1000055048	REISSZAHN	DENT DE RUPTURE	RIPPER TOOTH		5	ST
5	1000106289	SENKSCHRAUBE	VIS À TÊTE NOYÉE	COUNTERSUNK SCREW		10	ST
6	1000019657	6KT-MUTTER	ÉCROU HEXAGONAL	HEXAGON NUT		10	ST
7	1000085461	ZYLINDERSCHRAUBE	VIS À TÊTE CYLINDRIQUE	CHEESE HEAD SCREW		2	ST
8	1000085588	6KT-MUTTER	ÉCROU HEXAGONAL	HEXAGON NUT		4	ST
9	1000169690	BOLZEN	AXE	PIN		2	ST
10	1000263811	HUBZYLINDER	VÉRIN DE LEVAGE	LIFT CYLINDER		2	ST
11	1000049749	SPANNSTIFT	GOUPILLE FENDUE	COTTER PIN		2	ST
12	1000050469	SCHMIERNIPPEL	GRAISSEUR	GREASE NIPPLE		2	ST
13	1000033455	KAPPE	BOUCHON	CAP		2	ST
14	1000054452	DRUCKBEGRENZUNGSVENTIL	SOUPAPE LIMITRICE DE PRESSION	PRESSURE LIMIT RELIEFVALVE		1	ST
15	1000169687	SCHAUFELTEIL	PART DE PELLE	BUCKET PART		1	ST
16	1000169691	BOLZEN	AXE	PIN		2	ST
17	1000169692	BOLZEN	AXE	PIN		2	ST
18	1000085318	6KT-SCHRAUBE	VIS À TÊTE HEXAGONALE	HEX SCREW		2	ST
19	1000169865	VORDERTEIL	PARTIE FRONTALE	FRONT PART	o.Rz.	1	ST
20	1000169901	SCHAR	LAME	BLADE	1.400 lg. m.Rz	1	ST
21	1000170198	SCHAR	LAME	BLADE	1.342 lg.	1	ST
22	1000169929	SCHAR	LAME	BLADE	1.216 lg.	1	ST
23	1000169889	SCHAR	LAME	BLADE	1.400 lg.o.Rz	1	ST
24	1000169863	ZAHNSCHUTZ	PROTECTION DE DENT	TOOTH PROTECTION		2	ST
25	1000031051	ZUGFEDER	RESSORT DE TRACTION	TENSION SPRING		2	ST
26	1000182641	DICHTSATZ	POCHETTE DE JOINTS	SEAL KIT		2	ST

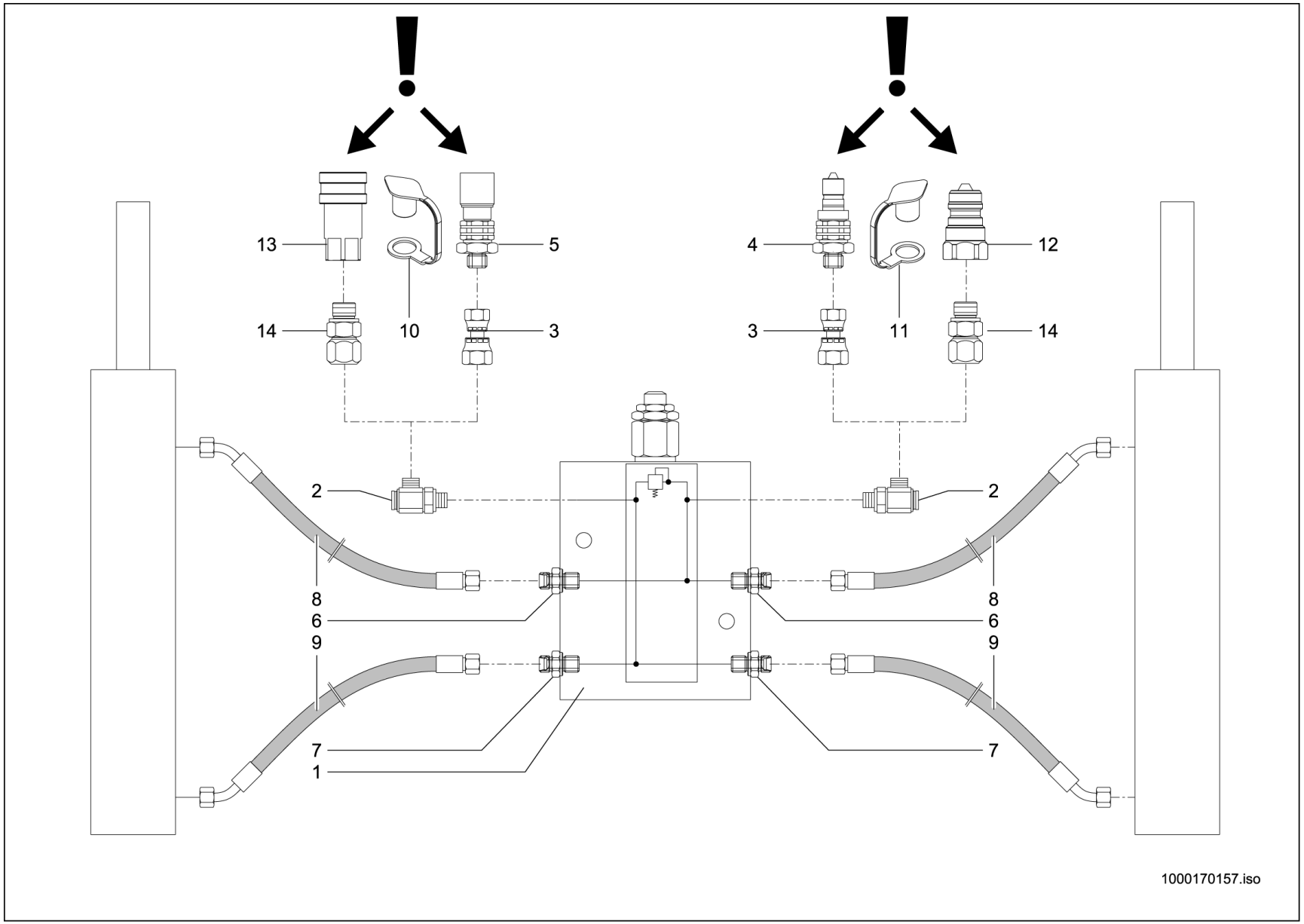
13
5
14
10
3
4
12
3
11
14
2
2
8
6
9
8
6
9
7
1
7
1000170157.iso

HYDRAULIK
HYDRAULIQUE
HYDRAULICS

1.400 m.

Pos	No	Bezeichnung	Désignation	Description	Information	Qty	Unit
1	1000054452	DRUCKBEGRENZUNGSVENTIL	SOUPAPE LIMITRICE DE PRESSION	PRESSURE LIMIT RELIEFVALVE		1	ST
2	1000139687	DGWES 12-LM	RACCORD VISSÉ DGWES 12L	DGWES 12-LM		2	ST
3	1000139686	GZ 12-L/8-L	UNION	GZ 12-L/8-L		2	ST
4	1000028564	SCHNELLVERSCHLUßKUPPLUNG	COUPLEUR HYDRAULIQUE	QUICK LOCK COUPLING		1	ST
5	1000028572	SCHNELLVERSCHLUßKUPPLUNG	COUPLEUR HYDRAULIQUE	QUICK LOCK COUPLING		1	ST
6	1000139707	BLENDE 1,0 M16X1,5 XGE 8-L	REVÊTEMENT 1,0 M16X1,5 XGE 8-L	BLENDE		2	ST
7	1000100734	VERSCHRAUBUNG	RACCORD	SCREW JOINT		2	ST
8	1000169806	HYDRAULIKSCHLAUCH	TUYAU FLEXIBLE HYDRAULIQUE	HP HOSE		2	ST
9	1000169807	HYDRAULIKSCHLAUCH	TUYAU FLEXIBLE HYDRAULIQUE	HP HOSE		2	ST
10	1000033803	STAUBKAPPE	CACHE POUSSIÈRE	DUST CAP		1	ST
11	1000033819	STAUBKAPPE	CACHE POUSSIÈRE	DUST CAP		1	ST
12	1000264109	KUPPLUNGSSTECKER	BOUCHON DE PRISE DE COURANT	COUPLING SOCKET		1	ST
13	1000264107	KUPPLUNGSDOSE	BOÎTE D'COUPLEUR	COUPLING SOCKET		1	ST
14	1000015543	VERSCHRAUBUNG	RACCORD	SCREW JOINT		2	ST

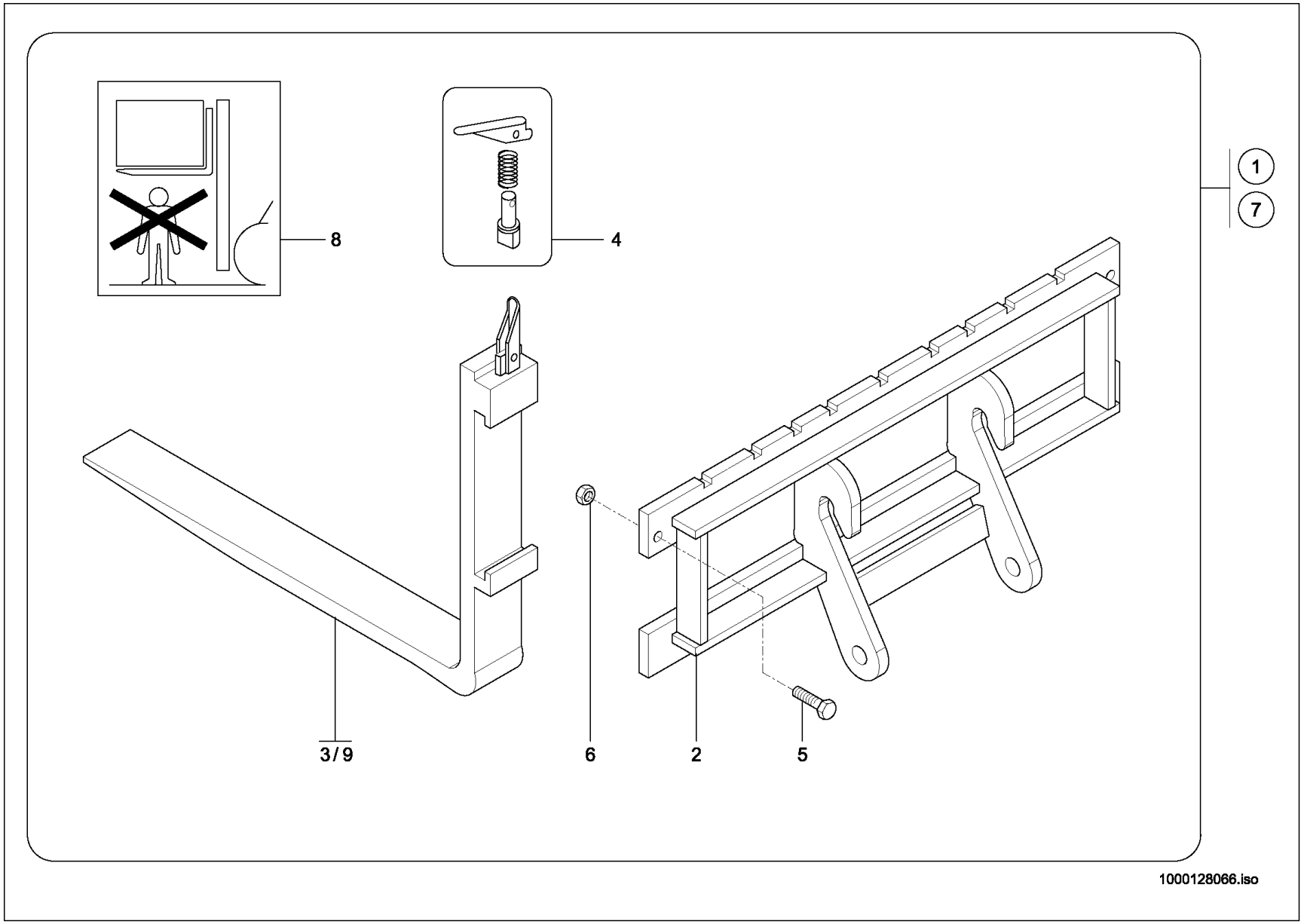
8
4
1
7
3 / 9
6
2
5
1000128066.iso

STAPELEINRICHTUNG
PORTE-PALETTE
PALLET FORKS

A:ca.05.2009

Pos	No	Bezeichnung	Désignation	Description	Information	Qty	Unit
1	1000101816	STAPELEINRICHTUNG 800	PORTE-PALETTE 800	PALLET FORKS 800	800 MA10276-00	1	ST
2	1000132505	GABELTRÄGER	SUPPORT DE ATTACHE RAPIDE	FORK MOUNTING		1	ST
3	1000101815	GABELZINKEN	FOURCHON	FORK ARMS	800	2	ST
4	1000101850	HEBEL	LEVIER	LEVER		2	ST
5	1000085485	ZYLINDERSCHRAUBE	VIS À TÊTE CYLINDRIQUE	CHEESE HEAD SCREW		2	ST
6	1000020788	6KT-MUTTER	ÉCROU HEXAGONAL	HEXAGON NUT		2	ST
7	1000101787	STAPELEINRICHTUNG 1000	PORTE-PALETTE 1000	PALLET FORKS 1000	1000 MA10277-00	1	ST
8	1000000599	HINWEISSCHILD	PLAQUE INDICATRICE	INDICATION LABEL		1	ST
9	1000101811	GABELZINKEN	FOURCHON	FORK ARMS	1000	2	ST

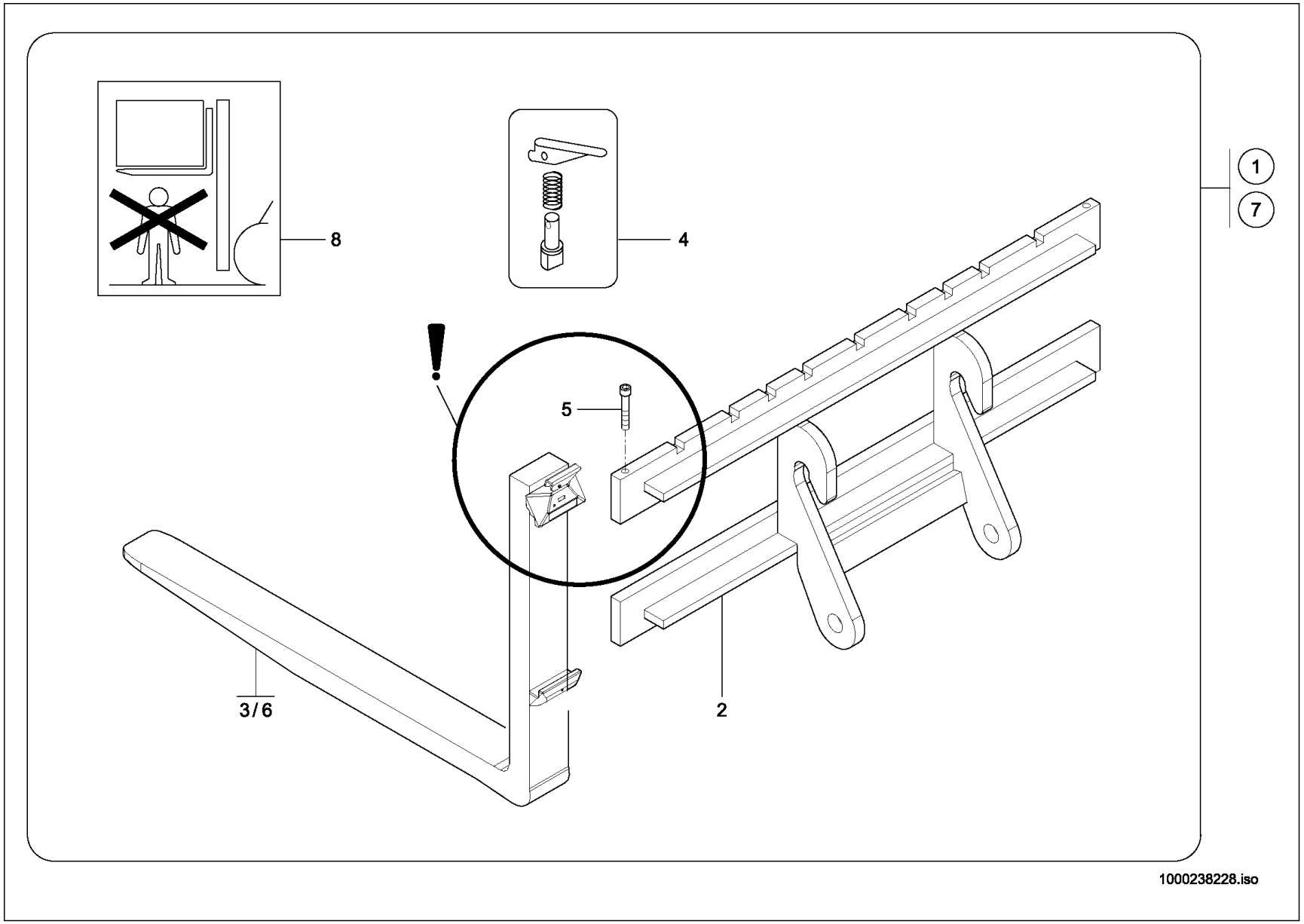
8
4
1
7
5
3/6
2
1000238228.iso

STAPELEINRICHTUNG
PORTE-PALETTE
PALLET FORKS

E:ca.05.2009

Pos	No	Bezeichnung	Désignation	Description	Information	Qty	Unit
1	1000237352	STAPELEINRICHTUNG 800	PORTE-PALETTE 800	PALLET FORKS 800		1	ST
2	1000237361	GABELTRÄGER	SUPPORT DE ATTACHE RAPIDE	FORK MOUNTING		1	ST
3	1000237365	GABELZINKEN	FOURCHON	FORK ARMS	80x30x800	2	ST
4	1000237340	ARRETIERUNG	FIXÉE	FIXING		2	ST
5	1000082418	ZYLINDERSCHRAUBE	VIS À TÊTE CYLINDRIQUE	CHEESE HEAD SCREW	M12x20	2	ST
6	1000237366	GABELZINKEN	FOURCHON	FORK ARMS	80x30x1000	2	ST
7	1000237353	STAPELEINRICHTUNG 1000	PORTE-PALETTE 1000	PALLET FORKS 1000		1	ST
8	1000000599	HINWEISSCHILD	PLAQUE INDICATRICE	INDICATION LABEL		1	ST

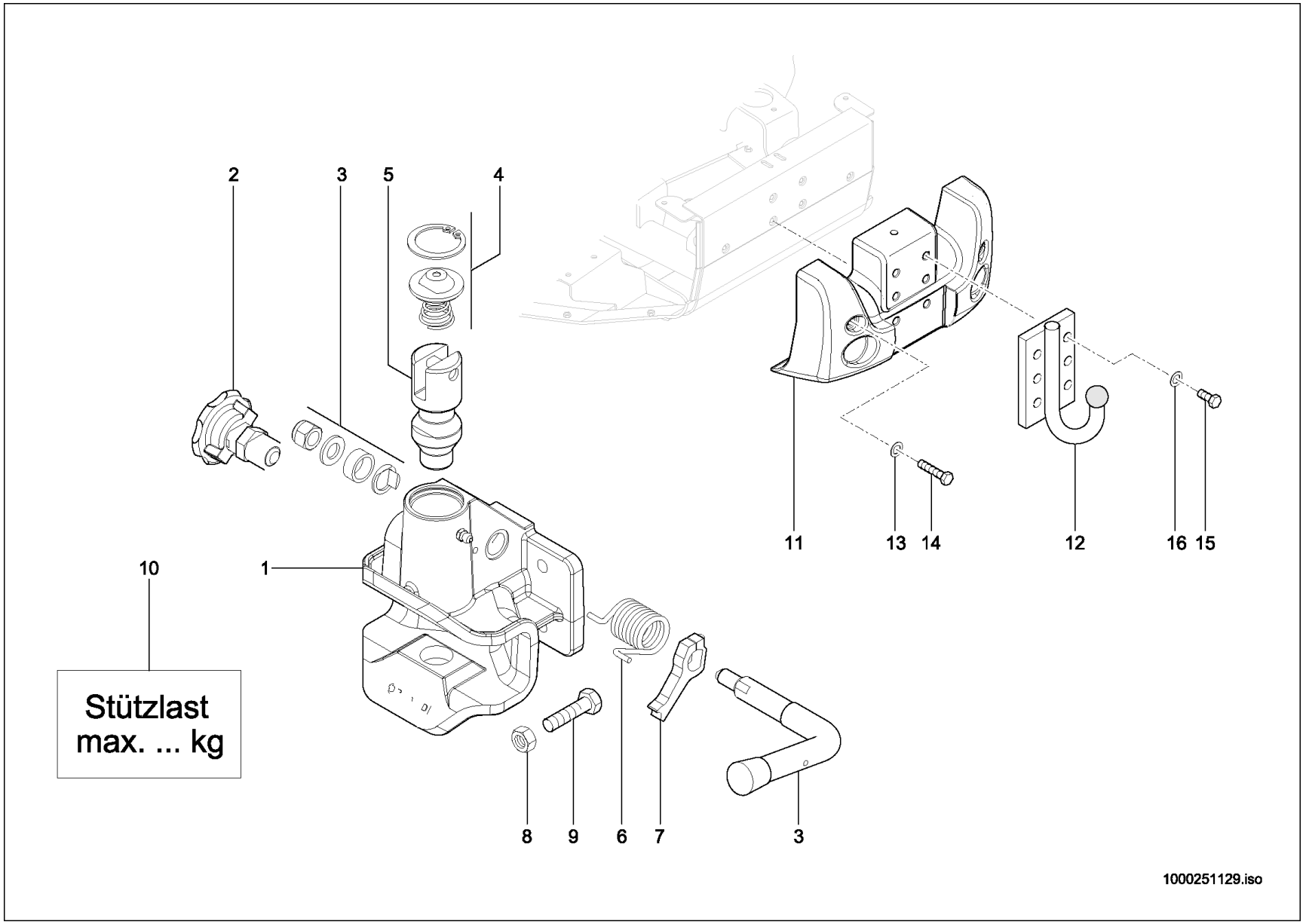
2
3
5
4
11
13
14
12
16
15
10
1
Stützlast
max. ... kg
8
9
6
7
3
1000251129.iso

ANHÄNGEKUPPLUNG
ATTACHE-REMORQUE
TRAILER COUPLING

Pos	No	Bezeichnung	Désignation	Description	Information	Qty	Unit
1	1000113402	ANHÄNGERKUPPLUNG	ATTELAGE DE REMORQUE	TRAILER HITCH		1	ST
2	1000144307	ARRETIERUNG	FIXÉE	FIXING		1	ST
3	1000144305	GRIFF	MANETTE	HANDLE		1	ST
4	1000144306	FEDERZENTRIERUNG	CENTRAGE DE RESSORT	SPRING CENTRALISATION		1	ST
5	1000144302	ANHÄNGEZAPFEN	TOURILLON TRACTÉ	TOWING PIN		1	ST
6	1000144303	FEDER	RESSORT	SPRING		1	ST
7	1000144304	HEBEL	LEVIER	LEVER		1	ST
8	1000015408	6KT-MUTTER	ÉCROU HEXAGONAL	HEXAGON NUT		4	ST
9	1000245976	STIFTSCHRAUBE	GOUJON	STUD		4	ST
10	1000250830	SCHILD	PANNEAU	LABEL		1	ST
11	1000250848	BALLASTGEWICHT	POIDS DE BALLAST	BALLAST WEIGHT		1	ST
12	1000250933	KUGELKOPF	BILLE POIGNÉE	BALL HEAD		1	ST
13	1000092303	SCHEIBE	RONDELLE	WASHER		6	ST
14	1000047265	6KT-SCHRAUBE	VIS À TÊTE HEXAGONALE	HEX SCREW		6	ST
15	1000085412	6KT-SCHRAUBE	VIS À TÊTE HEXAGONALE	HEX SCREW		2	ST
16	1000092291	SCHEIBE	RONDELLE	WASHER		2	ST

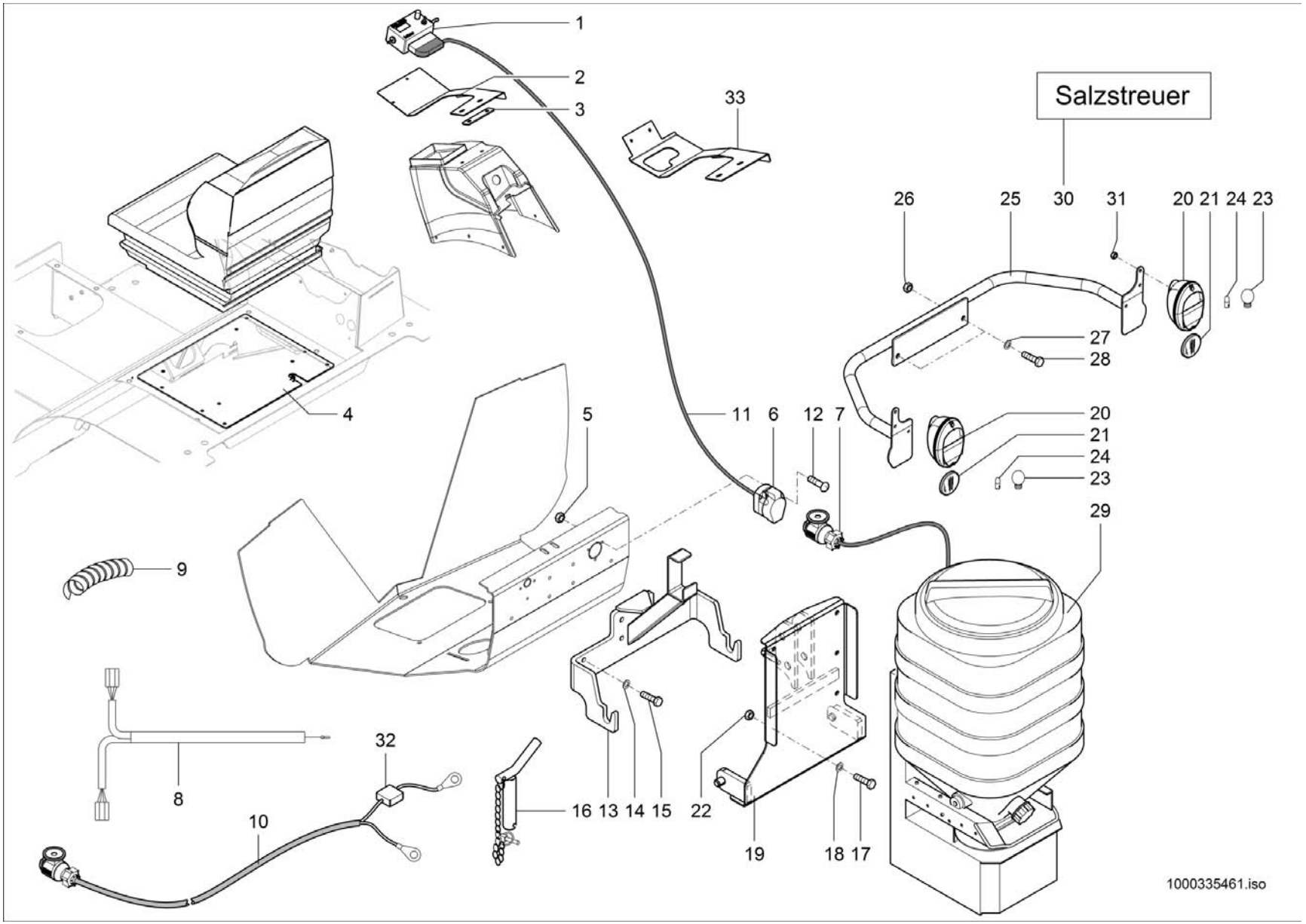
Salzstreuer
1
2
3
33
26
25
30
31
20 21 24 23
27
28
4
5
11
6
12
7
20
21
24
23
29
9
8
32
10
16
13
14
15
22
19
18
17
1000335461.iso

Pos	No	Bezeichnung	Désignation	Description	Information	Qty	Unit
1	1000182412	STEUERGERÄT	APPAREIL DE COMMANDE	CONTROL UNIT		1	ST
2	1000180266	HALTER	SUPPORT	BRACKET		1	ST
3	1000181132	DISTANZSTÜCK	ENTRETOISE	DISTANCE PIECE		1	ST
4	1000180290	DECKBLECH	TÔLE DE RECOUVREMENT	COVER PLATE		1	ST
5	1000085587	6KT-MUTTER	ÉCROU HEXAGONAL	HEXAGON NUT		3	ST
6	1000105125	STECKDOSE	PRISE DE COURANT	SOCKET		1	ST
7	1000105126	STECKER	BOUCHON	PLUG		1	ST
8	1000180191	KABEL	CÂBLE	CABLE		1	ST
9	1000160137	SCHUTZSCHLAUCH	PROTECTION DE TUYAU FLEXIBLE	INSULATING PLASTIC TUBE		2	ST
10	1000182416	KABEL	CÂBLE	CABLE		1	ST
11	1000182415	KABEL	CÂBLE	CABLE		1	ST
12	1000048148	ZYLINDERSCHRAUBE	VIS À TÊTE CYLINDRIQUE	CHEESE HEAD SCREW		3	ST
13	1000180267	LAGERUNG	STOCKAGE	MOUNTING		1	ST
14	1000092291	SCHEIBE	RONDELLE	WASHER		6	ST
15	1000015364	6KT-SCHRAUBE	VIS À TÊTE HEXAGONALE	HEX SCREW		6	ST
16	1000051082	BOLZEN	AXE	PIN		1	ST
17	1000015345	6KT-SCHRAUBE	VIS À TÊTE HEXAGONALE	HEX SCREW		4	ST
18	1000092291	SCHEIBE	RONDELLE	WASHER		6	ST
19	1000301722	ANBAUPLATTE	PLAQUE PORTÉE	MOUNTING PLATE		1	ST
20	1000136352	BLINK-BREMS-SCHLUSSLEUCHTE	CLIGNOTANT FREIN FEU ROUGE ARRIERE	TURN INDIC.+BRAKE+REAR LIGHT		2	ST
21	1000051951	RÜCKSTRAHLER	CATADIOPTRE	REFLECTOR		2	ST
22	1000015408	6KT-MUTTER	ÉCROU HEXAGONAL	HEXAGON NUT		4	ST
23	1000085000	GLÜHLAMPE	AMPOULE	BULB		2	ST
24	1000096853	GLÜHLAMPE	AMPOULE	BULB		2	ST
25	1000180289	HALTER	SUPPORT	BRACKET		1	ST
26	1000015408	6KT-MUTTER	ÉCROU HEXAGONAL	HEXAGON NUT		2	ST
27	1000092291	SCHEIBE	RONDELLE	WASHER		2	ST
28	1000015345	6KT-SCHRAUBE	VIS À TÊTE HEXAGONALE	HEX SCREW		2	ST
29	1000333961	SALZSTREUER 110 L POLARO	SALIÈRE	SALT SPRAYER		1	ST
30	1000117598	SCHILD	PANNEAU	LABEL		1	ST

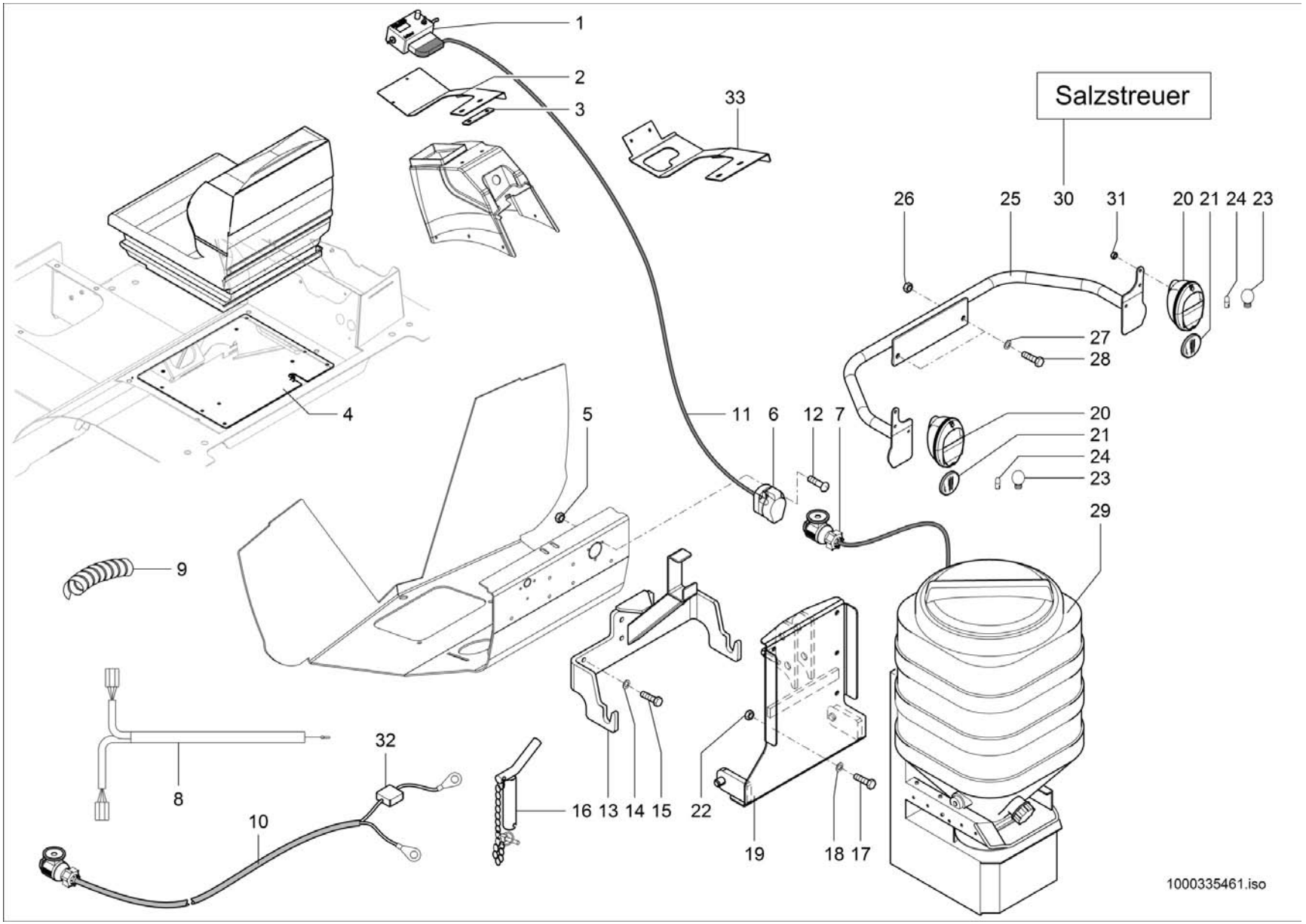
Salzstreuer
1
2
3
33
26
25
30
31
20 21 24 23
27
28
4
5
11
6
12
7
20
21
24
23
29
9
8
32
10
16
13
14
15
22
19
18
17
1000335461.iso

Pos	No	Bezeichnung	Désignation	Description	Information	Qty	Unit
31	1000085588	6KT-MUTTER	ÉCROU HEXAGONAL	HEXAGON NUT		4	ST
32	1000085685	FLACHSICHERUNG	FUSIBLE	FUSE	25A	1	ST
33	1000331111	HALTER	SUPPORT	BRACKET		1	ST

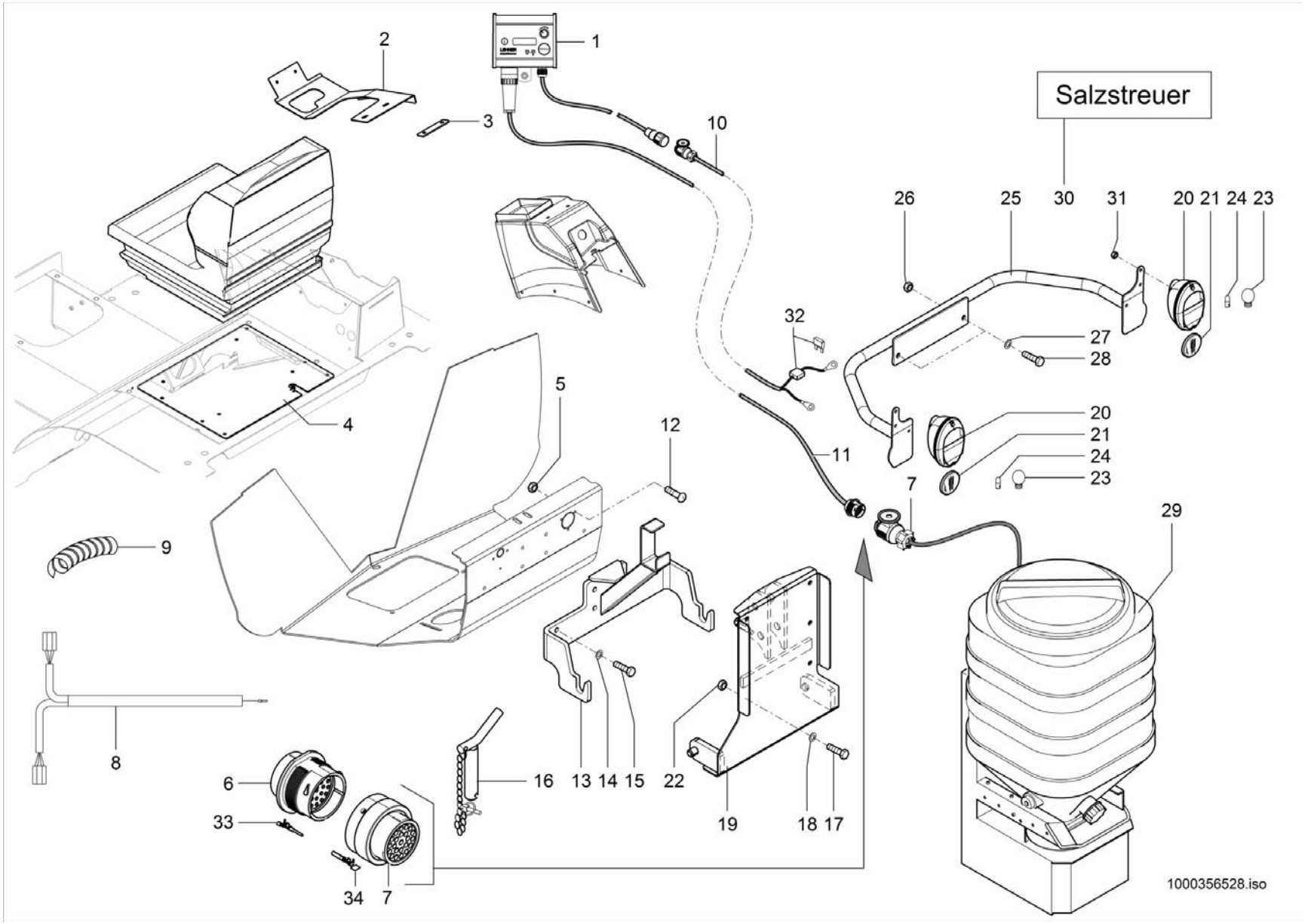
Salzstreuer
1
2
3
4
5
6
7
8
9
10
11
12
13
14
15
16
17
18
19
20
21
22
23
24
25
26
27
28
29
30
31
32
33
34
1000356528.iso

Pos	No	Bezeichnung	Désignation	Description	Information	Qty	Unit
1	1000333930	STEUERGERÄT	APPAREIL DE COMMANDE	CONTROL UNIT		1	ST
2	1000331111	HALTER	SUPPORT	BRACKET		1	ST
3	1000181132	DISTANZSTÜCK	ENTRETOISE	DISTANCE PIECE		1	ST
4	1000180290	DECKBLECH	TÔLE DE RECOUVREMENT	COVER PLATE		1	ST
5	1000085587	6KT-MUTTER	ÉCROU HEXAGONAL	HEXAGON NUT		3	ST
6	1000347266	STECKDOSE	PRISE DE COURANT	SOCKET		1	ST
7	1000347267	STECKER	BOUCHON	PLUG		1	ST
8	1000180191	KABEL	CÂBLE	CABLE		1	ST
9	1000160137	SCHUTZSCHLAUCH	PROTECTION DE TUYAU FLEXIBLE	INSULATING PLASTIC TUBE		2	ST
10	1000339817	KABEL	CÂBLE	CABLE		1	ST
11	1000333964	KABEL	CÂBLE	CABLE		1	ST
12	1000048148	ZYLINDERSCHRAUBE	VIS À TÊTE CYLINDRIQUE	CHEESE HEAD SCREW		3	ST
13	1000180267	LAGERUNG	STOCKAGE	MOUNTING		1	ST
14	1000092291	SCHEIBE	RONDELLE	WASHER		6	ST
15	1000015364	6KT-SCHRAUBE	VIS À TÊTE HEXAGONALE	HEX SCREW		6	ST
16	1000051082	BOLZEN	AXE	PIN		1	ST
17	1000015345	6KT-SCHRAUBE	VIS À TÊTE HEXAGONALE	HEX SCREW		4	ST
18	1000092291	SCHEIBE	RONDELLE	WASHER		6	ST
19	1000301722	ANBAUPLATTE	PLAQUE PORTÉE	MOUNTING PLATE		1	ST
20	1000136352	BLINK-BREMS-SCHLUSSLEUCHTE	CLIGNOTANT FREIN FEU ROUGE ARRIERE	TURN INDIC.+BRAKE+REAR LIGHT		2	ST
21	1000051951	RÜCKSTRAHLER	CATADIOPTRE	REFLECTOR		2	ST
22	1000015408	6KT-MUTTER	ÉCROU HEXAGONAL	HEXAGON NUT		4	ST
23	1000085000	GLÜHLAMPE	AMPOULE	BULB		2	ST
24	1000096853	GLÜHLAMPE	AMPOULE	BULB		2	ST
25	1000180289	HALTER	SUPPORT	BRACKET		1	ST
26	1000015408	6KT-MUTTER	ÉCROU HEXAGONAL	HEXAGON NUT		2	ST
27	1000092291	SCHEIBE	RONDELLE	WASHER		2	ST
28	1000015345	6KT-SCHRAUBE	VIS À TÊTE HEXAGONALE	HEX SCREW		2	ST
29	1000333961	SALZSTREUER 110 L POLARO	SALIÈRE	SALT SPRAYER		1	ST
30	1000117598	SCHILD	PANNEAU	LABEL		1	ST

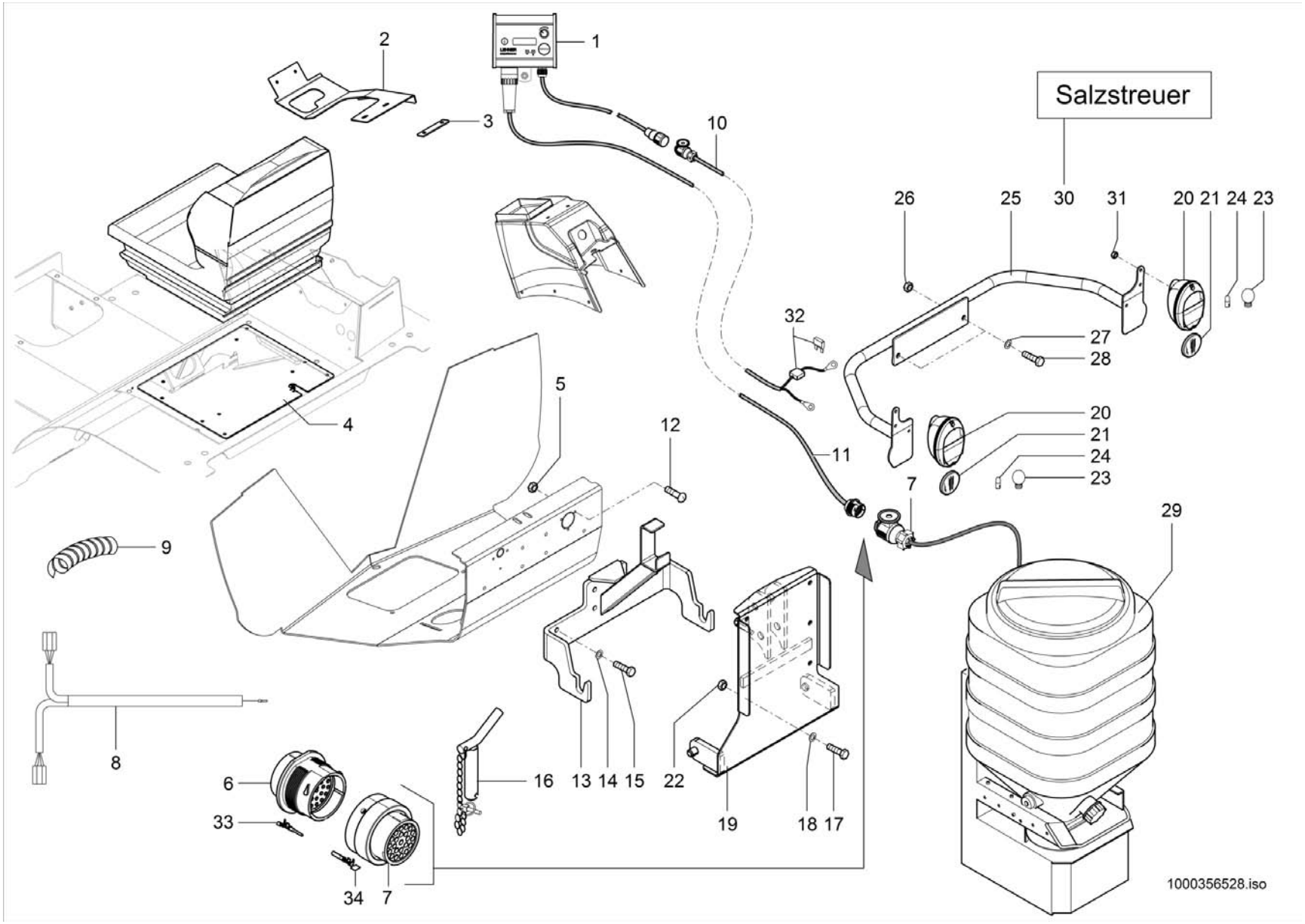
Salzstreuer
1
2
3
4
5
6
7
8
9
10
11
12
13
14
15
16
17
18
19
20
21
22
23
24
25
26
27
28
29
30
31
32
33
34
1000356528.iso

Pos	No	Bezeichnung	Désignation	Description	Information	Qty	Unit
31	1000085588	6KT-MUTTER	ÉCROU HEXAGONAL	HEXAGON NUT		4	ST
32	1000085685	FLACHSICHERUNG	FUSIBLE	FUSE	25A	1	ST
33	1000309282	STIFTKONTAKT	CONTACT À BROCHES	PIN CONTACT		15	ST
34	1000309284	BUCHSENKONTAKT	FICHES ÉLECTRIQUES	BUSHING CONTACT		15	ST

KRAMER