KramerAllrad

KramerAllrad

Schaufellader
Wheel loader
Chargeuse

418



Ersatzteilliste
Spare parts list
Catalogue de pièces détachées

Fahrzeugtyp	Vehicle model	Véhicule modèle	311 66
Ausgabe	Edition	Edition	2.0
Teil-Nummer	Spare part no.	No. de pièce détachée	0260030090
Gültig ab	Valid from	Valable à partir de	
Fahrgestell-Nr.	serial no.	no. de série	311 66 0001

Kramer-Werke GmbH
Postfach 10 15 63
D-88645 Überlingen
Telefon 07551-802-450
Telefax 07551-802-138

Ausgabenlegende

Ausgabe	herausgegeben
1.0	Dezember
1.1	Mai 99
1.2	Mai 2000
2.0	Januar 2001

Legend

Edition	issued
1.0	December
1.1	May 99
1.2	May 2000
2.0	January 2001

Légende

Edition	publication
1.0	décembre
1.1	mai 99
1.2	mai 2000
2.0	janvier 2001

© Copyright – 2000 Kramer-Werke GmbH, Überlingen
Printed in the Federal Republic of Germany
Alle Rechte vorbehalten
Diese Druckschrift darf vom Empfänger nur für den vorgesehenen Zweck verwendet werden. Sie darf ohne vorherige schriftliche Zustimmung in keiner Weise ganz oder teilweise vervielfältig oder in irgendeine andere Sprache übersetzt werden.

Das Titelbild zeigt den Kramer Allrad 418. Die Abbildung kann Sonderausrüstungen aufweisen.

Kramer-Werke GmbH
Postfach 10 15 63
D-88 645 Überlingen
Druckschrift: ET 311 66
Bestell-Nr.: 0260030090
Ausgabe 2.0

© Copyright – 2000 Kramer-Werke GmbH, Überlingen
Printed in the Federal Republic of Germany
All rights reserved
No part of this publication may be reproduced, translated or used in any form or by any means – graphic, electronic or mechanical including photocopying, recording, taping or information storage or retrieval systems – without prior permission in writing from Kramer-Werke GmbH.

The cover features the KramerAllrad 418 wheel loader with possible optional equipment.

Kramer-Werke GmbH
P. O. Box 10 15 63
D-88 645 Überlingen, Federal Republic of Germany
Document: ET 311 66
Order no.: 0260030090
Edition 2.0

© Copyright – 2000 Kramer-Werke GmbH, Überlingen
Imprimé en République Fédérale d'Allemagne
Tous droits réservés
Cet ouvrage ne peut être représenté, reproduit, adapté, traduit, restitué par des systèmes photomécaniques ou tous autres, y compris de mise en mémoire dans des installations de traitement de données – également dans le cas d'une utilisation partielle ou par extraits – qu'avec l'autorisation préalable par écrit de la société Kramer-Werke GmbH.

Illustration en couverture : chargeuse KramerAllrad 418. L'illustration peut présenter des équipements en option.

Kramer-Werke GmbH
B. P. 10 15 63
D-88 645 Überlingen, République Fédérale d'Allemagne
Document : ET 311 66
No. de commande :0260030090
Edition 2.0

INHALT / CONTENT / SOMMAIRE

TEIL
PART
PARTIE

A

ALLGEMEINE INFORMATIONEN
GENERAL INFORMATIONS
INFORMATIONS GENERALES

TEIL
PART
PARTIE

B

TEILESUCHLISTE
PARTS NUMBER REFERENCE LIST
LISTE DES RECHERCHE DES PIÈCES

TEIL
PART
PARTIE

A

ALLGEMEINE INFORMATIONEN
GENERAL INFORMATIONS
INFORMATIONS GÉNÉRALES

HINWEISE

1. KOPFZEILE DER GRAFIK

1.1 BEISPIEL

1000106626	**MOTOR** **ENGINE**	**340-01**
①	**MOTEUR**	**A:340010295**
	②	④

1.2 ERLÄUTERUNG

① Stücklistennummer

② Bezeichnung

③ Fahrzeugtyp

④ Bemerkung

A = Auslaufteil (bis Fahrgestellnummer)
E = Einlaufteil (ab Fahrgestellnummer)
V = Vorne
H = Hinten
R = Rechts
L = Links
MA = Materialnummer alt

1.3 PIKTOGRAMME IN DER GRAFIK

 Kennzeichen Fahrgestell

 Reparatursatz

 Sicherheitsteil

 Messen

 Dichtungsmittel / Sicherungsmittel

 Dichtsatz

 Teile nicht demontierbar

 Bauteile sind nicht wieder verwendbar

 Drehmoment

2. TEXTSEITEN MIT TEILENUMMERN

2.1. BEISPIEL

Pos	Art.-Nr.	Anm.	Q'TY	BEZEICHNUNG	PART NAME	DESIGNATION
1	1000103625	A: 340010009	1,00 ST	UMSCHALTVENTIL	SELECTION VALVE	CLAPET SELECTIF
2	1000103628	E: 340010010	1,00 ST	UMSCHALTVENTIL	SELECTION VALVE	CLAPET SELECTIF
3	1000123700		2,00 ST	SCHRAUBE	SCREW	VIS
4	1000111264		1,00 ST	GERADE VERSCHRAUBUNG	SCREW JOINT	RACCORD VISSE
5	1000108533		4,00 ST	GERADE VERSCHRAUBUNG	SCREW JOINT	RACCORD VISSE
6	1000107777		2,00 ST	GERADE VERSCHRAUBUNG	SCREW JOINT	RACCORD VISSE
①	②	③	④	⑤		

2.2 ERLÄUTERUNG

① Positionsnummer in der Abbildung
② Artikelnummer
③ Anmerkungen (siehe Symbole und Bemerkungen)
④ Anzahl (siehe dazu auch nachstehende Anmerkung)
⑤ Bezeichnung des Artikels

2.3 ANMERKUNGEN

Die in der Spalte ④ angeführte Anzahl bezieht sich auf die an dieser Stelle benötigte Anzahl. Falls es sich um ein Einzelteil eines Kompletteils handelt, ist die Anzahl pro Kompletteil oder Zusammenbau gemeint.

2.4 BEMERKUNGEN

Die in Spalte ③ angeführten Informationen zeigen, ab welcher Seriennummer das neue Teil gültig ist, bzw. die Positionierung.

A: = Auslaufteil (bis Fahrgestellnummer)
E: = Einlaufteil (ab Fahrgestellnummer)
V = Vorne
H = Hinten
R = Rechts
L = Links
MA = Materialnummer alt

3. BEI BESTELLUNGEN BITTE BEACHTEN

Bitte geben Sie bei der Bestellung von Ersatzteilen bei ihrem Ansprechpartner immer an:

- Gerätetype
- Seriennummer
- Katalogseite
- Positionsnummer
- Bestellnummer

Ihr Ansprechpartner:

Händlerstempel

4. ALLGEMEINE HINWEISE

Alle Angaben sind unverbindlich, Änderungen vorbehalten.

© Kramer - Werke GmbH

INFORMATION

1. HEADLINE OF THE DIAGRAM

1.1 EXAMPLE

1000106626	**MOTOR** **ENGINE**	**340-01**
①	**MOTEUR**	**A:340010295**
	②	④

1.2 EXPLANATION

① Part list number

② Part name

③ Vehicle model

④ Remarks

A: = valid up serial number
E: = valid starting serial number
V = front
H = rear
R = right
L = left
MA = Part number old

1.3 PICTOGRAMS IN THE DIAGRAM

 Symbol Chassis

 Repair kit

 Safety-related part

 Measures

 Sealing material / Safety device

 Sealing kit

 Parts not dismantlable

 Construction units may not be used again

 Torque

INFORMATION

2. PART NUMBER REFERNCE LIST

2.1. EXAMPLE

Pos	Art.-Nr.	Anm.	Q'TY	BEZEICHNUNG	PART NAME	DESIGNATION
1	1000103625	A: 340010009	1,00 ST	UMSCHALTVENTIL	SELECTION VALVE	CLAPET SELECTIF
2	1000103628	E: 340010010	1,00 ST	UMSCHALTVENTIL	SELECTION VALVE	CLAPET SELECTIF
3	1000123700		2,00 ST	SCHRAUBE	SCREW	VIS
4	1000111264		1,00 ST	GERADE VERSCHRAUBUNG	SCREW JOINT	RACCORD VISSE
5	1000108533		4,00 ST	GERADE VERSCHRAUBUNG	SCREW JOINT	RACCORD VISSE
6	1000107777		2,00 ST	GERADE VERSCHRAUBUNG	SCREW JOINT	RACCORD VISSE
①	②	③	④	⑤		

2.2 EXPLANATION

① Illustration reference number
② Part number
③ Remarks (see symbols and notes)
④ quantity required (see note below)
⑤ Part name

2.3 NOTES

The quantity shown in column ④ is the quantity required for the particular application that is illustrated. If the parts are components of an assembly, this refers to the quantity in one assembly or sub assembly.

2.4 REMARKS

The in column ③ listed information shows, from which serial number the new part is valid or which position.

A: = valid up serial number
E: = valid starting serial number
V = front
H = rear
R = right
L = left
MA = Part number old

3. ORDERING INSTRUCTIONS

Please pass the order with the following information to your dealer:

- type of vehicle
- serial number
- page
- reference number
- item number

Your dealer:

Dealer stamp

4. GENERAL INFORMATION

All information without engagement, amendments free.

© Kramer - Werke GmbH

INFORMATIONS

1. RUBRIQUE DU DIAGRAMME

1.1 EXEMPLE

1000106626	**MOTOR** **ENGINE**	**340-01**
①	**MOTEUR**	**A:340010295**
	②	④

1.2 EXPLICATIONS

① Numéro de liste de pièces

② Designation

③ Véhicule modèle

④ Remarques

A : = jusqu'au numéro de châssis
E : = à partir du numéro de châssis
V = AV
H = AR
R = A droite
L = A gauche
MA = Numéro de matériel vieux

1.3 PICTOGRAMMES DAMS LE DIAGRAMME

 Châssis

 Kit de réparation

 Pièce de sécurité

 Mesures

 Moyen d' étanchéité / Liquide de fixation

 Kit d'étanchéité

 Pièces non démontables

 Les éléments ne sont plus utilisables

 Couple de serrage

INFORMATIONS

2. LISTE DES REFERENCES DES PIECES

2.1 EXEMPLE

Pos	Art.-Nr.	Anm.	Q'TY	BEZEICHNUNG	PART NAME	DESIGNATION
1	1000103625	A: 340010009	1,00 ST	UMSCHALTVENTIL	SELECTION VALVE	CLAPET SELECTIF
2	1000103628	E: 340010010	1,00 ST	UMSCHALTVENTIL	SELECTION VALVE	CLAPET SELECTIF
3	1000123700		2,00 ST	SCHRAUBE	SCREW	VIS
4	1000111264		1,00 ST	GERADE VERSCHRAUBUNG	SCREW JOINT	RACCORD VISSE
5	1000108533		4,00 ST	GERADE VERSCHRAUBUNG	SCREW JOINT	RACCORD VISSE
6	1000107777		2,00 ST	GERADE VERSCHRAUBUNG	SCREW JOINT	RACCORD VISSE
①	②	③	④	⑤		

2.2 EXPLICATIONS

① Repère de la référence sur l`illustration
② Numéro de pièce
③ Remarques (voir symboles et notes)
④ Quantité (voir note ci-dessous)
⑤ Désignation

2.3 NOTES SPECIALES

La quantité indiquée dans la colonne ④ est celle applicable à l`ensemble illustré sur la page adjacente, le nombre indiqué donc la quantité dans l´ensemble en sous-ensemble et ne pas pour la machine complète.

2.4 REMARQUES

Les informations énumérées dans l`encadré ③ montrent à partir de quel numéro de série la nouvelle pièce est valable ou sa mise en position.

A : = jusqu'au numéro de châssis
E : = partir du numéro de châssis
V = AV
H = AR
R = A droite
L = A gauche
MA = Numéro de matérie vieux

3. INSTRUCTIONS POUR LES COMMANDES

Lors des commandes de pièces détachées veuillez s-il vous plait toujours signaler à votre partenaire:

- type de machines
- numéro de série
- pages du catalogue
- numéro de position
- le numéro de commande

Votre interlocuteur:

tampon pour concessionaire

4. INFORMATIONS GENERALES

Toutes les informations sont sans engagement, changements sous réserve.

© Kramer - Werke GmbH

TEIL
PART
PARTIE

B

TEILESUCHLISTE
PARTS NUMBER REFERENCE LIST
LISTE DE RECHERCHE DES PIÈCES

INHALT / CONTENT / SOMMAIRE

BEZEICHNUNG PART NAME DESIGNATION	SEITE PAGE PAGE
Motor **ENGINE** **MOTEUR**	
WARTUNGSSATZ MAINTENANCE KIT KIT DE MAINTENANCE	**01/10**
MOTORLAGERUNG ENGINE SUSPENSION SUSPENSION DU MOTEUR	**01/20**
MOTORBLOCK ENGINE BLOCK BLOC-CYLINDRES	**01/30**
ZYLINDERKOPF CYLINDER HEAD CULASSE	**01/40**
EINSPRITZANLAGE FUEL INJECTION EQUIPMENT SYSTEME D'INJECTION	**01/50**
WASSERPUMPE WATER PUMP POMPE À EAU	**01/60**
Kraftstoffanlage **FUEL FEED SYSTEM** **SYSTÈME DE CARBURANT**	
KRAFTSTOFF-FILTER FUEL FILTER FILTRE À CARBURANT	**08/10**
TANK TANK RÉSERVOIR	**08/20**
KRAFTSTOFFANLAGE FUEL FEED SYSTEM SYSTÈME DE CARBURANT`	**08/30**
KRAFTSTOFFBEHÄLTER BEFESTIGUNG FUEL TANK ATTACHMENT RÉSERVOIR DE CARBURANT	**08/40**
Luftfilter **AIR CLEANER** **FILTRE À AIR**	
LUFTFILTER BEFESTIGUNG AIR FILTER ATTACHMENT FILTRE À AIR FIXATION	**10/10**
Motorkühlung **ENGINE COOLING SYSTEM** **SYSTÈME DE REFROIDISEMENT MOTEUR**	
MOTORKÜHLUNG ENGINE COOLING SYSTEM SYSTÈME DE REFROIDISEMENT MOTEUR	**15/10**
Gasregulierung **SPEED REGULATION** **RÉGULATION DE VITESSE**	
FUßGASREGULIERUNG SPEED REGULATION WITH PEDAL RÉGLAGE DE RÉGIME MOTEUR À PÉDALE	**17/10**
Rahmen **FRAME** **CADRE**	
RAHMEN FRAME CADRE	**20/10**
Fahrantrieb **DRIVE** **ENTRAÎNEMENT**	
VERSTELLPUMPE VARIABLE DISPLACEMENT PUMP POMPE À CYLINDRÉE VARIABLE	**22/10**
HYDRAULIK INSTALLATION FAHRANTRIEB HYDRAULIC INSTALLATION DRIVE INSTALLATION HYDRAULIQUE ENTRAÎNEMENT	**22/20**
HYDRAULIKMOTOR HYDRAULIC MOTOR MOTEUR HYDRAULIQUE	**22/30**
HYDRAULIKMOTOR HYDRAULIC MOTOR MOTEUR HYDRAULIQUE	**22/40**
VERSTELLPUMPE VARIABLE DISPLACEMENT PUMP POMPE À CYLINDRÉE VARIABLE	**22/50**
Vorderachse **FRONT AXLE** **AVANT-TRAIN**	
VORDERACHSE BEFESTIGUNG FRONT AXLE ATTACHMENT PONT AV FIXATION	**23/10**
VORDERACHSE FRONT AXLE AVANT-TRAIN	**23/20**
ANTRIEB DRIVE ENTRAÎNEMENT	**23/30**
DIFFERENTIAL DIFFERENTIAL DIFFERENTIEL	**23/40**
PLANETENTRIEB PLANETARY DRIVE PLANÉTAIRE PONT AV	**23/50**

INHALT / CONTENT / SOMMAIRE

BEZEICHNUNG PART NAME DESIGNATION	SEITE PAGE PAGE
Bremse **BRAKE** **FREIN**	
FUßBREMSE A SERVICE BRAKE A FREIN DE SERVICE A	**24/10**
FUßBREMSE B SERVICE BRAKE B FREIN DE SERVICE B	**24/20**
BREMSSATTEL BRAKE CALLIPER ÉTRIER DE FREINAGE	**24/30**
FESTSTELLBREMSE PARKING BRAKE FREIN DE STATIONNEMENT	**24/40**
Hinterachse **REAR AXLE** **ESSIEU ARRIÈRE**	
HINTERACHSE BEFESTIGUNG REAR AXLE ATTACHMENT PONT AR FIXATION	**26/10**
ACHSROHR AXLE TUBE TUBE D'ESSIEU	**26/20**
ANTRIEB HA REAR AXLE DRIVE ENTRAÎNEMENT PONT AR	**26/30**
DIFFERENTIAL DIFFERENTIAL DIFFERENTIEL	**26/40**
PLANETENTRÄGER PLANET CARRIER SUPPORT PLANÉTAIRE	**26/50**
VERTEILERGETRIEBE TRANSFER GEARBOX BOÎTE DE TRANSFERT	**26/60**
Lenkung **STEERING UNIT** **DIRECTION**	
LENKUNG STEERING UNIT DIRECTION	**27/10**
LENKZYLINDER STEERING CYLINDER CYLINDRE DE DIRECTION	**27/20**
Fahrersitz **DRIVERS SEAT** **SIÈGE DE CHAUFFEUR**	
FAHRERSITZ BEFESTIGUNG DRIVER SEAT ATTACHMENT SIÈGE DU CONDUCTEUR	**29/10**
FAHRERSITZ UNTERTEIL DRIVER SEAT LOWER PART SIÈGE DU CONDUCTEUR PARTIE INFÉRIEURE	**29/20**
Blechteile **SHEET METAL PARTS** **ELÉMENTS EN TÔLE**	
RADABDECKUNG COVER WHEEL COUVERTURE DE ROUE	**30/10**
MOTORHAUBE ENGINE COVER CAPOT MOTEUR	**30/20**
RADABDECKUNG BEFESTIGUNG WHEEL COVER ATTACHMENT PROTECTION DE ROUE FIXATION	**30/30**
MOTORHAUBE INDUSTRIEAUSFÜHRUNG ENGINE COVER INDUSTRIAL VERSION CAPOT-MOTEUR VERSION INDUSTRIELLE	**30/40**
Bereifung **TYRES** **PNEUMATIQUES**	
BEREIFUNG TYRES PNEUMATIQUES	**31/10**
Auspuffanlage **EXHAUST SYSTEM** **SYSTÈME D'ÉCHAPPEMENT**	
ABGASSCHALLDÄMPFER EXHAUST SILENCER SILENCIEUX D'ÉCHAPPEMENT	**32/10**
Elektrische Anlage **ELECTRICAL SYSTEM** **EQUIPEMENT ÉLECTRIQUE**	
ARMATURENBRETT INSTRUMENT PANEL TABLEAU DE BORD	**33/10**
FAHRZEUGBELEUCHTUNG VEHICLE LIGHTING ECLAIRAGE DU VÉHICULE	**33/20**
RUNDUMKENNLEUCHTE ROTATING BEACON GYROPHARE	**33/30**
BATTERIE BATTERY BATTERIE	**33/40**

INHALT / CONTENT / SOMMAIRE

BEZEICHNUNG PART NAME DESIGNATION	SEITE PAGE PAGE
KABELBAUM MOTOR WIRING HARNESS (ENGINE) FAISCEAU DE CÂBLES (MOTEUR)	**33/50**
HAUPTKABELBAUM MAIN HAIRNESS ARBRE DE CÂBLE PRINCIPAL	**33/60**
KABELBAUM FRONT WIRING HARNESS (FRONT) FAISCEAU DE CÂBLES (AV)	**33/70**
KRAFTSTOFFVORWÄRMUNG FUEL PREHEATING PRÉCHAUFFAGE DU CARBURANT	**33/80**
Kabine CAB CABINE	
KABINE CAB CABINE	**34/10**
SCHEIBEN WINDOWS VITRES	**34/20**
SCHUTZBÜGEL PROTECTING BAR ARCHET DE PROTECTION	**34/30**
KABINENTÜR CAB DOOR PORTE DE CABINE	**34/40**
VERKLEIDUNG, WERKZEUGSATZ TRIM , TOOL KIT REVÊTEMENT, CAISSE À OUTILS	**34/50**
SCHEIBENWISCHER WIPERS ESSUIE-GLACES	**34/60**
Hydraulikanlage HYDRAULIC SYSTEM SYSTÈME HYDRAULIQUE	
HYDRAULIK ÖLTANK HYDRAULIC OIL TANK RÉSERVOIR D'HULIE HYDRAULIQUE	**36/10**
HYDR. ÖLTANK BEFESTIGUNG HYDRAULIK OIL TANK ATTACHMENT RÉSERVOIR D'HUILE HYDRAULIQUE FIXATION	**36/20**
STEUERGERÄT BEFESTIGUNG CONTROL VALVE ATTACHMENT DISTRIBUTEUR FIXATION	**36/30**
STEUERGERÄT EINZELTEILE CONTROL VALVE COMPONENT PARTS DISTRIBUTEUR PIÈCES CONSTITUTIVES	**36/40**
STEUERGERÄT EINZELTEILE CONTROL VALVE COMPONENT PARTS DISTRIBUTEUR PIÈCES CONSTITUTIVES	**36/50**
STEUERGERÄT EINZELTEILE CONTROL VALVE COMPONENT PARTS DISTRIBUTEUR PIÈCES CONSTITUTIVES	**36/60**
STEUERGERÄT EINZELTEILE CONTROL VALVE COMPONENT PARTS DISTRIBUTEUR PIÈCES CONSTITUTIVES	**36/70**
STEUERGERÄT EINZELTEILE CONTROL VALVE COMPONENT PARTS DISTRIBUTEUR PIÈCES CONSTITUTIVES	**36/80**
STEUERGERÄT EINZELTEILE CONTROL VALVE COMPONENT PARTS DISTRIBUTEUR PIÈCES CONSTITUTIVES	**36/90**
STEUERHEBEL CONTROL LEVER LEVIER DE COMMANDE	**36/100**
HYDRAULIK INSTALLATION ZYLINDER HYDRAULIC INSTALLATION CYLINDER INSTALLATION HYDRAULIQUE CYLINDRE	**36/110**
HYDRAULIK INSTALLATION ZYLINDER HYDRAULIC INSTALLATION CYLINDER INSTALLATION HYDRAULIQUE CYLINDRE	**36/120**
LASTSTABILISATOR LOAD STABILIZER STABILISATEUR DE CHARGE	**36/130**
HUBARM LIFT RAM BRAS DE LEVAGE	**36/140**
SCHNELLWECHSELLPLATTE QUICKHITSCH FACILITY DISPOSITIF D'ATTACHE RAPIDE	**36/150**
ZYLINDER CYLINDER CYLINDRE	**36/160**
RBS ZYLINDER CYLINDER - HOSE BURST VALVE CYLINDRE - SOUPAPE DE RUPTURE	**36/170**
KIPPZYLINDER DROSSEL TILT RAM RESTRICTOR UNIT VÉRIN DE CAVAGE BLOC D'ÉTRANGLEMENT	**36/180**
HUBGERÜST FORK LIFT MAST RAMPE ELEVATRICE	**36/190**
Kabinenheizung CAB HEATING CHAUFFAGE DE LA CABINE	
KABINENHEIZUNG CAB HEATING CHAUFFAGE DE LA CABINE	**40/10**
Ladeschaufel LOADING BUCKET PELLE DE CHARGEMENT	

INHALT / CONTENT / SOMMAIRE

BEZEICHNUNG PART NAME DESIGNATION	SEITE PAGE PAGE
SCHAUFEL BUCKET GODET	**41/10**
SCHAUFEL MIT WECHSELBARER SCHAR BUCKET WITH EXCHANGEABLE BLADE GODET AVEC LAME ÉCHANGEABLE	**41/20**
GREIFERSCHAUFEL MULTIPURPOSE BUCKET POLY-GODET	**41/30**
HYDR. INSTALLATION GREIFERSCHAUFEL HYDR. INSTALLATION MULTIPURPOSE BUCKET INSTALLATION HYDRAULIQUE POLY-GODET	**41/40**
GREIFERSCHAUFEL MIR WECHSELBARER SCHAR BUCKET WITH EXCHANGEABLE BLADE POLY-GODET AVEC LAME ÉCHANGEABLE	**41/50**
HYDRAULIK GREIFERSCHAUFEL HYDR. INSTALLATION MULTIPURPOSE BUCKET INSTALLATION HYDRAULIQUE POLY-GODET	**41/60**
Stapeleinrichtung **PALLET FORKS** **PORTE-PALETTE**	
STAPELEINRICHTUNG PALLET FORKS PORTE-PALETTE	**42/10**
Schilder / Werkzeug **LABELS / TOOLS** **LABELS / OUTILS**	
HINWEISSCHILDER LABELS LABELS	**43/10**
HINWEISSCHILDER SONDERLACKIERUNG LABELS PAIN OTHER THAN STANDARD LABELS PEINTURE AUTRE QUE STANDARD	**43/20**
SICHERUNGSBELEGUNG FUSE ASSIGNMENT AFFECTATION DES FUSIBLES	**43/30**

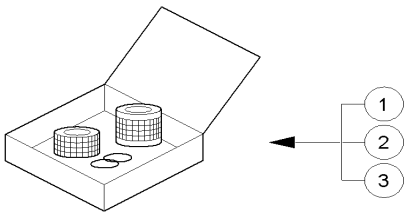

1000157608.iso

Pos	Art.-Nr.	Anm.	Q'TY	BEZEICHNUNG	PART NAME	DESIGNATION
1	1000000993		1,00 ST	WARTUNGSSATZ	MAINTENANCE KIT	KIT DE MAINTENANCE
2	1000000994		1,00 ST	WARTUNGSSATZ	MAINTENANCE KIT	KIT DE MAINTENANCE
3	1000000995		1,00 ST	WARTUNGSSATZ	MAINTENANCE KIT	KIT DE MAINTENANCE

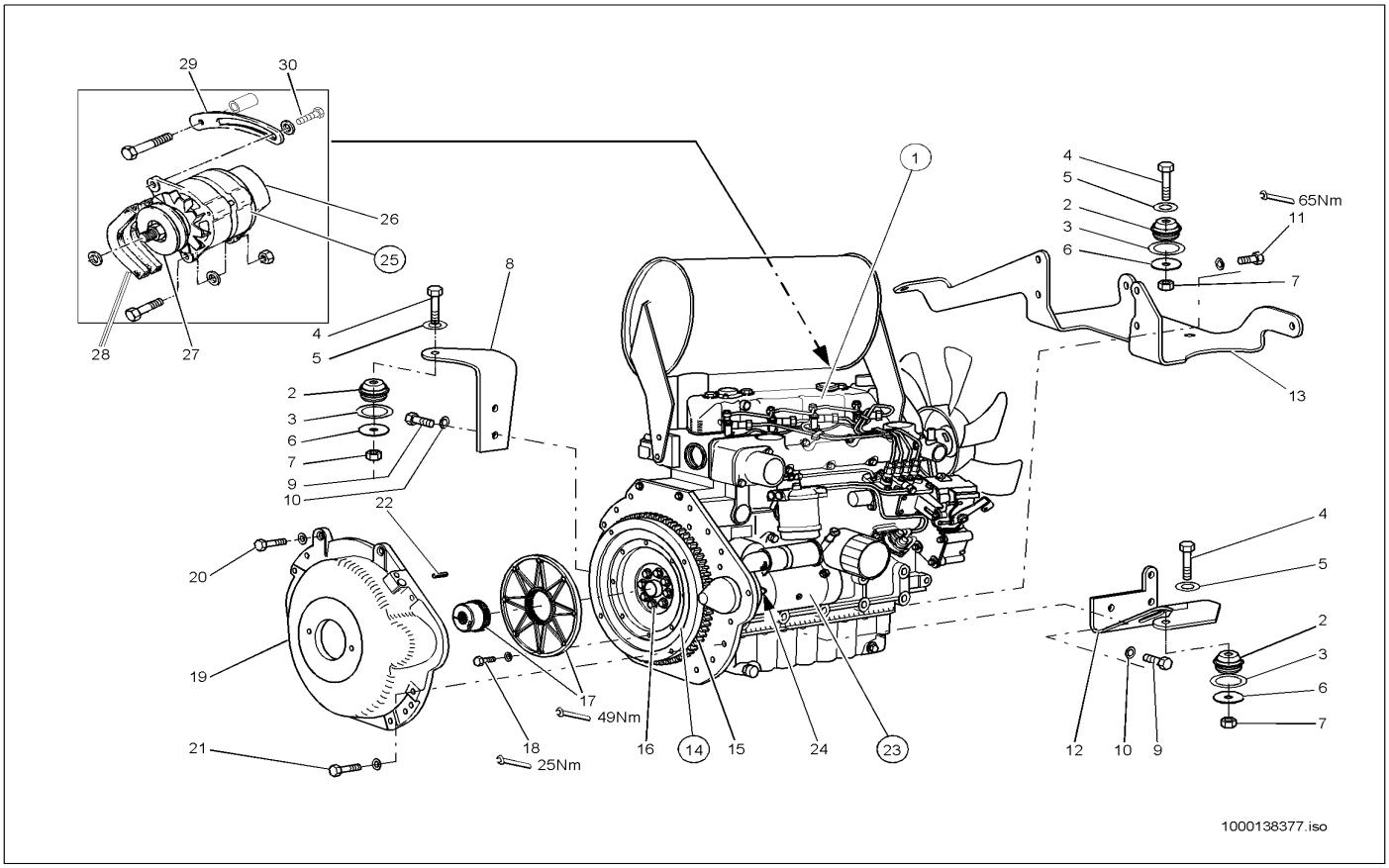

Pos	Art.-Nr.	Anm.	Q'TY	BEZEICHNUNG	PART NAME	DESIGNATION
1	1000036062		1,00 ST	DIESELMOTOR	DIESEL ENGINE	MOTEUR DIESEL
2	1000031901		3,00 ST	LAGER	BEARING	PALIER
3	1000090125		3,00 ST	SCHEIBE	SPACER	RONDELLE
4	1000047300		3,00 ST	6KT-SCHRAUBE	HEX SCREW	VIS À TÊTE HEXAGONALE
5	1000021001		3,00 ST	SCHEIBE	SPACER	RONDELLE
6	1000090230		3,00 ST	SCHEIBE	SPACER	RONDELLE
7	1000020788		3,00 ST	6KT-MUTTER	HEXAGON NUT	ÉCROU HEXAGONAL
8	1000035352		1,00 ST	TRÄGER	SUPPORT	SUPPORT
9	1000085425		5,00 ST	6KT-SCHRAUBE	HEX SCREW	VIS À TÊTE HEXAGONALE
10	1000030954		5,00 ST	FEDERRING	SPRING RING	RONDELLE À RESSORT
11	1000015347		4,00 ST	6KT-SCHRAUBE	HEX SCREW	VIS À TÊTE HEXAGONALE
12	1000035353		1,00 ST	TRÄGER	SUPPORT	SUPPORT
13	1000035354		1,00 ST	MOTORTRÄGER	ENGINE SUPPORT	SUPPORT DE MOTEUR
14	1000141296		1,00 ST	SCHWUNGRAD KPL.	?	?
15	1000088208		1,00 ST	ZAHNKRANZ	RING GEAR	COURONNE DENTÉE
16	1000139943		8,00 ST	SCHRAUBE	SCREW	VIS
17	1000021162		1,00 ST	KUPPLUNG	COUPLING	COUPLEUR
18	1000022386		8,00 ST	ZYLINDERSCHRAUBE	CHEESE HEAD SCREW	VIS A TETE CYLINDRIQUE
19	1000035351		1,00 ST	GEHÄUSEDECKEL	BOX COVER	COUVERCLE DE BOÎTIER
20	1000015376		6,00 ST	ZYLINDERSCHRAUBE	CHEESE HEAD SCREW	VIS A TETE CYLINDRIQUE
21	1000048179		2,00 ST	ZYLINDERSCHRAUBE	CHEESE HEAD SCREW	VIS A TETE CYLINDRIQUE
22	1000049782		2,00 ST	SPANNSTIFT	COTTER PIN	GOUPILLE TENDEUR
23	1000088206		1,00 ST	ANLASSER	STARTER MOTOR	DÉMARREUR
24	1000087576		3,00 ST	MUTTER	NUT	ÉCROU
25	1000088205		1,00 ST	GENERATOR	GENERATOR	GÉNÉRATEUR
26	1000088204		1,00 ST	REGLER	CONTROLLER	RÉGULATEUR
27	1000088203		1,00 ST	RIEMENSCHEIBE	BELT PULLEY	POULIE
28	1000088193		1,00 ST	KEILRIEMEN	V-BELT	COURROIE TRAPÉZOÏDALE
29	1000021988		1,00 ST	HEBEL	LEVER	LEVIER
30	1000139937		1,00 ST	SCHRAUBE	SCREW	VIS

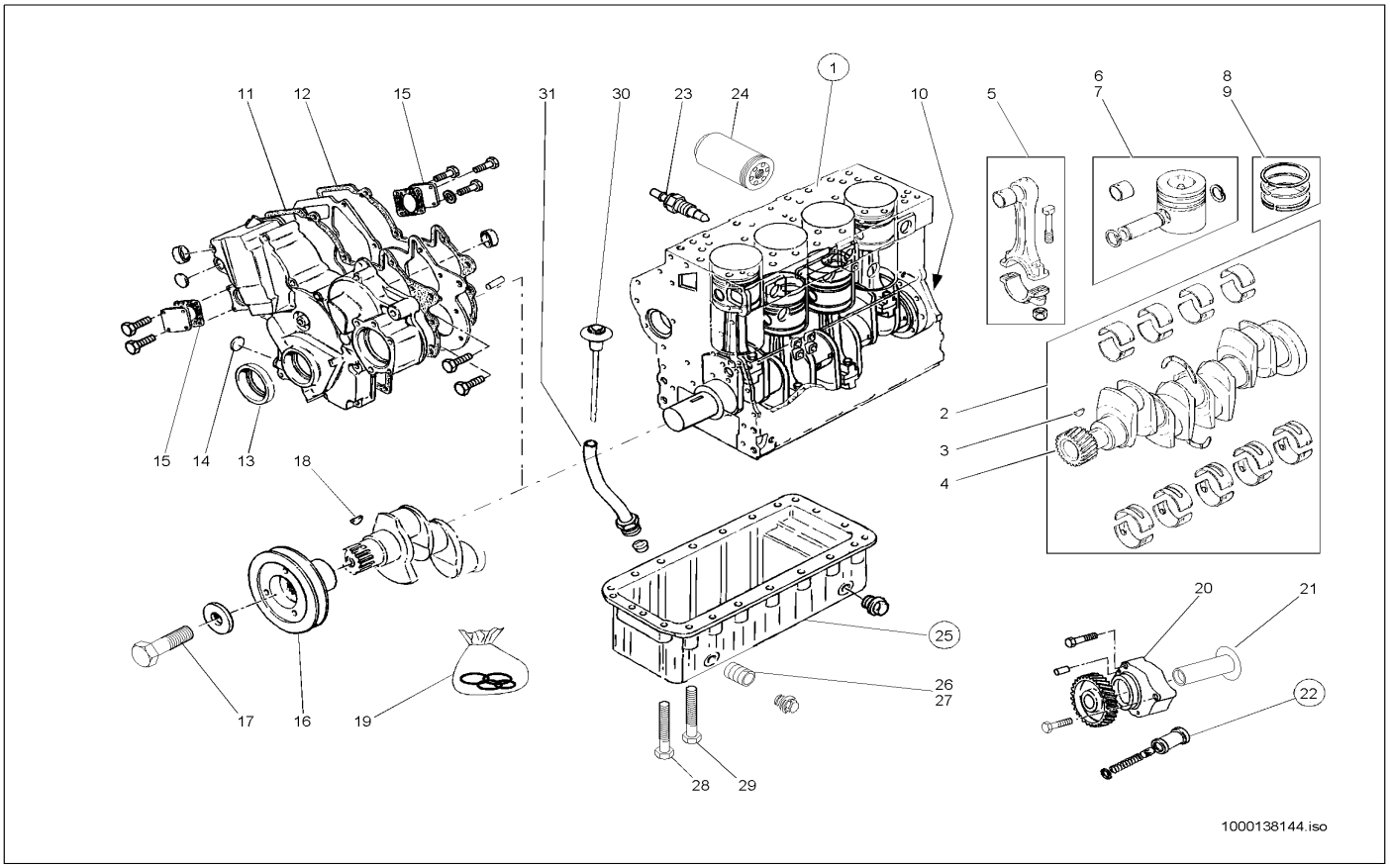

Pos	Art.-Nr.	Anm.	Q'TY	BEZEICHNUNG	PART NAME	DESIGNATION
1	1000139862		1,00 ST	MOTORBLOCK KPL.	?	?
2	1000139858		1,00 ST	KURBELWELLE KPL.	?	?
3	1000141069		1,00 ST	SCHEIBENFEDER	?	?
4	1000140930		1,00 ST	ZAHNRAD	?	?
5	1000141265		4,00 ST	PLEUELSTANGE KPL.	?	?
6	1000140921		4,00 ST	KOLBENSATZ	PISTON SET	JEU DE PISTON
7	1000088249		4,00 ST	KOLBENSATZ	PISTON SET	JEU DE PISTON
8	1000141332		4,00 ST	RINGSATZ	?	?
9	1000088244		4,00 ST	RINGSATZ	RING SET	JEU ANNULAIRE
10	1000088190		1,00 ST	DICHTRING	SEAL RING	BAGUE D'ÉTANCHÉITÉ
11	1000088236		1,00 ST	DICHTUNG	SEAL	JOINT D'ÉTANCHÉITÉ
12	1000088347		1,00 ST	DICHTUNG	SEAL	JOINT D'ÉTANCHÉITÉ
13	1000088189		1,00 ST	DICHTRING	SEAL RING	BAGUE D'ÉTANCHÉITÉ
14	1000088191		3,00 ST	VERSCHLUSSSTOPFEN	LOCK PLUG	BOUCHON DE FERMETURE
15	1000088232		2,00 ST	DICHTUNG	SEAL	JOINT D'ÉTANCHÉITÉ
16	1000088207		1,00 ST	RIEMENSCHEIBE	BELT PULLEY	POULIE
17	1000139942		1,00 ST	SCHRAUBE	SCREW	VIS
18	1000141069		1,00 ST	SCHEIBENFEDER	?	?
19	1000109078		1,00 ST	DICHTSATZ	SEAL KIT	POCHETTE DE JOINTS
20	1000088240		1,00 ST	ÖLPUMPE	OIL PUMP	POMPE À HUILE
21	1000101855		1,00 ST	RING	?	?
22	1000088242		1,00 ST	VENTIL	VALVE	SOUPAPE
23	1000085769		1,00 ST	DRUCKSCHALTER	PRESSURE SWITCH	INTERRUPTEUR DE PRESSION
24	1000088199		1,00 ST	FILTER	FILTER	FILTRE
25	1000088243		1,00 ST	ÖLWANNE	OILSUMP	CARTER D'HUILE
26	1000028275		1,00 ST	VENTILSCHRAUBE	VALVE SREW	VIS DE SOUPAPE
27	1000050108		1,00 ST	DICHTRING	SEAL RING	BAGUE D'ÉTANCHÉITÉ
28	1000139939		2,00 ST	SCHRAUBE	SCREW	VIS
29	1000139938		22,00 ST	SCHRAUBE	SCREW	VIS
30	1000088211		1,00 ST	ÖLMEßSTAB	DIP STICK	JALON D'HUILE
31	1000088348		1,00 ST	ROHR	PIPE LINE	TUYAU

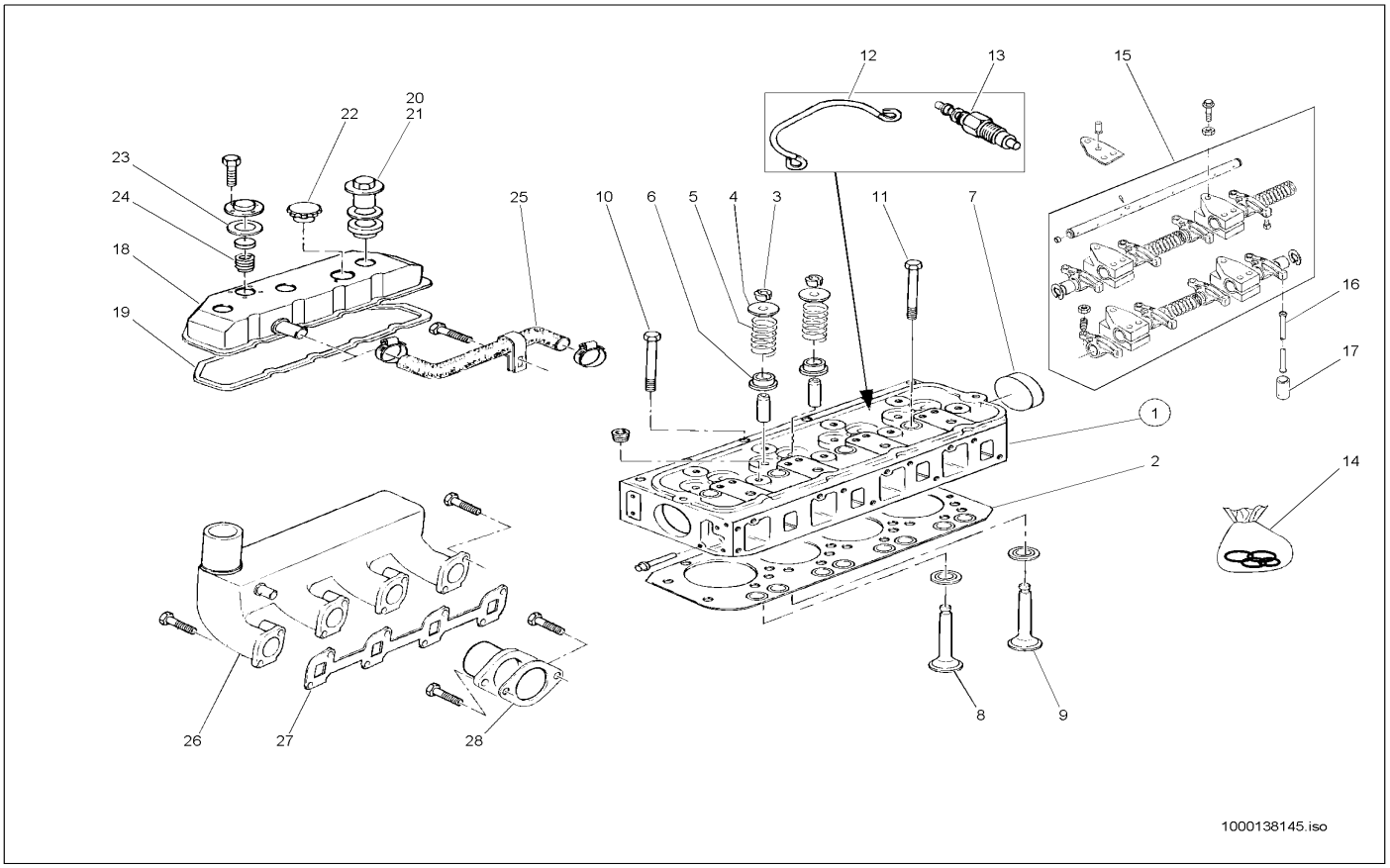

Pos	Art.-Nr.	Anm.	Q'TY	BEZEICHNUNG	PART NAME	DESIGNATION
1	1000088253		1,00 ST	ZYLINDERKOPFSATZ	CYLINDER HEAD KIT	JEU DE CULASSE
2	1000088226		1,00 ST	ZYLINDERKOPFDICHTUNG	CYLINDER HEAD GASKET	GARNITURE DE CULASSE
3	1000140823		16,00 ST	SPLINT	COTTERPIN	GOUPILLE
4	1000140906		8,00 ST	KAPPE	?	?
5	1000101985		8,00 ST	FEDER	?	?
6	1000088246		8,00 ST	DICHTRING	SEAL RING	BAGUE D'ÉTANCHÉITÉ
7	1000140873		2,00 ST	VERSCHLUSSSTOPFEN	LOCK PLUG	BOUCHON DE FERMETURE
8	1000088209		4,00 ST	AUSLASSVENTIL	EXHAUST VALVE	SOUPAPE D'ÉCHAPPEMENT
9	1000139827		4,00 ST	EINLASSVENTIL	INTAKE VALVE	SOUPAPE D'ADMISSION
10	1000088212		14,00 ST	SCHRAUBE	SCREW	VIS
11	1000088214		4,00 ST	SCHRAUBE	SCREW	VIS
12	1000140090		3,00 ST	KABEL	CABLE	CÂBLE
13	1000088200		4,00 ST	GLÜHKERZE	GLOW PLUG	BOUGIE DE RÉCHAUFFAGE
14	1000088250		1,00 ST	DICHTSATZ	SEAL KIT	POCHETTE DE JOINTS
15	1000140841		1,00 ST	GEHÄUSE	HOUSING	BOÎTE
16	1000141064		8,00 ST	STÖSSELSTANGE	?	?
17	1000140170		8,00 ST	VENTILSTÖSSEL	VALVE TAPPET	POUSSOIR DE SOUPAPE
18	1000088238		1,00 ST	ZYLINDERKOPFDECKEL	CYLINDERHEAD COVER	COUVRE-CULASSE
19	1000000369		1,00 ST	DICHTUNG	SEAL	JOINT D'ÉTANCHÉITÉ
20	1000101851		3,00 ST	MUTTER	?	?
21	1000087191		3,00 ST	DICHTRING	SEAL RING	BAGUE D'ÉTANCHÉITÉ
22	1000088217		1,00 ST	KAPPE	COVER	RECOUVREMENT
23	1000088237		1,00 ST	DICHTRING	SEAL RING	BAGUE D'ÉTANCHÉITÉ
24	1000107942		1,00 ST	FEDER	SPRING	RESSORT
25	1000052515		1,00 ST	SCHLAUCH	HOSE	TUYAU FLEXIBLE
26	1000088241		1,00 ST	KRÜMMER	MANIFOLD	RACCORD COUDÉ
27	1000088227		1,00 ST	DICHTUNG	SEAL	JOINT D'ÉTANCHÉITÉ
28	1000088231		1,00 ST	DICHTUNG	SEAL	JOINT D'ÉTANCHÉITÉ

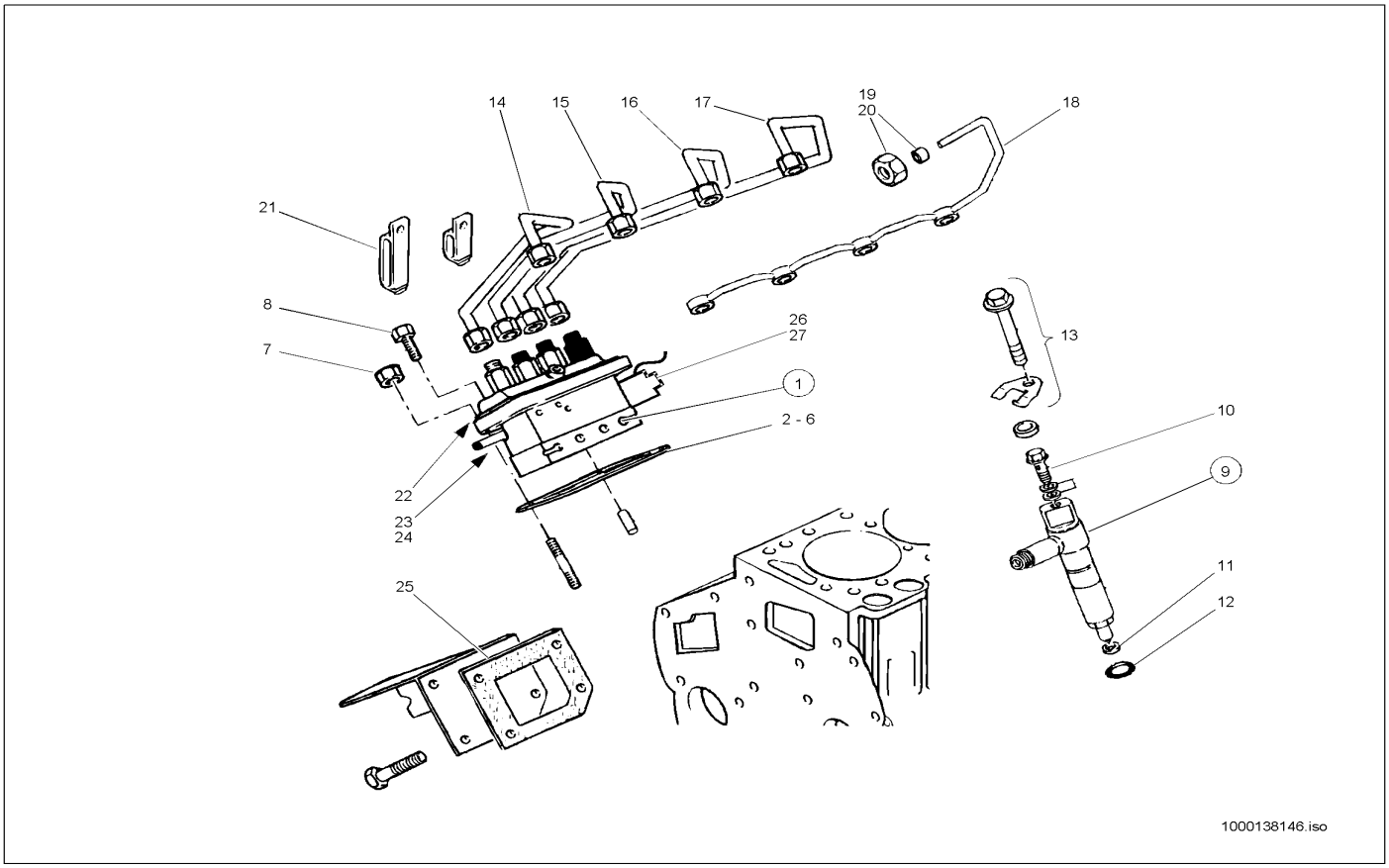

Pos	Art.-Nr.	Anm.	Q'TY	BEZEICHNUNG	PART NAME	DESIGNATION
1	1000088196		1,00 ST	EINSPRITZPUMPE	INJECTION PUMP	POMPE D'INJECTION
2	1000140064		1,00 ST	EINSTELLBLECH	SPACER	TÔLE D'ADJUSTAGE
3	1000140065		1,00 ST	EINSTELLBLECH	SPACER	TÔLE D'ADJUSTAGE
4	1000140066		1,00 ST	EINSTELLBLECH	SPACER	TÔLE D'ADJUSTAGE
5	1000140067		1,00 ST	EINSTELLBLECH	SPACER	TÔLE D'ADJUSTAGE
6	1000140068		1,00 ST	EINSTELLBLECH	SPACER	TÔLE D'ADJUSTAGE
7	1000088186		2,00 ST	MUTTER	NUT	ÉCROU
8	1000139938		4,00 ST	SCHRAUBE	SCREW	VIS
9	1000088197		4,00 ST	EINSPRITZDÜSE	INJECTION NOZZLE	INJECTEUR
10	1000139941		4,00 ST	SCHRAUBE	SCREW	VIS
11	1000088245		4,00 ST	SCHEIBE	SPACER	RONDELLE
12	1000088188		4,00 ST	O-RING	O-RING	ANNEAU EN O
13	1000108409		4,00 ST	SCHRAUBE	SCREW	VIS
14	1000088219		1,00 ST	EINSPRITZLEITUNG	INJECTION LINE	LIGNE D'INJECTION
15	1000088220		1,00 ST	EINSPRITZLEITUNG	INJECTION LINE	LIGNE D'INJECTION
16	1000088221		1,00 ST	EINSPRITZLEITUNG	INJECTION LINE	LIGNE D'INJECTION
17	1000088222		1,00 ST	EINSPRITZLEITUNG	INJECTION LINE	LIGNE D'INJECTION
18	1000129186		1,00 ST	LECKÖLLEITUNG	LEAKOIL LINE	LIGNE D'HUILE DE FUITE
19	1000087307		1,00 ST	MUTTER	NUT	ÉCROU
20	1000003825		1,00 ST	SCHNEIDRING	OLIVE	ANNEAU DE COUPE
21	1000088198		1,00 ST	SCHELLE	CLAMP	BRIDE
22	1000088194		4,00 ST	O-RING	O-RING	ANNEAU EN O
23	1000139940		1,00 ST	SCHRAUBE	SCREW	VIS
24	1000088195		2,00 ST	DICHTUNG	SEAL	JOINT D'ÉTANCHÉITÉ
25	1000088234		2,00 ST	DICHTUNG	SEAL	JOINT D'ÉTANCHÉITÉ
26	1000088202		1,00 ST	MAGNETSPULE	MAGNET SPOOL	BOBINE D'ÉLECTROAIMANT
27	1000088229		1,00 ST	DICHTUNG	SEAL	JOINT D'ÉTANCHÉITÉ

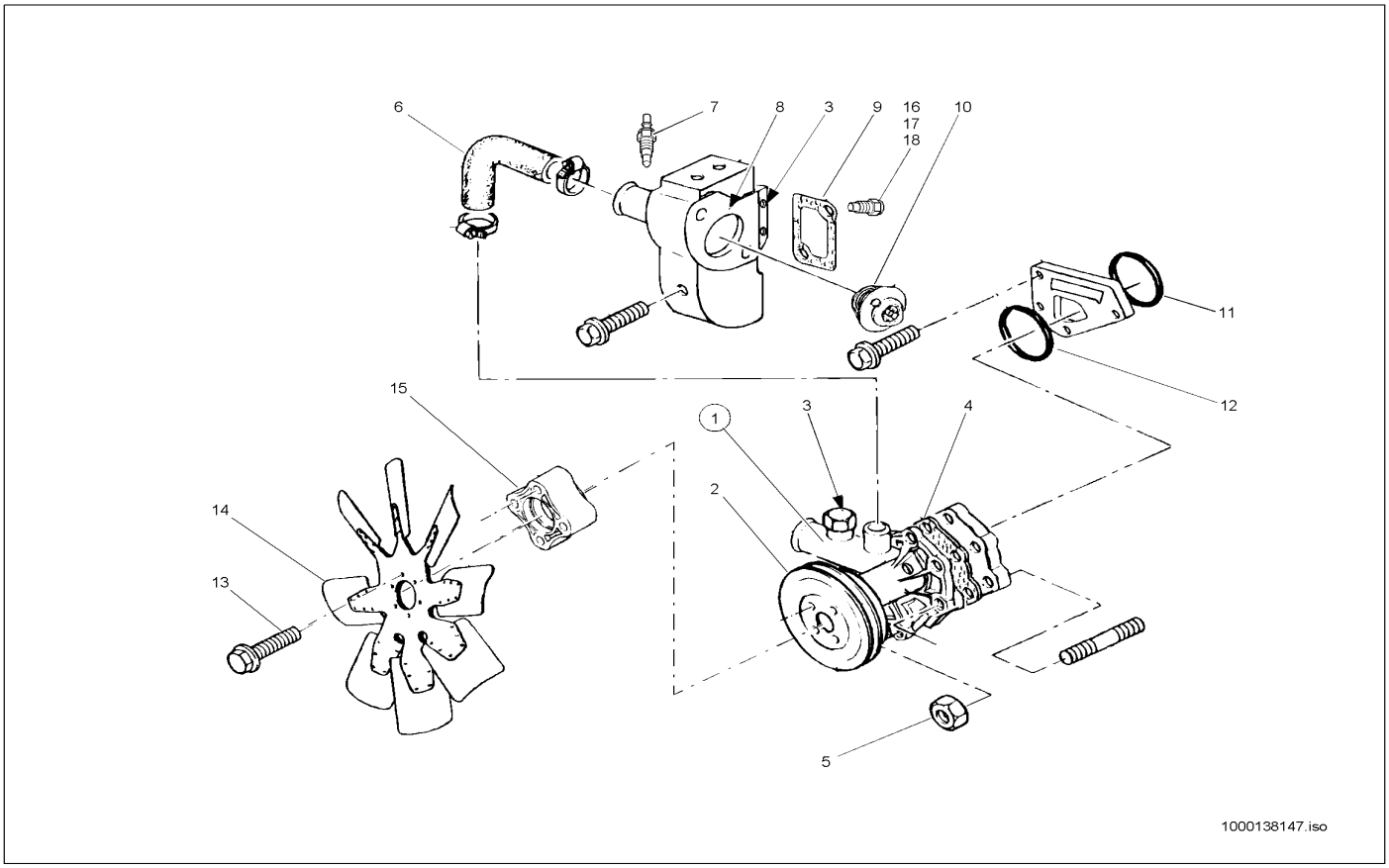

Pos	Art.-Nr.	Anm.	Q'TY	BEZEICHNUNG	PART NAME	DESIGNATION
1	1000088251		1,00 ST	WASSERPUMPE	WATER PUMP	POMPE À EAU
2	1000089137		1,00 ST	RIEMENSCHEIBE	BELT PULLEY	POULIE
3	1000088216		2,00 ST	ZWISCHENSTÜCK	INTERMEDIATE PIECE	PIÈCE INTERMÉDIAIRE
4	1000088248		1,00 ST	DICHTUNG	SEAL	JOINT D'ÉTANCHÉITÉ
5	1000088186		4,00 ST	MUTTER	NUT	ÉCROU
6	1000088218		1,00 ST	SCHLAUCH	HOSE	TUYAU FLEXIBLE
7	1000088201		1,00 ST	SCHALTER	SWITCH	INTERRUPTEUR
8	1000088228		1,00 ST	DICHTUNG	SEAL	JOINT D'ÉTANCHÉITÉ
9	1000088235		1,00 ST	DICHTUNG	SEAL	JOINT D'ÉTANCHÉITÉ
10	1000085773		1,00 ST	THERMOSTAT	THERMOSTAT	THERMOSTAT
11	1000088359		1,00 ST	O-RING	O-RING	ANNEAU EN O
12	1000088358		1,00 ST	O-RING	O-RING	ANNEAU EN O
13	1000088185		4,00 ST	SCHRAUBE	SCREW	VIS
14	1000088192		1,00 ST	VENTILATOR	COOLING FAN	VENTILATEUR
15	1000124854		1,00 ST	VERLÄNGERUNG	EXTENSION	ALLONGEMENT
16	1000015555		1,00 ST	VERSCHRAUBUNG	SCREW JOINT	UNION
17	1000028235		1,00 ST	VERSCHLUSSBUTZEN	LOCK PIECE	PIÈCE DE FERMETURE
18	1000050504		1,00 ST	ÜBERWURFMUTTER	UNION NUT	ÉCROU À CHAPEAU

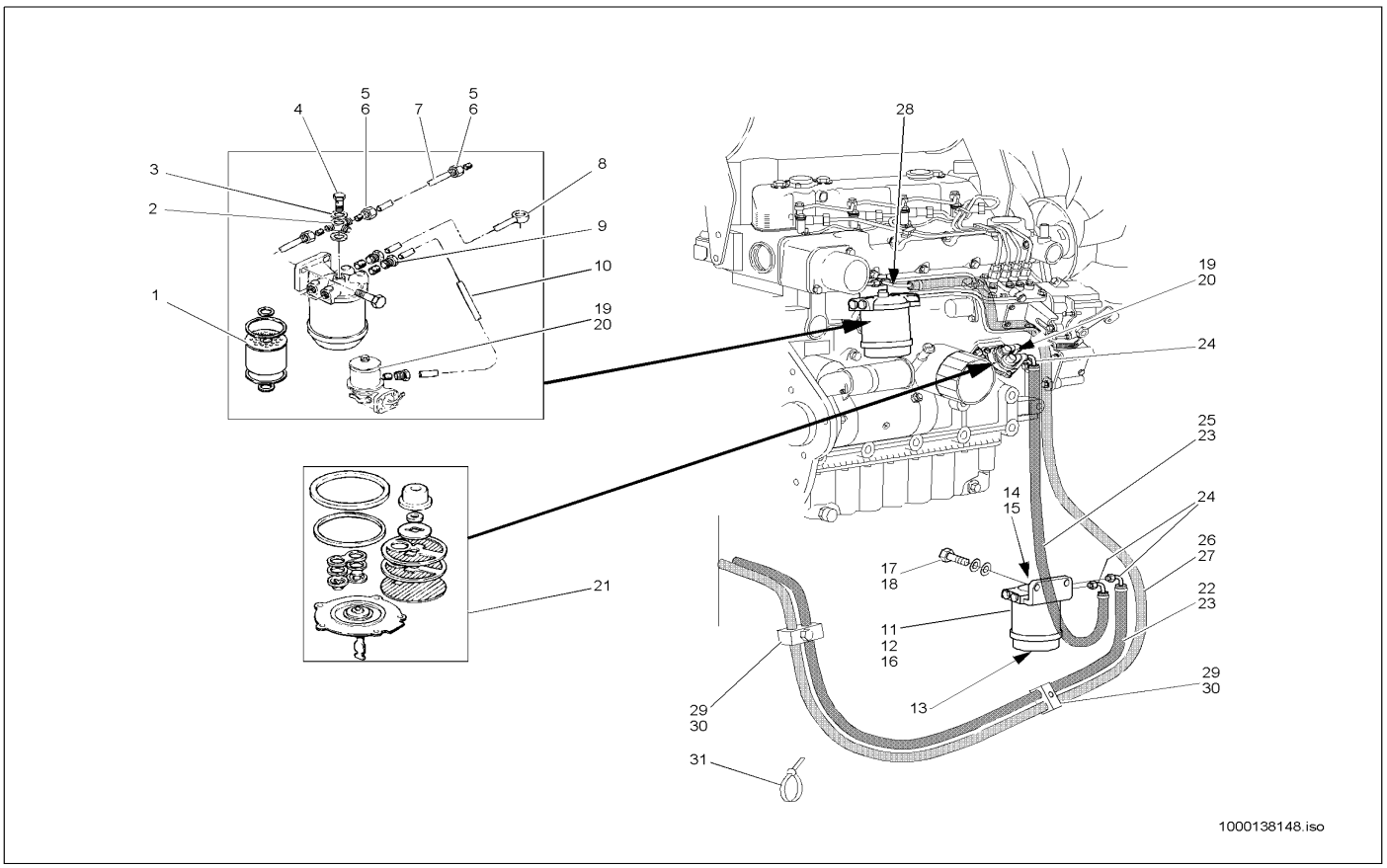

Pos	Art.-Nr.	Anm.	Q'TY	BEZEICHNUNG	PART NAME	DESIGNATION
1	1000000290		1,00 ST	KRAFTSTOFFILTER	FUEL FILTER	FILTRE DE CARBURANT
2	1000088210		1,00 ST	ZWISCHENSTÜCK	INTERMEDIATE PIECE	PIÈCE INTERMÉDIAIRE
3	1000088183		2,00 ST	SCHEIBE	SPACER	RONDELLE
4	1000088182		1,00 ST	SCHRAUBE	SCREW	VIS
5	1000105181		3,00 ST	SCHNEIDRING	OLIVE	ANNEAU DE COUPE
6	1000139921		1,00 ST	ROHRMUTTER	PIPE NUT	ÉCROU TUBULAIRE
7	1000116291		1,00 ST	KRAFTSTOFFLEITUNG	FUEL LINE	CONDUITE DE COMBUSTIBLE
8	1000088224		1,00 ST	KRAFTSTOFFLEITUNG	FUEL LINE	CONDUITE DE COMBUSTIBLE
9	1000086349		1,00 ST	MUTTER	NUT	ÉCROU
10	1000088223		1,00 ST	KRAFTSTOFFLEITUNG	FUEL LINE	CONDUITE DE COMBUSTIBLE
11	1000000302		1,00 ST	KRAFTSTOFFILTER	FUEL FILTER	FILTRE DE CARBURANT
12	1000000305		1,00 ST	SCHAUGLAS	VIEW GLASS	VERRE DE VOIR
13	1000086347		1,00 ST	VERSCHLUSSSTOPFEN	LOCK PLUG	BOUCHON DE FERMETURE
14	1000088004		1,00 ST	O-RING	O-RING	ANNEAU EN O
15	1000000303		1,00 ST	DICHTUNG	SEAL	JOINT D'ÉTANCHÉITÉ
16	1000000304		1,00 ST	DICHTUNG	SEAL	JOINT D'ÉTANCHÉITÉ
17	1000013008		2,00 ST	6KT-SCHRAUBE	HEX SCREW	VIS À TÊTE HEXAGONALE
18	1000015431		2,00 ST	SCHEIBE	SPACER	RONDELLE
19	1000088247		1,00 ST	KRAFTSTOFFPUMPE	FUEL PUMP	POMPE DE COMBUSTIBLE
20	1000088233		1,00 ST	DICHTUNG	SEAL	JOINT D'ÉTANCHÉITÉ
21	1000088252		1,00 ST	REPARATURSATZ	REPAIRING SET	JEU DE RÉPARATION
22	1000097009		2,00 M	SCHLAUCH	HOSE	TUYAU FLEXIBLE
23	1000032118		4,00 ST	SCHELLE	CLAMP	BRIDE
24	1000028184		3,00 ST	SCHLAUCHNIPPEL	HOSE NIPPLE	RACCORD TUBULAIRE
25	1000097009		1,00 M	SCHLAUCH	HOSE	TUYAU FLEXIBLE
26	1000097035		3,00 M	SCHLAUCH	HOSE	TUYAU FLEXIBLE
27	1000032138		2,00 ST	SCHELLE	CLAMP	BRIDE
28	1000092078		1,00 ST	HYDRAULIKROHR	HYDRAULIC PIPE	TUBE HYDRAULIQUE
29	1000032105		2,00 ST	SCHELLE	CLAMP	BRIDE
30	1000022386		2,00 ST	ZYLINDERSCHRAUBE	CHEESE HEAD SCREW	VIS A TETE CYLINDRIQUE
31	1000090058		4,00 ST	KABELBINDER	CABLE STRAP	BOUTISSE DE CÂBLE

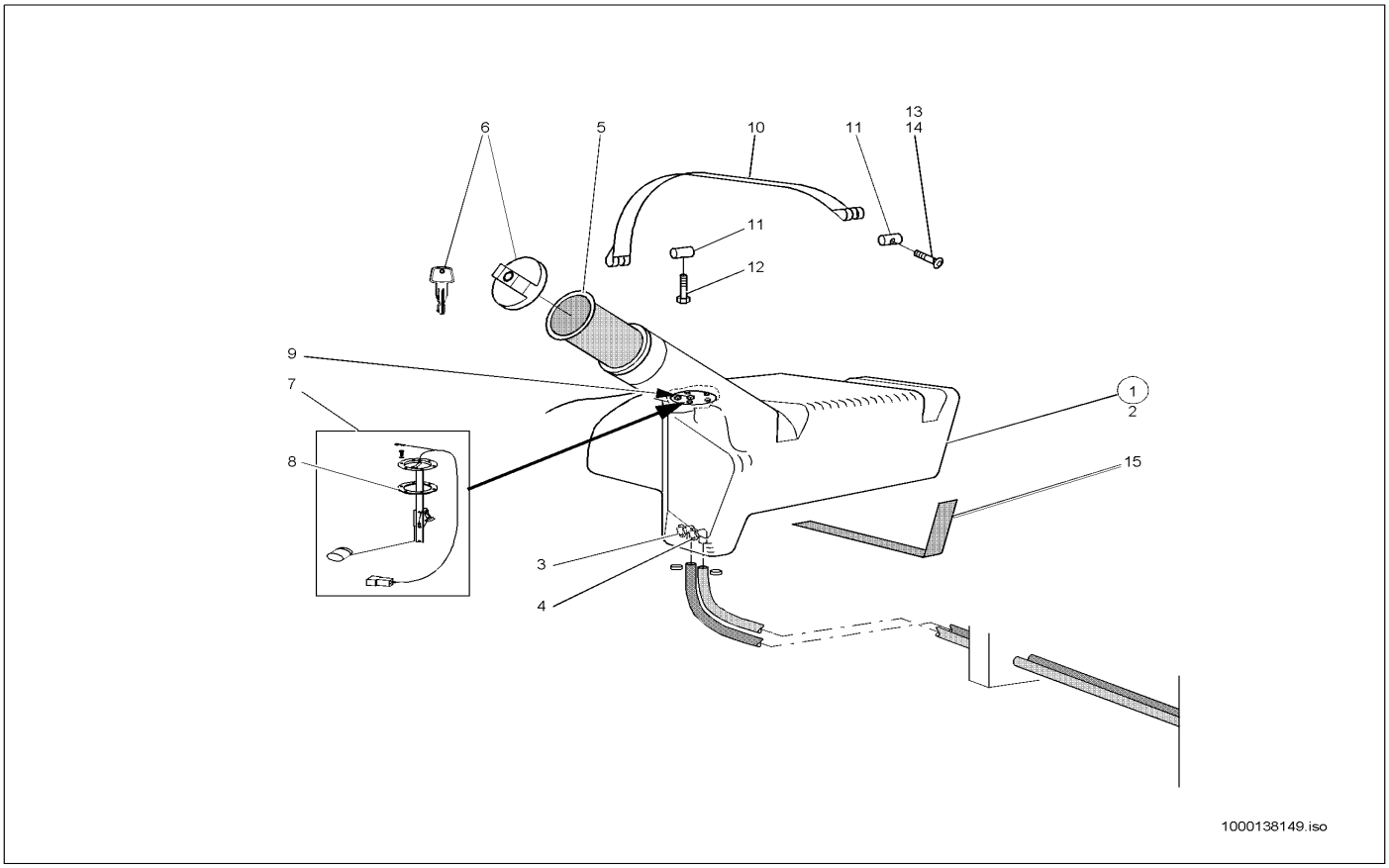

Pos	Art.-Nr.	Anm.	Q'TY	BEZEICHNUNG	PART NAME	DESIGNATION
1	1000035365		1,00 ST	KRAFTSTOFFBEHÄLTER	FUEL TANK	RÉSERVOIR DE CARBURANT
2	1000035367		1,00 ST	KRAFTSTOFFBEHÄLTER	FUEL TANK	RÉSERVOIR DE CARBURANT
3	1000089633		1,00 ST	STUTZEN	END PIECE	TUBULURE
4	1000089637		1,00 ST	STUTZEN	END PIECE	TUBULURE
5	1000089642		1,00 ST	SIEB	SCREEN	CRIBLE
6	1000089211		2,00 ST	SCHLÜSSEL	KEY	CLÉ
6	1000089643		1,00 ST	VERSCHLUSSDECKEL	LOCK COVER	COUVERCLE DE MÉCANISME DE FERMETURE
7	1000018942		1,00 ST	NIVEAUGEBER	LEVEL SENSOR	TRANSMETTEUR DE NIVEAU
8	1000000335		1,00 ST	DICHTUNG	SEAL	JOINT D'ÉTANCHÉITÉ
9	1000085376		6,00 ST	6KT-SCHRAUBE	HEX SCREW	VIS À TÊTE HEXAGONALE
10	1000031134		2,00 ST	SPANNBAND	CLMAP STRAP	COLLIER TENDEUR
11	1000030413		4,00 ST	BOLZEN	PIN	AXE
12	1000100527		2,00 ST	FLACHRUNDSCHRAUBE	FLAT HEAD SCREW	VIS DE TÊTE PLATE
13	1000085458		2,00 ST	ZYLINDERSCHRAUBE	CHEESE HEAD SCREW	VIS A TETE CYLINDRIQUE
14	1000092290		2,00 ST	SCHEIBE	SPACER	RONDELLE
15	1000097033		2,00 M	GUMMIBAND	RUBBER STRIP	ÉLASTIQUE

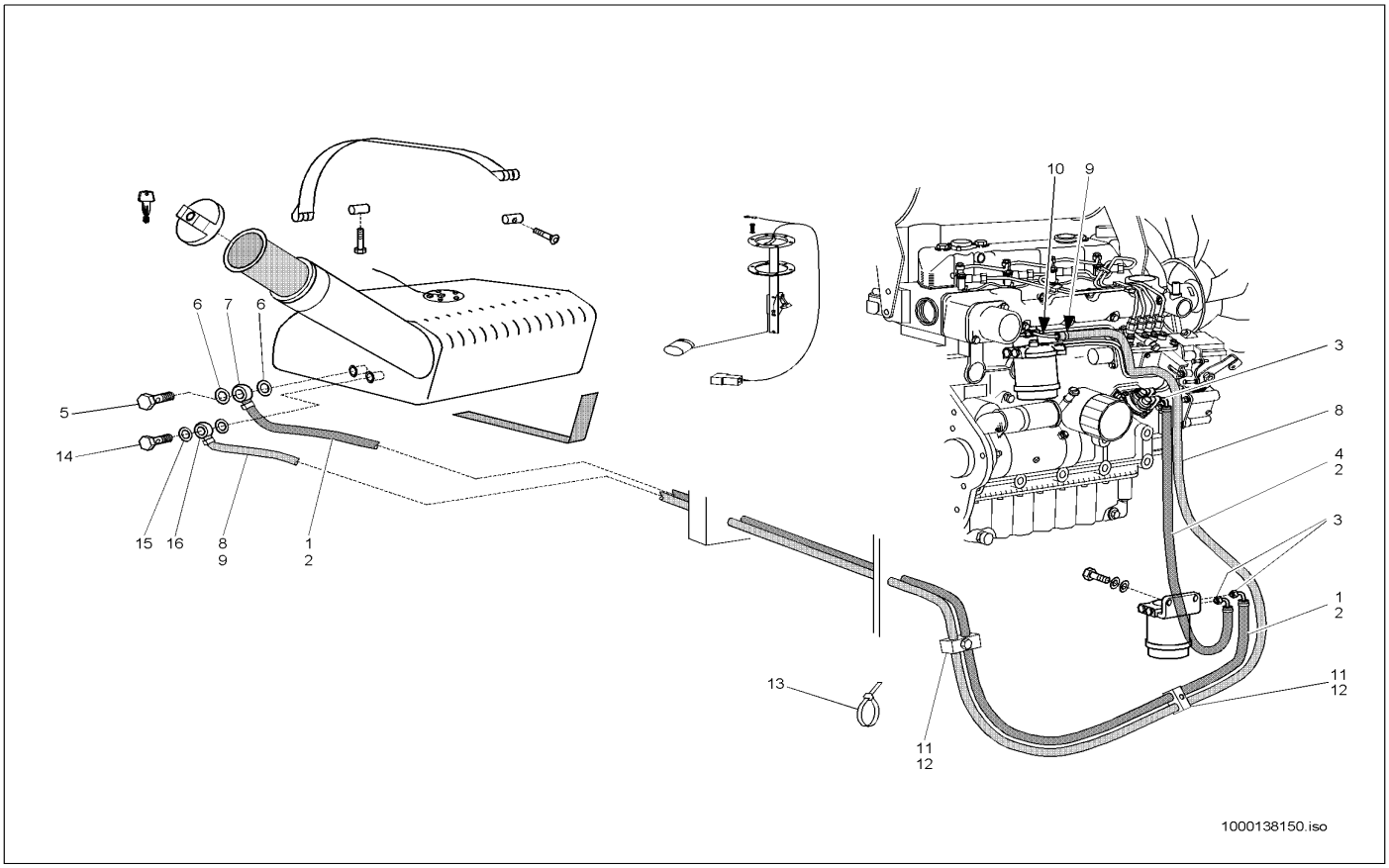

Pos	Art.-Nr.	Anm.	Q'TY	BEZEICHNUNG	PART NAME	DESIGNATION
1	1000097009		2,00 M	SCHLAUCH	HOSE	TUYAU FLEXIBLE
2	1000032118		4,00 ST	SCHELLE	CLAMP	BRIDE
3	1000028184		3,00 ST	SCHLAUCHNIPPEL	HOSE NIPPLE	RACCORD TUBULAIRE
4	1000097009		1,00 M	SCHLAUCH	HOSE	TUYAU FLEXIBLE
5	1000050520		1,00 ST	HOHLSCHRAUBE	BANJO BOLT	VIS CREUSE
6	1000022510		2,00 ST	DICHTRING	SEAL RING	BAGUE D'ÉTANCHÉITÉ
7	1000030689		1,00 ST	SCHLAUCHNIPPEL	HOSE NIPPLE	RACCORD TUBULAIRE
8	1000097035		3,00 M	SCHLAUCH	HOSE	TUYAU FLEXIBLE
9	1000032138		2,00 ST	SCHELLE	CLAMP	BRIDE
10	1000092078		1,00 ST	HYDRAULIKROHR	HYDRAULIC PIPE	TUBE HYDRAULIQUE
11	1000032105		2,00 ST	SCHELLE	CLAMP	BRIDE
12	1000022386		2,00 ST	ZYLINDERSCHRAUBE	CHEESE HEAD SCREW	VIS A TETE CYLINDRIQUE
13	1000090058		4,00 ST	KABELBINDER	CABLE STRAP	BOUTISSE DE CÂBLE
14	1000050518		1,00 ST	HOHLSCHRAUBE	BANJO BOLT	VIS CREUSE
15	1000050102		2,00 ST	DICHTRING	SEAL RING	BAGUE D'ÉTANCHÉITÉ
16	1000030686		1,00 ST	SCHLAUCHNIPPEL	HOSE NIPPLE	RACCORD TUBULAIRE

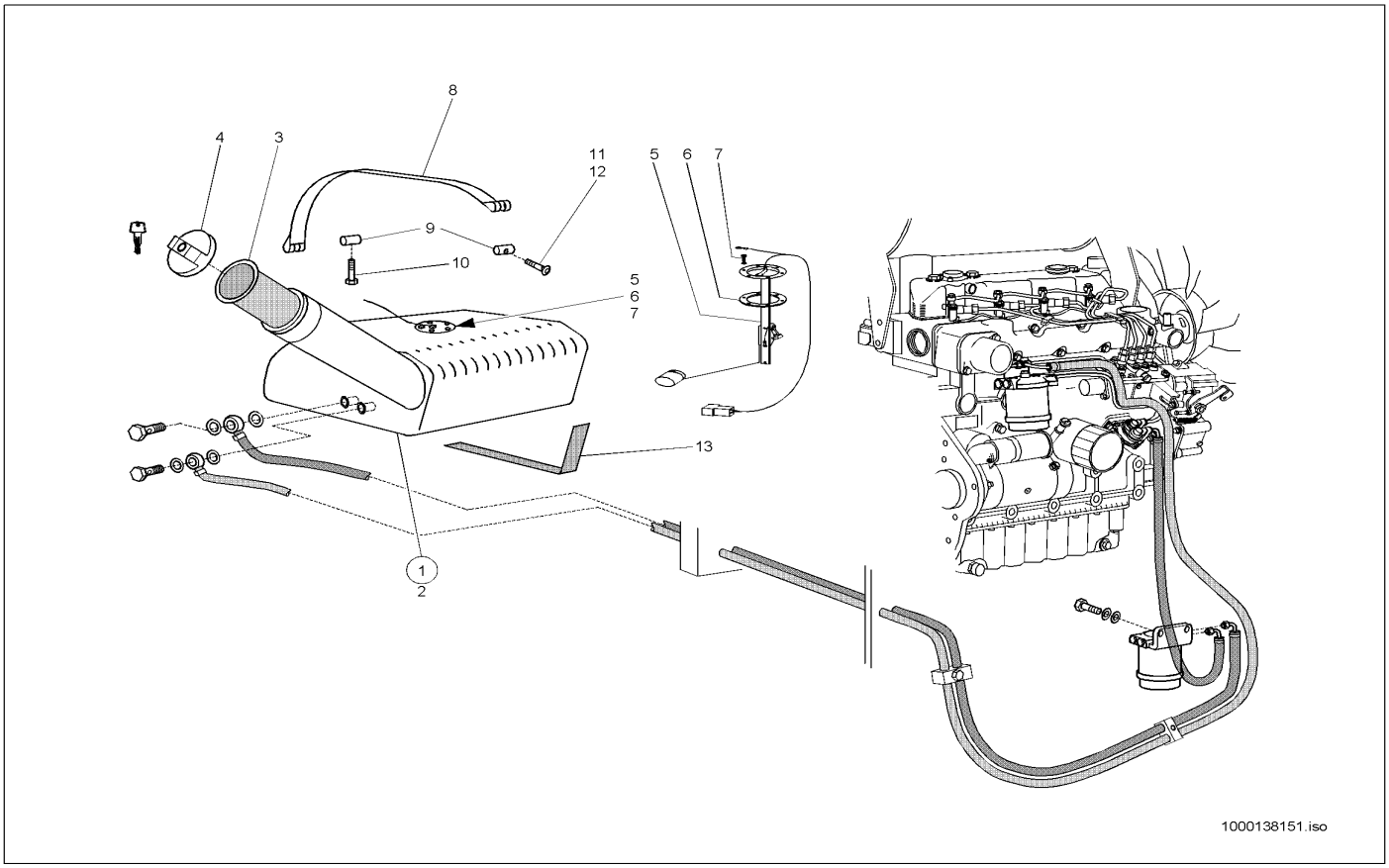

Pos	Art.-Nr.	Anm.	Q'TY	BEZEICHNUNG	PART NAME	DESIGNATION
1	1000139819		1,00 ST	KRAFTSTOFFBEHÄLTER	FUEL TANK	RÉSERVOIR DE CARBURANT
2	1000035366		1,00 ST	KRAFTSTOFFBEHÄLTER	FUEL TANK	RÉSERVOIR DE CARBURANT
3	1000000414		1,00 ST	KRAFTSTOFFILTER	FUEL FILTER	FILTRE DE CARBURANT
4	1000018762		1,00 ST	VERSCHLUSSDECKEL	LOCK COVER	COUVERCLE DE MÉCANISME DE FERMETURE
5	1000018942		1,00 ST	NIVEAUGEBER	LEVEL SENSOR	TRANSMETTEUR DE NIVEAU
6	1000000335		1,00 ST	DICHTUNG	SEAL	JOINT D'ÉTANCHÉITÉ
7	1000047658		6,00 ST	6KT-SCHRAUBE	HEX SCREW	VIS À TÊTE HEXAGONALE
8	1000031134		2,00 ST	SPANNBAND	CLMAP STRAP	COLLIER TENDEUR
9	1000030413		4,00 ST	BOLZEN	PIN	AXE
10	1000100527		2,00 ST	FLACHRUNDSCHRAUBE	FLAT HEAD SCREW	VIS DE TÊTE PLATE
11	1000085458		2,00 ST	ZYLINDERSCHRAUBE	CHEESE HEAD SCREW	VIS A TETE CYLINDRIQUE
12	1000092290		2,00 ST	SCHEIBE	SPACER	RONDELLE
13	1000097033		2,00 M	GUMMIBAND	RUBBER STRIP	ÉLASTIQUE

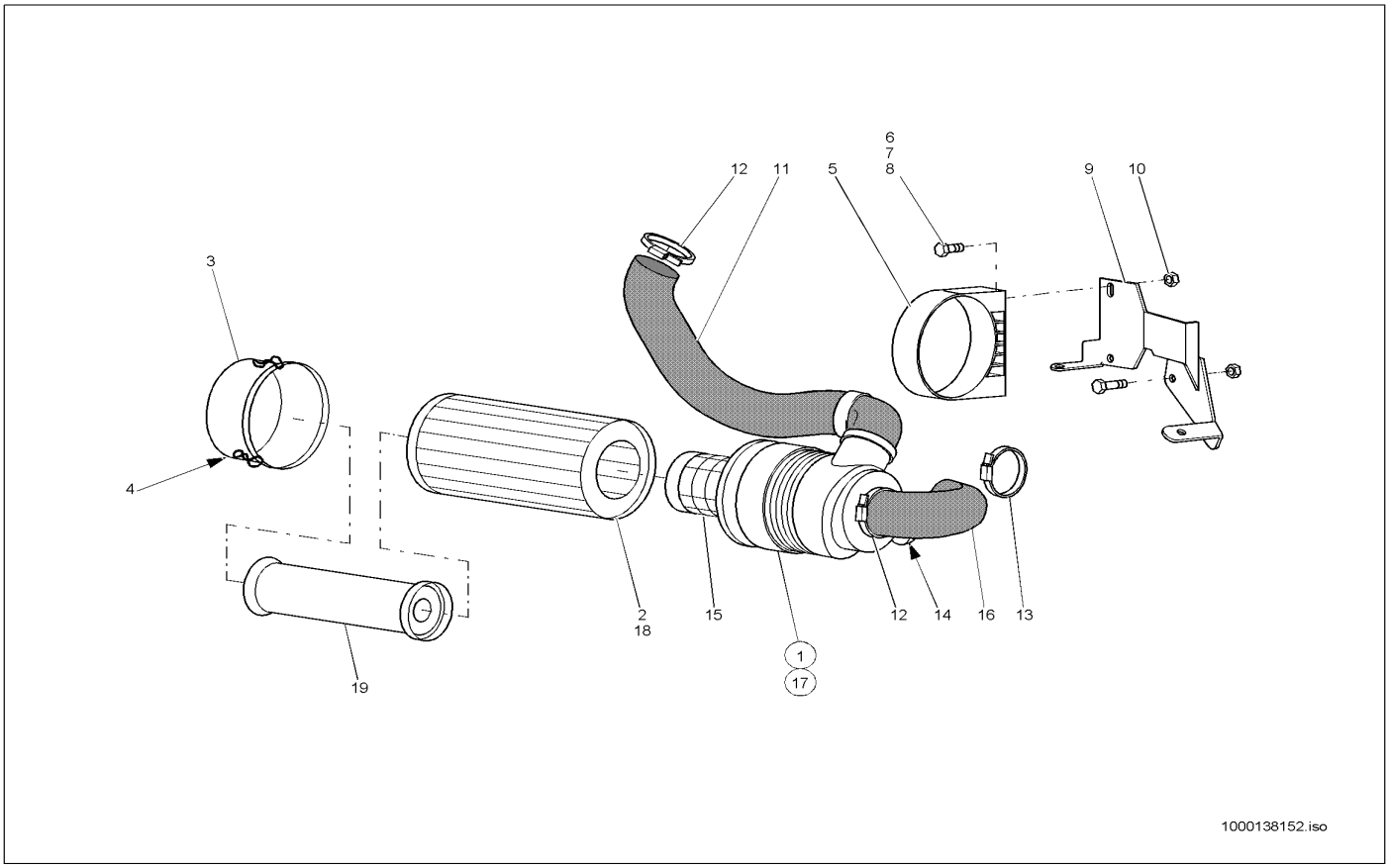

Pos	Art.-Nr.	Anm.	Q'TY	BEZEICHNUNG	PART NAME	DESIGNATION
1	1000032155		1,00 ST	LUFTFILTER	AIR CLEANER	FILTRE À AIR
2	1000000365		1,00 ST	FILTERPATRONE	FILTER CARTRIDGE	CARTOUCHE FILTRANTE
3	1000088788		1,00 ST	DECKEL	COVER	COUVERCLE
4	1000084971		1,00 ST	STAUBAUSTRITTSVENTIL	DUSTEXHAUST VALVE	SOUPAPE DE SORTIE DE POUSSIÈRE
5	1000031896		1,00 ST	SCHELLE	CLAMP	BRIDE
6	1000085390		2,00 ST	6KT-SCHRAUBE	HEX SCREW	VIS À TÊTE HEXAGONALE
7	1000013027		2,00 ST	SCHEIBE	SPACER	RONDELLE
8	1000013022		2,00 ST	6KT-MUTTER	HEXAGON NUT	ÉCROU HEXAGONAL
9	1000035356		1,00 ST	HALTER	BRACKET CLUTCH	SUPPORT
10	1000015407		2,00 ST	6KT-MUTTER	HEXAGON NUT	ÉCROU HEXAGONAL
11	1000035358		1,00 ST	SPIRALSCHLAUCH	SPIRAL HOSE	TUYAU FLEXIBLE HÉLICOÏDAL
12	1000032090		3,00 ST	SCHELLE	CLAMP	BRIDE
13	1000032081		1,00 ST	SCHELLE	CLAMP	BRIDE
14	1000002142		1,00 ST	VERSCHMUTZUNGSANZEIGE	DIRT INDICATOR	INDICATEUR D´ENGRAISSAGE
15	1000035357		1,00 ST	ROHR	PIPE LINE	TUYAU
16	1000035355		1,00 ST	FORMSCHLAUCH	PRESHAPED TUBE	TUYAU FLEXIBLE DE FORME
17	1000032165		1,00 ST	LUFTFILTER	AIR CLEANER	FILTRE À AIR
18	1000000365		1,00 ST	FILTERPATRONE	FILTER CARTRIDGE	CARTOUCHE FILTRANTE
19	1000087796		1,00 ST	FILTER	FILTER	FILTRE

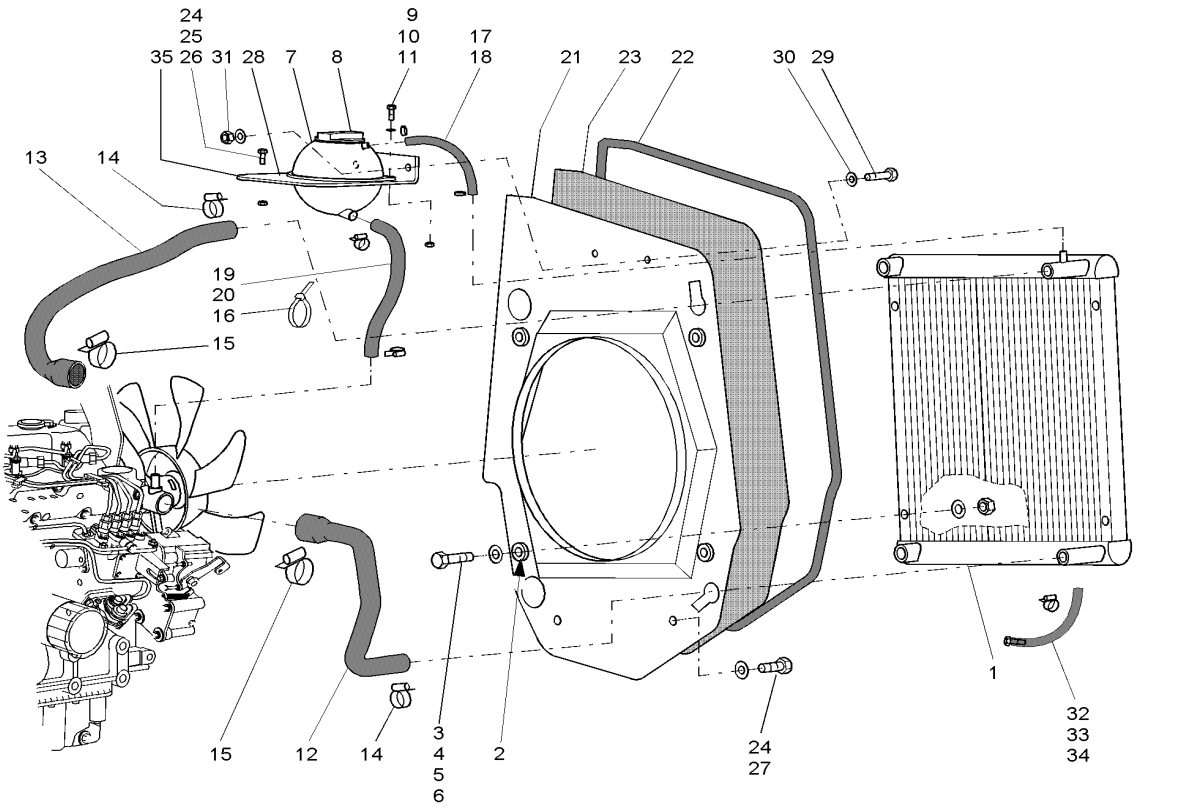

Pos	Art.-Nr.	Anm.	Q'TY	BEZEICHNUNG	PART NAME	DESIGNATION
1	1000035359		1,00 ST	KOMBIKÜHLER	COMBICOOLER	RADIATEUR UNIVERSEL
2	1000031210		4,00 ST	LAGER	BEARING	PALIER
3	1000085412		4,00 ST	6KT-SCHRAUBE	HEX SCREW	VIS À TÊTE HEXAGONALE
4	1000015407		4,00 ST	6KT-MUTTER	HEXAGON NUT	ÉCROU HEXAGONAL
5	1000092303		4,00 ST	SCHEIBE 10,5 ST A2C	WASHER 10,5 ST A2C	RONDELLE 10,5 ST A2C
6	1000092291		4,00 ST	SCHEIBE	SPACER	RONDELLE
7	1000018778		1,00 ST	AUSGLEICHSBEHÄLTER	REGULATION CONTAINER	RÉSERVOIR ÉGALISEUR
8	1000035361		1,00 ST	VENTILDECKEL	VALVE COVER	COUVERCLE DE SOUPAPE
9	1000018400		3,00 ST	6KT-SCHRAUBE	HEX SCREW	VIS À TÊTE HEXAGONALE
10	1000085588		3,00 ST	6KT-MUTTER	HEXAGON NUT	ÉCROU HEXAGONAL
11	1000092290		3,00 ST	SCHEIBE	SPACER	RONDELLE
12	1000035364		1,00 ST	FORMSCHLAUCH	PRESHAPED TUBE	TUYAU FLEXIBLE DE FORME
13	1000035360		1,00 ST	FORMSCHLAUCH	PRESHAPED TUBE	TUYAU FLEXIBLE DE FORME
14	1000031757		2,00 ST	SCHELLE	CLAMP	BRIDE
15	1000032290		2,00 ST	SCHELLE	CLAMP	BRIDE
16	1000031307		1,00 ST	KABELBINDER	CABLE STRAP	BOUTISSE DE CÂBLE
17	1000097009		1,00 M	SCHLAUCH	HOSE	TUYAU FLEXIBLE
18	1000032118		2,00 ST	SCHELLE	CLAMP	BRIDE
19	1000097639		1,00 M	HEIZUNGSSCHLAUCH	HEATER HOSE	TUYAU FLEXIBLE DE CHAUFFAGE
20	1000031138		2,00 ST	SCHELLE	CLAMP	BRIDE
21	1000035433		1,00 ST	TRENNBLECH	SEPERATING SHEET	TÔLE DE SÉPERATION
22	1000097040		4,00 M	PROFIL	PROFILE	PROFIL
23	1000035494		1,00 ST	DÄMMATTE	INSULATING MAT	TAPIS ISOLANT
24	1000085411		2,00 ST	6KT-SCHRAUBE	HEX SCREW	VIS À TÊTE HEXAGONALE
25	1000015408		2,00 ST	6KT-MUTTER	HEXAGON NUT	ÉCROU HEXAGONAL
26	1000092303		2,00 ST	SCHEIBE 10,5 ST A2C	WASHER 10,5 ST A2C	RONDELLE 10,5 ST A2C
27	1000092291		2,00 ST	SCHEIBE	SPACER	RONDELLE
28	1000035459		1,00 ST	HALTER	BRACKET CLUTCH	SUPPORT
29	1000013008		2,00 ST	6KT-SCHRAUBE	HEX SCREW	VIS À TÊTE HEXAGONALE
30	1000013027		4,00 ST	SCHEIBE	SPACER	RONDELLE
31	1000013022		2,00 ST	6KT-MUTTER	HEXAGON NUT	ÉCROU HEXAGONAL
32	1000097639		1,00 M	HEIZUNGSSCHLAUCH	HEATER HOSE	TUYAU FLEXIBLE DE CHAUFFAGE
33	1000032098		3,00 ST	SCHELLE	CLAMP	BRIDE
34	1000048211		1,00 ST	ZYLINDERSCHRAUBE	CHEESE HEAD SCREW	VIS A TETE CYLINDRIQUE
35	1000097176		1,00 M	KANTENSCHUTZ	EDGE GUARD	PROTECTION D'ARÊTE

FUßGASREGULIERUNG
SPEED REGULATION WITH PEDAL
RÉGLAGE DE RÉGIME MOTEUR À PÉDALE

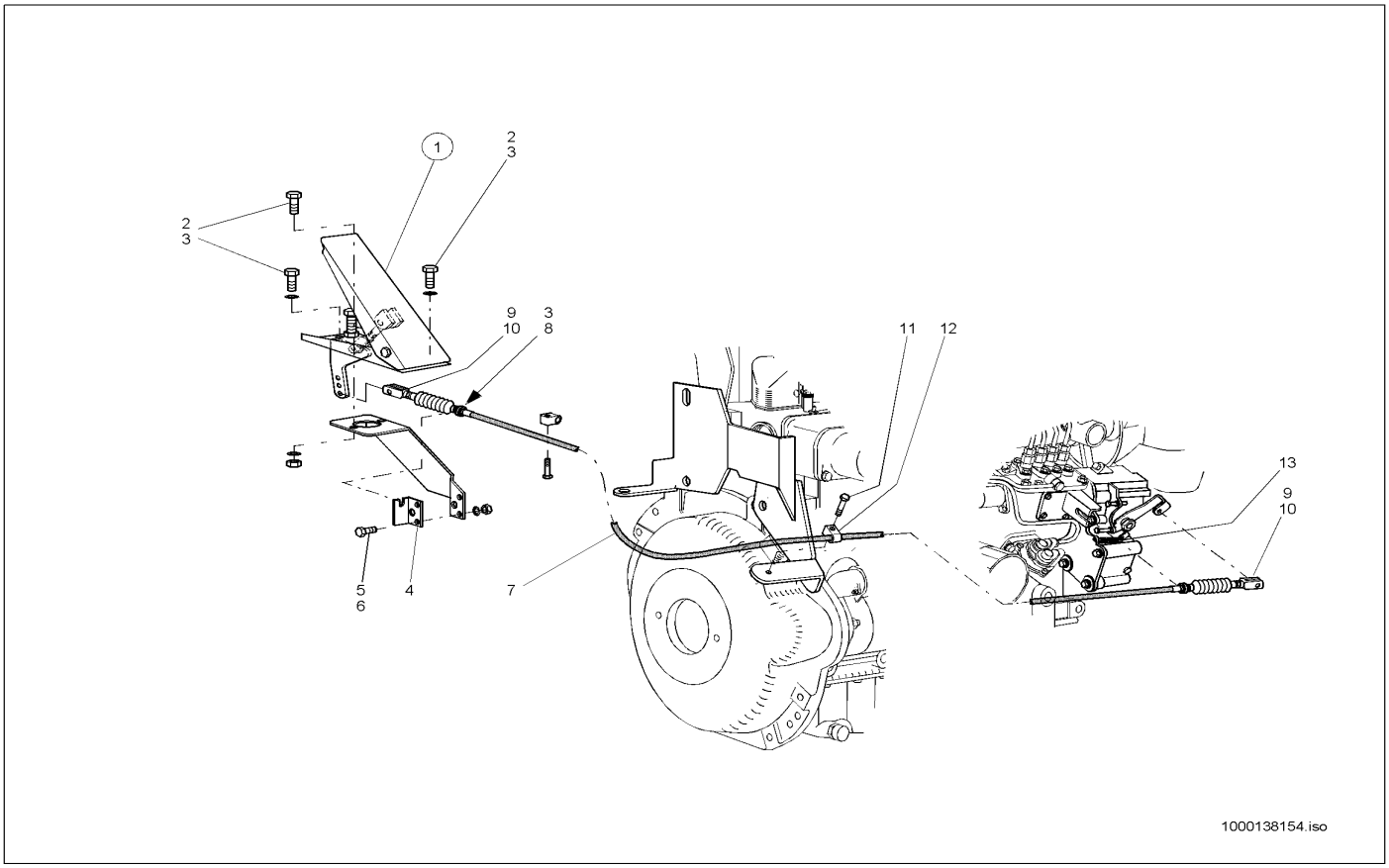

Pos	Art.-Nr.	Anm.	Q'TY	BEZEICHNUNG	PART NAME	DESIGNATION
1	1000088090		1,00 ST	GASFEDER	GAS STRUT	RESSORT DE GAZ
2	1000085382		3,00 ST	6KT-SCHRAUBE	HEX SCREW	VIS À TÊTE HEXAGONALE
3	1000015405		5,00 ST	6KT-MUTTER	HEXAGON NUT	ÉCROU HEXAGONAL
4	1000043506		1,00 ST	WIDERLAGER	ABUTMENT	CULÉE
5	1000085378		2,00 ST	6KT-SCHRAUBE	HEX SCREW	VIS À TÊTE HEXAGONALE
6	1000085581		2,00 ST	6KT-MUTTER	HEXAGON NUT	ÉCROU HEXAGONAL
7	1000037729		1,00 ST	SEILZUG	CABLE PULL	APPEL D'UN CORDAGE
8	1000015431		2,00 ST	SCHEIBE	SPACER	RONDELLE
9	1000050548		2,00 ST	GABELKOPF	FORK HEAD	TÊTE DE ATTACHE RAPIDE
10	1000030631		2,00 ST	ES-BOLZEN	PIN	AXE
11	1000018400		1,00 ST	6KT-SCHRAUBE	HEX SCREW	VIS À TÊTE HEXAGONALE
12	1000032397		2,00 ST	SCHELLE	CLAMP	BRIDE
13	1000089412		1,00 ST	ZUGFEDER	TENSION SPRING	RESSORT DE TRACTION

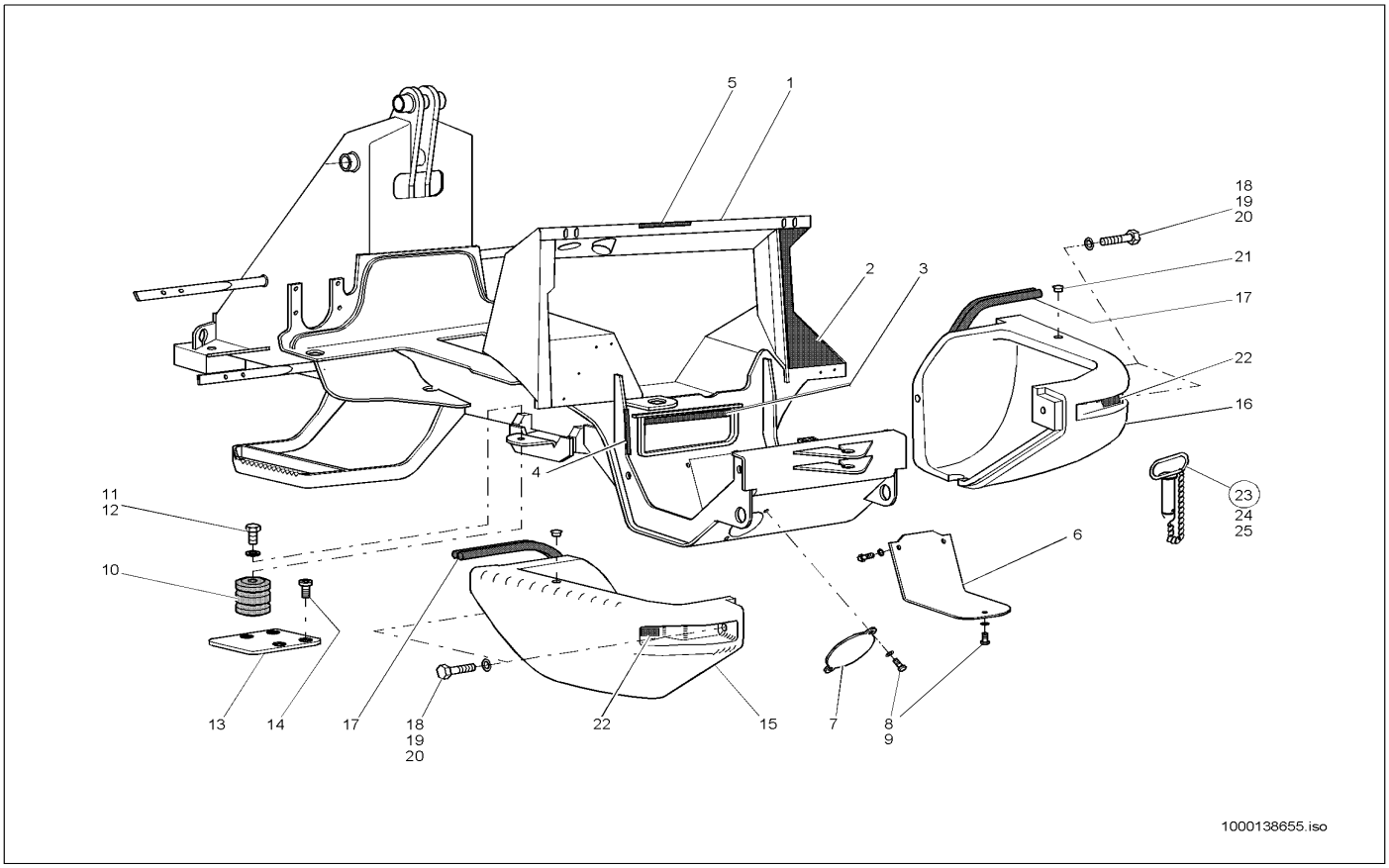

Pos	Art.-Nr.	Anm.	Q'TY	BEZEICHNUNG	PART NAME	DESIGNATION
1	1000139807		1,00 ST	RAHMEN	FRAME	CADRE
2	1000035496		1,00 ST	DÄMMATTE	INSULATING MAT	TAPIS ISOLANT
3	1000035495		1,00 ST	DÄMMATTE	INSULATING MAT	TAPIS ISOLANT
4	1000097120		1,00 M	PROFIL	PROFILE	PROFIL
5	1000097075		2,00 M	KLEBEBAND	GLUE TAPE	BANDE ADHÉSIVE
6	1000035445		1,00 ST	DECKEL	COVER	COUVERCLE
6	1000140851		1,00 ST	DECKEL	COVER	COUVERCLE
7	1000022044		1,00 ST	ABDECKUNG	COVER	COUVERCLE
8	1000019136		5,00 ST	6KT-SCHRAUBE	HEX SCREW	VIS À TÊTE HEXAGONALE
9	1000015431		5,00 ST	SCHEIBE	SPACER	RONDELLE
10	1000032164		2,00 ST	GUMMIHOHLFEDER	RUBBER HOLLOW SPRING	RESSORT CREUX EN CAOUTCHOUC
11	1000085419		2,00 ST	6KT-SCHRAUBE	HEX SCREW	VIS À TÊTE HEXAGONALE
12	1000030992		2,00 ST	FEDERRING	SPRING RING	RONDELLE À RESSORT
13	1000036085	E:311660068	2,00 ST	PLATTE	PLATE	PLAQUE
13	1000140555	A:311660067	2,00 ST	PLATTE	PLATE	PLAQUE
14	1000085536	A:311660067	8,00 ST	SENKSCHRAUBE	SINKSCREW	VIS À TÊTE NOYÉE
14	1000085473	E:311660068	8,00 ST	ZYLINDERSCHRAUBE	CHEESE HEAD SCREW	VIS A TETE CYLINDRIQUE
15	1000036075		1,00 ST	BALLASTGEWICHT	BALLAST WEIGHT	POIDS DE BALLAST
16	1000036076		1,00 ST	BALLASTGEWICHT	BALLAST WEIGHT	POIDS DE BALLAST
17	1000033607		2,00 ST	PROFIL	PROFILE	PROFIL
18	1000085348		4,00 ST	6KT-SCHRAUBE	HEX SCREW	VIS À TÊTE HEXAGONALE
19	1000049281		8,00 ST	SCHEIBE	SPACER	RONDELLE
20	1000018412		4,00 ST	6KT-MUTTER	HEXAGON NUT	ÉCROU HEXAGONAL
21	1000030656		2,00 ST	VERSCHLUSSSTOPFEN	LOCK PLUG	BOUCHON DE FERMETURE
22	1000027030		2,00 ST	RÜCKSTRAHLER	REFLECTOR	CATAPHOTE
23	1000035038		1,00 ST	BOLZEN	PIN	AXE
24	1000035868		1,00 ST	KETTE	CHAIN	CHAÎNE
25	1000034894		1,00 ST	HAKEN	HOOK	CROCHET

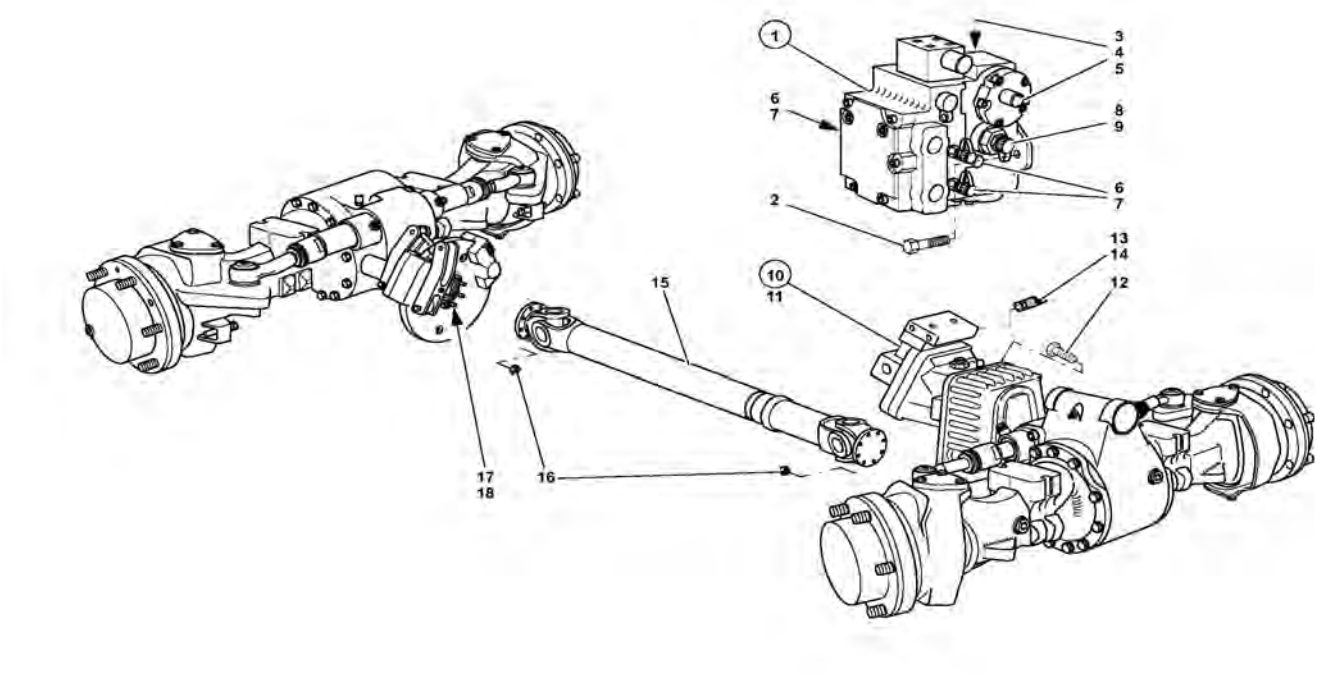

Pos	Art.-Nr.	Anm.	Q'TY	BEZEICHNUNG	PART NAME	DESIGNATION
1	1000021393		1,00 ST	VERSTELLPUMPE	DISPLACEMENT PUMP	POMPE À DÉPLACER
2	1000032982		2,00 ST	6KT-SCHRAUBE	HEX SCREW	VIS À TÊTE HEXAGONALE
3	1000000486		2,00 ST	DRUCKSCHALTER	PRESSURE SWITCH	INTERRUPTEUR DE PRESSION
4	1000090390		2,00 ST	O-RING	O-RING	ANNEAU EN O
5	1000000568		2,00 ST	BLENDE	PROTECTION	BANDEAU
6	1000000575		3,00 ST	MINIMESSANSCHLUSS	MINIMESS POINT	CONNEXION DE MINI MESURAGE
7	1000085130		3,00 ST	VERSCHRAUBUNG	SCREW JOINT	UNION
8	1000028095		1,00 ST	ABLAßKUPPLUNG	DRAIN COUPLING	COUPLEUR DE PURGE
9	1000028316		1,00 ST	VERSCHRAUBUNG RI 1 5/16-12UNXM18X1,5	SCREW CONN. RI 1 5/16-12UNXM18X1,5	RACCORD VISSÉ RI 1 5/16-12UNXM18X1,5
10	1000027730	E:311660052	1,00 ST	VERSTELLMOTOR	DISPLACEMENT MOTOR	MOTEUR DE DÉPLACER
10	1000028100	A:311660551	1,00 ST	VERSTELLMOTOR	DISPLACEMENT MOTOR	MOTEUR DE DÉPLACER
11	1000021394		1,00 ST	O-RING	O-RING	ANNEAU EN O
12	1000085419		4,00 ST	6KT-SCHRAUBE	HEX SCREW	VIS À TÊTE HEXAGONALE
13	1000000575		1,00 ST	MINIMESSANSCHLUSS	MINIMESS POINT	CONNEXION DE MINI MESURAGE
14	1000085130		1,00 ST	VERSCHRAUBUNG	SCREW JOINT	UNION
15	1000089677		1,00 ST	GELENKWELLE	CARDAN SHAFT	ARBRE ARTICULÉ
16	1000049102		16,00 ST	6KT-MUTTER	HEXAGON NUT	ÉCROU HEXAGONAL
17	1000048917		8,00 ST	STIFTSCHRAUBE	PIN SCREW	GOUJON
18	1000048916		8,00 ST	STIFTSCHRAUBE	PIN SCREW	GOUJON

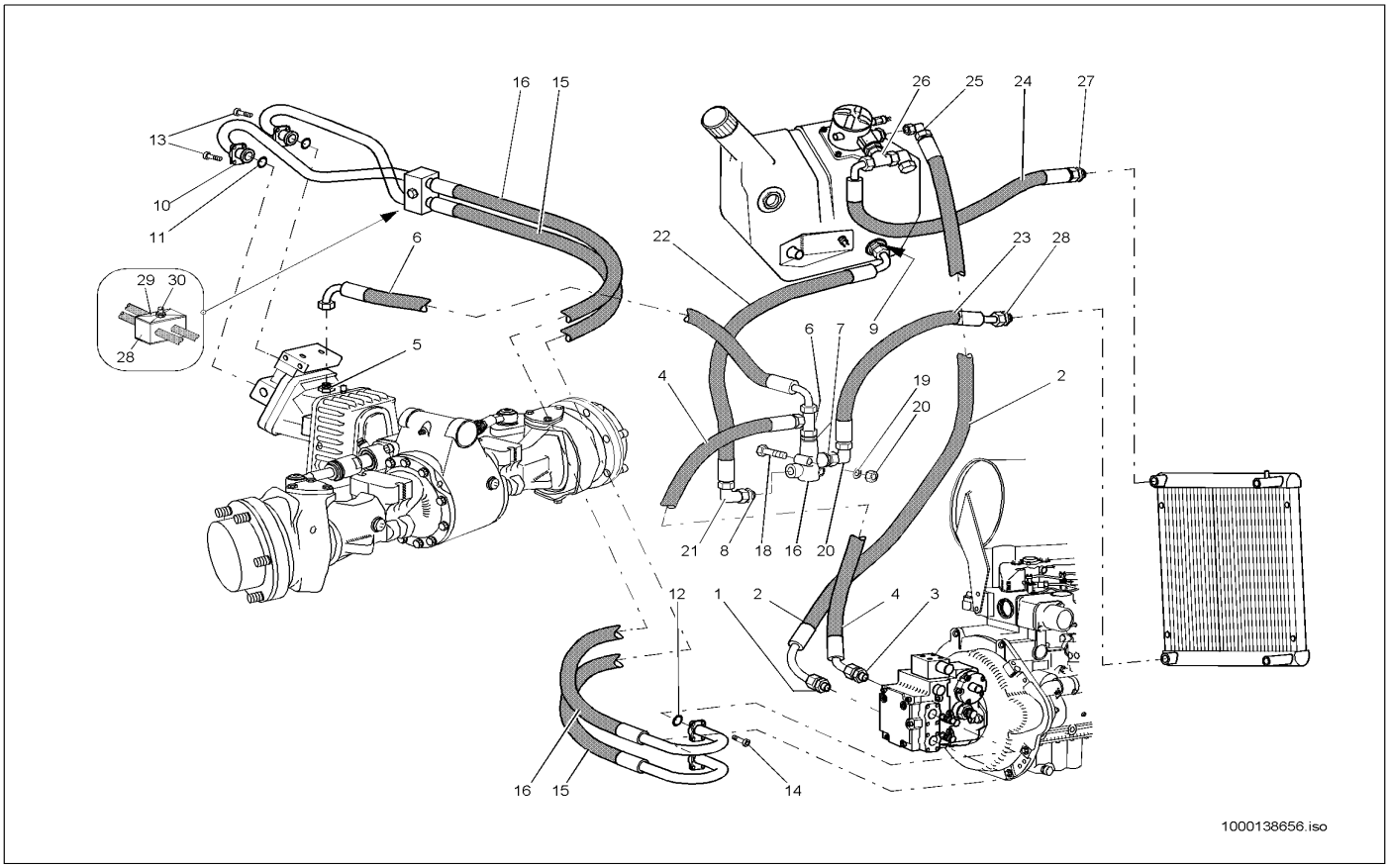

Pos	Art.-Nr.	Anm.	Q'TY	BEZEICHNUNG	PART NAME	DESIGNATION
1	1000028519		1,00 ST	VERSCHRAUBUNG	SCREW JOINT	UNION
2	1000029371		1,00 ST	HYDRAULIKSCHLAUCH	HP HOSE	TUYAU FLEXIBLE HYDRAULIQUE
3	1000028721		1,00 ST	VERSCHRAUBUNG	SCREW JOINT	UNION
4	1000028982		1,00 ST	HYDRAULIKSCHLAUCH	HP HOSE	TUYAU FLEXIBLE HYDRAULIQUE
5	1000028327		1,00 ST	VERSCHRAUBUNG	SCREW JOINT	UNION
6	1000029105		1,00 ST	HYDRAULIKSCHLAUCH	HP HOSE	TUYAU FLEXIBLE HYDRAULIQUE
7	1000015517		1,00 ST	VERSCHRAUBUNG	SCREW JOINT	UNION
8	1000028300		3,00 ST	VERSCHRAUBUNG	SCREW JOINT	UNION
9	1000028300		1,00 ST	VERSCHRAUBUNG	SCREW JOINT	UNION
10	1000100531		4,00 ST	FLANSCHHÄLFTE	HALF FLANGE	DEMI-BRIDE
11	1000020772		2,00 ST	O-RING	O-RING	ANNEAU EN O
12	1000090485		2,00 ST	O-RING	O-RING	ANNEAU EN O
13	1000032873		8,00 ST	6KT-SCHRAUBE	HEX SCREW	VIS À TÊTE HEXAGONALE
14	1000015376		8,00 ST	ZYLINDERSCHRAUBE	CHEESE HEAD SCREW	VIS A TETE CYLINDRIQUE
15	1000029077		1,00 ST	HYDRAULIKSCHLAUCH	HP HOSE	TUYAU FLEXIBLE HYDRAULIQUE
16	1000029085		1,00 ST	HYDRAULIKSCHLAUCH	HP HOSE	TUYAU FLEXIBLE HYDRAULIQUE
17	1000028112		1,00 ST	ÖLTEMPERATURREGLER	OIL TEMERATURE CONTROL	RÉGULATEUR DE TEMPÉRATURE D'HUIL
18	1000085313		2,00 ST	6KT-SCHRAUBE	HEX SCREW	VIS À TÊTE HEXAGONALE
19	1000092290		2,00 ST	SCHEIBE	SPACER	RONDELLE
20	1000015405		2,00 ST	6KT-MUTTER	HEXAGON NUT	ÉCROU HEXAGONAL
21	1000015513		2,00 ST	VERSCHRAUBUNG	SCREW JOINT	UNION
22	1000028902		1,00 ST	HYDRAULIKSCHLAUCH	HP HOSE	TUYAU FLEXIBLE HYDRAULIQUE
23	1000028982		1,00 ST	HYDRAULIKSCHLAUCH	HP HOSE	TUYAU FLEXIBLE HYDRAULIQUE
24	1000028936		1,00 ST	HYDRAULIKSCHLAUCH	HP HOSE	TUYAU FLEXIBLE HYDRAULIQUE
25	1000020261		1,00 ST	VERSCHRAUBUNG	SCREW JOINT	UNION
26	1000085119		1,00 ST	VERSCHRAUBUNG	SCREW JOINT	UNION
27	1000028685		1,00 ST	VERSCHRAUBUNG	SCREW JOINT	UNION
28	1000028300		1,00 ST	VERSCHRAUBUNG	SCREW JOINT	UNION
29	1000031965		1,00 ST	SCHELLE	CLAMP	BRIDE
30	1000031351		2,00 ST	DECKPLATTE	COVER PLATE	PLAQUE DE RECOUVREMENT
31	1000015402		1,00 ST	6KT-SCHRAUBE	HEX SCREW	VIS À TÊTE HEXAGONALE
32	1000013022		1,00 ST	6KT-MUTTER	HEXAGON NUT	ÉCROU HEXAGONAL

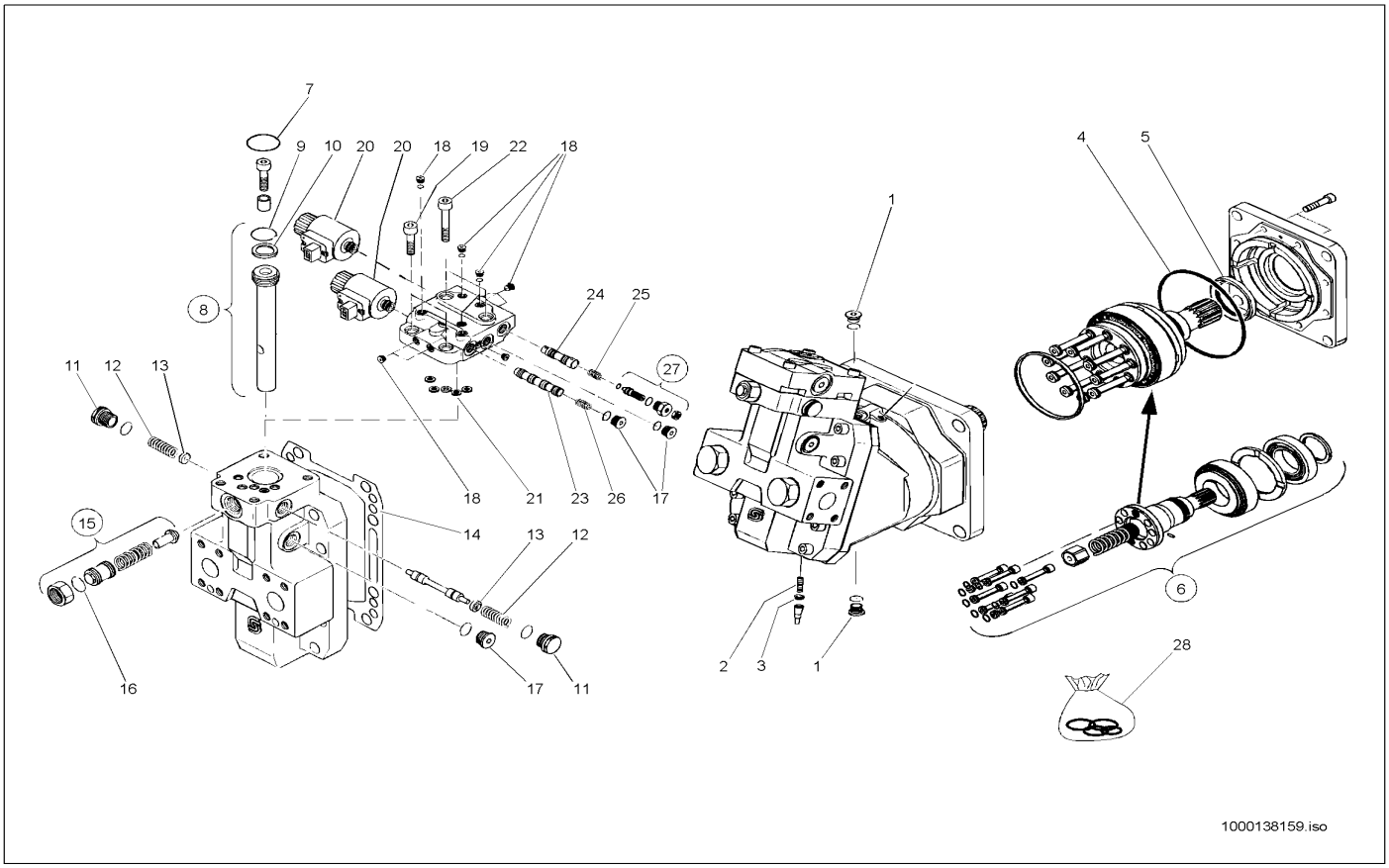

Pos	Art.-Nr.	Anm.	Q'TY	BEZEICHNUNG	PART NAME	DESIGNATION
1	1000087350		2,00 ST	VERSCHLUSSSCHRAUBE	LOCK SCREW	VIS DE FERMETURE
2	1000140030		1,00 ST	GEWINDESTIFT	THREAD PIN	GOUPILLE FILETÉE
3	1000140002		1,00 ST	MUTTER	NUT	ÉCROU
4	1000088175		1,00 ST	O-RING	O-RING	ANNEAU EN O
5	1000088174		1,00 ST	RADIALWELLENDICHTRING	ROTARY SHAFT SEAL	BAGUE D'ÉTANCHÉITÉ D'ONDES RADIAL
6	1000140985		1,00 ST	WELLE	SHAFT	ONDE
7	1000088171		1,00 ST	O-RING	O-RING	ANNEAU EN O
8	1000110514		1,00 ST	KOLBEN	PISTON	PISTON
9	1000088169		1,00 ST	O-RING	O-RING	ANNEAU EN O
10	1000088168		1,00 ST	DICHTRING	SEAL RING	BAGUE D'ÉTANCHÉITÉ
11	1000088170		2,00 ST	VERSCHLUSSSCHRAUBE	LOCK SCREW	VIS DE FERMETURE
12	1000088173		2,00 ST	DRUCKFEDER	PRESSURE SPRING	RESSORT DE PRESSION
13	1000087740		2,00 ST	SICHERUNGSRING	LOCK RING	BAGUE DE SÛRETÉ
14	1000107874		1,00 ST	DICHTUNG	SEAL	JOINT D'ÉTANCHÉITÉ
15	1000088172		1,00 ST	VENTIL	VALVE	SOUPAPE
16	1000035292		1,00 ST	O-RING	O-RING	ANNEAU EN O
17	1000110517		4,00 ST	STOPFEN	PLUG	BOUCHON
18	1000140872		5,00 ST	VERSCHLUSSSCHRAUBE	LOCK SCREW	VIS DE FERMETURE
19	1000088178		2,00 ST	ZYLINDERSCHRAUBE	CHEESE HEAD SCREW	VIS À TÊTE CYLINDRIQUE
20	1000000375		2,00 ST	HUBMAGNET	LIFT SOLENOID	AIMANT DE LEVAGE
21	1000087356		5,00 ST	RECHTECKRING	RECTANGLE RING	ANNEAU RECTANGULAIRE
22	1000088179		2,00 ST	ZYLINDERSCHRAUBE	CHEESE HEAD SCREW	VIS À TÊTE CYLINDRIQUE
23	1000110591		1,00 ST	VENTILKOLBEN	VALVE ÜISTON	PISTON DE SOUPAPE
24	1000141076		1,00 ST	VENTILKOLBEN	?	?
25	1000088177		1,00 ST	DRUCKFEDER	PRESSURE SPRING	RESSORT DE PRESSION
26	1000088180		1,00 ST	DRUCKFEDER	PRESSURE SPRING	RESSORT DE PRESSION
27	1000088176		1,00 ST	STELLSCHRAUBE	SET SCREW	VIS DE COMMANDE
28	1000088181		1,00 ST	DICHTSATZ	SEAL KIT	POCHETTE DE JOINTS

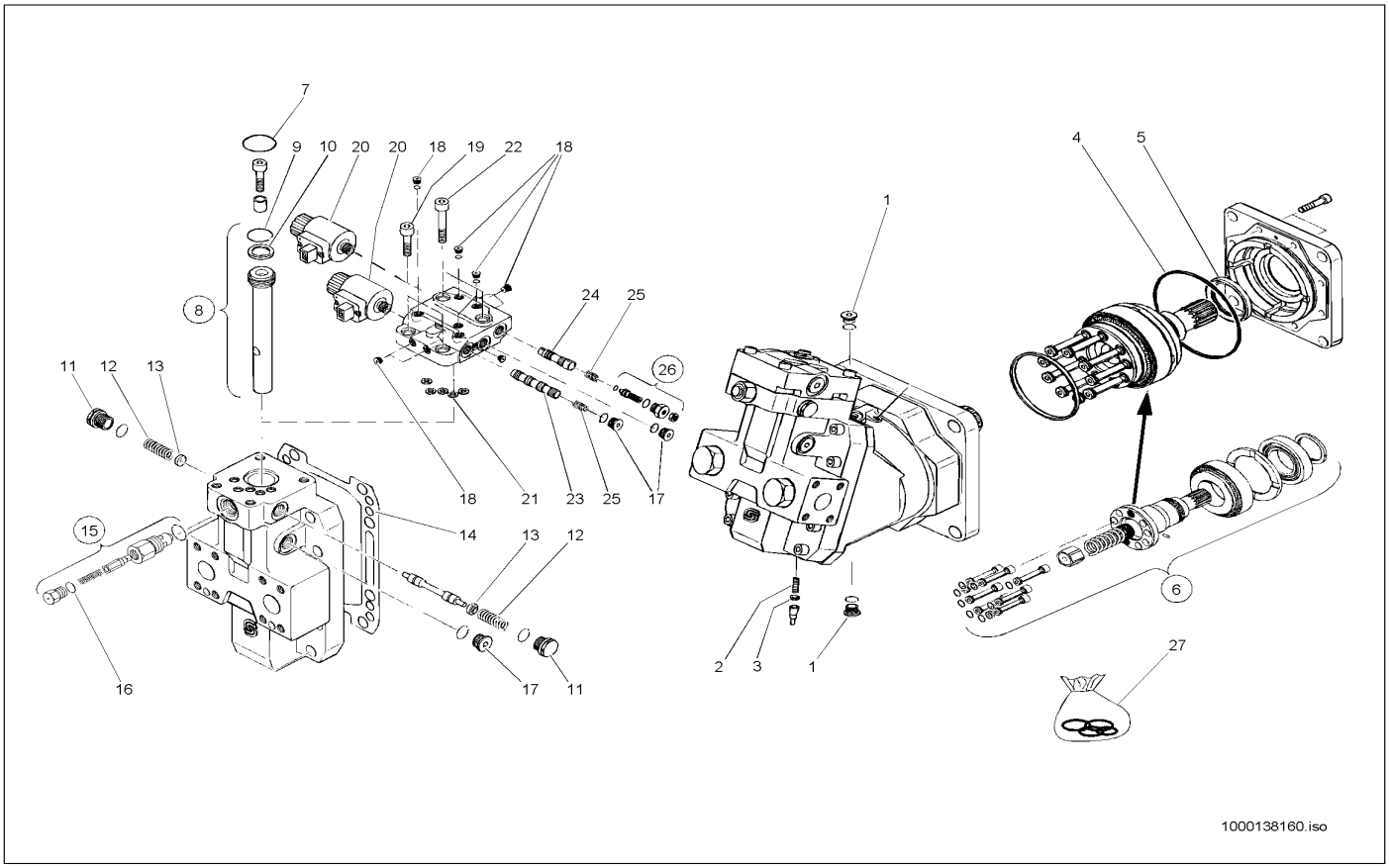

Pos	Art.-Nr.	Anm.	Q'TY	BEZEICHNUNG	PART NAME	DESIGNATION
1	1000087350		2,00 ST	VERSCHLUSSSCHRAUBE	LOCK SCREW	VIS DE FERMETURE
2	1000140030		1,00 ST	GEWINDESTIFT	THREAD PIN	GOUPILLE FILETÉE
3	1000140002		1,00 ST	MUTTER	NUT	ÉCROU
4	1000088175		1,00 ST	O-RING	O-RING	ANNEAU EN O
5	1000088174		1,00 ST	RADIALWELLENDICHTRING	ROTARY SHAFT SEAL	BAGUE D'ÉTANCHÉITÉ D'ONDES RADIAL
6	1000140980		1,00 ST	WELLE	SHAFT	ONDE
7	1000088171		1,00 ST	O-RING	O-RING	ANNEAU EN O
8	1000110514		1,00 ST	KOLBEN	PISTON	PISTON
9	1000088169		1,00 ST	O-RING	O-RING	ANNEAU EN O
10	1000088168		1,00 ST	DICHTRING	SEAL RING	BAGUE D'ÉTANCHÉITÉ
11	1000088170		2,00 ST	VERSCHLUSSSCHRAUBE	LOCK SCREW	VIS DE FERMETURE
12	1000088173		2,00 ST	DRUCKFEDER	PRESSURE SPRING	RESSORT DE PRESSION
13	1000141065		2,00 ST	TELLERFEDER	DISC SPRING	RESSORT À DISQUE
14	1000107874		1,00 ST	DICHTUNG	SEAL	JOINT D'ÉTANCHÉITÉ
15	1000140293		1,00 ST	VENTIL	VALVE	SOUPAPE
16	1000035292		1,00 ST	O-RING	O-RING	ANNEAU EN O
17	1000110517		4,00 ST	STOPFEN	PLUG	BOUCHON
18	1000140872		5,00 ST	VERSCHLUSSSCHRAUBE	LOCK SCREW	VIS DE FERMETURE
19	1000088178		2,00 ST	ZYLINDERSCHRAUBE	CHEESE HEAD SCREW	VIS À TÊTE CYLINDRIQUE
20	1000000375		2,00 ST	HUBMAGNET	LIFT SOLENOID	AIMANT DE LEVAGE
21	1000087356		5,00 ST	RECHTECKRING	RECTANGLE RING	ANNEAU RECTANGULAIRE
22	1000088179		2,00 ST	ZYLINDERSCHRAUBE	CHEESE HEAD SCREW	VIS À TÊTE CYLINDRIQUE
23	1000110591		1,00 ST	VENTILKOLBEN	VALVE ÜISTON	PISTON DE SOUPAPE
24	1000089389		1,00 ST	VENTILKOLBEN	VALVE ÜISTON	PISTON DE SOUPAPE
25	1000088180		2,00 ST	DRUCKFEDER	PRESSURE SPRING	RESSORT DE PRESSION
26	1000088176		1,00 ST	STELLSCHRAUBE	SET SCREW	VIS DE COMMANDE
27	1000088181		1,00 ST	DICHTSATZ	SEAL KIT	POCHETTE DE JOINTS

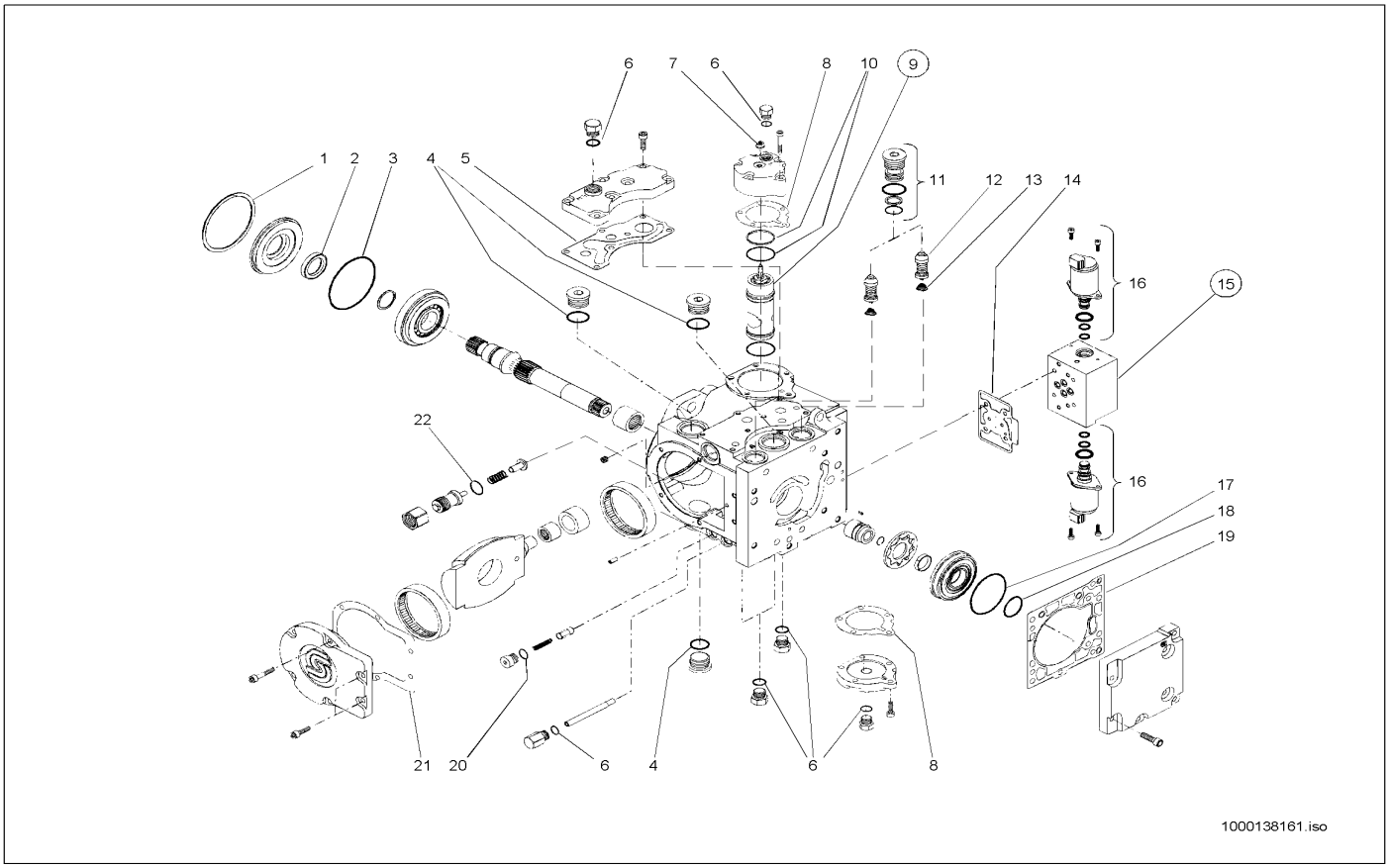

Pos	Art.-Nr.	Anm.	Q'TY	BEZEICHNUNG	PART NAME	DESIGNATION
1	1000088385		1,00 ST	SPANNRING	TENSION RING	ANNEAU DE SERRAGE
2	1000020534		1,00 ST	RADIALWELLENDICHTRING	ROTARY SHAFT SEAL	BAGUE D'ÉTANCHÉITÉ D'ONDES RADIAL
3	1000088372		1,00 ST	O-RING	O-RING	ANNEAU EN O
4	1000088369		2,00 ST	O-RING	O-RING	ANNEAU EN O
5	1000088379		1,00 ST	DICHTUNG	SEAL	JOINT D'ÉTANCHÉITÉ
6	1000021519		6,00 ST	O-RING	O-RING	ANNEAU EN O
7	1000088368		1,00 ST	MUTTER	NUT	ÉCROU
8	1000088376		2,00 ST	DICHTUNG	SEAL	JOINT D'ÉTANCHÉITÉ
9	1000140913		1,00 ST	KOLBEN	PISTON	PISTON
10	1000088377		1,00 ST	DICHTSATZ	SEAL KIT	POCHETTE DE JOINTS
11	1000088380		1,00 ST	VERSCHLUSSSTOPFEN	LOCK PLUG	BOUCHON DE FERMETURE
12	1000088373		2,00 ST	VENTIL	VALVE	SOUPAPE
13	1000088383		2,00 ST	FEDER	SPRING	RESSORT
14	1000088384		1,00 ST	DICHTUNG	SEAL	JOINT D'ÉTANCHÉITÉ
15	1000088382		1,00 ST	STEUERTEIL	CONTROLPIECE	PIÈCE DE COMMANDE
16	1000088378		2,00 ST	MAGNET	SOLENOID	AIMANT
17	1000088387		1,00 ST	O-RING	O-RING	ANNEAU EN O
18	1000088386		1,00 ST	O-RING	O-RING	ANNEAU EN O
19	1000088381		1,00 ST	DICHTUNG	SEAL	JOINT D'ÉTANCHÉITÉ
20	1000088371		1,00 ST	O-RING	O-RING	ANNEAU EN O
21	1000088375		1,00 ST	DICHTUNG	SEAL	JOINT D'ÉTANCHÉITÉ
22	1000088370		1,00 ST	O-RING	O-RING	ANNEAU EN O

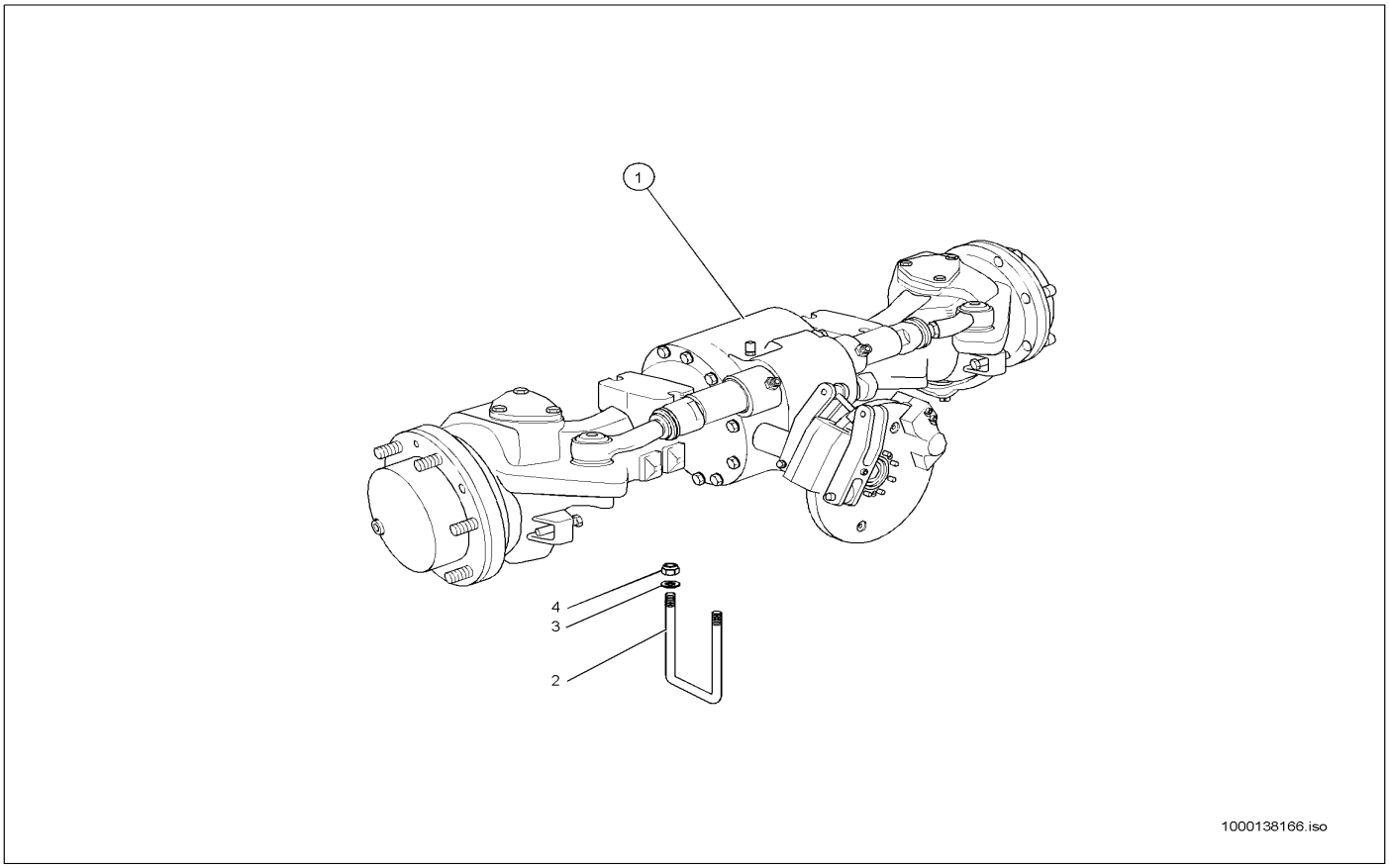

Pos	Art.-Nr.	Anm.	Q'TY	BEZEICHNUNG	PART NAME	DESIGNATION
1	1000036083		1,00 ST	ACHSE	AXLE	ESSIEU
2	1000036086		2,00 ST	BÜGEL	HOLDER	ARCHET
3	1000049225		4,00 ST	SCHEIBE	SPACER	RONDELLE
4	1000049068		4,00 ST	6KT-MUTTER	HEXAGON NUT	ÉCROU HEXAGONAL

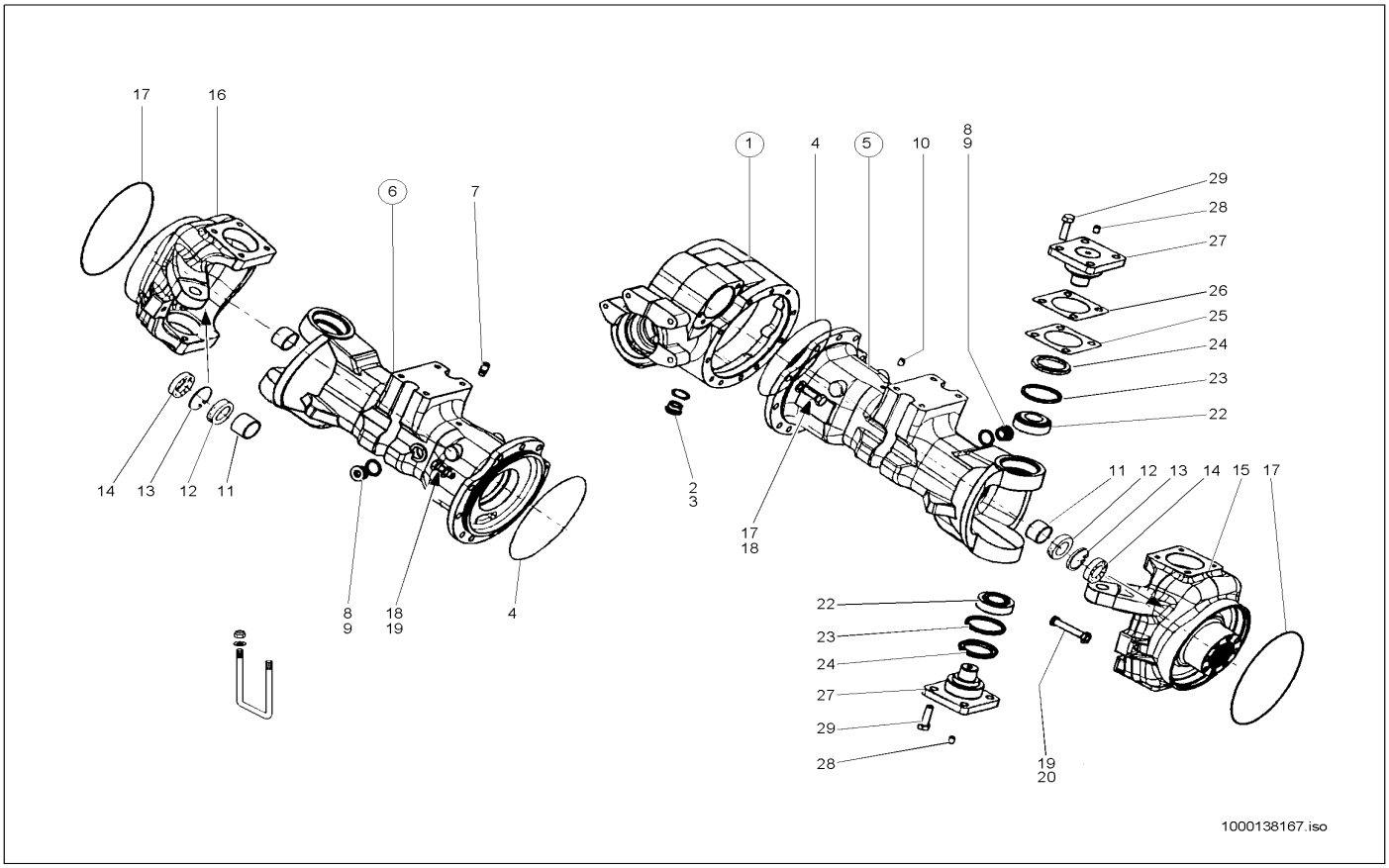

Pos	Art.-Nr.	Anm.	Q'TY	BEZEICHNUNG	PART NAME	DESIGNATION
1	1000140806		1,00 ST	GEHÄUSE	HOUSING	BOÎTE
2	1000087844		1,00 ST	VERSCHLUSSSCHRAUBE	LOCK SCREW	VIS DE FERMETURE
3	1000013060		1,00 ST	DICHTRING	SEAL RING	BAGUE D'ÉTANCHÉITÉ
4	1000087851		2,00 ST	O-RING	O-RING	ANNEAU EN O
5	1000140518		1,00 ST	ACHSROHR	AXLE PIPE	TUBE D'ESSIEU
6	1000140517		1,00 ST	ACHSROHR	AXLE PIPE	TUBE D'ESSIEU
7	1000087845		1,00 ST	ENTLÜFTUNGSVENTIL	VENTING VALVE	SOUPAPE D'AÉRATION
8	1000087846		2,00 ST	VERSCHLUSSSCHRAUBE	LOCK SCREW	VIS DE FERMETURE
9	1000013060		2,00 ST	DICHTRING	SEAL RING	BAGUE D'ÉTANCHÉITÉ
10	1000087847		2,00 ST	STIFT	PIN	GOUPILLE
11	1000088674		2,00 ST	BUCHSE	BUSHING	BAGUE
12	1000088579		2,00 ST	RADIALWELLENDICHTRING	ROTARY SHAFT SEAL	BAGUE D'ÉTANCHÉITÉ D'ONDES RADIAL
13	1000088308		2,00 ST	SICHERUNGSRING	LOCK RING	BAGUE DE SÛRETÉ
14	1000088698		2,00 ST	KEGELROLLENLAGER	TAPER ROLLER BEARING	ROULEMENT À ROULEAUX CONIQUES
15	1000088669		1,00 ST	PLANETENTRÄGER	PLANET CARRIER	SUPPORT PLANÉTAIRE
16	1000088670		1,00 ST	PLANETENTRÄGER	PLANET CARRIER	SUPPORT PLANÉTAIRE
17	1000088666		2,00 ST	DICHTRING	SEAL RING	BAGUE D'ÉTANCHÉITÉ
18	1000015381		26,00 ST	6KT-SCHRAUBE	HEX SCREW	VIS À TÊTE HEXAGONALE
19	1000049422		26,00 ST	FEDERSCHEIBE	SPRING RING	RONDELLE À RESSORT
20	1000088663		2,00 ST	ANSCHLAG	LIMIT STOP	BATTÉE
21	1000088664		2,00 ST	MUTTER	NUT	ÉCROU
22	1000088665		4,00 ST	KEGELROLLENLAGER	TAPER ROLLER BEARING	ROULEMENT À ROULEAUX CONIQUES
23	1000088668		4,00 ST	DICHTRING	SEAL RING	BAGUE D'ÉTANCHÉITÉ
24	1000088661		4,00 ST	DICHTRING	SEAL RING	BAGUE D'ÉTANCHÉITÉ
25	1000088676		1,00 ST	EINSTELLSCHEIBE	DISC	DISQUE
26	1000088677		1,00 ST	EINSTELLSCHEIBE	DISC	DISQUE
27	1000088672		4,00 ST	BOLZEN	PIN	AXE
28	1000048755		4,00 ST	GEWINDESTIFT	THREAD PIN	GOUPILLE FILETÉE
29	1000085439		16,00 ST	6KT-SCHRAUBE	HEX SCREW	VIS À TÊTE HEXAGONALE

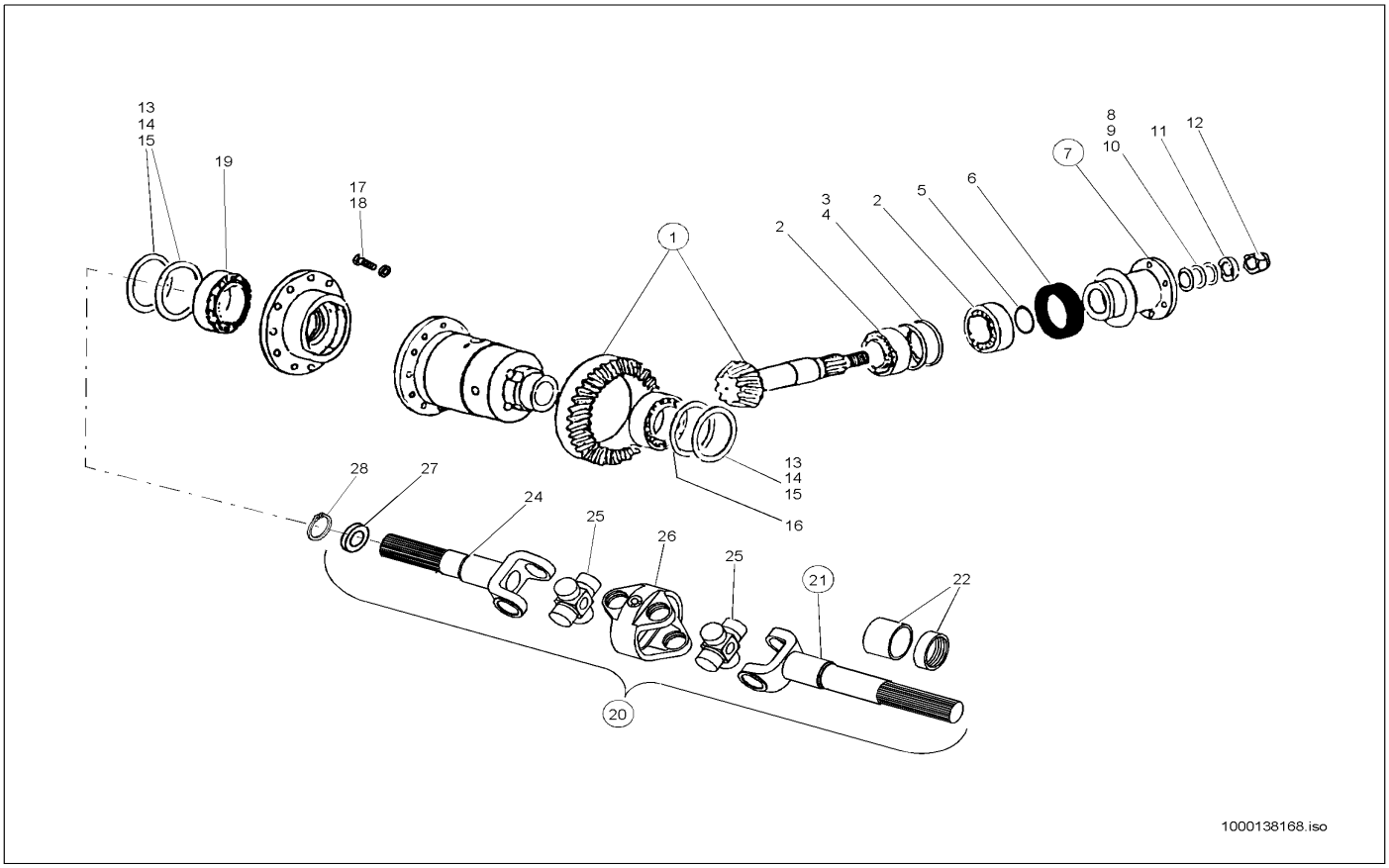

Pos	Art.-Nr.	Anm.	Q'TY	BEZEICHNUNG	PART NAME	DESIGNATION
1	1000110163		1,00 ST	KEGELRAD	PINION	ROUE CONIQUE
2	1000087894		2,00 ST	KEGELROLLENLAGER	TAPER ROLLER BEARING	ROULEMENT À ROULEAUX CONIQUES
3	1000087916		1,00 ST	EINSTELLSCHEIBE	DISC	DISQUE
4	1000087917		1,00 ST	EINSTELLSCHEIBE	DISC	DISQUE
5	1000087861		1,00 ST	O-RING	O-RING	ANNEAU EN O
6	1000087862		1,00 ST	RADIALWELLENDICHTRING	ROTARY SHAFT SEAL	BAGUE D'ÉTANCHÉITÉ D'ONDES RADIAL
7	1000088275		1,00 ST	FLANSCH	FLANGE	BRIDE
8	1000087898		1,00 ST	EINSTELLSCHEIBE	DISC	DISQUE
9	1000087899		1,00 ST	EINSTELLSCHEIBE	DISC	DISQUE
10	1000087900		1,00 ST	EINSTELLSCHEIBE	DISC	DISQUE
11	1000087897		1,00 ST	SCHEIBE	SPACER	RONDELLE
12	1000049088		1,00 ST	6KT-MUTTER	HEXAGON NUT	ÉCROU HEXAGONAL
13	1000101894		1,00 ST	EINSTELLSCHEIBE	DISC	DISQUE
14	1000087895		1,00 ST	EINSTELLSCHEIBE	DISC	DISQUE
15	1000087896		1,00 ST	EINSTELLSCHEIBE	DISC	DISQUE
16	1000087953		1,00 ST	KEGELROLLENLAGER	TAPER ROLLER BEARING	ROULEMENT À ROULEAUX CONIQUES
17	1000047840		12,00 ST	6KT-SCHRAUBE	HEX SCREW	VIS À TÊTE HEXAGONALE
18	1000049421		12,00 ST	FEDERSCHEIBE	SPRING RING	RONDELLE À RESSORT
19	1000087952		1,00 ST	KEGELROLLENLAGER	TAPER ROLLER BEARING	ROULEMENT À ROULEAUX CONIQUES
20	1000088681		2,00 ST	DOPPELGELENKWELLE	DOUBLE CARDAN SHAFT	ARBRE DOUBLE ARTICULÉ
21	1000140967		2,00 ST	WELLE	SHAFT	ONDE
22	1000088673		2,00 ST	BUCHSE	BUSHING	BAGUE
23	1000088255		2,00 ST	RADIALWELLENDICHTRING	ROTARY SHAFT SEAL	BAGUE D'ÉTANCHÉITÉ D'ONDES RADIAL
24	1000088671		2,00 ST	WELLE	SHAFT	ONDE
25	1000088283		4,00 ST	GELENKKREUZ	CROSS UNION	CROIX ARTICULÉ
26	1000088284		2,00 ST	ACHSBRÜCKE	AXLE BODY	PONT D'ESSIEU
27	1000088675		2,00 ST	SCHEIBE	SPACER	RONDELLE
28	1000013031		2,00 ST	SICHERUNGSRING	LOCK RING	BAGUE DE SÛRETÉ

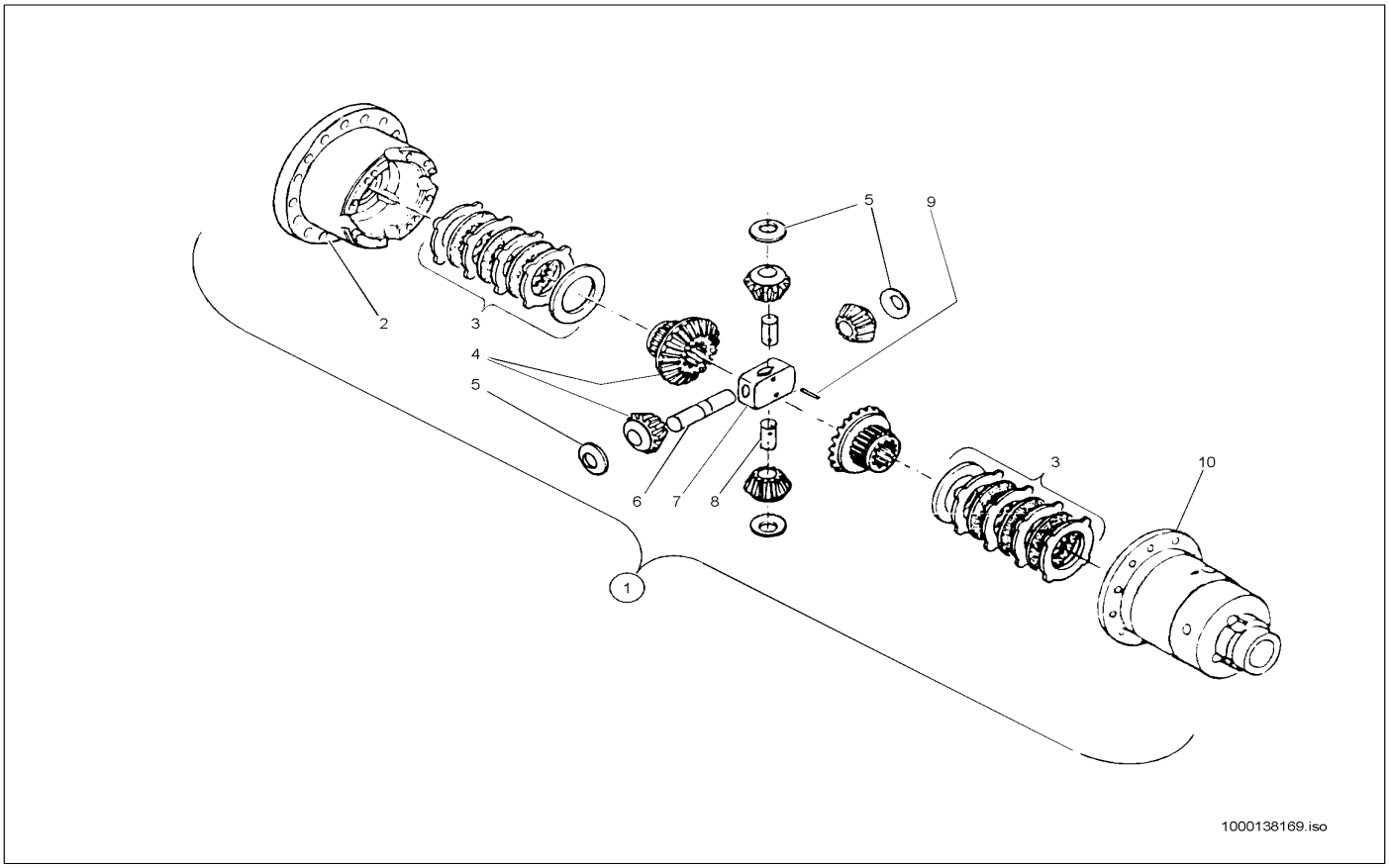

Pos	Art.-Nr.	Anm.	Q'TY	BEZEICHNUNG	PART NAME	DESIGNATION
1	1000109079		1,00 ST	DIFFERENTIAL KPL.	?	?
2	1000140832		1,00 ST	DECKEL	COVER	COUVERCLE
3	1000088296		2,00 ST	LAMELLENSATZ	DISC SET	JEU DE LAMELLES
4	1000140530		1,00 ST	KEGELRADSATZ	PINION SET	JEU DE ROUE CONIQUE
5	1000087901		2,00 ST	SCHEIBE	SPACER	RONDELLE
6	1000140901		1,00 ST	BOLZEN	PIN	AXE
7	1000140525		1,00 ST	AUSGLEICHKORB	REGULATION HOUSING	PANIER DE COMPENSATION
8	1000140879		2,00 ST	BOLZEN	PIN	AXE
9	1000049736		2,00 ST	SPANNSTIFT	COTTER PIN	GOUPILLE TENDEUR
10	1000087885		1,00 ST	KEGELRAD	PINION	ROUE CONIQUE

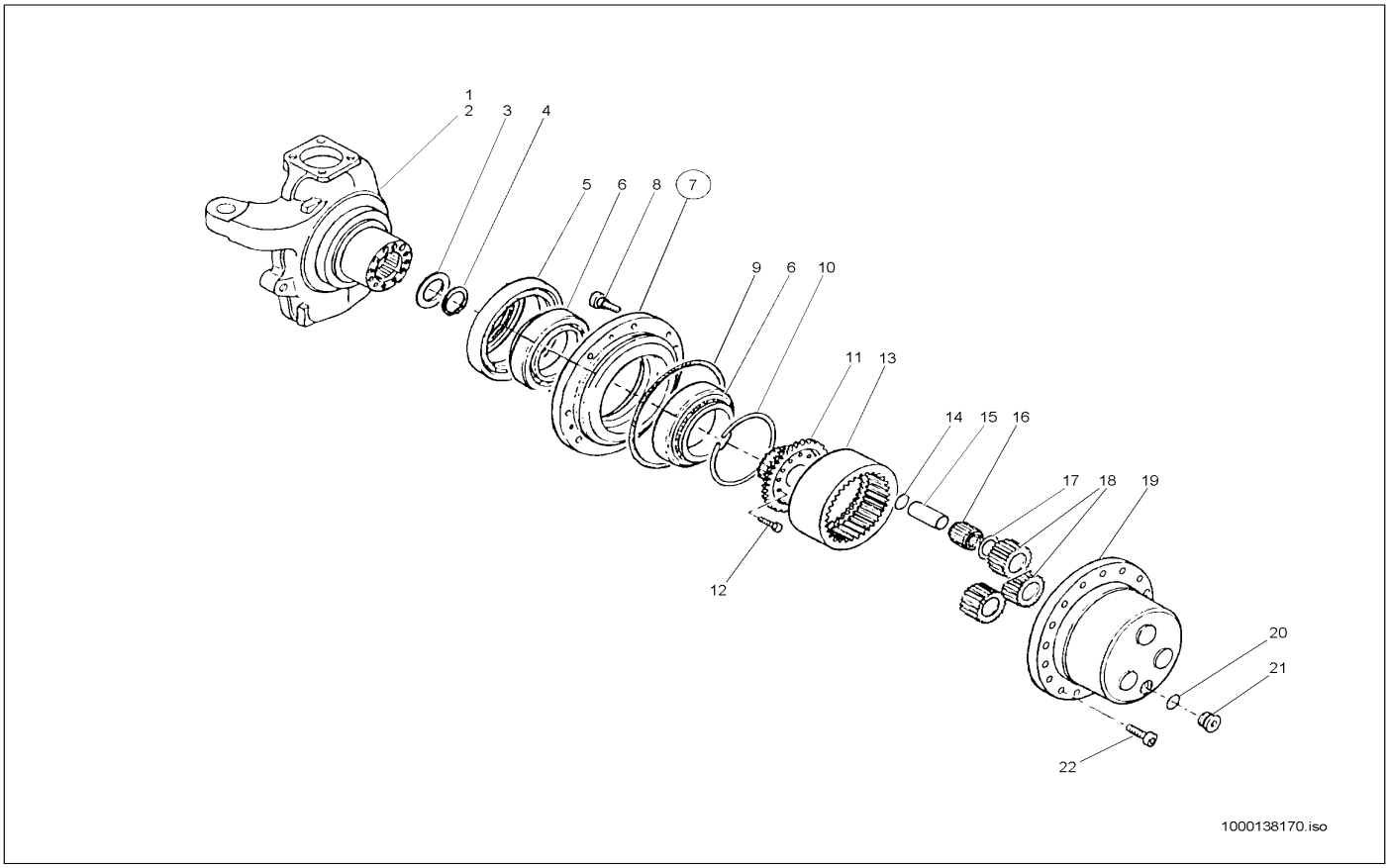

Pos	Art.-Nr.	Anm.	Q'TY	BEZEICHNUNG	PART NAME	DESIGNATION
1	1000088669		1,00 ST	PLANETENTRÄGER	PLANET CARRIER	SUPPORT PLANÉTAIRE
2	1000088670		1,00 ST	PLANETENTRÄGER	PLANET CARRIER	SUPPORT PLANÉTAIRE
3	1000088666		2,00 ST	DICHTRING	SEAL RING	BAGUE D'ÉTANCHÉITÉ
4	1000088675		2,00 ST	SCHEIBE	SPACER	RONDELLE
5	1000013031		2,00 ST	SICHERUNGSRING	LOCK RING	BAGUE DE SÛRETÉ
6	1000087865		2,00 ST	RADIALWELLENDICHTRING	ROTARY SHAFT SEAL	BAGUE D'ÉTANCHÉITÉ D'ONDES RADIAL
7	1000087912		2,00 ST	KEGELROLLENLAGER	TAPER ROLLER BEARING	ROULEMENT À ROULEAUX CONIQUES
8	1000116623		2,00 ST	GEHÄUSE	HOUSING	BOÎTE
9	1000088309		16,00 ST	RADBOLZEN	WHEEL BOLT	AXE DE ROUE
10	1000088298		2,00 ST	O-RING	O-RING	ANNEAU EN O
11	1000088662		2,00 ST	SICHERUNGSRING	LOCK RING	BAGUE DE SÛRETÉ
12	1000130981		2,00 ST	HOHLRADTRÄGER	HOLLOW WHEEL SUPPORT	SUPPORT DE ROUE CREUSE
13	1000088310		16,00 ST	SCHRAUBE	SCREW	VIS
14	1000130982		2,00 ST	HOHLRAD	HOLLOW WHEEL	ROUE CREUSE
15	1000092436		6,00 ST	SICHERUNGSRING	LOCK RING	BAGUE DE SÛRETÉ
16	1000088691		6,00 ST	BOLZEN	PIN	AXE
17	1000088692		6,00 ST	NADELLAGER	NEEDLE BEARING	PALIER À AIGUILLES
18	1000088294		12,00 ST	SCHEIBE	SPACER	RONDELLE
19	1000130983		2,00 ST	ZAHNRADSATZ	GEAR KIT	JEU DE ROUE DENTÉE
20	1000088690		2,00 ST	GEHÄUSE	HOUSING	BOÎTE
21	1000013060		2,00 ST	DICHTRING	SEAL RING	BAGUE D'ÉTANCHÉITÉ
22	1000087844		2,00 ST	VERSCHLUSSSCHRAUBE	LOCK SCREW	VIS DE FERMETURE
23	1000048400		4,00 ST	ZYLINDERSCHRAUBE	CHEESE HEAD SCREW	VIS A TETE CYLINDRIQUE

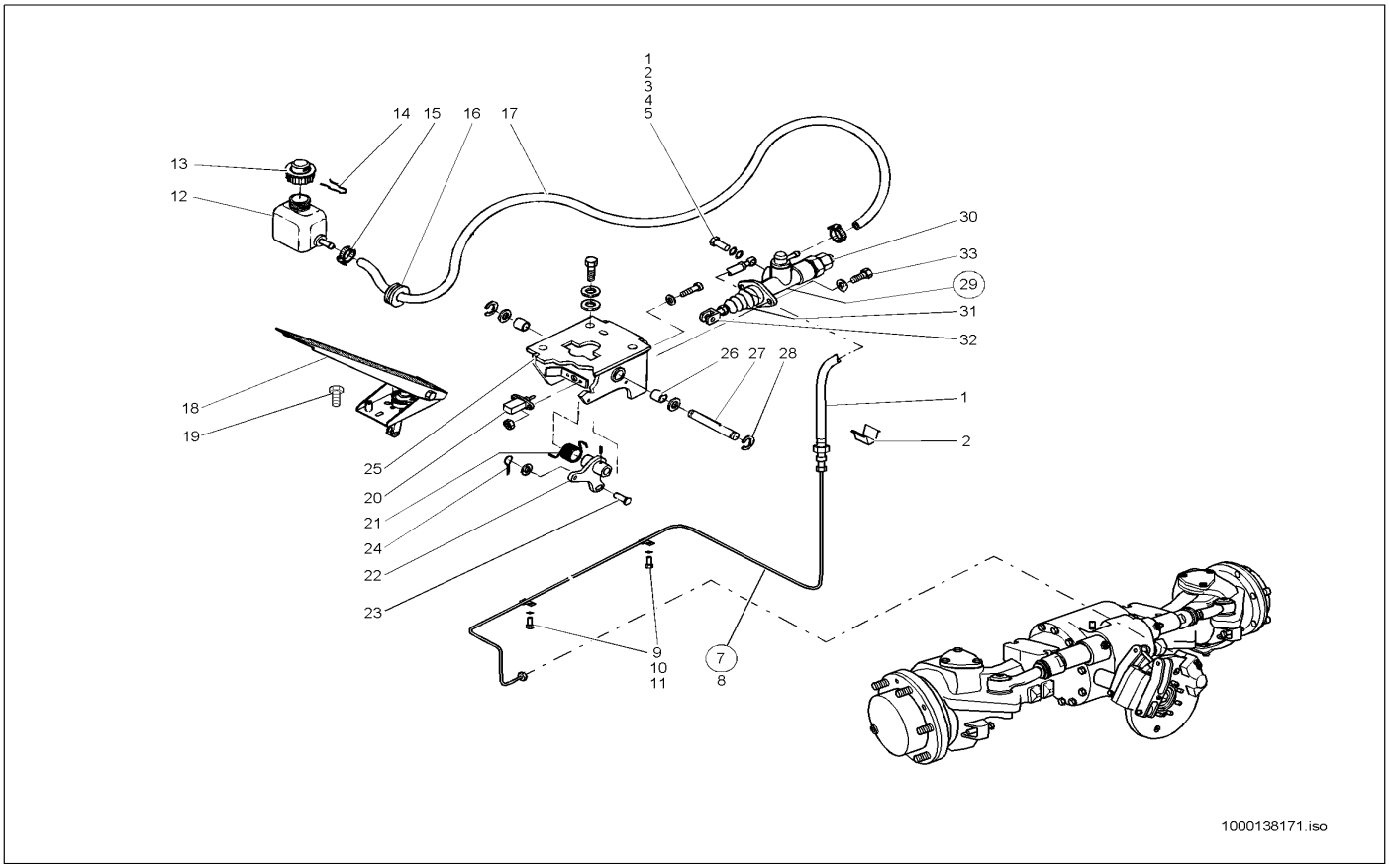

Pos	Art.-Nr.	Anm.	Q'TY	BEZEICHNUNG	PART NAME	DESIGNATION
1	1000026773		1,00 ST	BREMSSCHLAUCH	BRAKE HOSE	TUYAU FLEXIBLE DE FREIN
2	1000019876		1,00 ST	RINGSTUTZEN	EYE PIECE	TUBULURE ANNULAIRE
3	1000019878		1,00 ST	HOHLSCHRAUBE	BANJO BOLT	VIS CREUSE
4	1000085675		1,00 ST	DICHTRING	SEAL RING	BAGUE D'ÉTANCHÉITÉ
5	1000050105		1,00 ST	DICHTRING	SEAL RING	BAGUE D'ÉTANCHÉITÉ
6	1000089746		1,00 ST	HALTER	BRACKET CLUTCH	SUPPORT
7	1000036080		1,00 ST	BREMSLEITUNG	BRAKE LINE	LIGNE DE FREIN
8	1000035425		1,00 ST	BREMSLEITUNG	BRAKE LINE	LIGNE DE FREIN
9	1000039675		2,00 ST	SCHELLE	CLAMP	BRIDE
10	1000085384		2,00 ST	6KT-SCHRAUBE	HEX SCREW	VIS À TÊTE HEXAGONALE
11	1000015405		2,00 ST	6KT-MUTTER	HEXAGON NUT	ÉCROU HEXAGONAL
12	1000088020		1,00 ST	BEHÄLTER	CONTAINER	RÉSERVOIR
13	1000088058		1,00 ST	DECKEL	COVER	COUVERCLE
14	1000088023		1,00 ST	FEDER	SPRING	RESSORT
15	1000088129		2,00 ST	SCHELLE	CLAMP	BRIDE
16	1000088124		1,00 ST	RING	RING	ANNEAU
17	1000096896		1,00 M	SCHLAUCH	HOSE	TUYAU FLEXIBLE
19	1000139795		3,00 ST	6KT-SCHRAUBE	HEX SCREW	VIS À TÊTE HEXAGONALE
20	1000022571		1,00 ST	SENSOR	SENSOR	CAPTEUR
21	1000088075		2,00 ST	FEDER	SPRING	RESSORT
22	1000088088		1,00 ST	HEBEL	LEVER	LEVIER
23	1000088126		2,00 ST	BOLZEN	PIN	AXE
24	1000085657		2,00 ST	SPLINT	COTTERPIN	GOUPILLE
25	1000139800		1,00 ST	LAGERBOCK	BEARING SUPPORT	SUPPORT DE PALIER
26	1000088125		2,00 ST	BUCHSE	BUSHING	BAGUE
27	1000088066		1,00 ST	BOLZEN	PIN	AXE
28	1000088111		2,00 ST	SICHERUNG	LOCKING	SÛRETÉ
29	1000088089		1,00 ST	BREMSZYLINDER	BRAKE CYLINDER	CYLINDRE RÉCEPTEUR
30	1000088356		1,00 ST	BREMSLICHTSCHALTER	BRAKE LIGHT SWITCH	INTERRUPTEUR DE LA LUMIÈRE DE FRE
31	1000088357		1,00 ST	FALTENBALG	BELLOW	SOUFFLET
32	1000088355		1,00 ST	GABELKOPF	FORK HEAD	TÊTE DE ATTACHE RAPIDE
33	1000139796		6,00 ST	6KT-SCHRAUBE	HEX SCREW	VIS À TÊTE HEXAGONALE

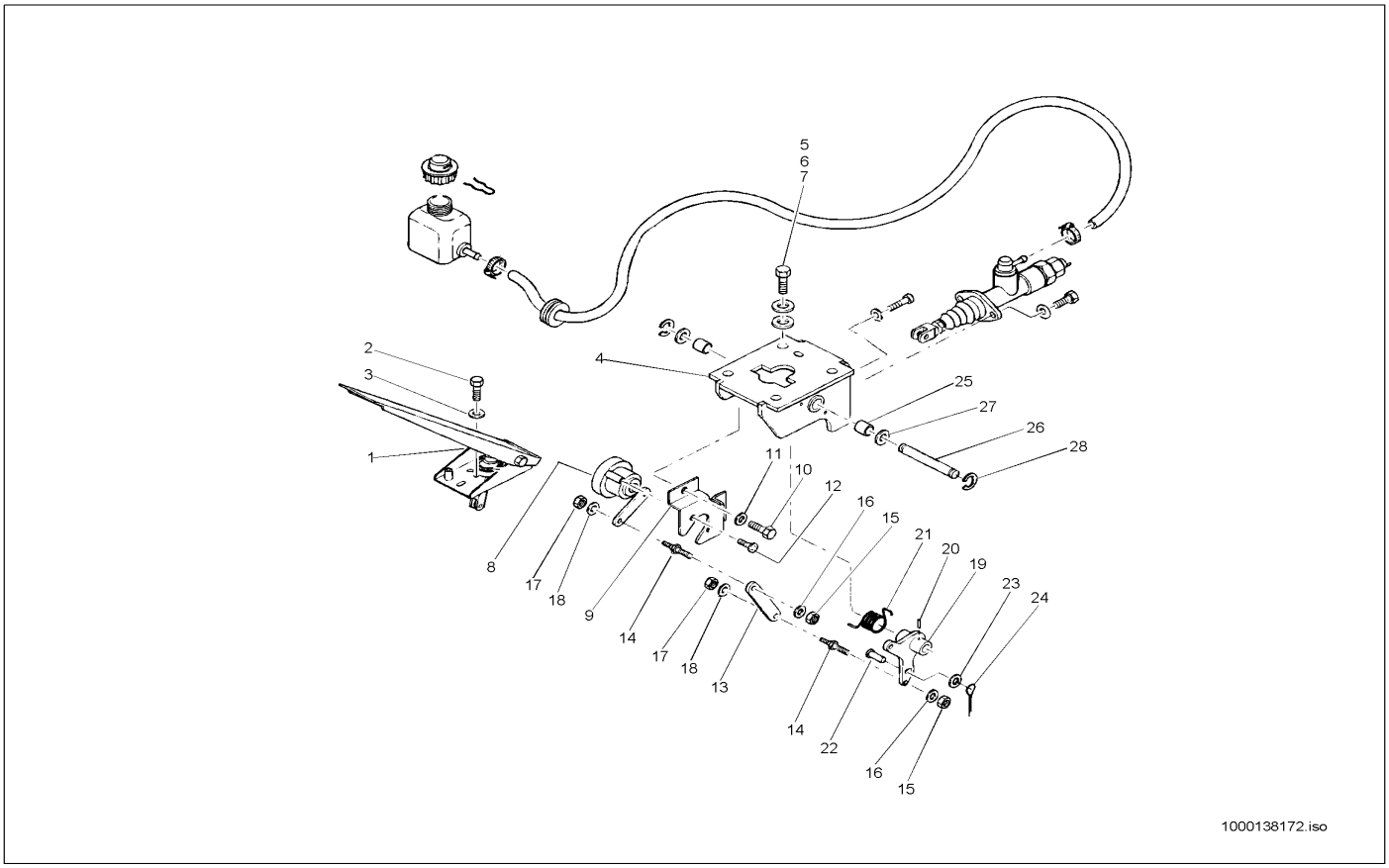

Pos	Art.-Nr.	Anm.	Q'TY	BEZEICHNUNG	PART NAME	DESIGNATION
2	1000139795		3,00 ST	6KT-SCHRAUBE	HEX SCREW	VIS À TÊTE HEXAGONALE
3	1000140595		3,00 ST	SCHEIBE	SPACER	RONDELLE
4	1000088789		1,00 ST	HALTER	BRACKET CLUTCH	SUPPORT
5	1000088158		4,00 ST	KOLBEN	PISTON	PISTON
6	1000140492		4,00 ST	FEDERRING	SPRING RING	RONDELLE À RESSORT
7	1000092292		4,00 ST	SCHEIBE	SPACER	RONDELLE
8	1000088702		1,00 ST	POTENTIOMETER	POTENTIOMETER	POTENTIOMÈTRE
9	1000088790		1,00 ST	HALTER	BRACKET CLUTCH	SUPPORT
10	1000088097		2,00 ST	LINSENSCHRAUBE	OVALHEAD SCREW	VIS NOYÉE À TÊTE BOMBÉ
11	1000140595		2,00 ST	SCHEIBE	SPACER	RONDELLE
12	1000085547		2,00 ST	FLACHKOPFSCHRAUBE	FLAT HEAD SCREW	VIS DE TÊTE PLATE
13	1000088792		1,00 ST	HEBEL	LEVER	LEVIER
14	1000088791		2,00 ST	GEWINDESTIFT	THREAD PIN	GOUPILLE FILETÉE
15	1000139792		2,00 ST	6KT-MUTTER	HEXAGON NUT	ÉCROU HEXAGONAL
16	1000140595		2,00 ST	SCHEIBE	SPACER	RONDELLE
17	1000139793		2,00 ST	6KT-MUTTER	HEXAGON NUT	ÉCROU HEXAGONAL
18	1000140596		2,00 ST	SCHEIBE	SPACER	RONDELLE
19	1000088793		1,00 ST	HEBEL	LEVER	LEVIER
20	1000088116		1,00 ST	SPANNSTIFT	COTTER PIN	GOUPILLE TENDEUR
21	1000088794		1,00 ST	FEDER	SPRING	RESSORT
22	1000088126		2,00 ST	BOLZEN	PIN	AXE
23	1000088109		2,00 ST	SCHEIBE	SPACER	RONDELLE
24	1000085657		2,00 ST	SPLINT	COTTERPIN	GOUPILLE
25	1000088125		2,00 ST	BUCHSE	BUSHING	BAGUE
26	1000088066		1,00 ST	BOLZEN	PIN	AXE
27	1000088107		2,00 ST	SCHEIBE	SPACER	RONDELLE
28	1000088111		2,00 ST	SICHERUNG	LOCKING	SÛRETÉ

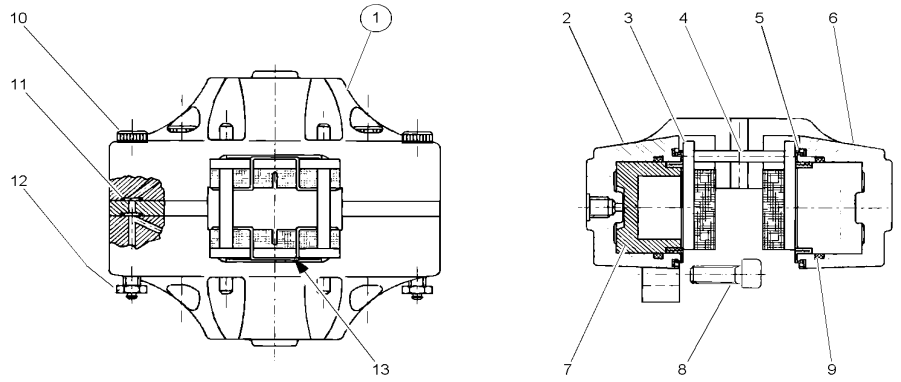

1000138173.iso

Pos	Art.-Nr.	Anm.	Q'TY	BEZEICHNUNG	PART NAME	DESIGNATION
1	1000088297		1,00 ST	FESTSATTEL	FIXED CALLIPER	SELLE FIXE
2	1000140757		1,00 ST	GEHÄUSE	HOUSING	BOÎTE
3	1000088302		2,00 ST	BREMSBELAG	BRAKE LINING	REVÊTEMENT DE FREIN
4	1000088306		2,00 ST	BOLZEN	PIN	AXE
5	1000088301		2,00 ST	DICHTUNG	SEAL	JOINT D'ÉTANCHÉITÉ
6	1000088656		1,00 ST	GEHÄUSE	HOUSING	BOÎTE
7	1000088299		2,00 ST	KOLBEN	PISTON	PISTON
8	1000022173		2,00 ST	ZYLINDERSCHRAUBE	CHEESE HEAD SCREW	VIS A TETE CYLINDRIQUE
9	1000088300		2,00 ST	DICHTUNG	SEAL	JOINT D'ÉTANCHÉITÉ
10	1000088305		4,00 ST	SCHRAUBE	SCREW	VIS
11	1000088303		4,00 ST	O-RING	O-RING	ANNEAU EN O
12	1000102287		2,00 ST	SCHRAUBE	SCREW	VIS
13	1000088304		2,00 ST	FEDER	SPRING	RESSORT

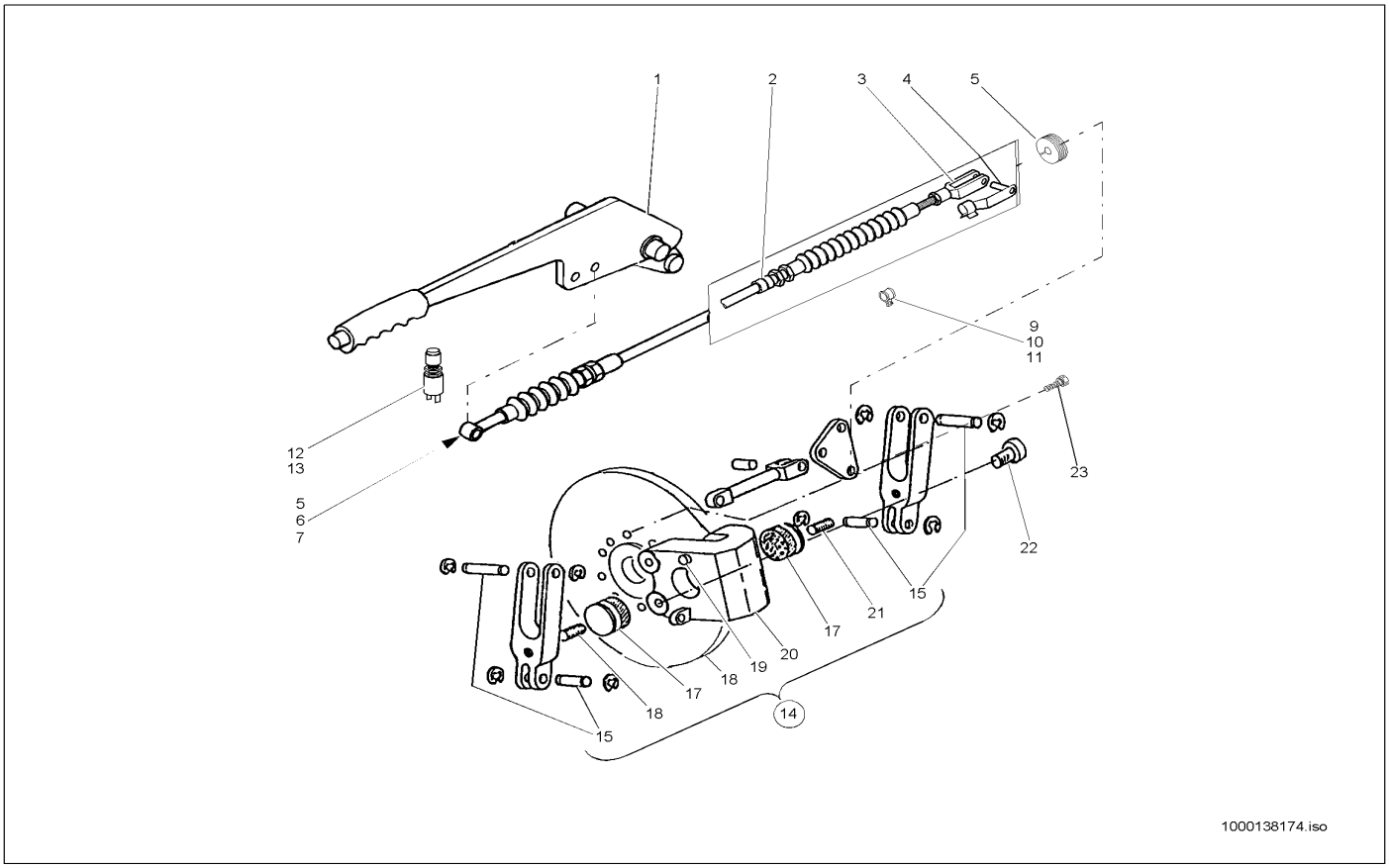

Pos	Art.-Nr.	Anm.	Q'TY	BEZEICHNUNG	PART NAME	DESIGNATION
1	1000088091		1,00 ST	HANDBREMSHEBEL	PARKING BRAKE LEVER	LEVIER DE FREIN DE STATIONNEMENT
2	1000088056		1,00 ST	SEILZUG	CABLE PULL	APPEL D'UN CORDAGE
3	1000050550		1,00 ST	GABELKOPF	FORK HEAD	TÊTE DE ATTACHE RAPIDE
4	1000030546		1,00 ST	ES-BOLZEN	PIN	AXE
5	1000088126		1,00 ST	BOLZEN	PIN	AXE
6	1000088109		1,00 ST	SCHEIBE	SPACER	RONDELLE
7	1000085657		1,00 ST	SPLINT	COTTERPIN	GOUPILLE
8	1000088042		1,00 ST	DURCHFÜHRUNGSRING	JUNCTION	ANNEAU D'APPLICATION
9	1000100561		1,00 ST	SCHELLE	CLAMP	BRIDE
10	1000015405		1,00 ST	6KT-MUTTER	HEXAGON NUT	ÉCROU HEXAGONAL
11	1000013021		1,00 ST	6KT-MUTTER	HEXAGON NUT	ÉCROU HEXAGONAL
12	1000027434		1,00 ST	SCHALTER	SWITCH	INTERRUPTEUR
13	1000088493		1,00 ST	KAPPE	COVER	RECOUVREMENT
14	1000087800		1,00 ST	FESTSATTEL	FIXED CALLIPER	SELLE FIXE
15	1000087940		2,00 ST	BOLZEN	PIN	AXE
16	1000087941		1,00 ST	GEWINDESTIFT	THREAD PIN	GOUPILLE FILETÉE
17	1000019915		2,00 ST	BREMSBELAG	BRAKE LINING	REVÊTEMENT DE FREIN
18	1000088295		1,00 ST	BREMSSCHEIBE	BRAKE DISC	DISQUE DE FREIN
19	1000087943		2,00 ST	GUMMIPUFFER	RUBBER BUFFER	BUTOIR EN CAOUTCHOUC
20	1000087939		1,00 ST	FESTSATTEL	FIXED CALLIPER	SELLE FIXE
21	1000087942		1,00 ST	GEWINDESTIFT	THREAD PIN	GOUPILLE FILETÉE
22	1000048339		2,00 ST	ZYLINDERSCHRAUBE	CHEESE HEAD SCREW	VIS A TETE CYLINDRIQUE
23	1000087798		2,00 ST	SCHRAUBE	SCREW	VIS

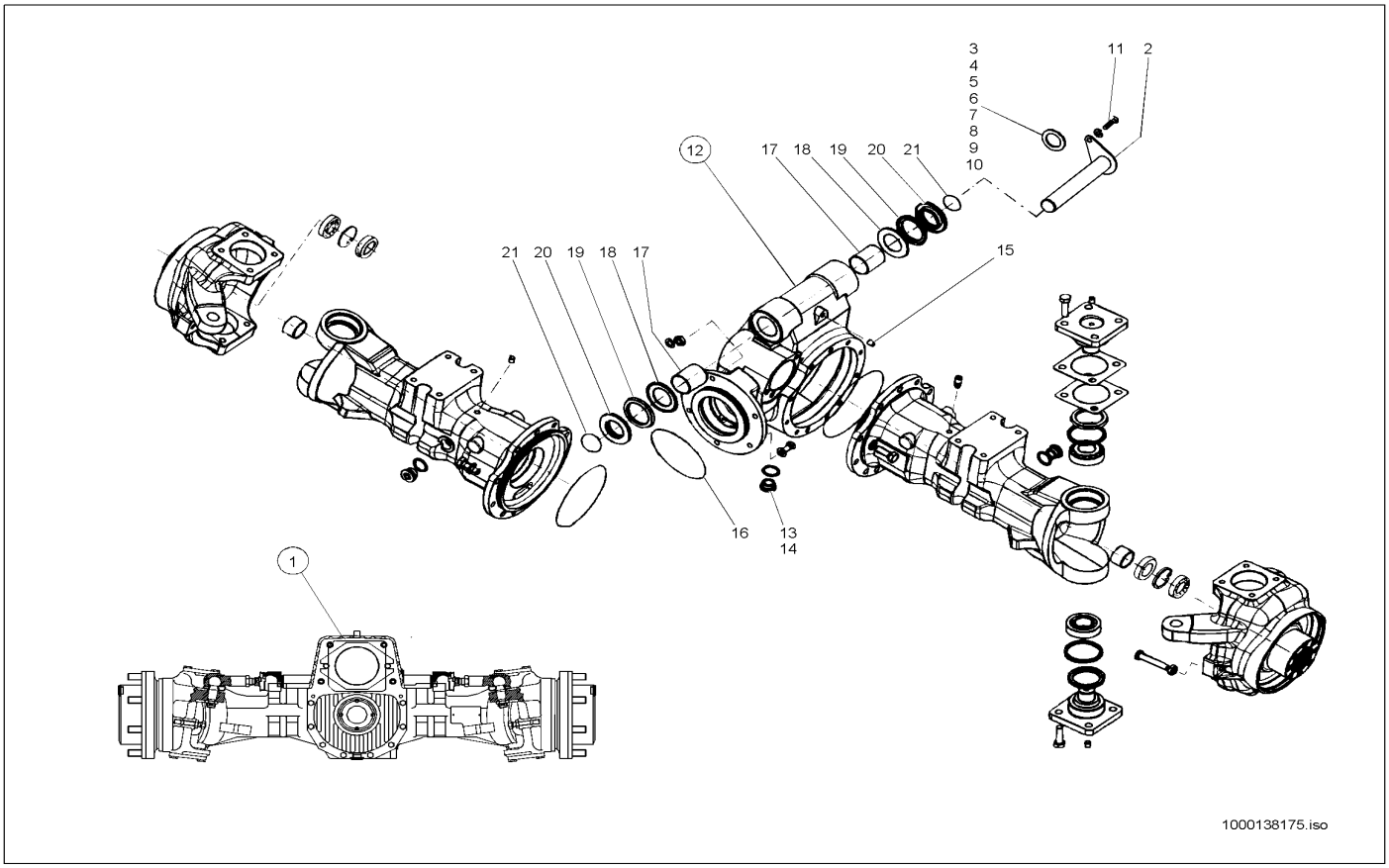

Pos	Art.-Nr.	Anm.	Q'TY	BEZEICHNUNG	PART NAME	DESIGNATION
1	1000036084		1,00 ST	HINTERACHSE	REAR AXLE	ESSIEU ARRIÈRE
2	1000035426		1,00 ST	BOLZEN	PIN	AXE
3	1000100470		1,00 ST	EINSTELLSCHEIBE	DISC	DISQUE
4	1000100471		1,00 ST	EINSTELLSCHEIBE	DISC	DISQUE
5	1000090653		1,00 ST	EINSTELLSCHEIBE	DISC	DISQUE
6	1000100472		1,00 ST	EINSTELLSCHEIBE	DISC	DISQUE
7	1000100473		1,00 ST	EINSTELLSCHEIBE	DISC	DISQUE
8	1000100337		1,00 ST	EINSTELLSCHEIBE	DISC	DISQUE
9	1000100366		1,00 ST	EINSTELLSCHEIBE	DISC	DISQUE
10	1000100367		1,00 ST	EINSTELLSCHEIBE	DISC	DISQUE
11	1000048054		2,00 ST	6KT-SCHRAUBE	HEX SCREW	VIS À TÊTE HEXAGONALE
12	1000140807		1,00 ST	GEHÄUSE	HOUSING	BOÎTE
13	1000087844		1,00 ST	VERSCHLUSSSCHRAUBE	LOCK SCREW	VIS DE FERMETURE
14	1000013060		1,00 ST	DICHTRING	SEAL RING	BAGUE D'ÉTANCHÉITÉ
15	1000050470		1,00 ST	SCHMIERNIPPEL	GREASE NIPPLE	GRAISSEUR À BILLE
16	1000087945		1,00 ST	O-RING	O-RING	ANNEAU EN O
17	1000088266		2,00 ST	BUCHSE	BUSHING	BAGUE
18	1000088271		2,00 ST	SCHEIBE	SPACER	RONDELLE
19	1000088256		2,00 ST	DICHTRING	SEAL RING	BAGUE D'ÉTANCHÉITÉ
20	1000088272		2,00 ST	DISTANZRING	SHIM	ANNEAU D'ÉCARTEMENT
21	1000087861		2,00 ST	O-RING	O-RING	ANNEAU EN O

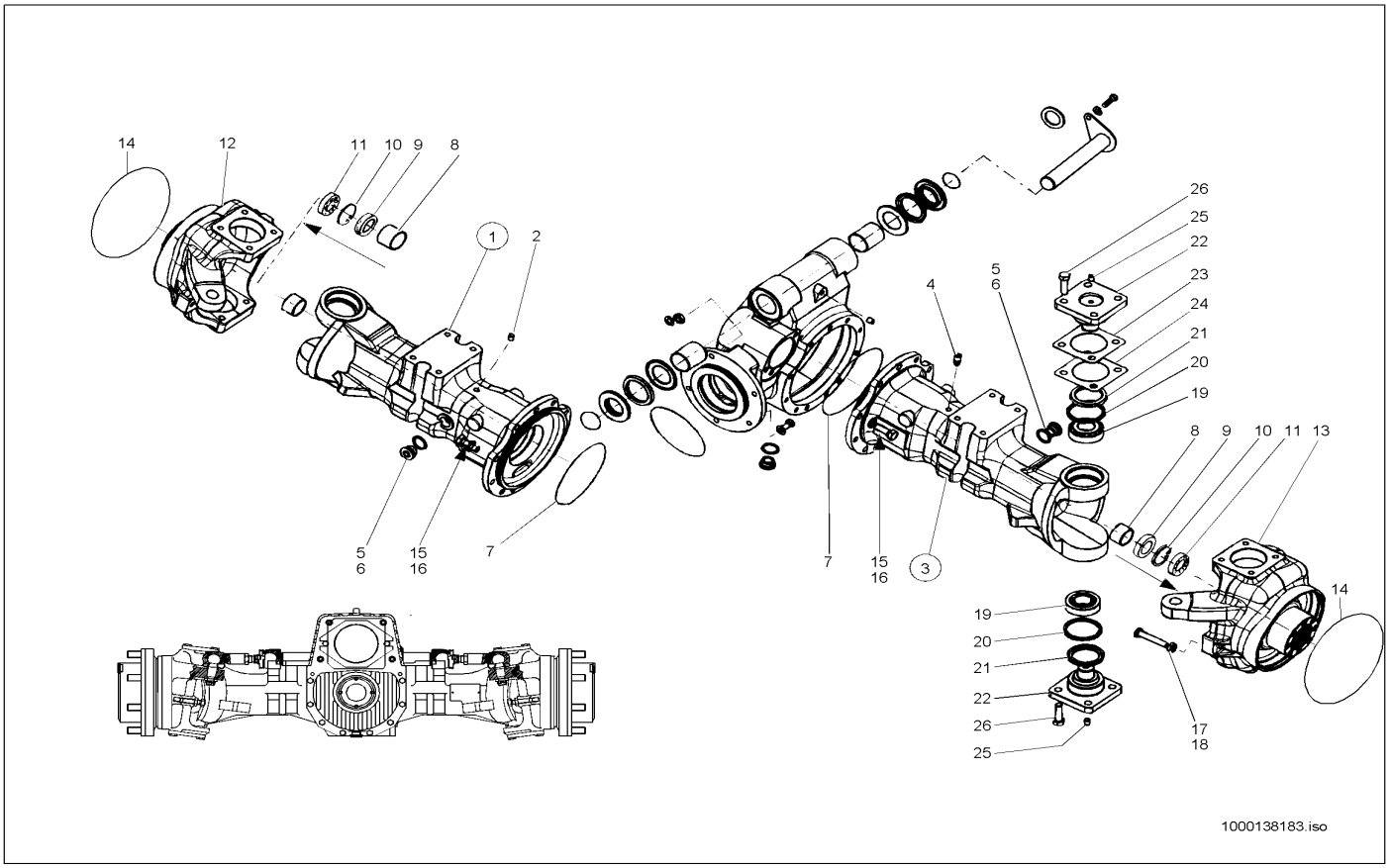

Pos	Art.-Nr.	Anm.	Q'TY	BEZEICHNUNG	PART NAME	DESIGNATION
1	1000140518		1,00 ST	ACHSROHR	AXLE PIPE	TUBE D'ESSIEU
2	1000087847		1,00 ST	STIFT	PIN	GOUPILLE
3	1000130774		1,00 ST	ACHSROHR	AXLE PIPE	TUBE D'ESSIEU
4	1000087845		1,00 ST	ENTLÜFTUNGSVENTIL	VENTING VALVE	SOUPAPE D'AÉRATION
5	1000087846		2,00 ST	VERSCHLUSSSCHRAUBE	LOCK SCREW	VIS DE FERMETURE
6	1000013060		2,00 ST	DICHTRING	SEAL RING	BAGUE D'ÉTANCHÉITÉ
7	1000087851		2,00 ST	O-RING	O-RING	ANNEAU EN O
8	1000088674		2,00 ST	BUCHSE	BUSHING	BAGUE
9	1000088579		2,00 ST	RADIALWELLENDICHTRING	ROTARY SHAFT SEAL	BAGUE D'ÉTANCHÉITÉ D'ONDES RADIAL
10	1000088308		2,00 ST	SICHERUNGSRING	LOCK RING	BAGUE DE SÛRETÉ
11	1000088698		2,00 ST	KEGELROLLENLAGER	TAPER ROLLER BEARING	ROULEMENT À ROULEAUX CONIQUES
12	1000088670		1,00 ST	PLANETENTRÄGER	PLANET CARRIER	SUPPORT PLANÉTAIRE
13	1000088669		1,00 ST	PLANETENTRÄGER	PLANET CARRIER	SUPPORT PLANÉTAIRE
14	1000088666		2,00 ST	DICHTRING	SEAL RING	BAGUE D'ÉTANCHÉITÉ
15	1000015381		26,00 ST	6KT-SCHRAUBE	HEX SCREW	VIS À TÊTE HEXAGONALE
16	1000049422		26,00 ST	FEDERSCHEIBE	SPRING RING	RONDELLE À RESSORT
17	1000088663		2,00 ST	ANSCHLAG	LIMIT STOP	BATTÉE
18	1000088664		2,00 ST	MUTTER	NUT	ÉCROU
19	1000088665		4,00 ST	KEGELROLLENLAGER	TAPER ROLLER BEARING	ROULEMENT À ROULEAUX CONIQUES
20	1000088668		4,00 ST	DICHTRING	SEAL RING	BAGUE D'ÉTANCHÉITÉ
21	1000088661		4,00 ST	DICHTRING	SEAL RING	BAGUE D'ÉTANCHÉITÉ
22	1000088672		4,00 ST	BOLZEN	PIN	AXE
23	1000088676		1,00 ST	EINSTELLSCHEIBE	DISC	DISQUE
24	1000088677		1,00 ST	EINSTELLSCHEIBE	DISC	DISQUE
25	1000048755		4,00 ST	GEWINDESTIFT	THREAD PIN	GOUPILLE FILETÉE
26	1000085439		16,00 ST	6KT-SCHRAUBE	HEX SCREW	VIS À TÊTE HEXAGONALE

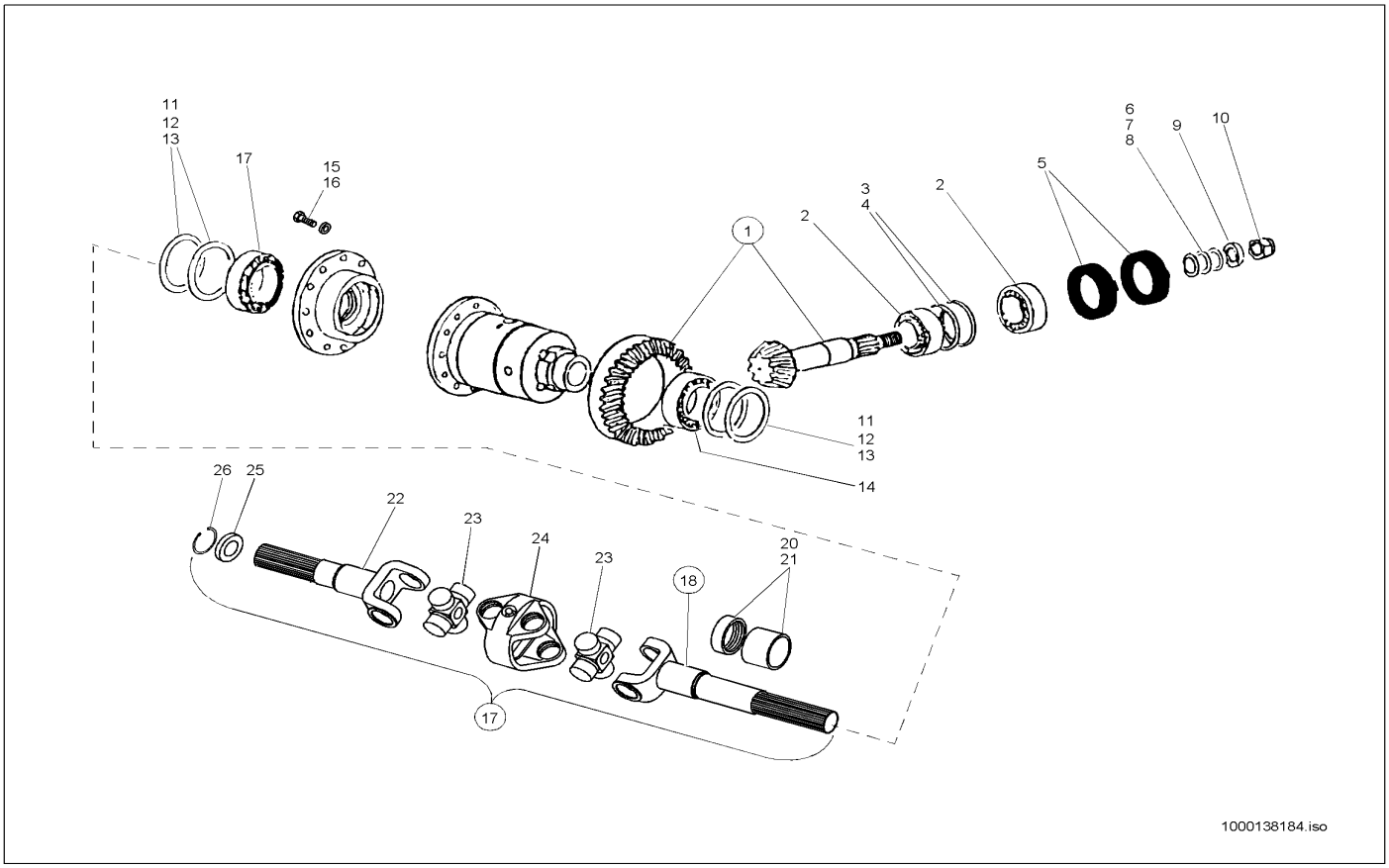

Pos	Art.-Nr.	Anm.	Q'TY	BEZEICHNUNG	PART NAME	DESIGNATION
1	1000102884		1,00 ST	KEGELRAD	PINION	ROUE CONIQUE
2	1000088270		2,00 ST	LAGER	BEARING	PALIER
3	1000102285		1,00 ST	SCHEIBE	SPACER	RONDELLE
4	1000102286		1,00 ST	SCHEIBE	SPACER	RONDELLE
5	1000088257		2,00 ST	RADIALWELLENDICHTRING	ROTARY SHAFT SEAL	BAGUE D'ÉTANCHÉITÉ D'ONDES RADIAL
6	1000087949		1,00 ST	UNTERLAGE	LINING	BASE
7	1000087950		1,00 ST	UNTERLAGE	LINING	BASE
8	1000087951		1,00 ST	UNTERLAGE	LINING	BASE
9	1000087959		1,00 ST	EINSTELLSCHEIBE	DISC	DISQUE
10	1000087944		1,00 ST	NUTMUTTER	SET NUT	ÉCROU DE RAINURE
11	1000101894		1,00 ST	EINSTELLSCHEIBE	DISC	DISQUE
12	1000087895		1,00 ST	EINSTELLSCHEIBE	DISC	DISQUE
13	1000087896		1,00 ST	EINSTELLSCHEIBE	DISC	DISQUE
14	1000087953		1,00 ST	KEGELROLLENLAGER	TAPER ROLLER BEARING	ROULEMENT À ROULEAUX CONIQUES
15	1000047840		16,00 ST	6KT-SCHRAUBE	HEX SCREW	VIS À TÊTE HEXAGONALE
16	1000049421		16,00 ST	FEDERSCHEIBE	SPRING RING	RONDELLE À RESSORT
17	1000087952		1,00 ST	KEGELROLLENLAGER	TAPER ROLLER BEARING	ROULEMENT À ROULEAUX CONIQUES
18	1000088681		2,00 ST	DOPPELGELENKWELLE	DOUBLE CARDAN SHAFT	ARBRE DOUBLE ARTICULÉ
19	1000140967		2,00 ST	WELLE	SHAFT	ONDE
20	1000088673		2,00 ST	BUCHSE	BUSHING	BAGUE
21	1000088255		2,00 ST	RADIALWELLENDICHTRING	ROTARY SHAFT SEAL	BAGUE D'ÉTANCHÉITÉ D'ONDES RADIAL
22	1000088671		2,00 ST	WELLE	SHAFT	ONDE
23	1000088283		4,00 ST	GELENKKREUZ	CROSS UNION	CROIX ARTICULÉ
24	1000088284		2,00 ST	ACHSBRÜCKE	AXLE BODY	PONT D'ESSIEU
25	1000088675		2,00 ST	SCHEIBE	SPACER	RONDELLE
26	1000013031		2,00 ST	SICHERUNGSRING	LOCK RING	BAGUE DE SÛRETÉ

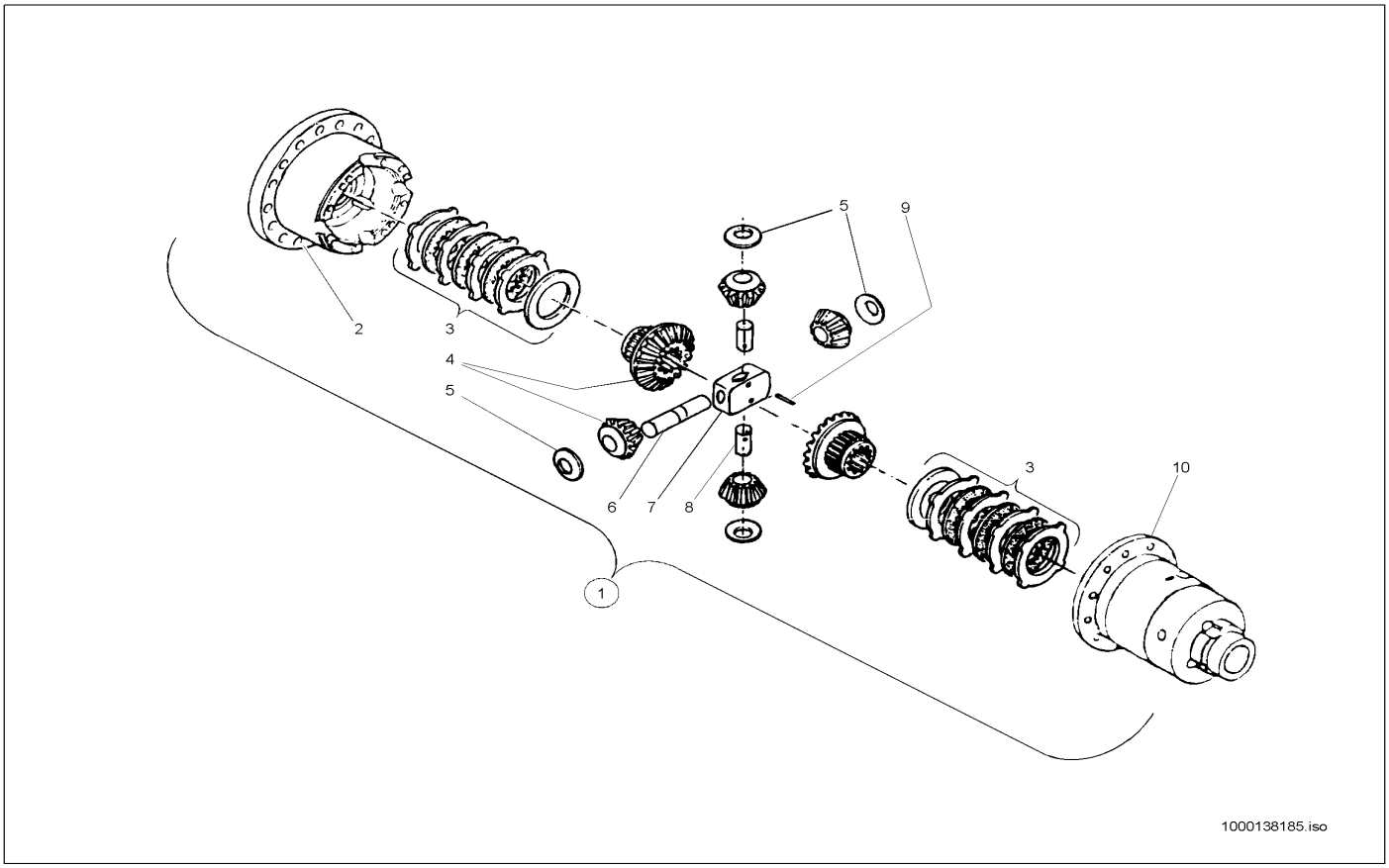

Pos	Art.-Nr.	Anm.	Q'TY	BEZEICHNUNG	PART NAME	DESIGNATION
1	1000109079		1,00 ST	DIFFERENTIAL KPL.	?	?
2	1000140832		1,00 ST	DECKEL	COVER	COUVERCLE
3	1000088296		2,00 ST	LAMELLENSATZ	DISC SET	JEU DE LAMELLES
4	1000140530		1,00 ST	KEGELRADSATZ	PINION SET	JEU DE ROUE CONIQUE
5	1000087901		2,00 ST	SCHEIBE	SPACER	RONDELLE
6	1000140901		1,00 ST	BOLZEN	PIN	AXE
7	1000140525		1,00 ST	AUSGLEICHKORB	REGULATION HOUSING	PANIER DE COMPENSATION
8	1000140879		2,00 ST	BOLZEN	PIN	AXE
9	1000049736		2,00 ST	SPANNSTIFT	COTTER PIN	GOUPILLE TENDEUR
10	1000087885		1,00 ST	KEGELRAD	PINION	ROUE CONIQUE

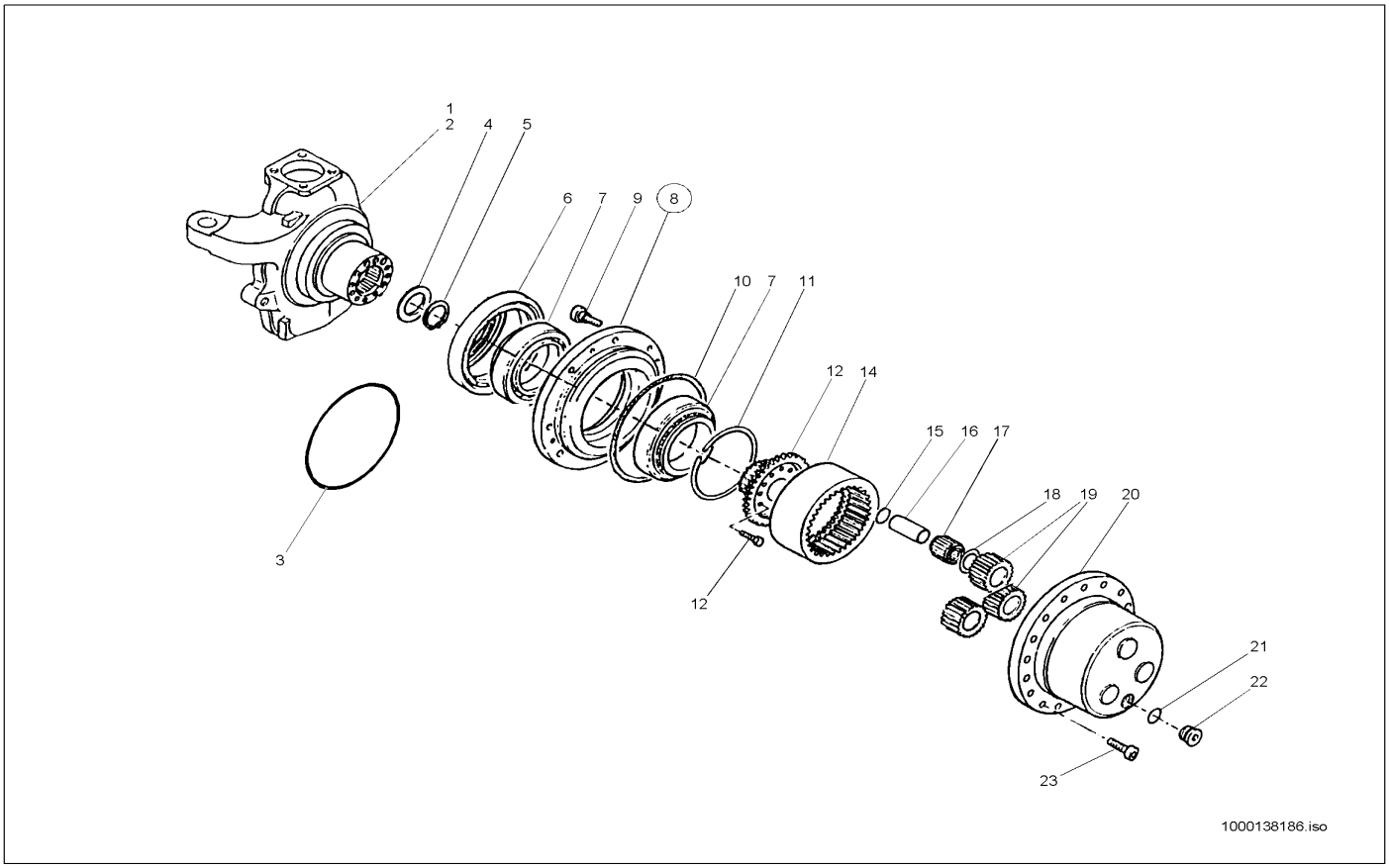

Pos	Art.-Nr.	Anm.	Q'TY	BEZEICHNUNG	PART NAME	DESIGNATION
1	1000088669		1,00 ST	PLANETENTRÄGER	PLANET CARRIER	SUPPORT PLANÉTAIRE
2	1000088670		1,00 ST	PLANETENTRÄGER	PLANET CARRIER	SUPPORT PLANÉTAIRE
3	1000088666		2,00 ST	DICHTRING	SEAL RING	BAGUE D'ÉTANCHÉITÉ
4	1000088675		2,00 ST	SCHEIBE	SPACER	RONDELLE
5	1000013031		2,00 ST	SICHERUNGSRING	LOCK RING	BAGUE DE SÛRETÉ
6	1000087865		2,00 ST	RADIALWELLENDICHTRING	ROTARY SHAFT SEAL	BAGUE D'ÉTANCHÉITÉ D'ONDES RADIAL
7	1000087912		2,00 ST	KEGELROLLENLAGER	TAPER ROLLER BEARING	ROULEMENT À ROULEAUX CONIQUES
8	1000116623		2,00 ST	GEHÄUSE	HOUSING	BOÎTE
9	1000088309		16,00 ST	RADBOLZEN	WHEEL BOLT	AXE DE ROUE
10	1000088298		2,00 ST	O-RING	O-RING	ANNEAU EN O
11	1000088662		2,00 ST	SICHERUNGSRING	LOCK RING	BAGUE DE SÛRETÉ
12	1000130981		2,00 ST	HOHLRADTRÄGER	HOLLOW WHEEL SUPPORT	SUPPORT DE ROUE CREUSE
13	1000088310		16,00 ST	SCHRAUBE	SCREW	VIS
14	1000130982		2,00 ST	HOHLRAD	HOLLOW WHEEL	ROUE CREUSE
15	1000092436		6,00 ST	SICHERUNGSRING	LOCK RING	BAGUE DE SÛRETÉ
16	1000088691		6,00 ST	BOLZEN	PIN	AXE
17	1000088692		6,00 ST	NADELLAGER	NEEDLE BEARING	PALIER À AIGUILLES
18	1000088294		12,00 ST	SCHEIBE	SPACER	RONDELLE
19	1000130983		2,00 ST	ZAHNRADSATZ	GEAR KIT	JEU DE ROUE DENTÉE
20	1000088690		2,00 ST	GEHÄUSE	HOUSING	BOÎTE
21	1000013060		2,00 ST	DICHTRING	SEAL RING	BAGUE D'ÉTANCHÉITÉ
22	1000087844		2,00 ST	VERSCHLUSSSCHRAUBE	LOCK SCREW	VIS DE FERMETURE
23	1000048400		4,00 ST	ZYLINDERSCHRAUBE	CHEESE HEAD SCREW	VIS A TETE CYLINDRIQUE

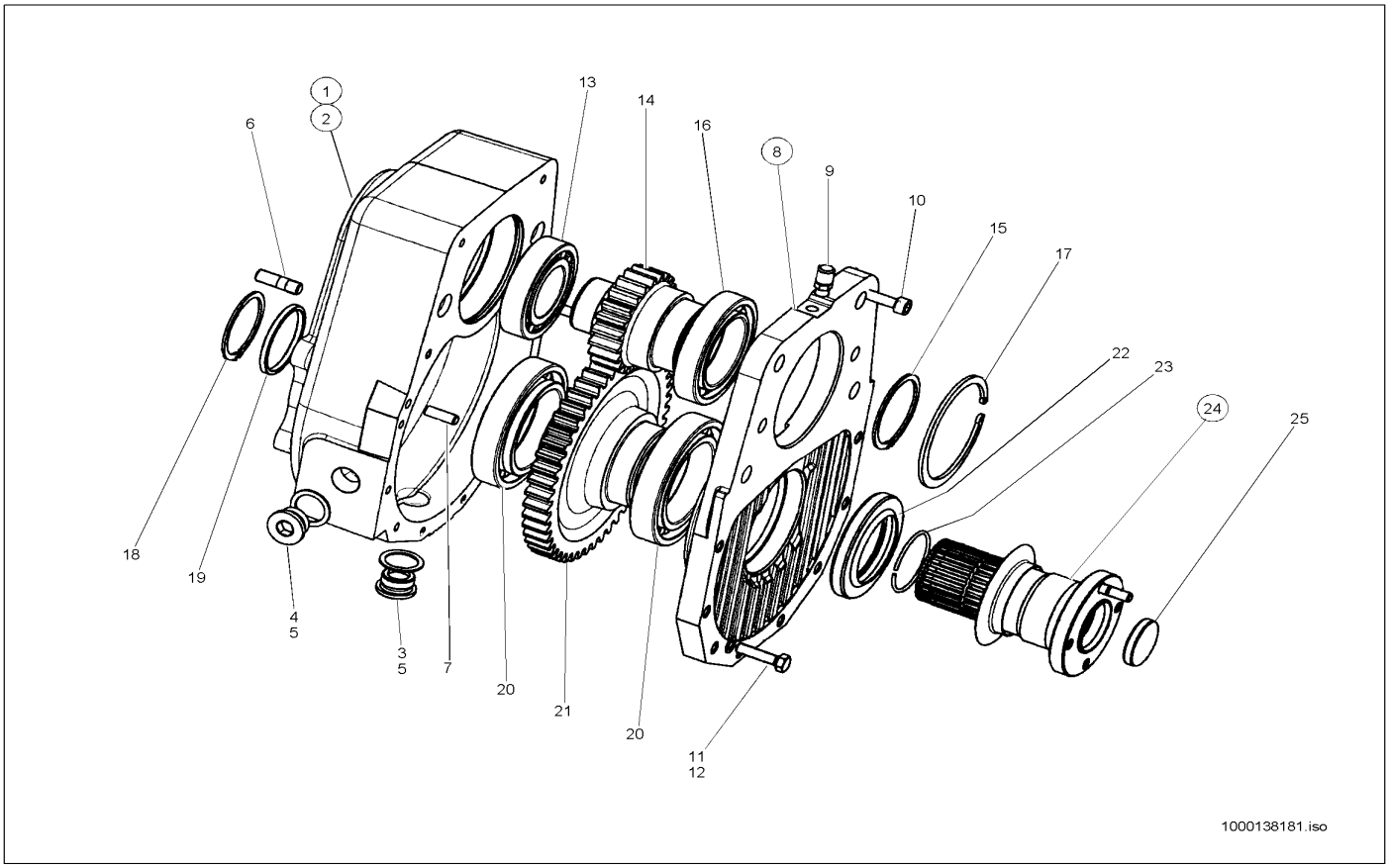

Pos	Art.-Nr.	Anm.	Q'TY	BEZEICHNUNG	PART NAME	DESIGNATION
1	1000088699		1,00 ST	VERTEILERGETRIEBE	DISTRIBUTOR GEAR-BOX	BOÎTE DE TRANSFERT
2	1000088260		1,00 ST	GETRIEBEGEHÄUSE	GEAR BOX HOUSING	COFFRET DE BOÎTE DE VITESSES
3	1000087844		1,00 ST	VERSCHLUSSSCHRAUBE	LOCK SCREW	VIS DE FERMETURE
4	1000087846		1,00 ST	VERSCHLUSSSCHRAUBE	LOCK SCREW	VIS DE FERMETURE
5	1000013060		2,00 ST	DICHTRING	SEAL RING	BAGUE D'ÉTANCHÉITÉ
6	1000087871		1,00 ST	STIFTSCHRAUBE	PIN SCREW	GOUJON
7	1000140015		2,00 ST	STIFT	PIN	GOUPILLE
8	1000139856		1,00 ST	GEHÄUSEDECKEL	BOX COVER	COUVERCLE DE BOÎTIER
9	1000087845		1,00 ST	ENTLÜFTUNGSVENTIL	VENTING VALVE	SOUPAPE D'AÉRATION
10	1000048278		4,00 ST	ZYLINDERSCHRAUBE	CHEESE HEAD SCREW	VIS A TETE CYLINDRIQUE
11	1000047829		10,00 ST	6KT-SCHRAUBE	HEX SCREW	VIS À TÊTE HEXAGONALE
12	1000049420		10,00 ST	FEDERSCHEIBE	SPRING RING	RONDELLE À RESSORT
13	1000088279		1,00 ST	KUGELLAGER	BALL BEARING	ROULEMENT À BILLES
14	1000088667		1,00 ST	ZAHNRAD	GEAR	ROUE DENTÉE
15	1000020133		2,00 ST	SICHERUNGSRING	LOCK RING	BAGUE DE SÛRETÉ
16	1000088265		1,00 ST	KUGELLAGER	BALL BEARING	ROULEMENT À BILLES
17	1000088307		1,00 ST	SICHERUNGSRING	LOCK RING	BAGUE DE SÛRETÉ
18	1000049529		1,00 ST	SICHERUNGSRING	LOCK RING	BAGUE DE SÛRETÉ
19	1000087908		1,00 ST	DISTANZRING	SHIM	ANNEAU D'ÉCARTEMENT
20	1000087914		2,00 ST	KUGELLAGER	BALL BEARING	ROULEMENT À BILLES
21	1000088269		1,00 ST	ZAHNRAD	GEAR	ROUE DENTÉE
22	1000088258		1,00 ST	RADIALWELLENDICHTRING	ROTARY SHAFT SEAL	BAGUE D'ÉTANCHÉITÉ D'ONDES RADIAL
23	1000049625		1,00 ST	SPRENGRING	LOCK RING	ANNEAU EXPLOSIF
24	1000088274		1,00 ST	FLANSCH	FLANGE	BRIDE
25	1000087889		1,00 ST	SICHERUNGSRING	LOCK RING	BAGUE DE SÛRETÉ

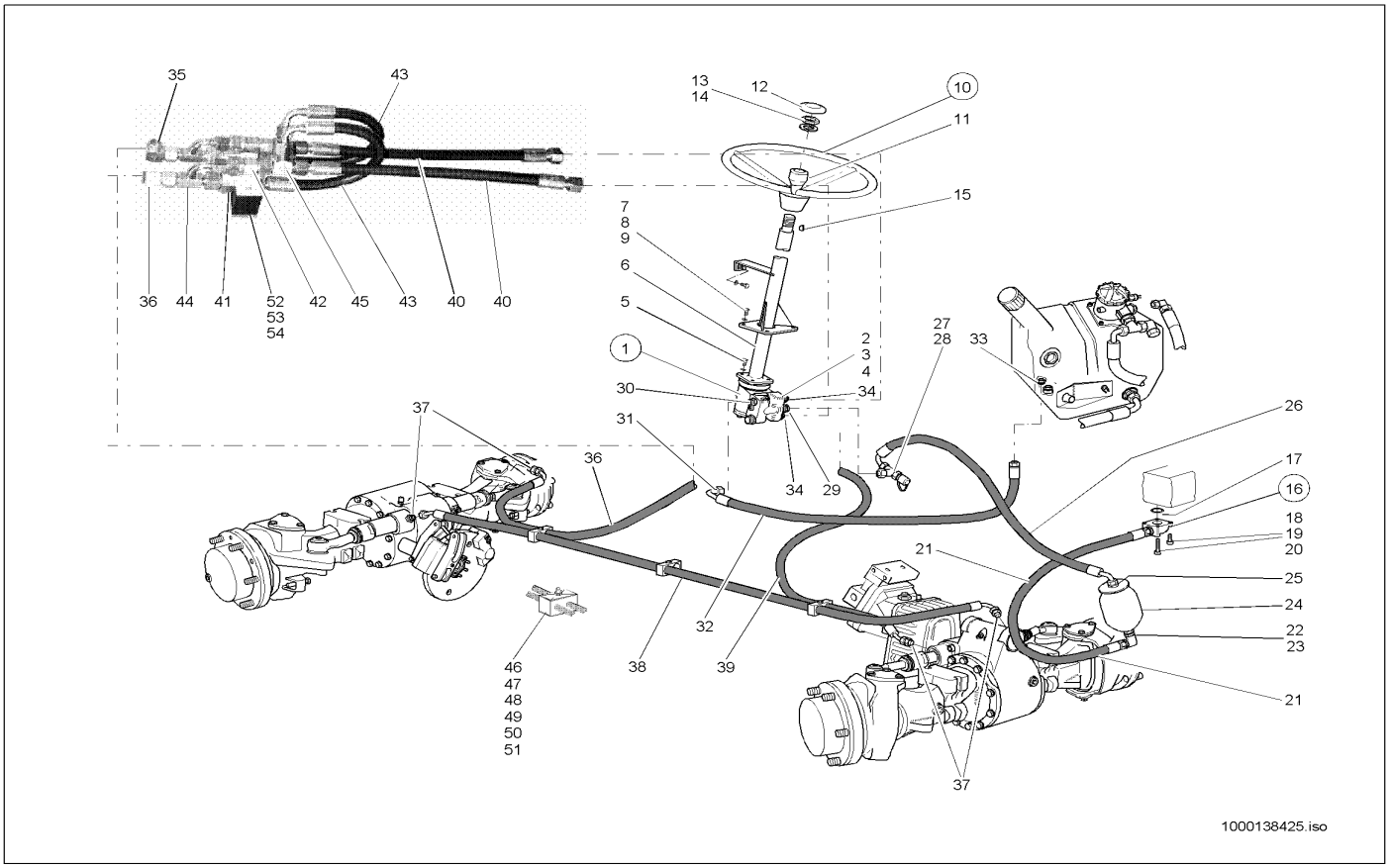

Pos	Art.-Nr.	Anm.	Q'TY	BEZEICHNUNG	PART NAME	DESIGNATION
1	1000035428		1,00 ST	LENKUNG HYDROSTATISCH	HYDROSTATIC STEERING	DIRECTION HYDROSTATIQUE
2	1000088389		1,00 ST	PRIORITÄTSVENTIL	PRIORITY VALVE	SOUPAPE PRIORITAIRE
3	1000088560		1,00 ST	O-RING	O-RING	ANNEAU EN O
4	1000085502		2,00 ST	ZYLINDERSCHRAUBE	CHEESE HEAD SCREW	VIS A TETE CYLINDRIQUE
5	1000047827		4,00 ST	6KT-SCHRAUBE	HEX SCREW	VIS À TÊTE HEXAGONALE
6	1000088092		1,00 ST	LENKUNG	STEERING UNIT	DIRECTION
7	1000088094		4,00 ST	6KT-SCHRAUBE	HEX SCREW	VIS À TÊTE HEXAGONALE
8	1000088114		4,00 ST	FEDERRING	SPRING RING	RONDELLE À RESSORT
9	1000088106		4,00 ST	SCHEIBE	SPACER	RONDELLE
10	1000088118		1,00 ST	LENKRAD	STEERING WHEEL	VOLANT DE DIRECTION
11	1000088464		1,00 ST	DREHKNOPF	ROTARY KNOB	BOUTON DE ROTATION
12	1000088119		1,00 ST	KAPPE	COVER	RECOUVREMENT
13	1000139791		1,00 ST	6KT-MUTTER	HEXAGON NUT	ÉCROU HEXAGONAL
14	1000140578		1,00 ST	SCHEIBE	SPACER	RONDELLE
15	1000088117		1,00 ST	KEIL	WEDGE	CLAVETTE
16	1000019449		1,00 ST	VERSCHRAUBUNG BFW 20 S LK 55 A3C	SCREW CONN. BFW 20 S LK 55 A3C	RACCORD VISSÉ BFW 20 S LK 55 A3C
17	1000000877		1,00 ST	O-RING	O-RING	ANNEAU EN O
18	1000019450		2,00 ST	ZYLINDERSCHRAUBE	CHEESE HEAD SCREW	VIS A TETE CYLINDRIQUE
19	1000019451		2,00 ST	ZYLINDERSCHRAUBE	CHEESE HEAD SCREW	VIS A TETE CYLINDRIQUE
20	1000019452		4,00 ST	FEDERRING	SPRING RING	RONDELLE À RESSORT
21	1000029158		1,00 ST	HYDRAULIKSCHLAUCH	HP HOSE	TUYAU FLEXIBLE HYDRAULIQUE
22	1000015513		1,00 ST	VERSCHRAUBUNG	SCREW JOINT	UNION
23	1000085088		1,00 ST	VERSCHRAUBUNG	SCREW JOINT	UNION
24	1000028390		1,00 ST	DRUCKSPEICHER	PRESSURE ACCUMULATOR	ACCUMULATEUR DE PRESSION
25	1000085088		1,00 ST	VERSCHRAUBUNG	SCREW JOINT	UNION
26	1000029120		1,00 ST	HYDRAULIKSCHLAUCH	HP HOSE	TUYAU FLEXIBLE HYDRAULIQUE
27	1000085077		1,00 ST	VERSCHRAUBUNG	SCREW JOINT	UNION
28	1000028663		1,00 ST	ANSCHLUSSSTÜCK	CONNECTION PIECE	RACCORD
29	1000085088		1,00 ST	VERSCHRAUBUNG	SCREW JOINT	UNION
30	1000028596		1,00 ST	VERSCHRAUBUNG	SCREW JOINT	UNION
31	1000000573		1,00 ST	VERSCHRAUBUNG	SCREW JOINT	UNION
32	1000028865		1,00 ST	HYDRAULIKSCHLAUCH	HP HOSE	TUYAU FLEXIBLE HYDRAULIQUE
33	1000028596		1,00 ST	VERSCHRAUBUNG	SCREW JOINT	UNION
34	1000085112		2,00 ST	VERSCHRAUBUNG	SCREW JOINT	UNION
35	1000015510		2,00 ST	VERSCHRAUBUNG	SCREW JOINT	UNION
36	1000028823		1,00 ST	HYDRAULIKSCHLAUCH	HP HOSE	TUYAU FLEXIBLE HYDRAULIQUE
37	1000085114		4,00 ST	VERSCHRAUBUNG	SCREW JOINT	UNION
38	1000029168		1,00 ST	HYDRAULIKSCHLAUCH	HP HOSE	TUYAU FLEXIBLE HYDRAULIQUE
39	1000029489		1,00 ST	HYDRAULIKSCHLAUCH	HP HOSE	TUYAU FLEXIBLE HYDRAULIQUE
40	1000029134		2,00 ST	HYDRAULIKSCHLAUCH	HP HOSE	TUYAU FLEXIBLE HYDRAULIQUE
41	1000027698		2,00 ST	RÜCKSCHLAGVENTIL	NON RETURN VALVE	SOUPAPE DE RETENUE
42	1000027830		2,00 ST	RÜCKSCHLAGVENTIL	NON RETURN VALVE	SOUPAPE DE RETENUE
43	1000029430		2,00 ST	HYDRAULIKSCHLAUCH	HP HOSE	TUYAU FLEXIBLE HYDRAULIQUE
44	1000028298		2,00 ST	LENKUNGSBLOCK	STEERING BLOCK	BLOC DE DIRECTION
45	1000085089		2,00 ST	VERSCHRAUBUNG	SCREW JOINT	UNION
46	1000031999		3,00 ST	SCHELLE	CLAMP	BRIDE

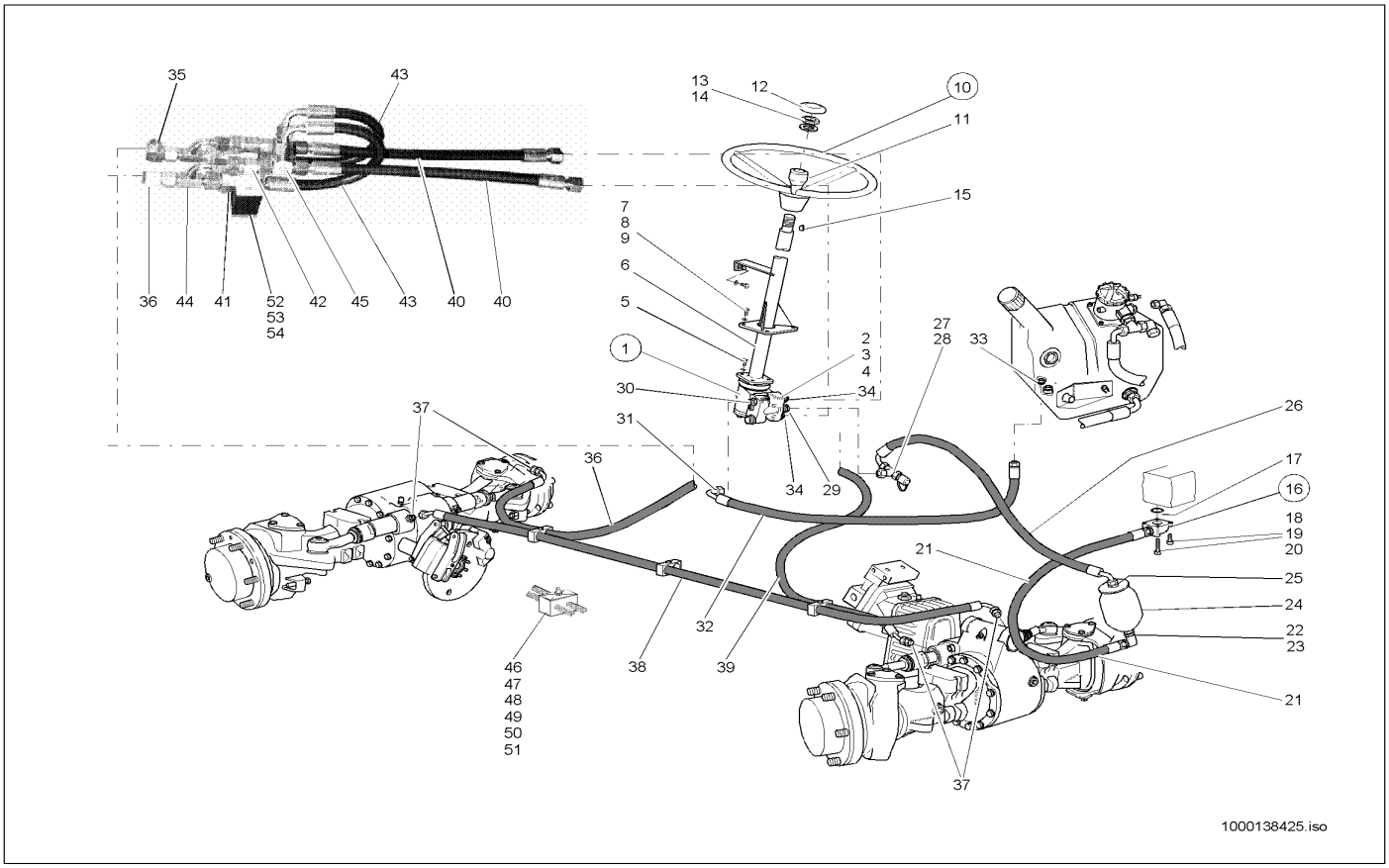

Pos	Art.-Nr.	Anm.	Q'TY	BEZEICHNUNG	PART NAME	DESIGNATION
47	1000031230		3,00 ST	DECKPLATTE	COVER PLATE	PLAQUE DE RECOUVREMENT
48	1000048174		2,00 ST	ZYLINDERSCHRAUBE	CHEESE HEAD SCREW	VIS A TETE CYLINDRIQUE
49	1000085393		2,00 ST	6KT-SCHRAUBE	HEX SCREW	VIS À TÊTE HEXAGONALE
50	1000013022		4,00 ST	6KT-MUTTER	HEXAGON NUT	ÉCROU HEXAGONAL
51	1000031626		1,00 ST	SCHELLE	CLAMP	BRIDE
52	1000034541		1,00 ST	SCHELLE	CLAMP	BRIDE
53	1000041646		1,00 ST	PLATTE	PLATE	PLAQUE
54	1000085317		2,00 ST	6KT-SCHRAUBE	HEX SCREW	VIS À TÊTE HEXAGONALE

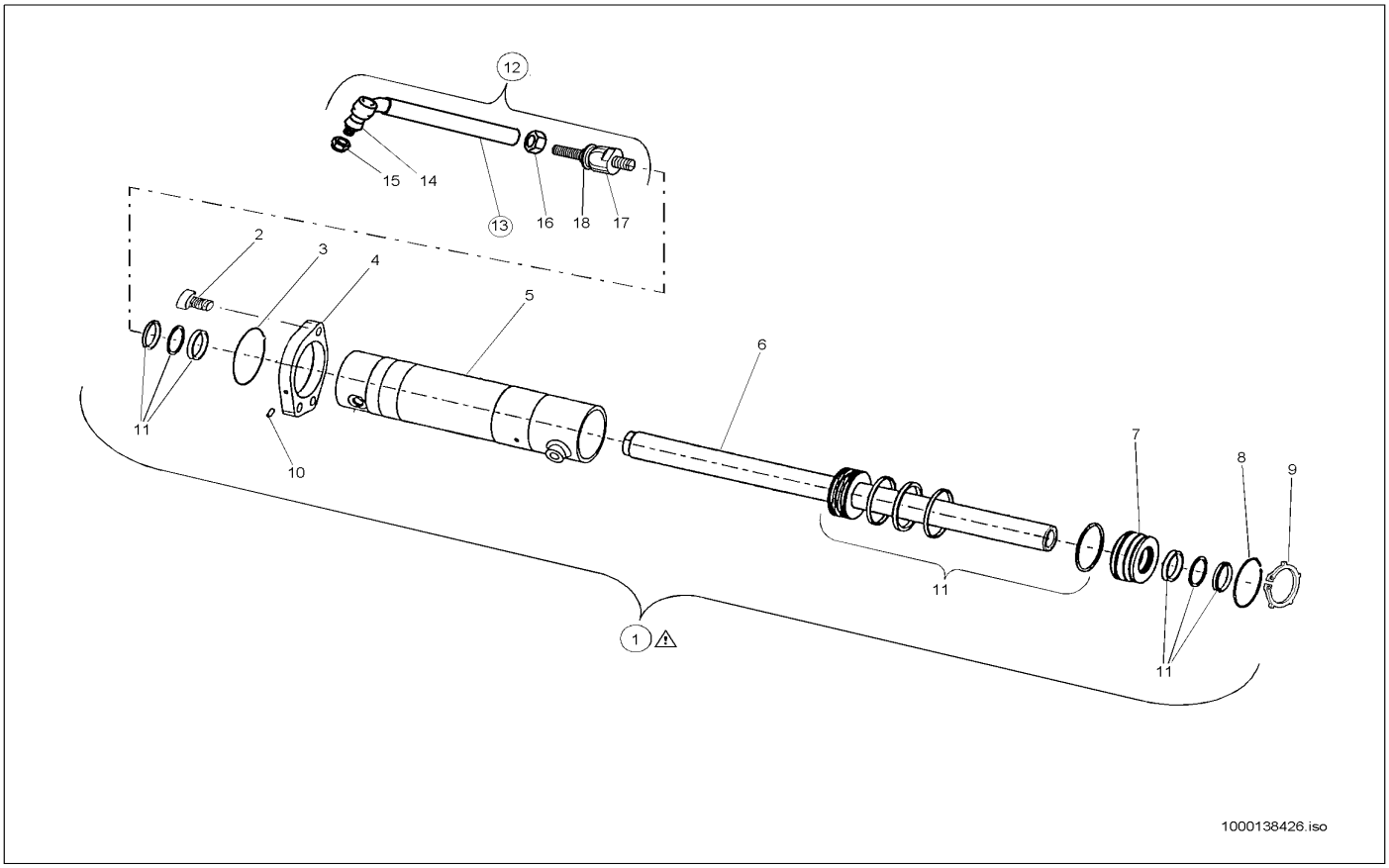

Pos	Art.-Nr.	Anm.	Q'TY	BEZEICHNUNG	PART NAME	DESIGNATION
1	1000088682		2,00 ST	LENKZYLINDER	STEERING CYLINDER	CYLINDRE DE DIRECTION
2	1000087873		6,00 ST	SCHRAUBE	SCREW	VIS
3	1000088686		2,00 ST	SICHERUNGSRING	LOCK RING	BAGUE DE SŰRETÉ
4	1000088689		2,00 ST	FLANSCH	FLANGE	BRIDE
5	1000088688		2,00 ST	ZYLINDERROHR	CYLINDER PIPE	TUYAU VÉRIN
6	1000088687		2,00 ST	KOLBENSTANGE	PISTON ROD	TIGE DE PISTON
7	1000088683		2,00 ST	BUCHSE	BUSHING	BAGUE
8	1000088685		2,00 ST	SICHERUNGSRING	LOCK RING	BAGUE DE SŰRETÉ
9	1000088684		2,00 ST	SICHERUNGSRING	LOCK RING	BAGUE DE SŰRETÉ
10	1000087932		2,00 ST	STIFT	PIN	GOUPILLE
11	1000088561		2,00 ST	DICHTSATZ	SEAL KIT	POCHETTE DE JOINTS
12	1000088679		4,00 ST	SPURSTANGE	TRACK ROD	BARRE D'COUPLEUR
13	1000088680		4,00 ST	SPURSTANGE	TRACK ROD	BARRE D'COUPLEUR
14	1000088659		4,00 ST	MANSCHETTE	BELLOW	MANCHETTE
15	1000088700		4,00 ST	MUTTER	NUT	ÉCROU
16	1000088660		4,00 ST	MUTTER	NUT	ÉCROU
17	1000088678		4,00 ST	GELENK	ARTICULATION	ARTICULATION
18	1000088658		4,00 ST	MANSCHETTE	BELLOW	MANCHETTE

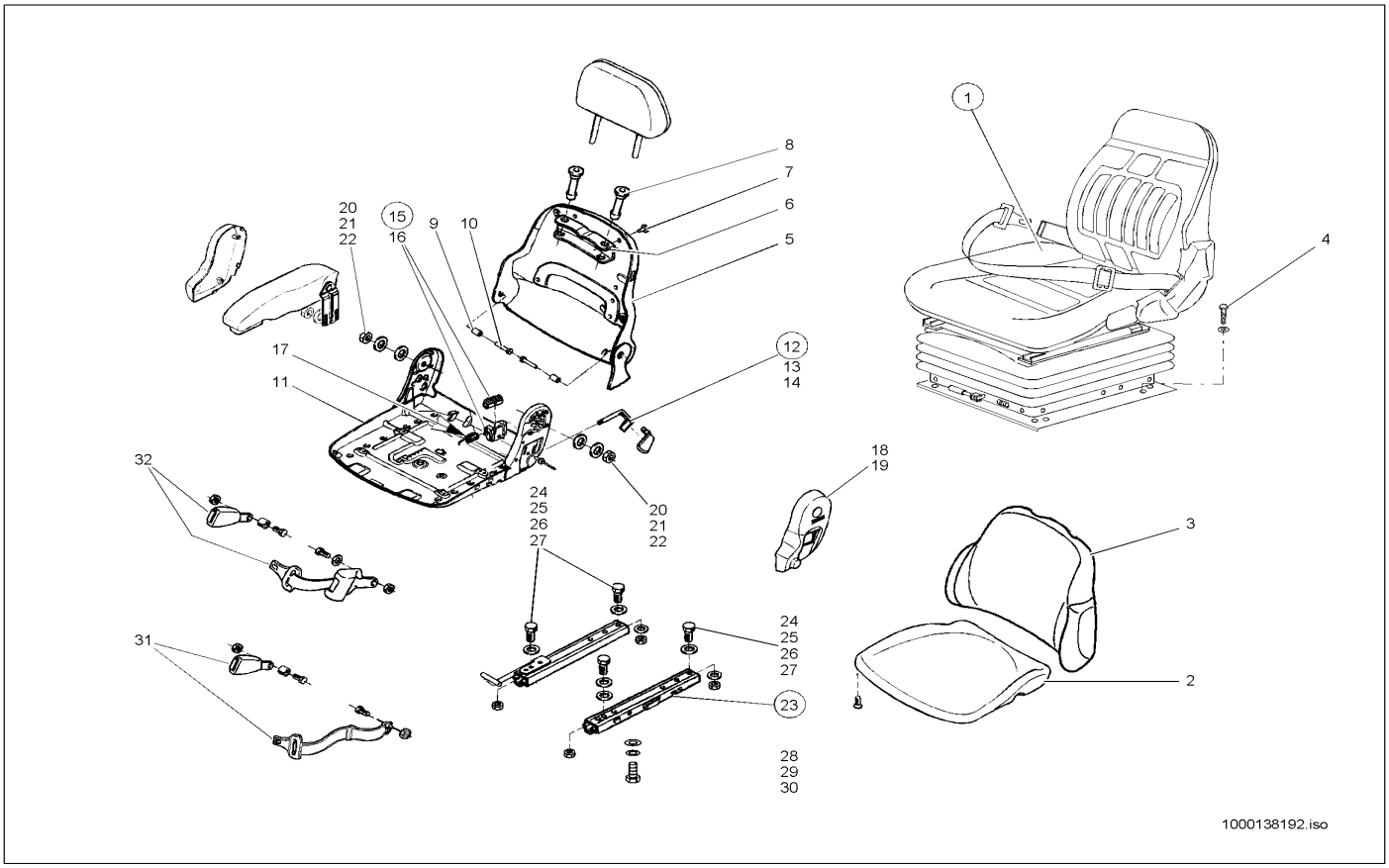

Pos	Art.-Nr.	Anm.	Q'TY	BEZEICHNUNG	PART NAME	DESIGNATION
1	1000020886		1,00 ST	FAHRERSITZ	DRIVERS SEAT	SIÈGE DE CHAUFFEUR
2	1000084945		1,00 ST	SITZPOLSTER	SEAT UPHOLSTERY	BOURRELET
3	1000088411		1,00 ST	RÜCKENPOLSTER	BACK CUSHION	COUSSIN À DOS
4	1000048170		4,00 ST	ZYLINDERSCHRAUBE	CHEESE HEAD SCREW	VIS A TETE CYLINDRIQUE
5	1000088410		1,00 ST	RÜCKENTEIL	BACK PART	PART DORSALE
6	1000088400		1,00 ST	HALTERUNG	BRACKET	FIXATION
7	1000088413		4,00 ST	BLINDNIETE	BLIND RIVET	RIVET AVEUGLE
8	1000088402		2,00 ST	FÜHRUNGSHÜLSE	GUIDE SLEEVE	DOUILLE DE GUIDAGE
9	1000088401		2,00 ST	BUCHSE	BUSHING	BAGUE
10	1000085392		2,00 ST	6KT-SCHRAUBE	HEX SCREW	VIS À TÊTE HEXAGONALE
11	1000141079		1,00 ST	SITZPLATTE	SEAT PLATE	PLAQUE DE SIÈGE
12	1000088409		1,00 ST	HEBEL	LEVER	LEVIER
13	1000088405		1,00 ST	GRIFF	HANDLE	MANETTE
14	1000088412		2,00 ST	BLINDNIETE	BLIND RIVET	RIVET AVEUGLE
15	1000088404		1,00 ST	LAGER	BEARING	PALIER
16	1000088403		1,00 ST	SPERRE	BLOCK	BLOCAGE
17	1000088390		1,00 ST	FEDER	SPRING	RESSORT
18	1000088406		1,00 ST	ABDECKUNG	COVER	COUVERCLE
19	1000088407		1,00 ST	ABDECKUNG	COVER	COUVERCLE
20	1000088161		4,00 ST	SCHEIBE	SPACER	RONDELLE
21	1000092298		2,00 ST	SCHEIBE	SPACER	RONDELLE
22	1000088398		4,00 ST	6KT-MUTTER	HEXAGON NUT	ÉCROU HEXAGONAL
23	1000022043		1,00 ST	VERSTELLSCHIENE	DISPLACEMENT RAIL	RAIL À DÉPLACER
24	1000019136		4,00 ST	6KT-SCHRAUBE	HEX SCREW	VIS À TÊTE HEXAGONALE
25	1000088161		4,00 ST	SCHEIBE	SPACER	RONDELLE
26	1000092298		4,00 ST	SCHEIBE	SPACER	RONDELLE
27	1000013021		4,00 ST	6KT-MUTTER	HEXAGON NUT	ÉCROU HEXAGONAL
28	1000086912		4,00 ST	ZYLINDERSCHRAUBE	CHEESE HEAD SCREW	VIS À TÊTE CYLINDRIQUE
29	1000088161		4,00 ST	SCHEIBE	SPACER	RONDELLE
30	1000013021		4,00 ST	6KT-MUTTER	HEXAGON NUT	ÉCROU HEXAGONAL
31	1000086471		1,00 ST	GURT	BELT	CEINTURE
32	1000086928		1,00 ST	GURT	BELT	CEINTURE

FAHRERSITZ UNTERTEIL
DRIVER SEAT LOWER PART
SIÈGE DU CONDUCTEUR PARTIE INFÉRIEURE

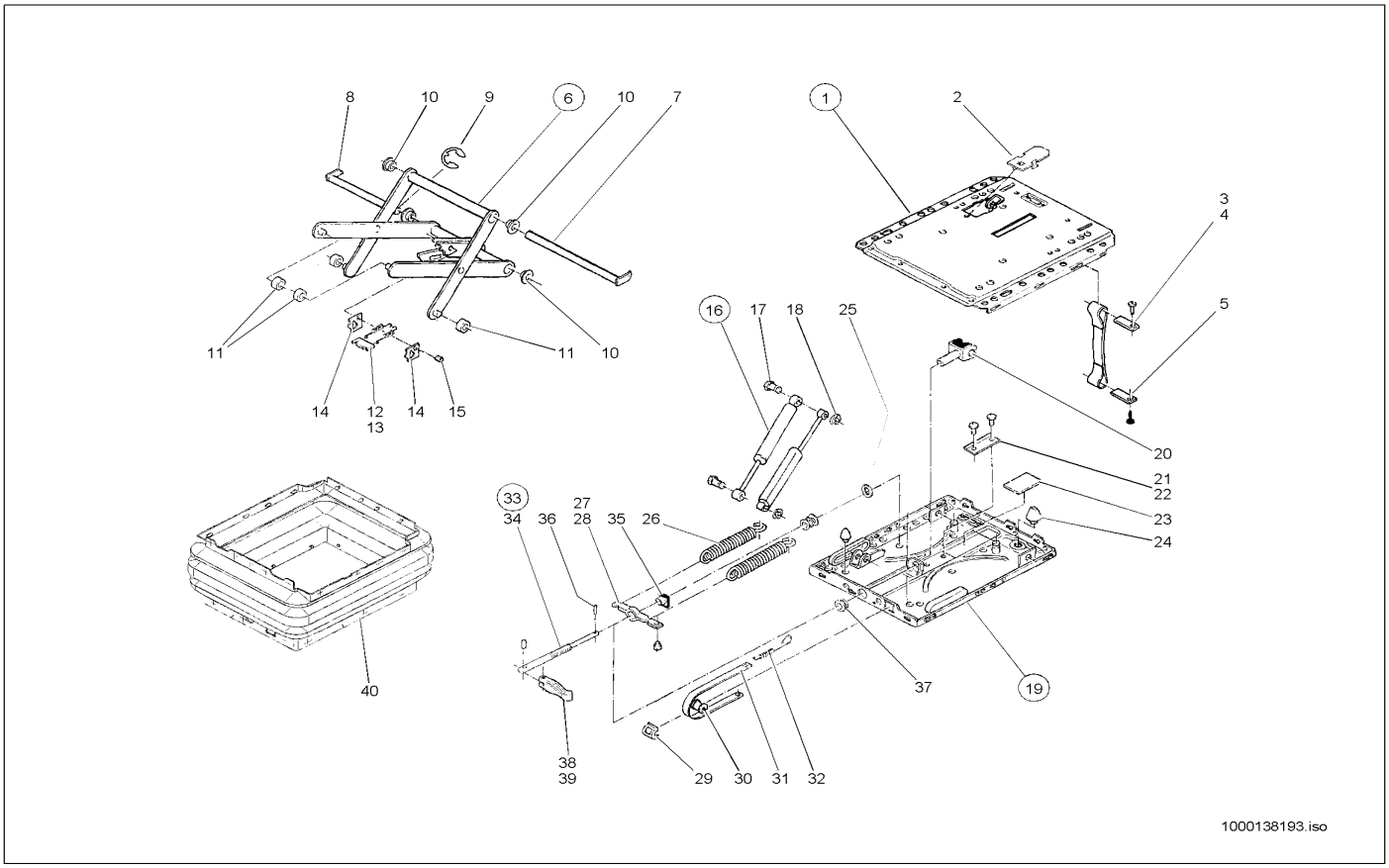

Pos	Art.-Nr.	Anm.	Q'TY	BEZEICHNUNG	PART NAME	DESIGNATION
1	1000052519		1,00 ST	FEDERUNGSOBERTEIL	SPRING UPPER PART	PARTIE SUPÉRIEURE DE SUSPENSION
2	1000140128		1,00 ST	ABDECKUNG	COVER	COUVERCLE
3	1000140088		2,00 ST	LEISTE	STRAP	LISTEAU
4	1000141338		2,00 ST	BLINDNIETE	BLIND RIVET	RIVET AVEUGLE
5	1000141045		1,00 ST	GURT	BELT	CEINTURE
6	1000086476		1,00 ST	SCHWINGE	WING	BIELLE
7	1000140923		1,00 ST	BOLZEN	PIN	AXE
8	1000140922		1,00 ST	BOLZEN	PIN	AXE
9	1000139515		1,00 ST	SICHERUNGSSCHEIBE	LOCK WASHER	DISQUE DE SÜRETÉ
10	1000032631		4,00 ST	BUCHSE	BUSHING	BAGUE
11	1000036272		4,00 ST	ROLLE	ROLLER	ROULEAU
12	1000088395		1,00 ST	LEISTE	STRAP	LISTEAU
13	1000086480		2,00 ST	ZUGFEDER	TENSION SPRING	RESSORT DE TRACTION
14	1000088394		2,00 ST	BLECH	PLATE	TÔLE
15	1000088397		1,00 ST	BOLZEN	PIN	AXE
16	1000086479		1,00 ST	STOSSDÄMPFER	CHOCK ABSORBER	AMORTISSEUR
17	1000036263		2,00 ST	BOLZEN	PIN	AXE
18	1000140590		2,00 ST	SCHEIBE	SPACER	RONDELLE
19	1000088408		1,00 ST	FEDERUNGSUNTERTEIL	SPRING LOWER PART	PARTIE BAS DE SUSPENSION
20	1000088162		1,00 ST	GABEL	QUICK-HITCH-COUPLER	ATTACHE RAPIDE
21	1000088163		1,00 ST	PROFIL	PROFILE	PROFIL
22	1000141337		2,00 ST	BLINDNIETE	BLIND RIVET	RIVET AVEUGLE
23	1000140551		1,00 ST	PLATTE	PLATE	PLAQUE
24	1000141061		1,00 ST	PUFFER	BUFFER	BUTOIR
25	1000088392		1,00 ST	SCHEIBE	SPACER	RONDELLE
26	1000030809		2,00 ST	FEDER	SPRING	RESSORT
27	1000088391		1,00 ST	FEDERBOCK	SPRING LODGING	SUPPORT DE RESSORT
28	1000088396		1,00 ST	STOPFEN	PLUG	BOUCHON
29	1000088160		1,00 ST	FÜHRUNG	GUIDE	GUIDAGE
30	1000088393		1,00 ST	ROLLE	ROLLER	ROULEAU
31	1000140242		1,00 ST	REGELVENTIL	REGULATING VALVE	SOUPAPE DE RÉGLAGE
32	1000030818		1,00 ST	FEDER	SPRING	RESSORT
33	1000088399		1,00 ST	VERSTELLSPINDEL	DISPLAC SPINDLE	FUSEAU À DÉPLACER
34	1000032627		1,00 ST	LAGER	BEARING	PALIER
35	1000117897		1,00 ST	MUTTER	NUT	ÉCROU
36	1000117896		1,00 ST	SPANNSTIFT	COTTER PIN	GOUPILLE TENDEUR
37	1000140494		1,00 ST	RING	RING	ANNEAU
38	1000086914		1,00 ST	KNEBEL KPL.	HANDLE KPL.	GARROT KPL.
39	1000139913		1,00 ST	KERBSTIFT	GROOVED PIN	GOUPILLE CANNELÉE
40	1000084947	Option	1,00 ST	ARMLEHNE	ARM REST	ACCOUDOIR
40	1000084946	Option	1,00 ST	ARMLEHNE	ARM REST	ACCOUDOIR
40	1000084956	Option	1,00 ST	SITZPOLSTER	SEAT UPHOLSTERY	BOURRELET
40	1000038209	Option	1,00 ST	RÜCKENLEHNE	BACK REST	DOSSIER
40	1000085219	Option	1,00 ST	KOPFSTÜTZE	HEADREST	SUPPORT DE TÊTE
40	1000140347	Option	1,00 ST	PLATTE	PLATE	PLAQUE
40	1000125969		1,00 ST	FALTENBALG	BELLOW	SOUFFLET

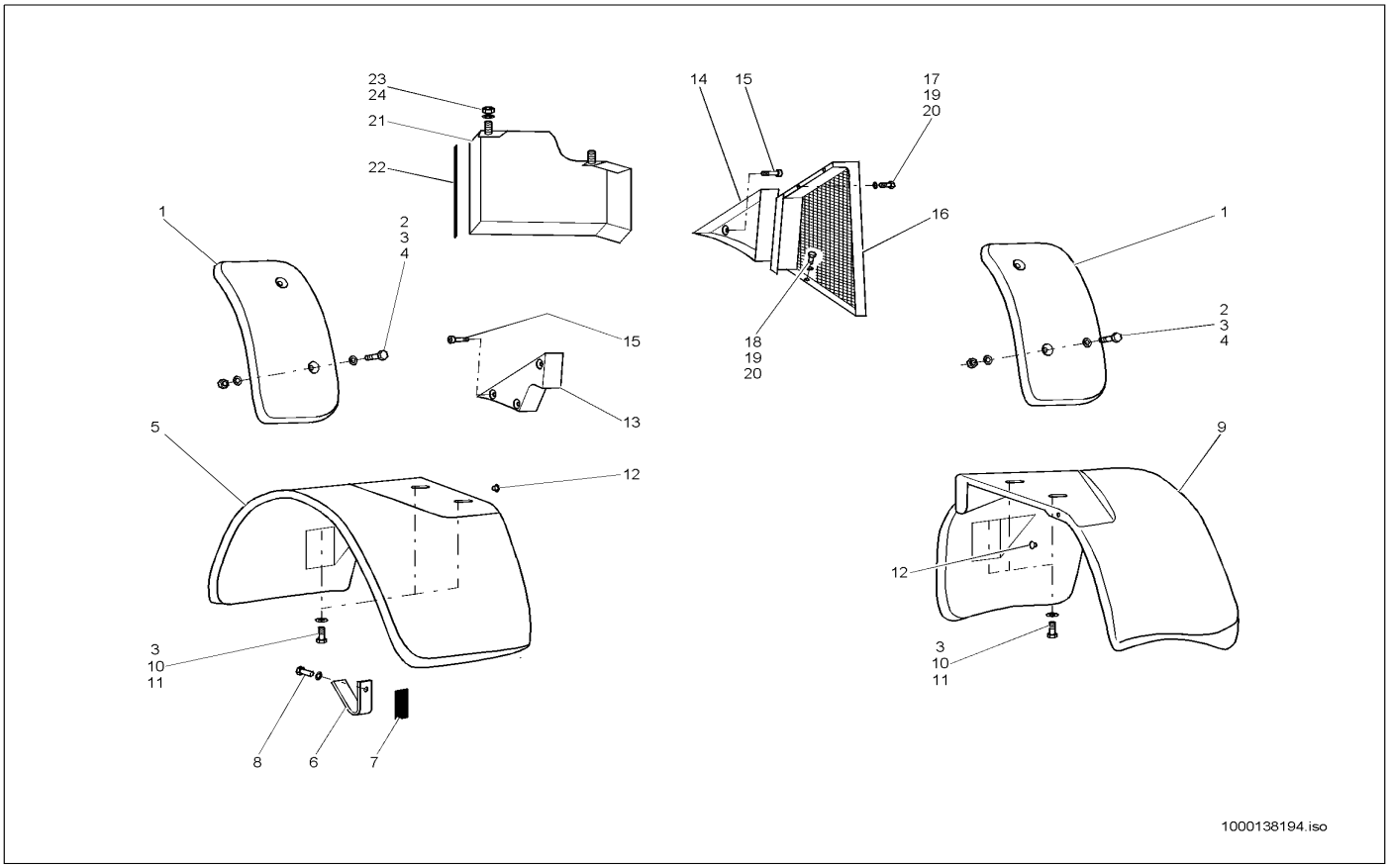

Pos	Art.-Nr.	Anm.	Q'TY	BEZEICHNUNG	PART NAME	DESIGNATION
1	1000035438		2,00 ST	RADABDECKUNG	WHEEL COVER	COUVERCLE ROUES
2	1000047365		4,00 ST	6KT-SCHRAUBE	HEX SCREW	VIS À TÊTE HEXAGONALE
3	1000092303		16,00 ST	SCHEIBE 10,5 ST A2C	WASHER 10,5 ST A2C	RONDELLE 10,5 ST A2C
4	1000015408		6,00 ST	6KT-MUTTER	HEXAGON NUT	ÉCROU HEXAGONAL
5	1000035440		1,00 ST	RADABDECKUNG	WHEEL COVER	COUVERCLE ROUES
6	1000035441		2,00 ST	AUFLAGE	TRIM	APPUI
7	1000097033		1,00 M	GUMMIBAND	RUBBER STRIP	ÉLASTIQUE
8	1000020553		4,00 ST	6KT-SCHRAUBE	HEX SCREW	VIS À TÊTE HEXAGONALE
9	1000035442		1,00 ST	RADABDECKUNG	WHEEL COVER	COUVERCLE ROUES
10	1000085355		4,00 ST	6KT-SCHRAUBE	HEX SCREW	VIS À TÊTE HEXAGONALE
11	1000047364		2,00 ST	6KT-SCHRAUBE	HEX SCREW	VIS À TÊTE HEXAGONALE
12	1000033630		2,00 ST	KAPPE	COVER	RECOUVREMENT
13	1000099751		1,00 ST	VERKLEIDUNG	TRIM	RÉVÊTEMENT
14	1000035454		1,00 ST	VERKLEIDUNG	TRIM	RÉVÊTEMENT
15	1000048510		6,00 ST	FLACHKOPFSCHRAUBE	FLAT HEAD SCREW	VIS DE TÊTE PLATE
16	1000035451		1,00 ST	VERKLEIDUNGSBLECH	TRIM PLATE	TÔLE DE RÉVÊTEMENT
17	1000085382		2,00 ST	6KT-SCHRAUBE	HEX SCREW	VIS À TÊTE HEXAGONALE
18	1000085381		2,00 ST	6KT-SCHRAUBE	HEX SCREW	VIS À TÊTE HEXAGONALE
19	1000015405		2,00 ST	6KT-MUTTER	HEXAGON NUT	ÉCROU HEXAGONAL
20	1000092290		6,00 ST	SCHEIBE	SPACER	RONDELLE
21	1000035437		1,00 ST	VERKLEIDUNGSBLECH	TRIM PLATE	TÔLE DE RÉVÊTEMENT
22	1000097094		1,00 M	KANTENSCHUTZ	EDGE GUARD	PROTECTION D'ARÊTE
23	1000013027		2,00 ST	SCHEIBE	SPACER	RONDELLE
24	1000013022		2,00 ST	6KT-MUTTER	HEXAGON NUT	ÉCROU HEXAGONAL

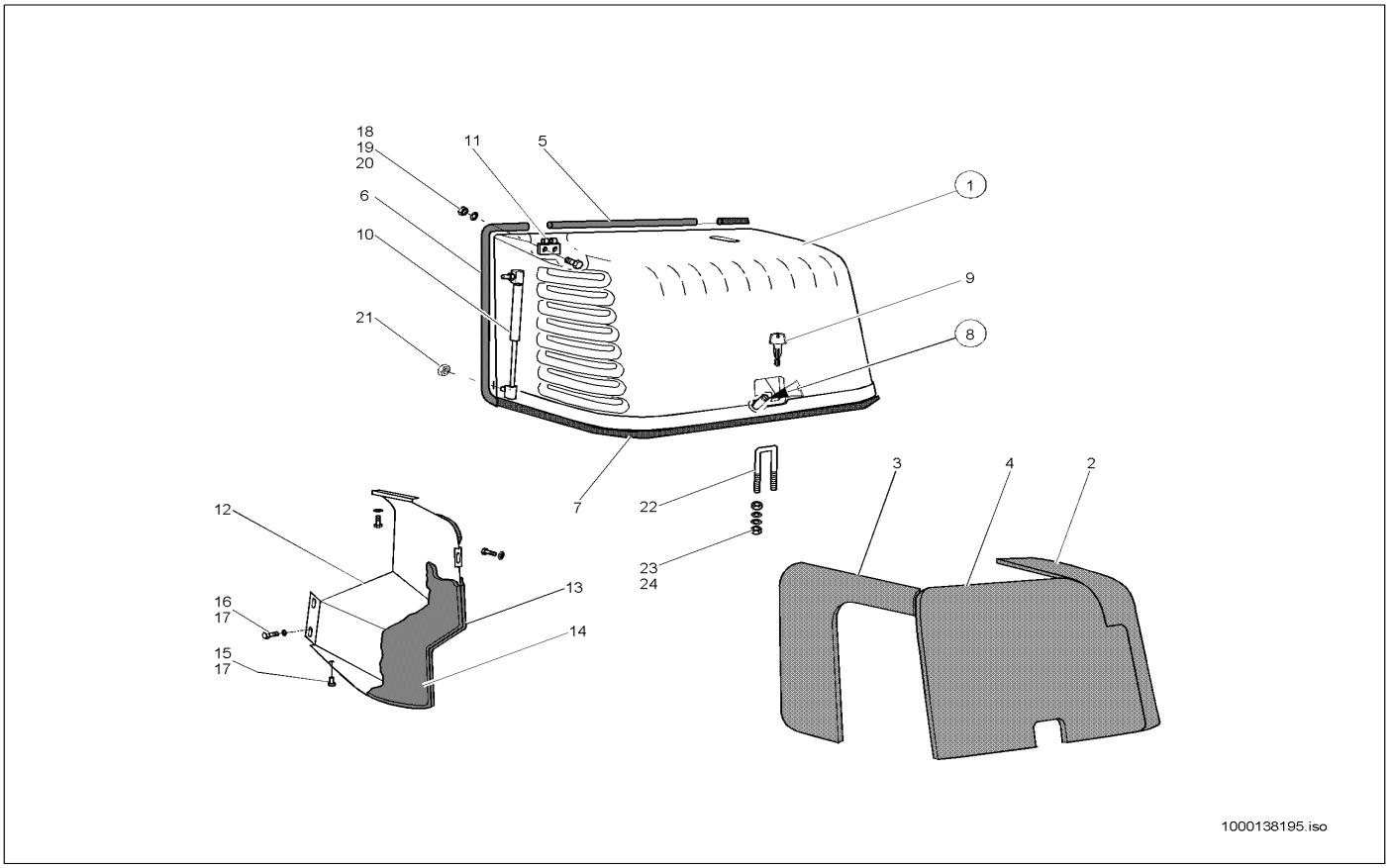

Pos	Art.-Nr.	Anm.	Q'TY	BEZEICHNUNG	PART NAME	DESIGNATION
1	1000035435		1,00 ST	MOTORHAUBE	ENGINE HOOD	CAPOT
2	1000035489		1,00 ST	DÄMMATTE	INSULATING MAT	TAPIS ISOLANT
3	1000035490		1,00 ST	DÄMMATTE	INSULATING MAT	TAPIS ISOLANT
4	1000035491		1,00 ST	DÄMMATTE	INSULATING MAT	TAPIS ISOLANT
5	1000100788		1,00 ST	GUMMIPROFIL	RUBBER PROFILE	PROFIL EN CAOUTCHOUC
6	1000100789		2,00 ST	GUMMIPROFIL	RUBBER PROFILE	PROFIL EN CAOUTCHOUC
7	1000097040		3,00 M	PROFIL	PROFILE	PROFIL
8	1000019187		1,00 ST	SCHLOSS	LOCK	FERMOIR
9	1000000376		1,00 ST	SCHLÜSSEL	KEY	CLÉ
10	1000000997		1,00 ST	GASFEDER	GAS STRUT	RESSORT DE GAZ
11	1000032784		2,00 ST	GELENK	ARTICULATION	ARTICULATION
12	1000035446		1,00 ST	DÄMMBLECH	INSULATING PLATE	TÔLE ISOLANTE
13	1000035493		1,00 ST	DÄMMATTE	INSULATING MAT	TAPIS ISOLANT
14	1000035497		1,00 ST	DÄMMATTE	INSULATING MAT	TAPIS ISOLANT
15	1000090254		2,00 ST	BLECHSCHRAUBE	SCREW	VIS
16	1000085382		4,00 ST	6KT-SCHRAUBE	HEX SCREW	VIS À TÊTE HEXAGONALE
17	1000049283		6,00 ST	LAGERSCHEIBE	BEARINGDISC	DISQUE DE PALIER
18	1000013008		4,00 ST	6KT-SCHRAUBE	HEX SCREW	VIS À TÊTE HEXAGONALE
19	1000013027		4,00 ST	SCHEIBE	SPACER	RONDELLE
20	1000013022		4,00 ST	6KT-MUTTER	HEXAGON NUT	ÉCROU HEXAGONAL
21	1000013021		1,00 ST	6KT-MUTTER	HEXAGON NUT	ÉCROU HEXAGONAL
22	1000035444		1,00 ST	BÜGEL	HOLDER	ARCHET
23	1000013021		4,00 ST	6KT-MUTTER	HEXAGON NUT	ÉCROU HEXAGONAL
24	1000013027		8,00 ST	SCHEIBE	SPACER	RONDELLE

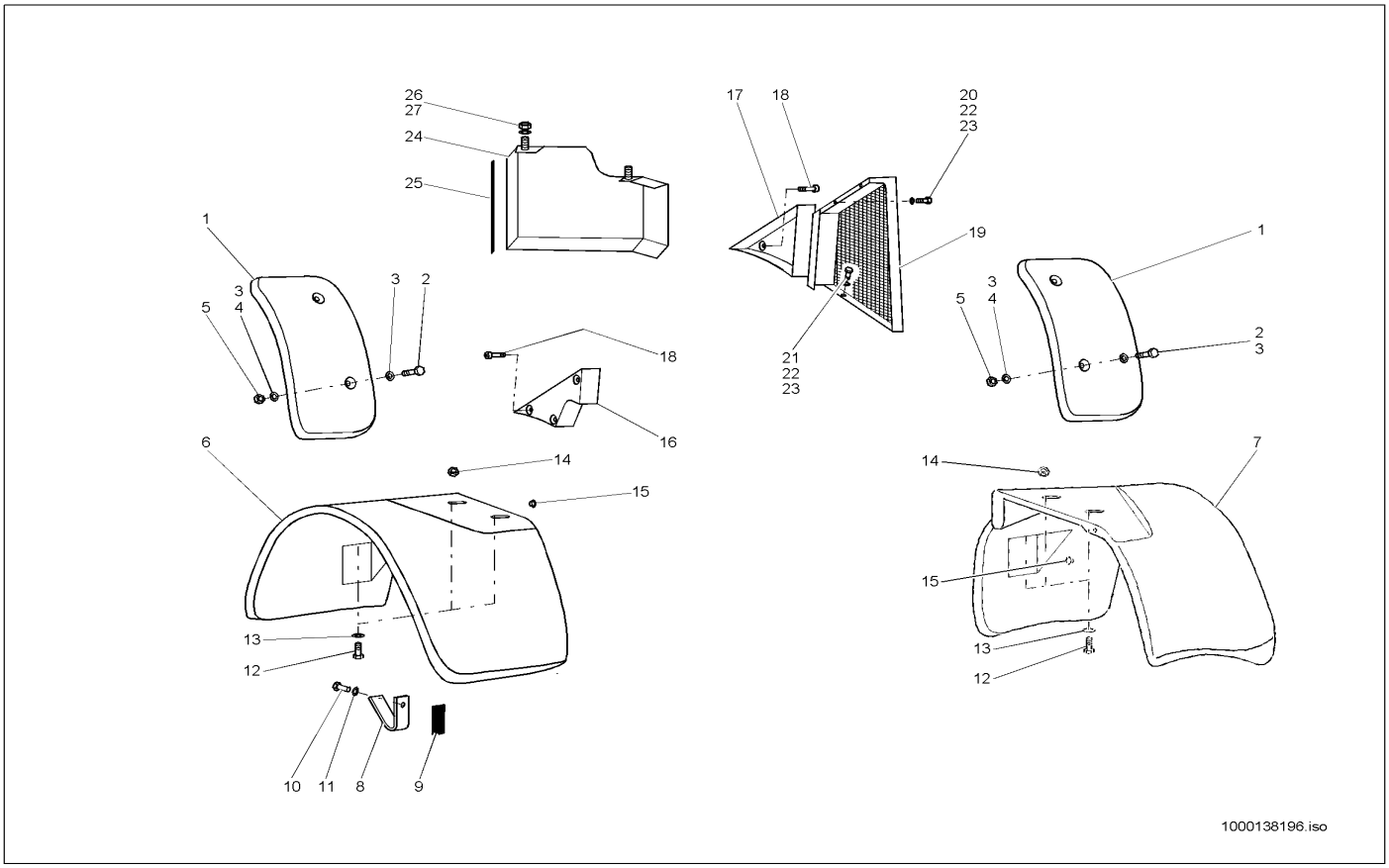

Pos	Art.-Nr.	Anm.	Q'TY	BEZEICHNUNG	PART NAME	DESIGNATION
1	1000035439		2,00 ST	RADABDECKUNG	WHEEL COVER	COUVERCLE ROUES
2	1000015346		4,00 ST	6KT-SCHRAUBE	HEX SCREW	VIS À TÊTE HEXAGONALE
3	1000092303		8,00 ST	SCHEIBE 10,5 ST A2C	WASHER 10,5 ST A2C	RONDELLE 10,5 ST A2C
4	1000032266		4,00 ST	SCHEIBE	SPACER	RONDELLE
5	1000015408		4,00 ST	6KT-MUTTER	HEXAGON NUT	ÉCROU HEXAGONAL
6	1000035432		1,00 ST	RADABDECKUNG	WHEEL COVER	COUVERCLE ROUES
7	1000035434		1,00 ST	RADABDECKUNG	WHEEL COVER	COUVERCLE ROUES
8	1000035441		2,00 ST	AUFLAGE	TRIM	APPUI
9	1000097033		1,00 M	GUMMIBAND	RUBBER STRIP	ÉLASTIQUE
10	1000020553		2,00 ST	6KT-SCHRAUBE	HEX SCREW	VIS À TÊTE HEXAGONALE
11	1000092290		2,00 ST	SCHEIBE	SPACER	RONDELLE
12	1000015345		6,00 ST	6KT-SCHRAUBE	HEX SCREW	VIS À TÊTE HEXAGONALE
13	1000092303		8,00 ST	SCHEIBE 10,5 ST A2C	WASHER 10,5 ST A2C	RONDELLE 10,5 ST A2C
14	1000015408		2,00 ST	6KT-MUTTER	HEXAGON NUT	ÉCROU HEXAGONAL
15	1000033630		2,00 ST	KAPPE	COVER	RECOUVREMENT
16	1000035436		1,00 ST	VERKLEIDUNGSBLECH	TRIM PLATE	TÔLE DE RÉVÊTEMENT
17	1000035455		1,00 ST	VERKLEIDUNGSBLECH	TRIM PLATE	TÔLE DE RÉVÊTEMENT
18	1000048510		6,00 ST	FLACHKOPFSCHRAUBE	FLAT HEAD SCREW	VIS DE TÊTE PLATE
19	1000035451		1,00 ST	VERKLEIDUNGSBLECH	TRIM PLATE	TÔLE DE RÉVÊTEMENT
20	1000085382		2,00 ST	6KT-SCHRAUBE	HEX SCREW	VIS À TÊTE HEXAGONALE
21	1000085381		2,00 ST	6KT-SCHRAUBE	HEX SCREW	VIS À TÊTE HEXAGONALE
22	1000015405		2,00 ST	6KT-MUTTER	HEXAGON NUT	ÉCROU HEXAGONAL
23	1000092290		6,00 ST	SCHEIBE	SPACER	RONDELLE
24	1000035437		1,00 ST	VERKLEIDUNGSBLECH	TRIM PLATE	TÔLE DE RÉVÊTEMENT
25	1000097094		1,00 M	KANTENSCHUTZ	EDGE GUARD	PROTECTION D'ARÊTE
26	1000013027		2,00 ST	SCHEIBE	SPACER	RONDELLE
27	1000013022		2,00 ST	6KT-MUTTER	HEXAGON NUT	ÉCROU HEXAGONAL

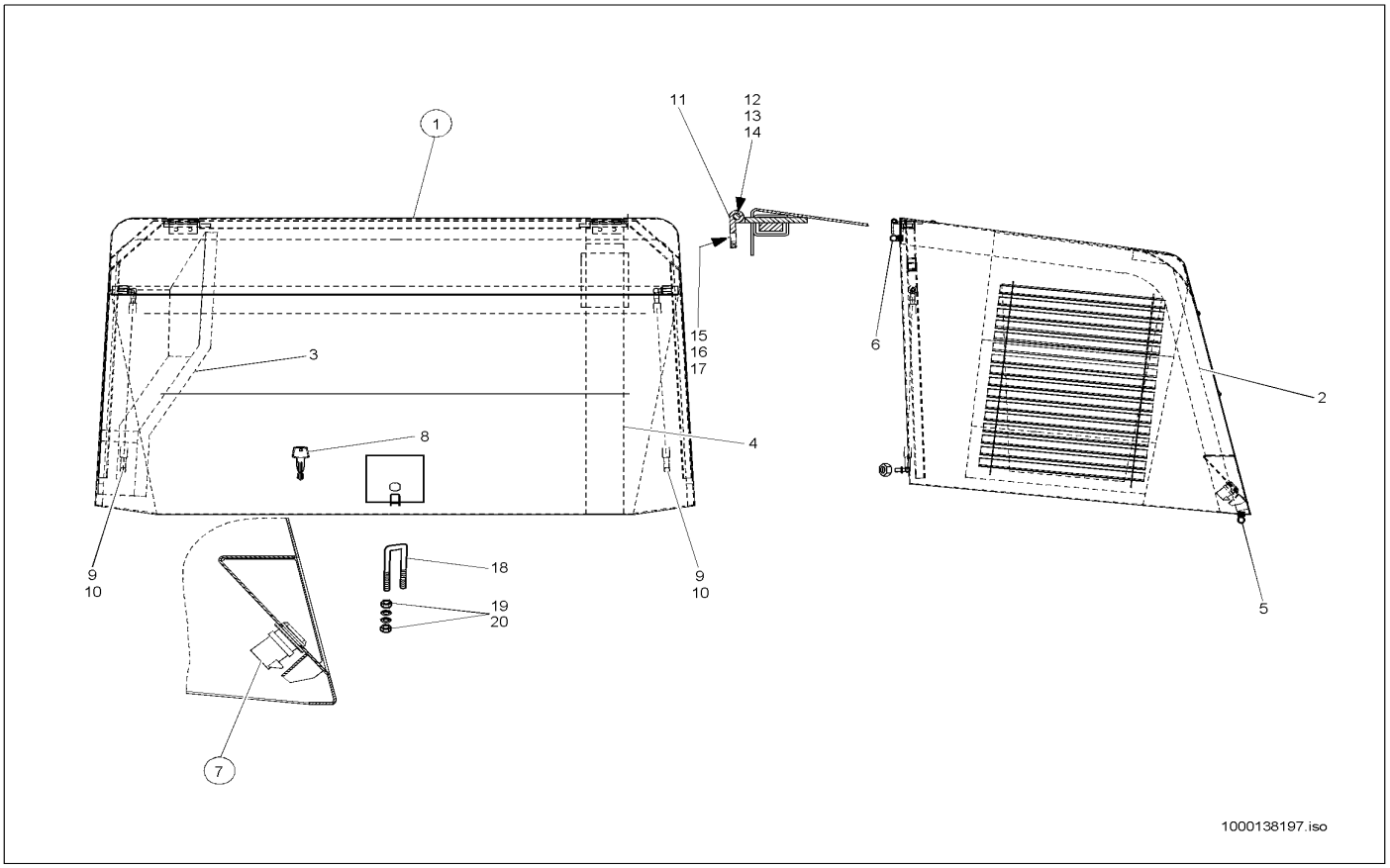

Pos	Art.-Nr.	Anm.	Q'TY	BEZEICHNUNG	PART NAME	DESIGNATION
1	1000109740		1,00 ST	MOTORHAUBE KPL.	?	?
2	1000035498		1,00 ST	DÄMMATTE	INSULATING MAT	TAPIS ISOLANT
3	1000035499		1,00 ST	DÄMMATTE	INSULATING MAT	TAPIS ISOLANT
4	1000036518		1,00 ST	DÄMMATTE	INSULATING MAT	TAPIS ISOLANT
5	1000102028		1,00 ST	DICHTPROFIL	SEALING PROFILE	PROFIL D'ÉTANCHÉITÉ
6	1000097173		1,00 M	PROFIL	PROFILE	PROFIL
7	1000019187		1,00 ST	SCHLOSS	LOCK	FERMOIR
8	1000000376		1,00 ST	SCHLÜSSEL	KEY	CLÉ
9	1000000997		2,00 ST	GASFEDER	GAS STRUT	RESSORT DE GAZ
10	1000013021		2,00 ST	6KT-MUTTER	HEXAGON NUT	ÉCROU HEXAGONAL
11	1000032753		2,00 ST	GELENK	ARTICULATION	ARTICULATION
12	1000050603		2,00 ST	BOLZEN	PIN	AXE
13	1000092297		2,00 ST	SCHEIBE	SPACER	RONDELLE
14	1000092467		2,00 ST	SPLINT	COTTERPIN	GOUPILLE
15	1000015373		4,00 ST	SENKSCHRAUBE	SINKSCREW	VIS À TÊTE NOYÉE
16	1000013027		4,00 ST	SCHEIBE	SPACER	RONDELLE
17	1000013022		4,00 ST	6KT-MUTTER	HEXAGON NUT	ÉCROU HEXAGONAL
18	1000035444		1,00 ST	BÜGEL	HOLDER	ARCHET
19	1000013021		4,00 ST	6KT-MUTTER	HEXAGON NUT	ÉCROU HEXAGONAL
20	1000013027		8,00 ST	SCHEIBE	SPACER	RONDELLE

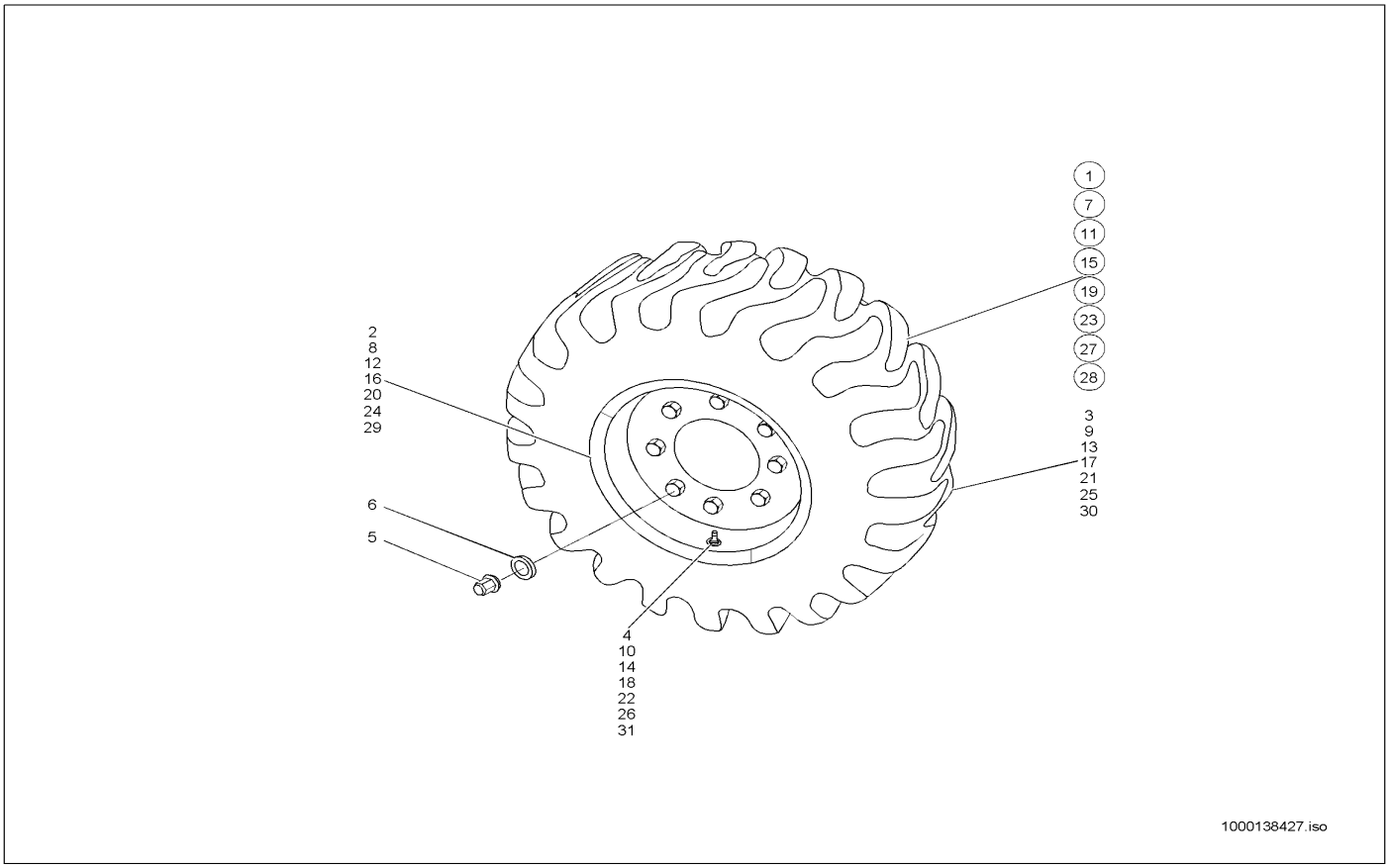

Pos	Art.-Nr.	Anm.	Q'TY	BEZEICHNUNG	PART NAME	DESIGNATION
1	1000026785		4,00 ST	RAD	WHEEL	ROUE
2	1000026843		4,00 ST	SCHEIBENRAD	RIM	ROUE PLEINE
3	1000026913		4,00 ST	REIFEN	TYRE	PNEU
4	1000026821		4,00 ST	LUFT-WASSERVENTIL	AIR-WATER VALVE	SOUPAPE D'AIR/D'EAU
5	1000050418		32,00 ST	RADMUTTER	WHEEL NUT	ÉCROU DE ROUE
6	1000092506		32,00 ST	FEDERRING	SPRING RING	RONDELLE À RESSORT
7	1000051871		4,00 ST	RAD	WHEEL	ROUE
8	1000026843		4,00 ST	SCHEIBENRAD	RIM	ROUE PLEINE
9	1000100811		4,00 ST	REIFEN	TYRE	PNEU
10	1000026821		4,00 ST	LUFT-WASSERVENTIL	AIR-WATER VALVE	SOUPAPE D'AIR/D'EAU
11	1000026803		4,00 ST	RAD	WHEEL	ROUE
12	1000026843		4,00 ST	SCHEIBENRAD	RIM	ROUE PLEINE
13	1000026910		4,00 ST	REIFEN	TYRE	PNEU
14	1000026821		4,00 ST	LUFT-WASSERVENTIL	AIR-WATER VALVE	SOUPAPE D'AIR/D'EAU
15	1000140386		4,00 ST	SCHEIBENRAD	RIM	ROUE PLEINE
16	1000100850		4,00 ST	SCHEIBENRAD 11X18	?	?
17	1000026905		4,00 ST	REIFEN	TYRE	PNEU
18	1000026821		4,00 ST	LUFT-WASSERVENTIL	AIR-WATER VALVE	SOUPAPE D'AIR/D'EAU
19	1000026792		4,00 ST	RAD	WHEEL	ROUE
20	1000026847		4,00 ST	SCHEIBENRAD	RIM	ROUE PLEINE
21	1000026922		4,00 ST	REIFEN	TYRE	PNEU
22	1000026821		4,00 ST	LUFT-WASSERVENTIL	AIR-WATER VALVE	SOUPAPE D'AIR/D'EAU
23	1000099765		4,00 ST	SCHEIBENRAD	RIM	ROUE PLEINE
24	1000026843		4,00 ST	SCHEIBENRAD	RIM	ROUE PLEINE
25	1000026926		4,00 ST	REIFEN	TYRE	PNEU
26	1000026821		4,00 ST	LUFT-WASSERVENTIL	AIR-WATER VALVE	SOUPAPE D'AIR/D'EAU
27	1000140390		2,00 ST	SCHEIBENRAD	RIM	ROUE PLEINE
28	1000140402		2,00 ST	SCHEIBENRAD	RIM	ROUE PLEINE
29	1000026843		4,00 ST	SCHEIBENRAD	RIM	ROUE PLEINE
30	1000026913		4,00 ST	REIFEN	TYRE	PNEU
31	1000026821		4,00 ST	LUFT-WASSERVENTIL	AIR-WATER VALVE	SOUPAPE D'AIR/D'EAU

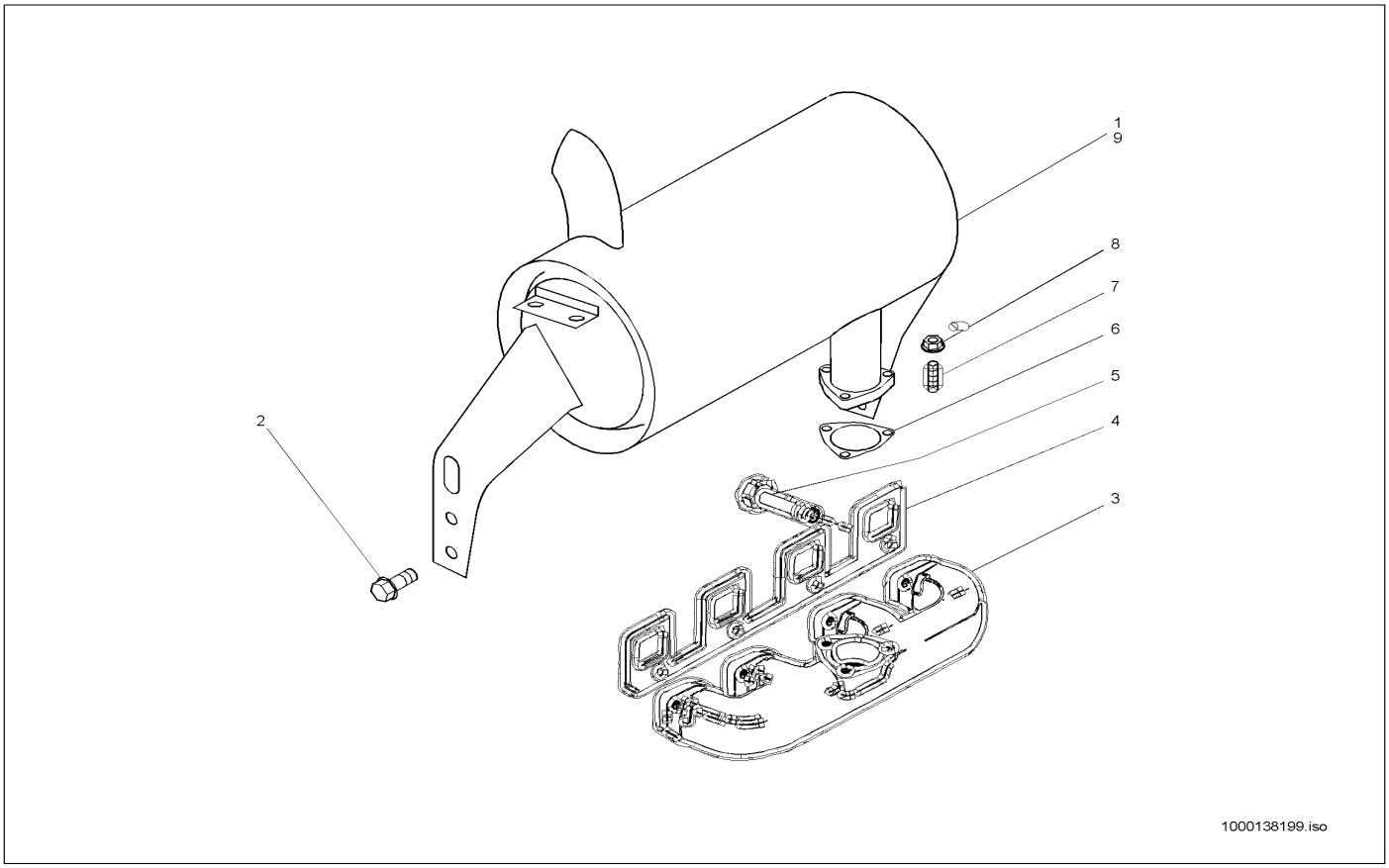

Pos	Art.-Nr.	Anm.	Q'TY	BEZEICHNUNG	PART NAME	DESIGNATION
1	1000035457		1,00 ST	SCHALLDÄMPFER	SILENCER	SILENCIEUX
2	1000088388		4,00 ST	SCHRAUBE	SCREW	VIS
3	1000088239		1,00 ST	AUSPUFFKRÜMMER	EXHAUST MANIFOLD	COUDE D'ÉCHAPPEMENT
4	1000019243		1,00 ST	DICHTUNG	SEAL	JOINT D'ÉTANCHÉITÉ
5	1000088213		8,00 ST	SCHRAUBE	SCREW	VIS
6	1000019242		1,00 ST	DICHTUNG	SEAL	JOINT D'ÉTANCHÉITÉ
7	1000088184		3,00 ST	STEHBOLZEN	STUD BOLT	GOUJON FILETÉ
8	1000087142		3,00 ST	MUTTER	NUT	ÉCROU
9	1000035458		1,00 ST	SCHALLDÄMPFER	SILENCER	SILENCIEUX

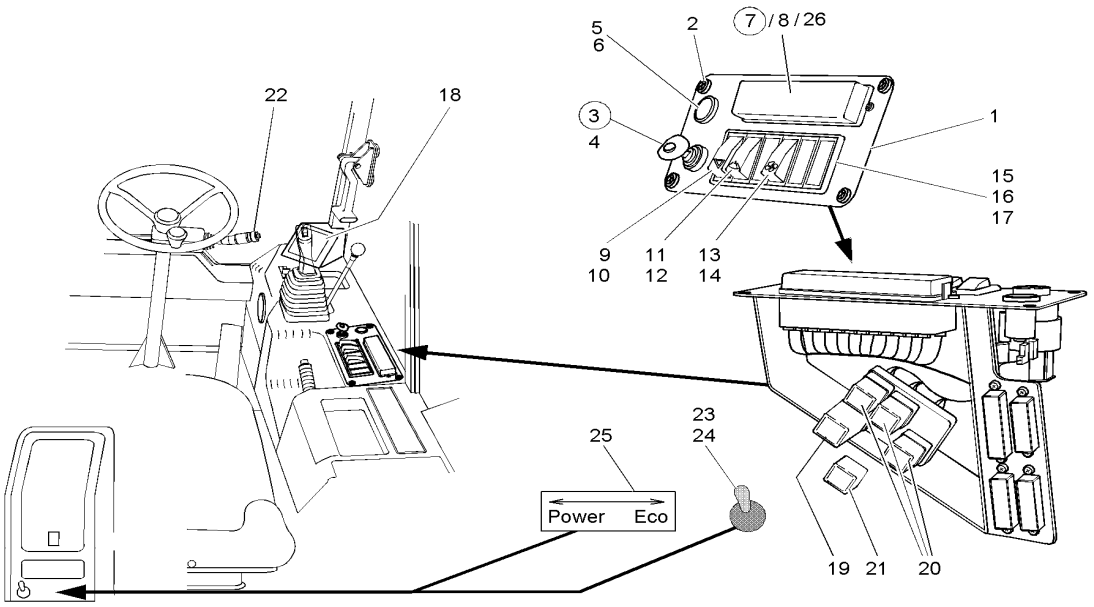

1000138200.iso

Pos	Art.-Nr.	Anm.	Q'TY	BEZEICHNUNG	PART NAME	DESIGNATION
1	1000088452		1,00 ST	ARMATURENBRETT	INSTRUMENT PANEL	TABLEAU DE BORD
2	1000048529		4,00 ST	FLACHKOPFSCHRAUBE	FLAT HEAD SCREW	VIS DE TÊTE PLATE
3	1000000462		1,00 ST	GLÜHSTARTSCHALTER	GLOW START SWITCH	COMMUATEUR DE DÉPART DE RÉCHAUFFAGE
4	1000000459		2,00 ST	SCHLÜSSEL	KEY	CLÉ
5	1000088121		1,00 ST	ZIGARETTENANZÜNDER	CIGARET LIGHTER	ALLUME FEUX
6	1000088120		1,00 ST	STOPFEN	PLUG	BOUCHON
7	1000088453		1,00 ST	SICHERUNGSKASTEN	FUSE BOX	BOÎTE À FUSIBLE
8	1000095374	7,5A	1,00 ST	FLACHSICHERUNG	LOCK	SÛRETÉ
8	1000085685	25A	1,00 ST	FLACHSICHERUNG	LOCK	SÛRETÉ
8	1000085683	15A	1,00 ST	FLACHSICHERUNG	LOCK	SÛRETÉ
8	1000085682	10A	1,00 ST	FLACHSICHERUNG	LOCK	SÛRETÉ
8	1000084949	5A	1,00 ST	FLACHSICHERUNG	LOCK	SÛRETÉ
9	1000027446		1,00 ST	KIPPSCHALTER	TILT SWITCH	INTERRUPTEUR
10	1000029753		1,00 ST	SYMBOL WARNLICHT	SYMBOL WARNING LIGHT	SYMBOLE DE LA LUMIÈRE D'ALARME
11	1000027436		1,00 ST	KIPPSCHALTER	TILT SWITCH	INTERRUPTEUR
12	1000029749		1,00 ST	SYMBOL WISCHER	SYMBOL WIPER	SYMBOLE DE L'ESTOMPE
13	1000027443		1,00 ST	KIPPSCHALTER	TILT SWITCH	INTERRUPTEUR
14	1000029893		1,00 ST	SYMBOL	SYMBOL	SYMBOLE
15	1000027157		1,00 ST	RAHMEN	FRAME	CADRE
16	1000027006		1,00 ST	BLINDDECKEL	BLIND COVER	COUVERCLE AVEUGLE
17	1000127836		1,00 ST	GLÜHLAMPE 12 V 1,2 W	LIGHT BULB	LAMPE
18	1000088360		1,00 ST	ANZEIGEINSTRUMENT	INDICATOR INSTRUMENT	INSTRUMENT D'INDICATION
19	1000088346		1,00 ST	RELAIS	RELAY	RELAIS
20	1000000441		3,00 ST	RELAIS	RELAY	RELAIS
21	1000027237		1,00 ST	WARTUNGSELEKTRONIK	MAINTENANCE ELECTRONIC	ÉQUIPMENT ÉLECTRIQUE DE MAINTENANCE
22	1000088081		1,00 ST	LENKSTOCKSCHALTER	STEERINGSTICK SWITCH	INTERRUPTEUR DE BÂTON DE DIRECTIC
23	1000027432		1,00 ST	SCHALTER	SWITCH	INTERRUPTEUR
24	1000027251		1,00 ST	KAPPE	COVER	RECOUVREMENT
25	1000030225		1,00 ST	HINWEISSCHILD	INDICATION LABEL	PLAQUE INDICATRICE
26	1000089529		1,00 ST	DECKEL	COVER	COUVERCLE

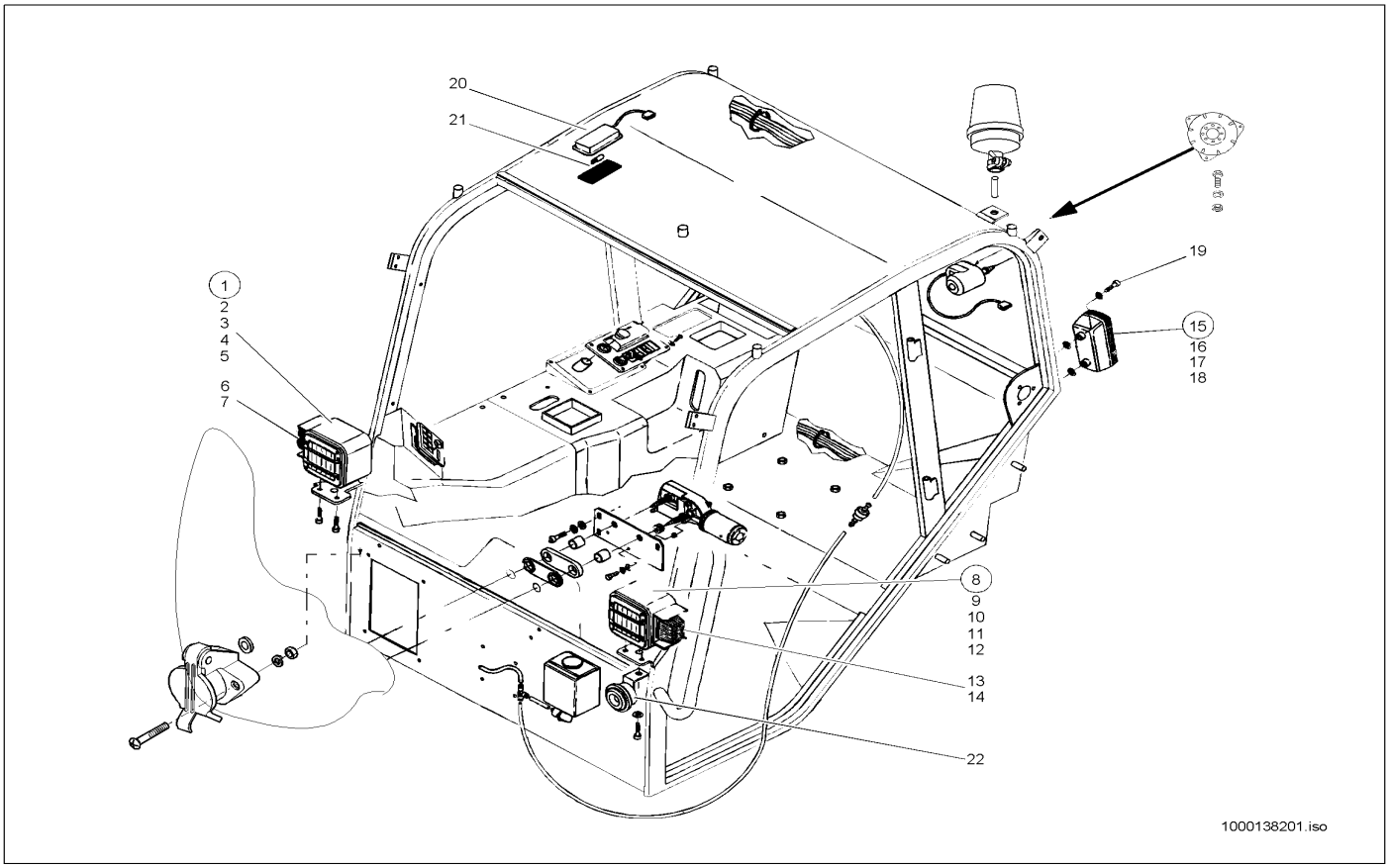

Pos	Art.-Nr.	Anm.	Q'TY	BEZEICHNUNG	PART NAME	DESIGNATION
1	1000088022	R	1,00 ST	HAUPTSCHEINWERFER	MAIN HEADLIGHT	PHARE PRINCIPAL
2	1000088362		1,00 ST	SCHEINWERFERGEHÄUSE	HEADLIGHT HOUSING	BOÎTE DE PHARE
3	1000088363		1,00 ST	SCHEINWERFEREINSATZ	HEADLIGHT INSERT	MISE DE PHARE
4	1000001517		1,00 ST	GLÜHLAMPE	BULB	LAMPE À INCANDESCENCE
5	1000001524		1,00 ST	GLÜHLAMPE	BULB	LAMPE À INCANDESCENCE
6	1000019248		1,00 ST	BLINKLEUCHTE	SPARKLER LIGHT	LUMIÈRE CLIGNOTANT
7	1000050449		1,00 ST	GLÜHLAMPE	BULB	LAMPE À INCANDESCENCE
8	1000088084	L	1,00 ST	HAUPTSCHEINWERFER	MAIN HEADLIGHT	PHARE PRINCIPAL
9	1000088361		1,00 ST	SCHEINWERFERGEHÄUSE	HEADLIGHT HOUSING	BOÎTE DE PHARE
10	1000088363		1,00 ST	SCHEINWERFEREINSATZ	HEADLIGHT INSERT	MISE DE PHARE
11	1000001517		1,00 ST	GLÜHLAMPE	BULB	LAMPE À INCANDESCENCE
12	1000001524		1,00 ST	GLÜHLAMPE	BULB	LAMPE À INCANDESCENCE
13	1000087542		1,00 ST	BLINKLEUCHTE	SPARKLER LIGHT	LUMIÈRE CLIGNOTANT
14	1000050449		1,00 ST	GLÜHLAMPE	BULB	LAMPE À INCANDESCENCE
15	1000088085		2,00 ST	SCHLUSSLEUCHTE	REAR LIGHT	FEU ARRIÈRE
16	1000088449		2,00 ST	LICHTSCHEIBE	LIGHT COVER	DISQUE DE LUMIÈRE
17	1000050449		2,00 ST	GLÜHLAMPE	BULB	LAMPE À INCANDESCENCE
18	1000096853		2,00 ST	GLÜHLAMPE	BULB	LAMPE À INCANDESCENCE
19	1000088097		4,00 ST	LINSENSCHRAUBE	OVALHEAD SCREW	VIS NOYÉE À TÊTE BOMBÉ
20	1000088035		1,00 ST	INNENLEUCHTE	INTERNAL LIGHT	LUMIÈRE INTÉRIEURE
21	1000088122		1,00 ST	GLÜHLAMPE	BULB	LAMPE À INCANDESCENCE
22	1000000372		1,00 ST	SIGNALHORN	SIGNAL HORN	CORNE DE SIGNAL

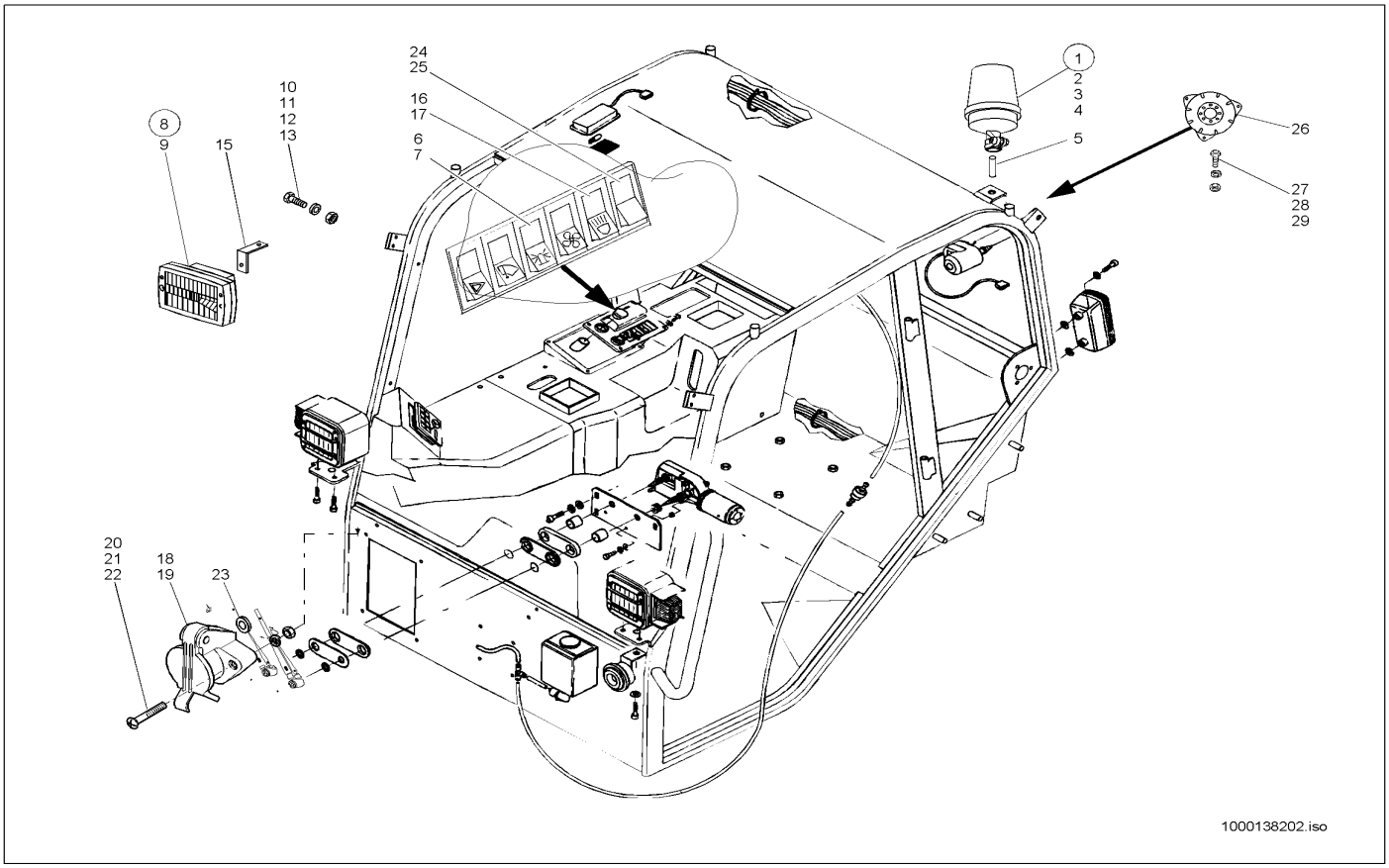

Pos	Art.-Nr.	Anm.	Q'TY	BEZEICHNUNG	PART NAME	DESIGNATION
1	1000050452		1,00 ST	RUNDUMKENNLEUCHTE	ROTATING BEACON	GYROPHARE CARACTÉRISTIQUE
2	1000027114		1,00 ST	LICHTHAUBE	LIGHT CAP	BONNET DE LA LUMIÈRE
3	1000089775		1,00 ST	RING	RING	ANNEAU
4	1000109742		1,00 ST	GLÜHLAMPE	BULB	LAMPE À INCANDESCENCE
5	1000035475		1,00 ST	SOCKEL	SOCLE	SOCLE
6	1000027436		1,00 ST	KIPPSCHALTER	TILT SWITCH	INTERRUPTEUR
7	1000029802		1,00 ST	SYMBOL RUNDUMKENNLEUCHTE	SYMBOL ROTATING BEACON	SYMBOLE DU GYROPHARE CARACTÉRISTIQUE
8	1000027133		3,00 ST	ZUSATZSCHEINWERFER	SUPPLEMENT LIGHT	PHARE SUPPLÉMENTAIRE
9	1000050450		3,00 ST	GLÜHLAMPE	BULB	LAMPE À INCANDESCENCE
10	1000013008		3,00 ST	6KT-SCHRAUBE	HEX SCREW	VIS À TÊTE HEXAGONALE
11	1000013022		3,00 ST	6KT-MUTTER	HEXAGON NUT	ÉCROU HEXAGONAL
12	1000015431		3,00 ST	SCHEIBE	SPACER	RONDELLE
13	1000085418		3,00 ST	6KT-SCHRAUBE	HEX SCREW	VIS À TÊTE HEXAGONALE
14	1000035479	V	2,00 ST	HALTER	BRACKET CLUTCH	SUPPORT
15	1000035480	H	1,00 ST	HALTER	BRACKET CLUTCH	SUPPORT
16	1000027436		1,00 ST	KIPPSCHALTER	TILT SWITCH	INTERRUPTEUR
17	1000029806		1,00 ST	SYMBOL ARBEITSSCHEINWERFER	SYMBOL WORKING LIGHT	SYMBOLE DU PHARE DE TRAVAIL
18	1000050434		1,00 ST	STECKDOSE	SOCKET	PRISE DE COURANT
19	1000035477		1,00 ST	HALTER	BRACKET CLUTCH	SUPPORT
20	1000048144		2,00 ST	ZYLINDERSCHRAUBE	CHEESE HEAD SCREW	VIS A TETE CYLINDRIQUE
21	1000085580		2,00 ST	6KT-MUTTER	HEXAGON NUT	ÉCROU HEXAGONAL
22	1000092288		2,00 ST	SCHEIBE	SPACER	RONDELLE
23	1000033317		1,00 ST	DURCHFÜHRUNGSRING	JUNCTION	ANNEAU D'APPLICATION
24	1000027436		1,00 ST	KIPPSCHALTER	TILT SWITCH	INTERRUPTEUR
25	1000030247		1,00 ST	SYMBOL HAUPTSCHALTER	SYMBOL MAIN SWITCH	SYMBOLE DU INTERRUPTEUR PRINCIPA
26	1000027045		1,00 ST	SIGNALGEBER	SIGNAL SENSOR	TRANSMETTEUR DE SIGNAL
27	1000085376		3,00 ST	6KT-SCHRAUBE	HEX SCREW	VIS À TÊTE HEXAGONALE
28	1000085580		3,00 ST	6KT-MUTTER	HEXAGON NUT	ÉCROU HEXAGONAL
29	1000092288		3,00 ST	SCHEIBE	SPACER	RONDELLE

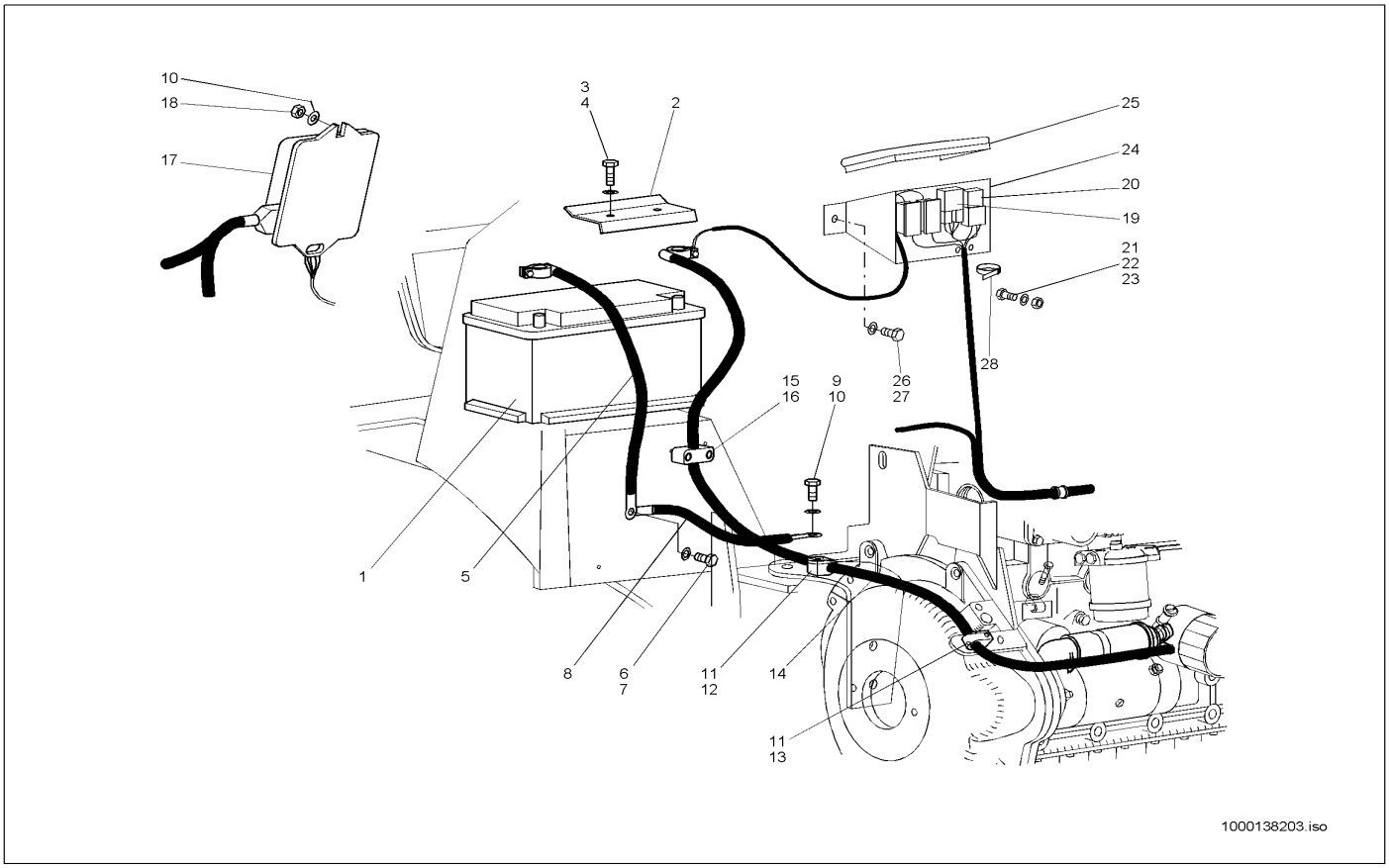

Pos	Art.-Nr.	Anm.	Q'TY	BEZEICHNUNG	PART NAME	DESIGNATION
1	1000027478		1,00 ST	BATTERIE	BATTERY	BATTERIE
1	1000050430		1,00 ST	POLABDECKKAPPE	TERMINAL CAP	BONNET DE RECOUVREMENT DE PÔLE
2	1000043575		1,00 ST	HALTER	BRACKET CLUTCH	SUPPORT
3	1000018400		2,00 ST	6KT-SCHRAUBE	HEX SCREW	VIS À TÊTE HEXAGONALE
4	1000049283		2,00 ST	LAGERSCHEIBE	BEARINGDISC	DISQUE DE PALIER
5	1000026947		1,00 ST	BATTERIEKABEL	BATTERY CABLE	CÂBLE DE BATTERIE
6	1000013008		1,00 ST	6KT-SCHRAUBE	HEX SCREW	VIS À TÊTE HEXAGONALE
7	1000095355		2,00 ST	ZAHNSCHEIBE	EDGED DISC	DISQUE DE DENT
8	1000026948		1,00 ST	BATTERIEKABEL	BATTERY CABLE	CÂBLE DE BATTERIE
9	1000019136		1,00 ST	6KT-SCHRAUBE	HEX SCREW	VIS À TÊTE HEXAGONALE
10	1000015431		4,00 ST	SCHEIBE	SPACER	RONDELLE
11	1000032125		2,00 ST	SCHELLE	CLAMP	BRIDE
12	1000015339		1,00 ST	6KT-SCHRAUBE	HEX SCREW	VIS À TÊTE HEXAGONALE
13	1000085386		1,00 ST	6KT-SCHRAUBE	HEX SCREW	VIS À TÊTE HEXAGONALE
14	1000026955		1,00 ST	BATTERIEKABEL	BATTERY CABLE	CÂBLE DE BATTERIE
15	1000031602		1,00 ST	SCHELLE	CLAMP	BRIDE
16	1000015369		2,00 ST	ZYLINDERSCHRAUBE	CHEESE HEAD SCREW	VIS A TETE CYLINDRIQUE
17	1000027248		1,00 ST	FAHRELEKTRONIK	DRIVE ELECTRONIC	ELECTRONIQUE DE CONDUITE
18	1000015416		2,00 ST	6KT-MUTTER	HEXAGON NUT	ÉCROU HEXAGONAL
19	1000000441		1,00 ST	RELAIS	RELAY	RELAIS
20	1000027071		1,00 ST	RELAIS	RELAY	RELAIS
21	1000047662		2,00 ST	6KT-SCHRAUBE	HEX SCREW	VIS À TÊTE HEXAGONALE
22	1000092289		2,00 ST	SCHEIBE	SPACER	RONDELLE
23	1000085581		2,00 ST	6KT-MUTTER	HEXAGON NUT	ÉCROU HEXAGONAL
24	1000090713		1,00 ST	ABDECKBLECH	COVER PLATE	TÔLE DE COUVERTURE
25	1000097040		1,00 M	PROFIL	PROFILE	PROFIL
26	1000085381		2,00 ST	6KT-SCHRAUBE	HEX SCREW	VIS À TÊTE HEXAGONALE
27	1000092290		2,00 ST	SCHEIBE	SPACER	RONDELLE
28	1000090021		1,00 ST	KABELBINDER	CABLE STRAP	BOUTISSE DE CÂBLE
28	1000090058		1,00 ST	KABELBINDER	CABLE STRAP	BOUTISSE DE CÂBLE

KABELBAUM MOTOR
WIRING HARNESS (ENGINE)
FAISCEAU DE CÂBLES (MOTEUR)

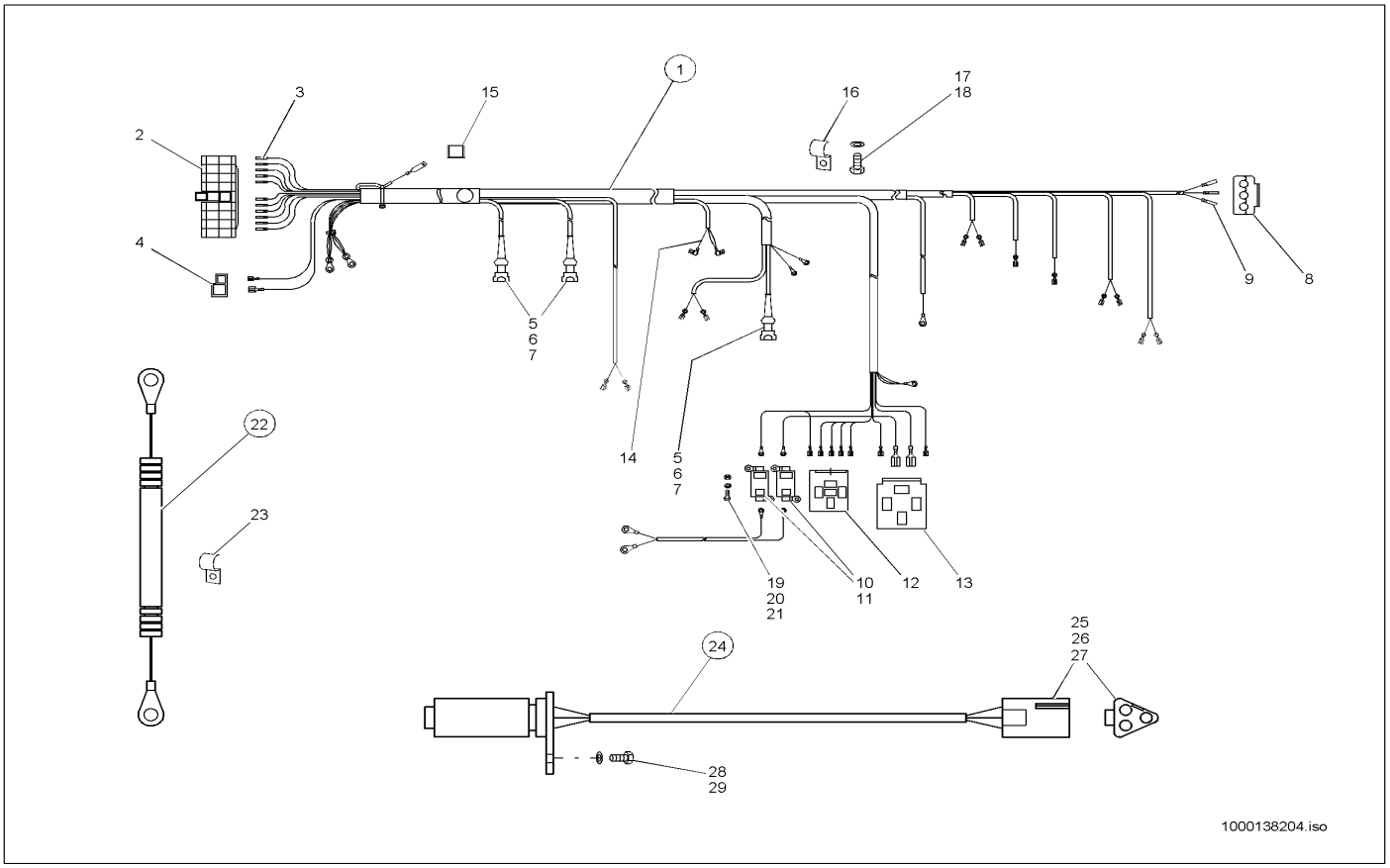

Pos	Art.-Nr.	Anm.	Q'TY	BEZEICHNUNG	PART NAME	DESIGNATION
1	1000035465		1,00 ST	KABELBAUM	WIRING HARNESS	ARBRE DE CÂBLE
2	1000027366		1,00 ST	BUCHSENGEHÄUSE	BUSHING HOUSING	BOÎTE DE BAGUE
3	1000095330		11,00 ST	FLACHSTECKHÜLSE	PLUG SLEEVE	DOUILLE DE CLIP
4	1000027371		1,00 ST	STECKHÜLSENGEHÄUSE	PLUG SLEEVE HOUSING	BOÎTE À DOUILLES DE BOUCHON
5	1000027410		3,00 ST	GEHÄUSE	HOUSING	BOÎTE
6	1000027466		3,00 ST	SCHUTZKAPPE	PROTECTING CAP	CAPOT DE PROTECTION
7	1000027341		5,00 ST	KONTAKT	CONTACT	CONTACT
8	1000051975		1,00 ST	BUCHSENGEHÄUSE	BUSHING HOUSING	BOÎTE DE BAGUE
9	1000051976		3,00 ST	BUCHSENKONTAKT	BUSHING CONTACT	CONTACT DE BAGUE
10	1000027326		2,00 ST	SICHERUNGSKASTEN	FUSE BOX	BOÎTE À FUSIBLE
11	1000050443		2,00 ST	SICHERUNG	LOCKING	SÛRETÉ
12	1000026977		1,00 ST	SOCKEL	SOCLE	SOCLE
13	1000026997		1,00 ST	SOCKEL	SOCLE	SOCLE
14	1000027315		2,00 ST	ISOLIERHÜLSE	INSULATING SLEEVE	DOUILLE ISOLANT
15	1000089965		1,00 ST	KABELBINDER	CABLE STRAP	BOUTISSE DE CÂBLE
15	1000085008		1,00 ST	FLACHSTECKERGEHÄUSE	PLUG HOUSING	BOÎTE DE BOUCHON
16	1000031425		1,00 ST	SCHELLE	CLAMP	BRIDE
17	1000015343		1,00 ST	6KT-SCHRAUBE	HEX SCREW	VIS À TÊTE HEXAGONALE
18	1000015431		1,00 ST	SCHEIBE	SPACER	RONDELLE
19	1000085378		4,00 ST	6KT-SCHRAUBE	HEX SCREW	VIS À TÊTE HEXAGONALE
20	1000092289		4,00 ST	SCHEIBE	SPACER	RONDELLE
21	1000085581		4,00 ST	6KT-MUTTER	HEXAGON NUT	ÉCROU HEXAGONAL
22	1000035464		1,00 ST	KABEL	CABLE	CÂBLE
23	1000100560		1,00 ST	SCHELLE	CLAMP	BRIDE
24	1000026934		1,00 ST	SENSOR	SENSOR	CAPTEUR
25	1000027394		1,00 ST	STIFTGEHÄUSE	PIN HOUSING	BOÎTE À BROCHES
26	1000027400		1,00 ST	KEIL	WEDGE	CLAVETTE
27	1000085028		3,00 ST	STIFTKONTAKT	PIN CONTACT	CONTACT À BROCHES
28	1000020553		1,00 ST	6KT-SCHRAUBE	HEX SCREW	VIS À TÊTE HEXAGONALE
29	1000092290		1,00 ST	SCHEIBE	SPACER	RONDELLE

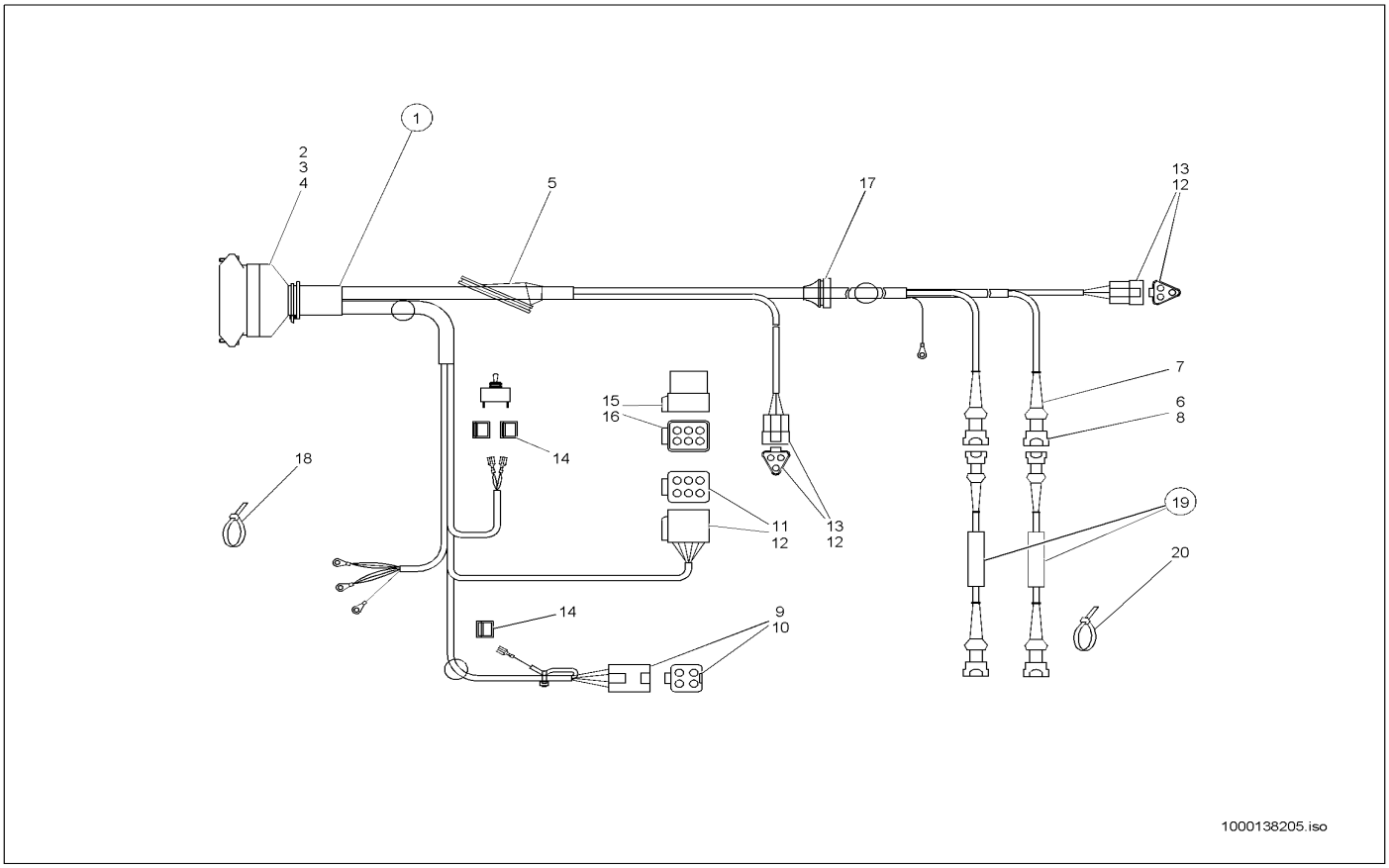

Pos	Art.-Nr.	Anm.	Q'TY	BEZEICHNUNG	PART NAME	DESIGNATION
1	1000035461		1,00 ST	KABELBAUM	WIRING HARNESS	ARBRE DE CÂBLE
2	1000105131		1,00 ST	GEHÄUSE	HOUSING	BOÎTE
3	1000140013		22,00 ST	STIFT	PIN	GOUPILLE
4	1000105139		6,00 ST	STOPFEN	PLUG	BOUCHON
5	1000133832		1,00 ST	DURCHFÜHRUNGSRING	DUCT RING	BAGUE DE PASSAGE
6	1000027332		2,00 ST	GEHÄUSE	HOUSING	BOÎTE
7	1000027466		2,00 ST	SCHUTZKAPPE	PROTECTING CAP	CAPOT DE PROTECTION
8	1000027341		4,00 ST	KONTAKT	CONTACT	CONTACT
9	1000104284		1,00 ST	STIFTGEHÄUSE	PIN HOUSING	BOÎTE À BROCHES
10	1000085028		4,00 ST	STIFTKONTAKT	PIN CONTACT	CONTACT À BROCHES
11	1000027431		1,00 ST	BUCHSENGEHÄUSE	BUSHING HOUSING	BOÎTE DE BAGUE
12	1000085034		12,00 ST	BUCHSENKONTAKT	BUSHING CONTACT	CONTACT DE BAGUE
13	1000027429		2,00 ST	GEHÄUSE	HOUSING	BOÎTE
14	1000019583		2,00 ST	STECKHÜLSENGEHÄUSE	PLUG SLEEVE HOUSING	BOÎTE À DOUILLES DE BOUCHON
15	1000085023		1,00 ST	STIFTGEHÄUSE	PIN HOUSING	BOÎTE À BROCHES
16	1000030446		6,00 ST	STOPFEN	PLUG	BOUCHON
17	1000096025		1,00 ST	DURCHFÜHRUNGSRING	JUNCTION	ANNEAU D'APPLICATION
18	1000090058		1,00 ST	KABELBINDER	CABLE STRAP	BOUTISSE DE CÂBLE
19	1000035470		2,00 ST	KABEL	CABLE	CÂBLE
20	1000090058		2,00 ST	KABELBINDER	CABLE STRAP	BOUTISSE DE CÂBLE

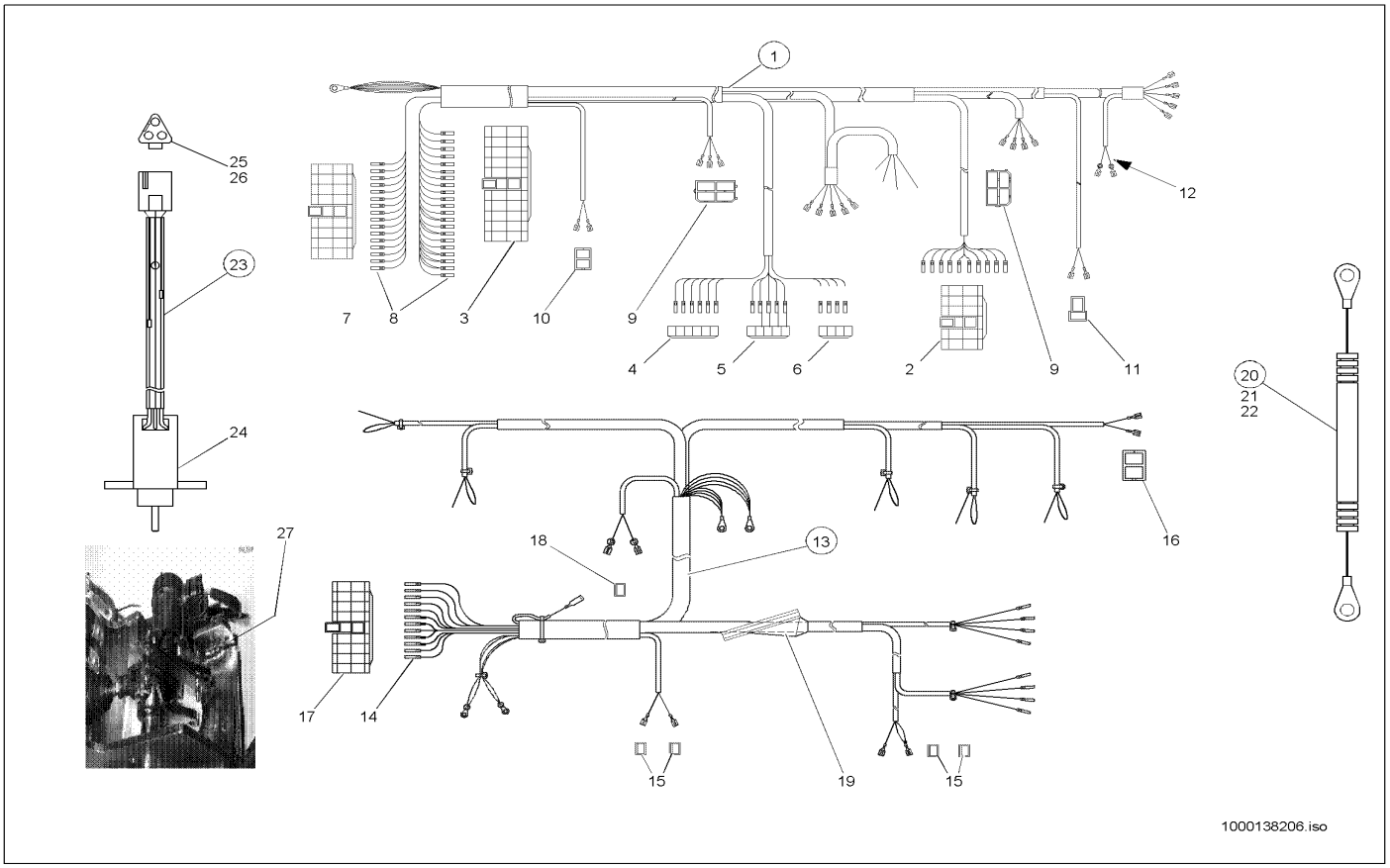

Pos	Art.-Nr.	Anm.	Q'TY	BEZEICHNUNG	PART NAME	DESIGNATION
1	1000035467		1,00 ST	KABELBAUM	WIRING HARNESS	ARBRE DE CÂBLE
2	1000095332		1,00 ST	STECKHÜLSENGEHÄUSE	PLUG SLEEVE HOUSING	BOÎTE À DOUILLES DE BOUCHON
3	1000100353		1,00 ST	BUCHSENGEHÄUSE	BUSHING HOUSING	BOÎTE DE BAGUE
4	1000105099		1,00 ST	STECKERGEHÄUSE	PLUG HOUSING	BOÎTE DE BOUCHON
5	1000027385		1,00 ST	STECKERGEHÄUSE	PLUG HOUSING	BOÎTE DE BOUCHON
6	1000105095		1,00 ST	STECKERGEHÄUSE	PLUG HOUSING	BOÎTE DE BOUCHON
7	1000103194		1,00 ST	BUCHSENGEHÄUSE	BUSHING HOUSING	BOÎTE DE BAGUE
8	1000095330		34,00 ST	FLACHSTECKHÜLSE	PLUG SLEEVE	DOUILLE DE CLIP
9	1000095325		2,00 ST	STECKHÜLSENGEHÄUSE	PLUG SLEEVE HOUSING	BOÎTE À DOUILLES DE BOUCHON
10	1000095336		1,00 ST	STECKHÜLSENGEHÄUSE	PLUG SLEEVE HOUSING	BOÎTE À DOUILLES DE BOUCHON
11	1000095323		1,00 ST	STECKHÜLSENGEHÄUSE	PLUG SLEEVE HOUSING	BOÎTE À DOUILLES DE BOUCHON
12	1000027435		1,00 ST	ISOLIERHÜLSE	INSULATING SLEEVE	DOUILLE ISOLANT
13	1000035463		1,00 ST	KABELBAUM	WIRING HARNESS	ARBRE DE CÂBLE
14	1000095330		12,00 ST	FLACHSTECKHÜLSE	PLUG SLEEVE	DOUILLE DE CLIP
15	1000027435		6,00 ST	ISOLIERHÜLSE	INSULATING SLEEVE	DOUILLE ISOLANT
16	1000095336		1,00 ST	STECKHÜLSENGEHÄUSE	PLUG SLEEVE HOUSING	BOÎTE À DOUILLES DE BOUCHON
16	1000000481		1,00 ST	FLACHSTECKERGEHÄUSE	PLUG HOUSING	BOÎTE DE BOUCHON
17	1000103196		1,00 ST	BUCHSENGEHÄUSE	BUSHING HOUSING	BOÎTE DE BAGUE
18	1000085008		1,00 ST	FLACHSTECKERGEHÄUSE	PLUG HOUSING	BOÎTE DE BOUCHON
19	1000133832		1,00 ST	DURCHFÜHRUNGSRING	DUCT RING	BAGUE DE PASSAGE
20	1000035464		1,00 ST	KABEL	CABLE	CÂBLE
21	1000020553		1,00 ST	6KT-SCHRAUBE	HEX SCREW	VIS À TÊTE HEXAGONALE
22	1000092410		1,00 ST	FÄCHERSCHEIBE	GROOVED WASHER	DISQUE EN ÉVENTAIL
23	1000022571		1,00 ST	SENSOR	SENSOR	CAPTEUR
24	1000027210		1,00 ST	POTENTIOMETER	POTENTIOMETER	POTENTIOMÈTRE
25	1000027394		1,00 ST	STIFTGEHÄUSE	PIN HOUSING	BOÎTE À BROCHES
26	1000085028		3,00 ST	STIFTKONTAKT	PIN CONTACT	CONTACT À BROCHES
27	1000088702		1,00 ST	POTENTIOMETER	POTENTIOMETER	POTENTIOMÈTRE

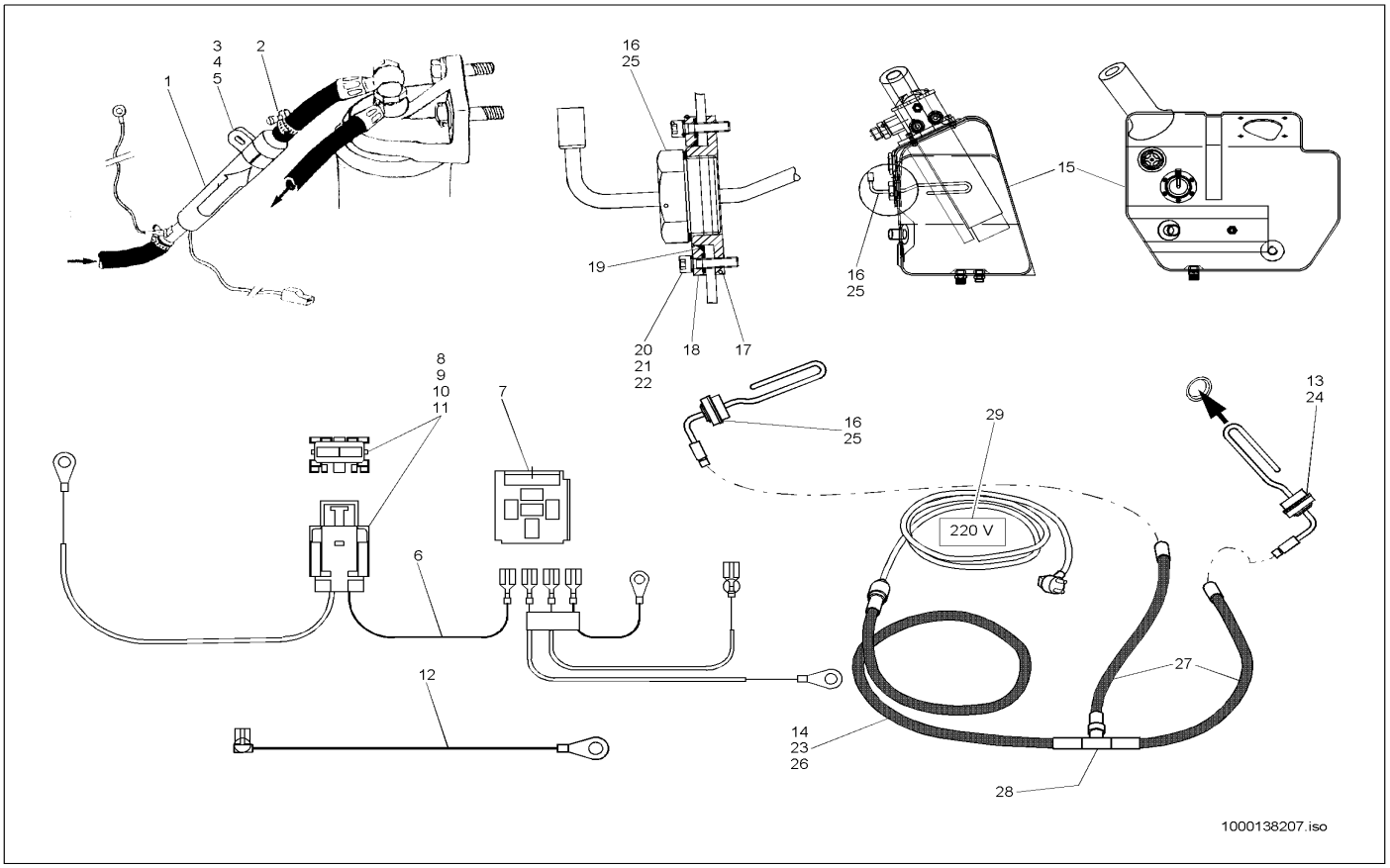

Pos	Art.-Nr.	Anm.	Q'TY	BEZEICHNUNG	PART NAME	DESIGNATION
1	1000036682		1,00 ST	KRAFTSTOFFVORWÄRMER	FUEL PRE HEATER	PRÉCHAUFFEUR DE CARBURANT
2	1000032118		2,00 ST	SCHELLE	CLAMP	BRIDE
3	1000031425		1,00 ST	SCHELLE	CLAMP	BRIDE
4	1000085462		1,00 ST	ZYLINDERSCHRAUBE	CHEESE HEAD SCREW	VIS A TETE CYLINDRIQUE
5	1000013027		1,00 ST	SCHEIBE	SPACER	RONDELLE
6	1000100336		1,00 ST	KABELBAUM	WIRING HARNESS	ARBRE DE CÂBLE
7	1000026977		1,00 ST	SOCKEL	SOCLE	SOCLE
8	1000027193		1,00 ST	HALTER	BRACKET CLUTCH	SUPPORT
9	1000085683		1,00 ST	FLACHSICHERUNG	LOCK	SÛRETÉ
10	1000027194		2,00 ST	KABELSCHUH	CABLE LUG	COSSE
11	1000085550		1,00 ST	FLACHKOPFSCHRAUBE	FLAT HEAD SCREW	VIS DE TÊTE PLATE
12	1000037072		1,00 ST	KABEL	CABLE	CÂBLE
13	1000035483		1,00 ST	MOTORVORWÄRMER	ENGINE PREHEATER	PRÉCHAUFFEUR DE MOTEUR
14	1000038423		1,00 ST	KABELBAUM	WIRING HARNESS	ARBRE DE CÂBLE
15	1000100820		1,00 ST	HYDRAULIKTANK	HYDRAULIC TANK	RÉSERVOIR HYDRAULIQUE
16	1000038244		1,00 ST	ÖLVORWÄRMER	OIL PRE HEATER	PRÉCHAUFFEUR D'HUILE
17	1000035513		1,00 ST	ANSCHLUSSSTÜCK	CONNECTION PIECE	PIÈCE DE CONNEXION
18	1000035514		1,00 ST	FLANSCH	FLANGE	BRIDE
19	1000033469		1,00 ST	O-RING	O-RING	ANNEAU EN O
20	1000085457		6,00 ST	ZYLINDERSCHRAUBE	CHEESE HEAD SCREW	VIS A TETE CYLINDRIQUE
21	1000090433		6,00 ST	O-RING	O-RING	ANNEAU EN O
22	1000085673		6,00 ST	DICHTRING	SEAL RING	BAGUE D'ÉTANCHÉITÉ
23	1000038423		1,00 ST	KABELBAUM	WIRING HARNESS	ARBRE DE CÂBLE
24	1000035483		1,00 ST	MOTORVORWÄRMER	ENGINE PREHEATER	PRÉCHAUFFEUR DE MOTEUR
25	1000038244		1,00 ST	ÖLVORWÄRMER	OIL PRE HEATER	PRÉCHAUFFEUR D'HUILE
26	1000038423		1,00 ST	KABELBAUM	WIRING HARNESS	ARBRE DE CÂBLE
27	1000038425		1,00 ST	KABEL	CABLE	CÂBLE
28	1000027171		1,00 ST	KONTAKT	CONTACT	CONTACT
29	1000029814		1,00 ST	SCHILD	LABEL	PANNEAU

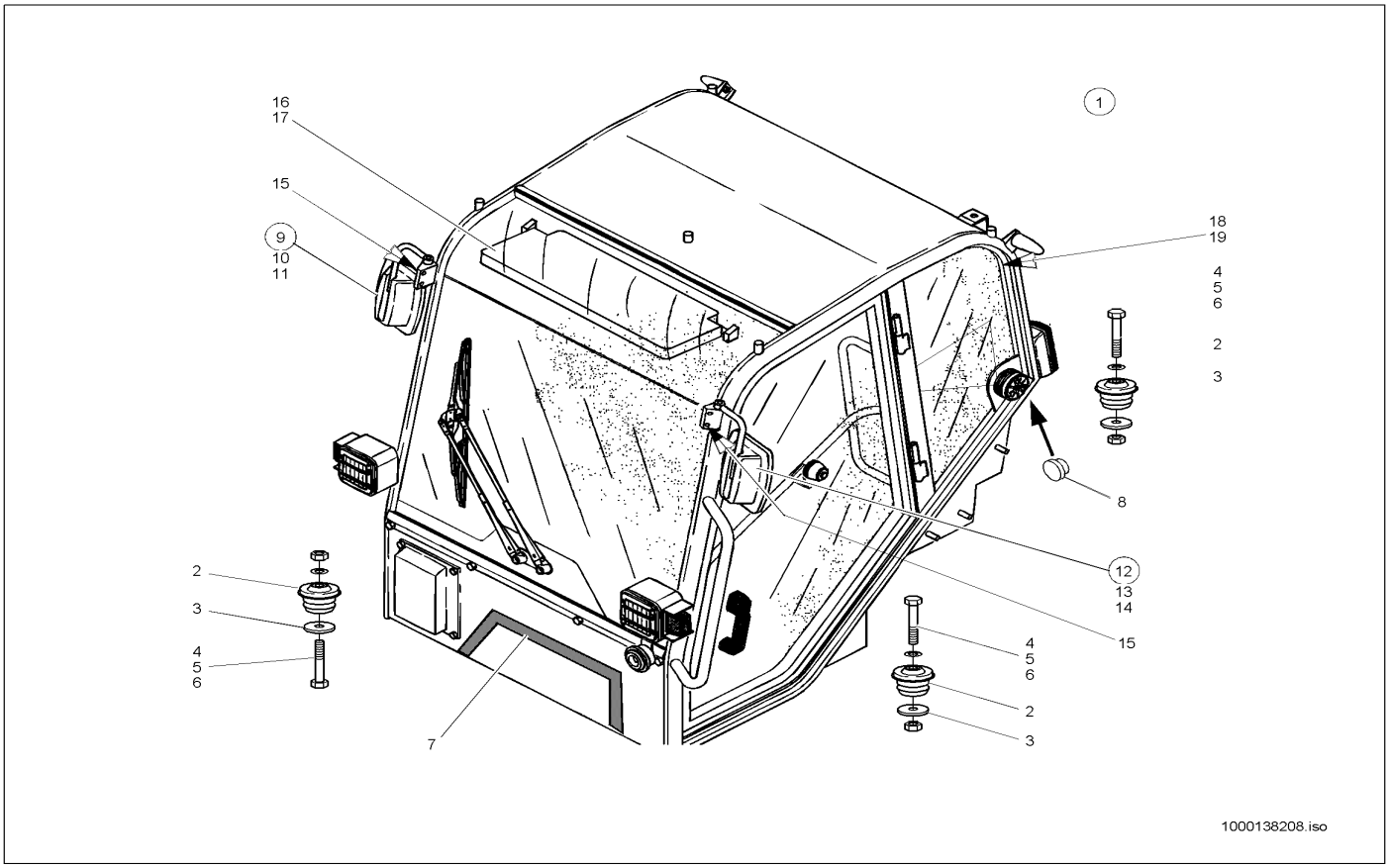

Pos	Art.-Nr.	Anm.	Q'TY	BEZEICHNUNG	PART NAME	DESIGNATION
1	1000140331		1,00 ST	KABINE	CABINE	CABINE
1	1000035484		1,00 ST	KABINE	CABINE	CABINE
2	1000031901		4,00 ST	LAGER	BEARING	PALIER
3	1000090230		4,00 ST	SCHEIBE	SPACER	RONDELLE
4	1000047300		4,00 ST	6KT-SCHRAUBE	HEX SCREW	VIS À TÊTE HEXAGONALE
5	1000021001		4,00 ST	SCHEIBE	SPACER	RONDELLE
6	1000020788		4,00 ST	6KT-MUTTER	HEXAGON NUT	ÉCROU HEXAGONAL
7	1000097040		2,00 M	PROFIL	PROFILE	PROFIL
8	1000089851		1,00 ST	VERSCHLUSSSTOPFEN	LOCK PLUG	BOUCHON DE FERMETURE
9	1000019247	R	1,00 ST	RÜCKBLICKSPIEGEL	REARVIEW MIRROR	MIROIR DE REGARD EN ARRIÈRE
10	1000088364		1,00 ST	HALTER	BRACKET CLUTCH	SUPPORT
11	1000088366		1,00 ST	SPIEGEL	MIRROR	MIROIR
12	1000000373	L	1,00 ST	RÜCKBLICKSPIEGEL	REARVIEW MIRROR	MIROIR DE REGARD EN ARRIÈRE
13	1000088365		1,00 ST	HALTER	BRACKET CLUTCH	SUPPORT
14	1000088366		1,00 ST	SPIEGEL	MIRROR	MIROIR
15	1000088098		4,00 ST	LINSENSCHRAUBE	OVALHEAD SCREW	VIS NOYÉE À TÊTE BOMBÉ
16	1000088072		1,00 ST	SONNENBLENDE	SUN VISOR	PARE-SOLEIL
17	1000139914		2,00 ST	SCHRAUBE	SCREW	VIS
18	1000088141		1,00 ST	BÜGEL	HOLDER	ARCHET
19	1000139904		2,00 ST	BLECHSCHRAUBE	SCREW	VIS

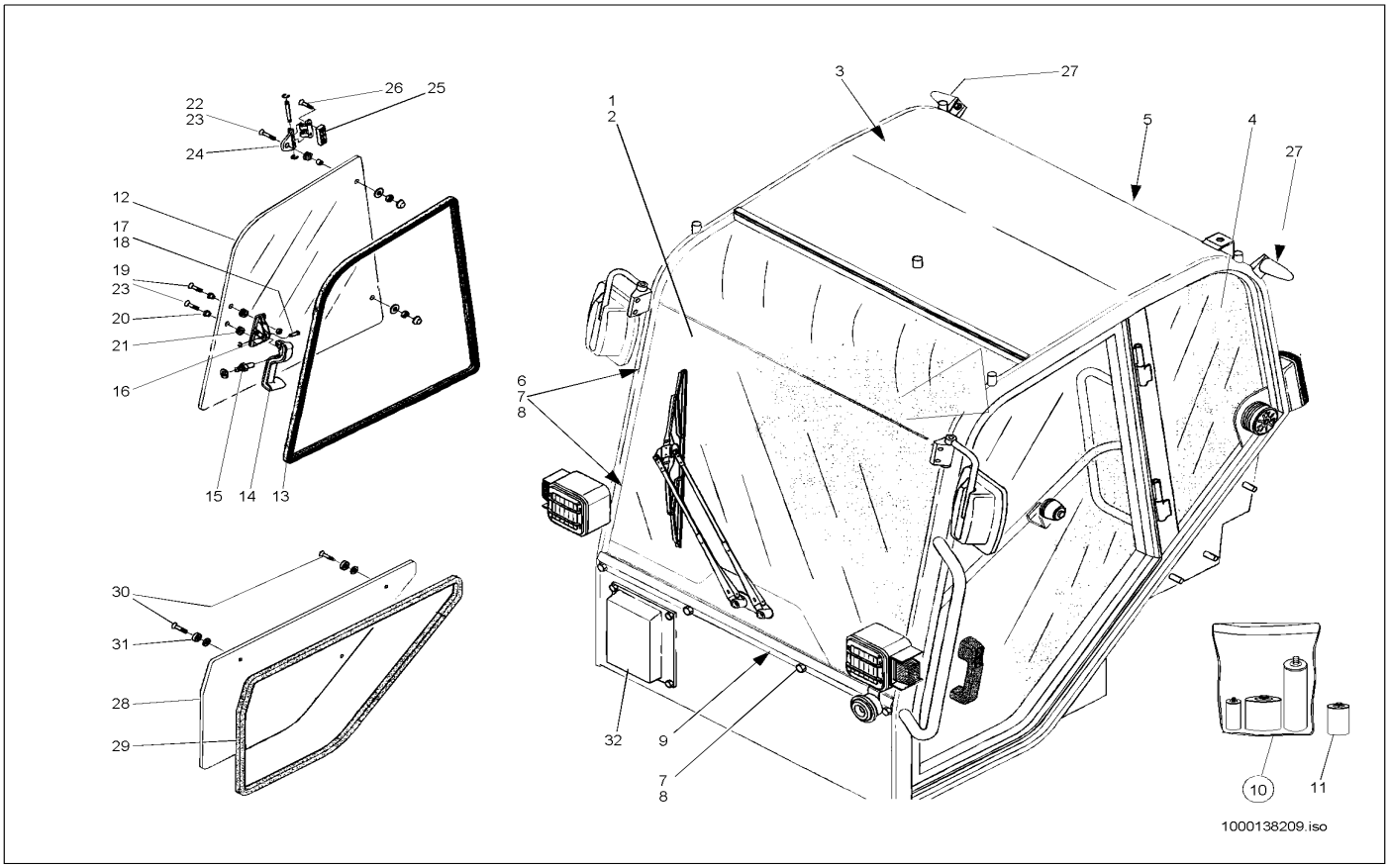

Pos	Art.-Nr.	Anm.	Q'TY	BEZEICHNUNG	PART NAME	DESIGNATION
1	1000035485		1,00 ST	SCHUTZGITTER	PROTECTING SCREEN	GRILLE DE PROTECTION
1	1000088021		1,00 ST	FRONTSCHEIBE	FRONT WINDOW	PARE-BRISE
2	1000096893		1,00 M	PROFIL	PROFILE	PROFIL
3	1000089391	E:308630762 31166393	1,00 ST	SEITENSCHEIBE	SIDE WINDOW	FENÊTRE LATÉRALE
3	1000088051	A:308630761 31166392	1,00 ST	SEITENSCHEIBE	SIDE WINDOW	FENÊTRE LATÉRALE
4	1000088052	H/L	1,00 ST	SEITENSCHEIBE	SIDE WINDOW	FENÊTRE LATÉRALE
5	1000088053		1,00 ST	HECKSCHEIBE	REAR WINDOW	LUNETTE
6	1000088068		4,00 ST	HALTER	BRACKET CLUTCH	SUPPORT
7	1000088149		8,00 ST	6KT-SCHRAUBE	HEX SCREW	VIS À TÊTE HEXAGONALE
8	1000088128		8,00 ST	SCHEIBE	SPACER	RONDELLE
9	1000088061		1,00 ST	TRÄGER	SUPPORT	SUPPORT
10	1000000609		1,00 ST	SCHEIBENKLEBESATZ	WINDOW PANE ADHESIVE SET	JEU D'ADHÉSIF DE VITRE
11	1000030288		1,00 ST	REINIGUNGSMITTEL	CLEANING FLUID	PRODUIT NETTOYANT
12	1000088055	A:308630761 31166392	1,00 ST	GLASSCHEIBE	GLASS WINDOW	FEUILLE DE VERRE
12	1000089390	E:308630762 31166393	1,00 ST	SEITENSCHEIBE	SIDE WINDOW	FENÊTRE LATÉRALE
13	1000096895		1,00 M	DICHTUNG	SEAL	JOINT D'ÉTANCHÉITÉ
14	1000088132		1,00 ST	GRIFF	HANDLE	MANETTE
15	1000088144		1,00 ST	DORN	PIN	ÉPINE
16	1000088131		1,00 ST	HALTER	BRACKET CLUTCH	SUPPORT
17	1000088133		1,00 ST	BOLZEN	PIN	AXE
18	1000088112		1,00 ST	SICHERUNGSRING	LOCK RING	BAGUE DE SÛRETÉ
19	1000021779		2,00 ST	SENKSCHRAUBE	SINKSCREW	VIS À TÊTE NOYÉE
20	1000088138		2,00 ST	DISTANZSTÜCK	DISTANCE PIECE	PIÈCE D'ÉCARTEMENT
21	1000088135		2,00 ST	DICHTUNG	SEAL	JOINT D'ÉTANCHÉITÉ
22	1000085533		2,00 ST	SENKSCHRAUBE	SINKSCREW	VIS À TÊTE NOYÉE
23	1000013022		4,00 ST	6KT-MUTTER	HEXAGON NUT	ÉCROU HEXAGONAL
24	1000000374		2,00 ST	SCHARNIER	HINGE	CHARNIÈRE
25	1000088046		2,00 ST	DECKPLATTE	COVER PLATE	PLAQUE DE RECOUVREMENT
26	1000085532		4,00 ST	SENKSCHRAUBE	SINKSCREW	VIS À TÊTE NOYÉE
27	1000088036		2,00 ST	PUFFER	BUFFER	BUTOIR
28	1000088060		1,00 ST	TÜRRAHMEN	DOOR FRAME	CHAMBRANLE DE PORTE
29	1000088046		1,00 ST	DECKPLATTE	COVER PLATE	PLAQUE DE RECOUVREMENT
30	1000088100		4,00 ST	SCHRAUBE	SCREW	VIS
31	1000088140		4,00 ST	SCHEIBE	SPACER	RONDELLE
32	1000089392		1,00 ST	ABDECKUNG	COVER	COUVERCLE

SCHUTZBÜGEL
PROTECTING BAR
ARCHET DE PROTECTION

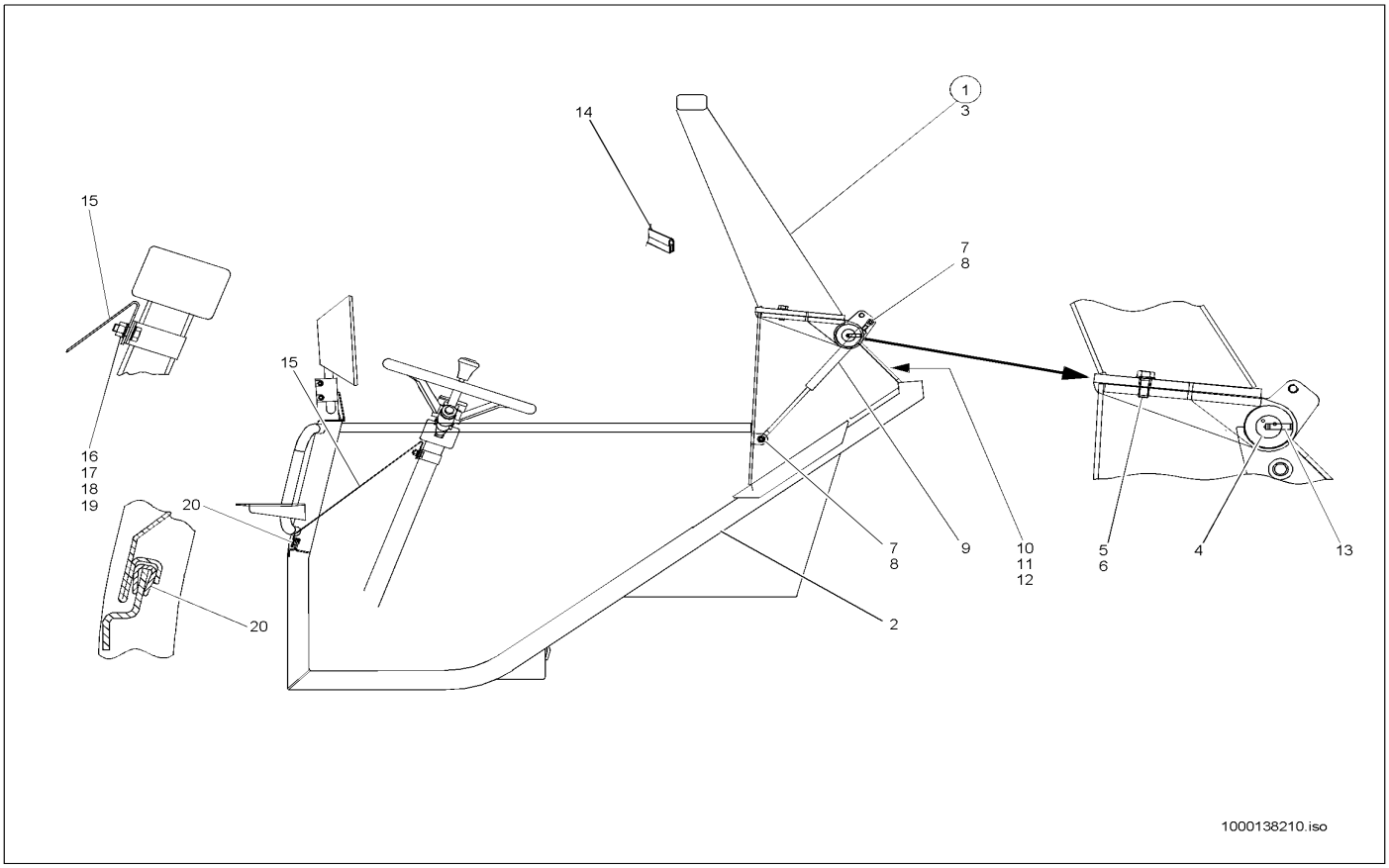

Pos	Art.-Nr.	Anm.	Q'TY	BEZEICHNUNG	PART NAME	DESIGNATION
1	1000035486		1,00 ST	KABINE	CABINE	CABINE
2	1000140341	U	1,00 ST	KABINE	CABINE	CABINE
3	1000129596	O	1,00 ST	SCHUTZBÜGEL	PROTECTING BAR	ARCHET DE PROTECTION
4	1000140928		2,00 ST	BOLZEN	PIN	AXE
5	1000015347		2,00 ST	6KT-SCHRAUBE	HEX SCREW	VIS À TÊTE HEXAGONALE
6	1000049219		2,00 ST	SCHEIBE	SPACER	RONDELLE
7	1000013021		1,00 ST	6KT-MUTTER	HEXAGON NUT	ÉCROU HEXAGONAL
8	1000015431		2,00 ST	SCHEIBE	SPACER	RONDELLE
9	1000038278		1,00 ST	GASFEDER	GAS STRUT	RESSORT DE GAZ
10	1000033997		2,00 ST	PUFFER	BUFFER	BUTOIR
11	1000015405		2,00 ST	6KT-MUTTER	HEXAGON NUT	ÉCROU HEXAGONAL
12	1000092290		2,00 ST	SCHEIBE	SPACER	RONDELLE
13	1000049759		2,00 ST	SPANNSTIFT	COTTER PIN	GOUPILLE TENDEUR
14	1000097115		1,00 M	KANTENSCHUTZ	EDGE GUARD	PROTECTION D'ARÊTE
15	1000140127		1,00 ST	ABDECKBLECH T=2 RAL 7021	?	?
16	1000140820		1,00 ST	SCHELLE	CLAMP	BRIDE
17	1000013008		1,00 ST	6KT-SCHRAUBE	HEX SCREW	VIS À TÊTE HEXAGONALE
18	1000015431		2,00 ST	SCHEIBE	SPACER	RONDELLE
19	1000013021		1,00 ST	6KT-MUTTER	HEXAGON NUT	ÉCROU HEXAGONAL
20	1000097094		1,00 M	KANTENSCHUTZ	EDGE GUARD	PROTECTION D'ARÊTE

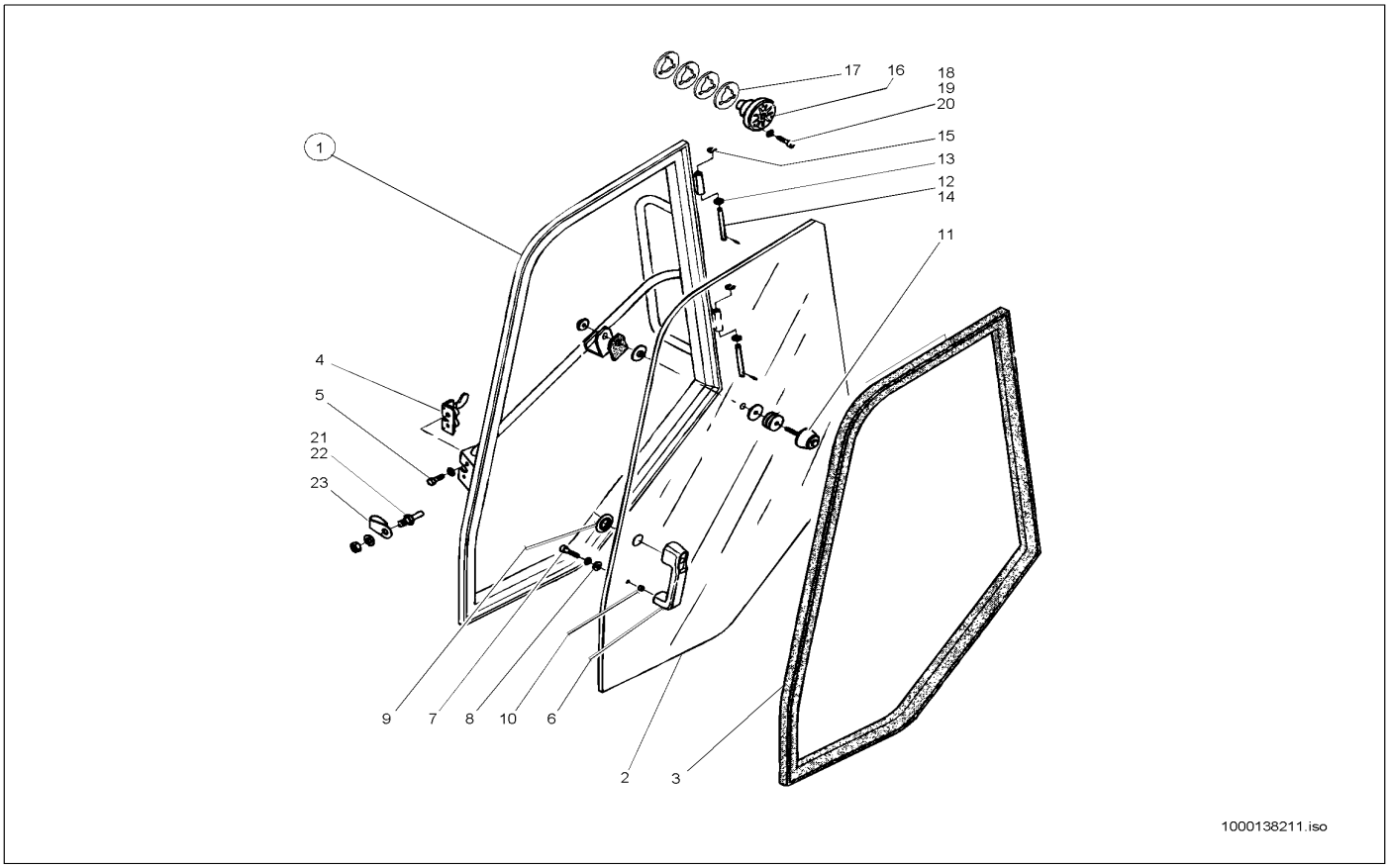

Pos	Art.-Nr.	Anm.	Q'TY	BEZEICHNUNG	PART NAME	DESIGNATION
1	1000088018		1,00 ST	KABINENTÜR	CAB DOOR	PORTE DE CABINE
2	1000088054		1,00 ST	TÜRSCHEIBE	DOOR WINDOW	DISQUE DE PORTE
3	1000088059		1,00 ST	DICHTUNG	SEAL	JOINT D'ÉTANCHÉITÉ
4	1000088047		1,00 ST	TÜRSCHLOSS	DOOR LOCK	SERRURE DE PORTE
5	1000085384		2,00 ST	6KT-SCHRAUBE	HEX SCREW	VIS À TÊTE HEXAGONALE
6	1000088078		1,00 ST	AUSSENGRIFF	OUTER HANDLE	MANETTE EXTÉRIEURE
7	1000088098		1,00 ST	LINSENSCHRAUBE	OVALHEAD SCREW	VIS NOYÉE À TÊTE BOMBÉ
8	1000088137		1,00 ST	SCHEIBE	SPACER	RONDELLE
9	1000088025		1,00 ST	DICHTUNG	SEAL	JOINT D'ÉTANCHÉITÉ
10	1000088026		1,00 ST	BLINDSTOPFEN	BLIND PLUG	BOUCHON AVEUGLE
11	1000088080		2,00 ST	HALTER	BRACKET CLUTCH	SUPPORT
12	1000088057		2,00 ST	BOLZEN	PIN	AXE
13	1000088142		2,00 ST	SCHEIBE	SPACER	RONDELLE
14	1000088115		2,00 ST	SPANNSTIFT	COTTER PIN	GOUPILLE TENDEUR
15	1000088110		2,00 ST	SICHERUNGSRING	LOCK RING	BAGUE DE SÛRETÉ
16	1000088079		2,00 ST	HALTER	BRACKET CLUTCH	SUPPORT
17	1000088071		8,00 ST	SCHEIBE	SPACER	RONDELLE
18	1000088095		6,00 ST	SCHRAUBE	SCREW	VIS
19	1000085588		6,00 ST	6KT-MUTTER	HEXAGON NUT	ÉCROU HEXAGONAL
20	1000088143		6,00 ST	KAPPE	COVER	RECOUVREMENT
21	1000088034		1,00 ST	BOLZEN	PIN	AXE
22	1000088028		1,00 ST	MUTTER	NUT	ÉCROU
23	1000088123		2,00 ST	ABDECKUNG	COVER	COUVERCLE

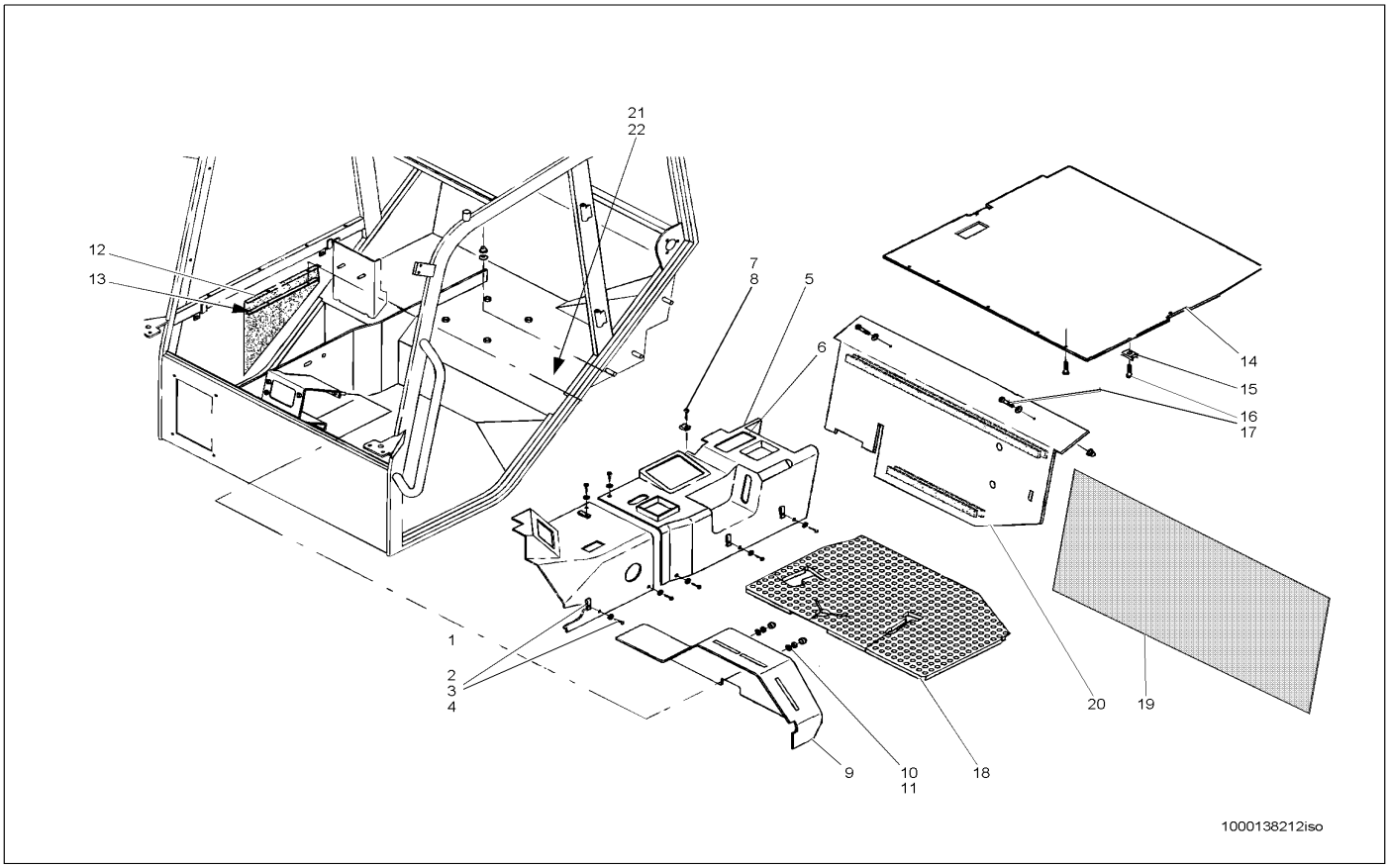

Pos	Art.-Nr.	Anm.	Q'TY	BEZEICHNUNG	PART NAME	DESIGNATION
1	1000088048		1,00 ST	VERKLEIDUNG	TRIM	RÉVÊTEMENT
2	1000088102		4,00 ST	SCHRAUBE	SCREW	VIS
3	1000088127		4,00 ST	SCHEIBE	SPACER	RONDELLE
4	1000088146		4,00 ST	BLECHMUTTER	NUT	ÉCROU DE TÔLE
5	1000088049		1,00 ST	VERKLEIDUNG	TRIM	RÉVÊTEMENT
6	1000088139		1,00 ST	ABDECKUNG	COVER	COUVERCLE
7	1000088103		2,00 ST	SCHRAUBE	SCREW	VIS
8	1000088024		2,00 ST	BLECHMUTTER	NUT	ÉCROU DE TÔLE
9	1000088050		1,00 ST	VERKLEIDUNG	TRIM	RÉVÊTEMENT
10	1000015405		2,00 ST	6KT-MUTTER	HEXAGON NUT	ÉCROU HEXAGONAL
11	1000088143		1,00 ST	KAPPE	COVER	RECOUVREMENT
12	1000139976		1,00 ST	GUMMIMATTE	RUBBER MAT	TAPIS EN CAOUTCHOUC
13	1000140550		1,00 ST	PLATTE	PLATE	PLAQUE
14	1000088074		1,00 ST	VERKLEIDUNG	TRIM	RÉVÊTEMENT
15	1000139902		4,00 ST	BLECHMUTTER	NUT	ÉCROU DE TÔLE
16	1000088099		12,00 ST	SCHRAUBE	SCREW	VIS
17	1000088145		2,00 ST	SCHEIBE	SPACER	RONDELLE
18	1000089424		1,00 ST	BODENMATTE	FLOOR RUBBER MAT	TAPIS DE SOL
19	1000116676		1,00 ST	VERKLEIDUNG	TRIM	RÉVÊTEMENT
20	1000088459		1,00 ST	BODENMATTE	FLOOR RUBBER MAT	TAPIS DE SOL
21	1000019244		1,00 ST	WERKZEUGKASTEN	TOOL BOX	BOÎTE À OUTILS
22	1000089139		1,00 ST	VERSCHLUSS	LOCK	FERMETURE

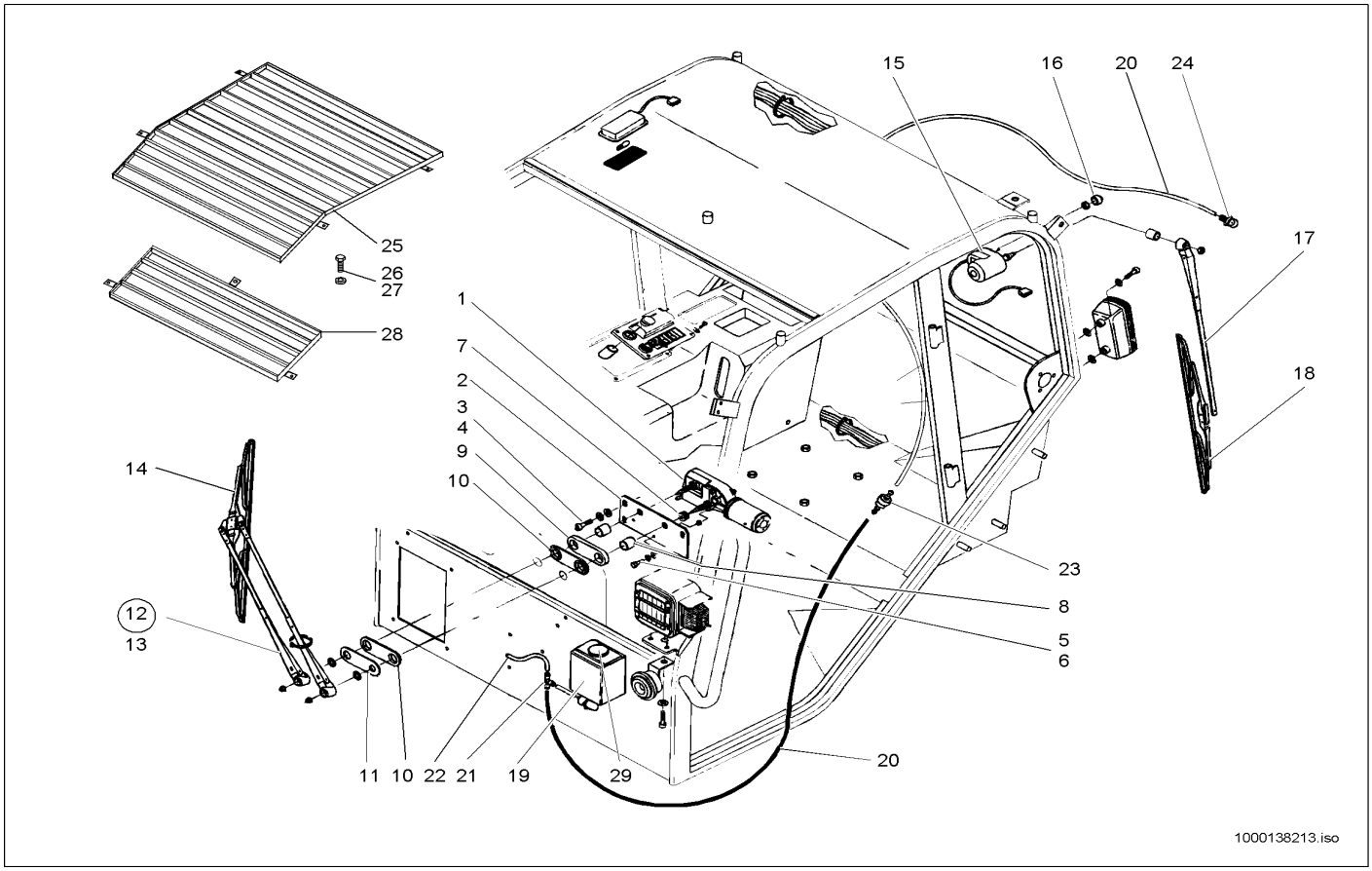

Pos	Art.-Nr.	Anm.	Q'TY	BEZEICHNUNG	PART NAME	DESIGNATION
1	1000088076	V	1,00 ST	WISCHERMOTOR	WIPER MOTOR	MOTEUR D'ESTOMPE
2	1000088062		1,00 ST	HALTERUNG	BRACKET	FIXATION
3	1000088096		3,00 ST	ZYLINDERSCHRAUBE	CHEESE HEAD SCREW	VIS À TÊTE CYLINDRIQUE
4	1000049219		3,00 ST	SCHEIBE	SPACER	RONDELLE
5	1000018400		2,00 ST	6KT-SCHRAUBE	HEX SCREW	VIS À TÊTE HEXAGONALE
6	1000092291		2,00 ST	SCHEIBE	SPACER	RONDELLE
7	1000088108		2,00 ST	SCHEIBE	SPACER	RONDELLE
8	1000088032		2,00 ST	BUCHSE	BUSHING	BAGUE
9	1000088029		1,00 ST	ZWISCHENSTÜCK	INTERMEDIATE PIECE	PIÈCE INTERMÉDIAIRE
10	1000088030		2,00 ST	DICHTUNG	SEAL	JOINT D'ÉTANCHÉITÉ
11	1000089393		1,00 ST	UNTERLAGE	LINING	BASE
12	1000088093		1,00 ST	WISCHERARM	WIPER ARM	PORTE BALAI ESSUIE GLACE
13	1000088458	V	1,00 ST	DÜSE	NOZZLE	CLAPET
14	1000000371		1,00 ST	WISCHERBLATT	WIPER BLADE	FEUILLET D'ESSUIE-GLACE
15	1000088083	H	1,00 ST	WISCHERMOTOR	WIPER MOTOR	MOTEUR D'ESTOMPE
16	1000101909		1,00 ST	HÜLSE	SLEEVE	DOUILLE
17	1000088063		1,00 ST	ARM	ARM	BRAS
18	1000088064		1,00 ST	WISCHERBLATT	WIPER BLADE	FEUILLET D'ESSUIE-GLACE
19	1000088136		1,00 ST	BEHÄLTER	CONTAINER	RÉSERVOIR
20	1000088148		1,00 ST	SCHLAUCH	HOSE	TUYAU FLEXIBLE
21	1000088130		1,00 ST	VERTEILER	DISTRIBUTOR	DISTRIBUTEUR
22	1000089408		1,00 ST	WINKEL	ANGLE	ANGLE
23	1000088027		1,00 ST	RÜCKSCHLAGVENTIL	NON RETURN VALVE	SOUPAPE DE RETENUE
24	1000089394	H	1,00 ST	DÜSE	NOZZLE	CLAPET
25	1000035524		1,00 ST	FOPS-SCHUTZGITTER	FOPS SCREEN	GRILLE DE PROTECTION DE FOPS
26	1000015347		7,00 ST	6KT-SCHRAUBE	HEX SCREW	VIS À TÊTE HEXAGONALE
27	1000049219		7,00 ST	SCHEIBE	SPACER	RONDELLE
28	1000140318		1,00 ST	SCHUTZGITTER	PROTECTING SCREEN	GRILLE DE PROTECTION
29	1000089530		1,00 ST	DECKEL	COVER	COUVERCLE

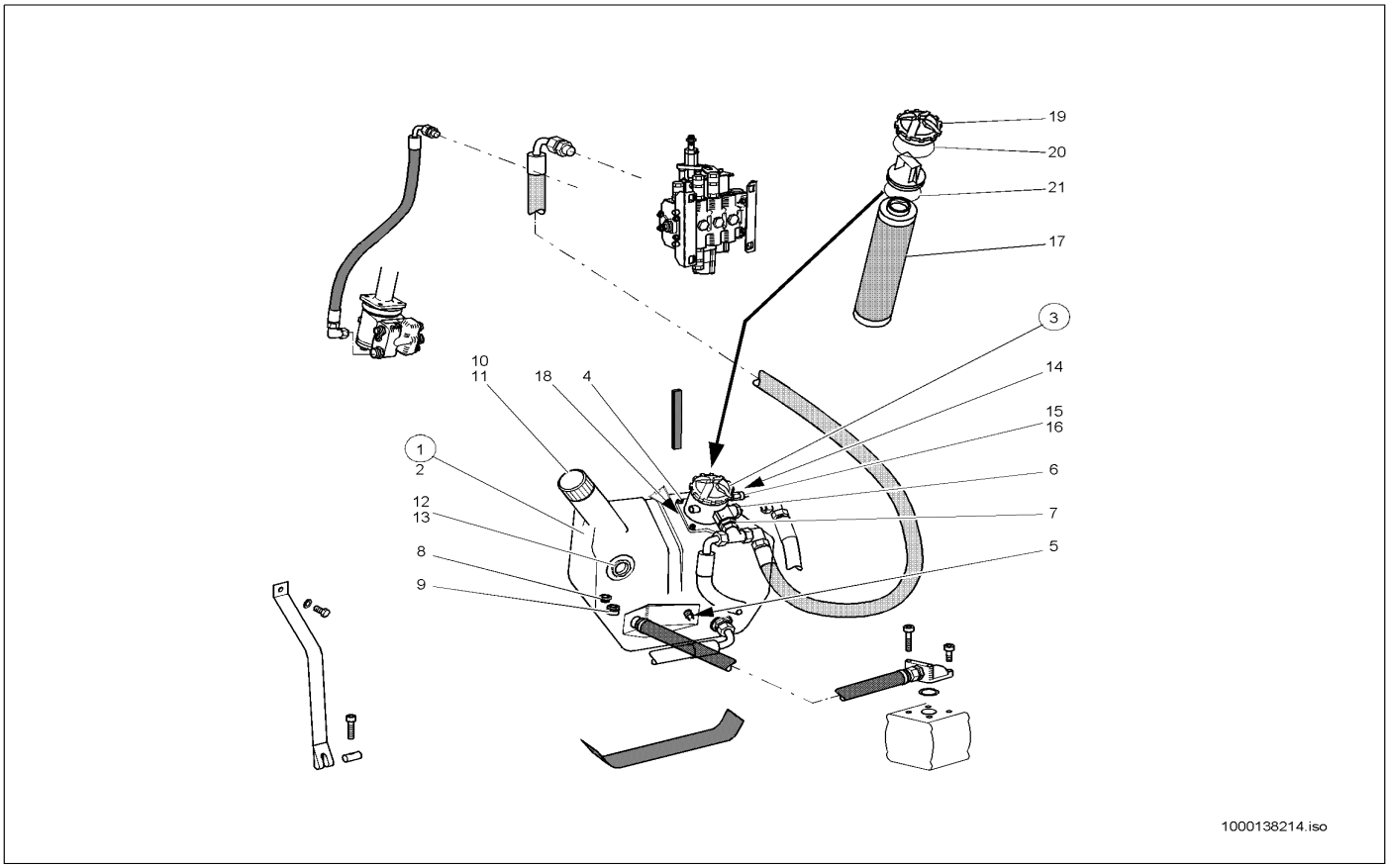

Pos	Art.-Nr.	Anm.	Q'TY	BEZEICHNUNG	PART NAME	DESIGNATION
1	1000100822	E:308630272 311660007	1,00 ST	ÖLBEHÄLTER	OILTANK	RÉSERVOIR D'HUILE
1	1000140977	A:308630271 311660006	1,00 ST	ÖLBEHÄLTER	OILTANK	RÉSERVOIR D'HUILE
2	1000035515		1,00 ST	HYDRAULIKTANK	HYDRAULIC TANK	RÉSERVOIR HYDRAULIQUE
3	1000027667	A:308630271 311660006	1,00 ST	SAUGFILTER	SUCTION FILTER	FILTRE ASPIRANT
3	1000027665	E:308630272 311660007	1,00 ST	RÜCKLAUF-SAUGFILTER	REFLUX SUCTION FILTER	FILTRE DE REFLUX ASPIRANT
4	1000015354		4,00 ST	ZYLINDERSCHRAUBE	CHEESE HEAD SCREW	VIS A TETE CYLINDRIQUE
5	1000027555		1,00 ST	TEMPERATURSCHALTER	TEMPERATURE SWITCH	INTERRUPTEUR DE TÉMPERATURE
6	1000100732		1,00 ST	VERSCHRAUBUNG	SCREW JOINT	UNION
7	1000085107		1,00 ST	VERSCHRAUBUNG	SCREW JOINT	UNION
8	1000028596		1,00 ST	VERSCHRAUBUNG	SCREW JOINT	UNION
9	1000028095		1,00 ST	ABLAßKUPPLUNG	DRAIN COUPLING	COUPLEUR DE PURGE
10	1000000571		1,00 ST	BELÜFTUNGSFILTER	VENTING FILTER	FILTRE D'AÉRATION
11	1000028238		1,00 ST	SIEB	SCREEN	CRIBLE
12	1000022318		1,00 ST	ÖLSTANDSAUGE	OILLEVEL SIGHT GLASS	OEIL DU NIVAU D'HUILE
13	1000021982		1,00 ST	DICHTRING	SEAL RING	BAGUE D'ÉTANCHÉITÉ
14	1000030655		1,00 ST	VERSCHLUSSSCHRAUBE	LOCK SCREW	VIS DE FERMETURE
15	1000005154		1,00 ST	DRUCKSCHALTER	PRESSURE SWITCH	INTERRUPTEUR DE PRESSION
16	1000085676		1,00 ST	DICHTRING	SEAL RING	BAGUE D'ÉTANCHÉITÉ
17	1000000567		1,00 ST	FILTEREINSATZ	FILTER INSERT	CARTOUCHE
18	1000090401		1,00 ST	O-RING	O-RING	ANNEAU EN O
19	1000000538		1,00 ST	DECKEL	COVER	COUVERCLE
20	1000000923		1,00 ST	O-RING	O-RING	ANNEAU EN O
21	1000000900		1,00 ST	O-RING	O-RING	ANNEAU EN O

HYDR. ÖLTANK BEFESTIGUNG
HYDRAULIK OIL TANK ATTACHMENT
RÉSERVOIR D'HUILE HYDRAULIQUE FIXATION

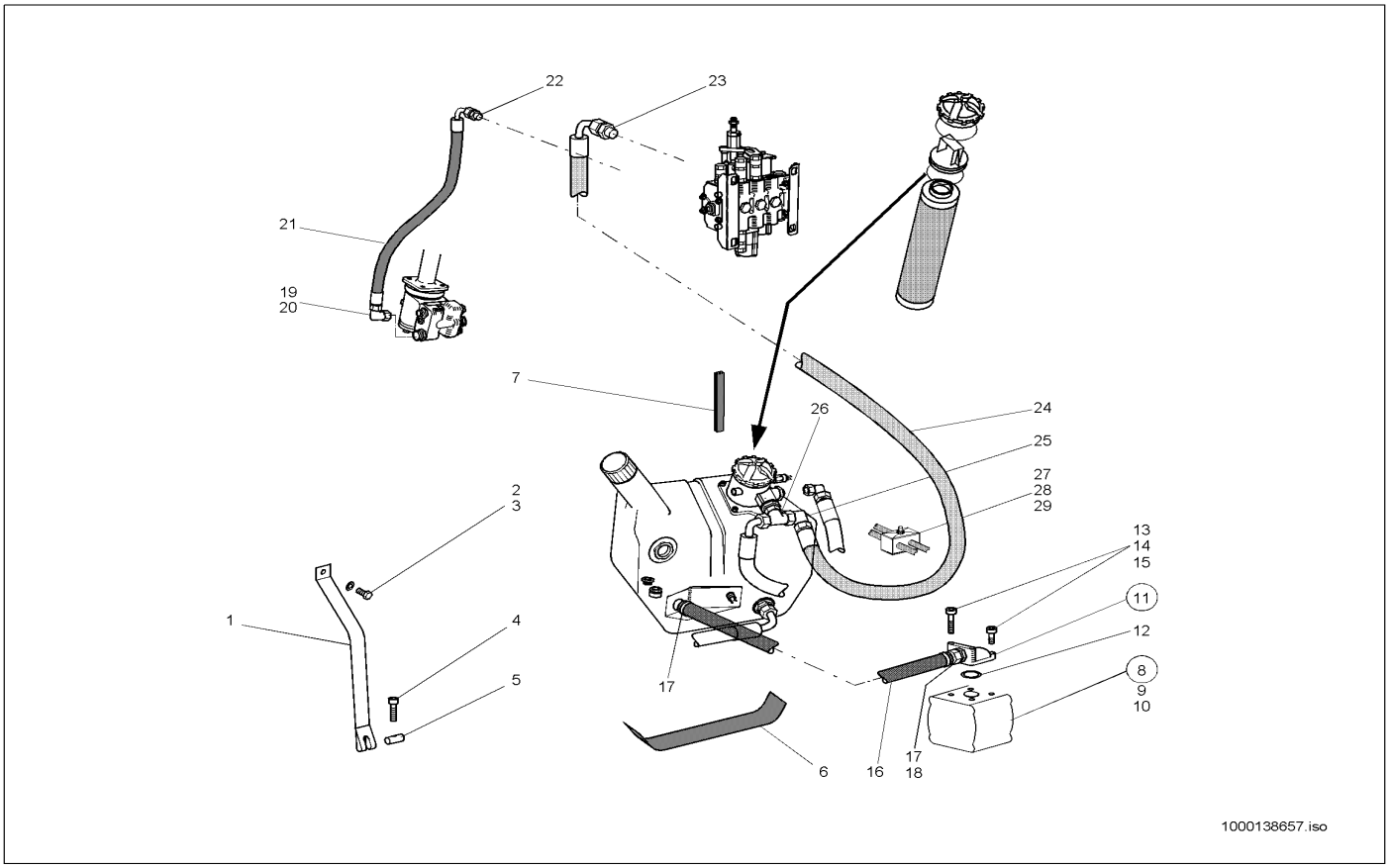

Pos	Art.-Nr.	Anm.	Q'TY	BEZEICHNUNG	PART NAME	DESIGNATION
1	1000032402		1,00 ST	SPANNBAND	CLMAP STRAP	COLLIER TENDEUR
2	1000085389		1,00 ST	6KT-SCHRAUBE	HEX SCREW	VIS À TÊTE HEXAGONALE
3	1000013027		1,00 ST	SCHEIBE	SPACER	RONDELLE
4	1000030423		1,00 ST	BOLZEN	PIN	AXE
5	1000085458		1,00 ST	ZYLINDERSCHRAUBE	CHEESE HEAD SCREW	VIS A TETE CYLINDRIQUE
6	1000033239		4,00 ST	GUMMI	RUBBER	CAOUTCHOUC
7	1000097033		2,00 M	GUMMIBAND	RUBBER STRIP	ÉLASTIQUE
8	1000027896		1,00 ST	HYDRAULIKPUMPE	HYDRAULIC PUMP	POMPE HYDRAULIQUE
9	1000088230		1,00 ST	DICHTUNG	SEAL	JOINT D'ÉTANCHÉITÉ
10	1000088461		2,00 ST	SCHRAUBE	SCREW	VIS
11	1000085087		1,00 ST	WINKELFLANSCHVERSCHRAUBUNG	ELBOW	BRIDE
12	1000000877		1,00 ST	O-RING	O-RING	ANNEAU EN O
13	1000019450		2,00 ST	ZYLINDERSCHRAUBE	CHEESE HEAD SCREW	VIS A TETE CYLINDRIQUE
14	1000048280		2,00 ST	ZYLINDERSCHRAUBE	CHEESE HEAD SCREW	VIS A TETE CYLINDRIQUE
15	1000019452		4,00 ST	FEDERRING	SPRING RING	RONDELLE À RESSORT
16	1000028784		1,00 ST	FORMSCHLAUCH	PRESHAPED TUBE	TUYAU FLEXIBLE DE FORME
17	1000032146		2,00 ST	SCHELLE	CLAMP	BRIDE
18	1000028310		1,00 ST	SCHLAUCHARMATUR	HOSE FITTING	INSTRUMENT DE TUYAU FLEXIBLE
19	1000085088		1,00 ST	VERSCHRAUBUNG	SCREW JOINT	UNION
20	1000015513		1,00 ST	VERSCHRAUBUNG	SCREW JOINT	UNION
21	1000028872		1,00 ST	HYDRAULIKSCHLAUCH	HP HOSE	TUYAU FLEXIBLE HYDRAULIQUE
22	1000085104		1,00 ST	VERSCHRAUBUNG	SCREW JOINT	UNION
23	1000110688		1,00 ST	VERSCHRAUBUNG	SCREW JOINT	UNION
24	1000029095		1,00 ST	HYDRAULIKSCHLAUCH	HP HOSE	TUYAU FLEXIBLE HYDRAULIQUE
25	1000085091		1,00 ST	VERSCHRAUBUNG	SCREW JOINT	UNION
26	1000085119		1,00 ST	VERSCHRAUBUNG	SCREW JOINT	UNION
27	1000100563		2,00 ST	SCHELLE	CLAMP	BRIDE
28	1000085466		2,00 ST	ZYLINDERSCHRAUBE	CHEESE HEAD SCREW	VIS A TETE CYLINDRIQUE
29	1000013022		2,00 ST	6KT-MUTTER	HEXAGON NUT	ÉCROU HEXAGONAL

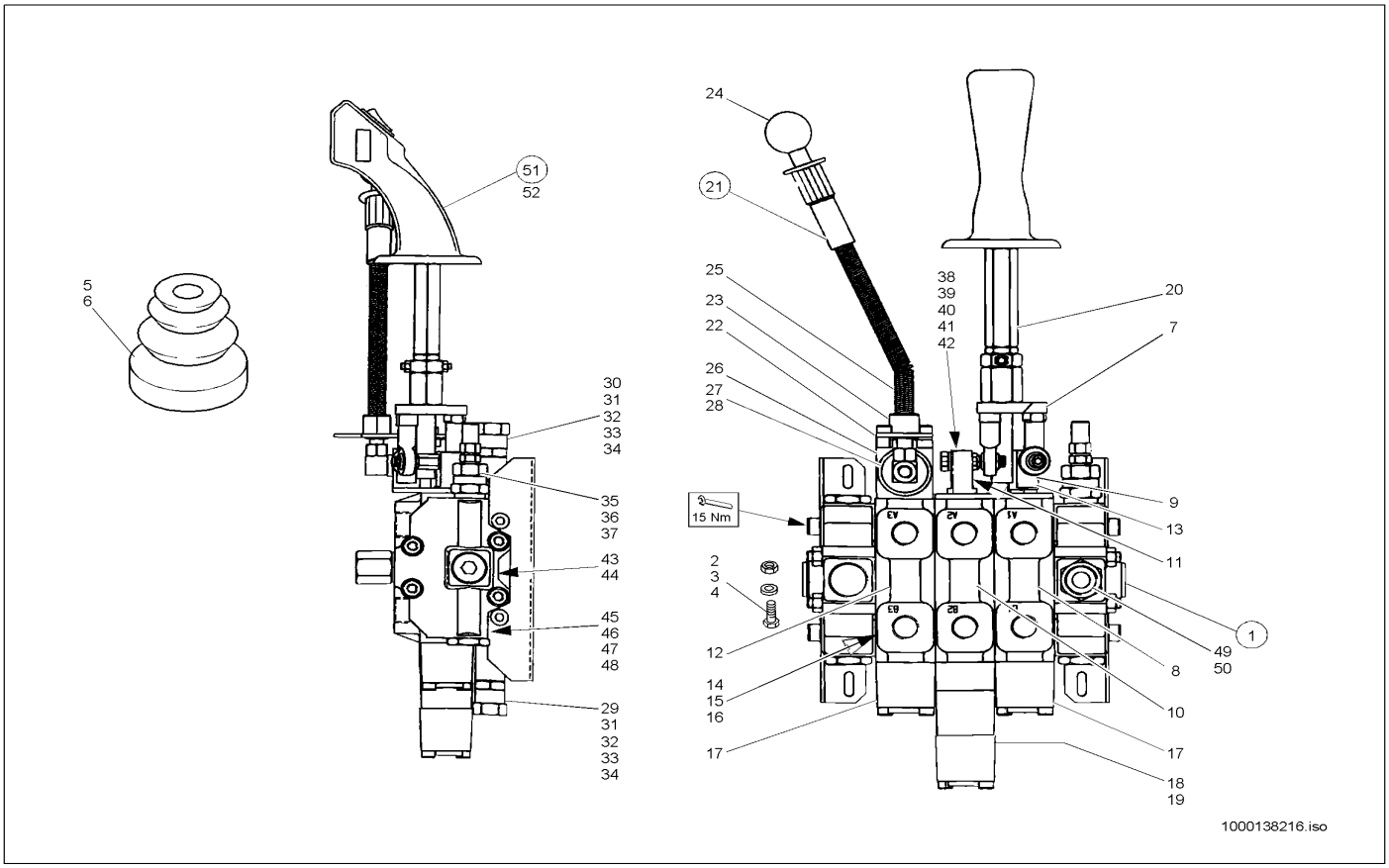

Pos	Art.-Nr.	Anm.	Q'TY	BEZEICHNUNG	PART NAME	DESIGNATION
1	1000028117	A:308630271 311660006	1,00 ST	STEUERGERÄT	DISTRIBUTOR	APPAREIL DE COMMANDE
1	1000027868	A308630688 311660337 E311660007 30863272	1,00 ST	STEUERGERÄT	DISTRIBUTOR	APPAREIL DE COMMANDE
2	1000013008		3,00 ST	6KT-SCHRAUBE	HEX SCREW	VIS À TÊTE HEXAGONALE
3	1000013027		6,00 ST	SCHEIBE	SPACER	RONDELLE
4	1000013021		3,00 ST	6KT-MUTTER	HEXAGON NUT	ÉCROU HEXAGONAL
5	1000116700		1,00 ST	FALTENBALG	BELLOW	SOUFFLET
6	1000092271		6,00 ST	LINSENSCHRAUBE	OVALHEAD SCREW	VIS NOYÉE À TÊTE BOMBÉ
7	1000088318	A:308630271 311660006	1,00 ST	KREUZGELENK	CROSS UNION	JOINT UNIVERSEL
8	1000088319	A:308630271 311660006	1,00 ST	STEUERSCHIEBER	VALVE BLOCK	VANNE DE COMMANDE
9	1000088463	A:308630271 311660006	1,00 ST	ENDSTÜCK	END PIECE	PIÈCE FINALE
10	1000088320	A:308630271 311660006	1,00 ST	STEUERSCHIEBER	VALVE BLOCK	VANNE DE COMMANDE
11	1000088462	A:308630271 311660006	1,00 ST	ENDSTÜCK	END PIECE	PIÈCE FINALE
12	1000088321	A:308630271 311660006	1,00 ST	STEUERSCHIEBER	VALVE BLOCK	VANNE DE COMMANDE
13	1000022446	A:308630271 311660006	6,00 ST	O-RING	O-RING	ANNEAU EN O
14	1000088567	A:308630271 311660006	8,00 ST	O-RING	O-RING	ANNEAU EN O
15	1000088566	A:308630271 311660006	4,00 ST	O-RING	O-RING	ANNEAU EN O
16	1000088565	A:308630271 311660006	4,00 ST	O-RING	O-RING	ANNEAU EN O
17	1000140856	A:308630271 311660006	3,00 ST	GEHÄUSE	HOUSING	BOÎTE
18	1000088329	A:308630271 311660006	1,00 ST	GEHÄUSE	HOUSING	BOÎTE
19	1000088562	A:308630271 311660006	1,00 ST	O-RING	O-RING	ANNEAU EN O
20	1000140741	A:308630271 311660006	1,00 ST	VERLÄNGERUNG	EXTENSION	ALLONGEMENT
21	1000088312	A:308630271 311660006	1,00 ST	STEUERHEBEL	CONTROL LEVER	LEVIER DE COMMANDE
22	1000088322	A:308630271 311660006	1,00 ST	HALTERUNG	BRACKET	FIXATION
23	1000088313	A:308630271 311660006	1,00 ST	HÜLSE	SLEEVE	DOUILLE
24	1000088314	A:308630271 311660006	1,00 ST	KNOPF	BUTTON	BOUTON
25	1000088323	A:308630271 311660006	1,00 ST	FEDER	SPRING	RESSORT
26	1000088324	A:308630271 311660006	1,00 ST	GELENKGEHÄUSE	ARTICULATION CASE	BOÎTE ARTICULÉE

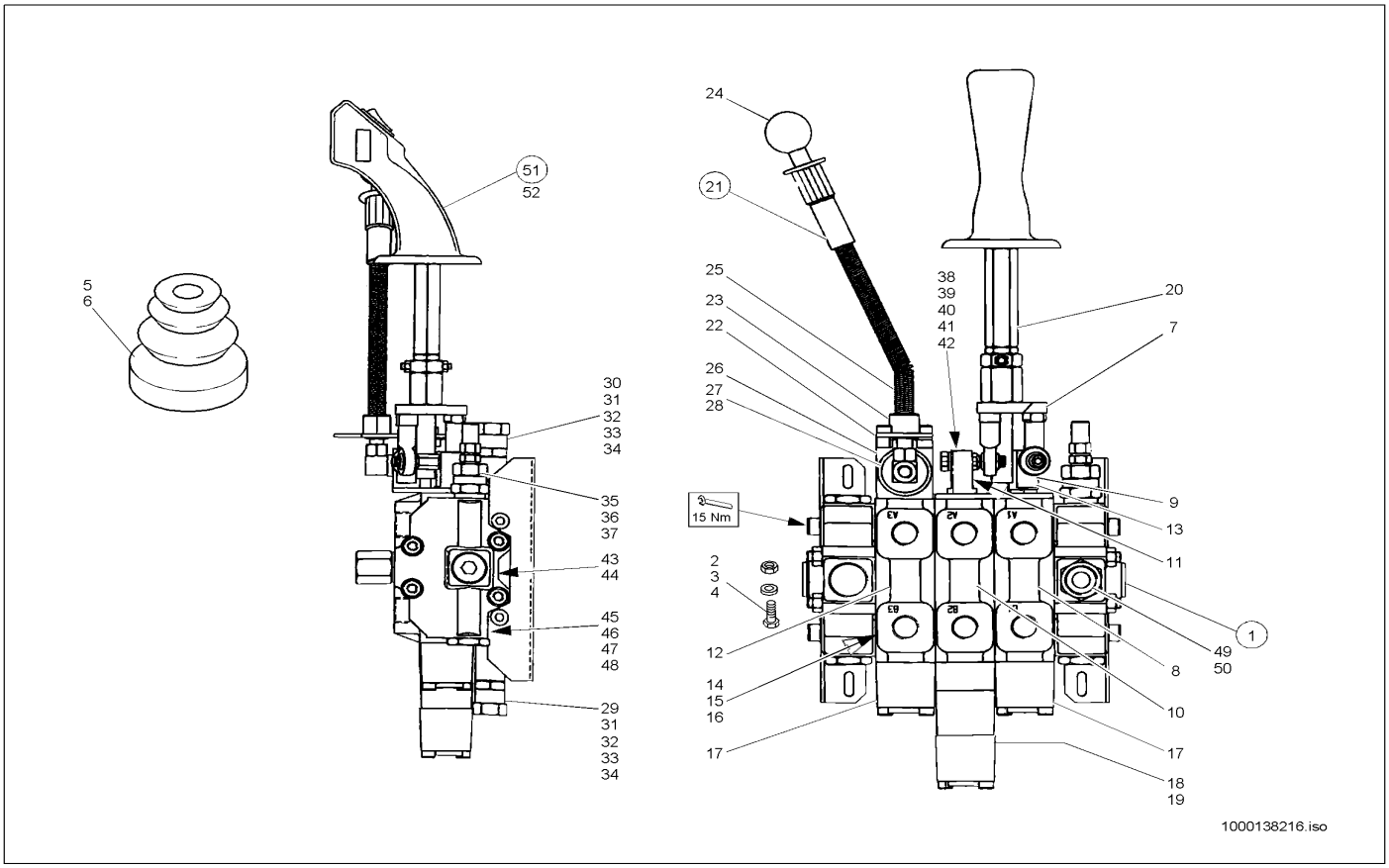

Pos	Art.-Nr.	Anm.	Q'TY	BEZEICHNUNG	PART NAME	DESIGNATION
27	1000088325	A:308630271 311660006	1,00 ST	STAUBKAPPE	DUST CAP	BONNET À POUSSIÈRE
28	1000088326	A:308630271 311660006	1,00 ST	SICHERUNGSRING	LOCK RING	BAGUE DE SÜRETÉ
29	1000088315	A:308630271 311660006	1,00 ST	DRUCKREDUZIERVENTIL	PRESSURE REDUCT.VALVE	SOUPAPE DE DÉCOMPRESSION
30	1000087998	A:308630271 311660006	1,00 ST	DRUCKREDUZIERVENTIL	PRESSURE REDUCT.VALVE	SOUPAPE DE DÉCOMPRESSION
31	1000088570	A:308630271 311660006	4,00 ST	O-RING	O-RING	ANNEAU EN O
32	1000088572	A:308630271 311660006	2,00 ST	O-RING	O-RING	ANNEAU EN O
33	1000088330	A:308630271 311660006	2,00 ST	O-RING	O-RING	ANNEAU EN O
34	1000088571	A:308630271 311660006	2,00 ST	STÜTZRING	SUPPORT RING	ANNEAU D'APPUI
35	1000088317	A:308630271 311660006	1,00 ST	DRUCKREDUZIERVENTIL	PRESSURE REDUCT.VALVE	SOUPAPE DE DÉCOMPRESSION
36	1000088570	A:308630271 311660006	2,00 ST	O-RING	O-RING	ANNEAU EN O
37	1000022446	A:308630271 311660006	1,00 ST	O-RING	O-RING	ANNEAU EN O
38	1000088316	A:308630271 311660006	1,00 ST	DRUCKREDUZIERVENTIL	PRESSURE REDUCT.VALVE	SOUPAPE DE DÉCOMPRESSION
39	1000088570	A:308630271 311660006	2,00 ST	O-RING	O-RING	ANNEAU EN O
40	1000088331	A:308630271 311660006	1,00 ST	O-RING	O-RING	ANNEAU EN O
41	1000088330	A:308630271 311660006	1,00 ST	O-RING	O-RING	ANNEAU EN O
42	1000088571	A:308630271 311660006	1,00 ST	STÜTZRING	SUPPORT RING	ANNEAU D'APPUI
43	1000088328	A:308630271 311660006	3,00 ST	VENTIL	VALVE	SOUPAPE
44	1000088331	A:308630271 311660006	1,00 ST	O-RING	O-RING	ANNEAU EN O
45	1000088573	A:308630271 311660006	1,00 ST	NACHSAUGVENTIL	SUCTION VALVE	SOUPAPE À SUCCION
46	1000088331	A:308630271 311660006	1,00 ST	O-RING	O-RING	ANNEAU EN O
47	1000088330	A:308630271 311660006	1,00 ST	O-RING	O-RING	ANNEAU EN O
48	1000088571	A:308630271 311660006	1,00 ST	STÜTZRING	SUPPORT RING	ANNEAU D'APPUI
49	1000088563	A:308630271 311660006	1,00 ST	O-RING	O-RING	ANNEAU EN O
50	1000107037	A:308630271 311660006	1,00 ST	STÜTZRING	SUPPORT RING	ANNEAU D'APPUI
51	1000035500	A:308630271 311660006	1,00 ST	STEUERHEBEL	CONTROL LEVER	LEVIER DE COMMANDE
52	1000027080	A:308630271 311660006	1,00 ST	RELAIS	RELAY	RELAIS

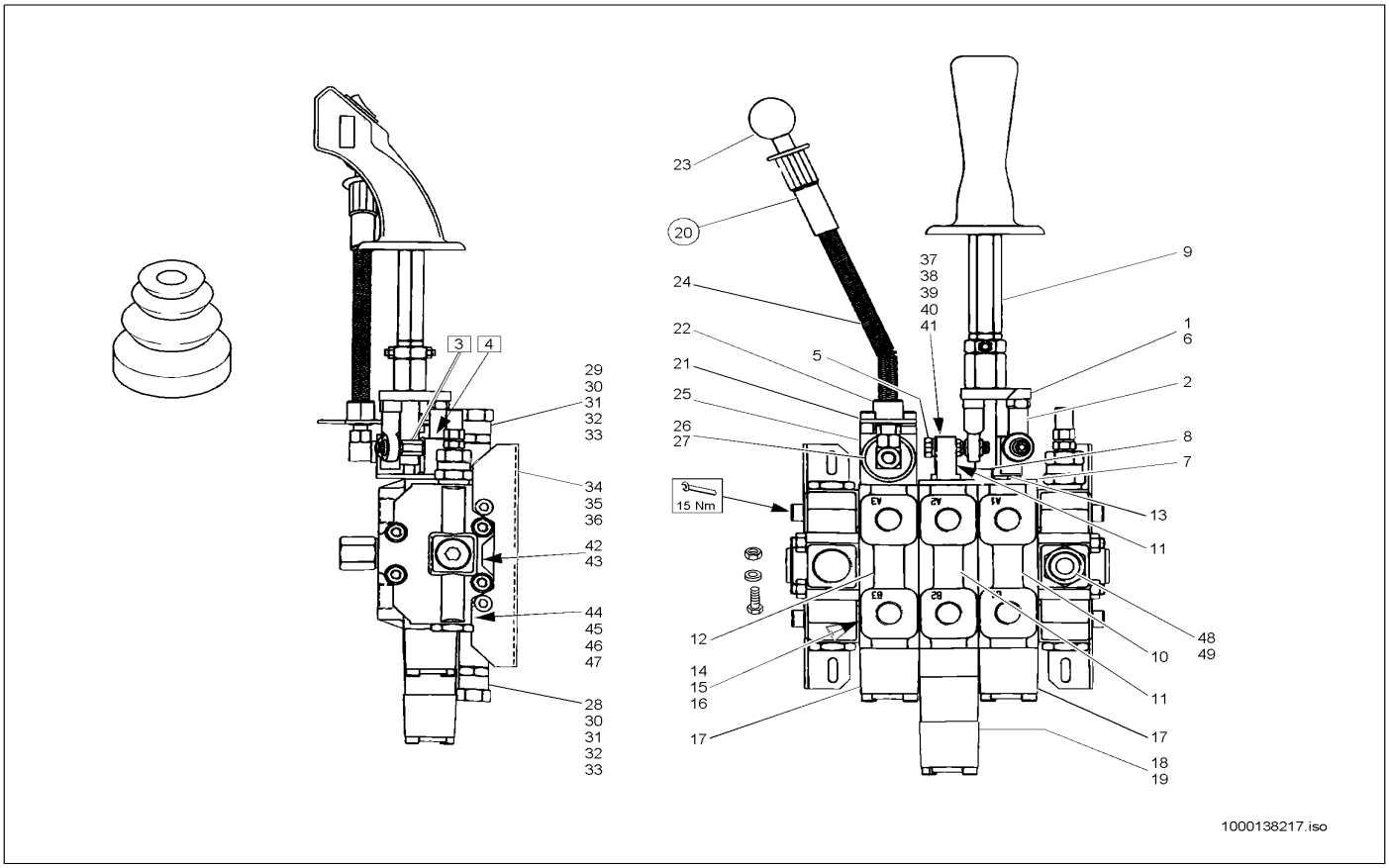

Pos	Art.-Nr.	Anm.	Q'TY	BEZEICHNUNG	PART NAME	DESIGNATION
1	1000088318		1,00 ST	KREUZGELENK	CROSS UNION	JOINT UNIVERSEL
2	1000109146		3,00 ST	GELENK	ARTICULATION	ARTICULATION
3	1000088574		1,00 ST	BOLZEN	PIN	AXE
4	1000088576		1,00 ST	BOLZEN	PIN	AXE
5	1000088575		1,00 ST	BOLZEN	PIN	AXE
6	1000085531		3,00 ST	SENKSCHRAUBE	SINKSCREW	VIS À TÊTE NOYÉE
7	1000085490		3,00 ST	ZYLINDERSCHRAUBE	CHEESE HEAD SCREW	VIS A TETE CYLINDRIQUE
8	1000088577		1,00 ST	HEBEL	LEVER	LEVIER
9	1000140741		1,00 ST	VERLÄNGERUNG	EXTENSION	ALLONGEMENT
10	1000088569		1,00 ST	VENTILBLOCK	VALVE BLOCK	BLOC DE SOUPAPE
11	1000088568		1,00 ST	VENTILBLOCK	VALVE BLOCK	BLOC DE SOUPAPE
12	1000088321		1,00 ST	STEUERSCHIEBER	VALVE BLOCK	VANNE DE COMMANDE
13	1000022446		6,00 ST	O-RING	O-RING	ANNEAU EN O
14	1000088567		8,00 ST	O-RING	O-RING	ANNEAU EN O
15	1000088566		4,00 ST	O-RING	O-RING	ANNEAU EN O
16	1000088565		4,00 ST	O-RING	O-RING	ANNEAU EN O
17	1000140756		3,00 ST	GEHÄUSE	HOUSING	BOÎTE
18	1000088329		1,00 ST	GEHÄUSE	HOUSING	BOÎTE
19	1000088562		1,00 ST	O-RING	O-RING	ANNEAU EN O
20	1000088312		1,00 ST	STEUERHEBEL	CONTROL LEVER	LEVIER DE COMMANDE
21	1000088322		1,00 ST	HALTERUNG	BRACKET	FIXATION
22	1000088313		1,00 ST	HÜLSE	SLEEVE	DOUILLE
23	1000088314		1,00 ST	KNOPF	BUTTON	BOUTON
24	1000088323		1,00 ST	FEDER	SPRING	RESSORT
25	1000088324		1,00 ST	GELENKGEHÄUSE	ARTICULATION CASE	BOÎTE ARTICULÉE
26	1000088325		1,00 ST	STAUBKAPPE	DUST CAP	BONNET À POUSSIÈRE
27	1000088326		1,00 ST	SICHERUNGSRING	LOCK RING	BAGUE DE SÛRETÉ
28	1000140294		1,00 ST	VENTIL	VALVE	SOUPAPE
29	1000088316		1,00 ST	DRUCKREDUZIERVENTIL	PRESSURE REDUCT.VALVE	SOUPAPE DE DÉCOMPRESSION
30	1000088570		4,00 ST	O-RING	O-RING	ANNEAU EN O
31	1000088572		2,00 ST	O-RING	O-RING	ANNEAU EN O
32	1000088330		2,00 ST	O-RING	O-RING	ANNEAU EN O
33	1000088571		2,00 ST	STÜTZRING	SUPPORT RING	ANNEAU D'APPUI
34	1000088317		1,00 ST	DRUCKREDUZIERVENTIL	PRESSURE REDUCT.VALVE	SOUPAPE DE DÉCOMPRESSION
35	1000088570		2,00 ST	O-RING	O-RING	ANNEAU EN O
36	1000022446		1,00 ST	O-RING	O-RING	ANNEAU EN O
37	1000088316		1,00 ST	DRUCKREDUZIERVENTIL	PRESSURE REDUCT.VALVE	SOUPAPE DE DÉCOMPRESSION
38	1000088570		2,00 ST	O-RING	O-RING	ANNEAU EN O
39	1000088331		1,00 ST	O-RING	O-RING	ANNEAU EN O
40	1000088330		1,00 ST	O-RING	O-RING	ANNEAU EN O
41	1000088571		1,00 ST	STÜTZRING	SUPPORT RING	ANNEAU D'APPUI
42	1000088328		3,00 ST	VENTIL	VALVE	SOUPAPE
43	1000088331		1,00 ST	O-RING	O-RING	ANNEAU EN O
44	1000088573		1,00 ST	NACHSAUGVENTIL	SUCTION VALVE	SOUPAPE À SUCCION
45	1000088331		1,00 ST	O-RING	O-RING	ANNEAU EN O
46	1000088330		1,00 ST	O-RING	O-RING	ANNEAU EN O

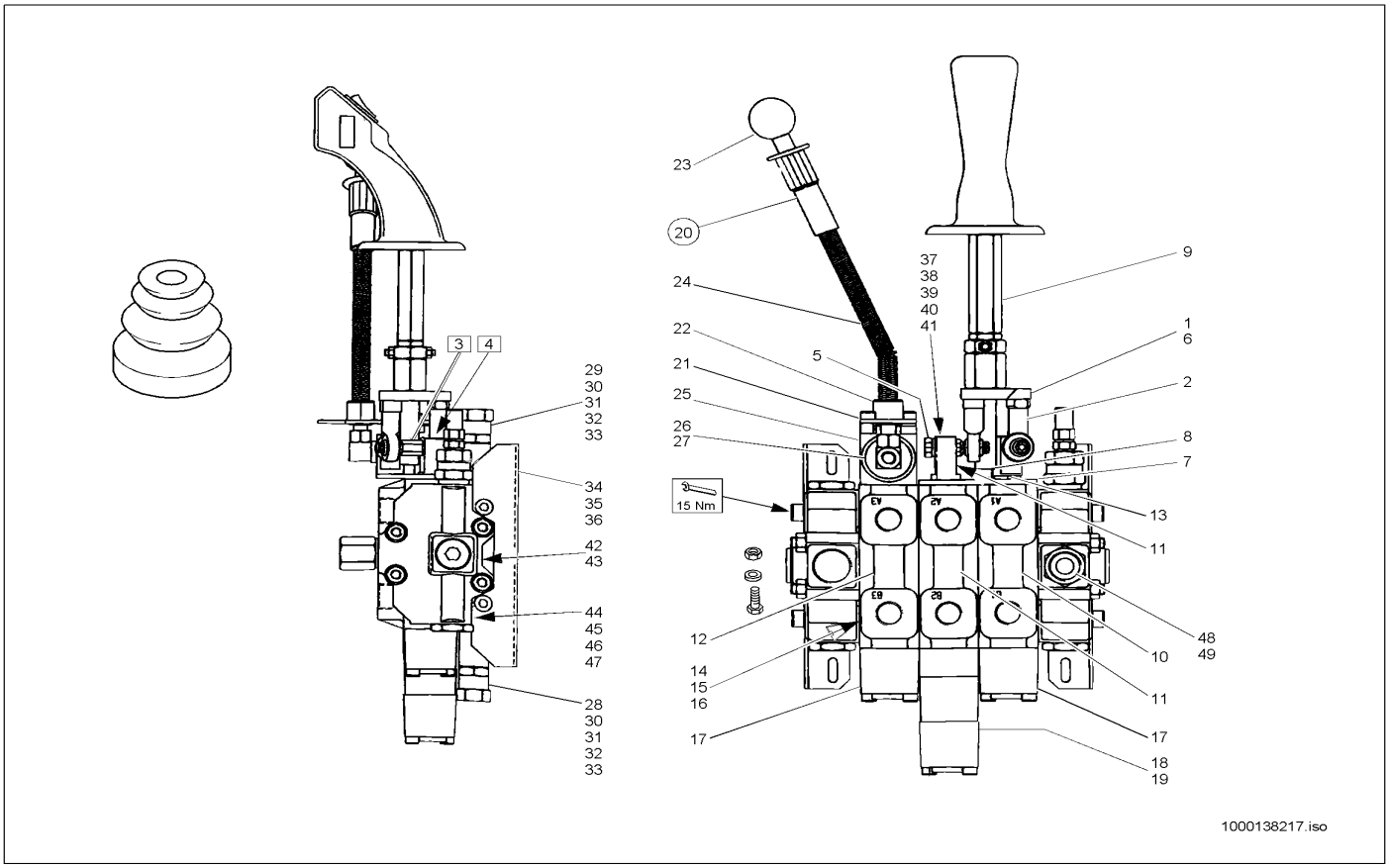

Pos	Art.-Nr.	Anm.	Q'TY	BEZEICHNUNG	PART NAME	DESIGNATION
47	1000088571		1,00 ST	STÜTZRING	SUPPORT RING	ANNEAU D'APPUI
48	1000088563		1,00 ST	O-RING	O-RING	ANNEAU EN O
49	1000088578		1,00 ST	DICHTSATZ	SEAL KIT	POCHETTE DE JOINTS
49	1000022448		1,00 ST	DICHTSATZ	SEAL KIT	POCHETTE DE JOINTS
49	1000107037		1,00 ST	STÜTZRING	SUPPORT RING	ANNEAU D'APPUI

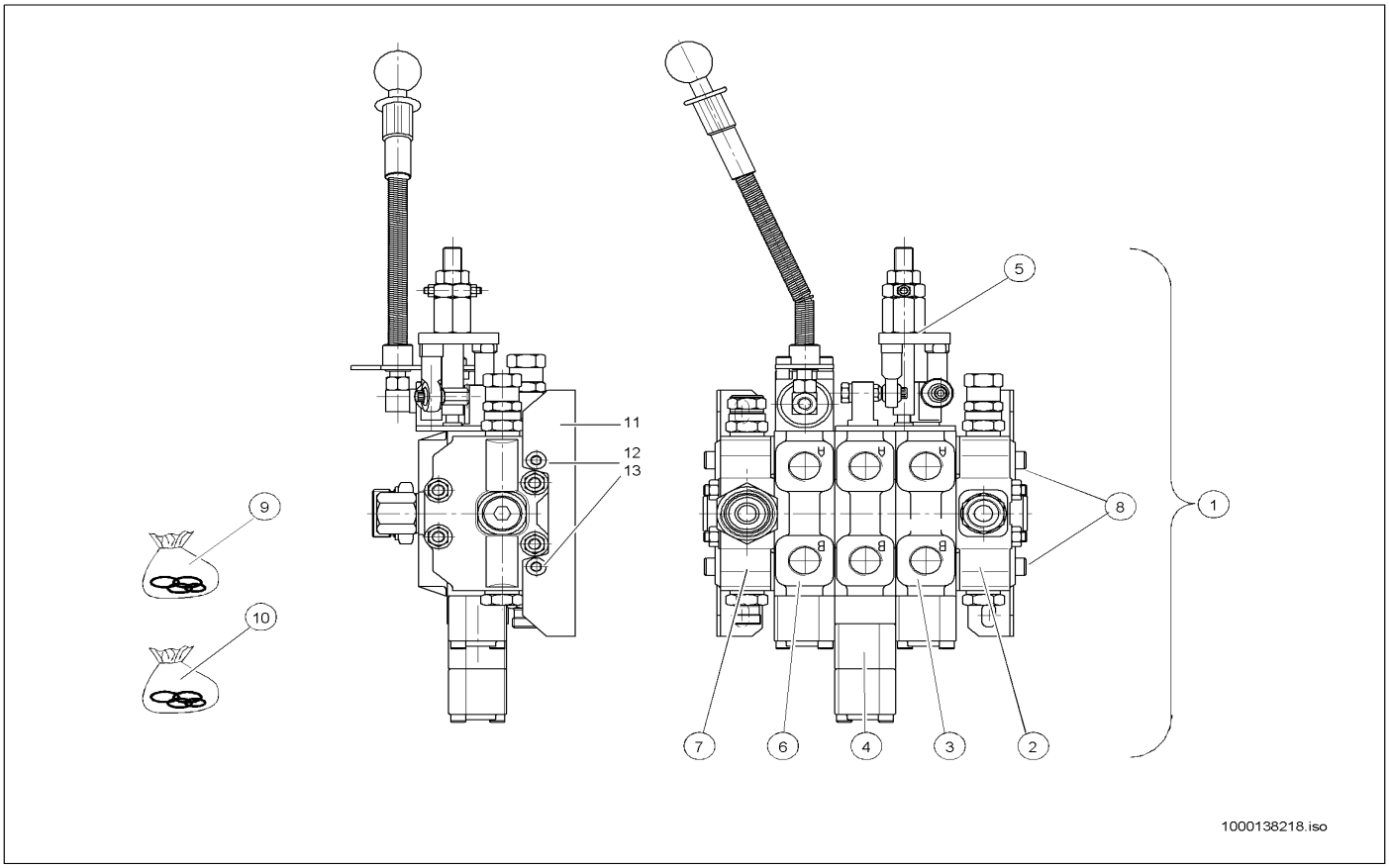

Pos	Art.-Nr.	Anm.	Q'TY	BEZEICHNUNG	PART NAME	DESIGNATION
1	1000027894		1,00 ST	STEUERGERÄT	DISTRIBUTOR	APPAREIL DE COMMANDE
2	1000089193		1,00 ST	ELEMENT	ELEMENT	ÉLÉMENT
3	1000089195		1,00 ST	VENTILBLOCK	VALVE BLOCK	SOUPAPE DE BLOC
4	1000088568		1,00 ST	VENTILBLOCK	VALVE BLOCK	BLOC DE SOUPAPE
5	1000088318		1,00 ST	KREUZGELENK	CROSS UNION	JOINT UNIVERSEL
6	1000088321		1,00 ST	STEUERSCHIEBER	VALVE BLOCK	VANNE DE COMMANDE
7	1000089194		1,00 ST	AUSGANGSELEMENT	FINAL SEGMENT	ÉLÉMENT DE SORTIE
8	1000089192		1,00 ST	ZUGANKER	TIE ROD	TIGE D'ANCRAGE
9	1000022448		3,00 ST	DICHTSATZ	SEAL KIT	POCHETTE DE JOINTS
10	1000088578		2,00 ST	DICHTSATZ	SEAL KIT	POCHETTE DE JOINTS
11	1000110717		1,00 ST	HALTERUNG	BRACKET	FIXATION
12	1000089189		4,00 ST	ZYLINDERSCHRAUBE	CHEESE HEAD SCREW	VIS À TÊTE CYLINDRIQUE
13	1000089181		4,00 ST	6KT-MUTTER	HEXAGON NUT	ÉCROU HEXAGONAL

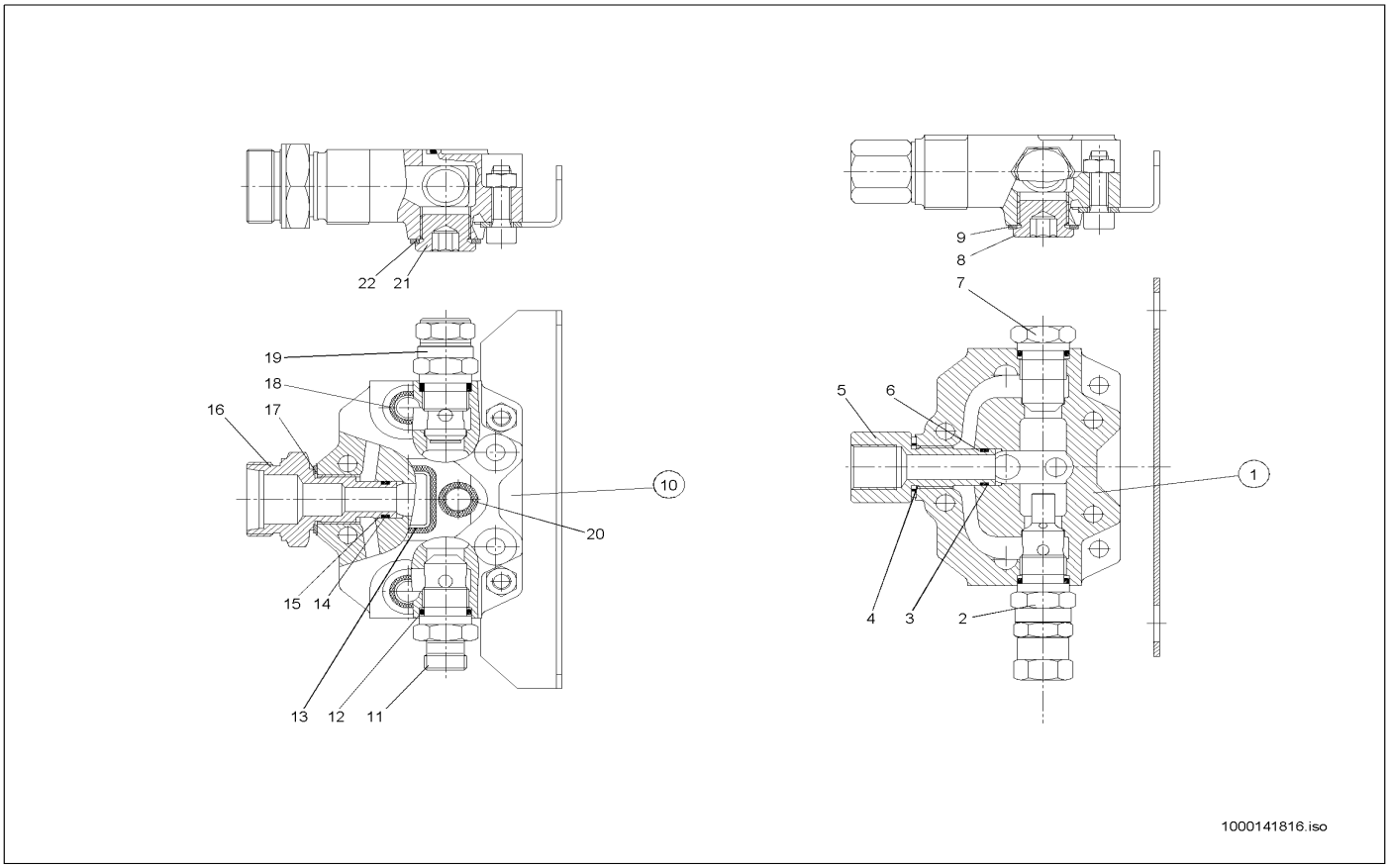

Pos	Art.-Nr.	Anm.	Q'TY	BEZEICHNUNG	PART NAME	DESIGNATION
1	1000089193		1,00 ST	ELEMENT	ELEMENT	ÉLÉMENT
2	1000088317		1,00 ST	DRUCKREDUZIERVENTIL	PRESSURE REDUCT.VALVE	SOUPAPE DE DÉCOMPRESSION
3	1000088563		1,00 ST	O-RING	O-RING	ANNEAU EN O
4	1000052525		1,00 ST	DICHTRING	SEAL RING	BAGUE D'ÉTANCHÉITÉ
5	1000089180		1,00 ST	VERSCHRAUBUNG	SCREW JOINT	UNION
6	1000107037		1,00 ST	STÜTZRING	SUPPORT RING	ANNEAU D'APPUI
7	1000089190		1,00 ST	STOPFEN	PLUG	BOUCHON
8	1000140188		1,00 ST	STOPFEN	PLUG	BOUCHON
9	1000088564		1,00 ST	DICHTRING	SEAL RING	BAGUE D'ÉTANCHÉITÉ
10	1000089194		1,00 ST	AUSGANGSELEMENT	FINAL SEGMENT	ÉLÉMENT DE SORTIE
11	1000140299		1,00 ST	VERSCHRAUBUNG	SCREW JOINT	UNION
12	1000022446		1,00 ST	O-RING	O-RING	ANNEAU EN O
13	1000088565		1,00 ST	O-RING	O-RING	ANNEAU EN O
14	1000088563		1,00 ST	O-RING	O-RING	ANNEAU EN O
15	1000107037		1,00 ST	STÜTZRING	SUPPORT RING	ANNEAU D'APPUI
16	1000140300		1,00 ST	VERSCHRAUBUNG	SCREW JOINT	UNION
17	1000140785		1,00 ST	DICHTRING	SEAL RING	BAGUE D'ÉTANCHÉITÉ
18	1000088567		2,00 ST	O-RING	O-RING	ANNEAU EN O
19	1000089196		1,00 ST	RÜCKSCHLAGVENTIL	NON RETURN VALVE	SOUPAPE DE RETENUE
20	1000088566		1,00 ST	O-RING	O-RING	ANNEAU EN O
21	1000140188		1,00 ST	STOPFEN	PLUG	BOUCHON
22	1000088564		1,00 ST	DICHTRING	SEAL RING	BAGUE D'ÉTANCHÉITÉ

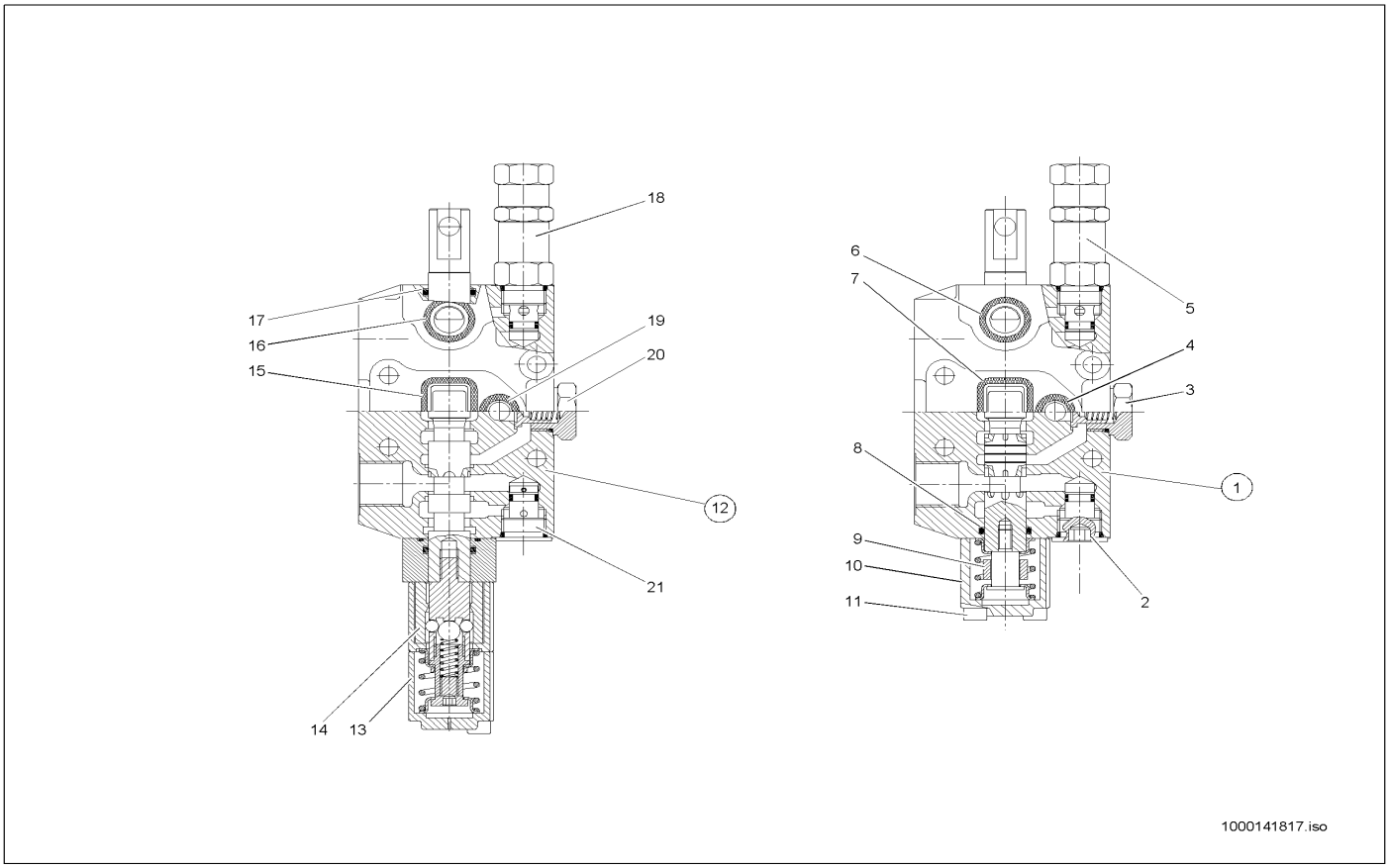

Pos	Art.-Nr.	Anm.	Q'TY	BEZEICHNUNG	PART NAME	DESIGNATION
1	1000089195		1,00 ST	VENTILBLOCK	VALVE BLOCK	SOUPAPE DE BLOC
2	1000089191		1,00 ST	STOPFEN	PLUG	BOUCHON
3	1000088328		1,00 ST	VENTIL	VALVE	SOUPAPE
4	1000088566		1,00 ST	O-RING	O-RING	ANNEAU EN O
5	1000088316		1,00 ST	DRUCKREDUZIERVENTIL	PRESSURE REDUCT.VALVE	SOUPAPE DE DÉCOMPRESSION
6	1000088567		2,00 ST	O-RING	O-RING	ANNEAU EN O
7	1000088565		1,00 ST	O-RING	O-RING	ANNEAU EN O
8	1000022446		2,00 ST	O-RING	O-RING	ANNEAU EN O
9	1000088805		1,00 ST	STELLEINHEIT	SET UNIT	UNITÉ DE PLACEMENT
10	1000140908		1,00 ST	KAPPE	?	?
11	1000089188		2,00 ST	ZYLINDERSCHRAUBE	CHEESE HEAD SCREW	VIS À TÊTE CYLINDRIQUE
12	1000088568		1,00 ST	VENTILBLOCK	VALVE BLOCK	BLOC DE SOUPAPE
13	1000140908		1,00 ST	KAPPE	?	?
14	1000088329		1,00 ST	GEHÄUSE	HOUSING	BOÎTE
15	1000088565		1,00 ST	O-RING	O-RING	ANNEAU EN O
16	1000088567		2,00 ST	O-RING	O-RING	ANNEAU EN O
17	1000022446		1,00 ST	O-RING	O-RING	ANNEAU EN O
18	1000088316		1,00 ST	DRUCKREDUZIERVENTIL	PRESSURE REDUCT.VALVE	SOUPAPE DE DÉCOMPRESSION
19	1000088566		1,00 ST	O-RING	O-RING	ANNEAU EN O
20	1000088328		1,00 ST	VENTIL	VALVE	SOUPAPE
21	1000088573		1,00 ST	NACHSAUGVENTIL	SUCTION VALVE	SOUPAPE À SUCCION

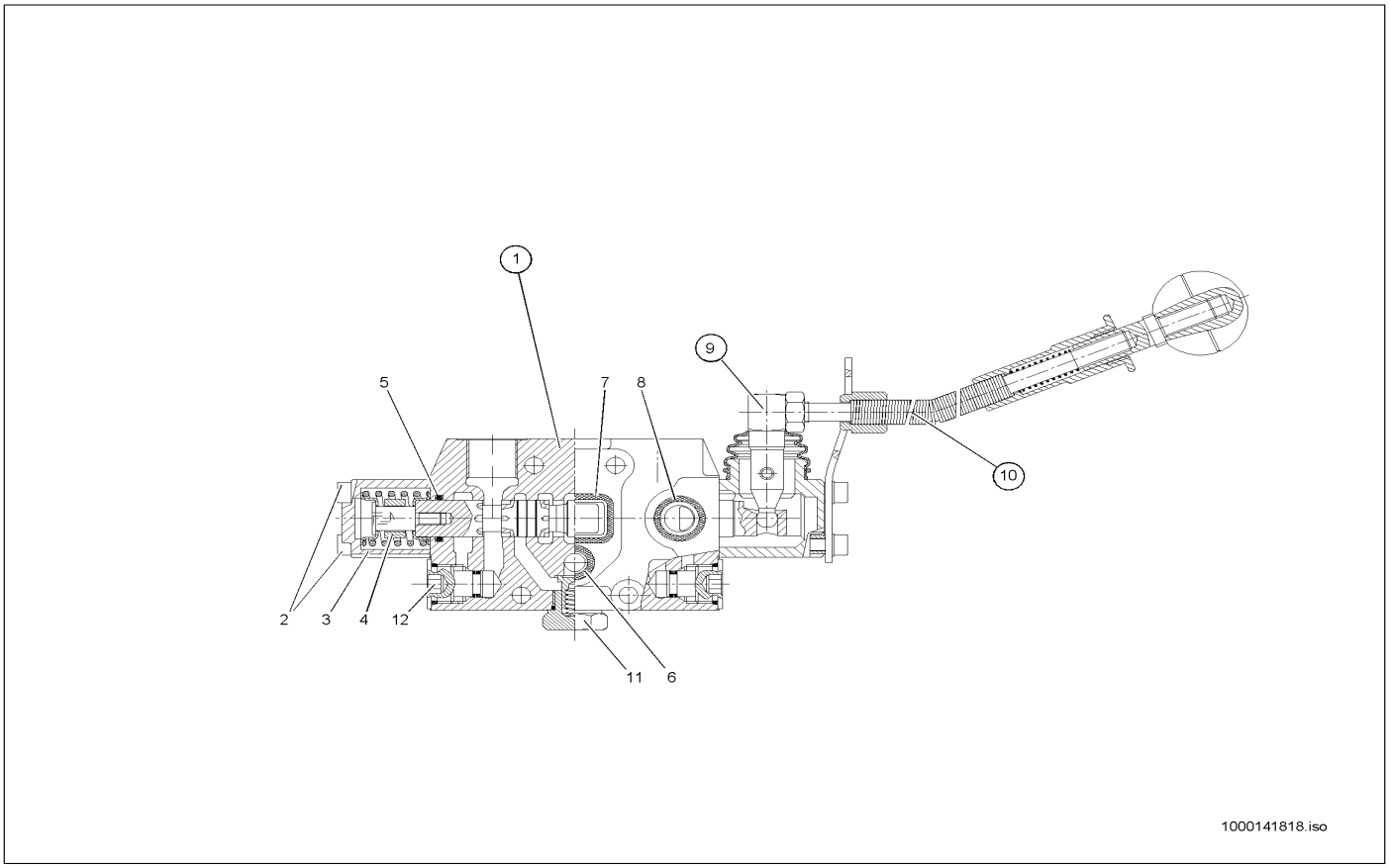

Pos	Art.-Nr.	Anm.	Q'TY	BEZEICHNUNG	PART NAME	DESIGNATION
1	1000088321		1,00 ST	STEUERSCHIEBER	VALVE BLOCK	VANNE DE COMMANDE
2	1000089188		2,00 ST	ZYLINDERSCHRAUBE	CHEESE HEAD SCREW	VIS À TÊTE CYLINDRIQUE
3	1000140908		1,00 ST	KAPPE	?	?
4	1000141346		1,00 ST	STELLEINHEIT	?	?
5	1000022446		2,00 ST	O-RING	O-RING	ANNEAU EN O
6	1000088566		1,00 ST	O-RING	O-RING	ANNEAU EN O
7	1000088565		1,00 ST	O-RING	O-RING	ANNEAU EN O
8	1000088567		2,00 ST	O-RING	O-RING	ANNEAU EN O
9	1000088324		1,00 ST	GELENKGEHÄUSE	ARTICULATION CASE	BOÎTE ARTICULÉE
10	1000088312		1,00 ST	STEUERHEBEL	CONTROL LEVER	LEVIER DE COMMANDE
11	1000088328		1,00 ST	VENTIL	VALVE	SOUPAPE
12	1000089191		2,00 ST	STOPFEN	PLUG	BOUCHON

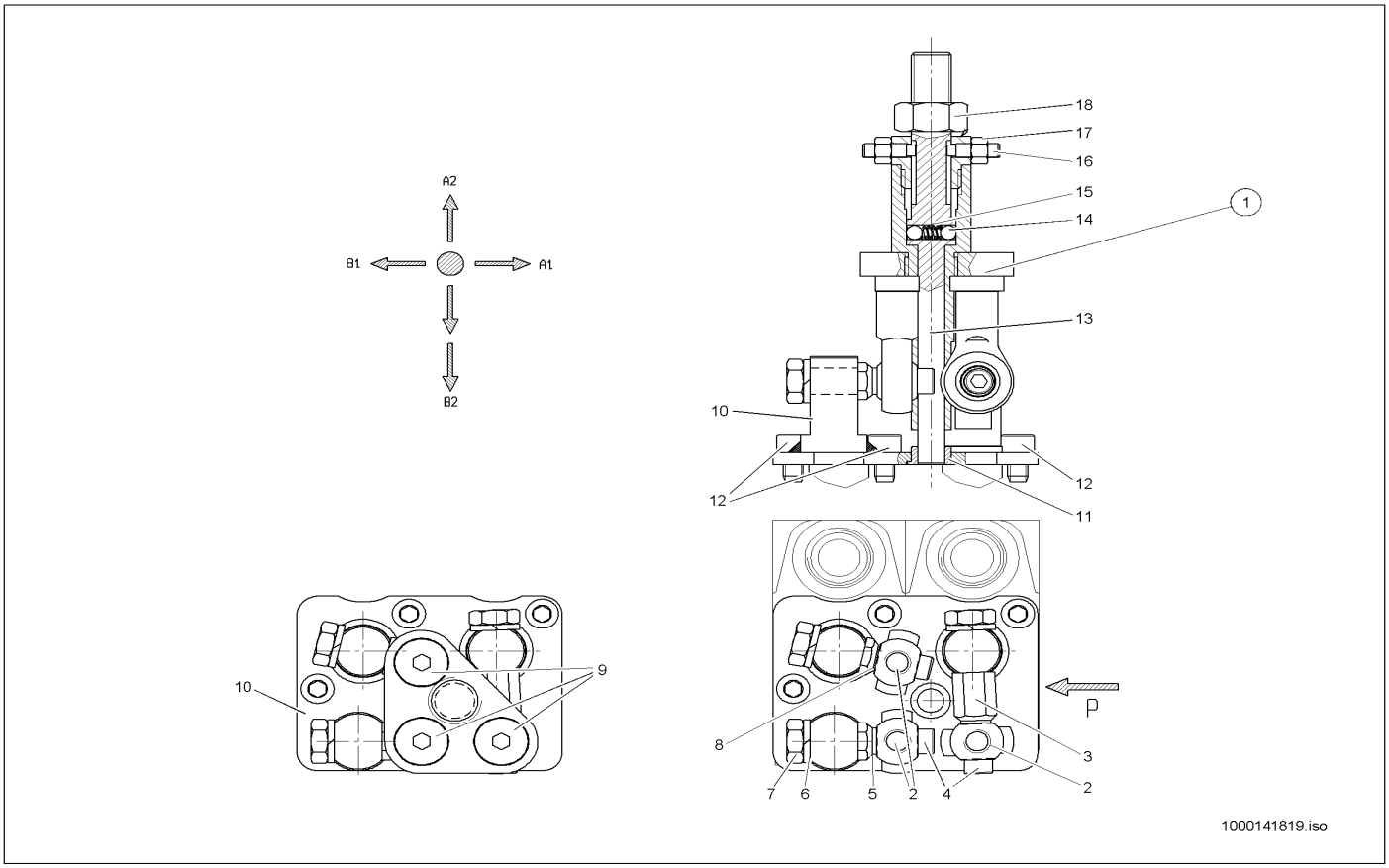

Pos	Art.-Nr.	Anm.	Q'TY	BEZEICHNUNG	PART NAME	DESIGNATION
1	1000088318		1,00 ST	KREUZGELENK	CROSS UNION	JOINT UNIVERSEL
2	1000109146		3,00 ST	GELENK	ARTICULATION	ARTICULATION
3	1000088574		1,00 ST	BOLZEN	PIN	AXE
4	1000089187		2,00 ST	ZYLINDERSCHRAUBE	CHEESE HEAD SCREW	VIS À TÊTE CYLINDRIQUE
5	1000088575		1,00 ST	BOLZEN	PIN	AXE
6	1000089185		3,00 ST	FEDERRING	SPRING RING	RONDELLE À RESSORT
7	1000089183		3,00 ST	6KT-MUTTER	HEXAGON NUT	ÉCROU HEXAGONAL
8	1000088576		1,00 ST	BOLZEN	PIN	AXE
9	1000085531		3,00 ST	SENKSCHRAUBE	SINKSCREW	VIS À TÊTE NOYÉE
10	1000089166		1,00 ST	GELENKLAGER	PIVOTING BEARING	PALIER ARTICULÉ
11	1000089167		1,00 ST	BUCHSE	BUSHING	BAGUE
12	1000085490		3,00 ST	ZYLINDERSCHRAUBE	CHEESE HEAD SCREW	VIS A TETE CYLINDRIQUE
13	1000088577		1,00 ST	HEBEL	LEVER	LEVIER
14	1000089186		2,00 ST	KUGEL	BALL	BOULE
15	1000089169		1,00 ST	FEDER	SPRING	RESSORT
16	1000089168		2,00 ST	GEWINDESTIFT	THREAD PIN	GOUPILLE FILETÉE
17	1000089184		2,00 ST	6KT-MUTTER	HEXAGON NUT	ÉCROU HEXAGONAL
18	1000089182		1,00 ST	6KT-MUTTER	HEXAGON NUT	ÉCROU HEXAGONAL

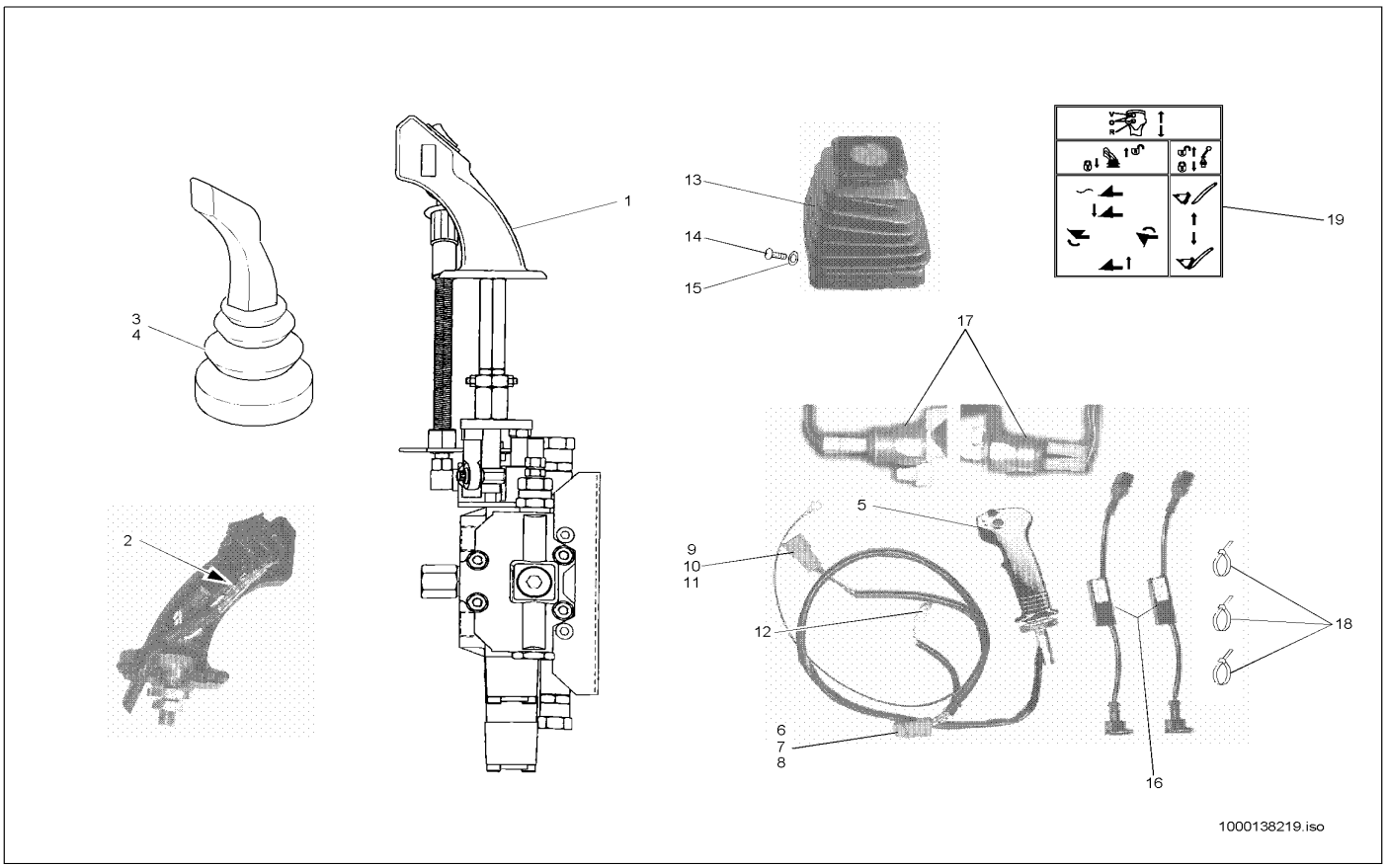

Pos	Art.-Nr.	Anm.	Q'TY	BEZEICHNUNG	PART NAME	DESIGNATION
1	1000035500	A:308630366 311660116	1,00 ST	STEUERHEBEL	CONTROL LEVER	LEVIER DE COMMANDE
2	1000027080	A:308630366 311660116	1,00 ST	RELAIS	RELAY	RELAIS
3	1000116700	A:308630366 311660116	1,00 ST	FALTENBALG	BELLOW	SOUFFLET
4	1000092271	A:308630366 311660116	6,00 ST	LINSENSCHRAUBE	OVALHEAD SCREW	VIS NOYÉE À TÊTE BOMBÉ
5	1000035506	E:308630367 311660117	1,00 ST	STEUERHEBEL	CONTROL LEVER	LEVIER DE COMMANDE
6	1000104286	E:308630367 311660117	1,00 ST	BUCHSENGEHÄUSE	BUSHING HOUSING	BOÎTE DE BAGUE
7	1000085034	E:308630367 311660117	4,00 ST	BUCHSENKONTAKT	BUSHING CONTACT	CONTACT DE BAGUE
8	1000104287	E:308630367 311660117	1,00 ST	KEIL	WEDGE	CLAVETTE
9	1000027394	E:308630367 311660117	1,00 ST	STIFTGEHÄUSE	PIN HOUSING	BOÎTE À BROCHES
10	1000085028	E:308630367 311660117	3,00 ST	STIFTKONTAKT	PIN CONTACT	CONTACT À BROCHES
11	1000027400	E:308630367 311660117	1,00 ST	KEIL	WEDGE	CLAVETTE
12	1000019583	E:308630367 311660117	1,00 ST	STECKHÜLSENGEHÄUSE	PLUG SLEEVE HOUSING	BOÎTE À DOUILLES DE BOUCHON
13	1000033147	E:308630367 311660117	1,00 ST	FALTENBALG	BELLOW	SOUFFLET
14	1000092265	E:308630367 311660117	3,00 ST	LINSENSCHRAUBE	OVALHEAD SCREW	VIS NOYÉE À TÊTE BOMBÉ
15	1000092294	E:308630367 311660117	3,00 ST	SCHEIBE	SPACER	RONDELLE
16	1000035470	E:308630367 311660117	2,00 ST	KABEL	CABLE	CÂBLE
17	1000000486	E:308630367 311660117	2,00 ST	DRUCKSCHALTER	PRESSURE SWITCH	INTERRUPTEUR DE PRESSION
18	1000089965	E:308630367 311660117	3,00 ST	KABELBINDER	CABLE STRAP	BOUTISSE DE CÂBLE
19	1000030147	E:308630367 311660117	1,00 ST	HINWEISSCHILD	INDICATION LABEL	PLAQUE INDICATRICE

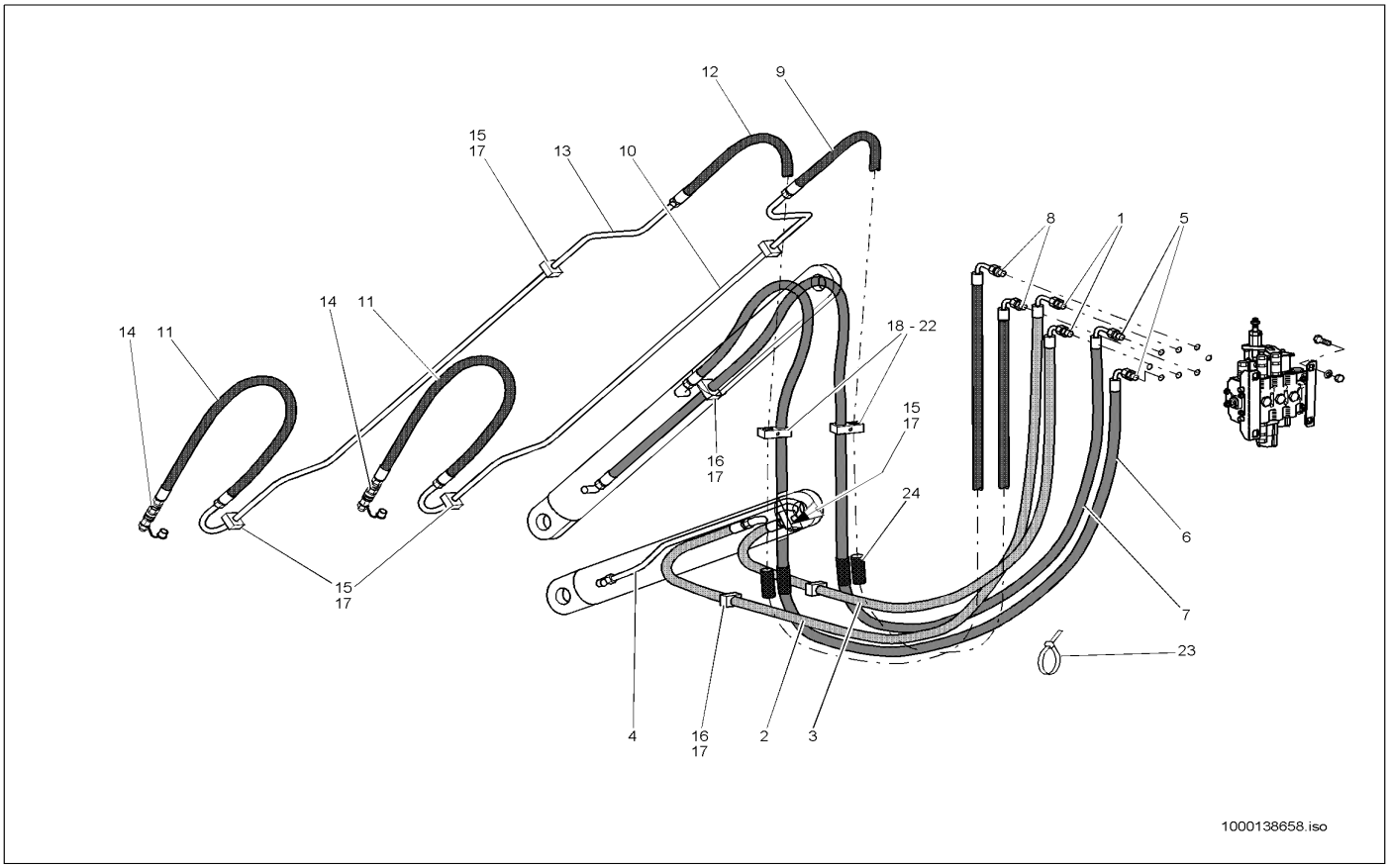

Pos	Art.-Nr.	Anm.	Q'TY	BEZEICHNUNG	PART NAME	DESIGNATION
1	1000085101		2,00 ST	VERSCHRAUBUNG	SCREW JOINT	UNION
2	1000028797		1,00 ST	HYDRAULIKSCHLAUCH	HP HOSE	TUYAU FLEXIBLE HYDRAULIQUE
3	1000028791		1,00 ST	HYDRAULIKSCHLAUCH	HP HOSE	TUYAU FLEXIBLE HYDRAULIQUE
4	1000090739		1,00 ST	HYDRAULIKROHR	HYDRAULIC PIPE	TUBE HYDRAULIQUE
5	1000085101		2,00 ST	VERSCHRAUBUNG	SCREW JOINT	UNION
6	1000028861		1,00 ST	HYDRAULIKSCHLAUCH	HP HOSE	TUYAU FLEXIBLE HYDRAULIQUE
6	1000028826		1,00 ST	HYDRAULIKSCHLAUCH	HP HOSE	TUYAU FLEXIBLE HYDRAULIQUE
7	1000140409		1,00 ST	SCHLAUCH	HOSE	TUYAU FLEXIBLE
7	1000028836		1,00 ST	HYDRAULIKSCHLAUCH	HP HOSE	TUYAU FLEXIBLE HYDRAULIQUE
8	1000085101		2,00 ST	VERSCHRAUBUNG	SCREW JOINT	UNION
9	1000028848		1,00 ST	HYDRAULIKSCHLAUCH	HP HOSE	TUYAU FLEXIBLE HYDRAULIQUE
9	1000028805		1,00 ST	HYDRAULIKSCHLAUCH	HP HOSE	TUYAU FLEXIBLE HYDRAULIQUE
10	1000090715		1,00 ST	HYDRAULIKROHR	HYDRAULIC PIPE	TUBE HYDRAULIQUE
11	1000029380		2,00 ST	HYDRAULIKSCHLAUCH	HP HOSE	TUYAU FLEXIBLE HYDRAULIQUE
12	1000028810		1,00 ST	HYDRAULIKSCHLAUCH	HP HOSE	TUYAU FLEXIBLE HYDRAULIQUE
12	1000028855		1,00 ST	HYDRAULIKSCHLAUCH	HP HOSE	TUYAU FLEXIBLE HYDRAULIQUE
13	1000090716		1,00 ST	HYDRAULIKROHR	HYDRAULIC PIPE	TUBE HYDRAULIQUE
14	1000019246		2,00 ST	SCHNELLVERSCHLUßKUPPLUNG	QUICK LOCK COUPLING	COUPLEUR À FERMETURE RAPIDE
15	1000032051		5,00 ST	SCHELLE	CLAMP	BRIDE
16	1000032192		3,00 ST	SCHELLE	CLAMP	BRIDE
17	1000048166		16,00 ST	ZYLINDERSCHRAUBE	CHEESE HEAD SCREW	VIS A TETE CYLINDRIQUE
18	1000031638		2,00 ST	SCHELLE	CLAMP	BRIDE
19	1000031245		2,00 ST	DECKPLATTE	COVER PLATE	PLAQUE DE RECOUVREMENT
20	1000047673		2,00 ST	6KT-SCHRAUBE	HEX SCREW	VIS À TÊTE HEXAGONALE
21	1000013027		2,00 ST	SCHEIBE	SPACER	RONDELLE
22	1000013022		2,00 ST	6KT-MUTTER	HEXAGON NUT	ÉCROU HEXAGONAL
23	1000090021		1,00 ST	KABELBINDER	CABLE STRAP	BOUTISSE DE CÂBLE
24	1000097120		1,00 M	PROFIL	PROFILE	PROFIL
24	1000100793		1,00 ST	GUMMIPROFIL	RUBBER PROFILE	PROFIL EN CAOUTCHOUC

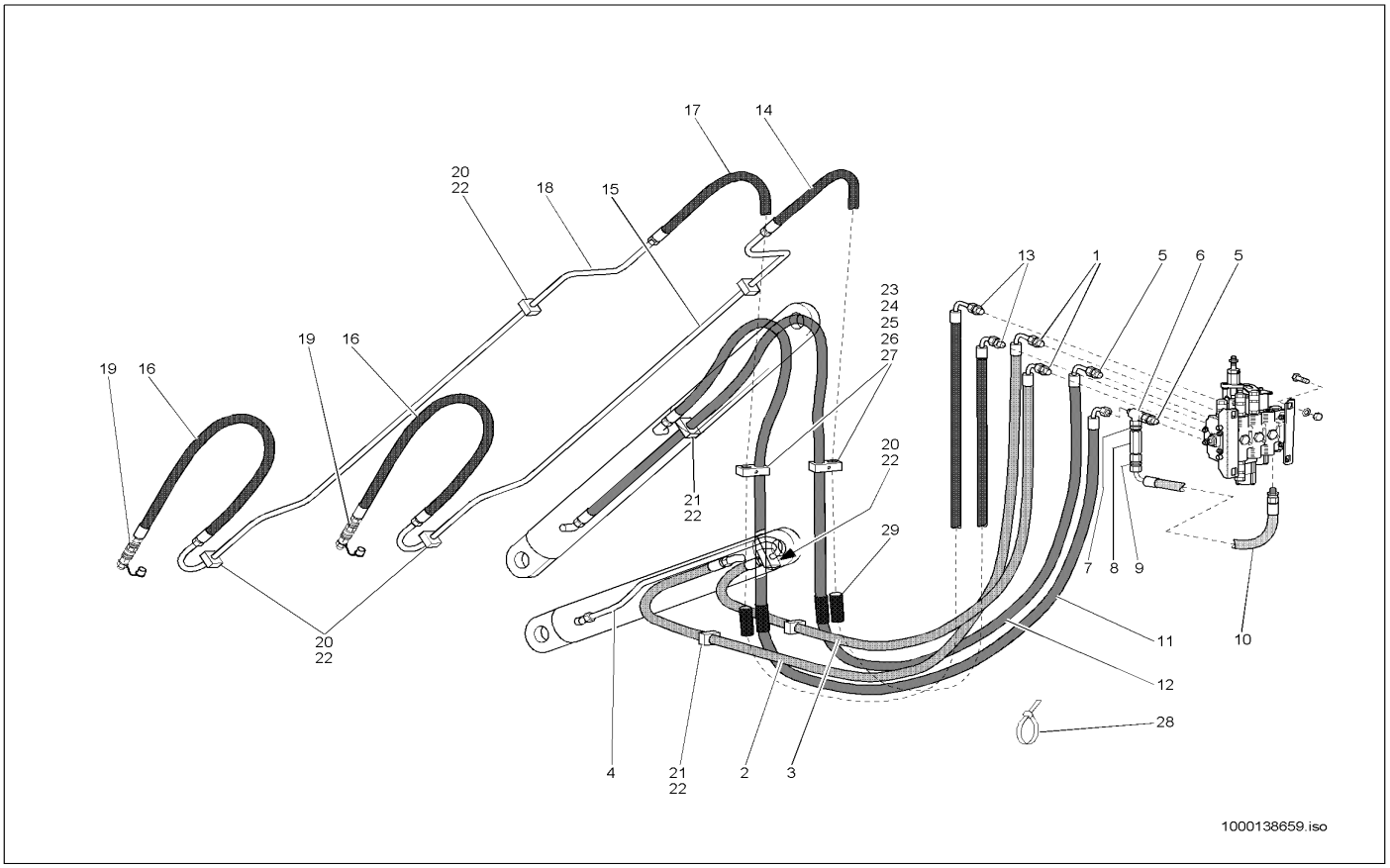

Pos	Art.-Nr.	Anm.	Q'TY	BEZEICHNUNG	PART NAME	DESIGNATION
1	1000085101		2,00 ST	VERSCHRAUBUNG	SCREW JOINT	UNION
2	1000028797		1,00 ST	HYDRAULIKSCHLAUCH	HP HOSE	TUYAU FLEXIBLE HYDRAULIQUE
3	1000028791		1,00 ST	HYDRAULIKSCHLAUCH	HP HOSE	TUYAU FLEXIBLE HYDRAULIQUE
4	1000090739		1,00 ST	HYDRAULIKROHR	HYDRAULIC PIPE	TUBE HYDRAULIQUE
5	1000085101		2,00 ST	VERSCHRAUBUNG	SCREW JOINT	UNION
6	1000015539		1,00 ST	VERSCHRAUBUNG	SCREW JOINT	UNION
7	1000015521		1,00 ST	VERSCHRAUBUNG	SCREW JOINT	UNION
8	1000028155		1,00 ST	VENTIL	VALVE	SOUPAPE
9	1000015493		1,00 ST	VERSCHRAUBUNG	SCREW JOINT	UNION
10	1000028987		1,00 ST	HYDRAULIKSCHLAUCH	HP HOSE	TUYAU FLEXIBLE HYDRAULIQUE
11	1000028826		1,00 ST	HYDRAULIKSCHLAUCH	HP HOSE	TUYAU FLEXIBLE HYDRAULIQUE
11	1000028861		1,00 ST	HYDRAULIKSCHLAUCH	HP HOSE	TUYAU FLEXIBLE HYDRAULIQUE
12	1000029031		1,00 ST	HYDRAULIKSCHLAUCH	HP HOSE	TUYAU FLEXIBLE HYDRAULIQUE
12	1000028978		1,00 ST	HYDRAULIKSCHLAUCH	HP HOSE	TUYAU FLEXIBLE HYDRAULIQUE
13	1000085101		2,00 ST	VERSCHRAUBUNG	SCREW JOINT	UNION
14	1000028805		1,00 ST	HYDRAULIKSCHLAUCH	HP HOSE	TUYAU FLEXIBLE HYDRAULIQUE
14	1000028848		1,00 ST	HYDRAULIKSCHLAUCH	HP HOSE	TUYAU FLEXIBLE HYDRAULIQUE
15	1000090715		1,00 ST	HYDRAULIKROHR	HYDRAULIC PIPE	TUBE HYDRAULIQUE
16	1000029380		2,00 ST	HYDRAULIKSCHLAUCH	HP HOSE	TUYAU FLEXIBLE HYDRAULIQUE
17	1000028810		1,00 ST	HYDRAULIKSCHLAUCH	HP HOSE	TUYAU FLEXIBLE HYDRAULIQUE
17	1000028855		1,00 ST	HYDRAULIKSCHLAUCH	HP HOSE	TUYAU FLEXIBLE HYDRAULIQUE
18	1000090716		1,00 ST	HYDRAULIKROHR	HYDRAULIC PIPE	TUBE HYDRAULIQUE
19	1000019246		2,00 ST	SCHNELLVERSCHLUßKUPPLUNG	QUICK LOCK COUPLING	COUPLEUR À FERMETURE RAPIDE
20	1000032051		5,00 ST	SCHELLE	CLAMP	BRIDE
21	1000032192		3,00 ST	SCHELLE	CLAMP	BRIDE
22	1000048166		16,00 ST	ZYLINDERSCHRAUBE	CHEESE HEAD SCREW	VIS A TETE CYLINDRIQUE
23	1000031638		2,00 ST	SCHELLE	CLAMP	BRIDE
24	1000031245		2,00 ST	DECKPLATTE	COVER PLATE	PLAQUE DE RECOUVREMENT
25	1000047673		2,00 ST	6KT-SCHRAUBE	HEX SCREW	VIS À TÊTE HEXAGONALE
26	1000013027		2,00 ST	SCHEIBE	SPACER	RONDELLE
27	1000013022		2,00 ST	6KT-MUTTER	HEXAGON NUT	ÉCROU HEXAGONAL
28	1000090021		1,00 ST	KABELBINDER	CABLE STRAP	BOUTISSE DE CÂBLE
29	1000100793		1,00 ST	GUMMIPROFIL	RUBBER PROFILE	PROFIL EN CAOUTCHOUC
29	1000097120		1,00 M	PROFIL	PROFILE	PROFIL

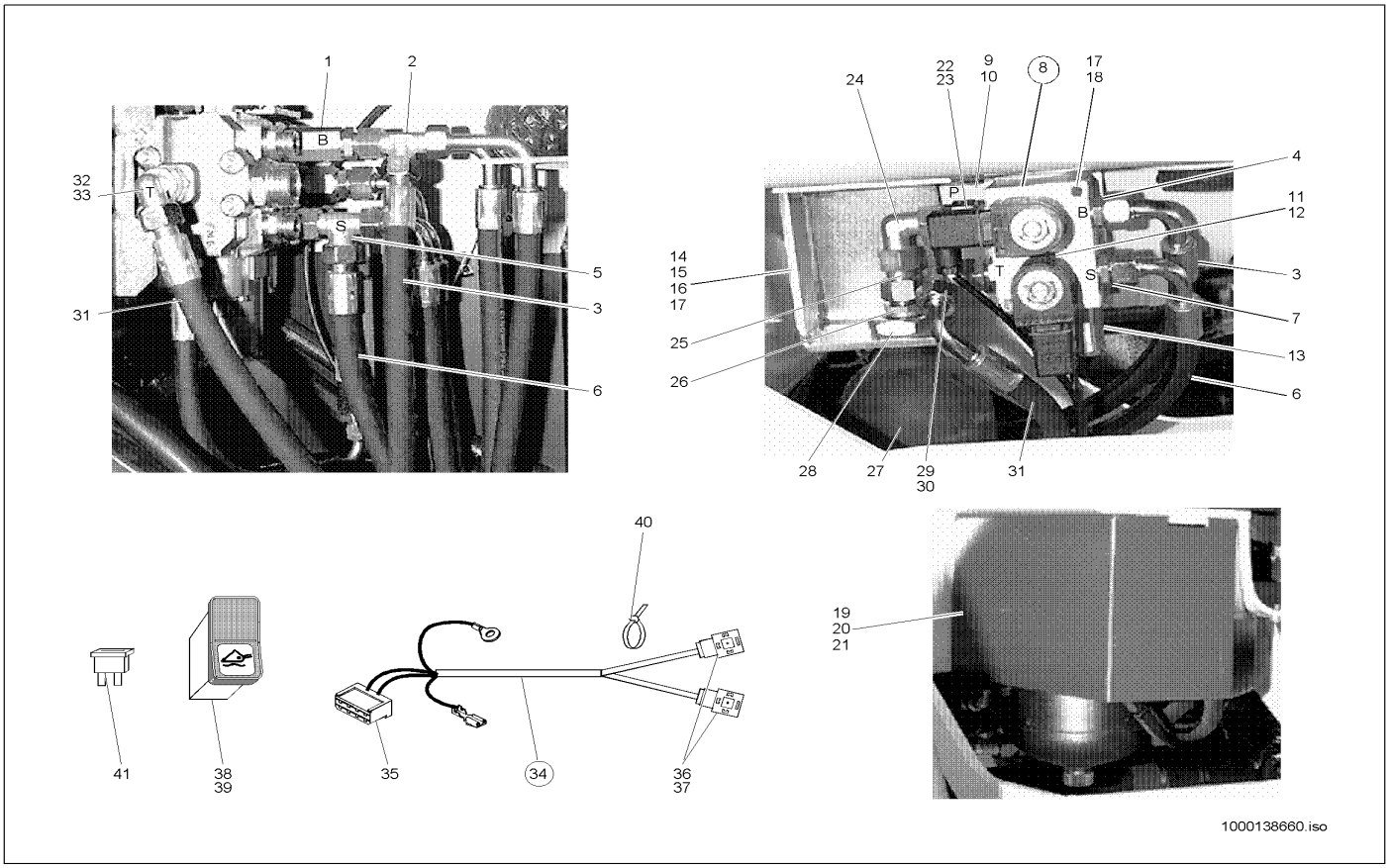

Pos	Art.-Nr.	Anm.	Q'TY	BEZEICHNUNG	PART NAME	DESIGNATION
1	1000028654		1,00 ST	VERSCHRAUBUNG M22X1,5 A3C	SCREW CONN. M22X1,5 A3C	RACCORD VISSÉ M22X1,5 A3C
2	1000015539		1,00 ST	VERSCHRAUBUNG	SCREW JOINT	UNION
3	1000028752		1,00 ST	HYDRAULIKSCHLAUCH	HP HOSE	TUYAU FLEXIBLE HYDRAULIQUE
4	1000020803		1,00 ST	VERSCHRAUBUNG	SCREW JOINT	UNION
5	1000015539		1,00 ST	VERSCHRAUBUNG	SCREW JOINT	UNION
6	1000028752		1,00 ST	HYDRAULIKSCHLAUCH	HP HOSE	TUYAU FLEXIBLE HYDRAULIQUE
7	1000020803		1,00 ST	VERSCHRAUBUNG	SCREW JOINT	UNION
8	1000027870		1,00 ST	MAGNETVENTIL	SOLENOID VALVE	ÉLECTROVALVE
9	1000086387		2,00 ST	VENTILEINSATZ	VALVE	MISE DE SOUPAPE
10	1000086389		1,00 ST	DICHTSATZ	SEAL KIT	POCHETTE DE JOINTS
11	1000086388		2,00 ST	MAGNET	SOLENOID	AIMANT
12	1000030586		2,00 ST	MUTTER	NUT	ÉCROU
13	1000088457		1,00 ST	VENTIL	VALVE	SOUPAPE
14	1000035516		1,00 ST	HALTER	BRACKET CLUTCH	SUPPORT
15	1000013008		3,00 ST	6KT-SCHRAUBE	HEX SCREW	VIS À TÊTE HEXAGONALE
16	1000085586		1,00 ST	6KT-MUTTER	HEXAGON NUT	ÉCROU HEXAGONAL
17	1000015431		4,00 ST	SCHEIBE	SPACER	RONDELLE
18	1000013007		1,00 ST	6KT-SCHRAUBE	HEX SCREW	VIS À TÊTE HEXAGONALE
19	1000035450		1,00 ST	ABDECKBLECH	COVER PLATE	TÔLE DE COUVERTURE
20	1000085382		3,00 ST	6KT-SCHRAUBE	HEX SCREW	VIS À TÊTE HEXAGONALE
21	1000092290		3,00 ST	SCHEIBE	SPACER	RONDELLE
22	1000020803		1,00 ST	VERSCHRAUBUNG	SCREW JOINT	UNION
23	1000020801		1,00 ST	VERSCHRAUBUNG GZ 15 L A3C	SCREW JOINT GZ 15 L A3C	UNION
24	1000028430		1,00 ST	VERSCHRAUBUNG W 15 L O.M,S A3C	SCREW CONN. W 15 L O.M,S A3C	RACCORD VISSÉ W 15 L O.M,S A3C
25	1000020801		1,00 ST	VERSCHRAUBUNG GZ 15 L A3C	SCREW JOINT GZ 15 L A3C	UNION
26	1000085101		1,00 ST	VERSCHRAUBUNG	SCREW JOINT	UNION
27	1000000551		1,00 ST	DRUCKSPEICHER	PRESSURE ACCUMULATOR	ACCUMULATEUR DE PRESSION
28	1000049051		1,00 ST	6KT-MUTTER	HEXAGON NUT	ÉCROU HEXAGONAL
29	1000020803		1,00 ST	VERSCHRAUBUNG	SCREW JOINT	UNION
30	1000015512		1,00 ST	VERSCHRAUBUNG	SCREW JOINT	UNION
31	1000028752		1,00 ST	HYDRAULIKSCHLAUCH	HP HOSE	TUYAU FLEXIBLE HYDRAULIQUE
32	1000015512		1,00 ST	VERSCHRAUBUNG	SCREW JOINT	UNION
33	1000085101		1,00 ST	VERSCHRAUBUNG	SCREW JOINT	UNION
34	1000035471		1,00 ST	KABELBAUM	WIRING HARNESS	ARBRE DE CÂBLE
35	1000095327		1,00 ST	STECKER	SWITCH PLUG	BOUCHON DE INTERRUPTEUR
36	1000000455		2,00 ST	GERÄTESTECKER	PLUG	BOUCHON
37	1000026983		2,00 ST	LÖSCHDIODE	EXTINGUISHDIODE	DIODE D'EFFACEMENT
38	1000027436		1,00 ST	KIPPSCHALTER	TILT SWITCH	INTERRUPTEUR
39	1000030026		1,00 ST	SYMBOL LASTSTABILISATOR	SYMBOL LOAD STABLILIZER	SYMBOLE DU STABILISATEUR DE CHARG
40	1000090058		5,00 ST	KABELBINDER	CABLE STRAP	BOUTISSE DE CÂBLE
41	1000036038		1,00 ST	NACHRÜSTSATZ	RETROFIT KIT	JEU D'ARMEMENT
41	1000085683		1,00 ST	FLACHSICHERUNG	LOCK	SÜRETÉ

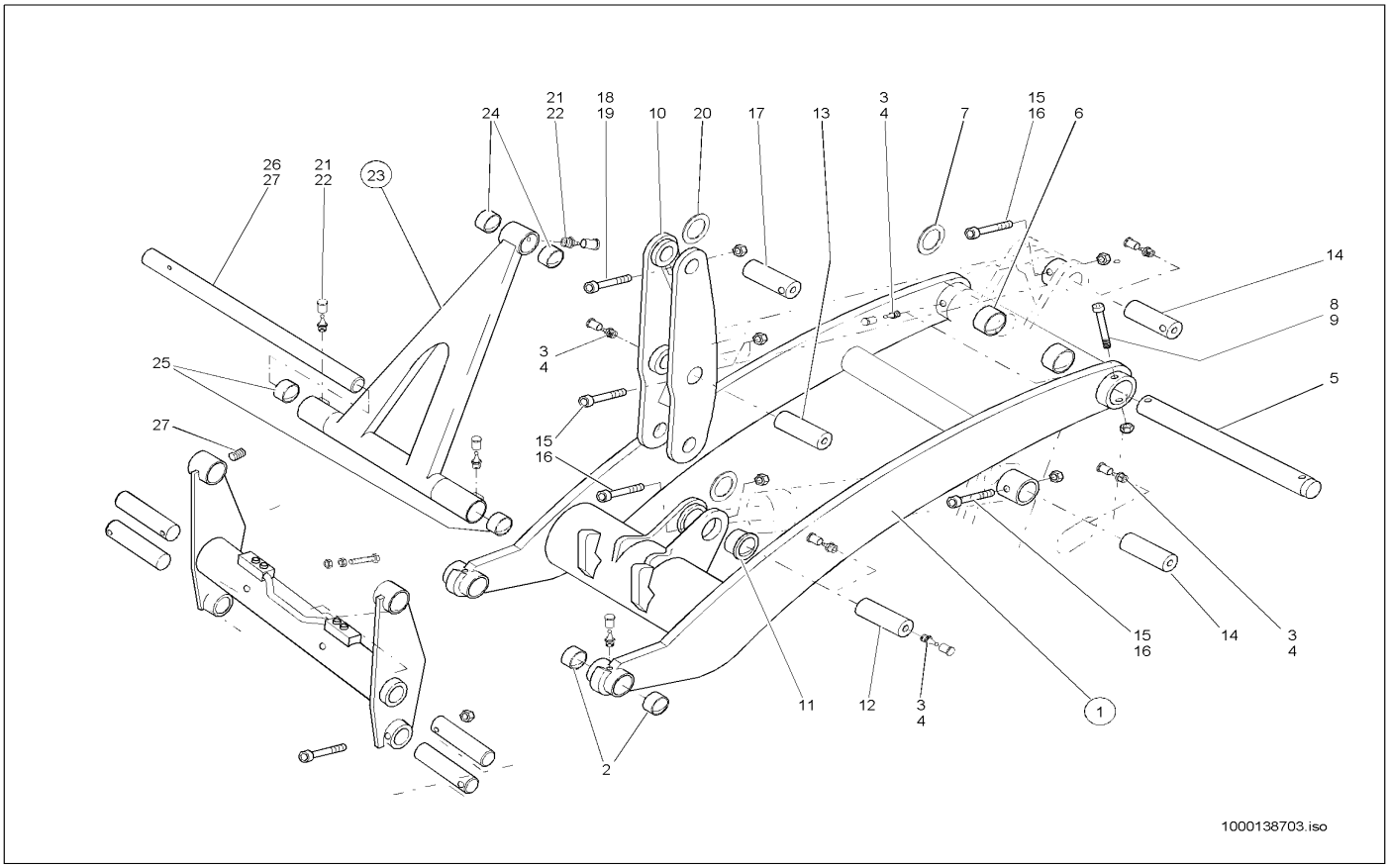

Pos	Art.-Nr.	Anm.	Q'TY	BEZEICHNUNG	PART NAME	DESIGNATION
1	1000050646		1,00 ST	HUBRAHMEN	LIFT FRAME	CADRE DE LEVAGE
2	1000000728		4,00 ST	BUCHSE	BUSHING	BAGUE
3	1000050469		7,00 ST	SCHMIERNIPPEL	GREASE NIPPLE	GRAISSEUR À BILLE
4	1000033455		9,00 ST	KAPPE	COVER	RECOUVREMENT
5	1000035550		1,00 ST	BOLZEN	PIN	AXE
6	1000032561		2,00 ST	BUCHSE	BUSHING	BAGUE
7	1000090628		2,00 ST	EINSTELLSCHEIBE	DISC	DISQUE
8	1000085471		2,00 ST	ZYLINDERSCHRAUBE	CHEESE HEAD SCREW	VIS A TETE CYLINDRIQUE
9	1000015408		2,00 ST	6KT-MUTTER	HEXAGON NUT	ÉCROU HEXAGONAL
10	1000035521		1,00 ST	KIPPHEBEL	TILT LEVER	LEVIER CAVAGE KPL. RAL 7021
11	1000032566		2,00 ST	BUCHSE	BUSHING	BAGUE
12	1000035564		1,00 ST	BOLZEN	PIN	AXE
13	1000035562		1,00 ST	BOLZEN	PIN	AXE
14	1000035555		2,00 ST	BOLZEN	PIN	AXE
15	1000013015		4,00 ST	ZYLINDERSCHRAUBE	CHEESE HEAD SCREW	VIS A TETE CYLINDRIQUE
16	1000015408		4,00 ST	6KT-MUTTER	HEXAGON NUT	ÉCROU HEXAGONAL
17	1000035560		1,00 ST	BOLZEN	PIN	AXE
18	1000048175		1,00 ST	ZYLINDERSCHRAUBE	CHEESE HEAD SCREW	VIS A TETE CYLINDRIQUE
19	1000013022		2,00 ST	6KT-MUTTER	HEXAGON NUT	ÉCROU HEXAGONAL
20	1000040610	3,0	1,00 ST	EINSTELLSCHEIBE	DISC	DISQUE
20	1000040619	4,0	1,00 ST	EINSTELLSCHEIBE	DISC	DISQUE
20	1000091155	2,0	1,00 ST	EINSTELLSCHEIBE	DISC	DISQUE
20	1000091149	1,0	1,00 ST	EINSTELLSCHEIBE	DISC	DISQUE
21	1000050471		3,00 ST	SCHMIERNIPPEL	GREASE NIPPLE	GRAISSEUR À BILLE
22	1000033455		3,00 ST	KAPPE	COVER	RECOUVREMENT
23	1000050644		1,00 ST	KIPPSTANGE	TILT ROD	BARRE DE CAVAGE KPL. RAL 7021
24	1000000728		2,00 ST	BUCHSE	BUSHING	BAGUE
25	1000019229		2,00 ST	BUCHSE	BUSHING	BAGUE
26	1000037024		1,00 ST	BOLZEN	PIN	AXE
27	1000032970		2,00 ST	GEWINDESTIFT	THREAD PIN	GOUPILLE FILETÉE

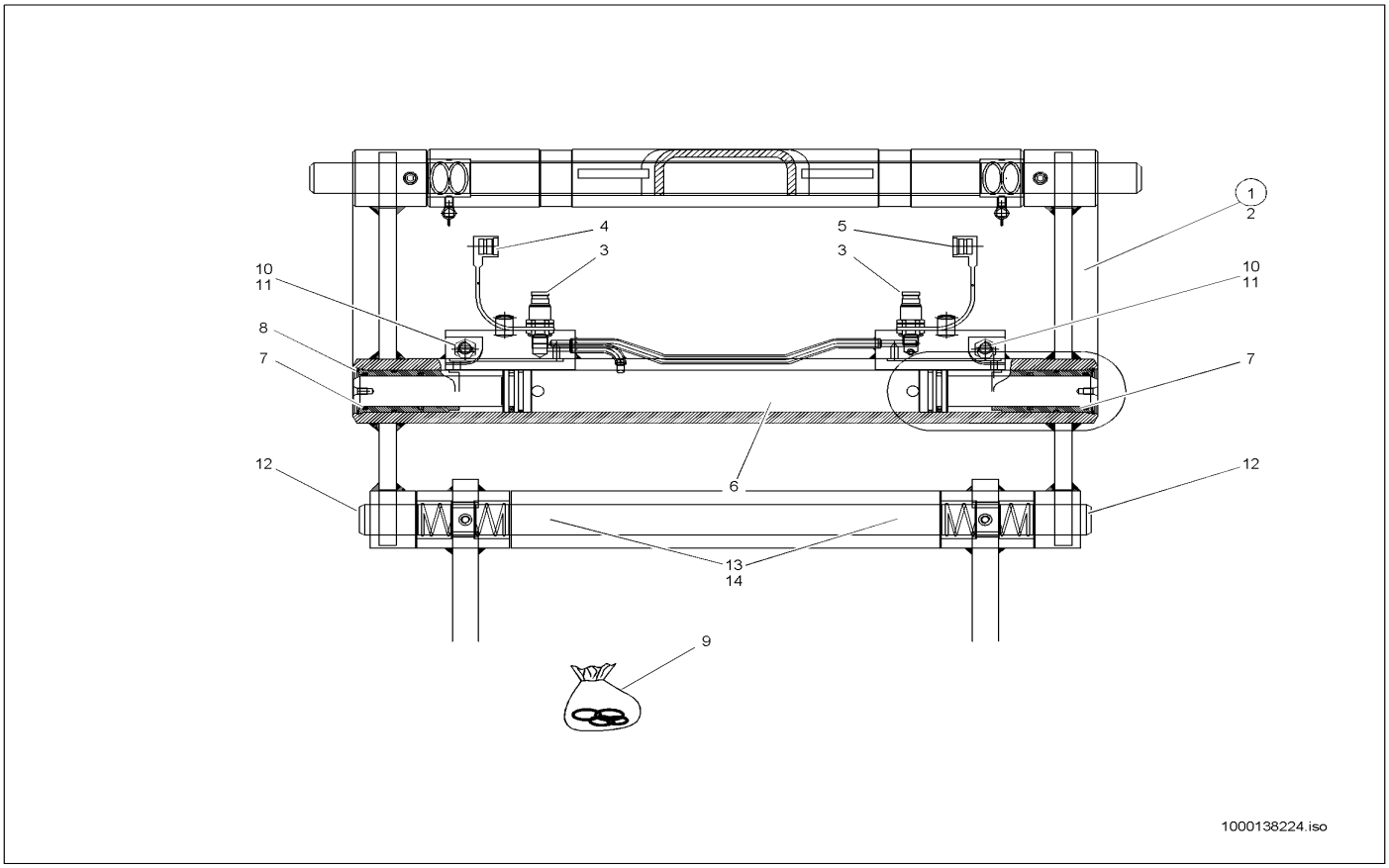

Pos	Art.-Nr.	Anm.	Q'TY	BEZEICHNUNG	PART NAME	DESIGNATION
1	1000035522		1,00 ST	SCHNELLWECHSELPLATTE	QUICKHITCH PLATE	PLAQUE À CHANGEMENT RAPIDE
2	1000035526		1,00 ST	SCHNELLWECHSELPLATTE	QUICKHITCH PLATE	PLAQUE À CHANGEMENT RAPIDE
3	1000020859	E:308631211	2,00 ST	SCHNELLVERSCHLUßKUPPLUNG	QUICK LOCK COUPLING	COUPLEUR À FERMETURE RAPIDE
3	1000028328	A:308631210	2,00 ST	SCHNELLVERSCHLUßKUPPLUNG	QUICK LOCK COUPLING	COUPLEUR À FERMETURE RAPIDE
4	1000020860		1,00 ST	STAUBKAPPE	DUST CAP	BONNET À POUSSIÈRE
5	1000020861		1,00 ST	STAUBKAPPE	DUST CAP	BONNET À POUSSIÈRE
6	1000037123		2,00 ST	KOLBENSTANGE	PISTON ROD	TIGE DE PISTON
7	1000035559		2,00 ST	FÜHRUNGSROHR	GUIDE TUBE	TUBE GUIDE
8	1000049561		2,00 ST	SICHERUNGSRING	LOCK RING	BAGUE DE SŰRETÉ
9	1000033027		2,00 ST	DICHTSATZ	SEAL KIT	POCHETTE DE JOINTS
9	1000097212		2,00 KG	FETT	GREASE	GRAISSE
10	1000032955		2,00 ST	ANSCHLAG	LIMIT STOP	BATTÉE
11	1000048990		2,00 ST	6KT-MUTTER	HEXAGON NUT	ÉCROU HEXAGONAL
12	1000035541		2,00 ST	BOLZEN	PIN	AXE
13	1000013015		2,00 ST	ZYLINDERSCHRAUBE	CHEESE HEAD SCREW	VIS A TETE CYLINDRIQUE
14	1000015408		2,00 ST	6KT-MUTTER	HEXAGON NUT	ÉCROU HEXAGONAL

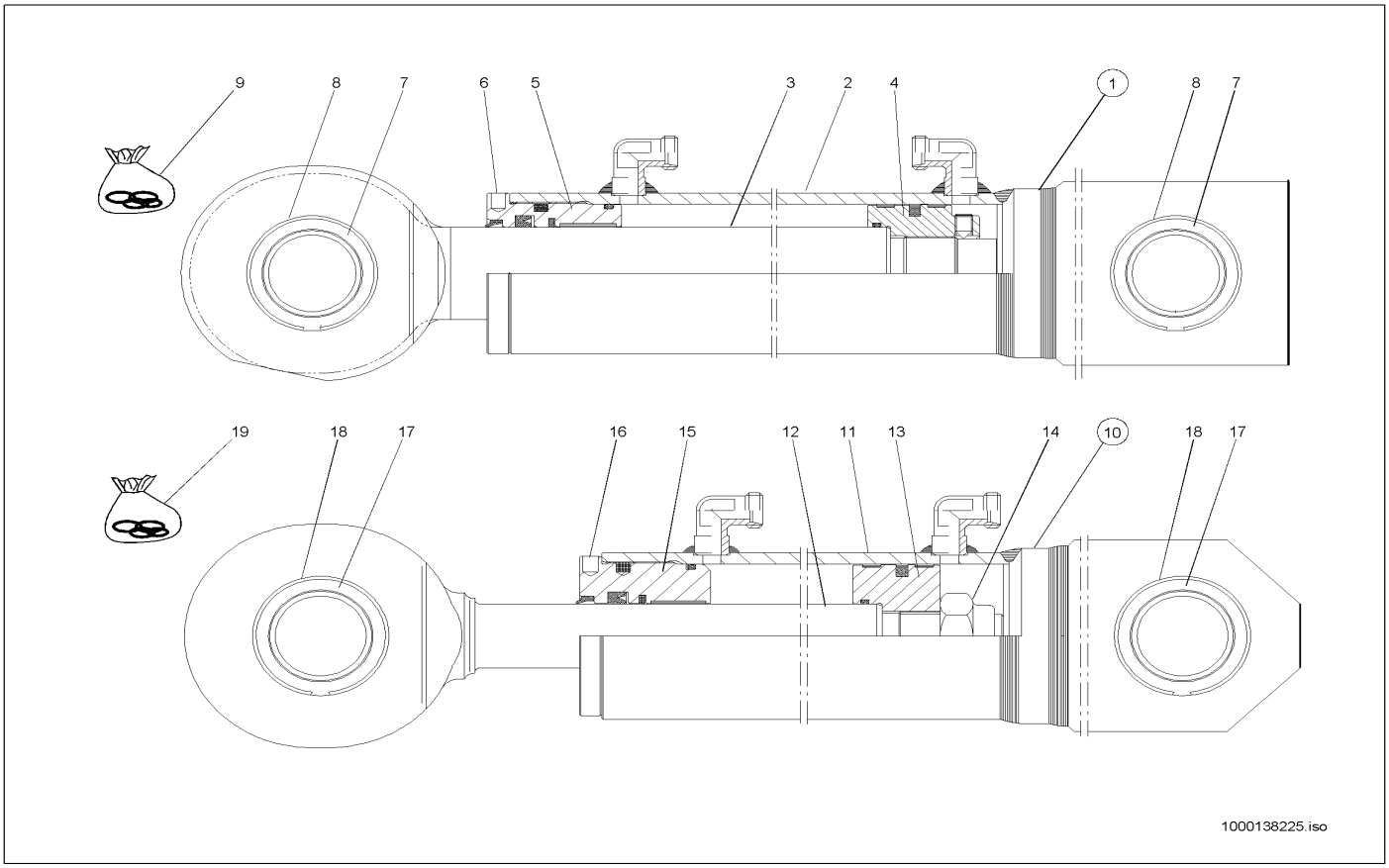

Pos	Art.-Nr.	Anm.	Q'TY	BEZEICHNUNG	PART NAME	DESIGNATION
1	1000035502		1,00 ST	HUBZYLINDER	LIFT CYLINDER	CYLINDRE DE LEVAGE
2	1000088471		1,00 ST	ZYLINDERROHR	CYLINDER PIPE	TUYAU VÉRIN
3	1000088468		1,00 ST	KOLBENSTANGE	PISTON ROD	TIGE DE PISTON
4	1000088474		1,00 ST	KOLBEN	PISTON	PISTON
5	1000088469		1,00 ST	BUCHSE	BUSHING	BAGUE
6	1000088154		1,00 ST	GEWINDESTIFT	THREAD PIN	GOUPILLE FILETÉE
7	1000088156		2,00 ST	GELENKLAGER	PIVOTING BEARING	PALIER ARTICULÉ
8	1000030865		4,00 ST	SPRENGRING	LOCK RING	ANNEAU EXPLOSIF
9	1000088476		1,00 ST	DICHTSATZ	SEAL KIT	POCHETTE DE JOINTS
10	1000090714		1,00 ST	KIPPZYLINDER	TILT RAM	VÉRIN DE CAVAGE KPL. RAL 7021
11	1000088470		1,00 ST	ZYLINDERROHR	CYLINDER PIPE	TUYAU VÉRIN
12	1000088467		1,00 ST	KOLBENSTANGE	PISTON ROD	TIGE DE PISTON
13	1000088475		1,00 ST	KOLBEN	PISTON	PISTON
14	1000088466		1,00 ST	MUTTER	NUT	ÉCROU
15	1000088472		1,00 ST	BUCHSE	BUSHING	BAGUE
16	1000088154		1,00 ST	GEWINDESTIFT	THREAD PIN	GOUPILLE FILETÉE
17	1000088156		2,00 ST	GELENKLAGER	PIVOTING BEARING	PALIER ARTICULÉ
18	1000030865		4,00 ST	SPRENGRING	LOCK RING	ANNEAU EXPLOSIF
19	1000088473		1,00 ST	DICHTSATZ	SEAL KIT	POCHETTE DE JOINTS

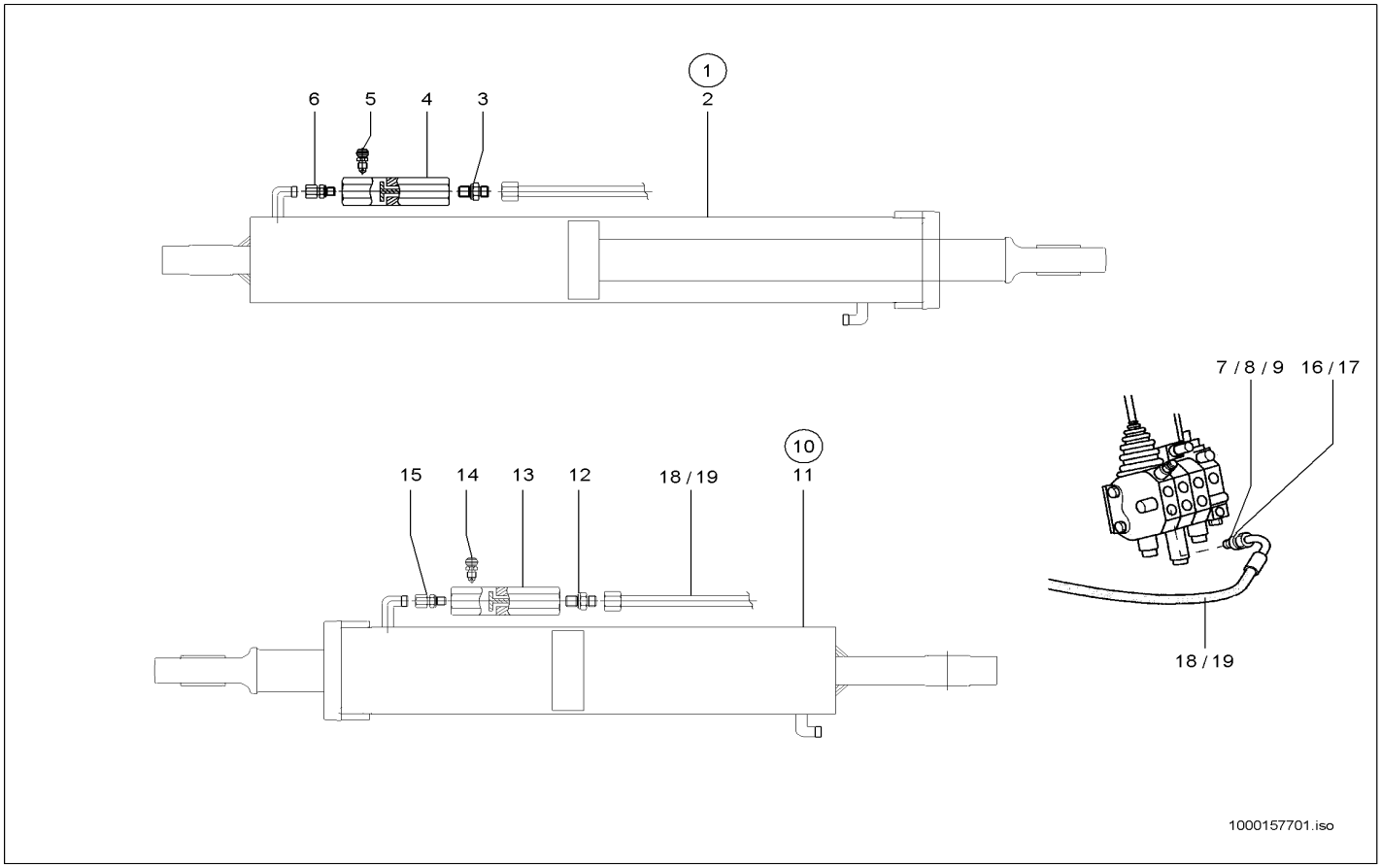

Pos	Art.-Nr.	Anm.	Q'TY	BEZEICHNUNG	PART NAME	DESIGNATION
1	1000140158		1,00 ST	HUBZYLINDER	LIFT CYLINDER	CYLINDRE DE LEVAGE
2	1000036092		1,00 ST	HUBZYLINDER	LIFT CYLINDER	CYLINDRE DE LEVAGE
3	1000028198		1,00 ST	VERSCHRAUBUNG	SCREW JOINT	UNION
4	1000027719		1,00 ST	VENTIL	VALVE	SOUPAPE
5	1000026758		1,00 ST	ENTLÜFTUNGSVENTIL	VENTING VALVE	SOUPAPE D'AÉRATION
6	1000085074		1,00 ST	VERSCHRAUBUNG	SCREW JOINT	UNION
7	1000028281		1,00 ST	VERSCHRAUBUNG M22X1,5/M18X1,5	SCREW CONN. M22X1,5/M18X1,5	RACCORD VISSÉ M22X1,5/M18X1,5
8	1000028307		1,00 ST	VERSCHRAUBUNG	SCREW JOINT	UNION
9	1000028534		2,00 ST	BLENDE	PROTECTION	BANDEAU
10	1000140227		1,00 ST	KIPPZYLINDER	TILT RAM	?
11	1000090740		1,00 ST	KIPPZYLINDER	TILT RAM	VÉRIN DE CAVAGE KPL. RAL 7021
12	1000028198		1,00 ST	VERSCHRAUBUNG	SCREW JOINT	UNION
13	1000027719		1,00 ST	VENTIL	VALVE	SOUPAPE
14	1000026758		1,00 ST	ENTLÜFTUNGSVENTIL	VENTING VALVE	SOUPAPE D'AÉRATION
15	1000085074		1,00 ST	VERSCHRAUBUNG	SCREW JOINT	UNION
16	1000028281		1,00 ST	VERSCHRAUBUNG M22X1,5/M18X1,5	SCREW CONN. M22X1,5/M18X1,5	RACCORD VISSÉ M22X1,5/M18X1,5
17	1000028534		1,00 ST	BLENDE	PROTECTION	BANDEAU
18	1000029014		1,00 ST	HYDRAULIKSCHLAUCH	HP HOSE	TUYAU FLEXIBLE HYDRAULIQUE
19	1000029021		1,00 ST	HYDRAULIKSCHLAUCH	HP HOSE	TUYAU FLEXIBLE HYDRAULIQUE

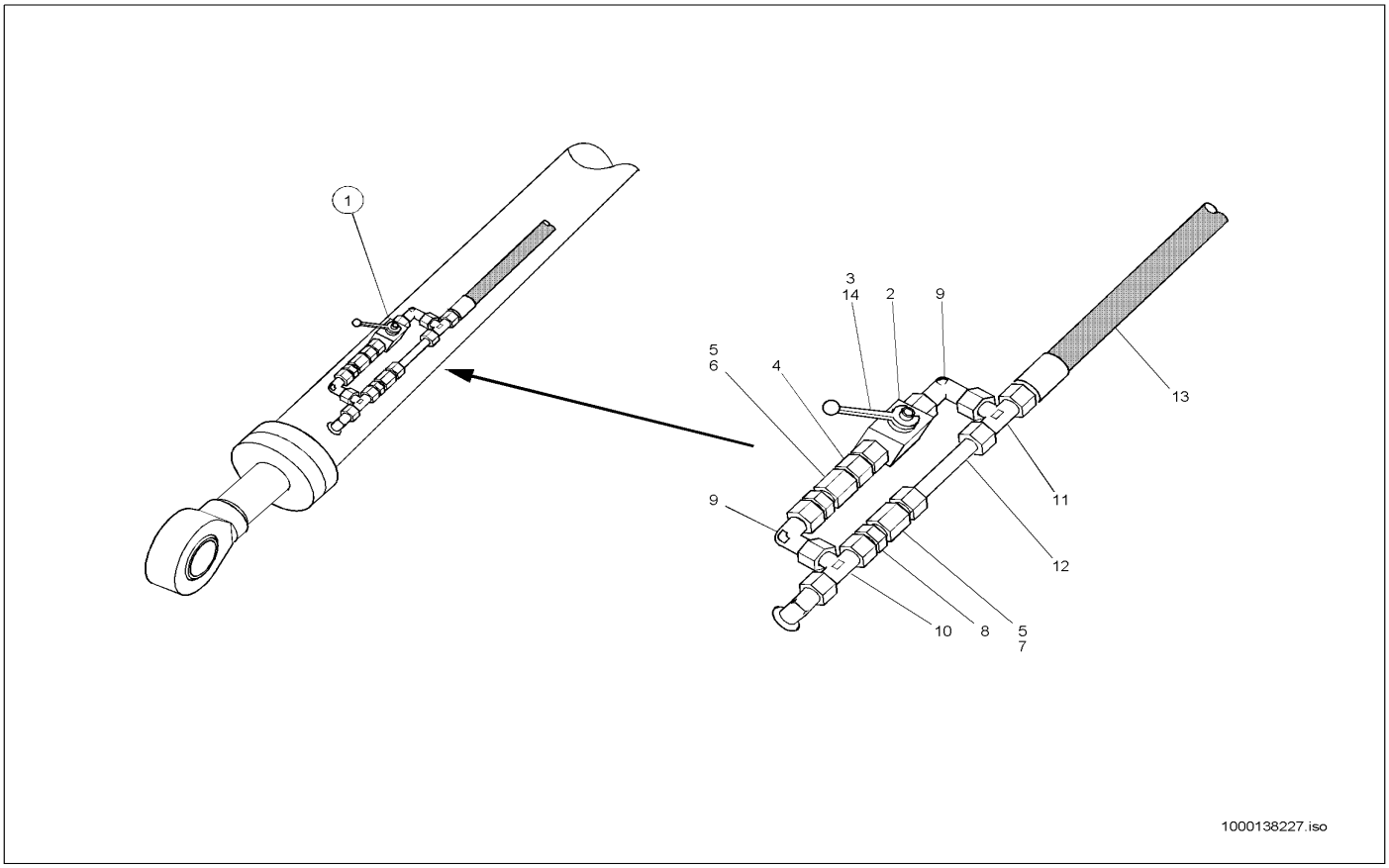

Pos	Art.-Nr.	Anm.	Q'TY	BEZEICHNUNG	PART NAME	DESIGNATION
1	1000045353		1,00 ST	DROSSELKOMBINATIONSVENTIL	THROTTLE COMBI VALVE	SOUPAPE À COMBINAISON D'ÉTRANGLEMENT
2	1000027781		1,00 ST	KUGELHAHN	BALL COCK	ROBINET À BOULET
3	1000027755		1,00 ST	SCHALTHEBEL	SHIFT LEVER	LEVIER DE CHANGEMENT DE VITESSES
4	1000020801		1,00 ST	VERSCHRAUBUNG GZ 15 L A3C	SCREW JOINT GZ 15 L A3C	UNION
5	1000028273		2,00 ST	VERSCHRAUBUNG	SCREW JOINT	UNION
6	1000039389		1,00 ST	BLENDE	PROTECTION	BANDEAU
7	1000039377		1,00 ST	BLENDE	PROTECTION	BANDEAU
8	1000028198		2,00 ST	VERSCHRAUBUNG	SCREW JOINT	UNION
9	1000015512		2,00 ST	VERSCHRAUBUNG	SCREW JOINT	UNION
10	1000015539		1,00 ST	VERSCHRAUBUNG	SCREW JOINT	UNION
11	1000085108		1,00 ST	VERSCHRAUBUNG	SCREW JOINT	UNION
12	1000046169		1,00 ST	ROHR	PIPE LINE	TUYAU
13	1000140408		1,00 ST	SCHLAUCH	HOSE	TUYAU FLEXIBLE
13	1000028889		1,00 ST	HYDRAULIKSCHLAUCH	HP HOSE	TUYAU FLEXIBLE HYDRAULIQUE
14	1000039493		1,00 ST	HINWEISSCHILD	INDICATION LABEL	PLAQUE INDICATRICE

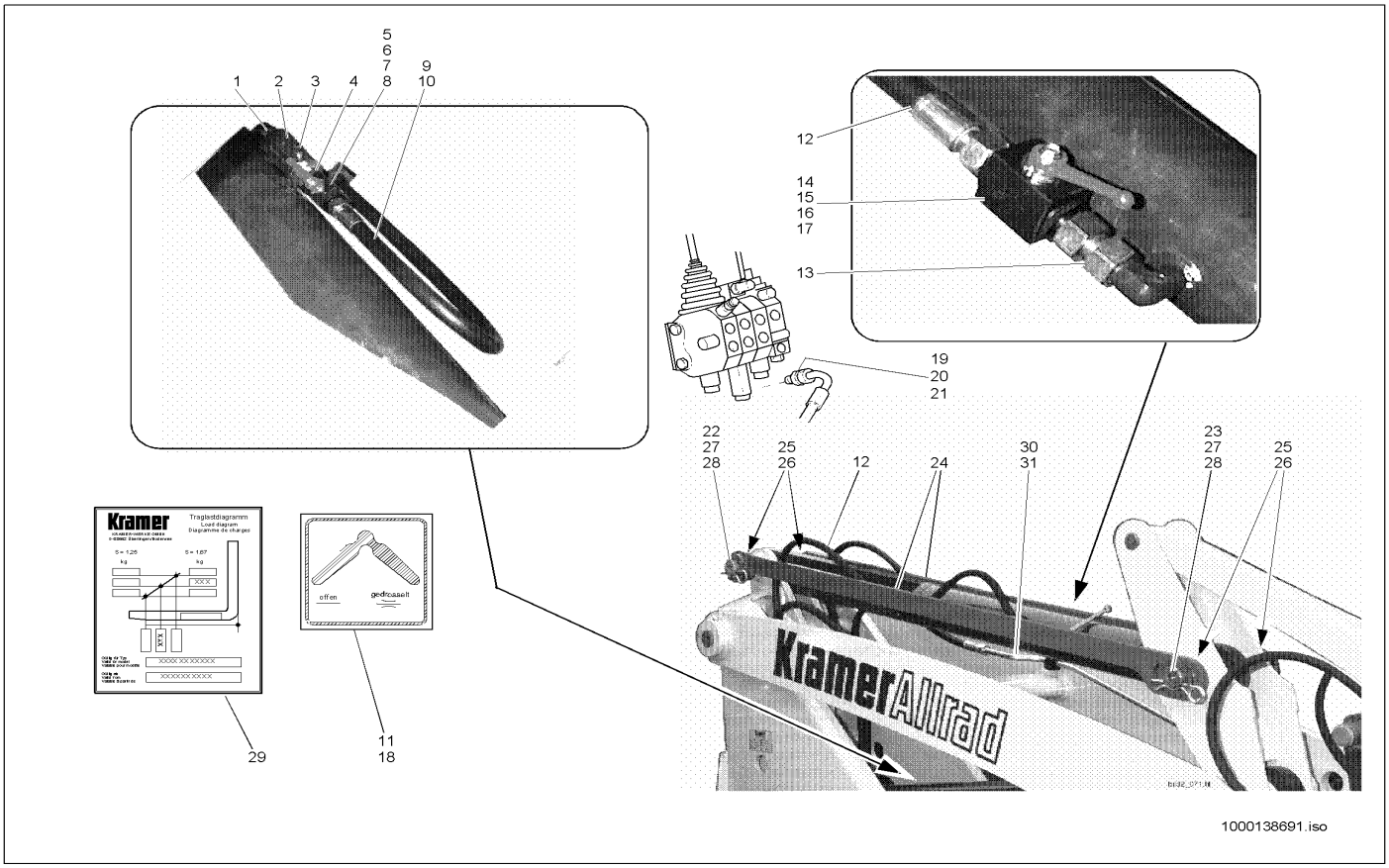

Pos	Art.-Nr.	Anm.	Q'TY	BEZEICHNUNG	PART NAME	DESIGNATION
1	1000028198		1,00 ST	VERSCHRAUBUNG	SCREW JOINT	UNION
2	1000027719		1,00 ST	VENTIL	VALVE	SOUPAPE
3	1000026758		1,00 ST	ENTLÜFTUNGSVENTIL	VENTING VALVE	SOUPAPE D'AÉRATION
4	1000028200		1,00 ST	VERSCHRAUBUNG EGE 15 L R 3/4	SCREW CONN. EGE 15 L R 3/4	RACCORD VISSÉ EGE 15 L R 3/4
5	1000027769		1,00 ST	KUGELHAHN	BALL COCK	ROBINET À BOULET
6	1000027755		1,00 ST	SCHALTHEBEL	SHIFT LEVER	LEVIER DE CHANGEMENT DE VITESSES
7	1000095342		1,00 ST	SCHEIBE	SPACER	RONDELLE
8	1000048526		1,00 ST	FLACHKOPFSCHRAUBE	FLAT HEAD SCREW	VIS DE TÊTE PLATE
9	1000029287		1,00 ST	HYDRAULIKSCHLAUCH	HP HOSE	TUYAU FLEXIBLE HYDRAULIQUE
10	1000032114		1,00 ST	SCHELLE	CLAMP	BRIDE
11	1000039513		1,00 ST	HINWEISSCHILD	INDICATION LABEL	PLAQUE INDICATRICE
12	1000029014		1,00 ST	HYDRAULIKSCHLAUCH	HP HOSE	TUYAU FLEXIBLE HYDRAULIQUE
13	1000020801		1,00 ST	VERSCHRAUBUNG GZ 15 L A3C	SCREW JOINT GZ 15 L A3C	UNION
14	1000027763		1,00 ST	KUGELHAHN	BALL COCK	ROBINET À BOULET
15	1000027755		1,00 ST	SCHALTHEBEL	SHIFT LEVER	LEVIER DE CHANGEMENT DE VITESSES
16	1000095342		1,00 ST	SCHEIBE	SPACER	RONDELLE
17	1000048526		1,00 ST	FLACHKOPFSCHRAUBE	FLAT HEAD SCREW	VIS DE TÊTE PLATE
18	1000039493		1,00 ST	HINWEISSCHILD	INDICATION LABEL	PLAQUE INDICATRICE
19	1000028281		1,00 ST	VERSCHRAUBUNG M22X1,5/M18X1,5	SCREW CONN. M22X1,5/M18X1,5	RACCORD VISSÉ M22X1,5/M18X1,5
20	1000028307		1,00 ST	VERSCHRAUBUNG	SCREW JOINT	UNION
21	1000028534		2,00 ST	BLENDE	PROTECTION	BANDEAU
22	1000035565		1,00 ST	BOLZEN	PIN	AXE
23	1000035566		1,00 ST	BOLZEN	PIN	AXE
24	1000035554		2,00 ST	STANGE	ROD	TIGE
25	1000032587		4,00 ST	DISTANZBUCHSE	BUSHING	BAGUE D'ÉCARTEMENT
26	1000048844		4,00 ST	GEWINDESTIFT	THREAD PIN	GOUPILLE FILETÉE
27	1000090623		2,00 ST	EINSTELLSCHEIBE	DISC	DISQUE
28	1000030759		4,00 ST	FEDERSTECKER	PLUG	BOUCHON
29	1000029816		1,00 ST	TRAGLASTDIAGRAMM	CARRY LOAD DIAGRAM	DIAGRAMME DE CHARGEMENT
30	1000090715		1,00 ST	HYDRAULIKROHR	HYDRAULIC PIPE	TUBE HYDRAULIQUE
31	1000090716		1,00 ST	HYDRAULIKROHR	HYDRAULIC PIPE	TUBE HYDRAULIQUE

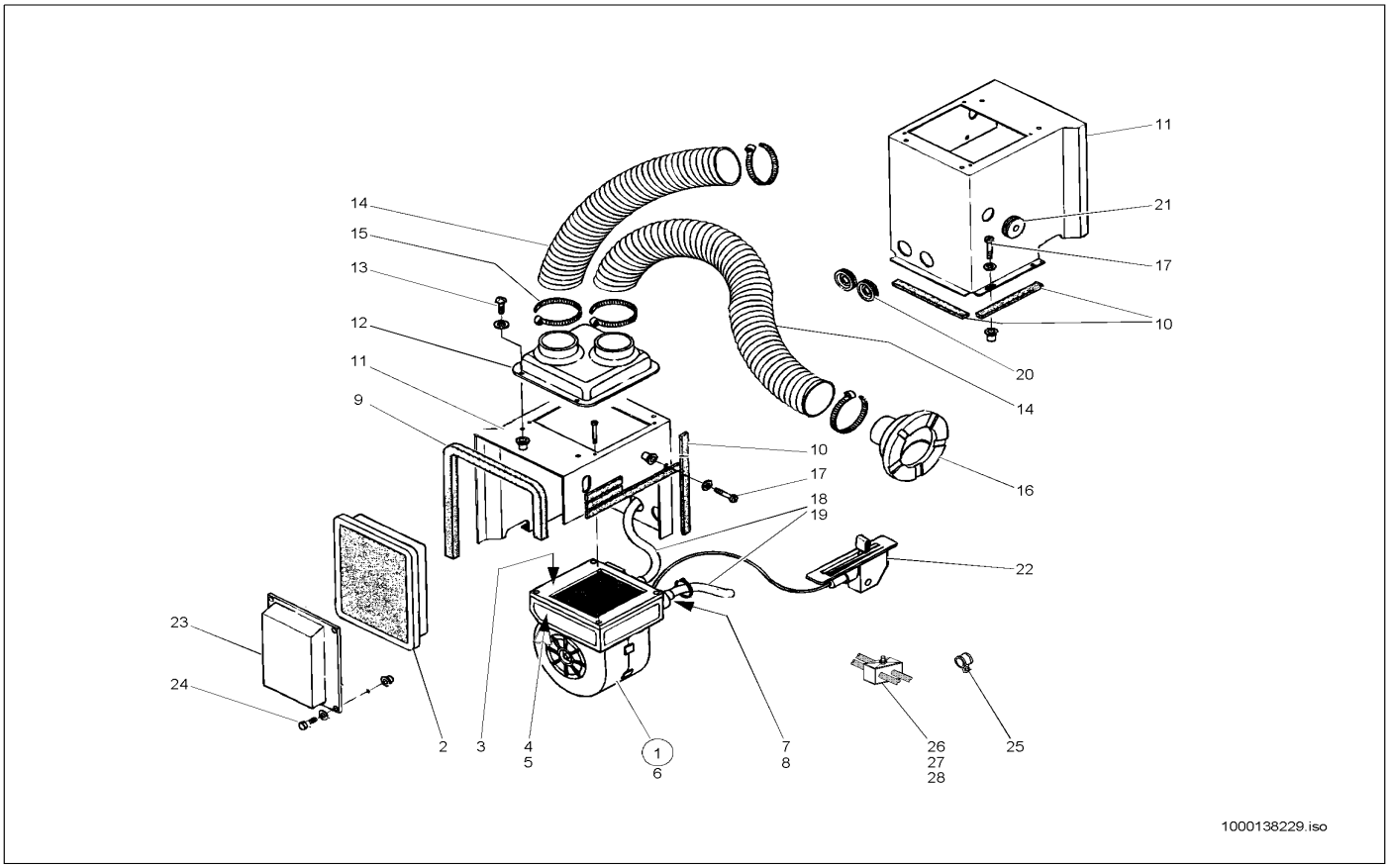

Pos	Art.-Nr.	Anm.	Q'TY	BEZEICHNUNG	PART NAME	DESIGNATION
1	1000088077		1,00 ST	HEIZGERÄT	HEATER	APPAREIL DE CHAUFFAGE
2	1000088086		1,00 ST	LUFTFILTER	AIR CLEANER	FILTRE À AIR
3	1000088350		1,00 ST	DECKEL	COVER	COUVERCLE
4	1000088351		1,00 ST	GEHÄUSE	HOUSING	BOÎTE
5	1000088352		1,00 ST	HEIZGERÄT	HEATER	APPAREIL DE CHAUFFAGE
6	1000088353		1,00 ST	GEBLÄSE	BLOWER	VENTILATEUR
7	1000088354		1,00 ST	HEBEL	LEVER	LEVIER
8	1000088802		1,00 ST	HAHN	COCK	ROBINET
9	1000096894		1,00 M	PROFIL	PROFILE	PROFIL
10	1000088041		1,00 ST	PROFIL	PROFILE	PROFIL
11	1000088069		1,00 ST	GEHÄUSE	HOUSING	BOÎTE
12	1000088065		1,00 ST	KÜHLERHAUBE	COOLER CAP	BONNET DE RADIATEUR
13	1000085544		4,00 ST	FLACHKOPFSCHRAUBE	FLAT HEAD SCREW	VIS DE TÊTE PLATE
14	1000096892		2,00 M	ROHR	PIPE LINE	TUYAU
15	1000090058		5,00 ST	KABELBINDER	CABLE STRAP	BOUTISSE DE CÂBLE
16	1000088044		1,00 ST	DÜSE	NOZZLE	CLAPET
17	1000085548		4,00 ST	FLACHKOPFSCHRAUBE	FLAT HEAD SCREW	VIS DE TÊTE PLATE
18	1000096891		1,00 M	SCHLAUCH	HOSE	TUYAU FLEXIBLE
19	1000112036		2,00 ST	SCHELLE	CLAMP	BRIDE
20	1000112030		4,00 ST	DURCHFÜHRUNG	STEERING LEVER	LEVIER COMM. DE ROUE
21	1000088040		1,00 ST	DURCHFÜHRUNGSRING	JUNCTION	ANNEAU D'APPLICATION
22	1000088349		1,00 ST	HAHN	COCK	ROBINET
23	1000088082		1,00 ST	VERKLEIDUNG	TRIM	RÉVÊTEMENT
24	1000085384		4,00 ST	6KT-SCHRAUBE	HEX SCREW	VIS À TÊTE HEXAGONALE
25	1000032098		2,00 ST	SCHELLE	CLAMP	BRIDE
26	1000032019		2,00 ST	SCHELLE	CLAMP	BRIDE
27	1000085463		1,00 ST	ZYLINDERSCHRAUBE	CHEESE HEAD SCREW	VIS A TETE CYLINDRIQUE
28	1000013022		1,00 ST	6KT-MUTTER	HEXAGON NUT	ÉCROU HEXAGONAL

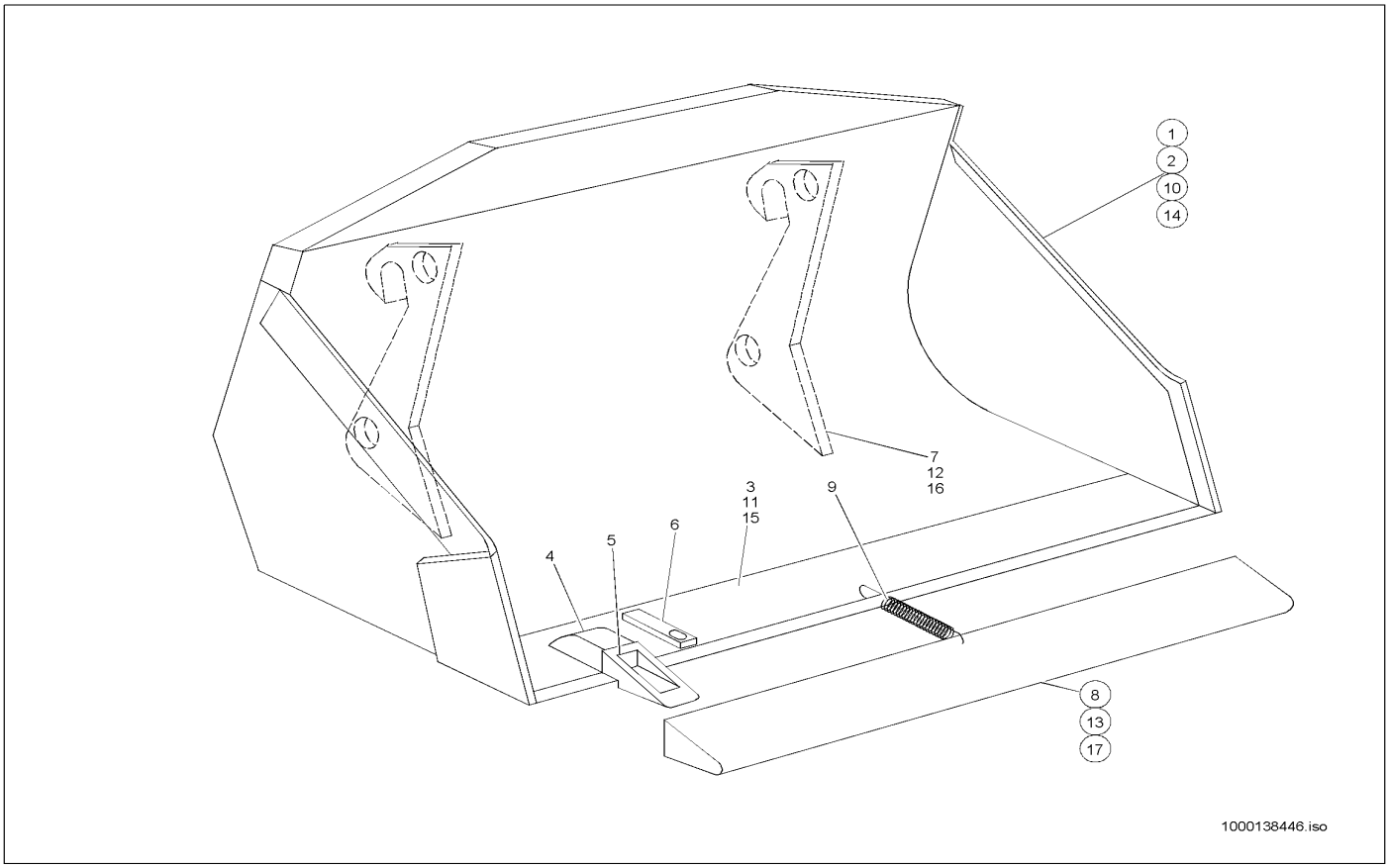

Pos	Art.-Nr.	Anm.	Q'TY	BEZEICHNUNG	PART NAME	DESIGNATION
1	1000017770		1,00 ST	STANDARDSCHAUFEL SWP M.RZ. 1750 RAL 7021	?	?
2	1000096380		1,00 ST	STANDARDSCHAUFEL	STANDARD BUCKET	PELLE STANDARD
3	1000091839		1,00 ST	SCHAR	BLADE	FAISCEAU
4	1000017065		5,00 ST	HÜLSE	SLEEVE	DOUILLE
5	1000016965		5,00 ST	REISSZAHN	RIPPER TOOTH	DENT DE RUPTURE
6	1000003990		5,00 ST	SICHERUNG	LOCKING	SÛRETÉ
7	1000116174		2,00 ST	AUFHÄNGUNG	JOINT	SUSPENSION
8	1000016977		1,00 ST	ZAHNSCHUTZ	TOOTH PROTECTION	PROTECTION DE DENT
9	1000031051		1,00 ST	ZUGFEDER	TENSION SPRING	RESSORT DE TRACTION
10	1000101755		1,00 ST	LEICHTGUTSCHAUFEL	LIGHTWEIGHT BUCKET	PELLE DE MARCHANDISE LÉGÈRE
11	1000092084		1,00 ST	SCHAR	BLADE	FAISCEAU
12	1000043673		2,00 ST	AUFHÄNGUNG	JOINT	SUSPENSION
13	1000037101		1,00 ST	ZAHNSCHUTZ	TOOTH PROTECTION	PROTECTION DE DENT
14	1000101770		1,00 ST	SUPERLEICHTGUTSCHAUFEL SWP O.RZ. 2150	?	?
15	1000140964		1,00 ST	SCHAR	BLADE	FAISCEAU
16	1000140207		2,00 ST	AUFHÄNGUNG	JOINT	SUSPENSION
17	1000046383		1,00 ST	SCHNEIDSCHUTZ	CUT PROTECTION	PROTECTION DE COUPE

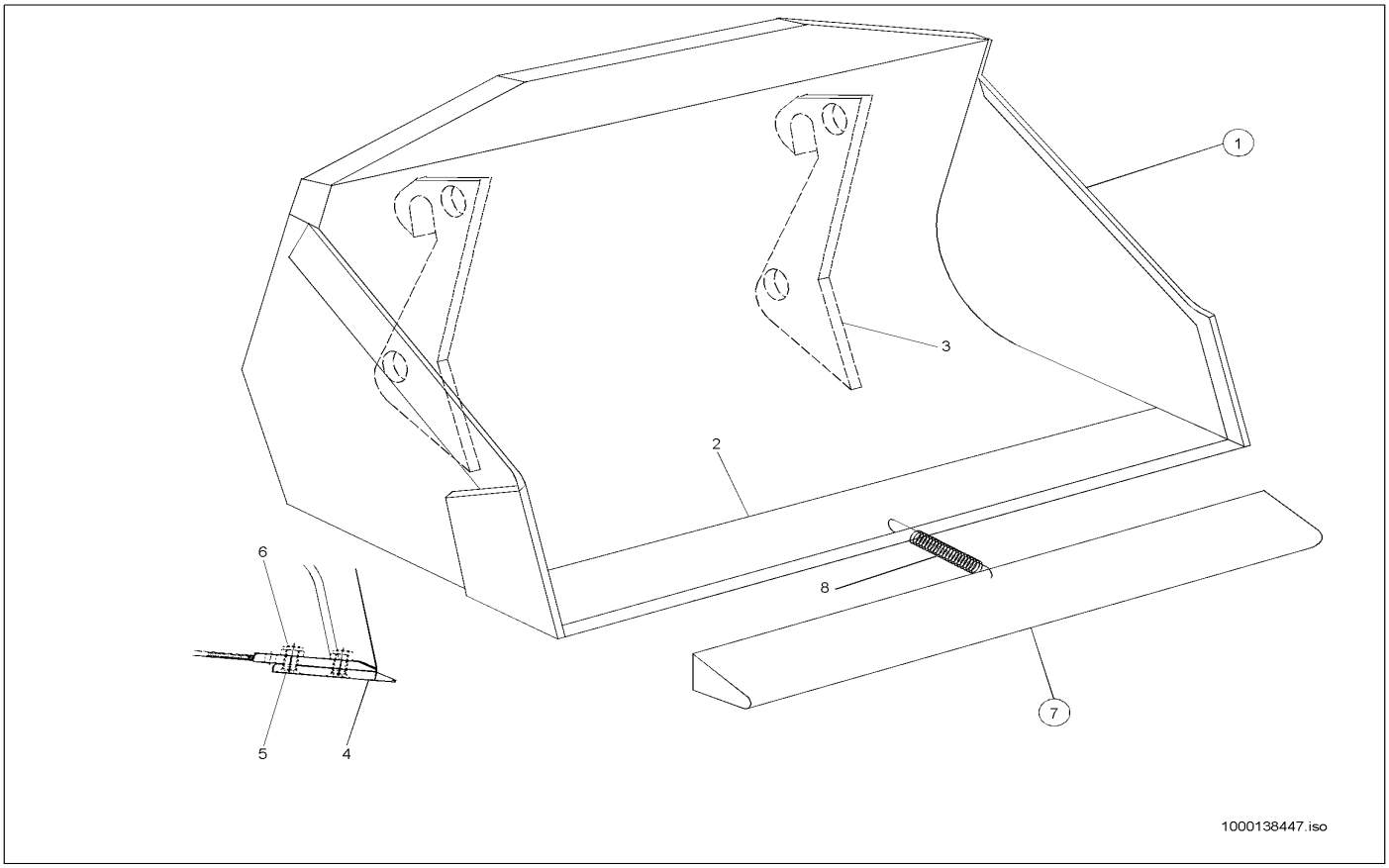

Pos	Art.-Nr.	Anm.	Q'TY	BEZEICHNUNG	PART NAME	DESIGNATION
1	1000140886		1,00 ST	STANDARDSCHAUFEL	STANDARD BUCKET	PELLE STANDARD
2	1000140929		1,00 ST	SCHAR	BLADE	FAISCEAU
3	1000116174		2,00 ST	AUFHÄNGUNG	JOINT	SUSPENSION
4	1000140859		1,00 ST	SCHAR	BLADE	FAISCEAU
5	1000085539		9,00 ST	SENKSCHRAUBE	SINKSCREW	VIS À TÊTE NOYÉE
6	1000020788		9,00 ST	6KT-MUTTER	HEXAGON NUT	ÉCROU HEXAGONAL
7	1000016977		1,00 ST	ZAHNSCHUTZ	TOOTH PROTECTION	PROTECTION DE DENT
8	1000031051		1,00 ST	ZUGFEDER	TENSION SPRING	RESSORT DE TRACTION

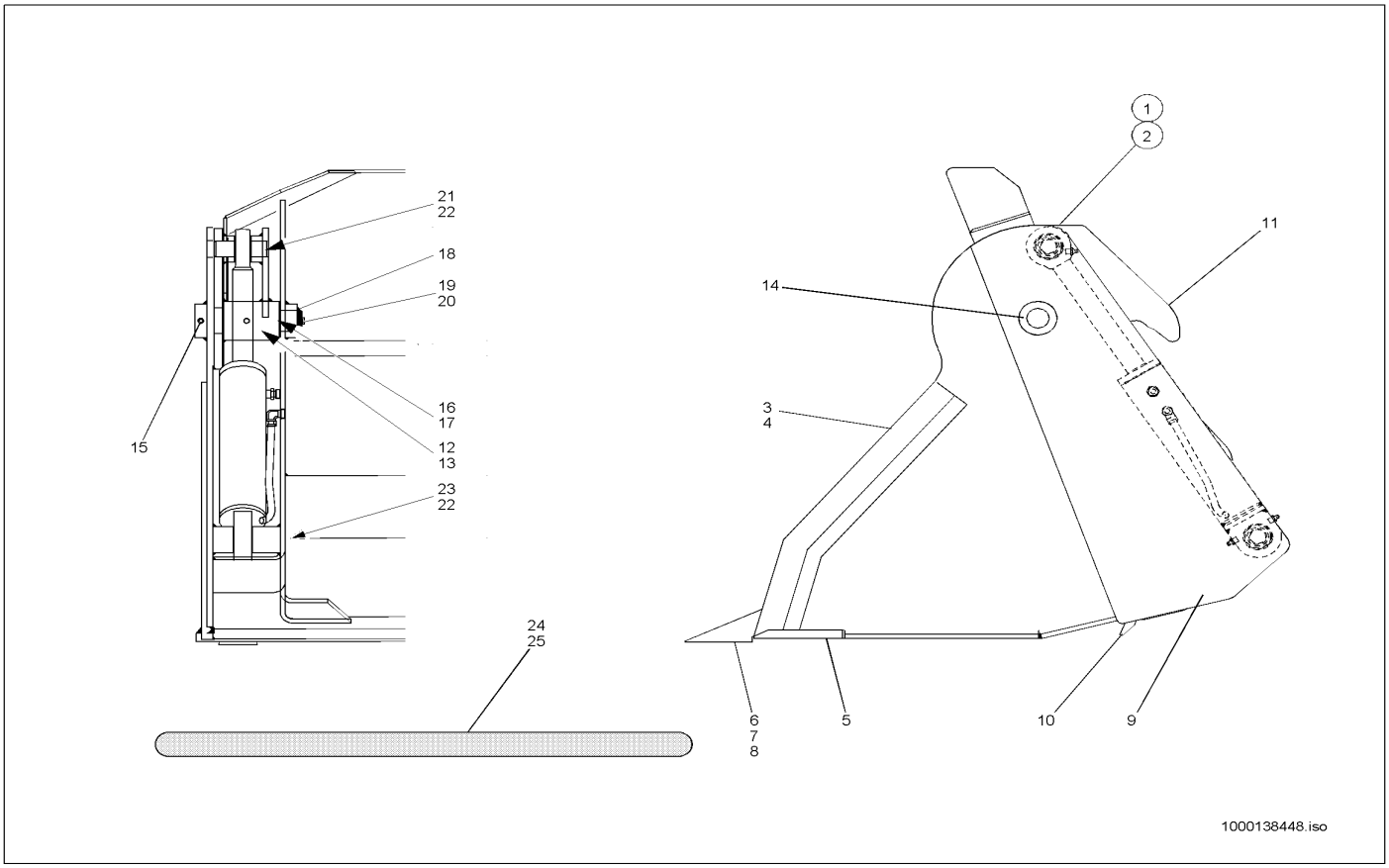

Pos	Art.-Nr.	Anm.	Q'TY	BEZEICHNUNG	PART NAME	DESIGNATION
1	1000096381		1,00 ST	GREIFERSCHAUFEL M.RZ	MULTY PURPOSE BUCKET W. TEETH	BENNE PELLETEUSE
2	1000101750		1,00 ST	GREIFERSCHAUFEL	MULTY PURPOSE BUCKET	BENNE PELLETEUSE
3	1000139925		1,00 ST	VORDERTEIL KPL.	?	?
4	1000139966		1,00 ST	VORDERTEIL KPL.	?	?
5	1000091839		1,00 ST	SCHAR	BLADE	FAISCEAU
6	1000017065		5,00 ST	HÜLSE	SLEEVE	DOUILLE
7	1000017066		5,00 ST	REISSZAHN	RIPPER TOOTH	DENT DE RUPTURE
8	1000003990		5,00 ST	SICHERUNG	LOCKING	SÛRETÉ
9	1000139840		1,00 ST	SCHAUFELTEIL KPL. HI. RAL 7021	?	?
10	1000140560		1,00 ST	SCHAR	BLADE	FAISCEAU
11	1000036164		2,00 ST	AUFHÄNGUNG	JOINT	SUSPENSION
12	1000040275		4,00 ST	LAGERBUCHSE	BEARING BUSH	BAGUE DE PALIER
13	1000090744		2,00 ST	DISTANZBUCHSE	BUSHING	BAGUE D'ÉCARTEMENT
14	1000036181		2,00 ST	BOLZEN	PIN	AXE
15	1000049778		2,00 ST	SPANNSTIFT	COTTER PIN	GOUPILLE TENDEUR
16	1000092317		4,00 ST	PASSSCHEIBE	FITTING DISC	DISQUE D'AJUSTAGE
17	1000092318		2,00 ST	PASSSCHEIBE	FITTING DISC	DISQUE D'AJUSTAGE
18	1000095360		2,00 ST	SICHERUNGSRING	LOCK RING	BAGUE DE SÛRETÉ
19	1000050469		2,00 ST	SCHMIERNIPPEL	GREASE NIPPLE	GRAISSEUR À BILLE
20	1000033442		2,00 ST	KAPPE	COVER	RECOUVREMENT
21	1000036155		2,00 ST	BOLZEN	PIN	AXE
22	1000049763		4,00 ST	SPANNSTIFT	COTTER PIN	GOUPILLE TENDEUR
23	1000036169		2,00 ST	BOLZEN	PIN	AXE
24	1000016977		1,00 ST	ZAHNSCHUTZ	TOOTH PROTECTION	PROTECTION DE DENT
25	1000031051		1,00 ST	ZUGFEDER	TENSION SPRING	RESSORT DE TRACTION

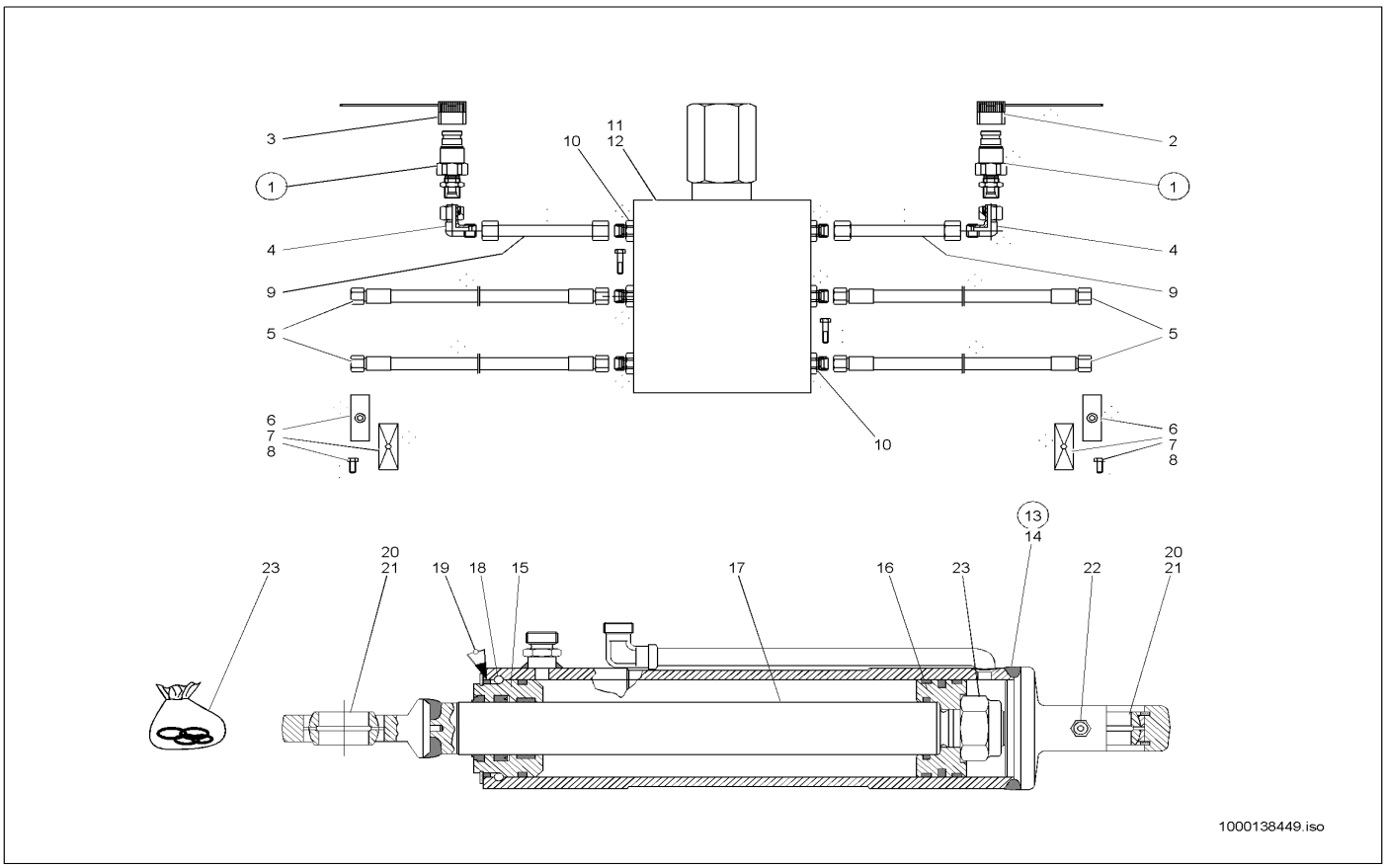

Pos	Art.-Nr.	Anm.	Q'TY	BEZEICHNUNG	PART NAME	DESIGNATION
1	1000000541		2,00 ST	SCHNELLVERSCHLUßKUPPLUNG	QUICK LOCK COUPLING	COUPLEUR À FERMETURE RAPIDE
2	1000020860		1,00 ST	STAUBKAPPE	DUST CAP	BONNET À POUSSIÈRE
3	1000020861		1,00 ST	STAUBKAPPE	DUST CAP	BONNET À POUSSIÈRE
4	1000000573		2,00 ST	VERSCHRAUBUNG	SCREW JOINT	UNION
5	1000029188		4,00 ST	HYDRAULIKSCHLAUCH	HP HOSE	TUYAU FLEXIBLE HYDRAULIQUE
6	1000031626		2,00 ST	SCHELLE	CLAMP	BRIDE
7	1000031230		2,00 ST	DECKPLATTE	COVER PLATE	PLAQUE DE RECOUVREMENT
8	1000085391		2,00 ST	6KT-SCHRAUBE	HEX SCREW	VIS À TÊTE HEXAGONALE
9	1000090741		2,00 ST	HYDRAULIKROHR	HYDRAULIC PIPE	TUBE HYDRAULIQUE
10	1000085053		6,00 ST	VERSCHRAUBUNG	SCREW JOINT	UNION
11	1000027834		1,00 ST	DRUCKREDUZIERVENTIL	PRESSURE REDUCT.VALVE	SOUPAPE DE DÉCOMPRESSION
12	1000085312		2,00 ST	6KT-SCHRAUBE	HEX SCREW	VIS À TÊTE HEXAGONALE
13	1000036928		2,00 ST	HUBZYLINDER	LIFT CYLINDER	CYLINDRE DE LEVAGE
14	1000087550		1,00 ST	ZYLINDERROHR	CYLINDER PIPE	TUYAU VÉRIN
15	1000087548		1,00 ST	BUCHSE	BUSHING	BAGUE
16	1000087547		1,00 ST	KOLBEN	PISTON	PISTON
17	1000087549		1,00 ST	KOLBENSTANGE	PISTON ROD	TIGE DE PISTON
18	1000087551		1,00 ST	SPRENGRING	LOCK RING	ANNEAU EXPLOSIF
19	1000049603		1,00 ST	SICHERUNGSRING	LOCK RING	BAGUE DE SÛRETÉ
20	1000032422		2,00 ST	GELENKLAGER	PIVOTING BEARING	PALIER ARTICULÉ
21	1000020784		2,00 ST	SICHERUNGSRING	LOCK RING	BAGUE DE SÛRETÉ
22	1000050469		2,00 ST	SCHMIERNIPPEL	GREASE NIPPLE	GRAISSEUR À BILLE
23	1000020149		1,00 ST	DICHTSATZ	SEAL KIT	POCHETTE DE JOINTS

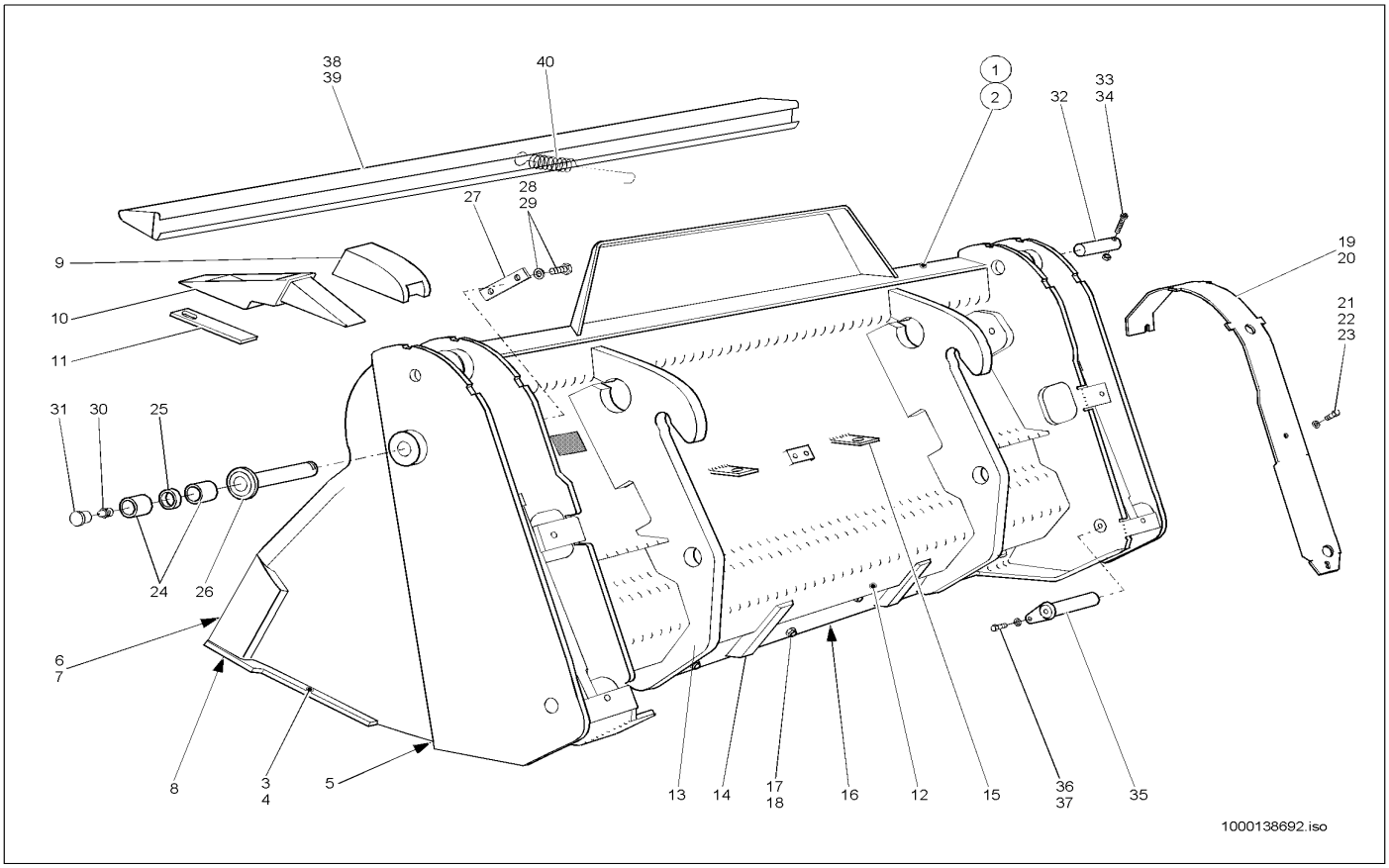

Pos	Art.-Nr.	Anm.	Q'TY	BEZEICHNUNG	PART NAME	DESIGNATION
1	1000050632		1,00 ST	GREIFERSCHAUFEL	MULTY PURPOSE BUCKET	BENNE PELLETEUSE
2	1000016960		1,00 ST	GREIFERSCHAUFEL O.RZ	MULTY PURPOSE BUCKET W/O TEETH	BENNE PELLETEUSE
3	1000139845		1,00 ST	SCHAUFELTEIL KPL. VO. M.RZ. RAL 7021	?	?
4	1000139848		1,00 ST	SCHAUFELTEIL KPL. VO. O.RZ. RAL 7021	?	?
5	1000091772		1,00 ST	SCHAR	BLADE	FAISCEAU
6	1000091773		1,00 ST	SEITENSCHNEIDE	SIDE BLADE	PINCE COUPANTE LATÉRALE
7	1000091774		1,00 ST	SEITENSCHNEIDE	SIDE BLADE	PINCE COUPANTE LATÉRALE
8	1000091775		1,00 ST	SCHAR	BLADE	FAISCEAU
9	1000017065		6,00 ST	HÜLSE	SLEEVE	DOUILLE
10	1000017066		6,00 ST	REISSZAHN	RIPPER TOOTH	DENT DE RUPTURE
11	1000003990		6,00 ST	SICHERUNG	LOCKING	SÛRETÉ
12	1000139842		1,00 ST	SCHAUFELTEIL KPL. HI. RAL 7021	?	?
13	1000140206		2,00 ST	AUFHÄNGUNG	JOINT	SUSPENSION
14	1000140196		2,00 ST	ANSCHLAG	LIMIT STOP	BATTÉE
15	1000043665		2,00 ST	HALTER	BRACKET CLUTCH	SUPPORT
16	1000090785		1,00 ST	SCHAR	BLADE	FAISCEAU
17	1000048446		11,00 ST	SENKSCHRAUBE	SINKSCREW	VIS À TÊTE NOYÉE
18	1000019657		11,00 ST	6KT-MUTTER	HEXAGON NUT	ÉCROU HEXAGONAL
19	1000043676		1,00 ST	ABDECKBLECH	COVER PLATE	TÔLE DE COUVERTURE
20	1000043677		1,00 ST	ABDECKBLECH	COVER PLATE	TÔLE DE COUVERTURE
21	1000013009		6,00 ST	6KT-SCHRAUBE	HEX SCREW	VIS À TÊTE HEXAGONALE
22	1000030924		6,00 ST	FEDERRING	SPRING RING	RONDELLE À RESSORT
23	1000092291		6,00 ST	SCHEIBE	SPACER	RONDELLE
24	1000040275		4,00 ST	LAGERBUCHSE	BEARING BUSH	BAGUE DE PALIER
25	1000091770		2,00 ST	DISTANZBUCHSE	BUSHING	BAGUE D'ÉCARTEMENT
26	1000043621		2,00 ST	BOLZEN	PIN	AXE
27	1000043634		2,00 ST	SICHERUNG	LOCKING	SÛRETÉ
28	1000013009		4,00 ST	6KT-SCHRAUBE	HEX SCREW	VIS À TÊTE HEXAGONALE
29	1000092291		4,00 ST	SCHEIBE	SPACER	RONDELLE
30	1000050469		2,00 ST	SCHMIERNIPPEL	GREASE NIPPLE	GRAISSEUR À BILLE
31	1000033442		2,00 ST	KAPPE	COVER	RECOUVREMENT
32	1000043668		2,00 ST	BOLZEN	PIN	AXE
33	1000085465		2,00 ST	ZYLINDERSCHRAUBE	CHEESE HEAD SCREW	VIS A TETE CYLINDRIQUE
34	1000013022		2,00 ST	6KT-MUTTER	HEXAGON NUT	ÉCROU HEXAGONAL
35	1000043622		2,00 ST	BOLZEN	PIN	AXE
36	1000013009		2,00 ST	6KT-SCHRAUBE	HEX SCREW	VIS À TÊTE HEXAGONALE
37	1000092291		2,00 ST	SCHEIBE	SPACER	RONDELLE
38	1000016978		1,00 ST	ZAHNSCHUTZ	TOOTH PROTECTION	PROTECTION DE DENT
39	1000016978		1,00 ST	ZAHNSCHUTZ	TOOTH PROTECTION	PROTECTION DE DENT
40	1000031051		1,00 ST	ZUGFEDER	TENSION SPRING	RESSORT DE TRACTION

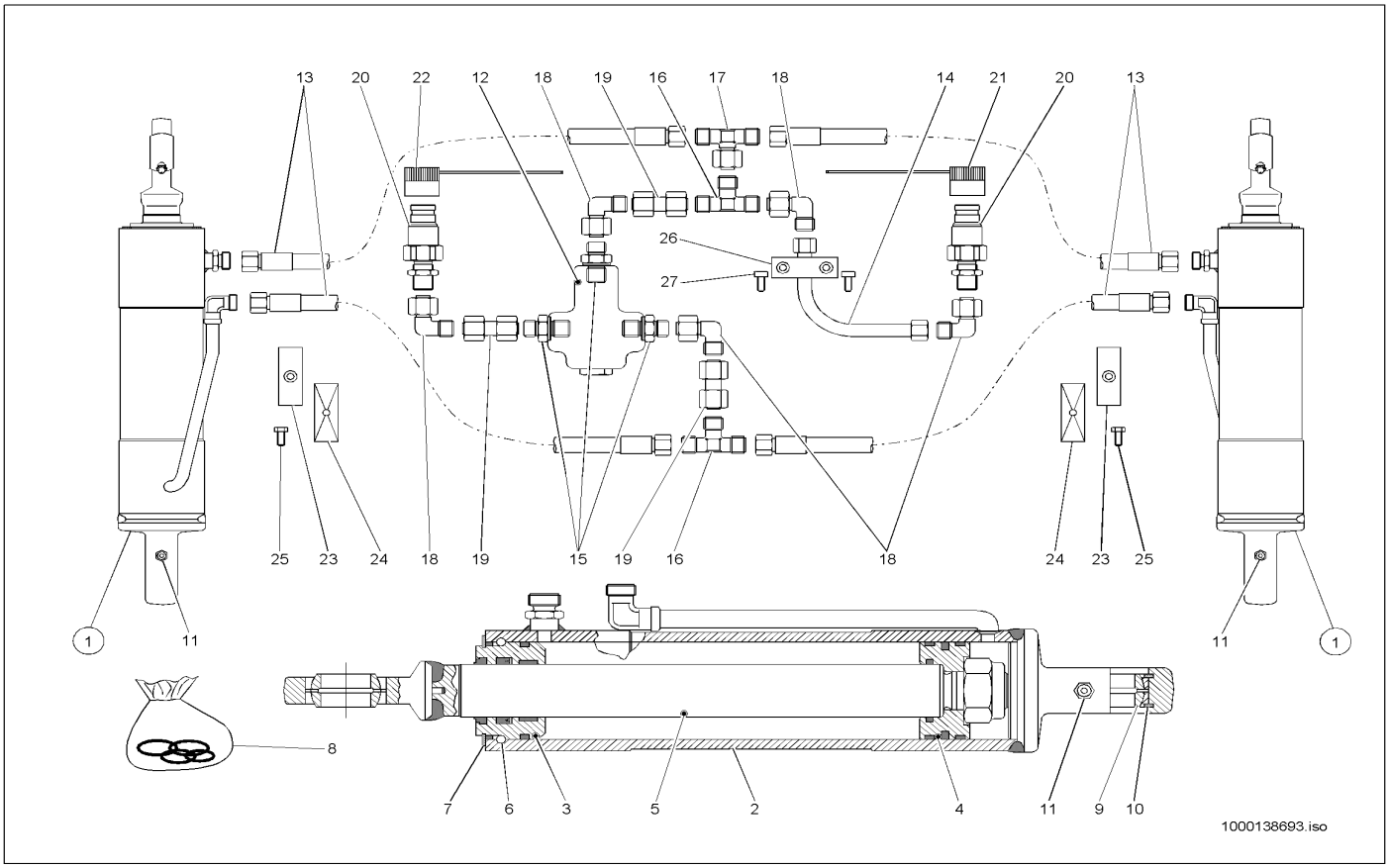

Pos	Art.-Nr.	Anm.	Q'TY	BEZEICHNUNG	PART NAME	DESIGNATION
1	1000036928		2,00 ST	HUBZYLINDER	LIFT CYLINDER	CYLINDRE DE LEVAGE
2	1000087550		1,00 ST	ZYLINDERROHR	CYLINDER PIPE	TUYAU VÉRIN
3	1000087548		1,00 ST	BUCHSE	BUSHING	BAGUE
4	1000087547		1,00 ST	KOLBEN	PISTON	PISTON
5	1000087549		1,00 ST	KOLBENSTANGE	PISTON ROD	TIGE DE PISTON
6	1000087551		1,00 ST	SPRENGRING	LOCK RING	ANNEAU EXPLOSIF
7	1000049603		1,00 ST	SICHERUNGSRING	LOCK RING	BAGUE DE SÛRETÉ
8	1000020149		1,00 ST	DICHTSATZ	SEAL KIT	POCHETTE DE JOINTS
9	1000032422		1,00 ST	GELENKLAGER	PIVOTING BEARING	PALIER ARTICULÉ
10	1000020784		2,00 ST	SICHERUNGSRING	LOCK RING	BAGUE DE SÛRETÉ
11	1000050469		2,00 ST	SCHMIERNIPPEL	GREASE NIPPLE	GRAISSEUR À BILLE
12	1000028009		1,00 ST	DRUCKREDUZIERVENTIL	PRESSURE REDUCT.VALVE	SOUPAPE DE DÉCOMPRESSION
13	1000029067		4,00 ST	HYDRAULIKSCHLAUCH	HP HOSE	TUYAU FLEXIBLE HYDRAULIQUE
14	1000091760		1,00 ST	HYDRAULIKROHR	HYDRAULIC PIPE	TUBE HYDRAULIQUE
15	1000028596		3,00 ST	VERSCHRAUBUNG	SCREW JOINT	UNION
16	1000015485		2,00 ST	VERSCHRAUBUNG T 12 L O.M,S A3C	TEE	TE
17	1000015519		1,00 ST	VERSCHRAUBUNG	SCREW JOINT	UNION
18	1000000573		5,00 ST	VERSCHRAUBUNG	SCREW JOINT	UNION
19	1000085111		3,00 ST	VERSCHRAUBUNG	SCREW JOINT	UNION
20	1000000541		2,00 ST	SCHNELLVERSCHLUßKUPPLUNG	QUICK LOCK COUPLING	COUPLEUR À FERMETURE RAPIDE
21	1000020861		1,00 ST	STAUBKAPPE	DUST CAP	BONNET À POUSSIÈRE
22	1000020860		1,00 ST	STAUBKAPPE	DUST CAP	BONNET À POUSSIÈRE
23	1000031626		2,00 ST	SCHELLE	CLAMP	BRIDE
24	1000031230		2,00 ST	DECKPLATTE	COVER PLATE	PLAQUE DE RECOUVREMENT
25	1000085391		2,00 ST	6KT-SCHRAUBE	HEX SCREW	VIS À TÊTE HEXAGONALE
26	1000032173		1,00 ST	SCHELLE	CLAMP	BRIDE
27	1000085457		2,00 ST	ZYLINDERSCHRAUBE	CHEESE HEAD SCREW	VIS A TETE CYLINDRIQUE

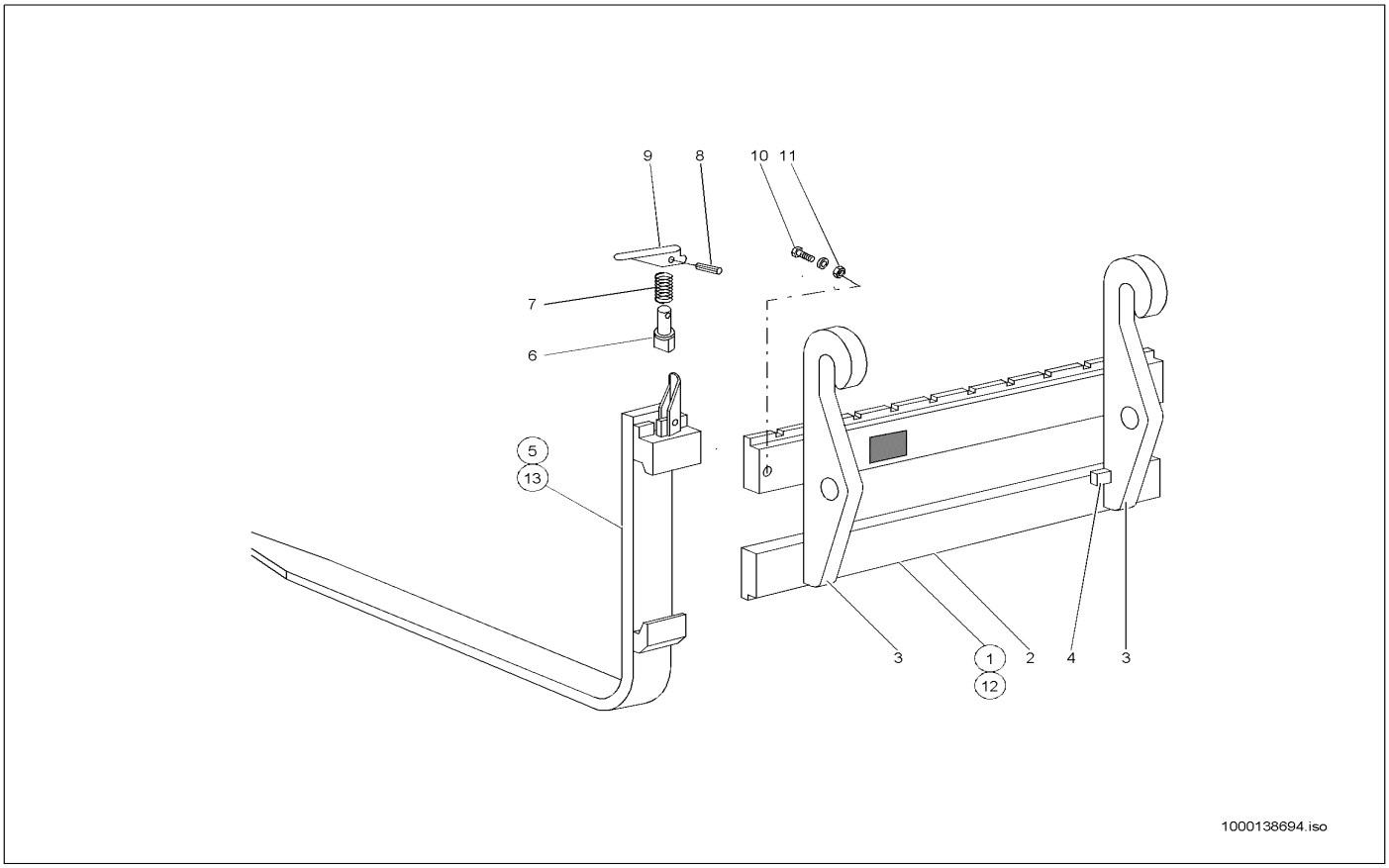

Pos	Art.-Nr.	Anm.	Q'TY	BEZEICHNUNG	PART NAME	DESIGNATION
1	1000050669		1,00 ST	STAPELEINRICHTUNG	PALLET FORKS KPL. SWP 1000	PORTE-PALETTE
2	1000035528		1,00 ST	GABELTRÄGER	FORK MOUNTING	SUPPORT DE ATTACHE RAPIDE
3	1000035546		2,00 ST	AUFHÄNGUNG	JOINT	SUSPENSION
4	1000035540		2,00 ST	ANSCHLAG	LIMIT STOP	BATTÉE
5	1000090721		2,00 ST	GABELZINKEN	FORK ARMS	FOURCHON
6	1000021258		2,00 ST	BOLZEN	PIN	AXE
7	1000019188		2,00 ST	DRUCKFEDER	PRESSURE SPRING	RESSORT DE PRESSION
8	1000019189		2,00 ST	SPANNSTIFT	COTTER PIN	GOUPILLE TENDEUR
9	1000019190		2,00 ST	HEBEL	LEVER	LEVIER
10	1000047714		2,00 ST	6KT-SCHRAUBE	HEX SCREW	VIS À TÊTE HEXAGONALE
11	1000020788		2,00 ST	6KT-MUTTER	HEXAGON NUT	ÉCROU HEXAGONAL
12	1000050678		1,00 ST	STAPELEINRICHTUNG	PALLET FORKS SWP LG 1200 RAL 7021	PORTE-PALETTE
13	1000090724		2,00 ST	GABELZINKEN	FORK ARMS	FOURCHON

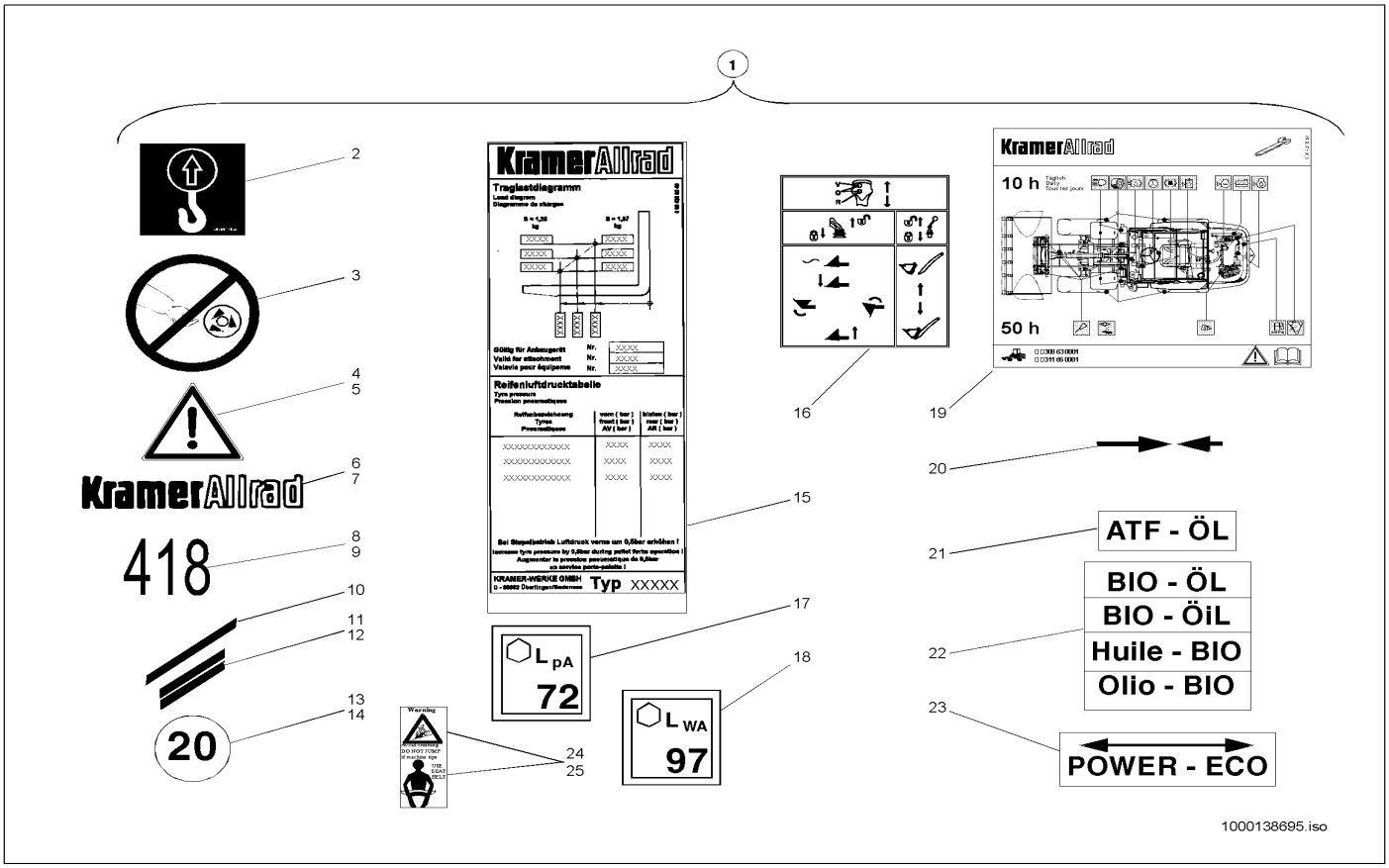

Pos	Art.-Nr.	Anm.	Q'TY	BEZEICHNUNG	PART NAME	DESIGNATION
1	1000141305		1,00 ST	BESCHRIFTUNGSSATZ	LABEL SET	SÉRIE D'ÉTIQUETAGE
2	1000039494		4,00 ST	HINWEISSCHILD	INDICATION LABEL	PLAQUE INDICATRICE
3	1000000604	L,R	1,00 ST	WARNSCHILD	WARNING SIGN	BOUCLIER D'AVERTISSEMENT
4	1000030041	H	2,00 ST	WARNSCHILD	WARNING SIGN	BOUCLIER D'AVERTISSEMENT
5	1000030024	H	1,00 ST	WARNSCHILD	WARNING SIGN	BOUCLIER D'AVERTISSEMENT
6	1000030099	L,R	1,00 ST	SCHRIFTZUG	CHARACTERISTIC	TRAIT DE PLUME
7	1000029807	L	2,00 ST	SCHILD	LABEL	PANNEAU
8	1000030051	R	1,00 ST	SCHILD	LABEL	PANNEAU
9	1000030083		1,00 ST	SCHILD	LABEL	PANNEAU
10	1000030105	L	1,00 ST	ZIERSTREIFEN	DECOR STRIP	BANDE DÉCORATIVE
11	1000030074	R	1,00 ST	ZIERSTREIFEN	DECOR STRIP	BANDE DÉCORATIVE
12	1000030081	L,R	1,00 ST	ZIERSTREIFEN	DECOR STRIP	BANDE DÉCORATIVE
13	1000029786	H	2,00 ST	HINWEISSCHILD	INDICATION LABEL	PLAQUE INDICATRICE
14	1000029898		1,00 ST	HINWEISSCHILD	INDICATION LABEL	PLAQUE INDICATRICE
15	1000029720		1,00 ST	TRAGLASTDIAGRAMM	CARRY LOAD DIAGRAM	DIAGRAMME DE CHARGEMENT
16	1000030147		1,00 ST	HINWEISSCHILD	INDICATION LABEL	PLAQUE INDICATRICE
17	1000039495		1,00 ST	HINWEISSCHILD	INDICATION LABEL	PLAQUE INDICATRICE
18	1000039497		1,00 ST	HINWEISSCHILD	INDICATION LABEL	PLAQUE INDICATRICE
19	1000029791	O	1,00 ST	WARTUNGSPLAN	MAINTENANCE SCHEDULE	SCHÉMA DE MAINTENANCE
20	1000029770		1,00 ST	MAPPE PRESENTATION	BRIEFCASE PRESENTAT	SERVIETTE DE LA PRÉSANTATION
21	1000000606		1,00 ST	HINWEISSCHILD	INDICATION LABEL	PLAQUE INDICATRICE
22	1000029788		1,00 ST	HINWEISSCHILD	INDICATION LABEL	PLAQUE INDICATRICE
23	1000030225		1,00 ST	HINWEISSCHILD	INDICATION LABEL	PLAQUE INDICATRICE
24	1000030254		1,00 ST	WARNSCHILD	WARNING SIGN	BOUCLIER D'AVERTISSEMENT
25	1000030260		1,00 ST	WARNSCHILD	WARNING SIGN	BOUCLIER D'AVERTISSEMENT

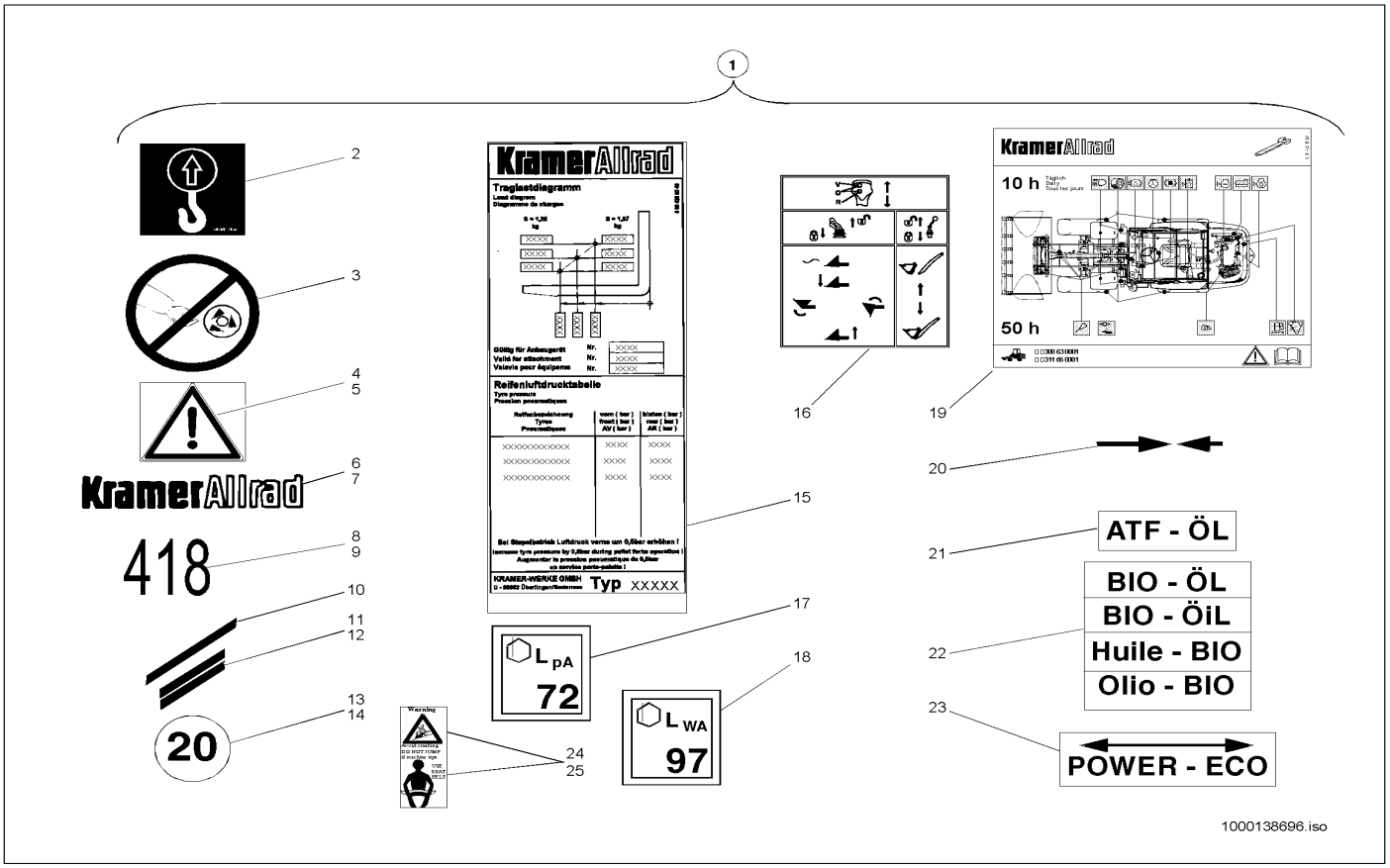

Pos	Art.-Nr.	Anm.	Q'TY	BEZEICHNUNG	PART NAME	DESIGNATION
1	1000141306		1,00 ST	BESCHRIFTUNGSSATZ	LABEL SET	SÉRIE D'ÉTIQUETAGE
2	1000039494		1,00 ST	HINWEISSCHILD	INDICATION LABEL	PLAQUE INDICATRICE
3	1000000604		1,00 ST	WARNSCHILD	WARNING SIGN	BOUCLIER D'AVERTISSEMENT
4	1000030041	L,R	1,00 ST	WARNSCHILD	WARNING SIGN	BOUCLIER D'AVERTISSEMENT
5	1000030024	H	4,00 ST	WARNSCHILD	WARNING SIGN	BOUCLIER D'AVERTISSEMENT
6	1000030100	H	1,00 ST	SCHRIFTZUG	CHARACTERISTIC	TRAIT DE PLUME
7	1000029810	L,R	2,00 ST	SCHILD	LABEL	PANNEAU
8	1000030060	L	1,00 ST	SCHILD	LABEL	PANNEAU
9	1000030091	R	1,00 ST	SCHILD	LABEL	PANNEAU
10	1000030088		2,00 ST	ZIERSTREIFEN	DECOR STRIP	BANDE DÉCORATIVE
11	1000030096	L	1,00 ST	ZIERSTREIFEN	DECOR STRIP	BANDE DÉCORATIVE
12	1000030113	R	1,00 ST	ZIERSTREIFEN	DECOR STRIP	BANDE DÉCORATIVE
13	1000029786	L,R	1,00 ST	HINWEISSCHILD	INDICATION LABEL	PLAQUE INDICATRICE
14	1000029898	H	1,00 ST	HINWEISSCHILD	INDICATION LABEL	PLAQUE INDICATRICE
15	1000029720		1,00 ST	TRAGLASTDIAGRAMM	CARRY LOAD DIAGRAM	DIAGRAMME DE CHARGEMENT
16	1000030147		1,00 ST	HINWEISSCHILD	INDICATION LABEL	PLAQUE INDICATRICE
17	1000039495		2,00 ST	HINWEISSCHILD	INDICATION LABEL	PLAQUE INDICATRICE
18	1000039497		1,00 ST	HINWEISSCHILD	INDICATION LABEL	PLAQUE INDICATRICE
19	1000029791		1,00 ST	WARTUNGSPLAN	MAINTENANCE SCHEDULE	SCHÉMA DE MAINTENANCE
20	1000029770	O	1,00 ST	MAPPE PRESENTATION	BRIEFCASE PRESENTAT	SERVIETTE DE LA PRÉSANTATION
21	1000000606		1,00 ST	HINWEISSCHILD	INDICATION LABEL	PLAQUE INDICATRICE
22	1000029788		1,00 ST	HINWEISSCHILD	INDICATION LABEL	PLAQUE INDICATRICE
23	1000030225		1,00 ST	HINWEISSCHILD	INDICATION LABEL	PLAQUE INDICATRICE
24	1000030254		1,00 ST	WARNSCHILD	WARNING SIGN	BOUCLIER D'AVERTISSEMENT
25	1000030260		1,00 ST	WARNSCHILD	WARNING SIGN	BOUCLIER D'AVERTISSEMENT

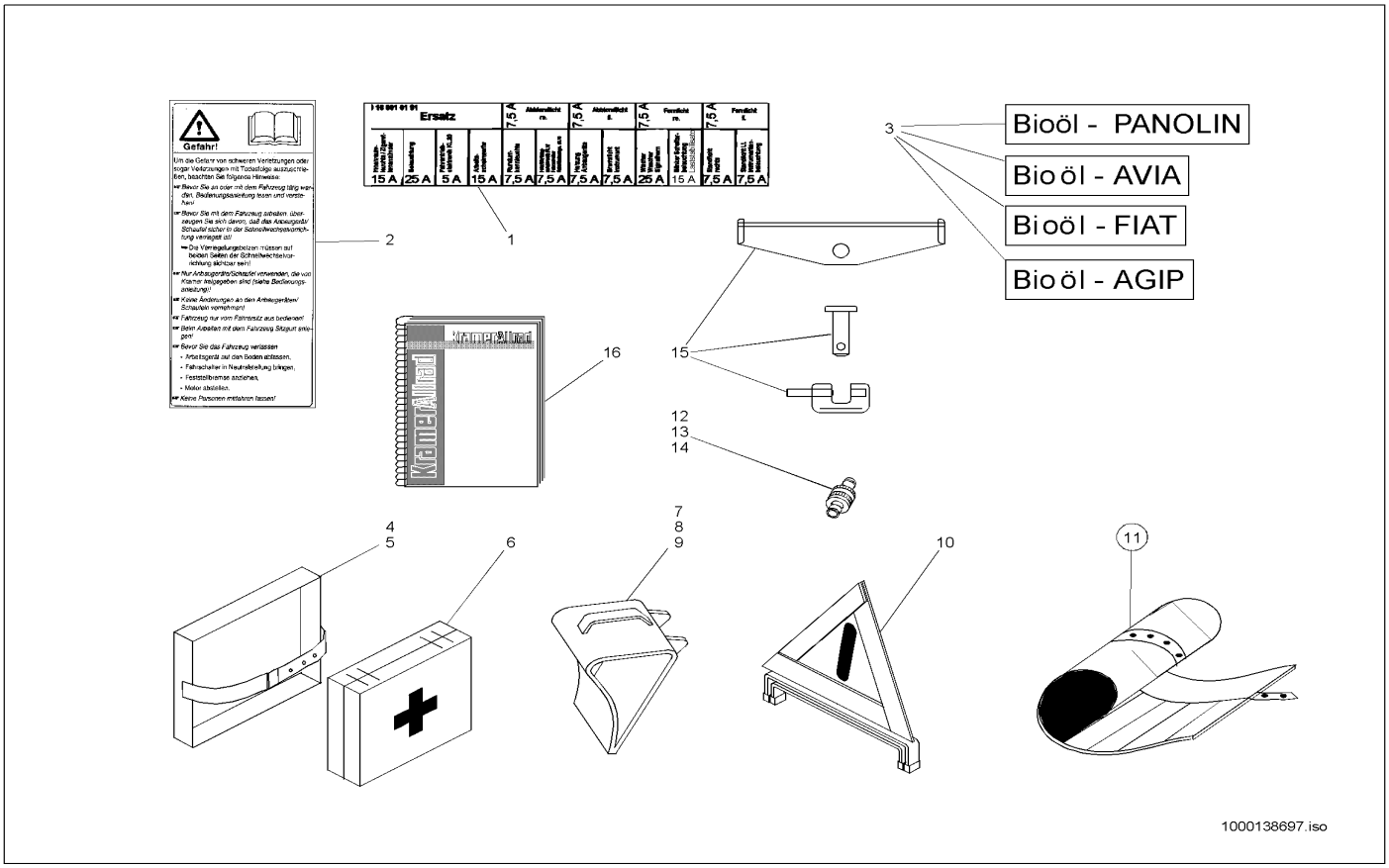

Pos	Art.-Nr.	Anm.	Q'TY	BEZEICHNUNG	PART NAME	DESIGNATION
1	1000035312		1,00 ST	SCHILD BELEGUNG SICHERUNGSKASTEN	LABEL CHARGE SAFETY BOX	PANNEAU DU CHARGEMENT BOÎTE À FUSIBLES
1	1000035311		1,00 ST	SCHILD BELEGUNG SICHERUNGSKASTEN	LABEL CHARGE SAFETY BOX	PANNEAU DU CHARGEMENT BOÎTE À FUSIBLES
1	1000035310		1,00 ST	SCHILD BELEGUNG SICHERUNGSKASTEN	LABEL CHARGE SAFETY BOX	PANNEAU DU CHARGEMENT BOÎTE À FUSIBLES
2	1000030240		1,00 ST	WARNSCHILD	WARNING SIGN	BOUCLIER D'AVERTISSEMENT
2	1000052387		1,00 ST	WARNSCHILD	WARNING SIGN	SIGNAL D'AVERTISSEMENT
2	1000030234		1,00 ST	WARNSCHILD	WARNING SIGN	BOUCLIER D'AVERTISSEMENT
3	1000029985		1,00 ST	HINWEISSCHILD	INDICATION LABEL	PLAQUE INDICATRICE
3	1000029979		1,00 ST	HINWEISSCHILD	INDICATION LABEL	PLAQUE INDICATRICE
3	1000029748		1,00 ST	HINWEISSCHILD	INDICATION LABEL	PLAQUE INDICATRICE
3	1000029752		1,00 ST	HINWEISSCHILD	INDICATION LABEL	PLAQUE INDICATRICE
4	1000029668		1,00 ST	VERBANDSKASTENHALTER	FIRST AID BOX BRACKET	SUPPORT DE LA BOÎTE À PANSEMENT
5	1000085549		4,00 ST	FLACHKOPFSCHRAUBE	FLAT HEAD SCREW	VIS DE TÊTE PLATE
6	1000050594		1,00 ST	VERBANDSKASTEN	FIRST AID BOX	BOÎTE À PANSEMENT
7	1000050427		1,00 ST	UNTERLEGEKEIL	WHEEL CHOCK	CLAVETTE DE METTRE DESSOUS
8	1000029676		1,00 ST	HALTER	BRACKET CLUTCH	SUPPORT
9	1000019136		4,00 ST	6KT-SCHRAUBE	HEX SCREW	VIS À TÊTE HEXAGONALE
10	1000029649		1,00 ST	WARNDREIECK	WARNING TRIANGLE	TRIANGLE DE PRÉSIGNALISATION
11	1000029572		1,00 ST	WERKZEUGSATZ	TOOL KIT	JEU D'OUTILS
12	1000085758		1,00 ST	ABLAßKUPPLUNG	DRAIN COUPLING	COUPLEUR DE PURGE
13	1000028882		1,00 ST	SCHLAUCH	HOSE	TUYAU FLEXIBLE
14	1000031406		1,00 ST	SCHELLE	CLAMP	BRIDE
15	1000099651		1,00 KG	ROSTSCHUTZMITTEL	ANTI CORROSION FLUID	AGENT ANTIROUILLE
15	1000097060		1,00 M	ANTIRUTSCHBELAG	ANTISLIDE COVERING	REVÊTEMENT ANTIGLISSEMENT
15	1000100350		1,00 ST	ANTIRUTSCHBELAG	ANTISLIDE COVERING	REVÊTEMENT ANTIGLISSEMENT
15	1000036093		1,00 ST	SICHERUNG	LOCKING	SÛRETÉ
16	1000035314		1,00 ST	BEDIENUNGSANLEITUNG	INSTRUCTION MANUAL	MODE D'EMPLOI
16	1000035318		1,00 ST	BEDIENUNGSANLEITUNG	INSTRUCTION MANUAL	MODE D'EMPLOI
16	1000035321		1,00 ST	BEDIENUNGSANLEITUNG	INSTRUCTION MANUAL	MODE D'EMPLOI
16	1000035326		1,00 ST	BEDIENUNGSANLEITUNG	INSTRUCTION MANUAL	MODE D'EMPLOI
16	1000035328		1,00 ST	BEDIENUNGSANLEITUNG	INSTRUCTION MANUAL	MODE D'EMPLOI
16	1000036043		1,00 ST	ERSATZTEILLISTE	SPARE PARTS LIST	LISTE DE PIÈCE DE RECHANGE
16	1000019245		1,00 ST	ERSATZTEILLISTE	SPARE PARTS LIST	LISTE DE PIÈCE DE RECHANGE
16	1000000996		1,00 ST	BEDIENUNGSANLEITUNG	INSTRUCTION MANUAL	MODE D'EMPLOI

Die KRAMER-WERKE GmbH arbeitet ständig an der Verbesserung ihrer Produkte im Zuge der technischen Weiterentwicklung. Darum müssen wir uns Änderungen gegenüber den Abbildungen und Beschreibungen dieser Dokumentation vorbehalten, ohne dass daraus ein Anspruch auf Änderungen an bereits ausgelieferten Maschinen abgeleitet werden kann.

Technische Angaben, Maße und Gewichte sind unverbindlich. Irrtümer vorbehalten.

Nachdruck oder Übersetzung, auch auszugsweise, nur mit schriftlicher Genehmigung der KRAMER-WERKE GmbH.

Alle Rechte nach dem Gesetz des Urheberrechts vorbehalten.
KRAMER-WERKE GmbH
Nussdorferstr. 50
D-88662 Überlingen
Germany

Kramer Werke GmbH
Nußdorfer Straße 50
D-88662Überlingen
Tel. +49 (0) 7551 802-0
Fax +49 (0) 7551 802-260
e-Mail info@kramer.de
www.neusonkramer.com

Neuson Baumaschinen GmbH
Haidfeldstraße 37
A-4060 Linz-Leonding
Tel. +43 (0) 732 90590-0
Fax +43 (0) 732 90590-200
e-Mail office@neuson.com
www.neusonkramer.com

Neuson Ltd.
Crown Business Park
Dukestown, Tredegar
Gwent. NP22 4EF
United Kingdom
Tel. +44 (0) 1495 723083
Fax +44 (0) 1495 713941
e-Mail ukoffice@neuson.com
www.neusonkramer.com