KramerAllrad

KramerAllrad

Schaufellader
Wheel loader
Chargeuse
420



Ersatzteilliste
Spare parts list
Catalogue de pièces détachées

Fahrzeugtyp	Vehicle model	Véhicule modèle	302 57
Ausgabe	Edition	Edition	4.0
Teil-Nummer	Spare part no.	No. de pièce détachée	0380030090
Gültig ab	Valid from	Valable à partir de	
Fahrgestell-Nr.	serial no.	no. de série	302 57 0001

Kramer-Werke GmbH
Postfach 10 15 63
D-88645 Überlingen
Telefon 07551-802-450
Telefax 07551-802-138

Ausgabenlegende

Ausgabe	herausgegeben
1.0	Mai 95
2.0	August 95
2.1	November 95
2.2	März 96
2.3	Februar 97
2.4	Mai 97
2.5	Oktober 97
3.0	Februar 99
4.0	Dezember 2000

© Copyright – 2000 Kramer-Werke GmbH, Überlingen
Printed in the Federal Republic of Germany
Alle Rechte vorbehalten
Diese Druckschrift darf vom Empfänger nur für den vorgesehenen Zweck verwendet werden. Sie darf ohne vorherige schriftliche Zustimmung in keiner Weise ganz oder teilweise vervielfältig oder in irgendeine andere Sprache übersetzt werden.

Das Titelbild zeigt den KramerAllrad Schaufellader 420. Die Abbildung kann Sonderausrüstungen (SO's) aufweisen.

Kramer-Werke GmbH
Technische Dokumentation
Postfach 10 15 63
D-88 645 Überlingen
Druckschrift: ET 302 57
Bestell-Nr.: 0380030090
Ausgabe 4.0

Legend

Edition	issued
1.0	May 95
2.0	August 95
2.1	November 95
2.2	March 96
2.3	February 97
2.4	May 97
2.5	October 97
3.0	February 99
4.0	December 2000

© Copyright – 2000 Kramer-Werke GmbH, Überlingen
Printed in the Federal Republic of Germany
All rights reserved
No part of this publication may be reproduced, translated or used in any form or by any means – graphic, electronic or mechanical including photocopying, recording, taping or information storage or retrieval systems – without prior permission in writing from Kramer-Werke GmbH.

The cover features the KramerAllrad 420 wheel loader with possible optional equipment.

Kramer-Werke GmbH
Technical Documentation
P. O. Box 10 15 63
D-88 645 Überlingen, Federal Republic of Germany
Document: ET 302 57
Order no.: 0380030090
Edition 4.0

Légende

Version	publication
1.0	mai 95
2.0	août 95
2.1	novembre 95
2.2	mars 96
2.3	février 97
2.4	mai 97
2.5	octobre 97
3.0	février 99
4.0	décembre 2000

© Copyright – 2000 Kramer-Werke GmbH, Überlingen
Imprimé en République Fédérale d'Allemagne
Tous droits réservés
Cet ouvrage ne peut être représenté, reproduit, adapté, traduit, restitué par des systèmes photomécaniques ou tous autres, y compris de mise en mémoire dans des installations de traitement de données – également dans le cas d'une utilisation partielle ou par extraits – qu'avec l'autorisation préalable par écrit de la société Kramer-Werke GmbH.
Illustration en couverture : chargeuse KramerAllrad 420. L'illustration peut présenter des équipements en option.

Kramer-Werke GmbH
Documentation technique
B. P. 10 15 63
D-88 645 Überlingen, République Fédérale d'Allemagne
Document : ET 302 57
No. de commande : 0380030090
Version 4.0

INHALT / CONTENT / SOMMAIRE

TEIL
PART
PARTIE

A

ALLGEMEINE INFORMATIONEN
GENERAL INFORMATIONS
INFORMATIONS GENERALES

TEIL
PART
PARTIE

B

TEILESUCHLISTE
PARTS NUMBER REFERENCE LIST
LISTE DES RECHERCHE DES PIÈCES

TEIL
PART
PARTIE

A

ALLGEMEINE INFORMATIONEN
GENERAL INFORMATIONS
INFORMATIONS GÉNÉRALES

HINWEISE

1. KOPFZEILE DER GRAFIK

1.1 BEISPIEL

1000106626	**MOTOR** **ENGINE**	**340-01**
①	**MOTEUR**	**A:340010295**
	②	④

1.2 ERLÄUTERUNG

① Stücklistennummer

② Bezeichnung

③ Fahrzeugtyp

④ Bemerkung

A = Auslaufteil (bis Fahrgestellnummer)
E = Einlaufteil (ab Fahrgestellnummer)
V = Vorne
H = Hinten
R = Rechts
L = Links
MA = Materialnummer alt

1.3 PIKTOGRAMME IN DER GRAFIK

 Kennzeichen Fahrgestell

 Reparatursatz

 Sicherheitsteil

 Messen

 Dichtungsmittel / Sicherungsmittel

 Dichtsatz

 Teile nicht demontierbar

 Bauteile sind nicht wieder verwendbar

 Drehmoment

2. TEXTSEITEN MIT TEILENUMMERN

2.1. BEISPIEL

Pos	Art.-Nr.	Anm.	Q'TY	BEZEICHNUNG	PART NAME	DESIGNATION
1	1000103625	A: 340010009	1,00 ST	UMSCHALTVENTIL	SELECTION VALVE	CLAPET SELECTIF
2	1000103628	E: 340010010	1,00 ST	UMSCHALTVENTIL	SELECTION VALVE	CLAPET SELECTIF
3	1000123700		2,00 ST	SCHRAUBE	SCREW	VIS
4	1000111264		1,00 ST	GERADE VERSCHRAUBUNG	SCREW JOINT	RACCORD VISSE
5	1000108533		4,00 ST	GERADE VERSCHRAUBUNG	SCREW JOINT	RACCORD VISSE
6	1000107777		2,00 ST	GERADE VERSCHRAUBUNG	SCREW JOINT	RACCORD VISSE
①	②	③	④	⑤		

2.2 ERLÄUTERUNG

① Positionsnummer in der Abbildung
② Artikelnummer
③ Anmerkungen (siehe Symbole und Bemerkungen)
④ Anzahl (siehe dazu auch nachstehende Anmerkung)
⑤ Bezeichnung des Artikels

2.3 ANMERKUNGEN

Die in der Spalte ④ angeführte Anzahl bezieht sich auf die an dieser Stelle benötigte Anzahl. Falls es sich um ein Einzelteil eines Kompletteils handelt, ist die Anzahl pro Kompletteil oder Zusammenbau gemeint.

2.4 BEMERKUNGEN

Die in Spalte ③ angeführten Informationen zeigen, ab welcher Seriennummer das neue Teil gültig ist, bzw. die Positionierung.

A: = Auslaufteil (bis Fahrgestellnummer)
E: = Einlaufteil (ab Fahrgestellnummer)
V = Vorne
H = Hinten
R = Rechts
L = Links
MA = Materialnummer alt

3. BEI BESTELLUNGEN BITTE BEACHTEN

Bitte geben Sie bei der Bestellung von Ersatzteilen bei ihrem Ansprechpartner immer an:

- Gerätetype
- Seriennummer
- Katalogseite
- Positionsnummer
- Bestellnummer

Ihr Ansprechpartner:

Händlerstempel

4. ALLGEMEINE HINWEISE

Alle Angaben sind unverbindlich, Änderungen vorbehalten.

© Kramer - Werke GmbH

INFORMATION

1. HEADLINE OF THE DIAGRAM

1.1 EXAMPLE

1000106626	**MOTOR** **ENGINE**	**340-01**
①	**MOTEUR**	**A:340010295**
	②	④

1.2 EXPLANATION

① Part list number

② Part name

③ Vehicle model

④ Remarks

A: = valid up serial number
E: = valid starting serial number
V = front
H = rear
R = right
L = left
MA = Part number old

1.3 PICTOGRAMS IN THE DIAGRAM

 Symbol Chassis

 Repair kit

 Safety-related part

 Measures

 Sealing material / Safety device

 Sealing kit

 Parts not dismantlable

 Construction units may not be used again

 Torque

INFORMATION

2. PART NUMBER REFERNCE LIST

2.1. EXAMPLE

Pos	Art.-Nr.	Anm.	Q'TY	BEZEICHNUNG	PART NAME	DESIGNATION
1	1000103625	A: 340010009	1,00 ST	UMSCHALTVENTIL	SELECTION VALVE	CLAPET SELECTIF
2	1000103628	E: 340010010	1,00 ST	UMSCHALTVENTIL	SELECTION VALVE	CLAPET SELECTIF
3	1000123700		2,00 ST	SCHRAUBE	SCREW	VIS
4	1000111264		1,00 ST	GERADE VERSCHRAUBUNG	SCREW JOINT	RACCORD VISSE
5	1000108533		4,00 ST	GERADE VERSCHRAUBUNG	SCREW JOINT	RACCORD VISSE
6	1000107777		2,00 ST	GERADE VERSCHRAUBUNG	SCREW JOINT	RACCORD VISSE
①	②	③	④	⑤		

2.2 EXPLANATION

① Illustration reference number
② Part number
③ Remarks (see symbols and notes)
④ quantity required (see note below)
⑤ Part name

2.3 NOTES

The quantity shown in column ④ is the quantity required for the particular application that is illustrated. If the parts are components of an assembly, this refers to the quantity in one assembly or sub assembly.

2.4 REMARKS

The in column ③ listed information shows, from which serial number the new part is valid or which position.

A: = valid up serial number
E: = valid starting serial number
V = front
H = rear
R = right
L = left
MA = Part number old

3. ORDERING INSTRUCTIONS

Please pass the order with the following information to your dealer:

- type of vehicle
- serial number
- page
- reference number
- item number

Your dealer:

Dealer stamp

4. GENERAL INFORMATION

All information without engagement, amendments free.

© Kramer - Werke GmbH

INFORMATIONS

1. RUBRIQUE DU DIAGRAMME

1.1 EXEMPLE

1000106626	**MOTOR** **ENGINE**	**340-01**
①	**MOTEUR**	**A:340010295**
	②	④

1.2 EXPLICATIONS

① Numéro de liste de pièces

② Designation

③ Véhicule modèle

④ Remarques

A : = jusqu'au numéro de châssis
E : = à partir du numéro de châssis
V = AV
H = AR
R = A droite
L = A gauche
MA = Numéro de matériel vieux

1.3 PICTOGRAMMES DAMS LE DIAGRAMME

 Châssis

 Kit de réparation

 Pièce de sécurité

 Mesures

 Moyen d' étanchéité / Liquide de fixation

 Kit d'étanchéité

 Pièces non démontables

 Les éléments ne sont plus utilisables

 Couple de serrage

INFORMATIONS

2. LISTE DES REFERENCES DES PIECES

2.1 EXEMPLE

Pos	Art.-Nr.	Anm.	Q'TY	BEZEICHNUNG	PART NAME	DESIGNATION
1	1000103625	A: 340010009	1,00 ST	UMSCHALTVENTIL	SELECTION VALVE	CLAPET SELECTIF
2	1000103628	E: 340010010	1,00 ST	UMSCHALTVENTIL	SELECTION VALVE	CLAPET SELECTIF
3	1000123700		2,00 ST	SCHRAUBE	SCREW	VIS
4	1000111264		1,00 ST	GERADE VERSCHRAUBUNG	SCREW JOINT	RACCORD VISSE
5	1000108533		4,00 ST	GERADE VERSCHRAUBUNG	SCREW JOINT	RACCORD VISSE
6	1000107777		2,00 ST	GERADE VERSCHRAUBUNG	SCREW JOINT	RACCORD VISSE
①	②	③	④	⑤		

2.2 EXPLICATIONS

① Repère de la référence sur l`illustration
② Numéro de pièce
③ Remarques (voir symboles et notes)
④ Quantité (voir note ci-dessous)
⑤ Désignation

2.3 NOTES SPECIALES

La quantité indiquée dans la colonne ④ est celle applicable à l`ensemble illustré sur la page adjacente, le nombre indiqué donc la quantité dans l´ensemble en sous-ensemble et ne pas pour la machine complète.

2.4 REMARQUES

Les informations énumérées dans l`encadré ③ montrent à partir de quel numéro de série la nouvelle pièce est valable ou sa mise en position.

A : = jusqu'au numéro de châssis
E : = partir du numéro de châssis
V = AV
H = AR
R = A droite
L = A gauche
MA = Numéro de matérie vieux

3. INSTRUCTIONS POUR LES COMMANDES

Lors des commandes de pièces détachées veuillez s-il vous plait toujours signaler à votre partenaire:

- type de machines
- numéro de série
- pages du catalogue
- numéro de position
- le numéro de commande

Votre interlocuteur:

tampon pour concessionaire

4. INFORMATIONS GENERALES

Toutes les informations sont sans engagement, changements sous réserve.

© Kramer - Werke GmbH

TEIL
PART
PARTIE

B

TEILESUCHLISTE
PARTS NUMBER REFERENCE LIST
LISTE DE RECHERCHE DES PIÈCES

INHALT / CONTENT / SOMMAIRE

BEZEICHNUNG PART NAME DESIGNATION	SEITE PAGE PAGE
Motor **ENGINE** **MOTEUR**	
WARTUNGSSATZ MAINTENANCE KIT KIT DE MAINTENANCE	**01/10**
MOTORAUFHÄNGUNG SUSPENSION SUSPENSION DU MOTEUR	**01/20**
MOTOR ENGINE MOTEUR	**01/30**
MOTORSCHMIERUNG ENGINE LUBRICATION GRAISSAGE DU MOTEUR	**01/40**
KRAFTSTOFFILTER FUEL FILTER FILTRE DE CARBURANT	**01/50**
KRAFTSTOFFLEITUNG FUEL LINE CONDUITE DE COMBUSTIBLE	**01/60**
LADELUFTLEITUNG LOAD AIR LINE CONDUITE D'AIR DE TIROIR	**01/70**
ANLASSER, SCHWUNGRAD STARTER, FLYWHEEL AMORCE, VOLANT	**01/80**
STEUERDECKEL TAX COVER COUVERTURE FISCALE	**01/90**
NOCKENWELLENANTRIEB CAM SHAFTS PROPELLED COMMANDE D'ARBRE À CAMES	**01/100**
KEILRIEMENSCHEIBE PULLEY DISQUE DE COURROIE TRAPÉZOÏDALE	**01/110**
ZYLINDERKOPF CYLINDER HEAD CULASSE	**01/120**
ÖLKÜHLER OIL COOLER REFROIDISSEUR D'HUILE	**01/130**
KÜHLGEBLÄSE COOLING BLOWER VENTILATEUR FRIGORIFIQUE	**01/140**
MOTOR ENGINE MOTEUR	**01/150**
MOTORSCHMIERUNG ENGINE LUBRICATION GRAISSAGE DU MOTEUR	**01/160**
KRAFTSTOFFLEITUNG FUEL COMBUSTIBLE	**01/170**
EINSPRITZPUMPE INJECTION PUMP POMPE D'INJECTION	**01/180**
SCHMIERLEITUNG LUBRICATION LINE LIGNE LUBRIFANTE	**01/190**
LADELUFTLEITUNG LOAD AIR LINE CONDUITE D'AIR DE TIROIR	**01/200**
KURBELGEHÄUSEENTLÜFTUNG CRANK CASE EXHAUST AÉRATION DE CARTER	**01/210**
ANLASSER, SCHWUNGRAD STARTER, FLYWHEEL AMORCE, VOLANT	**01/220**
STEUERDECKEL CONTROL COVER COUVERCLE DE CONTRÔLE	**01/230**
NOCKENWELLENANTRIEB CAM SHAFTS PROPELLED COMMANDE D'ARBRE À CAMES	**01/240**
KEILRIEMENSCHEIBE PULLEY DISQUE DE COURROIE TRAPÉZOÏDALE	**01/250**
ZYLINDERKOPF CYLINDER HEAD CULASSE	**01/260**
ÖLKÜHLER OIL COOLER REFROIDISSEUR D'HUILE	**01/270**
KÜHLGEBLÄSE COOLING BLOWER VENTILATEUR FRIGORIFIQUE	**01/280**
Kraftstoffleitung **FUEL** **COMBUSTIBLE**	
KRAFTSTOFFLEITUNG VORLAUF U. RÜCKLAUF FUEL PIPE ADVANCE AND RETURN CANALISATION D'ESSENCE AVANCE ET RETOUR	**08/10**
KRAFSTOFFLEITUNG VORLAUF U. RÜCKLAUF FUEL PIPE ADVANCE AND RETURN CANALISATION D'ESSENCE AVANCE ET RETOUR	**08/20**
Luftfilter **AIR CLEANER** **FILTRE À AIR**	
LUFTFILTER AIR CLEANER FILTRE À AIR	**10/10**

INHALT / CONTENT / SOMMAIRE

BEZEICHNUNG PART NAME DESIGNATION	SEITE PAGE PAGE
LUFTFILTEREINSATZ AIRFILTER INSERT CARTOUCHE FILTRANTE À AIR	**10/20**
Kraftstoffbehälter FUEL TANK RÉSERVOIR DE CARBURANT	
KRAFTSTOFFBEHÄLTER FUEL TANK RÉSERVOIR DE CARBURANT	**16/10**
Gasregulierung SPEED REGULATION RÉGULATION DE VITESSE	
GASREGULIERUNG SPEED REGULATION RÉGULATION DE VITESSE	**17/10**
HANDGAS HAND GAS ACCÉLÉRATEUR À MAIN	**17/20**
Rahmen FRAME CADRE	
RAHMEN A FRAME A CADRE A	**20/10**
RAHMEN B FRAME B CADRE B	**20/20**
RAHMEN C FRAME C CADRE C	**20/30**
ZUSATZGEWICHT SUPPLEMENT WEIGHT POIDS D'APPOINT	**20/40**
Kupplung COUPLING COUPLEUR	
KUPPLUNG COUPLING COUPLEUR	**21/10**
Fahrantrieb DRIVE COMMANDE	
BEFESTIGUNG VERSTELLPUMPE ATTACHMENT VARIABLE FLOW PUMP FIXATION POMPE DE RÉGLAGE	**22/10**
SAUGLEITUNG SUCTION PIPE TUYAU ASPIRATEUR	**22/20**
STEUERLEITUNG CONTROL LINE LIGNE PILOTE	**22/30**
RÜCKLAUFLEITUNG MOTOR RETURN PIPE ENGINE CANALISATION DESCENDANTE MOTEUR	**22/40**
RÜCKLAUFLEITUNG MOTOR RETURN PIPE ENGINE CANALISATION DESCENDANTE MOTEUR	**22/50**
ÖLKÜHLER C OIL COOLER C REFROIDISSEUR D'HUILE C	**22/60**
VERSTELLPUMPE VARIABLE DISPLAVEMENT PUMP POMPE À CYLINDRÉE VARIABLE	**22/70**
INCHGERÄT UND WEGEVENTIL INCH FACILITY & DIRECTIONAL VALVE DISPOSITIF D'INCHING & CLAPET Á VOIES	**22/80**
EINZELTEILE VERSTELLMOTOR INDIVIDUAL PARTS ADJUSTMENT ENGINE ÉLÉMENTS MOTEUR DE RÉGLAGE	**22/90**
VERSTELLMOTOR VARIABLE DISPLACEMENT MOTOR SERVO-MOTEUR	**22/100**
LANGSAMFAHREINRICHTUNG LOW-SPEED CONTROL DISPOSITIF DE CONDUITE LENTE	**22/110**
Vorderachse FRONT AXLE AVANT-TRAIN	
VORDERACHSE FRONT AXLE AVANT-TRAIN	**23/10**
WINKELTRIEB ANGLE DRIVE TRACTION D'ANGLE	**23/20**
PORTALTRIEB FINAL DRIVE TRACTION PORTIQUE	**23/30**
PORTALTRIEBLAGERUNG PORTAL IMPULSE STORAGE STOCKAGE D'IMPULSION DE PORTAIL	**23/40**
DOPPELGELENKWELLE DOUBLE CARDAN SHAFT ARBRE DE CARDAN DOUBLE	**23/50**
DOPPELGELENKWELLE DOUBLE CARDAN SHAFT ARBRE DE CARDAN DOUBLE	**23/60**
DOPPELGELENKWELLE DOUBLE CARDAN SHAFT ARBRE DOUBLE ARTICULÉ	**23/70**

INHALT / CONTENT / SOMMAIRE

BEZEICHNUNG PART NAME DESIGNATION	SEITE PAGE PAGE
DIFFERENTIALSPERRE DIFFERENTIAL LOCK BLOCAGE DE DIFFÉRENTIEL	**23/80**
DIFFERENTIALSPERRE DIFFERENTIAL LOCK BLOCAGE DE DIFFÉRENTIEL	**23/90**
Bremse BRAKE FREIN	
FESTSTELLBREMSE PARKING BRAKE FREIN DE STATIONNEMENT	**24/10**
BETRIEBSBREMSE SERVICE BRAKE FREIN DE SERVICE	**24/20**
BREMSLEITUNG BRAKE LINE LIGNE DE FREIN	**24/30**
INCHLEITUNG INCHING LINES CONDUITES INCHING	**24/40**
BETRIEBSBREMSE SCHNELLGANG SERVICE BRAKE HIGH-SPEED VERSION FREIN DE SERVICE: BOÎTE SURMULTIPLIÈE	**24/50**
HYDRAULIKBREMSE HYDRAULIC BRAKE FREIN HYDRAULIQUE	**24/60**
Hinterachse REAR AXLE ESSIEU ARRIÈRE	
HINTERACHSE REAR AXLE ESSIEU ARRIÈRE	**26/10**
HINTERACHSE REAR AXLE ESSIEU ARRIÈRE	**26/20**
HINTERACHSE SCHNELLGANG REAR AXLE HIGH SPEED ESSIEU ARRIÈRE BOÎTE SURMULTIPLIÉE	**26/30**
AUSGLEICHGETRIEBE REGULATION GEAR BOX BOÎTE DE VITESSES DE COMPENSATION	**26/40**
PORTALTRIEB FINAL DRIVE TRACTION PORTIQUE	**26/50**
PORTALTRIEBLAGERUNG PORTAL IMPULSE STORAGE STOCKAGE D'IMPULSION DE PORTAIL	**26/60**
DOPPELGELENKWELLE DOUBLE CARDAN SHAFT ARBRE DOUBLE ARTICULÉ	**26/70**
DOPPELGELENKWELLE DOUBLE CARDAN SHAFT ARBRE DOUBLE ARTICULÉ	**26/80**
SCHALTUNG SCHNELLGANG SCHALTUNG SCHNELLGANG ENCLENCHEMENT COURS À GRANDE VITESSE	**26/90**
HYDRAULIKINSTALLATION SCHNELLGANG HIGH SPEED HYDRAULIC INSTALLATION BOÎTE SURUMULTIPLIÉE INSTALLATION	**26/100**
HYDRAULIKINSTALLATION SCHNELLGANG HIGH SPEED HYDRAULIC INSTALLATION BOÎTE SURUMULTIPLIÉE INSTALLATION	**26/110**
Lenkung STEERING UNIT DIRECTION	
LENKUNG STEERING UNIT DIRECTION	**27/10**
LEITUNGEN LENKUNG LINES STEERING ELEMENT CONDUITES DIRECTION	**27/20**
VENTIL LENKUNG VALVE STEERING UNIT VALVE DIRECTION	**27/30**
LENKZYLINDER VORNE UND HINTEN STEERING CYLINDER FRONT AND BACK VÉRIN DE DIRECTION DEVANT ET DERRIÈRE	**27/40**
LENKZYLINDER VORNE UND HINTEN STEERING CYLINDER FRONT AND BACK VÉRIN DE DIRECTION DEVANT ET DERRIÈRE	**27/50**
Fahrersitz DRIVER'S SEAT SIÈGE DU CONDUCTEUR	
FAHRERSITZ DRIVER'S SEAT SIÈGE DU CONDUCTEUR	**29/10**
FAHRERSITZ UNTERTEIL LOWER PART DRIVER'S SEAT PARTIE INFÉRIEURE DU SIÈGE DU CONDUCTEUR	**29/20**
FAHRERSITZ OBERTEIL DRIVER'S SEAT UPPER SECTION SIÈGE DU CONDUCTEUR PARTIE SUPÉRIEURE	**29/30**
FAHRERSITZ UNTERTEIL DRIVER'S SEAT LOWER PART SIÈGE DU CONDUCTEUR PARTIE INFÉRIEURE	**29/40**
FAHRERSITZ LUFTGEFEDERT DRIVER'S SEAT WITH AIR SUSPENSION SIÈGE DU CONDUCTEUR Á SUSPENSION	**29/50**

INHALT / CONTENT / SOMMAIRE

BEZEICHNUNG PART NAME DESIGNATION	SEITE PAGE PAGE
Blechteile PLATES PLAQUES	
MOTORHAUBE ENGINE COVER CAPOT MOTEUR	**30/10**
TRAVERSE TRAVERSE TRAVERSE	**30/20**
VENTILKONSOLE VALVE CONSOLE CONSOLE DE SOUPAPE	**30/30**
Bereifung TYRES PNEUMATIQUES	
SERIENBEREIFUNG TYRES STANDARD PNEUMATIQUES STANDARD	**31/10**
SCHEIBENRAD (AIR BOSS) DISK WHEEL RAD DE GLACE	**31/20**
Auspuffanlage EXHAUST SYSTEM SYSTÉME D'ÉCHAPPEMENT	
AUSPUFFANLAGE EXHAUST SYSTEM SYSTÉME D'ÉCHAPPEMENT	**32/10**
RUßFILTER SOOT FILTER FILTRE DE SUIE	**32/20**
RUßFILTER BEFESTIGUNG SOOT FILTER ATTACHMENT FILTRE DE SUIE FIXATION	**32/30**
KATALYTISCHER ABGASREINIGER CATALYTIC EXHAUST CLEANER NETTOYEUSE DE GAZ D'ÉCHAPPEMENT	**32/40**
Elektrische Anlage ELECTRICAL SYSTEM EQUIPEMENT ÉLECTRIQUE	
ARMATURENBRETT VORN INSTRUMENT PANEL IN FRONT TABLEAU DE BORD DEVANT	**33/10**
RELAIS BEFESTIGUNG RELAY ATTACHMENT RELAIS FIXATION	**33/20**
RELAIS, SICHERUNGSKASTEN RELAY, FUSE BOX RELAIS, BOÎTE À FUSIBLES	**33/30**
ARMATURENBRETT RECHTS INSTRUMENT PANEL RIGHT TABLEAU DE BORD À DROITE	**33/40**
FAHRZEUGBELEUCHTUNG VEHICLE LIGHTING ÉCLAIRAGE DE VÉHICULE	**33/50**
HALTER KENNZEICHEN BRACKET IMMATRICULATION PLATE SUPPORT DE LA PLAQUE D'IMMATRICULATION	**33/60**
BATTERIE BATTERY BATTERIE	**33/70**
KABELBÄUME WIRING HARNESSES FAISCEAUX DE CÂBLES	**33/80**
KABELBAUM MOTOR WIRING HARNESS ENGINE FAISCEAU DE CÂBLES MOTEUR	**33/90**
KABELBAUM HYDRAULIKMOTOR WIRING HARNESS HYDRAULIC MOTOR FAISCEAU DE CÂBLES MOTEUR D'HYDRAULIQUE	**33/100**
KABELBAUM SICHERUNGSKASTEN WIRING HARNESS FUSE BOX FAISCEAU DE CÂBLES BOÎTE À FUSIBLES	**33/110**
KABEL LICHTMASCHINE CABLE GENERATOR CÂBLE GÉNÉRATEUR	**33/120**
KABELBAUM ÖLKÜHLER WIRING HARNESS OIL COOLER FAISCEAU DE CÂBLES REFROIDISSEUR D'HUILE	**33/130**
KABELBAUM KABINE WIRING HARNESS CABINE ARBRE DE CÂBLE DE LA CABINE	**33/140**
KABELBAUM DACH WIRING HARNESS ROOF ARBRE DE CÂBLE DU TOIT	**33/150**
KABELBÄUME FAHRERHAUS WIRING HARNESSES CAP FAISCEAUX DE CÂBLES CABINE	**33/160**
KABELBÄUME SEITENKONSOLE WIRING HARNESSES SIDE CONSOLE FAISCEAUX DE CÂBLES CONSOLE DE CÔTÉ	**33/170**
KABELBAUM ARMATURENBRETT WIRING HARNESS INSTRUMENT PANEL FAISCEAU DE CÂBLES TABLEAU DE BORD	**33/180**
KABELBAUM DACH WIRING HARNESS ROOF ARBRE DE CÂBLE DU TOIT	**33/190**
SCHEIBENWISCHER WINDSHIELD WIPER ESSUIE-GLACE	**33/200**

INHALT / CONTENT / SOMMAIRE

BEZEICHNUNG PART NAME DESIGNATION	SEITE PAGE PAGE
SCHEIBENWISCHANLAGE DISK WIPING PLANT ANNEXE D'ESSUYAGE DE GLACE	**33/210**
STECKDOSE FRONTANBAUGERÄT PLUG SOCKET FRONT ATTACHMENT PRISE ATTACHEMENT D'AVANT	**33/220**
SUMMER SIGNAL VIBREUR	**33/230**
ZUSATZSCHALTUNG VOR-/RÜCKWÄRTS ADDITIONAL CIRCUIT FORWARD/BACKWARDS ENCLENCHEMENT D'ADDITIF PRÉ-/EN ARRIÈRE	**33/240**
STECKDOSE 50A -FRONTANBAUGERÄT PLUG SOCKET 50A IN FRONT ATTACHMENT PRISE 50A - DEVANT ATTACHEMENTS	**33/250**
ÖLVORWÄRMUNG OIL PRE HEATER PRÉCHAUFFAGE D'HUILE	**33/260**

Fahrerkabine
CABINE
CABINE

FAHRERHAUS A CAP A CABINE A	**34/10**
FAHRERHAUS SCHEIBE CAB WINDOWS CABINE VITRES	**34/20**
FAHRERHAUS B CAP B CABINE B	**34/30**
KABINENTÜR CAB DOOR PORTE DE CABINE	**34/40**
FAHRERHAUS - ARMATURENKASTEN CAB - ARMATURE BOX CABINE - BOÎTE D'INDUIT	**34/50**
DACH ROOF TOIT	**34/60**
DACHLUKE SKYLIGHT LUCARNE	**34/70**
ABDECKBLECH COVER PLATE TÔLE DE PROTECTION	**34/80**
WERKZEUGKASTEN TOOLBOX CAISSE À OUTILS	**34/90**
SCHUTZGITTER FÜR FRONTSCHEIBE SCHUTZGITTER FÜR FRONTSCHEIBE GRILLE POUR PARE-BRISE	**34/100**

Hydraulikanlage
HYDRAULIC SYSTEM
SYSTÉME HYDRAULIQUE

ÖLPUMPE OIL PUMP POMPE À HUILE	**36/10**
PRIORITÄTSVENTIL PRIORITY VALVE SOUPAPE PRIORITAIRE	**36/20**
STEUERGERÄT DISTRIBUTOR APPAREIL DE COMMANDE	**36/30**
ÖLBEHÄLTER OILTANK RÉSERVOIR D'HUILE	**36/40**
DRUCKLEITUNG VORSTEUERUNG PRESSURE PIPE PILOT CONTROL CONDUITE DE PRESSION TAXER	**36/50**
DRUCKLEITUNG VORSTEUERUNG PRESSURE PIPE PILOT CONTROL CONDUITE DE PRESSION TAXER	**36/60**
VORSTEUERLEITUNGEN CONDUITES DE TAXE EN AMONT PILOT LINES	**36/70**
SCHWIMMSTELLUNG FLOAT POSITION POSITION FLOTTANTE	**36/80**
VORSTEUERGERÄT BEFESTIGUNG PILOT VALVE: ATTACHMENT VALVE DE PILOTAGE : FIXATION	**36/90**
EINZELTEILE VORSTEUERGERÄT SERIE PILOT VALVE: COMPONENT PARTS VALVE DE PILOTAGE : PIÉCES CONSTITUTIVES	**36/100**
SCHWIMMSTELLUNG VORSTEUERGERÄT FLOAT POSITION VAT EQUIPMENT POSITION FLOTTANTE APPAREIL TAXE AMONT	**36/110**
VORSTEUERGERÄT SCHWIMMSTELLUNG FLOAT POSITION VAT EQUIPMENT POSITION FLOTTANTE APPAREIL TAXE AMONT	**36/120**
3. STEUERKREIS VORSTEUERGERÄT 3. CONTROL CIRCUIT VAT EQUIPMENT 3. CIRCUIT DE COMMANDE	**36/130**
DRUCKLEITUNG HUBZYLINDER PRESSURE PIPE REMOTE CYLINDER CONDUITE DE PRESSION CYLINDRE DE COURSE	**36/140**
DRUCKLEITUNGEN 3.STEUERKREIS PRESSURE PIPES 3.STEUERKREIS CONDUITES DE PRESSION 3.STEUERKREIS	**36/150**
HYDRAULIK SCHNELLWECHSELPLATTE HYDRAULICS QUICK CHANGE PLATE L'HYDRAULIQUE PLAQUE DE CHANGEMENT RAPID	**36/160**

INHALT / CONTENT / SOMMAIRE

BEZEICHNUNG PART NAME DESIGNATION	SEITE PAGE PAGE
EINZELTEILE LADEANLAGE LOADER UNIT COMPONENT PARTS ÉLÉMENTS INSTALLATION DE TIROIR	**36/170**
LAGERBOLZEN BEARING PIN AXE	**36/180**
SCHNELLWECHSELPLATTE QUICKHITCH FACILITY PLAQUE DE CHANGEMENT RAPIDE	**36/190**
SCHNELLWECHSELPLATTE QUICKHITCH FACILITY PLAQUE DE CHANGEMENT RAPIDE	**36/200**
HUBZYLINDER A LIFT ARM A VÉRIN DE LEVAGE A	**36/210**
KIPPZYLINDER A TILT ARM A VÉRIN DE CAVAGE A	**36/220**
HUBZYLINDER B LIFT ARM B VÉRIN DE LEVAGE B	**36/230**
KIPPZYLINDER B TILT ARM B VÉRIN DE CAVAGE B	**36/240**
BESTÄTIGUNGSZYLINDER CONTROL ARM VÉRIN DE COMMANDE	**36/250**
LASTSTABILISATOR A LOAD STABILIZER A STABILISATEUR DE CHARGE A	**36/260**
LASTSTABILISATOR B LOAD STABILIZER B STABILISATEUR DE CHARGE B	**36/270**
RBS HUBZYLINDER A HOSE BURST VALVE FOR LIFT ARM A SOUPAPE DE RUPTURE POUR VÉRIN DE A	**36/280**
RBS HUBZYLINDER B HOSE BURST VALVE FOR LIFT ARM B SOUPAPE DE RUPTURE POUR VÉRIN DE B	**36/290**
RBS KIPPZYLINDER HOSE BURST VALVE FOR TILT ARM SOUPAPE DE RUPTURE POUR VÉRIN DE CAVAGE	**36/300**
DROSSELKOMBINATION KIPPZYLINDER TILT RAM: RESTRICTOR UNIT VÉRIN DE CAVAGE: BLOC D' ÉTRANGLEMENT	**36/310**
HUBGERÜST A FORK LIFT MAST A RAMPE ÉLÉVATRICE A	**36/320**
HUBGERÜST B FORK LIFT MAST B RAMPE ÉLÉVATRICE B	**36/330**
RÜCKLAUFLEITUNG DRUCKLOS RETURN PIPE PRESSURE-FREE CANALISATION DESCENDANTE SANS PRESSION	**36/340**
Fahrerkabine Heizung CAP HEATING CHAUFFAGE DE LA CABINE	
HEIZUNG - LÜFTUNG HEATING - VENTILATION CHAUFFAGE - AÉRATION	**40/10**
HEIZUNG ÖLKREISLAUF HEATING OIL CIRCULATION CHAUFFAGE CIRCULATION D'HUILE	**40/20**
HEIZUNG ÖLKREISLAUF HEATING OIL CIRCULATION CHAUFFAGE CIRCULATION D'HUILE	**40/30**
HEIZGERÄT HEATER APPAREIL DE CHAUFFAGE	**40/40**
HEIZGERÄT HEATER APPAREIL DE CHAUFFAGE	**40/50**
ZUSATZHEIZUNG ADDITIONAL HEATING SYSTEM CHAUFFAGE D'APPOINT	**40/60**
ZUSATZHEIZUNG ADDITIONAL HEATING SYSTEM CHAUFFAGE D'APPOINT	**40/70**
Ladeschaufel LOADING BUCKET PELLE DE CHARGEMENT	
LADESCHAUFEL LOADING BUCKET PELLE DE CHARGEMENT	**41/10**
GREIFERSCHAUFEL MULTIPURPOSE BUCKET POLY-GODET	**41/20**
HYDR. INSTALLATION A HYDRAULIC INSTALLATION A INSTALLATION A HYDRAULIQUE A	**41/30**
HYD. INSTALLATION B HYDRAULIC INSTALLATION B INSTALLATION A HYDRAULIQUE B	**41/40**
Stapeleinrichtung PALLET FORKS PORTE-PALETTE	
STAPELEINRICHTUNG PALLET FORKS APPAREILLAGE À PILE	**42/10**

INHALT / CONTENT / SOMMAIRE

BEZEICHNUNG PART NAME DESIGNATION	SEITE PAGE PAGE
STAPELEINRICHTUNG PALLET FORKS APPAREILLAGE À PILE	**42/20**
Schilder / Werkzeuge LABELS / TOOLS LABELS / OUTILS	
HINWEISSCHILDER LABELS LABELS	**43/10**
HINWEISSCHILDER SONDER LABELS PAINT OTHER THAN STANDARD LABELS PEINTURE AUTR QUE STANDARD	**43/20**
SICHERUNGSBELEGUNG FUSE ASSIGNMENT AFFECTATION DES FUSIBLES	**43/30**
WERKZEUGSATZ TOOL KIT JEU D'OUTILS	**43/40**

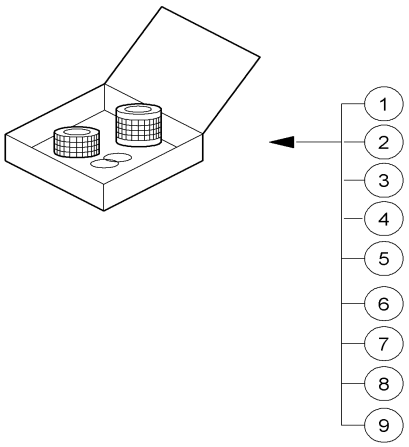

1000156602.iso

Pos	Art.-Nr.	Anm.	Q'TY	BEZEICHNUNG	PART NAME	DESIGNATION
1	1000043482	A:302570169	1,00 ST	WARTUNGSSATZ	MAINTENANCE KIT	KIT DE MAINTENANCE
2	1000003773	A:302570169	1,00 ST	WARTUNGSSATZ	MAINTENANCE KIT	KIT DE MAINTENANCE
3	1000043483	A:302570169	1,00 ST	WARTUNGSSATZ	MAINTENANCE KIT	KIT DE MAINTENANCE
4	1000043486	E:302570170	1,00 ST	WARTUNGSSATZ	MAINTENANCE KIT	KIT DE MAINTENANCE
5	1000043484	A:302570169	1,00 ST	WARTUNGSSATZ	MAINTENANCE KIT	KIT DE MAINTENANCE
6	1000020833	E:302570170	1,00 ST	WARTUNGSSATZ	MAINTENANCE KIT	KIT DE MAINTENANCE
7	1000043485	A:302570169	1,00 ST	WARTUNGSSATZ	MAINTENANCE KIT	KIT DE MAINTENANCE
8	1000036607	E:302570565	1,00 ST	WARTUNGSSATZ	MAINTENANCE KIT	KIT DE MAINTENANCE
9	1000043488	E:302570170 A:302570564	1,00 ST	WARTUNGSSATZ	MAINTENANCE KIT	KIT DE MAINTENANCE

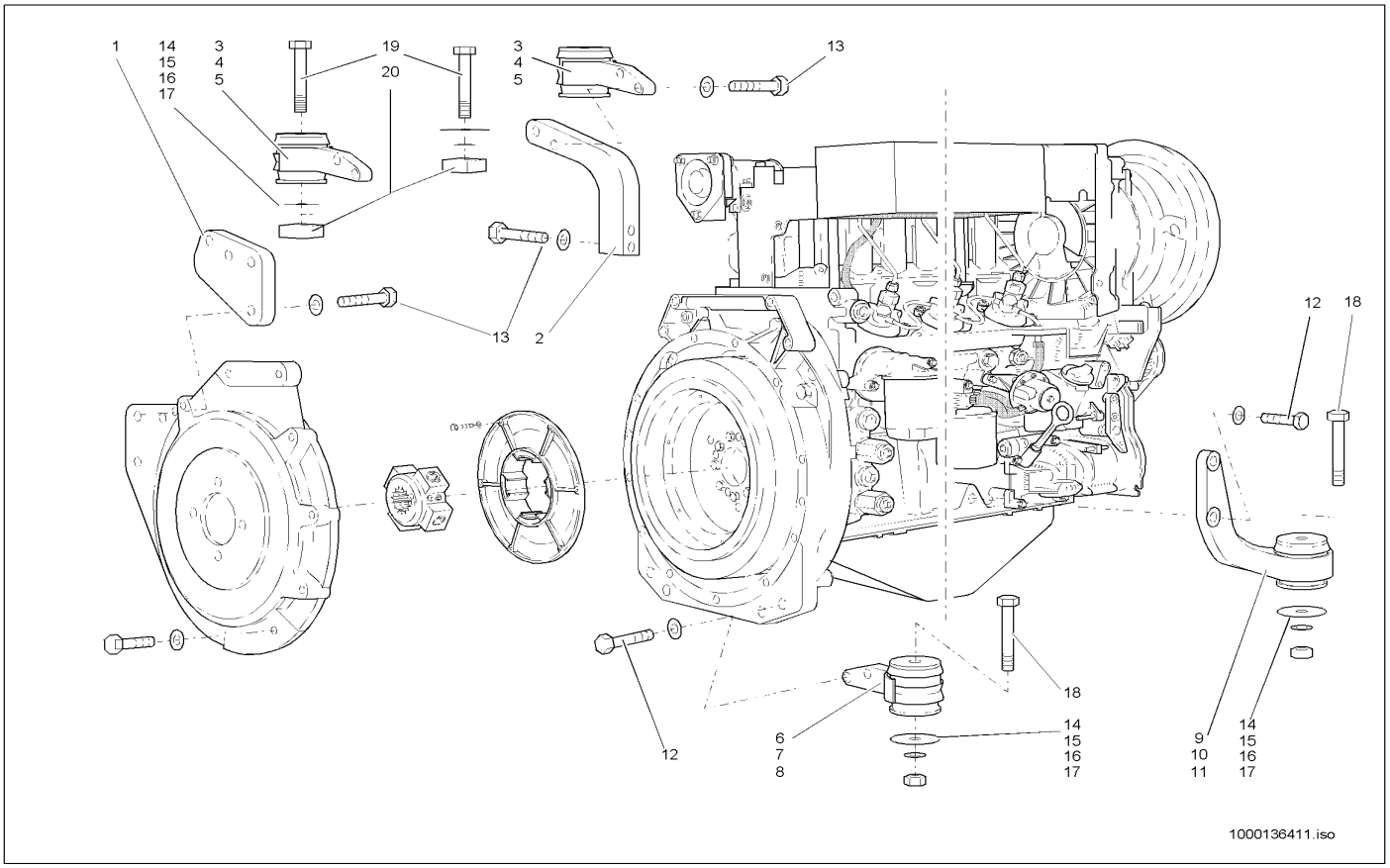

Pos	Art.-Nr.	Anm.	Q'TY	BEZEICHNUNG	PART NAME	DESIGNATION
1	1000043494	L	1,00 ST	LAGERUNG	MOUNTING	STOCKAGE
2	1000043493	R	1,00 ST	LAGERUNG	MOUNTING	STOCKAGE
3	1000086434	VL/VR	2,00 ST	LAGER	BEARING	PALIER
4	1000086761		4,00 ST	GUMMI	RUBBER	CAOUTCHOUC
5	1000086760		1,00 ST	DECKEL	COVER	COUVERCLE
6	1000086435	HL	1,00 ST	LAGER	BEARING	PALIER
7	1000086761		2,00 ST	GUMMI	RUBBER	CAOUTCHOUC
8	1000086760		1,00 ST	DECKEL	COVER	COUVERCLE
9	1000086795	HR	1,00 ST	ABSTELLFUSS	SHUT OFF PLATE	PIED D'ARRÊT
10	1000086761		2,00 ST	GUMMI	RUBBER	CAOUTCHOUC
11	1000086760		1,00 ST	DECKEL	COVER	COUVERCLE
12	1000047916	M14x55-129	4,00 ST	6KT-SCHRAUBE	HEX SCREW	VIS À TÊTE HEXAGONALE
13	1000047626	180Nm	8,00 ST	6KT-SCHRAUBE	HEX SCREW	VIS À TÊTE HEXAGONALE
14	1000099799	0,2mm	1,00 ST	EINSTELLSCHEIBE	DISC	DISQUE
15	1000099800	0,5mm	1,00 ST	EINSTELLSCHEIBE	DISC	DISQUE
16	1000099801	1,0mm	1,00 ST	EINSTELLSCHEIBE	DISC	DISQUE
17	1000099802	1,5mm	1,00 ST	EINSTELLSCHEIBE	DISC	DISQUE
18	1000047396	M12x85	2,00 ST	6KT-SCHRAUBE	HEX SCREW	VIS À TÊTE HEXAGONALE
19	1000085362	M12x100	2,00 ST	6KT-SCHRAUBE	HEX SCREW	VIS À TÊTE HEXAGONALE
20	1000040317		2,00 ST	SCHEIBE	SPACER	RONDELLE

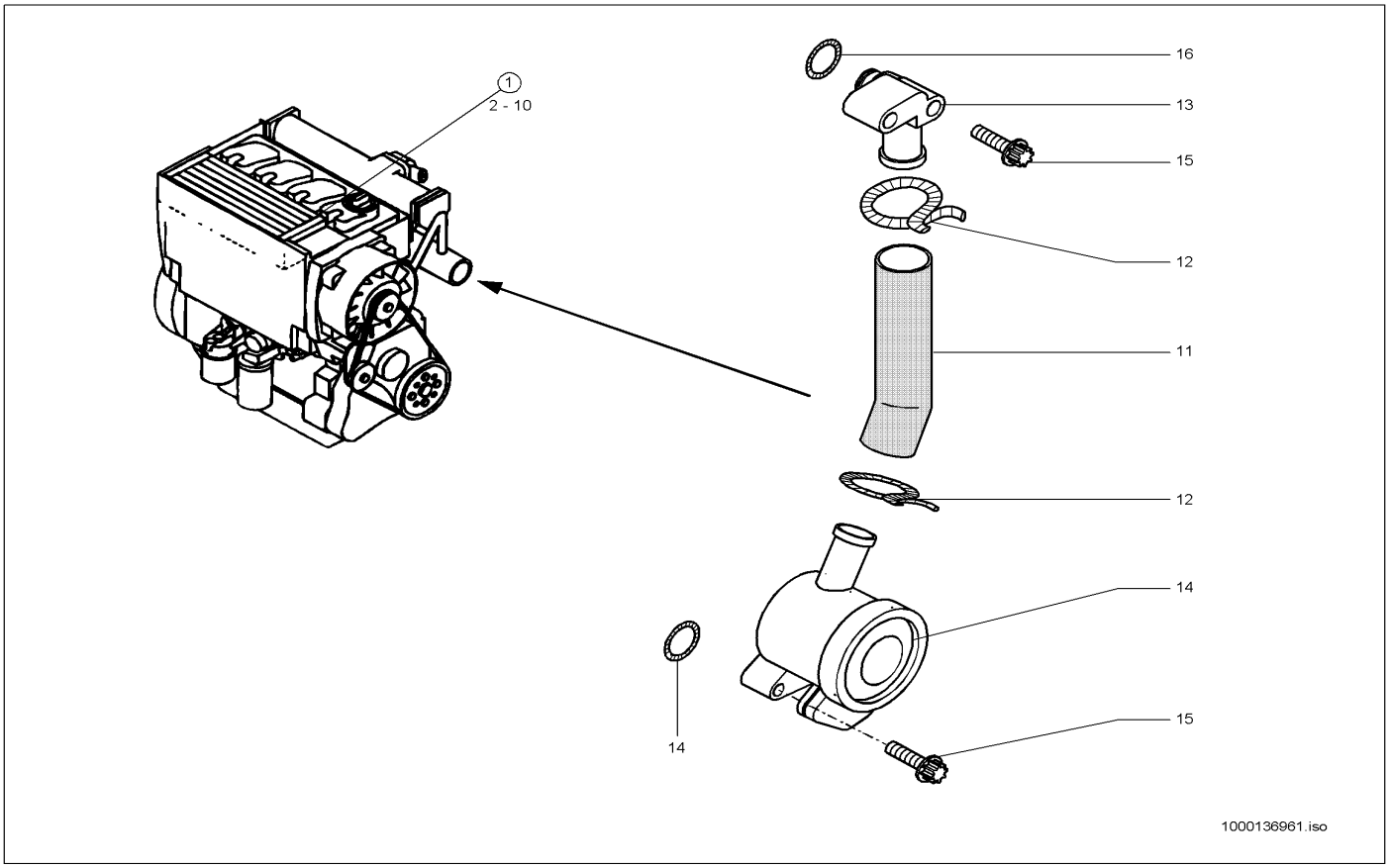

Pos	Art.-Nr.	Anm.	Q'TY	BEZEICHNUNG	PART NAME	DESIGNATION
1	1000140361	A:302570169	1,00 ST	MOTOR	ENGINE	MOTEUR
2	1000140280	A:302570169	1,00 ST	STEUERBLOCK	?	?
3	1000048888	A:302570169	8,00 ST	STIFTSCHRAUBE	PIN SCREW	GOUJON
4	1000140798	A:302570169	1,00 ST	O-RING	O-RING	ANNEAU EN O
5	1000140931	A:302570169	1,00 ST	O-RING	O-RING	ANNEAU EN O
6	1000139506	A:302570169	1,00 ST	VERSCHLUSSSCHRAUBE	LOCK SCREW	VIS DE FERMETURE
7	1000020805	A:302570169	1,00 ST	VERSCHLUSSSCHRAUBE	LOCK SCREW	VIS DE FERMETURE
8	1000013055	A:302570169	1,00 ST	DICHTRING	SEAL RING	BAGUE D'ÉTANCHÉITÉ
9	1000048683	A:302570169	1,00 ST	VERSCHLUSSSCHRAUBE	LOCK SCREW	VIS DE FERMETURE
10	1000085677	A:302570169	1,00 ST	DICHTRING	SEAL RING	BAGUE D'ÉTANCHÉITÉ
11	1000086765	A:302570169	1,00 ST	SCHLAUCH	HOSE	TUYAU FLEXIBLE
12	1000086711	A:302570169	2,00 ST	SCHELLE	CLAMP	BRIDE
13	1000139843	A:302570169	1,00 ST	KRÜMMER	MANIFOLD	RACCORD COUDÉ
14	1000086784	A:302570169	1,00 ST	ENTLÜFTUNGSVENTIL	VENTING VALVE	SOUPAPE D'AÉRATION
15	1000140019	A:302570169	4,00 ST	TORX-SCHRAUBE	TORX SCREW	VIS DE TORX
16	1000086402	A:302570169	1,00 ST	O-RING	O-RING	ANNEAU EN O
17	1000086403	A:302570169	1,00 ST	O-RING	O-RING	ANNEAU EN O

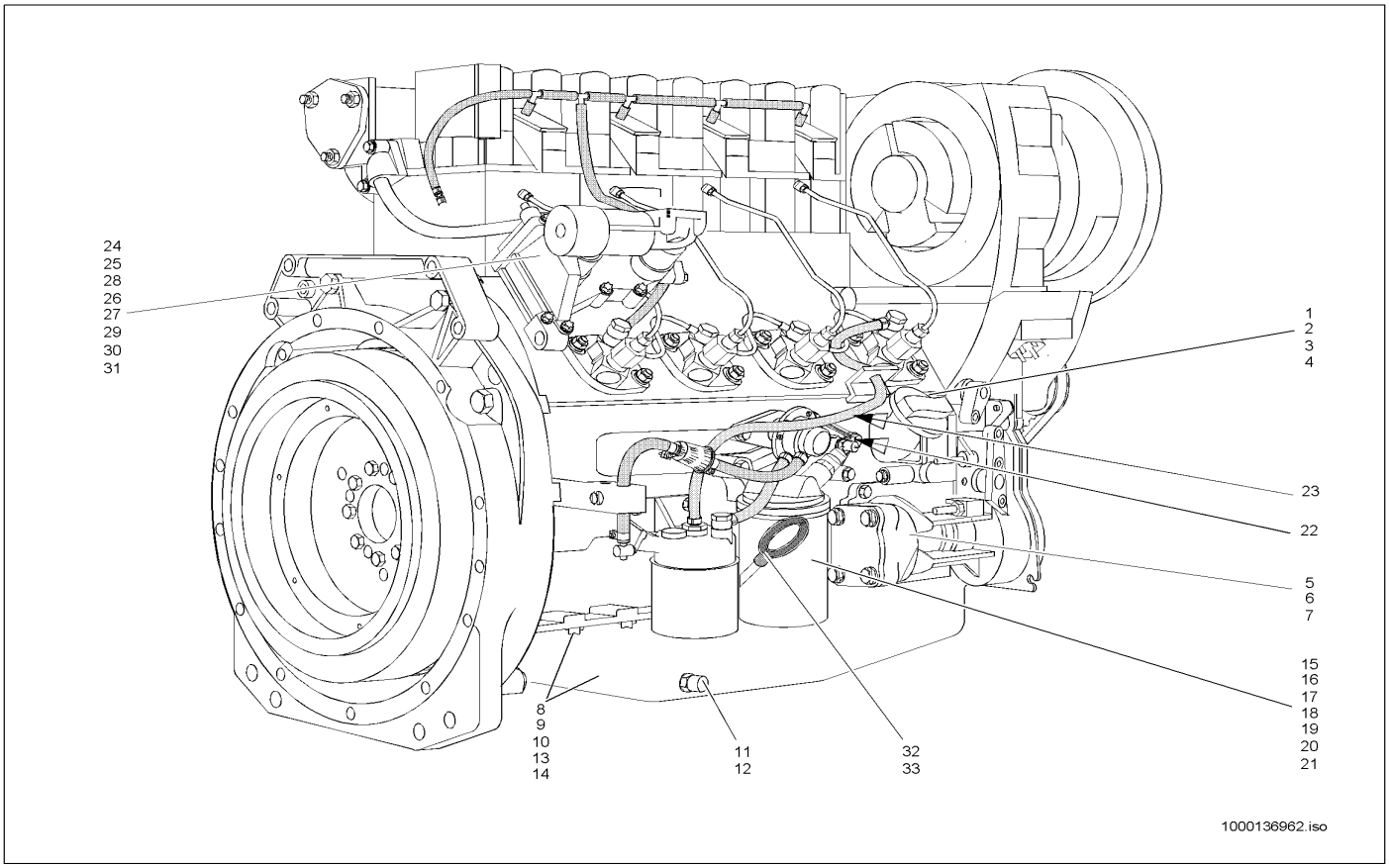

Pos	Art.-Nr.	Anm.	Q'TY	BEZEICHNUNG	PART NAME	DESIGNATION
1	1000086789		1,00 ST	EINFÜLLSTUTZEN	FILLER PIPE	GOULOT
2	1000084907		1,00 ST	EINFÜLLVERSCHLUSS	FILLER CAP	FERMETURE DE REMPLISSAGE
3	1000086408		2,00 ST	TORX-SCHRAUBE	TORX SCREW	VIS DE TORX
4	1000086705		1,00 ST	O-RING	O-RING	ANNEAU EN O
5	1000139850		1,00 ST	SCHMIERÖLPUMPE	LUB.OIL PUMP	POMPE À HUILE LUBRIFIANTE
6	1000140791		1,00 ST	DICHTUNG	SEAL	JOINT D'ÉTANCHÉITÉ
7	1000086736		4,00 ST	TORX-SCHRAUBE	TORX SCREW	VIS DE TORX
8	1000021191		1,00 ST	ÖLWANNE	OILSUMP	CARTER D'HUILE
9	1000013055		1,00 ST	DICHTRING	SEAL RING	BAGUE D'ÉTANCHÉITÉ
10	1000020805		1,00 ST	VERSCHLUSSSCHRAUBE	LOCK SCREW	VIS DE FERMETURE
11	1000028095		1,00 ST	ABLAßKUPPLUNG	DRAIN COUPLING	COUPLEUR DE PURGE
12	1000013055		1,00 ST	DICHTRING	SEAL RING	BAGUE D'ÉTANCHÉITÉ
13	1000086437		1,00 ST	DICHTUNGSMASSE	SEALING COMPOUND	MASTIC À JOINT
14	1000086408		26,00 ST	TORX-SCHRAUBE	TORX SCREW	VIS DE TORX
15	1000000309		1,00 ST	ÖLFILTER	OIL FILTER	FILTRE D'HUILE
16	1000086412		1,00 ST	KONSOLE	CONSOLE	CONSOLE
17	1000048684		1,00 ST	VERSCHLUSSSCHRAUBE	LOCK SCREW	VIS DE FERMETURE
18	1000022510		1,00 ST	DICHTRING	SEAL RING	BAGUE D'ÉTANCHÉITÉ
19	1000047818		4,00 ST	6KT-SCHRAUBE	HEX SCREW	VIS À TÊTE HEXAGONALE
20	1000047816		2,00 ST	6KT-SCHRAUBE	HEX SCREW	VIS À TÊTE HEXAGONALE
21	1000086802		1,00 ST	DICHTUNG	SEAL	JOINT D'ÉTANCHÉITÉ
22	1000000493		1,00 ST	TEMPERATURGEBER	TEMPERATURE SENSOR	TRANSMETTEUR DE TEMPÉRATURE
23	1000021225		1,00 ST	DRUCKSCHALTER	PRESSURE SWITCH	INTERRUPTEUR DE PRESSION
24	1000140340		1,00 ST	THERMOSTATGEHÄUSE	THERMOSTAT HOUSING	BOÎTE THERMOSTAT
25	1000086732		1,00 ST	TORX-SCHRAUBE	TORX SCREW	VIS DE TORX
26	1000052502		1,00 ST	PLATTE	PLATE	PLAQUE
27	1000086735		5,00 ST	TORX-SCHRAUBE	TORX SCREW	VIS DE TORX
28	1000086793		1,00 ST	DICHTUNG	SEAL	JOINT D'ÉTANCHÉITÉ
29	1000086733		4,00 ST	TORX-SCHRAUBE	TORX SCREW	VIS DE TORX
30	1000140020		2,00 ST	TORX-SCHRAUBE	TORX SCREW	VIS DE TORX
31	1000140021		1,00 ST	TORX-SCHRAUBE	TORX SCREW	VIS DE TORX
32	1000086903		1,00 ST	ÖLPEILSTAB	DIP STICK	JAUGE DE NIVEAU D'HUILE
33	1000086405		2,00 ST	O-RING	O-RING	ANNEAU EN O

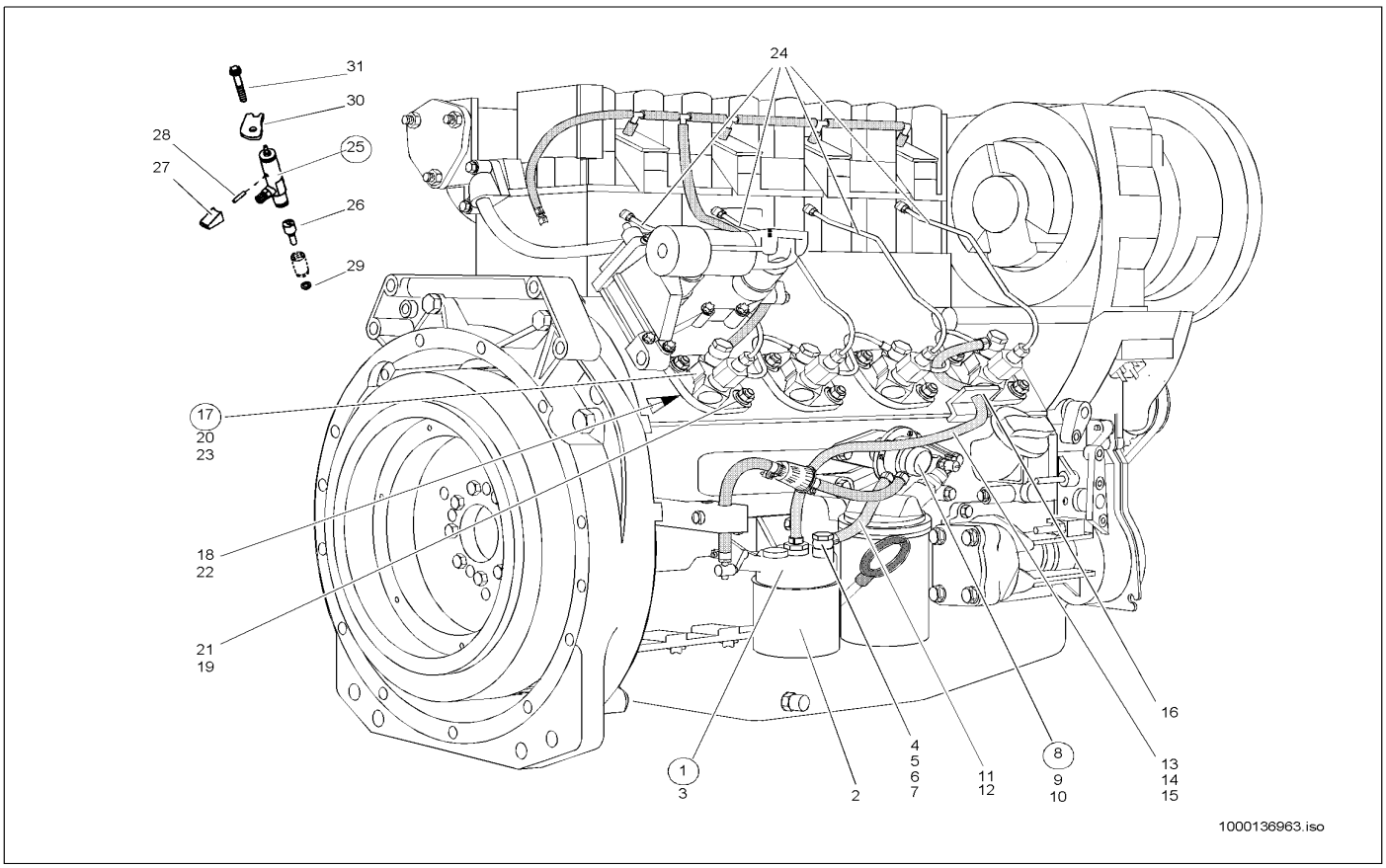

Pos	Art.-Nr.	Anm.	Q'TY	BEZEICHNUNG	PART NAME	DESIGNATION
1	1000086422		1,00 ST	KONSOLE	CONSOLE	CONSOLE
2	1000000310		1,00 ST	KRAFTSTOFFILTER	FUEL FILTER	FILTRE DE CARBURANT
3	1000013008		2,00 ST	6KT-SCHRAUBE	HEX SCREW	VIS À TÊTE HEXAGONALE
4	1000086703		1,00 ST	HOHLSCHRAUBE	BANJO BOLT	VIS CREUSE
5	1000086759		1,00 ST	RINGSTÜCK	RING PIECE	PIÈCE ANNULAIRE
6	1000092502		3,00 ST	DICHTRING	SEAL RING	BAGUE D'ÉTANCHÉITÉ
7	1000140201		1,00 ST	ANSCHLUSSSTÜCK	CONNECTION PIECE	PIÈCE DE CONNEXION
8	1000086423		1,00 ST	KRAFTSTOFFPUMPE	FUEL PUMP	POMPE DE COMBUSTIBLE
9	1000086424		1,00 ST	O-RING	O-RING	ANNEAU EN O
10	1000086712		2,00 ST	TORX-SCHRAUBE	TORX SCREW	VIS DE TORX
11	1000086714		1,00 ST	SCHLAUCH	HOSE	TUYAU FLEXIBLE
12	1000086747		2,00 ST	SCHELLE	CLAMP	BRIDE
13	1000086749		1,00 ST	SCHLAUCH	HOSE	TUYAU FLEXIBLE
14	1000086759		1,00 ST	RINGSTÜCK	RING PIECE	PIÈCE ANNULAIRE
15	1000086747		2,00 ST	SCHELLE	CLAMP	BRIDE
16	1000086804		1,00 ST	PROFIL	PROFILE	PROFIL
17	1000139853		4,00 ST	EINSPRITZPUMPE	INJECTION PUMP	POMPE D'INJECTION
18	1000086416		12,00 ST	SCHEIBE	SPACER	RONDELLE
19	1000013021		8,00 ST	6KT-MUTTER	HEXAGON NUT	ÉCROU HEXAGONAL
20	1000087222		4,00 ST	ROLLENSTOESSEL	WASHER	RONDELLE
21	1000092292		8,00 ST	SCHEIBE	SPACER	RONDELLE
22	1000086417		4,00 ST	DICHTUNG	SEAL	JOINT D'ÉTANCHÉITÉ
23	1000086419		4,00 ST	BOLZEN	PIN	AXE
24	1000086801		4,00 ST	EINSPRITZLEITUNG	INJECTION LINE	LIGNE D'INJECTION
25	1000086798		4,00 ST	EINSPRITZVENTIL	INJECTION VALVE	SOUPAPE D'INJECTION
26	1000086794		4,00 ST	DÜSENELEMENT	NOZZLE ELEMENT	ÉLÉMENT DE CLAPET
27	1000086771		4,00 ST	FÜLLSTÜCK	FILLER PIECE	PIÈCE DE FILLER
28	1000049732		4,00 ST	SPANNSTIFT	COTTER PIN	GOUPILLE TENDEUR
29	1000084908		4,00 ST	DICHTUNG	ENGINE GASKET	JOINT DU MOTEUR
30	1000086764		4,00 ST	PRATZE	CLAW	GRIFFE
31	1000086730		4,00 ST	TORX-SCHRAUBE	TORX SCREW	VIS DE TORX

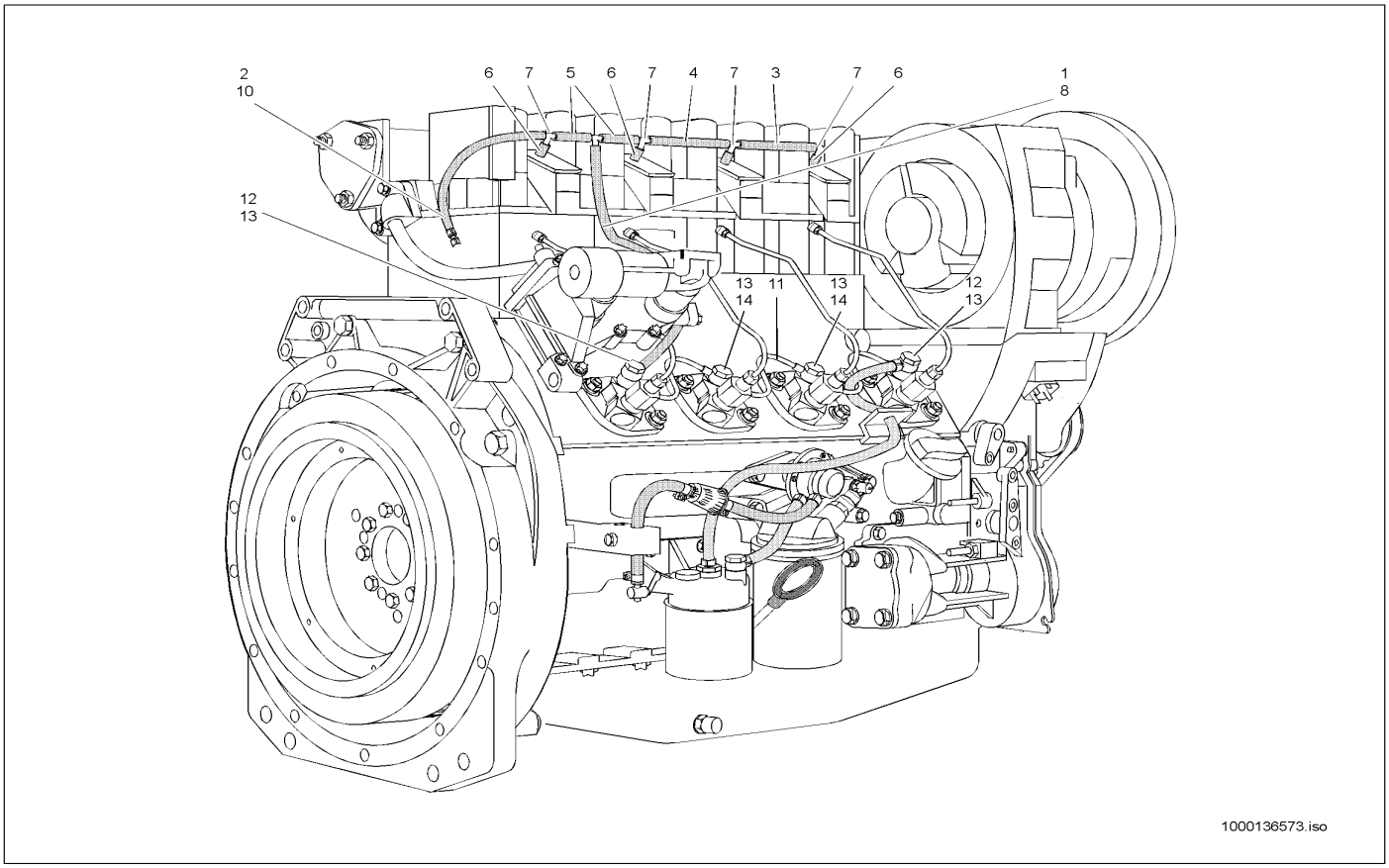

Pos	Art.-Nr.	Anm.	Q'TY	BEZEICHNUNG	PART NAME	DESIGNATION
1	1000086719		1,00 ST	SCHLAUCH	HOSE	TUYAU FLEXIBLE
2	1000086718		1,00 ST	SCHLAUCH	HOSE	TUYAU FLEXIBLE
3	1000086727		1,00 ST	SCHLAUCH	HOSE	TUYAU FLEXIBLE
4	1000086715		1,00 ST	SCHLAUCH	HOSE	TUYAU FLEXIBLE
5	1000086726		2,00 ST	SCHLAUCH	HOSE	TUYAU FLEXIBLE
6	1000086716		3,00 ST	SCHLAUCH	HOSE	TUYAU FLEXIBLE
7	1000086725		4,00 ST	VERSCHRAUBUNG	SCREW JOINT	UNION
8	1000086752		1,00 ST	SCHLAUCH	HOSE	TUYAU FLEXIBLE
9	1000086759		1,00 ST	RINGSTÜCK	RING PIECE	PIÈCE ANNULAIRE
10	1000086721		1,00 ST	VERBINDUNGSSTÜCK	CONNECTION PIECE	ADAPTEUR
11	1000086796		1,00 ST	KRAFTSTOFFLEITUNG	FUEL LINE	CONDUITE DE COMBUSTIBLE
12	1000086720		1,00 ST	DOPPELHOHLSCHRAUBE	BANJO BOLT	VIS DOUBLE CREUSE
13	1000092502		1,00 ST	DICHTRING	SEAL RING	BAGUE D'ÉTANCHÉITÉ
14	1000086703		1,00 ST	HOHLSCHRAUBE	BANJO BOLT	VIS CREUSE

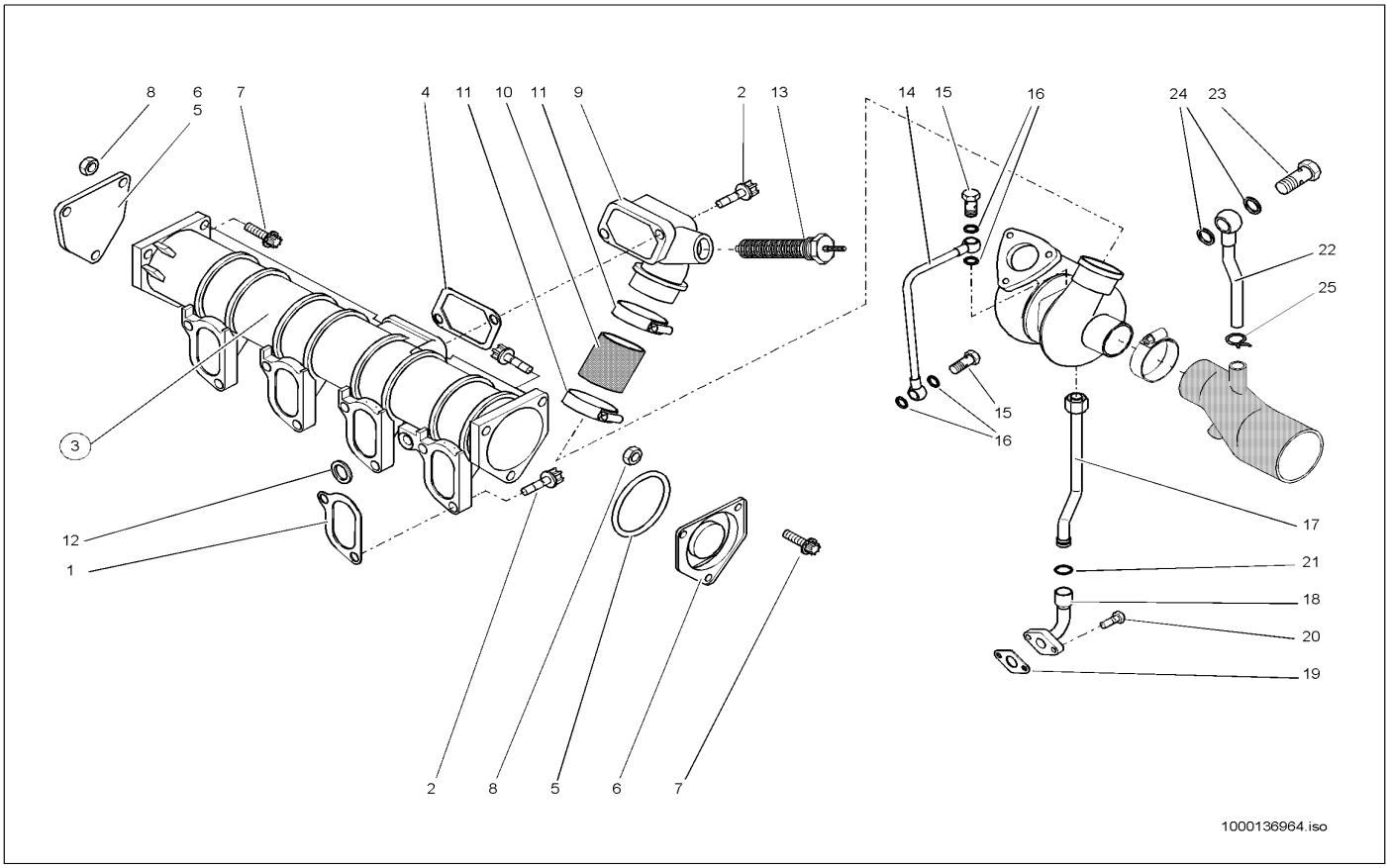

Pos	Art.-Nr.	Anm.	Q'TY	BEZEICHNUNG	PART NAME	DESIGNATION
1	1000086426		4,00 ST	DICHTUNG	SEAL	JOINT D'ÉTANCHÉITÉ
2	1000086739		10,00 ST	TORX-SCHRAUBE	TORX SCREW	VIS DE TORX
3	1000086777		1,00 ST	SAUGROHR	SUCTION PIPE	TUBE ASPIRATEUR
4	1000086769		1,00 ST	DICHTUNG	SEAL	JOINT D'ÉTANCHÉITÉ
5	1000086728		2,00 ST	O-RING	O-RING	ANNEAU EN O
6	1000052500		2,00 ST	FLANSCH	FLANGE	BRIDE
7	1000086734		6,00 ST	TORX-SCHRAUBE	TORX SCREW	VIS DE TORX
8	1000013021		6,00 ST	6KT-MUTTER	HEXAGON NUT	ÉCROU HEXAGONAL
9	1000139978		1,00 ST	KRÜMMER	MANIFOLD	RACCORD COUDÉ
10	1000086709		1,00 ST	GUMMIMUFFE	RUBBER SLEEVE	MANCHON EN CAOUTCHOUC
11	1000086722		2,00 ST	SCHELLE	CLAMP	BRIDE
12	1000086723		1,00 ST	O-RING	O-RING	ANNEAU EN O
13	1000086427		1,00 ST	GLÜHKERZE	GLOW PLUG	BOUGIE DE RÉCHAUFFAGE
14	1000086770		1,00 ST	SCHMIERLEITUNG	LUBRICATION LINE	LIGNE LUBRIFANTE
15	1000086703		2,00 ST	HOHLSCHRAUBE	BANJO BOLT	VIS CREUSE
16	1000092502		4,00 ST	DICHTRING	SEAL RING	BAGUE D'ÉTANCHÉITÉ
17	1000139981		1,00 ST	ROHR	PIPE LINE	TUYAU
18	1000052501		1,00 ST	ROHR	PIPE LINE	TUYAU
19	1000086413		1,00 ST	DICHTUNG	SEAL	JOINT D'ÉTANCHÉITÉ
20	1000085382		2,00 ST	6KT-SCHRAUBE	HEX SCREW	VIS À TÊTE HEXAGONALE
21	1000086748		1,00 ST	O-RING	O-RING	ANNEAU EN O
22	1000086779		1,00 ST	ENTLÜFTUNGSLEITUNG	BREATHER LINE	LIGNE D'AIR
23	1000086702		1,00 ST	FESTSTELLBREMSE	PARKING BRAKE	FREIN DE STATIONNEMENT
24	1000085677		2,00 ST	DICHTRING	SEAL RING	BAGUE D'ÉTANCHÉITÉ
25	1000086717		1,00 ST	SCHELLE	CLAMP	BRIDE

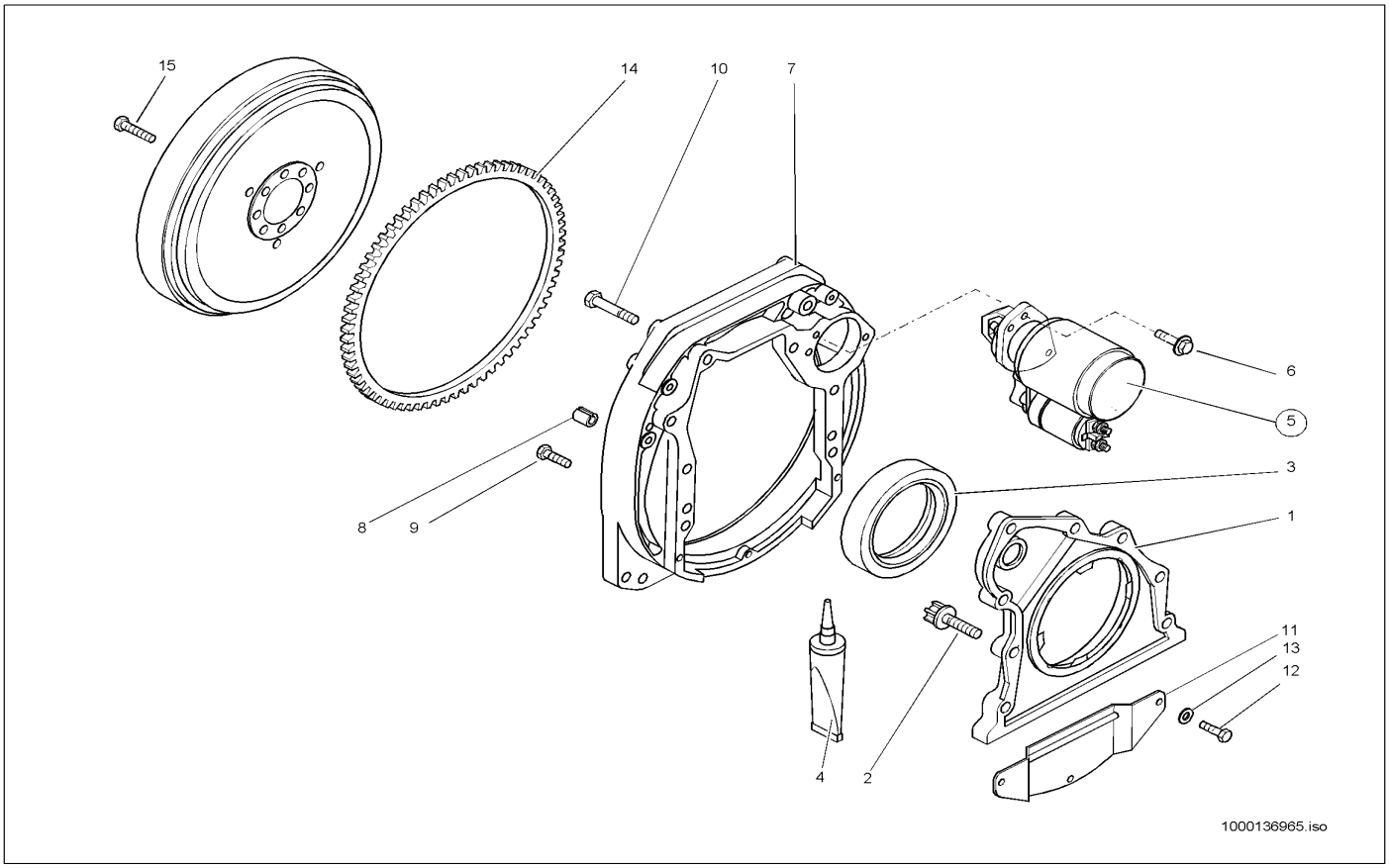

Pos	Art.-Nr.	Anm.	Q'TY	BEZEICHNUNG	PART NAME	DESIGNATION
1	1000052503		1,00 ST	DECKEL	COVER	COUVERCLE
2	1000085390		8,00 ST	6KT-SCHRAUBE	HEX SCREW	VIS À TÊTE HEXAGONALE
3	1000086401		1,00 ST	RADIALWELLENDICHTRING	ROTARY SHAFT SEAL	BAGUE D'ÉTANCHÉITÉ D'ONDES RADIAL
4	1000086436		1,00 ST	DICHTMITTEL	SEALING COMPOUND	PRODUIT D'ÉTANCHÉITÉ
5	1000000311		1,00 ST	ANLASSER	STARTER MOTOR	DÉMARREUR
6	1000086742		2,00 ST	6KT-SCHRAUBE	HEX SCREW	VIS À TÊTE HEXAGONALE
7	1000140750		1,00 ST	GEHÄUSE	HOUSING	BOÎTE
8	1000086754		2,00 ST	SPANNBUCHSE	CLAMP BUSHING	BAGUE DE SERRAGE
9	1000015381		5,00 ST	6KT-SCHRAUBE	HEX SCREW	VIS À TÊTE HEXAGONALE
10	1000047600		3,00 ST	6KT-SCHRAUBE	HEX SCREW	VIS À TÊTE HEXAGONALE
11	1000139970		1,00 ST	ABDECKBLECH	?	?
12	1000085381		3,00 ST	6KT-SCHRAUBE	HEX SCREW	VIS À TÊTE HEXAGONALE
13	1000092288		3,00 ST	SCHEIBE	SPACER	RONDELLE
14	1000086767		1,00 ST	ZAHNKRANZ	RING GEAR	COURONNE DENTÉE
15	1000086758		8,00 ST	SCHRAUBE	SCREW	VIS

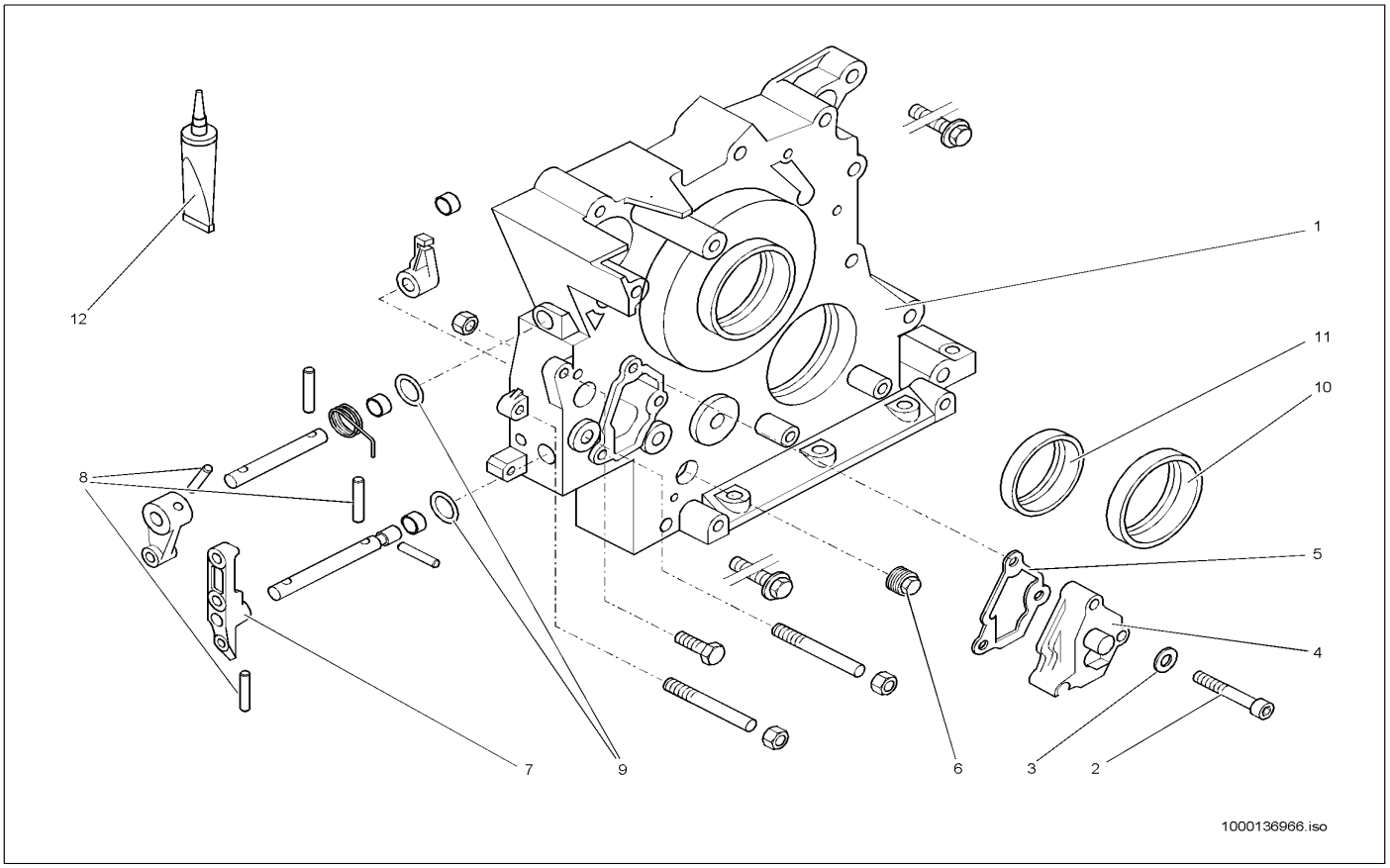

Pos	Art.-Nr.	Anm.	Q'TY	BEZEICHNUNG	PART NAME	DESIGNATION
1	1000140825		1,00 ST	DECKEL	COVER	COUVERCLE
2	1000048166		3,00 ST	ZYLINDERSCHRAUBE	CHEESE HEAD SCREW	VIS A TETE CYLINDRIQUE
3	1000092297		3,00 ST	SCHEIBE	SPACER	RONDELLE
4	1000140826		1,00 ST	DECKEL	COVER	COUVERCLE
5	1000140792		1,00 ST	DICHTUNG	SEAL	JOINT D'ÉTANCHÉITÉ
6	1000139505		1,00 ST	VERSCHLUSSSCHRAUBE	LOCK SCREW	VIS DE FERMETURE
7	1000140460		1,00 ST	HEBEL	LEVER	LEVIER
8	1000049732		3,00 ST	SPANNSTIFT	COTTER PIN	GOUPILLE TENDEUR
9	1000086710		2,00 ST	O-RING	O-RING	ANNEAU EN O
10	1000086407		1,00 ST	RADIALWELLENDICHTRING	ROTARY SHAFT SEAL	BAGUE D'ÉTANCHÉITÉ D'ONDES RADIAL
11	1000086406		1,00 ST	RADIALWELLENDICHTRING	ROTARY SHAFT SEAL	BAGUE D'ÉTANCHÉITÉ D'ONDES RADIAL
12	1000086436		1,00 ST	DICHTMITTEL	SEALING COMPOUND	PRODUIT D'ÉTANCHÉITÉ

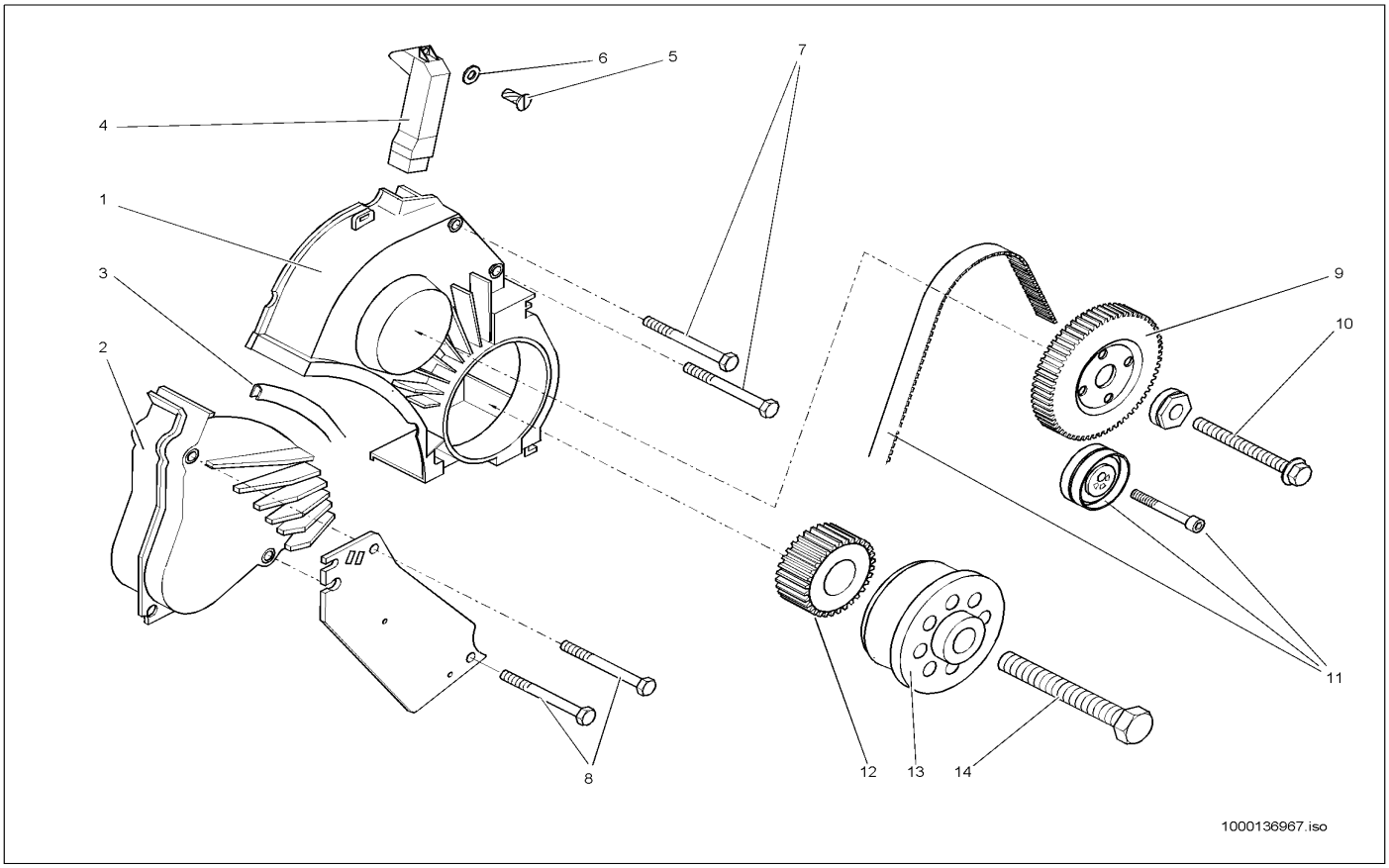

Pos	Art.-Nr.	Anm.	Q'TY	BEZEICHNUNG	PART NAME	DESIGNATION
1	1000086788		1,00 ST	HAUBE	BONNET	BONNET
2	1000086786		1,00 ST	HAUBE	BONNET	BONNET
3	1000086751		1,00 ST	PROFIL	PROFILE	PROFIL
4	1000086787		1,00 ST	FÜHRUNGSBLECH	GUIDE PLATE	TÔLE DE GUIDAGE
5	1000048579		1,00 ST	SCHNEIDSCHRAUBE	CUT SCREW	VIS TARAUDEUSE
6	1000092288		1,00 ST	SCHEIBE	SPACER	RONDELLE
7	1000085313		2,00 ST	6KT-SCHRAUBE	HEX SCREW	VIS À TÊTE HEXAGONALE
8	1000085314		2,00 ST	6KT-SCHRAUBE	HEX SCREW	VIS À TÊTE HEXAGONALE
9	1000108997		1,00 ST	ZAHNRIEMENRAD	GEAR	ENGRENAGE
10	1000086746		1,00 ST	6KT-SCHRAUBE	HEX SCREW	VIS À TÊTE HEXAGONALE
11	1000087264		1,00 ST	ZAHNRIEMEN	TOOTH BELT	COURROIE DE DENT
12	1000130399		1,00 ST	ZAHNRIEMENRAD	?	?
13	1000086782		1,00 ST	FLANSCH	FLANGE	BRIDE
14	1000086753		1,00 ST	6KT-SCHRAUBE	HEX SCREW	VIS À TÊTE HEXAGONALE

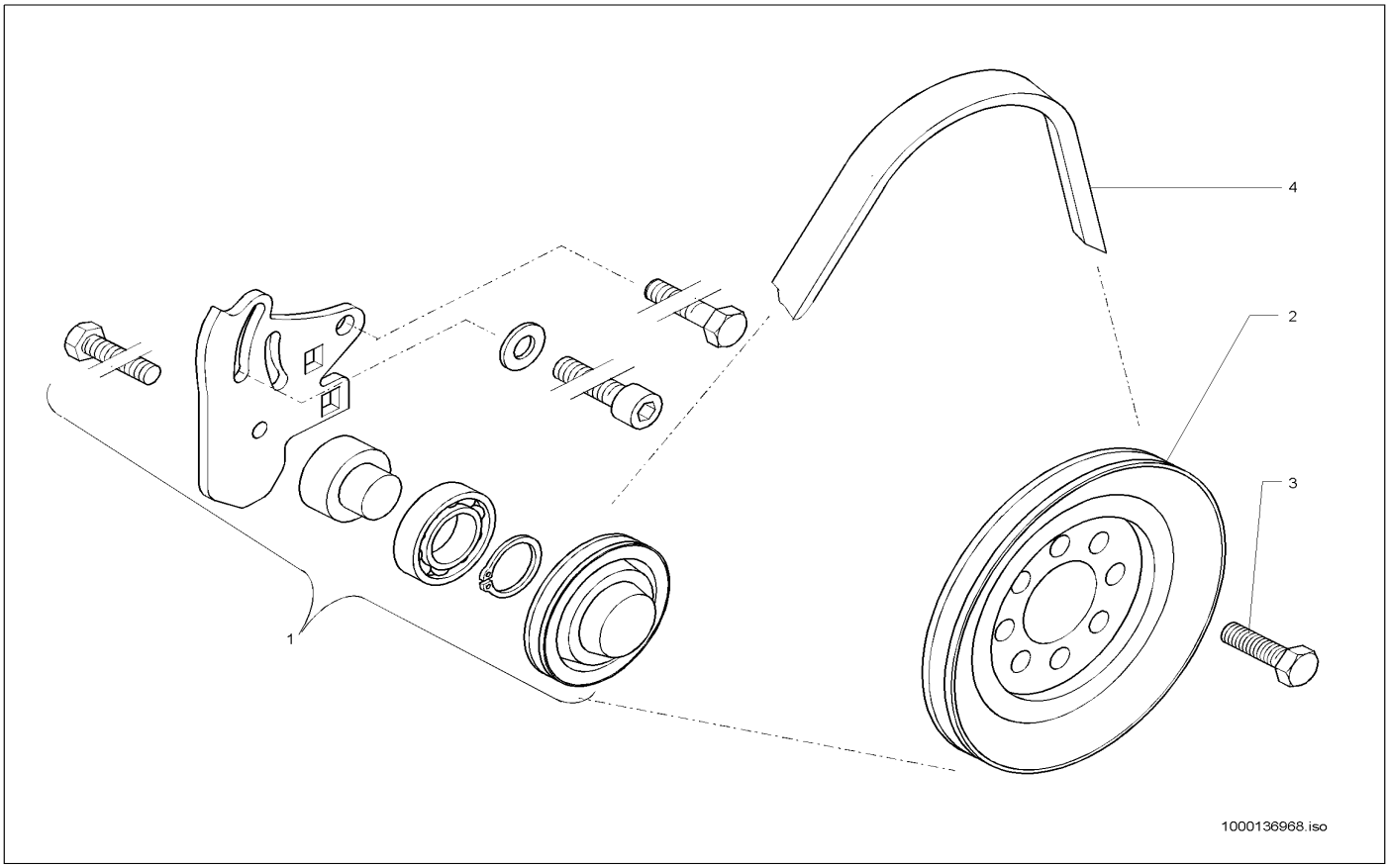

Pos	Art.-Nr.	Anm.	Q'TY	BEZEICHNUNG	PART NAME	DESIGNATION
1	1000086785		1,00 ST	ROLLE	ROLLER	ROULEAU
2	1000086772		1,00 ST	RIEMENSCHEIBE	BELT PULLEY	POULIE
3	1000086743		8,00 ST	6KT-SCHRAUBE	HEX SCREW	VIS À TÊTE HEXAGONALE
4	1000021245		1,00 ST	KEILRIEMEN	V-BELT	COURROIE TRAPÉZOÏDALE

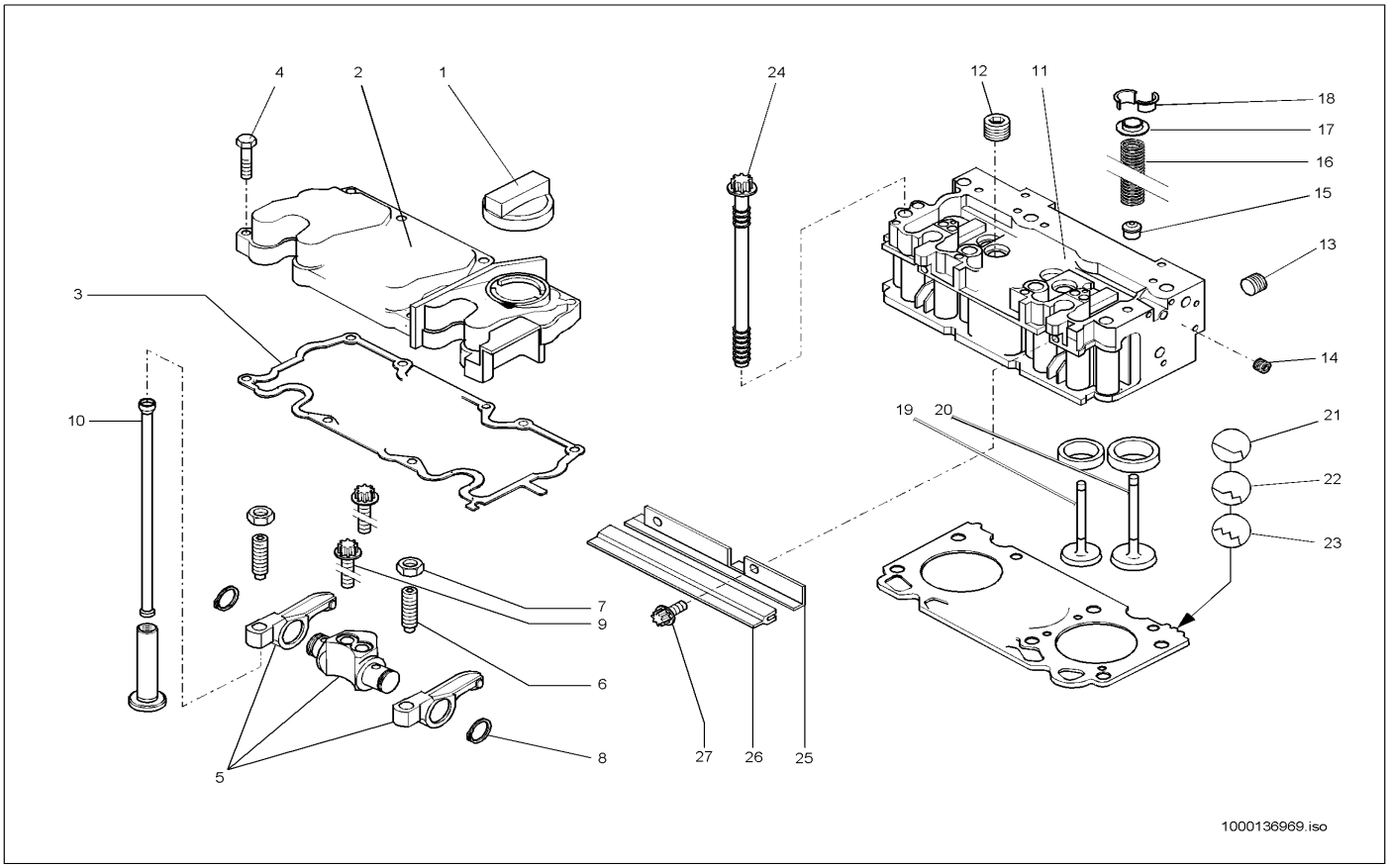

Pos	Art.-Nr.	Anm.	Q'TY	BEZEICHNUNG	PART NAME	DESIGNATION
1	1000084907		1,00 ST	EINFÜLLVERSCHLUSS	FILLER CAP	FERMETURE DE REMPLISSAGE
2	1000140024		1,00 ST	ZYLINDERSCHRAUBE	CHEESE HEAD SCREW	VIS À TÊTE CYLINDRIQUE
3	1000000308		1,00 ST	DICHTUNG	SEAL	JOINT D'ÉTANCHÉITÉ
4	1000015366		13,00 ST	6KT-SCHRAUBE	HEX SCREW	VIS À TÊTE HEXAGONALE
5	1000086776		1,00 ST	KIPPHEBELBOCK	TILT LEVER SUPPORT	SUPPORT DES CULBUTEURS
6	1000086756		2,00 ST	EINSTELLSCHRAUBE	SCREW	VIS DE RÉGLAGE
7	1000086757		2,00 ST	6KT-MUTTER	HEXAGON NUT	ÉCROU HEXAGONAL
8	1000095357		2,00 ST	SICHERUNGSRING	LOCK RING	BAGUE DE SÛRETÉ
9	1000086731		2,00 ST	TORX-SCHRAUBE	TORX SCREW	VIS DE TORX
10	1000086755		2,00 ST	STOSSSTANGE	BUMPER	PARE-CHOC
11	1000141081		1,00 ST	ZYLINDERKOPF	CYLINDER HEAD	CULASSE
12	1000139507		3,00 ST	VERSCHLUSSSCHRAUBE	LOCK SCREW	VIS DE FERMETURE
13	1000139504		3,00 ST	VERSCHLUSSSCHRAUBE	LOCK SCREW	VIS DE FERMETURE
14	1000020762		5,00 ST	VERSCHLUSSSCHRAUBE	LOCK SCREW	VIS DE FERMETURE
15	1000086763		8,00 ST	DICHTUNG	SEAL	JOINT D'ÉTANCHÉITÉ
16	1000140949		8,00 ST	DRUCKFEDER	PRESSURE SPRING	RESSORT DE PRESSION
17	1000140998		8,00 ST	TELLERFEDER	DISC SPRING	RESSORT À DISQUE
18	1000108988		16,00 ST	VENTILKEGEL	VALVE CONE	CÔNE DE SOUPAPE
19	1000052499		4,00 ST	EINLASSVENTIL	INTAKE VALVE	SOUPAPE D'ADMISSION
20	1000052498		4,00 ST	EINLASSVENTIL	INTAKE VALVE	SOUPAPE D'ADMISSION
21	1000086799		1,00 ST	ZYLINDERKOPFDICHTUNG	CYLINDER HEAD GASKET	GARNITURE DE CULASSE
22	1000086800		1,00 ST	ZYLINDERKOPFDICHTUNG	CYLINDER HEAD GASKET	GARNITURE DE CULASSE
23	1000140287		1,00 ST	ZYLINDERKOPFDICHTUNG	CYLINDER HEAD GASKET	GARNITURE DE CULASSE
24	1000086409		10,00 ST	ZYL.-KOPFSCHRAUBE	CYLINDERHEAD SCREW	BOULON DE CULASSE
25	1000141050		1,00 ST	WINKEL	ANGLE	ANGLE
26	1000139957		1,00 ST	PROFIL	PROFILE	PROFIL
27	1000086729		3,00 ST	TORX-SCHRAUBE	TORX SCREW	VIS DE TORX

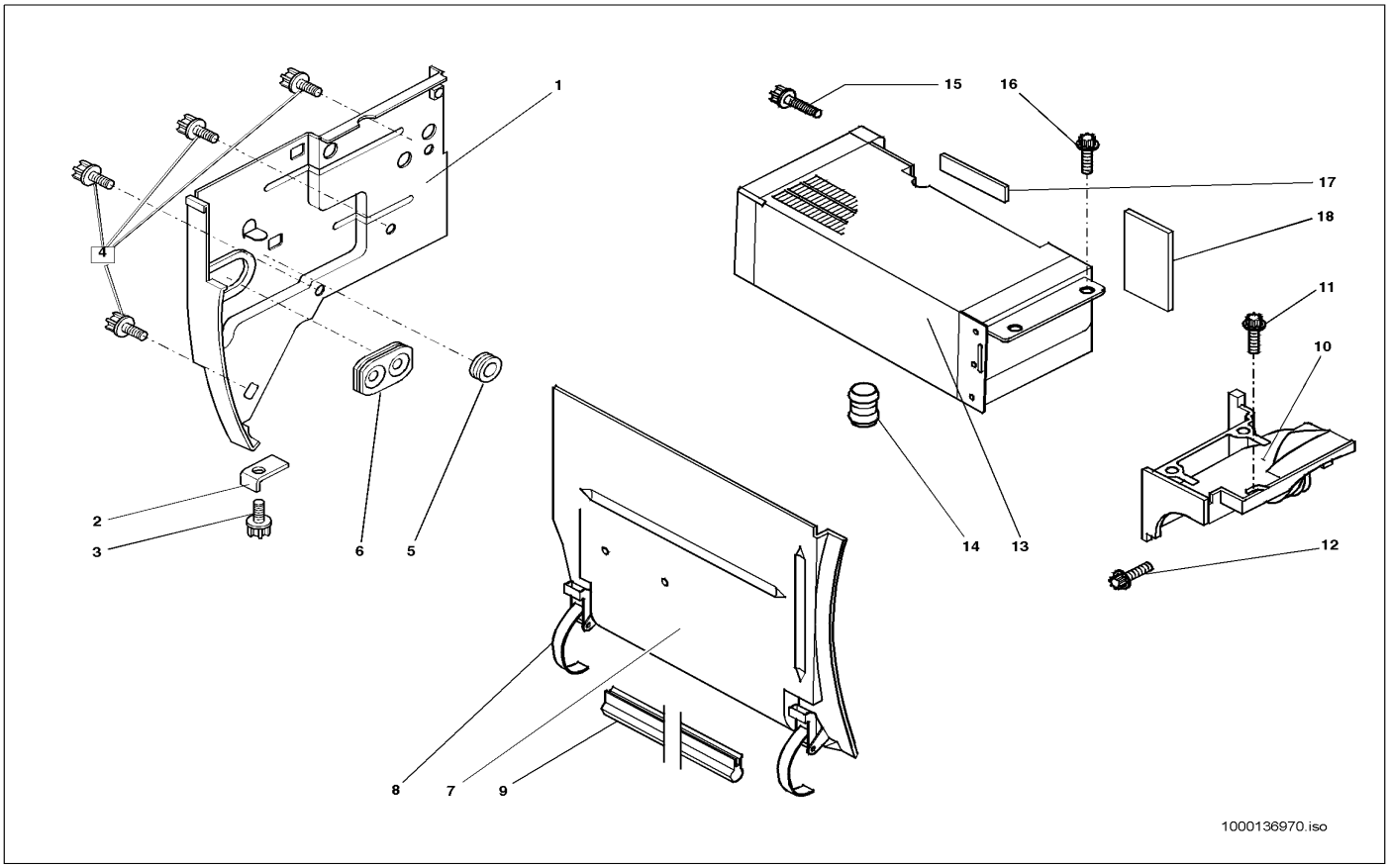

Pos	Art.-Nr.	Anm.	Q'TY	BEZEICHNUNG	PART NAME	DESIGNATION
1	1000086790		1,00 ST	ABDECKBLECH	COVER PLATE	TÔLE DE COUVERTURE
2	1000141015		1,00 ST	WINKEL	ANGLE	ANGLE
3	1000086408		1,00 ST	TORX-SCHRAUBE	TORX SCREW	VIS DE TORX
4	1000086738		4,00 ST	TORX-SCHRAUBE	TORX SCREW	VIS DE TORX
5	1000086706		1,00 ST	TÜLLE	SLEEVE	BEC
6	1000139958		1,00 ST	PROFIL	PROFILE	PROFIL
7	1000140858		1,00 ST	HAUBE	BONNET	BONNET
8	1000140010		2,00 ST	SPANNVERSCHLUSS	TENSION LATCH	FERMETURE TENDEUR
9	1000086750		1,00 ST	PROFIL	PROFILE	PROFIL
10	1000140414		1,00 ST	LUFTFÜHRUNG	AIR GUIDE	GUIDE À AIR
11	1000086741		1,00 ST	TORX-SCHRAUBE	TORX SCREW	VIS DE TORX
12	1000086740		1,00 ST	TORX-SCHRAUBE	TORX SCREW	VIS DE TORX
13	1000086791		1,00 ST	ÖLKÜHLER	OIL COOLER	RADIATEUR D'HUILE
14	1000086781		2,00 ST	ANSCHLUSSSTÜCK	CONNECTION PIECE	PIÈCE DE CONNEXION
15	1000086737		2,00 ST	TORX-SCHRAUBE	TORX SCREW	VIS DE TORX
16	1000086738		2,00 ST	TORX-SCHRAUBE	TORX SCREW	VIS DE TORX
17	1000139955		1,00 ST	PROFIL	PROFILE	PROFIL
18	1000139956		1,00 ST	PROFIL	PROFILE	PROFIL

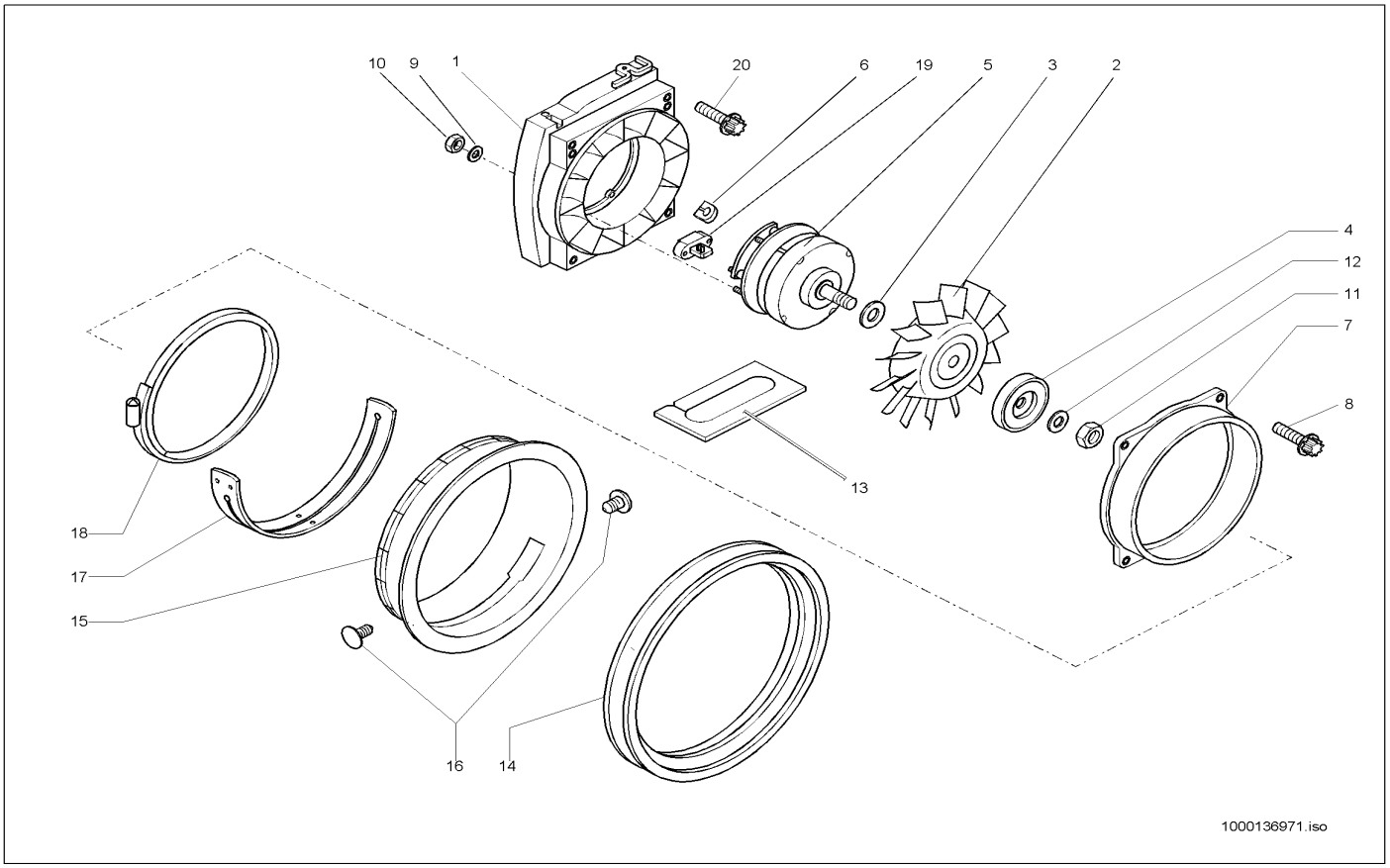

Pos	Art.-Nr.	Anm.	Q'TY	BEZEICHNUNG	PART NAME	DESIGNATION
1	1000140338		1,00 ST	LÜFTERKASTEN	BLOWER CASE	BOÎTE DE VENTILATEUR
2	1000086773		1,00 ST	LAUFRAD	RUNNING WHEEL	ROUE MOBILE
3	1000140571		1,00 ST	SCHEIBE	SPACER	RONDELLE
4	1000140568		1,00 ST	SCHEIBE	SPACER	RONDELLE
5	1000140569		1,00 ST	SCHEIBE	SPACER	RONDELLE
6	1000140572		1,00 ST	SCHEIBE	SPACER	RONDELLE
7	1000086803		1,00 ST	RIEMENSCHEIBE	BELT PULLEY	POULIE
8	1000086745		1,00 ST	GENERATOR	GENERATOR	GÉNÉRATEUR
9	1000086774		2,00 ST	GUMMIMUFFE	RUBBER SLEEVE	MANCHON EN CAOUTCHOUC
10	1000086797		1,00 ST	GEBLÄSEMANTEL	BLOWER MANTLING	MANTEAU DE SOUFFLAGE
11	1000086735		4,00 ST	TORX-SCHRAUBE	TORX SCREW	VIS DE TORX
12	1000092289		4,00 ST	SCHEIBE	SPACER	RONDELLE
13	1000085581		4,00 ST	6KT-MUTTER	HEXAGON NUT	ÉCROU HEXAGONAL
14	1000049048		1,00 ST	6KT-MUTTER	HEXAGON NUT	ÉCROU HEXAGONAL
15	1000140573		1,00 ST	SCHEIBE	SPACER	RONDELLE
16	1000140305		1,00 ST	KLEBER	?	?
17	1000000337		1,00 ST	PROFIL	PROFILE	PROFIL
18	1000000339		1,00 ST	GEBLÄSERING	BLOWER RING	ANNEAU DE SOUFFLAGE
19	1000086744		2,00 ST	BEFESTIGUNGSKNOPF	FIXING BUTTON	BOUTON DE FIXATION
20	1000000338		1,00 ST	DICHTUNG	SEAL	JOINT D'ÉTANCHÉITÉ
21	1000000336		1,00 ST	SCHELLE	CLAMP	BRIDE
22	1000086724		1,00 ST	REGLER	CONTROLLER	RÉGULATEUR
23	1000086713		3,00 ST	TORX-SCHRAUBE	TORX SCREW	VIS DE TORX

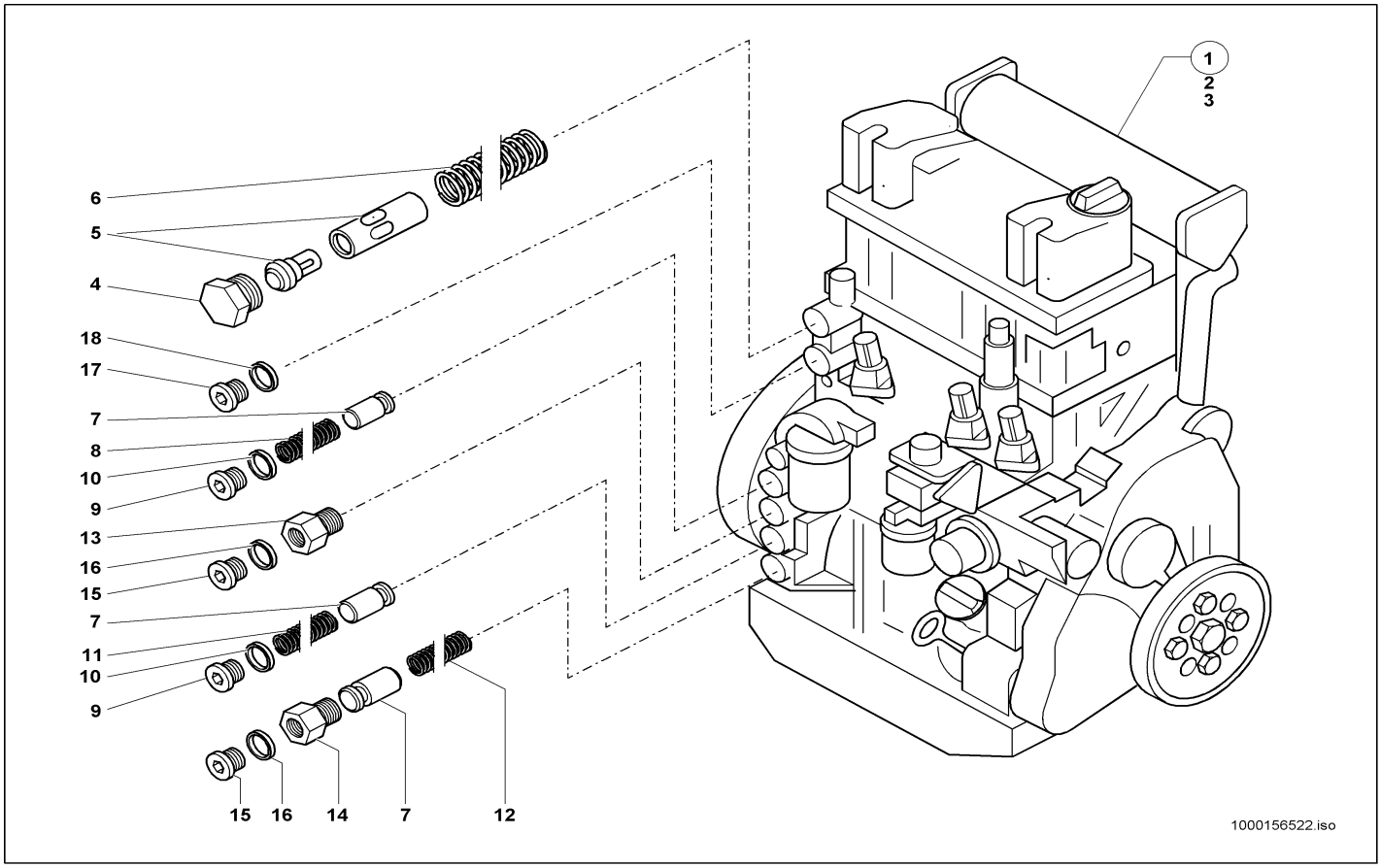

Pos	Art.-Nr.	Anm.	Q'TY	BEZEICHNUNG	PART NAME	DESIGNATION
1	1000156526	1411/04	1,00 ST	MOTOR	ENGINE	MOTEUR
1	1000140368	C 44/4	1,00 ST	MOTOR	ENGINE	MOTEUR
2	1000140790		1,00 ST	DICHTSATZ	SEAL KIT	POCHETTE DE JOINTS
3	1000087715		1,00 ST	DICHTSATZ	SEAL KIT	POCHETTE DE JOINTS
4	1000087197		1,00 ST	VERSCHLUSSSCHRAUBE	LOCK SCREW	VIS DE FERMETURE
5	1000087654		1,00 ST	THERMOSTAT	THERMOSTAT	THERMOSTAT
6	1000087198		1,00 ST	DRUCKFEDER	PRESSURE SPRING	RESSORT DE PRESSION
7	1000052505		3,00 ST	VENTIL	VALVE	SOUPAPE
8	1000052505		1,00 ST	VENTIL	VALVE	SOUPAPE
9	1000048679		2,00 ST	VERSCHLUSSSCHRAUBE	LOCK SCREW	VIS DE FERMETURE
10	1000013059		2,00 ST	DICHTRING	SEAL RING	BAGUE D'ÉTANCHÉITÉ
11	1000052507		1,00 ST	DRUCKFEDER	PRESSURE SPRING	RESSORT DE PRESSION
12	1000052508		1,00 ST	DRUCKFEDER	PRESSURE SPRING	RESSORT DE PRESSION
13	1000141072		1,00 ST	NIPPEL	NIPPLE	RACCORD
14	1000141104		1,00 ST	NIPPEL	NIPPLE	RACCORD
15	1000139508		2,00 ST	VERSCHLUSSSCHRAUBE	LOCK SCREW	VIS DE FERMETURE
16	1000020806		2,00 ST	DICHTRING	SEAL RING	BAGUE D'ÉTANCHÉITÉ
17	1000048683		2,00 ST	VERSCHLUSSSCHRAUBE	LOCK SCREW	VIS DE FERMETURE
18	1000085677		2,00 ST	DICHTRING	SEAL RING	BAGUE D'ÉTANCHÉITÉ

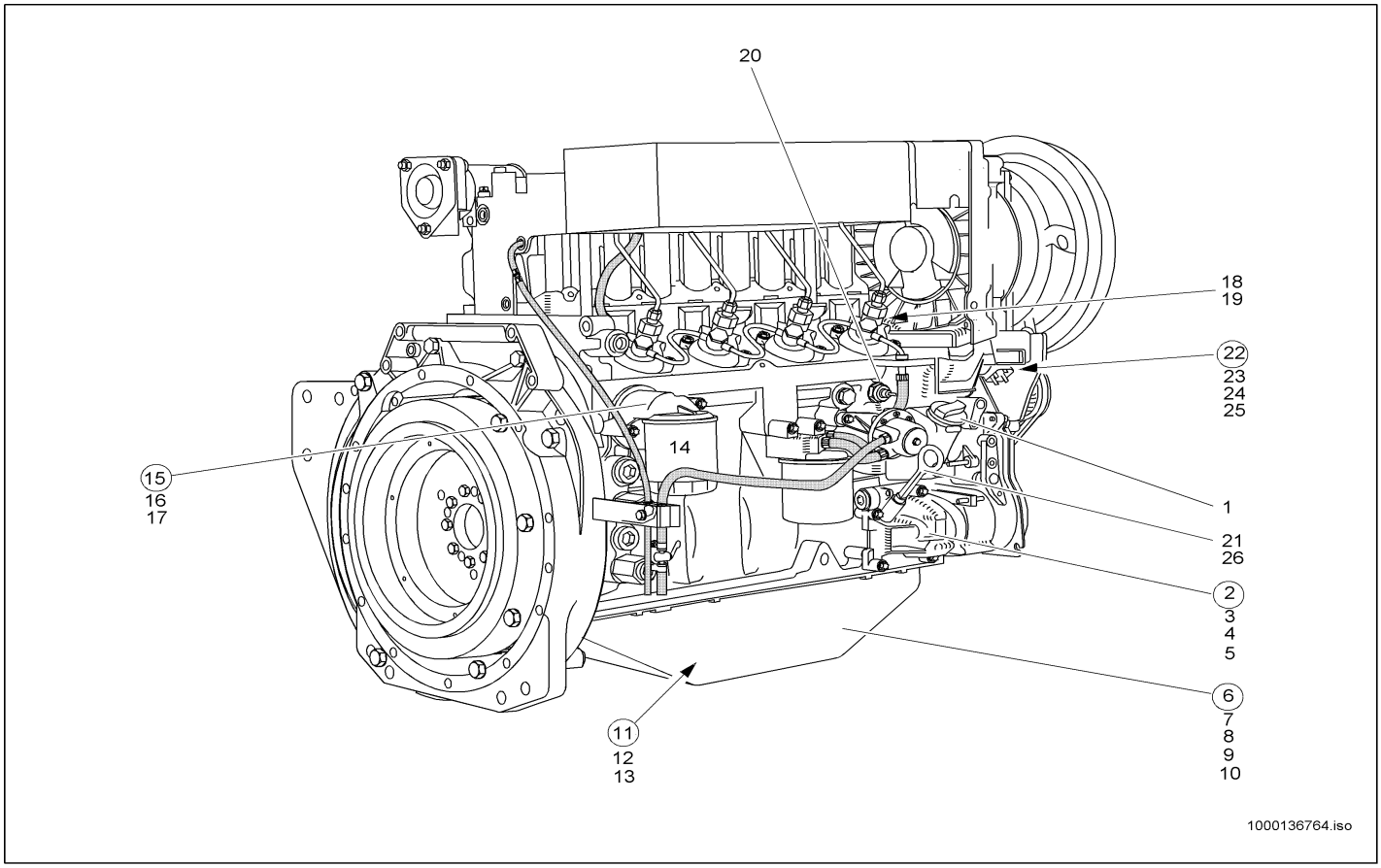

Pos	Art.-Nr.	Anm.	Q'TY	BEZEICHNUNG	PART NAME	DESIGNATION
1	1000087203		1,00 ST	VERSCHLUSS	LOCK	FERMETURE
2	1000087373		1,00 ST	SCHMIERÖLPUMPE	LUB.OIL PUMP	POMPE À HUILE LUBRIFIANTE
3	1000087213		1,00 ST	DICHTUNG	SEAL	JOINT D'ÉTANCHÉITÉ
4	1000087211		4,00 ST	TORX-SCHRAUBE	TORX SCREW	VIS DE TORX
5	1000087212		2,00 ST	SPANNSTIFT	COTTER PIN	GOUPILLE TENDEUR
6	1000087365		1,00 ST	ÖLWANNE	OIL SUMP	CARTER D'HUILE
7	1000087710		1,00 ST	DICHTUNGSMASSE	SEALING COMPOUND	MASTIC À JOINT
8	1000087201		26,00 ST	TORX-SCHRAUBE	TORX SCREW	VIS DE TORX
9	1000028095		1,00 ST	ABLAßKUPPLUNG	DRAIN COUPLING	COUPLEUR DE PURGE
10	1000013055		1,00 ST	DICHTRING	SEAL RING	BAGUE D'ÉTANCHÉITÉ
11	1000141288		1,00 ST	SAUGROHR	?	?
12	1000140001		2,00 ST	SCHRAUBE	SCREW	VIS
13	1000087221		1,00 ST	DICHTUNGSMASSE	SEALING COMPOUND	MASTIC À JOINT
14	1000000351		1,00 ST	ÖLFILTER	OIL FILTER	FILTRE D'HUILE
15	1000087214		1,00 ST	KONSOLE	CONSOLE	CONSOLE
16	1000087215		1,00 ST	O-RING	O-RING	ANNEAU EN O
17	1000087216		2,00 ST	TORX-SCHRAUBE	TORX SCREW	VIS DE TORX
18	1000000493		1,00 ST	TEMPERATURGEBER	TEMPERATURE SENSOR	TRANSMETTEUR DE TEMPÉRATURE
19	1000022510		1,00 ST	DICHTRING	SEAL RING	BAGUE D'ÉTANCHÉITÉ
20	1000021225		1,00 ST	DRUCKSCHALTER	PRESSURE SWITCH	INTERRUPTEUR DE PRESSION
21	1000087364		1,00 ST	ÖLPEILSTAB	DIP STICK	JAUGE DE NIVEAU D'HUILE
22	1000000340		1,00 ST	MOTORABSTELLUNG	ENGINE SHUT OFF	ARRÊT DE MOTEUR
23	1000086795		1,00 ST	ABSTELLFUSS	SHUT OFF PLATE	PIED D'ARRÊT
24	1000018400		2,00 ST	6KT-SCHRAUBE	HEX SCREW	VIS À TÊTE HEXAGONALE
25	1000086704		1,00 ST	O-RING	O-RING	ANNEAU EN O
26	1000087709		1,00 ST	ÖLPEILSTAB	DIP STICK	JAUGE DE NIVEAU D'HUILE

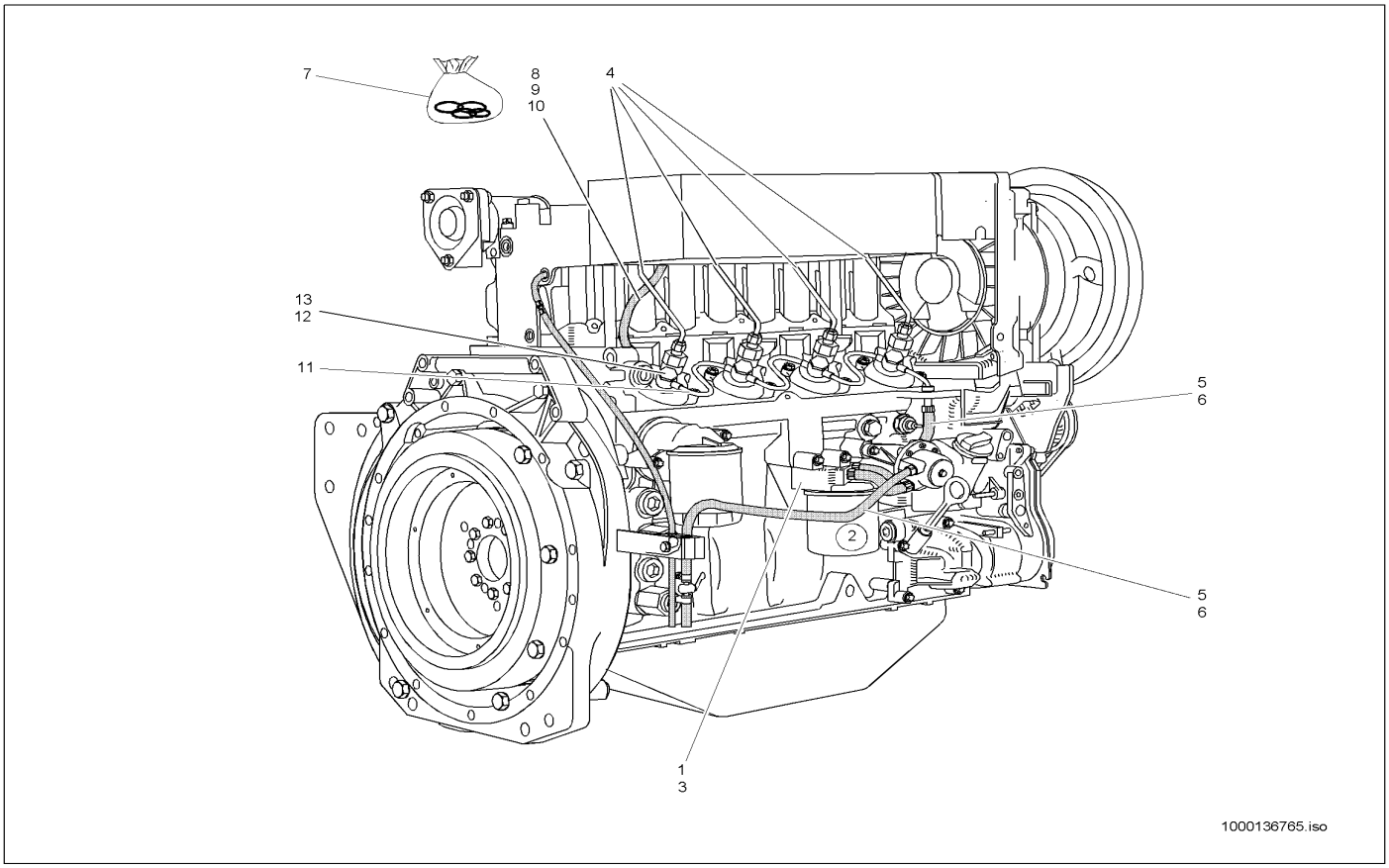

Pos	Art.-Nr.	Anm.	Q'TY	BEZEICHNUNG	PART NAME	DESIGNATION
1	1000087243		1,00 ST	KONSOLE	CONSOLE	CONSOLE
2	1000000310		1,00 ST	KRAFTSTOFFILTER	FUEL FILTER	FILTRE DE CARBURANT
3	1000087244		2,00 ST	TORX-SCHRAUBE	TORX SCREW	VIS DE TORX
4	1000087245		4,00 ST	EINSPRITZLEITUNG	INJECTION LINE	LIGNE D'INJECTION
5	1000096885		1,00 M	SCHLAUCH	HOSE	TUYAU FLEXIBLE
6	1000086747		4,00 ST	SCHELLE	CLAMP	BRIDE
7	1000089113		1,00 ST	UMRÜSTSATZ	RETROFIT KIT	KIT DE RÉARMEMENT
8	1000087248		1,00 ST	SCHLAUCH	HOSE	TUYAU FLEXIBLE
9	1000087712		1,00 ST	KREUZGRIFF	CROSSHANDLE	MANETTE EN CROIX
9	1000086725		4,00 ST	VERSCHRAUBUNG	SCREW JOINT	UNION
10	1000086721		1,00 ST	VERBINDUNGSSTÜCK	CONNECTION PIECE	ADAPTEUR
11	1000087376		1,00 ST	KRAFTSTOFFLEITUNG	FUEL LINE	CONDUITE DE COMBUSTIBLE
12	1000086703		4,00 ST	HOHLSCHRAUBE	BANJO BOLT	VIS CREUSE
13	1000085676		8,00 ST	DICHTRING	SEAL RING	BAGUE D'ÉTANCHÉITÉ

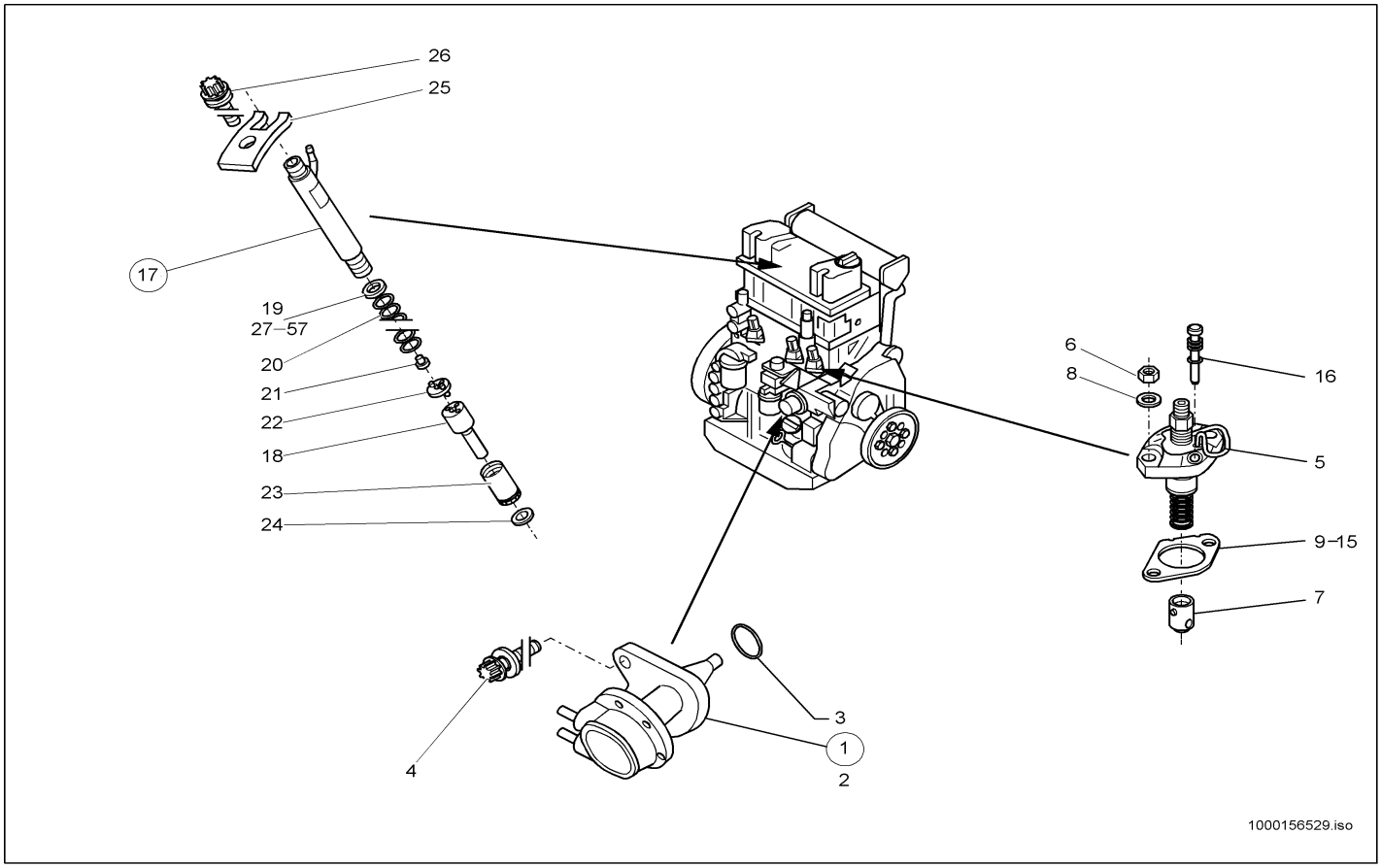

Pos	Art.-Nr.	Anm.	Q'TY	BEZEICHNUNG	PART NAME	DESIGNATION
1	1000087375		1,00 ST	KRAFTSTOFFPUMPE	FUEL PUMP	POMPE DE COMBUSTIBLE
2	1000021246		1,00 ST	REPARATURSATZ	REPAIRING SET	JEU DE RÉPARATION
3	1000086424		1,00 ST	O-RING	O-RING	ANNEAU EN O
4	1000086740		2,00 ST	TORX-SCHRAUBE	TORX SCREW	VIS DE TORX
5	1000139520		4,00 ST	EINSPRITZPUMPE	INJECTION PUMP	POMPE D'INJECTION
5	1000140325		4,00 ST	EINSPRITZPUMPE	INJECTION PUMP	POMPE D'INJECTION
6	1000013021		8,00 ST	6KT-MUTTER	HEXAGON NUT	ÉCROU HEXAGONAL
7	1000087222		4,00 ST	ROLLENSTOESSEL	WASHER	RONDELLE
8	1000140576		8,00 ST	SCHEIBE	SPACER	RONDELLE
9	1000087223		4,00 ST	SCHEIBE	SPACER	RONDELLE
10	1000087224		4,00 ST	SCHEIBE	SPACER	RONDELLE
11	1000087225		4,00 ST	SCHEIBE	SPACER	RONDELLE
12	1000087226		4,00 ST	SCHEIBE	SPACER	RONDELLE
13	1000087227		4,00 ST	SCHEIBE	SPACER	RONDELLE
14	1000087228		4,00 ST	SCHEIBE	SPACER	RONDELLE
15	1000087229		4,00 ST	SCHEIBE	SPACER	RONDELLE
16	1000087230		4,00 ST	VERSCHLUSSSTOPFEN	LOCK PLUG	BOUCHON DE FERMETURE
17	1000087389		4,00 ST	EINSPRITZVENTIL	INJECTION VALVE	SOUPAPE D'INJECTION
17	1000088341		4,00 ST	EINSPRITZVENTIL	INJECTION VALVE	SOUPAPE D'INJECTION
18	1000088342		4,00 ST	DÜSENELEMENT	NOZZLE ELEMENT	ÉLÉMENT DE CLAPET
18	1000087390		4,00 ST	DÜSENELEMENT	NOZZLE ELEMENT	ÉLÉMENT DE CLAPET
19	1000087234	S=1,00	4,00 ST	SCHEIBE	SPACER	RONDELLE
20	1000087239		4,00 ST	DRUCKFEDER	PRESSURE SPRING	RESSORT DE PRESSION
21	1000087240		4,00 ST	BOLZEN	PIN	AXE
22	1000087241		4,00 ST	SCHEIBE	SPACER	RONDELLE
23	1000087242		4,00 ST	DÜSENSPANNMUTTER	NOZZLE NUT	ÉCROU TENDEUR D'INJECTEUR
24	1000084908		4,00 ST	DICHTUNG	ENGINE GASKET	JOINT DU MOTEUR
25	1000087232		4,00 ST	PRATZE	CLAW	GRIFFE
26	1000140000		4,00 ST	SCHRAUBE	SCREW	VIS
27	1000087234	S=1,00	4,00 ST	SCHEIBE	SPACER	RONDELLE
28	1000087235	S=1,04	4,00 ST	SCHEIBE	SPACER	RONDELLE
29	1000140616	S=1,08	4,00 ST	SCHEIBE	SPACER	RONDELLE
30	1000140618	S=1,10	4,00 ST	SCHEIBE	SPACER	RONDELLE
31	1000140619	S=1,14	4,00 ST	SCHEIBE	SPACER	RONDELLE
32	1000140621	S=1,18	4,00 ST	SCHEIBE	SPACER	RONDELLE
33	1000140624	S=1,20	4,00 ST	SCHEIBE	SPACER	RONDELLE
34	1000140625	S=1,22	4,00 ST	SCHEIBE	SPACER	RONDELLE
35	1000087236	S=1,24	4,00 ST	SCHEIBE	SPACER	RONDELLE
36	1000140627	S=1,28	4,00 ST	SCHEIBE	SPACER	RONDELLE
37	1000087237	S=1,30	4,00 ST	SCHEIBE	SPACER	RONDELLE
38	1000140630	S=1,34	4,00 ST	SCHEIBE	SPACER	RONDELLE
39	1000140631	S=1,38	4,00 ST	SCHEIBE	SPACER	RONDELLE
40	1000140634	S=1,40	4,00 ST	SCHEIBE	SPACER	RONDELLE
41	1000140635	S=1,44	4,00 ST	SCHEIBE	SPACER	RONDELLE
42	1000140638	S=1,48	4,00 ST	SCHEIBE	SPACER	RONDELLE
43	1000140641	S=1,50	4,00 ST	SCHEIBE	SPACER	RONDELLE

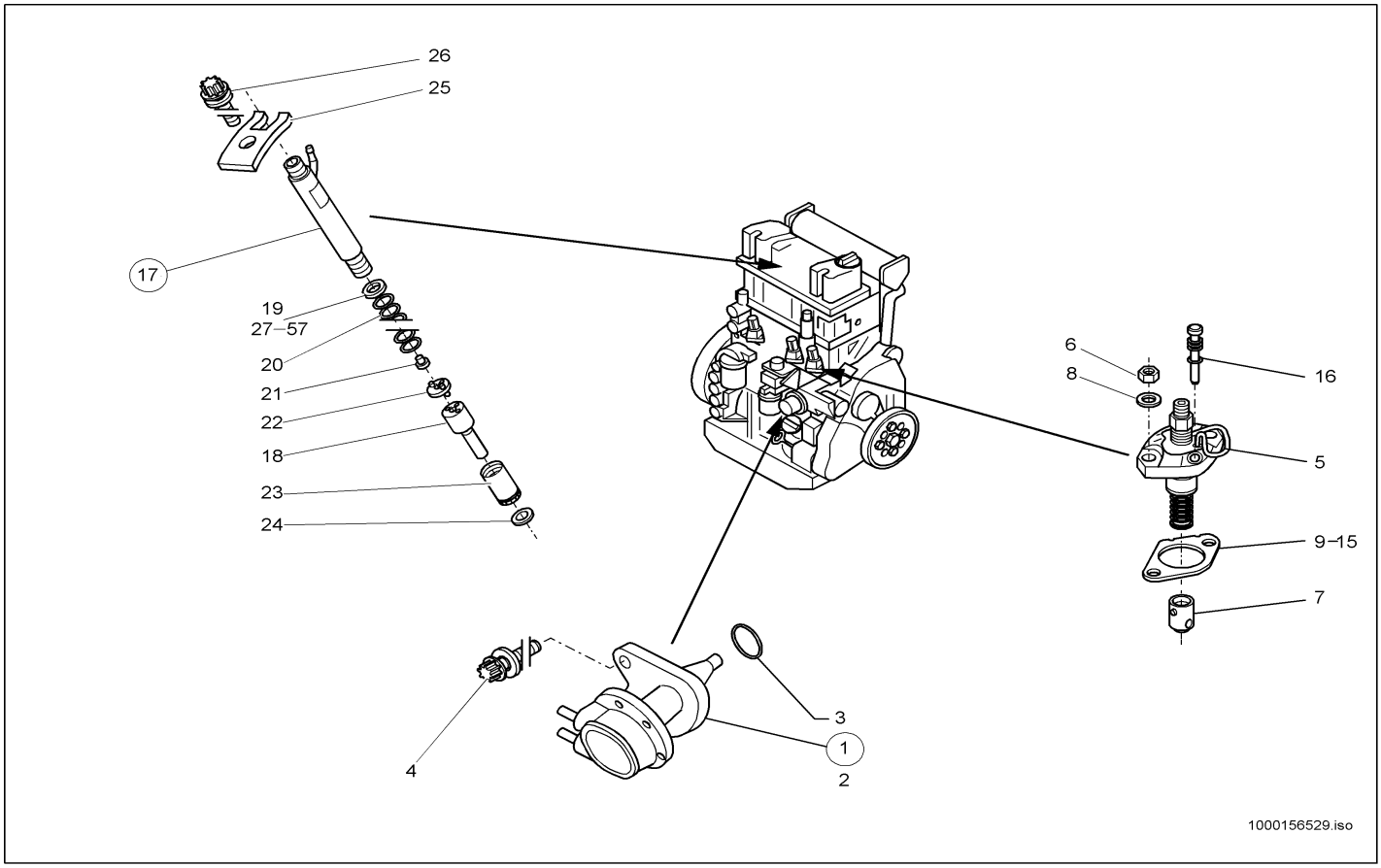

Pos	Art.-Nr.	Anm.	Q'TY	BEZEICHNUNG	PART NAME	DESIGNATION
44	1000140642	S=1,54	4,00 ST	SCHEIBE	SPACER	RONDELLE
45	1000087238	S=1,58	4,00 ST	SCHEIBE	SPACER	RONDELLE
46	1000140646	S=1,60	4,00 ST	SCHEIBE	SPACER	RONDELLE
47	1000140648	S=1,64	4,00 ST	SCHEIBE	SPACER	RONDELLE
48	1000140651	S=1,68	4,00 ST	SCHEIBE	SPACER	RONDELLE
49	1000140653	S=1,70	4,00 ST	SCHEIBE	SPACER	RONDELLE
50	1000140655	S=1,74	4,00 ST	SCHEIBE	SPACER	RONDELLE
51	1000140658	S=1,78	4,00 ST	SCHEIBE	SPACER	RONDELLE
52	1000140661	S=1,80	4,00 ST	SCHEIBE	SPACER	RONDELLE
53	1000140663	S=1,84	4,00 ST	SCHEIBE	SPACER	RONDELLE
54	1000140667	S=1,88	4,00 ST	SCHEIBE	SPACER	RONDELLE
55	1000140670	S=1,90	4,00 ST	SCHEIBE	SPACER	RONDELLE
56	1000140672	S=1,94	4,00 ST	SCHEIBE	SPACER	RONDELLE
57	1000140675	S=1,98	4,00 ST	SCHEIBE	SPACER	RONDELLE

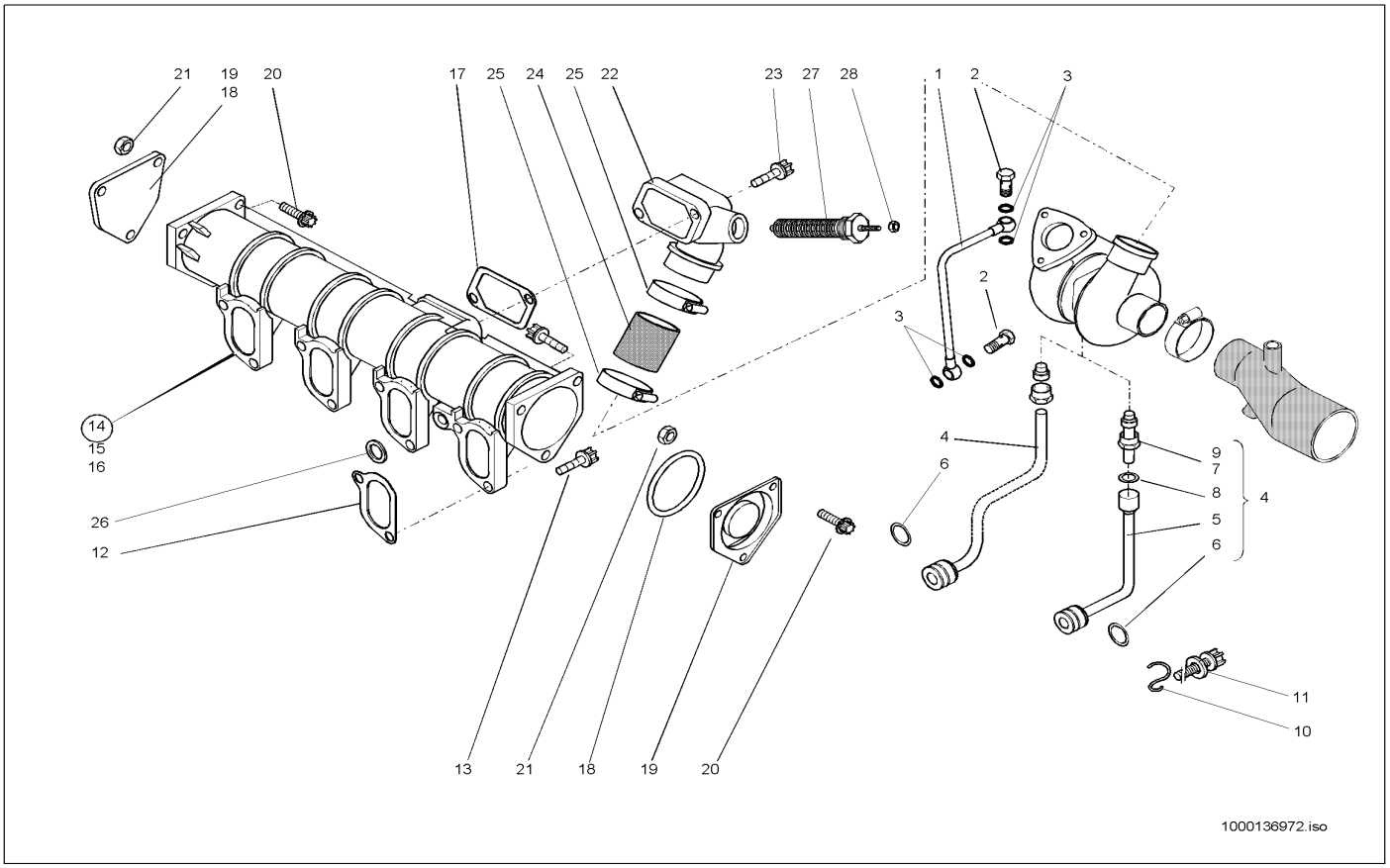

Pos	Art.-Nr.	Anm.	Q'TY	BEZEICHNUNG	PART NAME	DESIGNATION
1	1000086770		1,00 ST	SCHMIERLEITUNG	LUBRICATION LINE	LIGNE LUBRIFANTE
2	1000086703		2,00 ST	HOHLSCHRAUBE	BANJO BOLT	VIS CREUSE
3	1000092502		4,00 ST	DICHTRING	SEAL RING	BAGUE D'ÉTANCHÉITÉ
4	1000043492	A:0093303 E:0103192	1,00 ST	ROHR	PIPE LINE	TUYAU
5	1000087466		1,00 ST	RÜCKLAUFLEITUNG	REFLUX LINE	CANALISATION DE RETOUR
6	1000087388		1,00 ST	O-RING	O-RING	ANNEAU EN O
7	1000085677		1,00 ST	DICHTRING	SEAL RING	BAGUE D'ÉTANCHÉITÉ
8	1000087467		1,00 ST	O-RING	O-RING	ANNEAU EN O
9	1000087468		1,00 ST	STUTZEN	END PIECE	TUBULURE
10	1000087386		1,00 ST	BÜGEL	HOLDER	ARCHET
11	1000087387		1,00 ST	6KT-SCHRAUBE	HEX SCREW	VIS À TÊTE HEXAGONALE
12	1000087714	A:0122472	4,00 ST	DICHTUNG	SEAL	JOINT D'ÉTANCHÉITÉ
13	1000086993	A:0122472	10,00 ST	TORX-SCHRAUBE	TORX SCREW	VIS DE TORX
14	1000141289	A:0122472	1,00 ST	SAUGROHR	?	?
15	1000048678	A:0122472	1,00 ST	VERSCHLUSSSCHRAUBE	LOCK SCREW	VIS DE FERMETURE
16	1000013057	A:0122472	1,00 ST	DICHTRING	SEAL RING	BAGUE D'ÉTANCHÉITÉ
17	1000086769	A:0122472	1,00 ST	DICHTUNG	SEAL	JOINT D'ÉTANCHÉITÉ
18	1000086728	A:0122472	2,00 ST	O-RING	O-RING	ANNEAU EN O
19	1000052500	A:0122472	2,00 ST	FLANSCH	FLANGE	BRIDE
20	1000086734	A:0122472	6,00 ST	TORX-SCHRAUBE	TORX SCREW	VIS DE TORX
21	1000013021	A:0122472	6,00 ST	6KT-MUTTER	HEXAGON NUT	ÉCROU HEXAGONAL
22	1000139978	A:0122472	1,00 ST	KRÜMMER	MANIFOLD	RACCORD COUDÉ
23	1000087244	A:0122472	2,00 ST	TORX-SCHRAUBE	TORX SCREW	VIS DE TORX
24	1000086709	A:0122472	1,00 ST	GUMMIMUFFE	RUBBER SLEEVE	MANCHON EN CAOUTCHOUC
25	1000086722	A:0122472	2,00 ST	SCHELLE	CLAMP	BRIDE
26	1000086723	A:0122472	1,00 ST	O-RING	O-RING	ANNEAU EN O
27	1000086427	A:0122472	1,00 ST	GLÜHKERZE	GLOW PLUG	BOUGIE DE RÉCHAUFFAGE
28	1000085587	A:0122472	1,00 ST	6KT-MUTTER	HEXAGON NUT	ÉCROU HEXAGONAL

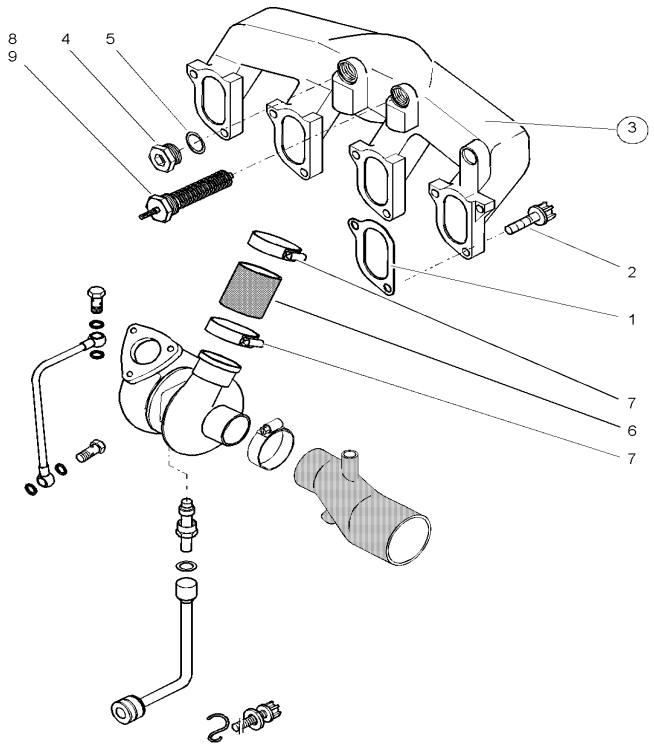

1000136973.iso

Pos	Art.-Nr.	Anm.	Q'TY	BEZEICHNUNG	PART NAME	DESIGNATION
1	1000087714	E:0147876	4,00 ST	DICHTUNG	SEAL	JOINT D'ÉTANCHÉITÉ
2	1000032983	E:0147876	10,00 ST	SCHRAUBE	SCREW	VIS
3	1000109017	E:0147876	1,00 ST	SAUGROHR	SUCTION PIPE	TUBE ASPIRATEUR
4	1000015477	E:0147876	1,00 ST	VERSCHLUSSSCHRAUBE	LOCK SCREW	VIS DE FERMETURE
5	1000050102	E:0147876	1,00 ST	DICHTRING	SEAL RING	BAGUE D'ÉTANCHÉITÉ
6	1000140211	E:0147876	1,00 ST	GUMMIMUFFE	RUBBER SLEEVE	MANCHON EN CAOUTCHOUC
7	1000086722	E:0147876	2,00 ST	SCHELLE	CLAMP	BRIDE
8	1000086427	E:0147876	1,00 ST	GLÜHKERZE	GLOW PLUG	BOUGIE DE RÉCHAUFFAGE
9	1000085587	E:0147876	1,00 ST	6KT-MUTTER	HEXAGON NUT	ÉCROU HEXAGONAL

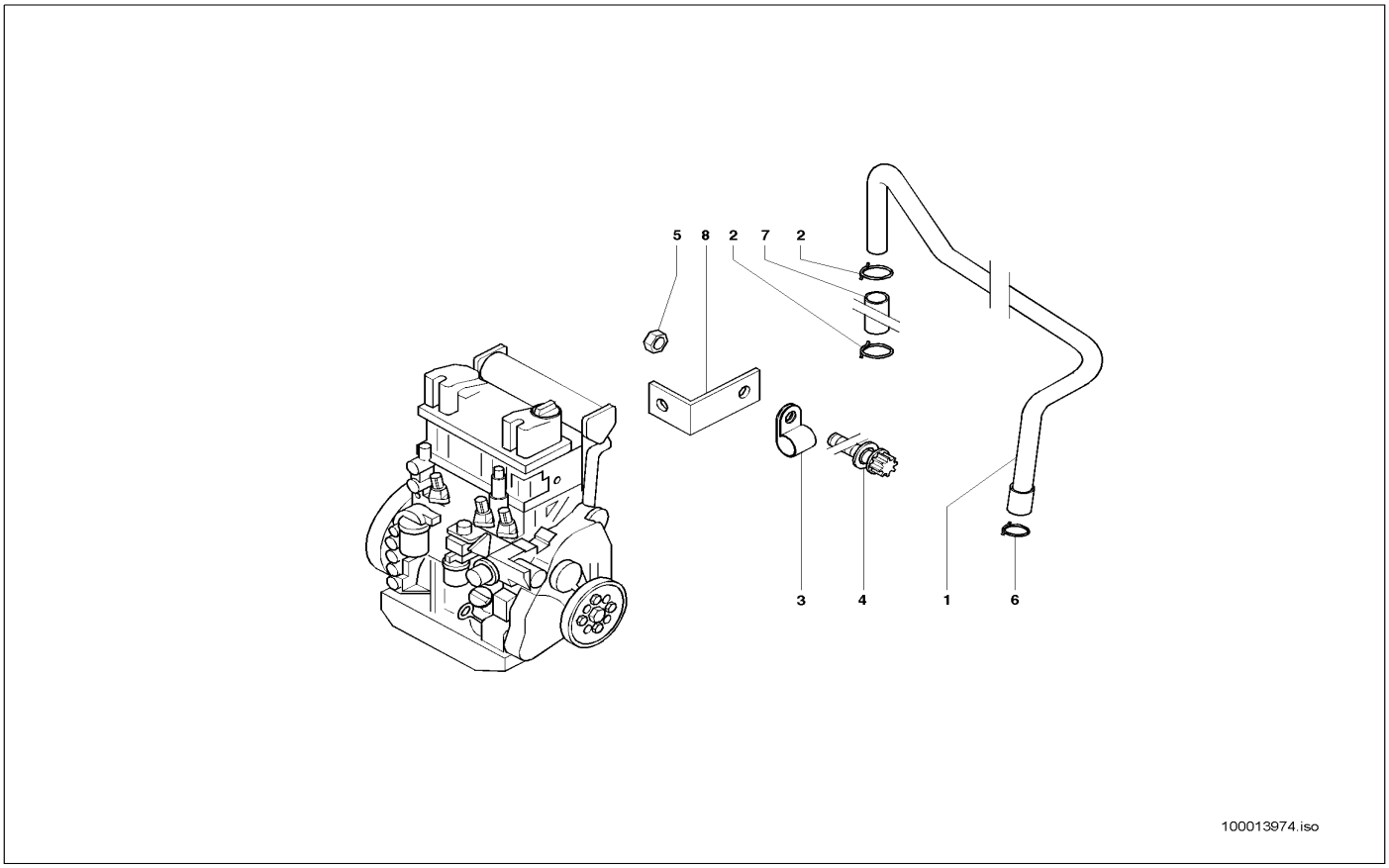

Pos	Art.-Nr.	Anm.	Q'TY	BEZEICHNUNG	PART NAME	DESIGNATION
1	1000139982		1,00 ST	ROHR	PIPE LINE	TUYAU
2	1000086711		2,00 ST	SCHELLE	CLAMP	BRIDE
3	1000140815		1,00 ST	SCHELLE	CLAMP	BRIDE
4	1000019136		1,00 ST	6KT-SCHRAUBE	HEX SCREW	VIS À TÊTE HEXAGONALE
5	1000013021		1,00 ST	6KT-MUTTER	HEXAGON NUT	ÉCROU HEXAGONAL
6	1000086717		1,00 ST	SCHELLE	CLAMP	BRIDE
7	1000140269		1,00 ST	SCHLAUCH	HOSE	TUYAU FLEXIBLE
8	1000140453	E:0147876	1,00 ST	HALTER	BRACKET CLUTCH	SUPPORT

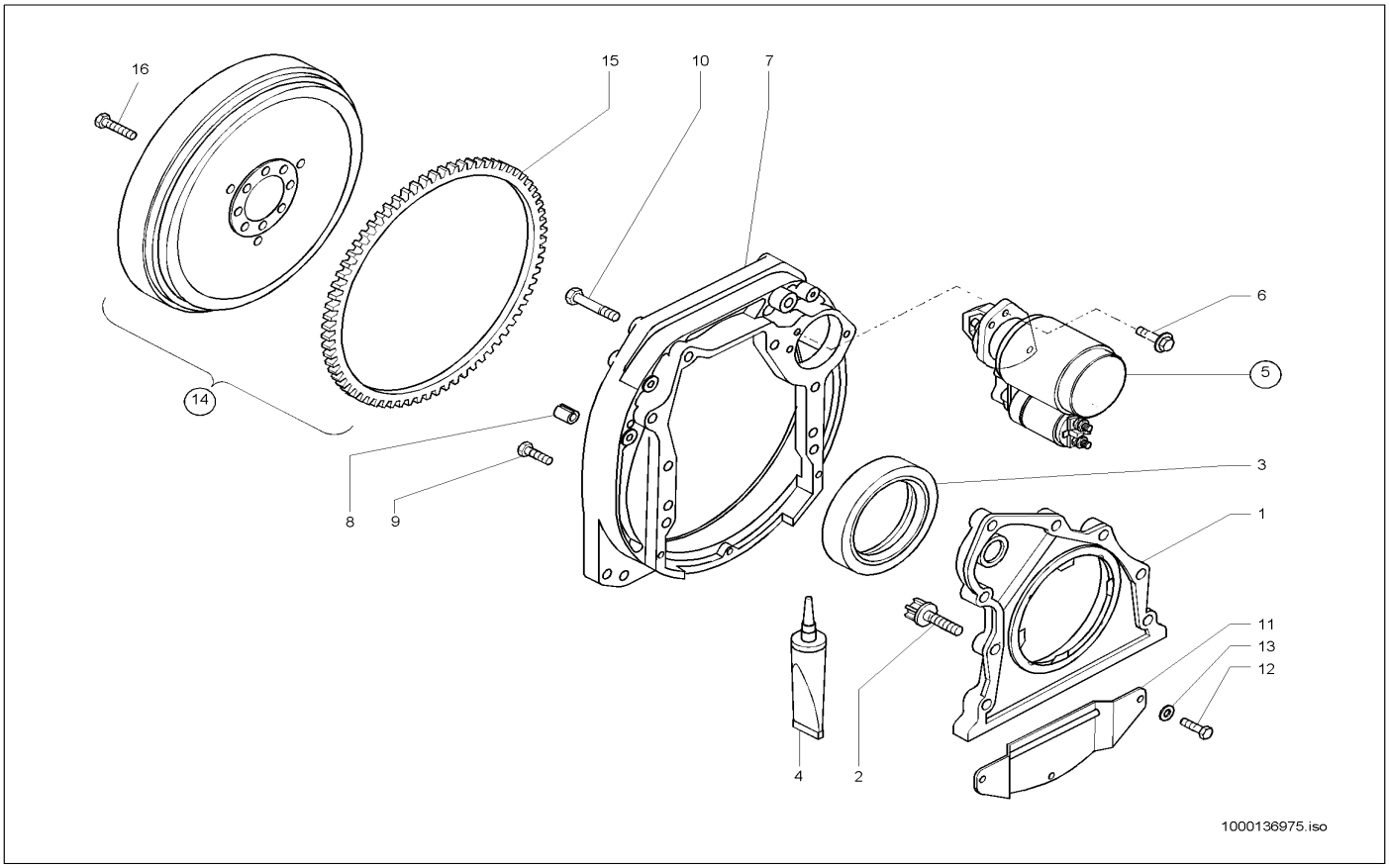

Pos	Art.-Nr.	Anm.	Q'TY	BEZEICHNUNG	PART NAME	DESIGNATION
1	1000052503		1,00 ST	DECKEL	COVER	COUVERCLE
2	1000085390		8,00 ST	6KT-SCHRAUBE	HEX SCREW	VIS À TÊTE HEXAGONALE
3	1000086401		1,00 ST	RADIALWELLENDICHTRING	ROTARY SHAFT SEAL	BAGUE D'ÉTANCHÉITÉ D'ONDES RADIAL
4	1000086436		1,00 ST	DICHTMITTEL	SEALING COMPOUND	PRODUIT D'ÉTANCHÉITÉ
5	1000087260		1,00 ST	ANLASSER	STARTER MOTOR	DÉMARREUR
6	1000086742		2,00 ST	6KT-SCHRAUBE	HEX SCREW	VIS À TÊTE HEXAGONALE
7	1000140750		1,00 ST	GEHÄUSE	HOUSING	BOÎTE
8	1000086754		2,00 ST	SPANNBUCHSE	CLAMP BUSHING	BAGUE DE SERRAGE
9	1000015381		5,00 ST	6KT-SCHRAUBE	HEX SCREW	VIS À TÊTE HEXAGONALE
10	1000047850		3,00 ST	6KT-SCHRAUBE	HEX SCREW	VIS À TÊTE HEXAGONALE
11	1000139970		1,00 ST	ABDECKBLECH	?	?
12	1000085381		3,00 ST	6KT-SCHRAUBE	HEX SCREW	VIS À TÊTE HEXAGONALE
13	1000092288		3,00 ST	SCHEIBE	SPACER	RONDELLE
14	1000141295		1,00 ST	SCHWUNGRAD KPL.	?	?
15	1000087202		1,00 ST	ZAHNKRANZ	RING GEAR	COURONNE DENTÉE
16	1000086758		8,00 ST	SCHRAUBE	SCREW	VIS

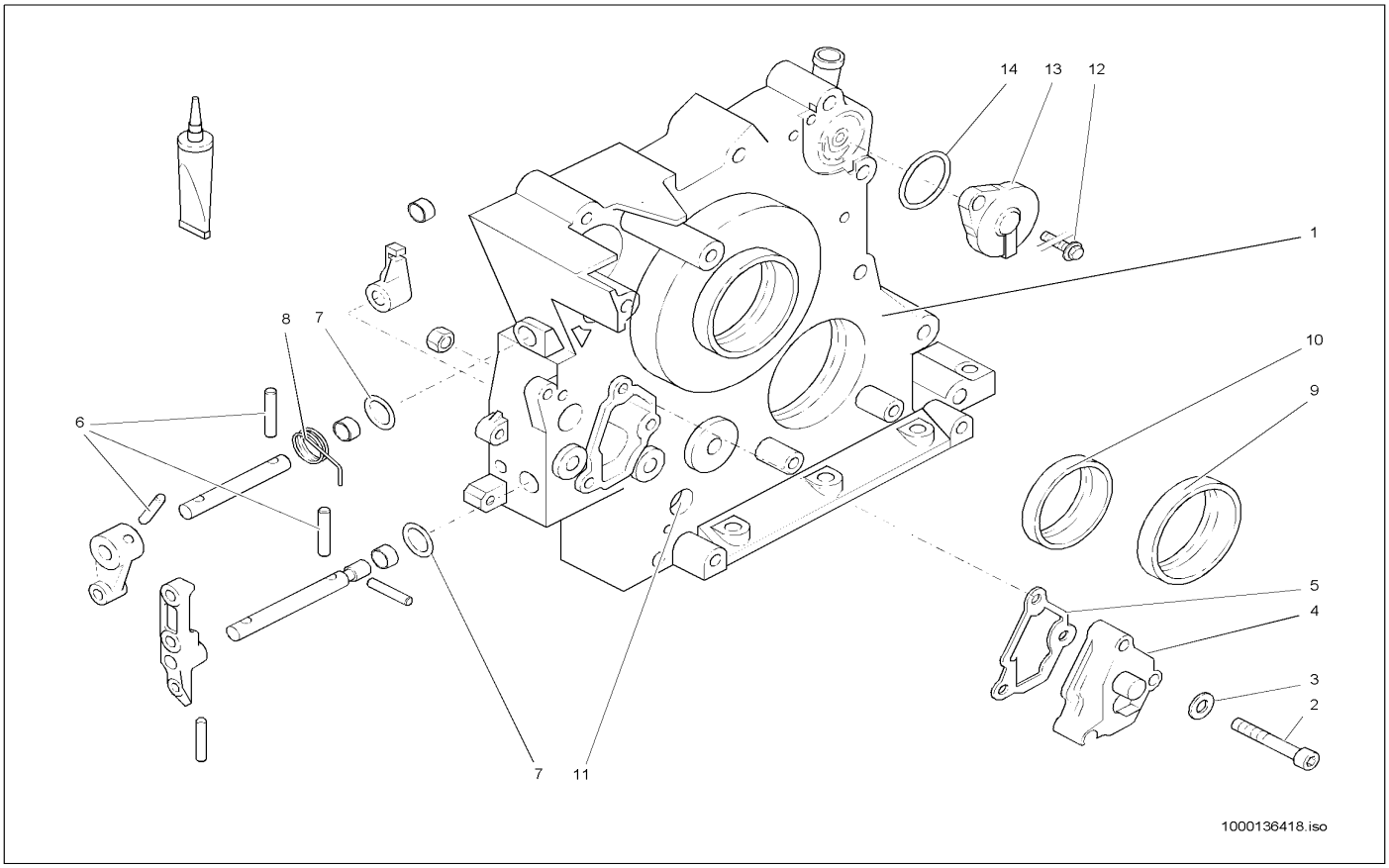

Pos	Art.-Nr.	Anm.	Q'TY	BEZEICHNUNG	PART NAME	DESIGNATION
1	1000140829		1,00 ST	DECKEL	COVER	COUVERCLE
2	1000048166		3,00 ST	ZYLINDERSCHRAUBE	CHEESE HEAD SCREW	VIS A TETE CYLINDRIQUE
3	1000092290		3,00 ST	SCHEIBE	SPACER	RONDELLE
4	1000140828		1,00 ST	DECKEL	COVER	COUVERCLE
5	1000087250		1,00 ST	DICHTUNG	SEAL	JOINT D'ÉTANCHÉITÉ
6	1000049732		3,00 ST	SPANNSTIFT	COTTER PIN	GOUPILLE TENDEUR
7	1000087249		2,00 ST	O-RING	O-RING	ANNEAU EN O
8	1000140951		1,00 ST	FEDER	SPRING	RESSORT
9	1000086407		1,00 ST	RADIALWELLENDICHTRING	ROTARY SHAFT SEAL	BAGUE D'ÉTANCHÉITÉ D'ONDES RADIAL
10	1000086406		1,00 ST	RADIALWELLENDICHTRING	ROTARY SHAFT SEAL	BAGUE D'ÉTANCHÉITÉ D'ONDES RADIAL
11	1000139505		1,00 ST	VERSCHLUSSSCHRAUBE	LOCK SCREW	VIS DE FERMETURE
12	1000085384		1,00 ST	6KT-SCHRAUBE	HEX SCREW	VIS À TÊTE HEXAGONALE
13	1000087267		1,00 ST	ENTLÜFTUNGSVENTIL	VENTING VALVE	SOUPAPE D'AÉRATION
14	1000087266		1,00 ST	O-RING	O-RING	ANNEAU EN O

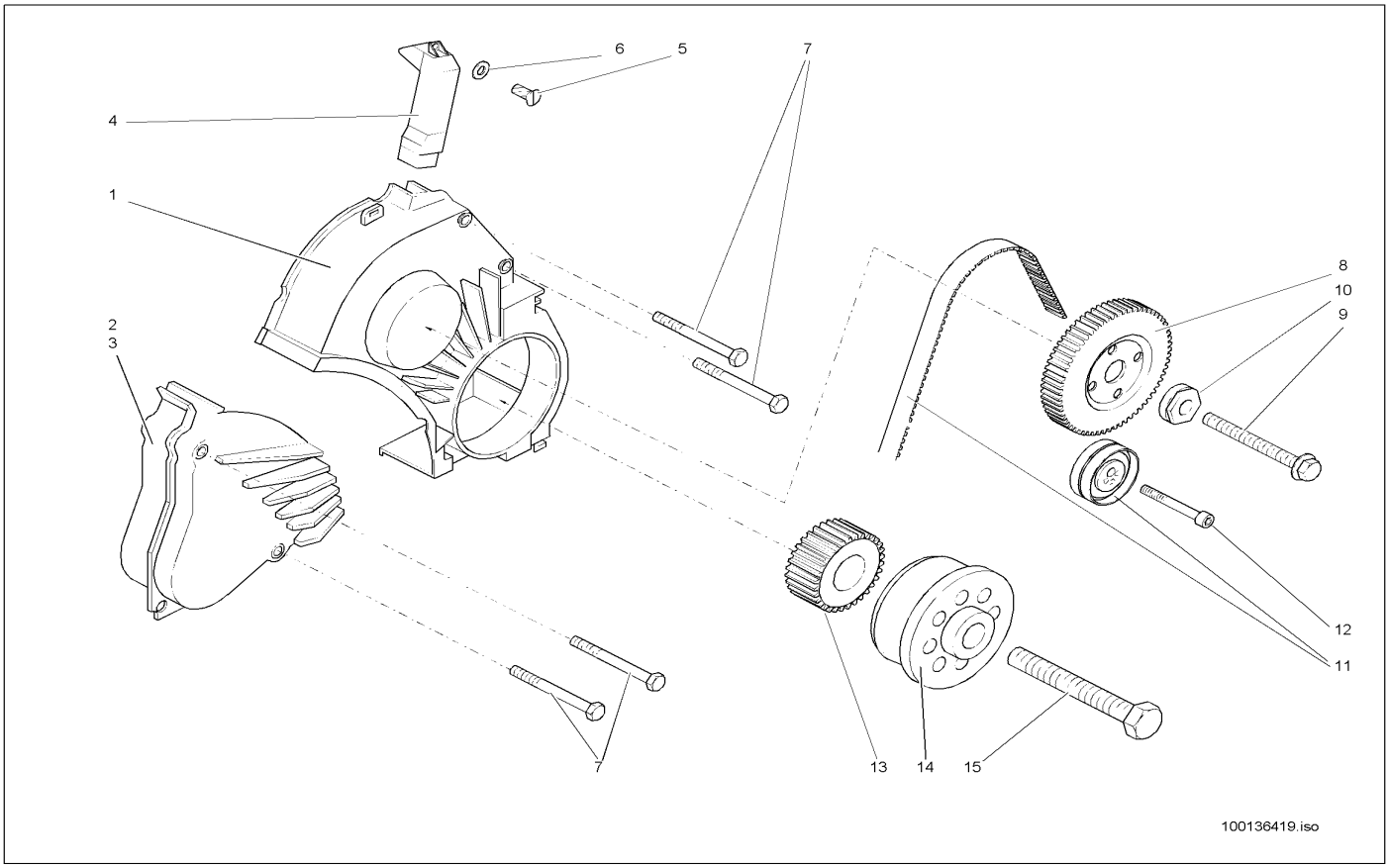

Pos	Art.-Nr.	Anm.	Q'TY	BEZEICHNUNG	PART NAME	DESIGNATION
1	1000140897		1,00 ST	HAUBE	BONNET	BONNET
2	1000087372		1,00 ST	HAUBE	BONNET	BONNET
3	1000089849		1,00 ST	VERSCHLUSSSTOPFEN	LOCK PLUG	BOUCHON DE FERMETURE
4	1000086787		1,00 ST	FÜHRUNGSBLECH	GUIDE PLATE	TÔLE DE GUIDAGE
5	1000085375		1,00 ST	6KT-SCHRAUBE	HEX SCREW	VIS À TÊTE HEXAGONALE
6	1000092288		1,00 ST	SCHEIBE	SPACER	RONDELLE
7	1000085313		2,00 ST	6KT-SCHRAUBE	HEX SCREW	VIS À TÊTE HEXAGONALE
8	1000108997		1,00 ST	ZAHNRIEMENRAD	GEAR	ENGRENAGE
9	1000086746		1,00 ST	6KT-SCHRAUBE	HEX SCREW	VIS À TÊTE HEXAGONALE
10	1000087210		1,00 ST	SCHEIBE	SPACER	RONDELLE
11	1000087264		1,00 ST	ZAHNRIEMEN	TOOTH BELT	COURROIE DE DENT
12	1000048179		1,00 ST	ZYLINDERSCHRAUBE	CHEESE HEAD SCREW	VIS A TETE CYLINDRIQUE
13	1000130399		1,00 ST	ZAHNRIEMENRAD	?	?
14	1000086782		1,00 ST	FLANSCH	FLANGE	BRIDE
15	1000086753		1,00 ST	6KT-SCHRAUBE	HEX SCREW	VIS À TÊTE HEXAGONALE

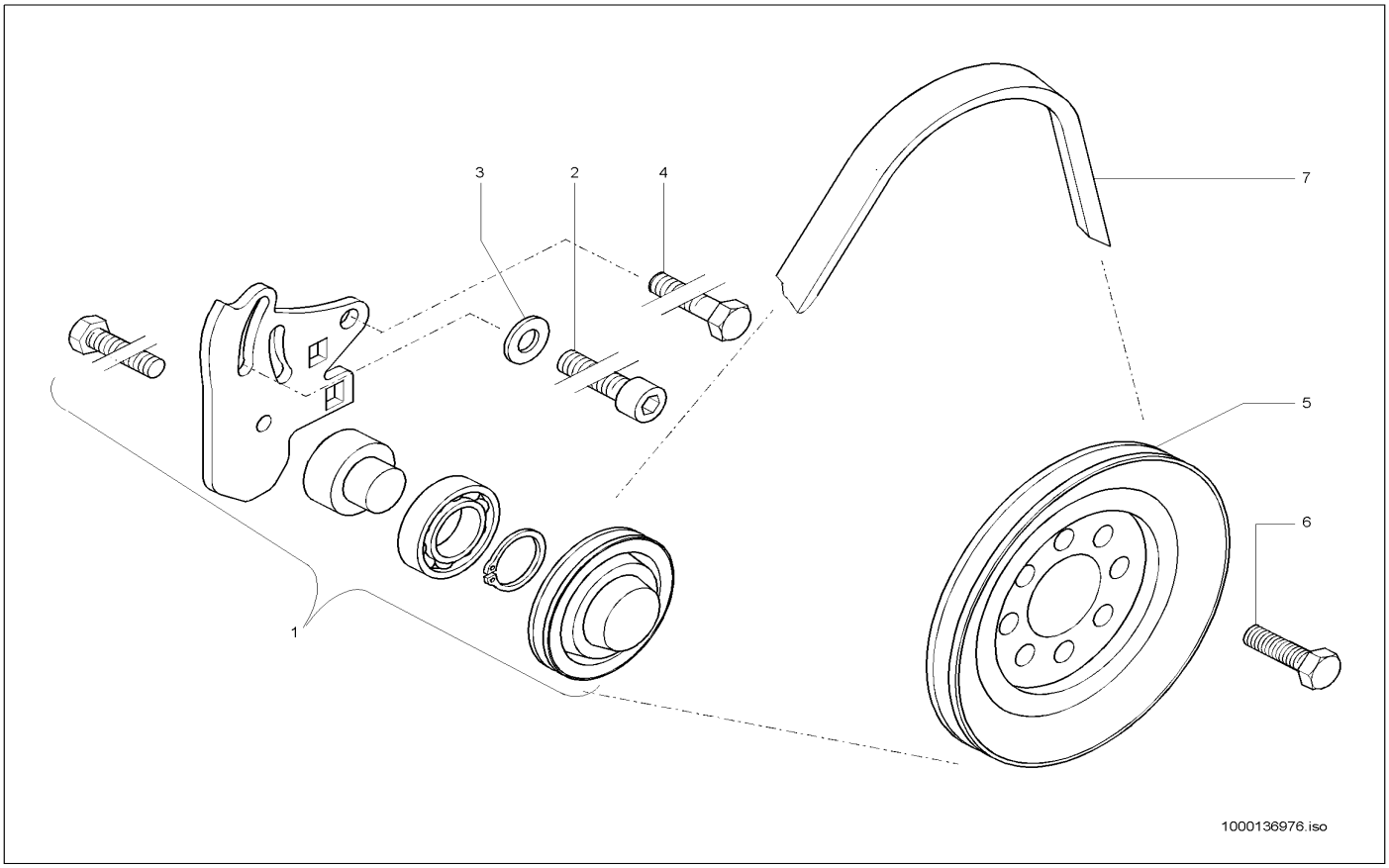

Pos	Art.-Nr.	Anm.	Q'TY	BEZEICHNUNG	PART NAME	DESIGNATION
1	1000086785		1,00 ST	ROLLE	ROLLER	ROULEAU
2	1000085468		1,00 ST	ZYLINDERSCHRAUBE	CHEESE HEAD SCREW	VIS A TETE CYLINDRIQUE
3	1000092291		1,00 ST	SCHEIBE	SPACER	RONDELLE
4	1000015345		1,00 ST	6KT-SCHRAUBE	HEX SCREW	VIS À TÊTE HEXAGONALE
5	1000086772		1,00 ST	RIEMENSCHEIBE	BELT PULLEY	POULIE
6	1000086743		8,00 ST	6KT-SCHRAUBE	HEX SCREW	VIS À TÊTE HEXAGONALE
7	1000021245		1,00 ST	KEILRIEMEN	V-BELT	COURROIE TRAPÉZOÏDALE

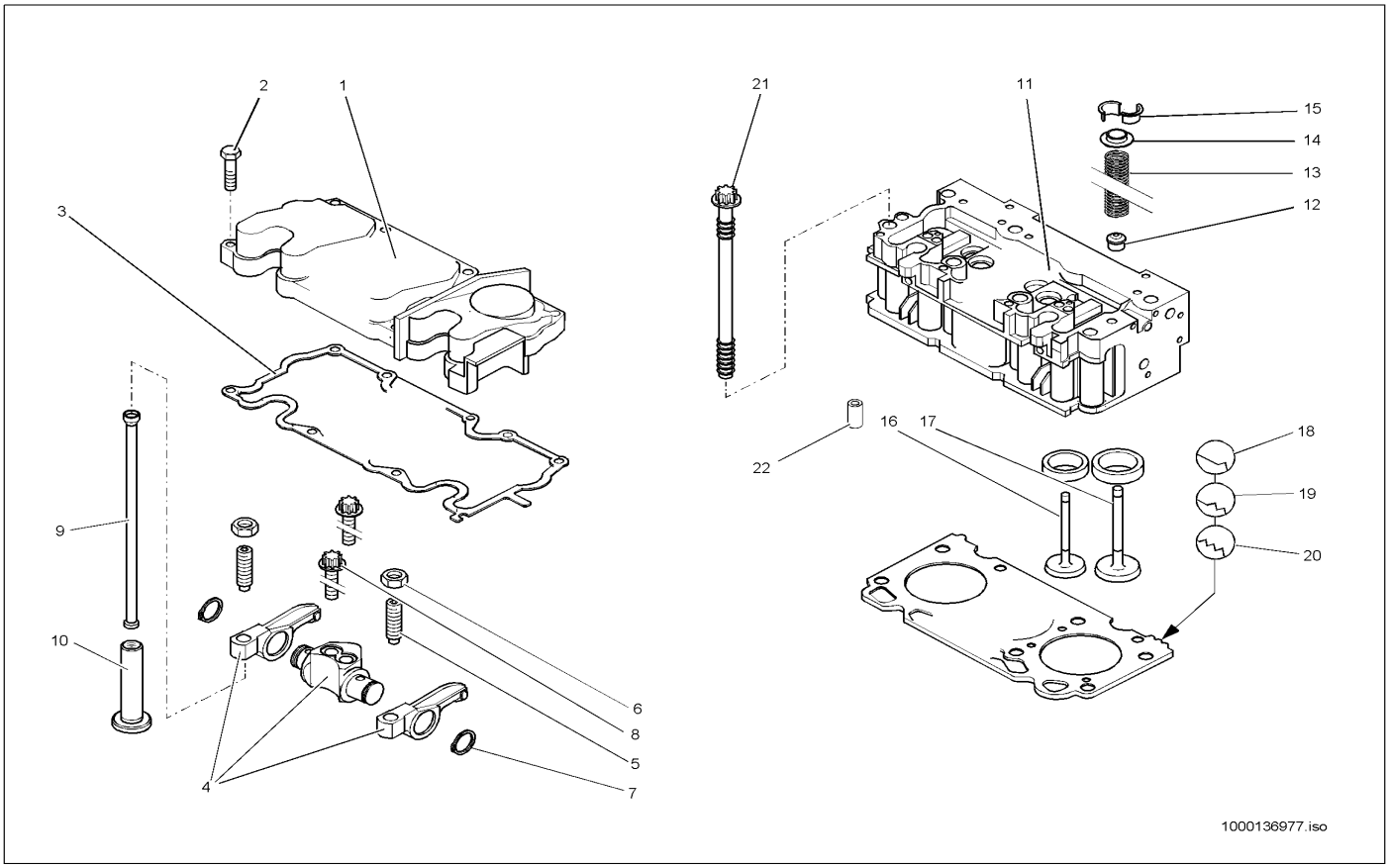

Pos	Art.-Nr.	Anm.	Q'TY	BEZEICHNUNG	PART NAME	DESIGNATION
1	1000141088	E:0147876	1,00 ST	ZYLINDERKOPFHAUBE	CYLINDER HEAD HOOD	BONNET DE CULASSE
1	1000087370	A:0122472	1,00 ST	ZYLINDERKOPFHAUBE	CYLINDER HEAD HOOD	BONNET DE CULASSE
2	1000015366	A:0122472	10,00 ST	6KT-SCHRAUBE	HEX SCREW	VIS À TÊTE HEXAGONALE
2	1000015339	E:0147876	10,00 ST	6KT-SCHRAUBE	HEX SCREW	VIS À TÊTE HEXAGONALE
3	1000000352		1,00 ST	DICHTUNG	SEAL	JOINT D'ÉTANCHÉITÉ
4	1000086776		3,00 ST	KIPPHEBELBOCK	TILT LEVER SUPPORT	SUPPORT DES CULBUTEURS
5	1000086756		6,00 ST	EINSTELLSCHRAUBE	SCREW	VIS DE RÉGLAGE
6	1000086757		6,00 ST	6KT-MUTTER	HEXAGON NUT	ÉCROU HEXAGONAL
7	1000095357		6,00 ST	SICHERUNGSRING	LOCK RING	BAGUE DE SÛRETÉ
8	1000086731		6,00 ST	TORX-SCHRAUBE	TORX SCREW	VIS DE TORX
9	1000086755		8,00 ST	STOSSSTANGE	BUMPER	PARE-CHOC
10	1000087711		8,00 ST	VENTILSTÖSSEL	VALVE TAPPET	POUSSOIR DE SOUPAPE
11	1000141085		1,00 ST	ZYLINDERKOPF	CYLINDER HEAD	CULASSE
12	1000086763		8,00 ST	DICHTUNG	SEAL	JOINT D'ÉTANCHÉITÉ
13	1000087209		8,00 ST	DRUCKFEDER	PRESSURE SPRING	RESSORT DE PRESSION
14	1000140998		8,00 ST	TELLERFEDER	DISC SPRING	RESSORT À DISQUE
15	1000108988		16,00 ST	VENTILKEGEL	VALVE CONE	CÔNE DE SOUPAPE
16	1000052499		4,00 ST	EINLASSVENTIL	INTAKE VALVE	SOUPAPE D'ADMISSION
17	1000086986		4,00 ST	AUSLASSVENTIL	EXHAUST VALVE	SOUPAPE D'ÉCHAPPEMENT
18	1000087367		1,00 ST	ZYLINDERKOPFDICHTUNG	CYLINDER HEAD GASKET	GARNITURE DE CULASSE
19	1000087368		1,00 ST	ZYLINDERKOPFDICHTUNG	CYLINDER HEAD GASKET	GARNITURE DE CULASSE
20	1000087369		1,00 ST	ZYLINDERKOPFDICHTUNG	CYLINDER HEAD GASKET	GARNITURE DE CULASSE
21	1000087205		10,00 ST	ZYL.-KOPFSCHRAUBE	CYLINDERHEAD SCREW	BOULON DE CULASSE
22	1000140148		2,00 ST	SPANNSTIFT	COTTER PIN	GOUPILLE TENDEUR

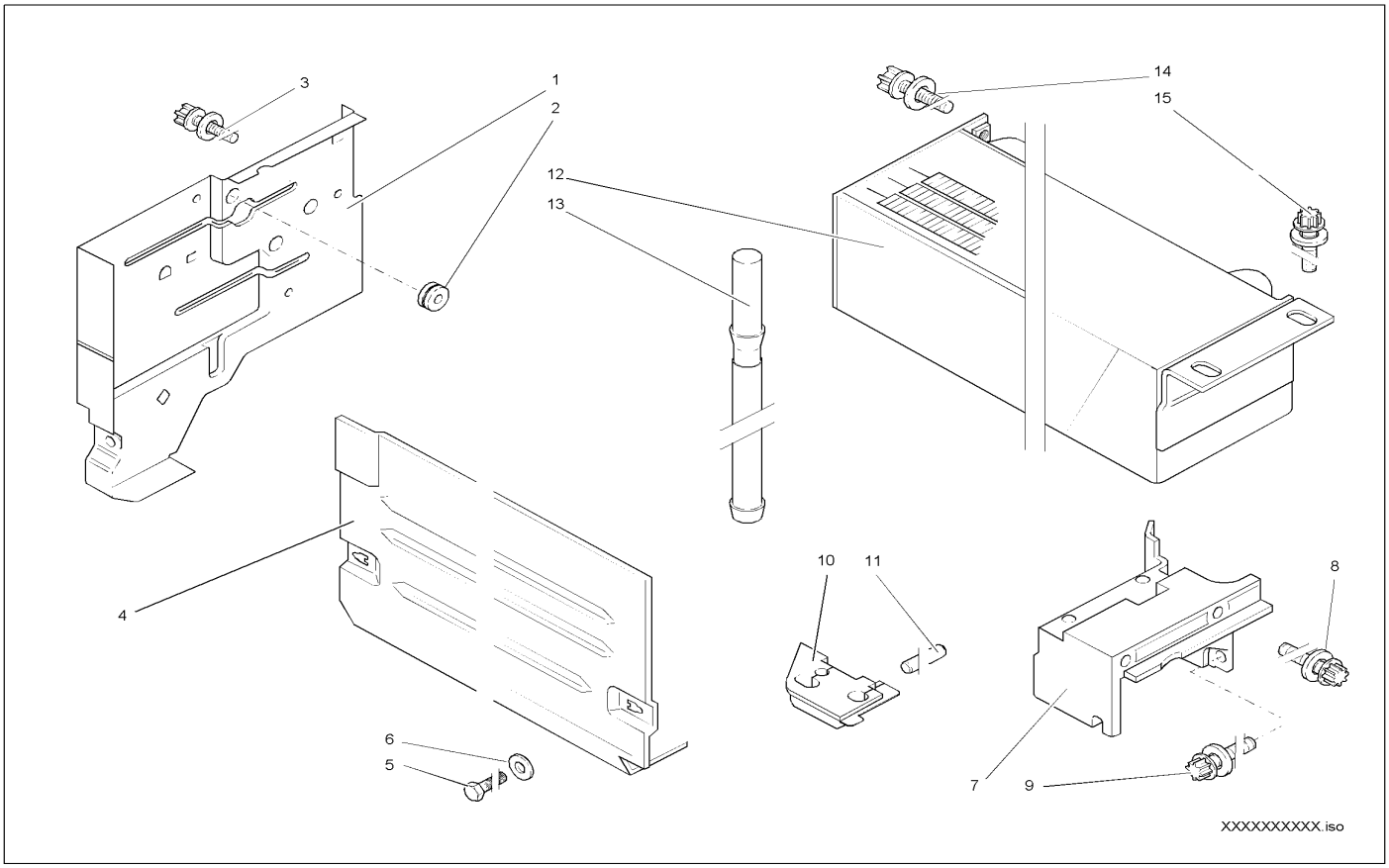

Pos	Art.-Nr.	Anm.	Q'TY	BEZEICHNUNG	PART NAME	DESIGNATION
1	1000087258		1,00 ST	ABDECKBLECH	COVER PLATE	TÔLE DE COUVERTURE
2	1000086706		1,00 ST	TÜLLE	SLEEVE	BEC
3	1000087217		3,00 ST	TORX-SCHRAUBE	TORX SCREW	VIS DE TORX
4	1000087380		1,00 ST	HAUBE	BONNET	BONNET
5	1000139794		2,00 ST	6KT-SCHRAUBE	HEX SCREW	VIS À TÊTE HEXAGONALE
6	1000092300		2,00 ST	SCHEIBE	SPACER	RONDELLE
7	1000087257		1,00 ST	LUFTFÜHRUNG	AIR GUIDE	GUIDE À AIR
8	1000140023		2,00 ST	TORX-SCHRAUBE	TORX SCREW	VIS DE TORX
9	1000086741		1,00 ST	TORX-SCHRAUBE	TORX SCREW	VIS DE TORX
10	1000139959		1,00 ST	PROFIL	PROFILE	PROFIL
11	1000140009		2,00 ST	SPANNSTIFT	COTTER PIN	GOUPILLE TENDEUR
12	1000087374		1,00 ST	ÖLKÜHLER	OIL COOLER	RADIATEUR D'HUILE
13	1000087218		2,00 ST	ANSCHLUSSSTÜCK	CONNECTION PIECE	PIÈCE DE CONNEXION
14	1000087217		2,00 ST	TORX-SCHRAUBE	TORX SCREW	VIS DE TORX
15	1000086741		2,00 ST	TORX-SCHRAUBE	TORX SCREW	VIS DE TORX

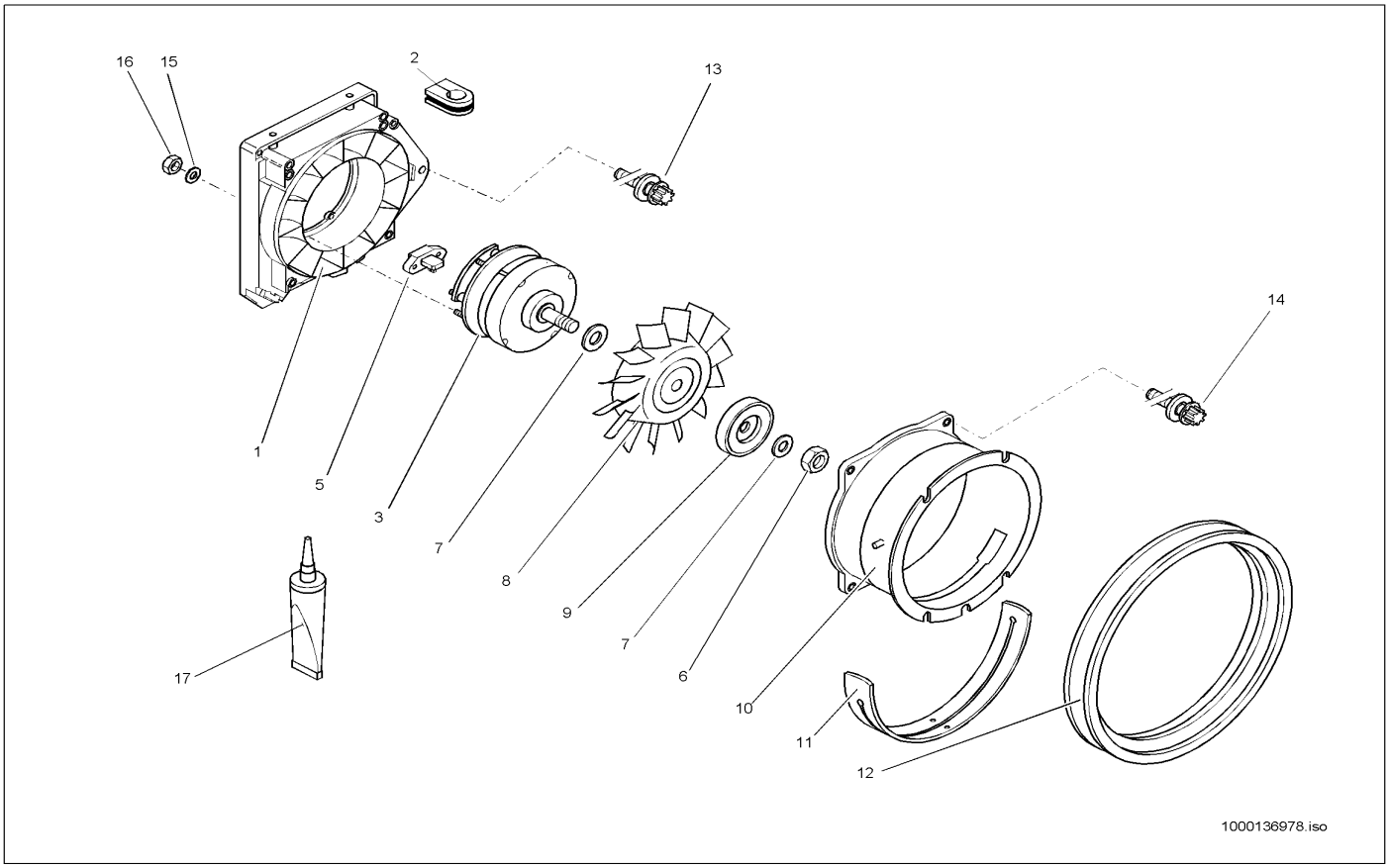

Pos	Art.-Nr.	Anm.	Q'TY	BEZEICHNUNG	PART NAME	DESIGNATION
1	1000087254		1,00 ST	GEBLÄSEMANTEL	BLOWER MANTLING	MANTEAU DE SOUFFLAGE
2	1000086774		2,00 ST	GUMMIMUFFE	RUBBER SLEEVE	MANCHON EN CAOUTCHOUC
3	1000087261		1,00 ST	GENERATOR	GENERATOR	GÉNÉRATEUR
4	1000052510		1,00 ST	GENERATOR	GENERATOR	GÉNÉRATEUR
5	1000087262		1,00 ST	REGLER	CONTROLLER	RÉGULATEUR
6	1000139915		1,00 ST	MUTTER	NUT	ÉCROU
7	1000140569		1,00 ST	SCHEIBE	SPACER	RONDELLE
7	1000140571		1,00 ST	SCHEIBE	SPACER	RONDELLE
7	1000140570		1,00 ST	SCHEIBE	SPACER	RONDELLE
7	1000140568		1,00 ST	SCHEIBE	SPACER	RONDELLE
7	1000140572		1,00 ST	SCHEIBE	SPACER	RONDELLE
8	1000087378		1,00 ST	LAUFRAD	RUNNING WHEEL	ROUE MOBILE
9	1000086803		1,00 ST	RIEMENSCHEIBE	BELT PULLEY	POULIE
10	1000087377		1,00 ST	GEBLÄSEMANTEL	BLOWER MANTLING	MANTEAU DE SOUFFLAGE
10	1000087252		1,00 ST	GEBLÄSEMANTEL	BLOWER MANTLING	MANTEAU DE SOUFFLAGE
11	1000087253		1,00 ST	DICHTUNG	SEAL	JOINT D'ÉTANCHÉITÉ
12	1000087251		1,00 ST	PROFIL	PROFILE	PROFIL
13	1000140023		3,00 ST	TORX-SCHRAUBE	TORX SCREW	VIS DE TORX
14	1000087379		4,00 ST	TORX-SCHRAUBE	TORX SCREW	VIS DE TORX
15	1000092289		4,00 ST	SCHEIBE	SPACER	RONDELLE
16	1000085581		4,00 ST	6KT-MUTTER	HEXAGON NUT	ÉCROU HEXAGONAL
17	1000087256		1,00 ST	KLEBER	ADHESIVE	COLLE

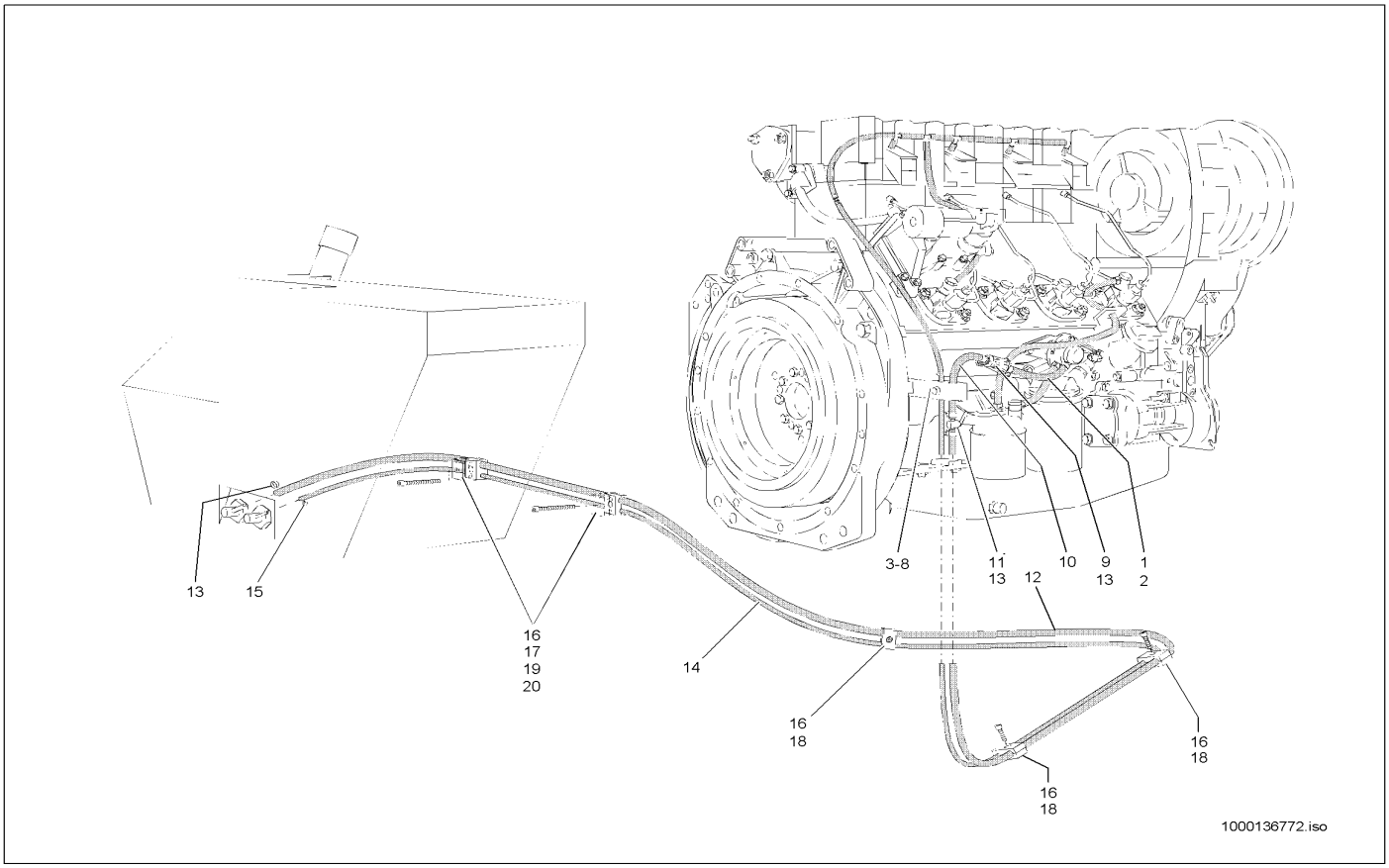

Pos	Art.-Nr.	Anm.	Q'TY	BEZEICHNUNG	PART NAME	DESIGNATION
1	1000097009	A:301560129 302570169	1,00 M	SCHLAUCH	HOSE	TUYAU FLEXIBLE
2	1000032118	A:301560129 302570169	1,00 ST	SCHELLE	CLAMP	BRIDE
3	1000043495	A:301560129 302570169	1,00 ST	HALTER	BRACKET CLUTCH	SUPPORT
4	1000013008	A:301560129 302570169	1,00 ST	6KT-SCHRAUBE	HEX SCREW	VIS À TÊTE HEXAGONALE
5	1000015431	A:301560129 302570169	1,00 ST	SCHEIBE	SPACER	RONDELLE
6	1000032105	A:301560129 302570169	1,00 ST	SCHELLE	CLAMP	BRIDE
7	1000048171	A:301560129 302570169	1,00 ST	ZYLINDERSCHRAUBE	CHEESE HEAD SCREW	VIS A TETE CYLINDRIQUE
8	1000013021	A:301560129 302570169	1,00 ST	6KT-MUTTER	HEXAGON NUT	ÉCROU HEXAGONAL
9	1000000412	A:301560129 302570169	1,00 ST	KRAFTSTOFFILTER	FUEL FILTER	FILTRE DE CARBURANT
10	1000039967	A:301560129 302570169	1,00 ST	HYDRAULIKSCHLAUCH	HP HOSE	TUYAU FLEXIBLE HYDRAULIQUE
11	1000089636	A:301560129 302570169	1,00 ST	HAHN	COCK	ROBINET
12	1000039421	A:301560129 302570169	1,00 ST	SCHLAUCH	HOSE	TUYAU FLEXIBLE
13	1000032118	A:301560129 302570169	4,00 ST	SCHELLE	CLAMP	BRIDE
14	1000097035	A:301560129 302570169	4,00 M	SCHLAUCH	HOSE	TUYAU FLEXIBLE
15	1000032138	A:301560129 302570169	2,00 ST	SCHELLE	CLAMP	BRIDE
16	1000032105	A:301560129 302570169	5,00 ST	SCHELLE	CLAMP	BRIDE
17	1000031230	A:301560129 302570169	2,00 ST	DECKPLATTE	COVER PLATE	PLAQUE DE RECOUVREMENT
18	1000022386	A:301560129 302570169	3,00 ST	ZYLINDERSCHRAUBE	CHEESE HEAD SCREW	VIS A TETE CYLINDRIQUE
19	1000022334	A:301560129 302570169	2,00 ST	6KT-SCHRAUBE	HEX SCREW	VIS À TÊTE HEXAGONALE
20	1000013021	A:301560129 302570169	1,00 ST	6KT-MUTTER	HEXAGON NUT	ÉCROU HEXAGONAL

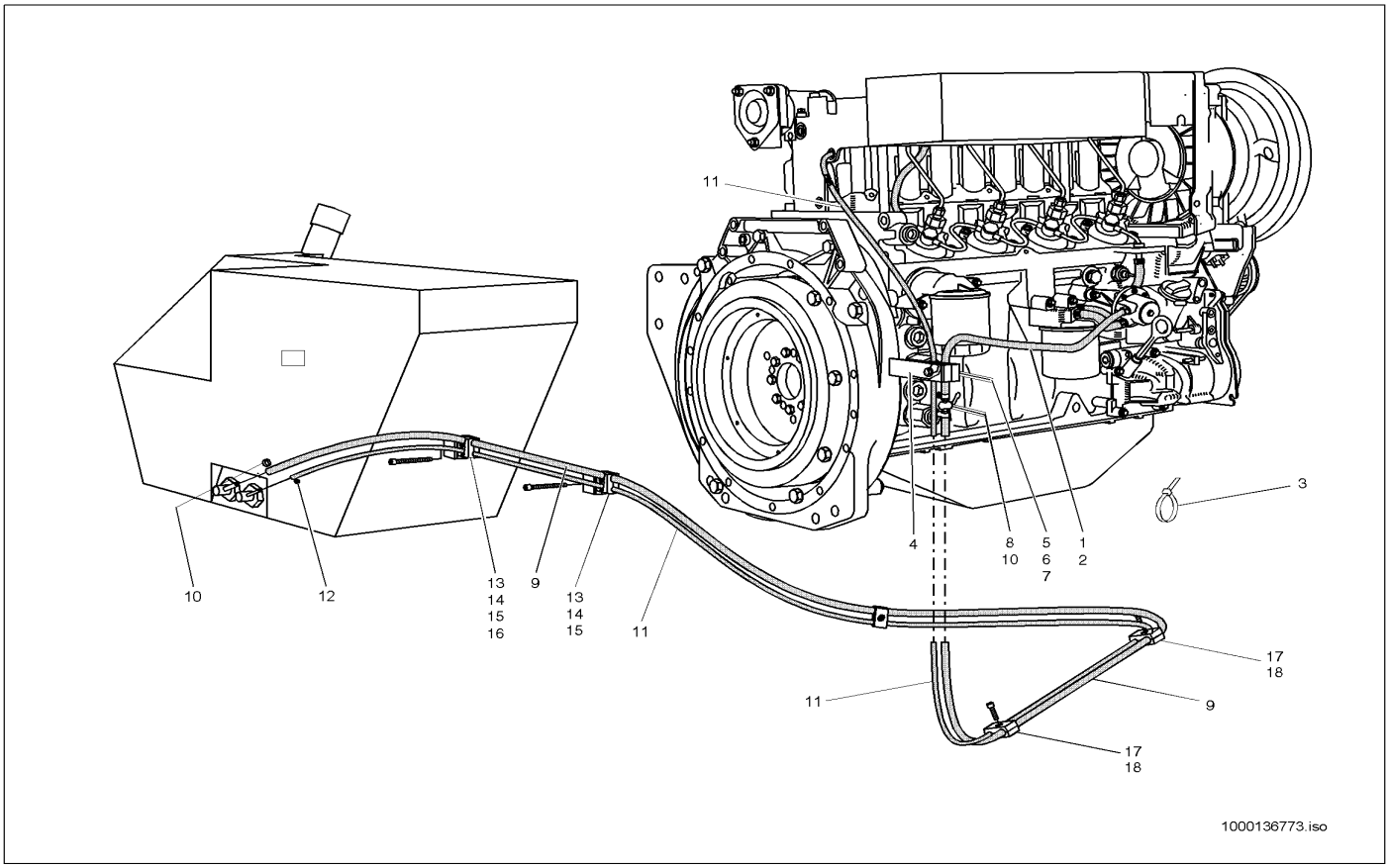

Pos	Art.-Nr.	Anm.	Q'TY	BEZEICHNUNG	PART NAME	DESIGNATION
1	1000097009	E:301560131	1,00 M	SCHLAUCH	HOSE	TUYAU FLEXIBLE
2	1000032118	E:301560132	2,00 ST	SCHELLE	CLAMP	BRIDE
3	1000090058	E:301560133	1,00 ST	KABELBINDER	CABLE STRAP	BOUTISSE DE CÂBLE
4	1000043496	E:301560134	1,00 ST	HALTER	BRACKET CLUTCH	SUPPORT
5	1000032105	E:301560135	1,00 ST	SCHELLE	CLAMP	BRIDE
6	1000048171	E:301560136	1,00 ST	ZYLINDERSCHRAUBE	CHEESE HEAD SCREW	VIS A TETE CYLINDRIQUE
7	1000013021	E:301560137	1,00 ST	6KT-MUTTER	HEXAGON NUT	ÉCROU HEXAGONAL
8	1000089636	E:301560138	1,00 ST	HAHN	COCK	ROBINET
9	1000036683	E:301560140	1,00 ST	SCHLAUCH	HOSE	TUYAU FLEXIBLE
9	1000102243	E:301560139	1,00 ST	SCHLAUCH D 8X3 LG 2900	HOSE	FLEXIBLE
10	1000032118	E:301560141	2,00 ST	SCHELLE	CLAMP	BRIDE
11	1000097035	E:301560143	4,00 M	SCHLAUCH	HOSE	TUYAU FLEXIBLE
12	1000032138	E:301560144	1,00 ST	SCHELLE	CLAMP	BRIDE
13	1000032105	E:301560145	2,00 ST	SCHELLE	CLAMP	BRIDE
14	1000031230	E:301560146	2,00 ST	DECKPLATTE	COVER PLATE	PLAQUE DE RECOUVREMENT
15	1000022334	E:301560147	2,00 ST	6KT-SCHRAUBE	HEX SCREW	VIS À TÊTE HEXAGONALE
16	1000013021	E:301560148	1,00 ST	6KT-MUTTER	HEXAGON NUT	ÉCROU HEXAGONAL
17	1000032105	E:301560149	3,00 ST	SCHELLE	CLAMP	BRIDE
18	1000022386	E:301560150	3,00 ST	ZYLINDERSCHRAUBE	CHEESE HEAD SCREW	VIS A TETE CYLINDRIQUE

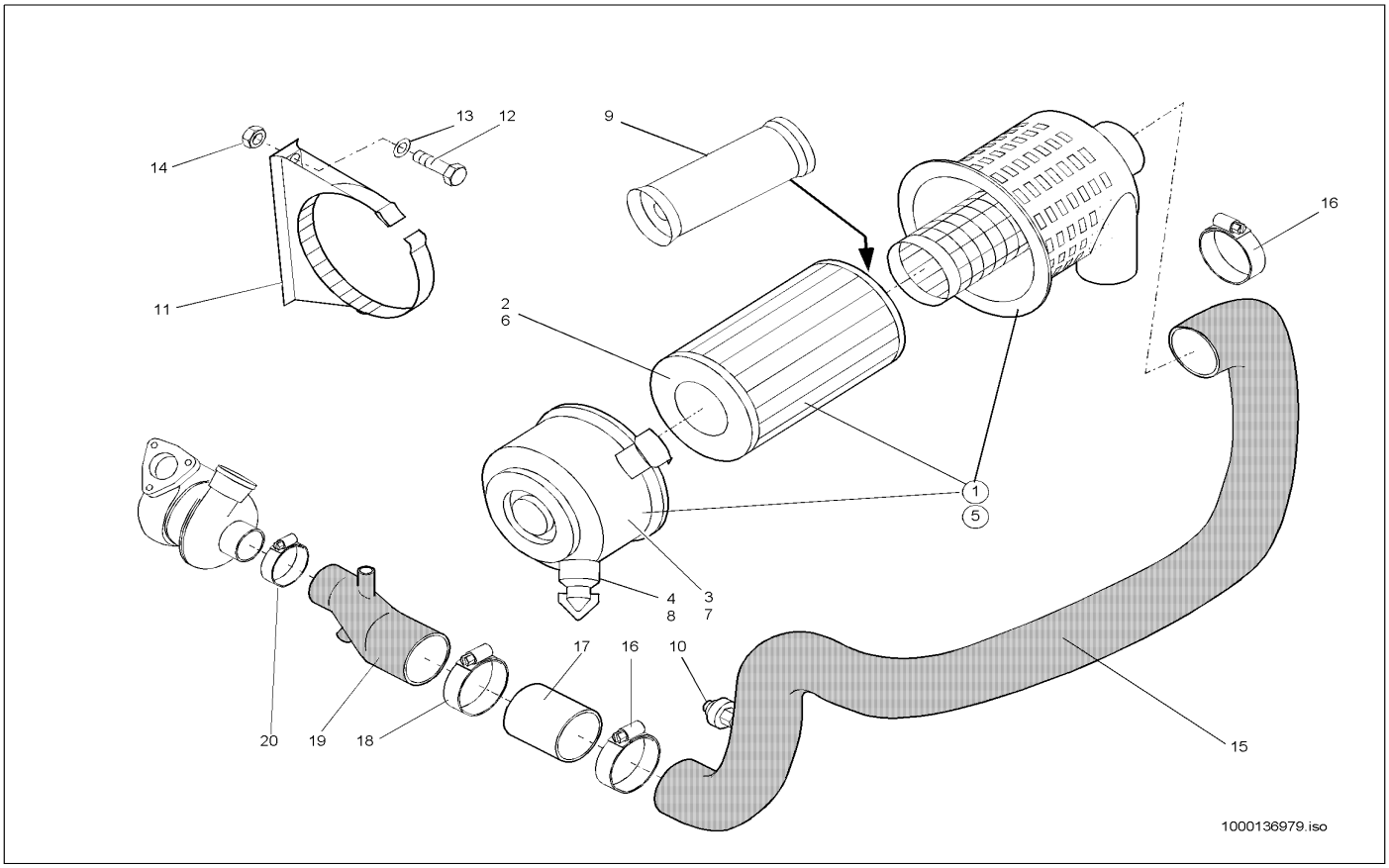

Pos	Art.-Nr.	Anm.	Q'TY	BEZEICHNUNG	PART NAME	DESIGNATION
1	1000032123		1,00 ST	LUFTFILTER	AIR CLEANER	FILTRE À AIR
2	1000000681		1,00 ST	FILTERPATRONE	FILTER CARTRIDGE	CARTOUCHE FILTRANTE
3	1000087482		1,00 ST	GEHÄUSE	HOUSING	BOÎTE
4	1000033129		1,00 ST	STAUBENTLÜFTUNGSVENTIL	DUST VENTING VALVE	SOUPAPE DE VIDANGE DE LA POUSSIÈR
5	1000032224		1,00 ST	LUFTFILTER	AIR CLEANER	FILTRE À AIR
6	1000000681		1,00 ST	FILTERPATRONE	FILTER CARTRIDGE	CARTOUCHE FILTRANTE
7	1000087482		1,00 ST	GEHÄUSE	HOUSING	BOÎTE
8	1000033129		1,00 ST	STAUBENTLÜFTUNGSVENTIL	DUST VENTING VALVE	SOUPAPE DE VIDANGE DE LA POUSSIÈR
9	1000000361		1,00 ST	FILTERPATRONE	FILTER CARTRIDGE	CARTOUCHE FILTRANTE
10	1000031248		1,00 ST	UNTERDRUCKANZEIGE	LOW PRESSURE INDICATOR	INDICATEUR DE SOUS PRESSION
11	1000037712		1,00 ST	HALTER	BRACKET CLUTCH	SUPPORT
12	1000085391		2,00 ST	6KT-SCHRAUBE	HEX SCREW	VIS À TÊTE HEXAGONALE
13	1000015431		4,00 ST	SCHEIBE	SPACER	RONDELLE
14	1000013022		2,00 ST	6KT-MUTTER	HEXAGON NUT	ÉCROU HEXAGONAL
15	1000036686		1,00 ST	FORMSCHLAUCH	PRESHAPED TUBE	TUYAU FLEXIBLE DE FORME
16	1000032090		2,00 ST	SCHELLE	CLAMP	BRIDE
17	1000044109		1,00 ST	ROHR	PIPE LINE	TUYAU
18	1000086707		1,00 ST	SCHELLE	CLAMP	BRIDE
19	1000086805		1,00 ST	REDUZIERUNG	REDUCTION	RÉDUCTION
20	1000086708		1,00 ST	SCHELLE	CLAMP	BRIDE

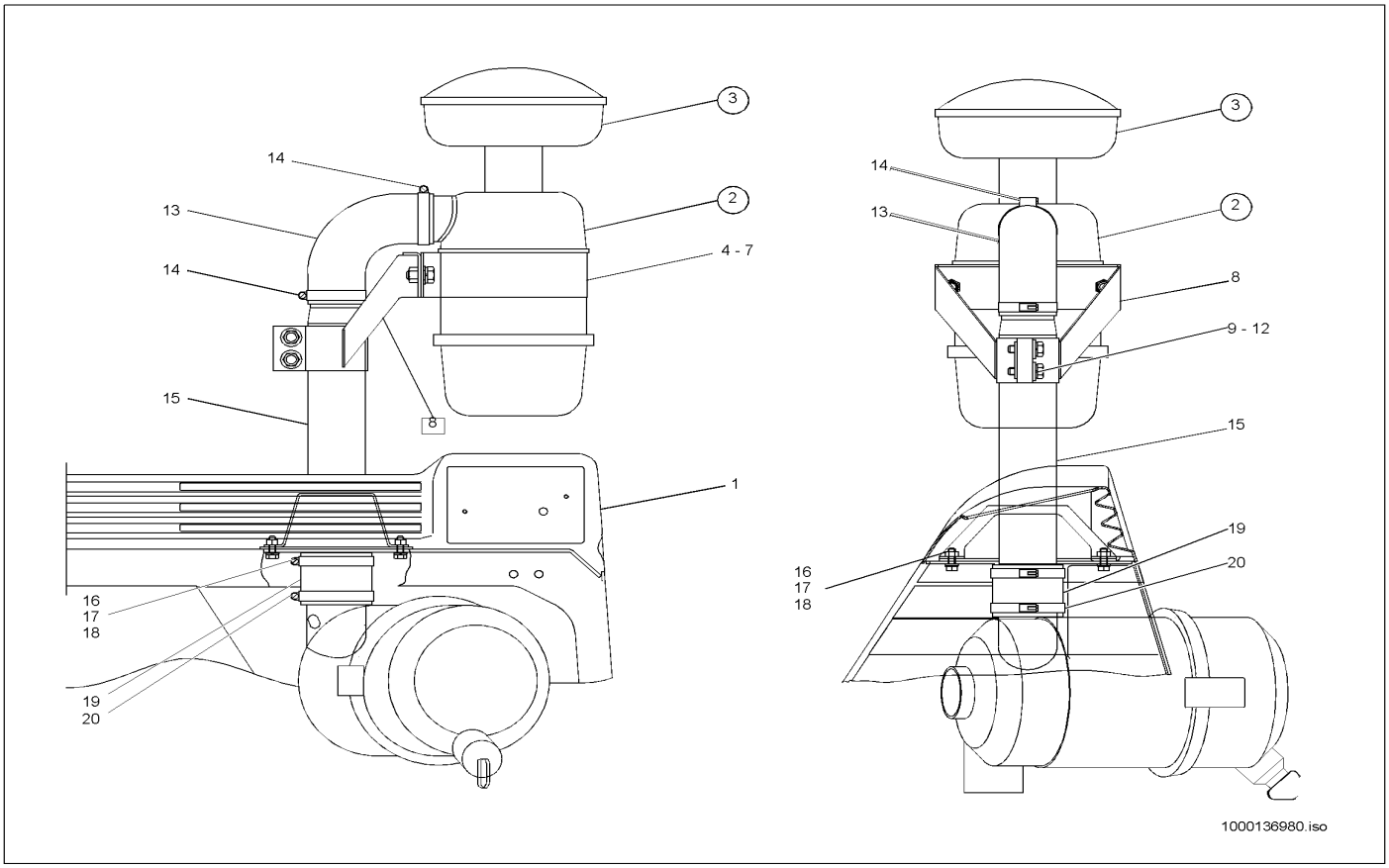

Pos	Art.-Nr.	Anm.	Q'TY	BEZEICHNUNG	PART NAME	DESIGNATION
1	1000043562		1,00 ST	TRAVERSE	TRAVERSE	TRAVERSE
2	1000032132		1,00 ST	LUFTFILTER	AIR CLEANER	FILTRE À AIR
3	1000031437		1,00 ST	VORABSCHEIDER	PRESEPERATOR	SÉPARATEUR PRÉLIMINAIRE
4	1000038610		1,00 ST	HALTER	BRACKET CLUTCH	SUPPORT
5	1000085418		2,00 ST	6KT-SCHRAUBE	HEX SCREW	VIS À TÊTE HEXAGONALE
6	1000049219		2,00 ST	SCHEIBE	SPACER	RONDELLE
7	1000030992		2,00 ST	FEDERRING	SPRING RING	RONDELLE À RESSORT
8	1000043499		1,00 ST	HALTER	BRACKET CLUTCH	SUPPORT
9	1000043501		1,00 ST	GEWINDEPLATTE	THREAD PLATE	PLAQUE FILETÉE
10	1000015346		2,00 ST	6KT-SCHRAUBE	HEX SCREW	VIS À TÊTE HEXAGONALE
11	1000030924		2,00 ST	FEDERRING	SPRING RING	RONDELLE À RESSORT
12	1000049278		2,00 ST	SCHEIBE	SPACER	RONDELLE
13	1000036687		1,00 ST	KRÜMMER	MANIFOLD	RACCORD COUDÉ
14	1000032090		2,00 ST	SCHELLE	CLAMP	BRIDE
15	1000043500		1,00 ST	ROHR	PIPE LINE	TUYAU
16	1000015343		4,00 ST	6KT-SCHRAUBE	HEX SCREW	VIS À TÊTE HEXAGONALE
17	1000030951		4,00 ST	FEDERRING	SPRING RING	RONDELLE À RESSORT
18	1000015431		4,00 ST	SCHEIBE	SPACER	RONDELLE
19	1000033540		1,00 ST	GUMMIMUFFE	RUBBER SLEEVE	MANCHON EN CAOUTCHOUC
20	1000032090		2,00 ST	SCHELLE	CLAMP	BRIDE

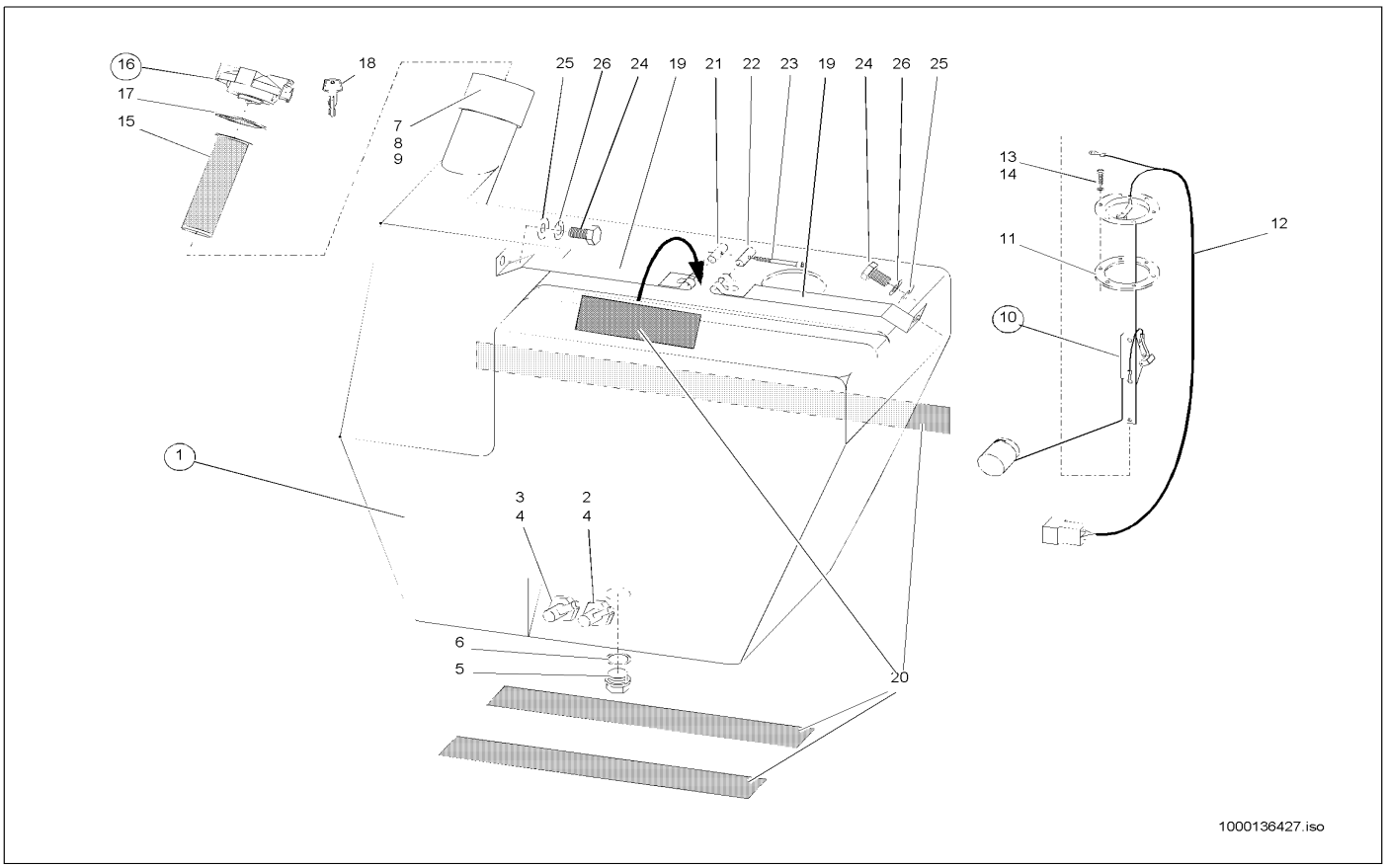

Pos	Art.-Nr.	Anm.	Q'TY	BEZEICHNUNG	PART NAME	DESIGNATION
1	1000036546		1,00 ST	KRAFTSTOFFBEHÄLTER	FUEL TANK	RÉSERVOIR DE CARBURANT
2	1000036418		1,00 ST	STUTZEN	END PIECE	TUBULURE
3	1000036419		1,00 ST	STUTZEN	END PIECE	TUBULURE
4	1000090467		2,00 ST	O-RING	O-RING	ANNEAU EN O
5	1000030657		1,00 ST	VERSCHLUSSSCHRAUBE	LOCK SCREW	VIS DE FERMETURE
6	1000034146		1,00 ST	DICHTRING	SEAL RING	BAGUE D'ÉTANCHÉITÉ
7	1000036417		1,00 ST	EINFÜLLSTUTZEN	FILLER PIPE	GOULOT
8	1000033909		1,00 ST	O-RING	O-RING	ANNEAU EN O
9	1000048650		4,00 ST	LINSENSCHRAUBE	OVALHEAD SCREW	VIS NOYÉE À TÊTE BOMBÉ
10	1000027533		1,00 ST	NIVEAUGEBER	LEVEL SENSOR	TRANSMETTEUR DE NIVEAU
11	1000000335		1,00 ST	DICHTUNG	SEAL	JOINT D'ÉTANCHÉITÉ
12	1000086699		1,00 ST	KABEL	CABLE	CÂBLE
13	1000085376		6,00 ST	6KT-SCHRAUBE	HEX SCREW	VIS À TÊTE HEXAGONALE
14	1000030931		6,00 ST	FEDERRING	SPRING RING	RONDELLE À RESSORT
15	1000000414		1,00 ST	KRAFTSTOFFILTER	FUEL FILTER	FILTRE DE CARBURANT
16	1000001065		1,00 ST	VERSCHLUSSDECKEL	LOCK COVER	COUVERCLE DE MÉCANISME DE FERMETURE
17	1000000321		1,00 ST	DICHTUNG	SEAL	JOINT D'ÉTANCHÉITÉ
18	1000000320		1,00 ST	SCHLÜSSEL	KEY	CLÉ
19	1000040204		2,00 ST	SPANNBAND	CLAMP STRAP	BANDE TENDEUR
20	1000097033	35x5	1,00 M	GUMMIBAND	RUBBER STRIP	ÉLASTIQUE
21	1000030413		1,00 ST	BOLZEN	PIN	AXE
22	1000030423		1,00 ST	BOLZEN	PIN	AXE
23	1000085458		1,00 ST	ZYLINDERSCHRAUBE	CHEESE HEAD SCREW	VIS A TETE CYLINDRIQUE
24	1000019136		2,00 ST	6KT-SCHRAUBE	HEX SCREW	VIS À TÊTE HEXAGONALE
25	1000013027		2,00 ST	SCHEIBE	SPACER	RONDELLE
26	1000030951		2,00 ST	FEDERRING	SPRING RING	RONDELLE À RESSORT

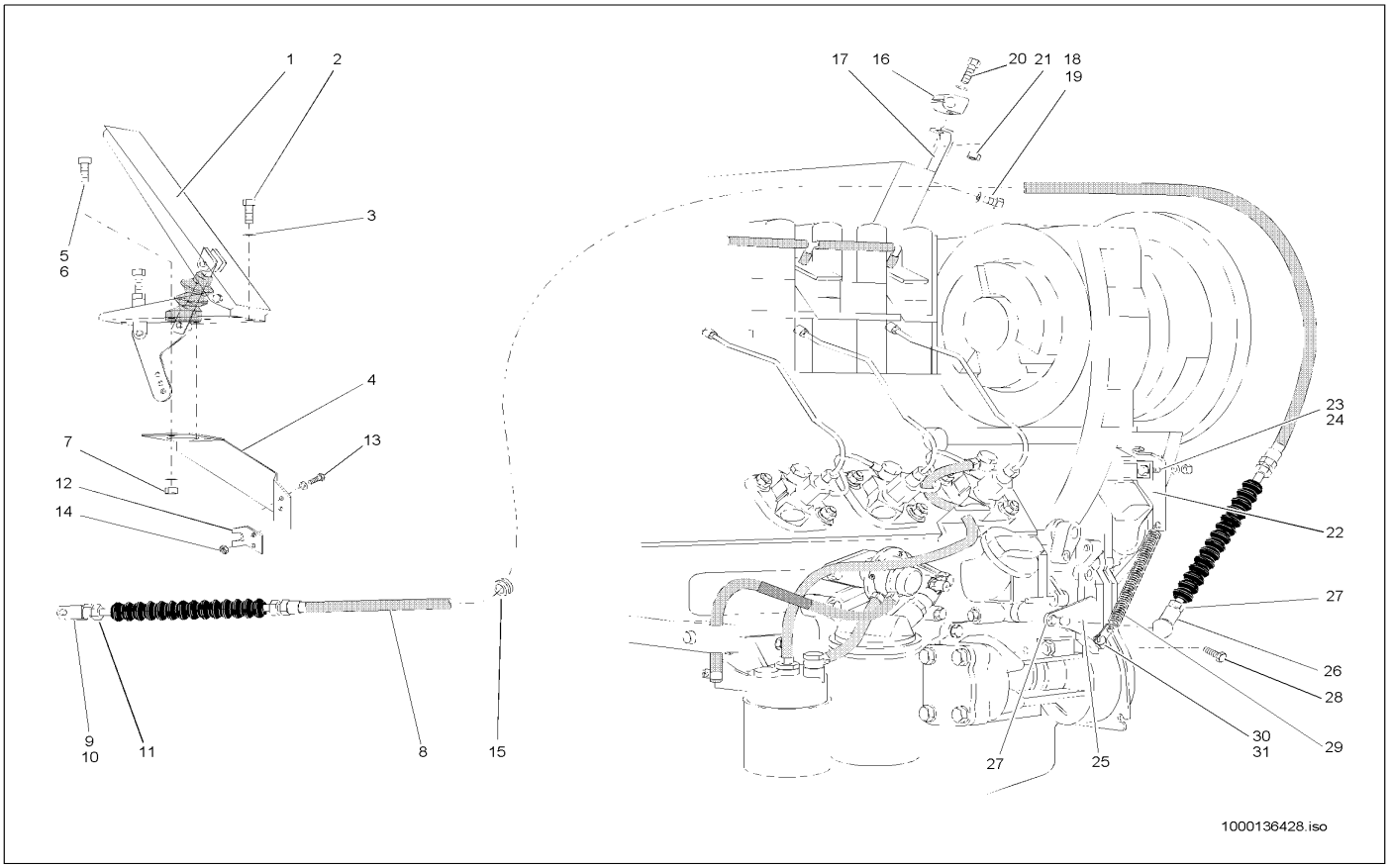

Pos	Art.-Nr.	Anm.	Q'TY	BEZEICHNUNG	PART NAME	DESIGNATION
1	1000036693		1,00 ST	GASPEDAL	ACCELERATOR PEDAL	ACCÉLÉRATEUR
2	1000020553		3,00 ST	6KT-SCHRAUBE	HEX SCREW	VIS À TÊTE HEXAGONALE
3	1000049283		3,00 ST	LAGERSCHEIBE	BEARINGDISC	DISQUE DE PALIER
4	1000086956		1,00 ST	HALTER	BRACKET CLUTCH	SUPPORT
5	1000013008		3,00 ST	6KT-SCHRAUBE	HEX SCREW	VIS À TÊTE HEXAGONALE
6	1000015431		3,00 ST	SCHEIBE	SPACER	RONDELLE
7	1000013022		3,00 ST	6KT-MUTTER	HEXAGON NUT	ÉCROU HEXAGONAL
8	1000022264		1,00 ST	SEILZUG	CABLE PULL	APPEL D'UN CORDAGE
9	1000050548		1,00 ST	GABELKOPF	FORK HEAD	TÊTE DE ATTACHE RAPIDE
10	1000030631		1,00 ST	ES-BOLZEN	PIN	AXE
11	1000015405		1,00 ST	6KT-MUTTER	HEXAGON NUT	ÉCROU HEXAGONAL
12	1000043506		1,00 ST	WIDERLAGER	ABUTMENT	CULÉE
13	1000085378		2,00 ST	6KT-SCHRAUBE	HEX SCREW	VIS À TÊTE HEXAGONALE
14	1000085581		2,00 ST	6KT-MUTTER	HEXAGON NUT	ÉCROU HEXAGONAL
15	1000033817		1,00 ST	KABELTÜLLE	CABLE SLEEVE	BEC À CÂBLE
16	1000032397		1,00 ST	SCHELLE	CLAMP	BRIDE
17	1000043505		1,00 ST	WINKEL	ANGLE	ANGLE
18	1000020553		1,00 ST	6KT-SCHRAUBE	HEX SCREW	VIS À TÊTE HEXAGONALE
19	1000092290		1,00 ST	SCHEIBE	SPACER	RONDELLE
20	1000085384		1,00 ST	6KT-SCHRAUBE	HEX SCREW	VIS À TÊTE HEXAGONALE
21	1000015405		1,00 ST	6KT-MUTTER	HEXAGON NUT	ÉCROU HEXAGONAL
22	1000043507		1,00 ST	WIDERLAGER	ABUTMENT	CULÉE
23	1000013008		2,00 ST	6KT-SCHRAUBE	HEX SCREW	VIS À TÊTE HEXAGONALE
24	1000013022		1,00 ST	6KT-MUTTER	HEXAGON NUT	ÉCROU HEXAGONAL
25	1000043504		1,00 ST	HEBEL	LEVER	LEVIER
26	1000050570		1,00 ST	WINKELGELENK	BALL AND SOCKET	ARTICULATION ANGULAIRE
27	1000015405		1,00 ST	6KT-MUTTER	HEXAGON NUT	ÉCROU HEXAGONAL
28	1000085382		1,00 ST	6KT-SCHRAUBE	HEX SCREW	VIS À TÊTE HEXAGONALE
29	1000031048		1,00 ST	ZUGFEDER	TENSION SPRING	RESSORT DE TRACTION
30	1000085384		1,00 ST	6KT-SCHRAUBE	HEX SCREW	VIS À TÊTE HEXAGONALE
31	1000015405		1,00 ST	6KT-MUTTER	HEXAGON NUT	ÉCROU HEXAGONAL

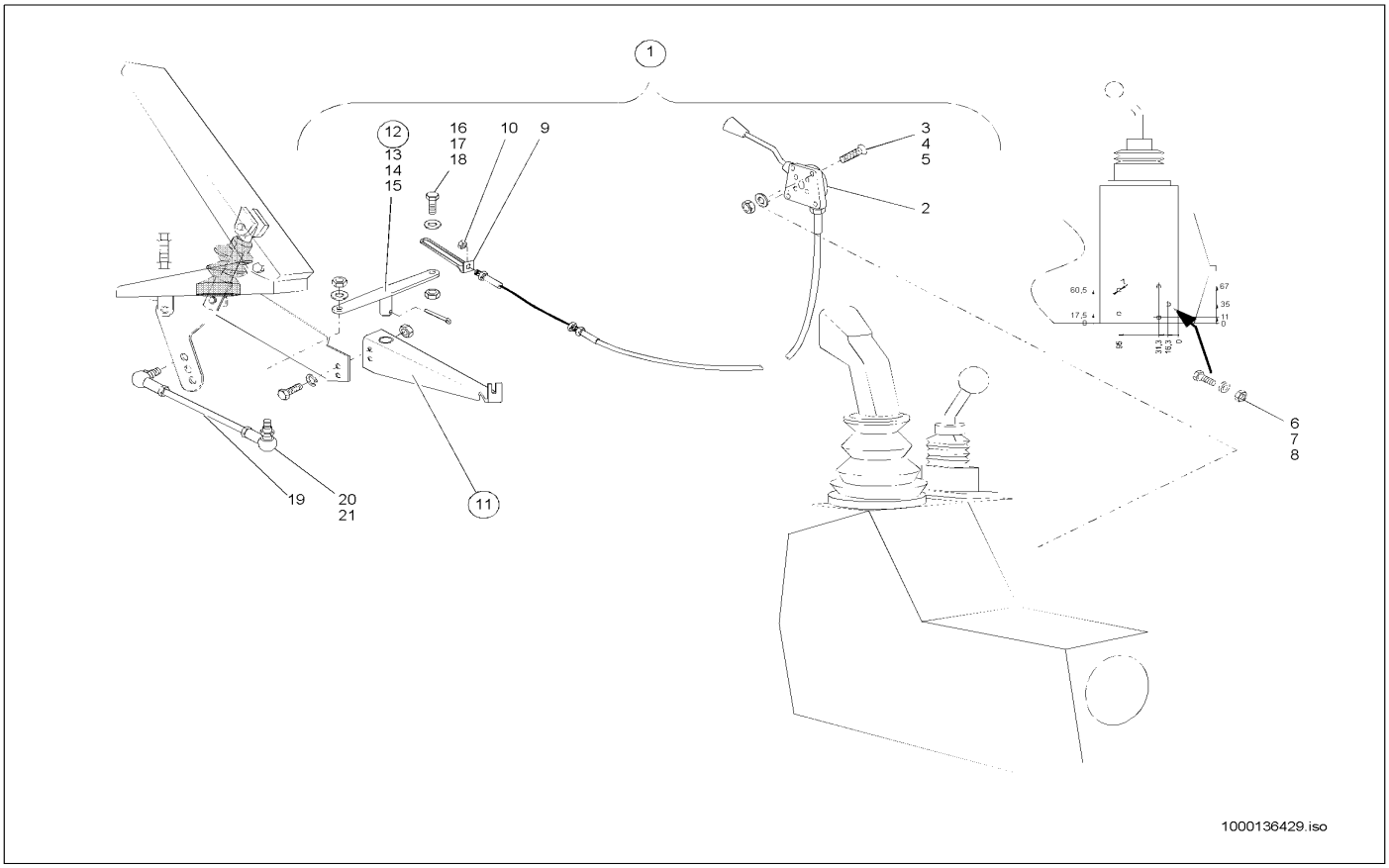

Pos	Art.-Nr.	Anm.	Q'TY	BEZEICHNUNG	PART NAME	DESIGNATION
1	1000043502		1,00 ST	HANDGAS	HAND GAS	ACCÉLÉRATEUR À MAIN
2	1000036694		1,00 ST	HANDGAS	HAND GAS	ACCÉLÉRATEUR À MAIN
3	1000048486		4,00 ST	SENKSCHRAUBE	SINKSCREW	VIS À TÊTE NOYÉE
4	1000015408		4,00 ST	6KT-MUTTER	HEXAGON NUT	ÉCROU HEXAGONAL
5	1000049283		4,00 ST	LAGERSCHEIBE	BEARINGDISC	DISQUE DE PALIER
6	1000085456		1,00 ST	ZYLINDERSCHRAUBE	CHEESE HEAD SCREW	VIS A TETE CYLINDRIQUE
7	1000015405		2,00 ST	6KT-MUTTER	HEXAGON NUT	ÉCROU HEXAGONAL
8	1000049283		2,00 ST	LAGERSCHEIBE	BEARINGDISC	DISQUE DE PALIER
9	1000046226		1,00 ST	ÖSE	EYE	ANNEAU
10	1000015405		2,00 ST	6KT-MUTTER	HEXAGON NUT	ÉCROU HEXAGONAL
11	1000045303		1,00 ST	LAGERUNG	MOUNTING	STOCKAGE
12	1000045302		1,00 ST	HEBEL	LEVER	LEVIER
13	1000032469		1,00 ST	GLEITLAGER	SLIDE BEARING	PALIER LISSE
14	1000092291		1,00 ST	SCHEIBE	SPACER	RONDELLE
15	1000095365		1,00 ST	SPLINT	COTTERPIN	GOUPILLE
16	1000085382		1,00 ST	6KT-SCHRAUBE	HEX SCREW	VIS À TÊTE HEXAGONALE
17	1000015405		1,00 ST	6KT-MUTTER	HEXAGON NUT	ÉCROU HEXAGONAL
18	1000049283		1,00 ST	LAGERSCHEIBE	BEARINGDISC	DISQUE DE PALIER
19	1000045305		1,00 ST	GESTÄNGE	LIKAGE	TIGES
20	1000050570		2,00 ST	WINKELGELENK	BALL AND SOCKET	ARTICULATION ANGULAIRE
21	1000015405		4,00 ST	6KT-MUTTER	HEXAGON NUT	ÉCROU HEXAGONAL

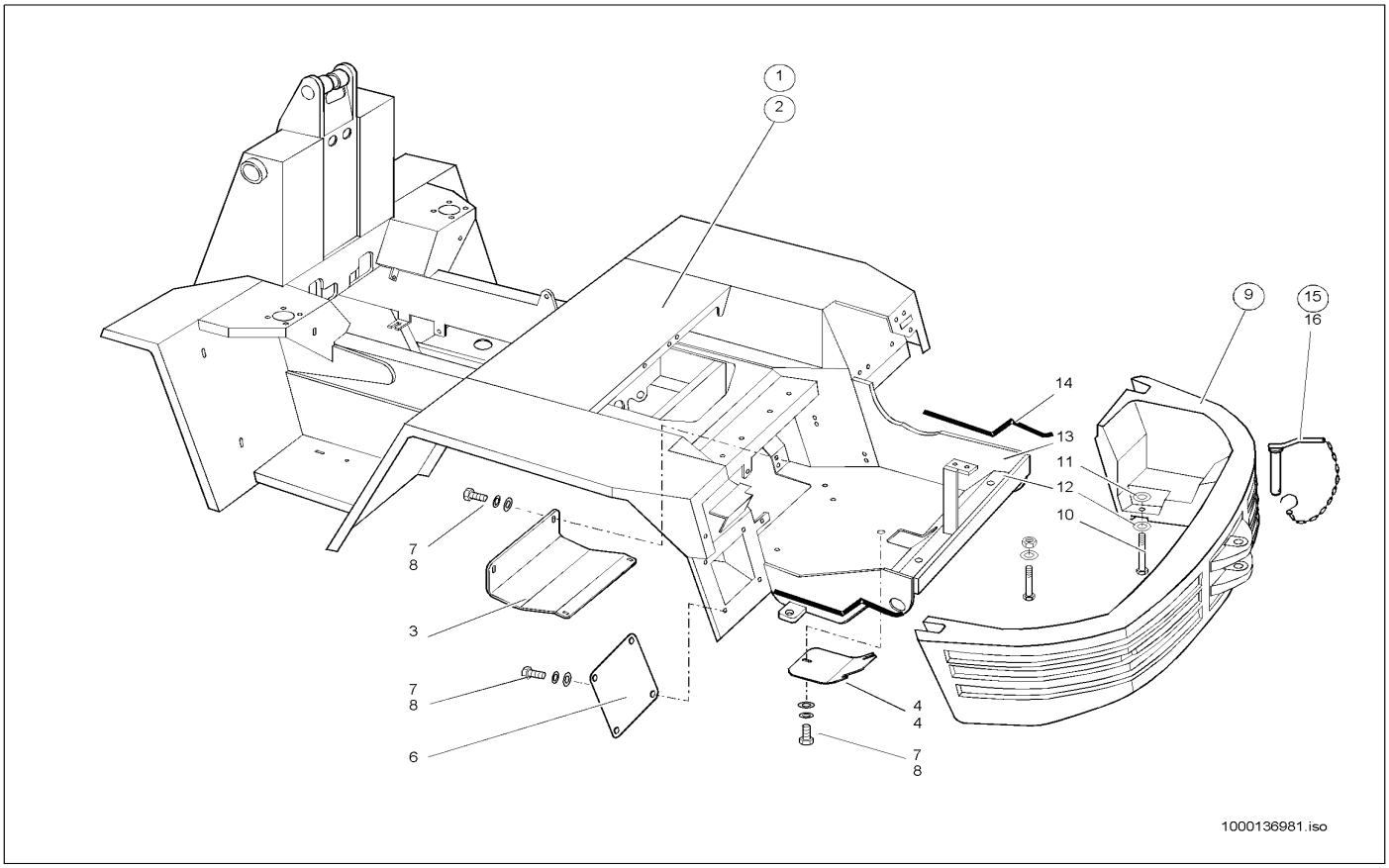

Pos	Art.-Nr.	Anm.	Q'TY	BEZEICHNUNG	PART NAME	DESIGNATION
1	1000139813	A:302570169	1,00 ST	RAHMEN	FRAME	CADRE
2	1000139814	E:302570170	1,00 ST	RAHMEN	FRAME	CADRE
3	1000043560	A:09/95	1,00 ST	DECKEL	COVER	COUVERCLE
4	1000043563	A:302570169	1,00 ST	DECKEL	COVER	COUVERCLE
5	1000043565	E:302570170	1,00 ST	DECKEL	COVER	COUVERCLE
6	1000091756	A:09/95	1,00 ST	DECKEL	COVER	COUVERCLE
7	1000019136	A:09/95	11,00 ST	6KT-SCHRAUBE	HEX SCREW	VIS À TÊTE HEXAGONALE
8	1000013027	A:09/95	11,00 ST	SCHEIBE	SPACER	RONDELLE
9	1000139865	A:09/95	1,00 ST	BALLASTGEWICHT	BALLAST WEIGHT	POIDS DE BALLAST
10	1000085347	A:09/95	3,00 ST	6KT-SCHRAUBE	HEX SCREW	VIS À TÊTE HEXAGONALE
11	1000049280	A:09/95	4,00 ST	SCHEIBE	SPACER	RONDELLE
12	1000049222	A:09/95	8,00 ST	SCHEIBE	SPACER	RONDELLE
13	1000018412	A:09/95	4,00 ST	6KT-MUTTER	HEXAGON NUT	ÉCROU HEXAGONAL
14	1000033849	A:09/95	2,00 ST	PROFIL	PROFILE	PROFIL
15	1000036697	A:09/95	1,00 ST	ANHÄNGEZAPFEN	TOWING PIN	TOURILLON TRACTÉ
16	1000035868	A:09/95	1,00 ST	KETTE	CHAIN	CHAÎNE

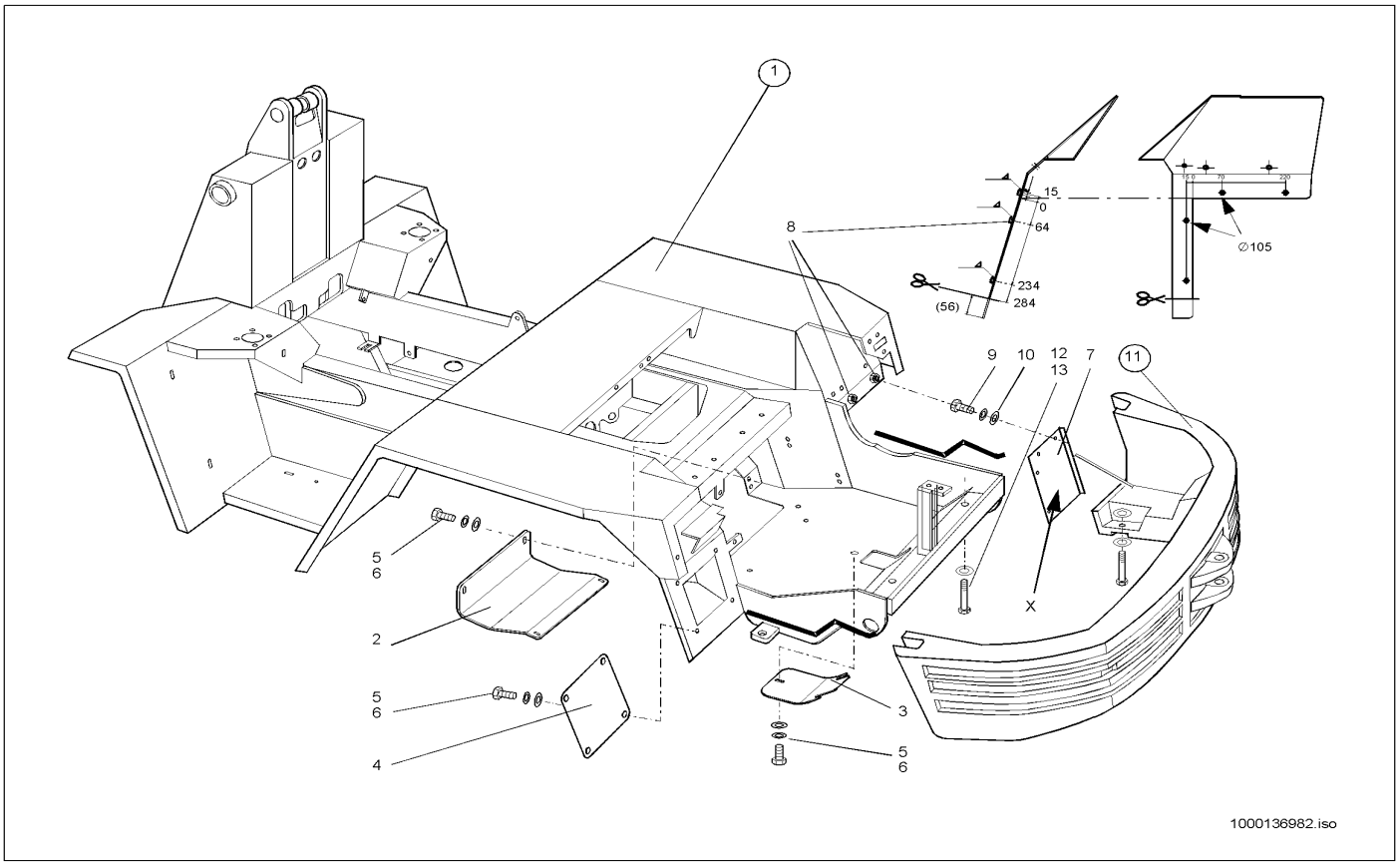

Pos	Art.-Nr.	Anm.	Q'TY	BEZEICHNUNG	PART NAME	DESIGNATION
1	1000139814	E:09/95	1,00 ST	RAHMEN	FRAME	CADRE
2	1000043560	E:09/95	1,00 ST	DECKEL	COVER	COUVERCLE
3	1000043565	E:09/95	1,00 ST	DECKEL	COVER	COUVERCLE
4	1000091756	E:09/95	1,00 ST	DECKEL	COVER	COUVERCLE
5	1000019136	E:09/95	11,00 ST	6KT-SCHRAUBE	HEX SCREW	VIS À TÊTE HEXAGONALE
6	1000013027	E:09/95	11,00 ST	SCHEIBE	SPACER	RONDELLE
7	1000043520	E:09/95	1,00 ST	ABDECKBLECH	COVER PLATE	TÔLE DE COUVERTURE
8	1000085597	E:09/95	4,00 ST	6KT-MUTTER	HEXAGON NUT	ÉCROU HEXAGONAL
9	1000019136	E:09/95	4,00 ST	6KT-SCHRAUBE	HEX SCREW	VIS À TÊTE HEXAGONALE
10	1000015431	E:09/95	4,00 ST	SCHEIBE	SPACER	RONDELLE
11	1000043523	E:09/95	1,00 ST	BALLASTGEWICHT	BALLAST WEIGHT	POIDS DE BALLAST
12	1000048225	E:09/95	2,00 ST	ZYLINDERSCHRAUBE	CHEESE HEAD SCREW	VIS A TETE CYLINDRIQUE
13	1000031089	E:09/95	2,00 ST	FEDERRING	SPRING RING	RONDELLE À RESSORT

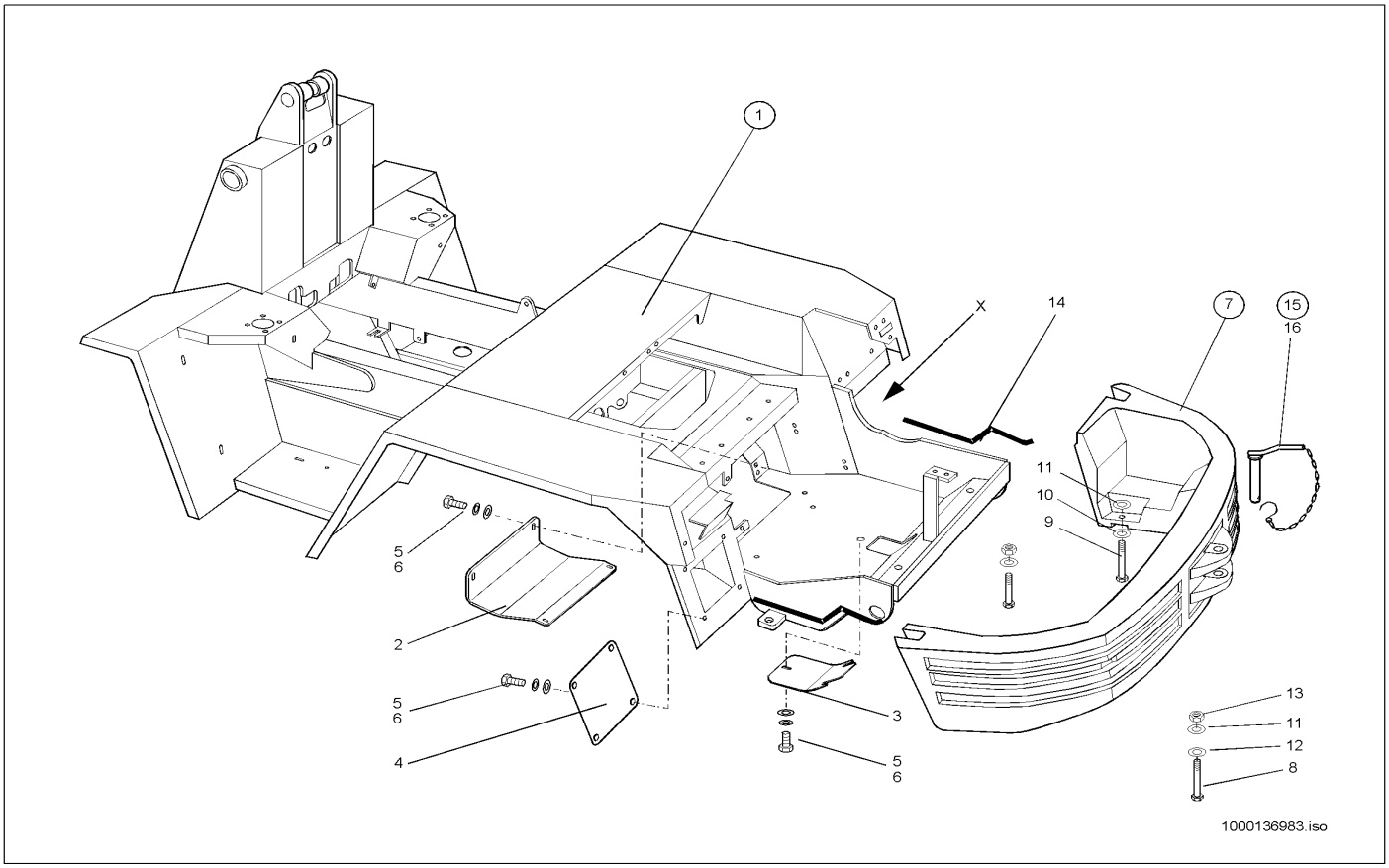

Pos	Art.-Nr.	Anm.	Q'TY	BEZEICHNUNG	PART NAME	DESIGNATION
1	1000139809	E:302570593	1,00 ST	RAHMEN	FRAME	CADRE
1	1000139815	A:302570592	1,00 ST	RAHMEN	FRAME	CADRE
2	1000043560	E:10/95	1,00 ST	DECKEL	COVER	COUVERCLE
3	1000043565	E:10/95	1,00 ST	DECKEL	COVER	COUVERCLE
4	1000091756	E:10/95	1,00 ST	DECKEL	COVER	COUVERCLE
5	1000019136	E:10/95	11,00 ST	6KT-SCHRAUBE	HEX SCREW	VIS À TÊTE HEXAGONALE
6	1000013027	E:10/95	11,00 ST	SCHEIBE	SPACER	RONDELLE
7	1000043523	E:10/95	1,00 ST	BALLASTGEWICHT	BALLAST WEIGHT	POIDS DE BALLAST
8	1000085347	E:10/95	1,00 ST	6KT-SCHRAUBE	HEX SCREW	VIS À TÊTE HEXAGONALE
9	1000048225	E:10/95	2,00 ST	ZYLINDERSCHRAUBE	CHEESE HEAD SCREW	VIS A TETE CYLINDRIQUE
10	1000031089	E:10/95	2,00 ST	FEDERRING	SPRING RING	RONDELLE À RESSORT
11	1000049280	E:10/95	1,00 ST	SCHEIBE	SPACER	RONDELLE
12	1000049222	E:10/95	6,00 ST	SCHEIBE	SPACER	RONDELLE
13	1000018412	E:10/95	2,00 ST	6KT-MUTTER	HEXAGON NUT	ÉCROU HEXAGONAL
14	1000033849	E:10/95	2,00 ST	PROFIL	PROFILE	PROFIL
15	1000036697	E:10/95	1,00 ST	ANHÄNGEZAPFEN	TOWING PIN	TOURILLON TRACTÉ
16	1000035868	E:10/95	1,00 ST	KETTE	CHAIN	CHAÎNE

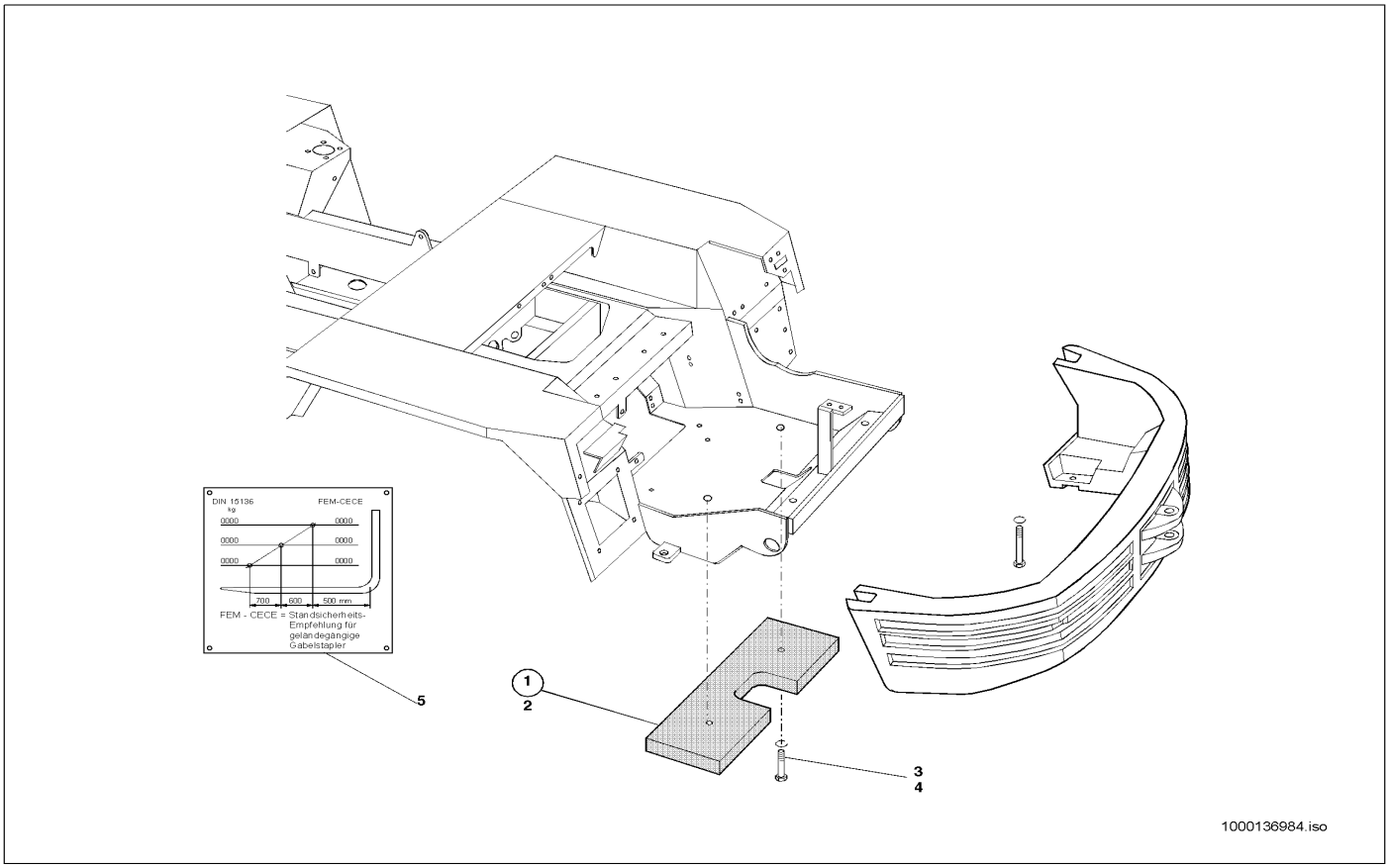

Pos	Art.-Nr.	Anm.	Q'TY	BEZEICHNUNG	PART NAME	DESIGNATION
1	1000101978		1,00 ST	ZUSATZBALLASTGEWICHT	?	?
2	1000036771		1,00 ST	ZUSATZBALLASTGEWICHT	SUPPL. BALLAST WEIGHT	POIDS DE BALLAST SUPPLÉMENTAIRE
3	1000085341		2,00 ST	6KT-SCHRAUBE	HEX SCREW	VIS À TÊTE HEXAGONALE
4	1000021001		2,00 ST	SCHEIBE	SPACER	RONDELLE
5	1000141037		1,00 ST	TRAGLASTDIAGRAMM	CARRY LOAD DIAGRAM	DIAGRAMME DE CHARGEMENT

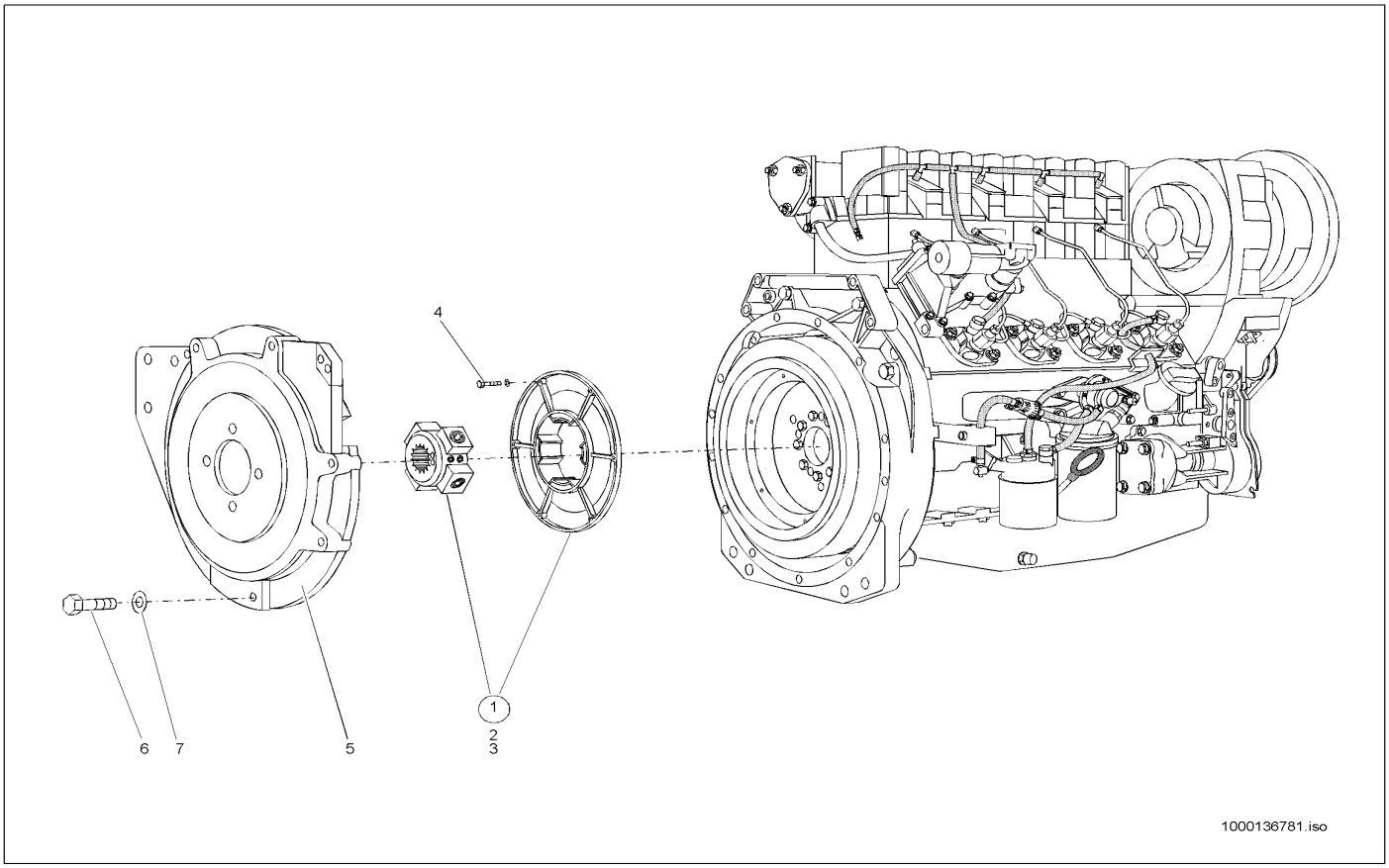

Pos	Art.-Nr.	Anm.	Q'TY	BEZEICHNUNG	PART NAME	DESIGNATION
1	1000021827		1,00 ST	KUPPLUNG	COUPLING	COUPLEUR
2	1000086448		1,00 ST	ELASTIKELEMENT	ELASTIC ELEMENT	ÉLÉMENT ÉLASTIQUE
3	1000048832		2,00 ST	GEWINDESTIFT	THREAD PIN	GOUPILLE FILETÉE
4	1000085390		6,00 ST	6KT-SCHRAUBE	HEX SCREW	VIS À TÊTE HEXAGONALE
5	1000043310		1,00 ST	GEHÄUSEDECKEL	BOX COVER	COUVERCLE DE BOÎTIER
6	1000047364		6,00 ST	6KT-SCHRAUBE	HEX SCREW	VIS À TÊTE HEXAGONALE
7	1000030924		6,00 ST	FEDERRING	SPRING RING	RONDELLE À RESSORT

BEFESTIGUNG VERSTELLPUMPE
ATTACHMENT VARIABLE FLOW PUMP
FIXATION POMPE DE RÉGLAGE

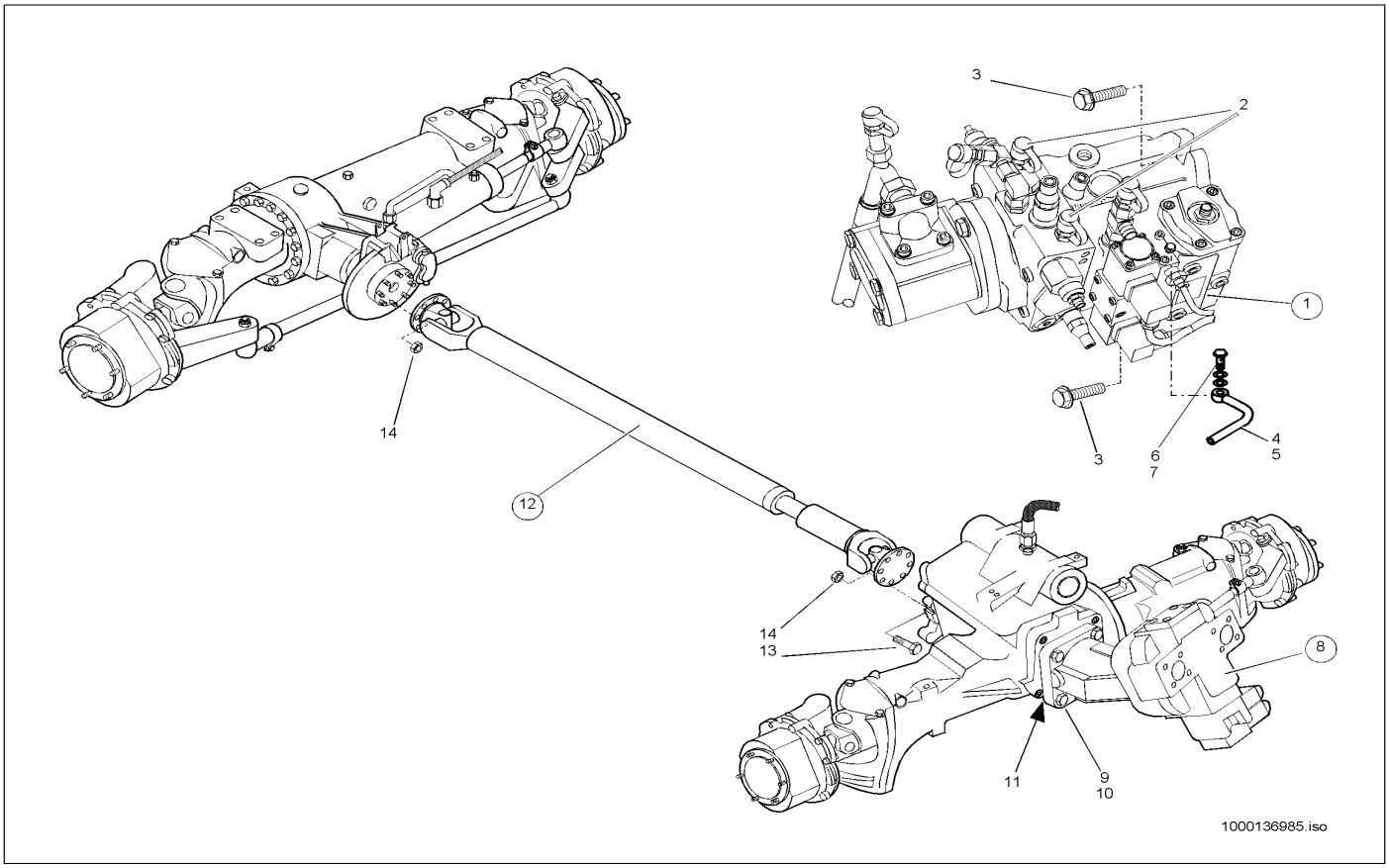

Pos	Art.-Nr.	Anm.	Q'TY	BEZEICHNUNG	PART NAME	DESIGNATION
1	1000028150		1,00 ST	VERSTELLPUMPE	DISPLACEMENT PUMP	POMPE À DÉPLACER
2	1000000559		2,00 ST	MINIMESSANSCHLUSS	MINIMESS POINT	CONNEXION DE MINI MESURAGE
3	1000032935		2,00 ST	SCHRAUBE	SCREW	VIS
4	1000036934	E:302570708	1,00 ST	ENTLÜFTUNGSLEITUNG	BREATHER LINE	LIGNE D'AIR
5	1000089753		1,00 ST	ENTLÜFTUNGSVENTIL	VENTING VALVE	SOUPAPE D'AÉRATION
6	1000030706		1,00 ST	HOHLSCHRAUBE	BANJO BOLT	VIS CREUSE
7	1000085673		2,00 ST	DICHTRING	SEAL RING	BAGUE D'ÉTANCHÉITÉ
8	1000139906	A:302570329	1,00 ST	HYDRAULIKMOTOR	HYDRAULIC MOTOR	MOTEUR HYDRAULIQUE
8	1000139923	E:302570330	1,00 ST	HYDRAULIKMOTOR	HYDRAULIC MOTOR	MOTEUR HYDRAULIQUE
9	1000048207		4,00 ST	ZYLINDERSCHRAUBE	CHEESE HEAD SCREW	VIS A TETE CYLINDRIQUE
10	1000030984		4,00 ST	FEDERRING	SPRING RING	RONDELLE À RESSORT
11	1000033771		1,00 ST	O-RING	O-RING	ANNEAU EN O
12	1000089668	A:302570471	1,00 ST	GELENKWELLE	CARDAN SHAFT	ARBRE ARTICULÉ
12	1000089669	E:302570472 A:302570725	1,00 ST	GELENKWELLE	CARDAN SHAFT	ARBRE ARTICULÉ
12	1000089678	E:302570726	1,00 ST	GELENKWELLE	CARDAN SHAFT	ARBRE ARTICULÉ
12	1000089680	E:302570726	1,00 ST	GELENKWELLE	CARDAN SHAFT	ARBRE ARTICULÉ
13	1000015348		8,00 ST	6KT-SCHRAUBE	HEX SCREW	VIS À TÊTE HEXAGONALE
14	1000049102		16,00 ST	6KT-MUTTER	HEXAGON NUT	ÉCROU HEXAGONAL

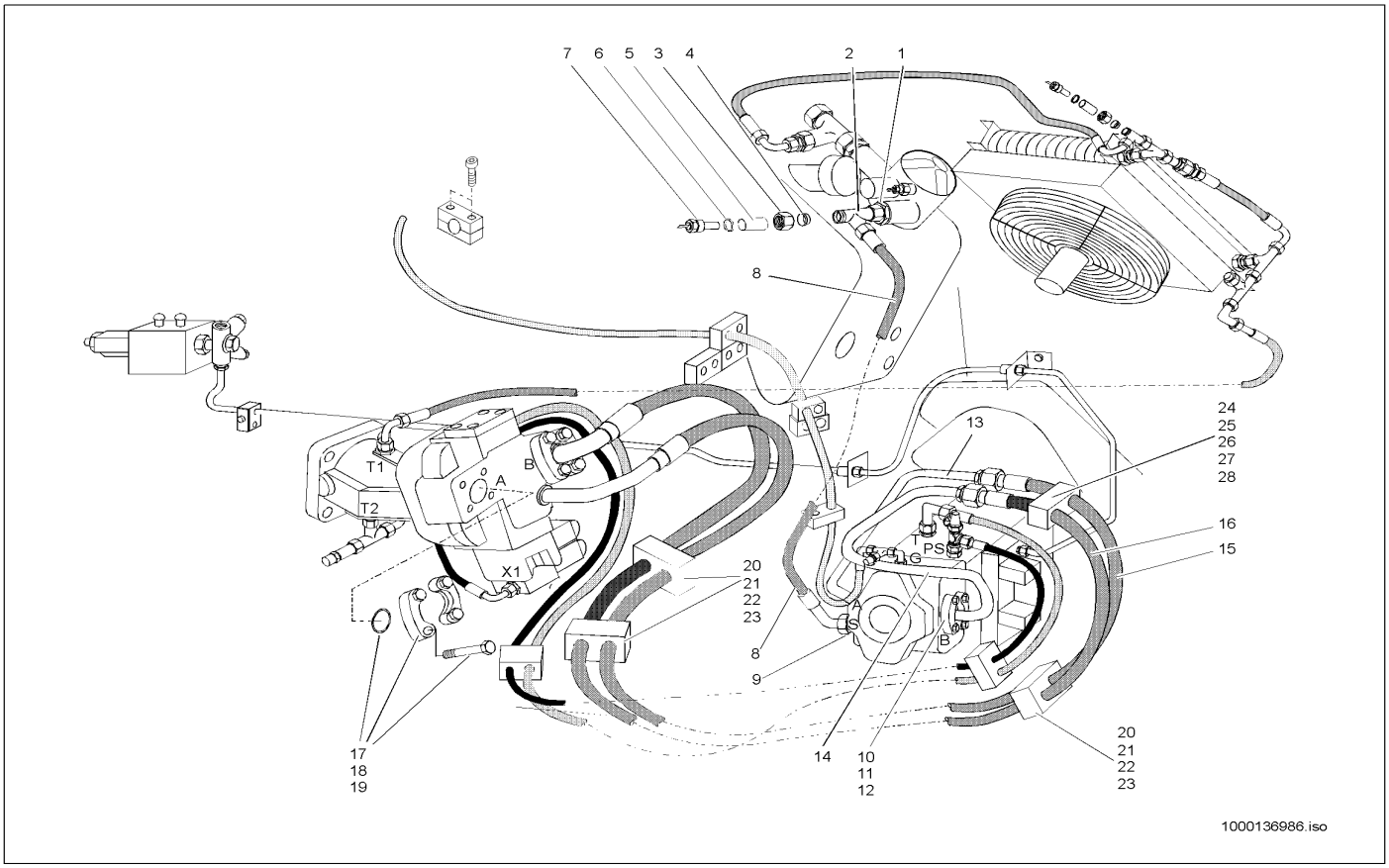

Pos	Art.-Nr.	Anm.	Q'TY	BEZEICHNUNG	PART NAME	DESIGNATION
1	1000028321		1,00 ST	VERSCHRAUBUNG	SCREW JOINT	UNION
2	1000015517		1,00 ST	VERSCHRAUBUNG	SCREW JOINT	UNION
3	1000050506		1,00 ST	ÜBERWURFMUTTER	UNION NUT	ÉCROU À CHAPEAU
4	1000050480		1,00 ST	SCHNEIDRING	OLIVE	ANNEAU DE COUPE
5	1000045747		1,00 ST	REDUZIERUNG	REDUCTION	RÉDUCTION
6	1000022510		1,00 ST	DICHTRING	SEAL RING	BAGUE D'ÉTANCHÉITÉ
7	1000000493		1,00 ST	TEMPERATURGEBER	TEMPERATURE SENSOR	TRANSMETTEUR DE TEMPÉRATURE
8	1000028881		1,00 ST	HYDRAULIKSCHLAUCH	HP HOSE	TUYAU FLEXIBLE HYDRAULIQUE
9	1000028323		1,00 ST	VERSCHRAUBUNG	SCREW JOINT	UNION
10	1000028689		4,00 ST	FLANSCHHÄLFTE	HALF FLANGE	DEMI-BRIDE
11	1000090485		2,00 ST	O-RING	O-RING	ANNEAU EN O
12	1000015346		8,00 ST	6KT-SCHRAUBE	HEX SCREW	VIS À TÊTE HEXAGONALE
13	1000090764		1,00 ST	HYDRAULIKROHR	HYDRAULIC PIPE	TUBE HYDRAULIQUE
14	1000090765		1,00 ST	HYDRAULIKROHR	HYDRAULIC PIPE	TUBE HYDRAULIQUE
15	1000029362		1,00 ST	HYDRAULIKSCHLAUCH	HP HOSE	TUYAU FLEXIBLE HYDRAULIQUE
16	1000029368		1,00 ST	HYDRAULIKSCHLAUCH	HP HOSE	TUYAU FLEXIBLE HYDRAULIQUE
17	1000028694		4,00 ST	FLANSCHHÄLFTE	HALF FLANGE	DEMI-BRIDE
18	1000020772		2,00 ST	O-RING	O-RING	ANNEAU EN O
19	1000085419		8,00 ST	6KT-SCHRAUBE	HEX SCREW	VIS À TÊTE HEXAGONALE
20	1000032018		3,00 ST	SCHELLE	CLAMP	BRIDE
21	1000031351		3,00 ST	DECKPLATTE	COVER PLATE	PLAQUE DE RECOUVREMENT
22	1000048895		3,00 ST	STIFTSCHRAUBE	PIN SCREW	GOUJON
23	1000013022		3,00 ST	6KT-MUTTER	HEXAGON NUT	ÉCROU HEXAGONAL
24	1000032359		1,00 ST	SCHELLE	CLAMP	BRIDE
25	1000031631		2,00 ST	DECKPLATTE	COVER PLATE	PLAQUE DE RECOUVREMENT
26	1000085319		1,00 ST	6KT-SCHRAUBE	HEX SCREW	VIS À TÊTE HEXAGONALE
27	1000013021		1,00 ST	6KT-MUTTER	HEXAGON NUT	ÉCROU HEXAGONAL
28	1000030951		1,00 ST	FEDERRING	SPRING RING	RONDELLE À RESSORT

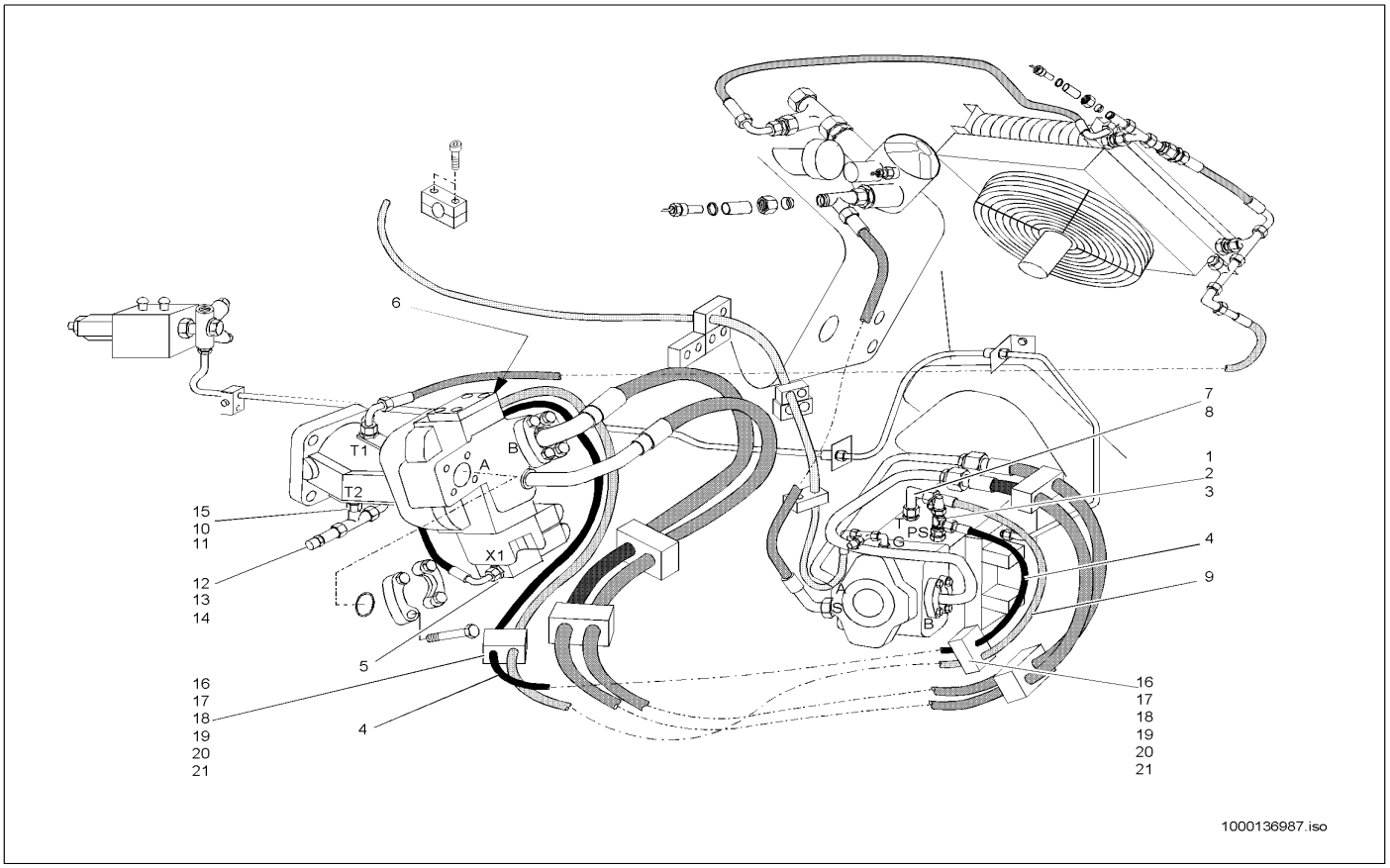

Pos	Art.-Nr.	Anm.	Q'TY	BEZEICHNUNG	PART NAME	DESIGNATION
1	1000085114	A:302570283	1,00 ST	VERSCHRAUBUNG	SCREW JOINT	UNION
1	1000028669	E:302570284	1,00 ST	VERSCHRAUBUNG EGE 10 LM-ED	SCREW CONN. EGE 10 LM-ED	RACCORD VISSÉ EGE 10 LM-ED
2	1000085089	A:302570283	1,00 ST	VERSCHRAUBUNG	SCREW JOINT	UNION
2	1000015564	E:302570284	1,00 ST	VERSCHRAUBUNG	SCREW JOINT	UNION
3	1000028224		1,00 ST	MINIMESSANSCHLUSS	MINIMESS POINT	CONNEXION DE MINI MESURAGE
4	1000029392		1,00 ST	HYDRAULIKSCHLAUCH	HP HOSE	TUYAU FLEXIBLE HYDRAULIQUE
5	1000085114		1,00 ST	VERSCHRAUBUNG	SCREW JOINT	UNION
6	1000028225	E:302570330	1,00 ST	MINIMESSANSCHLUSS	MINIMESS POINT	CONNEXION DE MINI MESURAGE
6	1000000559	A:302570329	1,00 ST	MINIMESSANSCHLUSS	MINIMESS POINT	CONNEXION DE MINI MESURAGE
7	1000085104		1,00 ST	VERSCHRAUBUNG	SCREW JOINT	UNION
8	1000015513		1,00 ST	VERSCHRAUBUNG	SCREW JOINT	UNION
9	1000029385		1,00 ST	HYDRAULIKSCHLAUCH	HP HOSE	TUYAU FLEXIBLE HYDRAULIQUE
10	1000085077		1,00 ST	VERSCHRAUBUNG	SCREW JOINT	UNION
11	1000028337		1,00 ST	REDUZIERUNG	REDUCTION	RÉDUCTION
12	1000028095		1,00 ST	ABLAßKUPPLUNG	DRAIN COUPLING	COUPLEUR DE PURGE
13	1000050506		1,00 ST	ÜBERWURFMUTTER	UNION NUT	ÉCROU À CHAPEAU
14	1000050480		1,00 ST	SCHNEIDRING	OLIVE	ANNEAU DE COUPE
15	1000085088		1,00 ST	VERSCHRAUBUNG	SCREW JOINT	UNION
16	1000031949		2,00 ST	SCHELLE	CLAMP	BRIDE
17	1000031245		2,00 ST	DECKPLATTE	COVER PLATE	PLAQUE DE RECOUVREMENT
18	1000031606		2,00 ST	RING	RING	ANNEAU
19	1000085317		1,00 ST	6KT-SCHRAUBE	HEX SCREW	VIS À TÊTE HEXAGONALE
20	1000052486		1,00 ST	STIFTSCHRAUBE	PIN SCREW	GOUJON
21	1000013021		1,00 ST	6KT-MUTTER	HEXAGON NUT	ÉCROU HEXAGONAL

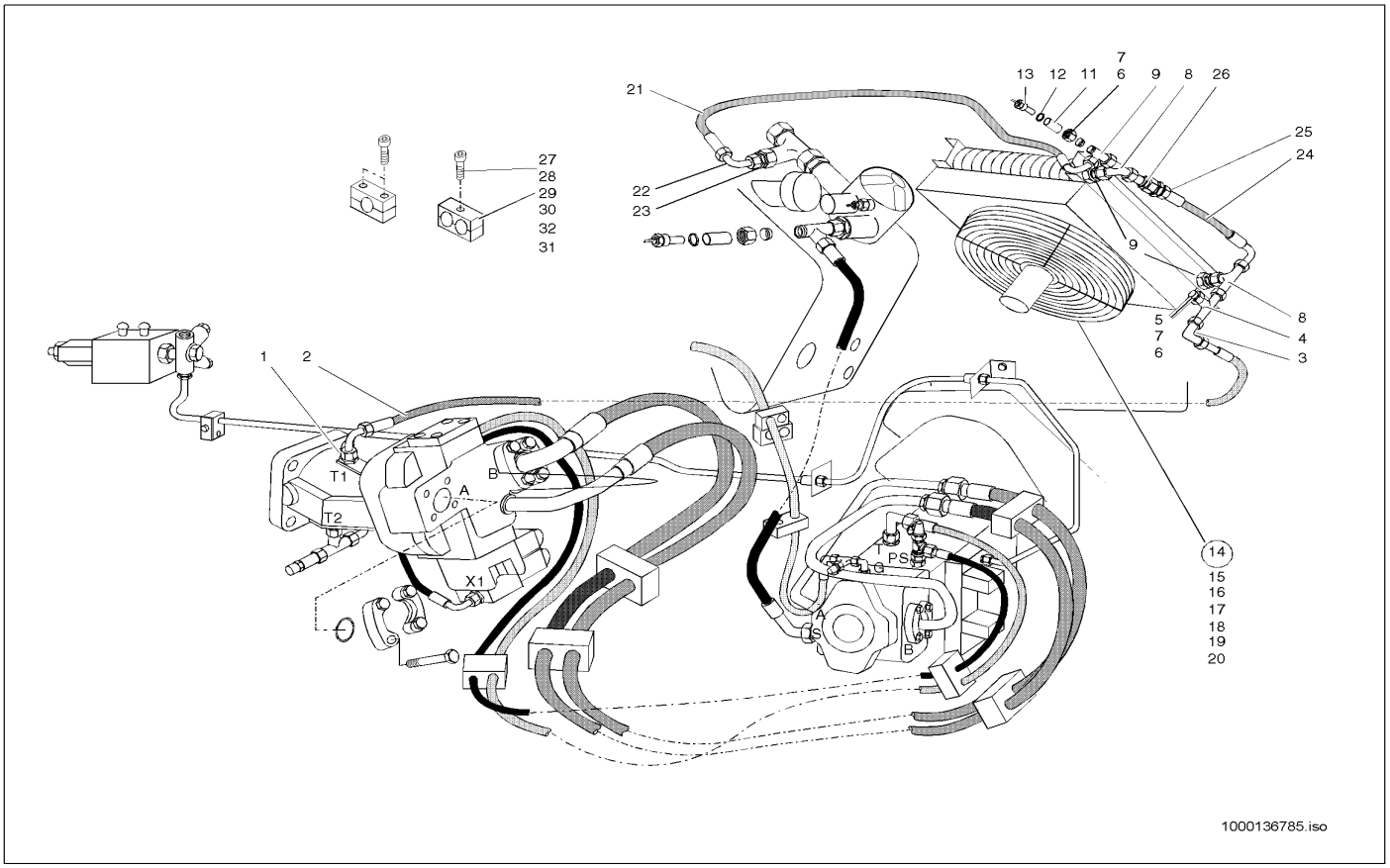

Pos	Art.-Nr.	Anm.	Q'TY	BEZEICHNUNG	PART NAME	DESIGNATION
1	1000085088	E:302570561	1,00 ST	VERSCHRAUBUNG	SCREW JOINT	UNION
2	1000029399	E:302570561	1,00 ST	HYDRAULIKSCHLAUCH	HP HOSE	TUYAU FLEXIBLE HYDRAULIQUE
3	1000015513	E:302570561	1,00 ST	VERSCHRAUBUNG	SCREW JOINT	UNION
4	1000015517	E:302570561	1,00 ST	VERSCHRAUBUNG	SCREW JOINT	UNION
5	1000028206	E:302570561	1,00 ST	VERSCHLUSSBUTZEN	LOCK PIECE	PIÈCE DE FERMETURE
6	1000050480	E:302570561	2,00 ST	SCHNEIDRING	OLIVE	ANNEAU DE COUPE
7	1000050506	E:302570561	2,00 ST	ÜBERWURFMUTTER	UNION NUT	ÉCROU À CHAPEAU
8	1000085077	E:302570561	2,00 ST	VERSCHRAUBUNG	SCREW JOINT	UNION
9	1000028300	E:302570561	2,00 ST	VERSCHRAUBUNG	SCREW JOINT	UNION
10	1000015517	E:302570561	1,00 ST	VERSCHRAUBUNG	SCREW JOINT	UNION
11	1000045747	E:302570561	1,00 ST	REDUZIERUNG	REDUCTION	RÉDUCTION
12	1000022510	E:302570561	1,00 ST	DICHTRING	SEAL RING	BAGUE D'ÉTANCHÉITÉ
13	1000000494	E:302570561	1,00 ST	TEMPERATURSCHALTER	TEMPERATURE SWITCH	INTERRUPTEUR DE TÉMPERATURE
14	1000036690	E:302570561	1,00 ST	ÖLKÜHLER	OIL COOLER	RADIATEUR D'HUILE
15	1000086380	E:302570561	1,00 ST	SCHUTZGITTER	PROTECTING SCREEN	GRILLE DE PROTECTION
16	1000000306	E:302570561	1,00 ST	GEBLÄSE	BLOWER	VENTILATEUR
17	1000030577	E:302570561	6,00 ST	BLECHMUTTER	NUT	ÉCROU DE TÔLE
18	1000085383	E:302570561	6,00 ST	6KT-SCHRAUBE	HEX SCREW	VIS À TÊTE HEXAGONALE
19	1000049283	E:302570561	6,00 ST	LAGERSCHEIBE	BEARINGDISC	DISQUE DE PALIER
20	1000030945	E:302570561	6,00 ST	FEDERRING	SPRING RING	RONDELLE À RESSORT
21	1000029386	E:302570561	1,00 ST	HYDRAULIKSCHLAUCH	HP HOSE	TUYAU FLEXIBLE HYDRAULIQUE
22	1000015513	E:302570561	1,00 ST	VERSCHRAUBUNG	SCREW JOINT	UNION
23	1000028292	E:302570561	1,00 ST	VERSCHRAUBUNG	SCREW JOINT	UNION
24	1000029406	E:302570561	1,00 ST	HYDRAULIKSCHLAUCH	HP HOSE	TUYAU FLEXIBLE HYDRAULIQUE
25	1000028032	E:302570561	1,00 ST	RÜCKSCHLAGVENTIL	NON RETURN VALVE	SOUPAPE DE RETENUE
26	1000018398	E:302570561	1,00 ST	VERSCHRAUBUNG	SCREW JOINT	UNION
27	1000031949	E:302570561	1,00 ST	SCHELLE	CLAMP	BRIDE
28	1000031245	E:302570561	1,00 ST	DECKPLATTE	COVER PLATE	PLAQUE DE RECOUVREMENT
29	1000015402	E:302570561	1,00 ST	6KT-SCHRAUBE	HEX SCREW	VIS À TÊTE HEXAGONALE
30	1000013021	E:302570561	1,00 ST	6KT-MUTTER	HEXAGON NUT	ÉCROU HEXAGONAL
31	1000032326	E:302570561	1,00 ST	SCHELLE	CLAMP	BRIDE
32	1000015369	E:302570561	2,00 ST	ZYLINDERSCHRAUBE	CHEESE HEAD SCREW	VIS A TETE CYLINDRIQUE

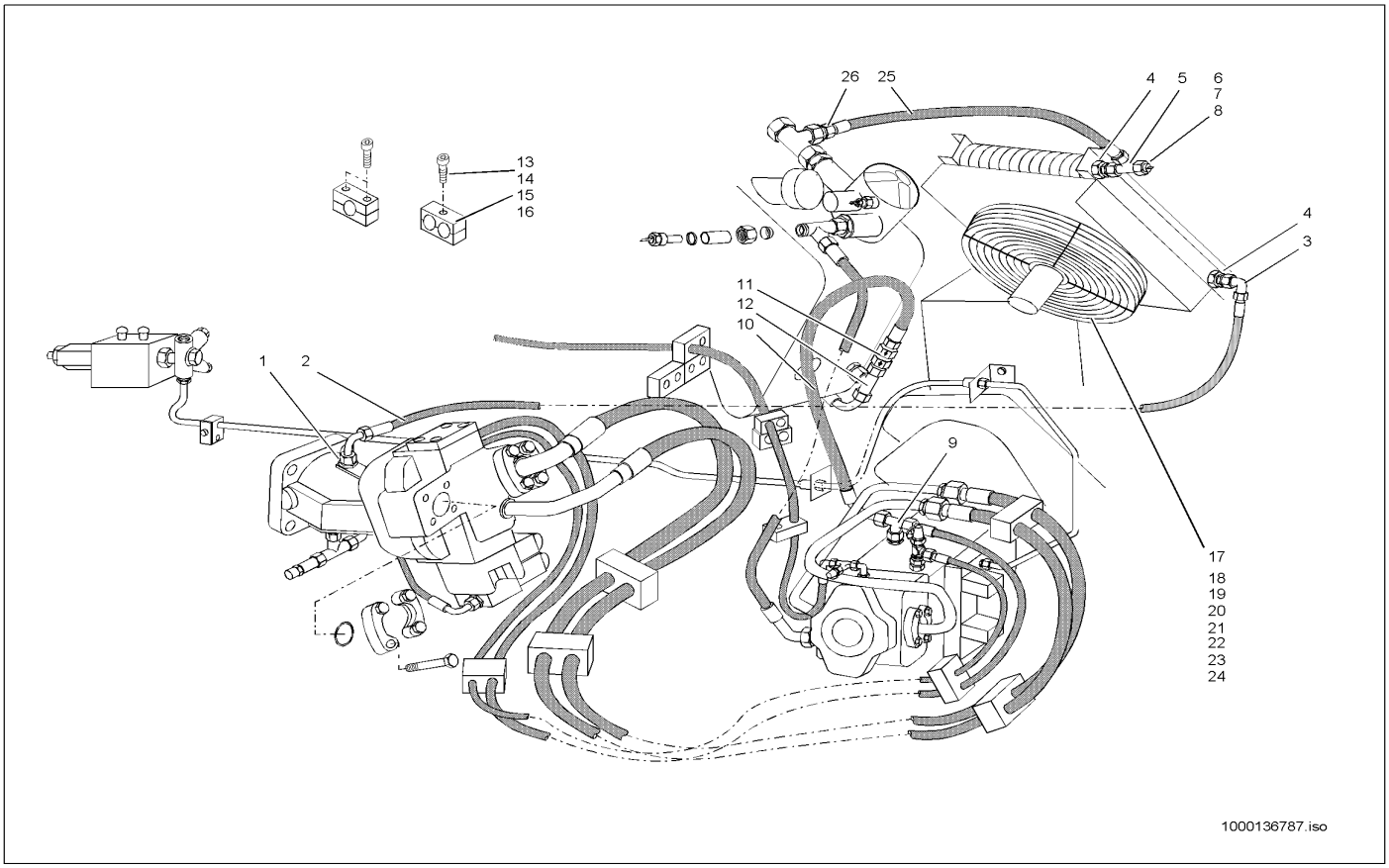

Pos	Art.-Nr.	Anm.	Q'TY	BEZEICHNUNG	PART NAME	DESIGNATION
1	1000085088		1,00 ST	VERSCHRAUBUNG	SCREW JOINT	UNION
2	1000029399		1,00 ST	HYDRAULIKSCHLAUCH	HP HOSE	TUYAU FLEXIBLE HYDRAULIQUE
3	1000015513		1,00 ST	VERSCHRAUBUNG	SCREW JOINT	UNION
4	1000028300		2,00 ST	VERSCHRAUBUNG	SCREW JOINT	UNION
5	1000015517		1,00 ST	VERSCHRAUBUNG	SCREW JOINT	UNION
6	1000027670		1,00 ST	REDUZIERUNG	REDUCTION	RÉDUCTION
7	1000022510		1,00 ST	DICHTRING	SEAL RING	BAGUE D'ÉTANCHÉITÉ
8	1000000494		1,00 ST	TEMPERATURSCHALTER	TEMPERATURE SWITCH	INTERRUPTEUR DE TÉMPERATURE
9	1000085077		1,00 ST	VERSCHRAUBUNG	SCREW JOINT	UNION
10	1000028835		1,00 ST	HYDRAULIKSCHLAUCH	HP HOSE	TUYAU FLEXIBLE HYDRAULIQUE
11	1000028091		1,00 ST	RÜCKSCHLAGVENTIL	NON RETURN VALVE	SOUPAPE DE RETENUE
12	1000028462		1,00 ST	VERSCHRAUBUNG ELTR 18/15/15-L A3C	SCREW CONN. ELTR 18/15/15-L A3C	RACCORD VISSÉ ELTR 18/15/15-L A3C
13	1000031949		1,00 ST	SCHELLE	CLAMP	BRIDE
14	1000031245		1,00 ST	DECKPLATTE	COVER PLATE	PLAQUE DE RECOUVREMENT
15	1000015402		1,00 ST	6KT-SCHRAUBE	HEX SCREW	VIS À TÊTE HEXAGONALE
16	1000013021		1,00 ST	6KT-MUTTER	HEXAGON NUT	ÉCROU HEXAGONAL
17	1000036690		1,00 ST	ÖLKÜHLER	OIL COOLER	RADIATEUR D'HUILE
18	1000086380		1,00 ST	SCHUTZGITTER	PROTECTING SCREEN	GRILLE DE PROTECTION
19	1000000306		1,00 ST	GEBLÄSE	BLOWER	VENTILATEUR
20	1000030577		6,00 ST	BLECHMUTTER	NUT	ÉCROU DE TÔLE
21	1000085383		6,00 ST	6KT-SCHRAUBE	HEX SCREW	VIS À TÊTE HEXAGONALE
22	1000095343		6,00 ST	SCHEIBE	SPACER	RONDELLE
23	1000030945		6,00 ST	FEDERRING	SPRING RING	RONDELLE À RESSORT
24	1000043505		1,00 ST	WINKEL	ANGLE	ANGLE
25	1000140410		1,00 ST	SCHLAUCH	HOSE	TUYAU FLEXIBLE
26	1000028292		1,00 ST	VERSCHRAUBUNG	SCREW JOINT	UNION

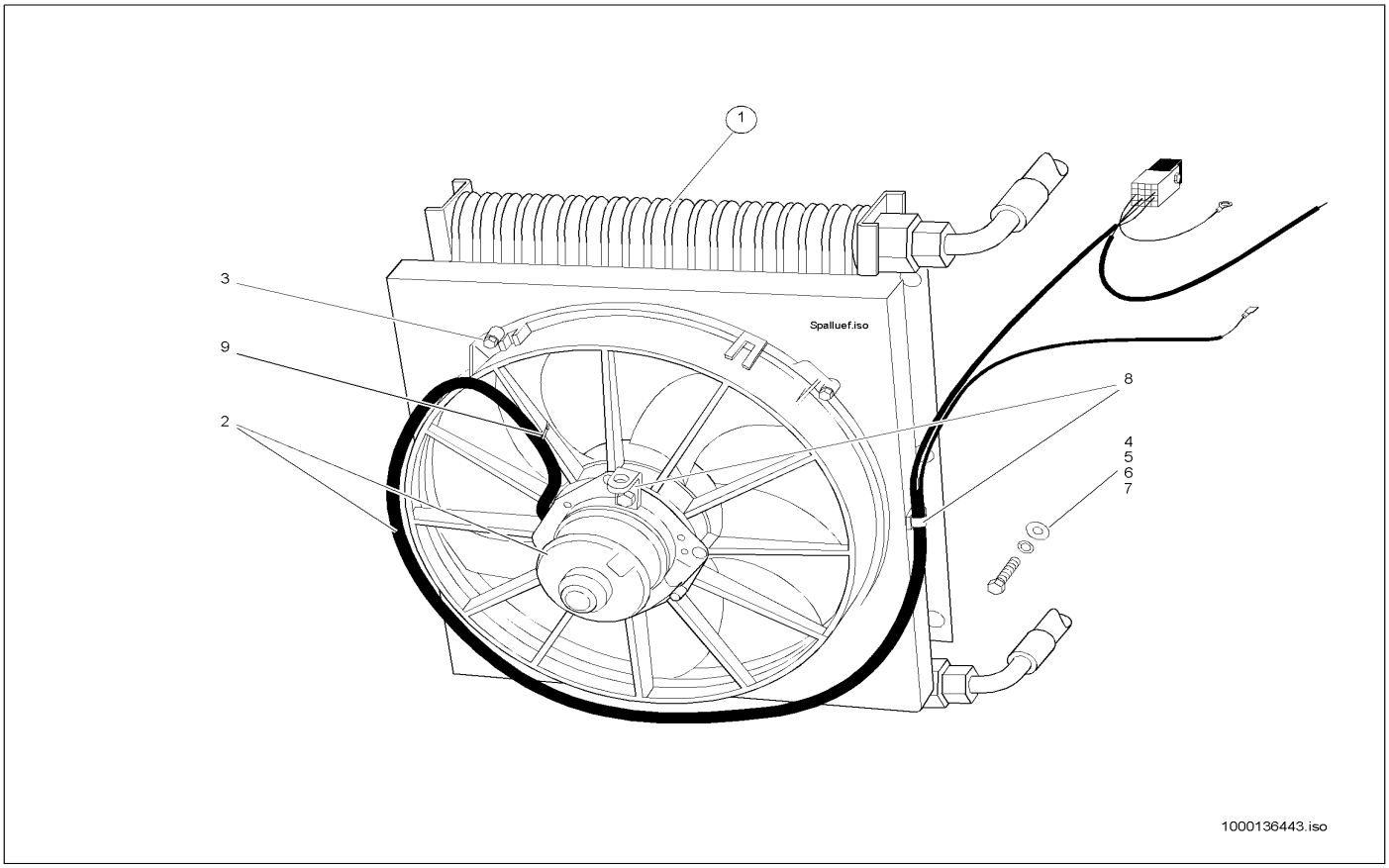

Pos	Art.-Nr.	Anm.	Q'TY	BEZEICHNUNG	PART NAME	DESIGNATION
1	1000036691	E:300550279	1,00 ST	ÖLKÜHLER	OIL COOLER	RADIATEUR D'HUILE
2	1000021303	E:300550279	1,00 ST	GEBLÄSE	BLOWER	VENTILATEUR
3	1000085379	E:300550279	4,00 ST	6KT-SCHRAUBE	HEX SCREW	VIS À TÊTE HEXAGONALE
4	1000030577	E:300550279	6,00 ST	BLECHMUTTER	NUT	ÉCROU DE TÔLE
5	1000085383	E:300550279	6,00 ST	6KT-SCHRAUBE	HEX SCREW	VIS À TÊTE HEXAGONALE
6	1000049283	E:300550279	6,00 ST	LAGERSCHEIBE	BEARINGDISC	DISQUE DE PALIER
7	1000030945	E:300550279	6,00 ST	FEDERRING	SPRING RING	RONDELLE À RESSORT
8	1000043505	E:300550279	2,00 ST	WINKEL	ANGLE	ANGLE
9	1000089965	E:300550279	4,00 ST	KABELBINDER	CABLE STRAP	BOUTISSE DE CÂBLE

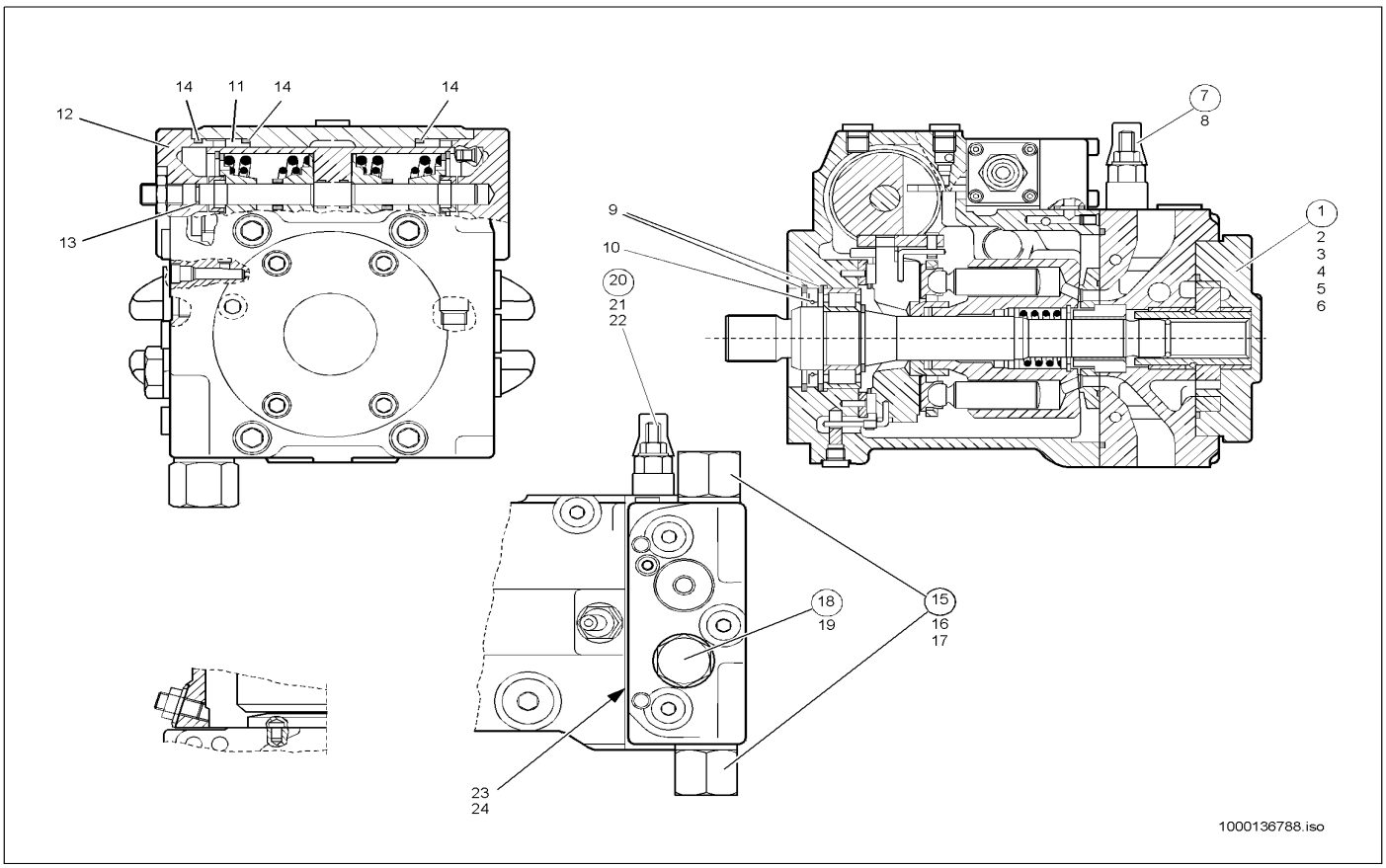

Pos	Art.-Nr.	Anm.	Q'TY	BEZEICHNUNG	PART NAME	DESIGNATION
1	1000086893		1,00 ST	HYDRAULIKPUMPE	HYDRAULIC PUMP	POMPE HYDRAULIQUE
2	1000085497		4,00 ST	ZYLINDERSCHRAUBE	CHEESE HEAD SCREW	VIS A TETE CYLINDRIQUE
3	1000086898		1,00 ST	DICHTRING	SEAL RING	BAGUE D'ÉTANCHÉITÉ
4	1000086870		4,00 ST	DICHTRING	SEAL RING	BAGUE D'ÉTANCHÉITÉ
5	1000090532		1,00 ST	O-RING	O-RING	ANNEAU EN O
6	1000000767		1,00 ST	O-RING	O-RING	ANNEAU EN O
7	1000086884		1,00 ST	REGELPATRONE	REGULATING CARTRIDGE	CARTOUCHE DE RÉGLAGE
8	1000039216		1,00 ST	O-RING	O-RING	ANNEAU EN O
9	1000030895		2,00 ST	SICHERUNGSRING	LOCK RING	BAGUE DE SŰRETÉ
10	1000033272		1,00 ST	RADIALWELLENDICHTRING	ROTARY SHAFT SEAL	BAGUE D'ÉTANCHÉITÉ D'ONDES RADIAL
11	1000140035		2,00 ST	BUCHSE	BUSHING	BAGUE
12	1000085455		8,00 ST	ZYLINDERSCHRAUBE	CHEESE HEAD SCREW	VIS A TETE CYLINDRIQUE
13	1000039214		1,00 ST	O-RING	O-RING	ANNEAU EN O
14	1000090492		4,00 ST	O-RING	O-RING	ANNEAU EN O
15	1000086888		2,00 ST	DRUCKREDUZIERVENTIL	PRESSURE REDUCT.VALVE	SOUPAPE DE DÉCOMPRESSION
16	1000039216		1,00 ST	O-RING	O-RING	ANNEAU EN O
17	1000086881		1,00 ST	STÜTZRING	SUPPORT RING	ANNEAU D'APPUI
18	1000086891		1,00 ST	DRUCKREDUZIERVENTIL	PRESSURE REDUCT.VALVE	SOUPAPE DE DÉCOMPRESSION
19	1000039216		1,00 ST	O-RING	O-RING	ANNEAU EN O
20	1000086895		1,00 ST	ABSCHALTVENTIL	SHUT OFF VALVE	SOUPAPE DE COUPURE
21	1000090484		1,00 ST	O-RING	O-RING	ANNEAU EN O
22	1000090520		1,00 ST	O-RING	O-RING	ANNEAU EN O
23	1000090498		1,00 ST	O-RING	O-RING	ANNEAU EN O
24	1000090512		2,00 ST	O-RING	O-RING	ANNEAU EN O

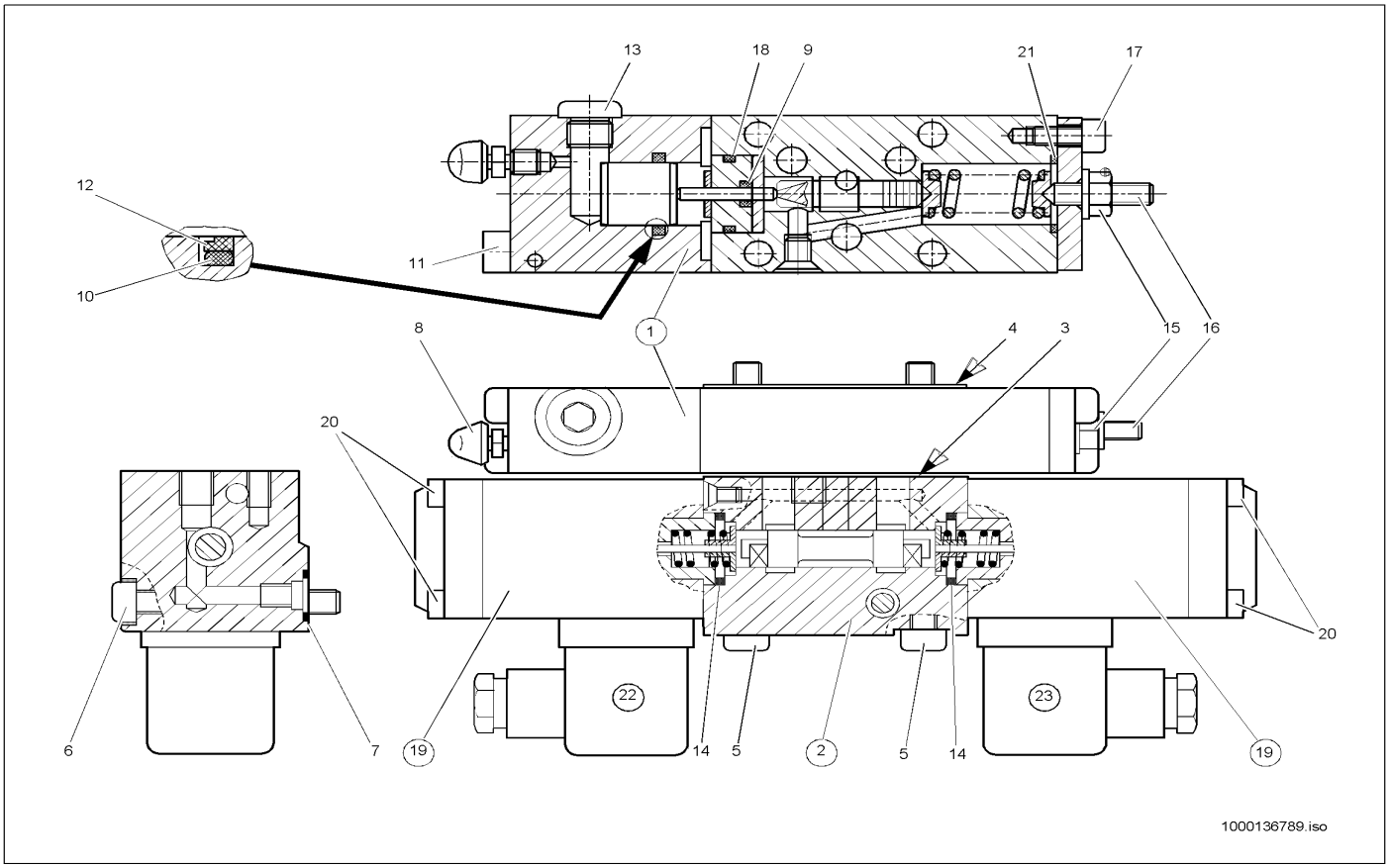

Pos	Art.-Nr.	Anm.	Q'TY	BEZEICHNUNG	PART NAME	DESIGNATION
1	1000086882		1,00 ST	INCHEINRICHTUNG	INCHING DEVICE	APPAREILLAGE D'INCHE
2	1000086890		1,00 ST	WEGEVENTIL	DRIVE VALVE	SOUPAPE DE CONDUITE
3	1000086866		1,00 ST	DICHTUNG	SEAL	JOINT D'ÉTANCHÉITÉ
4	1000086894		1,00 ST	DICHTUNG	SEAL	JOINT D'ÉTANCHÉITÉ
5	1000086897		4,00 ST	ZYLINDERSCHRAUBE	CHEESE HEAD SCREW	VIS À TÊTE CYLINDRIQUE
6	1000086878		1,00 ST	ZYLINDERSCHRAUBE	CHEESE HEAD SCREW	VIS À TÊTE CYLINDRIQUE
7	1000090550		1,00 ST	O-RING	O-RING	ANNEAU EN O
8	1000086875		1,00 ST	ENTLÜFTUNGSVENTIL	VENTING VALVE	SOUPAPE D'AÉRATION
9	1000090515		1,00 ST	O-RING	O-RING	ANNEAU EN O
10	1000086876		1,00 ST	O-RING	O-RING	ANNEAU EN O
11	1000086867		2,00 ST	ZYLINDERSCHRAUBE	CHEESE HEAD SCREW	VIS À TÊTE CYLINDRIQUE
12	1000086874		1,00 ST	DICHTUNG	SEAL	JOINT D'ÉTANCHÉITÉ
13	1000086877		1,00 ST	SCHRAUBE	SCREW	VIS
14	1000000835		1,00 ST	O-RING	O-RING	ANNEAU EN O
15	1000039212		1,00 ST	6KT-MUTTER	HEXAGON NUT	ÉCROU HEXAGONAL
16	1000086873		1,00 ST	GEWINDESTIFT	THREAD PIN	GOUPILLE FILETÉE
17	1000048162		2,00 ST	ZYLINDERSCHRAUBE	CHEESE HEAD SCREW	VIS A TETE CYLINDRIQUE
18	1000015689		1,00 ST	O-RING	O-RING	ANNEAU EN O
19	1000086887		2,00 ST	MAGNET	SOLENOID	AIMANT
20	1000086879		4,00 ST	ZYLINDERSCHRAUBE	CHEESE HEAD SCREW	VIS À TÊTE CYLINDRIQUE
21	1000000835		2,00 ST	O-RING	O-RING	ANNEAU EN O
22	1000086871		1,00 ST	SCHNELLVERSCHLUßKUPPLUNG	QUICK LOCK COUPLING	COUPLEUR À FERMETURE RAPIDE
23	1000086868		1,00 ST	STECKER	PLUG	BOUCHON

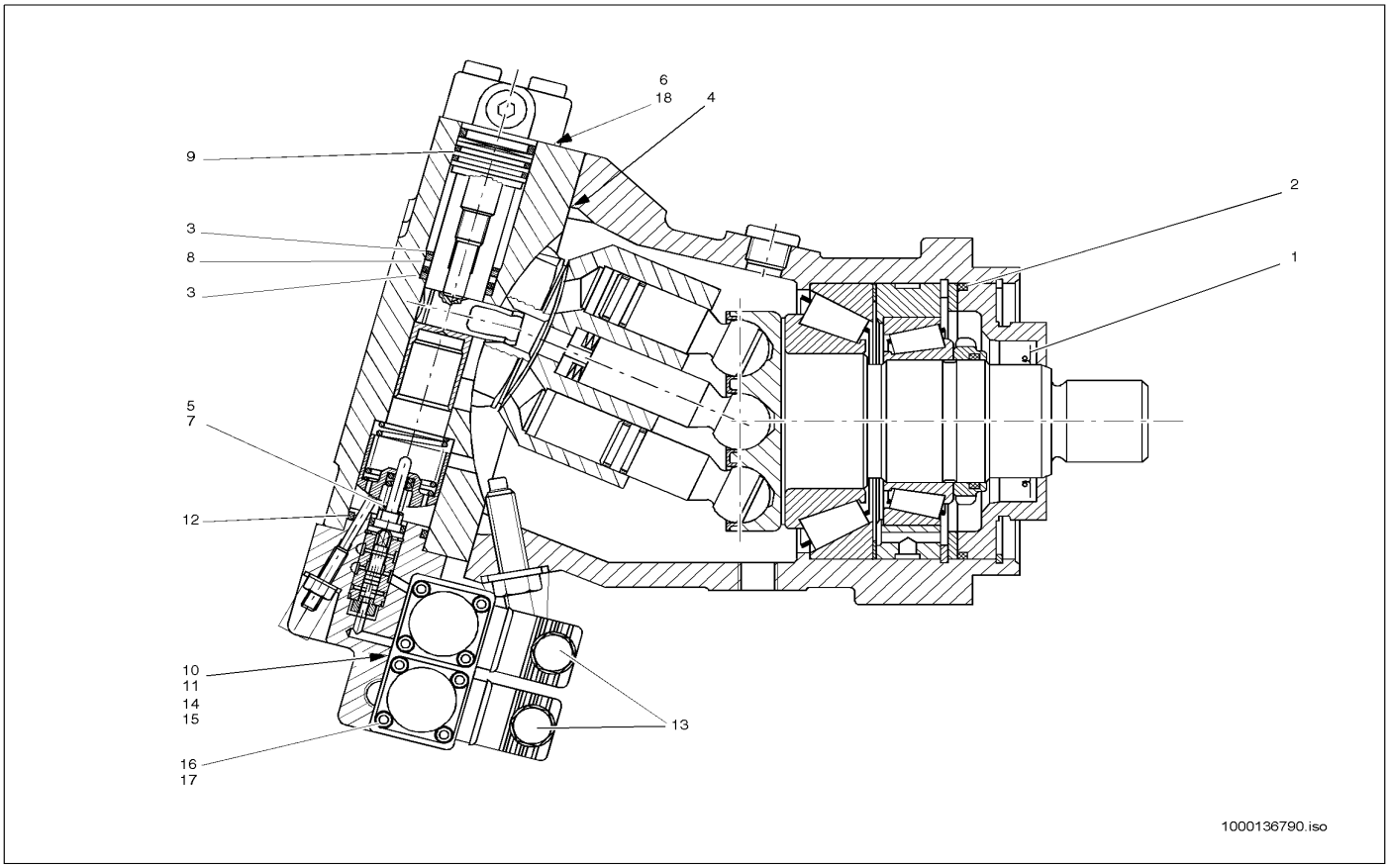

Pos	Art.-Nr.	Anm.	Q'TY	BEZEICHNUNG	PART NAME	DESIGNATION
1	1000086937	A:301560419	1,00 ST	RADIALWELLENDICHTRING	ROTARY SHAFT SEAL	BAGUE D'ÉTANCHÉITÉ D'ONDES RADIAL
2	1000086931	A:301560419	1,00 ST	O-RING	O-RING	ANNEAU EN O
3	1000086938	A:301560419	2,00 ST	STÜTZRING	SUPPORT RING	ANNEAU D'APPUI
4	1000086939	A:301560419	1,00 ST	DICHTUNG	SEAL	JOINT D'ÉTANCHÉITÉ
5	1000086930	A:301560419	2,00 ST	O-RING	O-RING	ANNEAU EN O
6	1000086933	A:301560419	3,00 ST	O-RING	O-RING	ANNEAU EN O
7	1000090512	A:301560419	2,00 ST	O-RING	O-RING	ANNEAU EN O
8	1000086934	A:301560419	1,00 ST	DICHTRING	SEAL RING	BAGUE D'ÉTANCHÉITÉ
9	1000086935	A:301560419	2,00 ST	RING	RING	ANNEAU
10	1000000835	A:301560419	2,00 ST	O-RING	O-RING	ANNEAU EN O
11	1000086932	A:301560419	1,00 ST	O-RING	O-RING	ANNEAU EN O
12	1000086929	A:301560419	1,00 ST	O-RING	O-RING	ANNEAU EN O
13	1000086868	A:301560419	2,00 ST	STECKER	PLUG	BOUCHON
14	1000048172	A:301560419	3,00 ST	ZYLINDERSCHRAUBE	CHEESE HEAD SCREW	VIS A TETE CYLINDRIQUE
15	1000048175	A:301560419	1,00 ST	ZYLINDERSCHRAUBE	CHEESE HEAD SCREW	VIS A TETE CYLINDRIQUE
16	1000086936	A:301560419	1,00 ST	MAGNET	SOLENOID	AIMANT
17	1000086879	A:301560419	4,00 ST	ZYLINDERSCHRAUBE	CHEESE HEAD SCREW	VIS À TÊTE CYLINDRIQUE
18	1000086902	A:301560419	1,00 ST	O-RING	O-RING	ANNEAU EN O

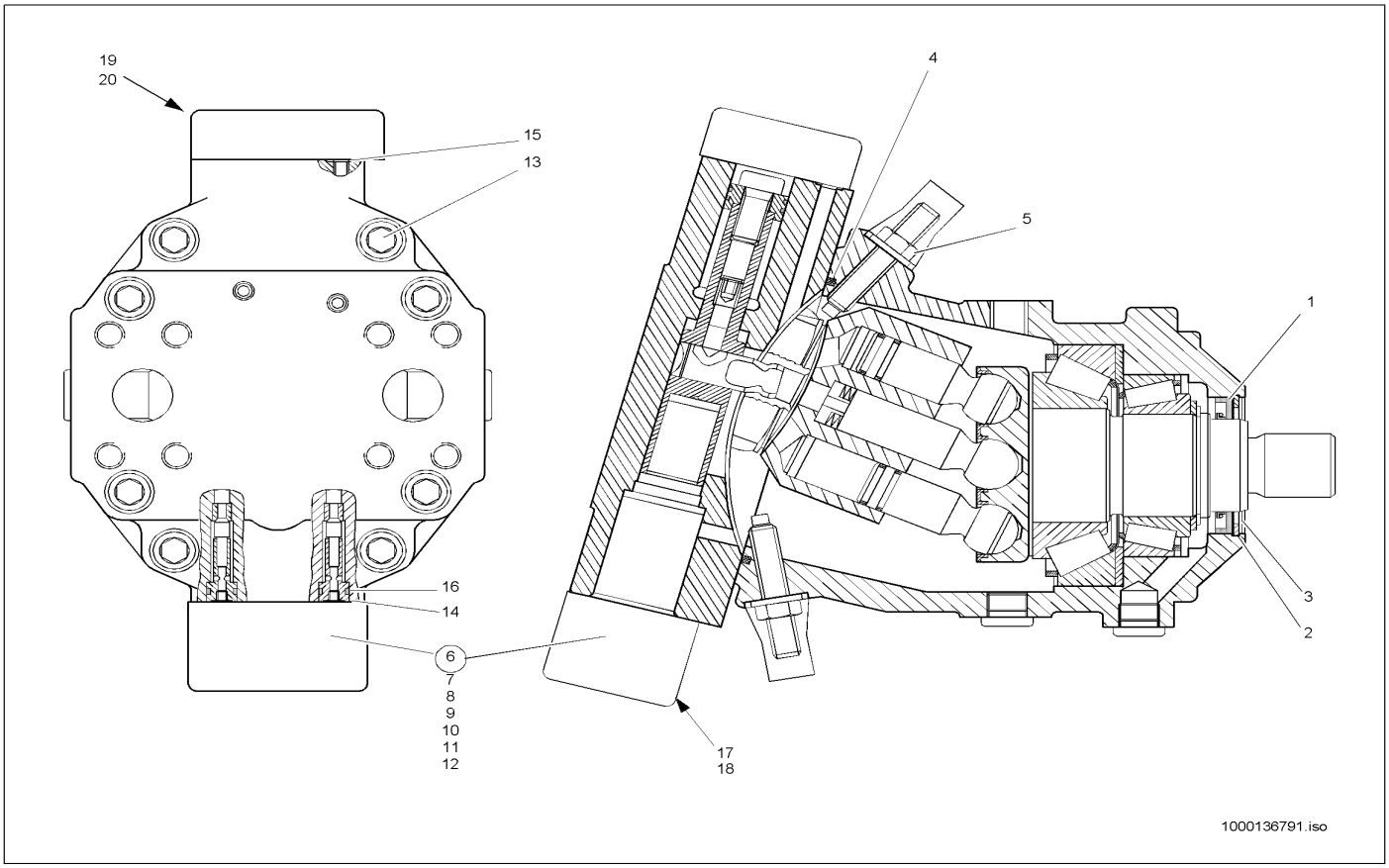

Pos	Art.-Nr.	Anm.	Q'TY	BEZEICHNUNG	PART NAME	DESIGNATION
1	1000086937	E:301560420	1,00 ST	RADIALWELLENDICHTRING	ROTARY SHAFT SEAL	BAGUE D'ÉTANCHÉITÉ D'ONDES RADIAL
2	1000015474	E:301560420	1,00 ST	SICHERUNGSRING	LOCK RING	BAGUE DE SÛRETÉ
3	1000092387	E:301560420	1,00 ST	STÜTZSCHEIBE	SUPPORT DISC	DISQUE D'APPUI
4	1000090523	E:301560420	1,00 ST	O-RING	O-RING	ANNEAU EN O
5	1000086869	E:301560420	2,00 ST	SEAL-LOCK-MUTTER	SEAL LOCK NUT	ÉCROU DE SEAL LOCK
6	1000087420	E:301560420	1,00 ST	STEUERSCHIEBER	VALVE BLOCK	VANNE DE COMMANDE
7	1000090543	E:301560420	2,00 ST	O-RING	O-RING	ANNEAU EN O
8	1000090539	E:301560420	1,00 ST	O-RING	O-RING	ANNEAU EN O
9	1000090552	E:301560420	1,00 ST	O-RING	O-RING	ANNEAU EN O
10	1000086868	E:301560420	2,00 ST	STECKER	PLUG	BOUCHON
11	1000048172	E:301560420	3,00 ST	ZYLINDERSCHRAUBE	CHEESE HEAD SCREW	VIS A TETE CYLINDRIQUE
12	1000048175	E:301560420	1,00 ST	ZYLINDERSCHRAUBE	CHEESE HEAD SCREW	VIS A TETE CYLINDRIQUE
13	1000085475	E:301560420	8,00 ST	ZYLINDERSCHRAUBE	CHEESE HEAD SCREW	VIS A TETE CYLINDRIQUE
14	1000090557	E:301560420	2,00 ST	O-RING	O-RING	ANNEAU EN O
15	1000090500	E:301560420	6,00 ST	O-RING	O-RING	ANNEAU EN O
16	1000090525	E:301560420	2,00 ST	O-RING	O-RING	ANNEAU EN O
17	1000086887	E:301560420	2,00 ST	MAGNET	SOLENOID	AIMANT
18	1000086879	E:301560420	4,00 ST	ZYLINDERSCHRAUBE	CHEESE HEAD SCREW	VIS À TÊTE CYLINDRIQUE
19	1000086880	E:301560420	4,00 ST	ZYLINDERSCHRAUBE	CHEESE HEAD SCREW	VIS À TÊTE CYLINDRIQUE
20	1000090505	E:301560420	1,00 ST	O-RING	O-RING	ANNEAU EN O

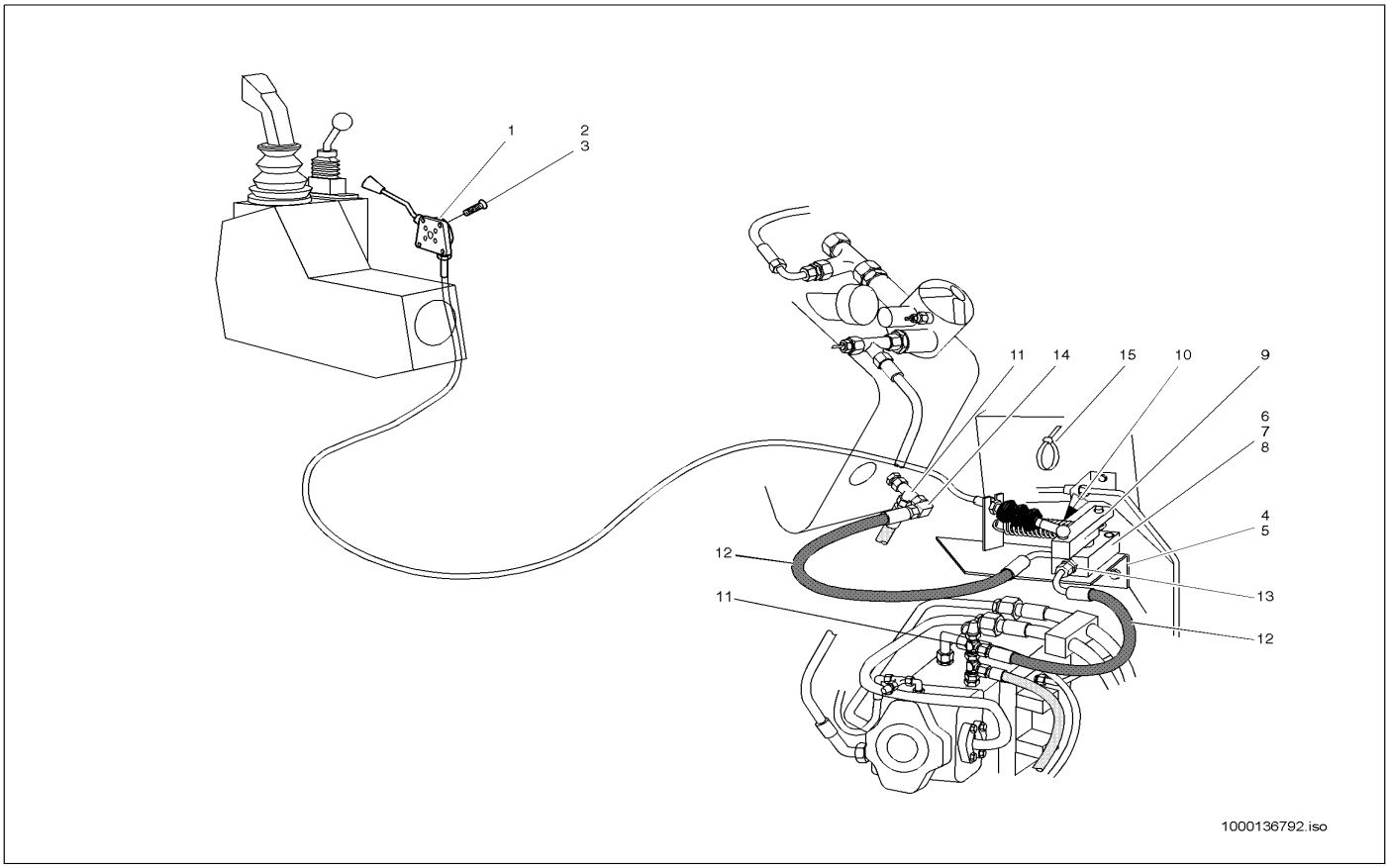

Pos	Art.-Nr.	Anm.	Q'TY	BEZEICHNUNG	PART NAME	DESIGNATION
1	1000036695		1,00 ST	HANDGAS	HAND GAS	ACCÉLÉRATEUR À MAIN
2	1000048486		4,00 ST	SENKSCHRAUBE	SINKSCREW	VIS À TÊTE NOYÉE
3	1000015405		4,00 ST	6KT-MUTTER	HEXAGON NUT	ÉCROU HEXAGONAL
4	1000107585		1,00 ST	HALTER	BRACKET CLUTCH	SUPPORT
5	1000085411		2,00 ST	6KT-SCHRAUBE	HEX SCREW	VIS À TÊTE HEXAGONALE
6	1000028031		1,00 ST	INCHEINRICHTUNG	INCHING DEVICE	APPAREILLAGE D'INCHE
7	1000048171		2,00 ST	ZYLINDERSCHRAUBE	CHEESE HEAD SCREW	VIS A TETE CYLINDRIQUE
8	1000013021		2,00 ST	6KT-MUTTER	HEXAGON NUT	ÉCROU HEXAGONAL
9	1000100392		1,00 ST	HEBEL	LEVER	LEVIER
10	1000030833		1,00 ST	ZUGFEDER	TENSION SPRING	RESSORT DE TRACTION
11	1000085089		2,00 ST	VERSCHRAUBUNG	SCREW JOINT	UNION
12	1000031908		2,00 ST	HYDRAULIKSCHLAUCH	HP HOSE	TUYAU FLEXIBLE HYDRAULIQUE
13	1000000577		2,00 ST	VERSCHRAUBUNG	SCREW JOINT	UNION
14	1000015510		1,00 ST	VERSCHRAUBUNG	SCREW JOINT	UNION
15	1000090058		3,00 ST	KABELBINDER	CABLE STRAP	BOUTISSE DE CÂBLE

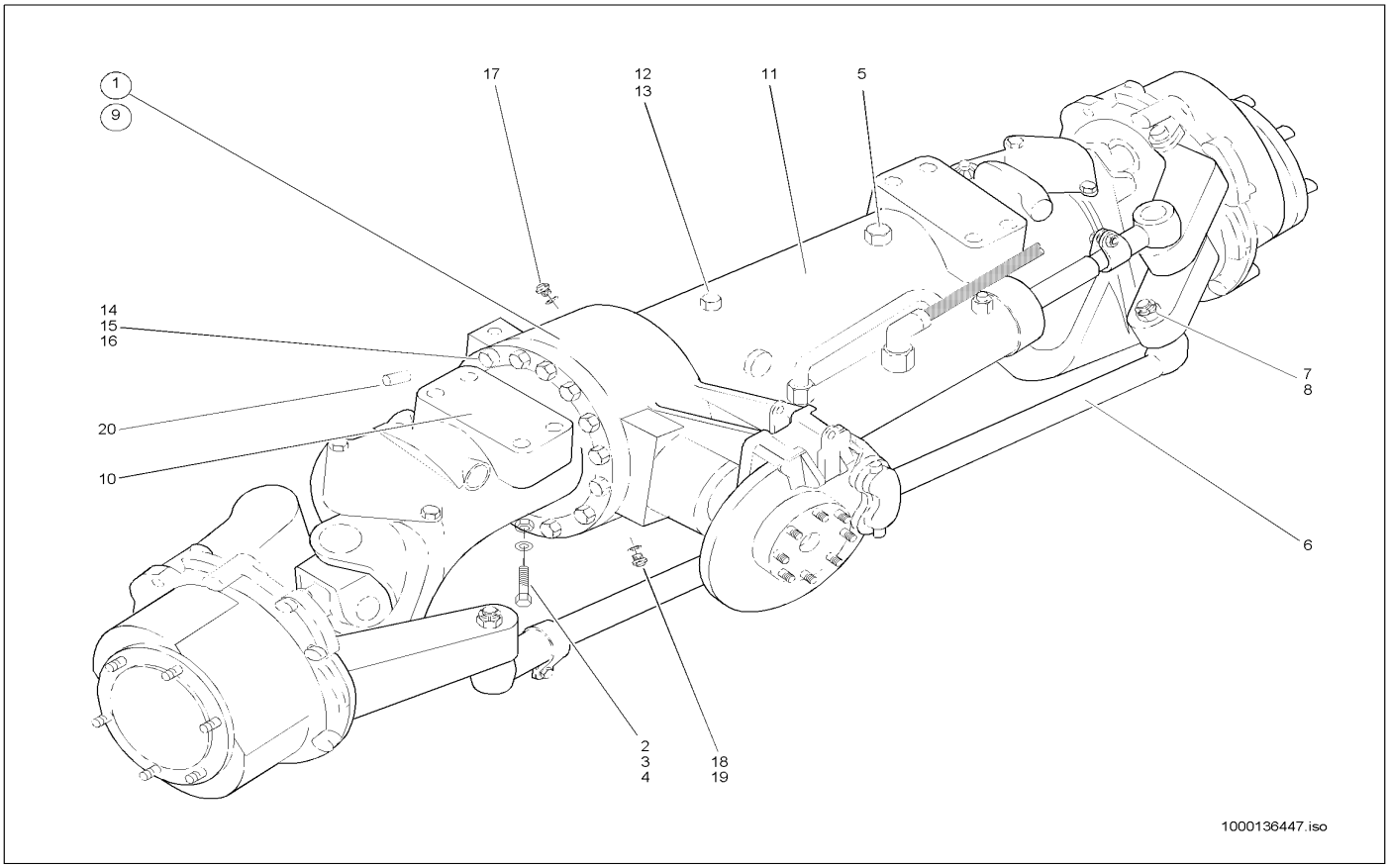

Pos	Art.-Nr.	Anm.	Q'TY	BEZEICHNUNG	PART NAME	DESIGNATION
1	1000140481		1,00 ST	PLANETENLENKTRIEBACHSE	PLANETARYSTEER-DRIVE AXLE	ESSIEU DE DIRECTION PLANÉTAIRE
2	1000047982		8,00 ST	6KT-SCHRAUBE	HEX SCREW	VIS À TÊTE HEXAGONALE
3	1000049087		8,00 ST	6KT-MUTTER	HEXAGON NUT	ÉCROU HEXAGONAL
4	1000049234		16,00 ST	SCHEIBE	SPACER	RONDELLE
5	1000021222		1,00 ST	ENTLÜFTUNGSFILTER	VENTING FILTER	FILTRE D'AÉRATION
6	1000036566		1,00 ST	SPURSTANGE	TRACK ROD	BARRE D'COUPLEUR
7	1000139512		2,00 ST	KRONENMUTTER	CROWN NUT	ÉCROU CRÉNELÉ
8	1000015456		2,00 ST	SPLINT	COTTERPIN	GOUPILLE
9	1000140520		1,00 ST	ACHSTRÄGER	AXLE CARRIER	SUPPORT D'ESSIEU
10	1000043456	L	1,00 ST	ACHSTRÄGER	AXLE CARRIER	SUPPORT D'ESSIEU
11	1000036563	R	1,00 ST	ACHSTRÄGER	AXLE CARRIER	SUPPORT D'ESSIEU
12	1000048676		1,00 ST	VERSCHLUSSSCHRAUBE	LOCK SCREW	VIS DE FERMETURE
13	1000022510		1,00 ST	DICHTRING	SEAL RING	BAGUE D'ÉTANCHÉITÉ
14	1000090451		1,00 ST	O-RING	O-RING	ANNEAU EN O
15	1000047896		15,00 ST	6KT-SCHRAUBE	HEX SCREW	VIS À TÊTE HEXAGONALE
16	1000049232		15,00 ST	SCHEIBE	SPACER	RONDELLE
17	1000030649		1,00 ST	VERSCHLUSSSCHRAUBE	LOCK SCREW	VIS DE FERMETURE
18	1000030650		1,00 ST	MAGNETFILTERSTOPFEN	MAGNETFILTER PLUG	BOUCHON DE FILTRE MAGNÉTIQUE
19	1000000884		2,00 ST	O-RING	O-RING	ANNEAU EN O
20	1000049695		1,00 ST	ZYL.-STIFT A-14X20	PARALLEL PIN A-14X20	GOUPILLE CYLINDRIQUE A-14X20

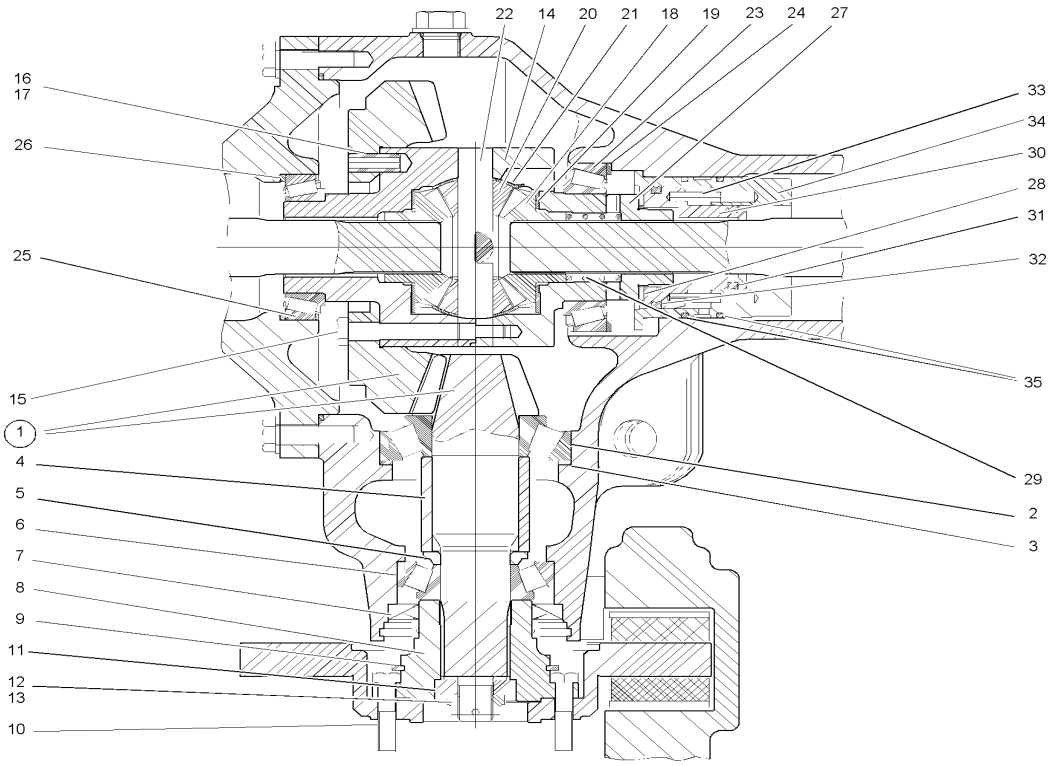

Pos	Art.-Nr.	Anm.	Q'TY	BEZEICHNUNG	PART NAME	DESIGNATION
1	1000036795		1,00 ST	WINKELTRIEB	ANGLE DRIVE	TRACTION D'ANGLE
2	1000050317		1,00 ST	KEGELROLLENLAGER 31310 J2	TAPER ROLLER BEARING 31310 J2	ROULEM. ROULEAUX CON. 31310 J2
3	1000091024	95x109,8x2,45	1,00 ST	EINSTELLSCHEIBE	DISC	DISQUE
3	1000091030	95x109,8x2,75	1,00 ST	EINSTELLSCHEIBE	DISC	DISQUE
3	1000091031	95x109,8x2,80	1,00 ST	EINSTELLSCHEIBE	DISC	DISQUE
3	1000091032	95x109,8x2,85	1,00 ST	EINSTELLSCHEIBE	DISC	DISQUE
3	1000091028	95x109,8x2,65	1,00 ST	EINSTELLSCHEIBE	DISC	DISQUE
3	1000091033	95x109,8x2,90	1,00 ST	EINSTELLSCHEIBE	DISC	DISQUE
3	1000091035	95x109,8x2,95	1,00 ST	EINSTELLSCHEIBE	DISC	DISQUE
3	1000091026	95x109,8x2,60	1,00 ST	EINSTELLSCHEIBE	DISC	DISQUE
3	1000091029	95x109,8x2,70	1,00 ST	EINSTELLSCHEIBE	DISC	DISQUE
3	1000091038	95x109,8x3,00	1,00 ST	EINSTELLSCHEIBE	DISC	DISQUE
3	1000091025	95x109,8x2,55	1,00 ST	EINSTELLSCHEIBE	DISC	DISQUE
4	1000140344		1,00 ST	DISTANZROHR	PIPE	TUBE D'ÉCARTEMENT
5	1000091425	40,1x60x8,50	12,00 ST	EINSTELLSCHEIBE	DISC	DISQUE
5	1000091426	40,1x60x8,55	13,00 ST	EINSTELLSCHEIBE	DISC	DISQUE
5	1000091057	40,1x60x8,80	18,00 ST	EINSTELLSCHEIBE	DISC	DISQUE
5	1000091429	40,1x60x8,70	16,00 ST	EINSTELLSCHEIBE	DISC	DISQUE
5	1000091075	40,1x60x9,0	22,00 ST	EINSTELLSCHEIBE	DISC	DISQUE
5	1000091070	40,1x60x8,95	21,00 ST	EINSTELLSCHEIBE	DISC	DISQUE
5	1000091065	40,1x60x8,90	20,00 ST	EINSTELLSCHEIBE	DISC	DISQUE
5	1000091052	40,1x60x8,75	17,00 ST	EINSTELLSCHEIBE	DISC	DISQUE
5	1000140086	40,1x60x8,20	6,00 ST	EINSTELLSCHEIBE	DISC	DISQUE
5	1000140098	40,1x60x8,45	11,00 ST	EINSTELLSCHEIBE	DISC	DISQUE
5	1000140097	40,1x60x8,40	10,00 ST	EINSTELLSCHEIBE	DISC	DISQUE
5	1000140096	40,1x60x8,35	9,00 ST	EINSTELLSCHEIBE	DISC	DISQUE
5	1000140095	40,1x60x8,30	8,00 ST	EINSTELLSCHEIBE	DISC	DISQUE
5	1000091427	40,1x60x8,60	14,00 ST	EINSTELLSCHEIBE	DISC	DISQUE
5	1000140094	40,1x60x8,25	7,00 ST	EINSTELLSCHEIBE	DISC	DISQUE
5	1000091061	40,1x60x8,85	19,00 ST	EINSTELLSCHEIBE	DISC	DISQUE
5	1000140082	40,1x60x8,15	5,00 ST	EINSTELLSCHEIBE	DISC	DISQUE
5	1000140081	40,1x60x8,10	4,00 ST	EINSTELLSCHEIBE	DISC	DISQUE
5	1000140080	40,1x60x8,05	3,00 ST	EINSTELLSCHEIBE	DISC	DISQUE
5	1000140079	40,1x60x8,0	2,00 ST	EINSTELLSCHEIBE	DISC	DISQUE
5	1000091428	40,1x60x8,65	15,00 ST	EINSTELLSCHEIBE	DISC	DISQUE
6	1000050316		1,00 ST	KEGELROLLENLAGER 31308 A	TAPER ROLLER BEARING 31308 A	ROULEM. ROULEAUX CON. 31308 A
7	1000000832		1,00 ST	RADIALWELLENDICHTRING	ROTARY SHAFT SEAL	BAGUE D'ÉTANCHÉITÉ D'ONDES RADIAL
8	1000039288		1,00 ST	FLANSCH	FLANGE	BRIDE
9	1000049526		1,00 ST	SICHERUNGSRING	LOCK RING	BAGUE DE SÛRETÉ
10	1000047566		8,00 ST	6KT-SCHRAUBE	HEX SCREW	VIS À TÊTE HEXAGONALE
11	1000040052		1,00 ST	SCHEIBE	SPACER	RONDELLE
12	1000030494		1,00 ST	KRONENMUTTER	CROWN NUT	ÉCROU CRÉNELÉ
13	1000015456		1,00 ST	SPLINT	COTTERPIN	GOUPILLE
14	1000043528		1,00 ST	AUSGLEICHKORB	REGULATION HOUSING	PANIER DE COMPENSATION
15	1000047575		12,00 ST	6KT-SCHRAUBE	HEX SCREW	VIS À TÊTE HEXAGONALE
16	1000049785		2,00 ST	SPANNSTIFT	COTTER PIN	GOUPILLE TENDEUR

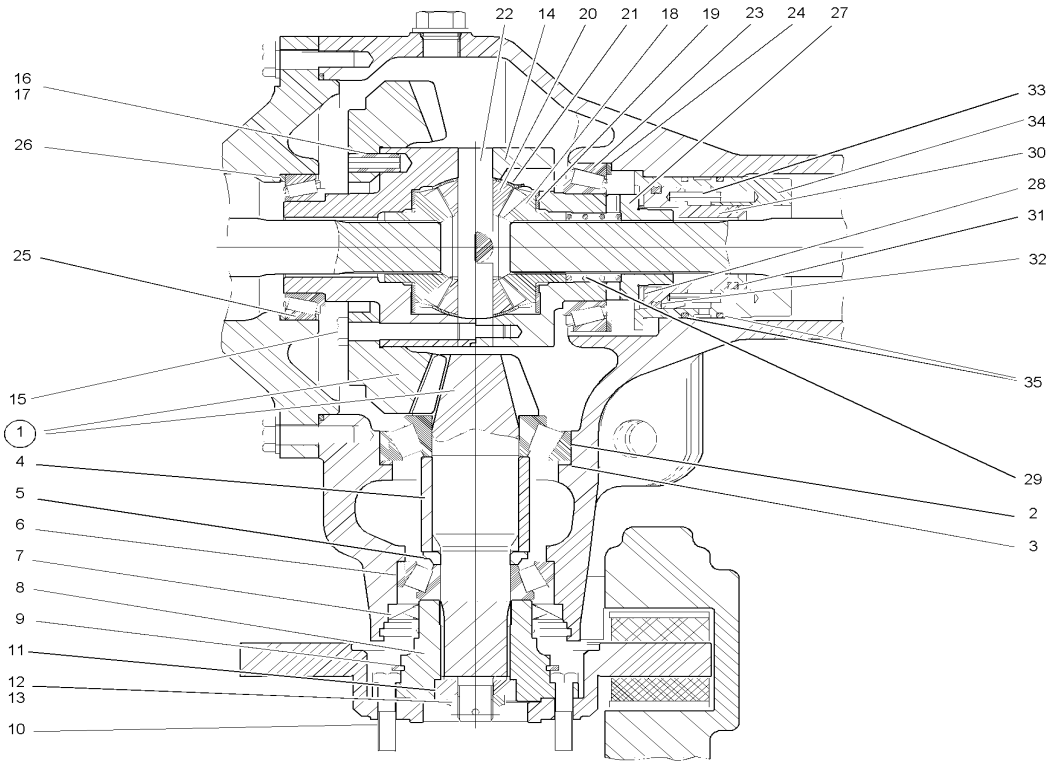

Pos	Art.-Nr.	Anm.	Q'TY	BEZEICHNUNG	PART NAME	DESIGNATION
17	1000049849		2,00 ST	SPANNSTIFT	COTTER PIN	GOUPILLE TENDEUR
18	1000036776		2,00 ST	KEGELRAD	PINION	ROUE CONIQUE
19	1000031409		2,00 ST	ANLAUFSCHEIBE	WASHER	DISQUE DE DÉMARRAGE
20	1000036777		4,00 ST	KEGELRAD	PINION	ROUE CONIQUE
21	1000031428		4,00 ST	ANLAUFSCHEIBE	WASHER	DISQUE DE DÉMARRAGE
22	1000036778		2,00 ST	AUSGLEICHSACHSE	REGULATION SHAFT	ESSIEU DE COMPENSATION
23	1000013072		1,00 ST	KEGELROLLENLAGER 32014 X	TAPER ROLLER BEARING 32014 X	ROULEM. ROULEAUX CON. 32014 X
24	1000091025	95x109,8x2,55	1,00 ST	EINSTELLSCHEIBE	DISC	DISQUE
24	1000091024	95x109,8x2,45	1,00 ST	EINSTELLSCHEIBE	DISC	DISQUE
24	1000091026	95x109,8x2,60	1,00 ST	EINSTELLSCHEIBE	DISC	DISQUE
24	1000091028	95x109,8x2,65	1,00 ST	EINSTELLSCHEIBE	DISC	DISQUE
24	1000091029	95x109,8x2,70	1,00 ST	EINSTELLSCHEIBE	DISC	DISQUE
24	1000140379	95x109,8x3,80	1,00 ST	EINSTELLSCHEIBE	DISC	DISQUE
24	1000091033	95x109,8x2,90	1,00 ST	EINSTELLSCHEIBE	DISC	DISQUE
24	1000140343	95x109,8x3,05	1,00 ST	EINSTELLSCHEIBE	DISC	DISQUE
24	1000091030	95x109,8x2,75	1,00 ST	EINSTELLSCHEIBE	DISC	DISQUE
24	1000140345	95x109,8x3,10	1,00 ST	EINSTELLSCHEIBE	DISC	DISQUE
24	1000140352	95x109,8x3,15	1,00 ST	EINSTELLSCHEIBE	DISC	DISQUE
24	1000091217	95x109,8x3,70	1,00 ST	EINSTELLSCHEIBE	DISC	DISQUE
24	1000091210	95x109,8x3,60	1,00 ST	EINSTELLSCHEIBE	DISC	DISQUE
24	1000140378	95x109,8x3,25	1,00 ST	EINSTELLSCHEIBE	DISC	DISQUE
24	1000091044	95x109,8x3,20	1,00 ST	EINSTELLSCHEIBE	DISC	DISQUE
24	1000091031	95x109,8x2,80	1,00 ST	EINSTELLSCHEIBE	DISC	DISQUE
24	1000091032	95x109,8x2,85	1,00 ST	EINSTELLSCHEIBE	DISC	DISQUE
24	1000091035	95x109,8x2,95	1,00 ST	EINSTELLSCHEIBE	DISC	DISQUE
24	1000091038	95x109,8x3,00	1,00 ST	EINSTELLSCHEIBE	DISC	DISQUE
24	1000091204	95x109,8x3,50	1,00 ST	EINSTELLSCHEIBE	DISC	DISQUE
24	1000091189	95x109,8x3,30	1,00 ST	EINSTELLSCHEIBE	DISC	DISQUE
24	1000091197	95x109,8x3,40	1,00 ST	EINSTELLSCHEIBE	DISC	DISQUE
25	1000050323		1,00 ST	KEGELROLLENLAGER 32012 X	TAPER ROLLER BEARING 32012 X	ROULEM. ROULEAUX CON. 32012 X
26	1000091406	s=3,20	1,00 ST	EINSTELLSCHEIBE	DISC	DISQUE
26	1000140488	s=2,70	1,00 ST	EINSTELLSCHEIBE	DISC	DISQUE
26	1000091386	s=2,95	1,00 ST	EINSTELLSCHEIBE	DISC	DISQUE
26	1000140489	s=2,75	1,00 ST	EINSTELLSCHEIBE	DISC	DISQUE
26	1000091412	s=3,30	1,00 ST	EINSTELLSCHEIBE	DISC	DISQUE
26	1000091409	s=3,25	1,00 ST	EINSTELLSCHEIBE	DISC	DISQUE
26	1000140490	s=2,85	1,00 ST	EINSTELLSCHEIBE	DISC	DISQUE
26	1000091398	s=3,10	1,00 ST	EINSTELLSCHEIBE	DISC	DISQUE
26	1000091391	s=3,00	1,00 ST	EINSTELLSCHEIBE	DISC	DISQUE
26	1000091382	s=2,90	1,00 ST	EINSTELLSCHEIBE	DISC	DISQUE
26	1000091374	s=2,80	1,00 ST	EINSTELLSCHEIBE	DISC	DISQUE
26	1000140491	s=3,15	1,00 ST	EINSTELLSCHEIBE	DISC	DISQUE
26	1000091395	s=3,05	1,00 ST	EINSTELLSCHEIBE	DISC	DISQUE
27	1000036556		1,00 ST	SCHALTMUFFE	SHIFT SLEEVE	MANCHON DE CHANGEMENT DE VITESSES
28	1000032791		1,00 ST	NADELLAGER	NEEDLE BEARING	PALIER À AIGUILLES
29	1000031046		1,00 ST	DRUCKFEDER	PRESSURE SPRING	RESSORT DE PRESSION

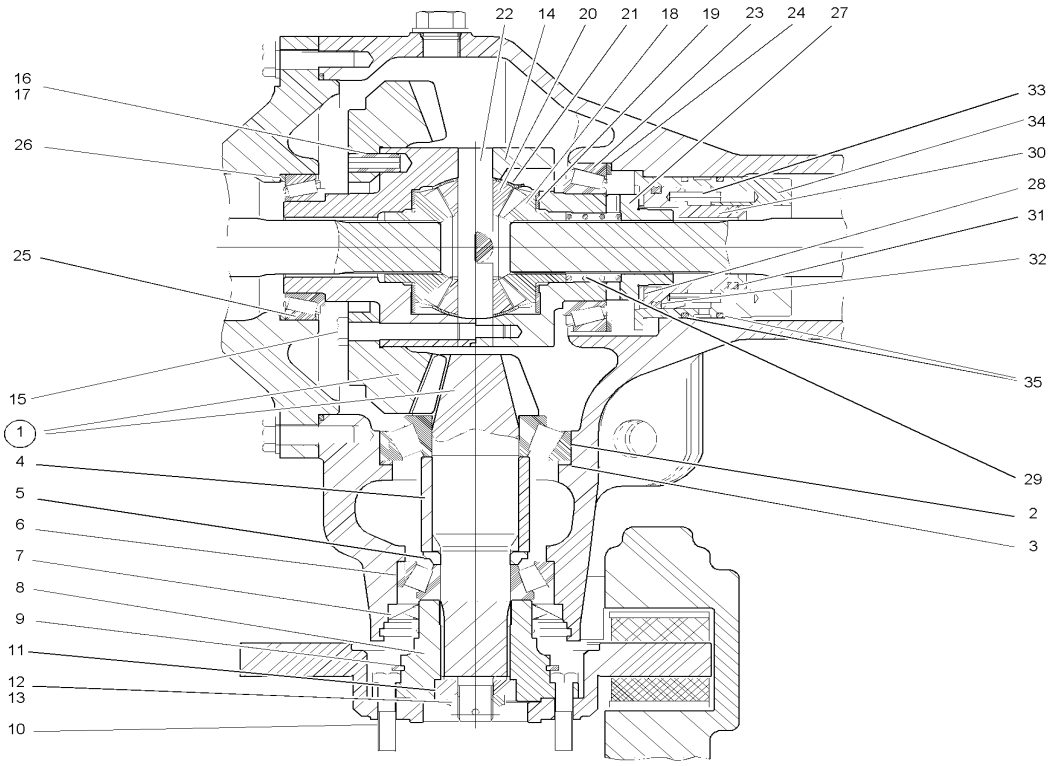

Pos	Art.-Nr.	Anm.	Q'TY	BEZEICHNUNG	PART NAME	DESIGNATION
30	1000043554		1,00 ST	KOLBEN	PISTON	PISTON
31	1000090511		1,00 ST	DICHTUNG	SEAL	JOINT D'ÉTANCHÉITÉ
32	1000090514		1,00 ST	DICHTUNG	SEAL	JOINT D'ÉTANCHÉITÉ
33	1000085648		2,00 ST	SPANNSTIFT	COTTER PIN	GOUPILLE TENDEUR
34	1000043553		1,00 ST	ZYLINDERROHR	CYLINDER PIPE	TUYAU VÉRIN
35	1000090446		2,00 ST	O-RING	O-RING	ANNEAU EN O

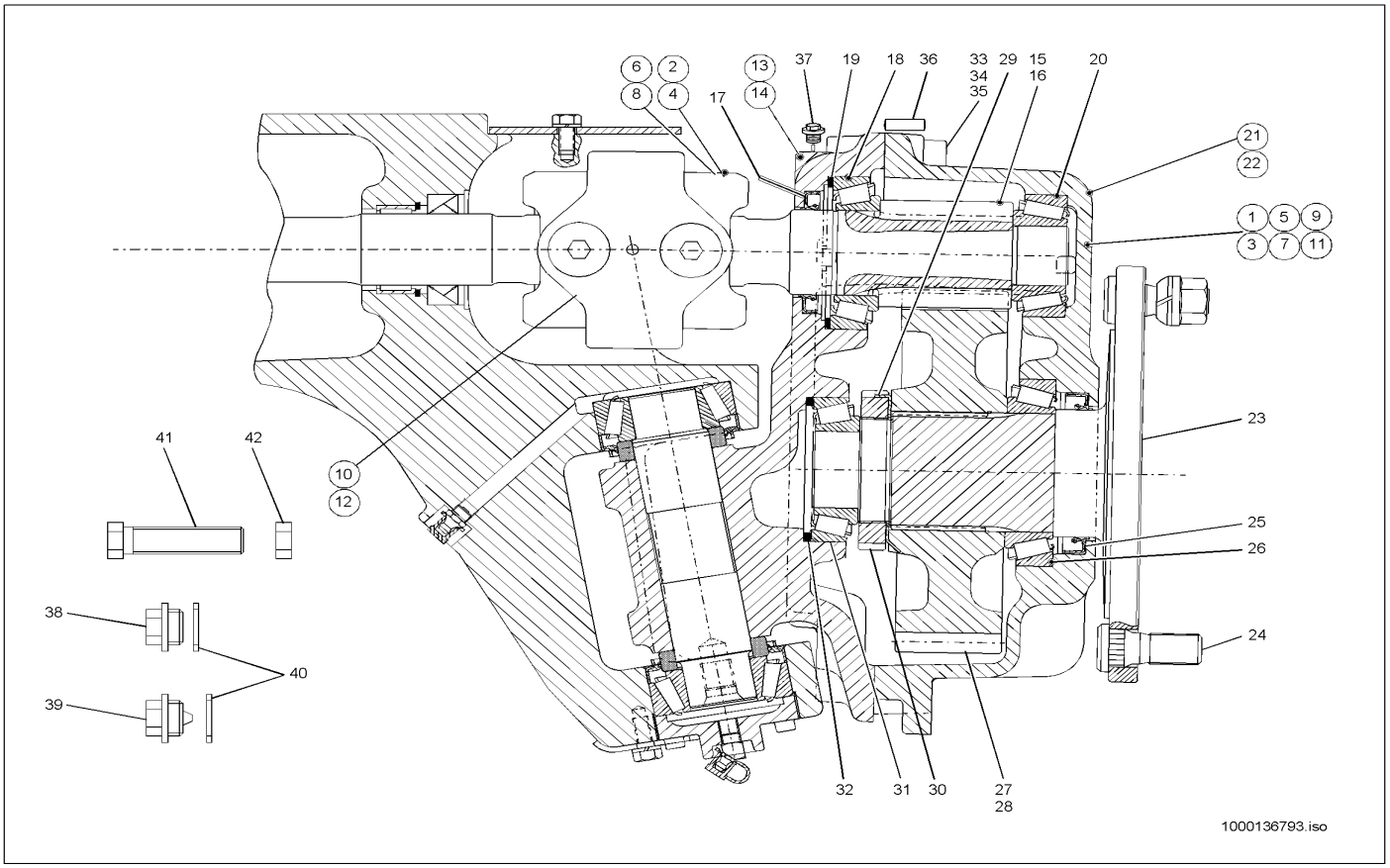

Pos	Art.-Nr.	Anm.	Q'TY	BEZEICHNUNG	PART NAME	DESIGNATION
1	1000043545	A:301560971	1,00 ST	PORTALTRIEB	FINAL DRIVE	TRACTION PORTIQUE
2	1000036561	A:301560971	1,00 ST	DOPPELGELENKWELLE	DOUBLE CARDAN SHAFT	ARBRE DOUBLE ARTICULÉ
3	1000043546	A:301560971	1,00 ST	PORTALTRIEB	FINAL DRIVE	TRACTION PORTIQUE
4	1000019405	A:301560971	1,00 ST	DOPPELGELENKWELLE	DOUBLE CARDAN SHAFT	ARBRE DOUBLE ARTICULÉ
5	1000140847	E:301560972 301561334	1,00 ST	PORTALTRIEB	FINAL DRIVE	TRACTION PORTIQUE
6	1000019401	E:301560972 301561334	1,00 ST	DOPPELGELENKWELLE	DOUBLE CARDAN SHAFT	ARBRE DOUBLE ARTICULÉ
7	1000036799	E:301560972 301561334	1,00 ST	PORTALTRIEB	FINAL DRIVE	TRACTION PORTIQUE
8	1000036565	E:301560972 301561334	1,00 ST	DOPPELGELENKWELLE	DOUBLE CARDAN SHAFT	ARBRE DOUBLE ARTICULÉ
9	1000043545	E:301561335	1,00 ST	PORTALTRIEB	FINAL DRIVE	TRACTION PORTIQUE
10	1000036561	E:301561335	1,00 ST	DOPPELGELENKWELLE	DOUBLE CARDAN SHAFT	ARBRE DOUBLE ARTICULÉ
11	1000043546	E:301561335	1,00 ST	PORTALTRIEB	FINAL DRIVE	TRACTION PORTIQUE
12	1000019405	E:301561335	1,00 ST	DOPPELGELENKWELLE	DOUBLE CARDAN SHAFT	ARBRE DOUBLE ARTICULÉ
13	1000043458	L	1,00 ST	PORTALTRÄGER	FINAL DRIVE CARRIER	SUPPORT À PORTIQUE
14	1000043459	R	1,00 ST	PORTALTRÄGER	FINAL DRIVE CARRIER	SUPPORT À PORTIQUE
15	1000036559	L	1,00 ST	ANTRIEBSWELLE	DRIVE SHAFT	ARBRE MOTEUR
16	1000036560	R	1,00 ST	ANTRIEBSWELLE	DRIVE SHAFT	ARBRE MOTEUR
17	1000019351		2,00 ST	RADIALWELLENDICHTRING	ROTARY SHAFT SEAL	BAGUE D'ÉTANCHÉITÉ D'ONDES RADIAL
18	1000050331		2,00 ST	KEGELROLLENLAGER 32210	TAPER ROLLER BEARING 32210	ROULEM. ROULEAUX CON. 32210
19	1000040690		1,00 ST	EINSTELLSCHEIBE	DISC	DISQUE
19	1000040698		1,00 ST	EINSTELLSCHEIBE	DISC	DISQUE
19	1000040705		1,00 ST	EINSTELLSCHEIBE	DISC	DISQUE
19	1000040713		1,00 ST	EINSTELLSCHEIBE	DISC	DISQUE
19	1000040719		1,00 ST	EINSTELLSCHEIBE	DISC	DISQUE
19	1000040672		1,00 ST	EINSTELLSCHEIBE	DISC	DISQUE
19	1000091182		1,00 ST	EINSTELLSCHEIBE	DISC	DISQUE
19	1000040645		1,00 ST	EINSTELLSCHEIBE	DISC	DISQUE
19	1000040725		1,00 ST	EINSTELLSCHEIBE	DISC	DISQUE
19	1000091187		1,00 ST	EINSTELLSCHEIBE	DISC	DISQUE
19	1000091193		1,00 ST	EINSTELLSCHEIBE	DISC	DISQUE
19	1000091179		1,00 ST	EINSTELLSCHEIBE	DISC	DISQUE
19	1000091174		1,00 ST	EINSTELLSCHEIBE	DISC	DISQUE
19	1000091170		1,00 ST	EINSTELLSCHEIBE	DISC	DISQUE
19	1000141315		1,00 M	EINSTELLSCHEIBE	DISC	DISQUE
19	1000091215		1,00 ST	EINSTELLSCHEIBE	DISC	DISQUE
19	1000091166		1,00 ST	EINSTELLSCHEIBE	DISC	DISQUE
19	1000091160		1,00 ST	EINSTELLSCHEIBE	DISC	DISQUE
19	1000091153		1,00 ST	EINSTELLSCHEIBE	DISC	DISQUE
19	1000091147		1,00 ST	EINSTELLSCHEIBE	DISC	DISQUE
19	1000091144		1,00 ST	EINSTELLSCHEIBE	DISC	DISQUE
19	1000140070		1,00 ST	EINSTELLSCHEIBE	DISC	DISQUE
19	1000040664		1,00 ST	EINSTELLSCHEIBE	DISC	DISQUE
19	1000091220		1,00 ST	EINSTELLSCHEIBE	DISC	DISQUE
19	1000040731		1,00 ST	EINSTELLSCHEIBE	DISC	DISQUE

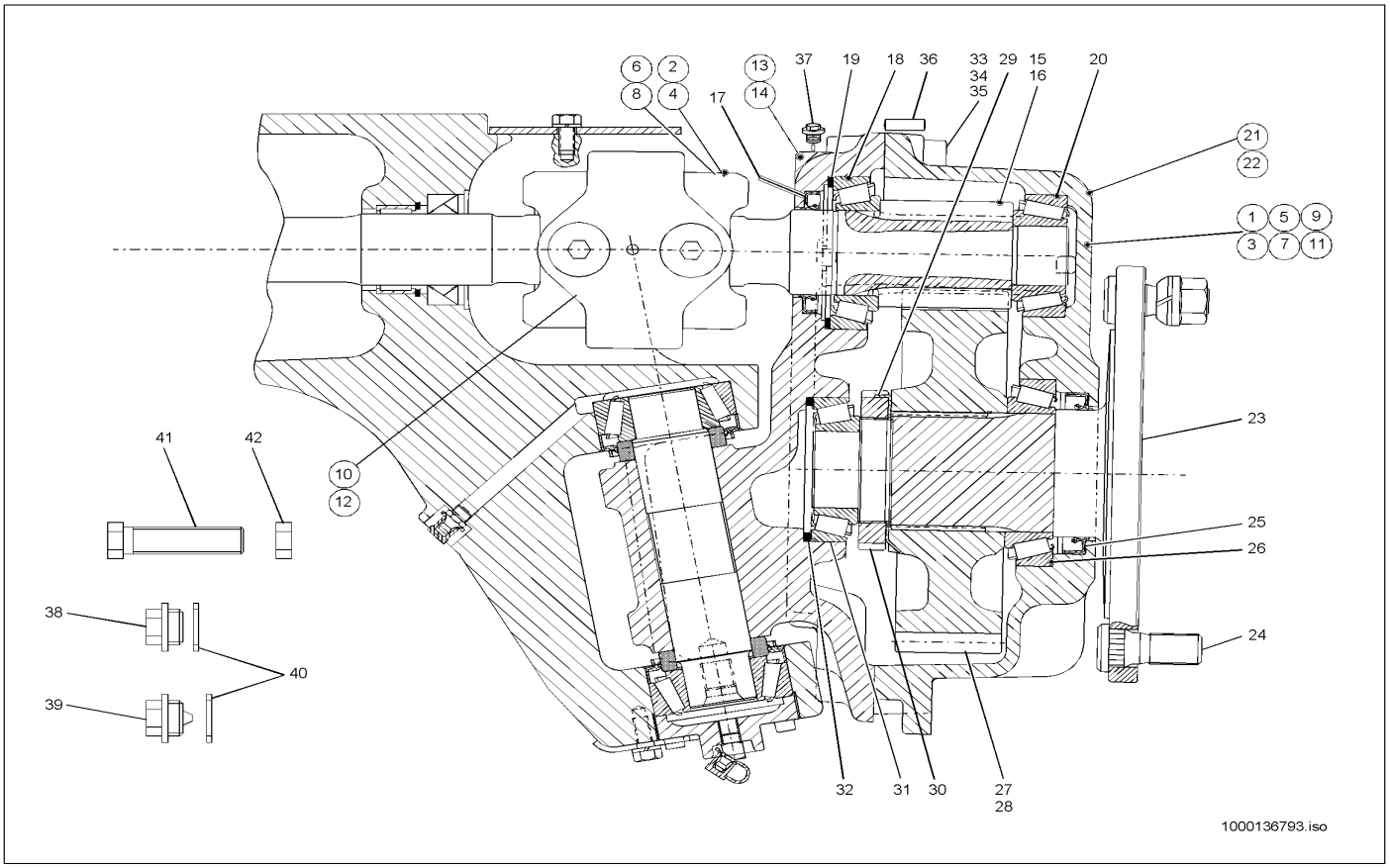

Pos	Art.-Nr.	Anm.	Q'TY	BEZEICHNUNG	PART NAME	DESIGNATION
19	1000091214		1,00 ST	EINSTELLSCHEIBE	DISC	DISQUE
19	1000091208		1,00 ST	EINSTELLSCHEIBE	DISC	DISQUE
19	1000091201		1,00 ST	EINSTELLSCHEIBE	DISC	DISQUE
19	1000040638		1,00 ST	EINSTELLSCHEIBE	DISC	DISQUE
19	1000040655		1,00 ST	EINSTELLSCHEIBE	DISC	DISQUE
19	1000091178		1,00 ST	EINSTELLSCHEIBE	DISC	DISQUE
20	1000050295		2,00 ST	KEGELROLLENLAGER 33207	TAPER ROLLER BEARING 33207	ROULEM. ROULEAUX CON. 33207
21	1000043453	L	1,00 ST	PORTALDECKEL	FINAL DRIVE COVER	COUVERCLE À PORTIQUE
22	1000043454	R	1,00 ST	PORTALDECKEL	FINAL DRIVE COVER	COUVERCLE À PORTIQUE
23	1000043544		2,00 ST	ACHSGABEL	AXLE FORK	ATTACHE RAPIDE D'ESSIEU
24	1000021275		12,00 ST	RADBOLZEN	WHEEL BOLT	AXE DE ROUE
25	1000019352		2,00 ST	RADIALWELLENDICHTRING	ROTARY SHAFT SEAL	BAGUE D'ÉTANCHÉITÉ D'ONDES RADIAL
26	1000013072		2,00 ST	KEGELROLLENLAGER 32014 X	TAPER ROLLER BEARING 32014 X	ROULEM. ROULEAUX CON. 32014 X
27	1000036557	L	1,00 ST	ZAHNRAD	GEAR	ROUE DENTÉE
28	1000036558	R	1,00 ST	ZAHNRAD	GEAR	ROUE DENTÉE
29	1000019709		2,00 ST	SICHERUNGSSCHEIBE	LOCK WASHER	DISQUE DE SÛRETÉ
30	1000039554		2,00 ST	NUTMUTTER	SET NUT	ÉCROU DE RAINURE
31	1000050330		2,00 ST	KEGELROLLENLAGER 32209	TAPER ROLLER BEARING 32209	ROULEM. ROULEAUX CON. 32209
32	1000091082		1,00 ST	EINSTELLSCHEIBE	DISC	DISQUE
32	1000091086		1,00 ST	EINSTELLSCHEIBE	DISC	DISQUE
32	1000091092		1,00 ST	EINSTELLSCHEIBE	DISC	DISQUE
32	1000091079		1,00 ST	EINSTELLSCHEIBE	DISC	DISQUE
32	1000091095		1,00 ST	EINSTELLSCHEIBE	DISC	DISQUE
32	1000091098		1,00 ST	EINSTELLSCHEIBE	DISC	DISQUE
32	1000091089		1,00 ST	EINSTELLSCHEIBE	DISC	DISQUE
32	1000091060		1,00 ST	EINSTELLSCHEIBE	DISC	DISQUE
32	1000091051		1,00 ST	EINSTELLSCHEIBE	DISC	DISQUE
32	1000091084		1,00 ST	EINSTELLSCHEIBE	DISC	DISQUE
32	1000091056		1,00 ST	EINSTELLSCHEIBE	DISC	DISQUE
32	1000091077		1,00 ST	EINSTELLSCHEIBE	DISC	DISQUE
32	1000091064		1,00 ST	EINSTELLSCHEIBE	DISC	DISQUE
32	1000091069		1,00 ST	EINSTELLSCHEIBE	DISC	DISQUE
32	1000091074		1,00 ST	EINSTELLSCHEIBE	DISC	DISQUE
33	1000085510		4,00 ST	ZYLINDERSCHRAUBE	CHEESE HEAD SCREW	VIS A TETE CYLINDRIQUE
34	1000085511		20,00 ST	ZYLINDERSCHRAUBE	CHEESE HEAD SCREW	VIS A TETE CYLINDRIQUE
35	1000030888		24,00 ST	FEDERRING	SPRING RING	RONDELLE À RESSORT
36	1000049700		4,00 ST	ZYL.-STIFT A-14X40	PARALLEL PIN A-14X40	GOUPILLE CYLINDRIQUE A-14X40
37	1000048683		2,00 ST	VERSCHLUSSSCHRAUBE	LOCK SCREW	VIS DE FERMETURE
38	1000030643		2,00 ST	VERSCHLUSSSCHRAUBE	LOCK SCREW	VIS DE FERMETURE
39	1000030646		2,00 ST	MAGNETFILTERSTOPFEN	MAGNETFILTER PLUG	BOUCHON DE FILTRE MAGNÉTIQUE
40	1000000889		4,00 ST	O-RING	O-RING	ANNEAU EN O
41	1000032955		2,00 ST	ANSCHLAG	LIMIT STOP	BATTÉE
42	1000049048		2,00 ST	6KT-MUTTER	HEXAGON NUT	ÉCROU HEXAGONAL

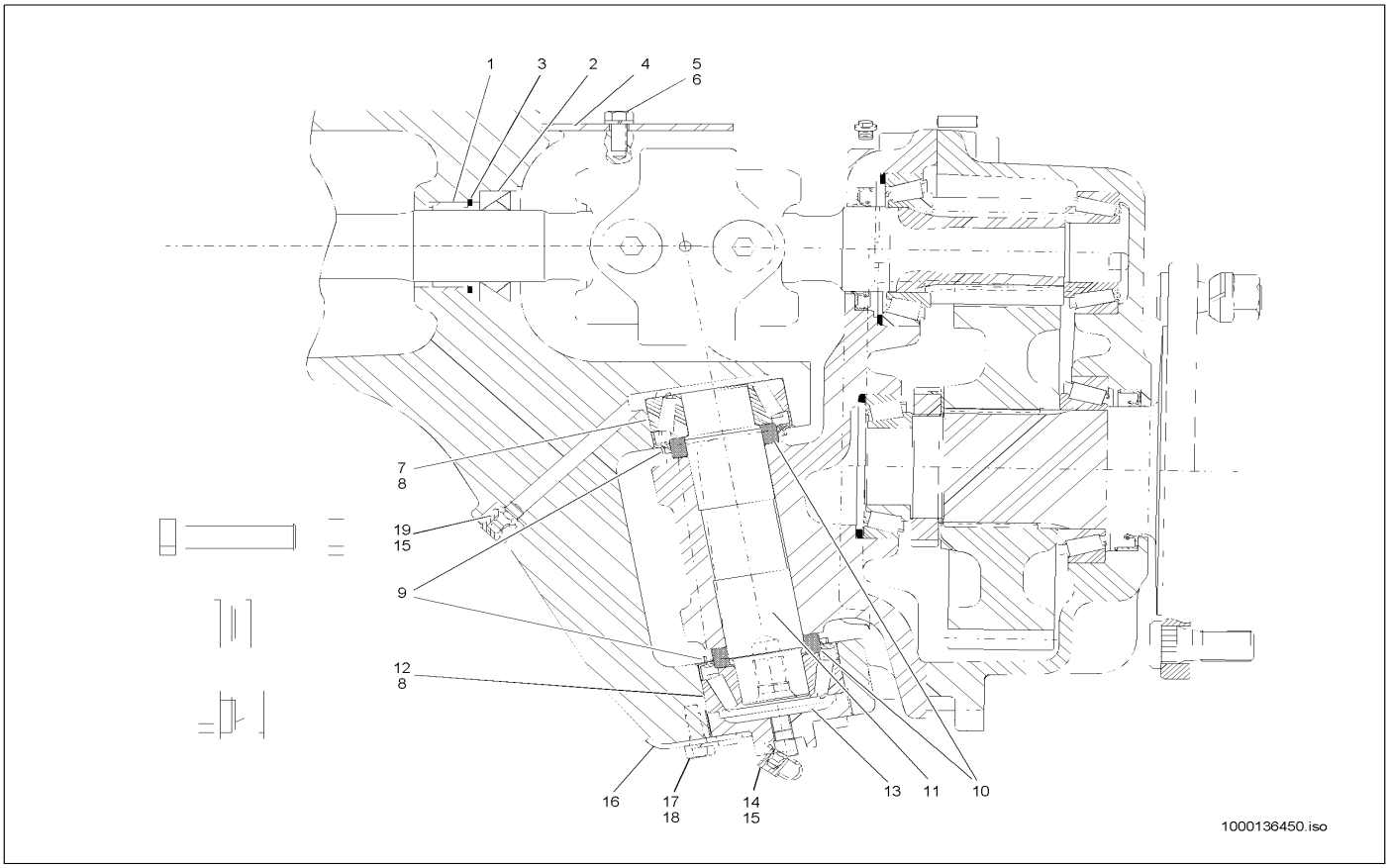

Pos	Art.-Nr.	Anm.	Q'TY	BEZEICHNUNG	PART NAME	DESIGNATION
1	1000000760		2,00 ST	NADELLAGER	NEEDLE BEARING	PALIER À AIGUILLES
2	1000019353		2,00 ST	RADIALWELLENDICHTRING	ROTARY SHAFT SEAL	BAGUE D'ÉTANCHÉITÉ D'ONDES RADIAL
3	1000000635		2,00 ST	SICHERUNGSRING	LOCK RING	BAGUE DE SÜRETÉ
4	1000043549		2,00 ST	ABDECKBLECH	COVER PLATE	TÔLE DE COUVERTURE
5	1000019136		4,00 ST	6KT-SCHRAUBE	HEX SCREW	VIS À TÊTE HEXAGONALE
6	1000030951		4,00 ST	FEDERRING	SPRING RING	RONDELLE À RESSORT
7	1000000711	O	2,00 ST	AUSSENRING	OUTER RING	ANNEAU EXTÉRIEUR
8	1000000712		4,00 ST	KEGELROLLENLAGER - INNENRING	BEARING INNER RING	PALIER ROULEAUX CÔNE COURONNE EXTÉRIEURE
9	1000090975		4,00 ST	SCHEIBE	SPACER	RONDELLE
10	1000000766		4,00 ST	RADIALWELLENDICHTRING	ROTARY SHAFT SEAL	BAGUE D'ÉTANCHÉITÉ D'ONDES RADIAL
11	1000001450		2,00 ST	ACHSBOLZEN	AXLE PIN	AXE
12	1000000713	U	2,00 ST	KEGELROLLENLAGER - AUßENRING	TAPERROLLER BEARING OUTERRING	PALIER ROULEAUX CÔNE COURONNE EXTÉRIEURE
13	1000043550		2,00 ST	EINSTELLMUTTER	NUT	ÉCROU
14	1000050470		2,00 ST	SCHMIERNIPPEL	GREASE NIPPLE	GRAISSEUR À BILLE
15	1000033455		2,00 ST	KAPPE	COVER	RECOUVREMENT
16	1000039658		2,00 ST	SICHERUNGSSCHEIBE	LOCK WASHER	DISQUE DE SÜRETÉ
17	1000047732		2,00 ST	6KT-SCHRAUBE	HEX SCREW	VIS À TÊTE HEXAGONALE
18	1000030951		2,00 ST	FEDERRING	SPRING RING	RONDELLE À RESSORT
19	1000050469		2,00 ST	SCHMIERNIPPEL	GREASE NIPPLE	GRAISSEUR À BILLE
19	1000030297		1,00 ST	FETT OPTIMOL	OPTIMOL	OPTIMOL

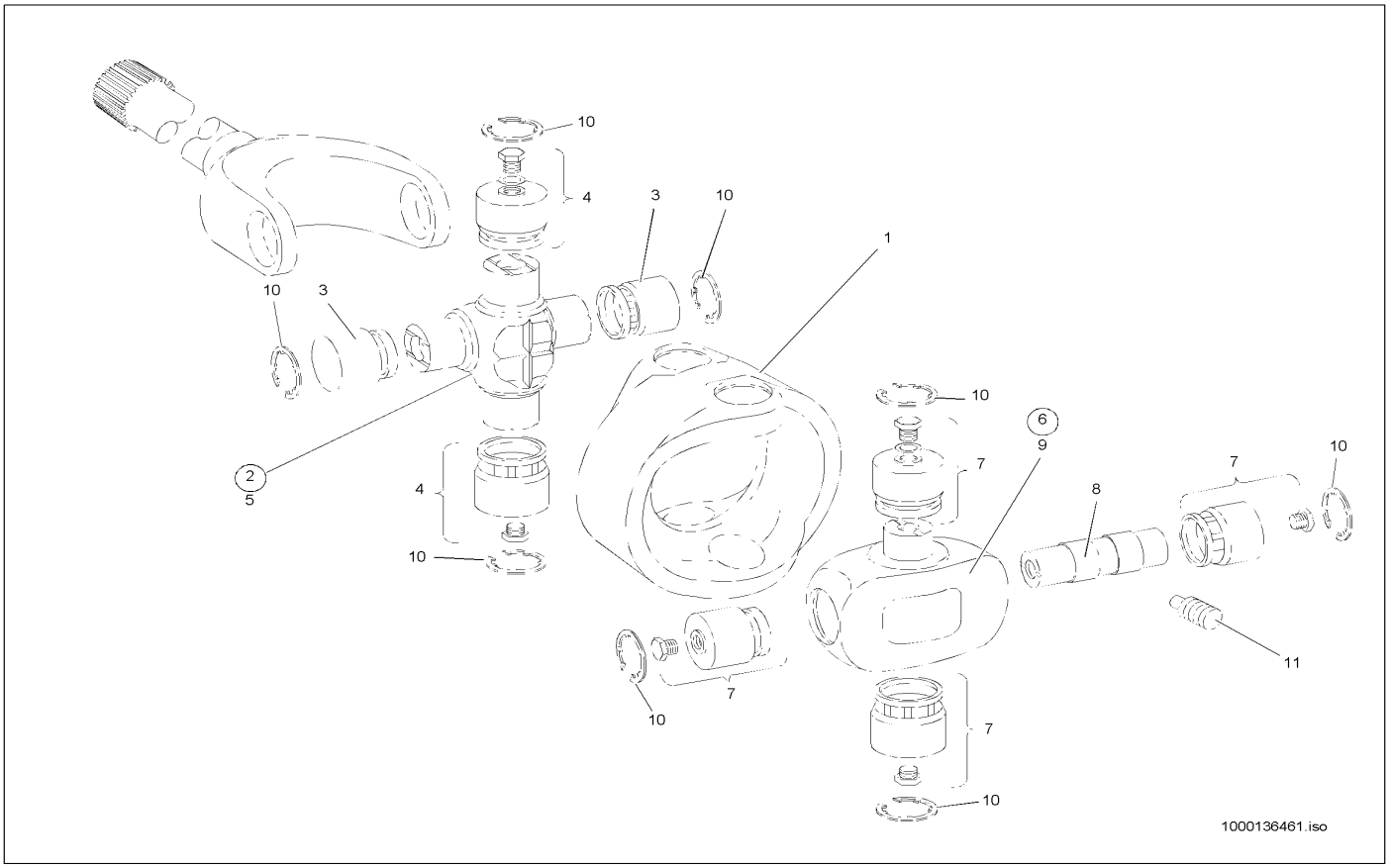

Pos	Art.-Nr.	Anm.	Q'TY	BEZEICHNUNG	PART NAME	DESIGNATION
1	1000086525	A:300550236 301560971	1,00 ST	GABELKOPF	FORK HEAD	TÊTE DE ATTACHE RAPIDE
2	1000086519	A:300550236 301560971	1,00 ST	KREUZGELENKGARNITUR	CROSS UNION SET	GARNITURE DE JOINT UNIVERSEL
3	1000086521	A:300550236 301560971	2,00 ST	NADELLAGERBUCHSE	NEEDLE BEARING BUSHING	BAGUE DE PALIER À AIGUILLES
4	1000021872	A:300550236 301560971	2,00 ST	NADELLAGERBUCHSE	NEEDLE BEARING BUSHING	BAGUE DE PALIER À AIGUILLES
5	1000086522	A:300550236 301560971	1,00 ST	GELENKKREUZ	CROSS UNION	CROIX ARTICULÉ
6	1000086520	A:300550236 301560971	1,00 ST	KREUZGELENKGARNITUR	CROSS UNION SET	GARNITURE DE JOINT UNIVERSEL
7	1000021872	A:300550236 301560971	4,00 ST	NADELLAGERBUCHSE	NEEDLE BEARING BUSHING	BAGUE DE PALIER À AIGUILLES
8	1000086526	A:300550236 301560971	1,00 ST	GELENKZAPFEN	ARTICULATION STUD	TOURILLON ARTICULÉ
9	1000086523	A:300550236 301560971	1,00 ST	KREUZGELENK	CROSS UNION	JOINT UNIVERSEL
10	1000089891	A:300550236 301560971	1,00 ST	SICHERUNGSRING	LOCK RING	BAGUE DE SÛRETÉ
10	1000089889	A:300550236 301560971	1,00 ST	SICHERUNGSRING	LOCK RING	BAGUE DE SÛRETÉ
10	1000089888	A:300550236 301560971	1,00 ST	SICHERUNGSRING	LOCK RING	BAGUE DE SÛRETÉ
10	1000089886	A:300550236 301560971	1,00 ST	SICHERUNGSRING	LOCK RING	BAGUE DE SÛRETÉ
10	1000089885	A:300550236 301560971	1,00 ST	SICHERUNGSRING	LOCK RING	BAGUE DE SÛRETÉ
11	1000000763	A:300550236 301560971	2,00 ST	ZYLINDERSTIFT	CYLINDER PIN	GOUPILLE CYLINDRIQUE

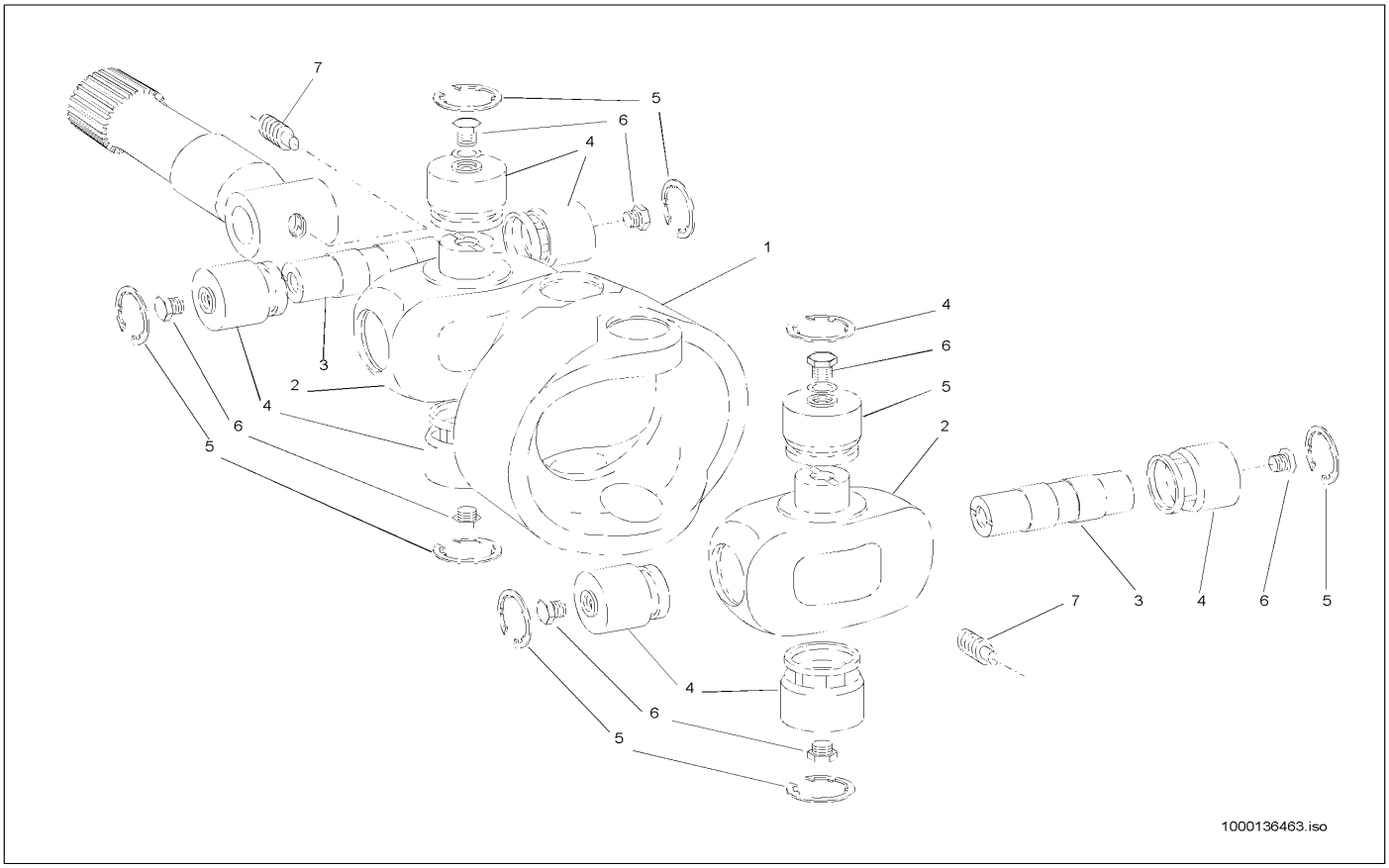

Pos	Art.-Nr.	Anm.	Q'TY	BEZEICHNUNG	PART NAME	DESIGNATION
1	1000086909	E:300550237 301560972 301561334	1,00 ST	MITTELSTÜCK	CENTRAL PIECE	PIÈCE CENTRALE
2	1000086904	E:300550237 301560972 301561334	2,00 ST	KREUZSTÜCK	CROSS PIECE	PIÈCE EN CROIX
3	1000086907	E:300550237 301560972 301561334	2,00 ST	BOLZEN	PIN	AXE
4	1000086905	E:300550237 301560972 301561334	8,00 ST	NADELLAGER	NEEDLE BEARING	PALIER À AIGUILLES
5	1000089891	E:300550237 301560972 301561334	1,00 ST	SICHERUNGSRING	LOCK RING	BAGUE DE SÛRETÉ
5	1000089889	E:300550237 301560972 301561334	1,00 ST	SICHERUNGSRING	LOCK RING	BAGUE DE SÛRETÉ
5	1000089888	E:300550237 301560972 301561334	1,00 ST	SICHERUNGSRING	LOCK RING	BAGUE DE SÛRETÉ
5	1000089886	E:300550237 301560972 301561334	1,00 ST	SICHERUNGSRING	LOCK RING	BAGUE DE SÛRETÉ
5	1000089885	E:300550237 301560972 301561334	1,00 ST	SICHERUNGSRING	LOCK RING	BAGUE DE SÛRETÉ
6	1000086906	E:300550237 301560972 301561334	8,00 ST	KAPPE	COVER	RECOUVREMENT
7	1000086908	E:300550237 301560972 301561334	2,00 ST	SCHRAUBE	SCREW	VIS

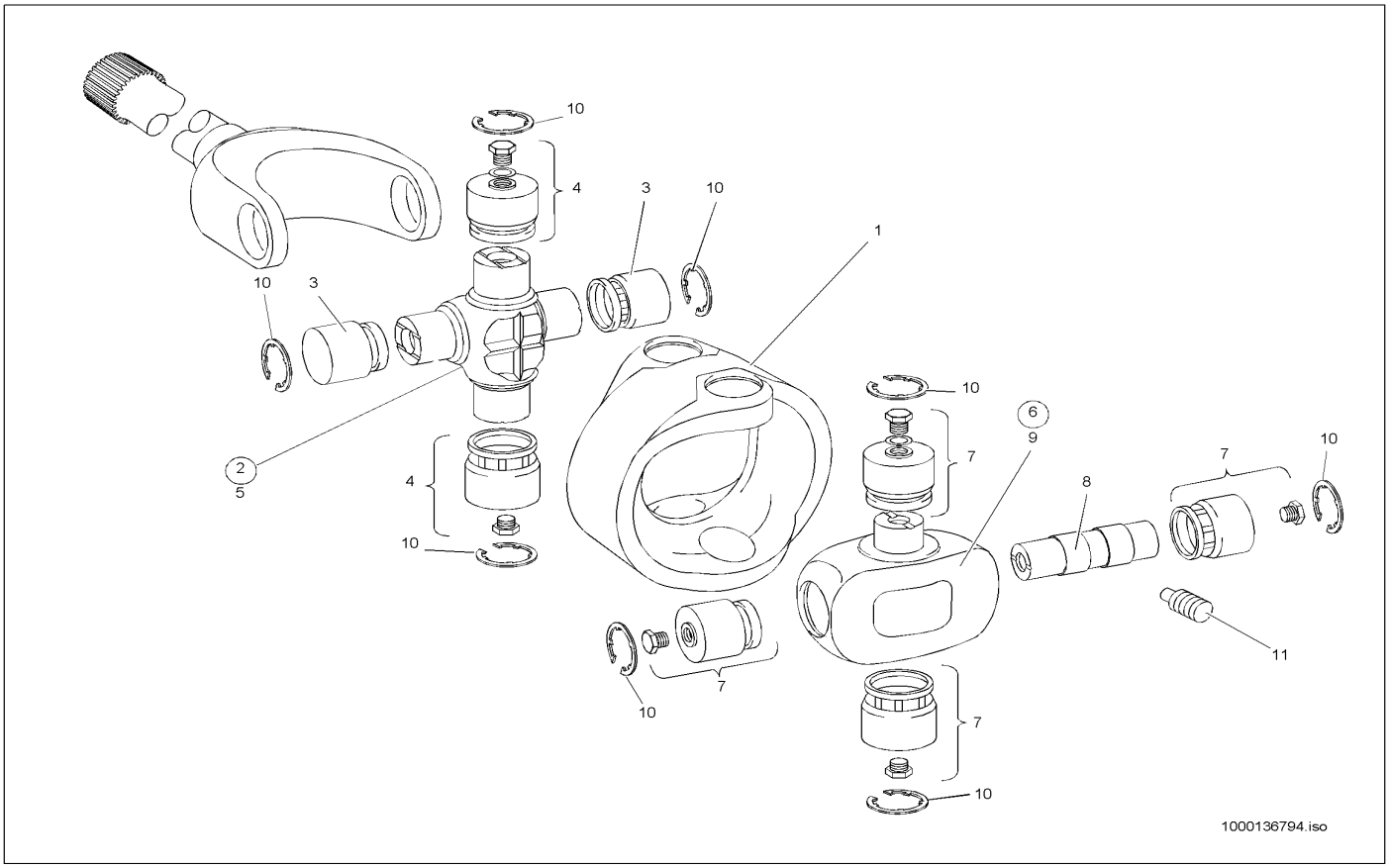

Pos	Art.-Nr.	Anm.	Q'TY	BEZEICHNUNG	PART NAME	DESIGNATION
1	1000086525	E:301561335	1,00 ST	GABELKOPF	FORK HEAD	TÊTE DE ATTACHE RAPIDE
2	1000086519	E:301561335	1,00 ST	KREUZGELENKGARNITUR	CROSS UNION SET	GARNITURE DE JOINT UNIVERSEL
3	1000086521	E:301561335	2,00 ST	NADELLAGERBUCHSE	NEEDLE BEARING BUSHING	BAGUE DE PALIER À AIGUILLES
4	1000021872	E:301561335	2,00 ST	NADELLAGERBUCHSE	NEEDLE BEARING BUSHING	BAGUE DE PALIER À AIGUILLES
5	1000086522	E:301561335	1,00 ST	GELENKKREUZ	CROSS UNION	CROIX ARTICULÉ
6	1000086520	E:301561335	1,00 ST	KREUZGELENKGARNITUR	CROSS UNION SET	GARNITURE DE JOINT UNIVERSEL
7	1000021872	E:301561335	4,00 ST	NADELLAGERBUCHSE	NEEDLE BEARING BUSHING	BAGUE DE PALIER À AIGUILLES
8	1000086526	E:301561335	1,00 ST	GELENKZAPFEN	ARTICULATION STUD	TOURILLON ARTICULÉ
9	1000086523	E:301561335	1,00 ST	KREUZGELENK	CROSS UNION	JOINT UNIVERSEL
10	1000089891	E:301561335	1,00 ST	SICHERUNGSRING	LOCK RING	BAGUE DE SÛRETÉ
10	1000089889	E:301561335	1,00 ST	SICHERUNGSRING	LOCK RING	BAGUE DE SÛRETÉ
10	1000089888	E:301561335	1,00 ST	SICHERUNGSRING	LOCK RING	BAGUE DE SÛRETÉ
10	1000089886	E:301561335	1,00 ST	SICHERUNGSRING	LOCK RING	BAGUE DE SÛRETÉ
10	1000089885	E:301561335	1,00 ST	SICHERUNGSRING	LOCK RING	BAGUE DE SÛRETÉ
11	1000000763	E:301561335	2,00 ST	ZYLINDERSTIFT	CYLINDER PIN	GOUPILLE CYLINDRIQUE

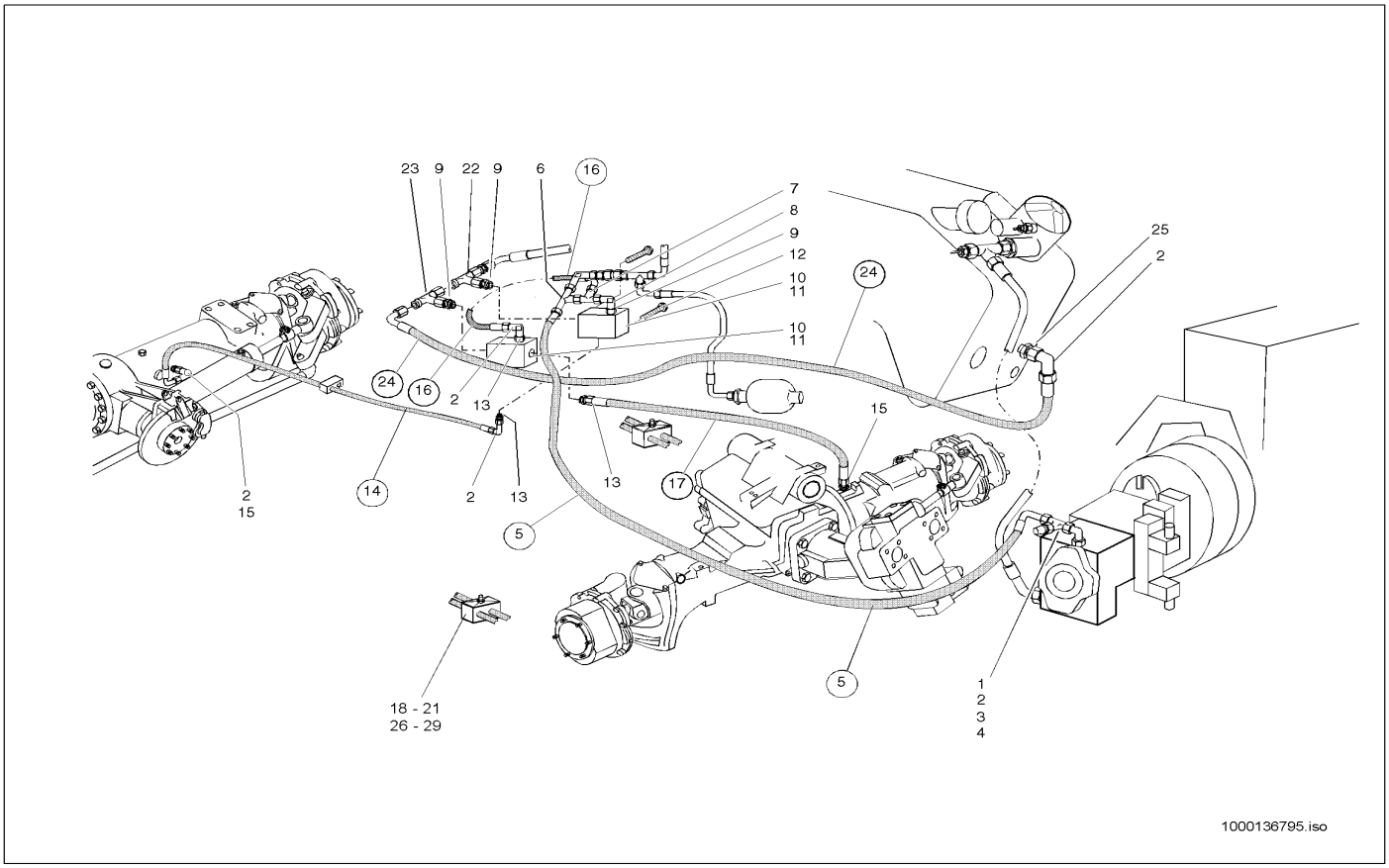

Pos	Art.-Nr.	Anm.	Q'TY	BEZEICHNUNG	PART NAME	DESIGNATION
1	1000028278	A:301560760 302570500	1,00 ST	VERSCHRAUBUNG	SCREW JOINT	UNION
2	1000015510	A:301560760 302570500	5,00 ST	VERSCHRAUBUNG	SCREW JOINT	UNION
3	1000085089	A:301560760 302570500	1,00 ST	VERSCHRAUBUNG	SCREW JOINT	UNION
4	1000028224	A:301560760 302570500	1,00 ST	MINIMESSANSCHLUSS	MINIMESS POINT	CONNEXION DE MINI MESURAGE
5	1000028803	A:301560760 302570500	1,00 ST	HYDRAULIKSCHLAUCH	HP HOSE	TUYAU FLEXIBLE HYDRAULIQUE
6	1000085057	A:301560760 302570500	1,00 ST	VERSCHRAUBUNG	SCREW JOINT	UNION
7	1000015564	A:301560760 302570500	1,00 ST	VERSCHRAUBUNG	SCREW JOINT	UNION
8	1000015510	A:301560760 302570500	1,00 ST	VERSCHRAUBUNG	SCREW JOINT	UNION
9	1000085065	A:301560760 302570500	3,00 ST	VERSCHRAUBUNG	SCREW JOINT	UNION
10	1000000521	A:301560760 302570500	2,00 ST	MAGNETVENTIL	SOLENOID VALVE	ÉLECTROVALVE
11	1000018954	A:301560760 302570500	2,00 ST	ANSCHLUSSBLOCK	CONNECTION BLOCK	BLOC DE CONNEXION
12	1000085309	A:301560760 302570500	4,00 ST	6KT-SCHRAUBE	HEX SCREW	VIS À TÊTE HEXAGONALE
13	1000015490	A:301560760 302570500	3,00 ST	VERSCHRAUBUNG	SCREW JOINT	UNION
14	1000029470	A:301560760 302570500	1,00 ST	HYDRAULIKSCHLAUCH	HP HOSE	TUYAU FLEXIBLE HYDRAULIQUE
15	1000085114	A:301560760 302570500	2,00 ST	VERSCHRAUBUNG	SCREW JOINT	UNION
16	1000031842	A:301560760 302570500	1,00 ST	HYDRAULIKSCHLAUCH	HP HOSE	TUYAU FLEXIBLE HYDRAULIQUE
17	1000028795	A:301560760 302570500	1,00 ST	HYDRAULIKSCHLAUCH	HP HOSE	TUYAU FLEXIBLE HYDRAULIQUE
18	1000032006	A:301560760 302570500	1,00 ST	SCHELLE	CLAMP	BRIDE
19	1000031245	A:301560760 302570500	1,00 ST	DECKPLATTE	COVER PLATE	PLAQUE DE RECOUVREMENT
20	1000031606	A:301560760 302570500	1,00 ST	RING	RING	ANNEAU
21	1000013021	A:301560760 302570500	1,00 ST	6KT-MUTTER	HEXAGON NUT	ÉCROU HEXAGONAL
22	1000015564	A:301560760 302570500	1,00 ST	VERSCHRAUBUNG	SCREW JOINT	UNION
23	1000085089	A:301560760 302570500	1,00 ST	VERSCHRAUBUNG	SCREW JOINT	UNION
24	1000028833	A:301560760 302570500	1,00 ST	HYDRAULIKSCHLAUCH	HP HOSE	TUYAU FLEXIBLE HYDRAULIQUE
25	1000085112	A:301560760 302570500	1,00 ST	VERSCHRAUBUNG	SCREW JOINT	UNION

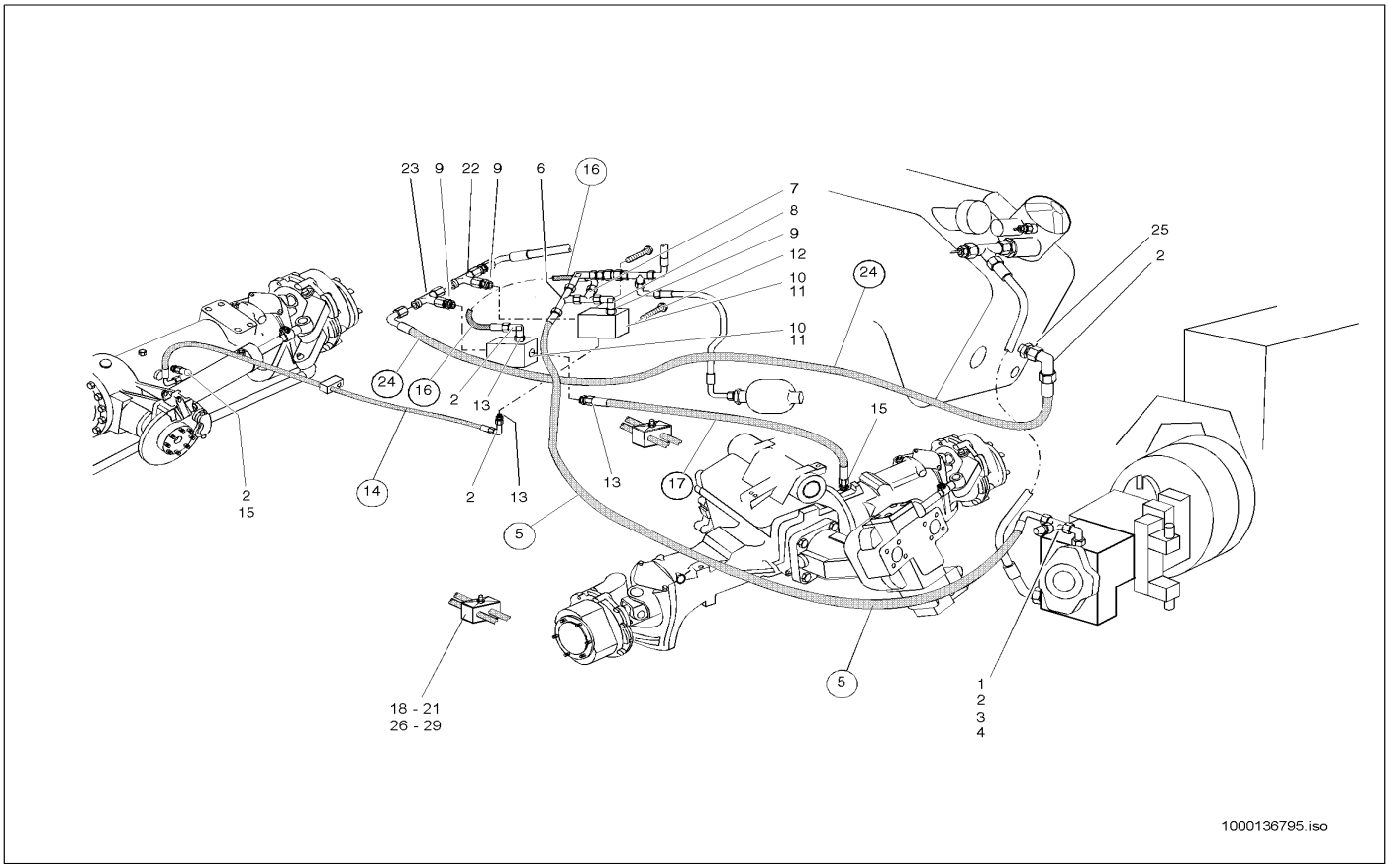

Pos	Art.-Nr.	Anm.	Q'TY	BEZEICHNUNG	PART NAME	DESIGNATION
26	1000031999	A:301560760 302570500	2,00 ST	SCHELLE	CLAMP	BRIDE
27	1000031230	A:301560760 302570500	2,00 ST	DECKPLATTE	COVER PLATE	PLAQUE DE RECOUVREMENT
28	1000048869	A:301560760 302570500	2,00 ST	STIFTSCHRAUBE	PIN SCREW	GOUJON
29	1000013021	A:301560760 302570500	2,00 ST	6KT-MUTTER	HEXAGON NUT	ÉCROU HEXAGONAL

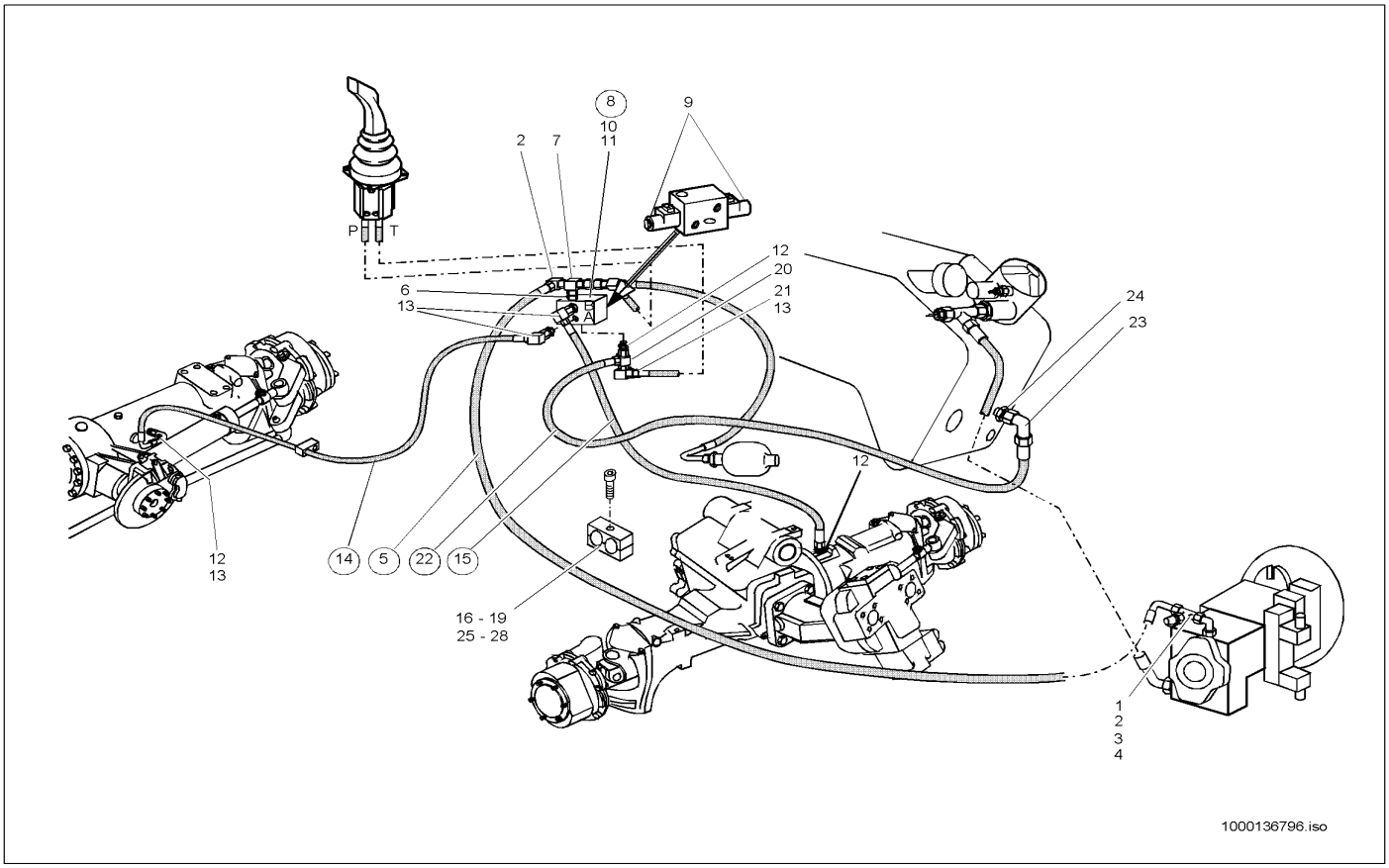

Pos	Art.-Nr.	Anm.	Q'TY	BEZEICHNUNG	PART NAME	DESIGNATION
1	1000028278	E:301560761 302570501	1,00 ST	VERSCHRAUBUNG	SCREW JOINT	UNION
2	1000015510	E:301560761 302570501	1,00 ST	VERSCHRAUBUNG	SCREW JOINT	UNION
3	1000085089	E:301560761 302570501	1,00 ST	VERSCHRAUBUNG	SCREW JOINT	UNION
4	1000028224	E:301560761 302570501	1,00 ST	MINIMESSANSCHLUSS	MINIMESS POINT	CONNEXION DE MINI MESURAGE
5	1000028803	E:301560761 302570501	1,00 ST	HYDRAULIKSCHLAUCH	HP HOSE	TUYAU FLEXIBLE HYDRAULIQUE
6	1000028669	E:301560761 302570501	1,00 ST	VERSCHRAUBUNG EGE 10 LM-ED	SCREW CONN. EGE 10 LM-ED	RACCORD VISSÉ EGE 10 LM-ED
7	1000085089	E:301560761 302570501	1,00 ST	VERSCHRAUBUNG	SCREW JOINT	UNION
8	1000000522	E:301560761 302570501	1,00 ST	VENTIL	VALVE	SOUPAPE
9	1000089395	E:301560761 302570501	2,00 ST	MAGNETSPULE	MAGNET SPOOL	BOBINE D'ÉLECTROAIMANT
10	1000085382	E:301560761 302570501	2,00 ST	6KT-SCHRAUBE	HEX SCREW	VIS À TÊTE HEXAGONALE
11	1000030945	E:301560761 302570501	2,00 ST	FEDERRING	SPRING RING	RONDELLE À RESSORT
12	1000085114	E:301560761 302570501	6,00 ST	VERSCHRAUBUNG	SCREW JOINT	UNION
13	1000015510	E:301560761 302570501	4,00 ST	VERSCHRAUBUNG	SCREW JOINT	UNION
14	1000029470	E:301560761 302570501	1,00 ST	HYDRAULIKSCHLAUCH	HP HOSE	TUYAU FLEXIBLE HYDRAULIQUE
15	1000028795	E:301560761 302570501	1,00 ST	HYDRAULIKSCHLAUCH	HP HOSE	TUYAU FLEXIBLE HYDRAULIQUE
16	1000032006	E:301560761 302570501	1,00 ST	SCHELLE	CLAMP	BRIDE
17	1000031245	E:301560761 302570501	1,00 ST	DECKPLATTE	COVER PLATE	PLAQUE DE RECOUVREMENT
18	1000031606	E:301560761 302570501	1,00 ST	RING	RING	ANNEAU
19	1000013021	E:301560761 302570501	1,00 ST	6KT-MUTTER	HEXAGON NUT	ÉCROU HEXAGONAL
20	1000085089	E:301560761 302570501	1,00 ST	VERSCHRAUBUNG	SCREW JOINT	UNION
21	1000085094	E:301560761 302570501	1,00 ST	VERSCHRAUBUNG	SCREW JOINT	UNION
22	1000028833	E:301560761 302570501	1,00 ST	HYDRAULIKSCHLAUCH	HP HOSE	TUYAU FLEXIBLE HYDRAULIQUE
23	1000015510	E:301560761 302570501	1,00 ST	VERSCHRAUBUNG	SCREW JOINT	UNION
24	1000085112	E:301560761 302570501	1,00 ST	VERSCHRAUBUNG	SCREW JOINT	UNION
25	1000031999	E:301560761 302570501	2,00 ST	SCHELLE	CLAMP	BRIDE

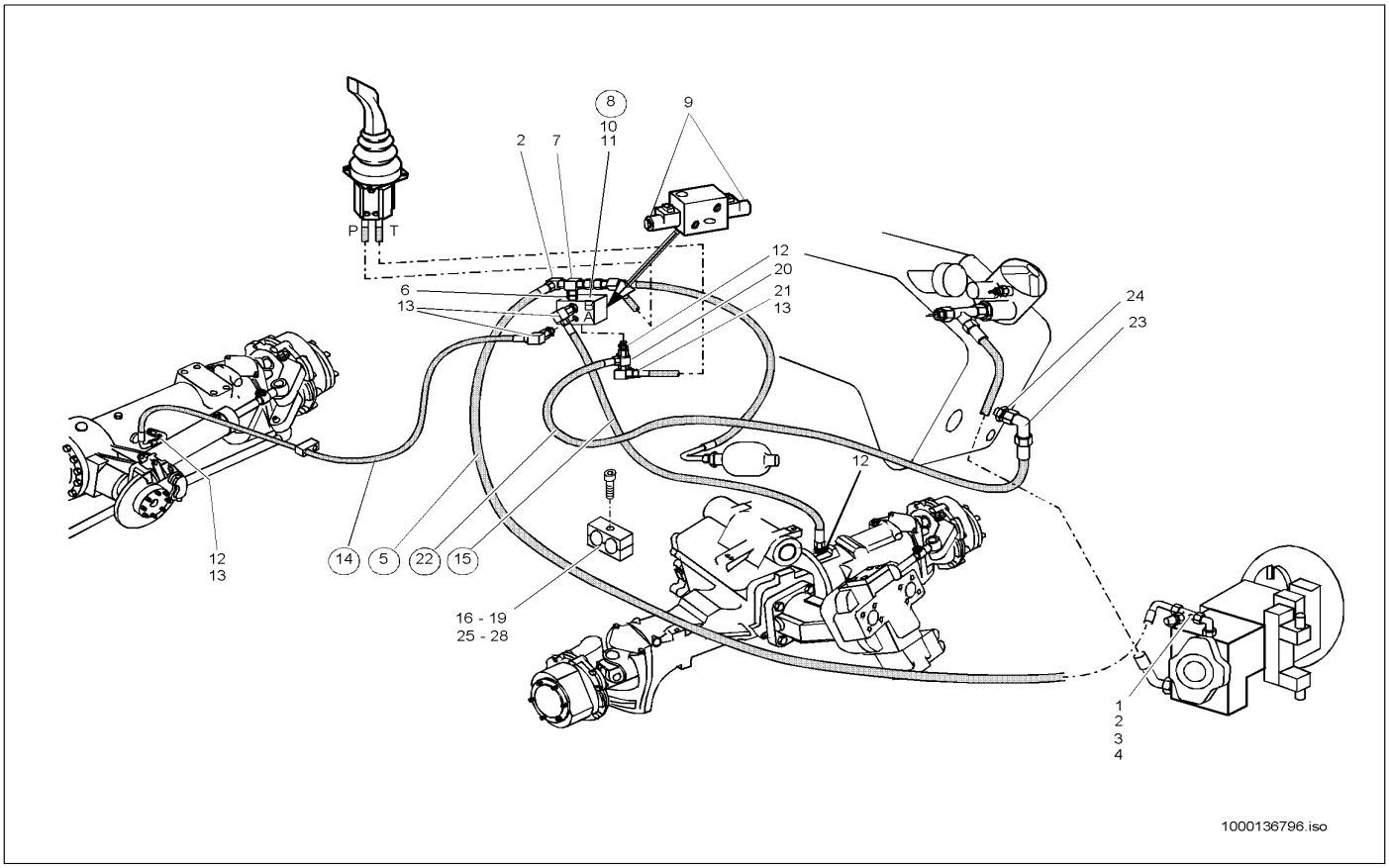

Pos	Art.-Nr.	Anm.	Q'TY	BEZEICHNUNG	PART NAME	DESIGNATION
26	1000031230	E:301560761 302570501	2,00 ST	DECKPLATTE	COVER PLATE	PLAQUE DE RECOUVREMENT
27	1000048869	E:301560761 302570501	2,00 ST	STIFTSCHRAUBE	PIN SCREW	GOUJON
28	1000013021	E:301560761 302570501	2,00 ST	6KT-MUTTER	HEXAGON NUT	ÉCROU HEXAGONAL

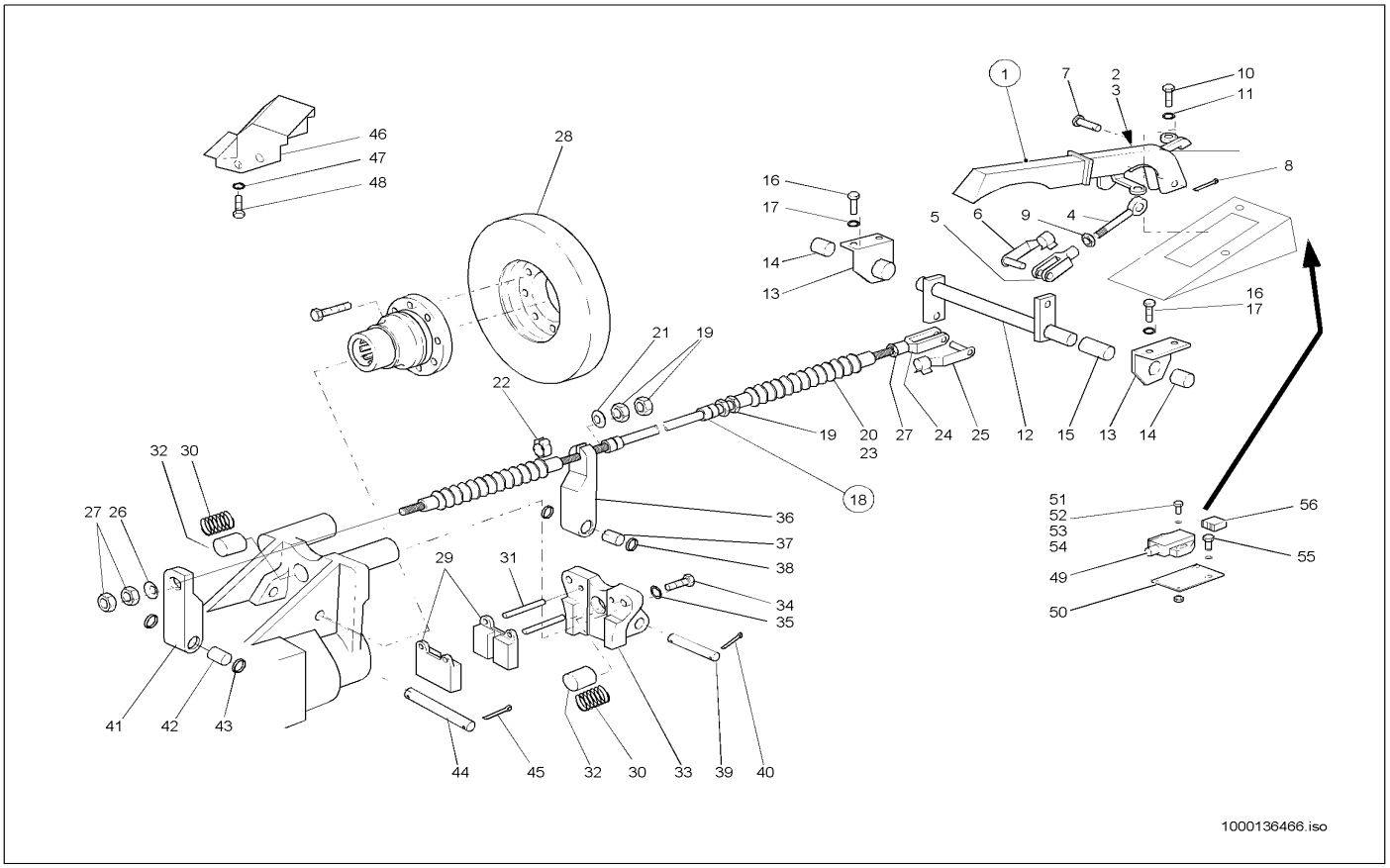

Pos	Art.-Nr.	Anm.	Q'TY	BEZEICHNUNG	PART NAME	DESIGNATION
1	1000086702		1,00 ST	FESTSTELLBREMSE	PARKING BRAKE	FREIN DE STATIONNEMENT
2	1000087689		1,00 ST	KONTAKT	CONTACT	CONTACT
3	1000090256		2,00 ST	SPREIZNIETE	SPREAD RIVET	RIVET D'ÉCARTEMENT
4	1000086600		1,00 ST	STANGE	ROD	TIGE
5	1000050537		1,00 ST	GABELKOPF	FORK HEAD	TÊTE DE ATTACHE RAPIDE
6	1000030546		1,00 ST	ES-BOLZEN	PIN	AXE
7	1000086627		1,00 ST	BOLZEN	PIN	AXE
8	1000086640		1,00 ST	SPLINT	COTTERPIN	GOUPILLE
9	1000085586		1,00 ST	6KT-MUTTER	HEXAGON NUT	ÉCROU HEXAGONAL
10	1000013008		2,00 ST	6KT-SCHRAUBE	HEX SCREW	VIS À TÊTE HEXAGONALE
11	1000030951		2,00 ST	FEDERRING	SPRING RING	RONDELLE À RESSORT
12	1000086598		1,00 ST	WELLE	SHAFT	ONDE
13	1000141047		2,00 ST	KONSOLE	CONSOLE	CONSOLE
14	1000086691		2,00 ST	LAGERBUCHSE	BEARING BUSH	BAGUE DE PALIER
15	1000086551		1,00 ST	BUCHSE	BUSHING	BAGUE
16	1000013008		4,00 ST	6KT-SCHRAUBE	HEX SCREW	VIS À TÊTE HEXAGONALE
17	1000030951		4,00 ST	FEDERRING	SPRING RING	RONDELLE À RESSORT
18	1000036790		1,00 ST	SEILZUG	CABLE PULL	APPEL D'UN CORDAGE
19	1000049043		4,00 ST	6KT-MUTTER	HEXAGON NUT	ÉCROU HEXAGONAL
20	1000086825		2,00 ST	SCHUTZHÜLLE	PROTECTING SLEEVE	ENVELOPPE PROTECTRICE
21	1000050597		1,00 ST	KUGELSCHEIBE	BALLDISC	DISQUE À BILLE
22	1000086826		2,00 ST	KABELBINDER	CABLE STRAP	BOUTISSE DE CÂBLE
23	1000090058		2,00 ST	KABELBINDER	CABLE STRAP	BOUTISSE DE CÂBLE
24	1000050550		1,00 ST	GABELKOPF	FORK HEAD	TÊTE DE ATTACHE RAPIDE
25	1000030546		1,00 ST	ES-BOLZEN	PIN	AXE
26	1000092512		1,00 ST	KUGELSCHEIBE	BALLDISC	DISQUE À BILLE
27	1000013021		3,00 ST	6KT-MUTTER	HEXAGON NUT	ÉCROU HEXAGONAL
28	1000043538		1,00 ST	BREMSSCHEIBE	BRAKE DISC	DISQUE DE FREIN
29	1000001025		2,00 ST	BREMSBACKE	BRAKE SHOE	MÂCHOIRE DE FREIN
30	1000031042		2,00 ST	DRUCKFEDER	PRESSURE SPRING	RESSORT DE PRESSION
31	1000030515		2,00 ST	BOLZEN	PIN	AXE
32	1000042609		2,00 ST	BOLZEN	PIN	AXE
33	1000045889		1,00 ST	LAGERBOCK	BEARING SUPPORT	SUPPORT DE PALIER
34	1000047789		2,00 ST	6KT-SCHRAUBE	HEX SCREW	VIS À TÊTE HEXAGONALE
35	1000030992		2,00 ST	FEDERRING	SPRING RING	RONDELLE À RESSORT
36	1000043539		1,00 ST	HEBEL	LEVER	LEVIER
37	1000032596		1,00 ST	GLEITLAGER	SLIDE BEARING	PALIER LISSE
38	1000034012		2,00 ST	DICHTRING	SEAL RING	BAGUE D'ÉTANCHÉITÉ
39	1000045891		1,00 ST	BOLZEN	PIN	AXE
40	1000049884		2,00 ST	SPLINT	COTTERPIN	GOUPILLE
41	1000043536		1,00 ST	HEBEL	LEVER	LEVIER
42	1000032596		1,00 ST	GLEITLAGER	SLIDE BEARING	PALIER LISSE
43	1000034012		2,00 ST	DICHTRING	SEAL RING	BAGUE D'ÉTANCHÉITÉ
44	1000140927		1,00 ST	BOLZEN	PIN	AXE
45	1000049884		2,00 ST	SPLINT	COTTERPIN	GOUPILLE
46	1000043540		1,00 ST	ABDECKBLECH	COVER PLATE	TÔLE DE COUVERTURE

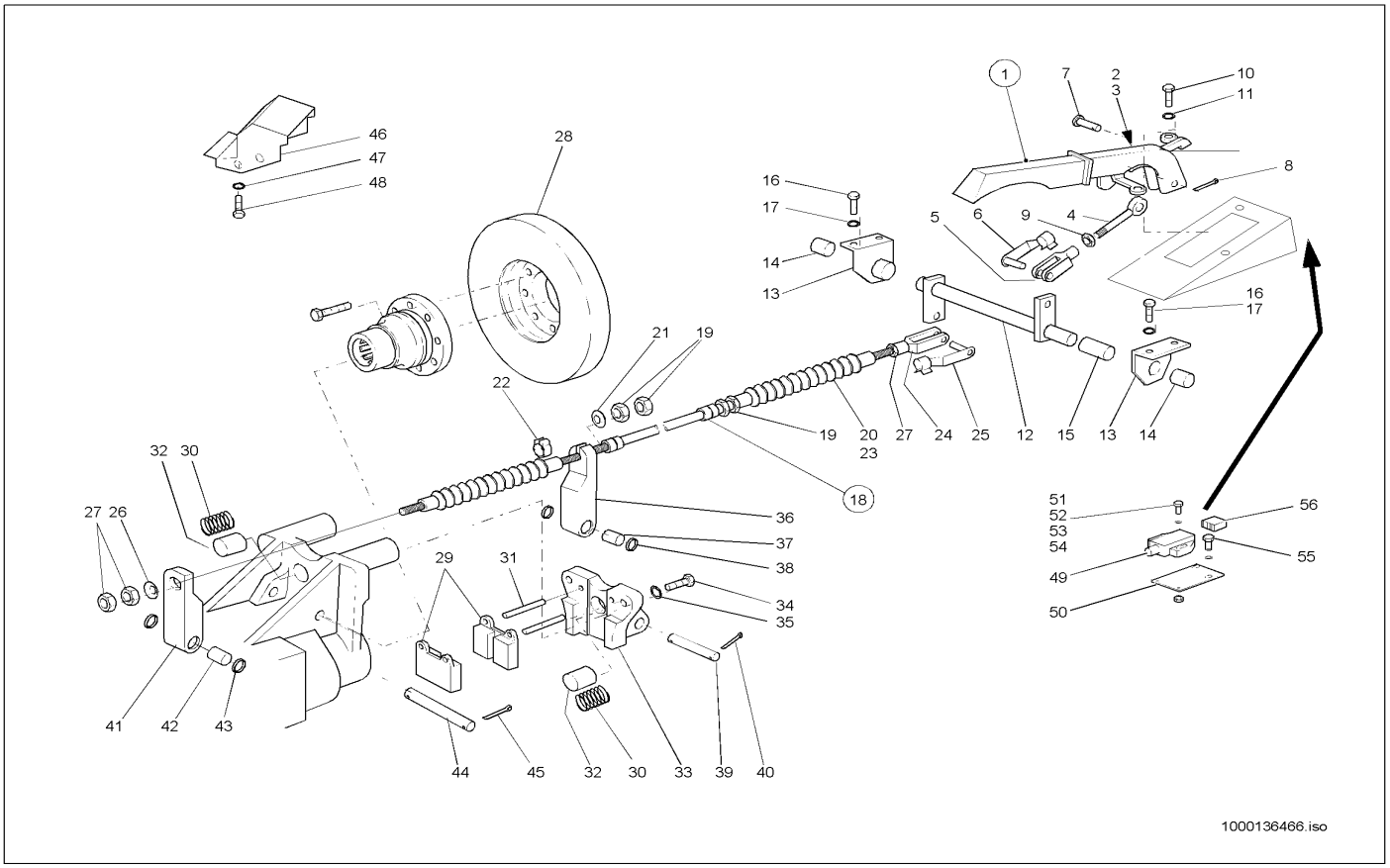

Pos	Art.-Nr.	Anm.	Q'TY	BEZEICHNUNG	PART NAME	DESIGNATION
47	1000013008		2,00 ST	6KT-SCHRAUBE	HEX SCREW	VIS À TÊTE HEXAGONALE
48	1000030951		2,00 ST	FEDERRING	SPRING RING	RONDELLE À RESSORT
49	1000020275	E:300550220 301560933 302570593	1,00 ST	SCHALTER	SWITCH	INTERRUPTEUR
50	1000087666	E:300550220 301560933 302570593	1,00 ST	HALTER	BRACKET CLUTCH	SUPPORT
51	1000048142	E:300550220 301560933 302570593	2,00 ST	ZYLINDERSCHRAUBE	CHEESE HEAD SCREW	VIS A TETE CYLINDRIQUE
52	1000092309	E:300550220 301560933 302570593	2,00 ST	SCHEIBE	SPACER	RONDELLE
53	1000092288	E:300550220 301560933 302570593	2,00 ST	SCHEIBE	SPACER	RONDELLE
54	1000049057	E:300550220 301560933 302570593	1,00 ST	6KT-MUTTER	HEXAGON NUT	ÉCROU HEXAGONAL
55	1000047742	E:300550220 301560933 302570593	2,00 ST	6KT-SCHRAUBE	HEX SCREW	VIS À TÊTE HEXAGONALE
56	1000087665	E:300550220 301560933 302570593	1,00 ST	STECKHÜLSENGEHÄUSE	PLUG SLEEVE HOUSING	BOÎTE À DOUILLES DE BOUCHON

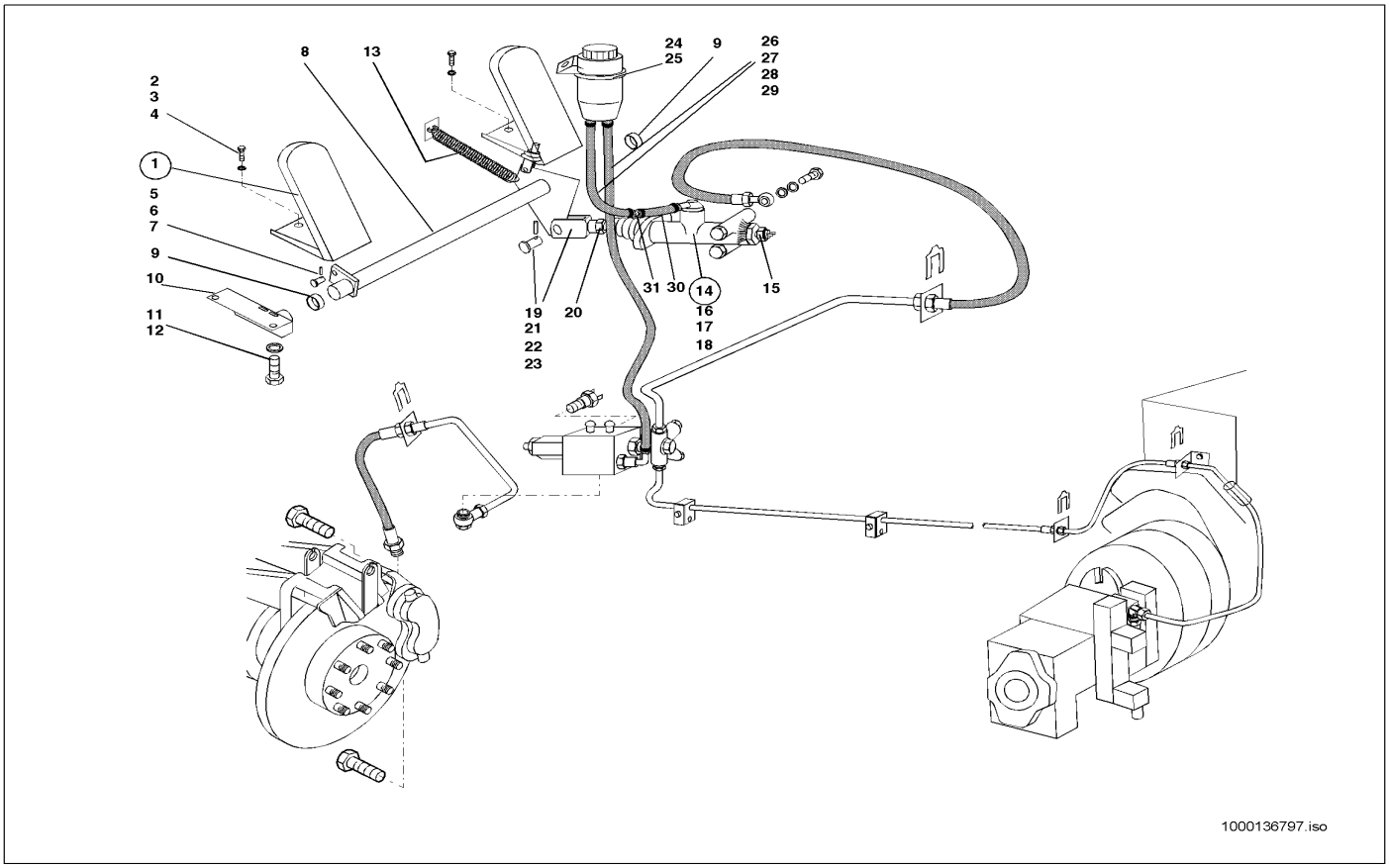

Pos	Art.-Nr.	Anm.	Q'TY	BEZEICHNUNG	PART NAME	DESIGNATION
1	1000036780		2,00 ST	BREMSPEDAL	BRAKE PEDAL	PÉDALE DE FREIN
2	1000085382		6,00 ST	6KT-SCHRAUBE	HEX SCREW	VIS À TÊTE HEXAGONALE
3	1000049283		6,00 ST	LAGERSCHEIBE	BEARINGDISC	DISQUE DE PALIER
4	1000085588		1,00 ST	6KT-MUTTER	HEXAGON NUT	ÉCROU HEXAGONAL
5	1000086627		2,00 ST	BOLZEN	PIN	AXE
6	1000015431		2,00 ST	SCHEIBE	SPACER	RONDELLE
7	1000086640		2,00 ST	SPLINT	COTTERPIN	GOUPILLE
8	1000086597		1,00 ST	ACHSE	AXLE	ESSIEU
9	1000086691		2,00 ST	LAGERBUCHSE	BEARING BUSH	BAGUE DE PALIER
10	1000086596		1,00 ST	KONSOLE	CONSOLE	CONSOLE
11	1000013008		2,00 ST	6KT-SCHRAUBE	HEX SCREW	VIS À TÊTE HEXAGONALE
12	1000030951		2,00 ST	FEDERRING	SPRING RING	RONDELLE À RESSORT
13	1000086555		1,00 ST	FEDER	SPRING	RESSORT
14	1000000423		1,00 ST	HAUPTBREMSZYLINDER	MASTERBRAKE CYLINDER	CYLINDRE RÉCEPTEUR PRINCIPAL
15	1000000439		1,00 ST	BREMSLICHTSCHALTER	BRAKE LIGHT SWITCH	INTERRUPTEUR DE LA LUMIÈRE DE FRE
16	1000015343		2,00 ST	6KT-SCHRAUBE	HEX SCREW	VIS À TÊTE HEXAGONALE
17	1000086631		2,00 ST	SCHEIBE	SPACER	RONDELLE
18	1000013022		2,00 ST	6KT-MUTTER	HEXAGON NUT	ÉCROU HEXAGONAL
19	1000050537		1,00 ST	GABELKOPF	FORK HEAD	TÊTE DE ATTACHE RAPIDE
20	1000013021		1,00 ST	6KT-MUTTER	HEXAGON NUT	ÉCROU HEXAGONAL
21	1000086627		1,00 ST	BOLZEN	PIN	AXE
22	1000015431		1,00 ST	SCHEIBE	SPACER	RONDELLE
23	1000086640		1,00 ST	SPLINT	COTTERPIN	GOUPILLE
24	1000029542		1,00 ST	AUSGLEICHSBEHÄLTER	REGULATION CONTAINER	RÉSERVOIR ÉGALISEUR
25	1000090255		2,00 ST	BLECHSCHRAUBE	SCREW	VIS
26	1000086678		1,00 ST	SCHLAUCHLEITUNG	HOSE PIPE	LIGNE DU FLEXIBLE
27	1000086642		3,00 ST	SPANNBAND	CLMAP STRAP	COLLIER TENDEUR
28	1000086676		2,00 ST	FÜHRUNG	GUIDE	GUIDAGE
29	1000032118		2,00 ST	SCHELLE	CLAMP	BRIDE
30	1000096884		1,00 M	SCHLAUCH	HOSE	TUYAU FLEXIBLE
31	1000086957		1,00 ST	STUTZEN	END PIECE	TUBULURE

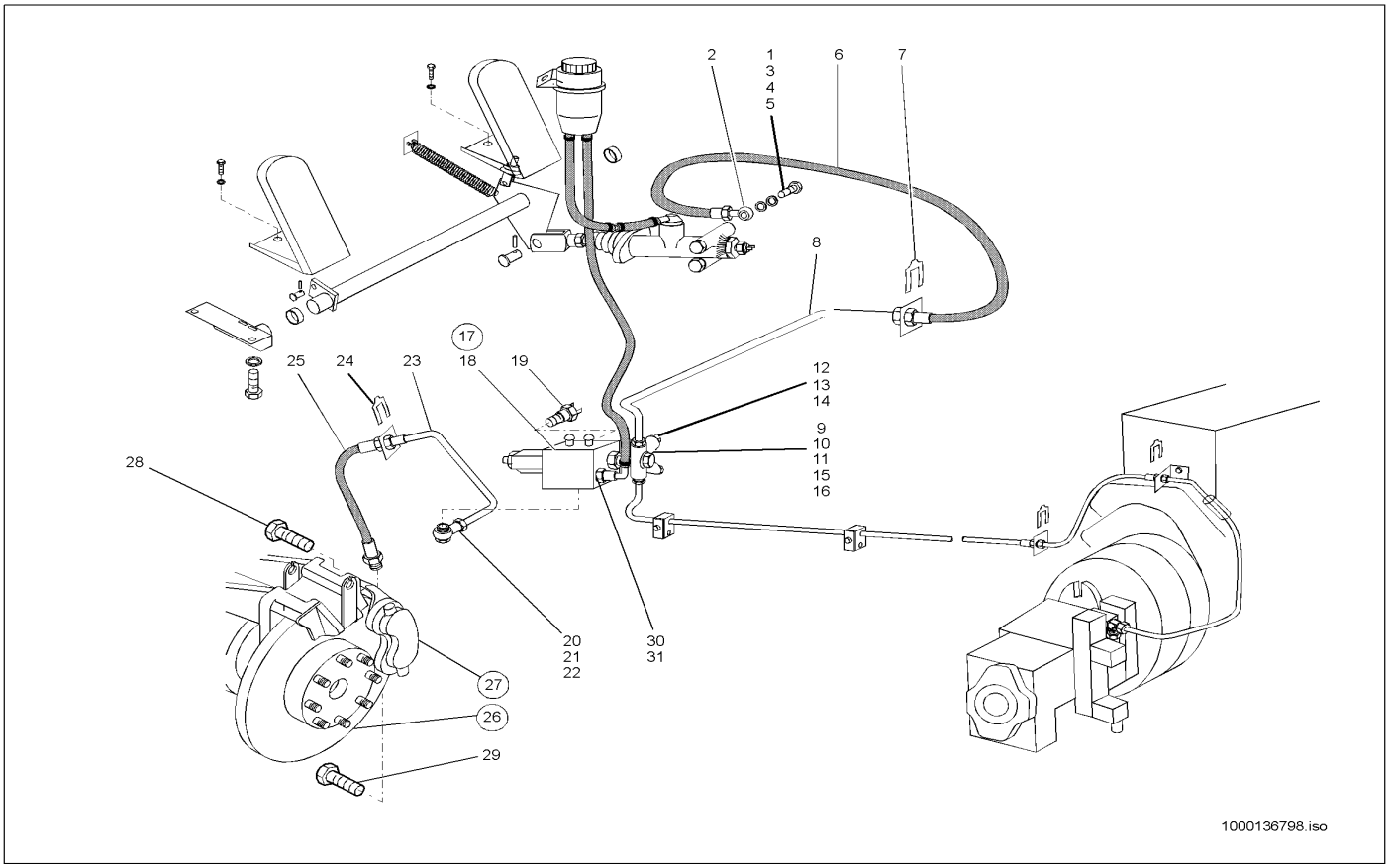

Pos	Art.-Nr.	Anm.	Q'TY	BEZEICHNUNG	PART NAME	DESIGNATION
1	1000140310		1,00 ST	VERSCHRAUBUNG	SCREW JOINT	UNION
2	1000019876		1,00 ST	RINGSTUTZEN	EYE PIECE	TUBULURE ANNULAIRE
3	1000019878		1,00 ST	HOHLSCHRAUBE	BANJO BOLT	VIS CREUSE
4	1000050105		1,00 ST	DICHTRING	SEAL RING	BAGUE D'ÉTANCHÉITÉ
5	1000085675		1,00 ST	DICHTRING	SEAL RING	BAGUE D'ÉTANCHÉITÉ
6	1000026768		1,00 ST	BREMSSCHLAUCH	BRAKE HOSE	TUYAU FLEXIBLE DE FREIN
7	1000089731		1,00 ST	BREMSSCHLAUCHHALTER	BRACKET	SUPPORT
8	1000043531		1,00 ST	BREMSLEITUNG	BRAKE LINE	LIGNE DE FREIN
9	1000089759		1,00 ST	RINGSTUTZEN	EYE PIECE	TUBULURE ANNULAIRE
10	1000030696		1,00 ST	HOHLSCHRAUBE	BANJO BOLT	VIS CREUSE
11	1000022510		2,00 ST	DICHTRING	SEAL RING	BAGUE D'ÉTANCHÉITÉ
12	1000089734		1,00 ST	VERSCHLUSSSTOPFEN	LOCK PLUG	BOUCHON DE FERMETURE
13	1000048683		1,00 ST	VERSCHLUSSSCHRAUBE	LOCK SCREW	VIS DE FERMETURE
14	1000085675		1,00 ST	DICHTRING	SEAL RING	BAGUE D'ÉTANCHÉITÉ
15	1000026762		1,00 ST	SCHRAUBSTUTZEN	SCREWEND PIECE	TUBULURE À VIS
16	1000022510		1,00 ST	DICHTRING	SEAL RING	BAGUE D'ÉTANCHÉITÉ
17	1000027924		1,00 ST	DRUCKDIFFERENZVENTIL	PRESSURE DIFERING VALVE	SOUPAPE DIFFÉRENTIELLE DE PRESSIO
18	1000085313		2,00 ST	6KT-SCHRAUBE	HEX SCREW	VIS À TÊTE HEXAGONALE
19	1000018454	E:301560933 302570593	1,00 ST	DRUCKSCHALTER	PRESSURE SWITCH	INTERRUPTEUR DE PRESSION
19	1000000439	A:301560932 302570592	1,00 ST	BREMSLICHTSCHALTER	BRAKE LIGHT SWITCH	INTERRUPTEUR DE LA LUMIÈRE DE FRE
20	1000019875		1,00 ST	RINGSTUTZEN	EYE PIECE	TUBULURE ANNULAIRE
21	1000030696		1,00 ST	HOHLSCHRAUBE	BANJO BOLT	VIS CREUSE
22	1000022510		2,00 ST	DICHTRING	SEAL RING	BAGUE D'ÉTANCHÉITÉ
23	1000043532		1,00 ST	BREMSLEITUNG	BRAKE LINE	LIGNE DE FREIN
24	1000089731		1,00 ST	BREMSSCHLAUCHHALTER	BRACKET	SUPPORT
25	1000026769		1,00 ST	BREMSSCHLAUCH	BRAKE HOSE	TUYAU FLEXIBLE DE FREIN
26	1000043538		1,00 ST	BREMSSCHEIBE	BRAKE DISC	DISQUE DE FREIN
27	1000089710		1,00 ST	FESTSATTEL	FIXED CALLIPER	SELLE FIXE
28	1000032960		1,00 ST	PASSSCHRAUBE	FITTING SCREW	VIS D'AJUSTAGE
29	1000032961		1,00 ST	6KT-SCHRAUBE	HEX SCREW	VIS À TÊTE HEXAGONALE
30	1000000577		1,00 ST	VERSCHRAUBUNG	SCREW JOINT	UNION
31	1000046016		1,00 ST	SCHLAUCHNIPPEL	HOSE NIPPLE	RACCORD TUBULAIRE

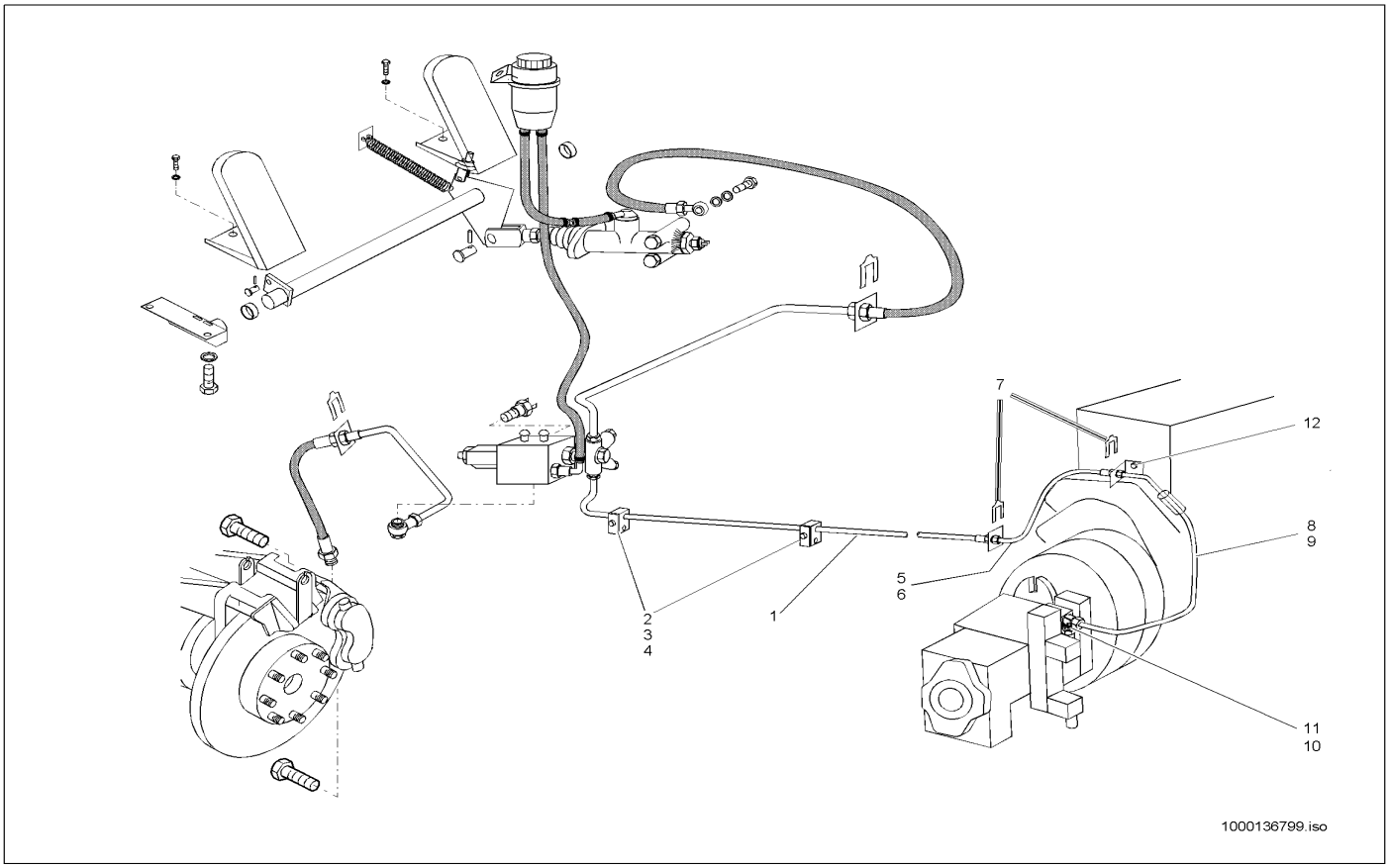

Pos	Art.-Nr.	Anm.	Q'TY	BEZEICHNUNG	PART NAME	DESIGNATION
1	1000043529		1,00 ST	BREMSLEITUNG	BRAKE LINE	LIGNE DE FREIN
2	1000031971		2,00 ST	SCHELLE	CLAMP	BRIDE
3	1000031211		2,00 ST	DECKPLATTE	COVER PLATE	PLAQUE DE RECOUVREMENT
4	1000015366		2,00 ST	6KT-SCHRAUBE	HEX SCREW	VIS À TÊTE HEXAGONALE
5	1000000424	A:301560129	1,00 ST	BREMSSCHLAUCH	BRAKE HOSE	TUYAU FLEXIBLE DE FREIN
6	1000026772	E:301560130	1,00 ST	BREMSSCHLAUCH	BRAKE HOSE	TUYAU FLEXIBLE DE FREIN
7	1000089731		2,00 ST	BREMSSCHLAUCHHALTER	BRACKET	SUPPORT
8	1000043530	A:301560129	1,00 ST	BREMSVENTIL	BRAKE VALVE	SOUPAPE DE FREIN
9	1000043533	E:301560130	1,00 ST	BREMSLEITUNG	BRAKE LINE	LIGNE DE FREIN
10	1000039414		1,00 ST	VERSCHRAUBUNG	SCREW JOINT	UNION
11	1000050102		1,00 ST	DICHTRING	SEAL RING	BAGUE D'ÉTANCHÉITÉ
12	1000043537		1,00 ST	HALTER	BRACKET CLUTCH	SUPPORT

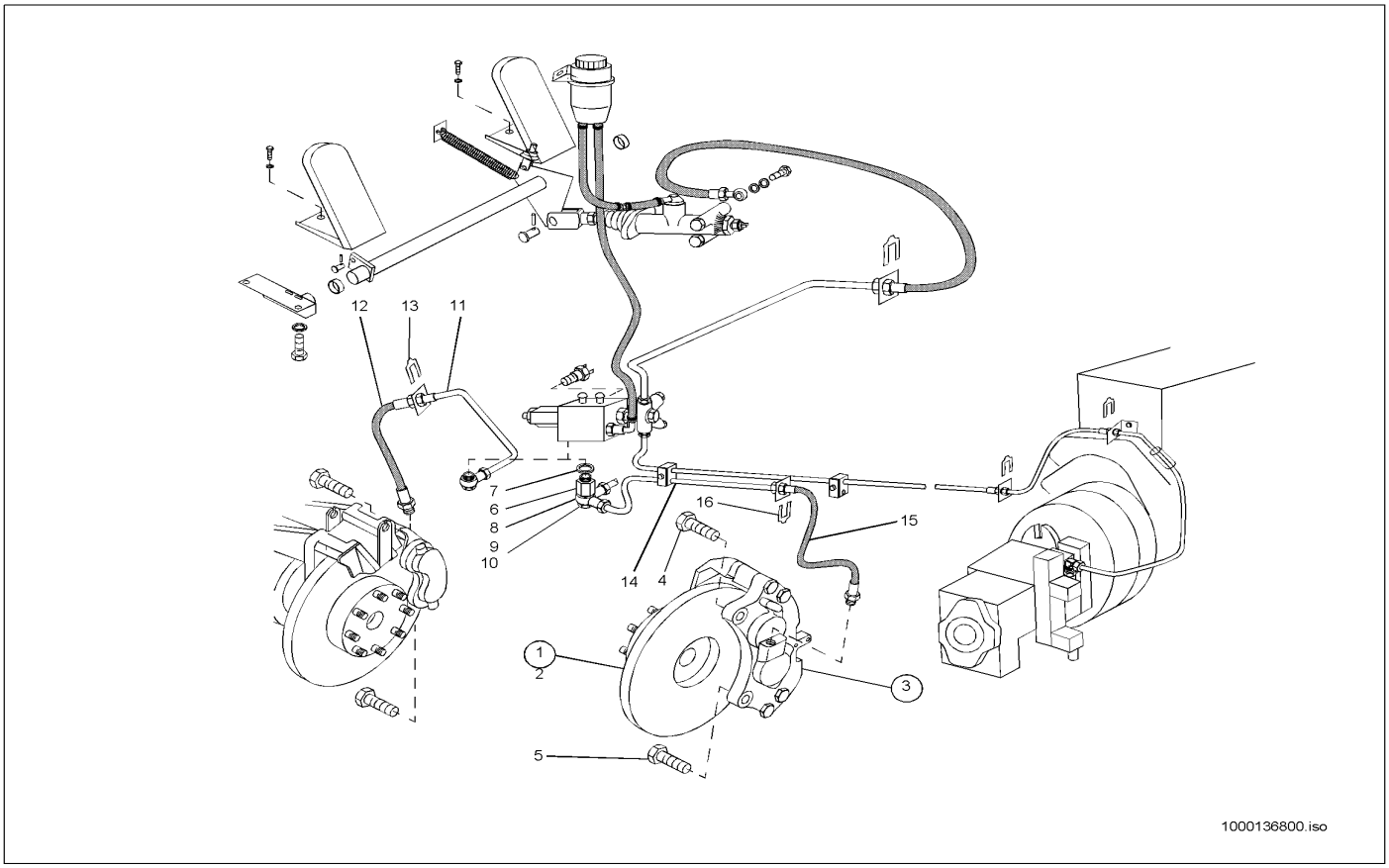

Pos	Art.-Nr.	Anm.	Q'TY	BEZEICHNUNG	PART NAME	DESIGNATION
1	1000043538		1,00 ST	BREMSSCHEIBE	BRAKE DISC	DISQUE DE FREIN
2	1000049526		1,00 ST	SICHERUNGSRING	LOCK RING	BAGUE DE SÛRETÉ
3	1000089712		1,00 ST	FESTSATTEL	FIXED CALLIPER	SELLE FIXE
4	1000032960		1,00 ST	PASSSCHRAUBE	FITTING SCREW	VIS D'AJUSTAGE
5	1000032961		1,00 ST	6KT-SCHRAUBE	HEX SCREW	VIS À TÊTE HEXAGONALE
6	1000026762		1,00 ST	SCHRAUBSTUTZEN	SCREWEND PIECE	TUBULURE À VIS
7	1000022510		1,00 ST	DICHTRING	SEAL RING	BAGUE D'ÉTANCHÉITÉ
8	1000026766		1,00 ST	RINGSTUTZEN	EYE PIECE	TUBULURE ANNULAIRE
9	1000030696		1,00 ST	HOHLSCHRAUBE	BANJO BOLT	VIS CREUSE
10	1000022510		2,00 ST	DICHTRING	SEAL RING	BAGUE D'ÉTANCHÉITÉ
11	1000043532		1,00 ST	BREMSLEITUNG	BRAKE LINE	LIGNE DE FREIN
12	1000026769		1,00 ST	BREMSSCHLAUCH	BRAKE HOSE	TUYAU FLEXIBLE DE FREIN
13	1000089731		1,00 ST	BREMSSCHLAUCHHALTER	BRACKET	SUPPORT
14	1000043535		1,00 ST	BREMSLEITUNG	BRAKE LINE	LIGNE DE FREIN
15	1000026768		1,00 ST	BREMSSCHLAUCH	BRAKE HOSE	TUYAU FLEXIBLE DE FREIN
16	1000089731		1,00 ST	BREMSSCHLAUCHHALTER	BRACKET	SUPPORT

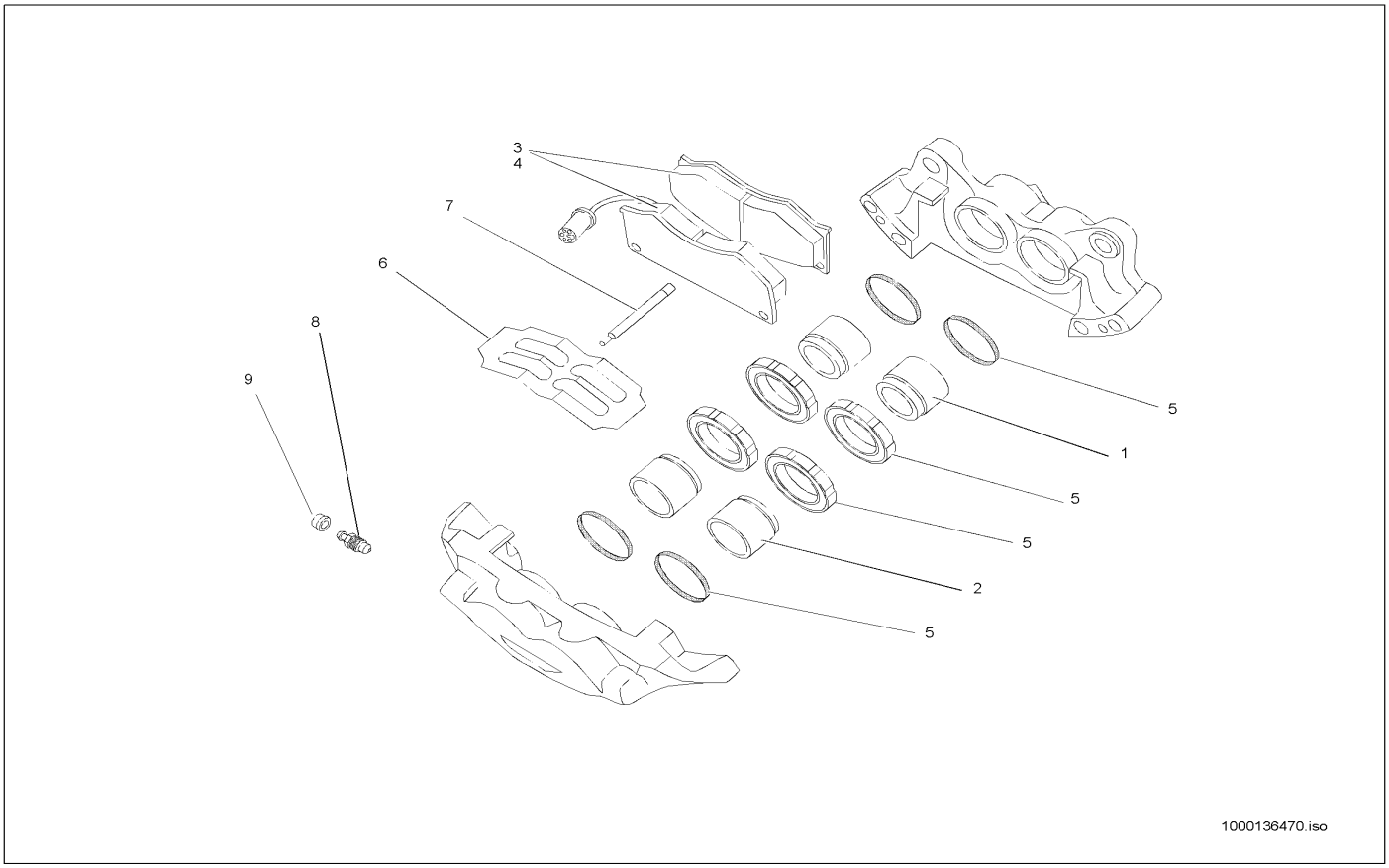

Pos	Art.-Nr.	Anm.	Q'TY	BEZEICHNUNG	PART NAME	DESIGNATION
1	1000086511		2,00 ST	REPARATURSATZ	REPAIRING SET	JEU DE RÉPARATION
2	1000086512		2,00 ST	REPARATURSATZ	REPAIRING SET	JEU DE RÉPARATION
3	1000086513		1,00 ST	REPARATURSATZ	REPAIRING SET	JEU DE RÉPARATION
4	1000052511		2,00 ST	CLIP	CLIP	CLIP
5	1000000319		1,00 ST	DICHTSATZ	SEAL KIT	POCHETTE DE JOINTS
6	1000086517		1,00 ST	BLATTFEDER	FLAT SPRING	RESSORT FEUILLETÉ
7	1000086516		1,00 ST	STIFT	PIN	GOUPILLE
8	1000086515		3,00 ST	ENTLÜFTUNGSVENTIL	VENTING VALVE	SOUPAPE D'AÉRATION
9	1000095329		1,00 ST	FLACHSTECKERGEHÄUSE	PLUG HOUSING	BOÎTE DE BOUCHON
9	1000086514		3,00 ST	STAUBKAPPE	DUST CAP	BONNET À POUSSIÈRE
9	1000036868		1,00 ST	KABEL	CABLE	CÂBLE

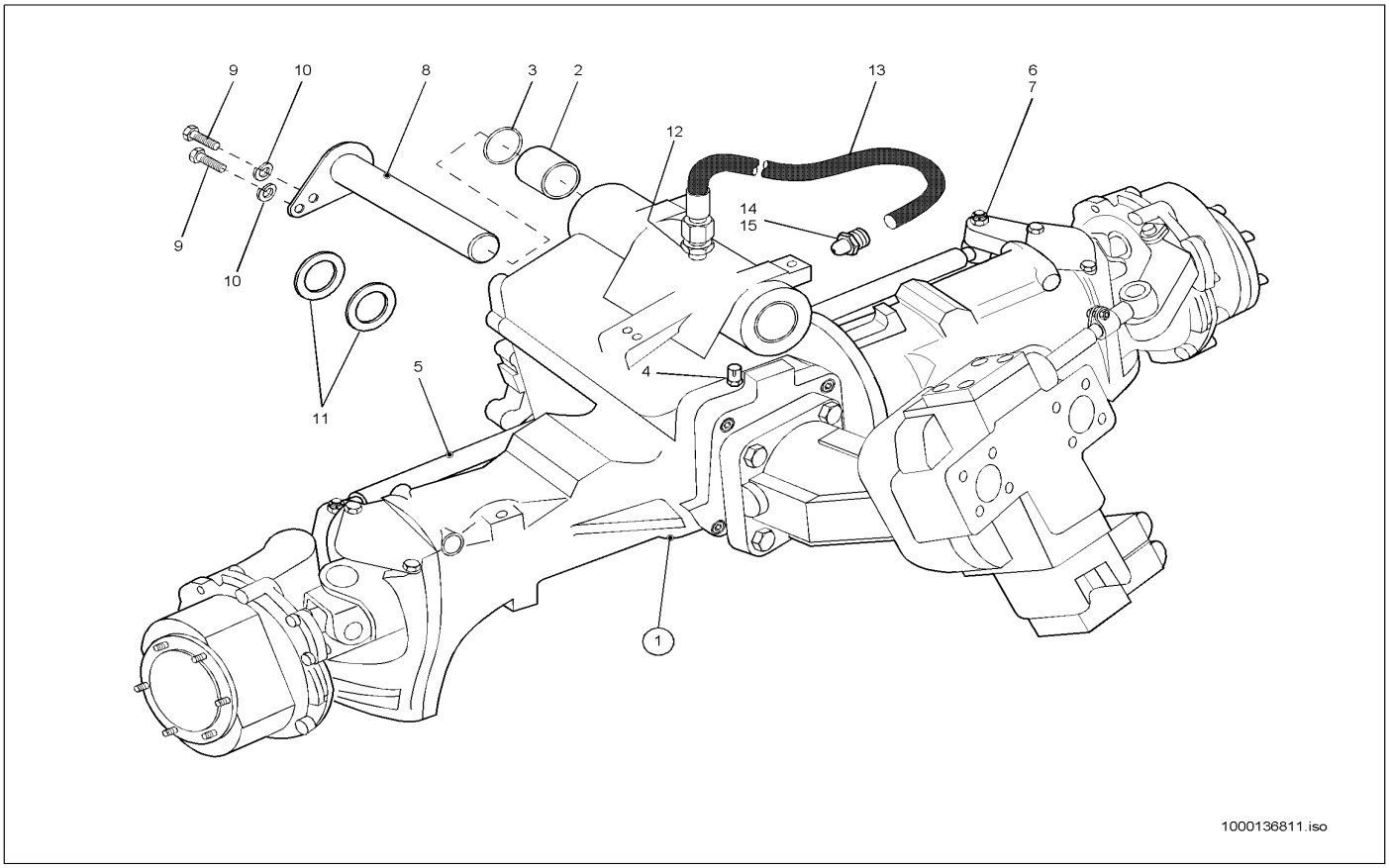

Pos	Art.-Nr.	Anm.	Q'TY	BEZEICHNUNG	PART NAME	DESIGNATION
1	1000140479	20 Km/h	1,00 ST	PLANETENLENKTRIEBACHSE	PLANETARYSTEER-DRIVE AXLE	ESSIEU DE DIRECTION PLANÉTAIRE
1	1000140480	40 Km/h	1,00 ST	PLANETENLENKTRIEBACHSE	PLANETARYSTEER-DRIVE AXLE	ESSIEU DE DIRECTION PLANÉTAIRE
2	1000040246		2,00 ST	BUCHSE	BUSHING	BAGUE
3	1000090461		2,00 ST	O-RING	O-RING	ANNEAU EN O
4	1000021222		1,00 ST	ENTLÜFTUNGSFILTER	VENTING FILTER	FILTRE D'AÉRATION
5	1000036566		1,00 ST	SPURSTANGE	TRACK ROD	BARRE D'COUPLEUR
6	1000139512		2,00 ST	KRONENMUTTER	CROWN NUT	ÉCROU CRÉNELÉ
7	1000015456		2,00 ST	SPLINT	COTTERPIN	GOUPILLE
8	1000043541		1,00 ST	BOLZEN	PIN	AXE
9	1000048054		2,00 ST	6KT-SCHRAUBE	HEX SCREW	VIS À TÊTE HEXAGONALE
10	1000030829		2,00 ST	FEDERRING	SPRING RING	RONDELLE À RESSORT
11	1000091154		2,00 ST	SCHEIBE	SPACER	RONDELLE
11	1000091162		2,00 ST	SCHEIBE	SPACER	RONDELLE
11	1000091167		2,00 ST	SCHEIBE	SPACER	RONDELLE
11	1000091172		2,00 ST	SCHEIBE	SPACER	RONDELLE
11	1000030297		1,00 ST	FETT OPTIMOL	OPTIMOL	OPTIMOL
11	1000091176		2,00 ST	SCHEIBE	SPACER	RONDELLE
12	1000015501		2,00 ST	VERSCHRAUBUNG	SCREW JOINT	UNION
13	1000029454		1,00 ST	HYDRAULIKSCHLAUCH	HP HOSE	TUYAU FLEXIBLE HYDRAULIQUE
14	1000050469		1,00 ST	SCHMIERNIPPEL	GREASE NIPPLE	GRAISSEUR À BILLE
15	1000033455		1,00 ST	KAPPE	COVER	RECOUVREMENT

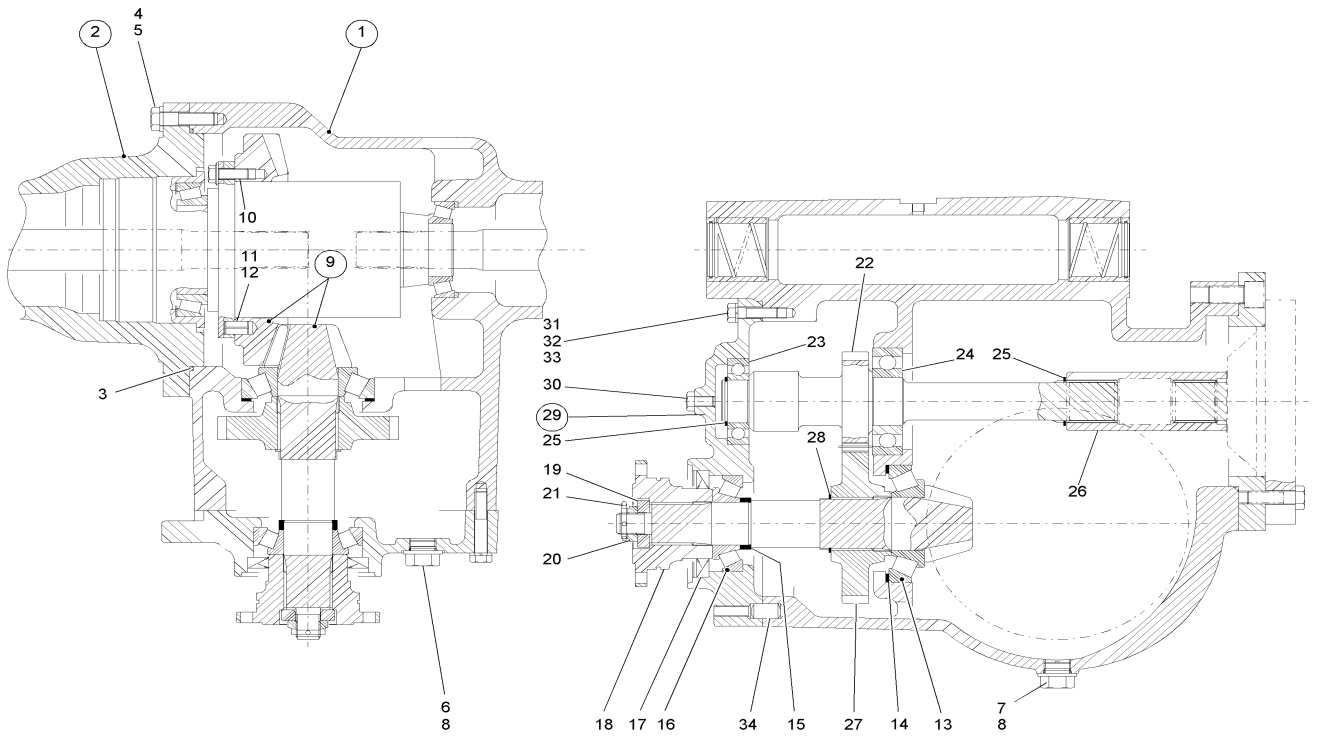

Pos	Art.-Nr.	Anm.	Q'TY	BEZEICHNUNG	PART NAME	DESIGNATION
1	1000043552		1,00 ST	ACHSTRÄGER	AXLE CARRIER	SUPPORT D'ESSIEU
2	1000043457		1,00 ST	ACHSTRÄGER	AXLE CARRIER	SUPPORT D'ESSIEU
3	1000090451		1,00 ST	O-RING	O-RING	ANNEAU EN O
4	1000047896		16,00 ST	6KT-SCHRAUBE	HEX SCREW	VIS À TÊTE HEXAGONALE
5	1000049232		16,00 ST	SCHEIBE	SPACER	RONDELLE
6	1000030649		1,00 ST	VERSCHLUSSSCHRAUBE	LOCK SCREW	VIS DE FERMETURE
7	1000030650		1,00 ST	MAGNETFILTERSTOPFEN	MAGNETFILTER PLUG	BOUCHON DE FILTRE MAGNÉTIQUE
8	1000000884		2,00 ST	O-RING	O-RING	ANNEAU EN O
9	1000036796		1,00 ST	WINKELTRIEB	ANGLE DRIVE	TRACTION D'ANGLE
10	1000086838		15,00 ST	SCHRAUBE	SCREW	VIS
10	1000032971		15,00 ST	SCHRAUBE	SCREW	VIS
11	1000086833		3,00 ST	SPANNSTIFT	COTTER PIN	GOUPILLE TENDEUR
12	1000086832		3,00 ST	SPANNSTIFT	COTTER PIN	GOUPILLE TENDEUR
13	1000050317		1,00 ST	KEGELROLLENLAGER 31310 J2	TAPER ROLLER BEARING 31310 J2	ROULEM. ROULEAUX CON. 31310 J2
14	1000091031	95x109,8x2,80	1,00 ST	EINSTELLSCHEIBE	DISC	DISQUE
14	1000091038	95x109,8x3,00	1,00 ST	EINSTELLSCHEIBE	DISC	DISQUE
14	1000091024	95x109,8x2,45	1,00 ST	EINSTELLSCHEIBE	DISC	DISQUE
14	1000091025	95x109,8x2,55	1,00 ST	EINSTELLSCHEIBE	DISC	DISQUE
14	1000091026	95x109,8x2,60	1,00 ST	EINSTELLSCHEIBE	DISC	DISQUE
14	1000091028	95x109,8x2,65	1,00 ST	EINSTELLSCHEIBE	DISC	DISQUE
14	1000091030	95x109,8x2,75	1,00 ST	EINSTELLSCHEIBE	DISC	DISQUE
14	1000091032	95x109,8x2,85	1,00 ST	EINSTELLSCHEIBE	DISC	DISQUE
14	1000091033	95x109,8x2,90	1,00 ST	EINSTELLSCHEIBE	DISC	DISQUE
14	1000091035	95x109,8x2,95	1,00 ST	EINSTELLSCHEIBE	DISC	DISQUE
14	1000091029	95x109,8x2,70	1,00 ST	EINSTELLSCHEIBE	DISC	DISQUE
15	1000140102	48,3x40,1x8,60	1,00 ST	EINSTELLSCHEIBE	DISC	DISQUE
15	1000140172	48,3x40,1x9,10	1,00 ST	EINSTELLSCHEIBE	DISC	DISQUE
15	1000140104	48,3x40,1x8,70	1,00 ST	EINSTELLSCHEIBE	DISC	DISQUE
15	1000140105	48,3x40,1x8,75	1,00 ST	EINSTELLSCHEIBE	DISC	DISQUE
15	1000140106	48,3x40,1x8,80	1,00 ST	EINSTELLSCHEIBE	DISC	DISQUE
15	1000140100	48,3x40,1x10,10	1,00 ST	EINSTELLSCHEIBE	DISC	DISQUE
15	1000140175	48,3x40,1x9,25	1,00 ST	EINSTELLSCHEIBE	DISC	DISQUE
15	1000140101	48,3x40,1x10,20	1,00 ST	EINSTELLSCHEIBE	DISC	DISQUE
15	1000140108	48,3x40,1x8,90	1,00 ST	EINSTELLSCHEIBE	DISC	DISQUE
15	1000140109	48,3x40,1x8,95	1,00 ST	EINSTELLSCHEIBE	DISC	DISQUE
15	1000140174	48,3x40,1x9,20	1,00 ST	EINSTELLSCHEIBE	DISC	DISQUE
15	1000140167	48,3x40,1x9,00	1,00 ST	EINSTELLSCHEIBE	DISC	DISQUE
15	1000140171	48,3x40,1x9,05	1,00 ST	EINSTELLSCHEIBE	DISC	DISQUE
15	1000140173	48,3x40,1x9,15	1,00 ST	EINSTELLSCHEIBE	DISC	DISQUE
15	1000091286	48,3x40,1x9,65	1,00 ST	EINSTELLSCHEIBE	DISC	DISQUE
15	1000091291	48,3x40,1x9,70	1,00 ST	EINSTELLSCHEIBE	DISC	DISQUE
15	1000091282	48,3x40,1x9,60	1,00 ST	EINSTELLSCHEIBE	DISC	DISQUE
15	1000091278	48,3x40,1x9,55	1,00 ST	EINSTELLSCHEIBE	DISC	DISQUE
15	1000091274	48,3x40,1x9,50	1,00 ST	EINSTELLSCHEIBE	DISC	DISQUE
15	1000091269	48,3x40,1x9,45	1,00 ST	EINSTELLSCHEIBE	DISC	DISQUE
15	1000091104	48,3x40,1x9,40	1,00 ST	EINSTELLSCHEIBE	DISC	DISQUE

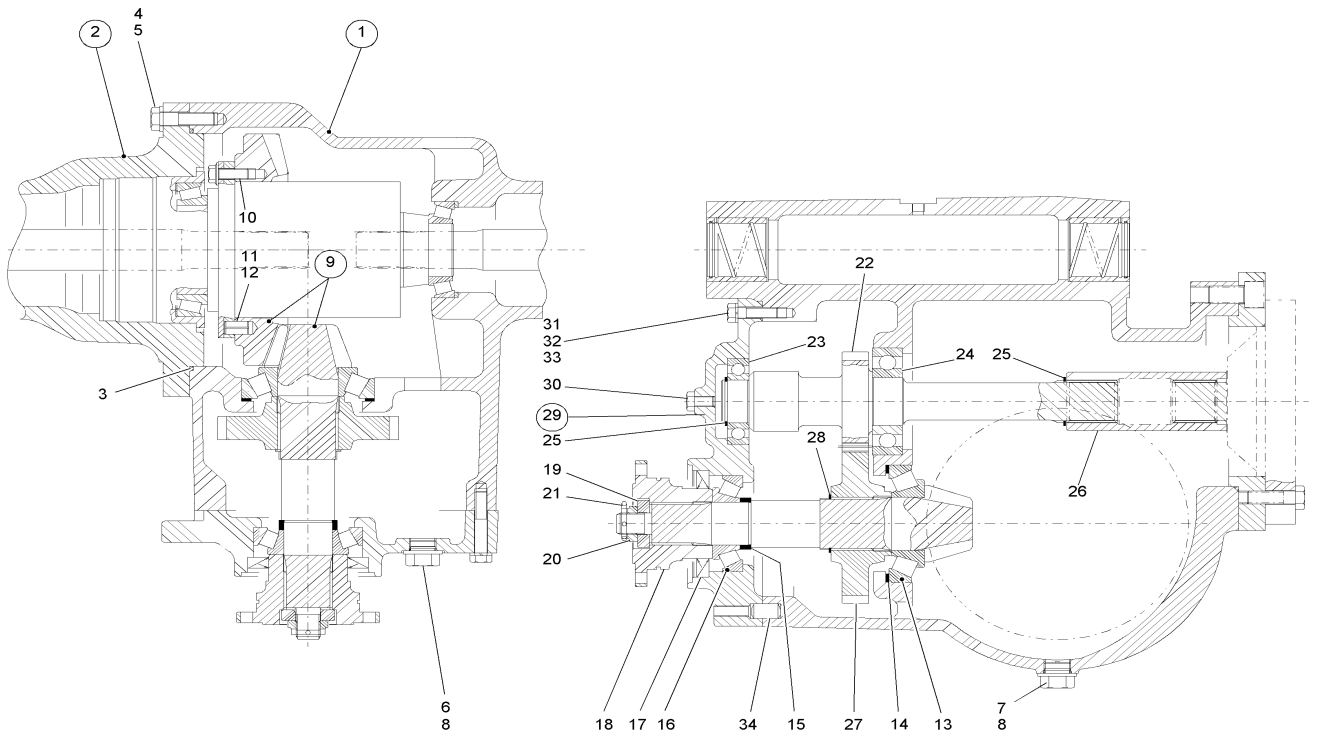

Pos	Art.-Nr.	Anm.	Q'TY	BEZEICHNUNG	PART NAME	DESIGNATION
15	1000140103	48,3x40,1x8,65	1,00 ST	EINSTELLSCHEIBE	DISC	DISQUE
15	1000091099	48,3x40,1x9,30	1,00 ST	EINSTELLSCHEIBE	DISC	DISQUE
15	1000140099	48,3x40,1x10,00	1,00 ST	EINSTELLSCHEIBE	DISC	DISQUE
15	1000091296	48,3x40,1x9,75	1,00 ST	EINSTELLSCHEIBE	DISC	DISQUE
15	1000091299	48,3x40,1x9,80	1,00 ST	EINSTELLSCHEIBE	DISC	DISQUE
15	1000091305	48,3x40,1x9,85	1,00 ST	EINSTELLSCHEIBE	DISC	DISQUE
15	1000141285	48,3x40,1x9,85	1,00 ST	EINSTELLSCHEIBE	DISC	DISQUE
15	1000140176	48,3x40,1x9,90	1,00 ST	EINSTELLSCHEIBE	DISC	DISQUE
15	1000091101	48,3x40,1x9,35	1,00 ST	EINSTELLSCHEIBE	DISC	DISQUE
16	1000050316		1,00 ST	KEGELROLLENLAGER 31308 A	TAPER ROLLER BEARING 31308 A	ROULEM. ROULEAUX CON. 31308 A
17	1000000832		1,00 ST	RADIALWELLENDICHTRING	ROTARY SHAFT SEAL	BAGUE D'ÉTANCHÉITÉ D'ONDES RADIAL
18	1000039288		1,00 ST	FLANSCH	FLANGE	BRIDE
19	1000040052		1,00 ST	SCHEIBE	SPACER	RONDELLE
20	1000030494		1,00 ST	KRONENMUTTER	CROWN NUT	ÉCROU CRÉNELÉ
21	1000015456		1,00 ST	SPLINT	COTTERPIN	GOUPILLE
22	1000036550		1,00 ST	ZAHNRAD	GEAR	ROUE DENTÉE
23	1000050225		1,00 ST	RILLENKUGELLAGER	BALL BEARING	ROULEMENT À RAINURE
24	1000050255		1,00 ST	RILLENKUGELLAGER	BALL BEARING	ROULEMENT À RAINURE
25	1000095360		2,00 ST	SICHERUNGSRING	LOCK RING	BAGUE DE SÛRETÉ
26	1000043451		1,00 ST	MITNEHMERBUCHSE	COUPLING BUSHING	BAGUE D'ENTRAÎNEMENT
27	1000036555		1,00 ST	ZAHNRAD	GEAR	ROUE DENTÉE
28	1000092422		1,00 ST	SICHERUNGSRING	LOCK RING	BAGUE DE SÛRETÉ
29	1000043449		1,00 ST	GETRIEBEDECKEL	GEAR BOX COVER	COUVERCLE DE LA BOÎTE DE VITESSE
30	1000013009		1,00 ST	6KT-SCHRAUBE	HEX SCREW	VIS À TÊTE HEXAGONALE
31	1000015346		7,00 ST	6KT-SCHRAUBE	HEX SCREW	VIS À TÊTE HEXAGONALE
32	1000047366		9,00 ST	6KT-SCHRAUBE	HEX SCREW	VIS À TÊTE HEXAGONALE
33	1000030924		16,00 ST	FEDERRING	SPRING RING	RONDELLE À RESSORT
34	1000049696		2,00 ST	ZYL.-STIFT A-14X24	PARALLEL PIN A-14X24	GOUPILLE CYLINDRIQUE A-14X24

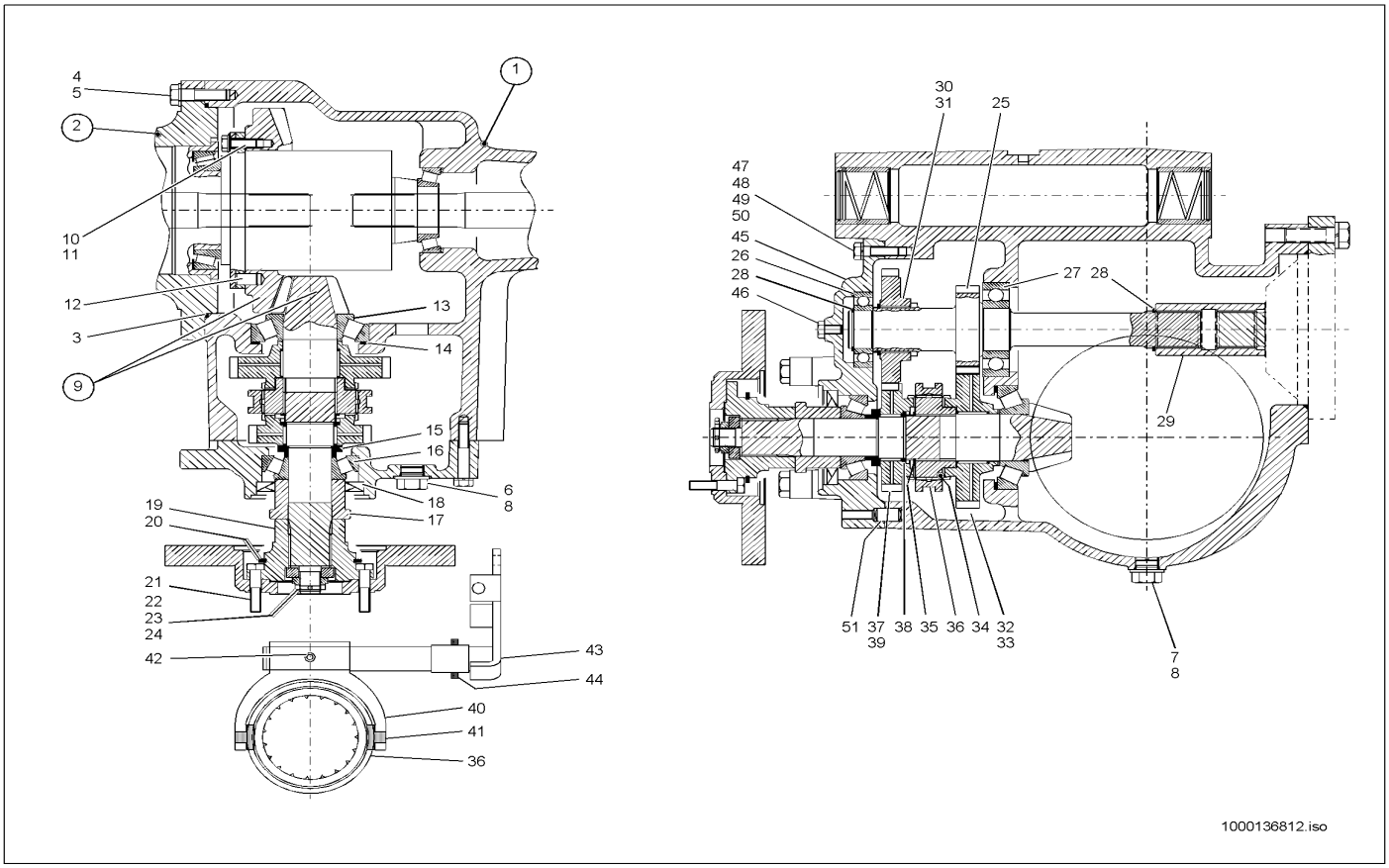

Pos	Art.-Nr.	Anm.	Q'TY	BEZEICHNUNG	PART NAME	DESIGNATION
1	1000043551	L	1,00 ST	ACHSTRÄGER	AXLE CARRIER	SUPPORT D'ESSIEU
2	1000043457	R	1,00 ST	ACHSTRÄGER	AXLE CARRIER	SUPPORT D'ESSIEU
3	1000090451		1,00 ST	O-RING	O-RING	ANNEAU EN O
4	1000047896		16,00 ST	6KT-SCHRAUBE	HEX SCREW	VIS À TÊTE HEXAGONALE
5	1000049232		16,00 ST	SCHEIBE	SPACER	RONDELLE
6	1000030649		1,00 ST	VERSCHLUSSSCHRAUBE	LOCK SCREW	VIS DE FERMETURE
7	1000030650		1,00 ST	MAGNETFILTERSTOPFEN	MAGNETFILTER PLUG	BOUCHON DE FILTRE MAGNÉTIQUE
8	1000000884		2,00 ST	O-RING	O-RING	ANNEAU EN O
9	1000141051		1,00 ST	PLATTE	PLATE	PLAQUE
10	1000032971		15,00 ST	SCHRAUBE	SCREW	VIS
10	1000086838		15,00 ST	SCHRAUBE	SCREW	VIS
11	1000086833		3,00 ST	SPANNSTIFT	COTTER PIN	GOUPILLE TENDEUR
12	1000086832		1,00 ST	SPANNSTIFT	COTTER PIN	GOUPILLE TENDEUR
13	1000050317		1,00 ST	KEGELROLLENLAGER 31310 J2	TAPER ROLLER BEARING 31310 J2	ROULEM. ROULEAUX CON. 31310 J2
14	1000091024	95x109,8x2,45	1,00 ST	EINSTELLSCHEIBE	DISC	DISQUE
14	1000091028	95x109,8x2,65	1,00 ST	EINSTELLSCHEIBE	DISC	DISQUE
14	1000091029	95x109,8x2,70	1,00 ST	EINSTELLSCHEIBE	DISC	DISQUE
14	1000091030	95x109,8x2,75	1,00 ST	EINSTELLSCHEIBE	DISC	DISQUE
14	1000091031	95x109,8x2,80	1,00 ST	EINSTELLSCHEIBE	DISC	DISQUE
14	1000091032	95x109,8x2,85	1,00 ST	EINSTELLSCHEIBE	DISC	DISQUE
14	1000091033	95x109,8x2,90	1,00 ST	EINSTELLSCHEIBE	DISC	DISQUE
14	1000091035	95x109,8x2,95	1,00 ST	EINSTELLSCHEIBE	DISC	DISQUE
14	1000091026	95x109,8x2,60	1,00 ST	EINSTELLSCHEIBE	DISC	DISQUE
14	1000091025	95x109,8x2,55	1,00 ST	EINSTELLSCHEIBE	DISC	DISQUE
14	1000091038	95x109,8x3,00	1,00 ST	EINSTELLSCHEIBE	DISC	DISQUE
15	1000091397	40,1x60x12,45	1,00 ST	EINSTELLSCHEIBE	DISC	DISQUE
15	1000091388	40,1x60x12,35	1,00 ST	EINSTELLSCHEIBE	DISC	DISQUE
15	1000091400	40,1x60x12,50	1,00 ST	EINSTELLSCHEIBE	DISC	DISQUE
15	1000140078	40,1x60x12,40	1,00 ST	EINSTELLSCHEIBE	DISC	DISQUE
15	1000091380	40,1x60x12,25	1,00 ST	EINSTELLSCHEIBE	DISC	DISQUE
15	1000140077	40,1x60x12,30	1,00 ST	EINSTELLSCHEIBE	DISC	DISQUE
15	1000140076	40,1x60x12,20	1,00 ST	EINSTELLSCHEIBE	DISC	DISQUE
15	1000140075	40,1x60x12,10	1,00 ST	EINSTELLSCHEIBE	DISC	DISQUE
15	1000140074	40,1x60x12,00	1,00 ST	EINSTELLSCHEIBE	DISC	DISQUE
15	1000091252	40,1x60x12,75	1,00 ST	EINSTELLSCHEIBE	DISC	DISQUE
15	1000091236	40,1x60x12,60	1,00 ST	EINSTELLSCHEIBE	DISC	DISQUE
15	1000091243	40,1x60x12,65	1,00 ST	EINSTELLSCHEIBE	DISC	DISQUE
15	1000091230	40,1x60x12,55	1,00 ST	EINSTELLSCHEIBE	DISC	DISQUE
15	1000091247	40,1x60x12,70	1,00 ST	EINSTELLSCHEIBE	DISC	DISQUE
15	1000091257	40,1x60x12,80	1,00 ST	EINSTELLSCHEIBE	DISC	DISQUE
15	1000091363	40,1x60x12,05	1,00 ST	EINSTELLSCHEIBE	DISC	DISQUE
15	1000091262	40,1x60x12,85	1,00 ST	EINSTELLSCHEIBE	DISC	DISQUE
15	1000091372	40,1x60x12,15	1,00 ST	EINSTELLSCHEIBE	DISC	DISQUE
15	1000091266	40,1x60x12,90	1,00 ST	EINSTELLSCHEIBE	DISC	DISQUE
16	1000050316		1,00 ST	KEGELROLLENLAGER 31308 A	TAPER ROLLER BEARING 31308 A	ROULEM. ROULEAUX CON. 31308 A
17	1000091753		1,00 ST	DISTANZBUCHSE	BUSHING	BAGUE D'ÉCARTEMENT

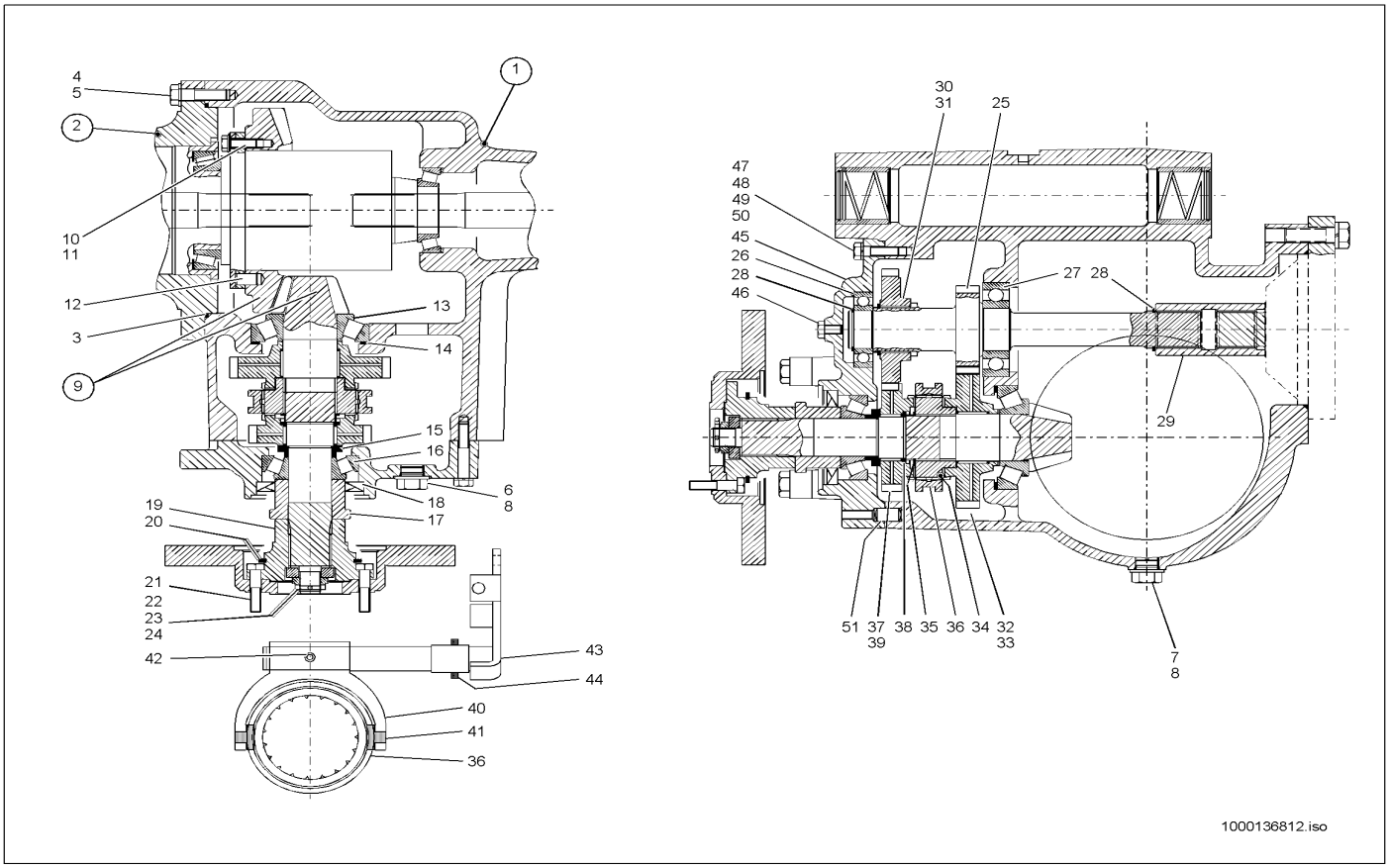

Pos	Art.-Nr.	Anm.	Q'TY	BEZEICHNUNG	PART NAME	DESIGNATION
18	1000000832		1,00 ST	RADIALWELLENDICHTRING	ROTARY SHAFT SEAL	BAGUE D'ÉTANCHÉITÉ D'ONDES RADIAL
19	1000039288		1,00 ST	FLANSCH	FLANGE	BRIDE
20	1000049526		1,00 ST	SICHERUNGSRING	LOCK RING	BAGUE DE SÛRETÉ
21	1000047364		8,00 ST	6KT-SCHRAUBE	HEX SCREW	VIS À TÊTE HEXAGONALE
22	1000040052		1,00 ST	SCHEIBE	SPACER	RONDELLE
23	1000030494		1,00 ST	KRONENMUTTER	CROWN NUT	ÉCROU CRÉNELÉ
24	1000015456		1,00 ST	SPLINT	COTTERPIN	GOUPILLE
25	1000036549		1,00 ST	ZAHNRAD	GEAR	ROUE DENTÉE
26	1000050225		1,00 ST	RILLENKUGELLAGER	BALL BEARING	ROULEMENT À RAINURE
27	1000050255		1,00 ST	RILLENKUGELLAGER	BALL BEARING	ROULEMENT À RAINURE
28	1000095360		2,00 ST	SICHERUNGSRING	LOCK RING	BAGUE DE SÛRETÉ
29	1000043451		1,00 ST	MITNEHMERBUCHSE	COUPLING BUSHING	BAGUE D'ENTRAÎNEMENT
30	1000036548		1,00 ST	ZAHNRAD	GEAR	ROUE DENTÉE
31	1000092422		1,00 ST	SICHERUNGSRING	LOCK RING	BAGUE DE SÛRETÉ
32	1000036553		1,00 ST	ZAHNRAD	GEAR	ROUE DENTÉE
33	1000032547		1,00 ST	NADELLAGER	NEEDLE BEARING	PALIER À AIGUILLES
34	1000036552		1,00 ST	MUFFENTRÄGER	SLEEVE SUPPORT	SUPPORT DE MANCHON
35	1000092422		1,00 ST	SICHERUNGSRING	LOCK RING	BAGUE DE SÛRETÉ
36	1000036551		1,00 ST	SCHALTMUFFE	SHIFT SLEEVE	MANCHON DE CHANGEMENT DE VITESSES
37	1000036554		1,00 ST	ZAHNRAD	GEAR	ROUE DENTÉE
38	1000092379		1,00 ST	PASSSCHEIBE	FITTING DISC	DISQUE D'AJUSTAGE
39	1000032786		1,00 ST	NADELLAGER	NEEDLE BEARING	PALIER À AIGUILLES
40	1000043525		1,00 ST	SCHALTGABEL	SHIFT FORK	ATTACHE RAPIDE DE CHANGEMENT DE VITESSES
41	1000039617		2,00 ST	SCHALTSTEIN	SHIFT KEY	PIERRE DE COMMUTATION
42	1000049760		1,00 ST	SPANNSTIFT	COTTER PIN	GOUPILLE TENDEUR
43	1000043543		1,00 ST	SCHALTWELLE	GEARSHIFT SHAFT	ARBRE DE COMMUTATION
44	1000033559		1,00 ST	RADIALWELLENDICHTRING	ROTARY SHAFT SEAL	BAGUE D'ÉTANCHÉITÉ D'ONDES RADIAL
45	1000043450		1,00 ST	GETRIEBEDECKEL	GEAR BOX COVER	COUVERCLE DE LA BOÎTE DE VITESSE
46	1000013009		1,00 ST	6KT-SCHRAUBE	HEX SCREW	VIS À TÊTE HEXAGONALE
47	1000015346		5,00 ST	6KT-SCHRAUBE	HEX SCREW	VIS À TÊTE HEXAGONALE
48	1000047366		9,00 ST	6KT-SCHRAUBE	HEX SCREW	VIS À TÊTE HEXAGONALE
49	1000085468		2,00 ST	ZYLINDERSCHRAUBE	CHEESE HEAD SCREW	VIS A TETE CYLINDRIQUE
50	1000030924		16,00 ST	FEDERRING	SPRING RING	RONDELLE À RESSORT
51	1000049696		2,00 ST	ZYL.-STIFT A-14X24	PARALLEL PIN A-14X24	GOUPILLE CYLINDRIQUE A-14X24

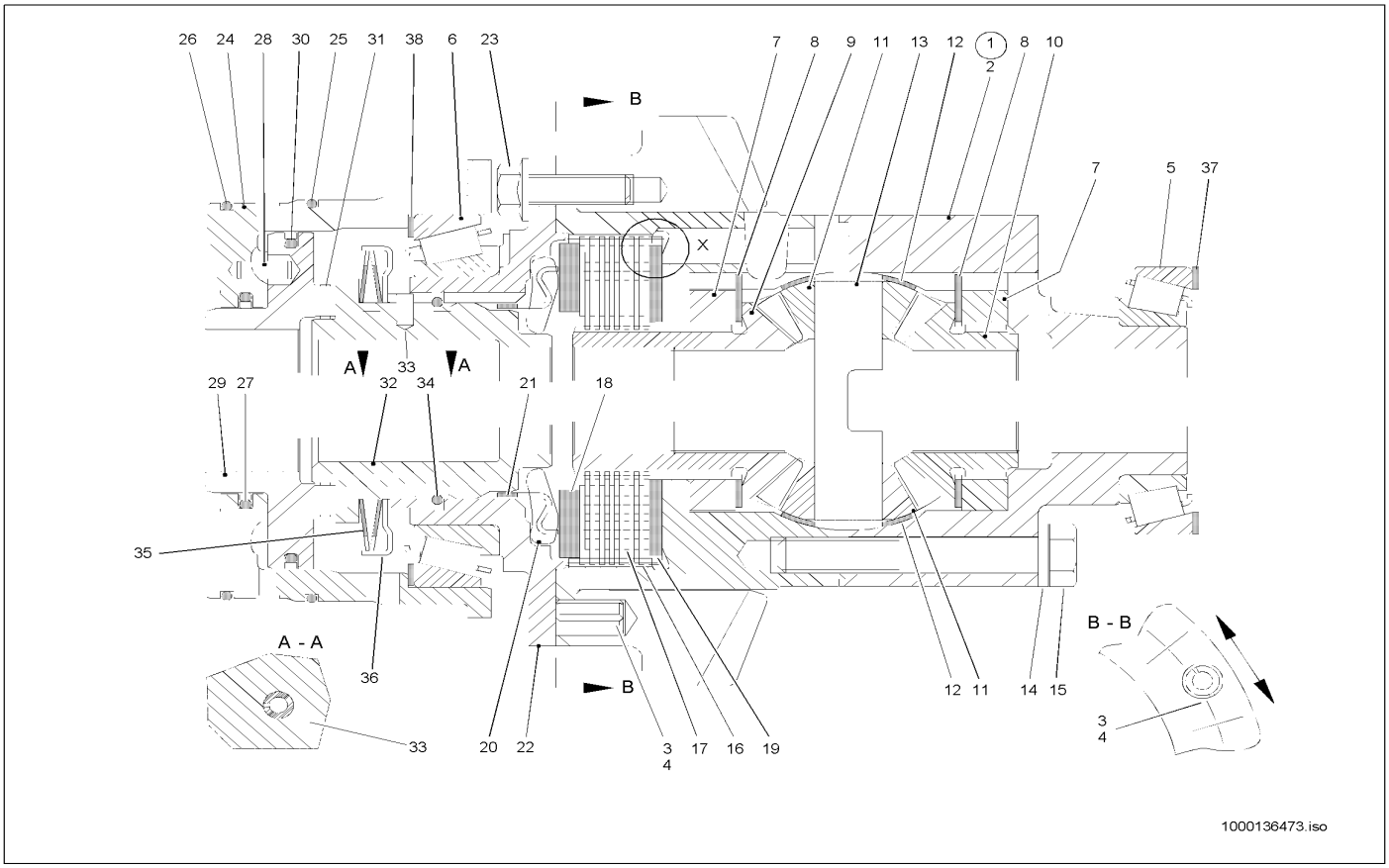

Pos	Art.-Nr.	Anm.	Q'TY	BEZEICHNUNG	PART NAME	DESIGNATION
1	1000036775		1,00 ST	AUSGLEICHGETRIEBE	REGULATION GEAR BOX	BOÎTE DE VITESSES DE COMPENSATION
2	1000140526		1,00 ST	AUSGLEICHKORB	REGULATION HOUSING	PANIER DE COMPENSATION
3	1000086833		3,00 ST	SPANNSTIFT	COTTER PIN	GOUPILLE TENDEUR
4	1000086832		3,00 ST	SPANNSTIFT	COTTER PIN	GOUPILLE TENDEUR
5	1000086843		1,00 ST	ROLLENLAGER	ROLLER BEARING	PALIER À ROULEAUX
6	1000086842		1,00 ST	ROLLENLAGER	ROLLER BEARING	PALIER À ROULEAUX
7	1000086844		2,00 ST	RING	RING	ANNEAU
8	1000086841		2,00 ST	ANLAUFSCHEIBE	WASHER	DISQUE DE DÉMARRAGE
9	1000086857		1,00 ST	KEGELRAD	PINION	ROUE CONIQUE
10	1000086858		1,00 ST	KEGELRAD	PINION	ROUE CONIQUE
11	1000086846		4,00 ST	KEGELRAD	PINION	ROUE CONIQUE
12	1000086840		4,00 ST	ANLAUFSCHEIBE	WASHER	DISQUE DE DÉMARRAGE
13	1000086865		2,00 ST	AUSGLEICHSACHSE	REGULATION SHAFT	ESSIEU DE COMPENSATION
14	1000086839		8,00 ST	SCHEIBE	SPACER	RONDELLE
15	1000086837		8,00 ST	6KT-SCHRAUBE	HEX SCREW	VIS À TÊTE HEXAGONALE
16	1000086845		7,00 ST	AUSSENLAMELLE	OUTER CLUTCH DISC	LAMELLE EXTÉRIEURE
17	1000086851		7,00 ST	INNENLAMELLE	INNER DISC	LAMELLE INTÉRIEURE
18	1000086853		1,00 ST	DRUCKRING	PRESSURE RING	ANNEAU DE PRESSION
19	1000086852		1,00 ST	SCHEIBE	SPACER	RONDELLE
20	1000086855		8,00 ST	HEBEL	LEVER	LEVIER
21	1000086847		1,00 ST	KÄFIG	CAGE	CAGE
22	1000086856		1,00 ST	DECKEL	COVER	COUVERCLE
23	1000086838		15,00 ST	SCHRAUBE	SCREW	VIS
24	1000086849		1,00 ST	BUCHSE	BUSHING	BAGUE
25	1000086835		1,00 ST	O-RING	O-RING	ANNEAU EN O
26	1000086836		1,00 ST	O-RING	O-RING	ANNEAU EN O
27	1000086828		1,00 ST	DICHTUNG	SEAL	JOINT D'ÉTANCHÉITÉ
28	1000086831		1,00 ST	SPANNSTIFT	COTTER PIN	GOUPILLE TENDEUR
29	1000086850		1,00 ST	KOLBEN	PISTON	PISTON
30	1000086827		1,00 ST	DICHTUNG	SEAL	JOINT D'ÉTANCHÉITÉ
31	1000086864		1,00 ST	ROLLENKRANZ	ROLLER WREATH	COURONNE À ROULEAUX
32	1000086848		1,00 ST	SCHALTMUFFE	SHIFT SLEEVE	MANCHON DE CHANGEMENT DE VITESSES
33	1000086834		1,00 ST	SPANNSTIFT	COTTER PIN	GOUPILLE TENDEUR
34	1000086830		1,00 ST	SPRENGRING	LOCK RING	ANNEAU EXPLOSIF
35	1000086829		2,00 ST	TELLERFEDER	DISC SPRING	RESSORT À DISQUE
36	1000086854		1,00 ST	ZENTRIERBLECH	CENTERING SHEET	TÔLE DE CENTRAGE
37	1000140291	76x89,9x2,7	1,00 ST	EINSTELLSCHEIBE	DISC	DISQUE
37	1000090602	76x89,9x2,5	1,00 ST	EINSTELLSCHEIBE	DISC	DISQUE
37	1000140302	76x89,9x2,8	1,00 ST	EINSTELLSCHEIBE	DISC	DISQUE
37	1000090600	76x89,9x2,4	1,00 ST	EINSTELLSCHEIBE	DISC	DISQUE
37	1000140177	76x89,9x1,9	1,00 ST	EINSTELLSCHEIBE	DISC	DISQUE
37	1000140178	76x89,9x2,0	1,00 ST	EINSTELLSCHEIBE	DISC	DISQUE
37	1000140179	76x89,9x2,1	1,00 ST	EINSTELLSCHEIBE	DISC	DISQUE
37	1000090595	76x89,9x2,2	1,00 ST	EINSTELLSCHEIBE	DISC	DISQUE
37	1000140255	76x89,9x2,6	1,00 ST	EINSTELLSCHEIBE	DISC	DISQUE

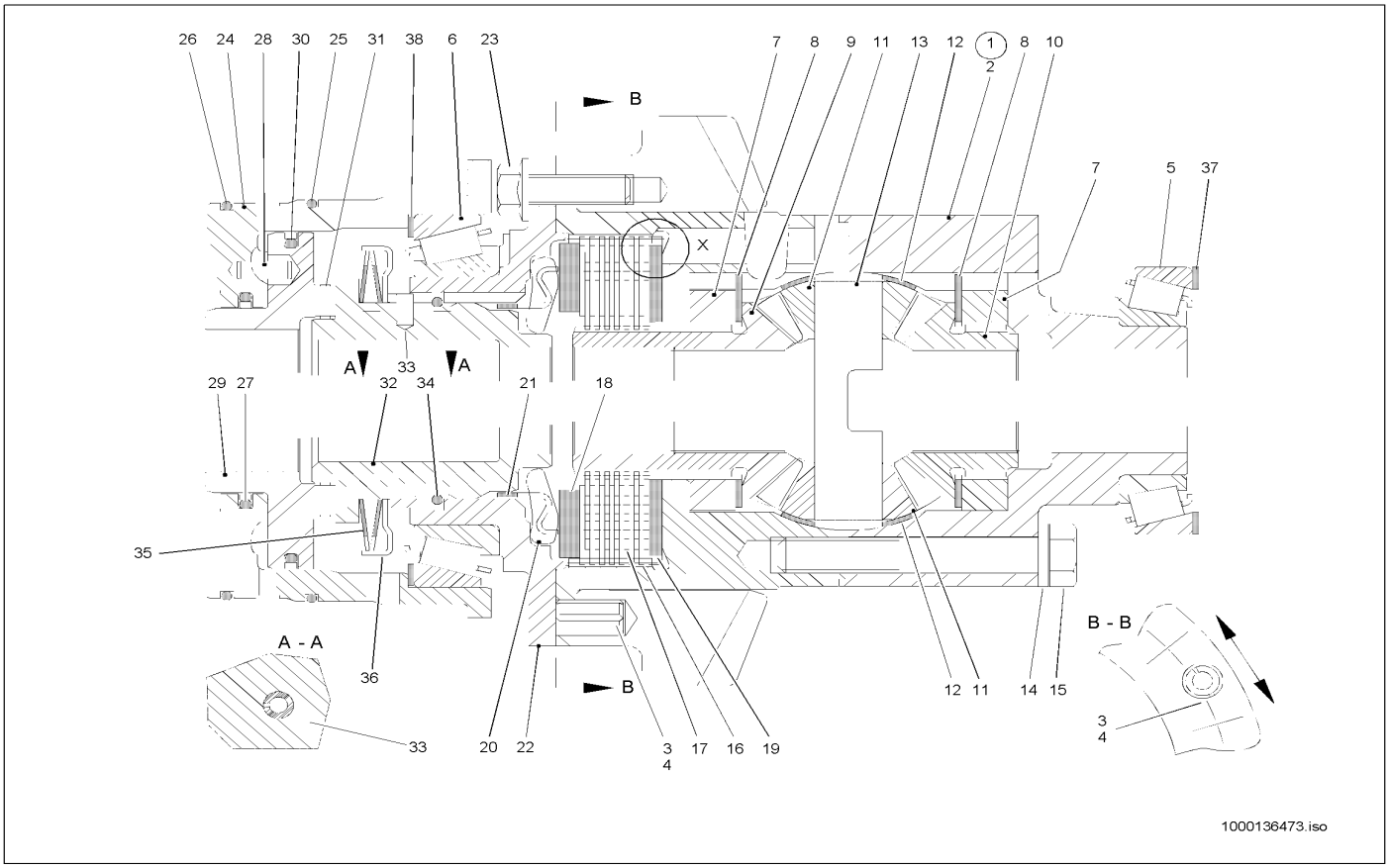

Pos	Art.-Nr.	Anm.	Q'TY	BEZEICHNUNG	PART NAME	DESIGNATION
37	1000090598	76x89,9x2,3	1,00 ST	EINSTELLSCHEIBE	DISC	DISQUE
38	1000108699		1,00 ST	EINSTELLSCHEIBE	DISC	DISQUE
38	1000140073	111x124,8x2,5	1,00 ST	EINSTELLSCHEIBE	DISC	DISQUE
38	1000108714		1,00 ST	EINSTELLSCHEIBE	DISC	DISQUE
38	1000090618	111x124,8x2,4	1,00 ST	EINSTELLSCHEIBE	DISC	DISQUE
38	1000090617	111x124,8x2,3	1,00 ST	EINSTELLSCHEIBE	DISC	DISQUE
38	1000090616	111x124,8x2,2	1,00 ST	EINSTELLSCHEIBE	DISC	DISQUE
38	1000090615	111x124,8x2,1	1,00 ST	EINSTELLSCHEIBE	DISC	DISQUE
38	1000090614	111x124,8x2,0	1,00 ST	EINSTELLSCHEIBE	DISC	DISQUE
38	1000090612	111x124,8x1,9	1,00 ST	EINSTELLSCHEIBE	DISC	DISQUE
38	1000090609	111x124,8x1,8	1,00 ST	EINSTELLSCHEIBE	DISC	DISQUE
38	1000140072	111x124,8x1,7	1,00 ST	EINSTELLSCHEIBE	DISC	DISQUE

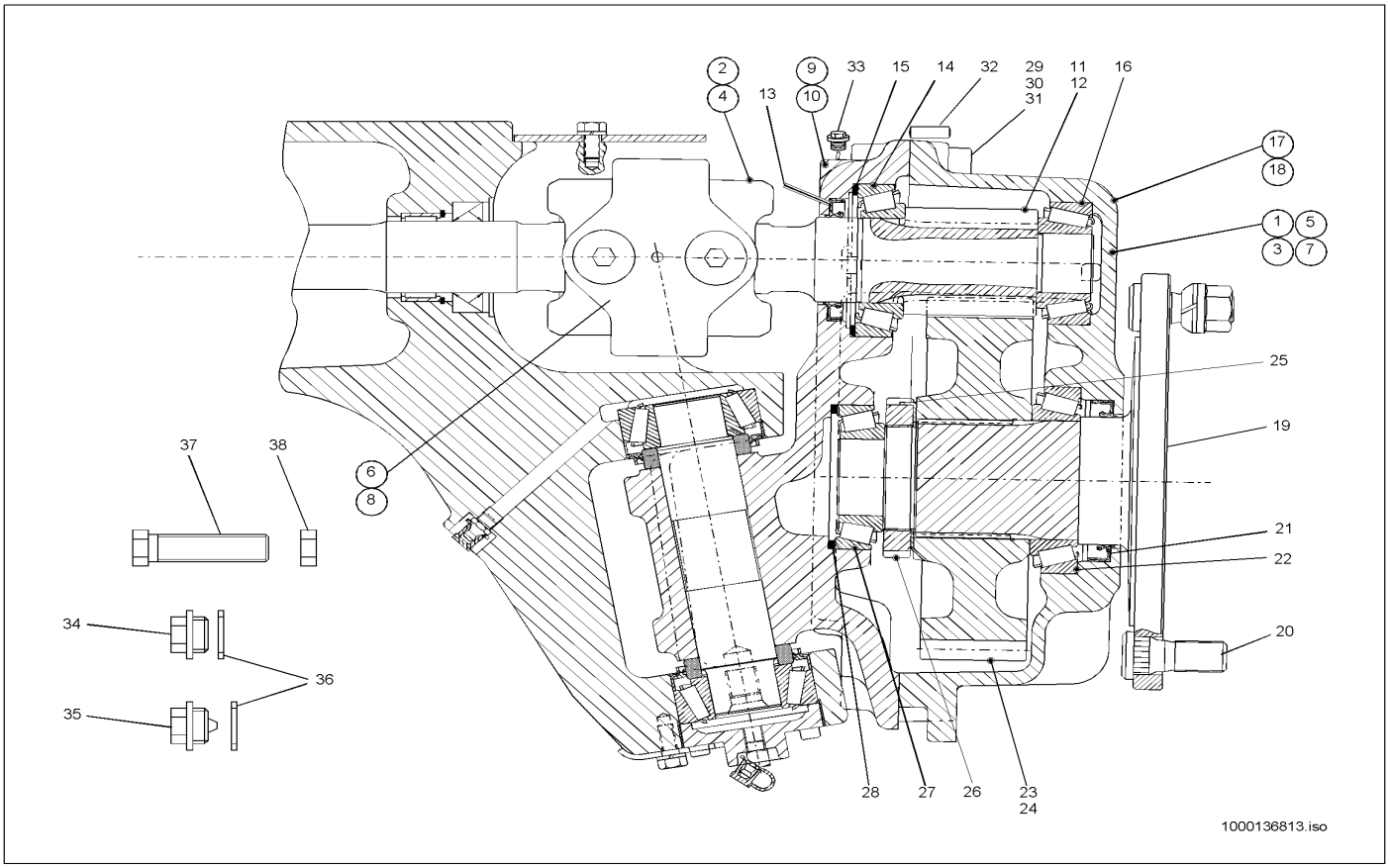

Pos	Art.-Nr.	Anm.	Q'TY	BEZEICHNUNG	PART NAME	DESIGNATION
1	1000043547	A:301561350 302571039 312580029	1,00 ST	PORTALTRIEB	FINAL DRIVE	TRACTION PORTIQUE
2	1000019409	A:301561350 302571039 312580029	1,00 ST	GELENKWELLE	CARDAN SHAFT	ARBRE ARTICULÉ
3	1000043548	A:301561350 302571039 312580029	1,00 ST	PORTALTRIEB	FINAL DRIVE	TRACTION PORTIQUE
4	1000036562	A:301561350 302571039 312580029	1,00 ST	DOPPELGELENKWELLE	DOUBLE CARDAN SHAFT	ARBRE DOUBLE ARTICULÉ
5	1000140845	E:301561351 302571040 312580030	1,00 ST	PORTALTRIEB	FINAL DRIVE	TRACTION PORTIQUE
6	1000036564	E:301561351 302571040 312580030	1,00 ST	DOPPELGELENKWELLE	DOUBLE CARDAN SHAFT	ARBRE DOUBLE ARTICULÉ
7	1000140846	E:301561351 302571040 312580030	1,00 ST	PORTALTRIEB	FINAL DRIVE	TRACTION PORTIQUE
8	1000019411	E:301561351 302571040 312580030	1,00 ST	DOPPELGELENKWELLE	DOUBLE CARDAN SHAFT	ARBRE DOUBLE ARTICULÉ
9	1000043460	L	1,00 ST	PORTALTRÄGER	FINAL DRIVE CARRIER	SUPPORT À PORTIQUE
10	1000043461	R	1,00 ST	PORTALTRÄGER	FINAL DRIVE CARRIER	SUPPORT À PORTIQUE
11	1000036559	L	1,00 ST	ANTRIEBSWELLE	DRIVE SHAFT	ARBRE MOTEUR
12	1000036560	R	1,00 ST	ANTRIEBSWELLE	DRIVE SHAFT	ARBRE MOTEUR
13	1000019351		2,00 ST	RADIALWELLENDICHTRING	ROTARY SHAFT SEAL	BAGUE D'ÉTANCHÉITÉ D'ONDES RADIAL
14	1000050331		2,00 ST	KEGELROLLENLAGER 32210	TAPER ROLLER BEARING 32210	ROULEM. ROULEAUX CON. 32210
15	1000141315		1,00 M	EINSTELLSCHEIBE	DISC	DISQUE
15	1000040713		1,00 ST	EINSTELLSCHEIBE	DISC	DISQUE
15	1000040645		1,00 ST	EINSTELLSCHEIBE	DISC	DISQUE
15	1000140070		1,00 ST	EINSTELLSCHEIBE	DISC	DISQUE
15	1000040719		1,00 ST	EINSTELLSCHEIBE	DISC	DISQUE
15	1000040698		1,00 ST	EINSTELLSCHEIBE	DISC	DISQUE
15	1000040690		1,00 ST	EINSTELLSCHEIBE	DISC	DISQUE
15	1000040672		1,00 ST	EINSTELLSCHEIBE	DISC	DISQUE
15	1000040638		1,00 ST	EINSTELLSCHEIBE	DISC	DISQUE
15	1000040655		1,00 ST	EINSTELLSCHEIBE	DISC	DISQUE
15	1000040731		1,00 ST	EINSTELLSCHEIBE	DISC	DISQUE
15	1000040725		1,00 ST	EINSTELLSCHEIBE	DISC	DISQUE
15	1000091214		1,00 ST	EINSTELLSCHEIBE	DISC	DISQUE
15	1000040705		1,00 ST	EINSTELLSCHEIBE	DISC	DISQUE
15	1000091174		1,00 ST	EINSTELLSCHEIBE	DISC	DISQUE
15	1000091208		1,00 ST	EINSTELLSCHEIBE	DISC	DISQUE
15	1000091201		1,00 ST	EINSTELLSCHEIBE	DISC	DISQUE
15	1000091193		1,00 ST	EINSTELLSCHEIBE	DISC	DISQUE
15	1000091187		1,00 ST	EINSTELLSCHEIBE	DISC	DISQUE

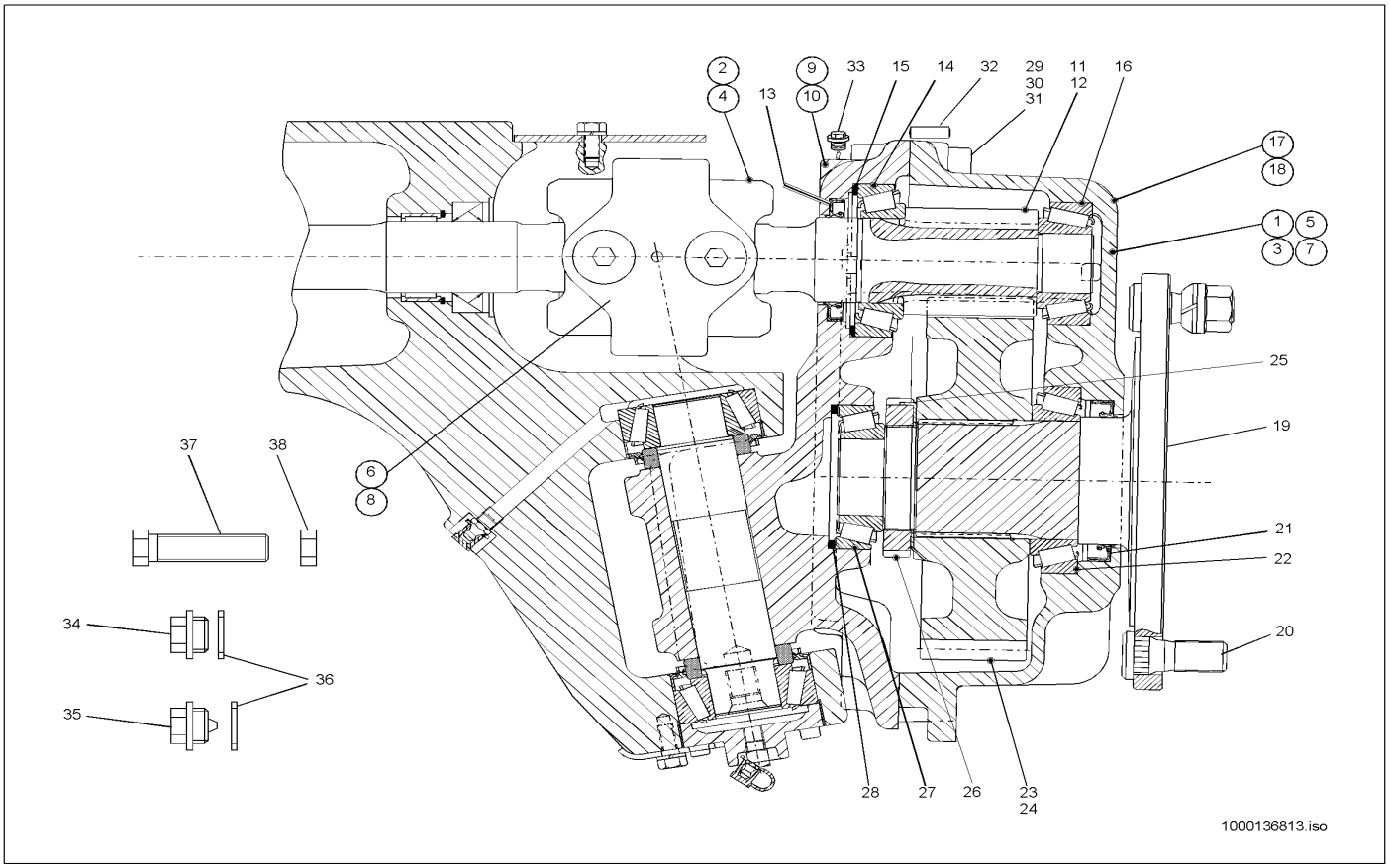

Pos	Art.-Nr.	Anm.	Q'TY	BEZEICHNUNG	PART NAME	DESIGNATION
15	1000091182		1,00 ST	EINSTELLSCHEIBE	DISC	DISQUE
15	1000091179		1,00 ST	EINSTELLSCHEIBE	DISC	DISQUE
15	1000040664		1,00 ST	EINSTELLSCHEIBE	DISC	DISQUE
15	1000091178		1,00 ST	EINSTELLSCHEIBE	DISC	DISQUE
15	1000091220		1,00 ST	EINSTELLSCHEIBE	DISC	DISQUE
15	1000091170		1,00 ST	EINSTELLSCHEIBE	DISC	DISQUE
15	1000091166		1,00 ST	EINSTELLSCHEIBE	DISC	DISQUE
15	1000091160		1,00 ST	EINSTELLSCHEIBE	DISC	DISQUE
15	1000091153		1,00 ST	EINSTELLSCHEIBE	DISC	DISQUE
15	1000091147		1,00 ST	EINSTELLSCHEIBE	DISC	DISQUE
15	1000091144		1,00 ST	EINSTELLSCHEIBE	DISC	DISQUE
15	1000091215		1,00 ST	EINSTELLSCHEIBE	DISC	DISQUE
16	1000050295		2,00 ST	KEGELROLLENLAGER 33207	TAPER ROLLER BEARING 33207	ROULEM. ROULEAUX CON. 33207
17	1000043454	L	1,00 ST	PORTALDECKEL	FINAL DRIVE COVER	COUVERCLE À PORTIQUE
18	1000043453	R	1,00 ST	PORTALDECKEL	FINAL DRIVE COVER	COUVERCLE À PORTIQUE
19	1000043544		2,00 ST	ACHSGABEL	AXLE FORK	ATTACHE RAPIDE D'ESSIEU
20	1000021275		12,00 ST	RADBOLZEN	WHEEL BOLT	AXE DE ROUE
21	1000019352		2,00 ST	RADIALWELLENDICHTRING	ROTARY SHAFT SEAL	BAGUE D'ÉTANCHÉITÉ D'ONDES RADIAL
22	1000013072		2,00 ST	KEGELROLLENLAGER 32014 X	TAPER ROLLER BEARING 32014 X	ROULEM. ROULEAUX CON. 32014 X
23	1000036557	L	1,00 ST	ZAHNRAD	GEAR	ROUE DENTÉE
24	1000036558	R	1,00 ST	ZAHNRAD	GEAR	ROUE DENTÉE
25	1000019709		2,00 ST	SICHERUNGSSCHEIBE	LOCK WASHER	DISQUE DE SÛRETÉ
26	1000039554		2,00 ST	NUTMUTTER	SET NUT	ÉCROU DE RAINURE
27	1000050330		2,00 ST	KEGELROLLENLAGER 32209	TAPER ROLLER BEARING 32209	ROULEM. ROULEAUX CON. 32209
28	1000091098		1,00 ST	EINSTELLSCHEIBE	DISC	DISQUE
28	1000091095		1,00 ST	EINSTELLSCHEIBE	DISC	DISQUE
28	1000091092		1,00 ST	EINSTELLSCHEIBE	DISC	DISQUE
28	1000091089		1,00 ST	EINSTELLSCHEIBE	DISC	DISQUE
28	1000091086		1,00 ST	EINSTELLSCHEIBE	DISC	DISQUE
28	1000091084		1,00 ST	EINSTELLSCHEIBE	DISC	DISQUE
28	1000091051		1,00 ST	EINSTELLSCHEIBE	DISC	DISQUE
28	1000091079		1,00 ST	EINSTELLSCHEIBE	DISC	DISQUE
28	1000091077		1,00 ST	EINSTELLSCHEIBE	DISC	DISQUE
28	1000091074		1,00 ST	EINSTELLSCHEIBE	DISC	DISQUE
28	1000091069		1,00 ST	EINSTELLSCHEIBE	DISC	DISQUE
28	1000091064		1,00 ST	EINSTELLSCHEIBE	DISC	DISQUE
28	1000091060		1,00 ST	EINSTELLSCHEIBE	DISC	DISQUE
28	1000091056		1,00 ST	EINSTELLSCHEIBE	DISC	DISQUE
28	1000091082		1,00 ST	EINSTELLSCHEIBE	DISC	DISQUE
29	1000085510		4,00 ST	ZYLINDERSCHRAUBE	CHEESE HEAD SCREW	VIS A TETE CYLINDRIQUE
30	1000085511		20,00 ST	ZYLINDERSCHRAUBE	CHEESE HEAD SCREW	VIS A TETE CYLINDRIQUE
31	1000030888		24,00 ST	FEDERRING	SPRING RING	RONDELLE À RESSORT
32	1000049700		4,00 ST	ZYL.-STIFT A-14X40	PARALLEL PIN A-14X40	GOUPILLE CYLINDRIQUE A-14X40
33	1000048683		2,00 ST	VERSCHLUSSSCHRAUBE	LOCK SCREW	VIS DE FERMETURE
34	1000030643		2,00 ST	VERSCHLUSSSCHRAUBE	LOCK SCREW	VIS DE FERMETURE
35	1000030646		2,00 ST	MAGNETFILTERSTOPFEN	MAGNETFILTER PLUG	BOUCHON DE FILTRE MAGNÉTIQUE
36	1000000889		4,00 ST	O-RING	O-RING	ANNEAU EN O

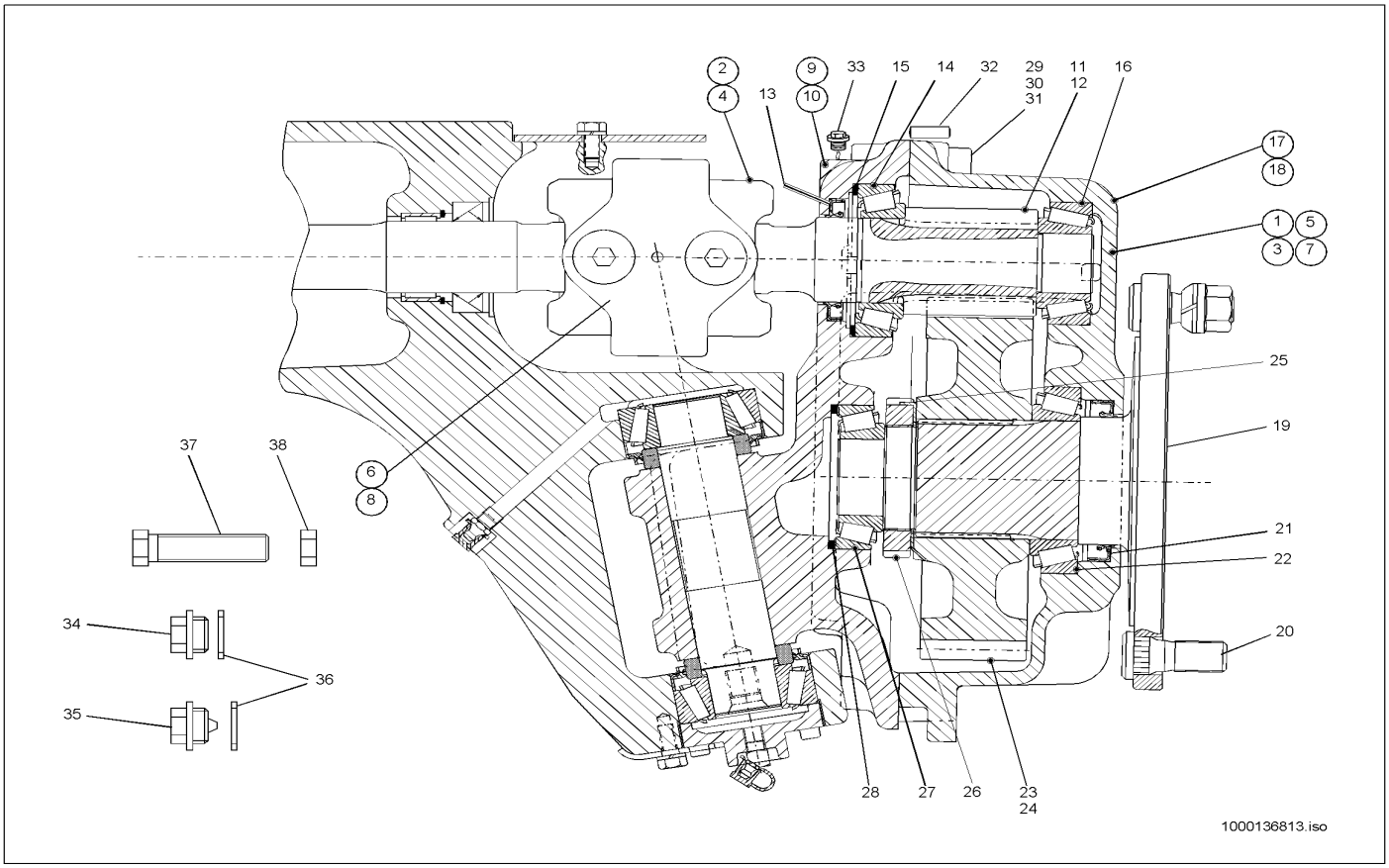

Pos	Art.-Nr.	Anm.	Q'TY	BEZEICHNUNG	PART NAME	DESIGNATION
37	1000032955		2,00 ST	ANSCHLAG	LIMIT STOP	BATTÉE
38	1000049048		2,00 ST	6KT-MUTTER	HEXAGON NUT	ÉCROU HEXAGONAL

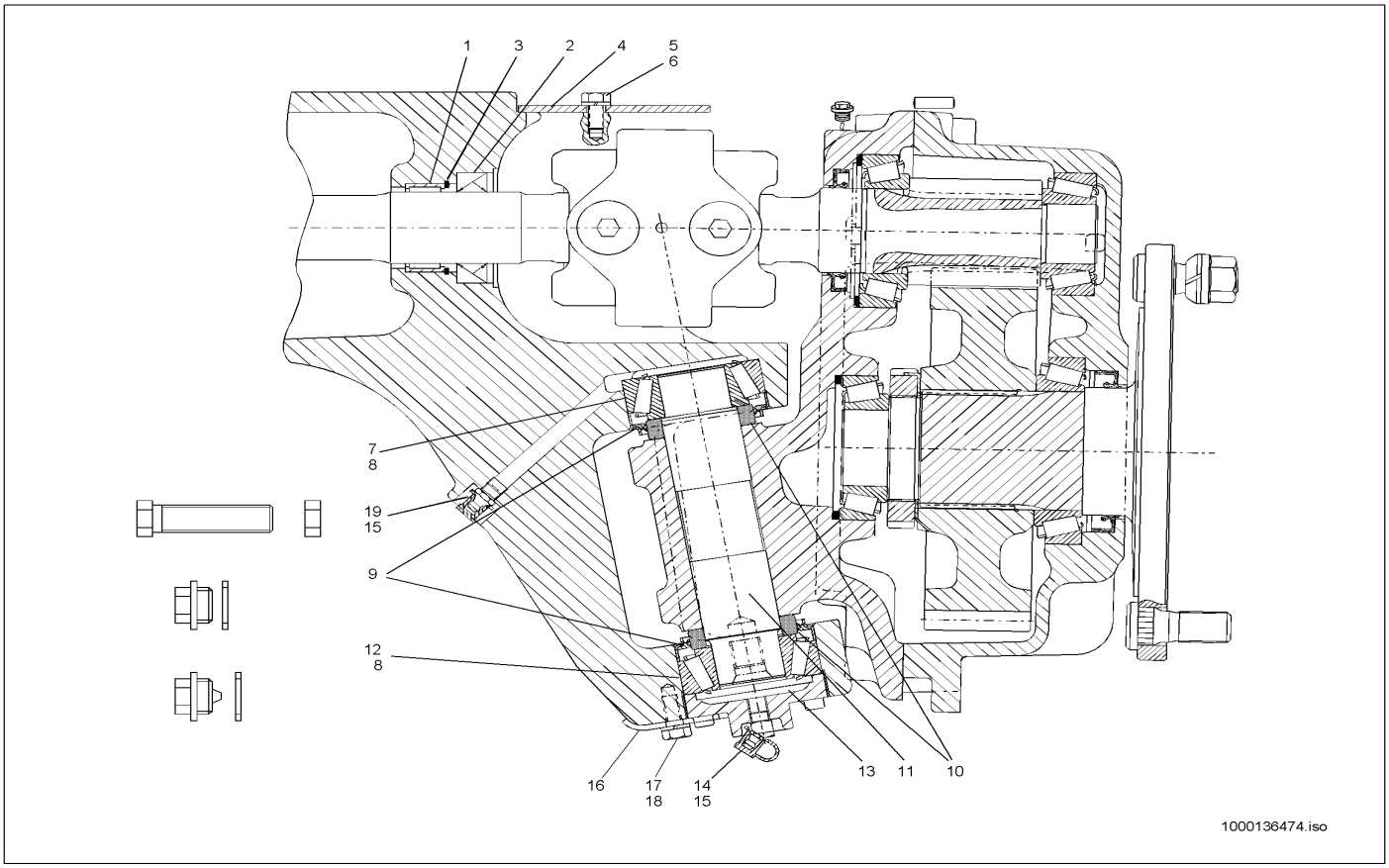

Pos	Art.-Nr.	Anm.	Q'TY	BEZEICHNUNG	PART NAME	DESIGNATION
1	1000000760		2,00 ST	NADELLAGER	NEEDLE BEARING	PALIER À AIGUILLES
2	1000019353		2,00 ST	RADIALWELLENDICHTRING	ROTARY SHAFT SEAL	BAGUE D'ÉTANCHÉITÉ D'ONDES RADIAL
3	1000000635		2,00 ST	SICHERUNGSRING	LOCK RING	BAGUE DE SÜRETÉ
4	1000043549		2,00 ST	ABDECKBLECH	COVER PLATE	TÔLE DE COUVERTURE
5	1000019136		4,00 ST	6KT-SCHRAUBE	HEX SCREW	VIS À TÊTE HEXAGONALE
6	1000030951		4,00 ST	FEDERRING	SPRING RING	RONDELLE À RESSORT
7	1000000711	O	2,00 ST	AUSSENRING	OUTER RING	ANNEAU EXTÉRIEUR
8	1000000712		4,00 ST	KEGELROLLENLAGER - INNENRING	BEARING INNER RING	PALIER ROULEAUX CÔNE COURONNE EXTÉRIEURE
9	1000090975		4,00 ST	SCHEIBE	SPACER	RONDELLE
10	1000000766		4,00 ST	RADIALWELLENDICHTRING	ROTARY SHAFT SEAL	BAGUE D'ÉTANCHÉITÉ D'ONDES RADIAL
11	1000001450		2,00 ST	ACHSBOLZEN	AXLE PIN	AXE
12	1000000713	U	2,00 ST	KEGELROLLENLAGER - AUßENRING	TAPERROLLER BEARING OUTERRING	PALIER ROULEAUX CÔNE COURONNE EXTÉRIEURE
13	1000043550		2,00 ST	EINSTELLMUTTER	NUT	ÉCROU
14	1000050470		2,00 ST	SCHMIERNIPPEL	GREASE NIPPLE	GRAISSEUR À BILLE
15	1000033455		4,00 ST	KAPPE	COVER	RECOUVREMENT
16	1000039658		2,00 ST	SICHERUNGSSCHEIBE	LOCK WASHER	DISQUE DE SÜRETÉ
17	1000047732		2,00 ST	6KT-SCHRAUBE	HEX SCREW	VIS À TÊTE HEXAGONALE
18	1000030951		2,00 ST	FEDERRING	SPRING RING	RONDELLE À RESSORT
19	1000050469		2,00 ST	SCHMIERNIPPEL	GREASE NIPPLE	GRAISSEUR À BILLE
19	1000030297		1,00 ST	FETT OPTIMOL	OPTIMOL	OPTIMOL

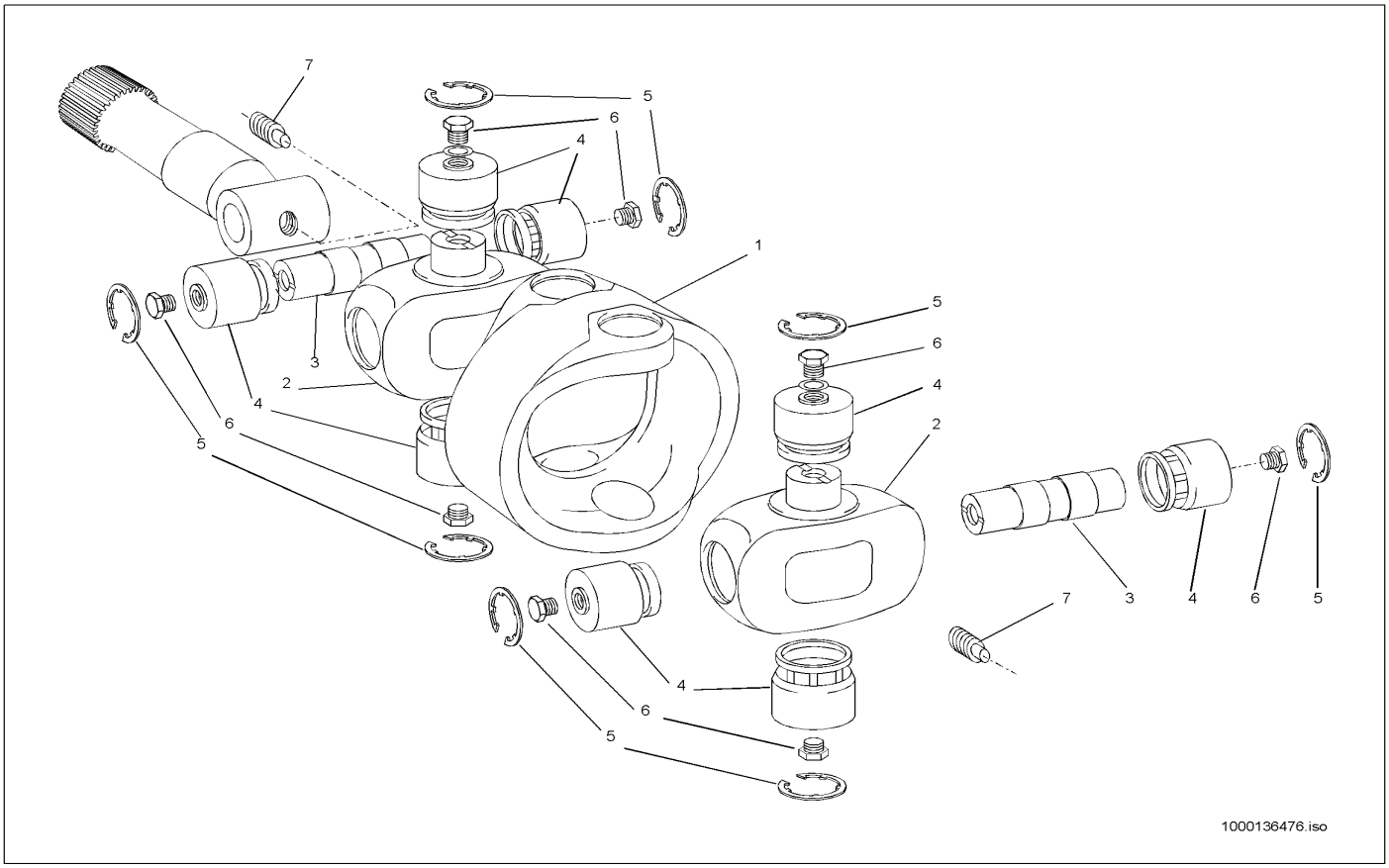

Pos	Art.-Nr.	Anm.	Q'TY	BEZEICHNUNG	PART NAME	DESIGNATION
1	1000086909	A:301561350 ,302571039 ,312580029	1,00 ST	MITTELSTÜCK	CENTRAL PIECE	PIÈCE CENTRALE
2	1000086904	A:301561350 ,302571039 ,312580029	2,00 ST	KREUZSTÜCK	CROSS PIECE	PIÈCE EN CROIX
3	1000086907	A:301561350 ,302571039 ,312580029	2,00 ST	BOLZEN	PIN	AXE
4	1000086905	A:301561350 ,302571039 ,312580029	8,00 ST	NADELLAGER	NEEDLE BEARING	PALIER À AIGUILLES
5	1000089891	A:301561350 ,302571039 ,312580029	1,00 ST	SICHERUNGSRING	LOCK RING	BAGUE DE SÛRETÉ
5	1000089889	A:301561350 ,302571039 ,312580029	1,00 ST	SICHERUNGSRING	LOCK RING	BAGUE DE SÛRETÉ
5	1000089888	A:301561350 ,302571039 ,312580029	1,00 ST	SICHERUNGSRING	LOCK RING	BAGUE DE SÛRETÉ
5	1000089886	A:301561350 ,302571039 ,312580029	1,00 ST	SICHERUNGSRING	LOCK RING	BAGUE DE SÛRETÉ
5	1000089885	A:301561350 ,302571039 ,312580029	1,00 ST	SICHERUNGSRING	LOCK RING	BAGUE DE SÛRETÉ
6	1000086906	A:301561350 ,302571039 ,312580029	8,00 ST	KAPPE	COVER	RECOUVREMENT
7	1000086908	A:301561350 ,302571039 ,312580029	2,00 ST	SCHRAUBE	SCREW	VIS

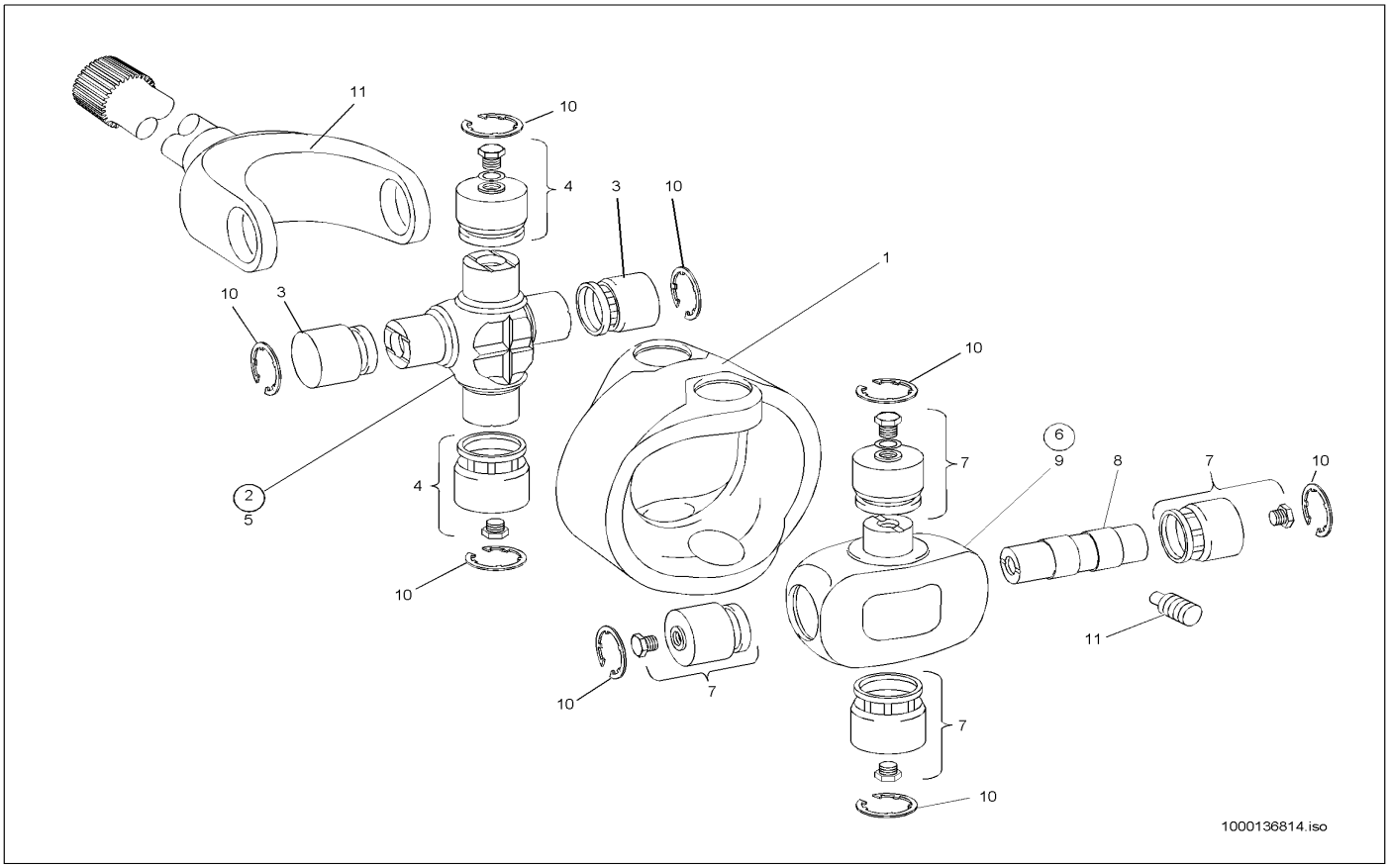

Pos	Art.-Nr.	Anm.	Q'TY	BEZEICHNUNG	PART NAME	DESIGNATION
1	1000086525	E:301561351 ,302571040 ,312580030	1,00 ST	GABELKOPF	FORK HEAD	TÊTE DE ATTACHE RAPIDE
2	1000086519	E:301561351 ,302571040 ,312580030	1,00 ST	KREUZGELENKGARNITUR	CROSS UNION SET	GARNITURE DE JOINT UNIVERSEL
3	1000086521	E:301561351 ,302571040 ,312580030	2,00 ST	NADELLAGERBUCHSE	NEEDLE BEARING BUSHING	BAGUE DE PALIER À AIGUILLES
4	1000021872	E:301561351 ,302571040 ,312580030	2,00 ST	NADELLAGERBUCHSE	NEEDLE BEARING BUSHING	BAGUE DE PALIER À AIGUILLES
5	1000086522	E:301561351 ,302571040 ,312580030	1,00 ST	GELENKKREUZ	CROSS UNION	CROIX ARTICULÉ
6	1000086520	E:301561351 ,302571040 ,312580030	1,00 ST	KREUZGELENKGARNITUR	CROSS UNION SET	GARNITURE DE JOINT UNIVERSEL
7	1000021872	E:301561351 ,302571040 ,312580030	4,00 ST	NADELLAGERBUCHSE	NEEDLE BEARING BUSHING	BAGUE DE PALIER À AIGUILLES
8	1000086526	E:301561351 ,302571040 ,312580030	1,00 ST	GELENKZAPFEN	ARTICULATION STUD	TOURILLON ARTICULÉ
9	1000086523	E:301561351 ,302571040 ,312580030	1,00 ST	KREUZGELENK	CROSS UNION	JOINT UNIVERSEL
10	1000089891	E:301561351 ,302571040 ,312580030	8,00 ST	SICHERUNGSRING	LOCK RING	BAGUE DE SÛRETÉ
10	1000089889	E:301561351 ,302571040 ,312580030	8,00 ST	SICHERUNGSRING	LOCK RING	BAGUE DE SÛRETÉ
10	1000089888	E:301561351 ,302571040 ,312580030	8,00 ST	SICHERUNGSRING	LOCK RING	BAGUE DE SÛRETÉ
10	1000089886	E:301561351 ,302571040 ,312580030	8,00 ST	SICHERUNGSRING	LOCK RING	BAGUE DE SÛRETÉ
10	1000089885	E:301561351 ,302571040 ,312580030	8,00 ST	SICHERUNGSRING	LOCK RING	BAGUE DE SÛRETÉ
11	1000000763	E:301561351 ,302571040 ,312580030	2,00 ST	ZYLINDERSTIFT	CYLINDER PIN	GOUPILLE CYLINDRIQUE

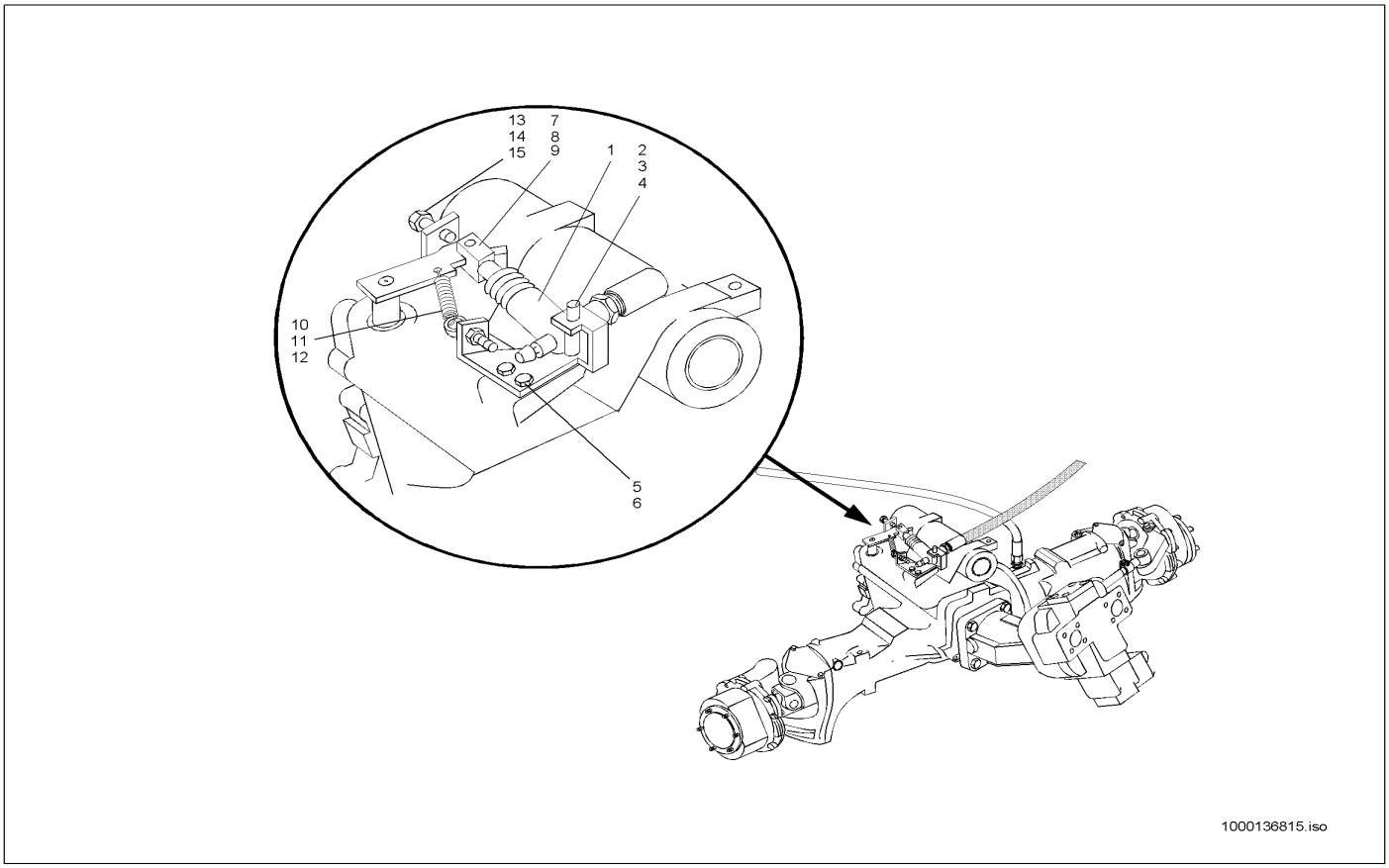

Pos	Art.-Nr.	Anm.	Q'TY	BEZEICHNUNG	PART NAME	DESIGNATION
1	1000038602		1,00 ST	HYDRAULIKZYLINDER	HYDRAULIC CYLINDER	CYLINDRE HYDRAULIQUE
2	1000043526		1,00 ST	HALTER	BRACKET CLUTCH	SUPPORT
3	1000039560		1,00 ST	BOLZEN	PIN	AXE
4	1000092511		1,00 ST	FEDERSTECKER	PLUG	BOUCHON
5	1000085411		4,00 ST	6KT-SCHRAUBE	HEX SCREW	VIS À TÊTE HEXAGONALE
6	1000030924		4,00 ST	FEDERRING	SPRING RING	RONDELLE À RESSORT
7	1000039580		1,00 ST	GEWINDESTIFT	THREAD PIN	GOUPILLE FILETÉE
8	1000050548		1,00 ST	GABELKOPF	FORK HEAD	TÊTE DE ATTACHE RAPIDE
9	1000030631		1,00 ST	ES-BOLZEN	PIN	AXE
10	1000040318		1,00 ST	AUGENSCHRAUBE	EYE BOLT	VIS DES YEUX
11	1000013021		2,00 ST	6KT-MUTTER	HEXAGON NUT	ÉCROU HEXAGONAL
12	1000000638		1,00 ST	ZUGFEDER	TENSION SPRING	RESSORT DE TRACTION
13	1000085390		2,00 ST	6KT-SCHRAUBE	HEX SCREW	VIS À TÊTE HEXAGONALE
14	1000013021		2,00 ST	6KT-MUTTER	HEXAGON NUT	ÉCROU HEXAGONAL
15	1000043527		1,00 ST	HALTER	BRACKET CLUTCH	SUPPORT

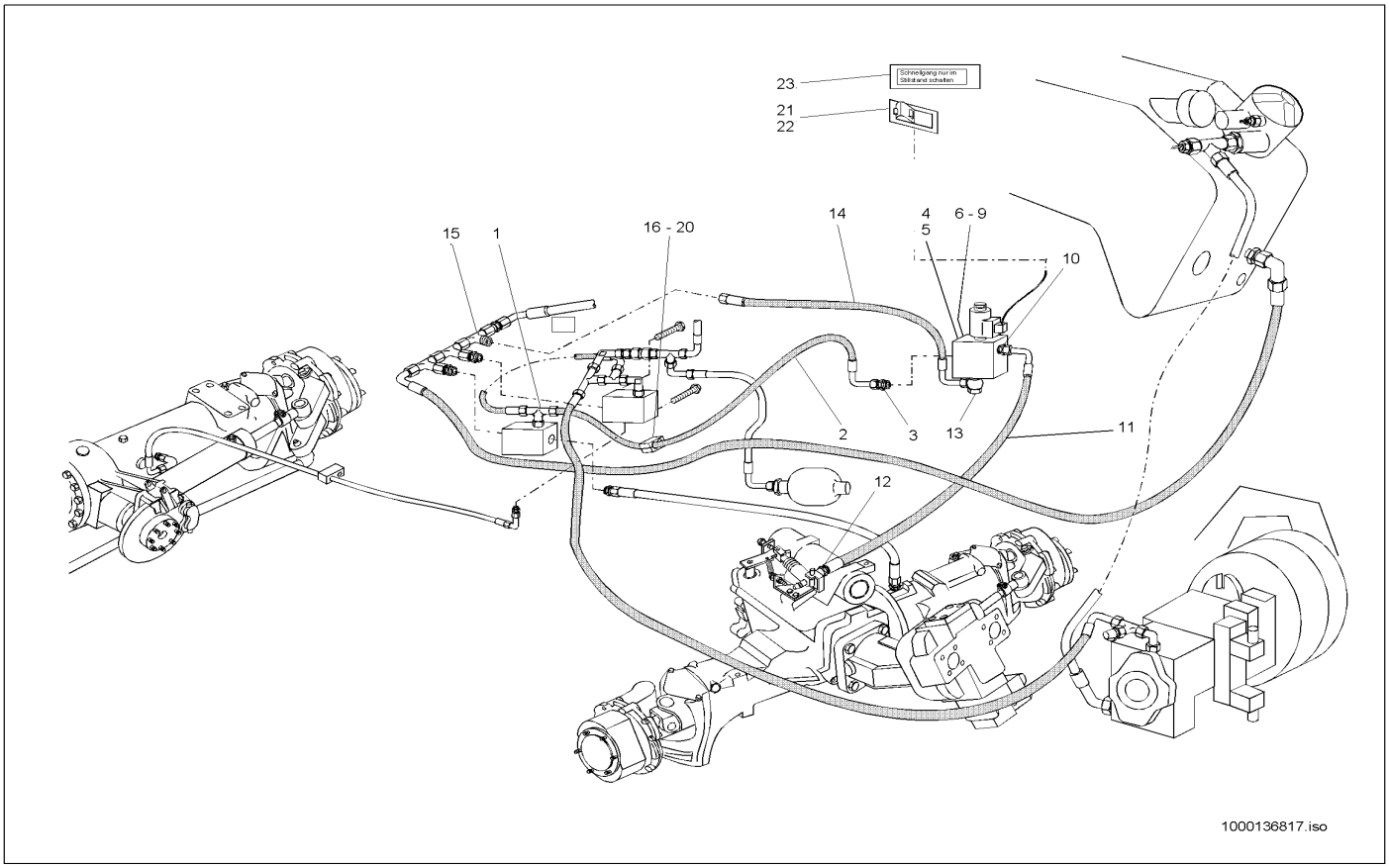

Pos	Art.-Nr.	Anm.	Q'TY	BEZEICHNUNG	PART NAME	DESIGNATION
1	1000085057	A:301560760	1,00 ST	VERSCHRAUBUNG	SCREW JOINT	UNION
2	1000031793	A:301560760	1,00 ST	HYDRAULIKSCHLAUCH	HP HOSE	TUYAU FLEXIBLE HYDRAULIQUE
3	1000015490	A:301560760	1,00 ST	VERSCHRAUBUNG	SCREW JOINT	UNION
4	1000000521	A:301560760	1,00 ST	MAGNETVENTIL	SOLENOID VALVE	ÉLECTROVALVE
5	1000018954	A:301560760	1,00 ST	ANSCHLUSSBLOCK	CONNECTION BLOCK	BLOC DE CONNEXION
6	1000140457	A:301560760	1,00 ST	HALTER	BRACKET CLUTCH	SUPPORT
7	1000085309	A:301560760	2,00 ST	6KT-SCHRAUBE	HEX SCREW	VIS À TÊTE HEXAGONALE
8	1000030945	A:301560760	2,00 ST	FEDERRING	SPRING RING	RONDELLE À RESSORT
9	1000092290	A:301560760	2,00 ST	SCHEIBE	SPACER	RONDELLE
10	1000015488	A:301560760	1,00 ST	VERSCHRAUBUNG	SCREW JOINT	UNION
11	1000031268	A:301560760	1,00 ST	HYDRAULIKSCHLAUCH	HP HOSE	TUYAU FLEXIBLE HYDRAULIQUE
12	1000085134	A:301560760	1,00 ST	VERSCHRAUBUNG	SCREW JOINT	UNION
13	1000028622	A:301560760	1,00 ST	VERSCHRAUBUNG DSVW 10 L R1/4 A A3C	SCREW CONN. DSVW 10 L R1/4 A A3C	RACCORD VISSÉ DSVW 10 L R1/4 A A3C
14	1000031793	A:301560760	1,00 ST	HYDRAULIKSCHLAUCH	HP HOSE	TUYAU FLEXIBLE HYDRAULIQUE
15	1000085089	A:301560760	1,00 ST	VERSCHRAUBUNG	SCREW JOINT	UNION
16	1000031999	A:301560760	2,00 ST	SCHELLE	CLAMP	BRIDE
17	1000031230	A:301560760	2,00 ST	DECKPLATTE	COVER PLATE	PLAQUE DE RECOUVREMENT
18	1000085318	A:301560760	1,00 ST	6KT-SCHRAUBE	HEX SCREW	VIS À TÊTE HEXAGONALE
19	1000048894	A:301560760	1,00 ST	STIFTSCHRAUBE	PIN SCREW	GOUJON
20	1000013021	A:301560760	1,00 ST	6KT-MUTTER	HEXAGON NUT	ÉCROU HEXAGONAL
21	1000027377	A:301560760	1,00 ST	KIPPSCHALTER	TILT SWITCH	INTERRUPTEUR À BASCULE
22	1000030203	A:301560760	1,00 ST	SYMBOL SCHNELLGANG	SYMBOL HIGH SPEED	SYMBOLE DE LA VITESSE SURMULTIPLIÉ
23	1000039452	A:301560760	1,00 ST	SCHILD	LABEL	PANNEAU
23	1000039454	A:301560760	1,00 ST	SCHILD	LABEL	PANNEAU
23	1000039487	A:301560760	1,00 ST	SCHILD	LABEL	PANNEAU

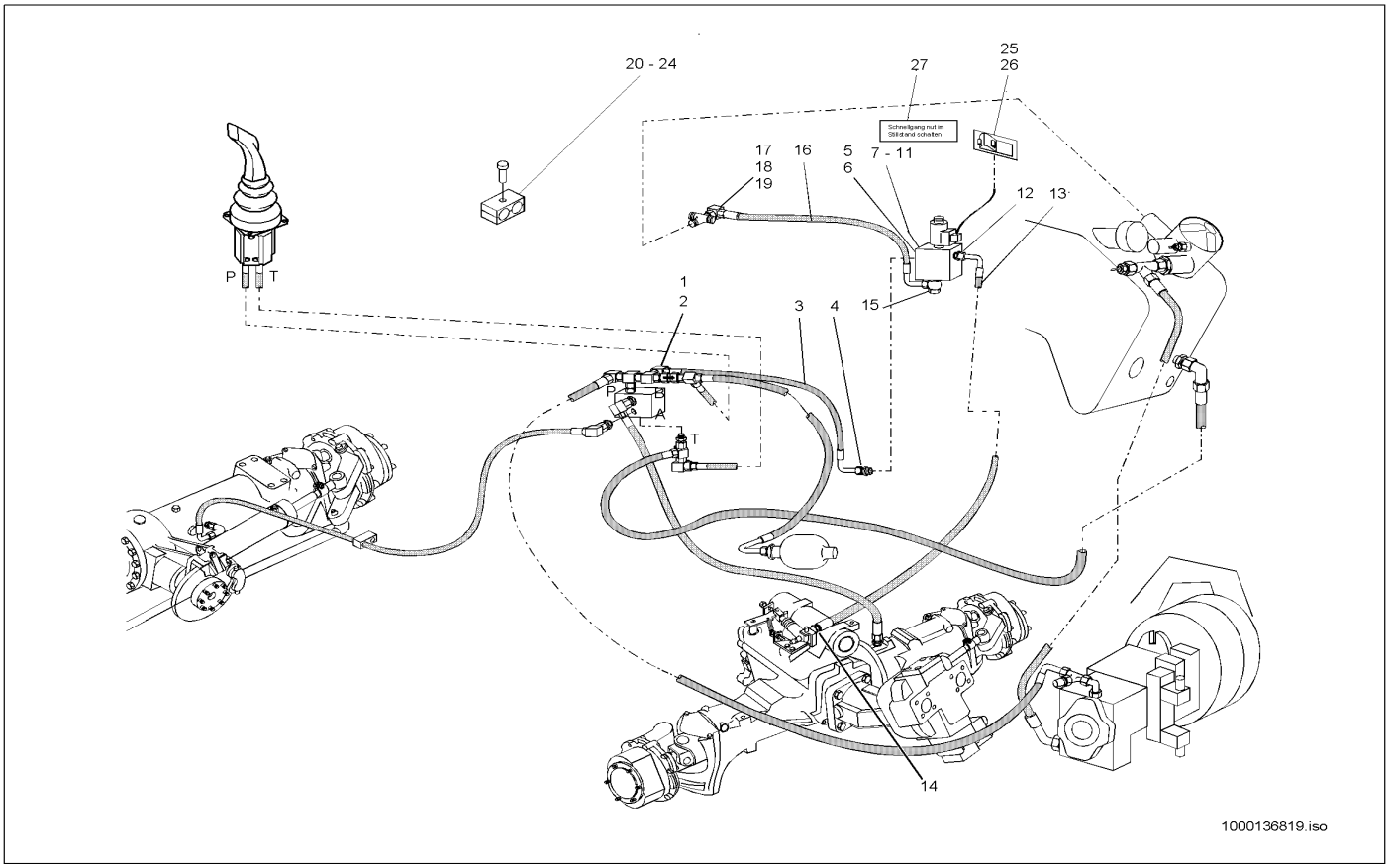

Pos	Art.-Nr.	Anm.	Q'TY	BEZEICHNUNG	PART NAME	DESIGNATION
1	1000085089	E:301560761	1,00 ST	VERSCHRAUBUNG	SCREW JOINT	UNION
2	1000015510	E:301560761	1,00 ST	VERSCHRAUBUNG	SCREW JOINT	UNION
3	1000031793	E:301560761	1,00 ST	HYDRAULIKSCHLAUCH	HP HOSE	TUYAU FLEXIBLE HYDRAULIQUE
4	1000015490	E:301560761	1,00 ST	VERSCHRAUBUNG	SCREW JOINT	UNION
5	1000000521	E:301560761	1,00 ST	MAGNETVENTIL	SOLENOID VALVE	ÉLECTROVALVE
6	1000018954	E:301560761	1,00 ST	ANSCHLUSSBLOCK	CONNECTION BLOCK	BLOC DE CONNEXION
7	1000140457	E:301560761	1,00 ST	HALTER	BRACKET CLUTCH	SUPPORT
8	1000085309	E:301560761	2,00 ST	6KT-SCHRAUBE	HEX SCREW	VIS À TÊTE HEXAGONALE
9	1000015405	E:301560761	2,00 ST	6KT-MUTTER	HEXAGON NUT	ÉCROU HEXAGONAL
10	1000030945	E:301560761	2,00 ST	FEDERRING	SPRING RING	RONDELLE À RESSORT
11	1000092290	E:301560761	2,00 ST	SCHEIBE	SPACER	RONDELLE
12	1000015488	E:301560761	1,00 ST	VERSCHRAUBUNG	SCREW JOINT	UNION
13	1000031268	E:301560761	1,00 ST	HYDRAULIKSCHLAUCH	HP HOSE	TUYAU FLEXIBLE HYDRAULIQUE
14	1000085134	E:301560761	1,00 ST	VERSCHRAUBUNG	SCREW JOINT	UNION
15	1000028622	E:301560761	1,00 ST	VERSCHRAUBUNG DSVW 10 L R1/4 A A3C	SCREW CONN. DSVW 10 L R1/4 A A3C	RACCORD VISSÉ DSVW 10 L R1/4 A A3C
16	1000031793	E:301560761	1,00 ST	HYDRAULIKSCHLAUCH	HP HOSE	TUYAU FLEXIBLE HYDRAULIQUE
17	1000028690	E:301560761	1,00 ST	VERSCHRAUBUNG K 15 L O.M,S A3C	SCREW CONN. K 15 L O.M,S A3C	RACCORD VISSÉ K 15 L O.M,S A3C
18	1000015512	E:301560761	1,00 ST	VERSCHRAUBUNG	SCREW JOINT	UNION
19	1000020688	E:301560761	1,00 ST	VERSCHRAUBUNG	SCREW JOINT	UNION
20	1000031999	E:301560761	2,00 ST	SCHELLE	CLAMP	BRIDE
21	1000031230	E:301560761	2,00 ST	DECKPLATTE	COVER PLATE	PLAQUE DE RECOUVREMENT
22	1000085318	E:301560761	1,00 ST	6KT-SCHRAUBE	HEX SCREW	VIS À TÊTE HEXAGONALE
23	1000048894	E:301560761	1,00 ST	STIFTSCHRAUBE	PIN SCREW	GOUJON
24	1000013021	E:301560761	1,00 ST	6KT-MUTTER	HEXAGON NUT	ÉCROU HEXAGONAL
25	1000027377	E:301560761	1,00 ST	KIPPSCHALTER	TILT SWITCH	INTERRUPTEUR À BASCULE
26	1000030203	E:301560761	1,00 ST	SYMBOL SCHNELLGANG	SYMBOL HIGH SPEED	SYMBOLE DE LA VITESSE SURMULTIPLIÉ
27	1000039452	E:301560761	1,00 ST	SCHILD	LABEL	PANNEAU
27	1000039487	E:301560761	1,00 ST	SCHILD	LABEL	PANNEAU
27	1000039454	E:301560761	1,00 ST	SCHILD	LABEL	PANNEAU

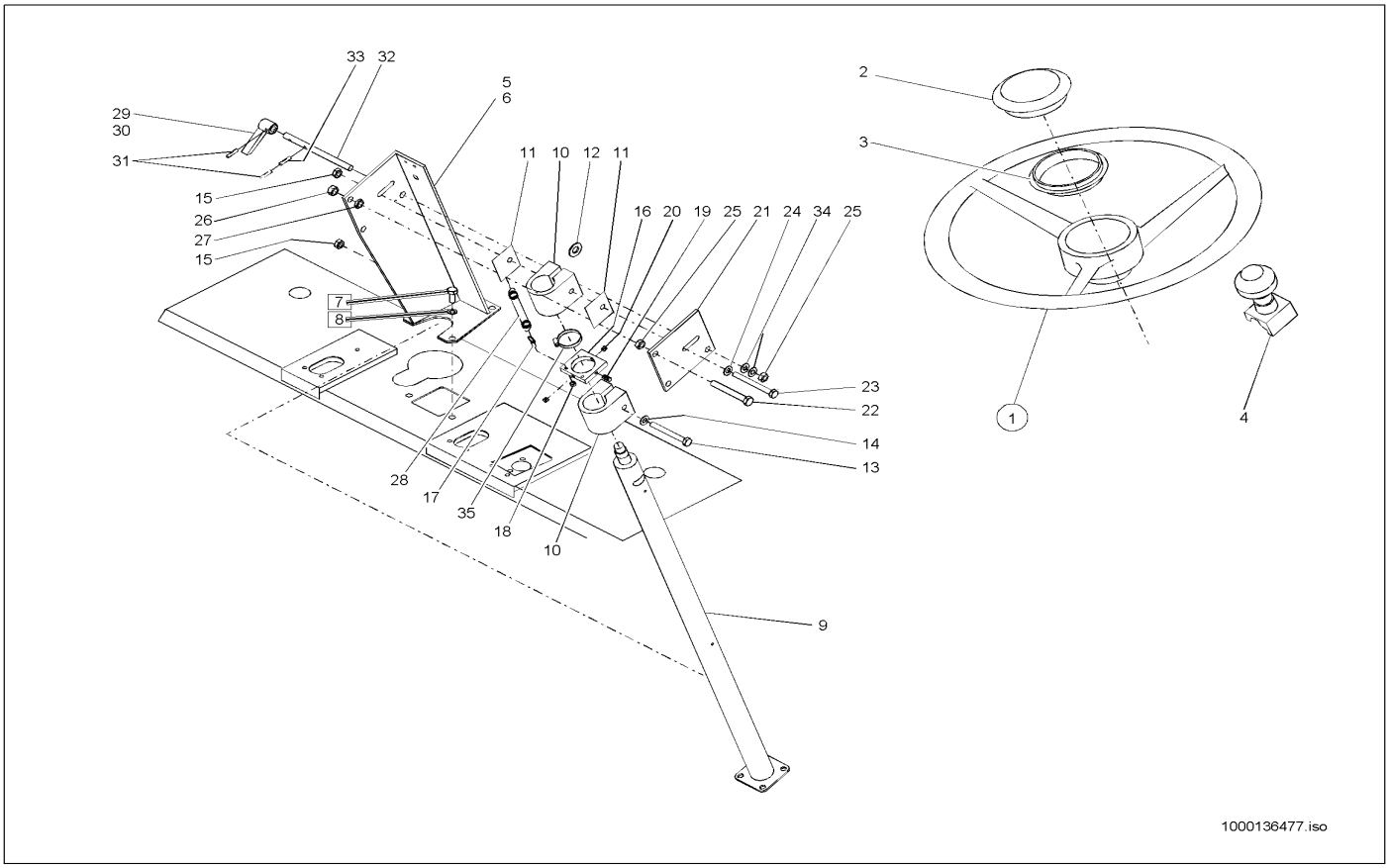

Pos	Art.-Nr.	Anm.	Q'TY	BEZEICHNUNG	PART NAME	DESIGNATION
1	1000036807		1,00 ST	LENKRAD	STEERING WHEEL	VOLANT DE DIRECTION
2	1000086701		1,00 ST	KAPPE	COVER	RECOUVREMENT
3	1000086700		1,00 ST	ZWISCHENSTÜCK	INTERMEDIATE PIECE	PIÈCE INTERMÉDIAIRE
4	1000018953		1,00 ST	GRIFF	HANDLE	MANETTE
5	1000141046		1,00 ST	KONSOLE	CONSOLE	CONSOLE
6	1000140442		1,00 ST	ISOLIERUNG	INSULATING	ISOLEMENT
7	1000013009		4,00 ST	6KT-SCHRAUBE	HEX SCREW	VIS À TÊTE HEXAGONALE
8	1000092299		4,00 ST	SCHEIBE	SPACER	RONDELLE
9	1000086686		1,00 ST	LENKSÄULE	STEERING COLUMN	ARBRE DU VOLANT
10	1000086547		2,00 ST	LAGER	BEARING	PALIER
11	1000140467		2,00 ST	REIBSCHEIBE	FRICTIONDISC	DISQUE DE FROTTEMENT
12	1000141068		14,00 ST	TELLERFEDER	DISC SPRING	RESSORT À DISQUE
13	1000085357		1,00 ST	6KT-SCHRAUBE	HEX SCREW	VIS À TÊTE HEXAGONALE
14	1000140592		2,00 ST	SCHEIBE	SPACER	RONDELLE
15	1000015408		1,00 ST	6KT-MUTTER	HEXAGON NUT	ÉCROU HEXAGONAL
16	1000140194		1,00 ST	ANSCHLAG	LIMIT STOP	BATTÉE
17	1000139849		2,00 ST	SCHRAUBE	SCREW	VIS
18	1000015405		2,00 ST	6KT-MUTTER	HEXAGON NUT	ÉCROU HEXAGONAL
19	1000086621		1,00 ST	SCHRAUBE	SCREW	VIS
20	1000086622		2,00 ST	SCHRAUBE	SCREW	VIS
21	1000140547		1,00 ST	PLATTE	PLATE	PLAQUE
22	1000141432		2,00 ST	6KT-SCHRAUBE	HEX SCREW	VIS À TÊTE HEXAGONALE
23	1000047373		1,00 ST	6KT-SCHRAUBE	HEX SCREW	VIS À TÊTE HEXAGONALE
24	1000140592		6,00 ST	SCHEIBE	SPACER	RONDELLE
25	1000049059		3,00 ST	6KT-MUTTER	HEXAGON NUT	ÉCROU HEXAGONAL
26	1000015415		2,00 ST	6KT-MUTTER	HEXAGON NUT	ÉCROU HEXAGONAL
27	1000049042		2,00 ST	6KT-MUTTER	HEXAGON NUT	ÉCROU HEXAGONAL
28	1000086555		2,00 ST	FEDER	SPRING	RESSORT
29	1000086603		1,00 ST	GRIFF	HANDLE	MANETTE
30	1000140435		1,00 ST	GRIFF	HANDLE	MANETTE
31	1000086639		2,00 ST	SPANNSTIFT	COTTER PIN	GOUPILLE TENDEUR
32	1000086556		1,00 ST	GEWINDEBOLZEN	THREAD BOLT	AXE
33	1000086949		1,00 ST	SPANNSTIFT	COTTER PIN	GOUPILLE TENDEUR
34	1000086689		2,00 ST	TELLERFEDER	DISC SPRING	RESSORT À DISQUE
35	1000140004		1,00 ST	SPANNBAND	CLMAP STRAP	COLLIER TENDEUR

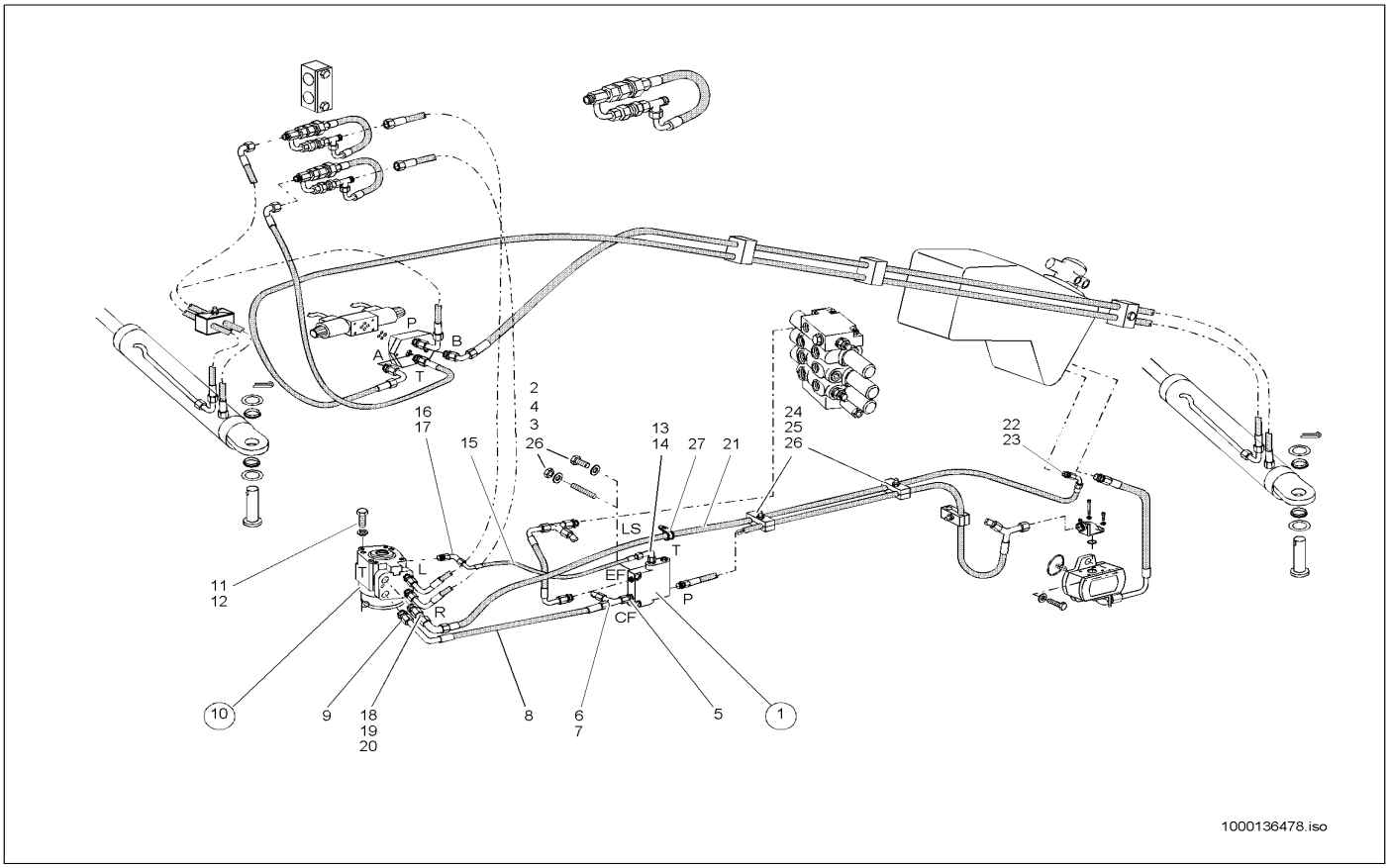

Pos	Art.-Nr.	Anm.	Q'TY	BEZEICHNUNG	PART NAME	DESIGNATION
1	1000027728		1,00 ST	PRIORITÄTSVENTIL	PRIORITY VALVE	SOUPAPE PRIORITAIRE
2	1000085393		1,00 ST	6KT-SCHRAUBE	HEX SCREW	VIS À TÊTE HEXAGONALE
3	1000048895		1,00 ST	STIFTSCHRAUBE	PIN SCREW	GOUJON
4	1000030951		2,00 ST	FEDERRING	SPRING RING	RONDELLE À RESSORT
5	1000020803		1,00 ST	VERSCHRAUBUNG	SCREW JOINT	UNION
6	1000015539		1,00 ST	VERSCHRAUBUNG	SCREW JOINT	UNION
7	1000028603		1,00 ST	MINIMESSANSCHLUSS	MINIMESS POINT	CONNEXION DE MINI MESURAGE
8	1000028761		1,00 ST	HYDRAULIKSCHLAUCH	HP HOSE	TUYAU FLEXIBLE HYDRAULIQUE
9	1000020803		1,00 ST	VERSCHRAUBUNG	SCREW JOINT	UNION
10	1000021384		1,00 ST	LENKUNG HYDROSTATISCH	HYDROSTATIC STEERING	DIRECTION HYDROSTATIQUE
11	1000085411		4,00 ST	6KT-SCHRAUBE	HEX SCREW	VIS À TÊTE HEXAGONALE
12	1000030924		4,00 ST	FEDERRING	SPRING RING	RONDELLE À RESSORT
13	1000028278		1,00 ST	VERSCHRAUBUNG	SCREW JOINT	UNION
14	1000015510		1,00 ST	VERSCHRAUBUNG	SCREW JOINT	UNION
15	1000028790		1,00 ST	HYDRAULIKSCHLAUCH	HP HOSE	TUYAU FLEXIBLE HYDRAULIQUE
16	1000015510		1,00 ST	VERSCHRAUBUNG	SCREW JOINT	UNION
17	1000028167		1,00 ST	BLENDE	PROTECTION	BANDEAU
18	1000020803		1,00 ST	VERSCHRAUBUNG	SCREW JOINT	UNION
19	1000020801		1,00 ST	VERSCHRAUBUNG GZ 15 L A3C	SCREW JOINT GZ 15 L A3C	UNION
20	1000028430		1,00 ST	VERSCHRAUBUNG W 15 L O.M,S A3C	SCREW CONN. W 15 L O.M,S A3C	RACCORD VISSÉ W 15 L O.M,S A3C
21	1000028814		1,00 ST	HYDRAULIKSCHLAUCH	HP HOSE	TUYAU FLEXIBLE HYDRAULIQUE
22	1000015512	A:300550202 ,301560837 ,302570561	1,00 ST	VERSCHRAUBUNG	SCREW JOINT	UNION
22	1000028462	E:300550203 ,301560838 ,302570562	1,00 ST	VERSCHRAUBUNG ELTR 18/15/15-L A3C	SCREW CONN. ELTR 18/15/15-L A3C	RACCORD VISSÉ ELTR 18/15/15-L A3C
23	1000085101		1,00 ST	VERSCHRAUBUNG	SCREW JOINT	UNION
24	1000032373		2,00 ST	SCHELLE	CLAMP	BRIDE
25	1000048869		2,00 ST	STIFTSCHRAUBE	PIN SCREW	GOUJON
26	1000013021		3,00 ST	6KT-MUTTER	HEXAGON NUT	ÉCROU HEXAGONAL
27	1000032190		1,00 ST	SCHELLE	CLAMP	BRIDE

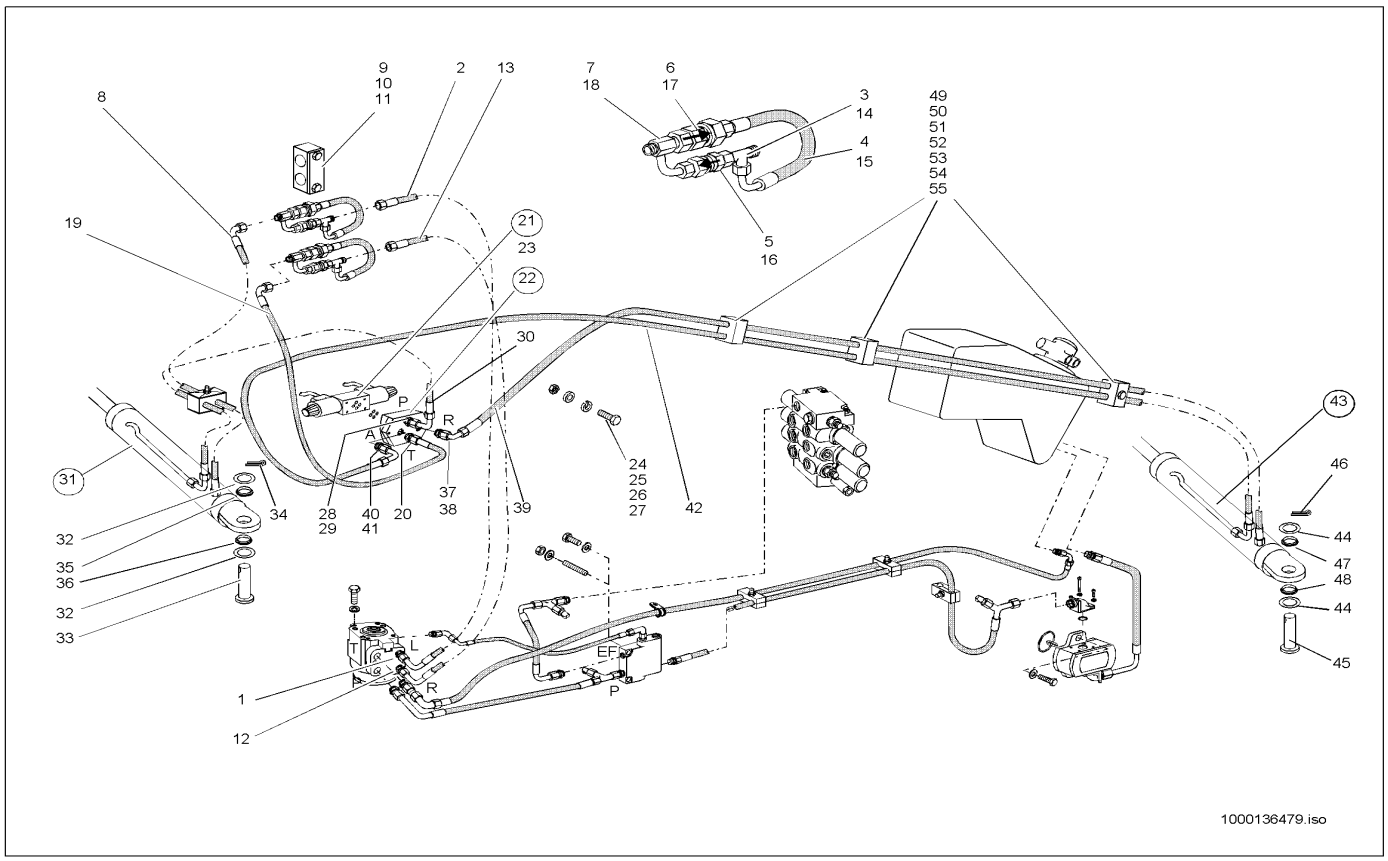

Pos	Art.-Nr.	Anm.	Q'TY	BEZEICHNUNG	PART NAME	DESIGNATION
1	1000085112		1,00 ST	VERSCHRAUBUNG	SCREW JOINT	UNION
2	1000031874		1,00 ST	HYDRAULIKSCHLAUCH	HP HOSE	TUYAU FLEXIBLE HYDRAULIQUE
3	1000085089		1,00 ST	VERSCHRAUBUNG	SCREW JOINT	UNION
4	1000029430		1,00 ST	HYDRAULIKSCHLAUCH	HP HOSE	TUYAU FLEXIBLE HYDRAULIQUE
5	1000027830		1,00 ST	RÜCKSCHLAGVENTIL	NON RETURN VALVE	SOUPAPE DE RETENUE
6	1000027698		1,00 ST	RÜCKSCHLAGVENTIL	NON RETURN VALVE	SOUPAPE DE RETENUE
7	1000028298		1,00 ST	LENKUNGSBLOCK	STEERING BLOCK	BLOC DE DIRECTION
8	1000028754		1,00 ST	HYDRAULIKSCHLAUCH	HP HOSE	TUYAU FLEXIBLE HYDRAULIQUE
9	1000034541		1,00 ST	SCHELLE	CLAMP	BRIDE
10	1000041646		1,00 ST	PLATTE	PLATE	PLAQUE
11	1000085317		1,00 ST	6KT-SCHRAUBE	HEX SCREW	VIS À TÊTE HEXAGONALE
12	1000085112		1,00 ST	VERSCHRAUBUNG	SCREW JOINT	UNION
13	1000031874		1,00 ST	HYDRAULIKSCHLAUCH	HP HOSE	TUYAU FLEXIBLE HYDRAULIQUE
14	1000085089		1,00 ST	VERSCHRAUBUNG	SCREW JOINT	UNION
15	1000029430		1,00 ST	HYDRAULIKSCHLAUCH	HP HOSE	TUYAU FLEXIBLE HYDRAULIQUE
16	1000027830		1,00 ST	RÜCKSCHLAGVENTIL	NON RETURN VALVE	SOUPAPE DE RETENUE
17	1000027698		1,00 ST	RÜCKSCHLAGVENTIL	NON RETURN VALVE	SOUPAPE DE RETENUE
18	1000028298		1,00 ST	LENKUNGSBLOCK	STEERING BLOCK	BLOC DE DIRECTION
19	1000029491		1,00 ST	HYDRAULIKSCHLAUCH	HP HOSE	TUYAU FLEXIBLE HYDRAULIQUE
20	1000085112		1,00 ST	VERSCHRAUBUNG	SCREW JOINT	UNION
21	1000022188		1,00 ST	MAGNETVENTIL	SOLENOID VALVE	ÉLECTROVALVE
22	1000027911		1,00 ST	PLATTE	PLT-AT-HA PLATE	PLAQUE DE PLT-AT-HA
23	1000086386		1,00 ST	DICHTSATZ	SEAL KIT	POCHETTE DE JOINTS
24	1000085496		4,00 ST	ZYLINDERSCHRAUBE	CHEESE HEAD SCREW	VIS A TETE CYLINDRIQUE
25	1000085384		2,00 ST	6KT-SCHRAUBE	HEX SCREW	VIS À TÊTE HEXAGONALE
26	1000015405		2,00 ST	6KT-MUTTER	HEXAGON NUT	ÉCROU HEXAGONAL
27	1000030945		2,00 ST	FEDERRING	SPRING RING	RONDELLE À RESSORT
28	1000085112		1,00 ST	VERSCHRAUBUNG	SCREW JOINT	UNION
29	1000015510		1,00 ST	VERSCHRAUBUNG	SCREW JOINT	UNION
30	1000032181		1,00 ST	HYDRAULIKSCHLAUCH	HP HOSE	TUYAU FLEXIBLE HYDRAULIQUE
31	1000036927		1,00 ST	LENKZYLINDER	STEERING CYLINDER	CYLINDRE DE DIRECTION
32	1000049224		2,00 ST	SCHEIBE	SPACER	RONDELLE
33	1000039527		1,00 ST	BOLZEN	PIN	AXE
34	1000092473		1,00 ST	SPLINT	COTTERPIN	GOUPILLE
35	1000090301		1,00 ST	DICHTRING	SEAL RING	BAGUE D'ÉTANCHÉITÉ
36	1000090306		1,00 ST	DICHTUNG	SEAL	JOINT D'ÉTANCHÉITÉ
37	1000085112		1,00 ST	VERSCHRAUBUNG	SCREW JOINT	UNION
38	1000015510		1,00 ST	VERSCHRAUBUNG	SCREW JOINT	UNION
39	1000028833		1,00 ST	HYDRAULIKSCHLAUCH	HP HOSE	TUYAU FLEXIBLE HYDRAULIQUE
40	1000085112		1,00 ST	VERSCHRAUBUNG	SCREW JOINT	UNION
41	1000015510		1,00 ST	VERSCHRAUBUNG	SCREW JOINT	UNION
42	1000028842		1,00 ST	HYDRAULIKSCHLAUCH	HP HOSE	TUYAU FLEXIBLE HYDRAULIQUE
43	1000036926		1,00 ST	LENKZYLINDER	STEERING CYLINDER	CYLINDRE DE DIRECTION
44	1000049224		2,00 ST	SCHEIBE	SPACER	RONDELLE
45	1000039527		1,00 ST	BOLZEN	PIN	AXE
46	1000092473		1,00 ST	SPLINT	COTTERPIN	GOUPILLE

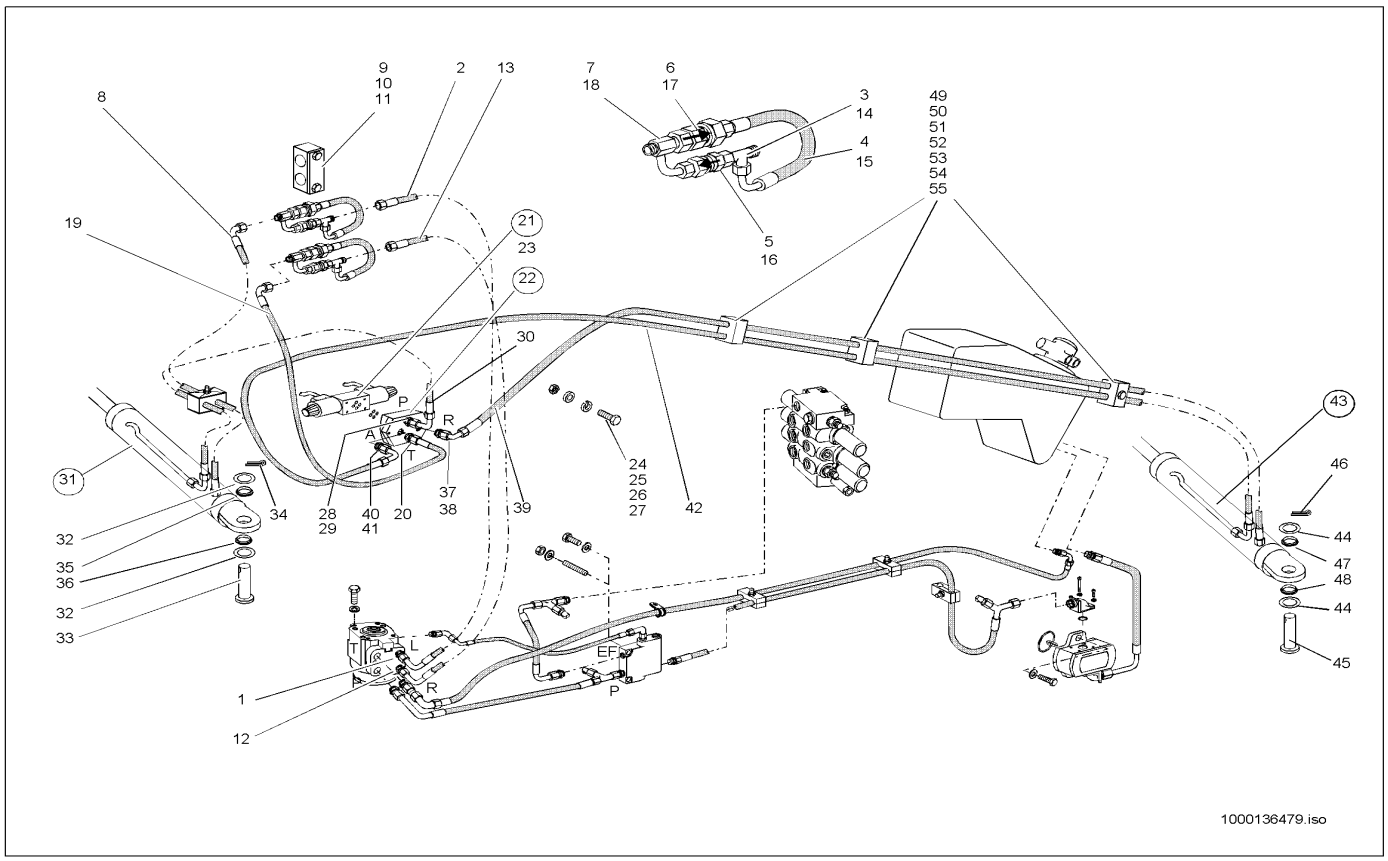

Pos	Art.-Nr.	Anm.	Q'TY	BEZEICHNUNG	PART NAME	DESIGNATION
47	1000090301		1,00 ST	DICHTRING	SEAL RING	BAGUE D'ÉTANCHÉITÉ
48	1000090306		1,00 ST	DICHTUNG	SEAL	JOINT D'ÉTANCHÉITÉ
49	1000031999		5,00 ST	SCHELLE	CLAMP	BRIDE
50	1000031230		7,00 ST	DECKPLATTE	COVER PLATE	PLAQUE DE RECOUVREMENT
51	1000015344		2,00 ST	6KT-SCHRAUBE	HEX SCREW	VIS À TÊTE HEXAGONALE
52	1000013021		4,00 ST	6KT-MUTTER	HEXAGON NUT	ÉCROU HEXAGONAL
53	1000015431		4,00 ST	SCHEIBE	SPACER	RONDELLE
54	1000085392		1,00 ST	6KT-SCHRAUBE	HEX SCREW	VIS À TÊTE HEXAGONALE
55	1000022334		2,00 ST	6KT-SCHRAUBE	HEX SCREW	VIS À TÊTE HEXAGONALE

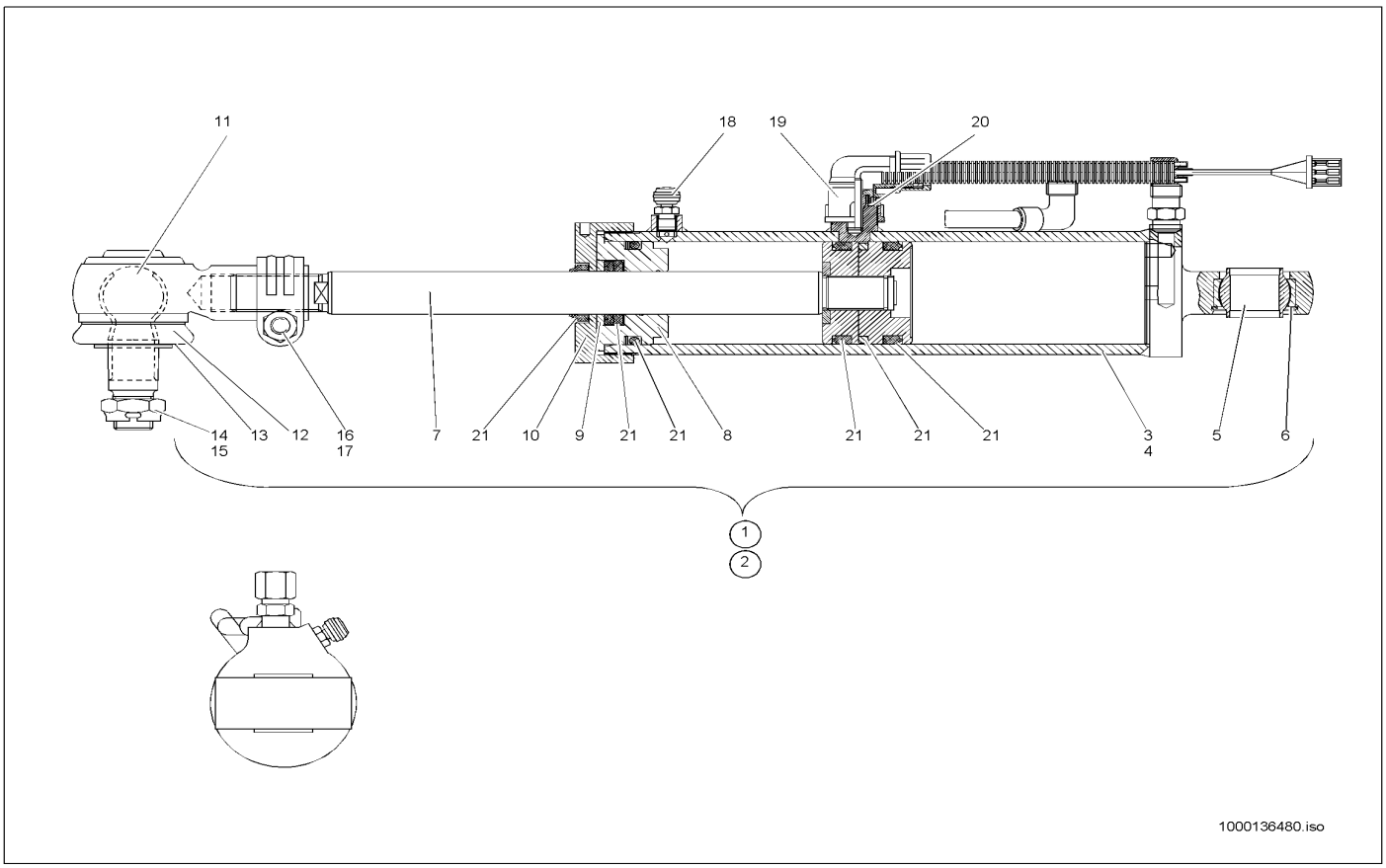

Pos	Art.-Nr.	Anm.	Q'TY	BEZEICHNUNG	PART NAME	DESIGNATION
1	1000036927	A:300550274 301561068 302570680	1,00 ST	LENKZYLINDER	STEERING CYLINDER	CYLINDRE DE DIRECTION
2	1000036926	A:300550274 301561068 302570680	1,00 ST	LENKZYLINDER	STEERING CYLINDER	CYLINDRE DE DIRECTION
3	1000086508	A:300550274 301561068 302570680	1,00 ST	ZYLINDERROHR	CYLINDER PIPE	TUYAU VÉRIN
4	1000086507	A:300550274 301561068 302570680	1,00 ST	ZYLINDERROHR	CYLINDER PIPE	TUYAU VÉRIN
5	1000021148	A:300550274 301561068 302570680	1,00 ST	GELENKLAGER	PIVOTING BEARING	PALIER ARTICULÉ
6	1000084910	A:300550274 301561068 302570680	1,00 ST	SPRENGRING	LOCK RING	ANNEAU EXPLOSIF
7	1000020834	A:300550274 301561068 302570680	1,00 ST	KOLBENSTANGE	PISTON ROD	TIGE DE PISTON
8	1000086505	A:300550274 301561068 302570680	1,00 ST	FÜHRUNG	GUIDE	GUIDAGE
9	1000140593	A:300550274 301561068 302570680	1,00 ST	SCHEIBE	SPACER	RONDELLE
10	1000086504	A:300550274 301561068 302570680	1,00 ST	DECKEL	COVER	COUVERCLE
11	1000036808	A:300550274 301561068 302570680	1,00 ST	KUGELGELENK	BALLJOINT	JOINT SPHÉRIQUE
12	1000086941	A:300550274 301561068 302570680	1,00 ST	FALTENBALG	BELLOW	SOUFFLET
13	1000086940	A:300550274 301561068 302570680	1,00 ST	RING	RING	ANNEAU
14	1000049122	A:300550274 301561068 302570680	1,00 ST	KRONENMUTTER	CROWN NUT	ÉCROU CRÉNELÉ
15	1000021003	A:300550274 301561068 302570680	1,00 ST	SPLINT	COTTERPIN	GOUPILLE
16	1000047960	A:300550274 301561068 302570680	1,00 ST	6KT-SCHRAUBE	HEX SCREW	VIS À TÊTE HEXAGONALE
17	1000049001	A:300550274 301561068 302570680	1,00 ST	6KT-MUTTER	HEXAGON NUT	ÉCROU HEXAGONAL

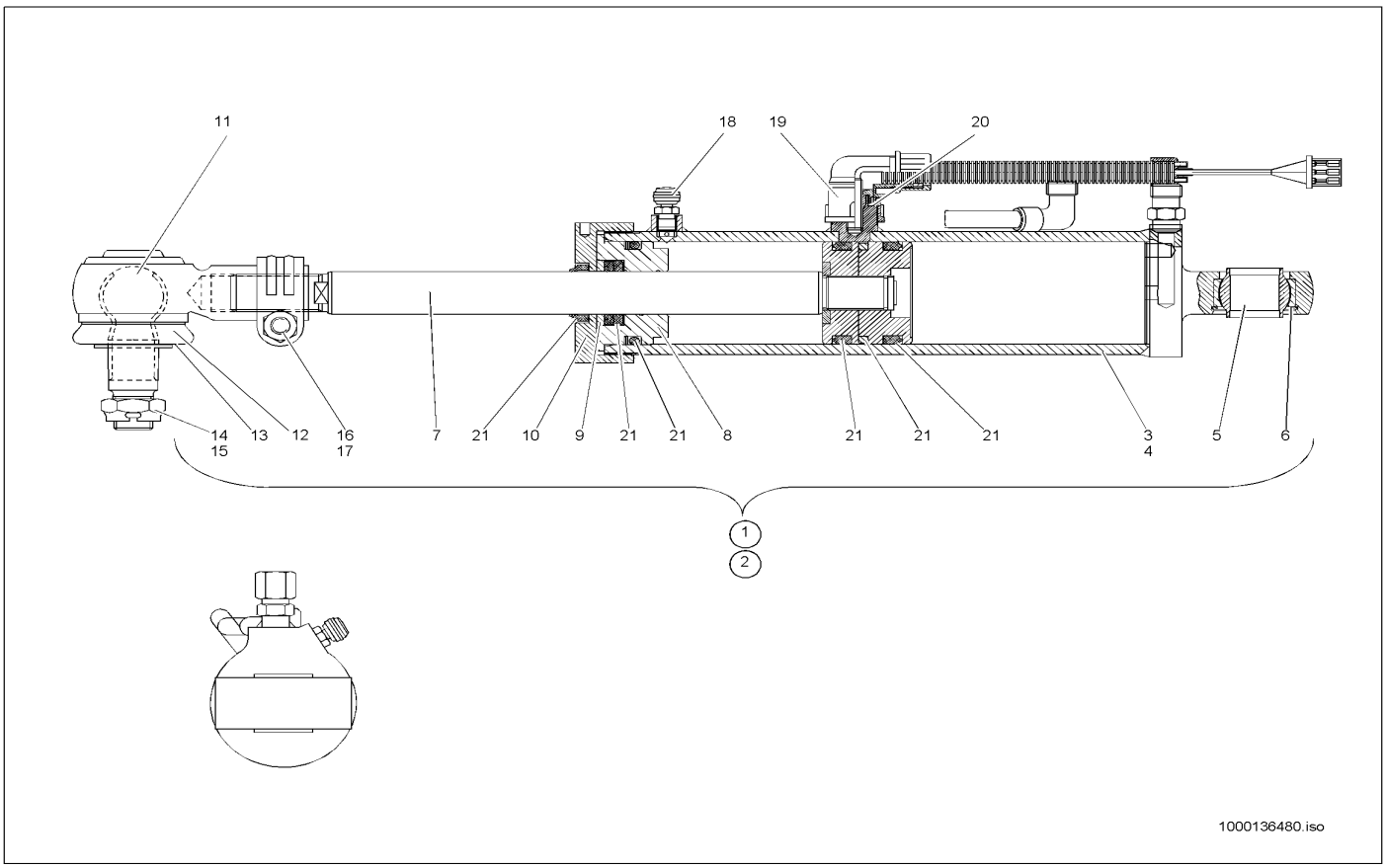

Pos	Art.-Nr.	Anm.	Q'TY	BEZEICHNUNG	PART NAME	DESIGNATION
18	1000086503	A:300550274 301561068 302570680	1,00 ST	ENTLÜFTUNGSVENTIL	VENTING VALVE	SOUPAPE D'AÉRATION
19	1000000317	A:300550274 301561068 302570680	1,00 ST	SENSOR	SENSOR	CAPTEUR
20	1000087421	A:300550274 301561068 302570680	1,00 ST	MUTTER	NUT	ÉCROU
21	1000000318	A:300550274 301561068 302570680	1,00 ST	DICHTSATZ	SEAL KIT	POCHETTE DE JOINTS

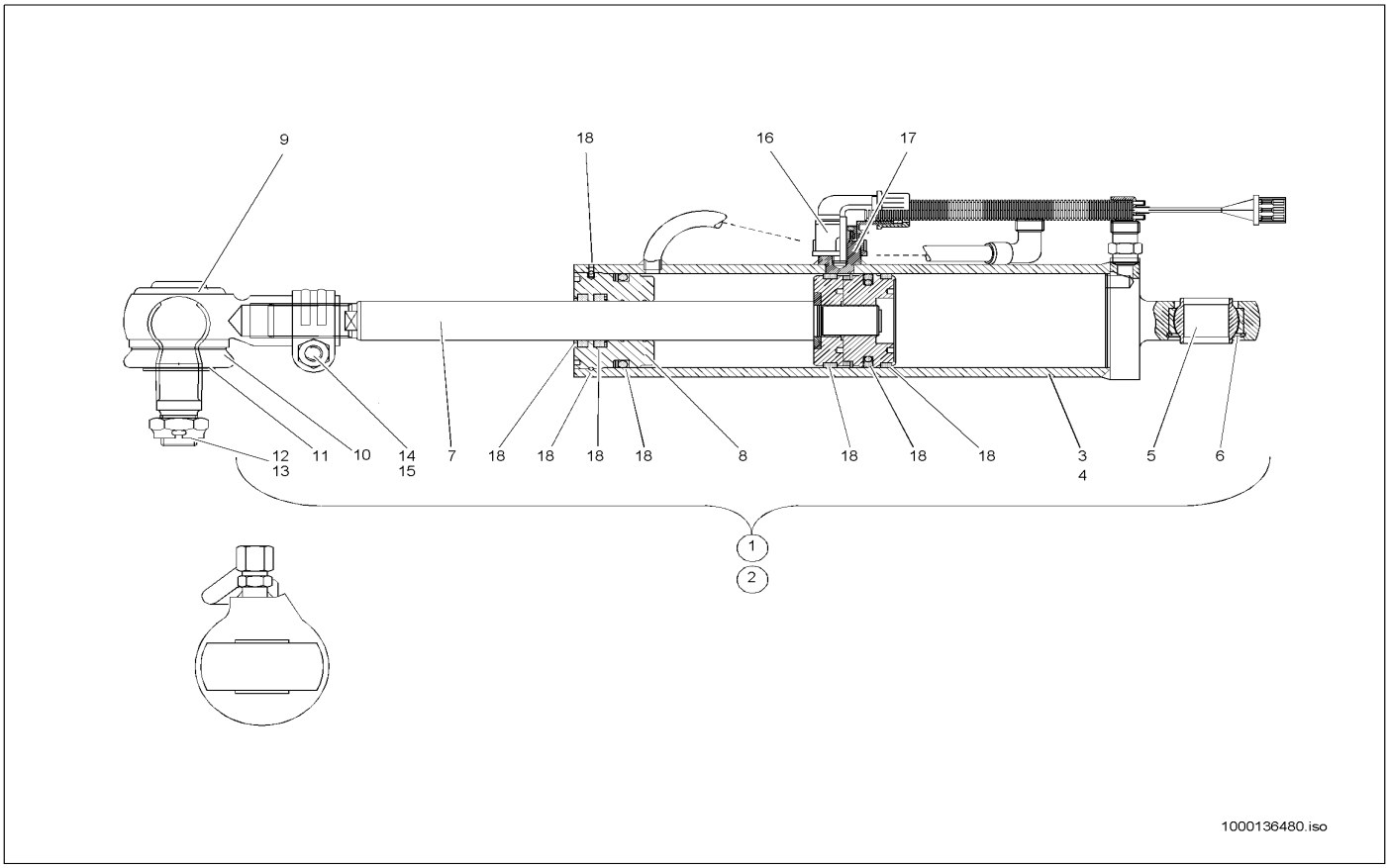

Pos	Art.-Nr.	Anm.	Q'TY	BEZEICHNUNG	PART NAME	DESIGNATION
1	1000036944	E:300550275 301561069 302570681	1,00 ST	LENKZYLINDER	STEERING CYLINDER	CYLINDRE DE DIRECTION
2	1000036943	E:300550275 301561069 302570681	1,00 ST	LENKZYLINDER	STEERING CYLINDER	CYLINDRE DE DIRECTION
3	1000087673	E:300550275 301561069 302570681	1,00 ST	ZYLINDERROHR	CYLINDER PIPE	TUYAU VÉRIN
4	1000087674	E:300550275 301561069 302570681	1,00 ST	ZYLINDERROHR	CYLINDER PIPE	TUYAU VÉRIN
5	1000021148	E:300550275 301561069 302570681	1,00 ST	GELENKLAGER	PIVOTING BEARING	PALIER ARTICULÉ
6	1000084910	E:300550275 301561069 302570681	1,00 ST	SPRENGRING	LOCK RING	ANNEAU EXPLOSIF
7	1000020834	E:300550275 301561069 302570681	1,00 ST	KOLBENSTANGE	PISTON ROD	TIGE DE PISTON
8	1000139301	E:300550275 301561069 302570681	1,00 ST	FÜHRUNG	GUIDE	GUIDAGE
9	1000036808	E:300550275 301561069 302570681	1,00 ST	KUGELGELENK	BALLJOINT	JOINT SPHÉRIQUE
10	1000086941	E:300550275 301561069 302570681	1,00 ST	FALTENBALG	BELLOW	SOUFFLET
11	1000086940	E:300550275 301561069 302570681	1,00 ST	RING	RING	ANNEAU
12	1000049122	E:300550275 301561069 302570681	1,00 ST	KRONENMUTTER	CROWN NUT	ÉCROU CRÉNELÉ
13	1000021003	E:300550275 301561069 302570681	1,00 ST	SPLINT	COTTERPIN	GOUPILLE
14	1000047960	E:300550275 301561069 302570681	1,00 ST	6KT-SCHRAUBE	HEX SCREW	VIS À TÊTE HEXAGONALE
15	1000049001	E:300550275 301561069 302570681	1,00 ST	6KT-MUTTER	HEXAGON NUT	ÉCROU HEXAGONAL
16	1000000317	E:300550275 301561069 302570681	1,00 ST	SENSOR	SENSOR	CAPTEUR
17	1000087421	E:300550275 301561069 302570681	1,00 ST	MUTTER	NUT	ÉCROU

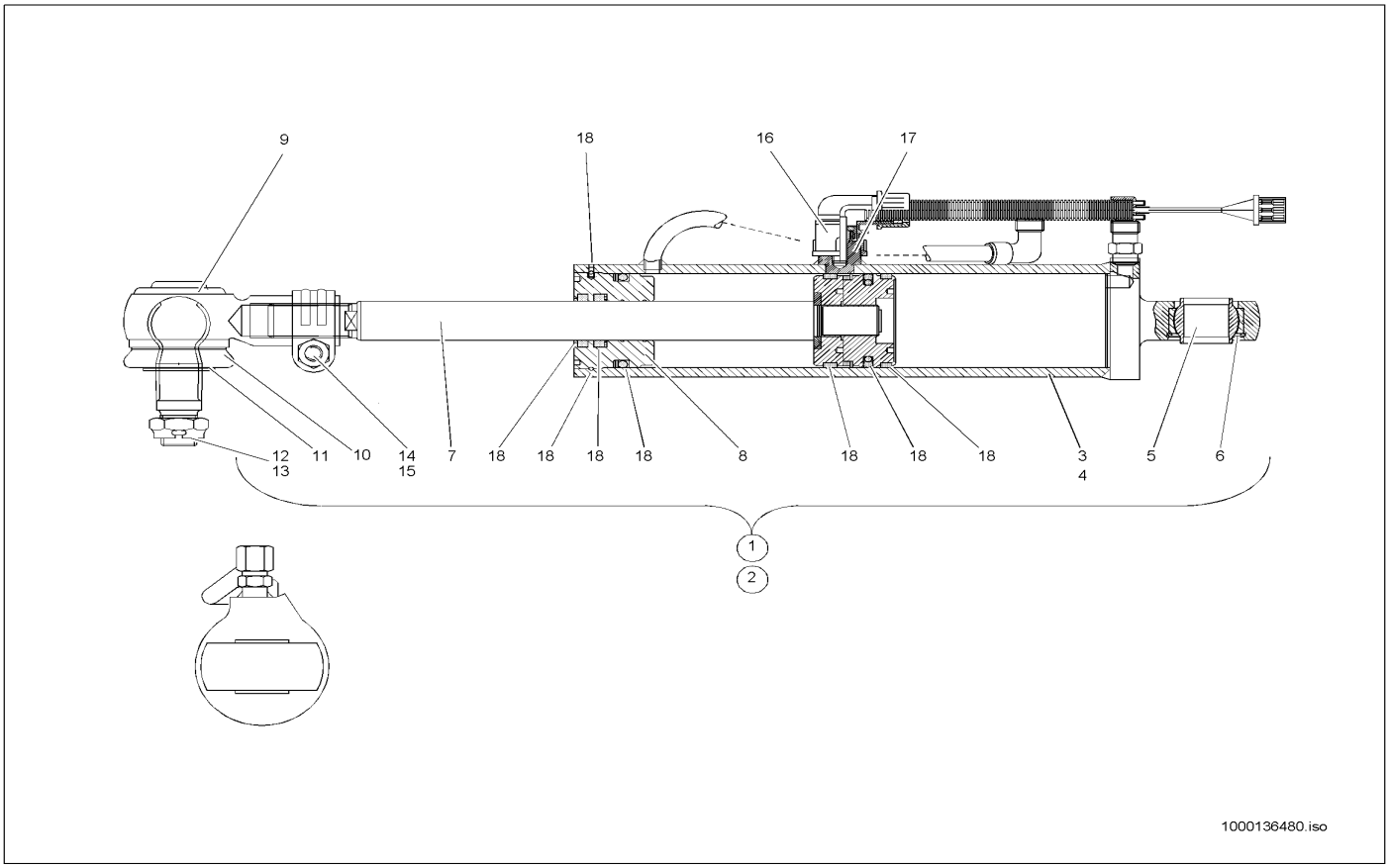

Pos	Art.-Nr.	Anm.	Q'TY	BEZEICHNUNG	PART NAME	DESIGNATION
18	1000000353	E:300550275 301561069 302570681	1,00 ST	DICHTSATZ	SEAL KIT	POCHETTE DE JOINTS

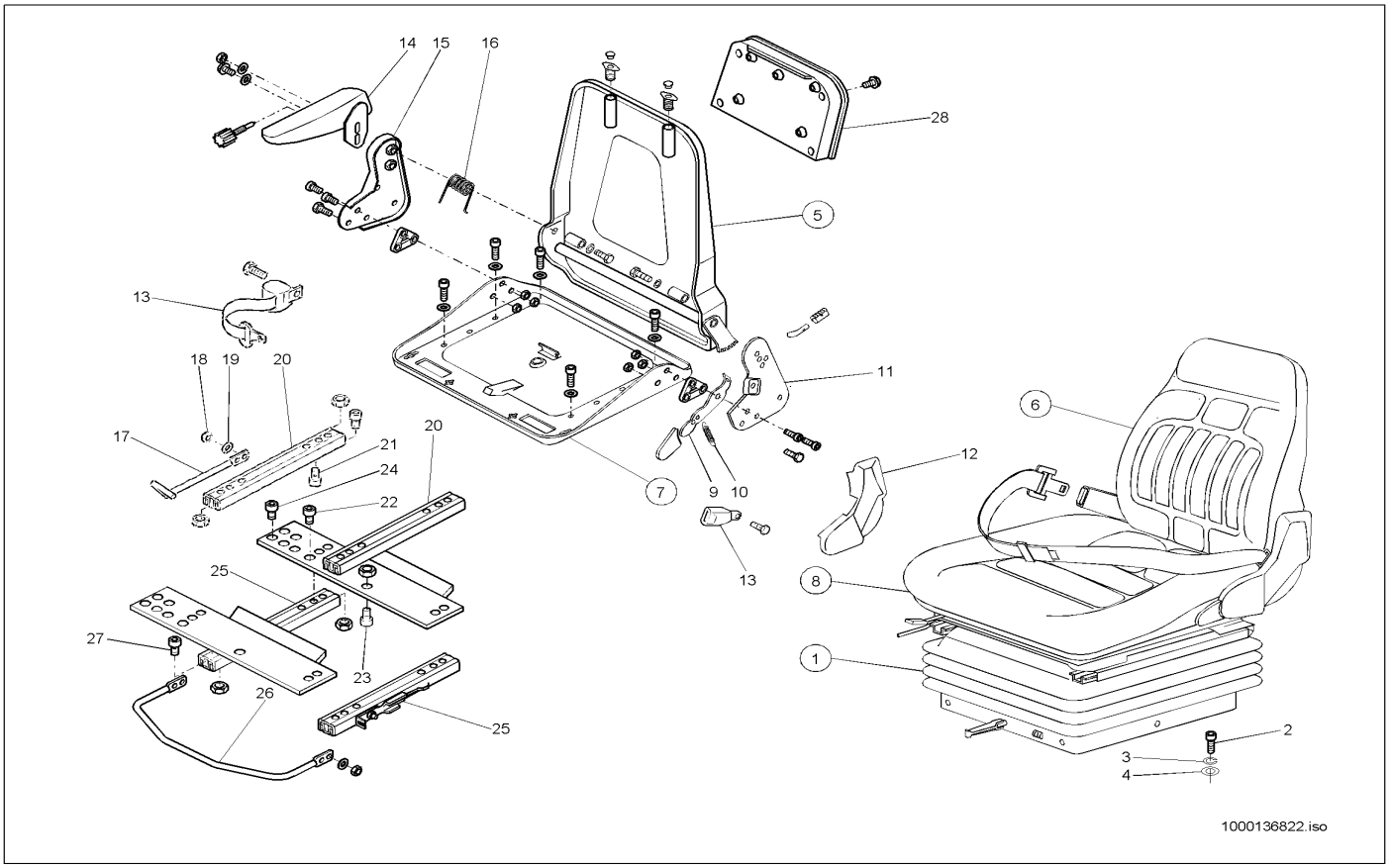

Pos	Art.-Nr.	Anm.	Q'TY	BEZEICHNUNG	PART NAME	DESIGNATION
1	1000036819	A:301561346	1,00 ST	FAHRERSITZ	DRIVERS SEAT	SIÈGE DE CHAUFFEUR
2	1000019136	A:301561346	4,00 ST	6KT-SCHRAUBE	HEX SCREW	VIS À TÊTE HEXAGONALE
3	1000030951	A:301561346	4,00 ST	FEDERRING	SPRING RING	RONDELLE À RESSORT
4	1000015431	A:301561346	4,00 ST	SCHEIBE	SPACER	RONDELLE
5	1000086927		1,00 ST	RÜCKENTEIL	BACK PART	PART DORSALE
6	1000086921		1,00 ST	RÜCKENPOLSTER	BACK CUSHION	COUSSIN À DOS
7	1000086911		1,00 ST	SITZPLATTE	SEAT PLATE	PLAQUE DE SIÈGE
8	1000086913		1,00 ST	SITZPOLSTER	SEAT UPHOLSTERY	BOURRELET
9	1000086469		1,00 ST	HEBEL	LEVER	LEVIER
10	1000000625		1,00 ST	FEDER	SPRING	RESSORT
11	1000086470		1,00 ST	RÜCKENVERSTELLUNG	BACK REST ADJUST	DÉPLACEMENT DE DORSALE
12	1000036270	L	1,00 ST	ABDECKUNG	COVER	COUVERCLE
13	1000086928		1,00 ST	GURT	BELT	CEINTURE
14	1000086915	R	1,00 ST	ARMLEHNE	ARM REST	ACCOUDOIR
15	1000086468		1,00 ST	BESCHLAG	MOUNTING	BUÉE
16	1000030794		1,00 ST	FEDER	SPRING	RESSORT
17	1000086917		1,00 ST	HEBEL	LEVER	LEVIER
18	1000015405		2,00 ST	6KT-MUTTER	HEXAGON NUT	ÉCROU HEXAGONAL
19	1000030951		2,00 ST	FEDERRING	SPRING RING	RONDELLE À RESSORT
20	1000087733		1,00 ST	VERSTELLSCHIENE	DISPLACEMENT RAIL	RAIL À DÉPLACER
21	1000140026		2,00 ST	ZYLINDERSCHRAUBE	CHEESE HEAD SCREW	VIS À TÊTE CYLINDRIQUE
22	1000085531		1,00 ST	SENKSCHRAUBE	SINKSCREW	VIS À TÊTE NOYÉE
23	1000086912		1,00 ST	ZYLINDERSCHRAUBE	CHEESE HEAD SCREW	VIS À TÊTE CYLINDRIQUE
24	1000140028		4,00 ST	ZYLINDERSCHRAUBE	CHEESE HEAD SCREW	VIS À TÊTE CYLINDRIQUE
25	1000087732		1,00 ST	VERSTELLSCHIENE	DISPLACEMENT RAIL	RAIL À DÉPLACER
26	1000140542		1,00 ST	HEBEL	LEVER	LEVIER
27	1000140027		13,00 ST	ZYLINDERSCHRAUBE	CHEESE HEAD SCREW	VIS À TÊTE CYLINDRIQUE
28	1000140941		1,00 ST	TASCHE	BAG	SAC

FAHRERSITZ UNTERTEIL
LOWER PART DRIVER'S SEAT
PARTIE INFÉRIEURE DU SIÈGE DU CONDUCTEUR

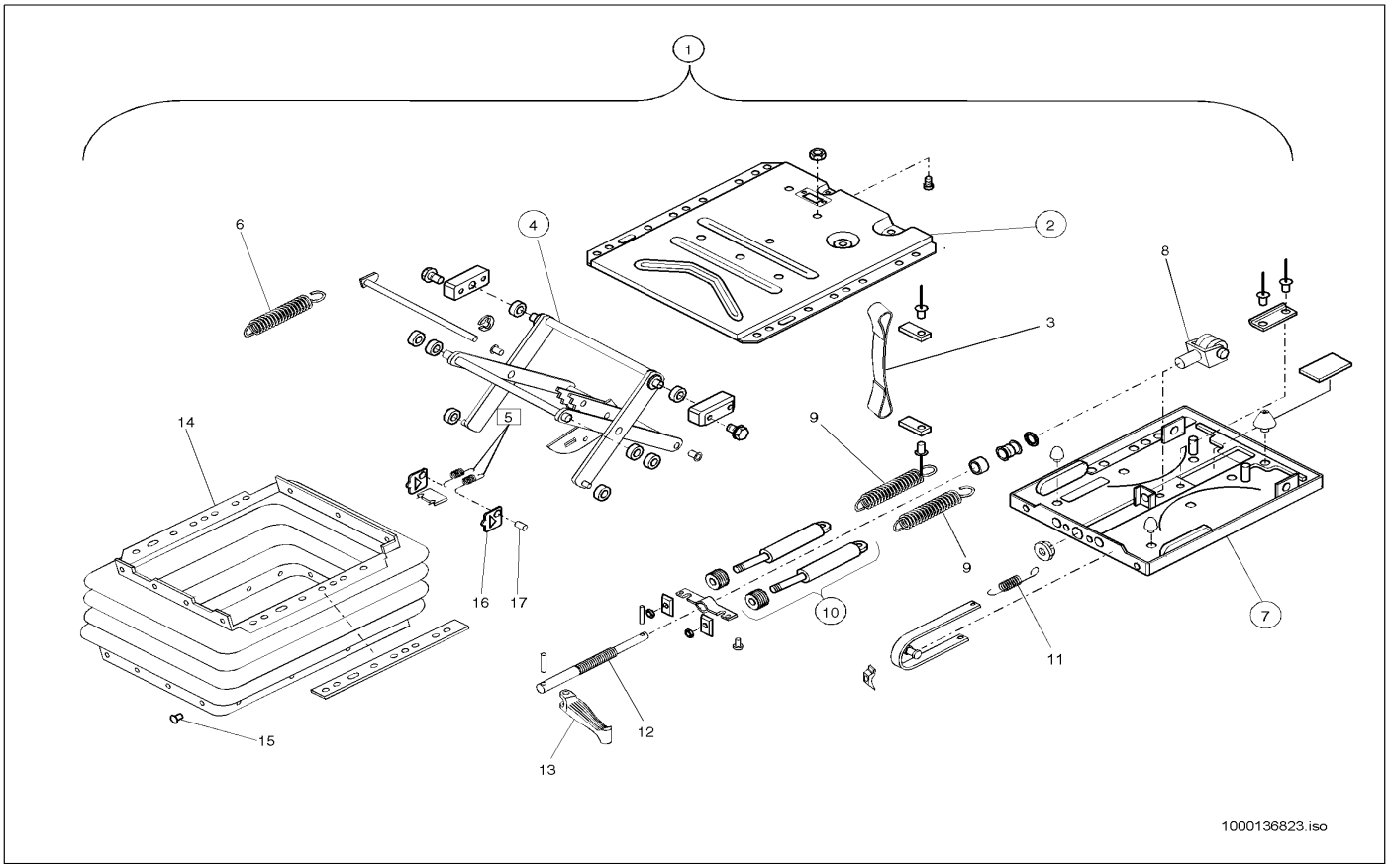

Pos	Art.-Nr.	Anm.	Q'TY	BEZEICHNUNG	PART NAME	DESIGNATION
1	1000087670		1,00 ST	SITZUNTERTEIL	SEAT UNDER PART	SOUS-PART DE SIÈGE
2	1000086924		1,00 ST	FEDERUNGSOBERTEIL	SPRING UPPER PART	PARTIE SUPÉRIEURE DE SUSPENSION
3	1000086919		1,00 ST	GURT	BELT	CEINTURE
4	1000086926		1,00 ST	SCHWINGE	WING	BIELLE
5	1000086480		2,00 ST	ZUGFEDER	TENSION SPRING	RESSORT DE TRACTION
6	1000086916		1,00 ST	ZUGFEDER	TENSION SPRING	RESSORT DE TRACTION
7	1000086925		1,00 ST	FEDERUNGSUNTERTEIL	SPRING LOWER PART	PARTIE BAS DE SUSPENSION
8	1000088162		1,00 ST	GABEL	QUICK-HITCH-COUPLER	ATTACHE RAPIDE
9	1000086910		2,00 ST	ZUGFEDER	TENSION SPRING	RESSORT DE TRACTION
10	1000086918		2,00 ST	STOSSDÄMPFER	CHOCK ABSORBER	AMORTISSEUR
11	1000030818		1,00 ST	FEDER	SPRING	RESSORT
12	1000086920		1,00 ST	VERSTELLSPINDEL	DISPLAC SPINDLE	FUSEAU À DÉPLACER
13	1000086914		1,00 ST	KNEBEL KPL.	HANDLE KPL.	GARROT KPL.
14	1000086478		1,00 ST	FALTENBALG	BELLOW	SOUFFLET
15	1000030573		22,00 ST	STOPFEN	PLUG	BOUCHON
16	1000088497		2,00 ST	BLECH	PLATE	TÔLE
17	1000088397		2,00 ST	BOLZEN	PIN	AXE

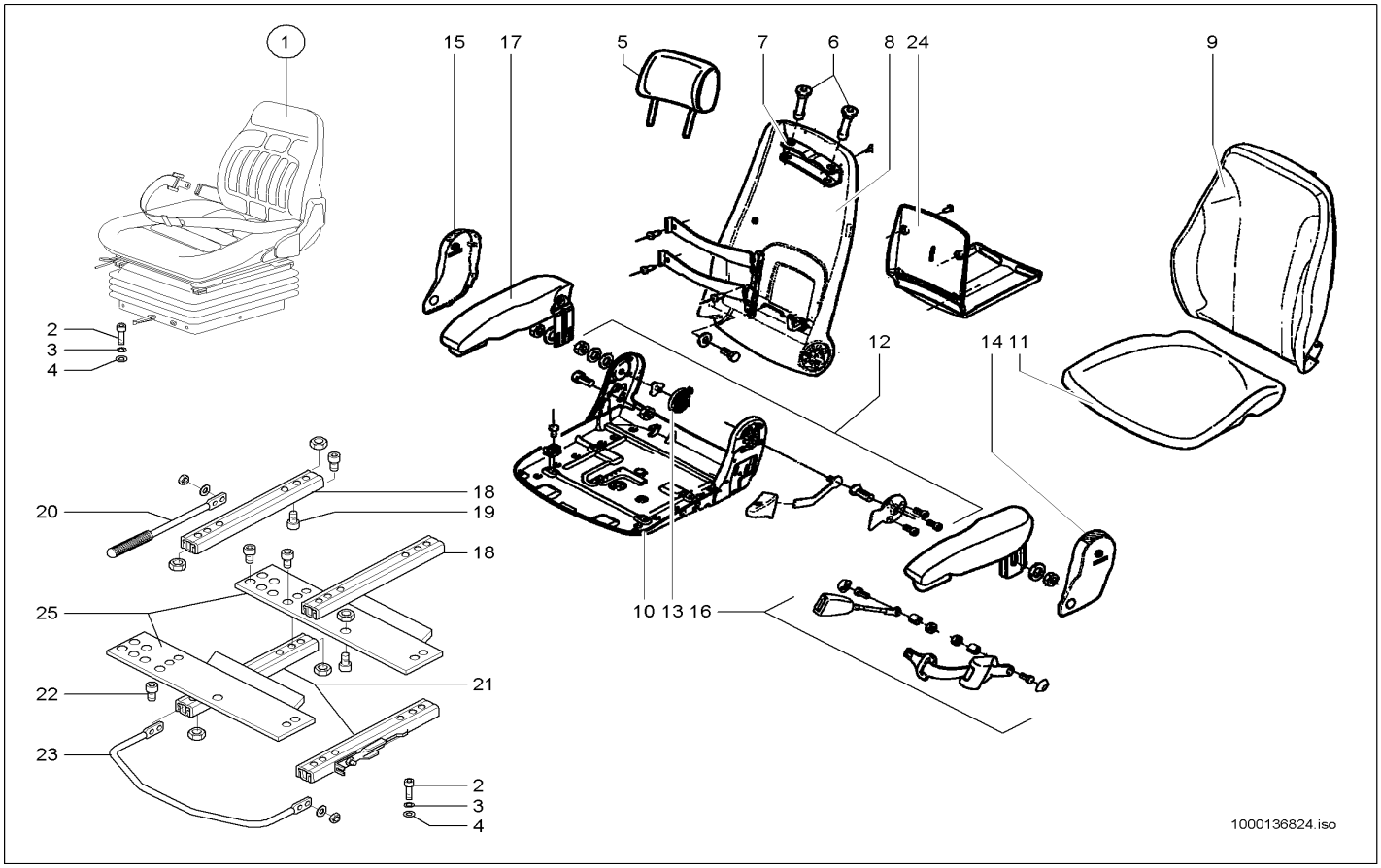

Pos	Art.-Nr.	Anm.	Q'TY	BEZEICHNUNG	PART NAME	DESIGNATION
1	1000036821	E:301561347 302571036	1,00 ST	FAHRERSITZ	DRIVERS SEAT	SIÈGE DE CHAUFFEUR
2	1000019136	E:301561347 302571036	4,00 ST	6KT-SCHRAUBE	HEX SCREW	VIS À TÊTE HEXAGONALE
3	1000030951	E:301561347 302571036	4,00 ST	FEDERRING	SPRING RING	RONDELLE À RESSORT
4	1000015431	E:301561347 302571036	4,00 ST	SCHEIBE	SPACER	RONDELLE
5	1000088504		1,00 ST	KOPFSTÜTZE	HEADREST	SUPPORT DE TÊTE
6	1000088402		2,00 ST	FÜHRUNGSHÜLSE	GUIDE SLEEVE	DOUILLE DE GUIDAGE
7	1000088400		1,00 ST	HALTERUNG	BRACKET	FIXATION
8	1000088505		1,00 ST	RÜCKENTEIL	BACK PART	PART DORSALE
9	1000088507		1,00 ST	POLSTER	CUSHION	COUSSIN
10	1000141080		1,00 ST	SITZPLATTE	SEAT PLATE	PLAQUE DE SIÈGE
11	1000088508		1,00 ST	POLSTER	CUSHION	COUSSIN
12	1000088506		1,00 ST	ANBAUTEIL	MOUNTING PIECE	PIÈCE DE CONSTRUCTION
13	1000088499		1,00 ST	SCHENKELFEDER	CLAWW SPRING	RESSORT DE CÔTÉ
14	1000084953	L	1,00 ST	ABDECKUNG	COVER	COUVERCLE
15	1000084954	R	1,00 ST	ABDECKUNG	COVER	COUVERCLE
16	1000086928		1,00 ST	GURT	BELT	CEINTURE
17	1000088510	R	1,00 ST	ARMLEHNE	ARM REST	ACCOUDOIR
18	1000022043		1,00 ST	VERSTELLSCHIENE	DISPLACEMENT RAIL	RAIL À DÉPLACER
19	1000140026		2,00 ST	ZYLINDERSCHRAUBE	CHEESE HEAD SCREW	VIS À TÊTE CYLINDRIQUE
20	1000086917		1,00 ST	HEBEL	LEVER	LEVIER
21	1000087732		1,00 ST	VERSTELLSCHIENE	DISPLACEMENT RAIL	RAIL À DÉPLACER
22	1000140027		2,00 ST	ZYLINDERSCHRAUBE	CHEESE HEAD SCREW	VIS À TÊTE CYLINDRIQUE
23	1000140542		1,00 ST	HEBEL	LEVER	LEVIER
24	1000140942		1,00 ST	TASCHE	BAG	SAC
25	1000088503		2,00 ST	KONSOLE	CONSOLE	CONSOLE

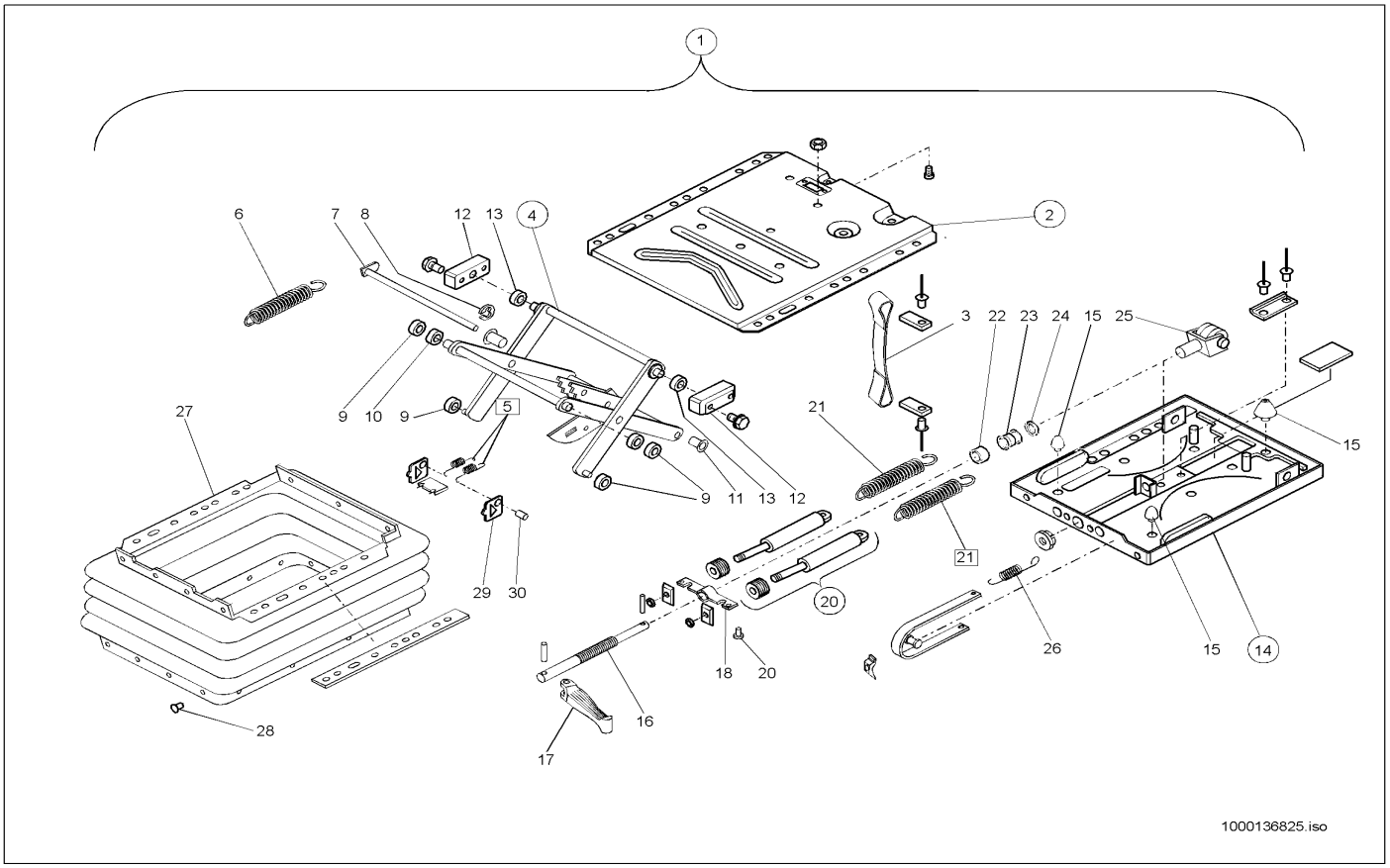

Pos	Art.-Nr.	Anm.	Q'TY	BEZEICHNUNG	PART NAME	DESIGNATION
1	1000088509		1,00 ST	FEDERUNGSUNTERTEIL	SPRING LOWER PART	PARTIE BAS DE SUSPENSION
2	1000141042		1,00 ST	FEDERUNGSOBERTEIL	SPRING UPPER PART	PARTIE SUPÉRIEURE DE SUSPENSION
3	1000086919		1,00 ST	GURT	BELT	CEINTURE
4	1000086926		1,00 ST	SCHWINGE	WING	BIELLE
5	1000086480		2,00 ST	ZUGFEDER	TENSION SPRING	RESSORT DE TRACTION
6	1000086916		1,00 ST	ZUGFEDER	TENSION SPRING	RESSORT DE TRACTION
7	1000140922		1,00 ST	BOLZEN	PIN	AXE
8	1000139515		1,00 ST	SICHERUNGSSCHEIBE	LOCK WASHER	DISQUE DE SÜRETÉ
9	1000084951		4,00 ST	ROLLE	ROLLER	ROULEAU
10	1000088501		2,00 ST	BUCHSE	BUSHING	BAGUE
11	1000032631		2,00 ST	BUCHSE	BUSHING	BAGUE
12	1000088502		1,00 ST	LAGER	BEARING	PALIER
13	1000088500		2,00 ST	BUCHSE	BUSHING	BAGUE
14	1000141043		1,00 ST	FEDERUNGSUNTERTEIL	SPRING LOWER PART	PARTIE BAS DE SUSPENSION
15	1000088498		1,00 ST	PUFFER	BUFFER	BUTOIR
16	1000086920		1,00 ST	VERSTELLSPINDEL	DISPLAC SPINDLE	FUSEAU À DÉPLACER
17	1000086914		1,00 ST	KNEBEL KPL.	HANDLE KPL.	GARROT KPL.
18	1000140997		1,00 ST	FEDERBOCK	SPRING LODGING	SUPPORT DE RESSORT
19	1000088396		1,00 ST	STOPFEN	PLUG	BOUCHON
20	1000086918		2,00 ST	STOSSDÄMPFER	CHOCK ABSORBER	AMORTISSEUR
21	1000086910		2,00 ST	ZUGFEDER	TENSION SPRING	RESSORT DE TRACTION
22	1000088496		1,00 ST	BUCHSE	BUSHING	BAGUE
23	1000032627		1,00 ST	LAGER	BEARING	PALIER
24	1000088392		1,00 ST	SCHEIBE	SPACER	RONDELLE
25	1000088162		1,00 ST	GABEL	QUICK-HITCH-COUPLER	ATTACHE RAPIDE
26	1000141045		1,00 ST	GURT	BELT	CEINTURE
27	1000125969		1,00 ST	FALTENBALG	BELLOW	SOUFFLET
28	1000030573		22,00 ST	STOPFEN	PLUG	BOUCHON
29	1000088497		2,00 ST	BLECH	PLATE	TÔLE
30	1000088397		2,00 ST	BOLZEN	PIN	AXE

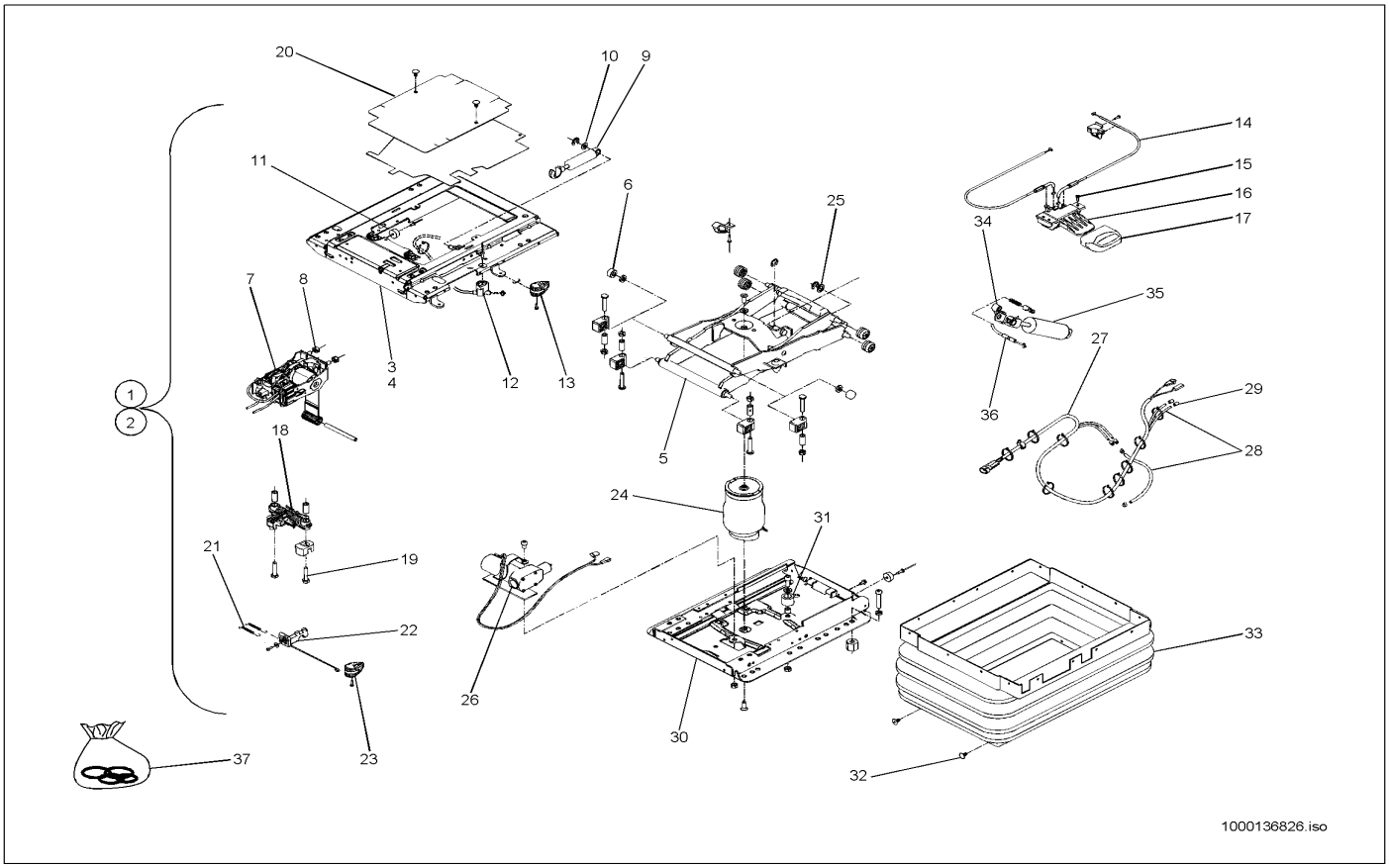

Pos	Art.-Nr.	Anm.	Q'TY	BEZEICHNUNG	PART NAME	DESIGNATION
1	1000036811		1,00 ST	FAHRERSITZ	DRIVERS SEAT	SIÈGE DE CHAUFFEUR
2	1000036813		1,00 ST	FEDERUNGSUNTERTEIL	SPRING LOWER PART	PARTIE BAS DE SUSPENSION
3	1000140749		1,00 ST	ELEMENT	ELEMENT	ÉLÉMENT
4	1000141041		1,00 ST	FEDERUNGSOBERTEIL	SPRING UPPER PART	PARTIE SUPÉRIEURE DE SUSPENSION
5	1000141063		1,00 ST	SCHWINGE	WING	BIELLE
6	1000140040		2,00 ST	NADELLAGER	NEEDLE BEARING	PALIER À AIGUILLES
7	1000084996		1,00 ST	NIVEAUSTEUERUNG	LEVEL CONTROL	CONTRÔLE DE NIVEAU
8	1000088398		6,00 ST	6KT-MUTTER	HEXAGON NUT	ÉCROU HEXAGONAL
9	1000089352		1,00 ST	STOSSDÄMPFER	CHOCK ABSORBER	AMORTISSEUR
10	1000092298		3,00 ST	SCHEIBE	SPACER	RONDELLE
11	1000141059		1,00 ST	PUFFER	BUFFER	BUTOIR
12	1000140422		1,00 ST	FÜHRUNG	GUIDE	GUIDAGE
13	1000140540		1,00 ST	GRIFF	HANDLE	MANETTE
14	1000089351		1,00 ST	BOWDENZUG	BOWDEN CABLE	TACTION DE BOWDEN
15	1000140426		3,00 ST	FÜHRUNGSHÜLSE	?	?
16	1000140990		1,00 ST	BETÄTIGUNG	CONTROL LEVER	COMMANDE
17	1000140533		1,00 ST	GRIFF	HANDLE	MANETTE
18	1000101898		1,00 ST	FEDER	SPRING	RESSORT
19	1000139797		2,00 ST	6KT-SCHRAUBE	HEX SCREW	VIS À TÊTE HEXAGONALE
20	1000140129		1,00 ST	ABDECKUNG	COVER	COUVERCLE
21	1000141070		2,00 ST	ZUGFEDER	TENSION SPRING	RESSORT DE TRACTION
22	1000140463		1,00 ST	HEBEL	LEVER	LEVIER
23	1000140532		1,00 ST	GRIFF	HANDLE	MANETTE
24	1000141058		1,00 ST	LUFTFEDERUNG	PNEUMATIC CUSHIONING	SUSPENSION AÉRIENNE
25	1000140678		1,00 ST	SCHEIBE	SPACER	RONDELLE
26	1000141314		1,00 ST	KOMPRESSOR	?	?
27	1000140091		1,00 ST	KABEL	CABLE	CÂBLE
28	1000140271		1,00 ST	SCHLAUCH	HOSE	TUYAU FLEXIBLE
29	1000141342		2,00 ST	TÜLLE	SLEEVE	BEC
30	1000141044		1,00 ST	FEDERUNGSUNTERTEIL	SPRING LOWER PART	PARTIE BAS DE SUSPENSION
31	1000141060		1,00 ST	PUFFER	BUFFER	BUTOIR
32	1000030573		22,00 ST	STOPFEN	PLUG	BOUCHON
33	1000140189		1,00 ST	FALTENBALG	BELLOW	SOUFFLET
34	1000140038		1,00 ST	LAGER	BEARING	PALIER
35	1000141347		1,00 ST	STOSSDÄMPFER	?	?
36	1000141071		1,00 ST	BOWDENZUG	BOWDEN CABLE	TACTION DE BOWDEN
37	1000141090		1,00 ST	VERSCHLEISSSATZ	WEAR SET	TAUX D'USURE

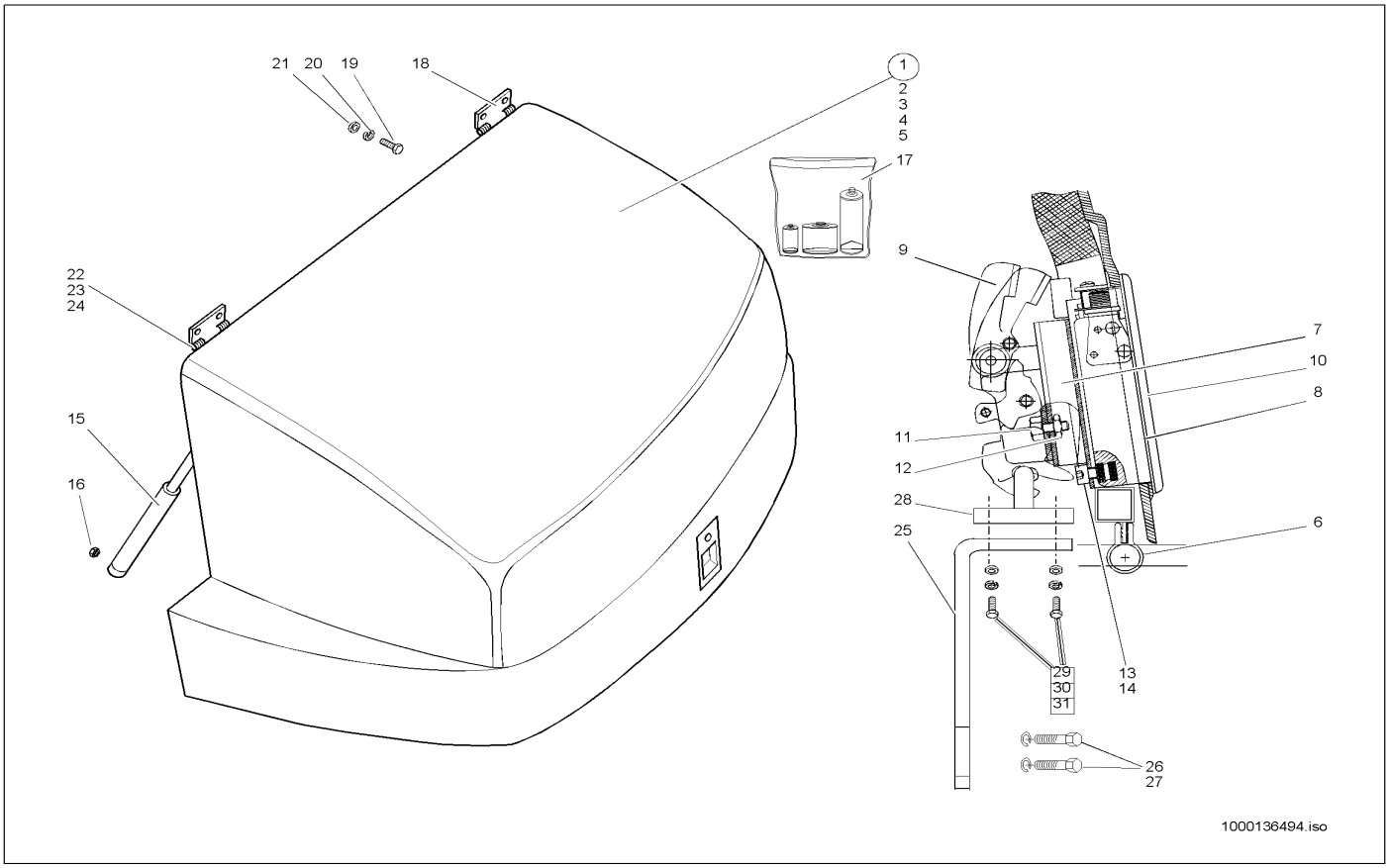

Pos	Art.-Nr.	Anm.	Q'TY	BEZEICHNUNG	PART NAME	DESIGNATION
1	1000036823		1,00 ST	MOTORHAUBE	ENGINE HOOD	CAPOT
2	1000086535	M	1,00 ST	DÄMMATTE	INSULATING MAT	TAPIS ISOLANT
3	1000086536	L	1,00 ST	DÄMMATTE	INSULATING MAT	TAPIS ISOLANT
4	1000086537	R	1,00 ST	DÄMMATTE	INSULATING MAT	TAPIS ISOLANT
5	1000086538		88,00 ST	KLETTVERSCHLUSS	BUR LOCK	FERMETURE VELCRO
6	1000086698		1,00 ST	DICHTUNG	SEAL	JOINT D'ÉTANCHÉITÉ
7	1000086539		1,00 ST	SCHLOSS	LOCK	FERMOIR
8	1000086540		1,00 ST	UNTERLAGE	LINING	BASE
9	1000086541		1,00 ST	SCHLOSS	LOCK	FERMOIR
10	1000086542		1,00 ST	SCHALE	BOWL	BOL
11	1000047688		2,00 ST	6KT-SCHRAUBE	HEX SCREW	VIS À TÊTE HEXAGONALE
12	1000013022		2,00 ST	6KT-MUTTER	HEXAGON NUT	ÉCROU HEXAGONAL
13	1000085490		4,00 ST	ZYLINDERSCHRAUBE	CHEESE HEAD SCREW	VIS A TETE CYLINDRIQUE
14	1000092290		4,00 ST	SCHEIBE	SPACER	RONDELLE
15	1000021477		2,00 ST	GASFEDER	GAS STRUT	RESSORT DE GAZ
16	1000013022		2,00 ST	6KT-MUTTER	HEXAGON NUT	ÉCROU HEXAGONAL
17	1000087558		1,00 ST	REPARATURSATZ MOTORHAUBE	REPAIRING SET ENGINEHOOD	JEU DE RÉPARATION DU CAPOT
18	1000032753		2,00 ST	GELENK	ARTICULATION	ARTICULATION
19	1000015373		4,00 ST	SENKSCHRAUBE	SINKSCREW	VIS À TÊTE NOYÉE
20	1000015431		4,00 ST	SCHEIBE	SPACER	RONDELLE
21	1000013022		4,00 ST	6KT-MUTTER	HEXAGON NUT	ÉCROU HEXAGONAL
22	1000050603		2,00 ST	BOLZEN	PIN	AXE
23	1000092297		2,00 ST	SCHEIBE	SPACER	RONDELLE
24	1000092467		2,00 ST	SPLINT	COTTERPIN	GOUPILLE
25	1000043566		1,00 ST	HALTER	BRACKET CLUTCH	SUPPORT
26	1000085417		2,00 ST	6KT-SCHRAUBE	HEX SCREW	VIS À TÊTE HEXAGONALE
27	1000030888		2,00 ST	FEDERRING	SPRING RING	RONDELLE À RESSORT
28	1000089801		1,00 ST	SCHLIESSKEIL	LOCK KEY	CLAVETTE DE FERMETURE
29	1000018400		2,00 ST	6KT-SCHRAUBE	HEX SCREW	VIS À TÊTE HEXAGONALE
30	1000092285		2,00 ST	SCHEIBE	SPACER	RONDELLE
31	1000085588		2,00 ST	6KT-MUTTER	HEXAGON NUT	ÉCROU HEXAGONAL

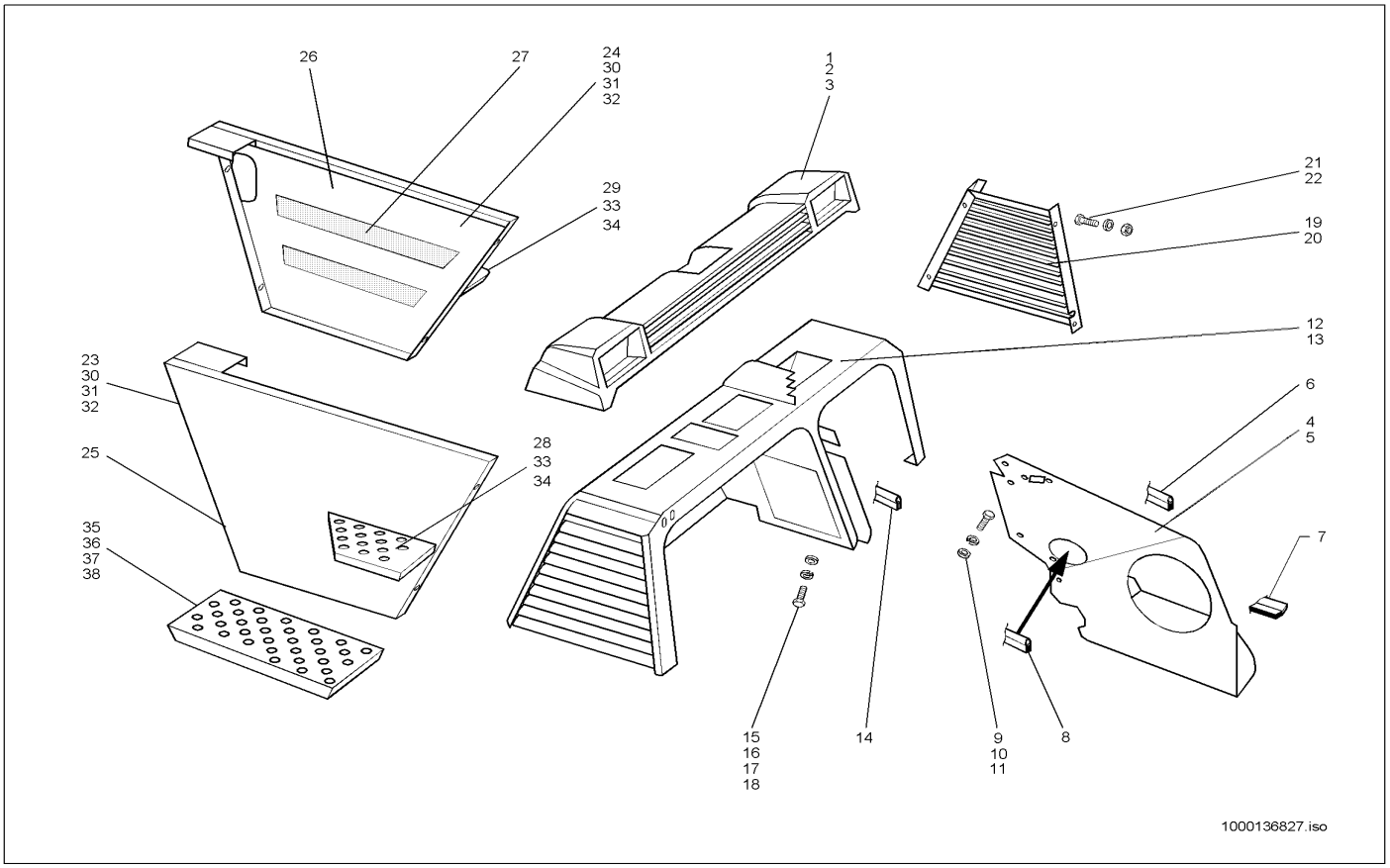

Pos	Art.-Nr.	Anm.	Q'TY	BEZEICHNUNG	PART NAME	DESIGNATION
1	1000036837		1,00 ST	TRAVERSE	TRAVERSE	TRAVERSE
2	1000013008		6,00 ST	6KT-SCHRAUBE	HEX SCREW	VIS À TÊTE HEXAGONALE
3	1000013027		6,00 ST	SCHEIBE	SPACER	RONDELLE
4	1000003849		1,00 ST	TRENNBLECH	SEPERATING SHEET	TÔLE DE SÉPERATION
5	1000001069		1,00 ST	DÄMMATTE	INSULATING MAT	TAPIS ISOLANT
6	1000000885		1,00 ST	PROFIL	PROFILE	PROFIL
7	1000097126		1,00 M	PROFIL	PROFILE	PROFIL
8	1000097094		2,00 M	KANTENSCHUTZ	EDGE GUARD	PROTECTION D'ARÊTE
9	1000013008		5,00 ST	6KT-SCHRAUBE	HEX SCREW	VIS À TÊTE HEXAGONALE
10	1000013027		10,00 ST	SCHEIBE	SPACER	RONDELLE
11	1000013022		5,00 ST	6KT-MUTTER	HEXAGON NUT	ÉCROU HEXAGONAL
12	1000043555		1,00 ST	BRÜCKE	CONNECTION	PONT
13	1000036902		1,00 ST	DÄMMATTE	INSULATING MAT	TAPIS ISOLANT
14	1000097126		1,00 M	PROFIL	PROFILE	PROFIL
15	1000013008		7,00 ST	6KT-SCHRAUBE	HEX SCREW	VIS À TÊTE HEXAGONALE
16	1000015431		4,00 ST	SCHEIBE	SPACER	RONDELLE
17	1000013027		5,00 ST	SCHEIBE	SPACER	RONDELLE
18	1000013022		2,00 ST	6KT-MUTTER	HEXAGON NUT	ÉCROU HEXAGONAL
19	1000139821	R	1,00 ST	STIRNBLECH	FRONT PLATE	TÔLE EN BOUT
20	1000036825	R	1,00 ST	ZUSATZGITTER	SUPPLEMENT GRILL	GRILLE D'APPOINT
21	1000048170		4,00 ST	ZYLINDERSCHRAUBE	CHEESE HEAD SCREW	VIS A TETE CYLINDRIQUE
22	1000019452		2,00 ST	FEDERRING	SPRING RING	RONDELLE À RESSORT
23	1000141014	L	1,00 ST	TRITTBRETT	FOOTBOARD	MARCHE-PIED
24	1000141103	R	1,00 ST	TRITTBRETT	FOOTBOARD	MARCHE-PIED
25	1000051173	L	1,00 ST	SEITENBLECH	SIDE PLATE	TÔLE LATÉRALE
26	1000043557	R	1,00 ST	SEITENWAND	SIDE PLATE	FAÇADE LATÉRALE
27	1000100559		2,00 ST	GUMMIBAND	RUBBER STRIP	BANDE EN CAOUTCHOUC
27	1000097033		1,00 M	GUMMIBAND	RUBBER STRIP	ÉLASTIQUE
28	1000045327	OL	1,00 ST	TRITTBRETT	FOOTBOARD	MARCHE-PIED
29	1000045329	OR	1,00 ST	TRITTBRETT	FOOTBOARD	MARCHE-PIED
30	1000013008		12,00 ST	6KT-SCHRAUBE	HEX SCREW	VIS À TÊTE HEXAGONALE
31	1000013027		12,00 ST	SCHEIBE	SPACER	RONDELLE
32	1000013022		2,00 ST	6KT-MUTTER	HEXAGON NUT	ÉCROU HEXAGONAL
33	1000085389		4,00 ST	6KT-SCHRAUBE	HEX SCREW	VIS À TÊTE HEXAGONALE
34	1000013027		4,00 ST	SCHEIBE	SPACER	RONDELLE
35	1000019231	UL/UR	1,00 ST	TRITTBRETT	FOOTBOARD	MARCHE-PIED
36	1000013008		8,00 ST	6KT-SCHRAUBE	HEX SCREW	VIS À TÊTE HEXAGONALE
37	1000013027		16,00 ST	SCHEIBE	SPACER	RONDELLE
38	1000013022		8,00 ST	6KT-MUTTER	HEXAGON NUT	ÉCROU HEXAGONAL

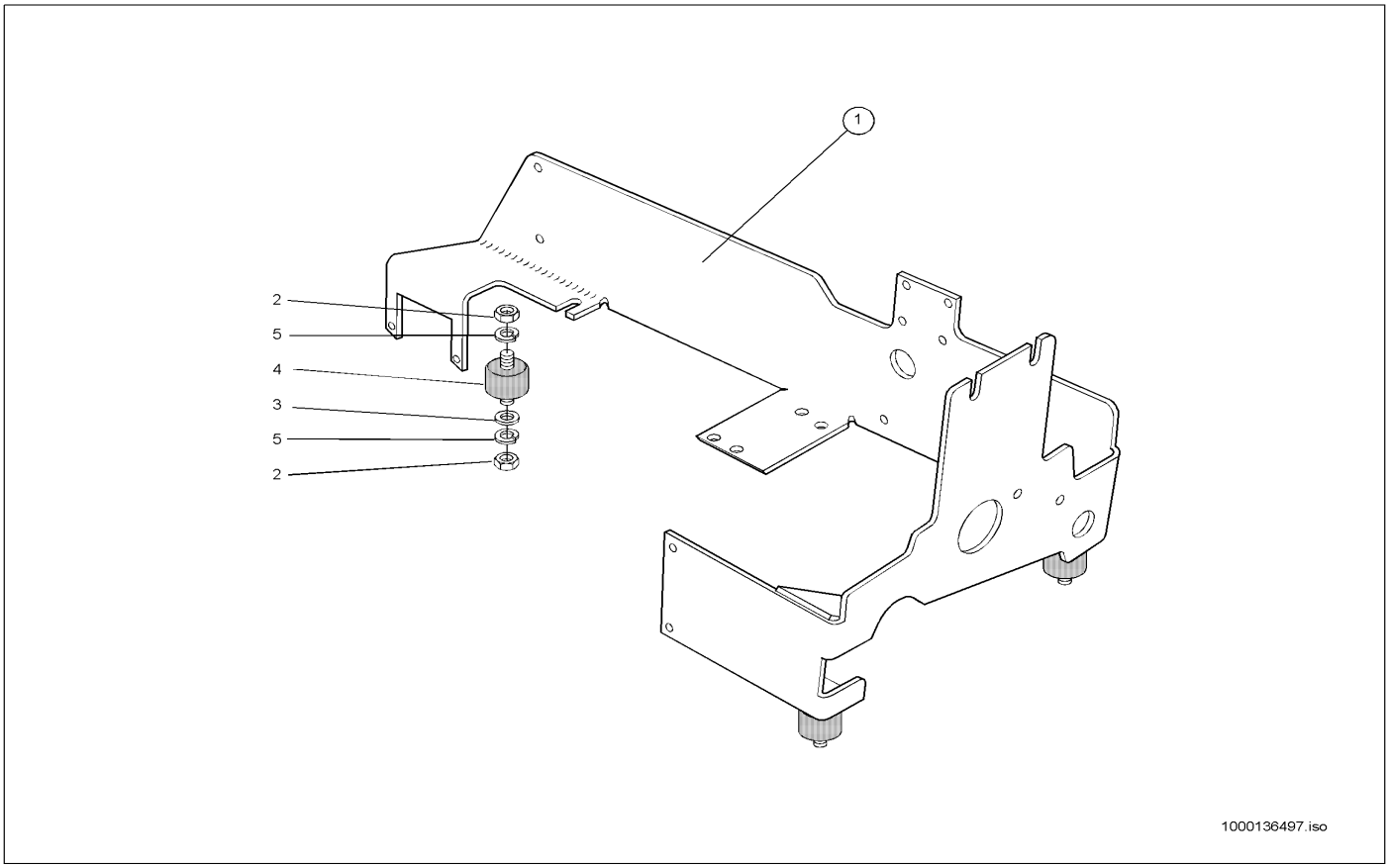

Pos	Art.-Nr.	Anm.	Q'TY	BEZEICHNUNG	PART NAME	DESIGNATION
1	1000043578		1,00 ST	KONSOLE	CONSOLE	CONSOLE
2	1000013021		6,00 ST	6KT-MUTTER	HEXAGON NUT	ÉCROU HEXAGONAL
3	1000013027		3,00 ST	SCHEIBE	SPACER	RONDELLE
4	1000032330		3,00 ST	LAGER	BEARING	PALIER
5	1000030951		6,00 ST	FEDERRING	SPRING RING	RONDELLE À RESSORT

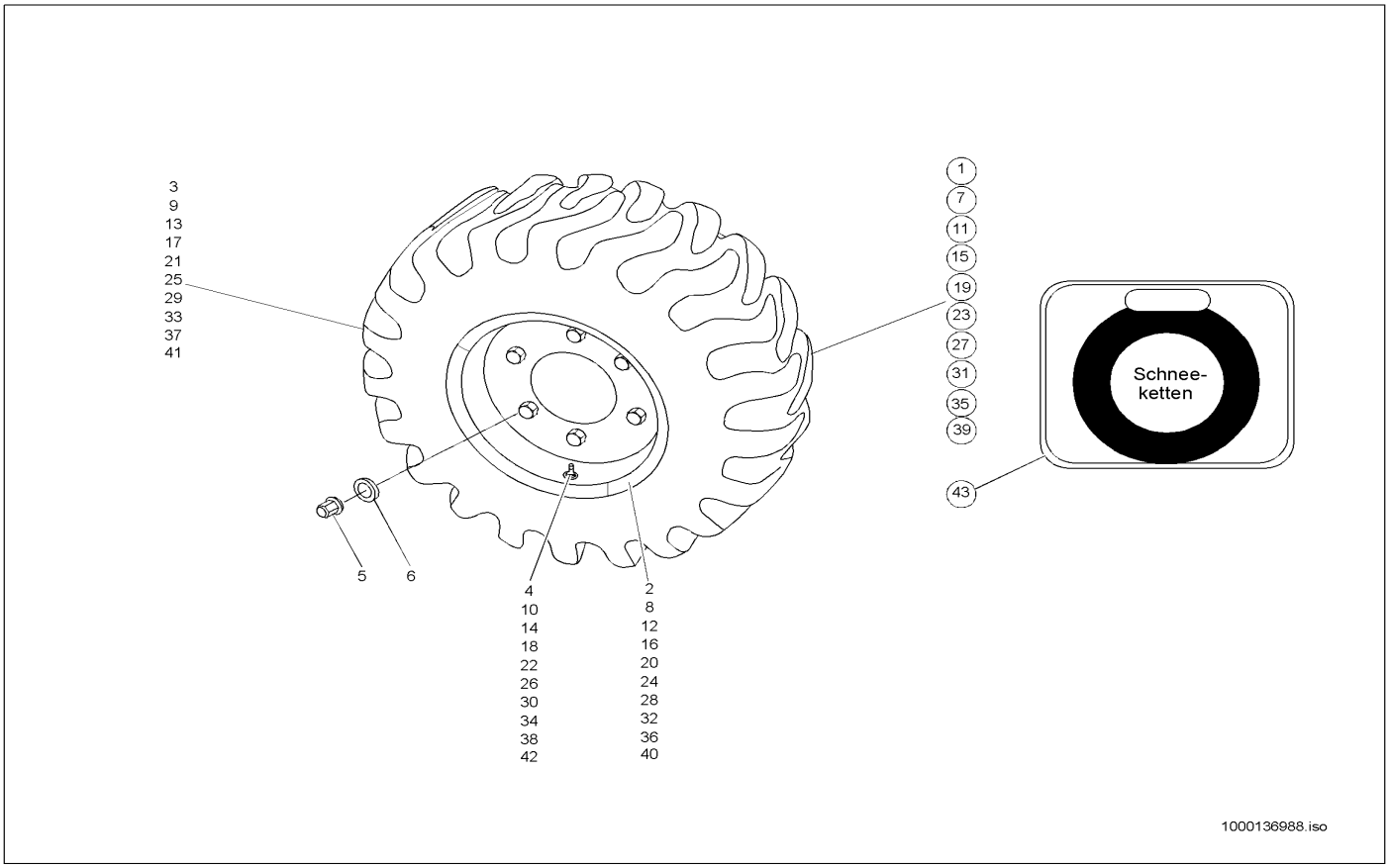

Pos	Art.-Nr.	Anm.	Q'TY	BEZEICHNUNG	PART NAME	DESIGNATION
1	1000000429		4,00 ST	RAD	WHEEL	ROUE
2	1000000430		1,00 ST	SCHEIBENRAD	RIM	ROUE PLEINE
3	1000026905		1,00 ST	REIFEN	TYRE	PNEU
4	1000026821		1,00 ST	LUFT-WASSERVENTIL	AIR-WATER VALVE	SOUPAPE D'AIR/D'EAU
5	1000021648		24,00 ST	RADMUTTER	WHEEL NUT	ÉCROU DE ROUE
6	1000018761		24,00 ST	FEDERRING	SPRING RING	RONDELLE À RESSORT
7	1000026812		4,00 ST	RAD	WHEEL	ROUE
8	1000026835		1,00 ST	SCHEIBENRAD	RIM	ROUE PLEINE
9	1000026913		1,00 ST	REIFEN	TYRE	PNEU
10	1000026821		1,00 ST	LUFT-WASSERVENTIL	AIR-WATER VALVE	SOUPAPE D'AIR/D'EAU
11	1000140721		4,00 ST	SCHEIBENRAD	RIM	ROUE PLEINE
12	1000000430		1,00 ST	SCHEIBENRAD	RIM	ROUE PLEINE
13	1000140731		1,00 ST	REIFEN	TYRE	PNEU
14	1000026821		1,00 ST	LUFT-WASSERVENTIL	AIR-WATER VALVE	SOUPAPE D'AIR/D'EAU
15	1000140477		4,00 ST	SCHEIBENRAD	RIM	ROUE PLEINE
16	1000026835		1,00 ST	SCHEIBENRAD	RIM	ROUE PLEINE
17	1000108141		1,00 ST	REIFEN	TYRE	PNEU
18	1000026821		1,00 ST	LUFT-WASSERVENTIL	AIR-WATER VALVE	SOUPAPE D'AIR/D'EAU
19	1000026807		4,00 ST	RAD	WHEEL	ROUE
20	1000000430		1,00 ST	SCHEIBENRAD	RIM	ROUE PLEINE
21	1000026875		1,00 ST	REIFEN	TYRE	PNEU
22	1000026821		1,00 ST	LUFT-WASSERVENTIL	AIR-WATER VALVE	SOUPAPE D'AIR/D'EAU
23	1000026808		4,00 ST	RAD	WHEEL	ROUE
24	1000000430		1,00 ST	SCHEIBENRAD	RIM	ROUE PLEINE
25	1000026871		1,00 ST	REIFEN	TYRE	PNEU
26	1000026821		1,00 ST	LUFT-WASSERVENTIL	AIR-WATER VALVE	SOUPAPE D'AIR/D'EAU
27	1000140716		4,00 ST	SCHEIBENRAD	RIM	ROUE PLEINE
28	1000000430		1,00 ST	SCHEIBENRAD	RIM	ROUE PLEINE
29	1000026855		1,00 ST	REIFEN	TYRE	PNEU
30	1000026821		1,00 ST	LUFT-WASSERVENTIL	AIR-WATER VALVE	SOUPAPE D'AIR/D'EAU
31	1000140475		4,00 ST	SCHEIBENRAD	RIM	ROUE PLEINE
32	1000000430		1,00 ST	SCHEIBENRAD	RIM	ROUE PLEINE
33	1000026858		1,00 ST	REIFEN	TYRE	PNEU
34	1000026821		1,00 ST	LUFT-WASSERVENTIL	AIR-WATER VALVE	SOUPAPE D'AIR/D'EAU
35	1000140715		4,00 ST	SCHEIBENRAD	RIM	ROUE PLEINE
36	1000000430		1,00 ST	SCHEIBENRAD	RIM	ROUE PLEINE
37	1000140728		1,00 ST	REIFEN	TYRE	PNEU
38	1000026821		1,00 ST	LUFT-WASSERVENTIL	AIR-WATER VALVE	SOUPAPE D'AIR/D'EAU
39	1000140687		4,00 ST	SCHEIBENRAD	RIM	ROUE PLEINE
40	1000000430		1,00 ST	SCHEIBENRAD	RIM	ROUE PLEINE
41	1000026928		1,00 ST	REIFEN	TYRE	PNEU
42	1000026821		1,00 ST	LUFT-WASSERVENTIL	AIR-WATER VALVE	SOUPAPE D'AIR/D'EAU
43	1000141349		2,00 ST	SCHNEEKETTEN 12.5-18	?	?

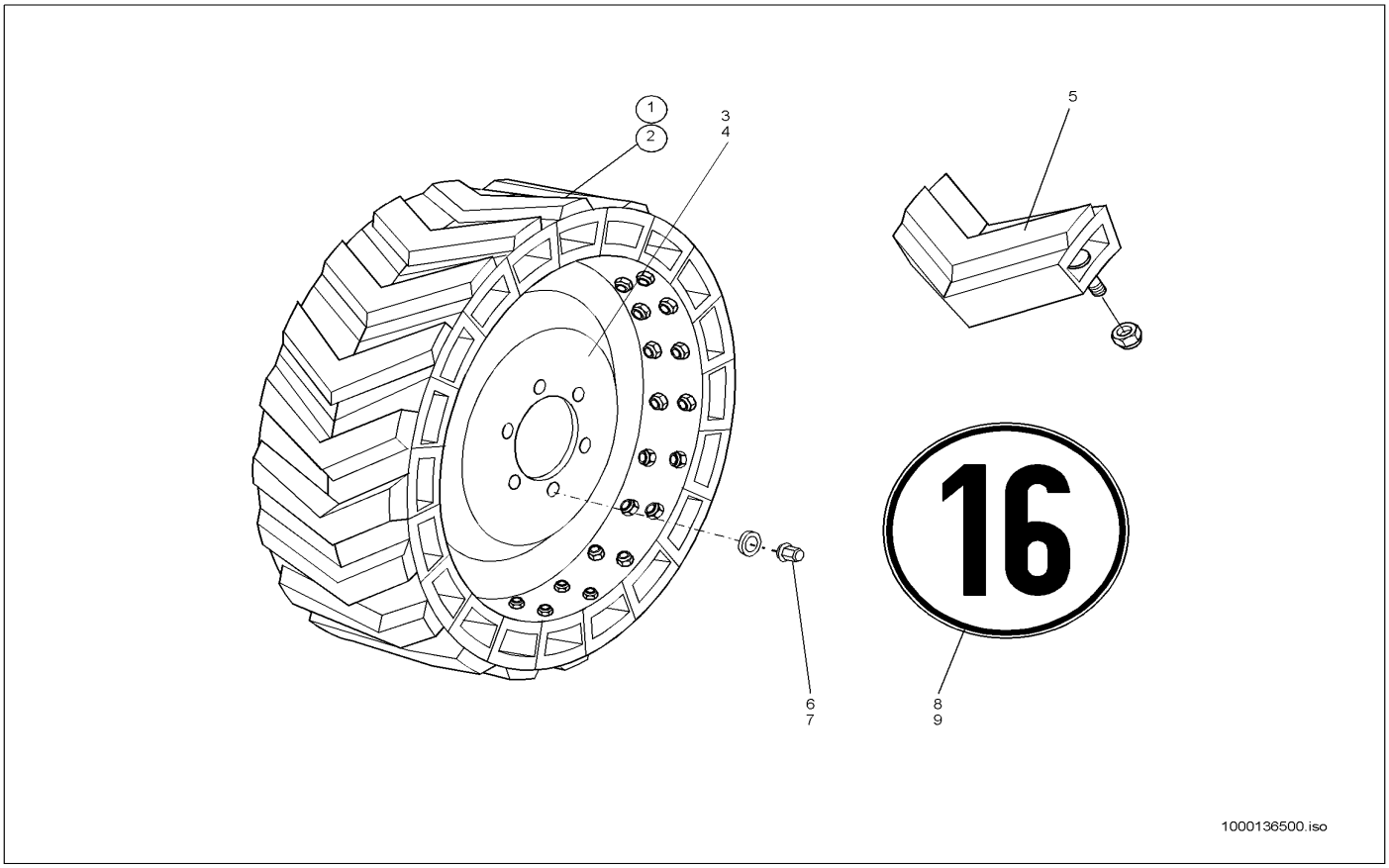

Pos	Art.-Nr.	Anm.	Q'TY	BEZEICHNUNG	PART NAME	DESIGNATION
1	1000140714	R	2,00 ST	SCHEIBENRAD	RIM	ROUE PLEINE
2	1000140712	L	2,00 ST	SCHEIBENRAD	RIM	ROUE PLEINE
3	1000140726	R	2,00 ST	SCHEIBENRAD	RIM	ROUE PLEINE
4	1000140724	L	2,00 ST	SCHEIBENRAD	RIM	ROUE PLEINE
5	1000140407		20,00 ST	SEGMENT	SEGMENT	SEGMENT
6	1000050418		24,00 ST	RADMUTTER	WHEEL NUT	ÉCROU DE ROUE
7	1000092506		24,00 ST	FEDERRING	SPRING RING	RONDELLE À RESSORT
8	1000140778	I	1,00 ST	SCHILD	LABEL	PANNEAU
9	1000140779	A	2,00 ST	SCHILD	LABEL	PANNEAU

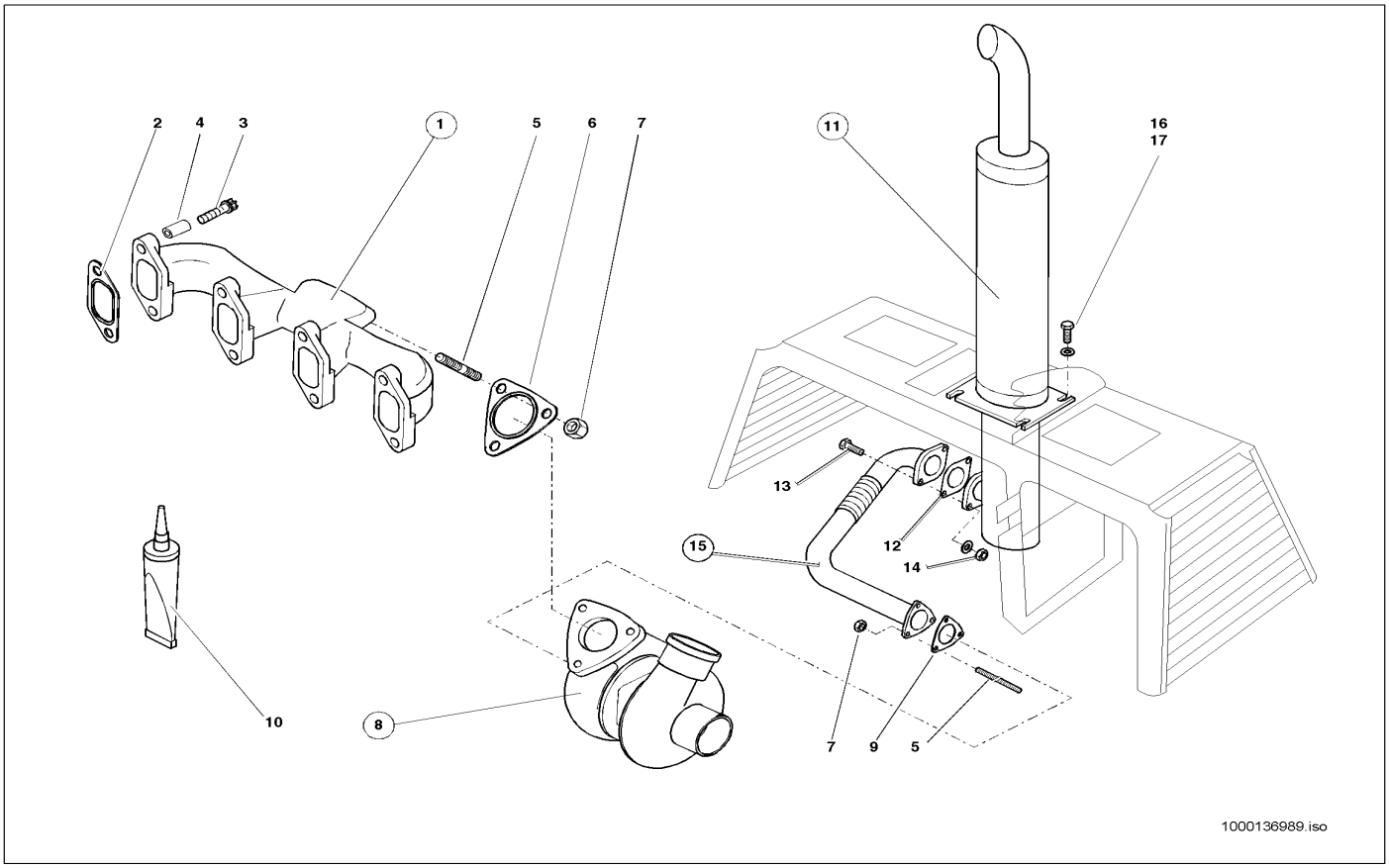

Pos	Art.-Nr.	Anm.	Q'TY	BEZEICHNUNG	PART NAME	DESIGNATION
1	1000086766		1,00 ST	AUSPUFFKRÜMMER	EXHAUST MANIFOLD	COUDE D'ÉCHAPPEMENT
2	1000086428		4,00 ST	DICHTUNG	SEAL	JOINT D'ÉTANCHÉITÉ
3	1000086429	A:302570169	8,00 ST	TORX-SCHRAUBE	TORX SCREW	VIS DE TORX
3	1000140022	E:302570170	8,00 ST	TORX-SCHRAUBE	TORX SCREW	VIS DE TORX
4	1000106310	E:302570170	8,00 ST	BUCHSE	BUSHING	BAGUE
5	1000086430		6,00 ST	STIFTSCHRAUBE	PIN SCREW	GOUJON
6	1000086431		1,00 ST	DICHTUNG	SEAL	JOINT D'ÉTANCHÉITÉ
7	1000013021		6,00 ST	6KT-MUTTER	HEXAGON NUT	ÉCROU HEXAGONAL
8	1000140165	E:0118376	1,00 ST	TURBOLADER	TURBO CHARGER	TURBOCHARGEUR
8	1000086775	A:302570169	1,00 ST	TURBOLADER	TURBO CHARGER	TURBOCHARGEUR
8	1000140166	E:302570170 A:0109178	1,00 ST	TURBOLADER	TURBO CHARGER	TURBOCHARGEUR
9	1000086768		1,00 ST	DICHTUNG	SEAL	JOINT D'ÉTANCHÉITÉ
10	1000087382		1,00 ST	MONTAGEMITTEL	FITTING FLUID	AGENT D'ASSEMBLAGE
11	1000036859		1,00 ST	ABGASSCHALLDÄMPFER	EXHAUST SILENCER	SILENCIEUX D'ÉCHAPPEMENT
12	1000050143		1,00 ST	DICHTUNG	SEAL	JOINT D'ÉTANCHÉITÉ
13	1000047735		2,00 ST	6KT-SCHRAUBE	HEX SCREW	VIS À TÊTE HEXAGONALE
14	1000049000		2,00 ST	6KT-MUTTER	HEXAGON NUT	ÉCROU HEXAGONAL
15	1000036852		1,00 ST	ABGASLEITUNG	EXHAUST PIPE	TUYAU D'ÉCHAPPEMENT
16	1000013008		4,00 ST	6KT-SCHRAUBE	HEX SCREW	VIS À TÊTE HEXAGONALE
17	1000015431		4,00 ST	SCHEIBE	SPACER	RONDELLE

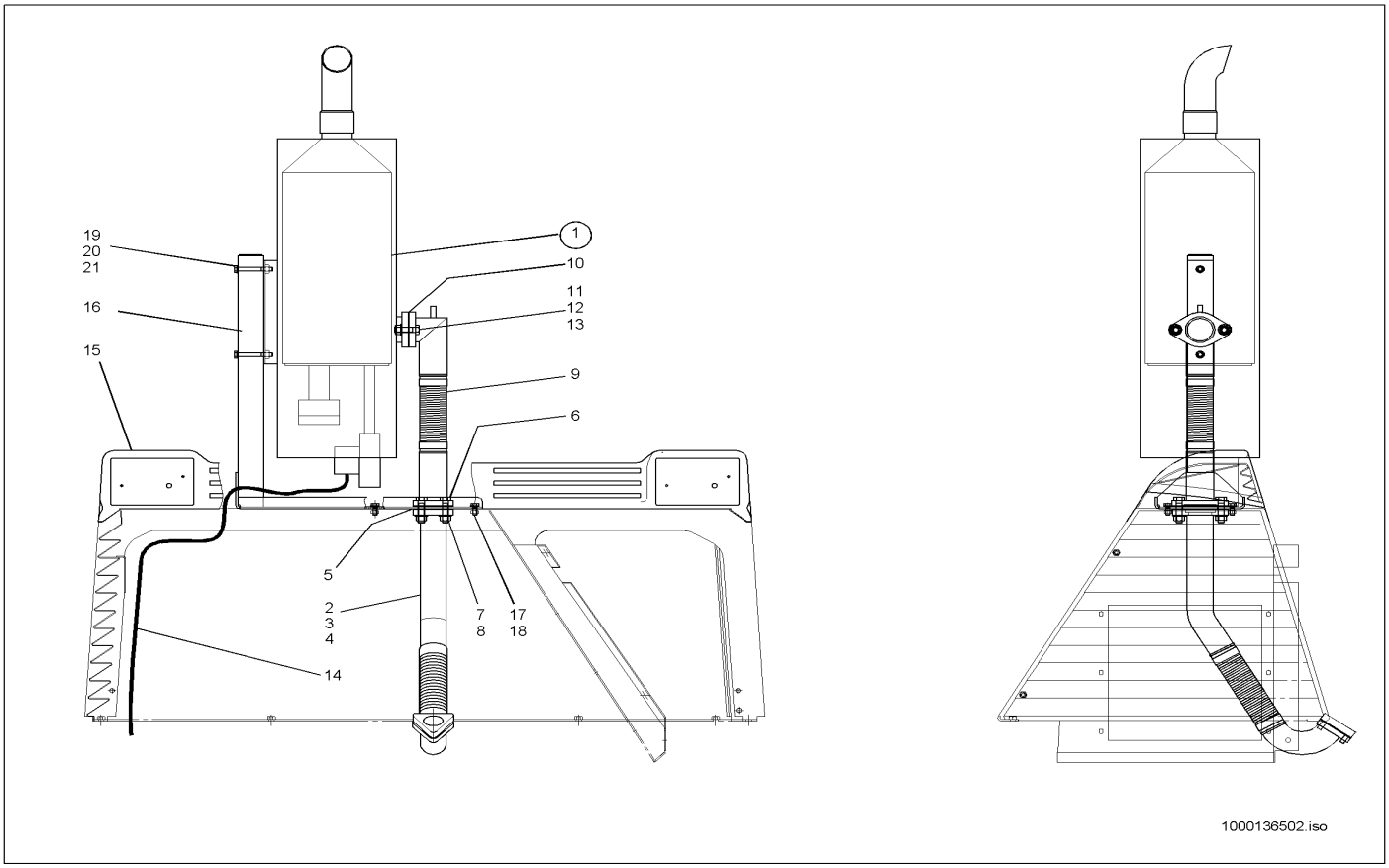

Pos	Art.-Nr.	Anm.	Q'TY	BEZEICHNUNG	PART NAME	DESIGNATION
1	1000141331		1,00 ST	RUßFILTER	?	?
2	1000036853	TYP 30257	1,00 ST	ABGASLEITUNG	EXHAUST PIPE	TUYAU D'ÉCHAPPEMENT
2	1000036567	TYP 30156 TYP 30055	1,00 ST	ABGASLEITUNG	EXHAUST PIPE	TUYAU D'ÉCHAPPEMENT
3	1000038221	5000x35x1	1,00 ST	ISOLIERBAND	INSULATING TAPE	RUBAN ISOLANT
4	1000032081		1,00 ST	SCHELLE	CLAMP	BRIDE
5	1000050143		2,00 ST	DICHTUNG	SEAL	JOINT D'ÉTANCHÉITÉ
6	1000047790		2,00 ST	6KT-SCHRAUBE	HEX SCREW	VIS À TÊTE HEXAGONALE
7	1000030888		2,00 ST	FEDERRING	SPRING RING	RONDELLE À RESSORT
8	1000015415		2,00 ST	6KT-MUTTER	HEXAGON NUT	ÉCROU HEXAGONAL
9	1000036569		1,00 ST	KOMPENSATORROHR	COMPENSATOR PIPE	TUBE DE COMPENSATEUR
10	1000050143		2,00 ST	DICHTUNG	SEAL	JOINT D'ÉTANCHÉITÉ
11	1000085419		2,00 ST	6KT-SCHRAUBE	HEX SCREW	VIS À TÊTE HEXAGONALE
12	1000030888		2,00 ST	FEDERRING	SPRING RING	RONDELLE À RESSORT
13	1000015415		2,00 ST	6KT-MUTTER	HEXAGON NUT	ÉCROU HEXAGONAL
14	1000140266		1,00 ST	SCHALTER	SWITCH	INTERRUPTEUR
15	1000141013		1,00 ST	TRAVERSE	TRAVERSE	TRAVERSE
16	1000043569	A:300550269 301561039 302570659	1,00 ST	HALTER	BRACKET CLUTCH	SUPPORT
17	1000013008	A:300550269 301561039 302570659	4,00 ST	6KT-SCHRAUBE	HEX SCREW	VIS À TÊTE HEXAGONALE
18	1000030951	A:300550269 301561039 302570659	4,00 ST	FEDERRING	SPRING RING	RONDELLE À RESSORT
19	1000047368	A:300550269 301561039 302570659	2,00 ST	6KT-SCHRAUBE	HEX SCREW	VIS À TÊTE HEXAGONALE
20	1000030924	A:300550269 301561039 302570659	2,00 ST	FEDERRING	SPRING RING	RONDELLE À RESSORT
21	1000092303	A:300550269 301561039 302570659	2,00 ST	SCHEIBE 10,5 ST A2C	WASHER 10,5 ST A2C	RONDELLE 10,5 ST A2C

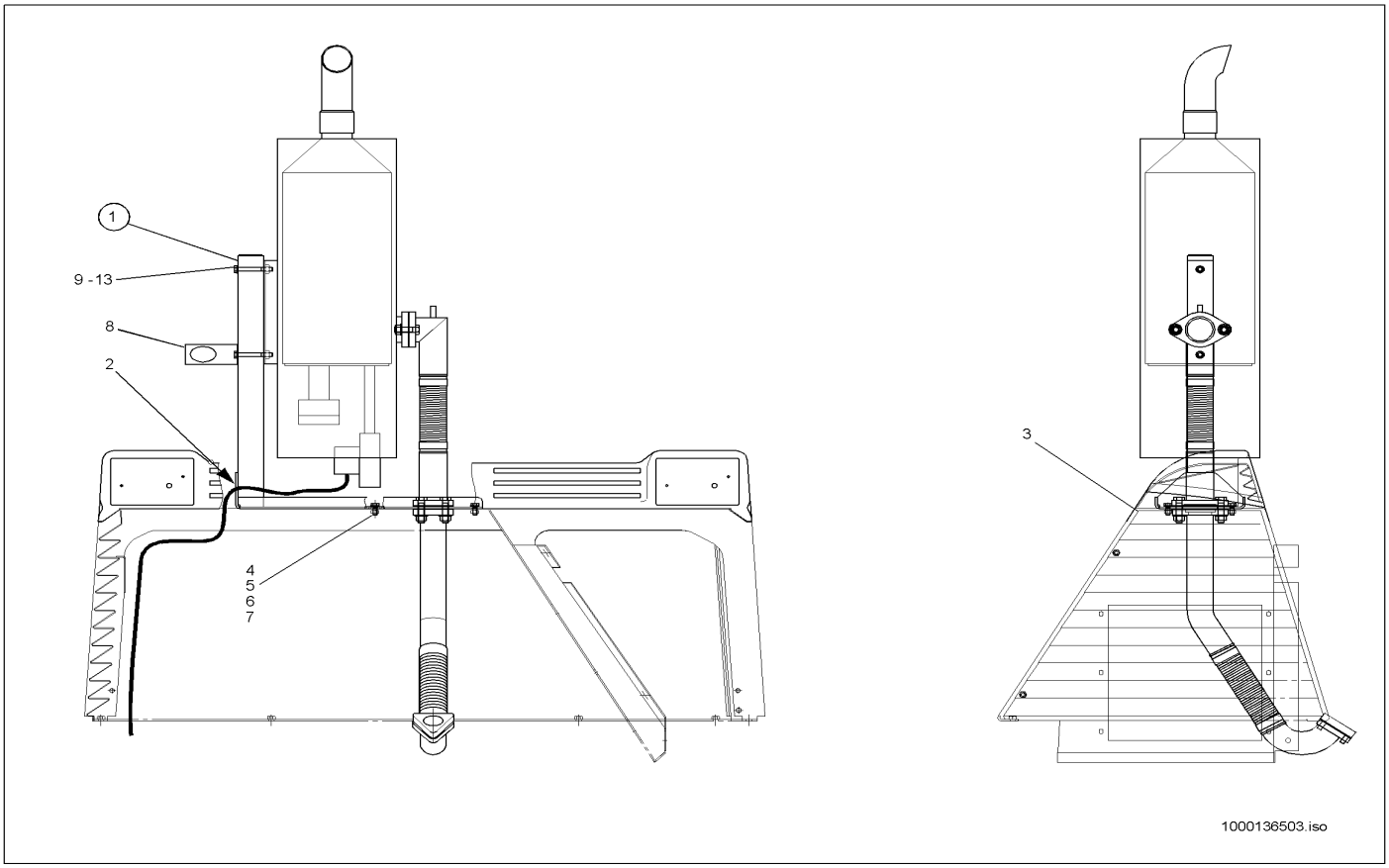

Pos	Art.-Nr.	Anm.	Q'TY	BEZEICHNUNG	PART NAME	DESIGNATION
1	1000036855	E:300550270 301561040 302570660	1,00 ST	HALTERUNG	BRACKET	FIXATION
2	1000141278	E:300550270 301561040 302570660	1,00 ST	DURCHFÜHRUNGSRING	JUNCTION	ANNEAU D'APPLICATION
3	1000036858	E:300550270 301561040 302570660	1,00 ST	LAGERWINKEL	BEARING ANGLE	ANGLE DE PALIER
4	1000015343	E:300550270 301561040 302570660	4,00 ST	6KT-SCHRAUBE	HEX SCREW	VIS À TÊTE HEXAGONALE
5	1000013008	E:300550270 301561040 302570660	6,00 ST	6KT-SCHRAUBE	HEX SCREW	VIS À TÊTE HEXAGONALE
6	1000013021	E:300550270 301561040 302570660	4,00 ST	6KT-MUTTER	HEXAGON NUT	ÉCROU HEXAGONAL
7	1000030951	E:300550270 301561040 302570660	8,00 ST	FEDERRING	SPRING RING	RONDELLE À RESSORT
8	1000013027	E:300550270 301561040 302570660	8,00 ST	SCHEIBE	SPACER	RONDELLE
9	1000036863	E:300550270 301561040 302570660	1,00 ST	HALTER	BRACKET CLUTCH	SUPPORT
10	1000015364	E:300550270 301561040 302570660	5,00 ST	6KT-SCHRAUBE	HEX SCREW	VIS À TÊTE HEXAGONALE
11	1000030924	E:300550270 301561040 302570660	2,00 ST	FEDERRING	SPRING RING	RONDELLE À RESSORT
12	1000092303	E:300550270 301561040 302570660	5,00 ST	SCHEIBE 10,5 ST A2C	WASHER 10,5 ST A2C	RONDELLE 10,5 ST A2C
13	1000015407	E:300550270 301561040 302570660	3,00 ST	6KT-MUTTER	HEXAGON NUT	ÉCROU HEXAGONAL

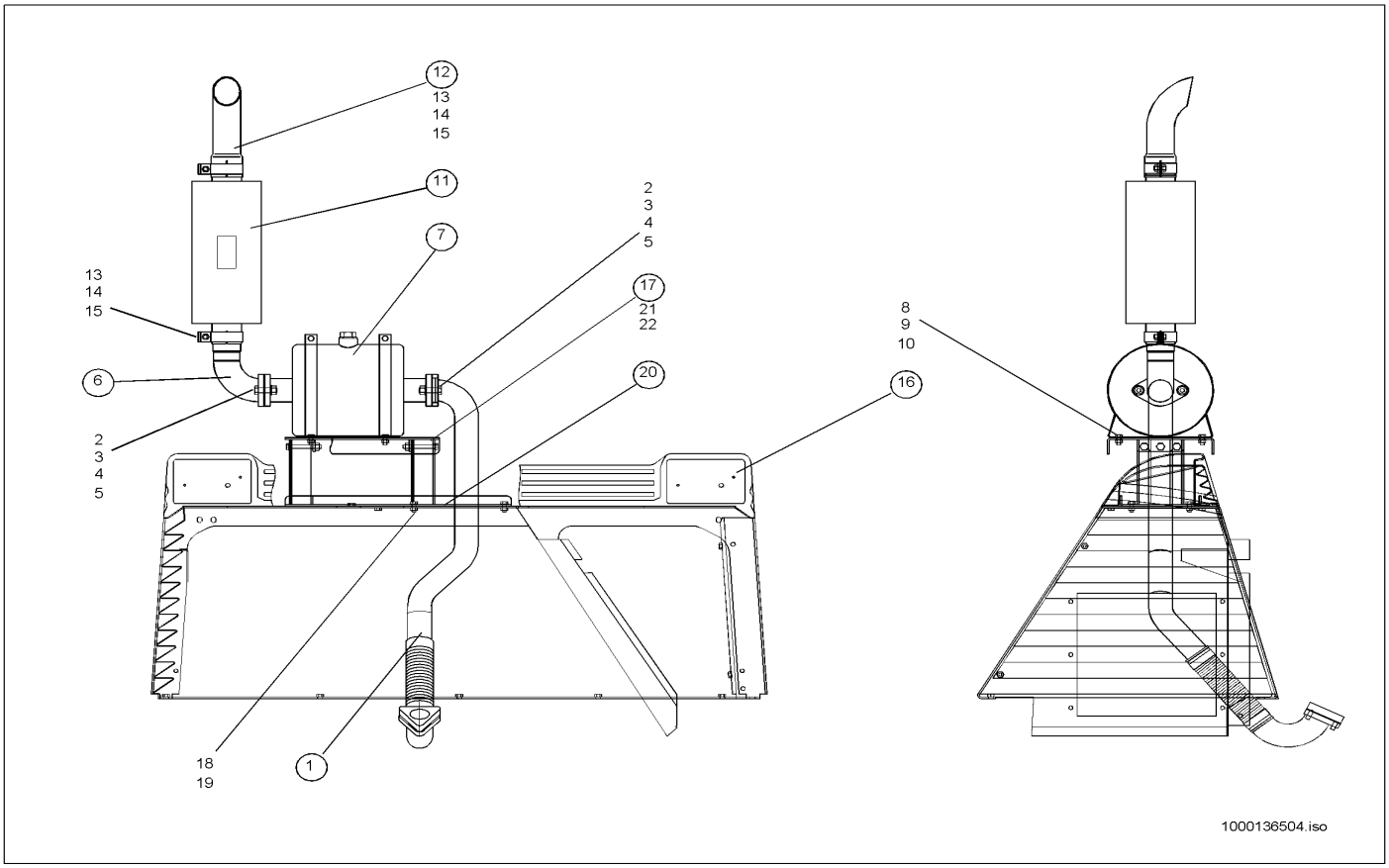

Pos	Art.-Nr.	Anm.	Q'TY	BEZEICHNUNG	PART NAME	DESIGNATION
1	1000036856	TYP 30257 TYP 31258	1,00 ST	ABGASLEITUNG	EXHAUST PIPE	TUYAU D'ÉCHAPPEMENT
1	1000036854	TYP 30156 TYP 30055	1,00 ST	ABGASLEITUNG	EXHAUST PIPE	TUYAU D'ÉCHAPPEMENT
2	1000050143		2,00 ST	DICHTUNG	SEAL	JOINT D'ÉTANCHÉITÉ
3	1000085419		4,00 ST	6KT-SCHRAUBE	HEX SCREW	VIS À TÊTE HEXAGONALE
4	1000030992		4,00 ST	FEDERRING	SPRING RING	RONDELLE À RESSORT
5	1000015415		4,00 ST	6KT-MUTTER	HEXAGON NUT	ÉCROU HEXAGONAL
6	1000100325		1,00 ST	ABGASLEITUNG	EXHAUST PIPE	LIGNE À GAZ D'ÉCHAPPEMENT
7	1000100415		1,00 ST	KATALYSATOR	CATALYSATOR	POT CATALYTIQUE
8	1000013008		4,00 ST	6KT-SCHRAUBE	HEX SCREW	VIS À TÊTE HEXAGONALE
9	1000030951		4,00 ST	FEDERRING	SPRING RING	RONDELLE À RESSORT
10	1000013021		4,00 ST	6KT-MUTTER	HEXAGON NUT	ÉCROU HEXAGONAL
11	1000100338		1,00 ST	ABGASSCHALLDÄMPFER	EXHAUST SILENCER	SILENCIEUX D'ÉCHAPPEMENT
12	1000100805		1,00 ST	ROHR	PIPE LINE	TUYAU
13	1000050016		2,00 ST	SCHELLE	CLAMP	BRIDE
14	1000013008		2,00 ST	6KT-SCHRAUBE	HEX SCREW	VIS À TÊTE HEXAGONALE
15	1000013021		2,00 ST	6KT-MUTTER	HEXAGON NUT	ÉCROU HEXAGONAL
16	1000141013		1,00 ST	TRAVERSE	TRAVERSE	TRAVERSE
17	1000043568		1,00 ST	LAGERPLATTE	BEARING PLATE	PLAQUE DE PALIER
18	1000013008		4,00 ST	6KT-SCHRAUBE	HEX SCREW	VIS À TÊTE HEXAGONALE
19	1000030951		4,00 ST	FEDERRING	SPRING RING	RONDELLE À RESSORT
20	1000043570		1,00 ST	HALTER	BRACKET CLUTCH	SUPPORT
21	1000022334		3,00 ST	6KT-SCHRAUBE	HEX SCREW	VIS À TÊTE HEXAGONALE
22	1000030951		3,00 ST	FEDERRING	SPRING RING	RONDELLE À RESSORT

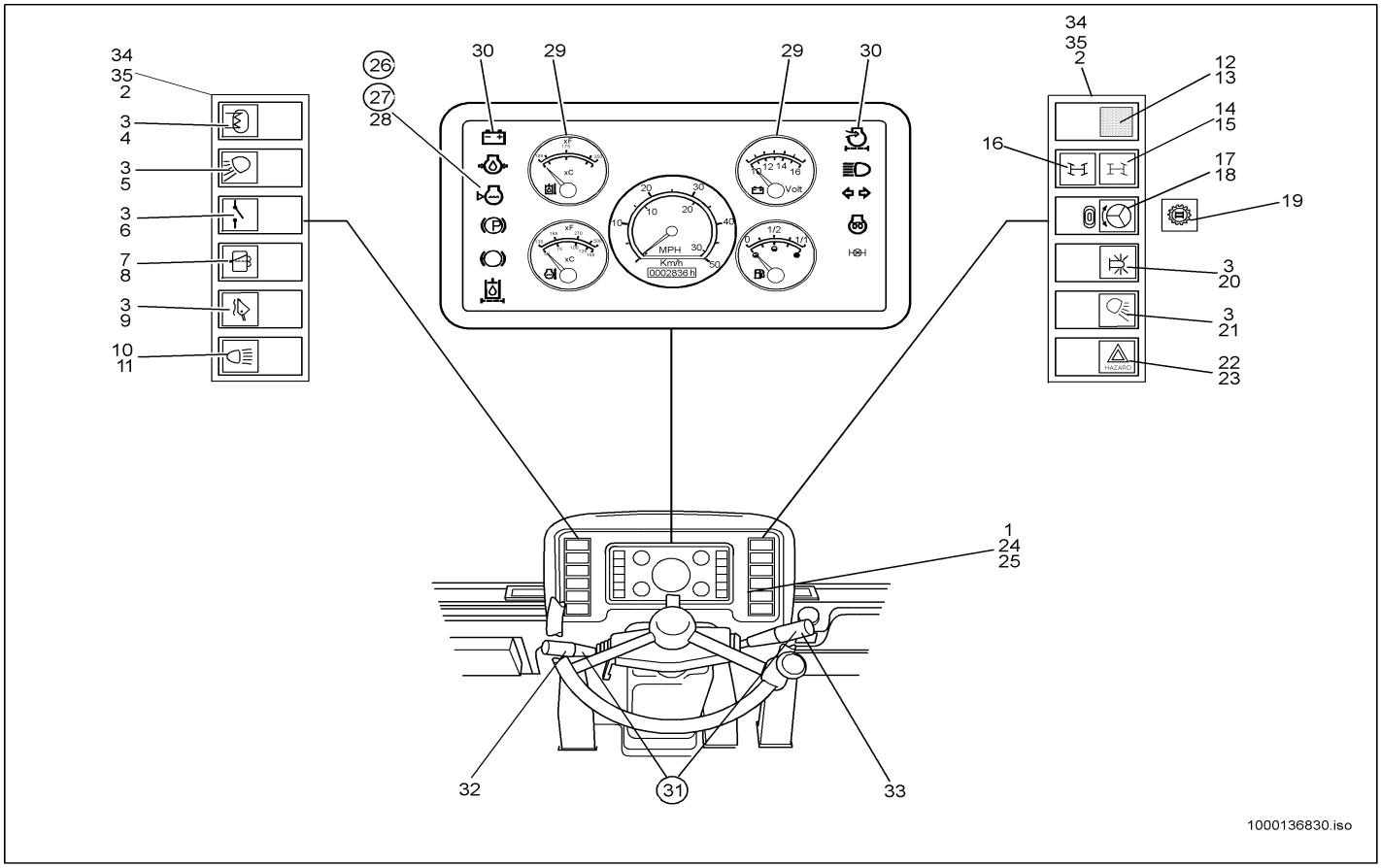

Pos	Art.-Nr.	Anm.	Q'TY	BEZEICHNUNG	PART NAME	DESIGNATION
1	1000086552	V	1,00 ST	ARMATURENBRETT	INSTRUMENT PANEL	TABLEAU DE BORD
2	1000027157		2,00 ST	RAHMEN	FRAME	CADRE
3	1000019611		6,00 ST	KIPPSCHALTER	TILT SWITCH	INTERRUPTEUR
4	1000029957	SO	1,00 ST	SYMBOL HECKSCHEIBENHEIZUNG	SYMBOL REARWINDOW HEATING	SYMBOLE DU CHAUFFAGE DE LUNETTE
5	1000029806	V	1,00 ST	SYMBOL ARBEITSSCHEINWERFER	SYMBOL WORKING LIGHT	SYMBOLE DU PHARE DE TRAVAIL
6	1000030247	SO	1,00 ST	SYMBOL HAUPTSCHALTER	SYMBOL MAIN SWITCH	SYMBOLE DU INTERRUPTEUR PRINCIPA
7	1000019349		1,00 ST	SCHALTER	SWITCH	INTERRUPTEUR
8	1000030261		1,00 ST	SYMBOL WISCHEN/WASCHEN	SYMBOL WIPE - WASH	SYMBOLE D'ESSUYER/DE LAVER
9	1000030026	SO	1,00 ST	SYMBOL LASTSTABILISATOR	SYMBOL LOAD STABLILIZER	SYMBOLE DU STABILISATEUR DE CHARG
10	1000027418		1,00 ST	KIPPSCHALTER	TILT SWITCH	INTERRUPTEUR
11	1000030076		1,00 ST	SYMBOL LICHT	SYMBOL LIGHT	SYMBOLE DE LA LUMIÈRE
12	1000027396		1,00 ST	KIPPSCHALTER	TILT SWITCH	INTERRUPTEUR
13	1000030148		1,00 ST	SYMBOL	SYMBOL	SYMBOLE
14	1000027120		1,00 ST	KONTROLLEUCHTE	TELLTALE	TÉMOIN
15	1000029723	USA	1,00 ST	SYMBOL LENKUNG	SYMBOL STEERING	SYMBOLE DE LA DIRECTION
15	1000030050		1,00 ST	SYMBOL ACHSLENKUNG	SYMBOL AXLE STEERING	SYMBOLE DE LA DIRECTION D'ESSIEU
16	1000030174		1,00 ST	SYMBOL ALLRADLENKUNG	SYMBOL ALLWHEEL STEERING	SYMBOLE DIRECTION DE QUATRE X QUATRE
17	1000027377		1,00 ST	KIPPSCHALTER	TILT SWITCH	INTERRUPTEUR À BASCULE
18	1000030098	SO	1,00 ST	SYMBOL LENKAUTOMAT	SYMBOL STEERING AUTOMAT	SYMBOLE DE L'AUTOMATE DE DIRECTIO
19	1000030203	SO	1,00 ST	SYMBOL SCHNELLGANG	SYMBOL HIGH SPEED	SYMBOLE DE LA VITESSE SURMULTIPLIÉ
20	1000029802	SO	1,00 ST	SYMBOL RUNDUMKENNLEUCHTE	SYMBOL ROTATING BEACON	SYMBOLE DU GYROPHARE CARACTÉRISTIQUE
21	1000029806	H	1,00 ST	SYMBOL ARBEITSSCHEINWERFER	SYMBOL WORKING LIGHT	SYMBOLE DU PHARE DE TRAVAIL
22	1000027295		1,00 ST	KIPPSCHALTER	TILT SWITCH	INTERRUPTEUR
23	1000030068		1,00 ST	SYMBOL WARNLICHT	SYMBOL WARNING LIGHT	SYMBOLE DE LA LUMIÈRE D'ALARME
24	1000086085		4,00 ST	BLECHSCHRAUBE	SCREW	VIS
25	1000031321		4,00 ST	BLECHMUTTER	NUT	ÉCROU DE TÔLE
26	1000027506		1,00 ST	ANZEIGEINSTRUMENT	INDICATOR INSTRUMENT	INSTRUMENT D'INDICATION
27	1000027509	SO	1,00 ST	ANZEIGEINSTRUMENT	INDICATOR INSTRUMENT	INSTRUMENT D'INDICATION
28	1000087772		1,00 ST	GLAS	GLASS	VERRE
29	1000001523		1,00 ST	GLÜHLAMPE	BULB	LAMPE À INCANDESCENCE
30	1000101903		12,00 ST	GLÜHLAMPE	BULB	LAMPE À INCANDESCENCE
31	1000027369		1,00 ST	LENKSTOCKSCHALTER	STEERINGSTICK SWITCH	INTERRUPTEUR DE BÂTON DE DIRECTIO
32	1000000342	L	1,00 ST	LENKSTOCKSCHALTER	STEERINGSTICK SWITCH	INTERRUPTEUR DE BÂTON DE DIRECTIO
33	1000000343	R	1,00 ST	LENKSTOCKSCHALTER	STEERINGSTICK SWITCH	INTERRUPTEUR DE BÂTON DE DIRECTIO
34	1000027006		5,00 ST	BLINDDECKEL	BLIND COVER	COUVERCLE AVEUGLE
35	1000127836		12,00 ST	GLÜHLAMPE 12 V 1,2 W	LIGHT BULB	LAMPE

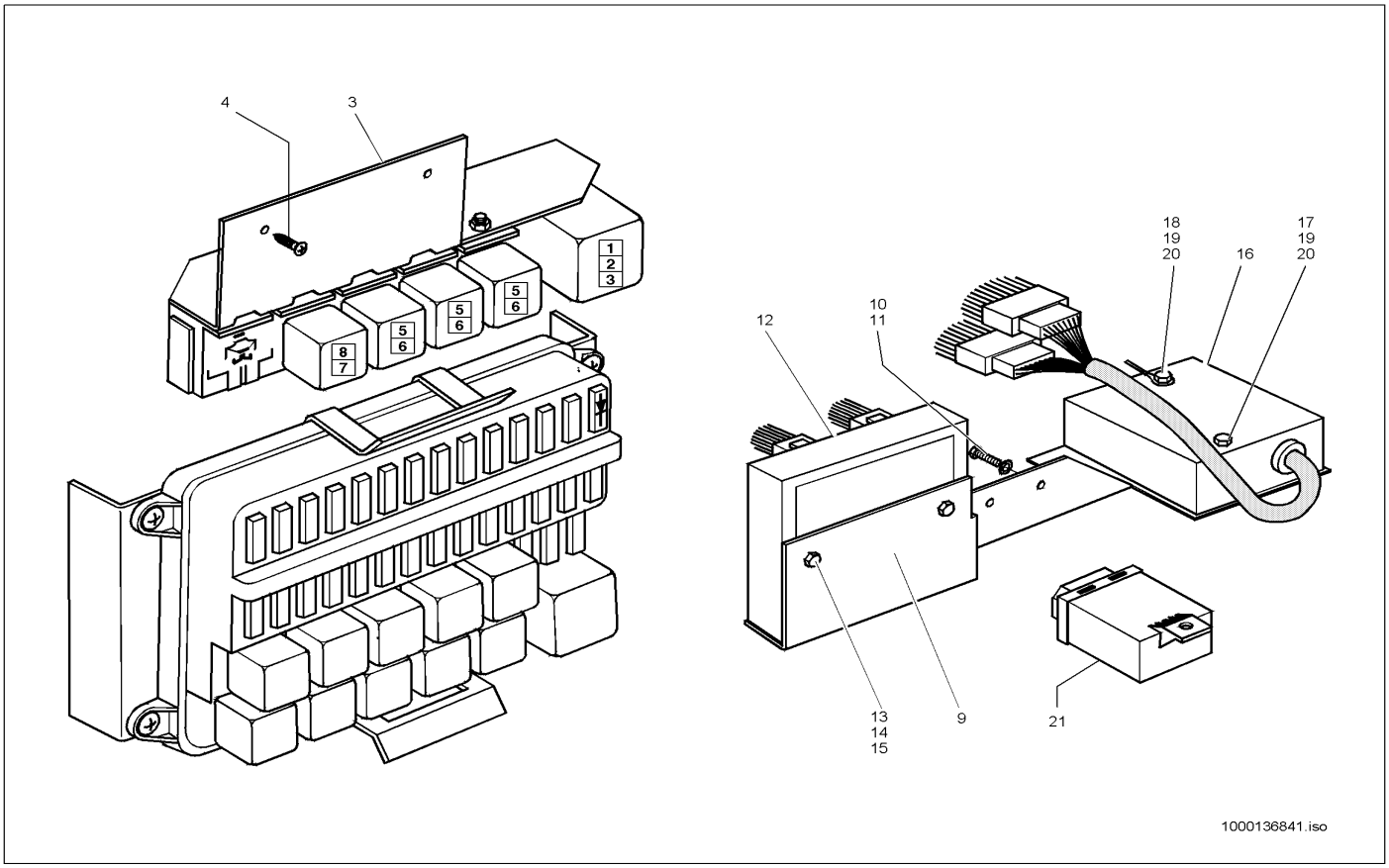

Pos	Art.-Nr.	Anm.	Q'TY	BEZEICHNUNG	PART NAME	DESIGNATION
1	1000027204		1,00 ST	IMPULSGEBER	IMPULSE INDICATOR	ÉMETTEUR D'IMPULSIONS
2	1000140350		1,00 ST	KUPPLUNG	COUPLING	COUPLEUR
3	1000086106		1,00 ST	HALTER	BRACKET CLUTCH	SUPPORT
4	1000090255		2,00 ST	BLECHSCHRAUBE	SCREW	VIS
5	1000026997		3,00 ST	SOCKEL	SOCLE	SOCLE
6	1000027071		3,00 ST	RELAIS	RELAY	RELAIS
7	1000000441		1,00 ST	RELAIS	RELAY	RELAIS
8	1000026986		2,00 ST	SOCKEL	SOCLE	SOCLE
9	1000086590		1,00 ST	BESCHLAG	MOUNTING	BUÉE
10	1000020553		2,00 ST	6KT-SCHRAUBE	HEX SCREW	VIS À TÊTE HEXAGONALE
11	1000092290		2,00 ST	SCHEIBE	SPACER	RONDELLE
12	1000086655		1,00 ST	LAMPENTESTER	LAMP TESTER	ANALYSEUR DE LAMPE
13	1000085549		1,00 ST	FLACHKOPFSCHRAUBE	FLAT HEAD SCREW	VIS DE TÊTE PLATE
14	1000049451		2,00 ST	SICHERUNGSSCHEIBE	LOCK WASHER	DISQUE DE SÜRETÉ
15	1000085581		2,00 ST	6KT-MUTTER	HEXAGON NUT	ÉCROU HEXAGONAL
16	1000000460		1,00 ST	LENKUNGSELEKTRONIK	STEERING ELECTRONIC	ÉQUIPMENT ÉLECTRIQUE DE DIRECTION
17	1000085551		1,00 ST	FLACHKOPFSCHRAUBE	FLAT HEAD SCREW	VIS DE TÊTE PLATE
18	1000048523		1,00 ST	FLACHKOPFSCHRAUBE	FLAT HEAD SCREW	VIS DE TÊTE PLATE
19	1000092410		4,00 ST	FÄCHERSCHEIBE	GROOVED WASHER	DISQUE EN ÉVENTAIL
20	1000085581		2,00 ST	6KT-MUTTER	HEXAGON NUT	ÉCROU HEXAGONAL
21	1000020347	SO	1,00 ST	FREQUENZVERSTÄRKER	FREQUENCE REINFORCE	AMPLIFICATEUR DE FRÉQUENCE

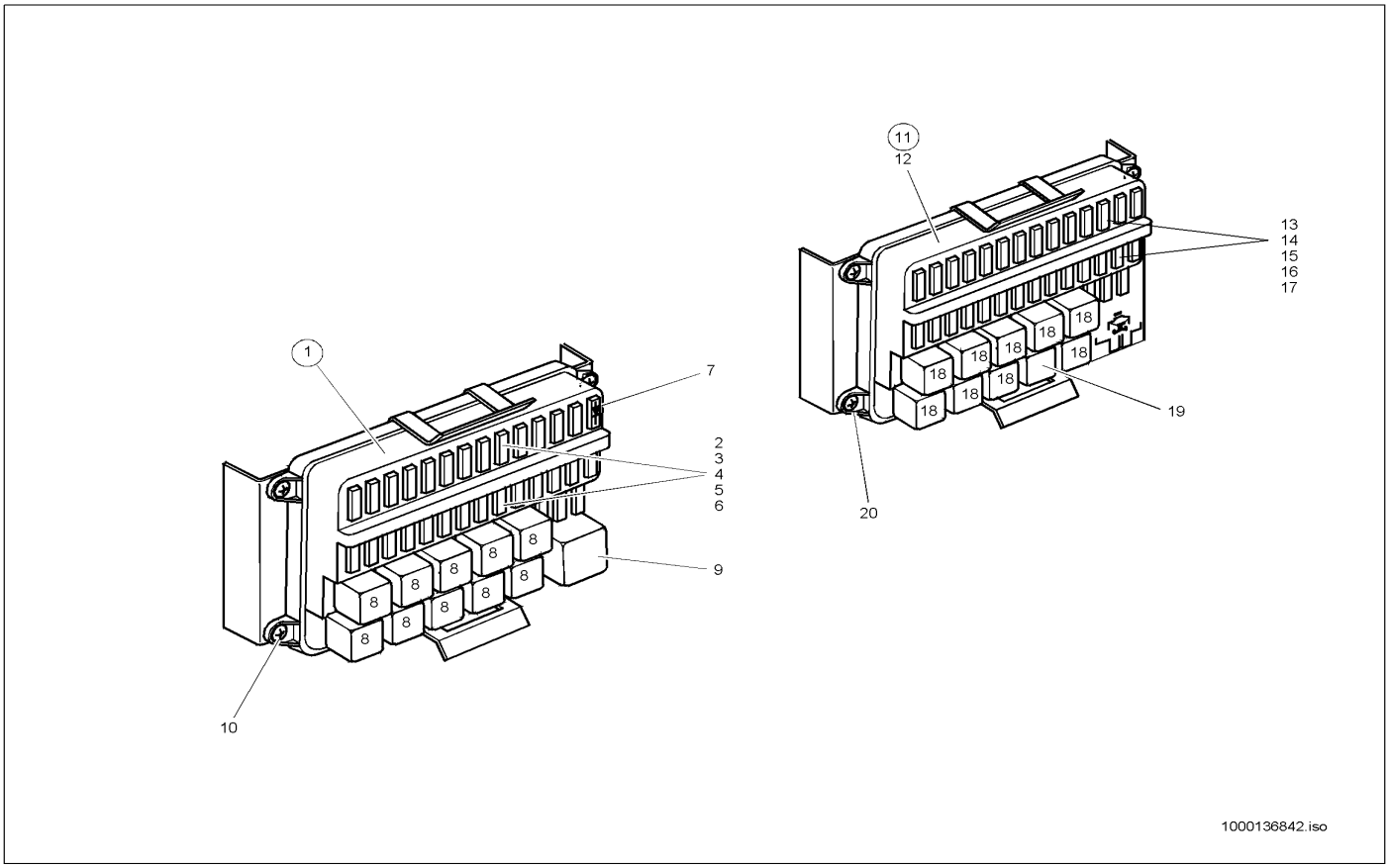

Pos	Art.-Nr.	Anm.	Q'TY	BEZEICHNUNG	PART NAME	DESIGNATION
1	1000086667	A:765801/802	1,00 ST	SICHERUNGSKASTEN	FUSE BOX	BOÎTE À FUSIBLE
1	1000088494	A:765801/802	1,00 ST	DECKEL	COVER	COUVERCLE
2	1000095374	A:765801/802	14,00 ST	FLACHSICHERUNG	LOCK	SÛRETÉ
3	1000085682	A:765801/802	10,00 ST	FLACHSICHERUNG	LOCK	SÛRETÉ
4	1000085683	A:765801/802	4,00 ST	FLACHSICHERUNG	LOCK	SÛRETÉ
5	1000085685	A:765801/802	1,00 ST	FLACHSICHERUNG	LOCK	SÛRETÉ
6	1000027324	A:765801/802	1,00 ST	FLACHSICHERUNG	LOCK	SÛRETÉ
7	1000087735	A:765801/802	1,00 ST	DIODE	DIODE	DIODE
8	1000000441	A:765801/802	11,00 ST	RELAIS	RELAY	RELAIS
9	1000086544	A:765801/802	1,00 ST	BLINKGEBER	SPARKLER RELAY	CENTRALE CLIGNOTANTE
10	1000090255	A:765801/802	4,00 ST	BLECHSCHRAUBE	SCREW	VIS
11	1000087671	E:765804/805	1,00 ST	SICHERUNGSKASTEN	FUSE BOX	BOÎTE À FUSIBLE
12	1000088494	E:765804/805	1,00 ST	DECKEL	COVER	COUVERCLE
13	1000095374	E:765804/805	14,00 ST	FLACHSICHERUNG	LOCK	SÛRETÉ
14	1000085682	E:765804/805	10,00 ST	FLACHSICHERUNG	LOCK	SÛRETÉ
15	1000085683	E:765804/805	4,00 ST	FLACHSICHERUNG	LOCK	SÛRETÉ
16	1000085685	E:765804/805	1,00 ST	FLACHSICHERUNG	LOCK	SÛRETÉ
17	1000027324	E:765804/805	1,00 ST	FLACHSICHERUNG	LOCK	SÛRETÉ
18	1000000441	E:765804/805	9,00 ST	RELAIS	RELAY	RELAIS
19	1000087672	E:765804/805	1,00 ST	BLINKRELAIS	RELAY	RELAIS
20	1000090255	E:765804/805	4,00 ST	BLECHSCHRAUBE	SCREW	VIS

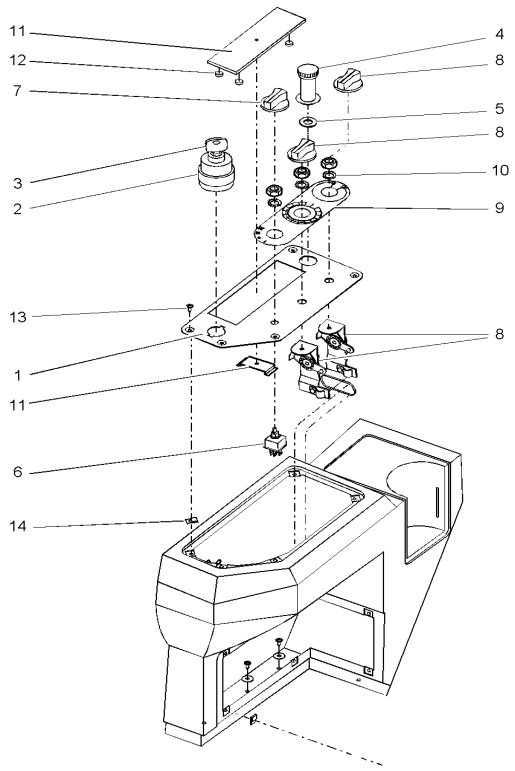

1000136508.iso

Pos	Art.-Nr.	Anm.	Q'TY	BEZEICHNUNG	PART NAME	DESIGNATION
1	1000140549	R o. Radio	1,00 ST	PLATTE	PLATE	PLAQUE
1	1000086572	R m. Radio	1,00 ST	ARMATURENBRETT	INSTRUMENT PANEL	TABLEAU DE BORD
2	1000000462		1,00 ST	GLÜHSTARTSCHALTER	GLOW START SWITCH	COMMUATEUR DE DÉPART DE RÉCHAUFFAGE
3	1000000459		1,00 ST	SCHLÜSSEL	KEY	CLÉ
4	1000029642		1,00 ST	ZIGARETTENANZÜNDER	CIGARET LIGHTER	ALLUME FEUX
5	1000090755		1,00 ST	SCHEIBE	SPACER	RONDELLE
6	1000086661		1,00 ST	SCHALTER	SWITCH	INTERRUPTEUR
7	1000033749		1,00 ST	SCHALTKNOPF	SHIFT BUTTON	BOUTON DE CHANGEMENT DE VITESSES
8	1000086683		2,00 ST	DREHSCHALTER	ROTARY SWITCH	INTERRUPTEUR TOURNANT
9	1000086586		1,00 ST	ANZEIGE	INDICATOR	INDICATION
10	1000092408		2,00 ST	FÄCHERSCHEIBE	GROOVED WASHER	DISQUE EN ÉVENTAIL
11	1000027015		1,00 ST	ABDECKUNG	COVER	COUVERCLE
12	1000033483		4,00 ST	KAPPE	COVER	RECOUVREMENT
13	1000086085		5,00 ST	BLECHSCHRAUBE	SCREW	VIS
14	1000031321		5,00 ST	BLECHMUTTER	NUT	ÉCROU DE TÔLE

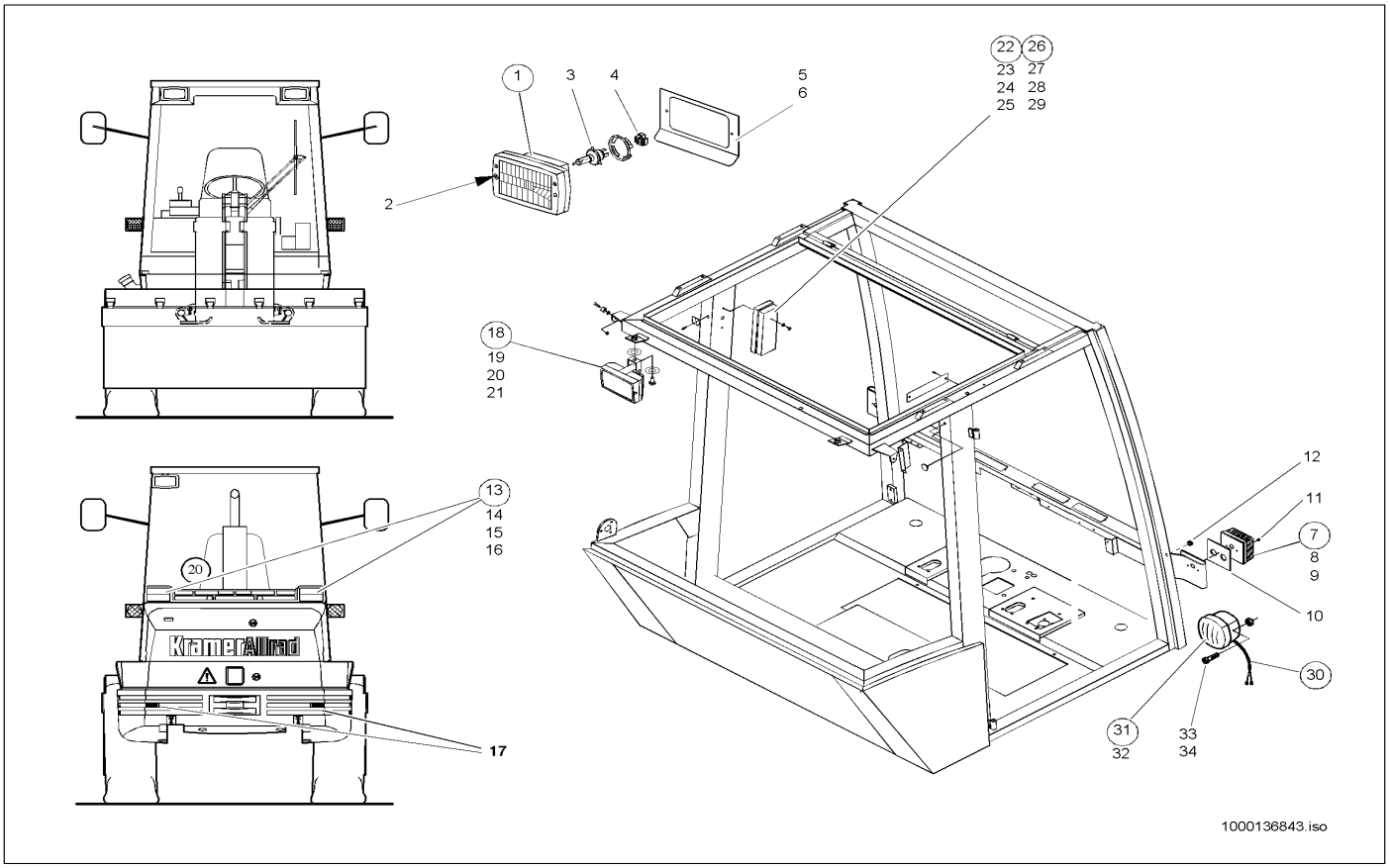

Pos	Art.-Nr.	Anm.	Q'TY	BEZEICHNUNG	PART NAME	DESIGNATION
1	1000020958		2,00 ST	HAUPTSCHEINWERFER	MAIN HEADLIGHT	PHARE PRINCIPAL
2	1000048583		4,00 ST	ZYLINDERSCHRAUBE	CHEESE HEAD SCREW	VIS A TETE CYLINDRIQUE
3	1000020960		2,00 ST	GLÜHLAMPE	BULB	LAMPE À INCANDESCENCE
4	1000086108		2,00 ST	STECKER	PLUG	BOUCHON
5	1000086589		2,00 ST	ABDECKBLECH	COVER PLATE	TÔLE DE COUVERTURE
6	1000086632		4,00 ST	BLECHMUTTER	NUT	ÉCROU DE TÔLE
7	1000000323	V	2,00 ST	POSITIONSLEUCHTE	POSITION LIGHT	FEU DE POSITION
8	1000086657		2,00 ST	GLÜHLAMPE	BULB	LAMPE À INCANDESCENCE
9	1000086658		2,00 ST	GLÜHLAMPE	BULB	LAMPE À INCANDESCENCE
10	1000086553		2,00 ST	UNTERLAGE	LINING	BASE
11	1000086823		4,00 ST	SCHRAUBE	SCREW	VIS
12	1000086665		2,00 ST	FÜHRUNG	GUIDE	GUIDAGE
13	1000027122		2,00 ST	SCHLUSSLEUCHTE	REAR LIGHT	FEU ARRIÈRE
14	1000085544		4,00 ST	FLACHKOPFSCHRAUBE	FLAT HEAD SCREW	VIS DE TÊTE PLATE
15	1000096853		2,00 ST	GLÜHLAMPE	BULB	LAMPE À INCANDESCENCE
16	1000050449		2,00 ST	GLÜHLAMPE	BULB	LAMPE À INCANDESCENCE
17	1000027030		2,00 ST	RÜCKSTRAHLER	REFLECTOR	CATAPHOTE
18	1000087527	E:765804 66804 768804	2,00 ST	ZUSATZSCHEINWERFER	SUPPLEMENT LIGHT	PHARE SUPPLÉMENTAIRE
18	1000086651	A:765801 766801 768801	2,00 ST	ZUSATZSCHEINWERFER	SUPPLEMENT LIGHT	PHARE SUPPLÉMENTAIRE
18	1000050450		1,00 ST	GLÜHLAMPE	BULB	LAMPE À INCANDESCENCE
19	1000085411		2,00 ST	6KT-SCHRAUBE	HEX SCREW	VIS À TÊTE HEXAGONALE
20	1000031297		4,00 ST	SCHEIBE	SPACER	RONDELLE
21	1000095354		4,00 ST	ZAHNSCHEIBE	EDGED DISC	DISQUE DE DENT
22	1000086533	A:765801 766801 768801	1,00 ST	INNENLEUCHTE	INTERNAL LIGHT	LUMIÈRE INTÉRIEURE
23	1000086657	A:765801 766801 768801	2,00 ST	GLÜHLAMPE	BULB	LAMPE À INCANDESCENCE
24	1000032952	A:765801 766801 768801	2,00 ST	SCHRAUBE	SCREW	VIS
25	1000092410	A:765801 766801 768801	2,00 ST	FÄCHERSCHEIBE	GROOVED WASHER	DISQUE EN ÉVENTAIL
26	1000087661	A:765801 766801 768801	1,00 ST	INNENLEUCHTE	INTERNAL LIGHT	LUMIÈRE INTÉRIEURE
27	1000085686	A:765801 766801 768801	2,00 ST	GLÜHLAMPE	BULB	LAMPE À INCANDESCENCE
28	1000086635	A:765801 766801 768801	2,00 ST	BLECHSCHRAUBE	SCREW	VIS

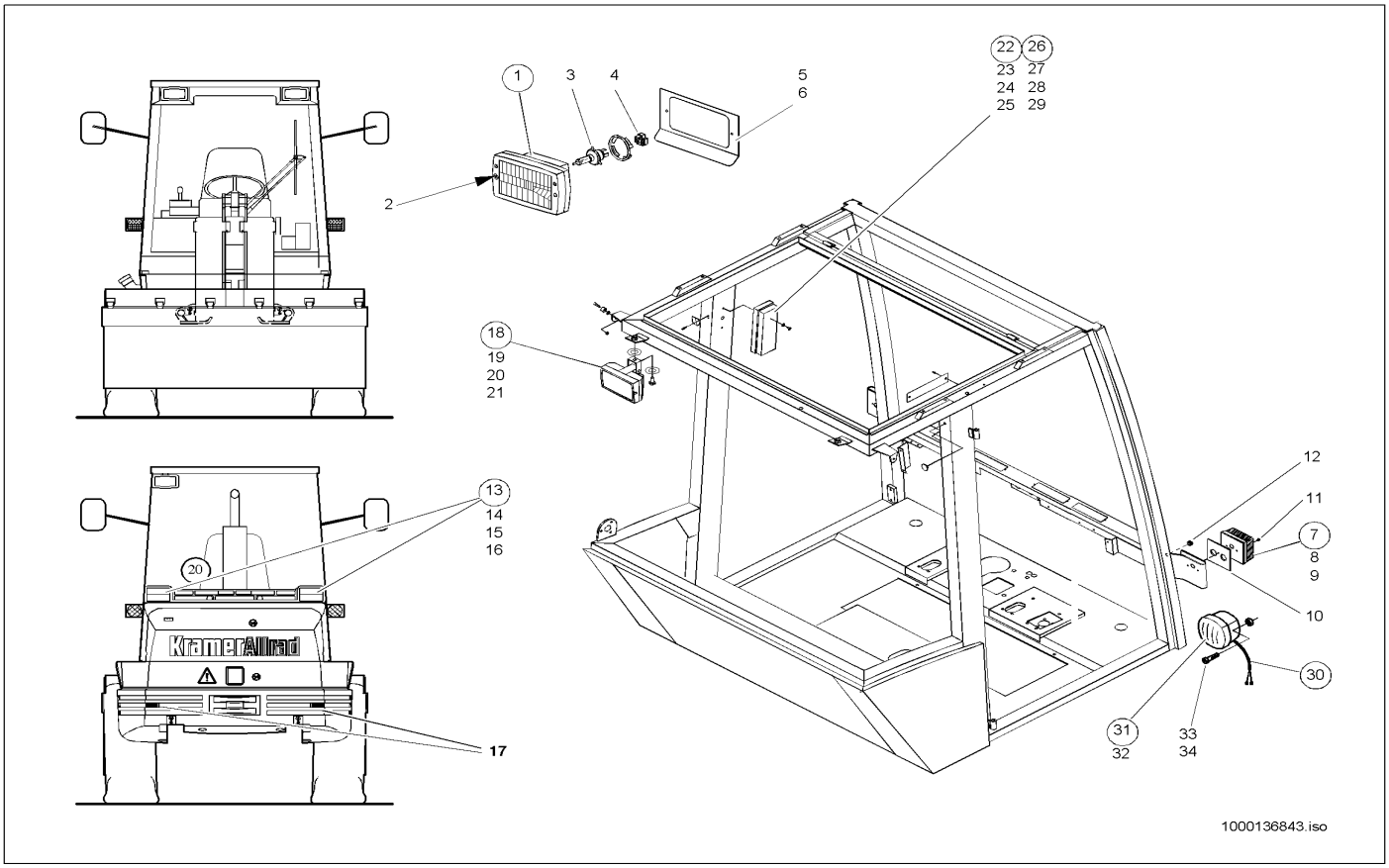

Pos	Art.-Nr.	Anm.	Q'TY	BEZEICHNUNG	PART NAME	DESIGNATION
29	1000092410	A:765801 766801 768801	2,00 ST	FÄCHERSCHEIBE	GROOVED WASHER	DISQUE EN ÉVENTAIL
30	1000036877		2,00 ST	KABEL	CABLE	CÂBLE
31	1000027077		2,00 ST	SCHLUSSLEUCHTE	REAR LIGHT	FEU ARRIÈRE
32	1000085686		2,00 ST	GLÜHLAMPE	BULB	LAMPE À INCANDESCENCE
33	1000048143		4,00 ST	ZYLINDERSCHRAUBE	CHEESE HEAD SCREW	VIS A TETE CYLINDRIQUE
34	1000085580		4,00 ST	6KT-MUTTER	HEXAGON NUT	ÉCROU HEXAGONAL

HALTER KENNZEICHEN
BRACKET IMMATRICULATION PLATE
SUPPORT DE LA PLAQUE D'IMMATRICULATION

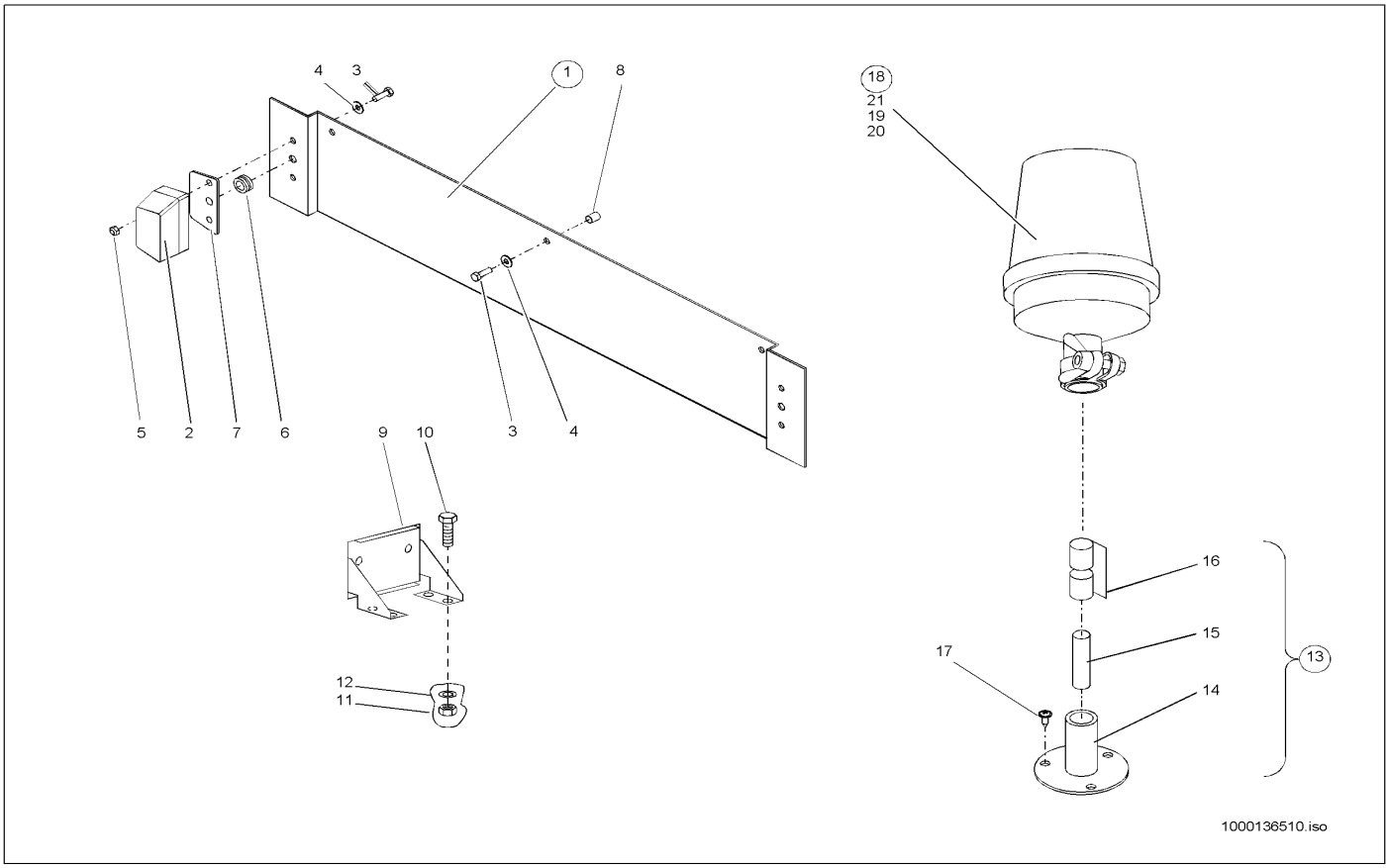

Pos	Art.-Nr.	Anm.	Q'TY	BEZEICHNUNG	PART NAME	DESIGNATION
1	1000086562		1,00 ST	HALTERUNG	BRACKET	FIXATION
2	1000086654		2,00 ST	KENNZEICHENLEUCHTE	CHARACTERISTIC LIGHT	LUMIÈRE DE LA PLAQUE D'IMMATRICULATION
3	1000085378		7,00 ST	6KT-SCHRAUBE	HEX SCREW	VIS À TÊTE HEXAGONALE
4	1000086079		7,00 ST	SCHEIBE	SPACER	RONDELLE
5	1000085587		4,00 ST	6KT-MUTTER	HEXAGON NUT	ÉCROU HEXAGONAL
6	1000086666		2,00 ST	FÜHRUNG	GUIDE	GUIDAGE
7	1000086568		2,00 ST	PLATTE	PLATE	PLAQUE
8	1000086629		3,00 ST	BLINDNIETENMUTTER	BLIND RIVET NUT	ÉCROU À RIVER AVEUGLE
9	1000046301		1,00 ST	HALTER	BRACKET CLUTCH	SUPPORT
10	1000020553		2,00 ST	6KT-SCHRAUBE	HEX SCREW	VIS À TÊTE HEXAGONALE
11	1000015405		2,00 ST	6KT-MUTTER	HEXAGON NUT	ÉCROU HEXAGONAL
12	1000030945		2,00 ST	FEDERRING	SPRING RING	RONDELLE À RESSORT
13	1000036866		1,00 ST	ANBAUSATZ RUNDUMKENNLEUCHTE	MOUNT.SET ROT. BEACON	KIT PORTÉ DU GYROPHARE CARACTÉRISTIQUE
14	1000086602		1,00 ST	HALTER	BRACKET CLUTCH	SUPPORT
15	1000086652		1,00 ST	STECKER	PLUG	BOUCHON
16	1000086653		1,00 ST	GUMMIKAPPE	RUBBER CAP	BONNET EN CAOUTCHOUC
17	1000032952		3,00 ST	SCHRAUBE	SCREW	VIS
18	1000050452		1,00 ST	RUNDUMKENNLEUCHTE	ROTATING BEACON	GYROPHARE CARACTÉRISTIQUE
19	1000027114		1,00 ST	LICHTHAUBE	LIGHT CAP	BONNET DE LA LUMIÈRE
20	1000089775		1,00 ST	RING	RING	ANNEAU
21	1000109742		1,00 ST	GLÜHLAMPE	BULB	LAMPE À INCANDESCENCE

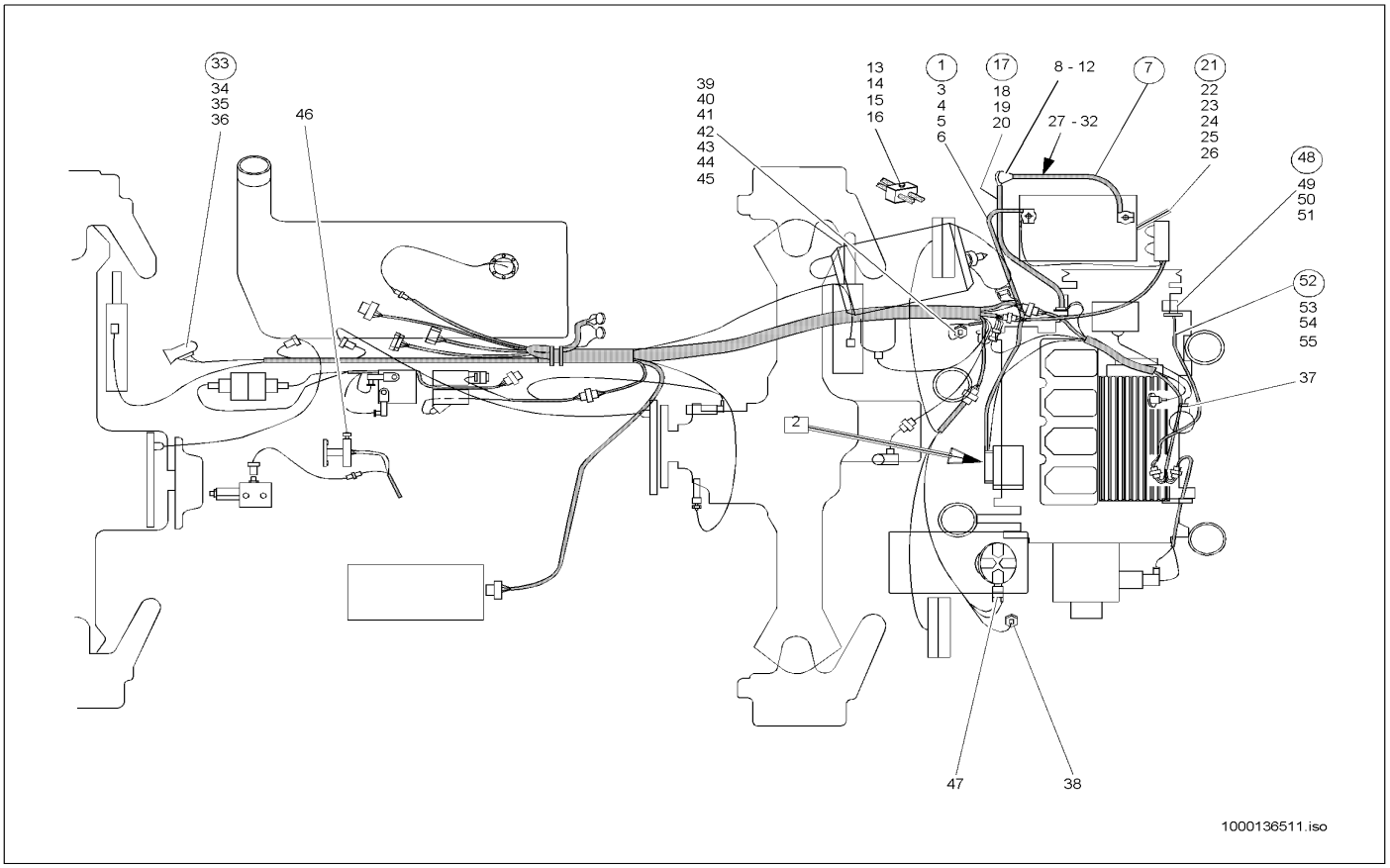

Pos	Art.-Nr.	Anm.	Q'TY	BEZEICHNUNG	PART NAME	DESIGNATION
1	1000026943		1,00 ST	BATTERIEKABEL	BATTERY CABLE	CÂBLE DE BATTERIE
2	1000036025		1,00 ST	KAPPE	COVER	RECOUVREMENT
3	1000032103		1,00 ST	SCHELLE	CLAMP	BRIDE
4	1000047669		1,00 ST	6KT-SCHRAUBE	HEX SCREW	VIS À TÊTE HEXAGONALE
5	1000030951		1,00 ST	FEDERRING	SPRING RING	RONDELLE À RESSORT
6	1000013021		1,00 ST	6KT-MUTTER	HEXAGON NUT	ÉCROU HEXAGONAL
7	1000026951		1,00 ST	BATTERIEKABEL	BATTERY CABLE	CÂBLE DE BATTERIE
8	1000015346		1,00 ST	6KT-SCHRAUBE	HEX SCREW	VIS À TÊTE HEXAGONALE
9	1000092291		2,00 ST	SCHEIBE	SPACER	RONDELLE
10	1000095354		2,00 ST	ZAHNSCHEIBE	EDGED DISC	DISQUE DE DENT
11	1000030924		1,00 ST	FEDERRING	SPRING RING	RONDELLE À RESSORT
12	1000015407		1,00 ST	6KT-MUTTER	HEXAGON NUT	ÉCROU HEXAGONAL
13	1000031999		1,00 ST	SCHELLE	CLAMP	BRIDE
14	1000013021		1,00 ST	6KT-MUTTER	HEXAGON NUT	ÉCROU HEXAGONAL
15	1000043609		1,00 ST	PLATTE	PLATE	PLAQUE
16	1000085462		1,00 ST	ZYLINDERSCHRAUBE	CHEESE HEAD SCREW	VIS A TETE CYLINDRIQUE
17	1000026940		1,00 ST	BATTERIEKABEL	BATTERY CABLE	CÂBLE DE BATTERIE
18	1000013008		1,00 ST	6KT-SCHRAUBE	HEX SCREW	VIS À TÊTE HEXAGONALE
19	1000015431		1,00 ST	SCHEIBE	SPACER	RONDELLE
20	1000095355		1,00 ST	ZAHNSCHEIBE	EDGED DISC	DISQUE DE DENT
21	1000027475		1,00 ST	BATTERIE	BATTERY	BATTERIE
22	1000050430		1,00 ST	POLABDECKKAPPE	TERMINAL CAP	BONNET DE RECOUVREMENT DE PÔLE
23	1000027462		1,00 ST	POLABDECKKAPPE	TERMINAL CAP	BONNET DE RECOUVREMENT DE PÔLE
24	1000043575		1,00 ST	HALTER	BRACKET CLUTCH	SUPPORT
25	1000015343		2,00 ST	6KT-SCHRAUBE	HEX SCREW	VIS À TÊTE HEXAGONALE
26	1000015431		2,00 ST	SCHEIBE	SPACER	RONDELLE
27	1000027389		1,00 ST	BATTERIETRENNSCHALTER	SHUT OFF SWITCH	SECTIONNEUR DE BATTERIE
28	1000084909		1,00 ST	TRENNSCHALTERSCHLÜSSEL	CUTOFF SWITCH KEAY	CLÉ DE SECTIONNEUR
29	1000085384		2,00 ST	6KT-SCHRAUBE	HEX SCREW	VIS À TÊTE HEXAGONALE
30	1000030968		2,00 ST	FEDERRING	SPRING RING	RONDELLE À RESSORT
31	1000015405		2,00 ST	6KT-MUTTER	HEXAGON NUT	ÉCROU HEXAGONAL
32	1000036025		1,00 ST	KAPPE	COVER	RECOUVREMENT
33	1000027049		1,00 ST	SIGNALHORN	SIGNAL HORN	CORNE DE SIGNAL
34	1000013021		1,00 ST	6KT-MUTTER	HEXAGON NUT	ÉCROU HEXAGONAL
35	1000030951		1,00 ST	FEDERRING	SPRING RING	RONDELLE À RESSORT
36	1000015431		1,00 ST	SCHEIBE	SPACER	RONDELLE
37	1000000493		1,00 ST	TEMPERATURGEBER	TEMPERATURE SENSOR	TRANSMETTEUR DE TEMPÉRATURE
38	1000000493		1,00 ST	TEMPERATURGEBER	TEMPERATURE SENSOR	TRANSMETTEUR DE TEMPÉRATURE
39	1000000494		1,00 ST	TEMPERATURSCHALTER	TEMPERATURE SWITCH	INTERRUPTEUR DE TÉMPERATURE
40	1000036884	A:300550170 301560744 302570489	1,00 ST	KABEL	CABLE	CÂBLE
41	1000085008		1,00 ST	FLACHSTECKERGEHÄUSE	PLUG HOUSING	BOÎTE DE BOUCHON
42	1000095372		3,00 ST	FLACHSTECKHÜLSE	PLUG SLEEVE	DOUILLE DE CLIP
43	1000095371		1,00 ST	FLACHSTECKHÜLSE	PLUG SLEEVE	DOUILLE DE CLIP
44	1000019583		4,00 ST	STECKHÜLSENGEHÄUSE	PLUG SLEEVE HOUSING	BOÎTE À DOUILLES DE BOUCHON
45	1000089965		6,00 ST	KABELBINDER	CABLE STRAP	BOUTISSE DE CÂBLE

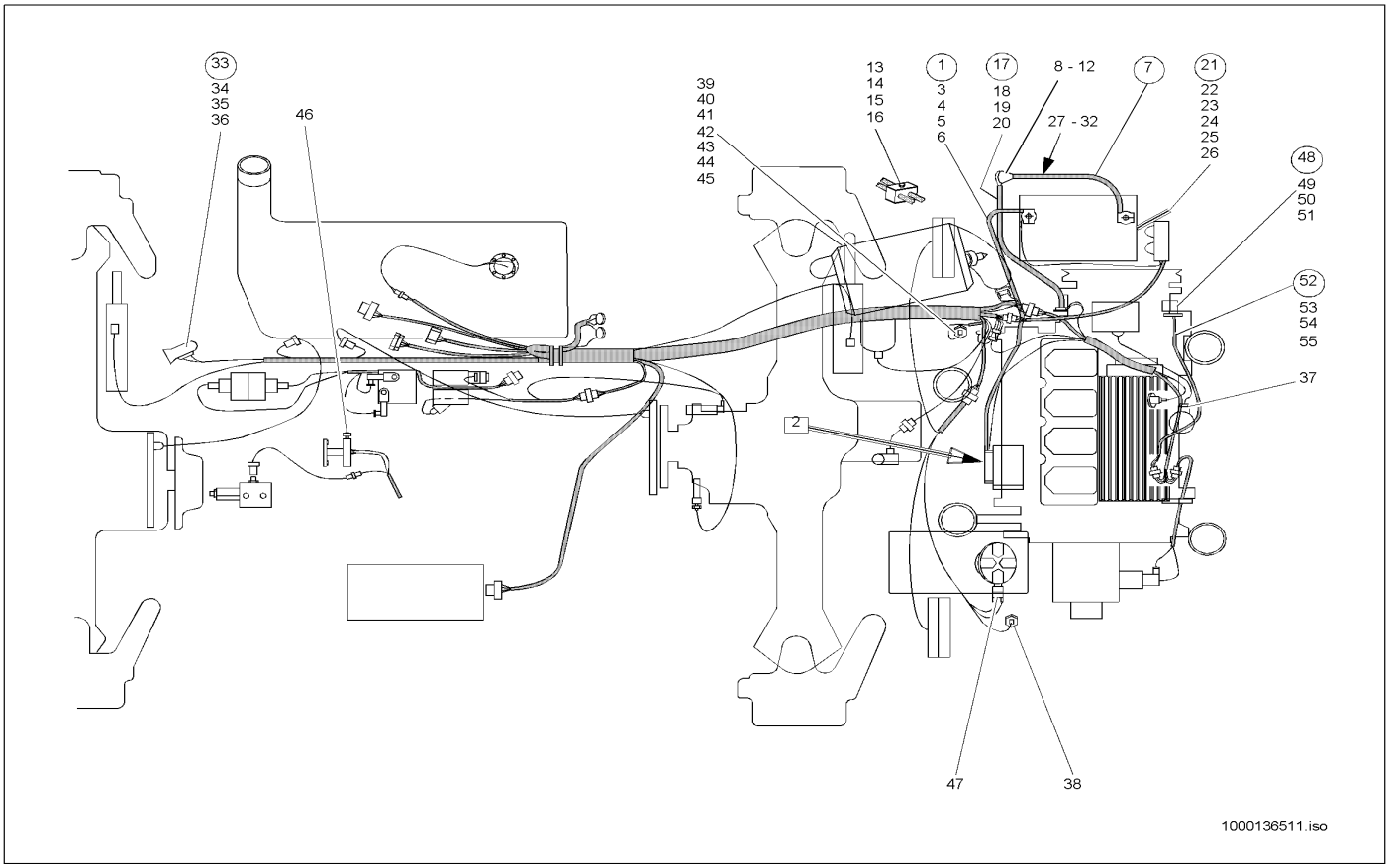

Pos	Art.-Nr.	Anm.	Q'TY	BEZEICHNUNG	PART NAME	DESIGNATION
46	1000000439		2,00 ST	BREMSLICHTSCHALTER	BRAKE LIGHT SWITCH	INTERRUPTEUR DE LA LUMIÈRE DE FRE
47	1000027380		1,00 ST	DRUCKSCHALTER	PRESSURE SWITCH	INTERRUPTEUR DE PRESSION
48	1000000340		1,00 ST	MOTORABSTELLUNG	ENGINE SHUT OFF	ARRÊT DE MOTEUR
49	1000086792		1,00 ST	ZUGFEDER	TENSION SPRING	RESSORT DE TRACTION
50	1000086704		1,00 ST	O-RING	O-RING	ANNEAU EN O
51	1000018400		2,00 ST	6KT-SCHRAUBE	HEX SCREW	VIS À TÊTE HEXAGONALE
52	1000036880		1,00 ST	KABEL	CABLE	CÂBLE
53	1000000481		1,00 ST	FLACHSTECKERGEHÄUSE	PLUG HOUSING	BOÎTE DE BOUCHON
54	1000027421		1,00 ST	STECKER	PLUG	BOUCHON
55	1000026983		1,00 ST	LÖSCHDIODE	EXTINGUISHDIODE	DIODE D'EFFACEMENT

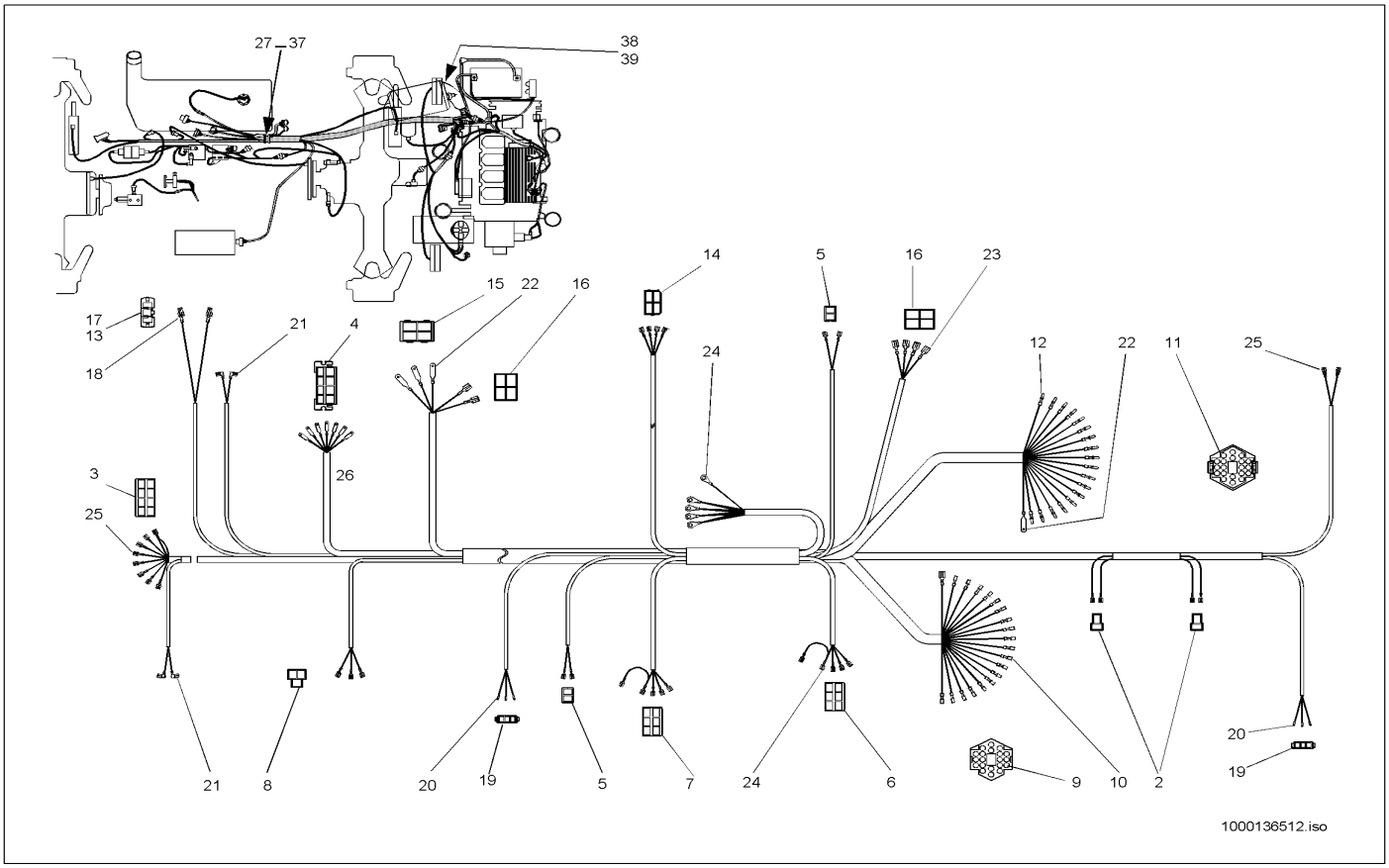

Pos	Art.-Nr.	Anm.	Q'TY	BEZEICHNUNG	PART NAME	DESIGNATION
1	1000036864		1,00 ST	KABELBAUM	WIRING HARNESS	ARBRE DE CÂBLE
2	1000095323		2,00 ST	STECKHÜLSENGEHÄUSE	PLUG SLEEVE HOUSING	BOÎTE À DOUILLES DE BOUCHON
3	1000000479		1,00 ST	STECKHÜLSENGEHÄUSE	PLUG SLEEVE HOUSING	BOÎTE À DOUILLES DE BOUCHON
4	1000095328		1,00 ST	FLACHSTECKERGEHÄUSE	PLUG HOUSING	BOÎTE DE BOUCHON
5	1000095336		2,00 ST	STECKHÜLSENGEHÄUSE	PLUG SLEEVE HOUSING	BOÎTE À DOUILLES DE BOUCHON
6	1000095337		2,00 ST	STECKHÜLSENGEHÄUSE	PLUG SLEEVE HOUSING	BOÎTE À DOUILLES DE BOUCHON
7	1000027258	6,3mm	1,00 ST	STECKHÜLSENGEHÄUSE	PLUG SLEEVE HOUSING	BOÎTE À DOUILLES DE BOUCHON
8	1000095339		1,00 ST	STECKHÜLSENGEHÄUSE	PLUG SLEEVE HOUSING	BOÎTE À DOUILLES DE BOUCHON
9	1000027444		1,00 ST	GEHÄUSE	HOUSING	BOÎTE
10	1000027196		20,00 ST	BUCHSE	BUSHING	BAGUE
11	1000027448		1,00 ST	GEHÄUSE	HOUSING	BOÎTE
12	1000027188		20,00 ST	STIFT	PIN	GOUPILLE
13	1000027243		1,00 ST	KAPPE	COVER	RECOUVREMENT
14	1000095325		1,00 ST	STECKHÜLSENGEHÄUSE	PLUG SLEEVE HOUSING	BOÎTE À DOUILLES DE BOUCHON
15	1000027294		1,00 ST	FLACHSTECKERGEHÄUSE	PLUG HOUSING	BOÎTE DE BOUCHON
16	1000027299		2,00 ST	STECKHÜLSENGEHÄUSE	PLUG SLEEVE HOUSING	BOÎTE À DOUILLES DE BOUCHON
17	1000027382		1,00 ST	GEHÄUSE	HOUSING	BOÎTE
18	1000027159		3,00 ST	TIMERKONTAKT	TIMER CONTACT	CONTACT DE TIMER
19	1000027415		2,00 ST	FLACHSTECKERGEHÄUSE	PLUG HOUSING	BOÎTE DE BOUCHON
20	1000095371	2,8mm	1,00 ST	FLACHSTECKHÜLSE	PLUG SLEEVE	DOUILLE DE CLIP
21	1000095373	6,3mm	1,00 ST	FLACHSTECKHÜLSE	PLUG SLEEVE	DOUILLE DE CLIP
22	1000089787	9,5mm	1,00 ST	FLACHSTECKER	PLUG	BOUCHON
23	1000095326	9,5mm	1,00 ST	FLACHSTECKHÜLSE	PLUG SLEEVE	DOUILLE DE CLIP
24	1000100364		1,00 ST	KABELSCHUH	CABLE LUG	COSSE
25	1000092494	6,3mm	1,00 ST	STECKHÜLSE	PLUG SLEEVE	DOUILLE DE COURANT
26	1000050022	6,3mm	1,00 ST	FLACHSTECKER	PLUG	BOUCHON
27	1000031926		1,00 ST	SCHELLE	CLAMP	BRIDE
28	1000015343		4,00 ST	6KT-SCHRAUBE	HEX SCREW	VIS À TÊTE HEXAGONALE
29	1000015431		4,00 ST	SCHEIBE	SPACER	RONDELLE
30	1000032017		1,00 ST	SCHELLE	CLAMP	BRIDE
31	1000013021		2,00 ST	6KT-MUTTER	HEXAGON NUT	ÉCROU HEXAGONAL
32	1000095355		1,00 ST	ZAHNSCHEIBE	EDGED DISC	DISQUE DE DENT
33	1000030951		3,00 ST	FEDERRING	SPRING RING	RONDELLE À RESSORT
34	1000032217		2,00 ST	SCHELLE	CLAMP	BRIDE
35	1000085381		2,00 ST	6KT-SCHRAUBE	HEX SCREW	VIS À TÊTE HEXAGONALE
36	1000030945		2,00 ST	FEDERRING	SPRING RING	RONDELLE À RESSORT
37	1000089965		1,00 ST	KABELBINDER	CABLE STRAP	BOUTISSE DE CÂBLE
38	1000043505		1,00 ST	WINKEL	ANGLE	ANGLE
39	1000031307		5,00 ST	KABELBINDER	CABLE STRAP	BOUTISSE DE CÂBLE

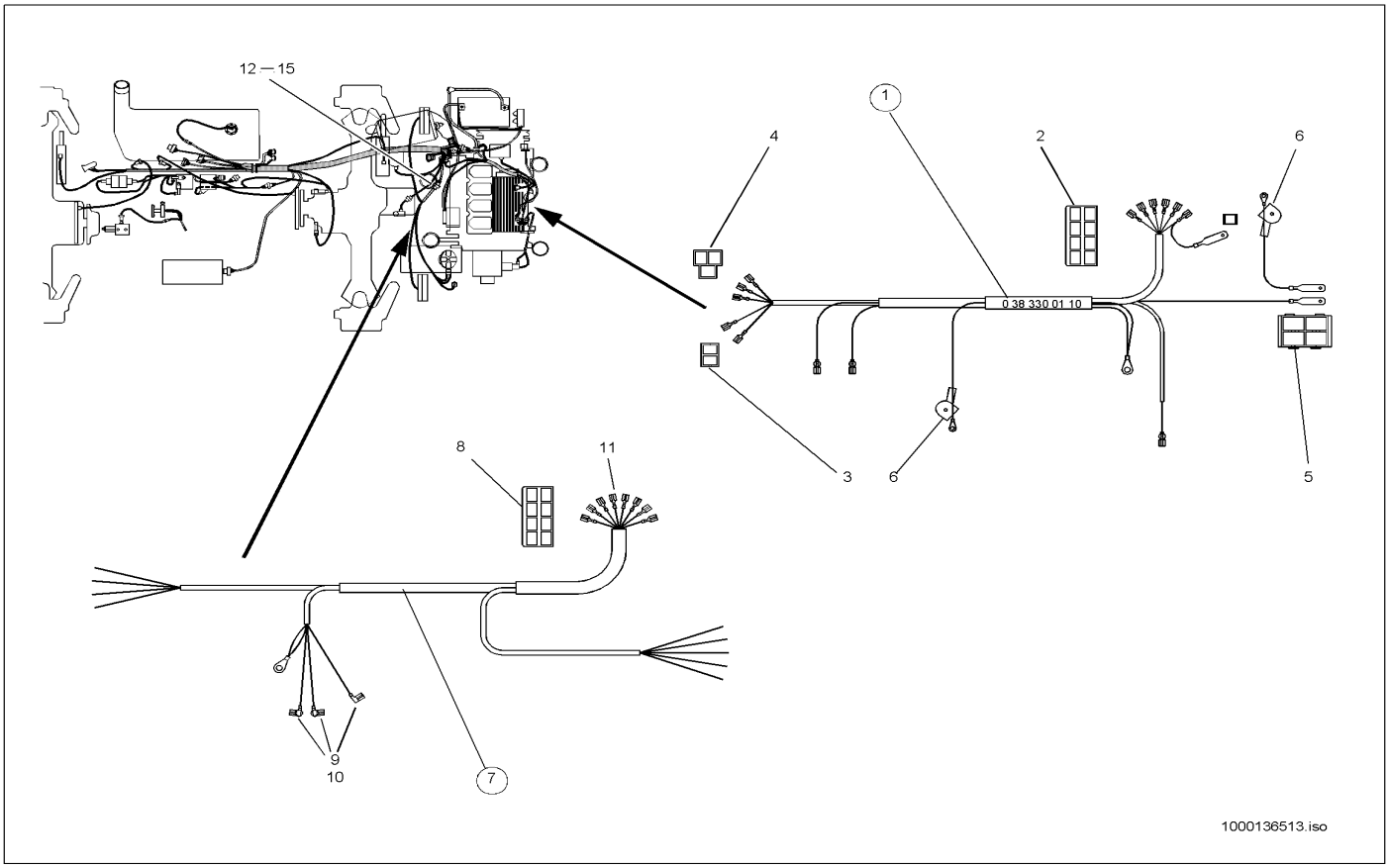

Pos	Art.-Nr.	Anm.	Q'TY	BEZEICHNUNG	PART NAME	DESIGNATION
1	1000036867		1,00 ST	KABELBAUM	WIRING HARNESS	ARBRE DE CÂBLE
2	1000000479		1,00 ST	STECKHÜLSENGEHÄUSE	PLUG SLEEVE HOUSING	BOÎTE À DOUILLES DE BOUCHON
3	1000095336		1,00 ST	STECKHÜLSENGEHÄUSE	PLUG SLEEVE HOUSING	BOÎTE À DOUILLES DE BOUCHON
4	1000095339		1,00 ST	STECKHÜLSENGEHÄUSE	PLUG SLEEVE HOUSING	BOÎTE À DOUILLES DE BOUCHON
5	1000027294		1,00 ST	FLACHSTECKERGEHÄUSE	PLUG HOUSING	BOÎTE DE BOUCHON
6	1000027463		1,00 ST	SCHUTZKAPPE	PROTECTING CAP	CAPOT DE PROTECTION
7	1000036870		1,00 ST	KABELBAUM	WIRING HARNESS	ARBRE DE CÂBLE
8	1000000479		2,00 ST	STECKHÜLSENGEHÄUSE	PLUG SLEEVE HOUSING	BOÎTE À DOUILLES DE BOUCHON
9	1000095373		3,00 ST	FLACHSTECKHÜLSE	PLUG SLEEVE	DOUILLE DE CLIP
10	1000027315		3,00 ST	ISOLIERHÜLSE	INSULATING SLEEVE	DOUILLE ISOLANT
11	1000089776		7,00 ST	FLACHSTECKHÜLSE	PLUG SLEEVE	DOUILLE DE CLIP
12	1000027314		1,00 ST	STECKVERTEILER	PLUG DISTRIBUTOR	DISTRIBUTEUR PAR BOUCHONS
13	1000085378		2,00 ST	6KT-SCHRAUBE	HEX SCREW	VIS À TÊTE HEXAGONALE
14	1000092289		4,00 ST	SCHEIBE	SPACER	RONDELLE
15	1000085581		2,00 ST	6KT-MUTTER	HEXAGON NUT	ÉCROU HEXAGONAL

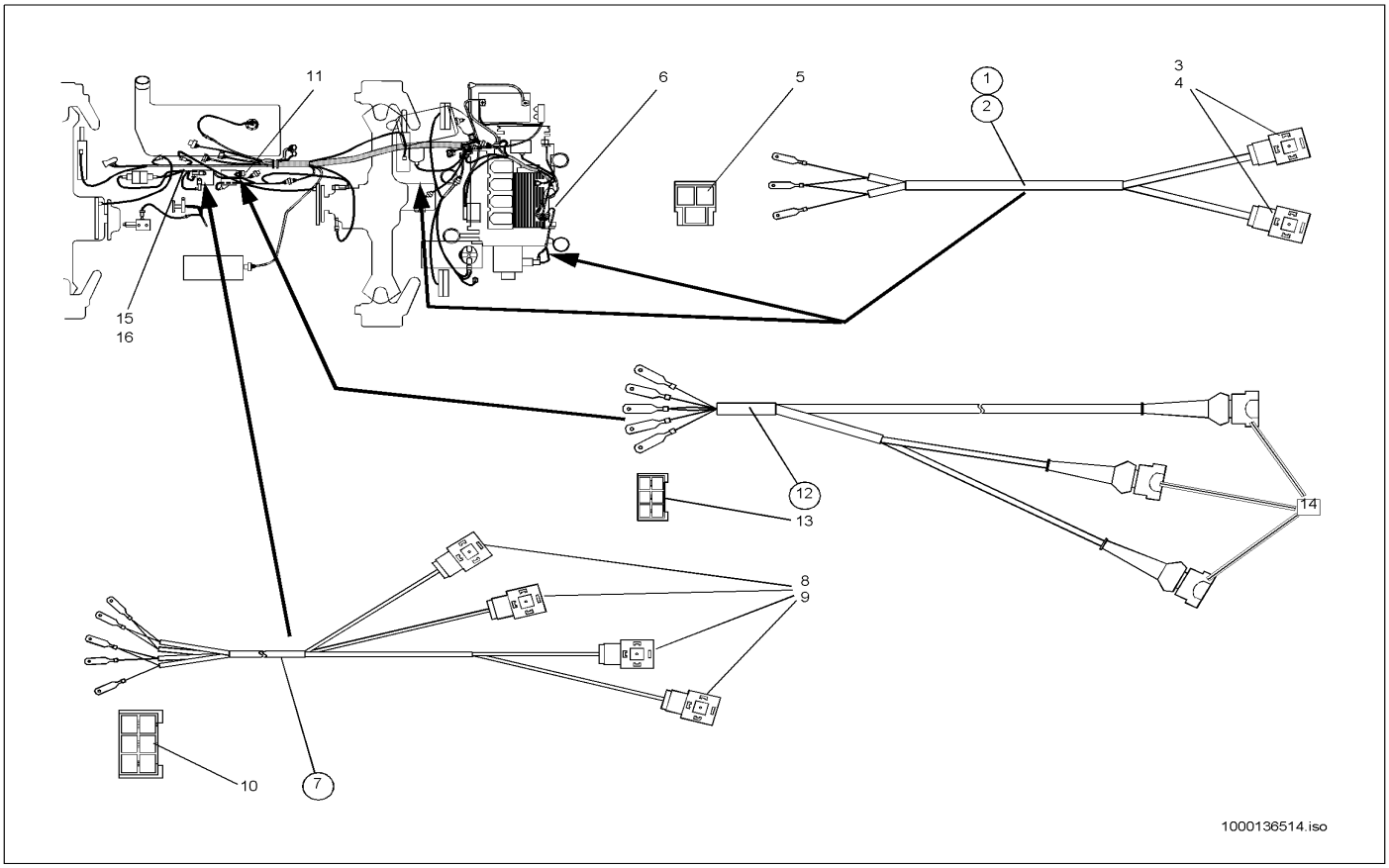

Pos	Art.-Nr.	Anm.	Q'TY	BEZEICHNUNG	PART NAME	DESIGNATION
1	1000036872		1,00 ST	KABELBAUM	WIRING HARNESS	ARBRE DE CÂBLE
2	1000036879		1,00 ST	KABELBAUM	WIRING HARNESS	ARBRE DE CÂBLE
3	1000000455		4,00 ST	GERÄTESTECKER	PLUG	BOUCHON
4	1000026983		1,00 ST	LÖSCHDIODE	EXTINGUISHDIODE	DIODE D'EFFACEMENT
5	1000095338		2,00 ST	FLACHSTECKERGEHÄUSE	PLUG HOUSING	BOÎTE DE BOUCHON
6	1000032103		1,00 ST	SCHELLE	CLAMP	BRIDE
7	1000036874		1,00 ST	KABELBAUM	WIRING HARNESS	ARBRE DE CÂBLE
8	1000000455		1,00 ST	GERÄTESTECKER	PLUG	BOUCHON
9	1000026983		1,00 ST	LÖSCHDIODE	EXTINGUISHDIODE	DIODE D'EFFACEMENT
10	1000095335		1,00 ST	FLACHSTECKERGEHÄUSE	PLUG HOUSING	BOÎTE DE BOUCHON
11	1000031118		1,00 ST	SCHELLE	CLAMP	BRIDE
12	1000036876		1,00 ST	KABELBAUM	WIRING HARNESS	ARBRE DE CÂBLE
13	1000095335		1,00 ST	FLACHSTECKERGEHÄUSE	PLUG HOUSING	BOÎTE DE BOUCHON
14	1000027359		4,00 ST	STECKERGEHÄUSE	PLUG HOUSING	BOÎTE DE BOUCHON
15	1000090058		3,00 ST	KABELBINDER	CABLE STRAP	BOUTISSE DE CÂBLE
16	1000031307		2,00 ST	KABELBINDER	CABLE STRAP	BOUTISSE DE CÂBLE

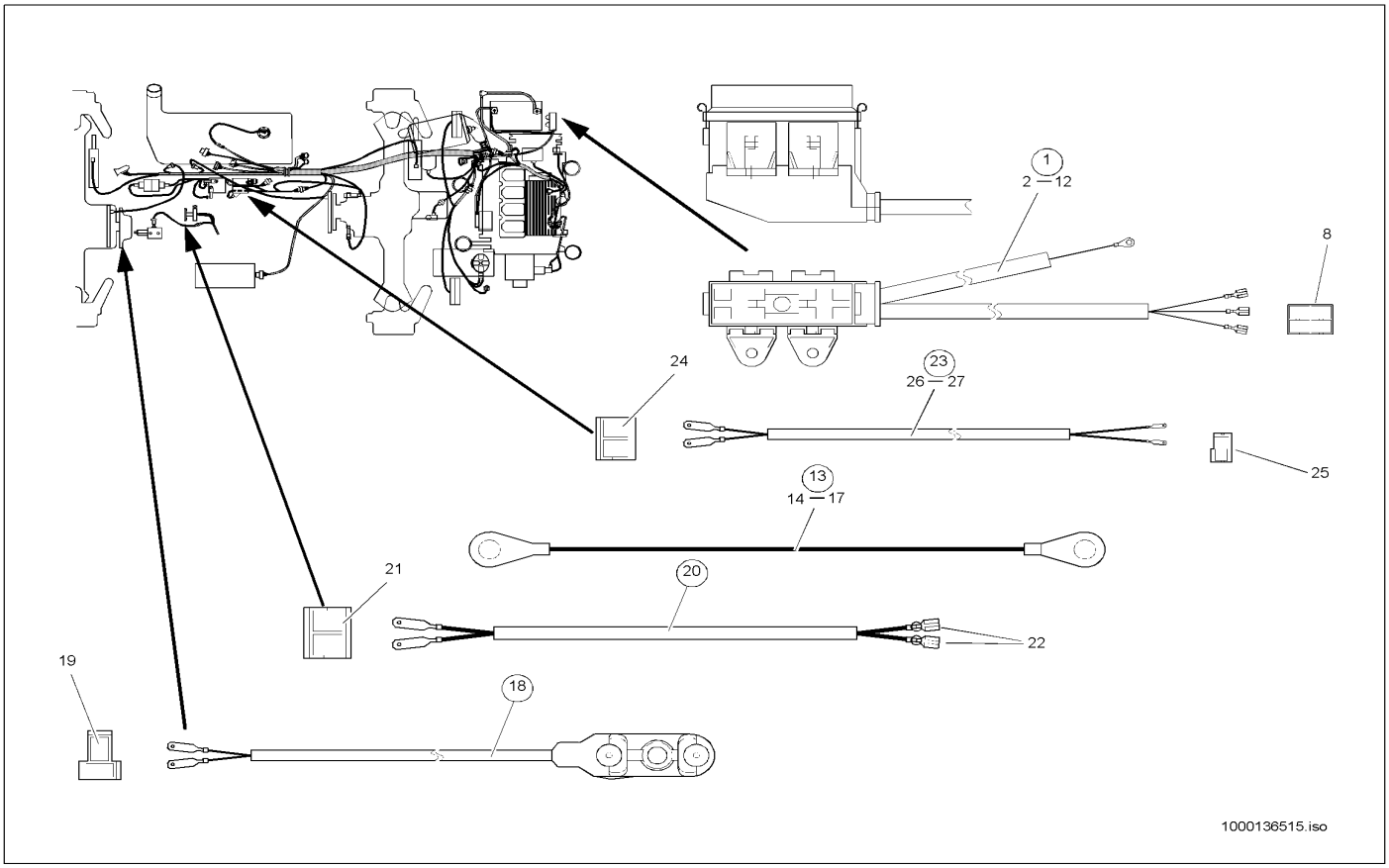

Pos	Art.-Nr.	Anm.	Q'TY	BEZEICHNUNG	PART NAME	DESIGNATION
1	1000036878		1,00 ST	KABELBAUM	WIRING HARNESS	ARBRE DE CÂBLE
2	1000089784		1,00 ST	DECKEL	COVER	COUVERCLE
3	1000015298		4,00 ST	FLACHSICHERUNG	LOCK	SÛRETÉ
4	1000027312		1,00 ST	SICHERUNGSKASTEN	FUSE BOX	BOÎTE À FUSIBLE
5	1000027217		2,00 ST	HALTER	BRACKET CLUTCH	SUPPORT
6	1000085003		2,00 ST	STECKHÜLSE	PLUG SLEEVE	DOUILLE DE COURANT
7	1000095322		1,00 ST	STECKHÜLSE	PLUG SLEEVE	DOUILLE DE COURANT
8	1000027299		1,00 ST	STECKHÜLSENGEHÄUSE	PLUG SLEEVE HOUSING	BOÎTE À DOUILLES DE BOUCHON
9	1000090058		3,00 ST	KABELBINDER	CABLE STRAP	BOUTISSE DE CÂBLE
10	1000018400		2,00 ST	6KT-SCHRAUBE	HEX SCREW	VIS À TÊTE HEXAGONALE
11	1000049283		2,00 ST	LAGERSCHEIBE	BEARINGDISC	DISQUE DE PALIER
12	1000030577		2,00 ST	BLECHMUTTER	NUT	ÉCROU DE TÔLE
13	1000036865		1,00 ST	KABEL	CABLE	CÂBLE
14	1000047669		1,00 ST	6KT-SCHRAUBE	HEX SCREW	VIS À TÊTE HEXAGONALE
15	1000030951		1,00 ST	FEDERRING	SPRING RING	RONDELLE À RESSORT
16	1000015431		1,00 ST	SCHEIBE	SPACER	RONDELLE
17	1000095355		1,00 ST	ZAHNSCHEIBE	EDGED DISC	DISQUE DE DENT
18	1000036868		1,00 ST	KABEL	CABLE	CÂBLE
19	1000095329		1,00 ST	FLACHSTECKERGEHÄUSE	PLUG HOUSING	BOÎTE DE BOUCHON
20	1000036871		1,00 ST	KABEL	CABLE	CÂBLE
21	1000000481		1,00 ST	FLACHSTECKERGEHÄUSE	PLUG HOUSING	BOÎTE DE BOUCHON
22	1000027435		2,00 ST	ISOLIERHÜLSE	INSULATING SLEEVE	DOUILLE ISOLANT
23	1000036873		1,00 ST	KABEL	CABLE	CÂBLE
24	1000000481		1,00 ST	FLACHSTECKERGEHÄUSE	PLUG HOUSING	BOÎTE DE BOUCHON
25	1000027441		1,00 ST	FLACHSTECKERGEHÄUSE	PLUG HOUSING	BOÎTE DE BOUCHON
26	1000000464		1,00 ST	STECKHÜLSENGEHÄUSE	PLUG SLEEVE HOUSING	BOÎTE À DOUILLES DE BOUCHON
27	1000092499		2,00 ST	STECKHÜLSE	PLUG SLEEVE	DOUILLE DE COURANT

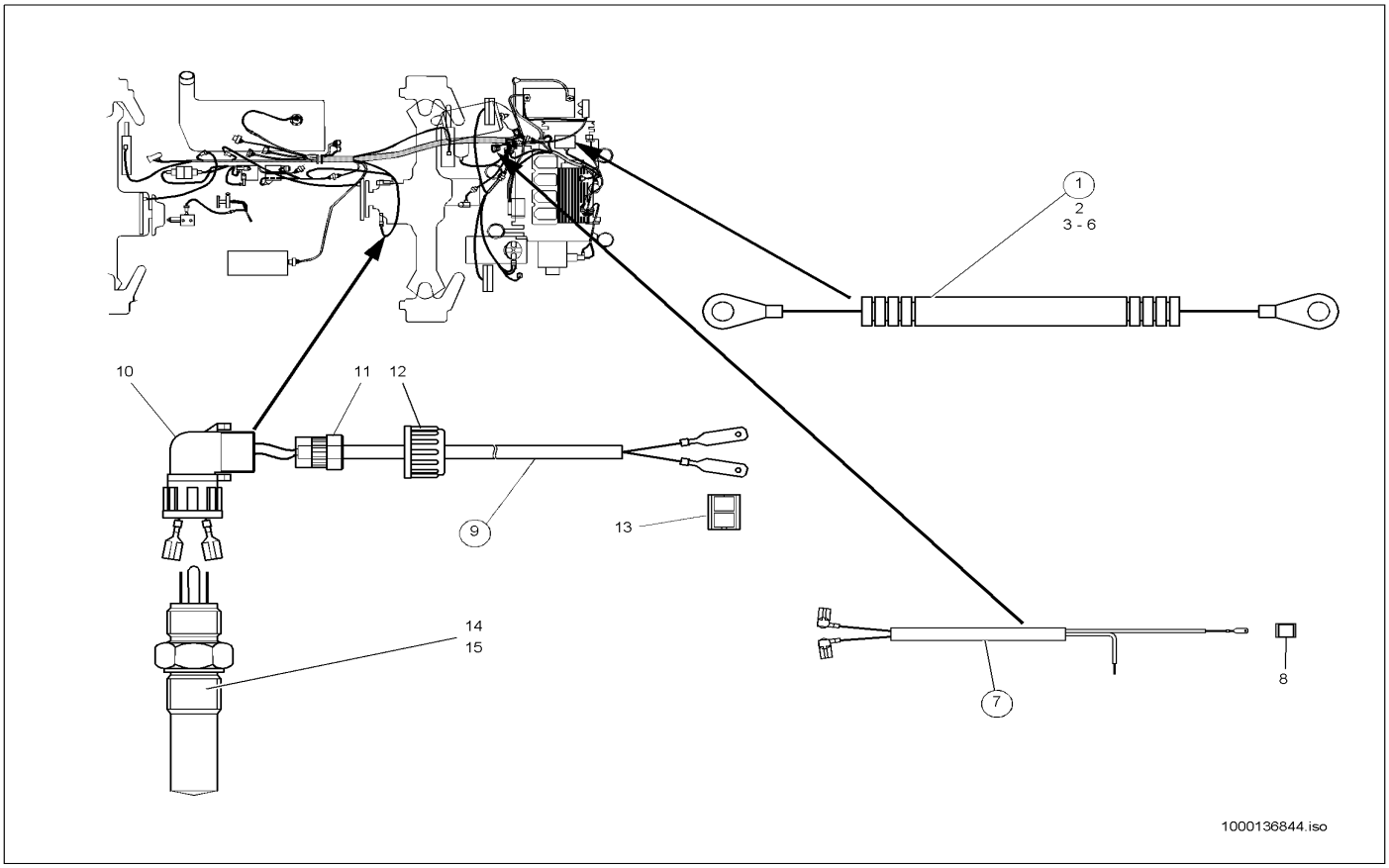

Pos	Art.-Nr.	Anm.	Q'TY	BEZEICHNUNG	PART NAME	DESIGNATION
1	1000036875		1,00 ST	KABEL	CABLE	CÂBLE
2	1000100514		1,00 ST	ISOLIERSCHLAUCH	INSULATING HOSE	TUYAU FLEXIBLE HYDRAULIQUE
3	1000032103		2,00 ST	SCHELLE	CLAMP	BRIDE
4	1000085382		2,00 ST	6KT-SCHRAUBE	HEX SCREW	VIS À TÊTE HEXAGONALE
5	1000090058		2,00 ST	KABELBINDER	CABLE STRAP	BOUTISSE DE CÂBLE
6	1000049283		2,00 ST	LAGERSCHEIBE	BEARINGDISC	DISQUE DE PALIER
7	1000036884	A:301560744 302570489	1,00 ST	KABEL	CABLE	CÂBLE
8	1000085008		1,00 ST	FLACHSTECKERGEHÄUSE	PLUG HOUSING	BOÎTE DE BOUCHON
9	1000036451		1,00 ST	KABEL	CABLE	CÂBLE
10	1000140258		1,00 ST	STECKER	PLUG	BOUCHON
11	1000140793		1,00 ST	DICHTUNG	SEAL	JOINT D'ÉTANCHÉITÉ
12	1000140298		1,00 ST	MUTTER	NUT	ÉCROU
13	1000000481		1,00 ST	FLACHSTECKERGEHÄUSE	PLUG HOUSING	BOÎTE DE BOUCHON
14	1000027547		1,00 ST	SENSOR	SENSOR	CAPTEUR
15	1000013055		1,00 ST	DICHTRING	SEAL RING	BAGUE D'ÉTANCHÉITÉ

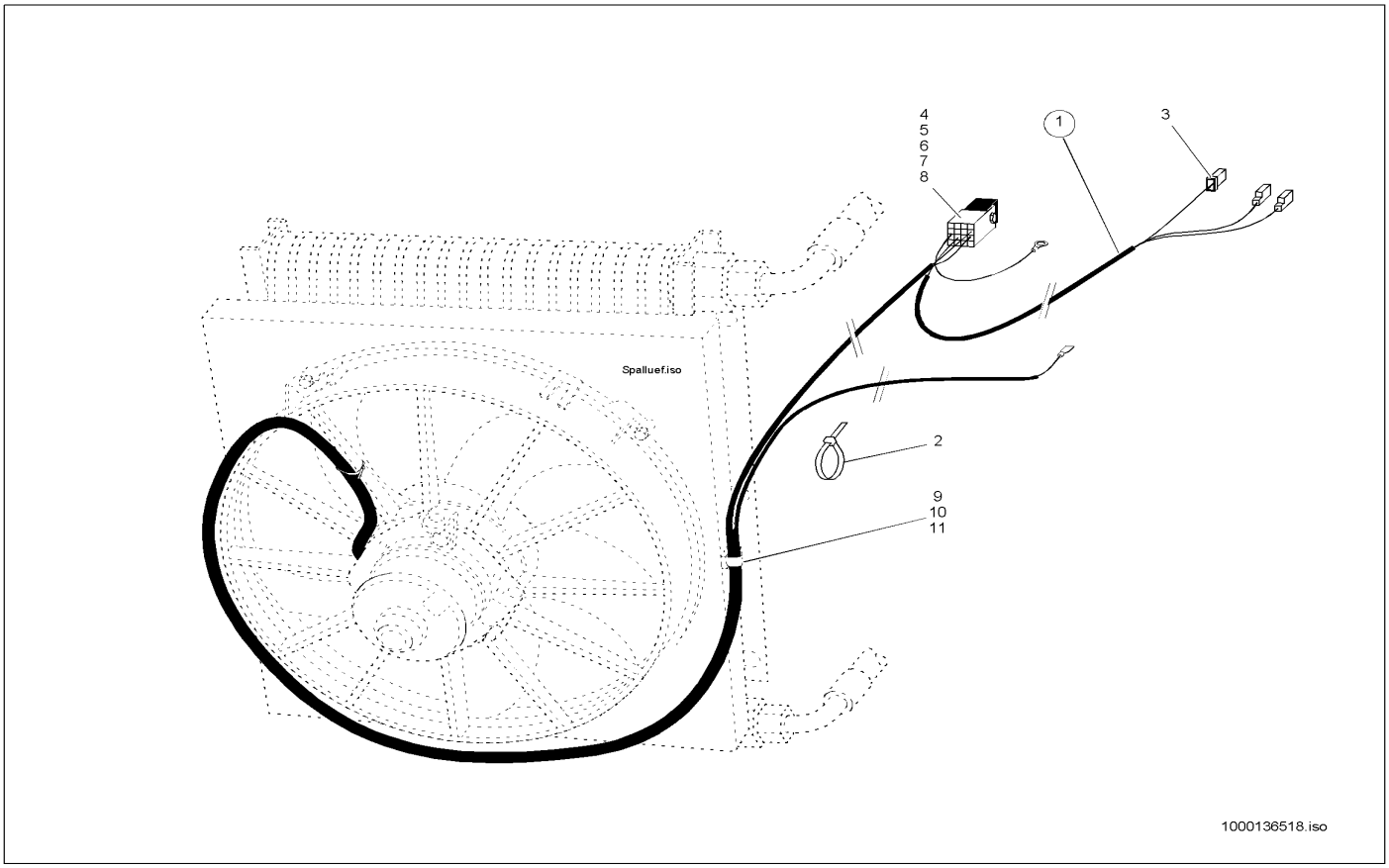

Pos	Art.-Nr.	Anm.	Q'TY	BEZEICHNUNG	PART NAME	DESIGNATION
1	1000036887	E:300550279 301561087 302570708	1,00 ST	KABEL	CABLE	CÂBLE
2	1000089965	E:300550279 301561087 302570708	4,00 ST	KABELBINDER	CABLE STRAP	BOUTISSE DE CÂBLE
3	1000019583	E:300550279 301561087 302570708	1,00 ST	STECKHÜLSENGEHÄUSE	PLUG SLEEVE HOUSING	BOÎTE À DOUILLES DE BOUCHON
4	1000027071	E:300550279 301561087 302570708	1,00 ST	RELAIS	RELAY	RELAIS
5	1000026997	E:300550279 301561087 302570708	1,00 ST	SOCKEL	SOCLE	SOCLE
6	1000085378	E:300550279 301561087 302570708	1,00 ST	6KT-SCHRAUBE	HEX SCREW	VIS À TÊTE HEXAGONALE
7	1000085581	E:300550279 301561087 302570708	1,00 ST	6KT-MUTTER	HEXAGON NUT	ÉCROU HEXAGONAL
8	1000092289	E:300550279 301561087 302570708	1,00 ST	SCHEIBE	SPACER	RONDELLE
9	1000043505	E:300550279 301561087 302570708	1,00 ST	WINKEL	ANGLE	ANGLE
10	1000020553	E:300550279 301561087 302570708	1,00 ST	6KT-SCHRAUBE	HEX SCREW	VIS À TÊTE HEXAGONALE
11	1000092290	E:300550279 301561087 302570708	1,00 ST	SCHEIBE	SPACER	RONDELLE

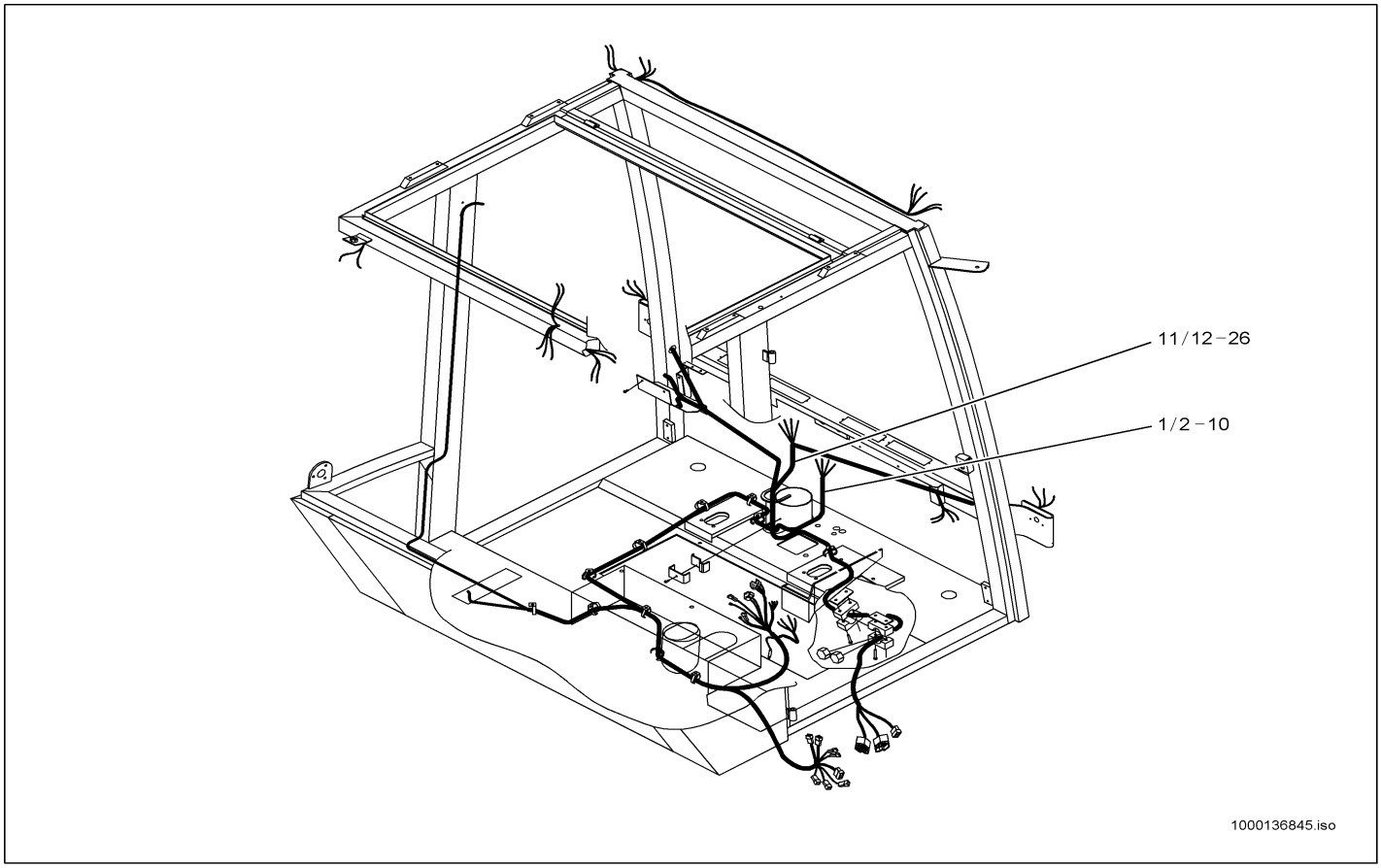

Pos	Art.-Nr.	Anm.	Q'TY	BEZEICHNUNG	PART NAME	DESIGNATION
1	1000086611	E:765801/802 76580162	1,00 ST	KABELBAUM	WIRING HARNESS	ARBRE DE CÂBLE
1	1000086944	A:765801/802 76580161	1,00 ST	KABELBAUM	WIRING HARNESS	ARBRE DE CÂBLE
2	1000027393		1,00 ST	FLACHSTECKERGEHÄUSE	PLUG HOUSING	BOÎTE DE BOUCHON
3	1000086096		1,00 ST	FLACHSTECKER	PLUG	BOUCHON
4	1000086103		1,00 ST	STECKHÜLSENGEHÄUSE	PLUG SLEEVE HOUSING	BOÎTE À DOUILLES DE BOUCHON
5	1000086664		1,00 ST	STECKHÜLSENGEHÄUSE	PLUG SLEEVE HOUSING	BOÎTE À DOUILLES DE BOUCHON
6	1000086670		1,00 ST	STECKER	PLUG	BOUCHON
7	1000086673		1,00 ST	STECKER	PLUG	BOUCHON
8	1000086674		1,00 ST	STECKER	PLUG	BOUCHON
9	1000086675		1,00 ST	STECKHÜLSENGEHÄUSE	PLUG SLEEVE HOUSING	BOÎTE À DOUILLES DE BOUCHON
10	1000140199		1,00 ST	FLACHSTECKER	PLUG	BOUCHON
11	1000086610	E:765801/802 76562	1,00 ST	KABELBAUM	WIRING HARNESS	ARBRE DE CÂBLE
11	1000140168	A:765801/802 76561	1,00 ST	KABELBAUM	WIRING HARNESS	ARBRE DE CÂBLE
12	1000000433		1,00 ST	SPERRDIODE	BLOCK DIODE	DIODE SUPPRESSEUSE
13	1000027299		1,00 ST	STECKHÜLSENGEHÄUSE	PLUG SLEEVE HOUSING	BOÎTE À DOUILLES DE BOUCHON
14	1000027391		1,00 ST	STECKERGEHÄUSE	PLUG HOUSING	BOÎTE DE BOUCHON
15	1000027393		1,00 ST	FLACHSTECKERGEHÄUSE	PLUG HOUSING	BOÎTE DE BOUCHON
16	1000086103		1,00 ST	STECKHÜLSENGEHÄUSE	PLUG SLEEVE HOUSING	BOÎTE À DOUILLES DE BOUCHON
17	1000086104		1,00 ST	FLACHSTECKERGEHÄUSE	PLUG HOUSING	BOÎTE DE BOUCHON
18	1000086105		1,00 ST	FLACHSTECKERGEHÄUSE	PLUG HOUSING	BOÎTE DE BOUCHON
19	1000086107		1,00 ST	STECKER	PLUG	BOUCHON
20	1000086668		1,00 ST	STECKERGEHÄUSE	PLUG HOUSING	BOÎTE DE BOUCHON
21	1000086669		1,00 ST	STECKERGEHÄUSE	PLUG HOUSING	BOÎTE DE BOUCHON
22	1000086670		1,00 ST	STECKER	PLUG	BOUCHON
23	1000087398		1,00 ST	MUFFE	SLEEVE	MANCHON
24	1000140199		1,00 ST	FLACHSTECKER	PLUG	BOUCHON
25	1000140200		1,00 ST	FLACHSTECKER	PLUG	BOUCHON
26	1000140246		1,00 ST	FLACHSTECKER	PLUG	BOUCHON

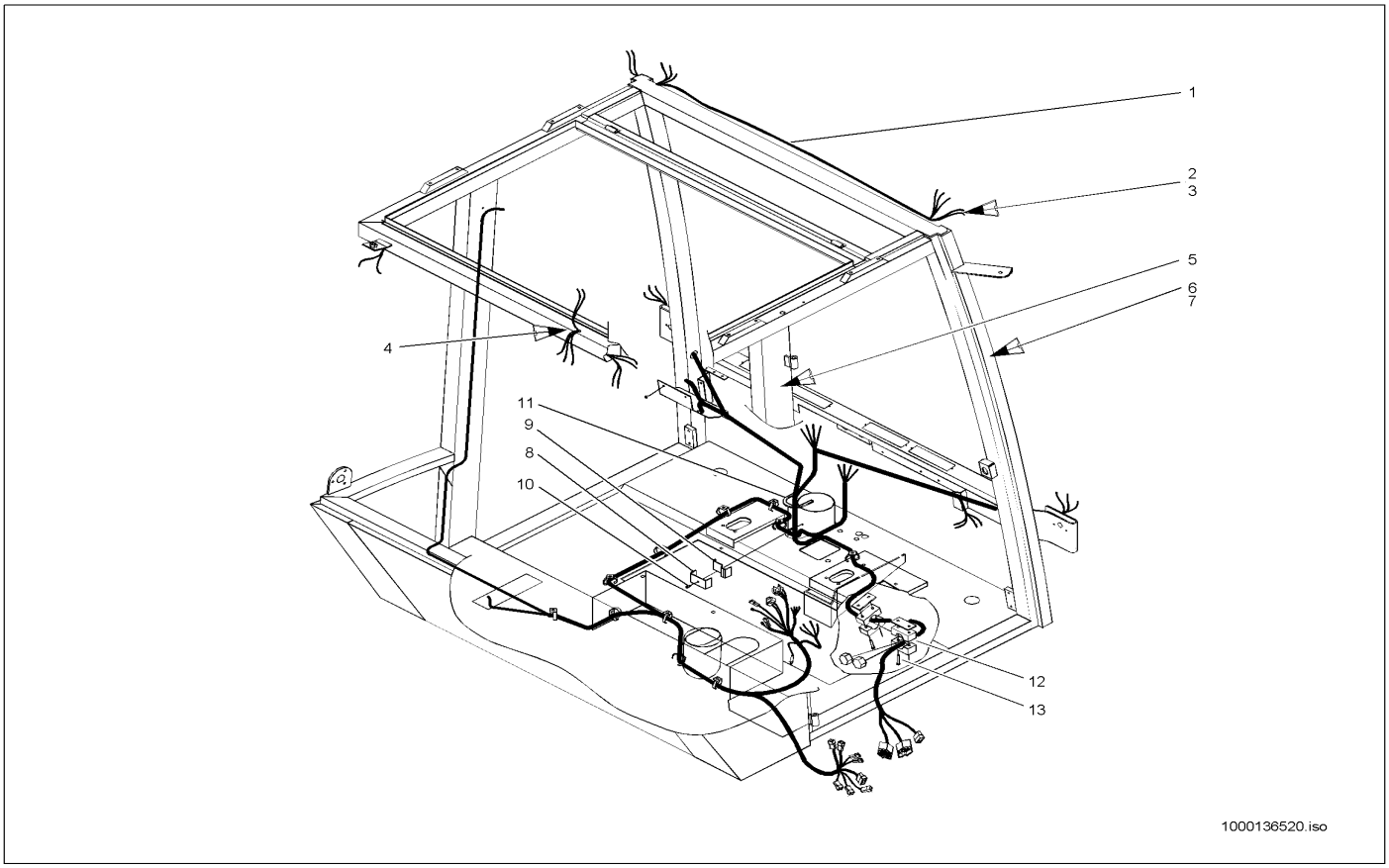

Pos	Art.-Nr.	Anm.	Q'TY	BEZEICHNUNG	PART NAME	DESIGNATION
1	1000086950	A:7658010061	1,00 ST	KABELBAUM	WIRING HARNESS	ARBRE DE CÂBLE
1	1000086609	E:7658010062	1,00 ST	KABELBAUM	WIRING HARNESS	ARBRE DE CÂBLE
2	1000027393		1,00 ST	FLACHSTECKERGEHÄUSE	PLUG HOUSING	BOÎTE DE BOUCHON
3	1000086102		1,00 ST	FLACHSTECKER	PLUG	BOUCHON
4	1000140376		1,00 ST	FÜHRUNG	GUIDE	GUIDAGE
5	1000086612		1,00 ST	KABELBAUM	WIRING HARNESS	ARBRE DE CÂBLE
6	1000140089		1,00 ST	KABEL	CABLE	CÂBLE
7	1000141284	300	1,00 M	ROHR	PIPE LINE	TUYAU
8	1000086571		1,00 ST	HALTER	BRACKET CLUTCH	SUPPORT
9	1000086945		1,00 ST	ANLAGE	ENCLOSURE	INSTALLATION
10	1000086633		1,00 ST	BLECHSCHRAUBE	SCREW	VIS
11	1000141277	100	1,00 M	KANTENSCHUTZ	EDGE GUARD	PROTECTION D'ARÊTE
12	1000086687		2,00 ST	HALTER	BRACKET CLUTCH	SUPPORT
13	1000086688		2,00 ST	SCHRAUBENSATZ	SCREW SET	JEU DE VIS

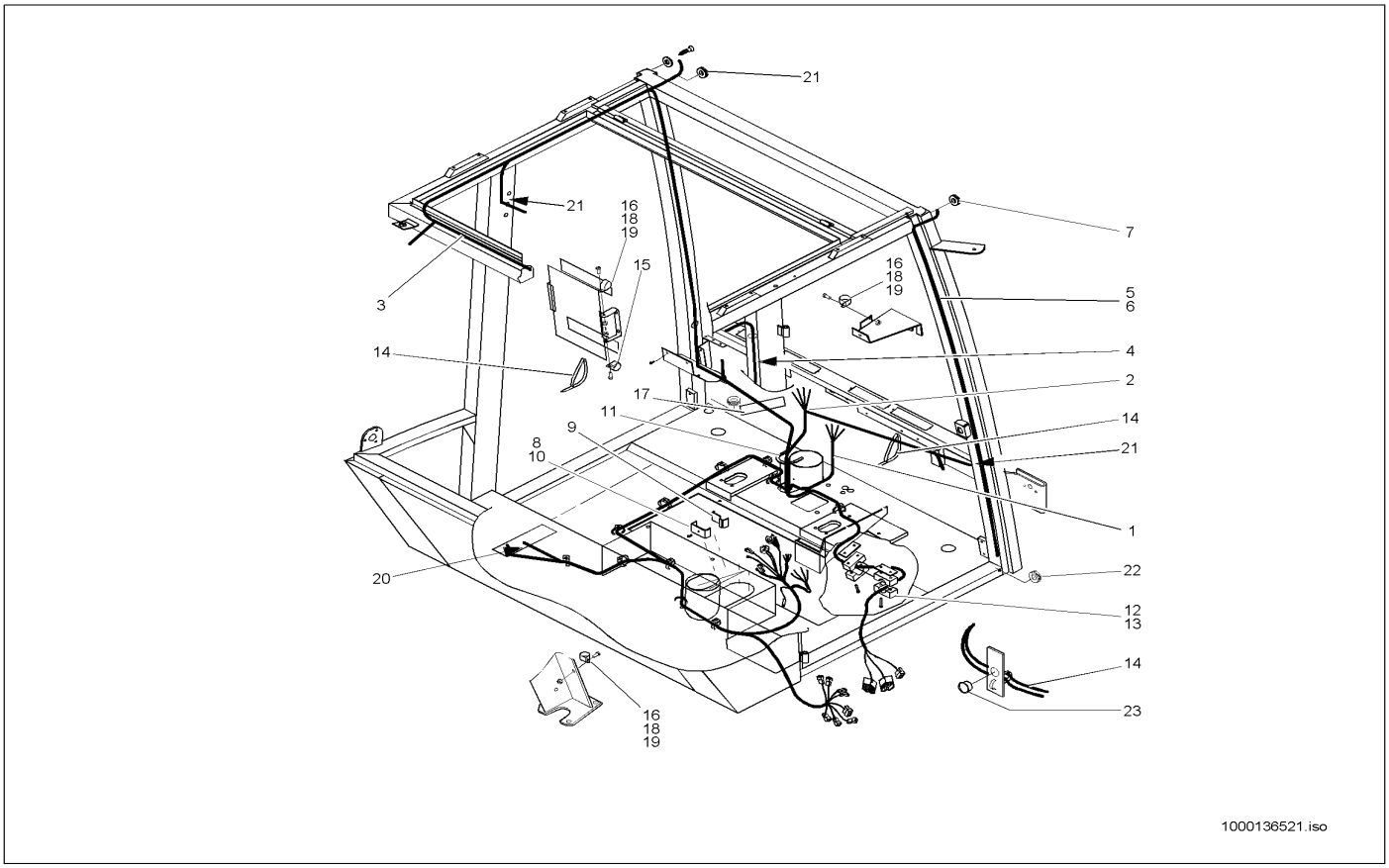

Pos	Art.-Nr.	Anm.	Q'TY	BEZEICHNUNG	PART NAME	DESIGNATION
1	1000087659	E:765804/805	1,00 ST	KABELBAUM	WIRING HARNESS	ARBRE DE CÂBLE
2	1000087660	E:765804/805	1,00 ST	KABELBAUM	WIRING HARNESS	ARBRE DE CÂBLE
3	1000087662	E:765804/805	1,00 ST	KABELBAUM	WIRING HARNESS	ARBRE DE CÂBLE
4	1000086612	E:765804/805	1,00 ST	KABELBAUM	WIRING HARNESS	ARBRE DE CÂBLE
5	1000140089	E:765804/805	1,00 ST	KABEL	CABLE	CÂBLE
6	1000141284	E:765804/805	1,00 M	ROHR	PIPE LINE	TUYAU
7	1000140376	E:765804/805	1,00 ST	FÜHRUNG	GUIDE	GUIDAGE
8	1000086571		1,00 ST	HALTER	BRACKET CLUTCH	SUPPORT
9	1000086945		1,00 ST	ANLAGE	ENCLOSURE	INSTALLATION
10	1000086633		1,00 ST	BLECHSCHRAUBE	SCREW	VIS
11	1000141277	100	1,00 M	KANTENSCHUTZ	EDGE GUARD	PROTECTION D'ARÊTE
12	1000086687		2,00 ST	HALTER	BRACKET CLUTCH	SUPPORT
13	1000086688		2,00 ST	SCHRAUBENSATZ	SCREW SET	JEU DE VIS
14	1000140805		8,00 ST	KABELBINDER	CABLE STRAP	BOUTISSE DE CÂBLE
15	1000100479		1,00 ST	SCHELLE	CLAMP	BRIDE
16	1000031691		1,00 ST	SCHELLE	CLAMP	BRIDE
17	1000141313	0,200	1,00 M	KLEBEBAND	GLUE TAPE	BANDE ADHÉSIVE
18	1000085378		4,00 ST	6KT-SCHRAUBE	HEX SCREW	VIS À TÊTE HEXAGONALE
19	1000085581		2,00 ST	6KT-MUTTER	HEXAGON NUT	ÉCROU HEXAGONAL
20	1000086665		2,00 ST	FÜHRUNG	GUIDE	GUIDAGE
21	1000086946		4,00 ST	FÜHRUNG	GUIDE	GUIDAGE
22	1000140375		1,00 ST	FÜHRUNG	GUIDE	GUIDAGE
23	1000086676		1,00 ST	FÜHRUNG	GUIDE	GUIDAGE

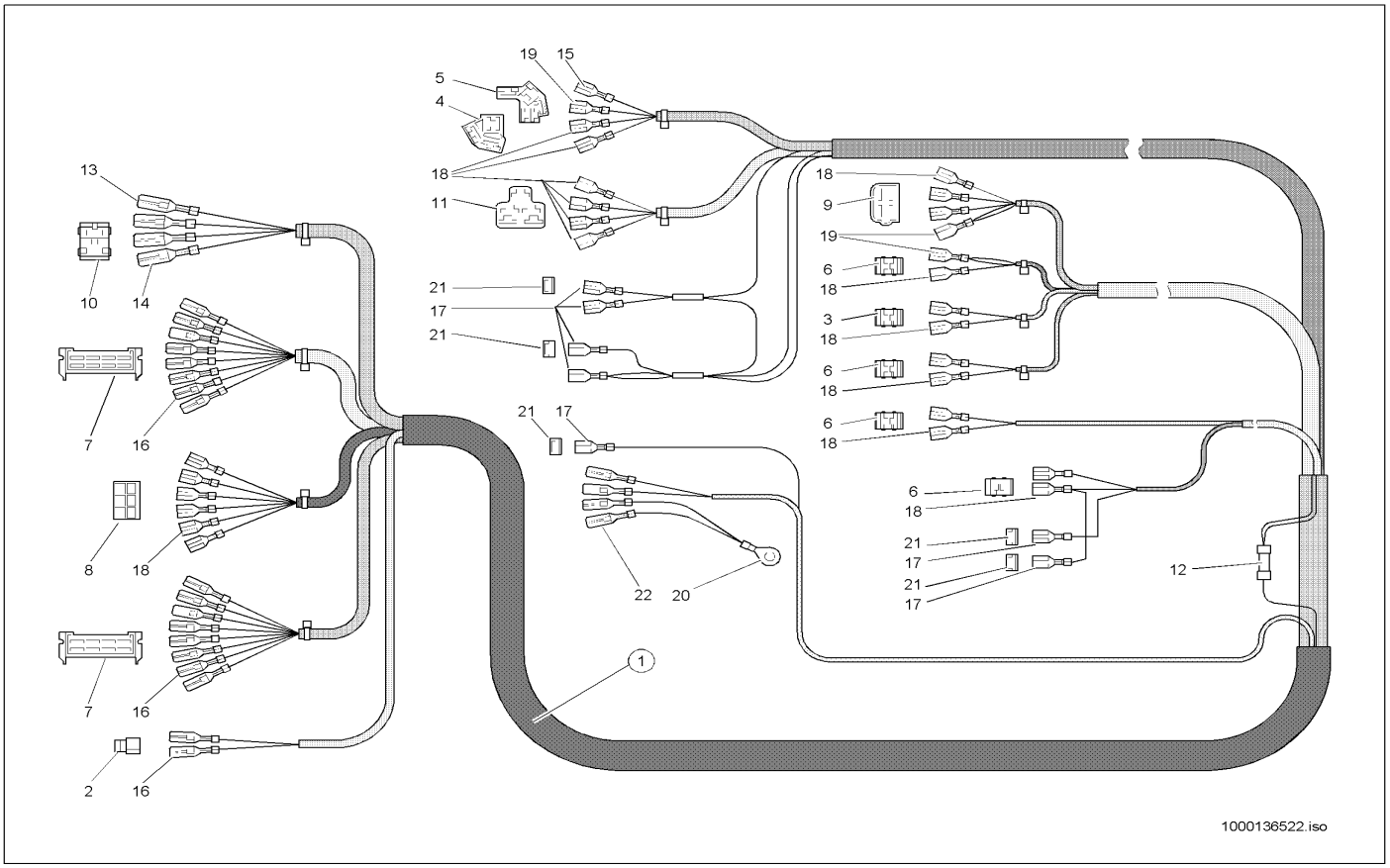

Pos	Art.-Nr.	Anm.	Q'TY	BEZEICHNUNG	PART NAME	DESIGNATION
1	1000087659		1,00 ST	KABELBAUM	WIRING HARNESS	ARBRE DE CÂBLE
2	1000095329		1,00 ST	FLACHSTECKERGEHÄUSE	PLUG HOUSING	BOÎTE DE BOUCHON
3	1000140200		1,00 ST	FLACHSTECKER	PLUG	BOUCHON
4	1000027368		1,00 ST	ZENTRALSTECKER	CENTRAL PLUG	BOUCHON CENTRALE
5	1000027386		1,00 ST	ZENTRALSTECKER	CENTRAL PLUG	BOUCHON CENTRALE
6	1000095336		4,00 ST	STECKHÜLSENGEHÄUSE	PLUG SLEEVE HOUSING	BOÎTE À DOUILLES DE BOUCHON
7	1000027393		2,00 ST	FLACHSTECKERGEHÄUSE	PLUG HOUSING	BOÎTE DE BOUCHON
8	1000027258		1,00 ST	STECKHÜLSENGEHÄUSE	PLUG SLEEVE HOUSING	BOÎTE À DOUILLES DE BOUCHON
9	1000095325		1,00 ST	STECKHÜLSENGEHÄUSE	PLUG SLEEVE HOUSING	BOÎTE À DOUILLES DE BOUCHON
10	1000027294		1,00 ST	FLACHSTECKERGEHÄUSE	PLUG HOUSING	BOÎTE DE BOUCHON
11	1000086664		1,00 ST	STECKHÜLSENGEHÄUSE	PLUG SLEEVE HOUSING	BOÎTE À DOUILLES DE BOUCHON
12	1000140190		1,00 ST	VERBINDUNGSSTÜCK	CONNECTION PIECE	ADAPTEUR
13	1000086672		2,00 ST	KABELSCHUH	CABLE LUG	COSSE
14	1000089787		3,00 ST	FLACHSTECKER	PLUG	BOUCHON
15	1000027390		1,00 ST	FLACHSTECKER	PLUG	BOUCHON
16	1000050022		19,00 ST	FLACHSTECKER	PLUG	BOUCHON
17	1000092494		7,00 ST	STECKHÜLSE	PLUG SLEEVE	DOUILLE DE COURANT
18	1000092497		19,00 ST	STECKHÜLSE	PLUG SLEEVE	DOUILLE DE COURANT
19	1000092498		3,00 ST	STECKHÜLSE	PLUG SLEEVE	DOUILLE DE COURANT
20	1000139516		1,00 ST	KABELSCHUH	CABLE LUG	COSSE
21	1000140904		4,00 ST	ISOLIERKAPPE	?	?
22	1000140253		4,00 ST	RUNDSTECKER	ROUND SOCKET	BOUCHON RONDE

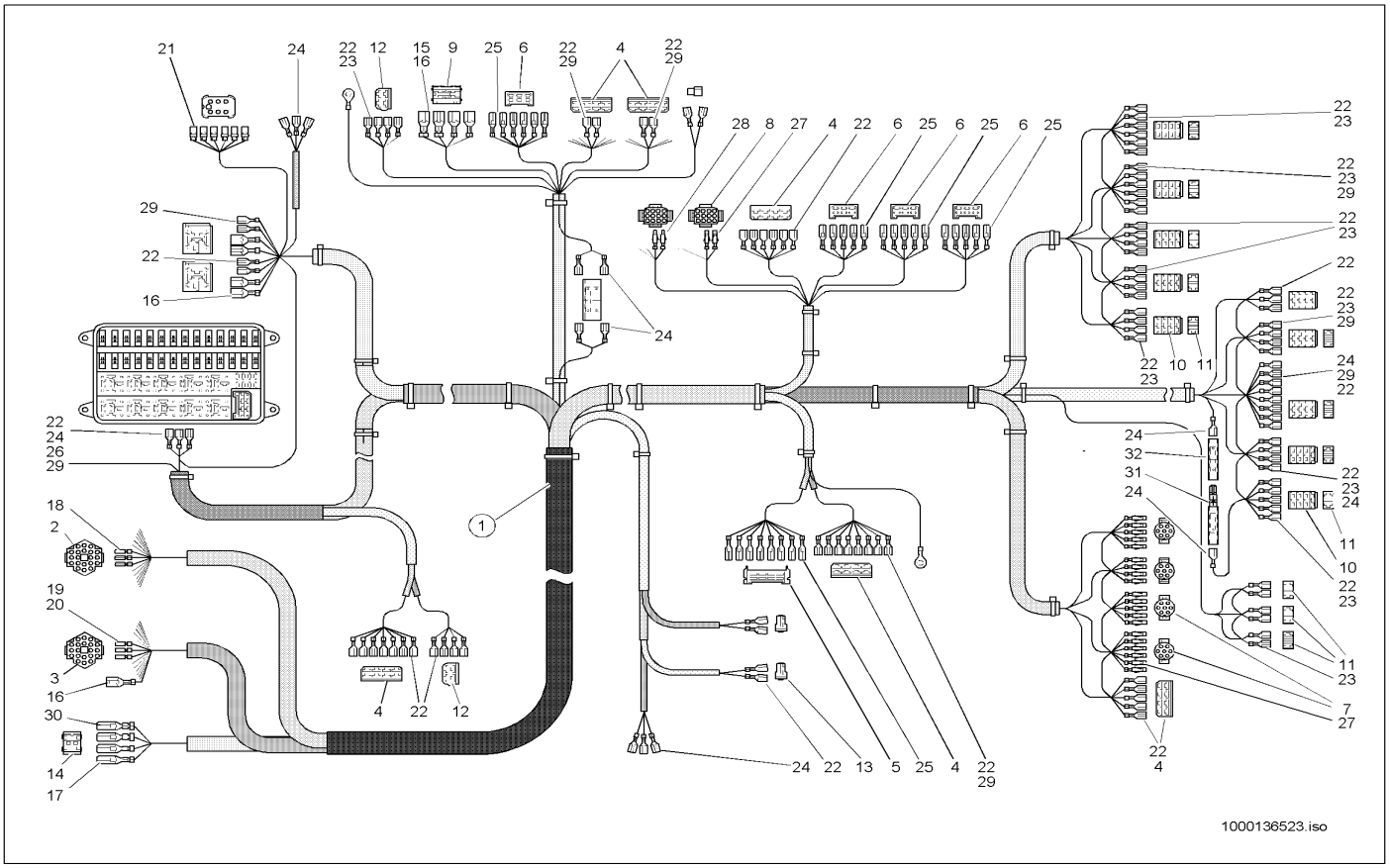

Pos	Art.-Nr.	Anm.	Q'TY	BEZEICHNUNG	PART NAME	DESIGNATION
1	1000087660		1,00 ST	KABELBAUM	WIRING HARNESS	ARBRE DE CÂBLE
2	1000027444		1,00 ST	GEHÄUSE	HOUSING	BOÎTE
3	1000027448		1,00 ST	GEHÄUSE	HOUSING	BOÎTE
4	1000140246		5,00 ST	FLACHSTECKER	PLUG	BOUCHON
5	1000027393		1,00 ST	FLACHSTECKERGEHÄUSE	PLUG HOUSING	BOÎTE DE BOUCHON
6	1000140199		4,00 ST	FLACHSTECKER	PLUG	BOUCHON
7	1000086668		4,00 ST	STECKERGEHÄUSE	PLUG HOUSING	BOÎTE DE BOUCHON
8	1000086669		2,00 ST	STECKERGEHÄUSE	PLUG HOUSING	BOÎTE DE BOUCHON
9	1000027299		1,00 ST	STECKHÜLSENGEHÄUSE	PLUG SLEEVE HOUSING	BOÎTE À DOUILLES DE BOUCHON
10	1000086104		10,00 ST	FLACHSTECKERGEHÄUSE	PLUG HOUSING	BOÎTE DE BOUCHON
11	1000027357		10,00 ST	STECKHÜLSENGEHÄUSE	PLUG SLEEVE HOUSING	BOÎTE À DOUILLES DE BOUCHON
12	1000086103		2,00 ST	STECKHÜLSENGEHÄUSE	PLUG SLEEVE HOUSING	BOÎTE À DOUILLES DE BOUCHON
13	1000140200		2,00 ST	FLACHSTECKER	PLUG	BOUCHON
14	1000027294		1,00 ST	FLACHSTECKERGEHÄUSE	PLUG HOUSING	BOÎTE DE BOUCHON
15	1000140247		2,00 ST	KABELSCHUH	CABLE LUG	COSSE
16	1000027390		7,00 ST	FLACHSTECKER	PLUG	BOUCHON
17	1000089787		2,00 ST	FLACHSTECKER	PLUG	BOUCHON
18	1000086098		20,00 ST	RUNDSTECKER	ROUND SOCKET	BOUCHON RONDE
19	1000027407		17,00 ST	BUCHSENKONTAKT	BUSHING CONTACT	CONTACT DE BAGUE
20	1000027405		1,00 ST	BUCHSENKONTAKT	BUSHING CONTACT	CONTACT DE BAGUE
21	1000140254		6,00 ST	RUNDSTECKERGEHÄUSE	?	?
22	1000095371		117,00 ST	FLACHSTECKHÜLSE	PLUG SLEEVE	DOUILLE DE CLIP
23	1000086671		25,00 ST	KABELSCHUH	CABLE LUG	COSSE
24	1000092494		57,00 ST	STECKHÜLSE	PLUG SLEEVE	DOUILLE DE COURANT
25	1000050022		29,00 ST	FLACHSTECKER	PLUG	BOUCHON
26	1000107706		6,00 ST	STECKHÜLSE	PLUG SLEEVE	DOUILLE DE COURANT
27	1000140248		27,00 ST	KABELSCHUH	CABLE LUG	COSSE
28	1000140249		9,00 ST	KABELSCHUH	CABLE LUG	COSSE
29	1000086099		16,00 ST	FLACHSTECKHÜLSE	PLUG SLEEVE	DOUILLE DE CLIP
30	1000086672		2,00 ST	KABELSCHUH	CABLE LUG	COSSE
31	1000000433		1,00 ST	SPERRDIODE	BLOCK DIODE	DIODE SUPPRESSEUSE
32	1000087398		1,00 ST	MUFFE	SLEEVE	MANCHON

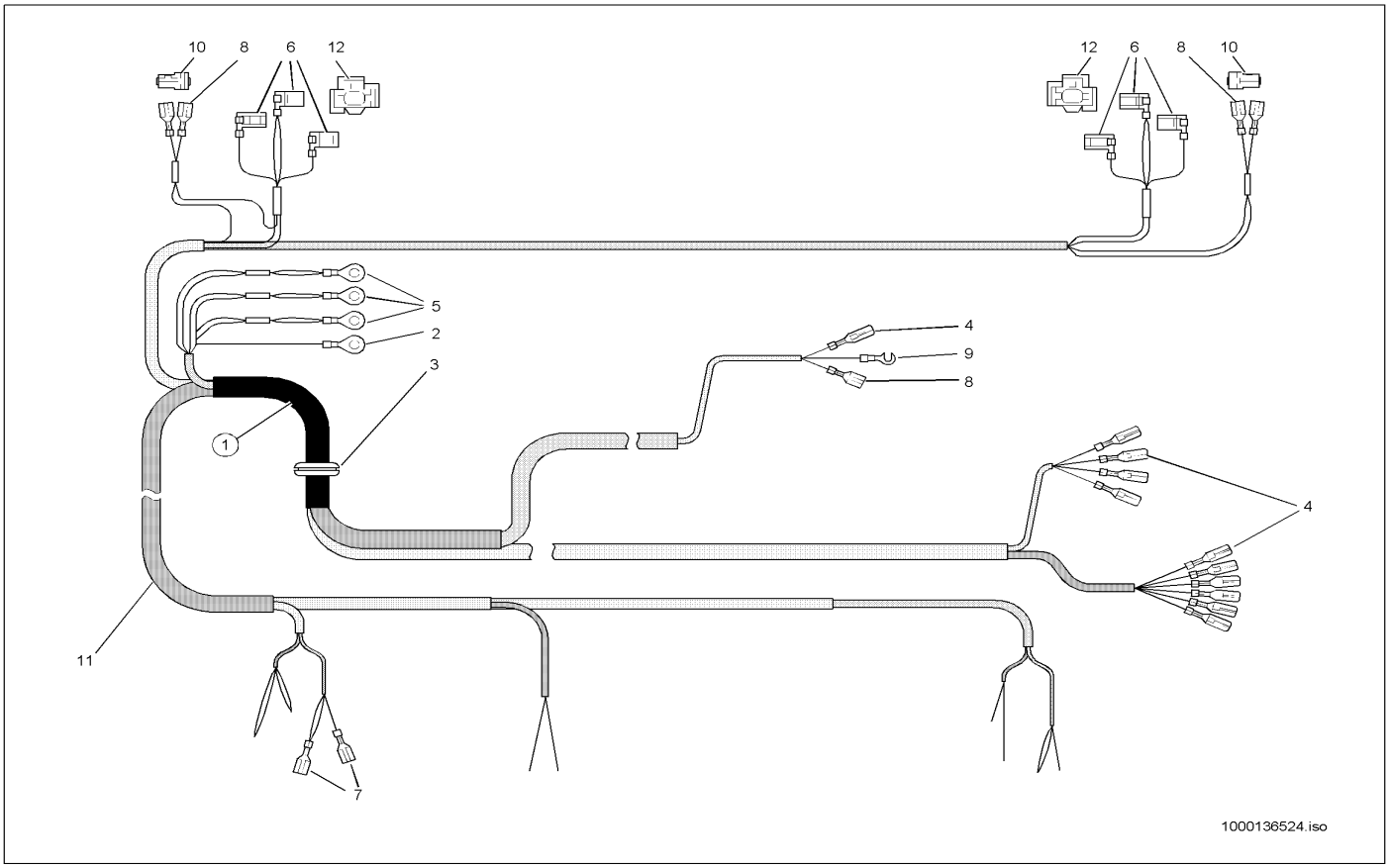

Pos	Art.-Nr.	Anm.	Q'TY	BEZEICHNUNG	PART NAME	DESIGNATION
1	1000087662		1,00 ST	KABELBAUM	WIRING HARNESS	ARBRE DE CÂBLE
2	1000139516		1,00 ST	KABELSCHUH	CABLE LUG	COSSE
3	1000086952		1,00 ST	FÜHRUNG	GUIDE	GUIDAGE
4	1000050022		11,00 ST	FLACHSTECKER	PLUG	BOUCHON
5	1000139517		3,00 ST	KABELSCHUH	CABLE LUG	COSSE
6	1000140251		6,00 ST	KABELSCHUH	CABLE LUG	COSSE
7	1000092494		2,00 ST	STECKHÜLSE	PLUG SLEEVE	DOUILLE DE COURANT
8	1000095371		4,00 ST	FLACHSTECKHÜLSE	PLUG SLEEVE	DOUILLE DE CLIP
9	1000140250		1,00 ST	KABELSCHUH	CABLE LUG	COSSE
10	1000140200		2,00 ST	FLACHSTECKER	PLUG	BOUCHON
11	1000140970		2,00 ST	STOSSVERBINDUNG	?	COSSE BOUT-A-BOUT
12	1000086103		2,00 ST	STECKHÜLSENGEHÄUSE	PLUG SLEEVE HOUSING	BOÎTE À DOUILLES DE BOUCHON

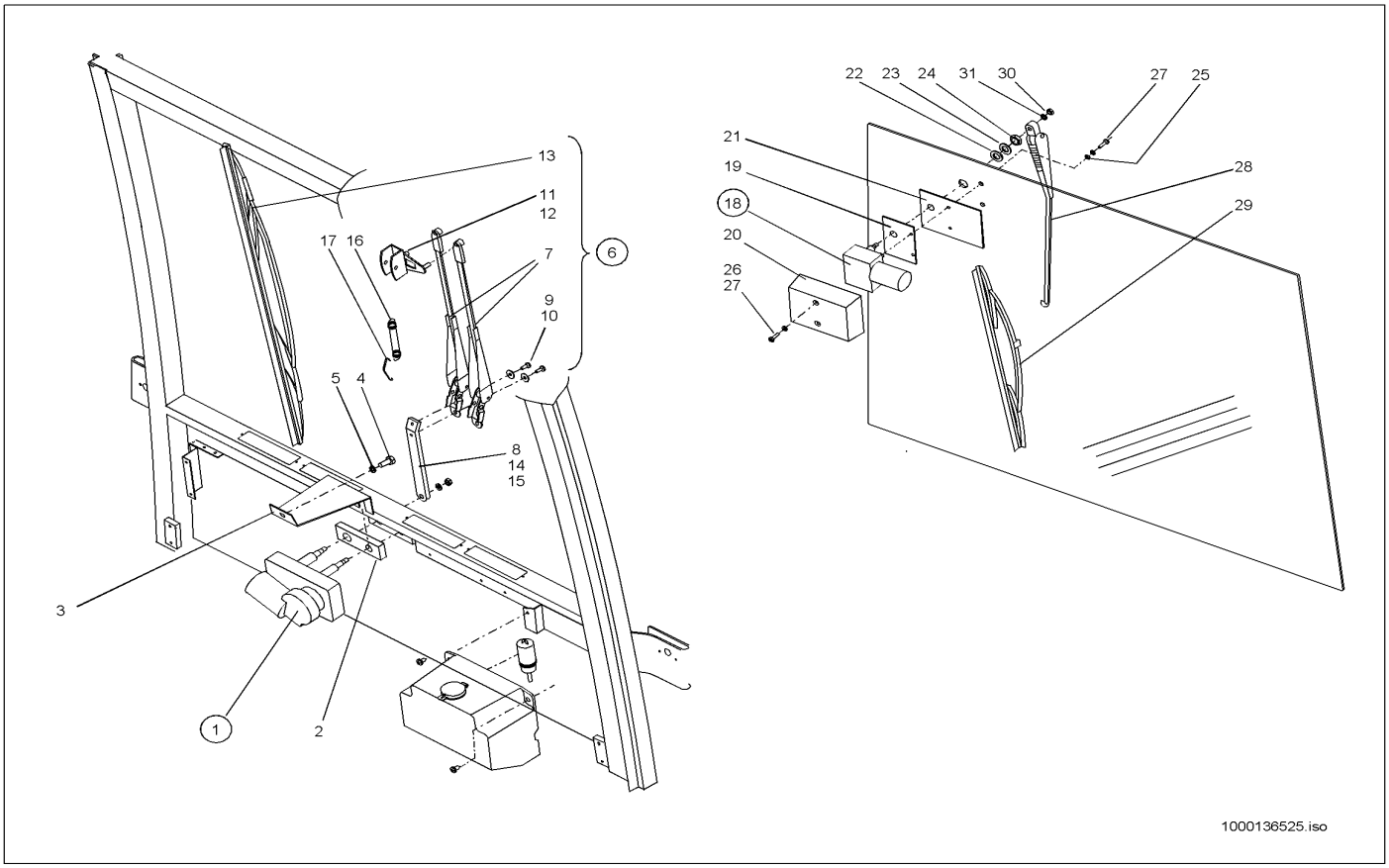

Pos	Art.-Nr.	Anm.	Q'TY	BEZEICHNUNG	PART NAME	DESIGNATION
1	1000021466		1,00 ST	WISCHERMOTOR	WIPER MOTOR	MOTEUR D'ESTOMPE
2	1000086559		1,00 ST	DISTANZSTÜCK	DISTANCE PIECE	PIÈCE D'ÉCARTEMENT
3	1000086548		1,00 ST	HALTER	BRACKET CLUTCH	SUPPORT
4	1000047678		1,00 ST	6KT-SCHRAUBE	HEX SCREW	VIS À TÊTE HEXAGONALE
5	1000092299		1,00 ST	SCHEIBE	SPACER	RONDELLE
6	1000086616		1,00 ST	WISCHERARM	WIPER ARM	PORTE BALAI ESSUIE GLACE
7	1000086606		2,00 ST	WISCHERARM	WIPER ARM	PORTE BALAI ESSUIE GLACE
8	1000000325		2,00 ST	ARM	ARM	BRAS
9	1000048523		4,00 ST	FLACHKOPFSCHRAUBE	FLAT HEAD SCREW	VIS DE TÊTE PLATE
10	1000086082		4,00 ST	SCHEIBE	SPACER	RONDELLE
11	1000027166		1,00 ST	REITER	RIDER	CAVALIER
12	1000140577		2,00 ST	SCHEIBE	SPACER	RONDELLE
13	1000019168		1,00 ST	WISCHERBLATT	WIPER BLADE	FEUILLET D'ESSUIE-GLACE
14	1000013021		2,00 ST	6KT-MUTTER	HEXAGON NUT	ÉCROU HEXAGONAL
15	1000030951		2,00 ST	FEDERRING	SPRING RING	RONDELLE À RESSORT
16	1000086953		1,00 ST	FEDER	SPRING	RESSORT
17	1000086954		1,00 ST	BÜGEL	HOLDER	ARCHET
18	1000027335		1,00 ST	WISCHERMOTOR	WIPER MOTOR	MOTEUR D'ESTOMPE
19	1000038287		1,00 ST	PLATTE	PLATE	PLAQUE
20	1000038289		1,00 ST	ABDECKUNG	COVER	COUVERCLE
21	1000038264		1,00 ST	ABDECKUNG	COVER	COUVERCLE
22	1000031333		1,00 ST	SCHEIBE	SPACER	RONDELLE
23	1000049207		1,00 ST	SCHEIBE	SPACER	RONDELLE
24	1000030426		1,00 ST	MUTTER	NUT	ÉCROU
25	1000086630		2,00 ST	SCHEIBE	SPACER	RONDELLE
26	1000092290		2,00 ST	SCHEIBE	SPACER	RONDELLE
27	1000086637		4,00 ST	SCHRAUBE	SCREW	VIS
28	1000027352		1,00 ST	WISCHERARM	WIPER ARM	PORTE BALAI ESSUIE GLACE
29	1000019167		1,00 ST	WISCHERBLATT	WIPER BLADE	FEUILLET D'ESSUIE-GLACE
30	1000013021		1,00 ST	6KT-MUTTER	HEXAGON NUT	ÉCROU HEXAGONAL
31	1000092411		1,00 ST	FÄCHERSCHEIBE	GROOVED WASHER	DISQUE EN ÉVENTAIL

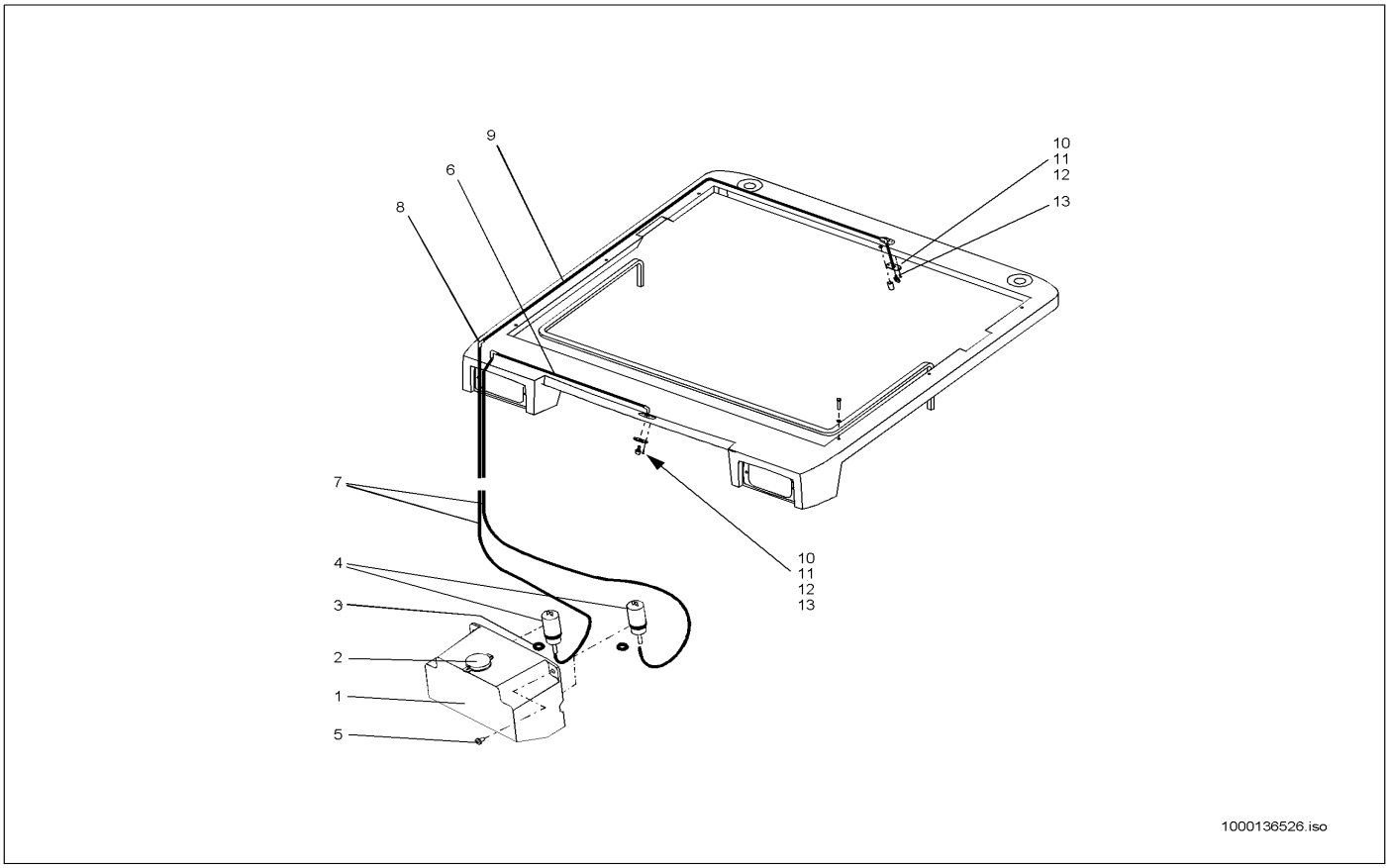

Pos	Art.-Nr.	Anm.	Q'TY	BEZEICHNUNG	PART NAME	DESIGNATION
1	1000086649		1,00 ST	BEHÄLTER	CONTAINER	RÉSERVOIR
2	1000087481		1,00 ST	DECKEL	COVER	COUVERCLE
3	1000087495		2,00 ST	TÜLLE	SLEEVE	BEC
4	1000086650		2,00 ST	PUMPE	PUMP	POMPE
5	1000090255		2,00 ST	BLECHSCHRAUBE	SCREW	VIS
6	1000029553	1,5mm	1,00 ST	SCHLAUCH	HOSE	TUYAU FLEXIBLE
7	1000029553	2,0mm	1,00 ST	SCHLAUCH	HOSE	TUYAU FLEXIBLE
8	1000086648		2,00 ST	STUTZEN	END PIECE	TUBULURE
9	1000029553	1,7mm	1,00 ST	SCHLAUCH	HOSE	TUYAU FLEXIBLE
10	1000029554		2,00 ST	DÜSE	NOZZLE	CLAPET
11	1000086647		1,00 ST	ANSCHLUSSSTÜCK	CONNECTION PIECE	PIÈCE DE CONNEXION
12	1000086563		2,00 ST	UNTERLAGE	LINING	BASE
13	1000086822		4,00 ST	BLECHSCHRAUBE	SCREW	VIS

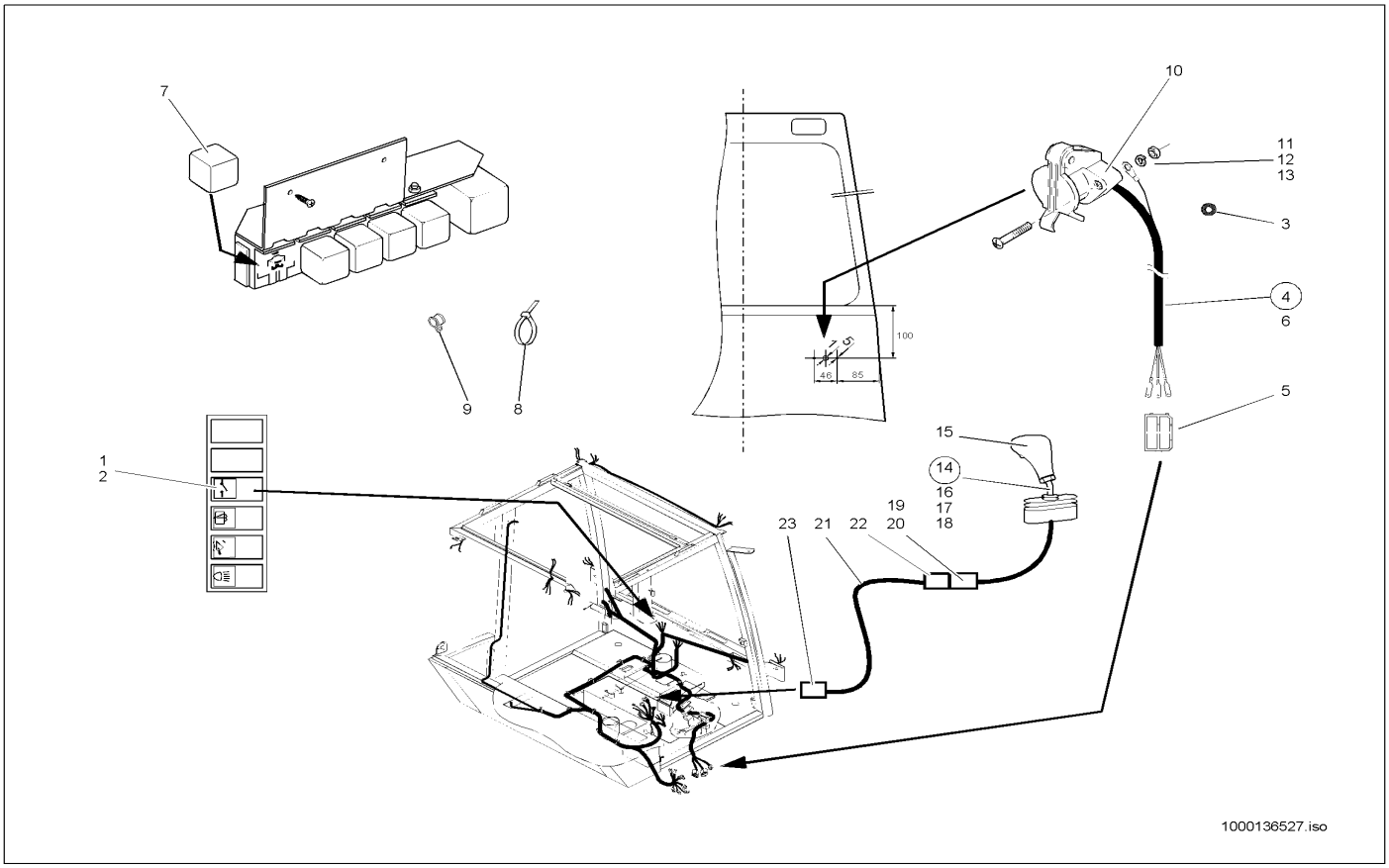

Pos	Art.-Nr.	Anm.	Q'TY	BEZEICHNUNG	PART NAME	DESIGNATION
1	1000019611		1,00 ST	KIPPSCHALTER	TILT SWITCH	INTERRUPTEUR
2	1000030247		1,00 ST	SYMBOL HAUPTSCHALTER	SYMBOL MAIN SWITCH	SYMBOLE DU INTERRUPTEUR PRINCIPA
3	1000033161		1,00 ST	DURCHFÜHRUNGSRING	JUNCTION	ANNEAU D'APPLICATION
4	1000036881		1,00 ST	KABELBAUM	WIRING HARNESS	ARBRE DE CÂBLE
5	1000095324		1,00 ST	FLACHSTECKERGEHÄUSE	PLUG HOUSING	BOÎTE DE BOUCHON
6	1000033317		1,00 ST	DURCHFÜHRUNGSRING	JUNCTION	ANNEAU D'APPLICATION
7	1000000441		1,00 ST	RELAIS	RELAY	RELAIS
8	1000089965		2,00 ST	KABELBINDER	CABLE STRAP	BOUTISSE DE CÂBLE
9	1000032136		1,00 ST	SCHELLE	CLAMP	BRIDE
10	1000050434		1,00 ST	STECKDOSE	SOCKET	PRISE DE COURANT
11	1000048144		2,00 ST	ZYLINDERSCHRAUBE	CHEESE HEAD SCREW	VIS A TETE CYLINDRIQUE
12	1000085580		2,00 ST	6KT-MUTTER	HEXAGON NUT	ÉCROU HEXAGONAL
13	1000030931		2,00 ST	FEDERRING	SPRING RING	RONDELLE À RESSORT
14	1000036914		1,00 ST	STEUERHEBEL	CONTROL LEVER	LEVIER DE COMMANDE
15	1000033783		1,00 ST	SCHALTKNOPF	SHIFT BUTTON	BOUTON DE CHANGEMENT DE VITESSES
16	1000036963		1,00 ST	HEBEL	LEVER	LEVIER
17	1000049041		1,00 ST	6KT-MUTTER	HEXAGON NUT	ÉCROU HEXAGONAL
18	1000015407		1,00 ST	6KT-MUTTER	HEXAGON NUT	ÉCROU HEXAGONAL
19	1000000464		1,00 ST	STECKHÜLSENGEHÄUSE	PLUG SLEEVE HOUSING	BOÎTE À DOUILLES DE BOUCHON
20	1000095369		2,00 ST	FLACHSTECKHÜLSE	PLUG SLEEVE	DOUILLE DE CLIP
21	1000036873		1,00 ST	KABEL	CABLE	CÂBLE
22	1000027441		1,00 ST	FLACHSTECKERGEHÄUSE	PLUG HOUSING	BOÎTE DE BOUCHON
23	1000000481		1,00 ST	FLACHSTECKERGEHÄUSE	PLUG HOUSING	BOÎTE DE BOUCHON

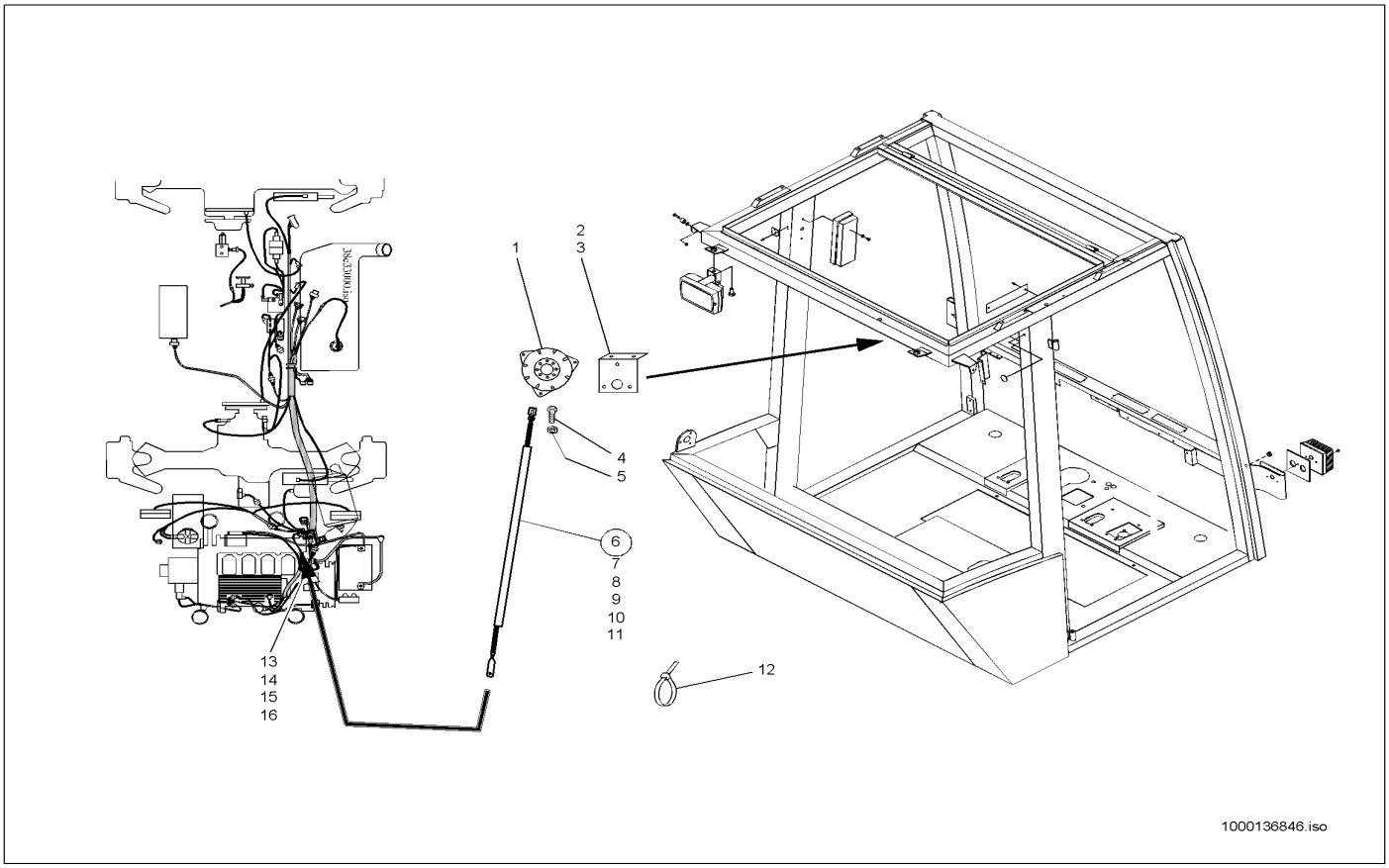

Pos	Art.-Nr.	Anm.	Q'TY	BEZEICHNUNG	PART NAME	DESIGNATION
1	1000027045		1,00 ST	SIGNALGEBER	SIGNAL SENSOR	TRANSMETTEUR DE SIGNAL
2	1000043572		1,00 ST	HALTER	BRACKET CLUTCH	SUPPORT
3	1000085376		2,00 ST	6KT-SCHRAUBE	HEX SCREW	VIS À TÊTE HEXAGONALE
4	1000030931		2,00 ST	FEDERRING	SPRING RING	RONDELLE À RESSORT
5	1000048516		3,00 ST	FLACHKOPFSCHRAUBE	FLAT HEAD SCREW	VIS DE TÊTE PLATE
6	1000043571		1,00 ST	KABEL	CABLE	CÂBLE
7	1000140116		1,00 ST	KABEL	CABLE	CÂBLE
7	1000139519		1,00 ST	KABEL	CABLE	CÂBLE
8	1000139518		1,00 ST	ISOLIERSCHLAUCH	INSULATING HOSE	TUYAU FLEXIBLE HYDRAULIQUE
8	1000141311		1,00 ST	ISOLIERSCHLAUCH	INSULATING HOSE	TUYAU FLEXIBLE HYDRAULIQUE
9	1000095370		1,00 ST	FLACHSTECKHÜLSE	PLUG SLEEVE	DOUILLE DE CLIP
10	1000092493		1,00 ST	STECKHÜLSE	PLUG SLEEVE	DOUILLE DE COURANT
11	1000019583		1,00 ST	STECKHÜLSENGEHÄUSE	PLUG SLEEVE HOUSING	BOÎTE À DOUILLES DE BOUCHON
12	1000089965		5,00 ST	KABELBINDER	CABLE STRAP	BOUTISSE DE CÂBLE
13	1000095367		1,00 ST	FLACHSTECKER	PLUG	BOUCHON
14	1000097646		1,00 M	ISOLIERSCHLAUCH	FLEXIBLE INSULATING TUBING	TUYAU FLEXIBLE ISOLANT
15	1000050027		1,00 ST	KABELSCHUH	CABLE LUG	COSSE
16	1000085008		1,00 ST	FLACHSTECKERGEHÄUSE	PLUG HOUSING	BOÎTE DE BOUCHON

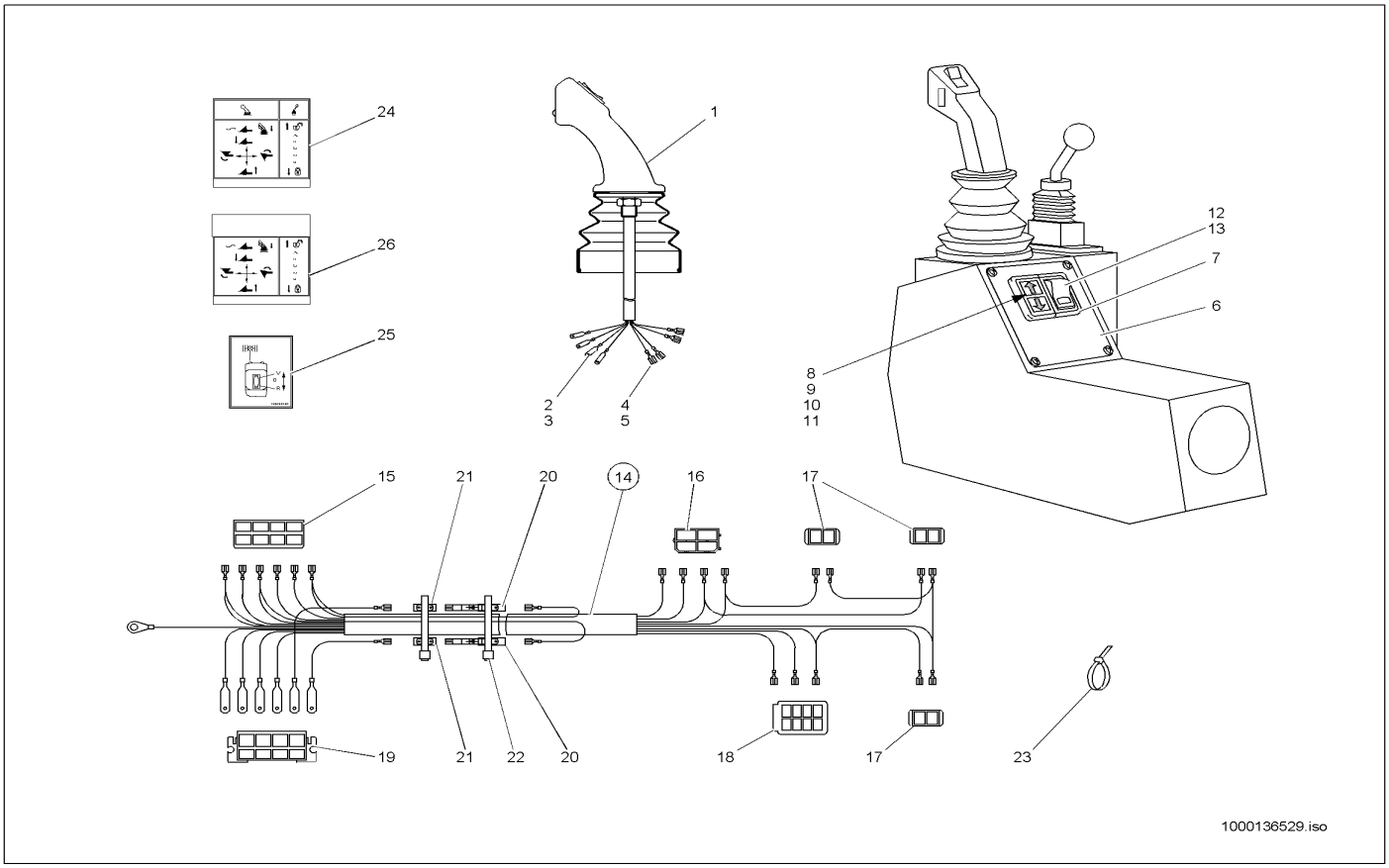

Pos	Art.-Nr.	Anm.	Q'TY	BEZEICHNUNG	PART NAME	DESIGNATION
1	1000001071		1,00 ST	STEUERHEBEL	CONTROL LEVER	LEVIER DE COMMANDE
2	1000095324		1,00 ST	FLACHSTECKERGEHÄUSE	PLUG HOUSING	BOÎTE DE BOUCHON
3	1000095367		4,00 ST	FLACHSTECKER	PLUG	BOUCHON
4	1000000464		1,00 ST	STECKHÜLSENGEHÄUSE	PLUG SLEEVE HOUSING	BOÎTE À DOUILLES DE BOUCHON
5	1000095369		4,00 ST	FLACHSTECKHÜLSE	PLUG SLEEVE	DOUILLE DE CLIP
6	1000036815		1,00 ST	ABDECKBLECH	COVER PLATE	TÔLE DE COUVERTURE
7	1000027168		2,00 ST	RAHMEN	FRAME	CHÂSSIS
8	1000027120		1,00 ST	KONTROLLEUCHTE	TELLTALE	TÉMOIN
9	1000127836		1,00 ST	GLÜHLAMPE 12 V 1,2 W	LIGHT BULB	LAMPE
10	1000030036		1,00 ST	SYMBOL FAHRTRICHTUNG	SYMBOL DRIVE DIRECTION	SYMBOLE DU SENS DE LA MARCHE
11	1000030042		1,00 ST	SYMBOL FAHRTRICHTUNG	SYMBOL DRIVE DIRECTION	SYMBOLE DU SENS DE LA MARCHE
12	1000027377		1,00 ST	KIPPSCHALTER	TILT SWITCH	INTERRUPTEUR À BASCULE
13	1000030059		1,00 ST	SYMBOL STEUERHEBEL	SYMBOL CONTROL LEVER	SYMBOLE DU LEVIER DE COMMANDE
14	1000001068		1,00 ST	KABELBAUM	WIRING HARNESS	ARBRE DE CÂBLE
15	1000000479		1,00 ST	STECKHÜLSENGEHÄUSE	PLUG SLEEVE HOUSING	BOÎTE À DOUILLES DE BOUCHON
16	1000095325		1,00 ST	STECKHÜLSENGEHÄUSE	PLUG SLEEVE HOUSING	BOÎTE À DOUILLES DE BOUCHON
17	1000027357		3,00 ST	STECKHÜLSENGEHÄUSE	PLUG SLEEVE HOUSING	BOÎTE À DOUILLES DE BOUCHON
18	1000095327		1,00 ST	STECKER	SWITCH PLUG	BOUCHON DE INTERRUPTEUR
19	1000095328		1,00 ST	FLACHSTECKERGEHÄUSE	PLUG HOUSING	BOÎTE DE BOUCHON
20	1000027170		2,00 ST	VERBINDUNGSSTÜCK	CONNECTION PIECE	ADAPTEUR
21	1000000433		2,00 ST	SPERRDIODE	BLOCK DIODE	DIODE SUPPRESSEUSE
22	1000090058		7,00 ST	KABELBINDER	CABLE STRAP	BOUTISSE DE CÂBLE
23	1000089965		10,00 ST	KABELBINDER	CABLE STRAP	BOUTISSE DE CÂBLE
24	1000030004		1,00 ST	HINWEISSCHILD	INDICATION LABEL	PLAQUE INDICATRICE
24	1000030000		1,00 ST	HINWEISSCHILD	INDICATION LABEL	PLAQUE INDICATRICE
25	1000029990		1,00 ST	HINWEISSCHILD	INDICATION LABEL	PLAQUE INDICATRICE
26	1000039465		1,00 ST	HINWEISSCHILD	INDICATION LABEL	PLAQUE INDICATRICE

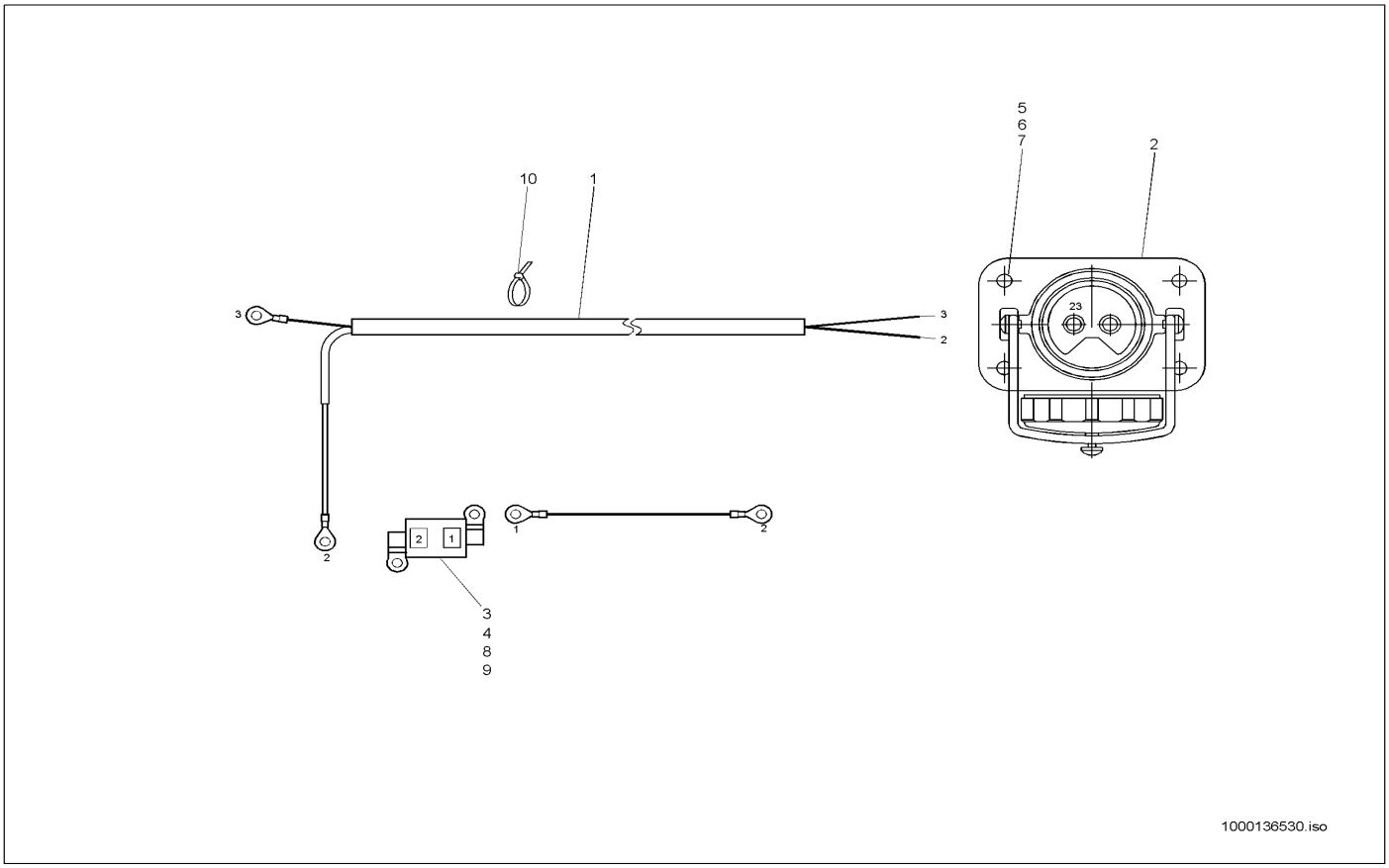

Pos	Art.-Nr.	Anm.	Q'TY	BEZEICHNUNG	PART NAME	DESIGNATION
1	1000036886		1,00 ST	KABELBAUM	WIRING HARNESS	ARBRE DE CÂBLE
2	1000027280		1,00 ST	FREMDSTARTSTECKDOSE	EXTERNAL START SOCKET	PRISE DE COURANT DE DÉPART ÉTRANGER
3	1000027326		1,00 ST	SICHERUNGSKASTEN	FUSE BOX	BOÎTE À FUSIBLE
4	1000050441		1,00 ST	SICHERUNG	LOCKING	SÛRETÉ
5	1000018400		4,00 ST	6KT-SCHRAUBE	HEX SCREW	VIS À TÊTE HEXAGONALE
6	1000015405		4,00 ST	6KT-MUTTER	HEXAGON NUT	ÉCROU HEXAGONAL
7	1000030945		4,00 ST	FEDERRING	SPRING RING	RONDELLE À RESSORT
8	1000048110		2,00 ST	ZYLINDERSCHRAUBE	CHEESE HEAD SCREW	VIS A TETE CYLINDRIQUE
9	1000030931		2,00 ST	FEDERRING	SPRING RING	RONDELLE À RESSORT
10	1000090062		8,00 ST	KABELBINDER	CABLE STRAP	BOUTISSE DE CÂBLE

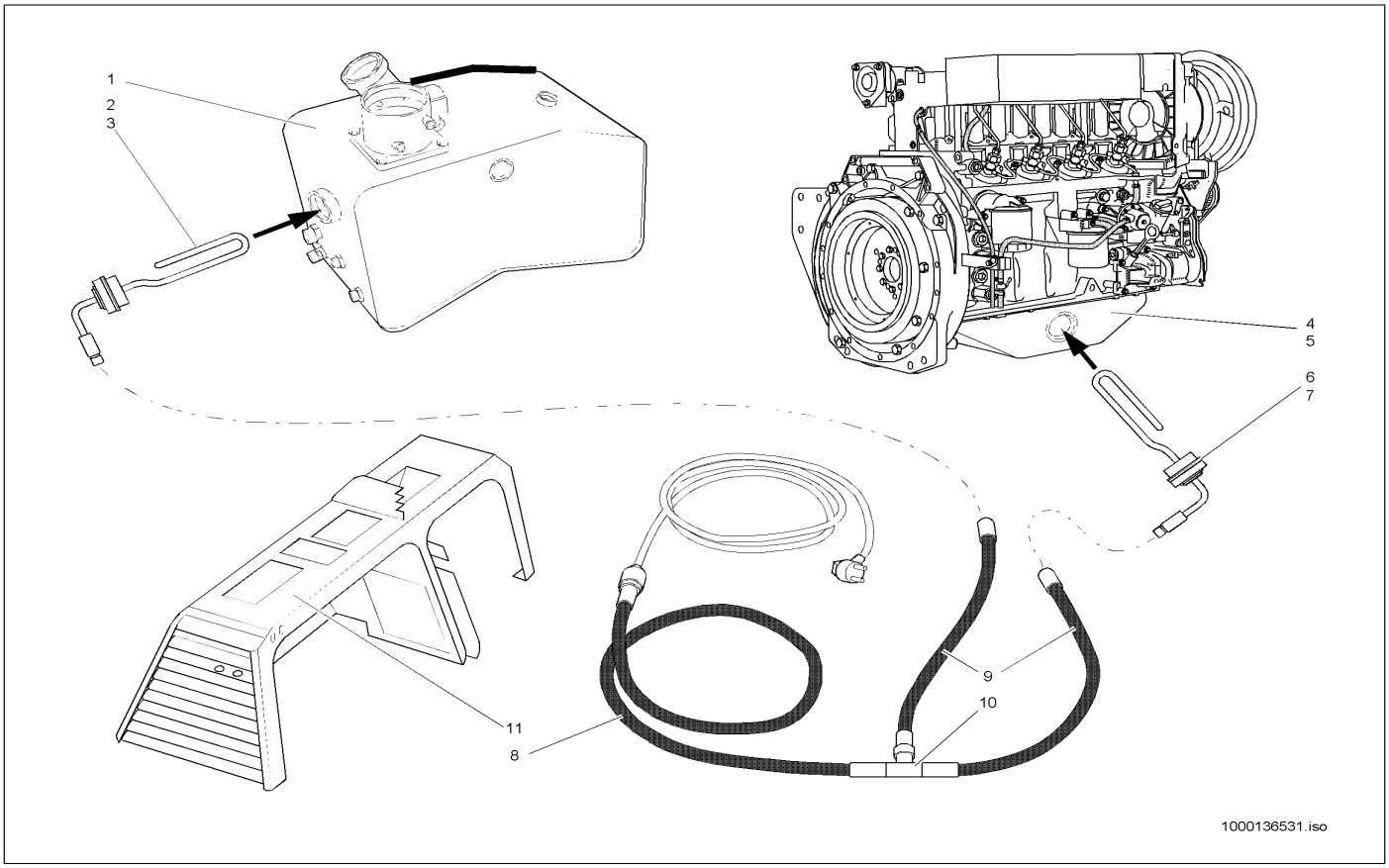

Pos	Art.-Nr.	Anm.	Q'TY	BEZEICHNUNG	PART NAME	DESIGNATION
1	1000140978		1,00 ST	ÖLBEHÄLTER	OILTANK	RÉSERVOIR D'HUILE
2	1000038244		1,00 ST	ÖLVORWÄRMER	OIL PRE HEATER	PRÉCHAUFFEUR D'HUILE
3	1000050121		1,00 ST	DICHTRING	SEAL RING	BAGUE D'ÉTANCHÉITÉ
4	1000100809		1,00 ST	ÖLWANNE	OIL SUMP	CARTER D'HUILE
5	1000086437		1,00 ST	DICHTUNGSMASSE	SEALING COMPOUND	MASTIC À JOINT
6	1000036896		1,00 ST	ÖLVORWÄRMER	OIL PRE HEATER	PRÉCHAUFFEUR D'HUILE
7	1000050121		1,00 ST	DICHTRING	SEAL RING	BAGUE D'ÉTANCHÉITÉ
8	1000038423		1,00 ST	KABELBAUM	WIRING HARNESS	ARBRE DE CÂBLE
9	1000038425		2,00 ST	KABEL	CABLE	CÂBLE
10	1000027171		1,00 ST	KONTAKT	CONTACT	CONTACT
11	1000140208		1,00 ST	BRÜCKE	CONNECTION	PONT

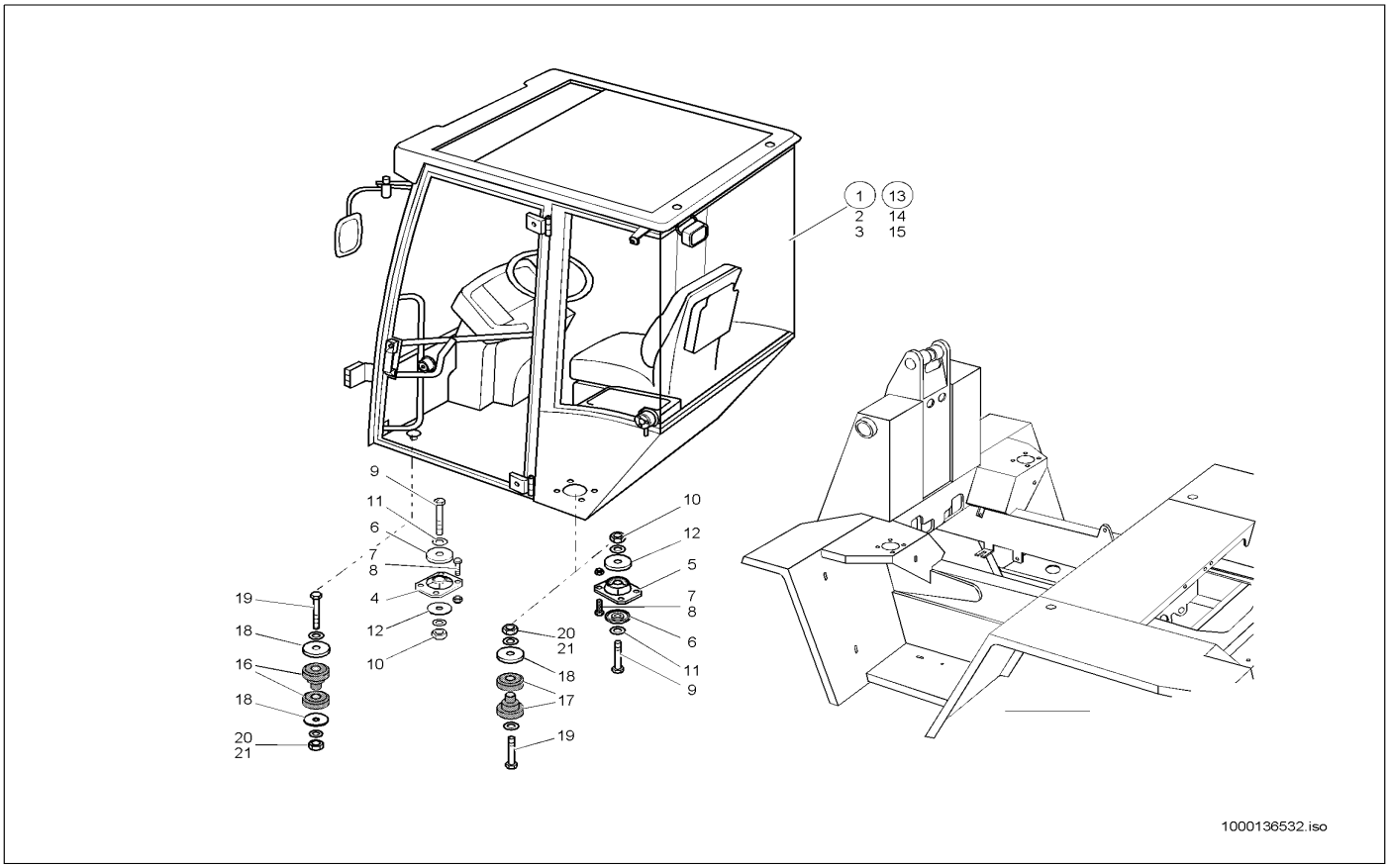

Pos	Art.-Nr.	Anm.	Q'TY	BEZEICHNUNG	PART NAME	DESIGNATION
1	1000140335	A:300550219 301560932 302570592 30358027	1,00 ST	KABINE	CABINE	CABINE
2	1000052494	A:300550219 301560932 302570592 30358027	1,00 ST	KABINE	CABINE	CABINE
3	1000086592	A:300550219 301560932 302570592 30358027	1,00 ST	KABINE	CABINE	CABINE
4	1000031769	V	2,00 ST	KONUSLAGER	CONE BEARING	PALIER CONIQUE
5	1000031785	H	2,00 ST	KONUSLAGER	CONE BEARING	PALIER CONIQUE
6	1000043576		4,00 ST	ANSCHLAG	LIMIT STOP	BATTÉE
7	1000015345		16,00 ST	6KT-SCHRAUBE	HEX SCREW	VIS À TÊTE HEXAGONALE
8	1000015408		16,00 ST	6KT-MUTTER	HEXAGON NUT	ÉCROU HEXAGONAL
9	1000085340		4,00 ST	6KT-SCHRAUBE	HEX SCREW	VIS À TÊTE HEXAGONALE
10	1000020788		4,00 ST	6KT-MUTTER	HEXAGON NUT	ÉCROU HEXAGONAL
11	1000021001		4,00 ST	SCHEIBE	SPACER	RONDELLE
12	1000031657		4,00 ST	SCHEIBE	SPACER	RONDELLE
13	1000036897	E301560932 302570593 303580278 304590158	1,00 ST	KABINE	CABINE	CABINE
14	1000052494	E301560932 302570593 303580278 304590158	1,00 ST	KABINE	CABINE	CABINE
15	1000086592	E301560932 302570593 303580278 304590158	1,00 ST	KABINE	CABINE	CABINE
16	1000031856	V	2,00 ST	LAGER	BEARING	PALIER
17	1000031865	H	2,00 ST	LAGER	BEARING	PALIER
18	1000090082		6,00 ST	SCHEIBE	SPACER	RONDELLE
19	1000085341		4,00 ST	6KT-SCHRAUBE	HEX SCREW	VIS À TÊTE HEXAGONALE
20	1000020788		4,00 ST	6KT-MUTTER	HEXAGON NUT	ÉCROU HEXAGONAL
21	1000021001		4,00 ST	SCHEIBE	SPACER	RONDELLE

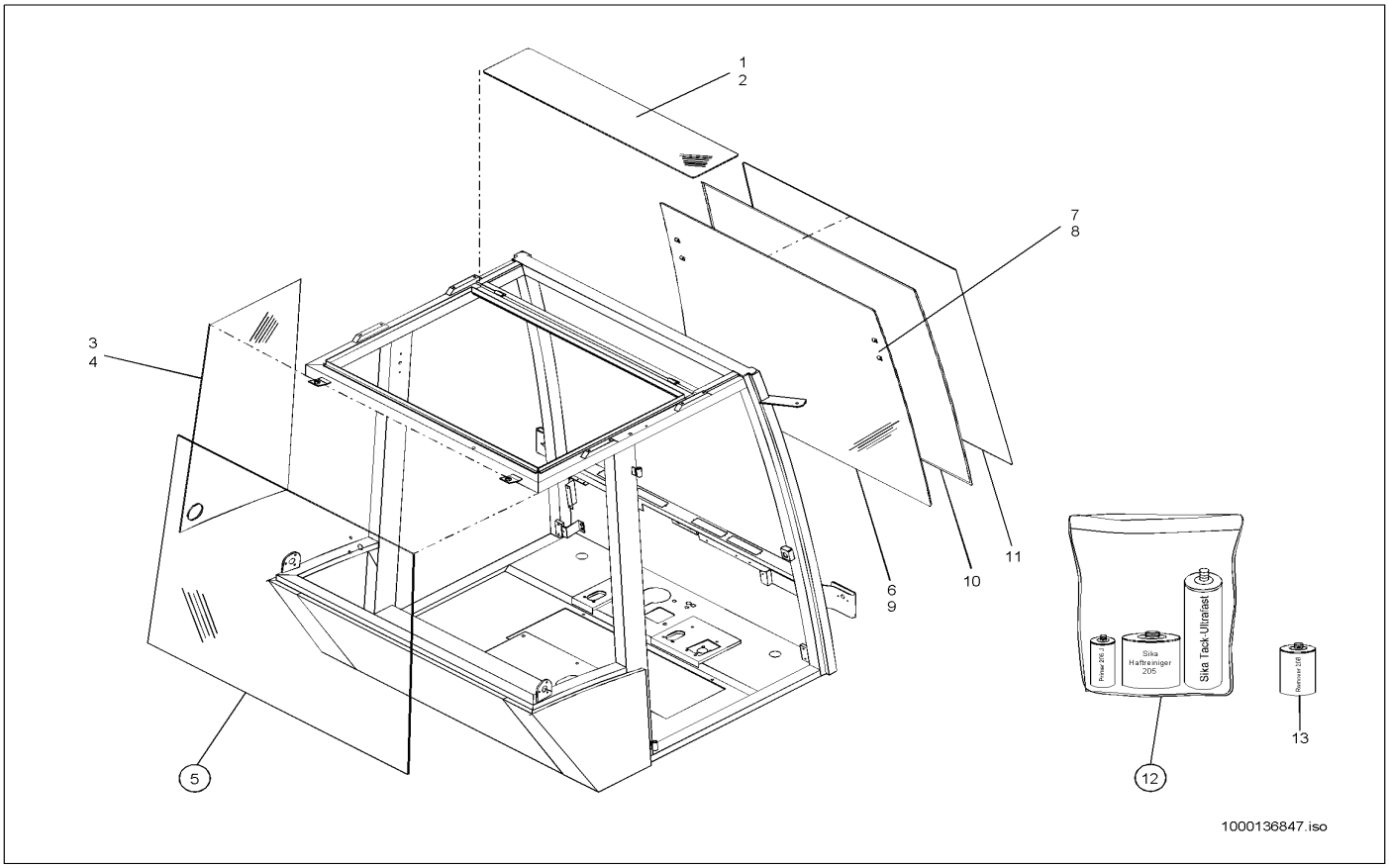

Pos	Art.-Nr.	Anm.	Q'TY	BEZEICHNUNG	PART NAME	DESIGNATION
1	1000086859	A:7650003	1,00 ST	DACHSCHEIBE	ROOF GLASS	GLACE DE TOIT
1	1000019227	E:7650004	1,00 ST	DACHSCHEIBE	ROOF GLASS	GLACE DE TOIT
2	1000029665		1,00 ST	SONNENSCHUTZFOLIE	SUN PROTECTION FOLIE	FEUILLE ANTISOLAIRE
3	1000086643	L	1,00 ST	SEITENSCHEIBE	SIDE WINDOW	FENÊTRE LATÉRALE
4	1000000330	R	1,00 ST	SEITENSCHEIBE	SIDE WINDOW	FENÊTRE LATÉRALE
5	1000000331		1,00 ST	HECKSCHEIBE	REAR WINDOW	LUNETTE
6	1000000326		1,00 ST	FRONTSCHEIBE	FRONT WINDOW	PARE-BRISE
7	1000087446		4,00 ST	HAKEN	HOOK	CROCHET
8	1000097051		1,00 M	KLEBEBAND 3M 4949 F	ADHESIVE TAPE 3M 4949 F	RUBAN ADHÉSIF 3M 4949 F
9	1000036899		1,00 ST	FRONTSCHEIBE	FRONT WINDOW	PARE-BRISE
10	1000086599		1,00 ST	LEISTE	STRAP	LISTEAU
11	1000020959		1,00 ST	LEISTE	STRAP	LISTEAU
12	1000000608		1,00 ST	SCHEIBENKLEBESATZ	WINDOW PANE ADHESIVE SET	JEU D'ADHÉSIF DE VITRE
13	1000030288		1,00 ST	REINIGUNGSMITTEL	CLEANING FLUID	PRODUIT NETTOYANT

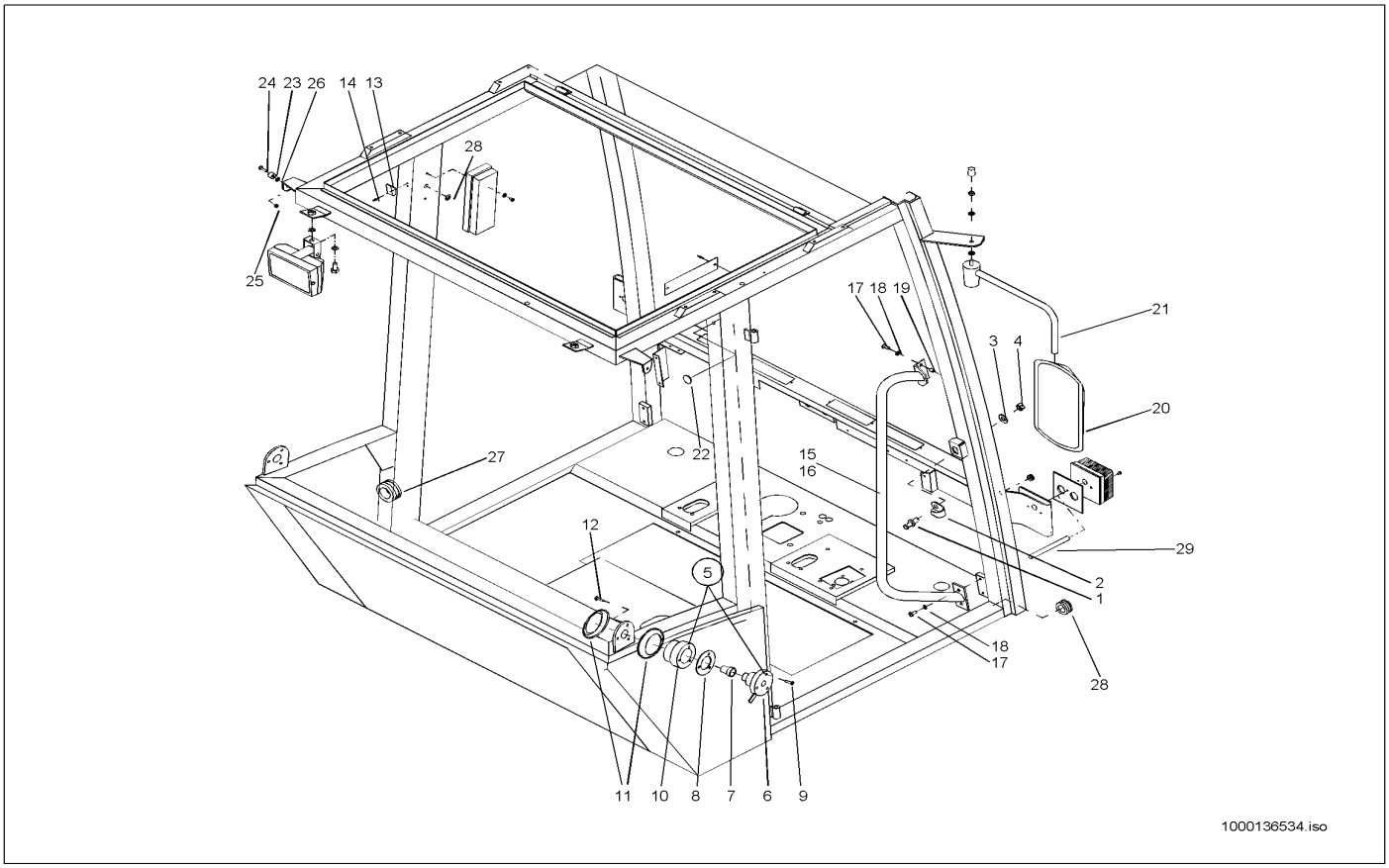

Pos	Art.-Nr.	Anm.	Q'TY	BEZEICHNUNG	PART NAME	DESIGNATION
1	1000027580		2,00 ST	BOLZEN	PIN	AXE
2	1000038277		2,00 ST	ABDECKUNG	COVER	COUVERCLE
3	1000086084		2,00 ST	SCHEIBE	SPACER	RONDELLE
4	1000086078		2,00 ST	6KT-MUTTER	HEXAGON NUT	ÉCROU HEXAGONAL
5	1000000327		2,00 ST	HALTER TÜR	BRACKET DOOR	SUPPORT DE LA PORTE
6	1000019170		2,00 ST	HALTER TÜR	BRACKET DOOR	SUPPORT DE LA PORTE
7	1000086564		2,00 ST	DRUCKKNOPF	PRESSURE STUD	BOUTON-POUSSOIR
8	1000086680		2,00 ST	UNTERLAGE	LINING	BASE
9	1000086625		6,00 ST	SCHRAUBE	SCREW	VIS
10	1000086550		2,00 ST	ROHR	PIPE LINE	TUYAU
11	1000086565		4,00 ST	DICHTUNG	SEAL	JOINT D'ÉTANCHÉITÉ
12	1000085549		6,00 ST	FLACHKOPFSCHRAUBE	FLAT HEAD SCREW	VIS DE TÊTE PLATE
13	1000027636		1,00 ST	GARDEROBENHAKEN	HOOK	PATÈRE
14	1000032937		2,00 ST	NIETE	RIVET	RIVET
15	1000086613	L	1,00 ST	GRIFF	HANDLE	MANETTE
16	1000086614	R	1,00 ST	GRIFF	HANDLE	MANETTE
17	1000048523		4,00 ST	FLACHKOPFSCHRAUBE	FLAT HEAD SCREW	VIS DE TÊTE PLATE
18	1000092290		4,00 ST	SCHEIBE	SPACER	RONDELLE
19	1000052497		4,00 ST	BLINDNIETENMUTTER	BLIND RIVET NUT	ÉCROU À RIVER AVEUGLE
20	1000000324		2,00 ST	RÜCKBLICKSPIEGEL	REARVIEW MIRROR	MIROIR DE REGARD EN ARRIÈRE
21	1000000332		2,00 ST	SPIEGELARM	MIRROR ARM	BRAS DE MIROIR
22	1000086681		1,00 ST	PFROPFEN	PLUG	GREFFAGE
23	1000086646		2,00 ST	STOPFEN	PLUG	BOUCHON
24	1000139503		2,00 ST	FLACHKOPFSCHRAUBE	FLAT HEAD SCREW	VIS DE TÊTE PLATE
25	1000085587		2,00 ST	6KT-MUTTER	HEXAGON NUT	ÉCROU HEXAGONAL
26	1000086079		4,00 ST	SCHEIBE	SPACER	RONDELLE
27	1000086946		2,00 ST	FÜHRUNG	GUIDE	GUIDAGE
28	1000086665		2,00 ST	FÜHRUNG	GUIDE	GUIDAGE
29	1000141283		2,00 M	ROHR	PIPE LINE	TUYAU

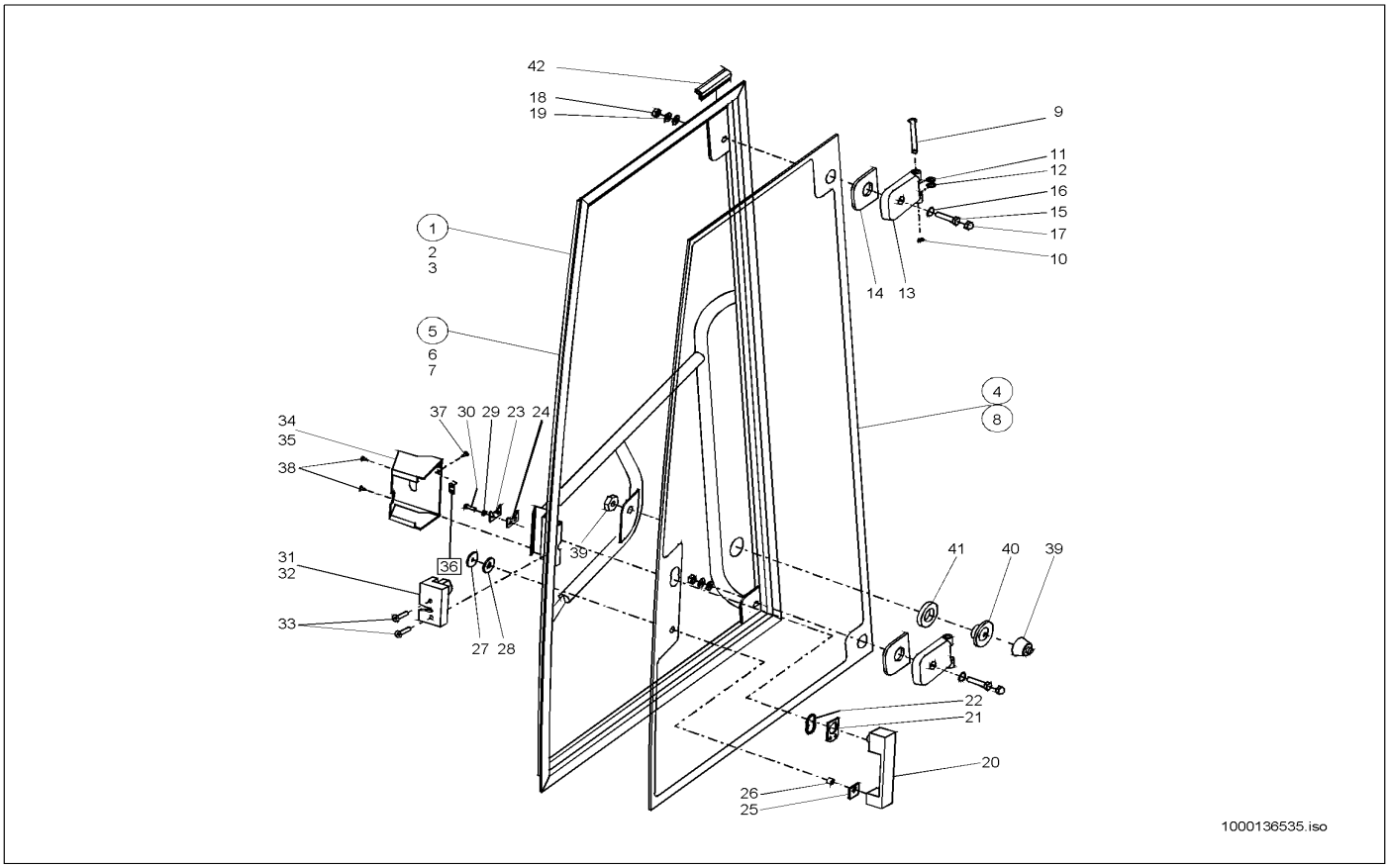

Pos	Art.-Nr.	Anm.	Q'TY	BEZEICHNUNG	PART NAME	DESIGNATION
1	1000021492	L	1,00 ST	KABINENTÜR	CAB DOOR	PORTE DE CABINE
2	1000086593	L	1,00 ST	KABINENTÜR	CAB DOOR	PORTE DE CABINE
3	1000086595	L	1,00 ST	KABINENTÜR	CAB DOOR	PORTE DE CABINE
4	1000000328	L	1,00 ST	TÜRSCHEIBE	DOOR WINDOW	DISQUE DE PORTE
5	1000019863	R	1,00 ST	KABINENTÜR	CAB DOOR	PORTE DE CABINE
6	1000086594	R	1,00 ST	KABINENTÜR	CAB DOOR	PORTE DE CABINE
7	1000052495	R	1,00 ST	KABINENTÜR	CAB DOOR	PORTE DE CABINE
8	1000000329	R	1,00 ST	TÜRSCHEIBE	DOOR WINDOW	DISQUE DE PORTE
9	1000086554		4,00 ST	ZAPFEN	STUD	TOURILLON
10	1000049499		4,00 ST	SICHERUNGSRING	LOCK RING	BAGUE DE SÛRETÉ
11	1000038295		6,00 ST	SCHEIBE	SPACER	RONDELLE
12	1000031297		2,00 ST	SCHEIBE	SPACER	RONDELLE
13	1000086549		4,00 ST	SCHARNIER	HINGE	CHARNIÈRE
14	1000086558		4,00 ST	POLSTER	CUSHION	COUSSIN
15	1000085355		4,00 ST	6KT-SCHRAUBE	HEX SCREW	VIS À TÊTE HEXAGONALE
16	1000086682		4,00 ST	O-RING	O-RING	ANNEAU EN O
17	1000086679		4,00 ST	KAPPE	COVER	RECOUVREMENT
18	1000015408		4,00 ST	6KT-MUTTER	HEXAGON NUT	ÉCROU HEXAGONAL
19	1000092299		4,00 ST	SCHEIBE	SPACER	RONDELLE
20	1000027638		2,00 ST	GRIFF	HANDLE	MANETTE
21	1000038267		2,00 ST	DICHTUNG	SEAL	JOINT D'ÉTANCHÉITÉ
22	1000086546		2,00 ST	BUCHSE	BUSHING	BAGUE
23	1000086569		2,00 ST	PLATTE	PLATE	PLAQUE
24	1000086570		2,00 ST	SCHEIBE	SPACER	RONDELLE
25	1000038272		2,00 ST	SCHEIBE	SPACER	RONDELLE
26	1000036491		2,00 ST	BUCHSE	BUSHING	BAGUE
27	1000086545		2,00 ST	EINSTELLSCHEIBE	DISC	DISQUE
28	1000038288		2,00 ST	SCHEIBE	SPACER	RONDELLE
29	1000092410		6,00 ST	FÄCHERSCHEIBE	GROOVED WASHER	DISQUE EN ÉVENTAIL
30	1000048514		4,00 ST	FLACHKOPFSCHRAUBE	FLAT HEAD SCREW	VIS DE TÊTE PLATE
30	1000018400		2,00 ST	6KT-SCHRAUBE	HEX SCREW	VIS À TÊTE HEXAGONALE
31	1000027622	L	1,00 ST	TÜRSCHLOSS	DOOR LOCK	SERRURE DE PORTE
32	1000027621	R	1,00 ST	TÜRSCHLOSS	DOOR LOCK	SERRURE DE PORTE
33	1000048449		4,00 ST	SENKSCHRAUBE	SINKSCREW	VIS À TÊTE NOYÉE
34	1000086575	L	1,00 ST	ABDECKUNG	COVER	COUVERCLE
35	1000086576	R	1,00 ST	ABDECKUNG	COVER	COUVERCLE
36	1000086955		2,00 ST	PLATTE	PLATE	PLAQUE
37	1000092263		4,00 ST	LINSENSCHRAUBE	OVALHEAD SCREW	VIS NOYÉE À TÊTE BOMBÉ
38	1000090255		4,00 ST	BLECHSCHRAUBE	SCREW	VIS
39	1000019169		2,00 ST	HALTER TÜR	BRACKET DOOR	SUPPORT DE LA PORTE
40	1000086561		2,00 ST	DISTANZBUCHSE	BUSHING	BAGUE D'ÉCARTEMENT
41	1000021981		2,00 ST	DICHTUNG	SEAL	JOINT D'ÉTANCHÉITÉ
42	1000012293	4,3mm	1,00 ST	PROFIL	PROFILE	PROFIL

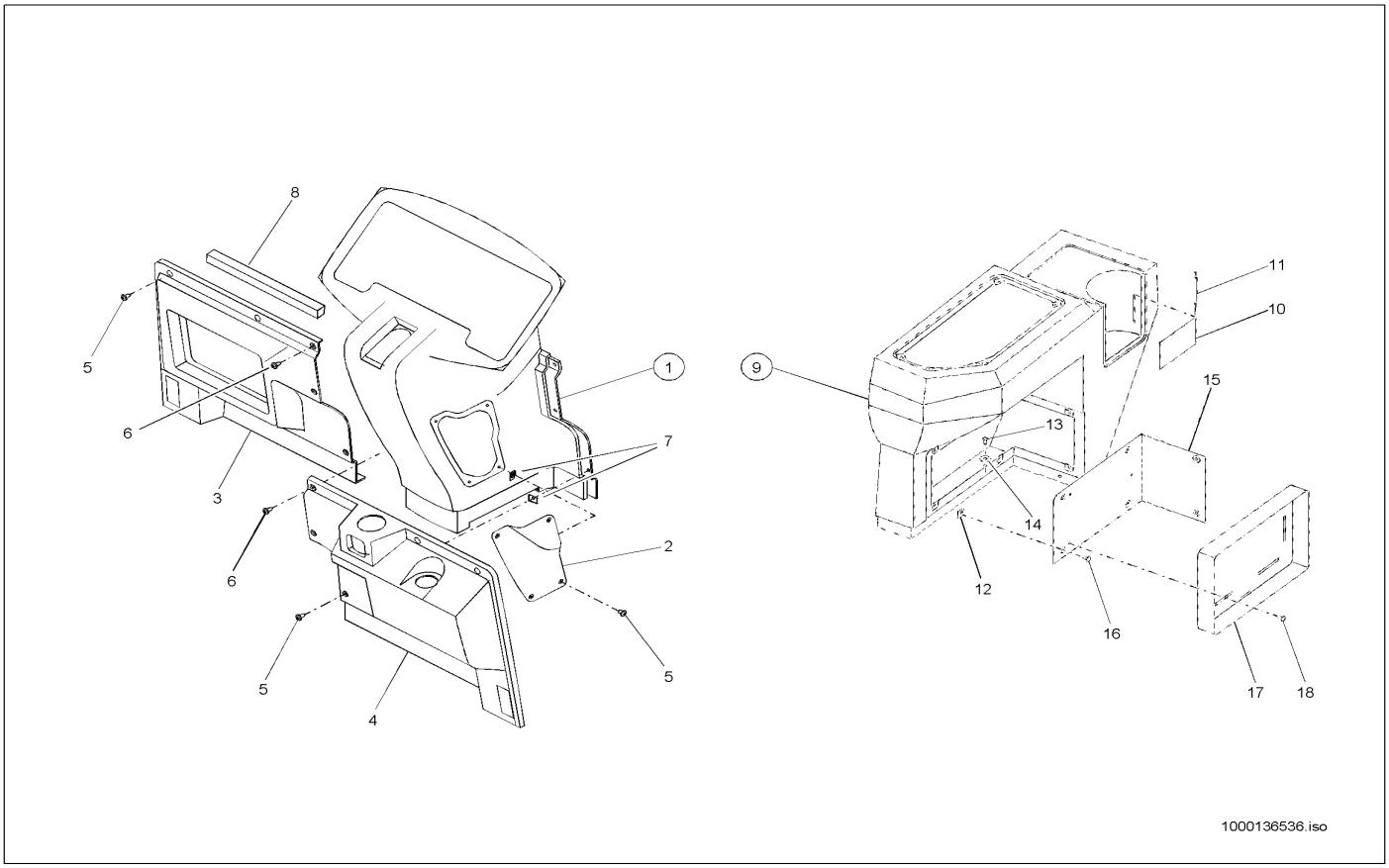

Pos	Art.-Nr.	Anm.	Q'TY	BEZEICHNUNG	PART NAME	DESIGNATION
1	1000086580	V	1,00 ST	KONSOLE	CONSOLE	CONSOLE
2	1000086581		1,00 ST	DECKEL	COVER	COUVERCLE
3	1000086582	VL	1,00 ST	ABDECKUNG	COVER	COUVERCLE
4	1000086583	VR	1,00 ST	ABDECKUNG	COVER	COUVERCLE
5	1000090257		13,00 ST	BLECHSCHRAUBE	SCREW	VIS
6	1000086635		2,00 ST	BLECHSCHRAUBE	SCREW	VIS
7	1000031321		10,00 ST	BLECHMUTTER	NUT	ÉCROU DE TÔLE
8	1000086087	2500mm	1,00 ST	KLEBEBAND	GLUE TAPE	BANDE ADHÉSIVE
9	1000087667	R	1,00 ST	ARMATURENBRETT	INSTRUMENT PANEL	TABLEAU DE BORD
10	1000086566		1,00 ST	GUMMIBAND	RUBBER STRIP	ÉLASTIQUE
11	1000086567		2,00 ST	STAB	STICK	BARRE
12	1000031321		11,00 ST	BLECHMUTTER	NUT	ÉCROU DE TÔLE
13	1000090255		4,00 ST	BLECHSCHRAUBE	SCREW	VIS
14	1000140597		4,00 ST	SCHEIBE	SPACER	RONDELLE
15	1000086560		1,00 ST	DECKEL	COVER	COUVERCLE
16	1000086085		7,00 ST	BLECHSCHRAUBE	SCREW	VIS
17	1000029668		1,00 ST	VERBANDSKASTENHALTER	FIRST AID BOX BRACKET	SUPPORT DE LA BOÎTE À PANSEMENT
18	1000090255		7,00 ST	BLECHSCHRAUBE	SCREW	VIS

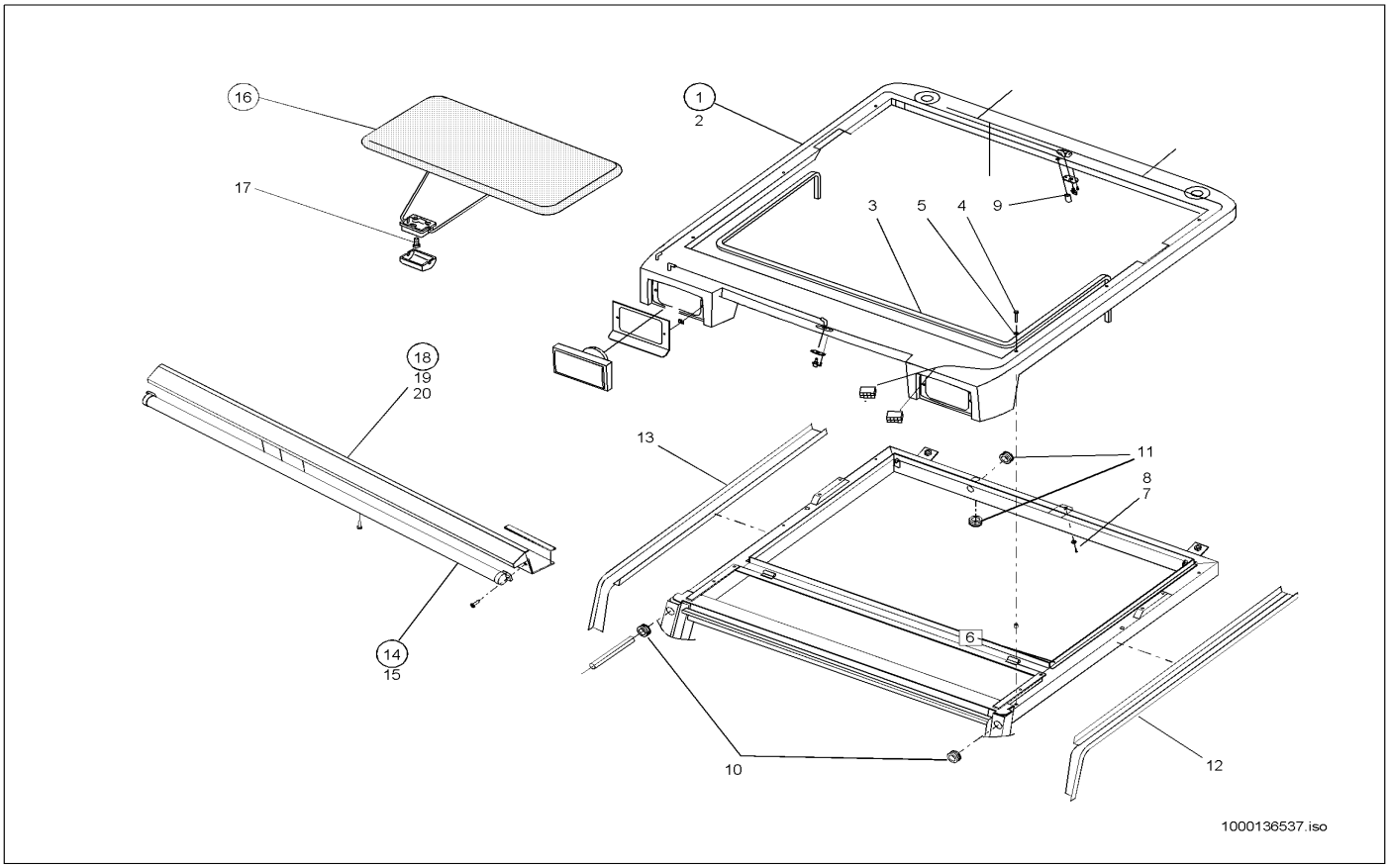

Pos	Art.-Nr.	Anm.	Q'TY	BEZEICHNUNG	PART NAME	DESIGNATION
1	1000086604		1,00 ST	KABINENDACH	CAB ROOF	TOIT À CABINE
2	1000086577		1,00 ST	DACH	ROOF	TOIT
3	1000086645	3x6x3000	1,00 ST	KLEBEBAND	GLUE TAPE	BANDE ADHÉSIVE
4	1000085385		6,00 ST	6KT-SCHRAUBE	HEX SCREW	VIS À TÊTE HEXAGONALE
5	1000031317		6,00 ST	SCHEIBE	SPACER	RONDELLE
6	1000086628		6,00 ST	BLINDNIETENMUTTER	BLIND RIVET NUT	ÉCROU À RIVER AVEUGLE
7	1000085549		1,00 ST	FLACHKOPFSCHRAUBE	FLAT HEAD SCREW	VIS DE TÊTE PLATE
8	1000086082		1,00 ST	SCHEIBE	SPACER	RONDELLE
9	1000086951		1,00 ST	STOPFEN	PLUG	BOUCHON
10	1000086952		2,00 ST	FÜHRUNG	GUIDE	GUIDAGE
11	1000086665		2,00 ST	FÜHRUNG	GUIDE	GUIDAGE
12	1000087663	E:765804/805 766804/805	1,00 ST	DACHRINNE	GUTTER	GOUTTIÈRE
13	1000087664	E:765804/805 766804/805	1,00 ST	DACHRINNE	GUTTER	GOUTTIÈRE
14	1000086660	A:2774	1,00 ST	SONNENROLLO	SUN ROLLBLIND	VOLET ROULANT SOLAIRE
15	1000086635	A:2774	2,00 ST	BLECHSCHRAUBE	SCREW	VIS
16	1000088460	E:2775	1,00 ST	SONNENBLENDE	SUN VISOR	PARE-SOLEIL
17	1000086635	E:2775	2,00 ST	BLECHSCHRAUBE	SCREW	VIS
18	1000086584	A:765801/802	1,00 ST	DACH	ROOF	TOIT
19	1000090255	A:765801/802	1,00 ST	BLECHSCHRAUBE	SCREW	VIS
20	1000096883	A:765801/802	1,00 M	KLEBEBAND	GLUE TAPE	BANDE ADHÉSIVE

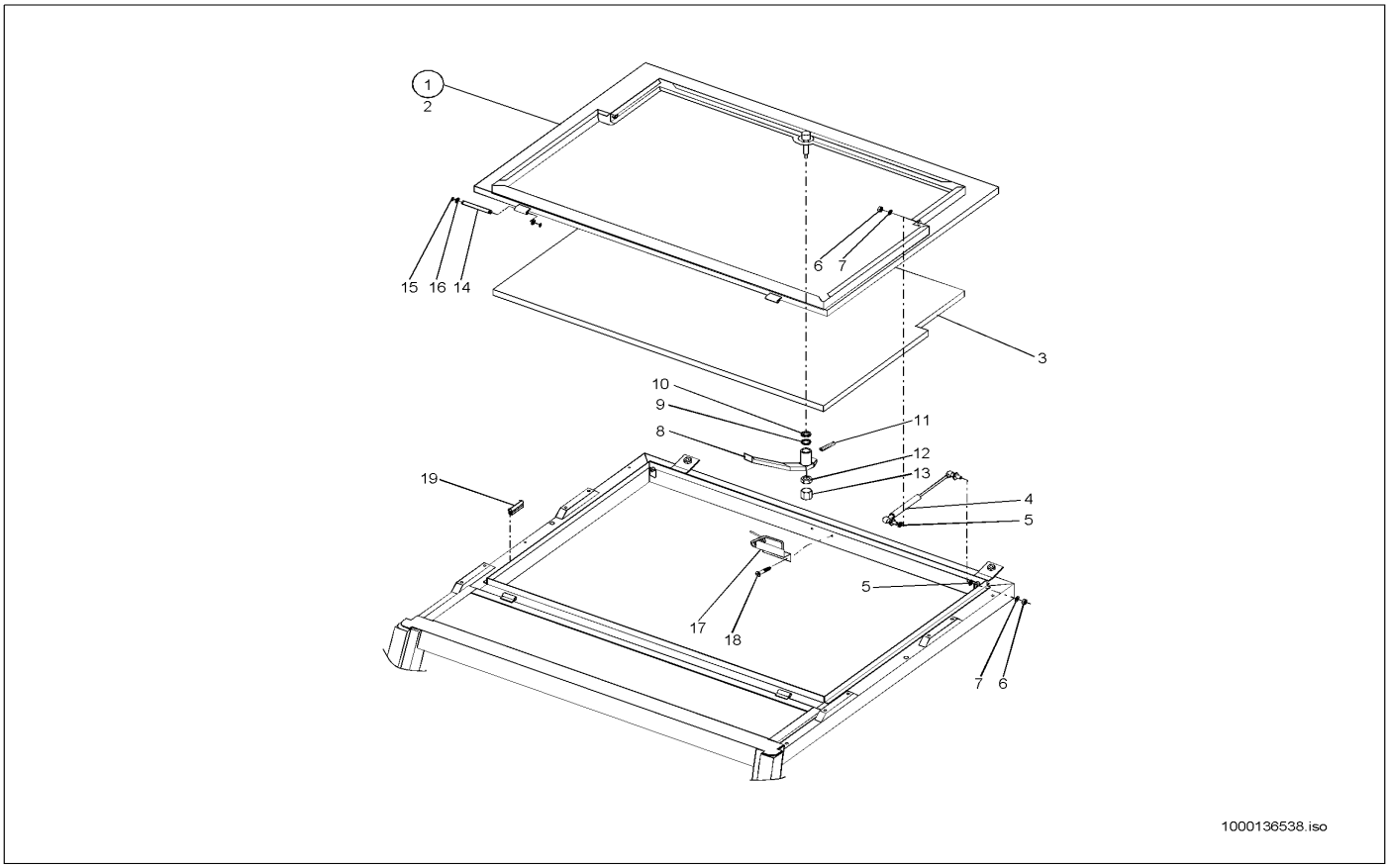

Pos	Art.-Nr.	Anm.	Q'TY	BEZEICHNUNG	PART NAME	DESIGNATION
1	1000086605		1,00 ST	DACHLUKE	SKYLIGHT	LUCARNE
2	1000052496		1,00 ST	DACHLUKE	SKYLIGHT	LUCARNE
3	1000086573		1,00 ST	DÄMMATTE	INSULATING MAT	TAPIS ISOLANT
4	1000086690		2,00 ST	GASFEDER	GAS STRUT	RESSORT DE GAZ
5	1000092411		2,00 ST	FÄCHERSCHEIBE	GROOVED WASHER	DISQUE EN ÉVENTAIL
6	1000013022		2,00 ST	6KT-MUTTER	HEXAGON NUT	ÉCROU HEXAGONAL
7	1000092296		4,00 ST	SCHEIBE	SPACER	RONDELLE
8	1000000511		1,00 ST	GRIFF	HANDLE	MANETTE
9	1000085606		1,00 ST	SCHEIBE	SPACER	RONDELLE
10	1000038271		1,00 ST	BUCHSE	BUSHING	BAGUE
11	1000048851		1,00 ST	GEWINDESTIFT	THREAD PIN	GOUPILLE FILETÉE
12	1000015405		1,00 ST	6KT-MUTTER	HEXAGON NUT	ÉCROU HEXAGONAL
13	1000030637		1,00 ST	STOPFEN	PLUG	BOUCHON
14	1000086543		2,00 ST	BOLZEN	PIN	AXE
15	1000086638		4,00 ST	SICHERUNGSRING	LOCK RING	BAGUE DE SÛRETÉ
16	1000092383		2,00 ST	PASSSCHEIBE	FITTING DISC	DISQUE D'AJUSTAGE
17	1000052512		1,00 ST	ANSCHLAG	LIMIT STOP	BATTÉE
18	1000090255		2,00 ST	BLECHSCHRAUBE	SCREW	VIS
19	1000086644	3,6mm	1,00 ST	LEISTE	STRAP	LISTEAU

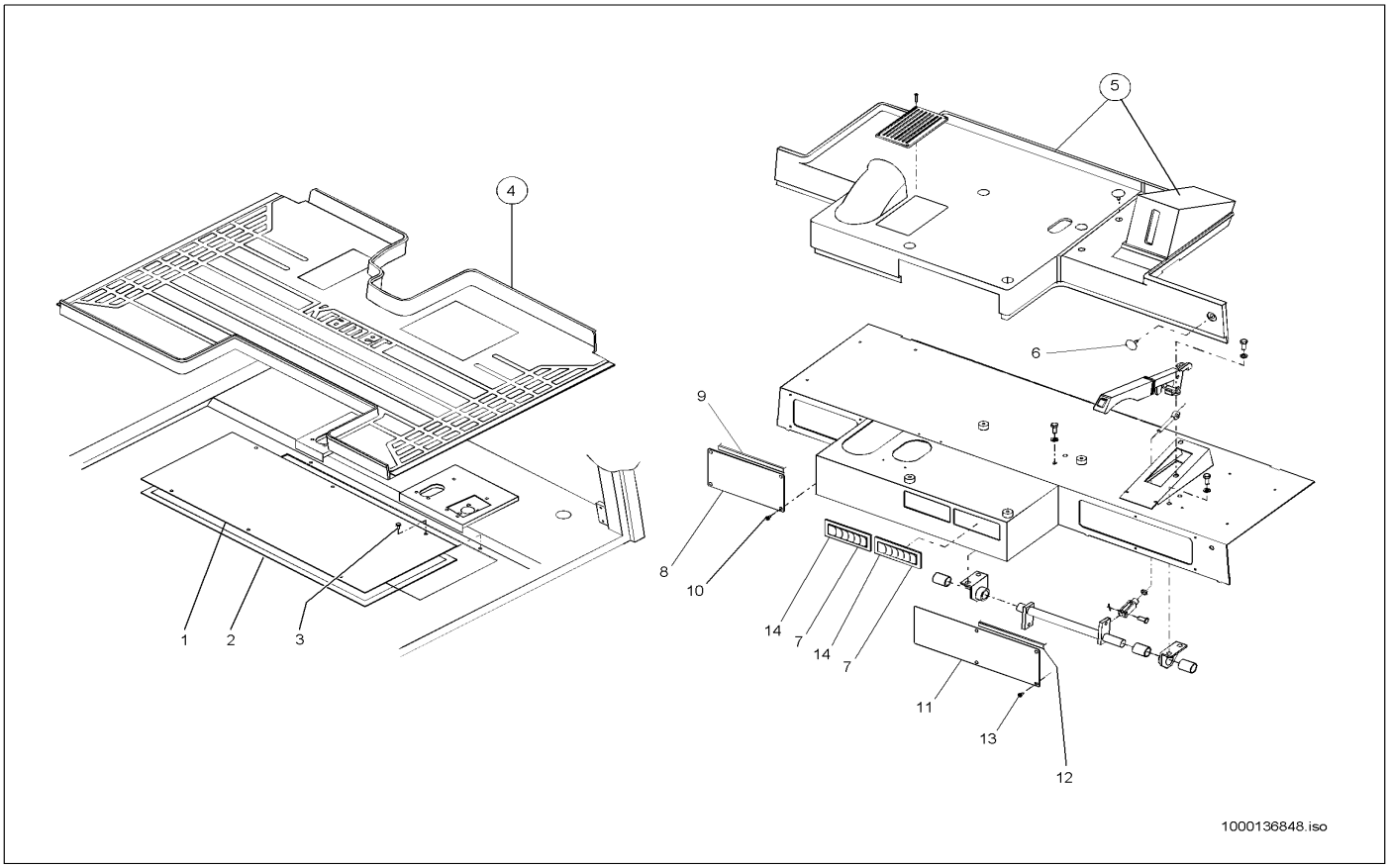

Pos	Art.-Nr.	Anm.	Q'TY	BEZEICHNUNG	PART NAME	DESIGNATION
1	1000135540		1,00 ST	DECKEL	COVER	COUVERCLE
2	1000096882		1,00 M	KLEBEBAND	GLUE TAPE	BANDE ADHÉSIVE
3	1000086821		6,00 ST	6KT-SCHRAUBE	HEX SCREW	VIS À TÊTE HEXAGONALE
4	1000036903		1,00 ST	BODENMATTE	FLOOR RUBBER MAT	TAPIS DE SOL
5	1000141327		1,00 ST	DÄMMATTE	INSULATING MAT	TAPIS ISOLANT
6	1000032864		3,00 ST	NAGEL	NAIL	CLOU
7	1000086684		2,00 ST	DÜSE	NOZZLE	CLAPET
8	1000086618	A:765801/802	1,00 ST	DECKEL	COVER	COUVERCLE
9	1000096882	A:765801/802	1,00 M	KLEBEBAND	GLUE TAPE	BANDE ADHÉSIVE
10	1000032952	A:765801/802	4,00 ST	SCHRAUBE	SCREW	VIS
11	1000086617	A:765801/802	1,00 ST	DECKEL	COVER	COUVERCLE
12	1000096882	A:765801/802	1,00 M	KLEBEBAND	GLUE TAPE	BANDE ADHÉSIVE
13	1000032952	A:765801/802	6,00 ST	SCHRAUBE	SCREW	VIS
14	1000086684	A:765801/802	2,00 ST	DÜSE	NOZZLE	CLAPET

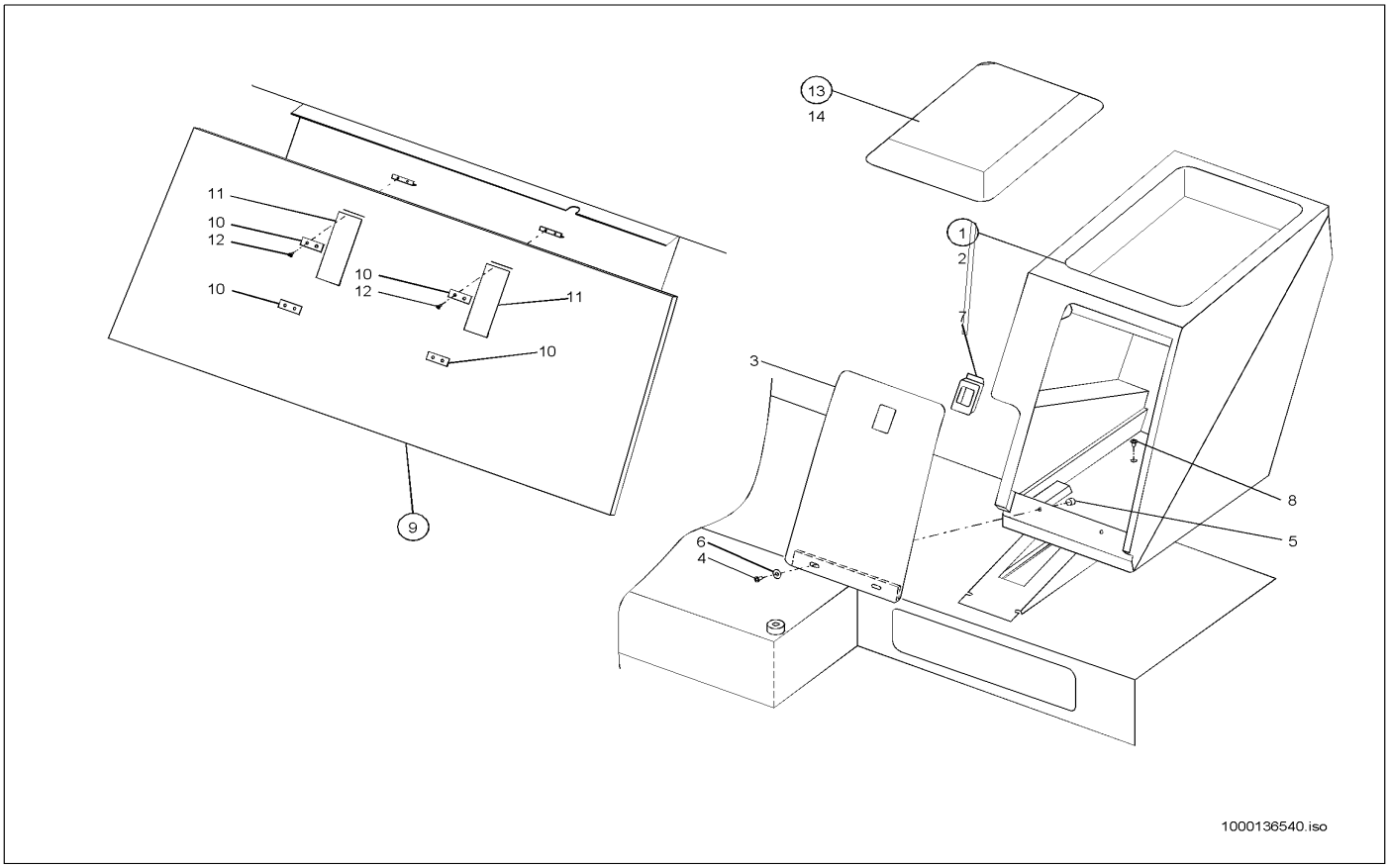

Pos	Art.-Nr.	Anm.	Q'TY	BEZEICHNUNG	PART NAME	DESIGNATION
1	1000086619		1,00 ST	WERKZEUGKASTEN	TOOL BOX	BOÎTE À OUTILS
2	1000086579		1,00 ST	WERKZEUGKASTEN	TOOL BOX	BOÎTE À OUTILS
3	1000086601		1,00 ST	DECKEL	COVER	COUVERCLE
4	1000086624		2,00 ST	SCHRAUBE	SCREW	VIS
5	1000085580		2,00 ST	6KT-MUTTER	HEXAGON NUT	ÉCROU HEXAGONAL
6	1000086080		2,00 ST	SCHEIBE	SPACER	RONDELLE
7	1000027626		1,00 ST	HAKEN	HOOK	CROCHET
8	1000032952		5,00 ST	SCHRAUBE	SCREW	VIS
9	1000086574	H	1,00 ST	MATTE	MAT	TAPIS
10	1000086587		4,00 ST	PLATTE	PLATE	PLAQUE
11	1000086588		2,00 ST	GUMMIBAND	RUBBER STRIP	ÉLASTIQUE
12	1000032952		8,00 ST	SCHRAUBE	SCREW	VIS
13	1000036820		1,00 ST	ANBAUSATZ SITZPOLSTER	MOUNT SET SEAT	KIT DOSSIER TISSU
14	1000039456		1,00 ST	HINWEISSCHILD	INDICATION LABEL	PLAQUE INDICATRICE

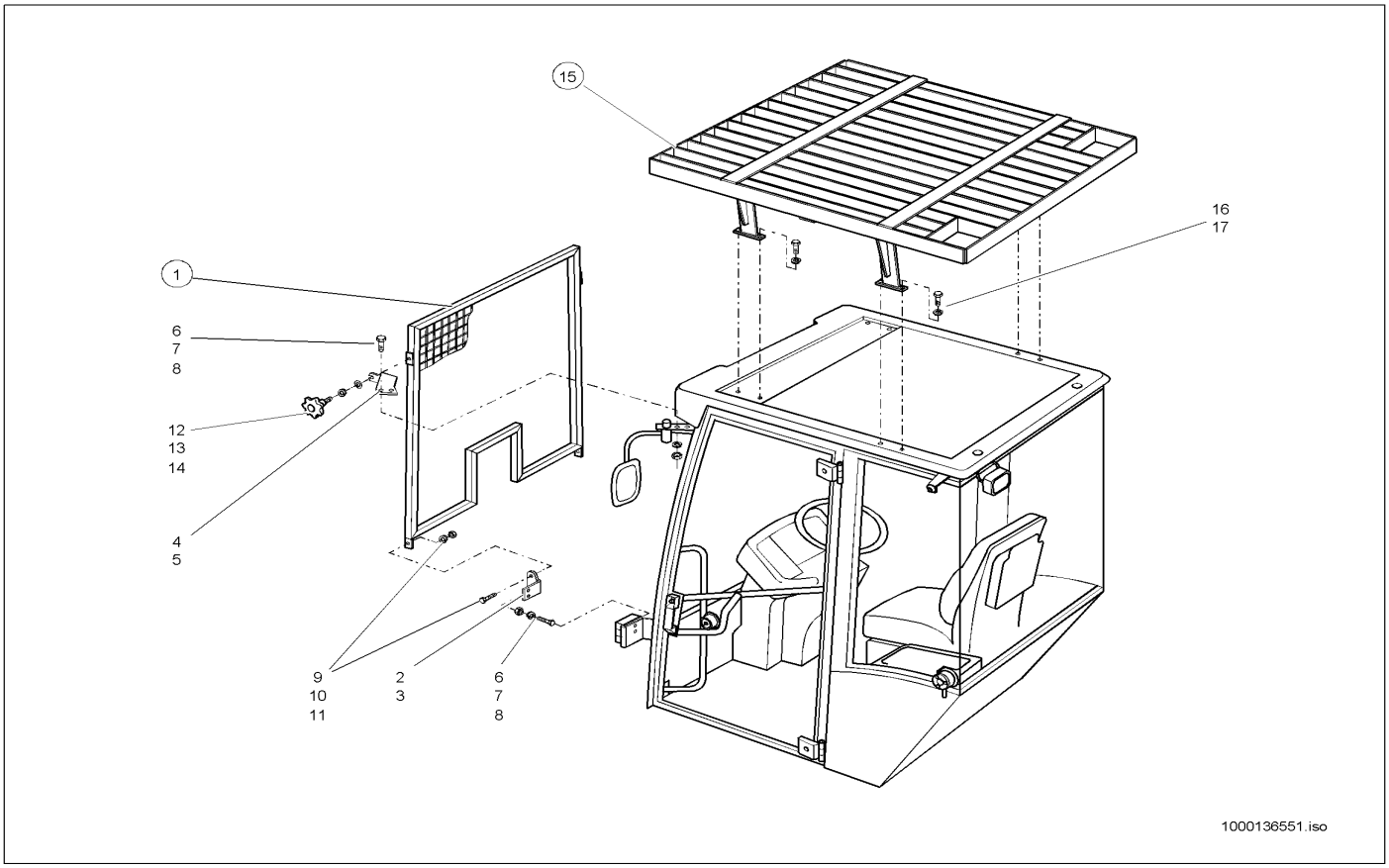

Pos	Art.-Nr.	Anm.	Q'TY	BEZEICHNUNG	PART NAME	DESIGNATION
1	1000045358		1,00 ST	SCHUTZGITTER	PROTECTING SCREEN	GRILLE DE PROTECTION
2	1000045359	UL	1,00 ST	HALTER	BRACKET CLUTCH	SUPPORT
3	1000045361	UR	1,00 ST	HALTER	BRACKET CLUTCH	SUPPORT
4	1000045363	OL	1,00 ST	HALTER	BRACKET CLUTCH	SUPPORT
5	1000045364	OR	1,00 ST	HALTER	BRACKET CLUTCH	SUPPORT
6	1000013008		8,00 ST	6KT-SCHRAUBE	HEX SCREW	VIS À TÊTE HEXAGONALE
7	1000030951		8,00 ST	FEDERRING	SPRING RING	RONDELLE À RESSORT
8	1000013021		8,00 ST	6KT-MUTTER	HEXAGON NUT	ÉCROU HEXAGONAL
9	1000015345		2,00 ST	6KT-SCHRAUBE	HEX SCREW	VIS À TÊTE HEXAGONALE
10	1000092291		2,00 ST	SCHEIBE	SPACER	RONDELLE
11	1000015407		2,00 ST	6KT-MUTTER	HEXAGON NUT	ÉCROU HEXAGONAL
12	1000033617		2,00 ST	GRIFF	HANDLE	MANETTE
13	1000013027		2,00 ST	SCHEIBE	SPACER	RONDELLE
14	1000030951		2,00 ST	FEDERRING	SPRING RING	RONDELLE À RESSORT
15	1000036973		1,00 ST	SCHUTZGITTER	PROTECTING SCREEN	GRILLE DE PROTECTION
16	1000015345		8,00 ST	6KT-SCHRAUBE	HEX SCREW	VIS À TÊTE HEXAGONALE
17	1000030924		8,00 ST	FEDERRING	SPRING RING	RONDELLE À RESSORT

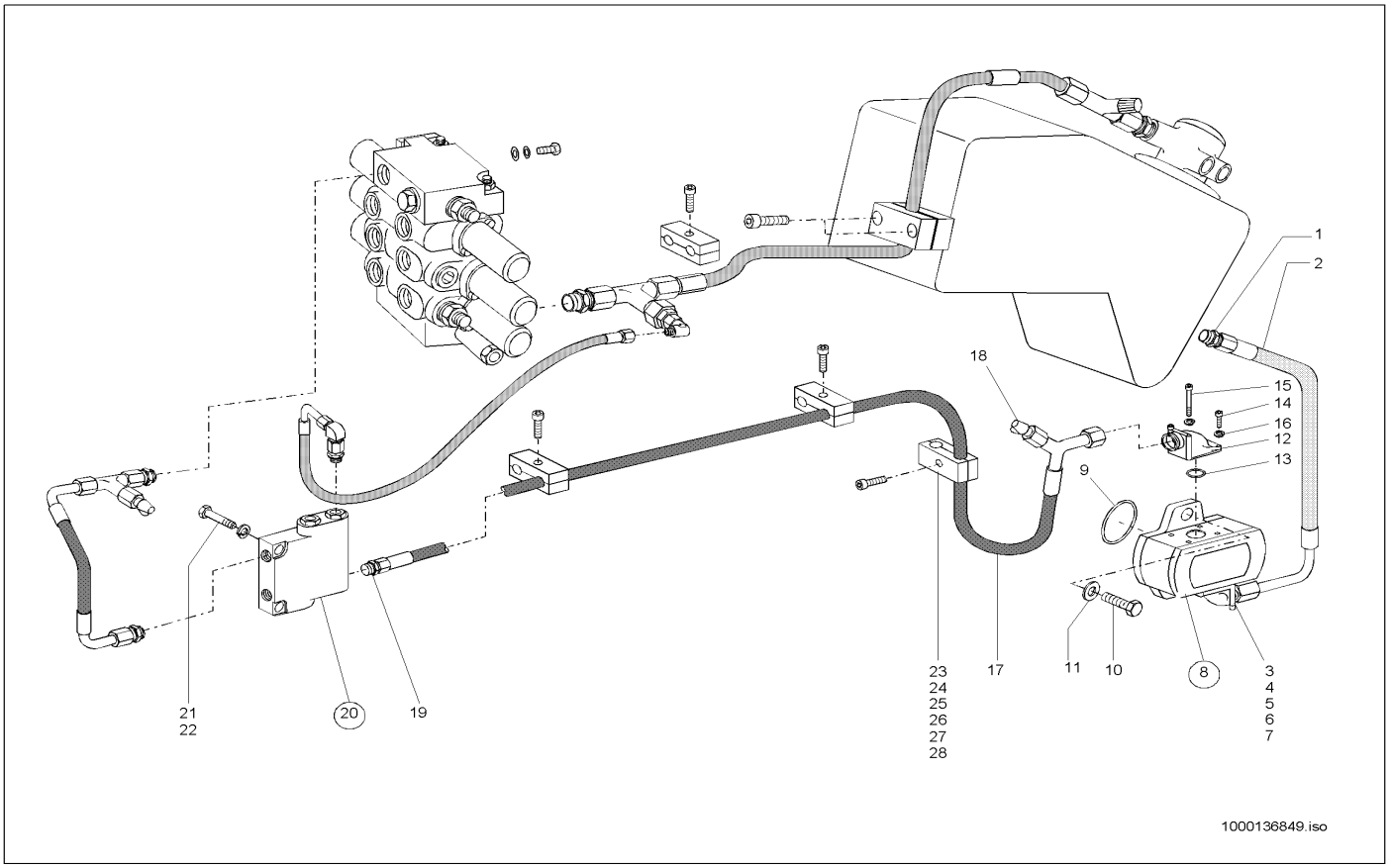

Pos	Art.-Nr.	Anm.	Q'TY	BEZEICHNUNG	PART NAME	DESIGNATION
1	1000085131		1,00 ST	VERSCHRAUBUNG	SCREW JOINT	UNION
2	1000029376		1,00 ST	HYDRAULIKSCHLAUCH	HP HOSE	TUYAU FLEXIBLE HYDRAULIQUE
3	1000085087		1,00 ST	WINKELFLANSCHVERSCHRAUBUNG	ELBOW	BRIDE
4	1000000877		1,00 ST	O-RING	O-RING	ANNEAU EN O
5	1000048280		2,00 ST	ZYLINDERSCHRAUBE	CHEESE HEAD SCREW	VIS A TETE CYLINDRIQUE
6	1000019450		2,00 ST	ZYLINDERSCHRAUBE	CHEESE HEAD SCREW	VIS A TETE CYLINDRIQUE
7	1000019452		4,00 ST	FEDERRING	SPRING RING	RONDELLE À RESSORT
8	1000028158		1,00 ST	HYDRAULIKPUMPE	HYDRAULIC PUMP	POMPE HYDRAULIQUE
9	1000000767		1,00 ST	O-RING	O-RING	ANNEAU EN O
10	1000015347		2,00 ST	6KT-SCHRAUBE	HEX SCREW	VIS À TÊTE HEXAGONALE
11	1000030992		2,00 ST	FEDERRING	SPRING RING	RONDELLE À RESSORT
12	1000019449		1,00 ST	VERSCHRAUBUNG BFW 20 S LK 55 A3C	SCREW CONN. BFW 20 S LK 55 A3C	RACCORD VISSÉ BFW 20 S LK 55 A3C
13	1000000877		1,00 ST	O-RING	O-RING	ANNEAU EN O
14	1000019450		2,00 ST	ZYLINDERSCHRAUBE	CHEESE HEAD SCREW	VIS A TETE CYLINDRIQUE
15	1000019451		2,00 ST	ZYLINDERSCHRAUBE	CHEESE HEAD SCREW	VIS A TETE CYLINDRIQUE
16	1000019452		4,00 ST	FEDERRING	SPRING RING	RONDELLE À RESSORT
17	1000029331	A:301560772 302570510	1,00 ST	HYDRAULIKSCHLAUCH	HP HOSE	TUYAU FLEXIBLE HYDRAULIQUE
17	1000029130	E:301560773 302570511	1,00 ST	HYDRAULIKSCHLAUCH	HP HOSE	TUYAU FLEXIBLE HYDRAULIQUE
18	1000000575	A:301560772 302570510	1,00 ST	MINIMESSANSCHLUSS	MINIMESS POINT	CONNEXION DE MINI MESURAGE
18	1000028166	E:301560773 302570511	1,00 ST	MINIMESSANSCHLUSS	MINIMESS POINT	CONNEXION DE MINI MESURAGE
19	1000028651		1,00 ST	VERSCHRAUBUNG	SCREW JOINT	UNION
20	1000027728		1,00 ST	PRIORITÄTSVENTIL	PRIORITY VALVE	SOUPAPE PRIORITAIRE
21	1000085393		2,00 ST	6KT-SCHRAUBE	HEX SCREW	VIS À TÊTE HEXAGONALE
22	1000030951		2,00 ST	FEDERRING	SPRING RING	RONDELLE À RESSORT
23	1000032230		1,00 ST	SCHELLE	CLAMP	BRIDE
24	1000031245		1,00 ST	DECKPLATTE	COVER PLATE	PLAQUE DE RECOUVREMENT
25	1000031606		1,00 ST	RING	RING	ANNEAU
26	1000085317		1,00 ST	6KT-SCHRAUBE	HEX SCREW	VIS À TÊTE HEXAGONALE
27	1000013021		1,00 ST	6KT-MUTTER	HEXAGON NUT	ÉCROU HEXAGONAL
28	1000015431		1,00 ST	SCHEIBE	SPACER	RONDELLE

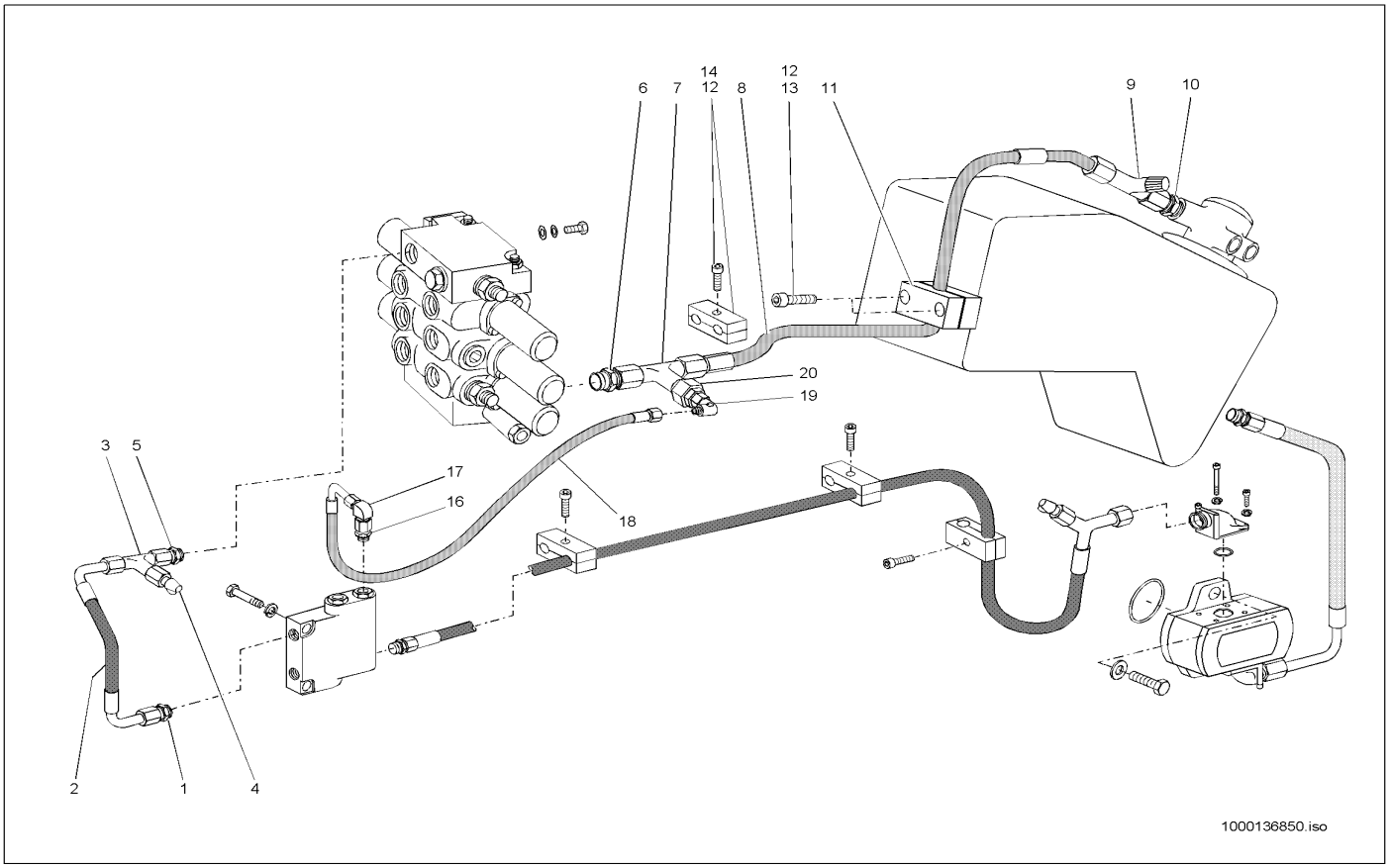

Pos	Art.-Nr.	Anm.	Q'TY	BEZEICHNUNG	PART NAME	DESIGNATION
1	1000028651		1,00 ST	VERSCHRAUBUNG	SCREW JOINT	UNION
2	1000019367		1,00 ST	HYDRAULIKSCHLAUCH	HP HOSE	TUYAU FLEXIBLE HYDRAULIQUE
3	1000028190		1,00 ST	VERSCHRAUBUNG EL 20 S	SCREW CONN. EL 20 S	RACCORD VISSÉ EL 20 S
4	1000019368		1,00 ST	MINIMESSANSCHLUSS	MINIMESS POINT	CONNEXION DE MINI MESURAGE
5	1000028651		1,00 ST	VERSCHRAUBUNG	SCREW JOINT	UNION
6	1000028685		1,00 ST	VERSCHRAUBUNG	SCREW JOINT	UNION
7	1000085110		1,00 ST	EINSTELLB. L-ANSCHLUßSTUTZEN	TEE	COUDE
8	1000028850		1,00 ST	HYDRAULIKSCHLAUCH	HP HOSE	TUYAU FLEXIBLE HYDRAULIQUE
9	1000085110		1,00 ST	EINSTELLB. L-ANSCHLUßSTUTZEN	TEE	COUDE
10	1000085107		1,00 ST	VERSCHRAUBUNG	SCREW JOINT	UNION
11	1000031838		1,00 ST	SCHELLE	CLAMP	BRIDE
12	1000085465		2,00 ST	ZYLINDERSCHRAUBE	CHEESE HEAD SCREW	VIS A TETE CYLINDRIQUE
13	1000015431		2,00 ST	SCHEIBE	SPACER	RONDELLE
14	1000032373		1,00 ST	SCHELLE	CLAMP	BRIDE
15	1000015359		1,00 ST	6KT-SCHRAUBE	HEX SCREW	VIS À TÊTE HEXAGONALE
16	1000028278		1,00 ST	VERSCHRAUBUNG	SCREW JOINT	UNION
17	1000015510		1,00 ST	VERSCHRAUBUNG	SCREW JOINT	UNION
18	1000031620		1,00 ST	HYDRAULIKSCHLAUCH	HP HOSE	TUYAU FLEXIBLE HYDRAULIQUE
19	1000015510		1,00 ST	VERSCHRAUBUNG	SCREW JOINT	UNION
20	1000103444		1,00 ST	VERSCHRAUBUNG	SCREW JOINT	UNION

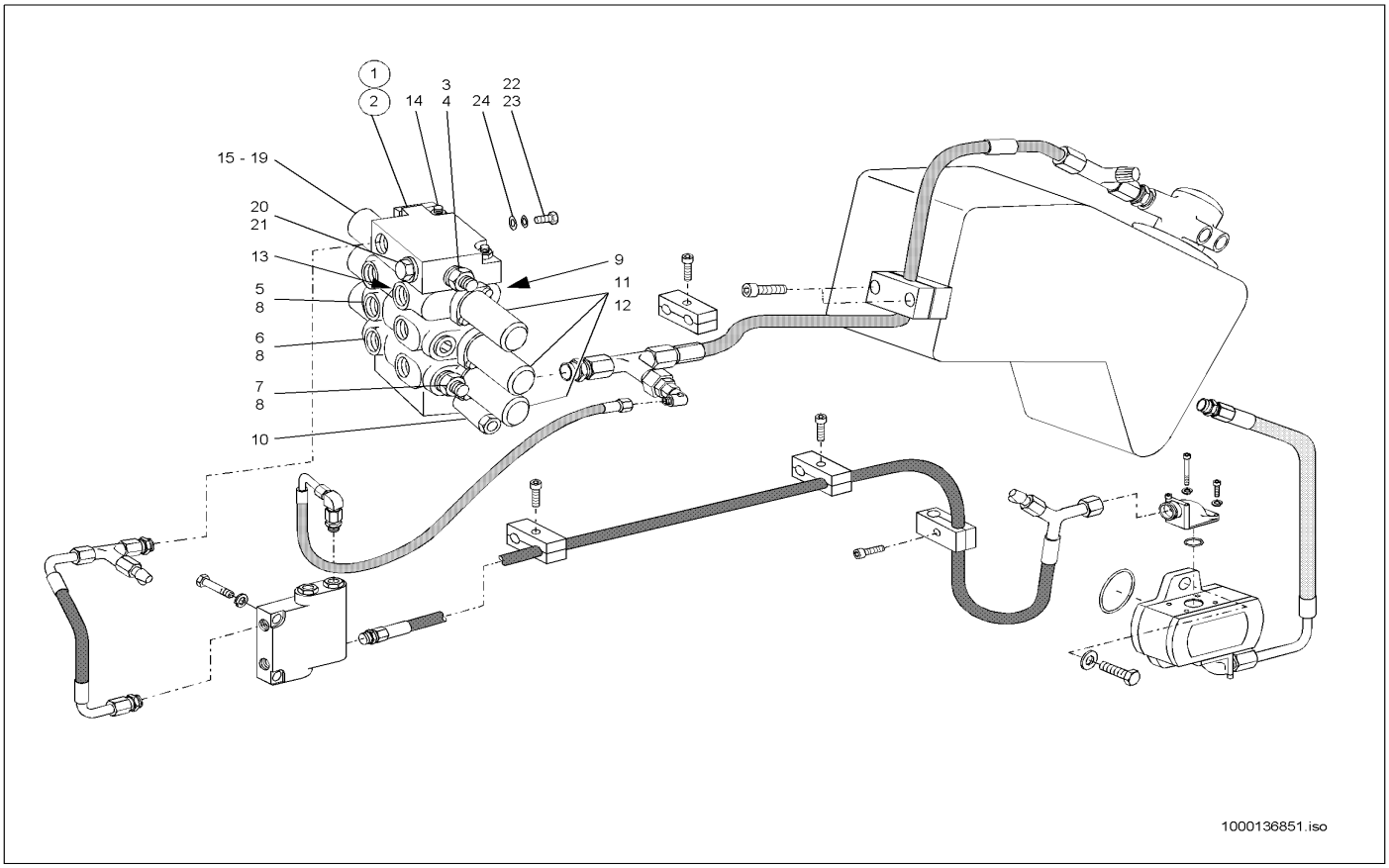

Pos	Art.-Nr.	Anm.	Q'TY	BEZEICHNUNG	PART NAME	DESIGNATION
1	1000027738		1,00 ST	STEUERGERÄT	DISTRIBUTOR	APPAREIL DE COMMANDE
2	1000027997	E:301560209 302570181	1,00 ST	STEUERGERÄT	DISTRIBUTOR	APPAREIL DE COMMANDE
2	1000139974	A:301560208 302570180	1,00 ST	STEUERGERÄT	DISTRIBUTOR	APPAREIL DE COMMANDE
3	1000037613		1,00 ST	DRUCKREDUZIERVENTIL	PRESSURE REDUCT.VALVE	SOUPAPE DE DÉCOMPRESSION
4	1000019332		1,00 ST	DICHTSATZ	SEAL KIT	POCHETTE DE JOINTS
5	1000037616		1,00 ST	NACHSAUGVENTIL	SUCTION VALVE	SOUPAPE À SUCCION
6	1000087569		1,00 ST	DRUCKREDUZIERVENTIL	PRESSURE REDUCT.VALVE	SOUPAPE DE DÉCOMPRESSION
7	1000086486		1,00 ST	NACHSAUGVENTIL	SUCTION VALVE	SOUPAPE À SUCCION
8	1000019332		3,00 ST	DICHTSATZ	SEAL KIT	POCHETTE DE JOINTS
9	1000037625		6,00 ST	DICHTSATZ	SEAL KIT	POCHETTE DE JOINTS
10	1000086979		1,00 ST	VORSPANNVENTIL	PRESTRETCH VALVE	SOUPAPE DE PRÉCONTRAINTE
11	1000086978		7,00 ST	NIPPEL	NIPPLE	RACCORD
12	1000019333		6,00 ST	DICHTSATZ	SEAL KIT	POCHETTE DE JOINTS
13	1000001248		4,00 ST	DICHTSATZ	SEAL KIT	POCHETTE DE JOINTS
14	1000086863		1,00 ST	ZUGANKER	TIE ROD	TIGE D'ANCRAGE
14	1000086862		1,00 ST	ZUGANKER	TIE ROD	TIGE D'ANCRAGE
15	1000103676		1,00 ST	FÜHRUNG	?	?
16	1000087773		1,00 ST	FEDER	SPRING	RESSORT
17	1000087774		1,00 ST	SCHRAUBE	SCREW	VIS
18	1000101901		1,00 ST	FÜHRUNG	GUIDE	GUIDAGE
19	1000087775		1,00 ST	KAPPE	COVER	RECOUVREMENT
20	1000030424		1,00 ST	VERSCHLUSSSCHRAUBE	LOCK SCREW	VIS DE FERMETURE
21	1000013058		1,00 ST	DICHTRING	SEAL RING	BAGUE D'ÉTANCHÉITÉ
22	1000013008		3,00 ST	6KT-SCHRAUBE	HEX SCREW	VIS À TÊTE HEXAGONALE
23	1000030951		3,00 ST	FEDERRING	SPRING RING	RONDELLE À RESSORT
24	1000013027		3,00 ST	SCHEIBE	SPACER	RONDELLE

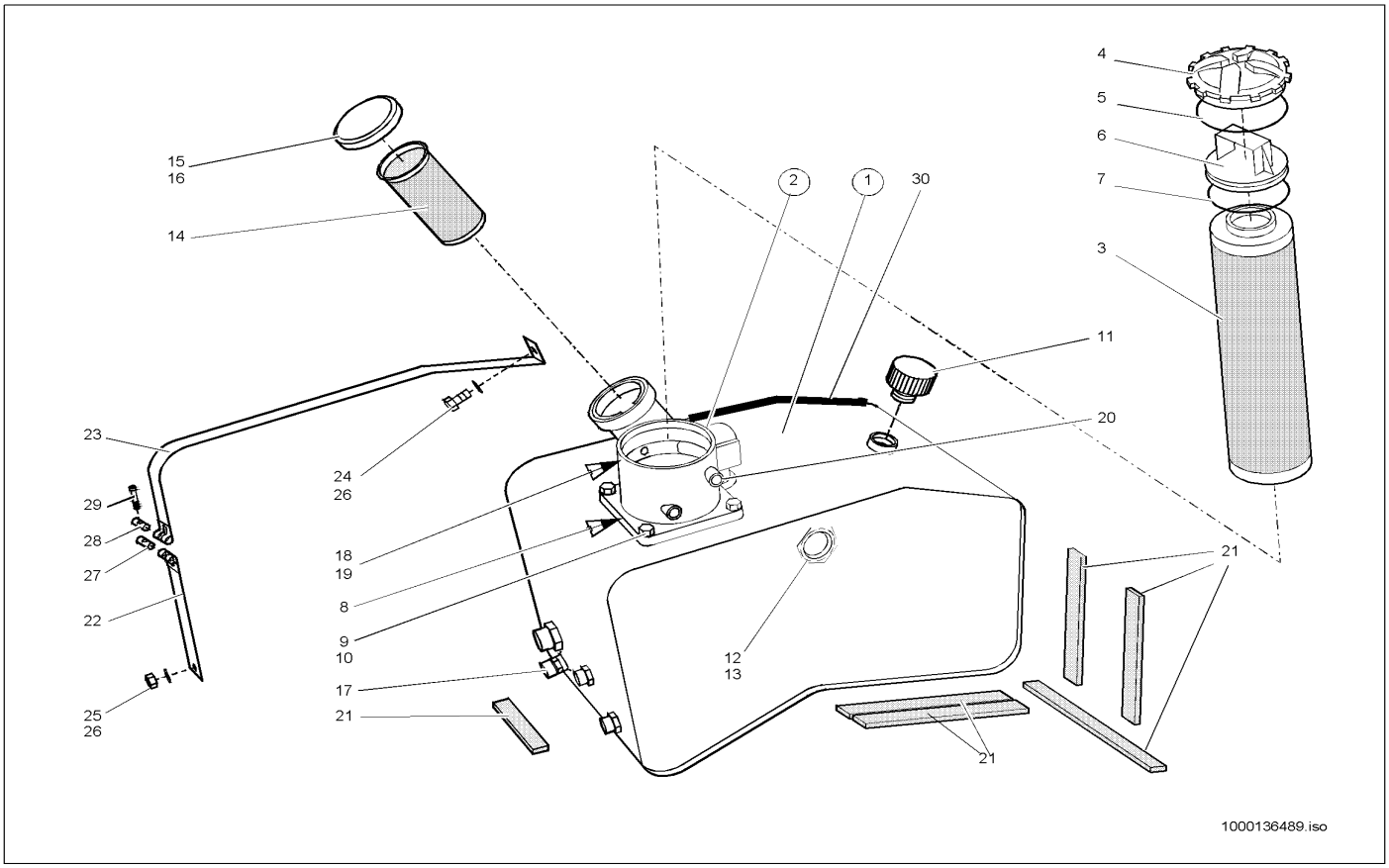

Pos	Art.-Nr.	Anm.	Q'TY	BEZEICHNUNG	PART NAME	DESIGNATION
1	1000036915		1,00 ST	ÖLBEHÄLTER	OIL TANK	RÉSERVOIR D'HUILE
2	1000027665		1,00 ST	RÜCKLAUF-SAUGFILTER	REFLUX SUCTION FILTER	FILTRE DE REFLUX ASPIRANT
3	1000000567		1,00 ST	FILTEREINSATZ	FILTER INSERT	CARTOUCHE
4	1000000538		1,00 ST	DECKEL	COVER	COUVERCLE
5	1000000923		1,00 ST	O-RING	O-RING	ANNEAU EN O
6	1000021223		1,00 ST	STUTZEN	END PIECE	TUBULURE
7	1000000900		1,00 ST	O-RING	O-RING	ANNEAU EN O
8	1000090401		1,00 ST	O-RING	O-RING	ANNEAU EN O
9	1000015345		4,00 ST	6KT-SCHRAUBE	HEX SCREW	VIS À TÊTE HEXAGONALE
10	1000030924		4,00 ST	FEDERRING	SPRING RING	RONDELLE À RESSORT
11	1000000569		1,00 ST	BELÜFTUNGSFILTER	VENTING FILTER	FILTRE D'AÉRATION
12	1000022318		1,00 ST	ÖLSTANDSAUGE	OILLEVEL SIGHT GLASS	OEIL DU NIVAU D'HUILE
13	1000021982		1,00 ST	DICHTRING	SEAL RING	BAGUE D'ÉTANCHÉITÉ
14	1000000414		1,00 ST	KRAFTSTOFFILTER	FUEL FILTER	FILTRE DE CARBURANT
15	1000000415		1,00 ST	VERSCHLUSSDECKEL	LOCK COVER	COUVERCLE DE MÉCANISME DE FERMETURE
16	1000000321		1,00 ST	DICHTUNG	SEAL	JOINT D'ÉTANCHÉITÉ
17	1000028095		1,00 ST	ABLAßKUPPLUNG	DRAIN COUPLING	COUPLEUR DE PURGE
18	1000027380		1,00 ST	DRUCKSCHALTER	PRESSURE SWITCH	INTERRUPTEUR DE PRESSION
19	1000022510		1,00 ST	DICHTRING	SEAL RING	BAGUE D'ÉTANCHÉITÉ
20	1000030655		1,00 ST	VERSCHLUSSSCHRAUBE	LOCK SCREW	VIS DE FERMETURE
21	1000097033	35,5	1,00 M	GUMMIBAND	RUBBER STRIP	ÉLASTIQUE
22	1000040084		1,00 ST	SPANNBAND	CLMAP STRAP	COLLIER TENDEUR
23	1000040205		1,00 ST	SPANNBAND	CLMAP STRAP	COLLIER TENDEUR
24	1000085389		1,00 ST	6KT-SCHRAUBE	HEX SCREW	VIS À TÊTE HEXAGONALE
25	1000013021		1,00 ST	6KT-MUTTER	HEXAGON NUT	ÉCROU HEXAGONAL
26	1000030951		2,00 ST	FEDERRING	SPRING RING	RONDELLE À RESSORT
27	1000030413		1,00 ST	BOLZEN	PIN	AXE
28	1000030423		1,00 ST	BOLZEN	PIN	AXE
29	1000085458		1,00 ST	ZYLINDERSCHRAUBE	CHEESE HEAD SCREW	VIS A TETE CYLINDRIQUE
30	1000097176		1,00 M	KANTENSCHUTZ	EDGE GUARD	PROTECTION D'ARÊTE

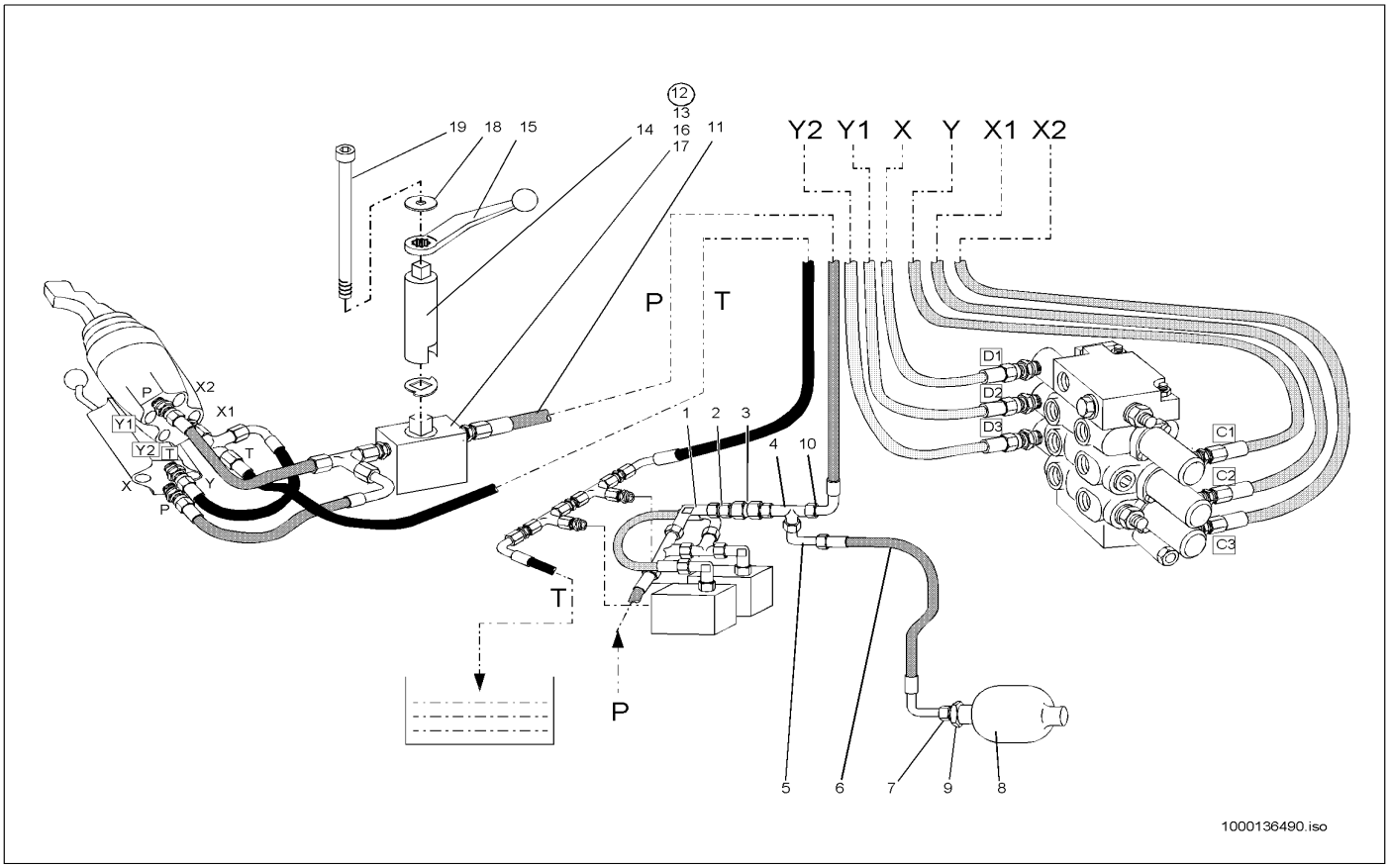

Pos	Art.-Nr.	Anm.	Q'TY	BEZEICHNUNG	PART NAME	DESIGNATION
1	1000015510	A:300550176 301560759 302570500	1,00 ST	VERSCHRAUBUNG	SCREW JOINT	UNION
2	1000085038	A:300550176 301560759 302570500	1,00 ST	VERSCHRAUBUNG	SCREW JOINT	UNION
3	1000027830	A:300550176 301560759 302570500	1,00 ST	RÜCKSCHLAGVENTIL	NON RETURN VALVE	SOUPAPE DE RETENUE
4	1000085089	A:300550176 301560759 302570500	1,00 ST	VERSCHRAUBUNG	SCREW JOINT	UNION
5	1000015510	A:300550176 301560759 302570500	1,00 ST	VERSCHRAUBUNG	SCREW JOINT	UNION
6	1000031842	A:300550176 301560759 302570500	1,00 ST	HYDRAULIKSCHLAUCH	HP HOSE	TUYAU FLEXIBLE HYDRAULIQUE
7	1000028290	A:300550176 301560759 302570500	1,00 ST	VERSCHRAUBUNG	SCREW JOINT	UNION
8	1000028372	A:300550176 301560759 302570500	1,00 ST	DRUCKSPEICHER	PRESSURE ACCUMULATOR	ACCUMULATEUR DE PRESSION
9	1000049051	A:300550176 301560759 302570500	1,00 ST	6KT-MUTTER	HEXAGON NUT	ÉCROU HEXAGONAL
10	1000085094	A:300550176 301560759 302570500	1,00 ST	VERSCHRAUBUNG	SCREW JOINT	UNION
11	1000028918	A:300550176 301560759 302570500	1,00 ST	HYDRAULIKSCHLAUCH	HP HOSE	TUYAU FLEXIBLE HYDRAULIQUE
12	1000027651	A:300550176 301560759 302570500	1,00 ST	KUGELHAHN	BALL COCK	ROBINET À BOULET
13	1000027845	A:300550176 301560759 302570500	1,00 ST	KUGELHAHN	BALL COCK	ROBINET À BOULET
14	1000036968	A:300550176 301560759 302570500	1,00 ST	VERLÄNGERUNGSSTÜCK	EXTENSION PIECE	RALLONGE
15	1000027755	A:300550176 301560759 302570500	1,00 ST	SCHALTHEBEL	SHIFT LEVER	LEVIER DE CHANGEMENT DE VITESSES
16	1000048526	A:300550176 301560759 302570500	2,00 ST	FLACHKOPFSCHRAUBE	FLAT HEAD SCREW	VIS DE TÊTE PLATE
17	1000030939	A:300550176 301560759 302570500	2,00 ST	FEDERRING	SPRING RING	RONDELLE À RESSORT

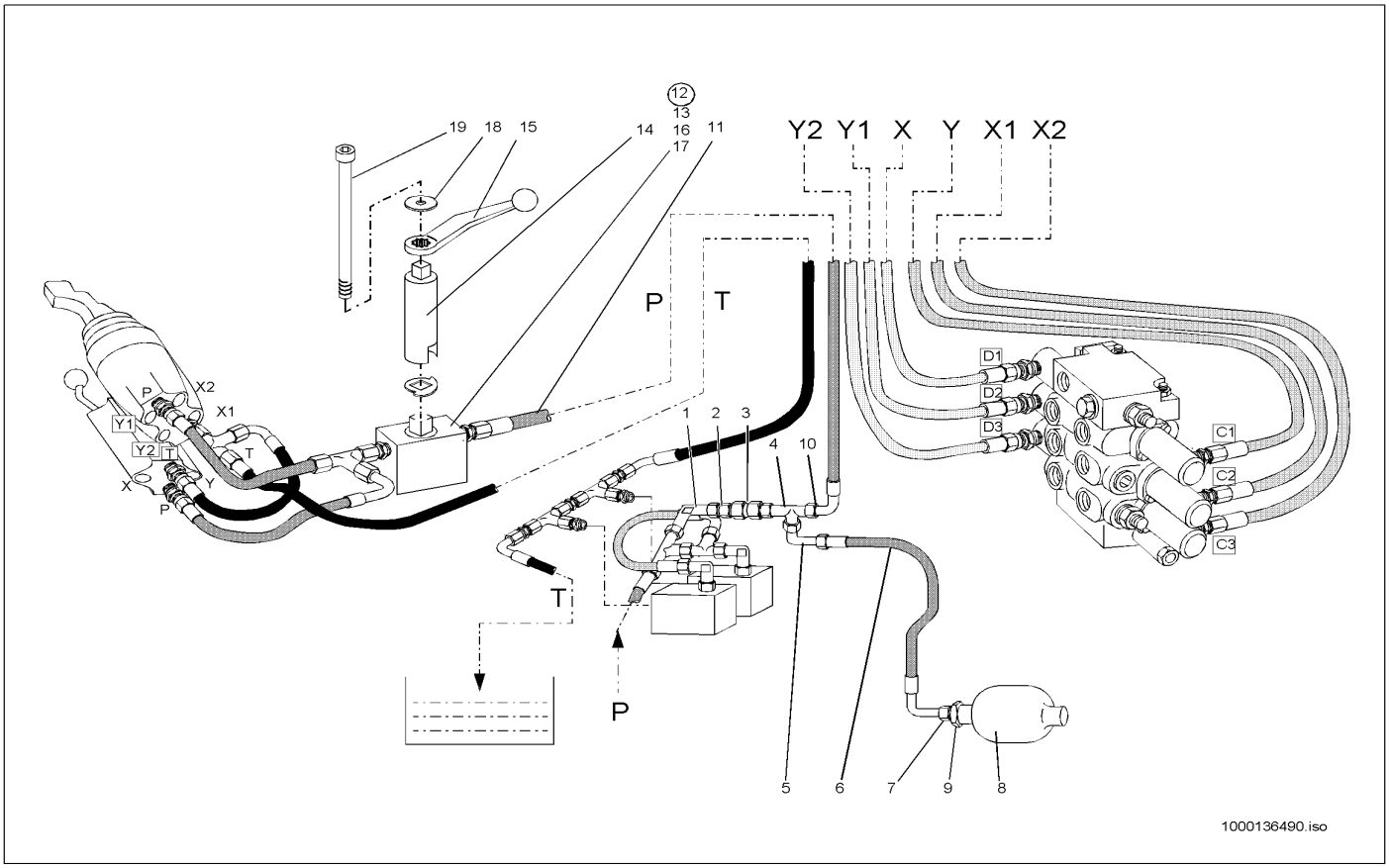

Pos	Art.-Nr.	Anm.	Q'TY	BEZEICHNUNG	PART NAME	DESIGNATION
18	1000095342	A:300550176 301560759 302570500	1,00 ST	SCHEIBE	SPACER	RONDELLE
19	1000085551	A:300550176 301560759 302570500	1,00 ST	FLACHKOPFSCHRAUBE	FLAT HEAD SCREW	VIS DE TÊTE PLATE

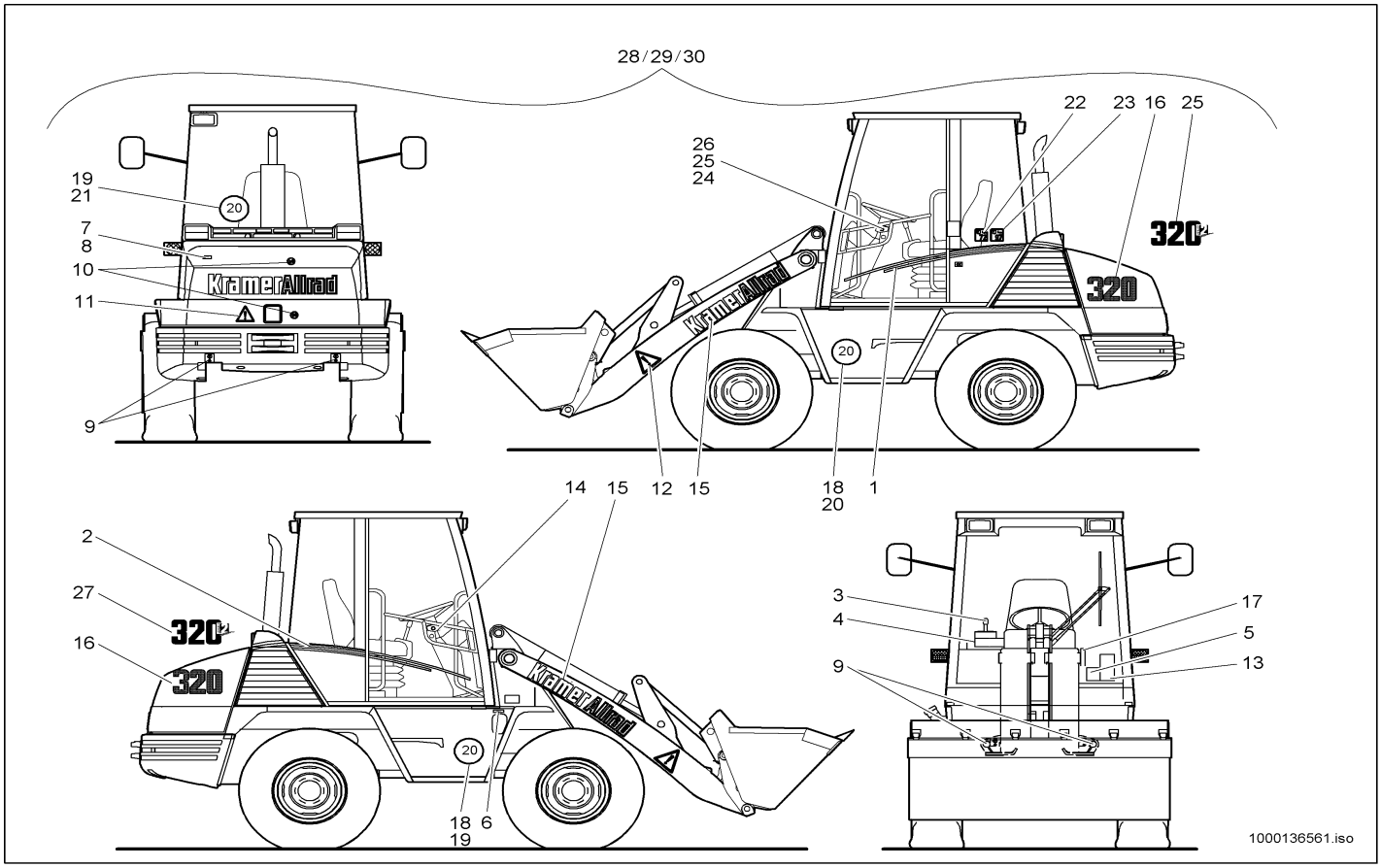

Pos	Art.-Nr.	Anm.	Q'TY	BEZEICHNUNG	PART NAME	DESIGNATION
1	1000027830	E:300550177 301560760 302570501	1,00 ST	RÜCKSCHLAGVENTIL	NON RETURN VALVE	SOUPAPE DE RETENUE
2	1000085089	E:300550177 301560760 302570501	1,00 ST	VERSCHRAUBUNG	SCREW JOINT	UNION
3	1000085094	E:300550177 301560760 302570501	1,00 ST	VERSCHRAUBUNG	SCREW JOINT	UNION
4	1000031842	E:300550177 301560760 302570501	1,00 ST	HYDRAULIKSCHLAUCH	HP HOSE	TUYAU FLEXIBLE HYDRAULIQUE
5	1000028290	E:300550177 301560760 302570501	1,00 ST	VERSCHRAUBUNG	SCREW JOINT	UNION
6	1000028372	E:300550177 301560760 302570501	1,00 ST	DRUCKSPEICHER	PRESSURE ACCUMULATOR	ACCUMULATEUR DE PRESSION
7	1000049051	E:300550177 301560760 302570501	1,00 ST	6KT-MUTTER	HEXAGON NUT	ÉCROU HEXAGONAL
8	1000028918	E:300550177 301560760 302570501	1,00 ST	HYDRAULIKSCHLAUCH	HP HOSE	TUYAU FLEXIBLE HYDRAULIQUE
9	1000027651	E:300550177 301560760 302570501	1,00 ST	KUGELHAHN	BALL COCK	ROBINET À BOULET
10	1000027845	E:300550177 301560760 302570501	1,00 ST	KUGELHAHN	BALL COCK	ROBINET À BOULET
11	1000036968	E:300550177 301560760 302570501	1,00 ST	VERLÄNGERUNGSSTÜCK	EXTENSION PIECE	RALLONGE
12	1000027755	E:300550177 301560760 302570501	1,00 ST	SCHALTHEBEL	SHIFT LEVER	LEVIER DE CHANGEMENT DE VITESSES
13	1000048526	E:300550177 301560760 302570501	2,00 ST	FLACHKOPFSCHRAUBE	FLAT HEAD SCREW	VIS DE TÊTE PLATE
14	1000030939	E:300550177 301560760 302570501	2,00 ST	FEDERRING	SPRING RING	RONDELLE À RESSORT
15	1000095342	E:300550177 301560760 302570501	1,00 ST	SCHEIBE	SPACER	RONDELLE
16	1000085551	E:300550177 301560760 302570501	1,00 ST	FLACHKOPFSCHRAUBE	FLAT HEAD SCREW	VIS DE TÊTE PLATE

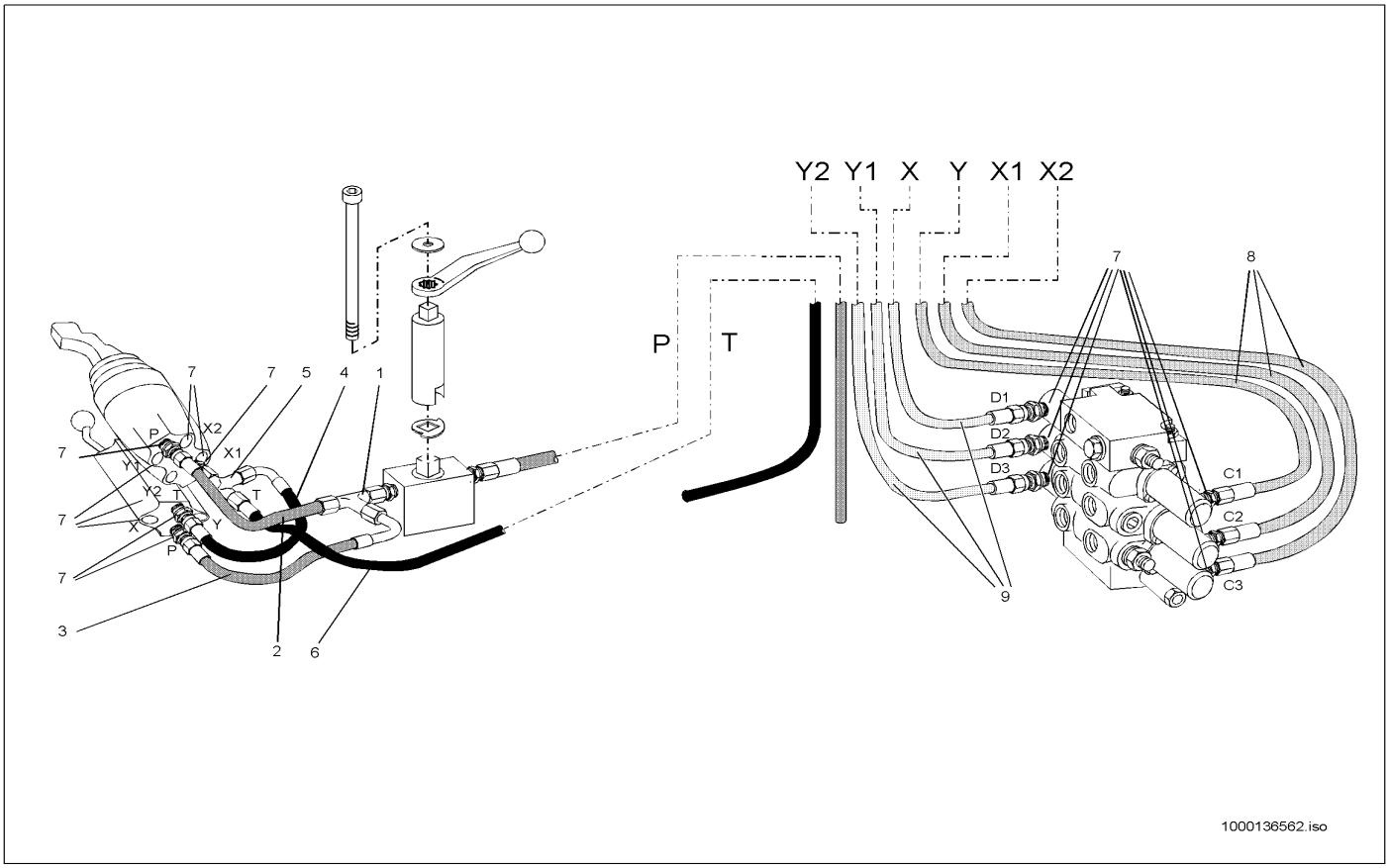

Pos	Art.-Nr.	Anm.	Q'TY	BEZEICHNUNG	PART NAME	DESIGNATION
1	1000015515		1,00 ST	VERSCHRAUBUNG	SCREW JOINT	UNION
2	1000029377		1,00 ST	HYDRAULIKSCHLAUCH	HP HOSE	TUYAU FLEXIBLE HYDRAULIQUE
3	1000028953		1,00 ST	HYDRAULIKSCHLAUCH	HP HOSE	TUYAU FLEXIBLE HYDRAULIQUE
4	1000028953		1,00 ST	HYDRAULIKSCHLAUCH	HP HOSE	TUYAU FLEXIBLE HYDRAULIQUE
5	1000015515		1,00 ST	VERSCHRAUBUNG	SCREW JOINT	UNION
6	1000028910		1,00 ST	HYDRAULIKSCHLAUCH	HP HOSE	TUYAU FLEXIBLE HYDRAULIQUE
7	1000015488		11,00 ST	VERSCHRAUBUNG	SCREW JOINT	UNION
8	1000028901		3,00 ST	HYDRAULIKSCHLAUCH	HP HOSE	TUYAU FLEXIBLE HYDRAULIQUE
9	1000028910		3,00 ST	HYDRAULIKSCHLAUCH	HP HOSE	TUYAU FLEXIBLE HYDRAULIQUE

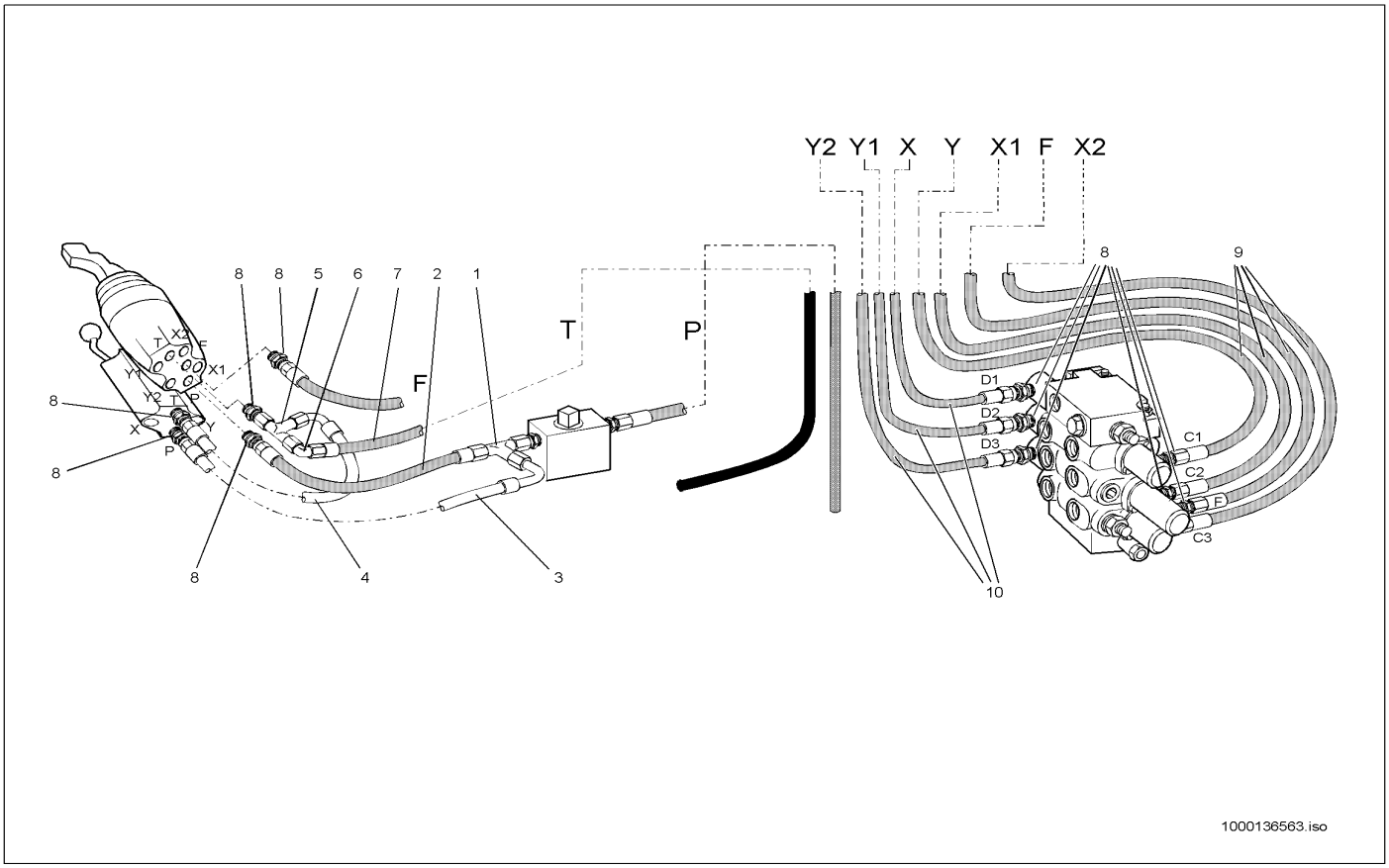

Pos	Art.-Nr.	Anm.	Q'TY	BEZEICHNUNG	PART NAME	DESIGNATION
1	1000015515	E:300550026 ,301560209 ,30257018	1,00 ST	VERSCHRAUBUNG	SCREW JOINT	UNION
2	1000029377	E:300550026 ,301560209 ,30257018	1,00 ST	HYDRAULIKSCHLAUCH	HP HOSE	TUYAU FLEXIBLE HYDRAULIQUE
3	1000028953	E:300550026 ,301560209 ,30257018	1,00 ST	HYDRAULIKSCHLAUCH	HP HOSE	TUYAU FLEXIBLE HYDRAULIQUE
4	1000028953	E:300550026 ,301560209 ,30257018	1,00 ST	HYDRAULIKSCHLAUCH	HP HOSE	TUYAU FLEXIBLE HYDRAULIQUE
5	1000015515	E:300550026 ,301560209 ,30257018	1,00 ST	VERSCHRAUBUNG	SCREW JOINT	UNION
6	1000000542	E:300550026 ,301560209 ,30257018	1,00 ST	VERSCHRAUBUNG	SCREW JOINT	UNION
7	1000028910	E:300550026 ,301560209 ,30257018	1,00 ST	HYDRAULIKSCHLAUCH	HP HOSE	TUYAU FLEXIBLE HYDRAULIQUE
8	1000015488	E:300550026 ,301560209 ,30257018	7,00 ST	VERSCHRAUBUNG	SCREW JOINT	UNION
9	1000028901	E:300550026 ,301560209 ,30257018	4,00 ST	HYDRAULIKSCHLAUCH	HP HOSE	TUYAU FLEXIBLE HYDRAULIQUE
10	1000028910	E:300550026 ,301560209 ,30257018	3,00 ST	HYDRAULIKSCHLAUCH	HP HOSE	TUYAU FLEXIBLE HYDRAULIQUE

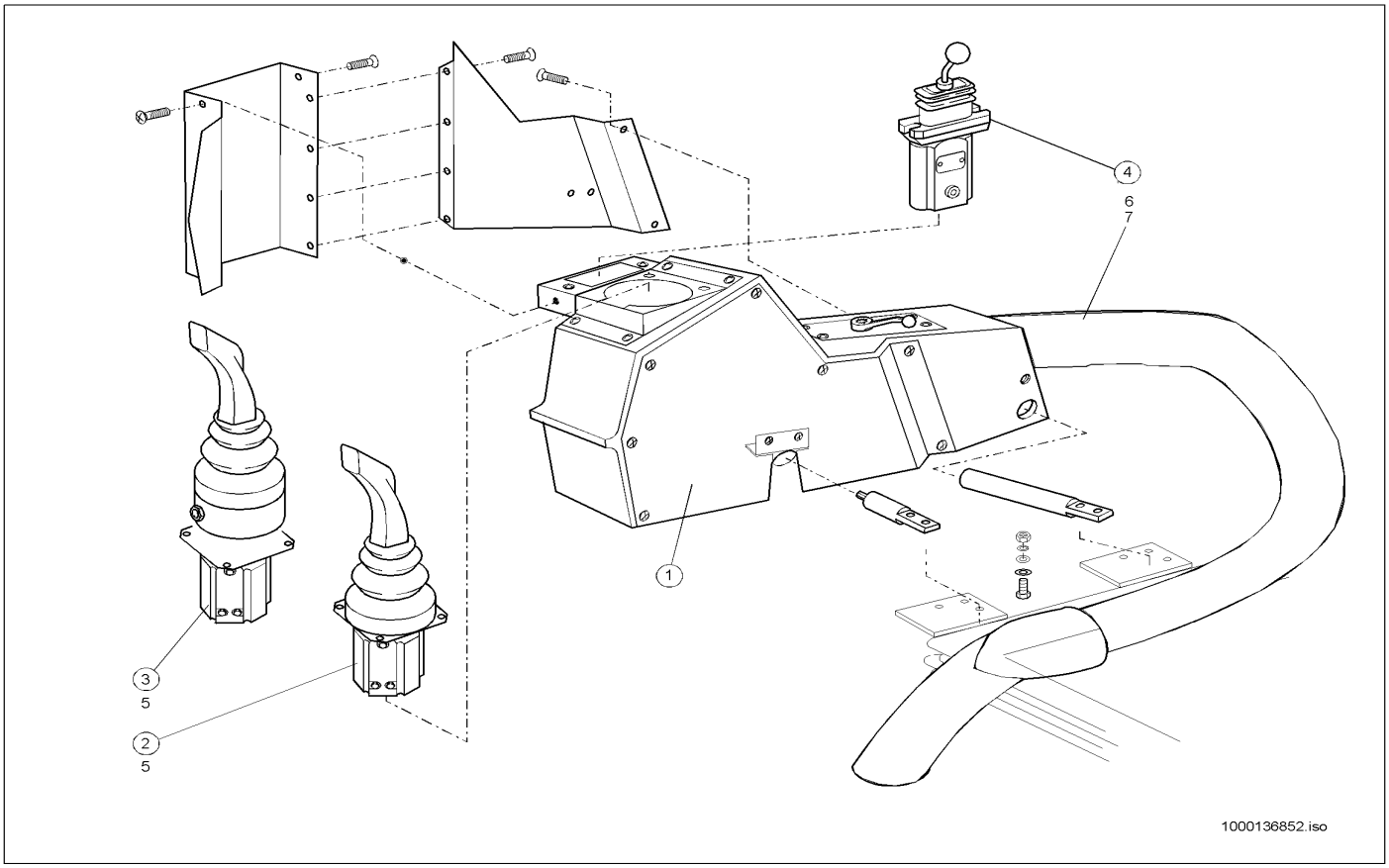

Pos	Art.-Nr.	Anm.	Q'TY	BEZEICHNUNG	PART NAME	DESIGNATION
1	1000036818		1,00 ST	STEUERHEBELTRÄGER	CONTROLLEVER CARRIER	SUPPORT DE LEVIER DE COMMANDE
2	1000027746	A:03/99	1,00 ST	VORSTEUERGERÄT	PILOT VALVE	APPAREIL DE PRÉCOMMANDE
2	1000021033	E:04/99	1,00 ST	VORSTEUERGERÄT	PILOT VALVE	APPAREIL DE PRÉCOMMANDE
3	1000140149	A:301560208	1,00 ST	VORSTEUERGERÄT	PILOT VALVE	APPAREIL DE PRÉCOMMANDE
3	1000027987	E:301560209 302570181 A:03/99	1,00 ST	VORSTEUERGERÄT	PILOT VALVE	APPAREIL DE PRÉCOMMANDE
3	1000027890	E:04/99	1,00 ST	VORSTEUERGERÄT	PILOT VALVE	APPAREIL DE PRÉCOMMANDE
4	1000027753		1,00 ST	VORSTEUERGERÄT	PILOT VALVE	APPAREIL DE PRÉCOMMANDE
5	1000048523		6,00 ST	FLACHKOPFSCHRAUBE	FLAT HEAD SCREW	VIS DE TÊTE PLATE
6	1000029429		1,00 ST	SCHLAUCH	HOSE	TUYAU FLEXIBLE
7	1000090058		3,00 ST	KABELBINDER	CABLE STRAP	BOUTISSE DE CÂBLE

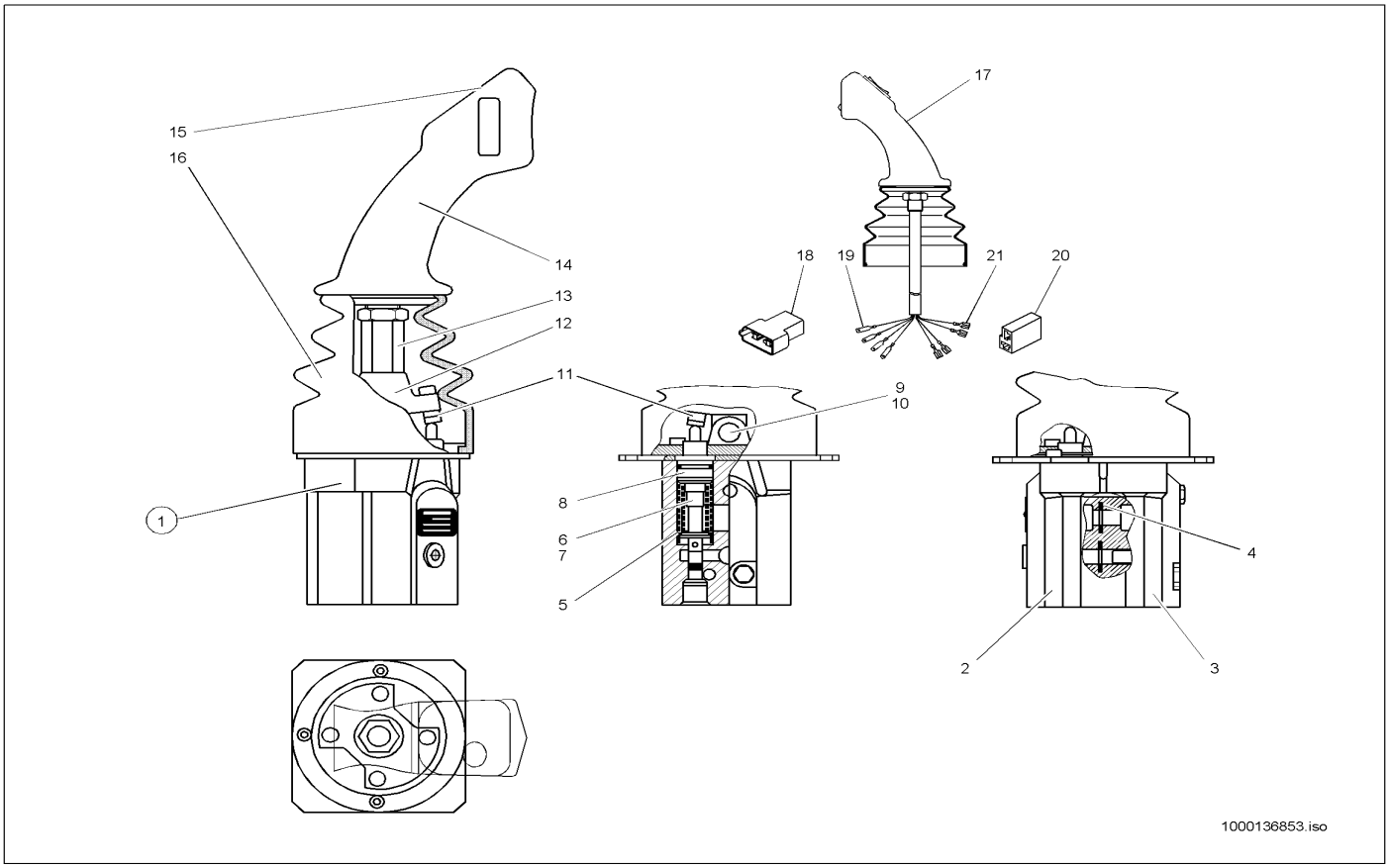

Pos	Art.-Nr.	Anm.	Q'TY	BEZEICHNUNG	PART NAME	DESIGNATION
1	1000021033	E:04/99	1,00 ST	VORSTEUERGERÄT	PILOT VALVE	APPAREIL DE PRÉCOMMANDE
1	1000027746	A:03/99	1,00 ST	VORSTEUERGERÄT	PILOT VALVE	APPAREIL DE PRÉCOMMANDE
2	1000086958		1,00 ST	VENTILSEKTION	VALVE SECTION	SECTION DE SOUPAPE
3	1000086959		1,00 ST	VENTILSEKTION	VALVE SECTION	SECTION DE SOUPAPE
4	1000086972		2,00 ST	O-RING	O-RING	ANNEAU EN O
5	1000086974		1,00 ST	FEDER	SPRING	RESSORT
6	1000086960		3,00 ST	VENTILEINSATZ	VALVE	SOUPAPE
7	1000086961		1,00 ST	VENTILEINSATZ	VALVE	SOUPAPE
8	1000086962		4,00 ST	HÜLSE	SLEEVE	DOUILLE
9	1000086967		1,00 ST	BOLZEN	PIN	AXE
10	1000086976		1,00 ST	SICHERUNG	LOCKING	SÛRETÉ
11	1000086969		4,00 ST	STELLSCHRAUBE	SET SCREW	VIS DE COMMANDE
12	1000086973		1,00 ST	GELENK	ARTICULATION	ARTICULATION
13	1000086968		1,00 ST	HEBEL	LEVER	LEVIER
14	1000001070	A:03/99	1,00 ST	STEUERHEBEL	CONTROL LEVER	LEVIER DE COMMANDE
15	1000018777		1,00 ST	SCHALTER	SWITCH	INTERRUPTEUR
16	1000087395		1,00 ST	FALTENBALG	BELLOW	SOUFFLET
17	1000001071	E:04/99	1,00 ST	STEUERHEBEL	CONTROL LEVER	LEVIER DE COMMANDE
18	1000095324		1,00 ST	FLACHSTECKERGEHÄUSE	PLUG HOUSING	BOÎTE DE BOUCHON
19	1000095367		4,00 ST	FLACHSTECKER	PLUG	BOUCHON
20	1000000464		1,00 ST	STECKHÜLSENGEHÄUSE	PLUG SLEEVE HOUSING	BOÎTE À DOUILLES DE BOUCHON
21	1000095369		4,00 ST	FLACHSTECKHÜLSE	PLUG SLEEVE	DOUILLE DE CLIP

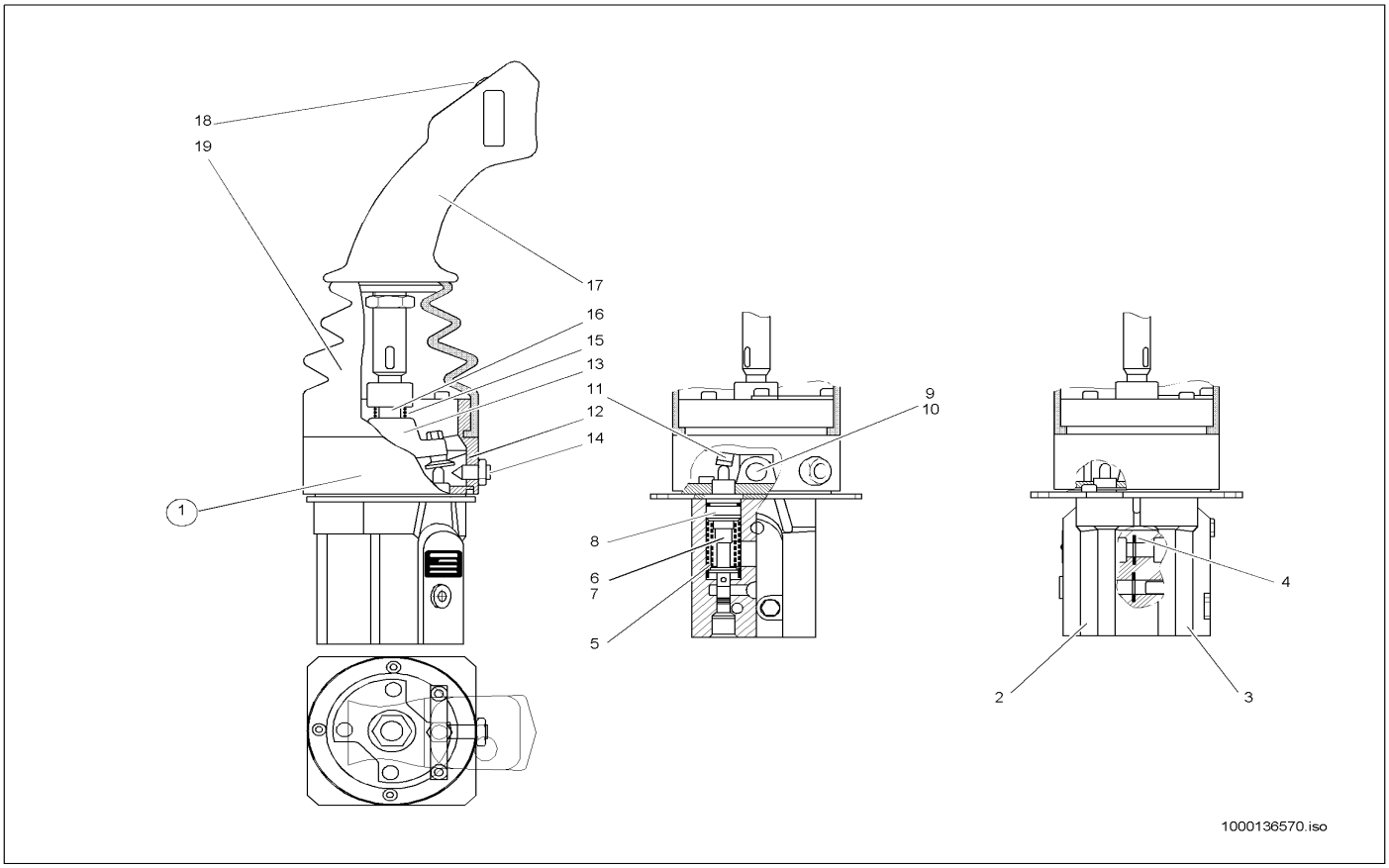

Pos	Art.-Nr.	Anm.	Q'TY	BEZEICHNUNG	PART NAME	DESIGNATION
1	1000140149	A:300550025 301560208 302570180	1,00 ST	VORSTEUERGERÄT	PILOT VALVE	APPAREIL DE PRÉCOMMANDE
2	1000086958	A:300550025 301560208 302570180	1,00 ST	VENTILSEKTION	VALVE SECTION	SECTION DE SOUPAPE
3	1000086959	A:300550025 301560208 302570180	1,00 ST	VENTILSEKTION	VALVE SECTION	SECTION DE SOUPAPE
4	1000086972	A:300550025 301560208 302570180	2,00 ST	O-RING	O-RING	ANNEAU EN O
5	1000086975	A:300550025 301560208 302570180	1,00 ST	FEDER	SPRING	RESSORT
6	1000086960	A:300550025 301560208 302570180	3,00 ST	VENTILEINSATZ	VALVE	SOUPAPE
7	1000086961	A:300550025 301560208 302570180	1,00 ST	VENTILEINSATZ	VALVE	SOUPAPE
8	1000086962	A:300550025 301560208 302570180	4,00 ST	HÜLSE	SLEEVE	DOUILLE
9	1000086967	A:300550025 301560208 302570180	1,00 ST	BOLZEN	PIN	AXE
10	1000086976	A:300550025 301560208 302570180	1,00 ST	SICHERUNG	LOCKING	SÛRETÉ
11	1000086969	A:300550025 301560208 302570180	3,00 ST	STELLSCHRAUBE	SET SCREW	VIS DE COMMANDE
12	1000086971	A:300550025 301560208 302570180	1,00 ST	STELLSCHRAUBE	SET SCREW	VIS DE COMMANDE
13	1000086973	A:300550025 301560208 302570180	1,00 ST	GELENK	ARTICULATION	ARTICULATION
14	1000086977	A:300550025 301560208 302570180	1,00 ST	DRUCKSTÜCK	PRESSURE PIECE	PIÈCE DE PRESSION
15	1000086975	A:300550025 301560208 302570180	1,00 ST	FEDER	SPRING	RESSORT
16	1000086970	A:300550025 301560208 302570180	1,00 ST	HEBEL	LEVER	LEVIER
17	1000001070	A:300550025 301560208 302570180	1,00 ST	STEUERHEBEL	CONTROL LEVER	LEVIER DE COMMANDE

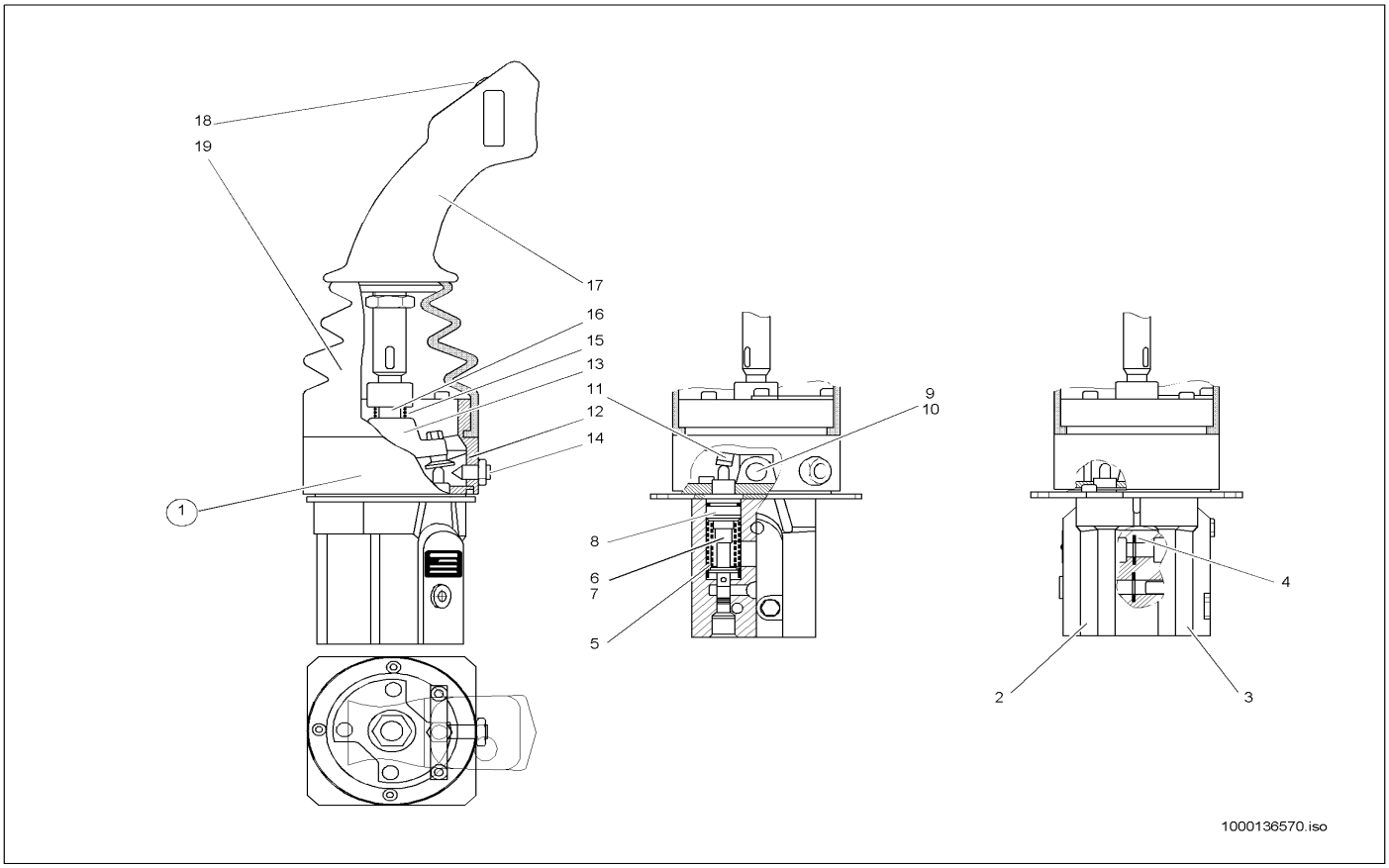

Pos	Art.-Nr.	Anm.	Q'TY	BEZEICHNUNG	PART NAME	DESIGNATION
18	1000018777	A:300550025 301560208 302570180	1,00 ST	SCHALTER	SWITCH	INTERRUPTEUR
19	1000087395	A:300550025 301560208 302570180	1,00 ST	FALTENBALG	BELLOW	SOUFFLET

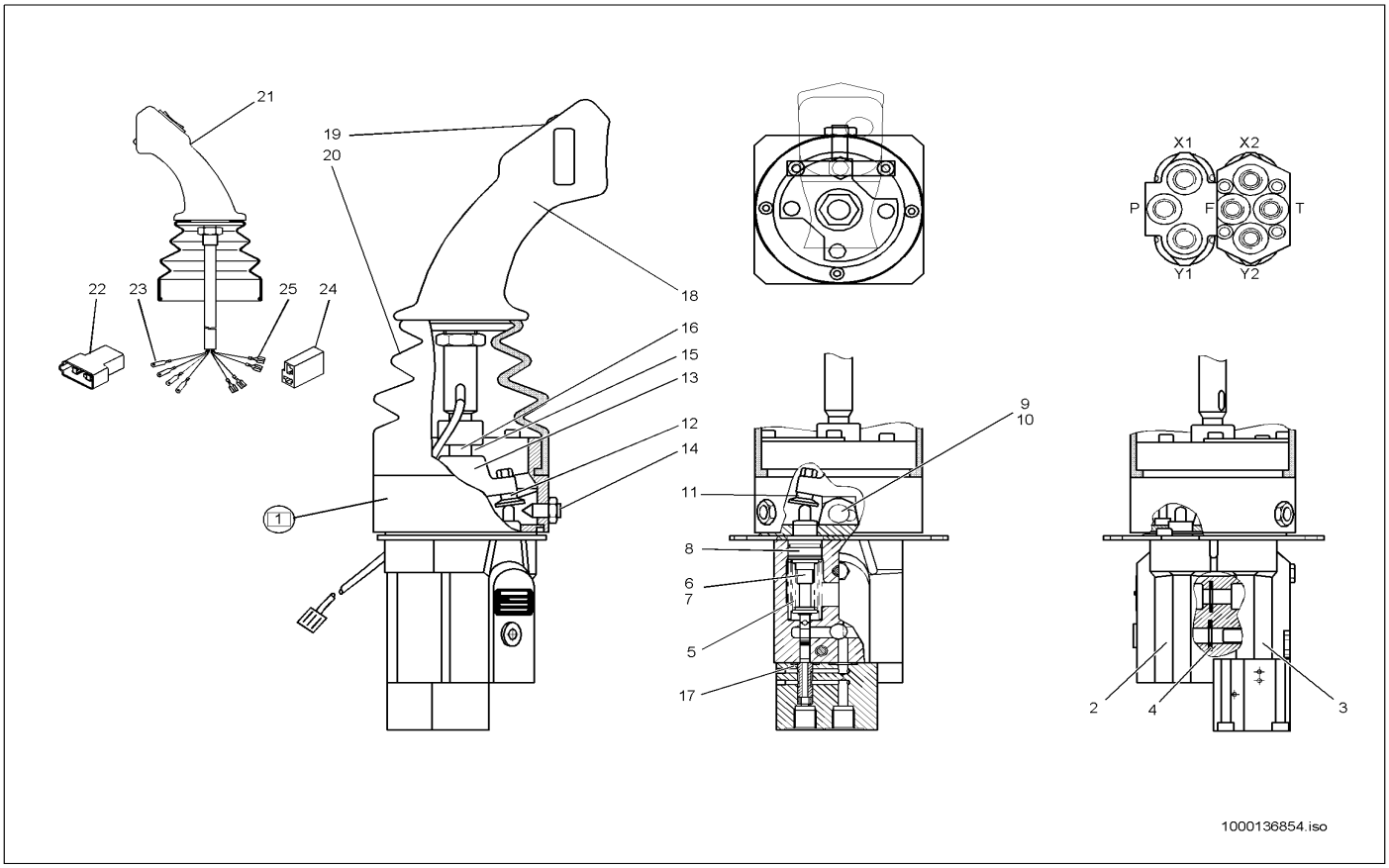

Pos	Art.-Nr.	Anm.	Q'TY	BEZEICHNUNG	PART NAME	DESIGNATION
1	1000027890	E:301560209 302570181 E:04/99	1,00 ST	VORSTEUERGERÄT	PILOT VALVE	APPAREIL DE PRÉCOMMANDE
1	1000027987	E:301560209,302570181 A:03/99	1,00 ST	VORSTEUERGERÄT	PILOT VALVE	APPAREIL DE PRÉCOMMANDE
2	1000086958	E:301560209 302570181	1,00 ST	VENTILSEKTION	VALVE SECTION	SECTION DE SOUPAPE
3	1000087393	E:301560209 302570181	1,00 ST	VENTILSEKTION	VALVE SECTON	SECTION DE LA SOUPAPE
4	1000086972	E:301560209 302570181	2,00 ST	O-RING	O-RING	ANNEAU EN O
5	1000086975	E:301560209 302570181	1,00 ST	FEDER	SPRING	RESSORT
6	1000086960	E:301560209 302570181	3,00 ST	VENTILEINSATZ	VALVE	SOUPAPE
7	1000086961	E:301560209 302570181	1,00 ST	VENTILEINSATZ	VALVE	SOUPAPE
8	1000086962	E:301560209 302570181	4,00 ST	HÜLSE	SLEEVE	DOUILLE
9	1000086967	E:301560209 302570181	1,00 ST	BOLZEN	PIN	AXE
10	1000086976	E:301560209 302570181	1,00 ST	SICHERUNG	LOCKING	SÛRETÉ
11	1000086969	E:301560209 302570181	3,00 ST	STELLSCHRAUBE	SET SCREW	VIS DE COMMANDE
12	1000086971	E:301560209 302570181	1,00 ST	STELLSCHRAUBE	SET SCREW	VIS DE COMMANDE
13	1000086973	E:301560209 302570181	1,00 ST	GELENK	ARTICULATION	ARTICULATION
14	1000086977	E:301560209 302570181	1,00 ST	DRUCKSTÜCK	PRESSURE PIECE	PIÈCE DE PRESSION
15	1000086975	E:301560209 302570181	1,00 ST	FEDER	SPRING	RESSORT
16	1000086970	E:301560209 302570181	1,00 ST	HEBEL	LEVER	LEVIER
17	1000087394	E:301560209 302570181	4,00 ST	O-RING	O-RING	ANNEAU EN O
18	1000001070	E:301560209 302570181 A:03/99	1,00 ST	STEUERHEBEL	CONTROL LEVER	LEVIER DE COMMANDE
19	1000018777	E:301560209 302570181	1,00 ST	SCHALTER	SWITCH	INTERRUPTEUR
20	1000087395	E:301560209 302570181	1,00 ST	FALTENBALG	BELLOW	SOUFFLET
21	1000001071	E:301560209 302570181 E:04/99	1,00 ST	STEUERHEBEL	CONTROL LEVER	LEVIER DE COMMANDE
22	1000095324	E:301560209 302570181	1,00 ST	FLACHSTECKERGEHÄUSE	PLUG HOUSING	BOÎTE DE BOUCHON
23	1000095367	E:301560209 302570181	4,00 ST	FLACHSTECKER	PLUG	BOUCHON

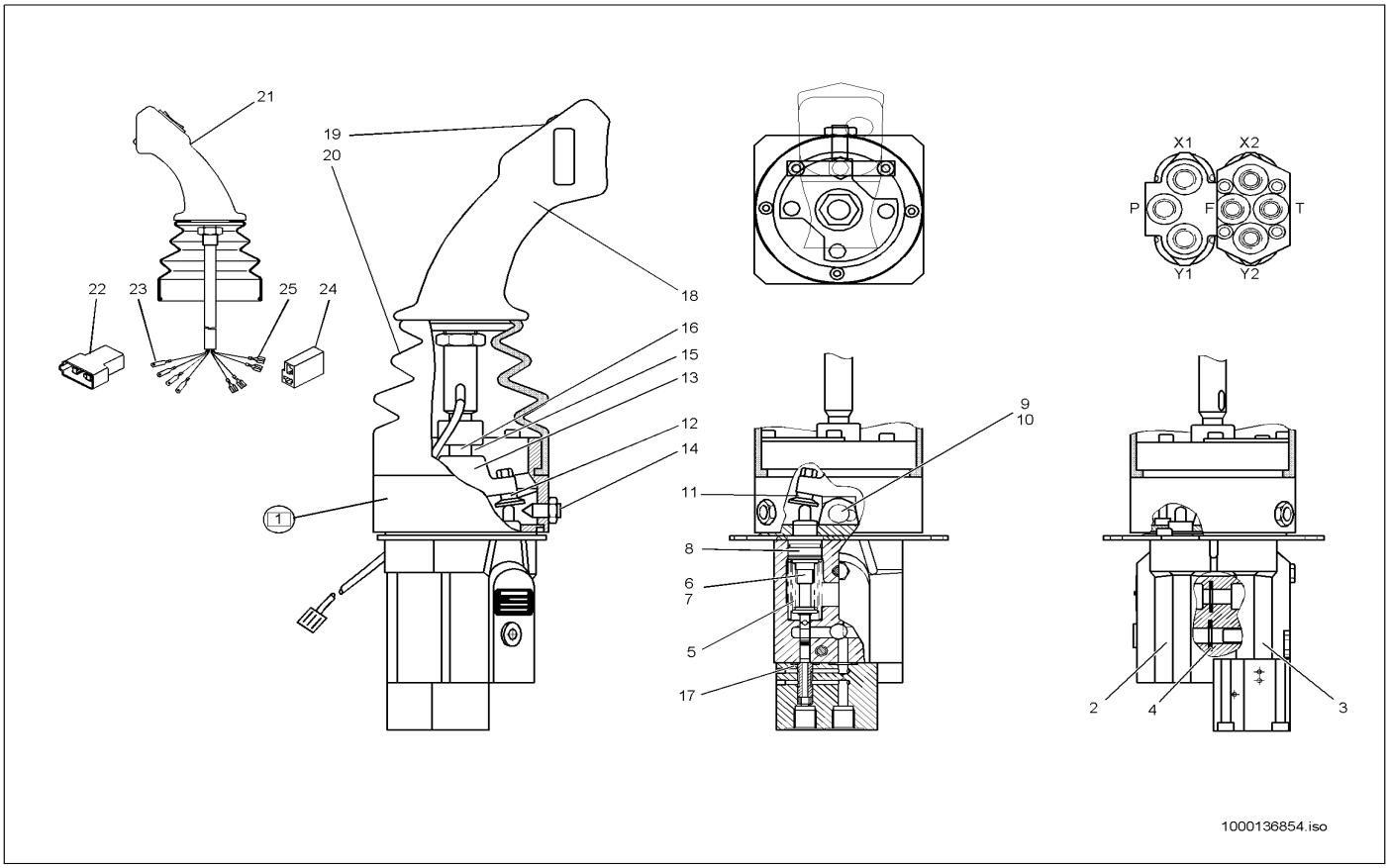

Pos	Art.-Nr.	Anm.	Q'TY	BEZEICHNUNG	PART NAME	DESIGNATION
24	1000000464	E:301560209 302570181	1,00 ST	STECKHÜLSENGEHÄUSE	PLUG SLEEVE HOUSING	BOÎTE À DOUILLES DE BOUCHON
25	1000095369	E:301560209 302570181	4,00 ST	FLACHSTECKHÜLSE	PLUG SLEEVE	DOUILLE DE CLIP

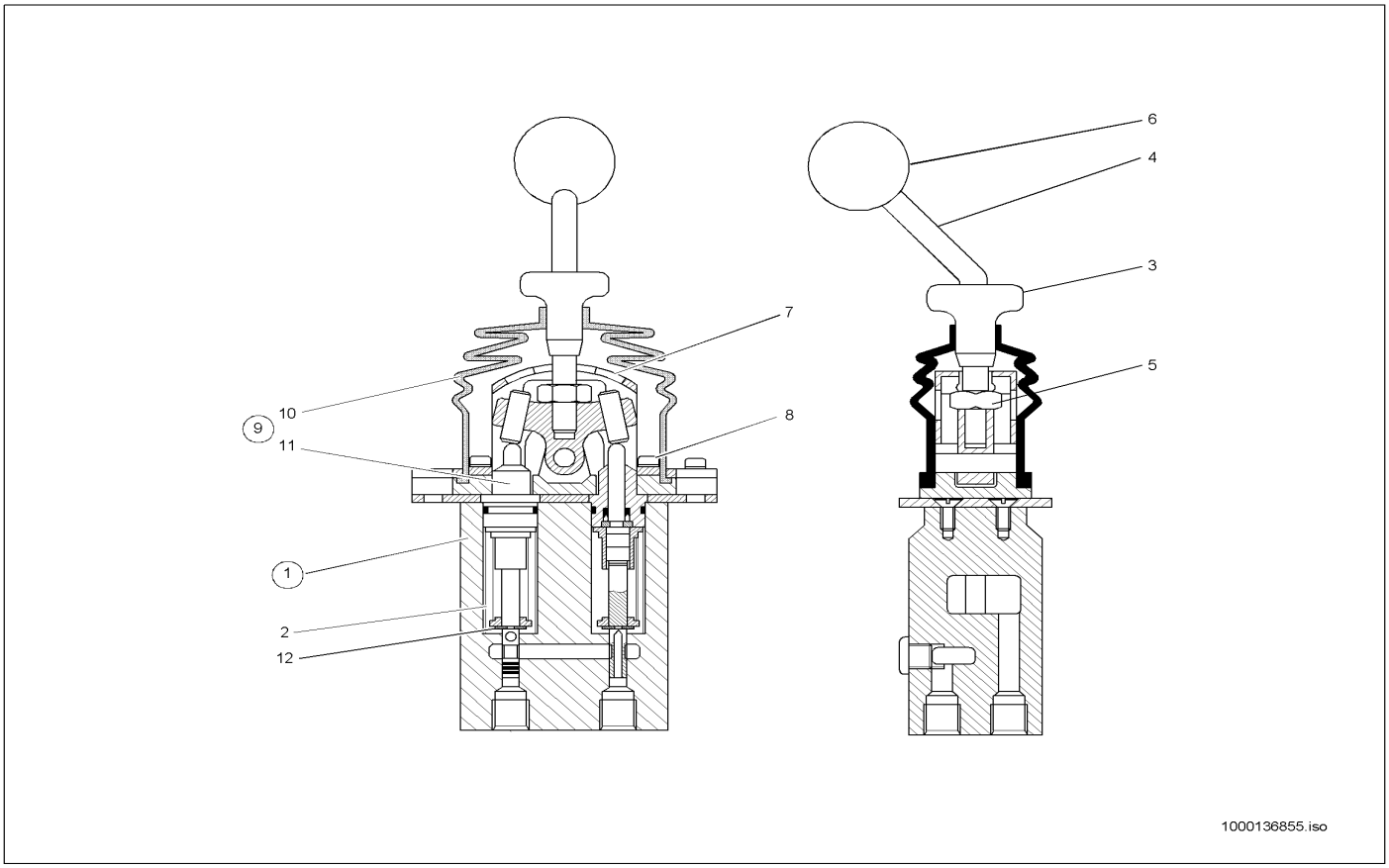

Pos	Art.-Nr.	Anm.	Q'TY	BEZEICHNUNG	PART NAME	DESIGNATION
1	1000027753		1,00 ST	VORSTEUERGERÄT	PILOT VALVE	APPAREIL DE PRÉCOMMANDE
2	1000086966		2,00 ST	FEDER	SPRING	RESSORT
3	1000087680		1,00 ST	ARRETIERUNG	FIXING	FIXÉE
4	1000087682		1,00 ST	HEBEL	LEVER	LEVIER
5	1000015407		1,00 ST	6KT-MUTTER	HEXAGON NUT	ÉCROU HEXAGONAL
6	1000033861		1,00 ST	KUGELGRIFF	BALL HANDLE	MANETTE SPHÉRIQUE
7	1000087681		1,00 ST	KONSOLE	CONSOLE	CONSOLE
8	1000048501		2,00 ST	FLACHKOPFSCHRAUBE	FLAT HEAD SCREW	VIS DE TÊTE PLATE
9	1000086964		1,00 ST	REPARATURSATZ	REPAIRING SET	JEU DE RÉPARATION
10	1000086965		1,00 ST	FALTENBALG	BELLOW	SOUFFLET
11	1000020077		2,00 ST	HÜLSE	SLEEVE	DOUILLE
12	1000089415		2,00 ST	SICHERUNGSRING	LOCK RING	BAGUE DE SÜRETÉ

DRUCKLEITUNG HUBZYLINDER
PRESSURE PIPE REMOTE CYLINDER
CONDUITE DE PRESSION CYLINDRE DE COURSE

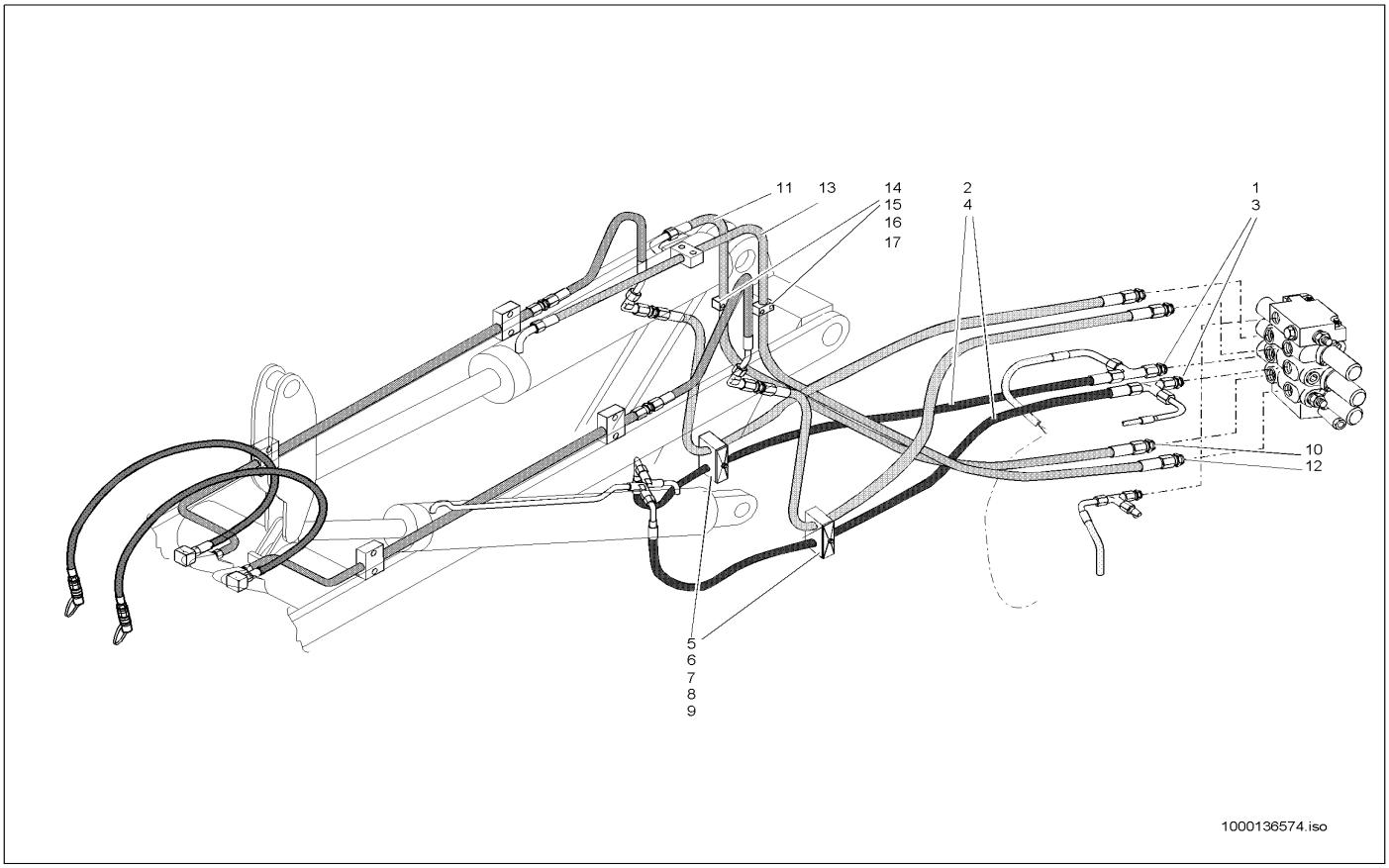

Pos	Art.-Nr.	Anm.	Q'TY	BEZEICHNUNG	PART NAME	DESIGNATION
1	1000085101		1,00 ST	VERSCHRAUBUNG	SCREW JOINT	UNION
2	1000029462		1,00 ST	HYDRAULIKSCHLAUCH	HP HOSE	TUYAU FLEXIBLE HYDRAULIQUE
3	1000085101		1,00 ST	VERSCHRAUBUNG	SCREW JOINT	UNION
4	1000029462		1,00 ST	HYDRAULIKSCHLAUCH	HP HOSE	TUYAU FLEXIBLE HYDRAULIQUE
5	1000043608		2,00 ST	PLATTE	PLATE	PLAQUE
6	1000032006		2,00 ST	SCHELLE	CLAMP	BRIDE
7	1000031245		2,00 ST	DECKPLATTE	COVER PLATE	PLAQUE DE RECOUVREMENT
8	1000048860		2,00 ST	STIFTSCHRAUBE	PIN SCREW	GOUJON
9	1000013021		2,00 ST	6KT-MUTTER	HEXAGON NUT	ÉCROU HEXAGONAL
10	1000085101		1,00 ST	VERSCHRAUBUNG	SCREW JOINT	UNION
11	1000029017		1,00 ST	HYDRAULIKSCHLAUCH	HP HOSE	TUYAU FLEXIBLE HYDRAULIQUE
12	1000085101		1,00 ST	VERSCHRAUBUNG	SCREW JOINT	UNION
13	1000028783		1,00 ST	HYDRAULIKSCHLAUCH	HP HOSE	TUYAU FLEXIBLE HYDRAULIQUE
14	1000032127		3,00 ST	SCHELLE	CLAMP	BRIDE
15	1000048167		4,00 ST	ZYLINDERSCHRAUBE	CHEESE HEAD SCREW	VIS A TETE CYLINDRIQUE
16	1000048166		2,00 ST	ZYLINDERSCHRAUBE	CHEESE HEAD SCREW	VIS A TETE CYLINDRIQUE
17	1000085588		4,00 ST	6KT-MUTTER	HEXAGON NUT	ÉCROU HEXAGONAL

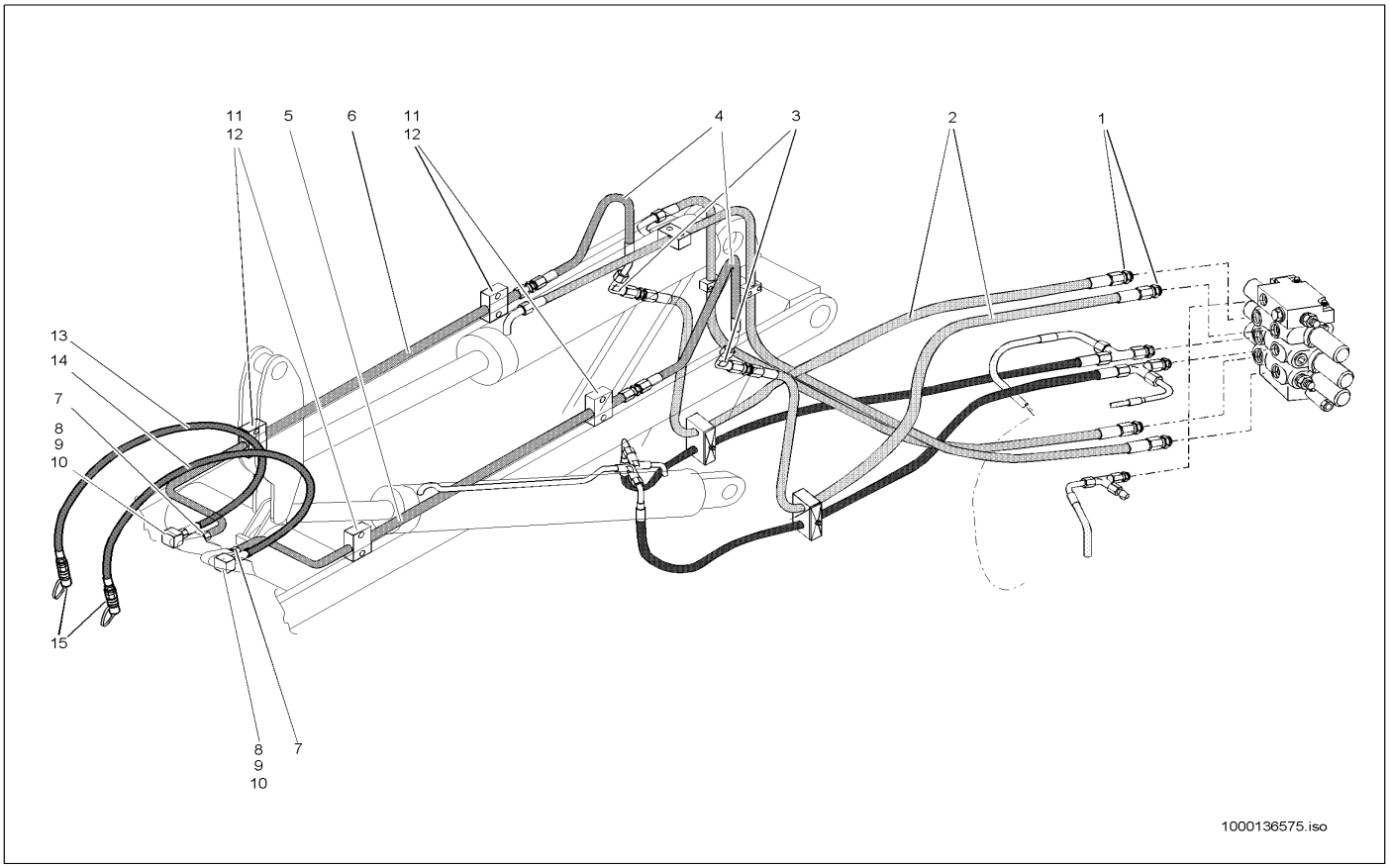

Pos	Art.-Nr.	Anm.	Q'TY	BEZEICHNUNG	PART NAME	DESIGNATION
1	1000085101		2,00 ST	VERSCHRAUBUNG	SCREW JOINT	UNION
2	1000028773		2,00 ST	HYDRAULIKSCHLAUCH	HP HOSE	TUYAU FLEXIBLE HYDRAULIQUE
3	1000028318		2,00 ST	WSV15 L O.M,S A3C	SCREW CONN. WSV 15 L O.M,S A3C	RACCORD VISSÉ WSV 15 L O.M,S A3C
4	1000029422		2,00 ST	HYDRAULIKSCHLAUCH	HP HOSE	TUYAU FLEXIBLE HYDRAULIQUE
5	1000003850	L	1,00 ST	HYDRAULIKROHR	HYDRAULIC PIPE	TUBE HYDRAULIQUE
6	1000091759	R	1,00 ST	HYDRAULIKROHR	HYDRAULIC PIPE	TUBE HYDRAULIQUE
7	1000020803		2,00 ST	VERSCHRAUBUNG	SCREW JOINT	UNION
8	1000000561		2,00 ST	DGWES 15-LM	DGWES 15-LM	RACCORD VISSÉ DGWES 15 LM
9	1000087471		2,00 ST	DICHTSATZ	SEAL KIT	POCHETTE DE JOINTS
10	1000049842		2,00 ST	SPANNSTIFT	COTTER PIN	GOUPILLE TENDEUR
11	1000032051		4,00 ST	SCHELLE	CLAMP	BRIDE
12	1000048166		8,00 ST	ZYLINDERSCHRAUBE	CHEESE HEAD SCREW	VIS A TETE CYLINDRIQUE
13	1000029137		1,00 ST	HYDRAULIKSCHLAUCH	HP HOSE	TUYAU FLEXIBLE HYDRAULIQUE
14	1000029463		1,00 ST	HYDRAULIKSCHLAUCH	HP HOSE	TUYAU FLEXIBLE HYDRAULIQUE
15	1000019246		2,00 ST	SCHNELLVERSCHLUßKUPPLUNG	QUICK LOCK COUPLING	COUPLEUR À FERMETURE RAPIDE

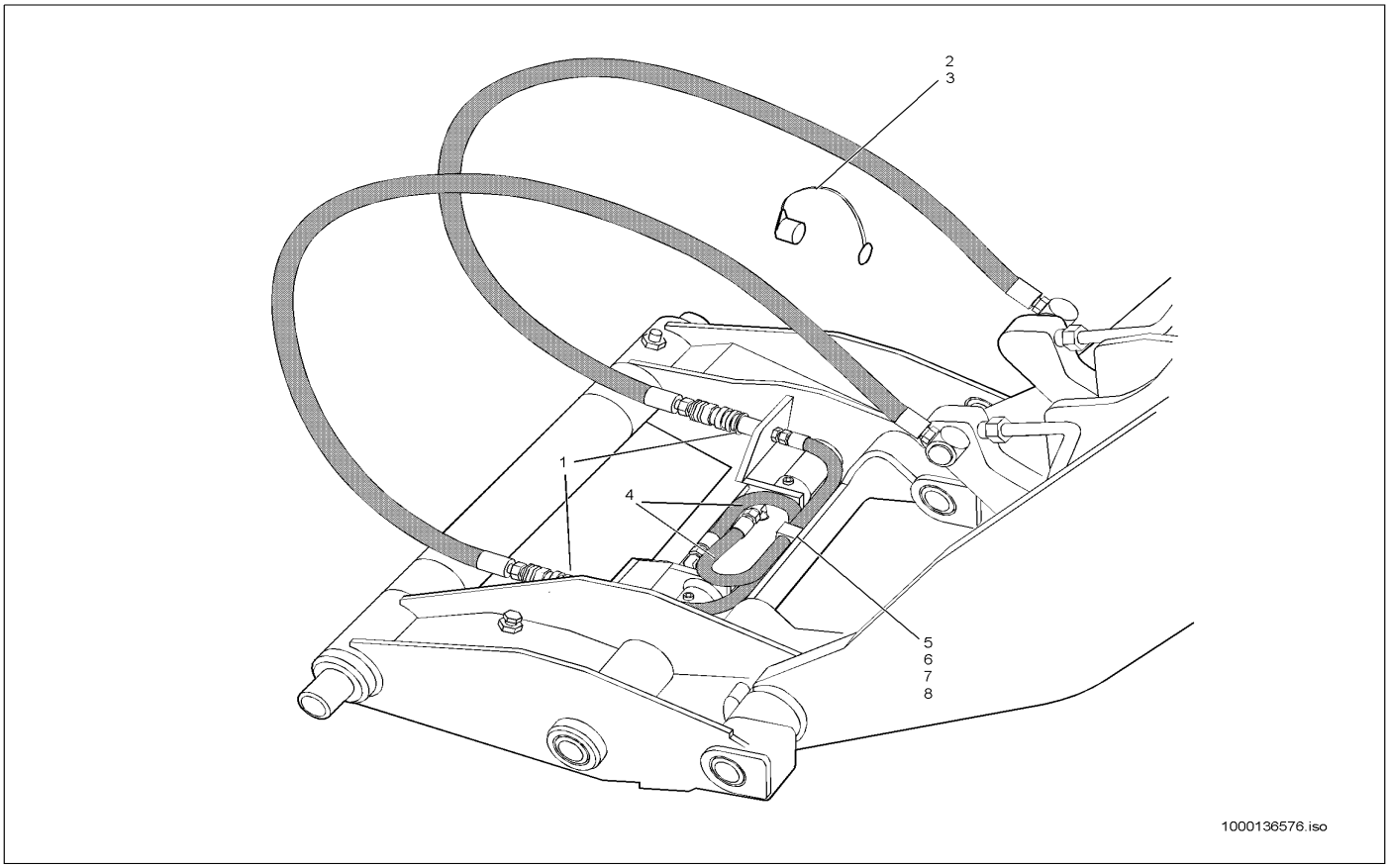

Pos	Art.-Nr.	Anm.	Q'TY	BEZEICHNUNG	PART NAME	DESIGNATION
1	1000000563	A:300550298 301561150 302570816	2,00 ST	SCHNELLVERSCHLUßKUPPLUNG	QUICK LOCK COUPLING	COUPLEUR À FERMETURE RAPIDE
2	1000020860	A:300550298 301561150 302570816	1,00 ST	STAUBKAPPE	DUST CAP	BONNET À POUSSIÈRE
3	1000020861	A:300550298 301561150 302570816	1,00 ST	STAUBKAPPE	DUST CAP	BONNET À POUSSIÈRE
4	1000029436	A:300550298 301561150 302570816	2,00 ST	HYDRAULIKSCHLAUCH	HP HOSE	TUYAU FLEXIBLE HYDRAULIQUE
5	1000032037	A:300550298 301561150 302570816	1,00 ST	SCHELLE	CLAMP	BRIDE
6	1000085462	A:300550298 301561150 302570816	1,00 ST	ZYLINDERSCHRAUBE	CHEESE HEAD SCREW	VIS A TETE CYLINDRIQUE
7	1000015431	A:300550298 301561150 302570816	1,00 ST	SCHEIBE	SPACER	RONDELLE
8	1000013022	A:300550298 301561150 302570816	1,00 ST	6KT-MUTTER	HEXAGON NUT	ÉCROU HEXAGONAL

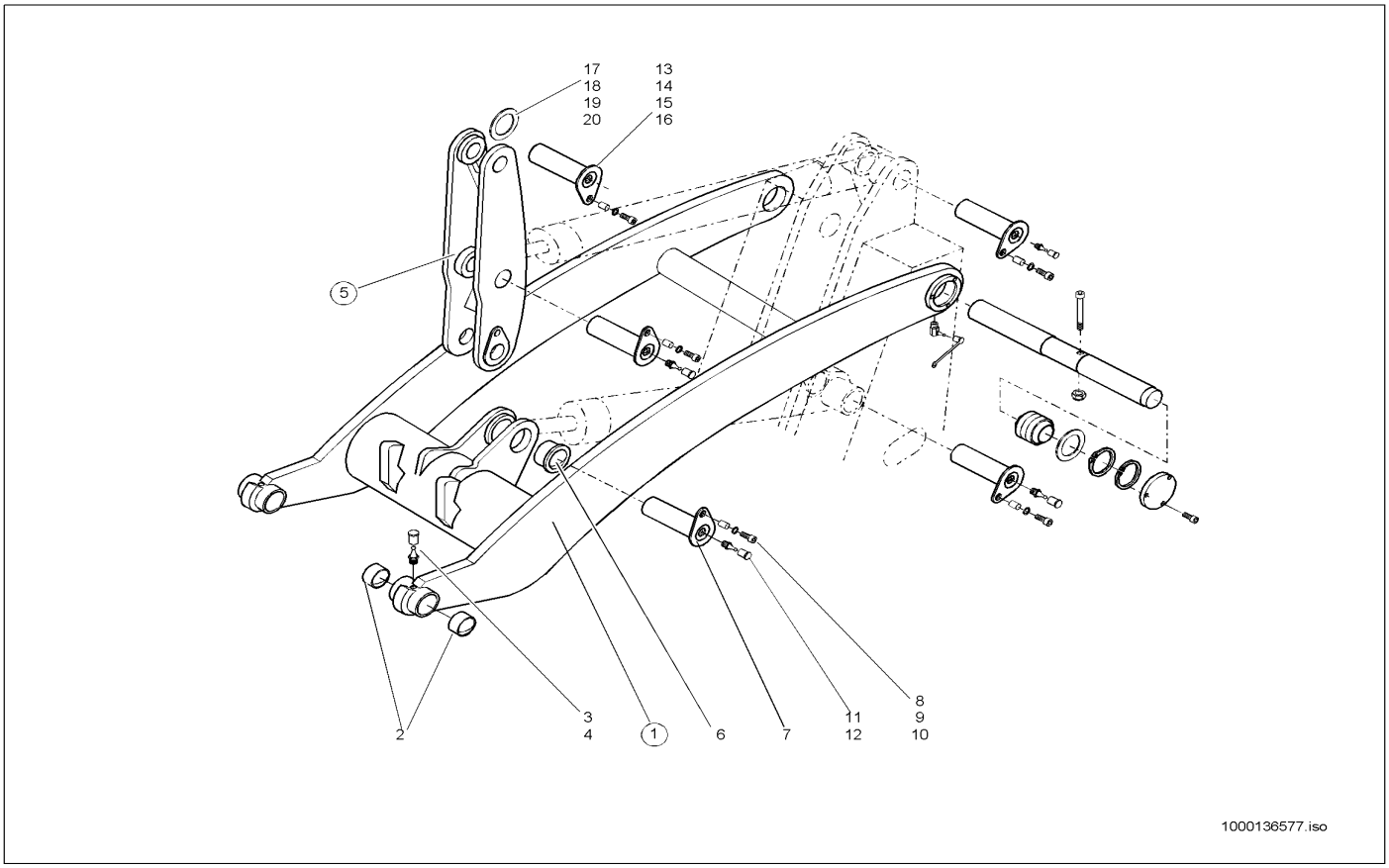

Pos	Art.-Nr.	Anm.	Q'TY	BEZEICHNUNG	PART NAME	DESIGNATION
1	1000043617		1,00 ST	HUBRAHMEN	LIFT FRAME	CADRE DE LEVAGE
2	1000040275		4,00 ST	LAGERBUCHSE	BEARING BUSH	BAGUE DE PALIER
3	1000050469		2,00 ST	SCHMIERNIPPEL	GREASE NIPPLE	GRAISSEUR À BILLE
4	1000033455		2,00 ST	KAPPE	COVER	RECOUVREMENT
5	1000043618	A:300550112 301560457 302570353	1,00 ST	KIPPHEBEL	TILT LEVER	LEVIER CAVAGE KPL.
5	1000043620	E:300550113 301560458 302570354	1,00 ST	KIPPHEBEL	TILT LEVER	LEVIER CAVAGE KPL. RAL 7021
6	1000000718		2,00 ST	BUNDBUCHSE	BUSHING	BAGUE
7	1000003851		1,00 ST	BOLZEN	PIN	AXE
8	1000047789	E:300550113 301560458 302570354	1,00 ST	6KT-SCHRAUBE	HEX SCREW	VIS À TÊTE HEXAGONALE
8	1000015347	A:300550112 301560457 302570353	1,00 ST	6KT-SCHRAUBE	HEX SCREW	VIS À TÊTE HEXAGONALE
9	1000085610	A:300550112 301560457 302570353	1,00 ST	SCHEIBE	SPACER	RONDELLE
10	1000091783	E:300550113 301560458 302570354	1,00 ST	SCHWEISSBUCHSE	WELD BUSHING	BAGUE DE SOUDAGE
10	1000003852	A:300550112 301560457 302570353	1,00 ST	SCHWEISSBUCHSE	WELD BUSHING	BAGUE DE SOUDAGE
11	1000050469		1,00 ST	SCHMIERNIPPEL	GREASE NIPPLE	GRAISSEUR À BILLE
12	1000033442		1,00 ST	KAPPE	COVER	RECOUVREMENT
13	1000043625		1,00 ST	BOLZEN	PIN	AXE
14	1000015347		1,00 ST	6KT-SCHRAUBE	HEX SCREW	VIS À TÊTE HEXAGONALE
15	1000085610		1,00 ST	SCHEIBE	SPACER	RONDELLE
16	1000003852		1,00 ST	SCHWEISSBUCHSE	WELD BUSHING	BAGUE DE SOUDAGE
17	1000091149		1,00 ST	EINSTELLSCHEIBE	DISC	DISQUE
18	1000091155		1,00 ST	EINSTELLSCHEIBE	DISC	DISQUE
19	1000040610		1,00 ST	EINSTELLSCHEIBE	DISC	DISQUE
20	1000040619		1,00 ST	EINSTELLSCHEIBE	DISC	DISQUE

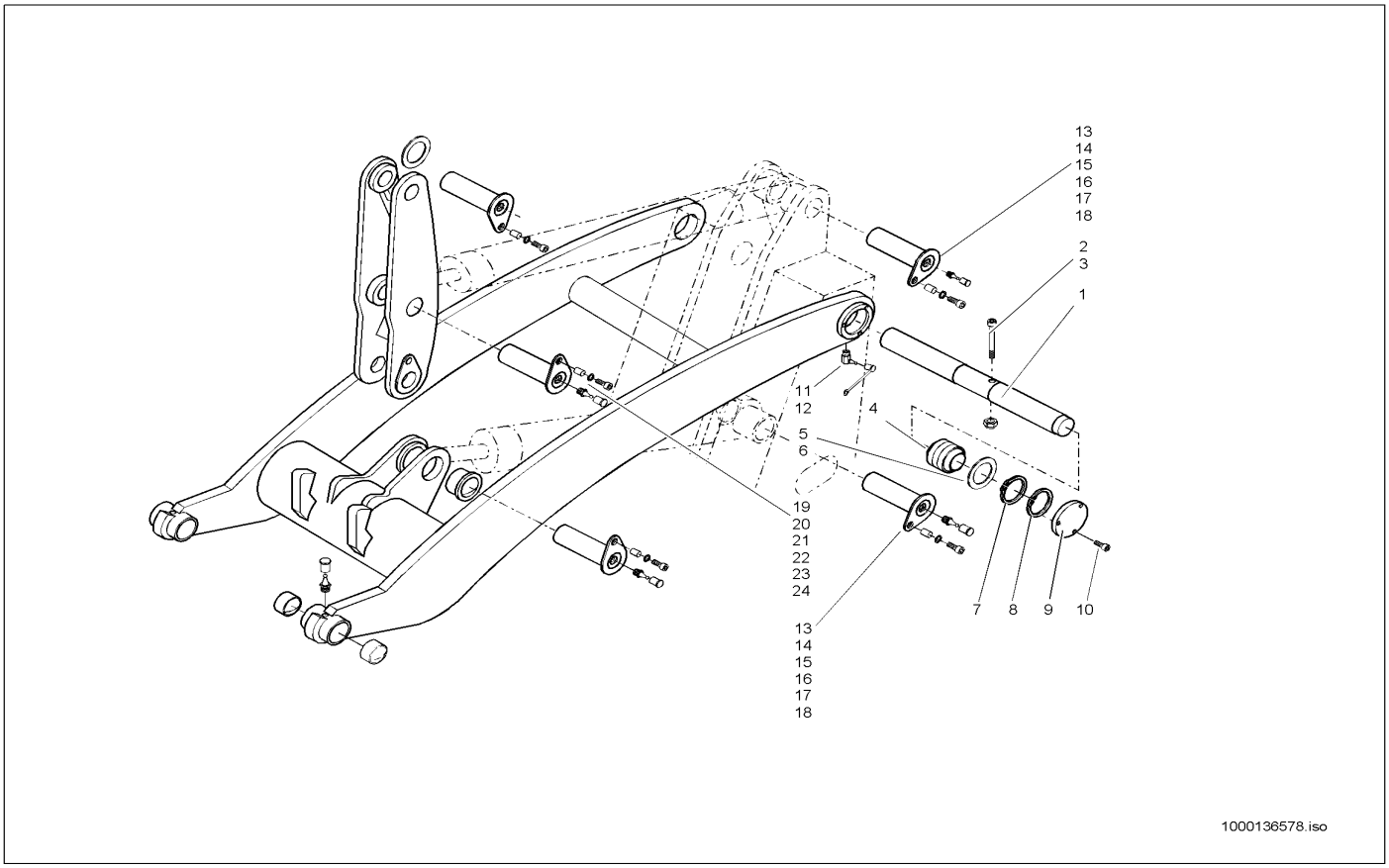

Pos	Art.-Nr.	Anm.	Q'TY	BEZEICHNUNG	PART NAME	DESIGNATION
1	1000043646		1,00 ST	BOLZEN	PIN	AXE
2	1000048186		1,00 ST	ZYLINDERSCHRAUBE	CHEESE HEAD SCREW	VIS A TETE CYLINDRIQUE
3	1000015408		1,00 ST	6KT-MUTTER	HEXAGON NUT	ÉCROU HEXAGONAL
4	1000000737		2,00 ST	GELENKBAND	ARTICULATION STRIP	CHARNIÈRE
5	1000092322		1,00 ST	PASSSCHEIBE	FITTING DISC	DISQUE D'AJUSTAGE
6	1000092323		1,00 ST	PASSSCHEIBE	FITTING DISC	DISQUE D'AJUSTAGE
7	1000013031		2,00 ST	SICHERUNGSRING	LOCK RING	BAGUE DE SÛRETÉ
8	1000013035		2,00 ST	SICHERUNGSRING	LOCK RING	BAGUE DE SÛRETÉ
9	1000043631		2,00 ST	VERSCHLUSSDECKEL	LOCK COVER	COUVERCLE DE MÉCANISME DE FERMETURE
10	1000085454		6,00 ST	ZYLINDERSCHRAUBE	CHEESE HEAD SCREW	VIS A TETE CYLINDRIQUE
11	1000050469		2,00 ST	SCHMIERNIPPEL	GREASE NIPPLE	GRAISSEUR À BILLE
12	1000033455		2,00 ST	KAPPE	COVER	RECOUVREMENT
13	1000043627		2,00 ST	BOLZEN	PIN	AXE
14	1000015347		2,00 ST	6KT-SCHRAUBE	HEX SCREW	VIS À TÊTE HEXAGONALE
15	1000085610		2,00 ST	SCHEIBE	SPACER	RONDELLE
16	1000003852		2,00 ST	SCHWEISSBUCHSE	WELD BUSHING	BAGUE DE SOUDAGE
17	1000050469		2,00 ST	SCHMIERNIPPEL	GREASE NIPPLE	GRAISSEUR À BILLE
18	1000033442		2,00 ST	KAPPE	COVER	RECOUVREMENT
19	1000021798		1,00 ST	BOLZEN	PIN	AXE
20	1000015347		1,00 ST	6KT-SCHRAUBE	HEX SCREW	VIS À TÊTE HEXAGONALE
21	1000085610		1,00 ST	SCHEIBE	SPACER	RONDELLE
22	1000003852		1,00 ST	SCHWEISSBUCHSE	WELD BUSHING	BAGUE DE SOUDAGE
23	1000050469		1,00 ST	SCHMIERNIPPEL	GREASE NIPPLE	GRAISSEUR À BILLE
24	1000033442		1,00 ST	KAPPE	COVER	RECOUVREMENT

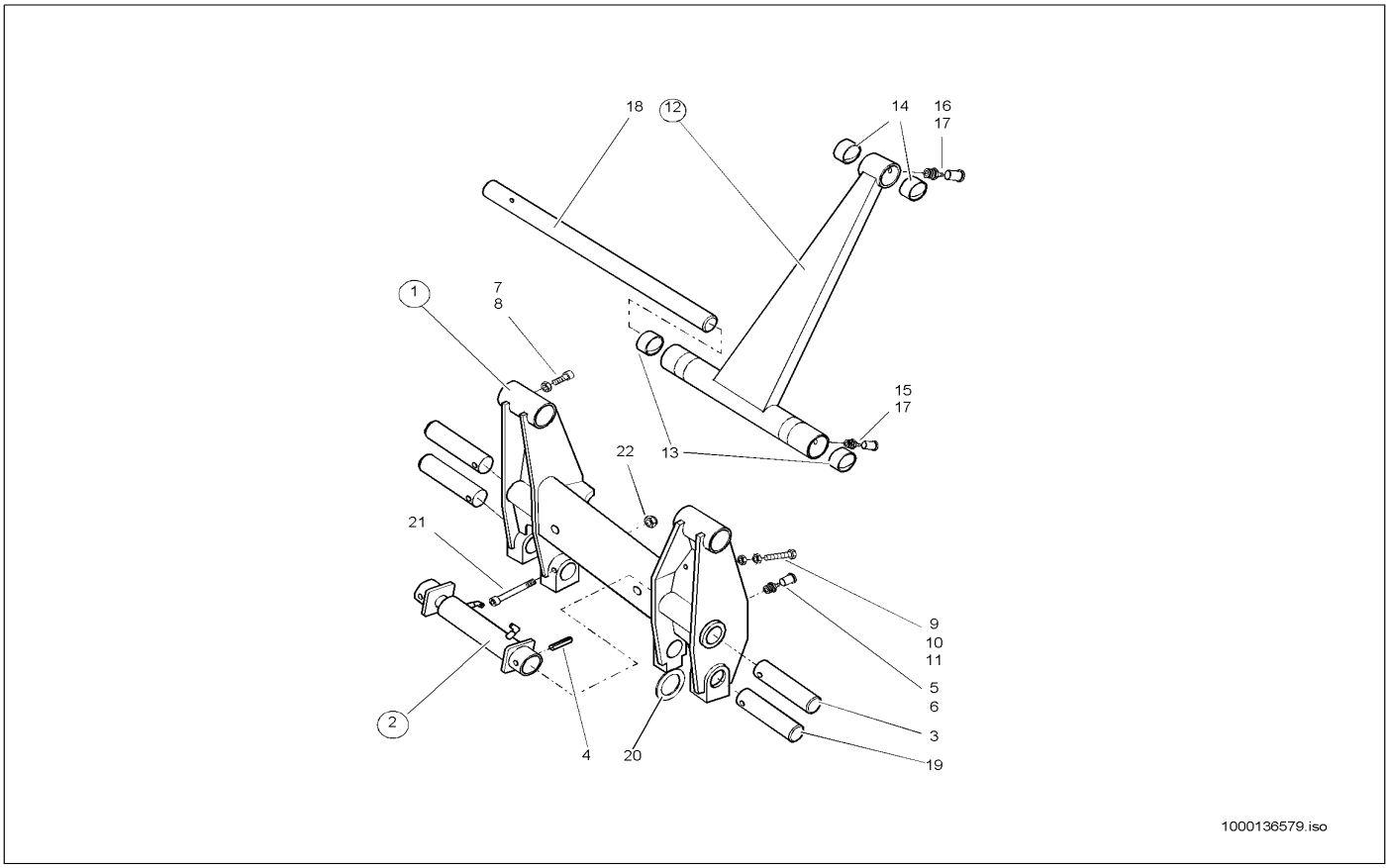

Pos	Art.-Nr.	Anm.	Q'TY	BEZEICHNUNG	PART NAME	DESIGNATION
1	1000043614	A:300550298 301561150 302570816	1,00 ST	SCHNELLWECHSELPLATTE	QUICKHITCH PLATE	PLAQUE À CHANGEMENT RAPIDE
2	1000036923	A:300550298 301561150 302570816	1,00 ST	VERRIEGELUNGSZYLINDER	LOCKING CYLINDER	CYLINDRE DE VERROUILLAGE
3	1000046453	A:300550298 301561150 302570816	2,00 ST	BOLZEN	PIN	AXE
4	1000049841	A:300550298 301561150 302570816	2,00 ST	SPANNSTIFT	COTTER PIN	GOUPILLE TENDEUR
5	1000050469	A:300550298 301561150 302570816	2,00 ST	SCHMIERNIPPEL	GREASE NIPPLE	GRAISSEUR À BILLE
6	1000033455	A:300550298 301561150 302570816	2,00 ST	KAPPE	COVER	RECOUVREMENT
7	1000048818	A:300550298 301561150 302570816	1,00 ST	GEWINDESTIFT	THREAD PIN	GOUPILLE FILETÉE
8	1000085583	A:300550298 301561150 302570816	1,00 ST	6KT-MUTTER	HEXAGON NUT	ÉCROU HEXAGONAL
9	1000032955	A:300550298 301561150 302570816	2,00 ST	ANSCHLAG	LIMIT STOP	BATTÉE
10	1000048990	A:300550298 301561150 302570816	2,00 ST	6KT-MUTTER	HEXAGON NUT	ÉCROU HEXAGONAL
11	1000048949	A:300550298 301561150 302570816	2,00 ST	6KT-MUTTER	HEXAGON NUT	ÉCROU HEXAGONAL
12	1000043616	A:300550298 301561150 302570816	1,00 ST	KIPPSTANGE	TILT ROD	BARRE DE CAVAGE KPL. RAL 1004
13	1000001377	A:300550298 301561150 302570816	2,00 ST	LAGERBUCHSE	BEARING BUSH	BAGUE DE PALIER
14	1000040275	A:300550298 301561150 302570816	2,00 ST	LAGERBUCHSE	BEARING BUSH	BAGUE DE PALIER
15	1000050471	A:300550298 301561150 302570816	2,00 ST	SCHMIERNIPPEL	GREASE NIPPLE	GRAISSEUR À BILLE
16	1000050469	A:300550298 301561150 302570816	1,00 ST	SCHMIERNIPPEL	GREASE NIPPLE	GRAISSEUR À BILLE
17	1000033455	A:300550298 301561150 302570816	3,00 ST	KAPPE	COVER	RECOUVREMENT

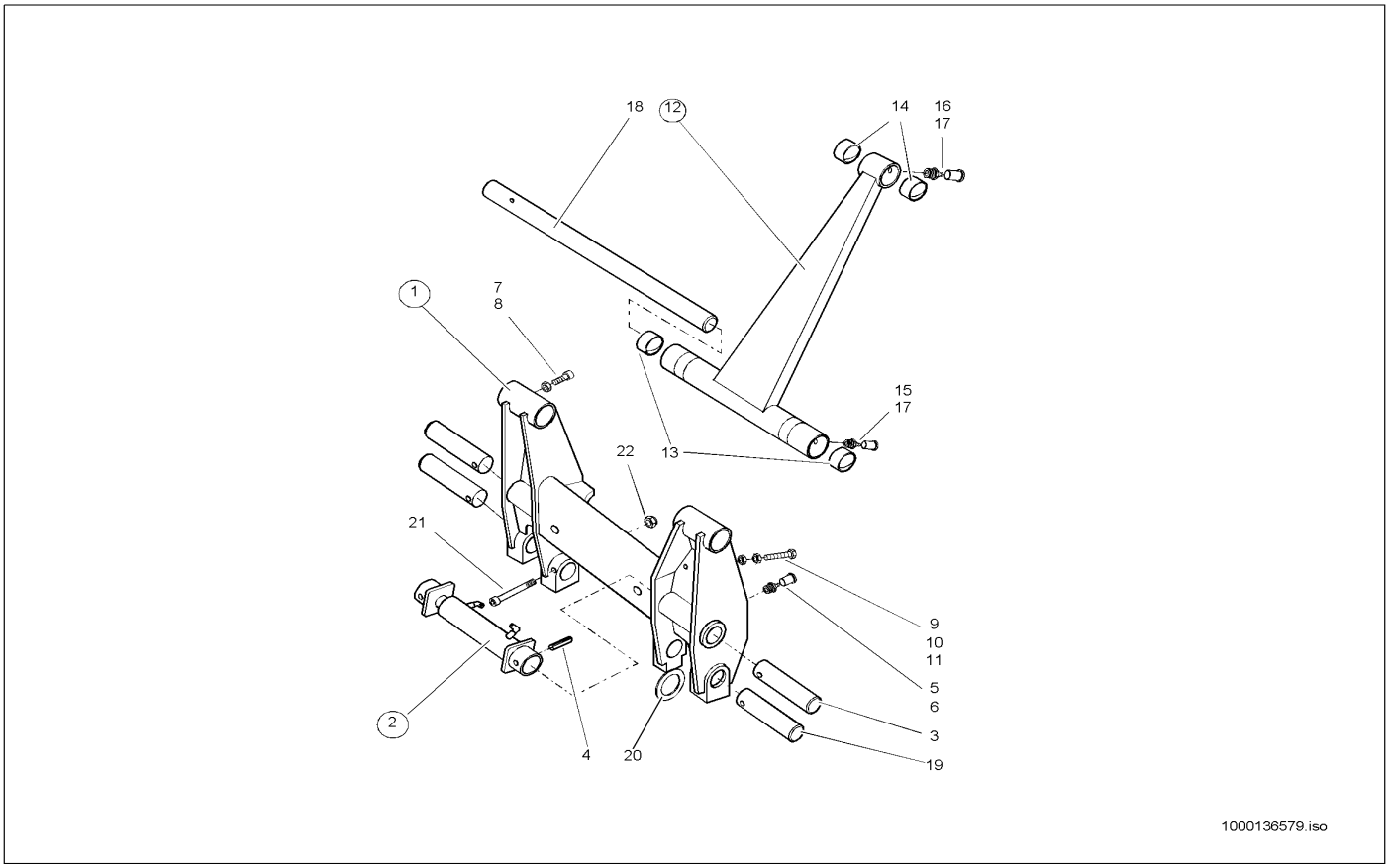

Pos	Art.-Nr.	Anm.	Q'TY	BEZEICHNUNG	PART NAME	DESIGNATION
18	1000003853	A:300550298 301561150 302570816	1,00 ST	BOLZEN	PIN	AXE
19	1000003768	A:300550298 301561150 302570816	2,00 ST	BOLZEN	PIN	AXE
20	1000091155	A:300550298 301561150 302570816	1,00 ST	EINSTELLSCHEIBE	DISC	DISQUE
20	1000040610	A:300550298 301561150 302570816	1,00 ST	EINSTELLSCHEIBE	DISC	DISQUE
20	1000040619	A:300550298 301561150 302570816	1,00 ST	EINSTELLSCHEIBE	DISC	DISQUE
21	1000048229	A:300550298 301561150 302570816	2,00 ST	ZYLINDERSCHRAUBE	CHEESE HEAD SCREW	VIS A TETE CYLINDRIQUE
22	1000015408	A:300550298 301561150 302570816	2,00 ST	6KT-MUTTER	HEXAGON NUT	ÉCROU HEXAGONAL

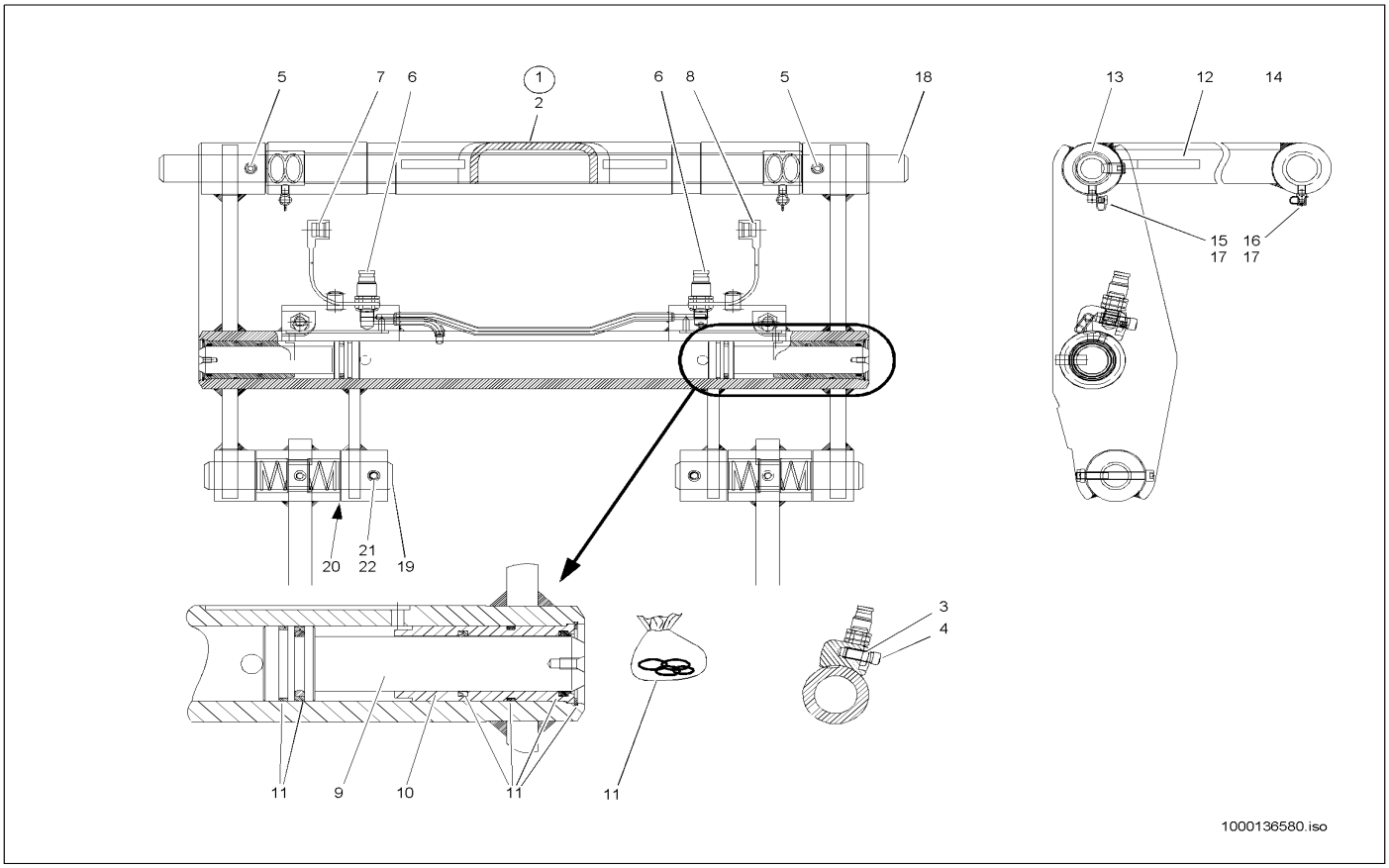

Pos	Art.-Nr.	Anm.	Q'TY	BEZEICHNUNG	PART NAME	DESIGNATION
1	1000036980	E:300550299 301561151 302570817	1,00 ST	SCHNELLWECHSELPLATTE	QUICKHITCH PLATE	PLAQUE À CHANGEMENT RAPIDE
2	1000036981	E:300550299 301561151 302570817	1,00 ST	SCHNELLWECHSELPLATTE	QUICKHITCH PLATE	PLAQUE À CHANGEMENT RAPIDE
3	1000048949	E:300550299 301561151 302570817	2,00 ST	6KT-MUTTER	HEXAGON NUT	ÉCROU HEXAGONAL
4	1000032912	E:300550299 301561151 302570817	2,00 ST	ANSCHLAG	LIMIT STOP	BATTÉE
5	1000032970	E:300550299 301561151 302570817	2,00 ST	GEWINDESTIFT	THREAD PIN	GOUPILLE FILETÉE
6	1000028328	E:300550299 301561151 302570817	2,00 ST	SCHNELLVERSCHLUßKUPPLUNG	QUICK LOCK COUPLING	COUPLEUR À FERMETURE RAPIDE
7	1000020860	E:300550299 301561151 302570817	1,00 ST	STAUBKAPPE	DUST CAP	BONNET À POUSSIÈRE
8	1000020861	E:300550299 301561151 302570817	1,00 ST	STAUBKAPPE	DUST CAP	BONNET À POUSSIÈRE
9	1000037123	E:300550299 301561151 302570817	2,00 ST	KOLBENSTANGE	PISTON ROD	TIGE DE PISTON
10	1000035559	E:300550299 301561151 302570817	2,00 ST	FÜHRUNGSROHR	GUIDE TUBE	TUBE GUIDE
11	1000097212	E:300550299 301561151 302570817	2,00 KG	FETT	GREASE	GRAISSE
11	1000033027	E:300550299 301561151 302570817	2,00 ST	DICHTSATZ	SEAL KIT	POCHETTE DE JOINTS
12	1000036977	E:300550299 301561151 302570817	1,00 ST	KIPPSTANGE	TILT ROD	BARRE DE CAVAGE KPL.
13	1000019229	E:300550299 301561151 302570817	2,00 ST	BUCHSE	BUSHING	BAGUE
14	1000000728	E:300550299 301561151 302570817	2,00 ST	BUCHSE	BUSHING	BAGUE
15	1000050471	E:300550299 301561151 302570817	2,00 ST	SCHMIERNIPPEL	GREASE NIPPLE	GRAISSEUR À BILLE
16	1000050469	E:300550299 301561151 302570817	1,00 ST	SCHMIERNIPPEL	GREASE NIPPLE	GRAISSEUR À BILLE

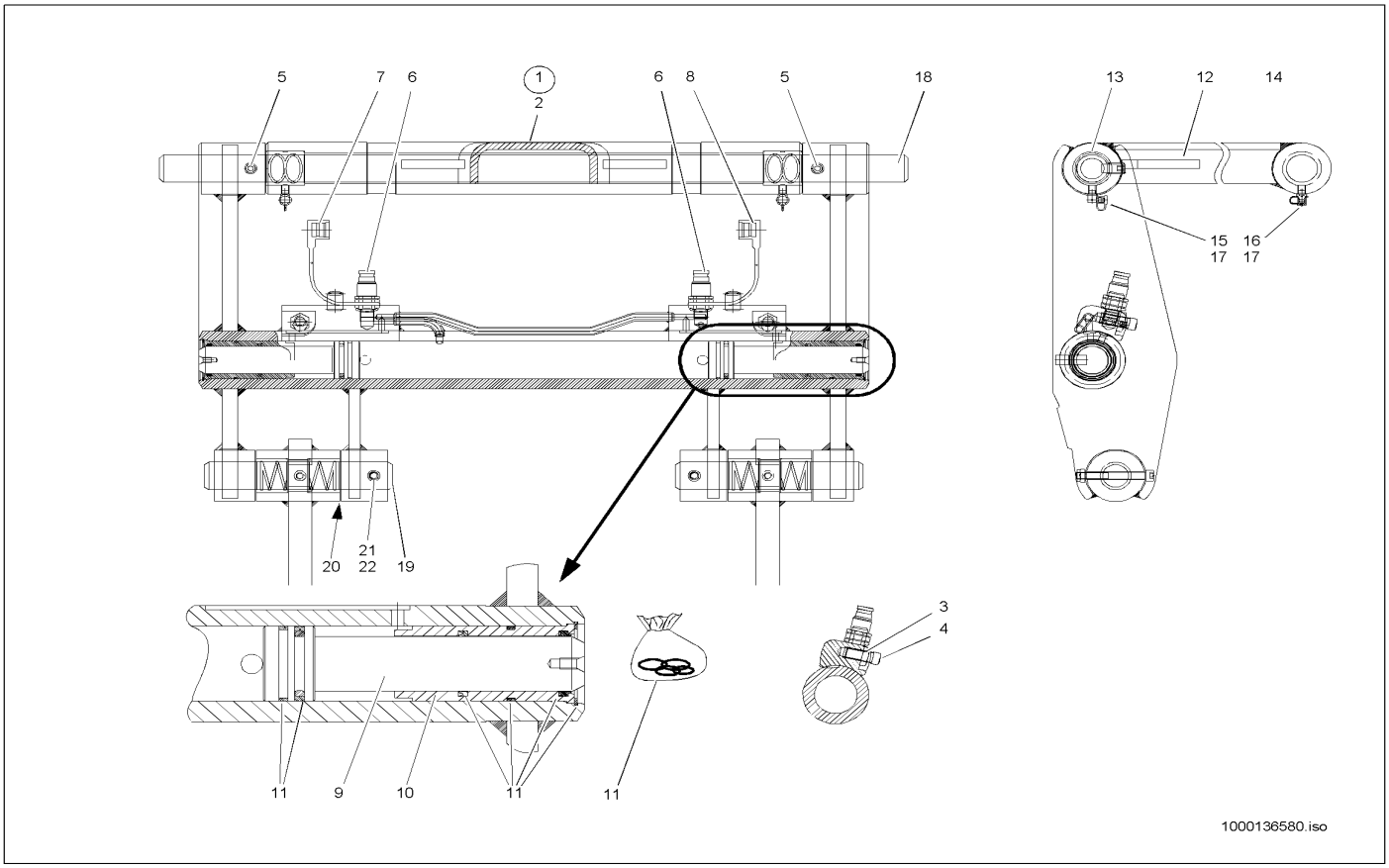

Pos	Art.-Nr.	Anm.	Q'TY	BEZEICHNUNG	PART NAME	DESIGNATION
17	1000033455	E:300550299 301561151 302570817	3,00 ST	KAPPE	COVER	RECOUVREMENT
18	1000037024	E:300550299 301561151 302570817	1,00 ST	BOLZEN	PIN	AXE
19	1000003768	E:300550299 301561151 302570817	2,00 ST	BOLZEN	PIN	AXE
20	1000040610	E:300550299 301561151 302570817	1,00 ST	EINSTELLSCHEIBE	DISC	DISQUE
20	1000040619	E:300550299 301561151 302570817	1,00 ST	EINSTELLSCHEIBE	DISC	DISQUE
20	1000091155	E:300550299 301561151 302570817	1,00 ST	EINSTELLSCHEIBE	DISC	DISQUE
21	1000048229	E:300550299 301561151 302570817	2,00 ST	ZYLINDERSCHRAUBE	CHEESE HEAD SCREW	VIS A TETE CYLINDRIQUE
22	1000015408	E:300550299 301561151 302570817	2,00 ST	6KT-MUTTER	HEXAGON NUT	ÉCROU HEXAGONAL

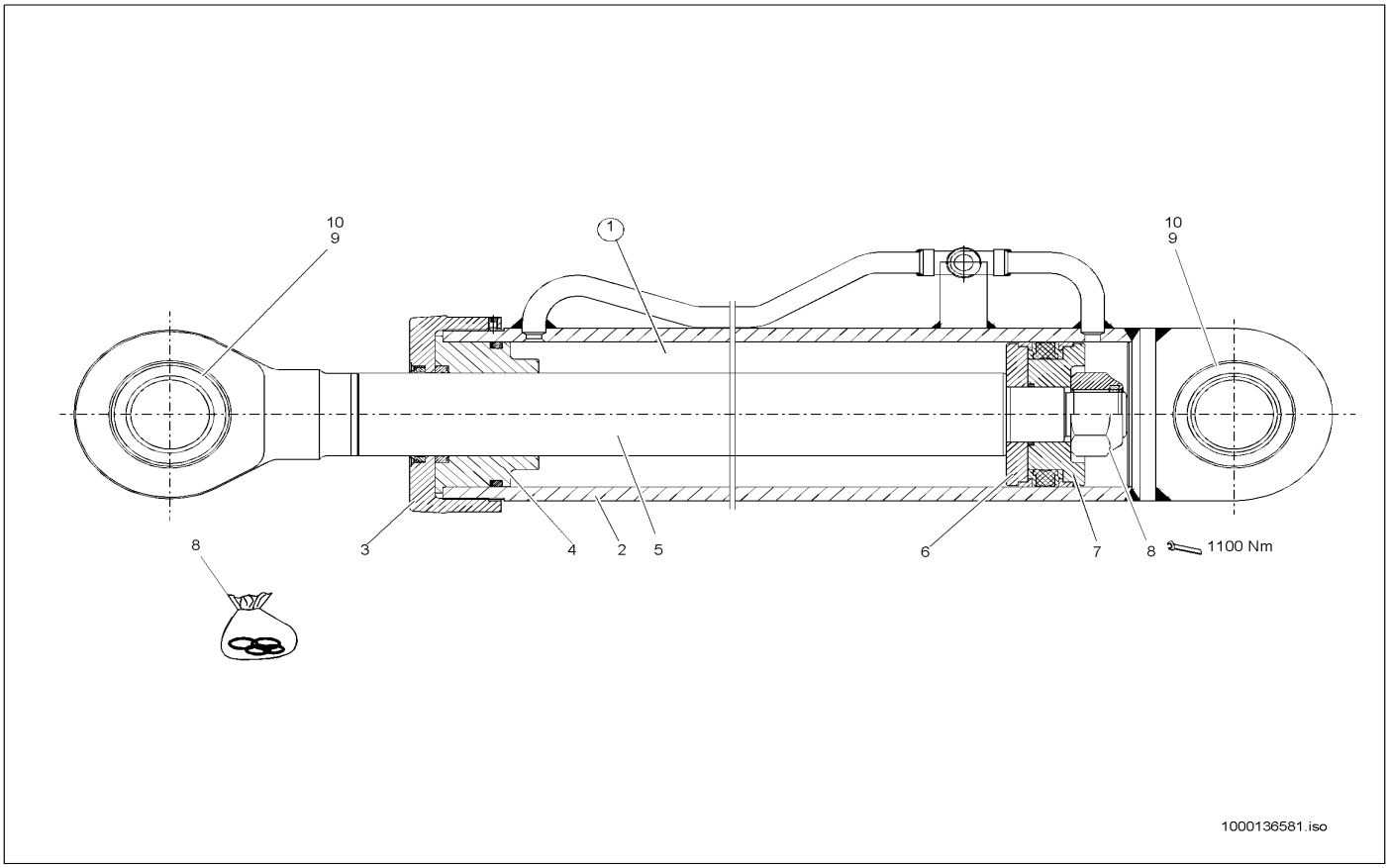

Pos	Art.-Nr.	Anm.	Q'TY	BEZEICHNUNG	PART NAME	DESIGNATION
1	1000043583	A:300550240 301560979 302570618	1,00 ST	HUBZYLINDER	LIFT CYLINDER	CYLINDRE DE LEVAGE
2	1000043584	A:300550240 301560979 302570618	1,00 ST	ZYLINDER	CYLINDER	CYLINDRE
3	1000043600	A:300550240 301560979 302570618	1,00 ST	DECKEL	COVER	COUVERCLE
4	1000043601	A:300550240 301560979 302570618	1,00 ST	DECKEL	COVER	COUVERCLE
5	1000036962	A:300550240 301560979 302570618	1,00 ST	KOLBENSTANGE	PISTON ROD	TIGE DE PISTON
6	1000045780	A:300550240 301560979 302570618	1,00 ST	KOLBENHÄLFTE	PISTON HALF	MOITIÉ DE PISTON
7	1000043463	A:300550240 301560979 302570618	1,00 ST	KOLBENHÄLFTE	PISTON HALF	MOITIÉ DE PISTON
8	1000086510	A:300550240 301560979 302570618	1,00 ST	DICHTSATZ	SEAL KIT	POCHETTE DE JOINTS
9	1000032856	A:300550240 301560979 302570618	2,00 ST	GELENKLAGER	PIVOTING BEARING	PALIER ARTICULÉ
10	1000000629	A:300550240 301560979 302570618	2,00 ST	SPRENGRING	LOCK RING	ANNEAU EXPLOSIF

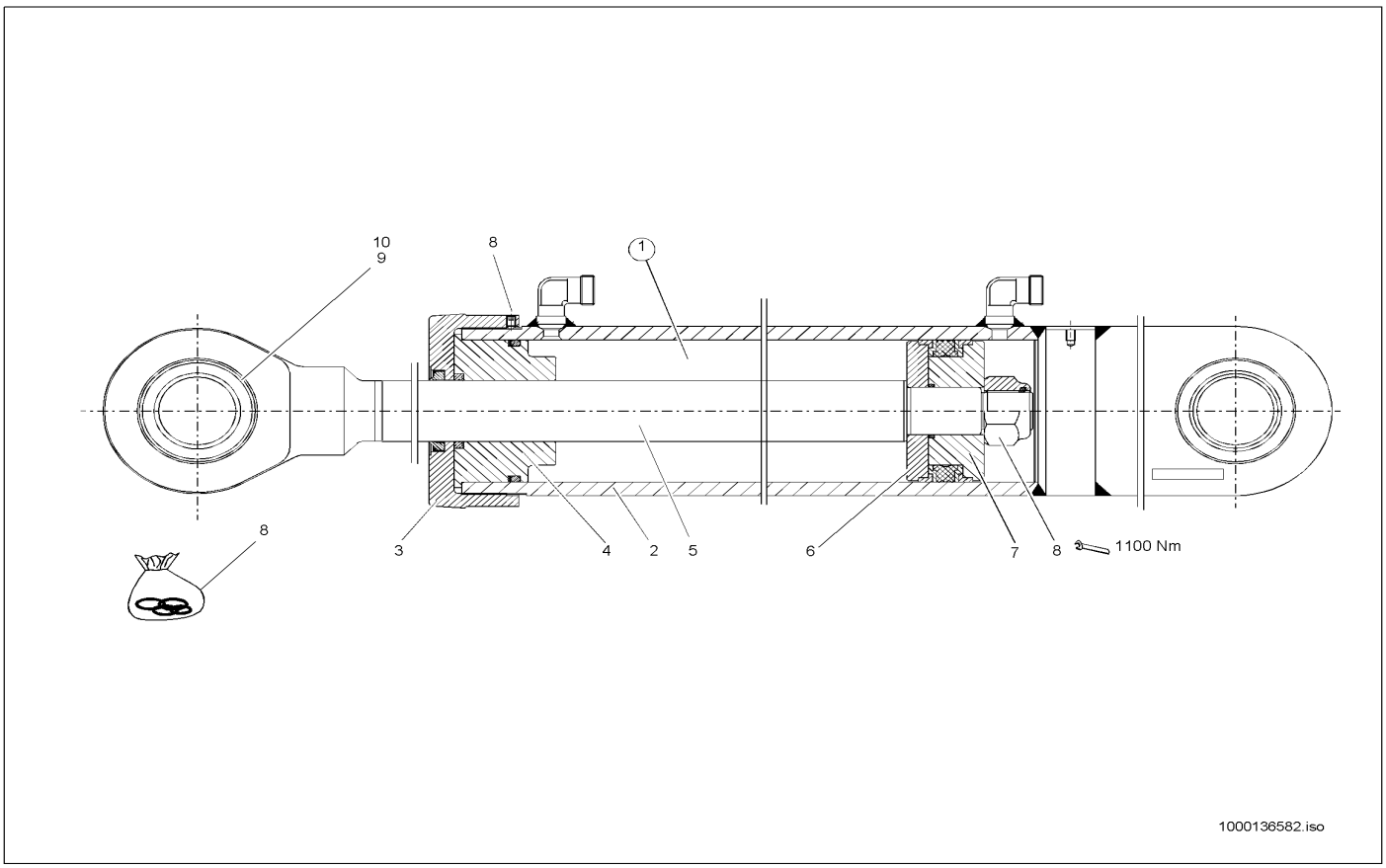

Pos	Art.-Nr.	Anm.	Q'TY	BEZEICHNUNG	PART NAME	DESIGNATION
1	1000043579	A:300550234 301560964 302570614	1,00 ST	KIPPZYLINDER	TILT RAM	VÉRIN DE CAVAGE KPL. RAL 1004
2	1000043580	A:300550234 301560964 302570614	1,00 ST	ZYLINDER	CYLINDER	CYLINDRE
3	1000043603	A:300550234 301560964 302570614	1,00 ST	DECKEL	COVER	COUVERCLE
4	1000043604	A:300550234 301560964 302570614	1,00 ST	DECKEL	COVER	COUVERCLE
5	1000036959	A:300550234 301560964 302570614	1,00 ST	KOLBENSTANGE	PISTON ROD	TIGE DE PISTON
6	1000045782	A:300550234 301560964 302570614	1,00 ST	KOLBENHÄLFTE	PISTON HALF	MOITIÉ DE PISTON
7	1000045784	A:300550234 301560964 302570614	1,00 ST	KOLBENHÄLFTE	PISTON HALF	MOITIÉ DE PISTON
8	1000021192	A:300550234 301560964 302570614	1,00 ST	DICHTSATZ	SEAL KIT	POCHETTE DE JOINTS
9	1000032856	A:300550234 301560964 302570614	2,00 ST	GELENKLAGER	PIVOTING BEARING	PALIER ARTICULÉ
10	1000000629	A:300550234 301560964 302570614	2,00 ST	SPRENGRING	LOCK RING	ANNEAU EXPLOSIF

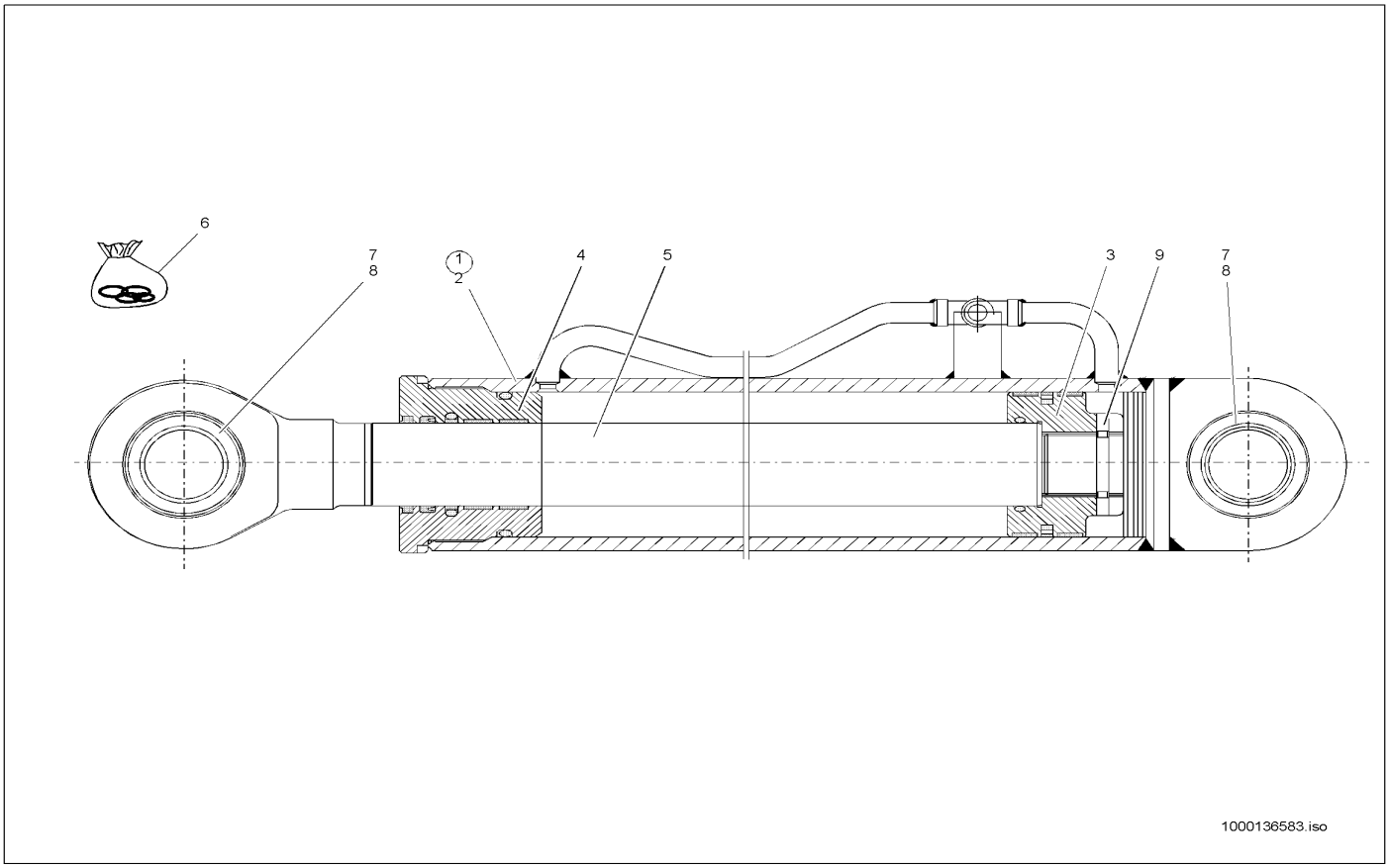

Pos	Art.-Nr.	Anm.	Q'TY	BEZEICHNUNG	PART NAME	DESIGNATION
1	1000036930	E:300550241 301560980 302570619	1,00 ST	HUBZYLINDER	LIFT CYLINDER	CYLINDRE DE LEVAGE
2	1000087694	E:300550241 301560980 302570619	1,00 ST	ZYLINDERROHR	CYLINDER PIPE	TUYAU VÉRIN
3	1000087697	E:300550241 301560980 302570619	1,00 ST	KOLBEN	PISTON	PISTON
4	1000087698	E:300550241 301560980 302570619	1,00 ST	ZYLINDERKOPF	CYLINDER HEAD	CULASSE
5	1000087696	E:300550241 301560980 302570619	1,00 ST	KOLBENSTANGE	PISTON ROD	TIGE DE PISTON
6	1000087699	E:300550241 301560980 302570619	1,00 ST	DICHTSATZ	SEAL KIT	POCHETTE DE JOINTS
7	1000032856	E:300550241 301560980 302570619	2,00 ST	GELENKLAGER	PIVOTING BEARING	PALIER ARTICULÉ
8	1000000629	E:300550241 301560980 302570619	2,00 ST	SPRENGRING	LOCK RING	ANNEAU EXPLOSIF
9	1000048823	E:300550241 301560980 302570619	1,00 ST	GEWINDESTIFT	THREAD PIN	GOUPILLE FILETÉE

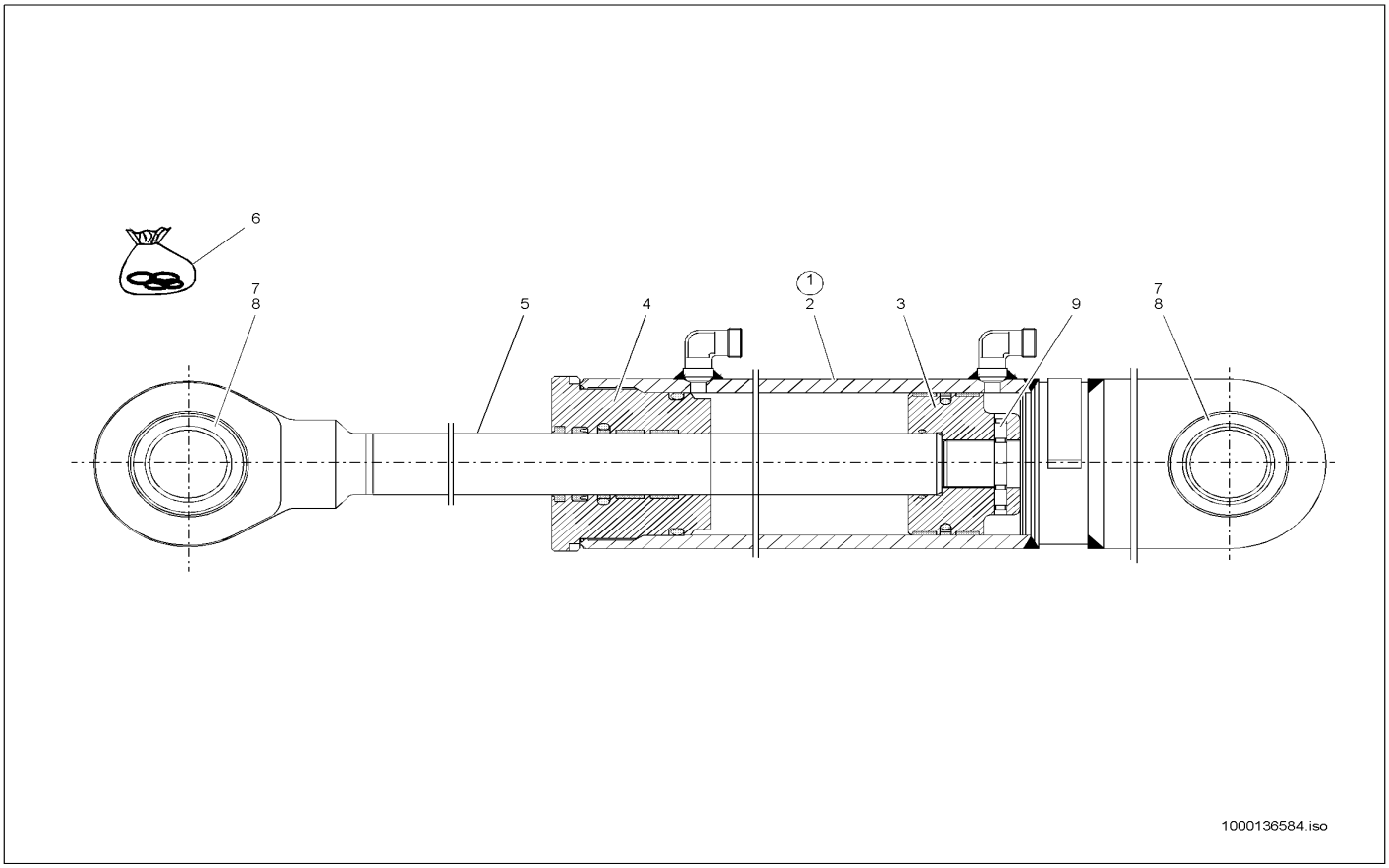

Pos	Art.-Nr.	Anm.	Q'TY	BEZEICHNUNG	PART NAME	DESIGNATION
1	1000036929	E:30055035 301560965 302570615	1,00 ST	KIPPZYLINDER	TILT RAM	VÉRIN DE CAVAGE KPL. RAL 7021
2	1000087690	E:30055035 301560965 302570615	1,00 ST	ZYLINDERROHR	CYLINDER PIPE	TUYAU VÉRIN
3	1000087692	E:30055035 301560965 302570615	1,00 ST	KOLBEN	PISTON	PISTON
4	1000087693	E:30055035 301560965 302570615	1,00 ST	ZYLINDERKOPF	CYLINDER HEAD	CULASSE
5	1000087691	E:30055035 301560965 302570615	1,00 ST	KOLBENSTANGE	PISTON ROD	TIGE DE PISTON
6	1000000359	E:30055035 301560965 302570615	1,00 ST	DICHTSATZ	SEAL KIT	POCHETTE DE JOINTS
7	1000032856	E:30055035 301560965 302570615	2,00 ST	GELENKLAGER	PIVOTING BEARING	PALIER ARTICULÉ
8	1000000629	E:30055035 301560965 302570615	2,00 ST	SPRENGRING	LOCK RING	ANNEAU EXPLOSIF
9	1000048823	E:30055035 301560965 302570615	1,00 ST	GEWINDESTIFT	THREAD PIN	GOUPILLE FILETÉE

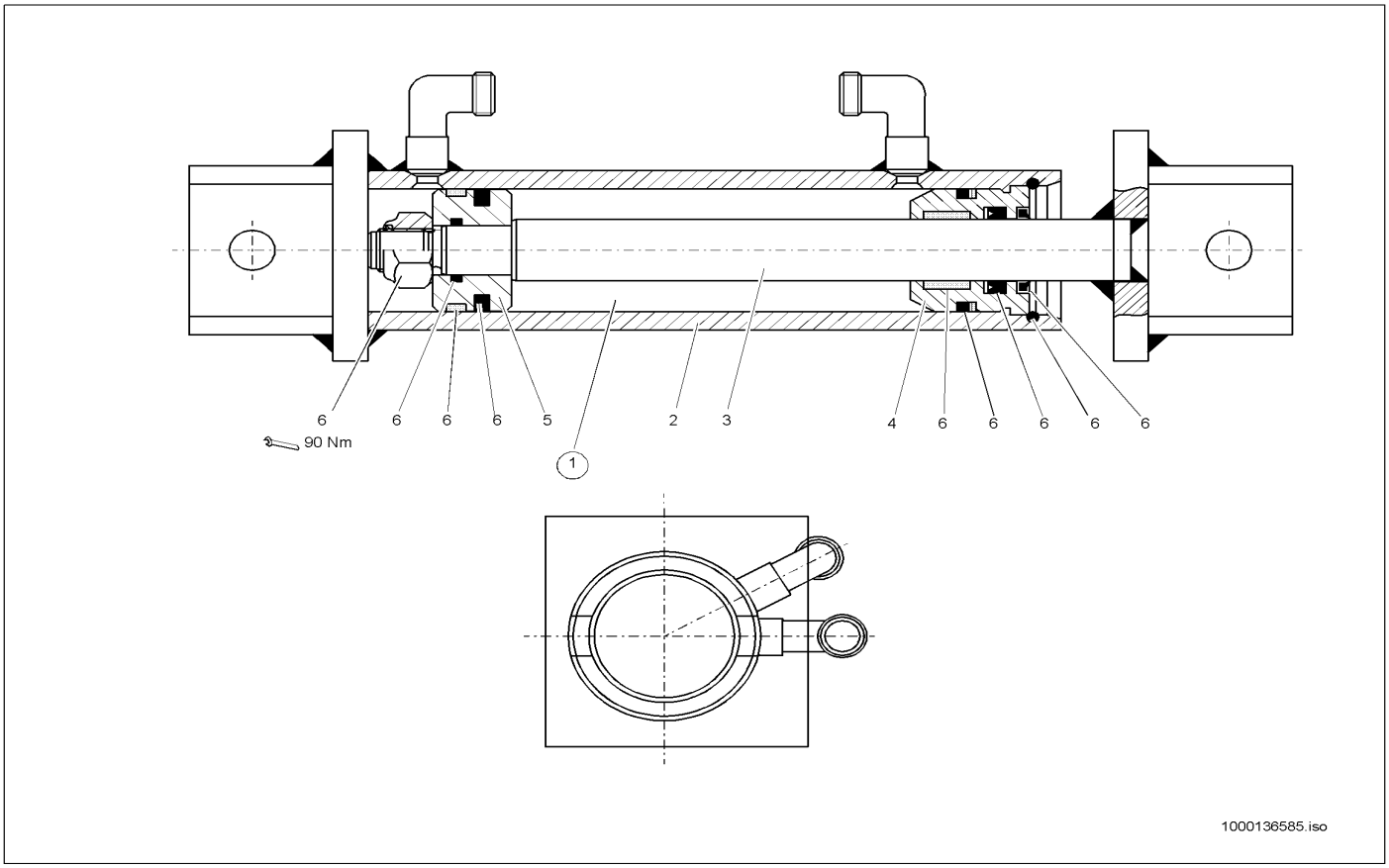

Pos	Art.-Nr.	Anm.	Q'TY	BEZEICHNUNG	PART NAME	DESIGNATION
1	1000036923	A:300550298 301561150 302570816	1,00 ST	VERRIEGELUNGSZYLINDER	LOCKING CYLINDER	CYLINDRE DE VERROUILLAGE
2	1000087322	A:300550298 301561150 302570816	1,00 ST	ZYLINDERROHR	CYLINDER PIPE	TUYAU VÉRIN
3	1000087323	A:300550298 301561150 302570816	1,00 ST	KOLBENSTANGE	PISTON ROD	TIGE DE PISTON
4	1000087324	A:300550298 301561150 302570816	1,00 ST	BUCHSE	BUSHING	BAGUE
5	1000087325	A:300550298 301561150 302570816	1,00 ST	KOLBEN	PISTON	PISTON
6	1000034115	A:300550298 301561150 302570816	1,00 ST	DICHTSATZ	SEAL KIT	POCHETTE DE JOINTS

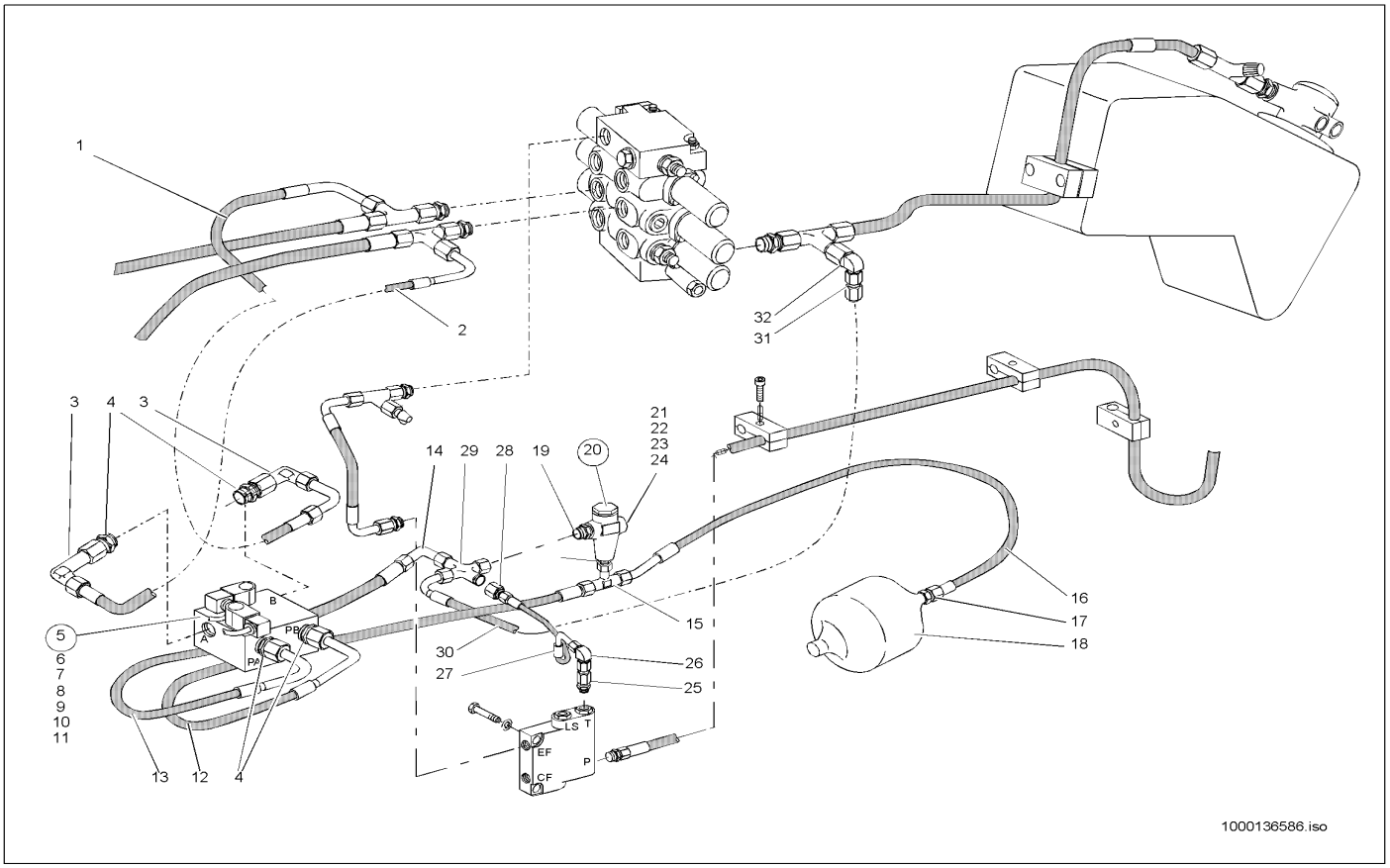

Pos	Art.-Nr.	Anm.	Q'TY	BEZEICHNUNG	PART NAME	DESIGNATION
1	1000028748	A:300550176 301560759 302570500	1,00 ST	HYDRAULIKSCHLAUCH	HP HOSE	TUYAU FLEXIBLE HYDRAULIQUE
2	1000029444	A:300550176 301560759 302570500	1,00 ST	HYDRAULIKSCHLAUCH	HP HOSE	TUYAU FLEXIBLE HYDRAULIQUE
3	1000015512	A:300550176 301560759 302570500	2,00 ST	VERSCHRAUBUNG	SCREW JOINT	UNION
4	1000020803	A:300550176 301560759 302570500	4,00 ST	VERSCHRAUBUNG	SCREW JOINT	UNION
5	1000027701	A:300550176 301560759 302570500	1,00 ST	MAGNETVENTIL	SOLENOID VALVE	ÉLECTROVALVE
6	1000086387	A:300550176 301560759 302570500	1,00 ST	VENTILEINSATZ	VALVE	MISE DE SOUPAPE
7	1000086388	A:300550176 301560759 302570500	2,00 ST	MAGNET	SOLENOID	AIMANT
8	1000030586	A:300550176 301560759 302570500	2,00 ST	MUTTER	NUT	ÉCROU
9	1000086389	A:300550176 301560759 302570500	1,00 ST	DICHTSATZ	SEAL KIT	POCHETTE DE JOINTS
10	1000015345	A:300550176 301560759 302570500	2,00 ST	6KT-SCHRAUBE	HEX SCREW	VIS À TÊTE HEXAGONALE
11	1000030924	A:300550176 301560759 302570500	2,00 ST	FEDERRING	SPRING RING	RONDELLE À RESSORT
12	1000029478	A:300550176 301560759 302570500	1,00 ST	HYDRAULIKSCHLAUCH	HP HOSE	TUYAU FLEXIBLE HYDRAULIQUE
13	1000029485	A:300550176 301560759 302570500	1,00 ST	HYDRAULIKSCHLAUCH	HP HOSE	TUYAU FLEXIBLE HYDRAULIQUE
14	1000015512	A:300550176 301560759 302570500	1,00 ST	VERSCHRAUBUNG	SCREW JOINT	UNION
15	1000085126	A:300550176 301560759 302570500	1,00 ST	VERSCHRAUBUNG	SCREW JOINT	UNION
16	1000028824	A:300550176 301560759 302570500	1,00 ST	HYDRAULIKSCHLAUCH	HP HOSE	TUYAU FLEXIBLE HYDRAULIQUE
17	1000085101	A:300550176 301560759 302570500	1,00 ST	VERSCHRAUBUNG	SCREW JOINT	UNION

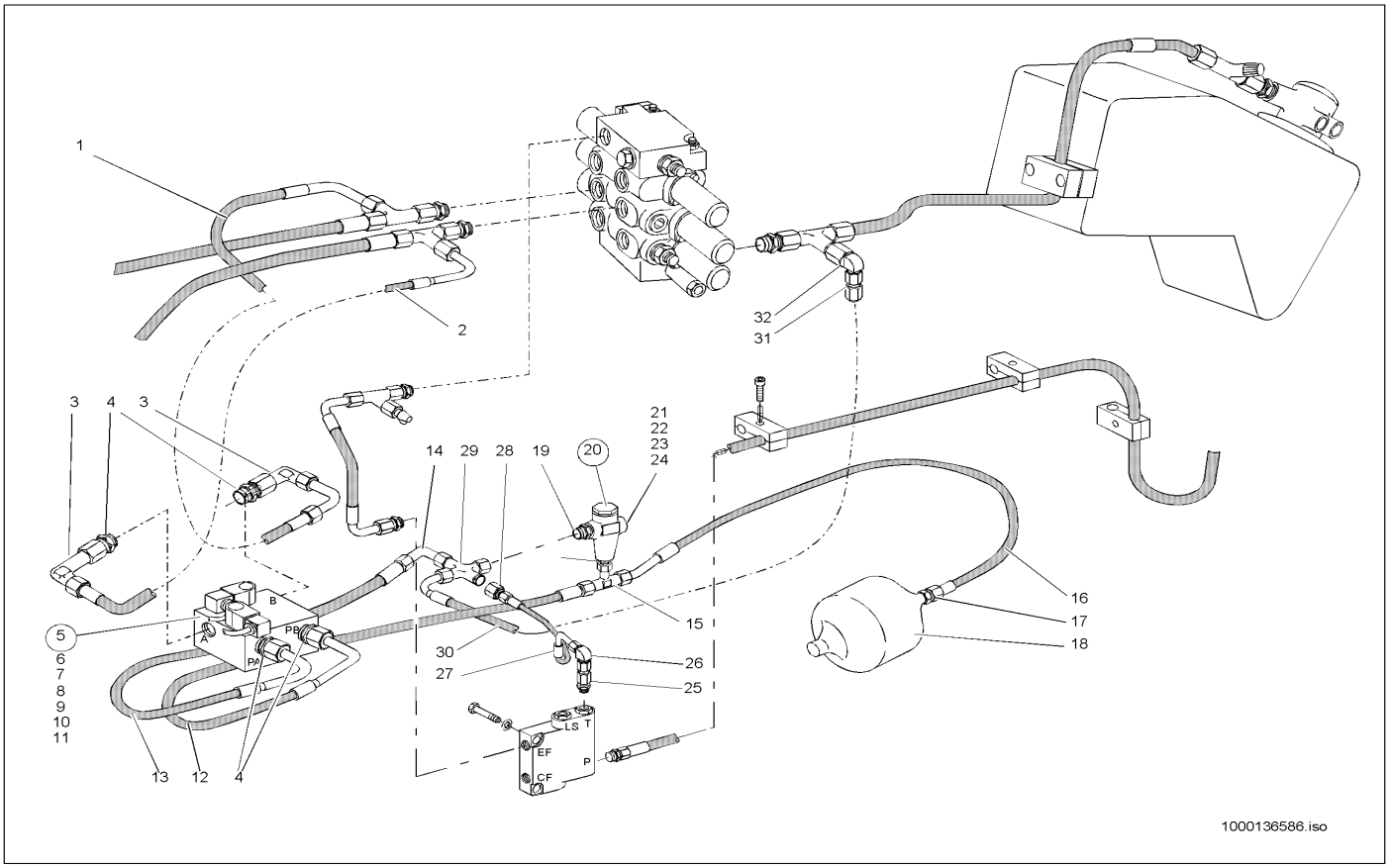

Pos	Art.-Nr.	Anm.	Q'TY	BEZEICHNUNG	PART NAME	DESIGNATION
18	1000000551	A:300550176 301560759 302570500	1,00 ST	DRUCKSPEICHER	PRESSURE ACCUMULATOR	ACCUMULATEUR DE PRESSION
19	1000028198	A:300550176 301560759 302570500	2,00 ST	VERSCHRAUBUNG	SCREW JOINT	UNION
20	1000028030	A:300550176 301560759 302570500	1,00 ST	DRUCKREDUZIERVENTIL	PRESSURE REDUCT.VALVE	SOUPAPE DE DÉCOMPRESSION
21	1000039520	A:300550176 301560759 302570500	1,00 ST	VERSCHLUSSSCHRAUBE	LOCK SCREW	VIS DE FERMETURE
22	1000020806	A:300550176 301560759 302570500	1,00 ST	DICHTRING	SEAL RING	BAGUE D'ÉTANCHÉITÉ
23	1000013008	A:300550176 301560759 302570500	1,00 ST	6KT-SCHRAUBE	HEX SCREW	VIS À TÊTE HEXAGONALE
24	1000030951	A:300550176 301560759 302570500	1,00 ST	FEDERRING	SPRING RING	RONDELLE À RESSORT
25	1000028278	A:300550176 301560759 302570500	1,00 ST	VERSCHRAUBUNG	SCREW JOINT	UNION
26	1000015510	A:300550176 301560759 302570500	1,00 ST	VERSCHRAUBUNG	SCREW JOINT	UNION
27	1000031620	A:300550176 301560759 302570500	1,00 ST	HYDRAULIKSCHLAUCH	HP HOSE	TUYAU FLEXIBLE HYDRAULIQUE
28	1000020688	A:300550176 301560759 302570500	1,00 ST	VERSCHRAUBUNG	SCREW JOINT	UNION
29	1000028690	A:300550176 301560759 302570500	1,00 ST	VERSCHRAUBUNG K 15 L O.M,S A3C	SCREW CONN. K 15 L O.M,S A3C	RACCORD VISSÉ K 15 L O.M,S A3C
30	1000029444	A:300550176 301560759 302570500	1,00 ST	HYDRAULIKSCHLAUCH	HP HOSE	TUYAU FLEXIBLE HYDRAULIQUE
31	1000015512	A:300550176 301560759 302570500	1,00 ST	VERSCHRAUBUNG	SCREW JOINT	UNION
32	1000028283	A:300550176 301560759 302570500	1,00 ST	VERSCHRAUBUNG	SCREW JOINT	UNION

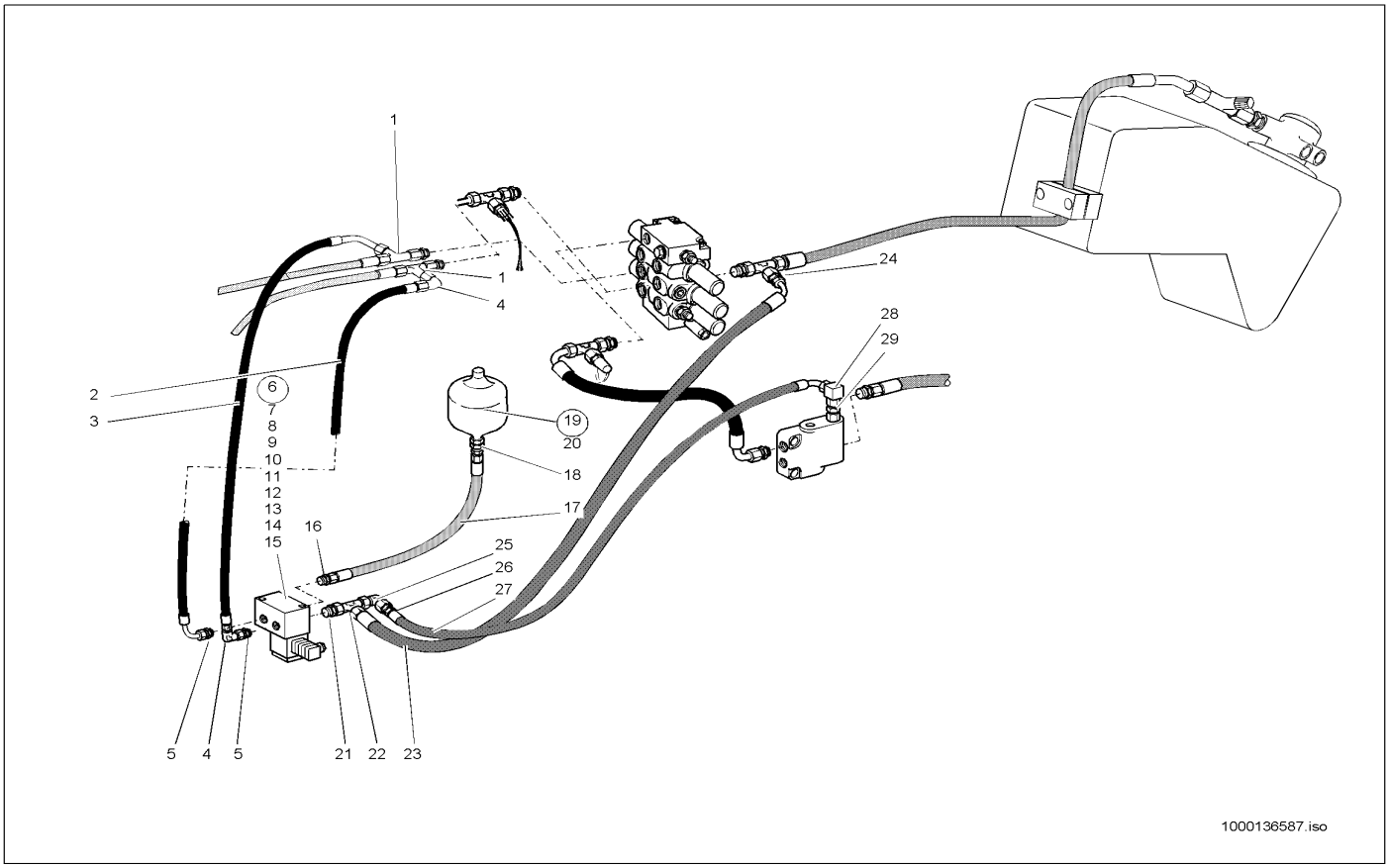

Pos	Art.-Nr.	Anm.	Q'TY	BEZEICHNUNG	PART NAME	DESIGNATION
1	1000015539	E:300550177 301560760 302570501	2,00 ST	VERSCHRAUBUNG	SCREW JOINT	UNION
2	1000028844	E:300550177 301560760 302570501	1,00 ST	HYDRAULIKSCHLAUCH	HP HOSE	TUYAU FLEXIBLE HYDRAULIQUE
3	1000029444	E:300550177 301560760 302570501	1,00 ST	HYDRAULIKSCHLAUCH	HP HOSE	TUYAU FLEXIBLE HYDRAULIQUE
4	1000015512	E:300550177 301560760 302570501	2,00 ST	VERSCHRAUBUNG	SCREW JOINT	UNION
5	1000020803	E:300550177 301560760 302570501	2,00 ST	VERSCHRAUBUNG	SCREW JOINT	UNION
6	1000027870	E:300550177 301560760 302570501	1,00 ST	MAGNETVENTIL	SOLENOID VALVE	ÉLECTROVALVE
7	1000088457	E:300550177 301560760 302570501	2,00 ST	VENTIL	VALVE	SOUPAPE
8	1000086387	E:300550177 301560760 302570501	2,00 ST	VENTILEINSATZ	VALVE	MISE DE SOUPAPE
9	1000086389	E:300550177 301560760 302570501	1,00 ST	DICHTSATZ	SEAL KIT	POCHETTE DE JOINTS
10	1000086388	E:300550177 301560760 302570501	2,00 ST	MAGNET	SOLENOID	AIMANT
11	1000030586	E:300550177 301560760 302570501	2,00 ST	MUTTER	NUT	ÉCROU
12	1000088457	E:300550177 301560760 302570501	1,00 ST	VENTIL	VALVE	SOUPAPE
13	1000013007	E:300550177 301560760 302570501	2,00 ST	6KT-SCHRAUBE	HEX SCREW	VIS À TÊTE HEXAGONALE
14	1000013021	E:300550177 301560760 302570501	1,00 ST	6KT-MUTTER	HEXAGON NUT	ÉCROU HEXAGONAL
15	1000030951	E:300550177 301560760 302570501	2,00 ST	FEDERRING	SPRING RING	RONDELLE À RESSORT
16	1000020803	E:300550177 301560760 302570501	1,00 ST	VERSCHRAUBUNG	SCREW JOINT	UNION
17	1000028773	E:300550177 301560760 302570501	1,00 ST	HYDRAULIKSCHLAUCH	HP HOSE	TUYAU FLEXIBLE HYDRAULIQUE

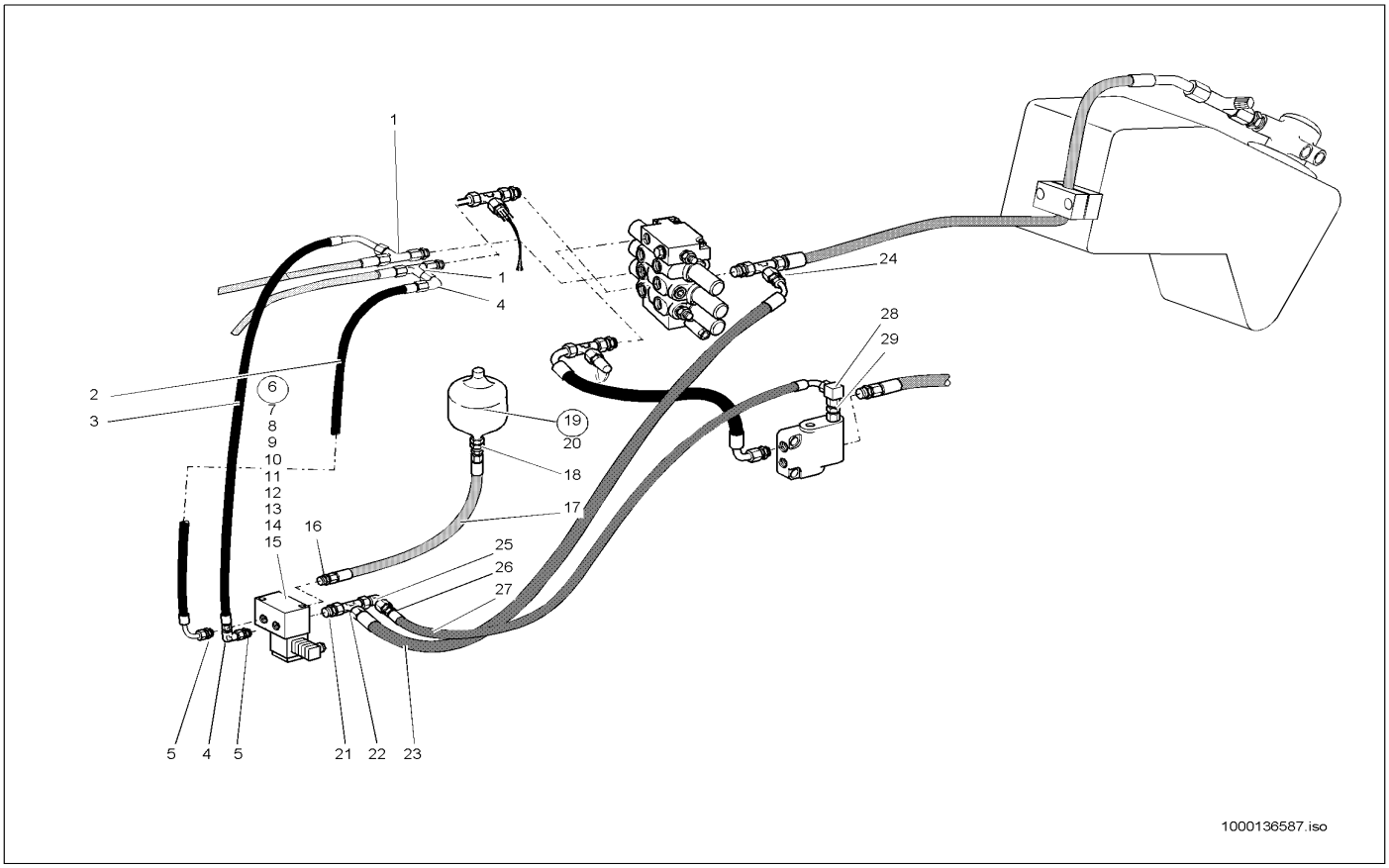

Pos	Art.-Nr.	Anm.	Q'TY	BEZEICHNUNG	PART NAME	DESIGNATION
18	1000085101	E:300550177 301560760 302570501	1,00 ST	VERSCHRAUBUNG	SCREW JOINT	UNION
19	1000000551	E:300550177 301560760 302570501	1,00 ST	DRUCKSPEICHER	PRESSURE ACCUMULATOR	ACCUMULATEUR DE PRESSION
20	1000049051	E:300550177 301560760 302570501	1,00 ST	6KT-MUTTER	HEXAGON NUT	ÉCROU HEXAGONAL
21	1000028198	E:300550177 301560760 302570501	1,00 ST	VERSCHRAUBUNG	SCREW JOINT	UNION
22	1000028690	E:300550177 301560760 302570501	1,00 ST	VERSCHRAUBUNG K 15 L O.M,S A3C	SCREW CONN. K 15 L O.M,S A3C	RACCORD VISSÉ K 15 L O.M,S A3C
22	1000085126	E:300550177 301560760 302570501	1,00 ST	VERSCHRAUBUNG	SCREW JOINT	UNION
23	1000029444	E:300550177 301560760 302570501	1,00 ST	HYDRAULIKSCHLAUCH	HP HOSE	TUYAU FLEXIBLE HYDRAULIQUE
24	1000028283	E:300550177 301560760 302570501	1,00 ST	VERSCHRAUBUNG	SCREW JOINT	UNION
25	1000015512	E:300550177 301560760 302570501	1,00 ST	VERSCHRAUBUNG	SCREW JOINT	UNION
26	1000020688	E:300550177 301560760 302570501	1,00 ST	VERSCHRAUBUNG	SCREW JOINT	UNION
27	1000029323	E:300550177 301560760 302570501	1,00 ST	HYDRAULIKSCHLAUCH	HP HOSE	TUYAU FLEXIBLE HYDRAULIQUE
28	1000015510	E:300550177 301560760 302570501	1,00 ST	VERSCHRAUBUNG	SCREW JOINT	UNION
29	1000028278	E:300550177 301560760 302570501	1,00 ST	VERSCHRAUBUNG	SCREW JOINT	UNION

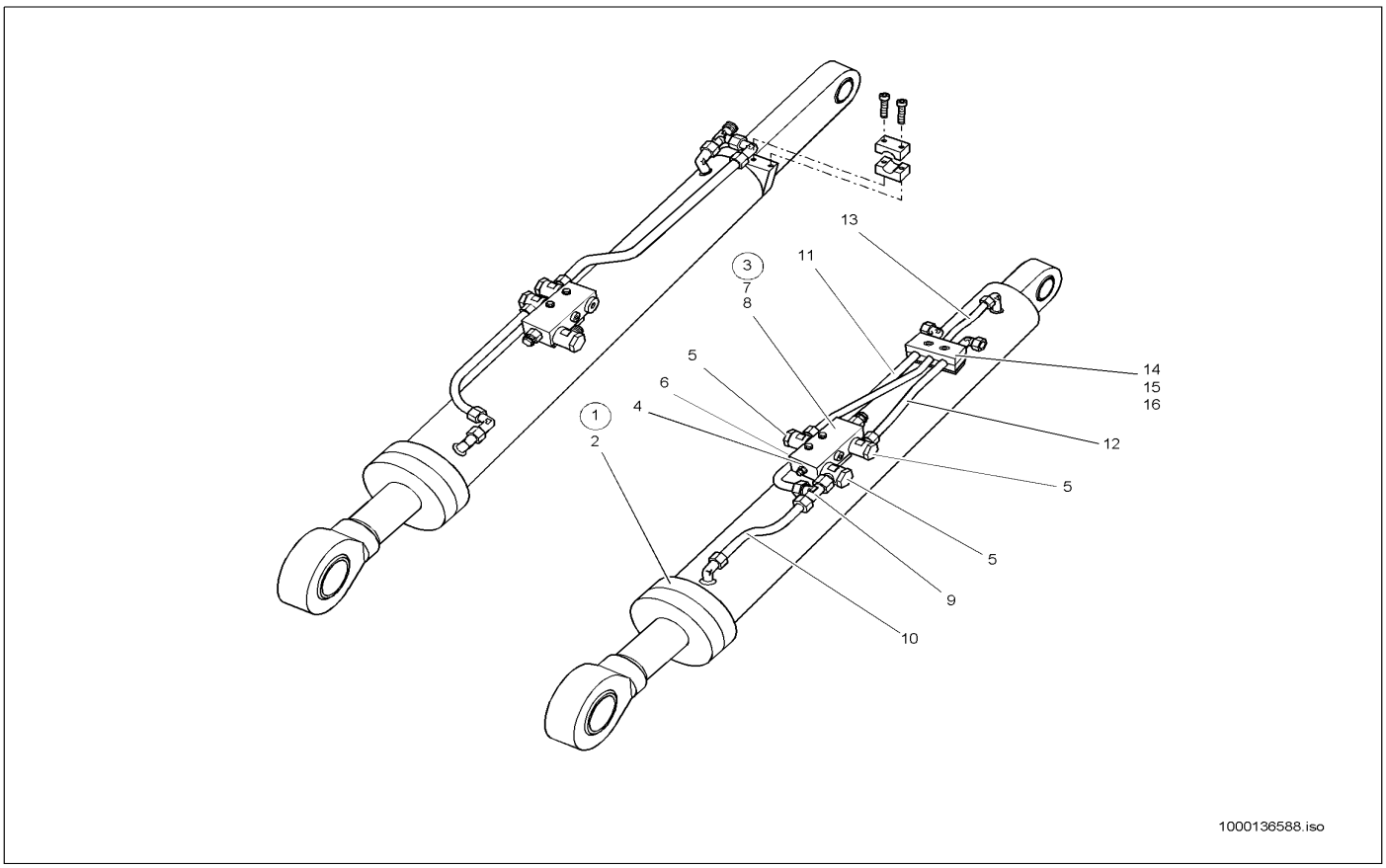

Pos	Art.-Nr.	Anm.	Q'TY	BEZEICHNUNG	PART NAME	DESIGNATION
1	1000140159	A:300550022 301560129 302570169	1,00 ST	HUBZYLINDER	LIFT CYLINDER	CYLINDRE DE LEVAGE
2	1000140237	A:300550022 301560129 302570169	1,00 ST	ZYLINDER	CYLINDER	CYLINDRE
3	1000027802	A:300550022 301560129 302570169	1,00 ST	VENTIL	VALVE	SOUPAPE
4	1000087515	A:300550022 301560129 302570169	1,00 ST	DICHTRING	SEAL RING	BAGUE D'ÉTANCHÉITÉ
5	1000028359	A:300550022 301560129 302570169	3,00 ST	VERSCHRAUBUNG DSVW 15 LR	SCREW CONN. DSVW 15 LR	RACCORD VISSÉ DSVW 15 LR
6	1000030660	A:300550022 301560129 302570169	1,00 ST	VERSCHLUSSSTOPFEN	LOCK PLUG	BOUCHON DE FERMETURE
7	1000085311	A:300550022 301560129 302570169	1,00 ST	6KT-SCHRAUBE	HEX SCREW	VIS À TÊTE HEXAGONALE
8	1000030945	A:300550022 301560129 302570169	1,00 ST	FEDERRING	SPRING RING	RONDELLE À RESSORT
9	1000015539	A:300550022 301560129 302570169	1,00 ST	VERSCHRAUBUNG	SCREW JOINT	UNION
10	1000091757	A:300550022 301560129 302570169	1,00 ST	HYDRAULIKROHR	HYDRAULIC PIPE	TUBE HYDRAULIQUE
11	1000091758	A:300550022 301560129 302570169	1,00 ST	HYDRAULIKROHR	HYDRAULIC PIPE	TUBE HYDRAULIQUE
12	1000140111	A:300550022 301560129 302570169	1,00 ST	ROHR	PIPE LINE	TUYAU
13	1000101938	A:300550022 301560129 302570169	1,00 ST	ROHRLEITUNG	PIPE LINE	CONDUITE
14	1000040154	A:300550022 301560129 302570169	1,00 ST	SCHELLE	CLAMP	BRIDE
15	1000030945	A:300550022 301560129 302570169	1,00 ST	FEDERRING	SPRING RING	RONDELLE À RESSORT
16	1000015405	A:300550022 301560129 302570169	1,00 ST	6KT-MUTTER	HEXAGON NUT	ÉCROU HEXAGONAL

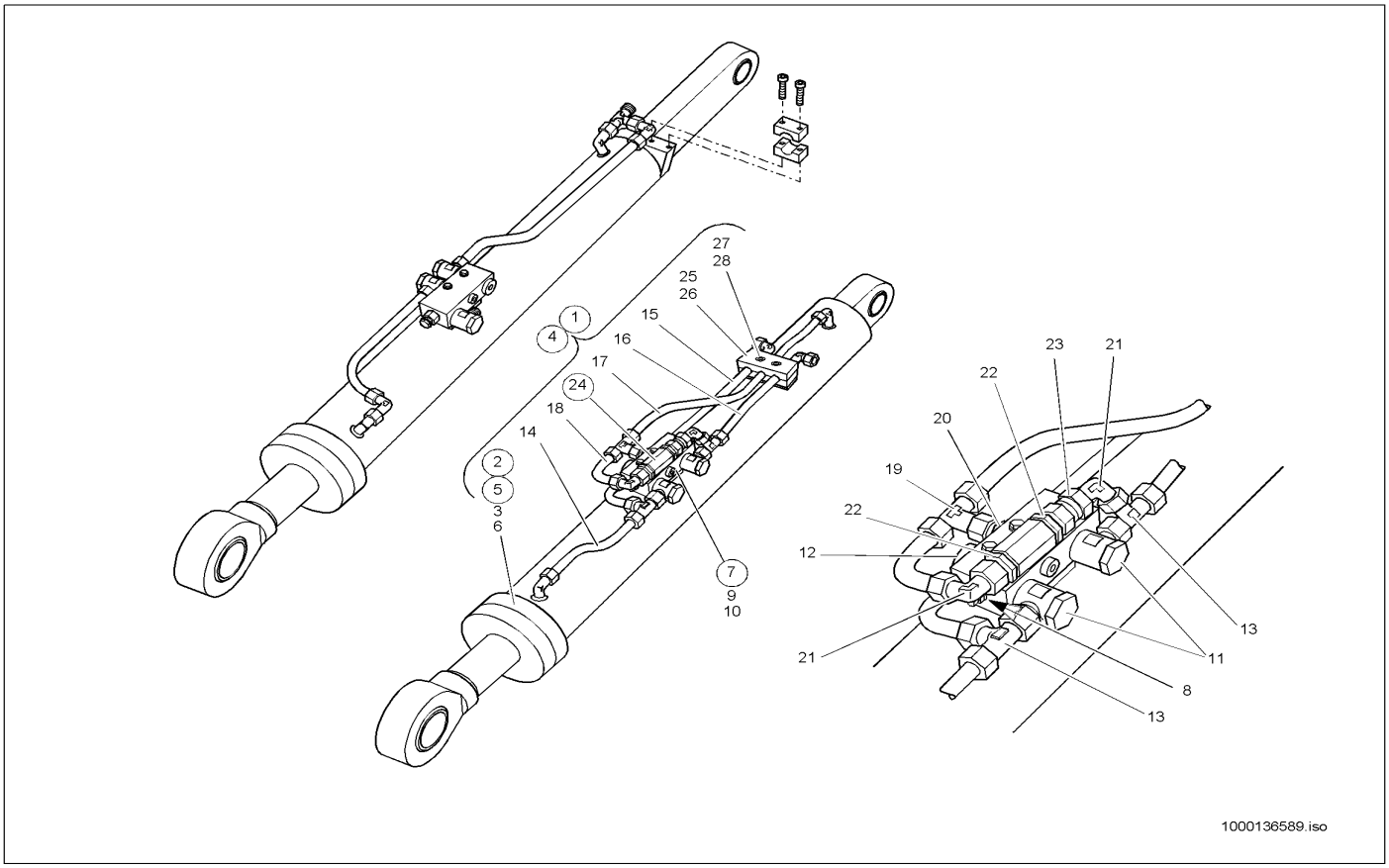

Pos	Art.-Nr.	Anm.	Q'TY	BEZEICHNUNG	PART NAME	DESIGNATION
1	1000043591	A:300550224 301560949 E:302570599	1,00 ST	HUBZYLINDER	LIFT CYLINDER	CYLINDRE DE LEVAGE
2	1000140159	E:300550023 301560130 302570170	1,00 ST	HUBZYLINDER	LIFT CYLINDER	CYLINDRE DE LEVAGE
3	1000140237	E:300550023 301560130 302570170	1,00 ST	ZYLINDER	CYLINDER	CYLINDRE
4	1000140224	E:300550023 301560950 302570600	1,00 ST	HUBZYLINDER	LIFT CYLINDER	CYLINDRE DE LEVAGE
5	1000036931	E:300550023 301560130 302570170	1,00 ST	HUBZYLINDER	LIFT CYLINDER	CYLINDRE DE LEVAGE
6	1000087695	E:300550023 301560130 302570170	1,00 ST	ZYLINDERROHR	CYLINDER PIPE	TUYAU VÉRIN
7	1000027802	E:300550023 301560130 302570170	1,00 ST	VENTIL	VALVE	SOUPAPE
8	1000087515		1,00 ST	DICHTRING	SEAL RING	BAGUE D'ÉTANCHÉITÉ
9	1000085311		2,00 ST	6KT-SCHRAUBE	HEX SCREW	VIS À TÊTE HEXAGONALE
10	1000030945		2,00 ST	FEDERRING	SPRING RING	RONDELLE À RESSORT
11	1000028359		2,00 ST	VERSCHRAUBUNG DSVW 15 LR	SCREW CONN. DSVW 15 LR	RACCORD VISSÉ DSVW 15 LR
12	1000030660		1,00 ST	VERSCHLUSSSTOPFEN	LOCK PLUG	BOUCHON DE FERMETURE
13	1000015539		2,00 ST	VERSCHRAUBUNG	SCREW JOINT	UNION
14	1000091757		1,00 ST	HYDRAULIKROHR	HYDRAULIC PIPE	TUBE HYDRAULIQUE
15	1000091758		1,00 ST	HYDRAULIKROHR	HYDRAULIC PIPE	TUBE HYDRAULIQUE
16	1000091767		1,00 ST	HYDRAULIKROHR	HYDRAULIC PIPE	TUBE HYDRAULIQUE
17	1000091764		1,00 ST	HYDRAULIKROHR	HYDRAULIC PIPE	TUBE HYDRAULIQUE
18	1000091766		1,00 ST	HYDRAULIKROHR	HYDRAULIC PIPE	TUBE HYDRAULIQUE
19	1000085108		1,00 ST	VERSCHRAUBUNG	SCREW JOINT	UNION
20	1000015494		1,00 ST	VERSCHRAUBUNG	SCREW JOINT	UNION
21	1000015512		2,00 ST	VERSCHRAUBUNG	SCREW JOINT	UNION
22	1000085074		2,00 ST	VERSCHRAUBUNG	SCREW JOINT	UNION
23	1000020801		1,00 ST	VERSCHRAUBUNG GZ 15 L A3C	SCREW JOINT GZ 15 L A3C	UNION
24	1000027981		1,00 ST	VENTIL	VALVE	SOUPAPE
25	1000032295		1,00 ST	SCHELLE	CLAMP	BRIDE
26	1000031557		1,00 ST	DECKPLATTE	COVER PLATE	PLAQUE DE RECOUVREMENT
27	1000030945		2,00 ST	FEDERRING	SPRING RING	RONDELLE À RESSORT
28	1000085309		1,00 ST	6KT-SCHRAUBE	HEX SCREW	VIS À TÊTE HEXAGONALE

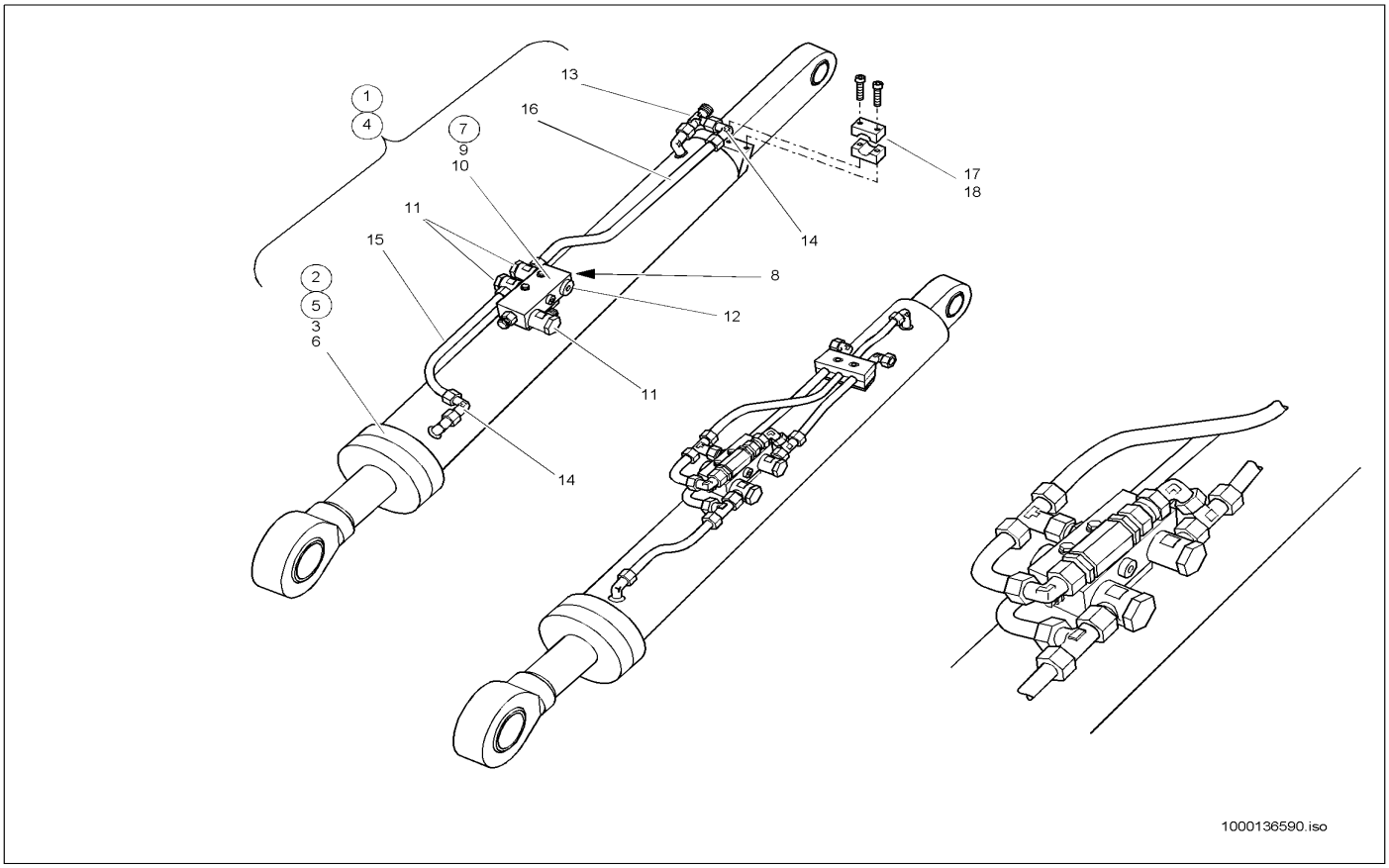

Pos	Art.-Nr.	Anm.	Q'TY	BEZEICHNUNG	PART NAME	DESIGNATION
1	1000043594	A:300550224 301560949 E:302570599	1,00 ST	KIPPZYLINDER	TILT RAM	VÉRIN DE CAVAGE KPL. RBS
2	1000140228		1,00 ST	KIPPZYLINDER	TILT RAM	?
3	1000140238		1,00 ST	ZYLINDER	CYLINDER	CYLINDRE
4	1000140232	E:300550225 301560950 302570600	1,00 ST	KIPPZYLINDER	TILT RAM	?
5	1000036932		1,00 ST	KIPPZYLINDER	TILT RAM	VÉRIN DE CAVAGE KPL. RBS RAL 7021
6	1000116473		1,00 ST	ZYLINDERROHR	CYLINDER PIPE	TUBE DE CYLINDRE
7	1000027802		1,00 ST	VENTIL	VALVE	SOUPAPE
8	1000087515		1,00 ST	DICHTRING	SEAL RING	BAGUE D'ÉTANCHÉITÉ
9	1000085311		2,00 ST	6KT-SCHRAUBE	HEX SCREW	VIS À TÊTE HEXAGONALE
10	1000030945		2,00 ST	FEDERRING	SPRING RING	RONDELLE À RESSORT
11	1000028359		3,00 ST	VERSCHRAUBUNG DSVW 15 LR	SCREW CONN. DSVW 15 LR	RACCORD VISSÉ DSVW 15 LR
12	1000030660		1,00 ST	VERSCHLUSSSTOPFEN	LOCK PLUG	BOUCHON DE FERMETURE
13	1000015539		1,00 ST	VERSCHRAUBUNG	SCREW JOINT	UNION
14	1000015512		2,00 ST	VERSCHRAUBUNG	SCREW JOINT	UNION
15	1000091761		1,00 ST	HYDRAULIKROHR	HYDRAULIC PIPE	TUBE HYDRAULIQUE
16	1000091762		1,00 ST	HYDRAULIKROHR	HYDRAULIC PIPE	TUBE HYDRAULIQUE
17	1000032127		1,00 ST	SCHELLE	CLAMP	BRIDE
18	1000048166		1,00 ST	ZYLINDERSCHRAUBE	CHEESE HEAD SCREW	VIS A TETE CYLINDRIQUE

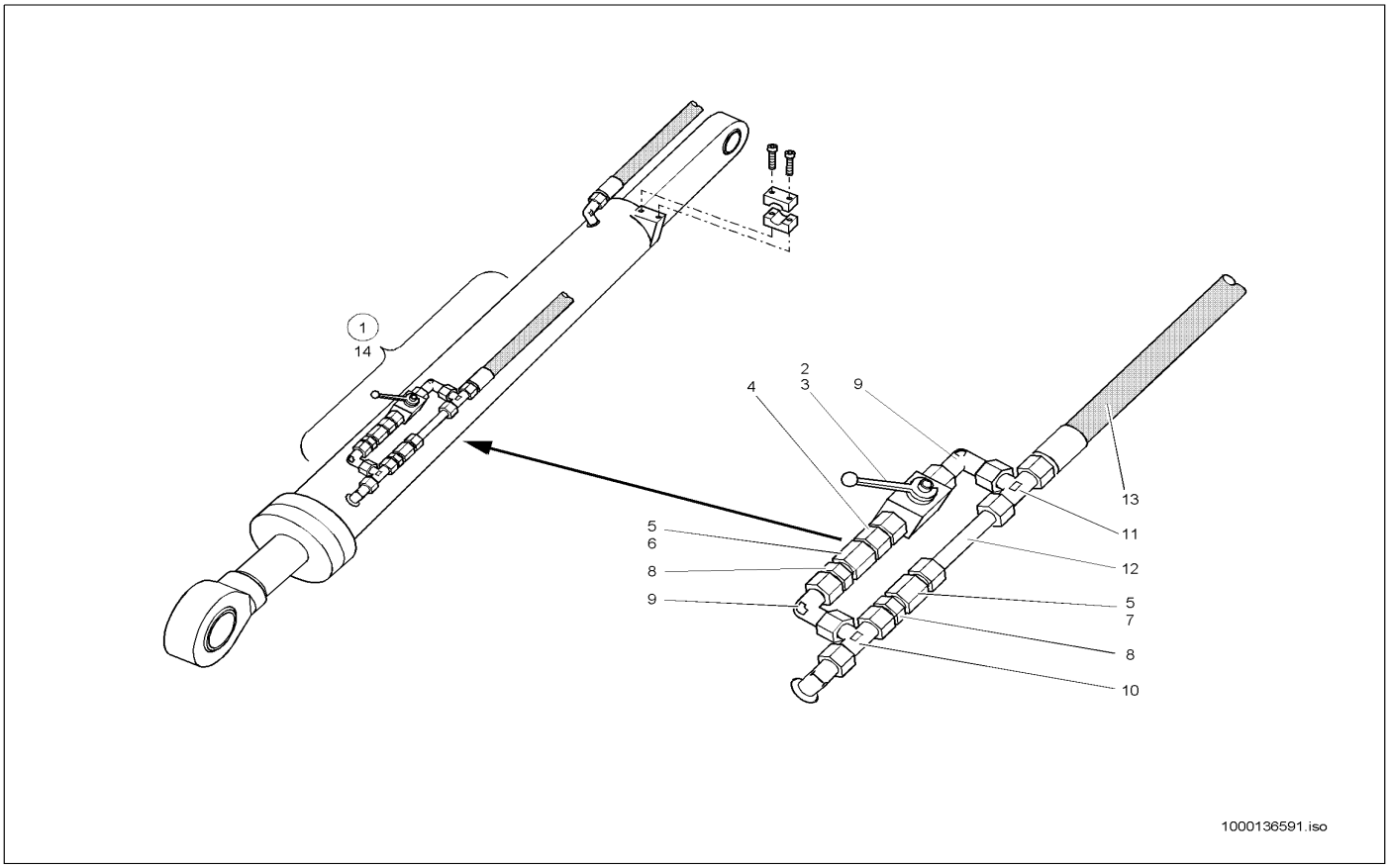

Pos	Art.-Nr.	Anm.	Q'TY	BEZEICHNUNG	PART NAME	DESIGNATION
1	1000043577		1,00 ST	ANBAUSATZ FÜR SONDERSCHAUFELN	MOUNTING SET SPEC.BUCKETS	KIT PORTÉ DES PELLES SPÉCIALES
2	1000027781		1,00 ST	KUGELHAHN	BALL COCK	ROBINET À BOULET
3	1000027755		1,00 ST	SCHALTHEBEL	SHIFT LEVER	LEVIER DE CHANGEMENT DE VITESSES
4	1000020801		1,00 ST	VERSCHRAUBUNG GZ 15 L A3C	SCREW JOINT GZ 15 L A3C	UNION
5	1000028273		2,00 ST	VERSCHRAUBUNG	SCREW JOINT	UNION
6	1000039389		1,00 ST	BLENDE	PROTECTION	BANDEAU
7	1000039377		1,00 ST	BLENDE	PROTECTION	BANDEAU
8	1000028198		2,00 ST	VERSCHRAUBUNG	SCREW JOINT	UNION
9	1000015512		2,00 ST	VERSCHRAUBUNG	SCREW JOINT	UNION
10	1000015539		1,00 ST	VERSCHRAUBUNG	SCREW JOINT	UNION
11	1000085108		1,00 ST	VERSCHRAUBUNG	SCREW JOINT	UNION
12	1000046169		1,00 ST	ROHR	PIPE LINE	TUYAU
13	1000029486		1,00 ST	HYDRAULIKSCHLAUCH	HP HOSE	TUYAU FLEXIBLE HYDRAULIQUE
14	1000039493		1,00 ST	HINWEISSCHILD	INDICATION LABEL	PLAQUE INDICATRICE

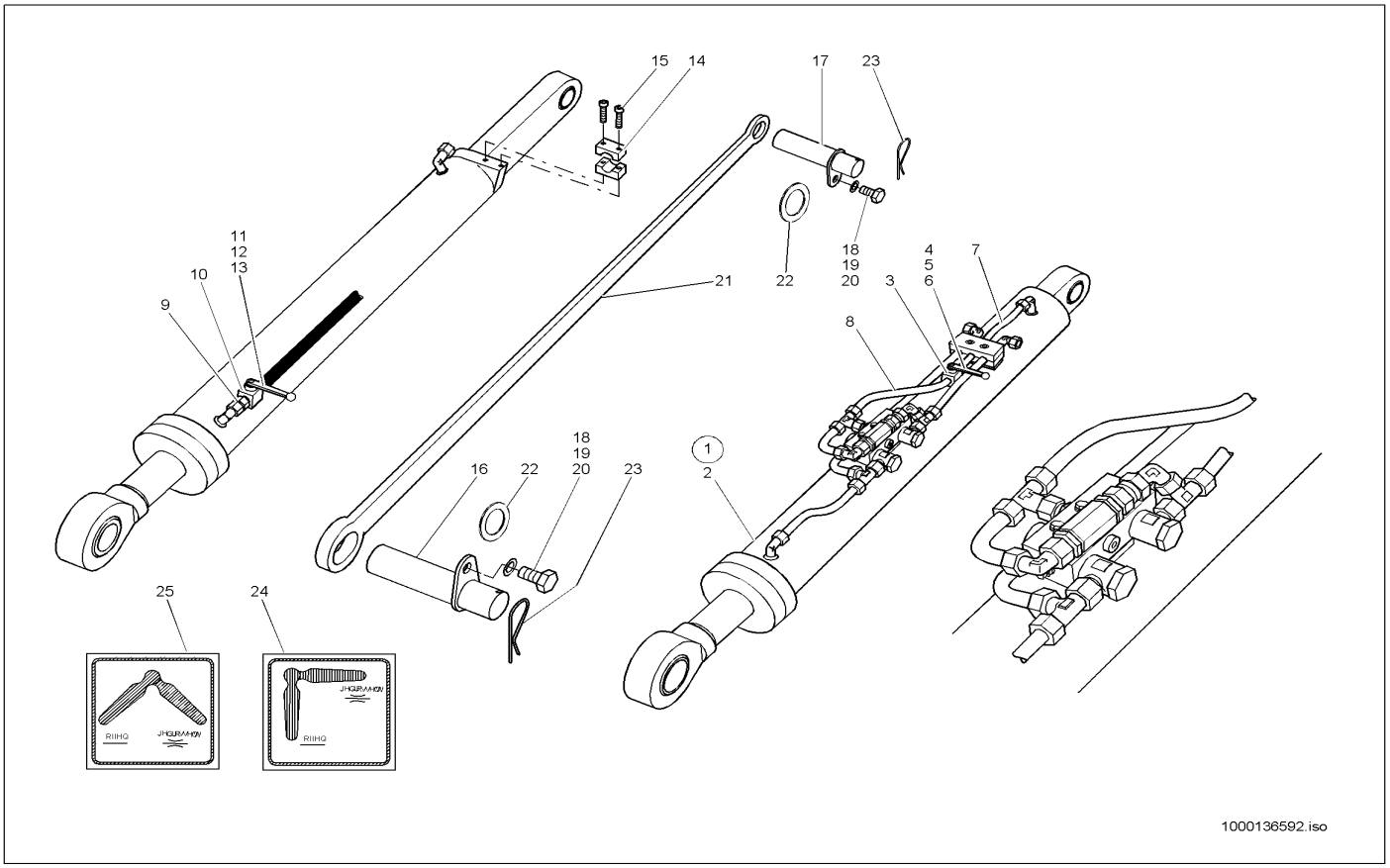

Pos	Art.-Nr.	Anm.	Q'TY	BEZEICHNUNG	PART NAME	DESIGNATION
1	1000140222		1,00 ST	HUBZYLINDER	LIFT CYLINDER	CYLINDRE DE LEVAGE
2	1000036933		1,00 ST	HUBZYLINDER	LIFT CYLINDER	CYLINDRE DE LEVAGE
3	1000027769		1,00 ST	KUGELHAHN	BALL COCK	ROBINET À BOULET
4	1000027755		1,00 ST	SCHALTHEBEL	SHIFT LEVER	LEVIER DE CHANGEMENT DE VITESSES
5	1000095342		1,00 ST	SCHEIBE	SPACER	RONDELLE
6	1000048526		1,00 ST	FLACHKOPFSCHRAUBE	FLAT HEAD SCREW	VIS DE TÊTE PLATE
7	1000091763		1,00 ST	HYDRAULIKROHR	HYDRAULIC PIPE	TUBE HYDRAULIQUE
8	1000091766		1,00 ST	HYDRAULIKROHR	HYDRAULIC PIPE	TUBE HYDRAULIQUE
9	1000020801		1,00 ST	VERSCHRAUBUNG GZ 15 L A3C	SCREW JOINT GZ 15 L A3C	UNION
10	1000027763		1,00 ST	KUGELHAHN	BALL COCK	ROBINET À BOULET
11	1000027741		1,00 ST	SCHALTHEBEL	SHIFT LEVER	LEVIER DE CHANGEMENT DE VITESSES
12	1000095342		1,00 ST	SCHEIBE	SPACER	RONDELLE
13	1000048526		1,00 ST	FLACHKOPFSCHRAUBE	FLAT HEAD SCREW	VIS DE TÊTE PLATE
14	1000032127		1,00 ST	SCHELLE	CLAMP	BRIDE
15	1000048166		1,00 ST	ZYLINDERSCHRAUBE	CHEESE HEAD SCREW	VIS A TETE CYLINDRIQUE
16	1000043628		1,00 ST	BOLZEN	PIN	AXE
17	1000043629		1,00 ST	BOLZEN	PIN	AXE
18	1000015347		2,00 ST	6KT-SCHRAUBE	HEX SCREW	VIS À TÊTE HEXAGONALE
19	1000085610		2,00 ST	SCHEIBE	SPACER	RONDELLE
20	1000003852		2,00 ST	SCHWEISSBUCHSE	WELD BUSHING	BAGUE DE SOUDAGE
21	1000043645		2,00 ST	BEGRENZUNGSSTANGE	LIMITING ROD	TIGE DE LIMITATION
22	1000091768		3,00 ST	DISTANZRING	SHIM	ANNEAU D'ÉCARTEMENT
23	1000030759		2,00 ST	FEDERSTECKER	PLUG	BOUCHON
24	1000039513		1,00 ST	HINWEISSCHILD	INDICATION LABEL	PLAQUE INDICATRICE
25	1000039493		1,00 ST	HINWEISSCHILD	INDICATION LABEL	PLAQUE INDICATRICE

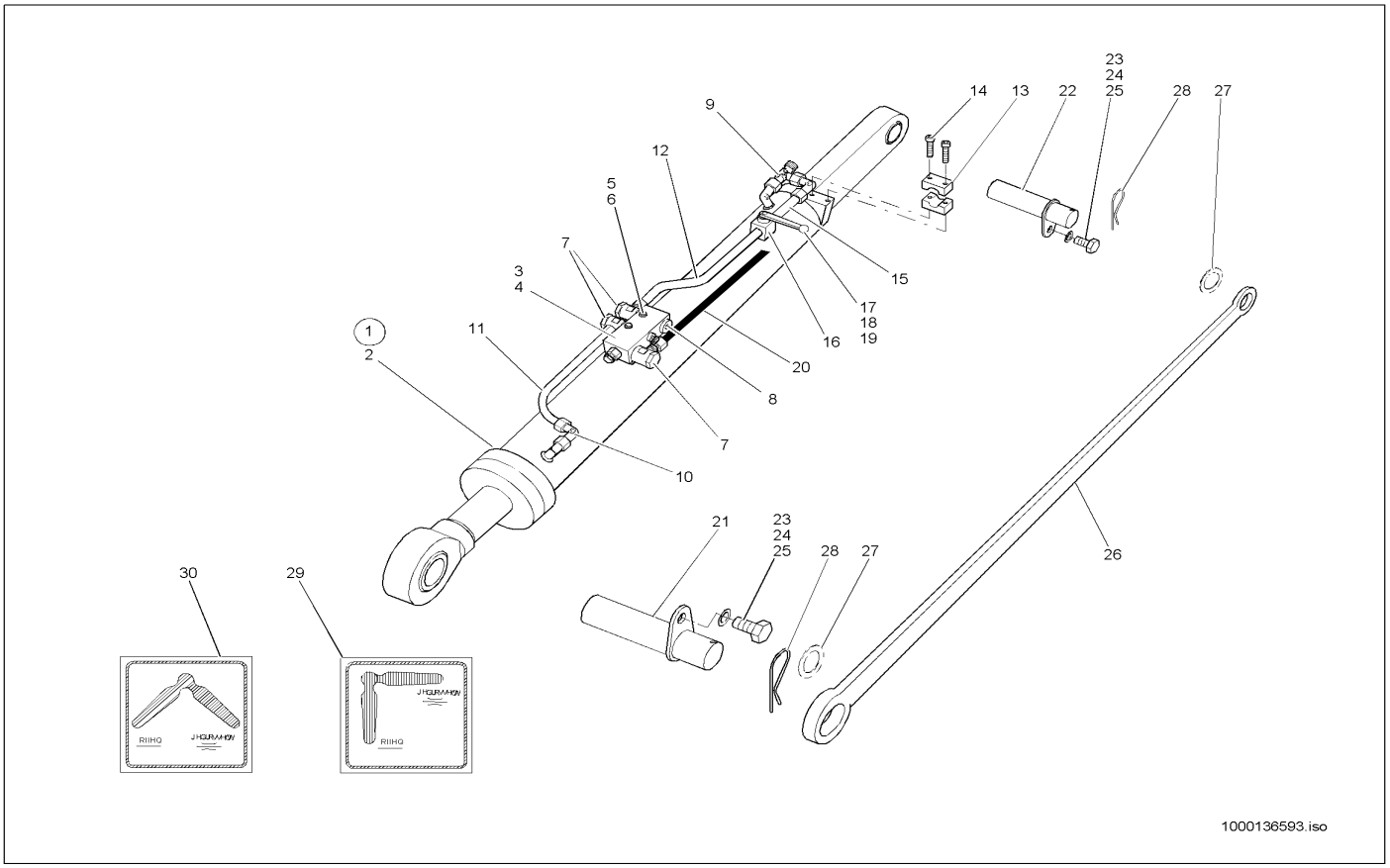

Pos	Art.-Nr.	Anm.	Q'TY	BEZEICHNUNG	PART NAME	DESIGNATION
1	1000140233		1,00 ST	KIPPZYLINDER	TILT RAM	?
2	1000140230		1,00 ST	KIPPZYLINDER	TILT RAM	?
3	1000027802		1,00 ST	VENTIL	VALVE	SOUPAPE
4	1000087515		1,00 ST	DICHTRING	SEAL RING	BAGUE D'ÉTANCHÉITÉ
5	1000085311		2,00 ST	6KT-SCHRAUBE	HEX SCREW	VIS À TÊTE HEXAGONALE
6	1000030945		2,00 ST	FEDERRING	SPRING RING	RONDELLE À RESSORT
7	1000028359		3,00 ST	VERSCHRAUBUNG DSVW 15 LR	SCREW CONN. DSVW 15 LR	RACCORD VISSÉ DSVW 15 LR
8	1000030660		1,00 ST	VERSCHLUSSSTOPFEN	LOCK PLUG	BOUCHON DE FERMETURE
9	1000015539		1,00 ST	VERSCHRAUBUNG	SCREW JOINT	UNION
10	1000015512		2,00 ST	VERSCHRAUBUNG	SCREW JOINT	UNION
11	1000091761		1,00 ST	HYDRAULIKROHR	HYDRAULIC PIPE	TUBE HYDRAULIQUE
12	1000091762		1,00 ST	HYDRAULIKROHR	HYDRAULIC PIPE	TUBE HYDRAULIQUE
13	1000032127		1,00 ST	SCHELLE	CLAMP	BRIDE
14	1000048166		1,00 ST	ZYLINDERSCHRAUBE	CHEESE HEAD SCREW	VIS A TETE CYLINDRIQUE
15	1000020801		1,00 ST	VERSCHRAUBUNG GZ 15 L A3C	SCREW JOINT GZ 15 L A3C	UNION
16	1000027763		1,00 ST	KUGELHAHN	BALL COCK	ROBINET À BOULET
17	1000027741		1,00 ST	SCHALTHEBEL	SHIFT LEVER	LEVIER DE CHANGEMENT DE VITESSES
18	1000095342		1,00 ST	SCHEIBE	SPACER	RONDELLE
19	1000048526		1,00 ST	FLACHKOPFSCHRAUBE	FLAT HEAD SCREW	VIS DE TÊTE PLATE
20	1000031136		1,00 ST	HYDRAULIKSCHLAUCH	HP HOSE	TUYAU FLEXIBLE HYDRAULIQUE
21	1000043628		1,00 ST	BOLZEN	PIN	AXE
22	1000043629		1,00 ST	BOLZEN	PIN	AXE
23	1000015347		1,00 ST	6KT-SCHRAUBE	HEX SCREW	VIS À TÊTE HEXAGONALE
24	1000085610		1,00 ST	SCHEIBE	SPACER	RONDELLE
25	1000003852		1,00 ST	SCHWEISSBUCHSE	WELD BUSHING	BAGUE DE SOUDAGE
26	1000043645		2,00 ST	BEGRENZUNGSSTANGE	LIMITING ROD	TIGE DE LIMITATION
27	1000091768		3,00 ST	DISTANZRING	SHIM	ANNEAU D'ÉCARTEMENT
28	1000030759		2,00 ST	FEDERSTECKER	PLUG	BOUCHON
29	1000039513		1,00 ST	HINWEISSCHILD	INDICATION LABEL	PLAQUE INDICATRICE
30	1000039493		1,00 ST	HINWEISSCHILD	INDICATION LABEL	PLAQUE INDICATRICE

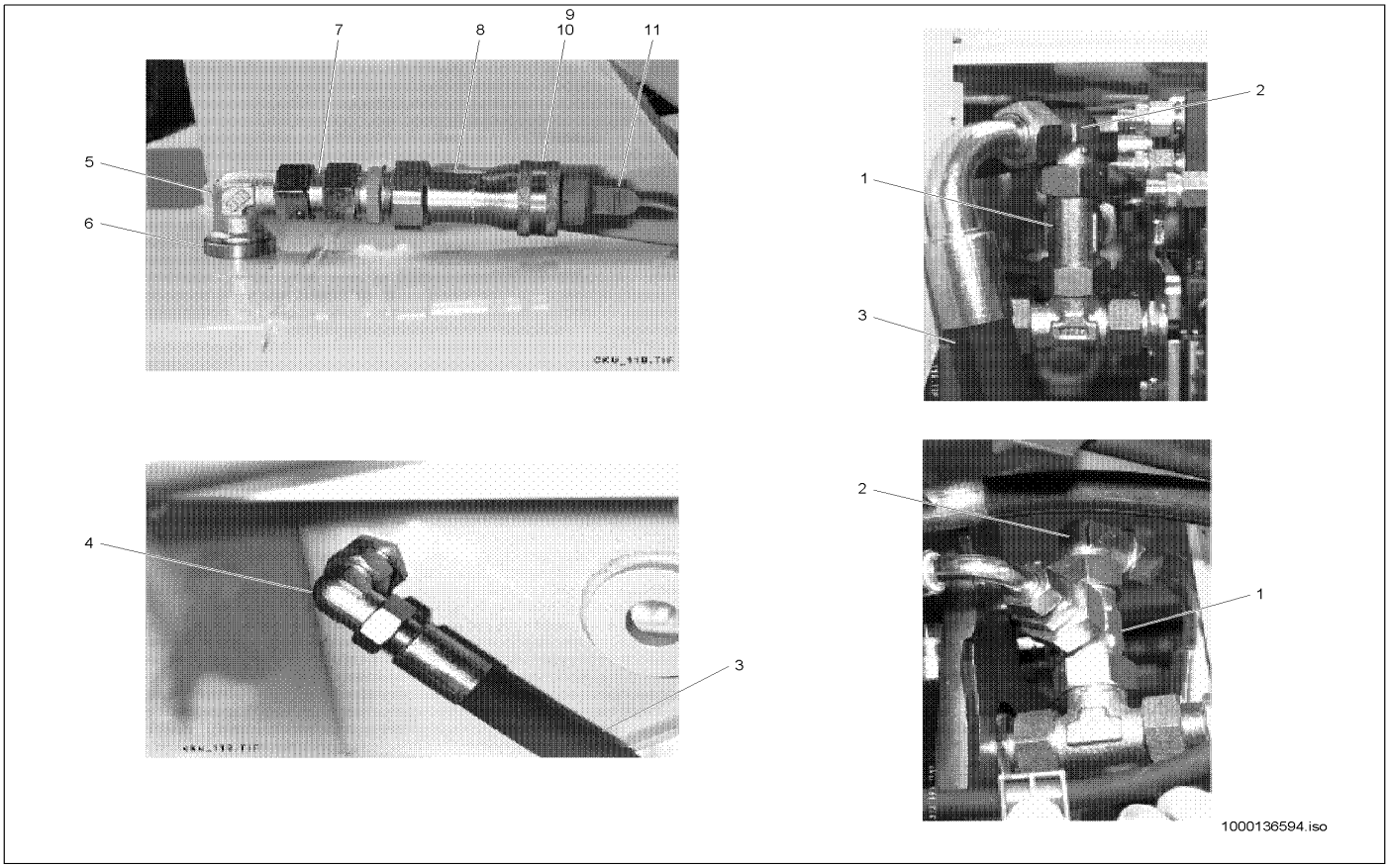

Pos	Art.-Nr.	Anm.	Q'TY	BEZEICHNUNG	PART NAME	DESIGNATION
1	1000085110		1,00 ST	EINSTELLB. L-ANSCHLUßSTUTZEN	TEE	COUDE
2	1000085091		1,00 ST	VERSCHRAUBUNG	SCREW JOINT	UNION
3	1000028991		1,00 ST	HYDRAULIKSCHLAUCH	HP HOSE	TUYAU FLEXIBLE HYDRAULIQUE
4	1000085091		1,00 ST	VERSCHRAUBUNG	SCREW JOINT	UNION
5	1000028692		1,00 ST	WSV28LOMDA3C	WSV28LOMDA3C	RACCORD VISSÉ WSV 28 L O.M,S A3C
6	1000039857		1,00 ST	EINSTELLSCHEIBE	DISC	DISQUE
7	1000085062		1,00 ST	VERSCHRAUBUNG GZ 28 L A3C	SCREW JOINT	UNION
8	1000028671		1,00 ST	SCHNELLVERSCHLUßKUPPLUNG	QUICK LOCK COUPLING	COUPLEUR À FERMETURE RAPIDE
9	1000090509		1,00 ST	O-RING	O-RING	ANNEAU EN O
10	1000000837		1,00 ST	STÜTZRING	SUPPORT RING	ANNEAU D'APPUI
11	1000033109		1,00 ST	SCHUTZKAPPE	PROTECTING CAP	CAPOT DE PROTECTION

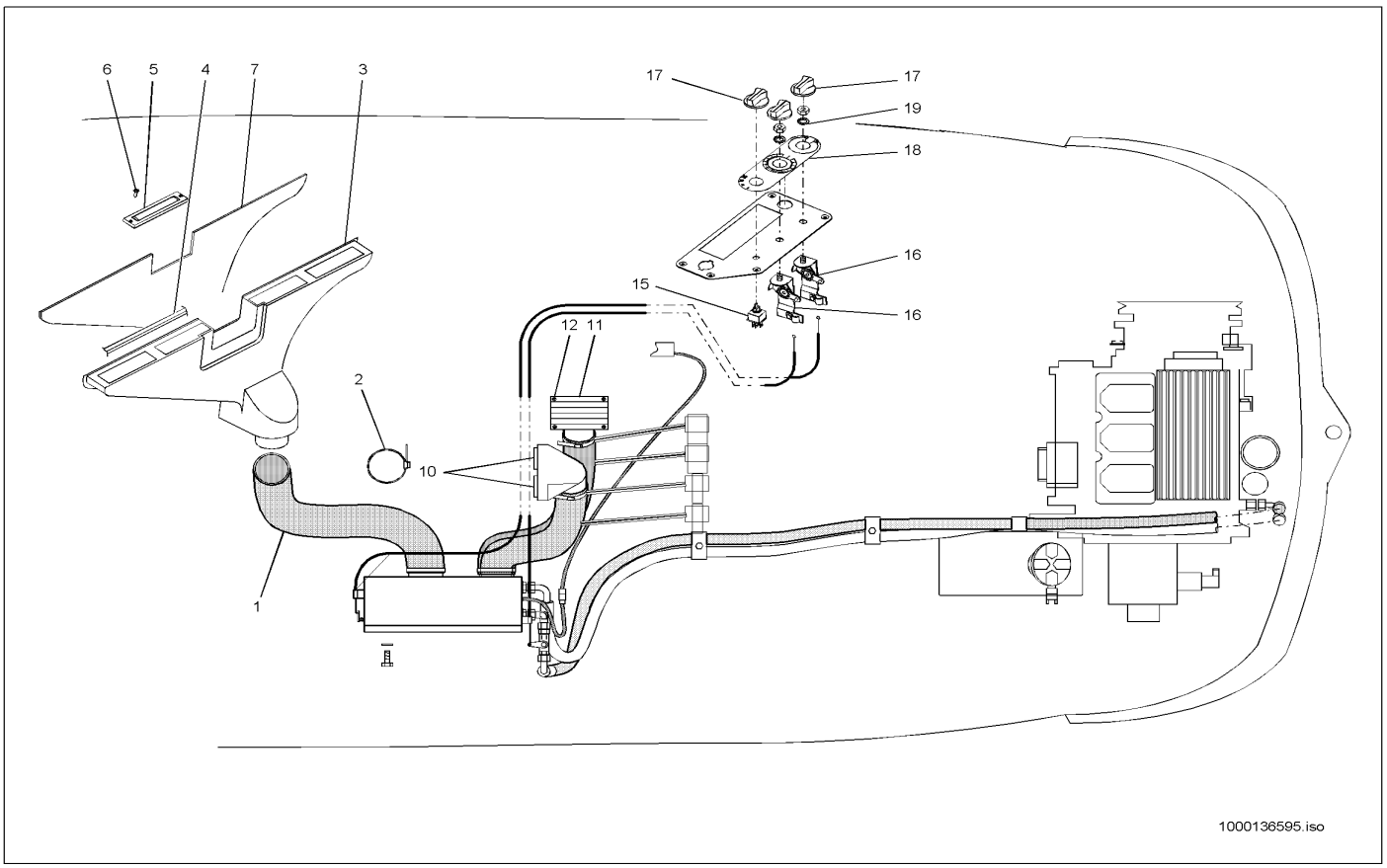

Pos	Art.-Nr.	Anm.	Q'TY	BEZEICHNUNG	PART NAME	DESIGNATION
1	1000095701		1,00 ST	HEIZUNGSSCHLAUCH	HEATER HOSE	TUYAU FLEXIBLE DE CHAUFFAGE
2	1000000704		2,00 ST	SCHELLE	CLAMP	BRIDE
3	1000086615		1,00 ST	LUFTVERTEILER	AIR DISTRIBUTOR	DISTRIBUTEUR D'AIR
4	1000086087	10x10	1,00 ST	KLEBEBAND	GLUE TAPE	BANDE ADHÉSIVE
5	1000086109		4,00 ST	DÜSE	NOZZLE	CLAPET
6	1000048672		8,00 ST	SENKSCHRAUBE	SINKSCREW	VIS À TÊTE NOYÉE
7	1000086948		1,00 ST	SCHAUM	FOAM	MOUSSE
8	1000029561		1,00 ST	HEIZUNGSSCHLAUCH	HEATER HOSE	TUYAU FLEXIBLE DE CHAUFFAGE
9	1000032090		2,00 ST	SCHELLE	CLAMP	BRIDE
10	1000086684		2,00 ST	DÜSE	NOZZLE	CLAPET
11	1000086685		1,00 ST	AUSSTRÖMGITTER	DRAIN SCREEN	GRILLE DE FUIR
12	1000048672		4,00 ST	SENKSCHRAUBE	SINKSCREW	VIS À TÊTE NOYÉE
13	1000021226		1,00 ST	HEIZUNGSSCHLAUCH	HEATER HOSE	TUYAU FLEXIBLE DE CHAUFFAGE
14	1000000704		2,00 ST	SCHELLE	CLAMP	BRIDE
15	1000086661		1,00 ST	SCHALTER	SWITCH	INTERRUPTEUR
16	1000086683		2,00 ST	DREHSCHALTER	ROTARY SWITCH	INTERRUPTEUR TOURNANT
17	1000033749		1,00 ST	SCHALTKNOPF	SHIFT BUTTON	BOUTON DE CHANGEMENT DE VITESSES
18	1000086586		1,00 ST	ANZEIGE	INDICATOR	INDICATION
19	1000092408		2,00 ST	FÄCHERSCHEIBE	GROOVED WASHER	DISQUE EN ÉVENTAIL

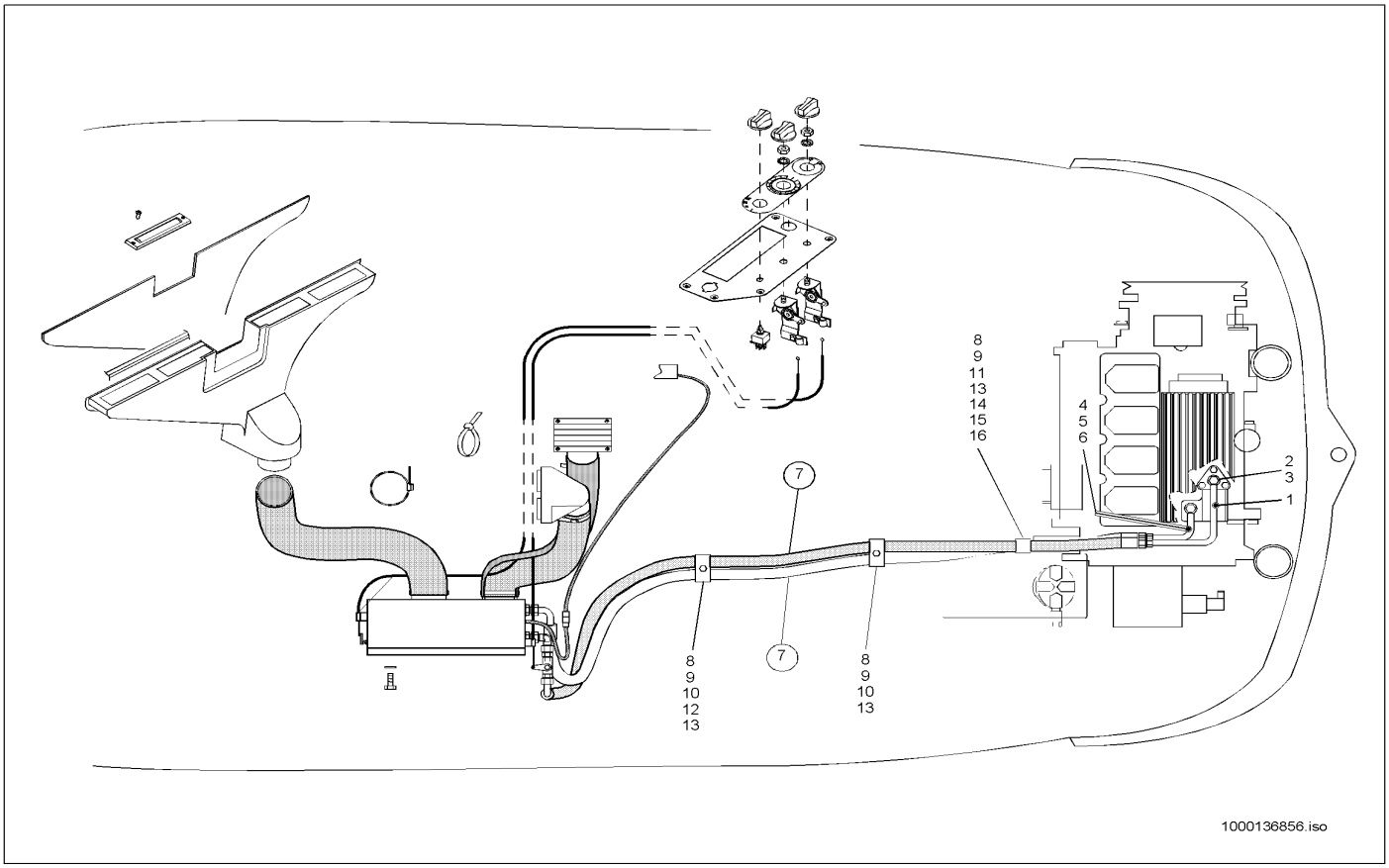

Pos	Art.-Nr.	Anm.	Q'TY	BEZEICHNUNG	PART NAME	DESIGNATION
1	1000090766	A:301560129 302570169	1,00 ST	HYDRAULIKROHR	HYDRAULIC PIPE	TUBE HYDRAULIQUE
2	1000050522	A:301560129 302570169	1,00 ST	HOHLSCHRAUBE	BANJO BOLT	VIS CREUSE
3	1000013055	A:301560129 302570169	2,00 ST	DICHTRING	SEAL RING	BAGUE D'ÉTANCHÉITÉ
4	1000090767	A:301560129 302570169	1,00 ST	HYDRAULIKROHR	HYDRAULIC PIPE	TUBE HYDRAULIQUE
5	1000050522	A:301560129 302570169	1,00 ST	HOHLSCHRAUBE	BANJO BOLT	VIS CREUSE
6	1000013055	A:301560129 302570169	2,00 ST	DICHTRING	SEAL RING	BAGUE D'ÉTANCHÉITÉ
7	1000028885	A:301560129 302570169	2,00 ST	HYDRAULIKSCHLAUCH	HP HOSE	TUYAU FLEXIBLE HYDRAULIQUE
8	1000031638	A:301560129 302570169	4,00 ST	SCHELLE	CLAMP	BRIDE
9	1000031245	A:301560129 302570169	3,00 ST	DECKPLATTE	COVER PLATE	PLAQUE DE RECOUVREMENT
10	1000048894	A:301560129 302570169	2,00 ST	STIFTSCHRAUBE	PIN SCREW	GOUJON
11	1000085318	A:301560129 302570169	1,00 ST	6KT-SCHRAUBE	HEX SCREW	VIS À TÊTE HEXAGONALE
12	1000018447	A:301560129 302570169	1,00 ST	6KT-SCHRAUBE	HEX SCREW	VIS À TÊTE HEXAGONALE
13	1000013021	A:301560129 302570169	3,00 ST	6KT-MUTTER	HEXAGON NUT	ÉCROU HEXAGONAL
14	1000043606	A:301560129 302570169	1,00 ST	HALTER	BRACKET CLUTCH	SUPPORT
15	1000013008	A:301560129 302570169	2,00 ST	6KT-SCHRAUBE	HEX SCREW	VIS À TÊTE HEXAGONALE
16	1000030951	A:301560129 302570169	2,00 ST	FEDERRING	SPRING RING	RONDELLE À RESSORT

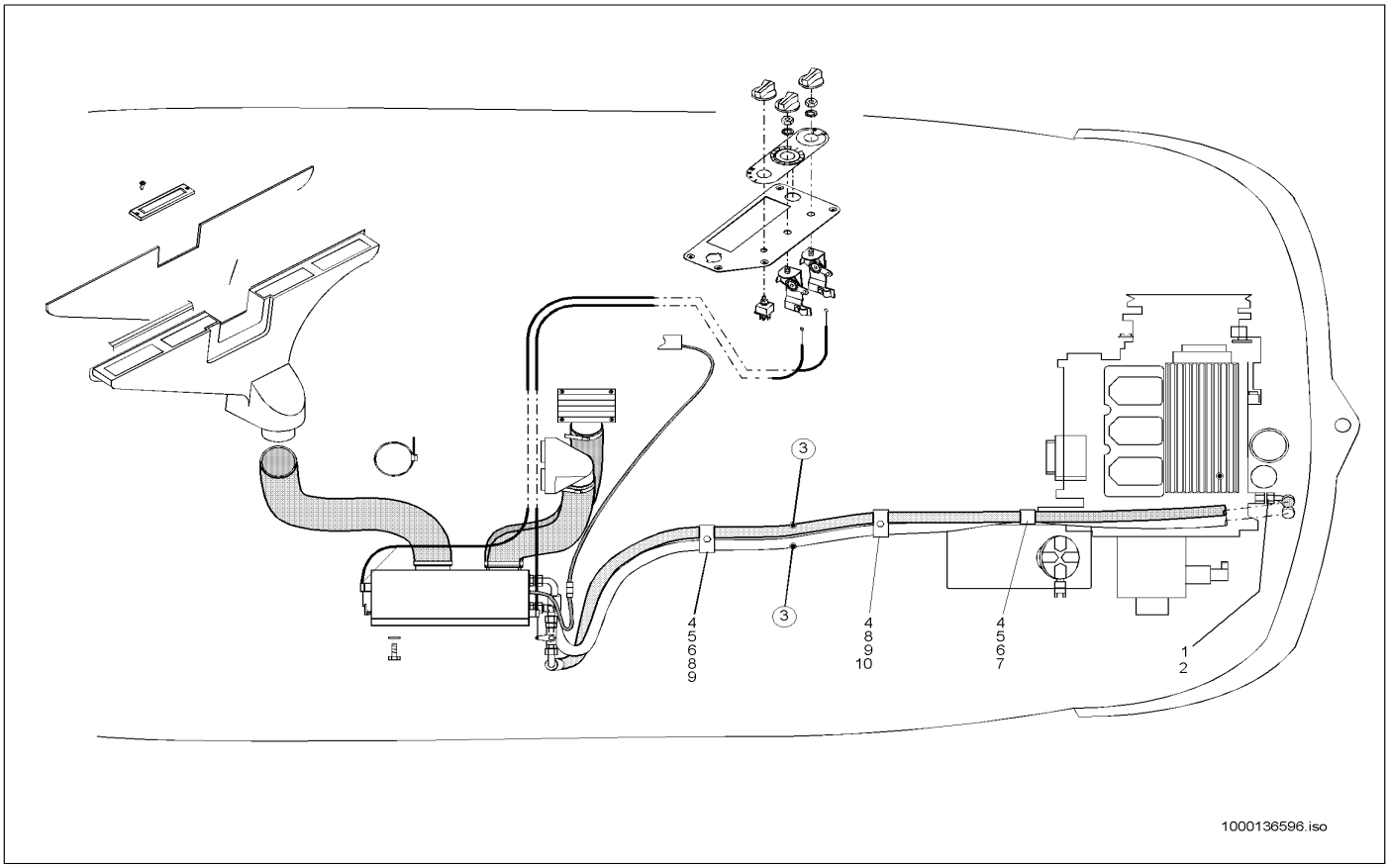

Pos	Art.-Nr.	Anm.	Q'TY	BEZEICHNUNG	PART NAME	DESIGNATION
1	1000020803	E:301560130 302570170	2,00 ST	VERSCHRAUBUNG	SCREW JOINT	UNION
2	1000015512	E:301560130 302570170	2,00 ST	VERSCHRAUBUNG	SCREW JOINT	UNION
3	1000028919	E:301560130 302570170	2,00 ST	HYDRAULIKSCHLAUCH	HP HOSE	TUYAU FLEXIBLE HYDRAULIQUE
4	1000031638	E:301560130 302570170	3,00 ST	SCHELLE	CLAMP	BRIDE
5	1000031245	E:301560130 302570170	2,00 ST	DECKPLATTE	COVER PLATE	PLAQUE DE RECOUVREMENT
6	1000085317	E:301560130 302570170	1,00 ST	6KT-SCHRAUBE	HEX SCREW	VIS À TÊTE HEXAGONALE
7	1000013021	E:301560130 302570170	3,00 ST	6KT-MUTTER	HEXAGON NUT	ÉCROU HEXAGONAL
8	1000043606	E:301560130 302570170	1,00 ST	HALTER	BRACKET CLUTCH	SUPPORT
9	1000013008	E:301560130 302570170	2,00 ST	6KT-SCHRAUBE	HEX SCREW	VIS À TÊTE HEXAGONALE
10	1000030951	E:301560130 302570170	2,00 ST	FEDERRING	SPRING RING	RONDELLE À RESSORT

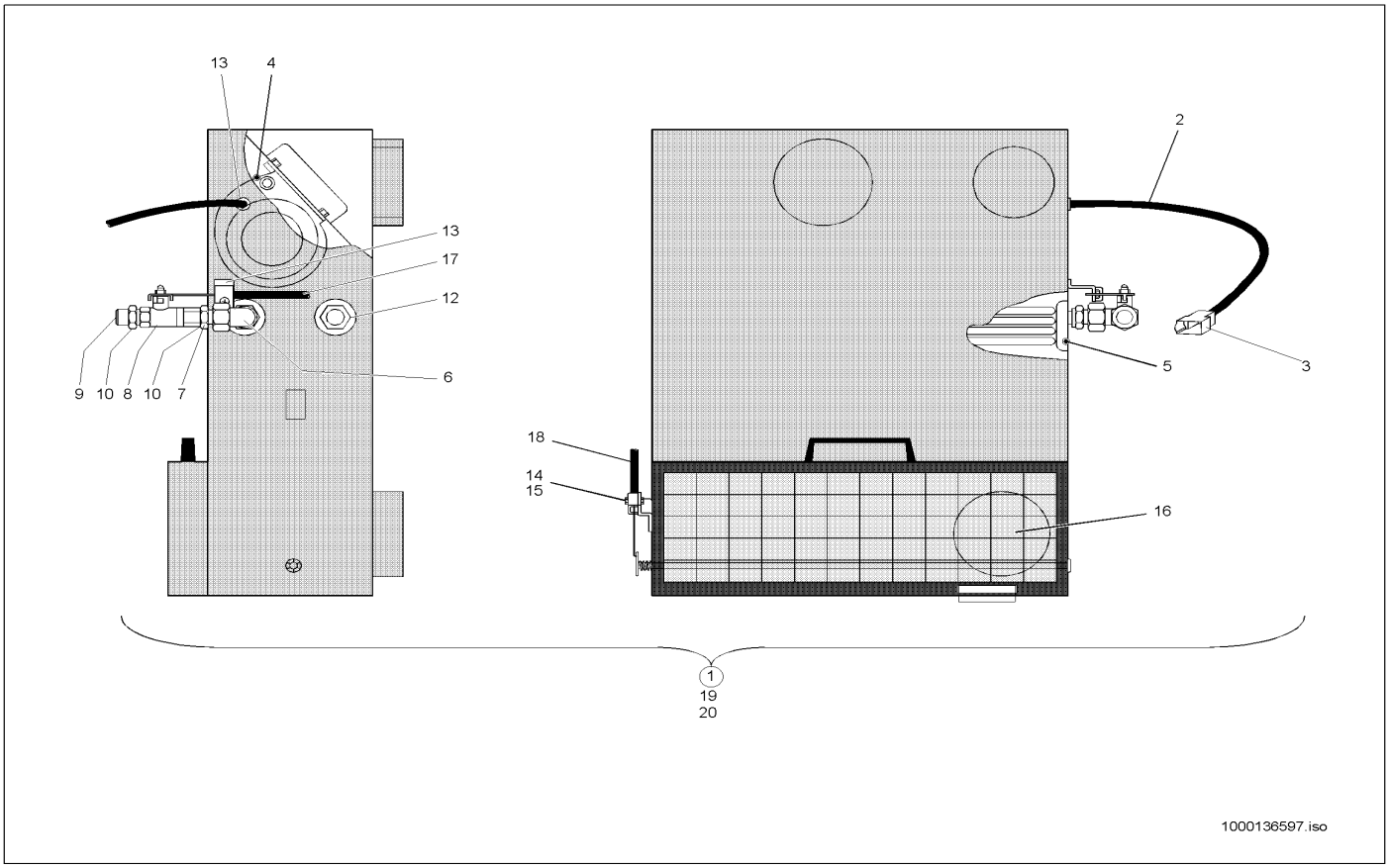

Pos	Art.-Nr.	Anm.	Q'TY	BEZEICHNUNG	PART NAME	DESIGNATION
1	1000036999	A:300550203 301560860 302570564	1,00 ST	HEIZGERÄT	HEATER	APPAREIL DE CHAUFFAGE
2	1000086819	A:300550203 301560860 302570564	1,00 ST	KABELSATZ	CABLE SET	JEU DE CÂBLE
3	1000095324	A:300550203 301560860 302570564	1,00 ST	FLACHSTECKERGEHÄUSE	PLUG HOUSING	BOÎTE DE BOUCHON
4	1000086811	A:300550203 301560860 302570564	1,00 ST	GEBLÄSE	BLOWER	VENTILATEUR
5	1000086814	A:300550203 301560860 302570564	1,00 ST	WÄRMETAUSCHER	HEAT EXCHANGER	ÉCHANGEUR DE CHALEUR
6	1000015512	A:300550203 301560860 302570564	1,00 ST	VERSCHRAUBUNG	SCREW JOINT	UNION
7	1000086816	A:300550203 301560860 302570564	1,00 ST	STUTZEN	END PIECE	TUBULURE
8	1000086810	A:300550203 301560860 302570564	1,00 ST	KUGELHAHN	BALL COCK	ROBINET À BOULET
9	1000086815	A:300550203 301560860 302570564	1,00 ST	VERSCHRAUBUNG	SCREW JOINT	UNION
10	1000086807	A:300550203 301560860 302570564	2,00 ST	DICHTRING	SEAL RING	BAGUE D'ÉTANCHÉITÉ
11	1000086812	A:300550203 301560860 302570564	1,00 ST	HEBEL	LEVER	LEVIER
12	1000086818	A:300550203 301560860 302570564	2,00 ST	DURCHFÜHRUNGSRING	JUNCTION	ANNEAU D'APPLICATION
13	1000086817	A:300550203 301560860 302570564	1,00 ST	DURCHFÜHRUNGSRING	JUNCTION	ANNEAU D'APPLICATION
14	1000086813	A:300550203 301560860 302570564	5,00 ST	KLEMMBLECH	CLAMP PLATE	TÔLE DE FIXATION
15	1000085544	A:300550203 301560860 302570564	5,00 ST	FLACHKOPFSCHRAUBE	FLAT HEAD SCREW	VIS DE TÊTE PLATE
16	1000086762	A:300550203 301560860 302570564	1,00 ST	FILTER	FILTER	FILTRE
17	1000036975	A:300550203 301560860 302570564	1,00 ST	BOWDENZUG	BOWDEN CABLE	TACTION DE BOWDEN

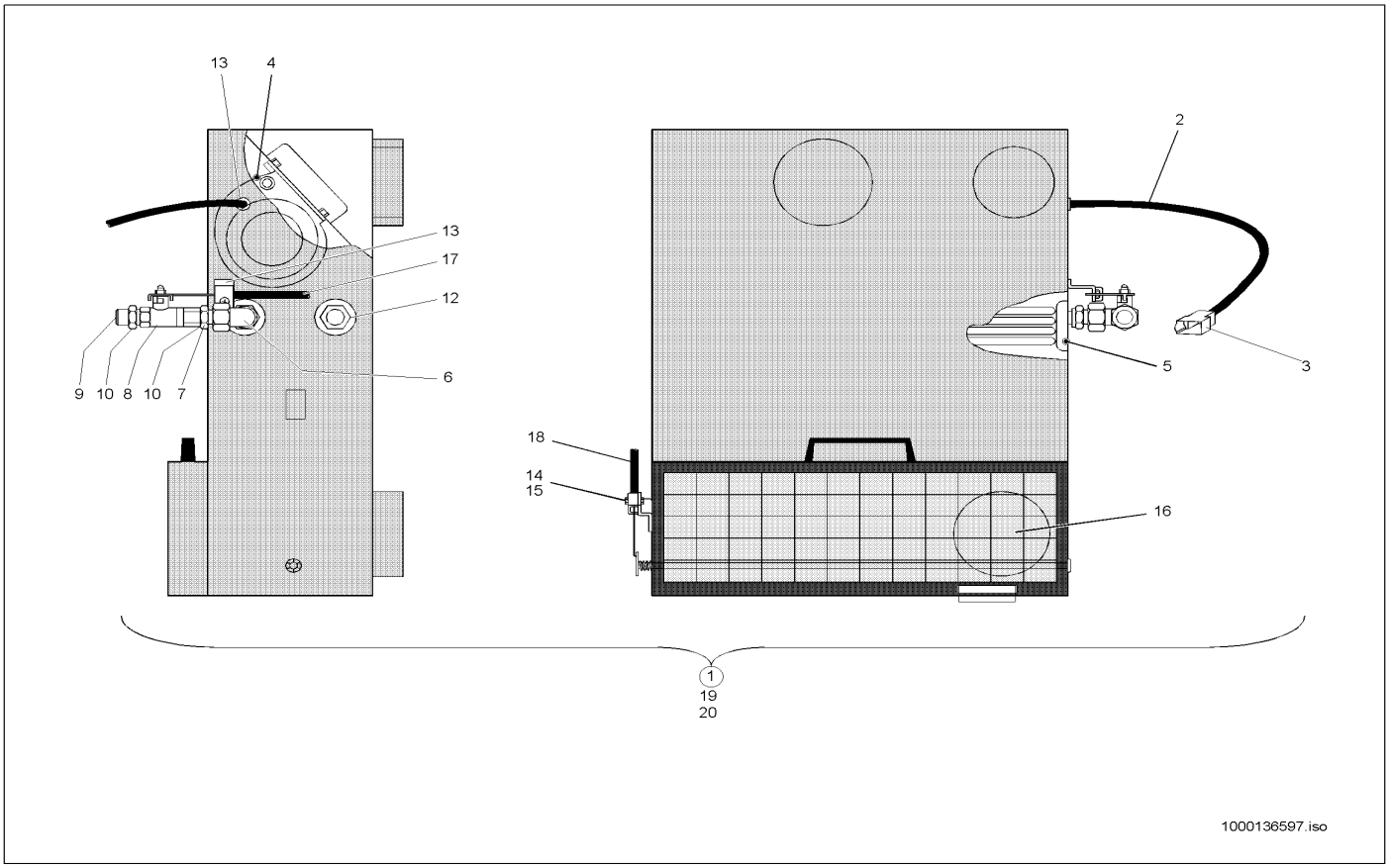

Pos	Art.-Nr.	Anm.	Q'TY	BEZEICHNUNG	PART NAME	DESIGNATION
18	1000036972	A:300550203 301560860 302570564	1,00 ST	BOWDENZUG	BOWDEN CABLE	TACTION DE BOWDEN
19	1000019136	A:300550203 301560860 302570564	3,00 ST	6KT-SCHRAUBE	HEX SCREW	VIS À TÊTE HEXAGONALE
20	1000018444	A:300550203 301560860 302570564	3,00 ST	SCHEIBE	SPACER	RONDELLE

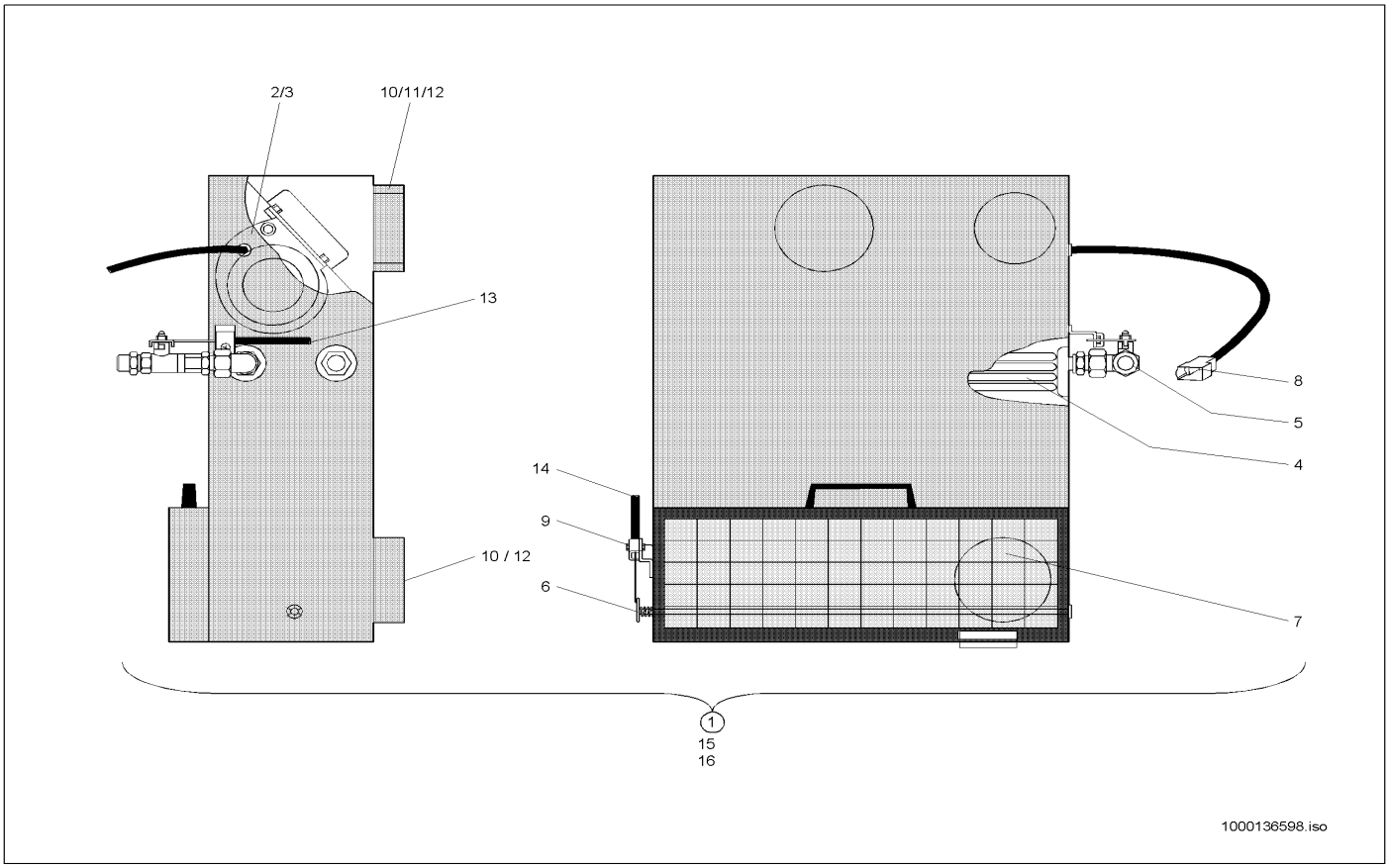

Pos	Art.-Nr.	Anm.	Q'TY	BEZEICHNUNG	PART NAME	DESIGNATION
1	1000037001	E:300550204 301560861 302570565	1,00 ST	HEIZGERÄT	HEATER	APPAREIL DE CHAUFFAGE
2	1000018753	E:300550204 301560861 302570565	1,00 ST	HEIZGEBLÄSE	HEATER BLOWER	VENTILATEUR DE CHAUFFAGE
3	1000087545	E:300550204 301560861 302570565	1,00 ST	WIDERSTAND	DIODE	RÉSISTANCE
4	1000087544	E:300550204 301560861 302570565	1,00 ST	WÄRMETAUSCHER	HEAT EXCHANGER	ÉCHANGEUR DE CHALEUR
5	1000021091	E:300550204 301560861 302570565	1,00 ST	KUGELHAHN	BALL COCK	ROBINET À BOULET
6	1000087546	E:300550204 301560861 302570565	1,00 ST	HEBEL	LEVER	LEVIER
7	1000000346	E:300550204 301560861 302570565	1,00 ST	FILTEREINSATZ	FILTER INSERT	CARTOUCHE
8	1000095324	E:300550204 301560861 302570565	1,00 ST	FLACHSTECKERGEHÄUSE	PLUG HOUSING	BOÎTE DE BOUCHON
9	1000088311	E:300550204 301560861 302570565	2,00 ST	KLAMMER	CLAMP	ATTACHE
10	1000087559	E:300550204 301560861 302570565	2,00 ST	STUTZEN	END PIECE	TUBULURE
11	1000087560	E:300550204 301560861 302570565	2,00 ST	STUTZEN	END PIECE	TUBULURE
12	1000087561	E:300550204 301560861 302570565	2,00 ST	SPREIZNIETE	SPREAD RIVET	RIVET D'ÉCARTEMENT
13	1000036975	E:300550204 301560861 302570565	1,00 ST	BOWDENZUG	BOWDEN CABLE	TACTION DE BOWDEN
14	1000036972	E:300550204 301560861 302570565	1,00 ST	BOWDENZUG	BOWDEN CABLE	TACTION DE BOWDEN
15	1000019136	E:300550204 301560861 302570565	3,00 ST	6KT-SCHRAUBE	HEX SCREW	VIS À TÊTE HEXAGONALE
16	1000018444	E:300550204 301560861 302570565	3,00 ST	SCHEIBE	SPACER	RONDELLE

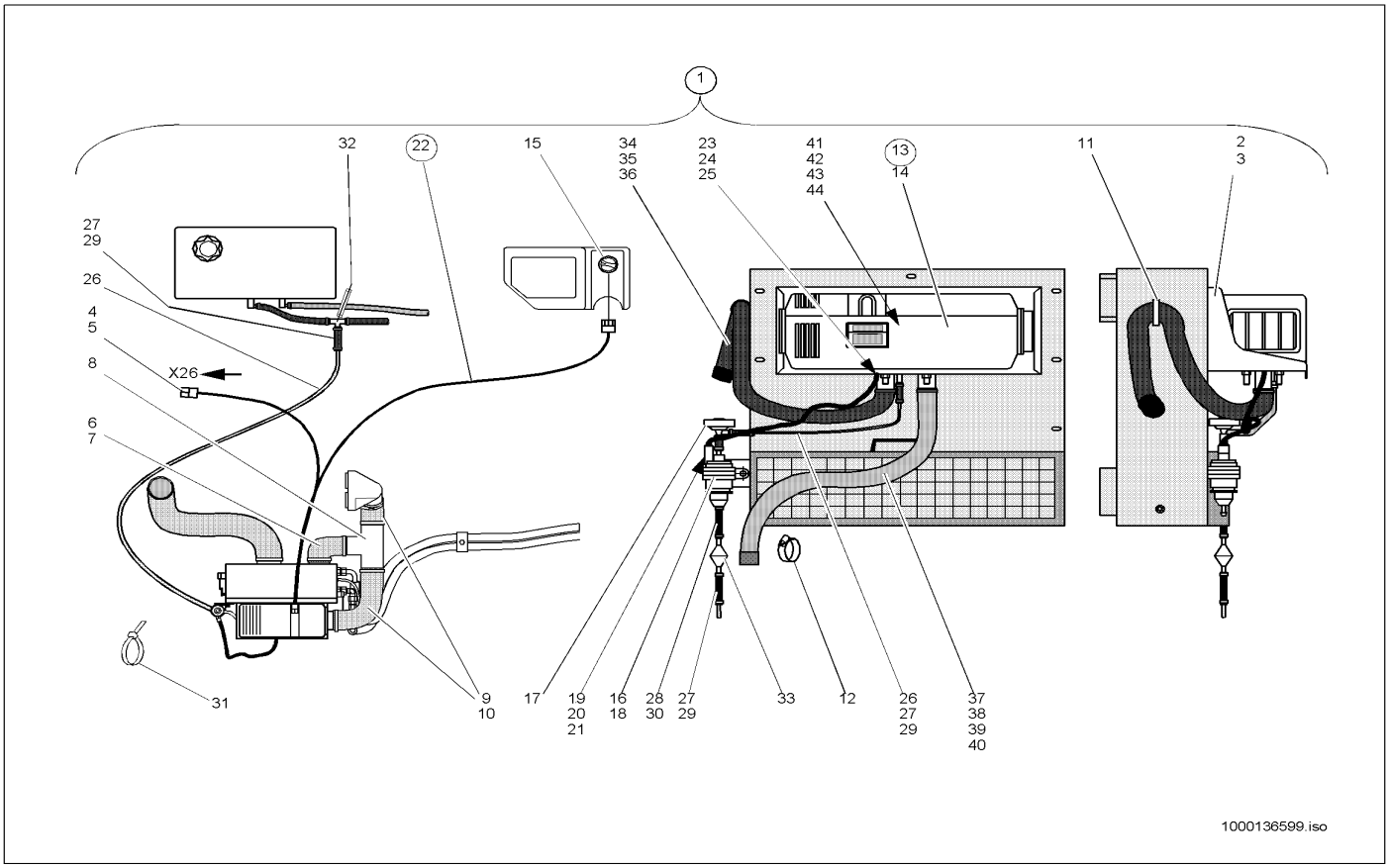

Pos	Art.-Nr.	Anm.	Q'TY	BEZEICHNUNG	PART NAME	DESIGNATION
1	1000140975	A:300550203 301560860 302570564	1,00 ST	NACHRÜSTSATZ	RETROFIT KIT	JEU D'ARMEMENT
2	1000087416	A:300550203 301560860 302570564	1,00 ST	DECKEL	COVER	COUVERCLE
3	1000087417	A:300550203 301560860 302570564	1,00 ST	DÄMMATTE	INSULATING MAT	TAPIS ISOLANT
4	1000000481	A:300550203 301560860 302570564	1,00 ST	FLACHSTECKERGEHÄUSE	PLUG HOUSING	BOÎTE DE BOUCHON
5	1000050022	A:300550203 301560860 302570564	2,00 ST	FLACHSTECKER	PLUG	BOUCHON
6	1000096909	60x480mm	1,00 M	HEIZUNGSSCHLAUCH	HEATER HOSE	TUYAU FLEXIBLE DE CHAUFFAGE
7	1000032081	A:300550203 301560860 302570564	2,00 ST	SCHELLE	CLAMP	BRIDE
8	1000043612	A:300550203 301560860 302570564	1,00 ST	STUTZEN	END PIECE	TUBULURE
9	1000140245	A:300550203 301560860 302570564	2,00 ST	HEIZUNGSSCHLAUCH	HEATER HOSE	TUYAU FLEXIBLE DE CHAUFFAGE
9	1000029561	80x300mm	1,00 ST	HEIZUNGSSCHLAUCH	HEATER HOSE	TUYAU FLEXIBLE DE CHAUFFAGE
10	1000032090	A:300550203 301560860 302570564	2,00 ST	SCHELLE	CLAMP	BRIDE
11	1000031222	A:300550203 301560860 302570564	1,00 ST	SCHELLE	CLAMP	BRIDE
12	1000032098	A:300550203 301560860 302570564	1,00 ST	SCHELLE	CLAMP	BRIDE
13	1000036996	A:300550203 301560860 302570564	1,00 ST	HEIZGERÄT	HEATER	APPAREIL DE CHAUFFAGE
14	1000140794	A:300550203 301560860 302570564	1,00 ST	DICHTUNG	SEAL	JOINT D'ÉTANCHÉITÉ
15	1000087405	A:300550203 301560860 302570564	1,00 ST	BEDIENELEMENT	CONTROL ELEMENT	ÉLÉMENT DE COMMANDE
16	1000087406	A:300550203 301560860 302570564	1,00 ST	DOSIERPUMPE	MEASURING PUMP	POMPE DOSEUSE
17	1000087407	A:300550203 301560860 302570564	1,00 ST	DÄMPFER	SHOCK ABSORBER	AMORTISSEUR
18	1000140819	A:300550203 301560860 302570564	1,00 ST	SCHELLE	CLAMP	BRIDE

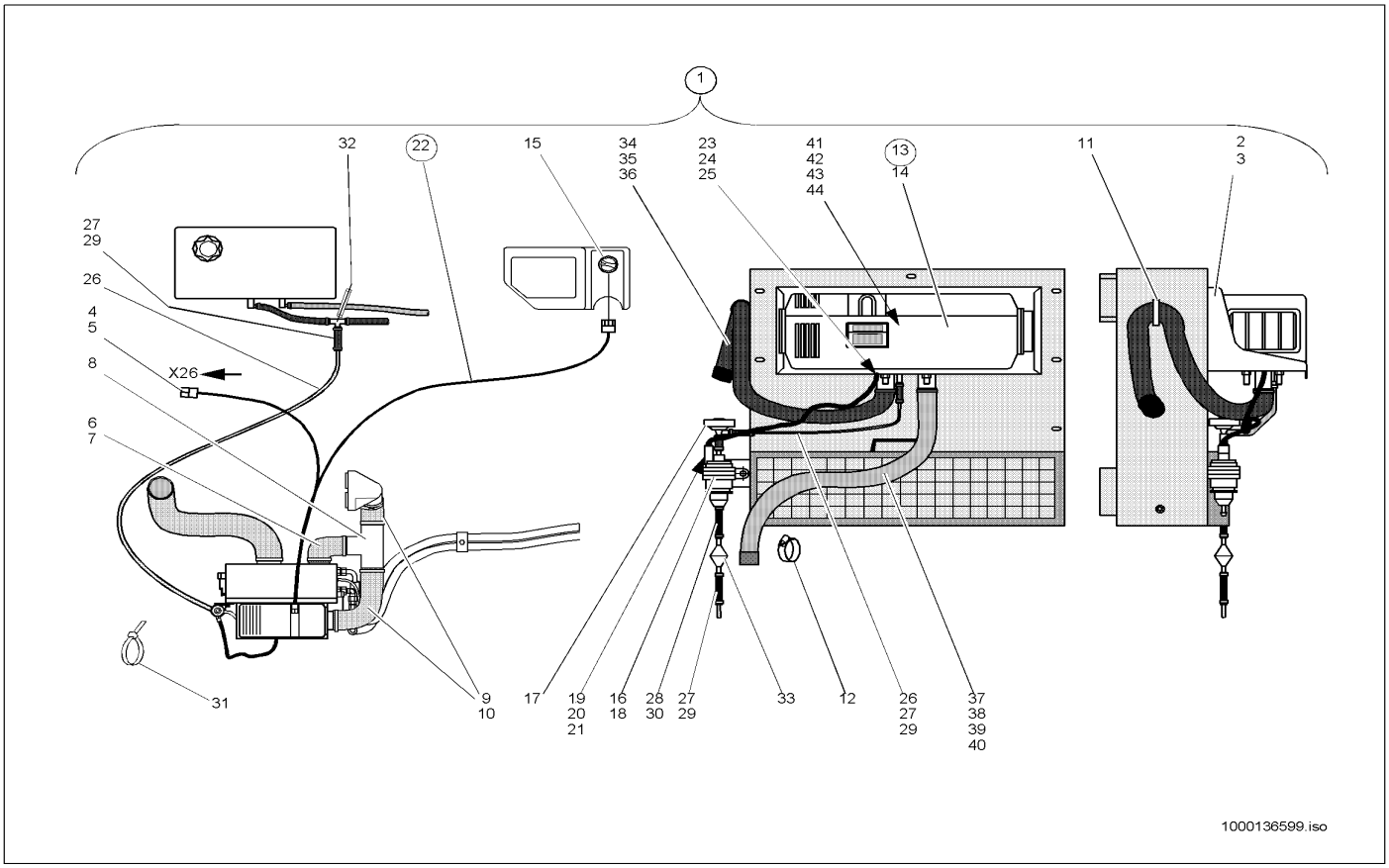

Pos	Art.-Nr.	Anm.	Q'TY	BEZEICHNUNG	PART NAME	DESIGNATION
19	1000140260	A:300550203 301560860 302570564	1,00 ST	STECKHÜLSENGEHÄUSE	PLUG SLEEVE HOUSING	BOÎTE À DOUILLES DE BOUCHON
20	1000087408	A:300550203 301560860 302570564	2,00 ST	KONTAKT	CONTACT	CONTACT
21	1000087409	A:300550203 301560860 302570564	1,00 ST	KAPPE	COVER	RECOUVREMENT
22	1000087410	A:300550203 301560860 302570564	1,00 ST	KABELBAUM	WIRING HARNESS	ARBRE DE CÂBLE
23	1000140259	A:300550203 301560860 302570564	1,00 ST	STECKHÜLSENGEHÄUSE	PLUG SLEEVE HOUSING	BOÎTE À DOUILLES DE BOUCHON
24	1000092488	A:300550203 301560860 302570564	2,00 ST	FLACHSTECKER	PLUG	BOUCHON
25	1000092487	A:300550203 301560860 302570564	6,00 ST	FLACHSTECKER	PLUG	BOUCHON
26	1000029513	A:300550203 301560860 302570564	1,00 ST	SCHLAUCH	HOSE	TUYAU FLEXIBLE
27	1000089804	A:300550203 301560860 302570564	4,00 ST	SCHLAUCH	HOSE	TUYAU FLEXIBLE
28	1000089805	A:300550203 301560860 302570564	2,00 ST	SCHLAUCH	HOSE	TUYAU FLEXIBLE
29	1000031269	A:300550203 301560860 302570564	8,00 ST	SCHELLE	CLAMP	BRIDE
30	1000031117	A:300550203 301560860 302570564	4,00 ST	SCHELLE	CLAMP	BRIDE
31	1000089965	A:300550203 301560860 302570564	10,00 ST	KABELBINDER	CABLE STRAP	BOUTISSE DE CÂBLE
32	1000087411	A:300550203 301560860 302570564	1,00 ST	VERTEILER	DISTRIBUTOR	DISTRIBUTEUR
33	1000029532	A:300550203 301560860 302570564	1,00 ST	KRAFTSTOFFILTER	FUEL FILTER	FILTRE DE CARBURANT
34	1000087412	A:300550203 301560860 302570564	1,00 ST	ROHR	PIPE LINE	TUYAU
35	1000087413	A:300550203 301560860 302570564	1,00 ST	KAPPE	COVER	RECOUVREMENT
36	1000140816	A:300550203 301560860 302570564	1,00 ST	SCHELLE	CLAMP	BRIDE

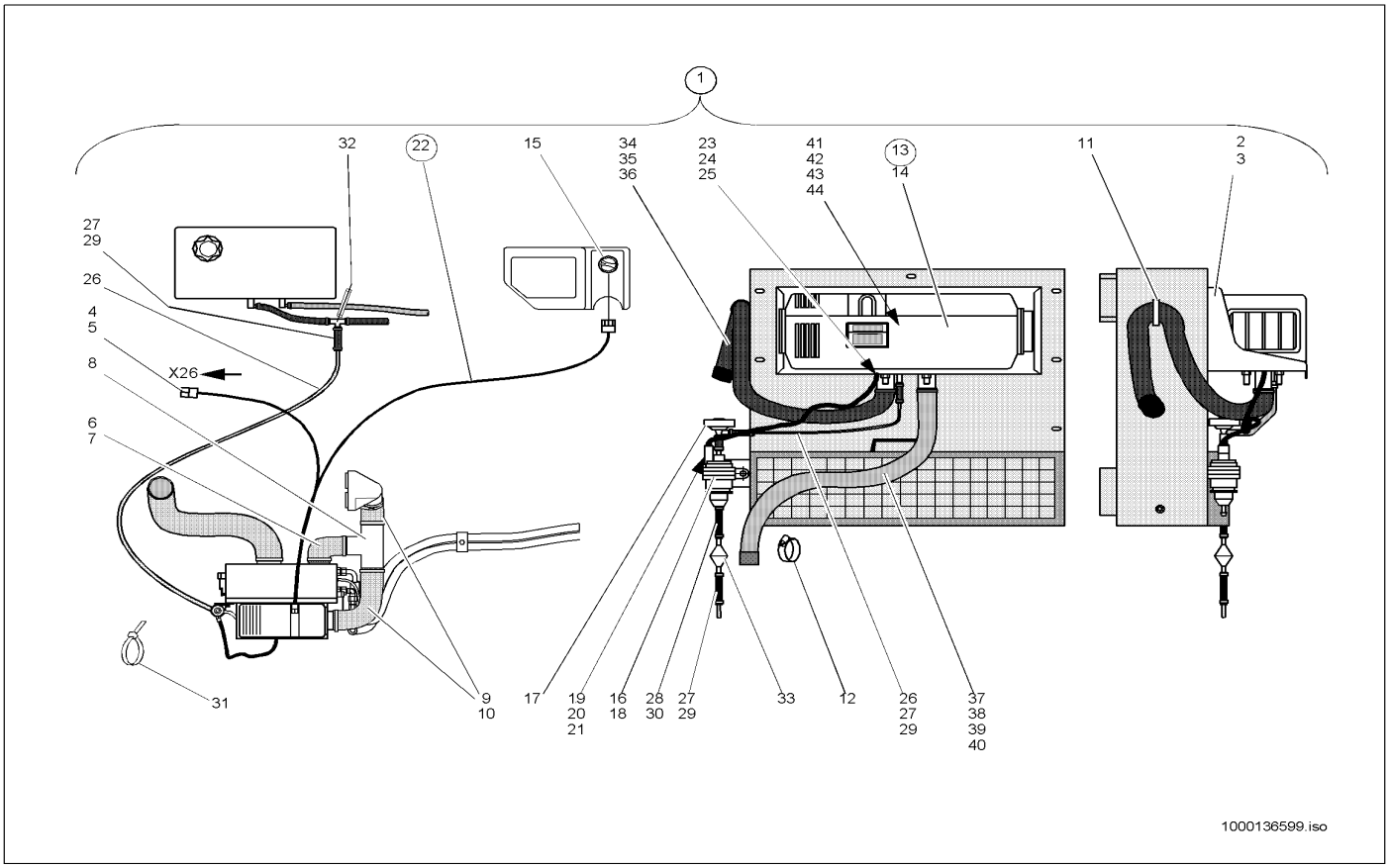

Pos	Art.-Nr.	Anm.	Q'TY	BEZEICHNUNG	PART NAME	DESIGNATION
37	1000087414	A:300550203 301560860 302570564	1,00 ST	ROHR	PIPE LINE	TUYAU
38	1000087415	A:300550203 301560860 302570564	1,00 ST	KAPPE	COVER	RECOUVREMENT
39	1000140817	A:300550203 301560860 302570564	1,00 ST	SCHELLE	CLAMP	BRIDE
40	1000140818		1,00 ST	SCHELLE	CLAMP	BRIDE
41	1000139971		1,00 ST	STEUERGERÄT	DISTRIBUTOR	APPAREIL DE COMMANDE
42	1000087402		1,00 ST	TEMPERATURBEGRENZER	TEMERATURE LIMITER	LIMITEUR DE TEMPÉRATURE
43	1000087403		1,00 ST	FLAMMWÄCHTER	FLAME CONTROL	CONTRÔLE DE FLAMME
44	1000087404		1,00 ST	GLÜHSTIFT	GLOW PIN	GOUPILLE DE RECUIT

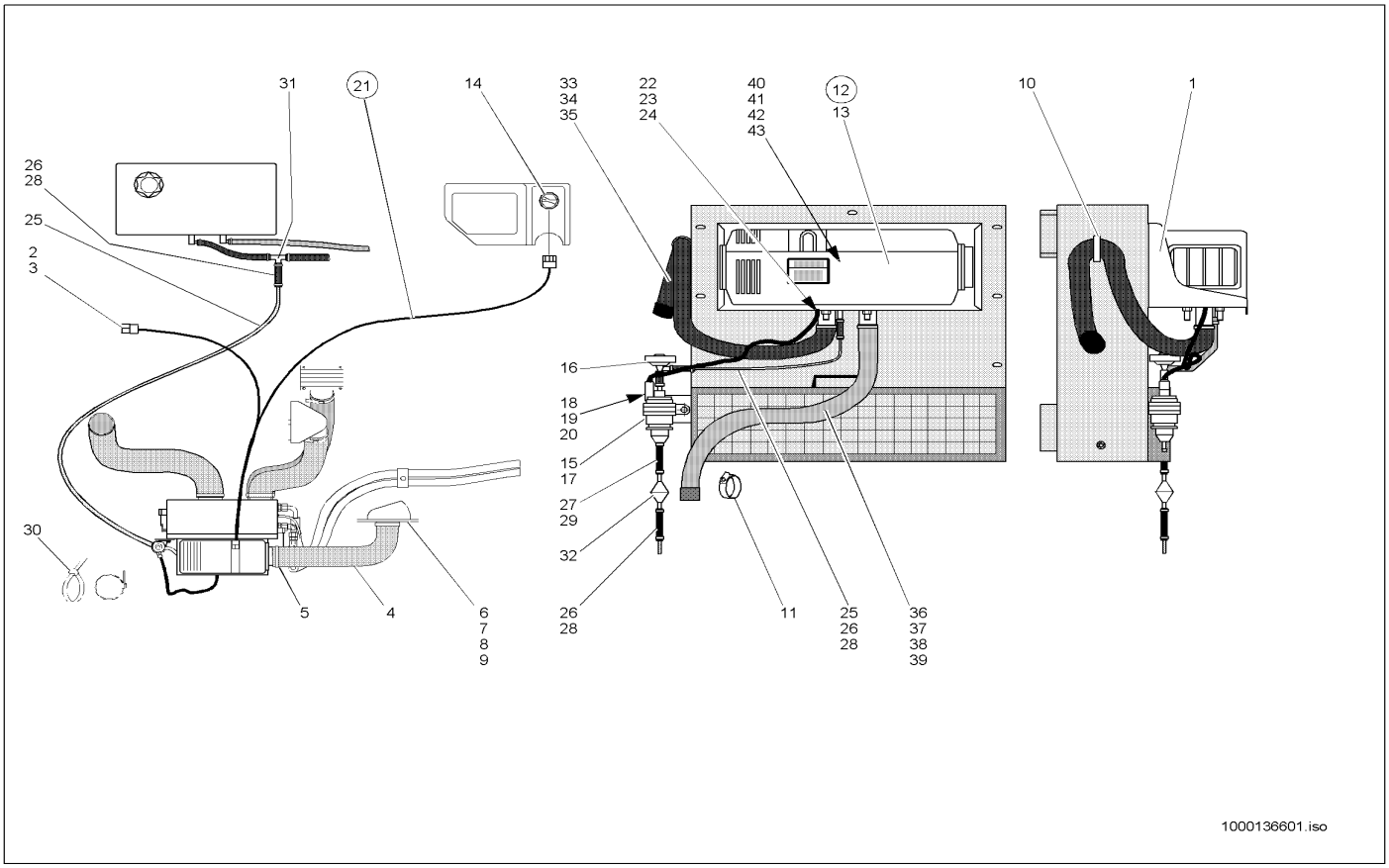

Pos	Art.-Nr.	Anm.	Q'TY	BEZEICHNUNG	PART NAME	DESIGNATION
1	1000037112	E:300550204 301560861 302570565	1,00 ST	KONSOLE	CONSOLE	CONSOLE
2	1000000481	E:300550204 301560861 302570565	1,00 ST	FLACHSTECKERGEHÄUSE	PLUG HOUSING	BOÎTE DE BOUCHON
3	1000095371	E:300550204 301560861 302570565	2,00 ST	FLACHSTECKHÜLSE	PLUG SLEEVE	DOUILLE DE CLIP
4	1000096909	60x580mm	1,00 M	HEIZUNGSSCHLAUCH	HEATER HOSE	TUYAU FLEXIBLE DE CHAUFFAGE
4	1000100458	E:300550204 301560861 302570565	1,00 ST	HEIZUNGSSCHLAUCH	HEATER HOSE	TUYAU FLEXIBLE DE CHAUFFAGE
5	1000032081	E:300550204 301560861 302570565	2,00 ST	SCHELLE	CLAMP	BRIDE
6	1000029556	E:300550204 301560861 302570565	2,00 ST	AUSSTRÖMER	VENTING	DÉGAGEUR
7	1000048484	E:300550204 301560861 302570565	3,00 ST	SENKSCHRAUBE	SINKSCREW	VIS À TÊTE NOYÉE
8	1000031430	E:300550204 301560861 302570565	3,00 ST	DISTANZROHR	PIPE	TUBE D'ÉCARTEMENT
9	1000085580	E:300550204 301560861 302570565	3,00 ST	6KT-MUTTER	HEXAGON NUT	ÉCROU HEXAGONAL
10	1000031222	E:300550204 301560861 302570565	1,00 ST	SCHELLE	CLAMP	BRIDE
11	1000032098	E:300550204 301560861 302570565	1,00 ST	SCHELLE	CLAMP	BRIDE
12	1000036996	E:300550204 301560861 302570565	1,00 ST	HEIZGERÄT	HEATER	APPAREIL DE CHAUFFAGE
13	1000140794	E:300550204 301560861 302570565	1,00 ST	DICHTUNG	SEAL	JOINT D'ÉTANCHÉITÉ
14	1000087405	E:300550204 301560861 302570565	1,00 ST	BEDIENELEMENT	CONTROL ELEMENT	ÉLÉMENT DE COMMANDE
15	1000087406	E:300550204 301560861 302570565	1,00 ST	DOSIERPUMPE	MEASURING PUMP	POMPE DOSEUSE
16	1000087407	E:300550204 301560861 302570565	1,00 ST	DÄMPFER	SHOCK ABSORBER	AMORTISSEUR
17	1000140819	E:300550204 301560861 302570565	1,00 ST	SCHELLE	CLAMP	BRIDE

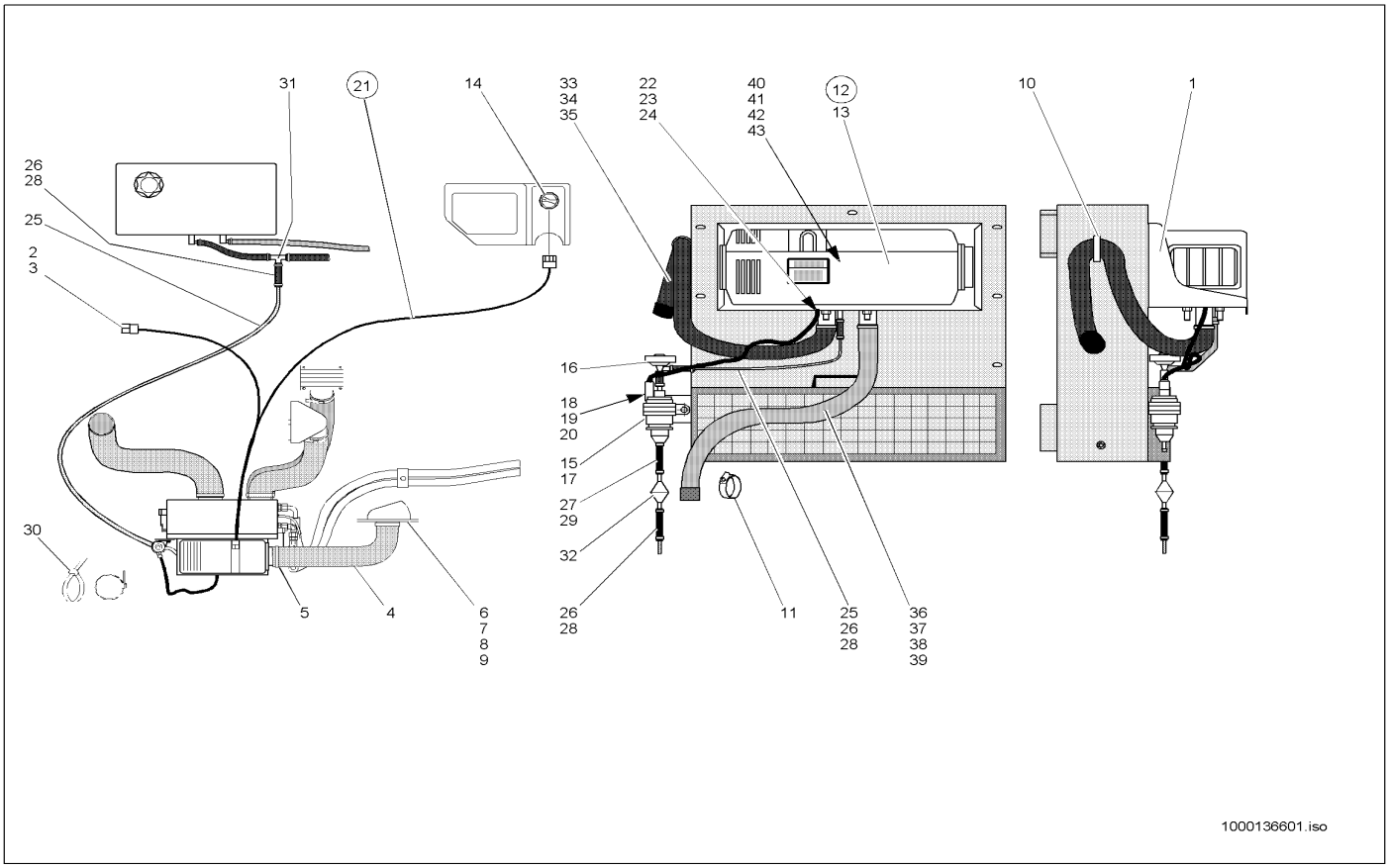

Pos	Art.-Nr.	Anm.	Q'TY	BEZEICHNUNG	PART NAME	DESIGNATION
18	1000140260	E:300550204 301560861 302570565	1,00 ST	STECKHÜLSENGEHÄUSE	PLUG SLEEVE HOUSING	BOÎTE À DOUILLES DE BOUCHON
19	1000087408	E:300550204 301560861 302570565	2,00 ST	KONTAKT	CONTACT	CONTACT
20	1000087409	E:300550204 301560861 302570565	1,00 ST	KAPPE	COVER	RECOUVREMENT
21	1000087410	E:300550204 301560861 302570565	1,00 ST	KABELBAUM	WIRING HARNESS	ARBRE DE CÂBLE
22	1000140259	E:300550204 301560861 302570565	1,00 ST	STECKHÜLSENGEHÄUSE	PLUG SLEEVE HOUSING	BOÎTE À DOUILLES DE BOUCHON
23	1000092488	E:300550204 301560861 302570565	2,00 ST	FLACHSTECKER	PLUG	BOUCHON
24	1000092487	E:300550204 301560861 302570565	6,00 ST	FLACHSTECKER	PLUG	BOUCHON
25	1000029513	5x2	1,00 ST	SCHLAUCH	HOSE	TUYAU FLEXIBLE
26	1000089804	E:300550204 301560861 302570565	4,00 ST	SCHLAUCH	HOSE	TUYAU FLEXIBLE
27	1000089805	E:300550204 301560861 302570565	2,00 ST	SCHLAUCH	HOSE	TUYAU FLEXIBLE
28	1000031269	E:300550204 301560861 302570565	8,00 ST	SCHELLE	CLAMP	BRIDE
29	1000031117	E:300550204 301560861 302570565	4,00 ST	SCHELLE	CLAMP	BRIDE
30	1000089965	E:300550204 301560861 302570565	10,00 ST	KABELBINDER	CABLE STRAP	BOUTISSE DE CÂBLE
31	1000087411	E:300550204 301560861 302570565	1,00 ST	VERTEILER	DISTRIBUTOR	DISTRIBUTEUR
32	1000029532	E:300550204 301560861 302570565	1,00 ST	KRAFTSTOFFILTER	FUEL FILTER	FILTRE DE CARBURANT
33	1000087412	E:300550204 301560861 302570565	1,00 ST	ROHR	PIPE LINE	TUYAU
34	1000087413	E:300550204 301560861 302570565	1,00 ST	KAPPE	COVER	RECOUVREMENT
35	1000140816	E:300550204 301560861 302570565	1,00 ST	SCHELLE	CLAMP	BRIDE

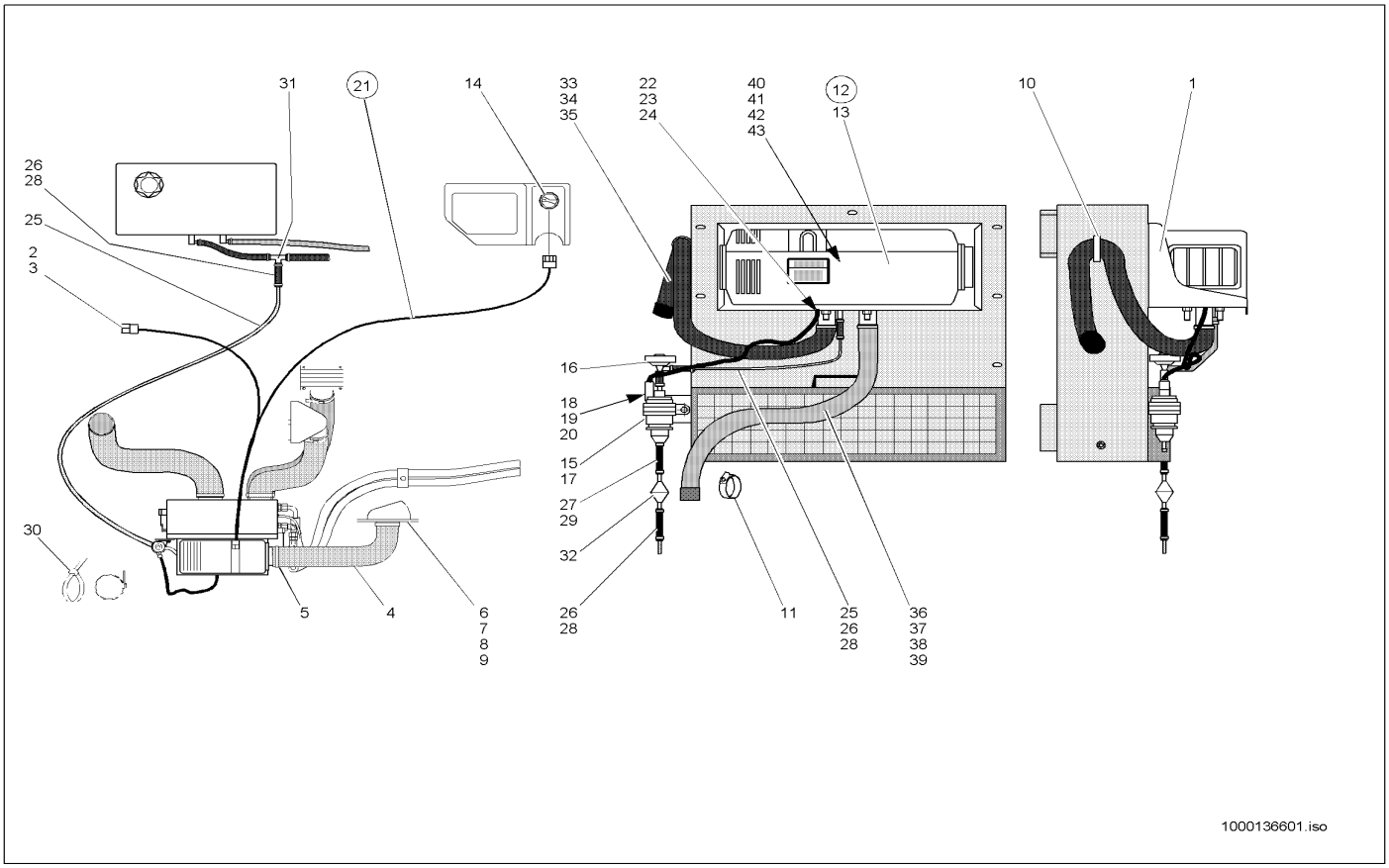

Pos	Art.-Nr.	Anm.	Q'TY	BEZEICHNUNG	PART NAME	DESIGNATION
36	1000087414	E:300550204 301560861 302570565	1,00 ST	ROHR	PIPE LINE	TUYAU
37	1000087415	E:300550204 301560861 302570565	1,00 ST	KAPPE	COVER	RECOUVREMENT
38	1000140817	E:300550204 301560861 302570565	1,00 ST	SCHELLE	CLAMP	BRIDE
39	1000140974	E:300550204 301560861 302570565	1,00 ST	NACHRÜSTSATZ	RETROFIT KIT	JEU D'ARMEMENT
39	1000140818	E:300550204 301560861 302570565	1,00 ST	SCHELLE	CLAMP	BRIDE
40	1000139971		1,00 ST	STEUERGERÄT	DISTRIBUTOR	APPAREIL DE COMMANDE
41	1000087402		1,00 ST	TEMPERATURBEGRENZER	TEMERATURE LIMITER	LIMITEUR DE TEMPÉRATURE
42	1000087403		1,00 ST	FLAMMWÄCHTER	FLAME CONTROL	CONTRÔLE DE FLAMME
43	1000087404		1,00 ST	GLÜHSTIFT	GLOW PIN	GOUPILLE DE RECUIT

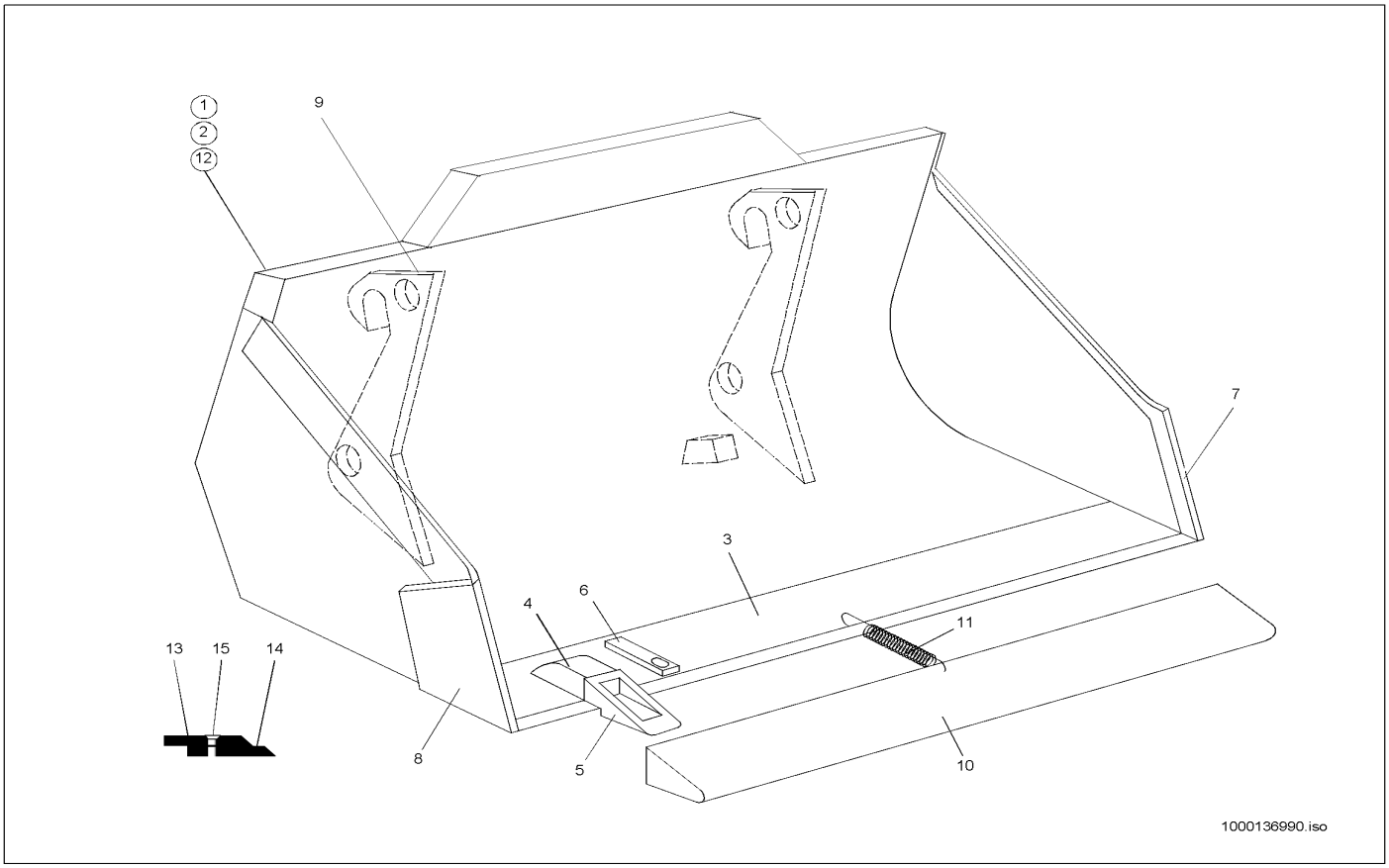

Pos	Art.-Nr.	Anm.	Q'TY	BEZEICHNUNG	PART NAME	DESIGNATION
1	1000016962		1,00 ST	STANDARDSCHAUFEL SWP 1850 M.RZ. RAL 7021	?	?
2	1000096371		1,00 ST	STANDARDSCHAUFEL	STANDARD BUCKET	PELLE STANDARD
3	1000091775		1,00 ST	SCHAR	BLADE	FAISCEAU
4	1000017065		6,00 ST	HÜLSE	SLEEVE	DOUILLE
5	1000017066		6,00 ST	REISSZAHN	RIPPER TOOTH	DENT DE RUPTURE
6	1000003990		6,00 ST	SICHERUNG	LOCKING	SÛRETÉ
7	1000091749		1,00 ST	SEITENSCHNEIDE	SIDE BLADE	PINCE COUPANTE LATÉRALE
8	1000091750		1,00 ST	SEITENSCHNEIDE	SIDE BLADE	PINCE COUPANTE LATÉRALE
9	1000043661		2,00 ST	AUFHÄNGUNG	JOINT	SUSPENSION
10	1000016978		1,00 ST	ZAHNSCHUTZ	TOOTH PROTECTION	PROTECTION DE DENT
11	1000031051		1,00 ST	ZUGFEDER	TENSION SPRING	RESSORT DE TRACTION
12	1000140881		1,00 ST	STANDARDSCHAUFEL	STANDARD BUCKET	PELLE STANDARD
13	1000140961		1,00 ST	SCHAR	BLADE	FAISCEAU
14	1000091778		1,00 ST	SCHAR	BLADE	FAISCEAU
15	1000085538		11,00 ST	SENKSCHRAUBE	SINKSCREW	VIS À TÊTE NOYÉE

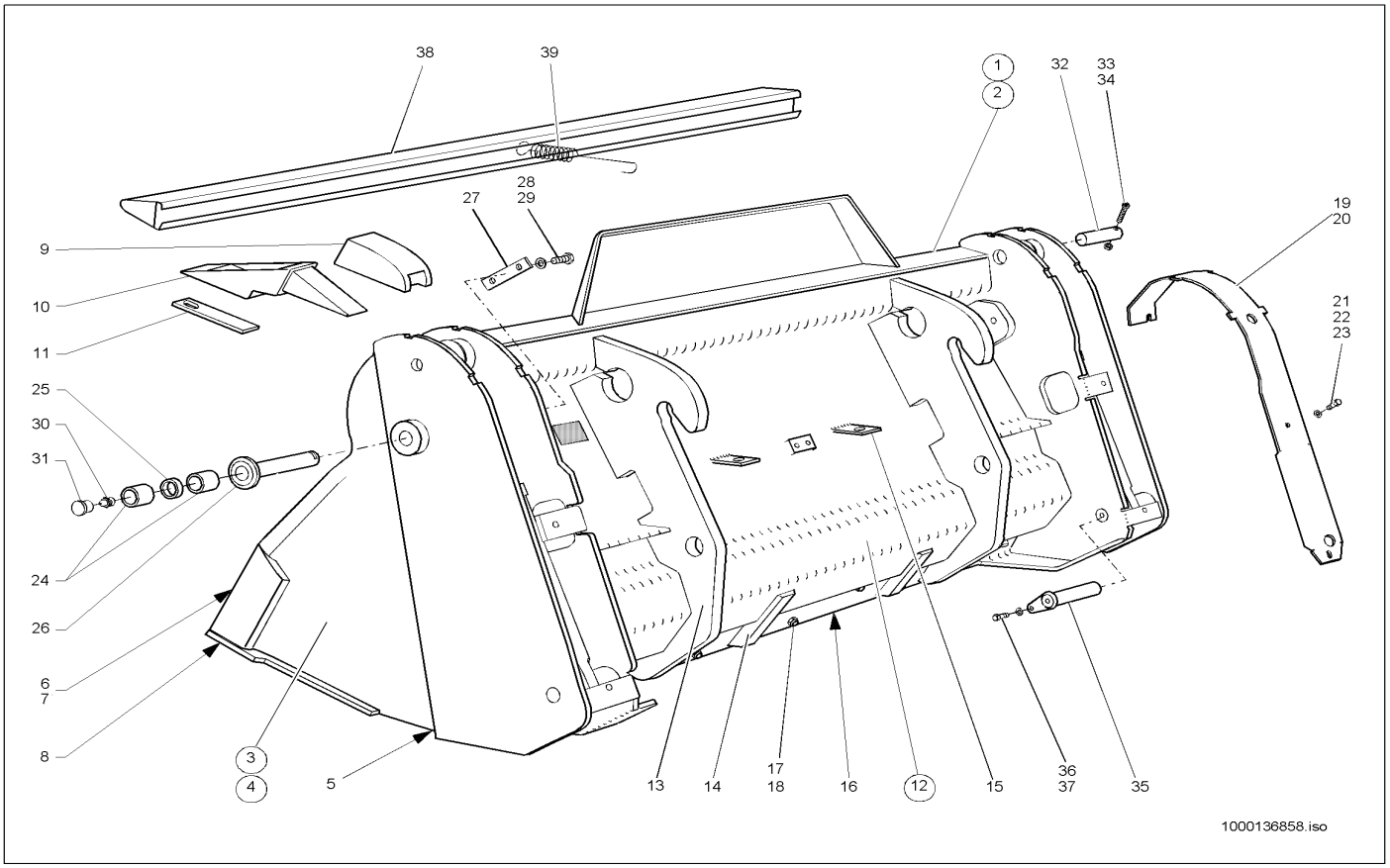

Pos	Art.-Nr.	Anm.	Q'TY	BEZEICHNUNG	PART NAME	DESIGNATION
1	1000050632		1,00 ST	GREIFERSCHAUFEL	MULTY PURPOSE BUCKET	BENNE PELLETEUSE
2	1000016960		1,00 ST	GREIFERSCHAUFEL O.RZ	MULTY PURPOSE BUCKET W/O TEETH	BENNE PELLETEUSE
3	1000139845	V	1,00 ST	SCHAUFELTEIL KPL. VO. M.RZ. RAL 7021	?	?
4	1000139848	V	1,00 ST	SCHAUFELTEIL KPL. VO. O.RZ. RAL 7021	?	?
5	1000091772		1,00 ST	SCHAR	BLADE	FAISCEAU
6	1000091773	L	1,00 ST	SEITENSCHNEIDE	SIDE BLADE	PINCE COUPANTE LATÉRALE
7	1000091774	R	1,00 ST	SEITENSCHNEIDE	SIDE BLADE	PINCE COUPANTE LATÉRALE
8	1000091775		1,00 ST	SCHAR	BLADE	FAISCEAU
9	1000017065		6,00 ST	HÜLSE	SLEEVE	DOUILLE
10	1000017066		6,00 ST	REISSZAHN	RIPPER TOOTH	DENT DE RUPTURE
11	1000003990		6,00 ST	SICHERUNG	LOCKING	SÛRETÉ
12	1000139842		1,00 ST	SCHAUFELTEIL KPL. HI. RAL 7021	?	?
13	1000140206		2,00 ST	AUFHÄNGUNG	JOINT	SUSPENSION
14	1000140195		2,00 ST	ANSCHLAG	LIMIT STOP	BATTÉE
15	1000043665		2,00 ST	HALTER	BRACKET CLUTCH	SUPPORT
16	1000090785		1,00 ST	SCHAR	BLADE	FAISCEAU
17	1000048446		11,00 ST	SENKSCHRAUBE	SINKSCREW	VIS À TÊTE NOYÉE
18	1000019657		11,00 ST	6KT-MUTTER	HEXAGON NUT	ÉCROU HEXAGONAL
19	1000043676		1,00 ST	ABDECKBLECH	COVER PLATE	TÔLE DE COUVERTURE
20	1000043677	L	1,00 ST	ABDECKBLECH	COVER PLATE	TÔLE DE COUVERTURE
21	1000013009	R	6,00 ST	6KT-SCHRAUBE	HEX SCREW	VIS À TÊTE HEXAGONALE
22	1000030924		6,00 ST	FEDERRING	SPRING RING	RONDELLE À RESSORT
23	1000092291		6,00 ST	SCHEIBE	SPACER	RONDELLE
24	1000040275		4,00 ST	LAGERBUCHSE	BEARING BUSH	BAGUE DE PALIER
25	1000091770		2,00 ST	DISTANZBUCHSE	BUSHING	BAGUE D'ÉCARTEMENT
26	1000043621		2,00 ST	BOLZEN	PIN	AXE
27	1000043634		2,00 ST	SICHERUNG	LOCKING	SÛRETÉ
28	1000013009		4,00 ST	6KT-SCHRAUBE	HEX SCREW	VIS À TÊTE HEXAGONALE
29	1000092291		4,00 ST	SCHEIBE	SPACER	RONDELLE
30	1000050469		2,00 ST	SCHMIERNIPPEL	GREASE NIPPLE	GRAISSEUR À BILLE
31	1000033442		2,00 ST	KAPPE	COVER	RECOUVREMENT
32	1000043668		2,00 ST	BOLZEN	PIN	AXE
33	1000085465		2,00 ST	ZYLINDERSCHRAUBE	CHEESE HEAD SCREW	VIS A TETE CYLINDRIQUE
34	1000013022		2,00 ST	6KT-MUTTER	HEXAGON NUT	ÉCROU HEXAGONAL
35	1000043622		2,00 ST	BOLZEN	PIN	AXE
36	1000013009		2,00 ST	6KT-SCHRAUBE	HEX SCREW	VIS À TÊTE HEXAGONALE
37	1000092291		2,00 ST	SCHEIBE	SPACER	RONDELLE
38	1000016978		1,00 ST	ZAHNSCHUTZ	TOOTH PROTECTION	PROTECTION DE DENT
39	1000031051		1,00 ST	ZUGFEDER	TENSION SPRING	RESSORT DE TRACTION

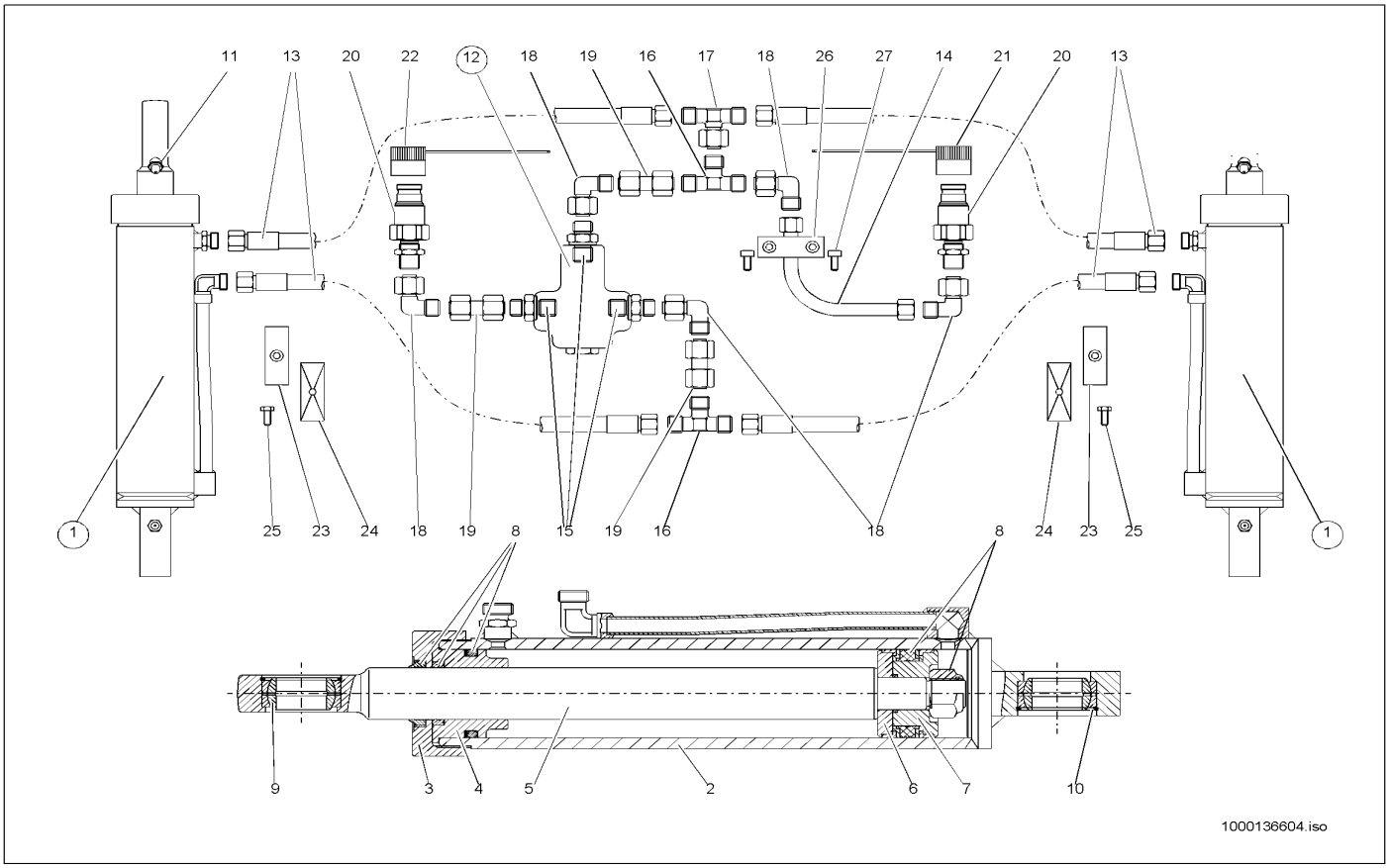

Pos	Art.-Nr.	Anm.	Q'TY	BEZEICHNUNG	PART NAME	DESIGNATION
1	1000043581		2,00 ST	HUBZYLINDER	LIFT CYLINDER	CYLINDRE DE LEVAGE
2	1000043582		1,00 ST	ZYLINDER	CYLINDER	CYLINDRE
3	1000046366		1,00 ST	DECKEL	COVER	COUVERCLE
4	1000046368		1,00 ST	DECKEL	COVER	COUVERCLE
5	1000043602		1,00 ST	KOLBENSTANGE	PISTON ROD	TIGE DE PISTON
6	1000046365		1,00 ST	KOLBENHÄLFTE	PISTON HALF	MOITIÉ DE PISTON
7	1000042066		1,00 ST	KOLBENHÄLFTE	PISTON HALF	MOITIÉ DE PISTON
8	1000086509		1,00 ST	DICHTSATZ	SEAL KIT	POCHETTE DE JOINTS
9	1000032422		2,00 ST	GELENKLAGER	PIVOTING BEARING	PALIER ARTICULÉ
10	1000030801		2,00 ST	SPRENGRING	LOCK RING	ANNEAU EXPLOSIF
11	1000050469		3,00 ST	SCHMIERNIPPEL	GREASE NIPPLE	GRAISSEUR À BILLE
12	1000028012		1,00 ST	DRUCKREDUZIERVENTIL	PRESSURE REDUCT.VALVE	SOUPAPE DE DÉCOMPRESSION
13	1000029067		4,00 ST	HYDRAULIKSCHLAUCH	HP HOSE	TUYAU FLEXIBLE HYDRAULIQUE
14	1000091760		1,00 ST	HYDRAULIKROHR	HYDRAULIC PIPE	TUBE HYDRAULIQUE
15	1000028596		3,00 ST	VERSCHRAUBUNG	SCREW JOINT	UNION
16	1000015485		2,00 ST	VERSCHRAUBUNG T 12 L O.M,S A3C	TEE	TE
17	1000015519		1,00 ST	VERSCHRAUBUNG	SCREW JOINT	UNION
18	1000000573		5,00 ST	VERSCHRAUBUNG	SCREW JOINT	UNION
19	1000085111		3,00 ST	VERSCHRAUBUNG	SCREW JOINT	UNION
20	1000000541		2,00 ST	SCHNELLVERSCHLUßKUPPLUNG	QUICK LOCK COUPLING	COUPLEUR À FERMETURE RAPIDE
21	1000020861		1,00 ST	STAUBKAPPE	DUST CAP	BONNET À POUSSIÈRE
22	1000020860		1,00 ST	STAUBKAPPE	DUST CAP	BONNET À POUSSIÈRE
23	1000031626		2,00 ST	SCHELLE	CLAMP	BRIDE
24	1000031230		2,00 ST	DECKPLATTE	COVER PLATE	PLAQUE DE RECOUVREMENT
25	1000085391		2,00 ST	6KT-SCHRAUBE	HEX SCREW	VIS À TÊTE HEXAGONALE
26	1000032173		1,00 ST	SCHELLE	CLAMP	BRIDE
27	1000085456		2,00 ST	ZYLINDERSCHRAUBE	CHEESE HEAD SCREW	VIS A TETE CYLINDRIQUE

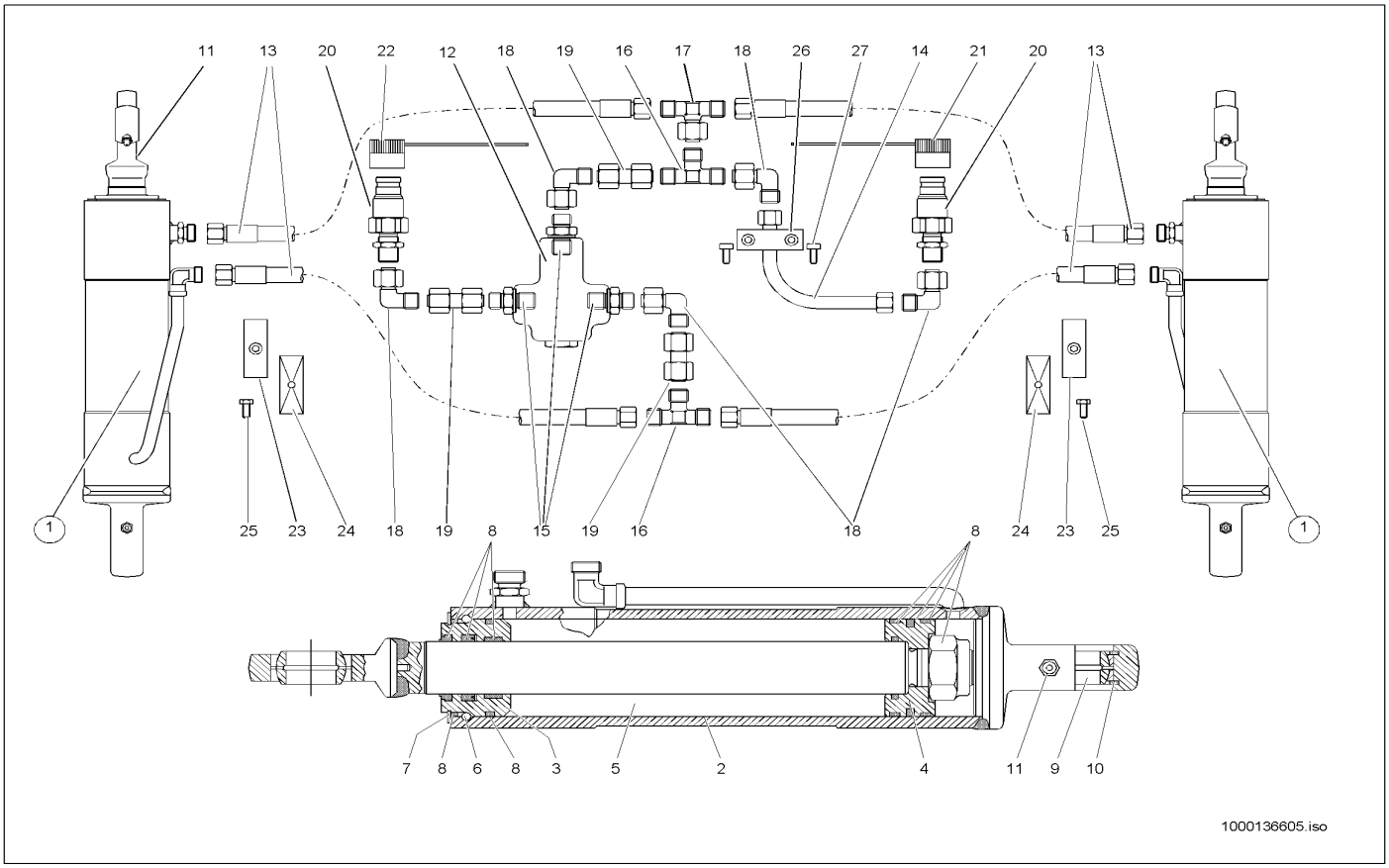

Pos	Art.-Nr.	Anm.	Q'TY	BEZEICHNUNG	PART NAME	DESIGNATION
1	1000036928		2,00 ST	HUBZYLINDER	LIFT CYLINDER	CYLINDRE DE LEVAGE
2	1000087550		1,00 ST	ZYLINDERROHR	CYLINDER PIPE	TUYAU VÉRIN
3	1000087548		1,00 ST	BUCHSE	BUSHING	BAGUE
4	1000087547		1,00 ST	KOLBEN	PISTON	PISTON
5	1000087549		1,00 ST	KOLBENSTANGE	PISTON ROD	TIGE DE PISTON
6	1000087551		1,00 ST	SPRENGRING	LOCK RING	ANNEAU EXPLOSIF
7	1000049603		1,00 ST	SICHERUNGSRING	LOCK RING	BAGUE DE SÛRETÉ
8	1000020149		1,00 ST	DICHTSATZ	SEAL KIT	POCHETTE DE JOINTS
9	1000032422		1,00 ST	GELENKLAGER	PIVOTING BEARING	PALIER ARTICULÉ
10	1000020784		2,00 ST	SICHERUNGSRING	LOCK RING	BAGUE DE SÛRETÉ
11	1000050469		3,00 ST	SCHMIERNIPPEL	GREASE NIPPLE	GRAISSEUR À BILLE
12	1000028009		1,00 ST	DRUCKREDUZIERVENTIL	PRESSURE REDUCT.VALVE	SOUPAPE DE DÉCOMPRESSION
13	1000029067		4,00 ST	HYDRAULIKSCHLAUCH	HP HOSE	TUYAU FLEXIBLE HYDRAULIQUE
14	1000091760		1,00 ST	HYDRAULIKROHR	HYDRAULIC PIPE	TUBE HYDRAULIQUE
15	1000028596		3,00 ST	VERSCHRAUBUNG	SCREW JOINT	UNION
16	1000015485		2,00 ST	VERSCHRAUBUNG T 12 L O.M,S A3C	TEE	TE
17	1000015519		1,00 ST	VERSCHRAUBUNG	SCREW JOINT	UNION
18	1000000573		5,00 ST	VERSCHRAUBUNG	SCREW JOINT	UNION
19	1000085111		3,00 ST	VERSCHRAUBUNG	SCREW JOINT	UNION
20	1000000541		2,00 ST	SCHNELLVERSCHLUßKUPPLUNG	QUICK LOCK COUPLING	COUPLEUR À FERMETURE RAPIDE
21	1000020861		1,00 ST	STAUBKAPPE	DUST CAP	BONNET À POUSSIÈRE
22	1000020860		1,00 ST	STAUBKAPPE	DUST CAP	BONNET À POUSSIÈRE
23	1000031626		2,00 ST	SCHELLE	CLAMP	BRIDE
24	1000031230		2,00 ST	DECKPLATTE	COVER PLATE	PLAQUE DE RECOUVREMENT
25	1000085391		2,00 ST	6KT-SCHRAUBE	HEX SCREW	VIS À TÊTE HEXAGONALE
26	1000032173		1,00 ST	SCHELLE	CLAMP	BRIDE
27	1000085457		2,00 ST	ZYLINDERSCHRAUBE	CHEESE HEAD SCREW	VIS A TETE CYLINDRIQUE

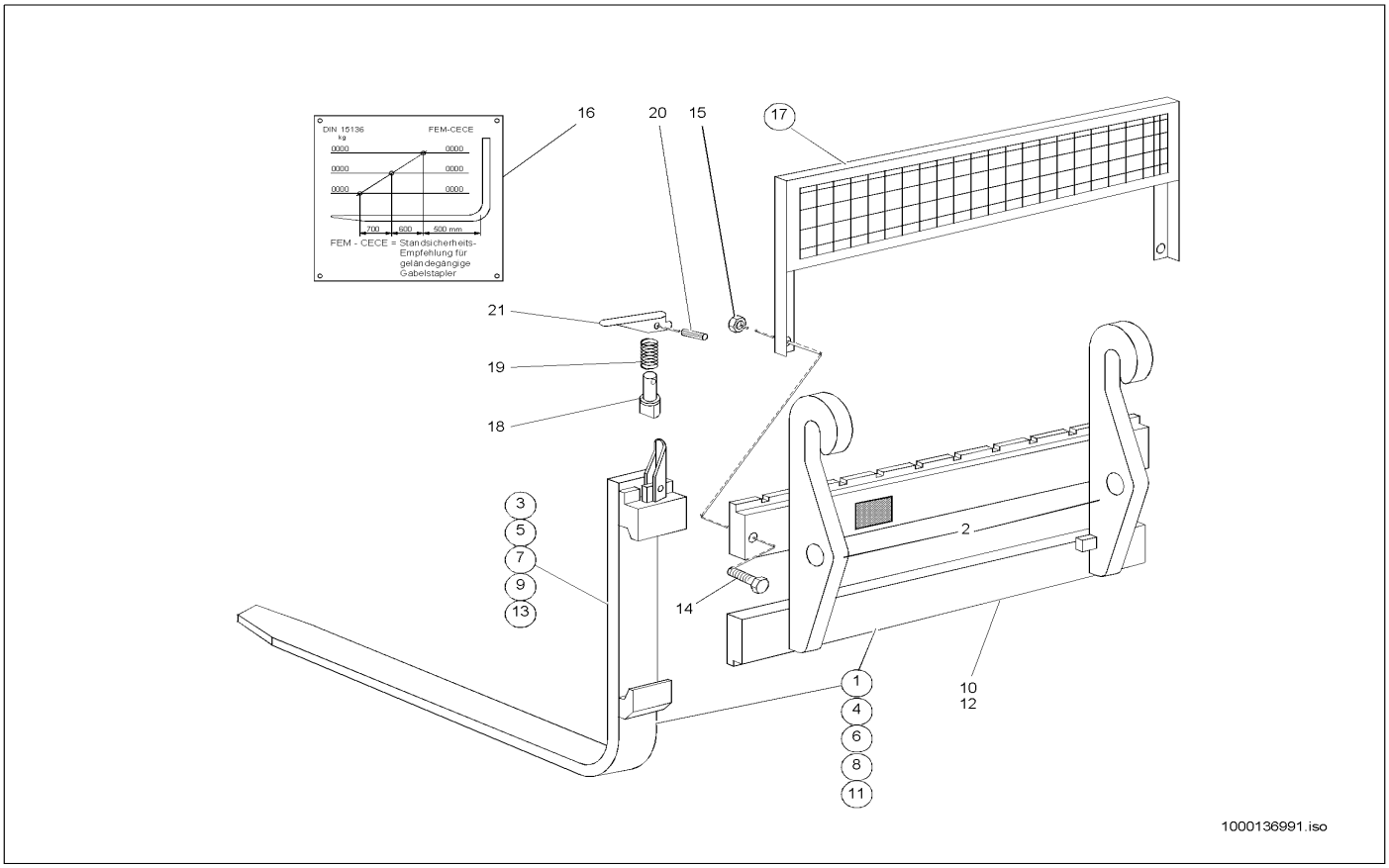

Pos	Art.-Nr.	Anm.	Q'TY	BEZEICHNUNG	PART NAME	DESIGNATION
1	1000017600		1,00 ST	STAPELEINRICHTUNG	PALLET FORKS SWP 1000	PORTE-PALETTE
2	1000043642		2,00 ST	AUFHÄNGUNG	JOINT	SUSPENSION
3	1000090783		2,00 ST	GABELZINKEN	FORK ARMS	FOURCHON
4	1000050633		1,00 ST	STAPELEINRICHTUNG	PALLET FORKS	APPAREILLAGE À PILE
5	1000090784		2,00 ST	GABELZINKEN	FORK ARMS	FOURCHON
6	1000140891		1,00 ST	STAPELEINRICHTUNG	PALLET FORKS	APPAREILLAGE À PILE
7	1000141301		2,00 ST	GABELZINKEN 125X45X1000 RAL 7021	?	?
8	1000140892		1,00 ST	STAPELEINRICHTUNG	PALLET FORKS	APPAREILLAGE À PILE
9	1000141300		2,00 ST	GABELZINKEN 1200X125X45 RAL 7021	?	?
10	1000043626		1,00 ST	GABELTRÄGER	FORK MOUNTING	SUPPORT DE ATTACHE RAPIDE
11	1000140895		1,00 ST	STAPELEINRICHTUNG	PALLET FORKS	APPAREILLAGE À PILE
12	1000141298		1,00 ST	GABELTRÄGER	FORK MOUNTING	SUPPORT DE ATTACHE RAPIDE
13	1000141300		2,00 ST	GABELZINKEN 1200X125X45 RAL 7021	?	?
14	1000047714		2,00 ST	6KT-SCHRAUBE	HEX SCREW	VIS À TÊTE HEXAGONALE
15	1000020788		2,00 ST	6KT-MUTTER	HEXAGON NUT	ÉCROU HEXAGONAL
16	1000039479		1,00 ST	TRAGLASTDIAGRAMM	CARRY LOAD DIAGRAM	DIAGRAMME DE CHARGEMENT
17	1000140314		1,00 ST	SCHUTZGITTER	PROTECTING SCREEN	GRILLE DE PROTECTION
18	1000021258		2,00 ST	BOLZEN	PIN	AXE
19	1000019188		2,00 ST	DRUCKFEDER	PRESSURE SPRING	RESSORT DE PRESSION
20	1000019189		2,00 ST	SPANNSTIFT	COTTER PIN	GOUPILLE TENDEUR
21	1000019190		2,00 ST	HEBEL	LEVER	LEVIER

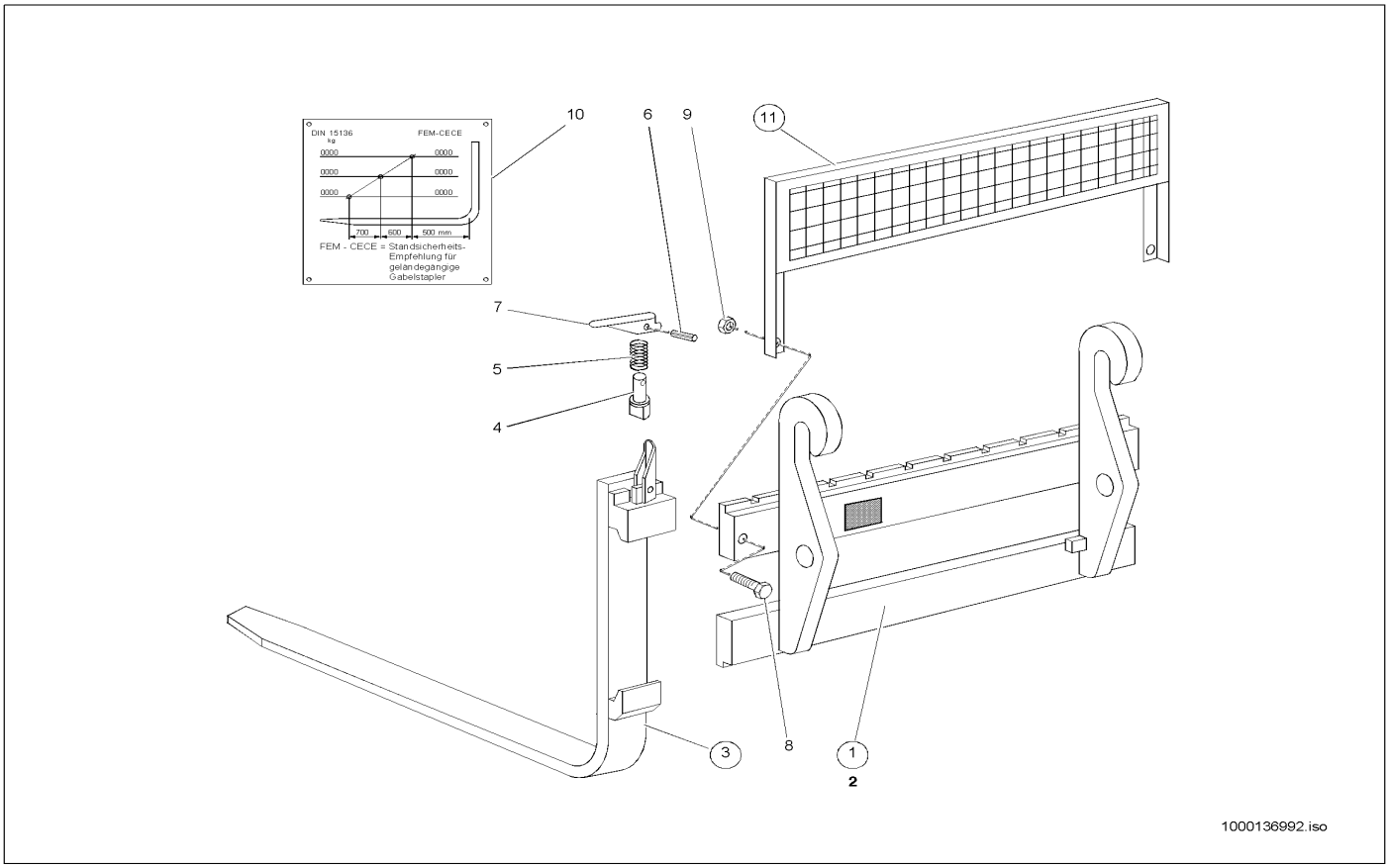

Pos	Art.-Nr.	Anm.	Q'TY	BEZEICHNUNG	PART NAME	DESIGNATION
1	1000140894		1,00 ST	STAPELEINRICHTUNG	PALLET FORKS	APPAREILLAGE À PILE
2	1000141298		1,00 ST	GABELTRÄGER	FORK MOUNTING	SUPPORT DE ATTACHE RAPIDE
3	1000090784		4,00 ST	GABELZINKEN	FORK ARMS	FOURCHON
4	1000021258		2,00 ST	BOLZEN	PIN	AXE
5	1000019188		2,00 ST	DRUCKFEDER	PRESSURE SPRING	RESSORT DE PRESSION
6	1000019189		2,00 ST	SPANNSTIFT	COTTER PIN	GOUPILLE TENDEUR
7	1000019190		2,00 ST	HEBEL	LEVER	LEVIER
8	1000047714		2,00 ST	6KT-SCHRAUBE	HEX SCREW	VIS À TÊTE HEXAGONALE
9	1000020788		2,00 ST	6KT-MUTTER	HEXAGON NUT	ÉCROU HEXAGONAL
10	1000039479		1,00 ST	TRAGLASTDIAGRAMM	CARRY LOAD DIAGRAM	DIAGRAMME DE CHARGEMENT
11	1000140314		1,00 ST	SCHUTZGITTER	PROTECTING SCREEN	GRILLE DE PROTECTION

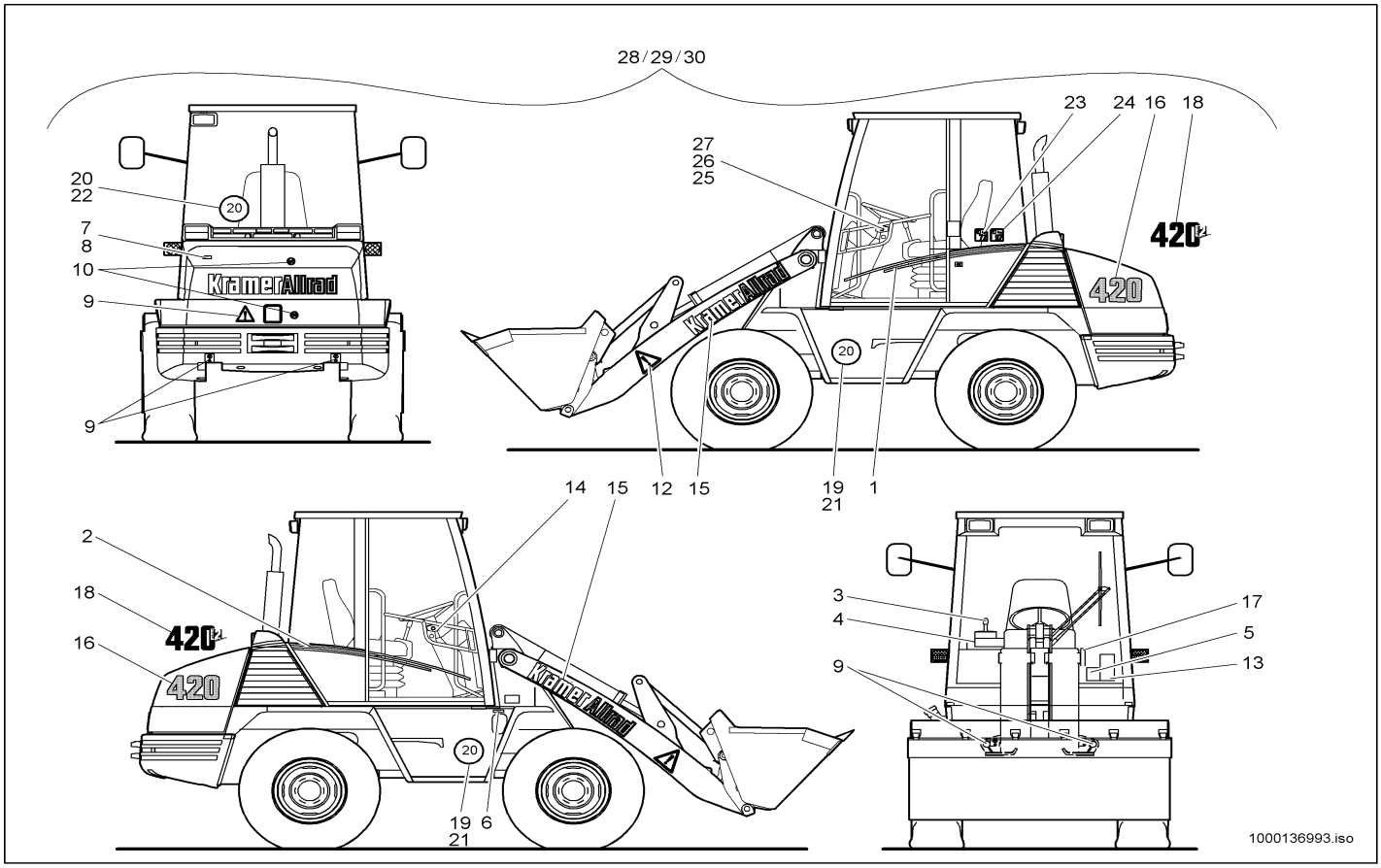

Pos	Art.-Nr.	Anm.	Q'TY	BEZEICHNUNG	PART NAME	DESIGNATION
1	1000030006		1,00 ST	ZIERSTREIFEN	DECOR STRIP	BANDE DÉCORATIVE
2	1000030014		1,00 ST	ZIERSTREIFEN	DECOR STRIP	BANDE DÉCORATIVE
3	1000039463		1,00 ST	HINWEISSCHILD	INDICATION LABEL	PLAQUE INDICATRICE
4	1000030019		1,00 ST	HINWEISSCHILD	INDICATION LABEL	PLAQUE INDICATRICE
5	1000039477		1,00 ST	TRAGLASTDIAGRAMM	CARRY LOAD DIAGRAM	DIAGRAMME DE CHARGEMENT
6	1000039490		1,00 ST	HINWEISSCHILD	INDICATION LABEL	PLAQUE INDICATRICE
7	1000000606	A:302570433 E:302570435 A:302570438	1,00 ST	HINWEISSCHILD	INDICATION LABEL	PLAQUE INDICATRICE
8	1000029975	E:302570434 E:302570439	1,00 ST	HINWEISSCHILD	INDICATION LABEL	PLAQUE INDICATRICE
9	1000039494		4,00 ST	HINWEISSCHILD	INDICATION LABEL	PLAQUE INDICATRICE
10	1000000604		2,00 ST	WARNSCHILD	WARNING SIGN	BOUCLIER D'AVERTISSEMENT
11	1000030024		1,00 ST	WARNSCHILD	WARNING SIGN	BOUCLIER D'AVERTISSEMENT
12	1000030041		2,00 ST	WARNSCHILD	WARNING SIGN	BOUCLIER D'AVERTISSEMENT
13	1000039468	De	1,00 ST	WARNSCHILD	WARNING SIGN	BOUCLIER D'AVERTISSEMENT
13	1000141027	En	1,00 ST	WARNSCHILD	WARNING SIGN	BOUCLIER D'AVERTISSEMENT
13	1000141033	Fr	1,00 ST	WARNSCHILD	WARNING SIGN	BOUCLIER D'AVERTISSEMENT
14	1000029925		1,00 ST	HINWEISSCHILD	INDICATION LABEL	PLAQUE INDICATRICE
15	1000029807		2,00 ST	SCHILD	LABEL	PANNEAU
16	1000029854		2,00 ST	SCHILD	LABEL	PANNEAU
17	1000029770		2,00 ST	MAPPE PRESENTATION	BRIEFCASE PRESENTAT	SERVIETTE DE LA PRÉSANTATION
18	1000030216		2,00 ST	SCHILD	LABEL	PANNEAU
19	1000029786		2,00 ST	HINWEISSCHILD	INDICATION LABEL	PLAQUE INDICATRICE
20	1000029898		1,00 ST	HINWEISSCHILD	INDICATION LABEL	PLAQUE INDICATRICE
21	1000029794		2,00 ST	HINWEISSCHILD	INDICATION LABEL	PLAQUE INDICATRICE
22	1000029905		1,00 ST	HINWEISSCHILD	INDICATION LABEL	PLAQUE INDICATRICE
23	1000030164		1,00 ST	HINWEISSCHILD	INDICATION LABEL	PLAQUE INDICATRICE
24	1000039499		1,00 ST	HINWEISSCHILD	INDICATION LABEL	PLAQUE INDICATRICE
25	1000039452	De	1,00 ST	SCHILD	LABEL	PANNEAU
26	1000039454	En	1,00 ST	SCHILD	LABEL	PANNEAU
27	1000039487	Fr	1,00 ST	SCHILD	LABEL	PANNEAU
28	1000141244	De	1,00 ST	BESCHRIFTUNGSSATZ	LABEL SET	SÉRIE D'ÉTIQUETAGE
29	1000141246	En	1,00 ST	BESCHRIFTUNGSSATZ	LABEL SET	SÉRIE D'ÉTIQUETAGE
30	1000141247	Fr	1,00 ST	BESCHRIFTUNGSSATZ	LABEL SET	SÉRIE D'ÉTIQUETAGE

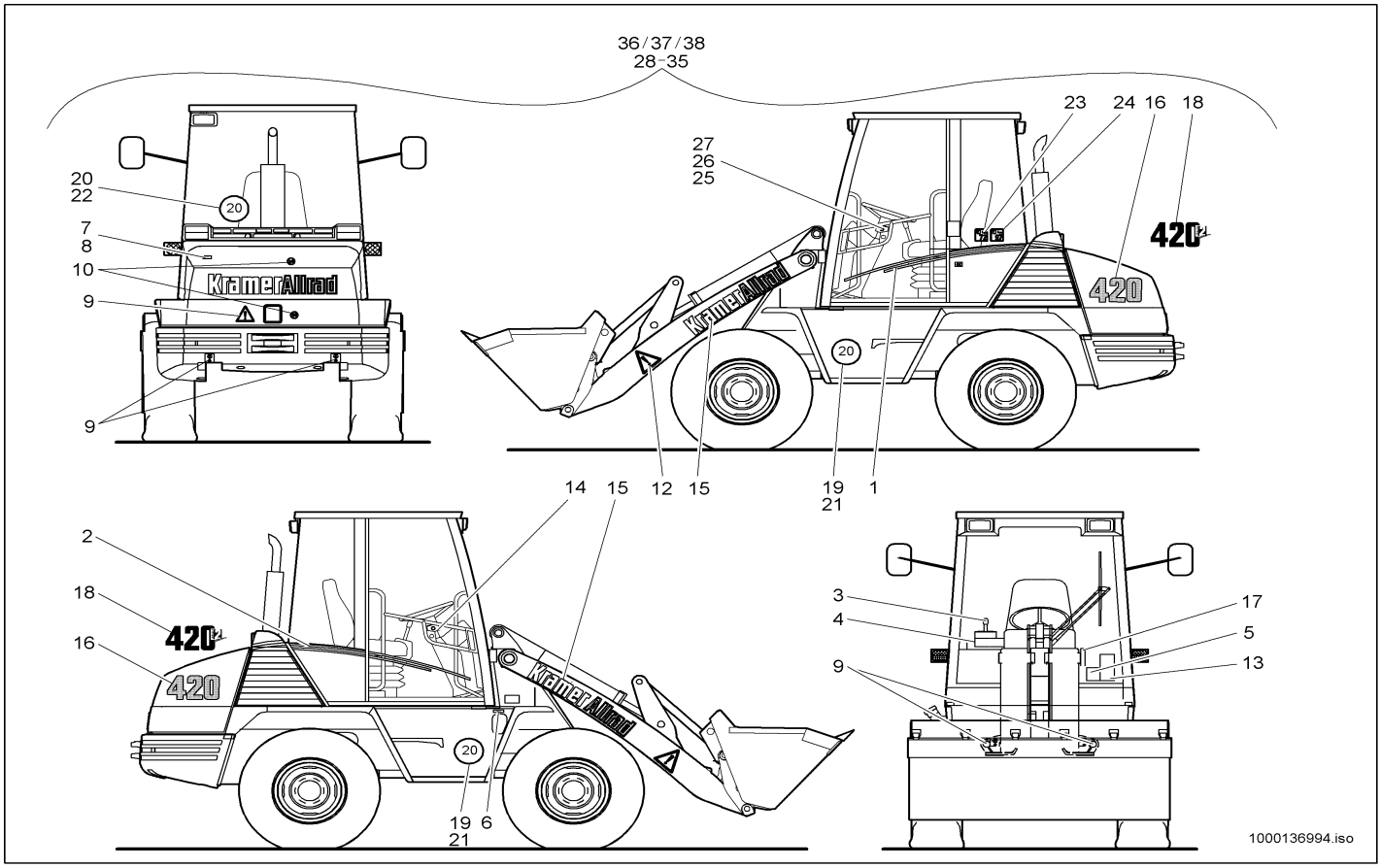

Pos	Art.-Nr.	Anm.	Q'TY	BEZEICHNUNG	PART NAME	DESIGNATION
1	1000030020		1,00 ST	ZIERSTREIFEN	DECOR STRIP	BANDE DÉCORATIVE
2	1000030025		1,00 ST	ZIERSTREIFEN	DECOR STRIP	BANDE DÉCORATIVE
3	1000039463		1,00 ST	HINWEISSCHILD	INDICATION LABEL	PLAQUE INDICATRICE
4	1000030019		1,00 ST	HINWEISSCHILD	INDICATION LABEL	PLAQUE INDICATRICE
5	1000039477		1,00 ST	TRAGLASTDIAGRAMM	CARRY LOAD DIAGRAM	DIAGRAMME DE CHARGEMENT
6	1000039490		1,00 ST	HINWEISSCHILD	INDICATION LABEL	PLAQUE INDICATRICE
7	1000000606	A:302570433 E:302570435 A:302570438	1,00 ST	HINWEISSCHILD	INDICATION LABEL	PLAQUE INDICATRICE
8	1000029975	E:302570434 E:302570439	1,00 ST	HINWEISSCHILD	INDICATION LABEL	PLAQUE INDICATRICE
9	1000039494		4,00 ST	HINWEISSCHILD	INDICATION LABEL	PLAQUE INDICATRICE
10	1000000604		2,00 ST	WARNSCHILD	WARNING SIGN	BOUCLIER D'AVERTISSEMENT
11	1000030024		1,00 ST	WARNSCHILD	WARNING SIGN	BOUCLIER D'AVERTISSEMENT
12	1000030041		2,00 ST	WARNSCHILD	WARNING SIGN	BOUCLIER D'AVERTISSEMENT
13	1000141027	En	1,00 ST	WARNSCHILD	WARNING SIGN	BOUCLIER D'AVERTISSEMENT
13	1000141033	Fr	1,00 ST	WARNSCHILD	WARNING SIGN	BOUCLIER D'AVERTISSEMENT
13	1000039468	De	1,00 ST	WARNSCHILD	WARNING SIGN	BOUCLIER D'AVERTISSEMENT
14	1000029925		1,00 ST	HINWEISSCHILD	INDICATION LABEL	PLAQUE INDICATRICE
15	1000029810		2,00 ST	SCHILD	LABEL	PANNEAU
16	1000029859		2,00 ST	SCHILD	LABEL	PANNEAU
17	1000029770		2,00 ST	MAPPE PRESENTATION	BRIEFCASE PRESENTAT	SERVIETTE DE LA PRÉSANTATION
18	1000030221		2,00 ST	SCHILD	LABEL	PANNEAU
19	1000029786		2,00 ST	HINWEISSCHILD	INDICATION LABEL	PLAQUE INDICATRICE
20	1000029898		1,00 ST	HINWEISSCHILD	INDICATION LABEL	PLAQUE INDICATRICE
21	1000029794		2,00 ST	HINWEISSCHILD	INDICATION LABEL	PLAQUE INDICATRICE
22	1000029905		1,00 ST	HINWEISSCHILD	INDICATION LABEL	PLAQUE INDICATRICE
23	1000030164		1,00 ST	HINWEISSCHILD	INDICATION LABEL	PLAQUE INDICATRICE
24	1000039499		1,00 ST	HINWEISSCHILD	INDICATION LABEL	PLAQUE INDICATRICE
25	1000039487	De	1,00 ST	SCHILD	LABEL	PANNEAU
26	1000039454	Fr	1,00 ST	SCHILD	LABEL	PANNEAU
27	1000039452	En	1,00 ST	SCHILD	LABEL	PANNEAU
28	1000036582		1,00 ST	ERSATZTEILLISTE	SPARE PARTS LIST	LISTE DE PIÈCE DE RECHANGE
29	1000036589		1,00 ST	ERSATZTEILLISTE	SPARE PARTS LIST	LISTE DE PIÈCE DE RECHANGE
30	1000036585	De A:302570169	1,00 ST	BEDIENUNGSANLEITUNG	INSTRUCTION MANUAL	MODE D'EMPLOI
31	1000022460	De E:302570170	1,00 ST	BEDIENUNGSANLEITUNG	INSTRUCTION MANUAL	MODE D'EMPLOI
32	1000036595	En A:302570169	1,00 ST	BEDIENUNGSANLEITUNG	INSTRUCTION MANUAL	MODE D'EMPLOI
33	1000036602	En E:302570170	1,00 ST	BEDIENUNGSANLEITUNG	INSTRUCTION MANUAL	MODE D'EMPLOI
34	1000036600	Fr A:302570169	1,00 ST	BEDIENUNGSANLEITUNG	INSTRUCTION MANUAL	MODE D'EMPLOI
35	1000036604	Fr E:302570170	1,00 ST	BEDIENUNGSANLEITUNG	INSTRUCTION MANUAL	MODE D'EMPLOI
36	1000141245	De	1,00 ST	BESCHRIFTUNGSSATZ	LABEL SET	SÉRIE D'ÉTIQUETAGE
37	1000141307	En	1,00 ST	BESCHRIFTUNGSSATZ	LABEL SET	SÉRIE D'ÉTIQUETAGE

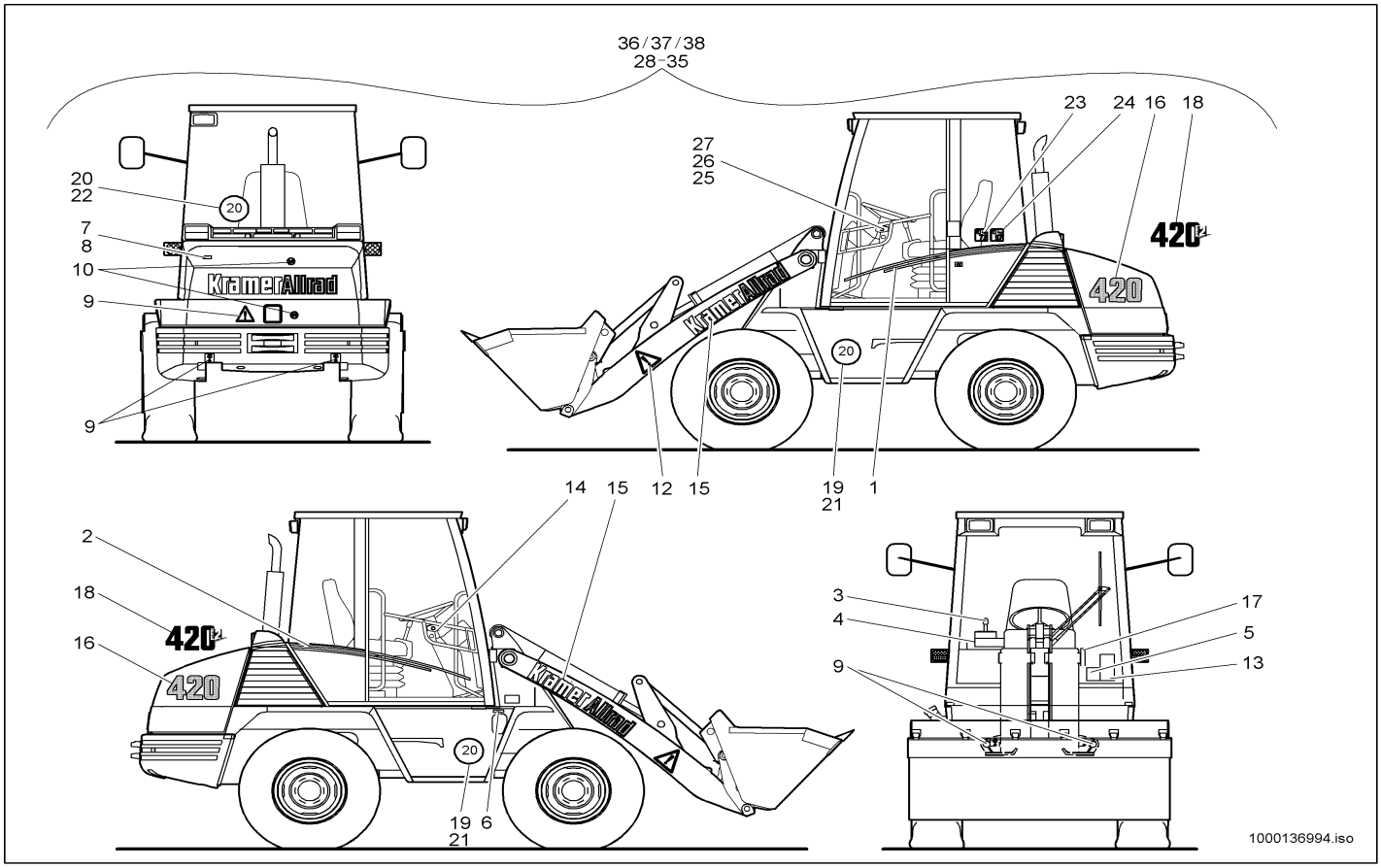

Pos	Art.-Nr.	Anm.	Q'TY	BEZEICHNUNG	PART NAME	DESIGNATION
38	1000141308	Fr	1,00 ST	BESCHRIFTUNGSSATZ	LABEL SET	SÉRIE D'ÉTIQUETAGE

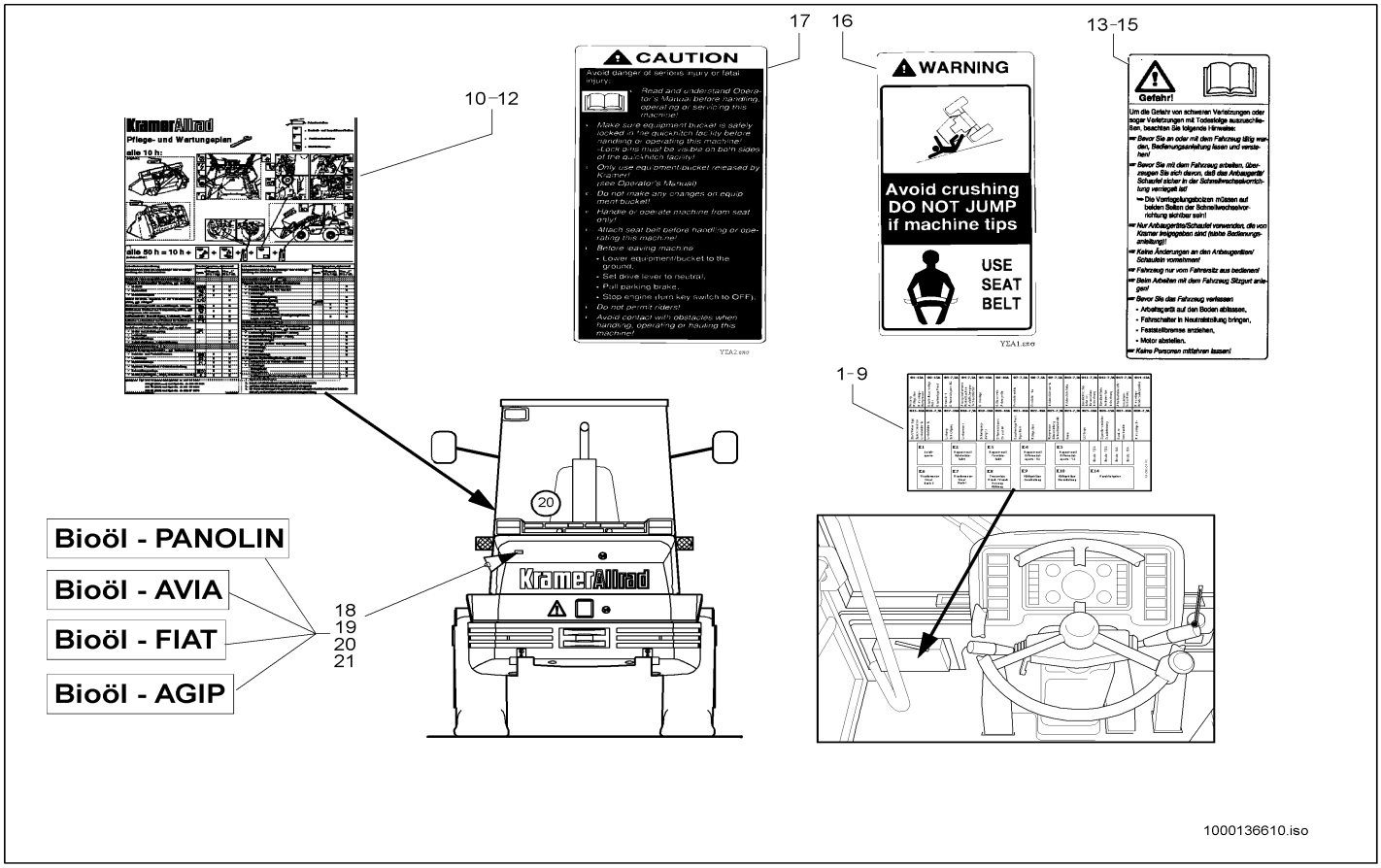

Pos	Art.-Nr.	Anm.	Q'TY	BEZEICHNUNG	PART NAME	DESIGNATION
1	1000043481	A:300550219 302570592	1,00 ST	SCHILD	LABEL	PANNEAU
2	1000043479	A:300550219 302570592	1,00 ST	SCHILD	LABEL	PANNEAU
3	1000043480	A:300550219 302570592	1,00 ST	SCHILD	LABEL	PANNEAU
4	1000036580	E:300550220 302570593 A:300550278	1,00 ST	SCHILD	LABEL	PANNEAU
5	1000140959	E:300550220 302570593 A:300550278	1,00 ST	SCHILD	LABEL	PANNEAU
6	1000141020	E:300550220 302570593 A:300550278	1,00 ST	SCHILD	LABEL	PANNEAU
7	1000036581	A:300550219 302570592	1,00 ST	SCHILD BELEGUNG SICHERUNGSKASTEN	LABEL CHARGE SAFETY BOX	PANNEAU DU CHARGEMENT BOÎTE À FUSIBLES
8	1000140781	A:300550219 302570592	1,00 ST	SCHILD	LABEL	PANNEAU
9	1000140783	A:300550219 302570592	1,00 ST	SCHILD	LABEL	PANNEAU
10	1000029700		1,00 ST	WARTUNGSPLAN	MAINTENANCE SCHEDULE	SCHÉMA DE MAINTENANCE
11	1000139872		1,00 ST	WARTUNGSPLAN	MAINTENANCE SCHEDULE	SCHÉMA DE MAINTENANCE
12	1000139873		1,00 ST	WARTUNGSPLAN	MAINTENANCE SCHEDULE	SCHÉMA DE MAINTENANCE
13	1000030234		1,00 ST	WARNSCHILD	WARNING SIGN	BOUCLIER D'AVERTISSEMENT
14	1000030240		1,00 ST	WARNSCHILD	WARNING SIGN	BOUCLIER D'AVERTISSEMENT
15	1000052387		1,00 ST	WARNSCHILD	WARNING SIGN	SIGNAL D'AVERTISSEMENT
16	1000030254		1,00 ST	WARNSCHILD	WARNING SIGN	BOUCLIER D'AVERTISSEMENT
17	1000030260		1,00 ST	WARNSCHILD	WARNING SIGN	BOUCLIER D'AVERTISSEMENT
18	1000029748		1,00 ST	HINWEISSCHILD	INDICATION LABEL	PLAQUE INDICATRICE
19	1000029752		1,00 ST	HINWEISSCHILD	INDICATION LABEL	PLAQUE INDICATRICE
20	1000029979		1,00 ST	HINWEISSCHILD	INDICATION LABEL	PLAQUE INDICATRICE
21	1000029985		1,00 ST	HINWEISSCHILD	INDICATION LABEL	PLAQUE INDICATRICE

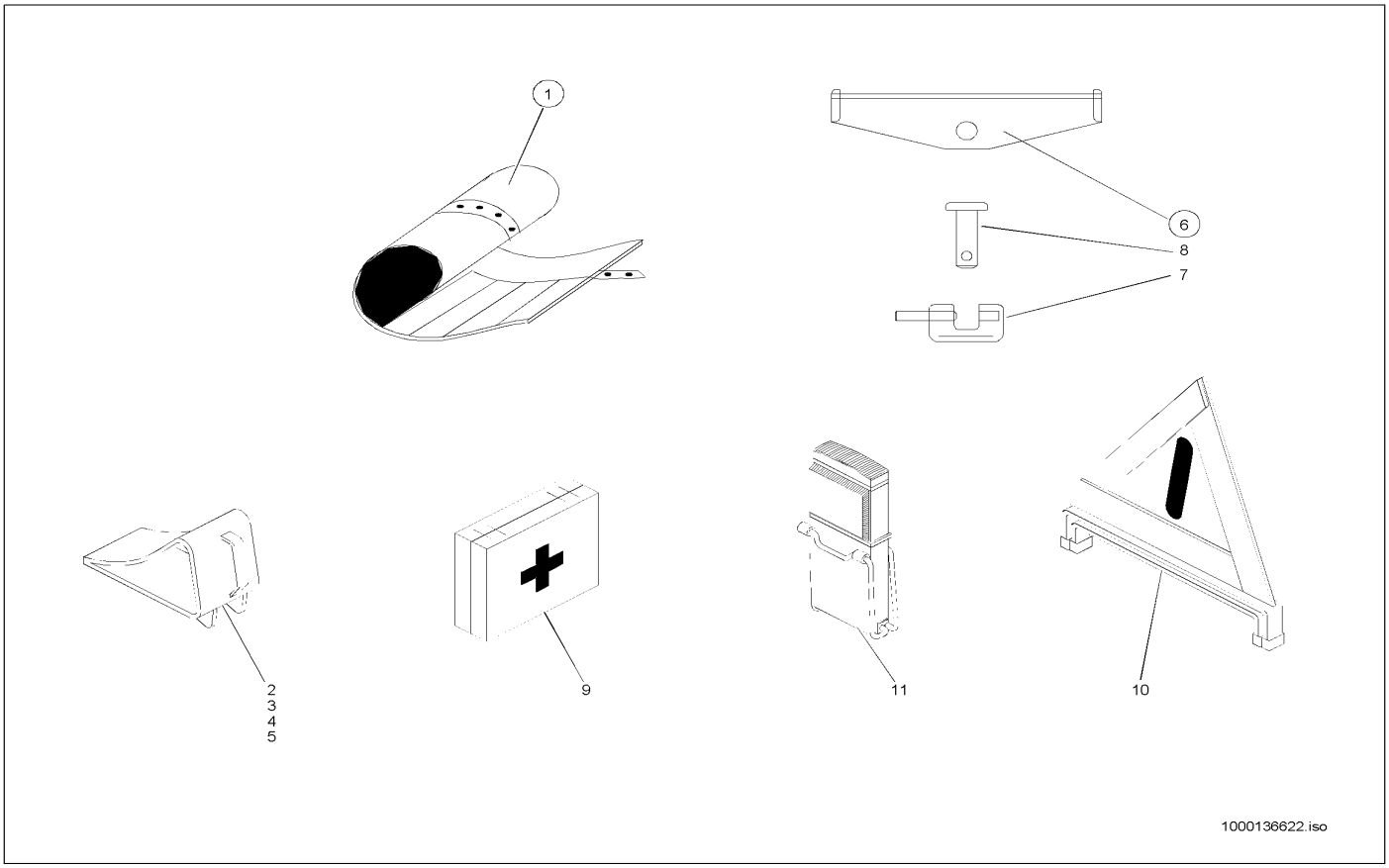

Pos	Art.-Nr.	Anm.	Q'TY	BEZEICHNUNG	PART NAME	DESIGNATION
1	1000031406		1,00 ST	SCHELLE	CLAMP	BRIDE
1	1000022322		1,00 ST	ABLAßKUPPLUNG	DRAIN COUPLING	COUPLEUR DE PURGE
1	1000022323		1,00 ST	SCHLAUCH	HOSE	TUYAU FLEXIBLE
1	1000029572		1,00 ST	WERKZEUGSATZ	TOOL KIT	JEU D'OUTILS
2	1000050427		1,00 ST	UNTERLEGEKEIL	WHEEL CHOCK	CLAVETTE DE METTRE DESSOUS
3	1000029676		1,00 ST	HALTER	BRACKET CLUTCH	SUPPORT
4	1000019136		4,00 ST	6KT-SCHRAUBE	HEX SCREW	VIS À TÊTE HEXAGONALE
5	1000030951		4,00 ST	FEDERRING	SPRING RING	RONDELLE À RESSORT
6	1000141001		1,00 ST	SICHERUNG	LOCKING	SÛRETÉ
7	1000140948		1,00 ST	SCHLOSS	LOCK	FERMOIR
8	1000140925		1,00 ST	BOLZEN	PIN	AXE
9	1000050594		1,00 ST	VERBANDSKASTEN	FIRST AID BOX	BOÎTE À PANSEMENT
10	1000029649		1,00 ST	WARNDREIECK	WARNING TRIANGLE	TRIANGLE DE PRÉSIGNALISATION
11	1000100351		1,00 ST	ANTIRUTSCHBELAG	ANTISLIDE COVERING	REVÊTEMENT ANTIGLISSEMENT
11	1000099651		5,00 KG	ROSTSCHUTZMITTEL	ANTI CORROSION FLUID	AGENT ANTIROUILLE
11	1000100352		1,00 ST	ANTIRUTSCHBELAG	ANTISLIDE COVERING	REVÊTEMENT ANTIGLISSEMENT
11	1000029635		1,00 ST	WARNLEUCHTE	WARNING LIGHT	LAMPE D'ALARME
11	1000140209		3,00 ST	GUMMIBAND	RUBBER STRIP	ÉLASTIQUE

Die KRAMER-WERKE GmbH arbeitet ständig an der Verbesserung ihrer Produkte im Zuge der technischen Weiterentwicklung. Darum müssen wir uns Änderungen gegenüber den Abbildungen und Beschreibungen dieser Dokumentation vorbehalten, ohne dass daraus ein Anspruch auf Änderungen an bereits ausgelieferten Maschinen abgeleitet werden kann.

Technische Angaben, Maße und Gewichte sind unverbindlich. Irrtümer vorbehalten.

Nachdruck oder Übersetzung, auch auszugsweise, nur mit schriftlicher Genehmigung der KRAMER-WERKE GmbH.

Alle Rechte nach dem Gesetz des Urheberrechts vorbehalten.
KRAMER-WERKE GmbH
Nussdorferstr. 50
D-88662 Überlingen
Germany

Kramer Werke GmbH
Nußdorfer Straße 50
D-88662Überlingen
Tel. +49 (0) 7551 802-0
Fax +49 (0) 7551 802-260
e-Mail info@kramer.de
www.neusonkramer.com

Neuson Baumaschinen GmbH
Haidfeldstraße 37
A-4060 Linz-Leonding
Tel. +43 (0) 732 90590-0
Fax +43 (0) 732 90590-200
e-Mail office@neuson.com
www.neusonkramer.com

Neuson Ltd.
Crown Business Park
Dukestown, Tredegar
Gwent. NP22 4EF
United Kingdom
Tel. +44 (0) 1495 723083
Fax +44 (0) 1495 713941
e-Mail ukoffice@neuson.com
www.neusonkramer.com