Ersatzteilliste

Spare parts list
Catalogue de pièces détachées

Radlader

Wheel loader

Chargeuse

480



Fahrzeugtyp Vehicle model Véhicule modèle	**342 01**
Ab Fahrgestell-Nr. Valid from serial no. Valable à partir de no. de série	**342 01 0001**
Ausgabe Edition Edition	**2.4**
Best. Nummer Spare part no. No. de pièce détachée	**1000104353**

Ausgabenlegendel

Ausgabe	herausgegeben
1.0	11/2003
2.0	08/2004
2.1	06/2005
2.2	03/2006
2.3	01/2007
2.4	07/2007

© Copyright – 2007 Kramer-Werke GmbH, Überlingen
Printed in the Federal Republic of Germany
Alle Rechte vorbehalten

Diese Druckschrift darf vom Empfänger nur für den vorgesehenen Zweck verwendet werden. Sie darf ohne vorherige schriftliche Zustimmung in keiner Weise ganz oder teilweise vervielfältigt oder in irgendeine andere Sprache übersetzt werden.

Das Titelbild zeigt den Kramer Allrad 480. Die Abbildung kann Sonderausrüstungen aufweisen.

Kramer-Werke GmbH
Nußdorfer Straße 50
D-88662 Überlingen

Service

Tel. +49 (0) 7551 802-450

Fax +49 (0) 7551 802-138

E-mail info@kramer.de

www.neusonkramer.com

Druckschrift: ET 342-01
Bestell-Nr.: 1000104353
Ausgabe 2.4

Legend

Edition	issued
1.0	11/2003
2.0	08/2004
2.1	06/2005
2.2	03/2006
2.3	01/2007
2.4	07/2007

© Copyright – 2007 Kramer-Werke GmbH, Überlingen
Printed in the Federal Republic of Germany All rights reserved

No part of this publication may be reproduced, translated or used in any form or by any means – graphic, electronic or mechanical including photocopying, recording, taping or information storage or retrieval systems – without prior permission in writing from Kramer-Werke GmbH

The cover features the KramerAllrad 480 wheel loader with possible optional equipment.

Kramer-Werke GmbH
Nußdorfer Straße 50
D-88662 Überlingen, Federal Republic of Germany

Service

Telephone +49 (0) 7551 802-450

Telefax +49 (0) 7551 802-138

E-mail info@kramer.de

www.neusonkramer.com

Document: ET 342-01
Order no.: 1000104353
Edition 2.4

Légende

Edition	publication
1.0	11/2003
2.0	08/2004
2.1	06/2005
2.2	03/2006
2.3	01/2007
2.4	07/2007

© Copyright – 2007 Kramer-Werke GmbH, Überlingen
Imprimé en République Fédérale d'Allemagne Tous droits réservés

Cet ouvrage ne peut être représenté, reproduit, adapté, traduit, restitué par des systèmes photomécaniques ou tous autres, y compris de mise en mémoire dans des installations de traitement de données – également dans le cas d'une utilisation partielle ou par extraits – qu'avec l'autorisation préalable par écrit de la société Kramer-Werke GmbH.

Illustration en couverture : chargeuse KramerAllrad 480.
L'illustration peut présenter des équipements en option.

Kramer-Werke GmbH
Nußdorfer Straße 50
D-88662 Überlingen, République Fédérale d' Allemagne

Maintenance

Téléphone +49 (0) 7551 802-450

Téléfax +49 (0) 7551 802-138

E-mail info@kramer.de

www.neusonkramer.com

Document : ET 342-01
No. de commande 1000104353
Edition 2.4

INHALT / CONTENT / SOMMAIRE

TEIL
PART
PARTIE

A

ALLGEMEINE INFORMATIONEN
GENERAL INFORMATIONS
INFORMATIONS GENERALES

TEIL
PART
PARTIE

B

TEILESUCHLISTE
PARTS NUMBER REFERENCE LIST
LISTE DES RECHERCHE DES PIÈCES

TEIL
PART
PARTIE

A

ALLGEMEINE INFORMATIONEN
GENERAL INFORMATIONS
INFORMATIONS GÉNÉRALES

HINWEISE

1. KOPFZEILE DER GRAFIK

1.1 BEISPIEL

1000106626	**MOTOR** **ENGINE**	**340-01**
①	**MOTEUR**	**A:340010295**
	②	④

1.2 ERLÄUTERUNG

① Stücklistennummer

② Bezeichnung

③ Fahrzeugtyp

④ Bemerkung

A = Auslaufteil (bis Fahrgestellnummer)
E = Einlaufteil (ab Fahrgestellnummer)
V = Vorne
H = Hinten
R = Rechts
L = Links
MA = Materialnummer alt

1.3 PIKTOGRAMME IN DER GRAFIK

 Kennzeichen Fahrgestell

 Reparatursatz

 Sicherheitsteil

 Messen

 Dichtungsmittel / Sicherungsmittel

 Dichtsatz

 Teile nicht demontierbar

 Bauteile sind nicht wieder verwendbar

 Drehmoment

2. TEXTSEITEN MIT TEILENUMMERN

2.1. BEISPIEL

Pos	Art.-Nr.	Anm.	Q'TY	BEZEICHNUNG	PART NAME	DESIGNATION
1	1000103625	A: 340010009	1,00 ST	UMSCHALTVENTIL	SELECTION VALVE	CLAPET SELECTIF
2	1000103628	E: 340010010	1,00 ST	UMSCHALTVENTIL	SELECTION VALVE	CLAPET SELECTIF
3	1000123700		2,00 ST	SCHRAUBE	SCREW	VIS
4	1000111264		1,00 ST	GERADE VERSCHRAUBUNG	SCREW JOINT	RACCORD VISSE
5	1000108533		4,00 ST	GERADE VERSCHRAUBUNG	SCREW JOINT	RACCORD VISSE
6	1000107777		2,00 ST	GERADE VERSCHRAUBUNG	SCREW JOINT	RACCORD VISSE
①	②	③	④	⑤		

2.2 ERLÄUTERUNG

① Positionsnummer in der Abbildung
② Artikelnummer
③ Anmerkungen (siehe Symbole und Bemerkungen)
④ Anzahl (siehe dazu auch nachstehende Anmerkung)
⑤ Bezeichnung des Artikels

2.3 ANMERKUNGEN

Die in der Spalte ④ angeführte Anzahl bezieht sich auf die an dieser Stelle benötigte Anzahl. Falls es sich um ein Einzelteil eines Kompletteils handelt, ist die Anzahl pro Kompletteil oder Zusammenbau gemeint.

2.4 BEMERKUNGEN

Die in Spalte ③ angeführten Informationen zeigen, ab welcher Seriennummer das neue Teil gültig ist, bzw. die Positionierung.

A: = Auslaufteil (bis Fahrgestellnummer)
E: = Einlaufteil (ab Fahrgestellnummer)
V = Vorne
H = Hinten
R = Rechts
L = Links
MA = Materialnummer alt

3. BEI BESTELLUNGEN BITTE BEACHTEN

Bitte geben Sie bei der Bestellung von Ersatzteilen bei ihrem Ansprechpartner immer an:

- Gerätetype
- Seriennummer
- Katalogseite
- Positionsnummer
- Bestellnummer

Ihr Ansprechpartner:

Händlerstempel

4. ALLGEMEINE HINWEISE

Alle Angaben sind unverbindlich, Änderungen vorbehalten.

© Kramer - Werke GmbH

INFORMATION

1. HEADLINE OF THE DIAGRAM

1.1 EXAMPLE

1000106626	**MOTOR** **ENGINE**	**340-01**
①	**MOTEUR**	**A:340010295**
	②	④

1.2 EXPLANATION

① Part list number

② Part name

③ Vehicle model

④ Remarks

A: = valid up serial number
E: = valid starting serial number
V = front
H = rear
R = right
L = left
MA = Part number old

1.3 PICTOGRAMS IN THE DIAGRAM

 Symbol Chassis

 Repair kit

 Safety-related part

 Measures

 Sealing material / Safety device

 Sealing kit

 Parts not dismantlable

 Construction units may not be used again

 Torque

INFORMATION

2. PART NUMBER REFERNCE LIST

2.1. EXAMPLE

Pos	Art.-Nr.	Anm.	Q'TY	BEZEICHNUNG	PART NAME	DESIGNATION
1	1000103625	A: 340010009	1,00 ST	UMSCHALTVENTIL	SELECTION VALVE	CLAPET SELECTIF
2	1000103628	E: 340010010	1,00 ST	UMSCHALTVENTIL	SELECTION VALVE	CLAPET SELECTIF
3	1000123700		2,00 ST	SCHRAUBE	SCREW	VIS
4	1000111264		1,00 ST	GERADE VERSCHRAUBUNG	SCREW JOINT	RACCORD VISSE
5	1000108533		4,00 ST	GERADE VERSCHRAUBUNG	SCREW JOINT	RACCORD VISSE
6	1000107777		2,00 ST	GERADE VERSCHRAUBUNG	SCREW JOINT	RACCORD VISSE
①	②	③	④	⑤		

2.2 EXPLANATION

① Illustration reference number
② Part number
③ Remarks (see symbols and notes)
④ quantity required (see note below)
⑤ Part name

2.3 NOTES

The quantity shown in column ④ is the quantity required for the particular application that is illustrated. If the parts are components of an assembly, this refers to the quantity in one assembly or sub assembly.

2.4 REMARKS

The in column ③ listed information shows, from which serial number the new part is valid or which position.

A: = valid up serial number
E: = valid starting serial number
V = front
H = rear
R = right
L = left
MA = Part number old

3. ORDERING INSTRUCTIONS

Please pass the order with the following information to your dealer:

- type of vehicle
- serial number
- page
- reference number
- item number

Your dealer:

Dealer stamp

4. GENERAL INFORMATION

All information without engagement, amendments free.

© Kramer - Werke GmbH

INFORMATIONS

1. RUBRIQUE DU DIAGRAMME

1.1 EXEMPLE

1000106626	**MOTOR** **ENGINE**	**340-01**
①	**MOTEUR**	**A:340010295**
	②	④

1.2 EXPLICATIONS

① Numéro de liste de pièces

② Designation

③ Véhicule modèle

④ Remarques

A : = jusqu'au numéro de châssis
E : = à partir du numéro de châssis
V = AV
H = AR
R = A droite
L = A gauche
MA = Numéro de matériel vieux

1.3 PICTOGRAMMES DAMS LE DIAGRAMME

 Châssis

 Kit de réparation

 Pièce de sécurité

 Mesures

 Moyen d' étanchéité / Liquide de fixation

 Kit d'étanchéité

 Pièces non démontables

 Les éléments ne sont plus utilisables

 Couple de serrage

INFORMATIONS

2. LISTE DES REFERENCES DES PIECES

2.1 EXEMPLE

Pos	Art.-Nr.	Anm.	Q'TY	BEZEICHNUNG	PART NAME	DESIGNATION
1	1000103625	A: 340010009	1,00 ST	UMSCHALTVENTIL	SELECTION VALVE	CLAPET SELECTIF
2	1000103628	E: 340010010	1,00 ST	UMSCHALTVENTIL	SELECTION VALVE	CLAPET SELECTIF
3	1000123700		2,00 ST	SCHRAUBE	SCREW	VIS
4	1000111264		1,00 ST	GERADE VERSCHRAUBUNG	SCREW JOINT	RACCORD VISSE
5	1000108533		4,00 ST	GERADE VERSCHRAUBUNG	SCREW JOINT	RACCORD VISSE
6	1000107777		2,00 ST	GERADE VERSCHRAUBUNG	SCREW JOINT	RACCORD VISSE
①	②	③	④	⑤		

2.2 EXPLICATIONS

① Repère de la référence sur l`illustration
② Numéro de pièce
③ Remarques (voir symboles et notes)
④ Quantité (voir note ci-dessous)
⑤ Désignation

2.3 NOTES SPECIALES

La quantité indiquée dans la colonne ④ est celle applicable à l`ensemble illustré sur la page adjacente, le nombre indiqué donc la quantité dans l´ensemble en sous-ensemble et ne pas pour la machine complète.

2.4 REMARQUES

Les informations énumérées dans l`encadré ③ montrent à partir de quel numéro de série la nouvelle pièce est valable ou sa mise en position.

A : = jusqu'au numéro de châssis
E : = partir du numéro de châssis
V = AV
H = AR
R = A droite
L = A gauche
MA = Numéro de matérie vieux

3. INSTRUCTIONS POUR LES COMMANDES

Lors des commandes de pièces détachées veuillez s-il vous plait toujours signaler à votre partenaire:

- type de machines
- numéro de série
- pages du catalogue
- numéro de position
- le numéro de commande

Votre interlocuteur:

tampon pour concessionaire

4. INFORMATIONS GENERALES

Toutes les informations sont sans engagement, changements sous réserve.

© Kramer - Werke GmbH

TEIL
PART
PARTIE

B

TEILESUCHLISTE
PARTS NUMBER REFERENCE LIST
LISTE DE RECHERCHE DES PIÈCES

INHALT / CONTENT / SOMMAIRE

BEZEICHNUNG PART NAME DESIGNATION	SEITE PAGE PAGE
Wartung MAINTENANCE MAINTENANCE	
WARTUNGSSATZ MAINTENANCE KIT KIT DE MAINTENANCE	**01/10**
SCHELLE CLAMP BRIDE	**01/20**
Motor ENGINE MOTEUR	
MOTORLAGERUNG ENGINE BEDDING SUSPENSION DU MOTEUR	**02/10**
MOTORLAGERUNG ENGINE BEDDING SUSPENSION DU MOTEUR	**02/20**
MOTORLAGERUNG ENGINE BEDDING SUSPENSION DU MOTEUR	**02/30**
MOTORBLOCK ENGINE BLOCK BLOC-MOTEUR	**02/40**
MOTORBLOCK ENGINE BLOCK BLOC-MOTEUR	**02/50**
ZYLINDERKOPF CYLINDER HEAD CULASSE	**02/60**
EINSPRITZUNG INJECTION INJECTION	**02/70**
EINSPRITZUNG INJECTION INJECTION	**02/80**
EINSPRITZUNG INJECTION INJECTION	**02/90**
SCHMIEROEL LUBRICATING OIL HUILE DE GRAISSAGE	**02/100**
SCHMIEROEL LUBRICATING OIL HUILE DE GRAISSAGE	**02/110**
MOTOR ANBAUTEILE ENGINE ATTACHMENTS PARTS ACCESSOIRES MOTEUR	**02/120**
MOTOR ANBAUTEILE ENGINE ATTACHMENTS PARTS ACCESSOIRES MOTEUR	**02/130**
MOTOR ANBAUTEILE ENGINE ATTACHMENTS PARTS ACCESSOIRES MOTEUR	**02/140**
ABGASANLAGE EXHAUST SYSTEM SYSTÈME D'ÉCHAPPEMENT	**02/150**
KRAFTSTOFF FUEL COMBUSTIBLE	**02/160**
ANSAUGANLAGE INDUCTION SYSTEM SYSTÈME D'ADMISSION	**02/170**
GASREGULIERUNG SPEED REGULATION RÈGLEMENT DE GAZ	**02/180**
HANDGAS MANNUAL THROTTLE ATTACHMENT ACCÉLÉRATEUR Á MAIN FIXATION	**02/190**
Kühlung COOLING REFROIDISSEMENT	
KÜHLUNG COOLING REFROIDISSEMENT	**03/10**
KÜHLUNG COOLING REFROIDISSEMENT	**03/20**
Antriebseinheiten DRIVE UNIT UNITÉ D'ENTRAÎNEMENT	
KREISLAUF CIRCULATION CIRCULATION	**04/10**
KREISLAUF CIRCULATION CIRCULATION	**04/20**
HYDRAULIKMOTOR HYDRAULIC MOTOR MOTEUR HYDRAULIQUE	**04/30**
HYDRAULIKPUMPE HYDRAULIC PUMP POMPE HYDRAULIQUE	**04/40**
HYDRAULIKPUMPE HYDRAULIC PUMP POMPE HYDRAULIQUE	**04/50**
HYDRAULIKPUMPE HYDRAULIC PUMP POMPE HYDRAULIQUE	**04/60**
SCHNELLGANGGETRIEBE GEARBOX BOÎTE DE VITESSES	**04/70**

INHALT / CONTENT / SOMMAIRE

BEZEICHNUNG PART NAME DESIGNATION	SEITE PAGE PAGE
LANGSAMFAHREINRICHTUNG LOW-SPEED CONTROL DISPOSITIF DE CONDUITE LENTE	**04/80**
Achsen AXLE ESSIEU	
ACHSEN-BEFESTIGUNG AXLE ATTACHMENT FIXATION D'AXE	**05/10**
ACHSEN-BEFESTIGUNG AXLE ATTACHMENT FIXATION D'AXE	**05/20**
VORDERACHSE FRONT AXLE AVANT-TRAIN	**05/30**
LENKZYLINDER STEERING CYLINDER CYLINDRE DE DIRECTION	**05/40**
WINKELTRIEB ANGLE DRIVE TRACTION D'ANGLE	**05/50**
DOPPELGELENKWELLE DOUBLE CARDAN SHAFT ARBRE DOUBLE ARTICULÉ	**05/60**
PLANETENTRIEB-BREMSE PLANETARY GEARING-BRAKES ENGRENAGE PLANÉTAIRE-FREINS	**05/70**
HINTERACHSE REAR AXLE ESSIEU ARRIÈRE	**05/80**
LENKZYLINDER STEERING CYLINDER CYLINDRE DE DIRECTION	**05/90**
WINKELTRIEB ANGLE DRIVE TRACTION D'ANGLE	**05/100**
DOPPELGELENKWELLE DOUBLE CARDAN SHAFT ARBRE DOUBLE ARTICULÉ	**05/110**
RADNABE WHEEL HUB MOYEU DE ROUE	**05/120**
GETRIEBEGEHÄUSE GEAR BOX HOUSING COFFRET DE BOÎTE DE VITESSES	**05/130**
GETRIEBE GEAR BOX BOÎTE DE VITESSES	**05/140**
Bremsanlage BRAKE ASSEMBLY SYSTÈME DE FREINAGE	
BETRIEBSBREMSE SERVICE BRAKE FREIN M DE SERVICE	**06/10**
FESTSTELLBREMSE PARKING BRAKE FREIN DE STATIONNEMENT	**06/20**
Lenkung STEERING UNIT DIRECTION	
LENKUNG STEERING UNIT DIRECTION	**07/10**
LENKUNG STEERING UNIT DIRECTION	**07/20**
Arbeitshydraulik WORK HYDRAULICS L'HYDRAULIQUE DE TRAVAIL	
KREISLAUF CIRCULATION CIRCULATION	**08/10**
KREISLAUF CIRCULATION CIRCULATION	**08/20**
KREISLAUF CIRCULATION CIRCULATION	**08/30**
LADEANLAGE-HYDRAULIKINSTALLATION LOADER UNIT-HYDRAULICS INSTALLATION EQUIPEMENT CHARGEUR-INSTALLATION HYDRAUL	**08/40**
ÖLBEHÄLTER OIL TANK RÉSERVOIR D'HUILE	**08/50**
STEUERHEBELTRÄGER CONTROL LEVER CARRIER PORTE-LEVIER DE COMMANDE	**08/60**
VORSTEUERGERÄT PILOT VALVE VALVE DE PILOTAGE	**08/70**
VORSTEUERGERÄT PILOT VALVE VALVE DE PILOTAGE	**08/80**
VORSTEUERGERÄT-SCHWIMMSTELLUNG PILOT VALVE-FLOAT POSITION VALVE DE PILOTAGE-POSITION FLOTTANTE	**08/90**
VORSTEUERGERÄT-SCHWIMMSTELLUNG PILOT VALVE-FLOAT POSITION VALVE DE PILOTAGE-POSITION FLOTTANTE	**08/100**

INHALT / CONTENT / SOMMAIRE

BEZEICHNUNG PART NAME DESIGNATION	SEITE PAGE PAGE
STEUERGERÄT DISTRIBUTOR APPAREIL DE COMMANDE	**08/110**
HUBZYLINDER LIFT RAM VÉRIN DE LEVAGE	**08/120**
KIPPZYLINDER TILT RAM VÉRIN DE CAVAGE	**08/130**
ROHRBRUCHSICHERUNG-LASTSTABILISATOR HOSE BURST VALVE-LOAD STABILIZER ASSURANCE DE RUPTURE DE TUYAU STABILISAT	**08/140**
ZUSATZSTEUERKREIS AUXILIARY CONTROL CIRCUIT CIRCUIT DE COMMANDE D'ADDITIF	**08/150**
ZUSATZSTEUERKREIS AUXILIARY CONTROL CIRCUIT CIRCUIT DE COMMANDE D'ADDITIF	**08/160**
ZUSATZSTEUERKREIS 115 LITER AUXILIARY CONTROL CIRCUIT 115 LITRE CIRCUIT DE COMMANDE D'ADDITIF 115 LITRE	**08/170**
ZUSATZSTEUERKREIS 115 LITER AUXILIARY CONTROL CIRCUIT 115 LITRE CIRCUIT DE COMMANDE D'ADDITIF 115 LITRE	**08/180**
ZUSATZSTEUERKREIS V.115 L + H. GETRENNT AUXILIARY CONTROL CIRCUIT V.115 L+H.SEP CIRCUIT DE COMMANDE D'ADDITIF 115 SEP.	**08/190**
KIPPZYLINDERSPERRE TILT RAM LOCK BLOCAGE DU CYLINDRE BASCULANT	**08/200**
KREISLAUF KIPPER + ZUSATZSTEUERKREIS 40L CYCLE OPT. 40L CYCLE OPT. 40L	**08/210**
SCHAUFELRÜCKFÜHRAUTOMATIK BUCKET REPOSITIONING REPOSITIONNEMENT DU GODET	**08/220**
NEBENSTROMFILTER FILTER FILTRE	**08/230**
Elektrische Anlage ELECTRIC ÉQUIPEMENT ÉLECTRIQUE	
ELEKTRIK KABINE CABINE ELECTRIC ÉQUIPEMENT ÉLECTRIQUE DE LA CABINE	**09/10**
FAHRZEUGBELEUCHTUNG LIGHTING ÉCLAIRAGE	**09/20**
BATTERIE-BATTERIEKABEL BATTERY - BATTERY CABLE CÂBLE DE BATTERIE - BATTERIE	**09/30**
VORWÄRMUNG PREHEATER PRÉCHAUFFAGE	**09/40**
VORWÄRMUNG PREHEATER PRÉCHAUFFAGE	**09/50**
KABELBAUM WIRING HARNESS ARBRE DE CÂBLE	**09/60**
KABELBAUM ARMLEHNE WIRING HARNESS ARMREST ARBRE DE CÂBLE DE L'ACCOUDOIR	**09/70**
KABELBAUM ARMLEHNE WIRING HARNESS ARMREST ARBRE DE CÂBLE DE L'ACCOUDOIR	**09/80**
KENNZEICHENBELEUCHTUNG NUMBERPLATE LIGHT BG ECLAIRAGE DE LA PLAQUE MINÉRALOGIQUE BG	**09/90**
ELEKTR. ANBAUSATZ ELECTRIC MOUNT.SET KIT PORTÉ ÉLECTRIQUE	**09/100**
Ketten / Räder CHAIN/WHEELS CHAÎNE/ROUE	
BEREIFUNG TYRE PNEU	**10/10**
Fahrwerk / Rahmen CHASSIS / FRAMEWORK CHÂSSIS / CADRE	
RAHMEN FRAME CADRE	**11/10**
Verkleidungen TRIM RÉVÊTEMENT	
VERKLEIDUNGSTEILE TRIM REVÊTEMENT	**12/10**
KOTFLÜGELVERBREITERUNG FLARED WINGS ÉLARGISSEUR D'AILES	**12/20**
Ladeanlage LOADER UNIT EQUIPEMENT CHARGEUR	
LADEANLAGE LOADER UNIT EQUIPEMENT CHARGEUR	**13/10**

INHALT / CONTENT / SOMMAIRE

BEZEICHNUNG PART NAME DESIGNATION	SEITE PAGE PAGE
SCHNELLWECHSELPLATTE QUICKHITCH FACILITY DISP. ATTACHE RAPIDE	**13/20**
SCHNELLWECHSELPLATTE QUICKHITCH FACILITY DISP. ATTACHE RAPIDE	**13/30**
Fahrerkabine, Fahrersitz OPERATOR'S CAB, DRIVER'S SEAT CABINE, SIÈGE DU CONDUCTEUR	
FAHRERKABINE CAB CABINE	**14/10**
KABINEN-VERKLEIDUNG CAB-TRIM CABINE-REVÊTEMENT	**14/20**
KABINENTÜR CAB DOOR PORTE DE CABINE	**14/30**
KABINENTÜR CAB DOOR PORTE DE CABINE	**14/40**
FAHRERSITZ DRIVERS SEAT SIÈGE DE CHAUFFEUR	**14/50**
FAHRERSITZ DRIVERS SEAT SIÈGE DE CHAUFFEUR	**14/60**
FAHRERSITZ UNTERTEIL DRIVER SEAT LOWER PART SIÈGE DU CONDUCTEUR PARTIE INFÉRIEURE	**14/70**
FAHRERSITZ-BEFESTIGUNG OPERATOR'S SEAT ATTACHMENT SIÈGE DU CONDUCTEUR FIXATION	**14/80**
FAHRERSITZ OBERTEIL SEAT UPPER PART SIÈGE DU CONDUCTEUR EN HAUT	**14/90**
SITZUNTERTEIL SEAT UNDER PART SOUS-PART DE SIÈGE	**14/100**
FAHRERSITZ COMFORT DRIVER'S SEAT COMFORT SIÈGE DU CONDUCTEUR COMFORT	**14/110**
SITZUNTERTEIL LUFTGEFEDERT LOWER PART, AIR-SEAT UNE PARTIE PLUS INFÉRIEURE, AIR-SIÈGE	**14/120**
Heizung, Klimaanlage HEATING CHAUFFAGE	
HEIZUNG HEATING CHAUFFAGE	**15/10**
KLIMAANLAGE AIR CONDITIONING SYSTEM CLIMATISEUR	**15/20**
ZUSATZHEIZUNG SUPPLEMENT HEATING CHAUFFAGE D'APPOINT	**15/30**
Aufkleber, Werkzeug STICKER, TOOLS AUTOCOLLANT, OUTIL	
AUFKLEBER LABELS LABELS	**16/10**
DOKUMENTATION, WERKZEUG DOCUMENTATION, TOOLS DOCUMENTATION, OUTILS	**16/20**
Anbaugeräte IMPLEMENTS EQUIPEMENTS	
SCHAUFEL BUCKETS GODETS	**17/10**
GREIFERSCHAUFEL MULTIPURPOSE BUCKET POLY-GODET	**17/20**
HYDRAULIK-GREIFERSCHAUFEL HYDRAULIC-MULTIPURPOSE BUCKET HYDRAULIQUE-POLY-GODET	**17/30**
GREIFERSCHAUFEL MULTIPURPOSE BUCKET POLY-GODET	**17/40**
HYDRAULIK-GREIFERSCHAUFEL HYDRAULIC-MULTIPURPOSE BUCKET HYDRAULIQUE-POLY-GODET	**17/50**
STAPELEINRICHTUNG PALLET FORKS PORTE-PALETTE	**17/60**
ARBEITSPLATTFORM MAN-CARRYING PLATFORM PLATE-FORME DE TRAVAIL	**17/70**
ANHÄNGEKUPPLUNG TRAILER COUPLING ATTACHE-REMORQUE	**17/80**
ANHÄNGEKUPPLUNG TRAILER COUPLING ATTACHE-REMORQUE	**17/90**
ANHÄNGEKUPPLUNG TRAILER COUPLING ATTACHE-REMORQUE	**17/100**

WARTUNGSSATZ
MAINTENANCE KIT
KIT DE MAINTENANCE

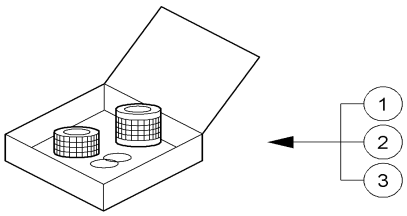

1000112472.iso

Pos	Art.-Nr.	Anm.	Q'TY	BEZEICHNUNG	PART NAME	DESIGNATION
1	1000110160	A	1,00 ST	WARTUNGSSATZ	MAINTENANCE KIT	KIT DE MAINTENANCE
2	1000110161	B	1,00 ST	WARTUNGSSATZ	MAINTENANCE KIT	KIT DE MAINTENANCE
3	1000110162	C	1,00 ST	WARTUNGSSATZ	MAINTENANCE KIT	KIT DE MAINTENANCE

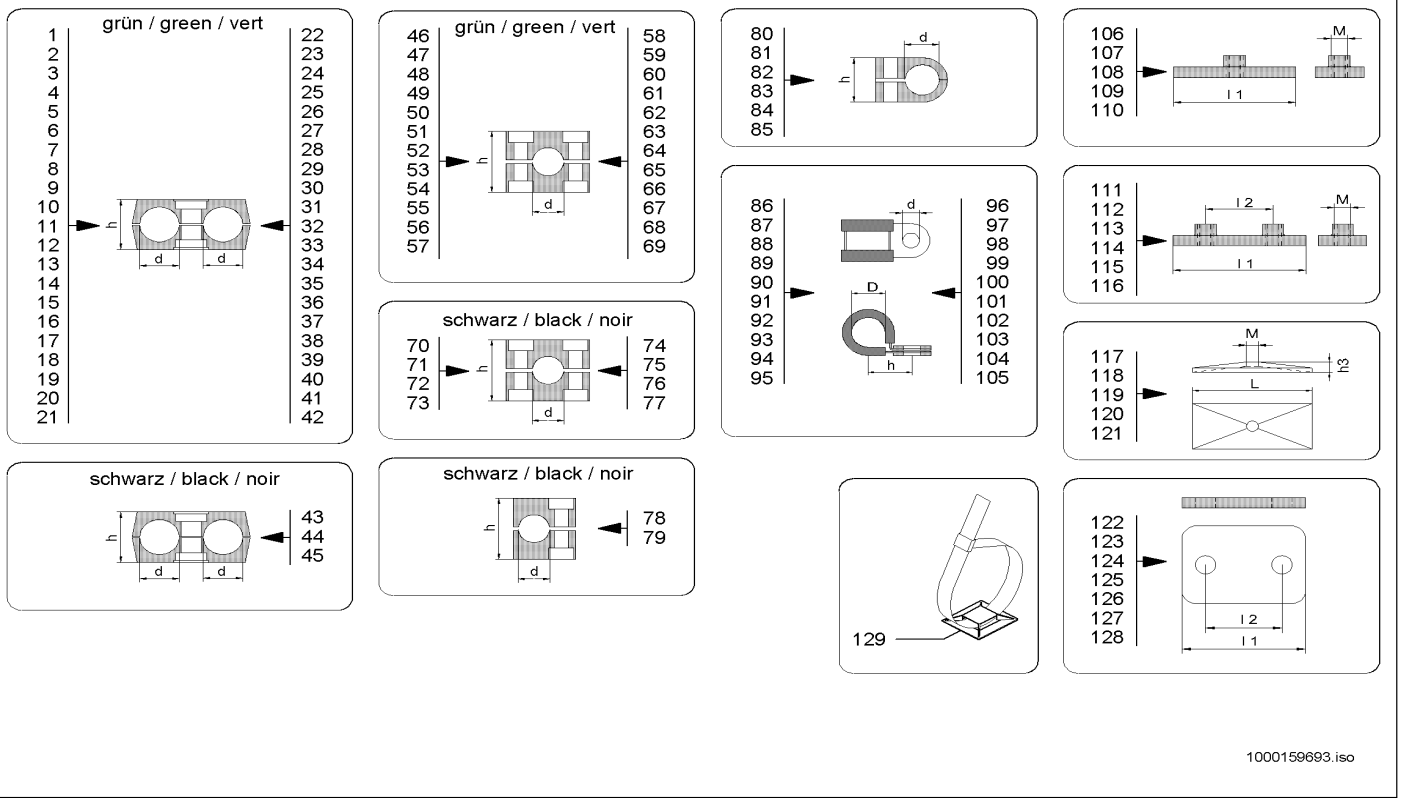

1000159693.iso

Pos	Art.-Nr.	Anm.	Q'TY	BEZEICHNUNG	PART NAME	DESIGNATION
1	1000031971	d=6,0/6,0 h=27,0	1,00 ST	SCHELLE	CLAMP	BRIDE
2	1000052647	d=10,0/10,0 h=27,0	1,00 ST	SCHELLE	CLAMP	BRIDE
3	1000031460	d=12,0/12,0 h=27,0	1,00 ST	SCHELLE	CLAMP	BRIDE
4	1000031275	d=12,7/12,7 h=26,0	1,00 ST	SCHELLE	CLAMP	BRIDE
5	1000031992	d=14,0/14,0 h=26,0	1,00 ST	SCHELLE	CLAMP	BRIDE
6	1000031999	d=15,0/15,0 h=26,0	1,00 ST	SCHELLE	CLAMP	BRIDE
7	1000031626	d=18,0/18,0 h=26,0	1,00 ST	SCHELLE	CLAMP	BRIDE
8	1000031638	d=20,0/20,0 h=37,0	1,00 ST	SCHELLE	CLAMP	BRIDE
9	1000032038	d=21,3/21,3 h=37,0	1,00 ST	SCHELLE	CLAMP	BRIDE
10	1000032006	d=22,0/22,0 h=37,0	1,00 ST	SCHELLE	CLAMP	BRIDE
11	1000124488	d=24,0/24,0 h=37,0	1,00 ST	SCHELLE	CLAMP	BRIDE
12	1000031949	d=25,0/25,0 h=37,0	1,00 ST	SCHELLE	CLAMP	BRIDE
13	1000031965	d=25,0/25,0 h=42,0	1,00 ST	SCHELLE	CLAMP	BRIDE
14	1000031852	d=28,0/28,0 h=42,0	1,00 ST	SCHELLE	CLAMP	BRIDE
15	1000032018	d=30,0/30,0 h=42,0	1,00 ST	SCHELLE	CLAMP	BRIDE
16	1000031330	d=6,0/8,0 h=27,0	1,00 ST	SCHELLE	CLAMP	BRIDE
17	1000031347	d=8,0/12,7 h=26,0	1,00 ST	SCHELLE	CLAMP	BRIDE
18	1000032105	d=10,0/14,0 h=26,0	1,00 ST	SCHELLE	CLAMP	BRIDE
19	1000052646	d=12,0/15,0 h=26,0	1,00 ST	SCHELLE	CLAMP	BRIDE
20	1000031310	d=12,7/18,0 h=26,0	1,00 ST	SCHELLE	CLAMP	BRIDE
21	1000100564	d=13,5/15,0 h=26,0	1,00 ST	SCHELLE	CLAMP	BRIDE
22	1000031749	d=15,0/18,0 h=26,0	1,00 ST	SCHELLE	CLAMP	BRIDE
23	1000126725	d=15,0/20,0 h=26,0	1,00 ST	SCHELLE	CLAMP	BRIDE
24	1000031295	d=15,0/23,0 h=37,0	1,00 ST	SCHELLE	CLAMP	BRIDE
25	1000107458	d=18,0/20,0 h=37,0	1,00 ST	SCHELLE	CLAMP	BRIDE
26	1000031709	d=18,0/22,0 h=37,0	1,00 ST	SCHELLE	CLAMP	BRIDE
27	1000031271	d=18,0/24,0 h=37,0	1,00 ST	SCHELLE	CLAMP	BRIDE
28	1000101262	d=20,0/24,0 h=37,0	1,00 ST	SCHELLE	CLAMP	BRIDE
29	1000031480	d=20,0/25,0 h=37,0	1,00 ST	SCHELLE	CLAMP	BRIDE
30	1000031972	d=20,0/28,0 h=42,0	1,00 ST	SCHELLE	CLAMP	BRIDE
31	1000031154	d=22,0/28,0 h=42,0	1,00 ST	SCHELLE	CLAMP	BRIDE
32	1000151968	d=26,9/30,0 h=42,0	1,00 ST	SCHELLE	CLAMP	BRIDE
33	1000052643	d=24,0/38,0 h=56,0	1,00 ST	SCHELLE	CLAMP	BRIDE
34	1000100563	d=25,0/35,0 h=56,0	1,00 ST	SCHELLE	CLAMP	BRIDE
35	1000125965	d=30,0/35,0 h=56,0	1,00 ST	SCHELLE	CLAMP	BRIDE
36	1000032230	d=25,0/20,0 h=37,0	1,00 ST	SCHELLE	CLAMP	BRIDE
37	1000031762	d=28,0/28,0 h=42,0	1,00 ST	SCHELLE	CLAMP	BRIDE
38	1000100565	d=32,0/32,0 h=54,0	1,00 ST	DOPPELSCHELLE	DOUBLE CLAMP	DOUBLE BRIDE
39	1000032359	d=35,0/35,0 h=54,0	1,00 ST	SCHELLE	CLAMP	BRIDE
40	1000031536	d=15,0/25,0 h=37,0	1,00 ST	SCHELLE	CLAMP	BRIDE
41	1000031780	d=18,0/20,0 h=37,0	1,00 ST	SCHELLE	CLAMP	BRIDE
42	1000032373	d=20,0/25,0 h=37,0	1,00 ST	SCHELLE	CLAMP	BRIDE
43	1000098705	d=17,2/17,2 h=26,0	1,00 ST	SCHELLE	CLAMP	BRIDE
44	1000098706	d=20,0/20,0 h=37,0	1,00 ST	SCHELLE	CLAMP	BRIDE
45	1000032037	d=15,0/15,0 h=26,0	1,00 ST	SCHELLE	CLAMP	BRIDE
46	1000031251	d=10,0 h=27,0	1,00 ST	SCHELLE	CLAMP	BRIDE

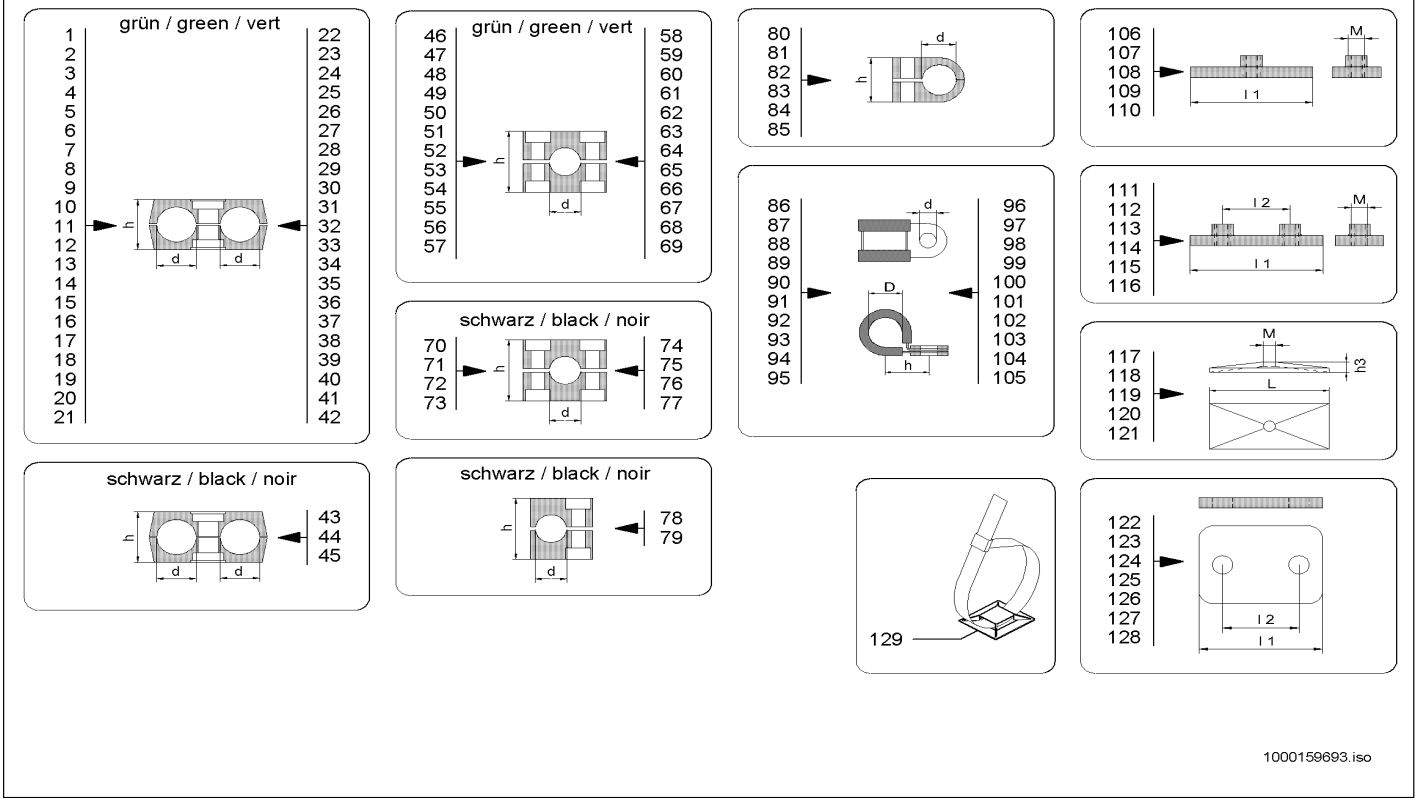

1000159693.iso

Pos	Art.-Nr.	Anm.	Q'TY	BEZEICHNUNG	PART NAME	DESIGNATION
47	1000032173	d=12,0 h=27,0	1,00 ST	SCHELLE	CLAMP	BRIDE
48	1000031602	d=15,0 h=33,0	1,00 ST	SCHELLE	CLAMP	BRIDE
49	1000130181	d=16,0 h=33,0	1,00 ST	SCHELLE	CLAMP	BRIDE
50	1000031502	d=18,0 h=33,0	1,00 ST	SCHELLE	CLAMP	BRIDE
51	1000032060	d=22,0 h=36,0	1,00 ST	SCHELLE	CLAMP	BRIDE
52	1000032326	d=25,0 h=36,0	1,00 ST	SCHELLE	CLAMP	BRIDE
53	1000141576	d=26,9 h=42,0	1,00 ST	SCHELLE	CLAMP	BRIDE
54	1000031124	d=28,0 h=42,0	1,00 ST	SCHELLE	CLAMP	BRIDE
55	1000133090	d=30,0 h=42,0	1,00 ST	SCHELLE	CLAMP	BRIDE
56	1000146986	d=35,0 h=58,0	1,00 ST	SCHELLE	CLAMP	BRIDE
57	1000125254	d=40,0 h=58,0	1,00 ST	SCHELLE	CLAMP	BRIDE
58	1000127099	d=40,0 h=60,0	1,00 ST	SCHELLE	CLAMP	BRIDE
59	1000031591	d=20,0 h=35,5	1,00 ST	SCHELLE	CLAMP	BRIDE
60	1000100476	d=22,0 h=35,5	1,00 ST	SCHELLE	CLAMP	BRIDE
61	1000031365	d=23,0 h=35,5	1,00 ST	SCHELLE	CLAMP	BRIDE
62	1000031517	d=25,0 h=35,5	1,00 ST	SCHELLE	CLAMP	BRIDE
63	1000142048	d=28,0h=41,5	1,00 ST	SCHELLE	CLAMP	BRIDE
64	1000108255	d=30,0 h=41,5	1,00 ST	SCHELLE	CLAMP	BRIDE
65	1000106102	d=35,0 h=60,0	1,00 ST	SCHELLE	CLAMP	BRIDE
66	1000032250	d=35,0 h=58,0	1,00 ST	SCHELLE	CLAMP	BRIDE
67	1000031201	d=38,0 h=58,0	1,00 ST	SCHELLE	CLAMP	BRIDE
68	1000125966	d=60,3 h=93,0	1,00 ST	SCHELLE	CLAMP	BRIDE
69	1000126012	d= 60,5 h093,0	1,00 ST	SCHELLE	CLAMP	BRIDE
70	1000098704	d=17,2 h=32,0	1,00 ST	SCHELLE	CLAMP	BRIDE
71	1000098985	d=20,0 h=35,5	1,00 ST	SCHELLE	CLAMP	BRIDE
72	1000032407	d=22,0 h=35,5	1,00 ST	SCHELLE	CLAMP	BRIDE
73	1000032051	d=15,0 h=33,0	1,00 ST	SCHELLE	CLAMP	BRIDE
74	1000032192	d=20,0 h=36,0	1,00 ST	SCHELLE	CLAMP	BRIDE
75	1000032127	d=22,0 h=36,0	1,00 ST	SCHELLE	CLAMP	BRIDE
76	1000032383	d=25,0 h=36,0	1,00 ST	SCHELLE	CLAMP	BRIDE
77	1000031603	d=25,4 h=36,0	1,00 ST	SCHELLE	CLAMP	BRIDE
78	1000052645	d=10,0 h=27,0	1,00 ST	SCHELLE	CLAMP	BRIDE
79	1000052644	d=12,0 h=27,0	1,00 ST	SCHELLE	CLAMP	BRIDE
80	1000032397	d=6,0 h=13,5	1,00 ST	SCHELLE	CLAMP	BRIDE
81	1000031326	d=8,0 h=13,5	1,00 ST	SCHELLE	CLAMP	BRIDE
82	1000100561	d=10,0 h=18,5	1,00 ST	SCHELLE	CLAMP	BRIDE
83	1000032074	d=14,0 h=23,5	1,00 ST	SCHELLE	CLAMP	BRIDE
84	1000113510	d=15,0 h=23,5	1,00 ST	SCHELLE	CLAMP	BRIDE
85	1000032061	d=17,2 h=30,5	1,00 ST	SCHELLE	CLAMP	BRIDE
86	1000032394	D=6 d=5,2 h=11	1,00 ST	SCHELLE	CLAMP	BRIDE
87	1000032136	D=8 d=5,2 h=12	1,00 ST	SCHELLE	CLAMP	BRIDE
88	1000031197	D=8 d=6,4 h=15,2	1,00 ST	SCHELLE	CLAMP	BRIDE
89	1000052660	D=10 d=6,4 h=15	1,00 ST	ROHRSCHELLE	PIPE CLAMP	COLLIER DE TUYAU
90	1000031155	D=12 d=8,4 h=20,5	1,00 ST	SCHELLE	CLAMP	BRIDE
91	1000032218	D=15 d=6,4 h=19	1,00 ST	SCHELLE	CLAMP	BRIDE
92	1000032103	D=15 d=8,4 h=22	1,00 ST	SCHELLE	CLAMP	BRIDE
93	1000107382	D=18 d=6,4 h=20,2	1,00 ST	SCHELLE	CLAMP	BRIDE

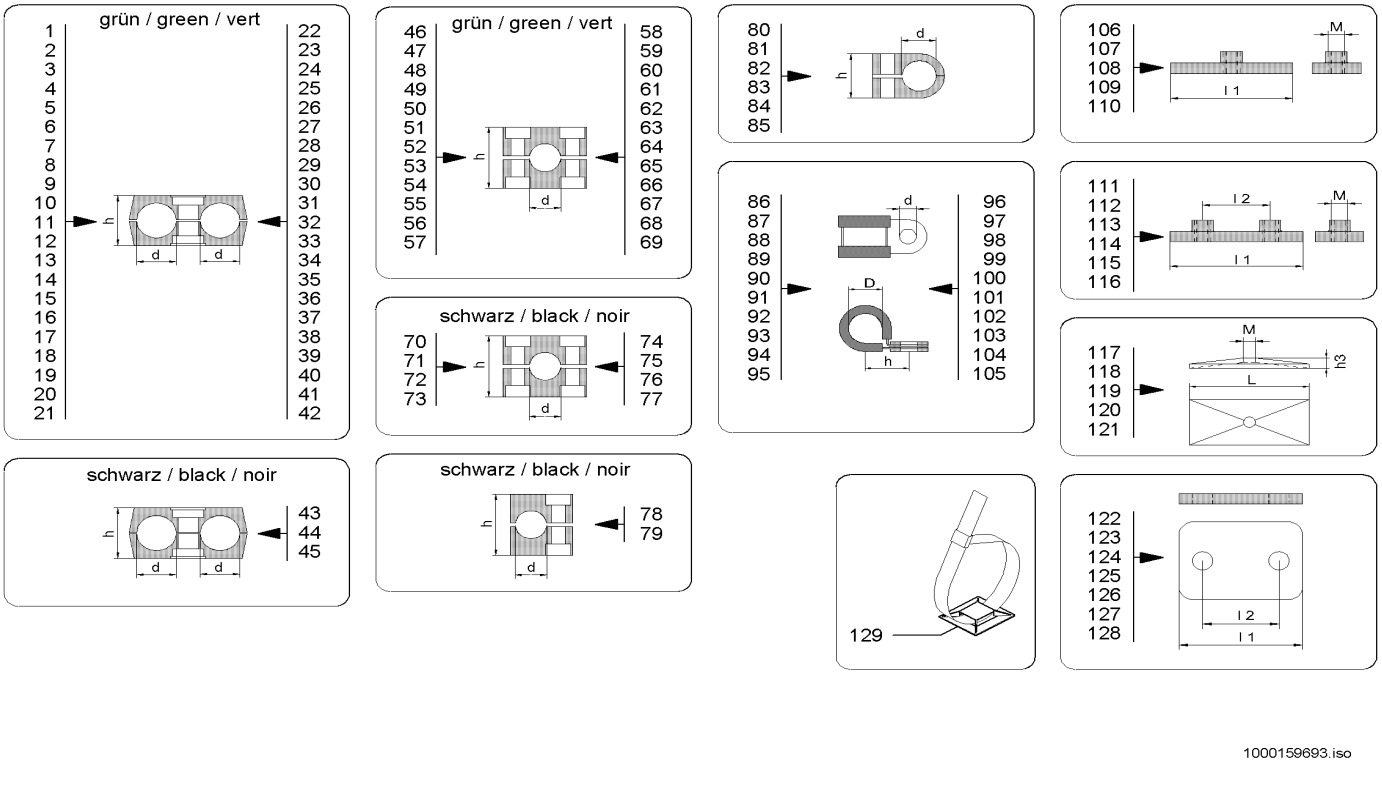

1000159693.iso

Pos	Art.-Nr.	Anm.	Q'TY	BEZEICHNUNG	PART NAME	DESIGNATION
94	1000032190	D=20 d=10,4 h=27,5	1,00 ST	SCHELLE	CLAMP	BRIDE
95	1000100479	D=22 d=6,4 h=22,2	1,00 ST	SCHELLE	CLAMP	BRIDE
96	1000031425	D=22 d=10,4 h=28,5	1,00 ST	SCHELLE	CLAMP	BRIDE
97	1000032017	D=25 d=10,4 h=28,5	1,00 ST	SCHELLE	CLAMP	BRIDE
98	1000031691	D=28 d=8,4 h=28,5	1,00 ST	SCHELLE	CLAMP	BRIDE
99	1000031926	D=30 d=10,4 h=32,5	1,00 ST	SCHELLE	CLAMP	BRIDE
100	1000032050	D=35 d=10,4 h=35	1,00 ST	SCHELLE	CLAMP	BRIDE
101	1000032258	D=38 d=10,4 h=36,5	1,00 ST	SCHELLE	CLAMP	BRIDE
102	1000032104	D=42 d=10,4 h=38,5	1,00 ST	SCHELLE	CLAMP	BRIDE
103	1000032099	D=52 d=10,4 h=43,5	1,00 ST	SCHELLE	CLAMP	BRIDE
104	1000031958	D=60 d=8,4 h=47,5	1,00 ST	SCHELLE	CLAMP	BRIDE
105	1000031577	D=70 d=10,4 h=55	1,00 ST	SCHELLE	CLAMP	BRIDE
106	1000031185	l1=37 M=6	1,00 ST	SCHWEISSPLATTE	WELD PLATE	PLAQUE À SOUDER
107	1000031147	l1=55 M=8	1,00 ST	SCHWEISSPLATTE	WELD PLATE	PLAQUE À SOUDER
108	1000031169	l1=70 M=8	1,00 ST	SCHWEISSPLATTE	WELD PLATE	PLAQUE À SOUDER
109	1000031618	l1=85 M=8	1,00 ST	SCHWEISSPLATTE	WELD PLATE	PLAQUE À SOUDER
110	1000031770	l1=110 M=8	1,00 ST	SCHWEISSPLATTE	WELD PLATE	PLAQUE À SOUDER
111	1000105692	l1=36 l2=20 M=6	1,00 ST	SCHWEISSPLATTE	WELD PLATE	PLAQUE À SOUDER
112	1000031368	l1=42 l2=26 M=6	1,00 ST	SCHWEISSPLATTE	WELD PLATE	PLAQUE À SOUDER
113	1000031660	l1=50 l2=33 M=6	1,00 ST	SCHWEISSPLATTE	WELD PLATE	PLAQUE À SOUDER
114	1000031671	l1=60 l2=40 M=6	1,00 ST	SCHWEISSPLATTE	WELD PLATE	PLAQUE À SOUDER
115	1000052654	l1=70 l2=52 M=6	1,00 ST	SCHWEISSPLATTE	WELD PLATE	PLAQUE À SOUDER
116	1000125968	l1=122 l2=94 M=6	1,00 ST	SCHWEISSPLATTE	WELD PLATE	PLAQUE À SOUDER
117	1000031211	h3=7 M=6 L=24	1,00 ST	DECKPLATTE	COVER PLATE	PLAQUE DE RECOUVREMENT
118	1000031230	h3=7 M=8 L=52	1,00 ST	DECKPLATTE	COVER PLATE	PLAQUE DE RECOUVREMENT
119	1000031245	h3=7 M=8 L=65	1,00 ST	DECKPLATTE	COVER PLATE	PLAQUE DE RECOUVREMENT
120	1000031351	h3=8 M=8 L=78	1,00 ST	DECKPLATTE	COVER PLATE	PLAQUE DE RECOUVREMENT
121	1000031631	h3=8 M=8 L=102	1,00 ST	DECKPLATTE	COVER PLATE	PLAQUE DE RECOUVREMENT
122	1000031397	l1=36 l2=20	1,00 ST	DECKPLATTE	COVER PLATE	PLAQUE DE RECOUVREMENT
123	1000031260	l1=42 l2= 26	1,00 ST	DECKPLATTE	COVER PLATE	PLAQUE DE RECOUVREMENT
124	1000031643	l1=50 l2= 33	1,00 ST	DECKPLATTE	COVER PLATE	PLAQUE DE RECOUVREMENT
125	1000031685	l1=60 l2=40	1,00 ST	DECKPLATTE	COVER PLATE	PLAQUE DE RECOUVREMENT
126	1000099794	l1=70 l2=52	1,00 ST	DECKPLATTE	COVER PLATE	PLAQUE DE RECOUVREMENT
127	1000031699	l1=86 l2=66	1,00 ST	DECKPLATTE	COVER PLATE	PLAQUE DE RECOUVREMENT
128	1000125967	l1=118 l2 94	1,00 ST	DECKPLATTE	COVER PLATE	PLAQUE DE RECOUVREMENT
129	1000031335		1,00 ST	PLATTE	PLATE	PLAQUE

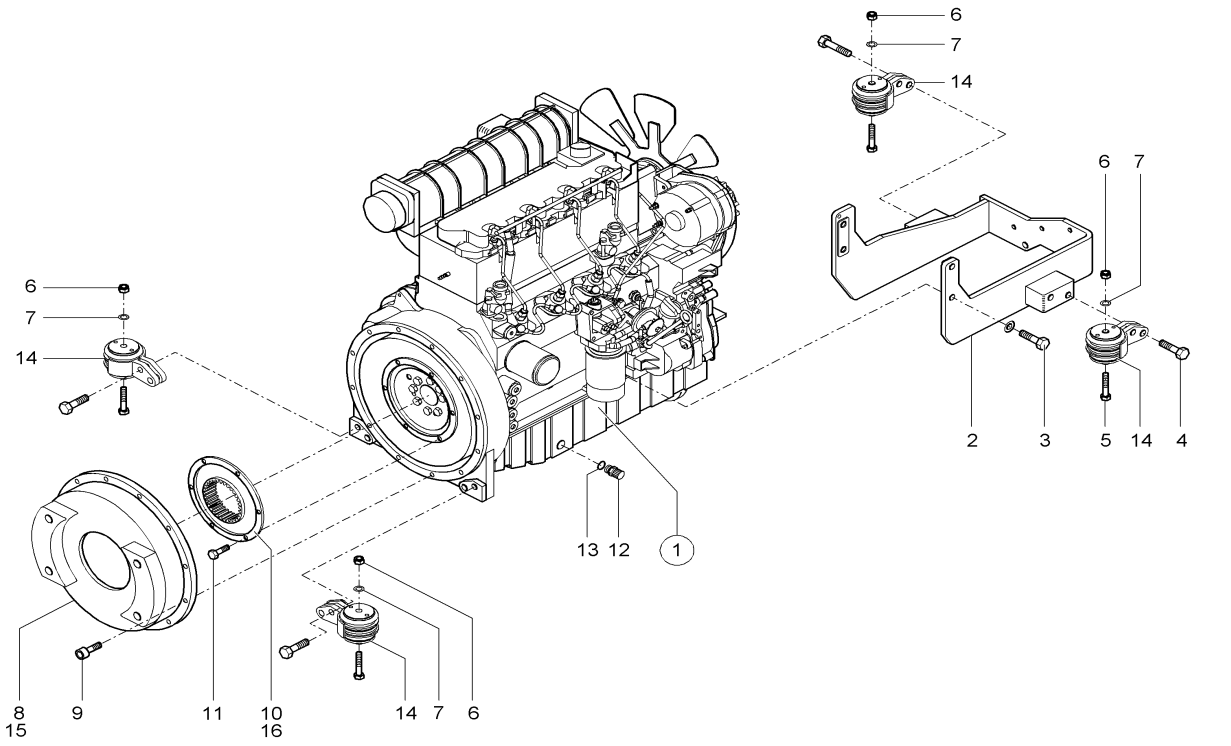

1000113123.iso

Pos	Art.-Nr.	Anm.	Q'TY	BEZEICHNUNG	PART NAME	DESIGNATION
1	1000098767		1,00 ST	DIESELMOTOR	DIESEL ENGINE	MOTEUR DIESEL
2	1000099103		1,00 ST	MOTORTRÄGER	ENGINE SUPPORT	SUPPORT DE MOTEUR
3	1000047792		4,00 ST	6KT-SCHRAUBE	HEX SCREW	VIS À TÊTE HEXAGONALE
4	1000047626		4,00 ST	6KT-SCHRAUBE	HEX SCREW	VIS À TÊTE HEXAGONALE
5	1000085362		4,00 ST	6KT-SCHRAUBE	HEX SCREW	VIS À TÊTE HEXAGONALE
6	1000019657		4,00 ST	6KT-MUTTER	HEXAGON NUT	ÉCROU HEXAGONAL
7	1000049219		4,00 ST	SCHEIBE	WASHER	RONDELLE
8	1000100035	20 km/h	1,00 ST	FLANSCH	FLANGE	BRIDE
9	1000085468		11,00 ST	ZYLINDERSCHRAUBE	CHEESE HEAD SCREW	VIS A TETE CYLINDRIQUE
10	1000100036	20 km/h	1,00 ST	KUPPLUNG	COUPLING	COUPLEUR
11	1000085390		6,00 ST	6KT-SCHRAUBE	HEX SCREW	VIS À TÊTE HEXAGONALE
12	1000028095		1,00 ST	ABLAßKUPPLUNG	DRAIN COUPLING	COUPLEUR DE PURGE
13	1000013055		1,00 ST	DICHTRING	SEAL RING	BAGUE D'ÉTANCHÉITÉ
14	1000109073		4,00 ST	MOTORLAGERUNG	ENGINE BEDDING	SUSPENSION DU MOTEUR
15	1000110208	40 km/h	1,00 ST	FLANSCH	FLANGE	BRIDE
16	1000110207	40 km/h	1,00 ST	KUPPLUNG	COUPLING	COUPLEUR

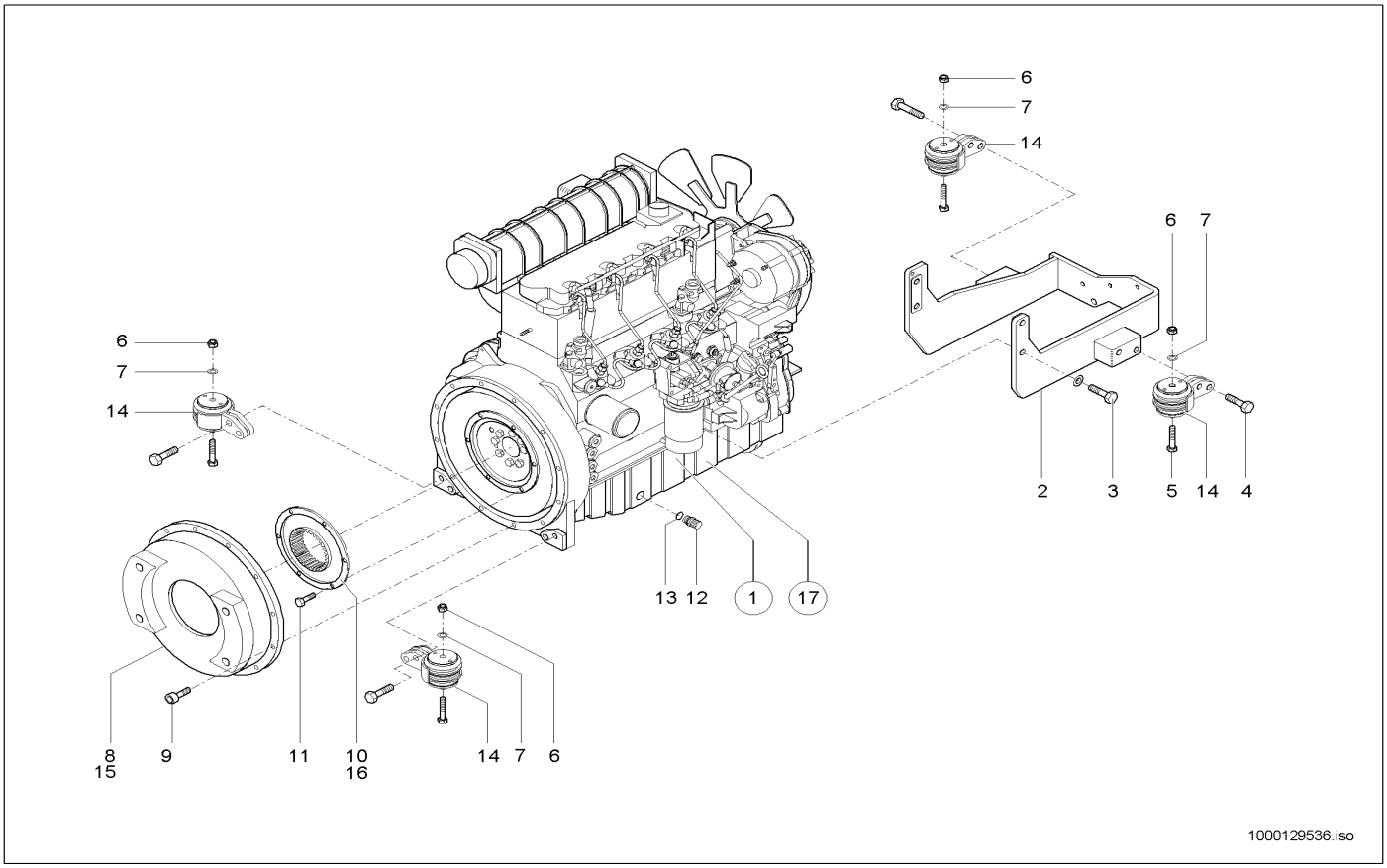

Pos	Art.-Nr.	Anm.	Q'TY	BEZEICHNUNG	PART NAME	DESIGNATION
1	1000113058		1,00 ST	DIESELMOTOR	DIESEL ENGINE	MOTEUR DIESEL
2	1000099103		1,00 ST	MOTORTRÄGER	ENGINE SUPPORT	SUPPORT DE MOTEUR
3	1000047792		4,00 ST	6KT-SCHRAUBE	HEX SCREW	VIS À TÊTE HEXAGONALE
4	1000047626		4,00 ST	6KT-SCHRAUBE	HEX SCREW	VIS À TÊTE HEXAGONALE
5	1000085362		4,00 ST	6KT-SCHRAUBE	HEX SCREW	VIS À TÊTE HEXAGONALE
6	1000019657		4,00 ST	6KT-MUTTER	HEXAGON NUT	ÉCROU HEXAGONAL
7	1000049219		4,00 ST	SCHEIBE	WASHER	RONDELLE
8	1000100035	20 km/h	1,00 ST	FLANSCH	FLANGE	BRIDE
9	1000085468		11,00 ST	ZYLINDERSCHRAUBE	CHEESE HEAD SCREW	VIS A TETE CYLINDRIQUE
10	1000100036	20 km/h	1,00 ST	KUPPLUNG	COUPLING	COUPLEUR
11	1000085390		6,00 ST	6KT-SCHRAUBE	HEX SCREW	VIS À TÊTE HEXAGONALE
12	1000028095		1,00 ST	ABLAßKUPPLUNG	DRAIN COUPLING	COUPLEUR DE PURGE
13	1000013055		1,00 ST	DICHTRING	SEAL RING	BAGUE D'ÉTANCHÉITÉ
14	1000109073		4,00 ST	MOTORLAGERUNG	ENGINE BEDDING	SUSPENSION DU MOTEUR
15	1000110208	40 km/h	1,00 ST	FLANSCH	FLANGE	BRIDE
16	1000110207	40 km/h	1,00 ST	KUPPLUNG	COUPLING	COUPLEUR
17	1000114084	115 Liter High Flow	1,00 ST	DIESELMOTOR	DIESEL ENGINE	MOTEUR DIESEL

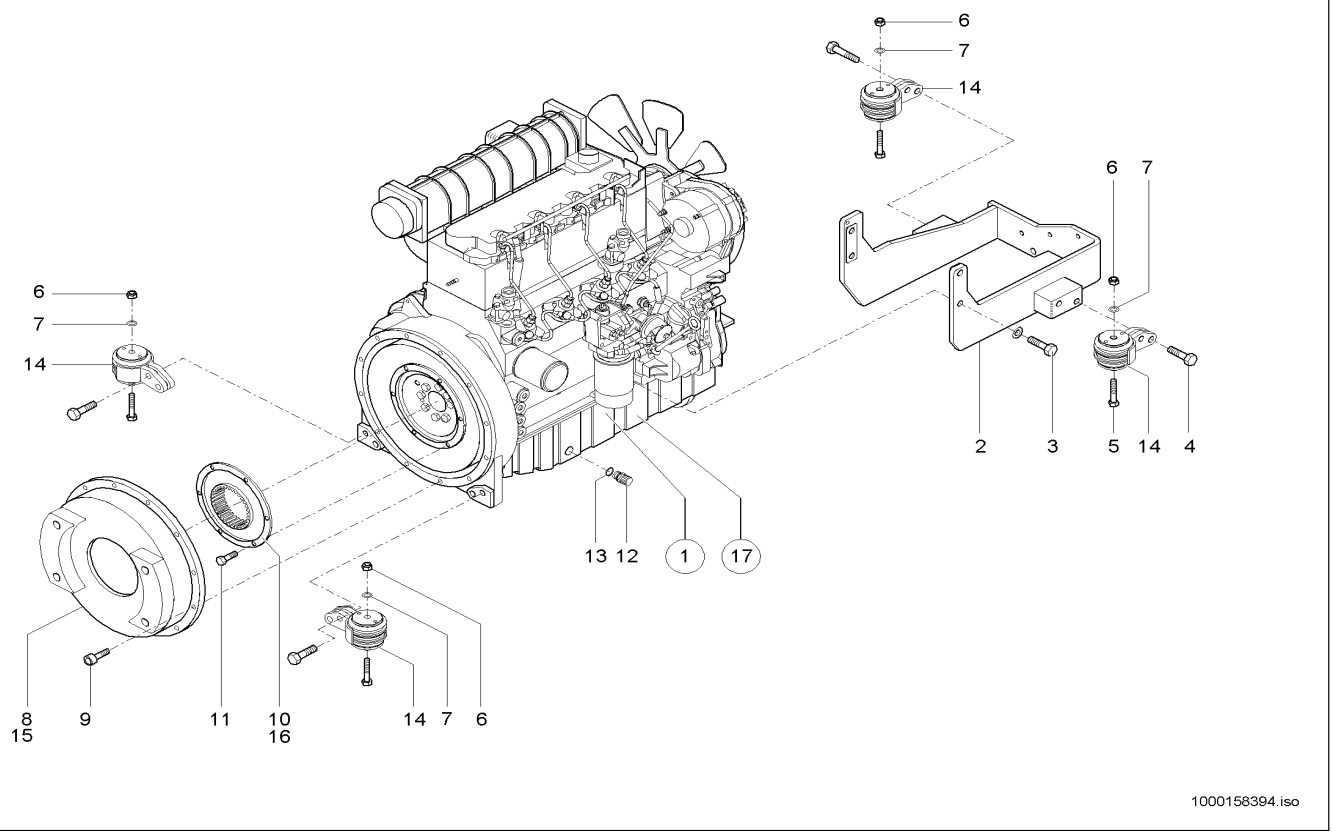

Pos	Art.-Nr.	Anm.	Q'TY	BEZEICHNUNG	PART NAME	DESIGNATION
1	1000148733		1,00 ST	DIESELMOTOR	DIESEL ENGINE	MOTEUR DIESEL
2	1000099103		1,00 ST	MOTORTRÄGER	ENGINE SUPPORT	SUPPORT DE MOTEUR
3	1000047792		4,00 ST	6KT-SCHRAUBE	HEX SCREW	VIS À TÊTE HEXAGONALE
4	1000047626		4,00 ST	6KT-SCHRAUBE	HEX SCREW	VIS À TÊTE HEXAGONALE
5	1000085362		4,00 ST	6KT-SCHRAUBE	HEX SCREW	VIS À TÊTE HEXAGONALE
6	1000019657		4,00 ST	6KT-MUTTER	HEXAGON NUT	ÉCROU HEXAGONAL
7	1000049219		4,00 ST	SCHEIBE	WASHER	RONDELLE
8	1000100035		1,00 ST	FLANSCH	FLANGE	BRIDE
9	1000085468		11,00 ST	ZYLINDERSCHRAUBE	CHEESE HEAD SCREW	VIS A TETE CYLINDRIQUE
10	1000100036		1,00 ST	KUPPLUNG	COUPLING	COUPLEUR
11	1000085390		6,00 ST	6KT-SCHRAUBE	HEX SCREW	VIS À TÊTE HEXAGONALE
12	1000028095		1,00 ST	ABLAßKUPPLUNG	DRAIN COUPLING	COUPLEUR DE PURGE
13	1000013055		1,00 ST	DICHTRING	SEAL RING	BAGUE D'ÉTANCHÉITÉ
14	1000109073		4,00 ST	MOTORLAGERUNG	ENGINE BEDDING	SUSPENSION DU MOTEUR
15	1000110208		1,00 ST	FLANSCH	FLANGE	BRIDE
16	1000110207		1,00 ST	KUPPLUNG	COUPLING	COUPLEUR
17	1000149478	115 Liter High Flow	1,00 ST	DIESELMOTOR	DIESEL ENGINE	MOTEUR DIESEL

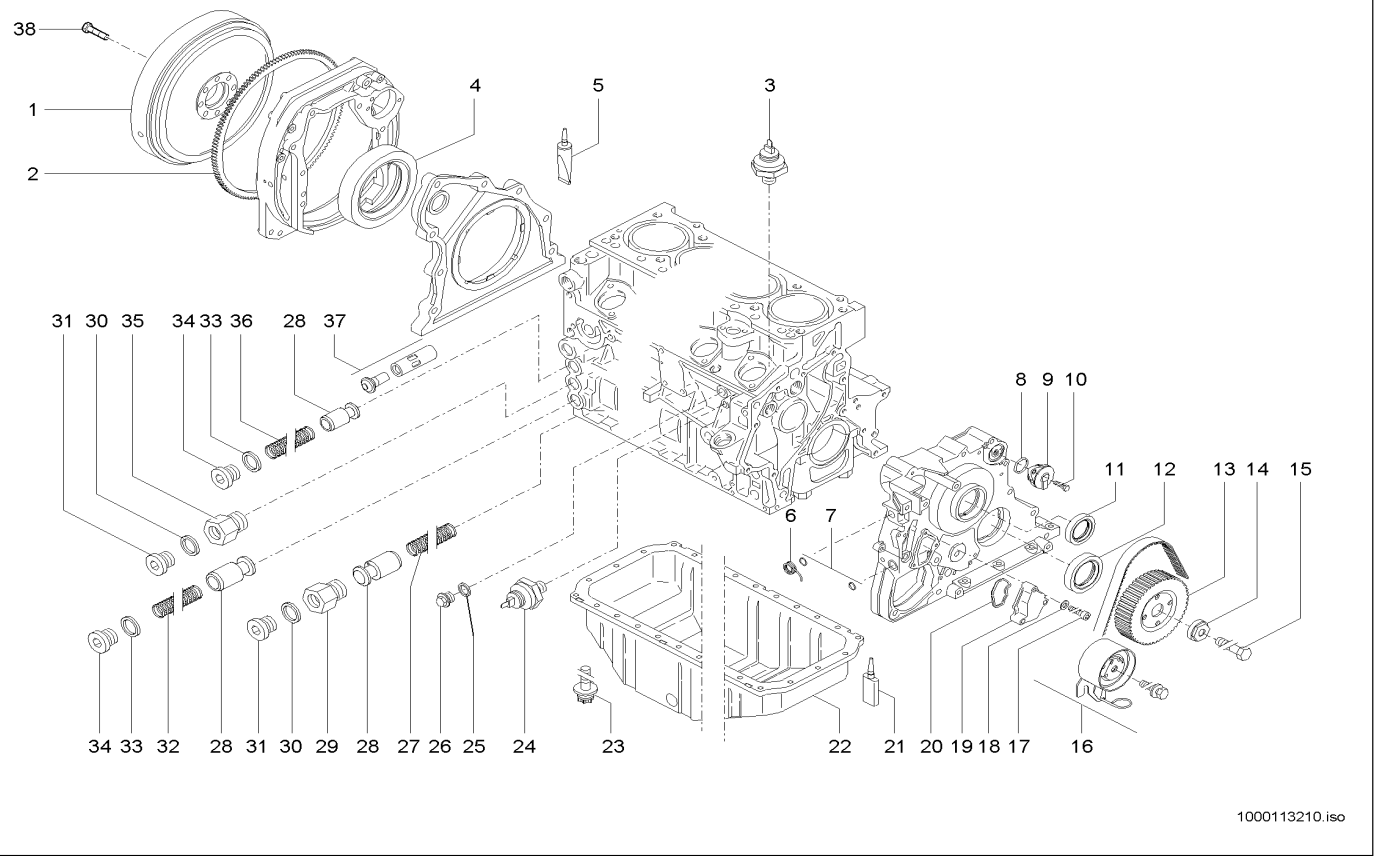

Pos	Art.-Nr.	Anm.	Q'TY	BEZEICHNUNG	PART NAME	DESIGNATION
1	1000109067		1,00 ST	SCHWUNGRAD	FLYWHEEL	VOLANT
2	1000109003	>	1,00 ST	ZAHNKRANZ	RING GEAR	COURONNE DENTÉE
3	1000105192		1,00 ST	TEMPERATURSCHALTER	TEMPERATURE SWITCH	INTERRUPTEUR DE TÉMPERATURE
4	1000086401		1,00 ST	RADIALWELLENDICHTRING	ROTARY SHAFT SEAL	BAGUE D'ÉTANCHÉITÉ D'ONDES RADIALI
5	1000086436		1,00 ST	DICHTMITTEL	SEALING COMPOUND	PRODUIT D'ÉTANCHÉITÉ
6	1000108998		1,00 ST	FEDER	SPRING	RESSORT
7	1000087249		2,00 ST	O-RING	O-RING	ANNEAU EN O
8	1000108980		1,00 ST	DICHTRING	SEAL RING	BAGUE D'ÉTANCHÉITÉ
9	1000087267		1,00 ST	ENTLÜFTUNGSVENTIL	VENTING VALVE	SOUPAPE D'AÉRATION
10	1000108927		1,00 ST	6KT-SCHRAUBE	HEX SCREW	VIS À TÊTE HEXAGONALE
11	1000086406		1,00 ST	RADIALWELLENDICHTRING	ROTARY SHAFT SEAL	BAGUE D'ÉTANCHÉITÉ D'ONDES RADIALI
12	1000086407		1,00 ST	RADIALWELLENDICHTRING	ROTARY SHAFT SEAL	BAGUE D'ÉTANCHÉITÉ D'ONDES RADIALI
13	1000108997		1,00 ST	ZAHNRIEMENRAD	TOOTHED BELT WHEEL	ROULETTE MORSURE DE LA CEINTURE
14	1000087210		1,00 ST	SCHEIBE	WASHER	RONDELLE
15	1000086746		1,00 ST	6KT-SCHRAUBE	HEX SCREW	VIS À TÊTE HEXAGONALE
16	1000108992		1,00 ST	REPARATURSATZ	REPAIRING SET	JEU DE RÉPARATION
17	1000108969		3,00 ST	SCHRAUBE	SCREW	VIS
18	1000108847		3,00 ST	SCHEIBE	WASHER	RONDELLE
19	1000109010		1,00 ST	DECKEL	COVER	COUVERCLE
20	1000087250		1,00 ST	DICHTUNG	SEAL	JOINT D'ÉTANCHÉITÉ
21	1000087710		1,00 ST	DICHTUNGSMASSE	SEALING COMPOUND	MASTIC À JOINT
22	1000087365		1,00 ST	ÖLWANNE	OIL SUMP	CARTER D'HUILE
23	1000087201		26,00 ST	TORX-SCHRAUBE	TORX SCREW	VIS DE TORX
24	1000108972		1,00 ST	ÖLDRUCKSCHALTER	OIL PRESSURE SWITCH	INTERRUPTEUR DE PRESSION D'HUILE
25	1000108916		1,00 ST	DICHTRING	SEAL RING	BAGUE D'ÉTANCHÉITÉ
26	1000108919		1,00 ST	STOPFEN	PLUG	BOUCHON
27	1000052508		1,00 ST	DRUCKFEDER	PRESSURE SPRING	RESSORT DE PRESSION
28	1000052505		3,00 ST	VENTIL	VALVE	SOUPAPE
29	1000109000		1,00 ST	NIPPEL	NIPPLE	RACCORD
30	1000108915		2,00 ST	DICHTRING	SEAL RING	BAGUE D'ÉTANCHÉITÉ
31	1000108952		2,00 ST	STOPFEN	PLUG	BOUCHON
32	1000052507		1,00 ST	DRUCKFEDER	PRESSURE SPRING	RESSORT DE PRESSION
33	1000108918		2,00 ST	DICHTRING	SEAL RING	BAGUE D'ÉTANCHÉITÉ
34	1000108845		2,00 ST	STOPFEN	PLUG	BOUCHON
35	1000108999		1,00 ST	NIPPEL	NIPPLE	RACCORD
36	1000052506		1,00 ST	DRUCKFEDER	PRESSURE SPRING	RESSORT DE PRESSION
37	1000087654		1,00 ST	THERMOSTAT	THERMOSTAT	THERMOSTAT
38	1000086758		8,00 ST	SCHRAUBE	SCREW	VIS

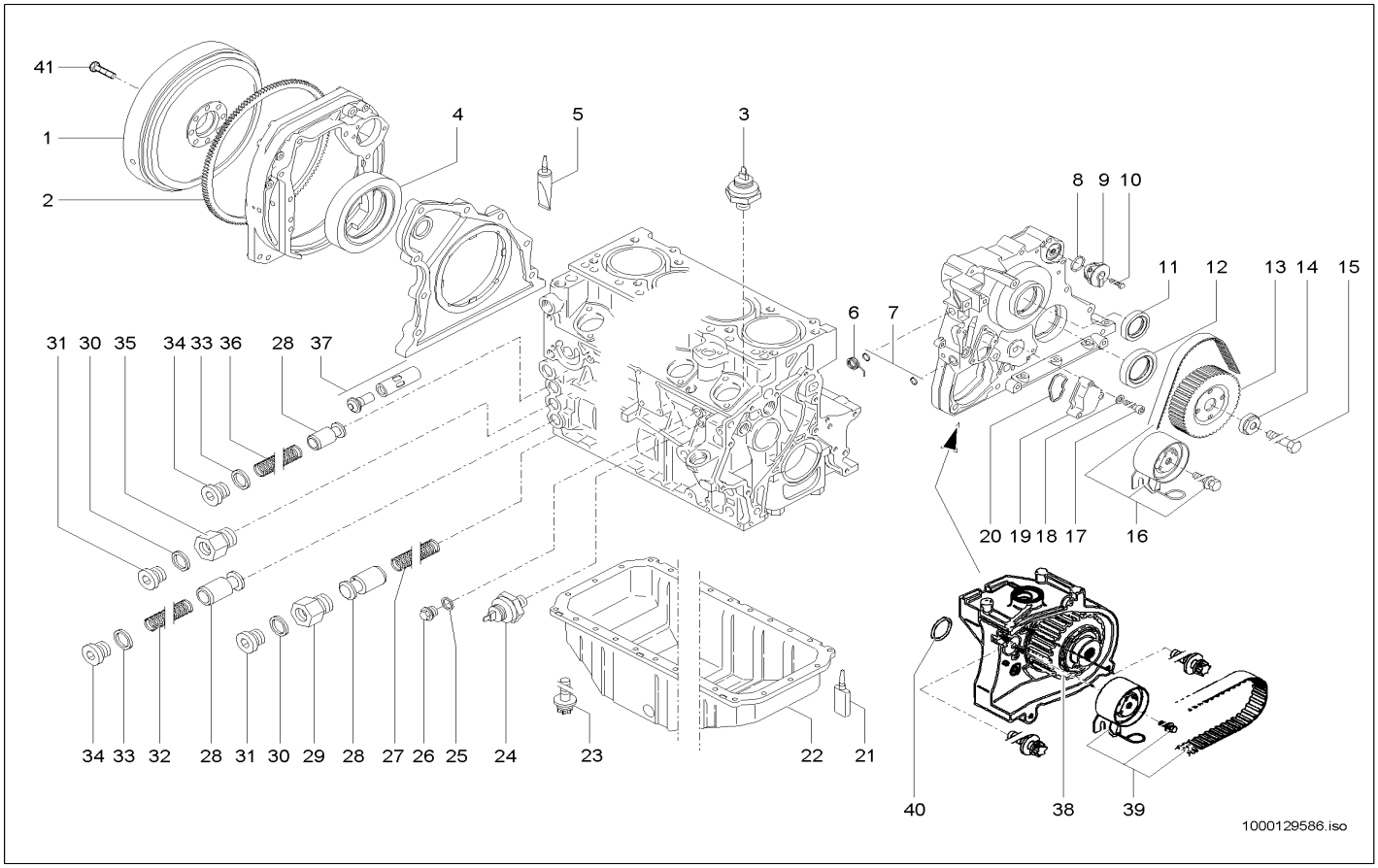

Pos	Art.-Nr.	Anm.	Q'TY	BEZEICHNUNG	PART NAME	DESIGNATION
1	1000109067	Inkl. Pos.2	1,00 ST	SCHWUNGRAD	FLYWHEEL	VOLANT
2	1000109003		1,00 ST	ZAHNKRANZ	RING GEAR	COURONNE DENTÉE
3	1000105192		1,00 ST	TEMPERATURSCHALTER	TEMPERATURE SWITCH	INTERRUPTEUR DE TÉMPERATURE
4	1000086401		1,00 ST	RADIALWELLENDICHTRING	ROTARY SHAFT SEAL	BAGUE D'ÉTANCHÉITÉ D'ONDES RADIALI
5	1000086436		1,00 ST	DICHTMITTEL	SEALING COMPOUND	PRODUIT D'ÉTANCHÉITÉ
6	1000129654		1,00 ST	FEDER	SPRING	RESSORT
7	1000087249		2,00 ST	O-RING	O-RING	ANNEAU EN O
8	1000108980		1,00 ST	DICHTRING	SEAL RING	BAGUE D'ÉTANCHÉITÉ
9	1000087267		1,00 ST	ENTLÜFTUNGSVENTIL	VENTING VALVE	SOUPAPE D'AÉRATION
10	1000108927		1,00 ST	6KT-SCHRAUBE	HEX SCREW	VIS À TÊTE HEXAGONALE
11	1000086406		1,00 ST	RADIALWELLENDICHTRING	ROTARY SHAFT SEAL	BAGUE D'ÉTANCHÉITÉ D'ONDES RADIALI
12	1000086407		1,00 ST	RADIALWELLENDICHTRING	ROTARY SHAFT SEAL	BAGUE D'ÉTANCHÉITÉ D'ONDES RADIALI
13	1000129598		1,00 ST	ZAHNRIEMENRAD	TOOTHED BELT WHEEL	ROULETTE MORSURE DE LA CEINTURE
14	1000087210		1,00 ST	SCHEIBE	WASHER	RONDELLE
15	1000086746		1,00 ST	6KT-SCHRAUBE	HEX SCREW	VIS À TÊTE HEXAGONALE
16	1000129655		1,00 ST	REPARATURSATZ	REPAIRING SET	JEU DE RÉPARATION
17	1000108969		3,00 ST	SCHRAUBE	SCREW	VIS
18	1000108847		3,00 ST	SCHEIBE	WASHER	RONDELLE
19	1000109010		1,00 ST	DECKEL	COVER	COUVERCLE
20	1000087250		1,00 ST	DICHTUNG	SEAL	JOINT D'ÉTANCHÉITÉ
21	1000087710		1,00 ST	DICHTUNGSMASSE	SEALING COMPOUND	MASTIC À JOINT
22	1000087365		1,00 ST	ÖLWANNE	OIL SUMP	CARTER D'HUILE
23	1000087201		26,00 ST	TORX-SCHRAUBE	TORX SCREW	VIS DE TORX
24	1000108972		1,00 ST	ÖLDRUCKSCHALTER	OIL PRESSURE SWITCH	INTERRUPTEUR DE PRESSION D'HUILE
25	1000108916		1,00 ST	DICHTRING	SEAL RING	BAGUE D'ÉTANCHÉITÉ
26	1000108919		1,00 ST	STOPFEN	PLUG	BOUCHON
27	1000052508		1,00 ST	DRUCKFEDER	PRESSURE SPRING	RESSORT DE PRESSION
28	1000052505		3,00 ST	VENTIL	VALVE	SOUPAPE
29	1000109000		1,00 ST	NIPPEL	NIPPLE	RACCORD
30	1000108915		2,00 ST	DICHTRING	SEAL RING	BAGUE D'ÉTANCHÉITÉ
31	1000108952		2,00 ST	STOPFEN	PLUG	BOUCHON
32	1000052507		1,00 ST	DRUCKFEDER	PRESSURE SPRING	RESSORT DE PRESSION
33	1000108918		2,00 ST	DICHTRING	SEAL RING	BAGUE D'ÉTANCHÉITÉ
34	1000108845		2,00 ST	STOPFEN	PLUG	BOUCHON
35	1000108999		1,00 ST	NIPPEL	NIPPLE	RACCORD
36	1000052506		1,00 ST	DRUCKFEDER	PRESSURE SPRING	RESSORT DE PRESSION
37	1000087654		1,00 ST	THERMOSTAT	THERMOSTAT	THERMOSTAT
38	1000129666		1,00 ST	ZAHNRIEMENRAD	TOOTHED BELT WHEEL	ROULETTE MORSURE DE LA CEINTURE
39	1000129657		1,00 ST	REPARATURSATZ	REPAIRING SET	JEU DE RÉPARATION
40	1000129658		1,00 ST	DICHTRING	SEAL RING	BAGUE D'ÉTANCHÉITÉ
41	1000086758		8,00 ST	SCHRAUBE	SCREW	VIS

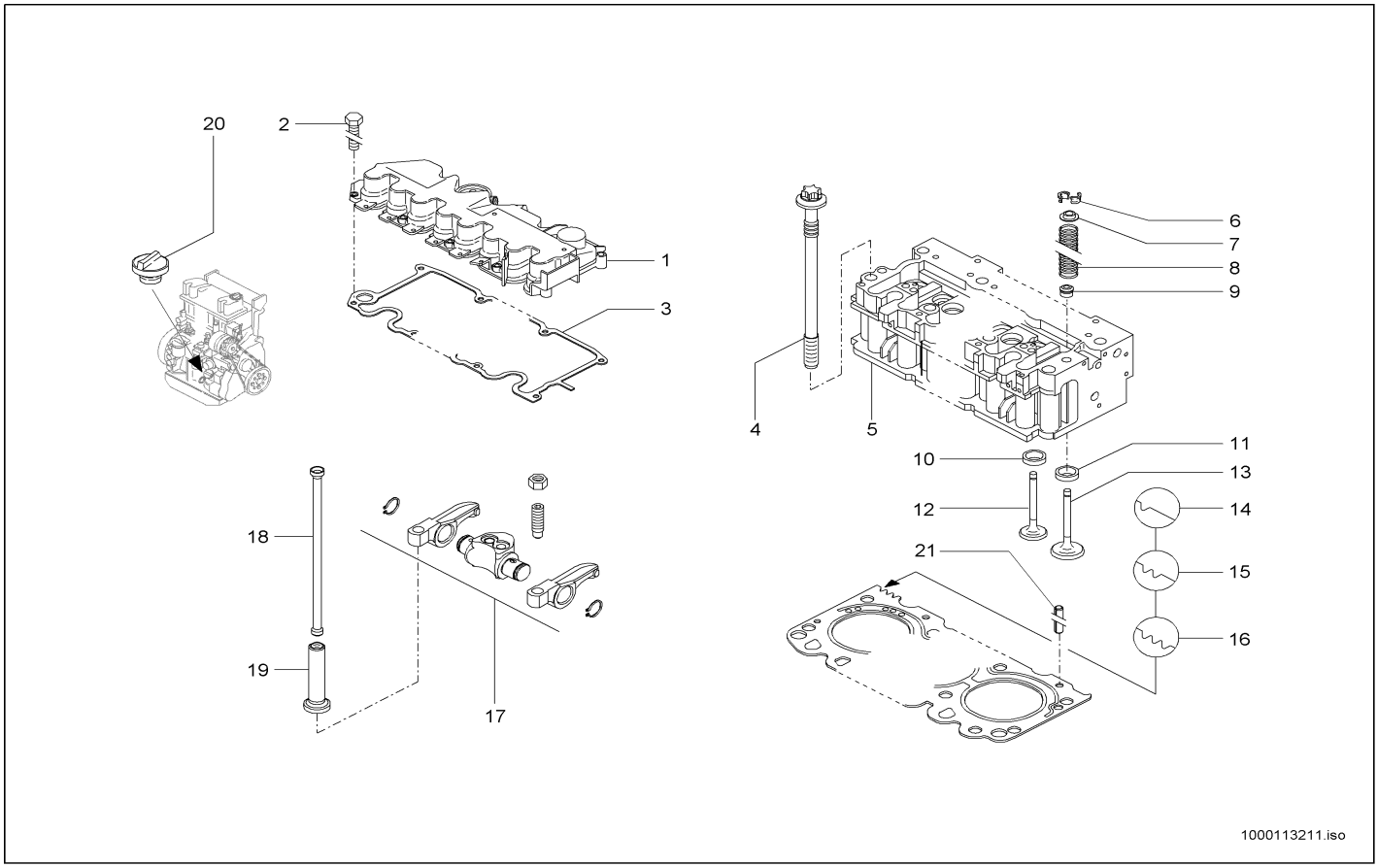

1000113211.iso

Pos	Art.-Nr.	Anm.	Q'TY	BEZEICHNUNG	PART NAME	DESIGNATION
1	1000113137		1,00 ST	VENTILDECKEL	VALVE COVER	COUVERCLE DE SOUPAPE
2	1000108950		10,00 ST	6KT-SCHRAUBE	HEX SCREW	VIS À TÊTE HEXAGONALE
3	1000000352		1,00 ST	DICHTUNG	SEAL	JOINT D'ÉTANCHÉITÉ
4	1000087205		10,00 ST	ZYL.-KOPFSCHRAUBE	CYLINDERHEAD SCREW	BOULON DE CULASSE
5	1000113139		1,00 ST	ZYLINDERKOPF	CYLINDER HEAD	CULASSE
6	1000108988		16,00 ST	VENTILKEGEL	VALVE CONE	CÔNE DE SOUPAPE
7	1000086763		8,00 ST	DICHTUNG	SEAL	JOINT D'ÉTANCHÉITÉ
8	1000087209		8,00 ST	DRUCKFEDER	PRESSURE SPRING	RESSORT DE PRESSION
9	1000109009		8,00 ST	FEDERTELLER	SPRING CAP	CUVETTE DE RESSORT
10	1000109060		4,00 ST	VENTILSITZ	VALVE SEAT	SIÈGE DE SOUPAPE
11	1000113220		4,00 ST	VENTILSITZ	VALVE SEAT	SIÈGE DE SOUPAPE
12	1000109061		4,00 ST	AUSLASSVENTIL	EXHAUST VALVE	SOUPAPE D'ÉCHAPPEMENT
13	1000113221		4,00 ST	EINLASSVENTIL	INTAKE VALVE	SOUPAPE D'ADMISSION
14	1000113222	1,48 mm	1,00 ST	ZYLINDERKOPFDICHTUNG	CYLINDER HEAD GASKET	GARNITURE DE CULASSE
15	1000113223	1,55 mm	1,00 ST	ZYLINDERKOPFDICHTUNG	CYLINDER HEAD GASKET	GARNITURE DE CULASSE
16	1000113224	1,60 mm	1,00 ST	ZYLINDERKOPFDICHTUNG	CYLINDER HEAD GASKET	GARNITURE DE CULASSE
17	1000086776		4,00 ST	KIPPHEBELBOCK	TILT LEVER SUPPORT	SUPPORT DES CULBUTEURS
18	1000086755		8,00 ST	STÖßELSTANGE	PUSH ROD	TIGE DE POUSSOIR
19	1000087711		8,00 ST	VENTILSTÖSSEL	VALVE TAPPET	POUSSOIR DE SOUPAPE
20	1000087203		1,00 ST	VERSCHLUSS	LOCK	FERMETURE
21	1000109001		1,00 ST	SPANNSTIFT	COTTER PIN	GOUPILLE TENDEUR

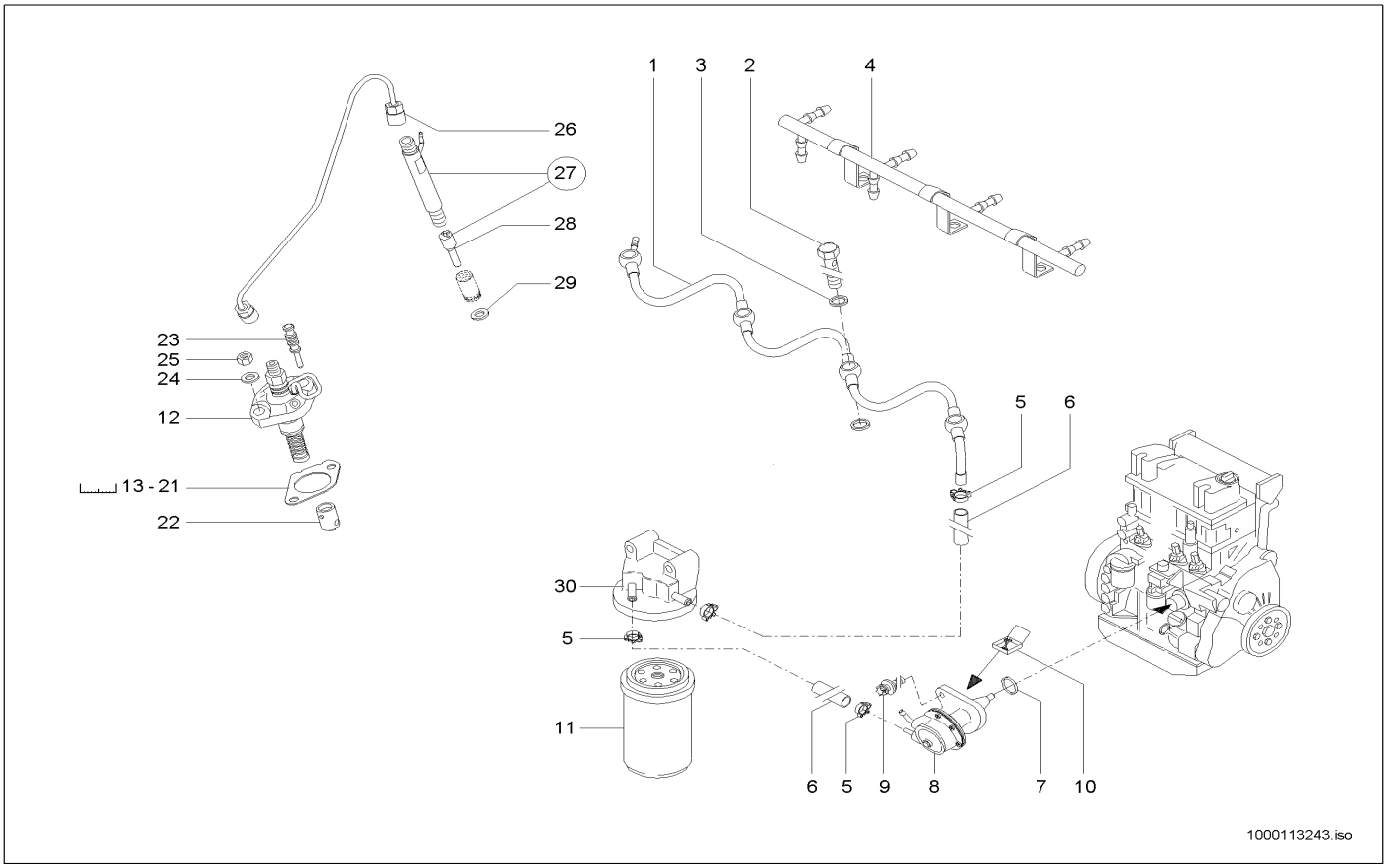

Pos	Art.-Nr.	Anm.	Q'TY	BEZEICHNUNG	PART NAME	DESIGNATION
1	1000109069		1,00 ST	KRAFTSTOFFLEITUNG	FUEL LINE	CONDUITE DE COMBUSTIBLE
2	1000086703		4,00 ST	HOHLSCHRAUBE	BANJO BOLT	VIS CREUSE
3	1000108982		8,00 ST	DICHTRING	SEAL RING	BAGUE D'ÉTANCHÉITÉ
4	1000109068		1,00 ST	KRAFTSTOFFLEITUNG	FUEL LINE	CONDUITE DE COMBUSTIBLE
5	1000086747		1,00 ST	SCHELLE	CLAMP	BRIDE
6	1000086714		1,00 ST	SCHLAUCH	HOSE	TUYAU FLEXIBLE
7	1000056656		1,00 ST	O-RING	O-RING	ANNEAU EN O
8	1000087375		1,00 ST	KRAFTSTOFFPUMPE	FUEL PUMP	POMPE DE COMBUSTIBLE
9	1000108977		1,00 ST	TORX-SCHRAUBE	TORX SCREW	VIS DE TORX
10	1000021246		1,00 ST	REPARATURSATZ	REPAIRING SET	JEU DE RÉPARATION
11	1000108956		1,00 ST	KRAFTSTOFFILTER	FUEL FILTER	FILTRE DE CARBURANT
12	1000113228		4,00 ST	EINSPRITZPUMPE	INJECTION PUMP	POMPE D'INJECTION
13	1000087223	0,4 mm	1,00 ST	SCHEIBE	WASHER	RONDELLE
14	1000087224	0,5 mm	1,00 ST	SCHEIBE	WASHER	RONDELLE
15	1000087225	0,6 mm	1,00 ST	SCHEIBE	WASHER	RONDELLE
16	1000087226	0,7 mm	1,00 ST	SCHEIBE	WASHER	RONDELLE
17	1000087227	0,8 mm	1,00 ST	SCHEIBE	WASHER	RONDELLE
18	1000087228	0,9 mm	1,00 ST	SCHEIBE	WASHER	RONDELLE
19	1000087229	1,0 mm	1,00 ST	SCHEIBE	WASHER	RONDELLE
20	1000109006	1,1 mm	1,00 ST	DICHTUNG	SEAL	JOINT D'ÉTANCHÉITÉ
21	1000109007	1,2 mm	1,00 ST	SCHEIBE	WASHER	RONDELLE
22	1000087222		1,00 ST	ROLLENSTOESSEL	WASHER	RONDELLE
23	1000087230		1,00 ST	VERSCHLUSSSTOPFEN	LOCK PLUG	BOUCHON DE FERMETURE
24	1000108990		2,00 ST	SCHEIBE	WASHER	RONDELLE
25	1000108925		2,00 ST	6KT-MUTTER	HEXAGON NUT	ÉCROU HEXAGONAL
26	1000089380		4,00 ST	EINSPRITZLEITUNG	INJECTION LINE	LIGNE D'INJECTION
27	1000113229		4,00 ST	EINSPRITZVENTIL	INJECTION VALVE	SOUPAPE D'INJECTION
28	1000088342		1,00 ST	DÜSENELEMENT	NOZZLE ELEMENT	ÉLÉMENT DE CLAPET
29	1000084908		1,00 ST	DICHTUNG	ENGINE GASKET	JOINT DU MOTEUR
30	1000087243		1,00 ST	KONSOLE	CONSOLE	CONSOLE

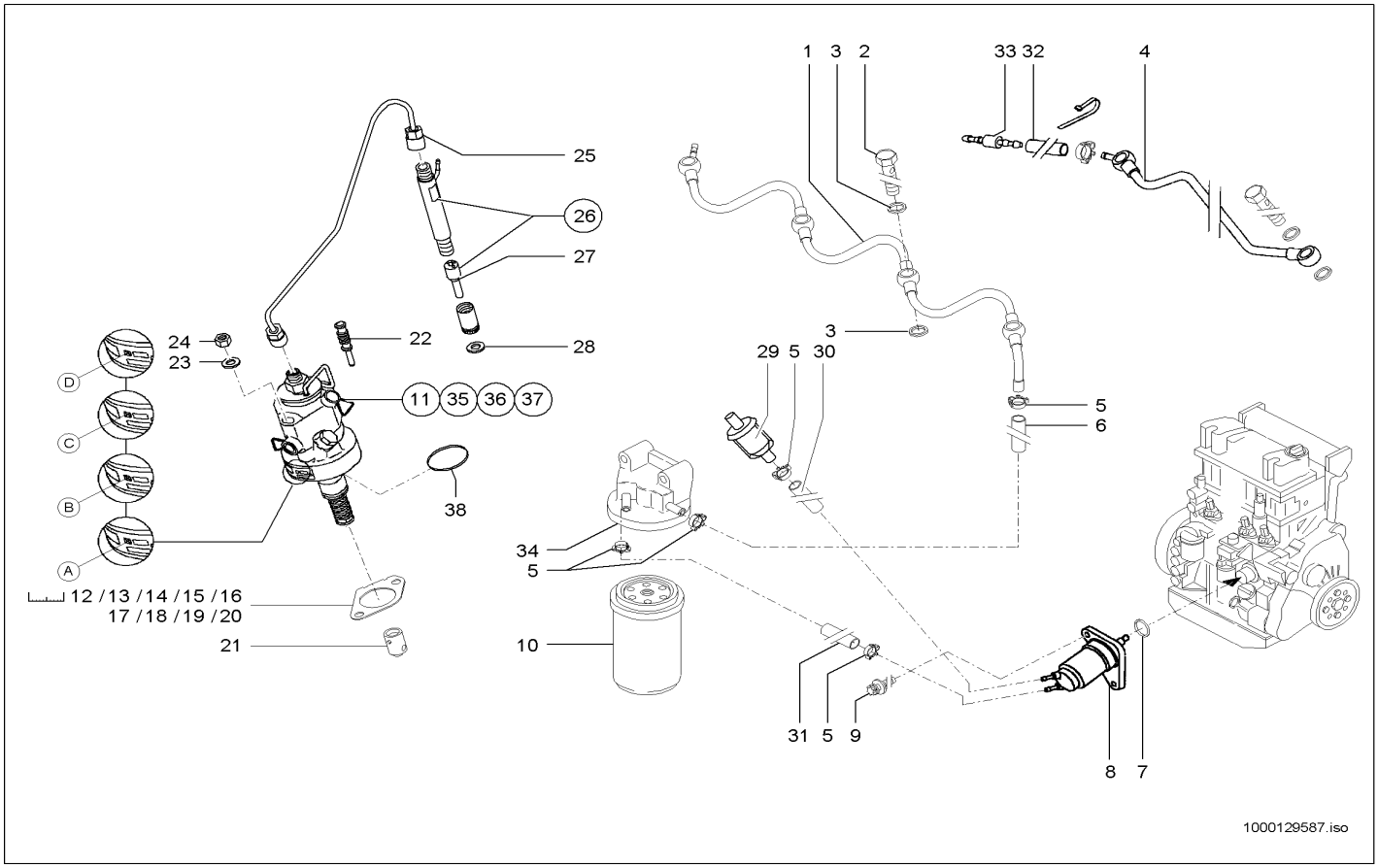

Pos	Art.-Nr.	Anm.	Q'TY	BEZEICHNUNG	PART NAME	DESIGNATION
1	1000129649		1,00 ST	KRAFTSTOFFLEITUNG	FUEL LINE	CONDUITE DE COMBUSTIBLE
2	1000086703		8,00 ST	HOHLSCHRAUBE	BANJO BOLT	VIS CREUSE
3	1000108982		16,00 ST	DICHTRING	SEAL RING	BAGUE D'ÉTANCHÉITÉ
4	1000129645		1,00 ST	KRAFTSTOFFLEITUNG	FUEL LINE	CONDUITE DE COMBUSTIBLE
5	1000086747		5,00 ST	SCHELLE	CLAMP	BRIDE
6	1000129662		1,00 ST	SCHLAUCH	HOSE	TUYAU FLEXIBLE
7	1000056656		1,00 ST	O-RING	O-RING	ANNEAU EN O
8	1000129652		1,00 ST	KRAFTSTOFFPUMPE	FUEL PUMP	POMPE DE COMBUSTIBLE
9	1000108977		1,00 ST	TORX-SCHRAUBE	TORX SCREW	VIS DE TORX
10	1000108956		1,00 ST	KRAFTSTOFFILTER	FUEL FILTER	FILTRE DE CARBURANT
11	1000167028	- A -	4,00 ST	EINSPRITZPUMPE	INJECTION PUMP	POMPE D'INJECTION
12	1000087223	0,4 mm	1,00 ST	SCHEIBE	WASHER	RONDELLE
13	1000087224	0,5 mm	1,00 ST	SCHEIBE	WASHER	RONDELLE
14	1000087225	0,6 mm	1,00 ST	SCHEIBE	WASHER	RONDELLE
15	1000087226	0,7 mm	1,00 ST	SCHEIBE	WASHER	RONDELLE
16	1000087227	0,8 mm	1,00 ST	SCHEIBE	WASHER	RONDELLE
17	1000087228	0,9 mm	1,00 ST	SCHEIBE	WASHER	RONDELLE
18	1000087229	1,0 mm	1,00 ST	SCHEIBE	WASHER	RONDELLE
19	1000109006	1,1 mm	1,00 ST	DICHTUNG	SEAL	JOINT D'ÉTANCHÉITÉ
20	1000109007	1,2 mm	1,00 ST	SCHEIBE	WASHER	RONDELLE
21	1000129642		4,00 ST	STÖSSEL	PUSH ROD	POUSSOIR
22	1000129643		4,00 ST	STOPFEN	PLUG	BOUCHON
23	1000108990		2,00 ST	SCHEIBE	WASHER	RONDELLE
24	1000108925		2,00 ST	6KT-MUTTER	HEXAGON NUT	ÉCROU HEXAGONAL
25	1000129653		4,00 ST	EINSPRITZLEITUNG	INJECTION LINE	LIGNE D'INJECTION
26	1000129650		4,00 ST	EINSPRITZVENTIL	INJECTION VALVE	SOUPAPE D'INJECTION
27	1000129651		4,00 ST	DÜSENELEMENT	NOZZLE ELEMENT	ÉLÉMENT DE CLAPET
28	1000084908		1,00 ST	DICHTUNG	ENGINE GASKET	JOINT DU MOTEUR
29	1000000412		1,00 ST	KRAFTSTOFFILTER	FUEL FILTER	FILTRE DE CARBURANT
30	1000129667		1,00 ST	SCHLAUCH	HOSE	TUYAU FLEXIBLE
31	1000129661		1,00 ST	SCHLAUCH	HOSE	TUYAU FLEXIBLE
32	1000129646		1,00 ST	SCHLAUCH	HOSE	TUYAU FLEXIBLE
33	1000129648		1,00 ST	VERBINDUNGSSTÜCK	CONNECTION PIECE	ADAPTEUR
34	1000087243		1,00 ST	KONSOLE	CONSOLE	CONSOLE
35	1000167029	- B -	4,00 ST	EINSPRITZPUMPE	INJECTION PUMP	POMPE D'INJECTION
36	1000167030	- C -	4,00 ST	EINSPRITZPUMPE	INJECTION PUMP	POMPE D'INJECTION
37	1000164809	- D -	4,00 ST	EINSPRITZPUMPE	INJECTION PUMP	POMPE D'INJECTION
38	1000167048		4,00 ST	O-RING	O-RING	ANNEAU EN O

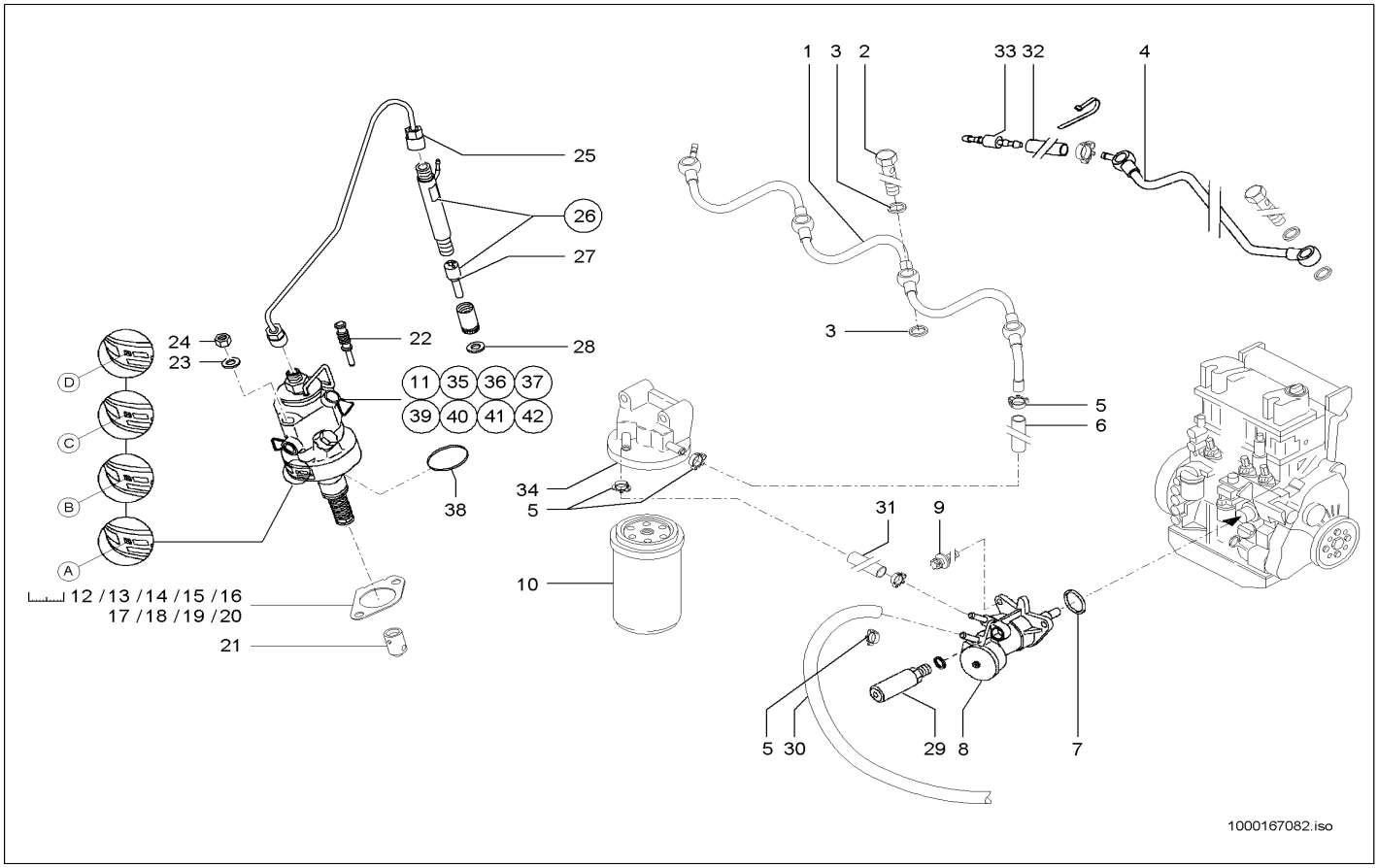

Pos	Art.-Nr.	Anm.	Q'TY	BEZEICHNUNG	PART NAME	DESIGNATION
1	1000129649		1,00 ST	KRAFTSTOFFLEITUNG	FUEL LINE	CONDUITE DE COMBUSTIBLE
2	1000086703		8,00 ST	HOHLSCHRAUBE	BANJO BOLT	VIS CREUSE
3	1000108982		16,00 ST	DICHTRING	SEAL RING	BAGUE D'ÉTANCHÉITÉ
4	1000129645		1,00 ST	KRAFTSTOFFLEITUNG	FUEL LINE	CONDUITE DE COMBUSTIBLE
5	1000086747		5,00 ST	SCHELLE	CLAMP	BRIDE
6	1000129662		1,00 ST	SCHLAUCH	HOSE	TUYAU FLEXIBLE
7	1000167025		1,00 ST	O-RING	O-RING	ANNEAU EN O
8	1000167024		1,00 ST	KRAFTSTOFFPUMPE	FUEL PUMP	POMPE DE COMBUSTIBLE
9	1000108977		1,00 ST	TORX-SCHRAUBE	TORX SCREW	VIS DE TORX
10	1000108956		1,00 ST	KRAFTSTOFFILTER	FUEL FILTER	FILTRE DE CARBURANT
11	1000167028	- A - A:342000744 A:342010608	4,00 ST	EINSPRITZPUMPE	INJECTION PUMP	POMPE D'INJECTION
12	1000087223	0,4 mm	1,00 ST	SCHEIBE	WASHER	RONDELLE
13	1000087224	0,5 mm	1,00 ST	SCHEIBE	WASHER	RONDELLE
14	1000087225	0,6 mm	1,00 ST	SCHEIBE	WASHER	RONDELLE
15	1000087226	0,7 mm	1,00 ST	SCHEIBE	WASHER	RONDELLE
16	1000087227	0,8 mm	1,00 ST	SCHEIBE	WASHER	RONDELLE
17	1000087228	0,9 mm	1,00 ST	SCHEIBE	WASHER	RONDELLE
18	1000087229	1,0 mm	1,00 ST	SCHEIBE	WASHER	RONDELLE
19	1000109006	1,1 mm	1,00 ST	DICHTUNG	SEAL	JOINT D'ÉTANCHÉITÉ
20	1000109007	1,2 mm	1,00 ST	SCHEIBE	WASHER	RONDELLE
21	1000167027		4,00 ST	STÖSSEL	PUSH ROD	POUSSOIR
22	1000129643		4,00 ST	STOPFEN	PLUG	BOUCHON
23	1000108990		2,00 ST	SCHEIBE	WASHER	RONDELLE
24	1000108925		2,00 ST	6KT-MUTTER	HEXAGON NUT	ÉCROU HEXAGONAL
25	1000129653		4,00 ST	EINSPRITZLEITUNG	INJECTION LINE	LIGNE D'INJECTION
26	1000129650		4,00 ST	EINSPRITZVENTIL	INJECTION VALVE	SOUPAPE D'INJECTION
27	1000129651		4,00 ST	DÜSENELEMENT	NOZZLE ELEMENT	ÉLÉMENT DE CLAPET
28	1000084908		1,00 ST	DICHTUNG	ENGINE GASKET	JOINT DU MOTEUR
29	1000167024		1,00 ST	KRAFTSTOFFPUMPE	FUEL PUMP	POMPE DE COMBUSTIBLE
30	1000104927		1,00 ST	SCHLAUCH	HOSE	TUYAU FLEXIBLE
31	1000129661		1,00 ST	SCHLAUCH	HOSE	TUYAU FLEXIBLE
32	1000129646		1,00 ST	SCHLAUCH	HOSE	TUYAU FLEXIBLE
33	1000129648		1,00 ST	VERBINDUNGSSTÜCK	CONNECTION PIECE	ADAPTEUR
34	1000087243		1,00 ST	KONSOLE	CONSOLE	CONSOLE
35	1000167029	- B - A:342000744 A:342010608	4,00 ST	EINSPRITZPUMPE	INJECTION PUMP	POMPE D'INJECTION
36	1000167030	- C - A:342000744 A:342010608	4,00 ST	EINSPRITZPUMPE	INJECTION PUMP	POMPE D'INJECTION
37	1000164809	- D - A:342000744 A:342010608	4,00 ST	EINSPRITZPUMPE	INJECTION PUMP	POMPE D'INJECTION
38	1000167048		4,00 ST	O-RING	O-RING	ANNEAU EN O

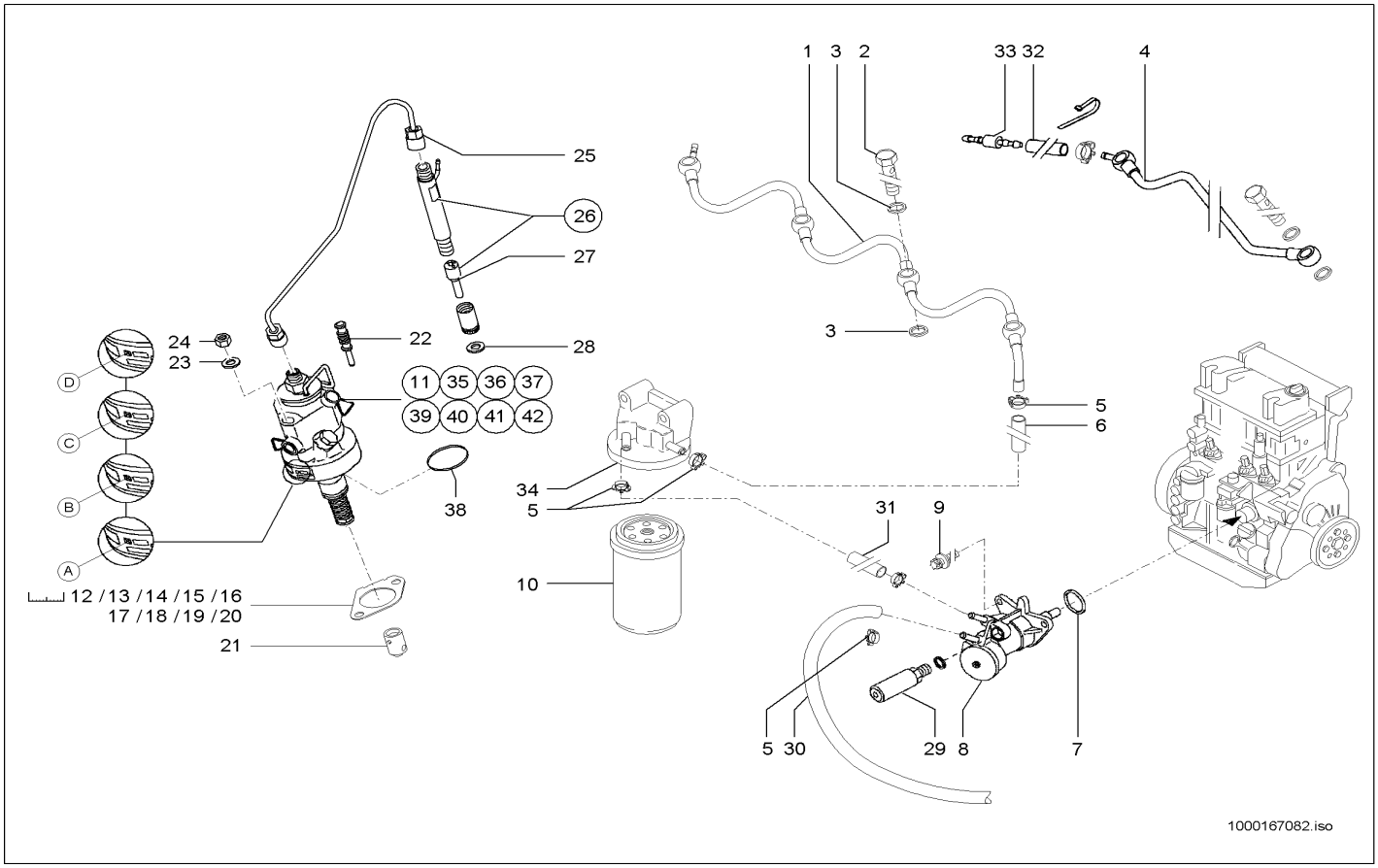

Pos	Art.-Nr.	Anm.	Q'TY	BEZEICHNUNG	PART NAME	DESIGNATION
39	1000167042	- A - E:342000745 E:342010609	4,00 ST	EINSPRITZPUMPE	INJECTION PUMP	POMPE D'INJECTION
40	1000167043	- B - E:342000745 E:342010609	4,00 ST	EINSPRITZPUMPE	INJECTION PUMP	POMPE D'INJECTION
41	1000167044	- C - E:342000745 E:342010609	4,00 ST	EINSPRITZPUMPE	INJECTION PUMP	POMPE D'INJECTION
42	1000167041	- D - E:342000745 E:342010609	4,00 ST	EINSPRITZPUMPE	INJECTION PUMP	POMPE D'INJECTION

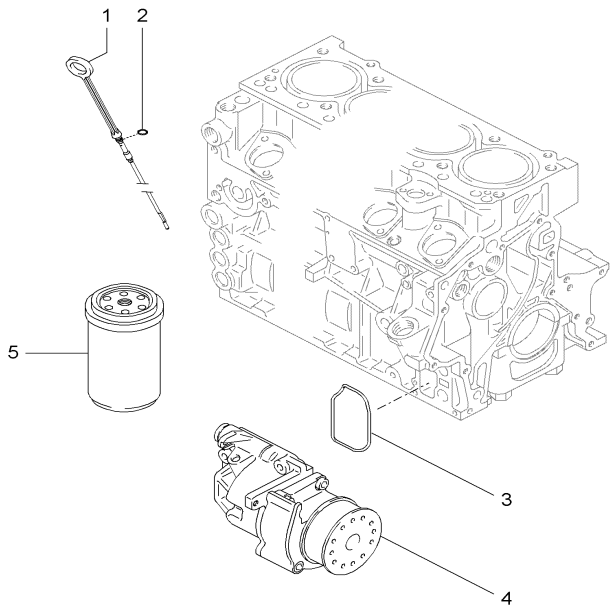

1000113245.iso

Pos	Art.-Nr.	Anm.	Q'TY	BEZEICHNUNG	PART NAME	DESIGNATION
1	1000109005		1,00 ST	ÖLMEßSTAB	OILDIP STICK	JALON D'HUILE
2	1000108973		1,00 ST	DICHTRING	SEAL RING	BAGUE D'ÉTANCHÉITÉ
3	1000087213		1,00 ST	DICHTUNG	SEAL	JOINT D'ÉTANCHÉITÉ
4	1000109062		1,00 ST	SCHMIERÖLPUMPE	LUB.OIL PUMP	POMPE À HUILE LUBRIFIANTE
5	1000000351		1,00 ST	ÖLFILTER	OIL FILTER	FILTRE D'HUILE

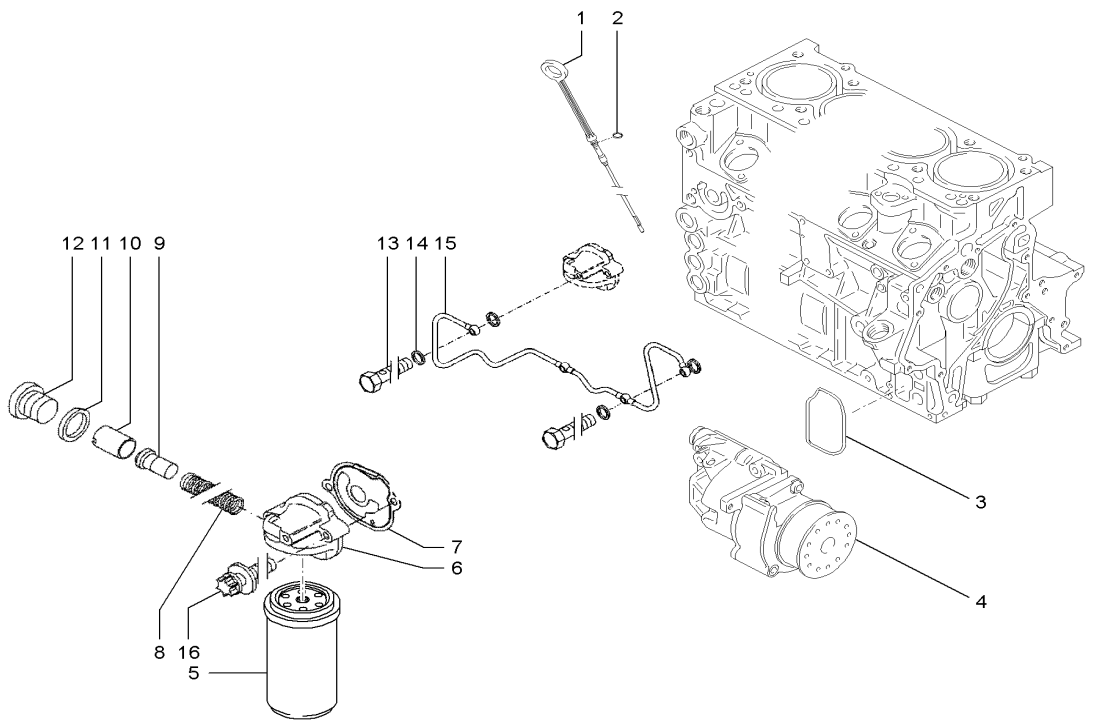

1000167140.iso

Pos	Art.-Nr.	Anm.	Q'TY	BEZEICHNUNG	PART NAME	DESIGNATION
1	1000109005		1,00 ST	ÖLMEßSTAB	OILDIP STICK	JALON D'HUILE
2	1000108973		1,00 ST	DICHTRING	SEAL RING	BAGUE D'ÉTANCHÉITÉ
3	1000087213		1,00 ST	DICHTUNG	SEAL	JOINT D'ÉTANCHÉITÉ
4	1000109062		1,00 ST	SCHMIERÖLPUMPE	LUB.OIL PUMP	POMPE À HUILE LUBRIFIANTE
5	1000000351		1,00 ST	ÖLFILTER	OIL FILTER	FILTRE D'HUILE
6	1000167045	kpl.	1,00 ST	KONSOLE	CONSOLE	CONSOLE
7	1000167046		1,00 ST	DICHTUNG	SEAL	JOINT D'ÉTANCHÉITÉ
8	1000167084		1,00 ST	DRUCKFEDER	PRESSURE SPRING	RESSORT DE PRESSION
9	1000167089		1,00 ST	TEMPERATURFÜHLER	TEMPERATURE FEELER	CAPTEUR DE TEMPÉRATURE
10	1000167088		1,00 ST	REGELSCHIEBER	CONTROL SLIDE VALVE	TIROIR DE RÉGLAGE
11	1000108918		1,00 ST	DICHTRING	SEAL RING	BAGUE D'ÉTANCHÉITÉ
12	1000167086		1,00 ST	STOPFEN	PLUG	BOUCHON
13	1000167070		4,00 ST	HOHLSCHRAUBE	BANJO BOLT	VIS CREUSE
14	1000167081		8,00 ST	DICHTRING	SEAL RING	BAGUE D'ÉTANCHÉITÉ
15	1000167047		1,00 ST	STEUERLEITUNG	CONTROLE LINE	COND. COMMANDE
16	1000167069		2,00 ST	TORX-SCHRAUBE	TORX SCREW	VIS DE TORX

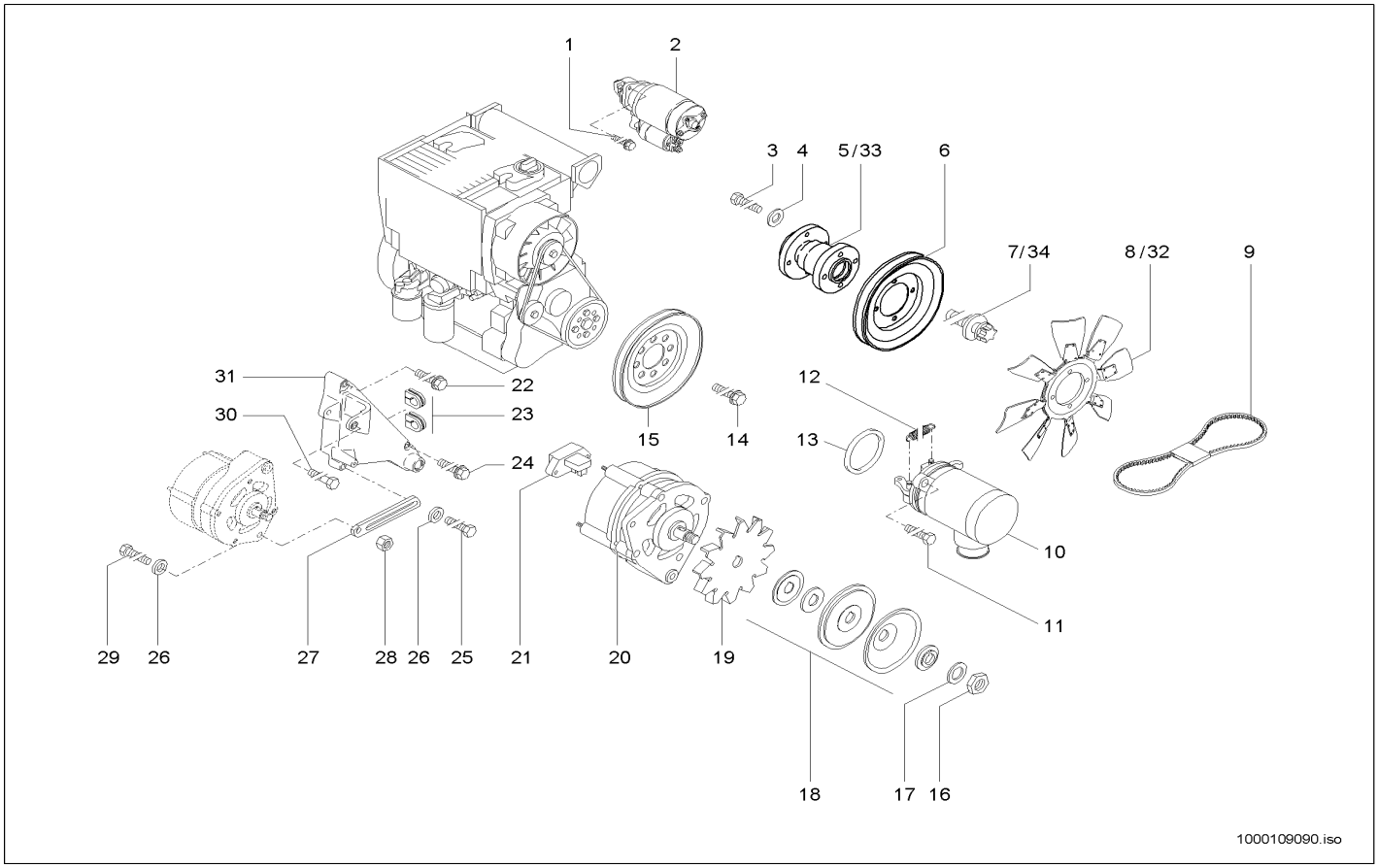

Pos	Art.-Nr.	Anm.	Q'TY	BEZEICHNUNG	PART NAME	DESIGNATION
1	1000108974		2,00 ST	6KT-SCHRAUBE	HEX SCREW	VIS À TÊTE HEXAGONALE
2	1000108979		1,00 ST	STARTER	STARTER	STARTER
3	1000108849		4,00 ST	6KT-SCHRAUBE	HEX SCREW	VIS À TÊTE HEXAGONALE
4	1000108951		4,00 ST	SCHEIBE	WASHER	RONDELLE
5	1000109015		1,00 ST	LÜFTERLAGERUNG	SUSPENSION	LOGEMENT
6	1000108995		1,00 ST	KEILRIEMENSCHEIBE	PULLEY	DISQUE DE COURROIE TRAPÉZOÏDALE
7	1000087201		4,00 ST	TORX-SCHRAUBE	TORX SCREW	VIS DE TORX
8	1000109033		1,00 ST	LÜFTERRAD	VENTILATOR FAN	ROUE DE VENTILATEUR
9	1000108958		1,00 ST	KEILRIEMEN	V-BELT	COURROIE TRAPÉZOÏDALE
10	1000108801		1,00 ST	ABSTELLMAGNET	SHUT OFF SOLENOID	AIMANT D'ARRÊT
11	1000108920		2,00 ST	6KT-SCHRAUBE	HEX SCREW	VIS À TÊTE HEXAGONALE
12	1000086792		1,00 ST	ZUGFEDER	TENSION SPRING	RESSORT DE TRACTION
13	1000086704		1,00 ST	O-RING	O-RING	ANNEAU EN O
14	1000089376		4,00 ST	6KT-SCHRAUBE	HEX SCREW	VIS À TÊTE HEXAGONALE
15	1000108986		1,00 ST	KEILRIEMENSCHEIBE	PULLEY	DISQUE DE COURROIE TRAPÉZOÏDALE
16	1000108921		1,00 ST	6KT-MUTTER	HEXAGON NUT	ÉCROU HEXAGONAL
17	1000108846		1,00 ST	FEDERSCHEIBE	SPRING RING	RONDELLE À RESSORT
18	1000108962		1,00 ST	KEILRIEMENSCHEIBE	PULLEY	DISQUE DE COURROIE TRAPÉZOÏDALE
19	1000108954		1,00 ST	LÜFTERRAD	VENTILATOR FAN	ROUE DE VENTILATEUR
20	1000108966		1,00 ST	GENERATOR	GENERATOR	GÉNÉRATEUR
21	1000108959		1,00 ST	SPANNUNGSREGLER	TENSION REGULATOR	RÉGULATEUR DE TENSION
22	1000108978		1,00 ST	6KT-SCHRAUBE	HEX SCREW	VIS À TÊTE HEXAGONALE
23	1000086774		2,00 ST	GUMMIMUFFE	RUBBER SLEEVE	MANCHON EN CAOUTCHOUC
24	1000108971		1,00 ST	6KT-SCHRAUBE	HEX SCREW	VIS À TÊTE HEXAGONALE
25	1000108910		1,00 ST	6KT-SCHRAUBE	HEX SCREW	VIS À TÊTE HEXAGONALE
26	1000108987		2,00 ST	SCHEIBE	WASHER	RONDELLE
27	1000108989		1,00 ST	HALTERUNG	BRACKET	FIXATION
28	1000108925		1,00 ST	6KT-MUTTER	HEXAGON NUT	ÉCROU HEXAGONAL
29	1000108911		1,00 ST	6KT-SCHRAUBE	HEX SCREW	VIS À TÊTE HEXAGONALE
30	1000108848		1,00 ST	6KT-SCHRAUBE	HEX SCREW	VIS À TÊTE HEXAGONALE
31	1000109011		1,00 ST	KONSOLE	CONSOLE	CONSOLE
32	1000135788		1,00 ST	LÜFTERFLÜGEL	PROPELLER	AILE DU VENTILATEUR
33	1000147672		1,00 ST	FLANSCH	FLANGE	BRIDE
34	1000020553		3,00 ST	6KT-SCHRAUBE	HEX SCREW	VIS À TÊTE HEXAGONALE

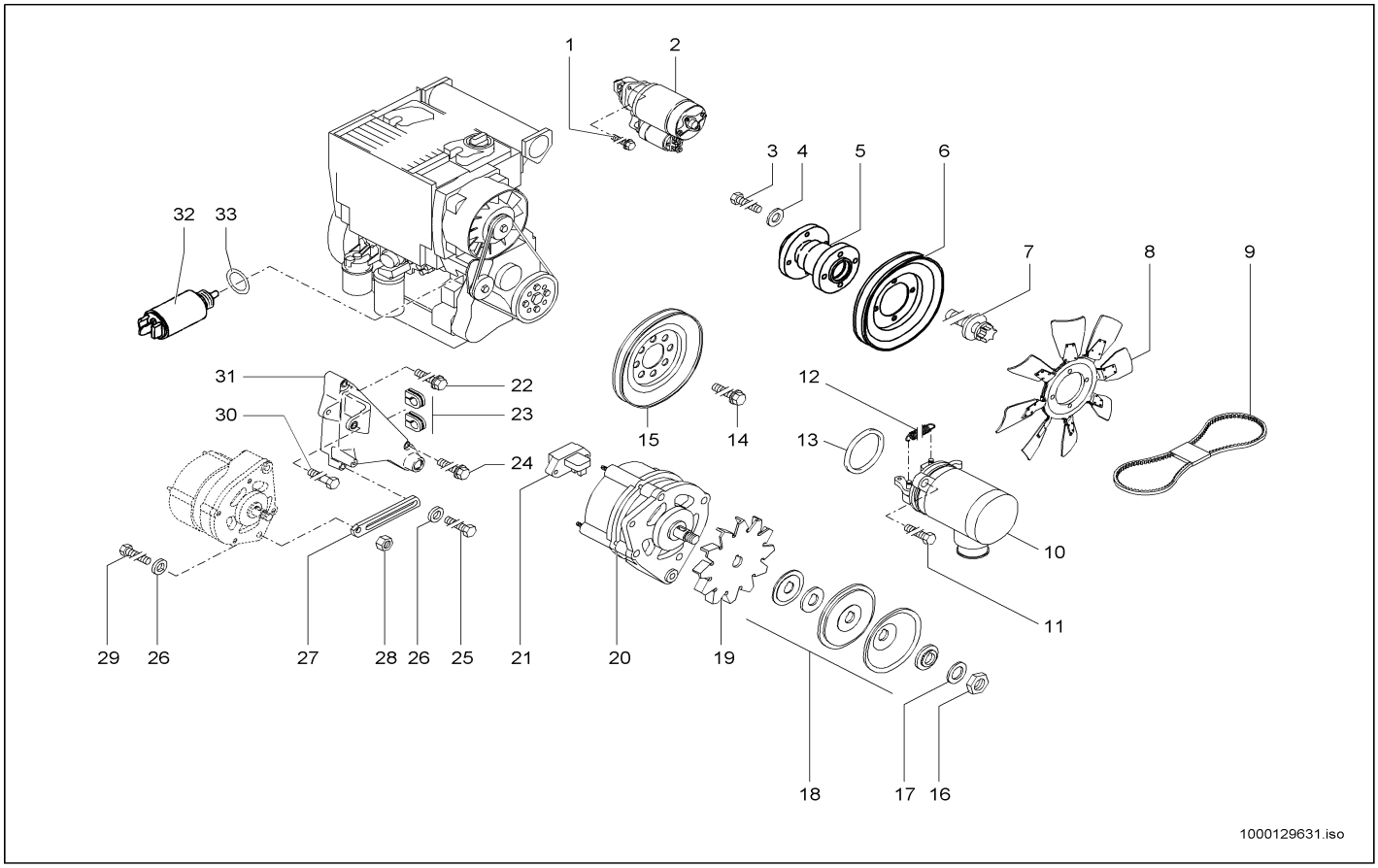

Pos	Art.-Nr.	Anm.	Q'TY	BEZEICHNUNG	PART NAME	DESIGNATION
1	1000108974		2,00 ST	6KT-SCHRAUBE	HEX SCREW	VIS À TÊTE HEXAGONALE
2	1000108979		1,00 ST	STARTER	STARTER	STARTER
3	1000108849		4,00 ST	6KT-SCHRAUBE	HEX SCREW	VIS À TÊTE HEXAGONALE
4	1000108951		4,00 ST	SCHEIBE	WASHER	RONDELLE
5	1000109015		1,00 ST	LÜFTERLAGERUNG	SUSPENSION	LOGEMENT
6	1000108995		1,00 ST	KEILRIEMENSCHEIBE	PULLEY	DISQUE DE COURROIE TRAPÉZOÏDALE
7	1000087201		4,00 ST	TORX-SCHRAUBE	TORX SCREW	VIS DE TORX
8	1000109033		1,00 ST	LÜFTERRAD	VENTILATOR FAN	ROUE DE VENTILATEUR
9	1000127913		1,00 ST	KEILRIEMEN	V-BELT	COURROIE TRAPÉZOÏDALE
10	1000129656		1,00 ST	ABSTELLMOTOR	SHUT OFF MOTOR	MOTEUR D'ARRÊT
11	1000108920		2,00 ST	6KT-SCHRAUBE	HEX SCREW	VIS À TÊTE HEXAGONALE
12	1000086792		1,00 ST	ZUGFEDER	TENSION SPRING	RESSORT DE TRACTION
13	1000086704		1,00 ST	O-RING	O-RING	ANNEAU EN O
14	1000089376		4,00 ST	6KT-SCHRAUBE	HEX SCREW	VIS À TÊTE HEXAGONALE
15	1000086772		1,00 ST	RIEMENSCHEIBE	BELT PULLEY	POULIE
16	1000108921		1,00 ST	6KT-MUTTER	HEXAGON NUT	ÉCROU HEXAGONAL
17	1000108846		1,00 ST	FEDERSCHEIBE	SPRING RING	RONDELLE À RESSORT
18	1000108962		1,00 ST	KEILRIEMENSCHEIBE	PULLEY	DISQUE DE COURROIE TRAPÉZOÏDALE
19	1000108954		1,00 ST	LÜFTERRAD	VENTILATOR FAN	ROUE DE VENTILATEUR
20	1000108966		1,00 ST	GENERATOR	GENERATOR	GÉNÉRATEUR
21	1000108959		1,00 ST	SPANNUNGSREGLER	TENSION REGULATOR	RÉGULATEUR DE TENSION
22	1000108978		1,00 ST	6KT-SCHRAUBE	HEX SCREW	VIS À TÊTE HEXAGONALE
23	1000086774		2,00 ST	GUMMIMUFFE	RUBBER SLEEVE	MANCHON EN CAOUTCHOUC
24	1000108971		1,00 ST	6KT-SCHRAUBE	HEX SCREW	VIS À TÊTE HEXAGONALE
25	1000108910		1,00 ST	6KT-SCHRAUBE	HEX SCREW	VIS À TÊTE HEXAGONALE
26	1000108987		2,00 ST	SCHEIBE	WASHER	RONDELLE
27	1000108989		1,00 ST	HALTERUNG	BRACKET	FIXATION
28	1000108925		1,00 ST	6KT-MUTTER	HEXAGON NUT	ÉCROU HEXAGONAL
29	1000108911		1,00 ST	6KT-SCHRAUBE	HEX SCREW	VIS À TÊTE HEXAGONALE
30	1000108848		1,00 ST	6KT-SCHRAUBE	HEX SCREW	VIS À TÊTE HEXAGONALE
31	1000109011		1,00 ST	KONSOLE	CONSOLE	CONSOLE
32	1000129659		1,00 ST	HUBMAGNET	LIFT SOLENOID	AIMANT DE LEVAGE
33	1000129660		1,00 ST	DICHTRING	SEAL RING	BAGUE D'ÉTANCHÉITÉ

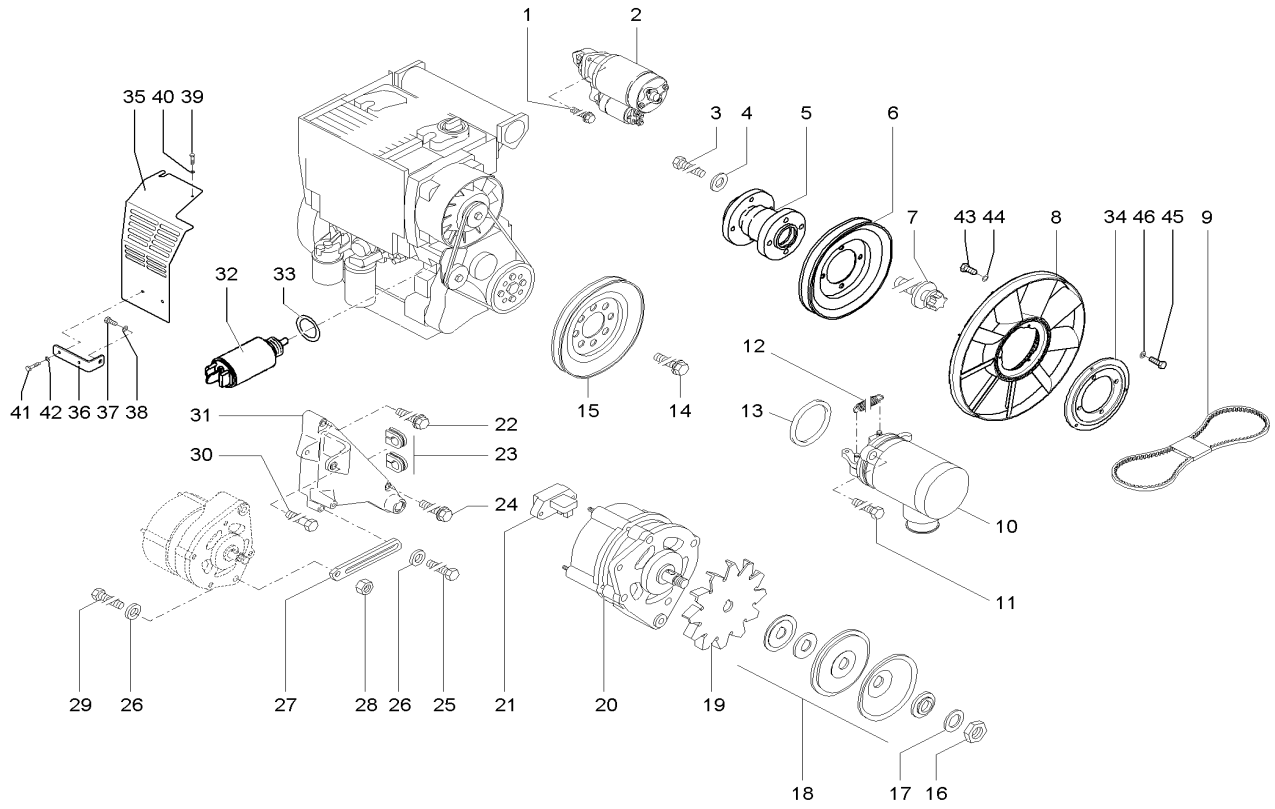

Pos	Art.-Nr.	Anm.	Q'TY	BEZEICHNUNG	PART NAME	DESIGNATION
1	1000108974		2,00 ST	6KT-SCHRAUBE	HEX SCREW	VIS À TÊTE HEXAGONALE
2	1000108979		1,00 ST	STARTER	STARTER	STARTER
3	1000108849		4,00 ST	6KT-SCHRAUBE	HEX SCREW	VIS À TÊTE HEXAGONALE
4	1000108951		4,00 ST	SCHEIBE	WASHER	RONDELLE
5	1000109015		1,00 ST	LÜFTERLAGERUNG	SUSPENSION	LOGEMENT
6	1000108995		1,00 ST	KEILRIEMENSCHEIBE	PULLEY	DISQUE DE COURROIE TRAPÉZOÏDALE
7	1000087201		4,00 ST	TORX-SCHRAUBE	TORX SCREW	VIS DE TORX
8	1000135788		1,00 ST	LÜFTERFLÜGEL	PROPELLER	AILE DU VENTILATEUR
9	1000108958		1,00 ST	KEILRIEMEN	V-BELT	COURROIE TRAPÉZOÏDALE
10	1000129656		1,00 ST	ABSTELLMOTOR	SHUT OFF MOTOR	MOTEUR D'ARRÊT
11	1000108920		2,00 ST	6KT-SCHRAUBE	HEX SCREW	VIS À TÊTE HEXAGONALE
12	1000086792		1,00 ST	ZUGFEDER	TENSION SPRING	RESSORT DE TRACTION
13	1000086704		1,00 ST	O-RING	O-RING	ANNEAU EN O
14	1000089376		4,00 ST	6KT-SCHRAUBE	HEX SCREW	VIS À TÊTE HEXAGONALE
15	1000108986		1,00 ST	KEILRIEMENSCHEIBE	PULLEY	DISQUE DE COURROIE TRAPÉZOÏDALE
16	1000108921		1,00 ST	6KT-MUTTER	HEXAGON NUT	ÉCROU HEXAGONAL
17	1000108846		1,00 ST	FEDERSCHEIBE	SPRING RING	RONDELLE À RESSORT
18	1000108962		1,00 ST	KEILRIEMENSCHEIBE	PULLEY	DISQUE DE COURROIE TRAPÉZOÏDALE
19	1000108954		1,00 ST	LÜFTERRAD	VENTILATOR FAN	ROUE DE VENTILATEUR
20	1000108966		1,00 ST	GENERATOR	GENERATOR	GÉNÉRATEUR
21	1000108959		1,00 ST	SPANNUNGSREGLER	TENSION REGULATOR	RÉGULATEUR DE TENSION
22	1000108978		1,00 ST	6KT-SCHRAUBE	HEX SCREW	VIS À TÊTE HEXAGONALE
23	1000086774		2,00 ST	GUMMIMUFFE	RUBBER SLEEVE	MANCHON EN CAOUTCHOUC
24	1000108971		1,00 ST	6KT-SCHRAUBE	HEX SCREW	VIS À TÊTE HEXAGONALE
25	1000108910		1,00 ST	6KT-SCHRAUBE	HEX SCREW	VIS À TÊTE HEXAGONALE
26	1000108987		2,00 ST	SCHEIBE	WASHER	RONDELLE
27	1000108989		1,00 ST	HALTERUNG	BRACKET	FIXATION
28	1000108925		1,00 ST	6KT-MUTTER	HEXAGON NUT	ÉCROU HEXAGONAL
29	1000108911		1,00 ST	6KT-SCHRAUBE	HEX SCREW	VIS À TÊTE HEXAGONALE
30	1000108848		1,00 ST	6KT-SCHRAUBE	HEX SCREW	VIS À TÊTE HEXAGONALE
31	1000109011		1,00 ST	KONSOLE	CONSOLE	CONSOLE
32	1000129659		1,00 ST	HUBMAGNET	LIFT SOLENOID	AIMANT DE LEVAGE
33	1000129660		1,00 ST	DICHTRING	SEAL RING	BAGUE D'ÉTANCHÉITÉ
34	1000147672		1,00 ST	FLANSCH	FLANGE	BRIDE
35	1000157396	Opt.	1,00 ST	SCHUTZBLECH	PROTECTION PLATE	SUPPORT
36	1000157406	Opt.	1,00 ST	HALTER	BRACKET CLUTCH	SUPPORT
37	1000085411	Opt. 10x20	1,00 ST	6KT-SCHRAUBE	HEX SCREW	VIS À TÊTE HEXAGONALE
38	1000092291	Opt.	1,00 ST	SCHEIBE	WASHER	RONDELLE
39	1000015339	Opt. 6x30	1,00 ST	6KT-SCHRAUBE	HEX SCREW	VIS À TÊTE HEXAGONALE
40	1000049219	Opt.	1,00 ST	SCHEIBE	WASHER	RONDELLE
41	1000019136	Opt. 8x16	2,00 ST	6KT-SCHRAUBE	HEX SCREW	VIS À TÊTE HEXAGONALE
42	1000015431	Opt.	2,00 ST	SCHEIBE	WASHER	RONDELLE
43	1000020553		3,00 ST	6KT-SCHRAUBE	HEX SCREW	VIS À TÊTE HEXAGONALE
44	1000092290		3,00 ST	SCHEIBE	WASHER	RONDELLE
45	1000019136		4,00 ST	6KT-SCHRAUBE	HEX SCREW	VIS À TÊTE HEXAGONALE
46	1000015431		4,00 ST	SCHEIBE	WASHER	RONDELLE

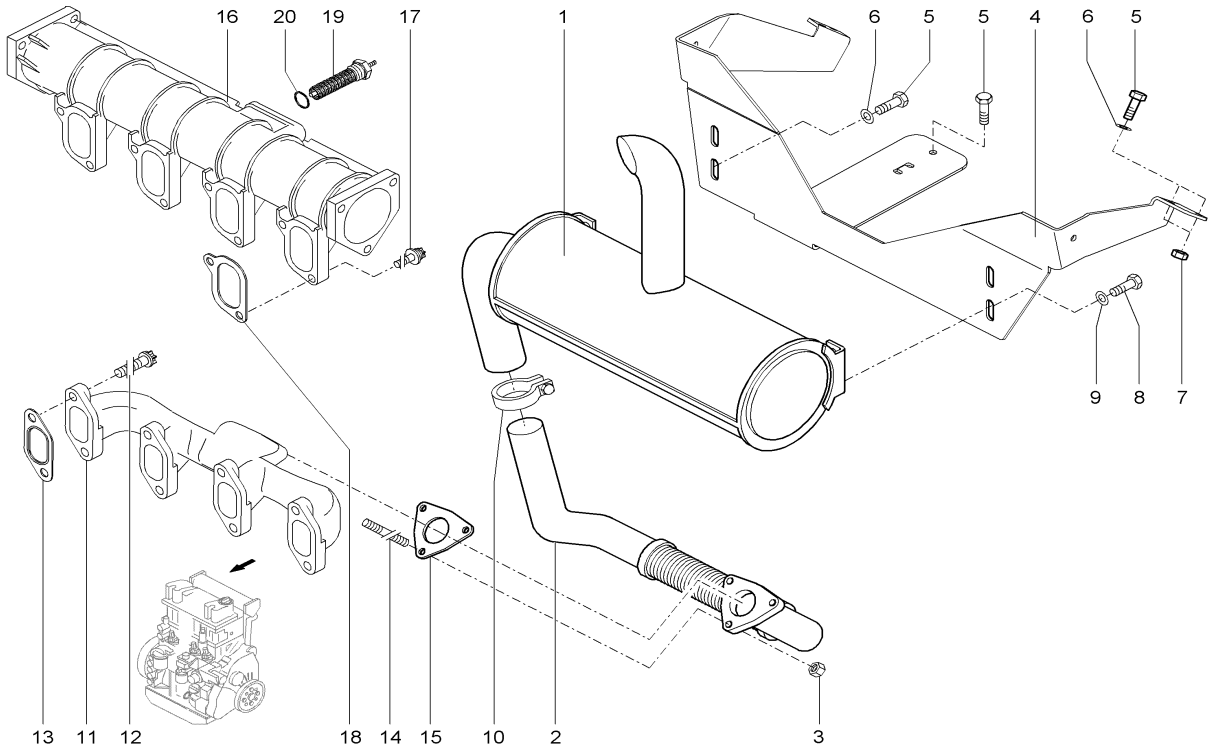

1000112563.iso

Pos	Art.-Nr.	Anm.	Q'TY	BEZEICHNUNG	PART NAME	DESIGNATION
1	1000112420		1,00 ST	ABGASSCHALLDÄMPFER	EXHAUST SILENCER	SILENCIEUX D'ÉCHAPPEMENT
2	1000102838		1,00 ST	ABGASLEITUNG	EXHAUST PIPE	LIGNE À GAZ D'ÉCHAPPEMENT
3	1000114374		3,00 ST	6KT-MUTTER	HEXAGON NUT	ÉCROU HEXAGONAL
4	1000102513		1,00 ST	LAGERUNG	MOUNTING	STOCKAGE
5	1000013008		5,00 ST	6KT-SCHRAUBE	HEX SCREW	VIS À TÊTE HEXAGONALE
6	1000013022		4,00 ST	6KT-MUTTER	HEXAGON NUT	ÉCROU HEXAGONAL
7	1000015431		4,00 ST	SCHEIBE	WASHER	RONDELLE
8	1000085418		4,00 ST	6KT-SCHRAUBE	HEX SCREW	VIS À TÊTE HEXAGONALE
9	1000049219		4,00 ST	SCHEIBE	WASHER	RONDELLE
10	1000032380		1,00 ST	SCHELLE	CLAMP	BRIDE
11	1000109039		1,00 ST	AUSPUFFKRÜMMER	EXHAUST MANIFOLD	COUDE D'ÉCHAPPEMENT
12	1000089375		8,00 ST	TORX-SCHRAUBE	TORX SCREW	VIS DE TORX
13	1000086428		4,00 ST	DICHTUNG	SEAL	JOINT D'ÉTANCHÉITÉ
14	1000086430		3,00 ST	STIFTSCHRAUBE	STUD	GOUJON
15	1000086431		1,00 ST	DICHTUNG	SEAL	JOINT D'ÉTANCHÉITÉ
16	1000113248		1,00 ST	SAUGROHR	SUCTION PIPE	TUBE ASPIRATEUR
17	1000086739		8,00 ST	TORX-SCHRAUBE	TORX SCREW	VIS DE TORX
18	1000087714		4,00 ST	DICHTUNG	SEAL	JOINT D'ÉTANCHÉITÉ
19	1000108967		1,00 ST	GLÜHKERZE	GLOW PLUG	BOUGIE DE RÉCHAUFFAGE
20	1000108917		1,00 ST	DICHTRING	SEAL RING	BAGUE D'ÉTANCHÉITÉ

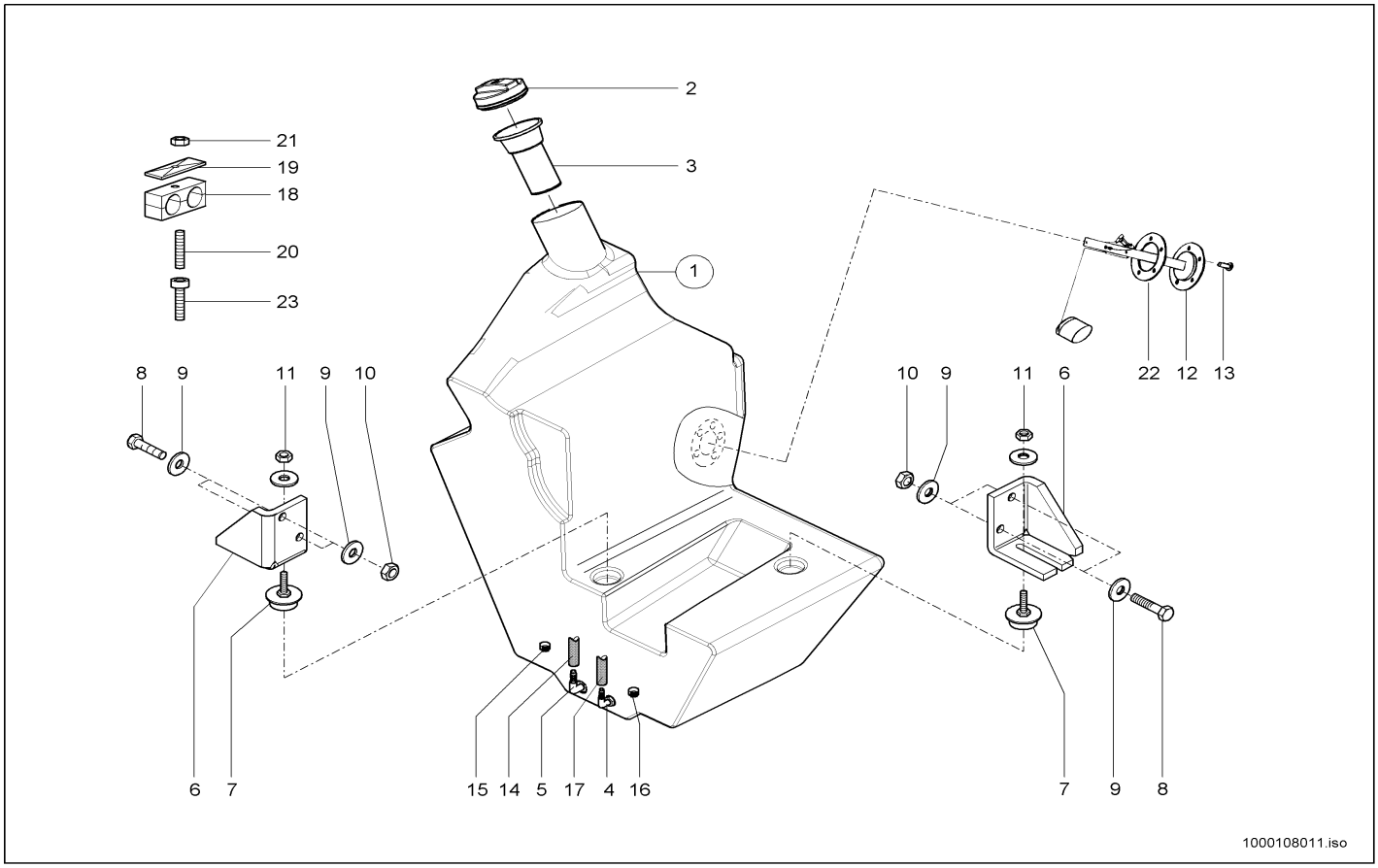

Pos	Art.-Nr.	Anm.	Q'TY	BEZEICHNUNG	PART NAME	DESIGNATION
1	1000098909		1,00 ST	KRAFTSTOFFBEHÄLTER	FUEL TANK	RÉSERVOIR DE CARBURANT
2	1000098809		1,00 ST	VERSCHLUSSDECKEL	LOCK COVER	COUVERCLE DE MÉCANISME DE FERMETURE
3	1000089642		1,00 ST	SIEB	SCREEN	CRIBLE
4	1000098851		1,00 ST	WINKELSTUTZEN	ANGLE CUT PIECE	TUBULURE D'ANGLE
5	1000051394		1,00 ST	WINKELSTUTZEN	ANGLE CUT PIECE	TUBULURE D'ANGLE
6	1000050863		2,00 ST	HALTER	BRACKET CLUTCH	SUPPORT
7	1000052658		2,00 ST	GUMMIPUFFER	RUBBER BUFFER	BUTOIR EN CAOUTCHOUC
8	1000015364		4,00 ST	6KT-SCHRAUBE	HEX SCREW	VIS À TÊTE HEXAGONALE
9	1000092291		8,00 ST	SCHEIBE	WASHER	RONDELLE
10	1000015408		4,00 ST	6KT-MUTTER	HEXAGON NUT	ÉCROU HEXAGONAL
11	1000015407		4,00 ST	6KT-MUTTER	HEXAGON NUT	ÉCROU HEXAGONAL
12	1000098970		1,00 ST	NIVEAUGEBER	LEVEL SENSOR	TRANSMETTEUR DE NIVEAU
13	1000085550		5,00 ST	FLACHKOPFSCHRAUBE	FLAT HEAD SCREW	VIS DE TÊTE PLATE
14	1000097009		1,00 M	SCHLAUCH	HOSE	TUYAU FLEXIBLE
15	1000032118		2,00 ST	SCHELLE	CLAMP	BRIDE
16	1000032138		3,00 ST	SCHELLE	CLAMP	BRIDE
17	1000117460		1,00 ST	SCHLAUCH	HOSE	TUYAU FLEXIBLE
18	1000032105		5,00 ST	SCHELLE	CLAMP	BRIDE
19	1000031230		5,00 ST	DECKPLATTE	COVER PLATE	PLAQUE DE RECOUVREMENT
20	1000048892		1,00 ST	STIFTSCHRAUBE	STUD	GOUJON
21	1000013022		5,00 ST	6KT-MUTTER	HEXAGON NUT	ÉCROU HEXAGONAL
22	1000126650		1,00 ST	GUMMIDICHTUNG	RUBBER SEAL	JOINT EN CAOUTCHOUC
23	1000019593		1,00 ST	ZYLINDERSCHRAUBE	CHEESE HEAD SCREW	VIS A TETE CYLINDRIQUE

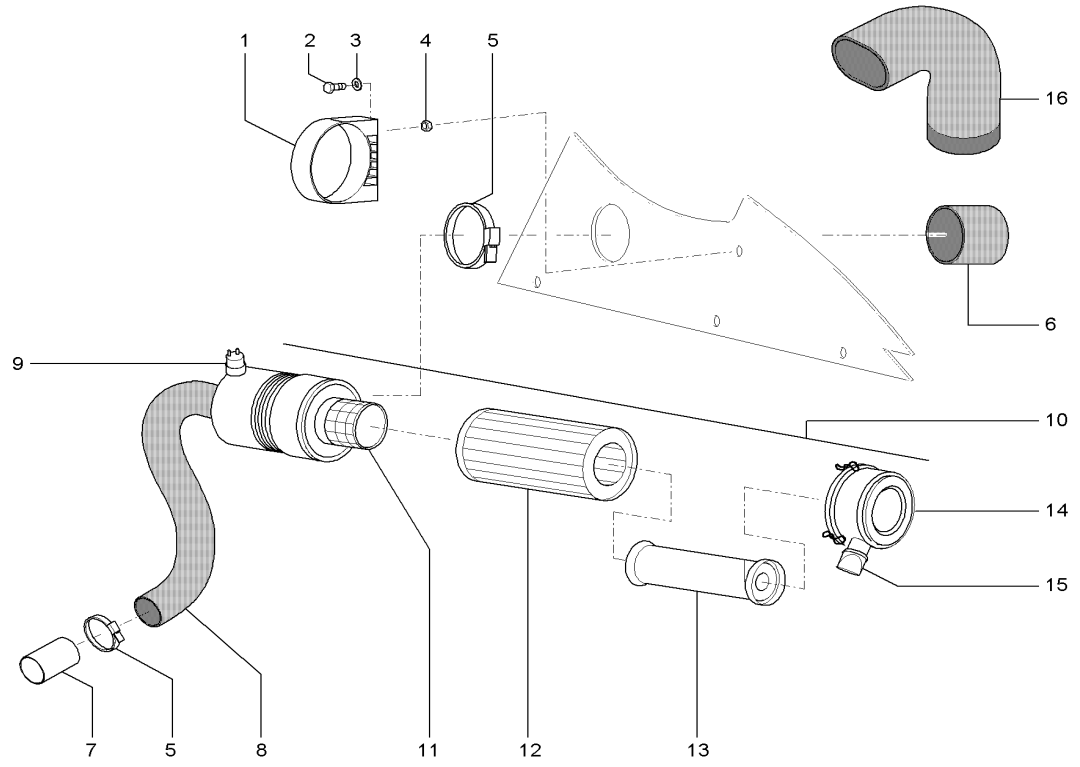

Pos	Art.-Nr.	Anm.	Q'TY	BEZEICHNUNG	PART NAME	DESIGNATION
1	1000031896		1,00 ST	SCHELLE	CLAMP	BRIDE
2	1000015343		2,00 ST	6KT-SCHRAUBE	HEX SCREW	VIS À TÊTE HEXAGONALE
3	1000013027		2,00 ST	SCHEIBE	WASHER	RONDELLE
4	1000013022		2,00 ST	6KT-MUTTER	HEXAGON NUT	ÉCROU HEXAGONAL
5	1000032150		4,00 ST	SCHELLE	CLAMP	BRIDE
6	1000106607	A:342000579 A:342010471 A:342100161	1,00 ST	GUMMIMUFFE	RUBBER SLEEVE	MANCHON EN CAOUTCHOUC
7	1000044109		1,00 ST	ROHR	PIPE LINE	TUYAU
8	1000104483		1,00 ST	FORMSCHLAUCH	PRESHAPED TUBE	TUYAU FLEXIBLE DE FORME
9	1000104488		1,00 ST	WARTUNGSANZEIGER	MAINTENANCE INDICATOR	INDICATUEUR DE MAINTENANCE
10	1000032165		1,00 ST	LUFTFILTER	AIR CLEANER	FILTRE À AIR
11	1000035357		1,00 ST	ROHR	PIPE LINE	TUYAU
12	1000000365		1,00 ST	FILTERPATRONE	FILTER CARTRIDGE	CARTOUCHE FILTRANTE
13	1000087796		1,00 ST	LUFTFILTEREINSATZ	AIRFILTER INSERT	CARTOUCHE FILTRANTE À AIR
14	1000088788		1,00 ST	DECKEL	COVER	COUVERCLE
15	1000084971		1,00 ST	STAUBAUSTRITTSVENTIL	DUSTEXHAUST VALVE	SOUPAPE DE SORTIE DE POUSSIÈRE
16	1000149093	E:342000580 E:342010472 E:342100162	1,00 ST	FORMSCHLAUCH	PRESHAPED TUBE	TUYAU FLEXIBLE DE FORME

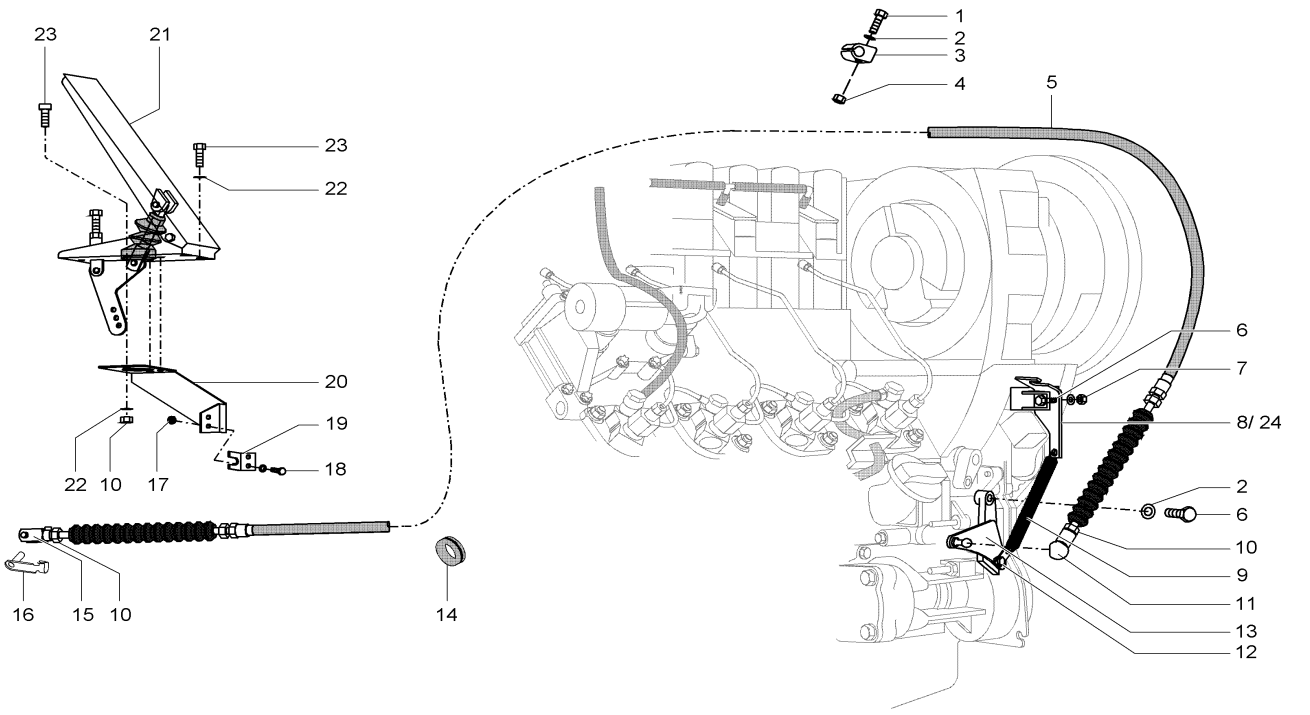

1000108013.iso

Pos	Art.-Nr.	Anm.	Q'TY	BEZEICHNUNG	PART NAME	DESIGNATION
1	1000015339		1,00 ST	6KT-SCHRAUBE	HEX SCREW	VIS À TÊTE HEXAGONALE
2	1000092290		2,00 ST	SCHEIBE	WASHER	RONDELLE
3	1000032397		1,00 ST	SCHELLE	CLAMP	BRIDE
4	1000085588		2,00 ST	6KT-MUTTER	HEXAGON NUT	ÉCROU HEXAGONAL
5	1000022264		1,00 ST	SEILZUG	CABLE PULL	APPEL D'UN CORDAGE
6	1000013008		5,00 ST	6KT-SCHRAUBE	HEX SCREW	VIS À TÊTE HEXAGONALE
7	1000013022		5,00 ST	6KT-MUTTER	HEXAGON NUT	ÉCROU HEXAGONAL
8	1000043507	A:342000121 A:342010078 A:342100015	1,00 ST	WIDERLAGER	ABUTMENT	CULÉE
9	1000031048		1,00 ST	ZUGFEDER	TENSION SPRING	RESSORT DE TRACTION
10	1000015405		2,00 ST	6KT-MUTTER	HEXAGON NUT	ÉCROU HEXAGONAL
11	1000050570		1,00 ST	WINKELGELENK	BALL AND SOCKET	ARTICULATION ANGULAIRE
12	1000085382		1,00 ST	6KT-SCHRAUBE	HEX SCREW	VIS À TÊTE HEXAGONALE
13	1000043504		1,00 ST	HEBEL	LEVER	LEVIER
14	1000033427		1,00 ST	DURCHFÜHRUNGSRING	JUNCTION	ANNEAU D'APPLICATION
15	1000050548		1,00 ST	GABELKOPF	FORK HEAD	TÊTE DE ATTACHE RAPIDE
16	1000030631		1,00 ST	ES-BOLZEN	PIN	AXE
17	1000085587		2,00 ST	6KT-MUTTER	HEXAGON NUT	ÉCROU HEXAGONAL
18	1000085378		2,00 ST	6KT-SCHRAUBE	HEX SCREW	VIS À TÊTE HEXAGONALE
19	1000043506		1,00 ST	WIDERLAGER	ABUTMENT	CULÉE
20	1000086956		1,00 ST	HALTER	BRACKET CLUTCH	SUPPORT
21	1000036693		1,00 ST	GASPEDAL	ACCELERATOR PEDAL	ACCÉLÉRATEUR
22	1000049283		6,00 ST	LAGERSCHEIBE	BEARINGDISC	DISQUE DE PALIER
23	1000020553		6,00 ST	6KT-SCHRAUBE	HEX SCREW	VIS À TÊTE HEXAGONALE
24	1000114398	E:342000122 E:342010079 E:342100016	1,00 ST	WIDERLAGER	ABUTMENT	CULÉE

HANDGAS
MANNUAL THROTTLE ATTACHMENT
ACCÉLÉRATEUR Á MAIN FIXATION

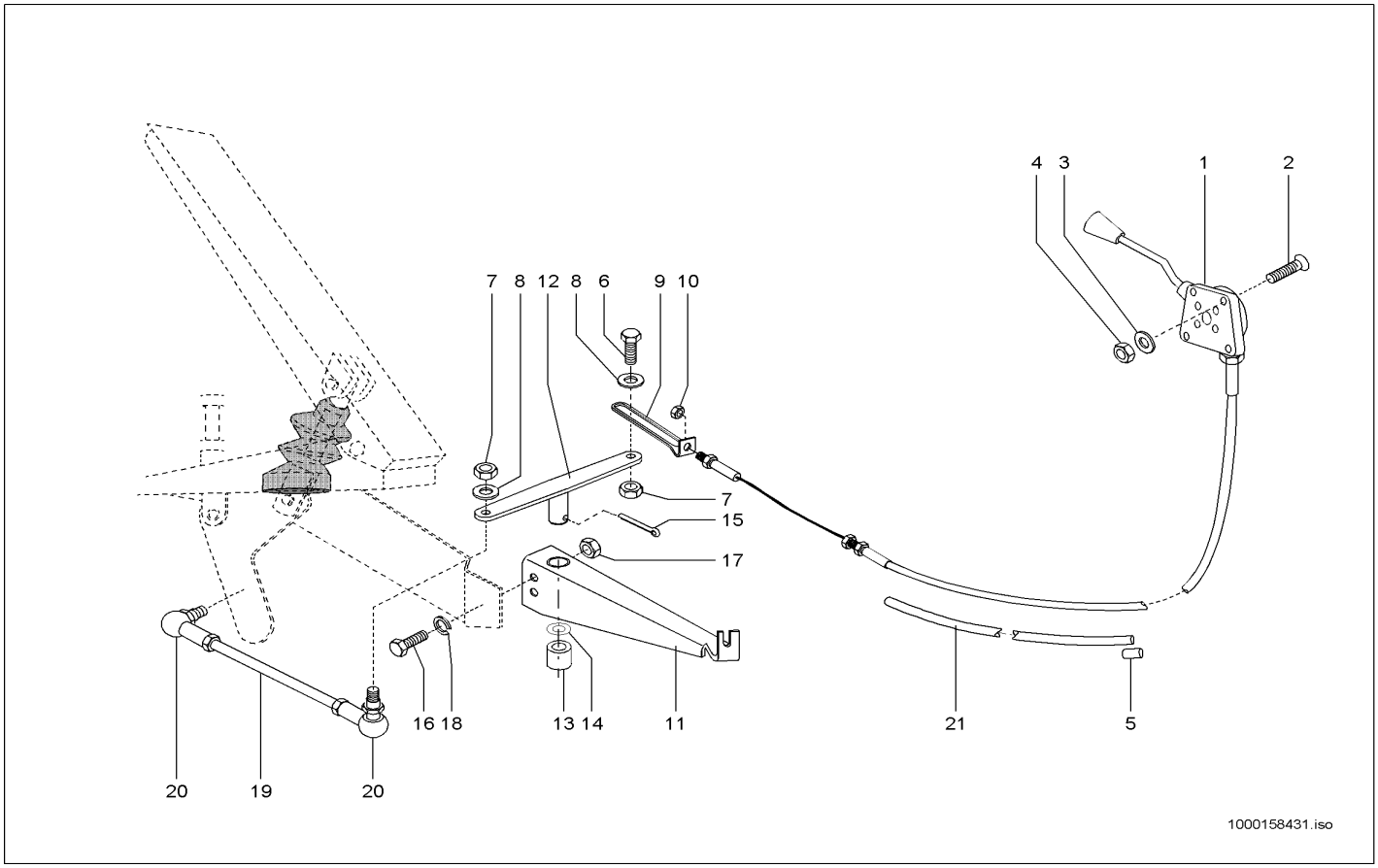

Pos	Art.-Nr.	Anm.	Q'TY	BEZEICHNUNG	PART NAME	DESIGNATION
1	1000109525		1,00 ST	BETÄTIGUNGSHEBEL KPL.	MANUAL THROTTLE KPL. B-10	MANETTE D'ACCÉLÉRATEUR KPL. B-10
2	1000110008		4,00 ST	SENKSCHRAUBE	SINKSCREW	VIS À TÊTE NOYÉE
3	1000049283		4,00 ST	LAGERSCHEIBE	BEARINGDISC	DISQUE DE PALIER
4	1000085588		4,00 ST	6KT-MUTTER	HEXAGON NUT	ÉCROU HEXAGONAL
5	1000033382		1,00 ST	DURCHFÜHRUNGSRING	JUNCTION	ANNEAU D'APPLICATION
6	1000015369		1,00 ST	ZYLINDERSCHRAUBE	CHEESE HEAD SCREW	VIS A TETE CYLINDRIQUE
7	1000015405		2,00 ST	6KT-MUTTER	HEXAGON NUT	ÉCROU HEXAGONAL
8	1000049283		2,00 ST	LAGERSCHEIBE	BEARINGDISC	DISQUE DE PALIER
9	1000046226		1,00 ST	ÖSE	EYE	ANNEAU
10	1000015405		1,00 ST	6KT-MUTTER	HEXAGON NUT	ÉCROU HEXAGONAL
11	1000045303		1,00 ST	LAGERUNG	MOUNTING	STOCKAGE
12	1000045302		1,00 ST	HEBEL	LEVER	LEVIER
13	1000032469		1,00 ST	GLEITLAGER	SLIDE BEARING	PALIER LISSE
14	1000092291		1,00 ST	SCHEIBE	WASHER	RONDELLE
15	1000095365		1,00 ST	SPLINT	COTTERPIN	GOUPILLE
16	1000085382		1,00 ST	6KT-SCHRAUBE	HEX SCREW	VIS À TÊTE HEXAGONALE
17	1000085588		1,00 ST	6KT-MUTTER	HEXAGON NUT	ÉCROU HEXAGONAL
18	1000049283		1,00 ST	LAGERSCHEIBE	BEARINGDISC	DISQUE DE PALIER
19	1000045305		1,00 ST	GESTÄNGE	LIKAGE	TIGES
20	1000050570		2,00 ST	WINKELGELENK	BALL AND SOCKET	ARTICULATION ANGULAIRE
21	1000128037		1,00 ST	SCHLAUCH	HOSE	TUYAU FLEXIBLE

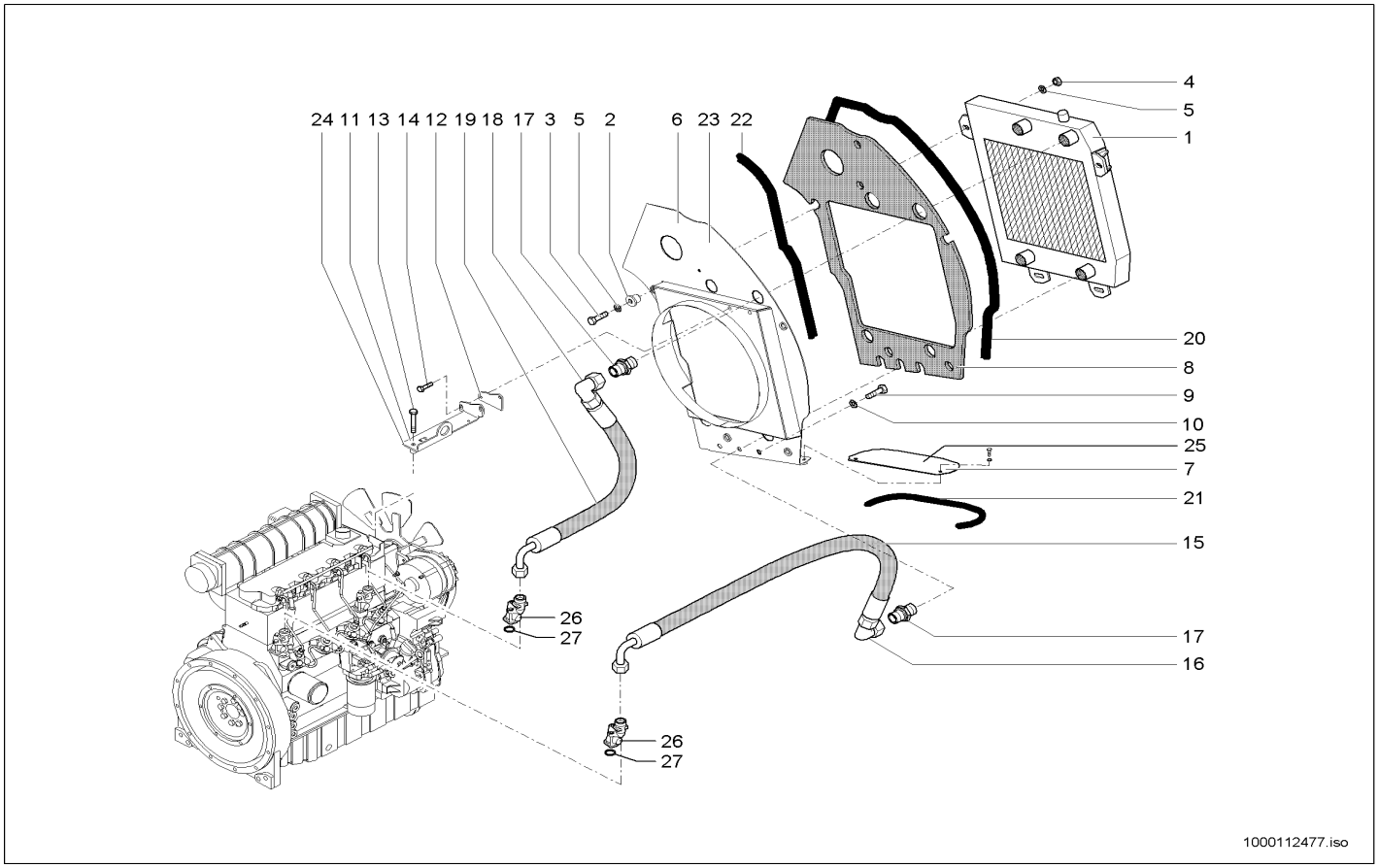

Pos	Art.-Nr.	Anm.	Q'TY	BEZEICHNUNG	PART NAME	DESIGNATION
1	1000098907		1,00 ST	KOMBIKÜHLER	COMBICOOLER	RADIATEUR UNIVERSEL
2	1000031210		4,00 ST	LAGER	BEARING	PALIER
3	1000085412		4,00 ST	6KT-SCHRAUBE	HEX SCREW	VIS À TÊTE HEXAGONALE
4	1000015407		4,00 ST	6KT-MUTTER	HEXAGON NUT	ÉCROU HEXAGONAL
5	1000092303		12,00 ST	SCHEIBE 10,5 ST A2C	WASHER 10,5 ST A2C	RONDELLE 10,5 ST A2C
6	1000101378	A:342000169 A:342010119 A:342100031	1,00 ST	TRENNBLECH	SEPERATING SHEET	TÔLE DE SÉPERATION
7	1000101379	E:34200 E:34201	1,00 ST	TRENNBLECH	SEPERATING SHEET	TÔLE DE SÉPERATION
8	1000105477		1,00 ST	DÄMMATTE	INSULATING MAT	TAPIS ISOLANT
9	1000085417		3,00 ST	6KT-SCHRAUBE	HEX SCREW	VIS À TÊTE HEXAGONALE
10	1000049285		3,00 ST	SCHEIBE	WASHER	RONDELLE
11	1000099108	A:342000169 A:342010119 A:342100031	1,00 ST	HALTER	BRACKET CLUTCH	SUPPORT
12	1000104300	A:342000169 A:342010119 A:342100031	1,00 ST	DISTANZSTÜCK	DISTANCE PIECE	PIÈCE D'ÉCARTEMENT
13	1000047395		1,00 ST	6KT-SCHRAUBE	HEX SCREW	VIS À TÊTE HEXAGONALE
14	1000085390		4,00 ST	6KT-SCHRAUBE	HEX SCREW	VIS À TÊTE HEXAGONALE
15	1000103831		1,00 ST	HYDRAULIKSCHLAUCH	HP HOSE	TUYAU FLEXIBLE HYDRAULIQUE
16	1000020261		1,00 ST	VERSCHRAUBUNG	SCREW JOINT	RACCORD UNION
17	1000085056		1,00 ST	VERSCHRAUBUNG	SCREW JOINT	RACCORD UNION
18	1000020261		1,00 ST	VERSCHRAUBUNG	SCREW JOINT	RACCORD UNION
19	1000104825		1,00 ST	HYDRAULIKSCHLAUCH	HP HOSE	TUYAU FLEXIBLE HYDRAULIQUE
20	1000108317		1,00 ST	PROFIL	PROFILE	PROFIL
21	1000108318		1,00 ST	PROFIL	PROFILE	PROFIL
22	1000108319		2,00 ST	PROFIL	PROFILE	PROFIL
23	1000117463	E:342000170 E:342010120 E:342100032	1,00 ST	TRENNBLECH	SEPERATING SHEET	TÔLE DE SÉPERATION
24	1000116326	E:342000170 E:342010120 E:342100032	1,00 ST	HALTER	BRACKET CLUTCH	SUPPORT
25	1000101477	E:34210	1,00 ST	TRENNBLECH	SEPERATING SHEET	TÔLE DE SÉPERATION
26	1000087658		2,00 ST	KÜHLERANSCHLUSS	COOLER CONNECTION	CONNEXION DE RADIATEUR
27	1000087423		2,00 ST	DICHTRING	SEAL RING	BAGUE D'ÉTANCHÉITÉ

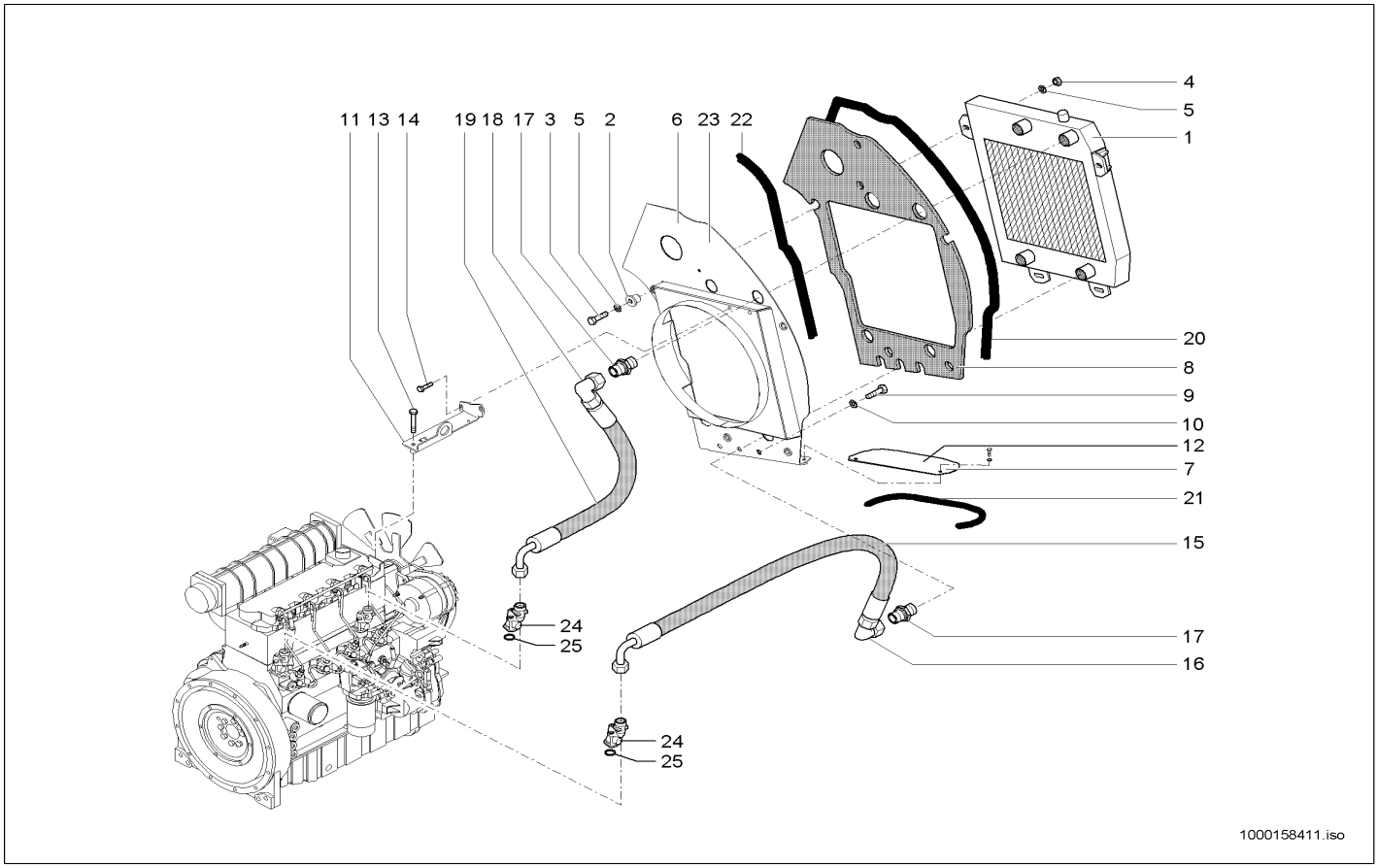

Pos	Art.-Nr.	Anm.	Q'TY	BEZEICHNUNG	PART NAME	DESIGNATION
1	1000098907		1,00 ST	KOMBIKÜHLER	COMBICOOLER	RADIATEUR UNIVERSEL
2	1000031210		4,00 ST	LAGER	BEARING	PALIER
3	1000085412		4,00 ST	6KT-SCHRAUBE	HEX SCREW	VIS À TÊTE HEXAGONALE
4	1000015407		4,00 ST	6KT-MUTTER	HEXAGON NUT	ÉCROU HEXAGONAL
5	1000092303		12,00 ST	SCHEIBE 10,5 ST A2C	WASHER 10,5 ST A2C	RONDELLE 10,5 ST A2C
6	1000149085		1,00 ST	TRENNBLECH	SEPERATING SHEET	TÔLE DE SÉPERATION
7	1000101379		1,00 ST	TRENNBLECH	SEPERATING SHEET	TÔLE DE SÉPERATION
8	1000105477		1,00 ST	DÄMMATTE	INSULATING MAT	TAPIS ISOLANT
9	1000085417		3,00 ST	6KT-SCHRAUBE	HEX SCREW	VIS À TÊTE HEXAGONALE
10	1000049285		3,00 ST	SCHEIBE	WASHER	RONDELLE
11	1000116326		1,00 ST	HALTER	BRACKET CLUTCH	SUPPORT
12	1000101477		1,00 ST	TRENNBLECH	SEPERATING SHEET	TÔLE DE SÉPERATION
13	1000047395		1,00 ST	6KT-SCHRAUBE	HEX SCREW	VIS À TÊTE HEXAGONALE
14	1000085390		4,00 ST	6KT-SCHRAUBE	HEX SCREW	VIS À TÊTE HEXAGONALE
15	1000103831		1,00 ST	HYDRAULIKSCHLAUCH	HP HOSE	TUYAU FLEXIBLE HYDRAULIQUE
16	1000020261		1,00 ST	VERSCHRAUBUNG	SCREW JOINT	RACCORD UNION
17	1000085056		1,00 ST	VERSCHRAUBUNG	SCREW JOINT	RACCORD UNION
18	1000020261		1,00 ST	VERSCHRAUBUNG	SCREW JOINT	RACCORD UNION
19	1000104825		1,00 ST	HYDRAULIKSCHLAUCH	HP HOSE	TUYAU FLEXIBLE HYDRAULIQUE
20	1000108317		1,00 ST	PROFIL	PROFILE	PROFIL
21	1000108318		1,00 ST	PROFIL	PROFILE	PROFIL
22	1000108319		2,00 ST	PROFIL	PROFILE	PROFIL
23	1000117463		1,00 ST	TRENNBLECH	SEPERATING SHEET	TÔLE DE SÉPERATION
24	1000087658		2,00 ST	KÜHLERANSCHLUSS	COOLER CONNECTION	CONNEXION DE RADIATEUR
25	1000087423		2,00 ST	DICHTRING	SEAL RING	BAGUE D'ÉTANCHÉITÉ

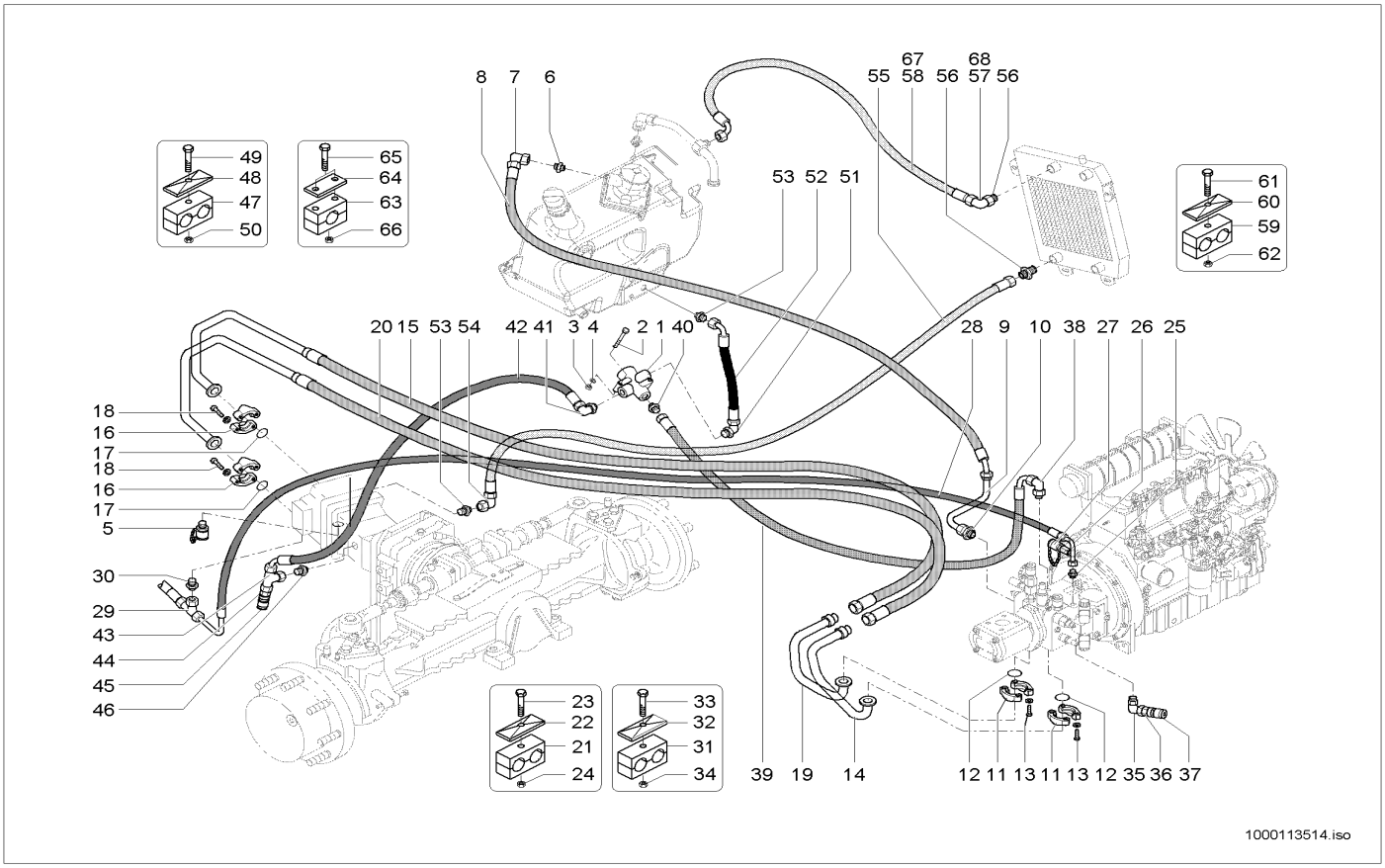

Pos	Art.-Nr.	Anm.	Q'TY	BEZEICHNUNG	PART NAME	DESIGNATION
1	1000028112		1,00 ST	ÖLTEMPERATURREGLER	OIL TEMERATURE CONTROL	RÉGULATEUR DE TEMPÉRATURE D'HUIL
2	1000047253		2,00 ST	6KT-SCHRAUBE	HEX SCREW	VIS À TÊTE HEXAGONALE
3	1000085588		2,00 ST	6KT-MUTTER	HEXAGON NUT	ÉCROU HEXAGONAL
4	1000092290		2,00 ST	SCHEIBE	WASHER	RONDELLE
5	1000028225		1,00 ST	MINIMESSANSCHLUSS	MINIMESS POINT	CONNEXION DE MINI MESURAGE
6	1000028321		1,00 ST	VERSCHRAUBUNG	SCREW JOINT	RACCORD UNION
7	1000015513		1,00 ST	VERSCHRAUBUNG	SCREW JOINT	RACCORD UNION
8	1000104539	L700	1,00 ST	HYDRAULIKSCHLAUCH	HP HOSE	TUYAU FLEXIBLE HYDRAULIQUE
9	1000101363		1,00 ST	ANSCHLUSSSTÜCK	CONNECTION PIECE	PIÈCE DE CONNEXION
10	1000028323		1,00 ST	VERSCHRAUBUNG	SCREW JOINT	RACCORD UNION
11	1000028689		4,00 ST	FLANSCHHÄLFTE	HALF FLANGE	DEMI-BRIDE
12	1000090485		2,00 ST	O-RING	O-RING	ANNEAU EN O
13	1000015346		8,00 ST	6KT-SCHRAUBE	HEX SCREW	VIS À TÊTE HEXAGONALE
14	1000101361		1,00 ST	HYDRAULIKROHR	HYDRAULIC PIPE	TUBE HYDRAULIQUE
15	1000104574		1,00 ST	HYDRAULIKSCHLAUCH	HP HOSE	TUYAU FLEXIBLE HYDRAULIQUE
16	1000028694		4,00 ST	FLANSCHHÄLFTE	HALF FLANGE	DEMI-BRIDE
17	1000020772		2,00 ST	O-RING	O-RING	ANNEAU EN O
18	1000032990		8,00 ST	SCHRAUBE	SCREW	VIS
19	1000101360		1,00 ST	HYDRAULIKROHR	HYDRAULIC PIPE	TUBE HYDRAULIQUE
20	1000104573		1,00 ST	HYDRAULIKSCHLAUCH	HP HOSE	TUYAU FLEXIBLE HYDRAULIQUE
21	1000100565		1,00 ST	DOPPELSCHELLE	DOUBLE CLAMP	DOUBLE BRIDE
22	1000031631		1,00 ST	DECKPLATTE	COVER PLATE	PLAQUE DE RECOUVREMENT
23	1000048896		1,00 ST	STIFTSCHRAUBE	STUD	GOUJON
24	1000013022		1,00 ST	6KT-MUTTER	HEXAGON NUT	ÉCROU HEXAGONAL
25	1000085078		1,00 ST	VERSCHRAUBUNG	SCREW JOINT	RACCORD UNION
26	1000051048		1,00 ST	ANSCHLUSSSTÜCK	CONNECTION PIECE	PIÈCE DE CONNEXION
27	1000028660		1,00 ST	MINIMESSANSCHLUSS	MINIMESS POINT	CONNEXION DE MINI MESURAGE
28	1000108872	L2520	1,00 ST	HYDRAULIKSCHLAUCH	HP HOSE	TUYAU FLEXIBLE HYDRAULIQUE
29	1000015519		1,00 ST	VERSCHRAUBUNG	SCREW JOINT	RACCORD UNION
30	1000085078		1,00 ST	VERSCHRAUBUNG	SCREW JOINT	RACCORD UNION
31	1000031749		4,00 ST	SCHELLE	CLAMP	BRIDE
32	1000031230		4,00 ST	DECKPLATTE	COVER PLATE	PLAQUE DE RECOUVREMENT
33	1000048892		4,00 ST	STIFTSCHRAUBE	STUD	GOUJON
34	1000013022		4,00 ST	6KT-MUTTER	HEXAGON NUT	ÉCROU HEXAGONAL
35	1000102939		1,00 ST	VERSCHRAUBUNG	SCREW JOINT	RACCORD UNION
36	1000028337		1,00 ST	REDUZIERUNG	REDUCTION	RÉDUCTION
37	1000028095		1,00 ST	ABLAßKUPPLUNG	DRAIN COUPLING	COUPLEUR DE PURGE
38	1000102939		1,00 ST	VERSCHRAUBUNG	SCREW JOINT	RACCORD UNION
39	1000102258	L970	1,00 ST	HYDRAULIKSCHLAUCH	HP HOSE	TUYAU FLEXIBLE HYDRAULIQUE
40	1000028300		1,00 ST	VERSCHRAUBUNG	SCREW JOINT	RACCORD UNION
41	1000028691		1,00 ST	VERSCHRAUBUNG	SCREW JOINT	RACCORD UNION
42	1000106249	L1020	1,00 ST	HYDRAULIKSCHLAUCH	HP HOSE	TUYAU FLEXIBLE HYDRAULIQUE
43	1000085077		1,00 ST	VERSCHRAUBUNG	SCREW JOINT	RACCORD UNION
44	1000028337		1,00 ST	REDUZIERUNG	REDUCTION	RÉDUCTION
45	1000028095		1,00 ST	ABLAßKUPPLUNG	DRAIN COUPLING	COUPLEUR DE PURGE
46	1000085088		1,00 ST	VERSCHRAUBUNG	SCREW JOINT	RACCORD UNION

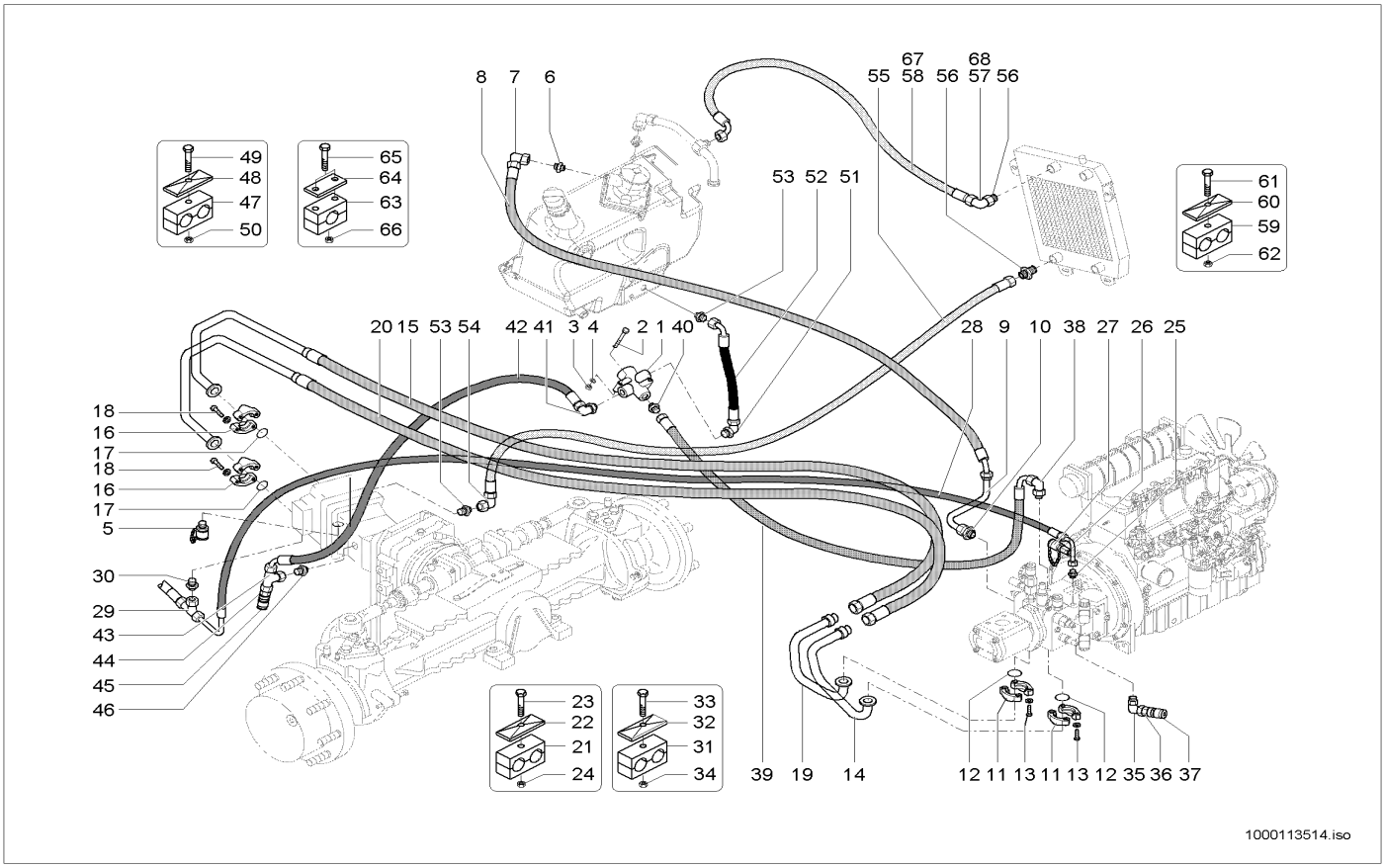

Pos	Art.-Nr.	Anm.	Q'TY	BEZEICHNUNG	PART NAME	DESIGNATION
47	1000031949		1,00 ST	SCHELLE	CLAMP	BRIDE
48	1000031245		1,00 ST	DECKPLATTE	COVER PLATE	PLAQUE DE RECOUVREMENT
49	1000048894		1,00 ST	STIFTSCHRAUBE	STUD	GOUJON
50	1000013022		1,00 ST	6KT-MUTTER	HEXAGON NUT	ÉCROU HEXAGONAL
51	1000028691		1,00 ST	VERSCHRAUBUNG	SCREW JOINT	RACCORD UNION
52	1000029181	L380	1,00 ST	HYDRAULIKSCHLAUCH	HP HOSE	TUYAU FLEXIBLE HYDRAULIQUE
53	1000085088		2,00 ST	VERSCHRAUBUNG	SCREW JOINT	RACCORD UNION
54	1000015513		1,00 ST	VERSCHRAUBUNG	SCREW JOINT	RACCORD UNION
55	1000104538	L1710	1,00 ST	HYDRAULIKSCHLAUCH	HP HOSE	TUYAU FLEXIBLE HYDRAULIQUE
56	1000028300		2,00 ST	VERSCHRAUBUNG	SCREW JOINT	RACCORD UNION
57	1000028691	A:342000244 A:342010188 A:342100051	1,00 ST	VERSCHRAUBUNG	SCREW JOINT	RACCORD UNION
58	1000103759	A:342000244 A:342010188 A:342100051	1,00 ST	HYDRAULIKSCHLAUCH	HP HOSE	TUYAU FLEXIBLE HYDRAULIQUE
59	1000031271		2,00 ST	SCHELLE	CLAMP	BRIDE
60	1000031245		2,00 ST	DECKPLATTE	COVER PLATE	PLAQUE DE RECOUVREMENT
61	1000085318		2,00 ST	6KT-SCHRAUBE	HEX SCREW	VIS À TÊTE HEXAGONALE
62	1000013022		2,00 ST	6KT-MUTTER	HEXAGON NUT	ÉCROU HEXAGONAL
63	1000031517		1,00 ST	SCHELLE	CLAMP	BRIDE
64	1000031643		1,00 ST	DECKPLATTE	COVER PLATE	PLAQUE DE RECOUVREMENT
65	1000085311		2,00 ST	6KT-SCHRAUBE	HEX SCREW	VIS À TÊTE HEXAGONALE
66	1000085588		2,00 ST	6KT-MUTTER	HEXAGON NUT	ÉCROU HEXAGONAL
67	1000128035	E:342000245 E:342010189 E:342100052	1,00 ST	HYDRAULIKSCHLAUCH	HP HOSE	TUYAU FLEXIBLE HYDRAULIQUE
68	1000015513	E:342000245 E:342010189 E:342100052	1,00 ST	VERSCHRAUBUNG	SCREW JOINT	RACCORD UNION

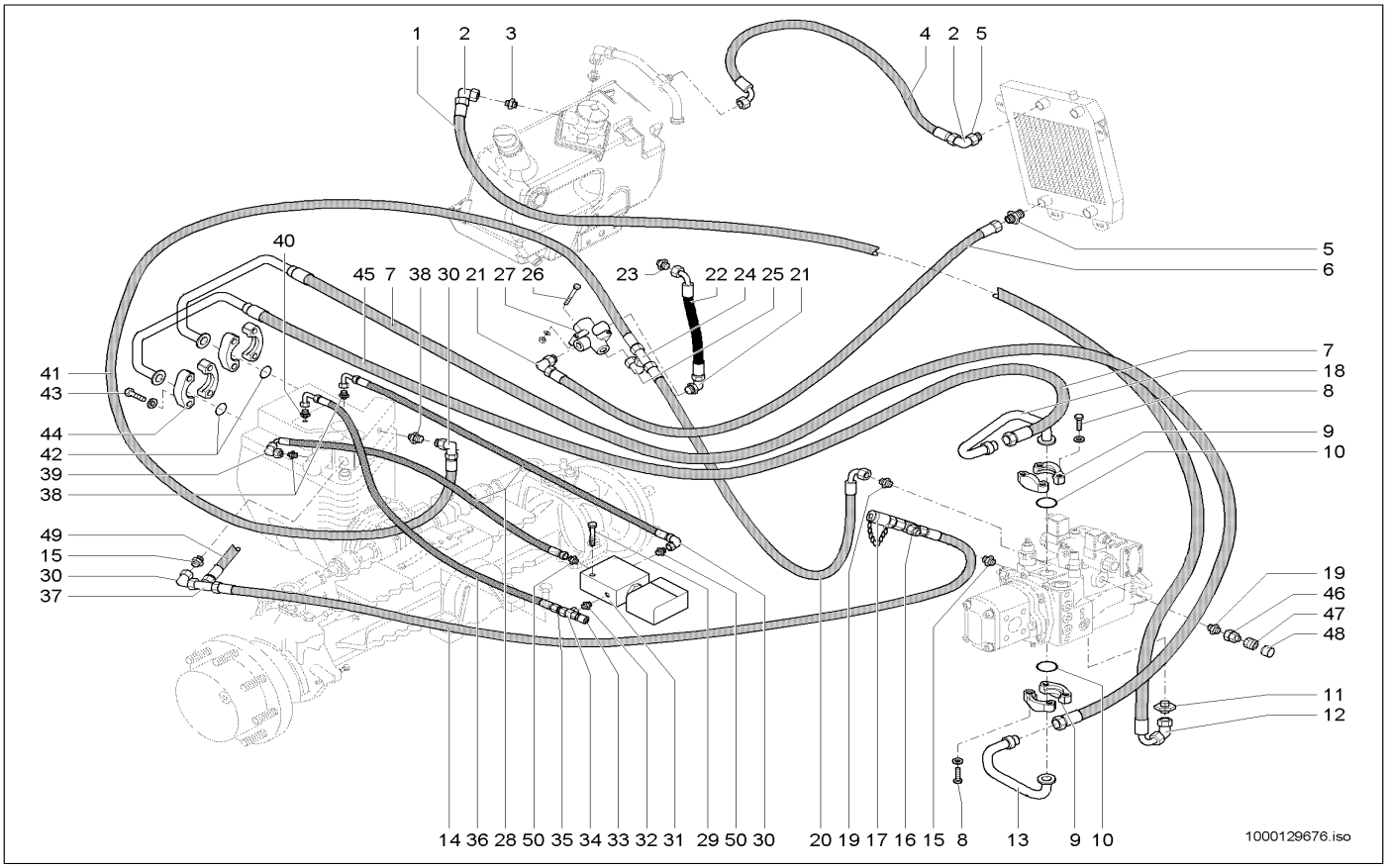

Pos	Art.-Nr.	Anm.	Q'TY	BEZEICHNUNG	PART NAME	DESIGNATION
1	1000112434		1,00 ST	HYDRAULIKSCHLAUCH	HP HOSE	TUYAU FLEXIBLE HYDRAULIQUE
2	1000015513		1,00 ST	VERSCHRAUBUNG	SCREW JOINT	RACCORD UNION
3	1000028321		1,00 ST	VERSCHRAUBUNG	SCREW JOINT	RACCORD UNION
4	1000128035		1,00 ST	HYDRAULIKSCHLAUCH	HP HOSE	TUYAU FLEXIBLE HYDRAULIQUE
5	1000028300		2,00 ST	VERSCHRAUBUNG	SCREW JOINT	RACCORD UNION
6	1000108427		1,00 ST	HYDRAULIKSCHLAUCH	HP HOSE	TUYAU FLEXIBLE HYDRAULIQUE
7	1000104224		1,00 ST	HYDRAULIKSCHLAUCH	HP HOSE	TUYAU FLEXIBLE HYDRAULIQUE
8	1000015346		8,00 ST	6KT-SCHRAUBE	HEX SCREW	VIS À TÊTE HEXAGONALE
9	1000028689		4,00 ST	FLANSCHHÄLFTE	HALF FLANGE	DEMI-BRIDE
10	1000090485		2,00 ST	O-RING	O-RING	ANNEAU EN O
11	1000028323		1,00 ST	VERSCHRAUBUNG	SCREW JOINT	RACCORD UNION
12	1000015513		1,00 ST	VERSCHRAUBUNG	SCREW JOINT	RACCORD UNION
13	1000109357		1,00 ST	ROHRLEITUNG	PIPE LINE	TUYAU
14	1000114040		1,00 ST	HYDRAULIKSCHLAUCH	HP HOSE	TUYAU FLEXIBLE HYDRAULIQUE
15	1000085078		2,00 ST	VERSCHRAUBUNG	SCREW JOINT	RACCORD UNION
16	1000015519		1,00 ST	VERSCHRAUBUNG	SCREW JOINT	RACCORD UNION
17	1000028507		1,00 ST	MINIMESSANSCHLUSS	MINIMESS POINT	CONNEXION DE MINI MESURAGE
18	1000109358		1,00 ST	ROHRLEITUNG	PIPE LINE	TUYAU
19	1000085104		2,00 ST	VERSCHRAUBUNG	SCREW JOINT	RACCORD UNION
20	1000108426		1,00 ST	HYDRAULIKSCHLAUCH	HP HOSE	TUYAU FLEXIBLE HYDRAULIQUE
21	1000028691		2,00 ST	VERSCHRAUBUNG	SCREW JOINT	RACCORD UNION
22	1000029181		1,00 ST	HYDRAULIKSCHLAUCH	HP HOSE	TUYAU FLEXIBLE HYDRAULIQUE
23	1000085088		1,00 ST	VERSCHRAUBUNG	SCREW JOINT	RACCORD UNION
24	1000085077		1,00 ST	VERSCHRAUBUNG	SCREW JOINT	RACCORD UNION
25	1000028691		1,00 ST	VERSCHRAUBUNG	SCREW JOINT	RACCORD UNION
26	1000047253		2,00 ST	6KT-SCHRAUBE	HEX SCREW	VIS À TÊTE HEXAGONALE
27	1000028112		1,00 ST	ÖLTEMPERATURREGLER	OIL TEMERATURE CONTROL	RÉGULATEUR DE TEMPÉRATURE D'HUIL
28	1000104221		2,00 ST	HYDRAULIKSCHLAUCH	HP HOSE	TUYAU FLEXIBLE HYDRAULIQUE
29	1000085385		2,00 ST	6KT-SCHRAUBE	HEX SCREW	VIS À TÊTE HEXAGONALE
30	1000028562		3,00 ST	EW10-S A3C	EW10-S A3C	RACCORD VISSÉ EW 10 S O.M,S A3C
31	1000104103		1,00 ST	MAGNETVENTIL	SOLENOID VALVE	ÉLECTROVALVE
32	1000015491		1,00 ST	VERSCHRAUBUNG	SCREW JOINT	RACCORD UNION
33	1000028224		1,00 ST	MINIMESSANSCHLUSS	MINIMESS POINT	CONNEXION DE MINI MESURAGE
34	1000085057		1,00 ST	VERSCHRAUBUNG	SCREW JOINT	RACCORD UNION
35	1000028509		1,00 ST	VERSCHRAUBUNG	SCREW JOINT	RACCORD UNION
36	1000098313		1,00 ST	HYDRAULIKSCHLAUCH	HP HOSE	TUYAU FLEXIBLE HYDRAULIQUE
37	1000015516		1,00 ST	VERSCHRAUBUNG	SCREW JOINT	RACCORD UNION
38	1000028537		2,00 ST	VERSCHRAUBUNG	SCREW JOINT	RACCORD UNION
39	1000000573		1,00 ST	VERSCHRAUBUNG	SCREW JOINT	RACCORD UNION
40	1000100733		1,00 ST	VERSCHRAUBUNG	SCREW JOINT	RACCORD UNION
41	1000114039		1,00 ST	HYDRAULIKSCHLAUCH	HP HOSE	TUYAU FLEXIBLE HYDRAULIQUE
42	1000020772		2,00 ST	O-RING	O-RING	ANNEAU EN O
43	1000032990		8,00 ST	SCHRAUBE	SCREW	VIS
44	1000028694		4,00 ST	FLANSCHHÄLFTE	HALF FLANGE	DEMI-BRIDE
45	1000104225		1,00 ST	HYDRAULIKSCHLAUCH	HP HOSE	TUYAU FLEXIBLE HYDRAULIQUE
46	1000028337		1,00 ST	REDUZIERUNG	REDUCTION	RÉDUCTION

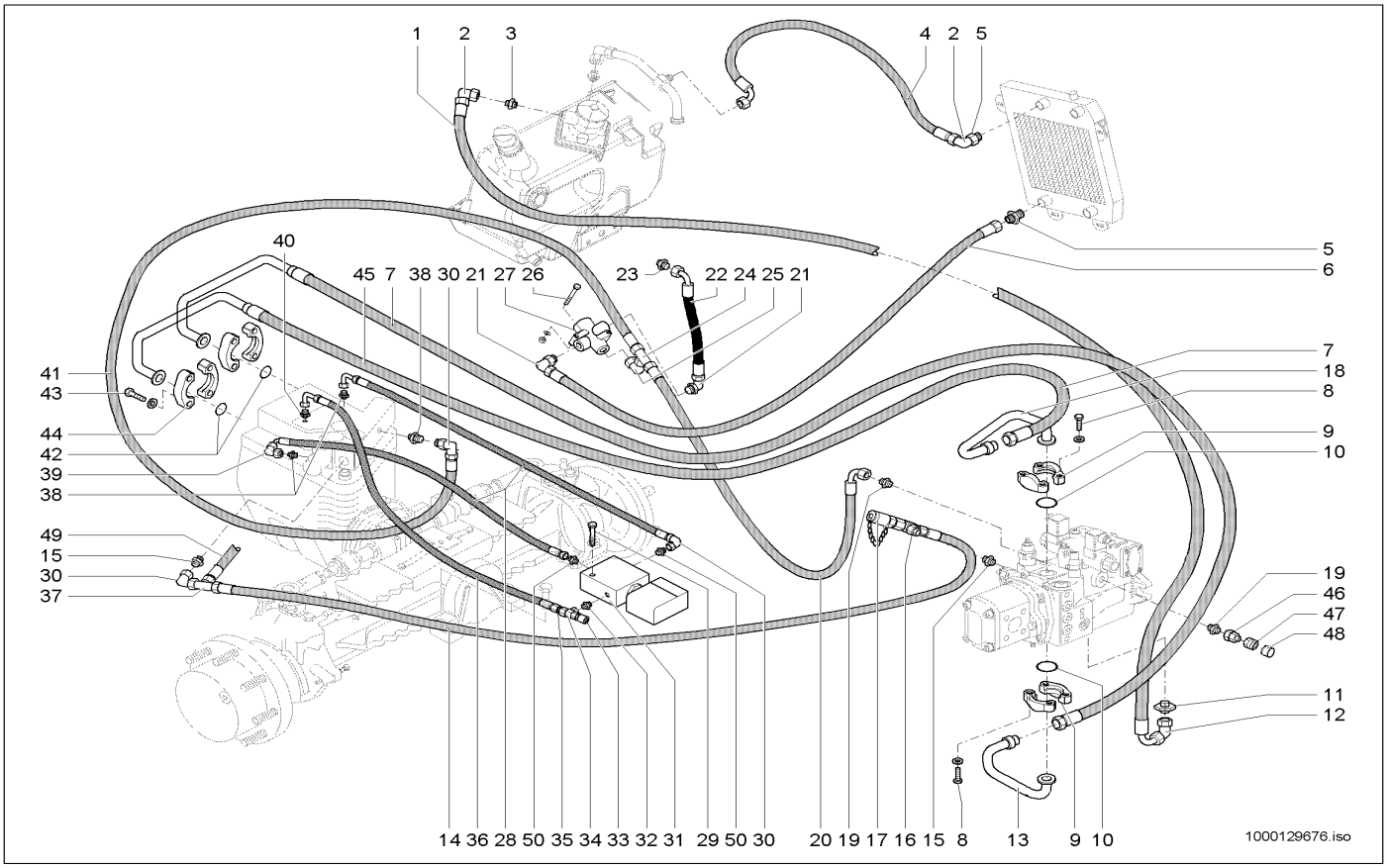

Pos	Art.-Nr.	Anm.	Q'TY	BEZEICHNUNG	PART NAME	DESIGNATION
47	1000028295		1,00 ST	VERSCHRAUBUNG	SCREW JOINT	RACCORD UNION
48	1000028095		1,00 ST	ABLAßKUPPLUNG	DRAIN COUPLING	COUPLEUR DE PURGE
49	1000110738		1,00 ST	HYDRAULIKSCHLAUCH	HP HOSE	TUYAU FLEXIBLE HYDRAULIQUE
50	1000102479		2,00 ST	VERSCHRAUBUNG	SCREW JOINT	RACCORD UNION

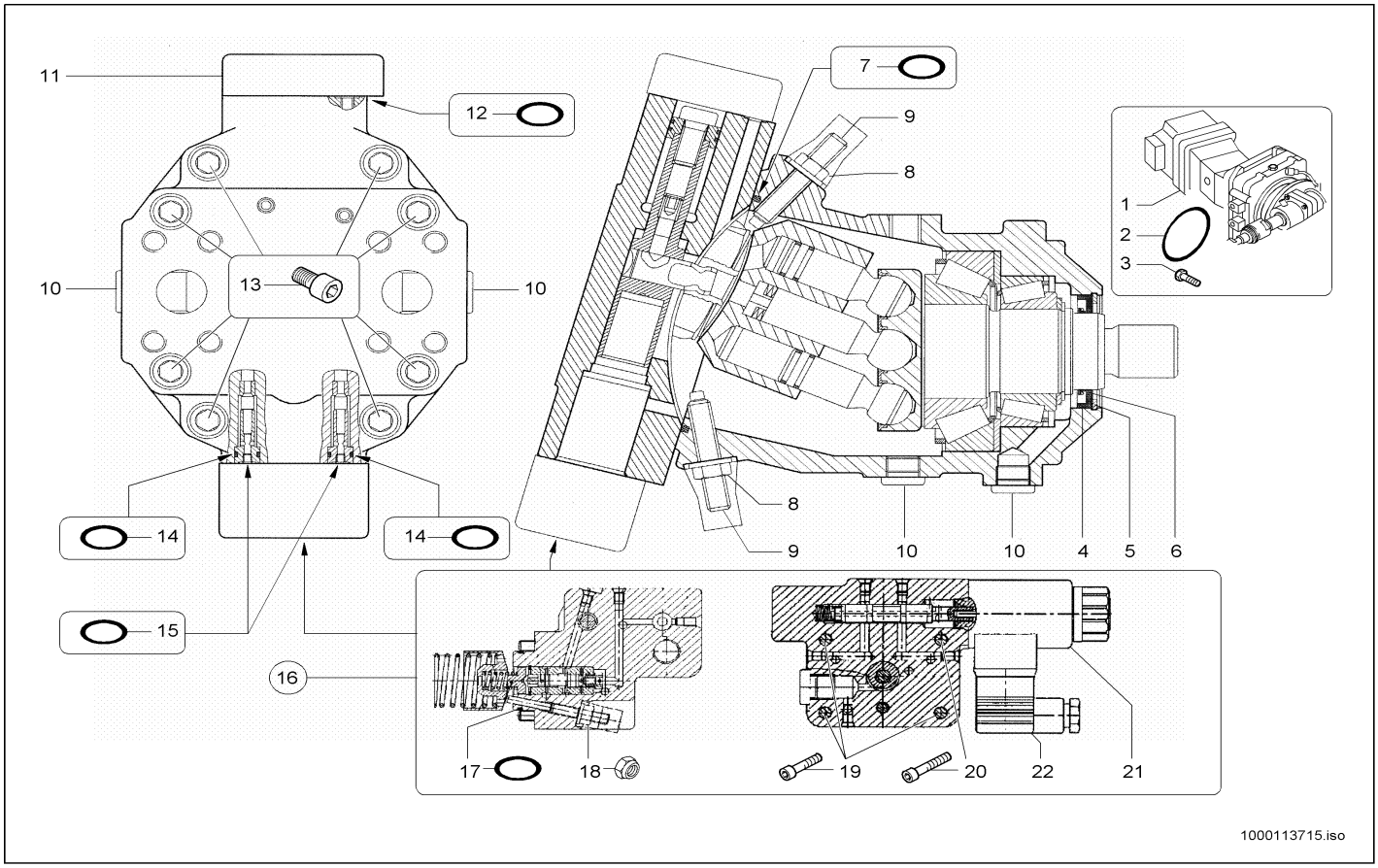

Pos	Art.-Nr.	Anm.	Q'TY	BEZEICHNUNG	PART NAME	DESIGNATION
1	1000098769		1,00 ST	VERSTELLMOTOR	DISPLACEMENT MOTOR	MOTEUR DE DÉPLACER
2	1000090424		1,00 ST	O-RING	O-RING	ANNEAU EN O
3	1000032990		4,00 ST	SCHRAUBE	SCREW	VIS
4	1000086899		1,00 ST	RADIALWELLENDICHTRING	ROTARY SHAFT SEAL	BAGUE D'ÉTANCHÉITÉ D'ONDES RADIALI
5	1000113722		1,00 ST	SICHERUNGSRING	LOCK RING	BAGUE DE SÛRETÉ
6	1000113725		1,00 ST	STÜTZSCHEIBE	SUPPORT DISC	DISQUE D'APPUI
7	1000113726		1,00 ST	O-RING	O-RING	ANNEAU EN O
8	1000113731		2,00 ST	MUTTER	NUT	ÉCROU
9	1000113729		2,00 ST	GEWINDESTIFT	THREAD PIN	GOUPILLE FILETÉE
10	1000098807		4,00 ST	VERSCHLUSSSCHRAUBE	LOCK SCREW	VIS DE FERMETURE
11	1000113733		1,00 ST	DECKEL	COVER	COUVERCLE
12	1000090500		6,00 ST	O-RING	O-RING	ANNEAU EN O
13	1000113736		8,00 ST	ZYLINDERSCHRAUBE	CHEESE HEAD SCREW	VIS À TÊTE CYLINDRIQUE
14	1000090525		2,00 ST	O-RING	O-RING	ANNEAU EN O
15	1000090557		2,00 ST	O-RING	O-RING	ANNEAU EN O
16	1000113732		1,00 ST	STEUERTEIL	CONTROLPIECE	PIÈCE DE COMMANDE
17	1000090554		1,00 ST	O-RING	O-RING	ANNEAU EN O
18	1000039212		1,00 ST	6KT-MUTTER	HEXAGON NUT	ÉCROU HEXAGONAL
19	1000086867		3,00 ST	ZYLINDERSCHRAUBE	CHEESE HEAD SCREW	VIS À TÊTE CYLINDRIQUE
20	1000085492		1,00 ST	ZYLINDERSCHRAUBE	CHEESE HEAD SCREW	VIS A TETE CYLINDRIQUE
21	1000089490		2,00 ST	MAGNET	SOLENOID	AIMANT
22	1000086868		2,00 ST	STECKER	PLUG	BOUCHON

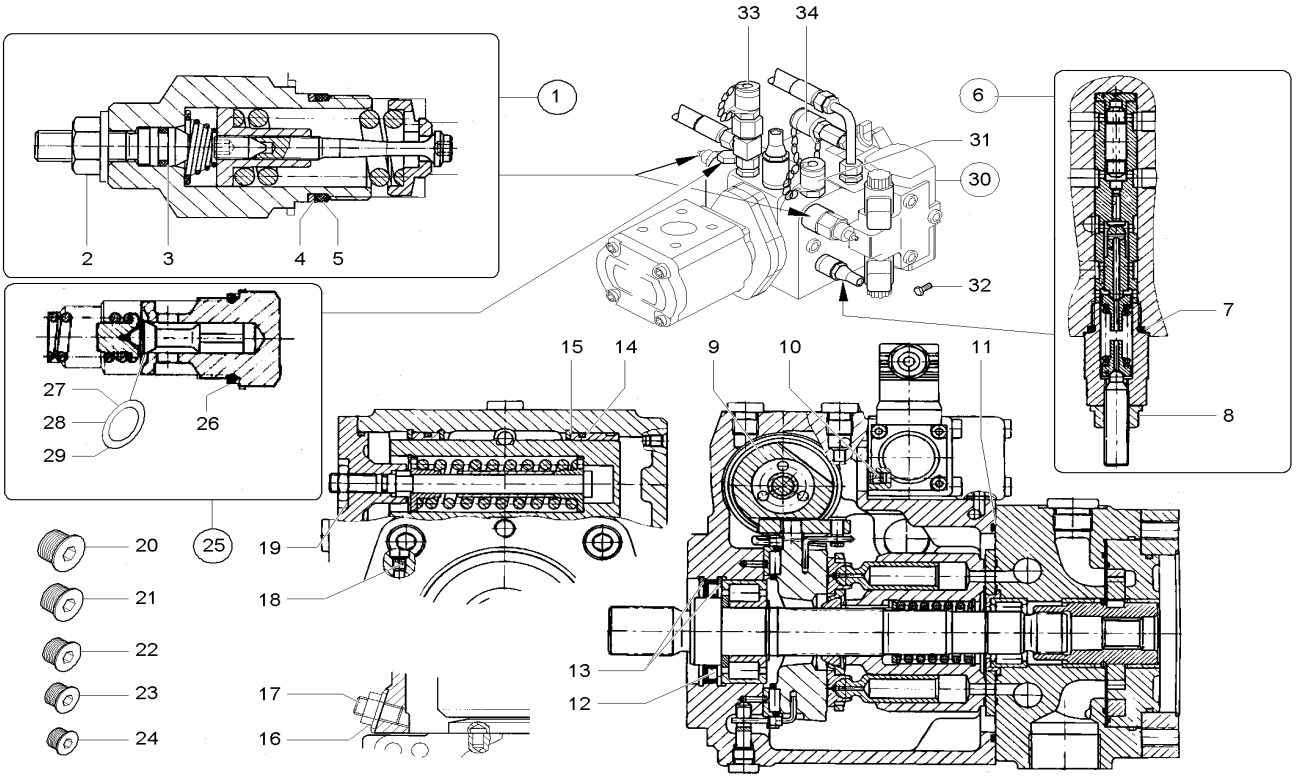

Pos	Art.-Nr.	Anm.	Q'TY	BEZEICHNUNG	PART NAME	DESIGNATION
1	1000088495		1,00 ST	VENTILPATRONE	VALVE CARTRIDGE	CARTOUCHE DE LA SOUPAPE
2	1000087489		1,00 ST	BUNDMUTTER	LODGING NUT	ÉCROU DE COLLET
3	1000090520		1,00 ST	O-RING	O-RING	ANNEAU EN O
4	1000087822		1,00 ST	STÜTZRING	SUPPORT RING	ANNEAU D'APPUI
5	1000039216		1,00 ST	O-RING	O-RING	ANNEAU EN O
6	1000087818		1,00 ST	ABSCHALTVENTIL	SHUT OFF VALVE	SOUPAPE DE COUPURE
7	1000090484		1,00 ST	O-RING	O-RING	ANNEAU EN O
8	1000087489		1,00 ST	BUNDMUTTER	LODGING NUT	ÉCROU DE COLLET
9	1000113707		1,00 ST	VERSTELLUNG	DISPLACEMENT	DÉPLACEMENT
10	1000098598		1,00 ST	DÜSE	NOZZLE	CLAPET
11	1000113708		1,00 ST	DICHTRING	SEAL RING	BAGUE D'ÉTANCHÉITÉ
12	1000113771		1,00 ST	DICHTRING	SEAL RING	BAGUE D'ÉTANCHÉITÉ
13	1000113770		2,00 ST	SICHERUNGSRING	LOCK RING	BAGUE DE SÜRETÉ
14	1000113785		2,00 ST	RING	RING	ANNEAU
15	1000113786		2,00 ST	RING	RING	ANNEAU
16	1000098575		1,00 ST	BUNDMUTTER	LODGING NUT	ÉCROU DE COLLET
17	1000113821		1,00 ST	SCHRAUBE	SCREW	VIS
18	1000113709		1,00 ST	DÜSE	NOZZLE	CLAPET
19	1000098637		1,00 ST	6KT-MUTTER	HEXAGON NUT	ÉCROU HEXAGONAL
20	1000098752	M22x1,5	1,00 ST	VERSCHLUSSSCHRAUBE	LOCK SCREW	VIS DE FERMETURE
21	1000098755	M18x1,5	1,00 ST	VERSCHLUSSSCHRAUBE	LOCK SCREW	VIS DE FERMETURE
22	1000098753	M14x1,5	1,00 ST	VERSCHLUSSSCHRAUBE	LOCK SCREW	VIS DE FERMETURE
23	1000098754	M12x1,5	1,00 ST	VERSCHLUSSSCHRAUBE	LOCK SCREW	VIS DE FERMETURE
24	1000098806	M10x1	1,00 ST	VERSCHLUSSSCHRAUBE	LOCK SCREW	VIS DE FERMETURE
25	1000089360		1,00 ST	DRUCKREDUZIERVENTIL	PRESSURE REDUCT.VALVE	SOUPAPE DE DÉCOMPRESSION
26	1000089364		1,00 ST	O-RING	O-RING	ANNEAU EN O
27	1000092363	10x16x1	1,00 ST	PASSSCHEIBE	FITTING DISC	DISQUE D'AJUSTAGE
28	1000092362	10x16x0,5	1,00 ST	PASSSCHEIBE	FITTING DISC	DISQUE D'AJUSTAGE
29	1000092390	10x16x0,3	1,00 ST	PASSSCHEIBE	FITTING DISC	DISQUE D'AJUSTAGE
30	1000028085		1,00 ST	VERSTELLPUMPE	DISPLACEMENT PUMP	POMPE DE TRANSLATION
31	1000000559	M12x1,5 A3C	2,00 ST	MINIMESSANSCHLUSS	MINIMESS POINT	CONNEXION DE MINI MESURAGE
32	1000032925		2,00 ST	SCHRAUBE	SCREW	VIS
33	1000028224	10 L A3C	1,00 ST	MINIMESSANSCHLUSS	MINIMESS POINT	CONNEXION DE MINI MESURAGE
34	1000028660	6 L A3C	1,00 ST	MINIMESSANSCHLUSS	MINIMESS POINT	CONNEXION DE MINI MESURAGE

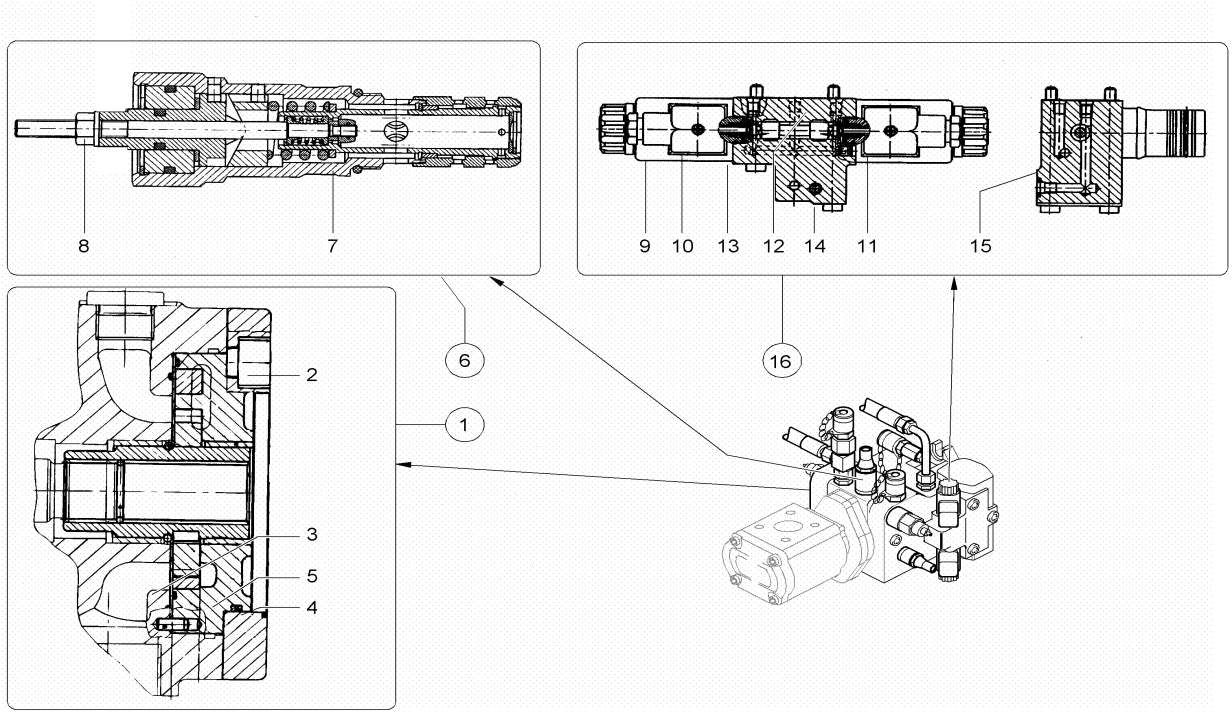

Pos	Art.-Nr.	Anm.	Q'TY	BEZEICHNUNG	PART NAME	DESIGNATION
1	1000113789		1,00 ST	ZAHNRADPUMPEN-SATZ	INTERNAL GEAR PUMP (SET)	POMPE À ENGRENAGE INTÉRIEUR (JEU)
2	1000098709		4,00 ST	ZYLINDERSCHRAUBE	CHEESE HEAD SCREW	VIS À TÊTE CYLINDRIQUE
3	1000086898		2,00 ST	DICHTRING	SEAL RING	BAGUE D'ÉTANCHÉITÉ
4	1000105059		1,00 ST	DICHTRING	SEAL RING	BAGUE D'ÉTANCHÉITÉ
5	1000113788		1,00 ST	DICHTRING	SEAL RING	BAGUE D'ÉTANCHÉITÉ
6	1000111185		1,00 ST	REGLERPATRONE	CONTROL CARTRIDGE	CARTOUCHE DE RÉGULATEUR
7	1000039216		1,00 ST	O-RING	O-RING	ANNEAU EN O
8	1000087489		1,00 ST	BUNDMUTTER	LODGING NUT	ÉCROU DE COLLET
9	1000089490		2,00 ST	MAGNET	SOLENOID	AIMANT
10	1000086871		1,00 ST	SCHNELLVERSCHLUßKUPPLUNG	QUICK LOCK COUPLING	COUPLEUR À FERMETURE RAPIDE
11	1000086868		1,00 ST	STECKER	PLUG	BOUCHON
12	1000098625		1,00 ST	DICHTUNG	SEAL	JOINT D'ÉTANCHÉITÉ
13	1000085459		3,00 ST	ZYLINDERSCHRAUBE	CHEESE HEAD SCREW	VIS A TETE CYLINDRIQUE
14	1000015365		1,00 ST	ZYLINDERSCHRAUBE	CHEESE HEAD SCREW	VIS A TETE CYLINDRIQUE
15	1000088823		1,00 ST	O-RING	O-RING	ANNEAU EN O
16	1000098776		1,00 ST	WEGEVENTIL	DRIVE VALVE	SOUPAPE DE CONDUITE

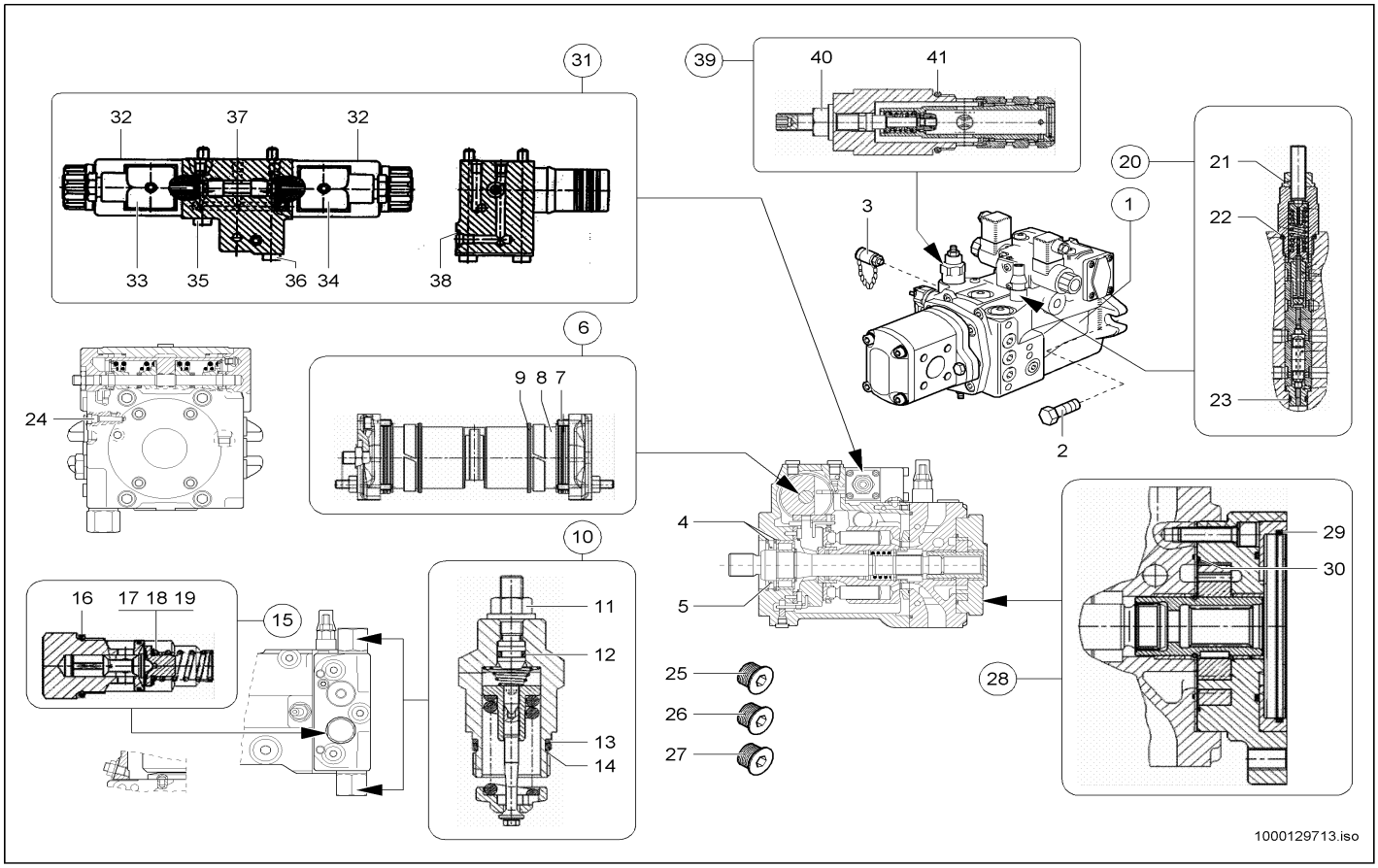

Pos	Art.-Nr.	Anm.	Q'TY	BEZEICHNUNG	PART NAME	DESIGNATION
1	1000110083		1,00 ST	VERSTELLPUMPE	DISPLACEMENT PUMP	POMPE DE TRANSLATION
2	1000032935		2,00 ST	SCHRAUBE	SCREW	VIS
3	1000000575		1,00 ST	MINIMESSANSCHLUSS	MINIMESS POINT	CONNEXION DE MINI MESURAGE
4	1000113770		2,00 ST	SICHERUNGSRING	LOCK RING	BAGUE DE SÛRETÉ
5	1000033272		1,00 ST	RADIALWELLENDICHTRING	ROTARY SHAFT SEAL	BAGUE D'ÉTANCHÉITÉ D'ONDES RADIALI
6	1000133897		1,00 ST	VERSTELLUNG	DISPLACEMENT	DÉPLACEMENT
7	1000133902		2,00 ST	O-RING	O-RING	ANNEAU EN O
8	1000133916		2,00 ST	STÜTZRING	SUPPORT RING	ANNEAU D'APPUI
9	1000133918		2,00 ST	DICHTRING	SEAL RING	BAGUE D'ÉTANCHÉITÉ
10	1000088495		2,00 ST	VENTILPATRONE	VALVE CARTRIDGE	CARTOUCHE DE LA SOUPAPE
11	1000087489		2,00 ST	BUNDMUTTER	LODGING NUT	ÉCROU DE COLLET
12	1000090520		2,00 ST	O-RING	O-RING	ANNEAU EN O
13	1000087822		2,00 ST	STÜTZRING	SUPPORT RING	ANNEAU D'APPUI
14	1000039216		2,00 ST	O-RING	O-RING	ANNEAU EN O
15	1000089360		1,00 ST	DRUCKREDUZIERVENTIL	PRESSURE REDUCT.VALVE	SOUPAPE DE DÉCOMPRESSION
16	1000089364		1,00 ST	O-RING	O-RING	ANNEAU EN O
17	1000092362	0,5 mm	1,00 ST	PASSSCHEIBE	FITTING DISC	DISQUE D'AJUSTAGE
18	1000092390	0,3 mm	1,00 ST	PASSSCHEIBE	FITTING DISC	DISQUE D'AJUSTAGE
19	1000092363	1,0 mm	1,00 ST	PASSSCHEIBE	FITTING DISC	DISQUE D'AJUSTAGE
20	1000133905		1,00 ST	ABSCHALTVENTIL	SHUT OFF VALVE	SOUPAPE DE COUPURE
21	1000087489		1,00 ST	BUNDMUTTER	LODGING NUT	ÉCROU DE COLLET
22	1000090484		1,00 ST	O-RING	O-RING	ANNEAU EN O
23	1000133904		1,00 ST	O-RING	O-RING	ANNEAU EN O
24	1000113709		1,00 ST	DÜSE	NOZZLE	CLAPET
25	1000098752	M22x1,5	1,00 ST	VERSCHLUSSSCHRAUBE	LOCK SCREW	VIS DE FERMETURE
26	1000098755	M18x1,5	4,00 ST	VERSCHLUSSSCHRAUBE	LOCK SCREW	VIS DE FERMETURE
27	1000098754	M12x1,5	5,00 ST	VERSCHLUSSSCHRAUBE	LOCK SCREW	VIS DE FERMETURE
28	1000133906		1,00 ST	ZAHNRADPUMPEN-SATZ	INTERNAL GEAR PUMP (SET)	POMPE À ENGRENAGE INTÉRIEUR (JEU)
29	1000105059		1,00 ST	DICHTRING	SEAL RING	BAGUE D'ÉTANCHÉITÉ
30	1000086898		1,00 ST	DICHTRING	SEAL RING	BAGUE D'ÉTANCHÉITÉ
31	1000098776		1,00 ST	WEGEVENTIL	DRIVE VALVE	SOUPAPE DE CONDUITE
32	1000089490		2,00 ST	MAGNET	SOLENOID	AIMANT
33	1000086871		1,00 ST	SCHNELLVERSCHLUßKUPPLUNG	QUICK LOCK COUPLING	COUPLEUR À FERMETURE RAPIDE
34	1000086868		1,00 ST	STECKER	PLUG	BOUCHON
35	1000085459	M6x45	3,00 ST	ZYLINDERSCHRAUBE	CHEESE HEAD SCREW	VIS A TETE CYLINDRIQUE
36	1000015365	M6x70	2,00 ST	ZYLINDERSCHRAUBE	CHEESE HEAD SCREW	VIS A TETE CYLINDRIQUE
37	1000098625		1,00 ST	DICHTUNG	SEAL	JOINT D'ÉTANCHÉITÉ
38	1000088823		1,00 ST	O-RING	O-RING	ANNEAU EN O
39	1000111185		1,00 ST	REGLERPATRONE	CONTROL CARTRIDGE	CARTOUCHE DE RÉGULATEUR
40	1000087489		1,00 ST	BUNDMUTTER	LODGING NUT	ÉCROU DE COLLET
41	1000039216		1,00 ST	O-RING	O-RING	ANNEAU EN O

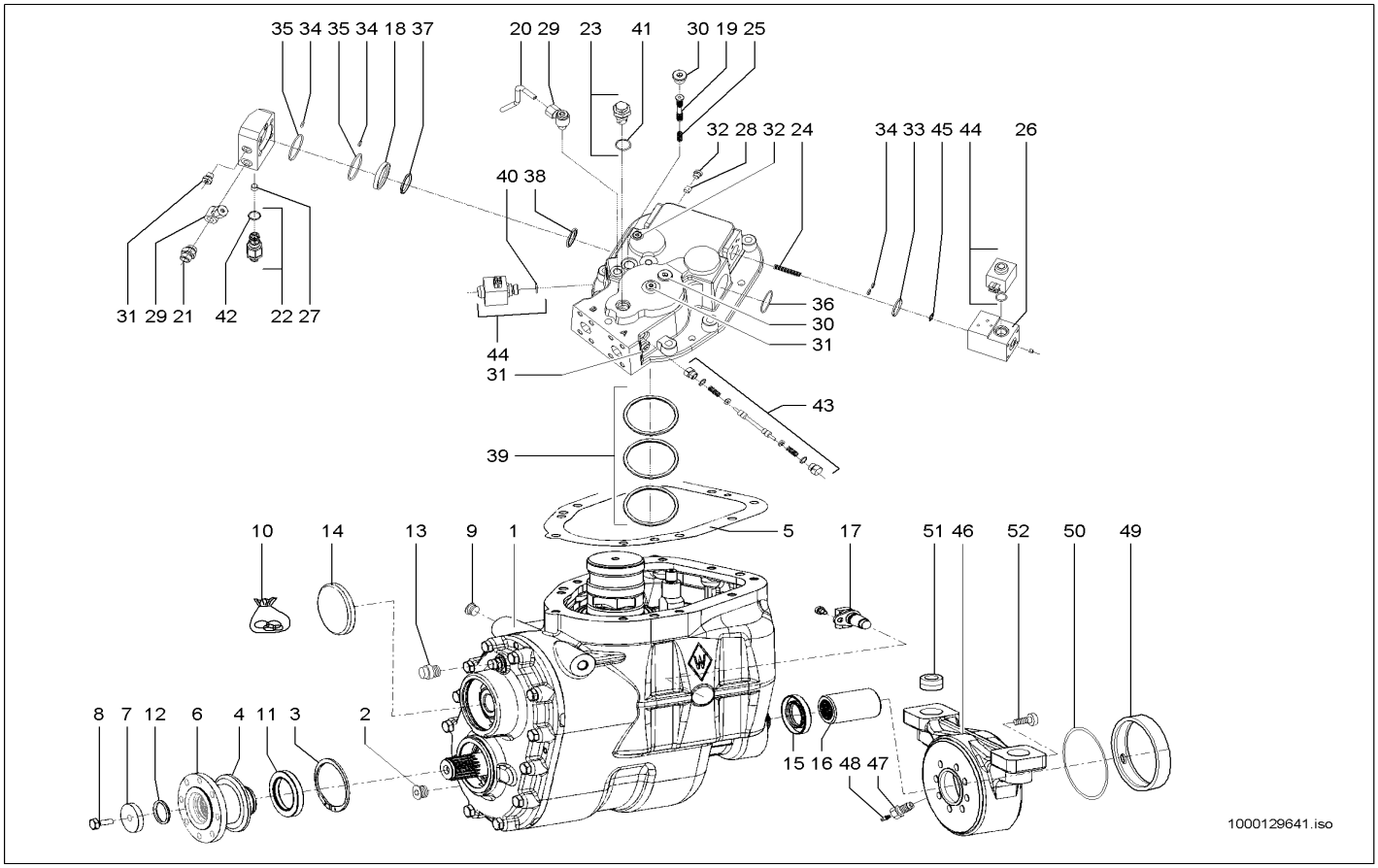

Pos	Art.-Nr.	Anm.	Q'TY	BEZEICHNUNG	PART NAME	DESIGNATION
1	1000110310		1,00 ST	HYDRAULIKMOTOR	HYDRAULIC MOTOR	MOTEUR HYDRAULIQUE
2	1000152926		1,00 ST	STOPFEN	PLUG	BOUCHON
3	1000159109		1,00 ST	SICHERUNGSRING	LOCK RING	BAGUE DE SÛRETÉ
4	1000114760		1,00 ST	DICHTSATZ	SEAL KIT	POCHETTE DE JOINTS
5	1000114767		1,00 ST	DICHTUNG	SEAL	JOINT D'ÉTANCHÉITÉ
6	1000152923		1,00 ST	FLANSCH	FLANGE	BRIDE
7	1000152921		1,00 ST	SCHEIBE	WASHER	RONDELLE
8	1000152880		1,00 ST	6KT-SCHRAUBE	HEX SCREW	VIS À TÊTE HEXAGONALE
9	1000152929		1,00 ST	STOPFEN	PLUG	BOUCHON
10	1000114766		1,00 ST	DICHTUNGSSATZ	SEALING KIT	JEU DE JOINTS
11	1000114760		1,00 ST	DICHTSATZ	SEAL KIT	POCHETTE DE JOINTS
12	1000114761		1,00 ST	O-RING	O-RING	ANNEAU EN O
13	1000152928		1,00 ST	STOPFEN	PLUG	BOUCHON
14	1000114748		1,00 ST	DECKEL	COVER	COUVERCLE
15	1000114749		1,00 ST	DICHTRING	SEAL RING	BAGUE D'ÉTANCHÉITÉ
16	1000124621		1,00 ST	BUCHSE	BUSHING	DOUILLE
17	1000114762		1,00 ST	DREHZAHLGEBER	RPM SENSOR	TRANSMETTEUR DE VITESSE DE ROTATION
18	1000153000		1,00 ST	RING	RING	ANNEAU
19	1000152971		1,00 ST	SCHIEBER	SLIDE	VANNE
20	1000153014		1,00 ST	ROHR	PIPE LINE	TUYAU
21	1000153010		2,00 ST	VERSCHRAUBUNG	SCREW JOINT	RACCORD UNION
22	1000153002		1,00 ST	DRUCKREDUZIERVENTIL	PRESSURE REDUCT.VALVE	SOUPAPE DE DÉCOMPRESSION
23	1000114769		1,00 ST	SPÜLVENTIL	WASHING VALVE	SOUPAPE DE BALAYAGE
24	1000152976		1,00 ST	DRUCKFEDER	PRESSURE SPRING	RESSORT DE PRESSION
25	1000152972		1,00 ST	DRUCKFEDER	PRESSURE SPRING	RESSORT DE PRESSION
26	1000159103		1,00 ST	DÜSE	NOZZLE	CLAPET
27	1000153005		1,00 ST	DÜSE	NOZZLE	CLAPET
28	1000159107		1,00 ST	DÜSE	NOZZLE	CLAPET
29	1000153007		2,00 ST	VERSCHRAUBUNG	SCREW JOINT	RACCORD UNION
30	1000152950		2,00 ST	STOPFEN	PLUG	BOUCHON
31	1000152975		5,00 ST	STOPFEN	PLUG	BOUCHON
32	1000152974		2,00 ST	STOPFEN	PLUG	BOUCHON
33	1000152980		1,00 ST	O-RING	O-RING	ANNEAU EN O
34	1000152978		4,00 ST	O-RING	O-RING	ANNEAU EN O
35	1000153001		1,00 ST	O-RING	O-RING	ANNEAU EN O
36	1000152993		1,00 ST	O-RING	O-RING	ANNEAU EN O
37	1000152999		1,00 ST	O-RING	O-RING	ANNEAU EN O
38	1000152998		1,00 ST	O-RING	O-RING	ANNEAU EN O
39	1000152994		3,00 ST	O-RING	O-RING	ANNEAU EN O
40	1000152997		2,00 ST	O-RING	O-RING	ANNEAU EN O
41	1000153021		1,00 ST	O-RING	O-RING	ANNEAU EN O
42	1000153004		1,00 ST	O-RING	O-RING	ANNEAU EN O
43	1000152991		1,00 ST	SCHIEBER	SLIDE	VANNE
44	1000114790		2,00 ST	MAGNETVENTIL	SOLENOID VALVE	ÉLECTROVALVE
45	1000152982		1,00 ST	SICHERUNGSRING	LOCK RING	BAGUE DE SÛRETÉ

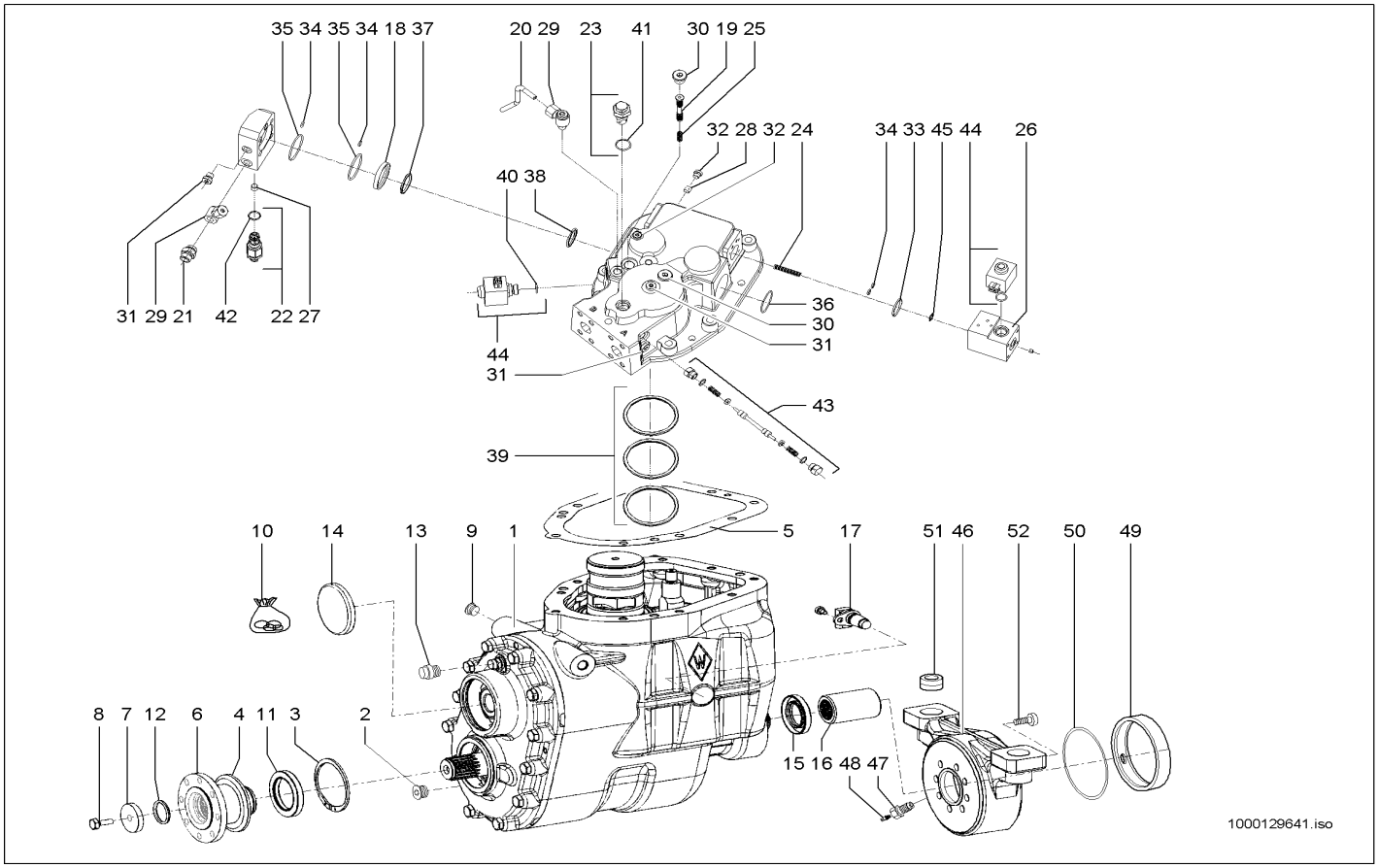

Pos	Art.-Nr.	Anm.	Q'TY	BEZEICHNUNG	PART NAME	DESIGNATION
46	1000109806		1,00 ST	TRÄGER	SUPPORT	SUPPORT
47	1000109808		1,00 ST	SCHRAUBE	SCREW	VIS
48	1000109810		1,00 ST	KEGELSCHMIERNIPPEL	PLUG	BOUCHON
49	1000089275		1,00 ST	BUCHSE	BUSHING	BAGUE
50	1000089243		1,00 ST	O-RING	O-RING	ANNEAU EN O
51	1000089265		2,00 ST	BUCHSE	BUSHING	BAGUE
52	1000109811		8,00 ST	SCHRAUBE	SCREW	VIS

LANGSAMFAHREINRICHTUNG
LOW-SPEED CONTROL
DISPOSITIF DE CONDUITE LENTE

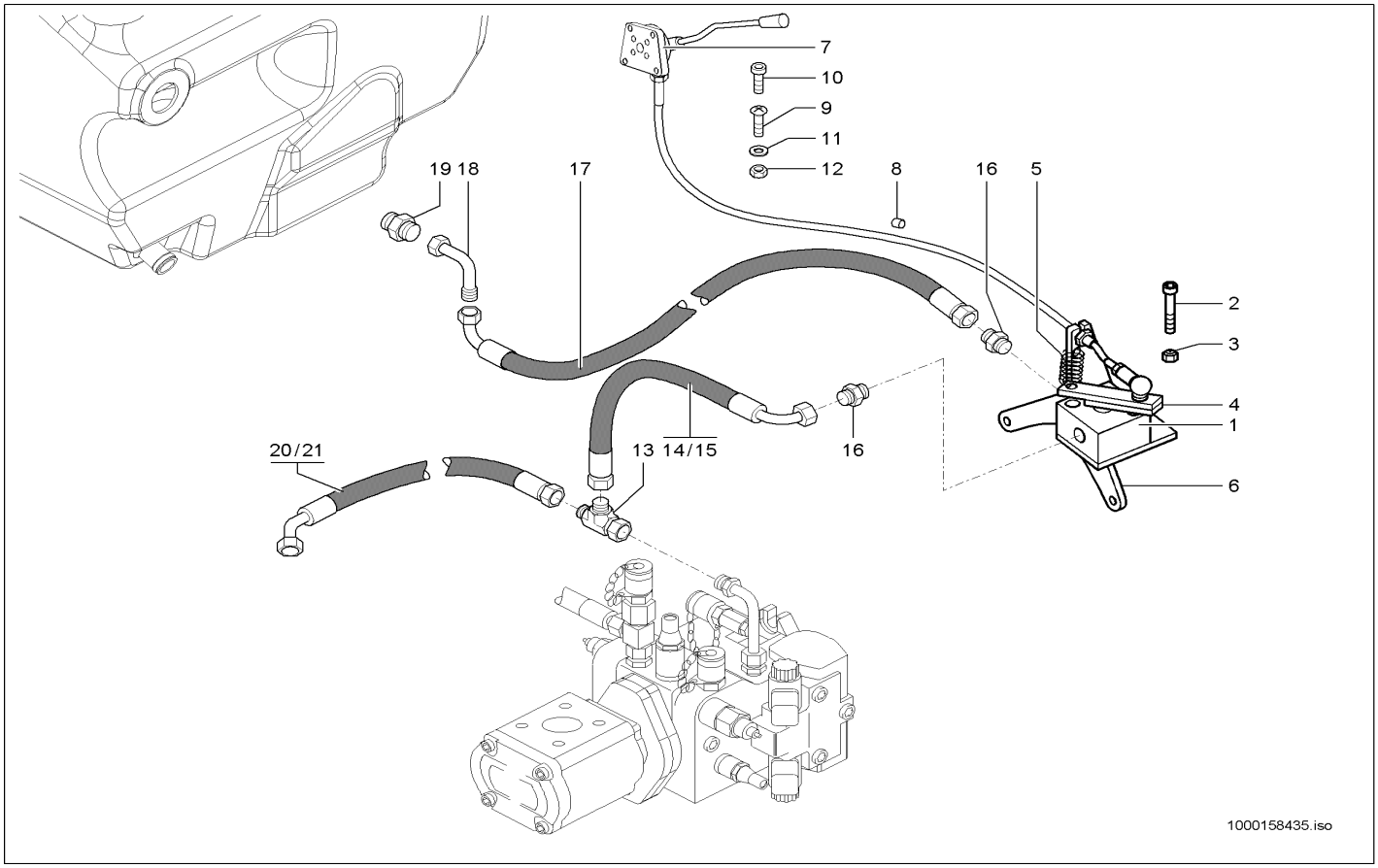

Pos	Art.-Nr.	Anm.	Q'TY	BEZEICHNUNG	PART NAME	DESIGNATION
1	1000027915		1,00 ST	INCHEINRICHTUNG	INCHING DEVICE	APPAREILLAGE D'INCHE
2	1000048171		2,00 ST	ZYLINDERSCHRAUBE	CHEESE HEAD SCREW	VIS A TETE CYLINDRIQUE
3	1000013022		2,00 ST	6KT-MUTTER	HEXAGON NUT	ÉCROU HEXAGONAL
4	1000115893		1,00 ST	HEBEL KPL.	LEVER KPL.	LEVIER KPL.
5	1000030941		1,00 ST	FEDER	SPRING	RESSORT
6	1000036960		1,00 ST	HALTER	BRACKET CLUTCH	SUPPORT
7	1000109526		1,00 ST	BETÄTIGUNGSHEBEL KPL.	MANUAL THROTTLE KPL. B-10	MANETTE D'ACCÉLÉRATEUR KPL. B-10
8	1000033382		1,00 ST	DURCHFÜHRUNGSRING	JUNCTION	ANNEAU D'APPLICATION
9	1000110008		3,00 ST	SENKSCHRAUBE	SINKSCREW	VIS À TÊTE NOYÉE
10	1000015369		1,00 ST	ZYLINDERSCHRAUBE	CHEESE HEAD SCREW	VIS A TETE CYLINDRIQUE
11	1000049283		4,00 ST	LAGERSCHEIBE	BEARINGDISC	DISQUE DE PALIER
12	1000085588		4,00 ST	6KT-MUTTER	HEXAGON NUT	ÉCROU HEXAGONAL
13	1000015516		1,00 ST	VERSCHRAUBUNG	SCREW JOINT	RACCORD UNION
14	1000110531	20 km/h	1,00 ST	HYDRAULIKSCHLAUCH	HP HOSE	TUYAU FLEXIBLE HYDRAULIQUE
15	1000108400	40 km/h	1,00 ST	HYDRAULIKSCHLAUCH	HP HOSE	TUYAU FLEXIBLE HYDRAULIQUE
16	1000085078		2,00 ST	VERSCHRAUBUNG	SCREW JOINT	RACCORD UNION
17	1000029356		1,00 ST	HYDRAULIKSCHLAUCH	HP HOSE	TUYAU FLEXIBLE HYDRAULIQUE
18	1000000573		1,00 ST	VERSCHRAUBUNG	SCREW JOINT	RACCORD UNION
19	1000028596		1,00 ST	VERSCHRAUBUNG	SCREW JOINT	RACCORD UNION
20	1000108872	20 km/h	1,00 ST	HYDRAULIKSCHLAUCH	HP HOSE	TUYAU FLEXIBLE HYDRAULIQUE
21	1000108425	40 km/h	1,00 ST	HYDRAULIKSCHLAUCH	HP HOSE	TUYAU FLEXIBLE HYDRAULIQUE

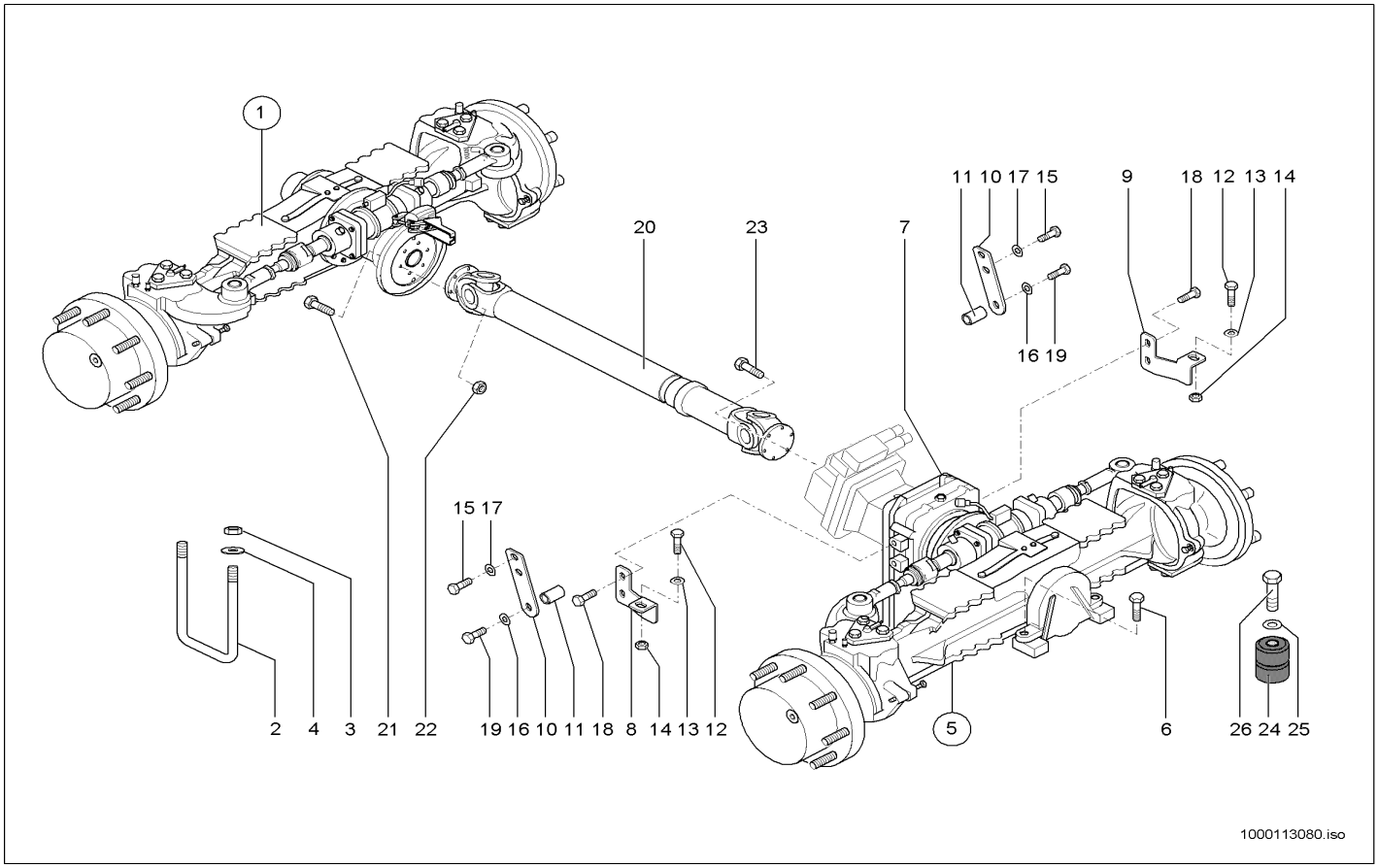

Pos	Art.-Nr.	Anm.	Q'TY	BEZEICHNUNG	PART NAME	DESIGNATION
1	1000051657		1,00 ST	VORDERACHSE	FRONT AXLE	AVANT-TRAIN
2	1000098912		4,00 ST	BÜGEL	HOLDER	ARCHET
3	1000018412		8,00 ST	6KT-MUTTER	HEXAGON NUT	ÉCROU HEXAGONAL
4	1000101180		8,00 ST	SCHEIBE	WASHER	RONDELLE
5	1000051659		1,00 ST	HINTERACHSE	REAR AXLE	ESSIEU ARRIÈRE
6	1000085345		4,00 ST	6KT-SCHRAUBE	HEX SCREW	VIS À TÊTE HEXAGONALE
7	1000036773		1,00 ST	GETRIEBE	GEAR BOX	BOÎTE DE VITESSES
8	1000104288	A:342000271 A:342010208 A:342100074	1,00 ST	HALTER	BRACKET CLUTCH	SUPPORT
9	1000104289	A:342000271 A:342010208 A:342100074	1,00 ST	HALTER	BRACKET CLUTCH	SUPPORT
10	1000117753	E:342000272 E:342010209 E:342100075	2,00 ST	HALTER	BRACKET CLUTCH	SUPPORT
11	1000125479	E:342000272 E:342010209 E:342100075	2,00 ST	BUCHSE	BUSHING	BAGUE
12	1000015404	A:342000271 A:342010208 A:342100074	2,00 ST	6KT-SCHRAUBE	HEX SCREW	VIS À TÊTE HEXAGONALE
13	1000117989	A:342000271 A:342010208 A:342100074	2,00 ST	SCHEIBE	WASHER	RONDELLE
14	1000020788	A:342000271 A:342010208 A:342100074	2,00 ST	6KT-MUTTER	HEXAGON NUT	ÉCROU HEXAGONAL
15	1000047789	E:342000272 E:342010209 E:342100075	4,00 ST	6KT-SCHRAUBE	HEX SCREW	VIS À TÊTE HEXAGONALE
16	1000117989	E:342000272 E:342010209 E:342100075	2,00 ST	SCHEIBE	WASHER	RONDELLE
17	1000049219	E:342000272 E:342010209 E:342100075	4,00 ST	SCHEIBE	WASHER	RONDELLE
18	1000047711	A:342000271 A:342010208 A:342100074	4,00 ST	6KT-SCHRAUBE	HEX SCREW	VIS À TÊTE HEXAGONALE
19	1000047301	E:342000272 E:342010209 E:342100075	2,00 ST	6KT-SCHRAUBE	HEX SCREW	VIS À TÊTE HEXAGONALE
20	1000089669		1,00 ST	GELENKWELLE	CARDAN SHAFT	ARBRE ARTICULÉ
21	1000048917		8,00 ST	STIFTSCHRAUBE	STUD	GOUJON
22	1000049102		8,00 ST	6KT-MUTTER	HEXAGON NUT	ÉCROU HEXAGONAL
23	1000085433		8,00 ST	6KT-SCHRAUBE	HEX SCREW	VIS À TÊTE HEXAGONALE
24	1000032164		2,00 ST	GUMMIHOHLFEDER	RUBBER HOLLOW SPRING	RESSORT CREUX EN CAOUTCHOUC
25	1000049219		2,00 ST	SCHEIBE	WASHER	RONDELLE
26	1000085419		2,00 ST	6KT-SCHRAUBE	HEX SCREW	VIS À TÊTE HEXAGONALE

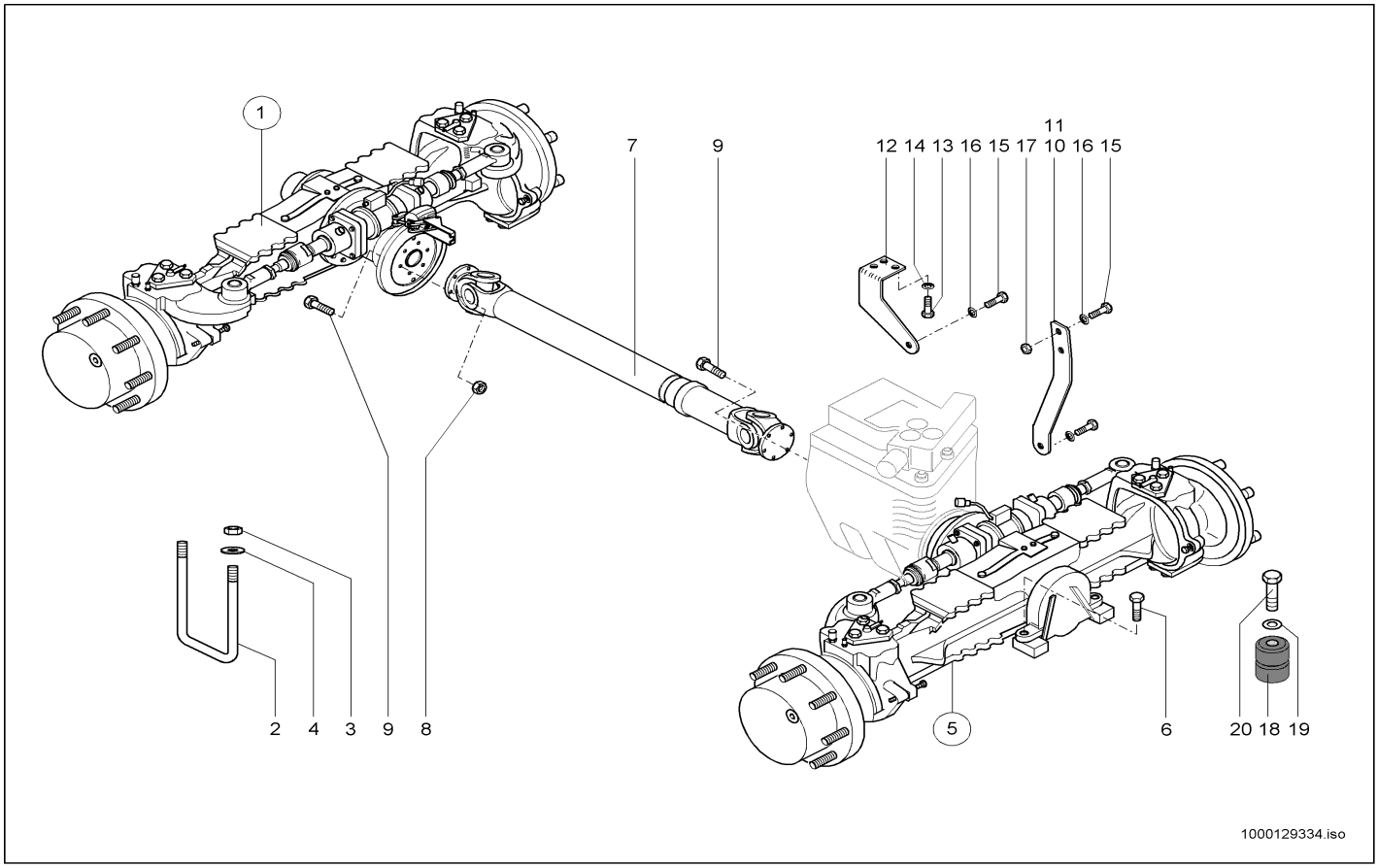

Pos	Art.-Nr.	Anm.	Q'TY	BEZEICHNUNG	PART NAME	DESIGNATION
1	1000110205		1,00 ST	VORDERACHSE	FRONT AXLE	AVANT-TRAIN
2	1000098912		4,00 ST	BÜGEL	HOLDER	ARCHET
3	1000018412		8,00 ST	6KT-MUTTER	HEXAGON NUT	ÉCROU HEXAGONAL
4	1000101180		8,00 ST	SCHEIBE	WASHER	RONDELLE
5	1000110206		1,00 ST	HINTERACHSE	REAR AXLE	ESSIEU ARRIÈRE
6	1000085345		4,00 ST	6KT-SCHRAUBE	HEX SCREW	VIS À TÊTE HEXAGONALE
7	1000101611		1,00 ST	GELENKWELLE	CARDAN SHAFT	ARBRE ARTICULÉ
8	1000049102		8,00 ST	6KT-MUTTER	HEXAGON NUT	ÉCROU HEXAGONAL
9	1000015348		8,00 ST	6KT-SCHRAUBE	HEX SCREW	VIS À TÊTE HEXAGONALE
10	1000103784	A:342000271 A:342010208 A:342100074	1,00 ST	HALTER	BRACKET CLUTCH	SUPPORT
11	1000127038	E:342000272 E:342010209 E:342100075	1,00 ST	HALTER	BRACKET CLUTCH	SUPPORT
12	1000103785		1,00 ST	HALTER	BRACKET CLUTCH	SUPPORT
13	1000085411		5,00 ST	6KT-SCHRAUBE	HEX SCREW	VIS À TÊTE HEXAGONALE
14	1000092291		5,00 ST	SCHEIBE	WASHER	RONDELLE
15	1000047711		2,00 ST	6KT-SCHRAUBE	HEX SCREW	VIS À TÊTE HEXAGONALE
16	1000021001		2,00 ST	SCHEIBE	WASHER	RONDELLE
17	1000020788		2,00 ST	6KT-MUTTER	HEXAGON NUT	ÉCROU HEXAGONAL
18	1000032164		2,00 ST	GUMMIHOHLFEDER	RUBBER HOLLOW SPRING	RESSORT CREUX EN CAOUTCHOUC
19	1000049219		2,00 ST	SCHEIBE	WASHER	RONDELLE
20	1000085419		2,00 ST	6KT-SCHRAUBE	HEX SCREW	VIS À TÊTE HEXAGONALE

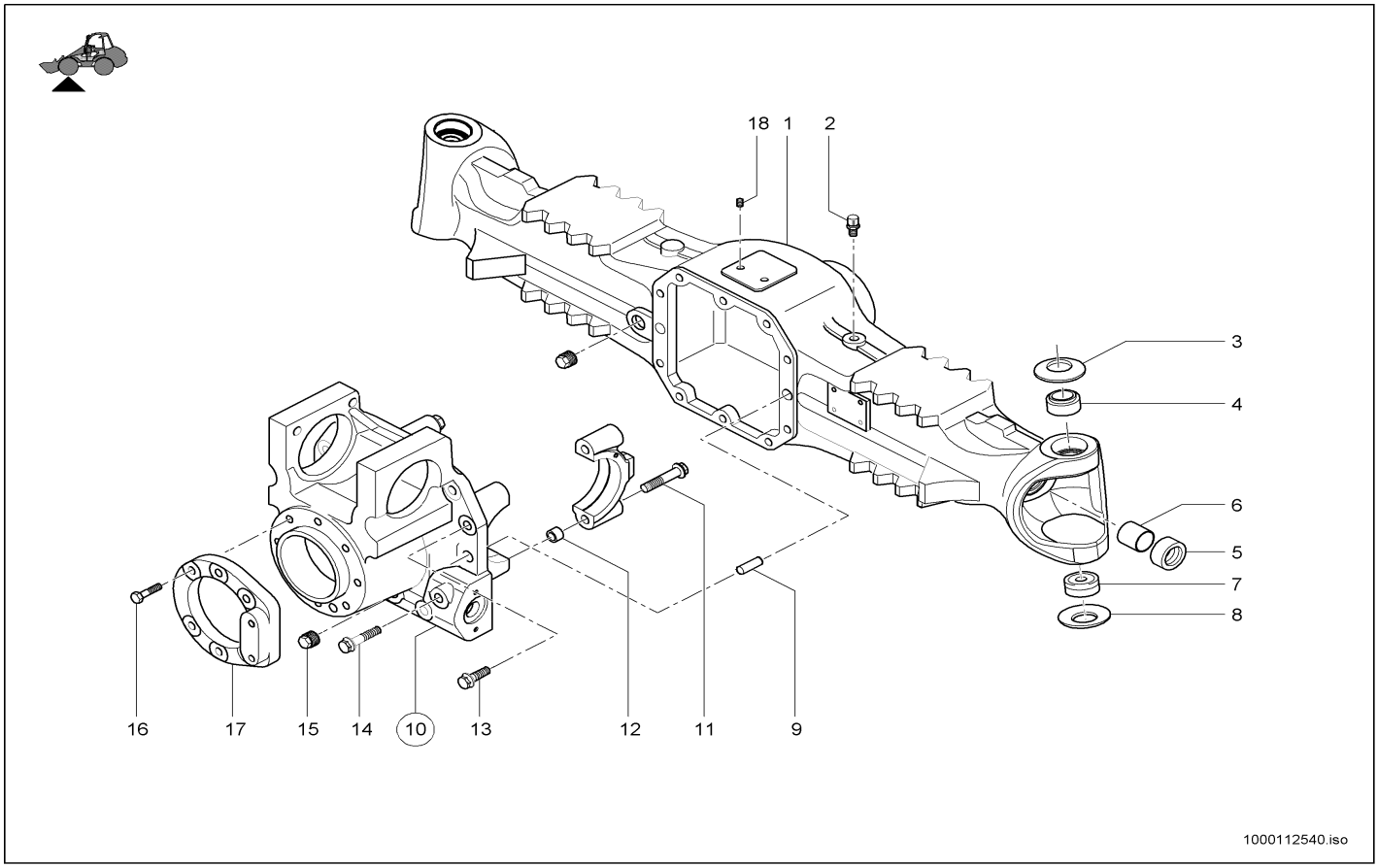

Pos	Art.-Nr.	Anm.	Q'TY	BEZEICHNUNG	PART NAME	DESIGNATION
1	1000112541		1,00 ST	GEHÄUSE	HOUSING	BOÎTE
2	1000089261		1,00 ST	ENTLÜFTER	BREATHER	AÉRATEUR
3	1000089297		2,00 ST	FEDERSCHEIBE	SPRING RING	RONDELLE À RESSORT
4	1000108404		2,00 ST	BUCHSE	BUSHING	BAGUE
5	1000106223		2,00 ST	RADIALWELLENDICHTRING	ROTARY SHAFT SEAL	BAGUE À LÈVRES
6	1000089268		2,00 ST	BUCHSE	BUSHING	BAGUE
7	1000089276		2,00 ST	ARM	ARM	BRAS
8	1000089296		2,00 ST	FEDERSCHEIBE	SPRING RING	RONDELLE À RESSORT
9	1000108405		2,00 ST	SPLINT	COTTERPIN	GOUPILLE
10	1000112542		1,00 ST	DIFFERENTIALGEHÄUSE	DIFFERENTIAL HOUSING	BOÎTE DIFFÉRENTIELLE
11	1000108407		4,00 ST	SCHRAUBE	SCREW	VIS
12	1000108408		4,00 ST	BUCHSE	WAVE SPRING WASHER	RONDELLE ÉLAST. OND.
13	1000108409		5,00 ST	SCHRAUBE	SCREW	VIS
14	1000108420		5,00 ST	SCHRAUBE	SCREW	VIS
15	1000108421		2,00 ST	STOPFEN	PLUG	BOUCHON
16	1000108422		6,00 ST	SCHRAUBE	SCREW	VIS
17	1000108423		1,00 ST	FLANSCH	FLANGE	BRIDE
18	1000108424		2,00 ST	GEWINDESTIFT	THREAD PIN	GOUPILLE FILETÉE

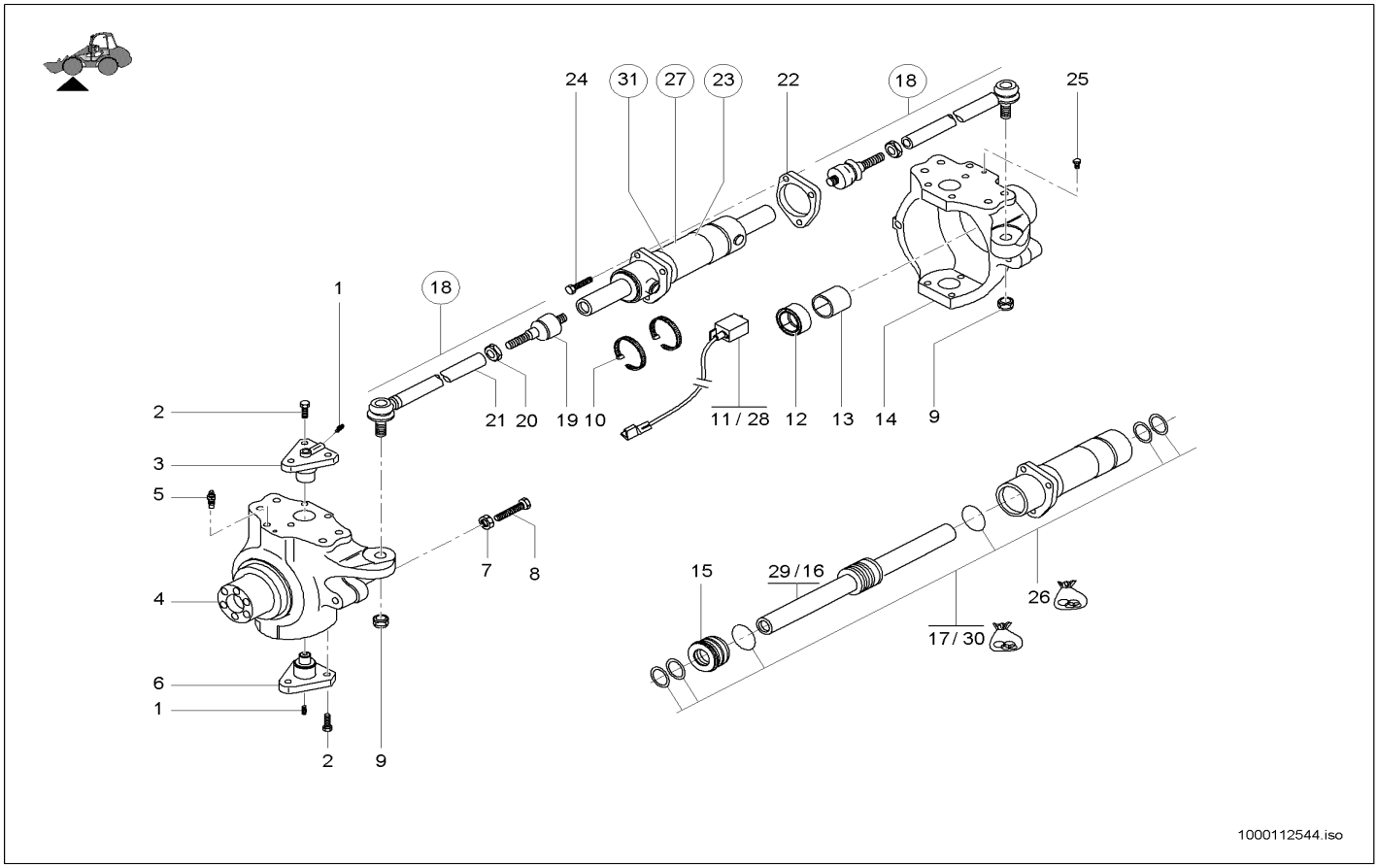

Pos	Art.-Nr.	Anm.	Q'TY	BEZEICHNUNG	PART NAME	DESIGNATION
1	1000089227		4,00 ST	SCHMIERNIPPEL	GREASE NIPPLE	GRAISSEUR À BILLE
2	1000089292		12,00 ST	SCHRAUBE	SCREW	VIS
3	1000089298		2,00 ST	ACHSBOLZEN	AXLE PIN	AXE
4	1000112560		1,00 ST	PLANETENTRÄGER	PLANET CARRIER	SUPPORT PLANÉTAIRE
5	1000052529		2,00 ST	ENTLÜFTER	BREATHER	AÉRATEUR
6	1000089299		2,00 ST	ACHSBOLZEN	AXLE PIN	AXE
7	1000108436		4,00 ST	MUTTER	NUT	ÉCROU
8	1000089283		4,00 ST	SCHRAUBE	SCREW	VIS
9	1000052527		4,00 ST	MUTTER	NUT	ÉCROU
10	1000108437	40 km/h	2,00 ST	SCHELLE	CLAMP	BRIDE
11	1000089407	40 km/h A:342000596 342010479 342100168	1,00 ST	SENSOR	SENSOR	CAPTEUR
12	1000108440		2,00 ST	RADIALDICHTRING	SWIVEL PIN	AXE PORTE-ROUE
13	1000089286		2,00 ST	BUCHSE	BUSHING	BAGUE
14	1000112561		1,00 ST	PLANETENTRÄGER	PLANET CARRIER	SUPPORT PLANÉTAIRE
15	1000112565		1,00 ST	ZYLINDERKOPF	CYLINDER HEAD	CULASSE
16	1000112566	A:342000596 A:342010479 A:342100168	1,00 ST	KOLBENSTANGE	PISTON ROD	TIGE DE PISTON
17	1000112567	40 km/h A:342000596 342010479 342100168	1,00 ST	DICHTSATZ	SEAL KIT	POCHETTE DE JOINTS
18	1000112621		2,00 ST	LENKHEBEL	STEERING LEVER	LEVIER DE DIRECTION
19	1000108453		2,00 ST	GELENK	ARTICULATION	ARTICULATION
20	1000108454		2,00 ST	MUTTER	NUT	ÉCROU
21	1000112622		2,00 ST	SPURSTANGE	TRACK ROD	BARRE D'COUPLEUR
22	1000112623		1,00 ST	FLANSCH	FLANGE	BRIDE
23	1000112624	40 km/h A:342000596 342010479 342100168	1,00 ST	LENKZYLINDER	STEERING CYLINDER	CYLINDRE DE DIRECTION
24	1000112625		3,00 ST	SCHRAUBE	SCREW	VIS
25	1000108456		2,00 ST	STOPFEN	PLUG	BOUCHON
26	1000112650	20 km/h	1,00 ST	DICHTSATZ	SEAL KIT	POCHETTE DE JOINTS
27	1000112651	20 km/h	1,00 ST	LENKZYLINDER	STEERING CYLINDER	CYLINDRE DE DIRECTION
28	1000158579	40 km/h E:342000597 342010480 342100169	1,00 ST	SENSOR	SENSOR	CAPTEUR
29	1000158580	E:342000597 E:342010480 E:342100169	1,00 ST	KOLBENSTANGE	PISTON ROD	TIGE DE PISTON
30	1000158581	40 km/h E:342000597 342010480 342100169	1,00 ST	DICHTSATZ	SEAL KIT	POCHETTE DE JOINTS

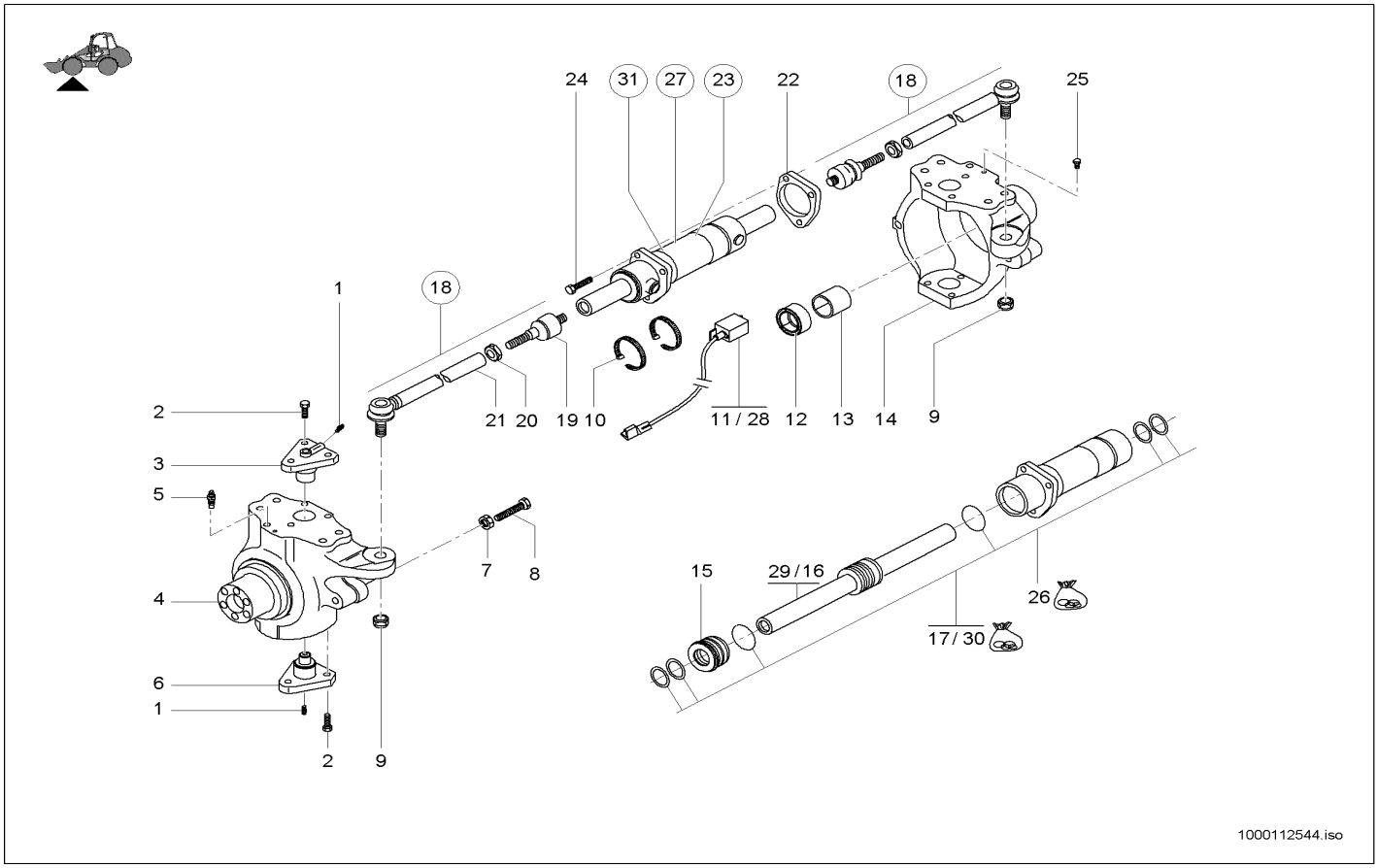

Pos	Art.-Nr.	Anm.	Q'TY	BEZEICHNUNG	PART NAME	DESIGNATION
31	1000158582	40 km/h E:342000597 342010480 342100169	1,00 ST	LENKZYLINDER	STEERING CYLINDER	CYLINDRE DE DIRECTION

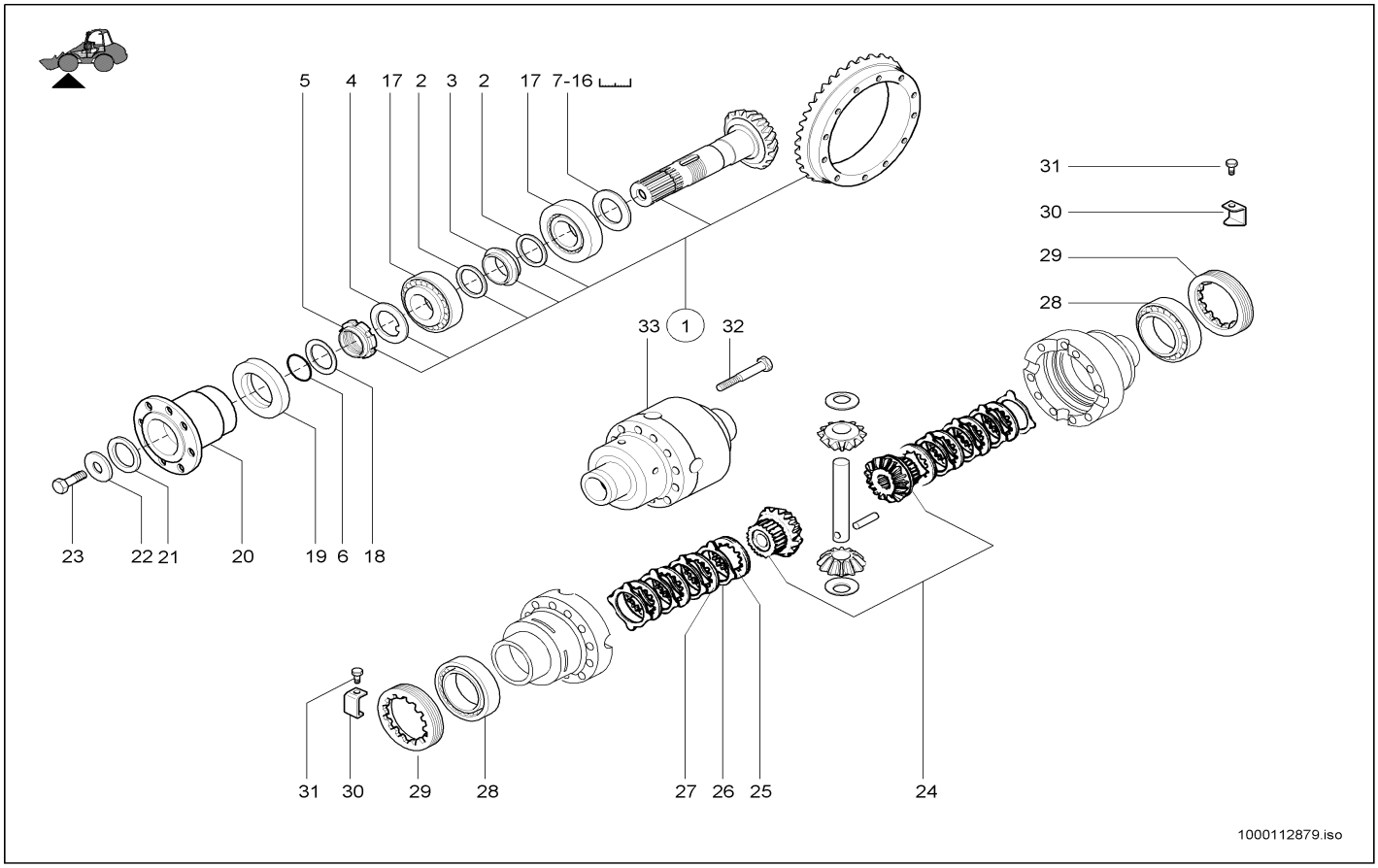

Pos	Art.-Nr.	Anm.	Q'TY	BEZEICHNUNG	PART NAME	DESIGNATION
1	1000112930		1,00 ST	WINKELTRIEB	ANGLE DRIVE	TRACTION D'ANGLE
2	1000108458		2,00 ST	SCHEIBE	WASHER	RONDELLE
3	1000108460		1,00 ST	DISTANZRING	SHIM	ANNEAU D'ÉCARTEMENT
4	1000089263		1,00 ST	SCHEIBE	WASHER	RONDELLE
5	1000089264		1,00 ST	ZWINGE	CLAMP	SERRE-JOINT
6	1000108461		1,00 ST	O-RING	O-RING	ANNEAU EN O
7	1000108470	2,5 mm	1,00 ST	DISTANZSTÜCK	DISTANCE PIECE	PIÈCE D'ÉCARTEMENT
8	1000105067	2,6 mm	1,00 ST	DISTANZSTÜCK	DISTANCE PIECE	PIÈCE D'ÉCARTEMENT
9	1000105069	2,7 mm	1,00 ST	DISTANZSTÜCK	DISTANCE PIECE	PIÈCE D'ÉCARTEMENT
10	1000105070	2,8 mm	1,00 ST	DISTANZSTÜCK	DISTANCE PIECE	PIÈCE D'ÉCARTEMENT
11	1000105071	2,9 mm	1,00 ST	DISTANZSTÜCK	DISTANCE PIECE	PIÈCE D'ÉCARTEMENT
12	1000105072	3,0 mm	1,00 ST	DISTANZSTÜCK	DISTANCE PIECE	PIÈCE D'ÉCARTEMENT
13	1000105074	3,1 mm	1,00 ST	DISTANZSTÜCK	DISTANCE PIECE	PIÈCE D'ÉCARTEMENT
14	1000105075	3,2 mm	1,00 ST	DISTANZSTÜCK	DISTANCE PIECE	PIÈCE D'ÉCARTEMENT
15	1000105076	3,3 mm	1,00 ST	DISTANZSTÜCK	DISTANCE PIECE	PIÈCE D'ÉCARTEMENT
16	1000105077	3,4 mm	1,00 ST	DISTANZSTÜCK	DISTANCE PIECE	PIÈCE D'ÉCARTEMENT
17	1000105078		2,00 ST	LAGER	BEARING	PALIER
18	1000108475		1,00 ST	SCHEIBE	WASHER	RONDELLE
19	1000108476		1,00 ST	RADIALDICHTRING	DISTANCE PIECE	DISTANCEUR
20	1000108477		1,00 ST	FLANSCH	FLANGE	BRIDE
21	1000108478		1,00 ST	SCHEIBE	WASHER	RONDELLE
22	1000089281		1,00 ST	SCHEIBE	WASHER	RONDELLE
23	1000089280		1,00 ST	SCHRAUBE	SCREW	VIS
24	1000112937		1,00 ST	DIFFERENTIAL-SATZ	SCREW	VIS
25	1000098260		2,00 ST	LAMELLE	CLUTCH DISC	LAMELLE
26	1000098261		10,00 ST	LAMELLE	CLUTCH DISC	LAMELLE
27	1000098262		8,00 ST	LAMELLE	CLUTCH DISC	LAMELLE
28	1000105039		2,00 ST	LAGER	BEARING	PALIER
29	1000108482		2,00 ST	MUTTER	NUT	ÉCROU
30	1000105079		1,00 ST	PLATTE	PLATE	PLAQUE
31	1000105052		4,00 ST	SCHRAUBE	SCREW	VIS
32	1000108483		12,00 ST	SCHRAUBE	SCREW	VIS
33	1000112938		1,00 ST	GEHÄUSE	HOUSING	BOÎTE



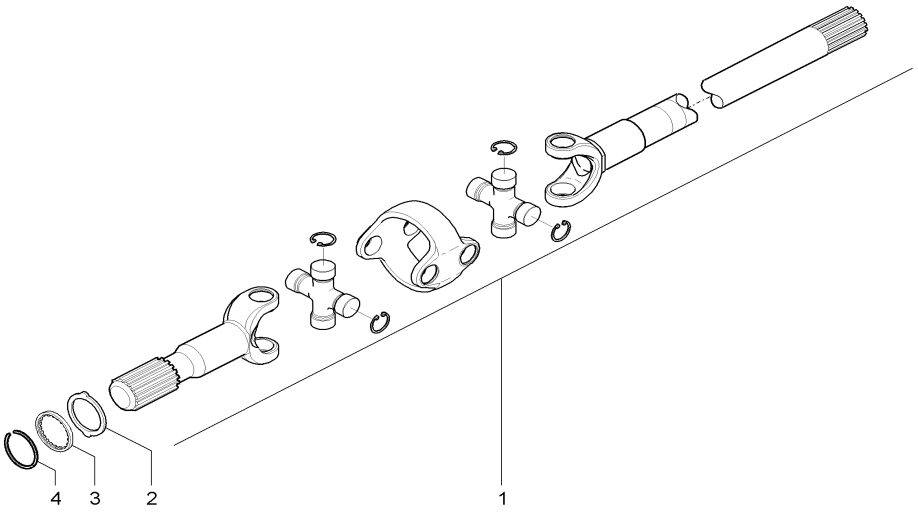

1000112761.iso

Pos	Art.-Nr.	Anm.	Q'TY	BEZEICHNUNG	PART NAME	DESIGNATION
1	1000112762		2,00 ST	DOPPELGELENKWELLE	DOUBLE CARDAN SHAFT	ARBRE DOUBLE ARTICULÉ
2	1000108563		2,00 ST	SCHEIBE	WASHER	RONDELLE
3	1000108565		2,00 ST	SCHEIBE	WASHER	RONDELLE
4	1000108571		2,00 ST	SICHERUNGSRING	LOCK RING	BAGUE DE SÛRETÉ

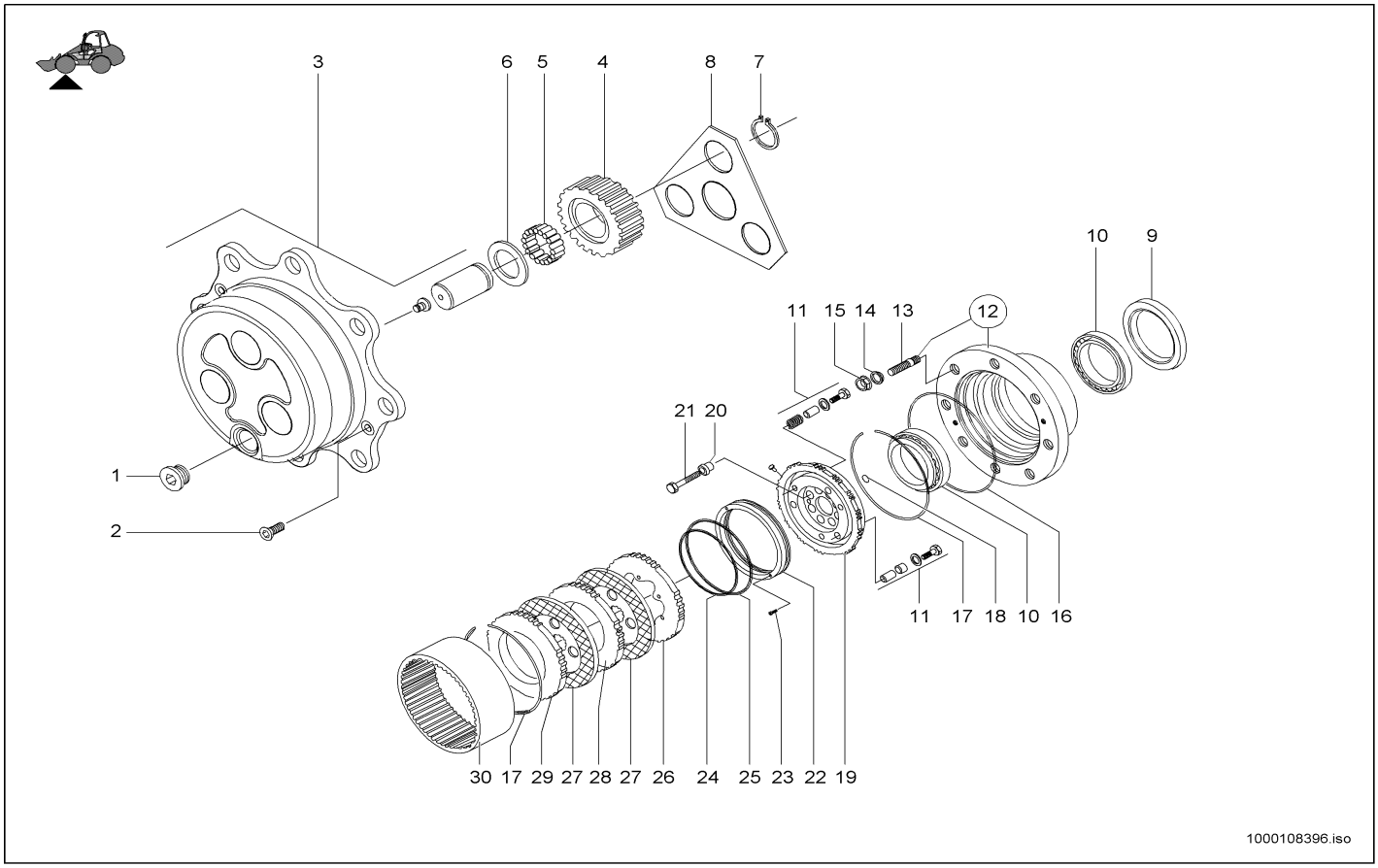

Pos	Art.-Nr.	Anm.	Q'TY	BEZEICHNUNG	PART NAME	DESIGNATION
1	1000089284		2,00 ST	STOPFEN	PLUG	BOUCHON
2	1000108484		4,00 ST	SCHRAUBE	SCREW	VIS
3	1000108485		2,00 ST	PLANETENGEHÄUSE	PLANETARY HOUSING	BOÎTE PLANÉTAIRE
4	1000108486		6,00 ST	ZAHNRAD	GEAR	ROUE DENTÉE
5	1000108487	6x18	108,00 ST	NADELLAGER	NEEDLE BEARING	PALIER À AIGUILLES
6	1000108488		6,00 ST	DRUCKSCHEIBE	PRESSURE PLATE	PLATEAU DE PRESSION
7	1000108489		6,00 ST	SICHERUNGSRING	LOCK RING	BAGUE DE SÛRETÉ
8	1000108500		2,00 ST	DRUCKSCHEIBE	PRESSURE PLATE	PLATEAU DE PRESSION
9	1000108501		2,00 ST	DICHTRING	SEAL RING	BAGUE D'ÉTANCHÉITÉ
10	1000089267		4,00 ST	LAGER	BEARING	PALIER
11	1000108502		2,00 ST	BEFESTIGUNGSSATZ	FASTENER SET	JEU DE FIXATION
12	1000108520		2,00 ST	RADNABE	WHEEL HUB	MOYEU DE ROUE
13	1000089291		16,00 ST	STIFTSCHRAUBE	STUD	GOUJON
14	1000108521		16,00 ST	FEDERRING	SPRING RING	RONDELLE À RESSORT
15	1000108522		16,00 ST	RADMUTTER	WHEEL NUT	ÉCROU DE ROUE
16	1000108523		2,00 ST	O-RING	O-RING	ANNEAU EN O
17	1000089285		4,00 ST	RING	RING	ANNEAU
18	1000108525		4,00 ST	O-RING	O-RING	ANNEAU EN O
19	1000108526		2,00 ST	DRUCKPLATTE	PRESSURE PLATE	PLATEAU DE POUSSÉE
20	1000108527		16,00 ST	BUCHSE	BUSHING	BAGUE
21	1000108528		16,00 ST	SCHRAUBE	SCREW	VIS
22	1000108541		2,00 ST	BREMSKOLBEN	RING	BAGUE
23	1000108542		4,00 ST	SCHRAUBE	SCREW	VIS
24	1000108543		2,00 ST	O-RING	O-RING	ANNEAU EN O
25	1000108544		2,00 ST	O-RING	O-RING	ANNEAU EN O
26	1000108545		2,00 ST	DRUCKSCHEIBE	PRESSURE PLATE	PLATEAU DE PRESSION
27	1000108546		4,00 ST	BREMSSCHEIBE	BRAKE DISC	DISQUE FREINANT
28	1000108547		2,00 ST	DRUCKSCHEIBE	PRESSURE PLATE	PLATEAU DE PRESSION
29	1000108548		2,00 ST	DRUCKSCHEIBE	PRESSURE PLATE	PLATEAU DE PRESSION
30	1000108549		2,00 ST	ZAHNRAD	GEAR	ROUE DENTÉE

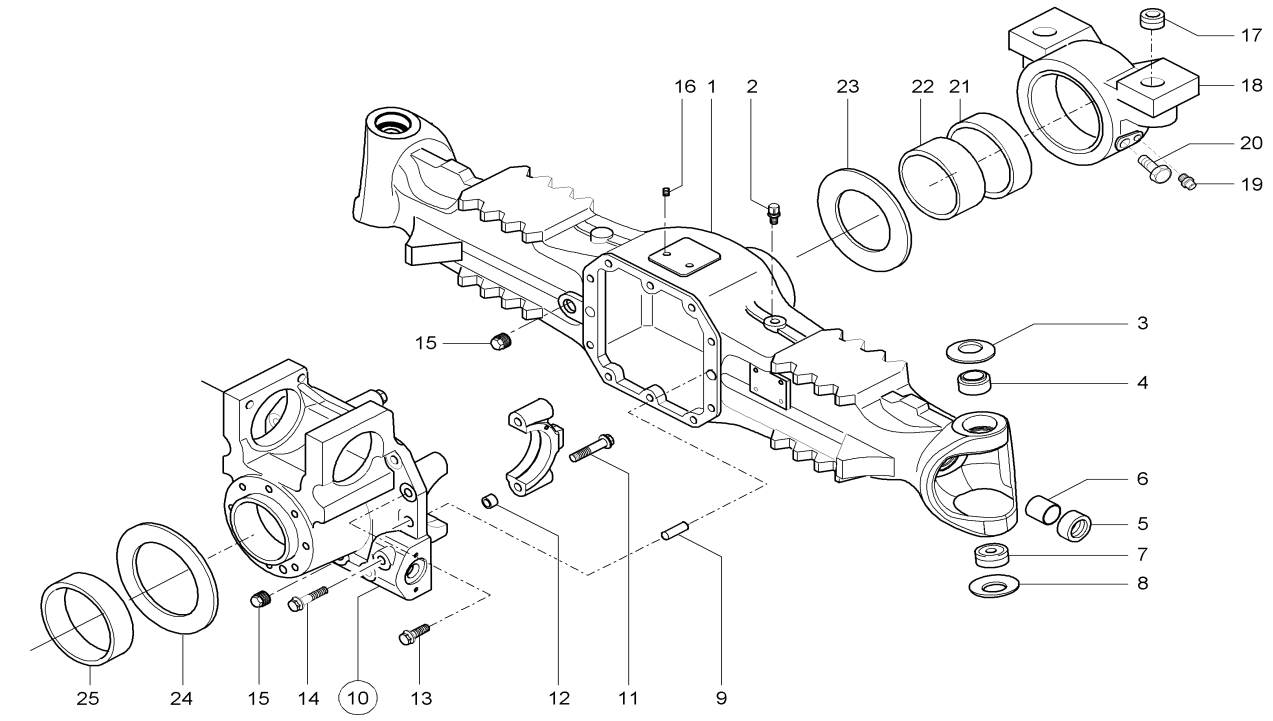

1000112763.iso

Pos	Art.-Nr.	Anm.	Q'TY	BEZEICHNUNG	PART NAME	DESIGNATION
1	1000112764		1,00 ST	GEHÄUSE	HOUSING	BOÎTE
2	1000089261		1,00 ST	ENTLÜFTER	BREATHER	AÉRATEUR
3	1000089297		2,00 ST	FEDERSCHEIBE	SPRING RING	RONDELLE À RESSORT
4	1000108404		2,00 ST	BUCHSE	BUSHING	BAGUE
5	1000106223		2,00 ST	RADIALWELLENDICHTRING	ROTARY SHAFT SEAL	BAGUE À LÈVRES
6	1000089268		2,00 ST	BUCHSE	BUSHING	BAGUE
7	1000089276		2,00 ST	ARM	ARM	BRAS
8	1000089296		2,00 ST	FEDERSCHEIBE	SPRING RING	RONDELLE À RESSORT
9	1000108405		2,00 ST	SPLINT	COTTERPIN	GOUPILLE
10	1000112765		1,00 ST	DIFFERENTIALGEHÄUSE	DIFFERENTIAL HOUSING	BOÎTE DIFFÉRENTIELLE
11	1000108407		4,00 ST	SCHRAUBE	SCREW	VIS
12	1000108408		4,00 ST	BUCHSE	WAVE SPRING WASHER	RONDELLE ÉLAST. OND.
13	1000108409		5,00 ST	SCHRAUBE	SCREW	VIS
14	1000108420		5,00 ST	SCHRAUBE	SCREW	VIS
15	1000108421		2,00 ST	STOPFEN	PLUG	BOUCHON
16	1000108424		2,00 ST	GEWINDESTIFT	THREAD PIN	GOUPILLE FILETÉE
17	1000089265		2,00 ST	BUCHSE	BUSHING	BAGUE
18	1000108621		1,00 ST	TRÄGER	SUPPORT	SUPPORT
19	1000089227		1,00 ST	SCHMIERNIPPEL	GREASE NIPPLE	GRAISSEUR À BILLE
20	1000108622		1,00 ST	SCHRAUBE	SCREW	VIS
21	1000089312		1,00 ST	BUCHSE	BUSHING	BAGUE
22	1000089306		1,00 ST	BUCHSE	BUSHING	BAGUE
23	1000089307		1,00 ST	SCHEIBE	WASHER	RONDELLE
24	1000108623		1,00 ST	SCHEIBE	WASHER	RONDELLE
25	1000108624		1,00 ST	BUCHSE	BUSHING	BAGUE

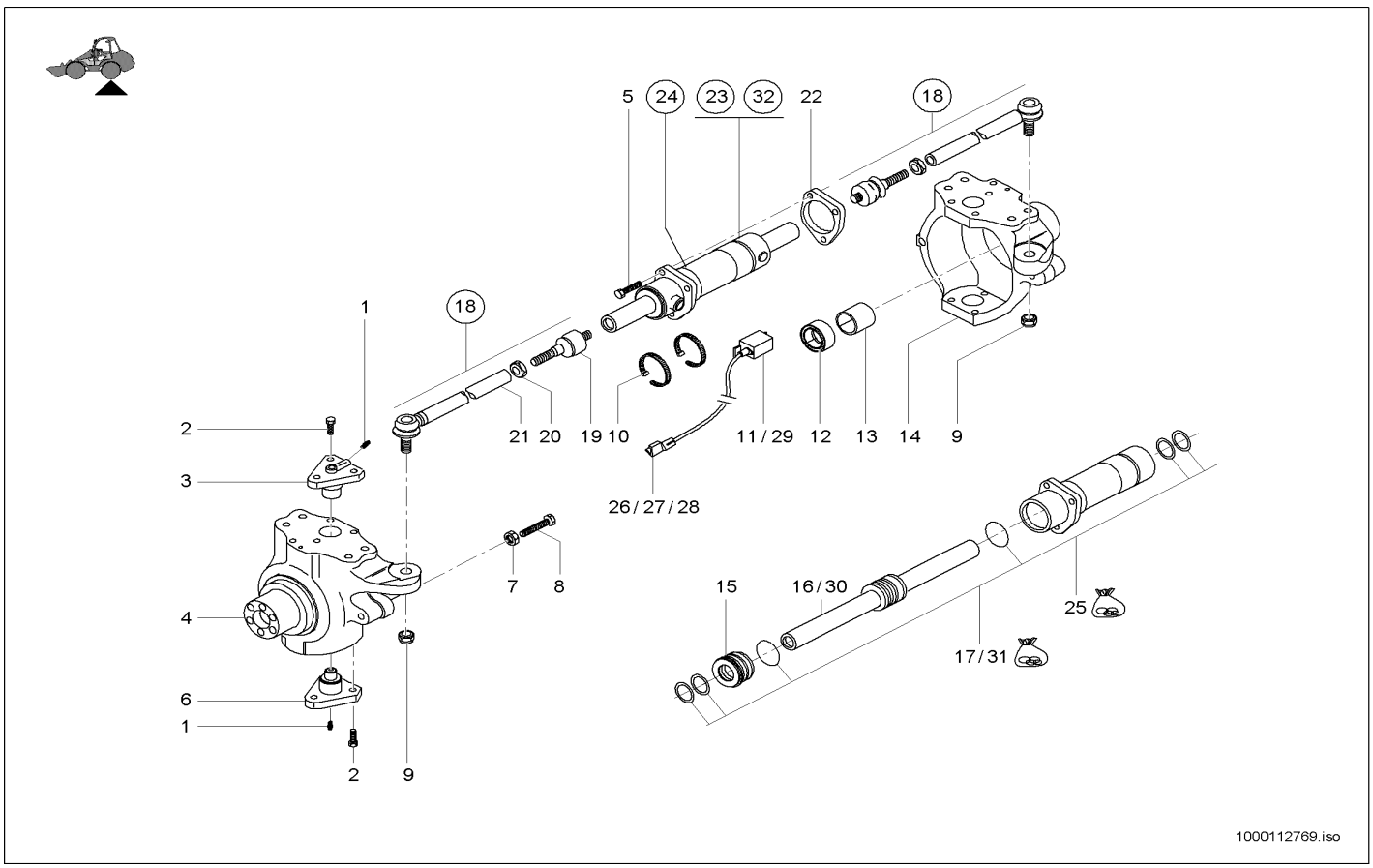

Pos	Art.-Nr.	Anm.	Q'TY	BEZEICHNUNG	PART NAME	DESIGNATION
1	1000089227		4,00 ST	SCHMIERNIPPEL	GREASE NIPPLE	GRAISSEUR À BILLE
2	1000089292		12,00 ST	SCHRAUBE	SCREW	VIS
3	1000089298		2,00 ST	ACHSBOLZEN	AXLE PIN	AXE
4	1000112766		1,00 ST	PLANETENTRÄGER	PLANET CARRIER	SUPPORT PLANÉTAIRE
5	1000112767		3,00 ST	SCHRAUBE	SCREW	VIS
6	1000089299		2,00 ST	ACHSBOLZEN	AXLE PIN	AXE
7	1000108436		4,00 ST	MUTTER	NUT	ÉCROU
8	1000089283		4,00 ST	SCHRAUBE	SCREW	VIS
9	1000052527		4,00 ST	MUTTER	NUT	ÉCROU
10	1000108437	40 km/h	2,00 ST	SCHELLE	CLAMP	BRIDE
11	1000089407	40 km/h A:342000596 342010479 342100168	1,00 ST	SENSOR	SENSOR	CAPTEUR
12	1000108440		2,00 ST	RADIALDICHTRING	SWIVEL PIN	AXE PORTE-ROUE
13	1000089286		2,00 ST	BUCHSE	BUSHING	BAGUE
14	1000113060		1,00 ST	PLANETENTRÄGER	PLANET CARRIER	SUPPORT PLANÉTAIRE
15	1000112565		1,00 ST	ZYLINDERKOPF	CYLINDER HEAD	CULASSE
16	1000112566	A:342000596 A:342010479 A:342100168	1,00 ST	KOLBENSTANGE	PISTON ROD	TIGE DE PISTON
17	1000112567	40 km/h A:342000596 342010479 342100168	1,00 ST	DICHTSATZ	SEAL KIT	POCHETTE DE JOINTS
18	1000112621		2,00 ST	LENKHEBEL	STEERING LEVER	LEVIER DE DIRECTION
19	1000108453		2,00 ST	GELENK	ARTICULATION	ARTICULATION
20	1000108454		2,00 ST	MUTTER	NUT	ÉCROU
21	1000112622		2,00 ST	SPURSTANGE	TRACK ROD	BARRE D'COUPLEUR
22	1000112623		1,00 ST	FLANSCH	FLANGE	BRIDE
23	1000112768	40 km/h A:342000596 342010479 342100168	1,00 ST	LENKZYLINDER	STEERING CYLINDER	CYLINDRE DE DIRECTION
24	1000113061	20 km/h	1,00 ST	LENKZYLINDER	STEERING CYLINDER	CYLINDRE DE DIRECTION
25	1000113062	20 km/h	1,00 ST	DICHTSATZ	SEAL KIT	POCHETTE DE JOINTS
26	1000027429		1,00 ST	GEHÄUSE	HOUSING	BOÎTE
27	1000085034		3,00 ST	BUCHSENKONTAKT	BUSHING CONTACT	CONTACT DE BAGUE
28	1000027433		1,00 ST	VERRIEGELUNG	LOCKING	VERROUILLAGE
29	1000158579	40 km/h E:342000597 342010480 342100169	1,00 ST	SENSOR	SENSOR	CAPTEUR
30	1000158580	E:342000597 E:342010480 E:342100169	1,00 ST	KOLBENSTANGE	PISTON ROD	TIGE DE PISTON
31	1000158581	40 km/h E:342000597 342010480 342100169	1,00 ST	DICHTSATZ	SEAL KIT	POCHETTE DE JOINTS

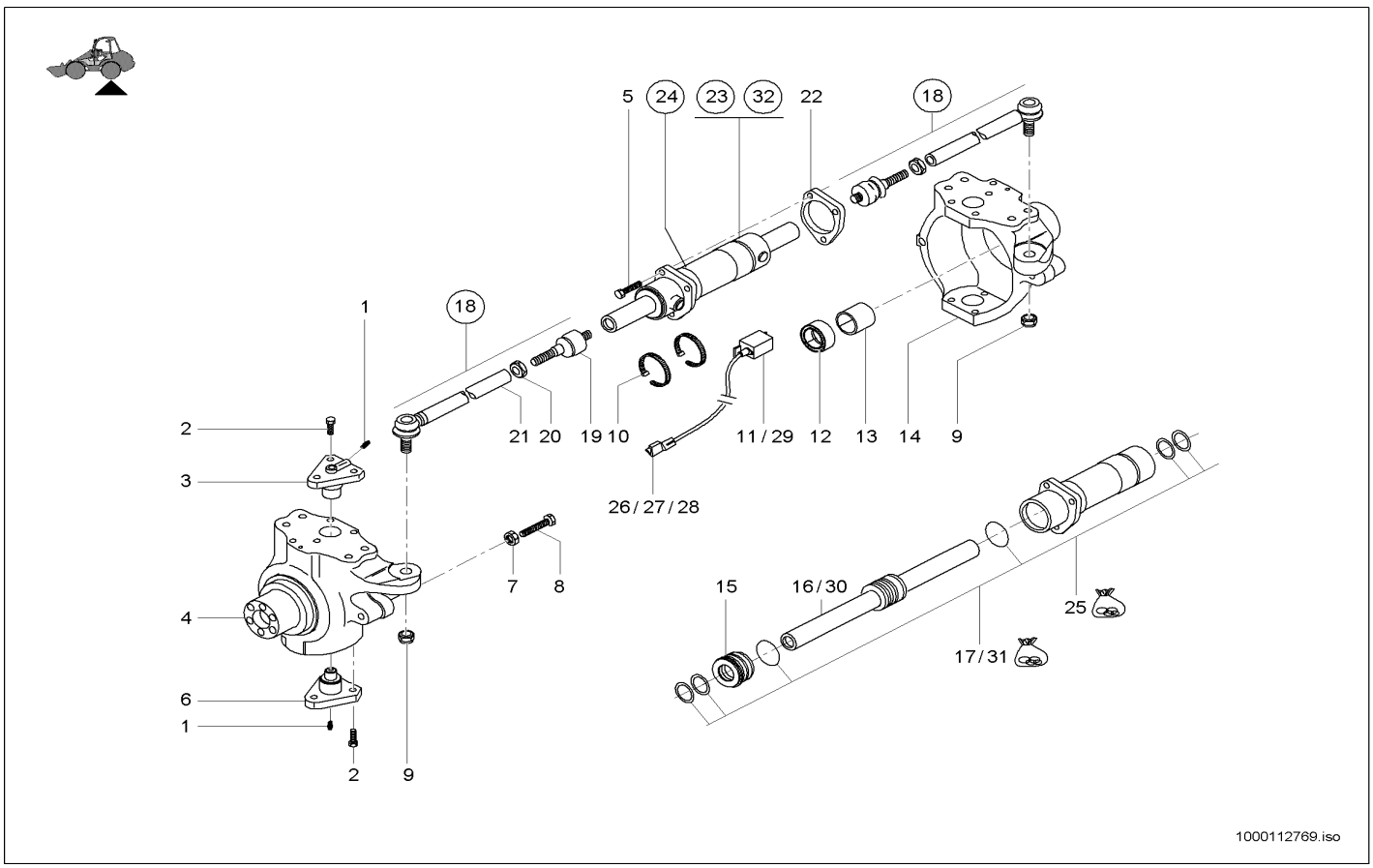

Pos	Art.-Nr.	Anm.	Q'TY	BEZEICHNUNG	PART NAME	DESIGNATION
32	1000158582	40 km/h E:342000597 342010480 342100169	1,00 ST	LENKZYLINDER	STEERING CYLINDER	CYLINDRE DE DIRECTION

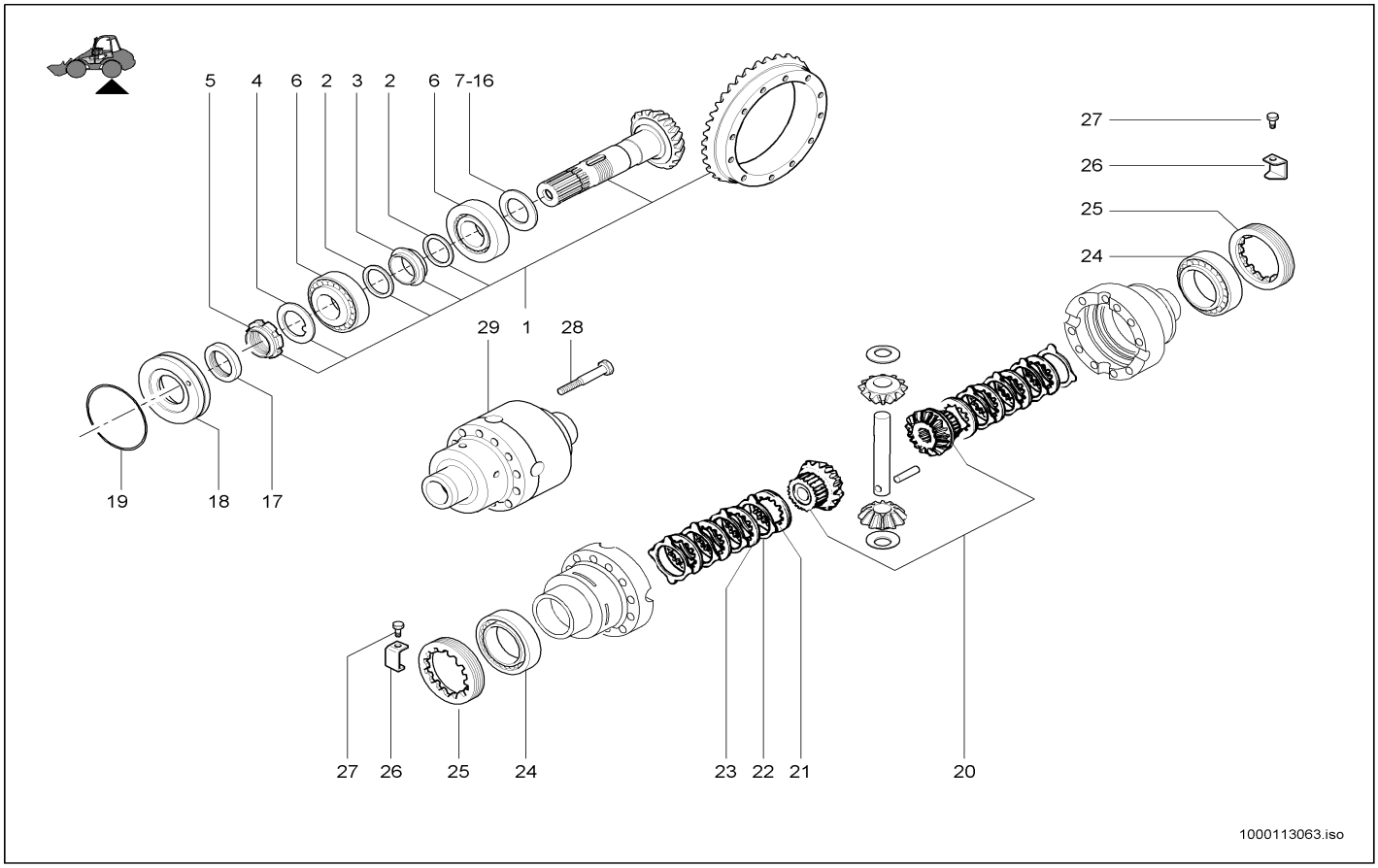

Pos	Art.-Nr.	Anm.	Q'TY	BEZEICHNUNG	PART NAME	DESIGNATION
1	1000109718		1,00 ST	KEGELRADSATZ	PINION SET	JEU DE ROUE CONIQUE
2	1000108458		2,00 ST	SCHEIBE	WASHER	RONDELLE
3	1000108460		1,00 ST	DISTANZRING	SHIM	ANNEAU D'ÉCARTEMENT
4	1000089263		1,00 ST	SCHEIBE	WASHER	RONDELLE
5	1000089264		1,00 ST	ZWINGE	CLAMP	SERRE-JOINT
6	1000105078		2,00 ST	LAGER	BEARING	PALIER
7	1000108470	2,5 mm	1,00 ST	DISTANZSTÜCK	DISTANCE PIECE	PIÈCE D'ÉCARTEMENT
8	1000105067	2,6 mm	1,00 ST	DISTANZSTÜCK	DISTANCE PIECE	PIÈCE D'ÉCARTEMENT
9	1000105069	2,7 mm	1,00 ST	DISTANZSTÜCK	DISTANCE PIECE	PIÈCE D'ÉCARTEMENT
10	1000105070	2,8 mm	1,00 ST	DISTANZSTÜCK	DISTANCE PIECE	PIÈCE D'ÉCARTEMENT
11	1000105071	2,9 mm	1,00 ST	DISTANZSTÜCK	DISTANCE PIECE	PIÈCE D'ÉCARTEMENT
12	1000105072	3,0 mm	1,00 ST	DISTANZSTÜCK	DISTANCE PIECE	PIÈCE D'ÉCARTEMENT
13	1000105074	3,1 mm	1,00 ST	DISTANZSTÜCK	DISTANCE PIECE	PIÈCE D'ÉCARTEMENT
14	1000105075	3,2 mm	1,00 ST	DISTANZSTÜCK	DISTANCE PIECE	PIÈCE D'ÉCARTEMENT
15	1000105076	3,3 mm	1,00 ST	DISTANZSTÜCK	DISTANCE PIECE	PIÈCE D'ÉCARTEMENT
16	1000105077	3,4 mm	1,00 ST	DISTANZSTÜCK	DISTANCE PIECE	PIÈCE D'ÉCARTEMENT
17	1000108629		1,00 ST	DICHTRING	SEAL RING	BAGUE D'ÉTANCHÉITÉ
18	1000089338		1,00 ST	DECKEL	COVER	COUVERCLE
19	1000108630		1,00 ST	O-RING	O-RING	ANNEAU EN O
20	1000112937		1,00 ST	DIFFERENTIAL-SATZ	SCREW	VIS
21	1000098260		2,00 ST	LAMELLE	CLUTCH DISC	LAMELLE
22	1000098261		10,00 ST	LAMELLE	CLUTCH DISC	LAMELLE
23	1000098262		8,00 ST	LAMELLE	CLUTCH DISC	LAMELLE
24	1000105039		2,00 ST	LAGER	BEARING	PALIER
25	1000108482		2,00 ST	MUTTER	NUT	ÉCROU
26	1000105079		2,00 ST	PLATTE	PLATE	PLAQUE
27	1000105052		2,00 ST	SCHRAUBE	SCREW	VIS
28	1000108483		12,00 ST	SCHRAUBE	SCREW	VIS
29	1000112938		1,00 ST	GEHÄUSE	HOUSING	BOÎTE

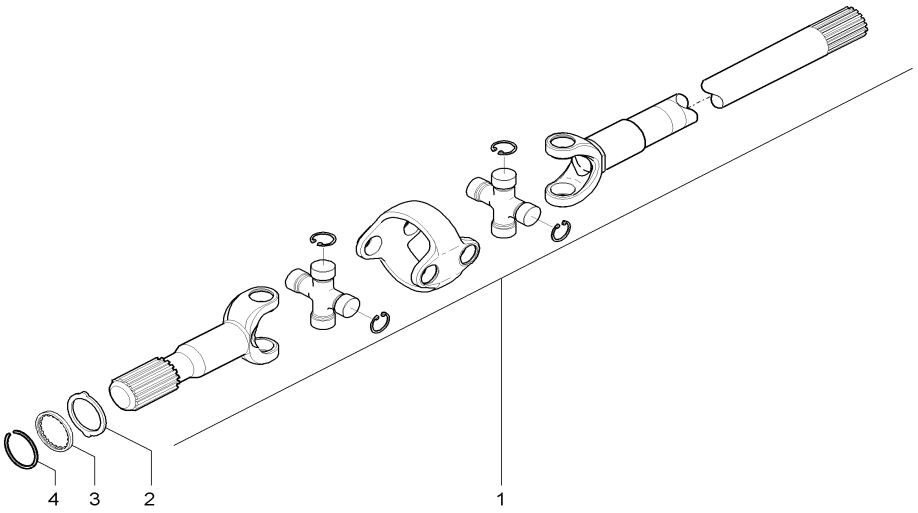

1000113074.iso

Pos	Art.-Nr.	Anm.	Q'TY	BEZEICHNUNG	PART NAME	DESIGNATION
1	1000113075		2,00 ST	DOPPELGELENKWELLE	DOUBLE CARDAN SHAFT	ARBRE DOUBLE ARTICULÉ
2	1000108563		2,00 ST	SCHEIBE	WASHER	RONDELLE
3	1000108565		2,00 ST	SCHEIBE	WASHER	RONDELLE
4	1000108571		2,00 ST	SICHERUNGSRING	LOCK RING	BAGUE DE SÛRETÉ

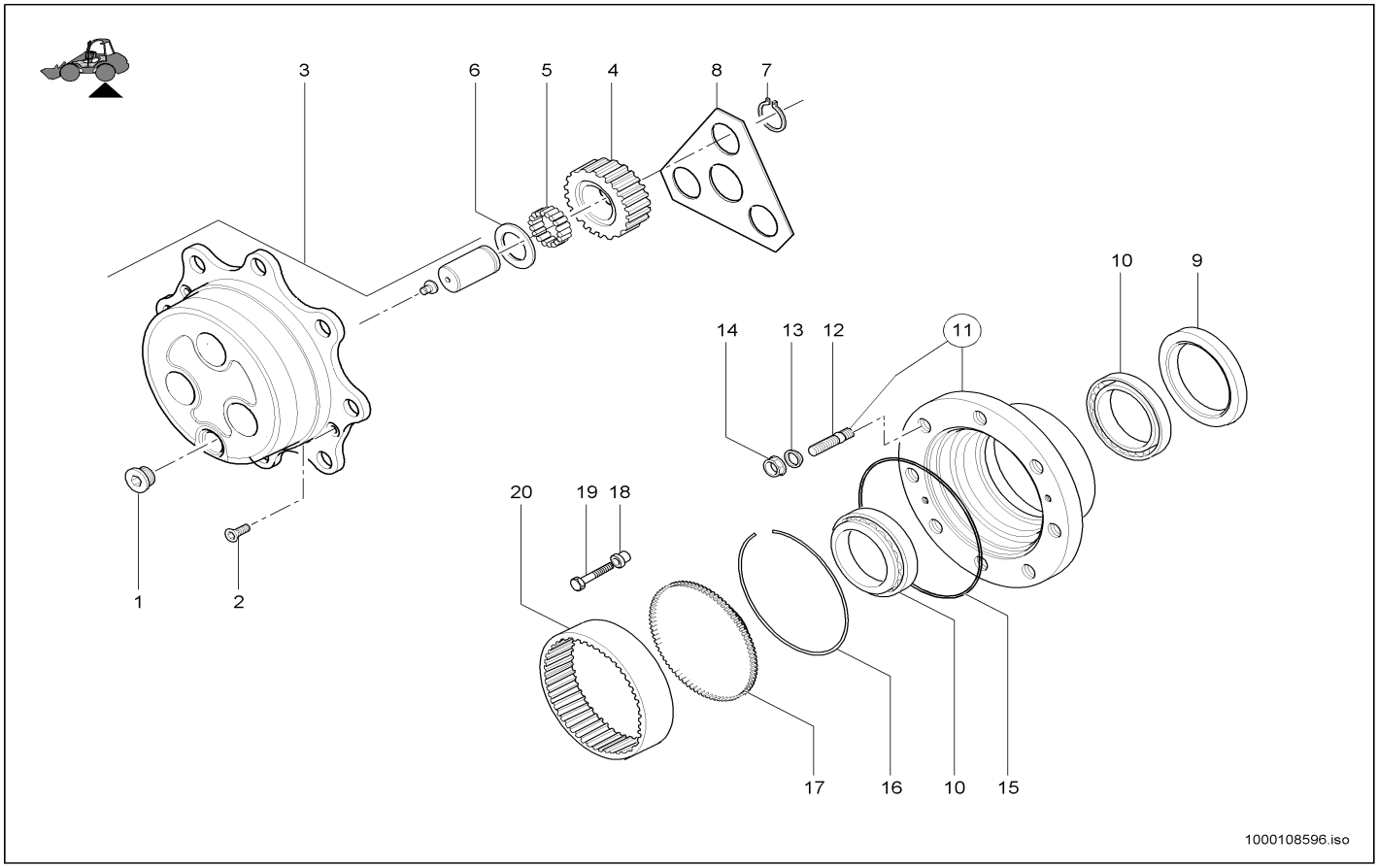

Pos	Art.-Nr.	Anm.	Q'TY	BEZEICHNUNG	PART NAME	DESIGNATION
1	1000089284		2,00 ST	STOPFEN	PLUG	BOUCHON
2	1000108484		4,00 ST	SCHRAUBE	SCREW	VIS
3	1000108631		2,00 ST	PLANETENGEHÄUSE	PLANETARY HOUSING	BOÎTE PLANÉTAIRE
4	1000108486		6,00 ST	ZAHNRAD	GEAR	ROUE DENTÉE
5	1000108487	6x18	108,00 ST	NADELLAGER	NEEDLE BEARING	PALIER À AIGUILLES
6	1000108488		6,00 ST	DRUCKSCHEIBE	PRESSURE PLATE	PLATEAU DE PRESSION
7	1000108489		6,00 ST	SICHERUNGSRING	LOCK RING	BAGUE DE SÛRETÉ
8	1000108500		2,00 ST	DRUCKSCHEIBE	PRESSURE PLATE	PLATEAU DE PRESSION
9	1000108501		2,00 ST	DICHTRING	SEAL RING	BAGUE D'ÉTANCHÉITÉ
10	1000089267		4,00 ST	LAGER	BEARING	PALIER
11	1000108520		2,00 ST	RADNABE	WHEEL HUB	MOYEU DE ROUE
12	1000089291		16,00 ST	STIFTSCHRAUBE	STUD	GOUJON
13	1000108521		16,00 ST	FEDERRING	SPRING RING	RONDELLE À RESSORT
14	1000108522		16,00 ST	RADMUTTER	WHEEL NUT	ÉCROU DE ROUE
15	1000108523		2,00 ST	O-RING	O-RING	ANNEAU EN O
16	1000089285		4,00 ST	RING	RING	ANNEAU
17	1000108632		2,00 ST	DRUCKPLATTE	PRESSURE PLATE	PLATEAU DE POUSSÉE
18	1000108635		16,00 ST	BUCHSE	BUSHING	BAGUE
19	1000108528		16,00 ST	SCHRAUBE	SCREW	VIS
20	1000108636		2,00 ST	ZAHNRAD	GEAR	ROUE DENTÉE

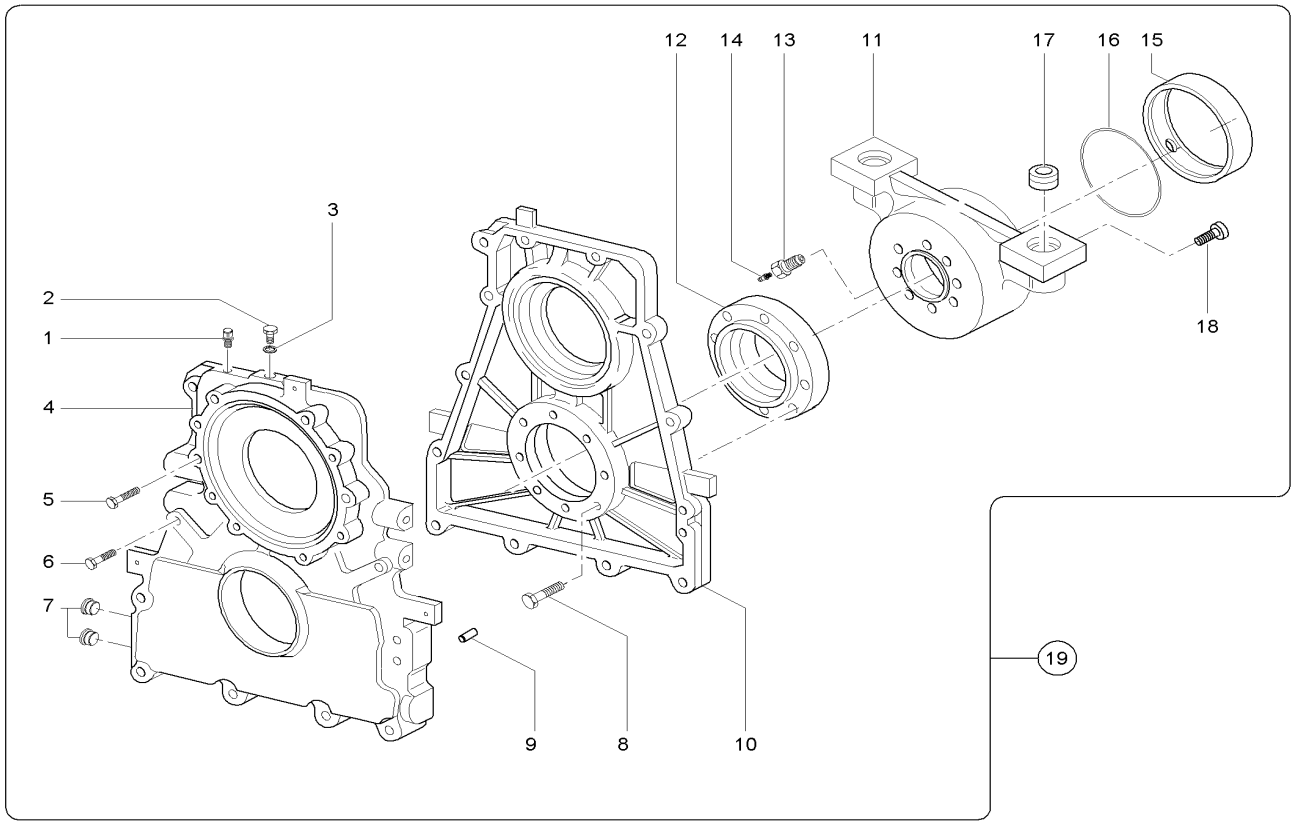

Pos	Art.-Nr.	Anm.	Q'TY	BEZEICHNUNG	PART NAME	DESIGNATION
1	1000089261		1,00 ST	ENTLÜFTER	BREATHER	AÉRATEUR
2	1000109787		1,00 ST	STOPFEN	PLUG	BOUCHON
3	1000109789		1,00 ST	SCHEIBE	WASHER	RONDELLE
4	1000109800		1,00 ST	GETRIEBEGEHÄUSE	GEAR BOX HOUSING	BOÎTE DE VITESSES
5	1000109801		2,00 ST	SCHRAUBE	SCREW	VIS
6	1000109802		8,00 ST	SCHRAUBE	SCREW	VIS
7	1000089284		2,00 ST	STOPFEN	PLUG	BOUCHON
8	1000089214		8,00 ST	SCHRAUBE	SCREW	VIS
9	1000109803		2,00 ST	STIFT	PIN	GOUPILLE
10	1000109804		1,00 ST	GETRIEBEGEHÄUSE	GEAR BOX HOUSING	BOÎTE DE VITESSES
11	1000109806		1,00 ST	TRÄGER	SUPPORT	SUPPORT
12	1000109807		1,00 ST	FLANSCH	FLANGE	BRIDE
13	1000109808		1,00 ST	SCHRAUBE	SCREW	VIS
14	1000109810		1,00 ST	KEGELSCHMIERNIPPEL	PLUG	BOUCHON
15	1000089275		1,00 ST	BUCHSE	BUSHING	BAGUE
16	1000089243		1,00 ST	O-RING	O-RING	ANNEAU EN O
17	1000089265		2,00 ST	BUCHSE	BUSHING	BAGUE
18	1000109811		8,00 ST	SCHRAUBE	SCREW	VIS
19	1000036773		1,00 ST	GETRIEBE	GEAR BOX	BOÎTE DE VITESSES

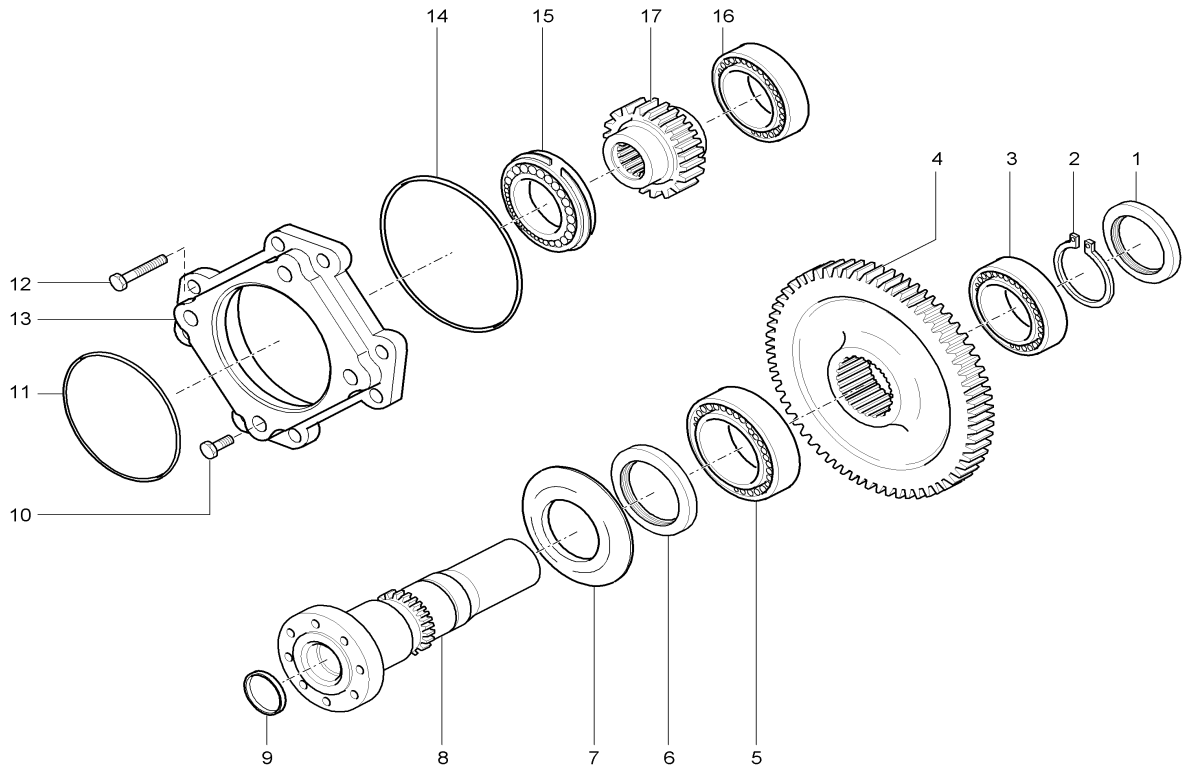

Pos	Art.-Nr.	Anm.	Q'TY	BEZEICHNUNG	PART NAME	DESIGNATION
1	1000089231		1,00 ST	DICHTRING	SEAL RING	BAGUE D'ÉTANCHÉITÉ
2	1000092423	65X2,5	1,00 ST	SICHERUNGSRING	LOCK RING	BAGUE DE SÛRETÉ
3	1000101918		1,00 ST	LAGER	BEARING	PALIER
4	1000108191		1,00 ST	ZAHNRAD	GEAR	ROUE DENTÉE
5	1000101919		1,00 ST	LAGER	BEARING	PALIER
6	1000089313		1,00 ST	DICHTRING	SEAL RING	BAGUE D'ÉTANCHÉITÉ
7	1000107660		1,00 ST	DECKEL	COVER	COUVERCLE
8	1000109748		1,00 ST	WELLE	SHAFT	ONDE
9	1000089322		1,00 ST	STOPFEN	PLUG	BOUCHON
10	1000089219		6,00 ST	SCHRAUBE	SCREW	VIS
11	1000089240		1,00 ST	O-RING	O-RING	ANNEAU EN O
12	1000089220		2,00 ST	SCHRAUBE	SCREW	VIS
13	1000089293		1,00 ST	FLANSCH	FLANGE	BRIDE
14	1000089250		1,00 ST	O-RING	O-RING	ANNEAU EN O
15	1000101920		1,00 ST	LAGER	BEARING	PALIER
16	1000101917		1,00 ST	LAGER	BEARING	PALIER
17	1000108185		1,00 ST	ZAHNRAD	GEAR	ROUE DENTÉE

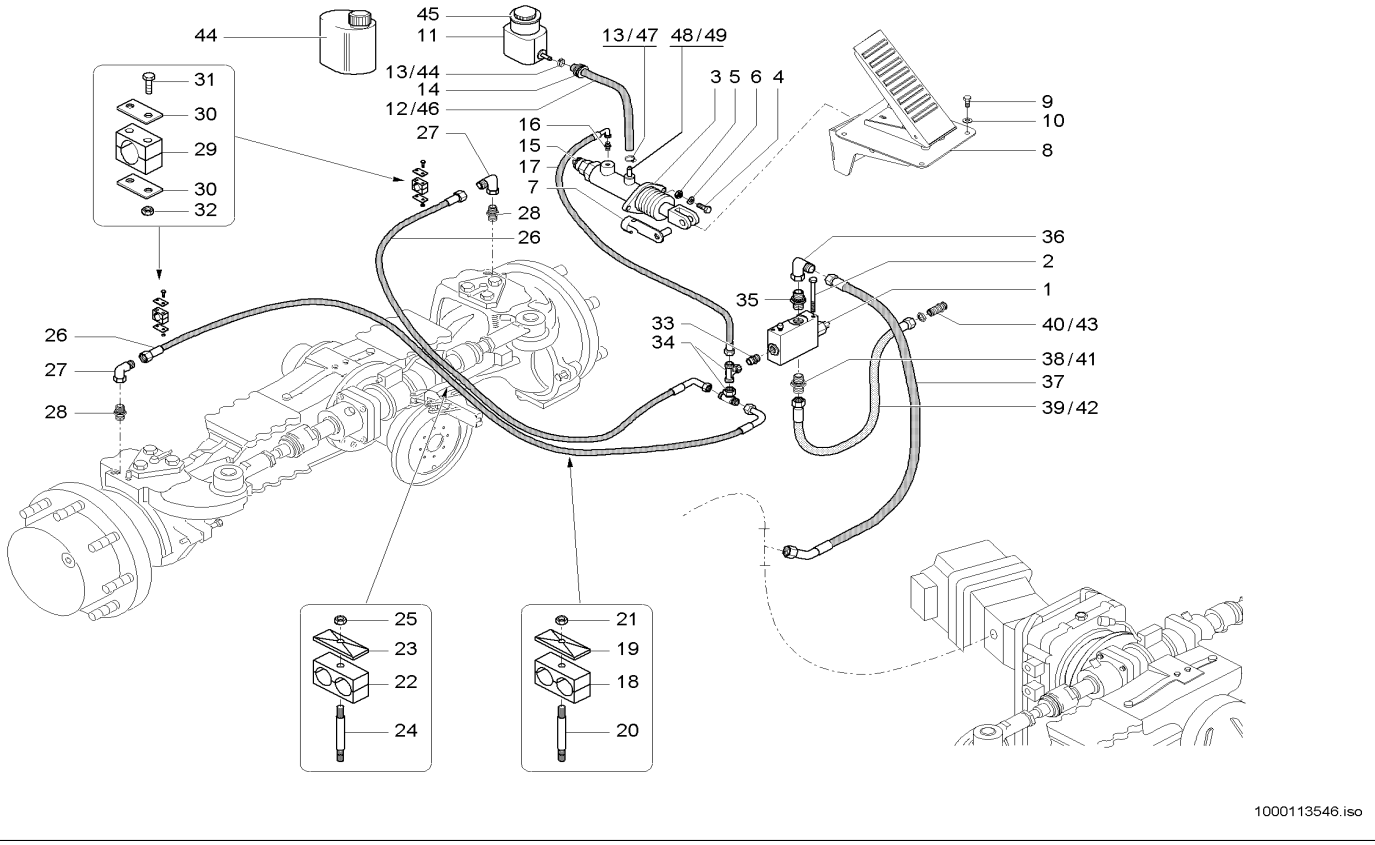

Pos	Art.-Nr.	Anm.	Q'TY	BEZEICHNUNG	PART NAME	DESIGNATION
1	1000052099		1,00 ST	INCHVENTIL	INCHING VALVE	SOUPAPE D'INCH
2	1000015359		2,00 ST	6KT-SCHRAUBE	HEX SCREW	VIS À TÊTE HEXAGONALE
3	1000106645		1,00 ST	HAUPTBREMSZYLINDER	MASTERBRAKE CYLINDER	CYLINDRE RÉCEPTEUR PRINCIPAL
4	1000015343		2,00 ST	6KT-SCHRAUBE	HEX SCREW	VIS À TÊTE HEXAGONALE
5	1000013022		2,00 ST	6KT-MUTTER	HEXAGON NUT	ÉCROU HEXAGONAL
6	1000015431		2,00 ST	SCHEIBE	WASHER	RONDELLE
7	1000030546		1,00 ST	ES-BOLZEN	PIN	AXE
8	1000105455		1,00 ST	BREMSPEDAL	BRAKE PEDAL	PÉDALE DE FREIN
9	1000013008		4,00 ST	6KT-SCHRAUBE	HEX SCREW	VIS À TÊTE HEXAGONALE
10	1000015431		4,00 ST	SCHEIBE	WASHER	RONDELLE
11	1000051614		1,00 ST	AUSGLEICHSBEHÄLTER	REGULATION CONTAINER	RÉSERVOIR ÉGALISEUR
12	1000101134	A:342000682 A:342010554 A:342100204	1,00 ST	SCHLAUCH	HOSE	TUYAU FLEXIBLE
13	1000103392	A:342000682 A:342010554 A:342100204	2,00 ST	SCHLAUCHSCHELLE	HOSE CLAMP	COLLIER DE TUYAU FLEXIBLE
14	1000033041		1,00 ST	DURCHFÜHRUNGSRING	JUNCTION	ANNEAU D'APPLICATION
15	1000100975		1,00 ST	DRUCKSCHALTER	PRESSURE SWITCH	INTERRUPTEUR DE PRESSION
16	1000100733		1,00 ST	VERSCHRAUBUNG	SCREW JOINT	RACCORD UNION
17	1000106734		1,00 ST	HYDRAULIKSCHLAUCH	HP HOSE	TUYAU FLEXIBLE HYDRAULIQUE
18	1000031275		2,00 ST	SCHELLE	CLAMP	BRIDE
19	1000031230		2,00 ST	DECKPLATTE	COVER PLATE	PLAQUE DE RECOUVREMENT
20	1000048896		2,00 ST	STIFTSCHRAUBE	STUD	GOUJON
21	1000013022		2,00 ST	6KT-MUTTER	HEXAGON NUT	ÉCROU HEXAGONAL
22	1000031460		1,00 ST	SCHELLE	CLAMP	BRIDE
23	1000031211		1,00 ST	DECKPLATTE	COVER PLATE	PLAQUE DE RECOUVREMENT
24	1000048884		1,00 ST	STIFTSCHRAUBE	STUD	GOUJON
25	1000085588		1,00 ST	6KT-MUTTER	HEXAGON NUT	ÉCROU HEXAGONAL
26	1000108064		2,00 ST	HYDRAULIKSCHLAUCH	HP HOSE	TUYAU FLEXIBLE HYDRAULIQUE
27	1000000542		2,00 ST	VERSCHRAUBUNG	SCREW JOINT	RACCORD UNION
28	1000028739		2,00 ST	VERSCHRAUBUNG	SCREW JOINT	RACCORD UNION
29	1000032173		2,00 ST	SCHELLE	CLAMP	BRIDE
30	1000031397		4,00 ST	DECKPLATTE	COVER PLATE	PLAQUE DE RECOUVREMENT
31	1000085312		4,00 ST	6KT-SCHRAUBE	HEX SCREW	VIS À TÊTE HEXAGONALE
32	1000015405		4,00 ST	6KT-MUTTER	HEXAGON NUT	ÉCROU HEXAGONAL
33	1000015501		1,00 ST	VERSCHRAUBUNG	SCREW JOINT	RACCORD UNION
34	1000085136		2,00 ST	VERSCHRAUBUNG	SCREW JOINT	RACCORD UNION
35	1000028596		1,00 ST	VERSCHRAUBUNG	SCREW JOINT	RACCORD UNION
36	1000000573		1,00 ST	VERSCHRAUBUNG	SCREW JOINT	RACCORD UNION
37	1000108400		1,00 ST	HYDRAULIKSCHLAUCH	HP HOSE	TUYAU FLEXIBLE HYDRAULIQUE
38	1000085112	A:342000344 A:342010252 A:342100079	1,00 ST	VERSCHRAUBUNG	SCREW JOINT	RACCORD UNION
39	1000103769	A:342000344 A:342010252 A:342100079	1,00 ST	HYDRAULIKSCHLAUCH	HP HOSE	TUYAU FLEXIBLE HYDRAULIQUE

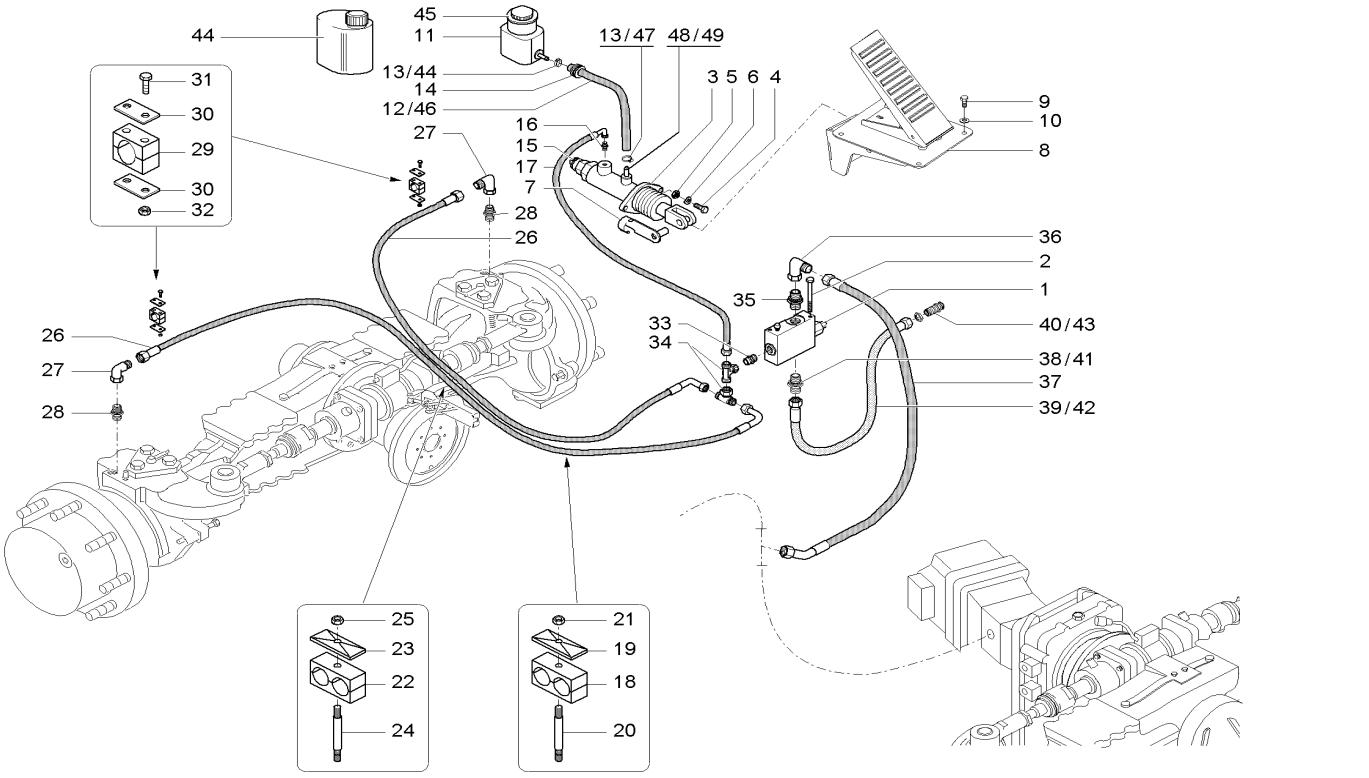

Pos	Art.-Nr.	Anm.	Q'TY	BEZEICHNUNG	PART NAME	DESIGNATION
40	1000085076	A:342000344 A:342010252 A:342100079	1,00 ST	SCHOTTVERSCHRAUBUNG	LOCK SCREW CONNECTION	UNION DE CLOISON
41	1000028596	E:342000345 E:342010253 E:342100080	1,00 ST	VERSCHRAUBUNG	SCREW JOINT	RACCORD UNION
42	1000128947	E:342000345 E:342010253 E:342100080	1,00 ST	HYDRAULIKSCHLAUCH	HP HOSE	TUYAU FLEXIBLE HYDRAULIQUE
43	1000028480	E:342000345 E:342010253 E:342100080	1,00 ST	VERSCHRAUBUNG	SCREW JOINT	RACCORD UNION
44	1000126309		1,00 ST	BREMSFLÜSSIGKEIT 1LITER	BRAKE FLUID	LIQUIDE DE FREIN
45	1000143654		1,00 ST	VERSCHLUSSDECKEL	LOCK COVER	COUVERCLE DE MÉCANISME DE FERMETURE
46	1000161484	E:342000683 E:342010555 E:342100205	0,50 M	SCHLAUCH	HOSE	TUYAU FLEXIBLE
47	1000032138	E:342000683 E:342010555 E:342100205	2,00 ST	SCHELLE	CLAMP	BRIDE
48	1000163016	A:342000682 A:342010554 A:342100204	1,00 ST	STUTZEN	END PIECE	TUBULURE
49	1000163017	E:342000683 E:342010555 E:342100205	1,00 ST	STUTZEN	END PIECE	TUBULURE

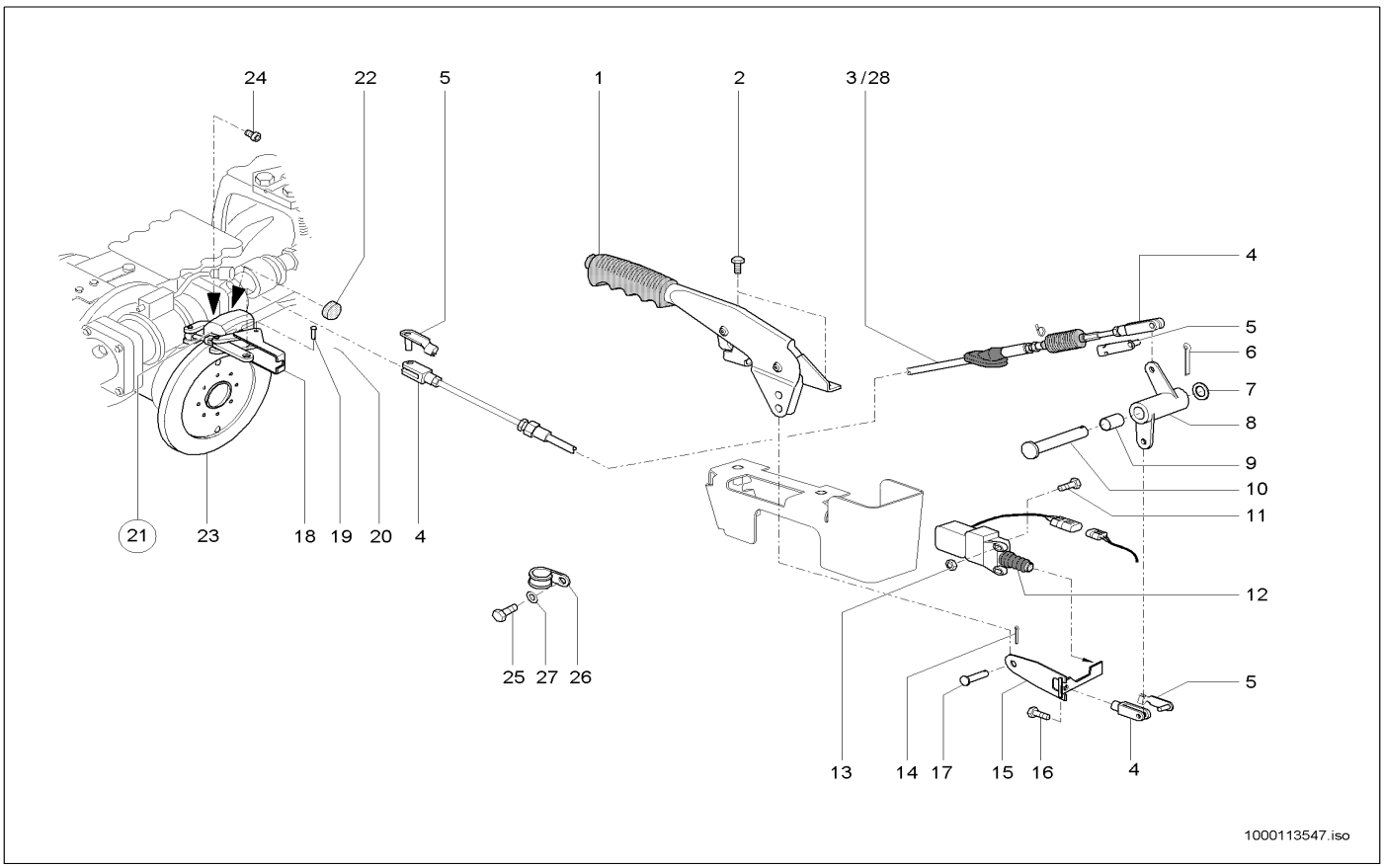

Pos	Art.-Nr.	Anm.	Q'TY	BEZEICHNUNG	PART NAME	DESIGNATION
1	1000034732		1,00 ST	BREMSHEBEL	BRAKE LEVER	LEVIER DE FREIN
2	1000013008		2,00 ST	6KT-SCHRAUBE	HEX SCREW	VIS À TÊTE HEXAGONALE
3	1000098721	A:342000271 A:342010208 A:342100074	1,00 ST	SEILZUG	CABLE PULL	APPEL D'UN CORDAGE
4	1000050549		3,00 ST	GABELKOPF	FORK HEAD	TÊTE DE ATTACHE RAPIDE
5	1000030497		3,00 ST	ES-BOLZEN	PIN	AXE
6	1000095365		1,00 ST	SPLINT	COTTERPIN	GOUPILLE
7	1000092291		1,00 ST	SCHEIBE	WASHER	RONDELLE
8	1000102471		1,00 ST	HEBEL KPL.	LEVER KPL.	LEVIER KPL.
9	1000032469		2,00 ST	GLEITLAGER	SLIDE BEARING	PALIER LISSE
10	1000050602		1,00 ST	BOLZEN	PIN	AXE
11	1000106693		2,00 ST	ZYLINDERSCHRAUBE	CHEESE HEAD SCREW	VIS A TETE CYLINDRIQUE
12	1000020275		1,00 ST	SCHALTER	SWITCH	INTERRUPTEUR
13	1000049057		2,00 ST	6KT-MUTTER	HEXAGON NUT	ÉCROU HEXAGONAL
14	1000085657		1,00 ST	SPLINT	COTTERPIN	GOUPILLE
15	1000102475		1,00 ST	HALTER KPL.	LEVER KPL.	LEVIER KPL.
16	1000019136		1,00 ST	6KT-SCHRAUBE	HEX SCREW	VIS À TÊTE HEXAGONALE
17	1000096028		1,00 ST	BOLZEN	PIN	AXE
18	1000104548		1,00 ST	WIDERLAGER	ABUTMENT	CULÉE
19	1000104572		1,00 ST	BOLZEN	PIN	AXE
20	1000049500		2,00 ST	SICHERUNGSRING	LOCK RING	BAGUE DE SÛRETÉ
21	1000108763		1,00 ST	BREMSSATTEL KPL.	BRAKE CALIPER	ETRIER DE FREIN
22	1000108764		1,00 ST	BREMSBELAG	BRAKE LINING	PLAQUETTE DE FREIN
23	1000108765		1,00 ST	BREMSSCHEIBE	BRAKE DISC	DISQUE FREINANT
24	1000108767		2,00 ST	SCHRAUBE	SCREW	VIS
25	1000013008		1,00 ST	6KT-SCHRAUBE	HEX SCREW	VIS À TÊTE HEXAGONALE
26	1000031155		1,00 ST	SCHELLE	CLAMP	BRIDE
27	1000015431		1,00 ST	SCHEIBE	WASHER	RONDELLE
28	1000108985	E:342000272 E:342010209 E:342100075	1,00 ST	SEILZUG	CABLE PULL	APPEL D'UN CORDAGE

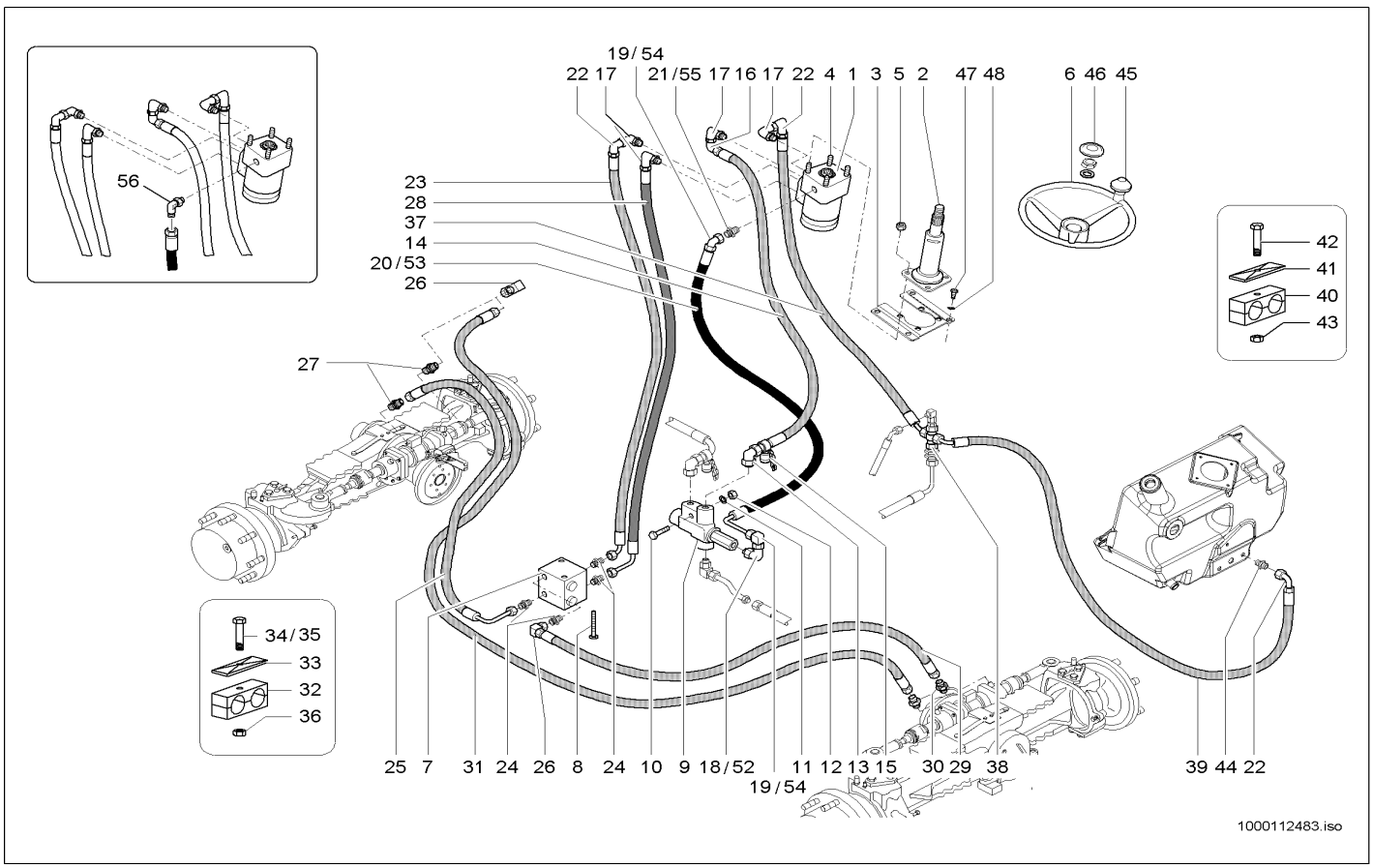

Pos	Art.-Nr.	Anm.	Q'TY	BEZEICHNUNG	PART NAME	DESIGNATION
1	1000104393		1,00 ST	LENKUNG HYDROSTATISCH	HYDROSTATIC STEERING	DIRECTION HYDROSTATIQUE
2	1000101211		1,00 ST	LENKSÄULE	STEERING COLUMN	ARBRE DU VOLANT
3	1000105695		1,00 ST	HALTER	BRACKET CLUTCH	SUPPORT
4	1000048912		4,00 ST	GEWINDESTIFT	THREAD PIN	GOUPILLE FILETÉE
5	1000015408		4,00 ST	6KT-MUTTER	HEXAGON NUT	ÉCROU HEXAGONAL
6	1000102312		1,00 ST	LENKRAD	STEERING WHEEL	VOLANT DE DIRECTION
7	1000026782	10bar/0,5bar	1,00 ST	VENTILBLOCK	VALVE BLOCK	BLOC DE SOUPAPE
8	1000085312		2,00 ST	6KT-SCHRAUBE	HEX SCREW	VIS À TÊTE HEXAGONALE
9	1000028006		1,00 ST	PRIORITÄTSVENTIL	PRIORITY VALVE	SOUPAPE PRIORITAIRE
10	1000048894		1,00 ST	STIFTSCHRAUBE	STUD	GOUJON
11	1000015431		1,00 ST	SCHEIBE	WASHER	RONDELLE
12	1000013022		1,00 ST	6KT-MUTTER	HEXAGON NUT	ÉCROU HEXAGONAL
13	1000028722		1,00 ST	VERSCHRAUBUNG	SCREW JOINT	RACCORD UNION
14	1000103786	L510	1,00 ST	HYDRAULIKSCHLAUCH	HP HOSE	TUYAU FLEXIBLE HYDRAULIQUE
15	1000028166		1,00 ST	MINIMESSANSCHLUSS	MINIMESS POINT	CONNEXION DE MINI MESURAGE
16	1000000573		1,00 ST	VERSCHRAUBUNG	SCREW JOINT	RACCORD UNION
17	1000109207		4,00 ST	VERSCHRAUBUNG	SCREW JOINT	RACCORD UNION
18	1000028677	A:04_2005	1,00 ST	VERSCHRAUBUNG	SCREW JOINT	RACCORD UNION
19	1000000542	A:04_2005	2,00 ST	VERSCHRAUBUNG	SCREW JOINT	RACCORD UNION
20	1000103736	A:04_2005	1,00 ST	HYDRAULIKSCHLAUCH	HP HOSE	TUYAU FLEXIBLE HYDRAULIQUE
21	1000109206	A:04_2005	1,00 ST	VERSCHRAUBUNG	SCREW JOINT	RACCORD UNION
22	1000037080		3,00 ST	ANSCHLUSSSTÜCK	CONNECTION PIECE	PIÈCE DE CONNEXION
23	1000105381	L710	1,00 ST	HYDRAULIKSCHLAUCH	HP HOSE	TUYAU FLEXIBLE HYDRAULIQUE
24	1000085114		4,00 ST	VERSCHRAUBUNG	SCREW JOINT	RACCORD UNION
25	1000103780	L440	1,00 ST	HYDRAULIKSCHLAUCH	HP HOSE	TUYAU FLEXIBLE HYDRAULIQUE
26	1000015510		3,00 ST	VERSCHRAUBUNG	SCREW JOINT	RACCORD UNION
27	1000099768		2,00 ST	VERSCHRAUBUNG	SCREW JOINT	RACCORD UNION
28	1000105388	L640	1,00 ST	HYDRAULIKSCHLAUCH	HP HOSE	TUYAU FLEXIBLE HYDRAULIQUE
29	1000102261	L1630	1,00 ST	HYDRAULIKSCHLAUCH	HP HOSE	TUYAU FLEXIBLE HYDRAULIQUE
30	1000028344		2,00 ST	45° EWE 10LM 18X1,5 A3C	45° EWE 10LM 18X1,5 A3C	RACCORD VISSÉ 45° EWE 10LM 18X1,5 A3C
31	1000102262	L2270	1,00 ST	HYDRAULIKSCHLAUCH	HP HOSE	TUYAU FLEXIBLE HYDRAULIQUE
32	1000031999	15/15	4,00 ST	SCHELLE	CLAMP	BRIDE
33	1000031230		2,00 ST	DECKPLATTE	COVER PLATE	PLAQUE DE RECOUVREMENT
34	1000048892		2,00 ST	STIFTSCHRAUBE	STUD	GOUJON
35	1000048896		2,00 ST	STIFTSCHRAUBE	STUD	GOUJON
36	1000013022		2,00 ST	6KT-MUTTER	HEXAGON NUT	ÉCROU HEXAGONAL
37	1000105382	A:342000344 A:342010252 A:342100079	1,00 ST	HYDRAULIKSCHLAUCH	HP HOSE	TUYAU FLEXIBLE HYDRAULIQUE
38	1000100696	A:342000344 A:342010252 A:342100079	1,00 ST	VERSCHRAUBUNG	SCREW JOINT	RACCORD UNION
39	1000102271	A:342000344 A:342010252 A:342100079	1,00 ST	HYDRAULIKSCHLAUCH	HP HOSE	TUYAU FLEXIBLE HYDRAULIQUE
40	1000031626	18/18	1,00 ST	SCHELLE	CLAMP	BRIDE
41	1000031230		1,00 ST	DECKPLATTE	COVER PLATE	PLAQUE DE RECOUVREMENT

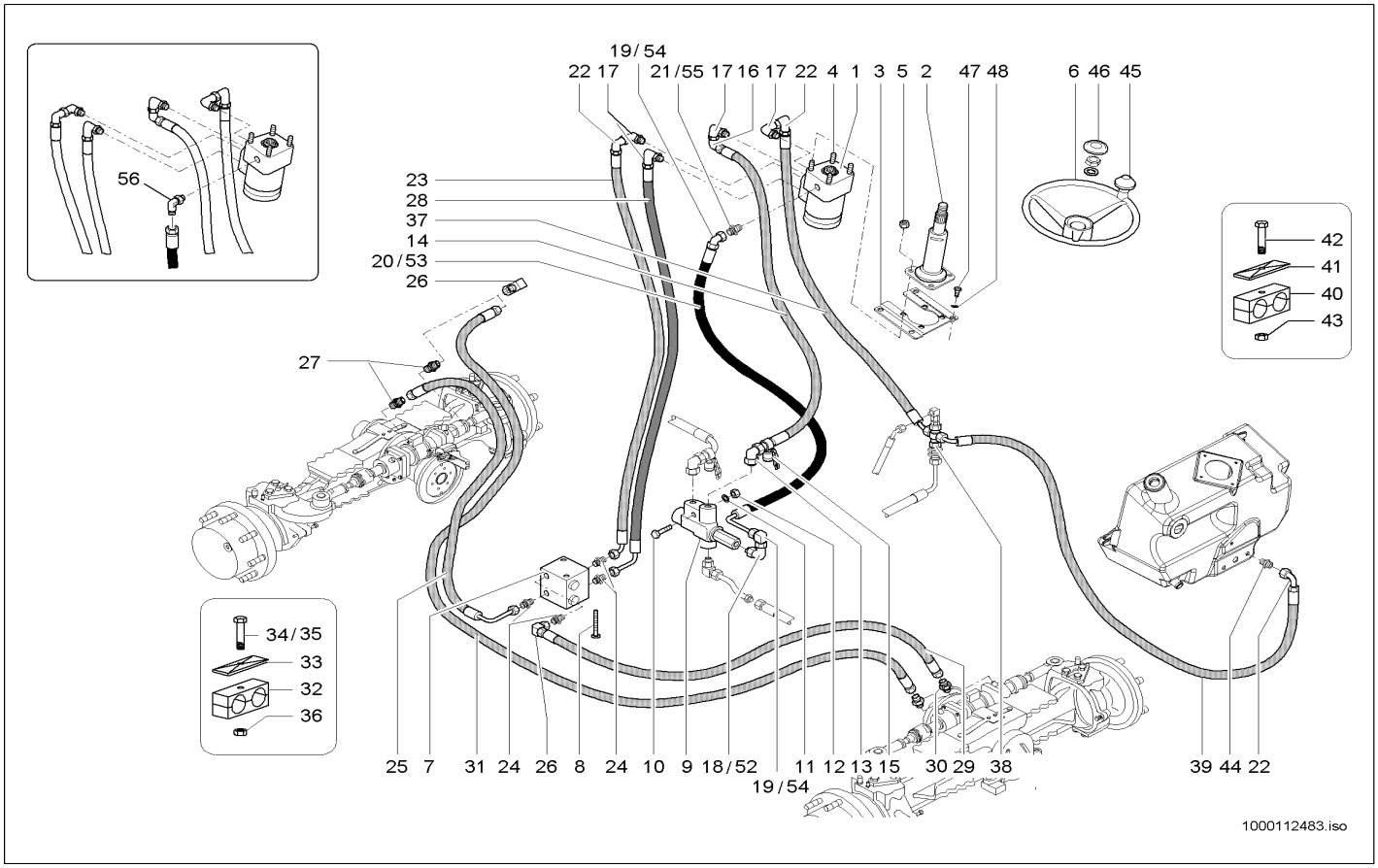

Pos	Art.-Nr.	Anm.	Q'TY	BEZEICHNUNG	PART NAME	DESIGNATION
42	1000048892		1,00 ST	STIFTSCHRAUBE	STUD	GOUJON
43	1000013022		1,00 ST	6KT-MUTTER	HEXAGON NUT	ÉCROU HEXAGONAL
44	1000028596		1,00 ST	VERSCHRAUBUNG	SCREW JOINT	RACCORD UNION
45	1000113700		1,00 ST	GRIFF	HANDLE	MANETTE
46	1000113679		1,00 ST	KAPPE	CAP	BOUCHON
47	1000013008		4,00 ST	6KT-SCHRAUBE	HEX SCREW	VIS À TÊTE HEXAGONALE
48	1000015431		4,00 ST	SCHEIBE	WASHER	RONDELLE
49	1000128945	E:342000345 E:342010253 E:342100080	1,00 ST	HYDRAULIKSCHLAUCH	HP HOSE	TUYAU FLEXIBLE HYDRAULIQUE
50	1000128865	E:342000345 E:342010253 E:342100080	1,00 ST	VERSCHRAUBUNG	SCREW JOINT	RACCORD UNION
51	1000128946	E:342000345 E:342010253 E:342100080	1,00 ST	HYDRAULIKSCHLAUCH	HP HOSE	TUYAU FLEXIBLE HYDRAULIQUE
52	1000028710	E:04_2005	1,00 ST	VERSCHRAUBUNG	SCREW JOINT	RACCORD UNION
53	1000128945	E:04_2005	1,00 ST	HYDRAULIKSCHLAUCH	HP HOSE	TUYAU FLEXIBLE HYDRAULIQUE
54	1000000573	E:04_2005	1,00 ST	VERSCHRAUBUNG	SCREW JOINT	RACCORD UNION
55	1000146554	E:04_2005	1,00 ST	VERSCHRAUBUNG	SCREW JOINT	RACCORD UNION
56	1000168305		1,00 ST	VERSCHRAUBUNG	SCREW JOINT	RACCORD UNION

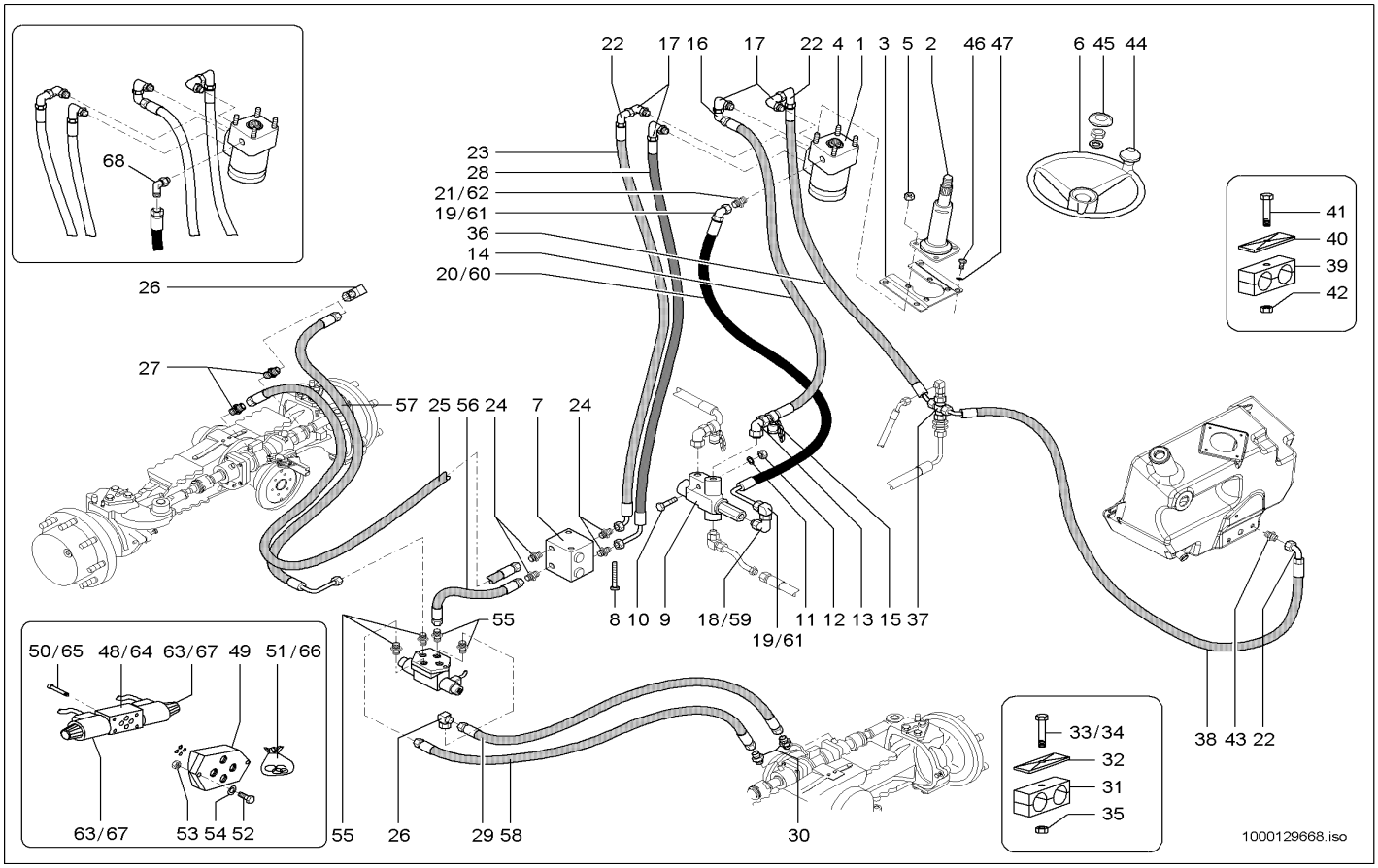

Pos	Art.-Nr.	Anm.	Q'TY	BEZEICHNUNG	PART NAME	DESIGNATION
1	1000104393		1,00 ST	LENKUNG HYDROSTATISCH	HYDROSTATIC STEERING	DIRECTION HYDROSTATIQUE
2	1000101211		1,00 ST	LENKSÄULE	STEERING COLUMN	ARBRE DU VOLANT
3	1000105695		1,00 ST	HALTER	BRACKET CLUTCH	SUPPORT
4	1000048912		4,00 ST	GEWINDESTIFT	THREAD PIN	GOUPILLE FILETÉE
5	1000015408		4,00 ST	6KT-MUTTER	HEXAGON NUT	ÉCROU HEXAGONAL
6	1000102312		1,00 ST	LENKRAD	STEERING WHEEL	VOLANT DE DIRECTION
7	1000026782		1,00 ST	VENTILBLOCK	VALVE BLOCK	BLOC DE SOUPAPE
8	1000085312		2,00 ST	6KT-SCHRAUBE	HEX SCREW	VIS À TÊTE HEXAGONALE
9	1000028006		1,00 ST	PRIORITÄTSVENTIL	PRIORITY VALVE	SOUPAPE PRIORITAIRE
10	1000048894		1,00 ST	STIFTSCHRAUBE	STUD	GOUJON
11	1000015431		1,00 ST	SCHEIBE	WASHER	RONDELLE
12	1000013022		1,00 ST	6KT-MUTTER	HEXAGON NUT	ÉCROU HEXAGONAL
13	1000028722		1,00 ST	VERSCHRAUBUNG	SCREW JOINT	RACCORD UNION
14	1000103786		1,00 ST	HYDRAULIKSCHLAUCH	HP HOSE	TUYAU FLEXIBLE HYDRAULIQUE
15	1000028166		1,00 ST	MINIMESSANSCHLUSS	MINIMESS POINT	CONNEXION DE MINI MESURAGE
16	1000000573		1,00 ST	VERSCHRAUBUNG	SCREW JOINT	RACCORD UNION
17	1000109207		4,00 ST	VERSCHRAUBUNG	SCREW JOINT	RACCORD UNION
18	1000028677	A:04_2005	1,00 ST	VERSCHRAUBUNG	SCREW JOINT	RACCORD UNION
19	1000000542	A:04_2005	2,00 ST	VERSCHRAUBUNG	SCREW JOINT	RACCORD UNION
20	1000103736	A:04_2005	1,00 ST	HYDRAULIKSCHLAUCH	HP HOSE	TUYAU FLEXIBLE HYDRAULIQUE
21	1000109206	A:04_2005	1,00 ST	VERSCHRAUBUNG	SCREW JOINT	RACCORD UNION
22	1000037080		3,00 ST	ANSCHLUSSSTÜCK	CONNECTION PIECE	PIÈCE DE CONNEXION
23	1000105381		1,00 ST	HYDRAULIKSCHLAUCH	HP HOSE	TUYAU FLEXIBLE HYDRAULIQUE
24	1000085114		4,00 ST	VERSCHRAUBUNG	SCREW JOINT	RACCORD UNION
25	1000103780		1,00 ST	HYDRAULIKSCHLAUCH	HP HOSE	TUYAU FLEXIBLE HYDRAULIQUE
26	1000015510		3,00 ST	VERSCHRAUBUNG	SCREW JOINT	RACCORD UNION
27	1000099768		2,00 ST	VERSCHRAUBUNG	SCREW JOINT	RACCORD UNION
28	1000105388		1,00 ST	HYDRAULIKSCHLAUCH	HP HOSE	TUYAU FLEXIBLE HYDRAULIQUE
29	1000102263		1,00 ST	HYDRAULIKSCHLAUCH	HP HOSE	TUYAU FLEXIBLE HYDRAULIQUE
30	1000028344		2,00 ST	45° EWE 10LM 18X1,5 A3C	45° EWE 10LM 18X1,5 A3C	RACCORD VISSÉ 45° EWE 10LM 18X1,5 A3C
31	1000031999		4,00 ST	SCHELLE	CLAMP	BRIDE
32	1000031230		2,00 ST	DECKPLATTE	COVER PLATE	PLAQUE DE RECOUVREMENT
33	1000048892		2,00 ST	STIFTSCHRAUBE	STUD	GOUJON
34	1000048896		2,00 ST	STIFTSCHRAUBE	STUD	GOUJON
35	1000013022		2,00 ST	6KT-MUTTER	HEXAGON NUT	ÉCROU HEXAGONAL
36	1000105382	A:342000344 A:342010252 A:342100079	1,00 ST	HYDRAULIKSCHLAUCH	HP HOSE	TUYAU FLEXIBLE HYDRAULIQUE
36	1000128945	E:342000345 E:342010253 E:342100080	1,00 ST	HYDRAULIKSCHLAUCH	HP HOSE	TUYAU FLEXIBLE HYDRAULIQUE
37	1000100696	A:342000344 A:342010252 A:342100079	1,00 ST	VERSCHRAUBUNG	SCREW JOINT	RACCORD UNION
37	1000128865	E:342000345 E:342010253 E:342100080	1,00 ST	VERSCHRAUBUNG	SCREW JOINT	RACCORD UNION

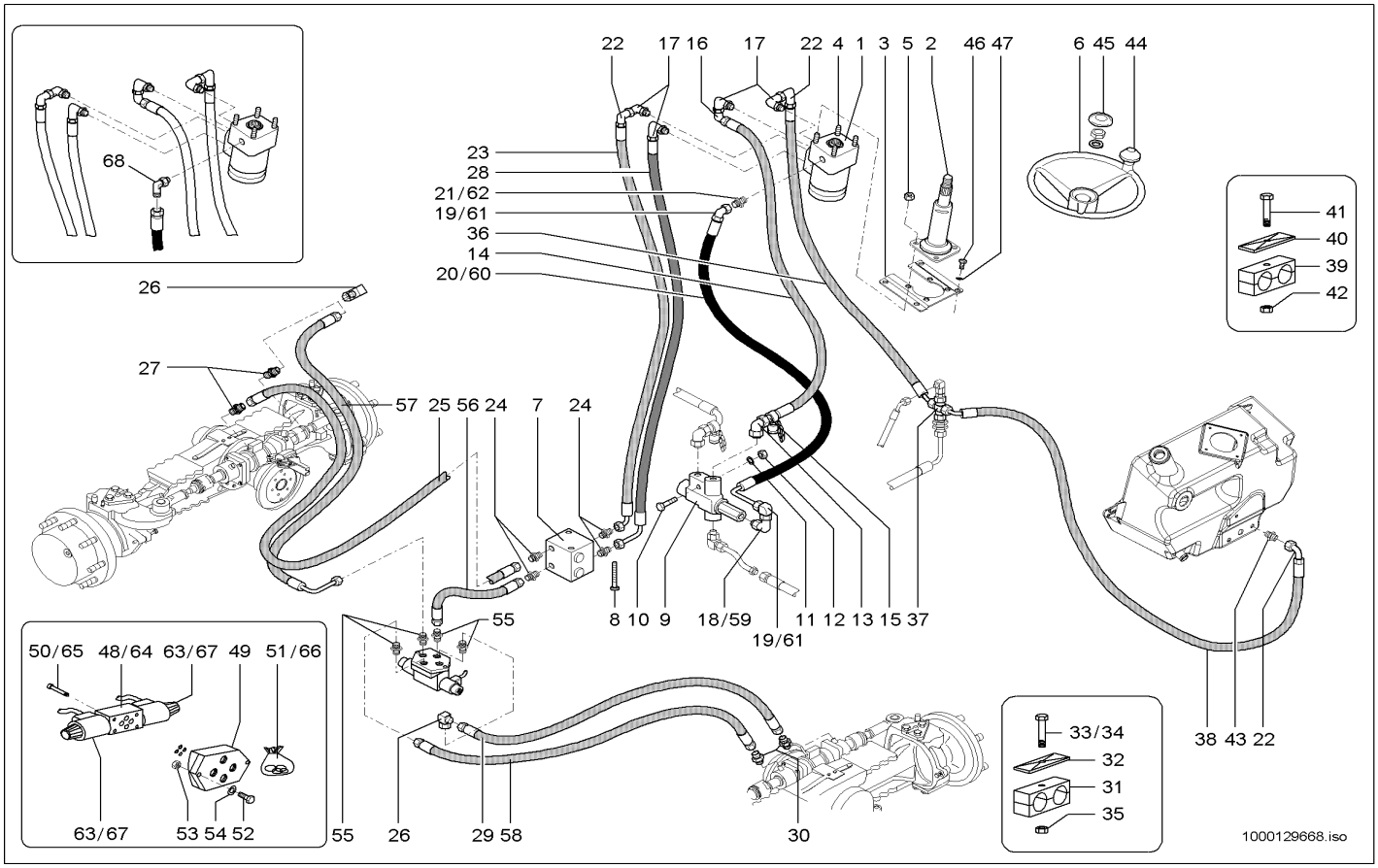

Pos	Art.-Nr.	Anm.	Q'TY	BEZEICHNUNG	PART NAME	DESIGNATION
38	1000128946	E:342000345 E:342010253 E:342100080	1,00 ST	HYDRAULIKSCHLAUCH	HP HOSE	TUYAU FLEXIBLE HYDRAULIQUE
38	1000102271	A:342000344 A:342010252 A:342100079	1,00 ST	HYDRAULIKSCHLAUCH	HP HOSE	TUYAU FLEXIBLE HYDRAULIQUE
39	1000031626		1,00 ST	SCHELLE	CLAMP	BRIDE
40	1000031230		1,00 ST	DECKPLATTE	COVER PLATE	PLAQUE DE RECOUVREMENT
41	1000048892		1,00 ST	STIFTSCHRAUBE	STUD	GOUJON
42	1000013022		1,00 ST	6KT-MUTTER	HEXAGON NUT	ÉCROU HEXAGONAL
43	1000028596		1,00 ST	VERSCHRAUBUNG	SCREW JOINT	RACCORD UNION
44	1000113700		1,00 ST	GRIFF	HANDLE	MANETTE
45	1000113679		1,00 ST	KAPPE	CAP	BOUCHON
46	1000013008		4,00 ST	6KT-SCHRAUBE	HEX SCREW	VIS À TÊTE HEXAGONALE
47	1000015431		4,00 ST	SCHEIBE	WASHER	RONDELLE
48	1000022188	A:342000694 A:342010564 A:342100209	1,00 ST	MAGNETVENTIL	SOLENOID VALVE	ÉLECTROVALVE
49	1000027911		1,00 ST	PLATTE	PLT-AT-HA PLATE	PLAQUE DE PLT-AT-HA
50	1000085496	A:342000694 A:342010564 A:342100209	4,00 ST	ZYLINDERSCHRAUBE	CHEESE HEAD SCREW	VIS A TETE CYLINDRIQUE
51	1000086386	A:342000694 A:342010564 A:342100209	1,00 ST	DICHTSATZ	SEAL KIT	POCHETTE DE JOINTS
52	1000085384		2,00 ST	6KT-SCHRAUBE	HEX SCREW	VIS À TÊTE HEXAGONALE
53	1000085588		2,00 ST	6KT-MUTTER	HEXAGON NUT	ÉCROU HEXAGONAL
54	1000049283		2,00 ST	LAGERSCHEIBE	BEARINGDISC	DISQUE DE PALIER
55	1000085112		4,00 ST	VERSCHRAUBUNG	SCREW JOINT	RACCORD UNION
56	1000102265		1,00 ST	HYDRAULIKSCHLAUCH	HP HOSE	TUYAU FLEXIBLE HYDRAULIQUE
57	1000102266		1,00 ST	HYDRAULIKSCHLAUCH	HP HOSE	TUYAU FLEXIBLE HYDRAULIQUE
58	1000102264		1,00 ST	HYDRAULIKSCHLAUCH	HP HOSE	TUYAU FLEXIBLE HYDRAULIQUE
59	1000028710	E:04_2005	1,00 ST	VERSCHRAUBUNG	SCREW JOINT	RACCORD UNION
60	1000128945	E:04_2005	1,00 ST	HYDRAULIKSCHLAUCH	HP HOSE	TUYAU FLEXIBLE HYDRAULIQUE
61	1000000573	E:04_2005	2,00 ST	VERSCHRAUBUNG	SCREW JOINT	RACCORD UNION
62	1000146554	E:04_2005	1,00 ST	VERSCHRAUBUNG	SCREW JOINT	RACCORD UNION
63	1000086384	A:342000694 A:342010564 A:342100209	2,00 ST	MAGNETSPULE	MAGNET SPOOL	BOBINE D'ÉLECTROAIMANT
64	1000155975	E:342000695 E:342010565 E:342100210	1,00 ST	MAGNETVENTIL	SOLENOID VALVE	ÉLECTROVALVE
65	1000158893	E:342000695 E:342010565 E:342100210	4,00 ST	ZYLINDERSCHRAUBE	CHEESE HEAD SCREW	VIS A TETE CYLINDRIQUE
66	1000166763	E:342000695 E:342010565 E:342100210	1,00 ST	DICHTSATZ	SEAL KIT	POCHETTE DE JOINTS
67	1000166759	E:342000695 E:342010565 E:342100210	2,00 ST	MAGNETSPULE	MAGNET SPOOL	BOBINE D'ÉLECTROAIMANT

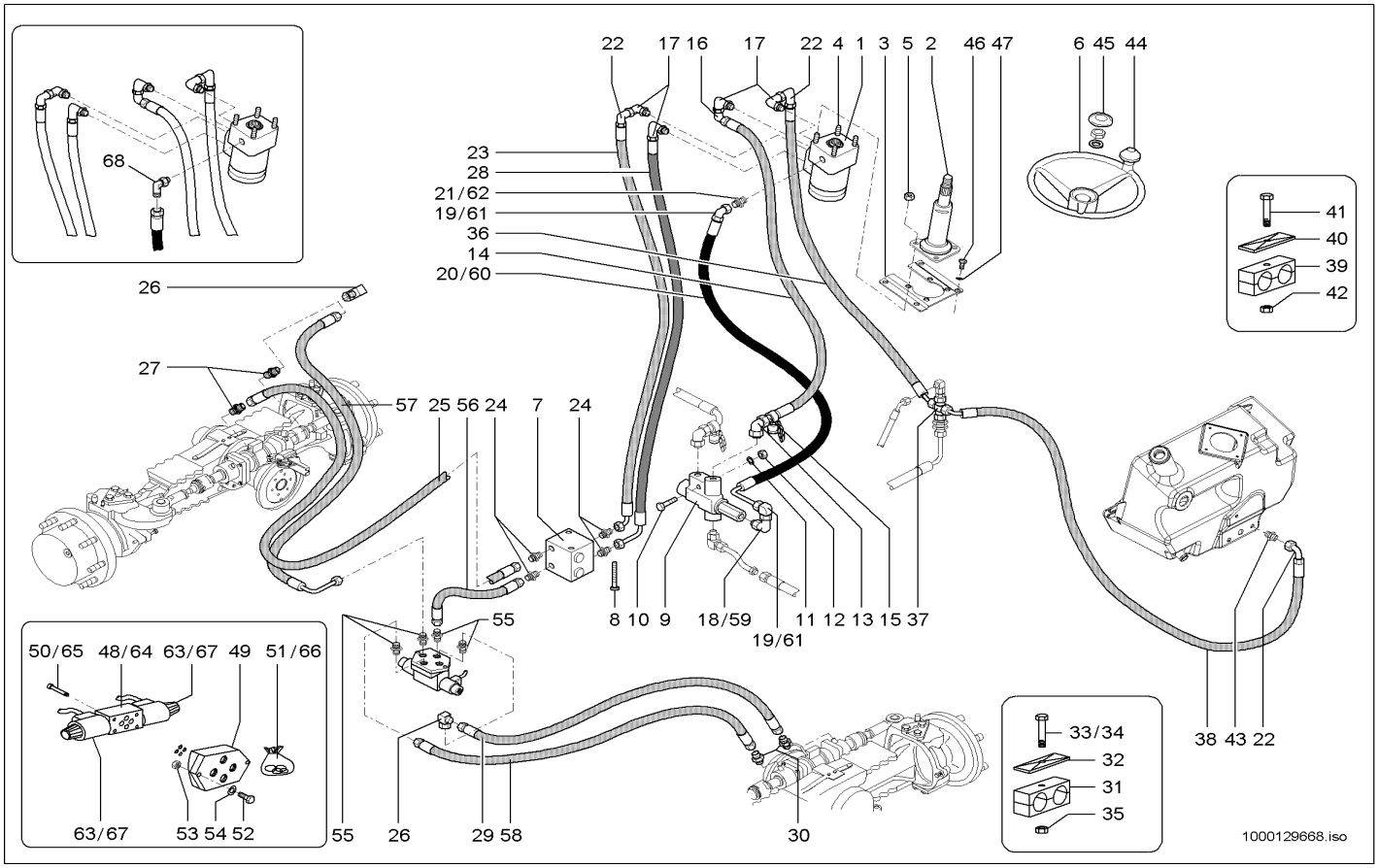

Pos	Art.-Nr.	Anm.	Q'TY	BEZEICHNUNG	PART NAME	DESIGNATION
68	1000168305		1,00 ST	VERSCHRAUBUNG	SCREW JOINT	RACCORD UNION

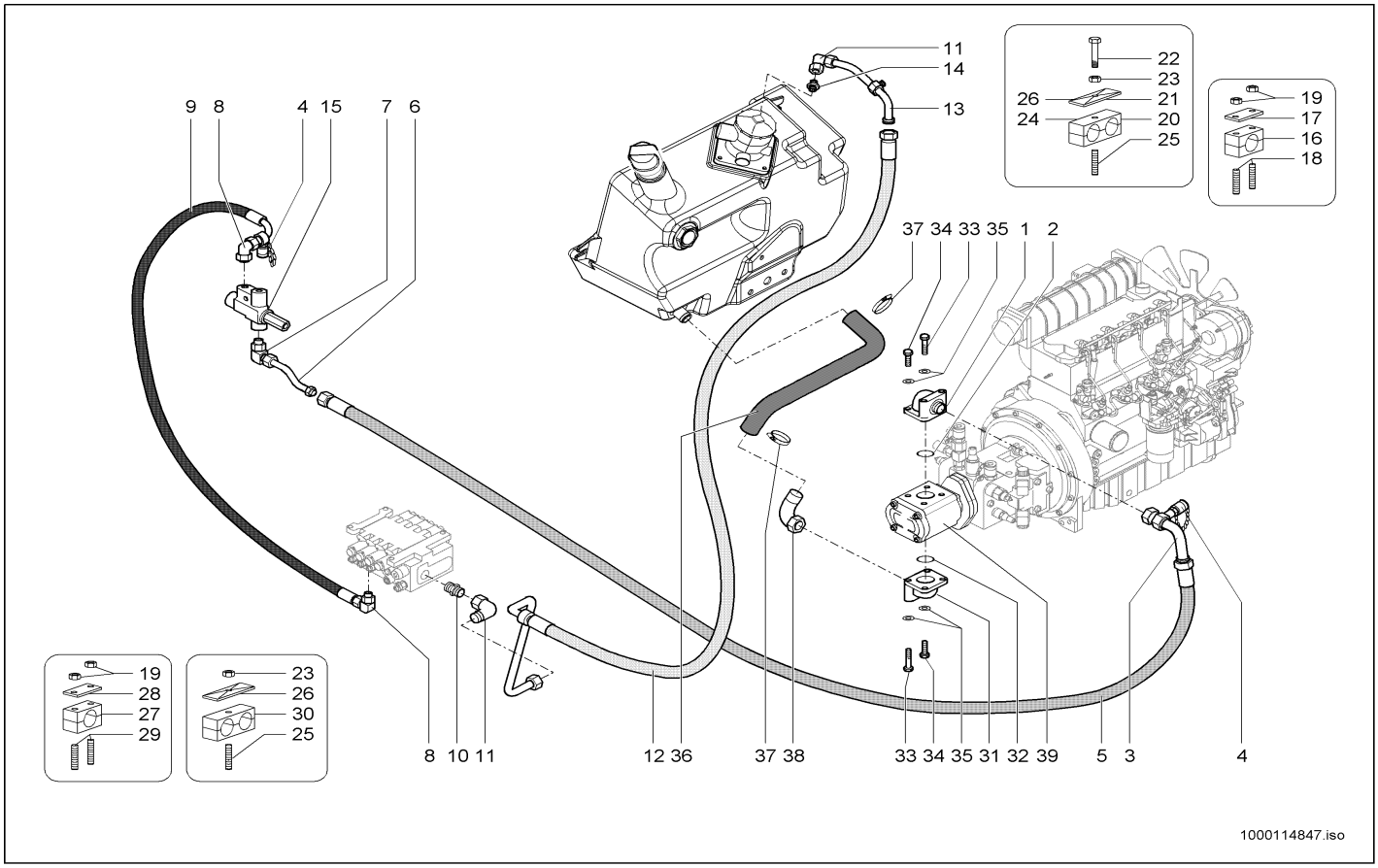

Pos	Art.-Nr.	Anm.	Q'TY	BEZEICHNUNG	PART NAME	DESIGNATION
1	1000019449		1,00 ST	VERSCHRAUBUNG	SCREW JOINT	RACCORD UNION
2	1000000877		1,00 ST	O-RING	O-RING	ANNEAU EN O
3	1000102282		1,00 ST	ANSCHLUSSSTÜCK	CONNECTION PIECE	PIÈCE DE CONNEXION
4	1000028166		2,00 ST	MINIMESSANSCHLUSS	MINIMESS POINT	CONNEXION DE MINI MESURAGE
5	1000102254		1,00 ST	HYDRAULIKSCHLAUCH	HP HOSE	TUYAU FLEXIBLE HYDRAULIQUE
6	1000102284		1,00 ST	HYDRAULIKROHR	HYDRAULIC PIPE	TUBE HYDRAULIQUE
7	1000028464		1,00 ST	VERSCHRAUBUNG	SCREW JOINT	RACCORD UNION
8	1000028448		2,00 ST	VERSCHRAUBUNG	SCREW JOINT	RACCORD UNION
9	1000103779		1,00 ST	HYDRAULIKSCHLAUCH	HP HOSE	TUYAU FLEXIBLE HYDRAULIQUE
10	1000028685		1,00 ST	VERSCHRAUBUNG	SCREW JOINT	RACCORD UNION
11	1000085091		2,00 ST	VERSCHRAUBUNG	SCREW JOINT	RACCORD UNION
12	1000104223		1,00 ST	HYDRAULIKSCHLAUCH	HP HOSE	TUYAU FLEXIBLE HYDRAULIQUE
13	1000101362		1,00 ST	HYDRAULIKROHR	HYDRAULIC PIPE	TUBE HYDRAULIQUE
14	1000085107		1,00 ST	VERSCHRAUBUNG	SCREW JOINT	RACCORD UNION
15	1000028006		1,00 ST	PRIORITÄTSVENTIL	PRIORITY VALVE	SOUPAPE PRIORITAIRE
16	1000031124		1,00 ST	SCHELLE	CLAMP	BRIDE
17	1000031685		1,00 ST	DECKPLATTE	COVER PLATE	PLAQUE DE RECOUVREMENT
18	1000048887		2,00 ST	STIFTSCHRAUBE	STUD	GOUJON
19	1000085588		2,00 ST	6KT-MUTTER	HEXAGON NUT	ÉCROU HEXAGONAL
20	1000032006		2,00 ST	SCHELLE	CLAMP	BRIDE
21	1000031245		2,00 ST	DECKPLATTE	COVER PLATE	PLAQUE DE RECOUVREMENT
22	1000015402		2,00 ST	6KT-SCHRAUBE	HEX SCREW	VIS À TÊTE HEXAGONALE
23	1000013022		2,00 ST	6KT-MUTTER	HEXAGON NUT	ÉCROU HEXAGONAL
24	1000032359		1,00 ST	SCHELLE	CLAMP	BRIDE
25	1000048896		3,00 ST	STIFTSCHRAUBE	STUD	GOUJON
26	1000031631		1,00 ST	DECKPLATTE	COVER PLATE	PLAQUE DE RECOUVREMENT
27	1000032250		1,00 ST	SCHELLE	CLAMP	BRIDE
28	1000099794		2,00 ST	DECKPLATTE	COVER PLATE	PLAQUE DE RECOUVREMENT
29	1000048880		2,00 ST	STIFTSCHRAUBE	STUD	GOUJON
30	1000100563		1,00 ST	SCHELLE	CLAMP	BRIDE
31	1000085087		1,00 ST	VERSCHRAUBUNG	SCREW JOINT	RACCORD UNION
32	1000000877		1,00 ST	O-RING	O-RING	ANNEAU EN O
33	1000048280		2,00 ST	ZYLINDERSCHRAUBE	CHEESE HEAD SCREW	VIS A TETE CYLINDRIQUE
34	1000019450		2,00 ST	ZYLINDERSCHRAUBE	CHEESE HEAD SCREW	VIS A TETE CYLINDRIQUE
35	1000019452		4,00 ST	FEDERRING	SPRING RING	RONDELLE À RESSORT
36	1000101510		1,00 ST	FORMSCHLAUCH	PRESHAPED TUBE	TUYAU FLEXIBLE DE FORME
37	1000102535		2,00 ST	SCHELLE	CLAMP	BRIDE
38	1000109127		1,00 ST	SCHLAUCHARMATUR	HOSE FITTING	INSTRUMENT DE TUYAU FLEXIBLE
39	1000000535	32 cm³	1,00 ST	HYDRAULIKPUMPE	HYDRAULIC PUMP	POMPE HYDRAULIQUE

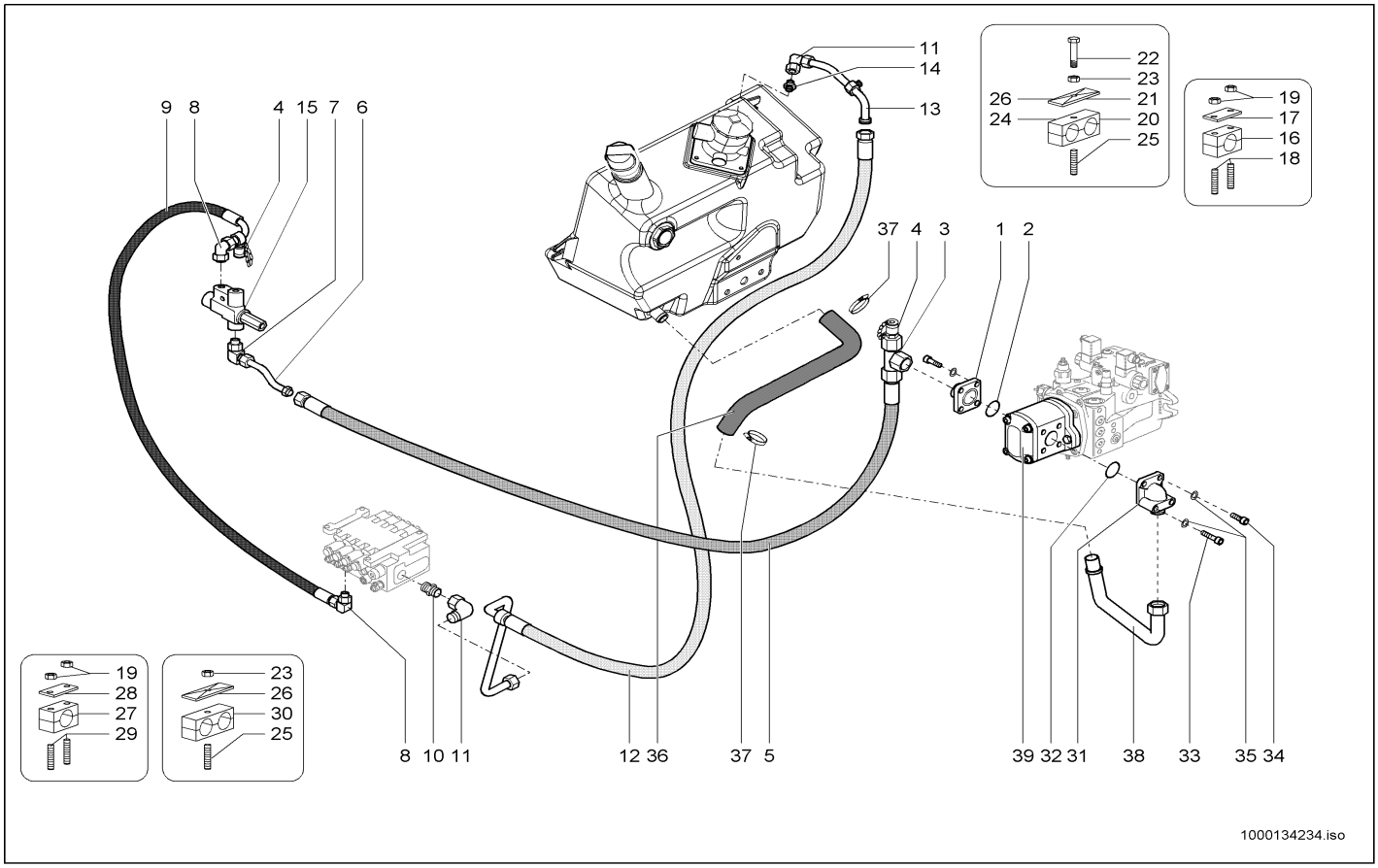

Pos	Art.-Nr.	Anm.	Q'TY	BEZEICHNUNG	PART NAME	DESIGNATION
1	1000028733		1,00 ST	VERSCHRAUBUNG	SCREW JOINT	RACCORD UNION
2	1000090263		1,00 ST	O-RING	O-RING	ANNEAU EN O
3	1000085052		1,00 ST	VERSCHRAUBUNG	SCREW JOINT	RACCORD UNION
4	1000019368		2,00 ST	MINIMESSANSCHLUSS	MINIMESS POINT	CONNEXION DE MINI MESURAGE
5	1000112434	L2280	1,00 ST	HYDRAULIKSCHLAUCH	HP HOSE	TUYAU FLEXIBLE HYDRAULIQUE
6	1000102284		1,00 ST	HYDRAULIKROHR	HYDRAULIC PIPE	TUBE HYDRAULIQUE
7	1000028464		1,00 ST	VERSCHRAUBUNG	SCREW JOINT	RACCORD UNION
8	1000028448		2,00 ST	VERSCHRAUBUNG	SCREW JOINT	RACCORD UNION
9	1000103779	L630	1,00 ST	HYDRAULIKSCHLAUCH	HP HOSE	TUYAU FLEXIBLE HYDRAULIQUE
10	1000028685		1,00 ST	VERSCHRAUBUNG	SCREW JOINT	RACCORD UNION
11	1000085091		2,00 ST	VERSCHRAUBUNG	SCREW JOINT	RACCORD UNION
12	1000104223	L2160	1,00 ST	HYDRAULIKSCHLAUCH	HP HOSE	TUYAU FLEXIBLE HYDRAULIQUE
13	1000101362		1,00 ST	HYDRAULIKROHR	HYDRAULIC PIPE	TUBE HYDRAULIQUE
14	1000085107		1,00 ST	VERSCHRAUBUNG	SCREW JOINT	RACCORD UNION
15	1000028006		1,00 ST	PRIORITÄTSVENTIL	PRIORITY VALVE	SOUPAPE PRIORITAIRE
16	1000031124		1,00 ST	SCHELLE	CLAMP	BRIDE
17	1000031685		1,00 ST	DECKPLATTE	COVER PLATE	PLAQUE DE RECOUVREMENT
18	1000048887		2,00 ST	STIFTSCHRAUBE	STUD	GOUJON
19	1000085588		2,00 ST	6KT-MUTTER	HEXAGON NUT	ÉCROU HEXAGONAL
20	1000032006		2,00 ST	SCHELLE	CLAMP	BRIDE
21	1000031245		2,00 ST	DECKPLATTE	COVER PLATE	PLAQUE DE RECOUVREMENT
22	1000015402		2,00 ST	6KT-SCHRAUBE	HEX SCREW	VIS À TÊTE HEXAGONALE
23	1000013022		2,00 ST	6KT-MUTTER	HEXAGON NUT	ÉCROU HEXAGONAL
24	1000032359		1,00 ST	SCHELLE	CLAMP	BRIDE
25	1000048896		3,00 ST	STIFTSCHRAUBE	STUD	GOUJON
26	1000031631		1,00 ST	DECKPLATTE	COVER PLATE	PLAQUE DE RECOUVREMENT
27	1000032250		1,00 ST	SCHELLE	CLAMP	BRIDE
28	1000099794		2,00 ST	DECKPLATTE	COVER PLATE	PLAQUE DE RECOUVREMENT
29	1000048880		2,00 ST	STIFTSCHRAUBE	STUD	GOUJON
30	1000100563		1,00 ST	SCHELLE	CLAMP	BRIDE
31	1000085087		1,00 ST	VERSCHRAUBUNG	SCREW JOINT	RACCORD UNION
32	1000000877		1,00 ST	O-RING	O-RING	ANNEAU EN O
33	1000048280		1,00 ST	ZYLINDERSCHRAUBE	CHEESE HEAD SCREW	VIS A TETE CYLINDRIQUE
34	1000019450		1,00 ST	ZYLINDERSCHRAUBE	CHEESE HEAD SCREW	VIS A TETE CYLINDRIQUE
35	1000019452		2,00 ST	FEDERRING	SPRING RING	RONDELLE À RESSORT
36	1000101510		1,00 ST	FORMSCHLAUCH	PRESHAPED TUBE	TUYAU FLEXIBLE DE FORME
37	1000102535		2,00 ST	SCHELLE	CLAMP	BRIDE
38	1000110530		1,00 ST	SCHLAUCHARMATUR	HOSE FITTING	INSTRUMENT DE TUYAU FLEXIBLE
39	1000000535	32 cm³	1,00 ST	HYDRAULIKPUMPE	HYDRAULIC PUMP	POMPE HYDRAULIQUE

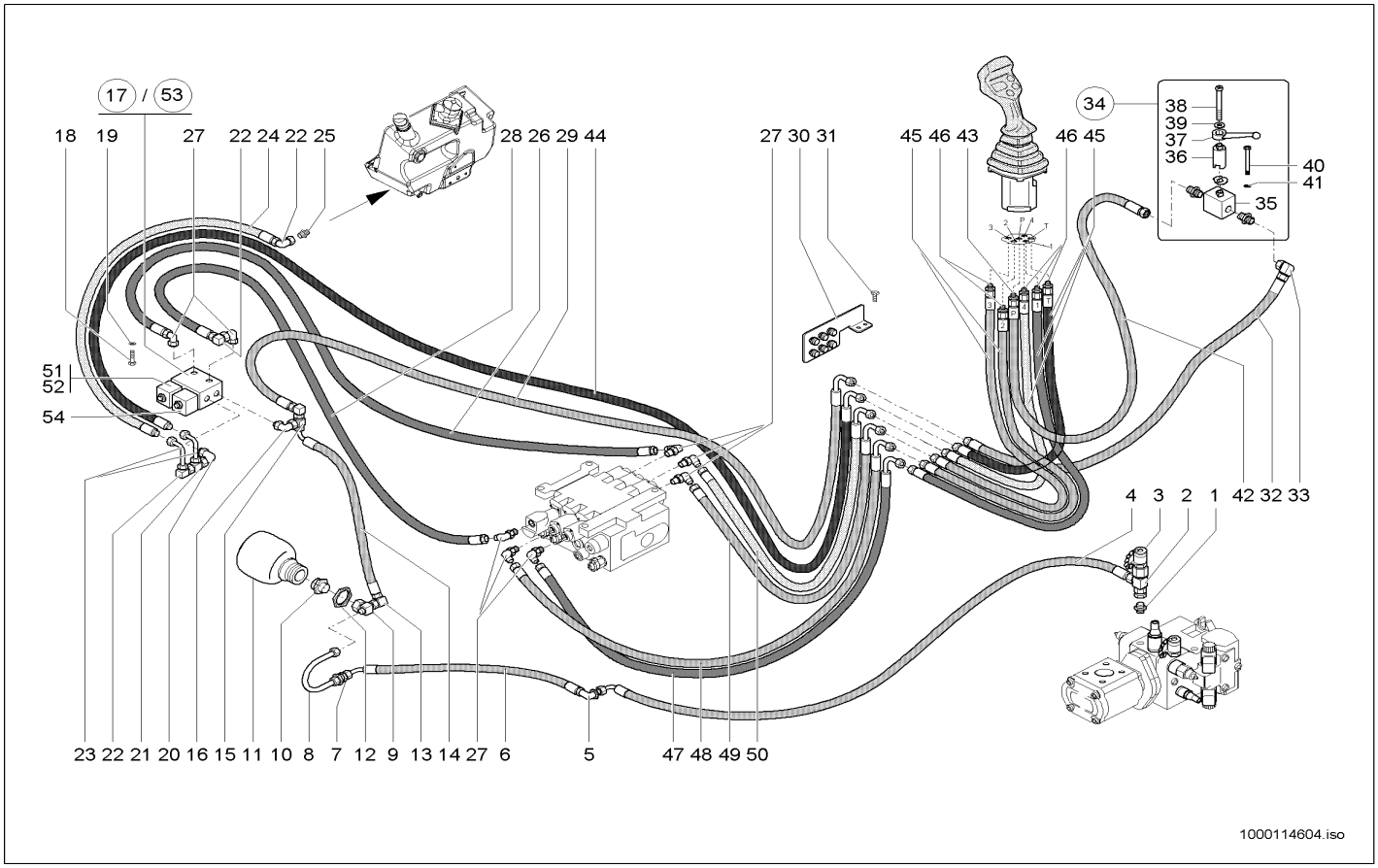

Pos	Art.-Nr.	Anm.	Q'TY	BEZEICHNUNG	PART NAME	DESIGNATION
1	1000028278		1,00 ST	VERSCHRAUBUNG	SCREW JOINT	RACCORD UNION
2	1000085089		1,00 ST	VERSCHRAUBUNG	SCREW JOINT	RACCORD UNION
3	1000028224		1,00 ST	MINIMESSANSCHLUSS	MINIMESS POINT	CONNEXION DE MINI MESURAGE
4	1000108871	L2350	1,00 ST	HYDRAULIKSCHLAUCH	HP HOSE	TUYAU FLEXIBLE HYDRAULIQUE
5	1000085064		1,00 ST	SCHOTTVERSCHRAUBUNG	LOCK SCREW CONNECTION	UNION DE CLOISON
6	1000105383	L210	1,00 ST	HYDRAULIKSCHLAUCH	HP HOSE	TUYAU FLEXIBLE HYDRAULIQUE
7	1000027830	0,5 bar	1,00 ST	RÜCKSCHLAGVENTIL	NON RETURN VALVE	SOUPAPE DE RETENUE
8	1000102283		1,00 ST	HYDRAULIKROHR	HYDRAULIC PIPE	TUBE HYDRAULIQUE
9	1000085057		1,00 ST	VERSCHRAUBUNG	SCREW JOINT	RACCORD UNION
10	1000106888		1,00 ST	VERSCHRAUBUNG	SCREW JOINT	RACCORD UNION
11	1000100231		1,00 ST	DRUCKSPEICHER	PRESSURE ACCUMULATOR	ACCUMULATEUR DE PRESSION
12	1000049039		1,00 ST	6KT-MUTTER	HEXAGON NUT	ÉCROU HEXAGONAL
13	1000015510		1,00 ST	VERSCHRAUBUNG	SCREW JOINT	RACCORD UNION
14	1000103770	L300	1,00 ST	HYDRAULIKSCHLAUCH	HP HOSE	TUYAU FLEXIBLE HYDRAULIQUE
15	1000015518		1,00 ST	VERSCHRAUBUNG	SCREW JOINT	RACCORD UNION
16	1000028677		1,00 ST	VERSCHRAUBUNG	SCREW JOINT	RACCORD UNION
17	1000028025	A:342000549 342010447 342100152	1,00 ST	VENTILBLOCK	VALVE BLOCK	SOUPAPE DE BLOC
18	1000085382		2,00 ST	6KT-SCHRAUBE	HEX SCREW	VIS À TÊTE HEXAGONALE
19	1000092290		2,00 ST	SCHEIBE	WASHER	RONDELLE
20	1000028741		1,00 ST	VERSCHRAUBUNG	SCREW JOINT	RACCORD UNION
21	1000085120		1,00 ST	VERSCHRAUBUNG	SCREW JOINT	RACCORD UNION
22	1000085055		4,00 ST	VERSCHRAUBUNG	SCREW JOINT	RACCORD UNION
23	1000028311		2,00 ST	VERSCHRAUBUNG	SCREW JOINT	RACCORD UNION
24	1000103760	L760	1,00 ST	HYDRAULIKSCHLAUCH	HP HOSE	TUYAU FLEXIBLE HYDRAULIQUE
25	1000103404		1,00 ST	VERSCHRAUBUNG	SCREW JOINT	RACCORD UNION
26	1000103767	L790	1,00 ST	HYDRAULIKSCHLAUCH	HP HOSE	TUYAU FLEXIBLE HYDRAULIQUE
27	1000028741		8,00 ST	VERSCHRAUBUNG	SCREW JOINT	RACCORD UNION
28	1000103767	L790	1,00 ST	HYDRAULIKSCHLAUCH	HP HOSE	TUYAU FLEXIBLE HYDRAULIQUE
29	1000104749		1,00 ST	HYDRAULIKSCHLAUCH	HP HOSE	TUYAU FLEXIBLE HYDRAULIQUE
30	1000105084		1,00 ST	ANSCHLUSSSTÜCK KPL.	PIPE LINE KPL. 10X1 FE/ZN 8 C	CONDUITE KPL. 10X1 FE/ZN 8 C
31	1000085382		2,00 ST	6KT-SCHRAUBE	HEX SCREW	VIS À TÊTE HEXAGONALE
32	1000105387	L1090	1,00 ST	HYDRAULIKSCHLAUCH	HP HOSE	TUYAU FLEXIBLE HYDRAULIQUE
33	1000000542		1,00 ST	VERSCHRAUBUNG	SCREW JOINT	RACCORD UNION
34	1000027651		1,00 ST	KUGELHAHN	BALL VALVE	ROBINET À BOULET
35	1000027845		1,00 ST	KUGELHAHN	BALL VALVE	ROBINET À BOULET
36	1000036968		1,00 ST	VERLÄNGERUNGSSTÜCK	EXTENSION PIECE	RALLONGE
37	1000027755		1,00 ST	SCHALTHEBEL	SHIFT LEVER	LEVIER DE CHANGEMENT DE VITESSES
38	1000085551		1,00 ST	FLACHKOPFSCHRAUBE	FLAT HEAD SCREW	VIS DE TÊTE PLATE
39	1000095342		1,00 ST	SCHEIBE	WASHER	RONDELLE
40	1000047662		2,00 ST	6KT-SCHRAUBE	HEX SCREW	VIS À TÊTE HEXAGONALE
41	1000092289		2,00 ST	SCHEIBE	WASHER	RONDELLE
42	1000105452	L340	1,00 ST	HYDRAULIKSCHLAUCH	HP HOSE	TUYAU FLEXIBLE HYDRAULIQUE
43	1000015488		1,00 ST	VERSCHRAUBUNG	SCREW JOINT	RACCORD UNION
44	1000104748		1,00 ST	HYDRAULIKSCHLAUCH	HP HOSE	TUYAU FLEXIBLE HYDRAULIQUE
45	1000098371	L1300	5,00 ST	HYDRAULIKSCHLAUCH	HP HOSE	TUYAU FLEXIBLE HYDRAULIQUE

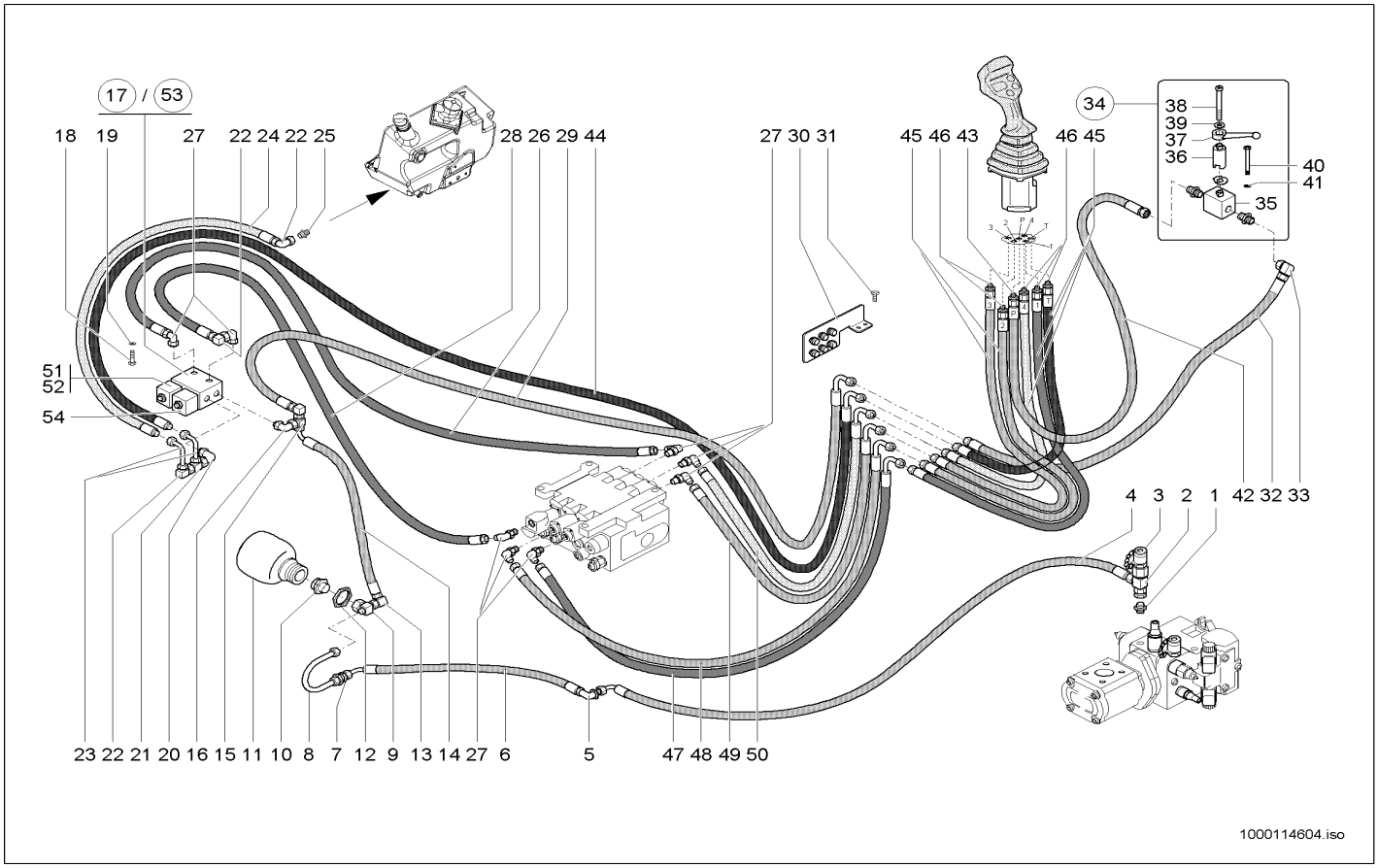

Pos	Art.-Nr.	Anm.	Q'TY	BEZEICHNUNG	PART NAME	DESIGNATION
46	1000015498		5,00 ST	VERSCHRAUBUNG	SCREW JOINT	RACCORD UNION
47	1000104746		1,00 ST	HYDRAULIKSCHLAUCH	HP HOSE	TUYAU FLEXIBLE HYDRAULIQUE
48	1000104747		1,00 ST	HYDRAULIKSCHLAUCH	HP HOSE	TUYAU FLEXIBLE HYDRAULIQUE
49	1000104745		1,00 ST	HYDRAULIKSCHLAUCH	HP HOSE	TUYAU FLEXIBLE HYDRAULIQUE
50	1000104744		1,00 ST	HYDRAULIKSCHLAUCH	HP HOSE	TUYAU FLEXIBLE HYDRAULIQUE
51	1000106644	A:342000549 342010447 342100152	2,00 ST	MAGNET	SOLENOID	AIMANT
52	1000106642	A:342000549 342010447 342100152	2,00 ST	VENTILEINSATZ	VALVE	MISE DE SOUPAPE
53	1000052097	E:342000550 342010448 342100153	1,00 ST	MAGNETVENTIL	SOLENOID VALVE	ÉLECTROVALVE
54	1000135753	E:342000550 342010448 342100153	2,00 ST	VENTIL	VALVE	SOUPAPE

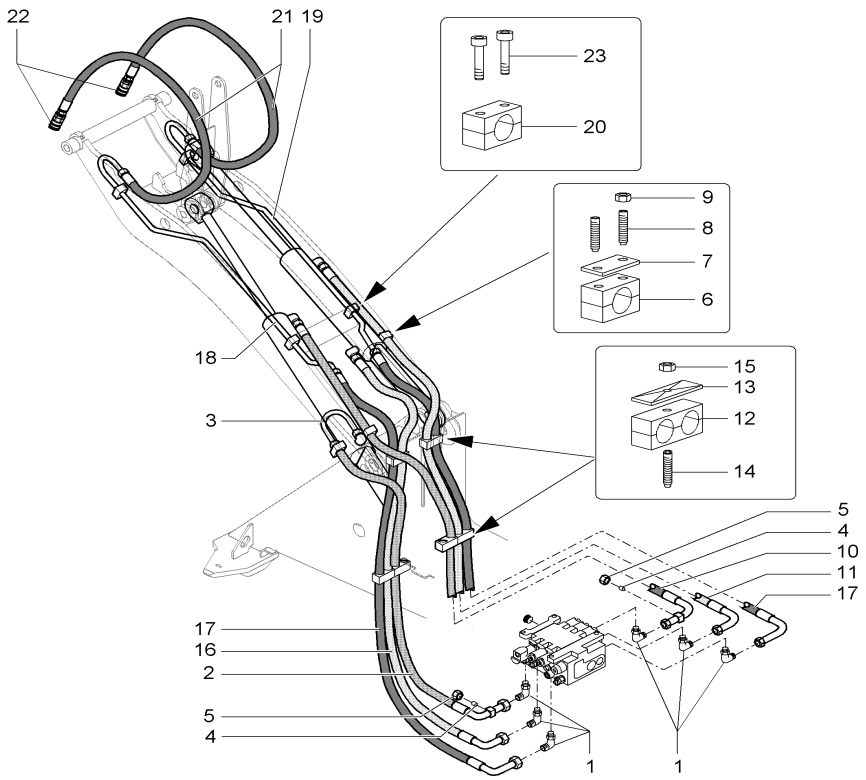

Pos	Art.-Nr.	Anm.	Q'TY	BEZEICHNUNG	PART NAME	DESIGNATION
1	1000028448		6,00 ST	VERSCHRAUBUNG	SCREW JOINT	RACCORD UNION
2	1000106672	L1170	1,00 ST	HYDRAULIKSCHLAUCH	HP HOSE	TUYAU FLEXIBLE HYDRAULIQUE
3	1000108257		1,00 ST	ANSCHLUSSSTÜCK	CONNECTION PIECE	PIÈCE DE CONNEXION
4	1000028243		2,00 ST	VERSCHLUSSBUTZEN	LOCK PIECE	PIÈCE DE FERMETURE
5	1000050505		2,00 ST	ÜBERWURFMUTTER	UNION NUT	ÉCROU À CHAPEAU
6	1000032192		2,00 ST	SCHELLE	CLAMP	BRIDE
7	1000031643		2,00 ST	DECKPLATTE	COVER PLATE	PLAQUE DE RECOUVREMENT
8	1000048886		4,00 ST	STIFTSCHRAUBE	STUD	GOUJON
9	1000085588		4,00 ST	6KT-MUTTER	HEXAGON NUT	ÉCROU HEXAGONAL
10	1000105385	L2020	1,00 ST	HYDRAULIKSCHLAUCH	HP HOSE	TUYAU FLEXIBLE HYDRAULIQUE
11	1000102277	L2900	1,00 ST	HYDRAULIKSCHLAUCH	HP HOSE	TUYAU FLEXIBLE HYDRAULIQUE
12	1000031638	20/20	4,00 ST	SCHELLE	CLAMP	BRIDE
13	1000031245		4,00 ST	DECKPLATTE	COVER PLATE	PLAQUE DE RECOUVREMENT
14	1000048894		4,00 ST	STIFTSCHRAUBE	STUD	GOUJON
15	1000013022		4,00 ST	6KT-MUTTER	HEXAGON NUT	ÉCROU HEXAGONAL
16	1000102276	L2330	1,00 ST	HYDRAULIKSCHLAUCH	HP HOSE	TUYAU FLEXIBLE HYDRAULIQUE
17	1000103775	L2460	2,00 ST	HYDRAULIKSCHLAUCH	HP HOSE	TUYAU FLEXIBLE HYDRAULIQUE
18	1000090715	L	1,00 ST	HYDRAULIKROHR	HYDRAULIC PIPE	TUBE HYDRAULIQUE
19	1000090716	R	1,00 ST	HYDRAULIKROHR	HYDRAULIC PIPE	TUBE HYDRAULIQUE
20	1000032051		4,00 ST	SCHELLE	CLAMP	BRIDE
21	1000028816	L1250	2,00 ST	HYDRAULIKSCHLAUCH	HP HOSE	TUYAU FLEXIBLE HYDRAULIQUE
22	1000019246		2,00 ST	SCHNELLVERSCHLUßKUPPLUNG	QUICK LOCK COUPLING	COUPLEUR À FERMETURE RAPIDE
23	1000048166		8,00 ST	ZYLINDERSCHRAUBE	CHEESE HEAD SCREW	VIS A TETE CYLINDRIQUE

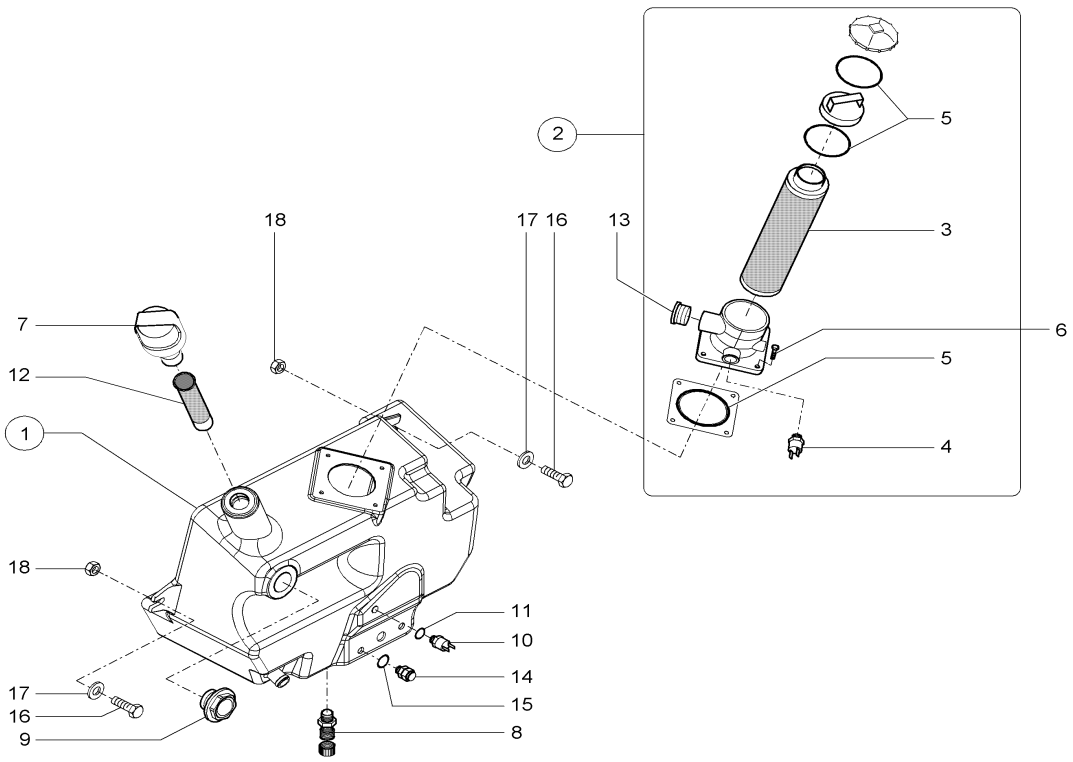

1000114289.iso

Pos	Art.-Nr.	Anm.	Q'TY	BEZEICHNUNG	PART NAME	DESIGNATION
1	1000101237		1,00 ST	HYDRAULIKTANK	HYDRAULIC TANK	RÉSERVOIR HYDRAULIQUE
2	1000052007		1,00 ST	RÜCKLAUF-SAUGFILTER	REFLUX SUCTION FILTER	FILTRE DE REFLUX ASPIRANT
3	1000109117		1,00 ST	FILTER	FILTER	FILTRE
4	1000109118		1,00 ST	VERSCHMUTZUNGSANZEIGE	DIRT INDICATOR	INDICATEUR D´ENGRAISSAGE
5	1000109119		1,00 ST	DICHTSATZ	SEAL KIT	POCHETTE DE JOINTS
6	1000085411		4,00 ST	6KT-SCHRAUBE	HEX SCREW	VIS À TÊTE HEXAGONALE
7	1000052149		1,00 ST	BELÜFTUNGSFILTER	VENTING FILTER	FILTRE D'AÉRATION
8	1000028095		1,00 ST	ABLAßKUPPLUNG	DRAIN COUPLING	COUPLEUR DE PURGE
9	1000022318		1,00 ST	ÖLSTANDSAUGE	OILLEVEL SIGHT GLASS	OEIL DU NIVAU D'HUILE
10	1000027555		1,00 ST	TEMPERATURSCHALTER	TEMPERATURE SWITCH	INTERRUPTEUR DE TÉMPERATURE
11	1000022510		1,00 ST	DICHTRING	SEAL RING	BAGUE D'ÉTANCHÉITÉ
12	1000028238		1,00 ST	SIEB	SCREEN	CRIBLE
13	1000030655		1,00 ST	VERSCHLUSSSCHRAUBE	LOCK SCREW	VIS DE FERMETURE
14	1000020805		1,00 ST	VERSCHLUSSSCHRAUBE	LOCK SCREW	VIS DE FERMETURE
15	1000020806		1,00 ST	DICHTRING	SEAL RING	BAGUE D'ÉTANCHÉITÉ
16	1000015347		2,00 ST	6KT-SCHRAUBE	HEX SCREW	VIS À TÊTE HEXAGONALE
17	1000049285		2,00 ST	SCHEIBE	WASHER	RONDELLE
18	1000019657		2,00 ST	6KT-MUTTER	HEXAGON NUT	ÉCROU HEXAGONAL

STEUERHEBELTRÄGER
CONTROL LEVER CARRIER
PORTE-LEVIER DE COMMANDE

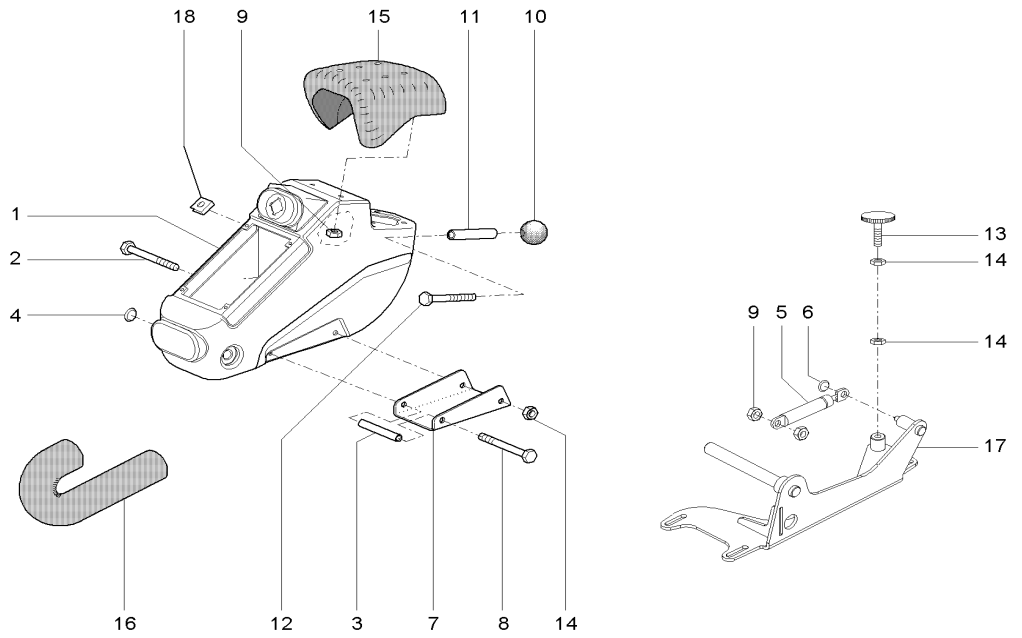

1000114153.iso

Pos	Art.-Nr.	Anm.	Q'TY	BEZEICHNUNG	PART NAME	DESIGNATION
1	1000051257		1,00 ST	STEUERHEBELTRÄGER	CONTROLLEVER CARRIER	SUPPORT DE LEVIER DE COMMANDE
2	1000013015		1,00 ST	ZYLINDERSCHRAUBE	CHEESE HEAD SCREW	VIS A TETE CYLINDRIQUE
3	1000098895		1,00 ST	ROHR	PIPE LINE	TUYAU
4	1000089599		1,00 ST	KAPPE	CAP	BOUCHON
5	1000089602		1,00 ST	GASFEDER	GAS STRUT	RESSORT DE GAZ
6	1000031304		1,00 ST	SCHNELLVERSCHLUSS	QUICK LOCK	FERMETURE RAPIDE
7	1000098812		1,00 ST	VERSTEIFUNG	STRUT	RAIDISSEMENT
8	1000085322		1,00 ST	6KT-SCHRAUBE	HEX SCREW	VIS À TÊTE HEXAGONALE
9	1000013022		5,00 ST	6KT-MUTTER	HEXAGON NUT	ÉCROU HEXAGONAL
10	1000030507		1,00 ST	KUGELGRIFF	BALL HANDLE	MANETTE SPHÉRIQUE
11	1000089601		1,00 ST	GRIFF	HANDLE	MANETTE
12	1000085358		1,00 ST	6KT-SCHRAUBE	HEX SCREW	VIS À TÊTE HEXAGONALE
13	1000089603		1,00 ST	ANSCHLAG	LIMIT STOP	BATTÉE
14	1000049040		3,00 ST	6KT-MUTTER	HEXAGON NUT	ÉCROU HEXAGONAL
15	1000051623		1,00 ST	ARMLEHNE	ARM REST	ACCOUDOIR
16	1000106737	L250	1,00 ST	HEIZUNGSSCHLAUCH	HEATER HOSE	TUYAU FLEXIBLE DE CHAUFFAGE
17	1000104753		1,00 ST	KONSOLE	CONSOLE	CONSOLE
18	1000125658		4,00 ST	GEWINDEKLAMMER	THREAD-MORE CLAMMY	PARENTHÈSE DE FIL

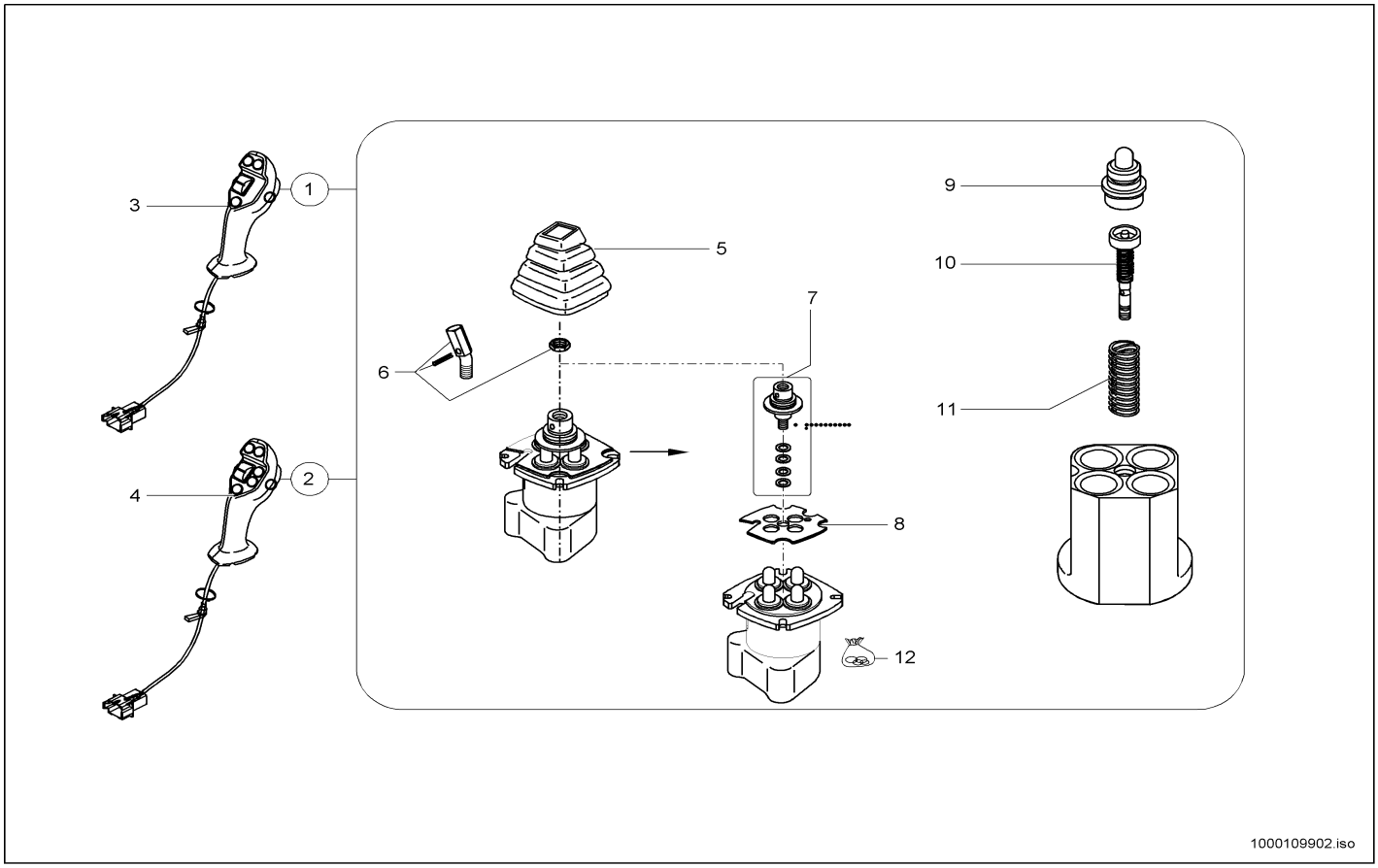

1000109902.iso

Pos	Art.-Nr.	Anm.	Q'TY	BEZEICHNUNG	PART NAME	DESIGNATION
1	1000052045		1,00 ST	VORSTEUERGERÄT	PILOT VALVE	APPAREIL DE PRÉCOMMANDE
2	1000052047	opt.	1,00 ST	VORSTEUERGERÄT	PILOT VALVE	APPAREIL DE PRÉCOMMANDE
3	1000109905		1,00 ST	GRIFF	HANDLE	MANETTE
4	1000109906	opt.	1,00 ST	GRIFF	HANDLE	MANETTE
5	1000109907		1,00 ST	FALTENBALG	BELLOW	SOUFFLET
6	1000109904		1,00 ST	HEBEL	LEVER	LEVIER
7	1000109908		1,00 ST	GELENKKREUZGARNITUR	UNIVERSAL JOINT SET	GARNITURE DE CROISILLON
8	1000109909		1,00 ST	PLATTE	PLATE	PLAQUE
9	1000110001		4,00 ST	STÖSSEL	PUSH ROD	POUSSOIR
10	1000110002		4,00 ST	REGELSCHIEBER	SPOOL VALVE	TIROIR
11	1000110003		4,00 ST	FEDER	SPRING	RESSORT
12	1000110024		1,00 ST	DICHTSATZ	SEAL KIT	POCHETTE DE JOINTS

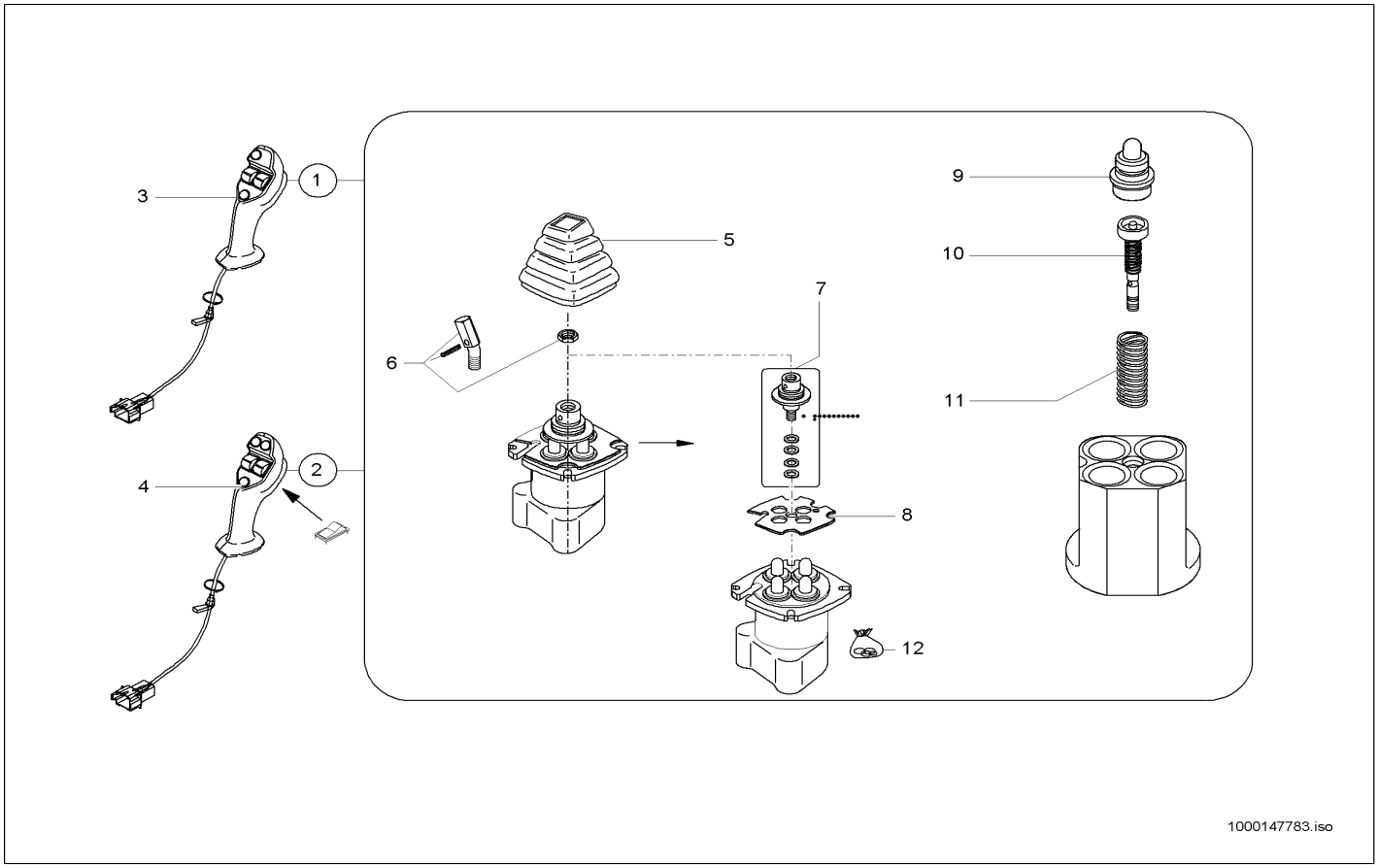

Pos	Art.-Nr.	Anm.	Q'TY	BEZEICHNUNG	PART NAME	DESIGNATION
1	1000143082		1,00 ST	VORSTEUERGERÄT	PILOT VALVE	APPAREIL DE PRÉCOMMANDE
2	1000143084	opt.	1,00 ST	VORSTEUERGERÄT	PILOT VALVE	APPAREIL DE PRÉCOMMANDE
3	1000147407		1,00 ST	GRIFF	HANDLE	MANETTE
4	1000147408	opt.	1,00 ST	GRIFF	HANDLE	MANETTE
5	1000109907		1,00 ST	FALTENBALG	BELLOW	SOUFFLET
6	1000109904		1,00 ST	HEBEL	LEVER	LEVIER
7	1000109908		1,00 ST	GELENKKREUZGARNITUR	UNIVERSAL JOINT SET	GARNITURE DE CROISILLON
8	1000109909		1,00 ST	PLATTE	PLATE	PLAQUE
9	1000110001		4,00 ST	STÖSSEL	PUSH ROD	POUSSOIR
10	1000110002		4,00 ST	REGELSCHIEBER	SPOOL VALVE	TIROIR
11	1000110003		4,00 ST	FEDER	SPRING	RESSORT
12	1000110024		1,00 ST	DICHTSATZ	SEAL KIT	POCHETTE DE JOINTS

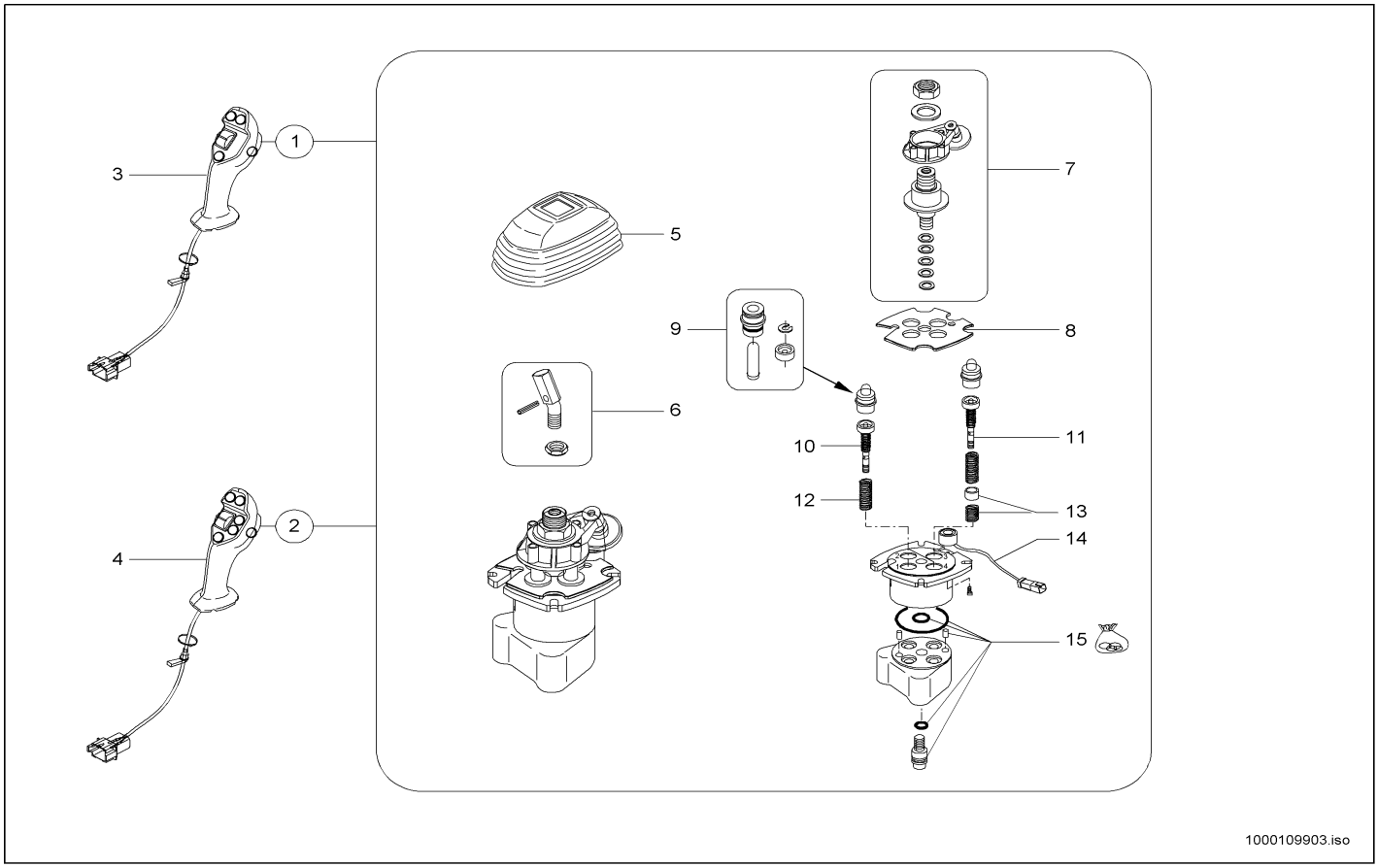

Pos	Art.-Nr.	Anm.	Q'TY	BEZEICHNUNG	PART NAME	DESIGNATION
1	1000052048		1,00 ST	VORSTEUERGERÄT	PILOT VALVE	APPAREIL DE PRÉCOMMANDE
2	1000052049	opt.	1,00 ST	VORSTEUERGERÄT	PILOT VALVE	APPAREIL DE PRÉCOMMANDE
3	1000109905		1,00 ST	GRIFF	HANDLE	MANETTE
4	1000109906	opt.	1,00 ST	GRIFF	HANDLE	MANETTE
5	1000110028		1,00 ST	FALTENBALG	BELLOW	SOUFFLET
6	1000109904		1,00 ST	HEBEL	LEVER	LEVIER
7	1000110029		1,00 ST	KREUZGELENK	CROSS UNION	JOINT UNIVERSEL
8	1000110030		1,00 ST	PLATTE	PLATE	PLAQUE
9	1000110001		4,00 ST	STÖSSEL	PUSH ROD	POUSSOIR
10	1000110002		3,00 ST	REGELSCHIEBER	SPOOL VALVE	TIROIR
11	1000110031		1,00 ST	REGELSCHIEBER	SPOOL VALVE	TIROIR
12	1000110003		4,00 ST	FEDER	SPRING	RESSORT
13	1000110032		1,00 ST	REPARATURSATZ	REPAIRING SET	JEU DE RÉPARATION
14	1000110033		1,00 ST	REPARATURSATZ	REPAIRING SET	JEU DE RÉPARATION
15	1000110024		1,00 ST	DICHTSATZ	SEAL KIT	POCHETTE DE JOINTS

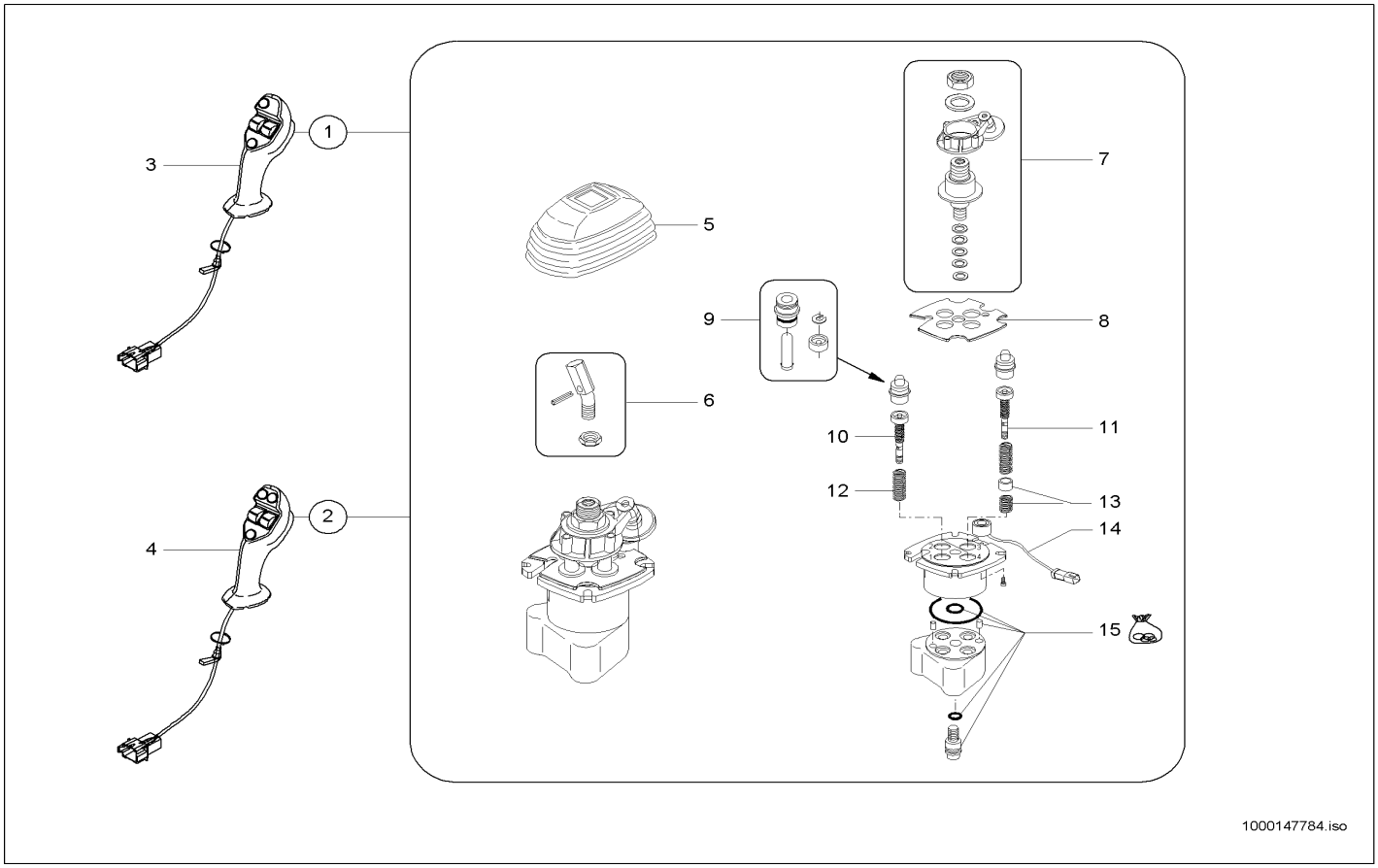

Pos	Art.-Nr.	Anm.	Q'TY	BEZEICHNUNG	PART NAME	DESIGNATION
1	1000143085		1,00 ST	VORSTEUERGERÄT	PILOT VALVE	APPAREIL DE PRÉCOMMANDE
2	1000143083	opt.	1,00 ST	VORSTEUERGERÄT	PILOT VALVE	APPAREIL DE PRÉCOMMANDE
3	1000147407		1,00 ST	GRIFF	HANDLE	MANETTE
4	1000147409	opt.	1,00 ST	GRIFF	HANDLE	MANETTE
5	1000110028		1,00 ST	FALTENBALG	BELLOW	SOUFFLET
6	1000109904		1,00 ST	HEBEL	LEVER	LEVIER
7	1000110029		1,00 ST	KREUZGELENK	CROSS UNION	JOINT UNIVERSEL
8	1000110030		1,00 ST	PLATTE	PLATE	PLAQUE
9	1000110001		4,00 ST	STÖSSEL	PUSH ROD	POUSSOIR
10	1000110002		3,00 ST	REGELSCHIEBER	SPOOL VALVE	TIROIR
11	1000110031		1,00 ST	REGELSCHIEBER	SPOOL VALVE	TIROIR
12	1000110003		4,00 ST	FEDER	SPRING	RESSORT
13	1000110032		1,00 ST	REPARATURSATZ	REPAIRING SET	JEU DE RÉPARATION
14	1000110033		1,00 ST	REPARATURSATZ	REPAIRING SET	JEU DE RÉPARATION
15	1000110024		1,00 ST	DICHTSATZ	SEAL KIT	POCHETTE DE JOINTS

STEUERGERÄT
DISTRIBUTOR
APPAREIL DE COMMANDE

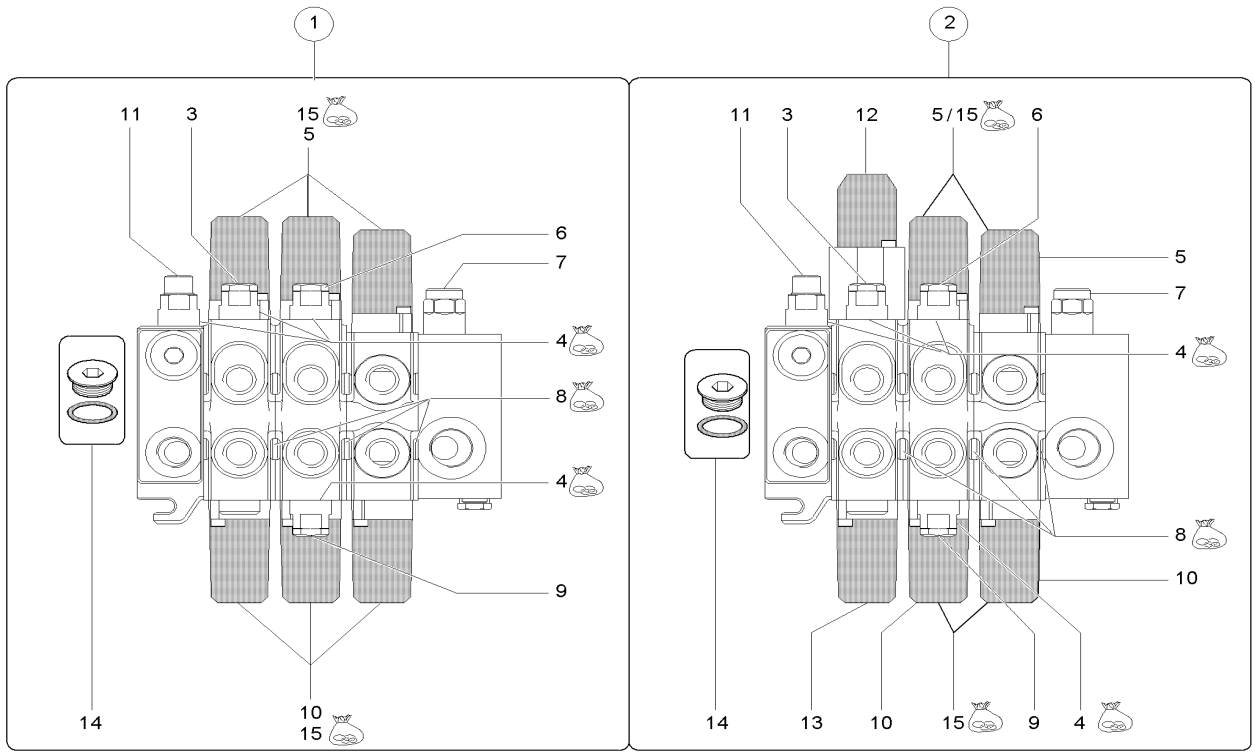

Pos	Art.-Nr.	Anm.	Q'TY	BEZEICHNUNG	PART NAME	DESIGNATION
1	1000052029		1,00 ST	STEUERGERÄT	DISTRIBUTOR	APPAREIL DE COMMANDE
2	1000052030	opt. sw	1,00 ST	STEUERGERÄT	DISTRIBUTOR	APPAREIL DE COMMANDE
3	1000106169		1,00 ST	VENTIL	VALVE	SOUPAPE
4	1000052599		1,00 ST	DICHTSATZ	SEAL KIT	POCHETTE DE JOINTS
5	1000106191		1,00 ST	STELLGERÄT	SET IMPLEMENT	APPAREIL DE RÉGLAGE
6	1000086486	240 bar	1,00 ST	NACHSAUGVENTIL	SUCTION VALVE	SOUPAPE À SUCCION
7	1000086979		1,00 ST	VORSPANNVENTIL	PRESTRETCH VALVE	SOUPAPE DE PRÉCONTRAINTE
8	1000052567		1,00 ST	DICHTSATZ	SEAL KIT	POCHETTE DE JOINTS
9	1000086497		1,00 ST	NACHSAUGVENTIL	SUCTION VALVE	SOUPAPE À SUCCION
10	1000106192		1,00 ST	STELLGERÄT	SET IMPLEMENT	APPAREIL DE RÉGLAGE
11	1000037613		1,00 ST	DRUCKREDUZIERVENTIL	PRESSURE REDUCT.VALVE	SOUPAPE DE DÉCOMPRESSION
12	1000106193		1,00 ST	STELLGERÄT	SET IMPLEMENT	APPAREIL DE RÉGLAGE
13	1000106194	opt. sw	1,00 ST	STELLGERÄT	SET IMPLEMENT	APPAREIL DE RÉGLAGE
14	1000106237		1,00 ST	STOPFEN	PLUG	BOUCHON
15	1000019333		2,00 ST	DICHTSATZ	SEAL KIT	POCHETTE DE JOINTS

HUBZYLINDER
LIFT RAM
VÉRIN DE LEVAGE

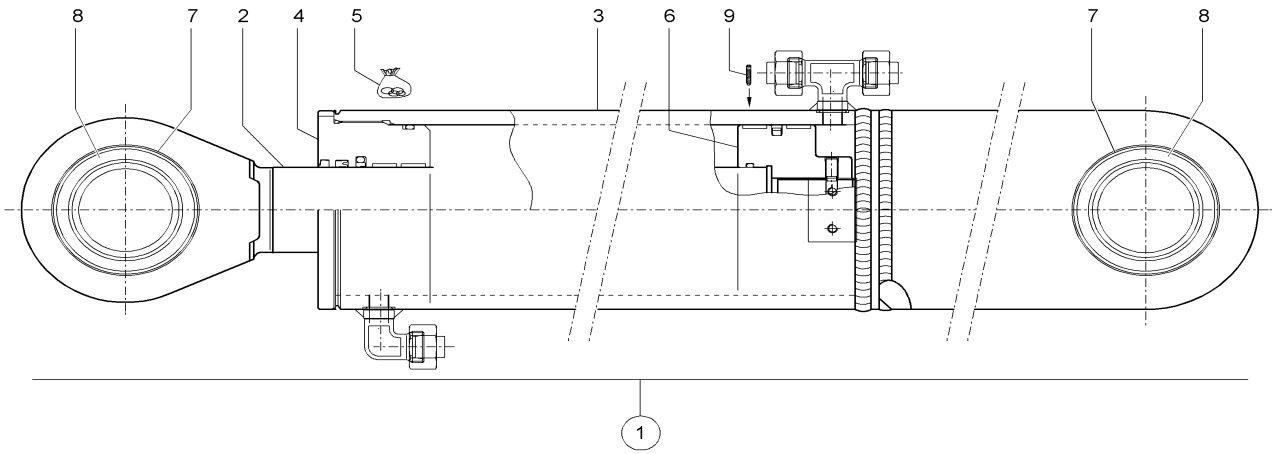

1000114865.iso

Pos	Art.-Nr.	Anm.	Q'TY	BEZEICHNUNG	PART NAME	DESIGNATION
1	1000098275		1,00 ST	HUBZYLINDER	LIFT CYLINDER	CYLINDRE DE LEVAGE
2	1000114854		1,00 ST	KOLBENSTANGE	PISTON ROD	TIGE DE PISTON
3	1000114855		1,00 ST	ZYLINDERROHR	CYLINDER PIPE	TUBE DE CYLINDRE
4	1000114856		1,00 ST	FÜHRUNGSBUCHSE	GUIDE BUSHING	BAGUE DE GUIDAGE
5	1000114857		1,00 ST	DICHTUNGSSATZ	SEALING KIT	JEU DE JOINTS
6	1000114858		1,00 ST	KOLBEN	PISTON	PISTON
7	1000114217		4,00 ST	SICHERUNGSRING	LOCK RING	BAGUE DE SÜRETÉ
8	1000114218		2,00 ST	GELENKLAGER	PIVOTING BEARING	PALIER ARTICULÉ
9	1000114859		1,00 ST	MADENSCHRAUBE	MAGGOTSCREW	PRISONNIER

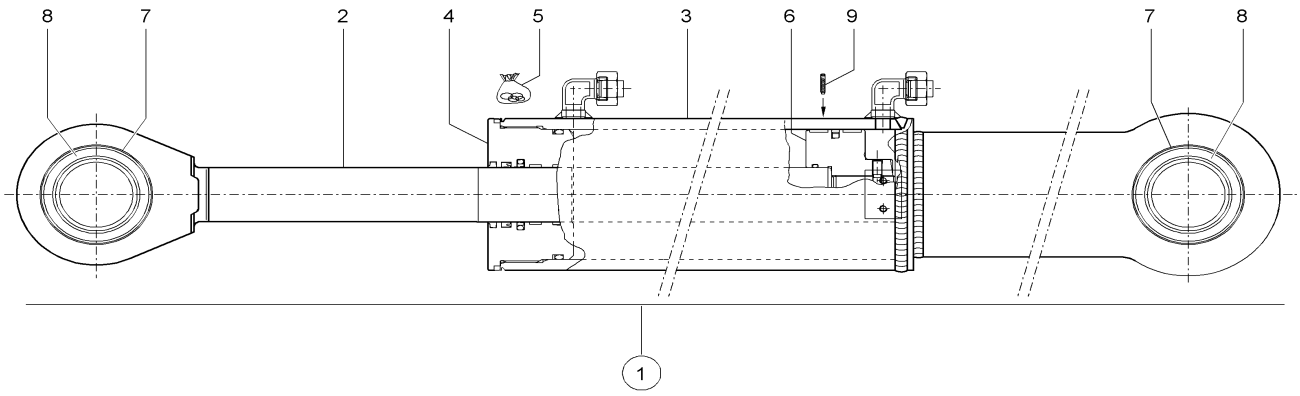

1000114867.iso

Pos	Art.-Nr.	Anm.	Q'TY	BEZEICHNUNG	PART NAME	DESIGNATION
1	1000099739		1,00 ST	KIPPZYLINDER	TILT RAM	CYLINDRE BASCULANT
2	1000114860		1,00 ST	KOLBENSTANGE	PISTON ROD	TIGE DE PISTON
3	1000114861		1,00 ST	ZYLINDERROHR	CYLINDER PIPE	TUBE DE CYLINDRE
4	1000114862		1,00 ST	FÜHRUNGSBUCHSE	GUIDE BUSHING	BAGUE DE GUIDAGE
5	1000114863		1,00 ST	DICHTUNGSSATZ	SEALING KIT	JEU DE JOINTS
6	1000114858		1,00 ST	KOLBEN	PISTON	PISTON
7	1000114217		4,00 ST	SICHERUNGSRING	LOCK RING	BAGUE DE SÛRETÉ
8	1000114218		2,00 ST	GELENKLAGER	PIVOTING BEARING	PALIER ARTICULÉ
9	1000114859		1,00 ST	MADENSCHRAUBE	MAGGOTSCREW	PRISONNIER

ROHRBRUCHSICHERUNG-LASTSTABILISATOR
HOSE BURST VALVE-LOAD STABILIZER
ASSURANCE DE RUPTURE DE TUYAU STABILISAT

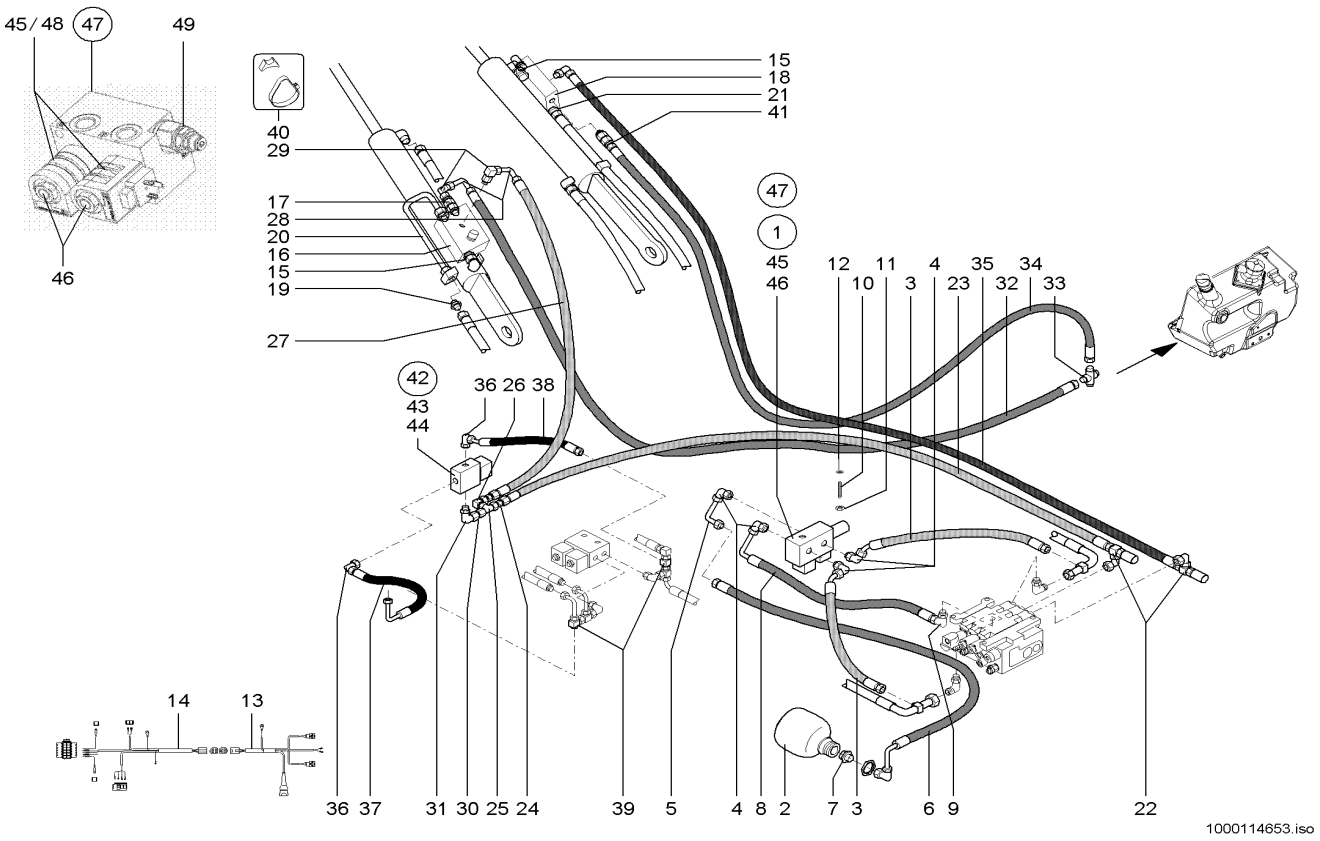

Pos	Art.-Nr.	Anm.	Q'TY	BEZEICHNUNG	PART NAME	DESIGNATION
1	1000027870	A:342000738 A:342010601	1,00 ST	MAGNETVENTIL	SOLENOID VALVE	ÉLECTROVALVE
2	1000000551		1,00 ST	DRUCKSPEICHER	PRESSURE ACCUMULATOR	ACCUMULATEUR DE PRESSION
3	1000104570	L260	2,00 ST	HYDRAULIKSCHLAUCH	HP HOSE	TUYAU FLEXIBLE HYDRAULIQUE
4	1000028701		4,00 ST	VERSCHRAUBUNG	SCREW JOINT	RACCORD UNION
5	1000015512		1,00 ST	VERSCHRAUBUNG	SCREW JOINT	RACCORD UNION
6	1000107675	L920	1,00 ST	HYDRAULIKSCHLAUCH	HP HOSE	TUYAU FLEXIBLE HYDRAULIQUE
7	1000102833		1,00 ST	VERSCHRAUBUNG	SCREW JOINT	RACCORD UNION
8	1000103960	L330	1,00 ST	HYDRAULIKSCHLAUCH	HP HOSE	TUYAU FLEXIBLE HYDRAULIQUE
9	1000028448		1,00 ST	VERSCHRAUBUNG	SCREW JOINT	RACCORD UNION
10	1000048896		2,00 ST	STIFTSCHRAUBE	STUD	GOUJON
11	1000013022		2,00 ST	6KT-MUTTER	HEXAGON NUT	ÉCROU HEXAGONAL
12	1000095341		2,00 ST	SCHEIBE	WASHER	RONDELLE
13	1000105007		1,00 ST	KABELBAUM	WIRING HARNESS	ARBRE DE CÂBLE
14	1000103378		1,00 ST	KABELBAUM	WIRING HARNESS	ARBRE DE CÂBLE
15	1000015521		2,00 ST	VERSCHRAUBUNG	SCREW JOINT	RACCORD UNION
16	1000098971		1,00 ST	VENTIL	VALVE	SOUPAPE
17	1000015494		1,00 ST	VERSCHRAUBUNG	SCREW JOINT	RACCORD UNION
18	1000027970		1,00 ST	VENTIL	VALVE	SOUPAPE
19	1000015547		1,00 ST	VERSCHRAUBUNG	SCREW JOINT	RACCORD UNION
20	1000103374		1,00 ST	ROHRLEITUNG	PIPE LINE	TUYAU
21	1000015494		2,00 ST	VERSCHRAUBUNG	SCREW JOINT	RACCORD UNION
22	1000085120		2,00 ST	VERSCHRAUBUNG	SCREW JOINT	RACCORD UNION
23	1000104750	L450	1,00 ST	HYDRAULIKSCHLAUCH	HP HOSE	TUYAU FLEXIBLE HYDRAULIQUE
24	1000085109		1,00 ST	VERSCHRAUBUNG	SCREW JOINT	RACCORD UNION
25	1000101307		1,00 ST	WECHSELVENTIL	REPLACEMENT VALVE	VONNE BI PASS
26	1000000542		1,00 ST	VERSCHRAUBUNG	SCREW JOINT	RACCORD UNION
27	1000103739	L2000	1,00 ST	HYDRAULIKSCHLAUCH	HP HOSE	TUYAU FLEXIBLE HYDRAULIQUE
28	1000028311		2,00 ST	VERSCHRAUBUNG	SCREW JOINT	RACCORD UNION
29	1000028741		3,00 ST	VERSCHRAUBUNG	SCREW JOINT	RACCORD UNION
30	1000098136		1,00 ST	VERSCHRAUBUNG	SCREW JOINT	RACCORD UNION
31	1000028677		1,00 ST	VERSCHRAUBUNG	SCREW JOINT	RACCORD UNION
32	1000103738	L2180	1,00 ST	HYDRAULIKSCHLAUCH	HP HOSE	TUYAU FLEXIBLE HYDRAULIQUE
33	1000102832		1,00 ST	VERSCHRAUBUNG	SCREW JOINT	RACCORD UNION
34	1000103762	L3140	1,00 ST	HYDRAULIKSCHLAUCH	HP HOSE	TUYAU FLEXIBLE HYDRAULIQUE
35	1000098312	L2990	1,00 ST	HYDRAULIKSCHLAUCH	HP HOSE	TUYAU FLEXIBLE HYDRAULIQUE
36	1000028677		2,00 ST	VERSCHRAUBUNG	SCREW JOINT	RACCORD UNION
37	1000107674	L220	1,00 ST	HYDRAULIKSCHLAUCH	HP HOSE	TUYAU FLEXIBLE HYDRAULIQUE
38	1000103771	L130	1,00 ST	HYDRAULIKSCHLAUCH	HP HOSE	TUYAU FLEXIBLE HYDRAULIQUE
39	1000015518		1,00 ST	VERSCHRAUBUNG	SCREW JOINT	RACCORD UNION
40	1000032114		2,00 ST	SCHELLE	CLAMP	BRIDE
41	1000015498		1,00 ST	VERSCHRAUBUNG	SCREW JOINT	RACCORD UNION
42	1000103961	3/2	1,00 ST	MAGNETVENTIL	SOLENOID VALVE	ÉLECTROVALVE
43	1000103962		1,00 ST	VENTILEINSATZ	VALVE	SOUPAPE
44	1000111131		1,00 ST	MAGNETSPULE	MAGNET SPOOL	BOBINE D'ÉLECTROAIMANT
45	1000086388		2,00 ST	MAGNET	SOLENOID	AIMANT

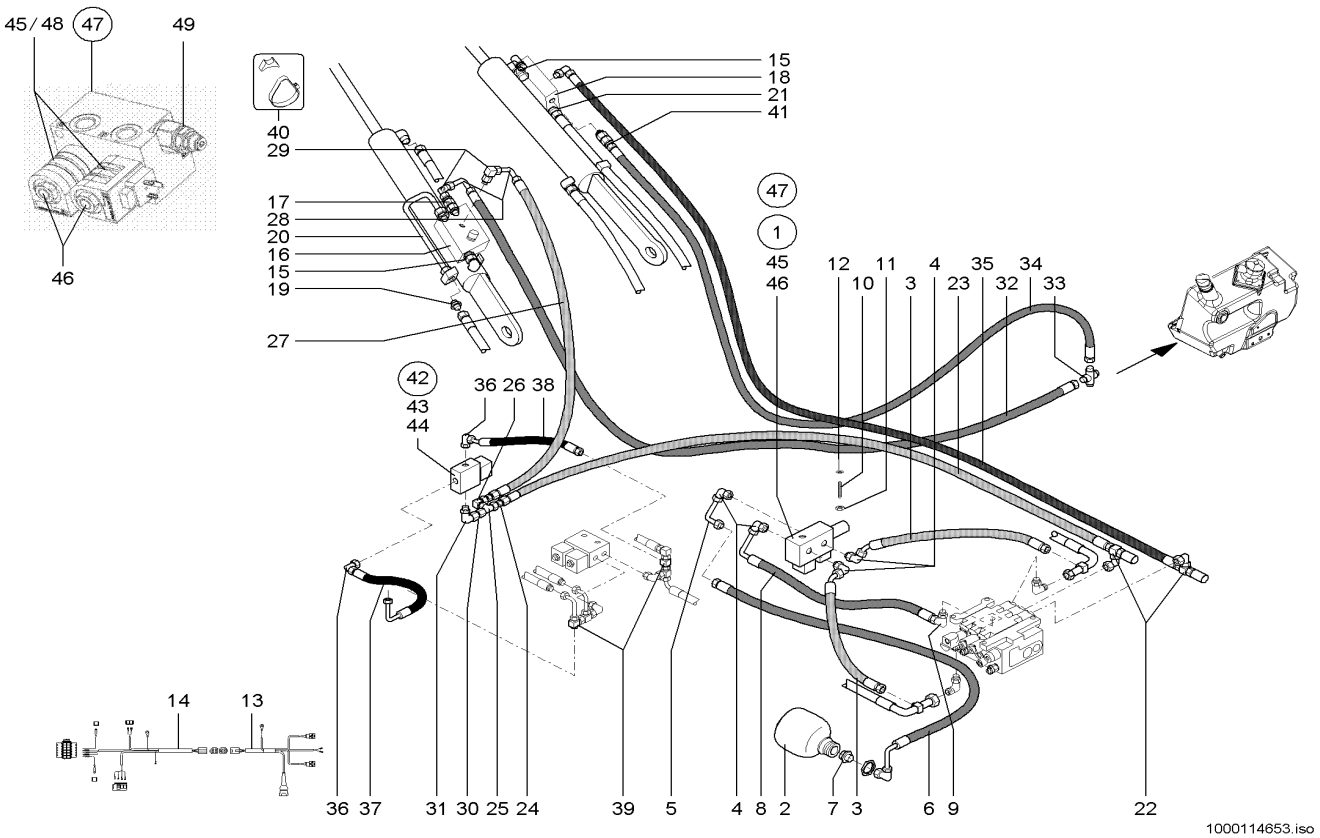

Pos	Art.-Nr.	Anm.	Q'TY	BEZEICHNUNG	PART NAME	DESIGNATION
46	1000086387		1,00 ST	VENTILEINSATZ	VALVE	MISE DE SOUPAPE
47	1000164847	E:342000739 E:342010602	1,00 ST	MAGNETVENTIL	SOLENOID VALVE	ÉLECTROVALVE
48	1000167268		4,00 ST	O-RING	O-RING	ANNEAU EN O
49	1000167270	E:342000739 E:342010602	1,00 ST	DRUCKREDUZIERVENTIL	PRESSURE REDUCT.VALVE	SOUPAPE DE DÉCOMPRESSION

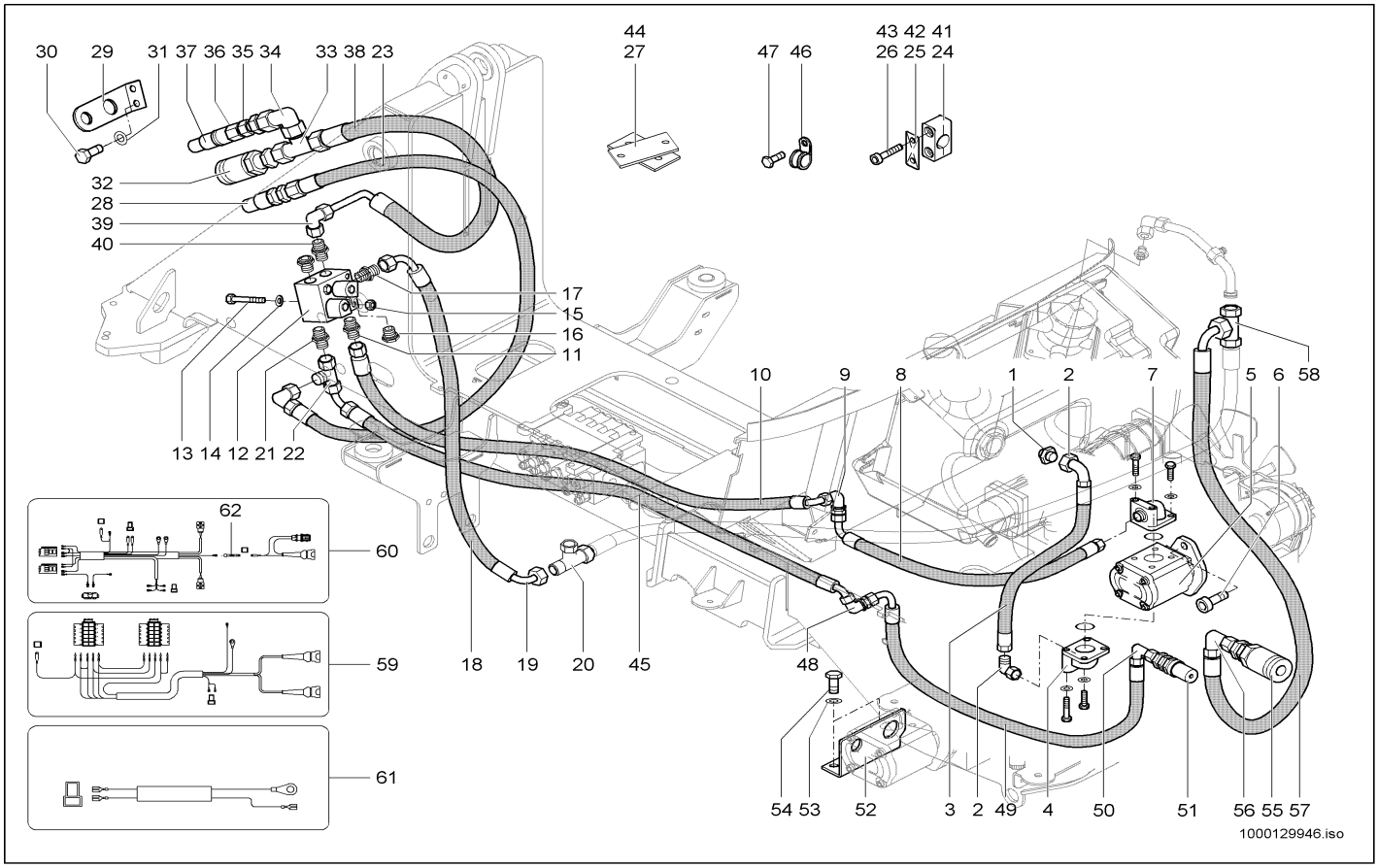

Pos	Art.-Nr.	Anm.	Q'TY	BEZEICHNUNG	PART NAME	DESIGNATION
1	1000100732		1,00 ST	VERSCHRAUBUNG	SCREW JOINT	RACCORD UNION
2	1000020261		2,00 ST	VERSCHRAUBUNG	SCREW JOINT	RACCORD UNION
3	1000124919		1,00 ST	HYDRAULIKSCHLAUCH	HP HOSE	TUYAU FLEXIBLE HYDRAULIQUE
4	1000085085		1,00 ST	VERSCHRAUBUNG	SCREW JOINT	RACCORD UNION
5	1000028062		1,00 ST	HYDRAULIKPUMPE	HYDRAULIC PUMP	POMPE HYDRAULIQUE
6	1000085468		1,00 ST	ZYLINDERSCHRAUBE	CHEESE HEAD SCREW	VIS A TETE CYLINDRIQUE
7	1000021696		1,00 ST	VERSCHRAUBUNG	SCREW JOINT	RACCORD UNION
8	1000124920		1,00 ST	HYDRAULIKSCHLAUCH	HP HOSE	TUYAU FLEXIBLE HYDRAULIQUE
9	1000028318		1,00 ST	WSV15 L O.M,S A3C	SCREW CONN. WSV 15 L O.M,S A3C	RACCORD VISSÉ WSV 15 L O.M,S A3C
10	1000117915		1,00 ST	HYDRAULIKSCHLAUCH	HP HOSE	TUYAU FLEXIBLE HYDRAULIQUE
11	1000085074		1,00 ST	VERSCHRAUBUNG	SCREW JOINT	RACCORD UNION
12	1000106195		1,00 ST	VENTIL	VALVE	SOUPAPE
13	1000085353		2,00 ST	6KT-SCHRAUBE	HEX SCREW	VIS À TÊTE HEXAGONALE
14	1000013027		2,00 ST	SCHEIBE	WASHER	RONDELLE
15	1000013022		2,00 ST	6KT-MUTTER	HEXAGON NUT	ÉCROU HEXAGONAL
16	1000116080		1,00 ST	VERSCHLUSSSCHRAUBE	LOCK SCREW	VIS DE FERMETURE
17	1000015496		1,00 ST	VERSCHRAUBUNG	SCREW JOINT	RACCORD UNION
18	1000028936		1,00 ST	HYDRAULIKSCHLAUCH	HP HOSE	TUYAU FLEXIBLE HYDRAULIQUE
19	1000085091		1,00 ST	VERSCHRAUBUNG	SCREW JOINT	RACCORD UNION
20	1000085110		1,00 ST	VERSCHRAUBUNG	SCREW JOINT	RACCORD UNION
21	1000085096		1,00 ST	VERSCHRAUBUNG	SCREW JOINT	RACCORD UNION
22	1000085045		1,00 ST	VERSCHRAUBUNG	SCREW JOINT	RACCORD UNION
23	1000116603		1,00 ST	HYDRAULIKSCHLAUCH	HP HOSE	TUYAU FLEXIBLE HYDRAULIQUE
24	1000031124		4,00 ST	SCHELLE	CLAMP	BRIDE
25	1000031685		3,00 ST	DECKPLATTE	COVER PLATE	PLAQUE DE RECOUVREMENT
26	1000085311		6,00 ST	6KT-SCHRAUBE	HEX SCREW	VIS À TÊTE HEXAGONALE
27	1000116647		1,00 ST	LAGERUNG	MOUNTING	STOCKAGE
28	1000099713		1,00 ST	KUPPLUNGSSTECKER	COUPLING SOCKET	BOUCHON DE PRISE DE COURANT
29	1000113299		1,00 ST	HALTER	BRACKET CLUTCH	SUPPORT
30	1000013008		2,00 ST	6KT-SCHRAUBE	HEX SCREW	VIS À TÊTE HEXAGONALE
31	1000013027		2,00 ST	SCHEIBE	WASHER	RONDELLE
32	1000099711		1,00 ST	KUPPLUNGSDOSE	COUPLING SOCKET	BOÎTE D'COUPLEUR
33	1000085110		1,00 ST	VERSCHRAUBUNG	SCREW JOINT	RACCORD UNION
34	1000085091		1,00 ST	VERSCHRAUBUNG	SCREW JOINT	RACCORD UNION
35	1000028283		1,00 ST	VERSCHRAUBUNG	SCREW JOINT	RACCORD UNION
36	1000020801		1,00 ST	VERSCHRAUBUNG	SCREW JOINT	RACCORD UNION
37	1000022563		1,00 ST	SCHNELLVERSCHLUßKUPPLUNG	QUICK LOCK COUPLING	COUPLEUR À FERMETURE RAPIDE
38	1000116605		1,00 ST	HYDRAULIKSCHLAUCH	HP HOSE	TUYAU FLEXIBLE HYDRAULIQUE
39	1000085091		1,00 ST	VERSCHRAUBUNG	SCREW JOINT	RACCORD UNION
40	1000085069		1,00 ST	VERSCHRAUBUNG	SCREW JOINT	RACCORD UNION
41	1000032250		1,00 ST	SCHELLE	CLAMP	BRIDE
42	1000099794		1,00 ST	DECKPLATTE	COVER PLATE	PLAQUE DE RECOUVREMENT
43	1000047253		2,00 ST	6KT-SCHRAUBE	HEX SCREW	VIS À TÊTE HEXAGONALE
44	1000116631		1,00 ST	LAGERUNG	MOUNTING	STOCKAGE
45	1000116604		1,00 ST	HYDRAULIKSCHLAUCH	HP HOSE	TUYAU FLEXIBLE HYDRAULIQUE
46	1000031926		1,00 ST	SCHELLE	CLAMP	BRIDE

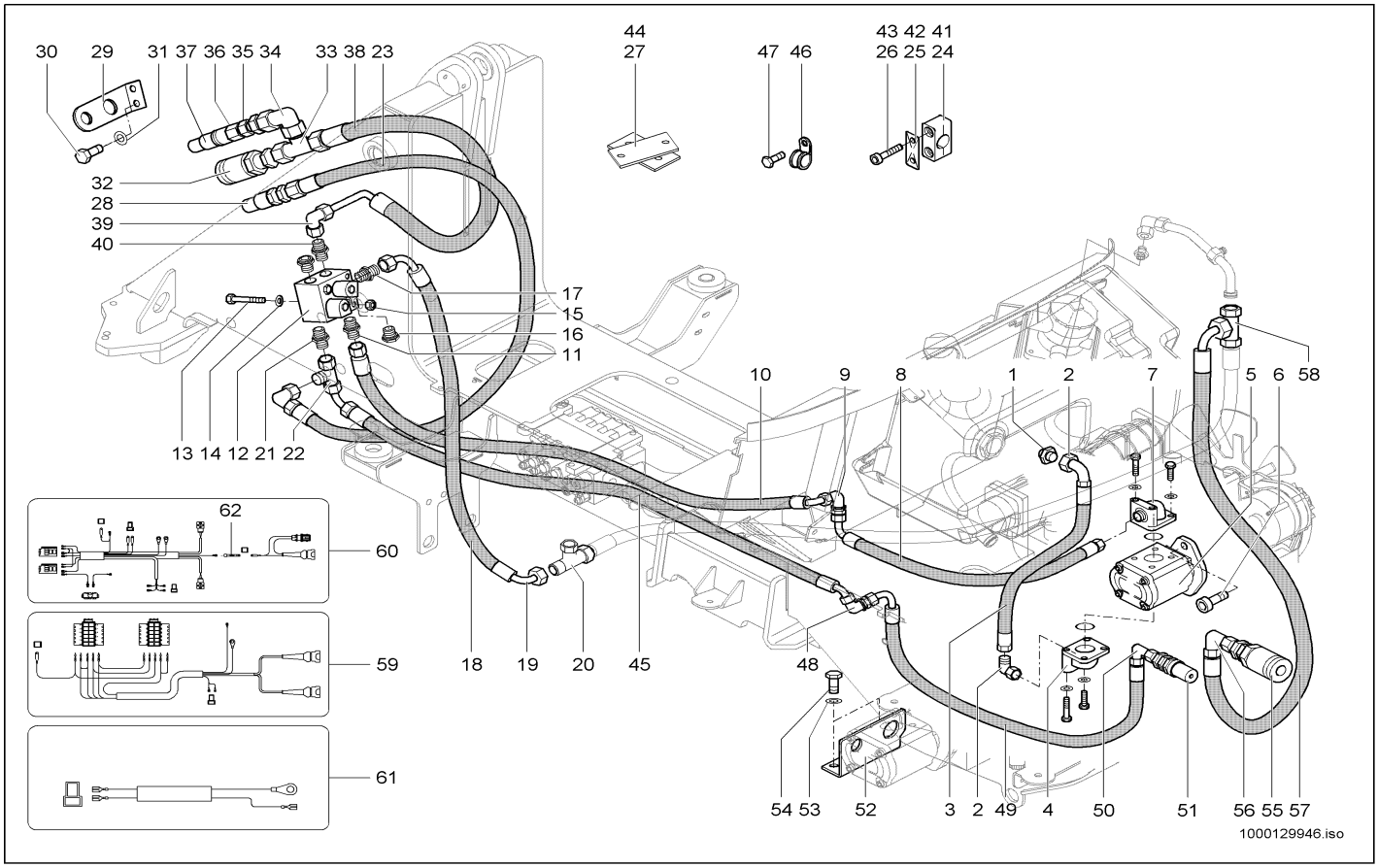

Pos	Art.-Nr.	Anm.	Q'TY	BEZEICHNUNG	PART NAME	DESIGNATION
47	1000015345		1,00 ST	6KT-SCHRAUBE	HEX SCREW	VIS À TÊTE HEXAGONALE
48	1000028331		1,00 ST	WSV18 LOMDA3C	WSV18 LOMDA3C	RACCORD VISSÉ WSV 18 L O.M,S A3C
49	1000116606		1,00 ST	HYDRAULIKSCHLAUCH	HP HOSE	TUYAU FLEXIBLE HYDRAULIQUE
50	1000015513		1,00 ST	VERSCHRAUBUNG	SCREW JOINT	RACCORD UNION
51	1000099713		1,00 ST	KUPPLUNGSSTECKER	COUPLING SOCKET	BOUCHON DE PRISE DE COURANT
52	1000125116		1,00 ST	HALTER	BRACKET CLUTCH	SUPPORT
53	1000015431		2,00 ST	SCHEIBE	WASHER	RONDELLE
54	1000013008		2,00 ST	6KT-SCHRAUBE	HEX SCREW	VIS À TÊTE HEXAGONALE
55	1000099711		1,00 ST	KUPPLUNGSDOSE	COUPLING SOCKET	BOÎTE D'COUPLEUR
56	1000085091		1,00 ST	VERSCHRAUBUNG	SCREW JOINT	RACCORD UNION
57	1000116607		1,00 ST	HYDRAULIKSCHLAUCH	HP HOSE	TUYAU FLEXIBLE HYDRAULIQUE
58	1000085110		1,00 ST	VERSCHRAUBUNG	SCREW JOINT	RACCORD UNION
59	1000104307		1,00 ST	KABELBAUM	WIRING HARNESS	ARBRE DE CÂBLE
60	1000124589		1,00 ST	KABELBAUM	WIRING HARNESS	ARBRE DE CÂBLE
61	1000110000		1,00 ST	KABEL	CABLE	CÂBLE
62	1000100594		1,00 ST	SPERRDIODE	BLOCK DIODE	DIODE SUPPRESSEUSE

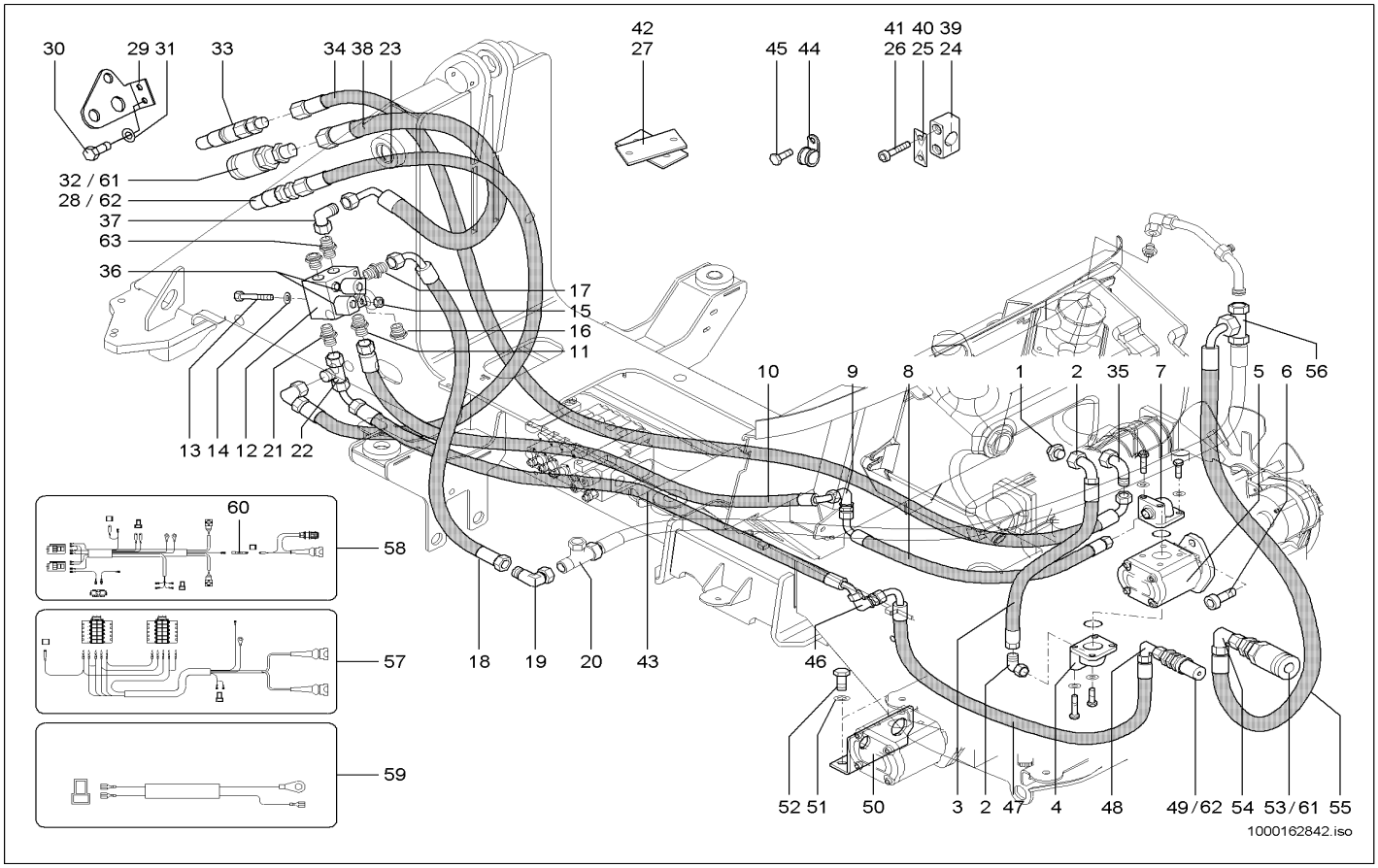

Pos	Art.-Nr.	Anm.	Q'TY	BEZEICHNUNG	PART NAME	DESIGNATION
1	1000100732		1,00 ST	VERSCHRAUBUNG	SCREW JOINT	RACCORD UNION
2	1000020261		2,00 ST	VERSCHRAUBUNG	SCREW JOINT	RACCORD UNION
3	1000124919		1,00 ST	HYDRAULIKSCHLAUCH	HP HOSE	TUYAU FLEXIBLE HYDRAULIQUE
4	1000085085		1,00 ST	VERSCHRAUBUNG	SCREW JOINT	RACCORD UNION
5	1000028062		1,00 ST	HYDRAULIKPUMPE	HYDRAULIC PUMP	POMPE HYDRAULIQUE
6	1000085468		1,00 ST	ZYLINDERSCHRAUBE	CHEESE HEAD SCREW	VIS A TETE CYLINDRIQUE
7	1000021696		1,00 ST	VERSCHRAUBUNG	SCREW JOINT	RACCORD UNION
8	1000124920		1,00 ST	HYDRAULIKSCHLAUCH	HP HOSE	TUYAU FLEXIBLE HYDRAULIQUE
9	1000028318		1,00 ST	WSV15 L O.M,S A3C	SCREW CONN. WSV 15 L O.M,S A3C	RACCORD VISSÉ WSV 15 L O.M,S A3C
10	1000117915		1,00 ST	HYDRAULIKSCHLAUCH	HP HOSE	TUYAU FLEXIBLE HYDRAULIQUE
11	1000085074		1,00 ST	VERSCHRAUBUNG	SCREW JOINT	RACCORD UNION
12	1000106195		1,00 ST	VENTIL	VALVE	SOUPAPE
13	1000085353		2,00 ST	6KT-SCHRAUBE	HEX SCREW	VIS À TÊTE HEXAGONALE
14	1000013027		2,00 ST	SCHEIBE	WASHER	RONDELLE
15	1000013022		2,00 ST	6KT-MUTTER	HEXAGON NUT	ÉCROU HEXAGONAL
16	1000116080		1,00 ST	VERSCHLUSSSCHRAUBE	LOCK SCREW	VIS DE FERMETURE
17	1000015496		1,00 ST	VERSCHRAUBUNG	SCREW JOINT	RACCORD UNION
18	1000160992		1,00 ST	HYDRAULIKSCHLAUCH	HP HOSE	TUYAU FLEXIBLE HYDRAULIQUE
19	1000085091		1,00 ST	VERSCHRAUBUNG	SCREW JOINT	RACCORD UNION
20	1000085110		1,00 ST	VERSCHRAUBUNG	SCREW JOINT	RACCORD UNION
21	1000085096		1,00 ST	VERSCHRAUBUNG	SCREW JOINT	RACCORD UNION
22	1000085045		1,00 ST	VERSCHRAUBUNG	SCREW JOINT	RACCORD UNION
23	1000116603		1,00 ST	HYDRAULIKSCHLAUCH	HP HOSE	TUYAU FLEXIBLE HYDRAULIQUE
24	1000031124		4,00 ST	SCHELLE	CLAMP	BRIDE
25	1000031685		3,00 ST	DECKPLATTE	COVER PLATE	PLAQUE DE RECOUVREMENT
26	1000085311		6,00 ST	6KT-SCHRAUBE	HEX SCREW	VIS À TÊTE HEXAGONALE
27	1000116647		1,00 ST	LAGERUNG	MOUNTING	STOCKAGE
28	1000099713		1,00 ST	KUPPLUNGSSTECKER	COUPLING SOCKET	BOUCHON DE PRISE DE COURANT
29	1000160797		1,00 ST	HALTER	BRACKET CLUTCH	SUPPORT
30	1000013008		2,00 ST	6KT-SCHRAUBE	HEX SCREW	VIS À TÊTE HEXAGONALE
31	1000013027		2,00 ST	SCHEIBE	WASHER	RONDELLE
32	1000099711		1,00 ST	KUPPLUNGSDOSE	COUPLING SOCKET	BOÎTE D'COUPLEUR
33	1000000541		1,00 ST	SCHNELLVERSCHLUßKUPPLUNG	QUICK LOCK COUPLING	COUPLEUR À FERMETURE RAPIDE
34	1000161085		1,00 ST	HYDRAULIKSCHLAUCH	HP HOSE	TUYAU FLEXIBLE HYDRAULIQUE
35	1000000573		1,00 ST	VERSCHRAUBUNG	SCREW JOINT	RACCORD UNION
36	1000086388		2,00 ST	MAGNET	SOLENOID	AIMANT
37	1000085091		1,00 ST	VERSCHRAUBUNG	SCREW JOINT	RACCORD UNION
38	1000161152		1,00 ST	HYDRAULIKSCHLAUCH	HP HOSE	TUYAU FLEXIBLE HYDRAULIQUE
39	1000032250		1,00 ST	SCHELLE	CLAMP	BRIDE
40	1000099794		1,00 ST	DECKPLATTE	COVER PLATE	PLAQUE DE RECOUVREMENT
41	1000047253		2,00 ST	6KT-SCHRAUBE	HEX SCREW	VIS À TÊTE HEXAGONALE
42	1000116631		1,00 ST	LAGERUNG	MOUNTING	STOCKAGE
43	1000116604		1,00 ST	HYDRAULIKSCHLAUCH	HP HOSE	TUYAU FLEXIBLE HYDRAULIQUE
44	1000031926		1,00 ST	SCHELLE	CLAMP	BRIDE
45	1000015345		1,00 ST	6KT-SCHRAUBE	HEX SCREW	VIS À TÊTE HEXAGONALE
46	1000028331		1,00 ST	WSV18 LOMDA3C	WSV18 LOMDA3C	RACCORD VISSÉ WSV 18 L O.M,S A3C

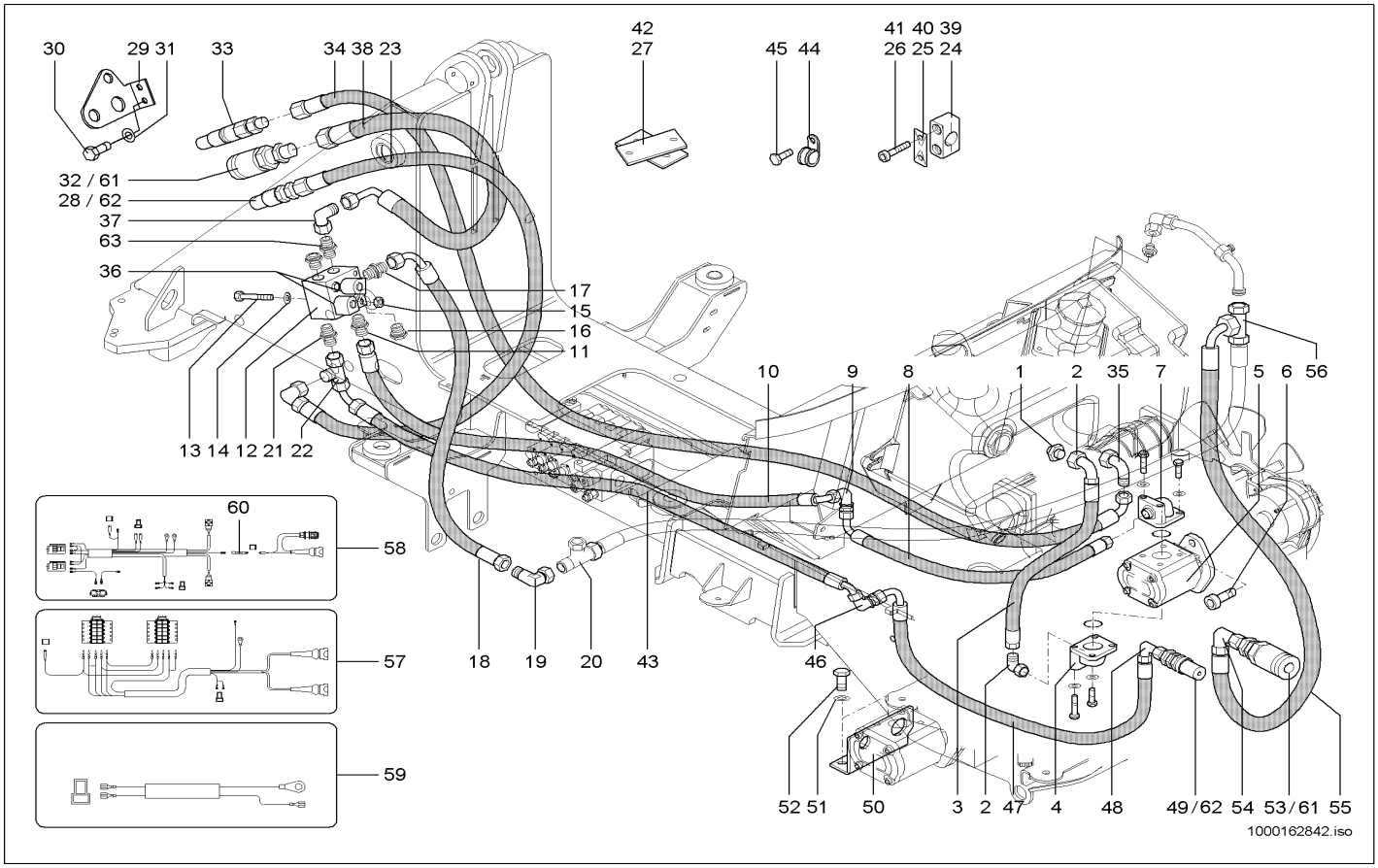

Pos	Art.-Nr.	Anm.	Q'TY	BEZEICHNUNG	PART NAME	DESIGNATION
47	1000116606		1,00 ST	HYDRAULIKSCHLAUCH	HP HOSE	TUYAU FLEXIBLE HYDRAULIQUE
48	1000015513		1,00 ST	VERSCHRAUBUNG	SCREW JOINT	RACCORD UNION
49	1000099713		1,00 ST	KUPPLUNGSSTECKER	COUPLING SOCKET	BOUCHON DE PRISE DE COURANT
50	1000125116		1,00 ST	HALTER	BRACKET CLUTCH	SUPPORT
51	1000015431		2,00 ST	SCHEIBE	WASHER	RONDELLE
52	1000013008		2,00 ST	6KT-SCHRAUBE	HEX SCREW	VIS À TÊTE HEXAGONALE
53	1000099711		1,00 ST	KUPPLUNGSDOSE	COUPLING SOCKET	BOÎTE D'COUPLEUR
54	1000085091		1,00 ST	VERSCHRAUBUNG	SCREW JOINT	RACCORD UNION
55	1000116607		1,00 ST	HYDRAULIKSCHLAUCH	HP HOSE	TUYAU FLEXIBLE HYDRAULIQUE
56	1000085110		1,00 ST	VERSCHRAUBUNG	SCREW JOINT	RACCORD UNION
57	1000104307		1,00 ST	KABELBAUM	WIRING HARNESS	ARBRE DE CÂBLE
58	1000124589		1,00 ST	KABELBAUM	WIRING HARNESS	ARBRE DE CÂBLE
59	1000110000		1,00 ST	KABEL	CABLE	CÂBLE
60	1000100594		1,00 ST	SPERRDIODE	BLOCK DIODE	DIODE SUPPRESSEUSE
61	1000139483	USA	1,00 ST	KUPPLUNGSDOSE	COUPLING SOCKET	BOÎTE D'COUPLEUR
62	1000139481	USA	1,00 ST	KUPPLUNGSSTECKER	COUPLING SOCKET	BOUCHON DE PRISE DE COURANT
63	1000085069		1,00 ST	VERSCHRAUBUNG	SCREW JOINT	RACCORD UNION

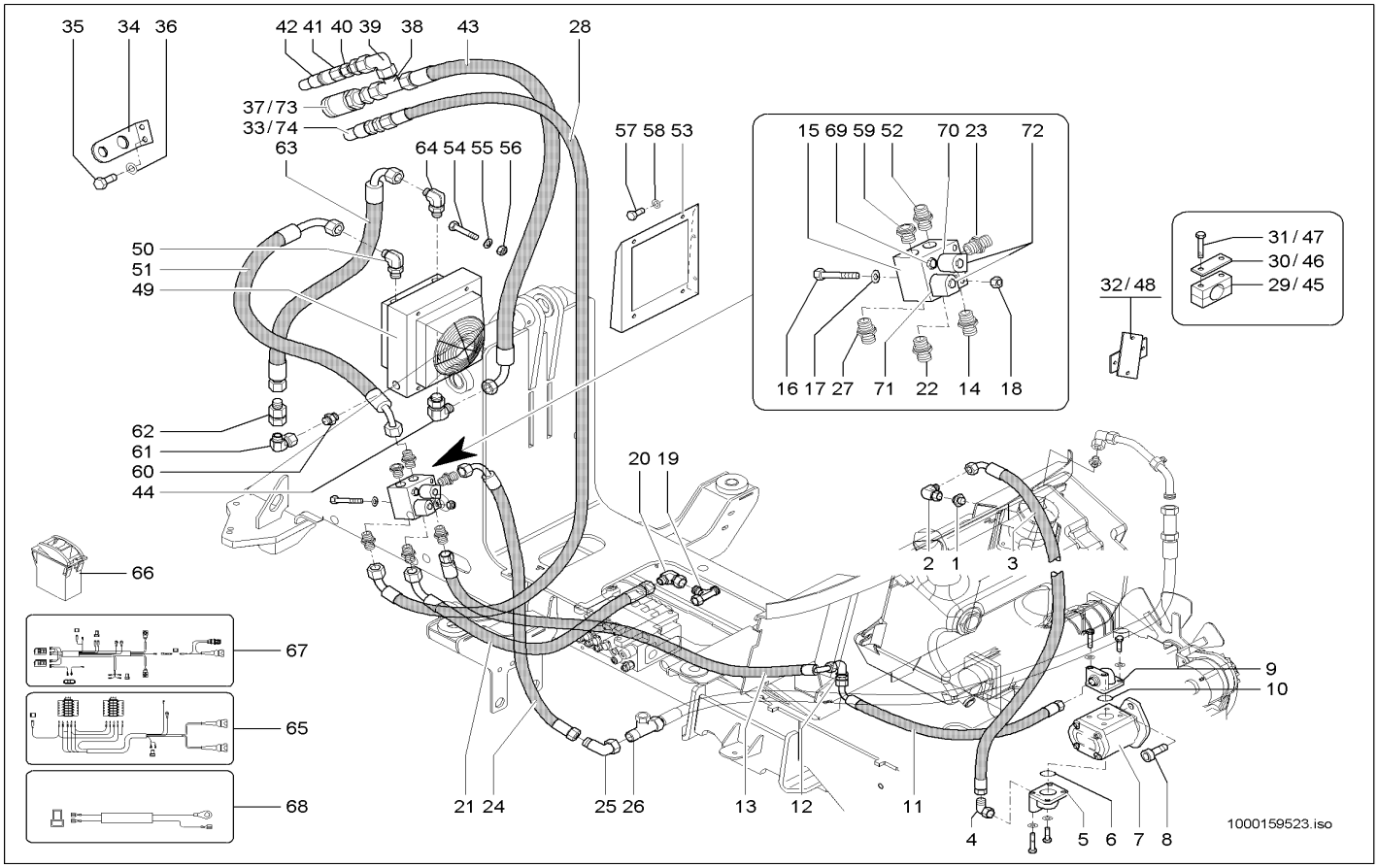

Pos	Art.-Nr.	Anm.	Q'TY	BEZEICHNUNG	PART NAME	DESIGNATION
1	1000100732		1,00 ST	VERSCHRAUBUNG	SCREW JOINT	RACCORD UNION
2	1000020261		1,00 ST	VERSCHRAUBUNG	SCREW JOINT	RACCORD UNION
3	1000124919		1,00 ST	HYDRAULIKSCHLAUCH	HP HOSE	TUYAU FLEXIBLE HYDRAULIQUE
4	1000020261		1,00 ST	VERSCHRAUBUNG	SCREW JOINT	RACCORD UNION
5	1000085085		1,00 ST	VERSCHRAUBUNG	SCREW JOINT	RACCORD UNION
6	1000090263		1,00 ST	O-RING	O-RING	ANNEAU EN O
7	1000028062	16 cm³	1,00 ST	HYDRAULIKPUMPE	HYDRAULIC PUMP	POMPE HYDRAULIQUE
8	1000085468		2,00 ST	ZYLINDERSCHRAUBE	CHEESE HEAD SCREW	VIS A TETE CYLINDRIQUE
9	1000021696		1,00 ST	VERSCHRAUBUNG	SCREW JOINT	RACCORD UNION
10	1000090406		1,00 ST	O-RING	O-RING	ANNEAU EN O
11	1000124920		1,00 ST	HYDRAULIKSCHLAUCH	HP HOSE	TUYAU FLEXIBLE HYDRAULIQUE
12	1000028318		1,00 ST	WSV15 L O.M,S A3C	SCREW CONN. WSV 15 L O.M,S A3C	RACCORD VISSÉ WSV 15 L O.M,S A3C
13	1000117915		1,00 ST	HYDRAULIKSCHLAUCH	HP HOSE	TUYAU FLEXIBLE HYDRAULIQUE
14	1000085074		1,00 ST	VERSCHRAUBUNG	SCREW JOINT	RACCORD UNION
15	1000106195		1,00 ST	VENTIL	VALVE	SOUPAPE
16	1000085353		2,00 ST	6KT-SCHRAUBE	HEX SCREW	VIS À TÊTE HEXAGONALE
17	1000013027		2,00 ST	SCHEIBE	WASHER	RONDELLE
18	1000013022		2,00 ST	6KT-MUTTER	HEXAGON NUT	ÉCROU HEXAGONAL
19	1000015539		1,00 ST	VERSCHRAUBUNG	SCREW JOINT	RACCORD UNION
20	1000015512		1,00 ST	VERSCHRAUBUNG	SCREW JOINT	RACCORD UNION
21	1000116602		1,00 ST	HYDRAULIKSCHLAUCH	HP HOSE	TUYAU FLEXIBLE HYDRAULIQUE
22	1000015565		1,00 ST	VERSCHRAUBUNG	SCREW JOINT	RACCORD UNION
23	1000015496		1,00 ST	VERSCHRAUBUNG	SCREW JOINT	RACCORD UNION
24	1000028936		1,00 ST	HYDRAULIKSCHLAUCH	HP HOSE	TUYAU FLEXIBLE HYDRAULIQUE
25	1000085091		1,00 ST	VERSCHRAUBUNG	SCREW JOINT	RACCORD UNION
26	1000085110		1,00 ST	VERSCHRAUBUNG	SCREW JOINT	RACCORD UNION
27	1000085096		1,00 ST	VERSCHRAUBUNG	SCREW JOINT	RACCORD UNION
28	1000116603		1,00 ST	HYDRAULIKSCHLAUCH	HP HOSE	TUYAU FLEXIBLE HYDRAULIQUE
29	1000031124	28,0	2,00 ST	SCHELLE	CLAMP	BRIDE
30	1000031685		2,00 ST	DECKPLATTE	COVER PLATE	PLAQUE DE RECOUVREMENT
31	1000085311		4,00 ST	6KT-SCHRAUBE	HEX SCREW	VIS À TÊTE HEXAGONALE
32	1000116647		1,00 ST	LAGERUNG	MOUNTING	STOCKAGE
33	1000099713		1,00 ST	KUPPLUNGSSTECKER	COUPLING SOCKET	BOUCHON DE PRISE DE COURANT
34	1000113299		1,00 ST	HALTER	BRACKET CLUTCH	SUPPORT
35	1000013008		2,00 ST	6KT-SCHRAUBE	HEX SCREW	VIS À TÊTE HEXAGONALE
36	1000013027		2,00 ST	SCHEIBE	WASHER	RONDELLE
37	1000099711		1,00 ST	KUPPLUNGSDOSE	COUPLING SOCKET	BOÎTE D'COUPLEUR
38	1000085110		1,00 ST	VERSCHRAUBUNG	SCREW JOINT	RACCORD UNION
39	1000085091		1,00 ST	VERSCHRAUBUNG	SCREW JOINT	RACCORD UNION
40	1000028283		1,00 ST	VERSCHRAUBUNG	SCREW JOINT	RACCORD UNION
41	1000020801		1,00 ST	VERSCHRAUBUNG	SCREW JOINT	RACCORD UNION
42	1000022563		1,00 ST	SCHNELLVERSCHLUßKUPPLUNG	QUICK LOCK COUPLING	COUPLEUR À FERMETURE RAPIDE
43	1000028936		1,00 ST	HYDRAULIKSCHLAUCH	HP HOSE	TUYAU FLEXIBLE HYDRAULIQUE
44	1000028451		1,00 ST	VERSCHRAUBUNG	SCREW JOINT	RACCORD UNION
45	1000032250	35,0	1,00 ST	SCHELLE	CLAMP	BRIDE
46	1000099794		1,00 ST	DECKPLATTE	COVER PLATE	PLAQUE DE RECOUVREMENT

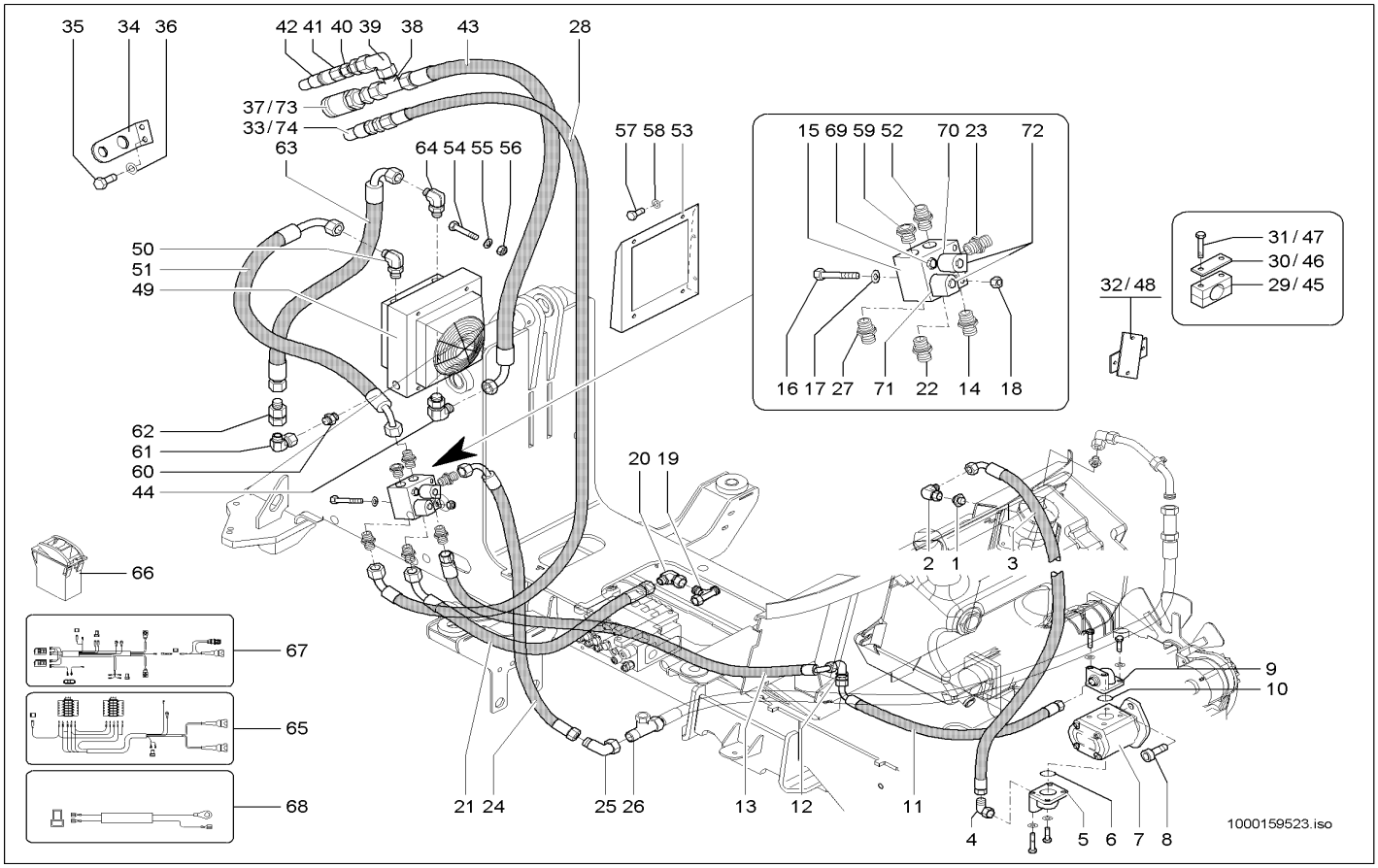

Pos	Art.-Nr.	Anm.	Q'TY	BEZEICHNUNG	PART NAME	DESIGNATION
47	1000047253		1,00 ST	6KT-SCHRAUBE	HEX SCREW	VIS À TÊTE HEXAGONALE
48	1000116631	kpl	1,00 ST	LAGERUNG	MOUNTING	STOCKAGE
49	1000105513		1,00 ST	ÖLKÜHLER	OIL COOLER	RADIATEUR D'HUILE
50	1000028451		1,00 ST	VERSCHRAUBUNG	SCREW JOINT	RACCORD UNION
51	1000115538		1,00 ST	HYDRAULIKSCHLAUCH	HP HOSE	TUYAU FLEXIBLE HYDRAULIQUE
52	1000085069		1,00 ST	VERSCHRAUBUNG	SCREW JOINT	RACCORD UNION
53	1000113312		1,00 ST	HALTER	BRACKET CLUTCH	SUPPORT
54	1000013008		4,00 ST	6KT-SCHRAUBE	HEX SCREW	VIS À TÊTE HEXAGONALE
55	1000013027		4,00 ST	SCHEIBE	WASHER	RONDELLE
56	1000013022		4,00 ST	6KT-MUTTER	HEXAGON NUT	ÉCROU HEXAGONAL
57	1000013008		2,00 ST	6KT-SCHRAUBE	HEX SCREW	VIS À TÊTE HEXAGONALE
58	1000013027		2,00 ST	SCHEIBE	WASHER	RONDELLE
59	1000116080		1,00 ST	VERSCHLUSSSCHRAUBE	LOCK SCREW	VIS DE FERMETURE
60	1000101306		1,00 ST	VERSCHRAUBUNG	SCREW JOINT	RACCORD UNION
61	1000015513		1,00 ST	VERSCHRAUBUNG	SCREW JOINT	RACCORD UNION
62	1000107209		1,00 ST	RÜCKSCHLAGVENTIL	NON RETURN VALVE	SOUPAPE DE RETENUE
63	1000115540		1,00 ST	HYDRAULIKSCHLAUCH	HP HOSE	TUYAU FLEXIBLE HYDRAULIQUE
64	1000028464		1,00 ST	VERSCHRAUBUNG	SCREW JOINT	RACCORD UNION
65	1000104307		1,00 ST	KABELBAUM	WIRING HARNESS	ARBRE DE CÂBLE
66	1000116428		1,00 ST	KIPPSCHALTER	TILT SWITCH	INTERRUPTEUR À BASCULE
67	1000124589		1,00 ST	KABELBAUM	WIRING HARNESS	ARBRE DE CÂBLE
68	1000110000	kpl	1,00 ST	KABEL	CABLE	CÂBLE
69	1000159595	150 - 200 bar	1,00 ST	VENTILEINSATZ	VALVE	SOUPAPE
70	1000159578		1,00 ST	VENTILEINSATZ	VALVE	SOUPAPE
71	1000159586		1,00 ST	VENTILEINSATZ	VALVE	SOUPAPE
72	1000086388		2,00 ST	MAGNET	SOLENOID	AIMANT
73	1000139483	USA	1,00 ST	KUPPLUNGSDOSE	COUPLING SOCKET	BOÎTE D'COUPLEUR
74	1000139481	USA	1,00 ST	KUPPLUNGSSTECKER	COUPLING SOCKET	BOUCHON DE PRISE DE COURANT

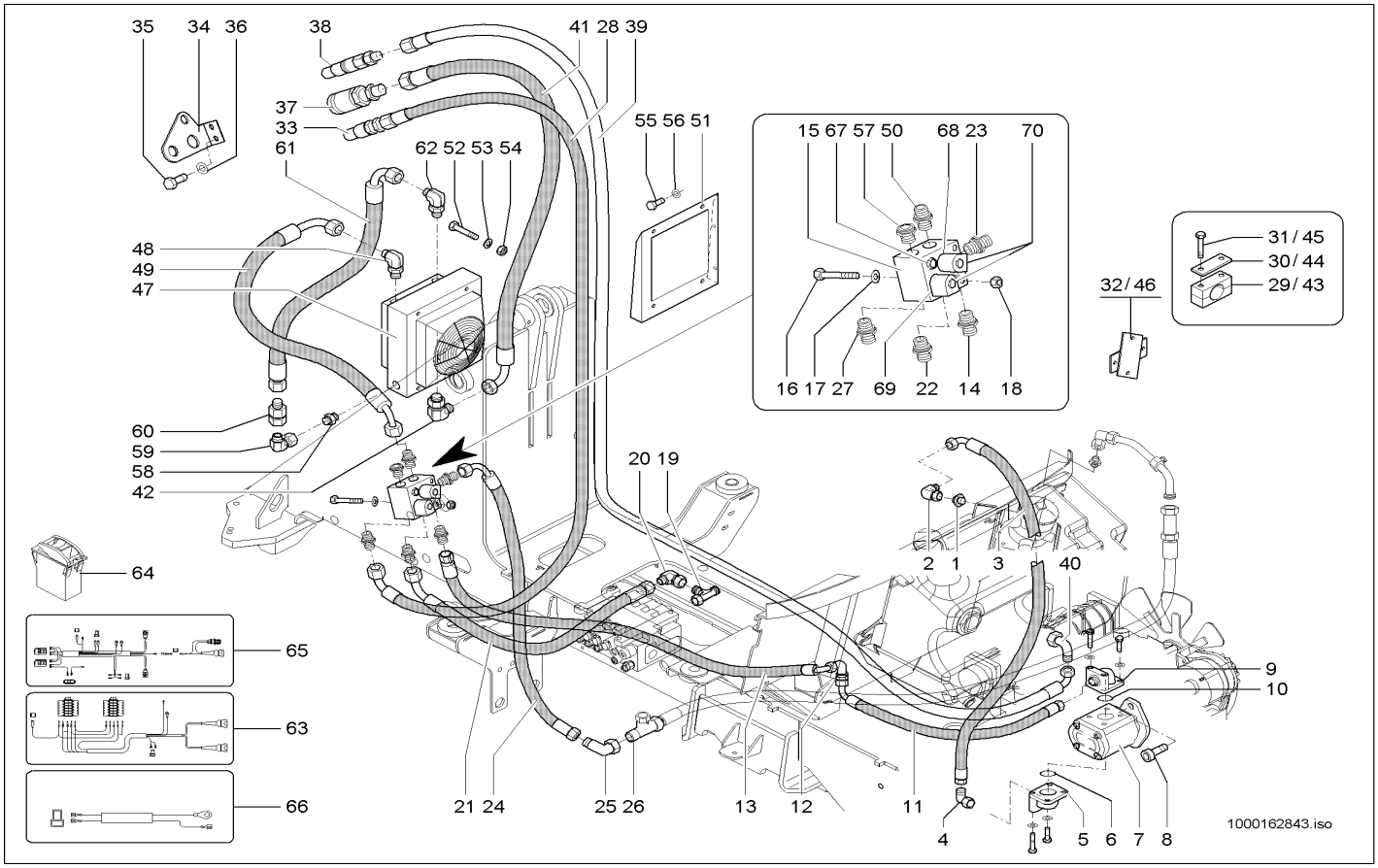

Pos	Art.-Nr.	Anm.	Q'TY	BEZEICHNUNG	PART NAME	DESIGNATION
1	1000100732		1,00 ST	VERSCHRAUBUNG	SCREW JOINT	RACCORD UNION
2	1000020261		1,00 ST	VERSCHRAUBUNG	SCREW JOINT	RACCORD UNION
3	1000124919		1,00 ST	HYDRAULIKSCHLAUCH	HP HOSE	TUYAU FLEXIBLE HYDRAULIQUE
4	1000020261		1,00 ST	VERSCHRAUBUNG	SCREW JOINT	RACCORD UNION
5	1000085085		1,00 ST	VERSCHRAUBUNG	SCREW JOINT	RACCORD UNION
6	1000090263		1,00 ST	O-RING	O-RING	ANNEAU EN O
7	1000028062	16 cm³	1,00 ST	HYDRAULIKPUMPE	HYDRAULIC PUMP	POMPE HYDRAULIQUE
8	1000085468		2,00 ST	ZYLINDERSCHRAUBE	CHEESE HEAD SCREW	VIS A TETE CYLINDRIQUE
9	1000021696		1,00 ST	VERSCHRAUBUNG	SCREW JOINT	RACCORD UNION
10	1000090406		1,00 ST	O-RING	O-RING	ANNEAU EN O
11	1000124920		1,00 ST	HYDRAULIKSCHLAUCH	HP HOSE	TUYAU FLEXIBLE HYDRAULIQUE
12	1000028318		1,00 ST	WSV15 L O.M,S A3C	SCREW CONN. WSV 15 L O.M,S A3C	RACCORD VISSÉ WSV 15 L O.M,S A3C
13	1000117915		1,00 ST	HYDRAULIKSCHLAUCH	HP HOSE	TUYAU FLEXIBLE HYDRAULIQUE
14	1000085074		1,00 ST	VERSCHRAUBUNG	SCREW JOINT	RACCORD UNION
15	1000106195		1,00 ST	VENTIL	VALVE	SOUPAPE
16	1000085353		2,00 ST	6KT-SCHRAUBE	HEX SCREW	VIS À TÊTE HEXAGONALE
17	1000013027		2,00 ST	SCHEIBE	WASHER	RONDELLE
18	1000013022		2,00 ST	6KT-MUTTER	HEXAGON NUT	ÉCROU HEXAGONAL
19	1000015539		1,00 ST	VERSCHRAUBUNG	SCREW JOINT	RACCORD UNION
20	1000015512		1,00 ST	VERSCHRAUBUNG	SCREW JOINT	RACCORD UNION
21	1000116602		1,00 ST	HYDRAULIKSCHLAUCH	HP HOSE	TUYAU FLEXIBLE HYDRAULIQUE
22	1000015565		1,00 ST	VERSCHRAUBUNG	SCREW JOINT	RACCORD UNION
23	1000015496		1,00 ST	VERSCHRAUBUNG	SCREW JOINT	RACCORD UNION
24	1000028936		1,00 ST	HYDRAULIKSCHLAUCH	HP HOSE	TUYAU FLEXIBLE HYDRAULIQUE
25	1000085091		1,00 ST	VERSCHRAUBUNG	SCREW JOINT	RACCORD UNION
26	1000085110		1,00 ST	VERSCHRAUBUNG	SCREW JOINT	RACCORD UNION
27	1000085096		1,00 ST	VERSCHRAUBUNG	SCREW JOINT	RACCORD UNION
28	1000116603		1,00 ST	HYDRAULIKSCHLAUCH	HP HOSE	TUYAU FLEXIBLE HYDRAULIQUE
29	1000031124	28,0	2,00 ST	SCHELLE	CLAMP	BRIDE
30	1000031685		2,00 ST	DECKPLATTE	COVER PLATE	PLAQUE DE RECOUVREMENT
31	1000085311		4,00 ST	6KT-SCHRAUBE	HEX SCREW	VIS À TÊTE HEXAGONALE
32	1000116647		1,00 ST	LAGERUNG	MOUNTING	STOCKAGE
33	1000099713		1,00 ST	KUPPLUNGSSTECKER	COUPLING SOCKET	BOUCHON DE PRISE DE COURANT
34	1000160797		1,00 ST	HALTER	BRACKET CLUTCH	SUPPORT
35	1000013008		2,00 ST	6KT-SCHRAUBE	HEX SCREW	VIS À TÊTE HEXAGONALE
36	1000013027		2,00 ST	SCHEIBE	WASHER	RONDELLE
37	1000099711		1,00 ST	KUPPLUNGSDOSE	COUPLING SOCKET	BOÎTE D'COUPLEUR
38	1000000541		1,00 ST	SCHNELLVERSCHLUßKUPPLUNG	QUICK LOCK COUPLING	COUPLEUR À FERMETURE RAPIDE
39	1000161085		1,00 ST	HYDRAULIKSCHLAUCH	HP HOSE	TUYAU FLEXIBLE HYDRAULIQUE
40	1000000573		1,00 ST	VERSCHRAUBUNG	SCREW JOINT	RACCORD UNION
41	1000160992		1,00 ST	HYDRAULIKSCHLAUCH	HP HOSE	TUYAU FLEXIBLE HYDRAULIQUE
42	1000028451		1,00 ST	VERSCHRAUBUNG	SCREW JOINT	RACCORD UNION
43	1000032250	35,0	1,00 ST	SCHELLE	CLAMP	BRIDE
44	1000099794		1,00 ST	DECKPLATTE	COVER PLATE	PLAQUE DE RECOUVREMENT
45	1000047253		1,00 ST	6KT-SCHRAUBE	HEX SCREW	VIS À TÊTE HEXAGONALE
46	1000116631	kpl	1,00 ST	LAGERUNG	MOUNTING	STOCKAGE

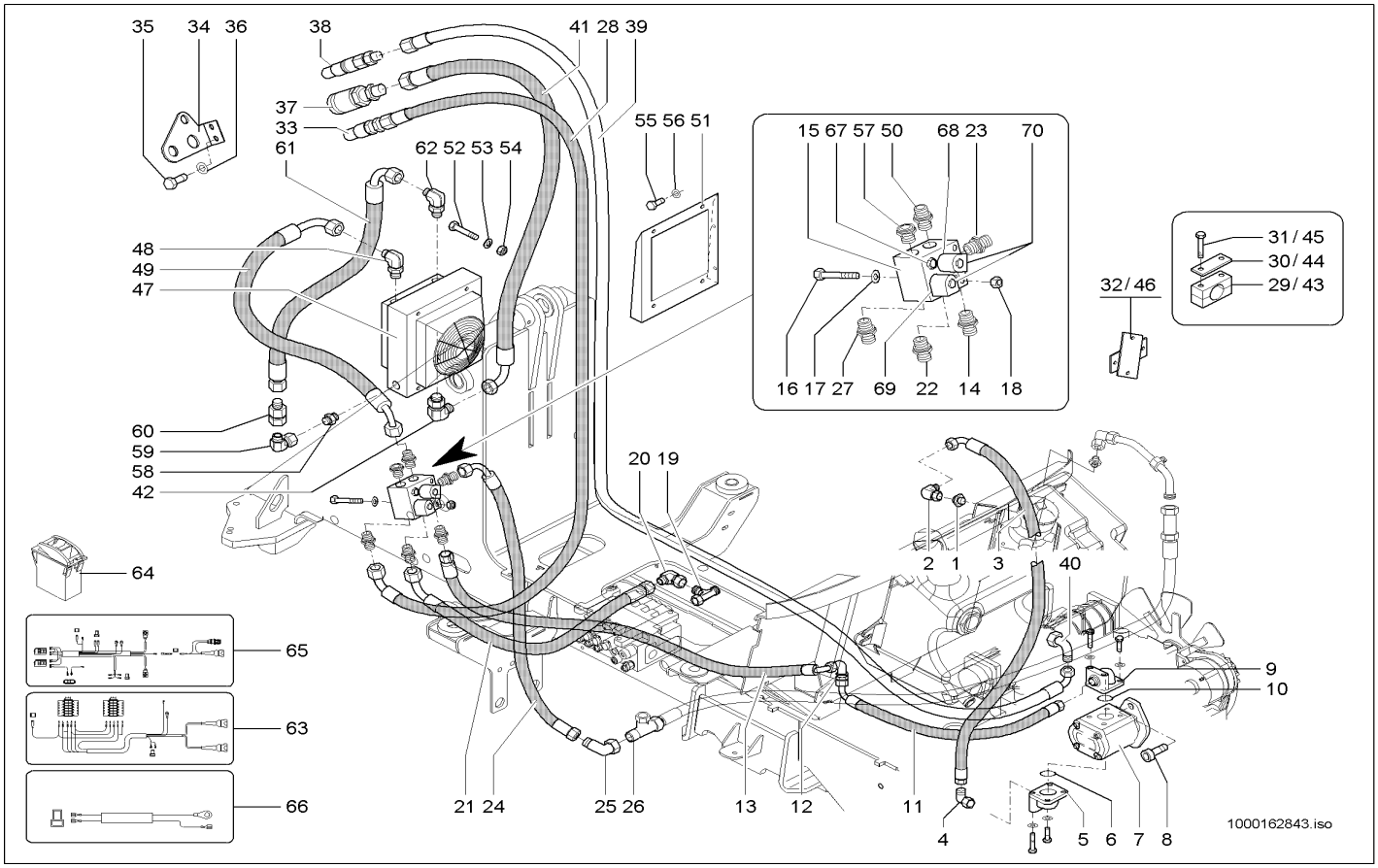

Pos	Art.-Nr.	Anm.	Q'TY	BEZEICHNUNG	PART NAME	DESIGNATION
47	1000105513		1,00 ST	ÖLKÜHLER	OIL COOLER	RADIATEUR D'HUILE
48	1000028451		1,00 ST	VERSCHRAUBUNG	SCREW JOINT	RACCORD UNION
49	1000115538		1,00 ST	HYDRAULIKSCHLAUCH	HP HOSE	TUYAU FLEXIBLE HYDRAULIQUE
50	1000085069		1,00 ST	VERSCHRAUBUNG	SCREW JOINT	RACCORD UNION
51	1000113312		1,00 ST	HALTER	BRACKET CLUTCH	SUPPORT
52	1000013008		4,00 ST	6KT-SCHRAUBE	HEX SCREW	VIS À TÊTE HEXAGONALE
53	1000013027		4,00 ST	SCHEIBE	WASHER	RONDELLE
54	1000013022		4,00 ST	6KT-MUTTER	HEXAGON NUT	ÉCROU HEXAGONAL
55	1000013008		2,00 ST	6KT-SCHRAUBE	HEX SCREW	VIS À TÊTE HEXAGONALE
56	1000013027		2,00 ST	SCHEIBE	WASHER	RONDELLE
57	1000116080		1,00 ST	VERSCHLUSSSCHRAUBE	LOCK SCREW	VIS DE FERMETURE
58	1000101306		1,00 ST	VERSCHRAUBUNG	SCREW JOINT	RACCORD UNION
59	1000015513		1,00 ST	VERSCHRAUBUNG	SCREW JOINT	RACCORD UNION
60	1000107209		1,00 ST	RÜCKSCHLAGVENTIL	NON RETURN VALVE	SOUPAPE DE RETENUE
61	1000115540		1,00 ST	HYDRAULIKSCHLAUCH	HP HOSE	TUYAU FLEXIBLE HYDRAULIQUE
62	1000028464		1,00 ST	VERSCHRAUBUNG	SCREW JOINT	RACCORD UNION
63	1000104307		1,00 ST	KABELBAUM	WIRING HARNESS	ARBRE DE CÂBLE
64	1000116428		1,00 ST	KIPPSCHALTER	TILT SWITCH	INTERRUPTEUR À BASCULE
65	1000124589		1,00 ST	KABELBAUM	WIRING HARNESS	ARBRE DE CÂBLE
66	1000110000	kpl	1,00 ST	KABEL	CABLE	CÂBLE
67	1000159595	150 - 200 bar	1,00 ST	VENTILEINSATZ	VALVE	SOUPAPE
68	1000159578		1,00 ST	VENTILEINSATZ	VALVE	SOUPAPE
69	1000159586		1,00 ST	VENTILEINSATZ	VALVE	SOUPAPE
70	1000086388		2,00 ST	MAGNET	SOLENOID	AIMANT

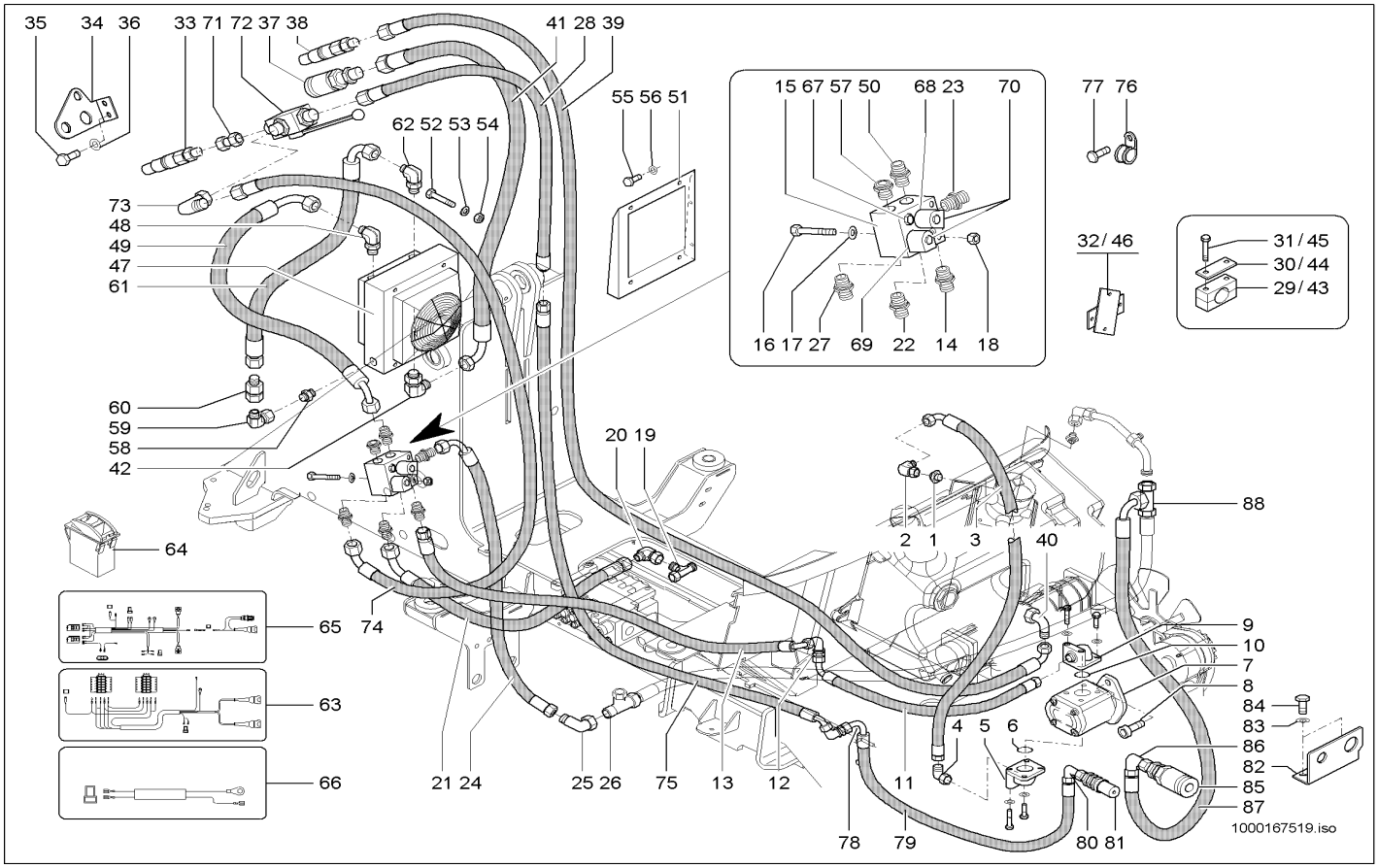

Pos	Art.-Nr.	Anm.	Q'TY	BEZEICHNUNG	PART NAME	DESIGNATION
1	1000100732		1,00 ST	VERSCHRAUBUNG	SCREW JOINT	RACCORD UNION
2	1000020261		1,00 ST	VERSCHRAUBUNG	SCREW JOINT	RACCORD UNION
3	1000124919		1,00 ST	HYDRAULIKSCHLAUCH	HP HOSE	TUYAU FLEXIBLE HYDRAULIQUE
4	1000020261		1,00 ST	VERSCHRAUBUNG	SCREW JOINT	RACCORD UNION
5	1000085085		1,00 ST	VERSCHRAUBUNG	SCREW JOINT	RACCORD UNION
6	1000090263		1,00 ST	O-RING	O-RING	ANNEAU EN O
7	1000028062	16 cm³	1,00 ST	HYDRAULIKPUMPE	HYDRAULIC PUMP	POMPE HYDRAULIQUE
8	1000085468		2,00 ST	ZYLINDERSCHRAUBE	CHEESE HEAD SCREW	VIS A TETE CYLINDRIQUE
9	1000021696		1,00 ST	VERSCHRAUBUNG	SCREW JOINT	RACCORD UNION
10	1000090406		1,00 ST	O-RING	O-RING	ANNEAU EN O
11	1000124920		1,00 ST	HYDRAULIKSCHLAUCH	HP HOSE	TUYAU FLEXIBLE HYDRAULIQUE
12	1000028318		1,00 ST	WSV15 L O.M,S A3C	SCREW CONN. WSV 15 L O.M,S A3C	RACCORD VISSÉ WSV 15 L O.M,S A3C
13	1000117915		1,00 ST	HYDRAULIKSCHLAUCH	HP HOSE	TUYAU FLEXIBLE HYDRAULIQUE
14	1000085074		1,00 ST	VERSCHRAUBUNG	SCREW JOINT	RACCORD UNION
15	1000106195		1,00 ST	VENTIL	VALVE	SOUPAPE
16	1000085353		2,00 ST	6KT-SCHRAUBE	HEX SCREW	VIS À TÊTE HEXAGONALE
17	1000013027		2,00 ST	SCHEIBE	WASHER	RONDELLE
18	1000013022		2,00 ST	6KT-MUTTER	HEXAGON NUT	ÉCROU HEXAGONAL
19	1000015539		1,00 ST	VERSCHRAUBUNG	SCREW JOINT	RACCORD UNION
20	1000015512		1,00 ST	VERSCHRAUBUNG	SCREW JOINT	RACCORD UNION
21	1000116602		1,00 ST	HYDRAULIKSCHLAUCH	HP HOSE	TUYAU FLEXIBLE HYDRAULIQUE
22	1000015565		1,00 ST	VERSCHRAUBUNG	SCREW JOINT	RACCORD UNION
23	1000015496		1,00 ST	VERSCHRAUBUNG	SCREW JOINT	RACCORD UNION
24	1000028936		1,00 ST	HYDRAULIKSCHLAUCH	HP HOSE	TUYAU FLEXIBLE HYDRAULIQUE
25	1000085091		1,00 ST	VERSCHRAUBUNG	SCREW JOINT	RACCORD UNION
26	1000085110		1,00 ST	VERSCHRAUBUNG	SCREW JOINT	RACCORD UNION
27	1000085096		1,00 ST	VERSCHRAUBUNG	SCREW JOINT	RACCORD UNION
28	1000128246		1,00 ST	HYDRAULIKSCHLAUCH	HP HOSE	TUYAU FLEXIBLE HYDRAULIQUE
29	1000031124	28,0	2,00 ST	SCHELLE	CLAMP	BRIDE
30	1000031685		2,00 ST	DECKPLATTE	COVER PLATE	PLAQUE DE RECOUVREMENT
31	1000085311		4,00 ST	6KT-SCHRAUBE	HEX SCREW	VIS À TÊTE HEXAGONALE
32	1000116647		1,00 ST	LAGERUNG	MOUNTING	STOCKAGE
33	1000099713		1,00 ST	KUPPLUNGSSTECKER	COUPLING SOCKET	BOUCHON DE PRISE DE COURANT
34	1000160797		1,00 ST	HALTER	BRACKET CLUTCH	SUPPORT
35	1000013008		2,00 ST	6KT-SCHRAUBE	HEX SCREW	VIS À TÊTE HEXAGONALE
36	1000013027		2,00 ST	SCHEIBE	WASHER	RONDELLE
37	1000099711		1,00 ST	KUPPLUNGSDOSE	COUPLING SOCKET	BOÎTE D'COUPLEUR
38	1000000541		1,00 ST	SCHNELLVERSCHLUßKUPPLUNG	QUICK LOCK COUPLING	COUPLEUR À FERMETURE RAPIDE
39	1000161085		1,00 ST	HYDRAULIKSCHLAUCH	HP HOSE	TUYAU FLEXIBLE HYDRAULIQUE
40	1000000573		1,00 ST	VERSCHRAUBUNG	SCREW JOINT	RACCORD UNION
41	1000160992		1,00 ST	HYDRAULIKSCHLAUCH	HP HOSE	TUYAU FLEXIBLE HYDRAULIQUE
42	1000028451		1,00 ST	VERSCHRAUBUNG	SCREW JOINT	RACCORD UNION
43	1000032250	35,0	1,00 ST	SCHELLE	CLAMP	BRIDE
44	1000099794		1,00 ST	DECKPLATTE	COVER PLATE	PLAQUE DE RECOUVREMENT
45	1000047253		1,00 ST	6KT-SCHRAUBE	HEX SCREW	VIS À TÊTE HEXAGONALE
46	1000116631	kpl	1,00 ST	LAGERUNG	MOUNTING	STOCKAGE

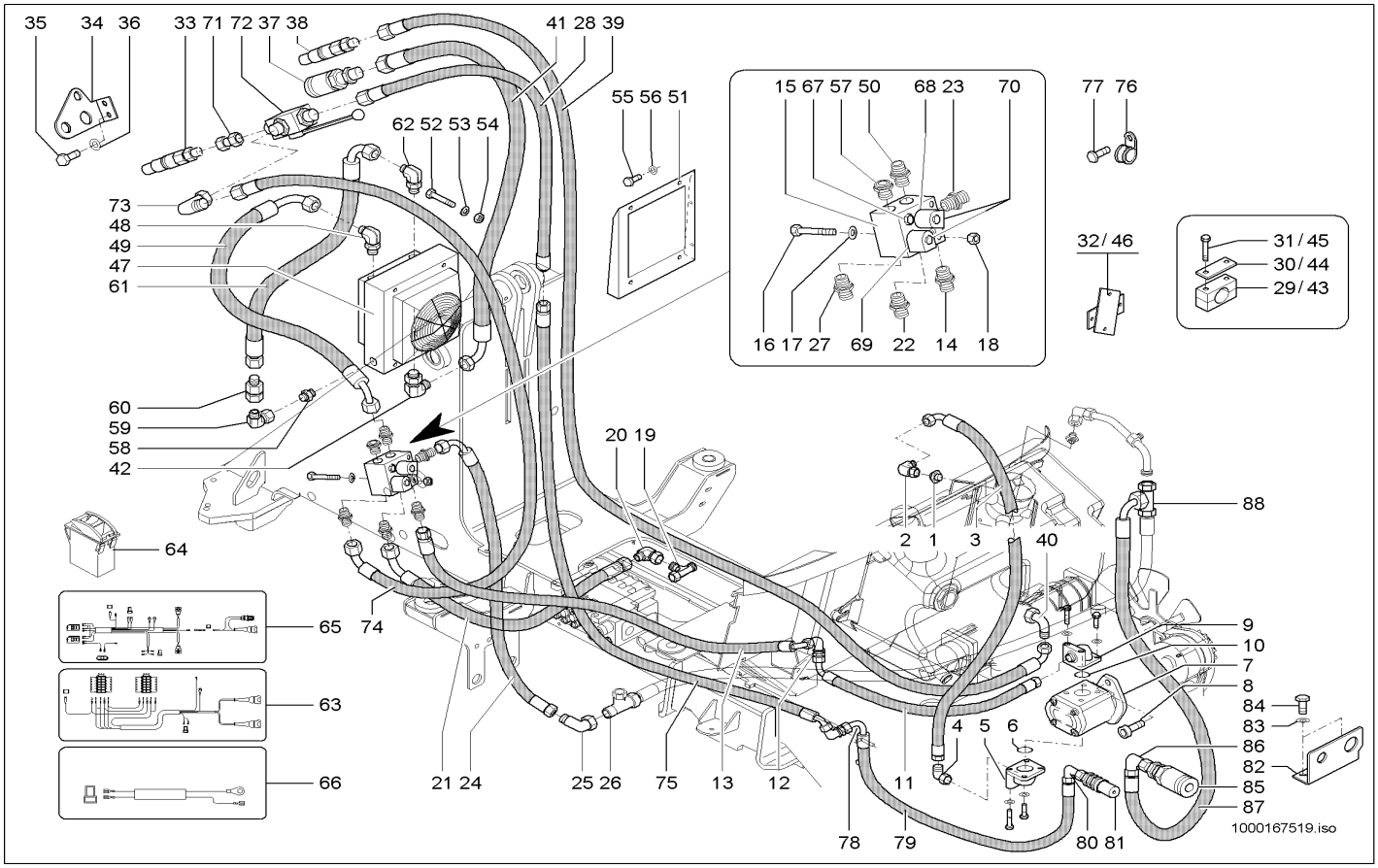

Pos	Art.-Nr.	Anm.	Q'TY	BEZEICHNUNG	PART NAME	DESIGNATION
47	1000105513		1,00 ST	ÖLKÜHLER	OIL COOLER	RADIATEUR D'HUILE
48	1000028451		1,00 ST	VERSCHRAUBUNG	SCREW JOINT	RACCORD UNION
49	1000115538		1,00 ST	HYDRAULIKSCHLAUCH	HP HOSE	TUYAU FLEXIBLE HYDRAULIQUE
50	1000085069		1,00 ST	VERSCHRAUBUNG	SCREW JOINT	RACCORD UNION
51	1000113312		1,00 ST	HALTER	BRACKET CLUTCH	SUPPORT
52	1000013008		4,00 ST	6KT-SCHRAUBE	HEX SCREW	VIS À TÊTE HEXAGONALE
53	1000013027		4,00 ST	SCHEIBE	WASHER	RONDELLE
54	1000013022		4,00 ST	6KT-MUTTER	HEXAGON NUT	ÉCROU HEXAGONAL
55	1000013008		2,00 ST	6KT-SCHRAUBE	HEX SCREW	VIS À TÊTE HEXAGONALE
56	1000013027		2,00 ST	SCHEIBE	WASHER	RONDELLE
57	1000116080		1,00 ST	VERSCHLUSSSCHRAUBE	LOCK SCREW	VIS DE FERMETURE
58	1000101306		1,00 ST	VERSCHRAUBUNG	SCREW JOINT	RACCORD UNION
59	1000015513		1,00 ST	VERSCHRAUBUNG	SCREW JOINT	RACCORD UNION
60	1000107209		1,00 ST	RÜCKSCHLAGVENTIL	NON RETURN VALVE	SOUPAPE DE RETENUE
61	1000115540		1,00 ST	HYDRAULIKSCHLAUCH	HP HOSE	TUYAU FLEXIBLE HYDRAULIQUE
62	1000028464		1,00 ST	VERSCHRAUBUNG	SCREW JOINT	RACCORD UNION
63	1000104307		1,00 ST	KABELBAUM	WIRING HARNESS	ARBRE DE CÂBLE
64	1000116428		1,00 ST	KIPPSCHALTER	TILT SWITCH	INTERRUPTEUR À BASCULE
65	1000124589		1,00 ST	KABELBAUM	WIRING HARNESS	ARBRE DE CÂBLE
66	1000110000	kpl	1,00 ST	KABEL	CABLE	CÂBLE
67	1000159595	150 - 200 bar	1,00 ST	VENTILEINSATZ	VALVE	SOUPAPE
68	1000159578		1,00 ST	VENTILEINSATZ	VALVE	SOUPAPE
69	1000159586		1,00 ST	VENTILEINSATZ	VALVE	SOUPAPE
70	1000086388		2,00 ST	MAGNET	SOLENOID	AIMANT
71	1000018398		1,00 ST	VERSCHRAUBUNG	SCREW JOINT	RACCORD UNION
72	1000128245		1,00 ST	KUGELHAHN	BALL VALVE	ROBINET À BOULET
73	1000015513		1,00 ST	VERSCHRAUBUNG	SCREW JOINT	RACCORD UNION
74	1000128247		1,00 ST	HYDRAULIKSCHLAUCH	HP HOSE	TUYAU FLEXIBLE HYDRAULIQUE
75	1000116604		1,00 ST	HYDRAULIKSCHLAUCH	HP HOSE	TUYAU FLEXIBLE HYDRAULIQUE
76	1000031926		1,00 ST	SCHELLE	CLAMP	BRIDE
77	1000015345		1,00 ST	6KT-SCHRAUBE	HEX SCREW	VIS À TÊTE HEXAGONALE
78	1000028331		1,00 ST	WSV18 LOMDA3C	WSV18 LOMDA3C	RACCORD VISSÉ WSV 18 L O.M,S A3C
79	1000116606		1,00 ST	HYDRAULIKSCHLAUCH	HP HOSE	TUYAU FLEXIBLE HYDRAULIQUE
80	1000015513		1,00 ST	VERSCHRAUBUNG	SCREW JOINT	RACCORD UNION
81	1000099713		1,00 ST	KUPPLUNGSSTECKER	COUPLING SOCKET	BOUCHON DE PRISE DE COURANT
82	1000125116		1,00 ST	HALTER	BRACKET CLUTCH	SUPPORT
83	1000015431		2,00 ST	SCHEIBE	WASHER	RONDELLE
84	1000013008		2,00 ST	6KT-SCHRAUBE	HEX SCREW	VIS À TÊTE HEXAGONALE
85	1000099711		1,00 ST	KUPPLUNGSDOSE	COUPLING SOCKET	BOÎTE D'COUPLEUR
86	1000085091		1,00 ST	VERSCHRAUBUNG	SCREW JOINT	RACCORD UNION
87	1000116607		1,00 ST	HYDRAULIKSCHLAUCH	HP HOSE	TUYAU FLEXIBLE HYDRAULIQUE
88	1000085110		1,00 ST	VERSCHRAUBUNG	SCREW JOINT	RACCORD UNION

KIPPZYLINDERSPERRE
TILT RAM LOCK
BLOCAGE DU CYLINDRE BASCULANT

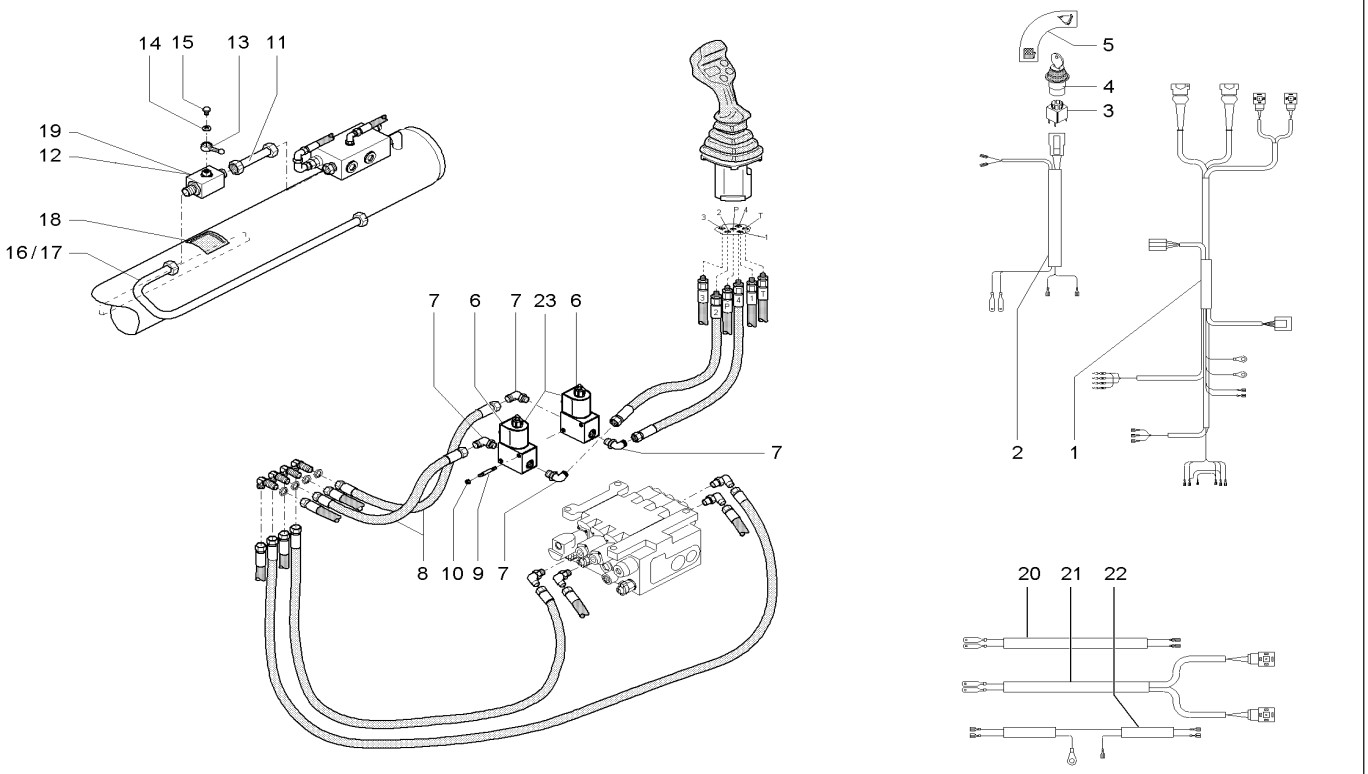

Pos	Art.-Nr.	Anm.	Q'TY	BEZEICHNUNG	PART NAME	DESIGNATION
1	1000103376	A: 342-00, 342-01	1,00 ST	KABELBAUM	WIRING HARNESS	ARBRE DE CÂBLE
2	1000102658	A: 342-00, 342-01	1,00 ST	KABELBAUM	WIRING HARNESS	ARBRE DE CÂBLE
3	1000027253		1,00 ST	SCHALTEREINHEIT	SWITCH UNIT	UNITÉ DE INTERRUPTEUR
4	1000051960		1,00 ST	SCHALTER	SWITCH	INTERRUPTEUR
5	1000052378		1,00 ST	HINWEISSCHILD	INDICATION LABEL	PLAQUE INDICATRICE
6	1000027940		2,00 ST	VENTIL	VALVE	SOUPAPE
7	1000028741		4,00 ST	VERSCHRAUBUNG	SCREW JOINT	RACCORD UNION
8	1000098309	Lg700	2,00 ST	HYDRAULIKSCHLAUCH	HP HOSE	TUYAU FLEXIBLE HYDRAULIQUE
9	1000109713	M6x90	2,00 ST	STIFTSCHRAUBE	STUD	GOUJON
10	1000085588	M6	2,00 ST	6KT-MUTTER	HEXAGON NUT	ÉCROU HEXAGONAL
11	1000109699		1,00 ST	HYDRAULIKROHR	HYDRAULIC PIPE	TUBE HYDRAULIQUE
12	1000112438	Typ 342 10	1,00 ST	KUGELHAHN	BALL VALVE	ROBINET À BOULET
13	1000027755		1,00 ST	SCHALTHEBEL	SHIFT LEVER	LEVIER DE CHANGEMENT DE VITESSES
14	1000095342	5,3	1,00 ST	SCHEIBE	WASHER	RONDELLE
15	1000048526	M5x8	1,00 ST	FLACHKOPFSCHRAUBE	FLAT HEAD SCREW	VIS DE TÊTE PLATE
16	1000109760	Typ 342-00, 342-01	1,00 ST	ROHRLEITUNG	PIPE LINE	TUYAU
17	1000109759	Typ 342-10	1,00 ST	HYDRAULIKROHR	HYDRAULIC PIPE	TUBE HYDRAULIQUE
18	1000039493		1,00 ST	HINWEISSCHILD	INDICATION LABEL	PLAQUE INDICATRICE
19	1000027769	Typ 342-00, 342-01	1,00 ST	KUGELHAHN	BALL VALVE	ROBINET À BOULET
20	1000127827	E. 342-00,342-01	1,00 ST	KABEL	CABLE	CÂBLE
21	1000127826	E. 342-00,342-01	1,00 ST	KABELBAUM	WIRING HARNESS	ARBRE DE CÂBLE
22	1000127825	E. 342-00,342-01	1,00 ST	KABELBAUM	WIRING HARNESS	ARBRE DE CÂBLE
23	1000086388		2,00 ST	MAGNET	SOLENOID	AIMANT

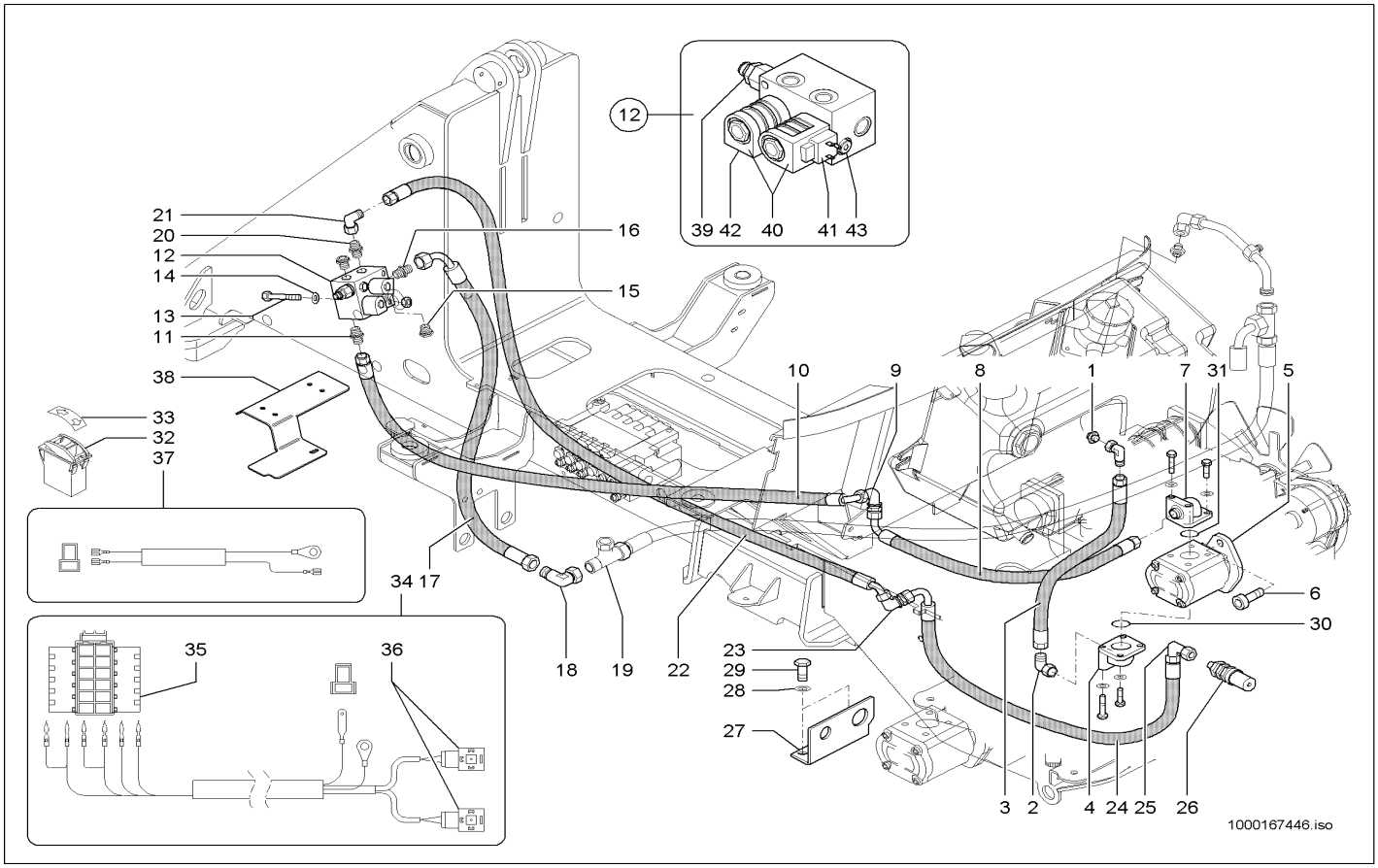

Pos	Art.-Nr.	Anm.	Q'TY	BEZEICHNUNG	PART NAME	DESIGNATION
1	1000100732		1,00 ST	VERSCHRAUBUNG	SCREW JOINT	RACCORD UNION
2	1000020261		1,00 ST	VERSCHRAUBUNG	SCREW JOINT	RACCORD UNION
3	1000124919		1,00 ST	HYDRAULIKSCHLAUCH	HP HOSE	TUYAU FLEXIBLE HYDRAULIQUE
4	1000085085		1,00 ST	VERSCHRAUBUNG	SCREW JOINT	RACCORD UNION
5	1000028062		1,00 ST	HYDRAULIKPUMPE	HYDRAULIC PUMP	POMPE HYDRAULIQUE
6	1000085468		2,00 ST	ZYLINDERSCHRAUBE	CHEESE HEAD SCREW	VIS A TETE CYLINDRIQUE
7	1000021696		1,00 ST	VERSCHRAUBUNG	SCREW JOINT	RACCORD UNION
8	1000124920		1,00 ST	HYDRAULIKSCHLAUCH	HP HOSE	TUYAU FLEXIBLE HYDRAULIQUE
9	1000028318		1,00 ST	WSV15 L O.M,S A3C	SCREW CONN. WSV 15 L O.M,S A3C	RACCORD VISSÉ WSV 15 L O.M,S A3C
10	1000117915		1,00 ST	HYDRAULIKSCHLAUCH	HP HOSE	TUYAU FLEXIBLE HYDRAULIQUE
11	1000015494		1,00 ST	VERSCHRAUBUNG	SCREW JOINT	RACCORD UNION
12	1000145818		1,00 ST	VENTIL	VALVE	SOUPAPE
13	1000085353		2,00 ST	6KT-SCHRAUBE	HEX SCREW	VIS À TÊTE HEXAGONALE
14	1000013027		2,00 ST	SCHEIBE	WASHER	RONDELLE
15	1000013022		1,00 ST	6KT-MUTTER	HEXAGON NUT	ÉCROU HEXAGONAL
16	1000085069		1,00 ST	VERSCHRAUBUNG	SCREW JOINT	RACCORD UNION
17	1000028936		1,00 ST	HYDRAULIKSCHLAUCH	HP HOSE	TUYAU FLEXIBLE HYDRAULIQUE
18	1000085091		1,00 ST	VERSCHRAUBUNG	SCREW JOINT	RACCORD UNION
19	1000085110		1,00 ST	VERSCHRAUBUNG	SCREW JOINT	RACCORD UNION
20	1000085096		1,00 ST	VERSCHRAUBUNG	SCREW JOINT	RACCORD UNION
21	1000020261		1,00 ST	VERSCHRAUBUNG	SCREW JOINT	RACCORD UNION
22	1000116604		1,00 ST	HYDRAULIKSCHLAUCH	HP HOSE	TUYAU FLEXIBLE HYDRAULIQUE
23	1000028331		1,00 ST	WSV18 LOMDA3C	WSV18 LOMDA3C	RACCORD VISSÉ WSV 18 L O.M,S A3C
24	1000116606		1,00 ST	HYDRAULIKSCHLAUCH	HP HOSE	TUYAU FLEXIBLE HYDRAULIQUE
25	1000015513		1,00 ST	VERSCHRAUBUNG	SCREW JOINT	RACCORD UNION
26	1000101122		1,00 ST	KUPPLUNGSDOSE	COUPLING SOCKET	BOÎTE D'COUPLEUR
27	1000125116		1,00 ST	HALTER	BRACKET CLUTCH	SUPPORT
28	1000015431		2,00 ST	SCHEIBE	WASHER	RONDELLE
29	1000013008		2,00 ST	6KT-SCHRAUBE	HEX SCREW	VIS À TÊTE HEXAGONALE
30	1000090263		1,00 ST	O-RING	O-RING	ANNEAU EN O
31	1000090406		1,00 ST	O-RING	O-RING	ANNEAU EN O
32	1000103031		1,00 ST	TASTER	FEELER	PALPEUR
33	1000146623		1,00 ST	ZUS-EINSATZ	SYMBOL	SYMBOLE
34	1000146817		1,00 ST	KABELBAUM	WIRING HARNESS	ARBRE DE CÂBLE
35	1000103949		1,00 ST	BUCHSENGEHÄUSE	BUSHING HOUSING	BOÎTE DE BAGUE
36	1000000455		2,00 ST	GERÄTESTECKER	PLUG	BOUCHON
37	1000110000		1,00 ST	KABEL	CABLE	CÂBLE
38	1000125159		1,00 ST	ABDECKBLECH	COVER PLATE	TÔLE DE COUVERTURE
39	1000167617		1,00 ST	DRUCKREDUZIERVENTIL	PRESSURE REDUCT.VALVE	SOUPAPE DE DÉCOMPRESSION
40	1000086388		2,00 ST	MAGNET	SOLENOID	AIMANT
41	1000167619		1,00 ST	VENTILEINSATZ	VALVE	MISE DE SOUPAPE
42	1000167618		1,00 ST	VENTILEINSATZ	VALVE	MISE DE SOUPAPE
43	1000167620		1,00 ST	RÜCKSCHLAGVENTIL	NON RETURN VALVE	SOUPAPE DE RETENUE

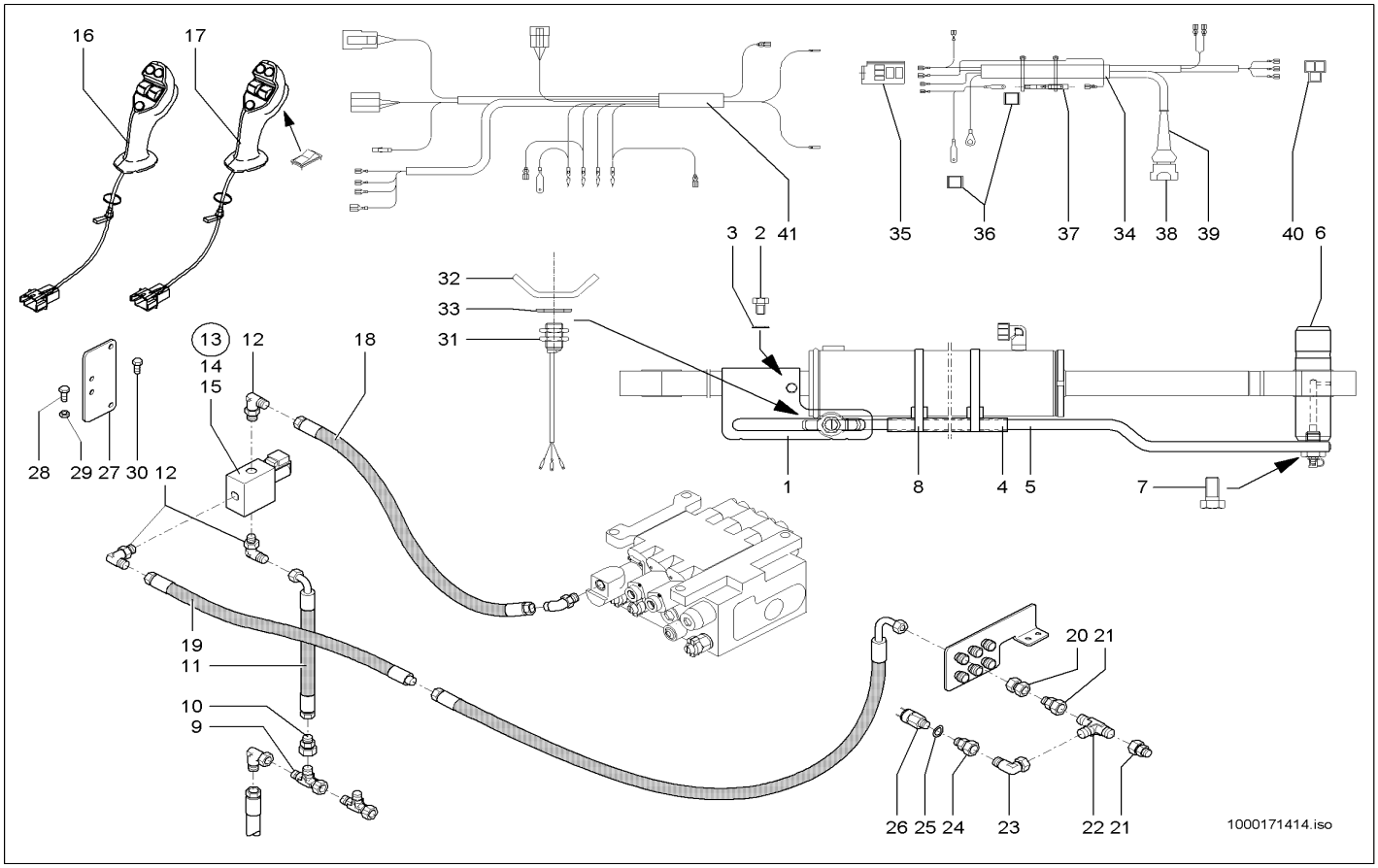

Pos	Art.-Nr.	Anm.	Q'TY	BEZEICHNUNG	PART NAME	DESIGNATION
1	1000117465		1,00 ST	HALTEBLECH	FASTEN PLATE	TÔLE DE FIXATION
2	1000085389		1,00 ST	6KT-SCHRAUBE	HEX SCREW	VIS À TÊTE HEXAGONALE
3	1000015431		1,00 ST	SCHEIBE	WASHER	RONDELLE
4	1000117462		1,00 ST	FÜHRUNGSROHR	GUIDE TUBE	TUBE GUIDE
5	1000117502		1,00 ST	STANGE	ROD	TIGE
6	1000117507		1,00 ST	BOLZEN	PIN	AXE
7	1000117591		1,00 ST	SCHRAUBE	SCREW	VIS
8	1000032272		2,00 ST	SCHELLE	CLAMP	BRIDE
9	1000015515		1,00 ST	VERSCHRAUBUNG	SCREW JOINT	RACCORD UNION
10	1000085109		1,00 ST	VERSCHRAUBUNG	SCREW JOINT	RACCORD UNION
11	1000028971		1,00 ST	HYDRAULIKSCHLAUCH	HP HOSE	TUYAU FLEXIBLE HYDRAULIQUE
12	1000028741		3,00 ST	VERSCHRAUBUNG	SCREW JOINT	RACCORD UNION
13	1000103961		1,00 ST	MAGNETVENTIL	SOLENOID VALVE	ÉLECTROVALVE
14	1000103962		1,00 ST	VENTILEINSATZ	VALVE	SOUPAPE
15	1000111131		1,00 ST	MAGNETSPULE	MAGNET SPOOL	BOBINE D'ÉLECTROAIMANT
16	1000147409	opt. SW	1,00 ST	GRIFF	HANDLE	MANETTE
17	1000147408		1,00 ST	GRIFF	HANDLE	MANETTE
18	1000052235		1,00 ST	HYDRAULIKSCHLAUCH	HP HOSE	TUYAU FLEXIBLE HYDRAULIQUE
19	1000117955		1,00 ST	HYDRAULIKSCHLAUCH	HP HOSE	TUYAU FLEXIBLE HYDRAULIQUE
20	1000028740		1,00 ST	VERSCHRAUBUNG	SCREW JOINT	RACCORD UNION
21	1000085109		2,00 ST	VERSCHRAUBUNG	SCREW JOINT	RACCORD UNION
22	1000015534		1,00 ST	VERSCHRAUBUNG	SCREW JOINT	RACCORD UNION
23	1000000542		1,00 ST	VERSCHRAUBUNG	SCREW JOINT	RACCORD UNION
24	1000039373		1,00 ST	REDUZIERUNG	REDUCTION	RÉDUCTION
25	1000050105		1,00 ST	DICHTRING	SEAL RING	BAGUE D'ÉTANCHÉITÉ
26	1000027406		1,00 ST	DRUCKSCHALTER	PRESSURE SWITCH	INTERRUPTEUR DE PRESSION
27	1000117950		1,00 ST	HALTER	BRACKET CLUTCH	SUPPORT
28	1000085310		2,00 ST	6KT-SCHRAUBE	HEX SCREW	VIS À TÊTE HEXAGONALE
29	1000085588		2,00 ST	6KT-MUTTER	HEXAGON NUT	ÉCROU HEXAGONAL
30	1000018400		2,00 ST	6KT-SCHRAUBE	HEX SCREW	VIS À TÊTE HEXAGONALE
31	1000027408		1,00 ST	SENSOR	SENSOR	CAPTEUR
32	1000037117		1,00 ST	KONTERMUTTER	COUNTER NUT	CONTRE-ÉCROU
33	1000049221		1,00 ST	SCHEIBE	WASHER	RONDELLE
34	1000102659		1,00 ST	KABELBAUM	WIRING HARNESS	ARBRE DE CÂBLE
35	1000100593		1,00 ST	SOCKEL	SOCLE	SOCLE
36	1000085008		2,00 ST	FLACHSTECKERGEHÄUSE	PLUG HOUSING	BOÎTE DE BOUCHON
37	1000100594		1,00 ST	SPERRDIODE	BLOCK DIODE	DIODE SUPPRESSEUSE
38	1000027359		1,00 ST	STECKERGEHÄUSE	PLUG HOUSING	BOÎTE DE BOUCHON
39	1000027466		1,00 ST	SCHUTZKAPPE	PROTECTING CAP	CAPOT DE PROTECTION
40	1000095339		1,00 ST	STECKHÜLSENGEHÄUSE	PLUG SLEEVE HOUSING	BOÎTE À DOUILLES DE BOUCHON
41	1000127680		1,00 ST	KABELBAUM	WIRING HARNESS	ARBRE DE CÂBLE

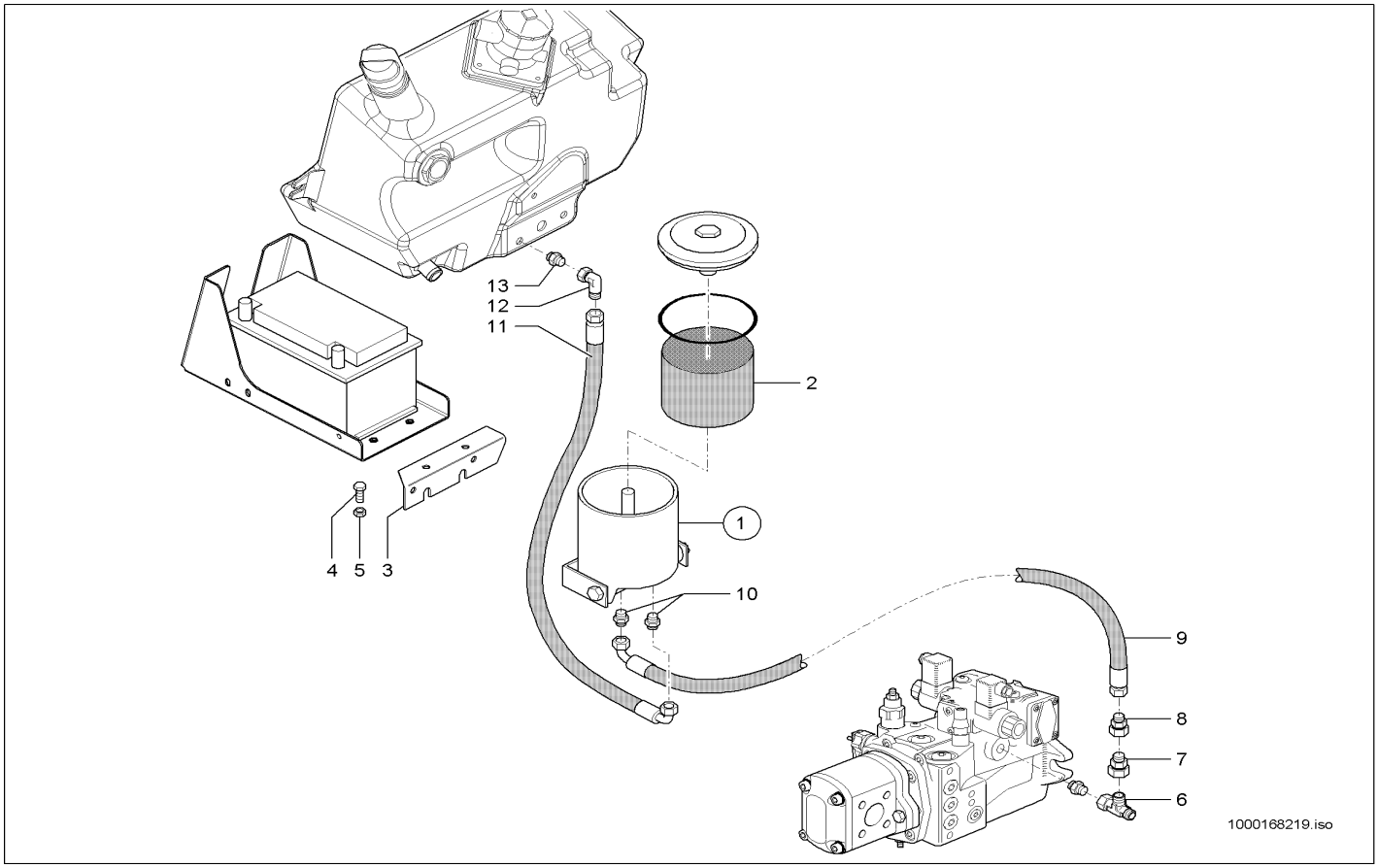

Pos	Art.-Nr.	Anm.	Q'TY	BEZEICHNUNG	PART NAME	DESIGNATION
1	1000107133		1,00 ST	FILTER	FILTER	FILTRE
2	1000160529		1,00 ST	FILTER	FILTER	FILTRE
3	1000146533		1,00 ST	HALTEWINKEL	ANGLE BRACKET	ANGLE DE MAINTIEN
4	1000015345		4,00 ST	6KT-SCHRAUBE	HEX SCREW	VIS À TÊTE HEXAGONALE
5	1000015408		4,00 ST	6KT-MUTTER	HEXAGON NUT	ÉCROU HEXAGONAL
6	1000085077		1,00 ST	VERSCHRAUBUNG	SCREW JOINT	RACCORD UNION
7	1000085070		1,00 ST	VERSCHRAUBUNG	SCREW JOINT	RACCORD UNION
8	1000085094		1,00 ST	VERSCHRAUBUNG	SCREW JOINT	RACCORD UNION
9	1000167514		1,00 ST	HYDRAULIKSCHLAUCH	HP HOSE	TUYAU FLEXIBLE HYDRAULIQUE
10	1000015488		2,00 ST	VERSCHRAUBUNG	SCREW JOINT	RACCORD UNION
11	1000167515		1,00 ST	HYDRAULIKSCHLAUCH	HP HOSE	TUYAU FLEXIBLE HYDRAULIQUE
12	1000000542		1,00 ST	VERSCHRAUBUNG	SCREW JOINT	RACCORD UNION
13	1000085046		1,00 ST	VERSCHRAUBUNG	SCREW JOINT	RACCORD UNION

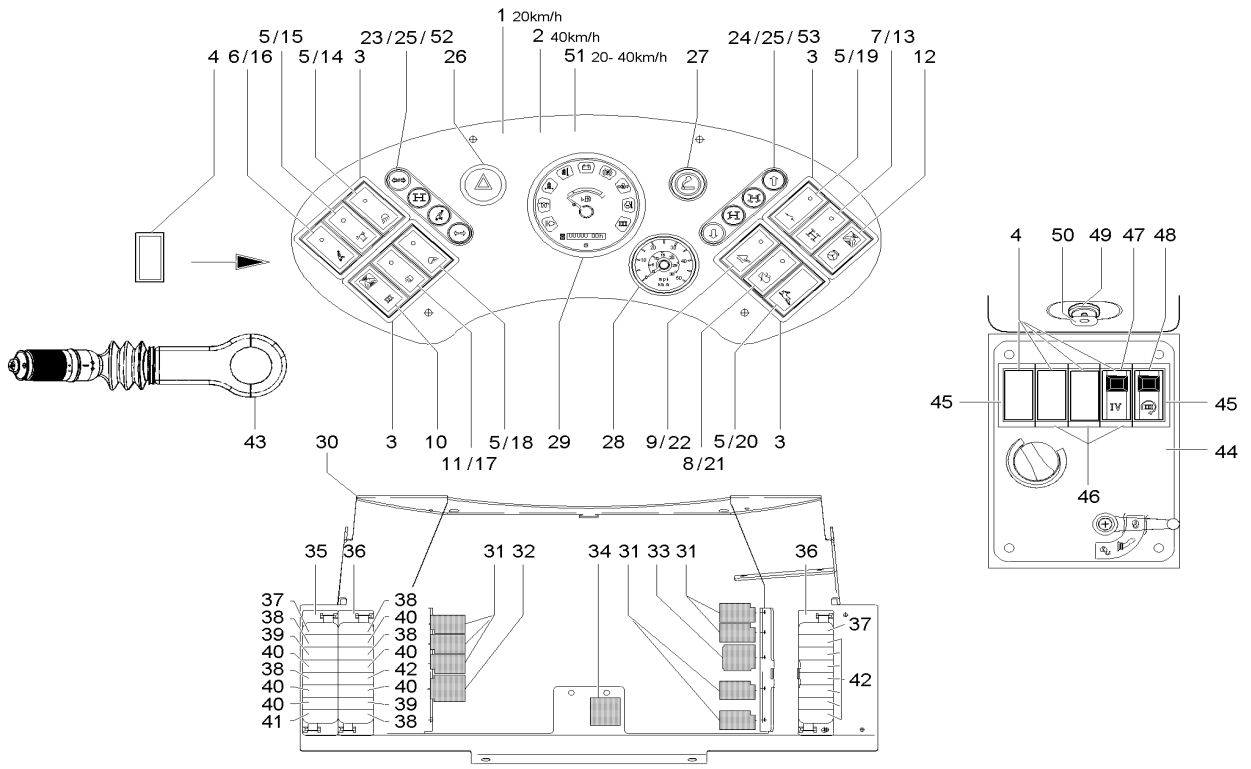

Pos	Art.-Nr.	Anm.	Q'TY	BEZEICHNUNG	PART NAME	DESIGNATION
1	1000102881	A:342000512 A:342010379 A:342100123	1,00 ST	ARMATURENBRETT	INSTRUMENT PANEL	TABLEAU DE BORD
2	1000102882	A:342000512 A:342010379 A:342100123	1,00 ST	ARMATURENBRETT	INSTRUMENT PANEL	TABLEAU DE BORD
3	1000027147		4,00 ST	SCHALTERRAHMEN	SWITCH FRAME	CADRE DE INTERRUPTEUR
4	1000027006		1,00 ST	BLINDDECKEL	BLIND COVER	COUVERCLE AVEUGLE
5	1000051959		5,00 ST	KIPPSCHALTER	TILT SWITCH	INTERRUPTEUR À BASCULE
6	1000051971		1,00 ST	TASTER	FEELER	PALPEUR
7	1000103031		1,00 ST	TASTER	FEELER	PALPEUR
8	1000098269		1,00 ST	TASTER	FEELER	PALPEUR
9	1000051962		1,00 ST	KIPPSCHALTER	TILT SWITCH	INTERRUPTEUR À BASCULE
10	1000101016		1,00 ST	KIPPSCHALTER	ROCKER SWITCH	INTERRUPTEUR À BASCULE
11	1000051958		1,00 ST	KIPPSCHALTER	TILT SWITCH	INTERRUPTEUR À BASCULE
12	1000104808		1,00 ST	KIPPSCHALTER	TILT SWITCH	INTERRUPTEUR À BASCULE
13	1000101087		1,00 ST	ZUS-EINSATZ	SYMBOL	SYMBOLE
14	1000096654		1,00 ST	SYMBOL SCHEINWERFER	SYMBOL HEADLIGHT	SYMBOLE DU PHARE
15	1000052356		1,00 ST	ZUS-EINSATZ	SYMBOL	SYMBOLE
16	1000104823		1,00 ST	ZUS-EINSATZ	SYMBOL	SYMBOLE
17	1000115420		1,00 ST	ZUS-EINSATZ	SYMBOL	SYMBOLE
18	1000052361		1,00 ST	ZUS-EINSATZ	SYMBOL	SYMBOLE
19	1000052354		1,00 ST	ZUS-EINSATZ	SYMBOL	SYMBOLE
20	1000158729		1,00 ST	SYMBOL	SYMBOL	SYMBOLE
21	1000098304		1,00 ST	SYMBOL WASCHANLAGE	SYMBOL WASH DEVICE	SYMBOLE DE LA STATION DE LAVAGE
22	1000052377		1,00 ST	ZUS-EINSATZ	SYMBOL	SYMBOLE
23	1000106148	A:342000512 A:342010379 A:342100123	1,00 ST	LICHTLEISTE	LIGHT STRIP	LISTEAU DE LUMIÈRE
24	1000104101	A:342000512 A:342010379 A:342100123	1,00 ST	LICHTLEISTE	LIGHT STRIP	LISTEAU DE LUMIÈRE
25	1000106164	A:342000512 A:342010379 A:342100123	8,00 ST	LAMPENFASSUNG	SOCKET	DOUILLE DE LAMPE
26	1000027198		1,00 ST	SCHALTER WARNBLINKANLAGE	SWITCH HAZARD WARNING DEV.	INTERRUPTEUR SYSTÈME FEUX DÉTRESSE
27	1000098285		1,00 ST	ZIGARETTENANZÜNDER	CIGARET LIGHTER	ALLUME FEUX
28	1000113049		1,00 ST	TACHOMETER	TACHOMETER	TACHYMÈTRE
29	1000117735		1,00 ST	ANZEIGEINSTRUMENT	INDICATOR INSTRUMENT	INSTRUMENT D'INDICATION
30	1000103004		1,00 ST	HALTEBLECH	FASTEN PLATE	TÔLE DE J'ARRÊTE
31	1000125244	20/35 A	7,00 ST	RELAIS	RELAY	RELAIS
32	1000027071	70 A	1,00 ST	RELAIS	RELAY	RELAIS
33	1000027074	40/60 A	1,00 ST	RELAIS	RELAY	RELAIS
34	1000027090		1,00 ST	BLINKRELAIS	RELAY	RELAIS
35	1000101618		1,00 ST	SICHERUNGSKASTEN	FUSE BOX	BOÎTE À FUSIBLE
36	1000101615		2,00 ST	SICHERUNGSKASTEN	FUSE BOX	BOÎTE À FUSIBLE
37	1000085685	25 A	2,00 ST	FLACHSICHERUNG	LOCK	SÛRETÉ

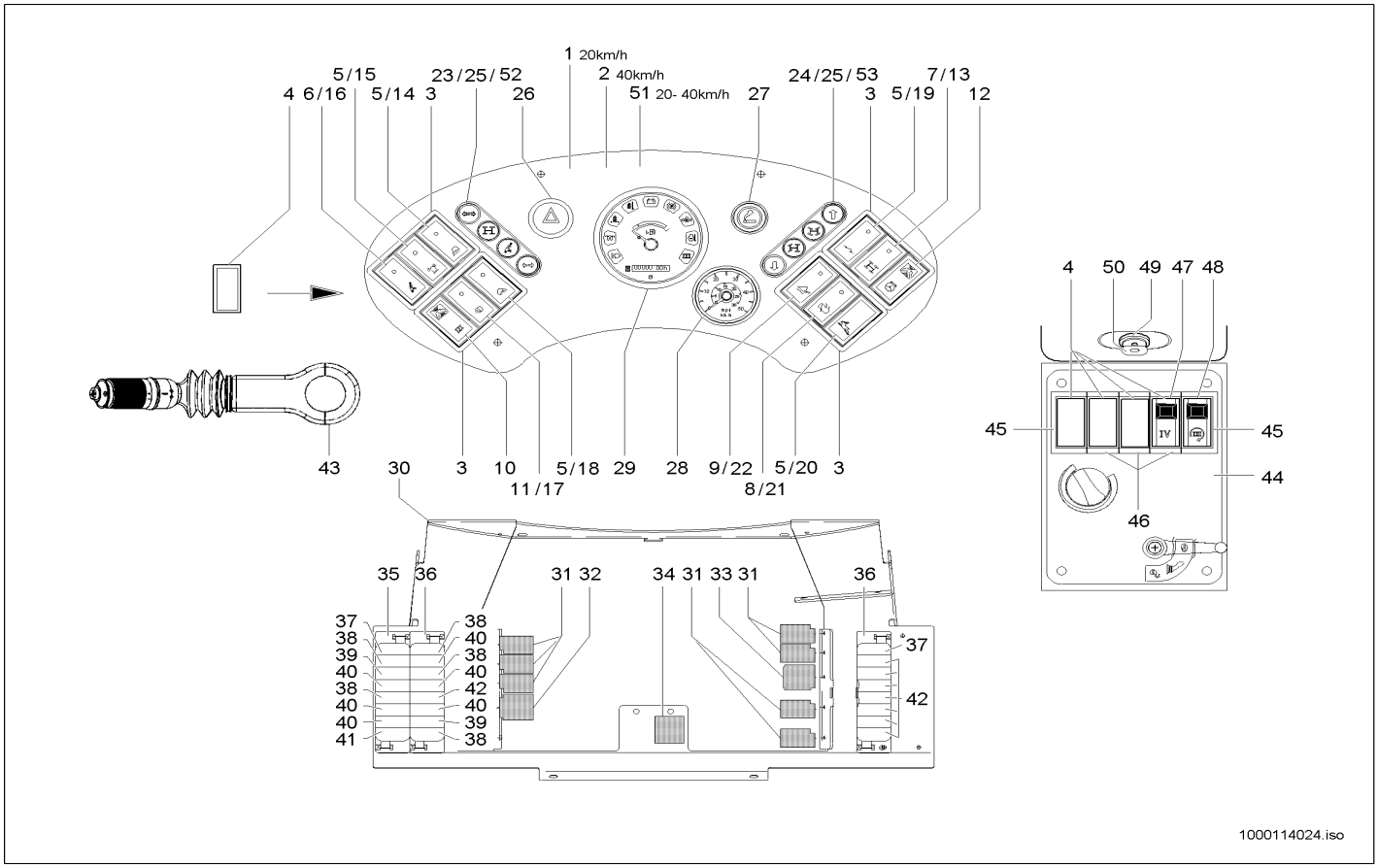

Pos	Art.-Nr.	Anm.	Q'TY	BEZEICHNUNG	PART NAME	DESIGNATION
38	1000085682	10 A	5,00 ST	FLACHSICHERUNG	LOCK	SÛRETÉ
39	1000085683	15 A	2,00 ST	FLACHSICHERUNG	LOCK	SÛRETÉ
40	1000052490	5 A	6,00 ST	FLACHSICHERUNG	LOCK	SÛRETÉ
41	1000085680	3 A	1,00 ST	FLACHSICHERUNG	LOCK	SÛRETÉ
42	1000095374	7,5 A	8,00 ST	FLACHSICHERUNG	LOCK	SÛRETÉ
43	1000105182		1,00 ST	LENKSTOCKSCHALTER	STEERINGSTICK SWITCH	INTERRUPTEUR DE BÂTON DE DIRECTIC
44	1000106206		1,00 ST	ARMATURENBRETT	INSTRUMENT PANEL	TABLEAU DE BORD
45	1000027168		2,00 ST	SCHALTERRAHMEN	SWITCH FRAME	CADRE DE INTERRUPTEUR
46	1000027178		3,00 ST	RAHMEN	FRAME	CADRE
47	1000116428		1,00 ST	KIPPSCHALTER	TILT SWITCH	INTERRUPTEUR À BASCULE
48	1000116427		1,00 ST	KIPPSCHALTER	TILT SWITCH	INTERRUPTEUR À BASCULE
49	1000125516		1,00 ST	GLÜHSTARTSCHALTER	GLOW START SWITCH	COMMUATEUR DE DÉPART DE RÉCHAUFFAGE
50	1000000459		1,00 ST	SCHLÜSSEL	KEY	CLÉ
51	1000134437	E:342000513 E:342010380 E:342100124	1,00 ST	ARMATURENBRETT	INSTRUMENT PANEL	TABLEAU DE BORD
52	1000143957	E:342000513 E:342010380 E:342100124	1,00 ST	LICHTLEISTE	LIGHT STRIP	LISTEAU DE LUMIÈRE
53	1000136344	E:342000513 E:342010380 E:342100124	1,00 ST	LICHTLEISTE	LIGHT STRIP	LISTEAU DE LUMIÈRE

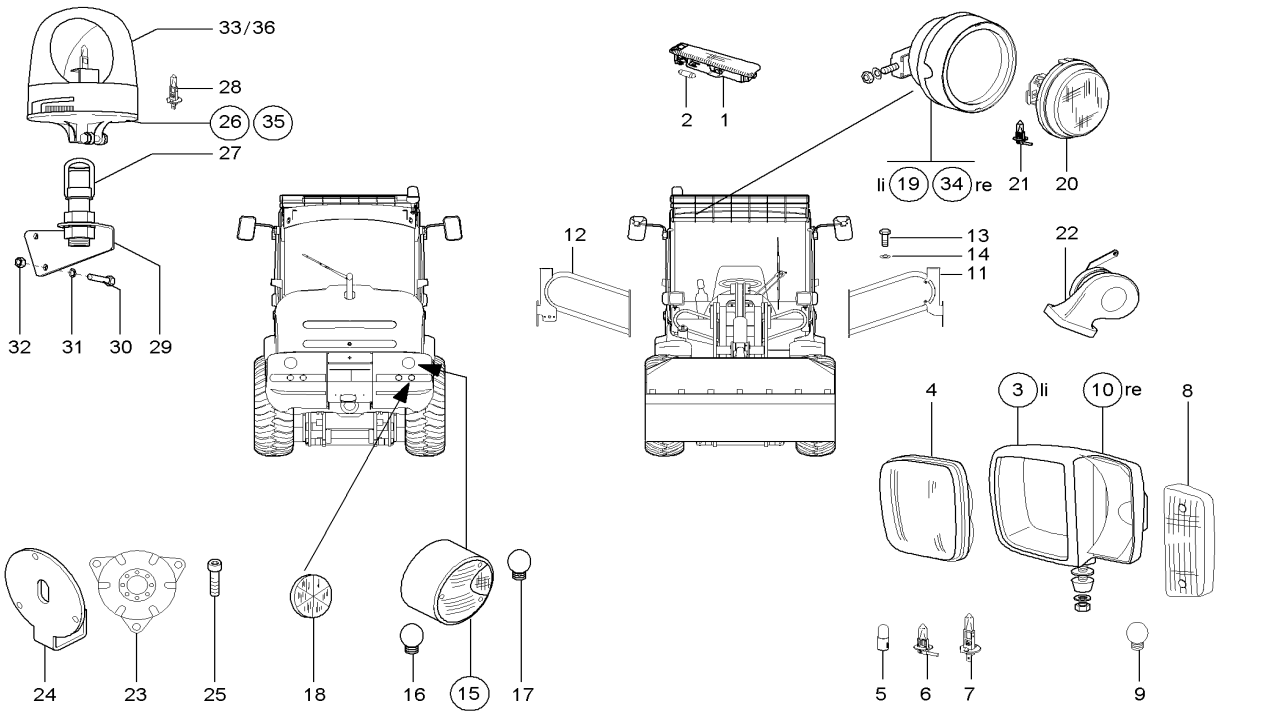

Pos	Art.-Nr.	Anm.	Q'TY	BEZEICHNUNG	PART NAME	DESIGNATION
1	1000051952		1,00 ST	INNENLEUCHTE	INTERNAL LIGHT	LUMIÈRE INTÉRIEURE
2	1000050446	10W	1,00 ST	GLÜHLAMPE	BULB	LAMPE À INCANDESCENCE
3	1000051956	L	1,00 ST	HAUPTSCHEINWERFER	MAIN HEADLIGHT	PHARE PRINCIPAL
4	1000106242		2,00 ST	LICHTSCHEIBE	LIGHT COVER	DISQUE DE LUMIÈRE
5	1000001519	4W	2,00 ST	GLÜHLAMPE	BULB	LAMPE À INCANDESCENCE
6	1000109711	55W H3	2,00 ST	GLÜHLAMPE	BULB	LAMPE À INCANDESCENCE
7	1000109712	55W H7	2,00 ST	GLÜHLAMPE	BULB	LAMPE À INCANDESCENCE
8	1000106243		2,00 ST	LICHTSCHEIBE	LIGHT COVER	DISQUE DE LUMIÈRE
9	1000050449		2,00 ST	GLÜHLAMPE	BULB	LAMPE À INCANDESCENCE
10	1000051957		1,00 ST	HAUPTSCHEINWERFER	MAIN HEADLIGHT	PHARE PRINCIPAL
11	1000102827		1,00 ST	HALTER	BRACKET CLUTCH	SUPPORT
12	1000102853		1,00 ST	HALTER	BRACKET CLUTCH	SUPPORT
13	1000019136		8,00 ST	6KT-SCHRAUBE	HEX SCREW	VIS À TÊTE HEXAGONALE
14	1000015431		8,00 ST	SCHEIBE	WASHER	RONDELLE
15	1000098368		2,00 ST	SCHLUSSLEUCHTE	REAR LIGHT	FEU ARRIÈRE
16	1000050449	21W	2,00 ST	GLÜHLAMPE	BULB	LAMPE À INCANDESCENCE
17	1000096853		2,00 ST	GLÜHLAMPE	BULB	LAMPE À INCANDESCENCE
18	1000051951		2,00 ST	RÜCKSTRAHLER	REFLECTOR	CATAPHOTE
19	1000051955	li.	1,00 ST	ARBEITSSCHEINWERFER	WORKING LIGHT	RÉFLECTEUR DE TRAVAIL
20	1000106679		1,00 ST	SCHEINWERFEREINSATZ	HEADLIGHT INSERT	MISE DE PHARE
21	1000106690	55W	1,00 ST	GLÜHLAMPE	BULB	LAMPE À INCANDESCENCE
22	1000027049		1,00 ST	SIGNALHORN	SIGNAL HORN	CORNE DE SIGNAL
23	1000027045		1,00 ST	SIGNALGEBER	SIGNAL SENSOR	TRANSMETTEUR DE SIGNAL
24	1000034768		1,00 ST	HALTER	BRACKET CLUTCH	SUPPORT
25	1000048140		3,00 ST	ZYLINDERSCHRAUBE	CHEESE HEAD SCREW	VIS A TETE CYLINDRIQUE
26	1000050452	A:342000707 A:342010570 A:342100213	1,00 ST	RUNDUMKENNLEUCHTE	ROTATING BEACON	GYROPHARE CARACTÉRISTIQUE
27	1000035475		1,00 ST	SOCKEL	SOCLE	SOCLE
28	1000109742	H1	1,00 ST	GLÜHLAMPE	BULB	LAMPE À INCANDESCENCE
29	1000113943		1,00 ST	HALTER	BRACKET CLUTCH	SUPPORT
30	1000013008		2,00 ST	6KT-SCHRAUBE	HEX SCREW	VIS À TÊTE HEXAGONALE
31	1000015431		2,00 ST	SCHEIBE	WASHER	RONDELLE
32	1000013022		2,00 ST	6KT-MUTTER	HEXAGON NUT	ÉCROU HEXAGONAL
33	1000128027	A:342000707 A:342010570 A:342100213	1,00 ST	HAUBE	ROTATING BEACON A12 GELB H1	GYROPHARE A12 GELB H1
34	1000051954	re.	1,00 ST	ARBEITSSCHEINWERFER	WORKING LIGHT	RÉFLECTEUR DE TRAVAIL
35	1000155042	E:342000707 E:342010571 E:342100214	1,00 ST	RUNDUMKENNLEUCHTE	ROTATING BEACON	GYROPHARE CARACTÉRISTIQUE
36	1000164463	E:342000707 E:342010571 E:342100214	1,00 ST	HAUBE	ROTATING BEACON A12 GELB H1	GYROPHARE A12 GELB H1

BATTERIE-BATTERIEKABEL
BATTERY - BATTERY CABLE
CÂBLE DE BATTERIE - BATTERIE

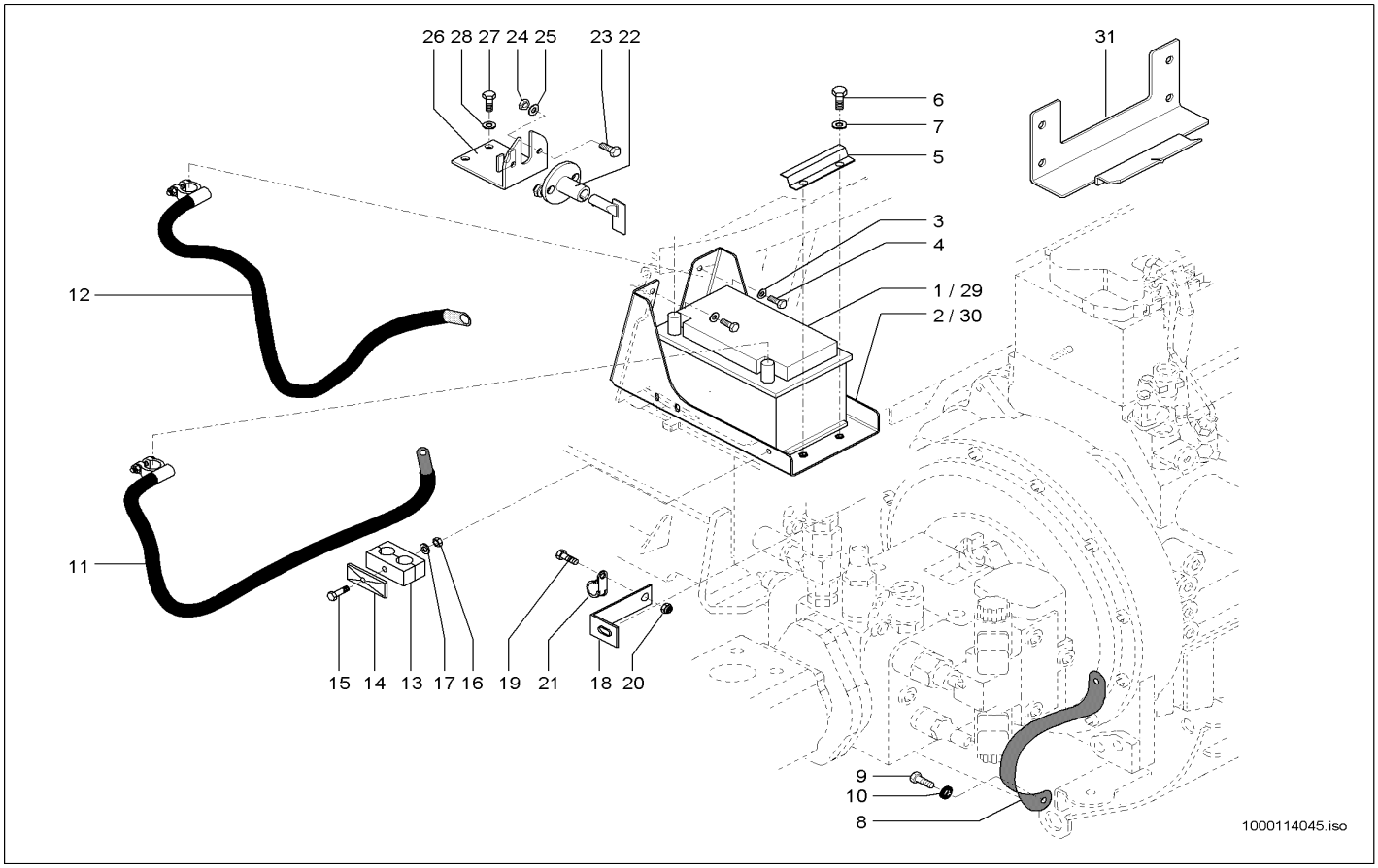

Pos	Art.-Nr.	Anm.	Q'TY	BEZEICHNUNG	PART NAME	DESIGNATION
1	1000027478	72 AH A:342000821 A:342010689	1,00 ST	BATTERIE	BATTERY	BATTERIE
2	1000103754	72 AH A:342000821 A:342010689	1,00 ST	LAGERUNG	MOUNTING	STOCKAGE
3	1000015431		4,00 ST	SCHEIBE	WASHER	RONDELLE
4	1000019136		4,00 ST	6KT-SCHRAUBE	HEX SCREW	VIS À TÊTE HEXAGONALE
5	1000043575		1,00 ST	HALTER	BRACKET CLUTCH	SUPPORT
6	1000015343		2,00 ST	6KT-SCHRAUBE	HEX SCREW	VIS À TÊTE HEXAGONALE
7	1000015431		2,00 ST	SCHEIBE	WASHER	RONDELLE
8	1000104866		1,00 ST	MASSEBAND	EARTH STRAP	BANDE DE MASSE
9	1000085411		1,00 ST	6KT-SCHRAUBE	HEX SCREW	VIS À TÊTE HEXAGONALE
10	1000092303		1,00 ST	SCHEIBE 10,5 ST A2C	WASHER 10,5 ST A2C	RONDELLE 10,5 ST A2C
11	1000104867	(+)	1,00 ST	BATTERIEKABEL	BATTERY CABLE	CÂBLE DE BATTERIE
12	1000104868	(-)	1,00 ST	BATTERIEKABEL	BATTERY CABLE	CÂBLE DE BATTERIE
13	1000031999	15/15	1,00 ST	SCHELLE	CLAMP	BRIDE
14	1000031230		1,00 ST	DECKPLATTE	COVER PLATE	PLAQUE DE RECOUVREMENT
15	1000018447		1,00 ST	6KT-SCHRAUBE	HEX SCREW	VIS À TÊTE HEXAGONALE
16	1000013022		1,00 ST	6KT-MUTTER	HEXAGON NUT	ÉCROU HEXAGONAL
17	1000015431		1,00 ST	SCHEIBE	WASHER	RONDELLE
18	1000101253		1,00 ST	HALTER	BRACKET CLUTCH	SUPPORT
19	1000015343		1,00 ST	6KT-SCHRAUBE	HEX SCREW	VIS À TÊTE HEXAGONALE
20	1000013022		1,00 ST	6KT-MUTTER	HEXAGON NUT	ÉCROU HEXAGONAL
21	1000032103		1,00 ST	SCHELLE	CLAMP	BRIDE
22	1000027437		1,00 ST	BATTERIETRENNSCHALTER	SHUT OFF SWITCH	SECTIONNEUR DE BATTERIE
23	1000018400		2,00 ST	6KT-SCHRAUBE	HEX SCREW	VIS À TÊTE HEXAGONALE
24	1000015405		2,00 ST	6KT-MUTTER	HEXAGON NUT	ÉCROU HEXAGONAL
25	1000092290		4,00 ST	SCHEIBE	WASHER	RONDELLE
26	1000109761		1,00 ST	HALTER	BRACKET CLUTCH	SUPPORT
27	1000085389		2,00 ST	6KT-SCHRAUBE	HEX SCREW	VIS À TÊTE HEXAGONALE
28	1000015431		2,00 ST	SCHEIBE	WASHER	RONDELLE
29	1000027477	88 AH E:342000822 E:342010690	1,00 ST	BATTERIE	BATTERY	BATTERIE
30	1000166316	88 AH E:342000822 E:342010690	1,00 ST	LAGERUNG	MOUNTING	STOCKAGE
31	1000128111		1,00 ST	HALTER	BRACKET CLUTCH	SUPPORT

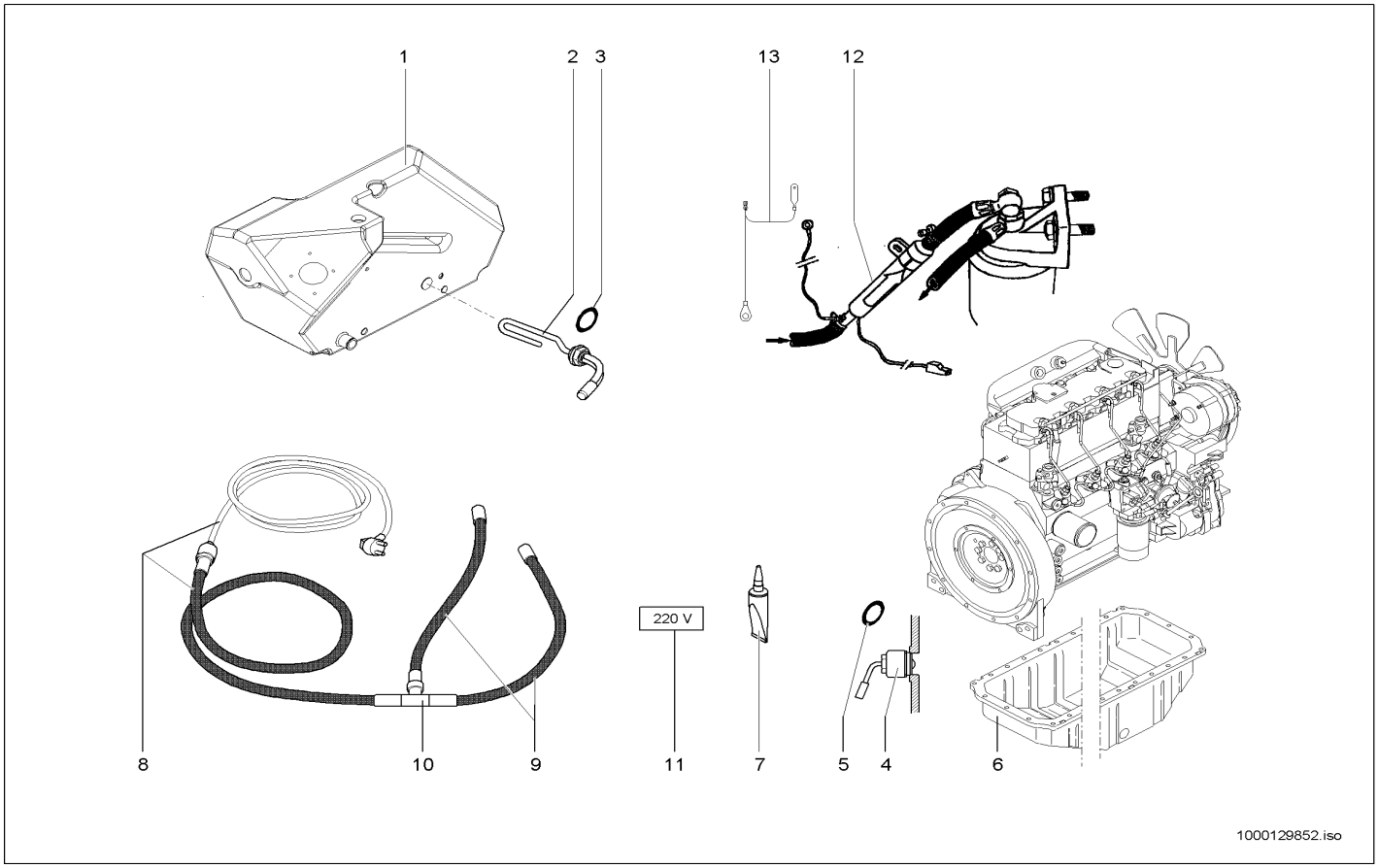

Pos	Art.-Nr.	Anm.	Q'TY	BEZEICHNUNG	PART NAME	DESIGNATION
1	1000101238		1,00 ST	HYDRAULIKTANK	HYDRAULIC TANK	RÉSERVOIR HYDRAULIQUE
2	1000038244		1,00 ST	ÖLVORWÄRMER	OIL PRE HEATER	PRÉCHAUFFEUR D'HUILE
3	1000050121		1,00 ST	DICHTRING	SEAL RING	BAGUE D'ÉTANCHÉITÉ
4	1000036896		3,00 ST	ÖLVORWÄRMER	OIL PRE HEATER	PRÉCHAUFFEUR D'HUILE
5	1000050121		1,00 ST	DICHTRING	SEAL RING	BAGUE D'ÉTANCHÉITÉ
6	1000100809	220V	1,00 ST	ÖLWANNE	OIL SUMP	CARTER D'HUILE
7	1000086437	120V	1,00 ST	DICHTUNGSMASSE	SEALING COMPOUND	MASTIC À JOINT
8	1000038423		1,00 ST	KABELBAUM	WIRING HARNESS	ARBRE DE CÂBLE
9	1000038425		2,00 ST	KABEL	CABLE	CÂBLE
10	1000027171		1,00 ST	KONTAKT	CONTACT	CONTACT
11	1000029814		1,00 ST	SCHILD	LABEL	PANNEAU
12	1000036682		1,00 ST	KRAFTSTOFFVORWÄRMER	FUEL PRE HEATER	PRÉCHAUFFEUR DE CARBURANT
13	1000103008		1,00 ST	KABEL	CABLE	CÂBLE

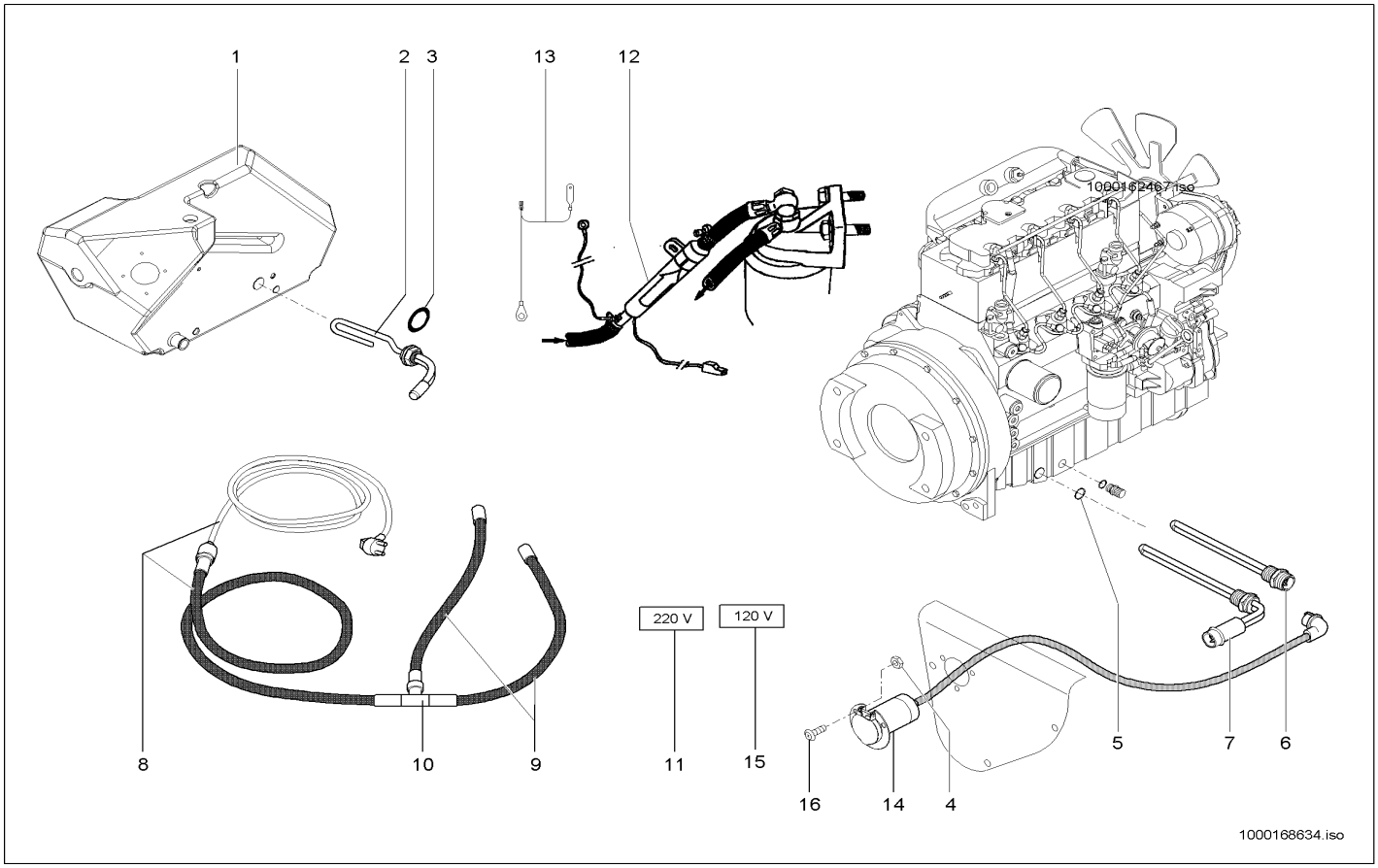

Pos	Art.-Nr.	Anm.	Q'TY	BEZEICHNUNG	PART NAME	DESIGNATION
1	1000101238		1,00 ST	HYDRAULIKTANK	HYDRAULIC TANK	RÉSERVOIR HYDRAULIQUE
2	1000038244		1,00 ST	ÖLVORWÄRMER	OIL PRE HEATER	PRÉCHAUFFEUR D'HUILE
3	1000050121		1,00 ST	DICHTRING	SEAL RING	BAGUE D'ÉTANCHÉITÉ
4	1000085587		3,00 ST	6KT-MUTTER	HEXAGON NUT	ÉCROU HEXAGONAL
5	1000013057		1,00 ST	DICHTRING	SEAL RING	BAGUE D'ÉTANCHÉITÉ
6	1000159637	220V	1,00 ST	ÖLVORWÄRMER	OIL PRE HEATER	PRÉCHAUFFEUR D'HUILE
7	1000168628	120V	1,00 ST	MOTORVORWÄRMER	ENGINE PREHEATER	PRÉCHAUFFEUR DE MOTEUR
8	1000038423		1,00 ST	KABELBAUM	WIRING HARNESS	ARBRE DE CÂBLE
9	1000038425		2,00 ST	KABEL	CABLE	CÂBLE
10	1000027171		1,00 ST	KONTAKT	CONTACT	CONTACT
11	1000029814		1,00 ST	SCHILD	LABEL	PANNEAU
12	1000036682		1,00 ST	KRAFTSTOFFVORWÄRMER	FUEL PRE HEATER	PRÉCHAUFFEUR DE CARBURANT
13	1000103008		1,00 ST	KABEL	CABLE	CÂBLE
14	1000168633	120V	1,00 ST	STECKDOSE	SOCKET	PRISE DE COURANT
15	1000168612		1,00 ST	SCHILD	LABEL	PANNEAU
16	1000098708		3,00 ST	SCHRAUBE	SCREW	VIS

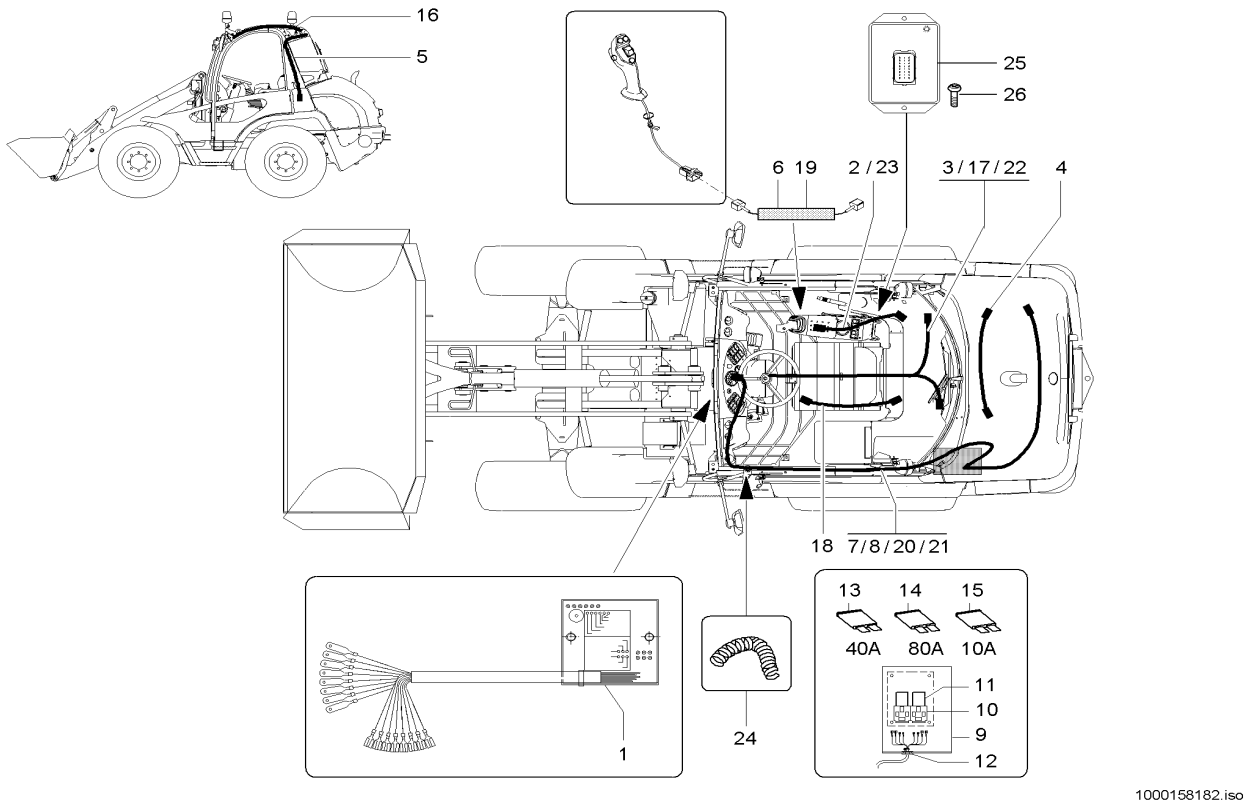

Pos	Art.-Nr.	Anm.	Q'TY	BEZEICHNUNG	PART NAME	DESIGNATION
1	1000108735	40 km/h	1,00 ST	LENKELEKTRONIK	DRIVE ELECTRONICS	ELECTRONIQUE DE CONDUITE
2	1000102656	Serie	1,00 ST	KABELBAUM	WIRING HARNESS	ARBRE DE CÂBLE
3	1000104863	A:342010379	1,00 ST	KABELBAUM	WIRING HARNESS	ARBRE DE CÂBLE
4	1000101781		1,00 ST	KABEL	CABLE	CÂBLE
5	1000106315		1,00 ST	KABELBAUM	WIRING HARNESS	ARBRE DE CÂBLE
6	1000103927	A:342010447	1,00 ST	KABEL	CABLE	CÂBLE
7	1000103311	20 km/h A:342010447	1,00 ST	KABELBAUM	WIRING HARNESS	ARBRE DE CÂBLE
8	1000105479	40 km/h A:342010447	1,00 ST	KABELBAUM	WIRING HARNESS	ARBRE DE CÂBLE
9	1000051983		1,00 ST	GEHÄUSE	HOUSING	BOÎTE
10	1000026997		2,00 ST	SOCKEL	SOCLE	SOCLE
11	1000027071	70 A	2,00 ST	RELAIS	RELAY	RELAIS
12	1000100642		1,00 ST	TÜLLE	SLEEVE	BEC
13	1000015302	40 A	1,00 ST	FLACHSICHERUNG	LOCK	SÛRETÉ
14	1000027321	80 A	1,00 ST	FLACHSICHERUNG	LOCK	SÛRETÉ
15	1000085682	10 A	1,00 ST	FLACHSICHERUNG	LOCK	SÛRETÉ
16	1000108313		1,00 ST	KABELBAUM	WIRING HARNESS	ARBRE DE CÂBLE
17	1000135365	E:342010380 A:342010447	1,00 ST	KABELBAUM	WIRING HARNESS	ARBRE DE CÂBLE
18	1000106316	40 km/h	1,00 ST	KABELBAUM	WIRING HARNESS	ARBRE DE CÂBLE
19	1000145812	E:342010448	1,00 ST	HALTEELEKTRONIK	ELECTRONIC	ELECTRONIQUE DE RETENUE
20	1000145811	40 km/h E:342010448	1,00 ST	KABELBAUM	WIRING HARNESS	ARBRE DE CÂBLE
21	1000145791	20 km/h E:342010448	1,00 ST	KABELBAUM	WIRING HARNESS	ARBRE DE CÂBLE
22	1000145787	E:342010448	1,00 ST	KABELBAUM	WIRING HARNESS	ARBRE DE CÂBLE
23	1000127680	Opt. SW	1,00 ST	KABELBAUM	WIRING HARNESS	ARBRE DE CÂBLE
24	1000160137	E:342010550 Lg.200	1,00 ST	SCHUTZSCHLAUCH	INSULATING PLASTIC TUBE	PROTECTION DE TUYAU FLEXIBLE
25	1000127179	E:342010448	1,00 ST	VERSTÄRKER	AMPLIFIER	AMPLIFICATEUR
26	1000098708		2,00 ST	SCHRAUBE	SCREW	VIS

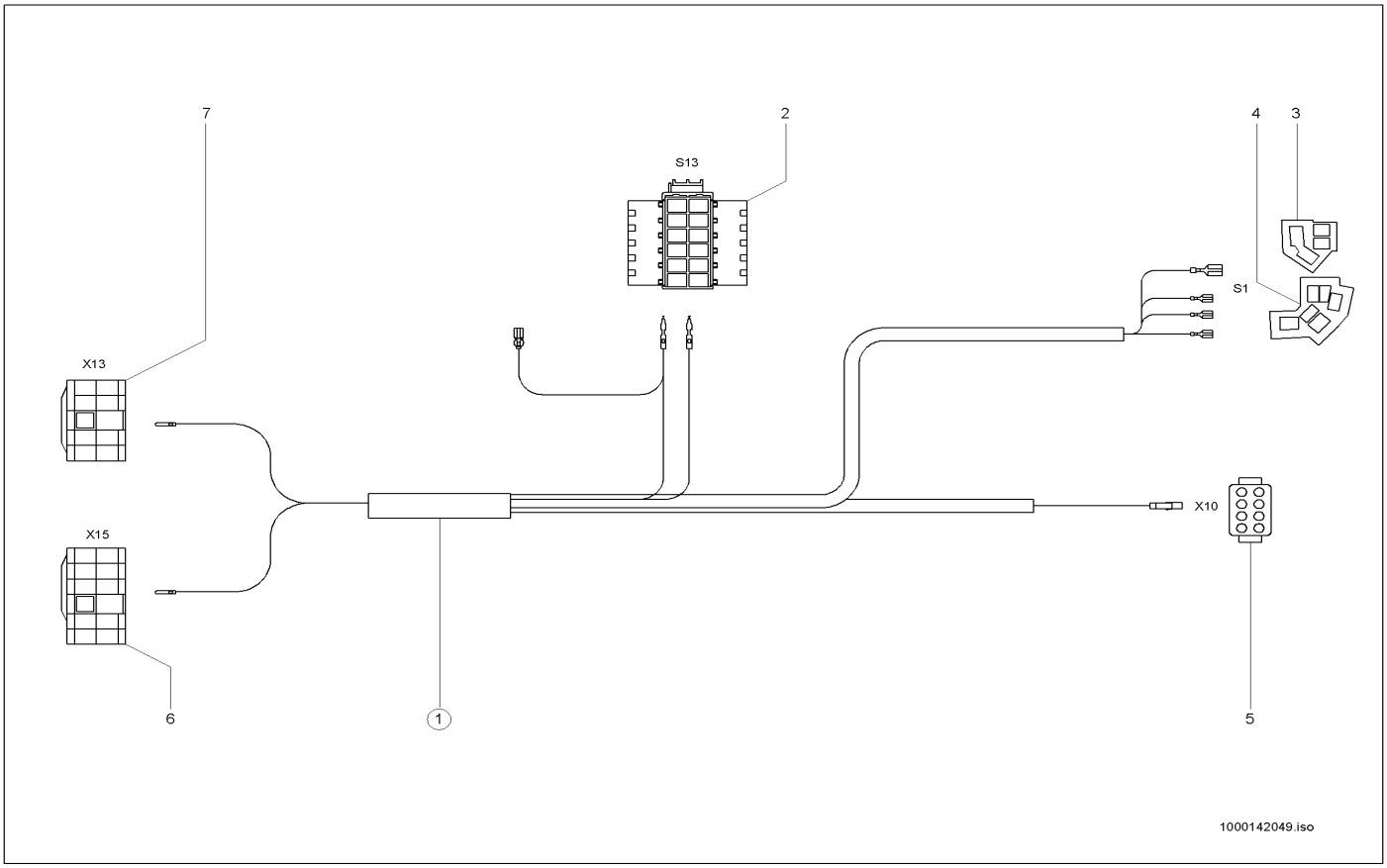

Pos	Art.-Nr.	Anm.	Q'TY	BEZEICHNUNG	PART NAME	DESIGNATION
1	1000114432		1,00 ST	KABELBAUM	WIRING HARNESS	ARBRE DE CÂBLE
2	1000103949		1,00 ST	BUCHSENGEHÄUSE	BUSHING HOUSING	BOÎTE DE BAGUE
3	1000027368		1,00 ST	ZENTRALSTECKER	CENTRAL PLUG	BOUCHON CENTRALE
4	1000027386		1,00 ST	ZENTRALSTECKER	CENTRAL PLUG	BOUCHON CENTRALE
5	1000027429		1,00 ST	GEHÄUSE	HOUSING	BOÎTE
6	1000101655		1,00 ST	STIFTGEHÄUSE	PIN HOUSING	BOÎTE À BROCHES
7	1000101653		1,00 ST	STECKHÜLSENGEHÄUSE	PLUG SLEEVE HOUSING	BOÎTE À DOUILLES DE BOUCHON

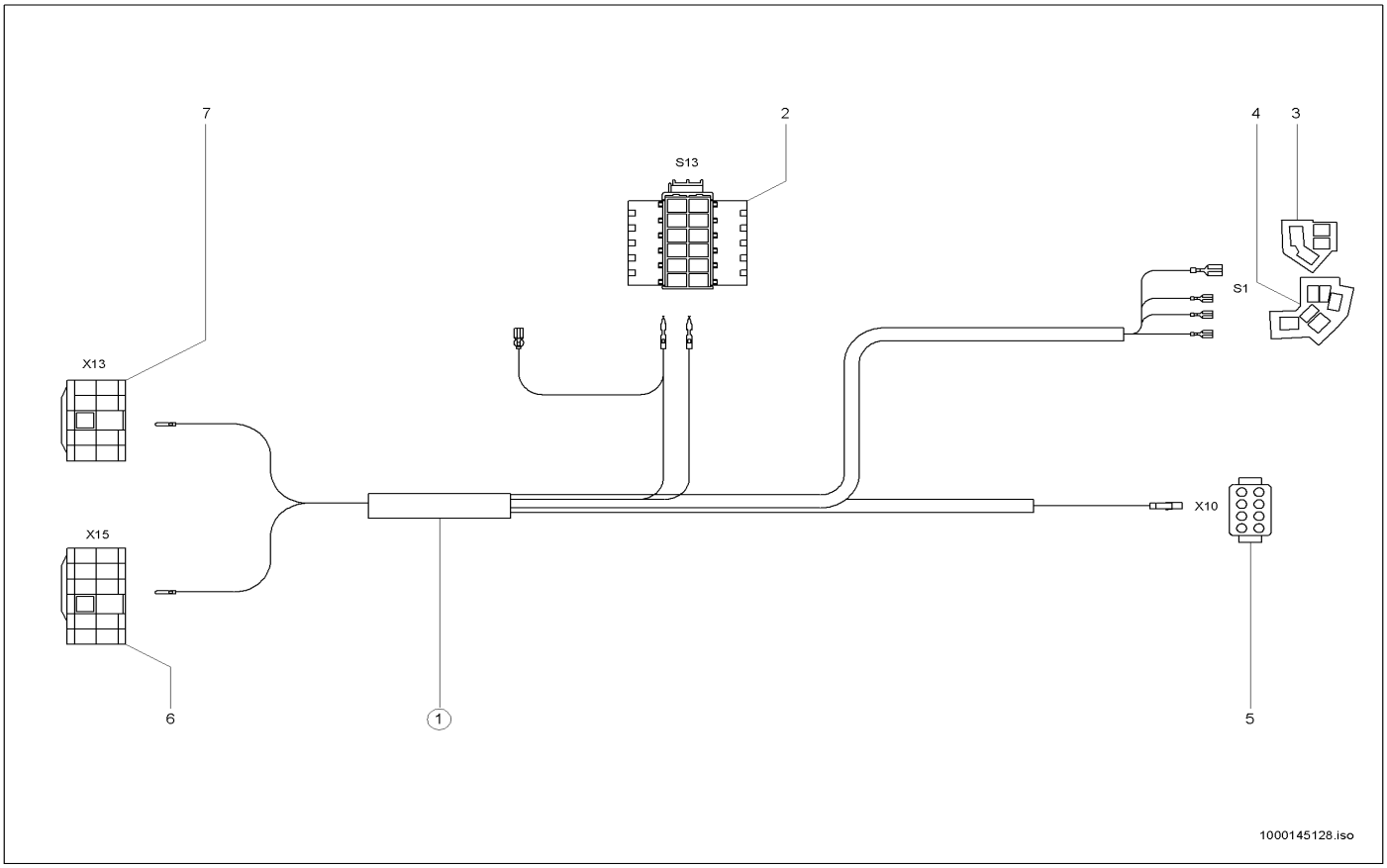

Pos	Art.-Nr.	Anm.	Q'TY	BEZEICHNUNG	PART NAME	DESIGNATION
1	1000126681	kpl	1,00 ST	KABELBAUM	WIRING HARNESS	ARBRE DE CÂBLE
2	1000103949		1,00 ST	BUCHSENGEHÄUSE	BUSHING HOUSING	BOÎTE DE BAGUE
3	1000027368		1,00 ST	ZENTRALSTECKER	CENTRAL PLUG	BOUCHON CENTRALE
4	1000027386		1,00 ST	ZENTRALSTECKER	CENTRAL PLUG	BOUCHON CENTRALE
5	1000100346		1,00 ST	BUCHSENGEHÄUSE	BUSHING HOUSING	BOÎTE DE BAGUE
6	1000101655		1,00 ST	STIFTGEHÄUSE	PIN HOUSING	BOÎTE À BROCHES
7	1000101653		1,00 ST	STECKHÜLSENGEHÄUSE	PLUG SLEEVE HOUSING	BOÎTE À DOUILLES DE BOUCHON

KENNZEICHENBELEUCHTUNG
NUMBERPLATE LIGHT BG
ECLAIRAGE DE LA PLAQUE MINÉRALOGIQUE BG

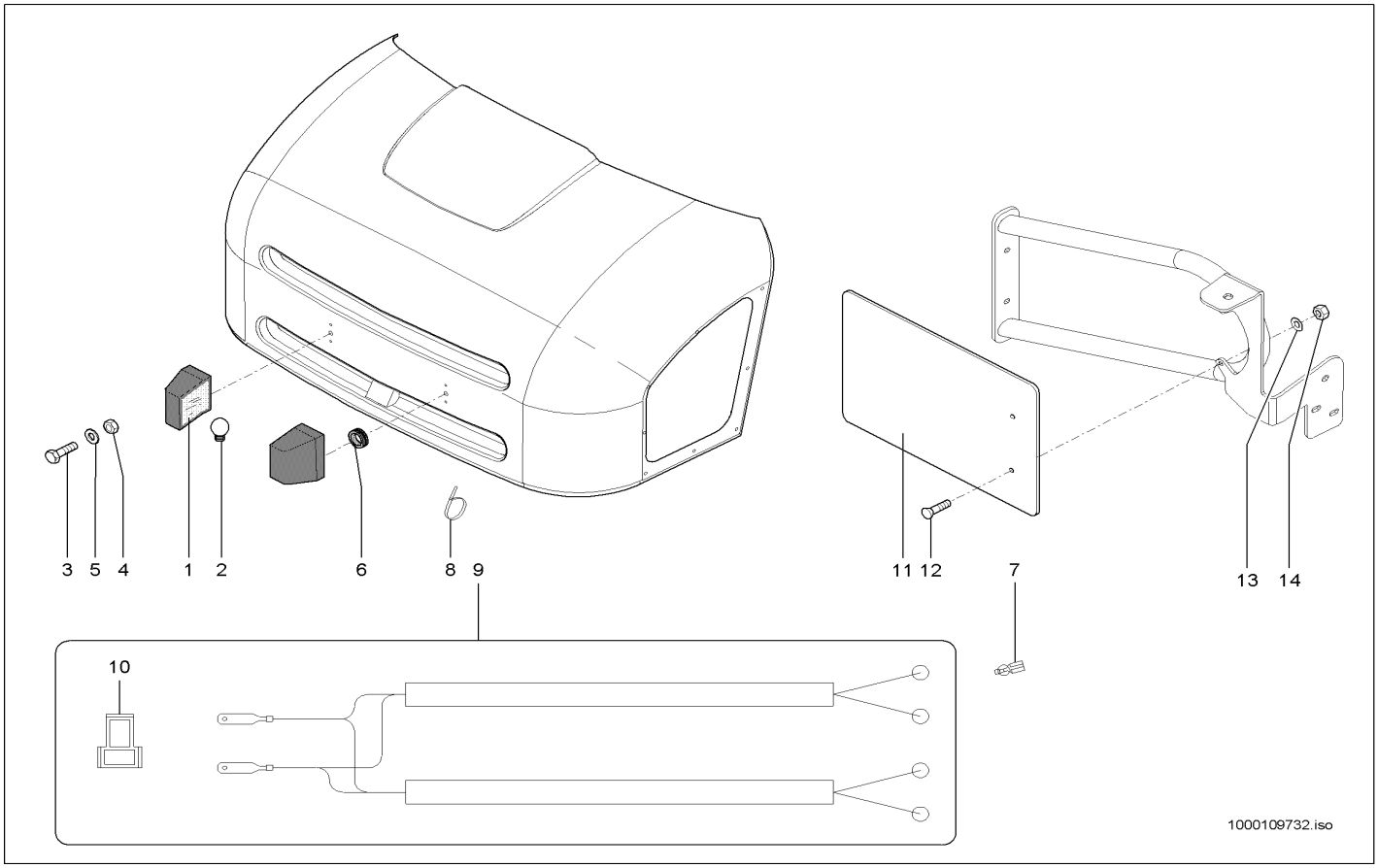

Pos	Art.-Nr.	Anm.	Q'TY	BEZEICHNUNG	PART NAME	DESIGNATION
1	1000027062		2,00 ST	KENNZEICHENLEUCHTE	CHARACTERISTIC LIGHT	LUMIÈRE DE LA PLAQUE D'IMMATRICULATION
2	1000085686		2,00 ST	GLÜHLAMPE	BULB	LAMPE À INCANDESCENCE
3	1000047664		4,00 ST	6KT-SCHRAUBE	HEX SCREW	VIS À TÊTE HEXAGONALE
4	1000085587		4,00 ST	6KT-MUTTER	HEXAGON NUT	ÉCROU HEXAGONAL
5	1000095342		4,00 ST	SCHEIBE	WASHER	RONDELLE
6	1000052685		2,00 ST	DURCHFÜHRUNGSRING	JUNCTION	ANNEAU D'APPLICATION
7	1000089776		4,00 ST	FLACHSTECKHÜLSE	PLUG SLEEVE	DOUILLE DE CLIP
8	1000090083		6,00 ST	KABELBINDER	CABLE STRAP	BOUTISSE DE CÂBLE
9	1000102660		1,00 ST	KABELBAUM	WIRING HARNESS	ARBRE DE CÂBLE
10	1000095329		1,00 ST	FLACHSTECKERGEHÄUSE	PLUG HOUSING	BOÎTE DE BOUCHON
11	1000106791		1,00 ST	HALTER	BRACKET CLUTCH	SUPPORT
12	1000085528		2,00 ST	SENKSCHRAUBE	SINKSCREW	VIS À TÊTE NOYÉE
13	1000092298		2,00 ST	SCHEIBE	WASHER	RONDELLE
14	1000085588		2,00 ST	6KT-MUTTER	HEXAGON NUT	ÉCROU HEXAGONAL

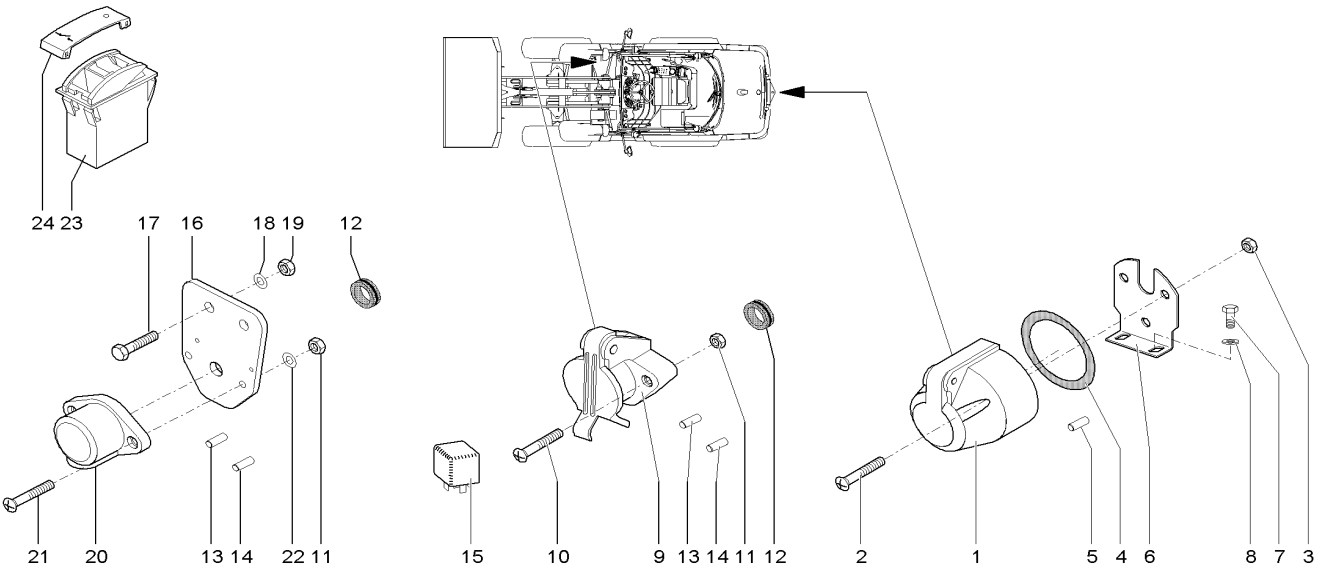

1000109721.iso

Pos	Art.-Nr.	Anm.	Q'TY	BEZEICHNUNG	PART NAME	DESIGNATION
1	1000027230		1,00 ST	STECKDOSE	SOCKET	PRISE DE COURANT
2	1000048148		3,00 ST	ZYLINDERSCHRAUBE	CHEESE HEAD SCREW	VIS A TETE CYLINDRIQUE
3	1000085587		3,00 ST	6KT-MUTTER	HEXAGON NUT	ÉCROU HEXAGONAL
4	1000027149		1,00 ST	DICHTUNG	SEAL	JOINT D'ÉTANCHÉITÉ
5	1000051988		6,00 ST	ENDHÜLSE	ENDSLEEVE	DOUILLE FINALE
6	1000034769		1,00 ST	HALTER	BRACKET CLUTCH	SUPPORT
7	1000020553		2,00 ST	6KT-SCHRAUBE	HEX SCREW	VIS À TÊTE HEXAGONALE
8	1000092290		2,00 ST	SCHEIBE	WASHER	RONDELLE
9	1000050434	A 4	1,00 ST	STECKDOSE	SOCKET	PRISE DE COURANT
10	1000048144		2,00 ST	ZYLINDERSCHRAUBE	CHEESE HEAD SCREW	VIS A TETE CYLINDRIQUE
11	1000049057		2,00 ST	6KT-MUTTER	HEXAGON NUT	ÉCROU HEXAGONAL
12	1000033317		1,00 ST	DURCHFÜHRUNGSRING	JUNCTION	ANNEAU D'APPLICATION
13	1000051988		3,00 ST	ENDHÜLSE	ENDSLEEVE	DOUILLE FINALE
14	1000098962		1,00 ST	ENDHÜLSE	ENDSLEEVE	DOUILLE FINALE
15	1000154043	40 / 60 A	1,00 ST	RELAIS	RELAY	RELAIS
16	1000137685		1,00 ST	HALTER	BRACKET CLUTCH	SUPPORT
17	1000013008		2,00 ST	6KT-SCHRAUBE	HEX SCREW	VIS À TÊTE HEXAGONALE
18	1000015431		2,00 ST	SCHEIBE	WASHER	RONDELLE
19	1000013022		2,00 ST	6KT-MUTTER	HEXAGON NUT	ÉCROU HEXAGONAL
20	1000147066	2 - polig	1,00 ST	STECKDOSE	SOCKET	PRISE DE COURANT
21	1000101181		2,00 ST	ZYLINDERSCHRAUBE	CHEESE HEAD SCREW	VIS A TETE CYLINDRIQUE
22	1000092288		2,00 ST	SCHEIBE	WASHER	RONDELLE
23	1000051959		1,00 ST	KIPPSCHALTER	TILT SWITCH	INTERRUPTEUR À BASCULE
24	1000052354		1,00 ST	ZUS-EINSATZ	SYMBOL	SYMBOLE

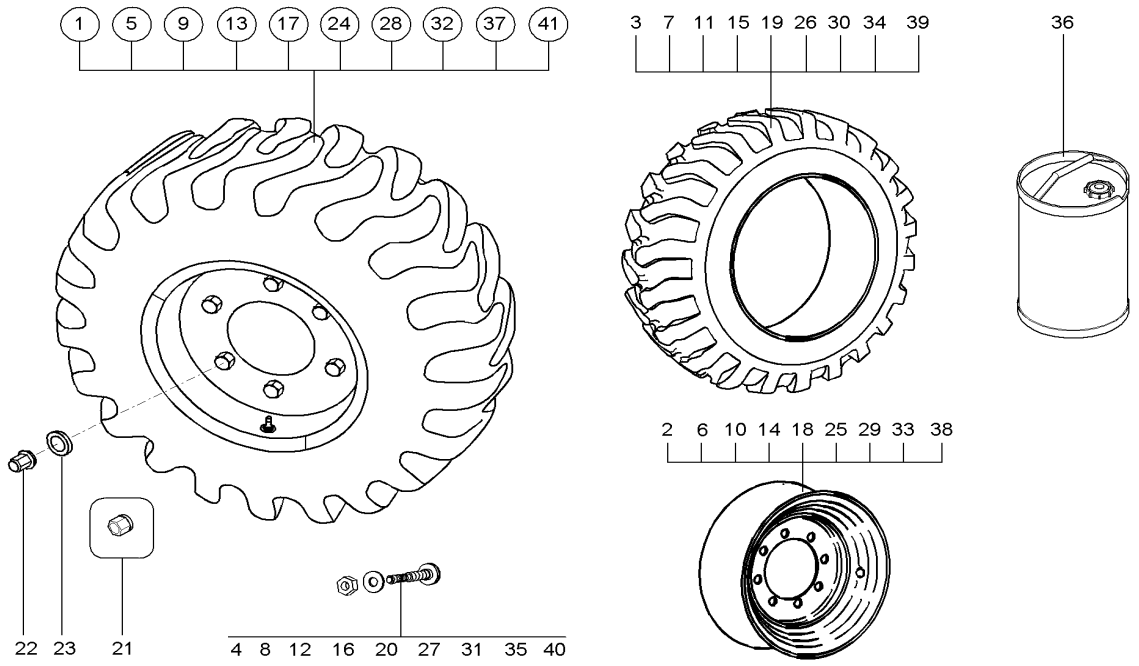

1000114837.iso

Pos	Art.-Nr.	Anm.	Q'TY	BEZEICHNUNG	PART NAME	DESIGNATION
1	1000101451	12,5-20 MPT 04 10PR	4,00 ST	SCHEIBENRAD KPL. 12.5-20 10PRMPT-04 TBL	WHEEL RIM 12.5-20 10PRMPT-04 TBL	JANTE 12.5-20 10PRMPT-04 TBL
2	1000101457	11x20 ET=0	4,00 ST	SCHEIBENRAD	RIM	ROUE PLEINE
3	1000026913	12,5-20 MPT 04 10PR	4,00 ST	REIFEN	TYRE	PNEU
4	1000051898		4,00 ST	LUFTVENTIL	AIR VALVE	SOUPAPE D'AIR
5	1000101523	365/70 R18 SPT9	4,00 ST	SCHEIBENRAD	RIM	ROUE PLEINE
6	1000101459	11x18 ET=0	4,00 ST	SCHEIBENRAD	RIM	ROUE PLEINE
7	1000026871	365/70 R18 SPT9	4,00 ST	REIFEN	TYRE	PNEU
8	1000051898		4,00 ST	LUFTVENTIL	AIR VALVE	SOUPAPE D'AIR
9	1000108142	335/80 R20 SPT9 136B	4,00 ST	RAD	WHEEL	ROUE
10	1000101457	11x20 ET=0	4,00 ST	SCHEIBENRAD	RIM	ROUE PLEINE
11	1000108141	335/80 R20 SPT9 136B	4,00 ST	REIFEN	TYRE	PNEU
12	1000051898		4,00 ST	LUFTVENTIL	AIR VALVE	SOUPAPE D'AIR
13	1000110545	335/80 R20 XM27	4,00 ST	SCHEIBENRAD	RIM	ROUE PLEINE
14	1000101457	11x20 ET=0	4,00 ST	SCHEIBENRAD	RIM	ROUE PLEINE
15	1000110023	335/80 R20 XM27	4,00 ST	REIFEN	TYRE	PNEU
16	1000051898		4,00 ST	LUFTVENTIL	AIR VALVE	SOUPAPE D'AIR
17	1000112568	375/70 R20 MPT AC70G	4,00 ST	SCHEIBENRAD KPL. 375/70 R20 MPT AC70G	WHEEL RIM KPL. 375/70 R 20 MPT AC70G	JANTE KPL. 375/70 R 20 MPT AC70G
18	1000112569	11x20 ET= -40	4,00 ST	SCHEIBENRAD	RIM	ROUE PLEINE
19	1000026926	375/70 R20 MPT AC70G	4,00 ST	REIFEN	TYRE	PNEU
20	1000051898		4,00 ST	LUFTVENTIL	AIR VALVE	SOUPAPE D'AIR
21	1000100046		32,00 ST	RADMUTTER	WHEEL NUT	ÉCROU DE ROUE
22	1000050418		32,00 ST	RADMUTTER	WHEEL NUT	ÉCROU DE ROUE
23	1000092506		32,00 ST	FEDERRING	SPRING RING	RONDELLE À RESSORT
24	1000116890	365/70 R18 EM-01 135B	4,00 ST	SCHEIBENRAD KPL. 365/70 R18 EM-01 135B	WHEEL RIM 365/70 R18 EM-01 135B	JANTE 365/70 R18 EM-01 135B
25	1000101459	11x18 ET=0	4,00 ST	SCHEIBENRAD	RIM	ROUE PLEINE
26	1000116843	365/70 R18 EM-01 135B	4,00 ST	REIFEN 365/70 R18 EM-01 135B	TYRE 365/70 R18 EM-01 135B	PNEUMATIQUE 365/70 R18 EM-01 135B
27	1000051898		4,00 ST	LUFTVENTIL	AIR VALVE	SOUPAPE D'AIR
28	1000128598	335/80 R20 MPT 81	4,00 ST	SCHEIBENRAD KPL. 335/80 R20 MPT 81	WHEEL RIM KPL. 335/80 R20 MPT 81	JANTE KPL. 335/80 R20 MPT 81
29	1000101457	11x20 ET=0	4,00 ST	SCHEIBENRAD	RIM	ROUE PLEINE
30	1000128599	335/80 R20 MPT 81	4,00 ST	REIFEN	TYRE	PNEU
31	1000051898		4,00 ST	LUFTVENTIL	AIR VALVE	SOUPAPE D'AIR
32	1000144418	335/80 R20XZSL TL 141B	4,00 ST	SCHEIBENRAD	RIM	ROUE PLEINE
33	1000101457		4,00 ST	SCHEIBENRAD	RIM	ROUE PLEINE
34	1000144419		4,00 ST	REIFEN	TYRE	PNEU
35	1000051898		4,00 ST	LUFTVENTIL	AIR VALVE	SOUPAPE D'AIR
36	1000096901		1,00 L	PANNENSCHUTZ	BREAKDOWN PROTECTION	PROTECTION DE PANNE
37	1000165134	12,5-20 MPT 03 10PR	4,00 ST	RAD 12,5-20 MPT 03 10PR	WHEEL 12,5-20 MPT 03 10PR	ROUE 12,5-20 MPT 03 10PR
38	1000101457	11x20 ET=0	4,00 ST	SCHEIBENRAD	RIM	ROUE PLEINE
39	1000165135	12.5-20 MPT 03 10PR	4,00 ST	REIFEN	TYRE	PNEU
40	1000051898		4,00 ST	LUFTVENTIL	AIR VALVE	SOUPAPE D'AIR

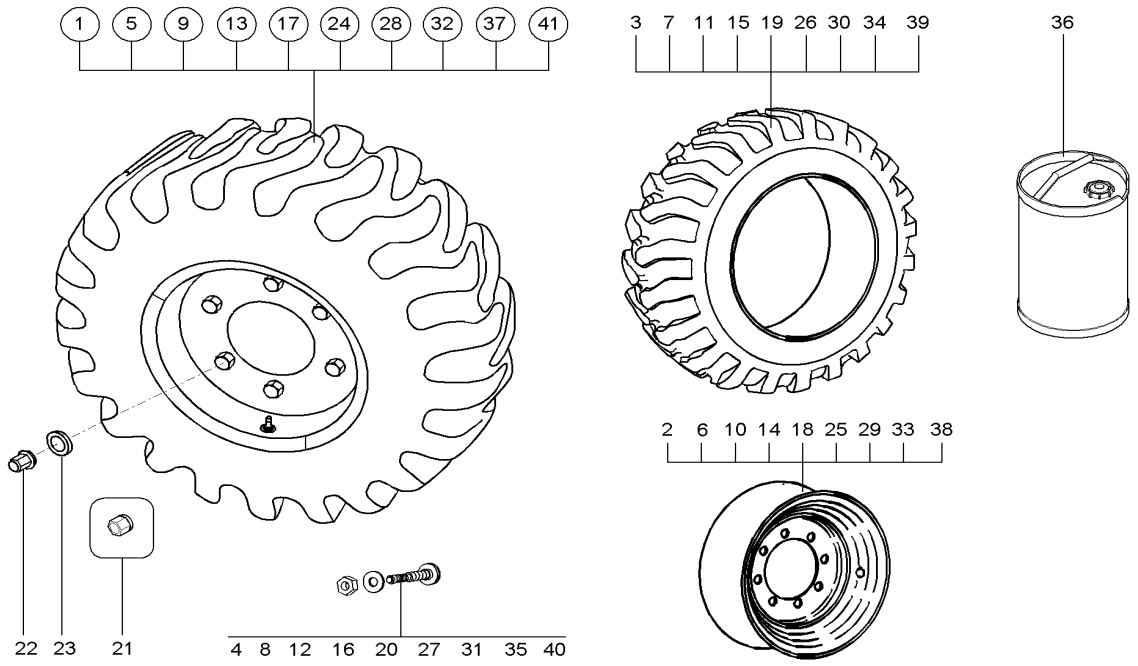

Pos	Art.-Nr.	Anm.	Q'TY	BEZEICHNUNG	PART NAME	DESIGNATION
41	1000169497	20km 365/70R18 EM-01 135B ag	4,00 ST	SCHEIBENRAD KPL. 365/70R18 EM-01 135B AG	WHEEL RIM 365/70 R18 EM-01 135B	JANTE 365/70 R18 EM-01 135B

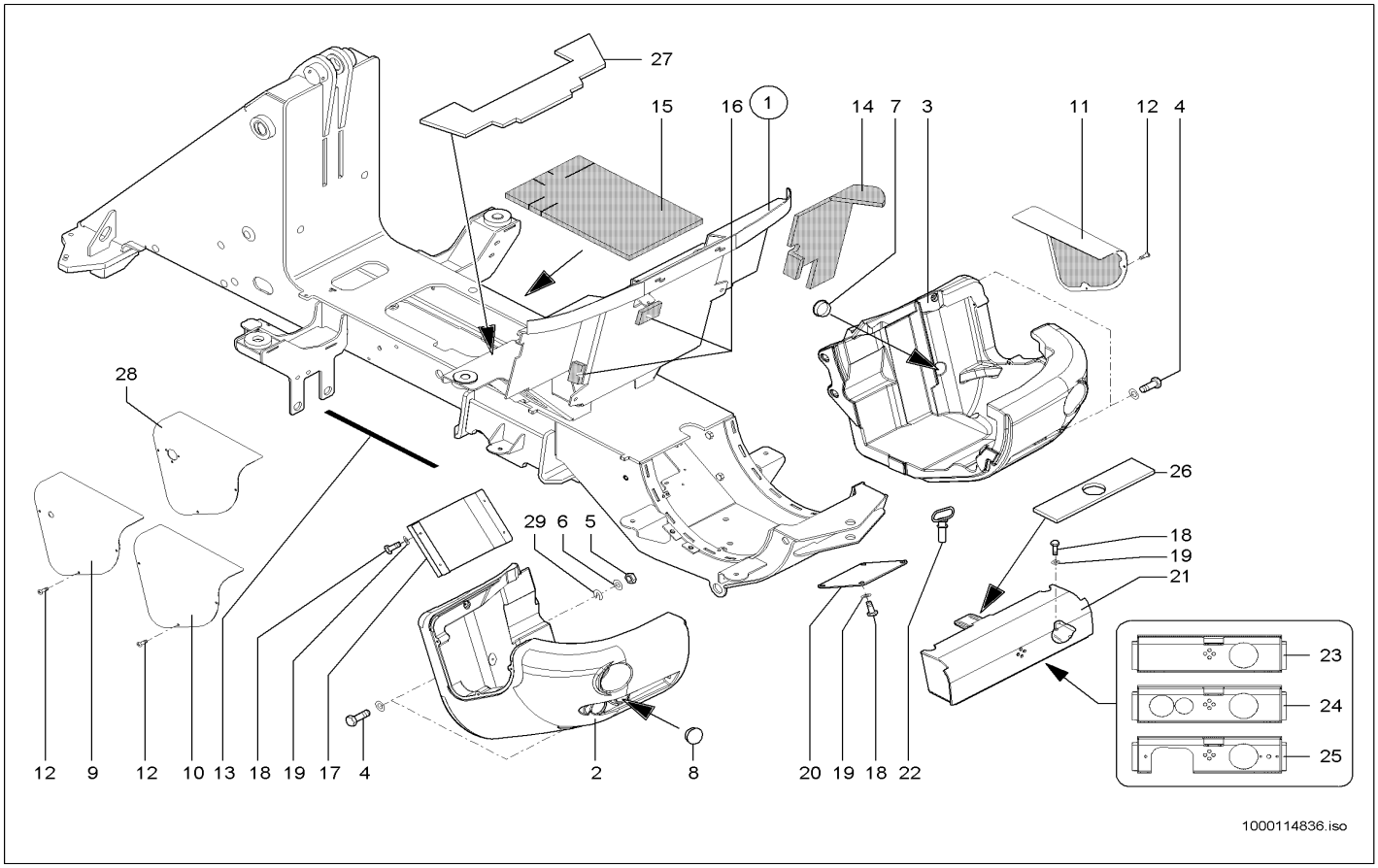

Pos	Art.-Nr.	Anm.	Q'TY	BEZEICHNUNG	PART NAME	DESIGNATION
1	1000125705		1,00 ST	RAHMEN	FRAME	CADRE
2	1000100031	L	1,00 ST	BALLASTGEWICHT	BALLAST WEIGHT	POIDS DE BALLAST
3	1000100030	R	1,00 ST	BALLASTGEWICHT	BALLAST WEIGHT	POIDS DE BALLAST
4	1000104924		6,00 ST	STIFTSCHRAUBE	STUD	GOUJON
5	1000020788		6,00 ST	6KT-MUTTER	HEXAGON NUT	ÉCROU HEXAGONAL
6	1000020782		6,00 ST	SCHEIBE	WASHER	RONDELLE
7	1000030601		2,00 ST	VERSCHLUSSSTOPFEN	LOCK PLUG	BOUCHON DE FERMETURE
8	1000102517		2,00 ST	VERSCHLUSSDECKEL	LOCK COVER	COUVERCLE DE MÉCANISME DE FERMETURE
9	1000110314		1,00 ST	ABDECKUNG	COVER	COUVERCLE
10	1000103942		1,00 ST	ABDECKUNG	COVER	COUVERCLE
11	1000103943		1,00 ST	GITTER	SCREEN	GRILLE
12	1000048523		6,00 ST	FLACHKOPFSCHRAUBE	FLAT HEAD SCREW	VIS DE TÊTE PLATE
13	1000100513		4,00 ST	GUMMIBAND	RUBBER STRIP	BANDE EN CAOUTCHOUC
14	1000109077		1,00 ST	DÄMMATTE	INSULATING MAT	TAPIS ISOLANT
15	1000110500		1,00 ST	DÄMMATTE	INSULATING MAT	NATTE ISOLANT
16	1000110510		1,00 ST	DÄMMATTE	INSULATING MAT	NATTE ISOLANT
17	1000102688		1,00 ST	VERSTEIFUNG	STRUT	RAIDISSEMENT
18	1000019136		12,00 ST	6KT-SCHRAUBE	HEX SCREW	VIS À TÊTE HEXAGONALE
19	1000015431		12,00 ST	SCHEIBE	WASHER	RONDELLE
20	1000104105		1,00 ST	DECKEL	COVER	COUVERCLE
21	1000102438		1,00 ST	ANSCHLUSSBLECH	CONNECTION PLATE	TÔLE DE CONNEXION
22	1000036697		1,00 ST	ANHÄNGEZAPFEN	TOWING PIN	TOURILLON TRACTÉ
23	1000116891	Opt.	1,00 ST	ANSCHLUSSBLECH	CONNECTION PLATE	TÔLE DE CONNEXION
24	1000116658	Opt.	1,00 ST	ANSCHLUSSBLECH	CONNECTION PLATE	TÔLE DE CONNEXION
25	1000125149	Opt.	1,00 ST	ANSCHLUSSBLECH	CONNECTION PLATE	TÔLE DE CONNEXION
26	1000165155	ab 10.2006	1,00 ST	DÄMMATTE	INSULATING MAT	NATTE ISOLANT
27	1000165154	ab 10.2006	1,00 ST	DÄMMATTE	INSULATING MAT	NATTE ISOLANT
28	1000166835		1,00 ST	ABDECKUNG	COVER	COUVERCLE
29	1000167120		2,00 ST	SCHEIBE	WASHER	RONDELLE

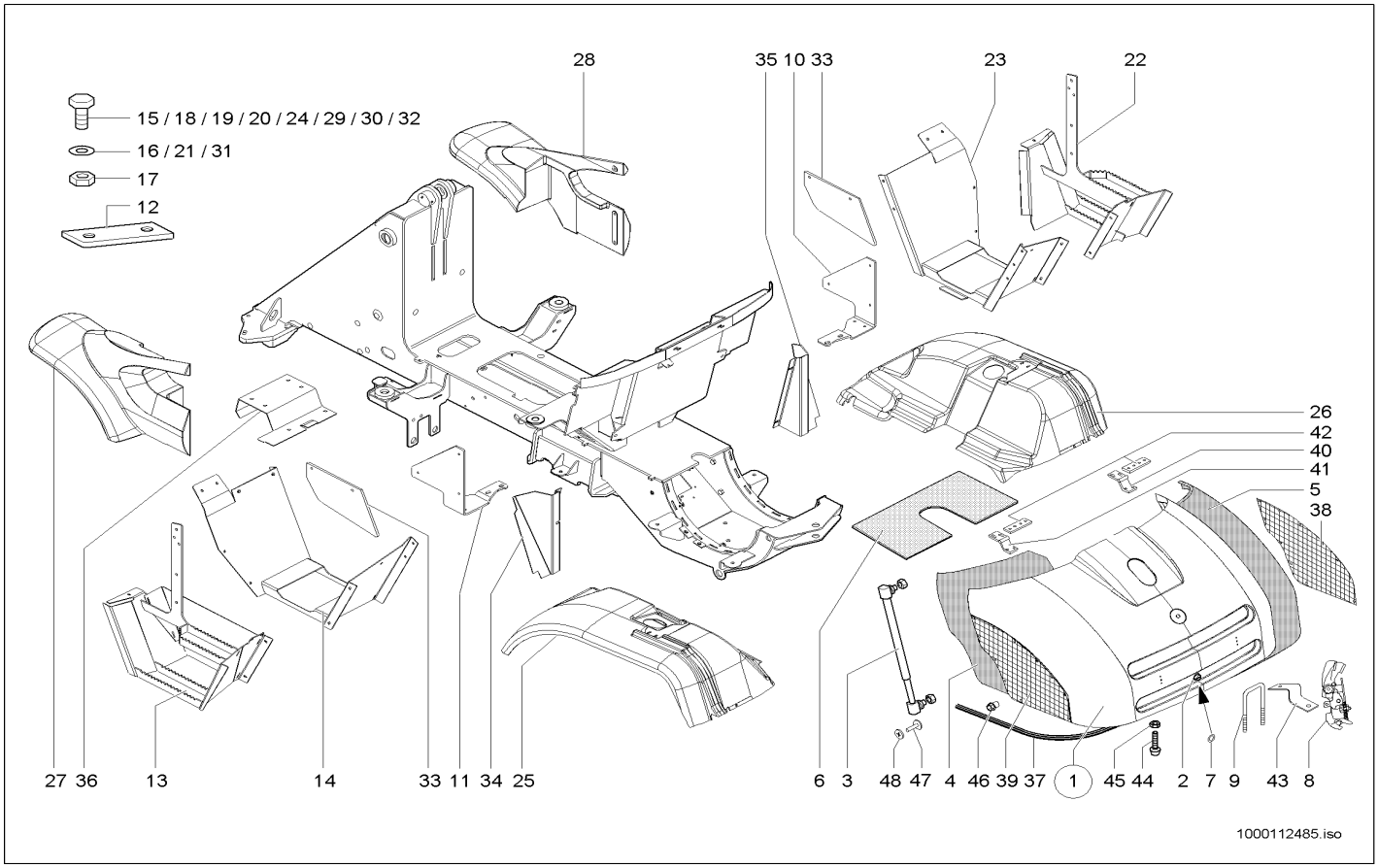

Pos	Art.-Nr.	Anm.	Q'TY	BEZEICHNUNG	PART NAME	DESIGNATION
1	1000100227		1,00 ST	MOTORHAUBE	ENGINE HOOD	CAPOT
2	1000100211		1,00 ST	SCHLOSS	LOCK	FERMOIR
3	1000051007		2,00 ST	GASDRUCKFEDER	GAS STRUT	RESSORT DE PRESSION DE GAZ
4	1000107453	L	1,00 ST	DÄMMATTE	INSULATING MAT	NATTE ISOLANT
5	1000107454	R	1,00 ST	DÄMMATTE	INSULATING MAT	NATTE ISOLANT
6	1000106436		1,00 ST	DÄMMATTE	INSULATING MAT	NATTE ISOLANT
7	1000100028		1,00 ST	SCHEIBE	WASHER	RONDELLE
8	1000086541		1,00 ST	SCHLOSS	LOCK	FERMOIR
9	1000035444		1,00 ST	BÜGEL	HOLDER	ARCHET
10	1000101630	R	1,00 ST	HALTER	BRACKET CLUTCH	SUPPORT
11	1000101631	L	1,00 ST	HALTER	BRACKET CLUTCH	SUPPORT
12	1000100987		4,00 ST	GEWINDEPLATTE	THREAD PLATE	PLAQUE FILETÉE
13	1000102405		1,00 ST	RADABDECKUNG	COVER WHEEL	COUVERTURE DE ROUE
14	1000102406		1,00 ST	RADABDECKUNG	COVER WHEEL	COUVERTURE DE ROUE
15	1000013008	M8x20	4,00 ST	6KT-SCHRAUBE	HEX SCREW	VIS À TÊTE HEXAGONALE
16	1000015431	B8,4	60,00 ST	SCHEIBE	WASHER	RONDELLE
17	1000013022	M8-8	18,00 ST	6KT-MUTTER	HEXAGON NUT	ÉCROU HEXAGONAL
18	1000015343	M8x25	15,00 ST	6KT-SCHRAUBE	HEX SCREW	VIS À TÊTE HEXAGONALE
19	1000085390	M8x30	1,00 ST	6KT-SCHRAUBE	HEX SCREW	VIS À TÊTE HEXAGONALE
20	1000085411	M10x20	8,00 ST	6KT-SCHRAUBE	HEX SCREW	VIS À TÊTE HEXAGONALE
21	1000092291	B10,5	8,00 ST	SCHEIBE	WASHER	RONDELLE
22	1000102408		1,00 ST	RADABDECKUNG	COVER WHEEL	COUVERTURE DE ROUE
23	1000102409		1,00 ST	RADABDECKUNG	COVER WHEEL	COUVERTURE DE ROUE
24	1000013008	M8x20	4,00 ST	6KT-SCHRAUBE	HEX SCREW	VIS À TÊTE HEXAGONALE
25	1000102683		1,00 ST	RADABDECKUNG	COVER WHEEL	COUVERTURE DE ROUE
26	1000102684		1,00 ST	RADABDECKUNG	COVER WHEEL	COUVERTURE DE ROUE
27	1000099134		1,00 ST	RADABDECKUNG	COVER WHEEL	COUVERTURE DE ROUE
28	1000099135		1,00 ST	RADABDECKUNG	COVER WHEEL	COUVERTURE DE ROUE
29	1000052668	6x20	12,00 ST	SCHRAUBE	SCREW	VIS
30	1000108398	6x30	6,00 ST	SCHRAUBE	SCREW	VIS
31	1000108316		6,00 ST	SCHEIBE	WASHER	RONDELLE
32	1000019136	M8x16	16,00 ST	6KT-SCHRAUBE	HEX SCREW	VIS À TÊTE HEXAGONALE
33	1000103010		2,00 ST	ABDECKBLECH	COVER PLATE	TÔLE DE COUVERTURE
34	1000110926		1,00 ST	DÄMMBLECH	INSULATING PLATE	TÔLE ISOLANTE
35	1000110927		1,00 ST	DÄMMBLECH	INSULATING PLATE	TÔLE ISOLANTE
36	1000104404		1,00 ST	ABDECKBLECH	COVER PLATE	TÔLE DE COUVERTURE
37	1000097173	L5000	5,00 M	PROFIL	PROFILE	PROFIL
38	1000100224	R	1,00 ST	GITTER	SCREEN	GRILLE
39	1000100225	L	1,00 ST	GITTER	SCREEN	GRILLE
40	1000052665		1,00 ST	SCHARNIER	HINGE	CHARNIÈRE
41	1000052666		1,00 ST	SCHARNIER	HINGE	CHARNIÈRE
42	1000100987		2,00 ST	GEWINDEPLATTE	THREAD PLATE	PLAQUE FILETÉE
43	1000100222		1,00 ST	TASTER	FEELER	PALPEUR
44	1000113370		2,00 ST	SPINDEL	SPINDLE	FUSEAU
45	1000015405		2,00 ST	6KT-MUTTER	HEXAGON NUT	ÉCROU HEXAGONAL
46	1000101264		22,00 ST	BLINDNIETE	BLIND RIVET	RIVET AVEUGLE

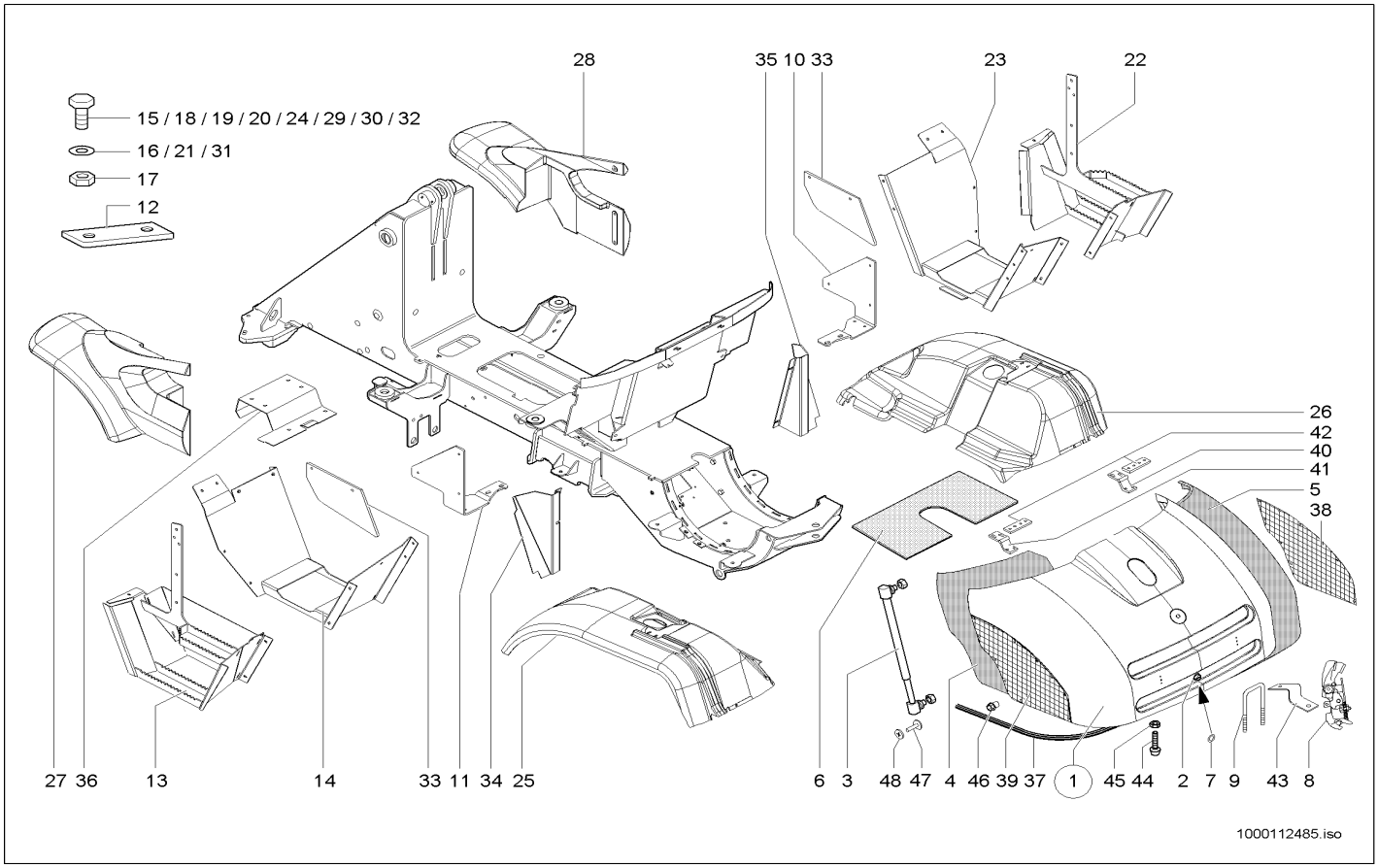

Pos	Art.-Nr.	Anm.	Q'TY	BEZEICHNUNG	PART NAME	DESIGNATION
47	1000151231		13,00 ST	GEWINDESTIFT	THREAD PIN	GOUPILLE FILETÉE
48	1000151036		13,00 ST	CLIP	CLIP	CLIP

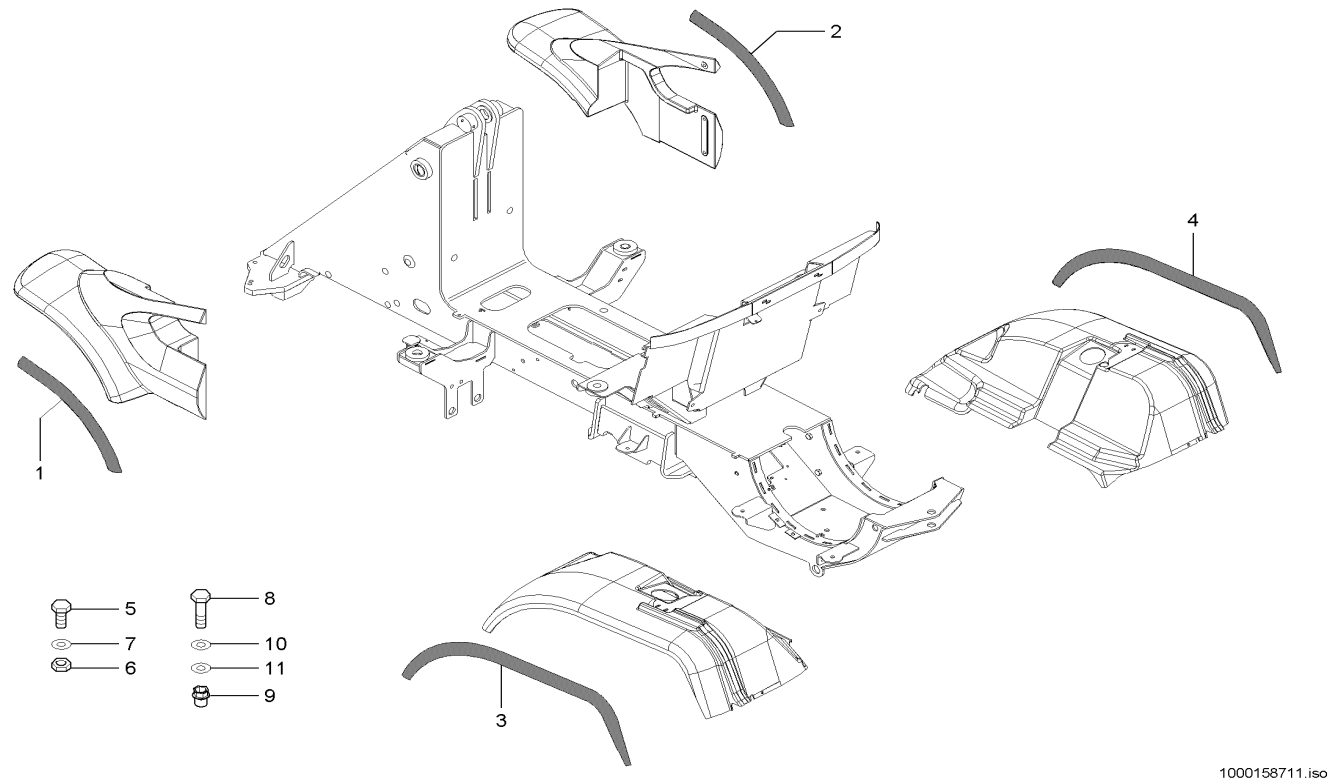

Pos	Art.-Nr.	Anm.	Q'TY	BEZEICHNUNG	PART NAME	DESIGNATION
1	1000128989		1,00 ST	PROFIL	PROFILE	PROFIL
2	1000128990		1,00 ST	PROFIL	PROFILE	PROFIL
3	1000129091		1,00 ST	PROFIL	PROFILE	PROFIL
4	1000129092		1,00 ST	PROFIL	PROFILE	PROFIL
5	1000015343		28,00 ST	6KT-SCHRAUBE	HEX SCREW	VIS À TÊTE HEXAGONALE
6	1000013022		28,00 ST	6KT-MUTTER	HEXAGON NUT	ÉCROU HEXAGONAL
7	1000013027		22,00 ST	SCHEIBE	WASHER	RONDELLE
8	1000015340		12,00 ST	6KT-SCHRAUBE	HEX SCREW	VIS À TÊTE HEXAGONALE
9	1000126186		12,00 ST	BLINDNIETENMUTTER	BLIND RIVET NUT	ÉCROU À RIVER AVEUGLE
10	1000049283		12,00 ST	LAGERSCHEIBE	BEARINGDISC	DISQUE DE PALIER
11	1000129133		6,00 ST	SCHEIBE	WASHER	RONDELLE

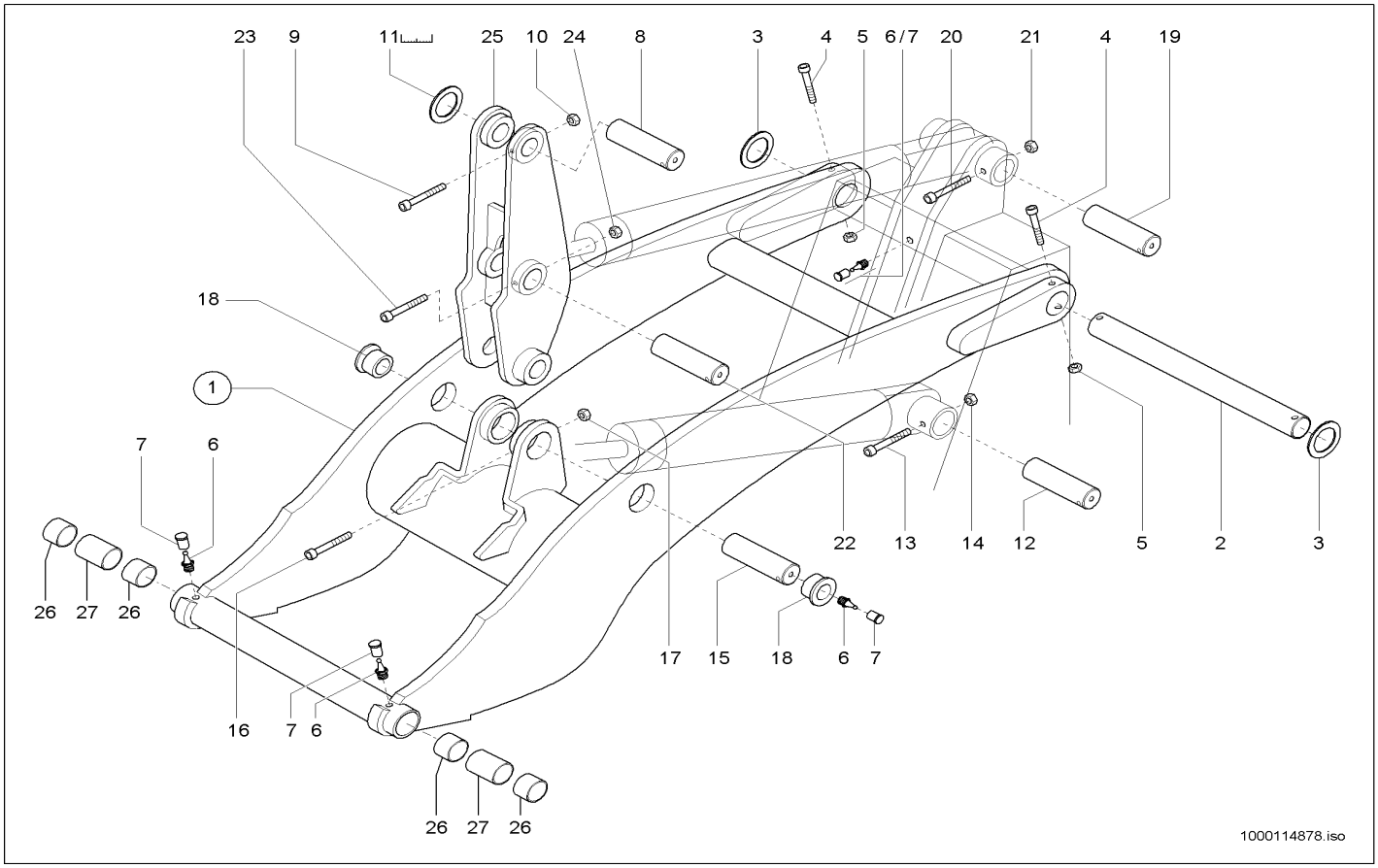

Pos	Art.-Nr.	Anm.	Q'TY	BEZEICHNUNG	PART NAME	DESIGNATION
1	1000050646		1,00 ST	HUBRAHMEN	LIFT FRAME	CADRE DE LEVAGE
2	1000035550		1,00 ST	BOLZEN	PIN	AXE
3	1000090628		2,00 ST	EINSTELLSCHEIBE	DISC	DISQUE
4	1000048237		2,00 ST	ZYLINDERSCHRAUBE	CHEESE HEAD SCREW	VIS A TETE CYLINDRIQUE
5	1000015408		2,00 ST	6KT-MUTTER	HEXAGON NUT	ÉCROU HEXAGONAL
6	1000050469		4,00 ST	SCHMIERNIPPEL	GREASE NIPPLE	GRAISSEUR À BILLE
7	1000033455		4,00 ST	KAPPE	CAP	BOUCHON
8	1000035560		1,00 ST	BOLZEN	PIN	AXE
9	1000048175		1,00 ST	ZYLINDERSCHRAUBE	CHEESE HEAD SCREW	VIS A TETE CYLINDRIQUE
10	1000013022		1,00 ST	6KT-MUTTER	HEXAGON NUT	ÉCROU HEXAGONAL
11	1000091155	2,0 mm	2,00 ST	EINSTELLSCHEIBE	DISC	DISQUE
11	1000091149	1,0 mm	2,00 ST	EINSTELLSCHEIBE	DISC	DISQUE
11	1000040619	4,0 mm	2,00 ST	EINSTELLSCHEIBE	DISC	DISQUE
11	1000040610	3,0 mm	2,00 ST	EINSTELLSCHEIBE	DISC	DISQUE
12	1000035555		1,00 ST	BOLZEN	PIN	AXE
13	1000013015		1,00 ST	ZYLINDERSCHRAUBE	CHEESE HEAD SCREW	VIS A TETE CYLINDRIQUE
14	1000015408		1,00 ST	6KT-MUTTER	HEXAGON NUT	ÉCROU HEXAGONAL
15	1000035564		1,00 ST	BOLZEN	PIN	AXE
16	1000013015		1,00 ST	ZYLINDERSCHRAUBE	CHEESE HEAD SCREW	VIS A TETE CYLINDRIQUE
17	1000015408		1,00 ST	6KT-MUTTER	HEXAGON NUT	ÉCROU HEXAGONAL
18	1000032566		2,00 ST	BUCHSE	BUSHING	BAGUE
19	1000035555		1,00 ST	BOLZEN	PIN	AXE
20	1000013015		1,00 ST	ZYLINDERSCHRAUBE	CHEESE HEAD SCREW	VIS A TETE CYLINDRIQUE
21	1000015408		1,00 ST	6KT-MUTTER	HEXAGON NUT	ÉCROU HEXAGONAL
22	1000035562		1,00 ST	BOLZEN	PIN	AXE
23	1000013015		1,00 ST	ZYLINDERSCHRAUBE	CHEESE HEAD SCREW	VIS A TETE CYLINDRIQUE
24	1000015408		1,00 ST	6KT-MUTTER	HEXAGON NUT	ÉCROU HEXAGONAL
25	1000099822		1,00 ST	KIPPHEBEL	ROCKER ARM	BRAS DE CULBUTEUR
26	1000099085		4,00 ST	BUCHSE	BUSHING	BAGUE
27	1000090725		2,00 ST	DISTANZROHR	PIPE	TUBE D'ÉCARTEMENT

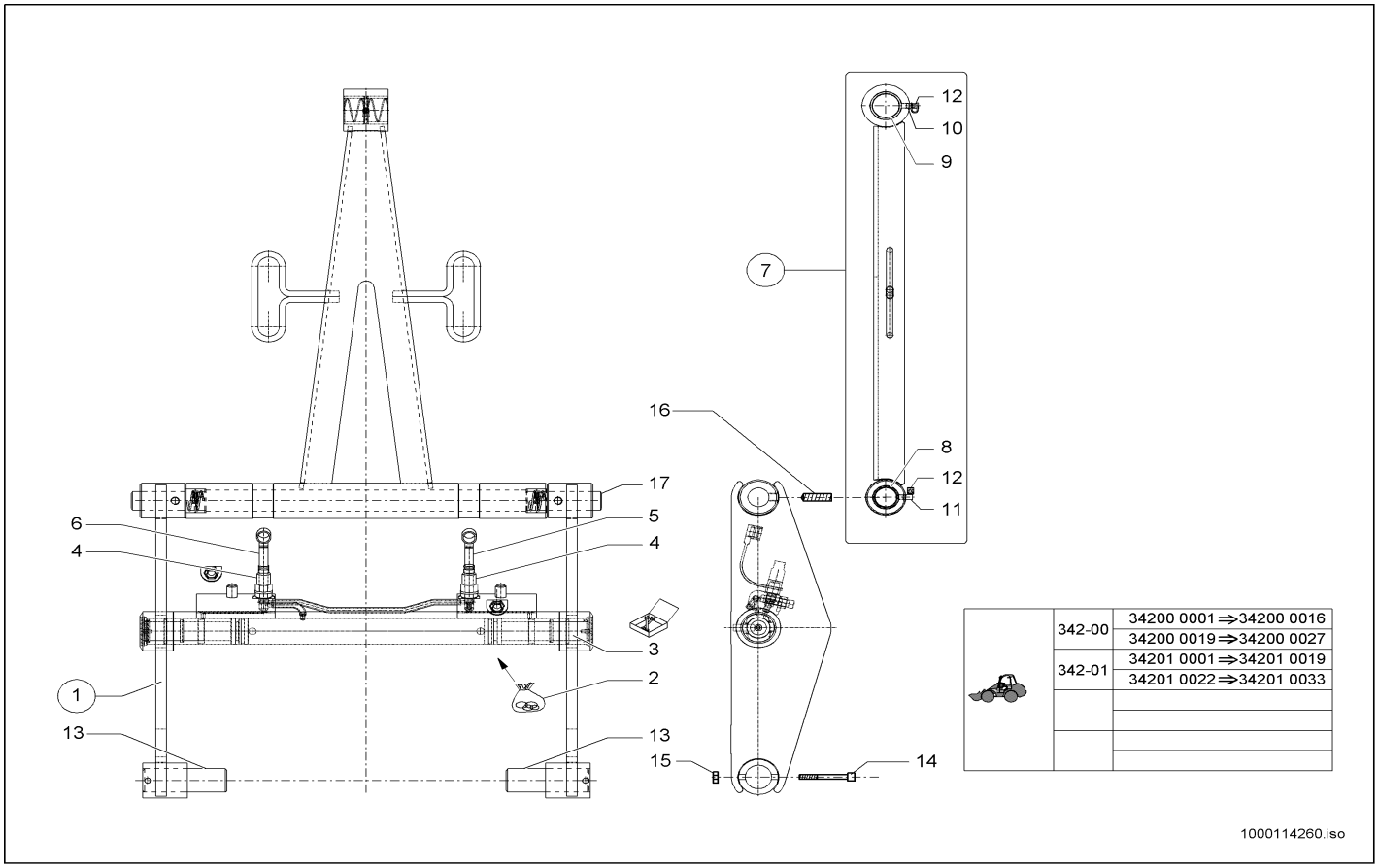

Pos	Art.-Nr.	Anm.	Q'TY	BEZEICHNUNG	PART NAME	DESIGNATION
1	1000105669		1,00 ST	SCHNELLWECHSELPLATTE KPL.	QUICKHITCH FACILITY KPL.	DISP. ATTACHE RAPIDE KPL.
2	1000110352		2,00 ST	DICHTSATZ	SEAL KIT	POCHETTE DE JOINTS
3	1000110353		2,00 ST	REPARATURSATZ	REPAIRING SET	JEU DE RÉPARATION
4	1000020859		2,00 ST	SCHNELLVERSCHLUßKUPPLUNG	QUICK LOCK COUPLING	COUPLEUR À FERMETURE RAPIDE
5	1000020861	BU	1,00 ST	STAUBKAPPE	DUST CAP	BONNET À POUSSIÈRE
6	1000020860	RD	1,00 ST	STAUBKAPPE	DUST CAP	BONNET À POUSSIÈRE
7	1000100438		1,00 ST	KIPPSTANGE	TILT ROD	BARRE DE CAVAGE
8	1000019229		2,00 ST	BUCHSE	BUSHING	BAGUE
9	1000000728		2,00 ST	BUCHSE	BUSHING	BAGUE
10	1000050469		1,00 ST	SCHMIERNIPPEL	GREASE NIPPLE	GRAISSEUR À BILLE
11	1000050471		2,00 ST	SCHMIERNIPPEL	GREASE NIPPLE	GRAISSEUR À BILLE
12	1000033455		3,00 ST	KAPPE	CAP	BOUCHON
13	1000035541		2,00 ST	BOLZEN	PIN	AXE
14	1000013015		2,00 ST	ZYLINDERSCHRAUBE	CHEESE HEAD SCREW	VIS A TETE CYLINDRIQUE
15	1000015408		2,00 ST	6KT-MUTTER	HEXAGON NUT	ÉCROU HEXAGONAL
16	1000032970		2,00 ST	GEWINDESTIFT	THREAD PIN	GOUPILLE FILETÉE
17	1000051817		1,00 ST	BOLZEN	PIN	AXE

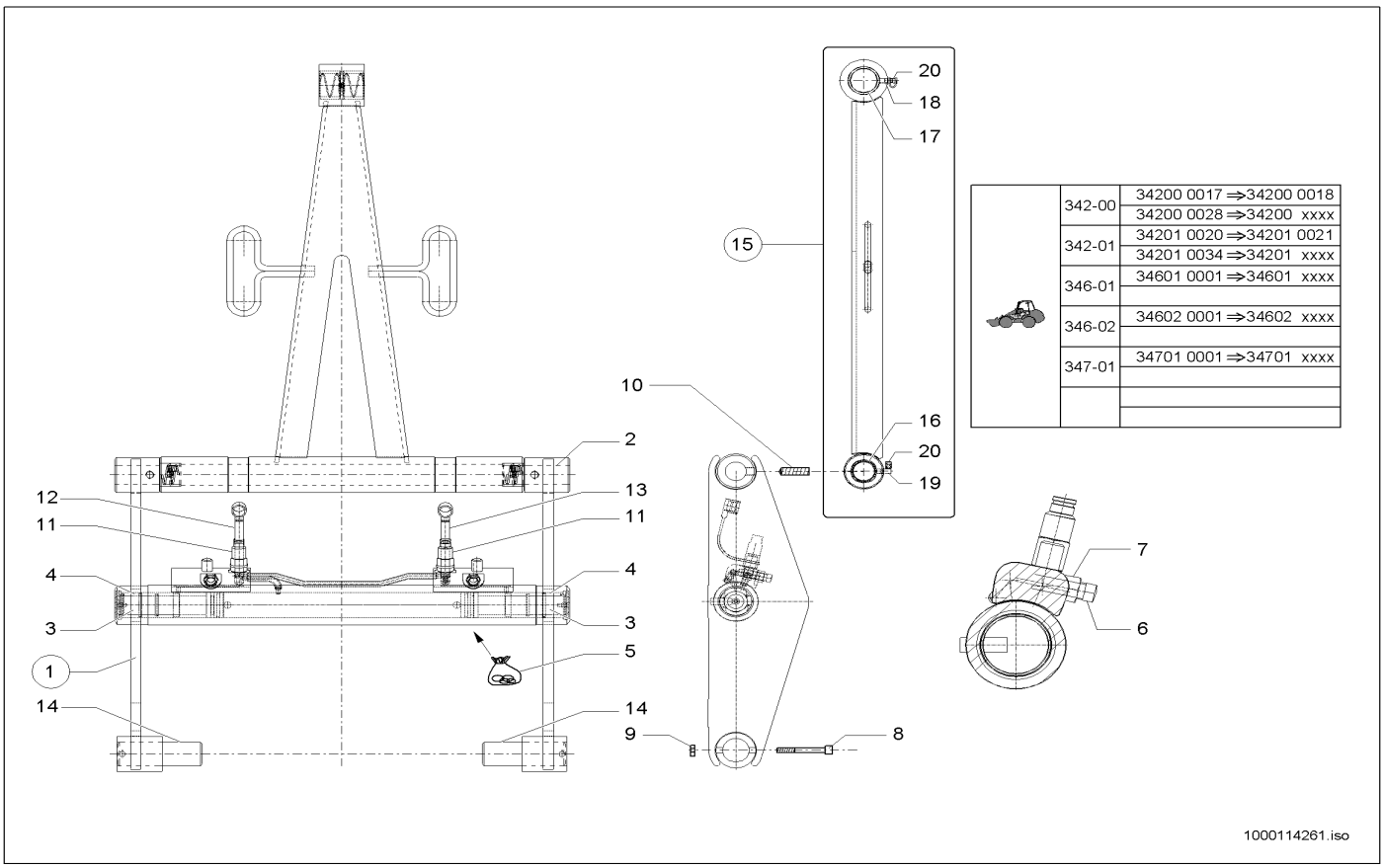

342-00	34200 0017 ⇒34200 0018
	34200 0028 ⇒34200 xxxx
342-01	34201 0020 ⇒34201 0021
	34201 0034 ⇒34201 xxxx
346-01	34601 0001 ⇒34601 xxxx
346-02	34602 0001 ⇒34602 xxxx
347-01	34701 0001 ⇒34701 xxxx

Pos	Art.-Nr.	Anm.	Q'TY	BEZEICHNUNG	PART NAME	DESIGNATION
1	1000051792		1,00 ST	SCHNELLWECHSELPLATTE KPL. RAL 7043	QUICKHITCH FACILITY KPL. RAL 7043	DISP. ATTACHE RAPIDE KPL. RAL 7043
2	1000051817		1,00 ST	BOLZEN	PIN	AXE
3	1000037123		2,00 ST	KOLBENSTANGE	PISTON ROD	TIGE DE PISTON
4	1000051112		2,00 ST	FÜHRUNGSROHR	GUIDE TUBE	TUBE GUIDE
5	1000105444		2,00 ST	DICHTSATZ	SEAL KIT	POCHETTE DE JOINTS
6	1000032955		2,00 ST	ANSCHLAG	LIMIT STOP	BATTÉE
7	1000048990		2,00 ST	6KT-MUTTER	HEXAGON NUT	ÉCROU HEXAGONAL
8	1000013015		2,00 ST	ZYLINDERSCHRAUBE	CHEESE HEAD SCREW	VIS A TETE CYLINDRIQUE
9	1000015408		2,00 ST	6KT-MUTTER	HEXAGON NUT	ÉCROU HEXAGONAL
10	1000032970		2,00 ST	GEWINDESTIFT	THREAD PIN	GOUPILLE FILETÉE
11	1000020859		1,00 ST	SCHNELLVERSCHLUßKUPPLUNG	QUICK LOCK COUPLING	COUPLEUR À FERMETURE RAPIDE
12	1000020860		1,00 ST	STAUBKAPPE	DUST CAP	BONNET À POUSSIÈRE
13	1000020861		1,00 ST	STAUBKAPPE	DUST CAP	BONNET À POUSSIÈRE
14	1000035541		2,00 ST	BOLZEN	PIN	AXE
15	1000100438		1,00 ST	KIPPSTANGE	TILT ROD	BARRE DE CAVAGE
16	1000019229		2,00 ST	BUCHSE	BUSHING	BAGUE
17	1000000728		2,00 ST	BUCHSE	BUSHING	BAGUE
18	1000050469		1,00 ST	SCHMIERNIPPEL	GREASE NIPPLE	GRAISSEUR À BILLE
19	1000050471		2,00 ST	SCHMIERNIPPEL	GREASE NIPPLE	GRAISSEUR À BILLE
20	1000033455		3,00 ST	KAPPE	CAP	BOUCHON

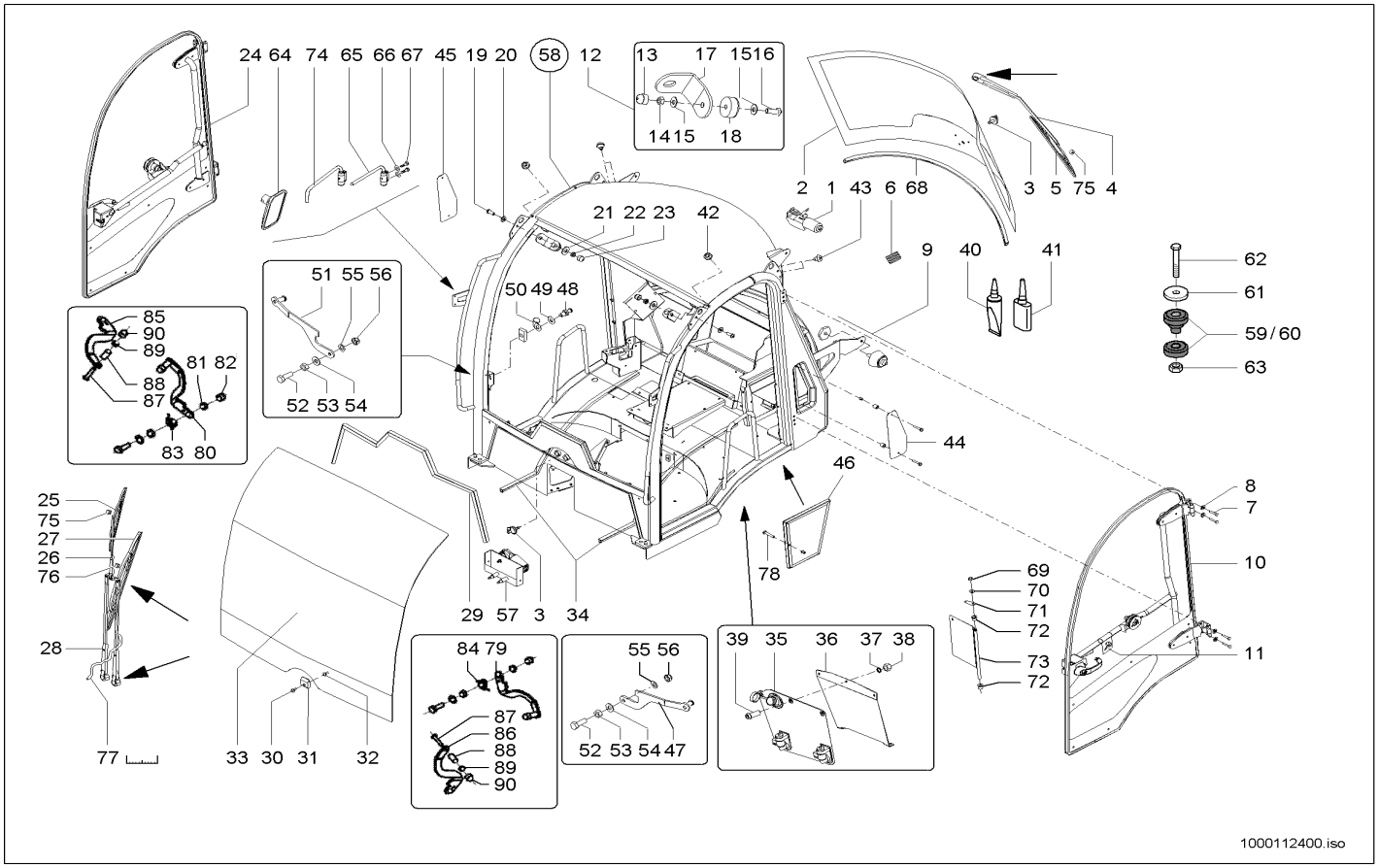

Pos	Art.-Nr.	Anm.	Q'TY	BEZEICHNUNG	PART NAME	DESIGNATION
1	1000098779		1,00 ST	WISCHERMOTOR	WIPER MOTOR	MOTEUR D'ESTOMPE
2	1000112402		1,00 ST	HECKSCHEIBE	REAR WINDOW	LUNETTE
3	1000099072		1,00 ST	WINKEL	ANGLE	ANGLE
4	1000098845		1,00 ST	WISCHERARM	WIPER ARM	PORTE BALAI ESSUIE GLACE
5	1000098846		1,00 ST	WISCHERBLATT	WIPER BLADE	FEUILLET D'ESSUIE-GLACE
6	1000109230		1,00 ST	HALTER	BRACKET	SUPPORT
7	1000109231		8,00 ST	SCHRAUBE	SCREW	VIS
8	1000098997		8,00 ST	SCHEIBE	WASHER	RONDELLE
9	1000098351		2,00 ST	TÜRFESTSTELLER	DOOR FASTENER	COMPAS DE PORTE
10	1000109456		1,00 ST	TÜRE LI. KPL.	DOOR KPL.	PORTIÈRE KPL.
11	1000109234		1,00 ST	SCHLÜSSEL	KEY	CLÉ
12	1000109235		2,00 ST	LAGERUNG	MOUNTING	STOCKAGE
13	1000109041		2,00 ST	STOPFEN	PLUG	BOUCHON
14	1000099013		2,00 ST	MUTTER	NUT	ÉCROU
15	1000099016		4,00 ST	SCHEIBE	WASHER	RONDELLE
16	1000099050		2,00 ST	SCHRAUBE	SCREW	VIS
17	1000109042		2,00 ST	BLECH	PLATE	TÔLE
18	1000099029		2,00 ST	SCHEIBE	WASHER	RONDELLE
19	1000109043		2,00 ST	SCHRAUBE	SCREW	VIS
20	1000099042		2,00 ST	SCHEIBE	WASHER	RONDELLE
21	1000098997		2,00 ST	SCHEIBE	WASHER	RONDELLE
22	1000098998		2,00 ST	KONTERMUTTER	COUNTER NUT	CONTRE-ÉCROU
23	1000098999		2,00 ST	STOPFEN	PLUG	BOUCHON
24	1000109457		1,00 ST	TÜRE RE. KPL.	DOOR KPL.	PORTIÈRE KPL.
25	1000098848		1,00 ST	WISCHERBLATT	WIPER BLADE	FEUILLET D'ESSUIE-GLACE
26	1000109045		1,00 ST	WISCHERARM	WIPER ARM	PORTE BALAI ESSUIE GLACE
27	1000098778		1,00 ST	WISCHERBLATT	WIPER BLADE	FEUILLET D'ESSUIE-GLACE
28	1000109046		1,00 ST	WISCHERARM	WIPER ARM	PORTE BALAI ESSUIE GLACE
29	1000112405		1,00 ST	PROFIL	PROFILE	PROFIL
30	1000109048		2,00 ST	SCHRAUBE	SCREW	VIS
31	1000109049		2,00 ST	HALTER	BRACKET	SUPPORT
32	1000109250		2,00 ST	MUTTER	NUT	ECROU
33	1000109251		1,00 ST	WINDSCHUTZSCHEIBE	WINDSCREEN	PARE-BRISE
34	1000112406		2,00 ST	PROFIL	PROFILE	PROFIL
35	1000109253		1,00 ST	WASCHANLAGENTASCHE	WATER BAG	SAC DE L'EAU
36	1000109254		1,00 ST	BLECH	PLATE	TÔLE
37	1000098997		3,00 ST	SCHEIBE	WASHER	RONDELLE
38	1000098998		3,00 ST	KONTERMUTTER	COUNTER NUT	CONTRE-ÉCROU
39	1000109255		3,00 ST	SCHRAUBE	SCREW	VIS
40	1000109256		1,00 ST	REINIGUNGSMITTEL	CLEANING FLUID	PRODUIT NETTOYANT
41	1000109257		1,00 ST	KLEBSTOFF	DOOR KPL.	PORTIÈRE KPL.
42	1000099074		2,00 ST	TÜLLE	SLEEVE	BEC
43	1000099049		4,00 ST	SCHRAUBE	SCREW	VIS
44	1000109258		1,00 ST	LUFTGITTER LI.	SCREEN	GRILLE
45	1000109259		1,00 ST	LUFTGITTER RE.	SCREEN	GRILLE
46	1000109114		1,00 ST	FILTER	DUST FILTER	FILTRE

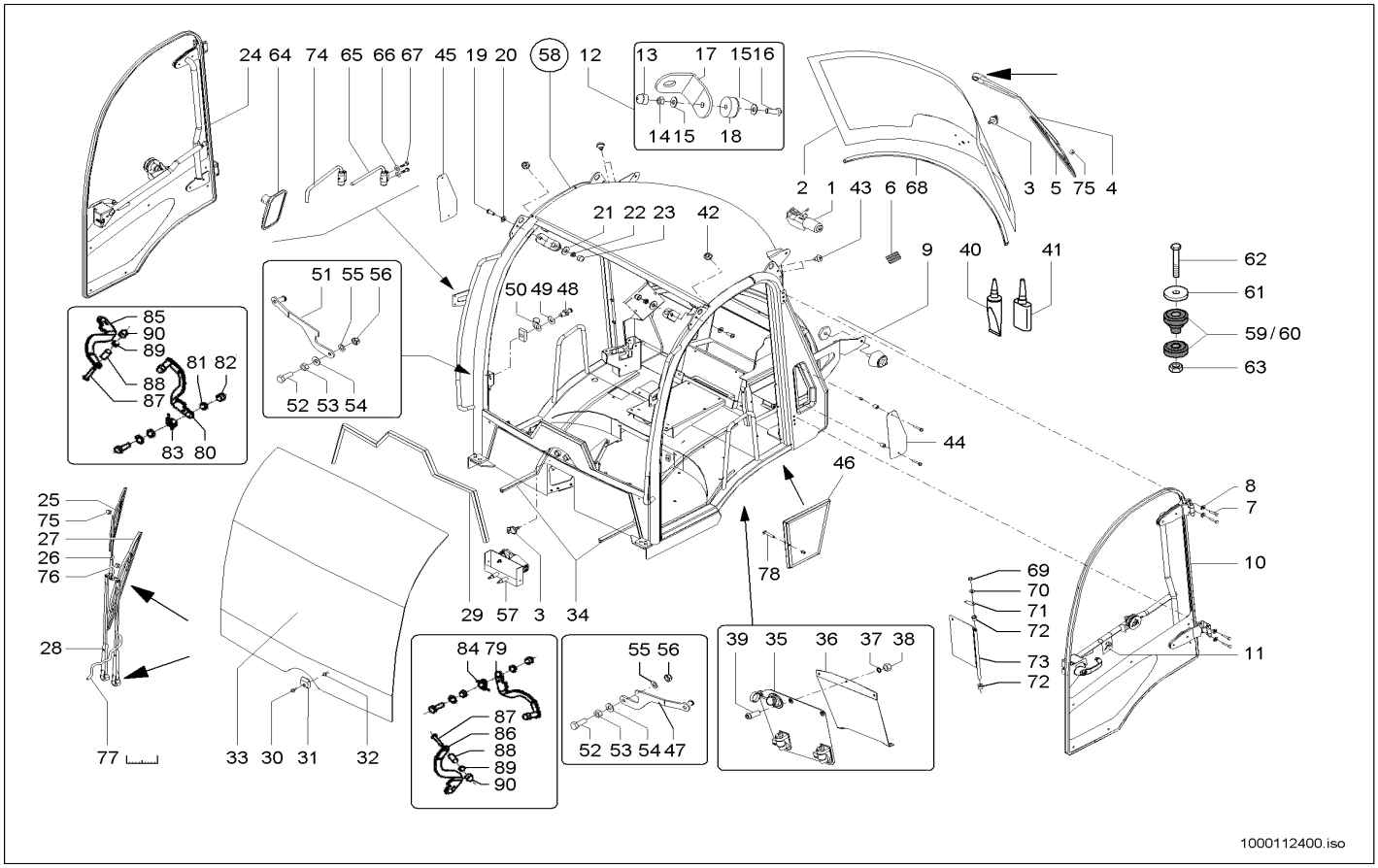

Pos	Art.-Nr.	Anm.	Q'TY	BEZEICHNUNG	PART NAME	DESIGNATION
47	1000109260	Version A	1,00 ST	ARRETIERUNG	FIXING	FIXÉE
48	1000099048		2,00 ST	SCHLIEßBOLZEN	CATCH BOLT	AXE DE FERMETURE
49	1000099040		4,00 ST	SCHEIBE	WASHER	RONDELLE
50	1000099024		2,00 ST	HALTER	BRACKET CLUTCH	SUPPORT
51	1000109261	Version A	1,00 ST	ARRETIERUNG	FIXING	FIXÉE
52	1000109262		2,00 ST	SCHRAUBE	SCREW	VIS
53	1000109263		2,00 ST	MUTTER	NUT	ÉCROU
54	1000109264		2,00 ST	SCHEIBE	WASHER	RONDELLE
55	1000109265		2,00 ST	SCHEIBE	WASHER	RONDELLE
56	1000098998		2,00 ST	KONTERMUTTER	COUNTER NUT	CONTRE-ÉCROU
57	1000109266		1,00 ST	WISCHERMOTOR	WIPER MOTOR	MOTEUR D'ESTOMPE
58	1000102835		1,00 ST	FAHRERKABINE KPL.	CAB KPL.	CABINE KPL.
59	1000031856	vorn	2,00 ST	LAGER	BEARING	PALIER
60	1000031865	hinten	2,00 ST	LAGER	BEARING	PALIER
61	1000090082		6,00 ST	SCHEIBE	WASHER	RONDELLE
62	1000085341		4,00 ST	6KT-SCHRAUBE	HEX SCREW	VIS À TÊTE HEXAGONALE
63	1000020788		2,00 ST	6KT-MUTTER	HEXAGON NUT	ÉCROU HEXAGONAL
64	1000029683		2,00 ST	RÜCKBLICKSPIEGEL	REARVIEW MIRROR	RÉTROVISEUR
65	1000052344	A:342000303 A:342010232 A:342100065	2,00 ST	SPIEGELHALTER	MIRROR BRACKET	SUPPORT DE MIROIR
66	1000092290		4,00 ST	SCHEIBE	WASHER	RONDELLE
67	1000085382		4,00 ST	6KT-SCHRAUBE	HEX SCREW	VIS À TÊTE HEXAGONALE
68	1000112412		1,00 ST	PROFIL	PROFILE	PROFIL
69	1000099007		1,00 ST	MUTTER	NUT	ÉCROU
70	1000099041		1,00 ST	SCHEIBE	WASHER	RONDELLE
71	1000112450		1,00 ST	HEBEL	LEVER	LEVIER
72	1000112451		2,00 ST	LAGER	BEARING	PALIER
73	1000112452		1,00 ST	BLECH	PLATE	TÔLE
74	1000116555	E:342000304 E:342010233 E:342100066	2,00 ST	SPIEGELHALTER	MIRROR BRACKET	SUPPORT DE MIROIR
75	1000133220		2,00 ST	DÜSE	NOZZLE	CLAPET
76	1000133219		1,00 ST	DÜSE	NOZZLE	CLAPET
77	1000134142		5,00 M	SCHLAUCH	HOSE	TUYAU FLEXIBLE
78	1000135806		1,00 ST	RÄNDELSCHRAUBE	GROOVED SCREW	VIS MOLETÉE
79	1000152697	Version B	1,00 ST	ARRETIERUNG	FIXING	FIXÉE
80	1000152698	Version B	1,00 ST	ARRETIERUNG	FIXING	FIXÉE
81	1000158390		1,00 ST	SCHEIBE	WASHER	RONDELLE
82	1000098999		1,00 ST	STOPFEN	PLUG	BOUCHON
83	1000152701		1,00 ST	FEDER	SPRING	RESSORT
84	1000152702		1,00 ST	FEDER	SPRING	RESSORT
85	1000152699		1,00 ST	ARRETIERUNG	FIXING	FIXÉE
86	1000152700		1,00 ST	ARRETIERUNG	FIXING	FIXÉE
87	1000109048		1,00 ST	SCHRAUBE	SCREW	VIS
88	1000158392		1,00 ST	SCHLIEßBOLZEN	CATCH BOLT	AXE DE FERMETURE
89	1000099007		1,00 ST	MUTTER	NUT	ÉCROU
90	1000158391		1,00 ST	STOPFEN	PLUG	BOUCHON

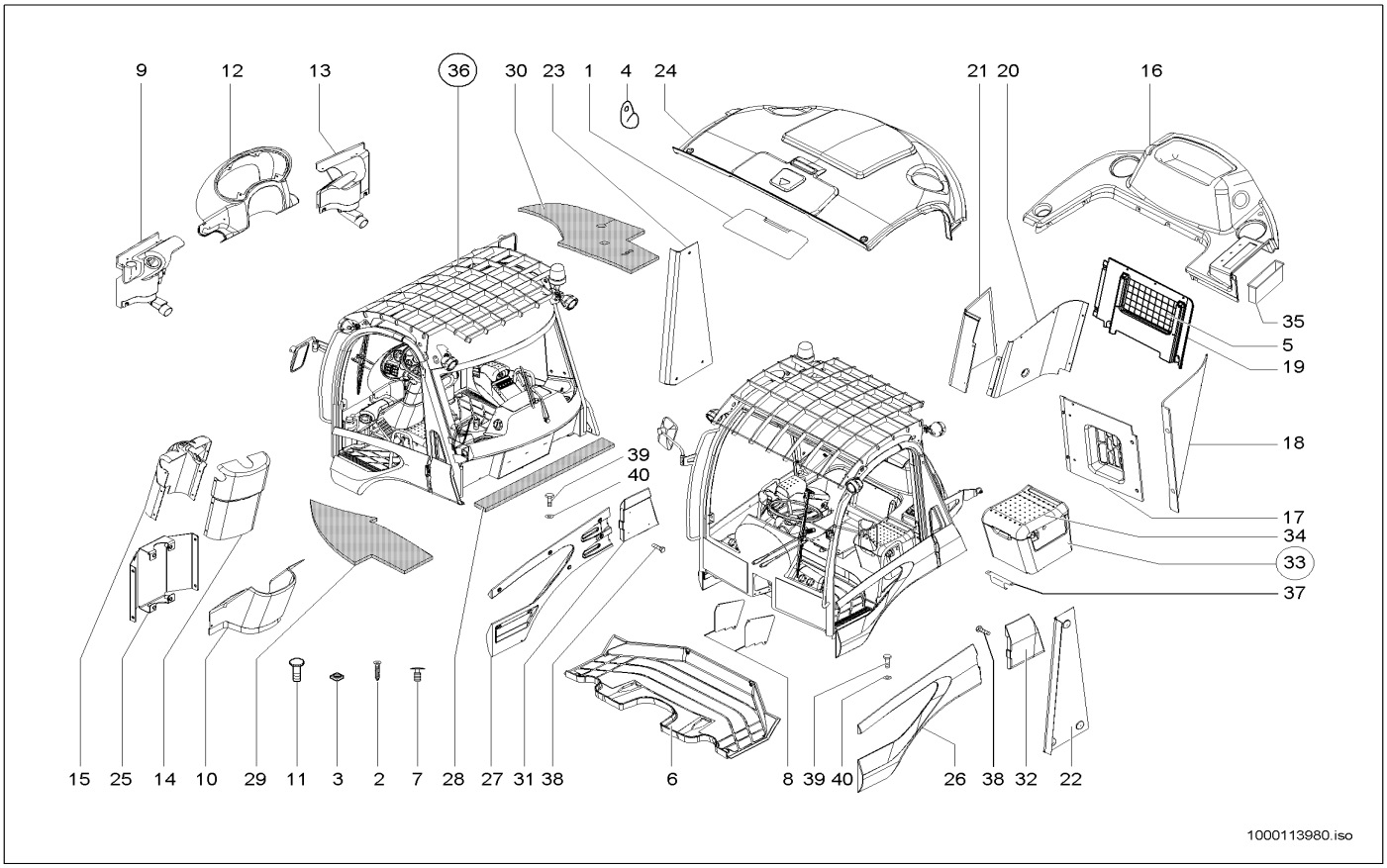

Pos	Art.-Nr.	Anm.	Q'TY	BEZEICHNUNG	PART NAME	DESIGNATION
1	1000052533		1,00 ST	SONNENBLENDE	SUN VISOR	PARE-SOLEIL
2	1000052670		40,00 ST	SCHRAUBE	SCREW	VIS
3	1000030414		28,00 ST	BLECHMUTTER	NUT	ÉCROU DE TÔLE
4	1000103167		1,00 ST	GARDEROBENHAKEN	HOOK	PATÈRE
5	1000034772		1,00 ST	NETZ	NET	RÉSEAU
6	1000106104		1,00 ST	BODENMATTE	FLOOR RUBBER MAT	TAPIS DE SOL
7	1000108793		2,00 ST	NAGEL	NAIL	CLOU
8	1000102539		2,00 ST	DECKEL	COVER	COUVERCLE
9	1000104966		1,00 ST	VERKLEIDUNG	TRIM	RÉVÊTEMENT
10	1000102622		1,00 ST	VERKLEIDUNG	TRIM	RÉVÊTEMENT
11	1000107940		8,00 ST	RÄNDELSCHRAUBE	GROOVED SCREW	VIS MOLETÉE
12	1000104968		1,00 ST	VERKLEIDUNG	TRIM	RÉVÊTEMENT
13	1000104964		1,00 ST	VERKLEIDUNG	TRIM	RÉVÊTEMENT
14	1000104985		1,00 ST	VERKLEIDUNG	TRIM	RÉVÊTEMENT
15	1000104986		1,00 ST	VERKLEIDUNG	TRIM	RÉVÊTEMENT
16	1000104969		1,00 ST	VERKLEIDUNG	TRIM	RÉVÊTEMENT
17	1000104983		1,00 ST	VERKLEIDUNG	TRIM	RÉVÊTEMENT
18	1000104984		1,00 ST	VERKLEIDUNG	TRIM	RÉVÊTEMENT
19	1000104980		1,00 ST	VERKLEIDUNG	TRIM	RÉVÊTEMENT
20	1000104981		1,00 ST	VERKLEIDUNG	TRIM	RÉVÊTEMENT
21	1000104982		1,00 ST	VERKLEIDUNG	TRIM	RÉVÊTEMENT
22	1000102625	L	1,00 ST	VERKLEIDUNG	TRIM	RÉVÊTEMENT
23	1000102626	R	1,00 ST	VERKLEIDUNG	TRIM	RÉVÊTEMENT
24	1000102634		1,00 ST	VERKLEIDUNG	TRIM	RÉVÊTEMENT
25	1000107663		1,00 ST	HALTEBLECH	FASTEN PLATE	TÔLE DE FIXATION
26	1000099061	L	1,00 ST	VERKLEIDUNG	TRIM	RÉVÊTEMENT
27	1000099062	R	1,00 ST	VERKLEIDUNG	TRIM	RÉVÊTEMENT
28	1000110439		2,00 ST	DÄMMATTE	INSULATING MAT	NATTE ISOLANT
29	1000110511	L	1,00 ST	DÄMMATTE	INSULATING MAT	NATTE ISOLANT
30	1000110512	R	1,00 ST	DÄMMATTE	INSULATING MAT	NATTE ISOLANT
31	1000099064	HR	1,00 ST	VERKLEIDUNG	TRIM	RÉVÊTEMENT
32	1000099063	HL	1,00 ST	VERKLEIDUNG	TRIM	RÉVÊTEMENT
33	1000112877		1,00 ST	WERKZEUGKASTEN	TOOL BOX	BOÎTE À OUTILS
34	1000102996		1,00 ST	KLAPPE	FLAP	CLAPET
35	1000034773		1,00 ST	ABLAGE	REST	SUPPORT
36	1000102555		1,00 ST	SCHUTZGITTER	PROTECTING SCREEN	GRILLE DE PROTECTION
37	1000102998		1,00 ST	RIEGEL	LOCK	VERROU
38	1000052668		2,00 ST	SCHRAUBE	SCREW	VIS
39	1000108398		12,00 ST	SCHRAUBE	SCREW	VIS
40	1000124077		12,00 ST	PILZDICHTUNG KPL.	SEAL	JOINT

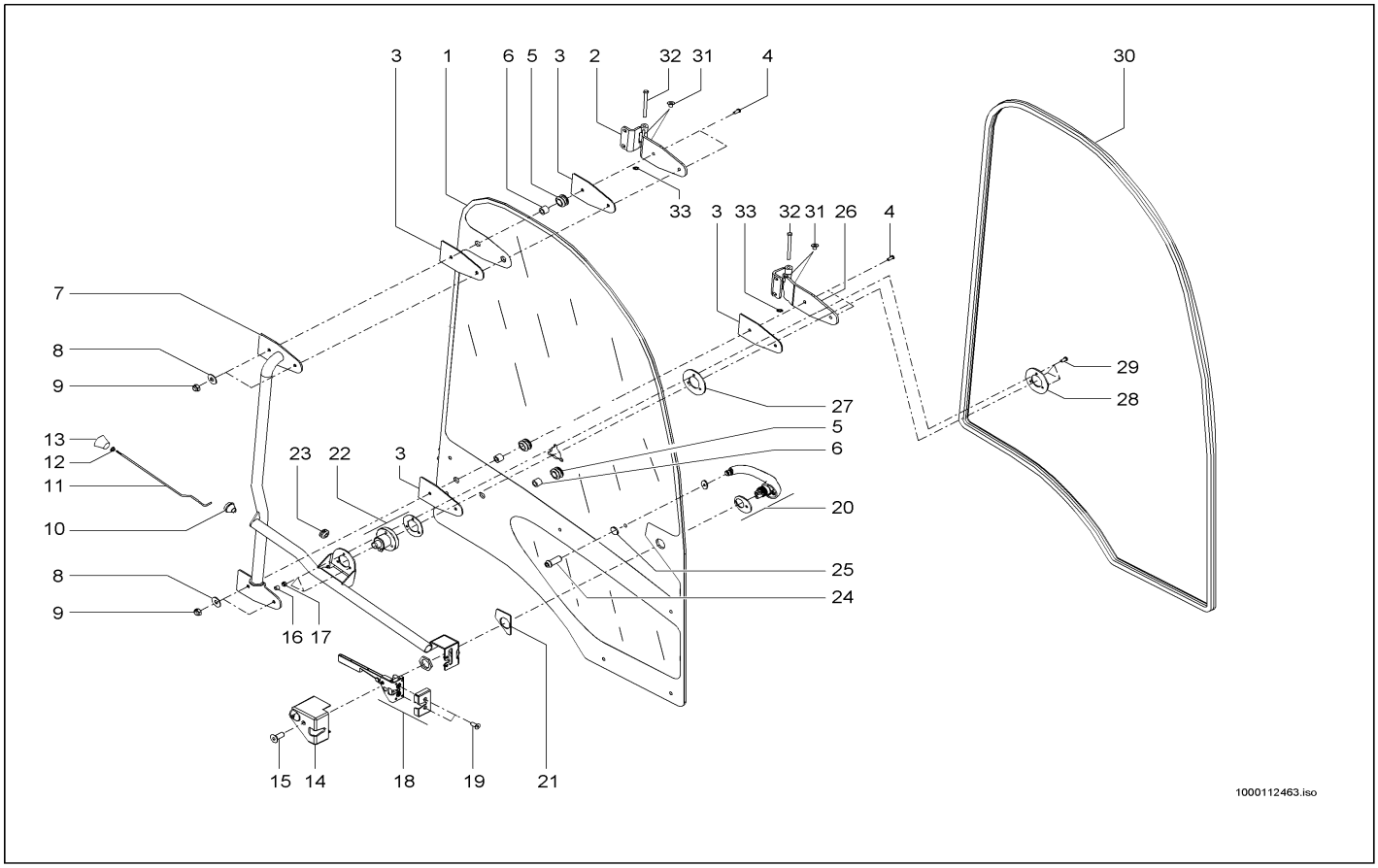

Pos	Art.-Nr.	Anm.	Q'TY	BEZEICHNUNG	PART NAME	DESIGNATION
1	1000112460	L	1,00 ST	TÜRSCHEIBE	DOOR WINDOW	DISQUE DE PORTE
2	1000109216		1,00 ST	SCHARNIER	HINGE	CHARNIÈRE
3	1000109170		4,00 ST	GUMMIPLATTE	RUBBER PLATE	PLAQUE EN CAOUTCHOUC
4	1000109171		4,00 ST	SCHRAUBE	SCREW	VIS
5	1000098992		4,00 ST	TÜLLE	SLEEVE	BEC
6	1000098991		4,00 ST	DISTANZBUCHSE	BUSHING	BAGUE D'ÉCARTEMENT
7	1000112461		1,00 ST	HANDGRIFF	HANDLE	MANETTE
8	1000098997		4,00 ST	SCHEIBE	WASHER	RONDELLE
9	1000098998		4,00 ST	KONTERMUTTER	COUNTER NUT	CONTRE-ÉCROU
10	1000099049		1,00 ST	SCHRAUBE	SCREW	VIS
11	1000109221		1,00 ST	GESTÄNGE	LIKAGE	TIGES
12	1000109183		1,00 ST	MUTTER	NUT	ÉCROU
13	1000109184		1,00 ST	KNOPF	BUTTON	BOUTON
14	1000109222		1,00 ST	VERKLEIDUNG SCHLOSS	TRIM LOCK	RÉVÊTEMENT DE FERMOIR
15	1000109186		1,00 ST	SCHRAUBE	SCREW	VIS
16	1000099008		3,00 ST	STOPFEN	PLUG	BOUCHON
17	1000099007		3,00 ST	MUTTER	NUT	ÉCROU
18	1000109223		1,00 ST	SCHLOSS	LOCK	FERMOIR
19	1000109188		2,00 ST	SCHRAUBE	SCREW	VIS
20	1000109189		1,00 ST	HANDGRIFF	HANDLE	MANETTE
21	1000109190		1,00 ST	HALTEPLATTE	FASTEN PLATE	PALQUE DE SOUTIEN
22	1000109224		1,00 ST	ARRETIERUNG	FIXING	FIXÉE
23	1000099074		1,00 ST	TÜLLE	SLEEVE	BEC
24	1000109192		1,00 ST	SCHRAUBE	SCREW	VIS
25	1000109193		1,00 ST	STOPFEN	PLUG	BOUCHON
26	1000112462		1,00 ST	SCHARNIER	HINGE	CHARNIÈRE
27	1000109210		1,00 ST	GUMMIPLATTE	RUBBER PLATE	PLAQUE EN CAOUTCHOUC
28	1000109211		1,00 ST	SCHEIBE	WASHER	RONDELLE
29	1000109212		3,00 ST	SCHRAUBE	SCREW	VIS
30	1000109213		1,00 ST	DICHTUNG	SEAL	JOINT D'ÉTANCHÉITÉ
31	1000109233		4,00 ST	RING	RING	ANNEAU
32	1000109267		2,00 ST	SPLINT	COTTERPIN	GOUPILLE
33	1000099017		2,00 ST	BEFESTIGUNG	MOUNTING	FIXATION

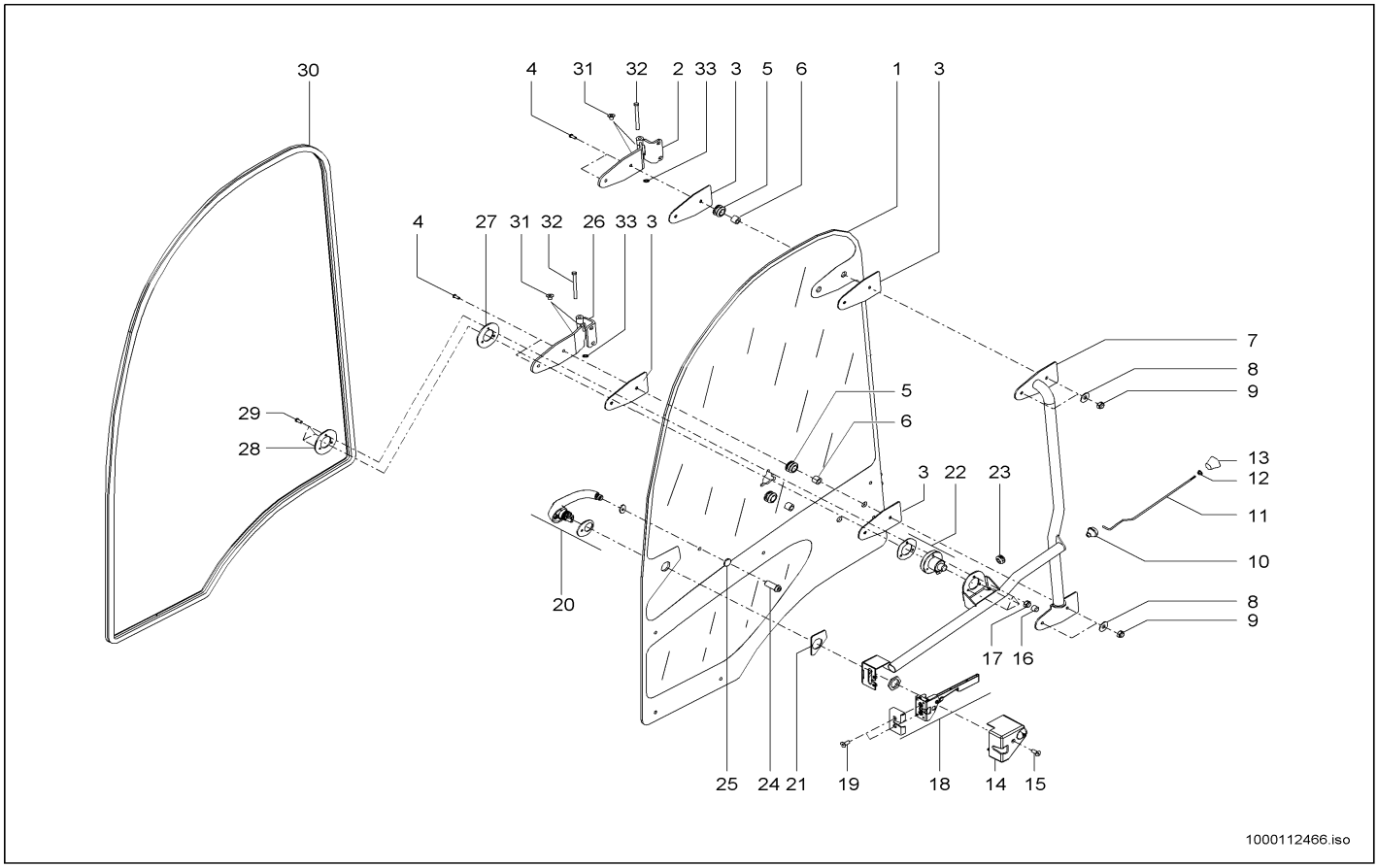

Pos	Art.-Nr.	Anm.	Q'TY	BEZEICHNUNG	PART NAME	DESIGNATION
1	1000111793	R	1,00 ST	TÜRSCHEIBE	DOOR WINDOW	DISQUE DE PORTE
2	1000109149		1,00 ST	SCHARNIER	HINGE	CHARNIÈRE
3	1000109170		4,00 ST	GUMMIPLATTE	RUBBER PLATE	PLAQUE EN CAOUTCHOUC
4	1000109171		4,00 ST	SCHRAUBE	SCREW	VIS
5	1000098992		4,00 ST	TÜLLE	SLEEVE	BEC
6	1000098991		4,00 ST	DISTANZBUCHSE	BUSHING	BAGUE D'ÉCARTEMENT
7	1000112467		1,00 ST	HANDGRIFF	HANDLE	MANETTE
8	1000098997		4,00 ST	SCHEIBE	WASHER	RONDELLE
9	1000098998		4,00 ST	KONTERMUTTER	COUNTER NUT	CONTRE-ÉCROU
10	1000099049		1,00 ST	SCHRAUBE	SCREW	VIS
11	1000109173		1,00 ST	GESTÄNGE	LIKAGE	TIGES
12	1000109183		1,00 ST	MUTTER	NUT	ÉCROU
13	1000109184		1,00 ST	KNOPF	BUTTON	BOUTON
14	1000109185		1,00 ST	VERKLEIDUNG SCHLOSS	TRIM LOCK	RÉVÊTEMENT DE FERMOIR
15	1000109186		1,00 ST	SCHRAUBE	SCREW	VIS
16	1000099008		3,00 ST	STOPFEN	PLUG	BOUCHON
17	1000099007		3,00 ST	MUTTER	NUT	ÉCROU
18	1000109187		1,00 ST	SCHLOSS	LOCK	FERMOIR
19	1000109188		2,00 ST	SCHRAUBE	SCREW	VIS
20	1000109189		1,00 ST	HANDGRIFF	HANDLE	MANETTE
21	1000109190		1,00 ST	HALTEPLATTE	FASTEN PLATE	PALQUE DE SOUTIEN
22	1000109191		1,00 ST	ARRETIERUNG	FIXING	FIXÉE
23	1000099074		1,00 ST	TÜLLE	SLEEVE	BEC
24	1000109192		1,00 ST	SCHRAUBE	SCREW	VIS
25	1000109193		1,00 ST	STOPFEN	PLUG	BOUCHON
26	1000112468		1,00 ST	SCHARNIER	HINGE	CHARNIÈRE
27	1000109210		1,00 ST	GUMMIPLATTE	RUBBER PLATE	PLAQUE EN CAOUTCHOUC
28	1000109211		1,00 ST	SCHEIBE	WASHER	RONDELLE
29	1000109212		3,00 ST	SCHRAUBE	SCREW	VIS
30	1000109213		1,00 ST	DICHTUNG	SEAL	JOINT D'ÉTANCHÉITÉ
31	1000109233		4,00 ST	RING	RING	ANNEAU
32	1000109267		2,00 ST	SPLINT	COTTERPIN	GOUPILLE
33	1000099017		2,00 ST	BEFESTIGUNG	MOUNTING	FIXATION

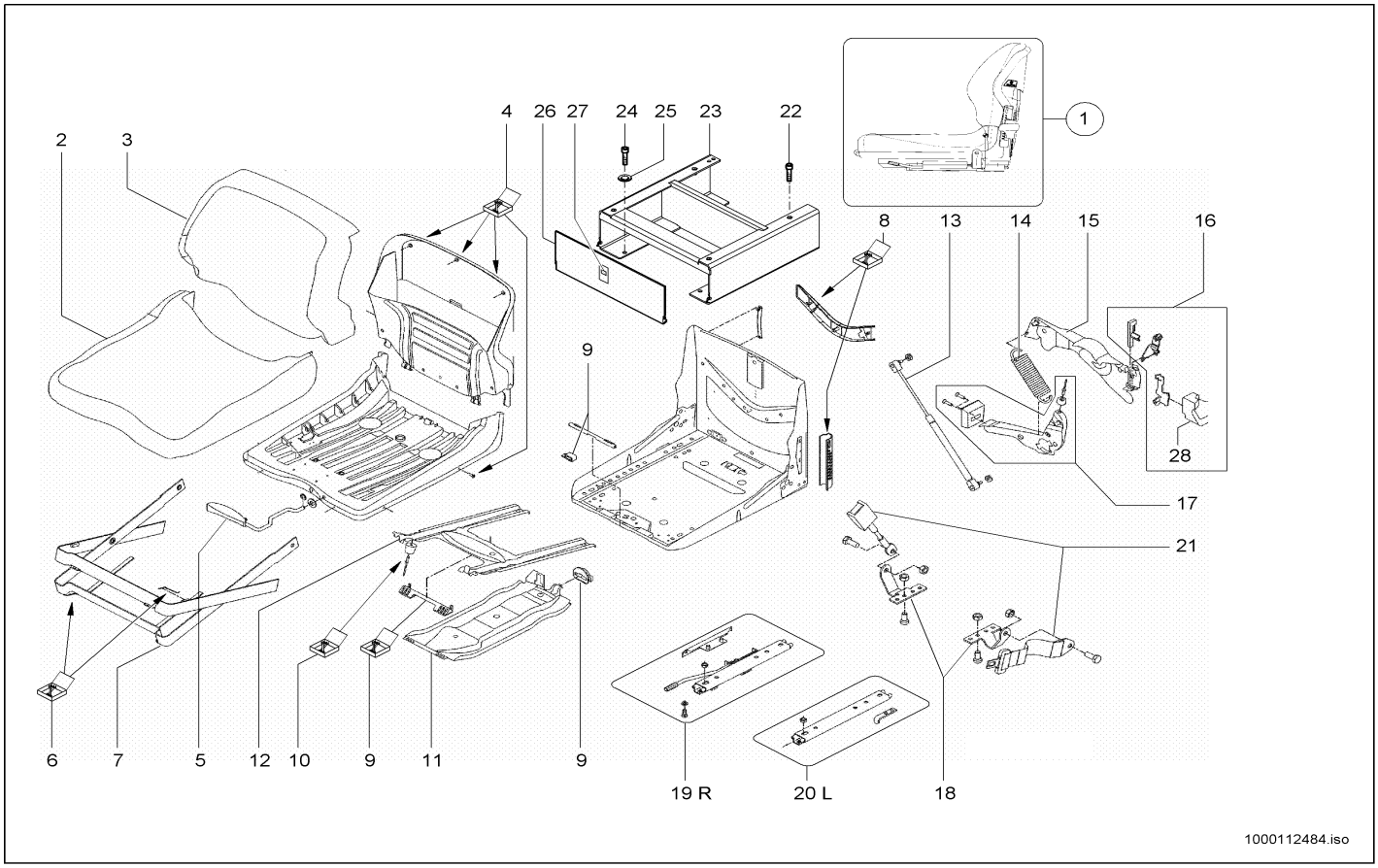

Pos	Art.-Nr.	Anm.	Q'TY	BEZEICHNUNG	PART NAME	DESIGNATION
1	1000103019	kpl.	1,00 ST	FAHRERSITZ	DRIVERS SEAT	SIÈGE DE CHAUFFEUR
2	1000115926		1,00 ST	SITZPOLSTER	SEAT UPHOLSTERY	BOURRELET
3	1000115927		1,00 ST	RÜCKENPOLSTER	BACKREST CUSHIONING	DOSSIER REMBOURRÉ
4	1000113829		1,00 ST	BEFESTIGUNGSSATZ	FASTENER SET	JEU DE FIXATION
5	1000113911		1,00 ST	VERSTELLHEBELSATZ	ADJUSTING LEVER SET	TAUX DE LEVIER DE RÉGLAGE
6	1000052553		1,00 ST	REPARATURSATZ	REPAIRING SET	JEU DE RÉPARATION
7	1000052554		1,00 ST	ABDECKUNG	COVER	COUVERCLE
8	1000084943		1,00 ST	REPARATURSATZ SITZGESTELL	REPAIRING SET SEAT BRACKET	JEU DE RÉPARATION DU SUPPORT DE SIÈGE
9	1000087966		1,00 ST	REPARATURSATZ	REPAIRING SET	JEU DE RÉPARATION
10	1000087967		1,00 ST	PUFFER	BUFFER	BUTOIR
11	1000052555		1,00 ST	SCHWINGE	WING	BIELLE
12	1000052556		1,00 ST	SCHWINGE	WING	BIELLE
13	1000052557		1,00 ST	STOSSDÄMPFER	CHOCK ABSORBER	AMORTISSEUR
14	1000052558		1,00 ST	ZUGFEDER	TENSION SPRING	RESSORT DE TRACTION
15	1000084944		1,00 ST	HEBEL	DISPLACE LEVER	LEVIER DE DÉPLACEMENT
16	1000084955		1,00 ST	GRIFF	HANDLE	MANETTE
17	1000113917		1,00 ST	HEBEL	LEVER	LEVIER
18	1000113918		1,00 ST	LASCHE	JOINT	BIELLE
19	1000087968	R	1,00 ST	VERSTELLSCHIENE	DISPLACEMENT RAIL	RAIL À DÉPLACER
20	1000087969	L	1,00 ST	VERSTELLSCHIENE	DISPLACEMENT RAIL	RAIL À DÉPLACER
21	1000050911		1,00 ST	AUTOMATIKGURT	AUTOMATIC BELT	CEINTURE AUTOMATIQUE
22	1000019593		4,00 ST	ZYLINDERSCHRAUBE	CHEESE HEAD SCREW	VIS A TETE CYLINDRIQUE
23	1000104758		1,00 ST	SITZKONSOLE	SEAT CONSOLE	CONSOLE DE SIÈGE
24	1000019593		4,00 ST	ZYLINDERSCHRAUBE	CHEESE HEAD SCREW	VIS A TETE CYLINDRIQUE
25	1000015431		4,00 ST	SCHEIBE	WASHER	RONDELLE
26	1000104862		1,00 ST	KLAPPE	FLAP	CLAPET
27	1000027626		1,00 ST	HAKEN	HOOK	CROCHET
28	1000113912		1,00 ST	GRIFF	HANDLE	MANETTE

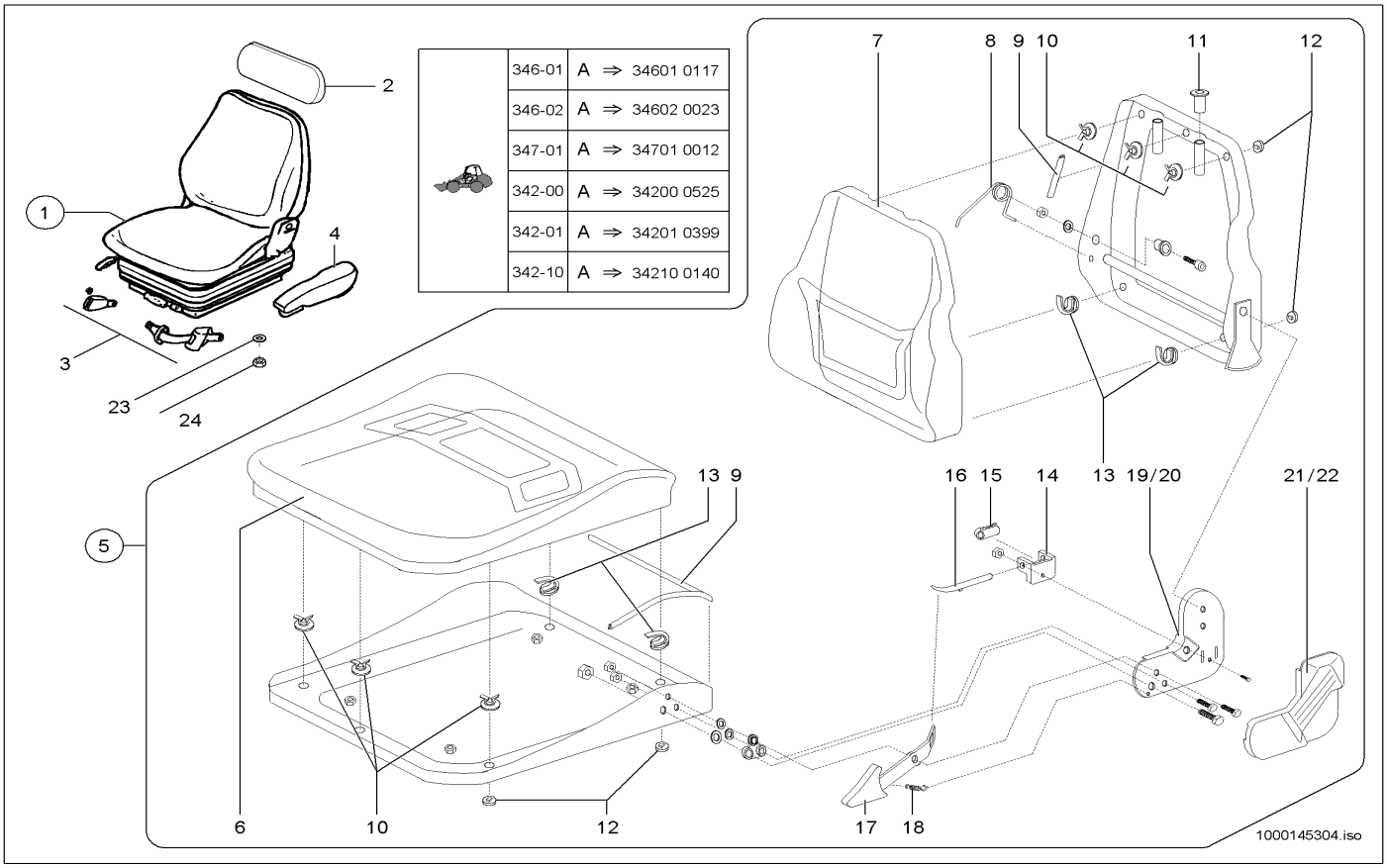

346-01	A	⇒ 34601 0117
346-02	A	⇒ 34602 0023
347-01	A	⇒ 34701 0012
342-00	A	⇒ 34200 0525
342-01	A	⇒ 34201 0399
342-10	A	⇒ 34210 0140

Pos	Art.-Nr.	Anm.	Q'TY	BEZEICHNUNG	PART NAME	DESIGNATION
1	1000116480		1,00 ST	FAHRERSITZ	DRIVERS SEAT	SIÈGE DE CHAUFFEUR
2	1000116482		4,00 ST	RÜCKENVERLÄNGERUNG	BACK EXTENSION	PROLONGATION DE DOS
3	1000050911		1,00 ST	AUTOMATIKGURT	AUTOMATIC BELT	CEINTURE AUTOMATIQUE
4	1000137188		1,00 ST	ARMLEHNE	ARM REST	ACCOUDOIR
5	1000129616		1,00 ST	SITZOBERTEIL	SEAT UPPER PART	PARTIE SUPÉRIEURE DE SIÈGE
6	1000129271		1,00 ST	SITZPOLSTER	SEAT UPHOLSTERY	BOURRELET
7	1000129273		1,00 ST	RÜCKENPOLSTER	BACK CUSHION	COUSSIN À DOS
8	1000129297		1,00 ST	FEDER	SPRING	RESSORT
9	1000129274		2,00 ST	PROFIL	PROFILE	PROFIL
10	1000129275		6,00 ST	SICHERUNG	LOCKING	SÛRETÉ
11	1000129284		2,00 ST	TÜLLE	SLEEVE	BEC
12	1000129280		10,00 ST	ABDECKUNG	COVER	COUVERCLE
13	1000129279		4,00 ST	HAKEN	HOOK	CROCHET
14	1000129292		1,00 ST	HALTER	BRACKET CLUTCH	SUPPORT
15	1000129294		1,00 ST	ROLLE	ROLLER	ROULEAU
16	1000129293		1,00 ST	STIFT	PIN	GOUPILLE
17	1000129295		1,00 ST	HEBEL	LEVER	LEVIER
18	1000129296		1,00 ST	ZUGFEDER	TENSION SPRING	RESSORT DE TRACTION
19	1000129285	L	1,00 ST	HALTER	BRACKET CLUTCH	SUPPORT
20	1000129286	R	1,00 ST	HALTER	BRACKET CLUTCH	SUPPORT
21	1000129287	L	1,00 ST	ABDECKUNG	COVER	COUVERCLE
22	1000129288	R	1,00 ST	ABDECKUNG	COVER	COUVERCLE
23	1000015431		4,00 ST	SCHEIBE	WASHER	RONDELLE
24	1000013021		4,00 ST	6KT-MUTTER	HEXAGON NUT	ÉCROU HEXAGONAL

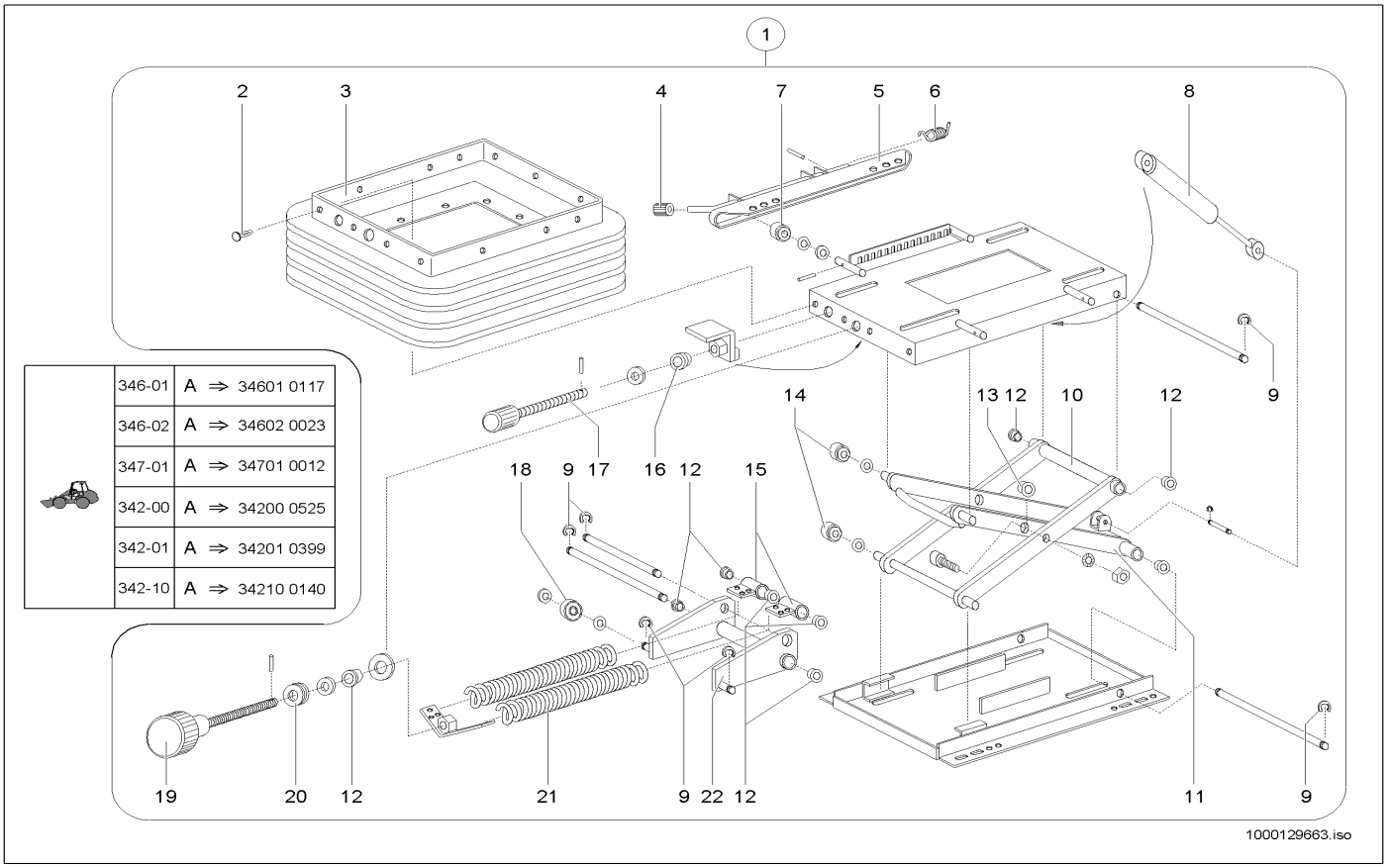

Pos	Art.-Nr.	Anm.	Q'TY	BEZEICHNUNG	PART NAME	DESIGNATION
1	1000129606		1,00 ST	FAHRERSITZ UNTERTEIL KPL.	OPERATOR'S SEAT LOWER PART KPL.	SIÈGE DU CONDUCTEUR PARTIE INFÉRIEURE KP
2	1000129318		22,00 ST	STOPFEN	PLUG	BOUCHON
3	1000129317		1,00 ST	FALTENBALG	BELLOW	SOUFFLET
4	1000129310		1,00 ST	HANDGRIFF	HANDLE	MANETTE
5	1000129309	kpl.	2,00 ST	LÄNGSVERSTELLUNG	ADJUSTMENT	RÉGLAGE
6	1000129337		1,00 ST	FEDER	SPRING	RESSORT
7	1000129336		4,00 ST	FÜHRUNGSROLLE	GUIDE ROLLER	ROULEAU DE GUIDAGE
8	1000129331		1,00 ST	STOSSDÄMPFER	CHOCK ABSORBER	AMORTISSEUR
9	1000129338		8,00 ST	SICHERUNG	LOCKING	SÛRETÉ
10	1000129301		1,00 ST	SCHWINGE AUSSEN	LINKAGE	TRINGLERIE
11	1000129302		1,00 ST	SCHWINGE INNEN	LINKAGE	TRINGLERIE
12	1000129314		12,00 ST	LAGERBUCHSE	BEARING BUSH	BAGUE DE PALIER
13	1000129312		2,00 ST	LAGERBUCHSE	BEARING BUSH	BAGUE DE PALIER
14	1000129315		4,00 ST	FÜHRUNGSROLLE	GUIDE ROLLER	ROULEAU DE GUIDAGE
15	1000129335	kpl.	1,00 ST	LAGERUNG	MOUNTING	STOCKAGE
16	1000129313		1,00 ST	LAGERBUCHSE	BEARING BUSH	BAGUE DE PALIER
17	1000129333		2,00 ST	GEWINDESPINDEL	SCREW PILLAR	PILIER DE VIS
18	1000129332		2,00 ST	KUGELLAGER	BALL BEARING	ROULEMENT À BILLES
19	1000129311		1,00 ST	SPINDEL	SPINDLE	FUSEAU
20	1000129319		1,00 ST	NADELLAGER	NEEDLE BEARING	PALIER À AIGUILLES
21	1000129308		2,00 ST	FEDER	SPRING	RESSORT
22	1000129610	kpl.	1,00 ST	FEDERHEBEL	SPRING LEVER	LEVIER DE PLUME

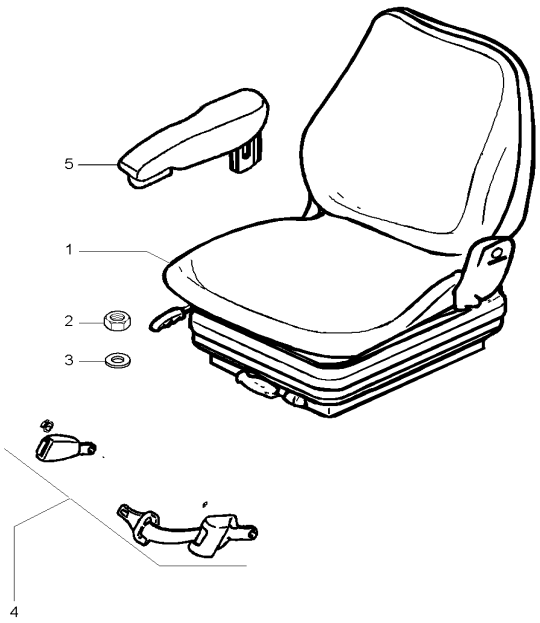

	346-01	E ⇒ 34601 0118
	346-02	E ⇒ 34602 0024
	347-01	E ⇒ 34701 0013
	342-00	E ⇒ 34200 0526
	342-01	E ⇒ 34201 0400
	342-10	E ⇒ 34210 0141

1000147148.iso

Pos	Art.-Nr.	Anm.	Q'TY	BEZEICHNUNG	PART NAME	DESIGNATION
1	1000144758		1,00 ST	FAHRERSITZ	DRIVERS SEAT	SIÈGE DE CHAUFFEUR
2	1000013022		4,00 ST	6KT-MUTTER	HEXAGON NUT	ÉCROU HEXAGONAL
3	1000015431		4,00 ST	SCHEIBE	WASHER	RONDELLE
4	1000098916		1,00 ST	AUTOMATIKGURT	AUTOMATIC BELT	CEINTURE AUTOMATIQUE
5	1000089492		1,00 ST	ARMLEHNE	ARM REST	ACCOUDOIR

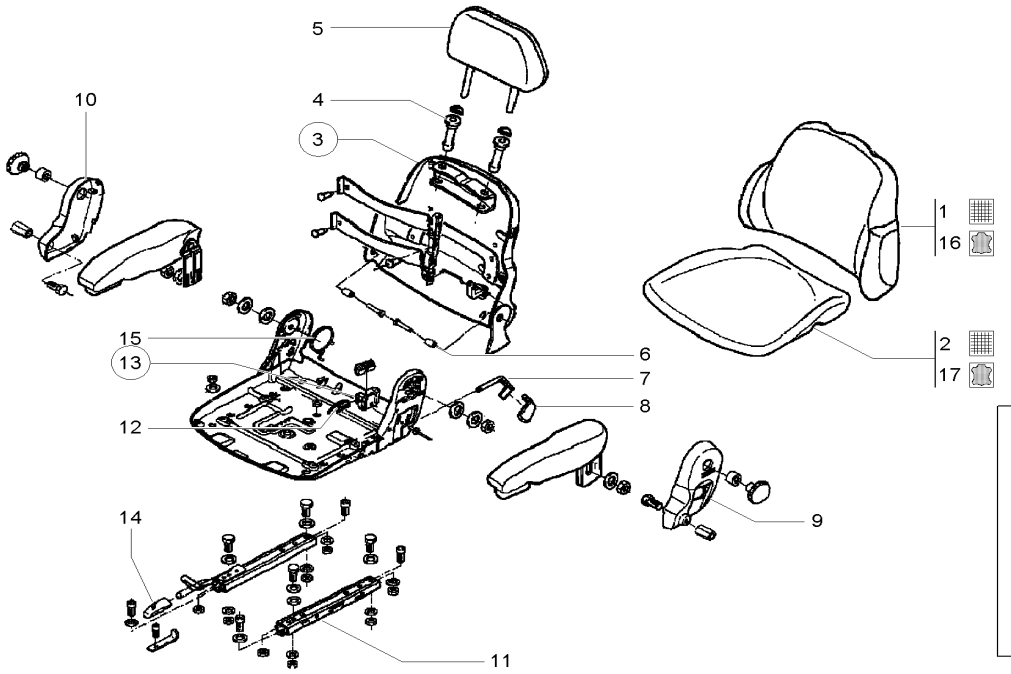

346-01	E ⇒	34601 0118
346-02	E ⇒	34602 0024
347-01	E ⇒	34701 0013
342-00	E ⇒	34200 0526
342-01	E ⇒	34201 0400
342-10	E ⇒	34210 0141

10000147150.iso

Pos	Art.-Nr.	Anm.	Q'TY	BEZEICHNUNG	PART NAME	DESIGNATION
1	1000088411		1,00 ST	RÜCKENPOLSTER	BACK CUSHION	COUSSIN À DOS
2	1000084945		1,00 ST	SITZPOLSTER	SEAT UPHOLSTERY	BOURRELET
3	1000088410		1,00 ST	RÜCKENTEIL	BACK PART	PART DORSALE
4	1000073554		2,00 ST	FÜHRUNGSHÜLSE	GUIDE SLEEVE	DOUILLE DE GUIDAGE
5	1000073465		1,00 ST	KOPFSTÜTZE	HEADREST	SUPPORT DE TÊTE
6	1000088401		2,00 ST	BUCHSE	BUSHING	BAGUE
7	1000088409		1,00 ST	HEBEL	LEVER	LEVIER
8	1000088405		1,00 ST	GRIFF	HANDLE	MANETTE
9	1000147168		1,00 ST	ABDECKUNG	COVER	COUVERCLE
10	1000147170		1,00 ST	ABDECKUNG	COVER	COUVERCLE
11	1000102861		1,00 ST	SCHIENE	RAIL	RAIL
12	1000147172		1,00 ST	FEDER	SPRING	RESSORT
13	1000088404		1,00 ST	LAGER	BEARING	PALIER
14	1000147158		1,00 ST	GRIFF	HANDLE	MANETTE
15	1000147173		1,00 ST	FEDER	SPRING	RESSORT
16	1000154470	Opt.	1,00 ST	RÜCKENPOLSTER	BACK CUSHION	COUSSIN À DOS
17	1000089496	Opt.	1,00 ST	SITZPOLSTER	SEAT UPHOLSTERY	BOURRELET

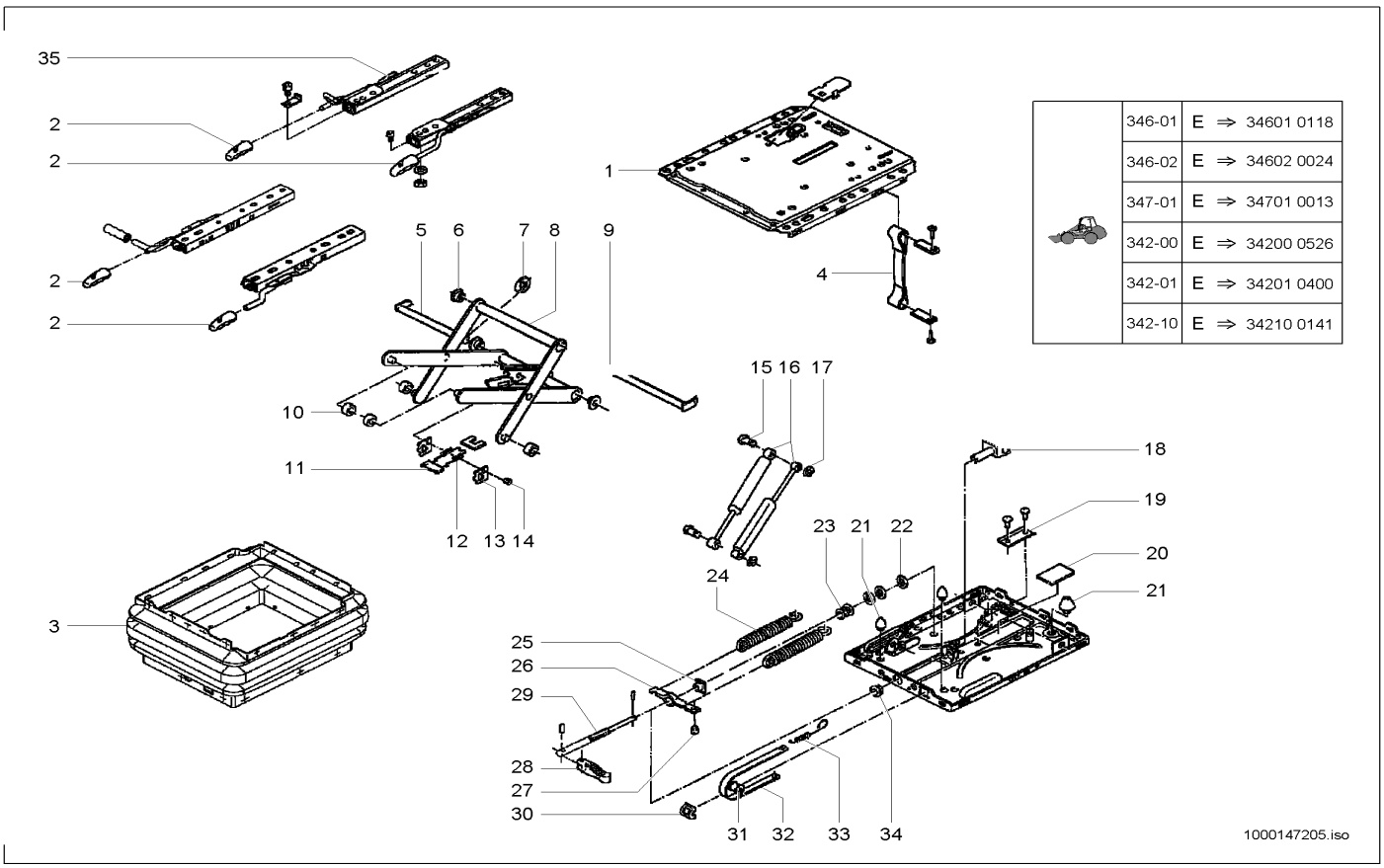

346-01	E ⇒	34601 0118
346-02	E ⇒	34602 0024
347-01	E ⇒	34701 0013
342-00	E ⇒	34200 0526
342-01	E ⇒	34201 0400
342-10	E ⇒	34210 0141

Pos	Art.-Nr.	Anm.	Q'TY	BEZEICHNUNG	PART NAME	DESIGNATION
1	1000147157		1,00 ST	ABDECKUNG	COVER	COUVERCLE
2	1000147158		1,00 ST	GRIFF	HANDLE	MANETTE
3	1000108144		1,00 ST	FALTENBALG	BELLOW	SOUFFLET
4	1000108189		1,00 ST	BAND	STRIP	BANDE
5	1000108187		1,00 ST	BOLZEN	PIN	AXE
6	1000032631		4,00 ST	BUCHSE	BUSHING	BAGUE
7	1000108188		1,00 ST	SICHERUNG	LOCKING	SÛRETÉ
8	1000086476		1,00 ST	SCHWINGE	WING	BIELLE
9	1000108184		1,00 ST	BOLZEN	PIN	AXE
10	1000036272		4,00 ST	ROLLE	ROLLER	ROULEAU
11	1000088395		1,00 ST	LEISTE	STRAP	LISTEAU
12	1000086480		2,00 ST	ZUGFEDER	TENSION SPRING	RESSORT DE TRACTION
13	1000088394		2,00 ST	BLECH	PLATE	TÔLE
14	1000088397		1,00 ST	BOLZEN	PIN	AXE
15	1000147160		2,00 ST	BOLZEN	PIN	AXE
16	1000147161		1,00 ST	DÄMPFER	SHOCK ABSORBER	AMORTISSEUR
17	1000147163		2,00 ST	SICHERUNG	LOCKING	SÛRETÉ
18	1000088162		1,00 ST	GABEL	QUICK-HITCH-COUPLER	ATTACHE RAPIDE
19	1000088163		1,00 ST	PROFIL	PROFILE	PROFIL
20	1000147164		1,00 ST	GUMMIPLATTE	RUBBER PLATE	PLAQUE EN CAOUTCHOUC
21	1000147165		1,00 ST	PUFFER	BUFFER	BUTOIR
22	1000088392		1,00 ST	SCHEIBE	WASHER	RONDELLE
23	1000108148		1,00 ST	KUGELLAGER	BALL BEARING	ROULEMENT À BILLES
24	1000030809		2,00 ST	FEDER	SPRING	RESSORT
25	1000117897		1,00 ST	MUTTER	NUT	ÉCROU
26	1000088391		1,00 ST	FEDERBOCK	SPRING LODGING	SUPPORT DE RESSORT
27	1000088396		1,00 ST	STOPFEN	PLUG	BOUCHON
28	1000086914		1,00 ST	KNEBEL KPL.	HANDLE KPL.	GARROT KPL.
29	1000088399		1,00 ST	VERSTELLSPINDEL	DISPLAC SPINDLE	FUSEAU À DÉPLACER
30	1000088160		1,00 ST	FÜHRUNG	GUIDE	GUIDAGE
31	1000088393		1,00 ST	ROLLE	ROLLER	ROULEAU
32	1000147166		1,00 ST	ANZEIGEBAND	ANNOUNCEMENT	ANNONCE
33	1000030818		1,00 ST	FEDER	SPRING	RESSORT
34	1000108183		1,00 ST	RING	RING	ANNEAU
35	1000102861		1,00 ST	SCHIENE	RAIL	RAIL

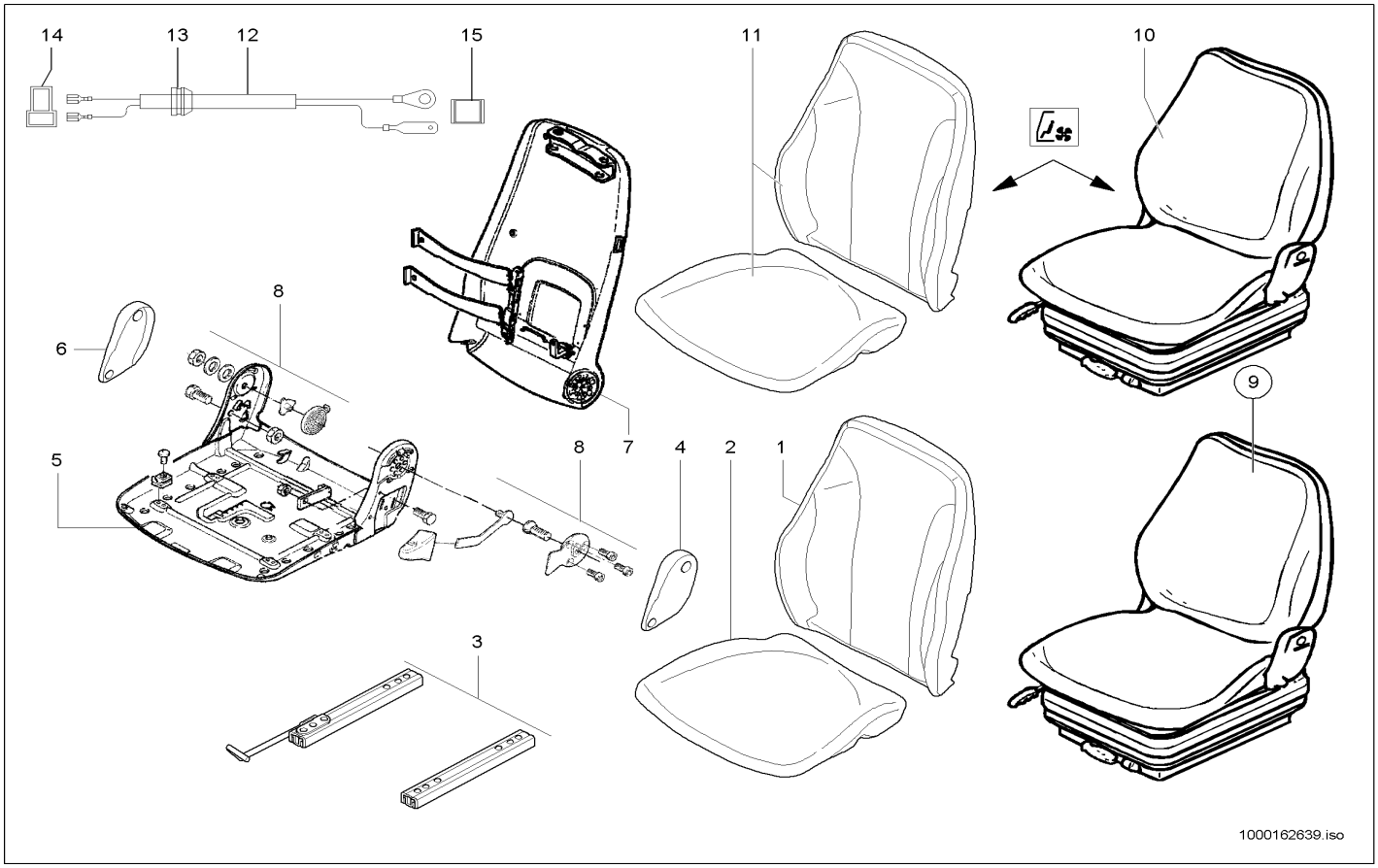

Pos	Art.-Nr.	Anm.	Q'TY	BEZEICHNUNG	PART NAME	DESIGNATION
1	1000089493	mechanically, air	1,00 ST	POLSTER	CUSHION	COUSSIN
2	1000084945	mechanically, air	1,00 ST	SITZPOLSTER	SEAT UPHOLSTERY	BOURRELET
3	1000022043		1,00 ST	VERSTELLSCHIENE	DISPLACEMENT RAIL	RAIL À DÉPLACER
4	1000108060		1,00 ST	ABDECKUNG	COVER	COUVERCLE
5	1000108061		1,00 ST	SITZPLATTE	SEAT PLATE	PLAQUE DE SIÈGE
6	1000084954		1,00 ST	ABDECKUNG	COVER	COUVERCLE
7	1000088505		1,00 ST	RÜCKENTEIL	BACK PART	PART DORSALE
8	1000088506		1,00 ST	ANBAUTEIL	MOUNTING PIECE	PIÈCE DE CONSTRUCTION
9	1000108299	air	1,00 ST	FAHRERSITZ	DRIVERS SEAT	SIÈGE DE CHAUFFEUR
10	1000108279	mechanically	1,00 ST	FAHRERSITZ	DRIVERS SEAT	SIÈGE DE CHAUFFEUR
11	1000142602	kit heating	1,00 ST	SITZHEIZUNG	SEAT HEATING	SIÉGE CHAUFLAGE
12	1000146752		1,00 ST	KABEL	CABLE	CÂBLE
13	1000096025		1,00 ST	DURCHFÜHRUNGSRING	JUNCTION	ANNEAU D'APPLICATION
14	1000095323		1,00 ST	STECKHÜLSENGEHÄUSE	PLUG SLEEVE HOUSING	BOÎTE À DOUILLES DE BOUCHON
15	1000085008		1,00 ST	FLACHSTECKERGEHÄUSE	PLUG HOUSING	BOÎTE DE BOUCHON

SITZUNTERTEIL LUFTGEFEDERT
LOWER PART, AIR-SEAT
UNE PARTIE PLUS INFÉRIEURE, AIR-SIÈGE

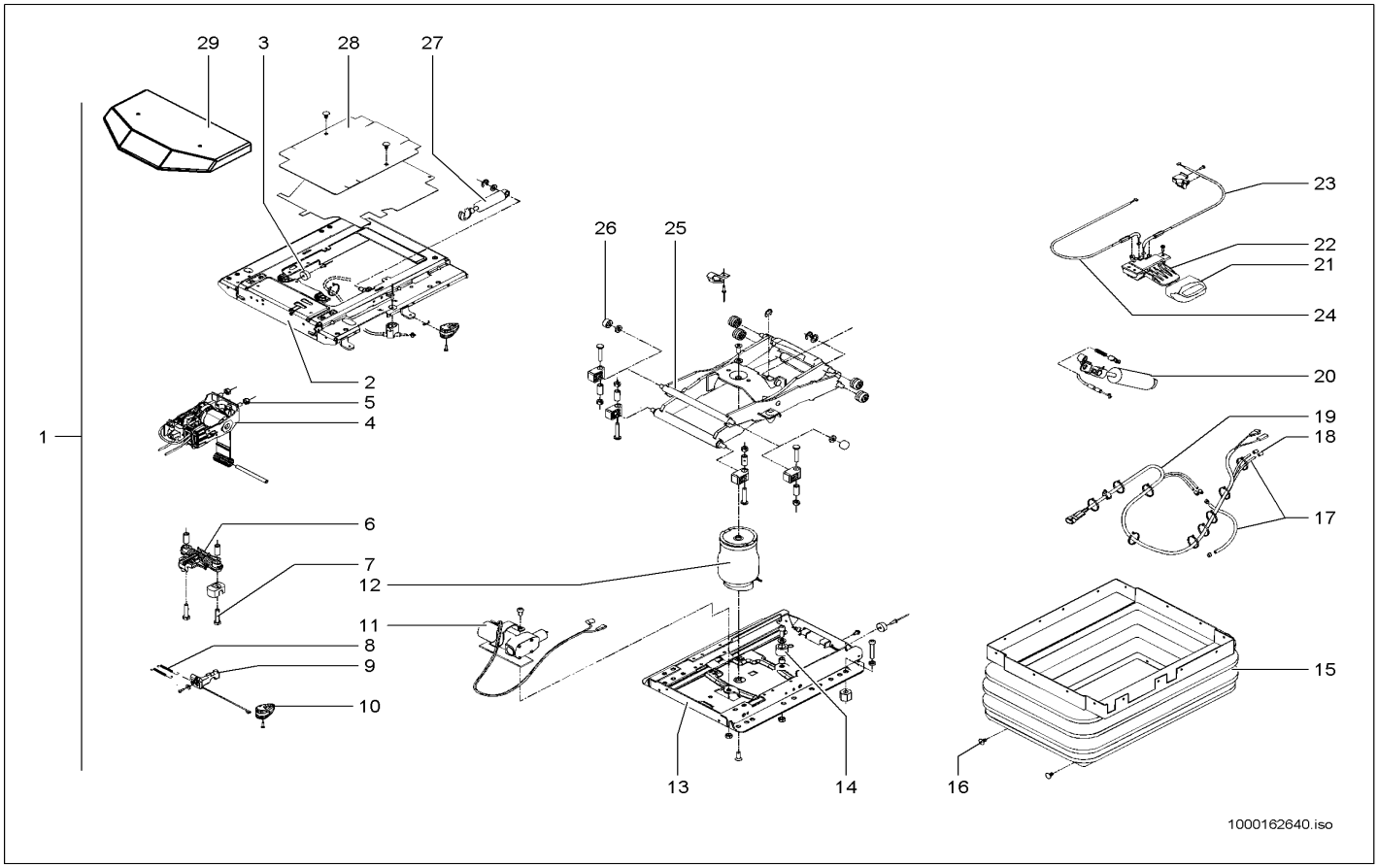

Pos	Art.-Nr.	Anm.	Q'TY	BEZEICHNUNG	PART NAME	DESIGNATION
1	1000150080		1,00 ST	ELEMENT	ELEMENT	ÉLÉMENT
2	1000150101		1,00 ST	FEDERUNGSOBERTEIL	SPRING UPPER PART	PARTIE SUPÉRIEURE DE SUSPENSION
3	1000141059		1,00 ST	PUFFER	BUFFER	BUTOIR
4	1000084996		1,00 ST	NIVEAUSTEUERUNG	LEVEL CONTROL	CONTRÔLE DE NIVEAU
5	1000088398		6,00 ST	6KT-MUTTER	HEXAGON NUT	ÉCROU HEXAGONAL
6	1000101898		1,00 ST	FEDER	SPRING	RESSORT
7	1000139797		2,00 ST	6KT-SCHRAUBE	HEX SCREW	VIS À TÊTE HEXAGONALE
8	1000141070		2,00 ST	ZUGFEDER	TENSION SPRING	RESSORT DE TRACTION
9	1000140463		1,00 ST	HEBEL	LEVER	LEVIER
10	1000140532		1,00 ST	GRIFF	HANDLE	MANETTE
11	1000150103		1,00 ST	KOMPRESSOR	COMPRESSOR	COMPRESSEUR
12	1000141058		1,00 ST	LUFTFEDERUNG	PNEUMATIC CUSHIONING	SUSPENSION AÉRIENNE
13	1000141044		1,00 ST	FEDERUNGSUNTERTEIL	SPRING LOWER PART	PARTIE BAS DE SUSPENSION
14	1000141060		1,00 ST	PUFFER	BUFFER	BUTOIR
15	1000066851		1,00 ST	FALTENBALG	BELLOW	SOUFFLET
16	1000030573		24,00 ST	STOPFEN	PLUG	BOUCHON
17	1000140271		1,00 ST	SCHLAUCH	HOSE	TUYAU FLEXIBLE
18	1000141342		2,00 ST	TÜLLE	SLEEVE	BEC
19	1000150108		1,00 ST	KABEL	CABLE	CÂBLE
20	1000149244		1,00 ST	STOSSDÄMPFER	CHOCK ABSORBER	AMORTISSEUR
21	1000140533		1,00 ST	GRIFF	HANDLE	MANETTE
22	1000140990		1,00 ST	BETÄTIGUNG	CONTROL LEVER	COMMANDE
23	1000149246		1,00 ST	BOWDENZUG	BOWDEN CABLE	TACTION DE BOWDEN
24	1000149245		1,00 ST	BOWDENZUG	BOWDEN CABLE	TACTION DE BOWDEN
25	1000141063		1,00 ST	SCHWINGE	WING	BIELLE
26	1000150109		2,00 ST	NADELLAGER	NEEDLE BEARING	PALIER À AIGUILLES
27	1000089352		1,00 ST	STOSSDÄMPFER	CHOCK ABSORBER	AMORTISSEUR
28	1000140129		1,00 ST	ABDECKUNG	COVER	COUVERCLE
29	1000150110		1,00 ST	ABDECKUNG	COVER	COUVERCLE

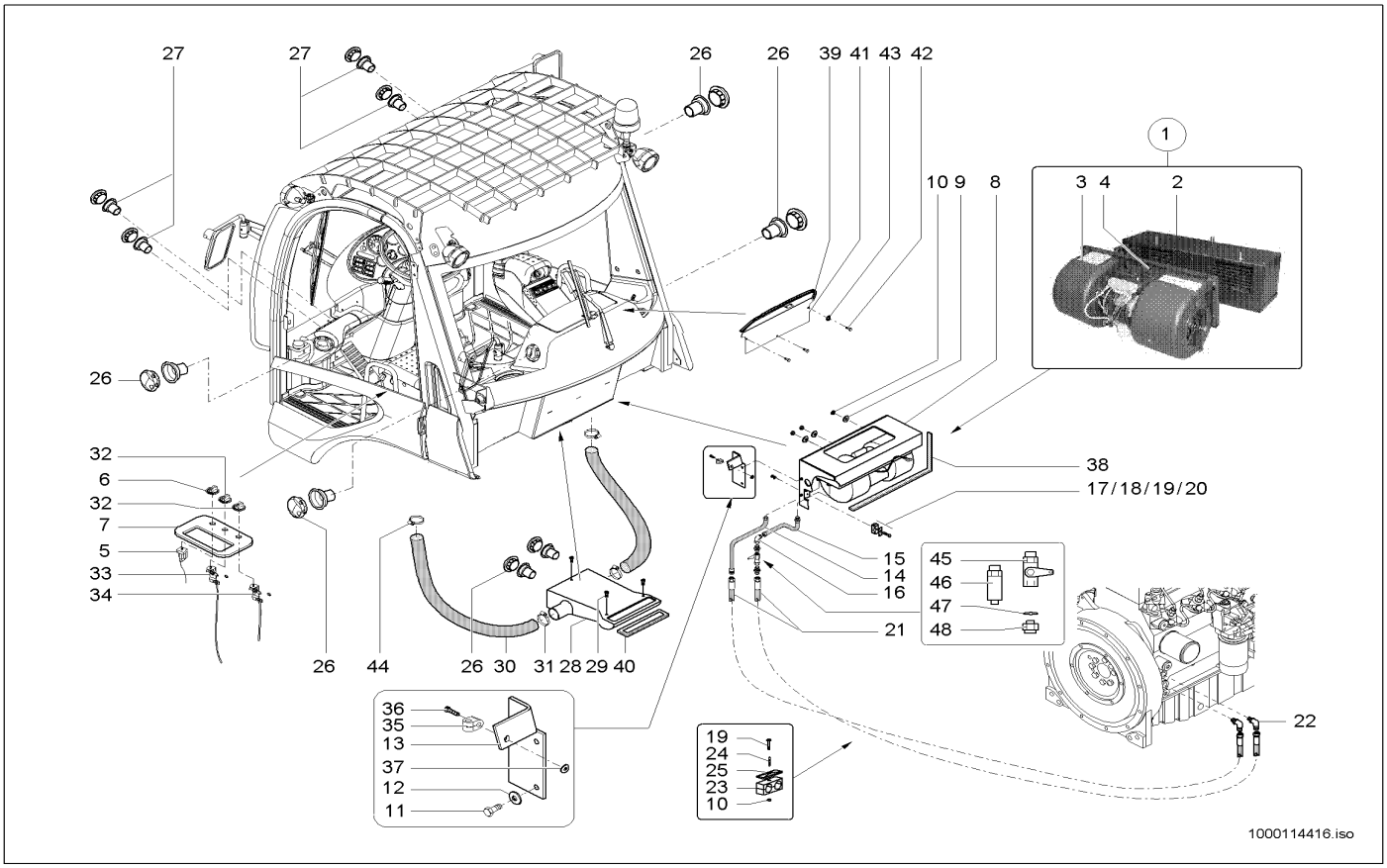

Pos	Art.-Nr.	Anm.	Q'TY	BEZEICHNUNG	PART NAME	DESIGNATION
1	1000037003		1,00 ST	HEIZGERÄT	HEATER	APPAREIL DE CHAUFFAGE
2	1000089584		1,00 ST	WÄRMETAUSCHER	HEAT EXCHANGER	ÉCHANGEUR DE CHALEUR
3	1000018753		1,00 ST	HEIZGEBLÄSE	HEATER BLOWER	VENTILATEUR DE CHAUFFAGE
4	1000087545		1,00 ST	WIDERSTAND	DIODE	RÉSISTANCE
5	1000102987		1,00 ST	SCHALTER	SWITCH	INTERRUPTEUR
6	1000033749		1,00 ST	SCHALTKNOPF	SHIFT BUTTON	BOUTON DE CHANGEMENT DE VITESSES
7	1000106606		1,00 ST	VERSTÄRKUNGSBLECH	REINFORCE SHEET	TÔLE DE RENFORCEMENT
8	1000102550		1,00 ST	KASTENBLECH	BOX PLATE	TÔLE À CAISSE
9	1000015431		3,00 ST	SCHEIBE	WASHER	RONDELLE
10	1000013022		9,00 ST	6KT-MUTTER	HEXAGON NUT	ÉCROU HEXAGONAL
11	1000085382		5,00 ST	6KT-SCHRAUBE	HEX SCREW	VIS À TÊTE HEXAGONALE
12	1000092290		3,00 ST	SCHEIBE	WASHER	RONDELLE
13	1000102314		1,00 ST	ABDECKBLECH	COVER PLATE	TÔLE DE COUVERTURE
14	1000102318		1,00 ST	ROHRLEITUNG	PIPE LINE	TUYAU
15	1000104826		1,00 ST	ROHRLEITUNG	PIPE LINE	TUYAU
16	1000000573		1,00 ST	VERSCHRAUBUNG	SCREW JOINT	RACCORD UNION
17	1000052646		1,00 ST	SCHELLE	CLAMP	BRIDE
18	1000031230		1,00 ST	DECKPLATTE	COVER PLATE	PLAQUE DE RECOUVREMENT
19	1000018447		1,00 ST	6KT-SCHRAUBE	HEX SCREW	VIS À TÊTE HEXAGONALE
20	1000013027		1,00 ST	SCHEIBE	WASHER	RONDELLE
21	1000106038	L2130	2,00 ST	HYDRAULIKSCHLAUCH	HP HOSE	TUYAU FLEXIBLE HYDRAULIQUE
22	1000028701		2,00 ST	VERSCHRAUBUNG	SCREW JOINT	RACCORD UNION
23	1000031638		5,00 ST	SCHELLE	CLAMP	BRIDE
24	1000048894		3,00 ST	STIFTSCHRAUBE	STUD	GOUJON
25	1000031245		5,00 ST	DECKPLATTE	COVER PLATE	PLAQUE DE RECOUVREMENT
26	1000102342		4,00 ST	HEIZDÜSE	HEATER NOZZLE	CLAPET DE CHAUFFAGE
27	1000102341		6,00 ST	HEIZDÜSE	HEATER NOZZLE	CLAPET DE CHAUFFAGE
28	1000102637		1,00 ST	LUFTFÜHRUNG	AIR GUIDE	GUIDE À AIR
29	1000052668		3,00 ST	SCHRAUBE	SCREW	VIS
30	1000109751	L875	2,00 ST	SCHLAUCH	HOSE	TUYAU FLEXIBLE
31	1000100478		4,00 ST	SCHELLE	CLAMP	BRIDE
32	1000102858		2,00 ST	DREHSCHALTER	ROTARY SWITCH	INTERRUPTEUR ROTATIF
33	1000102859		1,00 ST	BOWDENZUG	BOWDEN CABLE	TACTION DE BOWDEN
34	1000102860		1,00 ST	BOWDENZUG	BOWDEN CABLE	TACTION DE BOWDEN
35	1000106160		1,00 ST	HALTER BOWDENZUG	BRACKET BOWDENCABLE	SUPPORT DE TRACTION DE BOWDEN
36	1000085380		1,00 ST	6KT-SCHRAUBE	HEX SCREW	VIS À TÊTE HEXAGONALE
37	1000095342		3,00 ST	SCHEIBE	WASHER	RONDELLE
38	1000097141		1,00 M	DICHTBAND	SEAL STRAP	RUBAN ISOLANT
39	1000097121		1,00 M	PROFIL	PROFILE	PROFIL
40	1000097043		1,00 M	DICHTUNGSBAND	SEAL STRAP	RUBAN ISOLANT
41	1000107664		1,00 ST	TRENNBLECH	SEPERATING SHEET	TÔLE DE SÉPERATION
42	1000018400		3,00 ST	6KT-SCHRAUBE	HEX SCREW	VIS À TÊTE HEXAGONALE
43	1000049283		3,00 ST	LAGERSCHEIBE	BEARINGDISC	DISQUE DE PALIER
44	1000032081		1,00 ST	SCHELLE	CLAMP	BRIDE
45	1000021091		1,00 ST	KUGELHAHN	BALL VALVE	ROBINET À BOULET
46	1000052543		1,00 ST	STUTZEN	END PIECE	TUBULURE

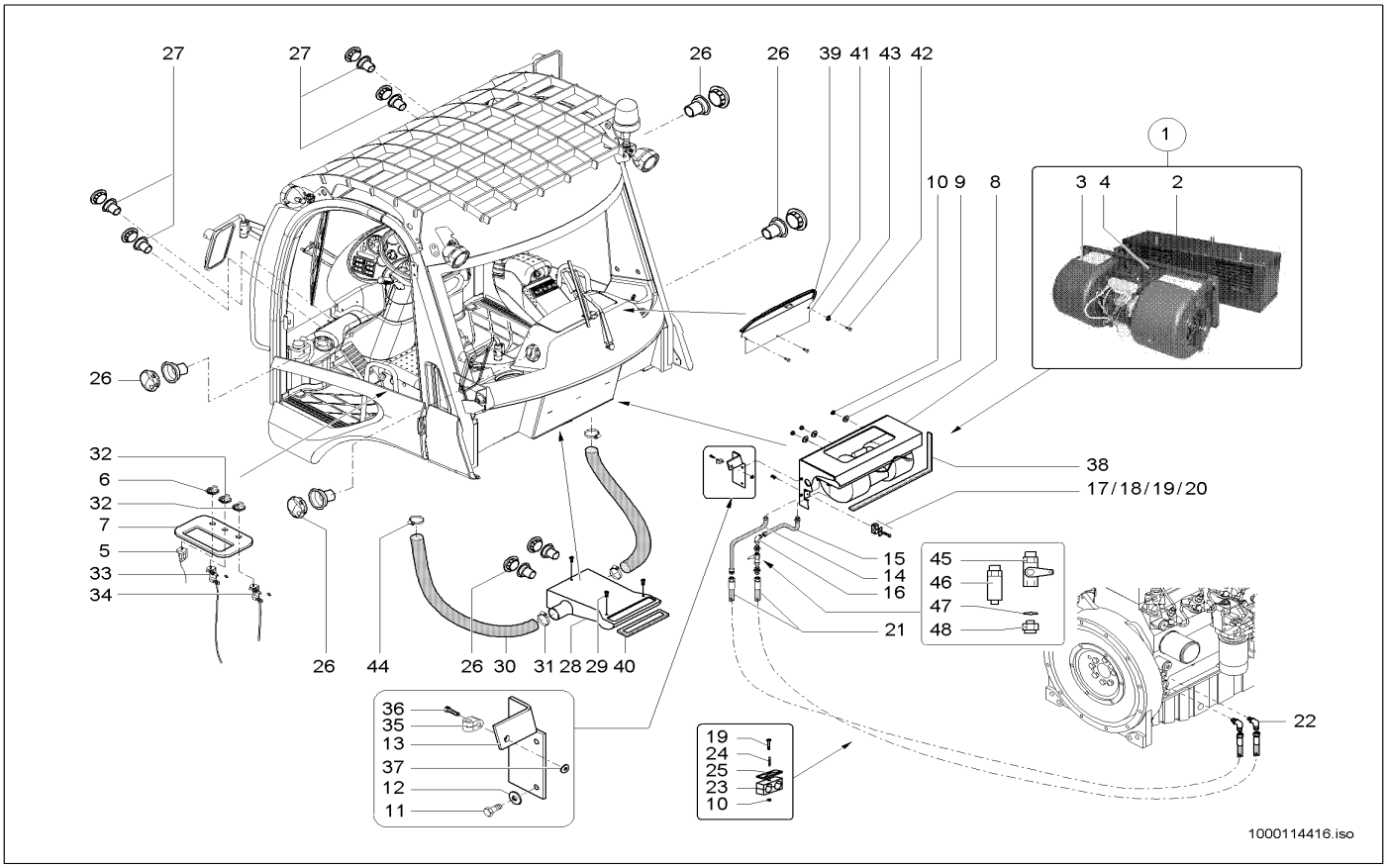

Pos	Art.-Nr.	Anm.	Q'TY	BEZEICHNUNG	PART NAME	DESIGNATION
47	1000052544		2,00 ST	DICHTRING	SEAL RING	BAGUE D'ÉTANCHÉITÉ
48	1000052542		1,00 ST	VERSCHRAUBUNG	SCREW JOINT	RACCORD UNION

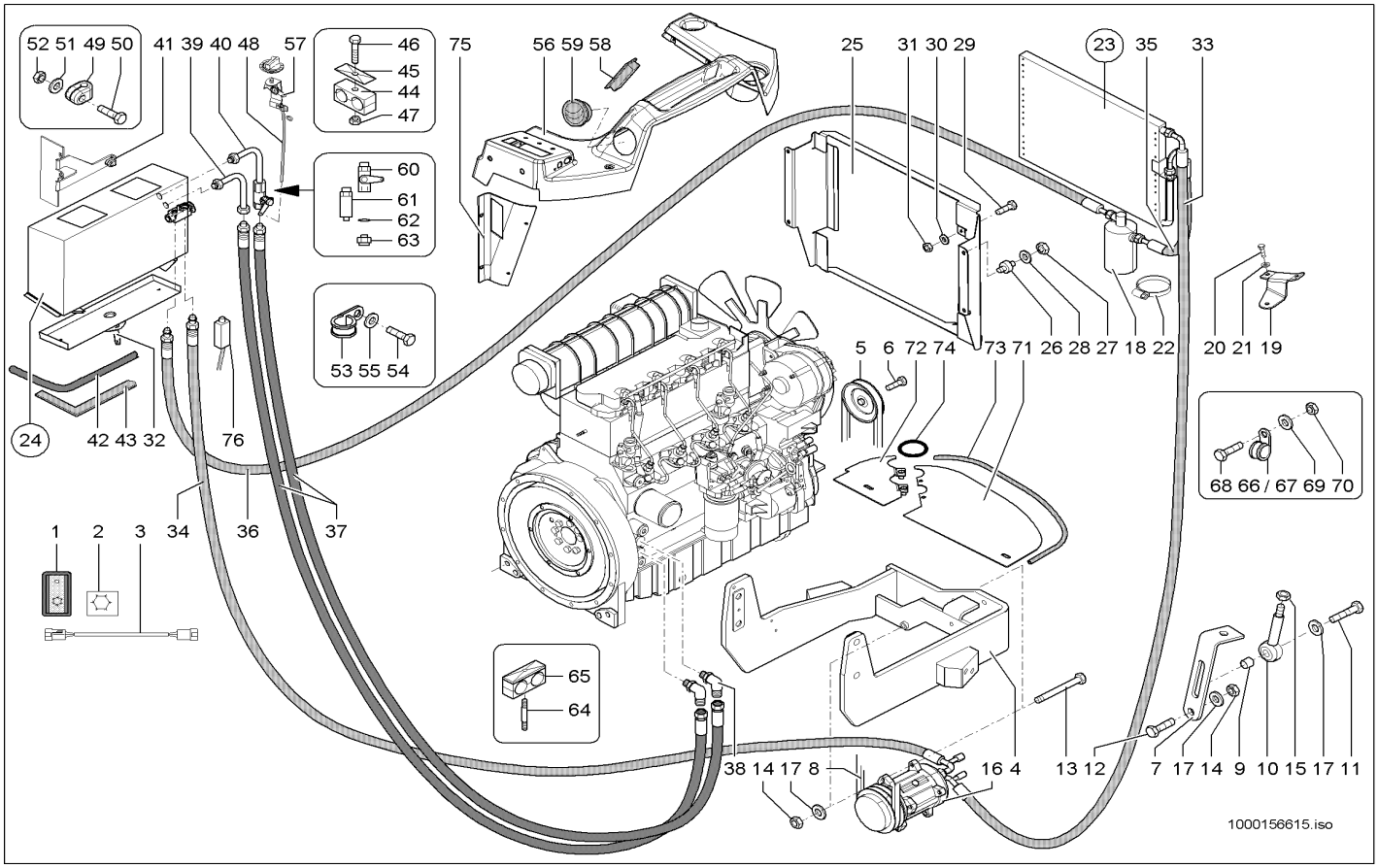

Pos	Art.-Nr.	Anm.	Q'TY	BEZEICHNUNG	PART NAME	DESIGNATION
1	1000051959		1,00 ST	KIPPSCHALTER	TILT SWITCH	INTERRUPTEUR À BASCULE
2	1000098305		1,00 ST	SYMBOL KLIMAANLAGE	SYMBOL AIRCONDITION DEVICE	SYMBOLE DU CLIMATISEUR
3	1000108730		1,00 ST	KABEL	CABLE	CÂBLE
4	1000099727		1,00 ST	MOTORLAGER	ENGINE LODGING	PALIER MOTEUR
5	1000128114		1,00 ST	RIEMENSCHEIBE	BELT PULLEY	POULIE
6	1000085413		8,00 ST	6KT-SCHRAUBE	HEX SCREW	VIS À TÊTE HEXAGONALE
7	1000051086		1,00 ST	BÜGEL	HOLDER	ARCHET
8	1000154136		1,00 ST	KEILRIEMEN	V-BELT	COURROIE TRAPÉZOÏDALE
9	1000049278		3,00 ST	SCHEIBE	WASHER	RONDELLE
10	1000048712		1,00 ST	AUGENSCHRAUBE	EYE BOLT	VIS DES YEUX
11	1000085413		1,00 ST	6KT-SCHRAUBE	HEX SCREW	VIS À TÊTE HEXAGONALE
12	1000015346		1,00 ST	6KT-SCHRAUBE	HEX SCREW	VIS À TÊTE HEXAGONALE
13	1000048237		1,00 ST	ZYLINDERSCHRAUBE	CHEESE HEAD SCREW	VIS A TETE CYLINDRIQUE
14	1000015408		2,00 ST	6KT-MUTTER	HEXAGON NUT	ÉCROU HEXAGONAL
15	1000015407		2,00 ST	6KT-MUTTER	HEXAGON NUT	ÉCROU HEXAGONAL
16	1000106938		1,00 ST	KOMPRESSOR KLIMAANLAGE	COMPRESSOR AIRCONDITION	COMPRESSEUR DU CLIMATISEUR
17	1000092291		4,00 ST	SCHEIBE	WASHER	RONDELLE
18	1000113362		1,00 ST	LUFTTROCKNER	AIR DRYER	SÉCHEUR D'AIR
19	1000115199		1,00 ST	HALTER	BRACKET CLUTCH	SUPPORT
20	1000015343		2,00 ST	6KT-SCHRAUBE	HEX SCREW	VIS À TÊTE HEXAGONALE
21	1000015431		2,00 ST	SCHEIBE	WASHER	RONDELLE
22	1000100478		1,00 ST	SCHELLE	CLAMP	BRIDE
23	1000102910		1,00 ST	KONDENSATOR	CONDENSER	CONDENSATEUR
24	1000105699		1,00 ST	KLIMAGERÄT	AIR CONDITION SYSTEM	CLIMATISEUR
25	1000114399		1,00 ST	HALTER	BRACKET CLUTCH	SUPPORT
26	1000031396		4,00 ST	LAGER	BEARING	PALIER
27	1000013022		8,00 ST	6KT-MUTTER	HEXAGON NUT	ÉCROU HEXAGONAL
28	1000015431		8,00 ST	SCHEIBE	WASHER	RONDELLE
29	1000047664		2,00 ST	6KT-SCHRAUBE	HEX SCREW	VIS À TÊTE HEXAGONALE
30	1000095342		2,00 ST	SCHEIBE	WASHER	RONDELLE
31	1000030414		2,00 ST	BLECHMUTTER	NUT	ÉCROU DE TÔLE
32	1000067942		1,00 ST	ABLASSSTUTZEN	DRAIN PLUG	TUBULURE DE VIDANGE
33	1000109177		1,00 ST	SCHLAUCH	HOSE	TUYAU FLEXIBLE
34	1000114392		1,00 ST	SCHLAUCH	HOSE	TUYAU FLEXIBLE
35	1000115301		1,00 ST	SCHLAUCH	HOSE	TUYAU FLEXIBLE
36	1000114393		1,00 ST	SCHLAUCH	HOSE	TUYAU FLEXIBLE
37	1000106038		2,00 ST	HYDRAULIKSCHLAUCH	HP HOSE	TUYAU FLEXIBLE HYDRAULIQUE
38	1000028701		2,00 ST	VERSCHRAUBUNG	SCREW JOINT	RACCORD UNION
39	1000109175		1,00 ST	ROHRLEITUNG	PIPE LINE	TUYAU
40	1000109176		1,00 ST	ROHRLEITUNG	PIPE LINE	TUYAU
41	1000109094		1,00 ST	ABDECKBLECH	COVER PLATE	TÔLE DE COUVERTURE
42	1000099662		0,20 M	GUMMIPROFIL	RUBBER PROFILE	PROFIL EN CAOUTCHOUC
43	1000097141		1,10 M	DICHTBAND	SEAL STRAP	RUBAN ISOLANT
44	1000031999	15,0/15,0	1,00 ST	SCHELLE	CLAMP	BRIDE
45	1000031230		2,00 ST	DECKPLATTE	COVER PLATE	PLAQUE DE RECOUVREMENT
46	1000018447		1,00 ST	6KT-SCHRAUBE	HEX SCREW	VIS À TÊTE HEXAGONALE

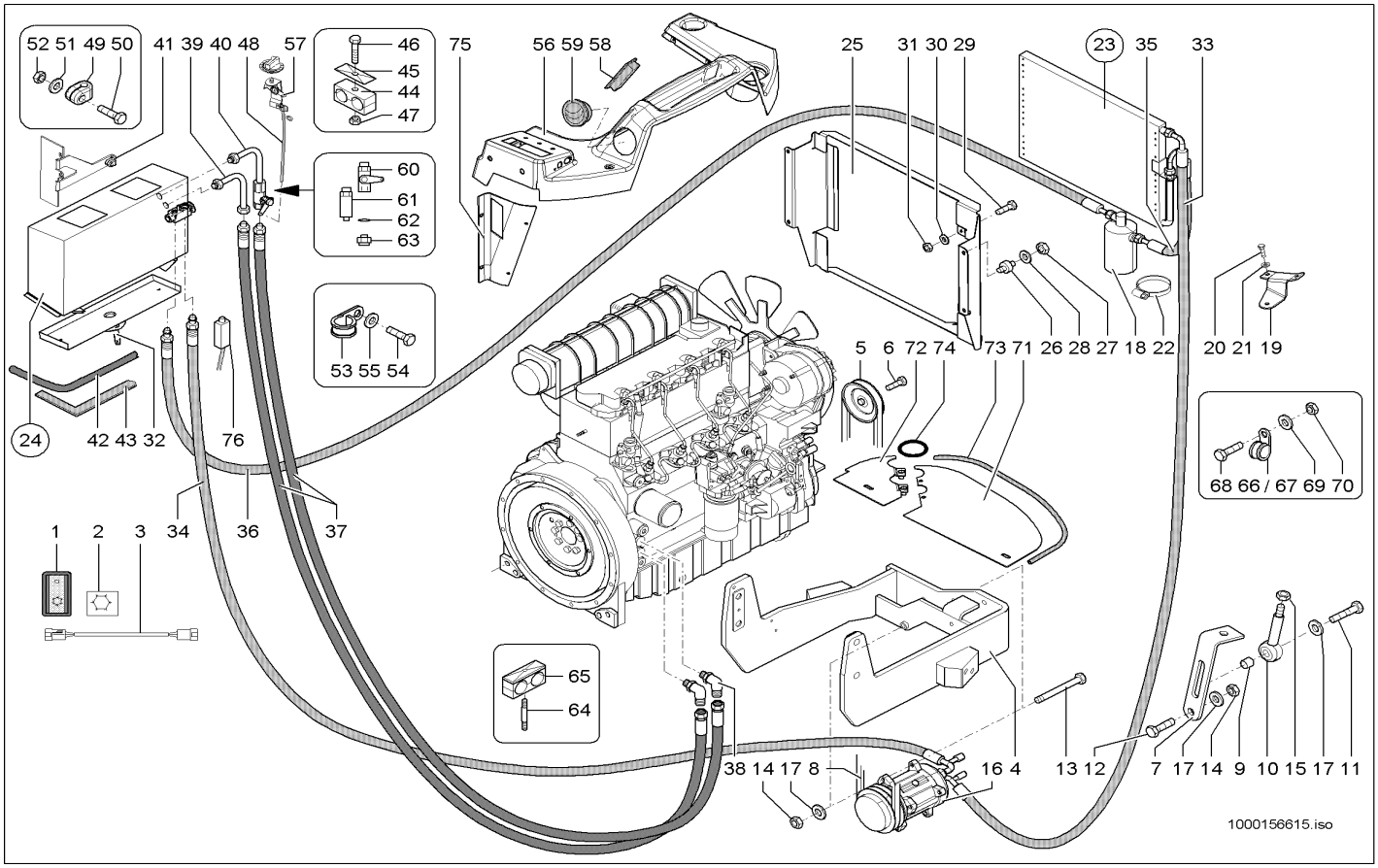

Pos	Art.-Nr.	Anm.	Q'TY	BEZEICHNUNG	PART NAME	DESIGNATION
47	1000013022		1,00 ST	6KT-MUTTER	HEXAGON NUT	ÉCROU HEXAGONAL
48	1000102859		1,00 ST	BOWDENZUG	BOWDEN CABLE	TACTION DE BOWDEN
49	1000106160		1,00 ST	HALTER BOWDENZUG	BRACKET BOWDENCABLE	SUPPORT DE TRACTION DE BOWDEN
50	1000085380		1,00 ST	6KT-SCHRAUBE	HEX SCREW	VIS À TÊTE HEXAGONALE
51	1000095342		1,00 ST	SCHEIBE	WASHER	RONDELLE
52	1000085587		1,00 ST	6KT-MUTTER	HEXAGON NUT	ÉCROU HEXAGONAL
53	1000032218		1,00 ST	SCHELLE	CLAMP	BRIDE
54	1000085382		5,00 ST	6KT-SCHRAUBE	HEX SCREW	VIS À TÊTE HEXAGONALE
55	1000092290		5,00 ST	SCHEIBE	WASHER	RONDELLE
56	1000129704		1,00 ST	VERKLEIDUNG	TRIM	RÉVÊTEMENT
57	1000102858		1,00 ST	DREHSCHALTER	ROTARY SWITCH	INTERRUPTEUR ROTATIF
58	1000086684		3,00 ST	DÜSE	NOZZLE	CLAPET
59	1000129599		2,00 ST	HEIZDÜSE	HEATER NOZZLE	CLAPET DE CHAUFFAGE
60	1000021091		1,00 ST	KUGELHAHN	BALL VALVE	ROBINET À BOULET
61	1000052543		1,00 ST	STUTZEN	END PIECE	TUBULURE
62	1000052544		2,00 ST	DICHTRING	SEAL RING	BAGUE D'ÉTANCHÉITÉ
63	1000052542		1,00 ST	VERSCHRAUBUNG	SCREW JOINT	RACCORD UNION
64	1000048898		4,00 ST	STIFTSCHRAUBE	STUD	GOUJON
65	1000031480	20,0/25,0	5,00 ST	SCHELLE	CLAMP	BRIDE
66	1000100479	D 22	1,00 ST	SCHELLE	CLAMP	BRIDE
67	1000107382	D 18	1,00 ST	SCHELLE	CLAMP	BRIDE
68	1000085382		2,00 ST	6KT-SCHRAUBE	HEX SCREW	VIS À TÊTE HEXAGONALE
69	1000092290		4,00 ST	SCHEIBE	WASHER	RONDELLE
70	1000085588		2,00 ST	6KT-MUTTER	HEXAGON NUT	ÉCROU HEXAGONAL
71	1000115365		1,00 ST	TRENNBLECH	SEPERATING SHEET	TÔLE DE SÉPERATION
72	1000115366		1,00 ST	TRENNBLECH	SEPERATING SHEET	TÔLE DE SÉPERATION
73	1000107444		0,22 M	KANTENSCHUTZ	EDGE GUARD	PROTECTION D'ARÊTE
74	1000033427		2,00 ST	DURCHFÜHRUNGSRING	JUNCTION	ANNEAU D'APPLICATION
75	1000129705		1,00 ST	VERKLEIDUNG	TRIM	RÉVÊTEMENT
76	1000148495		1,00 ST	TEMPERATURSCHALTER	TEMPERATURE SWITCH	INTERRUPTEUR DE TÉMPERATURE

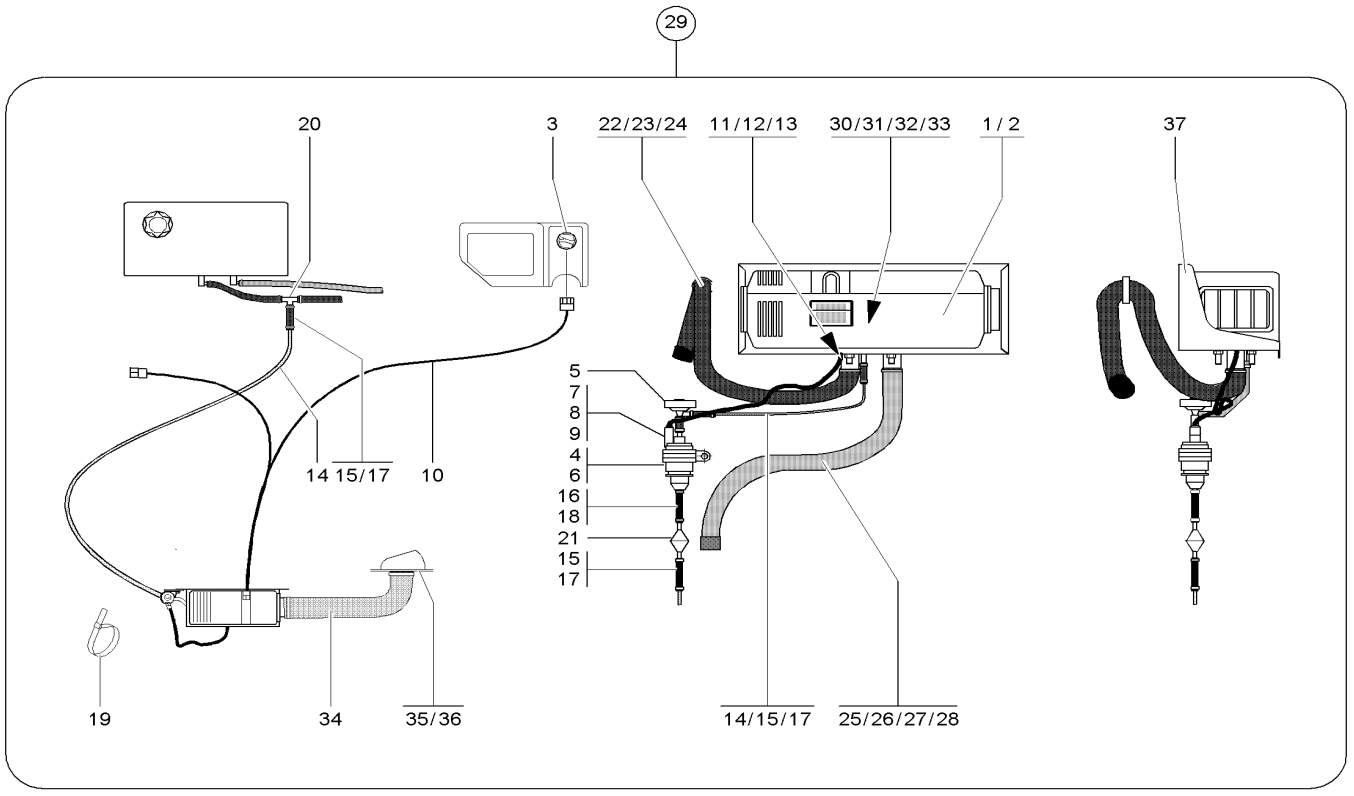

1000158443.iso

Pos	Art.-Nr.	Anm.	Q'TY	BEZEICHNUNG	PART NAME	DESIGNATION
1	1000036996		1,00 ST	HEIZGERÄT	HEATER	APPAREIL DE CHAUFFAGE
2	1000140794		1,00 ST	DICHTUNG	SEAL	JOINT D'ÉTANCHÉITÉ
3	1000087405		1,00 ST	BEDIENELEMENT	CONTROL ELEMENT	ÉLÉMENT DE COMMANDE
4	1000087406		1,00 ST	DOSIERPUMPE	MEASURING PUMP	POMPE DOSEUSE
5	1000087407		1,00 ST	DÄMPFER	SHOCK ABSORBER	AMORTISSEUR
6	1000140819		1,00 ST	SCHELLE	CLAMP	BRIDE
7	1000140260		1,00 ST	STECKHÜLSENGEHÄUSE	PLUG SLEEVE HOUSING	BOÎTE À DOUILLES DE BOUCHON
8	1000087408		2,00 ST	KONTAKT	CONTACT	CONTACT
9	1000087409		1,00 ST	KAPPE	CAP	BOUCHON
10	1000087410		1,00 ST	KABELBAUM	WIRING HARNESS	ARBRE DE CÂBLE
11	1000140259		1,00 ST	STECKHÜLSENGEHÄUSE	PLUG SLEEVE HOUSING	BOÎTE À DOUILLES DE BOUCHON
12	1000092488		1,00 ST	FLACHSTECKER	PLUG	BOUCHON
13	1000092487		1,00 ST	FLACHSTECKER	PLUG	BOUCHON
14	1000097009		1,00 M	SCHLAUCH	HOSE	TUYAU FLEXIBLE
15	1000089804		4,00 ST	SCHLAUCH	HOSE	TUYAU FLEXIBLE
16	1000089805		2,00 ST	SCHLAUCH	HOSE	TUYAU FLEXIBLE
17	1000031269		8,00 ST	SCHELLE	CLAMP	BRIDE
18	1000031117		4,00 ST	SCHELLE	CLAMP	BRIDE
19	1000089965		10,00 ST	KABELBINDER	CABLE STRAP	BOUTISSE DE CÂBLE
20	1000087411		1,00 ST	VERTEILER	DISTRIBUTOR	DISTRIBUTEUR
21	1000171712		1,00 ST	KRAFTSTOFFILTER	FUEL FILTER	FILTRE DE CARBURANT
22	1000087412		1,00 ST	ROHR	PIPE LINE	TUYAU
23	1000087413		1,00 ST	KAPPE	CAP	BOUCHON
24	1000140816		1,00 ST	SCHELLE	CLAMP	BRIDE
25	1000087414		1,00 ST	ROHR	PIPE LINE	TUYAU
26	1000087415		1,00 ST	KAPPE	CAP	BOUCHON
27	1000140817		1,00 ST	SCHELLE	CLAMP	BRIDE
28	1000140818		1,00 ST	SCHELLE	CLAMP	BRIDE
29	1000140974		1,00 ST	NACHRÜSTSATZ	RETROFIT KIT	JEU D'ARMEMENT
30	1000139971		1,00 ST	STEUERGERÄT	DISTRIBUTOR	APPAREIL DE COMMANDE
31	1000087402		1,00 ST	TEMPERATURBEGRENZER	TEMERATURE LIMITER	LIMITEUR DE TEMPÉRATURE
32	1000087403		1,00 ST	FLAMMWÄCHTER	FLAME CONTROL	CONTRÔLE DE FLAMME
33	1000087404		1,00 ST	GLÜHSTIFT	GLOW PIN	BOUGIE DE PRECHAUFFAGE
34	1000096909		1,00 M	HEIZUNGSSCHLAUCH	HEATER HOSE	TUYAU FLEXIBLE DE CHAUFFAGE
35	1000100478		2,00 ST	SCHELLE	CLAMP	BRIDE
36	1000029556		1,00 ST	AUSSTRÖMER	VENTING	DÉGAGEUR
37	1000113124		1,00 ST	HALTER	BRACKET CLUTCH	SUPPORT

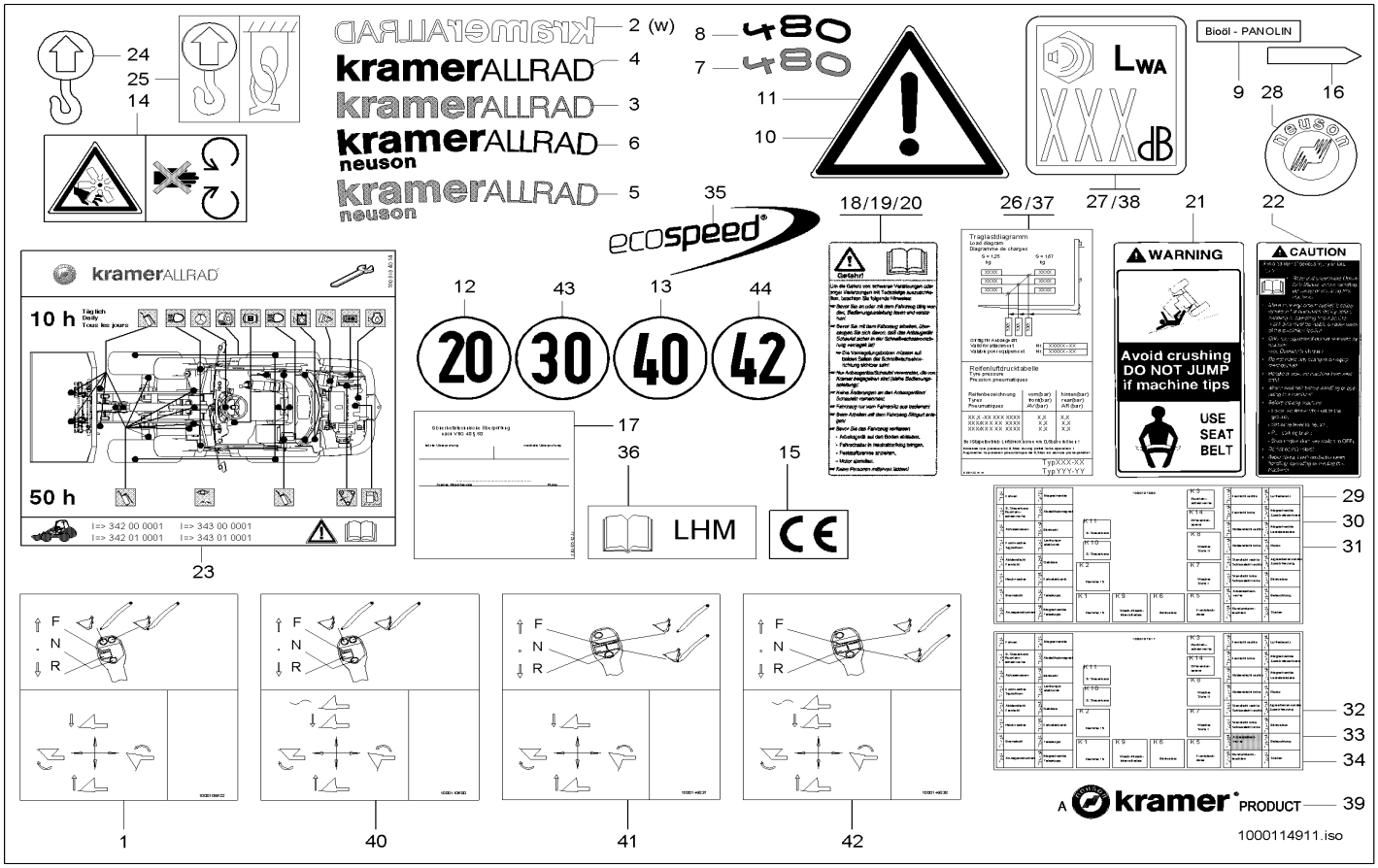

Pos	Art.-Nr.	Anm.	Q'TY	BEZEICHNUNG	PART NAME	DESIGNATION
1	1000110579	A:342010447	1,00 ST	HINWEISSCHILD	INDICATION LABEL	PLAQUE INDICATRICE
2	1000052369		2,00 ST	SCHILD	LABEL	PANNEAU
3	1000108067	RAL 7045	1,00 ST	SCHILD	LABEL	PANNEAU
4	1000108066	RAL 7043	1,00 ST	SCHILD	LABEL	PANNEAU
5	1000102918	RAL 7045	2,00 ST	SCHILD	LABEL	PANNEAU
6	1000102917	RAL 7043	2,00 ST	SCHILD	LABEL	PANNEAU
7	1000104909	RAL 7045	1,00 ST	TYPENSCHILD	TYPE PLATE	PANNEAU-TYPE
8	1000104908	RAL 7043	1,00 ST	TYPENSCHILD	TYPE PLATE	PANNEAU-TYPE
9	1000029748		1,00 ST	HINWEISSCHILD	INDICATION LABEL	PLAQUE INDICATRICE
10	1000030024		1,00 ST	WARNSCHILD	WARNING SIGN	BOUCLIER D'AVERTISSEMENT
11	1000030041		2,00 ST	WARNSCHILD	WARNING SIGN	BOUCLIER D'AVERTISSEMENT
12	1000029786		3,00 ST	HINWEISSCHILD	INDICATION LABEL	PLAQUE INDICATRICE
13	1000029794		3,00 ST	HINWEISSCHILD	INDICATION LABEL	PLAQUE INDICATRICE
14	1000052383		1,00 ST	SCHILD	LABEL	PANNEAU
15	1000050663		1,00 ST	SCHILD CE	LABEL CE	LABEL CE
16	1000029770		2,00 ST	MARKIERUNG	MARKING	MARQUAGE
17	1000052380		1,00 ST	SICHERHEITSZEICHEN	SAFETY SIGN	SIGNE DE SÉCURITÉ
18	1000030234		1,00 ST	WARNSCHILD	WARNING SIGN	BOUCLIER D'AVERTISSEMENT
19	1000030240		1,00 ST	WARNSCHILD	WARNING SIGN	BOUCLIER D'AVERTISSEMENT
20	1000052387		1,00 ST	WARNSCHILD	WARNING SIGN	SIGNAL D'AVERTISSEMENT
21	1000030254		1,00 ST	WARNSCHILD	WARNING SIGN	BOUCLIER D'AVERTISSEMENT
22	1000030260		1,00 ST	WARNSCHILD	WARNING SIGN	BOUCLIER D'AVERTISSEMENT
23	1000104014		1,00 ST	WARTUNGSPLAN	MAINTENANCE SCHEDULE	SCHÉMA DE MAINTENANCE
24	1000099079		4,00 ST	HINWEISSCHILD	INDICATION LABEL	PLAQUE INDICATRICE
25	1000099080		4,00 ST	HINWEISSCHILD	INDICATION LABEL	PLAQUE INDICATRICE
26	1000107200		1,00 ST	TRAGLASTDIAGRAMM	CARRY LOAD DIAGRAM	DIAGRAMME DE CHARGEMENT
27	1000107241		1,00 ST	HINWEISSCHILD	INDICATION LABEL	PLAQUE INDICATRICE
28	1000101091		1,00 ST	PLAKETTE	BADGE	PLAQUE
29	1000107336	DE	1,00 ST	SCHILD BELEG. SICHERUNGSKASTEN DE	LABEL BELEG. SICHERUNGSKASTEN DE	LABEL BELEG. SICHERUNGSKASTEN DE
30	1000107337	EN	1,00 ST	SCHILD BELEG. SICHERUNGSKASTEN EN	LABEL BELEG. SICHERUNGSKASTEN EN	LABEL BELEG. SICHERUNGSKASTEN EN
31	1000107338	FR	1,00 ST	SCHILD BELEG. SICHERUNGSKASTEN FR	LABEL BELEG. SICHERUNGSKASTEN FR	LABEL BELEG. SICHERUNGSKASTEN FR
32	1000107387	DE	1,00 ST	SCHILD BELEG. SICHERUNGSKASTEN DE	LABEL BELEG. SICHERUNGSKASTEN DE	LABEL BELEG. SICHERUNGSKASTEN DE
33	1000107388	EN	1,00 ST	SCHILD BELEG. SICHERUNGSKASTEN EN	LABEL BELEG. SICHERUNGSKASTEN EN	LABEL BELEG. SICHERUNGSKASTEN EN
34	1000107389	FR	1,00 ST	SCHILD BELEG. SICHERUNGSKASTEN FR	LABEL BELEG. SICHERUNGSKASTEN FR	LABEL BELEG. SICHERUNGSKASTEN FR
35	1000109108		2,00 ST	SCHILD	LABEL	PANNEAU
36	1000128944		1,00 ST	HINWEISSCHILD	INDICATION LABEL	PLAQUE INDICATRICE
37	1000162105	Opt:1500 Lg.	1,00 ST	TRAGLASTDIAGRAMM	CARRY LOAD DIAGRAM	DIAGRAMME DE CHARGEMENT
38	1000149000		1,00 ST	HINWEISSCHILD	INDICATION LABEL	PLAQUE INDICATRICE
39	1000144761		2,00 ST	SCHILD	LABEL	PANNEAU
40	1000110580	A:342010447	1,00 ST	HINWEISSCHILD	INDICATION LABEL	PLAQUE INDICATRICE
41	1000146037	E:342010448	1,00 ST	HINWEISSCHILD	INDICATION LABEL	PLAQUE INDICATRICE
42	1000146038	E:342010448	1,00 ST	HINWEISSCHILD	INDICATION LABEL	PLAQUE INDICATRICE
43	1000030005		3,00 ST	HINWEISSCHILD	INDICATION LABEL	PLAQUE INDICATRICE
44	1000114542		3,00 ST	HINWEISSCHILD	INDICATION LABEL	PLAQUE INDICATRICE

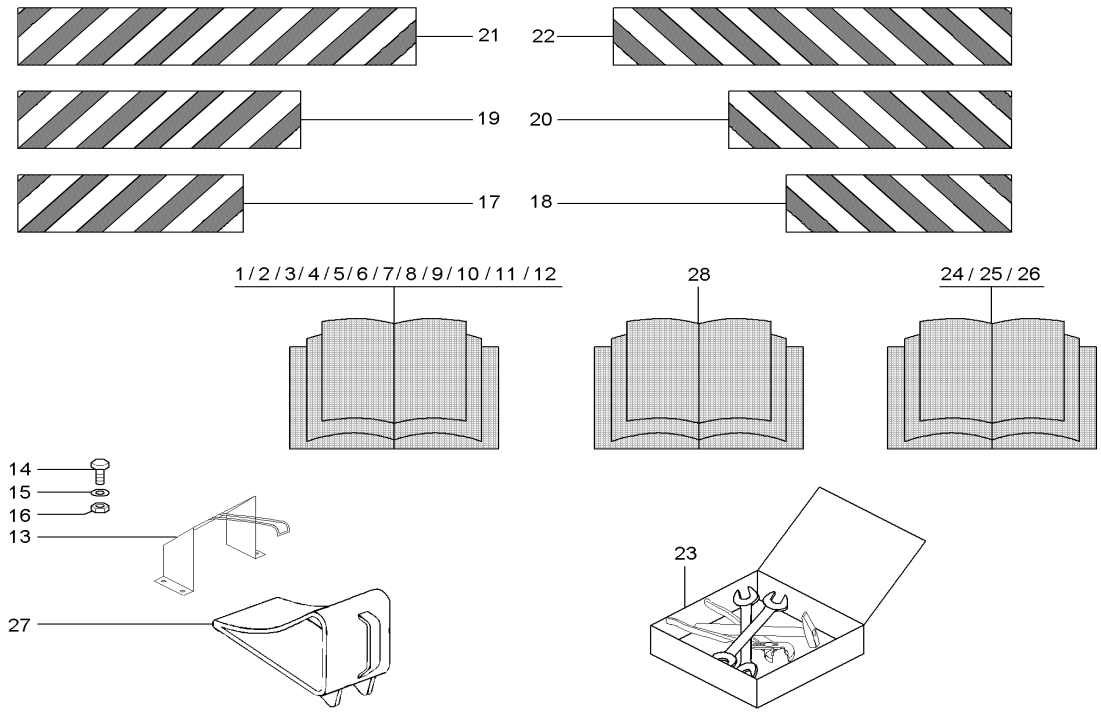

Pos	Art.-Nr.	Anm.	Q'TY	BEZEICHNUNG	PART NAME	DESIGNATION
1	1000104316	DE	1,00 ST	BEDIENUNGSANLEITUNG	INSTRUCTION MANUAL	MODE D'EMPLOI
2	1000104317	EN	1,00 ST	BEDIENUNGSANLEITUNG	INSTRUCTION MANUAL	MODE D'EMPLOI
3	1000104320	FR	1,00 ST	BEDIENUNGSANLEITUNG	INSTRUCTION MANUAL	MODE D'EMPLOI
4	1000104321	IT	1,00 ST	BEDIENUNGSANLEITUNG	INSTRUCTION MANUAL	MODE D'EMPLOI
5	1000104322	DA	1,00 ST	BEDIENUNGSANLEITUNG	INSTRUCTION MANUAL	MODE D'EMPLOI
6	1000104323	NO	1,00 ST	BEDIENUNGSANLEITUNG	INSTRUCTION MANUAL	MODE D'EMPLOI
7	1000104324	FI	1,00 ST	BEDIENUNGSANLEITUNG	INSTRUCTION MANUAL	MODE D'EMPLOI
8	1000104325	NI	1,00 ST	BEDIENUNGSANLEITUNG	INSTRUCTION MANUAL	MODE D'EMPLOI
9	1000104379	SV	1,00 ST	BEDIENUNGSANLEITUNG	INSTRUCTION MANUAL	MODE D'EMPLOI
10	1000130385	ES	1,00 ST	BEDIENUNGSANLEITUNG	INSTRUCTION MANUAL	MODE D'EMPLOI
11	1000169476	CS	1,00 ST	BEDIENUNGSANLEITUNG	INSTRUCTION MANUAL	MODE D'EMPLOI
12	1000164325	PL	1,00 ST	BEDIENUNGSANLEITUNG	INSTRUCTION MANUAL	MODE D'EMPLOI
13	1000029676		1,00 ST	HALTER	BRACKET CLUTCH	SUPPORT
14	1000015343		2,00 ST	6KT-SCHRAUBE	HEX SCREW	VIS À TÊTE HEXAGONALE
15	1000015431		4,00 ST	SCHEIBE	WASHER	RONDELLE
16	1000013022		2,00 ST	6KT-MUTTER	HEXAGON NUT	ÉCROU HEXAGONAL
17	1000029910	LG141	2,00 ST	WARNSTREIFEN	WARNING STRAP	BANDE D'AVERTISSEMENT
18	1000029919	LG141	1,00 ST	WARNSTREIFEN	WARNING STRAP	BANDE D'AVERTISSEMENT
19	1000029929	LG282	1,00 ST	WARNSTREIFEN	WARNING STRAP	BANDE D'AVERTISSEMENT
20	1000029935	LG282	1,00 ST	WARNSTREIFEN	WARNING STRAP	BANDE D'AVERTISSEMENT
21	1000029874	LG564	1,00 ST	WARNSTREIFEN	WARNING STRAP	BANDE D'AVERTISSEMENT
22	1000029885	LG564	1,00 ST	WARNSTREIFEN	WARNING STRAP	BANDE D'AVERTISSEMENT
23	1000029573		1,00 ST	WERKZEUGSATZ	TOOL KIT	JEU D'OUTILS
24	1000115779	DE	1,00 ST	HANDBUCH	HAND BOOK	MANUEL
25	1000115790	EN	1,00 ST	HANDBUCH	HAND BOOK	MANUEL
26	1000115791	FR	1,00 ST	HANDBUCH	HAND BOOK	MANUEL
27	1000050427		1,00 ST	UNTERLEGEKEIL	WHEEL CHOCK	CLAVETTE DE METTRE DESSOUS
28	1000104353		1,00 ST	ERSATZTEILLISTE	SPARE PARTS LIST	LISTE DE PIÈCE DE RECHANGE

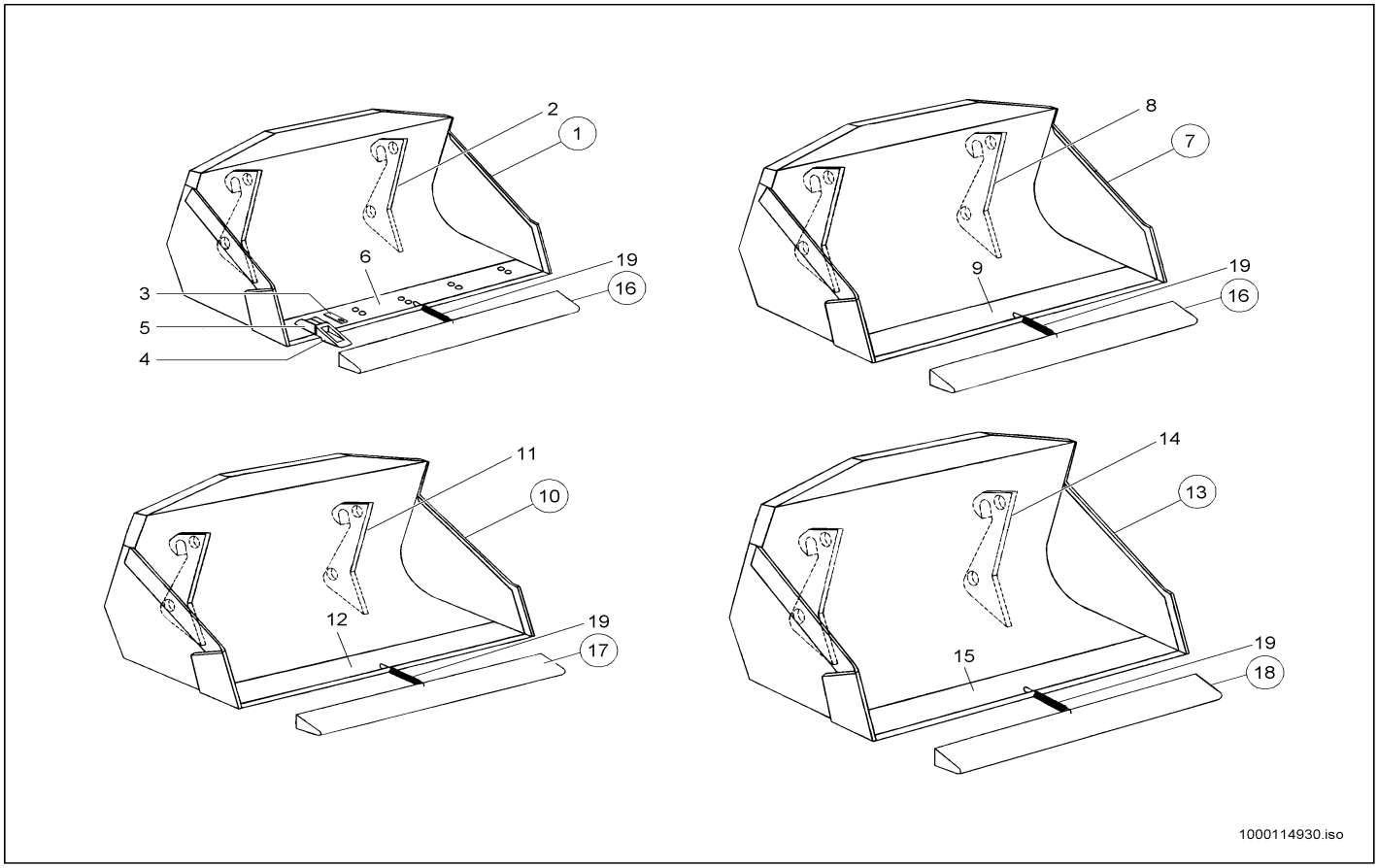

Pos	Art.-Nr.	Anm.	Q'TY	BEZEICHNUNG	PART NAME	DESIGNATION
1	1000096388	MA 10208-00 / 1850 m.RZ.	1,00 ST	STANDARDSCHAUFEL SW 1850 M.RZ.	STANDARD BUCKET SW 1850 M.RZ.	GODET STANDARD SW 1850 M.RZ.
2	1000052738		2,00 ST	AUFHÄNGUNG	JOINT	SUSPENSION
3	1000003990		5,00 ST	SICHERUNG	LOCKING	SÛRETÉ
4	1000017066		5,00 ST	REISSZAHN	RIPPER TOOTH	DENT DE RUPTURE
5	1000017065		5,00 ST	HÜLSE	SLEEVE	DOUILLE
6	1000054447		1,00 ST	SCHAR	BLADE	FAISCEAU
7	1000096389	MA 10209-00 / 1850 o.RZ.	1,00 ST	STANDARDSCHAUFEL 1850 O.RZ.	STANDARD BUCKET 1850 O.RZ.	GODET STANDARD 1850 O.RZ.
8	1000052738		2,00 ST	AUFHÄNGUNG	JOINT	SUSPENSION
9	1000054447		1,00 ST	SCHAR	BLADE	FAISCEAU
10	1000096393	MA 10214-00 / 2050 mm	1,00 ST	LEICHTGUTSCHAUFEL 2050	LIGHTW.MAT.BUCKET 2050	GODET MAT. LÉGÈRE 2050
11	1000052743		2,00 ST	AUFHÄNGUNG	JOINT	SUSPENSION
12	1000054449		1,00 ST	SCHAR	BLADE	FAISCEAU
13	1000096397	MA 10218-00 / 2150 mm	1,00 ST	SUPERLEICHTGUTSCHAUFEL 2150	SUPERLIGHTW.MAT.BUCKET 2150	GODET MAT. SUPERLÉG. 2150
14	1000107213		2,00 ST	AUFHÄNGUNG	JOINT	SUSPENSION
15	1000054450		1,00 ST	SCHAR	BLADE	FAISCEAU
16	1000036988	1878 mm	1,00 ST	ZAHNSCHUTZ	TOOTH PROTECTION	PROTECTION DE DENT
17	1000037103	2078 mm	1,00 ST	ZAHNSCHUTZ	TOOTH PROTECTION	PROTECTION DE DENT
18	1000037104	2178 mm	1,00 ST	ZAHNSCHUTZ	TOOTH PROTECTION	PROTECTION DE DENT
19	1000031051		1,00 ST	ZUGFEDER	TENSION SPRING	RESSORT DE TRACTION

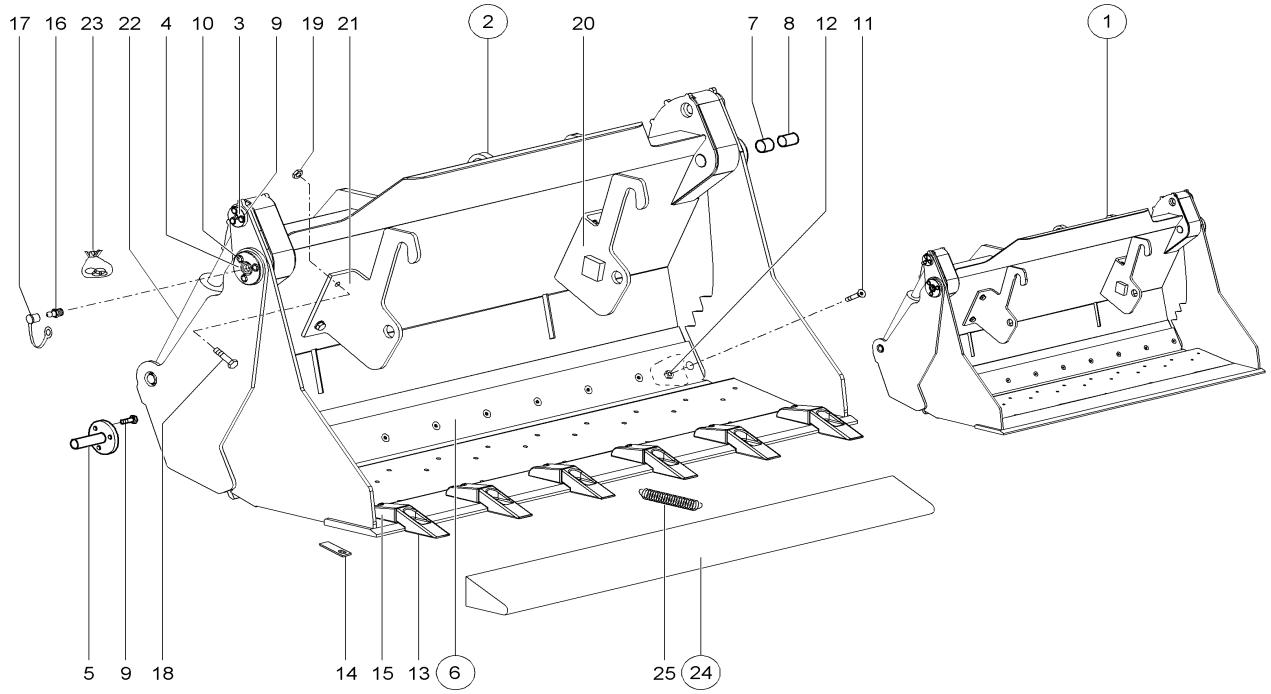

Pos	Art.-Nr.	Anm.	Q'TY	BEZEICHNUNG	PART NAME	DESIGNATION
1	1000106124	1850 o. Rz	1,00 ST	GREIFERSCHAUFEL 1850 O. RZ.	MULTIPURPOSE BUCKET 1850 O. RZ.	POLY-GODET 1850 O. RZ.
2	1000106123	1850 m. Rz	1,00 ST	GREIFERSCHAUFEL 1850 M. RZ.	MULTIPURPOSE BUCKET 1850 M. RZ.	POLY-GODET 1850 M. RZ.
3	1000106972		2,00 ST	ZYLINDERBOLZEN	CYLINDER PIN	AXE DU ZYLINDRE
4	1000106973		2,00 ST	LAGERBOLZEN	BEARING PIN	AXE
5	1000106974		2,00 ST	ZYLINDERBOLZEN	CYLINDER PIN	AXE DU ZYLINDRE
6	1000114283		1,00 ST	SCHAR	BLADE	FAISCEAU
7	1000106976		2,00 ST	LAGERBUCHSE	BEARING BUSH	BAGUE DE PALIER
8	1000106977		2,00 ST	LAGERBUCHSE	BEARING BUSH	BAGUE DE PALIER
9	1000106978		12,00 ST	SCHRAUBE	SCREW	VIS
10	1000106979		6,00 ST	SCHRAUBE	SCREW	VIS
11	1000107090		10,00 ST	SCHRAUBE	SCREW	VIS
12	1000107091		10,00 ST	MUTTER	NUT	ÉCROU
13	1000107093		6,00 ST	SCHAUFELZAHN	BUCKET TOOTH	DENT DE BENNE
14	1000107094		6,00 ST	SICHERUNGSBLECH	LOCK PLATE	FREIN EN TÔLE
15	1000107095		6,00 ST	HÜLSE	SLEEVE	DOUILLE
16	1000107092		6,00 ST	SCHMIERNIPPEL	GREASE NIPPLE	GRAISSEUR À BILLE
17	1000112024		6,00 ST	KAPPE	CAP	BOUCHON
18	1000015404	M16x45	4,00 ST	6KT-SCHRAUBE	HEX SCREW	VIS À TÊTE HEXAGONALE
19	1000020788	M16	4,00 ST	6KT-MUTTER	HEXAGON NUT	ÉCROU HEXAGONAL
20	1000111747	L	1,00 ST	TRANSPORTHALTERUNG LI	BRACKET	SUPPORT
21	1000111746	R	1,00 ST	TRANSPORTHALTERUNG RE	BRACKET	SUPPORT
22	1000112005		2,00 ST	HYDRAULIKZYLINDER	HYDRAULIC CYLINDER	CYLINDRE HYDRAULIQUE
23	1000112006		2,00 ST	DICHTSATZ	SEAL KIT	POCHETTE DE JOINTS
24	1000036988	1878 mm	1,00 ST	ZAHNSCHUTZ	TOOTH PROTECTION	PROTECTION DE DENT
25	1000031051		1,00 ST	ZUGFEDER	TENSION SPRING	RESSORT DE TRACTION

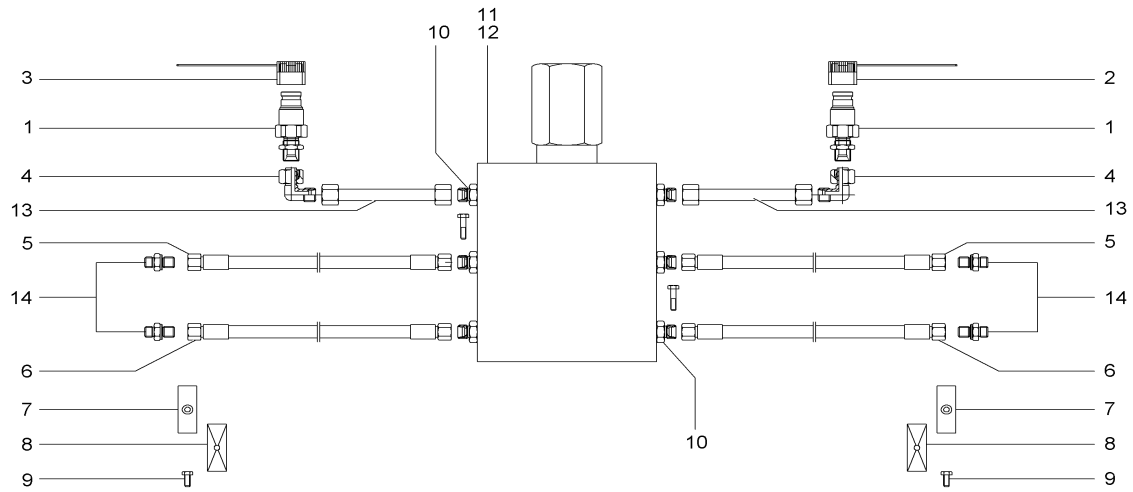

1000114956.iso

Pos	Art.-Nr.	Anm.	Q'TY	BEZEICHNUNG	PART NAME	DESIGNATION
1	1000107098		2,00 ST	KUPPLUNGSSTECKER	COUPLING SOCKET	BOUCHON DE PRISE DE COURANT
2	1000054455		1,00 ST	STAUBKAPPE	DUST CAP	BONNET À POUSSIÈRE
3	1000054454		1,00 ST	STAUBKAPPE	DUST CAP	BONNET À POUSSIÈRE
4	1000000573		2,00 ST	VERSCHRAUBUNG	SCREW JOINT	RACCORD UNION
5	1000114954	840	2,00 ST	SCHLAUCHLEITUNG	FLEXIBLE LINE	CONDUITE FLEXIBLE
6	1000114955	760	2,00 ST	SCHLAUCHLEITUNG	FLEXIBLE LINE	CONDUITE FLEXIBLE
7	1000107103		2,00 ST	DOPPELSCHELLE	DOUBLE CLAMP	DOUBLE BRIDE
8	1000054456		2,00 ST	DECKPLATTE	COVER PLATE	PLAQUE DE RECOUVREMENT
9	1000085391		2,00 ST	6KT-SCHRAUBE	HEX SCREW	VIS À TÊTE HEXAGONALE
10	1000112008		6,00 ST	VERSCHRAUBUNG	SCREW JOINT	RACCORD UNION
11	1000112007		1,00 ST	VENTIL	VALVE	SOUPAPE
12	1000085312		2,00 ST	6KT-SCHRAUBE	HEX SCREW	VIS À TÊTE HEXAGONALE
13	1000112009		2,00 ST	HYDRAULIKROHR	HYDRAULIC PIPE	TUBE HYDRAULIQUE
14	1000112023		4,00 ST	VERSCHRAUBUNG	SCREW JOINT	RACCORD UNION

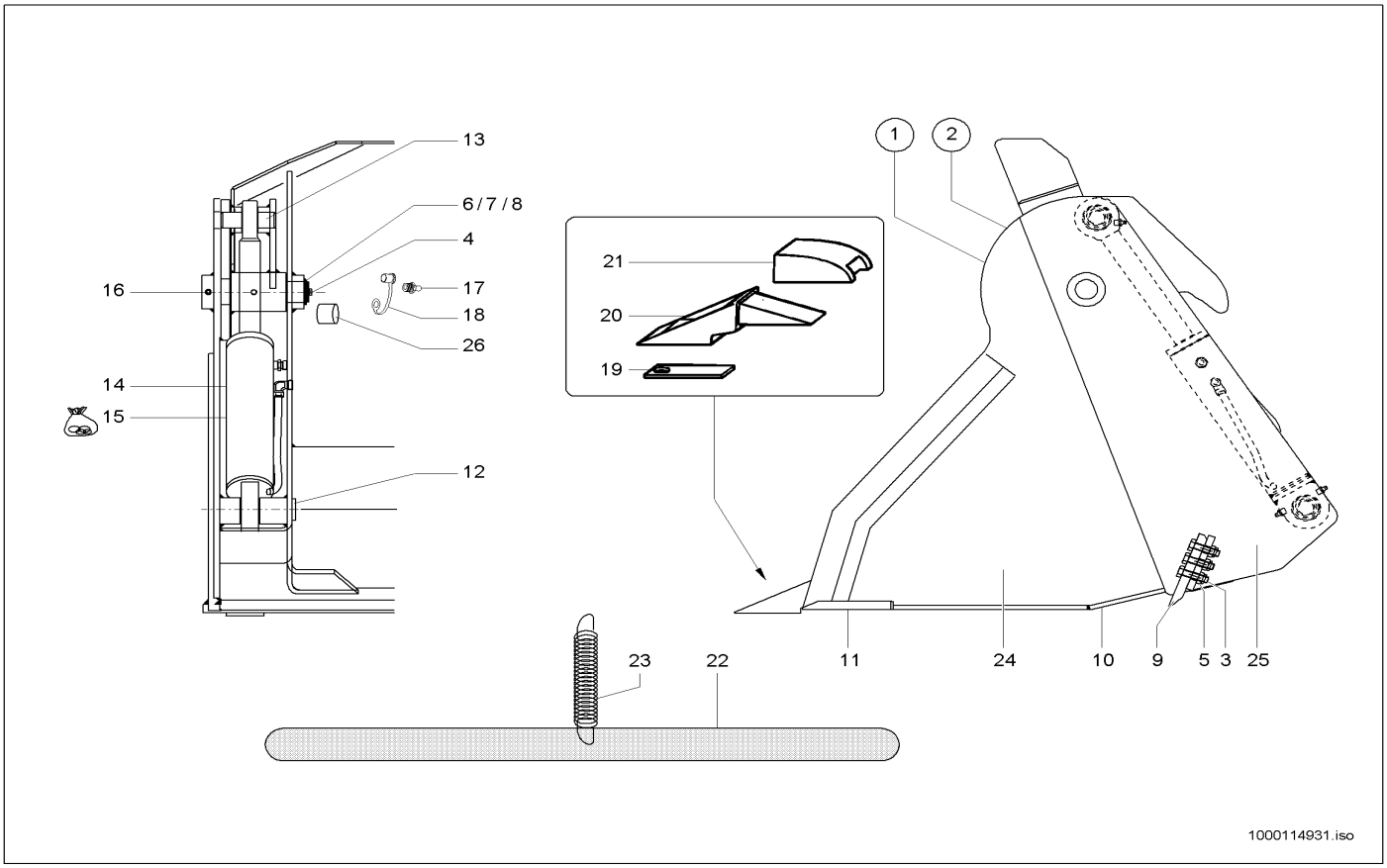

Pos	Art.-Nr.	Anm.	Q'TY	BEZEICHNUNG	PART NAME	DESIGNATION
1	1000096400	o.RZ. / 1850 mm	1,00 ST	GREIFERSCHAUFEL SWP O.RZ. 1850	MULTIPURPOSE BUCKET O.RZ. 1850	POLY-GODET O.RZ. 1850
2	1000050770	m.RZ. / 1850 mm	1,00 ST	GREIFERSCHAUFEL SWP M.RZ. 1850	MULTIPURPOSE BUCKET SWP M.RZ. 1850	POLY-GODET SWP M.RZ. 1850
3	1000047390		11,00 ST	6KT-SCHRAUBE	HEX SCREW	VIS À TÊTE HEXAGONALE
4	1000013009		4,00 ST	6KT-SCHRAUBE	HEX SCREW	VIS À TÊTE HEXAGONALE
5	1000019657		11,00 ST	6KT-MUTTER	HEXAGON NUT	ÉCROU HEXAGONAL
6	1000092318	1,0 mm	4,00 ST	PASSSCHEIBE	FITTING DISC	DISQUE D'AJUSTAGE
7	1000092317	0,5 mm	4,00 ST	PASSSCHEIBE	FITTING DISC	DISQUE D'AJUSTAGE
8	1000095360		2,00 ST	SICHERUNGSRING	LOCK RING	BAGUE DE SÛRETÉ
9	1000053296	1784 mm	1,00 ST	SCHAR	BLADE	FAISCEAU
10	1000054446	1768 mm	1,00 ST	SCHAR	BLADE	FAISCEAU
11	1000054447	1850 mm	1,00 ST	SCHAR	BLADE	FAISCEAU
12	1000054458		2,00 ST	BOLZEN	PIN	AXE
13	1000054459		2,00 ST	BOLZEN	PIN	AXE
14	1000054460		2,00 ST	HUBZYLINDER	LIFT CYLINDER	CYLINDRE DE LEVAGE
15	1000114364		2,00 ST	DICHTSATZ	SEAL KIT	POCHETTE DE JOINTS
16	1000054461		2,00 ST	BOLZEN	PIN	AXE
17	1000050469		2,00 ST	SCHMIERNIPPEL	GREASE NIPPLE	GRAISSEUR À BILLE
18	1000033442		2,00 ST	KAPPE	CAP	BOUCHON
19	1000003990		6,00 ST	SICHERUNG	LOCKING	SÛRETÉ
20	1000017066		6,00 ST	REISSZAHN	RIPPER TOOTH	DENT DE RUPTURE
21	1000017065		6,00 ST	HÜLSE	SLEEVE	DOUILLE
22	1000036988	1878 mm	1,00 ST	ZAHNSCHUTZ	TOOTH PROTECTION	PROTECTION DE DENT
23	1000031051		1,00 ST	ZUGFEDER	TENSION SPRING	RESSORT DE TRACTION
24	1000053374		1,00 ST	VORDERTEIL	FRONT PART	PARTIE FRONTALE
25	1000053297		1,00 ST	SCHAUFELTEIL	BUCKET PART	PART DE PELLE
26	1000040275		4,00 ST	LAGERBUCHSE	BEARING BUSH	BAGUE DE PALIER

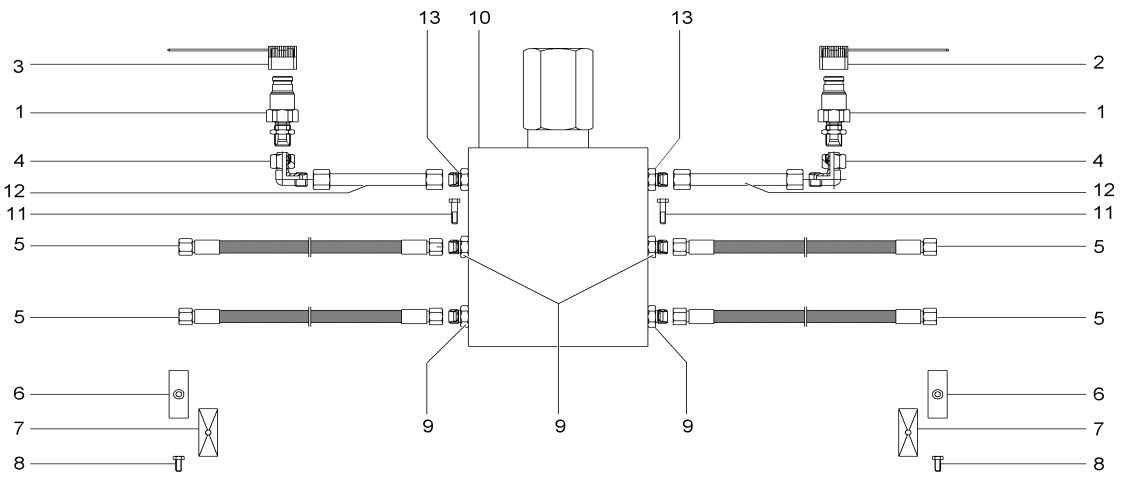

1000114365.iso

Pos	Art.-Nr.	Anm.	Q'TY	BEZEICHNUNG	PART NAME	DESIGNATION
1	1000000541		2,00 ST	SCHNELLVERSCHLUßKUPPLUNG	QUICK LOCK COUPLING	COUPLEUR À FERMETURE RAPIDE
2	1000020861	BU	1,00 ST	STAUBKAPPE	DUST CAP	BONNET À POUSSIÈRE
3	1000020860	RD	1,00 ST	STAUBKAPPE	DUST CAP	BONNET À POUSSIÈRE
4	1000000573		2,00 ST	VERSCHRAUBUNG	SCREW JOINT	RACCORD UNION
5	1000054465	750 mm	4,00 ST	HYDRAULIKSCHLAUCH	HP HOSE	TUYAU FLEXIBLE HYDRAULIQUE
6	1000031626		2,00 ST	SCHELLE	CLAMP	BRIDE
7	1000031230		2,00 ST	DECKPLATTE	COVER PLATE	PLAQUE DE RECOUVREMENT
8	1000085391		2,00 ST	6KT-SCHRAUBE	HEX SCREW	VIS À TÊTE HEXAGONALE
9	1000085053		4,00 ST	VERSCHRAUBUNG	SCREW JOINT	RACCORD UNION
10	1000054452		1,00 ST	DRUCKBEGRENZUNGSVENTIL	PRESSURE LIMIT RELIEFVALVE	SOUPAPE LIMITRICE DE PRESSION
11	1000085317		2,00 ST	6KT-SCHRAUBE	HEX SCREW	VIS À TÊTE HEXAGONALE
12	1000113246		2,00 ST	HYDRAULIKROHR	HYDRAULIC PIPE	TUBE HYDRAULIQUE
13	1000113265		2,00 ST	BLENDE	PROTECTION	BANDEAU

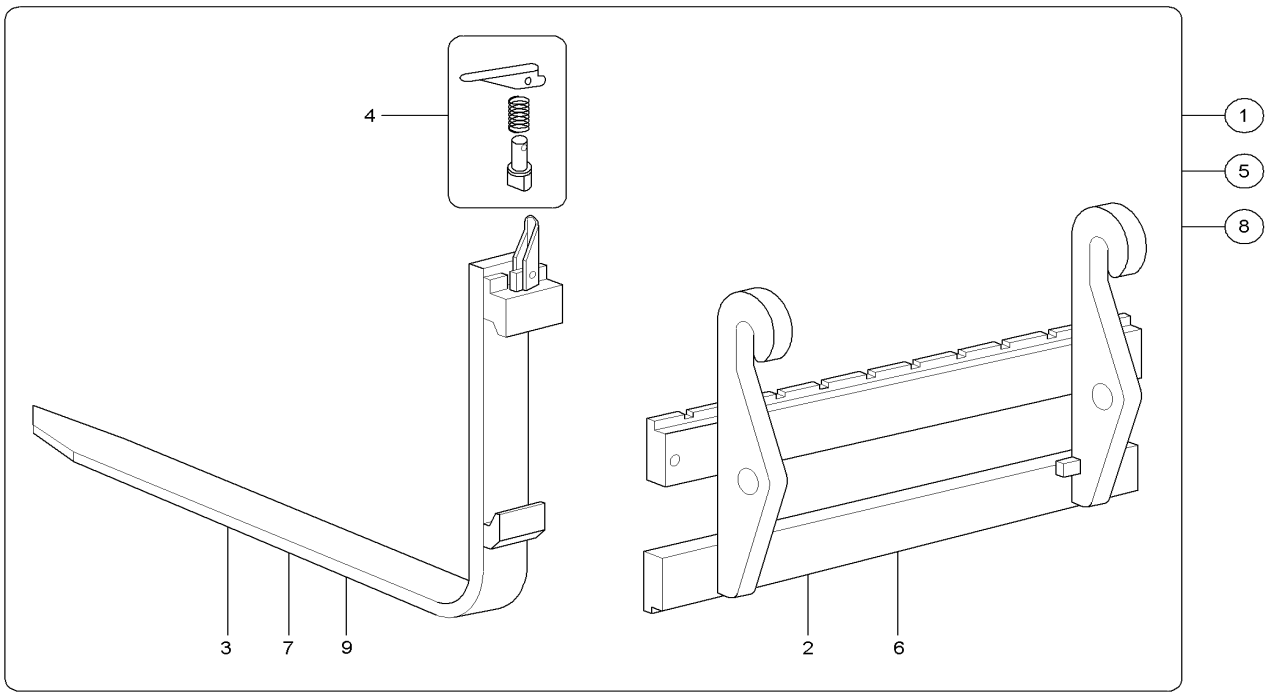

1000111967.iso

Pos	Art.-Nr.	Anm.	Q'TY	BEZEICHNUNG	PART NAME	DESIGNATION
1	1000101820	MA 10280-00 / 1000 mm	1,00 ST	STAPELEINRICHTUNG 1000	PALLET FORKS 1000	PORTE-PALETTE 1000
2	1000101824		1,00 ST	GABELTRÄGER	FORK MOUNTING	SUPPORT DE ATTACHE RAPIDE
3	1000104016	1000 mm	2,00 ST	GABELZINKEN	FORK ARMS	FOURCHON
4	1000101850		2,00 ST	HEBEL	LEVER	LEVIER
5	1000101822	MA 10281-00 / 1200 mm	1,00 ST	STAPELEINRICHTUNG SWP 1200	PALLET FORKS SWP 1200	PORTE-PALETTE SWP 1200
6	1000101824		1,00 ST	GABELTRÄGER	FORK MOUNTING	SUPPORT DE ATTACHE RAPIDE
7	1000104017	1200 mm	2,00 ST	GABELZINKEN	FORK ARMS	FOURCHON
8	1000160621	Opt:1500 Lg.	1,00 ST	STAPELEINRICHTUNG SWP 1500	PALLET FORKS SWP 1500	PORTE-PALETTE SWP 1500
9	1000163184	Opt:1500 Lg.	2,00 ST	GABELZINKEN	FORK ARMS	FOURCHON

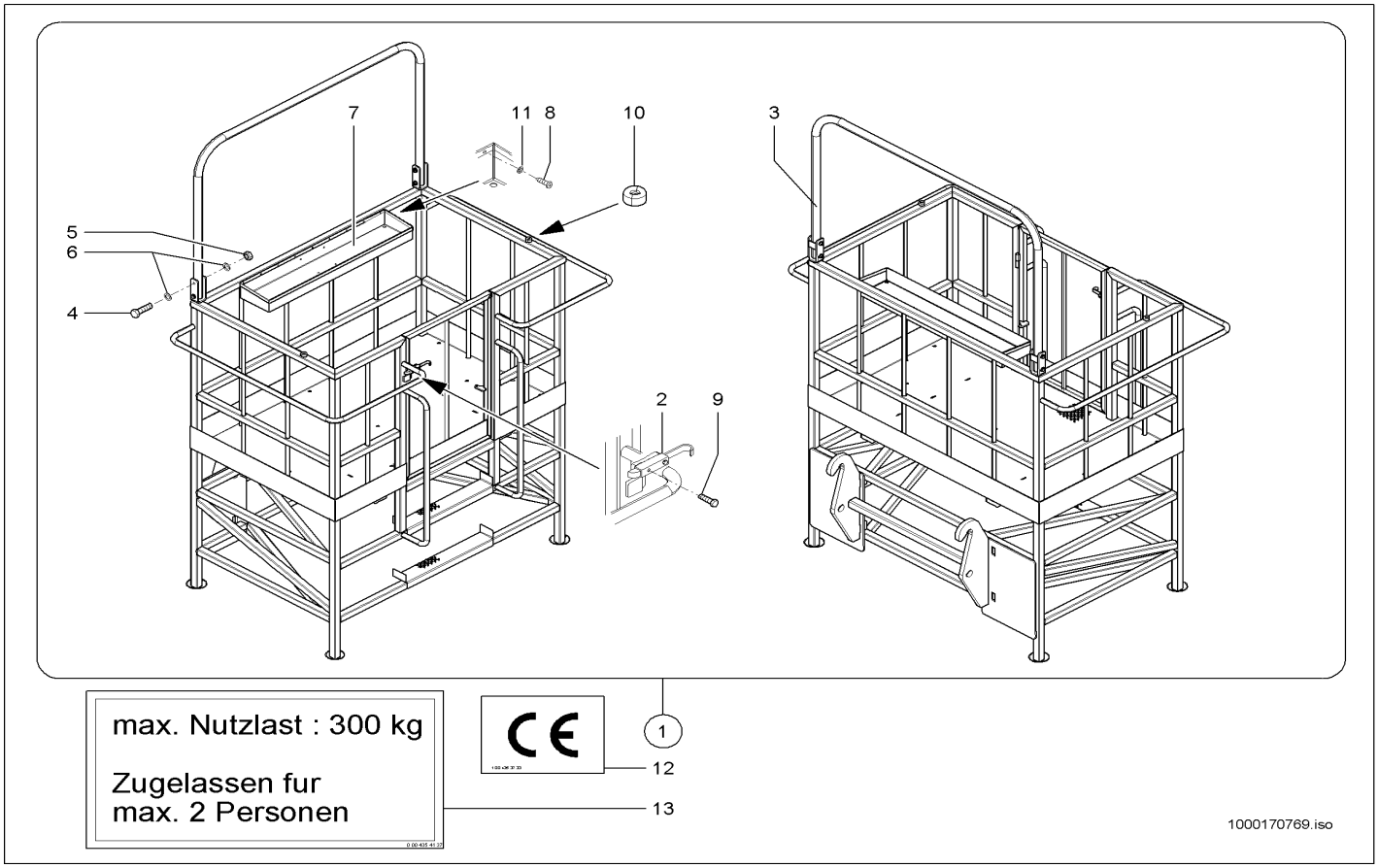

Pos	Art.-Nr.	Anm.	Q'TY	BEZEICHNUNG	PART NAME	DESIGNATION
1	1000109953		1,00 ST	ARBEITSPLATTFORM	?	?
2	1000055356		1,00 ST	RIEGEL	LOCK	VERROU
3	1000053925		1,00 ST	SCHUTZBÜGEL	PROTECTING BAR	ARCHET DE PROTECTION
4	1000047395		4,00 ST	6KT-SCHRAUBE	HEX SCREW	VIS À TÊTE HEXAGONALE
5	1000019657		4,00 ST	6KT-MUTTER	HEXAGON NUT	ÉCROU HEXAGONAL
6	1000049219		8,00 ST	SCHEIBE	WASHER	RONDELLE
7	1000053592		1,00 ST	WERKZEUGKASTEN	TOOL BOX	BOÎTE À OUTILS
8	1000082511		9,00 ST	6KT-SCHRAUBE	HEX SCREW	VIS À TÊTE HEXAGONALE
9	1000015339		2,00 ST	6KT-SCHRAUBE	HEX SCREW	VIS À TÊTE HEXAGONALE
10	1000033180		2,00 ST	GUMMI	RUBBER	CAOUTCHOUC
11	1000092290		9,00 ST	SCHEIBE	WASHER	RONDELLE
12	1000050663		1,00 ST	SCHILD CE	LABEL CE	LABEL CE
13	1000029955		2,00 ST	HINWEISSCHILD	INDICATION LABEL	PLAQUE INDICATRICE

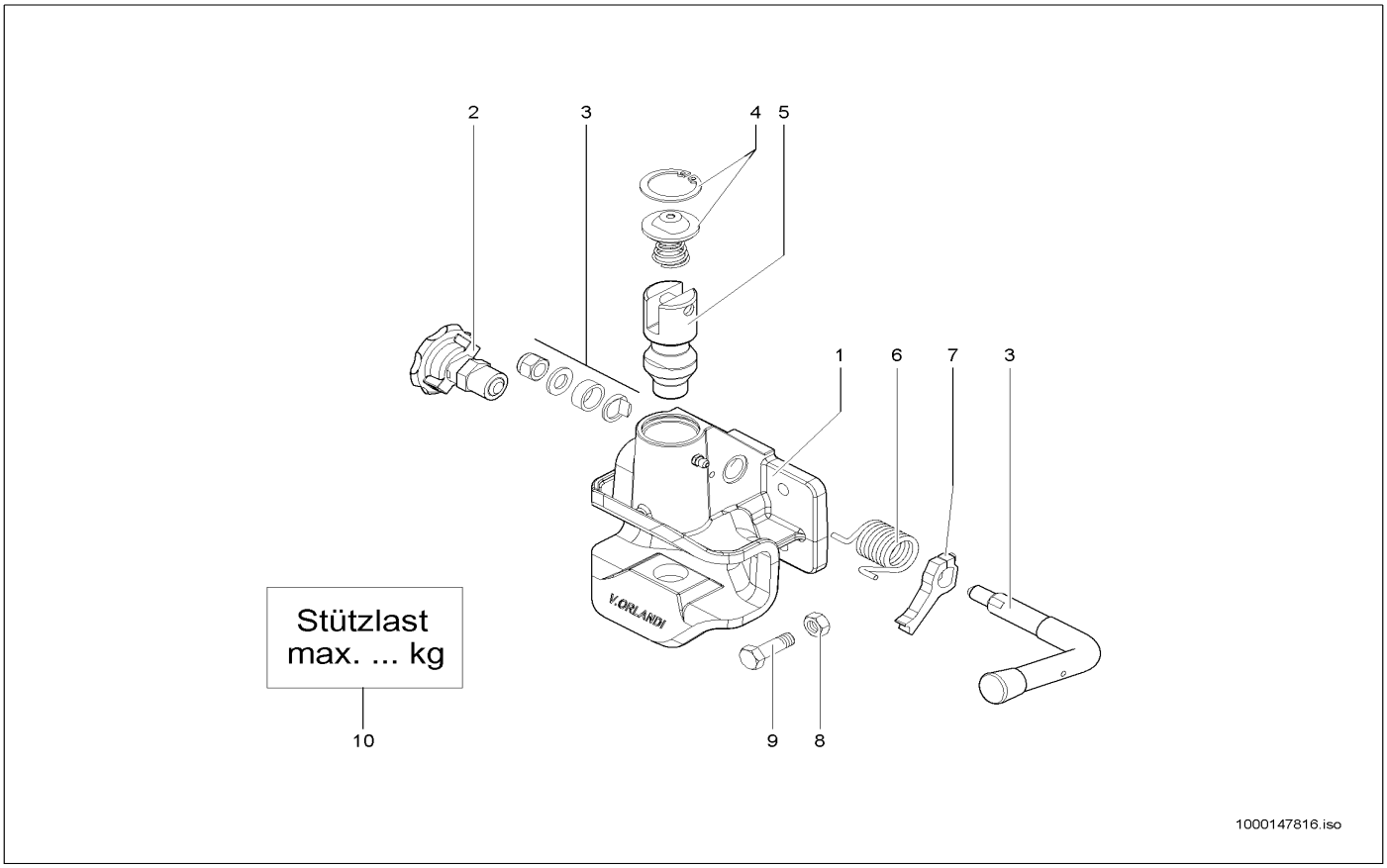

Pos	Art.-Nr.	Anm.	Q'TY	BEZEICHNUNG	PART NAME	DESIGNATION
1	1000113402		1,00 ST	ANHÄNGERKUPPLUNG	TRAILER HITCH	ATTELAGE DE REMORQUE
2	1000144307		1,00 ST	ARRETIERUNG	FIXING	FIXÉE
3	1000144305		1,00 ST	GRIFF	HANDLE	MANETTE
4	1000144306		1,00 ST	FEDERZENTRIERUNG	SPRING CENTRALISATION	CENTRAGE DE RESSORT
5	1000144302		1,00 ST	ANHÄNGEZAPFEN	TOWING PIN	TOURILLON TRACTÉ
6	1000144303		1,00 ST	FEDER	SPRING	RESSORT
7	1000144304		1,00 ST	HEBEL	LEVER	LEVIER
8	1000015408		4,00 ST	6KT-MUTTER	HEXAGON NUT	ÉCROU HEXAGONAL
9	1000085412		4,00 ST	6KT-SCHRAUBE	HEX SCREW	VIS À TÊTE HEXAGONALE
10	1000114962		1,00 ST	SCHILD	LABEL	PANNEAU

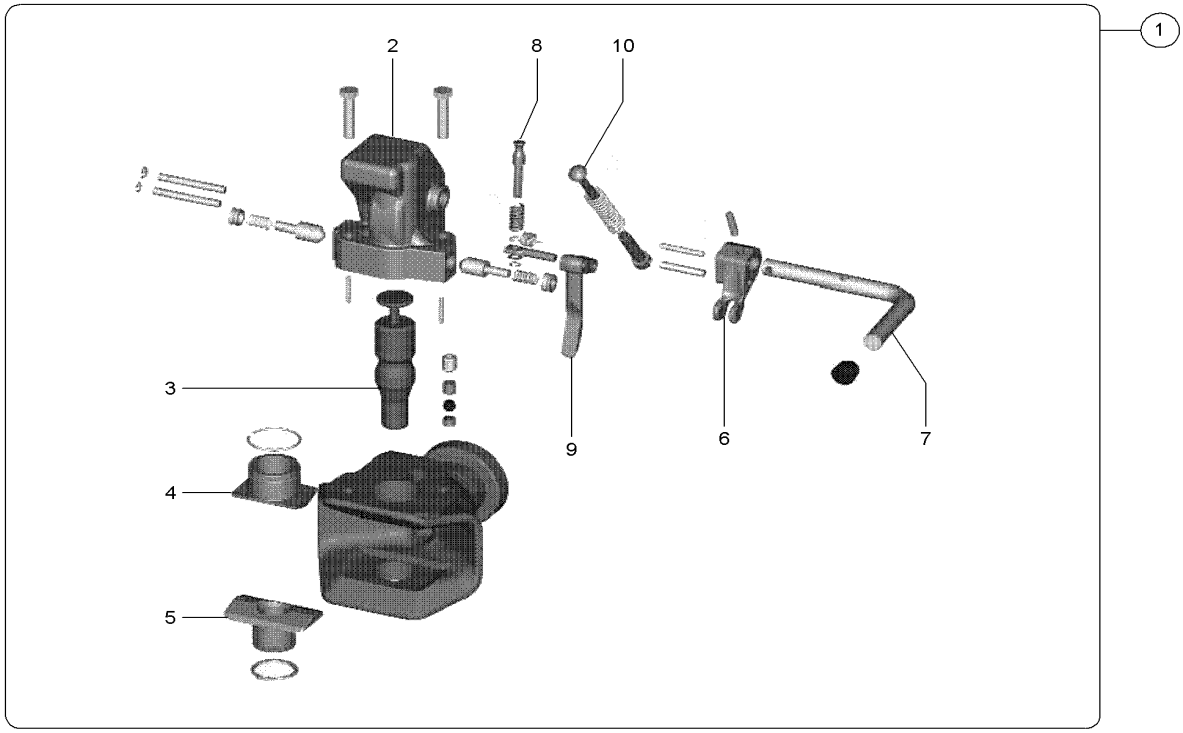

1000158651.iso

Pos	Art.-Nr.	Anm.	Q'TY	BEZEICHNUNG	PART NAME	DESIGNATION
1	1000130352		1,00 ST	ANHÄNGERKUPPLUNG	TRAILER HITCH	ATTELAGE DE REMORQUE
2	1000158652	kpl.	1,00 ST	DECKEL	COVER	COUVERCLE
3	1000158653		1,00 ST	BOLZEN	PIN	AXE
4	1000158655		1,00 ST	BUCHSE	BUSHING	BAGUE
5	1000158656		1,00 ST	BUCHSE	BUSHING	BAGUE
6	1000158658	kpl.	1,00 ST	HEBEL	LEVER	LEVIER
7	1000158657	kpl.	1,00 ST	HEBEL	LEVER	LEVIER
8	1000158661		1,00 ST	STÖSSEL	PUSH ROD	POUSSOIR
9	1000158660	kpl.	1,00 ST	HEBEL	LEVER	LEVIER
10	1000158662		1,00 ST	VERRIEGELUNG	LOCKING	VERROUILLAGE

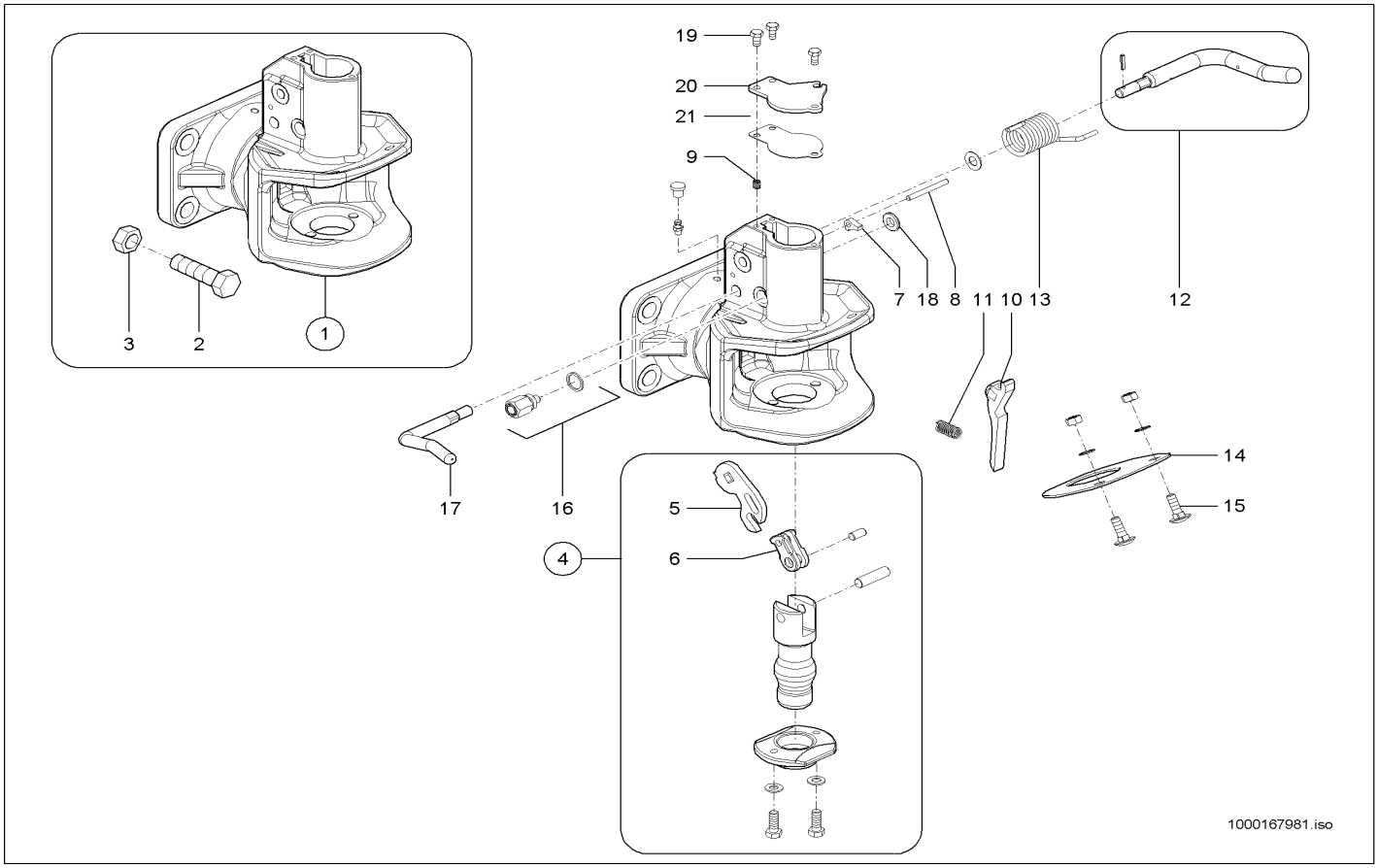

Pos	Art.-Nr.	Anm.	Q'TY	BEZEICHNUNG	PART NAME	DESIGNATION
1	1000158315		1,00 ST	ANHÄNGERKUPPLUNG	TRAILER HITCH	ATTELAGE DE REMORQUE
2	1000047863		4,00 ST	6KT-SCHRAUBE	HEX SCREW	VIS À TÊTE HEXAGONALE
3	1000015423		4,00 ST	6KT-MUTTER	HEXAGON NUT	ÉCROU HEXAGONAL
4	1000167952		1,00 ST	REPARATURSATZ	REPAIRING SET	JEU DE RÉPARATION
5	1000167961		1,00 ST	HEBEL	LEVER	LEVIER
6	1000167960		1,00 ST	LASCHE	JOINT	BIELLE
7	1000167963		1,00 ST	HEBEL	LEVER	LEVIER
8	1000167971		1,00 ST	ZYLINDERSTIFT	CYLINDER PIN	GOUPILLE CYLINDRIQUE
9	1000167972		1,00 ST	FEDER	SPRING	RESSORT
10	1000167964		1,00 ST	HEBEL	LEVER	LEVIER
11	1000167973		1,00 ST	FEDER	SPRING	RESSORT
12	1000167954		1,00 ST	HANDGRIFF	HANDLE	MANETTE
13	1000167974		1,00 ST	FEDER	SPRING	RESSORT
14	1000167965		1,00 ST	HALTER	BRACKET CLUTCH	SUPPORT
15	1000065499		2,00 ST	TORBANDSCHRAUBE	DOOR STRAP SCREW	VIS DE BANDE DE PORTE
16	1000167966		1,00 ST	ANZEIGE	INDICATOR	INDICATION
17	1000167967		1,00 ST	HANDGRIFF	HANDLE	MANETTE
18	1000167968		1,00 ST	KLEMMRING	CLAMP RING	BAGUE DE SERRAGE
19	1000020553		3,00 ST	6KT-SCHRAUBE	HEX SCREW	VIS À TÊTE HEXAGONALE
20	1000167969		1,00 ST	DECKEL	COVER	COUVERCLE
21	1000167970		1,00 ST	DICHTUNG	SEAL	JOINT D'ÉTANCHÉITÉ

Die KRAMER-WERKE GmbH arbeitet ständig an der Verbesserung ihrer Produkte im Zuge der technischen Weiterentwicklung. Darum müssen wir uns Änderungen gegenüber den Abbildungen und Beschreibungen dieser Dokumentation vorbehalten, ohne dass daraus ein Anspruch auf Änderungen an bereits ausgelieferten Maschinen abgeleitet werden kann.

Technische Angaben, Maße und Gewichte sind unverbindlich. Irrtümer vorbehalten.

Nachdruck oder Übersetzung, auch auszugsweise, nur mit schriftlicher Genehmigung der KRAMER-WERKE GmbH.

Alle Rechte nach dem Gesetz des Urheberrechts vorbehalten.
KRAMER-WERKE GmbH
Nussdorferstr. 50
D-88662 Überlingen
Germany

Kramer Werke GmbH
Nußdorfer Straße 50
D-88662Überlingen
Tel. +49 (0) 7551 802-0
Fax +49 (0) 7551 802-260
e-Mail info@kramer.de
www.neusonkramer.com

Neuson Baumaschinen GmbH
Haidfeldstraße 37
A-4060 Linz-Leonding
Tel. +43 (0) 732 90590-0
Fax +43 (0) 732 90590-200
e-Mail office@neuson.com
www.neusonkramer.com

Neuson Ltd.
Crown Business Park
Dukestown, Tredegar
Gwent. NP22 4EF
United Kingdom
Tel. +44 (0) 1495 723083
Fax +44 (0) 1495 713941
e-Mail ukoffice@neuson.com
www.neusonkramer.com