KramerAllrad

516

Baggerlader



Ersatzteilliste

Gültig ab Fahrgestell-Nr. 108 317

Ausgabe 3
Teil-Nr. 0 51 610 38 53

Kramer-Werke GmbH
7770 Überlingen/Bodensee, Telex 7 33 979, Tel. (0 75 51) 80 20

Inhaltsverzeichnis

Gruppe	Bezeichnung	Seite
01	**Motor** = Motor, Keilriemen, Kraftstoff-Schmierölfilterpatrone, Motorenlagerung, Gummipuffer	7
08	**Kraftstoffleitungen** = Vorlaufleitung, Rücklaufleitung	7
10	**Luftfilter** = Trockenluftfilter - Unterdruckanzeige	9
16	**Kraftstoffanlage** = Tankdeckel - Tanksieb - Kraftstoffbehälter - Kraftstoffanzeige	9
17	**Gasregulierung** = Fußgasregulierung - Handgasregulierung - Abstellvorrichtung für Motor	11
20	**Rahmen** = Rahmenteile, Lagerbolzen für Lenkachse, Gummihohlfeder, Befestigung Tiefl öffelbagger oder Ballastgewicht am Rahmen, Befestigung Starrachse	13
21	**Kupplung** = Druckölkupplung - Zsb. Lagergehäuse - Wandler - Befestigung Wandler - Leckölleitung - Ölleitungen zum und vom Wandler - Temperaturgeber für Wandler - Ölkühler	15-17
22	**Getriebe** (mit Differential der Lenkachse) = Getriebegehäuse - Rücklaufrad - Zahnrad 1. u. 2. Gang - Doppelrad-Antriebswelle - Lamellenträger - Druckölkupplung - Getriebeschaltung **Getriebe** (mit Differential der Lenkachse) = Abtriebswelle - Ausgleichgetriebe - Ausgleichgetriebeteile - Gelenkwelle Motor/Getriebe - Gelenkwelle Getriebe/Starrachse **Getriebe** (mit Differential der Lenkachse) = Getriebeölkreislauf - Inch-Ventil - Saugfilter - Saug- u. Druckleitungen - Druckaufbauventil - Mitteldruckfilter **Getriebe** Einzelteile für die Druckölkupplung - Einzelteile für Druckaufbauventil u. Getriebeschaltventil	19-23 25 27-37/4 39
23	**Planeten-Triebachse** = Zsb. Achsträger, Zsb. Achsgetriebegehäuse, Achsgetriebegehäuseteile **Planeten-Triebachse** = Achstriebwellen, Lagerung Achstriebwellen, Zsb. Planetentrieb Planetentriebteile, Scheibenrad, Befestigung Scheibenrad	41-43 45
24	**Bremse** = Feststellbremse **Bremse** = Bremspedal - Bremsleitungen - Ventile - Druckspeicher	47-49/4 51-53/4
26	**Portal-Lenktriebachse** = Zsb. Achsträger, Zsb. Portaltriebteile, Scheibenrad, Befestigung Scheibenrad **Portal-Lenktriebachse** = Lagerung der Doppelgelenkwellen im Achsträger, Einzelteile Doppelgelenkwelle, Lagerung der Portalträger am Achsträger, Abdeckblech **Portal-Lenktriebachse** = Bremsendeckplatte, Bremsenteile, Radzylinder, Bremstrommeln	55 57 59
27	**Lenkung** – Hydrostatische Lenkung, Spurstange, Lenkzylinder, Hydr. Pumpe für Lenkung und Getriebeölkreislauf, Ölleitungen, Einzelteile für Lenkzylinder	61-65
29	**Fahrersitz** = Fahrersitz, Einzelteile Fahrersitz	67-69
30	**Blechteile** = Motorraumklappe - Blechteile - Radabdeckung hinten - Radabdeckung vorne	71-73
32	**Auspuff** = Auspufftopf, Asbestdichtlinse	73
33	**Elektrische Ausrüstung** = Armaturenbrett, Scheinwerfer, Kontrollampen, Schalter, Anlasser, Lichtmaschine	75-77
34	**Fahrerkabine** = Scheibenwischer vorne und hinten	77/2

Inhaltsverzeichnis

Oktober 90

Gruppe	Bezeichnung		Seite
34	**Fahrerkabine**	= Fahrerkabinenteile, Fahrerhaustüren, Rückspiegel, Röhrenlüfter. = Verkleidung Fahrerstand - Beifahrersitz	79- 83 85
36	**Hydraulik**	= Hydraulikpumpenantrieb, Hydraulikpumpe für Ladeanlage und Bagger, Saugleitung, Druckleitung zum Steuergerät, Rücklaufleitung Steuergerät - Ölbehälter, Steuergeräte, Steuergerätebetätigung, Rücklauffilter, Luftfilter, Ölablaß - Hydraulikölbehälter, Manometer - Druckanzeige - Rücklauffilter	87- 95
		= Einzelteile für die Steuergeräte, Einzelteile für die Hochdrucküberleitung	97
		= Druckleitungen vom Steuergerät zu den Hubzylindern, Druckleitungen vom Steuergerät zu den Kippzylindern, Sonderventil	99
		= Lagerung des Hubrahmens an Zsb. Rahmen, Hubrahmen, Ladeschaufel, Kipphebel, Kippstange, Befestigung Hub- und Kippzylinder an der Ladeanlage und am Fahrzeugrahmen, Schutzvorrichtung für Ladeschaufel	101
		= Hubzylinder - Kippzylinder	103
		= Sonderausrüstungen für die Ladeanlage	105
41	**Heizung**	= Eberspächer Fahrerhausheizung	107
43	**Werkzeug u. Zubehör**	= Hinweisschilder, Werkzeuge, Wasserfüllventil, Befestigungsteile für Tieflöffelbagger oder Ballastgewicht	109-111
So 576	**Greifschaufel (Direktanbau)**	= Steuergerät, Druckleitungen, Steuergerätebetätigung	113
		= Greifschaufel - Greifschaufelteile	115
		= Hydraulik-Installation, Hydraulikzylinder	117-117/2
So 576	**Hochkippschaufel (Direktanbau)**	= Hochkippschaufel - Hochkippschaufelteile	119
		= Hydraulik-Installation-Hydraulikzylinder	121
So 577	**Schnellwechseleinrichtung**	= Steuergerät, Druckleitungen, Steuergerätbetätigung	123-123/2
		= Rahmen, Hydraulikzylinder, Hydraulikinstallation	125
		= Staplereinrichtung, Ladeschaufeln, Leichtgutschaufel	127
		= Greifschaufel, Greifschaufelteile	129
		= Greifschaufel, Hydraulikinstallation, Hydraulikzylinder	131-131/2
		= Baumverpflanzgerät, Frontaufreißer, Anbauplatte für Kehrmaschine	133-141
		= Hochkippschaufel - Hochkippschaufelteile	143
		= Hydraulik-Installation - Hydraulikzylinder	145
So 660		= Anbau-Hubstapler Typ 400	147-149
So 662		= Anbau-Hubstapler Typ 600	151-155
So 577		= Seitenschwenkschaufel	157
		= Hydraulikzylinder - Hydraulik-Installation	159
So 1016		= Anbau-Schwenkkran	161
		= Hydraulikzylinder - Rohrleitungen	163
So 580	**Ballastgewicht**		165
So 583	**Doppel-Luftfilter**		167
So 1053	**Schnellläufer (37 oder 30 km/h)**	= Getriebe, Getriebeschaltung, Gelenkwellen, Tachometer, Lufttrichter und Halter für Ölkühler	167/1-167/8
33 u. 29 1015/1266/566	**Ergänzungen zur Ersatzteilliste** neue Brems-Blink-Schlußleuchten/Grammer Fahrersitz/ Schwingungsdämpfer Ladeanlage / Zweizylinder-Anbau-Hubstapler / Anbau-Kehrmaschine		168-198

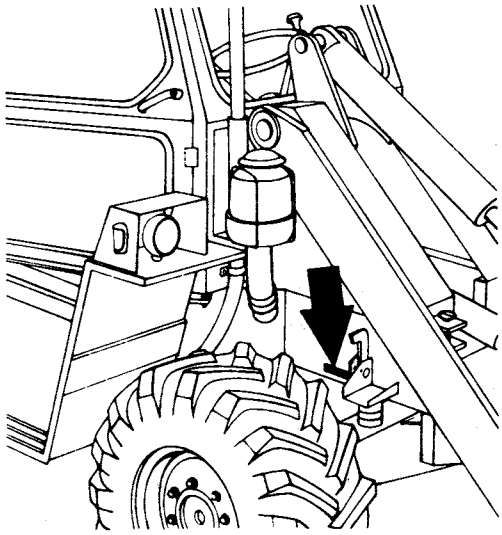

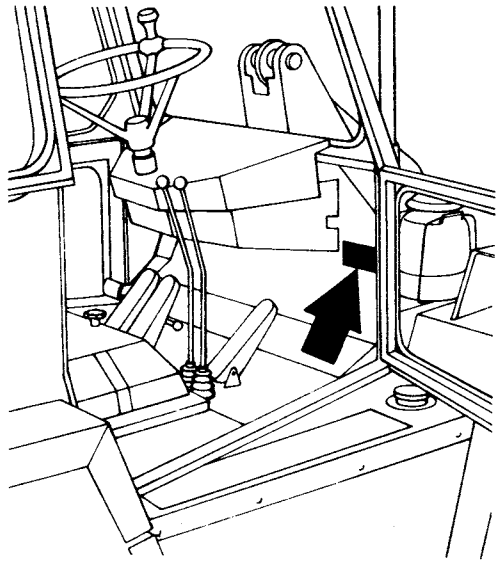

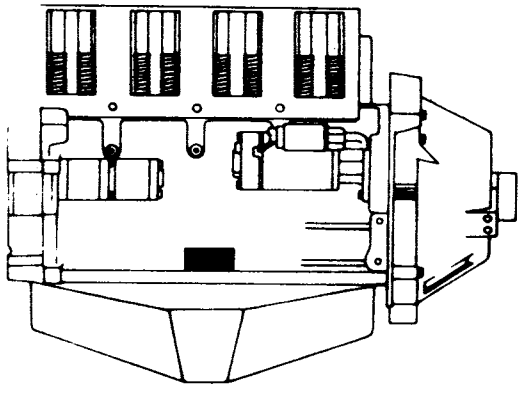

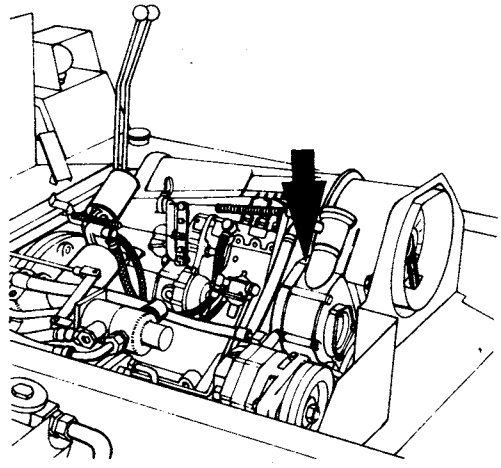

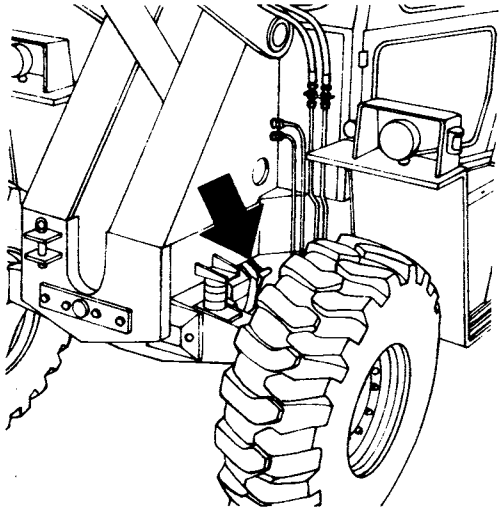

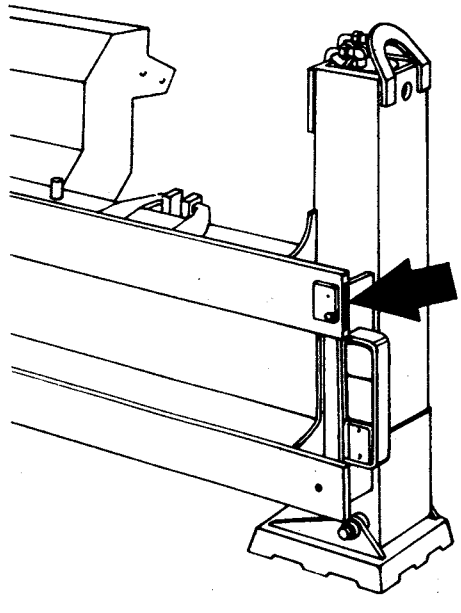

Zur besonderen Beachtung!

Bei allen Ersatzteil-Bestellungen sind folgende Angaben erforderlich:

1. **Type – Fahrgestell-Nr. – Tag der Auslieferung**
   1a) Bei Bestellung von Ersatzteilen für das Getriebe oder den Motor ist die Angabe der Getriebe- bzw. der Motor-Nr. erforderlich.
   1b) Bei Bestellung von Ersatzteilen für das Heckarbeitsgerät ist die Angabe der Geräte-Nr. erforderlich.

2. **Die Teil-Bezeichnung**
   Die Teile sollen so bezeichnet werden, wie sie in der Ersatzteilliste bezeichnet sind, z.B. Doppelgelenkwelle links oder Zylinderrollenlager NJ 208 EC 3 DIN 5412.

3. **Die Ersatzteil-Nummer**
   Die Ersatzteilnummer, eine zehnstellige Zahl, ist unbedingt erforderlich; z.B. 0 02 261 12 22 oder 7 622 000 081.

4. **Die Hauptgruppen-Nummer**
   Dieses ist die zweistellige bzw. bei Sonderausführungen die dreistellige, auf jeder Textseite rechts oben groß aufgedruckte Zahl, z.B. 22 oder So 576.

5. **Die genaue Angabe der zu versendenden Stückzahlen.**

6. **Die genaue Versandadresse und die gewünschte Versandart**
   Z.B. Post, Bahn, Luftfracht, Fracht, Expreß usw. Bahnstation bei Bahnsendungen, Postleitzahl bei Postsendungen. Fehlen diese Angaben, so geschieht der Versand nach unserem Ermessen.

Eine Ersatzteil-Bestellung sieht etwa so aus:
Für Baggerlader 516 – Fahrgest.-Nr. 108 317 – geliefert 20. 3. 82 – Getriebe-Nr. 4522 5077
1 Stück Doppelgelenkwelle links – 0 02 261 12 22 - (26)
1 Stück Zylinderrollenlager NJ 208 E C3 – DIN 5412 – 7 622 000 081 - (22)
Lieferung per Expreß – München-Hauptbahnhof

Wo sind die verschiedenen Nummern am Baggerlader zu finden?

Fahrgestell-Nr.:	Am rechten Längsträger des Rahmens vorne am Fahrzeug, ferner auf dem Typenschild innerhalb des Fahrerstandes.
Motor-Nr.:	Auf dem Typenschild unter dem Anlasser, außerdem noch auf dem Flansch für die Einspritzpumpe.
Getriebe-Nr.:	Außen am Getriebegehäuse – in Fahrtrichtung gesehen – links eingeschlagen.
Heckarbeitsgeräte-Nr.:	In Fahrtrichtung rechts gesehen ist diese in die obere Führungsschiene am Anbaurahmen eingeschlagen.

Die Bezeichnungen – **vorn – hinten – links – rechts** – verstehen sich im Sinne der Fahrtrichtung.

Die Lieferung von Ersatzteilen erfolgt per Nachnahme. Eingesandte, beschädigte Musterstücke werden verschrottet, wenn keine Rückforderung innerhalb 8 Tagen verlangt wird.

Die Abbildungen sind für die Ausführung nicht verbindlich.

Durch die Entwicklung bedingte technische Änderungen behalten wir uns vor.

Überlingen, den 1. März 85

Kramer-Werke
GmbH
ÜBERLINGEN/BODENSEE

Anschrift für Ihre Bestellung:
Kramer-Werke, Abt.: Ersatzteildienst, 7770 Überlingen/Bodensee
Fernruf: (0 75 51) 80 20
Fernschreiber: 7 33 979

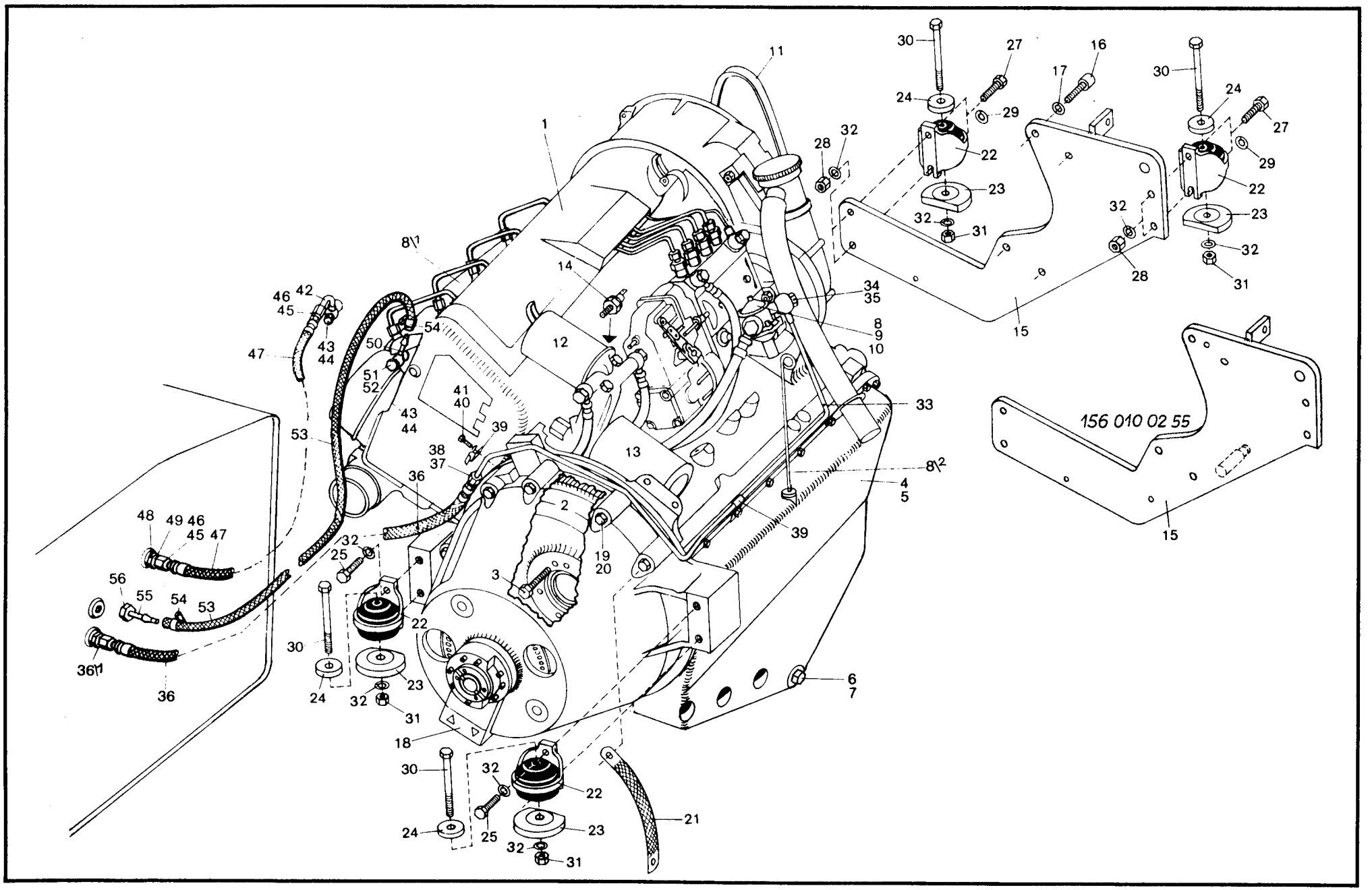
156 010 02 55

Kramer Allrad

Motor-Kraftstoffleitungen

Hauptgruppe **01/08**

Bild-Nr.	Teil-Bezeichnung	Stück	Teil-Nr.	
	Motorenersatzteilliste – siehe Motorenersatzteilliste F 4 L 912			
	Gruppe 01 – Motor			
1	Deutz-Motor F 4 L 912 „K 41 B"	1	0 56 010 00 03	
2	Schwungrad	1	0 41 031 00 01	
3	Dehnschrauben M 10 x 50 DIN 961 - 10,9	10	0 00 995 38 71	
4	Ölwanne (2237138)	1	0 56 011 01 30	
5	Dichtmasse für Ölwanne (Tube - 100 gr.) (1007910)	1	0 00 441 00 20	
6	Dichtring A 22 x 29 DIN 7603-Cu	1	7 593 641 035	
7	Magnetfilterstopfen M 22 x 1,5	1	0 00 990 68 10	
8	Dichtung für Kraftstofförderpumpe	1	0 00 996 45 12	
8/1	Deckeldichtung	4	0 00 996 37 10	
8/2	Ölmeßstab - Motor (1173149)	1	0 43 011 00 31	**ab Anfang 1989**
9	Reparatursatz (klein) für Kraftstofförderpumpe } Pierburg	1	0 00 996 44 12	0 00 996 39 15 } FCM
10	Reparatursatz (groß) für Kraftstofförderpumpe } Pierburg	1	0 00 996 43 12	0 00 996 40 15 } IMSA
11	Keilriemen 9,5 x 1450 lg. DIN 7753	1	7 601 000 011	
12	Kraftstoffilterpatrone	1	0 45 082 00 01	
13	Schmierölfilterpatrone	1	0 45 114 00 01	
14	Öldruckschalter (Motor) M 10 x 1 K	1	0 00 333 04 08	
15	Zsb. Motorträger (hinten) (bis Fgst.-Nr. 115 522)	1	1 56 010 00 55	(1560100255 ab Fgst.-Nr. 115523 – siehe Seite 89 – Abstützung Hydraulikpumpe)
16	Zylinderschraube M 14 x 110 DIN 912	4	7 252 678 167	
17	Federring 14 DIN 7980	4	7 481 682 009	
18	Lagergehäuse (Motorträger am Schwungrad)	1	1 43 212 00 13	Befestigung Lagergehäuse am Motor
19	Sechskantschraube M 10 x 80 DIN 931 – 8,8	6	7 234 677 109	
20	Federring A 10 DIN 128	6	7 482 682 010	
21	Masseband	1	0 00 335 00 20	
22	Gummipuffer	4	0 00 993 74 78	
23	Distanzstück	4	0 21 012 00 58	
24	Scheibe	4	0 80 012 00 70	
25	Sechskantschraube M 12 x 30 DIN 933-8.8	4	7 236 677 189	
27	Sechskantschraube M 12 x 40 DIN 933-8.8	4	7 236 677 191	
28	Sechskantmutter M 12 DIN 934	4	7 403 677 009	
29	Scheibe A 13 DIN 125	8	7 451 680 013	
30	Sechskantschraube M 12 x 120 DIN 931-8.8	4	7 234 677 136	
31	Sechskantmutter M 12 DIN 985	4	7 405 677 009	
32	Federring A 12 DIN 128	8	7 482 682 012	
	Gruppe 08 – Kraftstoffleitungen			
33	Zsb. Kraftstoffleitung (10 x 1 x 1220 lg.)	1	1 56 080 01 10	
34	Hohlschraube A 8 DIN 7643 - 6 S	1	7 803 171 116	
35	Dichtring A 14 x 18 DIN 7603-Cu	2	7 593 641 021	
36	Schlauchleitung 560 lg.	1	0 00 993 53 22	
36/1	Verschraubung GE 10 - LM -	1	0 00 363 66 16	Vorlaufleitung
37	Überwurfmutter AL 10 DIN 3870	2	7 788 010 554	
38	Schneidring L 10 DIN 3861	2	7 786 680 103	
39	Schelle	2	0 00 993 85 29	
40	Sechskantschraube M 6 x 16 DIN 933-8.8	1	7 236 677 079	
41	Federring A 6 DIN 128	1	7 482 682 006	
42	Zsb. Rücklaufleitung (6 x 1 x 100)	1	1 43 080 00 11	
43	Hohlschraube (M 8 x 1 - mit 2 Bohrungen - 25 lg)	1	0 00 991 17 23	
44	Dichtring A 8 x 11,5 DIN 7603-Cu	3	7 593 641 009	Rücklaufleitung – Ausführung 1
45	Überwurfmutter AL 6 DIN 3870	2	7 788 010 552	
46	Schneidring L 6 DIN 3861	2	7 786 680 101	
47	Schlauchleitung (500 lg. - beidseitig M 12 x 1,5)	1	0 00 993 58 18	
48	Verschraubung GE 6 - LM -	1	0 00 363 76 17	
49	Rohrstück 6 x 1 x 40 lg	1	1 43 161 01 45	
50	Ringstück	1	0 00 991 04 15	
51	Hohlschraube (M 8 x 1 – mit 2 Bohrungen – 25 lg.)	1	0 00 991 17 23	
52	Dichtring A 8 x 11,5 DIN 7603-Cu	3	7 593 641 009	Rücklaufleitung – Ausführung 2 (ca. ab Fgst.-Nr. 108 370)
53	Schlauch 5,5 x 2,5 x 650 lg.	1	1 00 993 74 24	
54	Schlauchschelle	2	0 00 993 08 29	
55	Schlauchanschlußstück	1	0 00 083 00 18	
56	Dichtring A 10 x 14 DIN 7603-Cu	1	7 593 641 015	

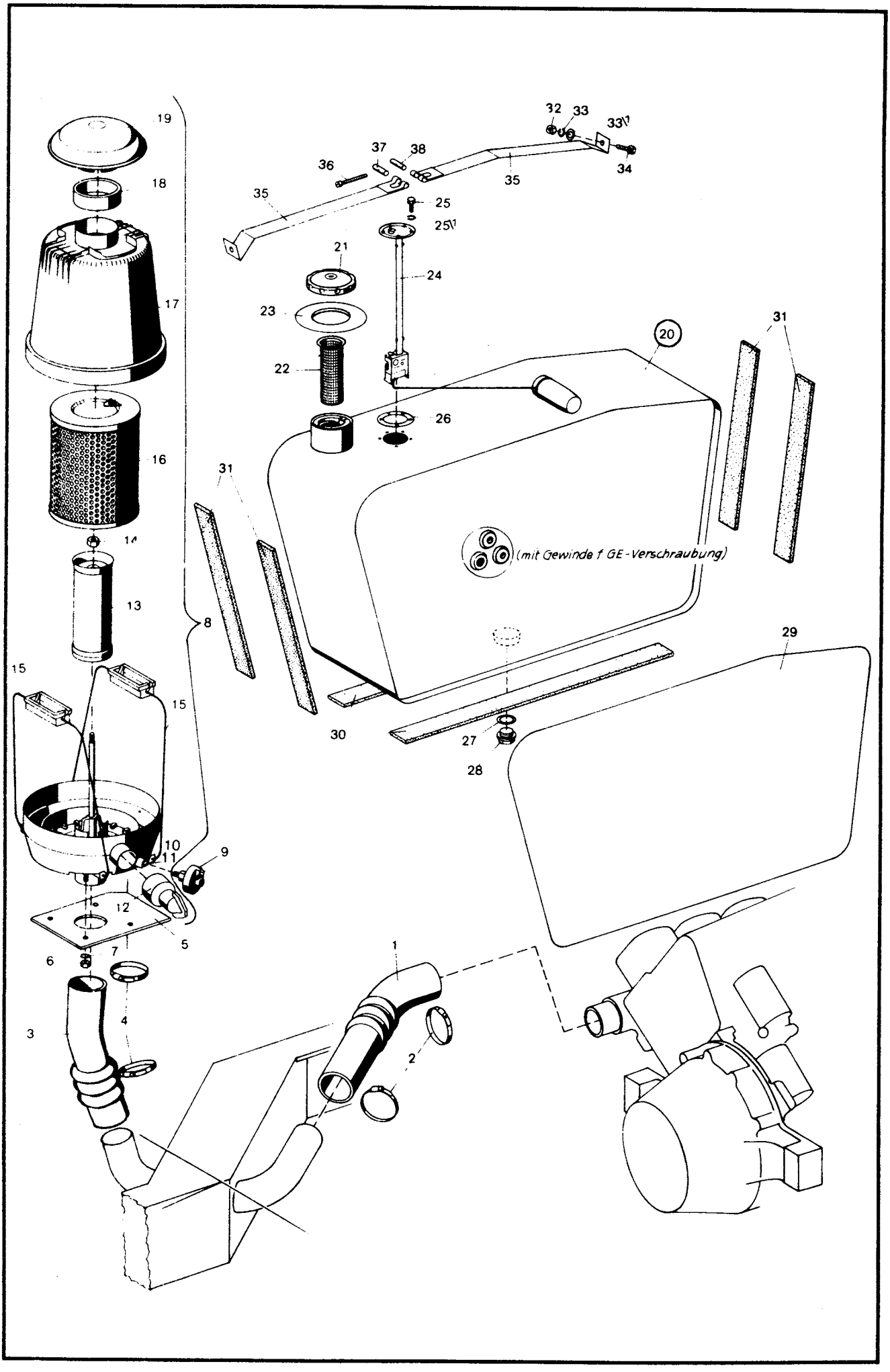
19
18
17
16
14
13
8
15
15
10
11
9
12
5
6
7
4
3
1
2
32
33
33\1
34
35
36
37
38
35
25
25\1
21
24
23
22
26
20
31
31
(mit Gewinde f GE-Verschraubung)
30
27
28
29

Bild-Nr.	Teil-Bezeichnung		Stück	Teil-Nr.	
	Gruppe 10 - Luftfilter (bei Doppelluftfilter siehe So 583 - Seite 167)				
1	Faltenschlauch (297 lg. - 70 ∅ innen)		1	0 00 993 14 22	
2	Schlauchband (76 - 92 ∅)	(7929)	2	0 00 993 72 28	
3	Faltenschlauch (320 lg. - 70 ∅ innen)		1	1 00 993 56 22	
4	Schlauchband (76 - 92 ∅)	(7929)	2	0 00 993 72 28	
5	Lagerplatte für Luftfilter (angeschweißt)		1	1 43 201 13 12	
6	Sechskantmutter M 8 DIN 934		4	7 403 677 005	
7	Federring A 8 DIN 128		4	7 482 682 008	
8	Trockenluftfilter kompl.		1	0 00 993 52 01	
9	Unterdruckanzeiger (500 mm WS)		1	0 00 993 03 04	
10	Dichtring A 10 x 16 DIN 7603-Cu		1	7 593 641 016	
11	Filzscheibe		1	0 00 990 41 30	
12	Staubentleerventil		1	0 00 996 07 51	
13	Sicherheitspatrone (CF 820)		1	0 00 993 14 06	
14	Sechskantmutter M 8 (Bundmutter)		1	0 90 101 00 91	
15	Bügel vollst.		2	0 43 101 01 40	
16	Filterpatrone (C 17160)		1	0 00 993 10 06	
17	Haube vollst.		1	0 43 101 00 26	
18	Gummimuffe (22 lg. - 70 ∅ innen)		1	0 00 993 08 82	
19	Regenschutzkappe		1	0 00 993 02 03	
	Gruppe 16 – Kraftstoffanlage				
20	Zsb. Kraftstoffbehälter		1	1 43 160 02 03	
21	Verschlußdeckel (abschließbar)		1	0 00 161 07 03	
22	Siebeinsatz		1	0 00 161 06 02	
23	Tankmanschette		1	0 00 996 42 50	
24	Tankmeßgerät		1	0 00 336 11 01	
25	Sechskantschraube AM 5 x 16 DIN 7513		5	7 236 677 056	
25/1	Federring A 5 DIN 128		5	7 482 682 005	
26	Dichtung		1	0 00 996 04 12	
27	Dichtring A 18 x 22 DIN 7603-Cu		1	7 593 641 028	
28	Verschlußschraube M 18 x 1,5 DIN 910		1	7 334 673 005	
29	Wärmedämmatte		1	0 43 162 01 88	
30	Filzstreifen 35 x 5 x 600 lg.		2	1 00 993 32 90	
31	Filzstreifen 35 x 5 x 420 lg.		4	1 00 993 43 90	
32	Sechskantmutter M 8 DIN 934		2	7 403 677 005	Bef. Kraftstoffbehälter
33	Federring A 8 DIN 128		2	7 482 682 008	
33/1	Scheibe A 8.4 DIN 9021		1	7 462 680 012	
34	Flachkopfschraube M 8 x 16 DIN 933-8.8		2	0 00 995 06 69	
35	Spannband		2	1 00 993 51 11	
36	Zylinderschraube AM 6 x 50 DIN 84		1	7 250 670 625	
37	Bolzen ohne Gewinde		1	0 00 990 01 15	
38	Bolzen mit Gewinde		1	0 00 990 00 15	



1
2
3
4
5
6
7
8
9
10
11
12
13
14
15
16
17
18
19
20
21
22
23
24
25
26
27
28
29
30
32
33
34
35
36
37
38
39
40
41
42
43
44
45
46
47
48
49
50
51
52
53
54
55

Kramer

Gasregulierung – Abstellvorrichtung

Hauptgruppe **17**

Bild-Nr	Teil-Bezeichnung	Stück	Teil-Nr	
	Gruppe 17 (Gasregulierung)			
1	Zsb. Gaspedal	1	1 62 170 00 04	
2	Sechskantschraube M 6 x 40 DIN 933	1	7 236 677 087	
3	Sechskantmutter M 6 DIN 934	3	7 403 677 004	bis Fgst.-Nr. 110 724
4	Spannhulse 5 x 20 DIN 1481	1	7 514 682 133	
5	Sechskantschraube M 6 x 16 DIN 933-8.8	2	7 236 677 079	
6	Federring A 6 DIN 128	2	7 482 682 006	
7	Trittplatte	1	1 43 170 04 04	
8	Pedaluberzug	1	1 43 171 01 19	
9	Buchse	2	0 00 994 27 53	
10	Scheibe 10.5 DIN 125	1	7 451 680 012	**ab Fgst.-Nr. 110 725 –**
11	Bolzen B 10 h 11 x 85 x 80.5	1	7 900 104 003	„Motorabstellen durch Zurück-
12	Splint 3 x 20 DIN 94	1	7 530 680 039	ziehen der Trittplatte"
13	Sechskantschraube M 8 - 90 DIN 931 verz	1	7 234 677 776	
14	Sechskantmutter M 8 DIN 934 verz.	1	7 403 677 709	
15	Zsb. Lagerwelle	1	1 43 170 00 20	
16	Zsb. Hebel	1	1 43 170 01 22	
17	Spannhulse 6 x 24 DIN 1481	1	7 514 682 157	
18	Gasgestange (Pedal-Lagerwelle)	1	1 43 171 01 45	
19	Winkelgelenk A 10 DIN 71 802	4	7 824 670 002	
20	Sechskantmutter M 6 DIN 934-5 S	4	7 403 677 004	
21	Federring A 6 DIN 128	4	7 482 682 006	
22	Gasgestange (Lagerwelle-Motor)	1	1 43 171 00 45	
23	Zugfeder	1	1 00 992 68 03	
24	Halter	1	1 43 171 06 40	
25	Hebel	1	1 62 171 05 17	
26	Paßscheibe 12 x 18 x 1 DIN 988	3	7 464 680 069	
27	Zylinderschraube AM 6 x 50 DIN 84	1	7 250 670 625	
28	Sechskantmutter M 6 DIN 934	1	7 403 677 004	ab Fgst.-Nr. 110 725
29	Halter (12 x 4 x 30 lg.)	1	1 43 171 05 40	
30	Zugfeder	1	1 00 992 68 03	
	Handregulierung			
32	Zsb. Regulierhebel für Handgas	1	0 90 410 00 38	(Handgas eingestellt auf max.
33	Senkschraube M 8 x 18 DIN 963-5.8	4	7 270 673 136	Motordrehzahl 2300 U/min bei
34	Federring A 8 DIN 128	4	7 482 682 208	angebautem HT 21 oder TB 80,
35	Sechskantmutter M 8 DIN 934 verz	4	7 403 677 709	bei angebautem TB 65
36	Zsb. Seilzug (1900 lg.)	1	**1 43 170 06 60**	auf 2000 U/min).
37	Nippel (1021)	1	1 00 991 14 21	
38	Bolzen	1	1 43 171 00 94	
39	Sechskantmutter M 6 DIN 934	1	7 403 677 004	
40	Kabelmuffe	2	0 00 996 20 42	
41	Widerlager	1	1 43 171 02 34	
42	Rohrschelle	1	1 00 993 02 30	
43	Sechskantschraube M 6 x 12 DIN 933 verkadmet	1	7 236 677 757	
44	Sechskantmutter M 6 DIN 934 verkadmet	1	7 403 677 707	
45	Federring A 6 DIN 128 verzinkt	1	7 482 682 206	
	Abstellvorrichtung für Motor			
46	Knopfgriff	1	0 00 996 72 30	
47	Zsb. Abstellzug (1600 lg.)	1	0 43 170 02 60	
48	Schelle	1	1 00 993 02 30	
49	Sechskantschraube M 6 x 12 DIN 933	1	7 236 677 078	**bis Fgst.-Nr. 110 724 –**
50	Federring A 6 DIN 128	1	7 482 682 006	„Motorabstellen durch Hochziehen
51	Sechskantmutter M 6 DIN 934	1	7 403 677 004	des Knopfgriffs"
52	Klemmschraube M 6 x 12 DIN 933	1	1 00 995 18 71	
53	Winkelgelenk A 10 DIN 71802	1	7 824 670 002	
54	Federring A 6 DIN 128	1	7 482 682 006	
55	Sechskantmutter M 6 DIN 934	1	7 403 677 004	

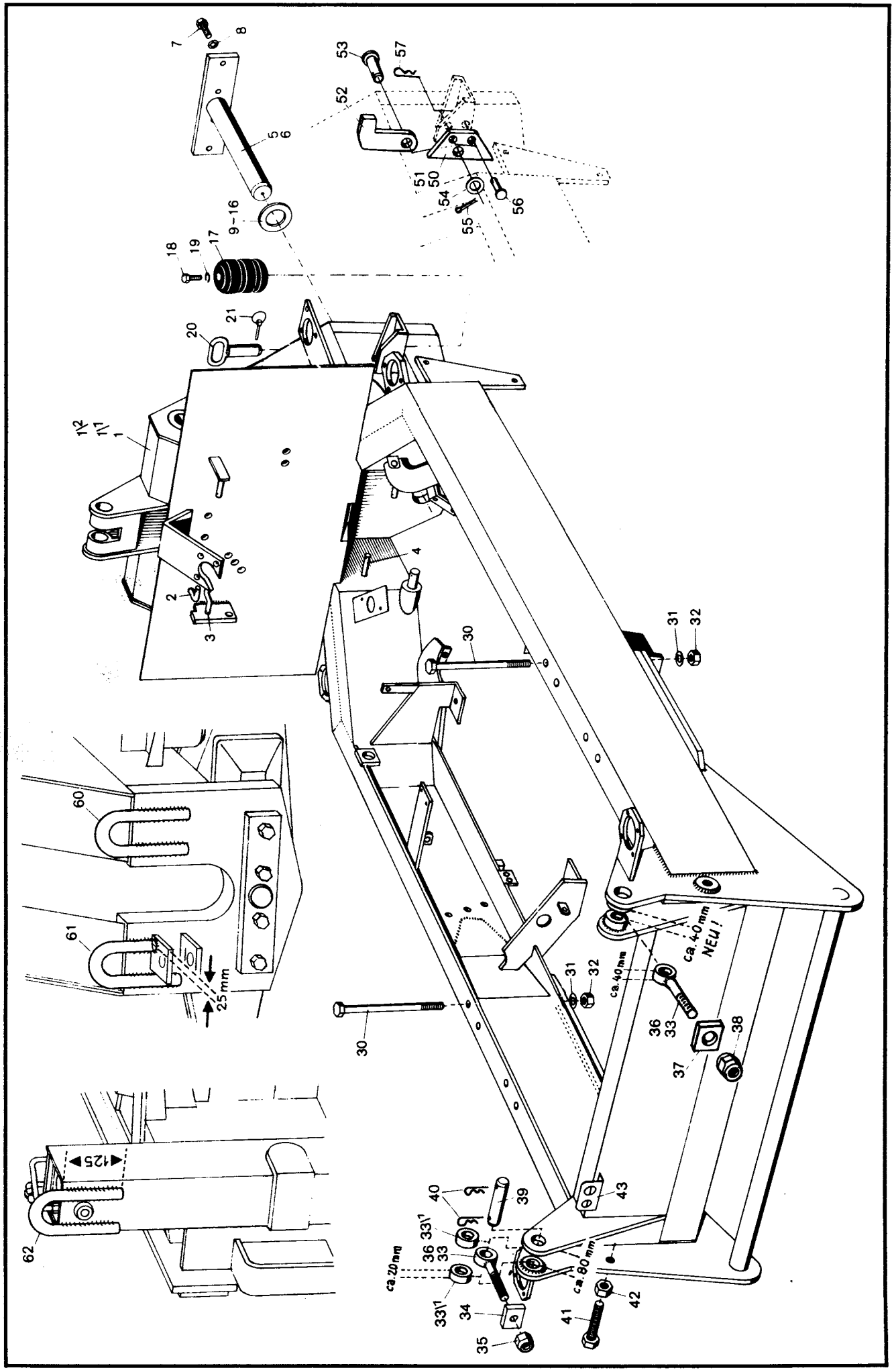

ca. 40 mm
NEU!
ca. 40 mm
ca. 20 mm
ca. 80 mm
25 mm
125

Kramer Allrad

Rahmen

Lagerbolzen Lenkachse – Gummihohlfeder – Befestigung Tieflöffelbagger oder Ballastgewicht am Rahmen – Befestigung Starrachse

Hauptgruppe **20**

Bild-Nr.	Teil-Bezeichnung	Stück	Teil-Nr	
	Gruppe 20 (Rahmen)			**ab Fgst.-Nr. 110 900**
1	Zsb. Rahmen (bis Fgst.-Nr. 108419)	1	1 43 200 06 36	
1/1	Zsb. Rahmen (ab Fgst.-Nr. 108420)	1	1 43 200 07 36	1 43 200 10 36
1/2	Zsb. Rahmen (ab Fgst.-Nr. 108420 – mit Schnellgang)	1	1 43 200 09 36	1 43 200 11 36
2	Lagerbolzen (am Rahmen angeschweißt)	1	1 43 201 09 93	
3	Lagerbolzen Lagerung der Schaltung	1	1 43 201 10 93	
4	Lagerbolzen für Druckaufbauventil	1	1 43 201 11 93	
5	Zsb. Lagerbolzen für Lenkachse	1	1 02 260 03 93	
6	Optimolypaste „White T"	1	1 00 441 13 10	(Schmierung Lagerbolzen)
7	Sechskantschraube M 20 x 60 DIN 933-10,9	4	7 236 678 307	(mit Loctite 0242 gesichert)
8	Federring 20	4	0 00 992 17 28	
9	Beilagscheibe 4,6 mm stark	2	1 00 997 76 04	
10	Beilagscheibe 4,8 mm stark	2	1 00 997 77 04	
11	Beilagscheibe 5,0 mm stark	2	1 00 997 78 04	
12	Beilagscheibe 5,2 mm stark	2	1 00 997 79 04	
13	Beilagscheibe 5,4 mm stark (Stärke nach Bedarf)	2	1 00 997 80 04	
14	Beilagscheibe 5,6 mm stark	2	1 00 997 81 04	
15	Beilagscheibe 5,8 mm stark	2	1 00 997 82 04	
16	Beilagscheibe 6,0 mm stark	2	1 00 997 83 04	
17	Gummihohlfeder	2	0 00 993 80 78	
18	Sechskantschraube M 12 x 40 DIN 933-8,8	2	7 236 677 191	
19	Federring A 12 DIN 128	2	7 482 682 012	
20	Zsb. Anhängezapfen	1	1 43 200 00 29	
21	Klappstecker 10 DIN 11023	1	7 832 104 010	
30	Sechskantschraube M 20 x 1,5 x 310 DIN 960	8	7 238 677 522	Befestigung Starrachse am Rahmen
31	Federring 20	8	0 00 992 17 28	
32	Sechskantmutter M 20 x 1,5 DIN 934-8	8	7 403 677 018	
33	Spannschraube (165 lg.)	2	1 43 416 01 68	
33/1	Distanzstück – zu Spannschraube	2-4	1 43 416 06 10	(bis 108 389 erforderlich)
34	Scheibe (70 x 25 x 85)	2	1 43 416 01 52	
35	Sechskantmutter M 30 x 2 DIN 985 (79 mkp)	2	7 405 677 030	
36	Spannschraube (180 lg)	2	1 43 416 02 68	ca. ab Bagger-Nr. 80/165
37	Scheibe	2	1 43 416 03 52	
38	Kugelbundmutter M 30 x 2 (79 mkp)	2	0 00 990 90 24	
39	Lagerbolzen (45 x 180 lg.)	2	1 90 416 13 93	
40	Splint 8 x 55 DIN 94	4	7 530 680 088	
41	Sechskantschraube M 30 x 100 DIN 933-Ka	2	7 367 677 432	M 27 × 100 – 7 367 677 433
42	Sechskantmutter M 30 DIN 934	2	7 403 677 027	M 27 –7 403 677 024
43	Halter für Rohrleitungen	1	1 43 201 21 42	
50	Lagerplatte links	1	1 43 201 29 12	
51	Lagerplatte rechts	1	1 43 201 30 12	
52	Sperre	2	1 43 261 00 27	Pendelachssperre (So)
53	Bolzen	2	1 00 990 46 13	
54	Scheibe B 23 DIN 125	2	7 451 680 019	
55	Splint 5 x 35	2	7 530 680 065	
56	Bolzen B 14 h 11 x 60 x 54	2	7 900 104 004	
57	Federstecker	2	0 00 992 02 37	
	Verladeeinrichtung (Schiffsverladung) S0 1046			
60	Halteöse vorn links	1	1 43 416 01 78	
61	Halteöse vorn rechts	1	1 43 416 02 78	
62	Halteöse hinten links u. rechts	2	1 43 416 01 78	
	Anbauzeichnung Haltösen	1	1 43 006 19 58	

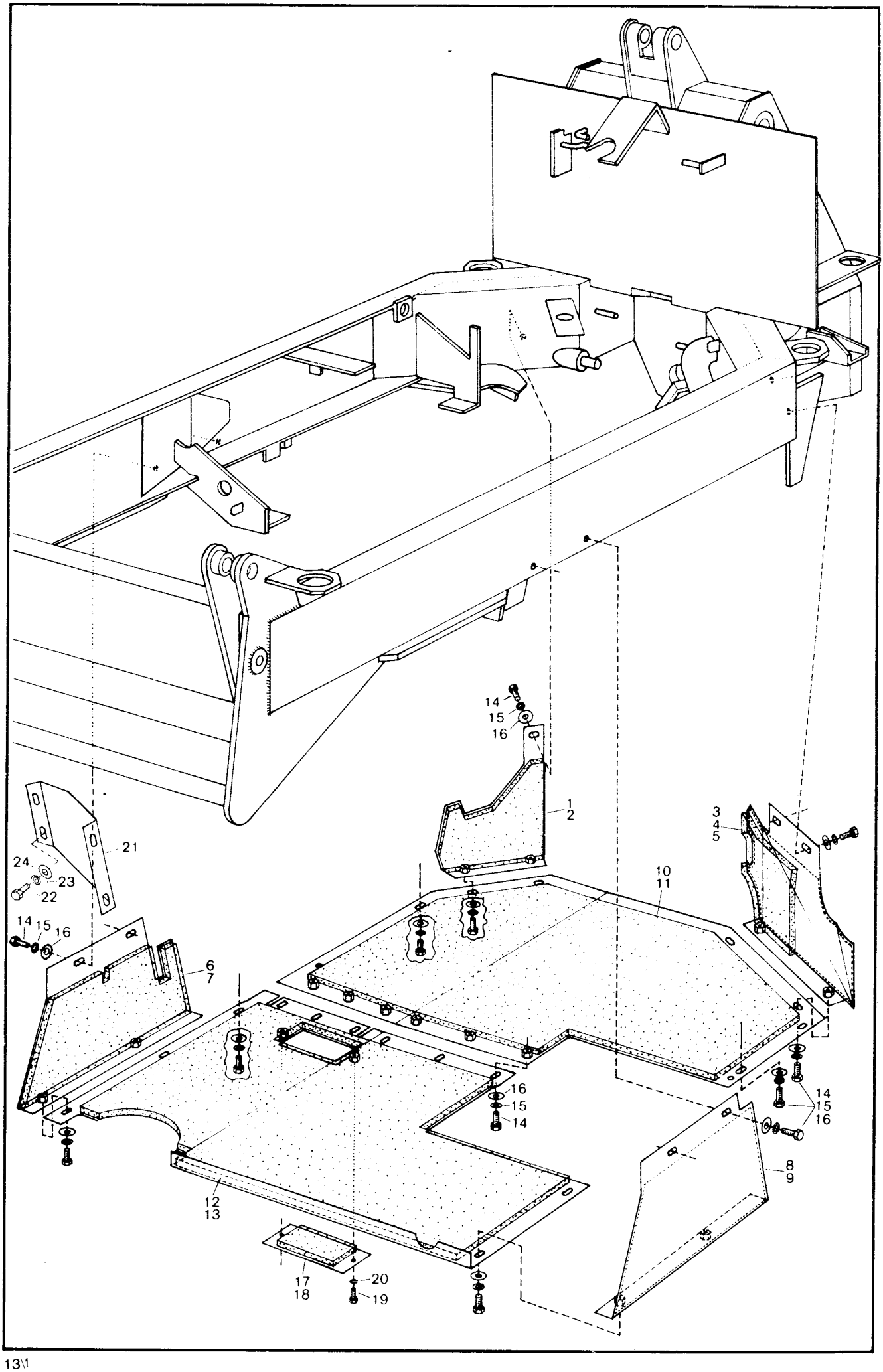
14
15
16
1
2
3
4
5
21
24
23
22
14
15
16
6
7
10
11
16
15
14
14
15
16
8
9
12
13
17
18
20
19

Kramer Allrad

Rahmen

Abdeckbleche – Schallschluckmatten

Hauptgruppe **20**

Bild-Nr	Teil-Bezeichnung	Stück	Teil-Nr
	Gruppe 20 (Rahmen)		
1	Zsb. Abdeckblech vorn links	1	1 56 300 05 21
2	Schallschluckmatte	1	0 56 307 03 88
3	Zsb. Abdeckblech vorn rechts	1	1 56 300 15 21
4	Dämmatte	1	0 56 307 08 88
5	Schallschluckmatte	1	0 56 307 09 88
6	Zsb. Abdeckblech hinten links	1	1 43 300 04 21
7	Schallschluckmatte	1	0 43 307 04 88
8	Zsb. Abdeckblech hinten rechts	1	1 43 300 02 21
9	Schallschluckmatte	1	0 43 307 03 88
10	Zsb. Abdeckblech unten vorn	1	1 56 300 09 21
11	Schallschluckmatte	1	0 56 307 05 88
12	Zsb. Abdeckblech unten hinten	1	1 56 300 07 21
13	Schallschluckmatte	1	0 56 307 04 88
14	Sechskantschraube M 10 × 20 DIN 933 verz.	25	7 236 677 155
15	Federring 10 verz.	25	0 00 992 35 28
16	Scheibe 10.5 DIN 9021 verz.	25	7 462 680 027
17	Zsb. Deckel	1	1 43 300 00 26
18	Dämmatte	1	0 46 305 00 88
19	Sechskantschraube M 8 × 20 DIN 933	2	7 236 677 131
20	Federring 8	2	0 00 992 42 28
21	Abdeckblech (Schutz f. Bremsleitungen)	1	1 56 302 01 73
22	Sechskantschraube M 8 × 20 DIN 933	3	7 236 677 131
23	Federring 8	3	0 00 992 42 28
24	Scheibe 8,4 DIN 9021 verz.	3	7 462 680 029

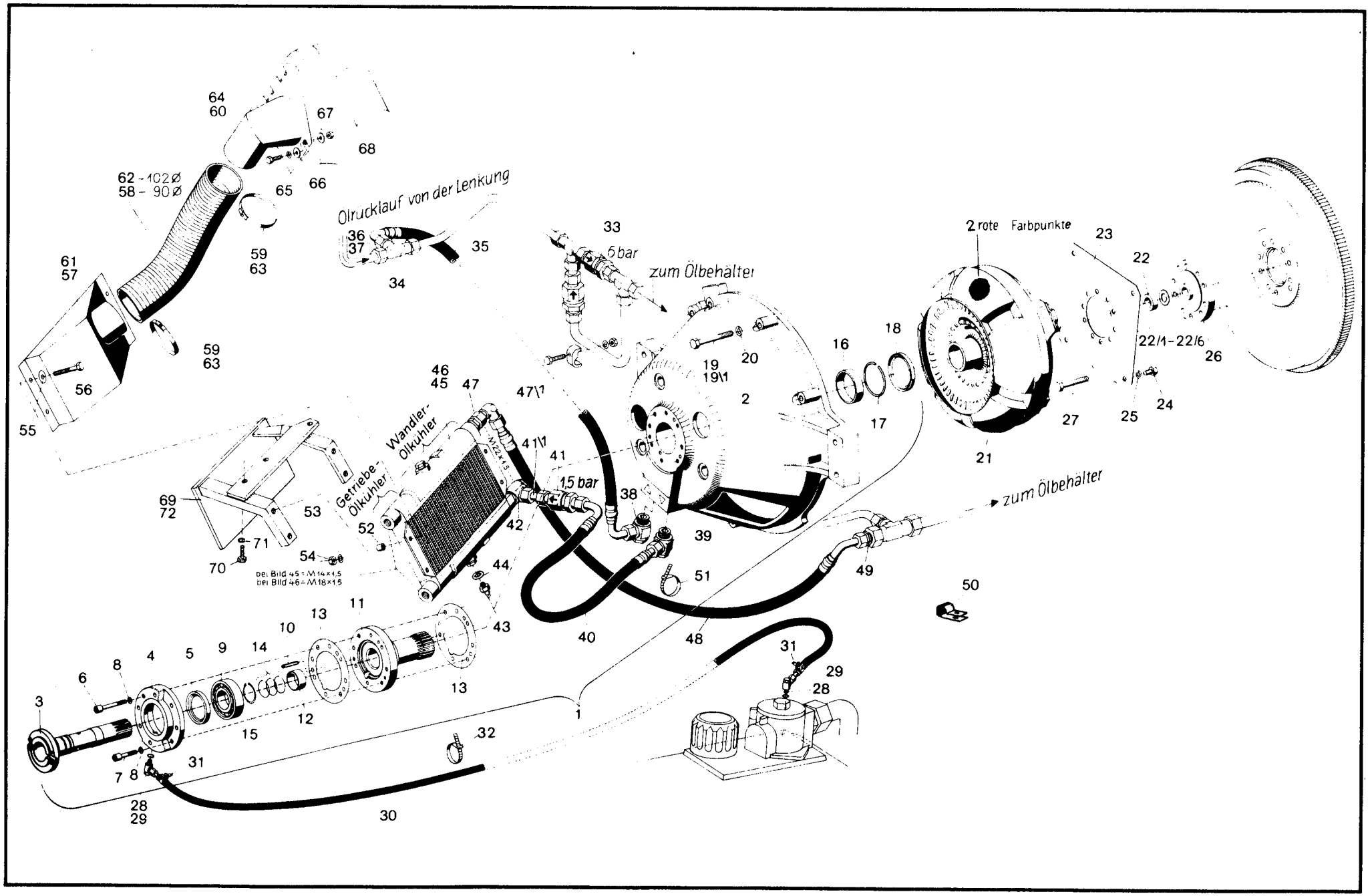
Ölrücklauf von der Lenkung
zum Ölbehälter
6 bar
1,5 bar
zum Ölbehälter
2 rote Farbpunkte
Wandler-Ölkühler
Getriebe-Ölkühler
bei Bild 45 = M 14×1,5
bei Bild 46 = M 18×1,5

Kramer

Kupplung

Druckölkupplung – Zsb. Lagergehäuse – Wandler – Befestigung Wandler – Leckölleitung Lagergehäuse-Ölbehälter – Ölleitungen zum Wandler – Ölleitungen vom Wandler – Temperaturgeber für Wandler – Ölkühler

Hauptgruppe **21**

Bild Nr	Teil-Bezeichnung	Stück	Teil-Nr	

Hinweis!

Die Druckölkupplung ist im Getriebeblock eingebaut.

Druckölkupplung, Druckaufbauventil (Steuerung und Schmierung der Druckölkupplung), Ölleitungen für den Getriebeölkreislauf etc. siehe Hauptgruppe 22 – Getriebe.

1	Zsb. Lagergehäuse kompl. (Bild Nr. 2 - 18)	1	1 43 210 00 26	
2	Lagergehäuse	1	1 43 212 00 13	
3	Flanschwelle	1	1 52 212 01 21	
4	Gehäuse	1	1 52 212 03 13	
5	Radialdichtring 45 x 62 x 10	1	0 00 996 72 32	(mit Loctite Nr. 641 gesichert)
6	Zylinderschraube M 8 x 55 DIN 912	5	7 252 677 052	
7	Zylinderschraube M 8 x 35 DIN 912	3	7 252 677 048	**Zu Bild-Nr. 5 und 18**
8	Federring 8 DIN 7980	8	7 481 682 006	Dichtlippe u. den Raum zwischen
9	Rillenkugellager 6207 C 3 DIN 625	1	7 611 062 408	Dichtlippe und Staublippe mit
10	Spannhülse 8 x 24 DIN 1481	3	7 514 682 183	Siliconfett 400/mittel –
11	Leitradträger	1	1 52 212 00 11	Teil-Nr. 0 00 441 19 10 – ein-
12	Buchse 32 x 35 x 15 breit	1	0 00 994 03 52	streichen bzw. füllen.
13	Dichtung	2	0 00 996 49 11	
14	Lamellenringsatz (3 Stück)	1	0 00 996 25 32	
15	Sicherungsring 35 x 2,5	1	0 00 992 03 35	
16	Buchse 55 x 60 x 15 breit	1	0 00 994 96 51	
17	Sprengring 60 DIN 7993	1	7 497 442 127	
18	Radialdichtring 55 x 72 x 10	1	0 00 996 76 32	(mit Loctite Nr. 573 gesichert)
19	Sechskantschraube M 10 × 80 DIN 931-8.8	6	7 234 677 109	Befestigung Lagergehäuse am Motor
19/1	Sechskantschraube M 10 × 90 DIN 931-8.8	1	7 234 677 111	
20	Federring A 10 DIN 128	7	7 482 682 010	
21	Wandler (051 303 – 2 × rot)	1	0 62 212 06 03	
22	Buchse 20,5 x 30,0 x 10 breit	1	1 00 994 97 51	
22/1	Paßscheibe 20 x 28 x 0,1 DIN 988	1	7 464 680 066	Stärke nach Bedarf – Ausgleichen des Spiels zwischen Lagerzapfen am Wandler und der Buchse vor dem Flansch – das Axialspiel soll 0-0,5 mm betragen
22/2	Paßscheibe 20 x 28 x 0,2 DIN 988	1	7 464 680 062	
22/3	Paßscheibe 20 x 28 x 0,5 DIN 988	1	7 464 680 004	
22/4	Paßscheibe 20 x 28 x 1,0 DIN 988	1	7 464 680 005	
22/5	Paßscheibe 20 x 28 x 1,5 DIN 988	1	7 464 680 067	
22/6	Paßscheibe 20 x 28 x 2,0 DIN 988	1	7 464 680 068	
23	Befestigungsblech	1	1 55 212 00 34	
24	Sechskantschraube M 10 x 16 DIN 933-10.9	4	7 236 678 155	
25	Federring A 10 DIN 128	4	7 482 682 010	
26	Flansch	1	1 40 212 04 95	
27	Sechskantschraube M 10 x 50 DIN 961-10.9	10	0 00 995 38 71	
	Leckölleitung Lagergehäuse – Hydraulikölbehälter			
28	Verschraubung SWVE 8-LLM	2	0 00 363 46 21	
29	Rohrstück 8 x 1 x 50 lg.	2	1 21 161 06 45	(Schlauchnippel – 0 00 363 00 91)
30	Schlauch 8 x 3 x 1100 lg.	1	1 00 993 11 24	
31	Schlauchschelle	2	0 00 993 53 28	
32	Kabelband	1	0 00 993 13 15	
	Ölleitung zum Wandler			
33	Rückschlagventil (6 bar)	1	0 00 361 14 83	
34	Verschraubung T-15 L	1	0 00 363 82 15	Ölleitung zum Wandler (ab T-Verschraubung in der Rücklaufleitung, Lenkung – Hydraulikölbehälter)
35	Schlauchleitung NW 12 - 400 lg.	1	0 00 993 16 23	
36	Überwurfmutter AL 15	1	7 788 010 556	
37	Schneidring L 15	1	7 786 680 105	
38	Verschraubung SWV 15-LM	1	0 00 363 01 15	

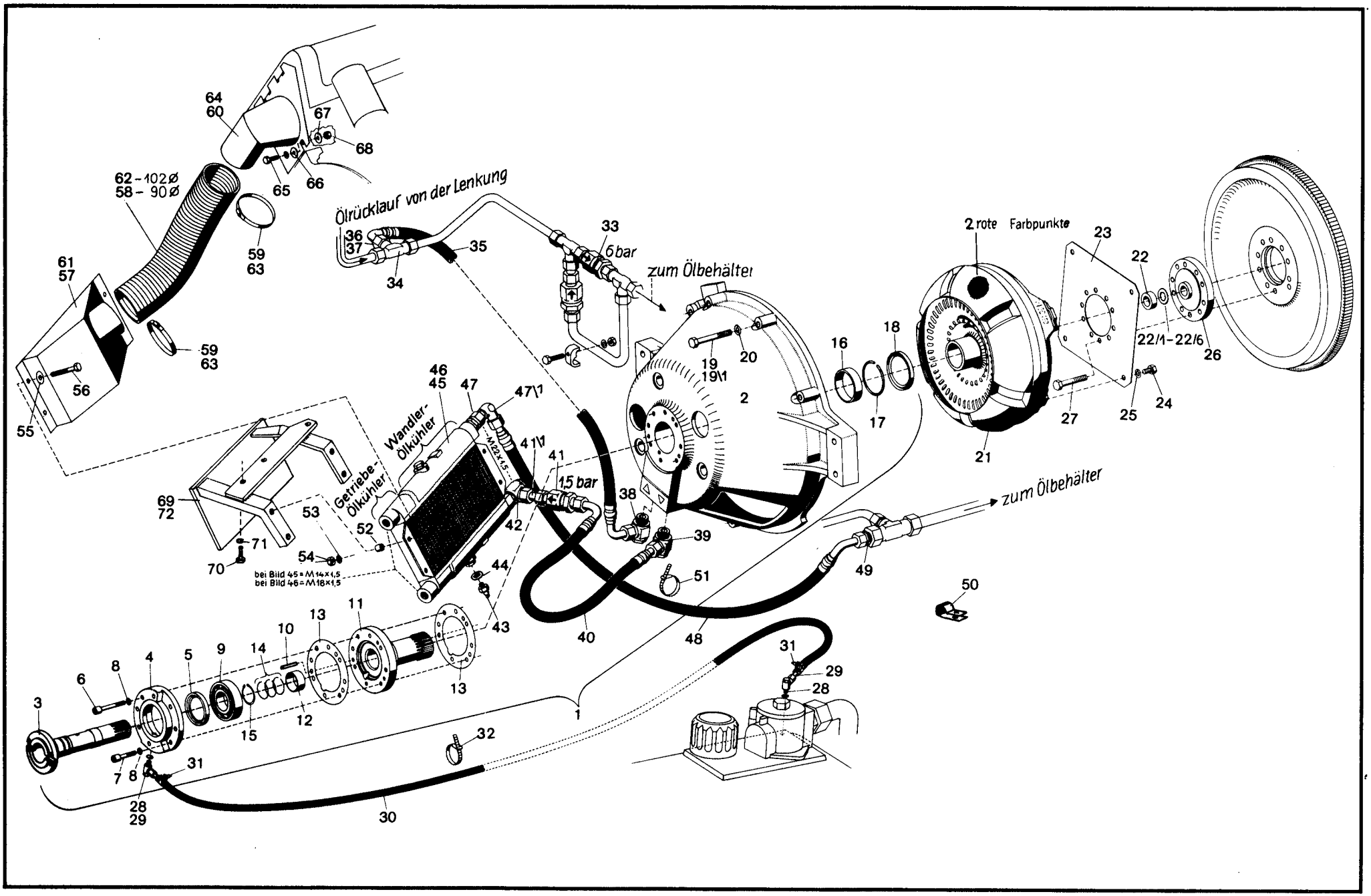
Ölrücklauf von der Lenkung
6 bar
zum Ölbehälter
2 rote Farbpunkte
Wandler-Ölkühler
Getriebe-Ölkühler
15 bar
zum Ölbehälter
bei Bild 45 = M 14×1,5
bei Bild 46 = M 18×1,5
62 - 102 Ø
58 - 90 Ø
22/1 - 22/6

Kramer

Kupplung

Druckölkupplung / Zsb. Lagergehäuse / Wandler / Befestigung Wandler / Leckölleitung Lagergehäuse - Ölbehälter / Ölleitungen zum Wandler / Ölleitungen vom Wandler / Temperaturgeber für Wandler / Ölkühler

Hauptgruppe **21**

Bild-Nr	Teil-Bezeichnung	Stück	Teil-Nr	
	Ölleitung vom Wandler			
39	Verschraubung SWV 15-LM	1	0 00 363 01 15	Ölleitung vom Wandler zum Ölkühler und vom Ölkühler zum Rücklauffilter im Hydraulikölbehälter ab Fgst.-Nr. 115 789 – 1580 lg. – 0 00 993 77 97
40	Schlauchleitung 12 Ø / 640 lg	1	0 00 993 27 22	
41	Rückschlagventil	1	0 00 361 54 84	
41/1	Rohrstück 15 × 1.5 × 40 lg	1	1 21 363 10 27	
42	Verschraubung DSVW 15-LM (22 x 1.5)	1	0 00 363 71 15	
43	Temperaturgeber	1	0 00 336 07 03	
44	Dichtring 14 x 18 DIN 7603-Cu	1	7 593 641 021	
45*	Ölkuhler (bis Fgst.-Nr. 108 334)	1	0 00 151 09 03	
46*	Ölkuhler (ab Fgst.-Nr. 108 335)	1	0 00 151 17 03	
47	Verschraubung GE 18-LM	1	0 00 363 62 15	
47/1	Verschraubung evW 18-LM	1	0 00 363 68 16	
48	Schlauchleitung NW 16 – 1130 lg. (bis Fgst.-Nr. 115 788)	1	0 00 993 92 21	
49	Verschraubung KOR 28/18	1	0 00 363 16 17	
50	Schlauchschelle Ø 25	1	0 00 993 64 28	
51	Kabelband	2	0 00 993 13 15	
52	Distanzrohr 15 x 2 x 10 lg.	4	1 00 993 42 73	Befestigung Ölkühler mit Lufttrichter
53	Federring A 8 DIN 128	4	7 482 682 008	
54	Sechskantmutter M 8 DIN 934	4	7 403 677 005	
55	Scheibe 8,4 DIN 125	4	7 451 680 011	
56	Sechskantschraube M 8 × 35 DIN 933-8.8	4	7 236 677 136	
57	Zsb. Lufttrichter (am Ölkuhler)	1	1 43 300 01 77	„Ausführung A" – Luftführung mit **Spiralschlauch 90 Ø** (bis Fgst.-Nr. 108 378)
58	Spiralschlauch (90 Ø – 380 lg.)	1	1 00 993 00 22	
59	Schlauchklemme (80 - 100 Ø)	2	0 00 993 03 28	
60	Zsb. Luftführung (am Motor)	1	1 56 300 02 54	
61*	Zsb. Lufttrichter (am Ölkuhler)	1	1 43 300 02 77	„Ausführung B" – Luftführung mit **Spiralschlauch 102 Ø** (ab Fgst.-Nr. 108 379)
62	Spiralschlauch (102 Ø x 400 lg.)	1	1 00 993 52 23	
63	Schlauchklemme (3128)	2	0 00 993 73 28	
64	Zsb. Luftführung (am Motor)	1	1 43 300 09 54	
65	Sechskantschraube M 6 x 16 DIN 933	3	7 236 677 079	Bef. Luftführung
66	Scheibe 6.4 DIN 125	3	7 451 680 009	
67	Federring A 6 DIN 128	3	7 482 682 006	
68	Sechskantmutter M 6 DIN 934	3	7 403 673 004	
69	Zsb. Halterung für Ölkühler (mit Schutzblech)	1	1 43 150 00 38	**zu Bild-Nr. 61/69 u. 72** bei So 1053-Schnelläufer siehe Seite 167/4
70	Sechskantschraube M 10 x 25 DIN 933	3	7 236 677 159	
71	Federring A 10 DIN 128	3	7 482 682 010	
72	Zsb. Halterung für Ölkühler (ohne Schutzbl. ab ca. 115 670)	1	1 43 150 02 38	

516 - bis Fgst.-Nr. 108419,
416 S - bis Fgst.-Nr. 107838
(mit Kupplung 0 43 212 **00 03** -
in Kombination mit Druckaufbauventil,
siehe Beschreibung Seite 23 u. 39 -
mit Feststellbremse am Getriebe)

516 - Fgst.-Nr. 108420 bis 110899,
416 S - Fgst.-Nr. 107839 bis 113107
(mit Kupplung 0 43 212 **00 03** -
in Kombination mit Druckaufbauventil,
siehe Beschreibung Seite 23 u. 39 -
ohne Feststellbremse am Getriebe)

516 - ab Fgst.-Nr. 110900,
416 S - ab Fgst.-Nr. 113108
(mit Kupplung 0 43 212 **01 03** -
in Kombination mit Getriebeschaltventil,
siehe Beschreibung Seite 23 u. 39 -
ohne Feststellbremse am Getriebe)

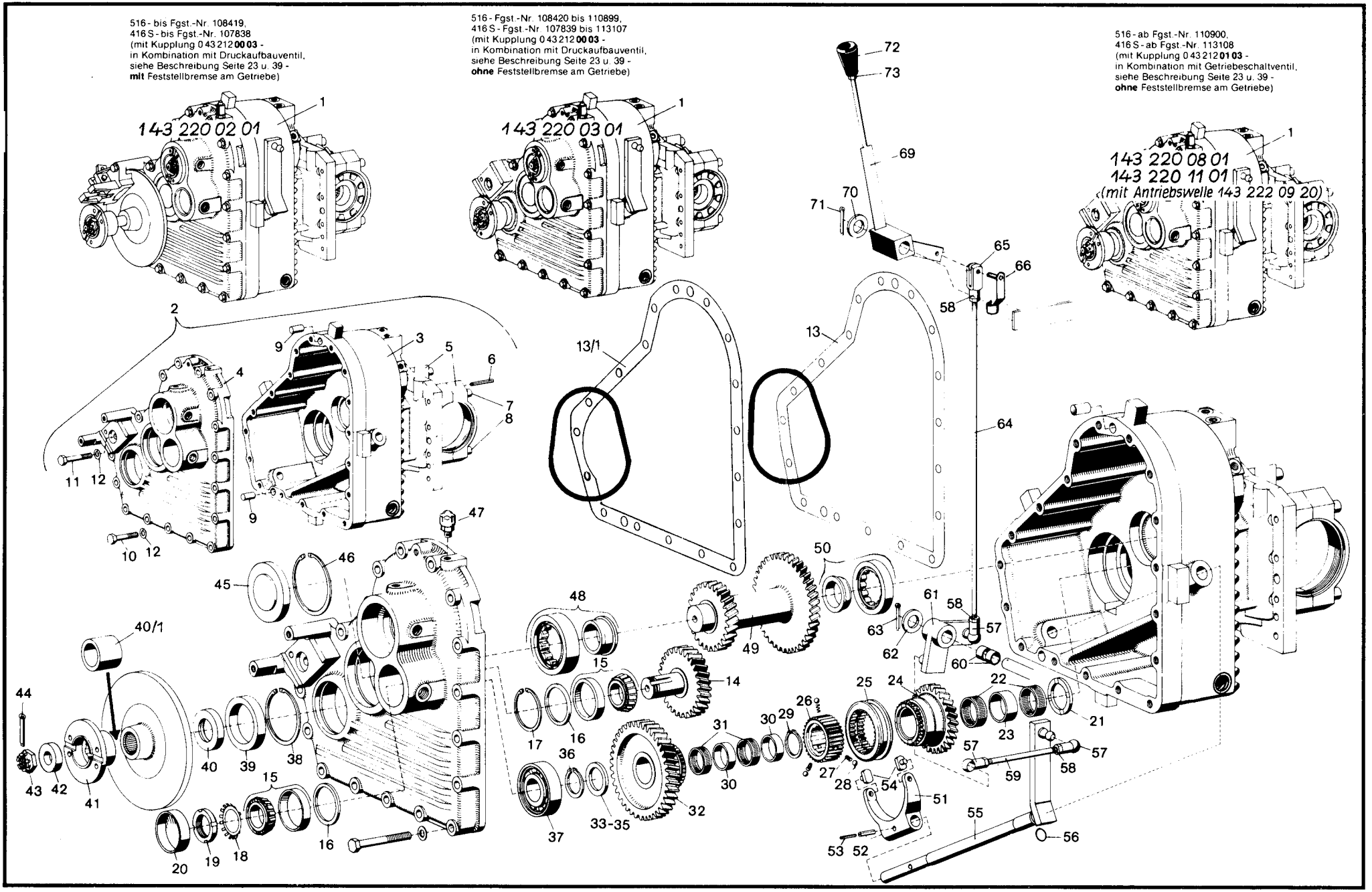

Kramer Allrad

Getriebe (mit Differential der Lenkachse)

Getriebeblock kompl. – Getriebegehäuse – Rücklaufrad – Zahnrad 1. u. 2. Gang – Doppelrad – Getriebeschaltung

Hauptgruppe **22**

Bild-Nr.	Teil-Bezeichnung	Stück	Teil-Nr.				
	(mit So 1053-Schnelläufer – siehe Seite 167/1 bis 167/8)		**bis 108 419**	**ab 108 420** (Feststellbremse nicht am Getriebe)	**ab 110 900**	**ab 115 540**	**ab Jan. 89**
1	Zsb. Getriebeblock kompl. (mit Differential-Lenkachse)	1	1 43 220 02 01	1432200301	1432200801	1432201101	143 220 11 01
2	Zsb. Getriebegehäuse (Bild-Nr. 3-12)	1	1 43 220 00 02	1432200202	1432200202	1432200202	143 220 06 02
3	Getriebegehäuse	1	1 43 221 00 01	1432210001	1432210001	1432210001	143 221 07 01
4	Gehäusedeckel } nur zusammen austauschbar	1	1 43 221 01 05	1432210205	1432210205	1432210205	143 221 06 05
5	Lagerschale (Differential)	2	1 02 231 01 43	1022310143	1432310143	1432310143	102 231 01 43
6	Spannhülse 8 x 60 DIN 1481	4	7 514 682 193				
7	Zylinderschraube M 16 x 75 DIN 912-10.9 (26 mkp)	4	7 252 678 193				
8	Federring 16 DIN 7980 (kristallinrauh)	4	7 481 682 111				
9	Zylinderstift 14 m 6 x 28 DIN 7	2	7 512 034 194				
10	Sechskantschraube M 10 x 60 DIN 931-8.8	17	7 234 677 105				
11	Sechskantschraube M 10 x 65 DIN 931-8.8	1	7 234 677 106				
12	Federring A 10 DIN 128	18	7 482 682 010				
13	Dichtung (ca. bis Dezember 1988)	1	0 43 221 00 96				
13/1	Dichtung (ca. ab Januar 1989)	1	0 43 221 03 96				
14	Zwischenrad	1	1 43 222 01 09				
15	Kegelrollenlager 32007 X DIN 720	2	7 618 320 105				
16	Distanzring	2	0 21 221 00 56				
17	Sicherungsring 62 x 2 DIN 742	1	7 491 682 062				
18	Sicherungsblech	1	0 00 992 67 30				
19	Nutmutter M 35 x 1,5 DIN 70852	1	7 428 677 013				
20	Verschlußdeckel 62 DIN 443	1	7 466 324 062				
21	Scheibe	1	1 00 993 07 66				
22	Nadelkranz 40 x 45 x 17	2	0 00 994 28 13				
23	Distanzrohr	1	1 00 993 39 73				
24	Zahnrad 2. Gang	1	1 43 223 01 17				
25	Schaltmuffe	1	1 21 223 00 25				
26	Muffenträger	1	1 21 223 00 67				
27	Feder	3	0 00 992 36 03				
28	Kugel ∅ 7 DIN 5401	3	7 620 683 027				
29	Sicherungsring 35 x 2,5	1	0 00 992 03 35				
30	Distanzrohr	2	1 00 993 38 73				
31	Nadelkäfig 35 x 40 x 17	2	0 00 994 04 12				
32	Zahnrad 1. Gang	1	1 43 223 02 17				
33	Einstellscheibe 4,5 mm stark	1	1 00 997 66 03				
34	Einstellscheibe 4,8 mm stark } Stärke nach Bedarf	1	1 00 997 67 03				
35	Einstellscheibe 5,1 mm stark	1	1 00 997 68 03				
36	Sicherungsring 35 x 2,5	1	0 00 992 03 35				
37	Kugellager 6307 C 3 DIN 625	1	7 611 063 408				
38	Sicherungsring 80 x 2,5 DIN 472	1	7 491 682 080				
39	Zwischenring	1	1 21 223 00 51				
40	Radialdichtring (35 x 62 x 10 DFS)	1	0 00 996 45 32				
40/1	Distanzrohr	1	1 00 993 53 73				
41	Flansch	1	1 00 229 16 96				
42	Scheibe	1	1 00 993 63 67				
43	Kronenmutter M 20 x 1,5 DIN 937	1	7 413 677 018				
44	Splint 4 x 40 DIN 94	1	7 530 680 056				
45	Verschlußdeckel	1	1 21 221 03 05				
46	Sicherungsring 90 x 3 DIN 472	1	7 491 682 090				
47	Entlüfter (M 10 x 1)	1	0 00 990 99 10				
48	Zylinderrollenlager NJ 308 C 3 DIN 5412	1	7 622 001 001				
49	Doppelrad	1	1 43 222 09 14				
50	Zylinderrollenlager NJ 208 EC 3 DIN 5412	1	7 622 000 081				
51	Schaltgabel	1	1 60 224 00 62				
52	Spannhülse 8 x 30 DIN 1481	1	7 514 682 186				
53	Spannhülse 5 x 30 DIN 1481	1	7 514 682 138				
54	Schaltstein	2	1 00 991 18 11				
55	Zsb. Schaltwelle (im Getriebe)	1	1 43 220 01 36				
56	O-Ring 14 x 3	1	0 00 996 45 07				
57	Winkelgelenk B 16 x 13 DIN 71802	3	7 824 670 208				
58	Sechskantmutter M 10 DIN 934	4	7 403 677 007				
59	Gestänge (unten) 200 lg.	1	1 43 225 06 45				

Zylinderschrauben mit Loctite 242 einsetzen.

Befestigung Gehäusedeckel am Getriebegehäuse

Abbildung beachten!

ab Fgst.-Nr. 108 420

60 x 80 x 10 – 0 00 996 61 32

O-Ring 39,5 x 3 – 0 00 996 71 05

1 00 229 35 96

516 - bis Fgst.-Nr. 108419,
416 S - bis Fgst.-Nr. 107838
(mit Kupplung 0 43 212 **00 03** -
in Kombination mit Druckaufbauventil,
siehe Beschreibung Seite 23 u. 39 -
mit Feststellbremse am Getriebe)

143 220 02 01

516 - Fgst.-Nr. 108420 bis 110899,
416 S - Fgst.-Nr. 107839 bis 113107
(mit Kupplung 0 43 212 **00 03** -
in Kombination mit Druckaufbauventil,
siehe Beschreibung Seite 23 u. 39 -
ohne Feststellbremse am Getriebe)

143 220 03 01

516 - ab Fgst.-Nr. 110900,
416 S - ab Fgst.-Nr. 113108
(mit Kupplung 0 43 212 **01 03** -
in Kombination mit Getriebeschaltventil,
siehe Beschreibung Seite 23 u. 39 -
ohne Feststellbremse am Getriebe)

143 220 08 01
143 220 11 01
(mit Antriebswelle 143 222 09 20)

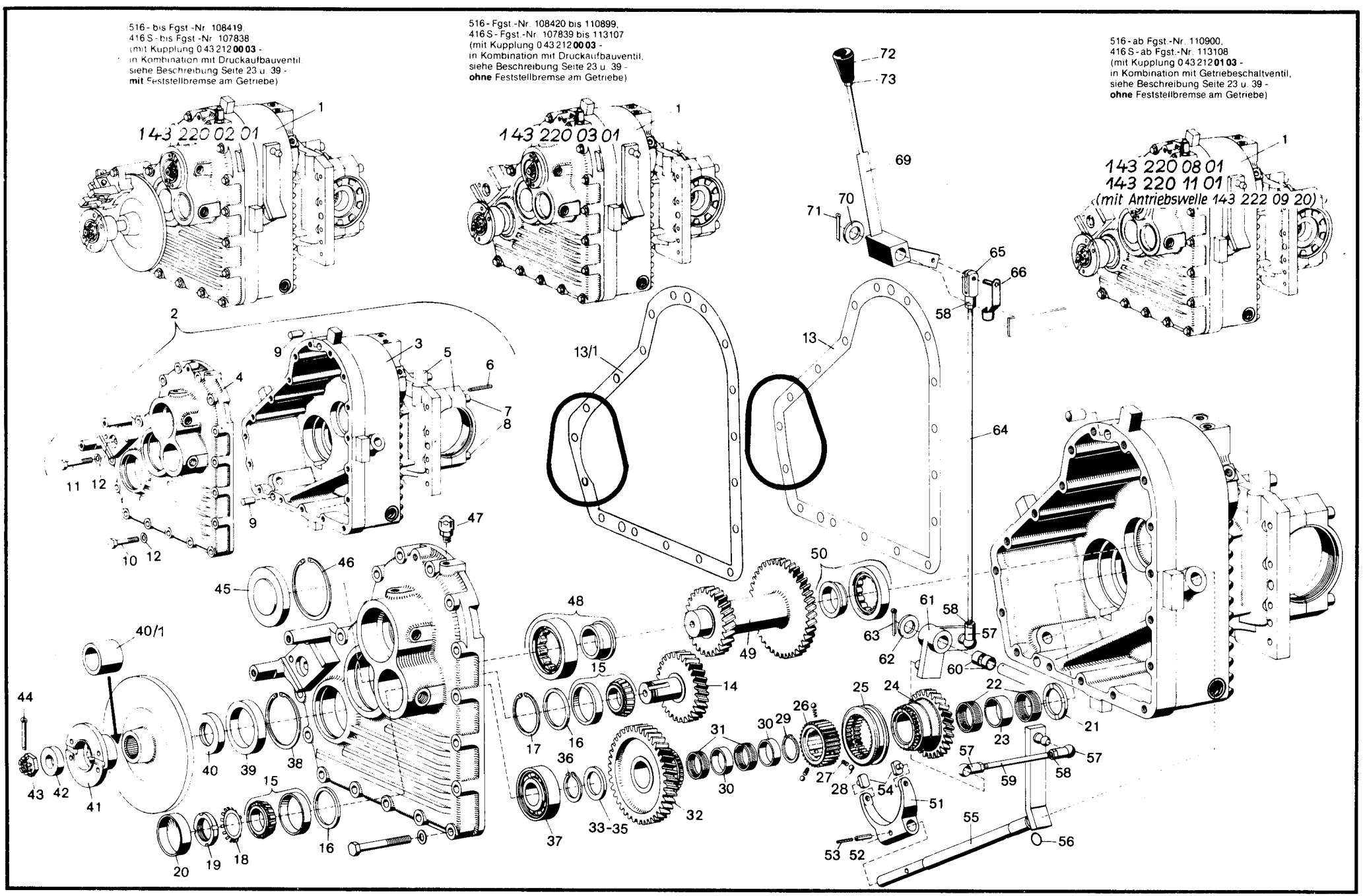

Bild-Nr.	Teil-Bezeichnung	Stück	Teil-Nr.
	(mit So 1053-Schnelläufer – siehe Seite 167/1 bis 167/8)		
60	Gleitlager	2	0 00 994 04 06
61	Zsb. Hebel (unten)	1	1 43 220 05 38
62	Scheibe 19 ∅ DIN 125	2	7 451 680 017
63	Splint 5 x 30 DIN 94	2	7 530 680 064
64	Gestänge (550 lg.)	1	1 43 225 05 45
65	Gabelkopf G 10 x 20 DIN 71752	1	7 821 104 009
66	Es-Bolzen 10 x 20	1	0 00 990 30 12
69	Zsb. Hebel (oben) – 1. u. 2. Gang	1	1 43 220 06 38
70	Scheibe 19 ∅ DIN 125	1	7 451 680 017
71	Splint 5 x 30 DIN 94	1	7 530 680 064
72	Knopfgriff	1	0 00 996 57 30
73	Sechskantmutter M 8 DIN 934	1	7 403 677 709

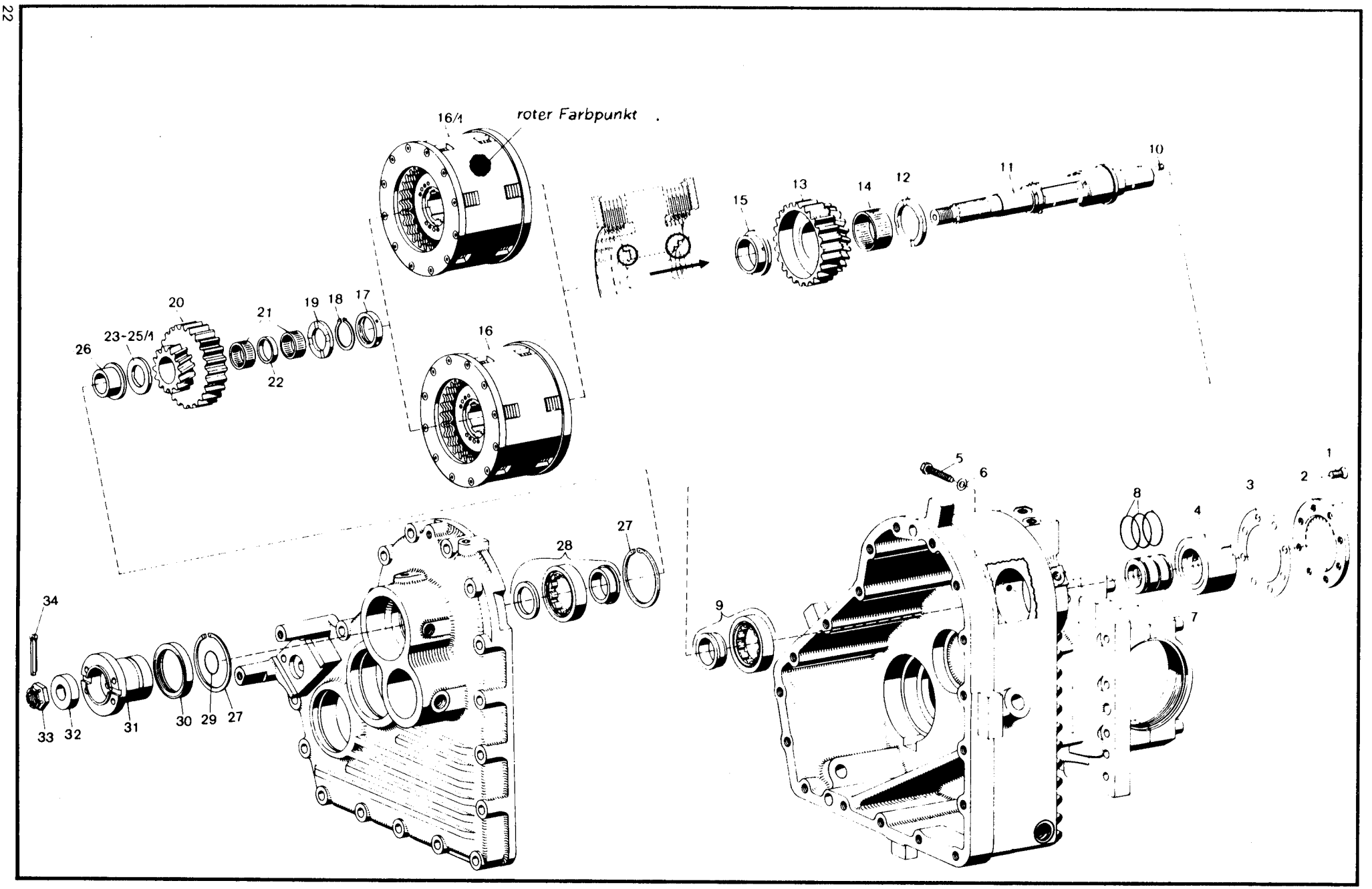
16/1
roter Farbpunkt
10
11
12
13
14
15
16
17
18
19
20
21
22
23-25/1
26
27
28
1
2
3
4
5
6
7
8
9
27
29
30
31
32
33
34

Kramer Allrad

Getriebe (mit Differential der Lenkachse)

Antriebswelle – Lamellenträger – Druckölkupplung

Hauptgruppe **22**

Bild-Nr.	Teil-Bezeichnung	Stück	Teil-Nr.	
	(mit So 1053-Schnelläufer – siehe Seite 167/1 bis 167/8)			
1	Senkschraube M 8 x 16 DIN 7991-8.8	8	7 255 677 039	(mit Loctite Nr. 242 gesichert)
2	Deckel	1	1 43 223 02 07	
3	Dichtung	1	0 00 996 42 12	
4	Lagergehäuse	1	1 43 221 03 01	
5	Sechskantschraube mit Zapfen AM 8 x 40 DIN 561	1	7 231 677 013	(mit Loctite Nr. 242 gesichert)
6	Dichtring A 8 x 11,5 DIN 7603-Cu	1	7 593 641 009	
7	Öleinführring	1	1 21 222 03 51	
8	O-Ring 37 x 3	3	0 00 996 15 07	
9	Zylinderrollenlager NJ 207 C 3 DIN 5412	1	7 622 000 080	
10	Gewindestift M 8 x 6 DIN 551 (in Antriebswelle)	2	7 372 673 071	(mit Loctite Nr. 242 gesichert)
*11	Antriebswelle (03 20 – bis 115 539/nicht mehr lieferbar)	1	1 43 222 09 20	(ab Fgst.-Nr. **115 540)**
12	Distanzscheibe 45 x 60 x 4 stark	1	0 00 993 45 66	
13	Lamellenträger (Z 22)	1	1 43 222 02 07	
14	Nadelkäfig 45 x 50 x 27	1	0 00 994 39 13	***zu Bild 11 u. 17**
15	Distanzbuchse 42 x 47 x 15	1	1 43 222 01 50	**Bis Fgst.-Nr. 115 539** muß erstmalig Bild 11 + 17 zusammen
16*	Druckölkupplung **(bis Fgst.-Nr. 110 899)**	1	**0 43 212 00 03**	getauscht werden.

***zu Bild-Nr. 16**
Die Steuerung der Druckölkupplung erfolgt über ein Druckaufbauventil – Dämpfung für den Anfahrvorgang durch das Druckaufbauventil.
a) bis Fgst.-Nr. 108 334 mit Druckaufbauventil 0 00 361 44 83 (Alle Anschlüsse M 14 x 1,5)
b) vom Fgst.-Nr. 108 335 bis 110 899 mit Druckaufbauventil 1 00 360 02 25 bzw. 0 00 361 93 83 oder 0 00 361 31 84 (Anschlüsse: 3 x M 14 x 1,5 / 2 x M 18 x 1,5)
(Siehe Seite 27 bis 37 – Getriebeölkreislauf und Seite 38-39) – **Beschreibung zu Bild-Nr. 16/1 beachten!**

16/1*	Druckölkupplung (roter Farbpunkt) **(ab Fgst.-Nr. 110 900)**	1	**0 43 212 01 03**	

***zu Bild-Nr. 16/1**
Die Steuerung der Druckölkupplung erfolgt über das Getriebeschaltventil 0 00 361 35 84 oder 0 00 361 96 84 – Dämpfung für den Anfahrvorgang durch Dosierventile in der Kupplung.
(Siehe Seite 27 und 37/1 bis 37/4 – Getriebeölkreislauf und Seite 38-39/2)
Hinweis! Bei Baggerladern mit niedrigeren Fgst.-Nr. kann bei Ersatzbedarf ebenfalls auf die Druckölkupplung-Bild-Nr. 16/1 (mit Dämpfung) umgerüstet werden. Die Steuerung erfolgt dann über das jeweils eingebaute Druckaufbauventil – **aber mit blockierten Druckaufbaukolben und blockierter Drossel.**
Dazu muß im Druckaufbauventil **die Sperre 1 00 361 00 60 zwischen den beiden Druckaufbaukolben eingebaut werden.** (Die Sperre mit dem Ansatz in Richtung des kleinen Kolbens einbauen, nachdem die Druckfeder und der Führungsstift herausgenommen wurde)
Die Drossel muß durch Eindrehen der Einstellschraube außer Funktion gesetzt werden, **siehe Abbildung Seite 38.**

*17	Distanzrohr (00 52 – bis 115 539/nicht mehr lieferbar	1	1 43 222 01 52	(ab Fgst.-Nr. **115 540** – mit Schmierbohrungen u. Schmiernute – 35 x 45 x 7,5 breit)
18	Sicherungsring 35 x 1,5 DIN 471	1	7 490 682 035	
19	Einstellscheibe 28,1 x 45 x 4,6 stark	1	0 00 997 71 03	
20	Lamellenträger (Z 14)	1	1 43 222 03 07	
21	Nadelkäfig (RK 28 x 33 x 13)	2	0 00 994 26 13	
22	Distanzring 28 x 32 x 7	1	1 43 222 02 51	
23	Einstellscheibe 28,1 x 46 x 4,6 stark } Stärke n. Bedarf	1	0 00 997 71 03	
24	Einstellscheibe 28,1 x 46 x 4,9 stark } Stärke n. Bedarf	1	0 00 997 72 03	
25	Einstellscheibe 28,1 x 46 x 5,2 stark } Stärke n. Bedarf	1	0 00 997 73 03	
25/1	Einstellscheibe 28,1 x 46 x 5,5 stark } Stärke n. Bedarf	1	0 00 997 74 03	
26	Lagerbuchse	1	1 43 222 03 50	
27	Sicherungsring 72 x 2,5 DIN 472	2	7 491 682 072	
28	Zylinderrollenlager NUP 207 C 3 DIN 5412	1	7 622 001 004	
29	O-Ring 27,6 x 2,4	1	0 00 996 24 06	
30	Radialdichtring 55 x 72 x 10 B 1 S 1	1	0 00 996 65 21	
31	Flansch	1	1 00 229 22 96	
32	Scheibe	1	1 00 993 63 67	
33	Kronenmutter M 20 x 1,5 DIN 937	1	7 413 677 018	
34	Splint 4 x 40 DIN 94	1	7 530 680 056	

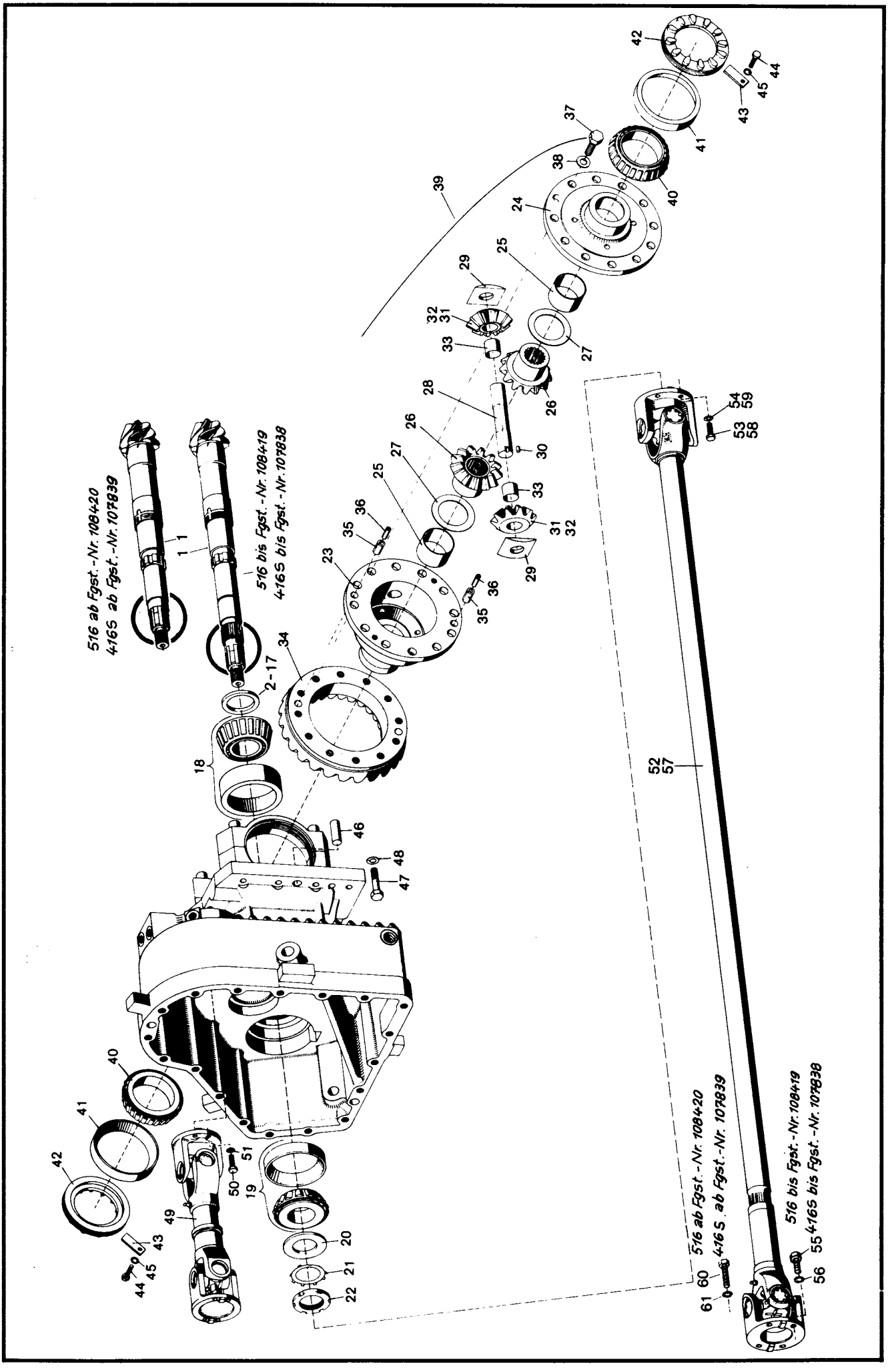
516 ab Fgst.-Nr. 108420
416S ab Fgst.-Nr. 107839
516 bis Fgst.-Nr. 108419
416S bis Fgst.-Nr. 107838
516 ab Fgst.-Nr. 108420
416 S ab Fgst.-Nr. 107839
516 bis Fgst.-Nr. 108419
416S bis Fgst.-Nr. 107838

Kramer Allrad

Getriebe (mit Differential der Lenkachse)

Abtriebswelle – Ausgleichgetriebe – Ausgleichgetriebeteile – Gelenkwelle Motor-Getriebe – Gelenkwelle Getriebe-Starrachse

Hauptgruppe **22**

Bild-Nr.	Teil-Bezeichnung	Stück	Teil-Nr.	
	(mit So 1053-Schnelläufer – siehe Seite 167/1 bis 167/8)			**ab Fgst.-Nr. 108 420** (Feststellbremse nicht am Getriebe)
1	Abtriebwelle (Z 6)	1	1 43 223 00 21	1 43 223 01 21
2	Einstellscheibe 4,3 mm stark	1	1 00 997 17 03	
3	Einstellscheibe 4,4 mm stark	1	1 00 997 18 03	
4	Einstellscheibe 4,5 mm stark	1	1 00 997 19 03	
5	Einstellscheibe 4,6 mm stark	1	1 00 997 20 03	
6	Einstellscheibe 4,7 mm stark	1	1 00 997 21 03	**Zu Bild 1 u. 34**
7	Einstellscheibe 4,8 mm stark	1	1 00 997 22 03	nur zusammen austauschbar,
8	Einstellscheibe 4,9 mm stark	1	1 00 997 23 03	
9	Einstellscheibe 5,0 mm stark	1	1 00 997 24 03	
10	Einstellscheibe 5,1 mm stark (Stärke nach Bedarf)	1	1 00 997 25 03	
11	Einstellscheibe 5,2 mm stark	1	1 00 997 26 03	
12	Einstellscheibe 5,3 mm stark	1	1 00 997 27 03	
13	Einstellscheibe 5,4 mm stark	1	1 00 997 28 03	
14	Einstellscheibe 5,5 mm stark	1	1 00 997 29 03	
15	Einstellscheibe 5,6 mm stark	1	1 00 997 30 03	
16	Einstellscheibe 5,7 mm stark	1	1 00 997 31 03	
17	Einstellscheibe 5,8 mm stark	1	1 00 997 32 03	
18	Kegelrollenlager 32 309 BJ 2 DIN 720	1	7 618 323 032	
19	Kegelrollenlager 31 309 J 2 DIN 720	1	7 618 313 012	
20	Scheibe	1	0 00 993 32 66	
21	Sicherungsblech	1	0 00 992 76 30	
22	Nutmutter 45 x 1,5 DIN 70852-8.8	1	7 428 677 017	
23	Ausgleichträger	1	1 02 233 12 15	
24	Ausgleichdeckel	1	1 02 233 14 08	
25	Buchse	2	0 00 994 36 51	
26	Achswellenkegelrad	2	1 02 232 00 10	
27	Druckscheibe	2	0 00 993 24 67	
28	Ausgleichachse	1	1 02 232 04 15	
29	Drucksegment	2	0 02 232 00 28	
30	Zylinderstift 6 m 6 x 6 DIN 7	1	7 512 034 095	
31	Zsb. Ausgleichkegelrad (Bild-Nr. 32 + 33)	2	1 02 230 00 08	
32	Ausgleichkegelrad	2	1 02 232 00 11	
33	Buchse	2	0 00 994 35 51	
34	Tellerrad (Z 26)	1	1 02 267 46 12	
35	Spannhülse 12 x 30 DIN 1481	2	7 514 682 240	
36	Spannhülse 7 x 30 DIN 1481	2	7 514 682 586	
37	Sechskantschraube M 12 x 1,5 x 40 SK DIN 961	12	7 241 678 068	
38	Federring A 12 DIN 128 kristallinrauh	12	7 482 682 112	
39	Sicherungsdraht			
40	Kegelrollenlager – Innenring	2	0 00 994 06 84	**Zu Bild Nr. 40/41**
41	Kegelrollenlager – Außenring	2	0 00 994 06 85	Wahlweise können auch
42	Einstellmutter	2	1 02 232 00 89	Kegelrollenlager 32014 X
43	Sicherungsblech	2	1 00 992 49 30	DIN 720 = 7 618 320 112
44	Sechskantschraube M 8 x 14 DIN 933-8.8	2	7 236 677 502	verwendet werden.
45	Federring A 8 DIN 128	2	7 482 682 008	
46	Zylinderstift 14 m 6 x 28 DIN 7	2	7 512 034 194	Befestigung des Getriebeblocks
47	Sechskantschraube M 12 x 40 DIN 933-8.8	14	7 236 677 191	am Achsträger der Lenkachse
48	Federring A 12 DIN 128 kristallinrauh	14	7 482 682 112	
49	Gelenkwelle Motor – Getriebe	1	0 00 229 71 21	
50	Sechskantschraube M 8 x 18 DIN 933-10.9	8	7 236 678 130	
51	Federring A 8 DIN 128 kristallinrauh	8	7 482 682 108	
52	Gelenkwelle Getriebe – Starrachse	1	0 00 229 72 21	
53	Sechskantschraube M 8 x 20 DIN 933-10.9	4	7 236 678 131	**bis Fgst.-Nr. 108 419**
54	Federring A 8 DIN 128 kristallinrauh	4	7 482 682 108	(Feststellbremse am Getriebe)
55	Sechskantschraube M 10 x 20 DIN 933	4	7 236 678 157	
56	Federring A 10 DIN 128 kristallinrauh	4	7 482 682 110	
57	Gelenkwelle Getriebe – Starrachse	1	0 00 229 86 21	
58	Sechskantschraube M 8 x 20 DIN 933 - 10.9	4	7 236 678 131	**ab Fgst.-Nr. 108 420**
59	Federring A 8 DIN 128 kristallinrauh	4	7 482 682 108	(Feststellbremse am
60	Sechskantschraube M 10 x 35 DIN 933-10.9	4	7 236 678 162	Differential der Hinterachse)
61	Federring A 10 DIN 128 kristallinrauh	4	7 482 682 110	

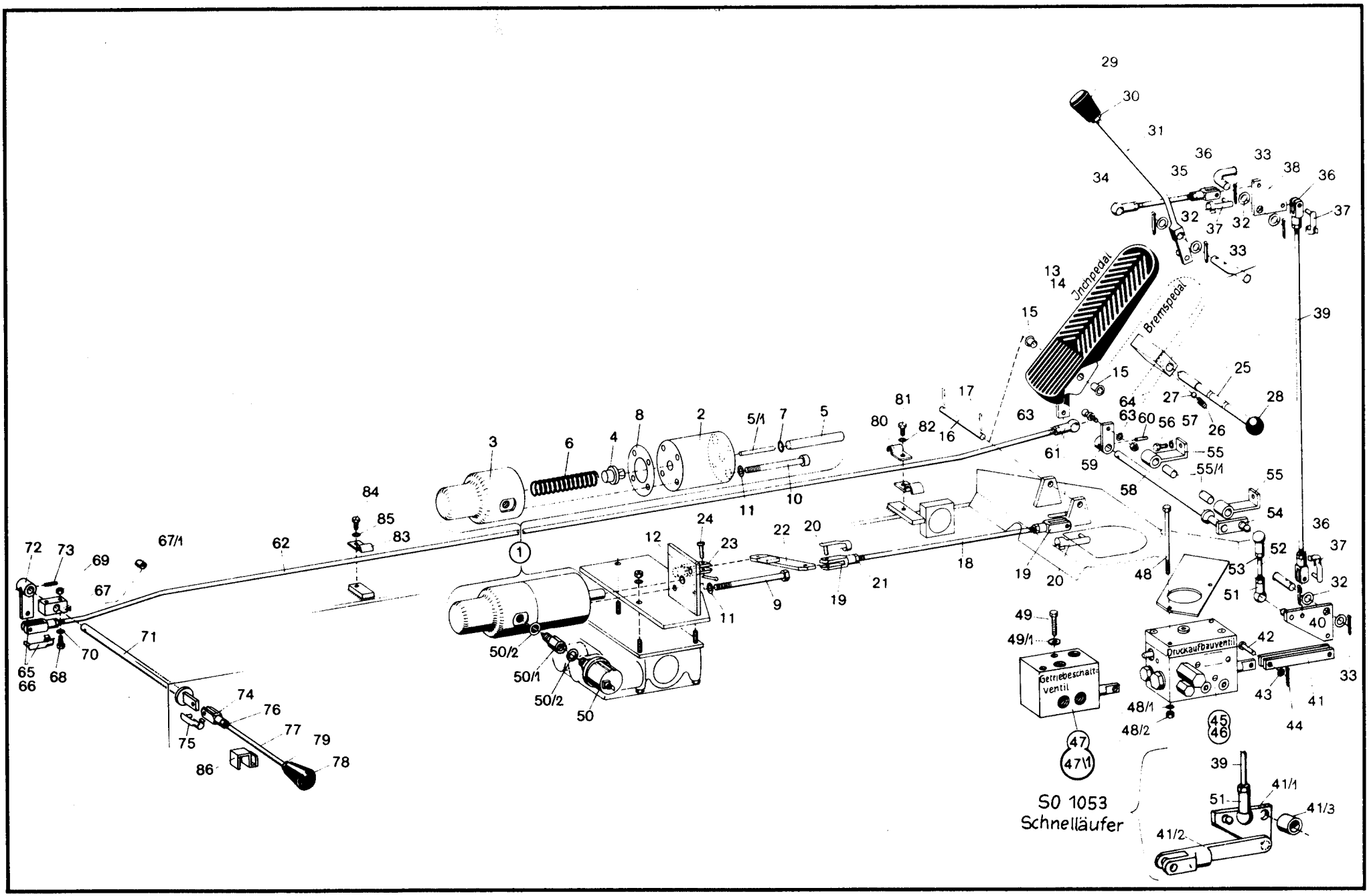
Jnchpedal
Bremspedal
Getriebeschalt-
ventil
Druckaufbauventil
S0 1053
Schnelläufer

Kramer Allrad

Getriebe (mit Differential der Lenkachse)

Getriebeölkreislauf / Inch-Ventil und Bestätigung / Druckaufbauventil, Getriebeschaltventil und Betätigung, Anlaßsperre

Hauptgruppe **22**

Bild-Nr	Teil-Bezeichnung	Stück	Teil-Nr	
	Inch-Ventil und Betätigung			
1	Zsb. Inch-Ventil (Bild 2 bis 11)	1	1 43 360 02 25	
2	Gehäuse	1	1 42 361 01 24	
3	Gehäuse (mit Anschlußgewinde für Druckgeber)	1	1 42 361 03 24	
4	Kolben	1	1 43 361 06 68	
5	Schubstange	1	1 43 361 02 70	
5/1	Zylinderstift 4m x 6 x 50 DIN 6325	1	7 518 215 014	(mit Loctite 0242 in Bild 5 eingeklebt)
6	Druckfeder	1	0 00 992 64 03	
7	O-Ring (12,37 x 2,62)	1	0 00 996 39 07	
8	Dichtring (Oilit)	1	0 00 996 56 11	
9	Zylinderschraube M 10 x 110 DIN 912	2	7 252 677 096	(Loctite 0242)
10	Zylinderschraube M 10 x 90 DIN 912-8.8	2	7 252 677 094	
11	Federring 10 DIN 7980	2	7 481 682 007	
12	Zsb. Lagerbock	1	1 43 360 00 06	
13	Zsb. Trittplatte	1	1 43 170 03 04	
14	Pedalüberzug	1	1 43 171 01 19	
15	Buchse	2	0 00 994 27 53	
16	Bolzen (10 h 11 x 85 x 80,5)	1	7 900 104 003	
17	Splint 3 x 20 DIN 94	2	7 530 680 039	
18	Gestänge	1	1 43 213 00 45	(Zugfeder 1 00 992 68 03)
19	Gabelkopf G 8 x 32 DIN 71752	2	7 821 104 008	
20	ES-Bolzen 8 x 32	2	0 00 990 39 15	
21	Sechskantmutter M 8 DIN 934	3	7 403 677 005	
22	Hebel	1	1 43 213 02 31	
23	Gabelkopf G 8 × 32 DIN 71 752	1	7 821 104 008	
24	Bolzen	1	7 900 104 002	
25	Sperre	1	1 43 243 00 27	Sperre
26	Feder	1	0 00 992 42 03	
27	Kugel ∅ DIN 5401	1	7 620 683 024	
28	Kugelknopf	1	0 00 996 08 30	
	Betätigung Druckaufbauventil u. Getriebeschaltventil / Druckaufbauventil, Getriebeschaltventil			
29	Knopfgriff	1	0 00 996 57 30	
30	Sechskantmutter M 8 DIN 934 verkadmet	5	7 403 677 709	
31	Zsb. Schalthebel	1	1 43 220 00 38	
32	Scheibe ∅ 14 DIN 126	6	7 452 680 005	
33	Splint 2,5 x 25 DIN 94	6	7 530 680 204	
34	Winkelgelenk B 13 x 10 DIN 71802	1	7 824 670 206	
35	Gestänge (kurz)	1	1 43 225 07 45	
36	Gabelkopf G 8 × 16 DIN 71 752	3	7 821 104 007	
37	ES-Bolzen	3	0 00 990 22 12	
38	Lagerplatte	1	1 43 225 01 12	
39	Gestänge (lang)	1	1 43 225 08 45	ab ca. Fgst.-Nr. 115 670
40	Lagerplatte	1	1 43 225 09 29	Zsb. Hebel – 1 43 220 24 38
41	Hebel	2	1 43 225 06 29	
41/1	Zsb. Hebel	1	1 43 220 22 38	nur bei SO 1053-Schnelläufer
41/2	Zsb. Hebel	1	1 43 220 23 38	
41/3	Buchse	1	1 00 994 45 53	
42	Bolzen mit Kopf (B 8 h 11 x 30 x 23 DIN 1444)	2	7 900 104 001	
43	Scheibe 8,4 DIN 125	2	7 451 680 011	
44	Splint 2 x 18 DIN 94	2	7 530 680 029	
45	Druckaufbauventil (alle Anschlüsse M 14 x 1,5)	1	**0 00 361 44 83**	**bis Fgst.-Nr. 108 334**
46	Druckaufbauventil (Anschl.: 3 x M 14 x 1,5 / 2 x M 18 x 1,5) (0 00 361 93 83 / 0 00 361 31 84)	1	**1 00 360 02 25**	**Fgst.-Nr. 108 335 bis 110 899**
47	Getriebeschaltventil (Bucher)	1	**0 00 361 35 84**	**ab Fgst.-Nr. 110 900**
47/1	Getriebeschaltventil (Buchholz)	1	**0 00 361 96 84**	
	(in Kombination mit Druckölkupplung Bild-Nr. 16/1 – Seite 23 oder Bild-Nr. 100 – Seite 39)			
48	Sechskantschraube M 8 x 110 DIN 931	2	7 234 677 097	
48/1	Federring A 8 DIN 128	2	7 482 682 008	
48/2	Sechskantmutter M 8 DIN 934	2	7 403 677 005	
49	Sechskantschraube M 8 x 22 DIN 933	2	7 234 677 132	**Zu Bild-Nr. 45/46/47/47/1**
49/1	Scheibe 8 DIN 9021	2	7 462 680 029	Einzelteile siehe Seite 39
50	Druckgeber (0-25 kp – 12 V – 14 x 1,5)	1	0 00 336 15 03	u. 39/2. Bild 47 oder
50/1	Kapillarrohr-Drossel	1	0 00 363 14 84	47/1 ist wahlweise
50/2	Dichtring A 14 x 18 DIN 7603-Cu	2	7 593 641 021	verwendbar

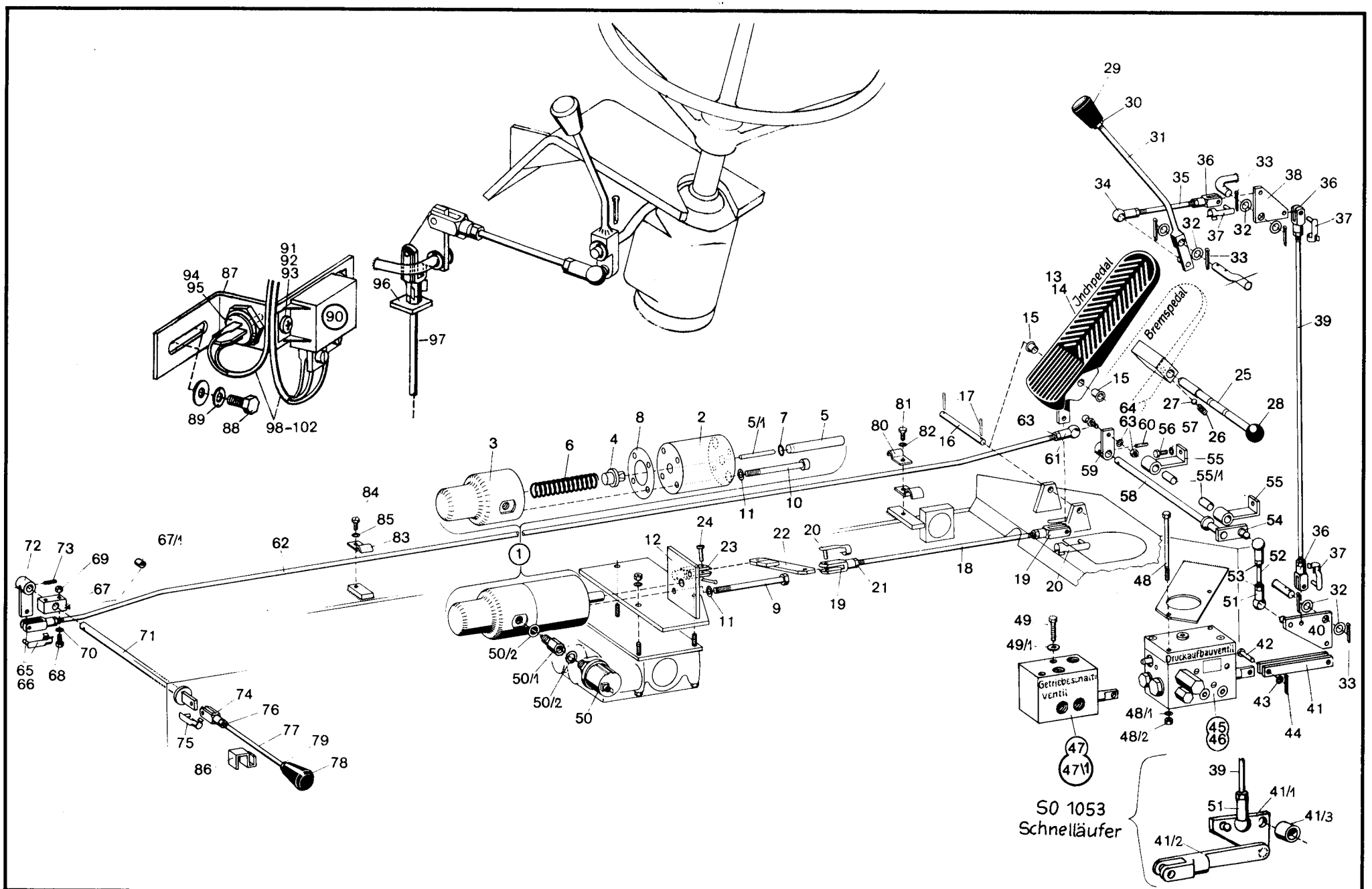
Jndhpedal
Bremspedal
Getriebeschalt-ventil
Druckaufbauventil
S0 1053
Schnelläufer

Kramer Allrad

Getriebe (mit Differential der Lenkachse)

**Getriebeölkreislauf – Inch-Ventil und Betätigung –
Druckaufbauventil, Getriebeschaltventil und Betätigung, Anlaßsperre**

Hauptgruppe **22**

Bild-Nr.	Teil-Bezeichnung	Stück	Teil-Nr.	
51	Winkelgelenk A 13 DIN 71802	2	7 824 670 003	
52	Gestänge 65 lg.	1	1 43 225 10 45	
53	Sechskantmutter M 8 DIN 934	3	7 403 677 005	
54	Federring A 8 DIN 128	1	7 482 682 008	
55	Zsb. Lagerung	2	1 43 220 02 33	
55/1	Lager	2	0 00 994 09 06	
56	Sechskantschraube M 8 x 16 DIN 933-8.8	2	7 236 677 129	
57	Federring	2	7 482 682 008	
58	Zsb. Lagerwelle	1	1 43 220 03 36	
59	Zsb. Hebel	1	1 43 220 09 38	
60	Spannhülse 6 x 24 DIN 1481	1	7 514 682 157	
61	Winkelgelenk A 13 DIN 71802	1	7 824 670 003	
62	Gestange 1980 lg.	1	1 43 225 09 45	
63	Sechskantmutter M 8 DIN 934	3	7 403 677 005	
64	Federring A 8 DIN 128	1	7 482 682 008	
65	Gabelkopf G 8 x 32 DIN 71752	1	7 821 104 008	
66	ES-Bolzen 8 x 32	1	0 00 990 39 15	
67	Halter (15 mm breit)	1	1 43 225 00 40	Zsb. Lagerung 200 mm lg. – 1 43 220 03 33
67/1	Lager	2	0 00 994 11 06	
68	Sechskantschraube M 6 x 40 DIN 933-8.8	2	7 236 677 087	
69	Sechskantmutter M 6 DIN 934	2	7 403 677 004	
70	Federring A 6 DIN 128	2	7 482 682 006	
71	Zsb. Lagerwelle	1	1 43 220 02 36	
72	Zsb. Hebel	1	1 43 220 10 38	
73	Spannhulse 6 x 24 DIN 1481	1	7 514 682 157	
74	Gabelkopf G 8 x 32 DIN 71752	1	7 821 104 008	
75	ES-Bolzen 8 x 32	1	0 00 990 39 15	
76	Sechskantmutter M 8 DIN 934	1	7 403 677 005	
77	Hebel – 300 lg.	1	1 43 225 10 29	
78	Schaltknopf	1	0 00 996 57 30	
79	Sechskantmutter M 8 DIN 934	1	7 403 677 005	
80	Schelle	1	1 00 993 65 28	
81	Sechskantschraube M 8 x 16 DIN 933-8.8	1	7 236 677 129	
82	Federring A 8 DIN 128	1	7 486 682 008	
83	Schelle	1	0 00 993 86 29	
84	Sechskantschraube M 6 x 10 DIN 933-8.8	1	7 236 677 077	
85	Federring A 6 DIN 128	1	7 482 682 006	
86	Zsb. Halter	1	1 43 340 04 40	
	Anlaßsperre			
87	Halter	1	1 43 335 00 40	
88	Sechskantschraube M 8 × 16 DIN 933 verk.	2	7 236 677 752	
89	Federring 8 verz.	2	0 00 992 43 28	
90	Startrelais	1	0 00 332 09 17	
91	Linsenschraube M 6 × 12 DIN 7985 verz.	2	7 286 671 063	
92	Scheibe 6,4 DIN 125 verz.	2	7 451 680 109	
93	Federring 6 verz.	2	0 00 992 41 28	
94	Druckschalter	1	0 00 333 19 08	
95	Dichtring A 18 × 22 DIN 76 03 Cu.	1	7 593 641 028	
96	Halter	1	1 21 335 08 40	
97	Gestänge	1	1 43 225 08 45	
98	Zsb. Kabelbaum	1	0 21 330 09 10	
99	Kabel schw./br. 1.5 mm ^{2} 140 lg.	1	1 00 334 50 27	
100	Flachstecker	1	0 00 333 01 11	
101	Kabelschuh A 6 × 2.3	1	7 572 642 012	
102	Isolierschlauch 3 × 0.5 × 25	2	1 00 334 01 50	

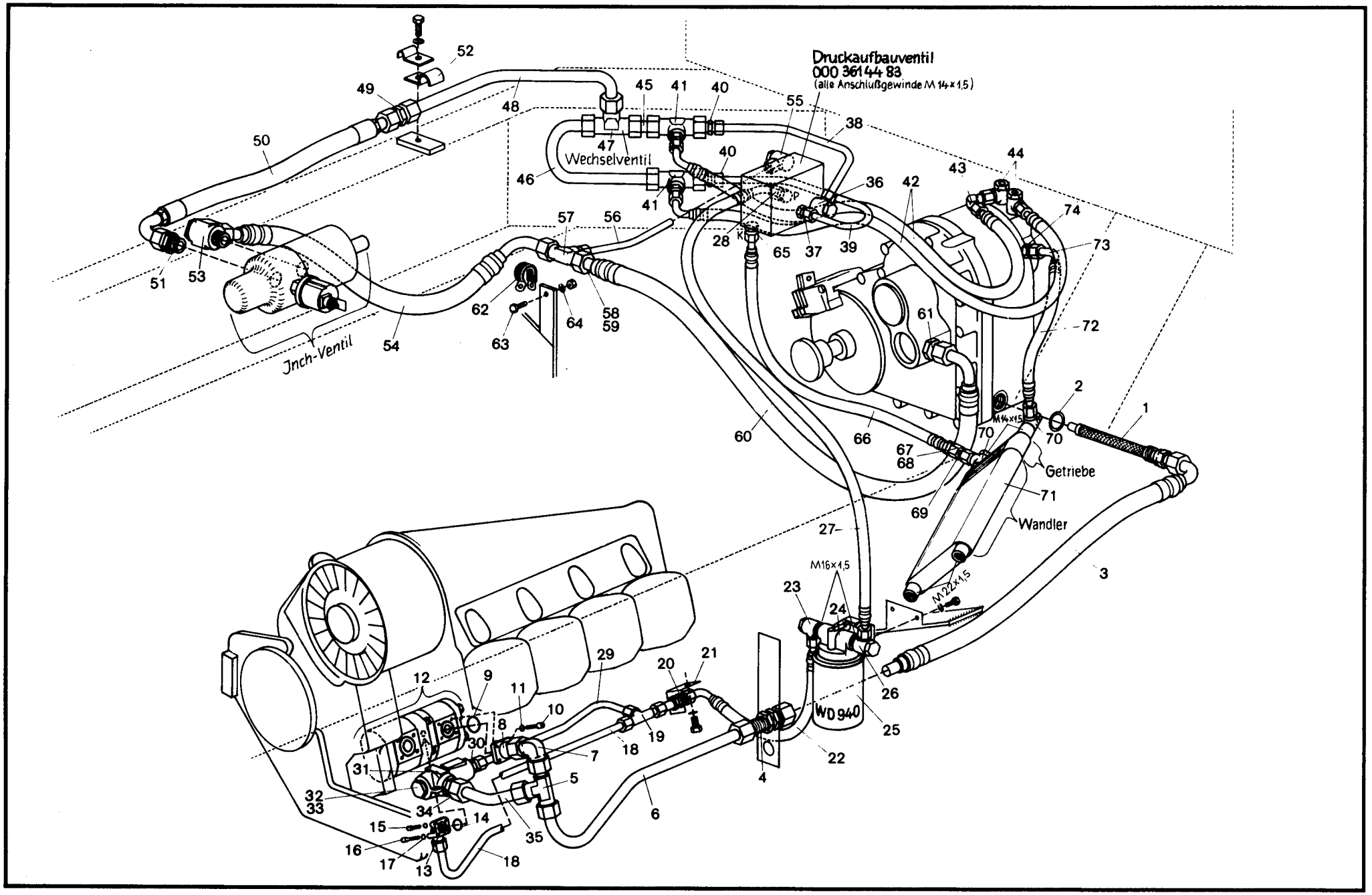
Druckaufbauventil
000 361 44 83
(alle Anschlußgewinde M 14 x 1,5)
Wechselventil
Jnch-Ventil
Getriebe
Wandler
WD 940
M14x1,5
M16x1,5
M22x1,5
P
K

Kramer Allrad

Getriebe (mit Differential der Lenkachse)

Getriebeölkreislauf / Saugfilter / Druckfilter / Saug- und Druckleitungen

Hauptgruppe **22**

Bild-Nr.	Teil-Bezeichnung	Stück	Teil-Nr.	
	Saugfilter (im Getriebegehäuse eingeschraubt)			
1	Zsb. Siebeinsatz	1	0 00 363 22 31	(Ölgrobfilter - Saugfilter)
2	Dichtring A 22 x 29 DIN 7603-Cu	1	7 593 641 035	
	Saugleitung (Getriebe-Hydraulikpumpe)			
3	Schlauchleitung 750 lg.	1	0 00 993 26 22	
4	Verschraubung SV 18-LM	1	0 00 363 04 16	
5	Verschraubung evL 18-LM	1	0 00 363 42 20	
6	Rohrleitung ∅ 18 x 1,5 x 480 lg.	1	1 56 363 01 22	
7	Verschraubung evW 18-LM	1	0 00 363 68 16	
8	Gerade Flanschverschraubung	1	0 00 363 46 15	
9	O-Ring 24 x 2,5	1	0 00 996 67 05	
10	Zylinderschraube M 6 x 22 DIn 912-10.9	4	7 252 678 033	
11	Federring 6 DIN 7980	4	7 481 682 005	**Zu Bild-Nr. 12**
12	Hydraulikpumpe (siehe Hauptgruppe 27 - Lenkung)			Hydraulikpumpe für Getriebeölkreislauf siehe Seite 61 - Hauptgruppe 27 - Lenkung
	Druckleitung Hydraulikpumpe - Druckaufbauventil / Druckfilter			
13	Winkel-Flanschverschraubung	1	0 00 363 34 15	
14	O-Ring 17 x 2,5	1	0 00 996 68 05	
15	Zylinderschraube M 6 x 22 DIN 912-10.9	2	7 252 678 033	
16	Zylinderschraube M 6 x 35 DIN 912-10.9	2	7 252 678 036	
17	Federring 6 DIN 7980	4	7 481 682 005	
18	Rohrleitung ∅ 12 x 1,5 x 380 lg	1	1 56 363 04 24	
19	Verschraubung evL 12-L	1	0 00 363 94 15	
20	Schottverschraubung SV 12-L	1	0 00 363 47 16	
21	Halter	1	1 43 363 06 40	
22	Schlauchleitung NW 10/470 lg.	1	0 00 993 06 23	
23	Verschraubung DSVW 12-LM	1	0 00 363 21 16	
24	Mitteldruckfilter (Ölfeinfilter-Druckfilter) (M 16 x 1,5)	1	0 00 363 39 34	
25	Wechselfilterpatrone für Mitteldruckfilter	1	0 00 363 40 34	(WD 940)
26	Verschraubung DSVW 12-LM	1	0 00 363 21 16	
27	Schlauchleitung NW 10/1050 lg.	1	0 00 993 57 22	
28	Verschraubung GE 12-LM (M 14 x 1,5)	1	0 00 363 38 21	
	Überdruckleitung für Mitteldruckfilter (von der Druckleitung Hydr. Pumpe zur Saugleitung Hydr. Pumpe)			
29	Rohrleitung ∅ 12 x 1,5 x 380 lg	1	1 56 363 04 24	
30	Verschraubung GE 12-SM M 18 x 1,5	1	0 00 363 17 15	
31	**Überdruckventil 25 bar**	**1**	**0 00 361 80 83**	
32	Verschlußschraube DIN 7604 M 18 x 1,5	1	7 336 673 006	
33	Dichtring A 18 x 22 DIN 7603 CU	1	7 593 641 028	
34	Verschraubung GE 18-LM 18 x 1,5	1	0 00 363 50 15	
35	Rohrleitung ∅ 18 x 1,5 x 200	1	1 43 363 72 24	

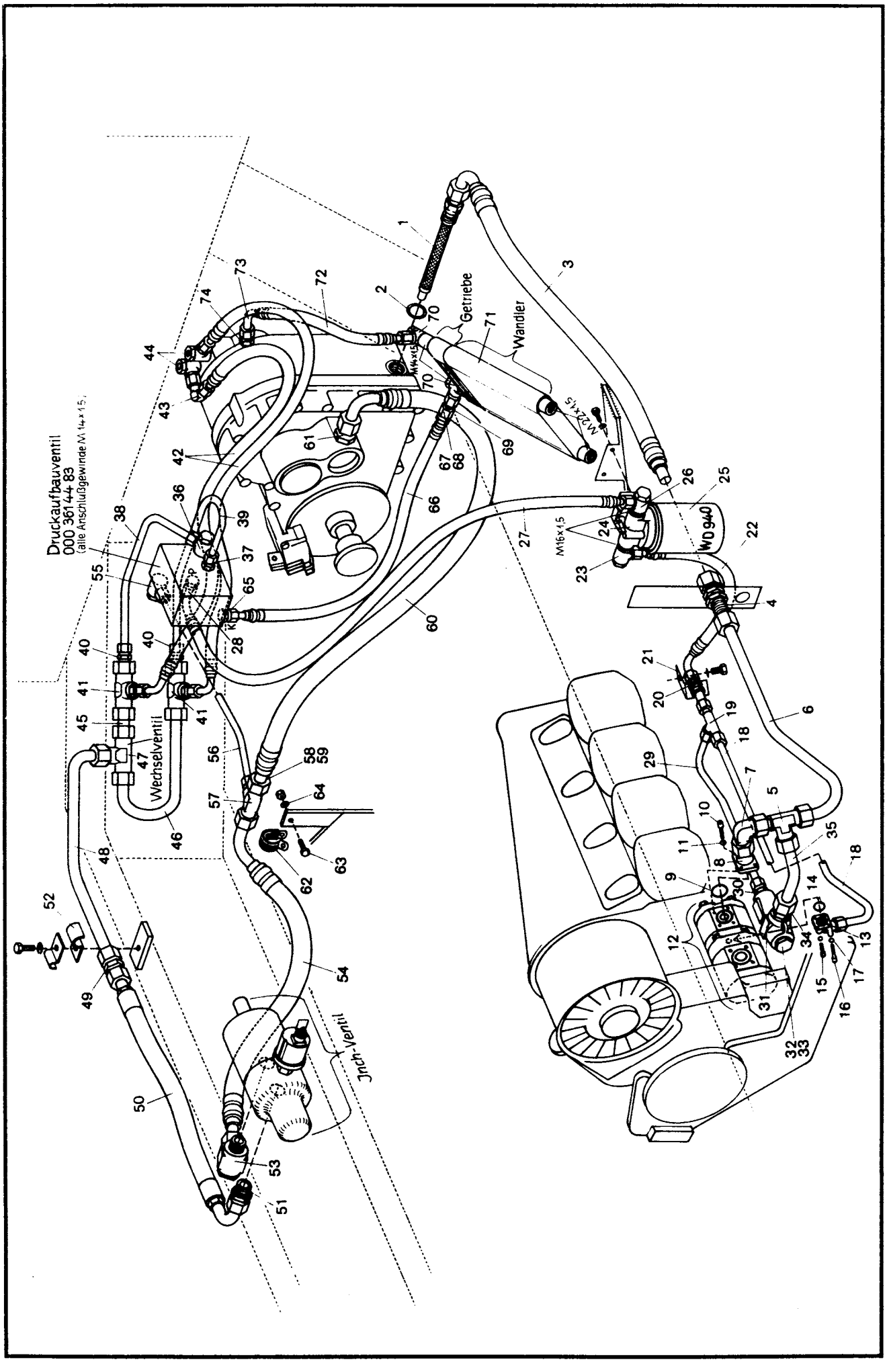
Druckaufbauventil
000 361 44 83
(alle Anschlußgewinde M 14x1,5)
Wechselventil
Getriebe
Wandler
Inch-Ventil
WD940
M16x1,5
M22x1,5
M14x1,5

Kramer Allrad

Getriebe (mit Differential der Lenkachse)

Getriebeölkreislauf / Saugfilter / Druckfilter / Saug- und Druckleitungen

Hauptgruppe **22**

Bild-Nr.	Teil-Bezeichnung	Stück	Teil-Nr.	
	Druckleitungen Druckaufbauventil - Druckölkupplung - Inch-Ventil			
36	Verschraubung DSVW 10-LM	1	0 00 363 95 20	
37	Verschraubung GE 10-LM	1	0 00 363 66 16	
38	Rohrleitung 10 x 1 x 285 (vorwärts)	1	1 43 363 12 25	
39	Rohrleitung 10 x 1 x 400 (rückwärts)	1	1 43 363 14 25	
40	Verschraubung mit Blende KOR 18/10 L	2	1 00 363 27 21	(mit Bohrung 1,5 ∅)
41	Verschraubung TR 18/10/18-L	2	0 00 363 84 20	
42	Schlauchleitung 690 lg.	2	0 00 993 71 21	
43	Verschraubung evW 10-L	1	0 00 363 50 16	
44	Verschraubung DSVW 10-LM	2	0 00 363 95 20	
45	Rohrstück 18 x 1,5 x 45 lg.	2	1 43 363 11 27	
46	Rohrstück 18 x 1,5 x 240 lg.	1	1 43 363 15 25	
47	Wechselventil	1	0 00 361 82 83	
48	Rohrleitung 18 x 1,5 x 350 lg.	1	1 43 363 11 25	
49	Verschraubung G 18-L	1	0 00 363 08 15	
50	Schlauchleitung NW 16/400 lg.	1	0 00 993 81 17	
51	Verschraubung GE 18-LM	1	0 00 363 62 15	
52	Schelle	1	0 00 993 91 29	
	Rücklaufleitung Inch-Ventil Druckaufbauventil - Getriebe			
53	Verschraubung DSVW 18-LM	1	0 00 363 69 15	
54	Schlauchleitung	1	0 00 993 93 21	
55	Verschraubung DSVW 10 LM	1	0 00 363 95 20	
56	Rohrleitung 10 x 1 x 200 lg.	1	1 43 363 13 25	
57	Verschraubung TR 18-10-18-L	1	0 00 363 84 20	
58	Überwurfmutter AL 18-L	1	7 788 010 557	
59	Schneidring L 18	1	7 786 680 106	
60	Schlauchleitung (1130 lg.)	1	0 00 993 92 21	
61	Verschraubung GE 18-LM	1	0 00 363 62 15	
62	Schelle	1	0 00 993 46 28	
63	Sechskantschraube M 8 x 16 DIN 933-8.8	1	7 236 677 129	
64	Federring A 8 DIN 128	1	7 482 682 008	
	Schmierleitung Druckaufbauventil - Ölkühler - Druckölkupplung			
65	Verschraubung GE 10 LM (M 14 x 1,5)	1	0 00 363 66 16	
66	Schlauchleitung 350 lg.	1	0 00 993 41 21	
67	Überwurfmutter AL 10 DIN 3870	2	7 788 010 554	
68	Schneidring L 10 DIN 3861	2	7 786 680 103	
69	Rohrstück 10 x 1 x 40 lg.	1	1 43 363 01 24	
70	Verschraubung DSVW 10 LM	2	0 00 363 95 20	
71	Ölkühler	1	0 00 151 09 03	
72	Schlauchleitung 350 lg.	1	0 00 993 41 21	
73	Rohrleitung 10 x 1 x 110 lg.	1	1 43 363 17 27	
74	Verschraubung GE 10-LM	1	0 00 363 66 16	

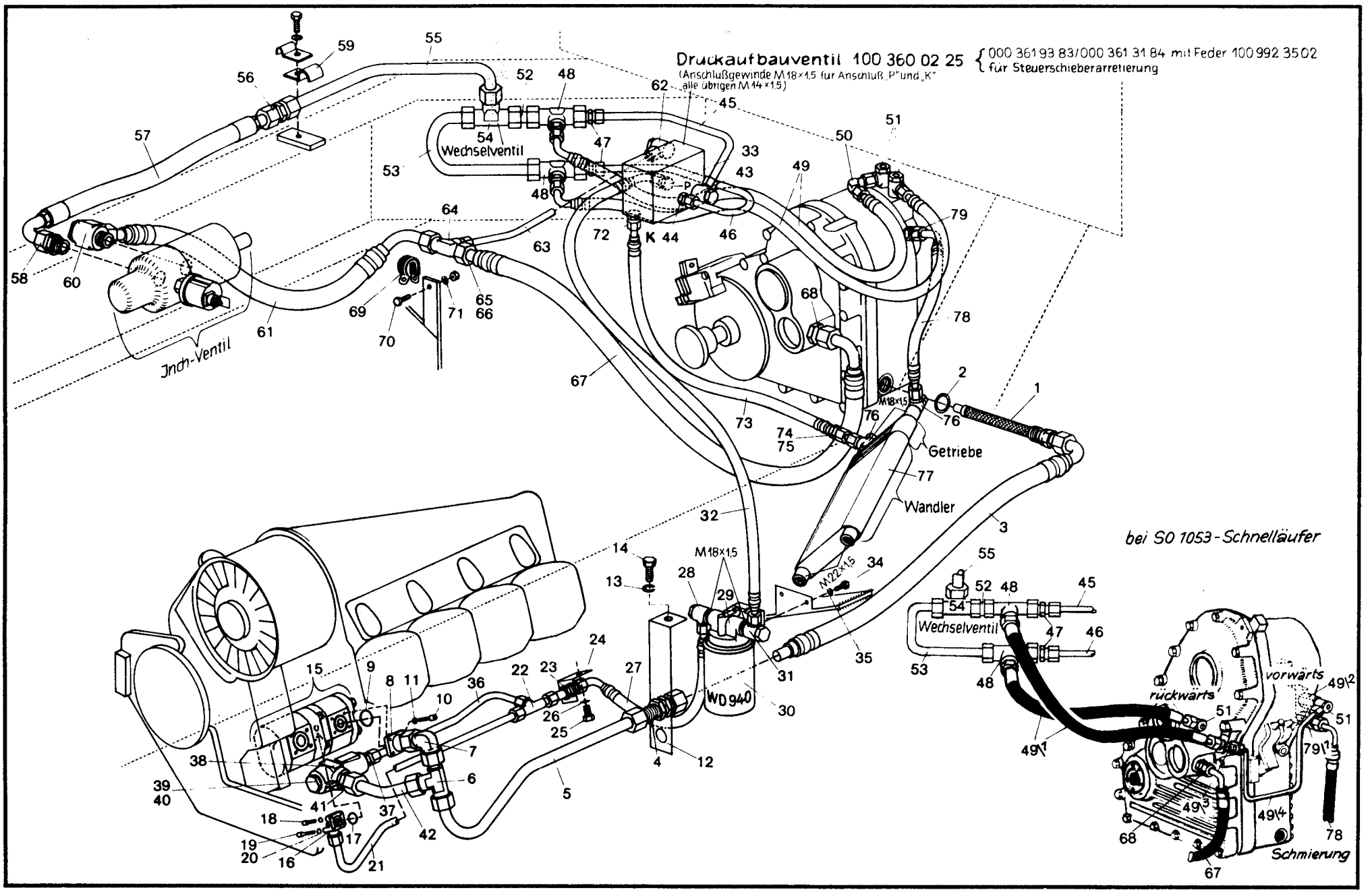
Druckaufbauventil 100 360 02 25
(Anschlußgewinde M18×1,5 für Anschluß „P" und „K"
alle übrigen M14×1,5)
{ 000 361 93 83/000 361 31 84 mit Feder 100 992 35 02
für Steuerschieberarretierung
Wechselventil
Jnch-Ventil
Getriebe
Wandler
M18×1,5
M22×1,5
WD 940
bei SO 1053-Schnellläufer
Wechselventil
vorwärts
rückwärts
Schmierung

Kramer Allrad

Getriebe (mit Differential der Lenkachse)

Getriebeölkreislauf / Saugfilter / Druckfilter / Saug- und Druckleitungen

Hauptgruppe **22**

Bild-Nr.	Teil-Bezeichnung	Stück	Teil-Nr.	
	Saugfilter (im Getriebegehäuse eingeschraubt)			
1	Zsb. Siebeinsatz	1	0 00 363 22 31	(Ölgrobfilter - Saugfilter)
2	Dichtring A 22 x 29 DIN 7603-Cu.	1	7 593 641 035	
	Saugleitung (Getriebe - Hydraulikpumpe)			
3	Schlauchleitung 750 lg.	1	0 00 993 26 22	
4	Verschraubung SV 18-LM	1	0 00 363 04 16	
5	Rohrleitung ∅ 18 x 1,5 x 350 lg.	1	1 56 363 01 22	
6	Verschraubung evL 18-LM	1	0 00 363 42 20	
7	Verschraubung evW 18-LM	1	0 00 363 68 16	
8	Gerade Flanschverschraubung	1	0 00 363 46 15	
9	O-Ring 24 x 2,5	1	0 00 996 67 05	
10	Zylinderschraube M 6 x 22 DIN 912-10.9	4	7 252 678 033	
11	Federring 6 DIN 7980	4	7 481 682 005	
12	Zsb. Halter	1	1 43 360 00 40	
13	Federring A 12 DIN 128	1	7 482 682 012	
14	Sechskantschraube M 12 x 20 DIN 933	1	7 236 677 185	**Zu Bild-Nr. 15**
15	Hydraulikpumpe (siehe Hauptgruppe 27 - Lenkung)			Hydraulikpumpe für Getriebeölkreislauf siehe Seite 61 Hauptgruppe 27 - Lenkung
	Druckleitung Hydraulikpumpe - Druckaufbauventil / Druckfilter			
16	Winkel-Flanschverschraubung	1	0 00 363 48 15	
17	O-Ring 17 x 2,5	1	0 00 996 68 05	
18	Zylinderschraube M 6 x 22 DIN 912-10.9	2	7 252 678 033	
19	Zylinderschraube M 6 x 35 DIN 912-10.9	2	7 252 678 036	
20	Federring 6 DIN 7980	4	7 481 682 005	
21	Rohrleitung ∅ 15 x 1,5 x 350 lg.	1	1 43 363 27 25	
22	Verschraubung evL 15-L	1	0 00 363 65 15	
23	Schottverschraubung SV 15-L	1	0 00 363 45 16	
24	Halter	1	1 43 363 09 40	
25	Sechskantschraube M 12 x 35 DIN 933-8.8	1	7 236 677 190	
26	Federring A 12 DIN 128	1	7 482 682 012	
27	Schlauchleitung NW 12/470 lg.	1	0 00 993 71 23	
28	Verschraubung DSVW 15-LM	1	0 00 363 53 15	
29	Mitteldruckfilter (Ölfeinfilter-Druckfilter) (M 18 x 1,5)	1	**0 00 363 41 34**	
30	Wechselfilterpatrone für Mitteldruckfilter	1	**0 00 363 40 34**	(WD 940)
31	Verschraubung DSVW 15-LM	1	0 00 363 53 15	
32	Schlauchleitung NW 12/1050 lg.	1	0 00 993 72 23	
33	Verschraubung GE 15-LM (M 18 x 1,5)	1	0 00 363 03 15	
34	Sechskantschraube M 8 x 20 DIN 933-8.8	2	7 236 677 131	
35	Federring A 8 DIN 128	2	7 482 682 008	
	Überdruckleitung für Mitteldruckfilter (von der Druckleitung Hydr. Pumpe zur Saugleitung Hydr. Pumpe)			
36	Rohrleitung ∅ 15 x 1,5 x 350 lg	1	1 43 363 27 25	
37	Verschraubung GE 15-LM	1	0 00 363 03 15	
38	**Überdruckventil 25 bar**	**1**	**0 00 361 80 83**	
39	Verschlußschraube DIN 7604 M 18 x 1,5	1	7 336 673 006	
40	Dichtring A 18 x 22 DIN 7603 Cu	1	7 593 641 028	
41	Verschraubung GE 18-LM 18 x 1,5	1	0 00 363 50 15	
42	Rohrleitung ∅ 18 x 1,5 x 200 lg	1	1 43 363 72 24	

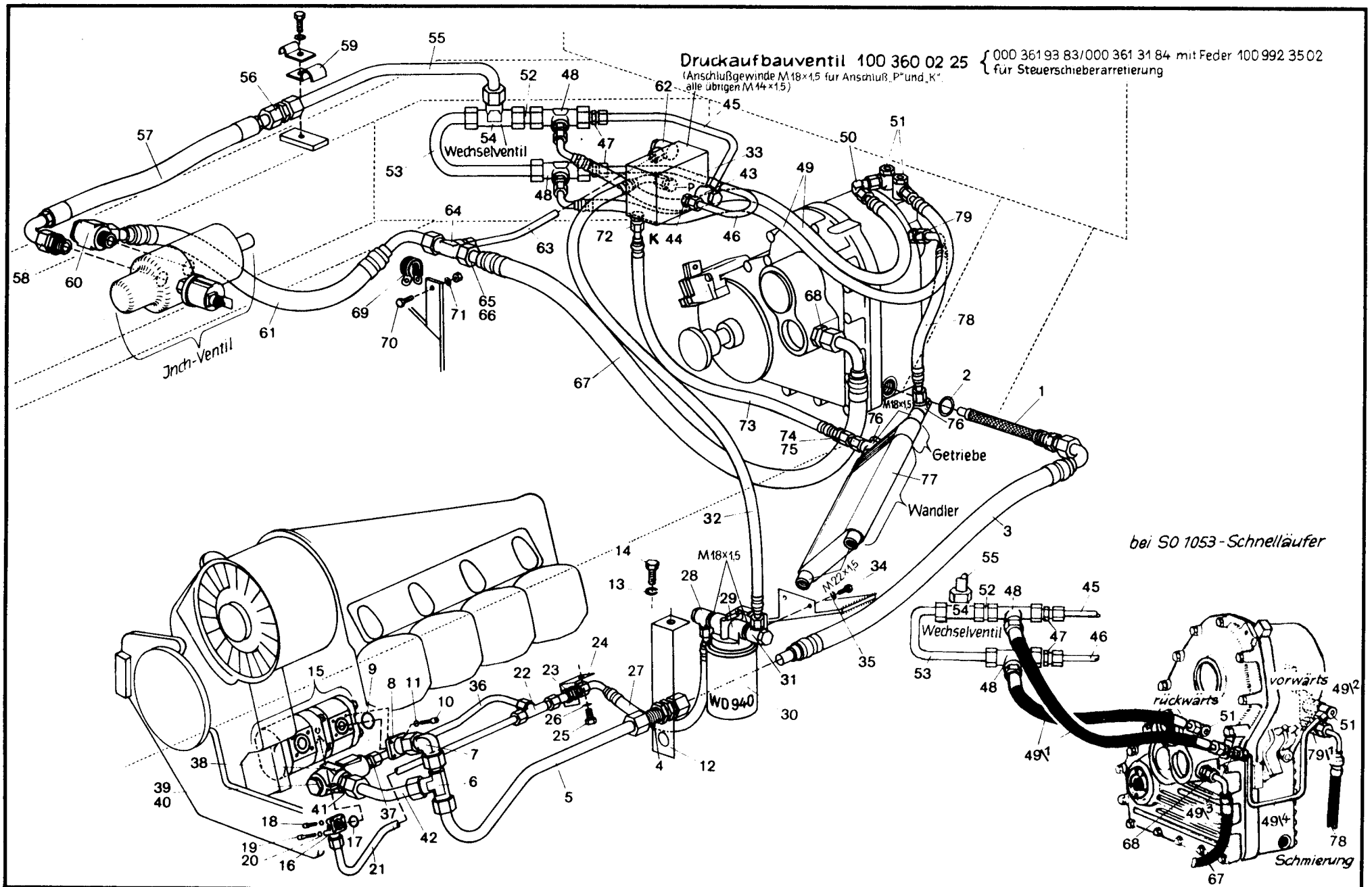
Druckaufbauventil 100 360 02 25
(Anschlußgewinde M 18×1,5 für Anschluß „P" und „K", alle übrigen M 14×1,5)
{ 000 361 93 83/000 361 31 84 mit Feder 100 992 35 02 für Steuerschieberarretierung
Wechselventil
Jnch-Ventil
Getriebe
Wandler
bei SO 1053 - Schnellläufer
Wechselventil
WD 940
vorwärts
rückwärts
Schmierung
M18×1,5
M22×1,5

Kramer Allrad

Getriebe (mit Differential der Lenkachse)

Getriebeölkreislauf / Saugfilter / Druckfilter / Saug- und Druckleitungen

Hauptgruppe **22**

Bild-Nr.	Teil-Bezeichnung	Stück	Teil-Nr.	
	Druckleitungen Druckaufbauventil - Druckölkupplung - Inch-Ventil			
43	Verschraubung DSVW 10-LM	1	0 00 363 95 20	
44	Verschraubung GE 10-LM	1	0 00 363 66 16	
45	Rohrleitung 10 x 1 x 285 (vorwärts)	1	1 43 363 12 25	
46	Rohrleitung 10 x 1 x 400 (rückwärts)	1	1 43 363 14 25	
47	Verschraub. mit Blende KOR 18/10 L (mit Bohr. 1,5 ∅)	2	1 00 363 27 21	
48	Verschraubung TR 18/10/18-L	2	0 00 363 84 20	
49	Schlauchleitung 690 lg.	2	0 00 993 71 21	
49/1	Schlauchleitung NW 8 – 600 lg.	2	0 00 993 13 26	
49/2	Verschraubung SW 24	1	1 00 363 72 48	bei So 1053 – Schnelläufer
49/3	Verschraubung SV 10-L	1	0 00 363 37 17	
49/4	Rohrleitung 10 x 1 x 470 lg.	1	1 43 363 34 25	
50	Verschraubung evW 10-L	1	0 00 363 50 16	
51	Verschraubung DSVW 10-LM	2	0 00 363 95 20	
52	Rohrstück 18 x 1,5 x 45 lg.	2	1 43 363 11 27	
53	Rohrstück 18 x 1,5 x 240 lg.	1	1 43 363 15 25	
54	Wechselventil	1	0 00 361 82 83	
55	Rohrleitung 18 x 1,5 x 350 lg.	1	1 43 363 11 25	
56	Verschraubung G 18-L	1	0 00 363 08 15	
57	Schlauchleitung NW 16 - 400 lg.	1	0 00 993 81 17	
58	Verschraubung GE 18-LM	1	0 00 363 62 15	
59	Schelle	1	0 00 993 91 29	
	Rücklaufleitung Inch-Ventil - Druckaufbauventil - Getriebe			
60	Verschraubung DSVW 18-L	1	0 00 363 69 15	
61	Schlauchleitung	1	0 00 993 93 21	
62	Verschraubung DSVW 10 LM	1	0 00 363 95 20	
63	Rohrleitung 10 x 1 x 200 lg.	1	1 43 363 13 25	(10 x 1 x 175 lg. – 1 43 246 05 08)
64	Verschraubung TR 18/10/18-L	1	0 00 363 84 20	
65	Überwurfmutter AL 18-L	1	7 788 010 557	
66	Schneidring L 18	1	7 786 680 106	
67	Schlauchleitung (1130 lg.)	1	0 00 993 92 21	
68	Verschraubung GE 18-LM	1	0 00 363 62 15	
69	Schelle	1	0 00 993 80 28	
70	Sechskantschraube M 8 x 16 DIN 933-8.8	1	7 236 677 129	
71	Federring A 8 DIN 128	1	7 482 682 008	
	Schmierleitung Druckaufbauventil - Ölkühler - Druckölkupplung			
72	Verschraubung GE 15 LM (M 18 x 1,5)	1	0 00 363 03 15	**bei So 1053 - Schnelläufer**
73	Schlauchleitung NW 12 – 400 lg.	1	0 00 993 73 23	450 lg. - 0 00 993 90 17
74	Überwurfmutter AL 15 DIN 3870	2	7 788 010 556	
75	Schneidring L 15 DIN 3861	2	7 786 680 105	
76	Verschraubung DSVW 15 LM	2	0 00 363 53 15	
77	Ölkühler	1	0 00 151 17 03	
78	Schlauchleitung NW 12 – 465 lg.	1	0 00 993 77 24	
79	Verschraubung GE 12 LM - M 14 x 1,5	1	0 00 363 38 21	
79/1	Verschraubung SW 24	1	1 00 363 72 48	**bei So 1053 - Schnelläufer**

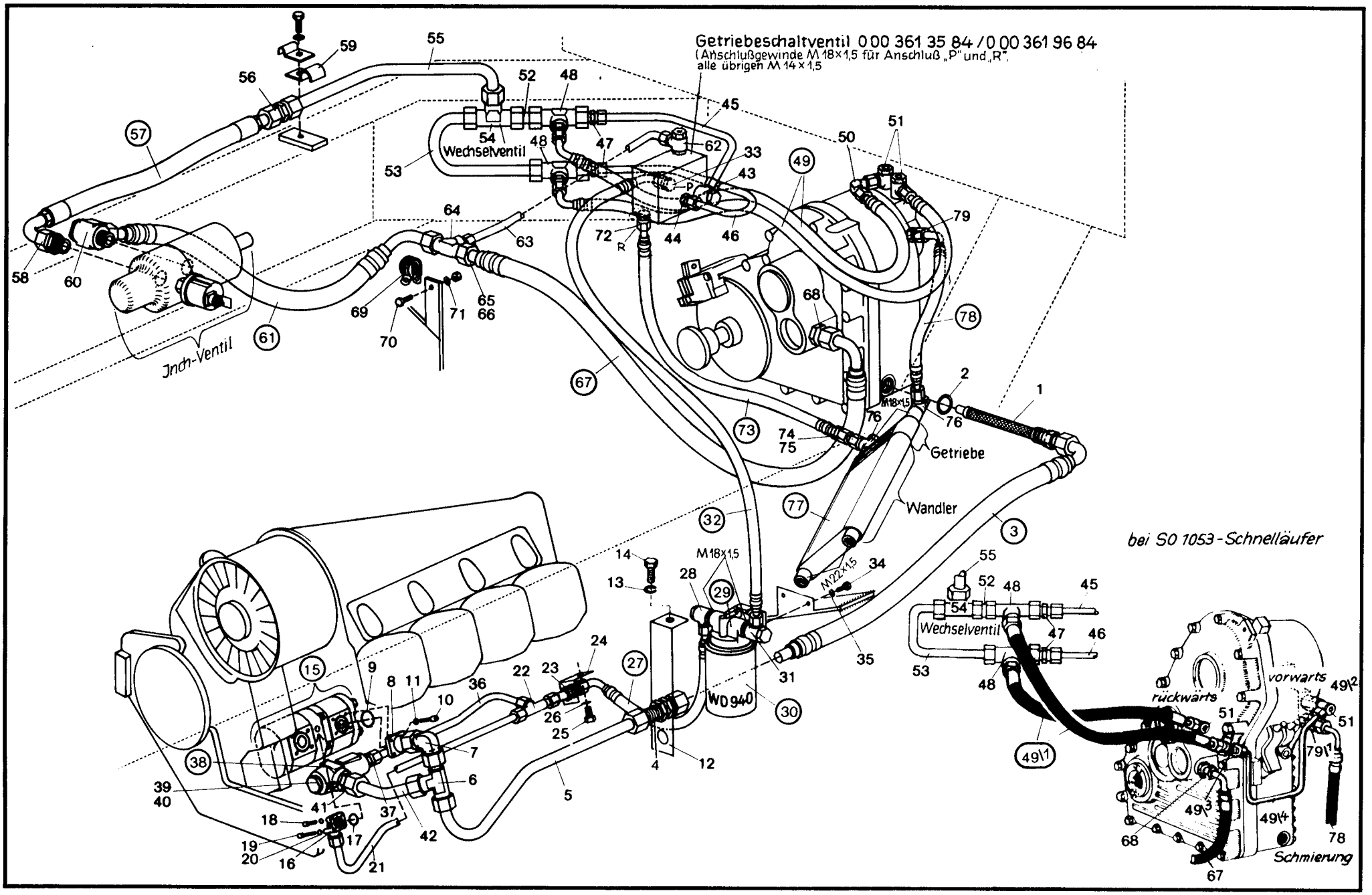
Getriebeschaltventil 0 00 361 35 84 / 0 00 361 96 84
(Anschlußgewinde M 18×1,5 für Anschluß „P" und „R",
alle übrigen M 14×1,5
Wechselventil
Inch-Ventil
Getriebe
Wandler
WD 940
M18×1,5
M22×1,5
bei SO 1053 - Schnellläufer
vorwärts
rückwärts
Schmierung

Kramer Allrad

Getriebe (mit Differential der Lenkachse)

Getriebeölkreislauf / Saugfilter / Druckfilter / Saug- und Druckleitungen

Hauptgruppe **22**

Bild-Nr.	Teil-Bezeichnung	Stück	Teil-Nr	
	Saugfilter (im Getriebegehäuse eingeschraubt)			
1	Zsb. Siebeinsatz	1	0 00 363 22 31	(Ölgrobfilter - Saugfilter)
2	Dichtring A 22 x 29 DIN 7603-Cu.	1	7 593 641 035	
	Saugleitung (Getriebe - Hydraulikpumpe)			
3	Schlauchleitung 750 lg.	1	0 00 993 26 22	
4	Verschraubung SV 18-LM	1	0 00 363 04 16	
5	Rohrleitung ∅ 18 x 1,5 x 350 lg.	1	1 56 363 01 22	
6	Verschraubung evL 18-LM	1	0 00 363 42 20	
7	Verschraubung evW 18-LM	1	0 00 363 68 16	
8	Gerade Flanschverschraubung	1	0 00 363 46 15	
9	O-Ring 24 x 2,5	1	0 00 996 67 05	
10	Zylinderschraube M 6 x 22 DIN 912-10.9	4	7 252 678 033	
11	Federring 6 DIN 7980	4	7 481 682 005	
12	Zsb. Halter	1	1 43 360 00 40	
13	Federring A 12 DIN 128	1	7 482 682 012	
14	Sechskantschraube M 12 x 20 DIN 933	1	7 236 677 185	**Zu Bild-Nr. 15**
15	Hydraulikpumpe (siehe Hauptgruppe 27 - Lenkung)			Hydraulikpumpe für Getriebeölkreislauf siehe Seite 61 Hauptgruppe 27 - Lenkung
	Druckleitung Hydraulikpumpe - Getriebeschaltventil / Druckfilter			
16	Winkel-Flanschverschraubung	1	0 00 363 48 15	
17	O-Ring 17 x 2,5	1	0 00 996 68 05	
18	Zylinderschraube M 6 x 22 DIN 912-10.9	2	7 252 678 033	
19	Zylinderschraube M 6 x 35 DIN 912-10.9	2	7 252 678 036	
20	Federring 6 DIN 7980	4	7 481 682 005	
21	Rohrleitung ∅ 15 x 1,5 x 350 lg.	1	1 43 363 27 25	
22	Verschraubung evL 15-L	1	0 00 363 65 15	
23	Schottverschraubung SV 15-L	1	0 00 363 45 16	
24	Halter	1	1 43 363 09 40	
25	Sechskantschraube M 12 x 35 DIN 933-8.8	1	7 236 677 190	
26	Federring A 12 DIN 128	1	7 482 682 012	
27	Schlauchleitung NW 12/470 lg.	1	0 00 993 71 23	
28	Verschraubung DSVW 15-LM	1	0 00 363 53 15	
29	Mitteldruckfilter (Ölfeinfilter-Druckfilter) (M 18 x 1,5)	1	**0 00 363 41 34**	
30	Wechselfilterpatrone für Mitteldruckfilter	1	**0 00 363 40 34**	(WD 940)
31	Verschraubung DSVW 15-LM	1	0 00 363 53 15	
32	Schlauchleitung NW 12/1050 lg.	1	0 00 993 72 23	
33	Verschraubung GE 15-LM (M 18 x 1,5)	1	0 00 363 03 15	
34	Sechskantschraube M 8 x 20 DIN 933-8.8	2	7 236 677 131	
35	Federring A 8 DIN 128	2	7 482 682 008	
	Überdruckleitung für Mitteldruckfilter (von der Druckleitung Hydr. Pumpe zur Saugleitung Hydr. Pumpe)			
36	Rohrleitung ∅ 15 x 1,5 x 350 lg	1	1 43 363 27 25	
37	Verschraubung GE 15-LM	1	0 00 363 03 15	
38	**Überdruckventil 25 bar**	**1**	**0 00 361 80 83**	
39	Verschlußschraube DIN 7604 M 18 x 1,5	1	7 336 673 006	
40	Dichtring A 18 x 22 DIN 7603 Cu	1	7 593 641 028	
41	Verschraubung GE 18-LM 18 x 1,5	1	0 00 363 50 15	
42	Rohrleitung ∅ 18 x 1,5 x 200 lg	1	1 43 363 72 24	

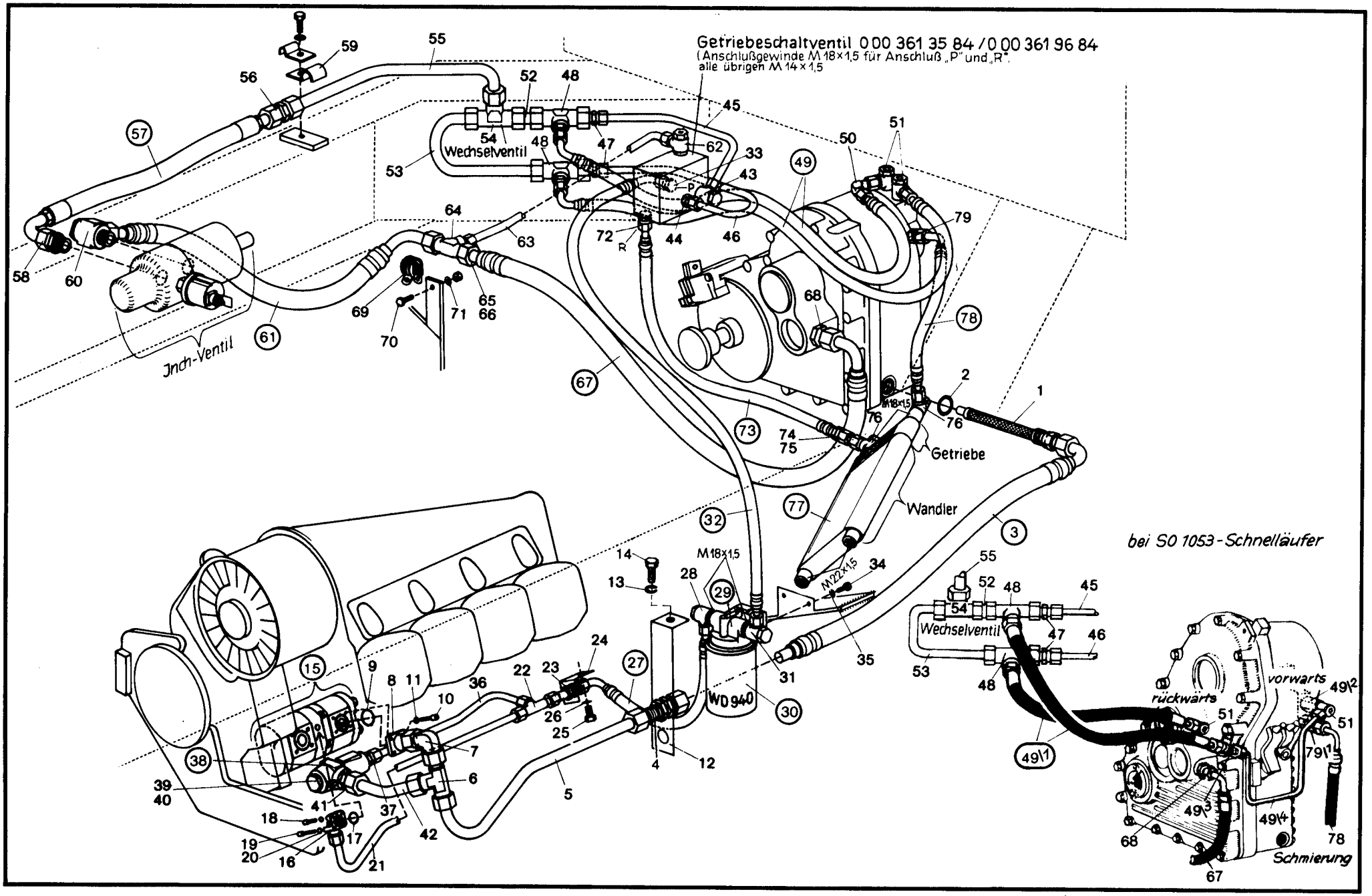
Getriebeschaltventil 0 00 361 35 84 / 0 00 361 96 84
(Anschlußgewinde M 18×1,5 für Anschluß „P" und „R",
alle übrigen M 14×1,5
Wechselventil
Jnch-Ventil
Getriebe
Wandler
WD 940
bei SO 1053-Schnellläufer
Wechselventil
vorwärts
rückwärts
Schmierung

Kramer Allrad

Getriebe (mit Differential der Lenkachse)

Getriebeölkreislauf / Saugfilter / Druckfilter / Saug- und Druckleitungen

Hauptgruppe **22**

Bild-Nr	Teil-Bezeichnung	Stück	Teil-Nr.	
	Druckleitungen Getriebeschaltventil – Druckölkupplung – Inch-Ventil			
43	Verschraubung DSVW 10-LM	1	0 00 363 95 20	
44	Verschraubung GE 10-LM	1	0 00 363 66 16	
45	Rohrleitung 10 x 1 x 285 (vorwärts)	1	1 43 363 12 25	
46	Rohrleitung 10 x 1 x 400 (rückwärts)	1	1 43 363 14 25	
47	Verschraub. mit Blende KOR 18/10 L (mit Bohr. 1,5 ∅)	2	1 00 363 27 21	
48	Verschraubung TR 18/10/18-L	2	0 00 363 84 20	
49	Schlauchleitung 690 lg.	2	0 00 993 71 21	
49/1	Schlauchleitung NW 8 – 600 lg.	2	0 00 993 13 26	
49/2	Verschraubung SW 24	1	1 00 363 72 48	bei So 1053 – Schnelläufer
49/3	Verschraubung SV 10-L	1	0 00 363 37 17	
49/4	Rohrleitung 10 x 1 x 470 lg.	1	1 43 363 34 25	
50	Verschraubung evW 10-L	1	0 00 363 50 16	
51	Verschraubung DSVW 10-LM	2	0 00 363 95 20	
52	Rohrstück 18 x 1,5 x 45 lg.	2	1 43 363 11 27	
53	Rohrstück 18 x 1,5 x 240 lg.	1	1 43 363 15 25	
54	Wechselventil	1	0 00 361 82 83	
55	Rohrleitung 18 x 1,5 x 350 lg.	1	1 43 363 11 25	
56	Verschraubung G 18-L	1	0 00 363 08 15	
57	Schlauchleitung NW 16 - 400 lg.	1	0 00 993 81 17	
58	Verschraubung GE 18-LM	1	0 00 363 62 15	
59	Schelle	1	0 00 993 91 29	
	Rücklaufleitung Inch-Ventil – Getriebeschaltventil – Getriebe			
60	Verschraubung DSVW 18-L	1	0 00 363 69 15	
61	Schlauchleitung	1	0 00 993 93 21	
62	Verschraubung DSVW 10 LM	1	0 00 363 95 20	
63	Rohrleitung 10 x 1 x 365 lg	1	1 43 363 59 25	
64	Verschraubung TR 18/10/18-L	1	0 00 363 84 20	
65	Überwurfmutter AL 18-L	1	7 788 010 557	
66	Schneidring L 18	1	7 786 680 106	
67	Schlauchleitung (1130 lg.)	1	0 00 993 92 21	
68	Verschraubung GE 18-LM	1	0 00 363 62 15	
69	Schelle	1	0 00 993 80 28	
70	Sechskantschraube M 8 x 16 DIN 933-8.8	1	7 236 677 129	
71	Federring A 8 DIN 128	1	7 482 682 008	
	Schmierleitung Getriebeschaltventil – Ölkühler – Druckölkupplung			
72	Verschraubung GE 15 LM (M 18 x 1,5)	1	0 00 363 03 15	**bei So 1053 - Schnelläufer**
73	Schlauchleitung NW 12 – 400 lg.	1	0 00 993 73 23	450 lg. - 0 00 993 90 17
74	Überwurfmutter AL 15 DIN 3870	2	7 788 010 556	
75	Schneidring L 15 DIN 3861	2	7 786 680 105	
76	Verschraubung DSVW 15 LM	2	0 00 363 53 15	
77	Ölkühler	1	0 00 151 17 03	
78	Schlauchleitung NW 12 – 465 lg.	1	0 00 993 77 24	
79	Verschraubung GE 12 LM - M 14 x 1,5	1	0 00 363 38 21	
79/1	Verschraubung SW 24	1	1 00 363 72 48	**bei So 1053 - Schnelläufer**

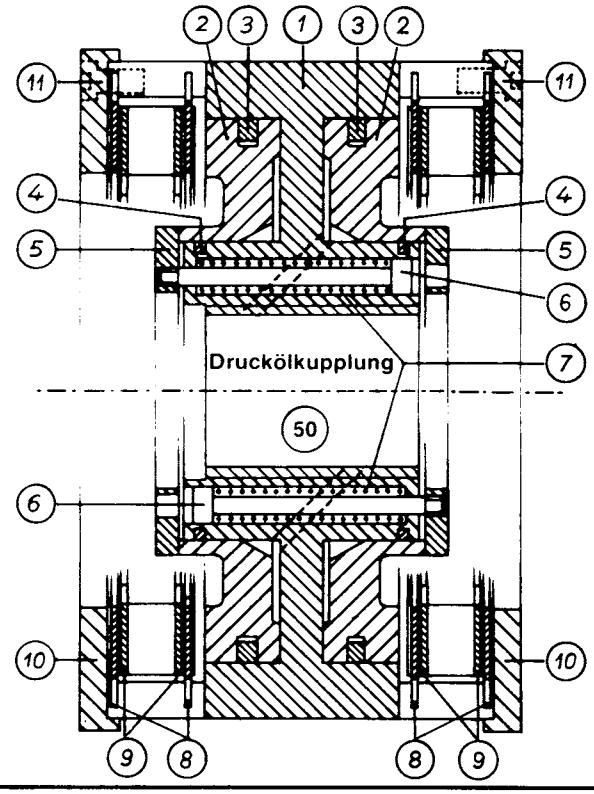

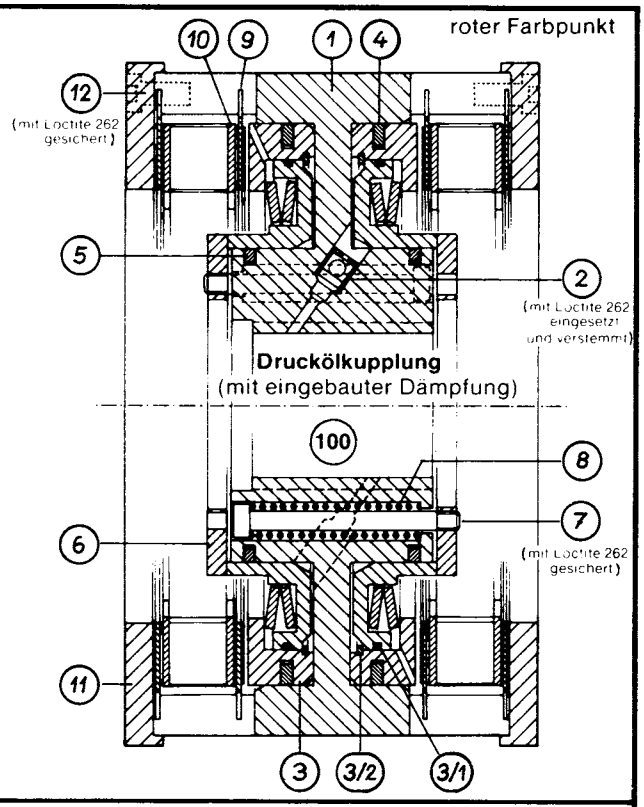

Druckaufbauventil 150/200

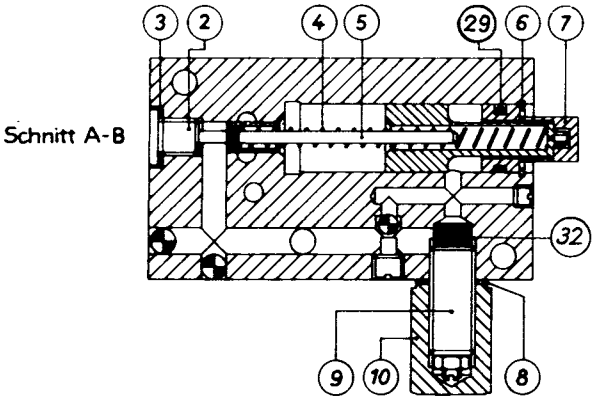

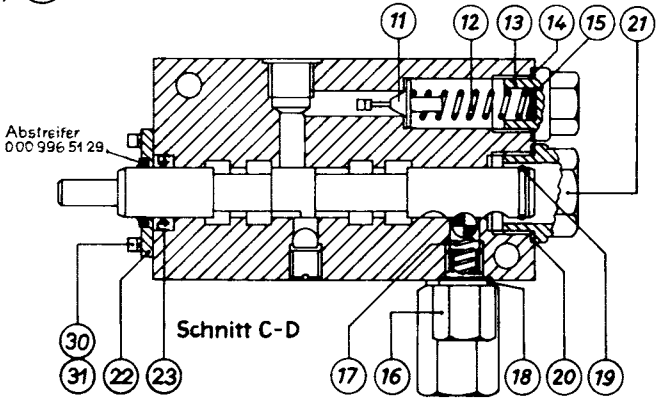

Wird die Kupplung 043 212 01 03 (roter Farbpunkt/Bild 100) eingebaut, dann das Druckaufbauventil (Bild 150 oder 200) entsprechend dieser Zeichnung umrüsten

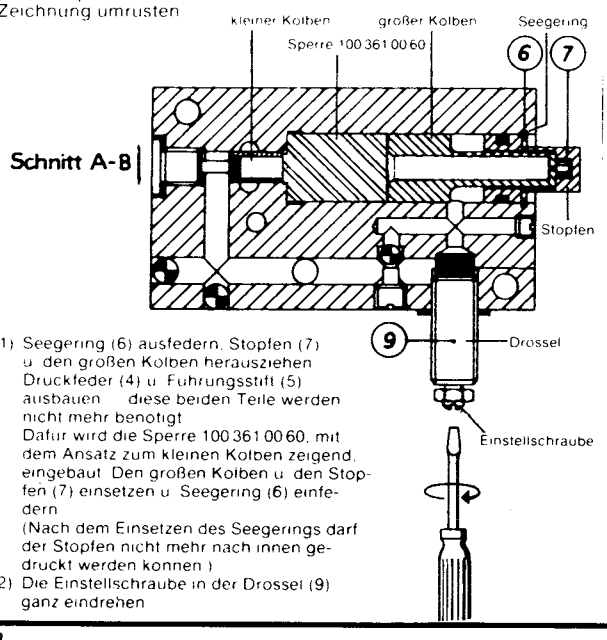

1) Seegering (6) ausfedern, Stopfen (7) u. den großen Kolben herausziehen. Druckfeder (4) u. Führungsstift (5) ausbauen – diese beiden Teile werden nicht mehr benötigt. Dafür wird die Sperre 100 361 00 60, mit dem Ansatz zum kleinen Kolben zeigend, eingebaut. Den großen Kolben u. den Stopfen (7) einsetzen u. Seegering (6) einfedern. (Nach dem Einsetzen des Seegerings darf der Stopfen nicht mehr nach innen gedrückt werden können.)
2) Die Einstellschraube in der Drossel (9) ganz eindrehen

Kramer Allrad

Getriebe

Einzelteile für die Druckölkupplung –
Einzelteile für das Druckaufbauventil und Getriebeschaltventil

Hauptgruppe **22**

Bild-Nr.	Teil-Bezeichnung	Stück	Teil-Nr.	
50	**Druckölkupplung kompl.**	1	**0 43 212 00 03**	
1	Zylindergehäuse	1	0 43 212 01 13	
2	Kolben	2	0 43 212 00 68	
3	Rechteckring 136 x 124,8 x 4,0	2	0 43 212 00 51	
4	Rechteckring 78 x 71,2 x 3,0	2	0 43 212 01 51	**bis Fgst.-Nr. 110 899**
5	Druckscheibe	2	0 00 993 55 66	in Kombination mit Druckaufbauventil-
6*	Schraube M 5 x 52	12	0 00 995 53 71	Bild-Nr. 150 oder 200, siehe auch
7	Druckfeder	12	0 00 992 83 03	Seite 23 und 27 bis 37.
8	Außenlamelle	12	0 43 212 00 15	
9	Innenlamelle	10	0 43 212 01 15	
10	Anschlagscheibe	2	0 00 993 56 66	
11*	Schraube M 6 x 10	24	0 00 995 54 71	(6 x 15 – 0 00 995 59 71)
100	**Druckölkupplung kompl.** (mit Dämpfung)	1	**0 43 212 01 03**	**(roter Farbpunkt)**
1	Zylindergehäuse	1	0 43 212 02 13	
2	Rückschlagventil	2	0 00 361 40 84	**ab Fgst.-Nr. 110 900**
3	Kolben kompl.	2	0 00 360 01 43	(in Kombination mit Getriebeschalt-
3/1	O-Ring 114,02 x 1,78	2	0 00 996 91 08	ventil – Bild-Nr. 250 oder 300 –
3/2	Sprengring	2	0 00 992 31 28	Seite 39/2)
4	Rechteckring 140 x 128,6 x 3,0	2	0 43 212 02 51	Siehe auch Seite 23/27 u.
5	Rechteckring 78 x 71.2 x 3,0	2	0 43 212 01 51	37/1 bis 37/4.
6	Druckscheibe	2	0 00 993 55 66	
7*	Schraube M 5 x 52	12	0 00 995 53 71	**Auch** möglich in Kombination mit
8	Druckfeder	12	0 00 992 83 03	Druckaufbauventil – Bild 150 oder 200
9	Außenlamelle	12	0 43 212 02 15	nachdem dieses wie auf Seite 38 und
10	Innenlamelle	10	0 43 212 03 15	39 abgebildet und beschrieben umge-
11	Anschlagscheibe	2	0 00 993 56 66	rüstet wurde, siehe auch Hinweis S.23
12*	Schraube M 6 x 10	24	0 00 995 54 71	(6 x 15 – 0 00 995 59 71)
	*(Schrauben mit Loctite (Schraubensicherung) montieren)			
150	**Druckaufbauventil kpl.** (18 + 2 atü) (651 258 893)	1	**0 00 361 44 83**	**bis Fgst.-Nr. 108 334**
200	**Druckaufbauventil kpl.** (18 + 2 atü) (651 385 800)	1	**1 00 360 02 25**	**von Fgst.-Nr. 108 335 bis 110 899**
	(0 00 361 93 83 oder 0 00 361 31 84)			
2	Verschlußschraube M 12 x 1,5 DIN 908	1	7 332 673 002	
3	Dichtring 12 x 18 DIN 7603-Cu.	1	7 593 641 020	wird auf Druckölkuppl. 0 43 212 01 03
4	Druckfeder (95 lang)	1	0 00 992 47 03	umgerüstet, entfallen diese Teile und
5	Führungsstift	1	0 00 995 11 85	Sperre 1 00 361 00 60 wird eingebaut,
6	Seegerring DIN 472 (23)	1	7 491 682 024	siehe Abbildung, Seite 38
7	Stopfen	1	0 00 990 70 10	
8	Dichtring 14 x 19 DIN 7603-Cu	1	7 593 641 021	wird auf Druckölkuppl. 0 43 212 01 03
9	Drossel kompl. (2-2,2 mkp)	1	0 00 361 29 83	umgerüstet, muß die Einstellschraube
10	Überwurfmutter	1	0 00 990 10 25	ganz eingedreht werden.
11*	Ventilkegel (Stahlausführung)	1	0 00 361 66 83	Siehe Abbildung Seite 38
12	Druckfeder	1	0 00 992 48 03	
13	Verschlußschraube M 20 x 1,5	1	0 00 990 94 10	
14	Dichtring 20 x 24 DIN 7603-Cu	1	7 593 641 030	
15	Beilegscheibe	1	0 00 993 17 66	
16	Verschlußschraube	1	0 00 990 72 10	
17	Druckfeder	1	0 00 992 49 03	(1 00 992 35 02 ab 108 317)
18	Dichtring 12 x 18 DIN 7603-Cu	1	7 593 641 020	
19	Sprengring	1	0 00 992 68 27	
20	Dichtring 27 x 31 DIN 7603-Cu	1	7 593 641 045	
21	Verschlußschraube	1	0 00 990 73 10	Deckel mit Bohrung für Abstreifer
22	Deckel am Steuerschieber	1	0 00 361 00 25	0 00 361 17 25
23	Dichtung für Steuerschieber	1	0 00 996 37 07	Abstreifer 0 00 996 51 29
(24)	Zylinderschraube (M 8 x 1 x 10)	1	0 00 995 47 71	
(25)	Dichtring 10 x 14 DIN 7603-Cu	1	7 593 641 015	
(26)	Zylinderkopfschraube M 8 x 25 DIN 912	2	7 252 677 046	
(27)	Federring A 8 DIN 128	2	7 482 682 008	
(28)	Rundring (in der Adapterplatte) (34 x 3)	1	0 00 996 21 07	
29	Rundring (am Stopfen) (17,12 x 2,62)	1	0 00 996 22 07	
30	Zylinderschraube M 5 x 16 DIN 912	4	7 252 677 017	
31	Federring 5 DIN 7980	4	7 481 682 004	
32	Sieb	1	0 00 361 00 31	

Getriebeschaltventil (250)
(Bucher)

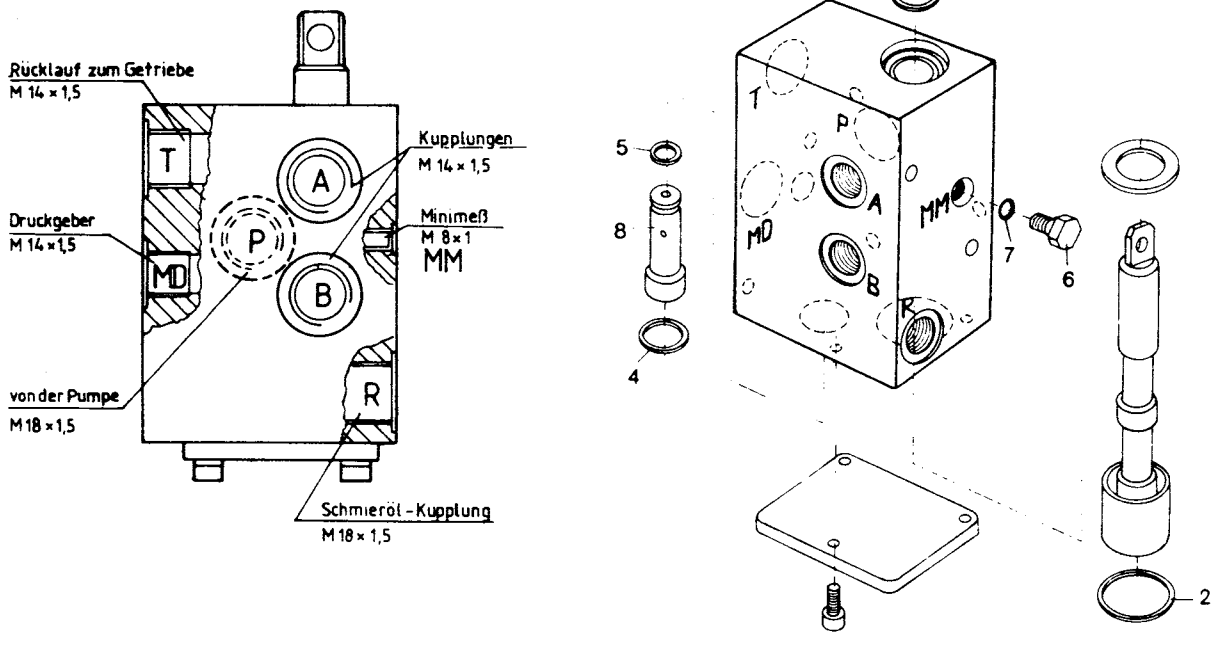

Getriebeschaltventil (300)
(Buchholz)

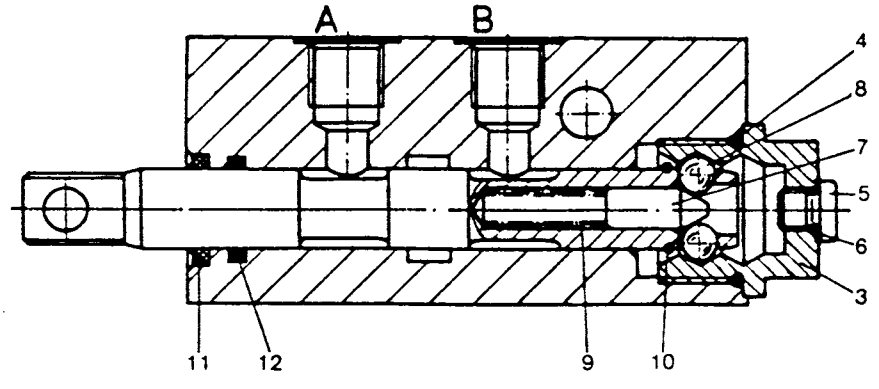

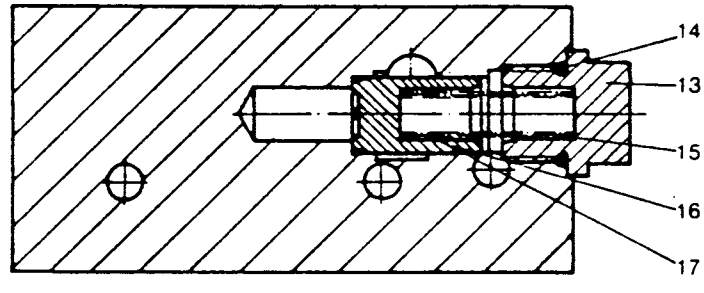

Kramer Allrad

Getriebe

Einzelteile für die Druckölkupplung – Einzelteile für das Druckaufbauventil und Getriebeschaltventil

Hauptgruppe **22**

Bild-Nr.	Teil-Bezeichnung	Stück	Teil-Nr.	
250	**Getriebeschaltventil (18 + 2 atü)** (Bucher)	1	**0 00 361 35 84**	**ab Fgst.-Nr. 110 900**
1	Abstreifer 16 x 22 x 3 x 4 / 14 PA-101	1	0 00 996 93 29	(Nur in Kombination mit Druckölkuppl.
2	O-Ring 26 x 2	1	0 00 996 94 08	0 43 212 01 03 – Bild-Nr. 16/1, S. 22
3	O-Ring 16 x 2,5	1	0 00 996 95 08	oder Bild 100, Seite 38)
4	O-Ring 17 x 2	1	0 00 996 96 08	
5	O-Ring 11 x 2	1	0 00 996 97 08	
6	Verschlußstopfen M 8 x 1	1	0 00 990 22 09	
7	O-Ring 6,07 x 1,78	1	0 00 996 98 08	
8	Ventileinsatz 18 + 2 bar	1	0 00 361 69 84	
300	**Getriebeschaltventil (18 bar)** (Buchholz)	**1**	**0 00 361 96 84**	**ab Fgst.-Nr. 115 632**
(1)	Verschlußstopfen M 8 x 1	1	0 00 990 22 09	(Nur in Kombination mit Druckölkuppl.
(2)	Runddichtring 6,07 x 1,78	1	0 00 996 98 08	0 43 212 01 03 – Bild-Nr. 16/1, S. 22,
3	Verschlußschraube	1	0 00 990 44 09	oder Bild 100, Seite 38)
4	O-Ring	1	0 00 996 60 09	
5	Verschlußschraube	1	0 00 990 45 09	
6	Usit-Ring	1	0 00 996 71 64	
7	Raststift	1	0 00 995 15 85	
8	Kugel	2	0 00 994 09 80	
9	Feder	1	0 00 992 99 02	
10	Sprengring	1	0 00 992 79 28	
11	Schmutzabstreifer	1	0 00 996 70 64	
12	O-Ring	1	0 00 996 61 09	
13	Verschlußschraube 18 bar	1	0 00 990 47 09	
14	O-Ring	1	0 00 996 62 09	
15	Paßscheibe	1-3	0 00 993 36 64	
16	Kegel	1	0 00 361 98 84	
17	Feder	1	0 00 992 00 01	

Zu Bild-Nr. 250 u. 300
Das Getriebeschaltventil 0 00 361 35 84 (Bucher) oder
0 00 361 96 84 (Buchholz) ist ab Fgst.-Nr. 110 900 –
(ab Einsatz der Druckölkupplung mit Dämpfung 0 43 212 01 03) –
wahlweise verwendbar.

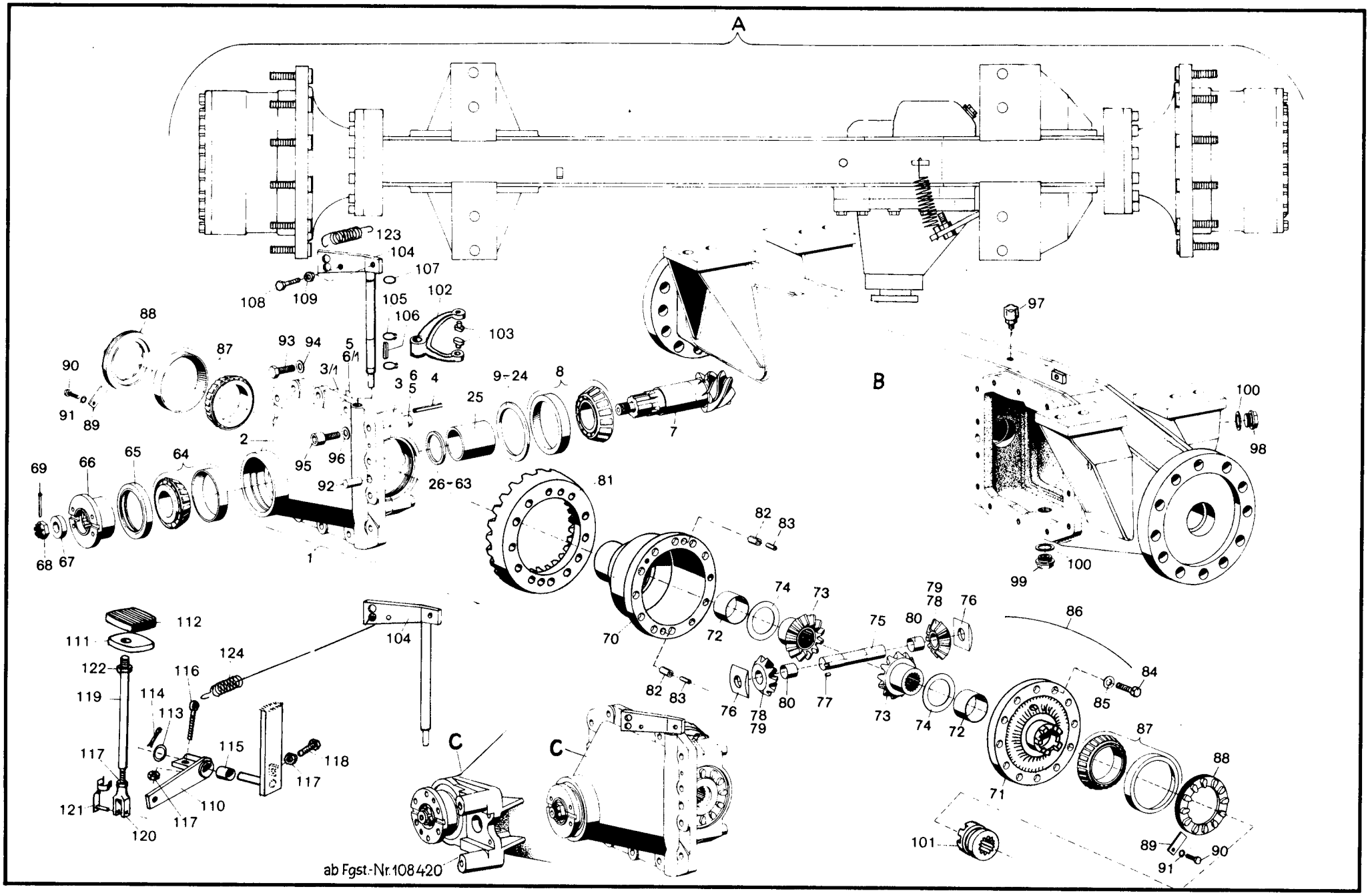
A
B
C
C
123
104
107
108
109
105
102
106
103
88
87
90
91
89
93
94
5
6/1
3/1
3
6
5
4
9-24
8
25
7
2
95
96
92
26-63
69
66
65
64
68
67
1
81
82
83
70
72
74
73
75
80
79
78
76
77
86
84
85
87
88
71
101
89
90
91
97
100
98
99
112
111
122
119
114
113
116
124
104
117
115
118
121
120
110
ab Fgst.-Nr.108420

Bild-Nr.	Teil-Bezeichnung	Stück	Teil-Nr.	ab Fgst.-Nr. 108 348 (mit Diff Sperre)	ab Fgst.-Nr. 108 420 (m Diff Sp u Feststr br)
A	Zsb. Planeten-Triebachse kompl.	1	1 02 230 62 09	1 02 230 74 09	1 02 230 76 09
B	Zsb. Achsträger	1	1 02 230 74 02	1 02 230 74 02	1 02 230 74 02
C	Zsb. Achsgetriebegehäuse kompl.	1	1 02 230 61 07	1 02 230 71 07	1 02 230 76 07
1	Zsb. Achsgetriebegehäuse (Bild-Nr. 2 bis 6/1)	1	1 02 230 60 07	1 02 230 53 07	1 02 230 75 07
2	Achsgetriebegehäuse } nur zusammen	1	1 02 231 36 01	1 02 231 37 01	1 02 231 39 01
3	Lagerschale } austauschbar	1	1 02 231 01 43		
3/1	Lagerschale	1	1 02 231 03 43	Befestigung der Lagerschalen-	
4	Spannhülse 8 x 60 DIN 1481	4	7 514 682 193	Zylinderschrauben mit	
5	Federring 16 DIN 7980 (kristallinrauh)	4	7 481 682 111	Loctite 242 einsetzen	
6	Zylinderschraube M 16 x 75 DIN 912 - 10.9	2	7 252 678 193		
6/1	Zylinderschraube M 16 x 60 DIN 6912-8.8	2	7 253 677 077		
7*	Antriebskegelrad (Z = 7)	1	1 02 233 49 21		
8	Kegelrollenlager 313 10 DIN 720	1	7 618 313 008	**Zu Bild-Nr. 7**	
9	Einstellscheibe 3,3 mm stark	1	0 00 993 29 52	Nur Zusammen mit Bild-Nr. 81	
10	Einstellscheibe 3,4 mm stark	1	0 00 993 30 52	(Seite 43) austauschbar	
11	Einstellscheibe 3,5 mm stark	1	0 00 993 31 52		
12	Einstellscheibe 3,6 mm stark	1	0 00 993 32 52		
13	Einstellscheibe 3,7 mm stark	1	0 00 993 33 52		
14	Einstellscheibe 3,8 mm stark	1	0 00 993 34 52		
15	Einstellscheibe 3,9 mm stark	1	0 00 993 35 52		
16	Einstellscheibe 4,0 mm stark	1	0 00 993 36 52	Stärke nach Bedarf	
17	Einstellscheibe 4,1 mm stark	1	0 00 993 37 52		
18	Einstellscheibe 4,2 mm stark	1	0 00 993 38 52		
19	Einstellscheibe 4,3 mm stark	1	0 00 993 39 52		
20	Einstellscheibe 4,4 mm stark	1	0 00 993 40 52		
21	Einstellscheibe 4,5 mm stark	1	0 00 993 41 52		
22	Einstellscheibe 4,6 mm stark	1	0 00 993 42 52		
23	Einstellscheibe 4,7 mm stark	1	0 00 993 43 52		
24	Einstellscheibe 4,8 mm stark	1	0 00 993 44 52		
25	Distanzrohr	1	1 02 233 14 53		
26	Einstellscheibe 4,00 mm stark	1	0 00 993 10 48		
27	Einstellscheibe 4,05 mm stark	1	0 00 993 11 48		
28	Einstellscheibe 4,10 mm stark	1	0 00 993 12 48		
29	Einstellscheibe 4,15 mm stark	1	0 00 993 13 48		
30	Einstellscheibe 4,20 mm stark	1	0 00 993 14 48		
31	Einstellscheibe 4,25 mm stark	1	0 00 993 15 48		
32	Einstellscheibe 4,30 mm stark	1	0 00 993 16 48		
33	Einstellscheibe 4,35 mm stark	1	0 00 993 17 48		
34	Einstellscheibe 4,40 mm stark	1	0 00 993 18 48		
35	Einstellscheibe 4,45 mm stark	1	0 00 993 19 48		
36	Einstellscheibe 4,50 mm stark	1	0 00 993 20 48		
37	Einstellscheibe 4,55 mm stark	1	0 00 993 21 48		
38	Einstellscheibe 4,60 mm stark	1	0 00 993 22 48		
39	Einstellscheibe 4,65 mm stark	1	0 00 993 23 48		
40	Einstellscheibe 4,70 mm stark	1	0 00 993 24 48		
41	Einstellscheibe 4,75 mm stark	1	0 00 993 25 48		
42	Einstellscheibe 4,80 mm stark	1	0 00 993 26 48		
43	Einstellscheibe 4,85 mm stark	1	0 00 993 27 48	Stärke nach Bedarf	
44	Einstellscheibe 4,90 mm stark	1	0 00 993 28 48		
45	Einstellscheibe 4,95 mm stark	1	0 00 993 29 48		
46	Einstellscheibe 5,00 mm stark	1	0 00 993 30 48		
47	Einstellscheibe 5,05 mm stark	1	0 00 993 31 48		
48	Einstellscheibe 5,10 mm stark	1	0 00 993 32 48		
49	Einstellscheibe 5,15 mm stark	1	0 00 993 33 48		
50	Einstellscheibe 5,20 mm stark	1	0 00 993 34 48		
51	Einstellscheibe 5,25 mm stark	1	0 00 993 35 48		
52	Einstellscheibe 5,30 mm stark	1	0 00 993 36 48		
53	Einstellscheibe 5,35 mm stark	1	0 00 993 37 48		
54	Einstellscheibe 5,40 mm stark	1	0 00 993 38 48		
55	Einstellscheibe 5,45 mm stark	1	0 00 993 39 48		
56	Einstellscheibe 5,50 mm stark	1	0 00 993 40 48		
57	Einstellscheibe 5,55 mm stark	1	0 00 993 41 48		
58	Einstellscheibe 5,60 mm stark	1	0 00 993 42 48		
59	Einstellscheibe 5,65 mm stark	1	0 00 993 43 48		
60	Einstellscheibe 5,70 mm stark	1	0 00 993 44 48		
61	Einstellscheibe 5,75 mm stark	1	0 00 993 45 48		

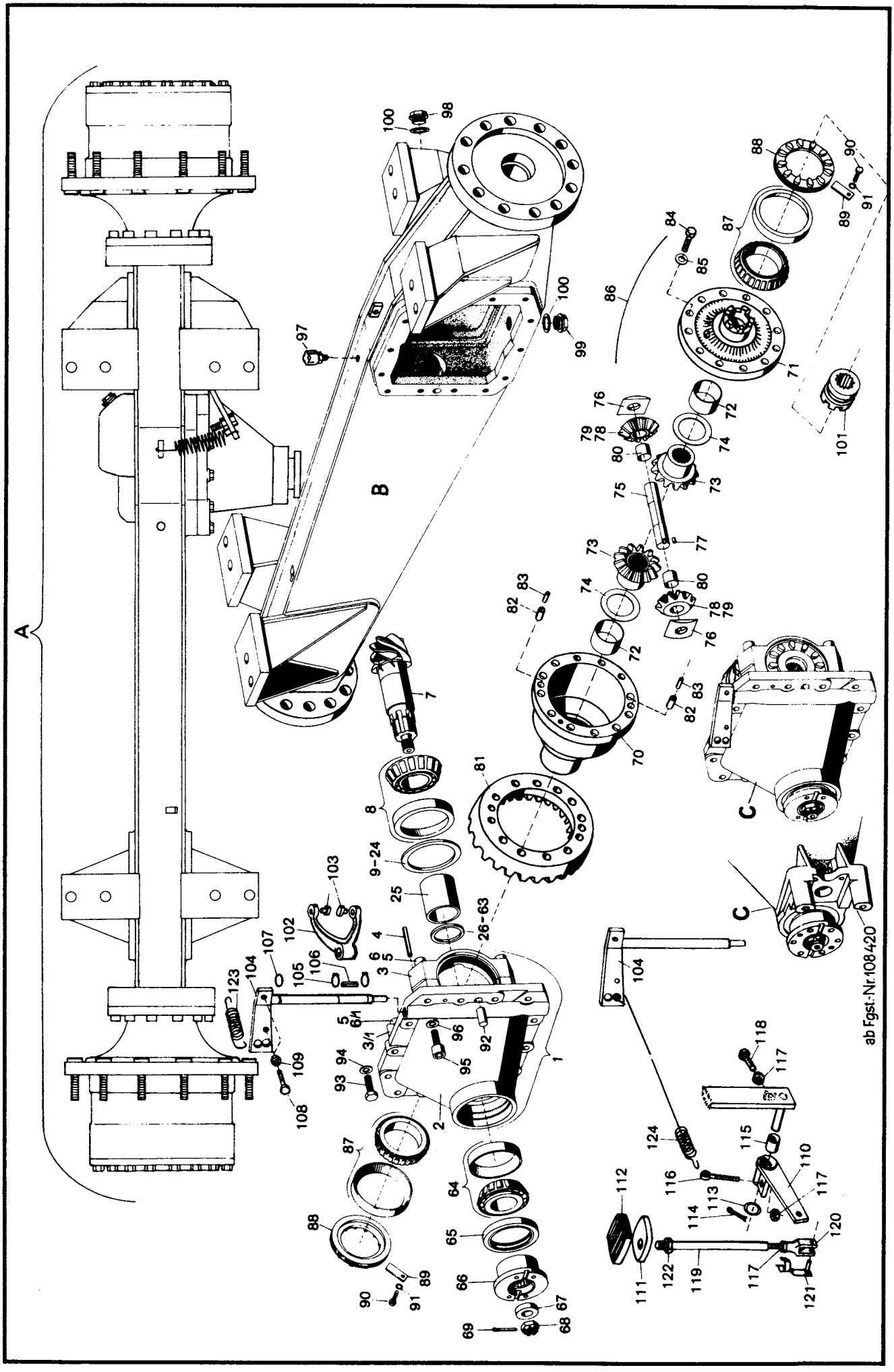
A
B
C
C
ab Fgst.-Nr.108420

Bild-Nr	Teil-Bezeichnung	Stück	Teil-Nr.	
62	Einstellscheibe 5,80 mm stark	1	0 00 993 46 48	} Stärke nach Bedarf
63	Einstellscheibe 5,85 mm stark	1	0 00 993 47 48	
64	Kegelrollenlager 31308 DIN 720	1	7 618 313 006	
65	Radialdichtring 75 x 100 x 13 B 2 FG SL	1	0 00 996 23 21	
66	Flansch	1	1 00 229 06 96	(3496 – mit Feststellbremse –
67	Scheibe	1	1 00 993 63 67	ab Fgst.-Nr. 108 420)
68	Kronenmutter M 20 x 1,5 DIN 937-8	1	7 413 677 018	
69	Splint 4 x 40 DIN 94	1	7 530 680 056	
70	Ausgleichträger	1	1 02 233 14 15	
71	Ausgleichdeckel	1	1 02 233 15 08	(1608 - mit Diff.-Sperre -
72	Buchse	2	0 00 994 70 51	ab Fgst.-Nr. 108 348)
73	Achswellenkegelrad	2	1 02 232 05 10	
74	Scheibe	2	0 00 993 59 67	
75	Ausgleichachse	1	1 02 232 02 15	
76	Drucksegment	2	0 02 232 02 28	
77	Zylinderstift 8 m x 6 x 8 DIN 7	1	7 512 034 112	
78	Zsb. Ausgleichkegelrad (Bild-Nr. 79/80)	2	1 02 230 01 08	
79	Ausgleichkegelrad	2	1 02 232 02 11	
80	Buchse	2	0 00 994 41 51	
81	Tellerrad Z = 34	1	1 02 267 49 12	**●Zu Bild-Nr. 81**
82	Spannhulse 14 x 24 DIN 1481	2	7 514 682 297	Nur zusammen mit Bild-Nr. 7
83	Spannhulse 8 x 24 DIN 1481	2	7 514 682 183	(Seite 41) austauschbar.
84	Sechskantschraube M 14 x 1,5 x 40 SK DIN 961 - 10.9	12	7 241 678 099	
85	Federring A 14 DIN 128 kristallin.	12	0 00 992 22 28	
86	Sicherungsdraht	–		
87	Kegelrollenlager 32014 x DIN 720	2	7 618 320 112	Zu Bild-Nr. 87
88	Einstellmutter	2	1 02 232 00 89	Wahlweise können auch
89	Sicherungsblech	2	1 00 992 49 30	Timkenlager verwendet werden
90	Sechskantschraube M 8 x 14 DIN 933-8.8	2	7 236 677 502	Innenring 0 00 994 06 84
91	Federring A 8 DIN 128	2	7 482 682 008	Außenring 0 00 994 06 85
92	Zylinderstift 14 m 6 x 28 DIN 7	2	7 512 034 194	
93	Sechskantschraube M 12 x 35 DIN 933-8.8	10	7 236 677 190	
94	Federring A 12 DIN 128 kristallin.	10	7 482 682 112	
95	Zylinderschraube M 12 x 35 DIN 912-8.8	4	7 252 677 122	
96	Federring 12 DIN 7980	4	7 481 682 008	
97	Entlufter (M 10 x 1)	1	0 00 990 99 10	
98	Verschlußschraube M 22 x 1,5	1	0 00 990 02 10	
99	Magnet-Filterstopfen M 22 x 1,5	1	0 00 990 68 10	
100	Dichtring A 22 x 29 DIN 7603-Cu	2	7 593 641 035	
	Differentialsperre (ab Fgst.-Nr. 108 348)			
101	Schaltmuffe	1	1 02 232 08 25	
102	Schaltgabel	1	1 02 232 03 62	
103	Schaltstein	2	1 00 991 08 11	
104	Zsb. Hebel (Schaltwelle)	1	1 02 230 07 36	
105	Sicherungsring A 18 x 1,2 DIN 471	2	7 490 682 018	
106	Paßfeder A 6 x 6 x 32 DIN 6885	1	7 534 106 068	
107	O-Ring (13,3 x 2,4)	1	0 00 996 58 05	
108	Sechskantschraube M 10 x 40 DIN 933-8.8	2	7 236 677 163	
109	Sechskantmutter M 10 DIN 934	2	7 403 677 007	
110	Zsb. Pedalhebel	1	1 43 230 02 38	
111	Pedalplatte	1	1 62 232 00 27	
112	Pedaluberzug (Gummi)	1	0 00 243 00 63	
113	Scheibe 15 DIN 125	1	7 451 680 015	
114	Splint 4 x 30 DIN 94	1	7 530 680 054	
115	Gleitlager	2	0 00 994 10 06	
116	Augenschraube LB M 8 x 60 DIN 444	1	7 341 672 833	
117	Sechskantmutter M 8 DIN 934	3	7 403 677 005	
118	Sechskantschraube M 8 x 40 DIN 933-8.8	1	7 236 677 137	
119	Gestange . 14	1	1 43 232 01 45	
120	Gabelkopf G 8 x 16 DIN 71752	1	7 821 104 007	
121	ES-Bolzen 8 x 16	1	0 00 990 22 12	
122	Sechskantmutter M 14 DIN 934 verkadmet	1	7 403 677 721	
123	Zugfeder (am Achsträger)	1	0 00 992 39 03	
124	Zugfeder (lang)	1	0 00 992 20 02	

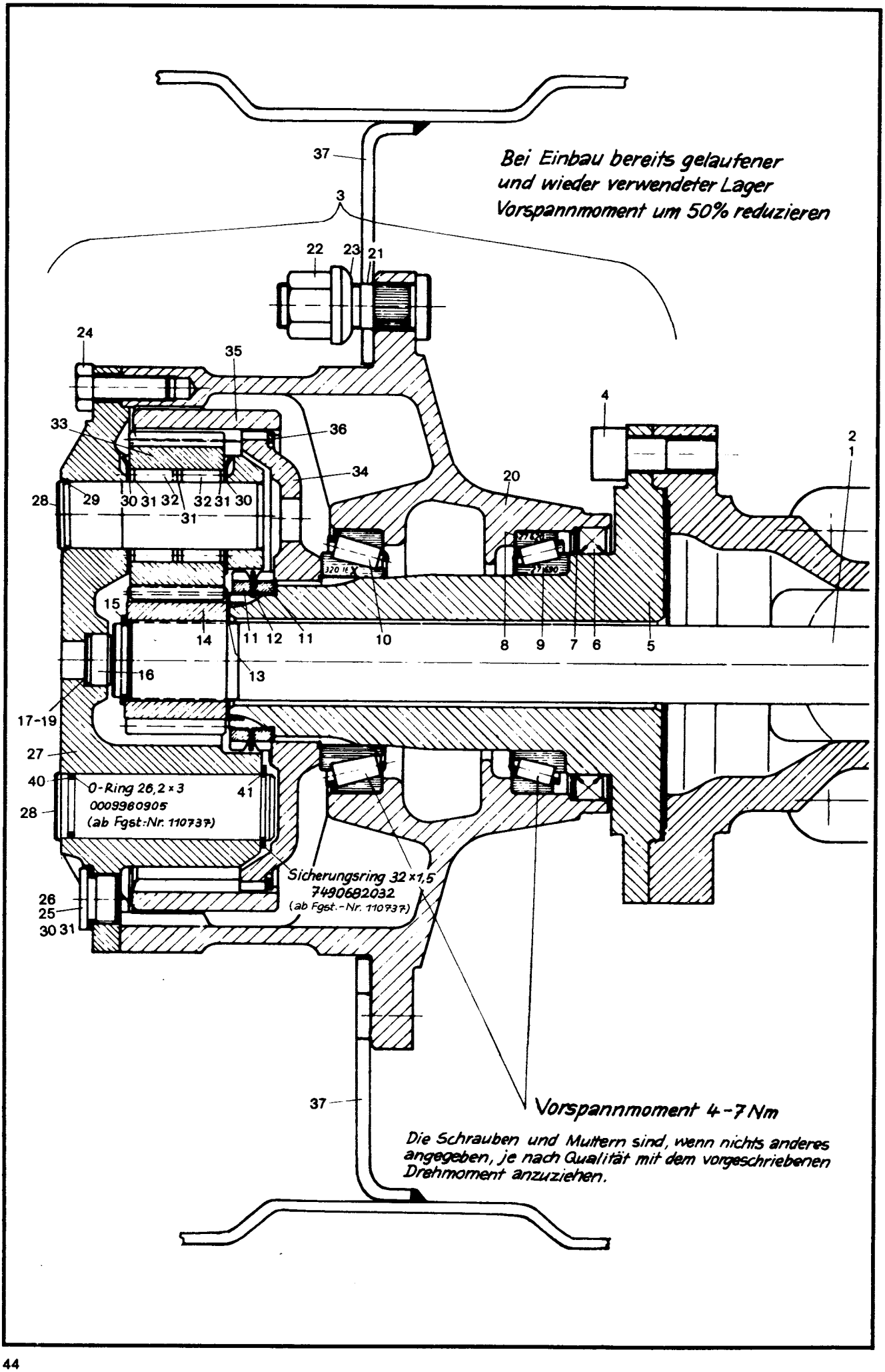
Bei Einbau bereits gelaufener
und wieder verwendeter Lager
Vorspannmoment um 50% reduzieren
37
3
22
23
21
24
35
4
33
36
2
1
34
20
28
29
30 31 32
31
32 31 30
15
14
11 12 11
10
8
9
7
6
5
16
13
17-19
27
40
O-Ring 26,2 x 3
0009980905
(ab Fgst.-Nr. 110737)
41
28
Sicherungsring 32 x 1,5
7490682032
(ab Fgst.-Nr. 110737)
26
25
30 31
37
Vorspannmoment 4-7 Nm
Die Schrauben und Muttern sind, wenn nichts anderes
angegeben, je nach Qualität mit dem vorgeschriebenen
Drehmoment anzuziehen.

Bild-Nr.	Teil-Bezeichnung	Stück	Teil-Nr.	
1	Achstriebwelle links (591 lg.) } in Fahrtrichtung	1	0 02 235 59 15	**ab Fgst.-Nr. 110 737**
2	Achstriebwelle rechts (1308 lg.) } gesehen	1	0 02 235 58 15	
3	Radnabe kompl. (links und rechts) (Bild 5-36)	2	0 02 230 02 30	0 02 230 04 30
4	Zylinderschraube M 16 x 1,5 x 40 DIN 912-10.9	24	7 252 678 204	
5	Nabenträger	2	0 02 234 01 44	
6	Wellendichtring 105 x 130 x 13 B 1 DSL	2	0 00 996 63 32	
7	Scheibe 1,5 mm stark	2	0 00 993 59 66	
8	Lageraußenring (27 620)	2	0 00 994 12 85	
9	Lagerinnenring (27 690)	2	0 00 994 12 84	
10	Rollenlager 32016 X (80/125/29) DIN 720	2	7 618 320 114	
11	Nutmutter M 65 x 1,5 DIN 70852	4	7 428 675 023	
12	Sicherungsblech	2	0 00 992 73 30	
13	Anlaufscheibe	2	0 00 993 60 66	
14	Sonnenrad	2	0 02 234 00 36	0 02 234 01 36
15	Sicherungsring 32 x 2 DIN 471	2	7 490 682 428	
16	Anschlagbolzen	2	0 02 234 00 91	
17	Distanzscheibe 1,0 mm stark }	2	0 00 993 61 66	
18	Distanzscheibe 0,5 mm stark } Stärke nach Bedarf	2	0 00 993 62 66	
19	Distanzscheibe 0,3 mm stark }	2	0 00 993 63 66	
20	Nabe	2	0 02 234 00 01	
21	Radbolzen	20	0 00 990 16 08	
22	Radmutter B 22 DIN 74361	20	7 686 677 104	
23	Federring C 22,5 DIN 74361	20	7 686 682 005	
24	Sechskantschraube M 12 x 35 DIN 933-10.9	30	7 236 678 190	
25	Verschlußschraube M 24 x 1,5 DIN 908	4	7 332 673 007	
26	Dichtring A 24 x 29 DIN 7603-Cu	4	7 593 641 038	
27	Planetenträger	2	0 02 234 00 44	0 02 234 03 44
28	Bolzen	6	0 02 234 01 91	0 02 234 02 91
29	Sprengring 30 DIN 9045 (bis Fgst.-Nr. 110 736)	6	7 497 442 017	
30	Anlaufscheibe	12	0 00 993 64 66	
31	Zwischenscheibe	18	0 00 993 65 66	
32	Nadel	240	0 00 994 02 79	
33	Planetenrad	6	0 02 234 00 35	0 02 234 01 35
34	Hohlradträger	2	0 02 234 02 44	
35	Hohlrad	2	0 02 234 00 37	0 02 234 01 37
36	Sprengring SB 125	2	0 00 992 96 27	
37	Scheibenrad 12,00 x 25 ET = 31	2	0 00 312 44 06	(15,5 - 25 EM 10 Ply E 58 - 0 00 312 17 12)
40	O-Ring 26,2 x 3	6		0 00 996 09 05
41	Sicherungsring 32 x 1,5 DIN 471	6		7 490 682 032

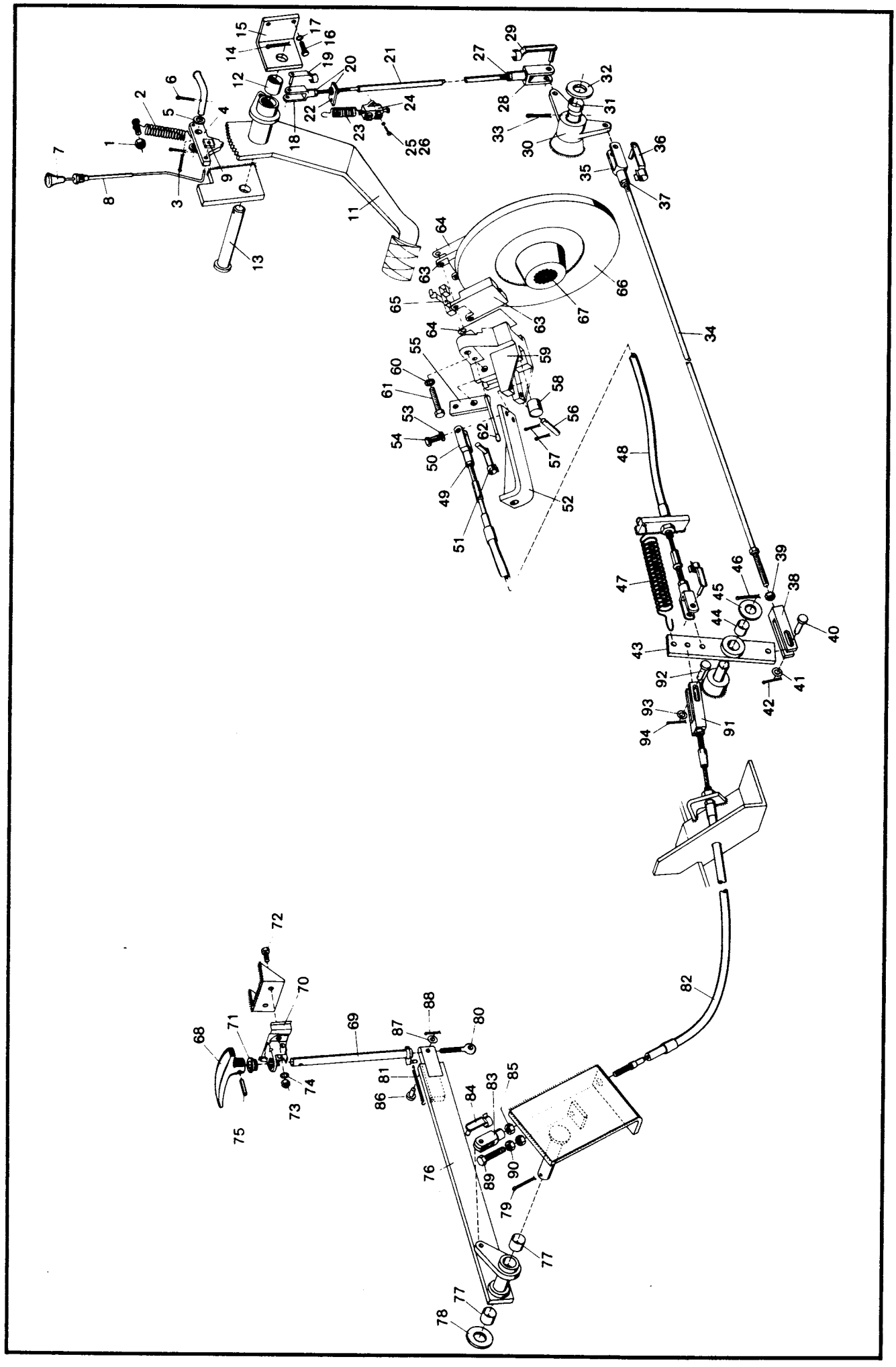

Kramer Allrad

Bremse (Scheibenbremse)

Feststellbremse - Betätigung vorn und hinten

Hauptgruppe **24**

Bild-Nr.	Teil-Bezeichnung	Stück	Teil-Nr.
1	Sechskantmutter M 6 DIN 985	2	7 405 677 004
2	Feder	1	0 00 992 70 04
3	Splint 3 x 20 DIN 94	1	7 530 680 039
4	Klinke	1	1 43 243 00 44
5	Scheibe B 15 DIN 125	2	7 451 680 015
6	Splint 2,5 x 25 DIN 94	2	7 530 680 204
7	Knopfgriff	1	0 00 996 79 30
8	Gestänge ∅ 4 x 185 lg.	1	1 43 243 03 48
9	Klemmsicherung	1	0 00 992 00 31
11	Zsb. Hebel	1	1 43 240 00 16
12	Lagerbuchse	2	0 00 994 07 06
13	Bolzen	1	1 43 243 01 94
14	Splint 5 x 35 DIN 94	1	7 530 680 065
15	Lagerwinkel	1	1 43 243 03 32
16	Sechskantschraube M 10 x 20 DIN 933-8.8	2	7 236 677 157
17	Federring A 10 DIN 128	2	7 482 682 010
18	Gabelkopf G 8 x 32 DIN 71 752	1	7 821 104 008
19	ES-Bolzen (G 8 x 32)	1	0 00 990 39 15
20	Sechskantmutter M 8 DIN 934	3	7 403 677 005
21	Gestänge	1	1 43 243 02 48
22	Halter (für Zugfeder)	1	1 43 243 03 40
23	Zugfeder	1	0 00 992 70 04
24	Bremslichtschalter	1	0 00 333 49 08
25	Zylinderschraube AM 4 x 12 DIN 84	2	7 250 670 587
26	Federring A 4 DIN 128	2	7 482 682 004
27	Sechskantmutter M 10 DIN 934	2	7 403 677 007
28	Gabelkopf G 10 x 40 DIN 71752	2	7 821 104 010
29	ES-Bolzen (G 10 x 40)	2	0 00 990 11 15
30	Hebel	1	1 43 243 07 31
31	Lagerbuchse	2	0 00 994 67 52
32	Scheibe B 28 DIN 125	1	7 451 680 023
33	Splint 5 x 40 DIN 94	1	7 530 680 066
34	Zsb. Gestänge	1	1 43 240 00 48
35	Gabelkopf G 10 x 40 (linksgewinde)	1	0 00 990 23 46
36	ES-Bolzen (G 10 x 40)	1	0 00 990 11 15
37	Sechskantmutter M 10 DIN 934 linksgewinde	1	7 403 677 910
38	Gabelkopf	1	1 00 990 33 46
39	Sechskantmutter M 10 DIN 934	1	7 403 677 007
40	Bolzen 10 h 11 x 28 x 24 DIN 1434	1	7 501 104 417
41	Scheibe 10,5 DIN 125	1	7 451 580 012
42	Splint 3 x 20 DIN 94	1	7 530 680 039
43	Zsb. Hebel	1	1 43 240 04 15
44	Lagerbuchse	1	0 00 994 16 52
45	Scheibe B 21 DIN 125	1	7 451 680 018
46	Splint 5 x 30 DIN 94	1	7 530 680 064
47	Zugfeder	1	0 00 992 81 03
48	Seilzug 790/985 lg./6 mm stark	1	0 43 243 00 60
49	Sechskantmutter M 10 DIN 934	2	7 403 677 007
50	Gabelkopf G 10 x 20 DIN 71 752	2	7 821 104 009
51	ES-Bolzen (G 10 x 20)	2	0 00 990 30 12
52	Zsb. Halter (f. Seilzug)	1	1 43 240 00 40
53	Federring A 10 DIN 128	2	7 482 682 010
54	Sechskantschraube M 10 x 25 DIN 933	2	7 236 677 159
55	Bremshebel	1	1 43 243 00 31
56	Bolzen 14 h 11 x 50 x 43 DIN 433	1	7 500 104 467
57	Splint 4 x 25 DIN 94	2	7 530 680 052

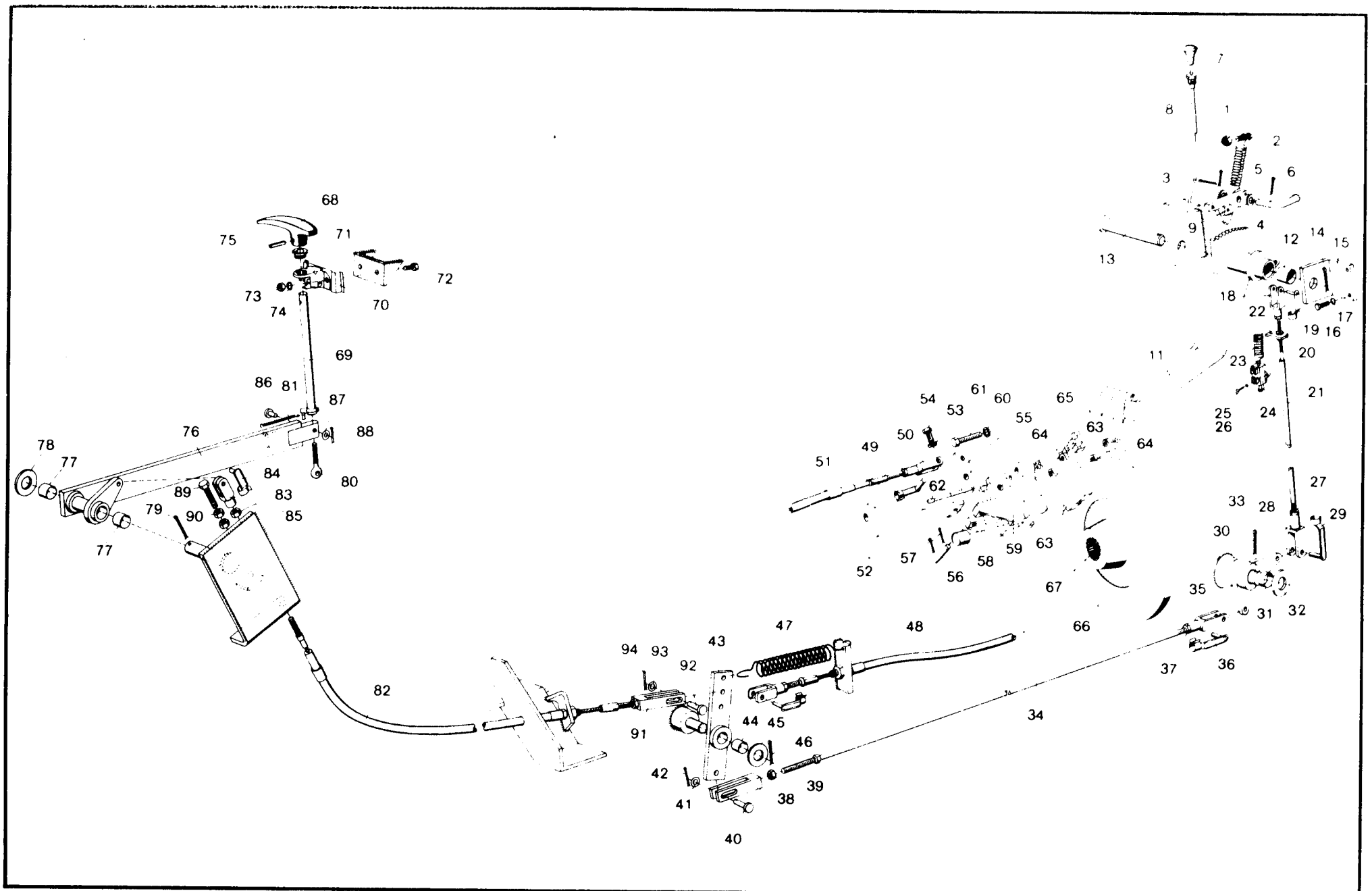
1
2
3
4
5
6
7
8
9
10
11
12
13
14
15
16
17
18
19
20
21
22
23
24
25
26
27
28
29
30
31
32
33
34
35
36
37
38
39
40
41
42
43
44
45
46
47
48
49
50
51
52
53
54
55
56
57
58
59
60
61
62
63
64
65
66
67
68
69
70
71
72
73
74
75
76
77
78
79
80
81
82
83
84
85
86
87
88
89
90
91
92
93
94

Kramer Allrad

Bremse (Scheibenbremse)

Feststellbremse - Betätigung vorn und hinten

Hauptgruppe **24**

Bild-Nr.	Teil-Bezeichnung	Stück	Teil-Nr.	
58	Druckbolzen	1	1 21 243 02 94	
59	Lagerbock für Scheibenbremse	1	1 43 243 00 85	
60	Federring A 12 DIN 128	2	7 482 682 012	
61	Sechskantschraube M 12 x 35 DIN 933	2	7 236 677 190	
62	Stift	2	0 21 243 00 93	
63	Bremsbacke	2	0 21 245 01 36	
64	Zwischenlage (1 mm stark)	5	1 43 243 00 13	
65	Federplatte	1	0 00 992 19 03	
66	Bremsscheibe	1	1 43 243 00 52	
67	Optimolypaste HT	1	1 00 441 14 10	(für Bremsscheibe)
68	Griff	1	0 43 243 00 72	
69	Zahnstange	1	0 43 243 06 48	
70	Stütze	1	1 43 243 00 41	
71	Hülse	1	0 43 243 01 25	
72	Sechskantschraube M 8 x 20 DIN 933-10.9	2	7 236 678 131	Befestigung der Stütze am Fahrerhaus
73	Sechskantmutter M 8 DIN 934	2	7 403 677 005	
74	Federring A 8 DIN 128	2	7 482 682 008	
75	Spiral-Spannstift 5 x 22 DIN 7344	1	7 527 262 261	(Bef. Griff auf Zahnstange)
76	Zsb. Hebel	1	1 43 240 08 15	
77	Buchse	2	0 00 994 77 51	
78	Scheibe	1	7 452 680 009	
79	Splint 5 x 55 DIN 94	1	7 530 680 069	
80	Augenschraube LBM 8 x 60 DIN 444	1	7 341 672 833	
81	Zugfeder	1	0 00 992 49 05	
82	Seilzug	1	0 43 243 00 60	
83	Gabelkopf G 10 x 20 DIN 71752	1	7 821 104 009	
84	ES-Bolzen 10 x 20	1	0 00 990 30 12	
85	Sechskantmutter M 10 DIN 934	3	7 403 677 007	
86	Bolzen 8 h 11 x 20 x 17 DIN 1444	1	7 900 104 002	
87	Scheibe A 8,4 DIN 125	1	7 451 680 161	
88	Splint 2 x 16 DIN 94	1	7 530 680 028	
89	Sechskantschraube M 10 x 40 DIN 933-8.8	1	7 236 677 163	
90	Sechskantmutter M 10 DIN 934	1	7 403 677 007	
91	Gabelkopf	1	1 00 990 33 46	
92	Bolzen 10 h 11 x 28 x 24 DIN 1434	1	7 501 104 417	
93	Scheibe 10.5 DIN 125	1	7 452 680 009	
94	Splint 3 x 20 DIN 94	1	7 530 680 039	

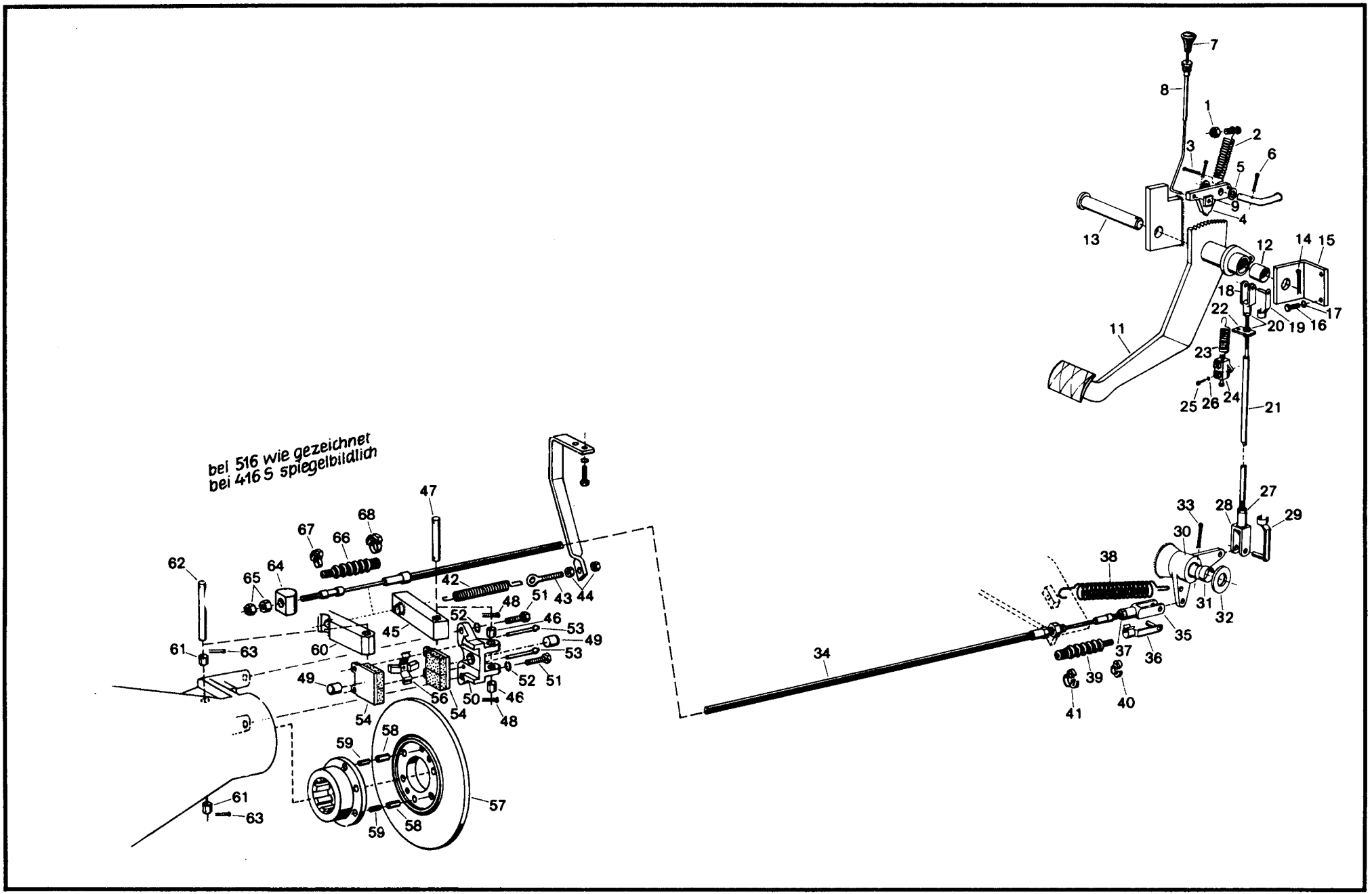
bei 516 wie gezeichnet
bei 416 S spiegelbildlich
1
2
3
4
5
6
7
8
9
11
12
13
14
15
16
17
18
19
20
21
22
23
24
25
26
27
28
29
30
31
32
33
34
35
36
37
38
39
40
41
42
43
44
45
46
47
48
49
50
51
52
53
54
56
57
58
59
60
61
62
63
64
65
66
67
68

Kramer Allrad

Bremse (Feststellbremse)

Betätigung (mech.) in Fahrersitzposition „Straßenfahrt“ – auf die Scheibenbremse am Diff. der Hinterachse wirkend.

Hauptgruppe **24**

Bild-Nr.	Teil-Bezeichnung	Stück	Teil-Nr.	
1	Sechskantmutter M 6 DIN 985	2	7 405 677 004	
2	Feder	1	0 00 992 70 04	
3	Splint 3 x 20 DIN 94	1	7 530 680 039	
4	Klinke	1	1 43 243 00 44	
5	Scheibe B 15 DIN 125	2	7 451 680 015	
6	Splint 2,5 x 25 DIN 94	2	7 530 680 204	
7	Knopfgriff	1	0 00 996 79 30	
8	Gestänge ∅ 4 x 185 lg.	1	1 43 243 03 48	
9	Klemmsicherung	1	0 00 992 00 31	
11	Zsb. Hebel	1	1 43 240 00 16	
12	Lagerbuchse	2	0 00 994 07 06	
13	Bolzen	1	1 43 243 01 94	
14	Splint 5 x 35 DIN 94	1	7 530 680 065	
15	Lagerwinkel	1	1 43 243 03 32	
16	Sechskantschraube M 10 x 20 DIN 933-8.8	2	7 236 677 157	
17	Federring A 10 DIN 128	2	7 482 682 010	
18	Gabelkopf G 8 x 32 DIN 71 752	1	7 821 104 008	
19	ES-Bolzen (G 8 x 32)	1	0 00 990 39 15	
20	Sechskantmutter M 8 DIN 934	3	7 403 677 005	
21	Gestänge	1	1 43 243 02 48	
22	Halter (für Zugfeder)	1	1 43 243 03 40	
23	Zugfeder	1	0 00 992 70 04	
24	Bremslichtschalter	1	0 00 333 49 08	
25	Zylinderschraube AM 4 x 12 DIN 84	2	7 250 670 587	
26	Federring A 4 DIN 128	2	7 482 682 004	
27	Sechskantmutter M 10 DIN 934	2	7 403 677 007	
28	Gabelkopf G 10 x 40 DIN 71 752	2	7 821 104 010	
29	ES-Bolzen (G 10 x 40)	2	0 00 990 11 15	
30	Hebel	1	1 43 243 07 31	
31	Lagerbuchse	2	0 00 994 67 52	
32	Scheibe B 28 DIN 125	1	7 451 680 023	
33	Splint 5 x 40 DIN 94	1	7 530 680 066	**ab Fgst.-Nr. 110 701**
34	Seilzug (1150 lg.)	1	0 43 243 02 60	0 43 243 02 60 „b“ = 1150 lg.
35	Gabelkopf G 10 x 20	1	7 821 104 009	
36	ES-Bolzen	1	0 00 990 30 12	
37	Sechskantmutter M 10 DIN 934	1	7 403 677 007	
38	Zugfeder	1	0 00 992 81 03	
39	Faltenbalg	1	0 00 996 55 50	
40	Schlauchschelle SNP 2	1	0 00 993 77 28	
41	Schlauchschelle SNP 12	1	0 00 993 28 28	0 00 993 92 28 - SNP 10
42	Zugfeder	1	0 00 992 17 02	
43	Augenschraube LBM 8 x 60	1	7 341 672 833	
44	Sechskantmutter M 8 DIN 934	2	7 403 677 005	
45	Hebel	1	1 62 243 08 31	1 62 243 08 31
46	Lager	2	0 00 994 10 06	
47	Bolzen	1	1 62 243 01 94	
48	Splint 4 x 25 DIN 94	2	7 530 680 052	
49	Druckbolzen	2	1 21 243 02 94	
50	Lagerbock für Scheibenbremse	1	1 62 243 00 85	
51	Federring A 12 DIN 128	2	7 482 682 012	
52	Sechskantschraube M 12 x 35 DIN 933	2	7 236 677 190	
53	Stift	2	0 21 243 00 93	
54	Bremsbacke	2	0 21 245 01 36	
(55)	Zwischenlage (1 mm stark)	5	1 43 243 00 13	
56	Federplatte	1	0 00 992 19 03	
57	Bremsscheibe	1	1 43 243 03 52	
58	Spannhülse 10 x 24 DIN 1481	2	7 514 682 210	
59	Spannhülse 6 x 24 DIN 1481	2	7 514 682 157	
60	Hebel	1	1 62 243 07 31	
61	Lager	2	0 00 994 10 06	
62	Bolzen	1	1 62 243 00 94	
63	Splint 4 x 25 DIN 94	2	7 530 680 052	
64	Druckbolzen	1	1 62 243 02 94	0 22 241 01 91 - Kugelmutter
65	Sechskantmutter M 10 DIN 934	2	7 403 677 007	
66	Faltenbalg	1	0 00 996 55 50	
67	Schlauchschelle SNP 2	1	0 00 993 77 28	
68	Schlauchschelle SNP 16	1	0 00 993 18 28	0 00 993 91 28 SNP 8

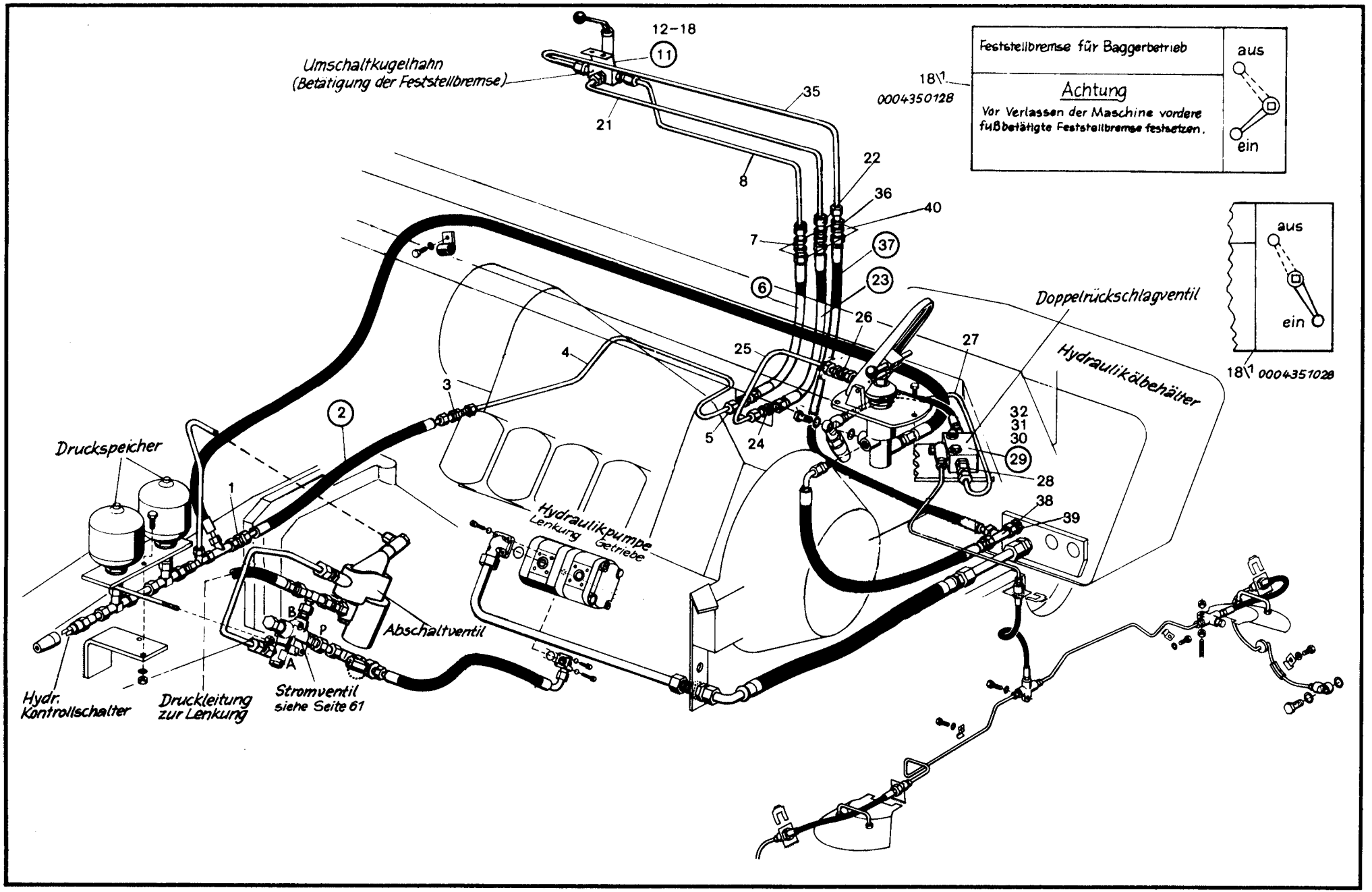
12-18
11
Umschaltkugelhahn
(Betätigung der Feststellbremse)
21
35
8
22
36
40
7
37
6
23
26
27
25
4
3
2
5
24
32
31
30
29
28
38
39
Doppelrückschlagventil
Hydraulikölbehälter
Druckspeicher
1
Hydraulikpumpe
Lenkung
Getriebe
B
P
A
L
Abschaltventil
Hydr.
Kontrollschalter
Druckleitung
zur Lenkung
Stromventil
siehe Seite 61
Feststellbremse für Baggerbetrieb
aus
Achtung
Vor Verlassen der Maschine vordere
fußbetätigte Feststellbremse festsetzen.
ein
18\1
0004350128
aus
ein
18\1 0004351028

Kramer Allrad

Bremse (Feststellbremse)

Betätigung (hydr.) in Fahrersitzposition „Baggerarbeit" – auf die Betriebsbremse (Vorderachse) wirkend.

Hauptgruppe **24**

Bild-Nr.	Teil-Bezeichnung	Stück	Teil-Nr.	
	Druckleitung Druckspeicher – Umschaltkugelhahn			
1	Verschraubung KOR 10/8	1	0 00 363 53 48	
2	Hochdruckleitung NW 6 - 420 lg.	1	0 00 993 68 25	
3	Verschraubung SV 8 - L	1	0 00 363 34 17	
4	Rohrleitung 8 x 1 x 620 lg.	1	1 43 246 20 08	
5	Verschraubung SV 8 - L	1	0 00 363 34 17	
6	Hochdruckleitung NW 6 - 420 lg.	1	0 00 993 68 25	
7	Verschraubung SV 8 - L	1	0 00 363 34 17	
8	Rohrleitung 8 x 1 x 560 lg.	1	1 43 246 21 08	
(9)	Überwurfmutter AI 8	1-8	7 788 010 553	
(10)	Schneidring L 8	1-8	7 786 680 102	**ab Fgst.-Nr. 110 770**
11	Umschaltkugelhahn	1	0 00 361 01 84	0 00 361 12 84
12	Halter	1	1 43 363 11 40	(mit positiver Überdeckung)
13	Sechskantmutter M 14 x 1,5 DIN 936	1	7 404 677 012	
14	Federring A 14 DIN 128	1	7 482 682 014	
15	Durchführungsring (I ∅ = 15/A ∅ = 21)	1	0 00 996 02 42	
16	Sechskantschraube M 6 x 16 DIN 933	2	7 236 677 079	
17	Sechskantmutter M 6 DIN 934	2	7 403 677 004	
18	Federring A 6 DIN 128	2	7 482 682 006	**ab Fgst.-Nr. 110 770**
18/1	Hinweisschild-Bremse	1	0 00 435 01 28	0 00 435 10 28 (mit positiver Überdeckung)
	Druckleitung Umschaltkugelhahn – Doppelrückschlagventil			
(19)	Überwurfmutter AL 8	1-8	7 788 010 553	
(20)	Schneidring L 8	1-8	7 786 680 102	
21	Rohrleitung 8 x 1 x 610 lg.	1	1 43 246 22 08	
22	Verschraubung SV 8 - L	1	0 00 363 34 17	
23	Hochdruckleitung NW 6 - 420 lg.	1	0 00 993 68 25	
24	Verschraubung SV 8 - L	1	0 00 363 34 17	
25	Rohrleitung 8 x 1 x 440 lg.	1	1 43 246 23 08	
26	Verschraubung SV 8 - L	1	0 00 363 34 17	
27	Rohrleitung 8 x 1 x 850 lg.	1	1 43 246 24 08	
28	Verschraubung GE 8 - SM (M 14 x 1,5)	1	0 00 363 20 20	
29	Doppelrückschlagventil	1	0 00 361 00 84	
30	Sechskantschraube M 6 x 40 DIN 933	2	7 236 677 087	
31	Scheibe 6,4 DIN 125	2	7 451 680 009	
32	Scheibe	2	0 00 993 84 29	
	Rücklaufleitung Umschaltkugelhahn – Ölbehälter			
(33)	Überwurfmutter AL 8	1-3	7 788 010 553	
(34)	Schneidring L 8	1-3	7 786 680 102	
35	Rohrleitung 8 x 1 x 770 lg.	1	1 43 246 25 08	
36	Verschraubung SV 8 - L	1	0 00 363 34 17	
37	Niederdruckschlauch NW 6 - 950 lg.	1	0 00 993 69 25	
38	Verschraubung KOR 10/8 - PL	1	0 00 363 53 48	
39	Verschraubung evL 10-L	1	0 00 363 50 17	
40	Halter für Rohrleitungen	1	1 43 363 12 40	

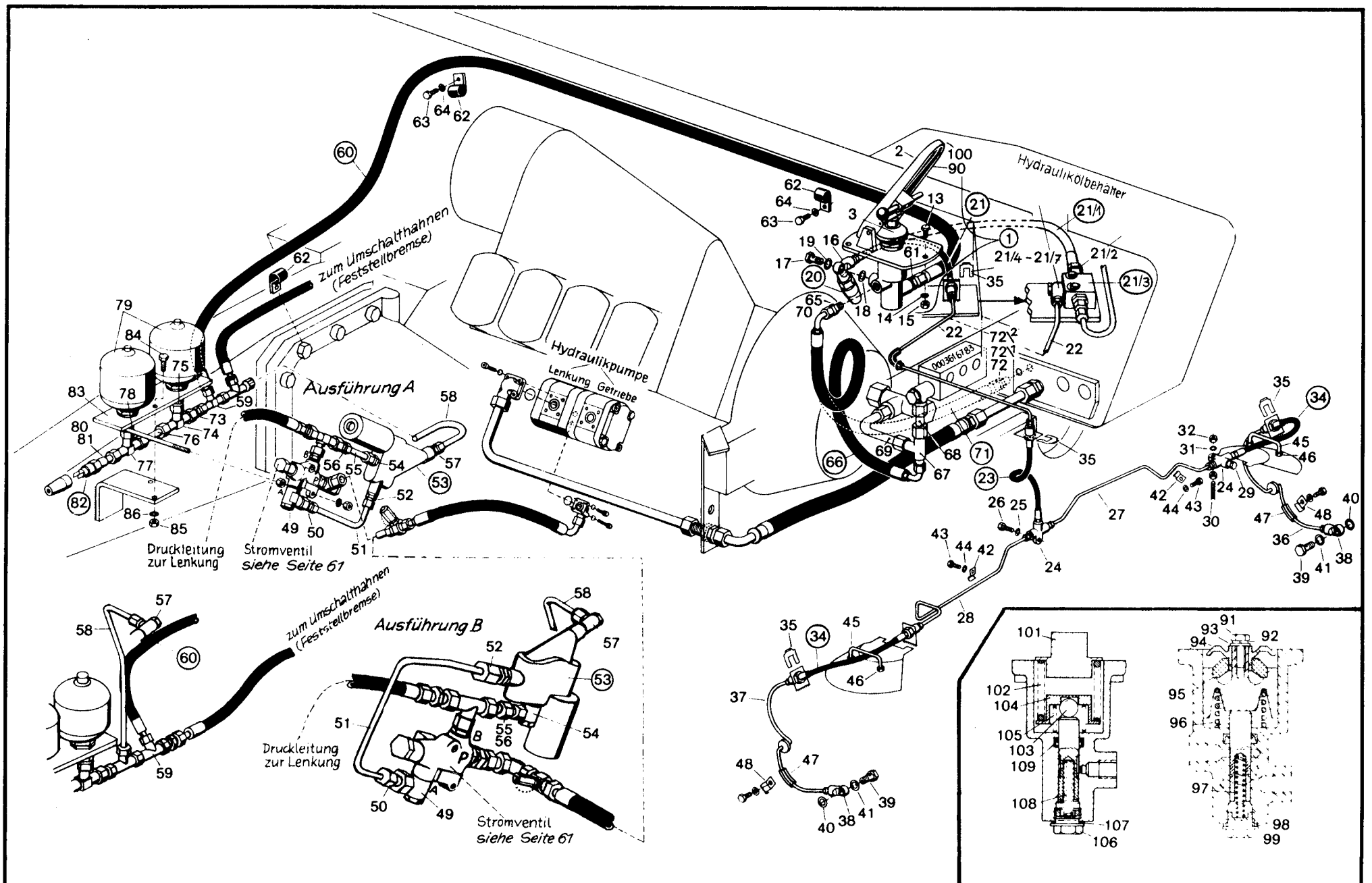
Hydraulikölbehälter
Hydraulikpumpe
Lenkung Getriebe
zum Umschalthahnen (Feststellbremse)
Ausführung A
Ausführung B
Druckleitung zur Lenkung
Stromventil siehe Seite 61
21/4 - 21/7

Kramer Allrad

Bremse

Bremspedal - Bremsleitungen - Ventile - Druckspeicher

Hauptgruppe **24**

Bild-Nr	Teil-Bezeichnung	Stück	Teil-Nr.	
	Bremsendeckplatten, Bremsbacken, Radzylinder, Bremstrommeln etc., siehe Hauptgruppe 26 – Portal-Lenktriebachse, Seite 59.			
	Hydraulikpumpe / Saugleitung Ölbehälter-Hydraulikpumpe / Druckleitung			
	Hydraulikpumpe-Stromventil-Lenkung, siehe Hauptgruppe 27 – Lenkung, Seite 61.			
1	Zsb. Bremspedal kpl. (M 12 x 1,5 in den Anschlüßen)	1	1 43 240 05 16	(0 62 240 04 16)
2	Pedal-Gummi	1	0 43 171 00 19	
3	Faltenbalg	1	0 00 996 56 50	
13	Sechskantschraube M 8 x 35 DIN 933-8.8	3	7 236 677 136	
14	Federring A 8 DIN 128	3	7 482 682 008	
15	Sechskantmutter M 8 DIN 934	2	7 403 677 005	
16	Ringstutzen	1	0 00 246 11 84	
17	Hohlschraube M 12 · 1.5	2	0 00 991 19 23	
18	Dichtring A 12 x 18 DIN 7603-Cu	2	7 593 641 020	
19	Dichtring A 14 x 18 DIN 7603-Cu	2	7 593 641 021	
20	Bremslichtschalter	1	0 00 332 21 16	
21	Bremsschlauch (mineralölbeständig)	1	0 00 246 19 10	(bis Fgst.-Nr. 108 419)
21.1	Bremsschlauch (") beidseitig M 12 x 1,5 außen	1	0 00 246 20 10	(mineralölbeständig)
21.2	Schraubstutzen (Bremsschlauch-Doppelrückschlagv.)	1	0 00 246 10 82	
21.3	Doppelruckschlagventil	1	0 00 361 00 84	**ab Fgst.-Nr. 108 420**
21.4	Ringstutzen	1	0 00 246 14 84	
21.5	Hohlschraube	1	0 00 991 20 23	
21.6	Dichtring 14 x 18	1	7 593 641 021	
21.7	Dichtring 12 x 18	1	7 593 641 020	
22	Zsb. Bremsleitung 6 x 0,7 x 750 lg.	1	1 43 240 04 12	
23	Bremsschlauch (mineralölbeständig)	1	0 00 246 19 10	
24	Verteiler	2	0 00 246 00 80	
25	Federring A 8 DIN 128	1	7 482 682 008	
26	Sechskantschraube M 8 x 30 DIN 933-8.8	1	7 236 677 135	
27	Zsb. Bremsleitung links 6 x 0,7 x 640 lg.	1	1 43 240 01 12	
28	Zsb. Bremsleitung rechts 6 x 0,7 x 640 lg	1	1 43 240 03 12	
29	Verschlußstopfen	1	0 00 246 00 82	
30	Sechskantschraube M 8 x 10 DIN 933-8.8	2	7 236 677 137	
31	Federring A 8 DIN 128	2	7 482 682 008	
32	Sechskantmutter M 8 DIN 934	2	7 403 677 005	
34	Bremsschlauch links und rechts (mineralölbeständig)	2	0 00 246 19 10	
35	Bremsschlauchhalter	4	0 00 246 00 40	
36	Zsb. Bremsleitung links	1	1 02 240 29 12	
37	Zsb. Bremsleitung rechts	1	1 02 240 30 12	
38	Ringstutzen	2	0 00 246 14 84	
39	Hohlschraube	2	0 00 246 01 85	
40	Dichtring A 12 x 18 DIN 7603-Cu	2	7 593 641 020	
41	Dichtring A 14 x 18 DIN 7603-Cu	2	7 593 641 021	
	Befestigung der Bremsleitungen			
42	Schelle	2	1 00 993 02 30	
43	Sechskantschraube M 6 x 12 DIN 933-8.8	2	7 236 677 078	
44	Federring A 6 DIN 128	2	7 482 682 006	
45	Bügel für Bremsschlauch	2	1 02 261 00 36	
46	Sechskantmutter M 6 DIN 934	8	7 403 677 004	
47	Schlauch 4,7 x 2 x 50 lg.	2	1 00 993 85 21	
48	Schelle	2	1 00 993 18 30	

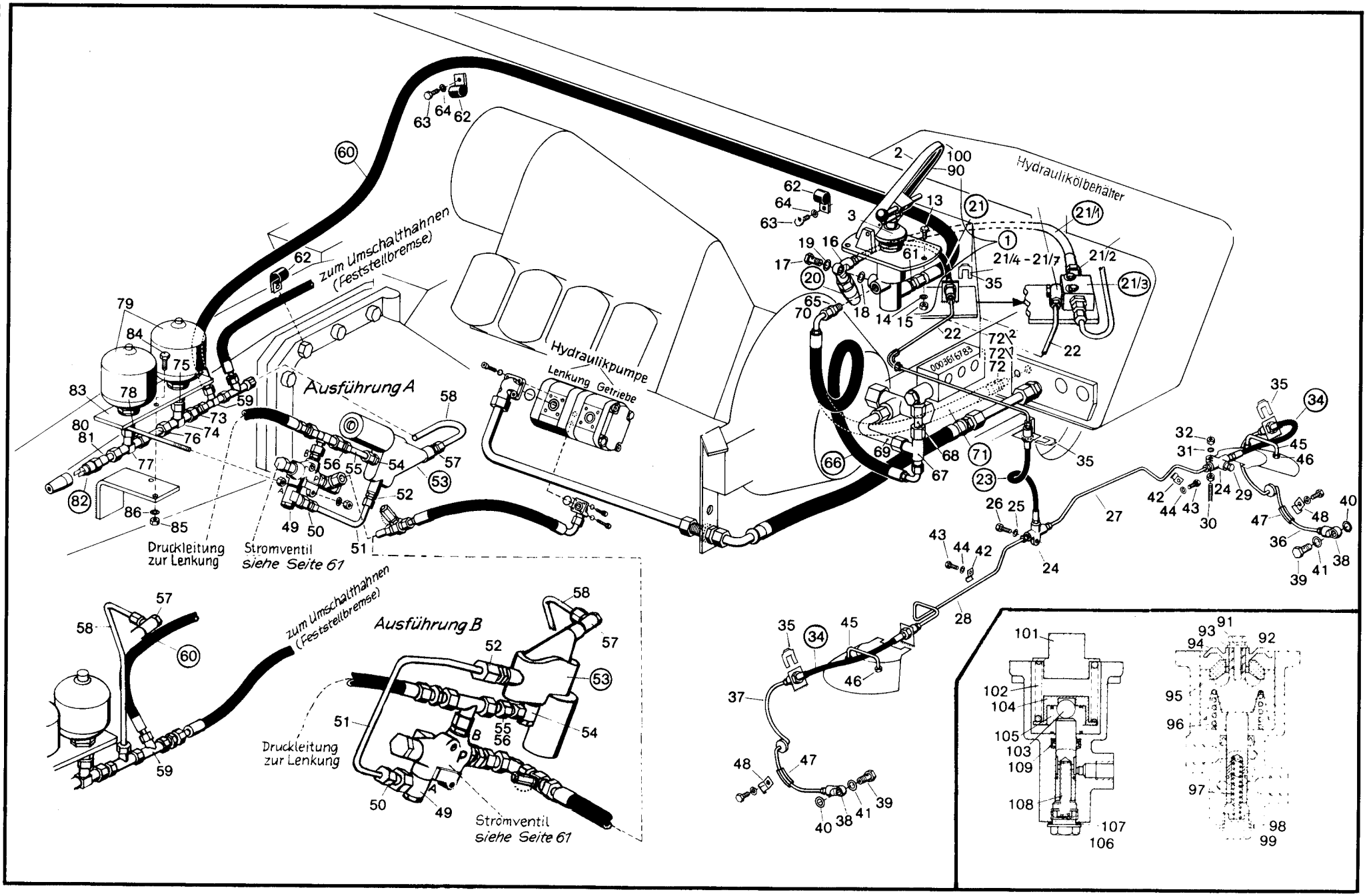
Hydraulikölbehälter
Hydraulikpumpe
Lenkung Getriebe
zum Umschalthahnen (Feststellbremse)
Ausführung A
Ausführung B
Druckleitung zur Lenkung
Stromventil siehe Seite 61
21/4 - 21/7
0003616783

Kramer Allrad

Bremse

Bremspedal – Bremsleitungen – Ventile – Druckspeicher

Hauptgruppe **24**

Bild-Nr.	Teil-Bezeichnung	Stück	Teil-Nr.	
	Druckleitung Stromventil – Abschaltventil			**Ausführung „B"** – ab 108404
49	Verschraubung SWV 15-LM	1	0 00 363 01 15	(siehe Einbaulage Bild 53)
50	Verschraubung KOR 15-10-L	1	0 00 363 49 17	
51	Rohrleitung 10 x 1 x 130 lg.	1	1 43 246 06 08	10 x 1 x 360 lg. – 1 43 246 12 08
52	Verschraubung GE 10-LM	1	0 00 363 66 16	
53	Abschaltventil (M 14 x 1,5 in den Anschlüßen)	1	0 00 361 78 83	
	Druckleitung Abschaltventil – Druckleitung Lenkung (Anschluß evT-Verschraubung)			
54	Verschraubung GE 10-LM	1	0 00 363 66 16	DSVW 10-LM – 0 00 363 95 20
55	Rohrstück 10 x 1 x 65 lg.	1	1 43 246 07 08	10 x 1 x 40 lg. – 1 21 363 51 24
56	Verschraubung KOR 15-10-L	1	0 00 363 49 17	
	Druckleitung Abschaltventil – Bremspedal			
57	Verschraubung GE 10-LM	1	0 00 363 66 16	DSVW 10-LM – 0 00 363 95 20
58	Rohrleitung 10 x 1 x 175 lg.	1	1 43 246 05 08	10 x 1 x 260 lg. – 1 43 246 11 08
59	Verschraubung evL 10-L	1	0 00 363 50 17	(Abgang zu den Druckspeichern)
60	Hochdruckleitung NW 8 2300 lg.	1	0 00 993 96 23	
61	Verschraubung GE 10-LM (M 12 x 1,5)	1	0 00 363 13 20	
62	Schelle ∅ 16	3	0 00 993 81 28	Schelle ∅ 25 – 0 00 993 64 28 Schelle ∅ 22 – 0 00 993 46 28
63	Sechskantschraube M 8 x 16 DIN 933-8.8	3	7 236 677 129	
64	Federring A 8 DIN 128	3	7 482 682 008	
	Rücklaufleitung Bremspedal – in Rücklaufleitung Sonderventil			
65	Verschraubung GE 10-LM (M 12 x 1,5)	1	0 00 363 13 20	(mit Ölbehälter 1 43 360 02 01 – **ohne** Anschlußgewinde für die Rücklaufleitung vom Bremspedal, ca. bis Juni 82)
66	Mitteldruckleitung NW 8 850 lg.	1	0 00 993 58 21	
67	Verschraubung TR 10-15-15-L	1	0 00 363 11 21	
68	Rohrstück 15 x 1,5 x 40 lg.	1	1 21 363 10 27	
69	Rohrleitung	1	1 43 363 36 27	
	Rücklaufleitung Bremspedal – in Ölbehälter			(mit Ölbehälter 1 43 360 03 01/04 01 – **mit** Anschlußgewinde für die Rücklaufleitung vom Bremspedal, ca. ab Juli 82)
70	Verschraubung GE 10-LM (M 12 x 1,5)	1	0 00 363 13 20	
71	Mitteldruckleitung NW 8 850 lg.	1	0 00 993 54 21	
72	Verschraubung	1	0 00 363 66 16	
72/1	Dichtring 14 x 22 x 2	1	0 00 990 51 30	
72/2	Scheibe 14 x 22 x 3	1	1 00 993 14 65	
	Druckleitung Abgang evL 10-L zu den Druckspeichern			
73	Verschraubung KOR 15-10-L	1	0 00 363 49 17	
74	Verschraubung evT 15-L	1	0 00 363 63 15	
75	Verschraubung GE 15-LM (M 22 x 1,5)	1	0 00 363 61 15	
76	Rohrstück 15 x 1,5 x 100 lg.	1	1 62 246 07 08	
77	Verschraubung evT 15-L	1	0 00 363 63 15	
78	Verschraubung GE 15-LM (M 22 x 1,5)	1	0 00 363 61 15	
79	Druckspeicher	2	0 00 243 01 03	
80	Reduzierung	1	1 00 363 00 48	
81	Dichtring A 12 x 18 DIN 7603-Cu	2	7 593 641 020	
82	Hydr. Kontrollschalter	1	0 00 333 54 08	
83	Halter	1	1 43 243 05 40	
84	Sechskantschraube M 10 x 35 DIN 933-8.8	2	7 236 677 162	
85	Sechskantmutter M 10 DIN 934	2	7 403 677 007	
86	Federring A 10 DIN 128	2	7 482 682 010	
90	Bremspedal (Oberteil)	1	0 62 243 00 34	Einzelteile für Zsb. Bremspedal – gültig bis Fgst.-Nr. 108467
91	Sechskantschraube	1	0 00 995 48 69	
92	Federring	1	0 00 992 16 02	
93	Scheibe	1	0 00 993 87 66	
94	Druckplatte	1	0 62 243 01 26	
95	Dämpfungsgummi	1	0 00 993 88 78	
96	Feder	1	0 00 992 97 03	
97	Feder	1	0 00 992 11 02	
98	Dichtring	1	0 00 996 15 29	
99	Verschlußschraube	1	0 00 990 10 09	
100	Bremspedal (Oberteil)	1	0 62 243 01 34	Einzelteile für Zsb. Bremspedal – gültig ab Fgst.-Nr. 108468
101	Adapter	1	0 62 243 00 86	
102	Feder	1	0 00 992 25 02	
103	Kugel	1	0 00 994 07 80	
104	Teller	1	0 62 243 00 06	
105	Feder	1	0 00 992 26 02	
106	Verschlußschraube	1	0 00 990 10 09	
107	Dichtring	1	0 00 996 15 29	
108	Feder	1	0 00 992 11 02	
109	Dichtmanschette	1	0 00 996 57 50	

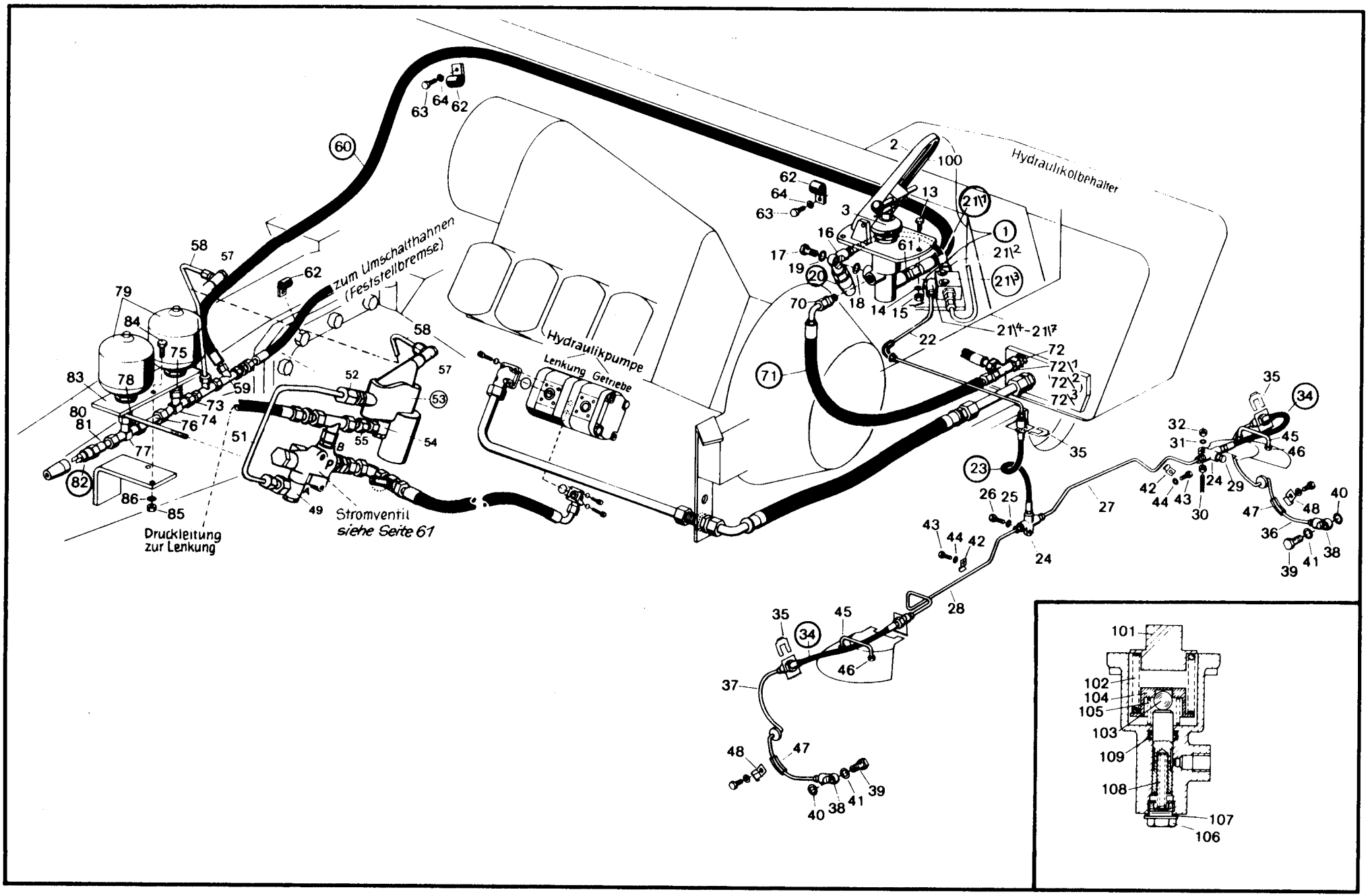
Hydraulikkolbehälter
Zum Umschalthahnen (Feststellbremse)
Hydraulikpumpe
Lenkung Getriebe
Stromventil
siehe Seite 61
Druckleitung zur Lenkung

Kramer Allrad

Bremse

Bremspedal – Bremsleitungen – Ventile – Druckspeicher

Hauptgruppe **24**

Bild-Nr.	Teil-Bezeichnung	Stück	Teil-Nr.	
	Bremsendeckplatten, Bremsbacken, Radzylinder, Bremstrommeln etc., siehe Hauptgruppe 26 – Portal-Lenktriebachse, Seite 59.			
	Hydraulikpumpe / Saugleitung Ölbehälter-Hydraulikpumpe / Druckleitung Hydraulikpumpe-Stromventil-Lenkung, siehe Hauptgruppe 27 – Lenkung, Seite 61.			
1	Zsb. Bremspedal kpl. (M 14 x 1,5 in den Anschlüssen)	1	1 43 240 06 16	(0 62 240 05 16)
2	Pedal-Gummi	1	0 43 171 00 19	
3	Faltenbalg	1	0 00 996 56 50	
13	Sechskantschraube M 8 x 30 DIN 933-8.8	1	7 236 677 135	
14	Sechskantschraube M 8 x 20 DIN 933-8.8	2	7 236 677 131	
15	Sechskantmutter M 8 DIN 934	3	7 403 677 005	
16	Ringstutzen	1	0 00 246 11 84	
17	Hohlschraube	2	0 00 991 20 23	
18	Dichtring A 12 x 18 DIN 7603-Cu	2	7 593 641 020	
19	Dichtring A 14 x 18 DIN 7603-Cu	2	7 593 641 021	
20	Bremslichtschalter	1	0 00 332 21 16	
21/1	Bremsschlauch (") beidseitig M 12 x 1,5 außen	1	0 00 246 20 10	(mineralölbeständig)
21/2	Schraubstutzen (Bremsschlauch-Doppelrückschlagv.)	1	0 00 246 10 82	
21/3	Doppelrückschlagventil	1	0 00 361 00 84	
21/4	Ringstutzen	1	0 00 246 14 84	
21/5	Hohlschraube	1	0 00 991 20 23	
21/6	Dichtring 14 x 18	1	7 593 641 021	
21/7	Dichtring 12 x 18	1	7 593 641 020	
22	Zsb. Bremsleitung 6 x 0,7 x 750 lg.	1	1 43 240 04 12	
23	Bremsschlauch (mineralölbeständig)	1	0 00 246 19 10	
24	Verteiler	2	0 00 246 00 80	
25	Federring A 8 DIN 128	1	7 482 682 008	
26	Sechskantschraube M 8 x 30 DIN 933-8.8	1	7 236 677 135	
27	Zsb. Bremsleitung links 6 x 0,7 x 640 lg.	1	1 43 240 01 12	
28	Zsb. Bremsleitung rechts 6 x 0,7 x 640 lg.	1	1 43 240 03 12	
29	Verschlußstopfen	1	0 00 246 00 82	
30	Sechskantschraube M 8 x 40 DIN 933-8.8	2	7 236 677 137	
31	Federring A 8 DIN 128	2	7 482 682 008	
32	Sechskantmutter M 8 DIN 934	2	7 403 677 005	
34	Bremsschlauch links und rechts (mineralölbeständig)	2	0 00 246 19 10	
35	Bremsschlauchhalter	4	0 00 246 00 40	
36	Zsb. Bremsleitung links	1	1 02 240 29 12	
37	Zsb. Bremsleitung rechts	1	1 02 240 30 12	
38	Ringstutzen	2	0 00 246 14 84	
39	Hohlschraube	2	0 00 246 01 85	
40	Dichtring A 12 x 18 DIN 7603-Cu	2	7 593 641 020	
41	Dichtring A 14 x 18 DIN 7603-Cu	2	7 593 641 021	
	Befestigung der Bremsleitungen			
42	Schelle	2	1 00 993 02 30	
43	Sechskantschraube M 6 x 12 DIN 933-8.8	2	7 236 677 078	
44	Federring A 6 DIN 128	2	7 482 682 006	
45	Bügel für Bremsschlauch	2	1 02 261 00 36	
46	Sechskantmutter M 6 DIN 934	8	7 403 677 004	
47	Schlauch 7 x 2 x 50 lg.	2	1 00 993 85 21	
48	Schelle	2	1 00 993 18 30	

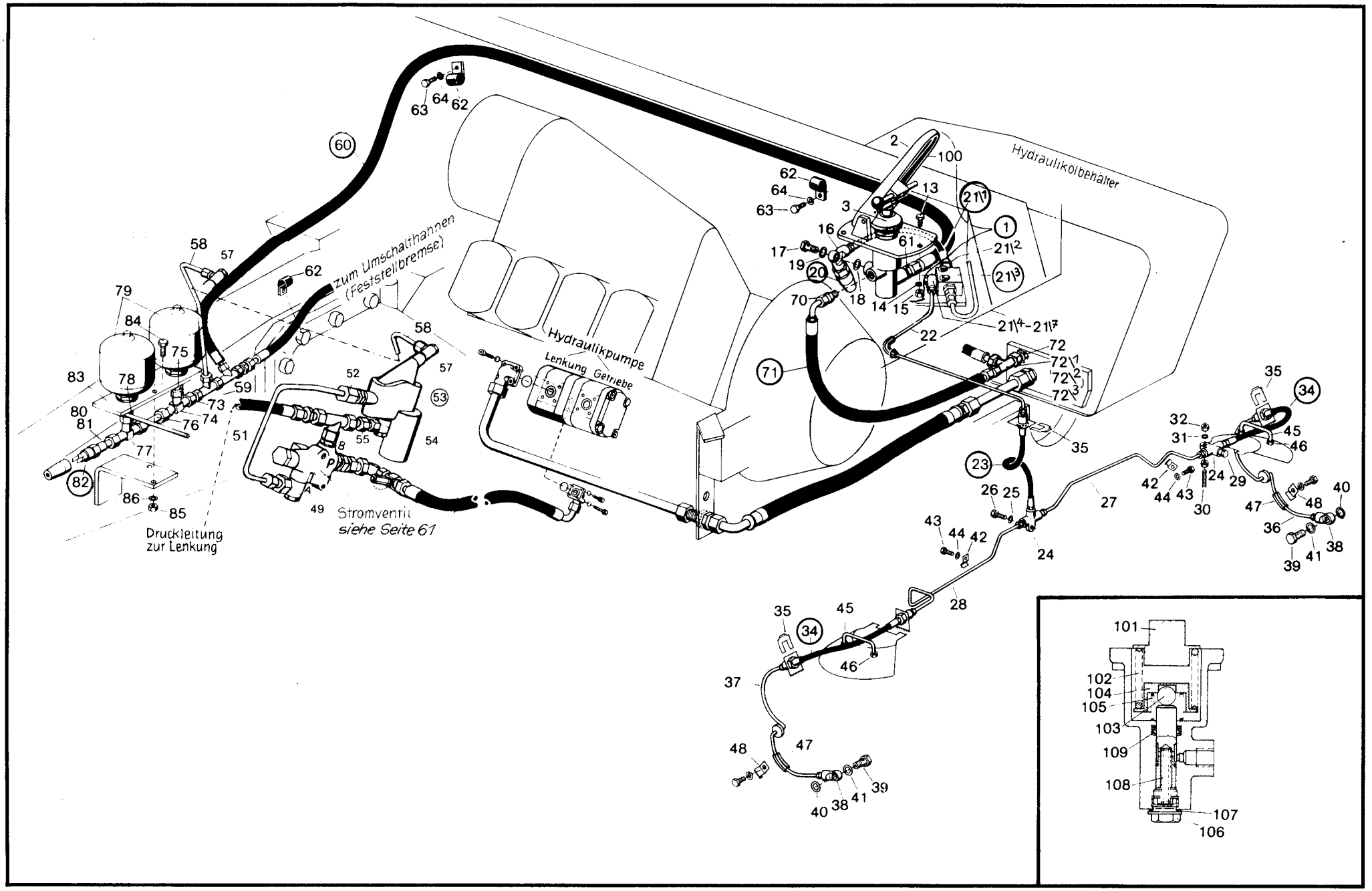
Hydraulikölbehälter
Hydraulikpumpe
Lenkung Getriebe
Zum Umschalthahnen (Feststellbremse)
Druckleitung zur Lenkung
Stromventil
siehe Seite 61

Kramer Allrad

Bremse

Bremspedal – Bremsleitungen – Ventile – Druckspeicher

Hauptgruppe **24**

Bild-Nr.	Teil-Bezeichnung	Stück	Teil-Nr.	
	Druckleitung Stromventil - Abschaltventil			
49	Verschraubung DSVW 15-LM	1	0 00 363 53 15	
51	Rohrleitung 15 x 1,5 x 415 lg.	1	1 43 246 27 08	
52	Verschraubung GE 15-LM (M 18 x 1,5)	1	0 00 363 03 15	
53	Abschaltventil (2 x M 18 x 1,5 / 1 x M 16 x 1,5)	1	**0 00 361 04 84**	
	Druckleitung Abschaltventil - Druckleitung Lenkung (Anschluß evT-Verschraubung)			
54	Verschraubung DSVW 15-LM (M 18 x 1,5)	1	0 00 363 53 15	
55	Rohrstück 15 x 1,5 x 60 lg.	1	1 43 246 28 08	(bis Fgst.-Nr. 110 899)
55	Rohrstück 15 x 1,5 x 85 lg.	1	1 43 246 30 08	(ab Fgst.-Nr. 110 900)
	Druckleitung Abschaltventil - Bremspedal			
57	Verschraubung DSVW 10-SM (M 16 x 1,5)	1	0 00 363 35 17	
58	Rohrleitung 10 x 1 x 260 lg.	1	1 43 246 26 08	
59	Verschraubung evL 10-L	1	0 00 363 50 17	
60	Hochdruckleitung NW 8 2300 lg.	1	0 00 993 96 23	
61	Verschraubung GE 10-LM (M 14 x 1,5)	1	0 00 363 66 16	
62	Schelle ∅ 16	3	0 00 993 81 28	Schelle ∅ 25 – 0 00 993 64 28 Schelle ∅ 22 – 0 00 993 46 28
63	Sechskantschraube M 8 x 16 DIN 933-8.8	3	7 236 677 129	
64	Federring A 8 DIN 128	3	7 482 682 008	
	Rücklaufleitung Bremspedal - in Ölbehälter			
70	Verschraubung GE 10-LM (M 14 x 1,5)	1	0 00 363 66 16	
71	Mitteldruckleitung NW 8 – 850 lg.	1	0 00 993 54 21	
72	Verschraubung GE 10-LM	1	0 00 363 66 16	
72/1	Verschraubung evL 10-L	1	0 00 363 50 17	
72/2	Dichtring 14 x 22 x 2	1	0 00 990 51 30	
72/3	Scheibe 14 x 22 x 3	1	1 00 993 14 65	
	Druckleitung Abgang evL 10-L zu den Druckspeichern			
73	Verschraubung KOR 15-10-L	1	0 00 363 49 17	
74	Verschraubung evT 15-L	1	0 00 363 63 15	
75	Verschraubung GE 15-LM (M 22 x 1,5)	1	0 00 363 61 15	
76	Rohrstück 15 x 1,5 x 100 lg.	1	1 62 246 07 08	
77	Verschraubung evT 15-L	1	0 00 363 63 15	
78	Verschraubung GE 15-LM (M 22 x 1,5)	1	0 00 363 61 15	
79	Druckspeicher	2	0 00 243 01 03	
80	Reduzierung	1	1 00 363 00 48	
81	Dichtring A 12 x 18 DIN 7603-Cu	2	7 593 641 020	
82	Hydr. Kontrollschalter	1	0 00 333 54 08	
83	Halter	1	1 43 243 05 40	
84	Sechskantschraube M 10 x 35 DIN 933-8.8	2	7 236 677 162	
85	Sechskantmutter M 10 DIN 934	2	7 403 677 007	
86	Federring A 10 DIN 128	2	7 482 682 010	
100	Bremspedal (Oberteil)	1	0 62 243 01 34	
101	Adapter	1	0 62 243 00 86	
102	Feder	1	0 00 992 25 02	
103	Kugel	1	0 00 994 07 80	
104	Teller	1	0 62 243 00 06	Einzelteile für Zsb. Bremspedal
105	Feder	1	0 00 992 26 02	
106	Verschlußschraube	1	0 00 990 10 09	
107	Dichtring	1	0 00 996 15 29	
108	Feder	1	0 00 992 11 02	
109	Dichtmanschette	1	0 00 996 57 50	

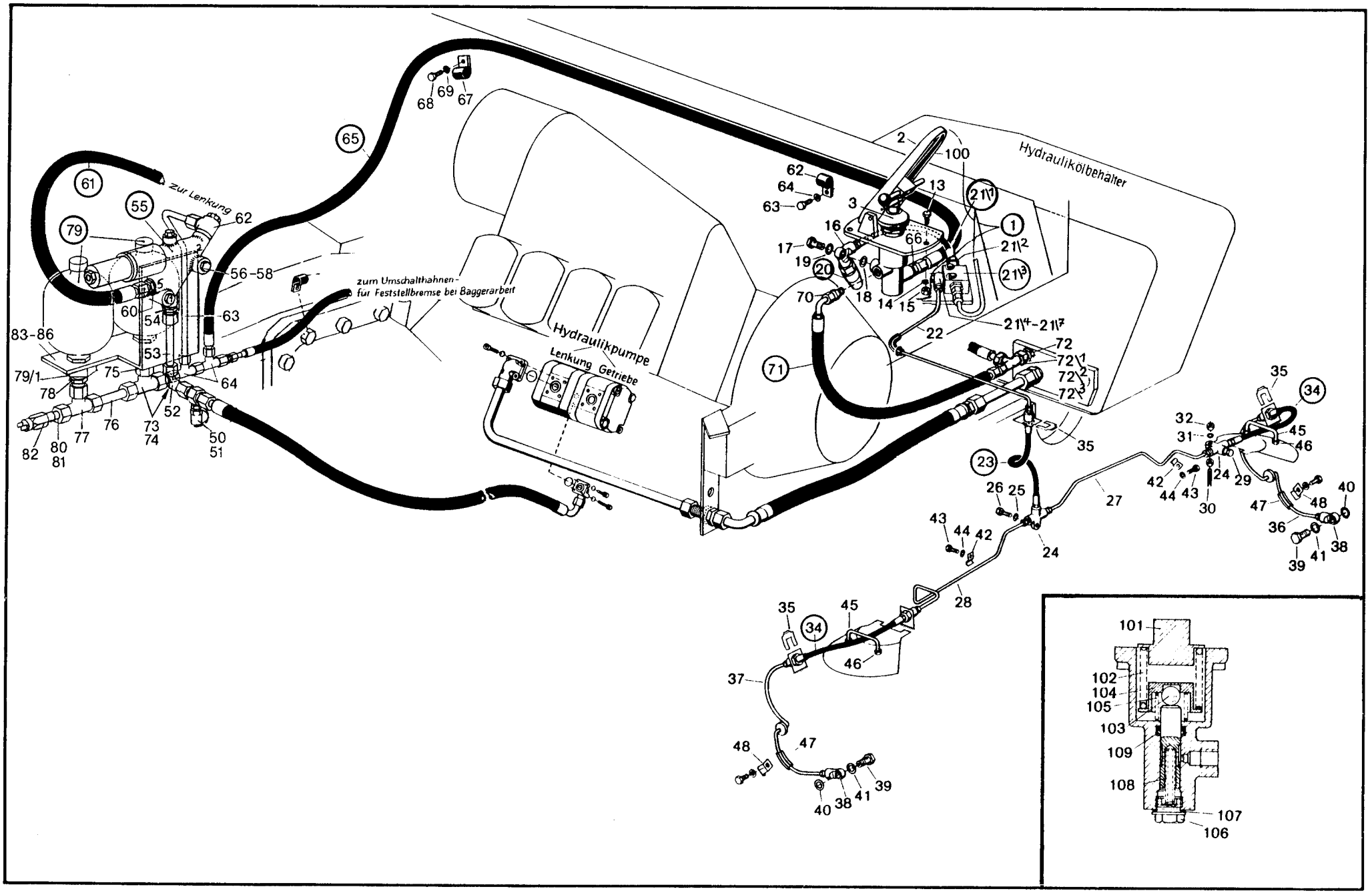
zur Lenkung
zum Umschalthahnen - für Feststellbremse bei Baggerarbeit
Hydraulikpumpe Lenkung Getriebe
Hydraulikölbehälter

Kramer Allrad

Bremse

Bremspedal – Bremsleitungen – Ventile – Druckspeicher

Hauptgruppe **24**

Bild-Nr	Teil-Bezeichnung	Stück	Teil-Nr	
	Bremsendeckplatten, Bremsbacken, Radzylinder, Bremstrommeln etc., siehe Hauptgruppe 26 – Portal-Lenktriebachse, Seite 59.			
	Hydraulikpumpe / Saugleitung Ölbehälter-Hydraulikpumpe / Druckleitung			
	Hydraulikpumpe-Abschaltventil-Lenkung, siehe Hauptgruppe 27 – Lenkung, Seite 63/2			
1	Zsb. Bremspedal kpl. (M 14 x 1,5 in den Anschlüssen)	1	1 43 240 06 16	(0 62 240 05 16)
2	Pedal-Gummi	1	0 43 171 00 19	
3	Faltenbalg	1	0 00 996 56 50	
13	Sechskantschraube M 8 x 30 DIN 933-8.8	1	7 236 677 135	
14	Sechskantschraube M 8 x 20 DIN 933-8.8	2	7 236 677 131	
15	Sechskantmutter M 8 DIN 934	3	7 403 677 005	
16	Ringstutzen	1	0 00 246 11 84	
17	Hohlschraube	2	0 00 991 20 23	
18	Dichtring A 12 x 18 DIN 7603-Cu	2	7 593 641 020	
19	Dichtring A 14 x 18 DIN 7603-Cu	2	7 593 641 021	
20	Bremslichtschalter	1	0 00 332 21 16	
21/1	Bremsschlauch ('') beidseitig M 12 x 1,5 außen	1	0 00 246 20 10	(mineralölbeständig)
21/2	Schraubstutzen (Bremsschlauch-Doppelrückschlagv.)	1	0 00 246 10 82	
21/3	Doppelrückschlagventil	1	0 00 361 00 84	
21/4	Ringstutzen	1	0 00 246 14 84	
21/5	Hohlschraube	1	0 00 991 20 23	
21/6	Dichtring 14 x 18	1	7 593 641 021	
21/7	Dichtring 12 x 18	1	7 593 641 020	
22	Zsb. Bremsleitung 6 x 0,7 x 750 lg.	1	1 43 240 04 12	
23	Bremsschlauch (mineralölbeständig)	1	0 00 246 19 10	
24	Verteiler	2	0 00 246 00 80	
25	Federring A 8 DIN 128	1	7 482 682 008	
26	Sechskantschraube M 8 x 30 DIN 933-8.8	1	7 236 677 135	
27	Zsb. Bremsleitung links 6 x 0,7 x 640 lg.	1	1 43 240 01 12	
28	Zsb. Bremsleitung rechts 6 x 0,7 x 640 lg.	1	1 43 240 03 12	
29	Verschlußstopfen	1	0 00 246 00 82	
30	Sechskantschraube M 8 x 40 DIN 933-8.8	2	7 236 677 137	
31	Federring A 8 DIN 128	2	7 482 682 008	
32	Sechskantmutter M 8 DIN 934	2	7 403 677 005	
34	Bremsschlauch links und rechts (mineralölbeständig)	2	0 00 246 19 10	
35	Bremsschlauchhalter	4	0 00 246 00 40	
36	Zsb. Bremsleitung links	1	1 02 240 29 12	
37	Zsb. Bremsleitung rechts	1	1 02 240 30 12	
38	Ringstutzen	2	0 00 246 14 84	
39	Hohlschraube	2	0 00 246 01 85	
40	Dichtring A 12 x 18 DIN 7603-Cu	2	7 593 641 020	
41	Dichtring A 14 x 18 DIN 7603-Cu	2	7 593 641 021	
	Befestigung der Bremsleitungen			
42	Schelle	2	1 00 993 02 30	
43	Sechskantschraube M 6 x 12 DIN 933-8.8	2	7 236 677 078	
44	Federring A 6 DIN 128	2	7 482 682 006	
45	Bügel für Bremsschlauch	2	1 02 261 00 36	
46	Sechskantmutter M 6 DIN 934	8	7 403 677 004	
47	Schlauch ∅ 7 x 2 x 50 lg.	2	1 00 993 85 21	
48	Schelle	2	1 00 993 18 30	

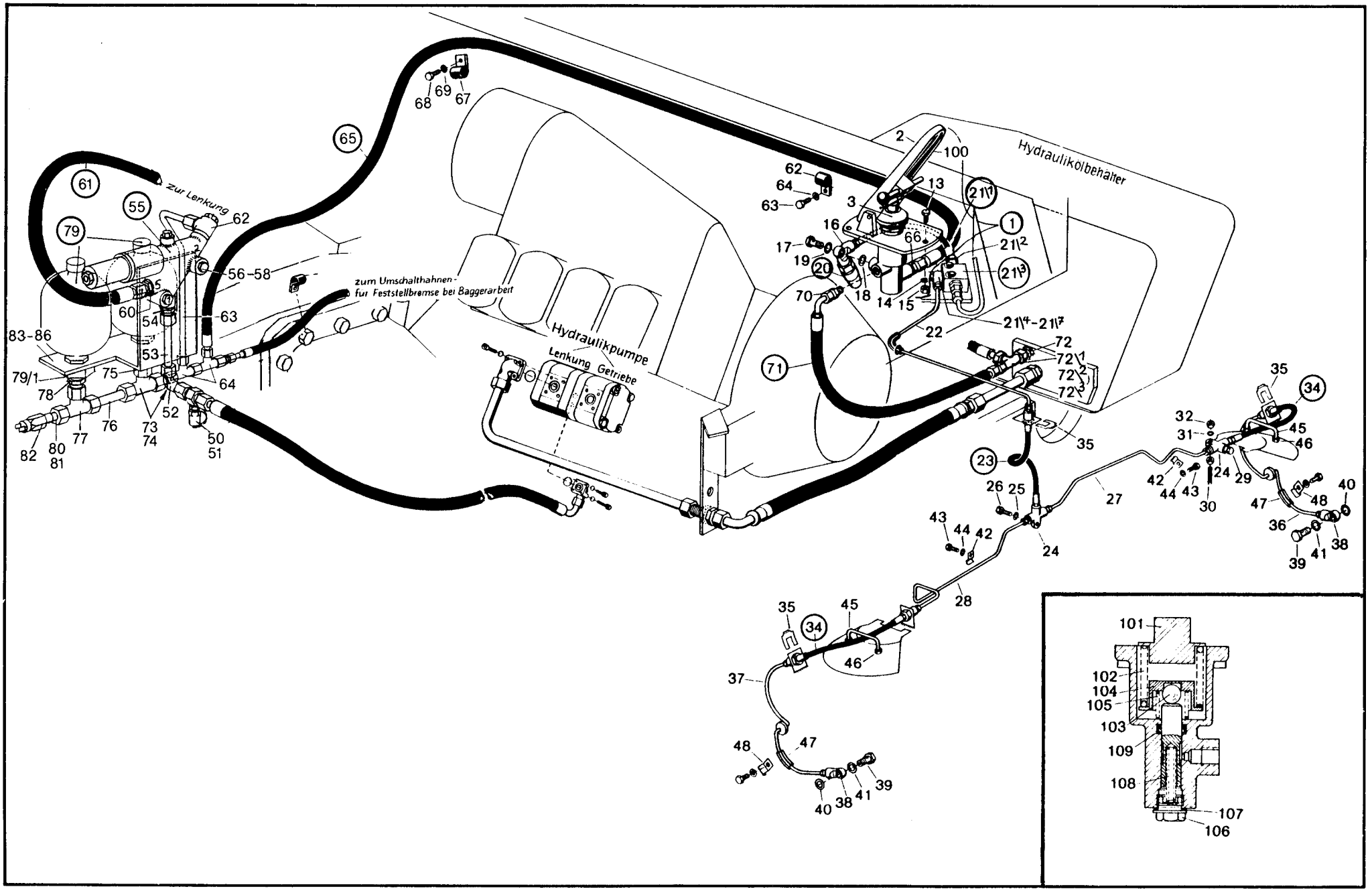
Hydraulikölbehälter
Hydraulikpumpe
Lenkung Getriebe
zur Lenkung
zum Umschalthahnen - für Feststellbremse bei Baggerarbeit

Kramer Allrad

Bremse

Bremspedal – Bremsleitungen – Ventile – Druckspeicher

Hauptgruppe 24

Bild-Nr	Teil-Bezeichnung	Stück	Teil-Nr	
	Druckleitung Hydraulikpumpe für Lenkung – Abschaltventil (Anschluß 1) (Lenkungspumpe und die Druckleitung von der Lenkungspumpe zur Lenkung bzw. bei Bremse mit hydraulischer Unterstützung zum Abschaltventil siehe Hauptgruppe 27 – Lenkung, Seite 63/2 + 63/4			
50	Minimeßverschraubung (12)	1	0 00 363 72 17	
51	Anschlußstück zur Minimeßverschraubung	1	0 00 363 88 17	
52	Verschraubung evW 12-L	1	0 00 363 78 15	
53	Rohrstück 12 × 1,5 × 80 lg.	1	1 20 363 82 24	
54	Verschraubung GE 12-LM M 18 × 1,5	1	0 00 363 66 49	
55	Abschaltventil (2 × M 18 × 1,5 / 1 × M 16 × 1,5)	1	**0 00 361 43 84**	
56	Sechskantschraube M 8 × 75 DIN 931	2	7 234 677 091	
57	Sechskantmutter M 8 DIN 934	2	7 403 677 005	
58	Federring 8	2	0 00 992 42 28	
	Druckleitung Abschaltventil (Anschluß 5) – Lenkung (Anschluß P)			
60	Verschraubung GE 12-LM M 18 × 1,5	1	0 00 363 66 49	
61	Hochdruckleitung NW 10/1600 lg.	1	0 00 993 95 23	
	Druckleitung Abschaltventil (Anschluß 2) – Bremspedal (Anschluß 1)			
62	Verschraubung DSVW 10-SM (M 16 × 1,5)	1	0 00 363 35 17	
63	Rohrleitung 10 × 1 × 335 lg.	1	1 43 246 32 08	
64	Verschraubung evL 10-L	2	0 00 363 50 17	
65	Hochdruckleitung NW 8/2300 lg.	1	0 00 993 96 23	
66	Verschraubung GE 10-LM (M 14 × 1,5)	1	0 00 363 66 16	
67	Schelle Ø 16	3	0 00 993 00 31	
68	Sechskantschraube M 8 × 16 DIN 933-8.8	3	7 236 677 129	
69	Federring A 8 DIN 128	3	7 482 682 008	
	Rücklaufleitung Bremspedal (Abgang 51) – in Ölbehälter			
70	Verschraubung GE 10-LM (M 14 × 1,5)	1	0 00 363 66 16	
71	Mitteldruckleitung NW 8 – 850 lg.	1	0 00 993 54 21	
72	Verschraubung GE 10-LM	1	0 00 363 66 16	
72/1	Verschraubung evL 10-L	1	0 00 363 50 17	
72/2	Dichtring 14 × 22 × 2	1	0 00 990 51 30	
72/3	Scheibe 14 × 22 × 3	1	1 00 993 14 65	
	Druckleitung Abgang evL 10-L zu den Druckspeichern			
73	Verschraubung KOR 15-10-L	1	0 00 363 49 17	
74	Verschraubung evT 15-L	1	0 00 363 63 15	
75	Verschraubung GE 15-LM (M 22 × 1,5)	1	0 00 363 61 15	
76	Rohrstück 15 × 1,5 × 100 lg.	1	1 62 246 07 08	
77	Verschraubung evT 15-L	1	0 00 363 63 15	
78	Verschraubung GE 15-LM (M 22 × 1,5)	1	0 00 363 61 15	
79	Druckspeicher	2	0 00 243 01 03	
79/1	Sechskantmutter M 33 × 1,5	2	7 404 677 101	
80	Reduzierung	1	1 00 363 00 48	
81	Dichtring A 12 × 18 DIN 7603-Cu	2	7 593 641 020	
82	Hydr. Kontrollschalter	1	0 00 333 54 08	
83	Halter	1	1 43 243 11 40	
84	Sechskantschraube M 10 × 35 DIN 933-8.8	2	7 236 677 162	
85	Sechskantmutter M 10 DIN 934	2	7 403 677 007	
86	Federring A 10 DIN 128	2	7 482 682 010	
100	Bremspedal (Oberteil)	1	0 62 243 01 34	
101	Adapter	1	0 62 243 00 86	
102	Feder	1	0 00 992 25 02	
103	Kugel	1	0 00 994 07 80	
104	Teller	1	0 62 243 00 06	Einzelteile für Zsb.Bremspedal
105	Feder	1	0 00 992 26 02	
106	Verschlußschraube	1	0 00 990 10 09	
107	Dichtring	1	0 00 996 15 29	
108	Feder	1	0 00 992 11 02	
109	Dichtmanschette	1	0 00 996 57 50	

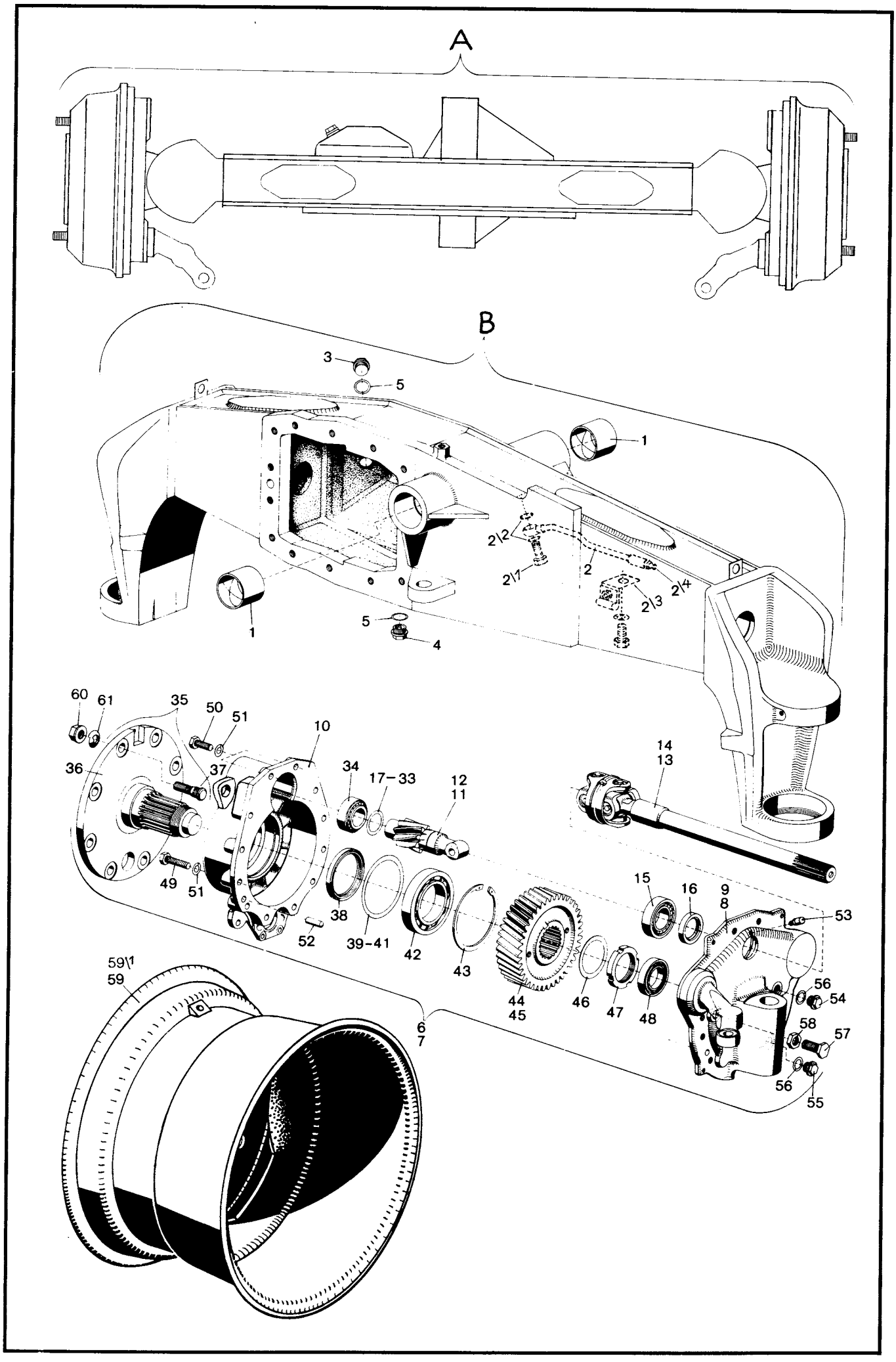
A
B
3
5
1
2\2
2\1
2
2\3
2\4
1
5
4
60
61
35
50
51
10
36
37
34
17–33
12
11
14
13
49
51
38
52
39–41
42
43
15
16
9
8
53
44
45
46
47
48
56
54
58
57
56
55
59\1
59
6
7

Bild-Nr.	Teil-Bezeichnung	Stück	Teil-Nr.	
A	Zsb. Portal-Lenktriebachse kpl. (ohne Differential)	1	1 02 260 14 75	**Zu Bild Nr. A**
B	Zsb. Achsträger (ohne Bild-Nr. 1-5)	1	1 02 260 52 04	Das Differential der Lenkachse ist
1	Buchse 60 x 70 ∅ -50 lg.	2	1 00 994 10 53	im Getriebeblock eingebaut,
2	Zsb. Schmierleitung	1	1 43 260 00 53	Siehe Hauptgruppe 22 - Seite 25
2/1	Hohlschraube LL 6 DIN 7643	1	7 803 171 110	
2/2	Dichtring A 10 x 14 DIn 7603-Cu	2	7 593 641 015	
2/3	Schelle	1	0 00 993 35 28	
2/4	Schmiernippel AM 8 DIN 71412	1	7 761 675 003	
3	Verschlußschraube M 22 x 1,5	1	0 00 990 02 10	Öleinfüll } Getriebeblock u.
4	Magnetfilterstopfen M 22 x 1,5	1	0 00 990 68 10	Ölablaß } Differential d. Lenkachse
5	Dichtring A 22 x 29 DIN 7603-Cu	2	7 593 641 035	
6	Zsb. Portaltrieb links kompl.	1	1 02 260 41 19	(Bild-Nr. 8/10/11/13/15-44/46-56)
7	Zsb. Portaltrieb rechts kompl. } in Fahrtrichtung	1	1 02 260 42 19	(Bild-Nr. 9/10/12/14/15-43/45-56)
8	Zsb. Portalträger links } gesehen (00 17)	1	1 02 260 04 17	
9	Zsb. Portalträger rechts (01 17)	1	1 02 260 05 17	
10	Portaldeckel (51 05)	2	1 02 236 55 05	
11	Antriebswelle links	1	1 02 261 22 22	
12	Antriebswelle rechts } in Fahrtrichtung	1	1 02 261 21 22	**Zu Bild-Nr. 13-14**
13	Doppelgelenkwelle links (kurz) } gesehen	1	0 02 261 12 22	Einzelteile für die Gelenknuß
14	Doppelgelenkwelle rechts (lang)	1	0 02 261 13 22	der Doppelgelenkwellen
15	Kegelrollenlager 30209 DIN 720	2	7 618 302 008	siehe Seite 57
16	Radialdichtring DFS 45 x 62 x 10/01	2	0 00 996 43 32	
17	Einstellscheibe 3,70 mm stark	2	0 00 997 15 04	
18	Einstellscheibe 3,75 mm stark	2	0 00 997 16 04	
19	Einstellscheibe 3,80 mm stark	2	0 00 997 17 04	
20	Einstellscheibe 3,85 mm stark	2	0 00 997 18 04	
21	Einstellscheibe 3,90 mm stark	2	0 00 997 19 04	
22	Einstellscheibe 3,95 mm stark } Stärke nach Bedarf	2	0 00 997 20 04	
23	Einstellscheibe 4,00 mm stark	2	0 00 997 21 04	
24	Einstellscheibe 4,05 mm stark	2	0 00 997 22 04	
25	Einstellscheibe 4,10 mm stark	2	0 00 997 23 04	
26	Einstellscheibe 4,15 mm stark	2	0 00 997 24 04	
27	Einstellscheibe 4,20 mm stark	2	0 00 997 25 04	
28	Einstellscheibe 4,25 mm stark	2	0 00 997 26 04	
29	Einstellscheibe 4,30 mm stark	2	0 00 997 27 04	
30	Einstellscheibe 4,35 mm stark	2	0 00 997 28 04	
31	Einstellscheibe 4,40 mm stark	2	0 00 997 29 04	
32	Einstellscheibe 4,45 mm stark	2	0 00 997 30 04	
33	Einstellscheibe 4,50 mm stark	2	0 00 997 31 04	
34	Kegelrollenlager 32207 DIN 720	2	7 618 322 002	
35	Zsb. Achswelle (Bild Nr. 36 + 37)	2	1 02 230 18 19	
36	Achswelle	2	1 02 236 18 20	
37	Radbolzen 70 lg.	16	0 00 990 09 08	
38	Radialdichtring 85 x 105 x 7,5 BAB SL	2	0 00 996 54 32	
39	Paßscheibe 0,2 mm stark	2	0 00 993 04 48	
40	Paßscheibe 0,3 mm stark } Stärke nach Bedarf	2	0 00 993 05 48	
41	Paßscheibe 0,5 mm stark	2	0 00 993 06 48	
42	Rillenkugellager 6215 DIN 625	2	7 611 062 016	
43	Sicherungsring 130 x 5	2	0 00 992 61 27	
44	Zahnrad links } in Fahrtrichtung gesehen	1	1 02 236 20 14	
45	Zahnrad rechts	1	1 02 236 21 14	
46	Sicherungsblech	2	0 00 992 50 30	
47	Nutmutter M 62 x 1,5	2	1 00 990 19 20	
48	Zylinderrollenlager NJ 209 ECP DIN 5412 (SKF)	2	7 622 001 018	
49	Sechskantschraube M 12 x 50 DIN 931-8.8	20	7 234 677 124	
50	Sechskantschraube M 12 x 35 DIN 912-8.8	4	7 252 677 122	
51	Federring A 12 DIN 128	24	7 482 682 012	
52	Zylinderstift 12 m 6 x 32 DIN 7	2	7 512 034 157	
53	Entlüfter (M 10 x 1)	2	0 00 990 99 10	
54	Verschlußschraube M 22 x 1,5 DIN 7604	2	0 00 990 02 10	
55	Magnetfilterstopfen M 22 x 1,5	2	0 00 990 68 10	
56	Dichtring C 22 x 29 DIN 7603-Cu	4	7 593 655 368	
57	Anschlagschraube M 16 x 1,5 x 25	2	0 00 995 96 70	
58	Sechskantmutter M 16 x 1,5 DIN 934	2	7 404 677 014	
59	Scheibenrad 13 x 20 ET = 105	2	0 00 312 10 06	(für Reifen 16/70 - 20 EM - 10 Ply)
59/1	Scheibenrad 11 x 20 ET = 119	2	0 00 312 51 06	
60	Flachbundmutter B 20 DIN 74361 } verzinkt	16	7 686 677 103	
61	Federring C 20,5 DIN 74361	16	7 686 682 004	

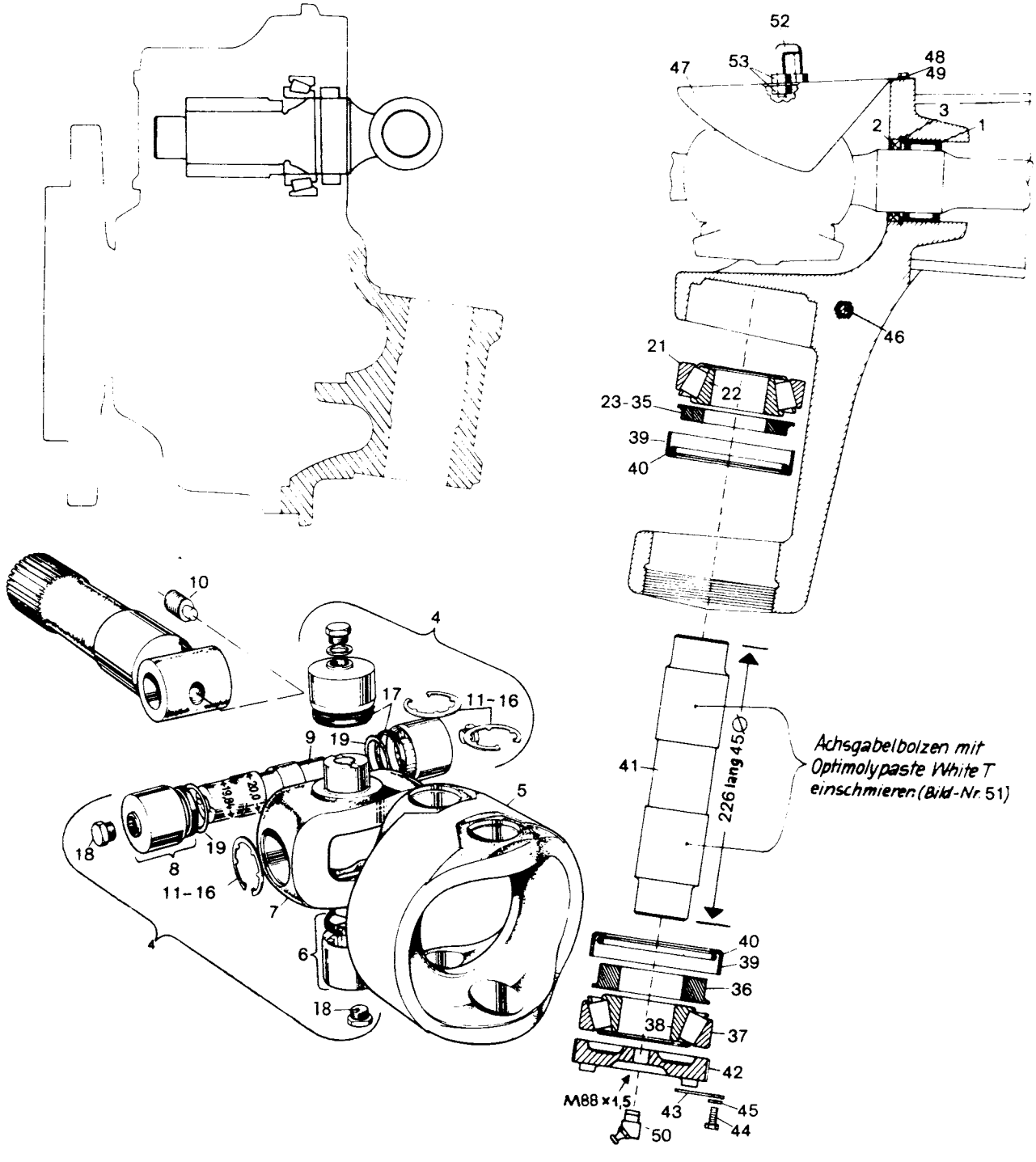
52
47
53
48
49
3
2
1
46
21
22
23-35
39
40
10
4
17
11-16
9
19
5
18
8
19
11-16
7
6
18
41
226 lang 45Ø
Achsgabelbolzen mit Optimolypaste White T einschmieren (Bild-Nr. 51)
40
39
36
38
37
42
M88x1,5
43
45
50
44

Bild-Nr.	Teil-Bezeichnung	Stück	Teil-Nr.	
	Lagerung der Doppelgelenkwellen im Achsträger			
1	Nadellager NK 42/20	2	0 00 994 94 12	
2	Radialdichtring 42 x 52 x 7 BAU 2 SL	2	0 00 996 20 21	
3	Sicherungsring 52 x 2	2	0 00 992 54 27	
	Einzelteile Doppelgelenkwellen (Stückzahl für 1 Gelenkwelle)			**zu Bild-Nr.4 u. 5**
4	Gelenkkreuz-Garnitur	2	0 02 261 08 69	2 x Bild 4 u. 1 x Bild 5 ergibt ein kpl. Doppelgelenk
5	Gabelkopf	1	0 02 261 09 69	
6	Nadellagerbuchse für Gabelkopf vollst.	4	0 00 994 37 13	**(15,1 lg)**
7	Gelenkkreuz	2	0 02 261 10 69	
8	Nadellagerbuchse für Gelenkkreuz vollst.	4	0 00 994 38 13	**(18,1 lg)**
9	Gelenkzapfen (20 ∅ in der Mitte, außen jeweils 19,84 ∅)	2	0 02 261 16 93	
10	Gewindestift AM 10 x 15 DIN 915	2	0 00 995 08 85	
11	Sicherungsring 1,0 stark	8	0 00 992 78 27	
12	Sicherungsring 1,1 stark	8	0 00 992 79 27	
13	Sicherungsring 1,2 stark (Stärke nach Bedarf)	8	0 00 992 80 27	(0 00 992 53 27)
14	Sicherungsring 1,3 stark (Stärke nach Bedarf)	8	0 00 992 81 27	
15	Sicherungsring 1,4 stark (Stärke nach Bedarf)	8	0 00 992 82 27	
16	Sicherungsring 1,5 stark (Stärke nach Bedarf)	8	0 00 992 83 27	
17	Dichtring (Einzelteile zu Bild Nr. 6 + 8)	8	0 00 996 31 27	
18	Verschlußschraube M 10 x 1 (Einzelteile zu Bild Nr. 6 + 8)	8	0 00 990 64 10	
19	Anlaufscheibe (nur bei Antriebswelle)	2	0 00 993 37 66	
	Lagerung der Portalträger am Achsträger – Abdeckblech			
21	Kegelrollenlager-Außenring (oben)	2	0 00 994 03 85	
22	Kegelrollenlager-Innenring (oben)	2	0 00 994 03 84	
23	Einstellscheibe 7,5 mm stark	2	1 00 993 41 47	
24	Einstellscheibe 7,7 mm stark	2	1 00 993 42 47	
25	Einstellscheibe 7,9 mm stark	2	1 00 993 43 47	
26	Einstellscheibe 8,1 mm stark	2	1 00 993 44 47	
27	Einstellscheibe 8,3 mm stark	2	1 00 993 45 47	
28	Einstellscheibe 8,5 mm stark	2	1 00 993 46 47	
29	Einstellscheibe 8,7 mm stark (Stärke n. Bedarf)	2	1 00 993 47 47	
30	Einstellscheibe 8,9 mm stark	2	1 00 993 48 47	
31	Einstellscheibe 9,1 mm stark	2	1 00 993 49 47	
32	Einstellscheibe 9,3 mm stark	2	1 00 993 50 47	
33	Einstellscheibe 9,5 mm stark	2	1 00 993 51 47	
34	Einstellscheibe 10,0 mm stark	2	1 00 993 52 47	
35	Einstellscheibe 10,3 mm stark	2	1 00 993 53 47	
36	Scheibe unten	2	1 00 993 70 67	
37	Kegelrollenlager-Außenring (unten)	2	0 00 994 04 85	
38	Kegelrollenlager-Innenring (unten)	2	0 00 994 04 84	
39	Abdichtring (83,1 ∅)	4	0 02 261 09 52	
40	O-Ring (58 x 4)	4	0 00 996 67 06	
41	Achsgabelbolzen	2	1 02 261 09 93	
42	Einstellmutter M 88 x 1,5	2	1 02 232 06 89	
43	Sicherungsblech	2	1 00 992 56 30	
44	Sechskantschraube M 8 x 14 DIN 933-8.8	2	7 236 677 502	
45	Federring A 8 DIN 128	2	7 482 682 008	
46	Schmiernippel A M 8 x 1	2	7 761 675 003	
47	Abdeckblech	2	1 02 261 10 35	
48	Sechskantschraube M 6 x 10 DIN 933-8.8	4	7 236 677 077	
49	Federring A 6 DIN 128	4	7 482 682 006	
50	Schmiernippel BM 10 x 1 DIN 71412	2	7 761 675 105	
51	Optimolypaste White T	2	1 00 441 13 10	(für Achsgabelbolzen)
52	Bügel für Bremsschlauch	2	102 261 00 36	
53	Sechskantmutter M 6 DIN 934	8	7 403 677 004	

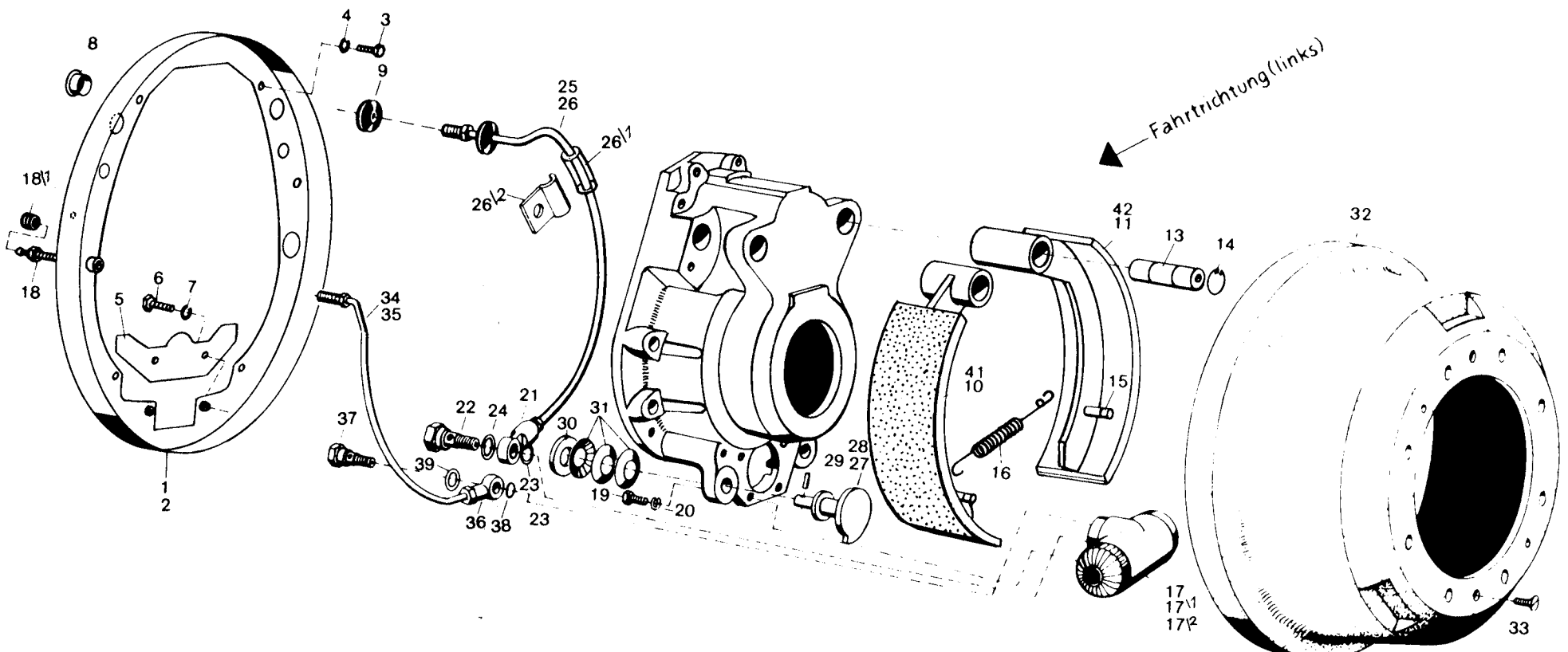

Gezeichnet sind die Bremsteile links vorne
- Ansicht von vorne

Bild-Nr.	Teil-Bezeichnung	Stück	Teil-Nr.	
1	Zsb. Bremsendeckplatte links } in Fahrtrichtung	1	1 02 240 36 45	
2	Zsb. Bremsendeckplatte rechts } gesehen	1	1 02 240 37 45	
3	Sechskantschraube M 8 x 16 DIN 933-8.8	8	7 236 677 129	
4	Federring A 8 DIN 128	8	7 482 682 008	
5	Abdeckblech	2	1 02 245 05 40	
6	Sechskantschraube M 6 x 10 DIN 933-8.8	4	7 236 677 077	
7	Federring A 6 DIN 128	4	7 482 682 006	
8	Verschlußdeckel (13,6 - 20)	4	0 00 990 22 10	(21,7 = 0 00 990 97 10)
9	Durchführungsring	2	0 00 996 18 42	
10	Zsb. Bremsbacke kompl. (links) } Auf die Bremse	2	1 02 240 29 35	} auf 390 ∅ abgedreht
11	Zsb. Bremsbacke kompl. (rechts) } gesehen	2	1 02 240 30 35	} auf 390 ∅ abgedreht
13*	Lagerbolzen (verkadmet)	4	1 00 990 38 13	
14	Sicherungsring 28 x 1,2 DIN 472	4	7 491 682 028	
15	Bolzen (in Bremsbacke)	4	1 00 990 37 13	
16	Zugfeder	2	0 00 992 96 03	
17	Radzylinder (44,45 ∅) } Mineralöl-	2	0 00 240 07 51	
17/1	Nutring für Radzylinder } beständige	4	0 00 996 52 50	
17/2	Staubkappe } Ausführung	4	0 00 996 29 51	
18	Entlüfterventil für Radzylinder	2	0 00 246 07 13	
18/1	Gummikappe für Entlüfterventil	2	0 00 996 14 51	
19	Sechskantschraube M 10 x 30 DIN 933-8.8	4	7 236 677 161	
20	Federring A 10 DIN 128	4	7 482 682 010	
21	Ringstutzen	2	0 00 246 14 84	
22	Hohlschraube	2	0 00 246 01 85	
23	Dichtring A 12 x 18 DIN 7603-Cu	2	7 593 641 020	
24	Dichtring A 14 x 18 DIN 7603-Cu	2	7 593 641 021	
25	Zsb. Bremsleitung links } in Fahrtrichtung	1	1 02 240 29 12	
26	Zsb. Bremsleitung rechts } gesehen	1	1 02 240 30 12	
26/1	Schlauch ∅ 7 x 2 x 50 lg.	2	1 00 993 85 21	
26/2	Schelle	2	1 00 993 18 30	
27*	Zsb. Exzenter li. } Auf die Bremse	2	1 02 240 00 80	
28*	Zsb. Exzenter re. } gesehen	2	1 02 240 01 80	
29	Spannhülse 5 x 26 DIN 1481	4	7 514 682 136	
30	Scheibe 14 DIN 1440	4	7 458 680 012	
31	Tellerfeder B 28 DIN 2093	12	7 439 585 060	
32	Bremstrommel (390 ∅)	2	1 02 241 03 01	
33	Senkschraube M 10 x 20 DIN 963	4	7 270 673 151	
34	Zsb. Entlüftungsrohr links } in Fahrtrichtung	1	1 02 230 02 65	
35	Zsb. Entlüftungsrohr rechts } gesehen	1	1 02 230 03 65	
36	Ringstutzen	2	0 00 246 13 84	
37	Hohlschraube	2	0 00 246 04 85	
38	Dichtring A 10 x 16 DIN 7603-Cu	2	7 593 641 016	
39	Dichtring A 12 x 18 DIN 7603-Cu	2	7 593 641 020	
(40)	Optimolypaste HT (zum Einsetzen von Bild 13/27/28)	1-6	1 00 441 14 10	

Bremsbacken für ausgedrehte Bremstrommeln - So 1077 - auf 391 Ø abgedreht

41	Zsb. Bremsbacke kpl. (links) } Auf die Bremse	2	1 02 240 31 35	
42	Zsb. Bremsbacke kpl. (rechts) } gesehen	2	1 02 240 32 35	

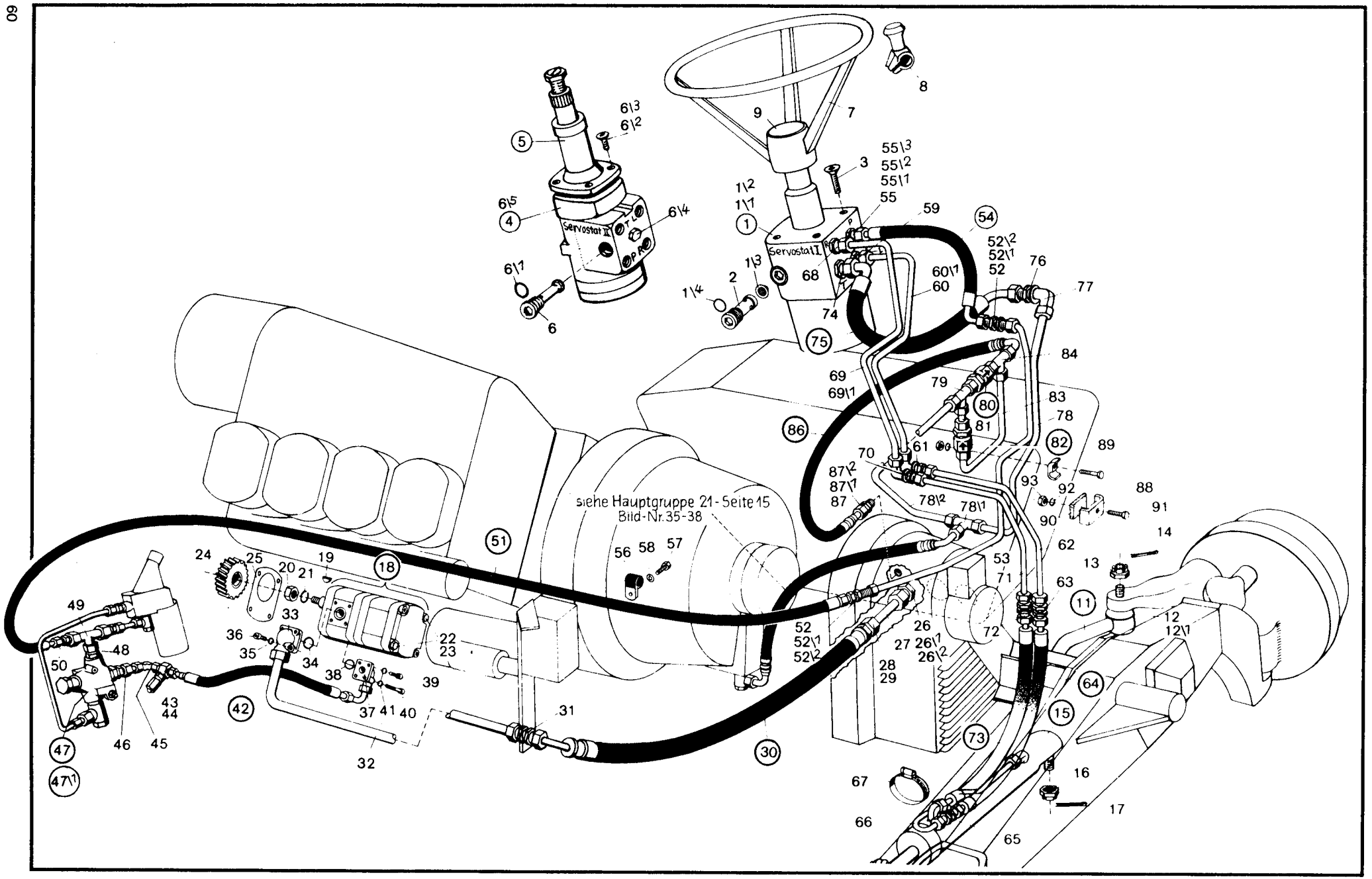
Servostat II
Servostat I
siehe Hauptgruppe 21 - Seite 15
Bild-Nr. 35-38

Kramer Allrad

Lenkung

Hydrostatische Lenkung - Spurstange - Lenkzylinder - Hydr. Pumpe für den Lenkungs- und Getriebeölkreislauf - Ölleitungen

Hauptgruppe **27**

Bild-Nr.	Teil-Bezeichnung	Stück	Teil-Nr.	
1	Hydrostatische Lenkung **(Servostat I)**	1	**0 43 273 01 02**	**bis Fgst.-Nr. 110 839 Servostat I** Lenksäule u. Lenkung sind **eine** Baueinheit. (Anschlüsse PT + RL überkreuz)
1/1	Dichtungspackchen für Lenkung	1	0 00 996 50 12	
1/2	Kleinteilesatz für Lenkung	1	0 00 996 29 11	
1/3	Siebfilter zu Ventileinsatz	1	0 00 363 34 34	
1/4	Dichtring 15 x 2 zu Ventileinsatz	1	0 00 996 49 07	
2	Ventileinsatz (150 bar)	1	0 00 361 49 83	
3	Senkschraube M 10 x 20 DIN 7991-10.9	3	7 255 678 057	
4	Hydrostatische Lenkung **(Servostat II)**	1	**0 43 273 02 02**	**ab Fgst.-Nr. 110 840 Servostat II** Lenksäule u. Lenkung sind **getrennte** Baueinheiten. (Anschlüsse PT u. RL übereinander)
5	Lenksäule	1	0 42 273 00 19	
6	Ventileinsatz (150 bar)	1	0 00 361 49 83	
6/1	Dichtring 15 x 2 zu Ventileinsatz	1	0 00 996 49 07	
6/2	Innensechskantschraube M 8 x 20 DIN 7984	3	7 254 678 064	
6/3	Federring A 8 DIN 128	3	7 482 682 008	
6/4	Filtereinsatz	1	0 00 363 43 31	
6/5	Dichtsatz für Servostat II	1	0 00 996 77 13	
7	Lenkrad	1	0 32 273 00 01	
8	Drehgriff	1	0 32 273 00 26	
9	Abdeckkappe	1	0 45 273 00 03	
11	Spurstange	1	0 02 270 33 11	(Kugelkopf = 0 00 994 09 37)
12	Gummischutzkappe	1-2	0 00 996 21 51	
12/1	Sicherungsring	1-2	0 00 992 07 28	
13	Sechskantmutter M 20 x 1.5 DIN 937-8	2	7 413 677 018	
14	Splint 4 x 40 DIN 94	2	7 530 680 056	
15	Zsb. Lenkzylinder kompl. 224 Hub/513 lg. (1 02 360 37 42)	1	**1 02 360 67 42**	Einzelteile siehe Seite 65
16	Sechskantmutter M 24 x 1,5 DIN 937	2	7 413 677 022	
17	Splint 5 x 55 DIN 94	2	7 530 680 069	
	Hydraulikpumpe für Lenkungs- und Getriebeölkreislauf			**ab Fgst.-Nr. 110 705**
18	Hydraulikpumpe - Tandempumpe kompl. (HPI)	1	**0 00 361 00 97**	(Bosch) **0 00 361 89 01**
19	Scheibenfeder 3 x 6,5 DIN 6888	1	7 537 106 008	3 x 5 7 537 106 007
20	Sechskantmutter M 12 DIN 936	1	7 404 677 009	M 12 x 1,5 7 404 677 010
21	Federring A 12 DIN 128 kristallin	1	7 482 682 112	12 DIN 7980 7 481 682 008
22	Sechskantschraube M 10 x 175 DIN 931-8.8	2	7 234 677 542	M 10 x 180 7 234 677 525
23	Dichtring A 10 x 16 DIN 7603-Cu	2	7 593 641 016	
24	Zahnrad Z = 26	1	0 33 361 00 22	
25	Dichtung	1	0 00 996 36 10	
	Saugleitung Hydraulikölbehälter-Lenkungspumpe			
26	Verschraubung GE 22 LM	1	0 00 363 14 16	
26/1	Dichtring 26 x 34 x 2	1	7 593 641 043	
26/2	Scheibe 26 x 34 x 2,5	1	1 00 993 16 65	
27	Rohrleitung 22 x 1,5 x 160 lg.	1	1 43 272 22 08	
28	Überwurfmutter AL 22 DIN 3870	1	7 788 010 558	Schlauchleitung 820 lg – NW 20
29	Schneidring L 22 DIN 3861	1	7 786 680 107	0 00 993 24 27
30	Schlauchleitung 660 lg. NW 20	1	0 00 993 80 21	Schlauchschelle 27 ∅ – 0 00 993 05 31
31	Verschraubung SV 22 L	1	0 00 363 05 16	Schlauchschelle 25 ∅ – 0 00 993 64 28
32	Rohrleitung 22 x 1,5 x 605 lg.	1	1 56 272 00 08	
33	Winkelflanschverschraubung	1	0 00 363 49 15	
34	O-Ring 24 x 2,5	1	0 00 996 67 05	
35	Federring 6 DIN 7980	4	7 481 682 005	
36	Zylinderschraube M 6 x 22 DIN 912-10.9	4	7 252 678 033	
	Druckleitung Lenkungspumpe-Lenkung (Anschluß P)			
37	Winkelflanschverschraubung	1	0 00 363 34 15	
38	O-Ring 17 x 2,5	1	0 00 996 68 05	
39	Zylinderschraube M 6 x 22 DIN 912-10.9	2	7 252 678 033	
40	Zylinderschraube M 6 x 50 DIN 912-10.9	2	7 252 678 039	
41	Federring 6 DIN 7980	4	7 481 682 005	
42	Schlauchleitung NW 10 400 lg.	1	0 00 993 09 21	
43	Minimeßverschraubung (12)	1	0 00 363 72 17	(Druckkontrolle Lenkung - 150 atü)
44	Anschlußstück zur Minimeßverschraubung	1	0 00 363 88 17	
45	Rohrstück 12 x 1,5 x 40 lg.	1	1 43 272 20 08	
46	Verschraubung SWV 12-SM	1	0 00 363 20 15	evW 12-L - 0 00 363 78 15
47	Stromventil (Bosch) – bis Fgst.-Nr. 110 899	1	0 00 361 79 83	GE 12 SM - 0 00 363 17 15
47/1	Konstantstromteiler (Bücher) – ab Fgst.-Nr. 110 900	1	0 00 361 36 84	
48	Verschraubung GE 15 LM	1	0 00 363 03 15	
49	Verschraubung evT 15-L	1	0 00 363 63 15	
50	Verschraubung KOR 15-12-L	1	0 00 363 67 17	AL 12 - 7 788 010 555
51	Hochdruckleitung NW 10 - 1600 lg.	1	0 00 993 95 23	L 12 - 7 786 680 104

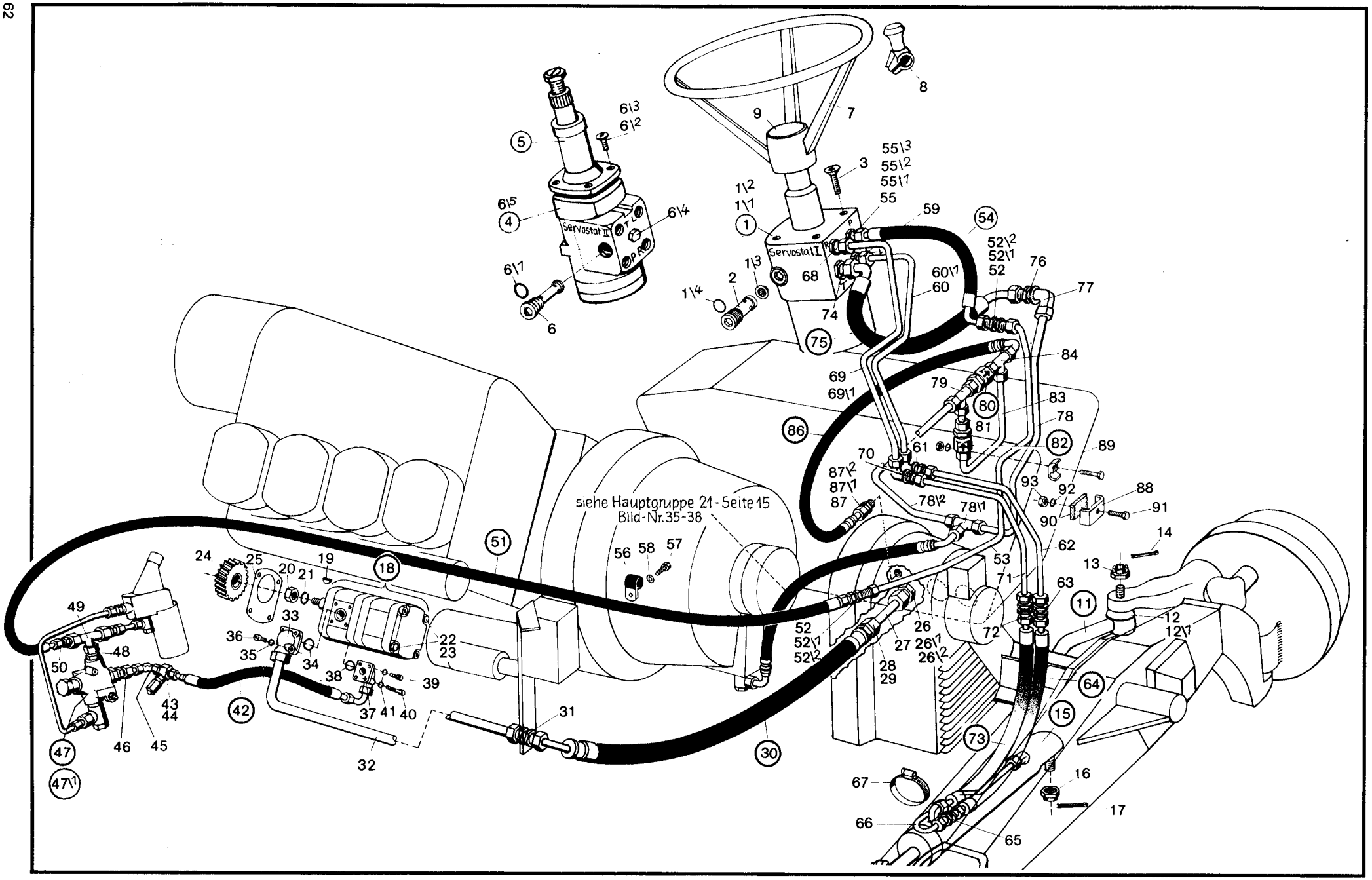
siehe Hauptgruppe 21 - Seite 15
Bild-Nr. 35-38
Servostat II
Servostat I

Kramer Allrad

Lenkung

Hydrostatische Lenkung - Spurstange - Lenkzylinder - Hydr. Pumpe für den Lenkungs- und Getriebeölkreislauf - Ölleitungen

Hauptgruppe **27**

Bild-Nr.	Teil-Bezeichnung		Stück	Teil-Nr.	
52	Schottverschraubung SV 12-L		2	0 00 363 47 16	
52/1	Überwurfmutter AL 12 DIN 3870		1	7 788 010 555	
52/2	Schneidring L 12 DIN 3861		1	7 786 680 104	
53	Rohrleitung 12 x 1,5 x 810 lg.		1	1 43 272 18 08	
54	Schlauchleitung 300 lg.		1	0 00 993 17 23	
55	Verschraubung GE 12-SM (bis Fgst.-Nr. 110 839)		1	0 00 363 17 15	(bei Servostat I)
55/1	Verschraubung DSVW 12 SM (ab Fgst.-Nr. 110 840)		1	0 00 363 09 15	(bei Servostat II)
55/2	Überwurfmutter AS 12 DIN 3870		1	7 788 010 565	
55/3	Schneidring S 12 DIN 3861		1	7 786 680 114	
56	Rohrschelle ∅ 22		2	0 00 993 46 28	∅ 21 - 0 00 993 80 28
57	Sechskantschraube M 8 x 16 lg.		2	7 236 677 129	
58	Federring A 8 DIN 128		2	7 482 682 008	
	Druckleitung Lenkung (Abgang L) - zum Lenkzylinder (Anschluß innen)				
59	Verschraubung GE 12 SM		1	0 00 363 17 15	AS 12 - 7 788 010 565 S 12 - 7 786 680 114
60	Rohrleitung 12 x 1,5 x 540 lg. (bis Fgst.-Nr. 110 839)		1	1 43 272 07 08	
60/1	Rohrleitung 12 x 1,5 x 555 lg. (ab Fgst.-Nr. 110 840)		1	1 43 272 24 08	
61	Verschraubung WSV 12-L		1	0 00 363 41 17	
62	Rohrleitung 12 x 1,5 x 640 lg.		1	1 43 272 09 08	
63	Schottverschraubung SV 12-L		1	0 00 363 47 16	
64	Schlauchleitung (500 lg.)		1	0 00 993 18 19	Al 12 - 7 788 010 555 L 12 - 7 786 680 104
65	Verschraubung G 12-L		1	0 00 363 07 15	
66	Rohrleitung 12 x 1,5 x 390 lg.		1	1 43 272 11 08	
67	Schlauchklemme		1	0 00 993 40 29	
	Druckleitung Lenkung (Abgang R) - zum Lenkzylinder (Anschluß außen)				
68	Verschraubung GE 12-SM		1	0 00 363 17 15	AS 12 - 7 788 010 565 S 12 - 7 786 680 114
69	Rohrleitung 12 x 1,5 x 600 lg. (bis Fgst.-Nr. 110 839)		1	1 43 272 08 08	
69/1	Rohrleitung 12 x 1,5 x 570 lg. (ab Fgst.-Nr. 110 840)		1	1 43 272 25 08	
70	Verschraubung WSV 12-L		1	0 00 363 41 17	
71	Rohrleitung 12 x 1,5 x 600 lg.		1	1 43 272 10 08	
72	Schottverschraubung SV 12-L		1	0 00 363 47 16	AL 12 - 7 788 010 555 L 12 - 7 786 680 104
73	Schlauchleitung (500 lg.)		1	0 00 993 18 19	
	Rücklaufleitung Lenkung (Abgang T) - zum Hydraulikölbehälter				
74	Verschraubung GE 15 LM		1	0 00 363 03 15	AL 15 - 7 788 010 556 L 15 - 7 786 680 105
75	Schlauchleitung 400 lg.		1	0 00 993 16 23	
76	Verschraubung SV 15-L		1	0 00 363 45 16	
77	Verschraubung evW 15-L		1	0 00 363 66 15	
78	Rohrleitung 15 x 1,5 x 585 lg.	(2108)	1	1 43 272 23 08	
78/1	Verschraubung T 15-L		1	0 00 363 82 15	
78/2	Rohrleitung 15 x 1,5 x 385 lg.	(1908)	1	1 43 272 26 08	
79	Verschraubung evL 15		2	0 00 363 65 15	
80	Rückschlagventil (6 bar)		1	0 00 361 14 83	
	Nachsaugleitung für die Lenkung				
81	Rohrleitung 15 x 1,5 x 40 lg.		1	1 21 363 10 27	
82	Kugelrückschlagventil		1	0 00 361 73 81	
83	Rohrleitung 15 x 1,5 x 300 lg.		1	1 43 272 15 08	
	Rücklaufleitung Lenkung - Rückschlagventil - zum Hydraulikölbehälter				
84	Verschraubung evL 15-L		1	0 00 363 65 15	AL 15 - 7 788 010 556 L 15 - 7 786 680 105
86	Schlauchleitung 640 lg.		1	0 00 993 27 22	
87	Verschraubung GE 15-LM		1	0 00 363 03 15	
87/1	Dichtring 18 x 24 x 1,5 DIN 7603-Cu		1	7 593 641 029	
87/2	Scheibe 18 x 24 x 4		1	1 00 993 15 65	
	Befestigung Rohrleitungen				
88	Rohrschelle		1	1 00 993 80 30	
89	Rohrschelle		1	0 00 993 84 30	
90	Filzstreifen 35 x 5 x 50 lg.		1	1 00 993 54 90	
91	Sechkantschraube M 8 x 35 lg.		2	7 236 677 136	
92	Federring A 8 DIN 128		2	7 482 682 008	
93	Sechskantmutter M 8 DIN 934		2	7 403 677 005	

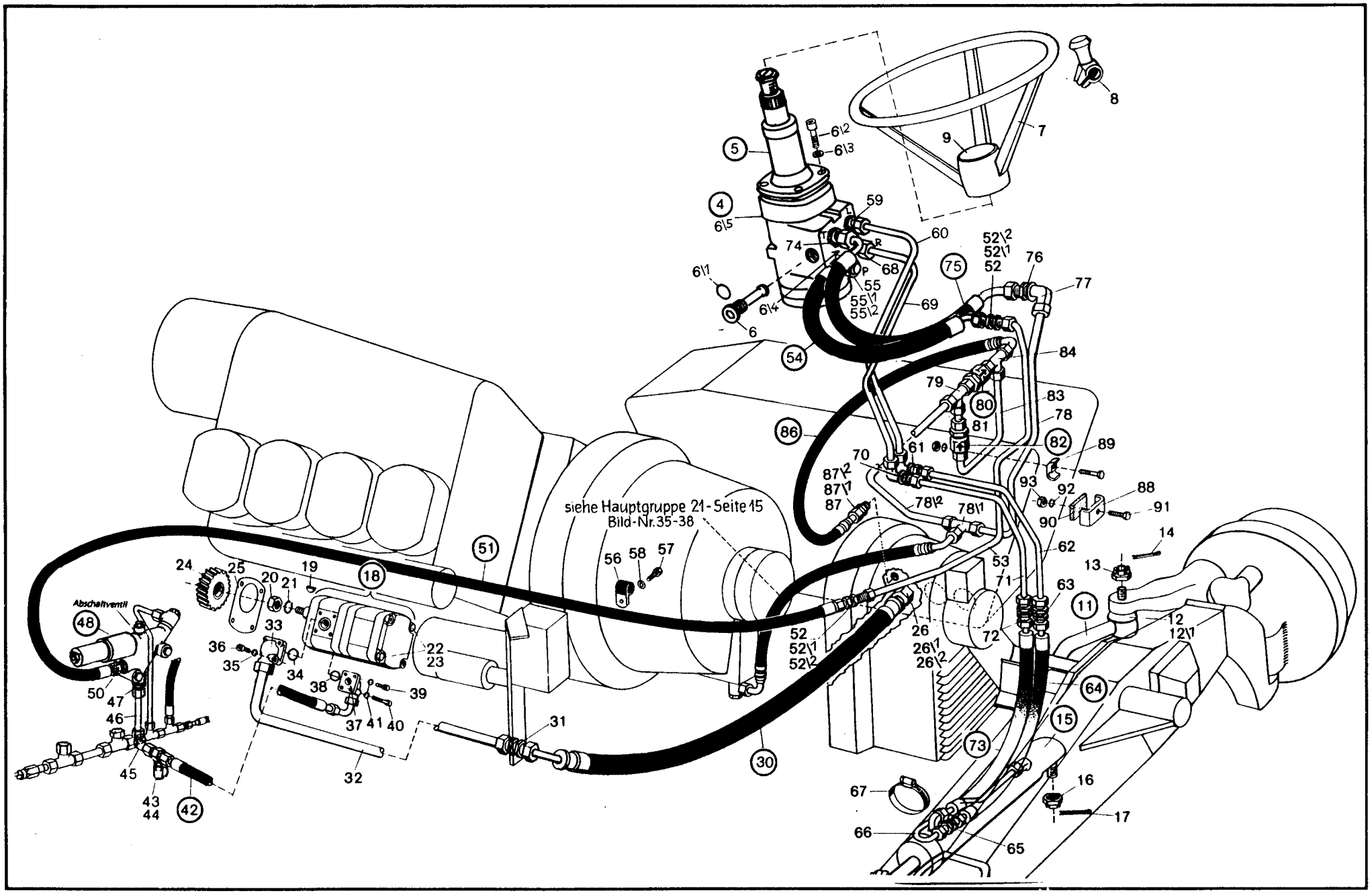
siehe Hauptgruppe 21 - Seite 15
Bild-Nr. 35-38
Abschaltventil

Kramer Allrad

Lenkung

Hydrostatische Lenkung - Spurstange - Lenkzylinder - Hydr. Pumpe für den Lenkungs- und Getriebeölkreislauf - Ölleitungen

Hauptgruppe **27**

Bild-Nr	Teil-Bezeichnung	Stück	Teil-Nr	
4	Hydrostatische Lenkung **(Servostat II)**	1	**0 43 273 02 02**	
5	Lenksäule	1	0 42 273 00 19	
6	Ventileinsatz (150 bar)	1	0 00 361 49 83	
6/1	Dichtring 15 × 2 zu Ventileinsatz	1	0 00 996 49 07	
6/2	Innensechskantschraube M 8 × 20 DIN 912 – 10.9	3	7 252 678 044	
6/3	Federring 8	3	0 00 992 50 28	
6/4	Filtereinsatz	1	0 00 363 43 31	
6/5	Dichtsatz für Servostat II	1	0 00 996 77 13	
7	Lenkrad	1	0 32 273 00 01	
8	Drehgriff	1	0 32 273 00 26	
9	Abdeckkappe	1	0 45 273 00 03	
11	Spurstange	1	0 02 270 33 11	(Kugelkopf = 0 00 994 09 37)
12	Gummischutzkappe	1-2	0 00 996 21 51	
12/1	Sicherungsring	1-2	0 00 992 07 28	
13	Sechskantmutter M 20 × 1,5 DIN 937-8	2	7 413 677 018	
14	Splint 4 × 40 DIN 94	2	7 530 680 056	
15	Zsb. Lenkzylinder kompl. 224 Hub/513 lg. (102 360 37 42)	1	**1 02 360 67 42**	Einzelteile siehe Seite 65
16	Sechskantmutter M 24 × 1,5 DIN 937	2	7 413 677 022	
17	Splint 5 × 55 DIN 94	2	7 530 680 069	
	Hydraulikpumpe für Lenkungs- und Getriebeölkreislauf			
18	Hydraulikpumpe – Tandempumpe kompl. (Bosch)	1	**0 00 361 89 01**	
19	Scheibenfeder 3 × 5 DIN 6888	1	7 537 106 007	
20	Sechskantmutter M 12 × 1,5 DIN 936	1	7 404 677 010	
21	Federring 12 DIN 7980	1	7 481 682 008	
22	Sechskantschraube M 10 × 180 DIN 931-8.8	2	7 234 677 525	
23	Dichtring A 10 × 16 DIN 7603-Cu	2	7 593 641 016	
24	Zahnrad Z = 26	1	0 33 361 00 22	
25	Dichtung	1	0 00 996 36 10	
	Saugleitung Hydraulikölbehälter-Lenkungspumpe			
26	Verschraubung GE 22 LM	1	0 00 363 14 16	
26/1	Dichtring 26 × 34 × 2	1	7 593 641 043	
26/2	Scheibe 26 × 34 × 2,5	1	1 00 993 16 65	
30	Schlauchleitung NW 20/820 lg.	1	0 00 993 24 27	
31	Verschraubung SV 22 L	1	0 00 363 05 16	
32	Rohrleitung 22 × 1,5 × 605 lg.	1	1 56 272 00 08	
33	Winkelflanschverschraubung	1	0 00 363 49 15	Schlauchschelle 28 Ø – 0 00 993 35 31
34	O-Ring 24 × 2,5	1	0 00 996 67 05	Distanzrohr 15 Ø – 1 00 993 96 73
35	Federring 6 DIN 7980	4	7 481 682 005	
36	Zylinderschraube M 6 × 22 DIN 912-10.9	4	7 252 678 033	
	Druckleitung Lenkungspumpe-Lenkung (Anschluß P)			
37	Winkelflanschverschraubung	1	0 00 363 34 15	
38	O-Ring 17 × 2,5	1	0 00 996 68 05	
39	Zylinderschraube M 6 × 22 DIN 912-10.9	2	7 252 678 033	
40	Zylinderschraube M 6 × 50 DIN 912-10.9	2	7 252 678 039	
41	Federring 6 DIN 7980	4	7 481 682 005	
42	Schlauchleitung NW 10/400 lg.	1	0 00 993 09 21	
43	Minimeßverschraubung (12)	1	0 00 363 72 17	(Druckkontrolle Lenkung – 150 atü)
44	Anschlußstück zur Minimeßverschraubung	1	0 00 363 88 17	
45	Verschraubung evW 12-L	1	0 00 363 78 15	
46	Rohrstück 12 × 1,5 × 80 lg.	1	1 20 363 82 24	
47	Verschraubung GE 12-LM M 18 × 1,5	1	0 00 363 66 49	
48	Abschaltventil (2 × M 18 × 1,5 / 1 × M 16 × 1,5)	1	**0 00 361 43 84**	
50	Verschraubung GE 12-LM M 18 × 1,5	1	0 00 363 66 49	AL 12 – 7 788 010 555
51	Hochdruckleitung NW 10 – 1600 lg.	1	0 00 993 95 23	L 12 – 7 786 680 104

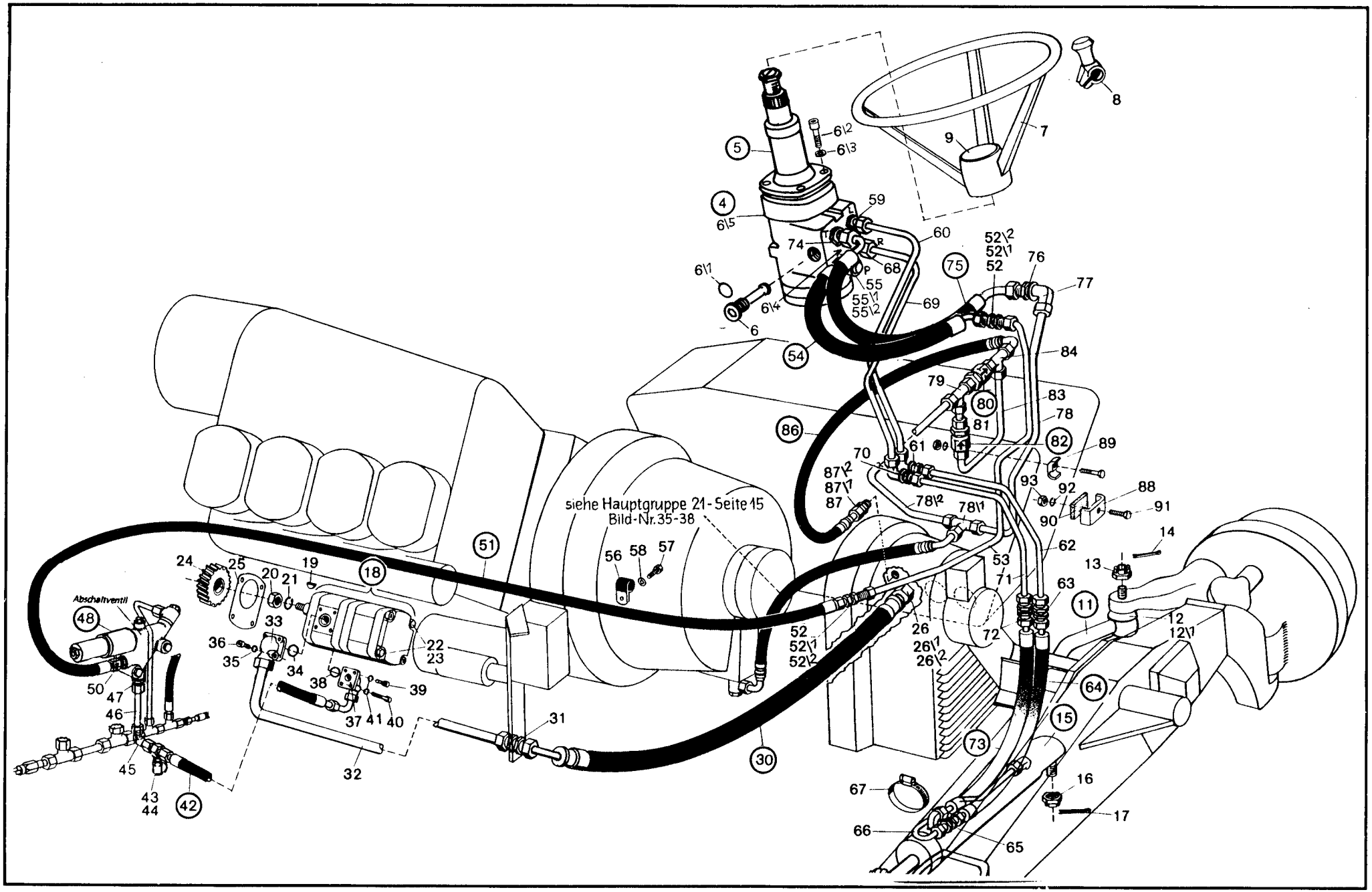
siehe Hauptgruppe 21-Seite 15
Bild-Nr. 35-38
Abschaltventil

Kramer

Lenkung

Hydrostatische Lenkung - Spurstange - Lenkzylinder - Hydr. Pumpe für den Lenkungs- und Getriebeölkreislauf - Ölleitungen

Hauptgruppe **27**

Bild-Nr	Teil-Bezeichnung	Stück	Teil-Nr	
52	Schottverschraubung SV 12-L	2	0 00 363 47 16	
52/1	Überwurfmutter AL 12 DIN 3870	2	7 788 010 555	
52/2	Schneidring L 12 DIN 3861	2	7 786 680 104	
53	Rohrleitung 12 x 1,5 x 810 lg.	1	1 43 272 18 08	
54	Schlauchleitung 300 lg.	1	0 00 993 17 23	
55	Verschraubung DSVW 12 SM	1	0 00 363 09 15	
55/1	Überwurfmutter AS 12 DIN 3870	1	7 788 010 565	
55/2	Schneidering S 12 DIN 3861	1	7 786 680 114	
56	Rohrschelle Ø 21	2	0 00 993 80 28	
57	Sechskantschraube M 8 × 16 DIN 933	2	7 236 677 129	
58	Federring A 8 DIN 128	2	7 482 682 008	
	Druckleitung Lenkung (Abgang L) - zum Lenkzylinder (Anschluß innen)			
59	Verschraubung GE 12 SM	1	0 00 363 17 15	AS 12 - 7 788 010 565 S 12 - 7 786 680 114
60	Rohrleitung 12 x 1,5 x 555 lg.	1	1 43 272 24 08	
61	Verschraubung WSV 12-L	1	0 00 363 41 17	
62	Rohrleitung 12 x 1,5 x 640 lg.	1	1 43 272 09 08	
63	Schottverschraubung SV 12-L	1	0 00 363 47 16	
64	Schlauchleitung (500 lg.)	1	0 00 993 18 19	
65	Verschraubung G 12-L	1	0 00 363 07 15	AI 12 - 7 788 010 555 L 12 - 7 786 680 104
66	Rohrleitung 12 x 1,5 x 390 lg.	1	1 43 272 11 08	
67	Schlauchklemme	1	0 00 993 40 29	
	Druckleitung Lenkung (Abgang R) - zum Lenkzylinder (Anschluß außen)			
68	Verschraubung GE 12-SM	1	0 00 363 17 15	AS 12 - 7 788 010 565 S 12 - 7 786 680 114
69	Rohrleitung 12 x 1,5 x 570 lg.	1	1 43 272 25 08	
70	Verschraubung WSV 12-L	1	0 00 363 41 17	
71	Rohrleitung 12 x 1,5 x 600 lg.	1	1 43 272 10 08	
72	Schottverschraubung SV 12-L	1	0 00 363 47 16	AL 12 - 7 788 010 555 L 12 - 7 786 680 104
73	Schlauchleitung (500 lg.)	1	0 00 993 18 19	
	Rücklaufleitung Lenkung (Abgang T) - zum Hydraulikölbehälter			
74	Verschraubung GE 15 LM	1	0 00 363 03 15	AL 15 - 7 788 010 556 L 15 - 7 786 680 105
75	Schlauchleitung 400 lg.	1	0 00 993 16 23	
76	Verschraubung SV 15-L	1	0 00 363 45 16	
77	Verschraubung evW 15-L	1	0 00 363 66 15	
78	Rohrleitung 15 x 1,5 x 585 lg.	1	1 43 272 23 08	
78/1	Verschraubung T 15-L	1	0 00 363 82 15	
78/2	Rohrleitung 15 x 1,5 x 385 lg.	1	1 43 272 26 08	
79	Verschraubung evL 15	2	0 00 363 65 15	
80	Rückschlagventil (6 bar)	1	0 00 361 14 83	
	Nachsaugleitung für die Lenkung			
81	Rohrleitung 15 x 1,5 x 40 lg.	1	1 21 363 10 27	
82	Kugelrückschlagventil	1	0 00 361 73 81	
83	Rohrleitung 15 x 1,5 x 300 lg.	1	1 43 272 15 08	
	Rücklaufleitung Lenkung - Rückschlagventil - zum Hydraulikölbehälter			
84	Verschraubung evL 15-L	1	0 00 363 65 15	
86	Schlauchleitung 640 lg.	1	0 00 993 27 22	AL 15 - 7 788 010 556 L 15 - 7 786 680 105
87	Verschraubung GE 15-LM	1	0 00 363 03 15	
87/1	Dichtring 18 x 24 x 1,5 DIN 7603-Cu	1	7 593 641 029	
87/2	Scheibe 18 x 24 x 4	1	1 00 993 15 65	
	Befestigung Rohrleitungen			
88	Rohrschelle	1	1 00 993 80 30	
89	Rohrschelle	1	0 00 993 84 30	
90	Filzstreifen 35 x 5 x 50 lg.	1	1 00 993 54 90	
91	Sechskantschraube M 8 × 35 DIN 933	2	7 236 677 136	
92	Federring A 8 DIN 128	2	7 482 682 008	
93	Sechskantmutter M 8 DIN 934	2	7 403 677 005	

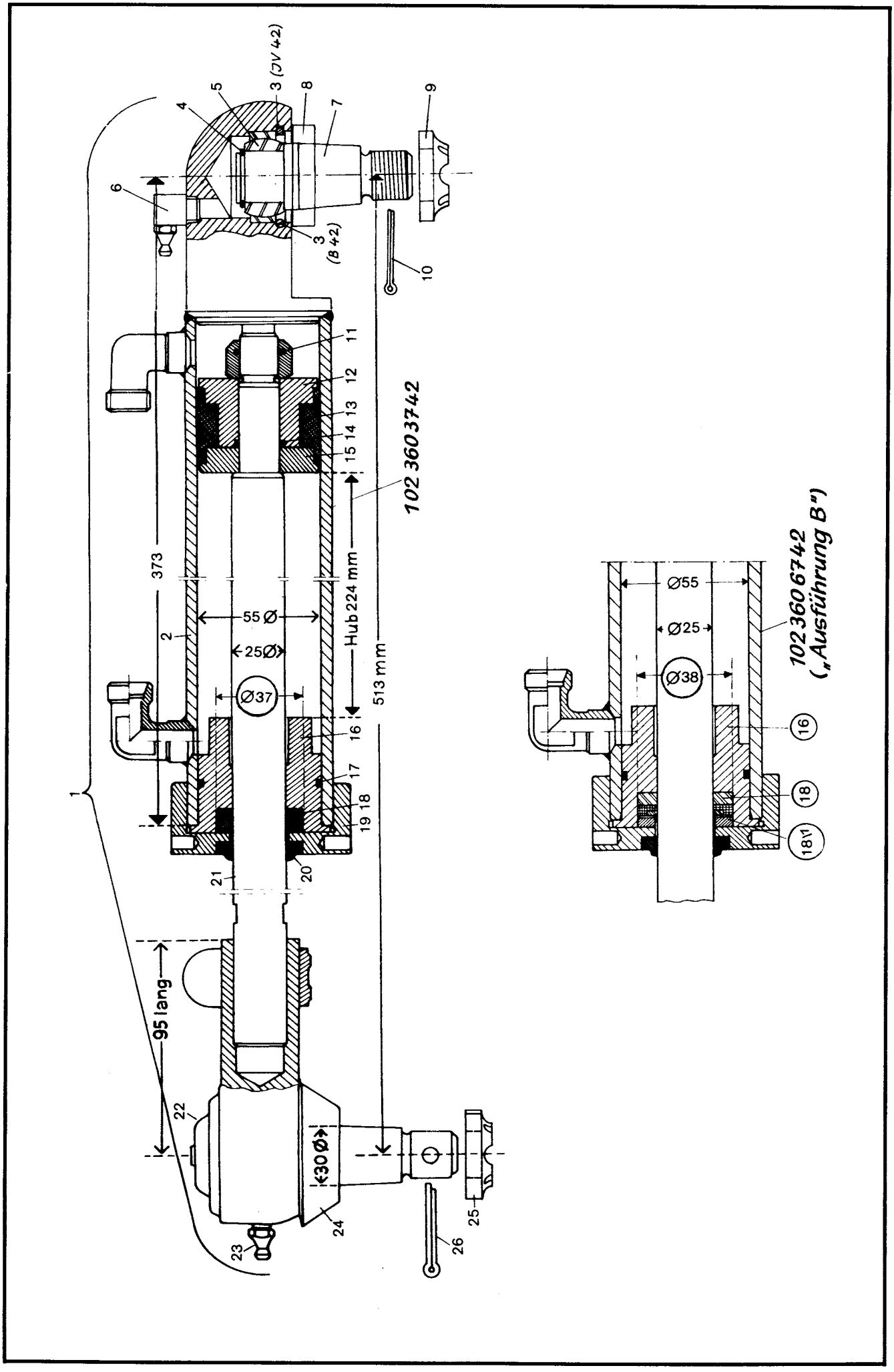

102 360 3742
102 360 6742
(„Ausführung B")
373
513 mm
Hub 224 mm
55 Ø
25 Ø
Ø37
95 lang
30 Ø
Ø55
Ø25
Ø38
3 (JV 42)
3 (B 42)

Bild-Nr.	Teil-Bezeichnung	Stück	Teil-Nr.	
	Lenkzylinder (55 ∅ /224 Hub/513 lg.)			**ab Fgst.-Nr. 110 894 „Ausführung B" – ca. ab Sept. 84**
*1	Zsb. Lenkzylinder kompl.	1	**1 02 360 37 42**	**1 02 360 67 42**
2	Zsb. Zylinderrohr	1	1 02 360 38 42	
3	Sprengring B 42 DIN 7993 } je nach Einstich im	1	7 497 442 122	
3	Sicherungsring JV 42 } Boden des Zylinders	1	0 00 992 23 28	0 00 992 23 28
4	Sicherungsring 25 x 1,2 DIN 471	1	7 490 682 025	
5	Gelenklager	1	0 00 994 68 30	
6	Schmiernippel CM 10 x 1 DIN 71 412	1	7 761 675 205	
7	Kegelzapfen	1	1 02 361 09 57	
8	Dichtring (50 ∅ - 16 stark)	1	0 00 996 11 27	
9	Sechskantmutter M 24 x 1,5 DIN 937	1	7 413 677 022	
10	Splint 5 x 55 DIN 94	1	7 530 680 069	
11*	Sechskantmutter M 16 x 1,5 DIN 985 (14 kpm)	1	7 405 677 064	
12	Kolbenhälfte (an der Mutter)	1	1 02 361 16 68	
13*	Kolbendichtung	1	0 00 996 35 11	
14*	O-Ring 16,3 x 2,4 B DIN 3770 NB 80	1	0 00 996 35 06	
15	Kolbenhälfte	1	1 02 361 15 68	
16	Deckel	1	1 02 361 26 25	1 02 361 45 25
17*	O-Ring 49,5 x 3 B DIN 3770 NB 80	1	0 00 996 27 07	
18*	Kolbenstangendichtung (25/37/10)	1	0 00 996 34 11	(25/38/9,5) - 0 00 996 63 13
18/1	Scheibe	1	———	1 00 993 35 65
19	Deckel (mit Gewinde M 65 x 1,5)	1	1 02 361 27 25	
20*	Abstreifer 25/35 x 7/10	1	0 00 996 28 27	
21	Kolbenstange	1	1 02 361 18 67	
22	Kugelgelenk kompl. (Kegel oben 30 ∅) (95 lg.)	1	0 00 994 92 30	
23	Schmiernippel H 1 M 8 x 1 DIN 71412	1	7 761 675 003	
24	Gummischutzkappe	1	0 00 996 15 51	
25	Sechskantmutter M 24 x 1,5 DIN 937	1	7 413 677 022	Dichtsatz für Lenkzylinder
26	Splint 5 x 55 DIN 94	1	7 530 680 069	Teil-Nr. 000 996 47 12 (Bild-Nr. 11/13/14/17/2 x 18/20)

*** zu Bild-Nr. 1 – Lenkzylinder 1 02 360 37 42.**
Die Kolbenstangenabdichtung kann durch Einbau der Teile 1 02 361 45 25/0 00 996 63 13 und 1 00 993 35 65 dem Stand des Lenkzylinders 1 02 360 67 42 angepaßt werden, siehe Abb. „Ausführung B".

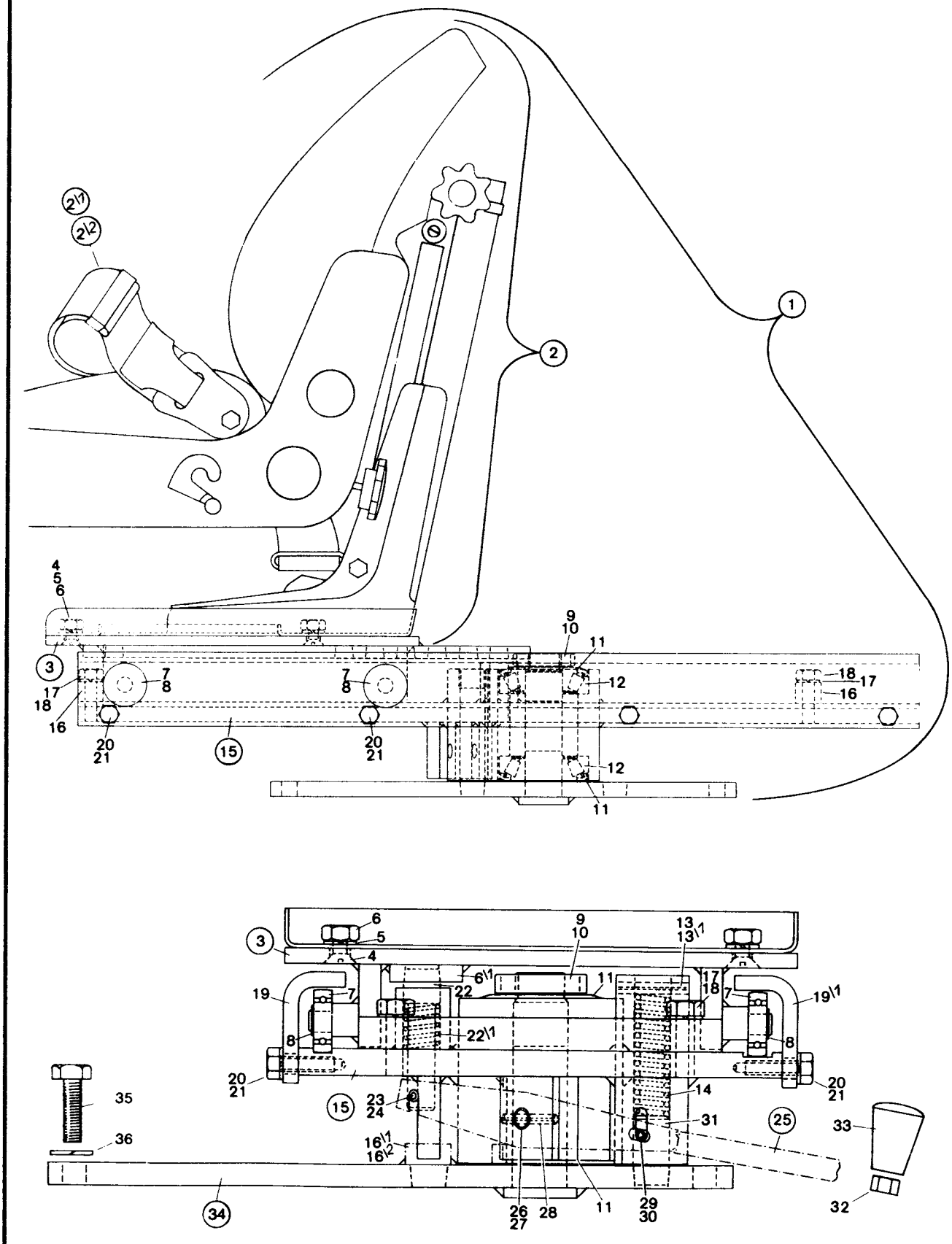
2\1
2\2
1
2
4
5
6
3
17
18
16
7
8
20
21
15
9
10
11
12
18
17
16
11

6
5
4
3
9
10
13
13\1
6\1
11
17
18
19
7
22
22\1
19\1
8
20
21
15
23
24
16\1
16\2
14
31
25
33
32
35
36
34
26
27
28
11
29
30

Kramer Allrad

Fahrersitz

Hauptgruppe **29**

Bild-Nr.	Teil-Bezeichnung	Stück	Teil-Nr.	
				416 S – ca. ab 118 264 (Dez. 90) **516 – ca. ab 115 759 (Jan. 91)**
(0)	Zsb. Unterteil kpl. (ohne Fahrersitz)	1	1 43 290 06 01	
1	Zsb. Fahrersitz kompl. mit Unterteil	1	1 43 290 05 01	1 43 290 07 01
2	Fahrersitz kompl. (406 479 00 13)	1	**0 43 291 02 01**	**0 32 291 01 01**
2/1	Beckengurt (Statikausführung)	1	0 52 291 01 69	
2/2	Beckengurt (Aufrollautomatic)	1	0 52 291 00 69	(SO 578)
3	Zsb. Lagerplatte	1	1 43 290 01 12	1 43 290 06 12
4	Senkschraube M 10 x 25 DIN 963-5.8	4	7 270 673 153	M 8 x 20 DIN 963 7 270 673 512
5	Federring A 10 DIN 128	4	7 482 682 010	Federring 8 0 00 992 43 28
6	Sechskantmutter M 10 DIN 934-8.8	4	7 403 677 007	Sechskantm. M 8 7 403 677 709
6/1	Verstellschiene (an Bild-Nr. 3 angeschweißt)	1	1 43 292 04 27	
7	Laufrollenlager	4	0 00 994 21 15	
8	Sicherungsring 12 x 1 DIN 471	4	7 490 682 012	**Beachte!** Fahrersitz 0 32 291 01 01
9	Nutmutter M 28 x 1.5 DIN 1804	1	7 425 677 012	und Einzelteile siehe separate
10	Sicherungsring 28 DIN 462	1	7 475 324 028	E-Liste, Seite 173/174.
11	Dichtring	2	0 00 996 33 27	
12	Kegelrollenlager 31 306 DIN 720	2	7 618 313 004	
13	Spannhulse 6 x 36 DIN 1481	1	7 514 682 162	
13/1	Spannhulse 3,5 x 36 DIN 1481	1	7 514 682 085	
14	Druckfeder	1	0 00 992 87 03	
15	Zsb. Lagerplatte	1	1 43 290 04 12	
16	Anschlag	2	1 43 292 00 58	
16/1	Anschlag (Schwenken) (angeschweißt)	1	1 43 292 01 58	
16/2	Anschlag	1	1 43 292 02 58	
17	Federring A 10 DIN 128	4	7 482 682 010	
18	Sechskantschraube M 10 x 35 DIN 933-8.8	4	7 236 677 162	
19	Winkel rechts	1	1 43 292 00 07	
19/1	Winkel links	1	1 43 292 01 07	
20	Scheibe B 8.4 DIN 125	8	7 451 680 011	
21	Sechskantschraube M 8 x 25 DIN 933 -8.8	8	7 236 677 133	
22	Zentrierbolzen (Sitzverstellung)	1	1 43 292 08 94	
22/1	Druckfeder	1	0 00 992 73 04	
23	Spannhulse 6 x 36 DIN 1481	1	7 514 682 162	
24	Spannhulse 3,5 x 36 DIN 1481	1	7 514 682 085	
25	Zsb. Hebel	1	1 43 290 01 28	
26	Lagerbolzen	1	1 43 292 07 94	
27	Scheibe 12 DIN 1440	3	7 458 680 011	
28	Spannhulse 5 x 30 DIN 1481	1	7 514 682 138	
29	Spannhulse 6 x 36 DIN 1481	1	7 514 682 162	
30	Spannhulse 3,5 x 36 DIN 1481	1	7 514 682 085	
31	Zentrierbolzen (Schwenken)	1	1 43 292 09 94	
32	Sechskantmutter M 8 DIN 934	1	7 403 677 005	
33	Konusgriff	1	0 00 996 52 30	
34	Lagerbolzen	1	1 43 290 02 93	
35	Sechskantschraube M 12 x 40 DIN 933	4	7 236 677 191	
36	Federring A 12 DIN 128	4	7 482 682 012	

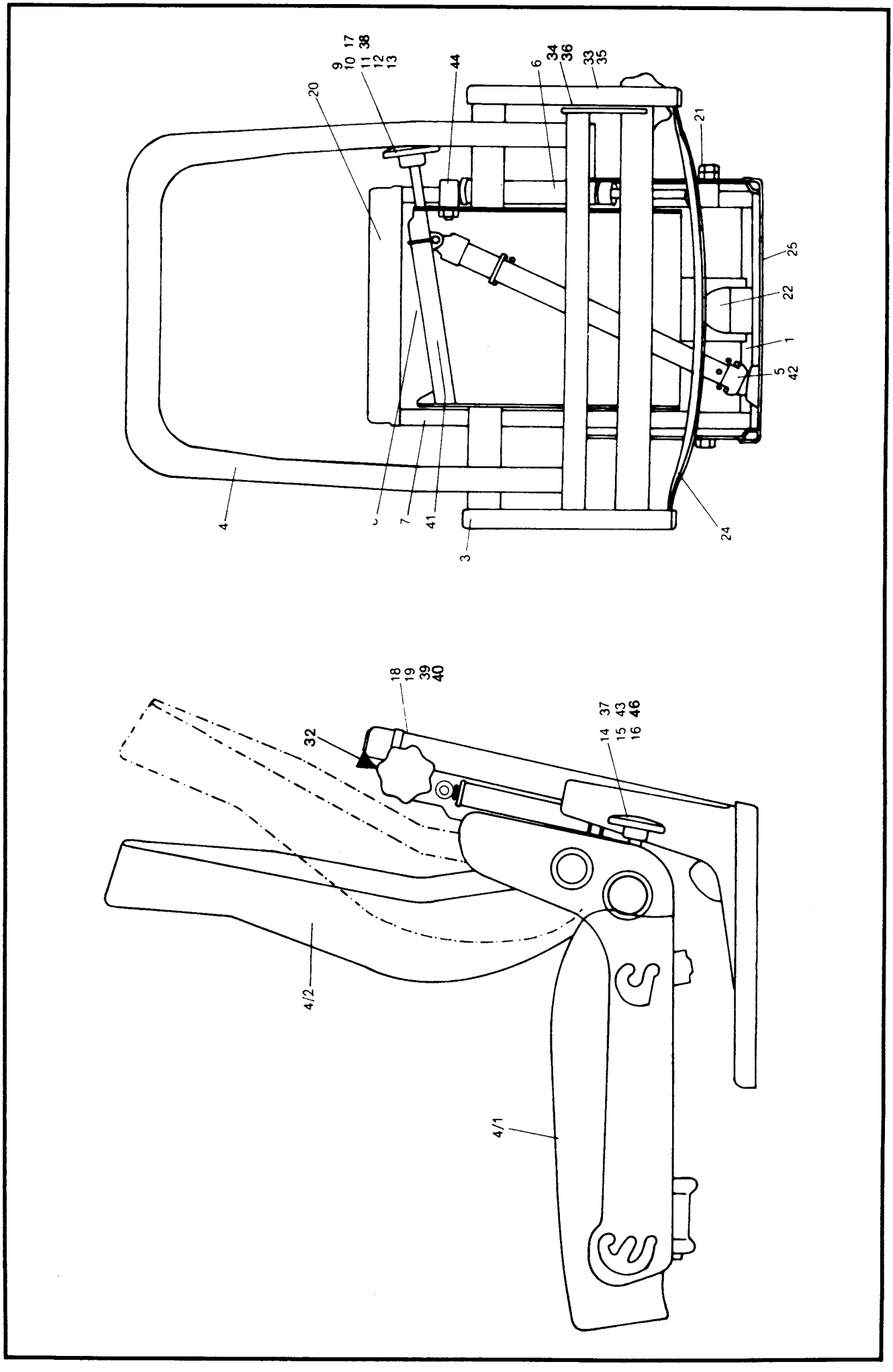
9
10 17
11 38
12
13
44
20
6
34
36
33
35
21
25
22
1
5
42
4
7
41
3
24
18
19
39
40
32
14 37
15 43
16 46
4/2
4/1

Kramer Allrad

Fahrersitz

Einzelteile für den Fahrersitz – 0 43 291 02 01

Hauptgruppe **29**

Bild-Nr.	Teil-Bezeichnung	Stück	Teil-Nr.	
1	Sitzunterteil	1	0 43 290 03 01	
3	Blechsitzoberteil	1	0 41 290 03 01	
4	Rückenlehne kompl. (ohne Polsterung)	1	0 41 290 01 03	
4/1	Sitzpolster kompl.	1	0 43 290 00 07	
4/2	Rückenlehne kompl. (Serienausführung)	1	0 43 290 01 07	(verlängerte Ausf. - 043 290 02 07)
5	Federbein kompl.	1	0 41 290 00 11	
6	Stoßdämpfer	1	0 00 993 11 76	
7	Kugellager	4	0 00 994 15 15	
8	Lagerrolle	2	0 41 292 01 80	
9	Spindel	1	0 41 292 00 93	
10	Führungsstück	1	0 41 292 06 19	
11	Zylinderstift	1	0 00 995 09 85	
12	Feder	1	0 00 992 32 03	
13	Sterngriff	1	0 00 996 63 30	**Beachte!**
14	Verstellschraube vollst.	1	0 41 291 01 90	416 S – ca. ab 118 264 (Dez. 90)
15	Führungsbolzen	1	0 41 291 01 94	516 – ca. ab 115 759 (Jan. 91)
16	Distanzring	1	0 41 292 00 54	mit Grammer Fahrersitz
17	Führungslager	1	0 41 292 01 16	DS 85 H/90 R – 0 32 291 01 01 –,
18	Halteblech	1	0 41 292 00 22	siehe separate E-Liste,
19	Dämpfungspuffer	1	0 00 993 64 78	Seite 173/174
20	Deckel	1	0 41 292 00 04	
21	Lagerschraube	1	0 41 291 00 90	
22	Dämpfungspuffer	1	0 00 993 69 78	
24	Gurtenband	2	0 41 292 01 69	
25	Typenschild	1	0 00 435 08 26	
32	Skalenschild	1	0 00 435 09 26	
33	Verschlußstopfen	2	0 00 990 53 10	
34	Lagerbolzen	2	0 41 291 00 94	
35	Schild Schwebesitz	1	0 00 435 91 25	
36	Sicherungsscheibe 19 DIN 6799	2	7 479 682 516	
37	Sicherungsscheibe 15 DIN 6799	1	7 479 682 515	
38	Sechskantmutter BM 10 DIN 439	1	7 401 677 006	
39	Senkschraube M 5 x 16 DIN 965	1	7 272 677 036	
40	Spannstift 4 x 14 DIN 7344	2	7 514 682 093	
41	Linsenschraube M 6 x 3 BN 208	1	0 00 995 92 70	
42	Schraube M 5 x 10 DIN 7985	1	7 286 671 009	
43	Spannstift 3 x 16 DIN 7344	1	0 00 995 07 85	
44	Schaftschraube M 10 x 35 DIN 427	1	7 390 673 111	
46	Federscheibe A 10 DIN 137	1	7 473 682 016	

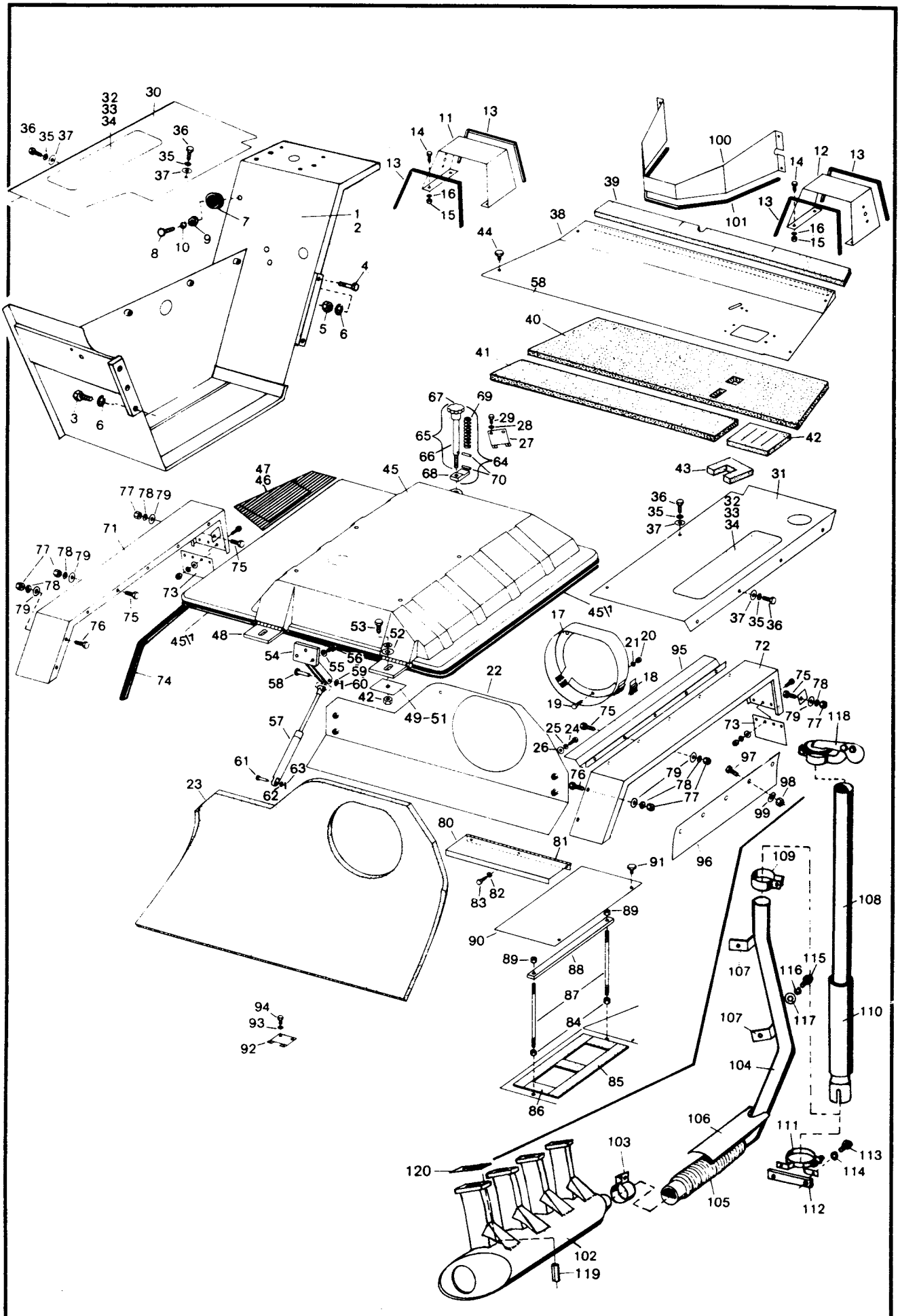
1
2
3
4
5
6
7
8
9
10
11
12
13
14
15
16
17
18
19
20
21
22
23
24
25
26
27
28
29
30
31
32
33
34
35
36
37
38
39
40
41
42
43
44
45
45-1
46
47
48
49-51
52
53
54
55
56
57
58
59
60
61
62
63
64
65
66
67
68
69
70
71
72
73
74
75
76
77
78
79
80
81
82
83
84
85
86
87
88
89
90
91
92
93
94
95
96
97
98
99
100
101
102
103
104
105
106
107
108
109
110
111
112
113
114
115
116
117
118
119
120

Kramer

Blechteile Auspuff

Hauptgruppe 30 32

Bild-Nr	Teil-Bezeichnung	Stück	Teil-Nr	
	Gruppe 30 - Blechteile			**mit Schnellgang (SO 1053)**
1	Zsb. Radabdeckung vorn links	1	1 56 300 00 10	Spritzgummi 0 43 301 00 97
2	Zsb. Radabdeckung vorn rechts	1	1 56 300 01 10	Leiste 1 43 301 07 41
3	Sechskantschraube M 12 x 25 DIN 933-8.8	6	7 236 677 187	
4	Sechskantschraube M 12 x 45 DIN 933-8.8	4	7 234 677 123	
5	Sechskantmutter M 12 DIN 934	4	7 405 677 009	
6	Federring A 12 DIN 128	10	7 482 682 012	
7	Rundpuffer	2	0 00 996 10 51	
8	Flachkopfschraube M 6 x 20 verkadmet	2	7 280 670 985	
9	Sechskantmutter M 6 verkadmet	2	7 403 677 707	
10	Federring A 6 verkadmet	2	7 482 682 206	
11	Schutzblech links für Scheinwerfer } bei Blinkleuchten mit Ovalform	1	1 43 301 02 08	07 08} bei Blinkleuchten
12	Schutzblech rechts für Scheinwerfer }	1	1 43 301 03 08	08 08} mit Rechteckform
13	Kantenschutz 680 lg.	4	1 00 996 54 81	
14	Sechskantschraube M 6 x 16 DIN 933-8.8	8	7 236 677 079	
15	Sechskantmutter M 6 DIN 934	8	7 403 677 004	
16	Federring A 6 DIN 128	8	7 482 682 006	
17	Zsb. Luftführung	1	1 56 300 05 54	
18	Abdichtbürste	4+2	1 43 307 01 96	/0296
19	Sechskantschraube M 6 x 20 DIN 933-8.8	3	7 236 677 081	
20	Sechskantmutter M 6 DIN 985 (selbstsichernd)	3	7 405 677 004	
21	Federring A 6 DIN 128	3	7 482 682 006	
22	Zsb. Luftleitblech kompl.	1	1 56 300 03 54	Halter – 1 43 307 00 41
23	Schallschluckmatte	1+1	0 56 307 00 88	/0188
24	Sechskantschraube M 8 x 20 DIN 933	6	7 236 677 131	
25	Federring A 8 DIN 128	6	7 482 682 008	
26	Scheibe 8.4 DIN 9021 (verkadmet)	6	7 462 680 029	
27	Halter (für Steckverteiler vorne)	1	1 43 331 01 40	
28	Federring A 5 DIN 128	2	7 482 682 005	
29	Sechskantschraube M 5 x 12 DIN 933	2	7 236 677 055	
30	Abdeckblech links (Hydraulikölbehälter)	1	1 43 303 00 21	
31	Abdeckblech rechts (Kraftstoffbehälter)	1	1 43 303 01 21	
32	Sicherheitsbelag	2	0 00 996 01 87	
33	Grundierung	1	1 00 441 01 33	
34	Kantenschutz-Kleber	1	1 00 441 02 33	
35	Federring A 8 DIN 128	11	7 482 682 008	
36	Sechskantschraube M 8 x 16 DIN 933	11	7 236 677 129	
37	Scheibe A 8,4 DIN 9021	11	7 462 680 012	**ab 110 725 bis 115 591** ab 115 592
38	Zsb. Bodenblech vorne kompl.	1	1 43 340 14 21	1 43 340 17 21 1 43 340 29 21
39	Schallisoliermatte } zu Bild-Nr. 38	1	0 43 341 08 88	
40	Schallschluckmatte }	1	0 43 341 45 88	0 43 341 52 88
41	Schalldämmatte }	1	0 43 341 48 88	
42	Schalldämmatte	1	0 43 341 49 88	
43	Schallschluckmatte (Steuerhebel)	1	0 43 341 20 88	
44	Sechskant-Flachkopfschraube (M 8 x 16)	4	0 00 995 06 69	ab 115 592
45	Zsb. Motorraumklappe	1	1 43 340 04 26	1 43 340 06 26
45/1	Profilrahmen	1	0 00 996 72 81	
46	Zsb. Bodenmatte links (Bodenblech)	1	1 43 340 00 88	
47	Bodenmatte links	1	0 43 341 44 88	
48	Scharnier	2	0 00 994 77 81	
49	Einstellscheibe 0,5 mm stark	2	1 00 997 86 04	
50	Einstellscheibe 1,0 mm stark	2	1 00 997 87 04	
51	Einstellscheibe 2,0 mm stark	2	1 00 997 88 04	
52	Scheibe B 13 DIN 125 verz.	2	7 451 680 113	
53	Sechskantschraube M 12 x 30 DIN 933 verz.	2	7 236 677 779	
54	Zsb. Lagerbock	1	1 43 340 02 31	
55	Federring A 10 DIN 128	3	7 482 682 010	
56	Sechskantschraube M 10 x 20 DIN 933	3	7 236 677 157	

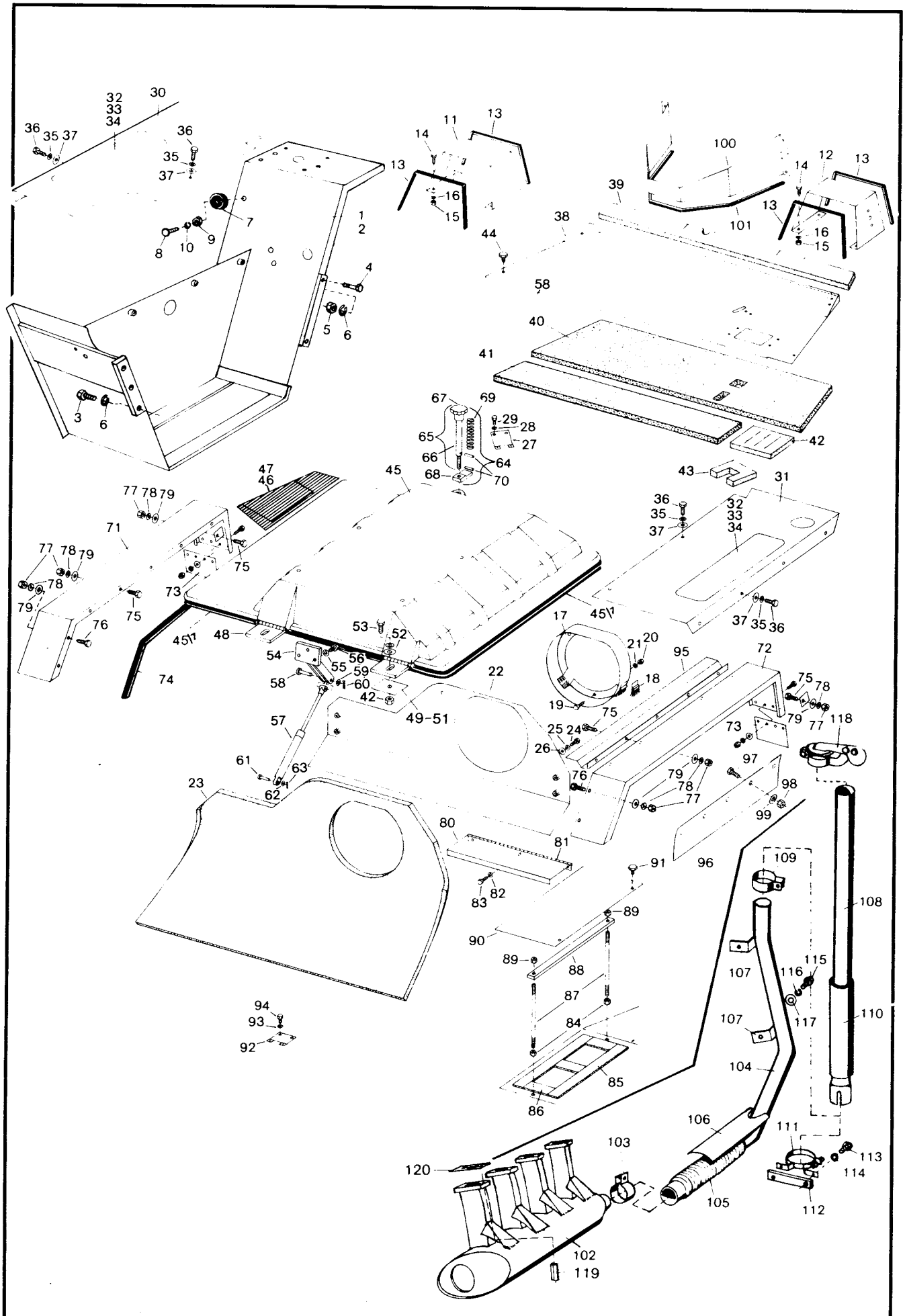

Kramer Allrad

Blechteile Auspuff

Hauptgruppe 30 32

Bild-Nr.	Teil-Bezeichnung	Stück		
57	Gasfeder für Motorraumklappe	1	0 43 341 02 84	
58	Bolzen 10 h 11 x 40 x 36 DIN 1435	1	7 502 104 420	
59	Scheibe 10,5 DIN 125	1	7 451 680 012	
60	Splint 3 x 20 DIN 94	1	7 530 680 039	
61	Bolzen 8 h 11 x 35 x 30 DIN 1435	1	7 502 104 394	
62	Scheibe 8,4 DIN 125	1	7 451 680 011	
63	Splint 2 x 18 DIN 94	1	7 530 680 029	
64	Zsb. Feststellschraube kompl.	1	1 43 340 01 72	ab Fgst.-Nr 115 592
65	Zsb. Feststellschraube (Bild-Nr. 66 + 67)	1	1 43 340 00 72	1 43 340 02 72
66	Schraube 12 ∅ x 222	1	1 43 341 01 92	220 lg. - 1 43 341 05 92
67	Sterngriff	1	0 00 996 78 30	
68	Riegel	1	1 43 341 01 83	1 43 341 03 83
69	Druckfeder	1	0 00 992 82 03	Führungsrohr - 1 43 341 08 52
70	Spannhülse 4 x 22 DIN 1481	2	7 514 682 097	**ab Fgst.-Nr. 110 740**
71	Radabdeckung hinten links	1	1 56 302 02 01	1 56 300 00 02 -
72	Radabdeckung hinten rechts	1	1 56 302 03 01	mit Anschlußgewinde für Ölfilter -
73	Abdeckgummi	2	0 43 341 01 97	Hydrauliktankbelüftung
74	Köderband 1530 lg.	2	1 00 993 14 93	
75	Sechskantschraube M 8 x 20 DIN 933-8.8 verkadmet	12	7 236 677 763	
76	Sechskantschraube M 8 x 25 DIN 933-8.8 verkadmet	4	7 236 677 756	
77	Sechskantmutter M 8 DIN 934 verkadmet	16	7 403 677 709	
78	Federring A 8 DIN 128 verz.	16	7 482 682 208	
79	Scheibe A 8,4 DIN 9021 verz.	32	7 451 680 029	
80	Zsb. Klappe (für Werkzeugkasten)	1	1 43 340 03 26	
81	Scharnier	1	1 00 994 73 81	
82	Federring A 6 DIN 128	3	7 482 682 006	
83	Sechskantschraube M 6 x 16 DIN 933-8.8	3	7 236 677 079	
84	Sechskantmutter M 8 DIN 934	4	7 403 677 005	
85	Filzstreifen 35 x 5 x 500 lg	2	1 00 993 22 90	
86	Filzstreifen 35 x 5 x 100 lg	3	1 00 993 58 90	
87	Spannstab	2	1 52 304 01 76	
88	Halter (für Batterie)	1	1 52 304 00 40	
89	Sechskantmutter M 8 DIN 985	2	7 405 677 005	
90	Zsb. Deckel (für Batterie)	1	1 43 340 00 06	
91	Sechskant-Flachkopfschraube (M 8 x 16)	2	0 00 995 06 69	
92	Halter für Steckverteiler hinten	1	1 43 331 02 40	
93	Federring A 8 DIN 128	2	7 482 682 008	
94	Sechskantschraube M 8 x 20 DIN 933-8.8	2	7 236 677 131	
95	Verkleidungsblech für Heizgerät	1	1 43 307 01 10	
96	Abdeckgummi (Schutz für Batterie)	1	0 43 341 02 97	
97	Sechskantschraube M 8 x 16 DIN 933 verkadmet	5	7 236 677 752	
98	Sechskantmutter M 8 DIN 934 verkadmet	5	7 403 677 709	
99	Scheibe A 8,4 DIN 9021 verkadmet	5	7 462 680 029	
100	Abdeckblech am Armaturenblech	1	1 43 331 02 39	
101	Kantenschutz (995 lg.)	1	1 00 996 33 90	
	Gruppe 32 – Auspuff			
102	Auspuffsammeldämpfer	1	0 56 321 01 01	
103	Rohrschelle	1	1 00 993 92 30	
104	Zsb. Auspuffrohr	1	1 43 320 04 03	
105	Metallschlauch } Einzelteile zum (280 lg.)	1	0 00 993 87 22	
106	Schutzblech } Zsb. Auspuffrohr	1	1 43 321 00 73	
107	Halter	2	1 43 321 04 40	
108	Auspuffrohr nach oben	1	0 43 321 07 05	
109	Rohrschelle DIN 71555 - ∅ 53,5	1	7 564 116 010	
110	Auspuffisolierung	1	0 43 321 00 88	
111	Spannschelle	1	0 00 993 29 28	Spannschelle 0 00 993 95 28
112	Leiste	1	1 43 321 00 41	Konsole 0 00 993 00 83
113	Sechskantschraube M 8 x 20 DIN 933 verk.	2	7 236 677 763	Leiste 1 43 321 01 41
114	Federring A 8 DIN 128 verkadmet	2	7 482 682 208	
115	Sechskantschraube M 10 x 20 DIN 933-8.8	1	7 236 677 157	
116	Federring A 10 DIN 128	1	7 482 682 010	Bef. Auspuffrohr
117	Scheibe 10,5 DIN 125	1	7 451 680 012	
118	Zsb. Auspuffklappe	1	0 43 320 00 22	
119	Verlängerungsmutter (Befestigung Bild 102)	3	0 00 990 75 24	
120	Asbestdichtlinse	4	0 60 322 00 96	

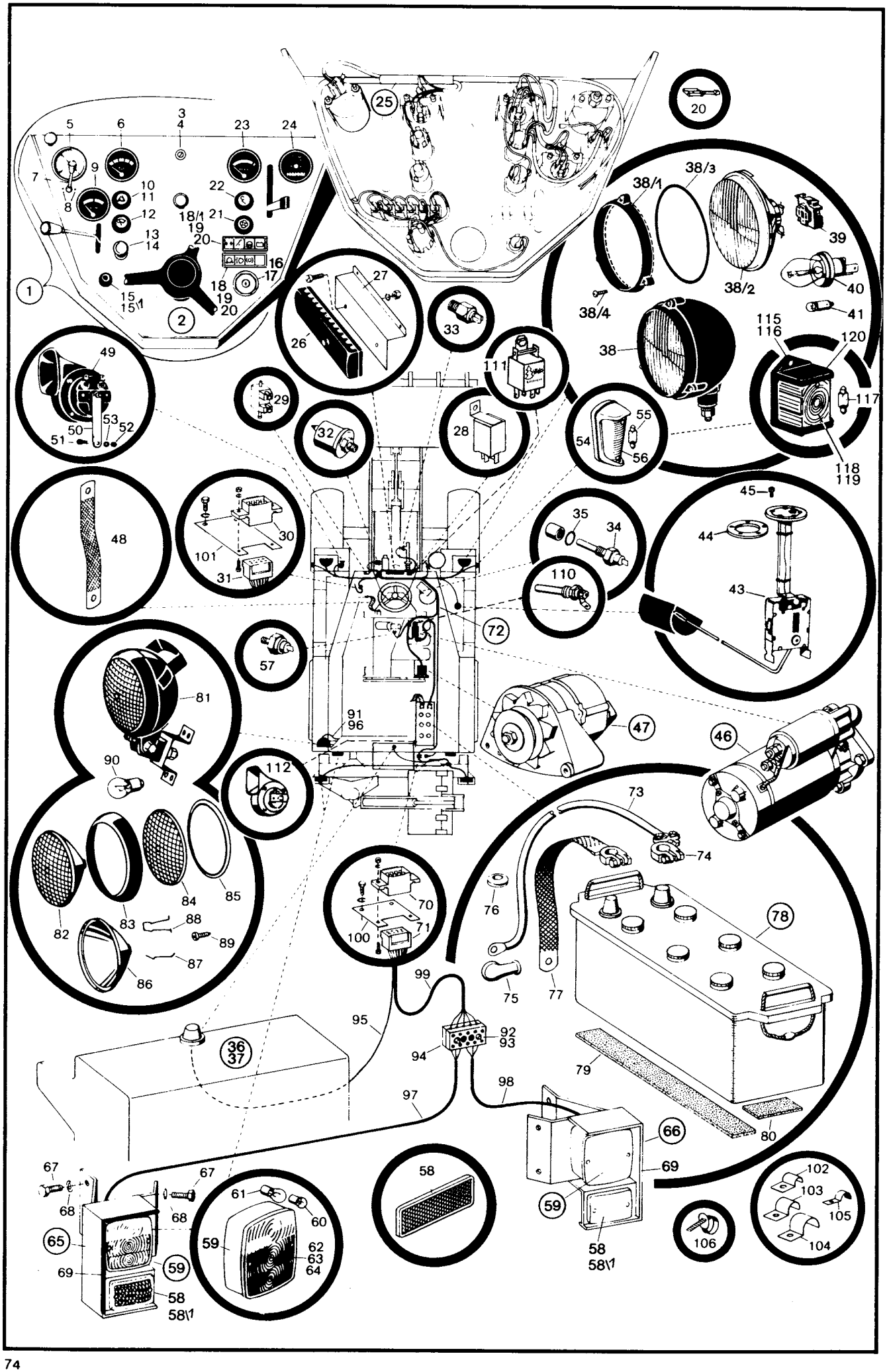
1
2
3
4
5
6
7
8
9
10
11
12
13
14
15
15\1
16
17
18
18/1
19
20
21
22
23
24
25
26
27
28
29
30
31
32
33
34
35
36
37
38
38/1
38/2
38/3
38/4
39
40
41
43
44
45
46
47
48
49
50
51
52
53
54
55
56
57
58
58\1
59
60
61
62
63
64
65
66
67
68
69
70
71
72
73
74
75
76
77
78
79
80
81
82
83
84
85
86
87
88
89
90
91
92
93
94
95
96
97
98
99
100
101
102
103
104
105
106
110
111
112
115
116
117
118
119
120

Kramer Allrad

Elektrische Teile

Armaturenbrett – Scheinwerfer – Kontrollampen
Schalter – Anlasser – Lichtmaschine

Hauptgruppe **33**

Bild-Nr	Teil-Bezeichnung	Stück	Teil-Nr.	
	Scheibenwischermotor, Ventilator – siehe Hauptgruppe 34 – Fahrerkabine			**mit So 1053 – Schnelläufer**
1	Zsb. Armaturenblech kompl. (mit elektr. Teilen) (0405)	1	1 43 330 11 05	1 43 330 14 05
2	Zsb. Armaturenblech (ohne elektr. Teile) (0505)	1	1 43 330 12 05	1 43 330 15 05
3	Linsenschraube M 8 x 20 DIN 7985 verchromt	2	7 286 671 055	
4	Scheibe B 8,4 DIN 9021 verchromt	2	7 462 680 029	
5	Manometer (Druck im Rücklauffilter)	1	0 00 363 06 47	
6	Druckanzeiger (Druckölkupplung)	1	0 00 336 03 06	
7	Blinkschalter mit Signalkopf	1	0 00 333 05 18	
8	Linsensenkschraube AM 4 x 8 DIN 7988	2	7 297 671 051	
9	Kraftstoffanzeige	1	0 00 336 03 02	
10	Warnblinkschalter	1	0 00 333 41 08	
11	Glühlampe H 12 V - 2 W	3	7 734 000 402	
12	Schalter für Scheibenwischer	1	0 00 333 42 08	
13	Zsb. Sperre (für Rückwärtsfahrt) } nur bei	1	1 43 210 00 68	
14	Knopfgriff } Servostat I	1	0 00 996 57 30	
15	Anlaßdruckknopf	1	0 00 333 02 19	
15/1	Zsb. Gummikappe für Anlaßdruckknopf	1	0 00 330 00 51	
16	Zündlichtschalter	1	0 00 333 06 06	Schlussel – 0 00 333 03 33
17	Mutter	1	0 00 990 67 24	
18	Lichtleiste	1	0 00 332 29 12	
18/1	Lichtleiste	1	0 00 332 25 12	
19	Glühlampe J 12V - 2W	7	7 734 000 503	
20	Steckhülse 4,8 x 1 (für Lichtleiste)	7	0 00 333 01 11	
21	Schalter für Lüfter	1	0 00 333 45 08	
22	Schalter für Arbeitsscheinwerfer	1	0 00 333 43 08	
23	Temperaturanzeiger (Wandlertemperatur)	1	0 00 336 02 07	
24	Betriebsstundenzähler	1	0 00 433 44 30	
25	Zsb. Kabelbaum für Armaturenblech	1	0 43 330 09 10	
26	Sicherungskasten	1	0 00 333 06 20	0 00 333 20 20
27	Halter für Sicherungskasten	1	1 41 331 04 40	1 21 332 04 40
28	Blinkgeber	1	0 00 333 22 25	Deckel (weiß) – 0 00 333 04 04
29	Bremslichtschalter (für Feststellbr.)	1	0 00 333 49 08	
30	Steckverteiler (Steckdose)	1	0 00 333 33 11	
31	Steckverteiler (Stecker)	1	0 00 333 32 11	
32	Druckgeber (Druckölkuppl.) (0-25 kp - 12V - M 14 x 1,5)	1	0 00 336 15 03	(Flachstecker 0 00 333 29 11)
33	Bremslichtschalter	1	0 00 332 21 16	
34	Temperaturgeber (Wandler)	1	0 00 336 07 03	
35	Dichtring 14 x 18 DIN 7603-Cu	1	7 593 641 021	
36	Kontrollampe rot (Schaltpult Heckarbeitsgerät)	1	0 00 332 05 12	
37	Glühlampe HL 12 V - 4 W	1	7 734 000 452	
38	Scheinwerfer	2	0 00 332 52 01	Kabelmuffe – 0 00 996 20 42
38/1	Glashaltering	1	0 00 332 23 46	
38/2	Reflektor mit Scheinwerferglas	1	0 00 332 05 54	
38/3	Dichtring (O-Ring)	1	0 00 996 74 12	
38/4	Linsenblechschraube	3	7 311 680 205	
39	Stecker zu Scheinwerfer	2	0 00 333 09 11	
40	Glühlampe A 12 V - 45/40 W DIN 72601	2	7 734 000 002	
41	Glühlampe T 8/4 - 12 V 4 W DIN 72 601	2	7 734 000 926	
43	Tankmeßgerät	1	0 00 336 11 01	
44	Dichtung	1	0 00 996 04 12	
45	Sechskantschraube M 5 x 16 DIN 933	5	7 236 677 056	
46	Anlasser 3 PS - 12 V	1	0 00 335 11 10	
47	Generator (Drehstrom) 14 V - 33 A	1	0 00 335 07 14	Schutzkappe – 0 00 335 02 97
48	Masseband (Motor-Fahrzeugrahmen)	1	0 00 335 00 20	
49	Fanfare	1	0 00 332 08 05	Signalknopf hinten – 0 00 332 05 20
50	Halter für Fanfare	1	1 40 332 02 40	
51	Sechskantschraube M 8 x 16 DIN 933-8.8	1	7 236 677 129	
52	Sechskantmutter M 8 DIN 934-8	1	7 403 677 005	
53	Federring A 8 DIN 128	1	7 482 682 008	
54	Blinkleuchte kompl.	2	0 00 332 20 08	**Ovalform** – siehe Abbildung
55	Glühlampe K 12V - 18 W DIN 72601	2	7 734 000 903	ca. bis August 88
56	Lichtscheibe	1	0 00 332 24 52	**Rechteckform** – siehe Seite 77
57	Öldruckschalter (Motor)	1	0 00 333 04 08	
58	Ruckstrahler	2	0 00 332 05 07	
58/1	Zylinderschraube AM 5 x 12 verzinkt	4	7 250 670 960	

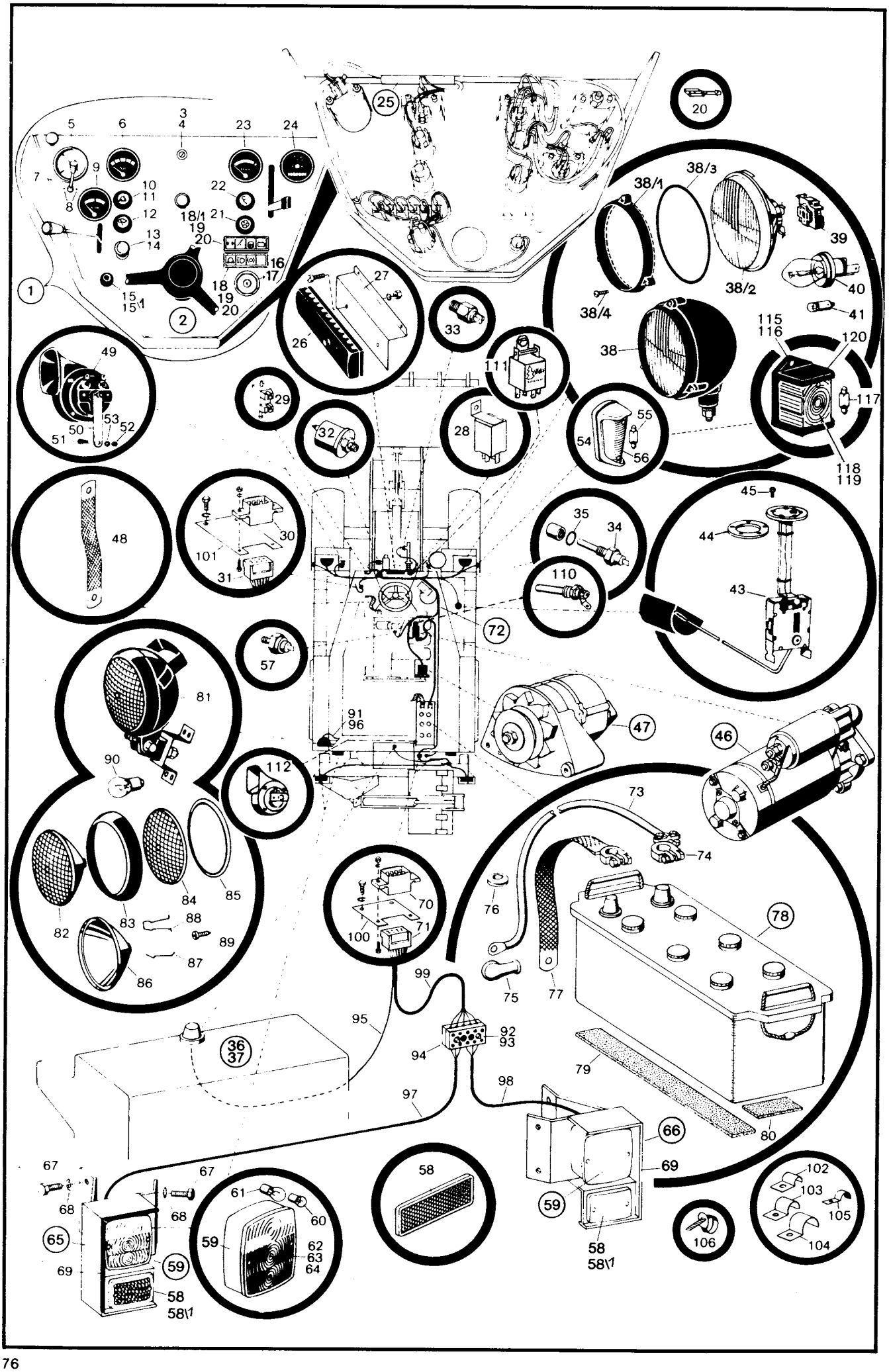
1
2
3
4
5
6
7
8
9
10
11
12
13
14
15
15\1
16
17
18
18/1
19
20
21
22
23
24
25
26
27
28
29
30
31
32
33
35
34
36
37
38
38/1
38/2
38/3
38/4
39
40
41
43
44
45
46
47
48
49
50
51
52
53
54
55
56
57
58
58\1
59
60
61
62
63
64
65
66
67
68
69
70
71
72
73
74
75
76
77
78
79
80
81
82
83
84
85
86
87
88
89
90
91
92
93
94
95
96
97
98
99
100
101
102
103
104
105
106
110
111
112
115
116
117
118
119
120

Kramer Allrad

Elektrische Teile

Armaturenbrett – Scheinwerfer – Kontrollampen – Schalter – Anlasser – Lichtmaschine

Hauptgruppe 33

Bild-Nr.	Teil-Bezeichnung		Stück	Teil-Nr.	
					516 ab ca. 115 702 / 416 S ab ca. 118 184
59	Schluß-Brems-Blinkleuchte kompl.		4	0 00 332 30 15	4815
60	Glühlampe G 12 V - 10 W DIN 72601	am Fahrzeug und am HT 21	4	7 734 000 357	357
61	Glühlampe RL 12 V - 21 W DIN 72601		8	7 734 000 917	917
62	Lichtscheibe mit Schrauben		4	0 00 332 44 52	5952
63	Linsenschraube M 6 x 16 DIN 7985 verzinkt		8	7 286 671 060	
64	Sechskantmutter M 6 DIN 934 verkadmet		4	7 403 677 707	
65	Zsb. Halter für Rücklleuchte links	HT 21	1	1 56 330 00 40	
66	Zsb. Halter für Rücklleuchte rechts	HT 21	1	1 56 330 01 40	
67	Sechskantschraube M 10 x 25 DIN 933-8.8		6	7 236 677 159	
68	Federring A 10 DIN 128		6	7 482 682 010	
69	Kantenschutz (470 lg.)		2	1 00 996 57 81	
70	Steckverteiler (Steckdose)		1	0 00 333 33 11	
71	Steckverteiler (Stecker)		1	0 00 333 32 11	
72	Kabelbaum kpl.	(08 10)	1	0 43 330 12 10	
73	Zsb. Batteriekabel 1900 lg		1	1 00 330 34 12	
74	Kabelschuh (Batterieklemme)		1	0 00 993 08 20	
75	Gummikappe für Anlasserkabel		1	0 22 335 00 97	
76	Durchführungsring		1	0 00 996 02 42	
77	Masseband (an der Batterie)		1	0 00 335 05 20	
78	Batterie 12 V 140 Ah (64020)		1	0 00 335 12 12	
79	Filzstreifen 35 x 5 x 500 lg.		2	1 00 993 22 90	
80	Filzstreifen 35 x 5 x 500 lg.		2	1 00 993 58 90	
81	Arbeitsscheinwerfer		1	0 00 332 43 01	
82	Scheinwerfereinsatz		1	0 00 332 02 54	
83	Glashalterahmen		1	0 00 332 17 46	
84	Scheinwerferglas		1	0 00 332 27 52	
85	Dichtring		1	0 00 996 00 11	
86	Reflektor		1	0 00 332 06 53	
87	Haltefeder		1	0 00 992 12 03	
88	Sprengfeder		5	0 00 992 13 03	
89	Verschlußschraube		1	0 00 990 61 10	
90	Glühlampe YC 12 V - 55 W		1	7 734 000 920	
91	Kabelmuffe (Durchführungsring)		1	0 00 996 20 42	
92	Zylinderschraube AM 5 x 16 DIN 84		2	7 250 670 601	
93	Federring A 5 DIN 128		2	7 482 682 005	
94	Reihenklemme 5-polig		1	0 00 333 04 60	(4polig - 1 00 333 05 60)
95	Kabel zur Kontrolleuchte rot im Heckarbeitsgerät		1	1 00 334 16 18	(2 x 1,5 mm² - 1500 lg)
96	Kabel zum Arbeitsscheinwerfer		1	1 00 334 12 27	(1,5 m² 1adrig - 4500 lg)
97	Kabel zur Leuchte links am Heckarbeitsgerät		1	1 00 334 11 14	(3adrig - 2100 lg)
98	Kabel zur Leuchte rechts am Heckarbeitsgerät		1	1 00 334 18 14	(3adrig - 1200lg)
99	Kabel		1	1 00 334 03 17	(5adrig - 1000 lg)
100	Halter am Lagerbock hinten		1	1 43 331 03 40	
101	Halter am Rahmen vorne		1	1 43 331 02 40	
102	Kabelschelle 12 x 20 x 2		6	0 00 993 86 29	
103	Kabelschelle 15 x 20 x 2		2	0 00 993 87 29	
104	Kabelschelle 20 x 20 x 2		3	0 00 993 88 29	
105	Kabelschelle 10		4	0 00 993 85 29	
106	Kabelband		5	0 00 993 13 15	
(106/1)	Schlauchschelle	Bef. Batteriekabel	4	0 00 993 74 28	
(106/2)	Halter	Bef. Batteriekabel	1	1 43 332 08 40	
(106/3)	Halter		2	1 46 363 02 40	
(107)	Zsb. Kabelbaum links vorne		1	1 43 330 03 10	im Fahrerhaus
(108)	Zsb. Kabelbaum rechts vorne		1	1 43 330 04 10	im Fahrerhaus
(109)	Zsb. Kabel hinten		1	1 43 330 05 10	im Fahrerhaus
110	Temperaturschalter 150° (Zylinder 1)		1	0 00 336 14 03	**ab Fgst.-Nr. 108 493** Zylinderkopfüberwachung mit Temperaturschalter und Fanfare
111	Schaltrelais 12 V		1	0 00 332 11 17	**ab Fgst.-Nr. 108 493** Zylinderkopfüberwachung mit Temperaturschalter und Fanfare
112	Fanfare (Motortemperatur)		1	0 00 332 08 05	**ab Fgst.-Nr. 108 493** Zylinderkopfüberwachung mit Temperaturschalter und Fanfare
115	Blinkleuchte kompl. links		1	0 00 332 32 08	
116	Blinkleuchte kompl. rechts		1	0 00 332 33 08	
117	Glühlampe p 25/1-12 W DIN 72 601		2	7 734 000 917	**Rechteckform** – siehe Abbildung ca. ab Sept. 88
118	Lichtscheibe links		2	0 00 332 56 52	**Rechteckform** – siehe Abbildung ca. ab Sept. 88
119	Lichtscheibe rechts		2	0 00 332 57 52	**Rechteckform** – siehe Abbildung ca. ab Sept. 88
120	Schutzgitter		2	0 00 332 05 57	**Rechteckform** – siehe Abbildung ca. ab Sept. 88

516 ab ca. 115 702 / 416 S ab ca. 118 184 am TB 80 und TB 65			
			4915
		0 00 332 33 15	929
	K12V/10W	7 734 000 552	917
	K12V/18W	7 734 000 903	—
		0 00 332 46 52	—
	Unterlegplatte	0 00 332 04 36	

zu Bild 59 bis 62
Zeichnungen mit Erkennungszeichen für Lichtscheiben u. Brems-Blink-Schlußleuchte, siehe Seite 170/171

Schelle . 27 – 0 00 993 89 29
(1 00 330 45 12 ab 110 784)

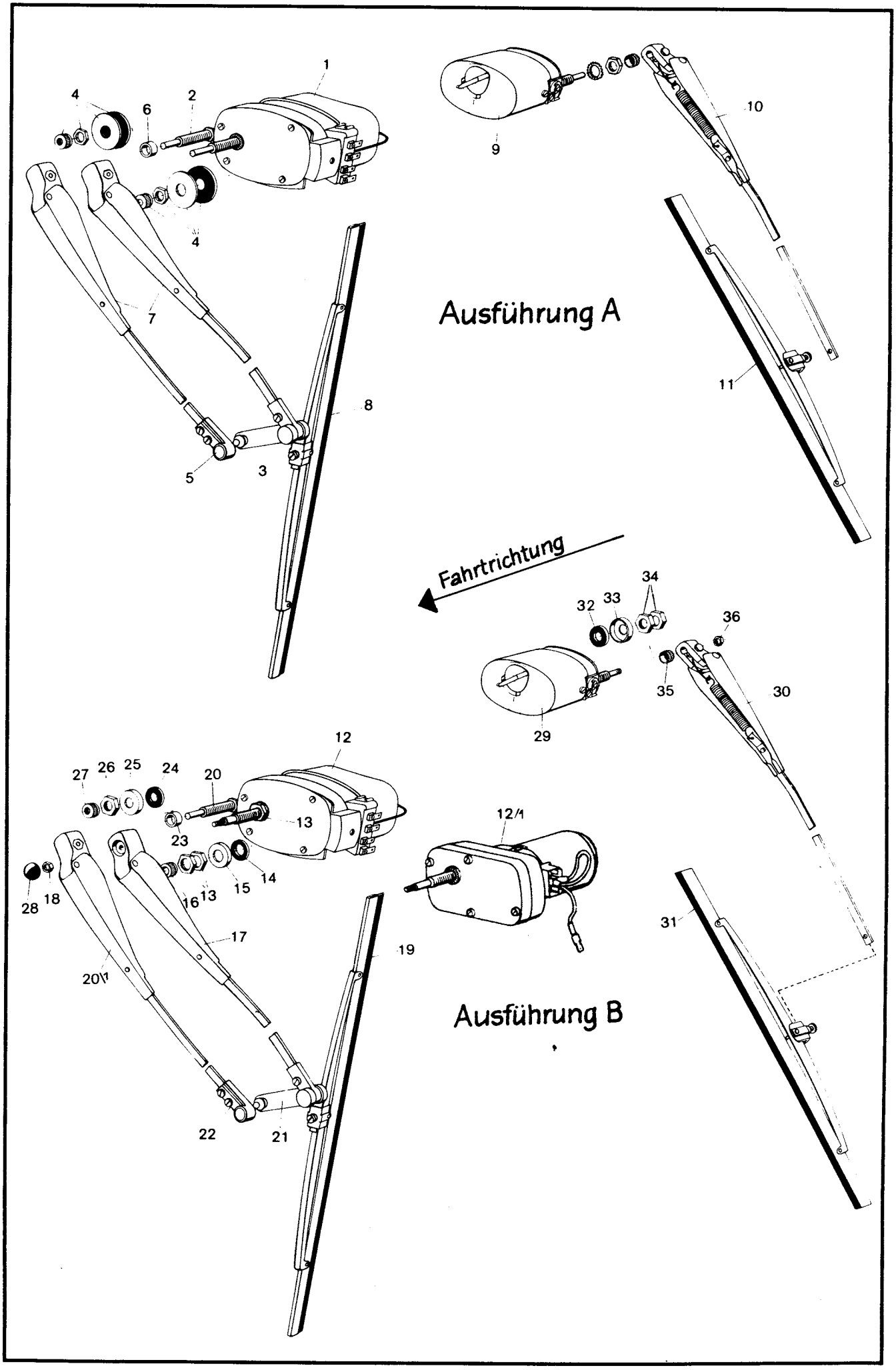
Ausführung A
Fahrtrichtung
Ausführung B

Kramer Allrad

Fahrerkabine

Scheibenwischer vorne – Scheibenwischer hinten

Hauptgruppe **34**

Bild-Nr	Teil-Bezeichnung		Stück	Teil-Nr	
	Ausführung A (ca. bis Ende Mai 1982) – Fgst.-Nr. 108 356				
1	Wischermotor		1	0 00 333 19 12	
2	Wischerlager		1	0 00 333 09 30	
3	Adapter		1	0 00 333 01 28	
4	Befestigungsteile		1	0 00 333 00 34	vorne
5	Gelenkstück		1	0 00 333 16 32	
6	Distanzrohr		1	1 00 993 54 73	
7	Wischerarm		2	0 00 333 17 14	
8	Wischerblatt		1	0 00 333 18 13	
9	Wischermotor		1	0 00 333 07 12	
10	Wischerarm		1	0 00 333 21 14	hinten
11	Wischerblatt		1	0 00 333 18 13	
	Ausführung B (ca. ab Juni 1982) – Fgst.-Nr. 108 357				
12	Wischermotor (Wischerwelle mit Konus und Kerbprofil)		1	0 00 333 22 12	0 00 333 22 12 (Abdeckhaube oval) 0 00 333 28 12 (Abdeckhaube rund – ab Juli 85)
13	Sechskantmutter M 12 x 1		3	0 00 990 87 24	
14	Gummischeibe		1	0 00 993 00 65	
15	Bördelscheibe		1	0 00 993 02 65	vorne
16	Kappe		1	0 00 996 26 51	
17	Wischerarm		1	0 00 333 23 14	
18	Sechskantmutter M 6 DIN 934 verz.		1	7 403 677 707	Zsb. Wischerblatt 1 00 330 03 17
19	Wischerblatt	(1813)	1	0 00 333 22 13	Wischerblatt 0 00 333 25 13
20	Wischerlager		1	0 00 333 09 30	Reiter 0 00 333 00 29
20/1	Wischerarm	(1714)	1	0 00 333 22 14	
21	Adapter		1	0 00 333 01 28	
22	Gelenkstück		1	0 00 333 16 32	
23	Distanzrohr		1	1 00 993 54 73	
24	Gummischeibe		1	0 00 993 00 65	
25	Bördelscheibe		1	0 00 993 03 65	
26	Sechskantmutter M 10 x 0,75		1	0 00 990 88 24	
27	Kappe		1	0 00 996 27 51	
28	Kappe		1	0 00 996 28 51	
29	Wischermotor (Wischerwelle mit Gewinde M 6)		1	1 00 333 23 12	
30	Wischerarm		1	1 00 333 25 14	
31	Wischerblatt		1	0 00 333 18 13	
32	Gummischeibe		1	0 00 993 00 65	
33	Bördelscheibe		1	0 00 993 03 65	hinten
34	Sechskantmutter M 10 x 0,75		2	0 00 990 88 24	
35	Kappe		1	0 00 996 27 51	
36	Sechskantmutter M 6 DIN 985		1	7 405 677 004	

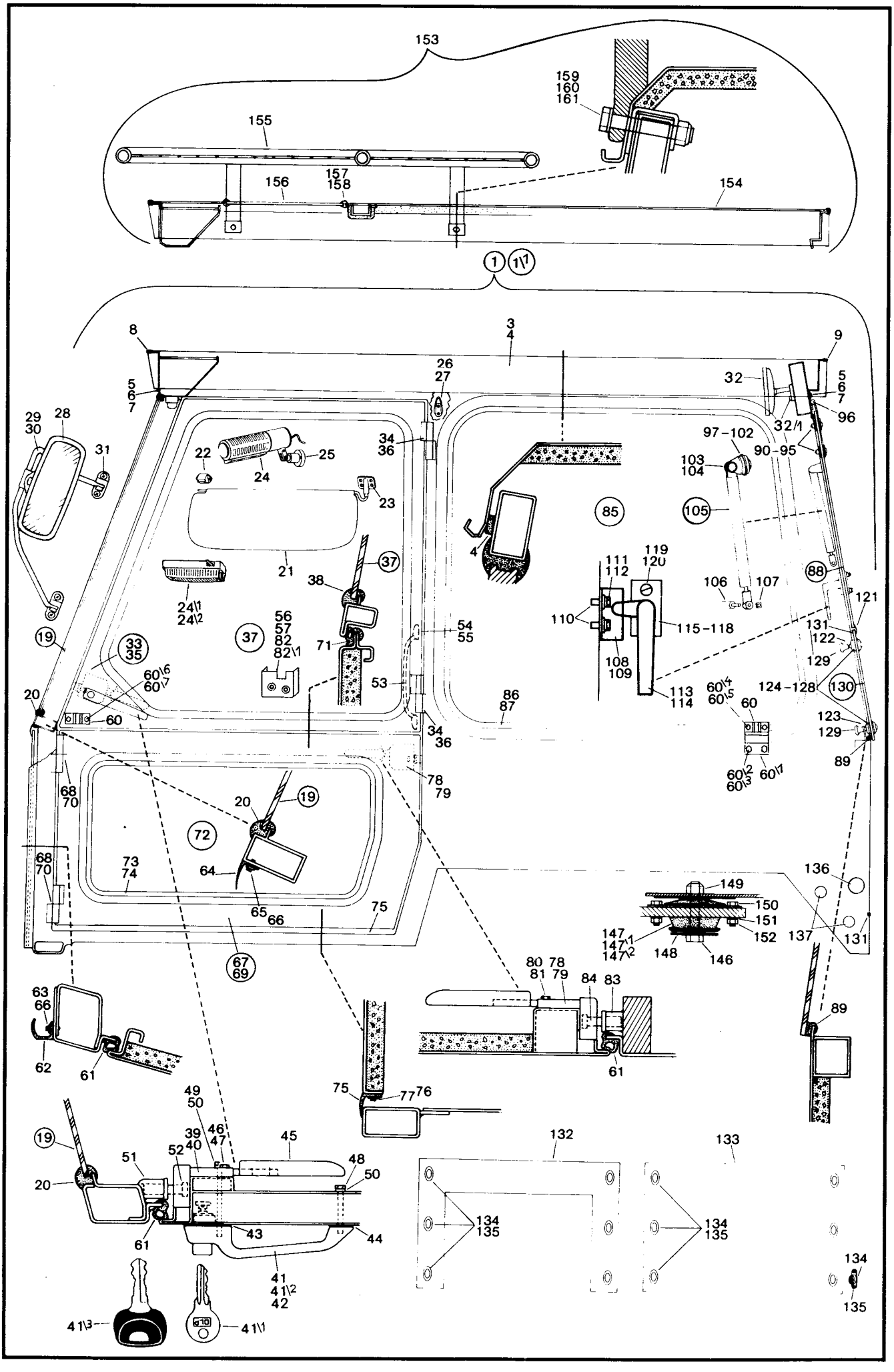
153
159
160
161
155
156
157
158
154
1
1\1
8
3
4
9
5
6
7
26
27
32
5
6
7
96
29
30
28
31
22
24
25
34
36
97-102
32/1
90-95
103
104
23
85
105
4
21
37
38
111
112
119
120
106
107
88
121
24\1
24\2
56
57
82
82\1
37
71
54
55
110
115-118
131
122
129
19
33
35
60\6
60\7
53
108
109
113
114
60\4
60\5
124-128
130
20
60
86
87
60
123
129
34
36
89
78
79
60\2
60\3
60\1
68
70
20
19
72
68
70
73
74
64
65
66
75
136
149
150
151
152
137
131
147
147\1
147\2
148
146
67
69
80
81
78
79
84
83
63
66
62
61
61
89
75
77
76
49
50
19
39
40
46
47
45
132
133
51
52
48
50
20
134
135
134
135
61
43
44
41
41\2
42
134
135
41\3
41\1

Kramer Allrad

Fahrerkabine

Hauptgruppe **34**

Bild-Nr.	Teil-Bezeichnung	Stück	Teil-Nr.	
1	Zsb. Fahrerhaus kompl.	1	1 43 340 06 01	(Fgst.-Nr. 108 317 bis 108 419)
1/1	Zsb. Fahrerhaus kompl.	1	1 43 340 03 01	(ab Fgst.-Nr. 108 420)
3	Zsb. Dach **(ohne Dachluke)**	1	1 43 340 01 13	Dach mit Dachluke = 1 43 340 12 13 } So 1141
4	Abdeckband 1900 lg. (0 00 996 02 82)	2	1 00 996 04 82	Einzelteil Dachluke = 0 43 340 13 13 } So 1141
5	Scheibe 8,4 DIN 125 verkadmet	9	7 451 680 161	Dämmatte = 1 43 341 92 88 } So 1141
6	Federring A 8 DIN 128 verkadmet	9	7 482 682 208	
7	Sechskantschraube M 8 x 20 DIN 933 verkadmet	9	7 236 677 763	
8	Kantenschutz (1000 lg.-vorne/0 00 996 42 81)	1	1 00 996 43 81	
9	Kantenschutz (1420 lg.-hinten/0 00 996 42 81)	1	1 00 996 44 81	
19	Frontscheibe	1	0 43 341 05 05	
20	Fassungsprofil 3650 lg (0 00 996 35 90)	1	1 00 996 17 81	
21	Sonnenblende	1	0 00 433 05 28	
22	Gegenlager	1	0 00 433 06 41	
23	Zylinderblechschraube B 4,2 x 16 DIN 7973	4	7 313 680 321	
24	Ventilator (Röhrenlüfter)	1	0 00 433 05 22	
24/1	Innenleuchte	1	0 00 332 15 04	
24/2	Glühlampe L 12 V-5W DIN 72 601	1	7 734 000 602	
25	Blechschraube B 4,2 x 32 DIN 7971	2	7 311 680 237	
26	Garderobehaken	1	0 00 341 16 41	
27	Zylinderblechschraube B 3,9 x 16 DIN 7971	2	7 311 680 205	**bis Fgst.-Nr. 110 847**
28	Rückblickspiegel	2	0 00 433 21 27	erstmalig folgende Teile mitbestellen:
29	Zsb. Halter für Rückspiegel links	1	**0 43 430 06 40**	4 x Zwischenplatte 1 43 433 00 13
30	Zsb. Halter für Rückspiegel rechts	1	**0 43 430 07 40**	8 x M 10 x 20 7 236 677 754
31	Senk-Schraube M 10 x 20 DIN 965 verkadmet	8	7 272 671 181	8 x Federring 7 482 682 210
32	Innenspiegel	1	0 00 433 22 27	8 x M 8 x 20 7 236 677 763
32/1	Blechschraube B 5,5 × 16 DIN 7976 verz.	2	7 315 681 302	8 x Federring 7 482 682 208
33	Fahrerhaustür oben links kompl.	1	1 43 340 14 14	(Stückzahl gilt für beide Halter)
34	Scharnier links	2	0 00 994 71 81	
35	Fahrerhaustür oben rechts kompl.	1	1 43 340 15 14	
36	Scharnier rechts	2	0 00 994 72 81	
37	Türscheibe links und rechts	2	0 43 341 11 05	
38	Fassungsprofil 3500 lg. (0 00 996 35 90)	2	1 00 996 16 81	
39	Türschloß links	1	0 00 341 22 44	
40	Türschloß rechts	1	0 00 341 21 44	
41	Außengriff links oben	1	0 00 341 38 41	**Zu Bild-Nr. 41 bis 41/3**
41/1	Schlüssel zu Bild 41 (Nr. 1001 – Porte)	1	0 00 341 00 91	Bei Ersatzbedarf Schlüssel-Nr beachten.
41/2	Außengriff links oben	1	0 00 341 51 41	
41/3	Schlüssel zu Bild 41/2 (Nr. 14603 – Merit)	1	0 00 333 07 33	
42	Außengriff rechts	1	0 00 341 39 41	
43	Unterlage PVC groß	2	0 00 341 00 19	
44	Unterlage PVC klein	2	0 00 341 01 19	
45	Innendrücker	2	0 00 341 42 41	
46	Linsensenkblechschraube B 5,5 x 32 DIN 7983 verz.	4	7 318 680 280	
47	Linsenschraube M 6 x 25 DIN 7985 verzinkt	2	7 286 671 061	
48	Sechskantschraube M 6 x 45 DIN 931 verkadmet	2	7 234 677 759	
49	Linsenschraube M 6 x 75 DIN 7985 verz.	2	7 286 671 065	
50	Federring A 6 DIN 128 verzinkt	4	7 482 682 206	
51	Gewindebuchse	2	1 43 341 03 49	
52	Schließbolzen	2	0 00 341 00 92	
53	Haltegriff	2	0 00 341 30 41	
54	Sechskantschraube M 5 x 12 DIN 933 verkadmet	4	7 236 677 768	
55	Federring A 5 DIN 128 verzinkt	4	7 482 682 205	
56	Abdeckkappe oben links	1	0 00 341 00 26	
57	Abdeckkappe oben rechts	1	0 00 341 01 26	**ab Juli 1990**
60	Türanschlag **(Plastikausführung)**	2	0 00 341 01 58	Metallausführung 0 00 341 03 58
	(Nachstellbarer Klemmpuffer und Halterung = 2 Teile - nur zusammen lieferbar)			
60/1	Halter	2	1 43 341 12 40	1 43 341 25 40
60/2	Sechskantschraube M 8 x 55 DIN 931 verkadmet	4	7 234 677 768	Gewindenut 0 00 995 18 55
60/3	Hutmutter M 8 DIN 986 verkadmet	4	7 423 673 034	Linsensch. M 4 x 10 7 293 671 112
60/4	Linsenschraube m. K.-Schlitz M 5 x 20	8	7 286 671 062	Linsensch. M 5 x 16 7 293 671 104
60/5	Hutmutter M 5 DIN 986 verkadmet	4	7 423 673 032	
60/6	Sechskantschraube M 6 x 45 DIN 931 verkadmet	4	7 234 677 759	
60/7	Hutmutter M 6 DIN 986 verkadmet	4	7 423 673 033	
61	Dichtungsprofil 3700 lg. (00 996 30 81)	2	1 00 996 34 81	
62	Abdichtprofil 600 lg. (00 996 47 80)	2	1 00 996 58 80	
63	Leiste 10 x 2 x 580	2	1 21 341 36 37	
64	Abdichtprofil 1020 lg. (00 996 99 90)	1	1 00 996 35 81	
65	Leiste 10 x 2 x 920	1	1 90 341 44 37	
66	Blechschraube 3,5 x 19 DIN 7981	18	7 316 680 131	

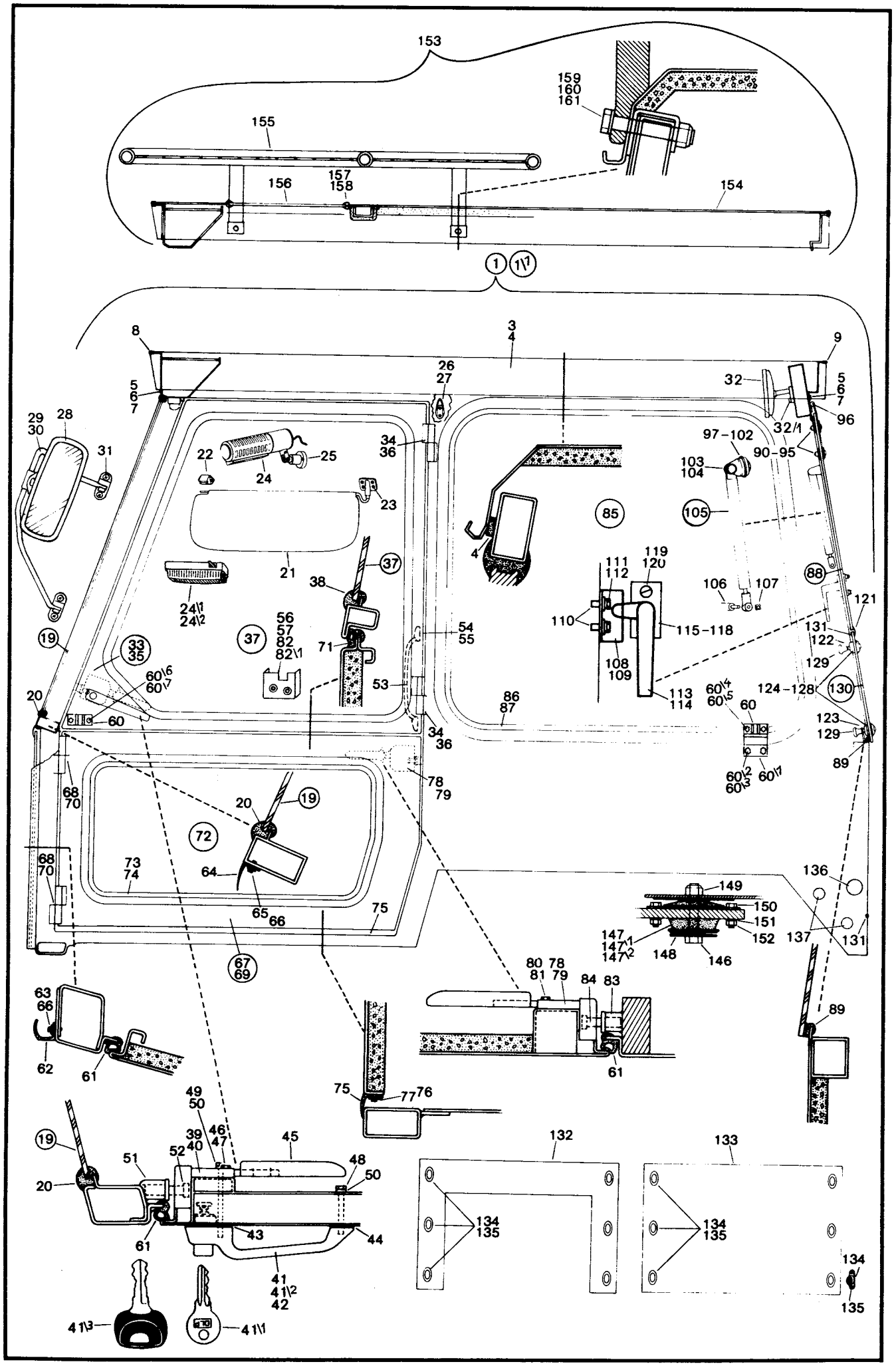
153
159
160
161
155
156
157
158
154
1
1\1
8
3
4
9
5
6
7
26
27
32
32/1
96
29
30
28
31
22
24
25
23
34
36
97-102
90-95
103
104
85
105
4
21
37
38
24\1
24\2
56
57
82
82\1
71
54
55
53
111
112
119
120
106
107
88
121
110
115-118
108
109
113
114
131
122
129
124-128
130
60\4
60\5
60
123
129
89
60\2
60\3
60\1
20
19
33
35
60\6
60\7
60
68
70
72
64
65
66
73
74
75
67
69
78
79
86
87
34
36
136
149
150
151
152
147
147\1
147\2
148
146
137
131
63
66
62
61
80
81
78
79
84
83
61
89
75
77
76
49
50
39
40
46
47
52
45
48
50
51
20
19
61
43
44
41
41\2
42
41\3
41\1
132
133
134
135
134
135
134
135

Kramer

Fahrerkabine

Hauptgruppe **34**

Bild-Nr	Teil-Bezeichnung	Stück	Teil-Nr.	
67	Zsb. Fahrerhaustüre unten links kompl. (mit Türschei.)	1	1 43 340 18 14	
68	Scharnier links	2	0 00 994 62 81	
69	Zsb. Fahrerhaustüre unten re. kompl. (mit Türschei.)	1	1 43 340 19 14	
70	Scharnier rechts	2	0 00 994 63 81	
71	Dichtungsprofil 960 lg. (00 996 30 81)	2	1 00 996 32 81	
72	Turscheibe links und rechts	2	0 43 341 12 05	
73	Fassungsprofil 2700 lg. (0 00 996 02 81)	2	1 00 996 51 81	
74	Fullprofil 2700 lg. (0 00 996 75 90)	2	1 00 996 52 81	
75	Anschlagprofil 925 lg. (0 00 996 62 90)	2	1 00 996 07 81	
76	Leiste 910 lg.	2	1 43 341 00 37	
77	Linsenblechschraube B 3.5 x 19 DIN 7981 verzinkt	16	7 316 680 131	
78	Türschloß links	1	0 00 341 23 44	
79	Türschloß rechts	1	0 00 341 24 44	
80	Linsensenkblechschraube (5.5 x 32 DIN 7983 verz.)	4	7 318 680 280	
81	Linsenschraube M 6 x 25 DIN 7985 verzi.)	4	7 286 671 061	
82	Abdeckkappe unten links	1	0 00 341 04 26	
82/1	Abdeckkappe unten rechts	1	0 00 341 00 26	
83	Gewindebuchse	2	1 43 341 02 49	
84	Schließbolzen	2	0 00 341 00 92	
85	Seitenscheibe links und rechts	2	0 43 341 09 05	**bei SO 585 - Schiebefenster**
86	Fassungsprofil 3700 lg. (0 00 996 06 81)	2	1 00 996 28 81	Schiebefenster li. 0 43 340 02 05
87	Füllprofil 3700 lg. (0 00 996 95 90)	2	1 00 996 73 81	Schiebefenster re. 0 43 340 03 05
88	Heckscheibe oben	1	0 43 341 10 05	
89	Dichtprofil 3600 lg. (0 00 996 46 80)	1	1 00 996 84 80	
90	Flachrundschraube M 8 x 40 DIN 603 verkadmet	4	7 302 670 281	
91	Spannscheibe	8	0 00 993 33 66	
92	Dichtscheibe	4	0 00 993 34 66	
93	Dichtscheibe	4	0 00 993 35 66	Befestigung der Heckscheibe oben
94	Zwischenlage	2	0 43 341 00 19	
95	Hutmutter M 8 DIN 986 verzinkt	4	7 423 677 034	
96	Scharnier	2	0 00 994 74 81	
97	Lagerung	2	0 43 341 00 39	
98	Flachrundschraube M 8 x 30 DIN 603 verkadmet	2	7 302 670 282	
99	Spannscheibe	4	0 00 993 33 66	
100	Dichtscheibe	2	0 00 993 34 66	Befestigung der Gasfeder oben
101	Dichtscheibe	2	0 00 993 35 66	
102	Hutmutter M 8 DIN 986 verzinkt	2	7 423 677 034	
103	Bundbolzen	2	0 43 341 00 92	
104	Schnellbefestiger	2	0 00 992 69 30	
105	Gasfeder	2	0 43 341 03 84	
106	Bolzen	2	1 00 990 35 13	Befestigung der Gasfeder unten
107	Schnellbefestiger	2	0 00 992 71 30	
108	Haltewinkel links	1	1 43 341 16 32	
109	Haltewinkel rechts	1	1 43 341 17 32	
110	Gewindeniet M 6	4	0 00 995 14 55	
111	Federring A 6 DIN 128 verzinkt	4	7 482 682 206	
112	Sechskantschraube M 6 x 16 DIN 933 verkadmet	4	7 236 677 758	
113	Fenstergriff links	1	0 00 341 33 41	Verriegelung für Heckfenster oben
114	Fenstergriff rechts	1	0 00 341 34 41	
115	Gegenplatte	2	0 43 341 01 12	
116	Zwischenlage (Gummi)	2	0 43 341 01 19	
117	Distanzrohr (12 x 1,5 x 6 lg)	4	1 43 341 04 52	
118	Zwischenlage (Gummi)	2	0 43 341 03 19	
119	Linsenschraube M 8 x 35 DIN 964 verkadmet	4	7 271 670 314	
120	Hutmutter M 8 DIN 986 verzinkt	4	7 423 673 034	
121	Fassungsprofil 1400 lg (0 00 996 19 81)	1	1 00 996 20 81	(geklebt)

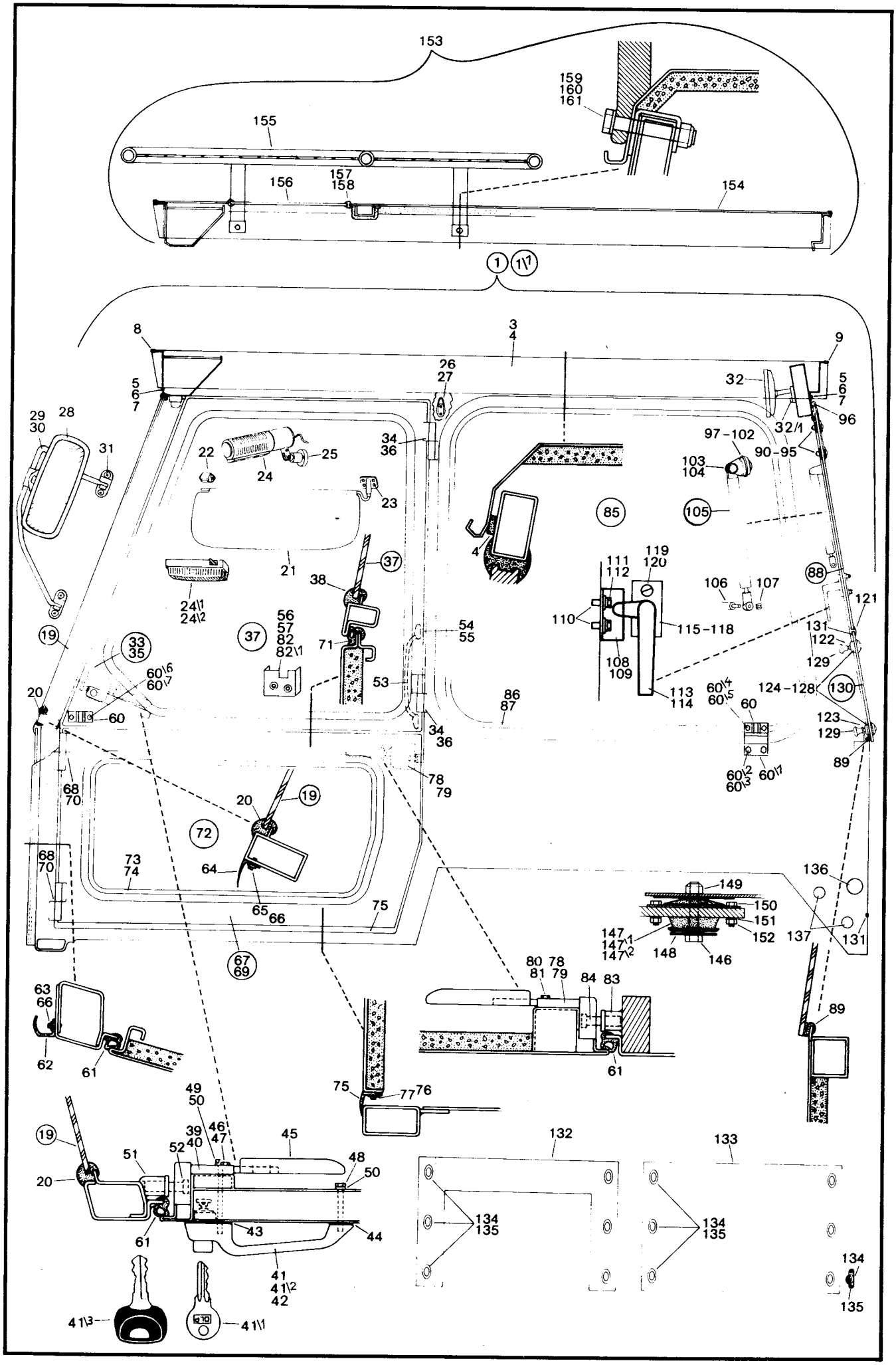
153
159
160
161
155
157
158
156
154
1
1\1
8
3
4
9
5
6
7
26
27
32
32/1
96
29
30
28
31
22
24
25
34
36
23
97-102
90-95
103
104
85
105
4
21
37
38
24\1
24\2
56
57
82
82\1
71
54
55
53
111
112
119
120
110
115-118
108
109
113
114
106
107
88
121
131
122
129
124-128
130
60\4
60\5
60
123
129
89
60\2
60\3
60\7
86
87
34
36
78
79
68
70
20
19
72
64
65
66
73
74
75
67
69
136
149
150
151
152
147
147\1
147\2
148
146
137
131
63
66
62
61
80
81
78
79
84
83
61
89
75
77
76
49
50
39
40
46
47
45
48
50
51
52
43
44
41
41\2
42
41\3
41\1
132
133
134
135
134
135
134
135

Bild-Nr.	Teil-Bezeichnung	Stück	Teil-Nr.	
122	Halter oben	2	1 43 341 01 40	Befestigung Heckscheibe unten
123	Halter unten	2	1 43 341 05 40	
124	Flachrundschraube M 8 x 45 DIN 603 verkadmet	4	7 302 670 280	
125	Spannscheibe	4	0 00 993 33 66	
126	Dichtscheibe	4	0 00 993 34 66	
127	Dichtscheibe	4	0 00 993 35 66	
128	Sechskantmutter M 8 DIN 934 verkadmet	4	7 403 677 709	
129	Knopfgriff	4	0 00 996 73 30	
130	Heckscheibe unten	1	0 43 341 08 05	
131	Kantenschutz (1400 lg/0 00 996 42 81)	1	1 00 996 59 81	
132	Zsb. Verkleidung (bei HT 21 / TB 80 / TB 65)	1	0 43 340 01 17	
133	Sichtscheibe (bei Ballastgewicht SO - 580)	1	0 43 341 13 05	
134	Drehwirbel	6	0 00 341 05 83	(Öse - 0 00 341 00 90)
135	Linsensenkblechschraube B 3,5 x 19 DIN 7983 verzi.	12	7 318 680 511	
136	Verschlußstopfen F 271 (34,5 ∅)	2	0 00 990 91 10	
137	Verschlußstopfen F 233 (25,5 ∅)	4	0 00 990 90 10	
146	Sechskantschraube M 16 x 85 DIN 931 verkadmet	4	7 234 677 766	Befestigung Fahrerkabine
147	Konus-Lager links vorne	1	1 00 993 84 78	
147/1	Konus-Lager rechts vorne	1	1 00 993 85 78	
147/2	Konus-Lager	2	0 00 993 79 78	
148	Scheibe A 17 DIN 125	8	7 451 680 166	
149	Sechskantmutter M 16 DIN 985	4	7 405 677 013	
150	Sechskantschraube M 10 x 35 DIN 933	14	7 236 677 774	
151	Federring A 10 DIN 128	14	7 482 682 210	
152	Sechskantmutter M 10 DIN 934	14	7 403 677 713	
	Fahrerhausdach für besondere Einsätze (Stapeleinrichtung) SO 596			
153	Zsb. Dach kompl.	1	1 43 340 06 13	
	(Bild-Nr. 154 bis 161 u. Bild-Nr. 40 bis 44 von Seite 85)			
154	Zsb. Dach	1	1 43 340 05 13	
155	Zsb. Schutzgitter	1	1 43 340 01 73	
156	Sichtscheibe	1	0 43 341 14 05	
157	Klemmprofil (0 00 996 76 90)	1	1 00 996 64 81	
158	Füllerprofil (0 00 996 75 90)	1	1 00 996 65 81	
159	Sechskantschraube M 14 x 90 DIN 931 verzinkt	4	7 234 677 767	
160	Sechskantmutter M 14 DIN 985	4	7 405 677 011	
161	Dichtring C 14 x 18 DIN 7603-Cu Asb.	4	7 593 641 021	

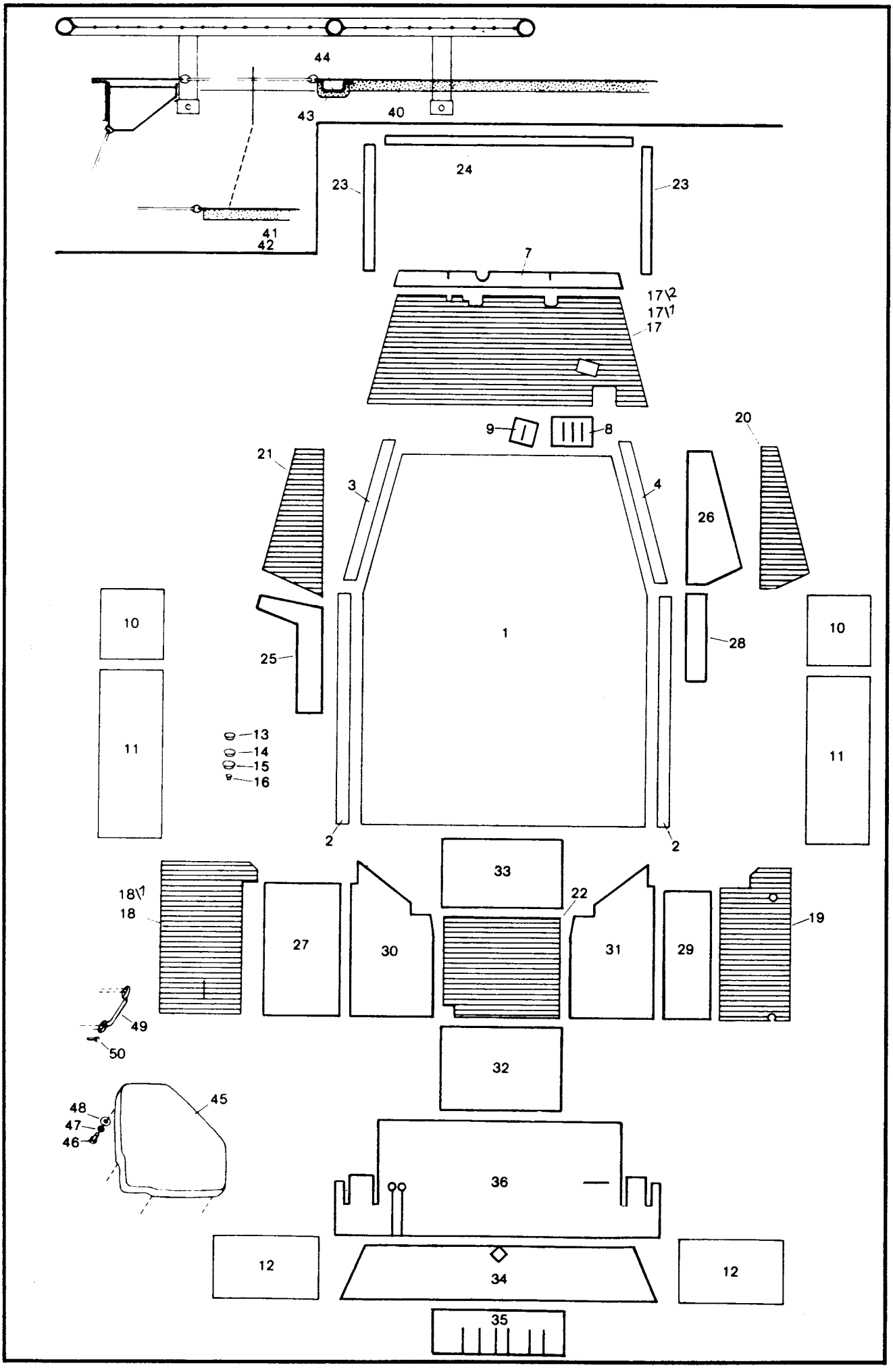
44
43
40
24
23
23
41
42
7
17\2
17\1
17
9
8
20
21
3
4
26
10
1
28
10
25
11
13
14
15
16
11
2
2
33
18\1
18
22
19
27
30
31
29
49
50
32
48
47
46
45
36
12
34
12
35

Bild-Nr.	Teil-Bezeichnung	Stück	Teil-Nr.	
	Schall-Isoliermatten für Fahrerhaus			
1	Schall-Isoliermatte (Dachmitte)	1	0 43 341 12 88	(bei So 596 siehe unten)
2	Schall-Isoliermatte (Dachseite li. u. re.)	2	0 43 341 15 88	
3	Schall-Isoliermatte (Dach Seite li.)	1	0 43 341 13 88	
4	Schall-Isoliermatte (Dach Seite re.)	1	0 43 341 14 88	
7	Schall-Isoliermatte unter Bodenblech vorne	1	0 43 341 08 88	
8	Schallschluckmatte (Steuerhebel)	1	0 43 341 20 88	
9	Schallschluckmatte (Gaspedal)	1	0 43 307 01 88	
10	Schall-Isoliermatte Seiten li. u. re. vorne	2	0 43 341 09 88	
11	Schall-Isoliermatte Seiten li. u. re. hinten	2	0 43 341 10 88	
12	Schall-Isoliermatte Rückwand	2	0 43 341 11 88	
13	Verschlußstopfen (im Bodenblech)	1	0 00 990 26 10	
14	Verschlußstopfen (26,5 ∅)	4	0 00 990 90 10	
15	Verschlußstopfen (35,6 ∅)	2	0 00 990 91 10	
16	Verschlußstopfen (13,6 ∅)	2	0 00 990 22 10	
17	Bodenmatte vorne	1	1 56 341 00 88	(bis Fgst.-Nr. 108 347)
17/1	Bodenmatte vorne	1	0 43 341 46 88	(Fgst.-Nr. 108 348 bis 110 724)
17/2	Bodenmatte vorne	1	0 43 341 51 88	(ab Fgst.-Nr. 110 725)
18	Bodenmatte links hinten	1	0 43 341 50 88	(Fgst.-Nr. 108 317 bis 108 419)
18/1	Bodenmatte links hinten	1	0 43 341 17 88	(ab Fgst.-Nr. 108 420)
19	Bodenmatte rechts hinten	1	0 43 341 18 88	
20	Bodenmatte rechts vorne	1	0 43 341 19 88	
21	Bodenmatte links vorne	1	0 43 341 44 88	
22	Bodenmatte (Trittmulde unten)	1	0 43 341 34 88	
23	Schalldämmatte } zwischen Spritzwand	2	0 43 341 22 88	
24	Schalldämmatte } und Fahrerhaus	1	0 43 341 23 88	
25	Schallschluckmatte (Bodenblech links vorne)	1	0 43 341 25 88	
26	Schallschluckmatte (Bodenblech rechts vorne)	1	0 43 341 27 88	
27	Schallschluckmatte (Bodenblech links hinten)	1	0 43 341 26 88	
28	Schallschluckmatte (Bodenblech rechts hinten)	1	0 43 341 28 88	
29	Schallschluckmatte (Batteriekastenklappe)	1	0 43 341 29 88	
30	Schallschluckmatte (Trittmulde links)	1	0 43 341 30 88	
31	Schallschluckmatte (Trittmulde rechts)	1	0 43 341 31 88	
32	Schallschluckmatte (Trittmulde hinten)	1	0 43 341 32 88	
33	Schallschluckmatte (Trittmulde vorne)	1	0 43 341 33 88	
34	Schallschluckmatte (Trittmulde hinten oben)	1	0 43 341 36 88	
35	Schallschluckmatte (Fahrerhaus - Heckbagger)	1	0 43 341 37 88	
36	Schallschluckmatte (am Steuerpult - Heckbagger)	1	0 43 341 35 88	
	Fahrerhausdach für besondere Einsätze (Stapeleinrichtung) So 596			
40	Schallisoliermatte	1	0 43 341 38 88	
41	Schallisoliermatte	1	0 43 341 39 88	
42	Schallisoliermatte	1	0 43 341 40 88	
43	Schallisoliermatte	1	0 43 341 41 88	
44	Bügel	4	1 43 343 00 25	
	So 579 – Beifahrersitz			
45	Beifahrersitz	1	0 43 291 01 01	
46	Sechskantschraube M 8 x 45 DIN 931	4	7 234 677 085	
47	Federring A 8 DIN 128	4	7 482 682 008	
48	Scheibe B 8,4 DIN 125	4	7 451 680 011	
49	Haltegriff	1	0 00 341 30 41	
50	Zylinderschraube B 4,2 x 16 DIN 7971	4	7 311 680 229	

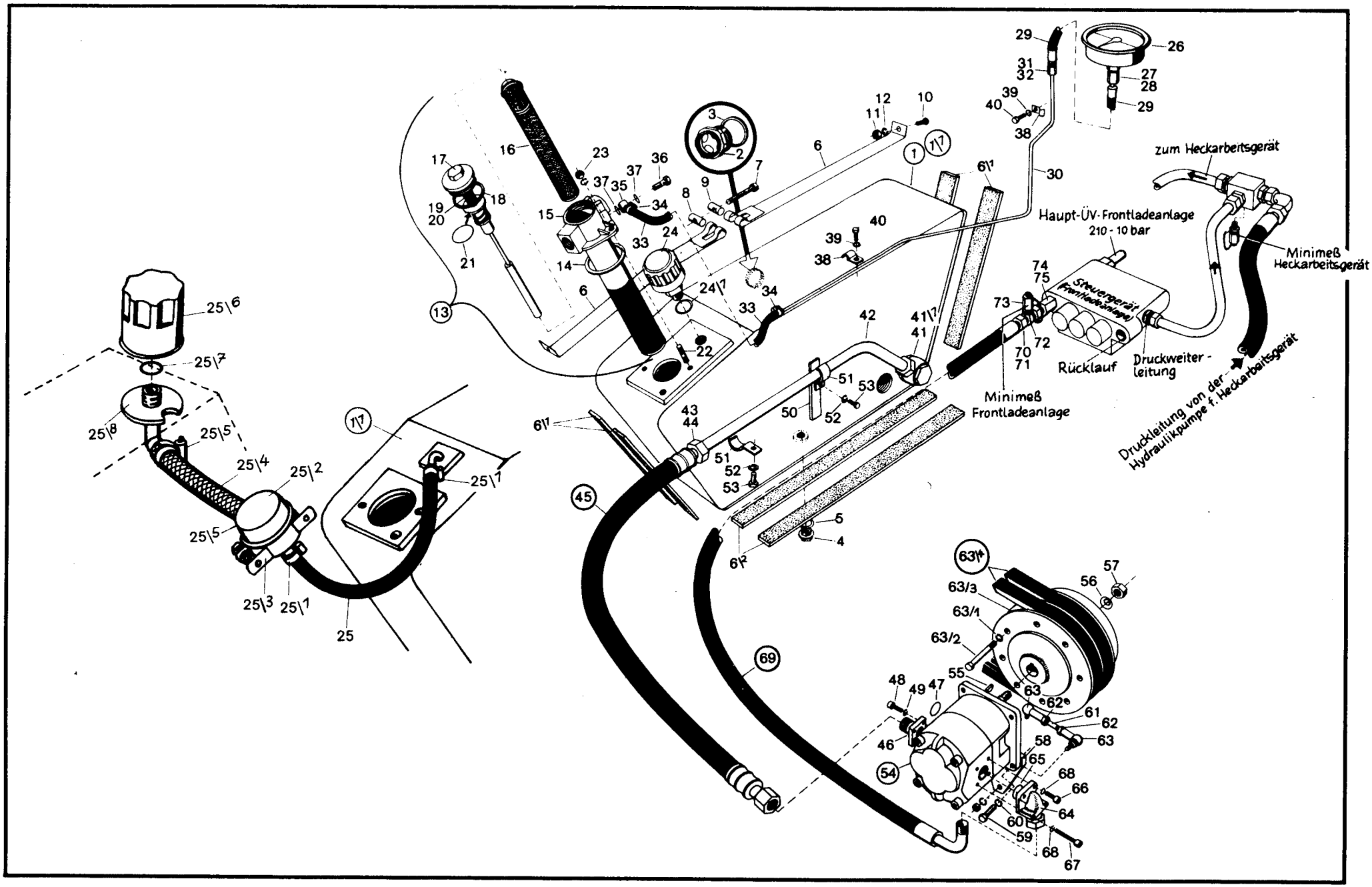
Haupt-ÜV-Frontladeanlage
210 - 10 bar
Steuergerät Frontladeanlage
zum Heckarbeitsgerät
Minimeß Heckarbeitsgerät
Druckweiter - leitung
Rücklauf
Minimeß Frontladeanlage
Druckleitung von der Hydraulikpumpe f. Heckarbeitsgerät

Kramer Allrad

Hydraulik

Hydraulikpumpenantrieb / Hydraulikpumpe Ladeanlage u. Heckarbeitsgerat / Saugleitung / Druckleitung zum Steuergerat / Rucklaufleitung Steuergerat - Ölbehälter / Steuergerat / Steuergeratbetatigung / Rucklauffilter / Luftfilter / Ölablaß / Manometer-Druckanzeige-Rücklauffilter

Hauptgruppe **36**

Bild Nr	Teil-Bezeichnung	Stück	Teil-Nr	
	Ölbehälter			
1	Zsb. Ölbehälter	1	1 43 360 03 01	(bis Fgst.-Nr. 110 739)
1/1	Zsb. Ölbehälter	1	1 43 360 04 01	(ab Fgst.-Nr. 110 740)
2	Ölstandsauge	1	0 00 363 03 46	
3	Dichtung 33 x 40 x 2 (Oilit)	1	0 00 990 49 30	
4	Verschlußschraube CM 30 x 1,5 DIN 7604	1	7 336 673 104	Ölablaßschraube
5	Dichtring A 30 x 36 DIN 7603-Cu	1	7 593 641 048	Ölablaßschraube
6	Spannband	2	1 00 993 51 11	Bef. Ölbehälter
6/1	Filzstreifen 35 x 5 x 420 lg	4	1 00 993 43 90	Bef. Ölbehälter
6/2	Filzstreifen 35 x 5 x 600 lg	2	1 00 993 32 90	Bef. Ölbehälter
7	Zylinderschraube AM 6 x 50	1	7 250 670 625	Bef. Ölbehälter
8	Bolzen mit Gewinde	1	0 00 990 00 15	Bef. Ölbehälter
9	Bolzen ohne Gewinde	1	0 00 990 01 15	Bef. Ölbehälter
10	Flachkopfschraube M 8 x 16 DIN 933-8.8	2	0 00 995 06 69	Bef. Ölbehälter
11	Sechskantmutter M 8 DIN 934	2	7 403 677 005	Bef. Ölbehälter
12	Federring A 8 DIN 128	2	7 482 682 008	Bef. Ölbehälter
	Rücklauffilter			
13	Rücklauffilter kompl.	1	0 00 360 01 88	
14	Dichtring 90 x 100 x 2	1	0 00 996 78 27	
15	Zsb. Filtergehäuse	1	0 00 360 01 08	
16	Filtereinsatz	1	0 00 363 37 31	
17	Verschlußschraube	1	0 00 990 01 09	(Zsb. Verschlußschraube kpl. - 0 00 360 16 92)
18	Dichtring 7,0 x 79 x 2 Form A-Perpunan	1	0 00 996 60 11	(Zsb. Verschlußschraube kpl. - 0 00 360 16 92)
19	Spannstift 8 x 30 DIN 1481	1	7 514 682 065	(Zsb. Verschlußschraube kpl. - 0 00 360 16 92)
20	Drahthülse	1	0 00 361 00 63	(Zsb. Verschlußschraube kpl. - 0 00 360 16 92)
21	O-Ring 56,82 x 2,62	1	0 00 996 88 07	(Zsb. Verschlußschraube kpl. - 0 00 360 16 92)
22	Stiftschraube M 8 x 16 DIN 938-5.8	2	7 395 673 202	(mit Loctite 02 42 gesichert)
23	Sechskantmutter M 8 DIN 934	2	7 403 677 005	(mit Loctite 02 42 gesichert)
	Beluftungsfilter			
24	Einschraub-Belufter	1	0 00 363 32 34	bis Fgst.-Nr. 110 739
24/1	O-Ring 25,07 x 2,62	1	0 00 996 91 07	bis Fgst.-Nr. 110 739
25	Schlauch NW 15 - 510 lg.	1	1 00 993 33 54	ab Fgst.-Nr. 110 740
25/1	Schlauchklemme 17-19	2	0 00 993 28 28	ab Fgst.-Nr. 110 740
25/2	Gehäuse	1	0 00 363 02 04	ab Fgst.-Nr. 110 740
25/3	Spannschelle	1	0 00 993 29 28	ab Fgst.-Nr. 110 740
25/4	Schlauch NW 21 - 580 lg.	1	1 00 993 34 54	ab Fgst.-Nr. 110 740
25/5	Schlauchklemme	2	0 00 993 73 29	ab Fgst.-Nr. 110 740
25/6	Ölfilter	1	**0 00 363 43 34**	ab Fgst.-Nr. 110 740
25/7	Runddichtring 19,18 x 2,46	1	0 00 996 75 06	ab Fgst.-Nr. 110 740
25/8	Zsb. Stutzen kpl. (Gewinde 3/4" - 16 UNF)	1	1 43 360 00 93	(Scheibe 1 62 363 00 52)
	Druckanzeige im Rücklauffilter			
26	Manometer	1	0 00 363 06 47	
27	Verschraubung MAV 6-LR (mit Dichtring)	1	0 00 363 77 17	
28	Dichtring 9 x 11 DIN 7603-Cu	1	7 593 641 113	
29	Schlauchleitung 200 lg.	1	0 00 993 04 21	
30	Rohrleitung (6 x 1 x 1270 lg.)	1	1 43 363 82 24	
31	Schneidring L 6 DIN 3861	2	7 786 680 101	
32	Überwurfmutter AL 6 DIN 3870	2	7 788 010 552	
33	Schlauchstück	1	1 00 993 26 23	
34	Schlauchklemme	2	0 00 993 08 29	
35	Ringstück (M 10 x 1)	1	0 00 990 33 26	
36	Hohlschraube A 4 DIN 7623 (M 10 x 1)	1	7 803 675 004	
37	Dichtring A 10 x 14,0 DIN 7603-Cu	2	7 593 641 015	
38	Schelle	2	1 00 993 02 30	
39	Federring A 6 DIN 128	2	7 482 682 006	
40	Sechskantschraube M 6 x 12 DIN 933	2	7 236 677 078	

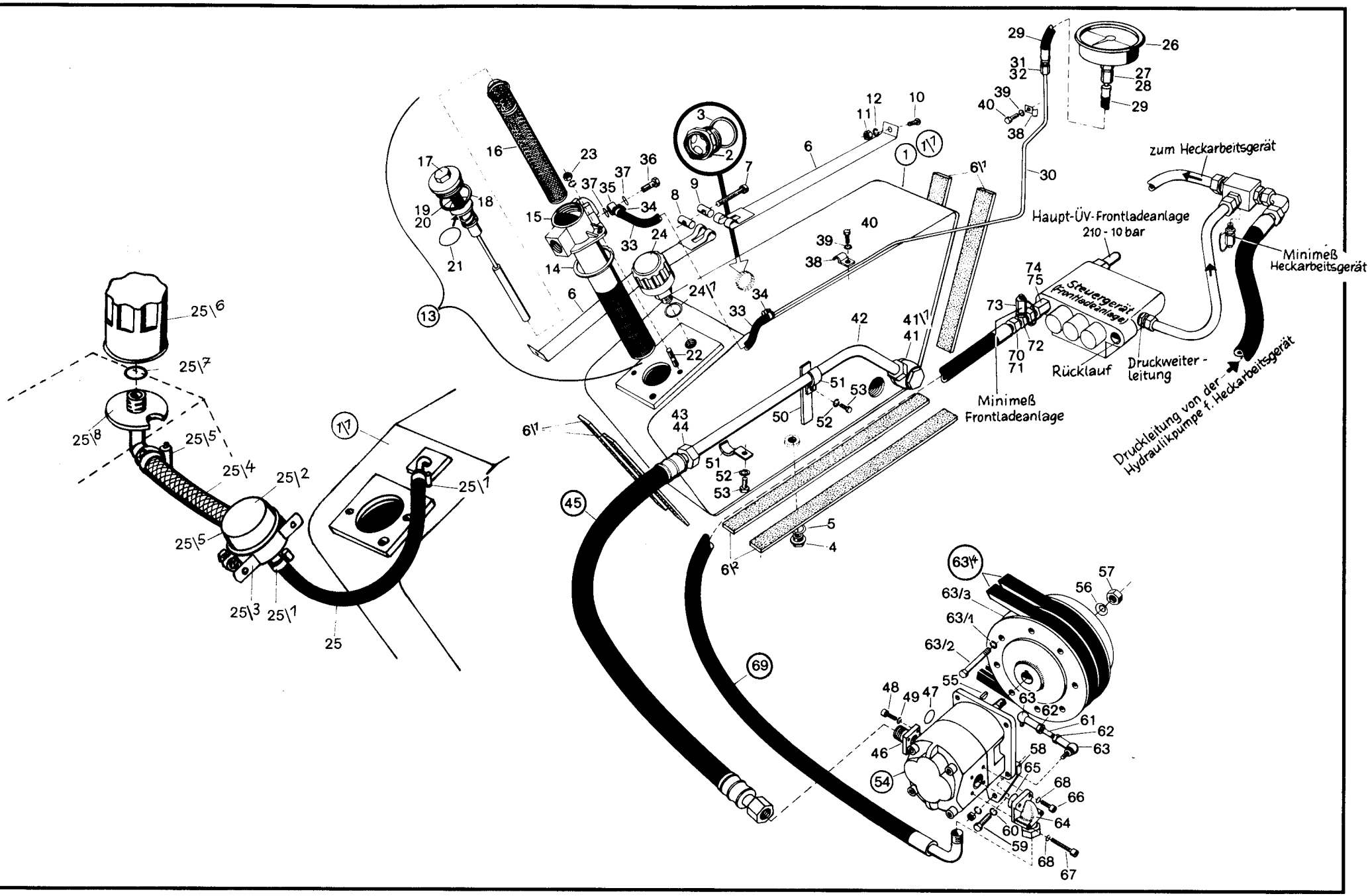
zum Heckarbeitsgerät
Haupt-ÜV-Frontladeanlage
210 - 10 bar
Minimeß
Heckarbeitsgerät
Steuergerät
Frontladeanlage
Rücklauf
Druckweiter-
leitung
Minimeß
Frontladeanlage
Druckleitung von der
Hydraulikpumpe f. Heckarbeitsgerät

Kramer Allrad

Hydraulik

Hydraulikpumpenantrieb / Hydraulikpumpe Ladeanlage u. Heckarbeitsgerät / Saugleitung / Druckleitung zum Steuergerät / Rücklaufleitung Steuergerät - Ölbehälter / Steuergerat / Steuergerätbetätigung / Rücklauffilter / Luftfilter / Ölablaß / Manometer-Druckanzeige-Rücklauffilter

Hauptgruppe **36**

Bild-Nr	Teil-Bezeichnung	Stück	Teil-Nr.	
	Saugleitung Ölbehälter – Hydraulikpumpe für Ladeanlage			
41	Verschraubung DSVW 28	1	0 00 363 35 16	
41/1	Dichtring 33 x 42 x 2 DIN 7603-Cu	1	7 593 641 053	
42	Rohrleitung 28 x 1,5 x 970 lg	1	1 43 363 10 22	**ab Fgst.-Nr. 110 740**
43	Schneidring L 28	1	7 786 680 108	Saugleitung 0 00 993 96 25 –
44	Überwurfmutter AL 28 DIN 3870	1	7 788 010 559	NW 25 - 1500 lg. –
45	Schlauchleitung 570 lg.	1	0 00 993 67 17	(O-Ring 21,95 x 1,78 – 0 00 996 54 08)
46	Gerade-Flanschverschraubung	1	0 00 363 90 21	
47	O-Ring 32 x 2,5	1	0 00 996 60 06	
48	Zylinderschraube M 8 x 25 DIN 912 10,9	4	7 252 677 046	
49	Federring 8 DIN 7980	4	7 481 682 006	
50	Halter	1	1 43 363 05 40	
51	Rohrschelle	2	1 00 993 44 29	0 00 993 89 28
52	Federring A 8 DIN 128	2	7 482 682 008	
53	Sechskantschraube M 8 x 25 DIN 933	2	7 236 677 133	
	Hydraulikpumpenantrieb - Hydraulikpumpe für Ladeanlage (Hydraulikpumpe für die Lenkung mit Antriebsteilen siehe Hauptgruppe 27 - Seite 61)			
54	Hydro-Zahnradpumpe (25 cm³ links) (F 2 L)	1	0 00 361 01 97	
55	Scheibenfeder 5 x 7,5 DIN 6888	1	7 537 106 013	
56	Federscheibe B 16 DIN 137	1	7 473 622 070	
57	Sechskantmutter M 16 x 1,5 DIN 439	1	7 401 677 053	**ab Fgst.-Nr. 115 523**
58	Halter	1	1 43 361 01 40	Zsb. Halter (1) 1 43 360 01 40
59	Sechskantschraube M 10 x 30 DIN 933-8	2	7 236 677 161	
60	Federring A 10 DIN 128	2	7 482 682 010	
61	Stiftschraube BM 14 x 1,5 x 70 DIN 976	1	7 509 677 009	Stütze (1) 1 43 361 00 42
62	Sechskantmutter M 14 x 1,5 DIN 934	2	7 403 677 012	Schmiernippel (2) 7 761 675 005
63	Winkelgelenk AS 19 DIN 71 082 (gehärtet)	2	0 00 994 05 31	Gelenklager (2) 0 00 994 97 30
63/1	Federring A 8 DIN 128	8	7 482 682 008	Sicherungsr. 20x1,2 (2) 7 790 682 020
63/2	Sechskantschrauben M 8 x 65 DIN 931	8	7 234 677 089	Sicherungsr. 35x1,5 (2) 7 791 682 035
63/3	Keilriemenscheibe am Motor	1	1 43 361 03 16	
63/4	Schmalkeilriemen 12,5 x 1200/1 Satz = 2 Stück	1	0 00 996 24 04	
	Druckleitung von der Hydraulikpumpe zum Steuergerät			
64	Winkel-Flanschverschraubung	1	0 00 363 91 21	
65	O-Ring 32 x 2,5	1	0 00 996 60 06	
66	Zylinderschraube M 8 x 25 DIN 912-8.8	2	7 252 677 046	
67	Zylinderschraube M 8 x 50 DIN 912-8.8	2	7 252 677 051	
68	Federring 8 DIN 7980	4	7 481 682 006	
69	Schlauchleitung 920 lg.	1	0 00 993 15 23	
70	Überwurfmutter AS 20 DIN 3870	1	7 788 010 570	
71	Schneidring S 20 DIN 3861	1	7 786 680 117	
72	Meßverschraubung 20 } Druckkontrolle	1	0 00 363 57 21	
73	Minimeßanschlußstück } Hydraulik (210 atu)	1	0 00 363 88 17	
74	Verschraubung	1	1 00 363 92 21	
75	Dichtring A 18 x 24 DIN 7603-Cu	1	7 593 641 029	
76	Schlauchschelle	1	0 00 993 64 28	

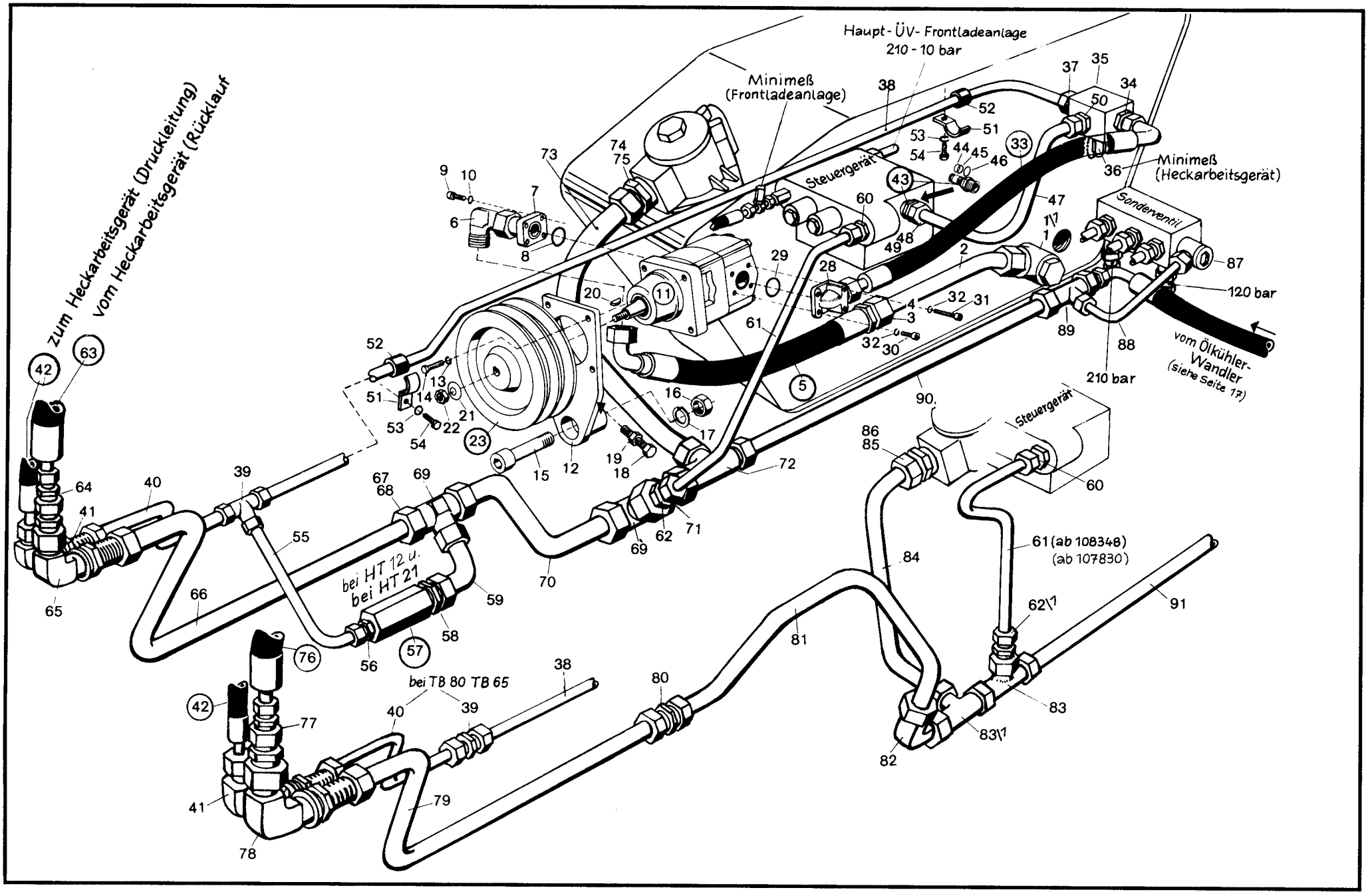
Haupt-ÜV-Frontladeanlage
210 - 10 bar
Minimeß
(Frontladeanlage)
Steuergerät
Sonderventil
Minimeß
(Heckarbeitsgerät)
120 bar
210 bar
vom Ölkühler-
Wandler
(siehe Seite 17)
zum Heckarbeitsgerät (Druckleitung)
vom Heckarbeitsgerät (Rücklauf
bei HT 12 u.
bei HT 21
bei TB 80 TB 65
61 (ab 108348)
(ab 107830)

Kramer Allrad

Hydraulik

Hydraulikpumpenantrieb/Hydraulikpumpe Ladeanlage u. Heckarbeitsgerät/ Saugleitung/Druckleitung zum Steuergerät/Rücklaufleitung Steuergerät – Ölbehälter/Steuergerät/Steuergerätbetätigung/Rücklauffilter/Luftfilter/ Ölablaß/Manometer-Druckanzeige-Rücklauffilter

Hauptgruppe **36**

Bild-Nr.	Teil-Bezeichnung	Stück	Teil-Nr.	
	Saugleitung Ölbehälter – Hydraulikpumpe für Heckbagger			
1	Verschraubung DSVW 28	1	0 00 363 35 16	
1/1	Dichtring 33 x 42 x 2 DIN 7603-Cu	1	7 593 641 053	
2	Rohrleitung 28 x 1,5 x 245 lg	1	1 56 363 02 24	**ab Fgst.-Nr. 110 740**
3	Schneidring L 28 DIN 3861	1	7 786 680 108	Saugleitung 0 00 993 95 25 –
4	Überwurfmutter AL 28 DIN 3870	1	7 788 010 559	NW 25 - 1050 lg. –
5	Schlauchleitung 750 lg	1	0 00 993 85 17	(O-Ring 21,95 x 1,78 – 0 00 996 54 08)
6	Verschraubung évW 28 L	2	0 00 363 51 16	Schlauchschelle 0 00 993 89 28
7	Gerade-Flanschverschraubung	1	0 00 363 90 21	
8	O-Ring 32x2,5	1	0 00 996 60 06	
9	Zylinderschraube M 8x25 DIN 912-8.8	4	7 252 677 046	
10	Federring 8 DIN 7980	4	7 481 682 006	
	Hydraulikpumpenantrieb – Hydraulikpumpe für Heckbagger			
11	Hydro-Zahnradpumpe (25 cm^3 - rechts) (F 1 L)	1	0 00 361 02 97	
12	Zsb. Halteplatte	1	1 43 360 03 11	
13	Federring A 10 DIN 128	4	7 482 682 010	
14	Sechskantschraube M 10 x 28 DIN 933	4	7 236 677 160	
15	Zylinderschraube M 20 x 60 DIN 912	1	7 252 677 256	
16	Sechskantmutter M 20 DIN 934-8	1	7 403 677 017	
17	Federring A 20 DIN 128	1	7 482 682 020	
18	Sechskantschraube 14x65 DIN 933	1	7 236 677 224	
19	Sechskantmutter M 14 DIN 934	1	7 403 677 011	
20	Scheibenfeder 5x7,5 DIN 6888	1	7 537 106 013	
21	Federscheibe B 16 DIN 137	1	7 473 682 070	
22	Sechskantmutter M 16x1,5 DIN 439	1	7 401 677 053	
23	Keilriemenscheibe (auf Pumpe)	1	1 43 361 04 16	
	Druckleitung von der Hydraulikpumpe zum Heckbagger			
28	Winkelflanschverschraubung	1	0 00 363 91 21	
29	O-Ring 32x2,5	1	0 00 996 60 06	
30	Zylinderschraube M 8x25 DIN 912-8.8	2	7 252 677 046	
31	Zylinderschraube M 8x50 DIN 912-8.8	2	7 252 677 051	
32	Federring 8 DIN 7980	4	7 481 682 006	
33	Schlauchleitung 610 lg.	1	0 00 993 14 23	
34	Verschraubung GE 20 SM	1	0 00 363 52 21	
35	Reduzierverschraubung	1	1 00 363 93 21	
36	Minimeßverschraubung (Anschlußstück)	1	0 00 363 88 17	
37	Verschraubung GE 22 LM	1	0 00 363 14 16	
38	Rohrleitung 22x2x1485 lg.	1	1 43 363 77 24	**bei TB 80 / TB 65**
39	Verschraubung T 22-L	1	0 00 363 03 20	Verschr. G 22 - L - 0 00 363 22 15
40	Rohrleitung 22x2x325 lg.	1	1 43 363 78 24	Rohrl. 22 x 2 x 360 lg. - 1 43 363 18 25
41	Verschraubung WSV 22-L	1	0 00 363 24 17	
42	Schlauchleitung 1100 lg. (22 Ø) NW 20	1	0 00 993 49 19	NW 20 - 1100 lg. - 0 00 993 04 26 –
43	Druckweiterleitung (Einzelteile siehe Seite 97)	1	1 00 363 95 21	(O-Ring 18,77 x 1,78 - 0 00 996 53 08)
44	O-Ring Ø 15,6x Ø 19,12 (NB 90)	1	0 00 996 43 07	
45	Stützring	1	0 00 996 34 27	
46	O-Ring Ø 19,18xØ 24,10 (NB 70)	1	0 00 996 75 06	
47	Rohrleitung 20x2x445 lg.	1	1 43 363 76 24	
48	Überwurfmutter AS 20 M 30x2 DIN 3870	1	7 788 010 570	
49	Schneidring S 20 DIN 3861	1	7 786 680 117	
50	Verschraubung GE 20 SM	1	0 00 363 52 21	
51	Schelle	2	1 00 993 44 29	
52	Schlauchstück 22x3-4x60 lg	2	1 00 993 25 22	
53	Federring A 8 DIN 128	2	7 482 682 008	Bef. Druckleitung
54	Sechskantschraube M 8x20 DIN 933	2	7 236 677 131	

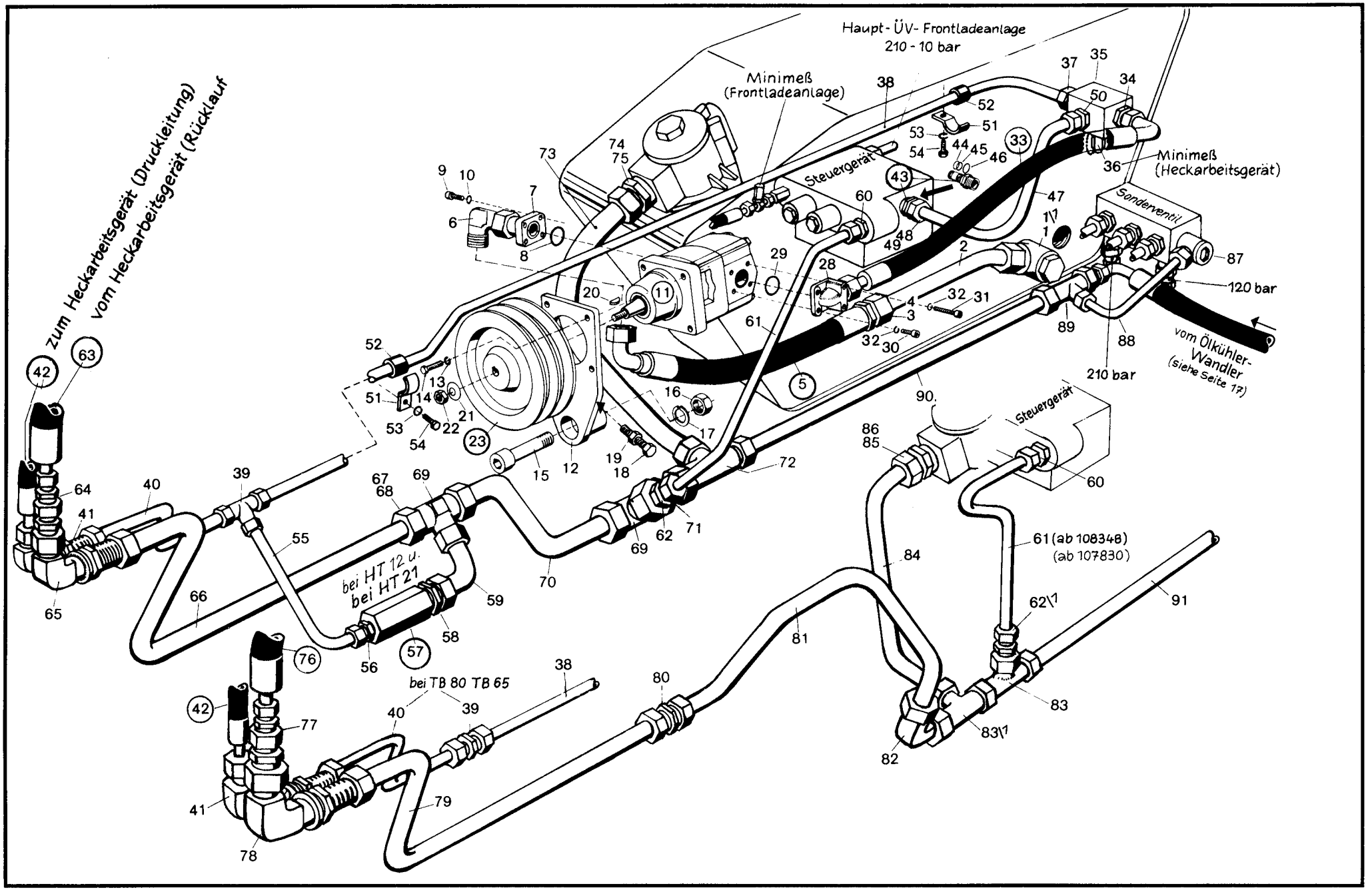
Haupt- ÜV- Frontladeanlage
210 - 10 bar
Minimeß
(Frontladeanlage)
Steuergerät
Sonderventil
Minimeß
(Heckarbeitsgerät)
120 bar
210 bar
vom Ölkühler-
Wandler
(siehe Seite 17)
zum Heckarbeitsgerät (Druckleitung)
vom Heckarbeitsgerät (Rücklauf
bei HT 12 u.
bei HT 21
bei TB 80 TB 65
61 (ab 108348)
(ab 107830)

Kramer Allrad

Hydraulik

Hydraulikpumpenantrieb/Hydraulikpumpe Ladeanlage u. Heckarbeitsgerät / Saugleitung/Druckleitung zum Steuergerät/Rücklaufleitung Steuergerät – Ölbehälter/Steuergerät/Steuergerätbetätigung/Rücklauffilter/Luftfilter/ Ölablaß/Manometer-Druckanzeige-Rücklauffilter

Hauptgruppe **36**

Bild-Nr.	Teil-Bezeichnung	Stück	Teil-Nr.	
	Druckleitung Druckbegrenzungsventil (zur Rücklaufleitung Heckbagger)			
55	Rohrleitung 22 x 2 x 270 lg	1	1 43 363 79 24	**Nur bei angebautem HT 21 –**
56	Verschraubung GE 22 LM	1	0 00 363 14 16	(bei angebautem TB 80/TB 65 ist das
57	Druckbegrenzungsventil (185 bar)	1	0 00 361 81 83	Druckbegrenzungsventil im Steuer-
58	Verschraubung GE 35 LM	1	0 00 363 94 21	gerät des Baggers eingebaut).
59	Zsb. Rohrleitung	1	1 43 360 00 91	
	Rücklaufleitung Steuergerät – Ölbehälter			
60	Verschraubung GE 18-LM (M 18 x 1,5)	1	0 00 363 50 15	**ab Fgst.-Nr. 108 348**
61	Rohrleitung 18 x 1,5 x 405 lg.		1 43 363 32 27	18 × 1.5 × 410 lg. – 1 43 363 43 27
62	Verschraubung KOR 35-18-L	1	0 00 363 05 21	
62/1	Verschraubung KOR 28-18-L (ab Fgst.-Nr. 108 493)	1	0 00 363 16 17	
	Rücklaufleitung Heckbagger – Ölbehälter (bis Fgst.-Nr. 108492)			
63	Schlauchleitung 1100 lg. (28 ∅) (0 00 993 29 23)	1	0 00 993 48 19	
64	Verschraubung KOR 35-28-L	1	0 00 363 78 20	
65	Verschraubung WSV 35 L	1	0 00 363 96 21	
66	Rohrleitung 35 x 1,5 x 727 lg.	1	0 43 363 26 27	
67	Überwurfmutter AL 35 DIN 3870	1	7 788 010 595	
68	Schneidring L 35 DIN 3861	1	7 786 680 109	
69	Verschraubung T 35-L	2	0 00 363 97 21	
70	Rohrleitung 35 x 1,5 x 577 lg	1	0 43 363 27 27	
71	Rohrleitung 35 x 1,5 x 80 lg.	1	1 43 363 28 27	
72	Verschraubung TR 35-35-28-L	1	0 00 363 98 21	
73	Rohrleitung 35 x 1,5 x 515	1	0 43 363 29 27	
74	Verschraubung GE 35-LM (M 36 x 1,5)	1	1 00 363 99 21	
75	Dichtring A 36 x 42 DIN 7603-Cu	1	7 593 641 055	
	Rücklaufleitung Heckbagger – Ölbehälter (ab Fgst.-Nr. 108493)			
76	Schlauchleitung NW 25 - 1100 lg. (0 00 993 48 19)	1	0 00 993 03 26	(0-Ring 21,95 x 1,78 - 0 00 996 54 08)
77	Verschraubung KOR 35-28-L	1	0 00 363 78 20	
78	Verschraubung WSV 35-L	1	0 00 363 96 21	
79	Rohrleitung 35 x 1,5 x 776 lg.	1	0 43 363 37 27	Schelle - 1 00 993 86 28
80	Verschraubung G 35-L	1	0 00 363 49 48	
81	Rohrleitung 35 x 1,5 x 739 lg.	1	0 43 363 39 27	
82	Verschraubung EVW 35 PL	1	0 00 363 65 48	
83	Verschraubung EVL 28 PL	1	0 00 363 64 48	
83/1	Verschraubung TR 35-35-28-L	1	0 00 363 98 21	
84	Rohrleitung 35 x 1,5 x 515	1	0 43 363 29 27	
85	Verschraubung GE 35-LM-M 36 x 1,5	1	1 00 363 99 21	
86	Dichtring A 36 x 42 DIN 7603-Cu	1	7 593 641 055	
	Rücklaufleitung Sonderventil – Ölbehälter			
87	Verschraubung DSVW 15-LM	1	0 00 363 53 15	
88	Rohrleitung 15 x 1,5 x 265 lg.	1	1 43 363 10 27	siehe Seite 53 Bild 69
89	Verschraubung TR 28-15-28-L	1	0 00 363 72 16	
90	Rohrleitung 28 x 1,5 x 355 lg.	1	1 43 363 31 27	
91	Rohrleitung 28 x 1,5 x 330 lg.	1	1 43 363 42 27	(ab Fgst.-Nr. 108 493)

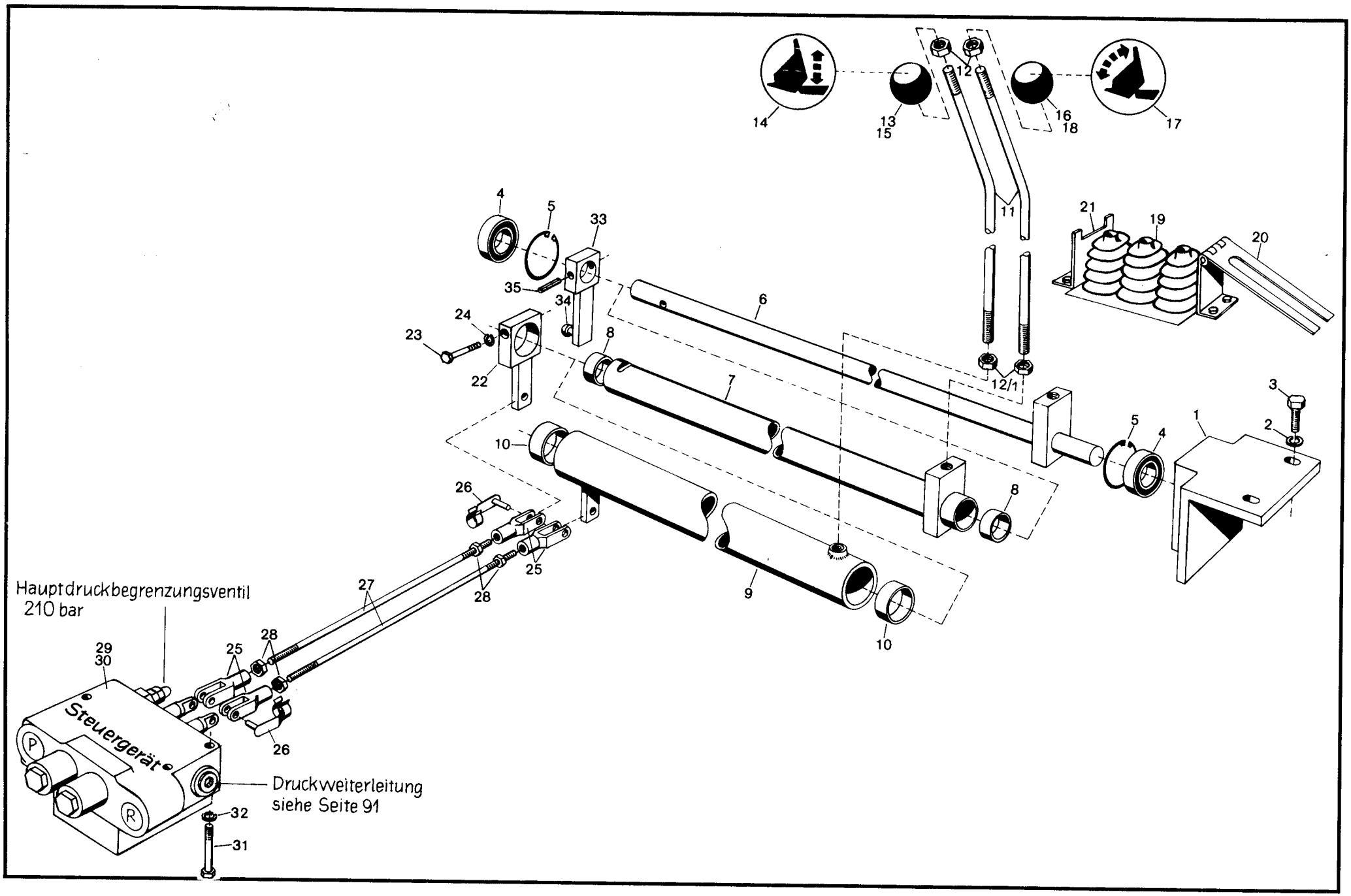
Hauptdruckbegrenzungsventil
210 bar
Steuergerät
P
R
Druckweiterleitung
siehe Seite 91
1
2
3
4
5
6
7
8
9
10
11
12
12/1
13
14
15
16
17
18
19
20
21
22
23
24
25
26
27
28
29
30
31
32
33
34
35

Kramer Allrad

Hydraulik
Hydraulikpumpenantrieb – Hydraulikpumpe Ladeanlage und Heckarbeitsgerät – Saugleitung – Druckleitung zum Steuergerät – Rücklaufleitung Steuergerät – Ölbehälter – Steuergerät – Steuergerätbetätigung – Rücklauffilter – Luftfilter – Ölablaß – Manometer-Druckanzeige-Rücklauffilter

Hauptgruppe **36**

Bild-Nr.	Teil-Bezeichnung	Stück	Teil-Nr.	
	Steuergerätbetätigung – Steuergeräte			
1	Zsb. Lagerung	1	1 43 360 00 27	
2	Federring A 10 DIN 128	2	7 482 682 010	
3	Sechskantschraube M 10 x 25 DIN 933	2	7 236 677 159	
4	Pendelkugellager 2202-2 RS	2	0 00 994 22 15	
5	Sicherungsring 35 x 1,5 DIN 472	2	7 491 682 035	
6	Zsb. Schaltwelle	1	1 43 360 01 20	
7	Schaltrohr (Einkippen-Auskippen)	1	1 43 360 02 58	
8	Lagerbuchse	2	0 00 994 05 06	
9	Zsb. Schaltrohr (Heben-Senken)	1	1 43 360 03 58	
10	Lagerbuchse	2	0 00 994 06 06	
11	Schalthebel	2	1 43 361 03 18	
12	Sechskantmutter M 10 DIN 934	4	7 403 677 007	
12/1	Sechskantmutter M 12 DIN 934	2	7 403 677 009	
13	Zsb. Knopfgriff (Bild 14 u. 15)	1	1 00 360 00 34	
14	Symbol (Heben-Senken) – Heben-Senken	1	0 00 435 00 43	
15	Knopfgriff	1	0 00 996 75 30	
16	Zsb. Knopfgriff (Bild 17-18)	1	1 00 360 01 34	
17	Symbol (Einkippen-Auskippen) – Einkippen-Auskippen	1	0 00 435 01 43	
18	Knopfgriff	1	0 00 996 75 30	
19	Faltenbalg	1	1 00 996 44 50	
20	Scharnier – Schaltsperre für	1	1 00 994 83 81	
21	Auflagewinkel – Steuerhebel	1	1 43 361 01 32	
22	Zsb. Hebel	1	1 43 360 01 18	
23	Sechskantschraube M 8 x 50 DIN 931	1	7 234 677 086	
24	Federring A 8 DIN 128	1	7 482 862 008	
25	Gabelkopf G 8 x 16 DIN 71752	4	7 821 104 007	
26	ES-Bolzen	4	0 00 990 22 12	
27	Gestänge	2	1 43 361 00 48	
28	Sechskantmutter M 8 DIN 934	5	7 403 677 005	
29	Steuergerät – 2 Schieber	1	0 00 361 74 02	Einzelteile siehe
30	Steuergerät – 3 Schieber	1	0 00 361 75 02	Seite 97
31	Sechskantschraube M 8 x 70 DIN 931	3	7 234 677 090	
32	Federring A 8 DIN 128	3	7 482 682 008	
33	Zsb. Hebel (Betätigung 3. Schieber)	1	1 43 360 00 18	
34	Kugelzapfen B 13 x 5 DIN 71803	1	7 825 670 105	
35	Spiralspannstift 6 x 30 DIN 7344	1	7 527 262 315	

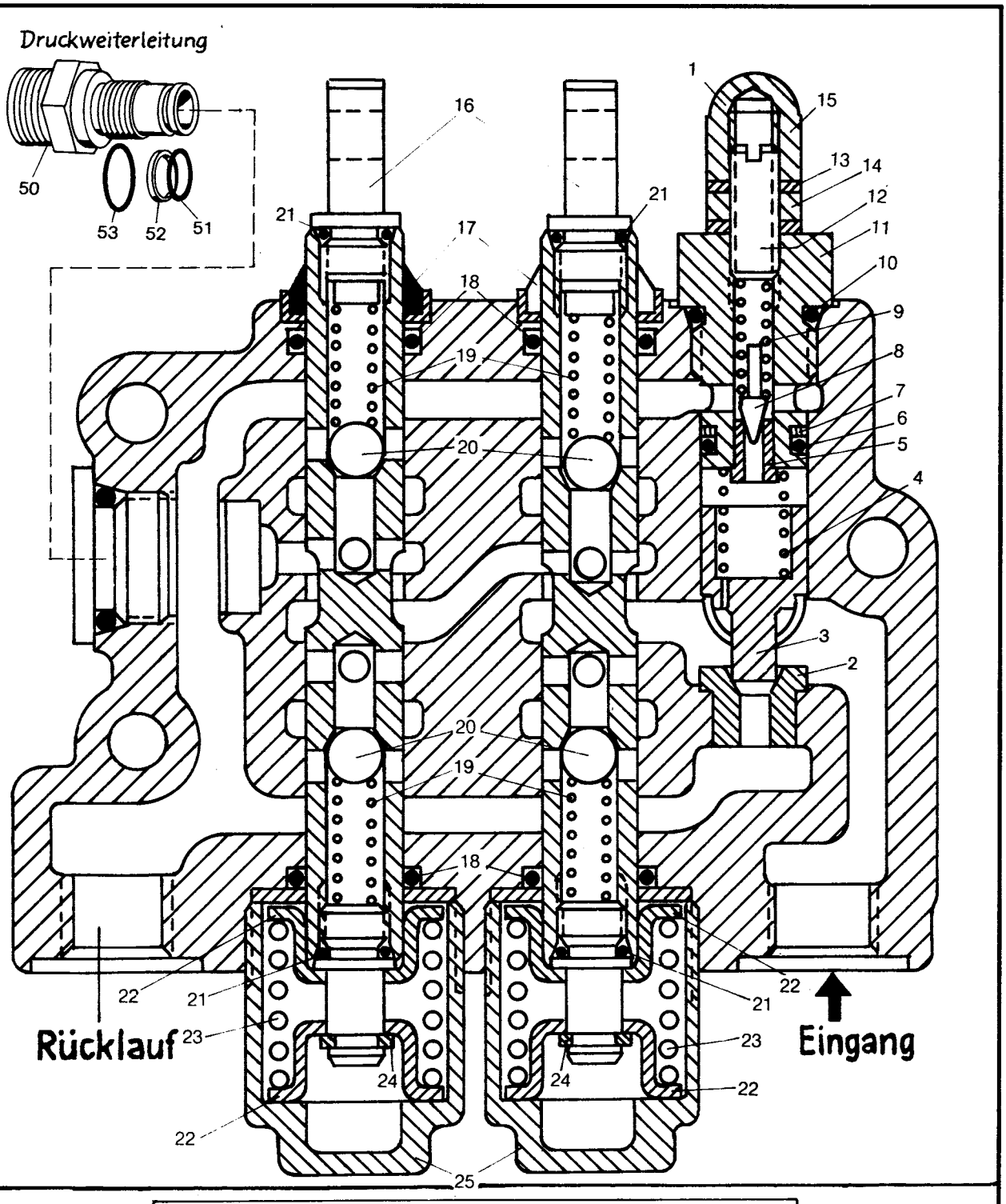
Druckweiterleitung
50
53
52
51
16
21
17
18
19
20
1
15
13
14
12
11
10
9
8
7
6
5
4
3
2
Rücklauf
Eingang
22
23
24
25

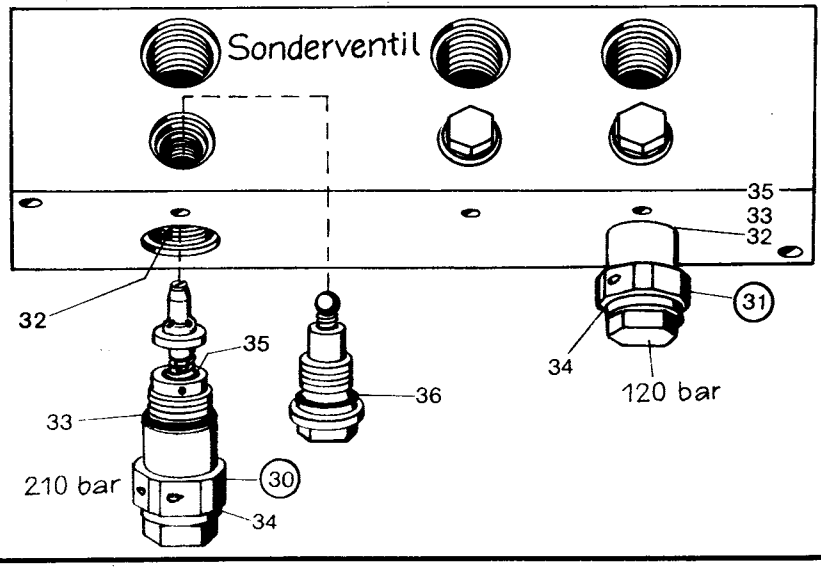
Sonderventil
35
33
32
31
34
120 bar
36
210 bar
30

Kramer Allrad

Hydraulik

Einzelteile für Steuergeräte, Druckweiterleitung und Sonderventil

Hauptgruppe **36**

Bild-Nr.	Teil-Bezeichnung	Stück	Teil-Nr.	
	Einzelteile für Steuergeräte (Bild-Nr. 29 u. 30 - Seite 95)			
1	Hauptdruckbegrenzungsventil kpl. (210 atü)	1	0 00 361 31 83	
2	Ventilsitz (im Gehäuse eingepaßt)	1	0 00 361 33 83	
3	Ventileinsatz	1	0 00 361 34 83	
4	Feder	1	0 00 992 50 03	
5	Ventilsitz	1	0 00 361 35 83	
6	O-Ring 104 x 14,1 A	1	0 00 996 74 06	
7	Stützring 109 x 14,1 T	1	0 00 996 97 28	
8	Ventilkegel	1	0 00 361 36 83	
9	Feder	1	0 00 992 51 03	
10	O-Ring 105 x 8 L	1	0 00 996 73 06	
11	Einschraubteil	1	0 00 363 08 21	
12	Schraube 27 x 53	1	0 00 995 11 69	
13	Dichtring 103 x 4	2	0 00 996 86 06	
14	Mutter 17 x 36	1	0 00 990 62 24	
15	Hutmutter 37 x 5	1	0 00 990 63 24	
*16	Steuerschieber kpl.	2-3	0 00 361 39 83	
17	Abstreifer	2-3	0 00 996 26 27	
18	O-Ring 104 x 114 A	4-6	0 00 996 46 07	
19	Druckfeder	4-6	0 00 992 52 03	
20	Kugel 98 x 24 } im Steuerschieber	4-6	0 00 994 03 80	
21	O-Ring 105 x 4 L	4-6	0 00 996 23 07	
22	Federkappe	4-6	0 21 361 05 25	
23	Feder	2-3	0 00 992 53 03	
24	Klemmring	2-3	0 21 361 00 51	
25	Abdeckkappe	2-3	0 21 361 06 25	

***Zu Bild-Nr. 16**
Steuerschieber sind mit Farbe gekennzeichnet. Es sind die Farben schwarz, blau, gelb und grün möglich.
Es ist erforderlich, bei Bestellung eines Steuerschiebers die Farbe anzugeben.

	Einzelteile für das Sonderventil (Bild-Nr. 43 - Seite 99)			
30	Druckbegrenzungsventil (210 bar)	1	0 00 361 16 84	
31	Druckbegrenzungsventil (120 bar)	1	0 00 361 17 84	
32	USIT-Ring 10,7 x 16 x 1,5	1-2	0 00 996 81 32	
33	O-Ring 16 x 2,5	1-2	0 00 996 70 08	
34	Dichtring A 16 x 22 DIN 7603-Cu	1-2	7 593 641 025	
35	Seeger-Paßscheibe ∅ 5/10 x 0,3 DIN 988	1-5	7 464 680 071	(für Druckeinstellung)
36	O-Ring 11 x 2	1-3	0 00 996 71 08	
	Einzelteile für die Druckweiterleitung (Bild-Nr. 43 - Seite 91)			
50	Druckweiterleitung	1	1 00 363 95 21	
51	O-Ring 15,6 x 19,12 (NB 90)	1	0 00 996 43 07	
52	Stützring	1	0 00 996 34 27	
53	O-Ring 19.8 x 24,10 (NB 70)	1	0 00 996 75 06	

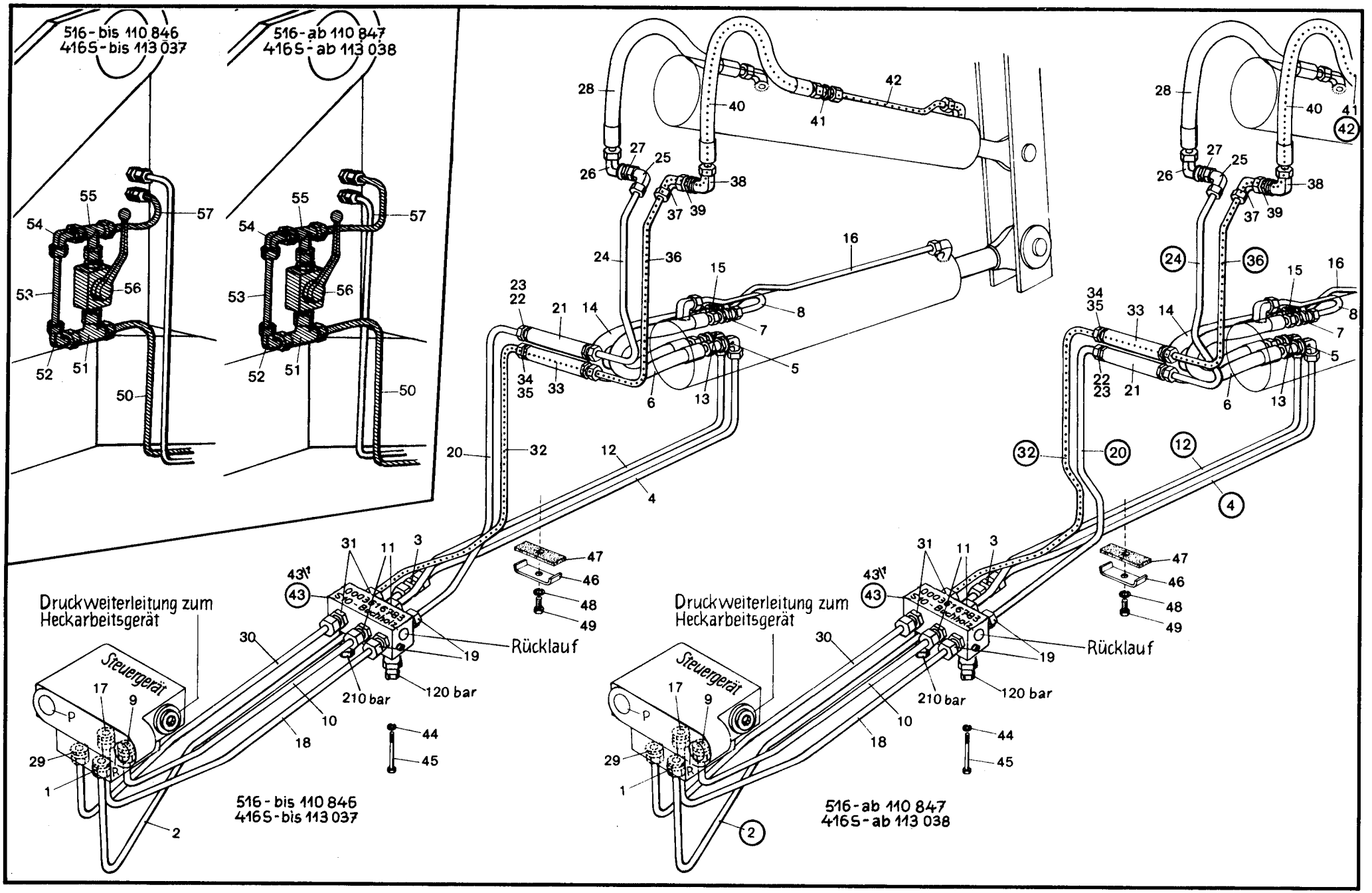
516 - bis 110 846
416 S - bis 113 037
516 - ab 110 847
416 S - ab 113 038
Druckweiterleitung zum Heckarbeitsgerät
Steuergerät
Rücklauf
210 bar
120 bar
516 - bis 110 846
416 S - bis 113 037
516 - ab 110 847
416 S - ab 113 038

Kramer Allrad

Hydraulik

Druckleitungen vom Steuergerät zum Hubzylinder / Druckleitungen vom Steuergerät zum Kippzylinder / Sonderventil

Hauptgruppe **36**

Bild-Nr.	Teil-Bezeichnung	Stück	Teil-Nr.		
	Druckleitung Steuergerät - Hubzylinder („Heben")			**ab 108 348**	**ab 110 847**
1	Verschraubung GE 15-LM	1	0 00 363 03 15		
2	Rohrleitung 15 x 1,5 x 770 lg	1	1 43 363 30 24	1 43 363 19 25	1 43 363 19 25*
3	Verschraubung G 15-L	1	0 00 363 06 15		
4	Rohrleitung 15 x 1,5 x 895 lg	1	1 43 363 31 24	1 43 363 20 25	1 43 363 57 25
5	Schottverschraubung WSV 15-L	1	0 00 363 21 17		
6	Schlauchleitung 600 lg	1	0 00 993 15 19		
7	Verschraubung SV 15-L	1	0 00 363 45 16		
8	Rohrleitung 15 x 1,5 x 365 lg.	1	1 43 363 40 24		
	Druckleitung Steuergerät – Hubzylinder („Senken")				
9	Verschraubung GE 15-LM	1	0 00 363 03 15		
10	Rohrleitung 15 x 1,5 x 540 lg	1	1 43 363 28 24		
11	Verschraubung GE 15-LM	2	0 00 363 03 15		
12	Rohrleitung 15 x 1,5 x 870 lg	1	1 43 363 29 24		1 43 363 58 25
13	Schottverschraubung WSV 15-L	1	0 00 363 21 17		
14	Schlauchleitung 600 lg	1	0 00 993 15 19		
15	Verschraubung SV 15-L	1	0 00 363 45 16		
16	Rohrleitung 15 x 1,5 x 685 lg	1	1 43 363 41 24		
	Druckleitung Steuergerät – Kippzylinder („Auskippen")				
17	Verschraubung GE 15-LM	1	0 00 363 03 15		
18	Rohrleitung 15 x 1,5 x 630 lg	1	1 43 363 11 24		
19	Verschraubung GE 15-LM	2	0 00 363 03 15		
20	Rohrleitung 15 x 1,5 x 910 lg	1	1 43 363 34 24	1 43 363 21 25	1 43 363 55 25
21	Schottverschraubung lang (22 x 5 x 250 lg)	1	1 00 363 39 21		
22	Überwurfmutter AL 15	2	7 788 010 556		
23	Schneidring L 15	2	7 786 680 105		
24	Rohrleitung 15 x 1,5 x 570 lg	1	1 43 363 80 24		1 43 363 56 25
25	Winkelverschraubung evW - 15-L	1	0 00 363 66 15		
26	Winkelschottverschraubung WSV 15 L	1	0 00 363 21 17		
27	Scheibe ∅ 27	1	1 00 993 31 66		
28	Schlauchleitung 535 lg	1	0 00 993 69 21		
	Druckleitung Steuergerät – Kippzylinder („Einkippen")				
29	Verschraubung GE 15-LM	1	0 00 363 03 15		
30	Rohrleitung 15 x 1,5 x 575 lg	1	1 43 363 36 24		
31	Verschraubung GE 15-LM	2	0 00 363 03 15		
*32	Rohrleitung 15 x 1,5 x 915 lg	1	1 43 363 37 24	1 43 363 22 25	1 43 363 53 25
33	Schottverschraubung lang (22 x 5 x 250 lg)	1	1 00 363 39 21		
34	Überwurfmutter AL 15	2	7 788 010 556		
35	Schneidring L 15	2	7 786 680 105		
36	Rohrleitung 15 x 1,5 x 520 lg.	1	1 43 363 81 24		**1 43 363 54 25**
37	Winkelverschraubung evW - 15-L	1	0 00 363 66 15		
38	Winkelschottverschraubung WSV 15-L	1	0 00 363 21 17		
39	Scheibe ∅ 27	1	1 00 993 31 66		
40	Schlauchleitung 535 lg	1	0 00 993 69 21		
41	Verschraubung G 15-L	1	0 00 363 06 15		
42	Rohrleitung 15 x 1,5 x 625 lg (645 lg - 3924)	1	1 43 363 35 25	(ab 110 770)	
43	Sonderventil (S 10) - Buchholz	1	0 00 361 67 83	(Einzelteile siehe Seite 97)	
43/1	Distanzrohr 15 x 2 x 10 lg	2	1 00 993 42 73		
44	Federring A 6 DIN 128	2	7 482 682 006		
45	Sechskantschraube M 6 x 75 DIN 931	2	7 234 677 057	**zu Bild-Nr. 32**	
46	Schelle	1	1 00 993 80 30	bei angebautem Hubmast	
47	Filzstück	1	1 00 993 54 90	Typ 400 oder 600	
48	Federring A 8 DIN 128	1	7 482 682 008	ist Bild-Nr. 50 bis 57 angebaut.	
49	Sechskantschraube M 8 x 35 DIN 933	1	7 236 677 136		
50	Rohrleitung 15 x 1,5 x 866 lg.	1	1 43 363 31 25		
51	Verschraubung evT 15-L (evL 15-L 0 00 363 65 15)	1	0 00 363 63 15		
52	Verschraubung evW 15-L	1	0 00 363 66 15		
53	Zsb. Rohr- und Blende 0,6 Ø	1	1 43 360 01 91	bei eingebautem Hubmast	
54	Verschraubung evW 15-L	1-2	0 00 363 66 15	Typ 400 oder 600.	
55	Verschraubung evT 15-L (evL 15-L 0 00 363 65 15)	1	0 00 363 63 15	(Vom Sonderventil – Abgang	
56	Blockkugelhahn	1	0 00 361 61 81	links außen oberhalb 210 bar	
57	Rohrleitung 15 x 1,5	1	1 43 363 32 25	Ventil – zum Kippzylinder Stangenseite)	

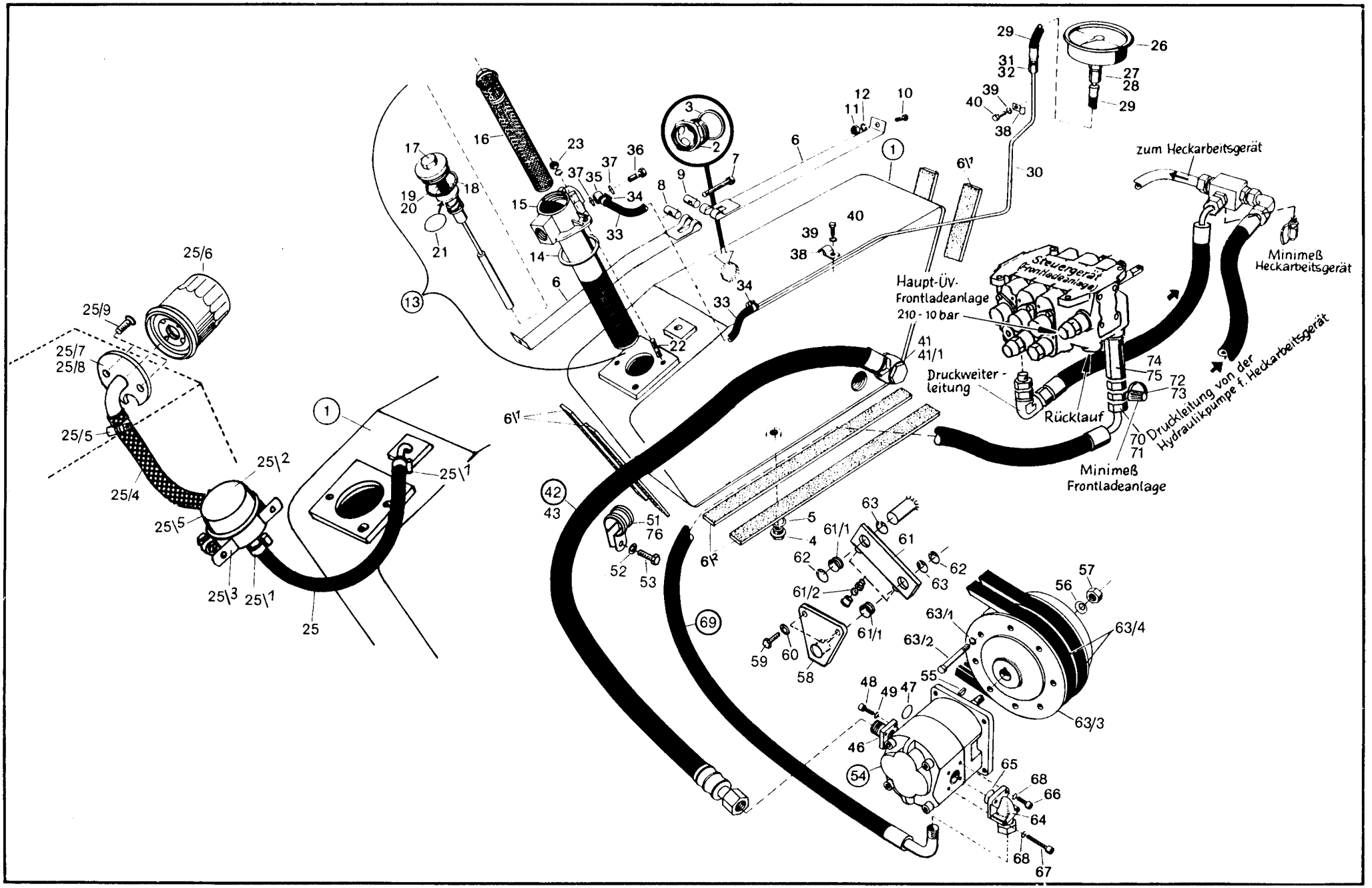
zum Heckarbeitsgerät
Minimeß Heckarbeitsgerät
Steuergerät Frontladeanlage
Haupt-ÜV-Frontladeanlage
210 - 10 bar
Druckweiter - leitung
Rücklauf
Druckleitung von der Hydraulikpumpe f. Heckarbeitsgerät
Minimeß Frontladeanlage

Kramer Allrad

Hydraulik

Hydraulikpumpenantrieb / Hydraulikpumpe Ladeanlage u. Heckarbeitsgerät / Saugleitung / Druckleitung zum Steuergerät / Rücklaufleitung Steuergerät - Ölbehälter / Steuergerät / Steuergerätbetätigung / Rücklauffilter / Luftfilter / Ölablaß / Manometer-Druckanzeige-Rücklauffilter

Hauptgruppe **36**

Bild-Nr.	Teil-Bezeichnung	Stück	Teil-Nr.	
	Ölbehälter			
1	Zsb. Ölbehälter	1	0 43 360 04 01	
2	Ölstandsauge	1	0 00 363 03 46	
3	Dichtung 33 x 40 x 2 (Oilit)	1	0 00 990 49 30	
4	Verschlußschraube CM 30 x 1,5 DIN 7604	1	7 336 673 104	Ölablaßschraube
5	Dichtring A 30 x 36 DIN 7603-Cu	1	7 593 641 048	Ölablaßschraube
6	Spannband	2	1 00 993 51 11	Bef. Ölbehälter
6/1	Filzstreifen 35 x 5 x 420 lg	4	1 00 993 43 90	Bef. Ölbehälter
6/2	Filzstreifen 35 x 5 x 600 lg	2	1 00 993 32 90	Bef. Ölbehälter
7	Zylinderschraube AM 6 x 50	1	7 250 670 625	Bef. Ölbehälter
8	Bolzen mit Gewinde	1	0 00 990 00 15	Bef. Ölbehälter
9	Bolzen ohne Gewinde	1	0 00 990 01 15	Bef. Ölbehälter
10	Flachkopfschraube M 8 x 16 DIN 933-8.8	2	0 00 995 06 69	Bef. Ölbehälter
11	Sechskantmutter M 8 DIN 934	2	7 403 677 005	Bef. Ölbehälter
12	Federring A 8 DIN 128	2	7 482 682 008	Bef. Ölbehälter
	Rücklauffilter			
13	Rücklauffilter kompl.	1	**0 00 360 01 88**	
14	Dichtring 90 x 100 x 2	1	**0 00 996 78 27**	
15	Zsb. Filtergehäuse	1	0 00 360 01 08	
16	Filtereinsatz	1	0 00 363 37 31	
17	Verschlußschraube	1	0 00 990 01 09	(Zsb. Verschlußschraube kpl. – 0 00 360 16 92)
18	Dichtring 70 x 79 x 2 Form A-Perpunan	1	0 00 996 60 11	(Zsb. Verschlußschraube kpl. – 0 00 360 16 92)
19	Spannstift 3 x 30 DIN 1481	1	7 514 682 065	(Zsb. Verschlußschraube kpl. – 0 00 360 16 92)
20	Drahthülse	1	0 00 361 00 63	(Zsb. Verschlußschraube kpl. – 0 00 360 16 92)
21	O-Ring 56,82 x 2,62	1	0 00 996 88 07	(Zsb. Verschlußschraube kpl. – 0 00 360 16 92)
22	Stiftschraube M 8 x 16 DIN 938-5.8	2	7 395 673 202	(mit Loctite 02 42 gesichert)
23	Sechskantmutter M 8 DIN 934	2	7 403 677 005	(mit Loctite 02 42 gesichert)
	Belüftungsfilter			
25	Schlauch NW 15 – 510 lg.	1	1 00 993 33 54	
25/1	Schlauchklemme 17-19	2	0 00 993 28 28	
25/2	Gehäuse	1	0 00 363 02 04	
25/3	Spannschelle	1	0 00 993 29 28	
25/4	Schlauch NW 21 – 580 lg.	1	1 00 993 34 54	
25/5	Schlauchklemme	2	0 00 993 73 29	
25/6	Ölfilter	1	**0 00 363 43 34**	
25/7	Runddichtring 19,18 x 2,46	1	0 00 996 75 06	
25/8	Zsb. Stutzen kpl. (Gewinde 3/4" – 16 UNF)	1	1 43 360 01 93	(Scheibe 1 46 363 01 52)
25/9	Senkschraube M 6 × 16 DIN 965 verz.	2	7 272 671 251	
	Druckanzeige im Rücklauffilter			
26	Manometer	1	0 00 363 06 47	
27	Verschraubung MAV 6-LR (mit Dichtring)	1	0 00 363 77 17	
28	Dichtring 5 x 11 DIN 7603-Cu	1	7 593 641 113	
29	Schlauchleitung 200 lg	1	0 00 993 04 21	
30	Rohrleitung (6 x 1 x 1270 lg)	1	1 43 363 82 24	
31	Schneidring L 6 DIN 3861	2	7 786 680 101	
32	Überwurfmutter AL 6 DIN 3870	2	7 788 010 552	
33	Schlauchstück	1	1 00 993 26 23	
34	Schlauchklemme	2	0 00 993 08 29	
35	Ringstück (M 10 x 1)	1	0 00 990 33 26	
36	Hohlschraube LL 6 DIN 7643	1	7 803 171 110	
37	Dichtring A 10 x 14,0 DIN 7603-Cu	2	7 593 641 015	
38	Schelle	2	1 00 993 02 30	
39	Federring A 6 DIN 128	2	7 482 682 006	
40	Sechskantschraube M 6 x 12 DIN 933	2	7 236 677 078	

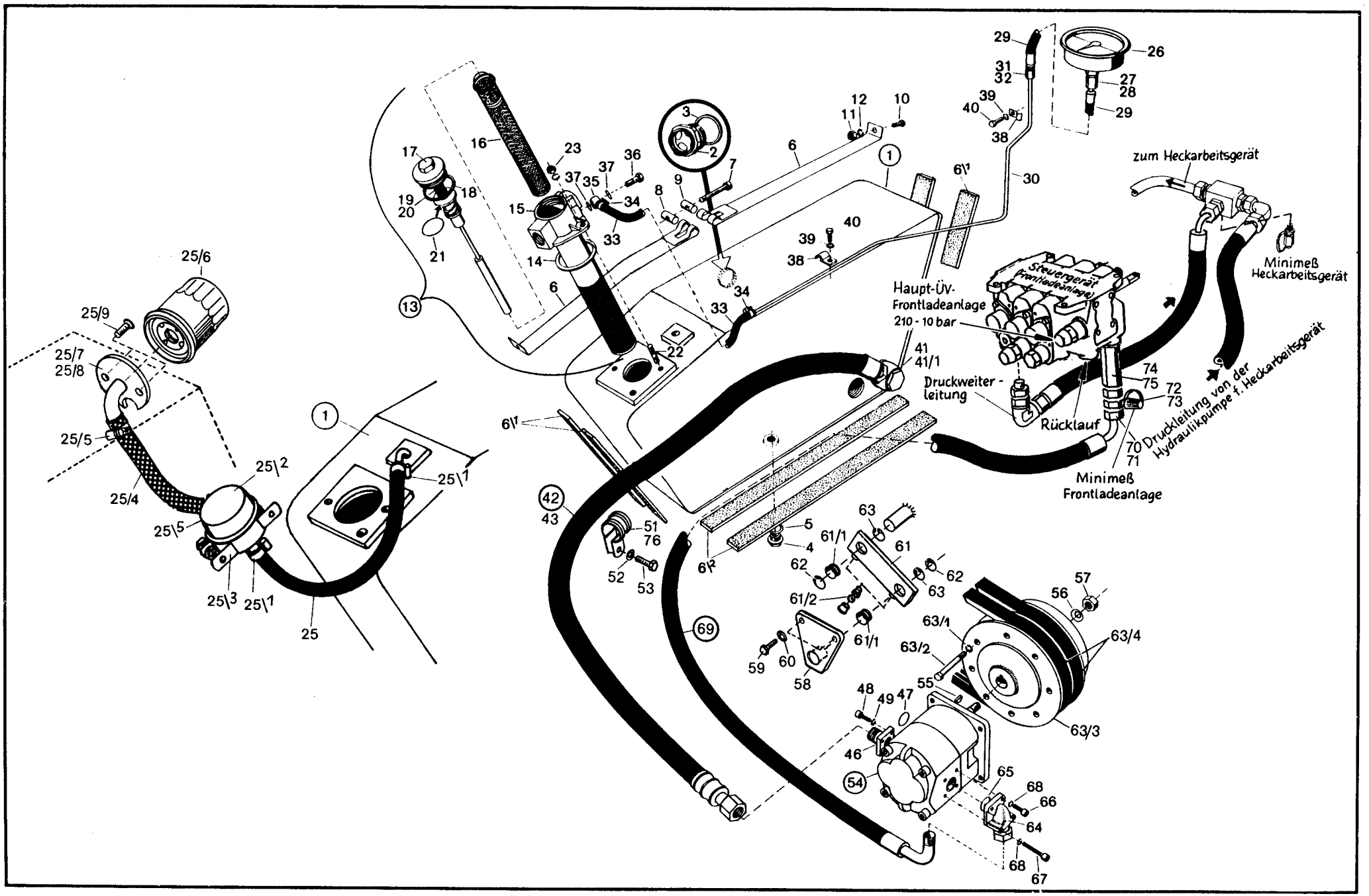
zum Heckarbeitsgerät
Minimeß Heckarbeitsgerät
Steuergerät Frontladeanlage
Haupt-ÜV-Frontladeanlage
210 - 10 bar
Druckweiter - leitung
Rücklauf
Druckleitung von der Hydraulikpumpe f. Heckarbeitsgerät
Minimeß Frontladeanlage

Kramer Allrad

Hydraulik

Hydraulikpumpenantrieb / Hydraulikpumpe Ladeanlage u. Heckarbeitsgerät / Saugleitung / Druckleitung zum Steuergerät / Rücklaufleitung Steuergerät - Ölbehälter / Steuergerät / Steuergerätbetätigung / Rücklauffilter / Luftfilter / Ölablaß / Manometer-Druckanzeige-Rücklauffilter

Hauptgruppe **36**

Bild-Nr.	Teil-Bezeichnung	Stück	Teil-Nr.
	Saugleitung Ölbehälter – Hydraulikpumpe für Ladeanlage		
41	Verschraubung DSVW 28	1	0 00 363 35 16
41/1	Dichtring 33 × 42 × 2 DIN 7603-Cu	1	7 593 641 053
42	Saugleitung NW 25/1500 lg.	1	0 00 993 96 25
43	O-Ring 25 × 2,5	2	0 00 996 61 08
46	Gerade-Flanschverschraubung	1	0 00 363 90 21
47	O-Ring 32 × 2,5	1	0 00 996 60 06
48	Zylinderschraube M 8 × 25 DIN 912 10,9	4	7 252 677 046
49	Federring 8 DIN 7980	4	7 481 682 006
51	Schlauchschelle Ø 38	2	0 00 993 89 28
52	Federring A 8 DIN 128	2	7 482 682 008
53	Sechskantschraube M 8 × 25 DIN 933	2	7 236 677 133
	Hydraulikpumpenantrieb – Hydraulikpumpe für Ladeanlage (Hydraulikpumpe für die Lenkung mit Antriebsteilen siehe Hauptgruppe 27 – Seite 61)		
54	Hydro-Zahnradpumpe (25 cm^3 links) (F 2 L)	1	0 00 361 01 97
55	Scheibenfeder 5 × 7,5 DIN 6888	1	7 537 106 013
56	Federscheibe B 16 DIN 137	1	7 473 622 070
57	Sechskantmutter M 16 × 1,5 DIN 439	1	7 401 677 053
58	Zsb. Halter	1	1 43 360 01 40
59	Sechskantschraube M 10 × 30 DIN 933-8	2	7 236 677 161
60	Federring A 10 DIN 128	2	7 482 682 010
61	Stütze	1	1 43 361 00 42
61/1	Gelenklager	2	0 00 994 97 30
61/2	Schmiernippel AS M 10 × 1 DIN 71412	2	7 761 675 005
62	Sicherungsring 20 × 1,2 DIN 471	2	7 490 682 020
63	Sicherungsring 35 × 1,5 DIN 472	2	7 491 682 035
63/1	Federring A 8 DIN 128	8	7 482 682 008
63/2	Sechskantschraube M 8 × 65 DIN 931	8	7 234 677 089
63/3	Keilriemenschreibe am Motor	1	1 43 361 03 16
63/4	Schmalkeilriemen 12,5 × 1200/1 Satz = 2 Stück	1	0 00 996 24 04
	Druckleitung von der Hydraulikpumpe zum Steuergerät		
64	Winkel-Flanschverschraubung	1	0 00 363 91 21
65	O-Ring 32 × 2,5	1	0 00 996 60 06
66	Zylinderschraube M 8 × 25 DIN 912-8.8	2	7 252 677 046
67	Zylinderschraube M 8 × 50 DIN 912-8.8	2	7 252 677 051
68	Federring 8 DIN 7980	4	7 481 682 006
69	Schlauchleitung 970 lg.	1	0 00 993 74 97
70	Überwurfmutter AS 20 DIN 3870	1	7 788 010 570
71	Schneidring S 20 DIN 3861	1	7 786 680 117
72	Meßverschraubung 20 } Druckkontrolle	1	0 00 363 57 21
73	Minimeßanschlußstück } Hydraulik (210 atü)	1	0 00 363 88 17
74	Verschraubung	1	0 00 363 92 21
75	Dichtring A 18 × 24 DIN 7603-Cu	1	7 593 641 029
76	Schlauchschelle Ø 25	1	0 00 993 64 28

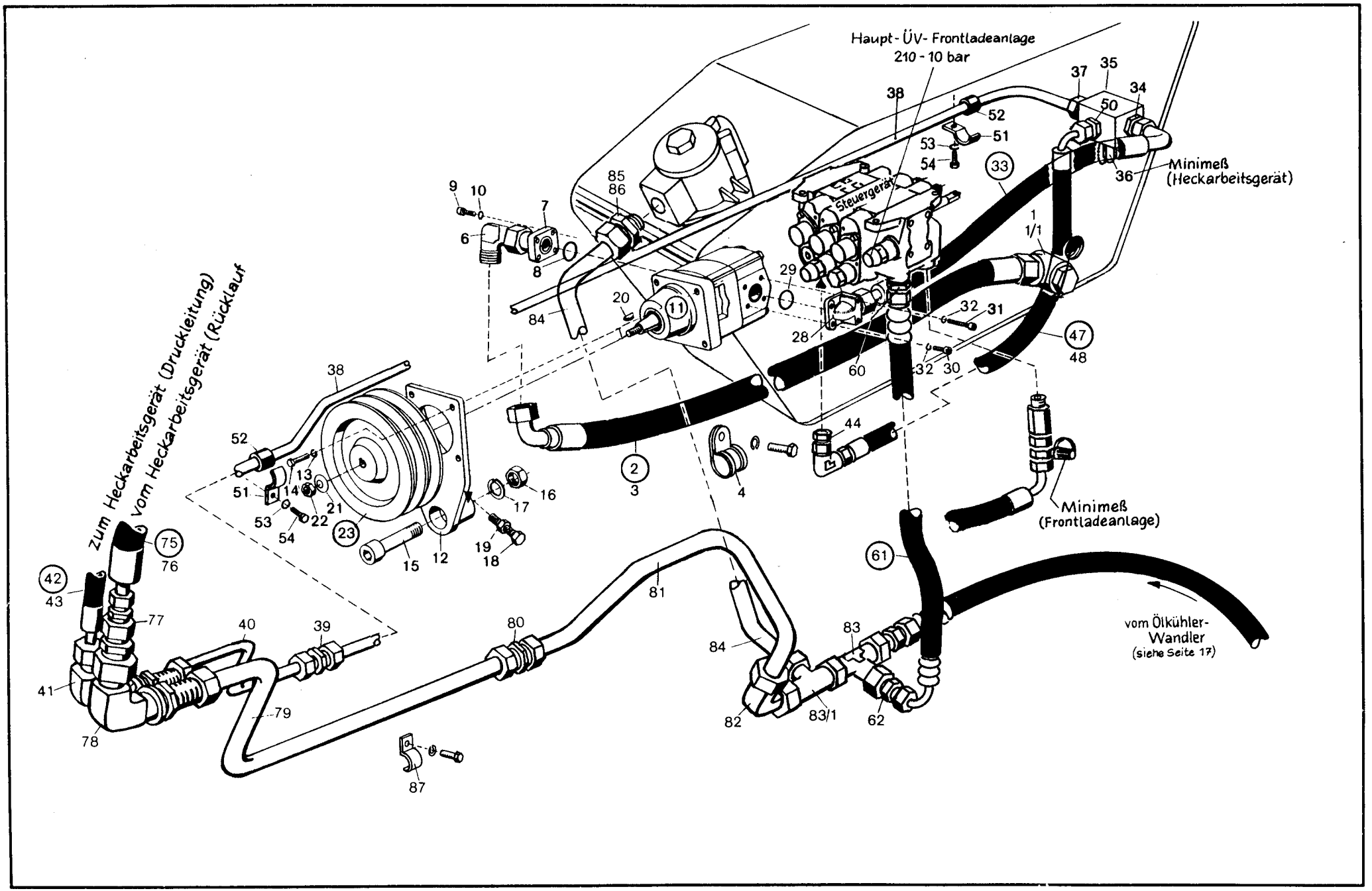
Haupt-ÜV- Frontladeanlage
210 - 10 bar
Steuergerät
Minimeß
(Heckarbeitsgerät)
Minimeß
(Frontladeanlage)
Zum Heckarbeitsgerät (Druckleitung)
vom Heckarbeitsgerät (Rücklauf
vom Ölkühler-
Wandler
(siehe Seite 17)

Kramer Allrad

Hydraulik
Hydraulikpumpenantrieb/Hydraulikpumpe Ladeanlage u. Heckarbeitsgerät/ Saugleitung/Druckleitung zum Steuergerät/Rücklaufleitung Steuergerät – Ölbehälter/Steuergerät/Steuergerätbetätigung/Rücklauffilter/Luftfilter/ Ölablaß/Manometer-Druckanzeige-Rücklauffilter

Hauptgruppe **36**

Bild-Nr.	Teil-Bezeichnung	Stück	Teil-Nr.	
	Saugleitung Ölbehälter – Hydraulikpumpe für Heckbagger			
1	Verschraubung DSVW 28	1	0 00 363 35 16	
1/1	Dichtring 33 x 42 x 2 DIN 7603-Cu	1	7 593 641 053	
2	Saugleitung NW 25/1050 lg.	1	0 00 993 95 25	
3	O-Ring 25 × 2,5	1	0 00 996 61 08	
4	Schlauchschelle	1	0 00 993 89 28	
6	Verschraubung évW 28 L	2	0 00 363 51 16	
7	Gerade-Flanschverschraubung	1	0 00 363 90 21	
8	O-Ring 32x2,5	1	0 00 996 60 06	
9	Zylinderschraube M 8x25 DIN 912-8.8	4	7 252 677 046	
10	Federring 8 DIN 7980	4	7 481 682 006	
	Hydraulikpumpenantrieb – Hydraulikpumpe für Heckbagger			
11	Hydro-Zahnradpumpe (25 cm^3 - rechts) (F 1 L)	1	0 00 361 02 97	
12	Zsb. Halteplatte	1	1 43 360 03 11	
13	Federring A 10 DIN 128	4	7 482 682 010	
14	Sechskantschraube M 10 x 28 DIN 933	4	7 236 677 160	
15	Zylinderschraube M 20 x 60 DIN 912	1	7 252 677 256	
16	Sechskantmutter M 20 DIN 934-8	1	7 403 677 017	
17	Federring A 20 DIN 128	1	7 482 682 020	
18	Sechskantschraube 14x65 DIN 933	1	7 236 677 224	
19	Sechskantmutter M 14 DIN 934	1	7 403 677 011	
20	Scheibenfeder 5x7,5 DIN 6888	1	7 537 106 013	
21	Federscheibe B 16 DIN 137	1	7 473 682 070	
22	Sechskantmutter M 16x1,5 DIN 439	1	7 401 677 053	
23	Keilriemenscheibe (auf Pumpe)	1	1 43 361 04 16	
	Druckleitung von der Hydraulikpumpe zum Heckbagger			
28	Winkelflanschverschraubung	1	0 00 363 91 21	
29	O-Ring 32x2,5	1	0 00 996 60 06	
30	Zylinderschraube M 8x25 DIN 912-8.8	2	7 252 677 046	
31	Zylinderschraube M 8x50 DIN 912-8.8	2	7 252 677 051	
32	Federring 8 DIN 7980	4	7 481 682 006	
33	Schlauchleitung NW 16/630 lg.	1	0 00 993 14 23	
34	Verschraubung GE 20 SM	1	0 00 363 52 21	
35	Reduzierverschraubung	1	1 00 363 93 21	
36	Minimeßverschraubung (Anschlußstück M 8 × 1)	1	0 00 363 00 63	
37	Verschraubung GE 22 LM	1	0 00 363 14 16	
38	Rohrleitung 22x2x1485 lg.	1	1 43 363 77 24	
39	Verschraubung G 22-L	1	0 00 363 22 15	
40	Rohrleitung 22 × 2 × 360 lg.	1	1 43 363 18 25	
41	Verschraubung WSV 22-L	1	0 00 363 24 17	
42	Schlauchleitung NW 20/1100 lg.	1	0 00 993 04 26	
43	O-Ring 19,5 × 2	2	0 00 996 85 08	
44	Verschraubung (Druckweiterleitung)	1	0 00 363 77 64	
47	Hochdruckleitung NW/16/400 lg.	1	0 00 993 75 97	
48	O-Ring 15 × 2	2	0 00 996 59 08	
50	Verschraubung GE 20 SM	1	0 00 363 52 21	
51	Schelle	2	1 00 993 44 29	Bef. Druckleitung
52	Schlauchstück 22x3-4x60 lg	2	1 00 993 25 22	
53	Federring A 8 DIN 128	2	7 482 682 008	
54	Sechskantschraube M 8x20 DIN 933	2	7 236 677 131	

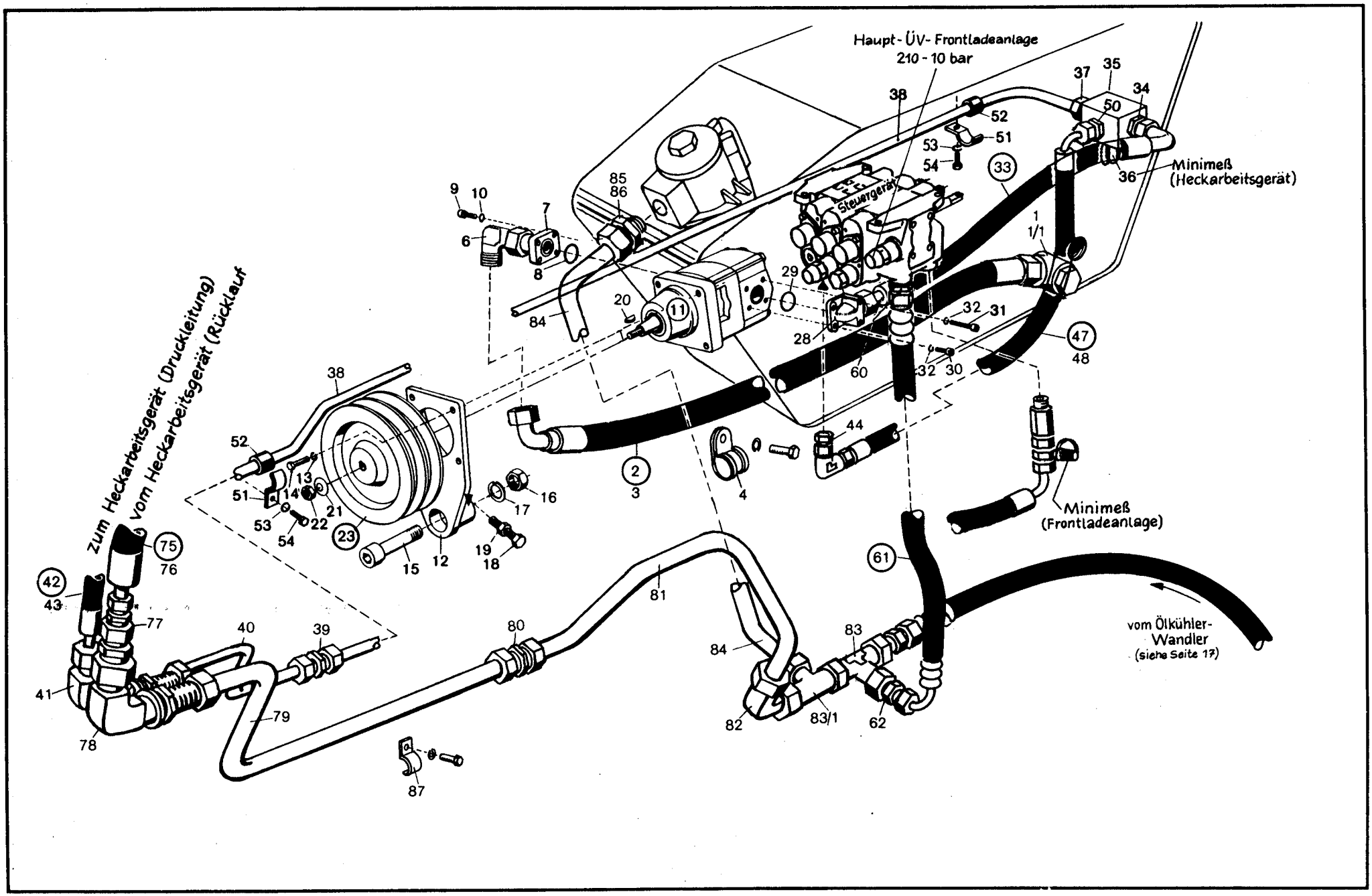
Haupt-ÜV-Frontladeanlage
210 - 10 bar
Steuergerät
Minimeß
(Heckarbeitsgerät)
Minimeß
(Frontladeanlage)
zum Heckarbeitsgerät (Druckleitung)
vom Heckarbeitsgerät (Rücklauf
vom Ölkühler-
Wandler
(siehe Seite 17)

Kramer Allrad

Hydraulik

Hydraulikpumpenantrieb / Hydraulikpumpe Ladeanlage u. Heckarbeitsgerät / Saugleitung / Druckleitung zum Steuergerät / Rücklaufleitung Steuergerät - Ölbehälter / Steuergerät / Steuergerätbetätigung / Rücklauffilter / Luftfilter / Ölablaß / Manometer-Druckanzeige-Rücklauffilter

Hauptgruppe **36**

Bild-Nr	Teil-Bezeichnung	Stück	Teil-Nr.
	Rücklaufleitung Steuergerät – Ölbehälter		
60	Verschraubung GE 18-LM	1	0 00 363 62 15
61	Schlauchleitung NW 16/260 lg.	1	0 00 993 76 97
62	Verschraubung KOR 28-18-L	1	0 00 363 16 17
	Rücklaufleitung Heckbagger – Ölbehälter		
75	Schlauchleitung NW 25 – 1100 lg.	1	0 00 993 03 26
76	O-Ring 25 × 2,5	2	0 00 996 61 08
77	Verschraubung KOR 35-28-L	1	0 00 363 78 20
78	Verschraubung WSV 35-L	1	0 00 363 96 21
79	Rohrleitung 35 × 1,5 × 776 lg.	1	0 43 363 37 27
80	Verschraubung G 35-L	1	0 00 363 49 48
81	Rohrleitung 35 × 1,5 × 739 lg.	1	0 43 363 39 27
82	Verschraubung EVW 35 PL	1	0 00 363 65 48
83	Verschraubung EVL 28 PL	1	0 00 363 64 48
83/1	Verschraubung TR 35-35-28-L	1	0 00 363 98 21
84	Rohrleitung 35 × 1,5 × 515	1	0 43 363 29 27
85	Verschraubung GE 35-LM-M 36 × 1,5	1	1 00 363 99 21
86	Dichtring A 36 × 42 DIN 7603-Cu	1	7 593 641 055
87	Schelle	1	1 00 993 86 28

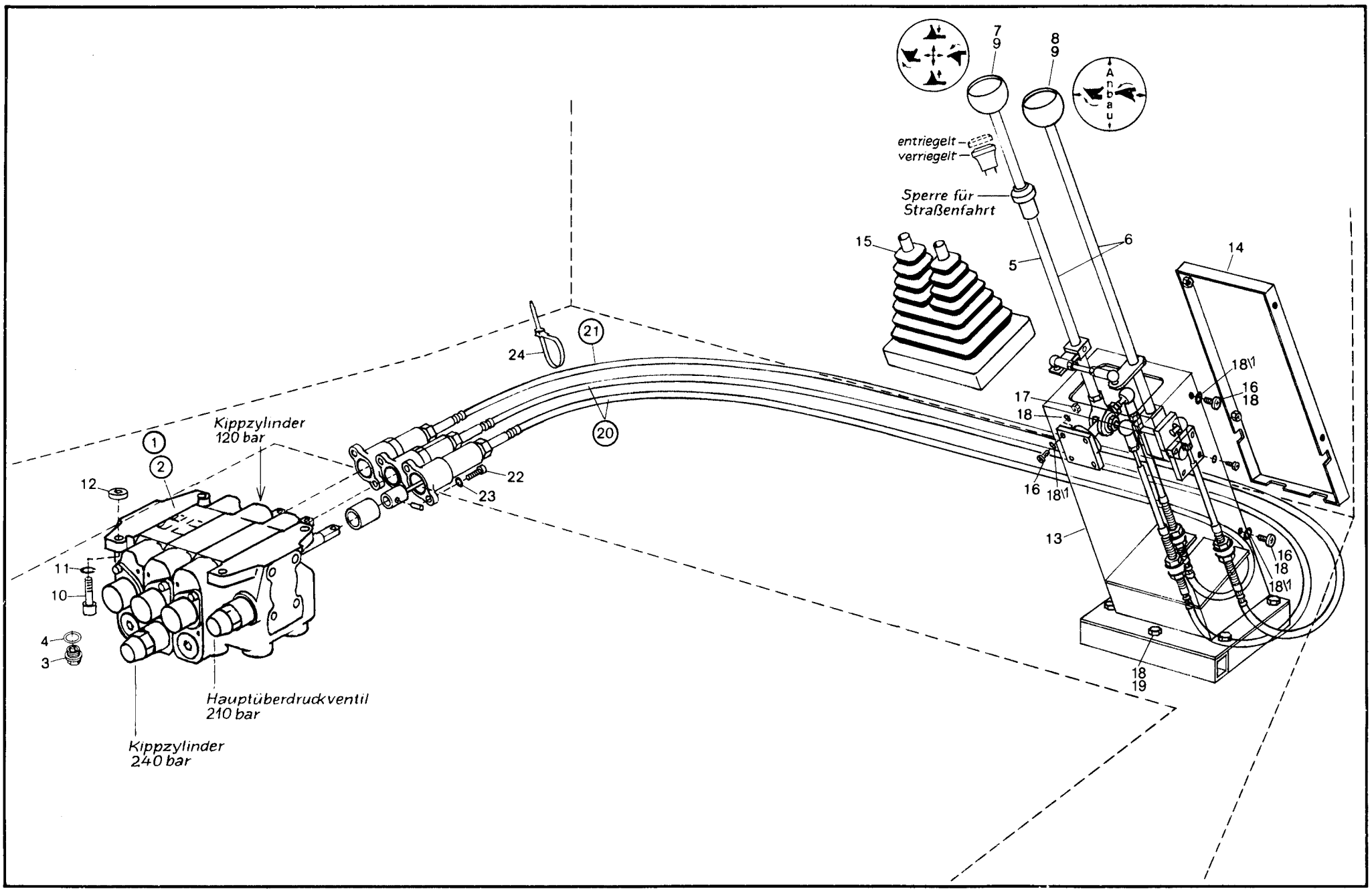
7
9
8
9
Anbau
entriegelt
verriegelt
Sperre für
Straßenfahrt
15
6
5
14
24
21
20
Kippzylinder
120 bar
1
2
12
22
23
18\1
16
18
17
18
16
18\1
13
11
10
4
3
Hauptüberdruckventil
210 bar
Kippzylinder
240 bar
18
19

Kramer Allrad

Hydraulik

Hydraulikpumpenantrieb / Hydraulikpumpe Ladeanlage u. Heckarbeitsgerät / Saugleitung / Druckleitung zum Steuergerät / Rücklaufleitung Steuergerät - Ölbehälter / Steuergerät / Steuergerätbetätigung / Rücklauffilter / Luftfilter / Ölablaß / Manometer-Druckanzeige-Rücklauffilter

Hauptgruppe **36**

Bild-Nr	Teil-Bezeichnung	Stück	Teil-Nr.	
	Steuergerät – Steuergerätbetätigung			
1	Steuergerät – 3 Schieber (ohne „Schwimmstellung")	1	0 00 361 81 85	
2	Steuergerät – 3 Schieber (mit „Schwimmstellung")	1	0 00 361 82 85	
3	Verschlußschraube M 18 × 1,5 DIN 910	2	7 334 673 005	
4	Dichtring A 18 × 22 DIN 7603-Cu	2	7 593 641 028	
5	Steuerhebel (1. u. 2. Steuerkreis)	1	0 43 361 08 18	(entfällt bei 3. Steuerkreis)
6	Steuerhebel (3. Steuerkreis)	1	0 43 361 09 18	
7	Knopfgriff (1. u. 2. Steuerkreis)	1	0 00 996 25 46	
8	Knopfgriff (3. Steuerkreis)	1	0 00 996 26 46	
9	Sechskantmutter M 12 DIN 934 (verkadmet)	2	7 403 677 717	
10	Zylinderschraube M 10 × 25 DIN 912	4	7 252 677 082	
11	Federring 10	4	0 00 992 52 28	
12	Gummischeibe	4	0 00 993 83 64	
13	Zsb. Verkleidungsblech	1	1 43 360 01 67	
14	Zsb. Seitenblech	1	1 43 360 02 67	
15	Faltenbalg	1	0 00 996 85 50	
16	Linsenschraube M 6 × 16 DIN 7985 verz.	12	7 286 671 503	
17	Sechskantmutter M 6 DIN 934	8	7 403 677 004	
18	Federring 6	13	0 00 992 40 28	
18/1	Scheibe 6,4 DIN 9021 verz.	8	7 462 680 206	
19	Sechskantschraube M 6 × 12 DIN 933	5	7 236 677 078	
20	Kabelzug (1. u. 2. Steuerkreis) 1500 lg.	2	0 00 991 38 60	
21	Kabelzug (3. Steuerkreis) 1580 lg.	1	0 00 991 39 60	
22	Zylinderschraube M 5 × 16 DIN 912	6	7 252 677 017	
23	Federring 5	6	0 00 992 47 28	
24	Kabelband	2	0 00 993 10 15	

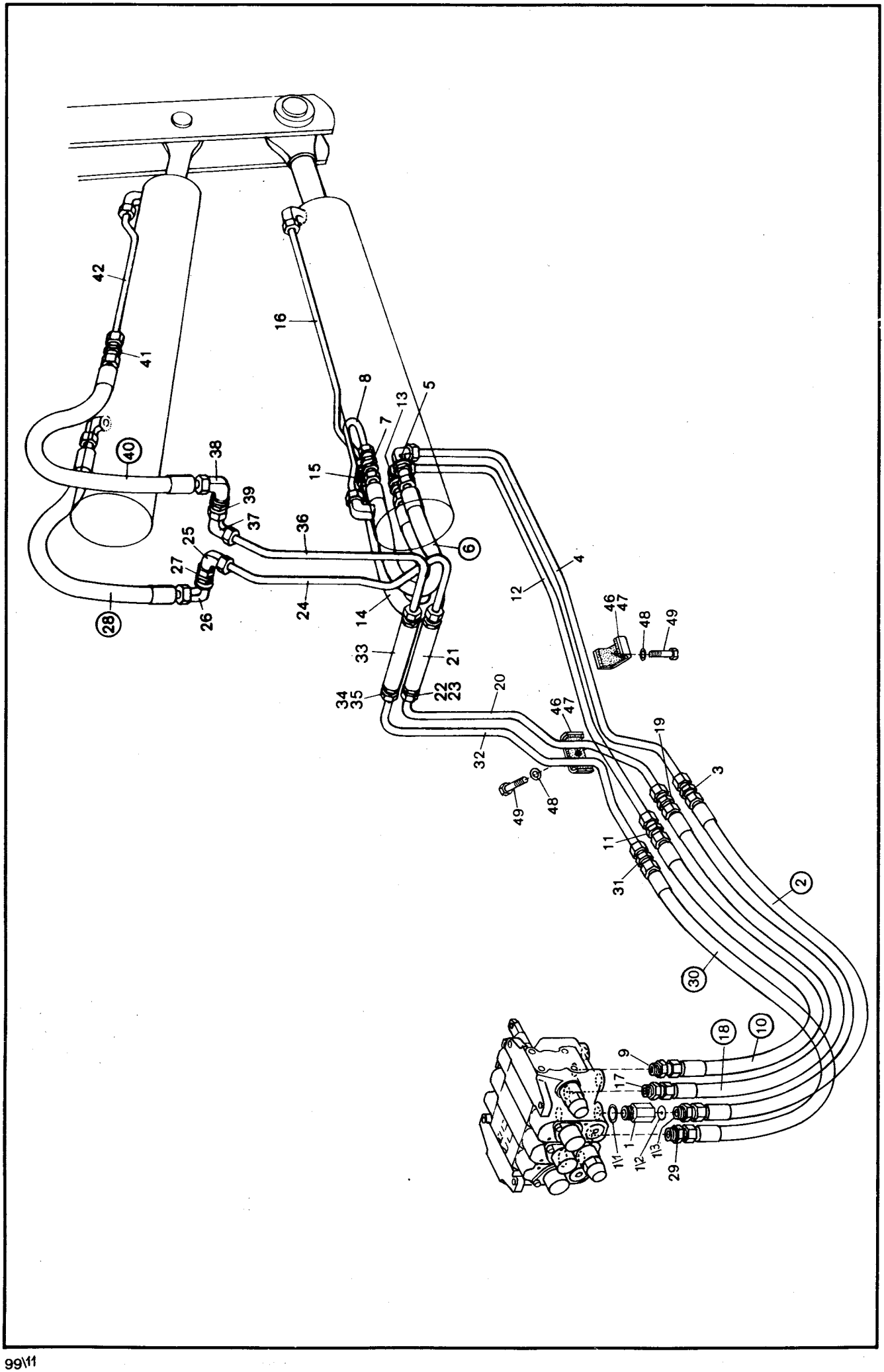
42
41
40
16
8
7
13
5
38
15
39
37
36
6
25
27
28
26
24
14
4
12
46
47
48
49
33
21
34
35
22
23
20
32
19
3
11
31
2
30
18
10
9
17
1
111
112
113
29

Kramer Allrad

Hydraulik

Druckleitungen vom Steuergerät zum Hubzylinder / Druckleitungen vom Steuergerät zum Kippzylinder

Hauptgruppe 36

Bild-Nr.	Teil-Bezeichnung	Stück	Teil-Nr.	
	Druckleitung Steuergerät – Hubzylinder („Heben")			
1	Verschraubung	1	1 00 363 50 64	
1/1	Dichtring A 18 × 22 DIN 7603-Cu	1	7 593 641 028	
1/2	Blende Ø 7	1	1 00 363 31 84	
1/3	Verschraubung GE 15-LM	1	0 00 363 03 15	
2	Hochdruckleitung NW 12/840 lg.	1	0 00 993 02 55	
3	Verschraubung G 15-L	1	0 00 363 06 15	
4	Rohrleitung 15 × 1,5 × 910 lg.	1	1 43 363 71 25	955 lg. – 1 43 363 66 25 –
5	Schottverschraubung WSV 15-L	1	0 00 363 21 17	bei SO-Schwingungsdämpfer
6	Schlauchleitung 600 lg.	1	0 00 993 50 27	
7	Verschraubung SV 15-L	1	0 00 363 45 16	
8	Rohrleitung 15 × 1,5 × 365 lg.	1	1 43 363 40 24	
	Druckleitung Steuergerät – Hubzylinder („Senken")			
9	Verschraubung GE 15-LM	1	0 00 363 03 15	
10	Hochdruckleitung NW 12/840 lg.	1	0 00 993 02 55	
11	Verschraubung G 15-LM		0 00 363 06 15	
12	Rohrleitung 15 × 1,5 × 880 lg.	1	1 43 363 58 25	850 lg. – 1 43 363 67 25 –
13	Schottverschraubung WSV 15-L	1	0 00 363 21 17	bei SO-Schwingungsdämpfer
14	Schlauchleitung 600 lg.	1	0 00 993 50 27	
15	Verschraubung SV 15-L	1	0 00 363 45 16	
16	Rohrleitung 15 × 1,5 × 685 lg.	1	1 43 363 41 24	
	Druckleitung Steuergerät – Kippzylinder („Auskippen")			
17	Verschraubung GE 15-LM	1	0 00 363 03 15	
18	Hochdruckleitung NW 12/840 lg.	1	0 00 993 02 55	
19	Verschraubung G 15-LM	2	0 00 363 06 15	
20	Rohrleitung 15 × 1,5 × 810 lg.	1	1 43 363 55 25	
21	Schottverschraubung lang (22 × 5 × 250 lg.)	1	1 00 363 39 21	
22	Überwurfmutter AL 15	2	7 778 010 556	
23	Schneidring L 15	2	7 786 680 105	
24	Rohrleitung 15 × 1,5 × 570 lg.	1	1 43 363 56 25	
25	Winkelverschraubung evW-15-L	1	0 00 363 66 15	
26	Winkelschottverschraubung WSV 15 L	1	0 00 363 21 17	
27	Scheibe Ø 27	1	1 00 993 31 66	
28	Schlauchleitung 540 lg.	1	0 00 993 27 26	
	Druckleitung Steuergerät – Kippzylinder („Einkippen")			
29	Verschraubung GE 15-LM	1	0 00 363 03 15	
30	Hochdruckleitung NW 12/840 lg.	1	0 00 993 02 55	
31	Verschraubung G 15-LM	2	0 00 363 06 15	
32	Rohrleitung 15 × 1,5 × 855 lg.	1	1 43 363 53 25	
33	Schottverschraubung lang (22 × 5 × 250 lg.)	1	1 00 363 39 21	
34	Überwurfmutter AL 15	2	7 788 010 556	
35	Schneidring L 15	2	7 786 680 105	
36	Rohrleitung 15 × 1,5 × 510 lg.	1	1 43 363 54 25	
37	Winkelverschraubung evW – 15-L	1	0 00 363 66 15	
38	Winkelschottverschraubung WSV 15-L	1	0 00 363 21 17	
39	Scheibe Ø 27	1	1 00 993 31 66	
40	Schlauchleitung 540 lg.	1	0 00 993 27 26	
41	Verschraubung G 15-L	1	0 00 363 06 15	
42	Rohrleitung 15 × 1,5 × 625 lg.	1	1 43 363 35 25	
46	Schelle	2	1 00 993 80 30	
47	Filzstück	2	1 00 993 54 90	
48	Federring A 8 DIN 128	2	7 482 682 008	
49	Sechskantschraube M 8 × 35 DIN 933	2	7 236 677 136	

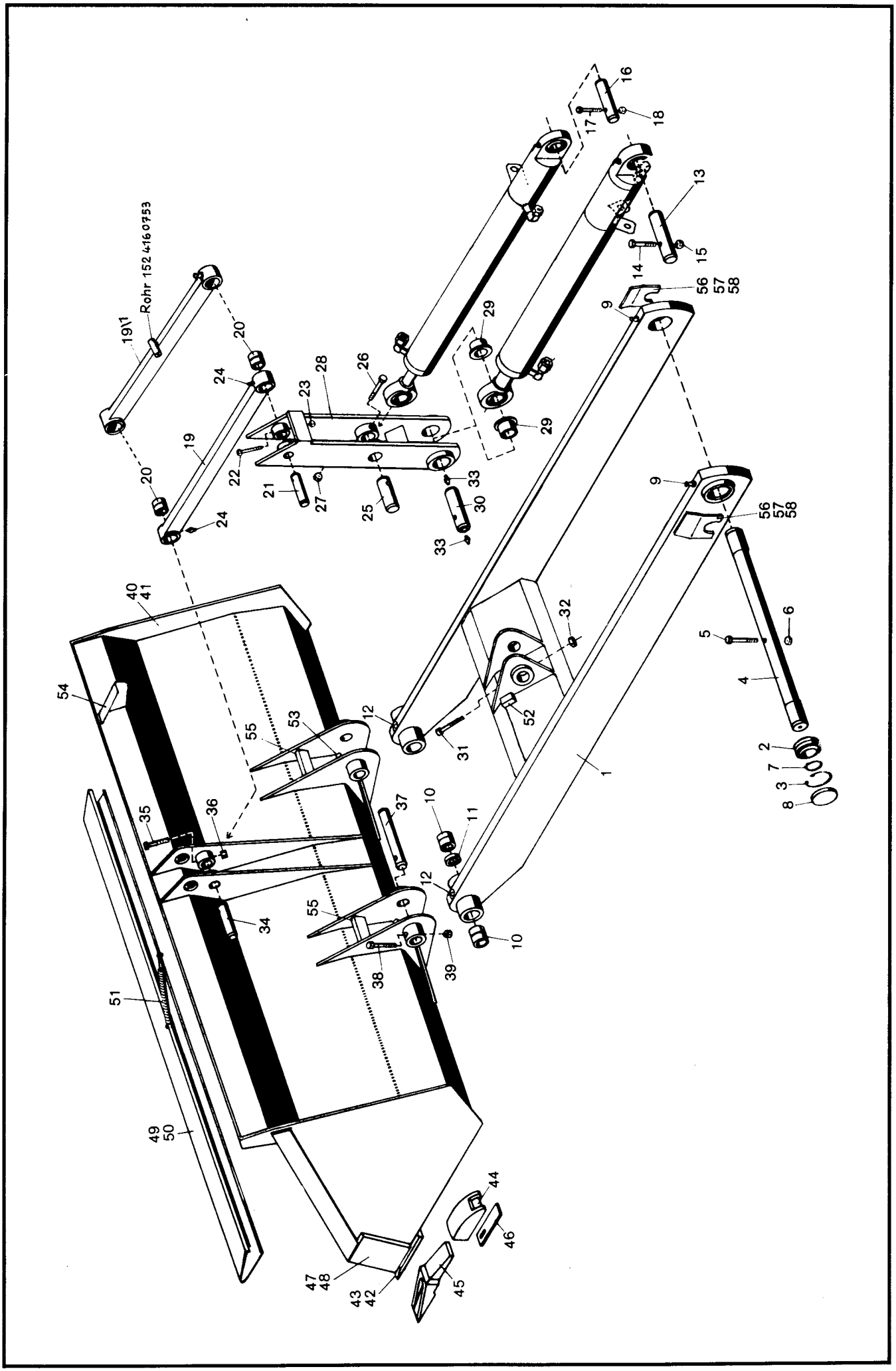
Rohr 152 416 0753
19
1
2
3
4
5
6
7
8
9
10
11
12
13
14
15
16
17
18
20
21
22
23
24
25
26
27
28
29
30
31
32
33
34
35
36
37
38
39
40
41
42
43
44
45
46
47
48
49
50
51
52
53
54
55
56
57
58

Kramer

Hydraulik

Lagerung des Hubrahmens am Zsb. Rahmen, Hubrahmen, Ladeschaufel, Kipphebel, Kippstange, Befestigung des Hub- und Kippzylinders an der Ladeanlage und am Fahrzeugrahmen, Schutzvorrichtung f. d. Ladeschaufel

Hauptgruppe **36**

Bild-Nr	Teil-Bezeichnung	Stück	Teil-Nr	
(0)	Zsb. Hubrahmen vollst.	1	1 43 410 05 19	
1	Zsb. Hubrahmen	1	1 43 410 04 19	(1 43 410 06 19 bei Schnell-
2	Gelenklager GE 50 DO C 3	2	0 00 994 33 30	wechseleinrichtung - mit An-
3	Sicherungsring 75 x 2,5 DIN 472	2	7 491 682 075	schlag Bild-Nr 52)
4	Lagerbolzen (50 x 660 lg)	1	1 43 416 08 93	
5	Zylinderschrauben M 12 x 90 DIN 912-8.8	1	7 252 677 132	Lagerung Hubrahmen
6	Sechskantmutter M 12 DIN 985	1	7 405 677 009	am Fahrzeugrahmen
7	Sicherungsring 50 x 2 DIN 471	2	7 490 682 050	
8	Verschlußdeckel (mit Schweißpunkt gesichert)	2	0 00 996 04 22	
9	Schmiernippel CM 10 DIN 71412	2	7 761 675 205	
10	Lagerbuchse 40 x 50 x 41 lg } vorne im	4	0 00 994 48 54	(98 53)
11	Distanzbüchse } Hubrahmen	2	1 43 416 02 50	
12	Schmiernippel AM 10 x 1 DIN 71412	2	7 761 675 005	
13	Bolzen (50 x 207 lg.)	1	1 52 416 23 93	
14	Sechskantschraube M 10 x 90 DIN 931-8.8	1	7 234 677 111	Befestigung Hubzylinder am Fahr-
15	Sechskantmutter M 10 DIN 985	1	7 405 677 007	zeugrahmen
16	Bolzen (50 x 207 lg.) (bei Hubmast siehe S. 147/151)	1	1 52 416 23 93	
17	Sechskantschraube M 10 x 90 DIN 931-8.8	1	7 234 677 111	Befestigung Kippzylinder am
18	Sechskantmutter M 10 DIN 985	1	7 405 677 007	Fahrzeugrahmen
19	Zsb. Kippstange (930 lg.) - Serie	1	1 52 410 00 80	
19/1	Zsb. Kippstange (930 lg.)	1	1 43 410 02 80	
	(mit Rohr 1 52 416 07 53 für die Schlauchführung bei Greifschaufel oder Schnellwechseleinrichtung)			
20	Lagerbuchse 40 x 50 x 50 lg.	2	0 00 994 50 54	(3451)
21	Bolzen (40 x 200 lg)	1	1 52 416 21 93	
22	Sechskantschraube M 10 x 75 DIN 931	1	7 234 677 108	Befestigung Kippstange
23	Sechskantmutter M 10 DIN 985	1	7 405 677 007	am Kipphebel
24	Schmiernippel AM 10 x 1 DIN 71412	2	7 761 675 005	
25	Bolzen (50 x 207 lg.) (bei Hubmast siehe S. 147/151)	1	1 52 416 23 93	
26	Sechskantschraube M 10 x 90 DIN 931-8.8	1	7 234 677 111	Befestigung Kippzylinder
27	Sechskantmutter M 10 DIN 985	1	7 405 677 007	an Kipphebel
28	Zsb. Kipphebel (innen 145 mm)	1	1 52 410 06 15	
29	Lagerbuchse (50 x 60 x 44 lg)	2	0 00 994 80 52	
30	Bolzen (50 x 221 lg.)	1	1 52 416 09 93	
31	Zylinderschraube M 10 x 90 DIN 912-8.8	1	7 252 677 094	Bef. Kipphebel und Hubzylinder am
32	Sechskantmutter M 10 DIN 985	1	7 405 677 007	Hubrahmen)
33	Schmiernippel AM 10 x 1 DIN 71412	2	7 761 675 005	
34	Bolzen (40 x 148 lg.)	1	1 52 416 20 93	
35	Zylinderschraube M 10 x 75 DIN 912-8.8	1	7 252 677 092	Befestigung Ladeschaufel
36	Sechskantmutter M 10 DIN 985	1	7 405 677 007	an Kippstange
37	Bolzen (40 x 225 lg)	2	1 21 416 40 93	
38	Zylinderschraube M 10 x 75 DIN 912-8.8	2	7 252 677 092	Befestigung Ladeschaufel
39	Sechskantmutter M 10 DIN 985	2	7 405 677 007	am Hubrahmen
40	Zsb. Ladeschaufel (mit Reißzinken) (0.60/0.80-2050 breit)	1	1 43 410 20 29	00 27 (0.75/1.00-2050 breit)
41	Zsb. Ladeschaufel (ohne Reißzinken) (0.60/0.80-2050 breit)	1	1 43 410 21 29	01 27 (0.75/1.00-2050 breit)
42	Zsb. Schar lang (Bild-Nr 43 + 44)	1	1 43 410 01 72	
43	Schar lang	1	1 43 410 00 97	
44	Hülse für Reißzinken }	6	0 60 416 00 55	
45	Reißzinken } Lenhoff	6	0 21 416 00 98	
46	Sicherung für Reißzinken }	6	1 60 416 00 22	
47	Schar kurz links } 100 · 21 · 250 lg	1	1 21 416 01 31	1 43 416 15 31 } 100 · 21 · 212 lg
48	Schar kurz rechts }	1	1 21 416 02 31	1 43 416 16 31 }
49	Zsb. Schutzvorrichtung	1	1 43 410 08 73	f. Ladeschaufel m. Reißzahne
50	Zsb. Schutzvorrichtung	1	1 43 410 09 73	f. Ladeschaufel o. Reißzahne
51	Zugfeder (3503)	1	1 00 992 34 02	
52	Anschlag (bei Schnellwechseleinrichtung)	2	1 52 416 02 58	an Hubrahmen anschweißen
53	Anschlag (bei Montage angepaßt)	2	1 21 416 02 58	
54	Sichtwinkel	1	1 42 416 00 32	
55	Anschlag für Einkippen (bei Montage angepaßt)	2	1 60 416 00 58	
56	Einstellscheibe 4.0 stark }	2	1 43 201 01 51	
57	Einstellscheibe 5.0 stark } Stärke nach Bedarf	2	1 43 201 02 51	
58	Einstellscheibe 6.0 stark }	2	1 43 201 03 51	

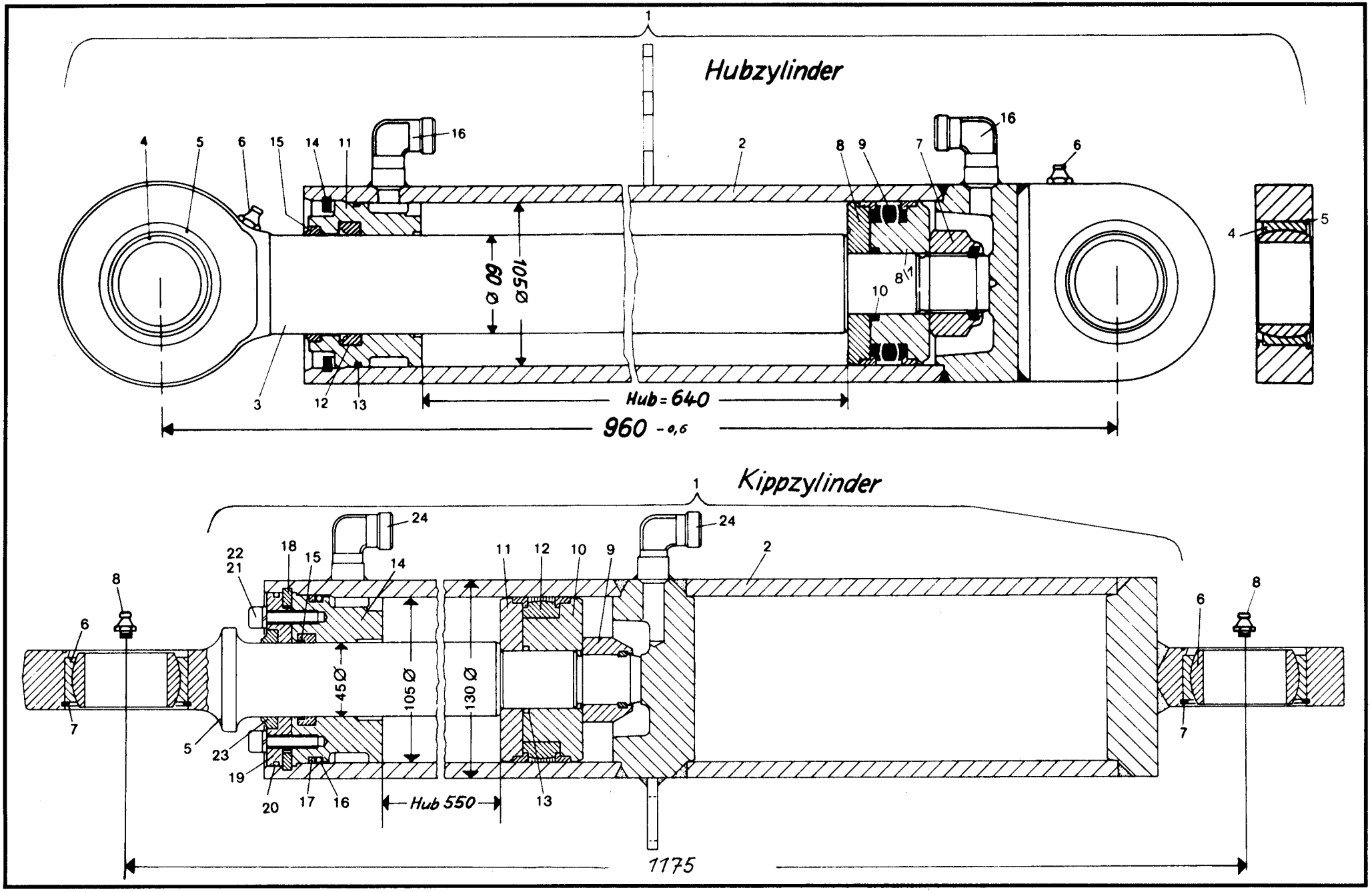
Hubzylinder
1
2
3
4
5
6
7
8
9
10
11
12
13
14
15
16
Ø 80
Ø 105
Hub = 640
960 -0,6
Kippzylinder
17
18
19
20
21
22
23
24
Ø 45
Ø 105
Ø 130
Hub 550
1175

Bild-Nr.	Teil-Bezeichnung	Stück	Teil-Nr.	
	Hubzylinder (60/105 – 640 mm Hub – 960 lg.)			
1	Hubzylinder kompl.	1	1 56 360 00 42	
2	Zsb. Zylinderrohr	1	1 56 360 01 42	
3	Kolbenstange	1	1 52 361 01 67	
4	Gelenklager GE 50 ES/C 3	2	0 00 994 33 30	
5	Sprengring Sp. 76	2	0 00 992 37 27	
6	Schmiernippel ASM 10x1 DIN 71412	2	7 761 675 005	
7*	Sechskantmutter M 36x3 (110 kpm)	1	0 00 990 56 24	
8	Kolbenhälfte	1	1 56 361 00 68	
8/1	Kolbenhälfte (an der Mutter)	1	1 56 361 01 68	
9*	Kolbendichtung	1	0 00 996 55 11	Dichtsatz für Hubzylinder
10*	O-Ring 39,5x3 DIN 3770 NB 80	1	0 00 996 71 05	Teil-Nr. 0 00 996 48 12
11	Deckel	1	1 56 361 00 25	(Bild-Nr. 7/9/10/12/13/15)
12*	Kolbenstangendichtung (3311)	1	0 00 996 74 13	
13*	O-Ring 99,5x3 B DIN 3770 NB 80	1	0 00 996 92 06	
14	Sicherungsring 107x5	1	0 00 992 72 27	
15*	Abstreifer GA 60x70x7/10	1	0 00 996 81 28	
16	Winkel-Anschweißstück	2	0 00 363 44 17	
	Kippzylinder (45/105/130 – 550 mm Hub – 1175 lg.)			
1	Zsb. Kippzylinder (45/105/130)	1	1 56 360 04 42	
2	Zsb. Zylinderrohr (105/130)	1	1 56 360 05 42	
5	Kolbenstange	1	1 52 361 03 67	
6	Gelenklager GE 50 ES/C3	2	0 00 994 33 30	
7	Sprengring Sp. 76	2	0 00 992 37 27	
8	Schmiernippel ASM 10x1 DIN 71412	2	7 761 675 005	
9	Sechskantmutter M 30x2 DIN 985-8 (110 kpm)	1	7 405 677 080	
10	Kolbenhälfte (an der Mutter)	1	1 56 361 03 68	Dichtsatz für Kippzylinder
11	Kolbenhälfte	1	1 56 361 02 68	45/105/130
12	Kolbendichtung	1	0 00 996 55 11	**Teil-Nr. 0 00 996 57 12**
13	O-Ring 34,5x3 B DIN 3770 NB 80	1	0 00 996 26 07	(Bild-Nr. 9/12/13/15/16/17/
14	Deckel	1	1 56 361 03 25	20/23)
15	Kolbenstangendichtung (3211)	1	0 00 996 75 13	
16	Runddichtring (95x5 B DIN 3770 NB 90)	1	0 00 996 66 07	
17	Stützring (99x107x1,7)	1	0 00 996 52 27	
18	Sicherungsring 110x5	1	0 00 992 57 27	
19	Deckel	1	1 56 361 04 25	
20	Runddichtring (104,5x3 B DIN 3770 NB 70)	1	0 00 996 71 07	
21	Zylinderschraube M 8x30 DIN 912-8,8	6	7 252 677 047	
22	Federring 8 DIN 7980	6	7 481 682 006	
23	Abstreifer GA 45/60x7/10	1	0 00 996 27 27	
24	Winkel-Anschweißstück	2	0 00 363 44 17	

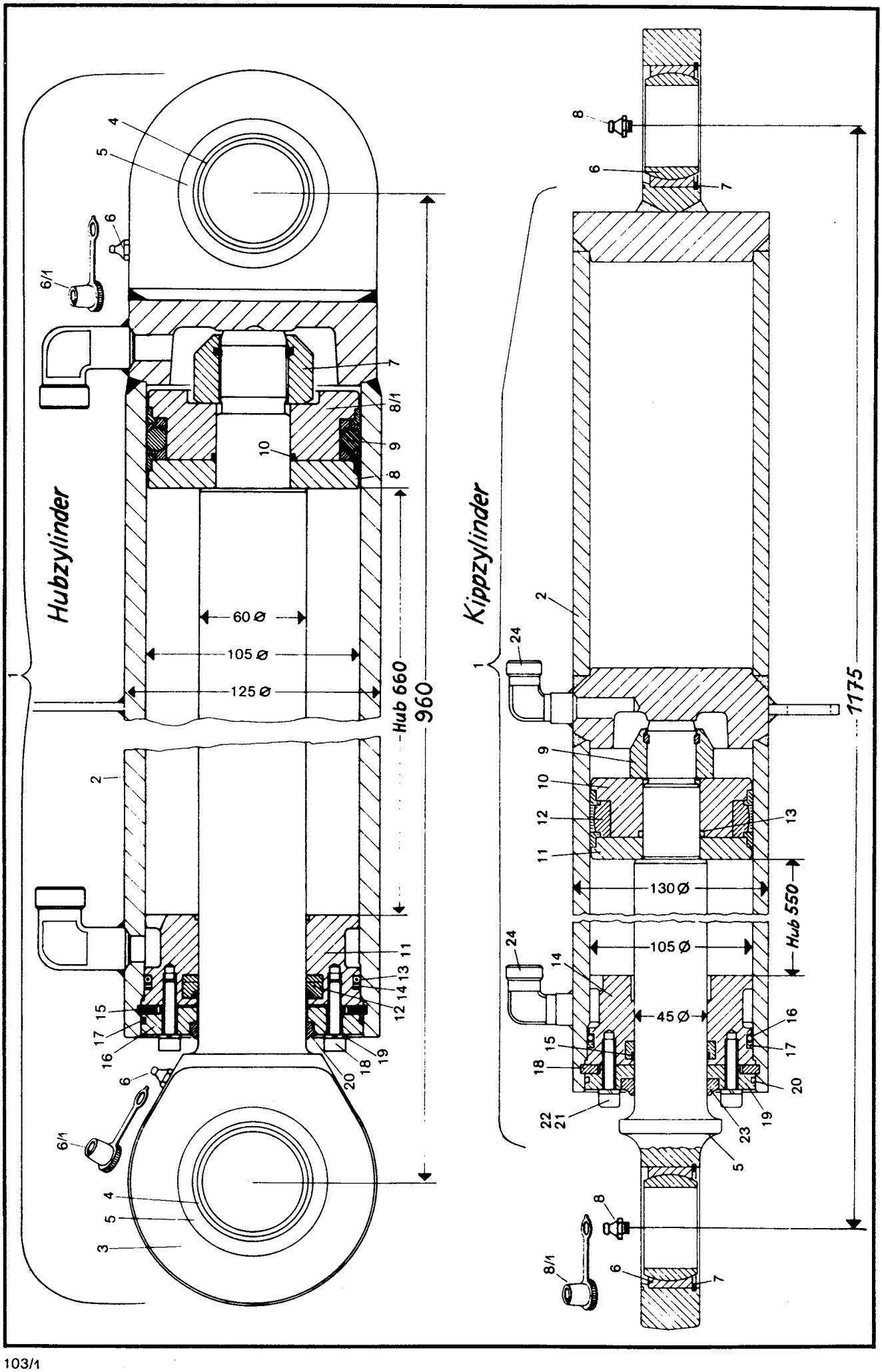
Hubzylinder
Kippzylinder
60 Ø
105 Ø
125 Ø
Hub 660
960
130 Ø
105 Ø
45 Ø
Hub 550
1175

Bild-Nr.	Teil-Bezeichnung	Stück	Teil-Nr.	
	Hubzylinder (60/105 – 660 mm Hub – 960 lg.)			
1	Hubzylinder kompl.	1	1 43 360 14 42	
2	Zsb. Zylinderrohr	1	1 43 360 15 42	
3	Kolbenstange	1	1 43 361 08 67	
4	Gelenklager GE 50 ES/C 3	2	0 00 994 33 30	
5	Sprengring Sp. 76	2	0 00 992 37 27	
6	Schmiernippel ASM 10 x 1 DIN 71412	2	7 761 675 005	
6/1	Schutzkappe	2	0 00 996 32 51	
7*	Sechskantmutter M 36 x 3 (110 kpm)	1	0 00 990 56 24	
8	Kolbenhälfte	1	1 56 361 00 68	
8/1	Kolbenhälfte (an der Mutter)	1	1 43 361 07 68	
9*	Kolbendichtung	1	0 00 996 55 11	Dichtsatz für Hubzylinder
10*	O-Ring 39,5 x 3 DIN 3770 NB 80	1	0 00 996 71 05	Teil-Nr. 0 00 996 13 14
11	Deckel	1	1 43 361 02 25	(Bild-Nr. 7/9/10/12/13/14/17/20)
12*	Kolbenstangendichtung	1	0 00 996 82 13	
13*	Runddichtring (95 x 5 B DIN 3770 NB 90)	1	0 00 996 66 07	
14*	Stützring (99 x 107 x 1,7)	1	0 00 996 52 27	
15	Sicherungsring 110 x 5	1	0 00 992 57 27	
16	Deckel	1	1 43 361 01 25	
17*	Runddichtring (104,5 x 3 B DIN 3770 NB 70)	1	0 00 996 71 07	
18	Zylinderschraube M 6 x 30 DIN 912-8.8	6	7 252 677 035	
19	Federring 6 DIN 7980	6	7 481 682 005	
20*	Abstreifer GA 60 x 70 x 7/10	1	0 00 996 81 28	
	Kippzylinder (45/105/130 – 550 mm Hub – 1175 lg.)			
1	Zsb. Kippzylinder (45/105/130)	1	1 43 360 12 42	
2	Zsb. Zylinderrohr (105/130)	1	1 43 360 13 42	
5	Kolbenstange	1	1 43 361 07 67	
6	Gelenklager GE 50 ES/C 3	2	0 00 994 33 30	
7	Sprengring Sp. 76	2	0 00 992 37 27	
8	Schmiernippel ASM 10 x 1 DIN 71412	2	7 761 675 005	
8/1	Schutzkappe	2	0 00 996 32 51	
9	Sechskantmutter M 30 x 2 DIN 985-8 (110 kpm)	1	7 405 677 080	
10	Kolbenhälfte (an der Mutter)	1	1 56 361 03 68	Dichtsatz für Kippzylinder
11	Kolbenhälfte	1	1 56 361 02 68	45/105/130
12	Kolbendichtung	1	0 00 996 55 11	**Teil-Nr. 0 00 996 57 12**
13	O-Ring 34,5 x 3 B DIN 3770 NB 80	1	0 00 996 26 07	(Bild-Nr. 9/12/13/15/16/17/
14	Deckel	1	1 56 361 03 25	20/23)
15	Kolbenstangendichtung	1	0 00 996 75 13	
16	Runddichtring (95 x 5 B DIN 3770 NB 90)	1	0 00 996 66 07	
17	Stützring (99 x 107 x 1,7)	1	0 00 996 52 27	
18	Sicherungsring 110 x 5	1	0 00 992 57 27	
19	Deckel	1	1 56 361 04 25	
20	Runddichtring 104,5 x 3 B DIN 3770 NB 70)	1	0 00 996 71 07	
21	Zylinderschraube M 8 x 30 DIN 912-8,8	6	7 252 677 047	
22	Federring 8 DIN 7980	6	7 481 682 006	
23	Abstreifer GA 45/60 x 7/10	1	0 00 996 27 27	

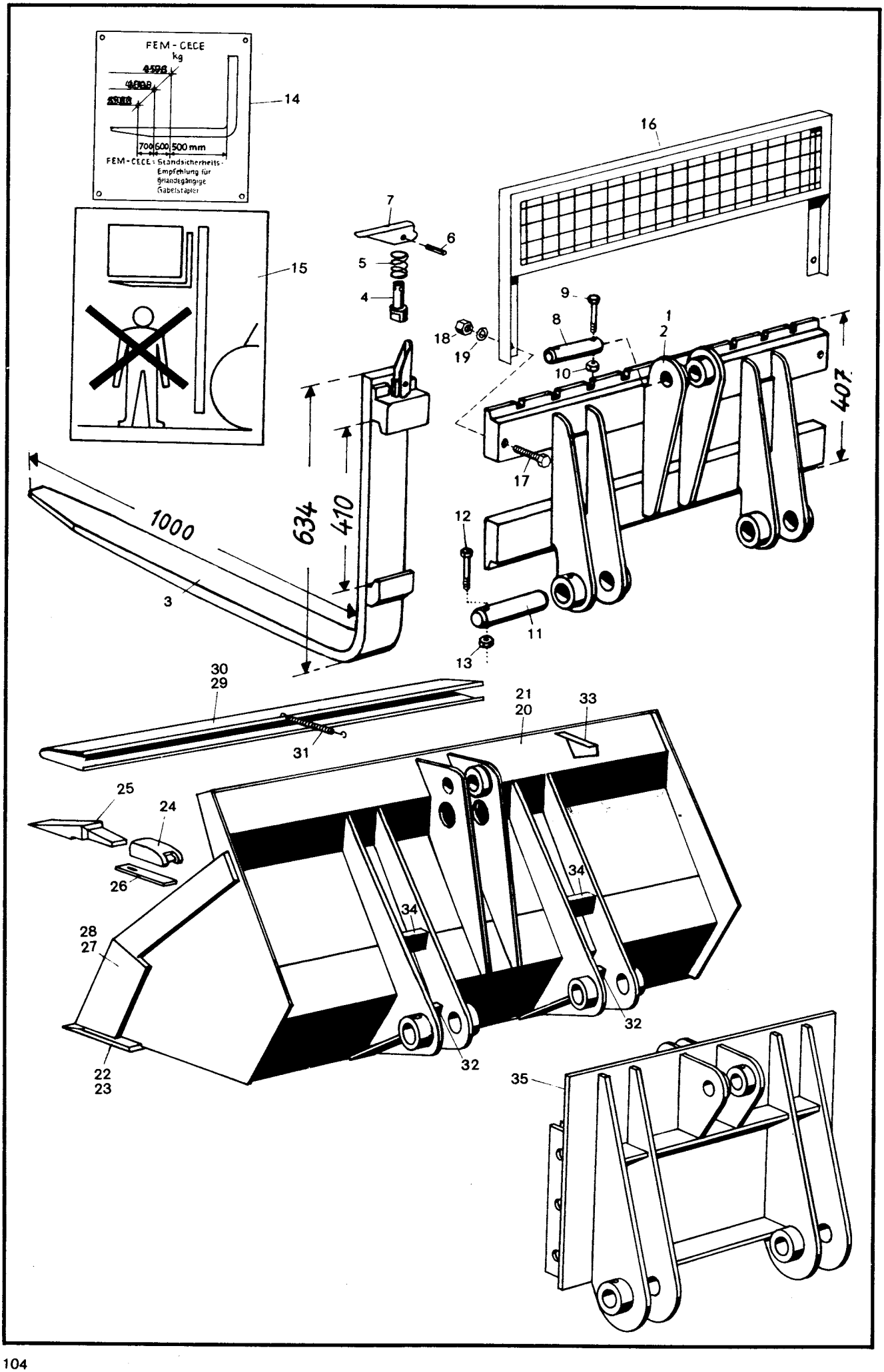
FEM - CECE
kg
700 600 500 mm
FEM - CECE: Standsicherheits-Empfehlung für geländegängige Gabelstapler
14
15
16
7
6
5
4
9
8
1
2
18
19
10
407
17
12
11
13
1000
634
410
3
30
29
31
21
20
33
25
24
26
34
34
28
27
32
32
22
23
35

Bild-Nr.	Teil-Bezeichnung	Stück	Teil-Nr.	
	Stapeleinrichtung 1200 mm (Direktanbau) - So 538/7			
1	Zsb. Gabelträger kompl.	1	1 43 410 74 29	(mit Gabelzinken)
2	Zsb. Gabelträger	1	1 52 410 20 29	
3	Gabelzinken kompl.	2	0 52 416 00 98	
4	Sicherungsbolzen 16 ∅ - 50 lg.	1-2	0 00 990 34 13	(12 ∅ - 80 lg. - 0 00 990 45 13)
5	Druckfeder	1-2	0 00 992 65 03	
6	Spannhülse 5 x 30 DIN 1481	1-2	7 514 682 138	
7	Sicherungshebel	1-2	0 00 416 00 35	
8	Bolzen oben (39,7 ∅ 148 lg.)	1	1 40 416 16 93	Befestigung Gabelträger an Kippstange (Bolzen mit Untermaß)
9	Zylinderschraube M 8 x 65 DIN 912-8.8	1	7 252 677 054	
10	Sechskantmutter M 8 DIN 985	1	7 405 677 005	
11	Zsb. Bolzen unten (39,7 ∅ 225 lg.)	2	1 55 410 04 93	Befestigung Gabelträger am Hubrahmen (Bolzen mit Untermaß)
12	Zylinderschraube M 10 x 75 DIN 912-8.8	2	7 252 677 092	
13	Sechskantmutter M 10 DIN 985	2	7 405 677 007	
14	Hinweisschild (Traglastdiagramm)	1	0 00 435 92 27	
15	Hinweisschild	2	0 00 435 37 26	
16	Zsb. Schutzgitter	1	1 21 410 00 37	SO 586 - Schutzgitter für Gabelträger
17	Sechskantschraube M 16 x 65 DIN 931-8.8	2	7 234 677 172	
18	Sechskantmutter M 16 DIN 934	2	7 403 677 013	
19	Federring A 16 DIN 128	2	7 482 682 016	
	Leichtgutschaufel 2050 mm (Direktanbau) - So 576/4			
20	Zsb. Ladeschaufel (mit Reißzinken)	1	1 43 410 27 29	(0,95/1,12³ - 2050 breit)
21	Zsb. Ladeschaufel (ohne Reißzinken)	1	1 43 410 28 29	(0,95/1,12³ - 2050 breit)
22	Zsb. Schar lang (Bild-Nr. 23 + 24)	1	1 43 410 01 72	
23	Schar lang	1	1 43 416 00 97	
24	Hülse für Reißzinken } Lenhoff	6	0 60 416 00 55	
25	Reißzinken } Lenhoff	6	0 21 416 00 98	
26	Sicherung für Reißzinken } Lenhoff	6	1 60 416 00 22	
27	Schar kurz links	1	1 21 416 01 31	
28	Schar kurz rechts	1	1 21 416 02 31	
29	Zsb. Schutzvorrichtung	1	1 43 410 08 73	f. Ladeschaufel m. Reißzähne
30	Zsb. Schutzvorrichtung	1	1 43 410 09 73	f. Ladeschaufel o. Reißzähne
31	Zugfeder (3503)	1	1 00 992 34 02	
32	Anschlag (bei Montage angepaßt)	2	1 21 416 02 58	
33	Sichtwinkel	1	1 42 416 00 32	
34	Anschlag (bei Montage angepaßt) „Einkippen"	2	1 60 416 00 58	
	Anbauplatte für Kehrmaschine (Direktanbau) - So 566/2			
35	Zsb. Anbauplatte	1	1 43 410 01 63	

weitere Teile wie z.B.: Steuergerät, Rohrleitungen, Schlauchleitungen bis zum Kehrbesen siehe Seite 123 / Kehrbesen, Beleuchtung Kehrbesen, Schutzkappe, Sperren etc. siehe Seite 133 - 141

1 = grau-rot
2 = rot
3-5 = Brücke
4 = gelb
5 = grau-schwarz
6 = kein Anschluß
7 = braun

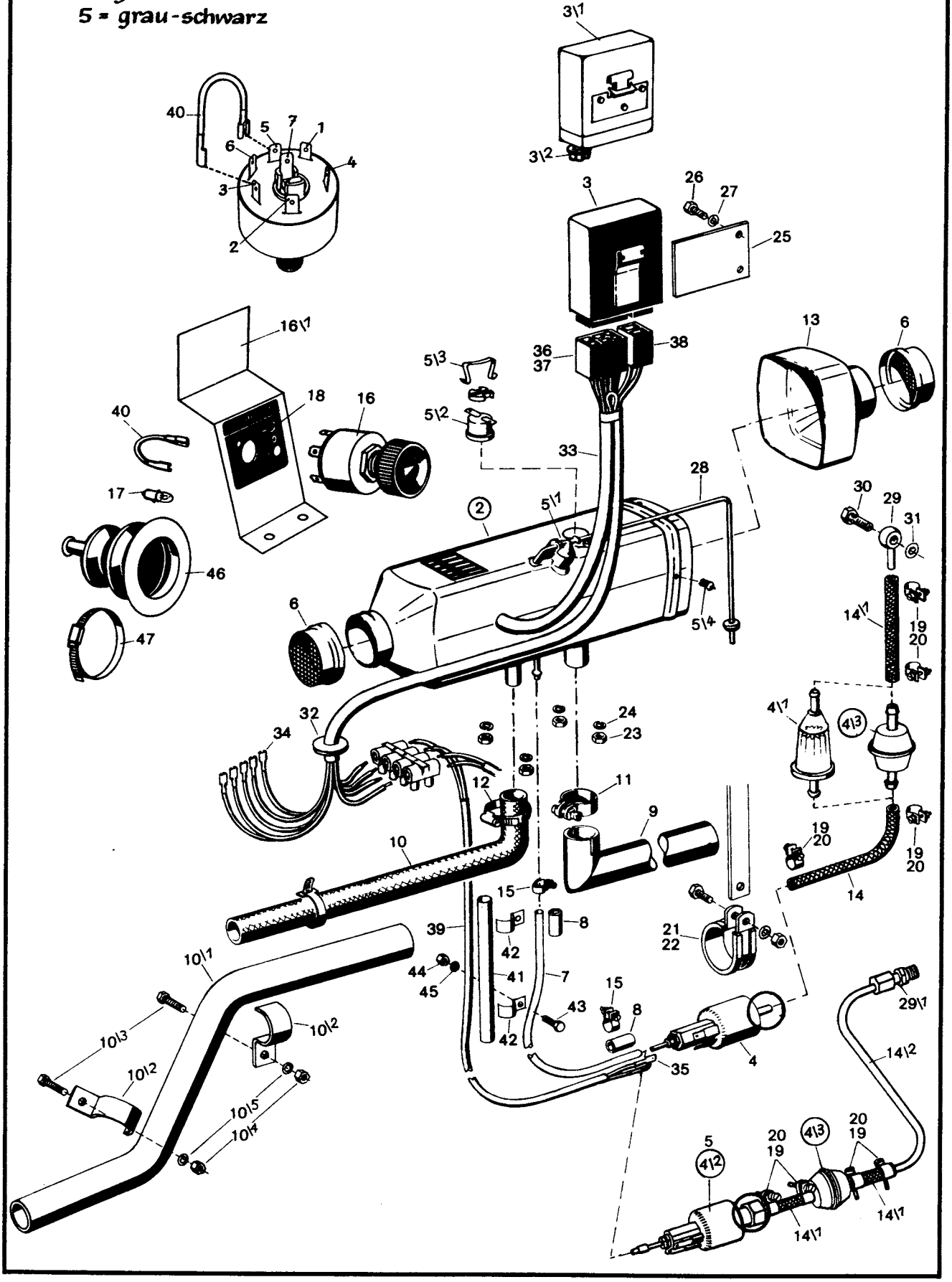

Kramer Allrad

Eberspächer-Fahrerhausheizung
(Typ D 1 L - 12 Volt)

Hauptgruppe **41**

Bild-Nr.	Teil-Bezeichnung	Stück	Teil-Nr.	
(0)	Lieferumfang Heizgerät Bild-Nr. 2 bis 10 u. 11 bis 22 - **ohne** Kabelbaum Bild 33)	1	0 43 414 00 02	(06 02 – mit Stromregler)
(0)	Lieferumfang Heizgerät (Bild-Nr. 2 bis 10 u. 11 bis 22 - **mit** Kabelbaum Bild 33)	1	1 43 410 00 60	
2	Heizgerät (mit angebautem Kabelbaum - Bild 33)	1	**2 43 414 02 02**	
3	Steuergerät	1	0 00 333 03 27	(kann durch 3/1 ersetzt werden)
3/1	Steuergerät (mit Sicherungseinsatz mit Renk-Verschluß)	1	0 00 333 06 27	
3/2	Sicherungseinsatz (zu Bild 3/1)	1	0 00 333 15 20	
4	Kraftstoffpumpe (**ohne** Sechskant am Saugstutzen)	1	0 00 414 01 03	**zu Bild Nr. 4 bis 4/3**
4/1	Kraftstoff-Filter (zu Bild 4)	1	0 00 414 00 14	Bei der Anordnung von Kraftstoff-
4/2	Kraftstoffpumpe (**mit** Sechskant am Saugstutzen)	1	0 00 414 01 03	pumpe u. Kraftstoff-Filter darauf
4/3	Kraftstoff-Filter (zu Bild 4 u. 4/2)	1	0 00 414 01 14	achten, daß entweder Bild 4 u. 4/1
5	Topfsieb zu Kraftstoffpumpe Bild-Nr. 4/2	1	0 00 414 02 14	oder 4 u. 4/3
5/1	Glühkerze 408 GS	1	0 00 334 03 10	oder 4/2 und 4/3 zusammen
5/2	Thermostat	1	0 00 333 73 08	montiert ist.
5/3	Haltefeder	1	0 00 992 33 02	Geliefert wird in Zukunft Bild 4/2
5/4	Spreizniet	6	0 00 995 20 55	und 4/3 zusammen.
6	Schutzgitter	2	0 00 414 00 73	
7	Kunststoffrohr ∅ 1,5 x 1900 lg.	1	0 00 414 01 51	
8	Kraftstoffschlauch ∅ 3,5 x 100 lg.	1	0 00 993 36 22	
9	Abgasrohrwinkel, universal	1	0 00 414 00 52	
10	Verbrennungsluftrohr, gekürzt auf 300 lg.	1	0 00 414 02 51	
10/1	Ansaugrohr ∅ 28 x 1,5 x 570 lg.	1	1 43 414 02 51	
10/2	Schelle	2	0 00 993 97 29	
10/3	Sechskantschraube M 8 x 16 DIN 933-8.8	2	7 236 677 129	
10/4	Sechskantmutter M 8 DIN 934	2	7 403 677 005	
10/5	Federring A 8 DIN 128	2	7 482 682 008	
11	Spannschelle ∅ 26	1	0 00 993 25 28	
12	Schlauchschelle ∅ 16/25	1	0 00 993 73 29	
13	Hutze, gerade	1	0 00 414 01 98	
14	Schlauch ∅ 5 x 150 lg.	1	0 00 993 38 22	
14/1	Schlauch ∅ 5 x 50 lg.	1	0 00 993 37 22	
14/2	Rohrleitung 6 x 1 x 210 lg.	1	1 43 414 04 51	(ab Mai 83)
15	Schlauchschelle ∅ 8	5	0 00 993 26 28	
16	Universalschalter	1	0 00 333 50 08	
16/1	Halter für Universalschalter u. Steuergerät	1	1 43 414 03 40	
17	Glühbirne 12 V	1	7 734 000 027	
18	Bedienungsschild (Heizen-Lüften)	1	0 00 435 73 26	
19	Schlauchschelle ∅ 10	4	0 00 993 08 29	
20	Schlauchschelle ∅ 12	2	0 00 993 00 29	
21	Rohrschelle	1	0 00 993 27 28	
22	Metallgummipuffer	1	0 00 993 82 78	
23	Sechskantmutter M 6 DIN 934	4	7 403 677 004	} Bef. Heizgerät
24	Federring A 6 DIN 128	4	7 482 682 006	]
25	Halter für Steuergrät	1	1 43 414 00 40	
26	Sechskantschraube M 6 x 12 DIN 933 verkadmet	2	7 236 677 757	
27	Federring A 6 DIN 128 verkadmet	2	7 482 682 206	
28	Rohrleitung ∅ 6 x 1 x 300 lg. verzinkt	1	1 43 414 01 51	
29	Ringstück	1	0 00 990 33 26	
29/1	Gerade Einschraubverschraubung GE 6 - LM	1	0 00 363 76 17	(ab Mai 83)
30	Hohlschraube A 4 DIN 7623	1	7 803 675 004	
31	Dichtring A 10 x 14 DIN 7603-Cu.	1-4	7 593 641 015	
32	Kabeldurchführung (I ∅ = 5/A ∅ = 7,5)	1	0 00 996 10 42	(I ∅ 10/A ∅ = 13 - 0 00 996 09 42)
33	Zsb. Kabelbaum	1	0 43 330 11 10	
34	Flachsteckhülse DIN 46247	5	7 755 642 039	
35	Steckhülse (mit Rasterzunge) DIN 46340	2	7 578 642 011	
36	Steckhülse (mit Rasterzunge) DIN 46340	3	7 578 642 012	
37	Stecker (6-polig)	1	0 00 333 38 11	
38	Stecker (2-polig)	1	0 00 333 39 11	
39	Zsb. Kabel (1,5 mm^3 - 2000 lg.)	1	1 43 330 06 10	
40	Zsb. Kabel (Brücke am Schalter-Bild 16)	1	1 43 330 07 10	(Anschluß 3 zu 5)
41	Rohr ∅ 10 x 0,7 x 232 lg.	1	1 43 414 03 51	
42	Schelle	2	0 00 993 85 29	
43	Sechskantschraube M 6 x 12 DIN 933 verkadmet	2	7 236 677 757	
44	Sechskantmutter M 6 DIN 934 verkadmet	2	7 403 677 707	
45	Federring A 6 DIN 128 verkadmet	2	7 482 682 206	
46	Faltenbalg für Schalter	1	0 00 996 27 50	
47	Schlauchklemme	1	0 00 993 91 30	

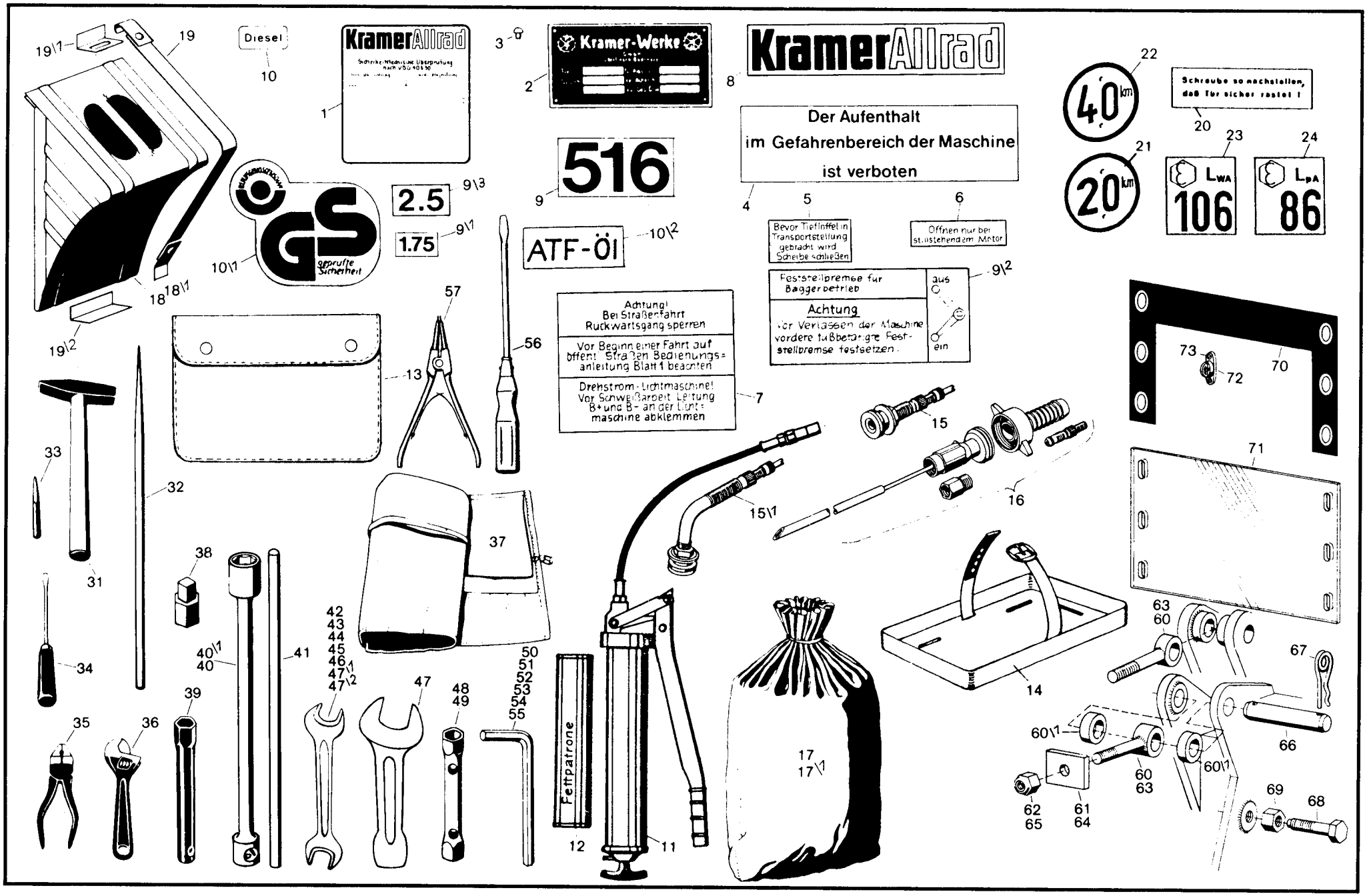
Diesel
KramerAllrad
Kramer-Werke
KramerAllrad
516
2.5
1.75
ATF-Öl
Der Aufenthalt
im Gefahrenbereich der Maschine
ist verboten
Achtung!
Bei Straßenfahrt
Rückwärtsgang sperren
Vor Beginn einer Fahrt auf
öffentl. Straßen Bedienungs-
anleitung Blatt 1 beachten
Drehstrom-Lichtmaschine!
Vor Schweißarbeit Leitung
B+ und B- an der Licht-
maschine abklemmen
Bevor Tiefinffel in
Transportstellung
gebracht wird
Scheibe schließen
Öffnen nur bei
stillstehendem Motor
Feststellpremse für
Baggerbetrieb
Achtung
vor Verlassen der Maschine
vordere Zusatzbetätigte Fest-
stellbremse festsetzen.
aus
ein
Schraube so nachstellen,
daß Tür sicher rastet !
Fettpatrone
LWA
106
LpA
86

Kramer Allrad

Werkzeuge und Zubehör

Befestigung Tieflöffelbagger oder Ballastgewicht am Fahrzeugrahmen

Hauptgruppe **43**

Bild-Nr.	Teil-Bezeichnung	Stück	Teil-Nr.	
1	Prüfplakette	1	0 00 435 12 30	
2	Typenschild	1	0 00 435 48 15	
3	Halbrundkerbnagel 3 x 4	4	7 525 642 032	
4	Hinweisschild (Gefahrenbereich)	2	0 00 435 97 25	
5	Hinweisschild (für obere Heckscheibe)	1	0 00 425 61 26	
6	Hinweisschild (Öffnen nur bei stillstehendem Motor)	1	0 00 435 03 27	
7	Schild (Straßenfahrt)	1	0 00 435 00 27	
8	Schild (Kramer-Allrad)	2	0 00 435 78 10	
9	Schild (516)	2	0 00 435 77 10	
9/1	Schild (Reifendruck 1,75) (Vorderachse)	2	0 00 435 26 26	0 00 435 10 28 bei Umschaltkugelhahn mit positiver Überdeckung - ca. ab Fgst.-Nr. 110 770
9/2	Hinweisschild (Bremse)	1	0 00 435 01 28	
9/3	Schild (Reifendruck 2,5) Hinterachse	2	0 00 435 86 25	
10	Hinweisschild (Diesel)	1	0 00 435 63 26	
10/1	Sicherheitszeichen	1	0 00 435 21 30	
10/2	Hinweisschild (ATF-Öl)	1	0 00 435 75 27	
11	Fettpresse	1	0 00 432 02 05	
12	Fettpatrone	1	0 00 441 20 10	(Verlängerungsrohr zu Fettpresse = 0 00 432 02 06 - 140 lg. - Kopf 13 ⌀)
13	Mappe für Bedienungsanweisung	1	0 00 432 00 71	
14	Halter für Verbandskasten	1	0 00 433 15 40	
15	Luft-Wasser-Ventil (vorne)	2	0 00 311 04 13	
15/1	Luft-Wasser-Ventil (hinten)	2	0 00 311 01 13	
16	Wasserfüllventil	1	0 00 433 04 09	Reifen 16/70-20 EM
17	**Frostschutzmittel (vorne) (Reifen 16/70-20 EM)**	2	1 00 441 05 13	(pro Reifen 55 kg Chlormagnesium und 96 Liter Wasser)
17/1	**Frostschutzmittel (hinten) (Reifen 15,5 - 25 EM)**	2	1 00 441 10 13	
18	Unterlegkeil	2	1 00 430 02 90	
18/1	Unterlegkeil (bei eingebautem Beifahrersitz)	2	1 00 430 04 90	
19	Zsb. Gummiband	1	1 43 430 00 33	Reifen 15,5 - 25 EM
19/1	Haltewinkel	1	1 43 431 00 32	(pro Reifen 90 kg Chlormagnesium und 120 Liter Wasser)
19/2	Haltewinkel	1	1 43 341 01 32	
20	Hinweisschild (Türeinhaker)	2	0 00 435 98 28	
21	Schild 20 km	3	0 00 435 15 29	
22	Schild 40 km (bei Schnellgang)	3	0 00 435 16 29	
23	Hinweisschild (106 dB Außengeräusche)	1	0 00 435 25 29	
24	Hinweisschild (86 dB Innengeräusche)	1	0 00 435 27 29	
(30)	Werkzeugsatz kompl. (Bild-Nr. 31 - 57)	1	**0 00 430 08 74**	
31	Hammer	1	0 00 432 01 02	
32	Drehstift konisch	1	0 00 432 00 09	
33	Durchschlag	1	0 00 432 00 11	
34	Schraubenzieher	1	0 00 432 00 12	
35	Kombinationszange	1	0 00 432 00 13	
36	Rollgabelschlüssel	1	0 00 432 00 14	
37	Werkzeugtasche	1	0 00 432 00 15	
38	Vierkantschlüssel	1	0 00 432 01 32	
39	Steckschlüssel 21	1	4 061 200 012	
40	Steckschlüssel 27 DIN 3112	1	4 061 400 010	
40/1	Steckschlüssel 30 DIN 3112	1	4 061 400 011	
41	Drehstift (16 x 400)	1	0 00 432 01 09	
42	Doppelmaulschlüssel 24 x 30	1	4 060 200 019	
43	Doppelmaulschlüssel 8 x 10	1	4 060 200 004	
44	Doppelmaulschlüssel 12 x 14	1	4 060 200 009	
45	Doppelmaulschlüssel 13 x 17	1	4 060 200 031	
46	Doppelmaulschlüssel 19 x 22	1	4 060 200 014	
47	Schlagmaulschlüssel SW 46 DIN 133	1	4 062 700 006	
47/1	Doppelmaulschlüssel 27 x 32	1	4 060 200 020	
47/2	Doppelmaulschlüssel 36 x 41	1	4 060 200 024	
48	Sechskantsteckschlüssel B 13 x 17	1	4 061 300 087	
49	Sechskantsteckschlüssel B 19 x 22	1	4 061 300 066	
50	Sechskantstiftschlüssel 5	1	4 062 200 003	
51	Sechskantstiftschlüssel 6	1	4 062 200 004	
52	Sechskantstiftschlüssel 8	1	4 062 200 005	
53	Sechskantstiftschlüssel 10	1	4 062 200 006	
53/1	Sechskantstiftschlüssel 12	1	4 062 200 007	
54	Sechskantstiftschlüssel 14	1	4 062 200 008	
55	Sechskantstiftschlüssel 17	1	4 062 200 009	
56	Schraubenzieher (Größe 4)	1	4 062 800 053	
57	Seegerringzange	1	0 00 432 01 13	

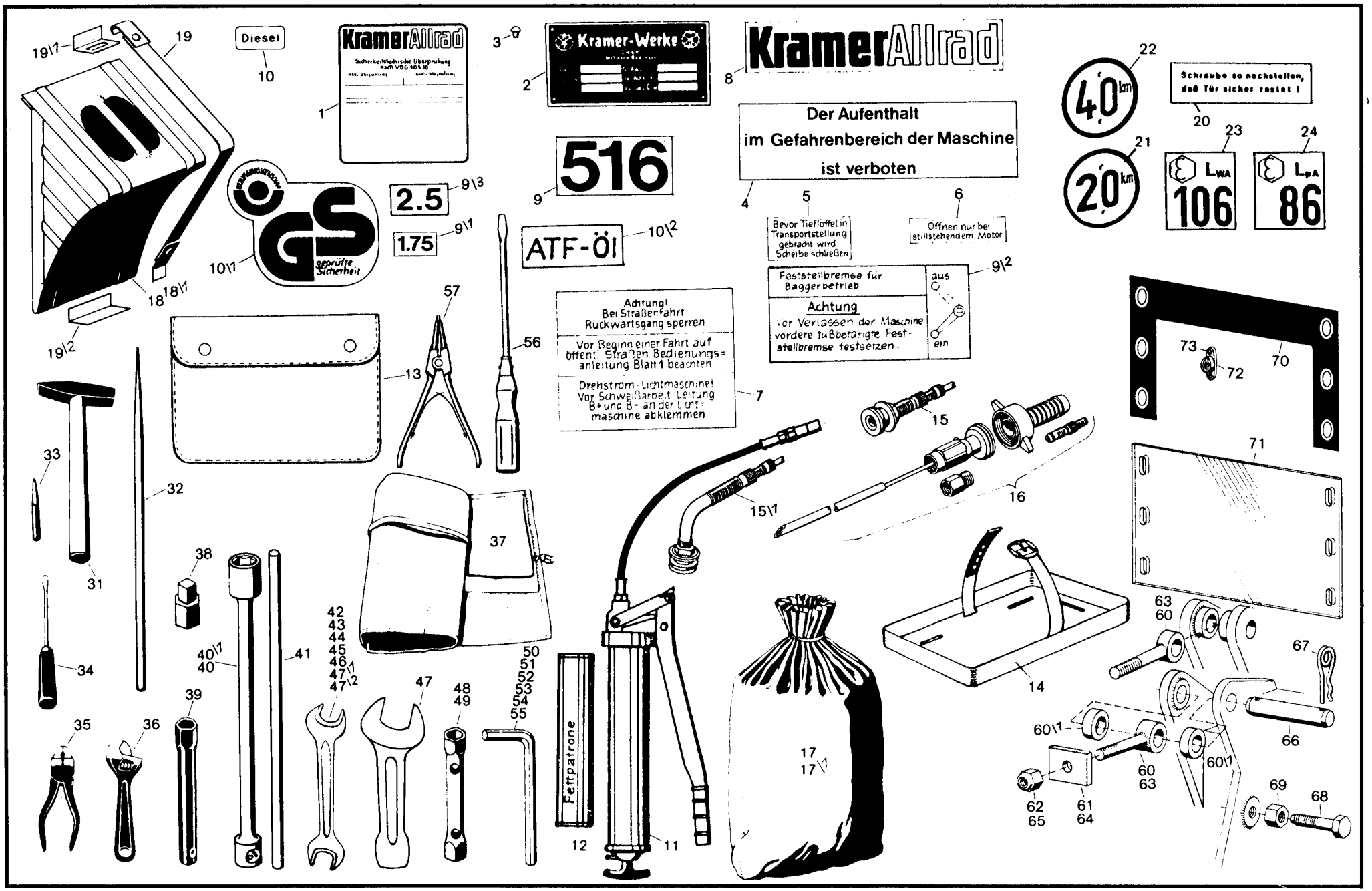
Diesel
KramerAllrad
Kramer-Werke
KramerAllrad
516
2.5
1.75
ATF-Öl
Der Aufenthalt
im Gefahrenbereich der Maschine
ist verboten
Achtung!
Bei Straßenfahrt
Rückwärtsgang sperren
Vor Beginn einer Fahrt auf
öffentl. Straßen Bedienungs-
anleitung Blatt 1 beachten
Drehstrom-Lichtmaschine!
Vor Schweißarbeit Leitung
B+ und B- an der Licht-
maschine abklemmen
Bevor Tiefloffel in
Transportstellung
gebracht wird
Scheibe schließen
Öffnen nur bei
stillstehendem Motor
Feststellbremse für
Baggerbetrieb
Achtung
Vor Verlassen der Maschine
vordere tußbetätigte Fest-
stellbremse festsetzen.
aus
ein
Schraube so nachstellen,
daß Tür sicher rastet !
LWA
106
LpA
86
4,0 km
20 km
Fettpatrone

Bild-Nr.	Teil-Bezeichnung	Stück	Teil-Nr.	
	Befestigungsteile für Tieflöffelbagger oder Ballastgewicht			
60	Spannschraube (165 lg.)	2	1 43 416 01 68	
60/1	Distanzstück – zu Spannschraube	2-4	1 43 416 06 10	(bis 108 389 erforderlich)
61	Scheibe (70 x 25 x 85)	2	1 43 416 01 52	
62	Sechskantmutter M 30 x 2 DIN 985 (79 mkp)	2	7 405 677 030	
63	Spannschraube (180 lg.)	2	1 43 416 02 68	ca. ab Bagger-Nr. 80/165
64	Scheibe	2	1 43 416 03 52	
65	Kugelbundmutter M 30 x 2 (79 mkp)	2	0 00 990 90 24	
66	Lagerbolzen 45 x 180	2	1 90 416 13 93	
67	Splint 8 x 55 DIN 94	4	7 530 680 088	
68	Sechskantschraube M 30 x 100 DIN 933 Ka	2	7 367 677 432	M 27 x 100 – 7 367 677 433
69	Sechskantmutter M 30 DIN 934	2	7 403 677 027	M 27 – 7 403 677 024
70	Zsb. Verkleidung (bei HT 21 / TB 80 / TB 65)	1	0 43 340 01 17	
71	Sichtscheibe (bei Ballastgewicht SO 580)	1	0 43 341 13 05	
72	Drehwirbel	6	0 00 341 05 83	(Öse = 0 00 341 00 90)
73	Linsensenkblechschr. B 3,5 x 19 DIN 7983 verzinkt	12	7 318 680 511	

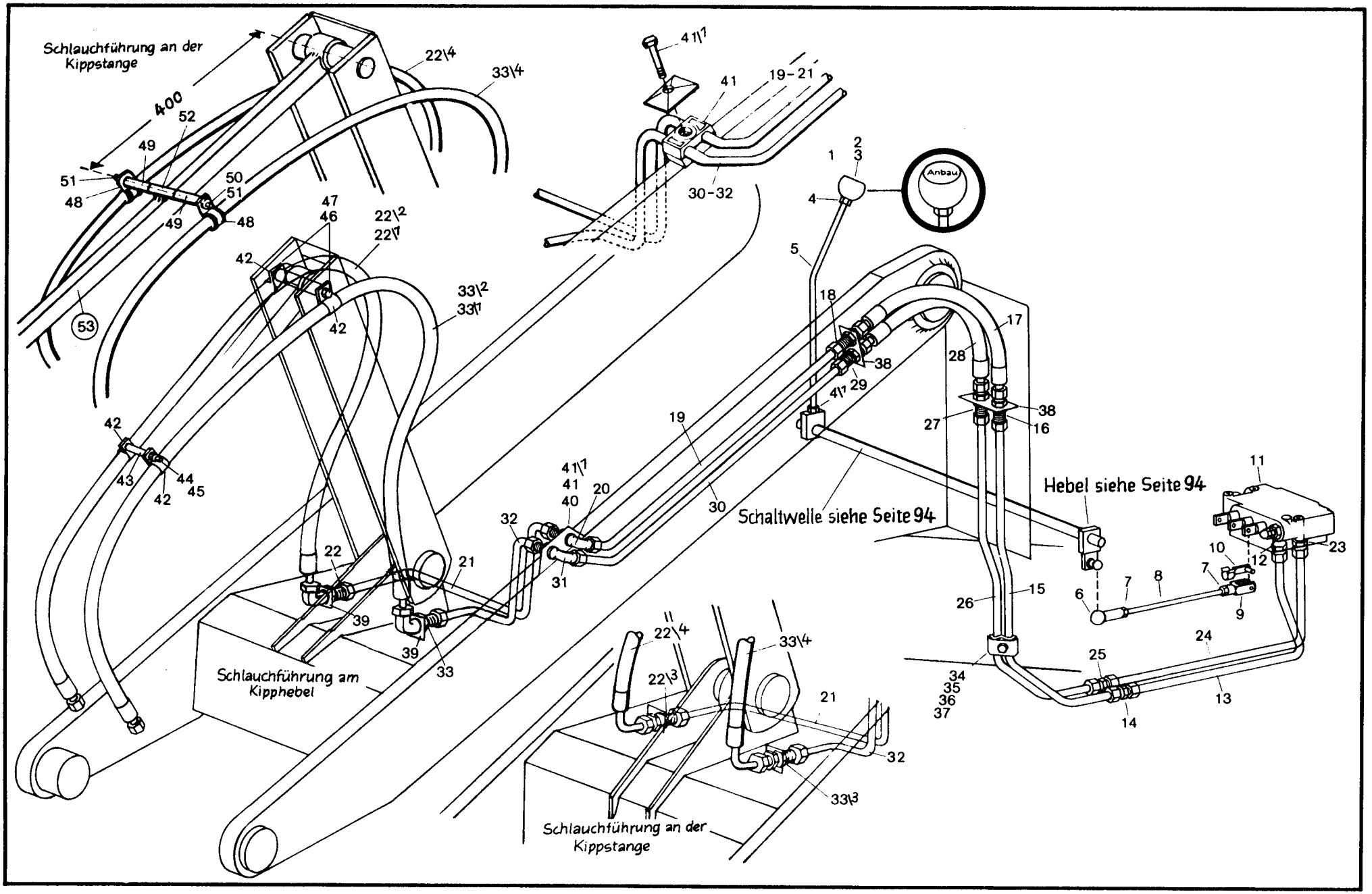
Schlauchführung an der Kippstange
400
Schlauchführung am Kipphebel
Schlauchführung an der Kippstange
Anbau
Hebel siehe Seite 94
Schaltwelle siehe Seite 94

Kramer Allrad

Greifschaufel Steuergerät – Druckleitungen

Hauptgruppe **So 576**

Bild-Nr.	Teil-Bezeichnung	Stück	Teil-Nr.		
1	Zsb. Knopfgriff (Bild 2 u. 3)	1	1 00 360 02 34		
2	Symbol (Anbau)	1	0 00 435 02 43		
3	Knopfgriff	1	0 00 996 75 30		
4	Sechskantmutter M 10 DIN 934 verkadmet	1	7 403 677 713		
4/1	Sechskantmutter M 12 DIN 934	1	7 403 677 009		
5	Schalthebel	1	1 43 361 03 18		
6	Kugelpfanne A 13 DIN 71805	1	7 827 670 003		
7	Sechskantmutter M 8 DIN 934	2	7 403 677 005		
8	Gestänge (8 x 275 lg.)	1	1 43 361 00 48		
9	Gabelkopf G 8 x 16 DIN 71752	1	7 821 104 007		
10	ES-Bolzen	1	0 00 990 22 12		
11*	Steuergerät (3 Schieber)	1	0 00 361 75 02	(*Einzelteile siehe Seite 97)	
	Druckleitung vom Steuergerät (Abgang vorne am Steuergerät) zur Schottverschraubung rechts vorne am Hubrahmen.				
12	Verschraubung GE 15-LM	1	0 00 363 03 15	**ab 108 348**	**ab 110 847**
13	Rohrleitung 15 x 1,5 x 720 lg.	1	1 43 363 43 24	1 43 363 24 25	1 43 363 24 25
14	Verschraubung G 15-L	1	0 00 363 06 15		
15	Rohrleitung 15 x 1,5 x 855 lg.	1	1 43 363 45 24	1 43 363 26 25	1 43 363 52 25
16	Verschraubung SV 15-L	1	0 00 363 45 16		
17	Schlauchleitung 535 lg.	1	0 00 993 69 21		
18	Verschraubung SV 15-L	1	0 00 363 45 16		
19	Rohrleitung 15 x 1,5 x 745 lg.	1	1 43 363 46 24	Rohrleitung 15 x 1,5 x 1475 lg. – 1 43 363 36 25 – **(ab 110 792)**	
20	Verschraubung WSV 15-L	1	0 00 363 21 17		
21	Rohrleitung 15 x 1,5 x 675 lg. (800 lg. – 1 43 363 49 24)	1	1 43 363 63 24		
22	Verschraubung WSV 15-L	1	0 00 363 21 17	Ausführung 1 – HD-Schlauch beidseitig mit geraden Rohrstutzen	
22/1	HD-Schlauch 2200 lg.	1	0 00.993 96 22		
22/2	HD-Schlauch 2000 lg.	1	0 00 993 66 25		
22/3	Verschraubung SV 15-L **ab Fgst.-Nr. 110 760**	1	0 00 363 45 16	Ausführung 2 – HD-Schlauch 1 x 90° Krümmer - 1 x mit ger. Rohrstutzen.	
22/4	HD-Schlauch 2000 lg. **ab Fgst.-Nr. 110 760**	1	0 00 993 09 26		
	Druckleitungen vom Steuergerät (Abgang hinten am Steuergerät) zur Schottverschraubung links vorne am Hubrahmen.				
23	Verschraubung GE 15-LM	1	0 00 363 03 15	**ab 108 348**	**ab 110 847**
24	Rohrleitung 15 x 1,5 x 760 lg.	1	1 43 363 42 24	1 43 363 33 25	1 43 363 33 25
25	Verschraubung G 15-L	1	0 00 363 06 15		
26	Rohrleitung 15 x 1,5 x 850 lg.	1	1 43 363 44 24	1 43 363 25 25	1 43 363 51 25
27	Verschraubung SV 15-L	1	0 00 363 45 16		
28	Schlauchleitung 535 lg.	1	0 00 993 69 21		
29	Verschraubung SV 15-L	1	0 00 363 45 16		
30	Rohrleitung 15 x 1,5 x 810 lg.	1	1 43 363 47 24	Rohrleitung 15 x 1,5 x 1185 lg. – 1 43 363 37 25 – **(ab 110 792)**	
31	Verschraubung WSV 15-L	1	0 00 363 21 17		
32	Rohrleitung 15 x 1,5 x 330 lg. (440 lg. - 1 43 363 48 24)	1	1 43 363 62 24		
33	Verschraubung WSV 15-L	1	0 00 363 21 17	Ausführung 1 – HD-Schlauch beidseitig mit geraden Rohrstutzen	
33/1	HD-Schlauch 2200 lg.	1	0 00 993 96 22		
33/2	HD-Schlauch 2000 lg.	1	0 00 993 66 25		
33/3	Verschraubung SV 15-L **ab Fgst.-Nr. 110 760**	1	0 00 363 45 16	Ausführung 2 – HD-Schlauch 1 x 90° Krümmer - 1 x mit ger. Rohrstutzen	
33/4	HD-Schlauch 2000 lg. **ab Fgst.-Nr. 110 760**	1	0 00 993 09 26		
34	Filzstück (35 x 5 x 50 lg.)	1	1 00 993 54 90		
35	Schelle	1	1 00 993 80 30		
36	Federring A 8 DIN 128	1	7 482 682 008		
37	Sechskantschraube M 8 x 30 DIN 933	1	7 236 677 135		
38	Halter	1-2	1 40 201 08 42		
39	Halter	2	1 90 201 16 42		
40	Halter vorn (bei geteilten Rohrleitungen)	1	1 60 363 05 40		
41	Doppelschelle	1	0 00 993 94 28	bei durchgehenden Rohrleitungen – anstelle von Bild Nr. 40 – **(ab 110 792)**	
41/1	Sechskantschraube M 8 x 50 DIN 931	1	7 234 677 086		
42	Schlauchschelle I ⌀ = 22	2-4	0 00 993 46 28	Schlauchführung am Kipphebel	
43	Distanzrohr 15 x 2 x 85 lg.	1	1 21 363 04 88		
44	Sechskantschraube M 8 x 110 DIN 931	1	7 234 677 770		
45	Sechskantmutter M 8 DIN 934	1	7 403 677 005		
46	Sechskantschraube M 8 x 16 DIN 933	2	7 236 677 129		
47	Federring A 8 DIN 128	2	7 482 682 008		
48	Schlauchschelle I ⌀ = 20	2	0 00 993 83 28	Schlauchführung an der Kippstange	
49	Distanzrohr 75 lg.	2	1 00 993 67 73		
50	Gewindestange 230 lg.	1	1 00 995 04 90		
51	Sechskantmutter M 8 DIN 985	2	7 405 677 005		
52	Rohr - 50 lg. (auf Kippstange geschweißt)	1	1 52 416 07 53		
53	Zsb. Kippstange (1 52 410 00 80 mit Bild 52)	1	1 43 410 02 80		

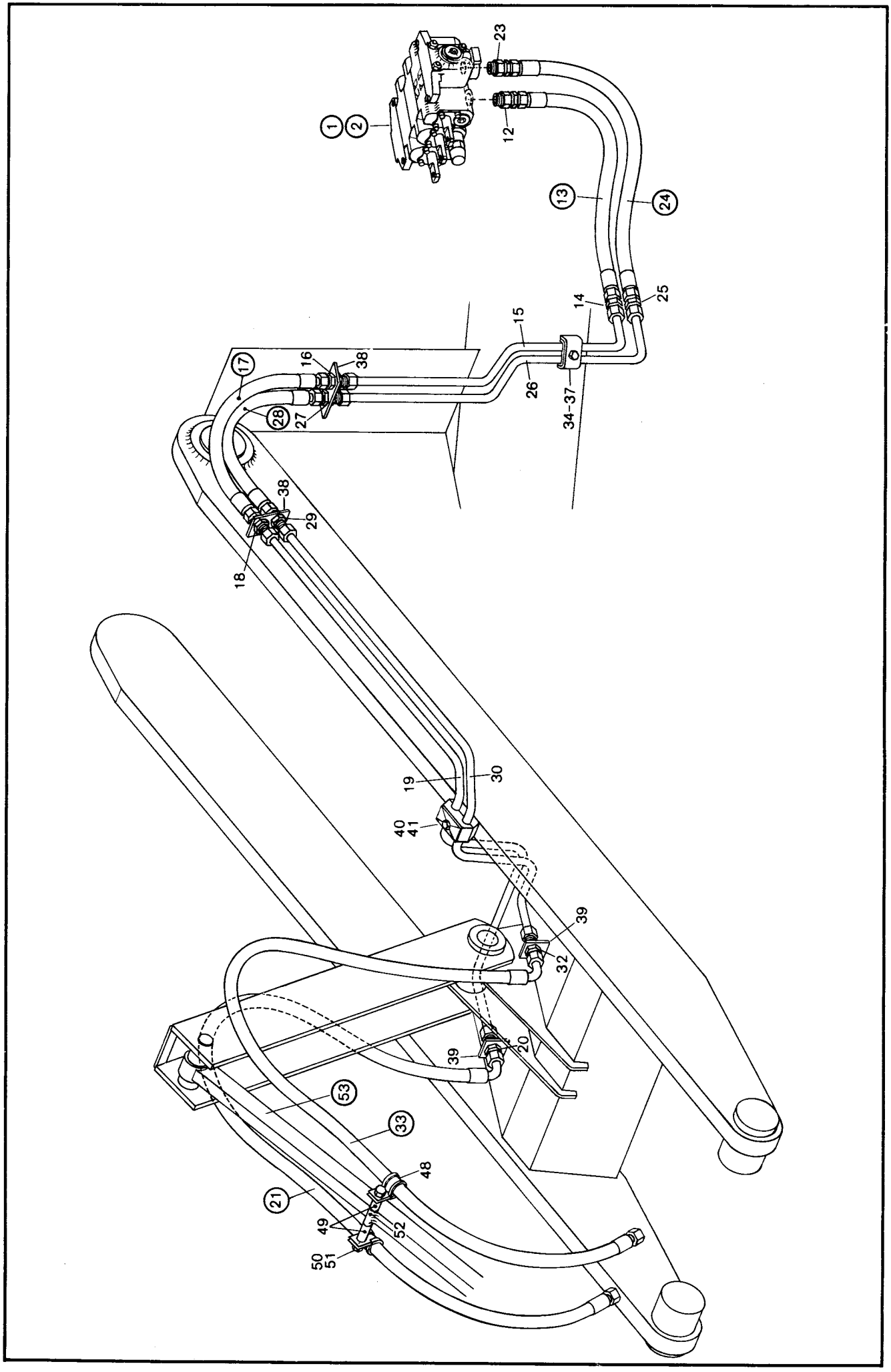
1
2
23
12
13
24
14
25
15
26
34-37
16
38
17
28
27
38
29
18
19
30
40
41
39
32
39
20
53
33
48
21
49
52
50
51

Kramer Allrad

Greifschaufel
Steuergerät – Druckleitungen

Hauptgruppe
So 576

Bild-Nr.	Teil-Bezeichnung	Stück	Teil-Nr.	
1	Steuergerät (3 Schieber) ohne Schwimmstellung	1	0 00 361 81 85	
2	Steuergerät (3 Schieber) mit Schwimmstellung	1	0 00 361 82 85	
(3)	Steuerhebel	1	0 43 361 09 18	} Betätigung siehe Seite 99/10
(4)	Knopfgriff	1	0 00 996 26 46	
(5)	Sechskantmutter M 12 DIN 934	1	7 403 677 717	
(6)	Kabelzug (3. Steuerkreis) 1580 lg.	1	0 00 991 39 60	
(7)	Zylinderschraube M 5 × 16 DIN 912	2	7 252 677 017	
(8)	Federring 5	2	0 00 992 47 28	
	Druckleitung vom Steuergerät (Abgang vorne am Steuergerät) zur Schottverschraubung rechts vorne am Hubrahmen.			
12	Verschraubung GE 15-LM	1	0 00 363 03 15	
13	Hochdruckleitung NW 12/840 lg.	1	0 00 993 02 55	
14	Verschraubung G 15-L	1	0 00 363 06 15	
15	Rohrleitung 15 × 1,5 × 835 lg.	1	1 43 363 52 25	
16	Verschraubung SV 15-L	1	0 00 363 45 16	
17	Schlauchleitung 540 lg.	1	0 00 993 27 26	
18	Verschraubung SV 15-L	1	0 00 363 45 16	
19	Rohrleitung 15 × 1,5 × 1475 lg.	1	1 43 363 36 25	
20	Verschraubung SV 15-L	1	0 00 363 45 16	
21	HD-Schlauch 2000 lg.	1	0 00 993 09 26	
	Druckleitungen vom Steuergerät (Abgang hinten am Steuergerät) zur Schottverschraubung links vorne am Hubrahmen.			
23	Verschraubung GE 15-LM	1	0 00 363 03 15	
24	Hochdruckleitung NW 12/840 lg.	1	0 00 993 02 55	
25	Verschraubung G 15-L	1	0 00 363 06 15	
26	Rohrleitung 15 × 1,5 × 880 lg.	1	1 43 363 51 25	
27	Verschraubung SV 15-L	1	0 00 363 45 16	
28	Schlauchleitung 540 lg.	1	0 00 993 27 26	
29	Verschraubung SV 15-L	1	0 00 363 45 16	
30	Rohrleitung 15 × 1,5 × 1185 lg.	1	1 43 363 37 25	
32	Verschraubung SV 15-L	1	0 00 363 45 16	
33	HD-Schlauch 2000 lg.	1	0 00 993 09 26	
34	Filzstück (35 × 5 × 50 lg.)	1	1 00 993 54 90	
35	Schelle	1	1 00 993 80 30	
36	Federring A 8 DIN 128	1	7 482 682 008	
37	Sechskantschraube M 8 × 30 DIN 933	1	7 236 677 135	
38	Halter	2	1 40 201 08 42	
39	Halter	2	1 90 201 16 42	
40	Doppelschelle	1	0 00 993 94 28	} Schlauchführung an der Kippstange
41	Sechskantschraube M 8 × 50 DIN 931	1	7 234 677 086	
48	Schlauchschelle I Ø = 20	2	0 00 993 83 28	
49	Distanzrohr 75 lg.	2	1 00 993 67 73	
50	Gewindestange 230 lg.	1	1 00 995 04 90	
51	Sechskantmutter M 8 DIN 985	2	7 405 677 005	
52	Rohr – 50 lg. (auf Kippstange geschweißt)	1	1 52 416 07 53	
53	Zsb. Kippstange	1	1 43 410 02 80	

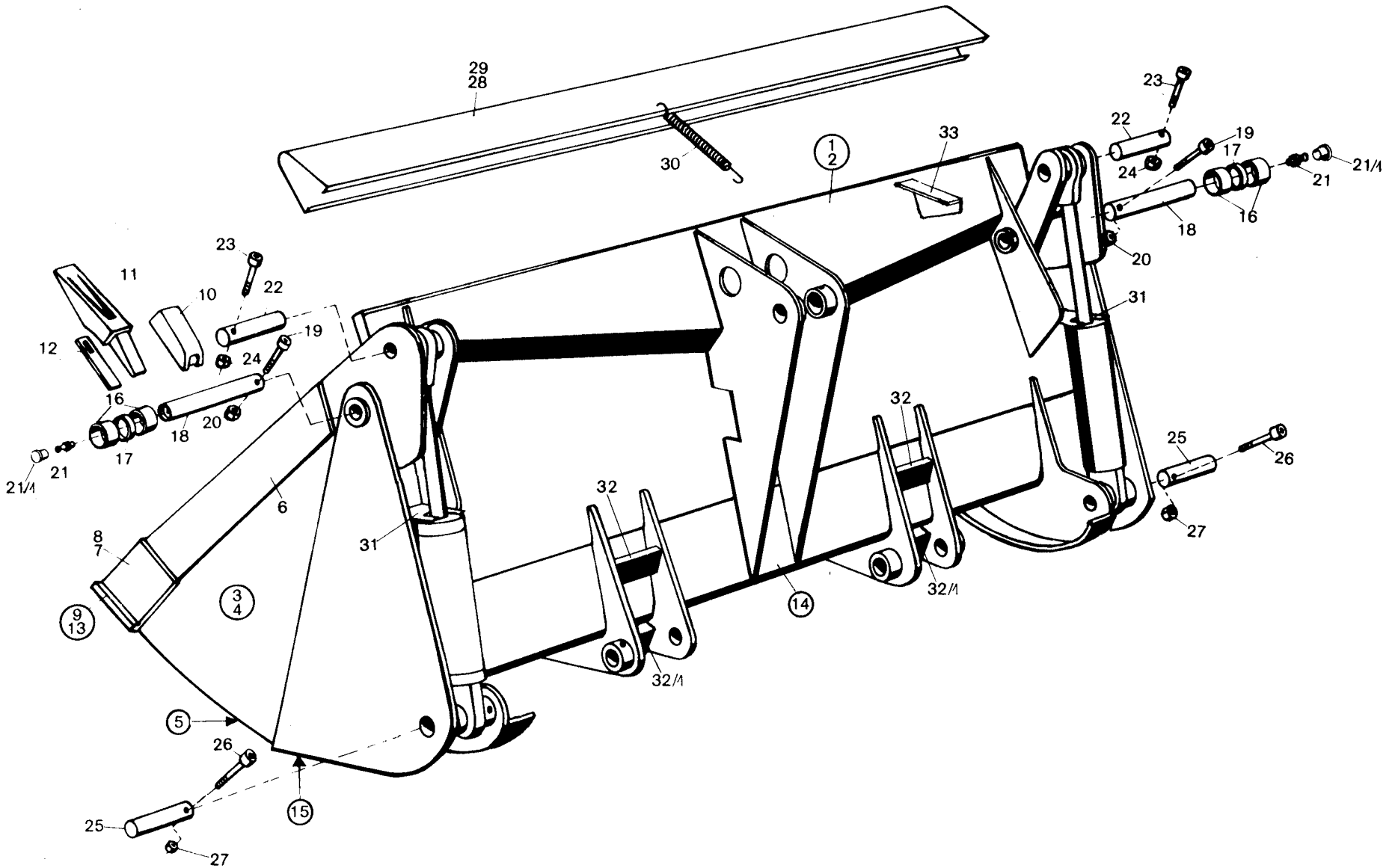
29
28
30
1
2
33
23
22
19
17
24
21/1
21
16
18
20
31
25
26
27
32
32/1
14
11
10
12
6
8
7
3
4
9
13
5
15

Bild-Nr.	Teil-Bezeichnung		Stück	Teil-Nr.	
	(Greifschaufel, direkt am Hubrahmen angebaut)				
1	Zsb. Greifschaufel (kompl. mit Reißzinken)		1	1 43 410 06 29	0,5/0,65 m³ - 2,05 m breit
2	Zsb. Greifschaufel (kompl. ohne Reißzinken)		1	1 43 410 07 29	0,5/0,65 m³ - 2,05 m breit
3	Zsb. Schaufelteil (vorn) mit Reißzinken		1	1 43 410 10 29	
4	Zsb. Schaufelteil (vorn) ohne Reißzinken		1	1 43 410 11 29	
5	Schar für Vorderschaufel		1	1 43 416 03 97	
6	Seitenschneide		2	1 52 416 01 31	
7	Seitenschneide kurz (links)		1	1 52 416 02 31	
8	Seitenschneide kurz (rechts)		1	1 52 416 03 31	
9	Zsb. Schar (lang) mit aufgeschw. Hülsen		1	1 43 410 01 72	
10	Hülse		6	0 60 416 00 55	
11	Zahn	Lenhoff	6	0 21 416 00 98	
12	Sicherung		6	1 60 416 00 22	
13	Schar lang ohne Hülsen		1	1 43 416 00 97	
14	Zsb. Schaufelteil (hinten)		1	1 43 410 12 29	
15	Schar für Schaufelteil hinten		1	1 43 416 01 97	
16	Lagerbuchse		4	1 00 994 34 51	
17	Distanzbuchse		2	1 21 416 24 50	
18	Bolzen (40 x 185 lg.)		2	1 52 416 02 93	Bef. Schaufelteil vorn mit Schaufelteil hinten
19	Zylinderschraube M 10 x 80 DIN 912-8,8		2	7 252 677 093	Bef. Schaufelteil vorn mit Schaufelteil hinten
20	Sechskantmutter M 10 DIN 985		2	7 405 677 007	Bef. Schaufelteil vorn mit Schaufelteil hinten
21	Schmiernippel ASM 10 x 1 DIN 71412		2	7 761 675 005	Bef. Schaufelteil vorn mit Schaufelteil hinten
21/1	Schutzkappe		2	0 00 996 31 51	Bef. Schaufelteil vorn mit Schaufelteil hinten
22	Bolzen (40 x 100 lg)		2	1 52 416 01 93	Bef. Hubzylinder oben
23	Zylinderschraube M 8 x 75 DIN 912-8,8		2	7 252 677 056	Bef. Hubzylinder oben
24	Sechskantmutter M 8 DIN 985		2	7 405 677 005	Bef. Hubzylinder oben
25	Bolzen (40 x 140 lg)		2	1 52 416 03 93	Bef. Hubzylinder unten
26	Zylinderschraube M 10 x 75 DIN 912-8,8		2	7 252 677 092	Bef. Hubzylinder unten
27	Sechskantmutter M 10 DIN 985		2	7 405 677 007	Bef. Hubzylinder unten
28	Zsb. Schutzvorrichtung		1	1 43 410 08 73	f. Greifschaufel m. Reißzähne
29	Zsb. Schutzvorrichtung		1	1 43 410 09 73	f. Greifschaufel o. Reißzähne
30	Zugfeder	(3503)	1	1 00 992 34 02	
31	Schutzblech für Hubzylinder		2	1 52 416 00 73	
32	Anschlag (bei Montage angepaßt)		2	1 21 416 02 58	(Einkippen)
32/1	Anschlag (bei Montage angepaßt)		2	1 40 416 09 58	(Auskippen)
33	Sichtwinkel		1	1 43 416 02 32	

Ausführung A - Überdruckventil „Teves"

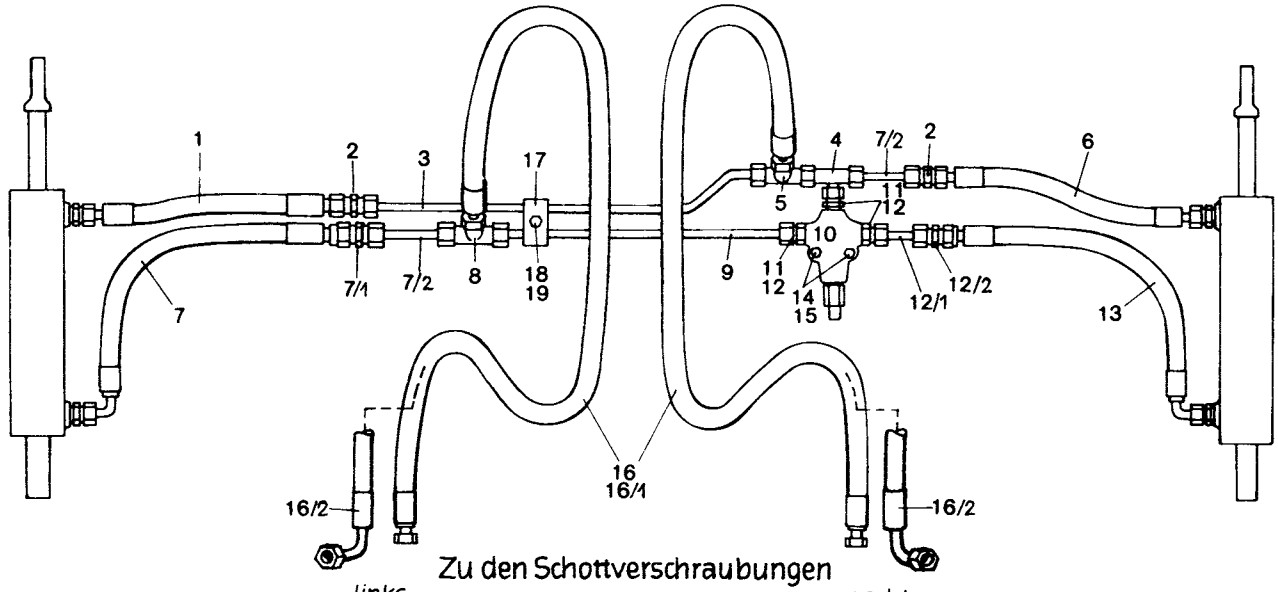

Zu den Schottverschraubungen
vorn am Hubrahmen

Ausführung B - Überdruckventil „Bosch"

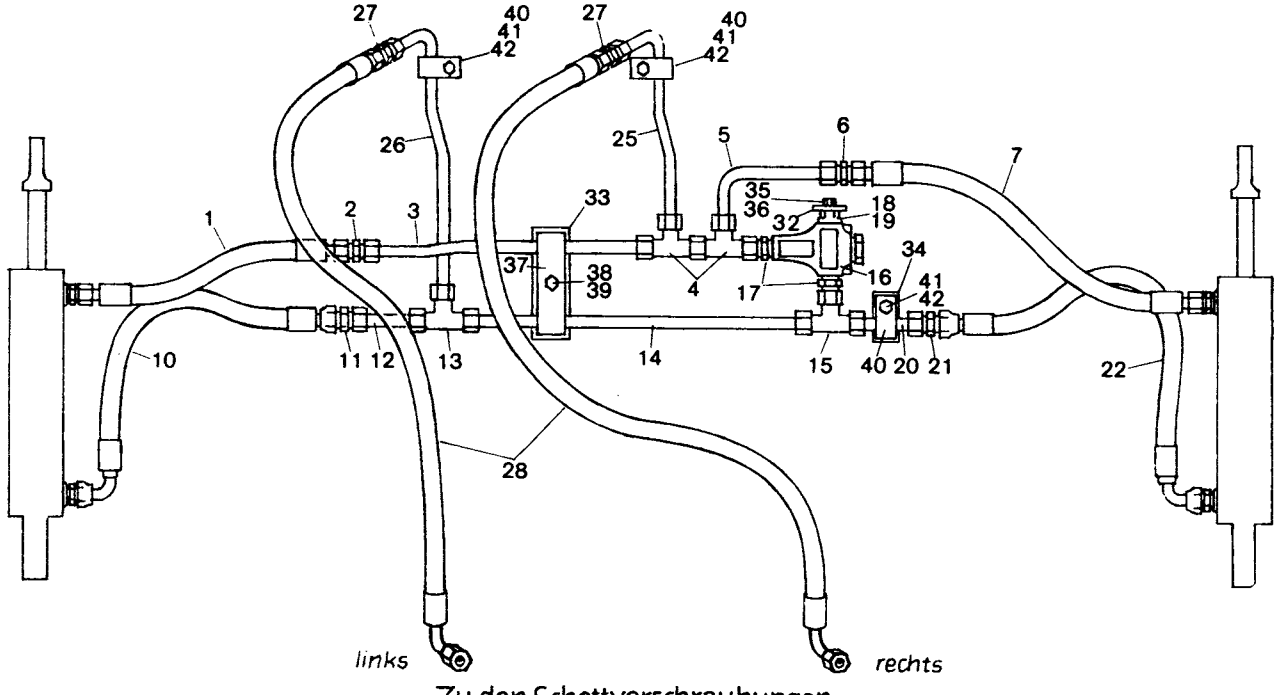

Zu den Schottverschraubungen
vorn am Hubrahmen

Bild-Nr.	Teil-Bezeichnung	Stück	Teil-Nr.	
	Hydraulikinstallation (Greifschaufel, direkt am Hubrahmen angebaut) – Ausführung A – Überdruckventil **„Teves"**			
1	HD-Schlauch 600 lg.	1	0 00 993 15 19	
2	Ger. Verschraubung G 15-L	1	0 00 363 06 15	
3	Rohrleitung 15 x 1,5 x 540 lg.	1	1 43 363 53 24	vom Hubzylinder links
4	T-Anschlußstutzen evT 15-L	1	0 00 363 63 15	zum Hubzylinder rechts
5	L-Verschraubung evL 15-L	1	0 00 363 65 15	oben
6	HD-Schlauch 600 lg.	1	0 00 993 15 19	
7	HD-Schlauch 750 lg.	1	0 00 993 92 18	
7/1	Gerade Verschraubung G 15-L	1	0 00 363 06 15	
7/2	Druckleitung 15 x 1,5 x 100 lg.	2	1 42 363 40 24	
8	T-Verschraubung T-15-L	1	0 00 363 82 15	
9	Druckleitung 15 x 1,5 x 340 lg.	1	1 43 363 52 24	
10	Überdruckventil (150 bar) **(Teves)**	1	**0 00 361 40 81**	
11	Ger. Einschraubverschraubung (M 22 x 1,5)	3	0 00 363 61 15	vom Hubzylinder links
12	Dichtring A 22 x 27 DIN 7603-Cu	3	7 593 641 034	zum Hubzylinder rechts
12/1	Druckleitung 15 x 1,5 x 60 lg.	1	1 42 363 42 24	unten
12/2	Gerade Verschraubung G 15-L	1	0 00 363 06 15	
13	HD-Schlauch 750 lg.	1	0 00 993 92 18	
14	Sechskantschraube M 8 x 50 DIN 931-8,8	2	7 234 677 086	
15	Federring A 8 DIN 128	2	7 482 682 008	
16	HD-Schlauch (2200 lg.) } mit geraden Rohrstutzen	2	0 00 993 96 22	siehe Beschreibung u. Abbildung-
16/1	HD-Schlauch (2000 lg.) }	2	0 00 993 66 25	Seite 112/113
16/2	HD-Schlauch (2000 lg. - 1 x 90° - 1 x ger. Rohrstutzen – **ab 110 760)**	2	0 00 993 09 26	
17	Schelle	1	1 00 993 80 30	
18	Sechskantschraube M 8 x 40 DIN 933-8.8	1	7 236 677 137	
19	Federring A 8 DIN 128	1	7 482 682 008	
	Hydraulikinstallation (Greifschaufel, direkt am Hubrahmen angebaut) – Ausführung B - Überdruckventil **„Bosch" - (ab Sept. 83)**			
1	HD-Schlauch 600 lg.	1	0 00 993 15 19	
2	Ger. Verschraubung G 15-L	1	0 00 363 06 15	
3	Rohrleitung 15 x 1,5 x 415 lg.	1	1 43 363 38 25	vom Hubzylinder links
4	L-Verschraubung evL 15-L	2	0 00 363 65 15	zum Hubzylinder rechts
5	Rohrleitung 15 x 1,5 x 160 lg.	1	1 52 363 91 24	oben
6	Verschraubung G 15-L	1	0 00 363 06 15	
7	HD-Schlauch 600 lg.	1	0 00 993 15 19	
10	HD-Schlauch 750 lg.	1	0 00 993 92 18	
11	Gerade Verschraubung G 15-L	1	0 00 363 06 15	
12	Druckleitung 15 x 1,5 x 100 lg.	1	1 42 363 40 24	
13	T-Verschraubung T-15-L	1	0 00 363 82 15	
14	Druckleitung 15 x 1,5 x 440 lg.	1	1 43 363 40 25	
15	Verschraubung evT 15-L	1	0 00 363 63 15	
16	Druckbegrenzungsventil (150 bar) **(Bosch)**	1	**0 00 361 13 84**	vom Hubzylinder links
17	Verschraubung GE 15-LM (M 18 x 1,5)	2	0 00 363 03 15	zum Hubzylinder rechts unten
18	Verschlußschraube M 18 x 1,5	1	1 00 990 00 09	
19	Dichtring A 18 x 22 DIN 7603-Cu	1	7 593 641 028	
20	Druckleitung 15 x 1,5 x 80 lg.	1	1 42 363 61 24	
21	Gerade Verschraubung G 15-L	1	0 00 363 06 15	
22	HD-Schlauch 750 lg.	1	0 00 993 92 18	
25	Rohrleitung 15 x 2,0 x 310 lg.	1	1 43 363 49 25	
26	Rohrleitung 15 x 2,0 x 385 lg.	1	1 43 363 48 25	
27	Verschraubung G 15-L	2	0 00 363 06 15	siehe Beschreibung u. Abbildung -
28	HD-Schlauch (2000 lg. - 1 x 90° - 1 x ger. Rohrstutzen – **ab 110 760)**	2	0 00 993 09 26	Seite 112/113
32	Halter	1	1 42 416 07 40	
33	Halter	1	1 42 416 05 40	
34	Halter	1	1 42 416 06 40	Befestigung Druckbegrenzungs-
35	Sechskantschraube M 8 x 18 DIN 933	1	7 236 677 130	ventil und Rohrleitungen an der
36	Federring A 8 DIN 128	1	7 482 682 008	Greifschaufel
37	Schelle	1	1 00 993 97 28	
38	Sechskantschraube M 8 x 35 DIN 933	1	7 236 677 136	
39	Federring A 8 DIN 128	1	7 482 682 008	
40	Schelle	3	1 00 993 84 30	
41	Sechskantschraube M 8 x 30 DIN 933-8.8	3	7 236 677 135	
42	Federring A 8 DIN 128	3	7 482 682 008	

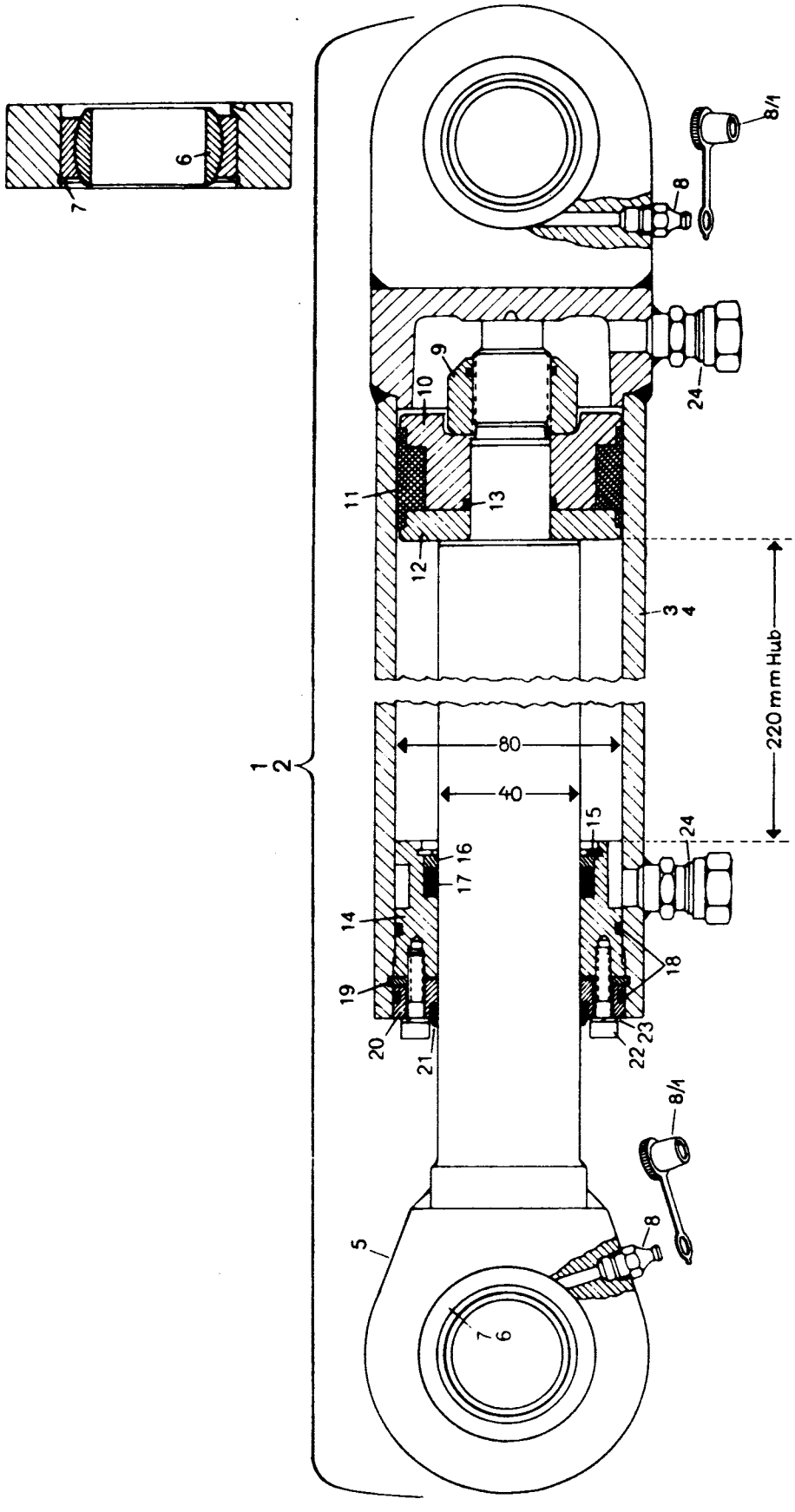
1
2
3
4
5
6
7
8
8/1
9
10
11
12
13
14
15
16
17
18
19
20
21
22
23
24
80
40
220 mm Hub

Bild-Nr.	Teil-Bezeichnung	Stück	Teil-Nr.	
	Hydraulikzylinder (40/80/220)			
1	Zsb. Hubzylinder kompl. (links)	1	1 40 360 14 42	in Fahrtrichtung gesehen
2	Zsb. Hubzylinder kompl. (rechts)	1	1 40 360 15 42	
3	Zsb. Zylinderrohr links	1	1 40 360 16 42	
4	Zsb. Zylinderrohr rechts	1	1 40 360 17 42	
5	Kolbenstange	2	1 40 361 07 67	
6	Gelenklager GE 40 DO/C 3	4	0 00 994 47 30	
7	Sprengring SB 62	4	0 00 992 33 27	
8	Schmiernippel ASM 10 x 1 DIN 71412	4	7 761 675 005	
8/1	Schutzkappe	4	0 00 996 32 51	Dichtsatz für Zylinder
9*	Sechskantmutter M 27 x 2 DIN 985 (85 kpm)	2	7 405 677 078	Teil-Nr. 0 00 996 75 11
10	Kolbenhälfte	2	1 31 361 02 68	(Bild-Nr. 9/11/13/17/18/21)
11*	Kolbendichtung (5410)	2	0 00 996 61 12	
12	Kolbenhälfte	2	1 31 361 03 68	
13*	O-Ring 27,6 x 2,4 B DIN 3770 NB 80	2	0 00 996 24 06	
14	Deckel	2	1 31 361 04 25	
15	Sicherungsring 57 x 2 DIN 472	2	7 491 682 506	
16	Ring	2	1 31 361 01 51	
17*	Kolbenstangendichtung (5510)	2	0 00 996 65 13	
18*	O-Ring 74,5 x 3 B DIN 3770 NB 80	4	0 00 996 25 06	
19	Sicherungsring 82 x 2,5 DIN 472	2	7 491 682 082	
20	Deckel	2	1 31 361 03 25	
21*	Abstreifer GA 40 x 50 x 7/10	2	0 00 996 78 28	
22	Zylinderschraube M 6 x 25 DIN 912-8,8	8	7 252 677 034	
23	Federring 6 DIN 7980	8	7 481 682 005	
24	Ger. Anschweißverschraubung	4	0 00 363 66 17	

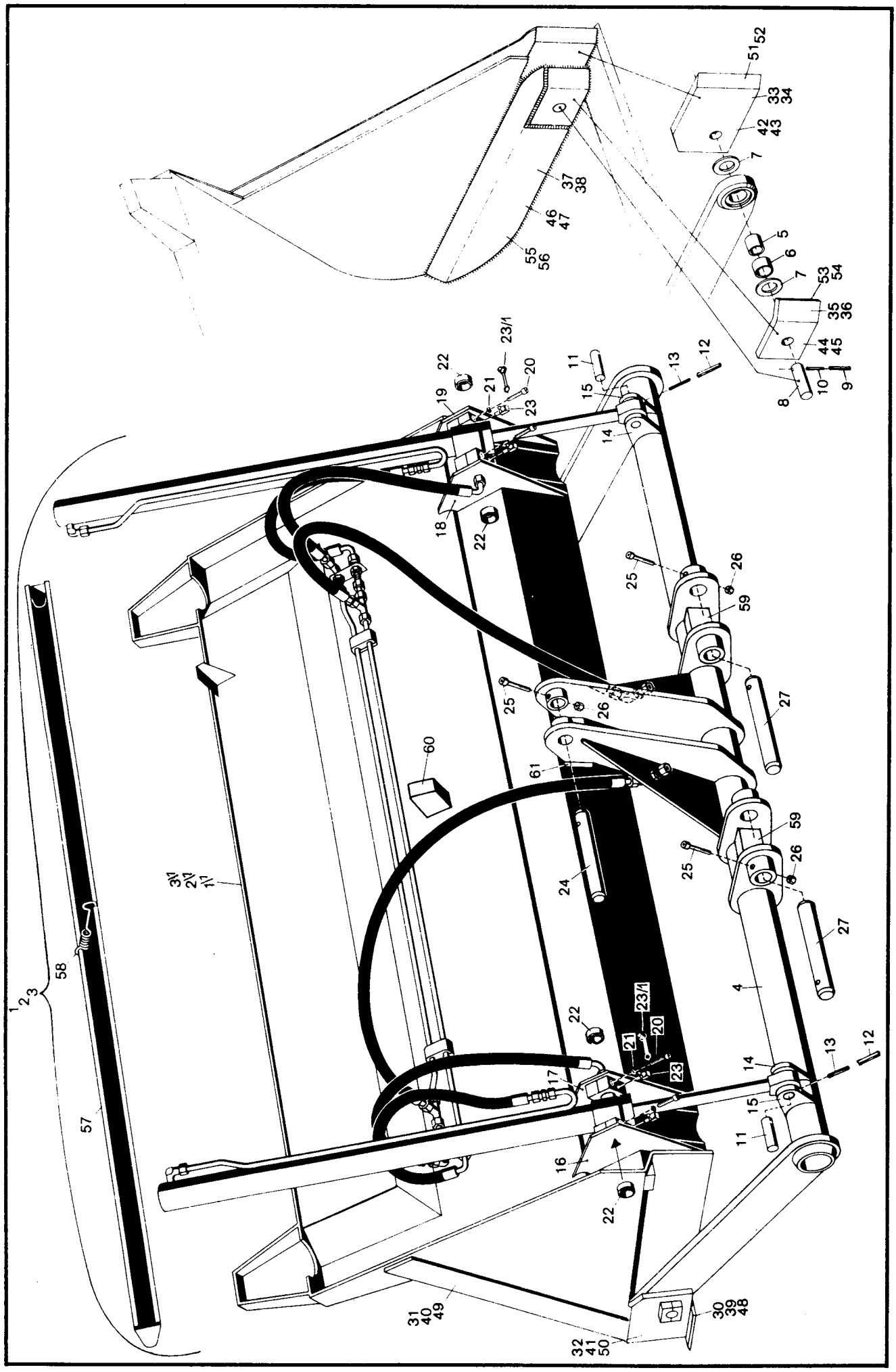
1
2
3
4
5
6
7
8
9
10
11
12
13
14
15
16
17
18
19
20
21
22
23
23/1
24
25
26
27
30
31
32
33
34
35
36
37
38
39
40
41
42
43
44
45
46
47
48
49
50
51
52
53
54
55
56
57
58
59
60
61

Bild-Nr.	Teil-Bezeichnung	Stück	Teil-Nr.	
	Hochkippschaufel – direkt am Hubrahmen angebaut			
1	Zsb. Hochkippschaufel kpl. mit Schaufelträger	1	1 52 410 48 29	0,7/0,8 m³
1/1	Zsb. Hochkippschaufel – ohne Schaufelträger	1	1 52 410 41 29	(Normalausführung)
2	Zsb. Hochkippschaufel kpl. – mit Schaufelträger	1	1 52 410 49 29	0,9/1,0 m³
2/1	Zsb. Hochkippschaufel – ohne Schaufelträger	1	1 52 410 43 29	(Leichtgutausführung)
3	Zsb. Hochkippschaufel kpl. – mit Schaufelträger	1	1 52 410 50 29	1,1/1,2 m³
3/1	Zsb. Hochkippschaufel – ohne Schaufelträger	1	1 52 410 45 29	(Super-Leichtgutausführung)
4	Zsb. Schaufelträger	1	1 52 410 07 04	
5	Buchse	2	1 52 416 14 50	Lagerung der Hochkipp-schaufel am Schaufelträger
6	Lagerbuchse	2	0 00 994 86 52	
7	Nilos-Ring	4	0 00 996 64 27	
8	Bolzen 35 ∅ – 83 lg.	2	1 52 416 06 93	
9	Spannhülse 8x55 DIN 1481	2	7 514 682 192	
10	Spannhülse 5x50 DIN 1481	2	7 514 682 143	
11	Bolzen 25 ∅ – 76 lg.	2	1 42 416 09 93	Lagerung der Zylinder am Schaufelträger
12	Spannhülse 8x45 DIN 1481	2	7 514 682 190	
13	Spannhülse 5 x 45 DIN 1481	2	7 514 682 142	
14	Lager links	2	1 52 416 19 25	
15	Lager rechts	2	1 52 416 20 25	
16	Zsb. Lagerung links außen	1	1 52 410 54 43	Lagerung der Zylinder an der Hochkippschaufel
17	Zsb. Lagerung links innen	1	1 52 410 56 43	
18	Zsb. Lagerung rechts innen	1	1 52 410 57 43	
19	Zsb. Lagerung rechts außen	1	1 52 410 55 43	
20	Zylinderschraube M 8x30 DIN 912	8	7 252 677 047	
21	Federring 8 DIN 7980	8	7 481 682 006	
22	Gelenklager GE 20 ES	4	0 00 994 61 30	
23	Schmiernippel B 6 x 1 DIN 71412	4	7 761 675 102	
23/1	Schutzkappe	4	0 00 996 32 51	
24	Bolzen oben	1	1 52 416 17 93	Lagerung des Schaufel-trägers am Hubrahmen
25	Zylinderschraube M 10x75 DIN 912-8,8	3	7 252 677 092	
26	Sechskantmutter M 10 DIN 985	3	7 405 677 007	
27	Bolzen unten	2	1 21 416 28 93	
30	Schar lang	1	1 52 416 05 97	Einzelteile für die Hochkippschaufel-Ausführung: Normal-Bild-Nr. 1/1
31	Seitenschneide lang	2	1 52 416 08 31	
32	Seitenschneide kurz	2	1 52 416 09 31	
33	Zsb. Seitenschneide links	1	1 52 410 03 72	
34	Zsb. Seitenschneide rechts	1	1 52 410 04 72	
35	Lagerplatte links	1	1 52 416 21 25	
36	Lagerplatte rechts	1	1 52 416 22 25	
37	Seitenblech links	1	1 52 416 24 34	
38	Seitenblech rechts	1	1 52 416 25 34	
39	Schar lang	1	1 52 416 06 97	Einzelteile für die Hochkippschaufel-Ausführung: Leichtgut – Bild-Nr. 2/1
40	Seitenschneide lang	2	1 52 416 10 31	
41	Seitenschneide kurz	2	1 42 416 13 31	
42	Zsb. Seitenschneide links	1	1 52 410 05 72	
43	Zsb. Seitenschneide rechts	1	1 52 410 06 72	
44	Lagerplatte links	1	1 52 416 21 25	
45	Lagerplatte rechts	1	1 52 416 22 25	
46	Seitenblech links	1	1 52 416 24 34	
47	Seitenblech rechts	1	1 52 416 25 34	
48	Schar lang	1	1 52 416 07 97	Einzelteile für die Hochkippschaufel-Ausführung: Superleichtgut – Bild-Nr. 3/1
49	Seitenschneide lang	2	1 52 416 11 31	
50	Seitenschneide kurz	2	1 42 416 13 31	
51	Zsb. Seitenschneide links	1	1 52 410 07 72	
52	Zsb. Seitenschneide rechts	1	1 52 410 08 72	
53	Lagerplatte links	1	1 52 416 27 25	
54	Lagerplatte rechts	1	1 52 416 28 25	
55	Seitenblech links	1	1 52 416 30 34	
56	Seitenblech rechts	1	1 52 416 31 34	
57	Zsb. Schutzvorrichtung	1	1 52 410 02 73	
58	Zugfeder	1	0 00 992 35 03	
59	Anschlag (bei Montage angepaßt)	2	1 60 416 00 58	(Auskippen)
60	Anschlag (bei Montage angepaßt)	1	1 52 416 07 58	(Einkippen)
61	Anschlag (bei Montage angepaßt)	1	1 21 416 08 58	(Einkippen)

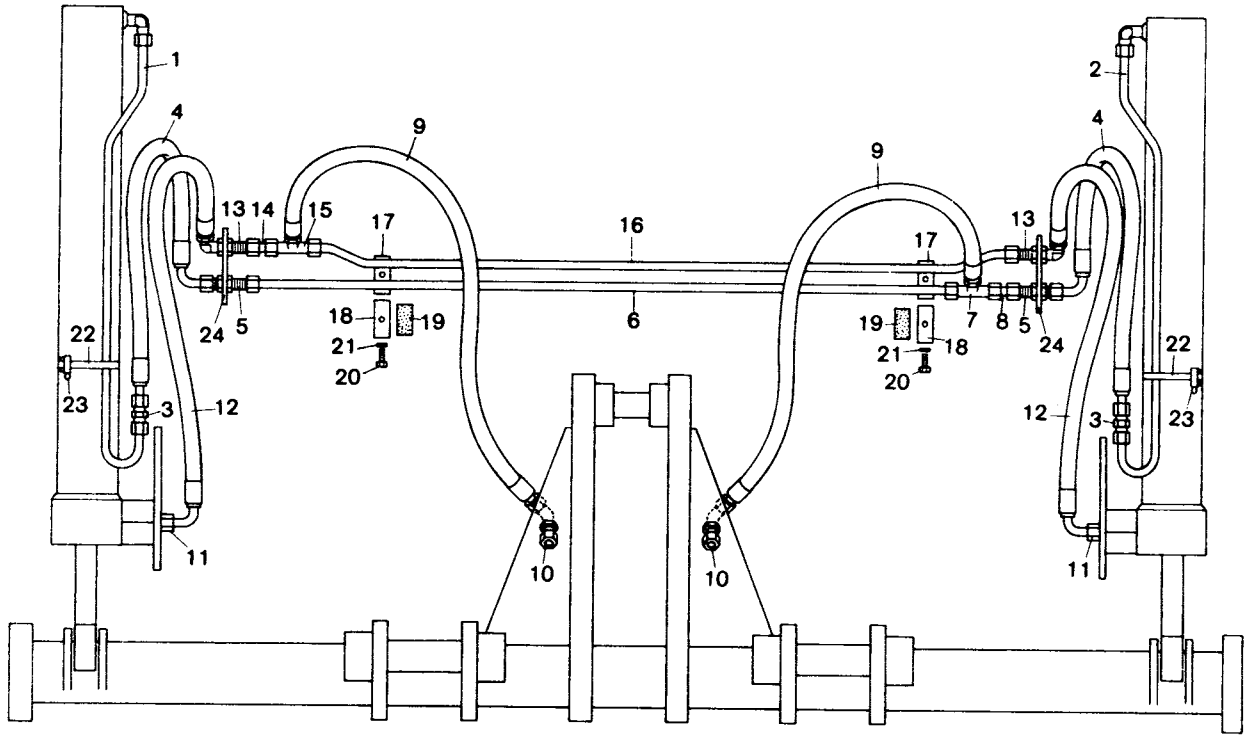
1
2
4
9
13
14
15
17
16
24
5
18
19
21
20
6
7
8
22
23
3
12
11
10

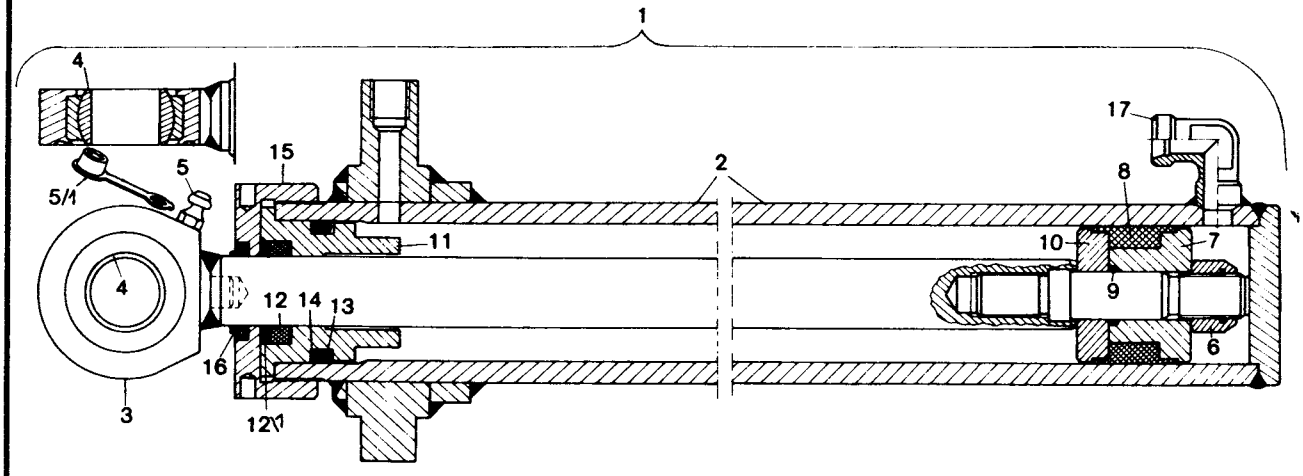
1
4
5
5/1
15
2
17
8
11
10
7
9
6
4
12
14
13
16
3
12/1

Bild-Nr.	Teil-Bezeichnung	Stück	Teil-Nr.	
	Hydraulik-Installation (Hochkippschaufel direkt am Hubrahmen angebaut)			
1	Rohrleitung li. 12x1,5x970 lg	1	1 52 363 61 24	
2	Rohrleitung re. 12x1,5x970 lg	1	1 52 363 62 24	
3	Verschraubung G 12-L	2	0 00 363 07 15	
4	Schlauchleitung 600 lg	2	0 00 993 06 21	
5	Gerade Schottverschraubung SV 12-L	2	0 00 363 47 16	
6	Rohrleitung 12x1,5x1120 lg	1	1 52 363 63 24	
7	T-Reduzierung TR 12/15/12	1	0 00 363 40 17	
8	Rohrleitung 12x1,5x40 lg.	1	1 21 272 08 08	
9	Schlauchleitung 1200 lg.	2	0 00 993 22 17	
10	Verschraubung WSV 15-L	2	0 00 363 21 17	
11	Verschraubung GE 12-LM (14x1,5)	2	0 00 363 38 21	
12	Schlauchleitung 600 lg	2	0 00 993 06 21	
13	Verschraubung WSV 12-L	2	0 00 363 41 17	
14	Rohrleitung 12x1,5x40 lg	1	1 21 272 08 08	
15	T-Reduzierung 12/15/12	1	0 00 363 40 17	
16	Rohrleitung 12 x 1,5 x 1160 lg	1	1 52 363 64 24	
17	Anschweißstück	2	1 21 416 04 10	
18	Schelle	2	1 00 993 80 30	
19	Filzstreifen	2	1 00 993 54 90	
20	Sechskantschraube M 8x30 DIN 933	2	7 236 677 135	
21	Federring A 8 DIN 128	2	7 482 682 008	
22	Schlauchband 9 mm – 500 lg.	2	1 00 993 02 15	
23	Schloß	2	0 00 993 00 16	
24	Halter	2	1 21 416 11 40	
	Hydraulikzylinder (30/50 – 900 mm Hub)			
1	Zsb. Kippzylinder kompl.	2	1 52 360 26 42	
2	Zsb. Zylinderrohr	2	1 52 360 16 42	Dichtsatz für Zylinder
3	Zsb. Kolbenstange	2	1 52 360 01 46	Teil-Nr. 0 00 996 73 12
4	Gelenklager GE 25 ES	2	0 00 994 77 30	(Bild-Nr. 6/8/9/2x12/13/14/16)
5	Schmiernippel ASM 10 x 1 DIN 71412	2	7 761 675 005	
5/1	Schutzkappe	2	0 00 996 32 51	
6	Sechskantmutter M 16 x 1,5 DIN 985	2	7 405 677 064	
7	Kolbenhälfte an der Mutter	2	1 02 361 02 68	
8	Kolbendichtung	2	0 00 996 59 12	
9	Runddichtung 16,3 x 2,4 B DIN 3770 NB 80	2	0 00 996 35 06	
10	Kolbenhälfte	2	1 02 361 03 68	
11	Deckel (bei Kolbenstangendichtung 40 ∅)	2	1 52 361 21 25	(1 52 361 12 25 bei ∅ 42)
12	Kolbenstangendichtung (30/40/7)	2	0 00 996 64 13	(0 00 996 65 12 bei ∅ 42)
12/1	Scheibe	2	1 00 993 38 65	
13	Runddichtung 41,2 x 5,7 B DIN 3770 NB 90	2	0 00 996 79 07	
14	Stützring 52-5,1-1,5	2	0 00 996 58 27	
15	Deckel	2	1 52 361 13 25	
16	Abstreifer	2	0 00 996 63 27	
17	Winkel-Anschlußstück	2	0 00 363 43 17	

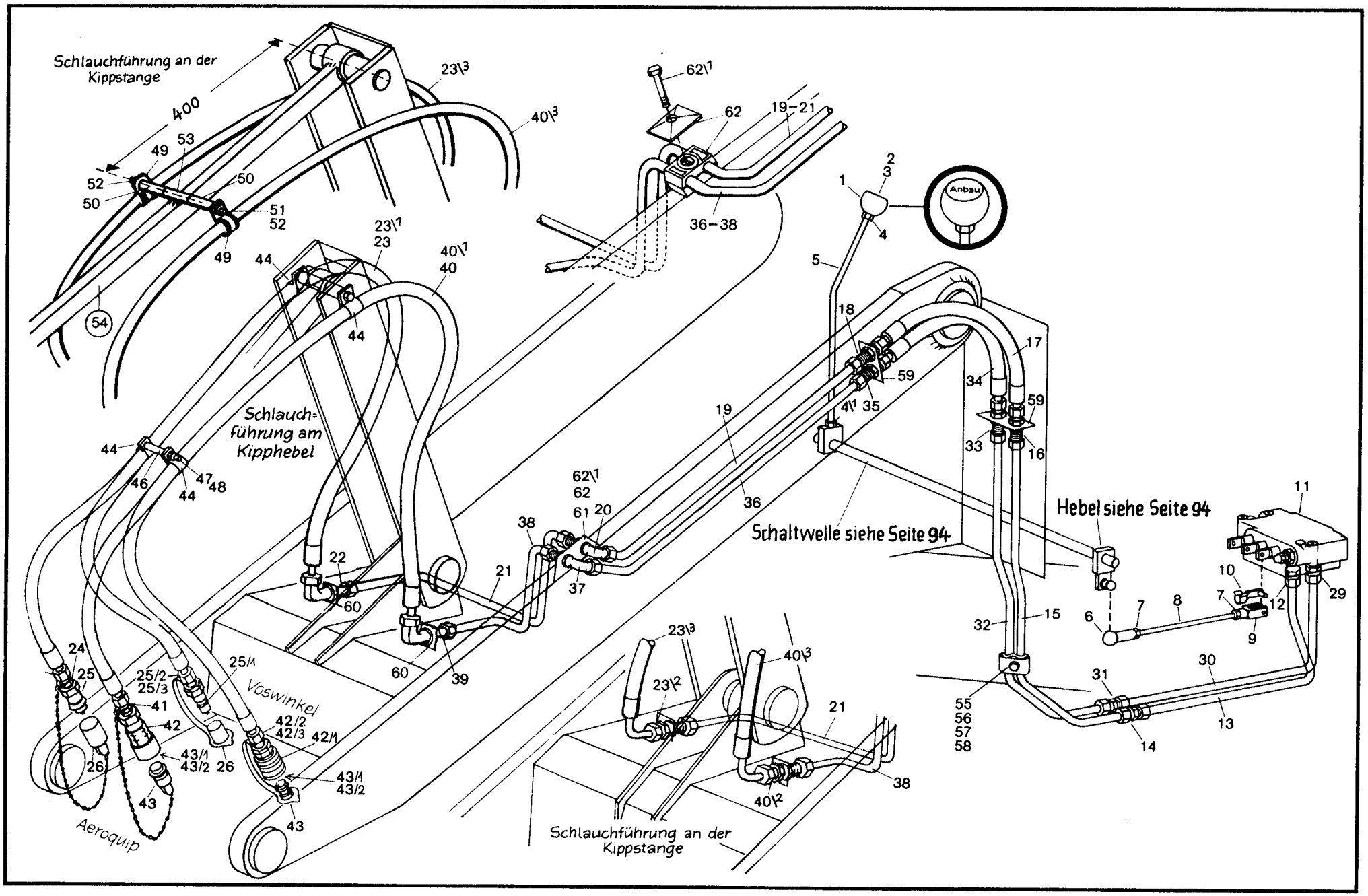
Schlauchführung an der Kippstange
400
Schlauch-führung am Kipphebel
Voswinkel
Aeroquip
Schaltwelle siehe Seite 94
Hebel siehe Seite 94
Anbau
Schlauchführung an der Kippstange

Kramer Allrad

Schnellwechseleinrichtung
Steuergerät-Druckleitungen

Hauptgruppe **So 577**

Bild-Nr.	Teil-Bezeichnung	Stück	Teil-Nr.		
1	Zsb. Knopfgriff (Bild 2 u. 3)	1	1 00 360 02 34		
2	Symbol (Anbau)	1	0 00 435 02 43		
3	Knopfgriff	1	0 00 996 75 30		
4	Sechskantmutter M 10 DIN 934 verkadmet	1	7 403 677 713		
4/1	Sechskantmutter M 12 DIN 934	1	7 403 677 009		
5	Schalthebel	1	1 43 361 03 18		
6	Kugelpfanne A 13 DIN 71805	1	7 827 670 003		
7	Sechskantmutter M 8 DIN 934	2	7 403 677 005		
8	Gestänge (8 x 275 lg.)	1	1 43 361 00 48		
9	Gabelkopf G 8 x 15 DIN 71752	1	7 821 104 007		
10	ES-Bolzen	1	0 00 990 22 12	(*Einzelteile für die Steuergeräte	
11*	Steuergerät (3 Schieber)	1	0 00 361 75 02	siehe Seite 97)	
	Druckleitung vom Steuergerät (Abgang vorne am Steuergerät) zur Schottverschraubung rechts vorne am Hubrahmen.				
12	Verschraubung GE 15-LM	1	0 00 363 03 15	**ab 108 348**	**ab 110 847**
13	Rohrleitung 15 x 1,5 x 720 lg.	1	1 43 363 43 24	1 43 363 24 25	1 43 363 24 25
14	Verschraubung G 15-L	1	0 00 363 06 15		
15	Rohrleitung 15 x 1,5 x 855 lg.	1	1 43 363 45 24	1 43 363 26 25	1 43 363 52 25
16	Verschraubung SV 15-L	1	0 00 363 45 16		
17	Schlauchleitung 535 lg.	1	0 00 993 69 21		
18	Verschraubung SV 15-L	1	0 00 363 45 16		
19	Rohrleitung 15 x 1,5 x 745 lg.	1	1 43 363 46 24	} Rohrleitung 15 x 1,5 x 1475 lg. –	
20	Verschraubung WSV 15-L	1	0 00 363 21 17	1 43 363 36 25 – **(ab 110 792)**	
21	Rohrleitung 15 x 1,5 x 675 lg. (800 lg. – 143 363 49 24)	1	1 43 363 63 24		
22	Verschraubung WSV 15-L	1	0 00 363 21 17	} Ausführung 1 – HD-Schlauch	
23	HD-Schlauch 2220 lg.	1	0 00 993 96 22	beidseitig mit geraden Rohrstutzen	
23/1	HD-Schlauch 2000 lg.	1	0 00 993 66 25		
23/2	Verschraubung SV 15-L } **ab Fgst.-Nr. 110 760**	1	0 00 363 45 16	} Ausführung 2 – HD Schlauch 1 x 90°	
23/3	HD-Schlauch 2000 lg. }	1	0 00 993 09 26	Krümmer - 1 x mit ger. Rohrstutzen.	
24	Verschraubung GE 15-LM 1/2" NPT	1	0 00 363 89 15		
25	Kupplungsstecker (5602-8-10 S) **Aeroquip**	1	0 00 363 74 15	(Innengewinde 1/2")	
25/1	Kupplungsstecker (837) **Voswinkel**	1	0 00 363 85 48	(Außengewinde M 22)	
25/2	Überwurfmutter AL 15 DIN 3870	1	7 788 010 556		
25/3	Schneidring L 15 DIN 3861	1	7 786 680 105		
26	Staubkappe mit Kette (5657-10)	1	0 00 996 03 51		
	Druckleitungen vom Steuergerät (Abgang hinten am Steuergerät) zur Schottverschraubung links vorne am Hubrahmen.				
29	Verschraubung GE 15-LM	1	0 00 363 03 15	**ab 108 348**	**ab 110 847**
30	Rohrleitung 15 x 1,5 x 760 lg.	1	1 43 363 42 24	1 43 363 33 25	1 43 363 33 25
31	Verschraubung G 15-L	1	0 00 363 06 15		
32	Rohrleitung 15 x 1,5 x 850 lg.	1	1 43 363 44 24	1 43 363 25 25	1 43 363 51 25
33	Verschraubung SV 15-L	1	0 00 363 45 16		
34	Schlauchleitung 535 lg.	1	0 00 993 69 21		
35	Verschraubung SV 15-L	1	0 00 363 45 16		
36	Rohrleitung 15 x 1,5 x 810 lg.	1	1 43 363 47 24	} Rohrleitung 15 x 1,5 x 1185 lg. –	
37	Verschraubung WSV 15-L	1	0 00 363 21 17	1 43 363 37 25 – **(ab 110 792)**	
38	Rohrleitung 15 x 1,5 x 330 lg. (440 lg. - 1 43 363 48 24)	1	1 43 363 62 24		
39	Verschraubung WSV 15-L	1	0 00 363 21 17	} Ausführung 1 – HD-Schlauch	
40	HD-Schlauch 2200 lg.	1	0 00 993 96 22	beidseitig mit geraden Rohrstutzen	
40/1	HD-Schlauch 2000 lg.	1	0 00 993 66 25		
40/2	Verschraubung SV 15-L } **ab Fgst.-Nr. 110 760**	1	0 00 363 45 16	} Ausführung 2 – HD-Schlauch 1 x 90°	
40/3	HD-Schlauch 2000 lg. }	1	0 00 993 09 26	Krümmer - 1 x mit ger. Rohrstutzen	
41	Verschraubung GE 15-LM 1/2" NPT	1	0 00 363 89 15		
42	Kupplungs-Dose (5601-8-10 S) **Aeroquip**	1	0 00 363 73 15	(Innengewinde 1/2")	
42/1	Kupplungs-Dose (837) **Voswinkel**	1	0 00 363 84 48	(Außengewinde M 22)	
42/2	Überwurfmutter AL 15 DIN 3870	1	7 788 010 556		
42/3	Schneidring L 15 DIN 3861	1	7 786 680 105		
43	Staubstopfen mit Kette (5659-10)	1	0 00 996 04 51		
43/1	O-Ring (22550-211) } Einzelteile	1	0 00 996 15 06		
43/2	Plastikstützring (22021-10) } zu Bild 42 u. 42/1	1	0 00 996 73 28		

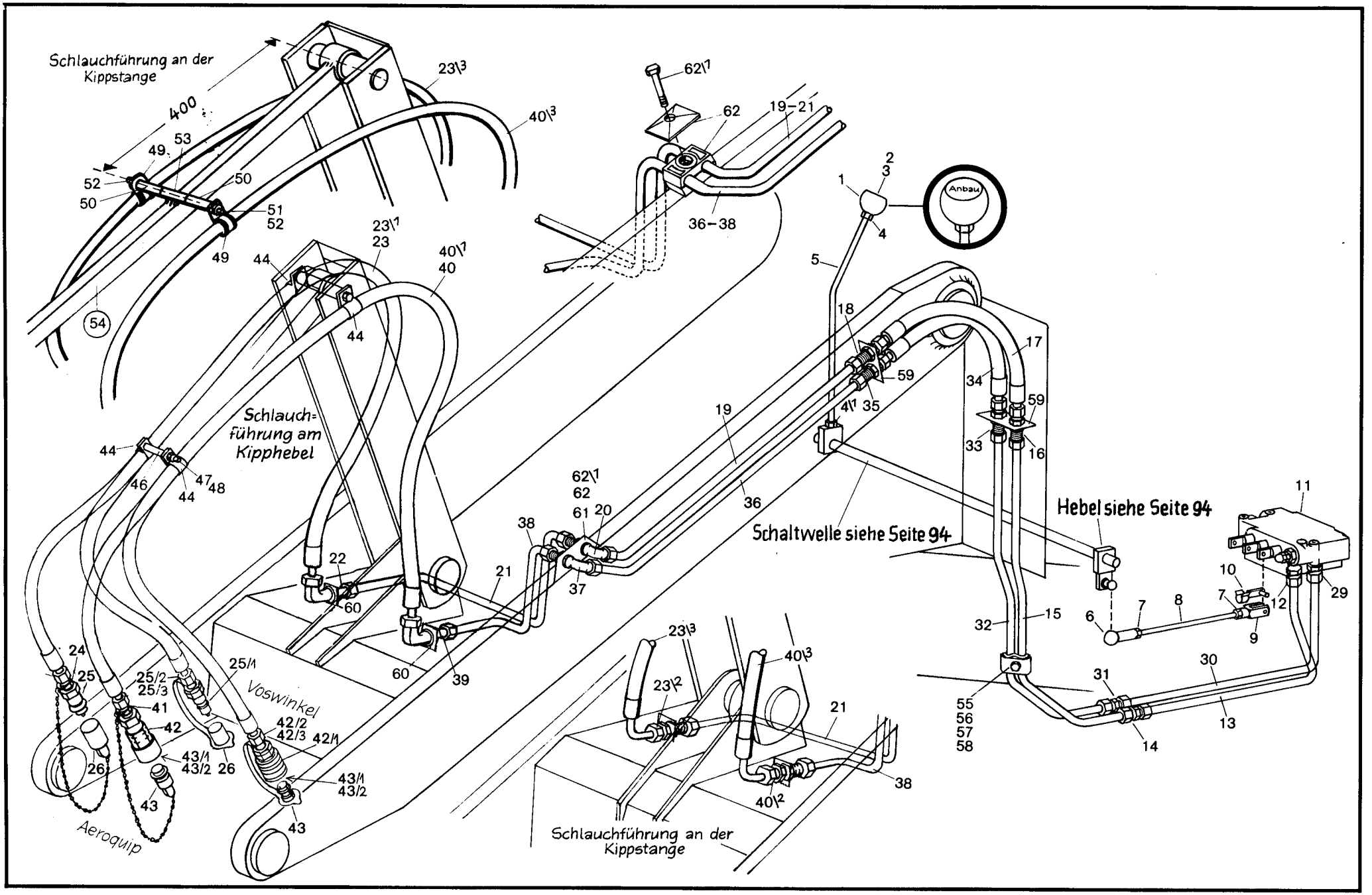
Schlauchführung an der Kippstange
400
Schlauch-führung am Kipphebel
Voswinkel
Aeroquip
Schlauchführung an der Kippstange
Anbau
Schaltwelle siehe Seite 94
Hebel siehe Seite 94

Kramer Allrad

Schnellwechseleinrichtung
Steuergerät – Druckleitungen

Hauptgruppe **So 577**

Bild-Nr.	Teil-Bezeichnung	Stück	Teil-Nr.	
44	Schelle I ∅ = 22	2-4	0 00 993 46 28	Schlauchführung am Kipphebel
46	Distanzrohr 15 x 2 x 85 lg.	1	1 21 363 04 88	
47	Sechskantschraube M 8 x 110 DIN 931 verzinkt	1	7 234 677 770	
48	Sechskantmutter M 8 DIN 934	1	7 403 677 005	
49	Schlauchschelle I ∅ = 20	2	0 00 993 83 28	Schlauchführung an der Kippstange
50	Distanzrohr 75 lg.	2	1 00 993 67 73	
51	Gewindestange 230 lg.	1	1 00 995 04 90	
52	Sechskantmutter M 8 DIN 985	2	7 405 677 005	
53	Rohr - 50 lg. (auf Kippstange geschweißt)	1	1 52 416 07 53	
54	Zsb. Kippstange (1 52 410 00 80 mit Bild 53)	1	1 43 410 02 80	
55	Filzstück (35 x 5 x 50 lg.)	1	1 00 993 54 90	
56	Schelle	1	1 00 993 80 30	
57	Sechkantschraube M 8 x 30 DIN 933	1	7 236 677 135	
58	Federring A 8 DIN 128	1	7 482 682 008	
59	Halter	1-2	1 40 201 08 42	Halter am Hubrahmen angeschweißt
60	Halter	2	1 90 201 16 42	
61	Halter vorne (bei geteilten Rohrleitungen)	1	1 60 363 05 40	
62	Doppelschelle	1	0 00 993 94 28	bei durchgehenden Rohrleitungen – anstelle von Bild-Nr. 61 **(ab 110 792)**
62/1	Sechskantschraube M 8 x 50 DIN 931	1	7 234 677 086	

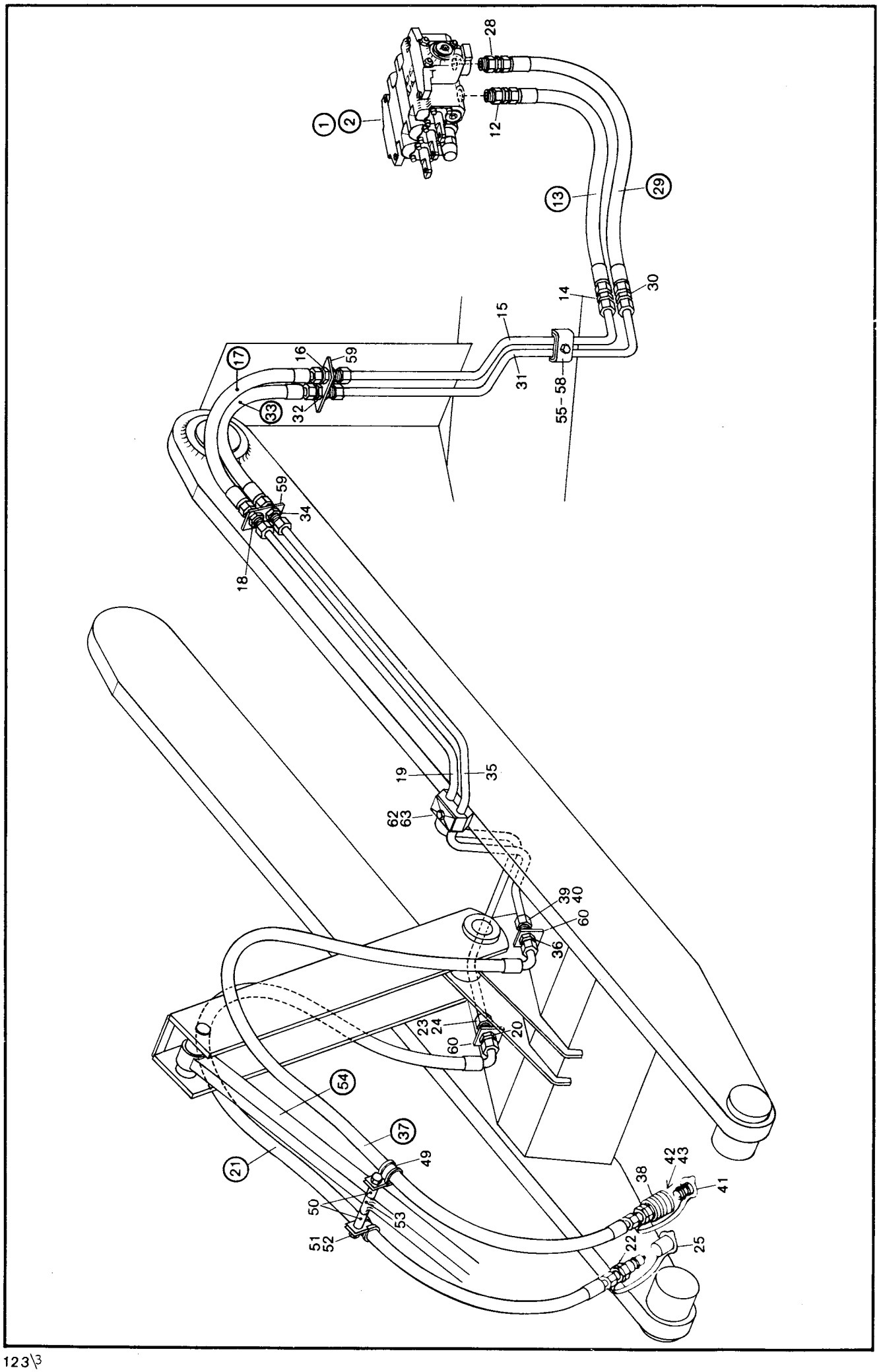
1
2
28
12
13
29
14
30
15
31
55–58
16
59
17
33
32
59
34
18
19
35
62
63
39
40
60
36
23
24
60
20
54
37
21
49
50
51
52
53
38
42
43
41
22
25

Kramer Allrad

Schnellwechseleinrichtung
Steuergerät – Druckleitungen

Hauptgruppe **So 577**

Bild-Nr.	Teil-Bezeichnung	Stück	Teil-Nr.	
1	Steuergerät (3 Schieber) ohne Schwimmstellung	1	0 00 361 81 85	
2	Steuergerät (3 Schieber) mit Schwimmstellung	1	0 00 361 82 85	
(3)	Steuerhebel	1	0 43 361 09 18	
(4)	Knopfgriff	1	0 00 996 26 46	
(5)	Sechskantmutter M 12 DIN 934	1	7 403 677 717	Betätigung siehe Seite 99/10
(6)	Kabelzug (3. Steuerkreis) 1580 lg.	1	0 00 991 39 60	
(7)	Zylinderschraube M 5 × 16 DIN 912	2	7 252 677 017	
(8)	Federring 5	2	0 00 992 47 28	
	Druckleitung vom Steuergerät (Abgang vorne am Steuergerät) zur Schottverschraubung rechts vorne am Hubrahmen.			
12	Verschraubung GE 15-LM	1	0 00 363 03 15	
13	Hochdruckleitung NW 12/840 lg.	1	0 00 993 02 55	
14	Verschraubung G 15-L	1	0 00 363 06 15	
15	Rohrleitung 15 × 1,5 × 835 lg.	1	1 43 363 52 25	
16	Verschraubung SV 15-L	1	0 00 363 45 16	
17	Schlauchleitung 540 lg.	1	0 00 993 27 26	
18	Verschraubung SV 15-L	1	0 00 363 45 16	
19	Rohrleitung 15 × 1,5 × 1475 lg.	1	1 43 363 36 25	
20	Verschraubung SV 15-L	1	0 00 363 45 16	
21	HD-Schlauch 2000 lg.	1	0 00 993 09 26	
22	Kupplungsstecker (837) **Voswinkel**	1	0 00 363 85 48	
23	Überwurfmutter AL 15 DIN 3870	1	7 788 010 556	
24	Schneidring L 15 DIN 3861	1	7 786 680 105	
25	Staubkappe mit Kette (5657-10)	1	0 00 996 03 51	
	Druckleitungen vom Steuergerät (Abgang hinten am Steuergerät) zur Schottverschraubung links vorne am Hubrahmen.			
28	Verschraubung GE 15-LM	1	0 00 363 03 15	
29	Hochdruckleitung NW 12/840 lg.	1	0 00 993 02 55	
30	Verschraubung G 15-L	1	0 00 363 06 15	
31	Rohrleitung 15 × 1,5 × 880 lg.	1	1 43 363 51 25	
32	Verschraubung SV 15-L	1	0 00 363 45 16	
33	Schlauchleitung 540 lg.	1	0 00 993 27 26	
34	Verschraubung SV 15-L	1	0 00 363 45 16	
35	Rohrleitung 15 × 1,5 × 1185 lg.	1	1 43 363 37 25	
36	Verschraubung SV 15-L	1	0 00 363 45 16	
37	HD-Schlauch 2000 lg.	1	0 00 993 09 26	
38	Kupplungs-Dose (837) **Voswinkel**	1	0 00 363 84 48	
39	Überwurfmutter AL 15 DIN 3870	1	7 788 010 556	
40	Schneidring L 15 DIN 3861	1	7 786 680 105	
41	Staubstopfen mit Kette (5659-10)	1	0 00 996 04 51	
42	O-Ring (22550-211) } Einzelteile	1	0 00 996 15 06	
43	Plastikstützring (22021-10) } zu Bild 38	1	0 00 996 73 28	
49	Schlauchschelle I Ø = 20	2	0 00 993 83 28	
50	Distanzrohr 75 lg.	2	1 00 993 67 73	
51	Gewindestange 230 lg.	1	1 00 995 04 90	Schlauchführung an der Kippstange
52	Sechskantmutter M 8 DIN 985	2	7 405 677 005	
53	Rohr – 50 lg. (auf Kippstange geschweißt)	1	1 52 416 07 53	
54	Zsb. Kippstange	1	1 43 410 02 80	
55	Filzstück (35 × 5 × 50 lg.)	1	1 00 993 54 90	
56	Schelle	1	1 00 993 80 30	
57	Sechskantschraube M 8 × 30 DIN 933	1	7 236 677 135	
58	Federring A 8 DIN 128	1	7 482 682 008	
59	Halter	2	1 40 201 08 42	
60	Halter	2	1 90 201 16 42	
62	Doppelschelle	1	0 00 993 94 28	
63	Sechskantschraube M 8 × 50 DIN 931	1	7 234 677 086	

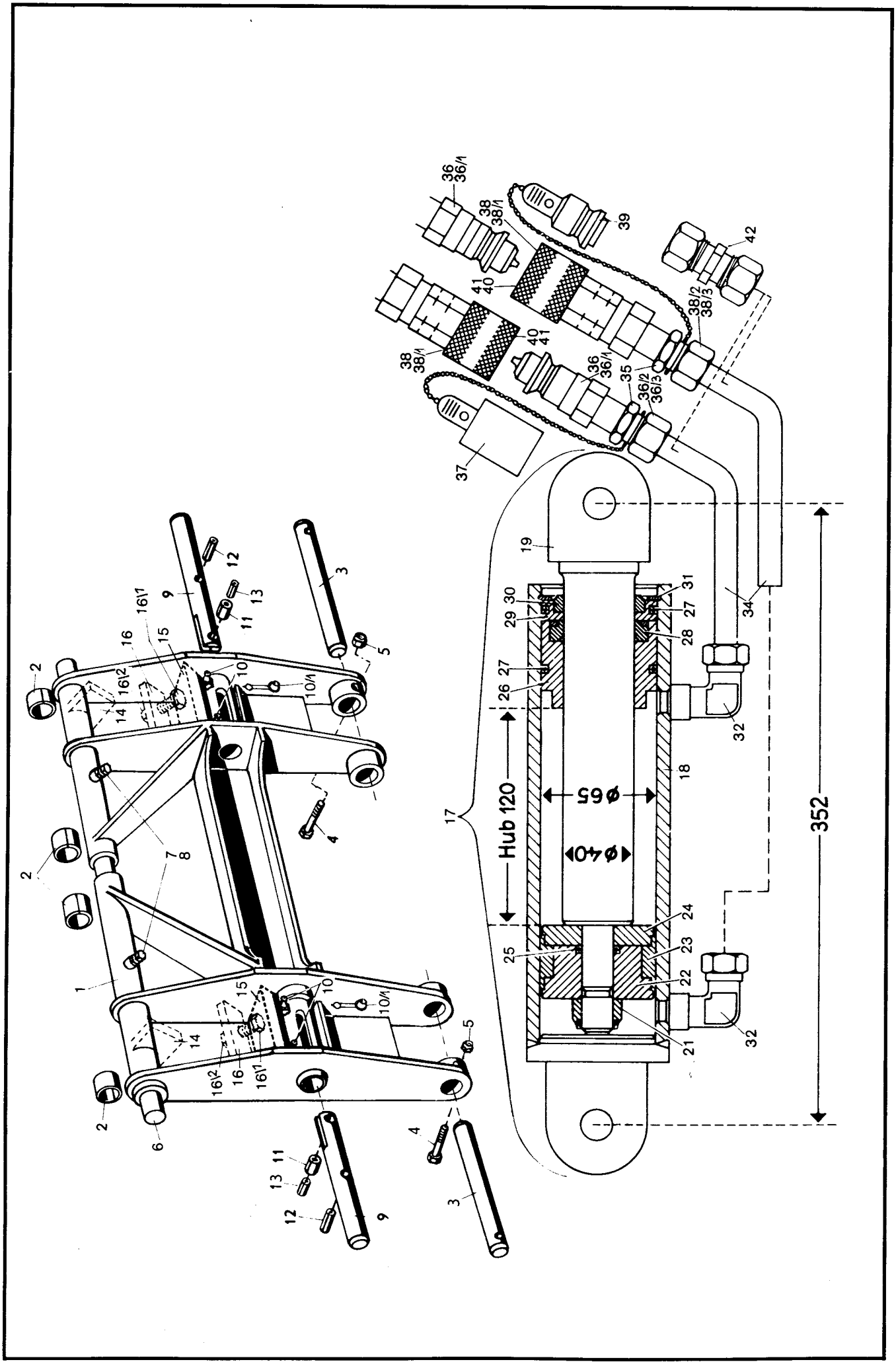
Hub 120
ø65
ø40
352

Bild-Nr.	Teil-Bezeichnung	Stück	Teil-Nr.	
(0)	Schnellwechselrahmen kompl.	1	1 52 410 01 19	
	Schnellwechselrahmen			
1	Zsb. Schnellwechselrahmen	1	1 52 410 02 19	
2	Einspannbüchse EG 40/50 x 40 (DIN 1498)	4	7 580 233 004	
3	Bolzen (Lagerung am Hubrahmen (40 x 231 lg)	2	1 21 416 22 93	
4	Zylinderschraube M 10 x 75 DIN 912-8.8	2	7 252 677 092	
5	Sechskantmutter M 10 DIN 985	2	7 405 677 007	
6	Bolzen Lagerung an Kippstange (960 lg - 40 ∅)	1	1 21 416 26 93	
7	Sechskantschraube M 12 x 40 DIN 933-8,8	2	7 236 677 191	
8	Sechskantmutter M 12 DIN 934	2	7 404 677 009	
9	Bolzen (Betätigungszylinder 40 x 270 lg)	2	1 31 416 10 93	
10	Schmiernippel ASM 10 x 1 DIN 71412	4	7 761 675 005	
10/1	Schutzkappe	4	0 00 996 32 51	
11	Spannhülse 20 x 36 DIN 1481	2	7 514 682 393	
12	Spannhülse 16 x 60 DIN 1481	2	7 514 682 337	
13	Spannhulse 12 x 36 DIN 1481	2	7 514 682 242	
14	Anschlag „Einkippen" (Ausführung 1)	2	1 52 416 06 58	} bei Montage angepaßt
15	Anschlag „Einkippen" (Ausführung 2)	2	1 52 416 12 58	} bei Montage angepaßt
16	Anschlag „Einkippen"	2	1 52 416 25 58	} ab Juni 85
16/1	Sechskantschraube M 20 x 1,5 x 80 DIN 961 Ausführung 3	2	7 240 677 232	} ab Juni 85
16/2	Sechskantmutter M 20 x 1,5 DIN 934	2	7 403 677 018	} ab Juni 85
	Hydraulikzylinder (am Schnellwechselrahmen)			**ab Fgst.-Nr. 110 877**
17	Zsb. Betätigungszylinder kompl. (Bild 18-32)	1	1 21 360 28 42	1 21 360 37 42
18	Zsb. Zylinderrohr	1	1 21 360 29 42	
19	Zsb. Kolbenstange	1	1 21 360 00 46	
21*	Sechskantmutter M 16 x 1,5 DIN 985 (verzinkt) (14 kpm)	1	7 405 677 064	
22	Kolbenhälfte	1	1 31 361 04 68	
23*	Kolbendichtung-Doppelwirkend (6510)	1	0 00 996 27 11	
24	Kolbenhälfte	1	1 31 361 05 68	
25*	O-Ring 17,3 x 2,4 B DIN 3770 NB 80	1	0 00 996 38 06	
26	Deckel (40 x 55 - 11 tief)	1	1 31 361 11 25	40 x 55-15 tief – 1 62 361 16 25 und Scheibe 1 00 993 39 65
27*	O-Ring 59,5 x 3 B DIN 3770 NB 80	2	0 00 996 39 06	
28*	Kolbenstangendichtung 40/55/10,5 (5510)	1	0 00 996 65 13	
29	Deckel	1	1 31 361 10 25	
30*	Abstreifer GA 40 x 50 x 7/10	1	0 00 996 78 28	
31	Sicherungsring 68 x 2,5 DIN 472	1	7 491 682 068	Dichtsatz für Zylinder Teil-Nr. 0 00 996 70 11 (Bild-Nr. 21/23/25/27/28/30)
32	Winkel-Anschweißverschraubung	2	0 00 363 44 17	
	Hydraulik-Installation			
34	Rohrleitung (am Zylinder)	2	1 21 363 30 24	
35	Gerade-Verschraubung GE 15-LM 1/2" NPT	2	0 00 363 89 15	
36	Kupplungsstecker (5602-8-10 S) **Aeroquip**	2	0 00 363 74 15	(Innengewinde 1/2 ")
36/1	Kupplungsstecker (837) **Voswinkel**	2	0 00 363 85 48	(Außengewinde M 22)
36/2	Überwurfmutter AL 15 DIN 3870	2	7 788 010 556	
36/3	Schneidring L 15 DIN 3861	2	7 786 680 105	
37	Staubkappe mit Kette (5657-10)	2	0 00 996 03 51	
38	Kupplungs-Dose (5601-8-10 S) **Aeroquip**	2	0 00 363 73 15	(Innengewinde 1/2 ")
38/1	Kupplungs-Dose (837) **Voswinkel**	2	0 00 363 84 48	(Außengewinde M 22)
38/2	Überwurfmutter AL 15 DIN 3870	2	7 788 010 556	
38/3	Schneidring L 15 DIN 3861	2	7 786 680 105	
39	Staubstopfen mit Kette (5659-10)	2	0 00 996 04 51	
40	O-Ring (22550-211) Einzelteile	2	0 00 996 15 06	
41	Plastikstutzring (22021-10) zu Bild 38 u. 38/1	2	0 00 996 73 28	
42*	Gerade Verschraubung G 15-L	2	0 00 363 06 15	**Zu Bild-Nr. 42** Wird anstelle von Bild-Nr. 35-41 verwendet, wenn die Schlauchleitungen nicht losbar mit den Rohrleitungen (34) am Zylinder verbunden sind

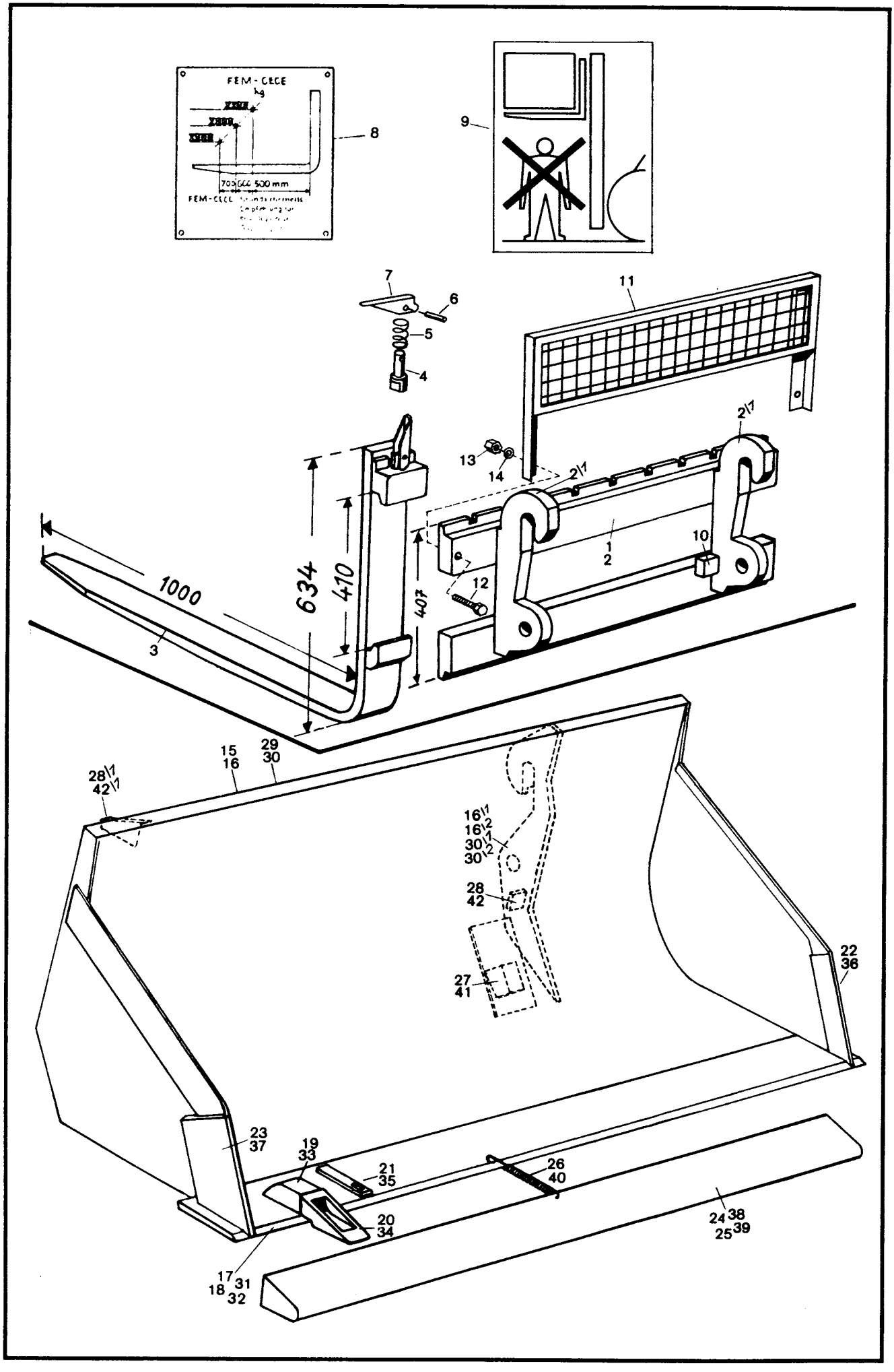
FEM-CECE
kg
700 600 500 mm
FEM-CECE
8
9
7
6
5
4
11
2\1
13
14
2\1
1
2
10
12
1000
634
410
407
3
15
16
29
30
28\1
42\1
16\1
16\2
30\1
30\2
28
42
27
41
22
36
23
37
19
33
21
35
26
40
20
34
24 38
25 39
17 31
18 32

Kramer Allrad

Schnellwechseleinrichtung
Stapeleinrichtung - Ladeschaufeln

Hauptgruppe **So 577**

Bild-Nr	Teil-Bezeichnung	Stück	Teil-Nr	
	Stapeleinrichtung (zu Kramer-Schnellwechseleinrichtung)			
(1)	Zsb. Stapeleinrichtung kompl.	1	1 52 410 21 29	(Bild-Nr. 2-10)
2	Stapeleinrichtung (ohne Gabelzinken)	1	1 52 410 22 29	
2/1	Halterung	2	1 52 416 00 40	
3	Gabelzinken kompl.	2	0 52 416 00 98	
4	Sicherungsbolzen (16 ⌀ - 50 lg)	1-2	0 00 990 34 13	(12 ⌀ - 80 lg - 0 00 990 45 13)
5	Druckfeder	1-2	0 00 992 65 03	
6	Spannhulse 5 x 30 DIN 1481	1-2	7 514 682 138	
7	Sicherungshebel	1-2	0 00 416 00 35	
8	Hinweisschild	1	1 00 435 92 27	
9	Hinweisschild	2	0 00 435 37 26	
10	Anschlag (bei Montage angepaßt)	2	1 21 416 04 58	
11	Zsb. Schutzgitter	1	1 21 410 00 37	SO 586 - Schutzgitter für Gabelträger
12	Sechskantschraube M 16 x 65 DIN 931-8.8	2	7 234 677 172	
13	Sechskantmutter M 16 DIN 934	2	7 403 677 013	
14	Federring A 16 DIN 128	2	7 482 682 016	
	Ladeschaufel (zu Kramer-Schnellwechseleinrichtung)			
15	Zsb. Ladeschaufel (m. Reißzinken) (0.60/0.80-2050 breit)	1	1 43 410 24 29	96 29 (0.75/1.00-2050 breit)
16	Zsb. Ladeschaufel (o. Reißzinken) (0.60/0.80-2050 breit)	1	1 43 410 25 29	97 29 (0.75/1.00-2050 breit)
16/1	Zsb. Lagerung li.	1	1 43 410 28 43	1 43 410 02 44
16/2	Zsb. Lagerung re.	1	1 43 410 29 43	1 43 410 03 44
17	Zsb. Schar lang (mit aufgeschw. Hülsen)	1	1 43 410 01 72	
18	Schar lang (ohne Hülsen)	1	1 43 416 00 97	
19	Hulse	6	0 60 416 00 55	
20	Reißzinken	6	0 21 416 00 98	
21	Sicherung	6	1 60 416 00 22	
22	Schar kurz links	1	1 21 416 01 31	1 43 416 15 31
23	Schar kurz rechts (100 x 21 x 250 lg.)	1	1 21 416 02 31	1 43 416 16 31 (100 x 21 x 212 lg.)
24	Zsb. Schutzvorrichtung	1	1 43 410 08 73	f. Ladeschaufel m. Reißzähne
25	Zsb. Schutzvorrichtung	1	1 43 410 09 73	f. Ladeschaufel o. Reißzähne
26	Zugfeder (3503)	1	1 00 992 34 02	
27	Anschlag (bei Montage angepaßt)	2	1 43 201 00 58	
28	Anschlag (bei Montage angepaßt)	2	1 31 416 07 58	0458 - 30 x 30 x 50
	Leichtgutschaufel (zu Kramer-Schnellwechseleinrichtung)			
29	Zsb. Ladeschaufel kompl. (0,95/1,1 m^3 2050 breit)	1	1 43 410 31 29	(m. Reißzinken)
30	Zsb. Ladeschaufel kompl. (0,95/1,1 m^3 2050 breit)	1	1 43 410 32 29	(o. Reißzinken)
30/1	Zsb. Lagerung li.	1	1 43 410 36 43	
30/2	Zsb. Lagerung re.	1	1 43 410 37 43	
31	Zsb. Schar lang (mit aufgeschw. Hülsen)	1	1 43 410 01 72	
32	Schar lang (ohne Hülsen)	1	1 43 416 00 97	
33	Hulse	6	0 60 416 00 55	
34	Reißzinken	6	0 21 416 00 98	
35	Sicherung	6	1 60 416 00 22	
36	Schar kurz links	1	1 21 416 01 31	
37	Schar kurz rechts	1	1 21 416 02 31	
38	Zsb. Schutzvorrichtung	1	1 43 410 08 73	f. Ladeschaufel m. Reißzähne
39	Zsb. Schutzvorrichtung	1	1 43 410 09 73	f. Ladeschaufel o. Reißzähne
40	Zugfeder (3503)	1	1 00 992 34 02	
41	Anschlag (bei Montage angepaßt)	2	1 21 416 01 58	
42	Anschlag (bei Montage angepaßt)	2	1 31 416 07 58	0458 - 30 x 30 x 50

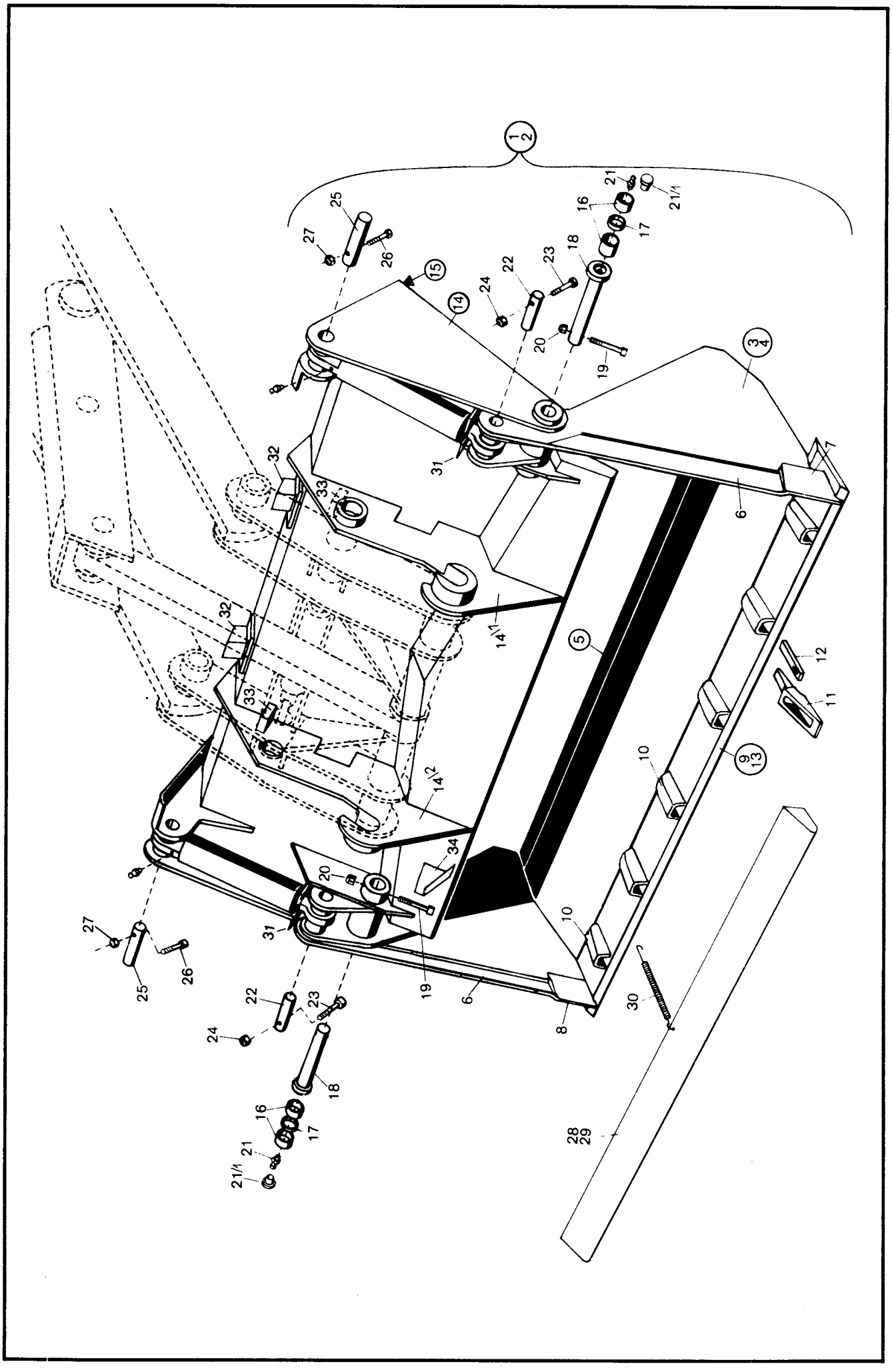
1
2
3
4
5
6
8
9
13
10
11
12
14
14^1
14^2
15
16
17
18
19
20
21
21^1
22
23
24
25
26
27
28
29
30
31
32
33
34

Bild-Nr.	Teil-Bezeichnung	Stück	Teil-Nr	
	(Greifschaufel, an Schnellwechseleinrichtung angebaut)			
1	Zsb. Greifschaufel kpl. (mit Reißzinken) (für Schnellwechseleinrichtung)	1	1 43 410 13 29	0.5/0.65 m³ 2.05 m breit
2	Zsb. Greifschaufel kpl. (ohne Reißzinken) (für Schnellwechseleinrichtung)	1	1 43 410 14 29	0.5/0.65 m³ 2.05 m breit
3	Zsb. Schaufelteil (vorn) mit Reißzinken	1	1 43 410 10 29	
4	Zsb. Schaufelteil (vorn) ohne Reißzinken	1	1 43 410 11 29	
5	Schar für Vorderschaufel	1	1 43 416 03 97	
6	Seitenschneide	2	1 52 416 01 31	
7	Seitenschneide kurz (links)	1	1 52 416 02 31	
8	Seitenschneide kurz (rechts)	1	1 52 416 03 31	
9	Zsb. Schar (lang) mit aufgeschweißten Hülsen	1	1 43 410 01 72	
10	Hülse	6	0 60 416 00 55	
11	Zahn — Lenhoff	6	0 21 416 00 98	
12	Sicherung	6	1 60 416 00 22	
13	Schar (lang) ohne Hülsen	1	1 43 416 00 97	
14	Zsb. Schaufelteil (hinten)	1	1 43 410 17 29	
14/1	Zsb. Lagerung li.	1	1 43 410 16 43	
14/2	Zsb. Lagerung re.	1	1 43 410 17 43	
15	Schar für Schaufelteil hinten	1	1 43 416 01 97	
16	Lagerbuchse	4	0 00 994 34 51	
17	Distanzbuchse	2	1 21 416 24 50	
18	Bolzen (40 x 185 lg.)	2	1 52 416 02 93	Bef. Schaufelteil vorn mit Schaufelteil hinten
19	Zylinderschraube M 10 x 80 DIN 912-8,8	2	7 252 677 093	Bef. Schaufelteil vorn mit Schaufelteil hinten
20	Sechskantmutter M 10 DIN 985	?	7 405 677 007	Bef. Schaufelteil vorn mit Schaufelteil hinten
21	Schmiernippel ASM 10 x 1 DIN 71412	2	7 761 675 005	Bef. Schaufelteil vorn mit Schaufelteil hinten
21/1	Schutzkappe	2	0 00 996 31 51	Bef. Schaufelteil vorn mit Schaufelteil hinten
22	Bolzen (40 x 100 lg)	2	1 52 416 01 93	Bef. Hubzylinder oben
23	Zylinderschraube M 8 x 75 DIN 912-8.8	2	7 252 677 056	Bef. Hubzylinder oben
24	Sechskantmutter M 8 DIN 985	2	7 405 677 005	Bef. Hubzylinder oben
25	Bolzen (40 x 140 lg)	2	1 52 416 03 93	Bef. Hubzylinder unten
26	Zylinderschraube M 10 x 75 DIN 912-8,8	2	7 252 677 092	Bef. Hubzylinder unten
27	Sechskantmutter M 10 DIN 985	2	7 405 677 007	Bef. Hubzylinder unten
28	Zsb. Schutzvorrichtung	1	1 43 410 08 73	f. Greifschaufel m. Reißzähne
29	Zsb. Schutzvorrichtung	1	1 43 410 09 73	f. Greifschaufel o. Reißzähne
30	Zugfeder (3503)	1	1 00 992 34 02	
31	Schutzblech für Hubzylinder	2	1 52 416 00 73	
32	Anschlag (bei Montage angepaßt) – Auskippen	2	1 52 416 15 58	u. Platte 12 stark 1 43 416 15 58
33	Anschlag	2	1 31 416 04 58	od. Platte 15 stark 1 43 416 16 58
34	Sichtwinkel	1	1 43 416 02 32	od. Platte 20 stark 1 43 416 17 58

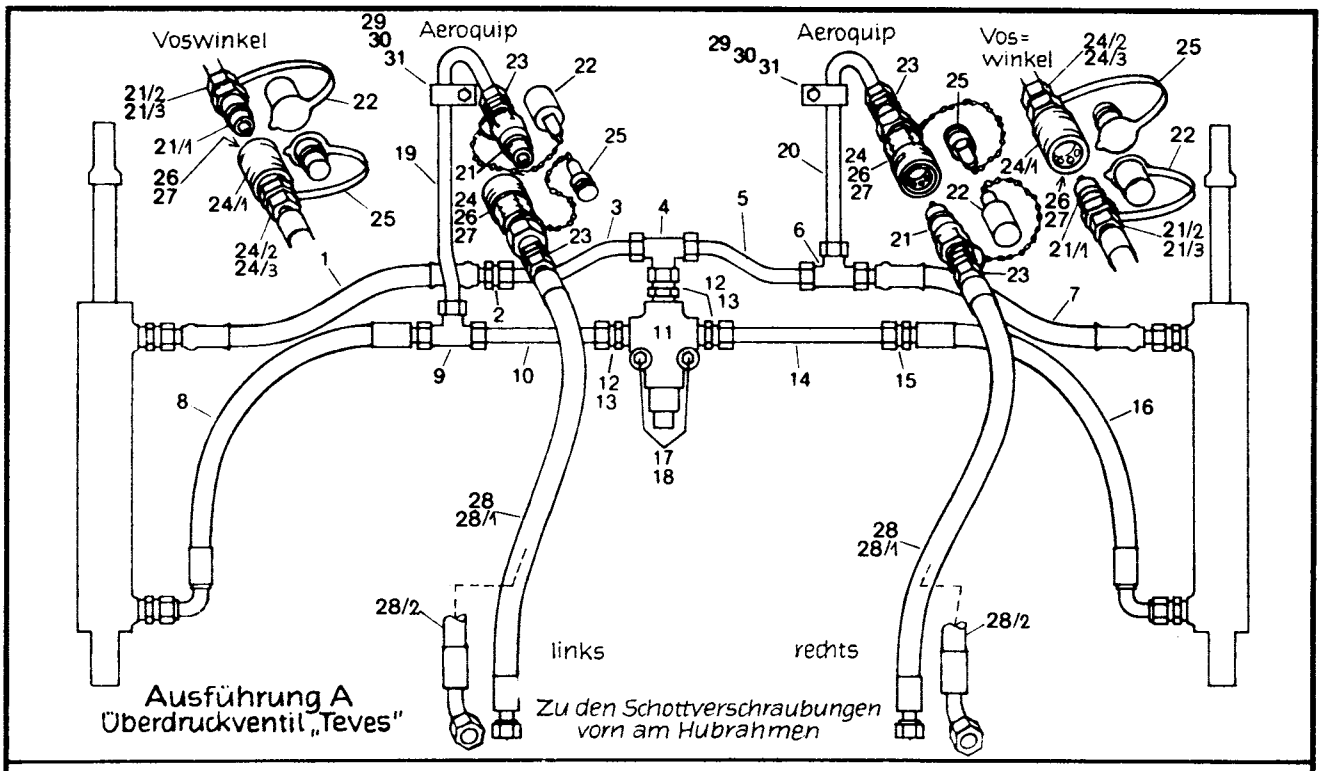

Ausführung A
Überdruckventil „Teves"

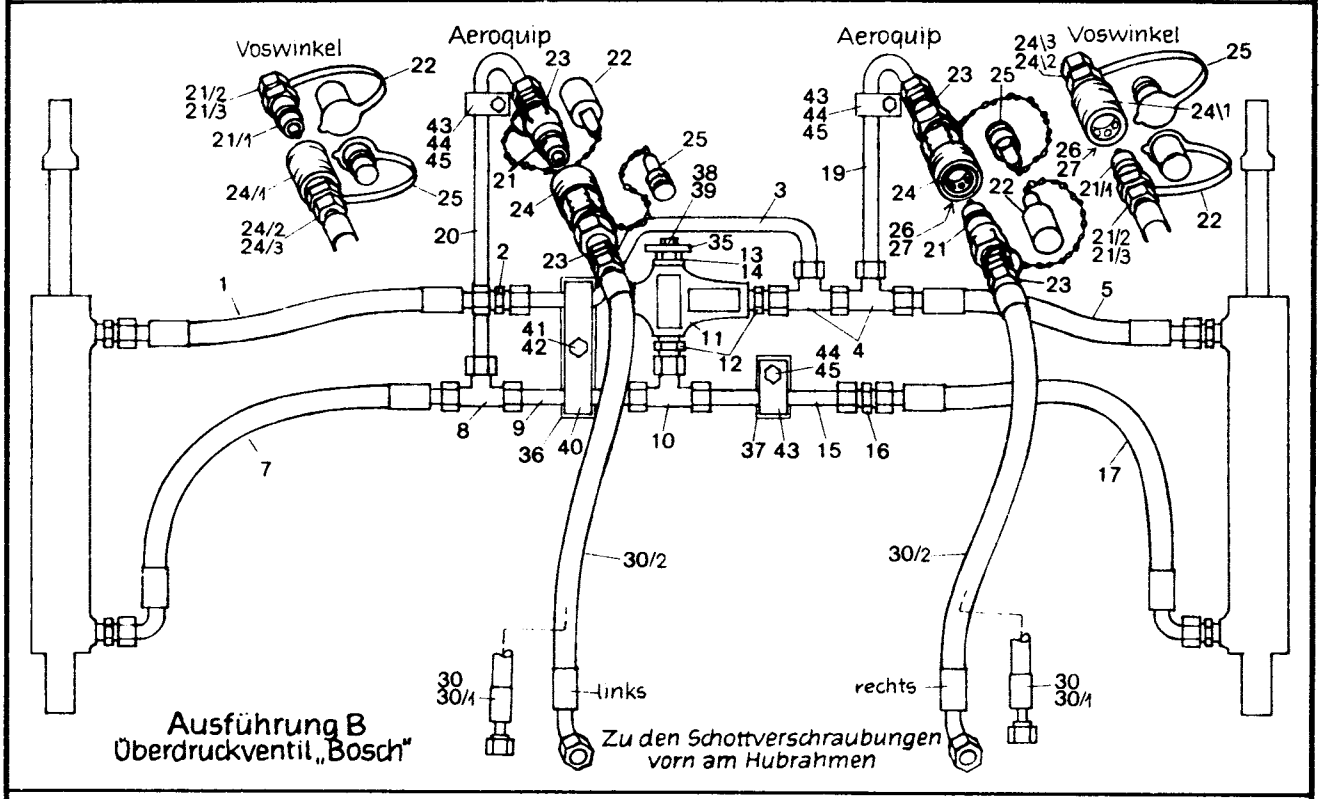

Ausführung B
Überdruckventil „Bosch"

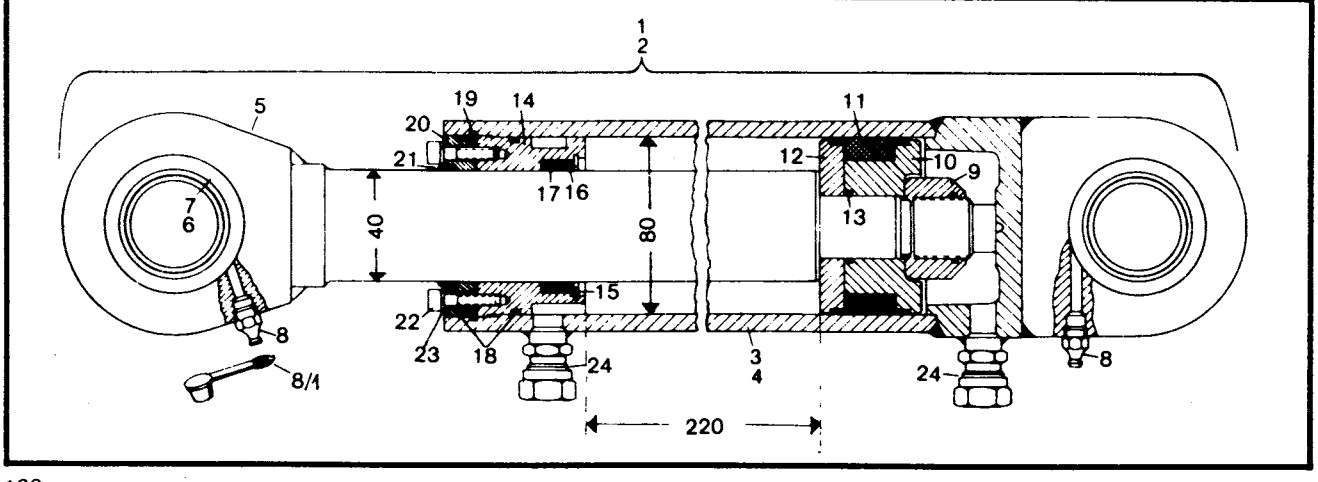

Bild-Nr.	Teil-Bezeichnung	Stück	Teil-Nr.	
	Hydraulik-Installation (Greifschaufel, an Schnellwechseleinr. angebaut) – Ausführung A – Überdruckventil **„Teves"**			
1	HD-Schlauch 600 lg.	1	0 00 993 15 19	vom Hubzylinder links zum Hubzylinder rechts oben
2	Ger. Verschraubung 15-L	1	0 00 363 06 15	
3	Druckleitung 15 x 1,5 x 330 lg.	1	1 43 363 54 24	
4	T-Anschlußstutzen evT 15-L	1	0 00 363 63 15	
5	Druckleitung 15 x 1,5 x 180 lg.	1	1 43 363 55 24	
6	T-Verschraubung T 15-L	1	0 00 363 82 15	
7	HD-Schlauch 600 lg.	1	0 00 993 15 19	
8	HD-Schlauch 750 lg.	1	0 00 993 92 18	vom Hubzylinder links zum Hubzylinder rechts unten
9	T-Verschraubung T 15-L	1	0 00 363 82 15	
10	Druckleitung 15 x 1,5 x 230 lg.	1	1 43 363 56 24	
11	Überdruckventil (150 bar) **(Teves)**	1	**0 00 361 40 81**	
12	Ger. Einschraubverschraubung GE 15-LM (M 22 x 1,5)	3	0 00 363 61 15	
13	Dichtring A 22 x 27 DIN 7603-Cu	3	7 593 641 034	
14	Druckleitung 15 x 1,5 x 140 lg.	1	1 43 363 57 24	
15	Gerade Verschraubung G 15-L	1	0 00 363 06 15	
16	HD-Schlauch 750 lg.	1	0 00 993 92 18	
17	Sechskantschraube M 8 x 50 DIN 931-8,8	2	7 234 677 086	
18	Federring A 8 DIN 128	2	7 482 682 008	
19	**Druckleitung 15 x 2,0 x 430 lg.**	1	1 43 363 58 24	(495 lg. – 1 52 363 49 24)
20	**Druckleitung 15 x 2,0 x 400 lg.**	1	1 43 363 59 24	(410 lg. – 1 52 363 50 24)
21	Kupplungs-Stecker (5602-8-10 S) **Aeroquip**	1-2	0 00 363 74 15	(Innengewinde 1/2")
21/1	Kupplungs-Stecker (837) **Voswinkel**	1-2	0 00 363 85 48	(Außengewinde M 22)
21/2	Überwurfmutter AL 15 DIN 3870	1	7 788 010 556	
21/3	Schneidring L 15 DIN 3861	1	7 786 680 105	von T-Verschraubung zum Fahrzeug
22	Staubkappe mit Kette (5657-10)	1-2	0 00 996 03 51	
23	Verschraubung GE 15-LM 1/2" NPT	2-4	0 00 363 89 15	
24	Kupplungs-Dose (5601-8-10 S) **Aeroquip**	1-2	0 00 363 73 15	(Innengewinde 1/2")
24/1	Kupplungs-Dose (837) **Voswinkel**	1-2	0 00 363 84 48	(Außengewinde M 22)
24/2	Überwurfmutter AL 15 DIN 3870	1	7 788 010 556	
24/3	Schneidring L 15 DIN 3861	1	7 786 680 105	
25	Staubstopfen mit Kette (5659-10)	1-2	0 00 996 04 51	
26	O-Ring (22 550-211) } Einzelteile zu	1-2	0 00 996 15 06	
27	Plastikstützring (22021-10) } Bild-Nr. 24 u. 24/1	1-2	0 00 996 73 28	
28	HD-Schlauch (2200 lg.) } mit geradem Rohrstutzen	2	0 00 993 96 22	siehe Beschreibung u. Abbildung - Seite 122/123
28/1	HD-Schlauch (2000 lg.) } mit geradem Rohrstutzen	2	0 00 993 66 25	
28/2	HD-Schlauch (2000 lg. - 1 x 90° - 1 x ger. Rohrstutzen - **ab 110 760)**	2	0 00 993 09 26	
29	Schelle	2	1 00 993 84 30	
30	Sechskantschraube M 8 x 30 DIN 933-8,8	2	7 236 677 135	
31	Federring A 8 DIN 128	2	7 482 682 008	
	Hydraulik-Installation (Greifschaufel, an Schnellwechseleinr. angebaut) – Ausführung B – Überdruckventil **„Bosch" – (ab Sept. 83)**			
1	HD-Schlauch 600 lg.	1	0 00 993 15 19	vom Hubzylinder links zum Hubzylinder rechts oben
2	Ger. Verschraubung 15-L	1	0 00 363 06 15	
3	Druckleitung 15 x 1,5 x 620 lg.	1	1 43 363 41 25	
4	Verschraubung evL 15-L	2	0 00 363 65 15	
5	HD-Schlauch 600 lg.	1	0 00 993 15 19	
7	HD-Schlauch 750 lg.	1	0 00 993 92 18	vom Hubzylinder links zum Hubzylinder rechts unten
8	T-Verschraubung 15-L	1	0 00 363 82 15	
9	Druckleitung 15 x 1,5 x 410 lg.	1	1 21 363 13 25	
10	Verschraubung evT 15-L	1	0 00 363 63 15	
11	Druckbegrenzungsventil (150 bar) **(Bosch)**	1	**0 00 361 13 84**	
12	Verschraubung GE 15-LM (M 18 x 1,5)	2	0 00 363 03 15	
13	Verschlußschraube M 18 x 1,5	1	1 00 990 00 09	
14	Dichtring A 18 x 22 Cu DIN 7603	1	7 593 641 028	
15	Druckleitung 15 x 1,5 x 125 lg.	1	1 21 363 12 25	
16	Verschraubung G 15-L	1	0 00 363 06 15	
17	HD-Schlauch 750 lg.	1	0 00 993 92 18	

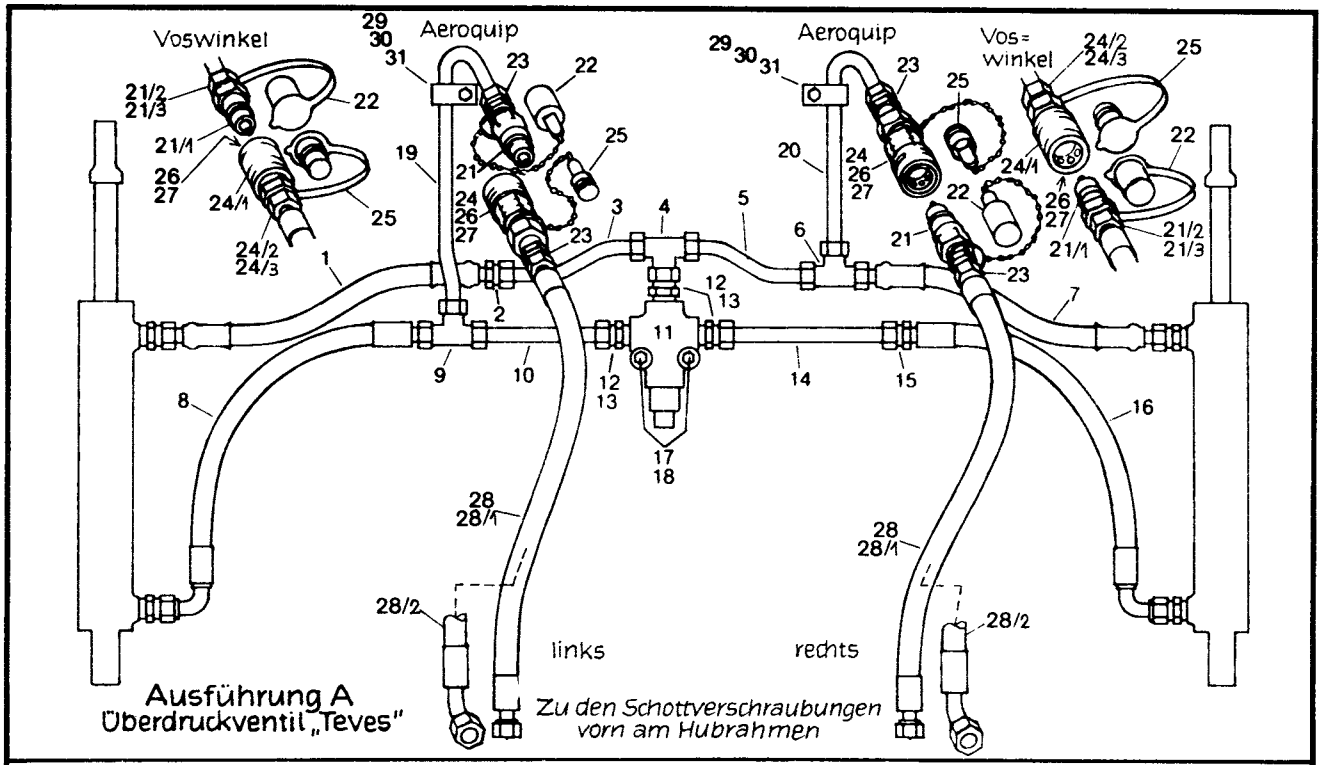

Ausführung A
Überdruckventil „Teves"

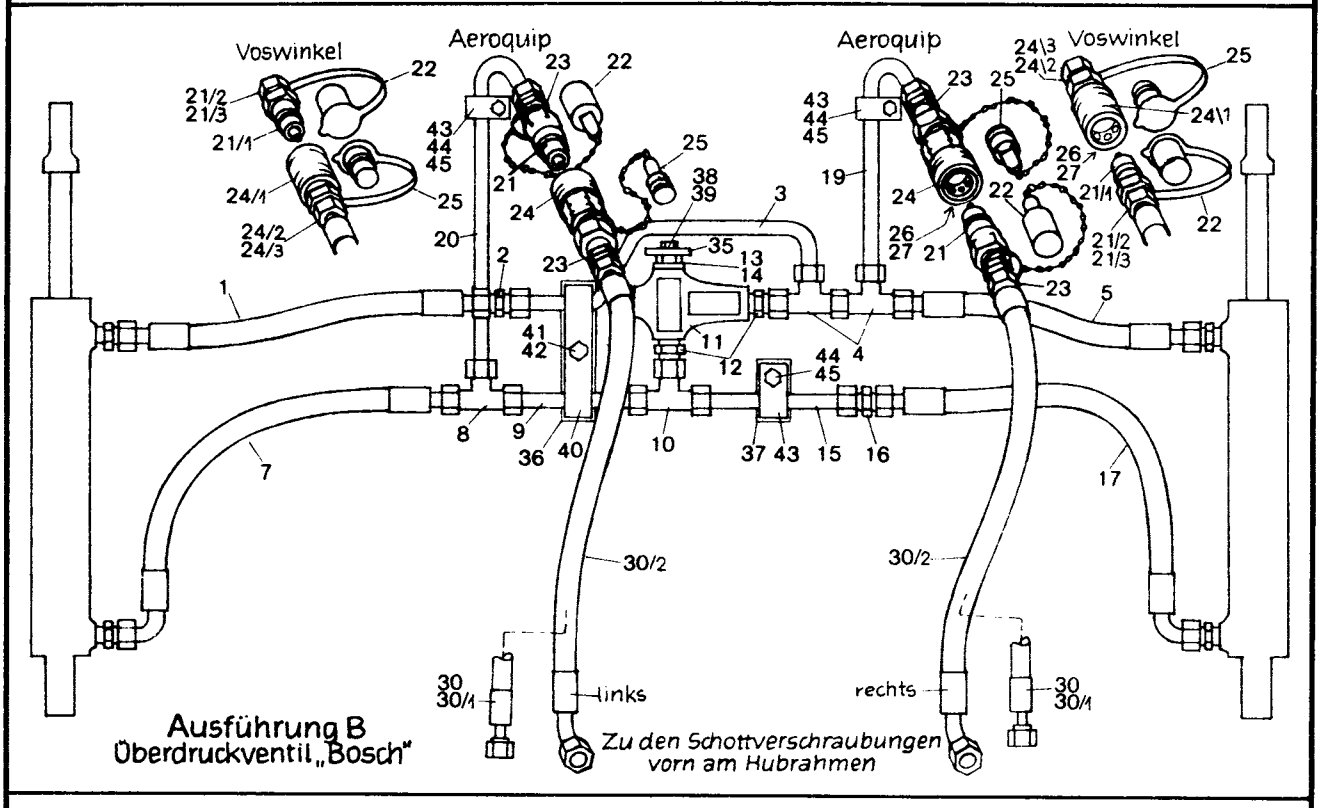

Ausführung B
Überdruckventil „Bosch"

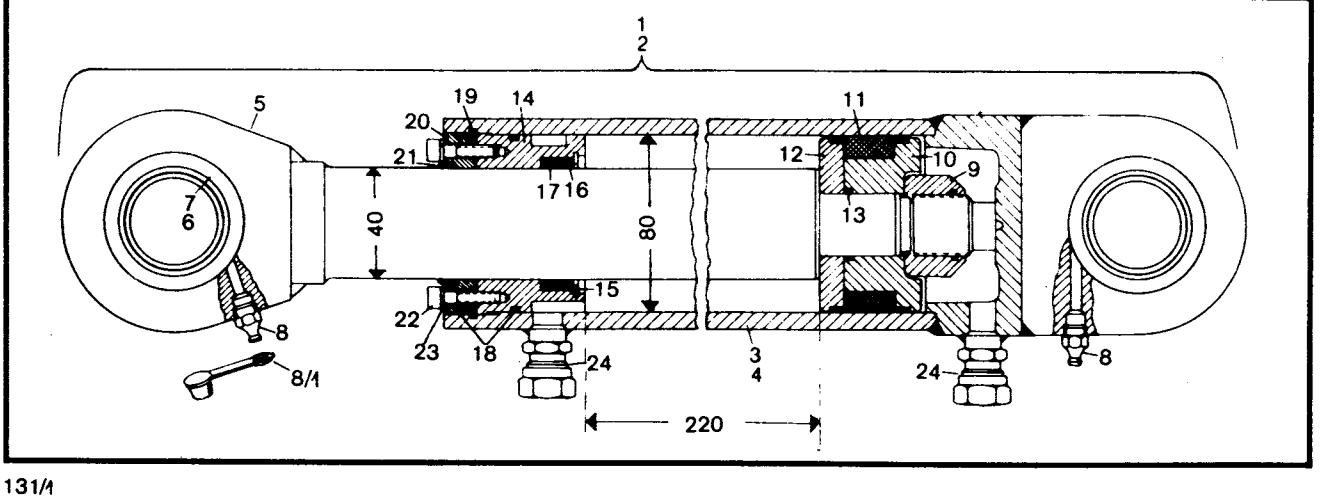

Bild-Nr.	Teil-Bezeichnung	Stück	Teil-Nr.	
19	Druckleitung 15 x 2,0 x 380 lg.	1	1 43 363 46 25	
20	Druckleitung 15 x 2,0 x 450 lg.	1	1 43 363 45 25	
21	Kupplungs-Stecker (5602-8-10 S) **Aeroquip**	1-2	0 00 363 74 15	(Innengewinde 1/2")
21/1	Kupplungs-Stecker (837) **Voswinkel**	1-2	0 00 363 85 48	(Außengewinde M 22)
21/2	Überwurfmutter AL 15 DIN 3870	1-2	7 788 010 556	
21/3	Schneidring L 15 DIN 3861	1-2	7 786 680 105	von T-Verschraubung
22	Staubkappe mit Kette (5657-10)	1-2	0 00 996 03 51	zum Fahrzeug
23	Verschraubung GE 15-LM 1/2" NPT	2-4	0 00 363 89 15	
24	Kupplungs-Dose (5601-8-10 S) **Aeroquip**	1-2	0 00 363 73 15	(Innengewinde 1-2")
24/1	Kupplungs-Dose (837) **Voswinkel**	1-2	0 00 363 84-48	(Außengewinde M 22)
24/2	Überwurfmutter AL 15 DIN 3870	1-2	7 788 010 556	
24/3	Schneidring L 15 DIN 3861	1-2	7 786 680 105	
25	Staubstopfen mit Kette (5659-10)	1-2	0 00 996 04 51	
26	O-Ring (22 550-211) } Einzelteile zu	1-2	0 00 996 15 06	
27	Plastikstützring (22021-10) } Bild-Nr.24 u. 24/1	1-2	0 00 996 73 28	
30	HD-Schlauch 2200 lg. } mit geraden Rohrstutzen	2	0 00 993 96 22	siehe Beschreibung u. Abbil-
30/1	HD-Schlauch 2000 lg. }	2	0 00 993 66 25	dung - Seite 122/123
30/2	HD-Schlauch 2000 lg. (1 x 90° - 1 x ger. Rohrstutzen - **ab 110 760)**	2	0 00 993 09 26	
35	Halter	1	1 42 416 07 40	
36	Halter	1	1 42 416 05 40	
37	Halter	1	1 42 416 06 40	
38	Sechskantschraube M 8 x 18 DIN 933	1	7 236 677 130	
39	Federring A 8 DIN 128	1	7 482 682 008	Befestigung Druckbegrenzungs-
40	Schelle	1	1 00 993 97 28	ventil und Rohrleitungen an
41	Sechskantschraube M 8 x 35 DIN 933	1	7 236 677 136	der Greifschaufel.
42	Federring A 8 DIN 128	1	7 482 682 008	
43	Schelle	3	1 00 993 84 30	
44	Sechskantschraube M 8 x 30 DIN 933-8.8	3	7 236 677 135	
45	Federring A 8 DIN 128	3	7 482 682 008	
	Hydraulikzylinder (40/80/220)			
1	Zsb. Hubzylinder kompl. (links)	1	1 40 360 14 42	
2	Zsb. Hubzylinder kompl. (rechts)	1	1 40 360 15 42	in Fahrtrichtung gesehen
3	Zsb. Zylinderrohr (links)	1	1 40 360 16 42	
4	Zsb. Zylinderrohr (rechts)	1	1 40 360 17 42	
5	Kolbenstange	2	1 40 361 07 67	
6	Gelenklager GE 40 DO/C 3	4	0 00 994 47 30	Dichtsatz für Zylinder
7	Sprengring SB 62	4	0 00 992 33 27	Teil-Nr. 0 00 996 75 11
8	Schmiernippel ASM 10 x 1 DIN 71412	4	7 761 675 005	(Bild-Nr. 9/11/13/17/18/21
8/1	Schutzkappe	4	0 00 996 32 51	
9*	Sechskantmutter M 27 x 2 DIN 985 (85 kpm)	2	7 405 677 078	
10	Kolbenhälfte (an der Mutter)	2	1 31 361 02 68	
11*	Kolbendichtung (5410)	2	0 00 996 61 12	
12	Kolbenhälfte	2	1 31 361 03 68	
13*	O-Ring 27,6 x 2,4 B DIN 3770 NB 80	2	0 00 996 24 06	
14	Deckel	2	1 31 361 04 25	
15	Sicherungsring 57 x 2 DIN 472	2	7 491 682 506	
16	Ring	2	1 31 361 01 51	
17*	Kolbenstangendichtung (5510)	2	0 00 996 65 13	
18*	O-Ring 74,5 x 3 B DIN 3770 NB 80	4	0 00 996 25 06	
19	Sicherungsring 82 x 2,5 DIN 472	2	7 491 682 082	
20	Deckel	2	1 31 361 03 25	
21*	Abstreifer GA 40 x 50 x 7/10	2	0 00 996 78 28	
22	Zylinderschraube M 6 x 25 DIN 912-8,8	8	7 252 677 034	
23	Federring 6 DIN 7980	8	7 481 682 005	
24	Ger. Anschweißverschraubung	4	0 00 363 66 17	

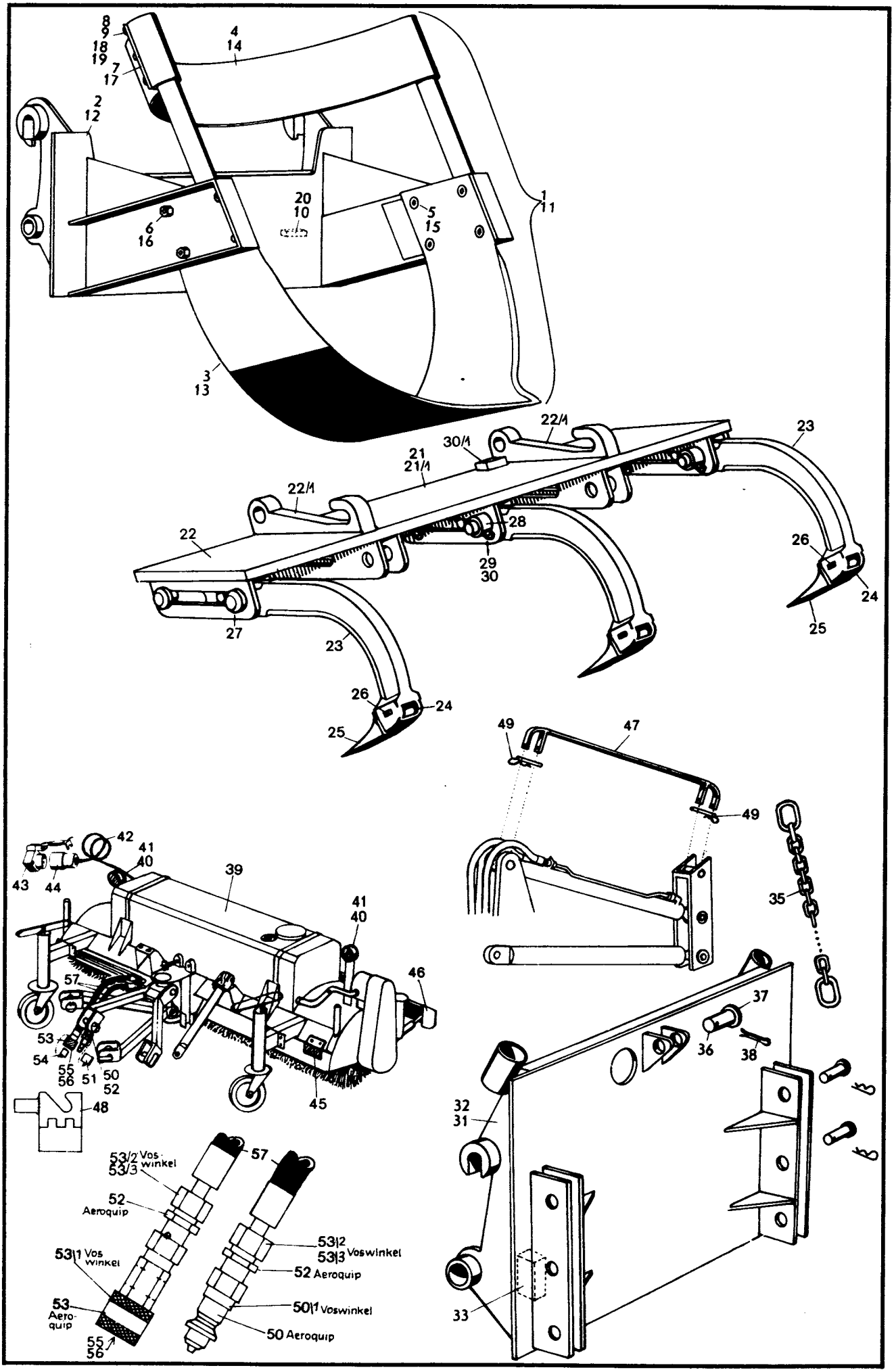
8
9
18
19
7
17
4
14
2
12
20
10
6
16
5
15
1
11
3
13
22/1
23
30/1
21
21/1
22/1
22
28
29
30
26
24
25
27
23
26
24
25
49
47
49
35
42
41
40
43
44
39
41
40
46
57
53
54
55
56
51
50
52
48
45
37
36
38
32
31
33
53/2 Vos-winkel
53/3
57
52
Aeroquip
53|1 Vos winkel
53
Aero-quip
55
56
53|2
53|3 Voswinkel
52 Aeroquip
50|1 Voswinkel
50 Aeroquip

Bild-Nr.	Teil-Bezeichnung	Stück	Teil-Nr.	
	Baumverpflanzgerät (zu Kramer-Schnellwechseleinrichtung) (So 568)			
1	Baumverpflanzgerät kompl.	1	1 31 410 95 29	(Ballendurchmesser = 0,80 m)
2	Zsb. Anbauplatte	1	1 31 410 13 63	
3	Schar	1	1 31 416 15 97	
4	Auffanggurt	1	1 31 416 00 33	
5	Senkschraube M 16 x 1,5 x 35 DIN 7991-10,9	8	7 255 678 302	
6	Sechskantmutter M 16 x 1,5 DIN 985	8	7 405 678 014	
7	Leiste	2	1 31 416 00 42	
8	Sechskantschraube M 8 x 15 DIN 933	6	7 236 677 129	
9	Federring A 8 DIN 128	6	7 482 682 008	
10	Anschlag (bei Montage angepaßt)	2	1 31 416 04 58	
11	Baumverpflanzgerät kompl.	1	1 31 410 03 27	(Ballendurchmesser = 1,00 m)
12	Zsb. Anbauplatte	1	1 31 410 28 63	
13	Schar	1	1 31 416 27 97	
14	Auffanggurt	1	1 31 416 01 33	
15	Senkschraube M 16 x 1,5 x 35 DIN 7991-10,9	8	7 255 678 302	
16	Sechskantmutter M 16 x 1,5 DIN 985	8	7 405 678 014	
17	Leiste	2	1 31 416 00 42	
18	Sechskantschraube M 8 x 15 DIN 933	6	7 236 677 129	
19	Federring A 8 DIN 128	6	7 482 682 008	
20	Anschlag (bei Montage angepaßt)	2	1 31 416 04 58	
	Frontaufreißer (zu Kramer-Schnellwechseleinrichtung) (SO 767)			
21	Zsb. Aufreißer vollst. (3 Aufreißhaken)	1	1 21 410 33 27	
21/1	Zsb. Aufreißer vollst. (5 Aufreißhaken)	1	1 21 410 34 27	
22	Zsb. Träger	1	1 21 410 12 04	
22/1	Halterung	2	1 40 416 06 17	
23	Zsb. Aufreißhaken	3-5	1 40 410 01 98	
24	Hülse	3-5	0 60 416 02 55	
25	Zahn	3-5	0 40 416 04 98	
26	Sicherung	3-5	0 60 416 01 22	
27	Zsb. Bolzen	6-10	1 40 410 05 93	**bis September 83**
28	Spannring	6-10	1 21 416 04 54	1 40 416 01 54
29	Sechskantschraube M 12 x 70 DIN 931	6-10	7 234 677 128	M 12 x 1,5 x 70 - 7 238 677 049
30	Sechskantmutter M 12 DIN 985	6-10	7 405 677 009	Kugelb.mutter A 12 - 7 686 677 050
30/1	Anschlag (bei Montage angepaßt)	2	1 31 416 04 58	
	Anbauplatte für Kehrmaschine (zu Kramer-Schnellwechseleinrichtung) (So 566/5)			
31	Zsb. Anbauplatte vollst. (Bild-32-38)	1	1 31 410 08 63	
32	Zsb. Anbauplatte	1	1 31 410 05 63	
33	Anschlag (bei Montage angepaßt)	2	1 31 416 04 58	
35	Kette	1	0 00 991 08 30	
36	Bolzen	1	1 00 990 91 12	
37	Scheibe 30 DIN 126	2	7 452 680 010	
38	Splint 6 x 50 DIN 94	2	7 530 680 078	
39	Zsb. Kehrmaschine	1	1 43 410 68 29	(Kehrmaschine 0 31 410 32 27 -
40	Positionsleuchte	2	0 00 332 31 15	Einzelteile siehe Seite 135-141)
41	Glühlampe (Soffitte K 12 V - 5 W)	2	7 734 000 602	
42	Kabel (3-adrig 1,5 mm^2-5,0 m lg.)	1	1 00 334 09 14	
43	Steckdose 4-polig	1	7 731 000 001	
44	Stecker 4-polig	1	7 731 000 002	
45	Rückstrahler	2	0 00 332 04 07	
46	Zsb. Schutzkappe für Kehrmaschine	1	1 52 410 08 73	
47	Sperre (Kipphebel-Lagerung Kippzylinder)	1	1 52 410 00 83	
48	Zsb. Sperre (Steuerhebel 3. Steuerkreis)	1	1 32 416 01 27	
49	Zsb. Sicherungsstecker für Sperre	2	1 52 410 00 93	

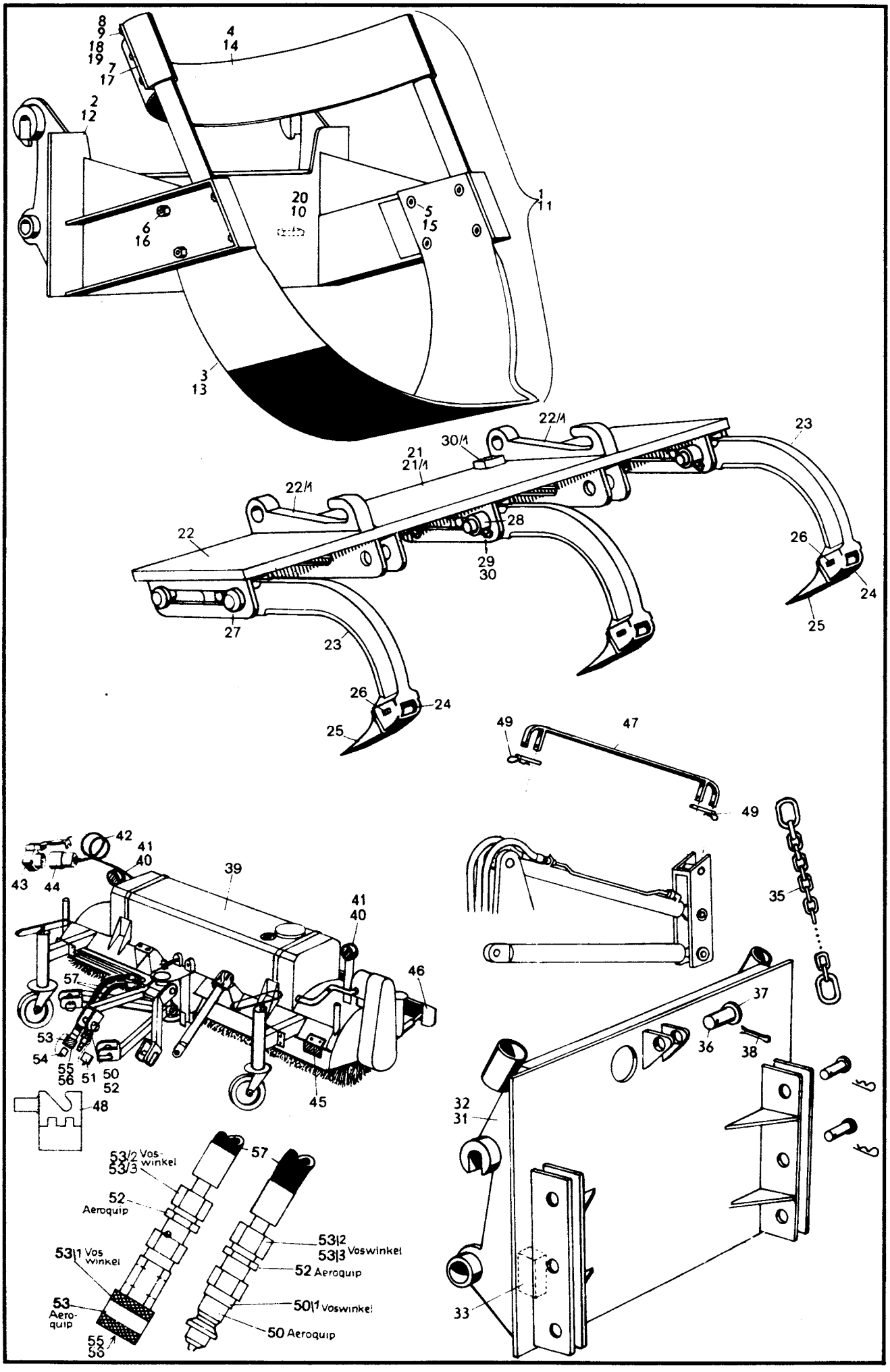
8
9
18
19
7
17
4
14
2
12
20
10
6
16
5
15
1
11
3
13
22/1
30/1
21
21/1
23
22/1
22
28
29
30
26
24
25
27
23
26
24
25
49
47
49
42
41
40
43
44
39
41
40
46
57
53
54
55
56
51
50
52
48
45
35
37
36
38
32
31
33
53/2 Vos-winkel
53/3
57
52
Aeroquip
53/2
53/3 Voswinkel
53/1 Vos winkel
52 Aeroquip
53
Aero-quip
50/1 Voswinkel
55
56
50 Aeroquip

Bild-Nr.	Teil-Bezeichnung	Stück	Teil-Nr.	
50	Kupplungs-Stecker (5602-8-10 S) **Aeroquip**	1	0 00 363 74 15	(Innengewinde 1/2")
50/1	Kupplungs-Stecker (837) **Voswinkel**	1	0 00 363 85 48	(Außengewinde M 22)
51	Staubkappe mit Kette (5657-10)	1	0 00 996 03 51	
52	Verschraubung GE 15-LM 1/2" NPT	1-2	0 00 363 89 15	
53	Kupplungs-Dose (5601-8-10 S) **Aeroquip**	1	0 00 363 73 15	(Innengewinde 1/2")
53/1	Kupplungs-Dose (837) **Voswinkel**	1	0 00 363 84 48	(Außengewinde M 22)
53/2	Überwurfmutter AL 15 DIN 3870	1	7 788 010 556	
53/3	Schneidring L 15 DIN 3861	1	7 786 680 105	Von der Kehrmaschine zu den
54	Staubstopfen mit Kette (5659-10)	1	0 00 996 04 51	Schlauchleitungen für Schnell-
55	O-Ring (22 550-211) } Einzelteile zu	1	0 00 996 15 06	wechseleinrichtung
56	Plastikstützring (22021-10) } Bild-Nr. 53 u. 53/1	1	0 00 996 73 28	
57	Schlauchleitung (850 lg.) 15 ∅	2	0 00 993 41 19	(750 lg. = 0 00 993 37 19) (1200 lg. = 0 00 993 22 17)

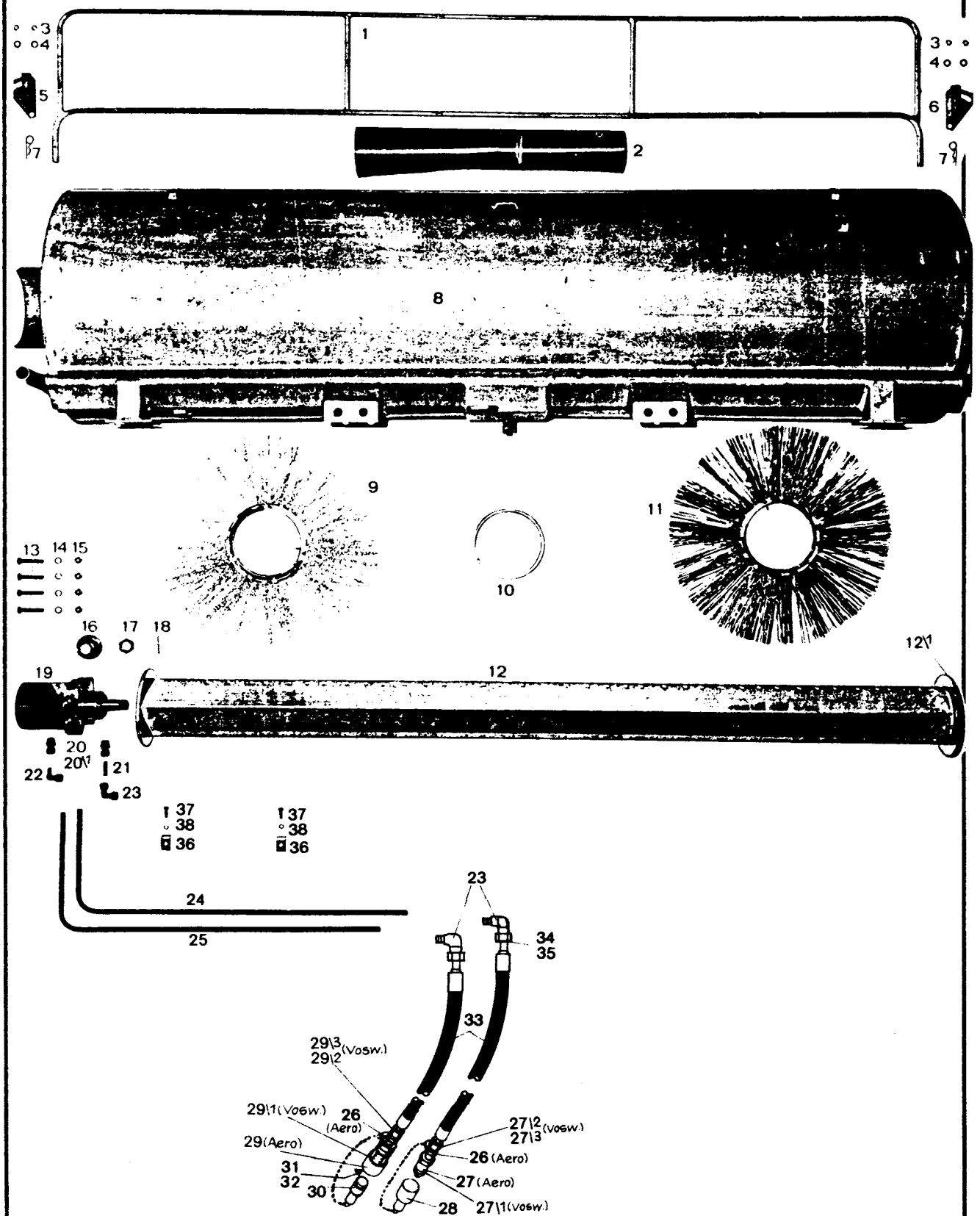
1
2
3
4
5
6
7
8
9
10
11
12
12\1
13
14
15
16
17
18
19
20
20\1
21
22
23
24
25
26 (Aero)
27 (Aero)
27\1 (Vosw.)
27\2 (vosw.)
27\3 (vosw.)
28
29 (Aero)
29\1 (Vosw.)
29\2 (Vosw.)
29\3 (Vosw.)
30
31
32
33
34
35
36
37
38

Bild-Nr.	Teil-Bezeichnung	Stück	Teil-Nr.	
1	Rohrrahmen für Schmutzfangtuch	1	0 21 410 15 19	
2	Schmutzfangtuch	1	0 00 996 00 69	
3	Sechskantmutter M10 DIN 985	4	7 405 677 007	
4	Scheibe 10,5 DIN 125	4	7 451 680 012	
5	Befestigung für Rohrrahmen, links	1	0 21 416 04 43	
6	Befestigung für Rohrrahmen, rechts	1	0 21 416 05 43	
7	Federstecker 3 mm	2	0 00 992 20 37	
8	Besengehäuse	1	0 21 410 00 02	
9	Besenring 600 ∅ Welldraht	48	0 00 410 01 87	
10	Distanzring	47	0 21 416 01 54	(Besensatz gemischt - 0 00 410 00 87)
11	Besenring 600 ∅ Poly	48	0 00 410 02 87	
12	Traggestell (ohne Distanzringe)	1	0 21 410 11 04	
12/1	Abschlußdeckel für Besentraggestell	1	0 21 416 00 06	
13	Sechskantschraube M 12x60 DIN 931	4	7 234 677 126	
14	Federring A 12 DIN 128	4	7 482 682 012	
15	Hutmutter M 10 DIN 1587	4	7 424 673 007	
16	Sechskanthulse	1	0 00 995 00 88	
17	Kronenmutter 1" - 20 Gang UNEF-2 A	1	0 00 990 27 24	
18	Splint 4 x 50 DIN 94	1	7 530 680 058	
19	- Hydraulikmotor MAB 16	1	·0 00 361 03 05·	
20	Einschraubverschr. GE18–L 7/8" UNF	2	0 00 363 14 48	
20/1	Verschraubung KOR 18/15-L	2	0 00 363 00 16	
21	Rohrleitung 15 x 1,5 x 40 lg.	1	1 41 363 10 27	
22	Einstellb. Winkelverschr. ev W 15–L	1	0 00 363 66 15	
23	Winkelverschr. W 15-L	3	0 00 363 38 17	
24	Rohrleitung 15x1,5x1030 lg.	1	0 21 363 90 24	
25	Rohrleitung 15x1,5x1030 lg.	1	0 21 363 91 24	
26	Verschraubung GE 15 LM 1/2" NPT	2	0 00 363 89 15	
27	Kupplungsstecker (5602-8-10) **Aeroquip**	1	0 00 363 74 15	(Innengewinde 1/2 ")
27/1	Kupplungsstecker (837) **Voswinkel**	1	0 00 363 85 48	(Außengewinde M 22)
27/2	Überwurfmutter AL 15 DIN 3870	1	7 788 010 556	
27/3	Schneidring L 15 DIN 3861	1	7 786 680 105	
28	Staubkappe mit Kette	1	0 00 996 03 51	
29	Kupplungsdose (5601-8-10 S) **Aeroquip**	1	0 00 363 73 15	(Innengewinde 1/2")
29/1	Kupplungsdose (837) **Voswinkel**	1	0 00 363 84 48	(Außengewinde M 22)
29/2	Überwurfmutter AL 15 DIN 3870	1	7 788 010 556	
29/3	Schneidring L 15 DIN 3861	1	7 786 680 105	
30	Staubstopfen mit Kette	1	0 00 996 04 51	
31	O-Ring } Einzelteile	1	0 00 996 15 06	
32	Plastikstützring } zu Bild 29 u. 29/1	1	0 00 996 73 28	
33	Schlauchleitung 15 ∅ - 850 lg.	2	0 00 993 41 19	
34	Überwurfmutter AL 15 DIN 3870	2	7 788 010 556	
35	Schneidring L 15 DIN 3861	2	7 786 680 105	
36	Befestigungsschelle	2	1 00 993 23 30	
37	Sechskantschraube M 8x25 DIN 933	2	7 236 677 133	
38	Federring A 8 DIN 128	2	7 482 682 008	

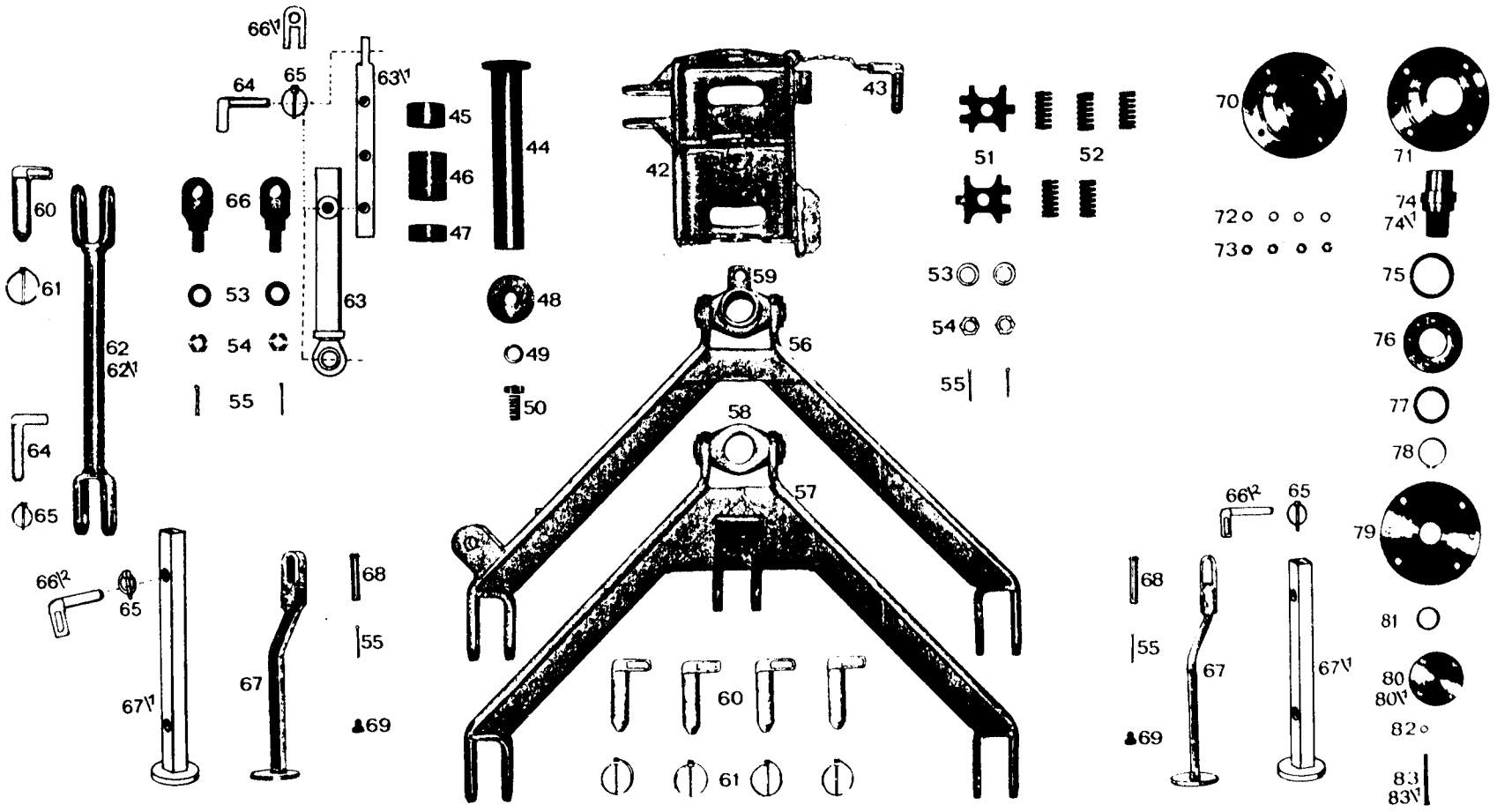
66\1
64
65
63\1
45
46
47
44
43
42
51
52
70
71
60
61
62
62\1
66
53
54
55
63
48
49
50
59
56
58
57
53
54
55
72
73
74
74\1
75
76
77
78
64
65
66\2
65
67\1
67
68
55
69
60
61
66\2
65
68
55
67
67\1
69
79
81
80
80\1
82
83
83\1

Bild-Nr.	Teil-Bezeichnung	Stück	Teil-Nr.
42	Drehschemel	1	0 21 416 06 43
43	Steckbolzen mit Kette	1	0 21 416 32 93
44	Schemelwelle	1	0 21 416 03 20
45	Distanzrohr 62x52x35	1	0 21 416 13 53
46	Distanzrohr 62x52x75	1	0 21 416 14 53
47	Distanzrohr 62x52x25	1	0 21 416 15 53
48	Unterlagscheibe 80x22x8	1	0 00 993 81 66
49	Federring A 20 DIN 128	1	7 482 682 020
50	Sechskantschraube M 20x45 DIN 558	1	0 00 995 40 69
51	Federlager (3 Stifte)	2	0 21 416 07 43
52	Druckfeder	5	0 00 992 02 02
53	Unterlagscheibe 21 DIN 125	4	7 451 680 018
54	Kronenmutter M 20 DIN 937	4	7 413 673 017
55	Splint 4x40 DIN 94	6	7 530 680 056
56	Oberes Parallelogramm	1	0 21 410 54 45
57	Unteres Parallelogramm	1	0 21 410 55 45
58	Gelenkstuck (fur unteres Parallelogramm)	1	0 21 416 00 29
59	Gelenkstuck (fur oberes Parallelogramm)	1	0 21 416 01 29
60	Steckbolzen Ø 30x80 (100)	5	0 21 416 33 93
61	Klappsplint 5 mm DIN 11023	5	7 832 104 005
62	Abstutzstange 450 lg	1	0 21 416 00 08
62/1	Abstutzstange 530 lg	1	0 21 416 01 08
63	Abstutzstange verstellbar (außen)	1	0 21 416 02 08
63/1	Abstutzstange verstellbar (innen)	1	0 21 416 03 08
64	Steckbolzen Ø 20x81.5	3	0 21 416 34 93
65	Klappsplint 3.5 mm DIN 11023	6	7 832 104 003
66	Wirbelschraube M 20	2	0 00 995 41 69
66/1	Gelenkstuck	1	0 21 416 02 29
66/2	Steckbolzen Ø 20x42.5	3	0 21 416 35 93
67	Abstellfuß gebogen	2	0 21 416 04 08
67/1	Abstellfuß gerade	2	0 21 416 05 08
68	Bolzen Ø 15x80	2	0 21 416 36 93
69	Gewindestift mit Kugel	2	0 00 995 09 84
70	Besenlager rechts kpl	1	0 21 410 56 45
71	Lagerschale	1	0 21 416 08 43
72	Federring A 10 DIN 128	4	7 482 682 010
73	Sechskantmutter M 10 DIN 934	4	7 403 677 007
74	Vierkantwelle (bis Juli 77)	1	0 21 416 04 20
74/1	Vierkantwelle (ab Juli 77)	1	0 21 416 05 20
75	Radialdichtring B1 60x75x8 DIN 3760	1	7 595 680 419
76	Kugellager 6309 DIN 625	1	7 611 063 010
77	Distanzring 45x62x4	1	0 21 416 02 54
78	Sicherungsring 40x1.75 DIN 471	1	7 490 682 040
79	Lagerdeckel	1	0 21 416 01 06
80	Flansch (bis Juli 77)	1	0 21 416 00 95
80/1	Flansch (ab Juli 77)	1	0 21 416 01 95
81	V-Ring	1	0 00 996 00 29
82	Federring A 8 DIN 128	1	7 482 682 008
83	Sechskantschraube M 8x80 DIN 931 (bis Juli 77)	1	7 234 677 092
83/1	Sechskantschraube M 8x20 DIN 933 (ab Juli 77)	2	7 236 677 131

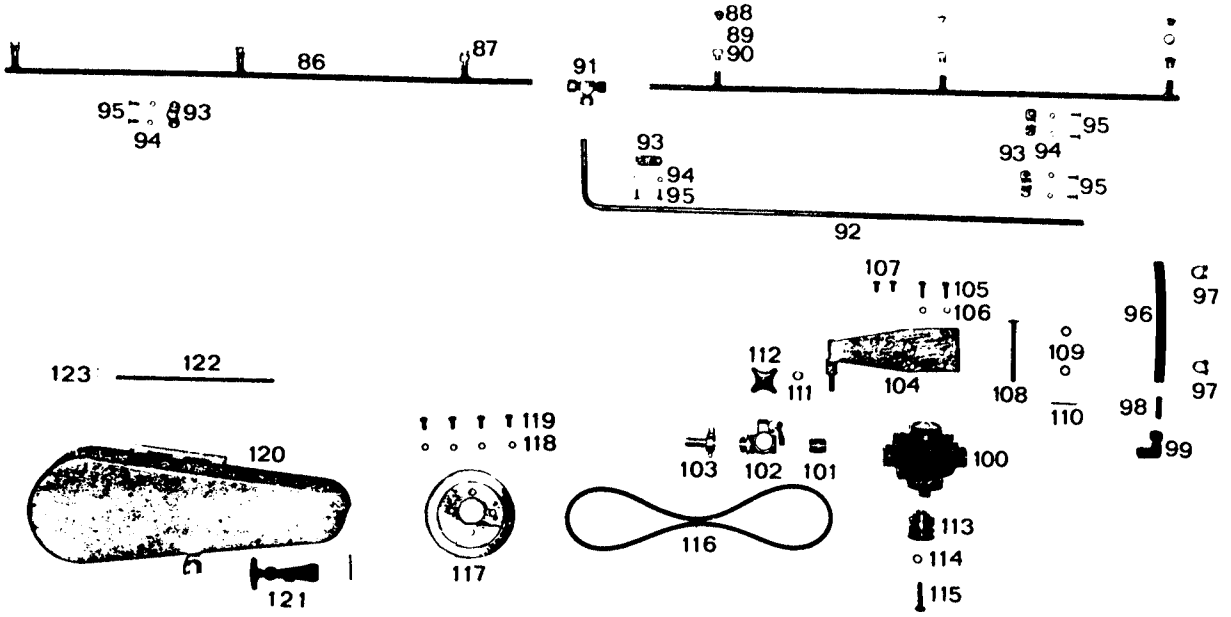
86
87
88
89
90
91
92
93
94
95
96
97
98
99
100
101
102
103
104
105
106
107
108
109
110
111
112
113
114
115
116
117
118
119
120
121
122
123

Bild-Nr	Teil-Bezeichnung	Stück	Teil-Nr.
86	Zsb. Sprührohr mit Sprühdüsen	2	0 21 410 02 51
87	Zsb. Sprühdüse kpl.	6	0 21 410 00 54
88	Düsenmundstuck	6	0 21 416 05 10
89	Dichtung 14x18	6	0 00 996 85 12
90	Nippel	6	0 00 991 11 21
91	T-Verschraubung T 12 – L	1	0 00 363 10 16
92	Verbindungsrohr ∅ 12	1	0 21 416 16 53
93	Befestigungsschelle	3	0 00 993 48 28
94	Federring A 6 DIN 128	8	7 482 682 006
95	Sechskantschraube M 6x15 DIN 933	8	7 236 677 079
96	Schlauch 10x4x220 lg	1	0 00 993 41 23
97	Schlauchschelle Norma – L 18x12	2	0 00 993 49 28
98	Schlauchnippel 12 mm	1	0 00 991 12 21
99	Einschraubwinkel WE 12 LR 1/2"	1	0 00 363 15 48
100	Rollenpumpe 37 K	1	0 00 416 00 01
101	Gewindenippel R 3/4"	1	0 00 991 13 21
102	Absperrhahn R 3/4"	1	0 00 993 00 08
103	Hahnenanschluß 3/4"	1	0 21 416 06 10
104	Pumpenkonsole	1	0 21 416 09 43
105	Sechskantschraube M 8x20 DIN 933	2	7 236 677 131
106	Federring A 8 DIN 128	2	7 482 682 008
107	Senkschraube M 8x20 DIN 7991	2	7 255 677 040
108	Lagerbolzen ∅ 10 x 115	1	0 21 416 37 93
109	Unterlagscheibe 10,5 DIN 125	2	7 451 680 012
110	Splint 4x30 DIN 94	2	7 530 680 054
111	Wellscheibe B 12 DIN 137	1	7 473 682 068
112	Kreuzgriffmutter M 12	1	0 00 990 78 24
113	Keilriemenscheibe ∅ 50 x 2 x 10	1	0 00 996 20 01
114	Federring A 12 DIN 128	1	7 482 682 012
115	Sechskantschraube M 10x45 DIN 931	1	7 234 677 102
116	Keilriemen 9,5x1150 lg.	2	7 601 000 008
117	Riemenscheibe ∅ 160 x 2 x 10	1	0 00 996 19 01
118	Federring A 8 DIN 128	4	7 482 682 008
119	Sechskantschraube M 8x18 DIN 933	4	7 236 677 130
120	Abdeckblech für Pumpenantrieb	1	0 21 410 01 48
121	Haubengummi	1	0 00 993 07 41
122	Scharnierbolzen ∅ 8 x 290 lg.	1	0 21 416 38 93
123	Splint 3x25 DIN 94	1	7 530 680 041

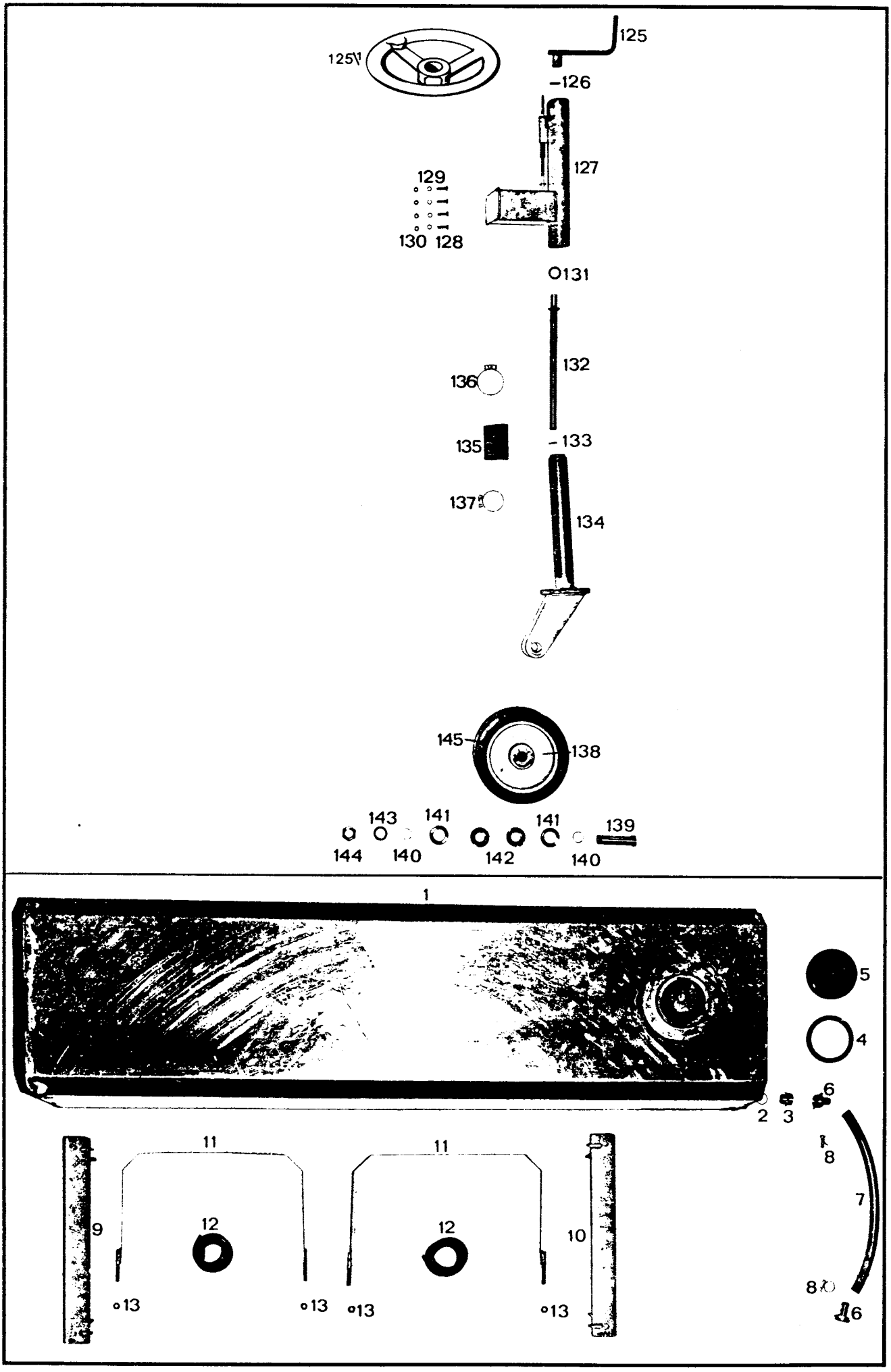
125
125\
126
127
129
130
128
131
132
136
135
133
137
134
145
138
143
141
141
139
144
140
142
140
1
5
4
6
2
3
8
7
8
6
11
11
9
12
12
10
13
13
13
13

Bild-Nr.	Teil-Bezeichnung	Stück	Teil-Nr.
125	Handkurbel	1–2	0 00 996 00 31
125/1	Handrad	1–2	0 00 996 01 31
126	Spannhülse 6x30 DIN 1481	1–2	7 514 682 160
127	Spindelführung	1–2	0 21 410 00 82
128	Sechskantschraube M 10x30 DIN 933	4–8	7 236 677 161
129	Federring A 10 DIN 128	4–8	7 482 682 010
130	Sechskantmutter M 10 DIN 934	4–8	7 403 677 007
131	Axiallager	1–2	0 00 994 24 15
132	Spindel	1–2	0 21 416 00 46
133	Spannhülse 6x25 DIN 1481	1–2	7 514 682 157
134	Gabelkopf	1–2	0 00 990 34 46
135	Drehsicherung	1–2	0 00 992 02 31
136	Schlauchschelle Norma-S 68/12	1–2	0 00 993 50 28
137	Schlauchschelle Norma-S 60/12	1–2	0 00 993 51 28
138	Laufrad mit Bereifung BL 25/6	1–2	0 21 410 00 69
139	Radachse 25x103	1–2	0 21 416 06 20
140	Druckring 30x2,5x6	2–4	0 21 416 03 54
141	Abdeckscheibe 52x31x4	2–4	0 00 993 82 66
142	Radiallager 6205 DIN 625	2–4	7 611 062 006
143	Zahnscheibe A 25 DIN 6798	1–2	7 479 682 021
144	Sechskantmutter M 24x1,5 DIN 936	1–2	7 404 677 022
145	Bereifung für Laufrad	1–2	0 00 312 20 12
	Wassertank		
1	Wassertank	1	0 21 410 00 96
2	Dichtung A 26x32 DIN 7603 – Cu	1	7 593 641 044
3	Einschraubverschraubung	1	0 00 416 00 80
4	Dichtung	1	0 00 996 86 12
5	Tankverschluß	1	0 00 996 06 22
6	Hahnenanschluß 3/4"	2	0 00 416 01 80
7	Niederdruckschlauch 3/4"x300 lg	1	0 00 993 42 23
8	Schlauchschelle S 26/15	2	0 00 993 52 28
9	Konsole für Wassertank, links	1	0 21 416 10 43
10	Konsole für Wassertank, rechts	1	0 21 416 11 43
11	Spannband	2	0 00 993 52 11
12	Gummiunterlage	2	0 00 993 28 81
13	Sechskantmutter M 10 DIN 985	4	7 405 677 007

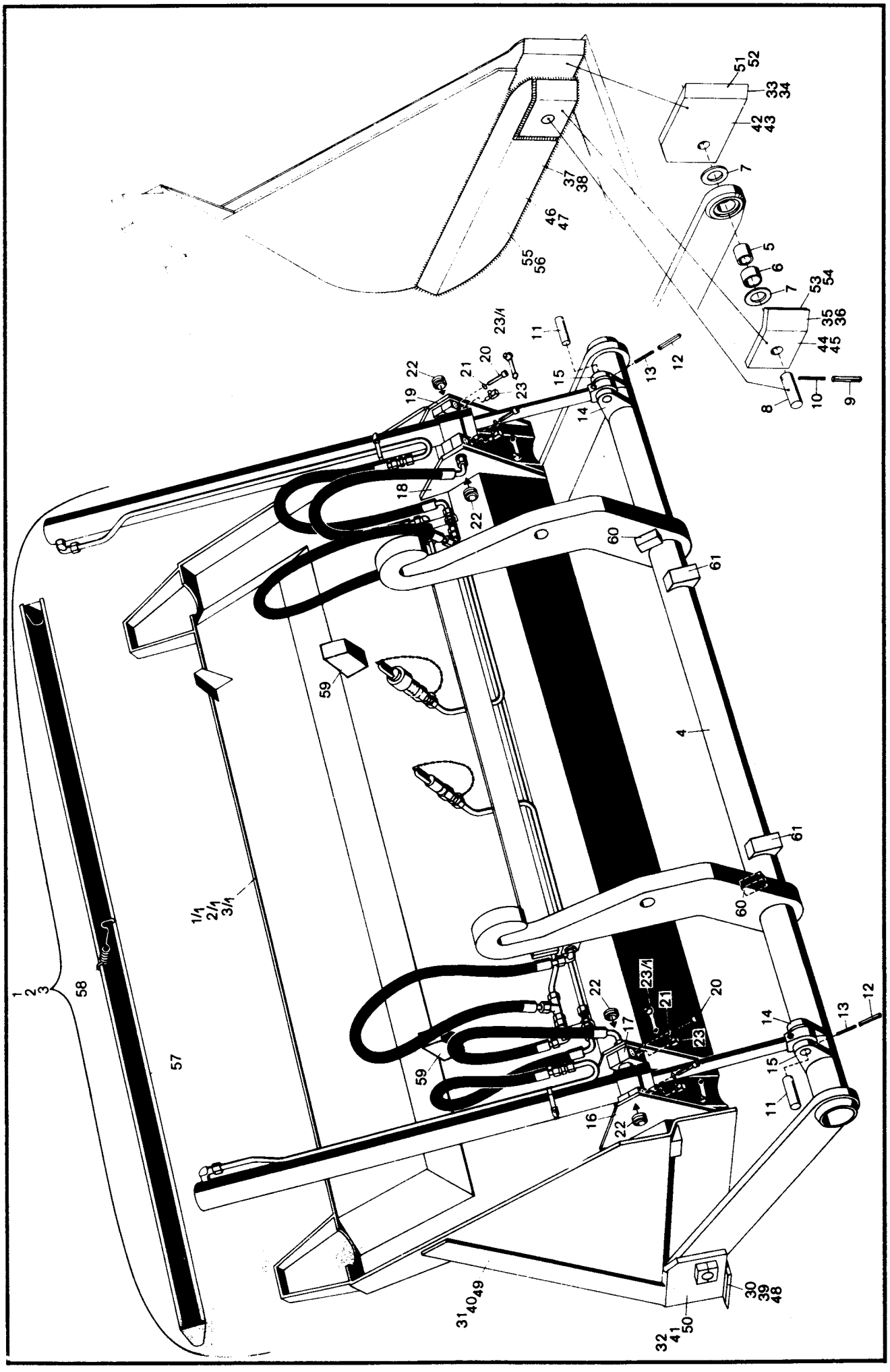
1
2
3
58
57
1/1
2/1
3/1
59
60
61
4
23/1
21
20
22
17
23
16
14
15
13
12
11
30
39
48
31
40
49
32
41
50
55
56
46
47
37
38
51
52
33
34
42
43
7
5
6
53
54
35
36
44
45
8
10
9

Bild-Nr.	Teil-Bezeichnung	Stück	Teil-Nr.	
	Hochkippschaufel – an der Schnellwechseleinrichtung angebaut			
1	Zsb. Hochkippschaufel kpl. – mit Schaufelträger	1	1 52 410 40 29	0,7/0,8 m³
1/1	Zsb. Hochkippschaufel – ohne Schaufelträger	1	1 52 410 41 29	(Normalausführung)
2	Zsb. Hochkippschaufel kpl. – mit Schaufelträger	1	1 52 410 42 29	0,9/1,0 m³
2/1	Zsb. Hochkippschaufel – ohne Schaufelträger	1	1 52 410 43 29	(Leichtgutausführung)
3	Zsb. Hochkippschaufel kpl. – mit Schaufelträger	1	1 52 410 44 29	1,1/1,2 m³
3/1	Zsb. Hochkippschaufel – ohne Schaufelträger	1	1 52 410 45 29	(Super-Leichtgutausführung)
4	Zsb. Schaufelträger	1	1 52 410 02 04	
5	Buchse	2	1 52 416 14 50	Lagerung der Hochkippschaufel am Schaufelträger
6	Lagerbuchse	2	0 00 994 86 52	
7	Nilos-Ring	4	0 00 996 64 27	
8	Bolzen 35 ∅ – 83 lg	2	1 52 416 06 93	
9	Spannhülse 8x55 DIN 1481	2	7 514 682 192	
10	Spannhülse 5x50 DIN 1481	2	7 514 682 143	
11	Bolzen 25 ∅ – 76 lg	2	1 42 416 09 93	Lagerung der Zylinder am Schaufelträger
12	Spannhülse 8x45 DIN 1481	2	7 514 682 190	
13	Spannhülse 5x45 DIN 1481	2	7 514 682 142	
14	Lager links	2	1 52 416 19 25	
15	Lager rechts	2	1 52 416 20 25	
16	Zsb. Lagerung links außen	1	1 52 410 54 43	Lagerung der Zylinder an der Hochkippschaufel
17	Zsb. Lagerung links innen	1	1 52 410 56 43	
18	Zsb. Lagerung rechts innen	1	1 52 410 57 43	
19	Zsb. Lagerung rechts außen	1	1 52 410 55 43	
20	Zylinderschraube M 8x30 DIN 912	8	7 252 677 047	
21	Federring 8-DIN 7980	8	7 481 682 006	
22	Gelenklager GE 20 ES	4	0 00 994 61 30	
23	Schmiernippel B 6x1 DIN 71412	4	7 761 675 102	
23/1	Schutzkappe	4	0 00 996 32 51	
30	Schar lang	1	1 52 416 05 97	Einzelteile für die Hochkippschaufel-Ausführung: Normal-Bild-Nr. 1/1
31	Seitenschneide lang	2	1 52 416 08 31	
32	Seitenschneide kurz	2	1 52 416 09 31	
33	Zsb. Seitenschneide links	1	1 52 410 03 72	
34	Zsb. Seitenschneide rechts	1	1 52 410 04 72	
35	Lagerplatte links	1	1 52 416 21 25	
36	Lagerplatte rechts	1	1 52 416 22 25	
37	Seitenblech links	1	1 52 416 24 34	
38	Seitenblech rechts	1	1 52 416 25 34	
39	Schar lang	1	1 52 416 06 97	Einzelteile für die Hochkippschaufel-Ausführung: Leichtgut-Bild-Nr. 2/1
40	Seitenschneide lang	2	1 52 416 10 31	
41	Seitenschneide kurz	2	1 42 416 13 31	
42	Zsb. Seitenschneide links	1	1 52 410 05 72	
43	Zsb. Seitenschneide rechts	1	1 52 410 06 72	
44	Lagerplatte links	1	1 52 416 21 25	
45	Lagerplatte rechts	1	1 52 416 22 25	
46	Seitenblech links	1	1 52 416 24 34	
47	Seitenblech rechts	1	1 52 416 25 34	
48	Schar lang	1	1 52 416 07 97	Einzelteile für die Hochkippschaufel-Ausführung: Super-Leichtgut-Bild-Nr. 3/1
49	Seitenschneide lang	1	1 52 416 11 31	
50	Seitenschneide kurz	1	1 42 416 13 31	
51	Zsb. Seitenschneide links	1	1 52 410 07 72	
52	Zsb. Seitenschneide rechts	1	1 52 410 08 72	
53	Lagerplatte links	1	1 52 416 27 25	
54	Lagerplatte rechts	1	1 52 416 28 25	
55	Seitenblech links	1	1 52 416 30 34	
56	Seitenblech rechts	1	1 52 416 31 34	
57	Zsb. Schutzvorrichtung	1	1 52 410 02 73	
58	Zugfeder	1	0 00 992 35 03	
59	Anschlag (bei Montage angeschweißt) (Einkippen)	2	1 52 416 07 58	
60	Anschlag (bei Montage angeschweißt) (verriegeln)	2	1 31 416 04 58	
61	Anschlag (bei Montage angeschweißt) (Auskippen)	2	1 52 416 22 58	

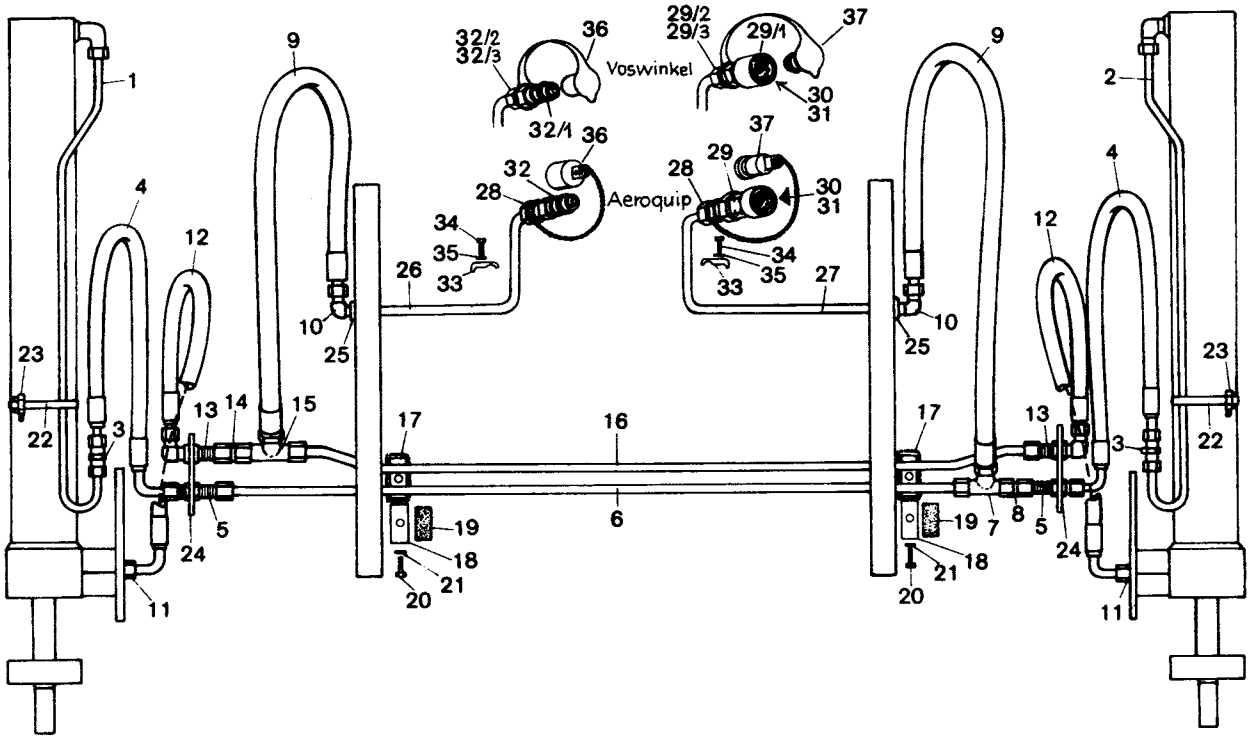
Voswinkel
Aeroquip

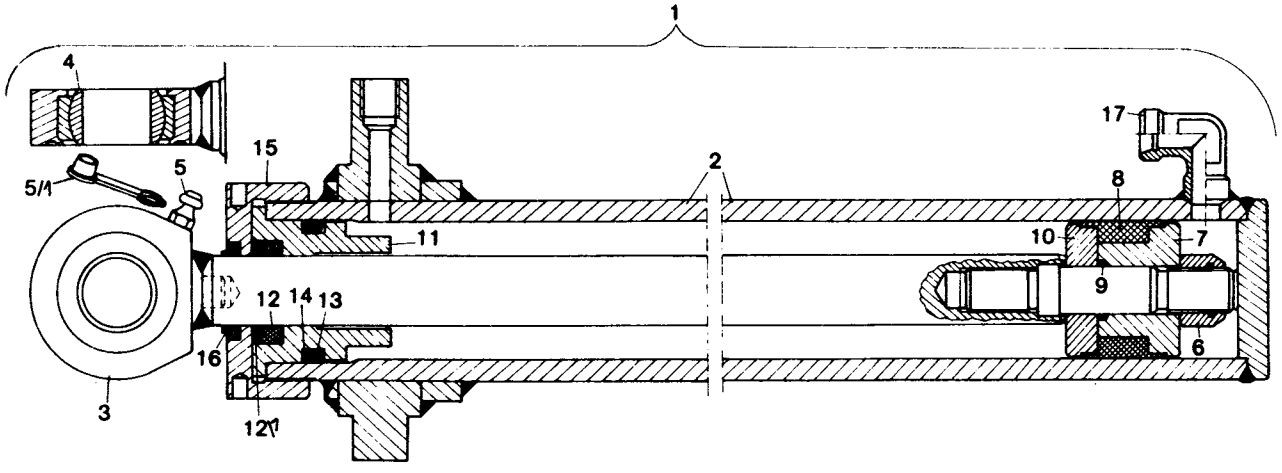

Bild-Nr.	Teil-Bezeichnung	Stück	Teil-Nr.	
	Hydraulik-Installation (Hochkippschaufel an der Schnellwechseleinrichtung angebaut)			
1	Rohrleitung li. 12x1,5x970 lg	1	1 52 363 61 24	
2	Rohrleitung re. 12x1,5x970 lg	1	1 52 363 62 24	
3	Verschraubung G 12-L	2	0 00 363 07 15	
4	Schlauchleitung 600 lg	2	0 00 993 06 21	
5	Gerade Schottenverschr. SV 12-L	2	0 00 363 47 16	
6	Rohrleitung 12x1,5x1120 lg	1	1 52 363 63 24	
7	T-Reduzierung TR 12/15/12	1	0 00 363 40 17	
8	Rohrleitung 12x1,5x40 lg	1	1 21 272 08 08	
9	Schlauchleitung 1200 lg	2	0 00 993 22 17	
10	Verschraubung WSV 15-L	2	0 00 363 21 17	
11	Verschraubung GE 12-LM (14x1,5)	2	0 00 363 38 21	
12	Schlauchleitung 600 lg	2	0 00 993 06 21	
13	Verschraubung WSV 12-L	2	0 00 363 41 17	
14	Rohrleitung 12x1,5x40 lg	1	1 21 272 08 08	
15	T-Reduzierung 12/15/12	1	0 00 363 40 17	
16	Rohrleitung 12x1,5x1160 lg	1	1 52 363 64 24	
17	Anschweißstück	2	1 21 416 04 10	
18	Schelle	2	1 00 993 80 30	
19	Filzstreifen	2	1 00 993 54 90	
20	Sechskantschraube M 8 x 30 DIN 933	2	7 236 677 135	
21	Federring A 8 DIN 128	2	7 482 682 008	
22	Schlauchband 9 mm – 500 lg	2	1 00 993 02 15	
23	Schloß	2	0 00 993 00 16	
24	Halter	2	1 21 416 11 40	
25	Halter	2	1 90 201 16 42	
26	Rohrleitung li. 15x1,5x570 lg	1	1 21 363 86 24	
27	Rohrleitung re. 15x1,5x570 lg	1	1 21 363 87 24	
28	Verschraubung GE 15 – LM ½" NPT	2	0 00 363 89 15	
29	Steckdose (5601-8-10 S) **Aeroquip**	1	0 00 363 73 15	(Innengewinde ½")
29/1	Steckdose (837) **Voswinkel**	1	0 00 363 84 48	(Außengewinde M 22)
29/2	Überwurfmutter AL 15 DIN 3870	1	7 788 010 556	
29/3	Schneidring L 15 DIN 3861	1	7 786 680 105	
30	O-Ring } Einzelteile zu	1	0 00 996 15 06	
31	Plastikstützring } Bild-Nr. 29 u. 29/1	1	0 00 996 73 28	
32	Stecker (5602-8-10 S) **Aeroquip**	1	0 00 363 74 15	(Innengewinde ½")
32/1	Stecker (837) **Voswinkel**	1	0 00 363 85 48	(Außengewinde M 22)
32/2	Überwurfmutter Al 15 DIN 3870	1	7 788 010 556	
32/3	Schneidring L 15 DIN 3861	1	7 786 680 105	
33	Schelle	2	1 00 993 84 30	
34	Sechskantschraube M 8x35 DIN 933	2	7 236 677 136	
35	Federring A 8 DIN 128	2	7 482 682 008	
36	Staubkappe mit Kette	1	0 00 996 03 51	
37	Staubstopfen mit Kette	1	0 00 996 04 51	
	Hydraulikzylinder (30/50 – 900 mm Hub)			
1	Zsb. Kippzylinder kpl.	2	1 52 360 26 42	
2	Zsb. Zylinderrohr	2	1 52 360 16 42	
3	Zsb. Kolbenstange	2	1 52 360 01 46	
4	Gelenklager GE 25 ES	2	0 00 994 77 30	
5	Schmiernippel ASM 10 x 1 DIN 71412	2	7 761 675 005	
5/1	Schutzkappe	2	0 00 996 32 51	Dichtsatz für Zylinder
6	Sechskantmutter M 16 x 1,5 DIN 985	2	7 405 677 064	**Teil-Nr. 0 00 996 73 12**
7	Kolbenhälfte an der Mutter	2	1 02 361 02 68	(Bild-Nr. 6/8/9/2x12/13/14/16)
8	Kolbendichtung	2	0 00 996 59 12	
9	Runddichtring 16,3 x 2,4 B DIN 3770 NB 80	2	0 00 996 35 06	
10	Kolbenhälfte	2	1 02 361 03 68	
11	Deckel (Kolbenstangendichtung 40 ∅)	2	1 52 361 21 25	(1 52 361 12 25 bei ∅ 42)
12	Kolbenstangendichtung (30/40/7)	2	0 00 996 64 13	(0 00 996 65 12 bei ∅ 42)
12/1	Scheibe	2	1 00 993 38 65	
13	Runddichtring 41,2 x 5,7 B DIN 3770 NB 90	2	0 00 996 79 07	
14	Stützring 52-5,1-1,5	2	0 00 996 58 27	
15	Deckel	2	1 52 361 13 25	
16	Abstreifer	2	0 00 996 63 27	
17	Winkel-Anschlußstück	2	0 00 363 43 17	

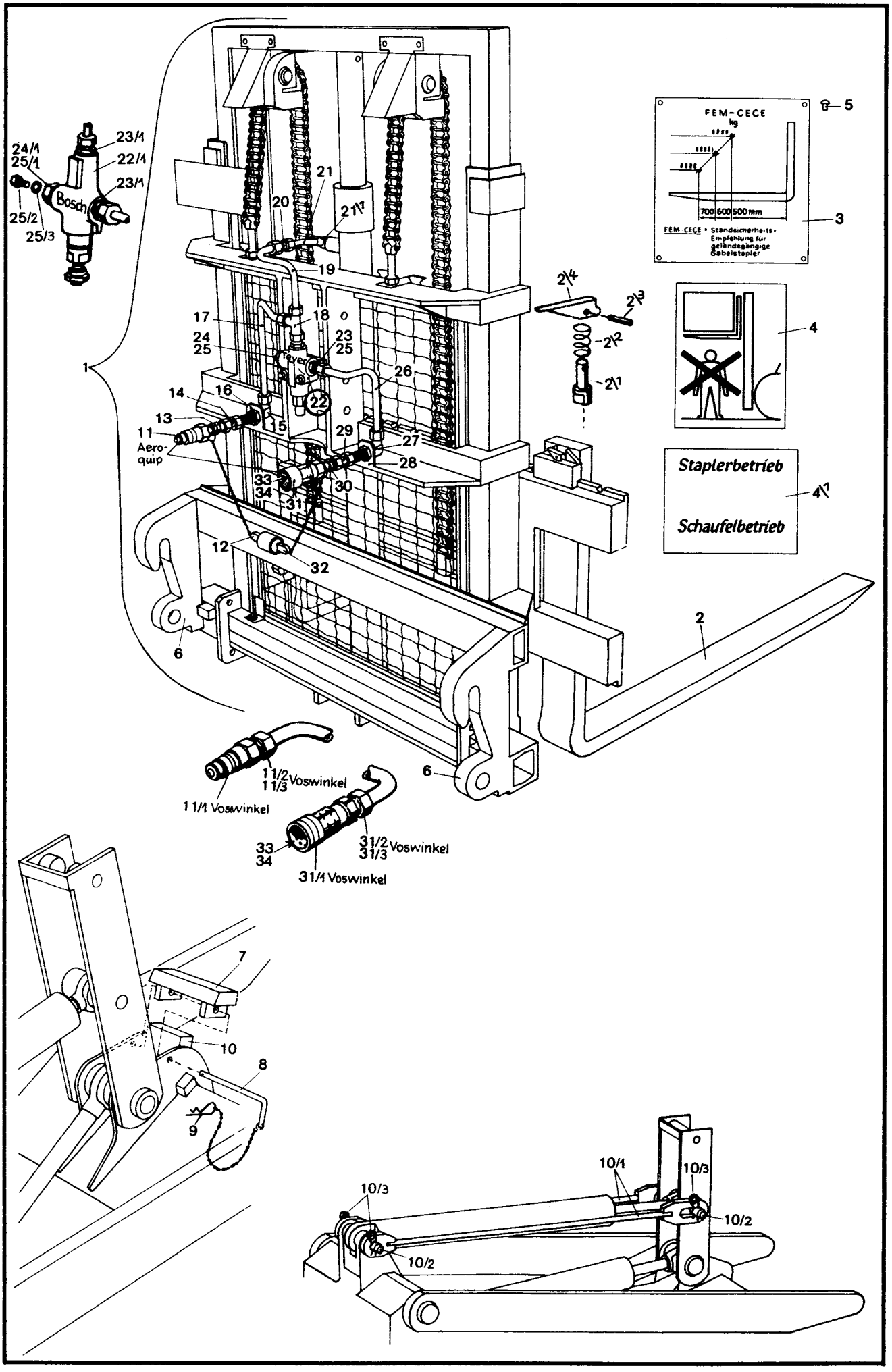
FEM-CECE
kg
700 600 500 mm
FEM-CECE · Standsicherheits-Empfehlung für geländegängige Gabelstapler
Staplerbetrieb
Schaufelbetrieb
Bosch
Aero-quip
Vosswinkel
Vosswinkel
Vosswinkel
Vosswinkel

Bild-Nr.	Teil-Bezeichnung	Stück	Teil-Nr.	
	Anbau-Hubstapler (Typ 400) (zu Kramer-Schnellwechseleinrichtung)			
(0)	Anordnung Anbau-Hubstapler	1	1 43 001 21 59	(Bild 1 bis 32)
1	Zsb. Hubgerüst kompl. (0 21 410 04 17)	1	1 52 410 01 17	
2	Gabelzinken	2	0 52 416 00 98	
2/1	Sicherungsbolzen (16 ∅ - 50 lg.)	1-2	0 00 990 34 13	(12 ∅ - 80 lg. - 0 00 990 45 13)
2/2	Druckfeder	1-2	0 00 992 65 03	
2/3	Spannhülse 5 x 30 DIN 1481	1-2	7 514 682 138	
2/4	Sicherungshebel	1-2	0 00 416 00 35	
3	Hinweisschild	1	1 00 435 88 27	
4	Hinweisschild	2	0 00 435 37 26	
4/1	Hinweisschild	1	1 00 435 62 26	
5	Halbrundkerbnagel 3 x 4 DIN 1476	8	7 525 642 032	
6	Halterung	2	1 31 416 13 40	
7	Zsb. Anschlag	1	1 52 410 00 58	
8	Bolzen	1	1 52 416 05 93	
9	Sicherungsfeder	2	0 00 992 02 37	Neigungssperre-Ausführung A
10	Auflage (bei Montage zwischen die Anschlußlager links u. rechts für Kipphebellagerung eingeschweißt)	1	1 52 416 00 65	
10/1	Zsb. Begrenzungsstange	2	1 43 410 01 80	Neigungsperre - Ausführung B – werden li. u. re. vom Kippzylinder auf den Bolzen zur Lagerung des Zylinders angebracht.
10/2	Bolzen	2	1 52 416 19 93	
10/3	Sicherungsfeder	4	0 00 992 04 37	
	Druckleitung am Anbau-Hubstapler (Druckleitung vom Steuergerät bis zum Anbau-Hubstapler siehe Seite 123)			
11	Stecker (5602-8-10 S) **Aeroquip**	1	0 00 363 74 15	(Innengewinde 1/2")
11/1	Stecker (837) **Voswinkel**	1	0 00 368 85 48	(Außengewinde M 22)
11/2	Überwurfmutter AL 15 DIN 3870	1	7 788 010 556	
11/3	Schneidring L 15 DIN 3861	1	7 786 680 105	
12	Staubkappe mit Kette (5657-10)	1	0 00 996 03 51	
13	Verschraubung GE 15-LM 1/2" NPT	1	0 00 363 89 15	
14	Rohrstück 15 x 1,5 x 40 lg.	1	1 21 363 10 27	
15	Winkelschottverschraubung WSV 15 -LM	1	0 00 363 21 17	
16	Halter	1	1 90 201 16 42	
17	Rohrleitung 15 x 1,5 x 360 lg.	1	1 21 363 52 24	am Anbau-Hubstapler
18	Verschraubung evL 15-L	1	0 00 363 65 15	
19	Rohrleitung 15 x 1,5 x 245 lg.	1	1 21 363 53 24	
20	Verschraubung GR 15/12-LM	1	0 00 363 49 16	
21	Rohrleitung 12 x 2 x 40 lg.	1	1 21 272 08 08	
21/1	Verschraubung DSVW 12-LR	1	0 00 363 95 17	
	Rücklaufleitung am Anbau-Hubstapler (Rücklaufleitung vom Anbau-Hubstapler zum Steuergerät siehe Seite 123)			
22	Überdruckventil (140 bar) Ausführung **„Teves"**	1	**0 00 361 40 81**	
23	Einschraubverschraubung GE 15-LM (22x1,5)	2	0 00 363 61 15	
24	Verschlußschraube (22 x 1,5)	1	0 00 990 02 10	
25	Dichtring A 22 x 29 DIN 7603-Cu	3	7 593 641 035	
22/1	Druckbegrenzungsventil (160 bar) Ausf. **„Bosch"**	1	**0 00 361 14 84**	(ab Sept. 83)
23/1	Verschraubung GE 15-LM (M 18 x 1,5)	2	0 00 363 03 15	
24/1	Verschlußschraube M 18 x 1,5	1	1 00 990 00 09	
25/1	Dichtring A 18 x 22 DIN 7603-Cu	1	7 593 641 028	
25/2	Sechskantschraube M 8 x 18 DIN 933	1	7 236 677 130	
25/3	Federring A 8 DIN 128	1	7 482 682 008	
26	Rohrleitung 15 x 1,5 x 240 lg.	1	1 21 363 13 27	
27	Winkelschottverschraubung WSV 15-LM	1	0 00 363 21 17	am Anbau-Hubstapler
28	Halter	1	1 90 201 16 42	
29	Rohrstück 15 x 1,5 x 40 lg.	1	1 21 363 10 27	
30	Verschraubung GE 15-LM 1/2" NPT	1	0 00 363 89 15	
31	Kupplungsdose (5601-8-10 S) **Aeroquip**	1	0 00 363 73 15	(Innengewinde 1/2)
31/1	Kupplungsdose (837) **Voswinkel**	1	0 00 363 84 48	(Außengewinde M 22)
31/2	Überwurfmutter AL 15 DIN 3870	1	7 788 010 556	
31/3	Schneidring L 15 DIN 3861	1	7 786 680 105	
32	Staubstopfen mit Kette (5659-10)	1	0 00 996 04 51	
33	O-Ring (22550-211) Einzelteile	1	0 00 996 15 06	
34	Plastikstützring (22021-10) zu Bild 31 u. 31/1	1	0 00 996 73 28	

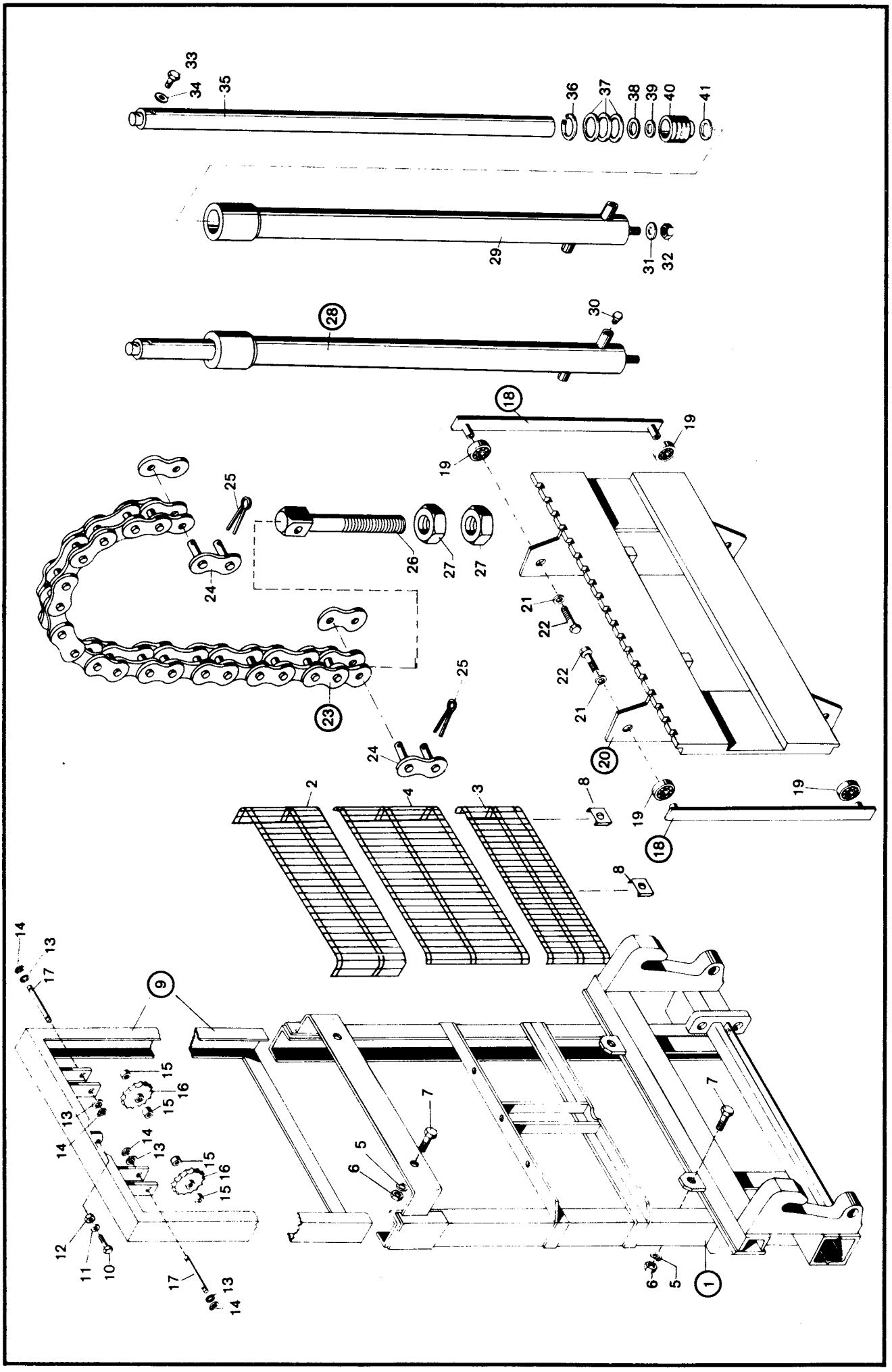
33
34
35
36
37
38
39
40
41
29
31
32
28
30
18
19
19
25
26
27
27
24
21
22
22
21
20
25
23
24
2
4
3
8
19
19
18
8
14
13
17
9
15
15
16
13
14
14
13
15
15
16
12
11
10
17
13
14
7
6
5
7
6
5
1

Bild-Nr.	Teil-Bezeichnung	Stück	Teil-Nr.	
1	Zsb. Hauptrahmen	1	0 21 410 11 19	
2	Zsb. Schutzgitter oben	1	0 21 410 17 73	
3	Zsb. Schutzgitter unten	1	0 21 410 19 73	
4	Zsb. Schutzgitter mitte	1	0 21 410 18 73	
5	Federring A 8 DIN 128	8	7 482 682 008	
6	Sechskantmutter M 8 DIN 934	8	7 403 677 005	
7	Sechskantschraube M 8x30 DIN 933-8,8	8	7 236 677 135	
8	Klemmen	8	0 21 416 00 80	
9	Zugrahmen	1	0 21 410 12 19	
10	Sechskantschraube M 14x80 DIN 931-8,8	1	7 234 677 152	
11	Federring A 14 DIN 128 kristallinr.	1	7 482 682 114	
12	Sechskantmutter M 14 DIN 934	1	7 403 677 011	
13	Scheibe DIN 125	4	7 451 680 017	
14	Seegerring 17 x 1 DIN 471	4	7 490 682 017	
15	Nadelkäfig	4	0 00 994 48 13	
16	Kettenrad 1" – 15 Zähne	2	0 21 416 00 11	
17	Achse	2	0 21 416 02 20	
18	Zsb. Käfigtragplatte	2	0 21 410 04 63	
19	Kugellager	4	0 00 991 18 54	
20	Zsb. Trägerplatte	1	0 21 410 05 63	
21	Federring A 18 DIN 128	4	7 482 682 018	
22	Sechskantschraube M 18x1,5x40 DIN 961	4	7 240 677 162	
23	Zugkette 1"	2	0 00 996 02 60	
24	Steckglied 1"	4	0 00 996 00 61	
25	Splint 3x20 DIN 94	8	7 530 680 039	
26	Kettenzieher	2	0 00 995 34 69	
27	Sechskantmutter M 18x1,5 DIN 934	4	7 403 677 016	
28	Zsb. Hubzylinder kpl.	1	0 21 360 30 42	Dichtsatz für Zylinder
29	Zylinderrohr	1	0 21 361 11 66	Teil Nr. **0 00 996 00 13**
30	Verschlußschraube	1	0 00 990 02 09	Bild-Nr. 37/39/40
31	Federring A 16 DIN 128	1	7 482 682 016	
32	Sechskantmutter M 16 DIN 934	1	7 403 677 013	
33	Sechskantschraube M 6x10 DIN 933 verk.	1	7 236 677 759	
34	Alu-Scheibe 6,5x11 DIN 7603 – Alu	1	7 593 640 002	
35	Kolbenstange	1	0 21 361 06 67	
36	Seegerring	1	0 00 992 11 28	
37	Gummiring	3	0 00 996 84 27	
38	Ring	1	0 21 361 03 51	
39	Gummiring	1	0 00 996 85 27	
40	Manschette	1	0 00 996 49 50	
41	Ring	1	0 21 361 04 51	

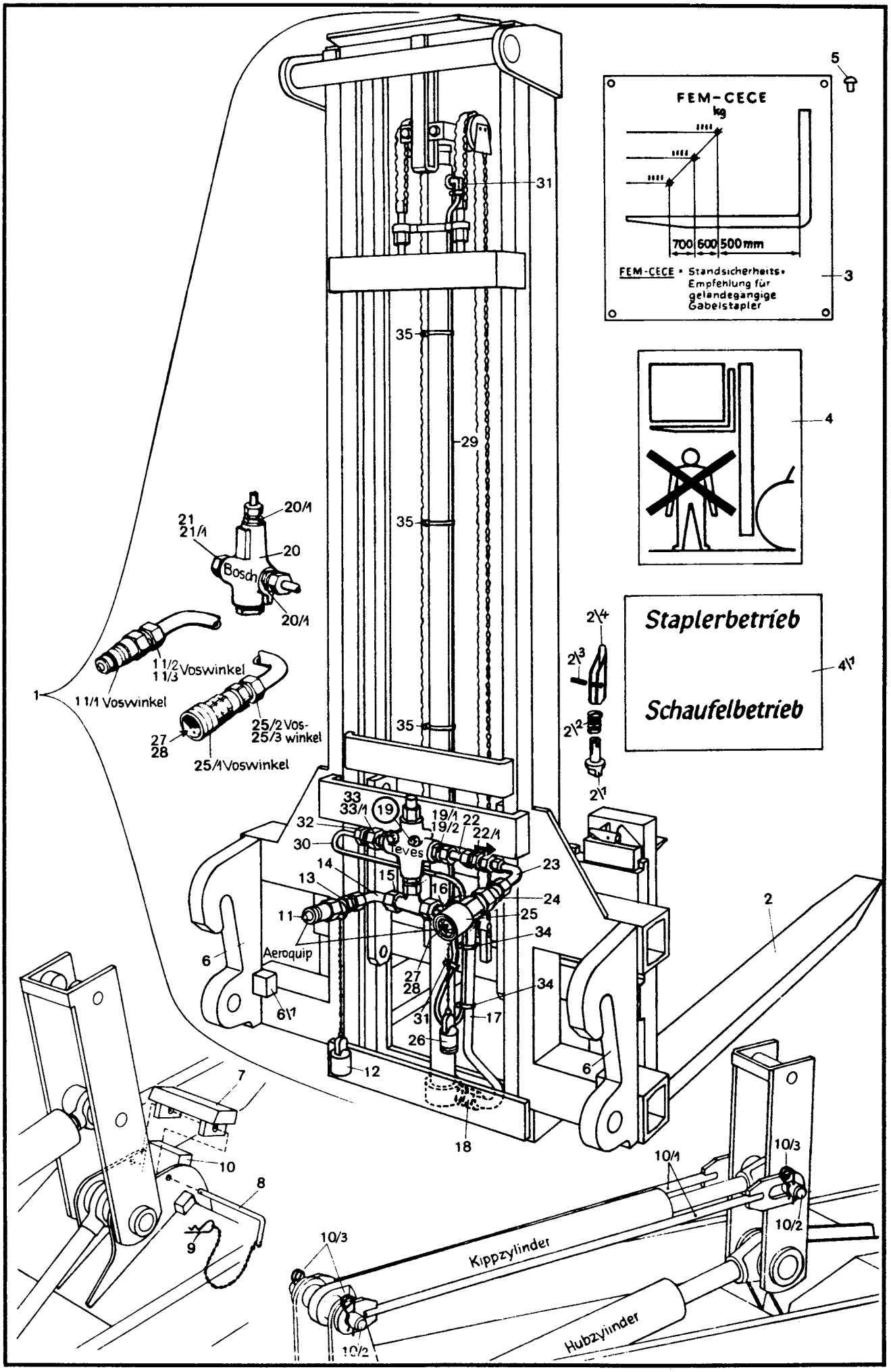
FEM-CECE
kg
700 600 500 mm
FEM-CECE • Standsicherheits• Empfehlung für geländegängige Gabelstapler
Staplerbetrieb
Schaufelbetrieb
Bosch
Aeroquip
Kippzylinder
Hubzylinder

Bild-Nr.	Teil-Bezeichnung	Stück	Teil-Nr.	
	Anbau-Hubstapler (Typ 600) (zu Kramer-Schnellwechseleinrichtung)			
(0)	Anordnung Anbau-Hubgerät	1	1 43 001 22 59	(Bild 1 bis 35)
1	Zsb. Hubgerüst kompl (0 21 410 00 17)	1	1 52 410 02 17	
2	Gabelzinken	2	0 21 416 03 98	
2/1	Sicherungsbolzen (16 ⌀ - 50 lg.)	1-2	0 00 990 34 13	(12 ⌀ - 80 lg. - 0 00 990 45 13)
2/2	Druckfeder	1-2	0 00 992 65 03	
2/3	Spannhülse 5 x 30 DIN 1481	1-2	7 514 682 138	
2/4	Sicherungshebel	1-2	0 00 416 00 35	
3	Hinweisschild	1	1 00 435 89 27	
4	Hinweisschild	2	0 00 435 37 26	
4/1	Hinweisschild	1	1 00 435 62 26	
5	Halbrundkerbnagel 3 x 4 DIN 1476	8	7 525 642 032	
6	Halterung	2	1 31 416 13 40	
6/1	Anschlag	2	1 31 416 04 58	
7	Zsb. Anschlag	1	1 52 410 00 58	Neigungssperre - Ausführung A
8	Bolzen	1	1 52 416 05 93	
9	Sicherungsfeder	2	0 00 992 02 37	
10	Auflage (bei Montage zwischen die Anschlußlager links u. rechts für Kipphebellagerung eingeschweißt)	1	1 52 416 00 65	
10/1	Zsb. Begrenzungsstange	2	1 43 410 01 80	Neigungssperre - Ausführung B – werden li. u. re. vom Kippzylinder auf den Bolzen zur Lagerung des Zylinders angebracht.
10/2	Bolzen	2	1 52 416 19 93	
10/3	Sicherungsfeder	4	0 00 992 04 37	
	Druckleitung am Anbau-Hubstapler (Druckleitung vom Steuergerät bis zum Anbau-Hubstapler siehe Seite 123)			
11	Kupplungsstecker (5602-8-10 S) **Aeroquip**	1	0 00 363 74 15	(Innengewinde 1/2")
11/1	Kupplungsstecker (837) **Voswinkel**	1	0 00 363 85 48	(Außengewinde M 22)
11/2	Überwurfmutter AL 15 DIN 3870	1	7 788 010 556	
11/3	Schneidring L 15 DIN 3861	1	7 786 680 105	
12	Staubkappe mit Kette (5657-10)	1	0 00 996 03 51	
13	Verschraubung GE 15-LM 1/2" NPT	1	0 00 363 89 15	
14	Rohrleitung 15 x 1,5 x 110 lg.	1	1 21 363 55 24	
15	Verschraubung evT 15-L	1	0 00 363 63 15	am Anbau-Hubstapler
16	Verschraubung evW 15-L	1	0 00 363 66 15	
17	Rohrleitung 15 x 1,5 x 580 lg.	1	1 21 363 56 24	
18	Verschraubung GE 15-LR	1	0 00 363 87 15	
	Rücklaufleitung am Anbau-Hubstapler Rücklaufleitung vom Anbau-Hubstapler zum Steuergerät siehe Seite 123)			
19	Überdruckventil (150 bar) Ausführung **„Teves"**	1	**0 00 361 40 81**	
19/1	Einschraubverschraubung GE 15-LM (M 22 x 1,5)	2	0 00 363 61 15	
19/2	Dichtring A 22 x 29 DIN 7603-Cu	2	7 593 641 035	
20	Druckbegrenzungsventil (150 bar) Ausf. **„Bosch"**	1	**0 00 363 13 84**	(ab Sept. 83)
20/1	Verschraubung GE 15-LM (M 18 x 1,5)	2	0 00363 03 15	
21	Verschlußschraube M 18 x 1,5	1	1 00 990 00 09	
21/1	Dichtring A 18 x 22 DIN 7603-Cu	1	7 593 641 028	am Anbau-Hubstapler
22	Rohrstück 15 x 1,5 x 40 lg.	1	1 21 363 10 27	
22/1	Kugelrückschlagventil	1	0 00 361 73 81	
23	Rohrleitung 15 x 1,5 x 110 lg.	1	1 21 363 55 24	
24	Verschraubung GE 15-LM 1/2" NPT	1	0 00 363 89 15	
25	Kupplungsdose (5601-8-10 S) **Aeroquip**	1	0 00 363 73 15	(Innengewinde 1/2")
25/1	Kupplungsdose (837) **Voswinkel**	1	0 00 363 84 48	(Außengewinde M 22)
25/2	Überwurfmutter AL 15 DIN 3870	1	7 788 010 556	
25/3	Schneidring L 15 DIN 3861	1	7 786 680 105	
26	Staubstopfen mit Kette (5659-10)	1	0 00 996 04 51	
27	O-Ring (22 550-211) Einzelteile	1	0 00 996 15 06	
28	Plastikstützring (22021-10) zu Bild 25 u. 25/1	1	0 00 996 73 28	
	Überlaufleitung am Anbau-Hubstapler			
29	Schlauch ∅ 5 x 3 – 2000 lg.	1	0 00 993 67 25	
30	Rücklaufleitung 8 x 1 x 800 lg.	1	1 21 363 20 27	
31	Schlauchschelle 12 ∅	2	0 00 993 00 29	
32	Verschraubung KOR 15-8-L	1	0 00 363 06 20	
33	Verschraubung GE 15-LM (22 x 1,5) Teves-Ventil	1	0 00 363 61 15	
33/1	Verschraubung GE 15-LM (18 x 1,5) Bosch-Ventil	1	0 00 363 03 15	
34	Schlauchklemme	2	0 00 993 73 29	
35	Schlauchschelle	3	0 00 993 72 28	
(40)	Schutzgitter für Gabelträger	1	0 21 410 01 37	

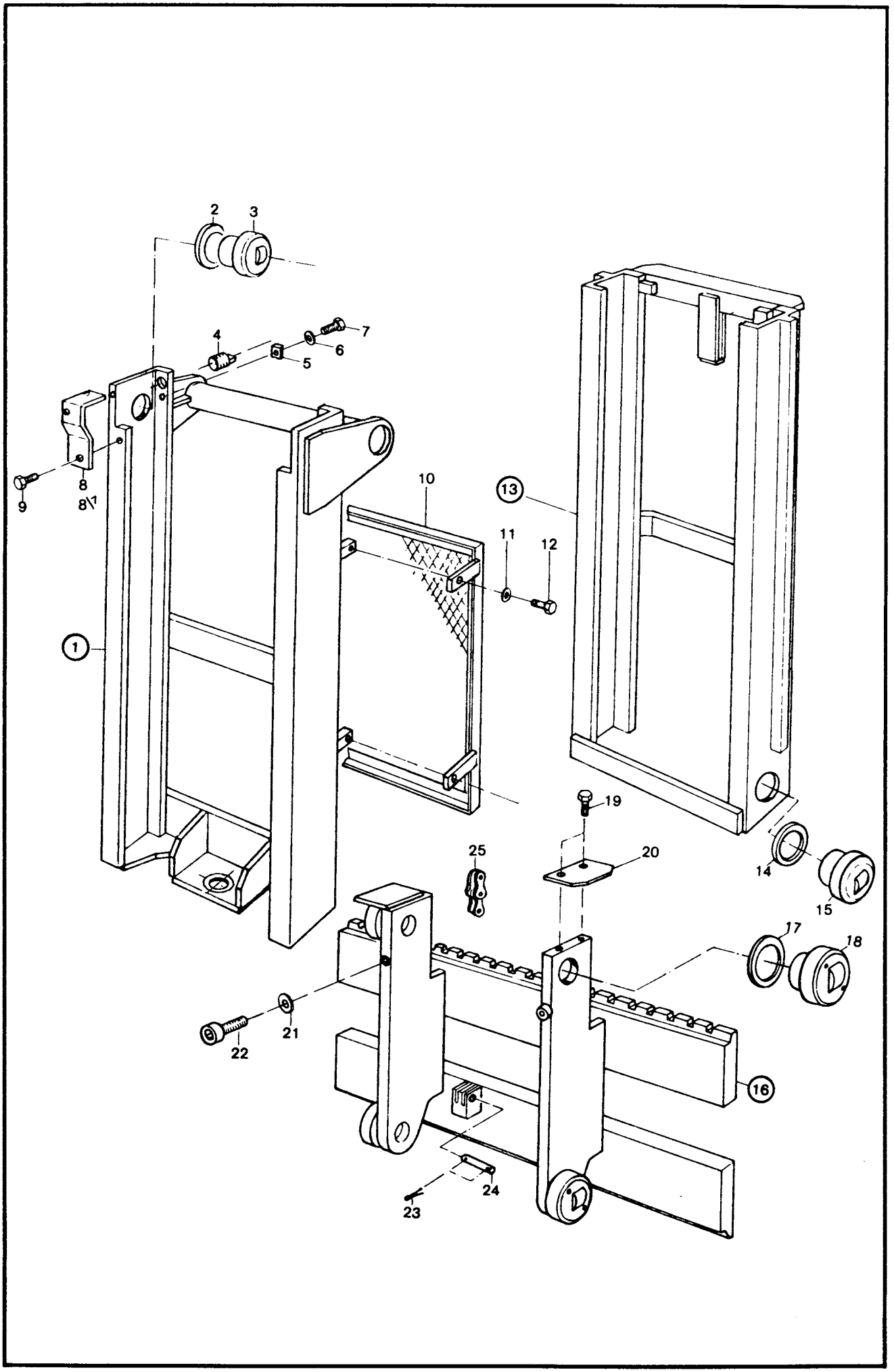
2
3
4
5
6
7
8
8\1
9
10
11
12
13
1
19
20
25
14
15
17
18
21
22
16
24
23

Bild-Nr.	Teil-Bezeichnung	Stück	Teil-Nr.
1	Zsb. Rahmen (3700)	1	0 21 410 13 19
2	Einstellscheibe 0,5 mm	2	0 00 997 85 05
3	Führungsrolle	2	0 00 991 19 54
4	Lagerbuchse	2	0 00 994 91 52
5	Halter	2	0 21 416 12 40
6	Federring	2	0 00 993 57 73
7	Sechskantschraube M 8x14 DIN 933-8,8	2	7 236 677 502
8	Abdeckblech rechts	1	0 21 416 67 34
8/1	Abdeckblech links	1	0 21 416 66 34
9	Sechskantschraube M 5x10 DIN 933-8,8	4	7 236 677 054
10	Zsb. Schutzgitter	1	0 21 410 01 37
11	Federring A 6 DIN 128	4	7 482 682 006
12	Sechskantschraube M 6x10 DIN 933-8,8	4	7 236 677 077
13	Zsb. Rahmen innen (3700)	1	0 21 410 14 19
14	Einstellscheibe 0,5 mm	2	0 00 997 85 05
15	Führungsrolle	2	0 00 991 19 54
16	Zsb. Tragplatte kpl.	1	0 21 410 06 63
17	Einstellscheibe 0,5 mm	4	0 00 997 85 05
18	Führungsrolle	4	0 00 991 19 54
19	Sechskantschraube M 5x10 DIN 933	4	7 236 677 054
20	Abdeckblech	2	0 21 416 68 34
21	Federring 12 DIN 7980	2	7 481 682 008
22	Zylinderschraube M 12x25 DIN 912	2	7 252 677 120
23	Splint 2x18 DIN 94	4	7 530 680 029
24	Bolzen	2	0 21 416 31 93
25	Kette (3700)	2	0 00 996 03 60

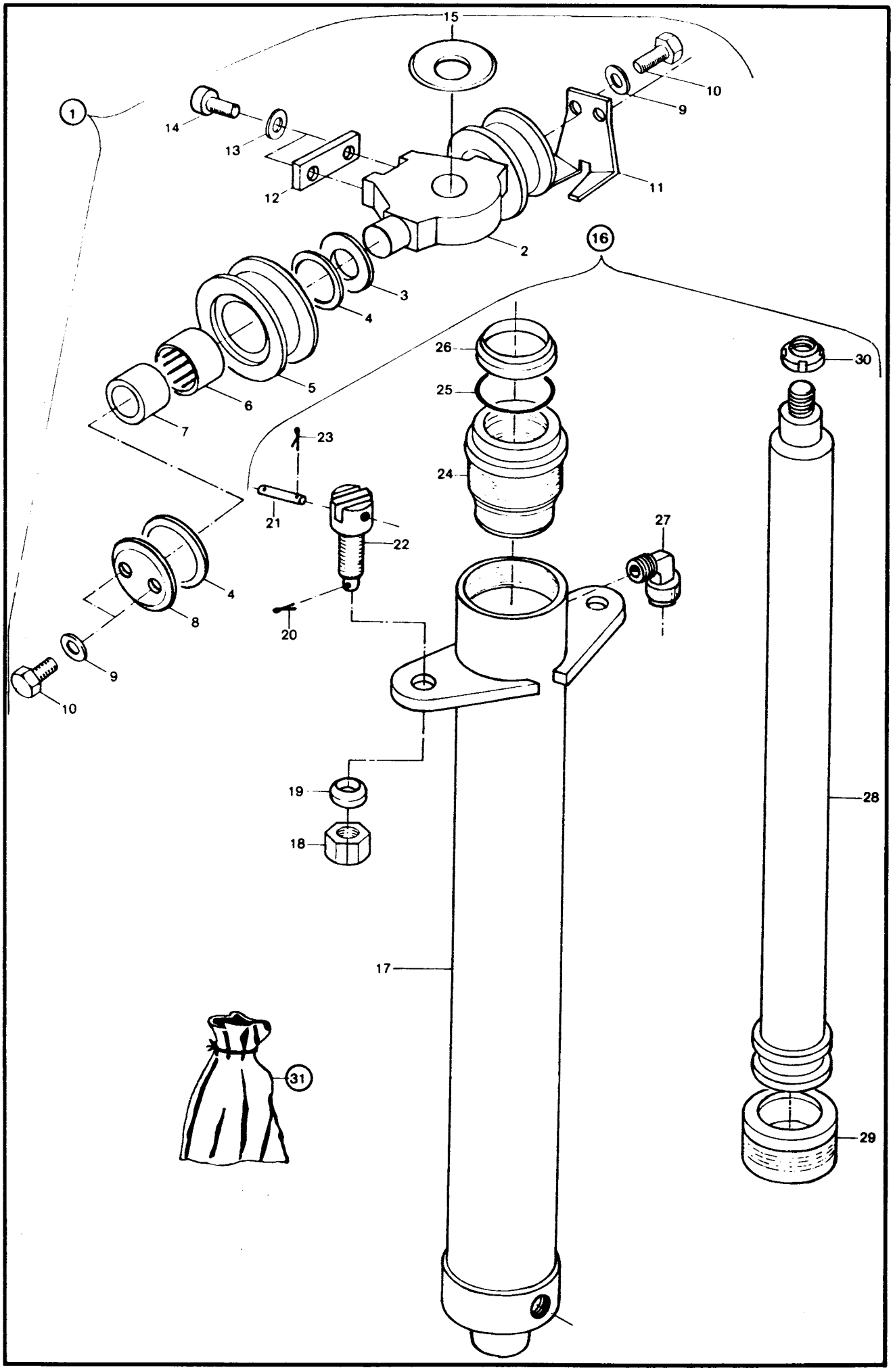
15
1
14
13
12
10
9
11
2
16
3
4
5
6
7
26
25
24
30
23
21
22
27
4
8
9
10
20
19
18
28
17
31
29

Bild-Nr	Teil-Bezeichnung	Stück	Teil-Nr
1	Zsb. Kettenkopf kpl. (Bild 2 bis 15)	1	0 21 410 00 34
2	Zylinderkopf	1	0 21 361 14 25
3	Scheibe	2	0 00 993 70 66
4	Dichtring	12	0 00 996 86 27
5	Rolle	2	0 00 991 20 54
6	Nadellager	2	0 00 994 49 13
7	Innenring	2	0 00 993 58 73
8	Scheibe	2	0 00 993 71 66
9	Federring A 6 DIN 128	4	7 482 682 006
10	Sechskantschraube M 6x20 DIN 933	4	7 236 677 081
11	Abdeckblech	2	0 21 416 69 34
12	Führungsplatte	1	0 21 416 80 25
13	Federring A 12 DIN 128	2	7 482 682 012
14	Sechskantschraube M 12x30 DIN 933	2	7 236 677 189
15	Abdeckscheibe	1	0 00 993 72 66
16	Zsb. Hydraulikzylinder kpl. (Bild 17 bis 30)	1	0 21 360 31 42
17	Zsb. Zylinderrohr	1	0 21 360 32 42
18	Sechskantmutter M 16 DIN 985	2	7 405 677 013
19	Scheibe	2	0 00 993 73 66
20	Splint 2x22 DIN 94	2	7 530 680 031
21	Bolzen	2	0 21 416 31 93
22	Kettenzieher (M 16 Gewinde)	2	0 00 995 35 69
23	Splint 2x18 DIN 94	4	7 530 680 029
24	Führungsbuchse	1	0 00 994 92 52
25	O-Ring	1	0 00 996 93 07
26	Abstreifer	1	0 00 996 87 27
27	Verschraubung	1	0 00 363 04 48
28	Kolbenstange	1	0 21 361 07 67
29	Kolbendichtung	1	0 00 996 75 12
30	Nutmutter	1	0 00 990 27 20
31	Dichtsatz (für Hydraulikzylinder)	1	**0 00 996 76 12**

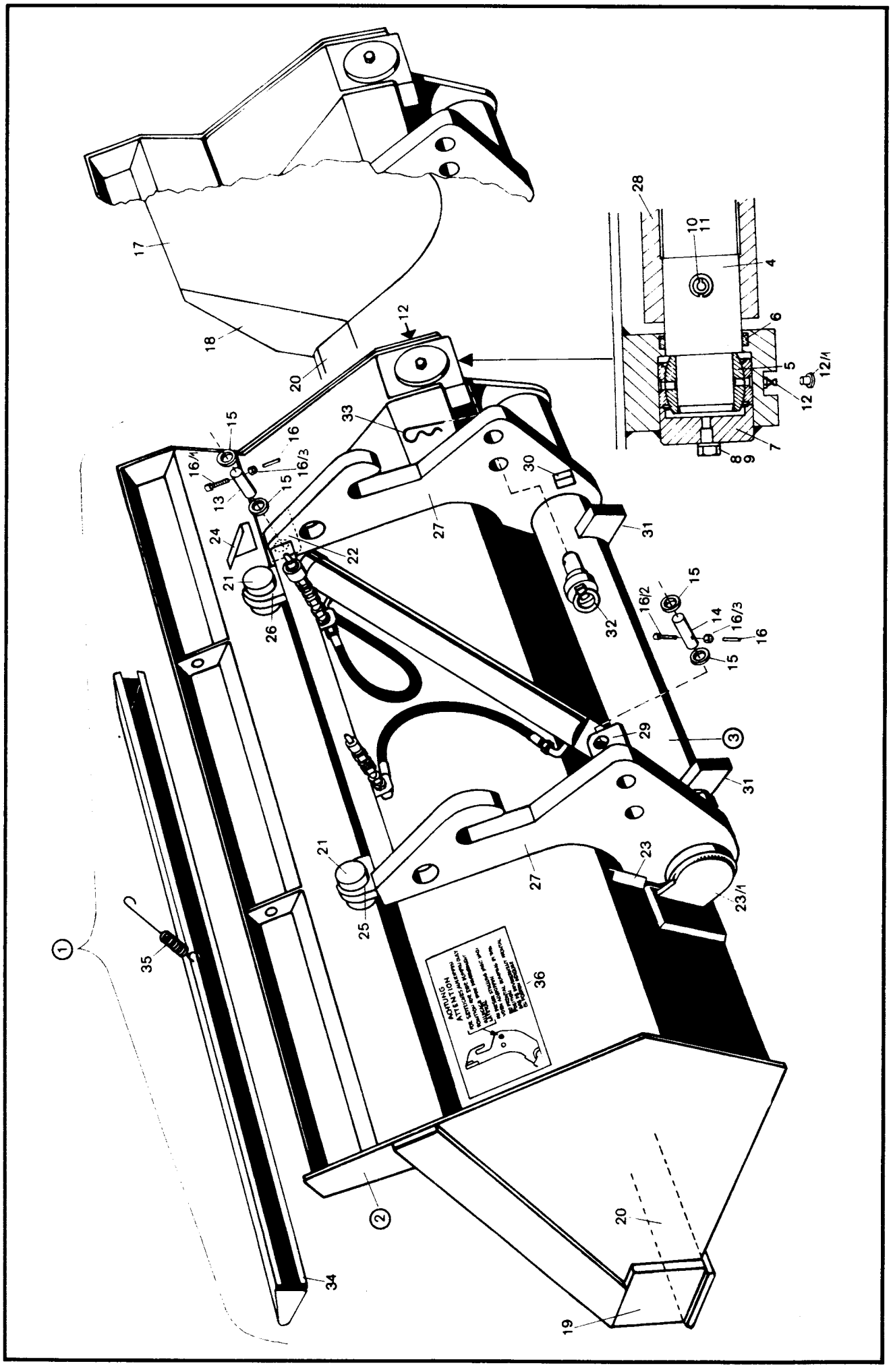
ACHTUNG
ATTENTION

Bild-Nr.	Teil-Bezeichnung	Stück	Teil-Nr.	
1	Zsb. Seitenschwenkschaufel kpl. mit Schaufelträger	1	1 43 410 75 29	
2	Zsb. Seitenschwenkschaufel - ohne Schaufelträger	1	1 43 410 76 29	
3	Zsb. Schaufelträger	1	1 43 410 07 04	
4	Lagerwelle	1	1 43 416 00 20	Lagerung der Seitenschwenkschaufel am Schaufelträger
5	Gelenklager	2	0 00 994 98 30	
6	Nutring	2	0 00 996 37 29	
7	Deckel	2	1 43 416 03 06	
8	Sechskantschraube M 10 x 12 DIN 933	2	7 236 677 154	
9	Scheibe 10,5 DIN 125	2	7 451 680 012	
10	Spannhülse 20 x 120 DIN 1481	2	7 514 682 407	
11	Spannhülse 12 x 220 DIN 1481	2	7 514 682 256	
12	Schmiernippel ASM 10 x 1 DIN 71412	2	7 761 675 005	
12/1	Schutzkappe	2	0 00 996 31 51	
13	Lagerbolzen (an Schaufel)	1	1 43 416 32 93	Befestigung des Zylinders an der Schaufel und am Träger
14	Lagerbolzen (am Träger)	1	1 43 416 33 93	
15	Dichtring	4	0 00 996 91 27	
16	Spannhülse 8 x 65 DIN 1481	2	7 514 682 194	
16/1	Zylinderschraube M 8 x 65 DIN 912	1	7 252 677 054	
16/2	Zylinderschraube M 8 x 75 DIN 912	1	7 252 677 056	
16/3	Sechskantmutter M 8 DIN 985	2	7 405 677 005	
17	Zsb. Seitenwand rechts innen (mit Bild 18)	1	1 43 410 02 84	Einzelteile für die Seitenschwenkschaufel
18	Seitenschneide rechts (Bofors 150 x 16 x 475)	1	1 43 416 09 31	
19	Seitenschneide (Bofors 150 x 16 x 160)	1	1 43 416 08 31	
20	Schar lang (Bofors 150 x 16 x 2059)	1	1 43 416 22 97	
21	Lagerung	2	1 52 416 05 43	
22	Zsb. Lagerbock für Zylinderlagerung	1	1 43 410 06 06	
23	Anschlag (Ausführung A)	1	1 43 416 08 58	
23/1	Anschlag (Ausführung B)	1	1 43 416 09 58	
24	Sichtwinkel	1	1 42 416 01 32	
25	Aufnahmestück links	1	1 43 416 02 10	
26	Aufnahmestück rechts	1	1 43 416 03 10	
27	Halterung	2	1 52 416 06 40	
28	Zsb. Lagerung (für Schaufel)	1	1 43 410 55 43	
29	Zsb. Lagerbock (für Zylinder)	1	1 43 410 07 06	
30	Anschlag } bei Montage angepaßt	2	1 31 416 04 58	
31	Anschlag }	2	1 43 416 10 58	
32	Zsb. Anschlag	2	1 52 410 01 58	
33	Federstecker	2	0 00 992 18 37	
34	Zsb. Schutzvorrichtung	1	1 43 410 10 73	
35	Zugfeder (3503)	1	1 00 992 34 02	
36	Hinweisschild	1	1 00 435 99 27	

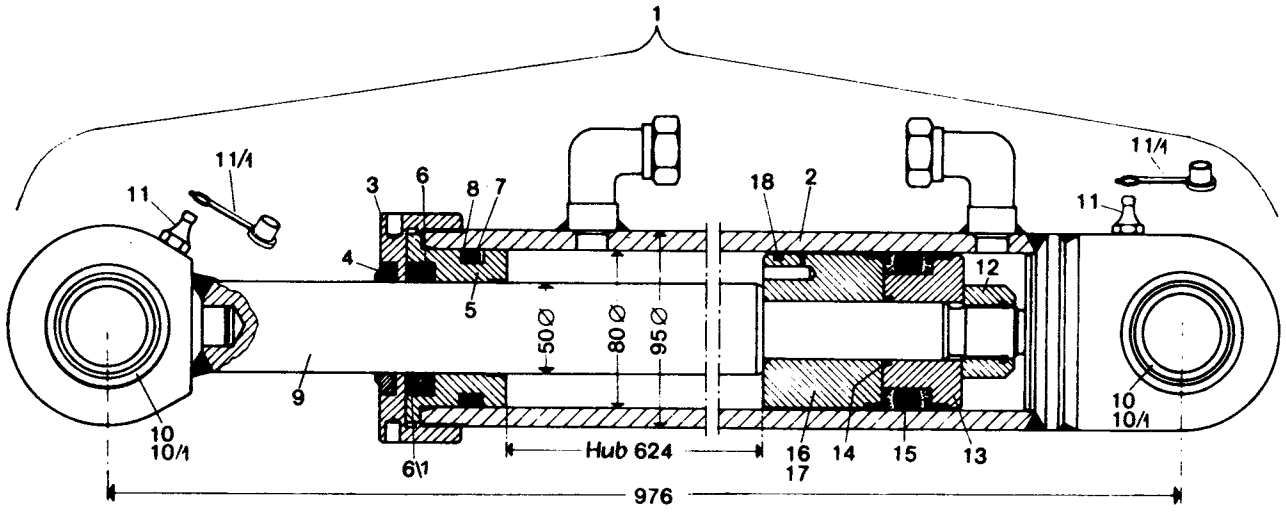
1
11/1
11
3
6
8
7
4
5
18
2
11/1
11
12
50Ø
80Ø
95Ø
9
10
10/1
6/1
Hub 624
16
17
14
15
13
10
10/1
976

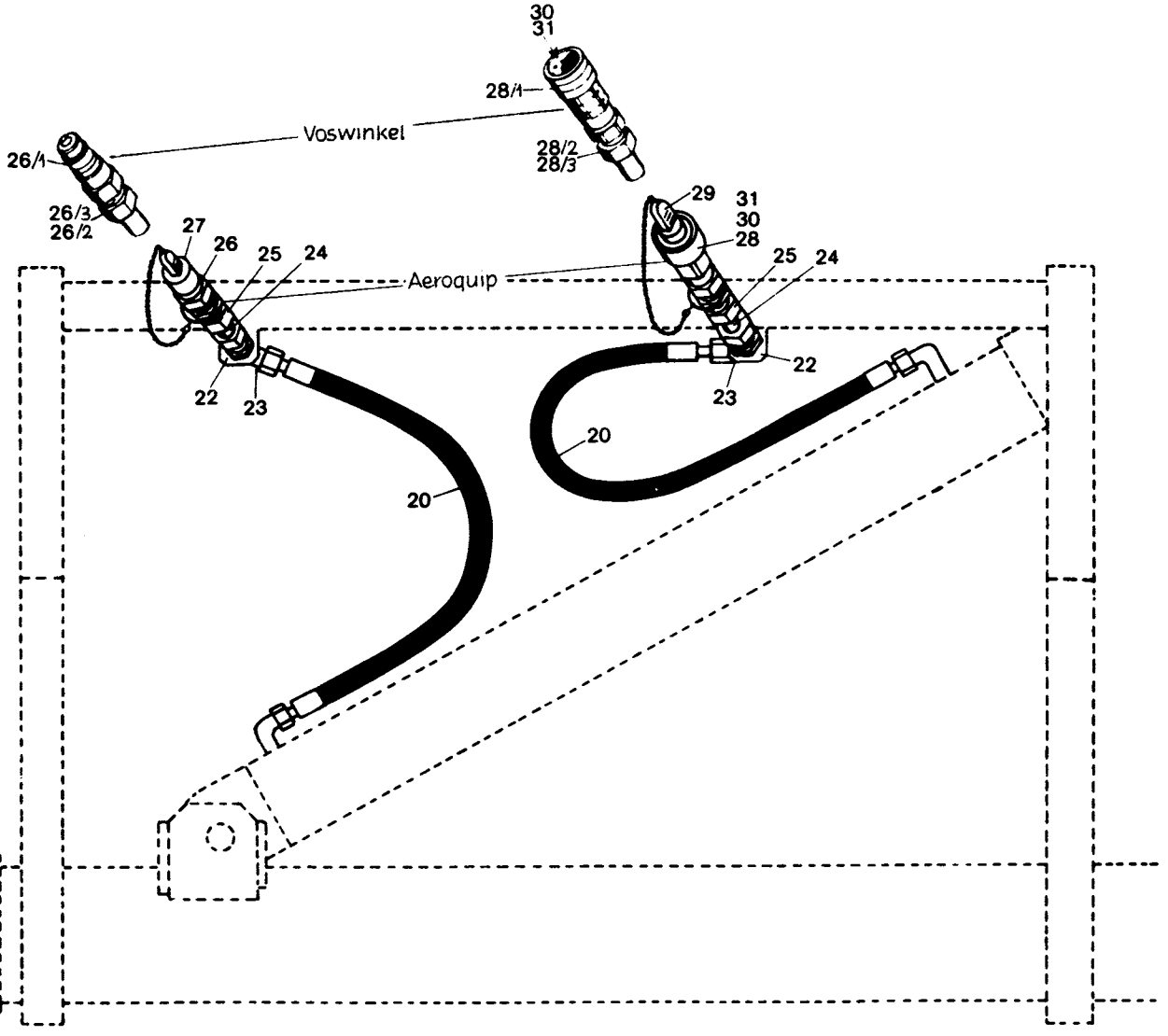
30
31
28/1
Voswinkel
26/1
28/2
28/3
26/3
26/2
27
26
25
24
Aeroquip
29
31
30
28
25
24
22
23
22
23
20
20

Bild-Nr.	Teil-Bezeichnung	Stück	Teil-Nr.	
	Hydraulikzylinder 50/80 - 624 mm Hub - 976 lang			
1	Zsb. Schwenkzylinder kompl.	1	1 52 360 22 42	1 62 360 27 42 –
2	Zsb. Zylinderrohr	1	1 52 360 23 42	mit Dämpfungskolben –
3	Deckel	1	1 52 361 19 25	Bild 17 + 18
4*	Abstreifer	1	0 00 996 77 28	
5	Deckel (Ausführung mit Bild 6/1)	1	1 52 361 20 25	(1825-Ausführung ohne Bild 6/1)
6*	Kolbenstangendichtung	1	0 00 996 68 13	
6/1	Scheibe	1	1 00 993 37 65	
7*	Runddichtring 69,22 x 5,33	1	0 00 996 94 07	Dichtsatz für Schwenkzylinder
8*	Stützring	1	0 00 996 88 27	Teil-Nr. **0 00 996 12 13**
9	Kolbenstange	1	1 52 361 09 67	(Bild-Nr. 4/6/7/8/12/14/15)
10	Gelenklager GE 40 ES - 2 RS	2	0 00 994 00 37	
10/1	Sprengring SB 62	2	0 00 992 33 27	
11	Schmiernippel ASM 10 x 1	2	7 761 675 005	
11/1	Schutzkappe	2	0 00 996 32 51	
12*	Sechskantmutter M 27 x 2 DIN 985	1	7 405 677 078	
13	Kolbenhälfte (an der Mutter)	1	1 31 361 02 68	
14*	Runddichtring 27,6 x 2,4 B DIN 3770 NB 80	1	0 00 996 24 06	
15*	Kolbendichtung	1	0 00 996 61 12	
16	Kolbenhälfte (bei 1 52 360 22 42)	1	1 52 361 05 68	
17	Kolbenhälfte } bei 1 62 360 27 42	1	1 52 361 04 68	
18	Lamellenring } bei 1 62 360 27 42	1	0 00 996 08 29	
	Hydraulik-Installation			
20	HD-Schlauch NW 12/550 lg.	2	0 00 993 69 21	
22	Halter	2	1 43 416 05 40	
23	Verschraubung WSV 15-L	2	0 00 363 21 17	
24	Rohrleitung 15 x 1,5 x 40 lg.	2	1 21 363 10 27	
25	Verschraubung	2	0 00 363 89 15	
26	Stecker (5602-8-10 S) **Aeroquip**	1	0 00 363 74 15	(Innengewinde 1/2")
26/1	Stecker (837) **Voswinkel**	1	0 00 363 85 48	(Außengewinde M 22)
26/2	Überwurfmutter AL 15 DIN 3870	1	7 788 010 556	
26/3	Schneidring L 15 DIN 3861	1	7 786 680 105	
27	Staubkappe zu Stecker	1	0 00 996 03 51	
28	Steckdose (5601-8-10 S) **Aeroquip**	1	0 00 363 73 15	(Innengewinde 1/2")
28/1	Steckdose (837) **Voswinkel**	1	0 00 363 84 48	(Außengewinde M 22)
28/2	Überwurfmutter AL 15 DIN 3870	1	7 788 010 556	
28/3	Schneidring L 15 DIN 3861	1	7 786 680 105	
29	Staubstopfen zu Dose	1	0 00 996 04 51	
30	O-Ring } Einzelteile zu	1	0 00 996 15 06	
31	Plastikstützring } Bild-Nr. 28 u. 28/1	1	0 00 996 73 28	

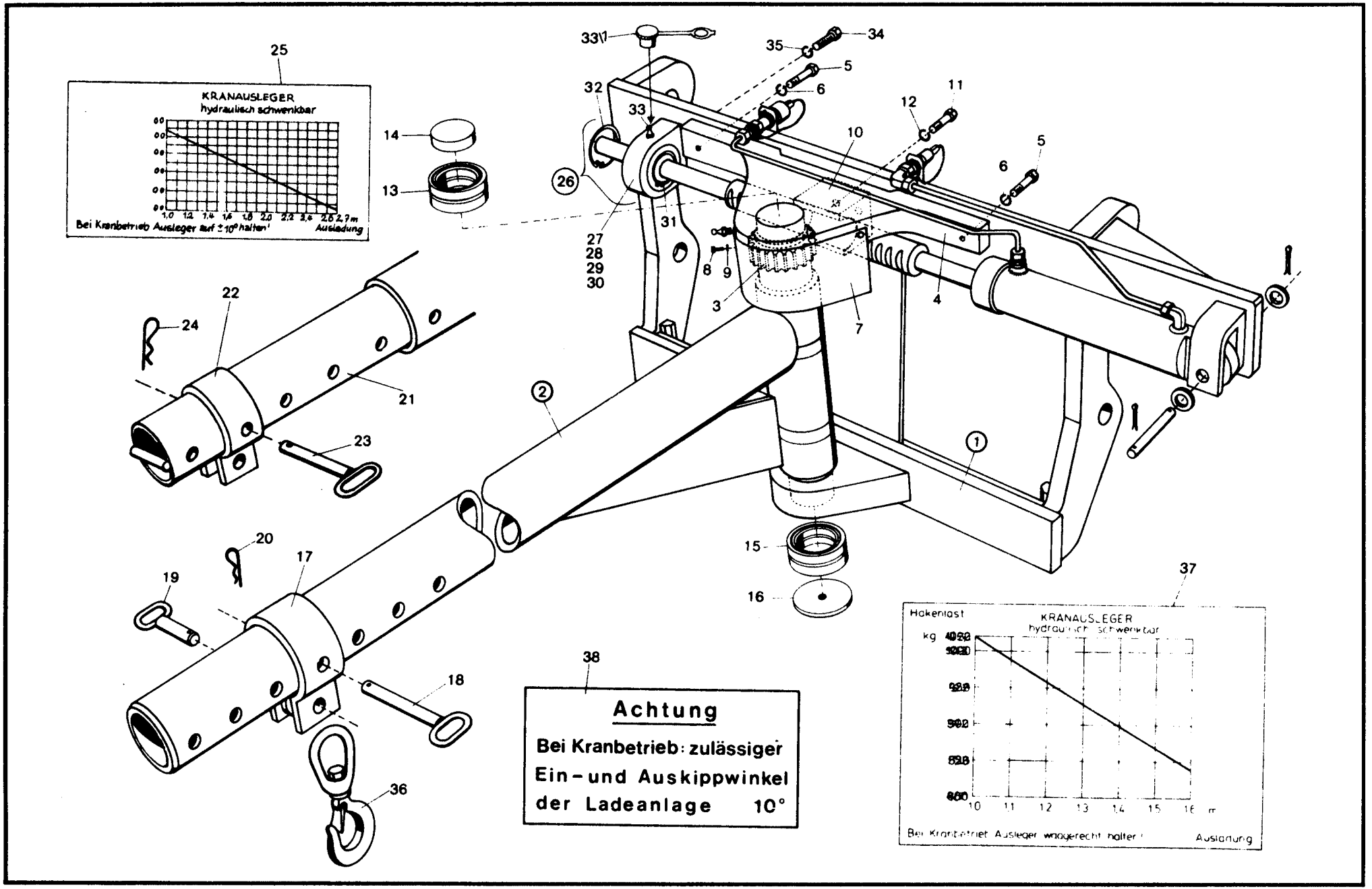
KRANAUSLEGER
hydraulisch schwenkbar
Bei Kranbetrieb Ausleger auf ±10° halten!
Ausladung
Achtung
Bei Kranbetrieb: zulässiger
Ein- und Auskippwinkel
der Ladeanlage 10°
Hakenlast
kg
KRANAUSLEGER
hydraulisch schwenkbar
Bei Kranbetrieb Ausleger waagerecht halten!
Ausladung

Bild-Nr.	Teil-Bezeichnung	Stück	Teil-Nr.
(0)	Zsb. Anbau-Schwenkkran	1	1 52 410 55 29
1	Zsb. Träger	1	1 52 410 06 04
2	Zsb. Ausleger	1	1 52 410 10 15
3	Zahnrad	1	1 52 416 00 11
4	Lagerung	1	1 52 416 02 43
5	Sechskantschraube M 16 x 60 DIN 931-8.8	4	7 234 677 171
6	Federring A 16 DIN 128	4	7 482 682 016
7	Abdeckblech	1	1 52 416 44 34
8	Sechskantschraube M 6 x 16 DIN 933-8.8	6	7 236 677 079
9	Federring A 6 DIN 128	6	7 482 682 006
10	Stützlager für Zahnstange	1	1 52 416 03 43
11	Sechskantschraube M 16 x 55 DIN 933-8.8	2	7 234 677 170
12	Federring A 16 DIN 128	2	7 482 682 016
13	Gelenklager oben GE 60 ES - 2 RS	1	0 00 994 98 30
14	Verschlußdeckel 80 DIN 443	1	7 466 324 080
15	Gelenklager unten GE 80 ES - 2 RS	1	0 00 994 99 30
16	Deckel	1	1 52 416 00 06
17	Zsb. Schelle	1	1 52 410 00 57
18	Zsb. Bolzen (180 lg.)	1	1 52 410 01 93
19	Zsb. Bolzen (100 lg.)	1	1 52 410 02 93
20	Federstecker	2	0 00 992 02 37
21	Zsb. Teleskopausleger	1	1 52 410 11 15
22	Zsb. Schelle	1	1 52 410 01 57
23	Zsb. Bolzen	1	1 52 410 01 93
24	Federstecker	1	0 00 992 02 37
25	Traglastdiagramm	1	1 00 435 90 40
26	Zsb. Lagerung für Zahnstange	1	1 52 410 66 43
27	Lagerung	1	1 52 416 04 43
28	Gelenklager GE 60 ES - 2 RS	1	0 00 994 98 30
29	Lagerbuchse	1	1 00 994 90 52
30	Abstreifer	2	0 00 996 78 28
31	Sicherungsring 60 x 2 DIN 471	2	7 490 682 032
32	Sicherungsring 90 x 3 DIN 472	1	7 491 682 090
33	Schmiernippel ASM 10 x 1	2	7 761 675 005
33/1	Schutzkappe	2	0 00 996 32 51
34	Sechskantschraube M 16 x 45 DIN 933-8.8	2	7 236 677 247
35	Federring A 16 DIN 128	2	7 482 682 016
36	Sicherheitslasthaken	1	0 52 410 00 30
37	Traglastdiagramm	1	1 00 435 49 40
38	Hinweisschild	1	1 00 435 89 26

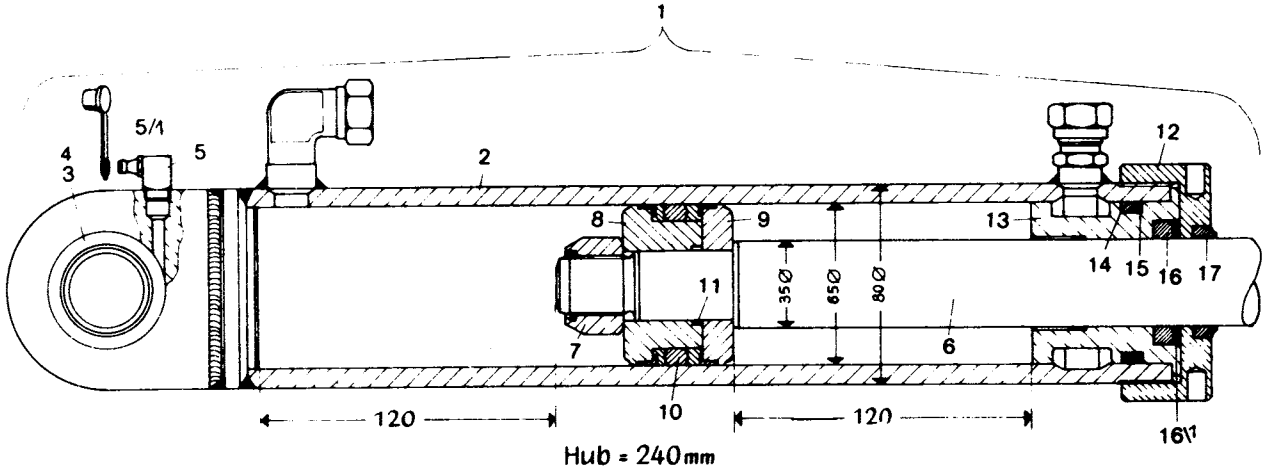
1
5/1
4
3
5
2
12
8
9
13
14
15
16
17
11
35Ø
65Ø
80Ø
7
6
10
120
120
16/1

Hub = 240mm

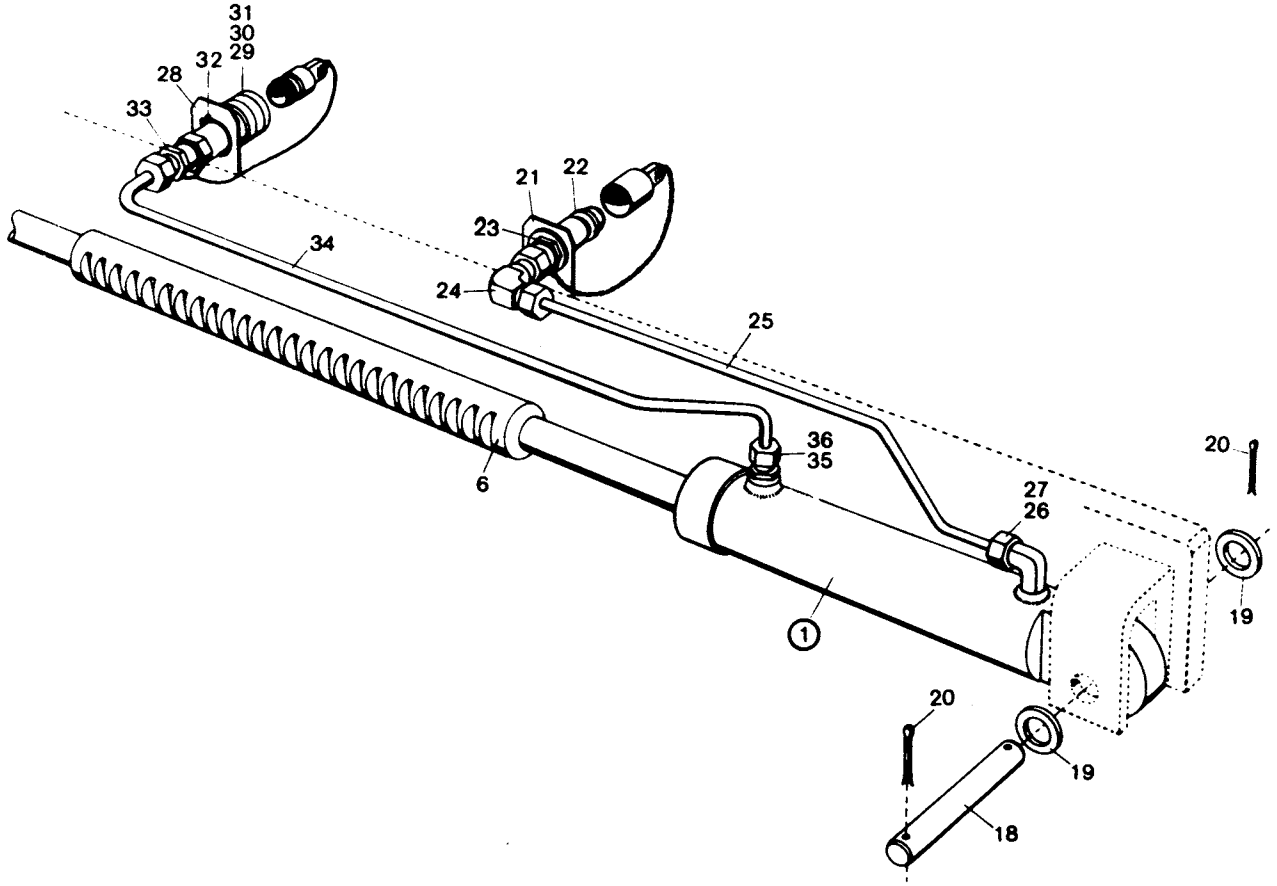
31
30
29
32
28
33
21
22
23
34
24
25
36
35
6
20
27
26
19
1
20
19
18

Bild-Nr.	Teil-Bezeichnung	Stück	Teil-Nr.	
1	Zsb. Schwenkzylinder	1	1 52 360 27 42	
2	Zsb. Zylinderrohr	1	1 52 360 28 42	
3	Gelenklager GE 30 ES	1	0 00 994 83 30	
4	Sicherungsring 47 x 1,75 DIN 472	1	7 491 682 047	
5	Schmiernippel CM 10 x 1 DIN 71412	1	7 761 675 205	
5/1	Schutzkappe	1	0 00 996 32 51	
6	Zahnstange	1	1 52 361 07 67	Dichtsatz für Schwenkzylinder
7*	Sechskantmutter M 24 x 2 DIN 985	1	7 405 677 076	**Teil-Nr. 0 00 996 10 13**
8	Kolbenhälfte an der Mutter	1	1 21 361 09 68	(Bild-Nr. 7/10/11/14/15/16/17)
9	Kolbenhälfte	1	1 21 361 08 68	
10*	Kolbendichtung	1	0 00 996 27 11	
11*	Runddichtring 27,6 x 2,4 B DIN 3770 NB 80	1	0 00 996 24 06	
12	Deckel	1	1 52 361 15 25	
13	Deckel (Ausführung mit Bild 16/1)	1	1 52 361 22 25	(1625-Ausführung ohne Bild 16/1)
14*	Runddichtring 53,34 x 5,33	1	0 00 996 90 07	
15*	Stützring 54 x 63,4 x 3,2	1	0 00 996 82 27	
16*	Kolbenstangendichtung	1	0 00 996 67 13	
16/1	Scheibe	1	1 00 993 36 65	
17*	Abstreifer 35 x 45 x 7/10	1	0 00 996 83 27	
18	Lagerbolzen 30 ∅ x 155 lg.	1	1 52 416 13 93	
19	Scheibe 30 DIN 1440	2	7 458 680 021	
20	Splint 8 x 55 DIN 94	2	7 530 680 088	
21	Halter	1	1 21 363 05 40	Druckleitung „Ausfahren"
22	Stecker **(Aeroquip)**	1	0 00 363 74 15	
23	Verschraubung mit Blende 1 mm ∅	1	1 00 363 03 48	
24	Verschraubung evW 15-L	1	0 00 363 66 15	
25	Rohrleitung 15 x 1,5 x 255 lg.	1	1 52 363 68 24	
26	Überwurfmutter AL 15	1-2	7 788 010 556	
27	Schneidring L 15	1-2	7 786 680 105	
28	Halter	1	1 21 363 06 40	Druckleitung „Einfahren"
29	Steckdose **(Aeroquip)**	1	0 00 363 73 15	
30	O-Ring	1	0 00 996 15 06	
31	Plastikstützring	1	0 00 996 73 28	
32	Sicherungsring 35 x 1,5 DIN 471	1	7 490 682 035	
33	Verschraubung mit Blende 1 mm ∅	1	1 00 363 03 48	
34	Rohrleitung 15 x 1,5 x 880 lg.	1	1 52 363 69 24	
35	Überwurfmutter AL 15	1-2	7 788 010 556	
36	Schneidring L 15	1-2	7 786 680 105	

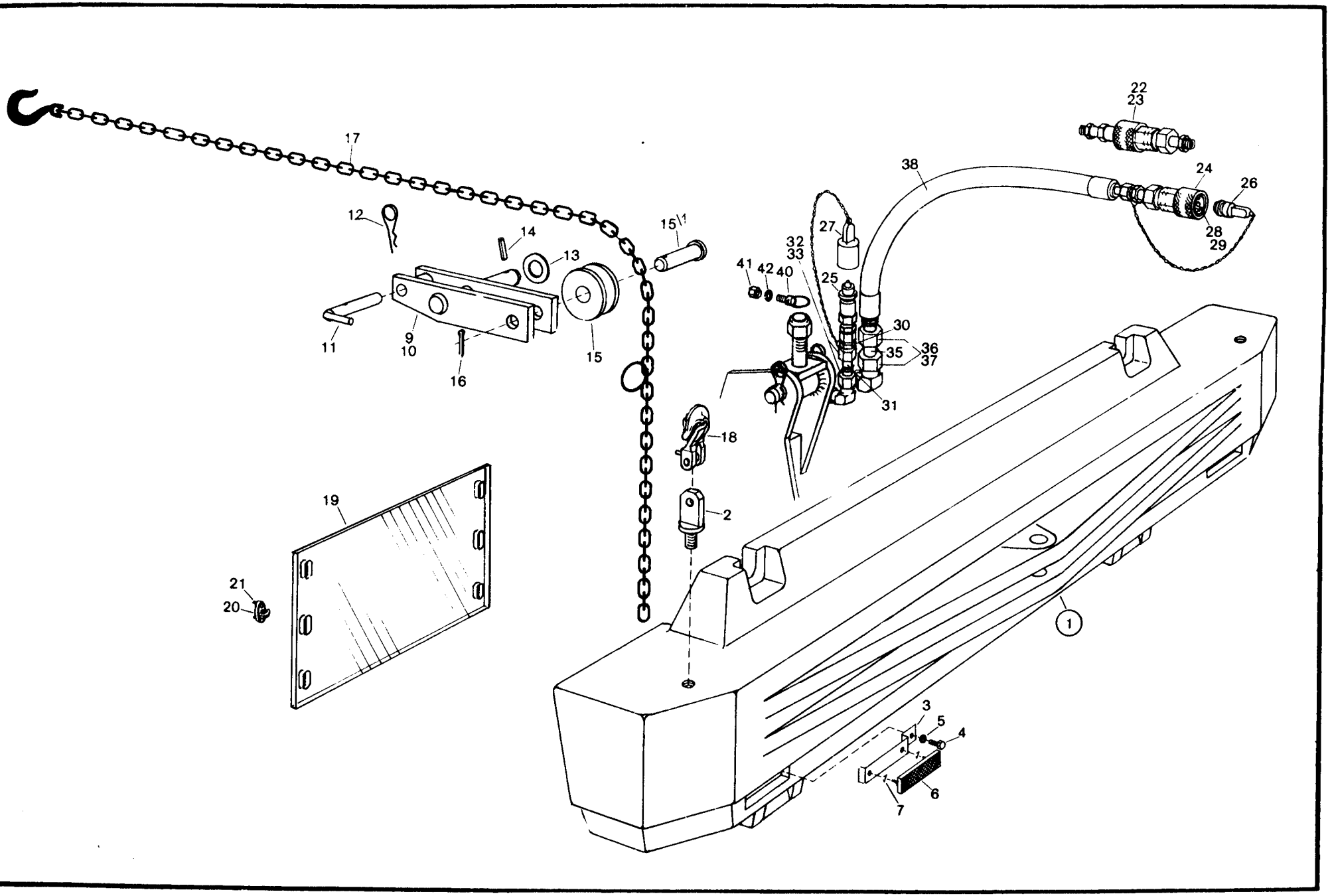
17
12
14
15
13
11
9
10
16
15
22
23
38
24
26
28
29
27
32
33
41
42
40
25
30
35
36
37
31
18
2
19
21
20
1
3
5
4
6
7

Bild-Nr.	Teil-Bezeichnung		Stück	Teil-Nr.	
1	Ballastgewicht		1	1 56 205 01 12	
2	Ringschraube		2	1 00 995 49 71	
3	Halter für Rückstrahler		2	1 21 332 02 40	
4	Sechskantschraube M 8 x 20 DIN 933		2	7 236 677 131	
5	Federring A 8 DIN 128		2	7 482 682 008	
6	Rückstrahler (Lochabstand 82 mm)		2	0 00 332 06 07	
7	Federclips		4	0 00 993 00 94	
9	Zsb. Halterung links		1	1 43 410 03 41	
10	Zsb. Halterung rechts		1	1 43 410 04 41	
11	Zsb. Bolzen (25 ∅ x 150 lg)		2	1 43 410 00 93	
12	Sicherungsfeder		2	0 00 992 04 37	
13	Scheibe		2	1 43 416 00 52	
14	Spannhülse 6 x 45 DIN 1481		2	7 514 682 164	
15	Rolle		2	1 43 416 00 70	
15/1	Bolzen 30 H 11 x 90 x 80 DIN 1434		2	7 508 104 350	
16	Splint 6 x 40 DIN 94		2	7 530 680 076	
17	Zugkette		2	0 00 991 15 30	
18	Verkürzungshaken		2	0 00 991 01 31	
19	Sichtscheibe (Fahrerkabine)		1	0 43 341 13 05	(Abdichtband - 1 00 996 83 81)
20	Drehwirbel		6	0 00 341 05 83	
21	Linsensenkblechschr. B 3,5 x 19 DIN 7983 verzinkt		12	7 318 680 511	
22	Kupplung kpl. (Rücklauf)		1	0 00 363 42 21	
23	Kupplung kpl. (Druckleitung)		1	0 00 363 43 21	
24	Kupplungsdose		1-2	0 00 363 12 17	Einzelteile zu Bild-Nr. 22/23
25	Kupplungsstecker		1-2	0 00 363 11 17	
26	Staubstopfen zu Kupplungsdose		1-2	0 00 996 06 51	
27	Staubkappe zu Kupplungsstecker		1-2	0 00 996 05 51	
28	O-Ring 34 x 2,5 x 39	zu Bild 24	1-2	0 00 996 83 05	
29	Plastikstützring (22021-16)	zu Bild 24	1-2	0 00 996 43 28	
30	Adapter 22 Ø M 30 x 2		1-2	0 00 363 01 17	
30	Adapter 28 Ø M 36 x 2		1-2	0 00 363 02 17	
31	Rohr 22 x 2 x 90 lg		1	1 43 363 64 24	
32	Überwurfmutter AL 22 DIN 3870		2	7 788 010 558	
33	Schneidring L 22 DIN 3861		2	7 786 680 107	**ab Bagger-Nr. 80/111**
(34)	Schlauchleitung 1100 (22 ∅) - NW 20	(4919)	1	0 00 993 04 26	870 lg. – 0 00 993 22 26
35	Rohr 28 x 1,5 x 52 lg.		1	1 43 363 19 27	
36	Überwurfmutter AL 28 DIN 38 70		2	7 788 010 559	
37	Schneidring L 28 DIN 38 61		2	7 786 680 109	
38	Schlauchleitung 1100 (28 ∅) — NW 25	(4819)	1	0 00 993 03 26	870 lg. – 0 00 993 23 26
40	Zsb. Ringschraube		2	1 43 410 01 68	
41	Sechskantmutter M 8 DIN 934		2	7 403 677 005	
42	Federring A 8 DIN 128		2	7 482 682 008	

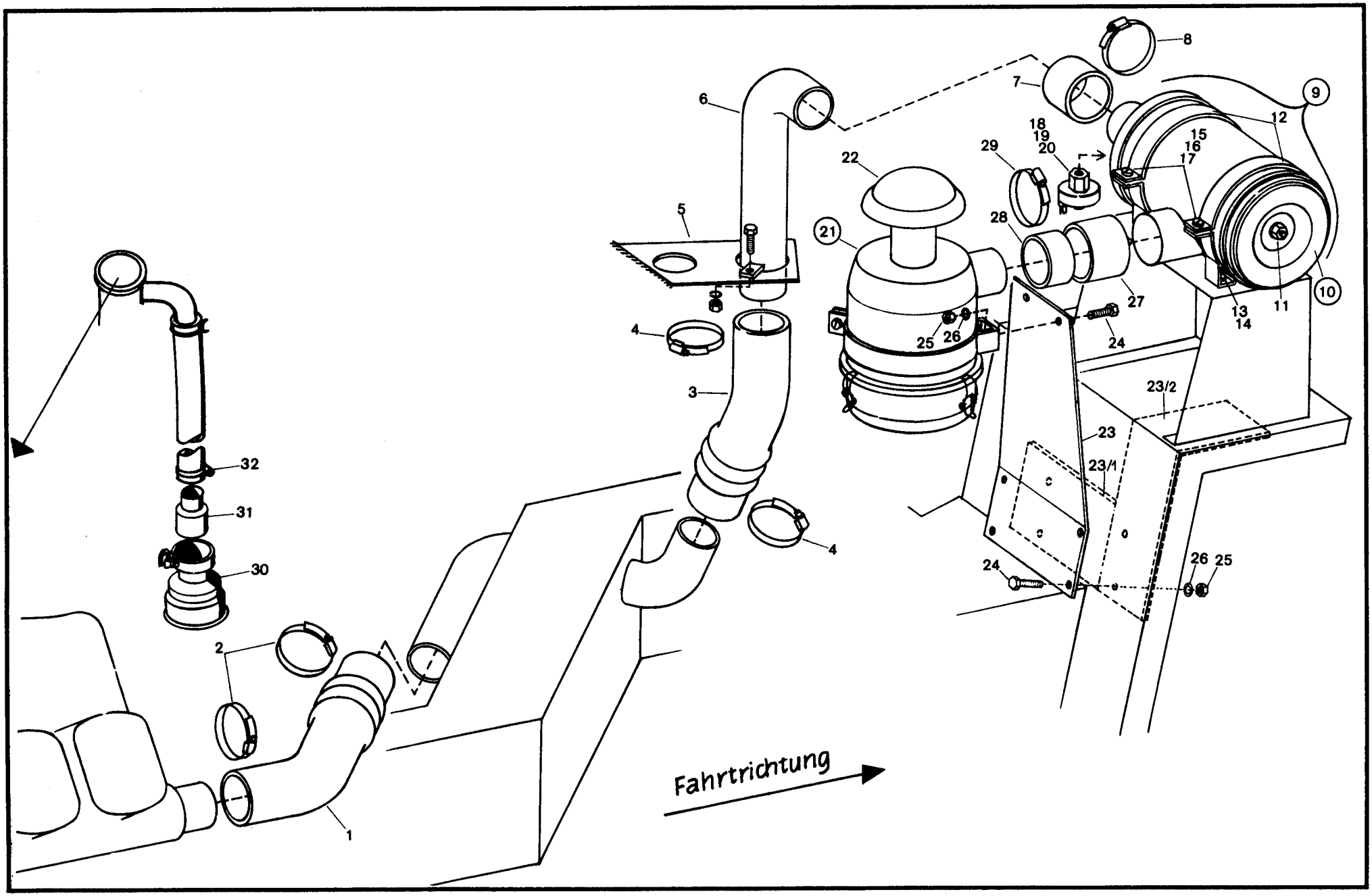
1
2
3
4
4
5
6
7
8
9
10
11
12
13
14
15
16
17
18
19
20
21
22
23
23/1
23/2
24
24
25
25
26
26
27
28
29
30
31
32
Fahrtrichtung

Kramer Allrad

Doppel-Luftfilter

Hauptgruppe **So 583**

Bild-Nr.	Teil-Bezeichnung	Stück	Teil-Nr.	
1	Faltenschlauch 297 lg. - 70 ∅ innen) am Motor	1	0 00 993 14 22	
2	Schlauchband (76-92 ∅)	2	0 00 993 72 28	
3	Faltenschlauch (320 lg.-70 ∅ innen)	1	1 00 993 56 22	
4	Schlauchband (76-92 ∅)	2	0 00 993 72 28	
5	Lagerplatte für Luftfilter (angeschweißt)	1	1 43 201 20 12	
6	Zsb. Rohr	1	1 43 100 00 54	
7	Gummimuffe 80 ∅ x 5 x 75 lg.	1	1 00 996 54 55	
8	Schlauchklemme	2	0 00 993 03 28	
9	Trockenluftfilter kompl.	1	0 00 993 56 01	
10	Filterpatrone (C 17225 mit Deckel)	1	0 00 993 12 06	
11	Bundmutter für Filterpatrone	1	0 90 101 00 91	
12	Zsb. Schelle	2	1 62 100 01 39	
13	Sechskantschraube M 8 x 20 DIN 933 verzinkt	4	7 236 677 763	
14	Federring A DIN 128 verzinkt	4	7 482 682 208	
15	Flachkopfschraube M 6 x 20 DIN 85 verzinkt	2	7 280 670 985	
16	Sechskantmutter M 6 DIN 934 verzinkt	2	7 403 677 707	
17	Federring A 6 DIN verzinkt	2	7 482 682 206	
18	Unterdruckanzeiger (500 mm WS)	1	0 00 993 03 04	
19	Dichtring A 10 x 16 DIN 7603-Cu	1	7 593 641 016	
20	Filzscheibe	1	0 00 990 47 30	
21	Ölbadluftfilter kompl.	1	0 00 993 36 01	
22	Regenschutzkappe	1	0 00 993 07 03	
23	Halteplatte für Ölbadluftfilter	1	1 43 101 00 12	
23/1	Platte	1	1 43 301 00 44	
23/2	Versteifung	1	1 43 301 02 16	
24	Sechskantschraube M 8 x 20 DIN 933	4	7 236 677 131	
25	Sechskantmutter M 8 DIN 934	4	7 403 677 005	
26	Federring A 8 DIN 128	4	7 482 682 008	
27	Gummimuffe 80 ∅ x 5 x 90 lg.	1	1 00 996 53 55	
28	Gummimuffe 70 ∅ x 5 x 35 lg.	1	1 00 996 52 55	
29	Schlauchklemme	2	0 00 993 03 28	
(30)	Naßluftfilter	1	0 00 993 54 01	Am Schlauch für die
(31)	Adapter	1	1 00 993 00 09	Kurbelgehäuseentlüftung
(32)	Schlauchschelle	1	0 00 993 30 28	für den Motor montiert.

Bild 1 - 1/1 { 516 bis 110899 / 416 S bis 113107 } mit Kupplung 0 43 212 00 03 (in Kombination mit Druckaufbauventil, siehe Beschreibung Seite 23 u. 39 - und Seite 27 u. 37)

Bild 1 - 1/1 { 516 ab 110900 / 416 S ab 113108 } mit Kupplung 0 43 212 01 03 (in Kombination mit Getriebeschaltventil, siehe Beschreibung Seite 23 u. 39 - und Seite 37/1 u. 37/4)

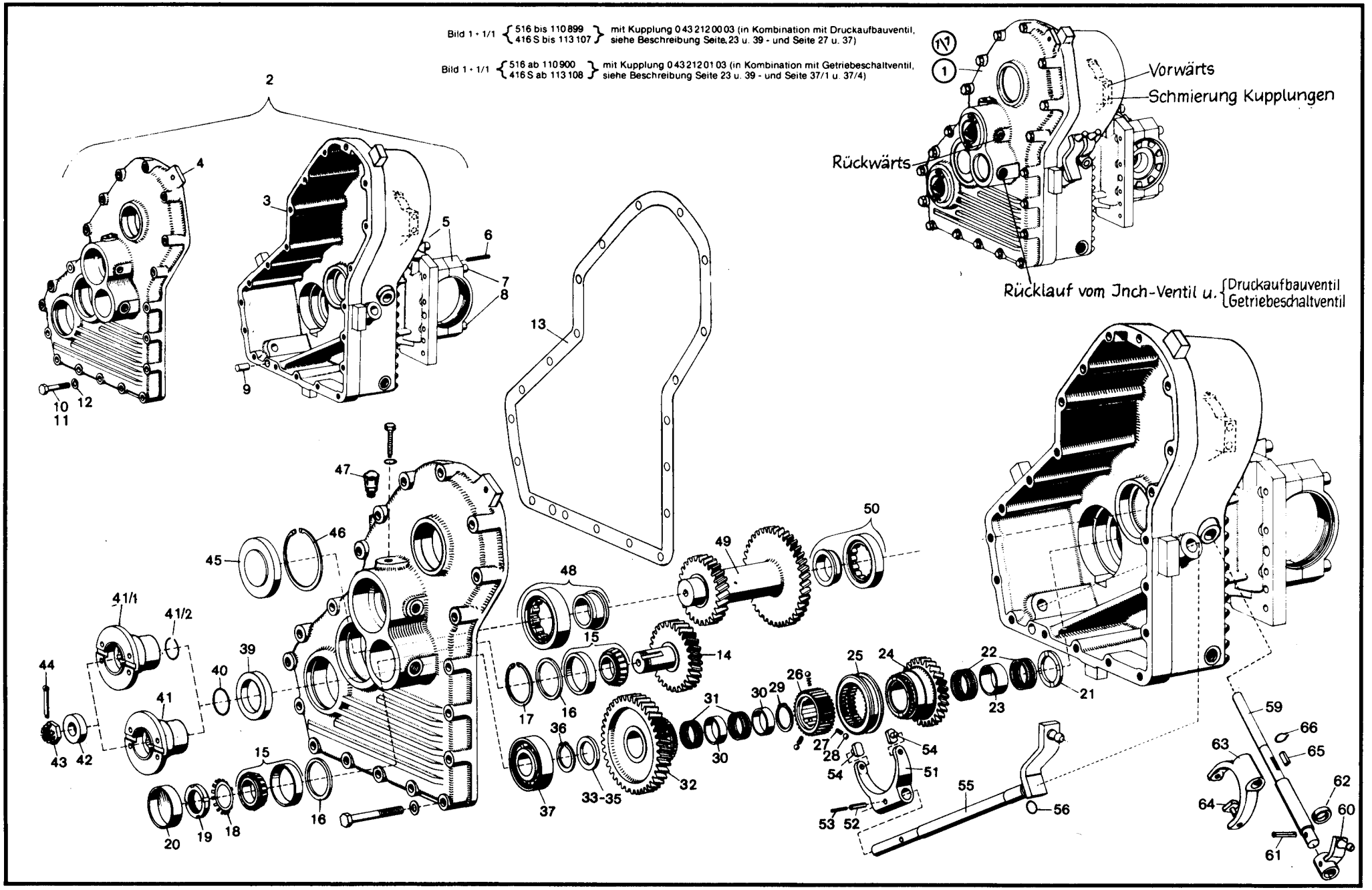

Kramer Allrad

Getriebe (mit Differential der Lenkachse)

Getriebeblock kompl. – Getriebegehäuse – Rücklaufrad – Zahnrad 1. und 2. Gang – Doppelrad – Getriebeschaltung

Hauptgruppe **SO 1053**

Bild-Nr	Teil-Bezeichnung	Stück	Teil-Nr	ab Fgst.-Nr. 110 900	ab Fgst.-Nr. 115 622
1	Zsb. Getriebeblock kompl. – Schnellgang – **37 km/h** (mit Differential-Lenkachse)	1	1 43 220 05 01	1 43 220 09 01	1 43 220 13 01
1/1	Zsb. Getriebeblock kompl. – Schnellgang – **30 km/h** (mit Differential-Lenkachse)	1	1 43 220 07 01	1 43 220 10 01	1 43 220 14 01
2	Zsb. Getriebegehäuse (Bild-Nr. 3 – 12)	1	1 43 220 04 02		
3	Getriebegehäuse } nur zusammen austauschbar	1	1 43 221 05 01		
4	Gehäusedeckel } nur zusammen austauschbar	1	1 43 221 04 05		
5	Lagerschale (Differential) } nur zusammen austauschbar	2	1 02 231 01 43		
6	Spannhulse 8 × 60 DIN 1481	4	7 514 682 193	Befestigung der Lager-	
7	Zylinderschraube M 16 × 75 DIN 912-10 9	4	7 252 678 193	schalen-Zylinderschrauben	
8	Federring 16 DIN 7980 (kristallinrauh)	4	7 481 682 111	mit Loctite 242 einsetzen	
9	Zylinderstift 14 m 6 × 28 DIN 7	2	7 512 034 194		
10	Sechskantschraube M 10 × 60 DIN 931-8.8	17	7 234 677 105	Befestigung Gehäusedeckel	
11	Sechskantschraube M 10 × 65 DIN 931-8.8	1	7 234 677 106	am Getriebegehäuse	
12	Federring A 10 DIN 128	18	7 482 682 010		
13	Dichtung (Getriebegehäuse – Gehäusedeckel)	1	1 43 221 01 96		
14	Zwischenrad	1	1 43 222 01 09		
15	Kegelrollenlager 32007 X DIN 720	2	7 618 320 105		
16	Distanzring	2	0 21 221 00 56		
17	Sicherungsring 62 × 2 DIN 742	1	7 491 682 062		
18	Sicherungsblech	1	0 00 992 67 30		
19	Nutmutter M 35 × 1,5 DIN 70852	1	7 428 677 013		
20	Verschlußdeckel 62 DIN 443	1	7 466 324 062		
21	Scheibe	1	1 00 993 07 66		
22	Nadelkranz 40 × 45 × 17	2	0 00 994 28 13		
23	Distanzrohr	1	1 00 993 39 73		
24	Zahnrad 2. Gang	1	1 43 223 01 17		
25	Schaltmuffe	1	1 21 223 00 25		
26	Muffenträger	1	1 21 223 00 67		
27	Feder	3	0 00 992 36 03		
28	Kugel ⌀ 7 DIN 5401	3	7 620 683 027		
29	Sicherungsring 35 × 2,5	1	0 00 992 03 35		
30	Distanzrohr	2	1 00 993 38 73		
31	Nadelkäfig 35 × 40 × 17	2	0 00 994 04 12		
32	Zahnrad 1. Gang	1	1 43 223 02 17	**zu Bild-Nr. 41-41/2**	
33	Einstellscheibe 4,5 mm stark } Stärke nach Bedarf	1	1 00 997 66 03	bis Fgst.-Nr. 110 860 muß beim	
34	Einstellscheibe 4,8 mm stark } Stärke nach Bedarf	1	1 00 997 67 03	Austausch einer Abtriebwelle mit	
35	Einstellscheibe 5,1 mm stark } Stärke nach Bedarf	1	1 00 997 68 03	Tellerrad jeweils der Flansch 41/1 und	
36	Sicherungsring 35 × 2,5	1	0 00 992 03 35	Sprengring 41/2 mitbestellt werden.	
37	Kugellager 6307 C 3 DIN 625	1	7 611 063 408		
39	Radialdichtring 60 × 80 × 10	1	0 00 996 61 32		
40	O-Ring 39,5 x 3 B DIN 3770 NB 80	1	0 00 996 71 05		
41	Flansch	1	1 00 229 35 96	(bis Fgst.-Nr. 110 860)	
41/1	Flansch	1	1 00 229 42 96	ab Fgst.-Nr. 110 861	
41/2	Sprengring A 35 DIN 7993	1	7 497 442 019	ab Fgst.-Nr. 110 861	
42	Scheibe	1	1 00 993 63 67		
43	Kronenmutter M 20 × 1,5 DIN 937	1	7 413 677 018		
44	Splint 4 × 40 DIN 94	1	7 530 680 056		
45	Verschlußdeckel	1	1 21 221 03 05		
46	Sicherungsring 90 × 3 DIN 472	1	7 491 682 090		
47	Entlüfter (M 10 × 1)	1	0 00 990 99 10		
48	Zylinderrollenlager NJ 308 C 3 DIN 5412	1	7 622 001 001		
49	Doppelrad	1	1 43 222 09 14		
50	Zylinderrollenlager NJ 208 EC 3 DIN 5412	1	7 622 000 081		
51	Schaltgabel	1	1 60 224 00 62		
52	Spannhulse 8 × 30 DIN 1481	1	7 514 682 186		
53	Spannhülse 5 × 30 DIN 1481	1	7 514 682 138		
54	Schaltstein	2	1 00 991 18 11		
55	Zsb. Schaltwelle (im Getriebe) (1. und 2. Gang)	1	1 43 220 05 36		
56	O-Ring 14 x 3 B DIN 3770 NB 70	1	0 00 996 45 07		
59	Schaltwelle (im Getriebe) Schnellgang	1	1 43 225 03 20		
60	Zsb. Hebel	1	1 43 220 21 38		
61	Spannhülse 8 × 30	1	7 514 682 186		
62	Radialdichtring	1	0 00 996 29 32		
63	Schaltgabel	1	1 80 224 06 62		
64	Schaltstein	2	1 00 991 18 11		
65	Paßfeder 5 × 5 × 28	1	7 534 106 040		
66	Sicherungsring 16 × 1 DIN 471	1	7 490 682 016		

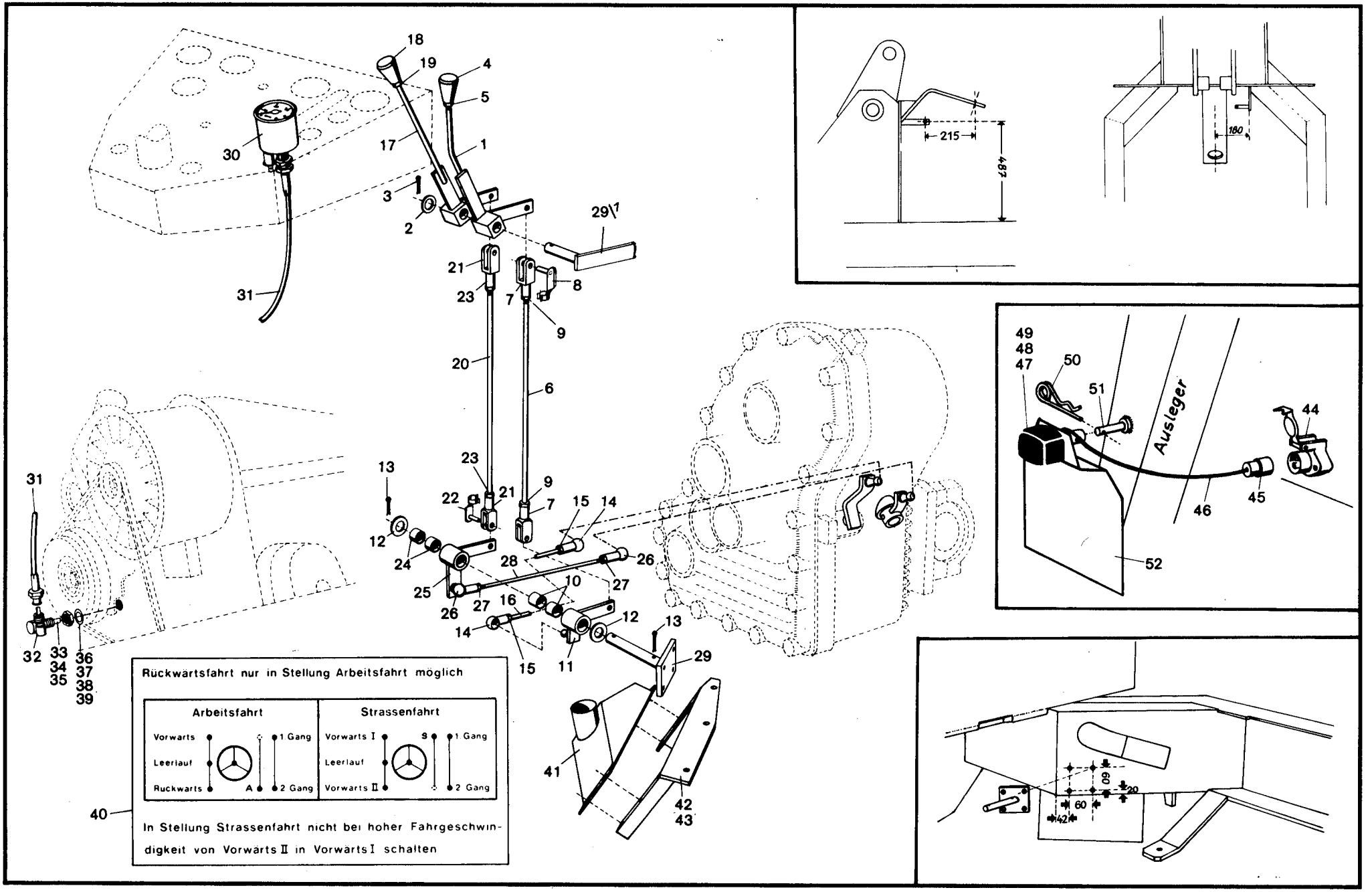

Rückwärtsfahrt nur in Stellung Arbeitsfahrt möglich

Arbeitsfahrt			Strassenfahrt		
Vorwärts	A	1 Gang	Vorwärts I	S	1 Gang
Leerlauf			Leerlauf		
Rückwärts		2 Gang	Vorwärts II		2 Gang

In Stellung Strassenfahrt nicht bei hoher Fahrgeschwindigkeit von Vorwärts II in Vorwärts I schalten

Kramer Allrad

Getriebe (mit Differential der Lenkachse)

Getriebeschaltung – Tachometer – Hinweisschild – Lufttrichter und Halter für Ölkühler

Hauptgruppe **So 1053**

Bild-Nr.	Teil-Bezeichnung	Stück	Teil-Nr.	
	Schaltung 1. und 2. Gang			
1	Zsb. Hebel (oben) – 1. und 2. Gang	1	1 43 220 13 38	
2	Scheibe 19 ø DIN 125	1	7 451 680 017	
3	Splint 5 × 30 DIN 94	1	7 530 680 064	
4	Knopfgriff	1	0 00 996 57 30	
5	Sechskantmutter M 8 DIN 934	1	7 403 677 709	
6	Gestänge (630 lg)	1	1 43 225 13 45	
7	Gabelkopf G 10 × 20 DIN 71 752	2	7 821 104 009	
8	Es-Bolzen 10 × 20	2	0 00 990 30 12	
9	Sechskantmutter M 10 DIN 934	2	7 403 677 007	
10	Gleitlager	2	0 00 994 04 06	
11	Zsb. Hebel (unten)	1	1 43 220 15 38	
12	Scheibe 19 ø DIN 125	2	7 451 680 017	
13	Splint 5 × 30 DIN 94	2	7 530 680 064	
14	Winkelgelenk B 16 × 13 DIN 71 802	2	7 824 670 208	
15	Sechskantmutter M 10 DIN 934	2	7 403 677 007	
16	Gestänge (unten) 162 lg	1	1 43 225 11 45	
	Schaltung Schnellgang			
17	Zsb. Hebel (oben) – Schnellgang	1	1 43 220 11 38	
18	Knopfgriff	1	0 00 996 57 30	
19	Sechskantmutter M 8 DIN 934	1	7 403 677 709	
20	Gestänge (630 lg)	1	1 43 225 13 45	
21	Gabelkopf G 10 × 20	2	7 821 104 009	
22	Es-Bolzen 10 × 20	2	0 00 990 30 12	
23	Sechskantmutter M 10 DIN 934	2	7 403 677 007	
24	Gleitlager	2	0 00 994 04 06	
25	Zsb. Hebel (unten)	1	1 43 220 20 38	
26	Winkelgelenk B 16 × 13 DIN 71 802	2	7 824 670 208	
27	Sechskantmutter M 10 DIN 934	2	7 403 677 007	
28	Gestänge (unten) 255 lg	1	1 43 225 12 45	
29	Zsb. Lagerung	1	1 43 220 06 33	
29/1	Zsb. Lagerung	1	1 43 200 07 16	
30	Tachometer	1	0 00 336 26 10	
31	Tachometerwelle A1/E1 2250	1	0 00 336 14 20	
(32)	Winkeltrieb (117 4540) (alt 116 3788)	1	0 00 336 21 21	} Bausatz 8756 – 0 00 336 24 21
(33)	Mitnehmer (Kunststoff) (224 5518)	1	0 00 336 06 22	
(34)	Ring (216 7770)	1	0 00 336 07 22	
(35)	Verschlußschraube (213 7014)	1	0 00 990 63 10	
(36)	Scheibe (336 2293)	1	0 00 993 93 53	
(37)	Scheibe (336 2294)	1	0 00 993 94 53	
(38)	Zapfen (213 7015)	1	0 00 336 08 22	
(39)	Dichtring A 24 x 30 DIN 7603	1	7 593 641 038	
40	Hinweisschild	1	1 00 435 15 28	
41	Lufttrichter am Ölkühler	1	1 43 300 04 77	
42	Zsb. Halterung für Ölkühler	1	1 43 150 01 38	
43	Schutzblech für Ölkühler	1	1 43 151 00 38	
44	Steckdose A 4	1	7 731 000 001	
45	Stecker B 4	1	7 731 000 002	
46	Kabel 3 × 1,5 × 1400 lg	1	1 00 334 16 14	
47	Kennzeichenleuchte	1	0 00 332 14 04	
48	Glühlampe L 12 V – 5 W	2	7 734 000 602	
49	Durchführungsring	1	0 00 996 10 42	
50	Sicherungsfeder	1	0 00 992 04 37	
51	Bolzen	1	1 43 332 00 93	
52	Zsb. Halteblech	1	1 43 330 01 27	

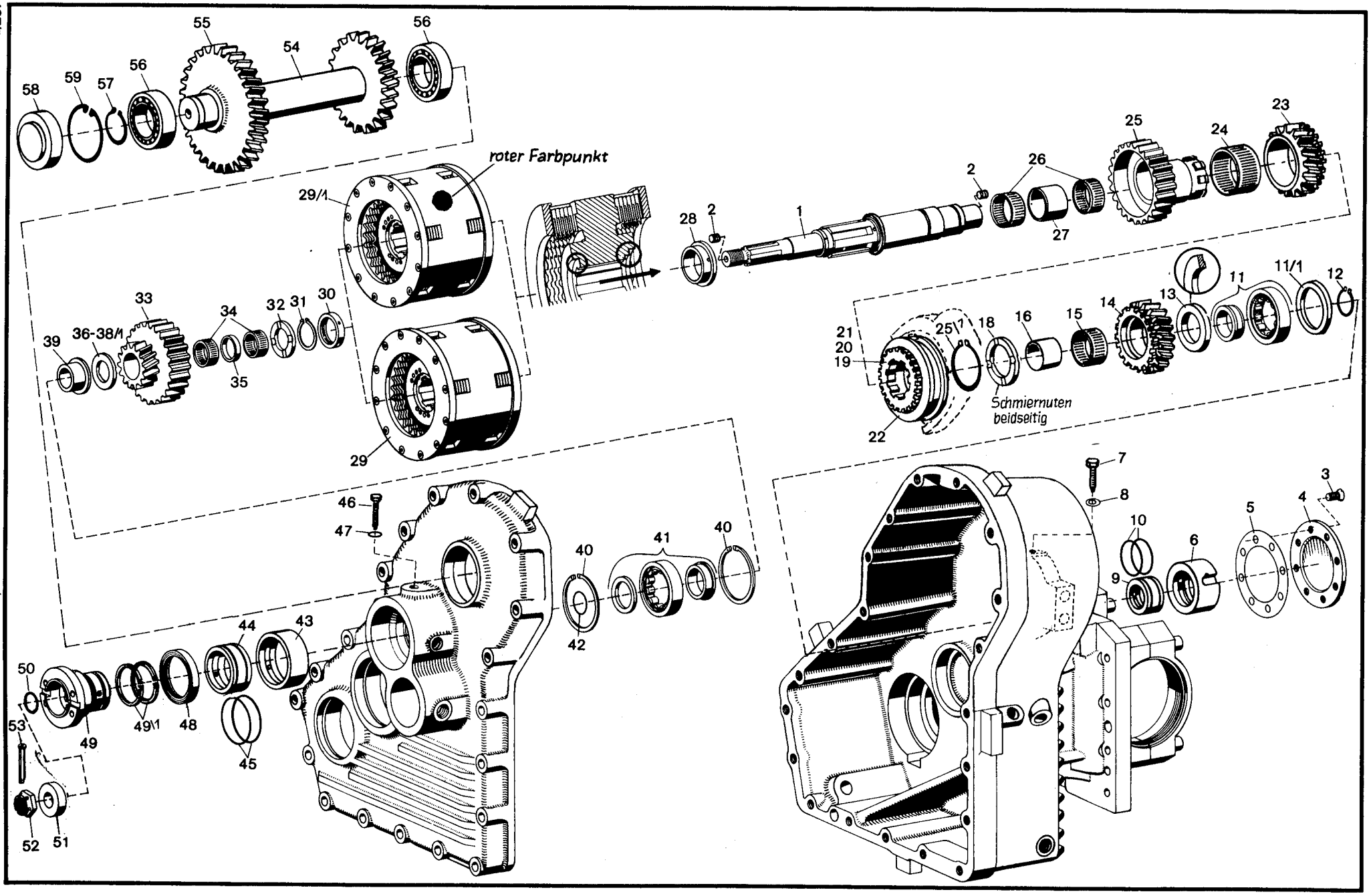
roter Farbpunkt
Schmiernuten beidseitig

Kramer Allrad

Getriebe (mit Differential der Lenkachse)

Antriebswelle – Lamellenträger – Druckölkupplung – Zwischenrad

Hauptgruppe **So 1053**

Bild-Nr.	Teil-Bezeichnung	Stück	Teil-Nr.	
				ab Fgst.-Nr. 115 622
*1	Antriebswelle	1	1 43 222 08 20	1 43 222 10 20
2	Gewindestift M 8 x 10 DIN 913 } mit Loctite Nr. 242 gesichert	2	7 380 678 021	
3	Senkschraube M 8 x 16 DIN 7991-8.8 } mit Loctite Nr. 242 gesichert	8	7 255 677 039	
4	Deckel	1	1 43 223 02 07	
5	Dichtung	1	0 00 996 42 12	
6	Lagerring	1	1 43 221 01 56	
7	Sechskantschraube mit Zapfen AM 8 x 40 DIN 561	1	7 231 677 013	(mit Loctite Nr 222 gesichert)
8	Dichtring A 8 x 11.5 DIN 7603-Cu	1	7 593 641 009	
9	Oleinfuhrring	1	1 43 222 04 51	
10	O-Ring 37 x 3 B DIN 3770 NB 80	2	0 00 996 15 07	
11	Zylinderrollenlager NJ 207 C 3 DIN 5412	1	7 622 000 080	(mit Loctite Nr 601 gesichert)
11/1	Einstellscheibe	1	1 00 997 41 08	
12	Sicherungsring 35 x 1.5 DIN 471	1	7 490 682 035	
13	Scheibe 35 x 64 x 6	1	0 00 993 20 65	(mit Loctite Nr 641 gesichert (0814 – Z 20 – bei 30 km/h
14	Zahnrad Z = 23	1	1 43 222 07 14	
15	Nadelkranz 42 x 50 x 20	1	0 00 994 54 13	
16	Distanzbuchse } mit Loctite Nr. 601 gesichert	1	1 00 993 71 73	
18	Scheibe 35 x 58 x 5,5 } mit Loctite Nr. 601 gesichert	1	1 00 993 19 65	
19	Muffentrager	1	1 43 222 01 67	
20	Feder	3	0 00 992 36 03	
21	Kugel Ø 7 DIN 5401	3	7 620 683 027	
22	Schaltmuffe	1	1 43 222 00 24	
23	Zahnrad Z = 22	1	1 43 222 02 14	
24	Nadelkafig 55 x 60 x 30	1	0 00 994 87 12	
25	Lamellentrager Z = 25	1	1 43 222 05 07	
25/1	Sicherungsring 55 x 2 DIN 471	1	7 490 682 055	
26	Nadelkranz 38 x 43 x 17	2	0 00 994 52 13	
27	Distanzrohr	1	1 00 993 62 73	
28	Distanzbuchse	1	1 43 222 05 50	
29	Druckolkupplung (bis Fgst.-Nr. 110 899)	1	0 43 212 00 03	Beschreibungen zu den Kupplungen, Druckaufbauventilen, Getriebeschaltventilen (auf S. 23/27/39 u. 39/2)
29/1	Druckölkupplung (roter Farbpunkt) ab Fgst.-Nr. 110 900	1	0 43 212 01 03	
30	Distanzrohr 35 x 45 x 7,5 stark	1	1 43 222 01 52	
31	Sicherungsring 35 x 1,5 DIN 471	1	7 490 682 035	
32	Einstellscheibe 28,1 x 45 x 4,6 stark	1	0 00 997 71 03	**1 00 997 89 16**
33	Lamellentrager (Z 14)	1	1 43 222 03 07	**1 43 222 06 07**
34	Nadelkafig (RK 28 x 33 x 13)	2	0 00 994 26 13	**(30 x 34 x 13) 0 00 994 64 13**
35	Distanzring 28 x 32 x 7	1	1 43 222 02 51	**1 43 222 05 51**
36	Einstelischeibe 28,1 x 46 x 4,6 stark } Starke n. Bedarf	1	0 00 997 71 03	**1 00 997 89 16**
37	Einstellscheibe 28,1 x 46 x 4,9 stark } Starke n. Bedarf	1	0 00 997 72 03	**1 00 997 54 17**
38	Einstellscheibe 28,1 x 46 x 5,2 stark } Starke n. Bedarf	1	0 00 997 73 03	**1 00 997 55 17**
38/1	Einstellscheibe 28,1 x 46 x 5,5 stark } Starke n. Bedarf	1	0 00 997 74 03	**1 00 997 56 17**
39	Lagerbuchse	1	1 43 222 03 50	
40	Sicherungsring 72 x 2,5 DIN 472	2	7 491 682 072	**zu Bild-Nr. 44/49 u. 49/1**
41	Zylinderrollenlager NUP 207 C 3 DIN 5412	1	7 622 001 004	**Bis Fgst-Nr. 115 743 (Okt. 90) erstmalig nur zusammen austauschbar.**
42	O-Ring 27,6 x 2,4 B DIN 3770 NB 80	1	0 00 996 24 06	
43	Lagerring	1	1 43 221 00 56	
*44	Oleinfuhrungsring	1	1 43 222 **06** 51	
45	O-Ring 49,5 x 3	2	0 00 996 27 07	
46	Sechskantschraube mit Zapfen AM 8 x 40 DIN 561	1	7 231 677 013	(mit Loctite Nr 222 gesichert)
47	Dichtring A 8 x 11,5 DIN 7603-Cu	1	7 593 641 009	
48	Radialdichtring 55 x 72 x 10	1	0 00 996 65 21	
***49**	**Flansch**	1	**1 00 229 60 96**	
***49/1**	**Rechteckring**	2	**0 00 996 46 65**	
50	O-Ring 21,2 x 3	1	0 00 996 43 08	
51	Scheibe	1	1 00 993 63 67	
52	Kronenmutter M 20 x 1,5 DIN 937	1	7 413 677 018	
53	Splint 4 x 40 DIN 94	1	7 530 680 056	
54	Zsb. Zwischenrad	1	1 43 220 02 05	(1 43 220 03 05 – bei 30 km/h)
55	Zwischenrad Z = 44	1	1 43 222 02 09	
56	Rillenkugellager 6207 C 3	2	7 611 062 408	
57	Sicherungsring 35 x 1,5 DIN 471	1	7 490 682 035	
58	Verschlußdeckel	1	1 43 221 02 08	
59	Sicherungsring 72 x 2,5 DIN 472	1	7 491 682 072	

***Zu Bild-Nr. 1**
Bei Ersatzbedarf wird die Antriebswelle 1 43 222 10 20 geliefert
Bei Fahrzeugen bis Fgst.-Nr 115 621 ist es dabei erforderlich, beim erstmaligen Austausch auch die rechts außen aufgefuhrten Teile – mit den Bild-Nr. 32 bis 38/1 zu tauschen. (Der Ø der Antriebswelle an der Lagerstelle des Lamellenträgers Z14 hat sich von 28 Ø auf 30 Ø geändert).

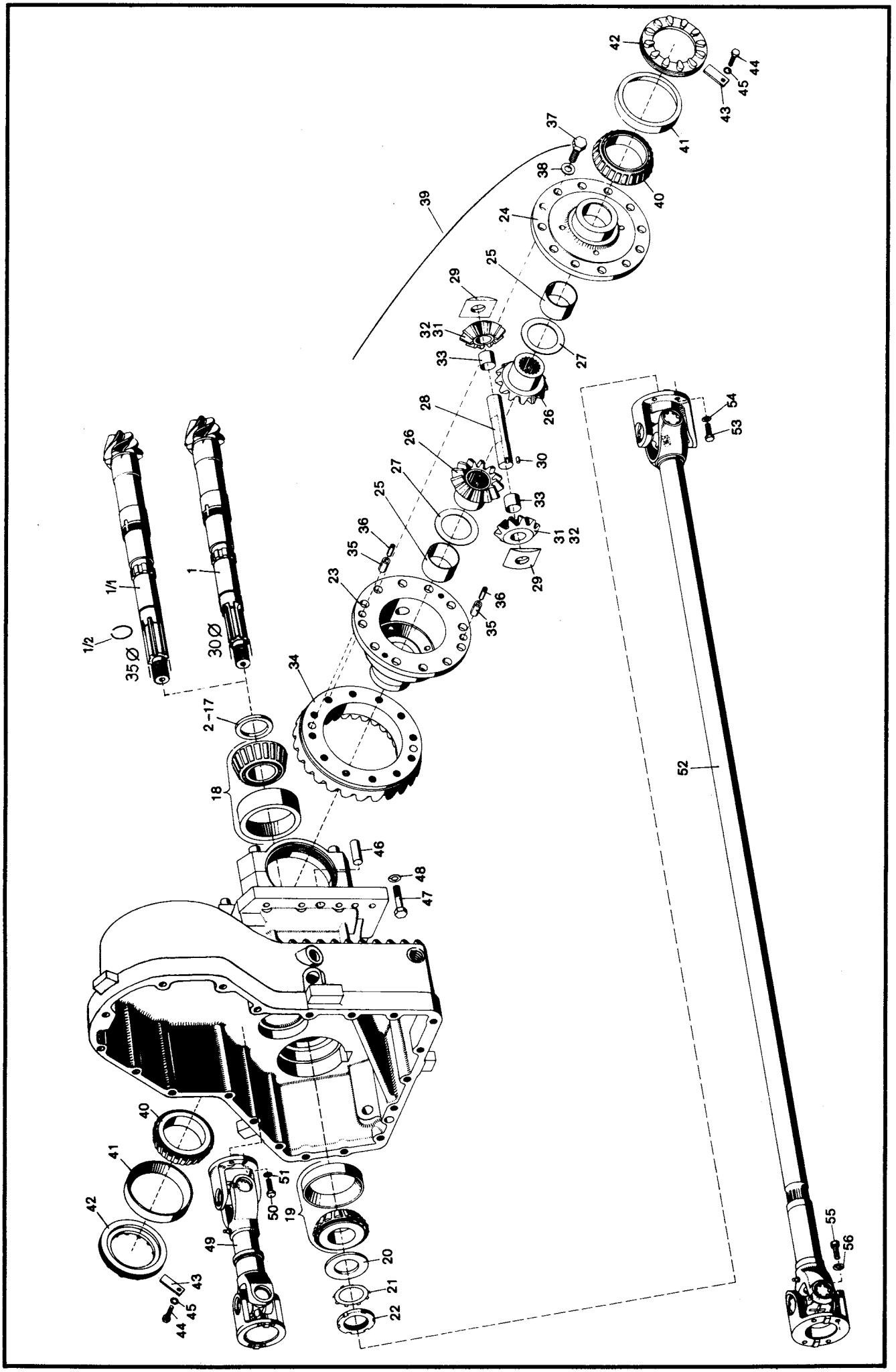

1/2
35Ø
1/1
1
30Ø
2-17
18
34
23
35
36
25
27
26
28
30
33
31
32
29
24
39
37
38
40
41
42
43
44
45
46
47
48
52
53
54
55
56
19
20
21
22
49
50
51

Kramer Allrad

Getriebe (mit Differential der Lenkachse)

Abtriebwelle – Ausgleichgetriebe – Ausgleichgetriebeteile – Gelenkwelle Motor-Getriebe – Gelenkwelle Getriebe-Starrachse

Hauptgruppe **SO 1053**

Bild-Nr.	Teil-Bezeichnung	Stück	Teil-Nr.	
1	Abtriebwelle (Z 6) (bei Ersatzbedarf wird 1/1 geliefert)	1	1 43 223 02 21	(bis Fgst.-Nr. 110 860)
1/1	Abtriebwelle (Z 6)	1	1 43 223 04 21	ab Fgst.-Nr. 110 861
1/2	Sprengring A 35 DIN 7993	1	7 497 442 019	
2	Einstellscheibe 4,3 mm stark	1	1 00 997 17 03	**zu Bild-Nr. 1/1 + 34**
3	Einstellscheibe 4,4 mm stark	1	1 00 997 18 03	nur zusammen austauschbar,
4	Einstellscheibe 4,5 mm stark	1	1 00 997 1903	bis Fgst.-Nr. 110 860 muß erstmalig
5	Einstellscheibe 4,6 mm stark	1	1 00 997 20 03	Bild-Nr. 41/1 + 41/2, Seite 167/2
6	Einstellscheibe 4,7 mm stark	1	1 00 997 21 03	mitbestellt werden.
7	Einstellscheibe 4,8 mm stark	1	1 00 997 22 03	
8	Einstellscheibe 4,9 mm stark	1	1 00 997 23 03	
9	Einstellscheibe 5,0 mm stark	1	1 00 997 24 03	
10	Einstellscheibe 5,1 mm stark (Stärke nach Bedarf)	1	1 00 997 25 03	
11	Einstellscheibe 5,2 mm stark	1	1 00 997 26 03	
12	Einstellscheibe 5,3 mm stark	1	1 00 997 27 03	
13	Einstellscheibe 5,4 mm stark	1	1 00 997 28 03	
14	Einstellscheibe 5,5 mm stark	1	1 00 997 29 03	
15	Einstellscheibe 5,6 mm stark	1	1 00 997 30 03	
16	Einstellscheibe 5,7 mm stark	1	1 00 997 31 03	
17	Einstellscheibe 5,8 mm stark	1	1 00 997 32 03	
18	Kegelrollenlager 32 309 BJ 2 DIN 720	1	7 618 323 032	
19	Kegelrollenlager 31 309 J 2 DIN 720	1	7 618 313 012	
20	Scheibe	1	0 00 993 32 66	
21	Sicherungsblech	1	0 00 992 76 30	
22	Nutmutter 45 x 1,5 DIN 70852-8.8	1	7 428 677 017	
23	Ausgleichträger	1	1 02 233 12 15	
24	Ausgleichdeckel	1	1 02 233 14 08	
25	Buchse	2	0 00 994 36 51	
26	Achswellenkegelrad	2	1 02 232 00 10	
27	Druckscheibe	2	0 00 993 24 67	
28	Ausgleichachse	1	1 02 232 04 15	
29	Drucksegment	2	0 02 232 00 28	
30	Zylinderstift 6 m 6 x 6 DIN 7	1	7 512 034 095	
31	Zsb. Ausgleichkegelrad (Bild-Nr. 32 + 33)	2	1 02 230 00 08	
32	Ausgleichkegelrad	2	1 02 232 00 11	
33	Buchse	2	0 00 994 35 51	
34	Tellerrad (Z 26)	1	1 02 267 46 12	
35	Spannhülse 12 x 30 DIN 1481	2	7 514 682 240	
36	Spannhülse 7 x 30 DIN 1481	2	7 514 682 586	
37	Sechskantschraube M 12 x 1,5 x 40 SK DIN 961	12	7 241 678 068	
38	Federring A 12 DIN 128 kristallinrauh	12	7 482 682 112	
39	Sicherungsdraht			
40	Kegelrollenlager – Innenring	2	0 00 994 06 84	**Zu Bild Nr. 40/41**
41	Kegelrollenlager – Außenring	2	0 00 994 06 85	Wahlweise können auch
42	Einstellmutter	2	1 02 232 00 89	Kegelrollenlager 32014 X
43	Sicherungsblech	2	1 00 992 49 30	DIN 720 = 7 618 320 112
44	Sechskantschraube M 8 x 14 DIN 933-8.8	2	7 236 677 502	verwendet werden.
45	Federring A 8 DIN 128	2	7 482 682 008	
46	Zylinderstift 14 m 6 x 28 DIN 7	2	7 512 034 194	Befestigung des Getriebeblocks
47	Sechskantschraube M 12 x 40 DIN 933-8.8	14	7 236 677 191	am Achsträger der Lenkachse
48	Federring A 12 DIN 128 kristallinrauh	14	7 482 682 112	
49	Gelenkwelle Motor – Getriebe	1	**0 00 229 83 21**	
50	Sechskantschraube M 8 x 18 DIN 933-10.9	8	7 236 678 130	
51	Federring A 8 DIN 128 kristallinrauh	8	7 482 682 108	
52	Gelenkwelle Getriebe – Starrachse	1	**0 00 229 84 21**	
53	Sechskantschraube M 8 x 20 DIN 933-10.9	4	7 236 678 131	
54	Federring A 8 DIN 128 kristallinrauh	4	7 482 682 108	
55	Sechskantschraube M 10 × 35 DIN 933-10.9	4	7 236 678 162	
56	Federring A 10 DIN 128 kristallinrauh	4	7 482 682 110	

KramerAllrad

Ergänzungen zu nachfolgenden Ersatzteillisten:

a) Baggerlader 416 S, Ausgabe 2, Teil-Nr. 0 41 610 38 52,
gültig ab Fgst.-Nr. 107 787.

b) Baggerlader 516, Ausgabe 3, Teil-Nr. 0 51 610 38 53,
gültig ab Fgst.-Nr. 108 317

Inhalt:

1. Neue Ausführung der Brems-Blink-Schlußleuchten
2. Grammer-Fahrersitz, Typ DS 85 H/90 R
3. Schwingungsdämpfer-Ladeanlage – So 1015/12
4. Zweizylinder-Anbau-Hubstapler – So 1266/6
5. Anbau-Kehrmaschine KM 200 HS – So 566

Beachte:
Die Ergänzungen zur Ersatzteilliste bitte am Schluß der E-Liste – nach Seite 167/8 – einlegen.

Kramer-Werke GmbH
D-7770 Überlingen/Bodensee
Telex 7 33 979 · Telefon (0 75 51) 802-0 · Telefax (0 75 51) 80 22 34

KramerAllrad

Ersatzteilliste

Neue Ausführungen der Brems-Blink-Schlußleuchten

Kramer-Werke GmbH
D-7770 Überlingen/Bodensee
Telex 7 33 979 · Telefon (0 75 51) 802-0 · Telefax (0 75 51) 80 22 34

b. 000 332 44 52

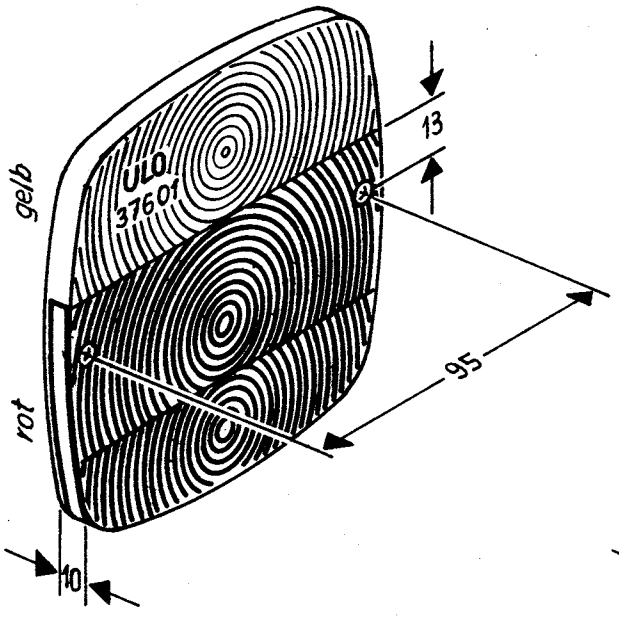

c. 000 332 59 52

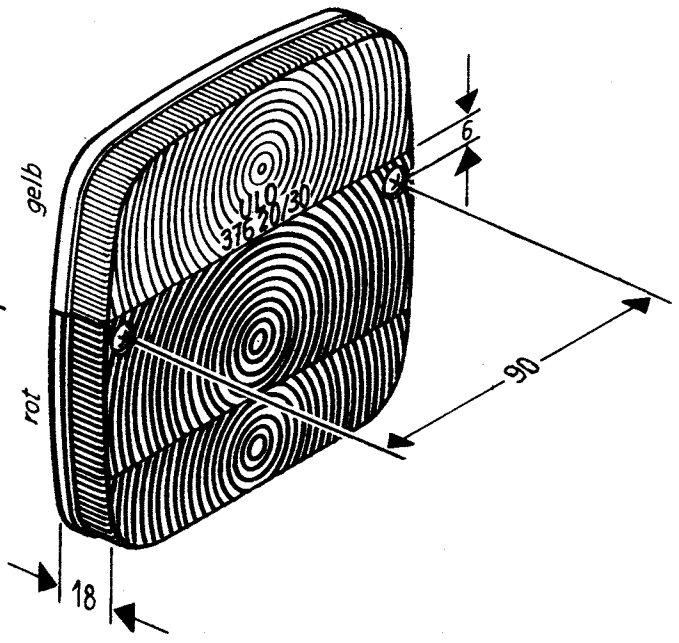

d. 000 332 46 52

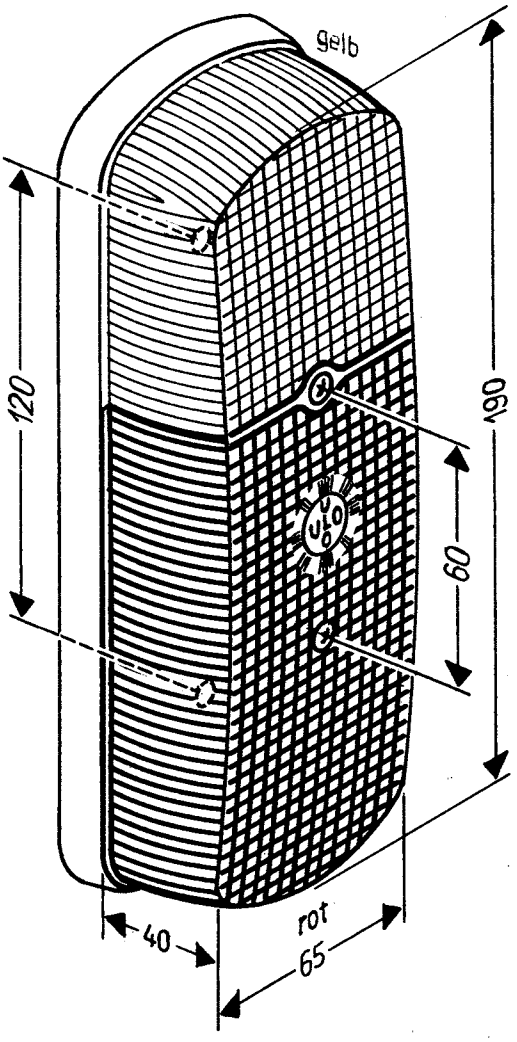

e. 000 332 49 15

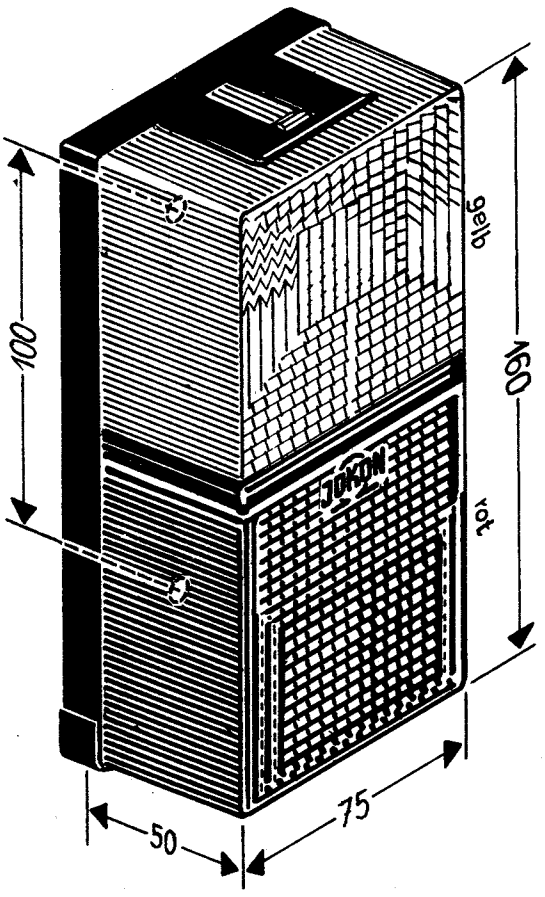

Bild-Nr.	Teil-Bezeichnung	Stück	Teil-Nr.	

Wir möchten Ihnen mitteilen, daß nun zwischenzeitlich bei allen Kramer-Allrad-Schaufelladern und Baggerladern neue Brems-Blink-Schlußleuchten – deren Lichtscheiben der ECE-Regelung Nr. 7 entsprechen – montiert werden.

Beim Mini-Lader 112 SL wird diese neue Ausführung schon ab Serienbeginn angebaut, beim Kompaktlader 314 T sind Brems-Blink-Schlußleuchten in einer anderen Ausführung angebaut.

Schaufellader- Baggerlader	**bisherige Teilnummer**	**neue Teilnummer**
Schluß-Brems-Blinkleuchte	0 00 332 30 15	0 00 332 48 15
Lichtscheiben mit Schrauben	0 00 332 44 52	0 00 332 59 52

Tieflöffelbagger TB 65/TB 80		
Schluß-Brems-Blinkleuchte	0 00 332 33 15	0 00 332 49 15
Lichtscheibe mit Schrauben	0 00 332 46 52	nicht separat lieferbar
Glühlampe K12 V/10 W	7 734 000 552	P 25-2/12 V/21 W 7 734 000 929
K12 V/18 W	7 734 000 903	RL 12 V/21 W 7 734 000 917
Unterlegplatte	0 00 332 04 36	–

Bei den Einsatzdaten – „ab Fgst.-Nr." muß mit Streuungen gerechnet werden.
Aus diesem Grund haben wir in der Anlage Zeichnungen mit Erkennungszeichen (Text und Bild) für die Lichtscheibe oder die Brems-, Blink-Schlußleuchte erstellt.

a) **Einsatzdaten ca. ab Fgst-Nr.**

212 LT – 120 264	/	312 LT – 120 724
312 SE – 117 595	/	312 SL – 121 199
512 SE – 116 091	/	612 – 106 587
416 S – 118 184	/	516 – 115 702
416 CM – 113 515		

b) **Erkennungszeichen für die Lichtscheibe 0 00 332 44 52 (bisher) – Abbildung siehe Anlage**
Fabrikat: ULO-37601 / seitlich gemessen 10 mm hoch / Befestigungsbohrungen ca. 13 mm von oben in der roten Lichtscheibe, Abstand der Bohrungen 95 mm.

c) **Erkennungszeichen für die Lichtscheibe 0 00 332 59 52 (neu) – Abbildung siehe Anlage**
Fabrikat: ULO-37620/30 / seitlich gemessen 18 mm hoch / Befestigungsbohrungen ca. 6 mm von oben in der roten Lichtscheibe, Abstand der Bohrungen ca. 90 mm.

d) **Erkennungszeichen für die Lichtscheiben am Tieflöffelbagger 0 00 332 46 52 (bisher) – Abbildung siehe Anlage**
Fabrikat: ULO / Rechteckform abgeändert / Länge 190 mm / Höhe 40 mm / Breite 65 mm / Abstand der Befestigungsbohrungen in der Lichtscheibe 60 mm / Abstand der Befestigungsbohrungen in der Grundplatte 120 mm.

e) **Erkennungszeichen für die Schluß-Brems-Blinkleuchte am Tieflöffelbagger 0 00 332 49 15 (neu) – Abbildung siehe Anlage**
Fabrikat: Jokon / Rechteckform / Länge 160 mm / Höhe 50 mm / Breite 75 mm / Abstand der Befestigungsbohrungen in der Grundplatte 100 mm.

KramerAllrad

Ersatzteilliste

Grammer-Fahrersitz (Typ DS 85 H/90 R – 0 32 291 01 01)

montiert im Baggerlader:
a) 416 S, ca. ab Fgst.-Nr. 118 264 – Dez. 90
b) 516, ca. ab Fgst.-Nr. 115 759 – Jan. 91

Kramer-Werke GmbH
D-7770 Überlingen/Bodensee
Telex 7 33 979 · Telefon (0 75 51) 802-0 · Telefax (0 75 51) 80 22 34

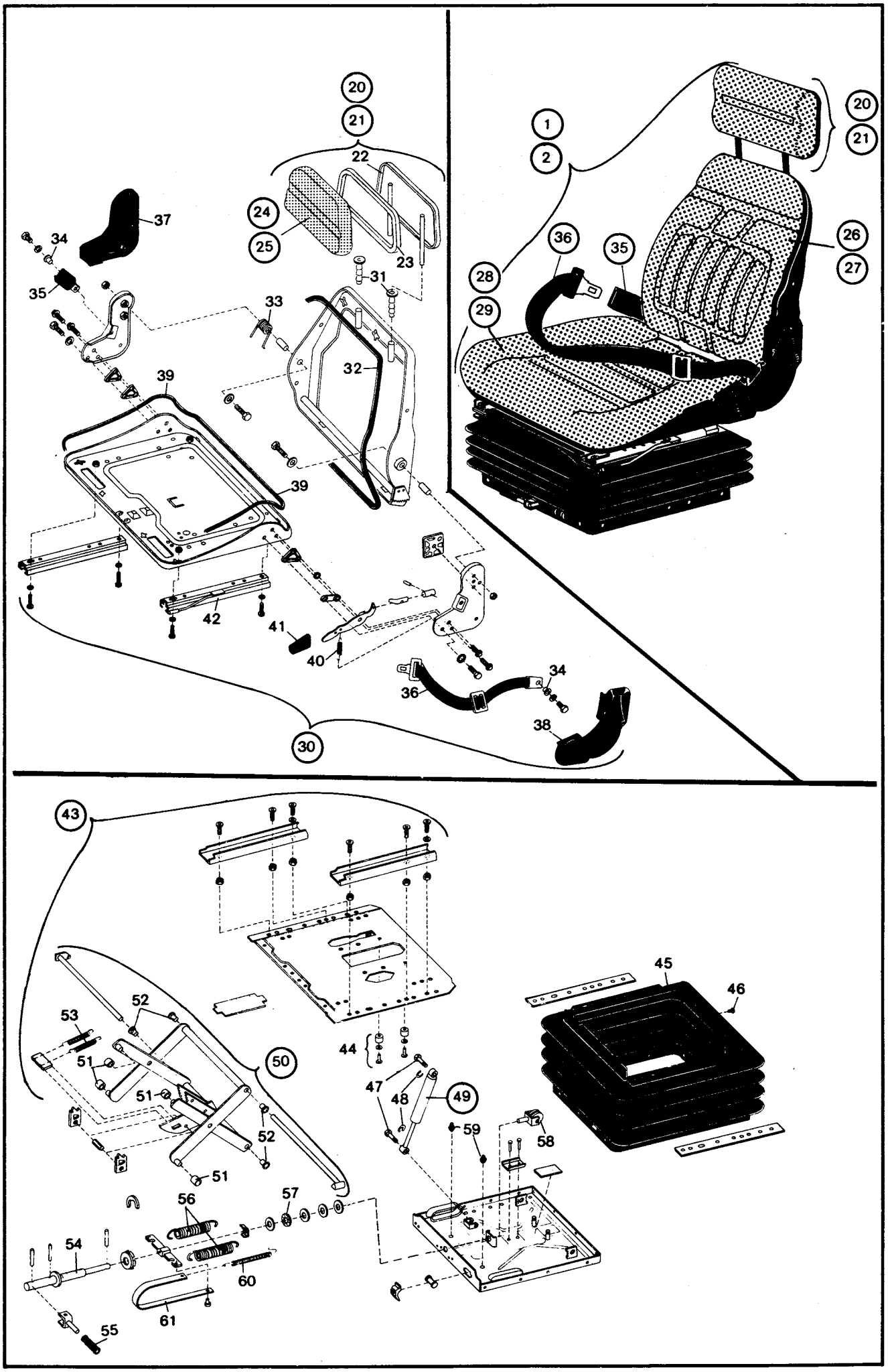
20
21
22
24
25
23
31
37
34
35
33
32
39
39
42
41
40
30
1
2
20
21
26
27
28
36
35
29
34
36
38
43
52
53
51
51
50
52
51
44
47
48
49
59
58
45
46
57
56
54
60
61
55

Bild-Nr.	Teil-Bezeichnung	Stück	Teil-Nr.	
1	Fahrersitz kompl. (Stoffbezug)	1	0 32 291 01 01	
2	Fahrersitz kompl. (Kunstlederbezug)	1	0 32 291 02 01	(So 1176)
(3)	Senkschraube M 8 x 20 DIN 936 verk.	4	7 270 673 512	} Befestigung Fahrersitz
(4)	Sechskantmutter M 8 verk.	4	7 403 677 709	
(5)	Federring 8 verz.	4	0 00 992 43 28	
(6)	Zwischenplatte	1	1 43 292 13 12	**zu Bild 6** (nur erforderlich, wenn bei niedrigeren Fgst.-Nr. auf Grammer-Fahrersitz – Ausführung B – umgerüstet wird.)
	Einzelteile Fahrersitz – 0 32 291 01 01 / 0 32 291 02 01 (Bild-Nr. 1 + 2)			
20	Rückenverlängerung kpl. (Stoffbezug)	1	0 32 291 05 01	
21	Rückenverlängerung kpl. (Kunstlederbezug)	1	0 32 291 06 01	
22	Rückenverlängerung (Rahmen)	1	0 32 291 00 37	
23	Profil 900 lg.	1	0 00 996 54 83	
24	Polster für Rückenverlängerung (Stoffbezug)	1	0 32 291 00 02	
25	Polster für Rückenverlängerung (Kunstlederbezug)	1	0 32 291 01 02	
26	Polster für Rücken (Stoffbezug)	1	0 32 291 02 02	
27	Polster für Rücken (Kunstlederbezug)	1	0 32 291 03 02	
28	Polster für Sitz (Stoffbezug)	1	0 32 291 04 02	
29	Polster für Sitz (Kunstlederbezug)	1	0 20 290 00 07	
30	Fahrersitz-Oberteil (ohne Polster)	1	0 32 291 07 01	
31	Buchsen	2	0 00 994 36 54	
32	Profil 1460 lg.	1	0 00 996 38 82	
33	Schenkelfeder	1	0 00 992 11 01	
34	Buchse	2	0 00 994 37 54	
35	Schloß mit Lasche	1	0 32 291 00 80	
36	Gurtband kpl.	1	0 32 291 01 69	
37	Abdeckung rechts	1	0 32 292 01 22	
38	Abdeckung links	1	0 32 292 00 22	
39	Profil 1700 lg.	1	0 00 996 55 83	
40	Zugfeder	1	0 00 992 12 01	
41	Griff	1	0 00 996 12 46	
42	Verstellschiene mit Hebel	1	0 32 292 00 27	
43	Fahrersitz-Unterteil (ohne Polster)	1	0 32 291 08 01	
44	Puffersatz kpl.	1	0 32 290 00 77	
45	Faltenbalg	1	0 00 996 70 50	
46	Haltestopfen	21	0 00 990 50 09	
47	Bolzen	2	0 32 291 01 96	
48	Sicherungsscheibe	2	0 00 993 46 64	
49	Stoßdämpfer	1	0 00 993 19 76	
50	Schwinge kpl.	1	0 32 290 00 15	
51	Rolle	4	0 32 292 00 80	
52	Buchse	4	0 00 994 38 54	
53	Zugfeder	2	0 00 992 13 01	
54	Verstellspindel kpl.	1	0 32 290 00 85	
55	Griff	1	0 00 996 96 30	
56	Zugfeder	2	0 00 992 14 01	
57	Axial-Kugellager kpl.	1	0 00 994 38 15	
58	Gabel kpl.	1	0 32 290 00 42	
59	Puffer	1	0 00 993 02 84	
60	Zugfeder	1	0 00 992 15 01	
61	Anzeigeband	1	0 00 435 02 35	

KramerAllrad

Ersatzteilliste

Schwingungsdämpfer-Ladeanlage (Sonderausrüstung – Nr. 1015/12)

Kramer-Werke GmbH
D-7770 Überlingen/Bodensee
Telex 7 33 979 · Telefon (0 75 51) 802-0 · Telefax (0 75 51) 80 22 34

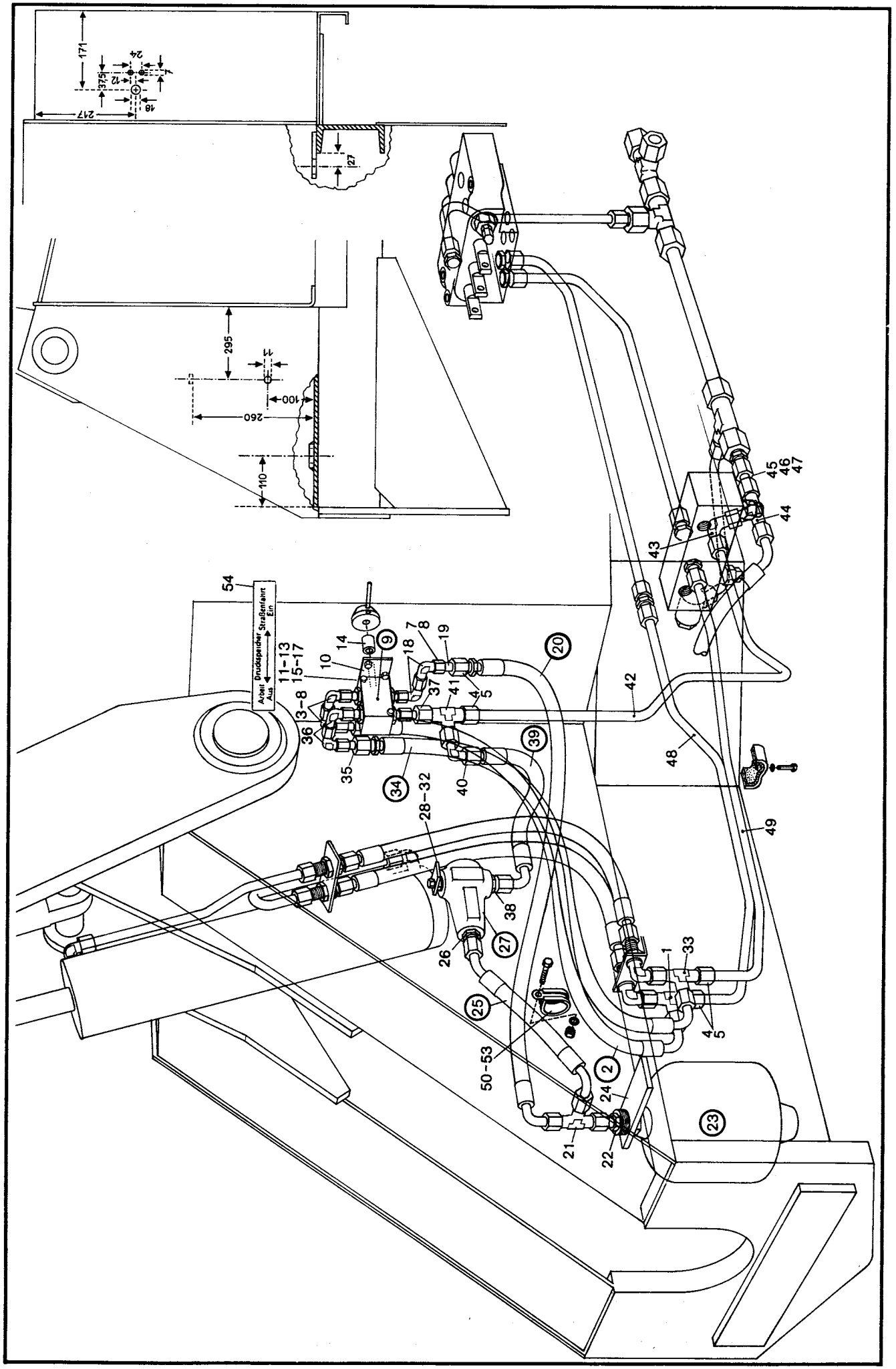

Arbeit
Aus
Druckspeicher
Straßenfahrt
Ein

Bild-Nr.	Teil-Bezeichnung	Stück	Teil-Nr.
	Druckleitung Abgang WSV Hubzylinder heben – Druckspeicher		
1	Verschraubung evL 15-L	1	0 00 363 65 15
2	Hochdruckleitung NW 12/850 lg.	1	0 00 993 00 96
3	Reduzierung Ø 15	1	1 00 363 07 83
4	Überwurfmutter AL 15 DIN 3870	10	7 788 010 556
5	Schneidring L 15 DIN 3861	10	7 786 680 105
6	Verschraubung evW 10-L	2	0 00 363 50 16
7	Überwurfmutter AL 10 DIN 3870	6	7 788 010 554
8	Schneidring L 10 DIN 3861	6	7 786 680 103
9	Doppelkugelhahn	1	0 00 361 01 87
10	Halter	1	1 52 363 08 40
11	Sechskantschraube M 6 x 12 DIN 933 verz.	2	7 236 677 757
12	Federring 6 verz.	2	0 00 992 41 28
13	Scheibe 6,4 DIN 125 verz.	2	7 451 680 109
14	Distanzrohr 16 x 2 x 19 lg.	1	1 00 993 93 73
15	Sechskantschraube M 6 x 20 DIN 933 verz.	2	7 236 677 753
16	Federring 6 verz.	2	0 00 992 41 28
17	Sechskantmutter M 6 DIN 933 verz.	2	7 403 677 707
18	Verschraubung evW 10-L	2	0 00 363 50 16
19	Reduzierung Ø 15	1	1 00 363 07 83
20	Hochdruckleitung NW 12/740 lg.	1	0 00 993 81 89
21	Verschraubung evL 15-L	1	0 00 363 65 15
22	Verschraubung GE 15-LM M 22 x 1,5	1	0 00 363 61 15
23	Druckspeicher	1	0 00 363 24 03
24	Halter	1	1 42 201 23 42
	Druckleitung Abgang evL Druckspeicher – Druckbegrenzungsventil		
25	Hochdruckleitung NW 12/265 lg.	1	0 00 993 01 96
26	Verschraubung GE 15-LM		0 00 363 03 15
27	Druckbegrenzungsventil 150 bar	1	0 00 361 13 84
28	Verschlußschraube M 18 x 1,5	1	1 00 990 00 09
29	Dichtring A 18 x 22 DIN 7603-Cu	1	7 593 641 028
30	Halter	1	1 42 416 07 40
31	Sechskantschraube M 8 x 20 DIN 933 verz.	1	7 236 677 763
32	Federring 8 verz.	1	0 00 992 43 28
	Rücklaufleitung Hubzylinder senken – Rücklaufleitung Druckbegrenzungsventil		
33	Verschraubung evL 15-L	1	0 00 363 65 15
34	Hochdruckleitung NW 12/850 lg.	1	0 00 993 00 96
35	Reduzierung Ø 15	1	1 00 363 07 83
36	Verschraubung evW 10-L	2	0 00 363 50 16
37	Reduzierung Ø 15	1	1 00 363 07 83
	Rücklaufleitung Druckbegrenzungsventil – Rücklaufleitung zum Sonderventil		
38	Verschraubung GE 15-LM	1	0 00 363 03 15
39	Rücklaufleitung NW 12/360 lg.	1	0 00 993 02 96
40	Verschraubung evW 15-L	1	0 00 363 66 15
41	Verschraubung T 15-L	1	0 00 363 82 15
42	Rohrleitung 15 x 1,5 x 1065 lg.	1	1 43 363 70 25
43	Verschraubung evW 15-L	1	0 00 363 66 15
44	Verschraubung TR 18/15/18-L	1	0 00 363 86 15
45	Rohrstück 18 x 1,5 x 45 lg.	1	1 43 363 11 27
46	Überwurfmutter AL 18 DIN 3870	2	7 788 010 557
47	Schneidring 18 L 3861	2	7 786 680 106
48	Rohrleitung 15 x 1,5 x 955 lg.	1	1 43 363 66 25
49	Rohrleitung 15 x 1,5 x 840 lg.	1	1 43 363 67 25
50	Schlauchschelle	1	0 00 993 89 28
51	Sechskantschraube M 10 x 30 DIN 933	1	7 236 677 755
52	Sechskantmutter M 10 DIN 934	1	7 403 677 713
53	Federring 10	1	0 00 992 25 28
54	Schild für Doppelkugelhahn	1	0 00 435 17 29
	Nacharbeit Rahmen		1 43 006 19 59

KramerAllrad

Ersatzteilliste

Zweizylinder-Anbau-Hubstapler (Typ Elecar E 13 SV)

Kramer-Werke GmbH
D-7770 Überlingen/Bodensee
Telex 733 979, Tel. (0 75 51) 8 02-0, Telefax (0 75 51) 80 22 34

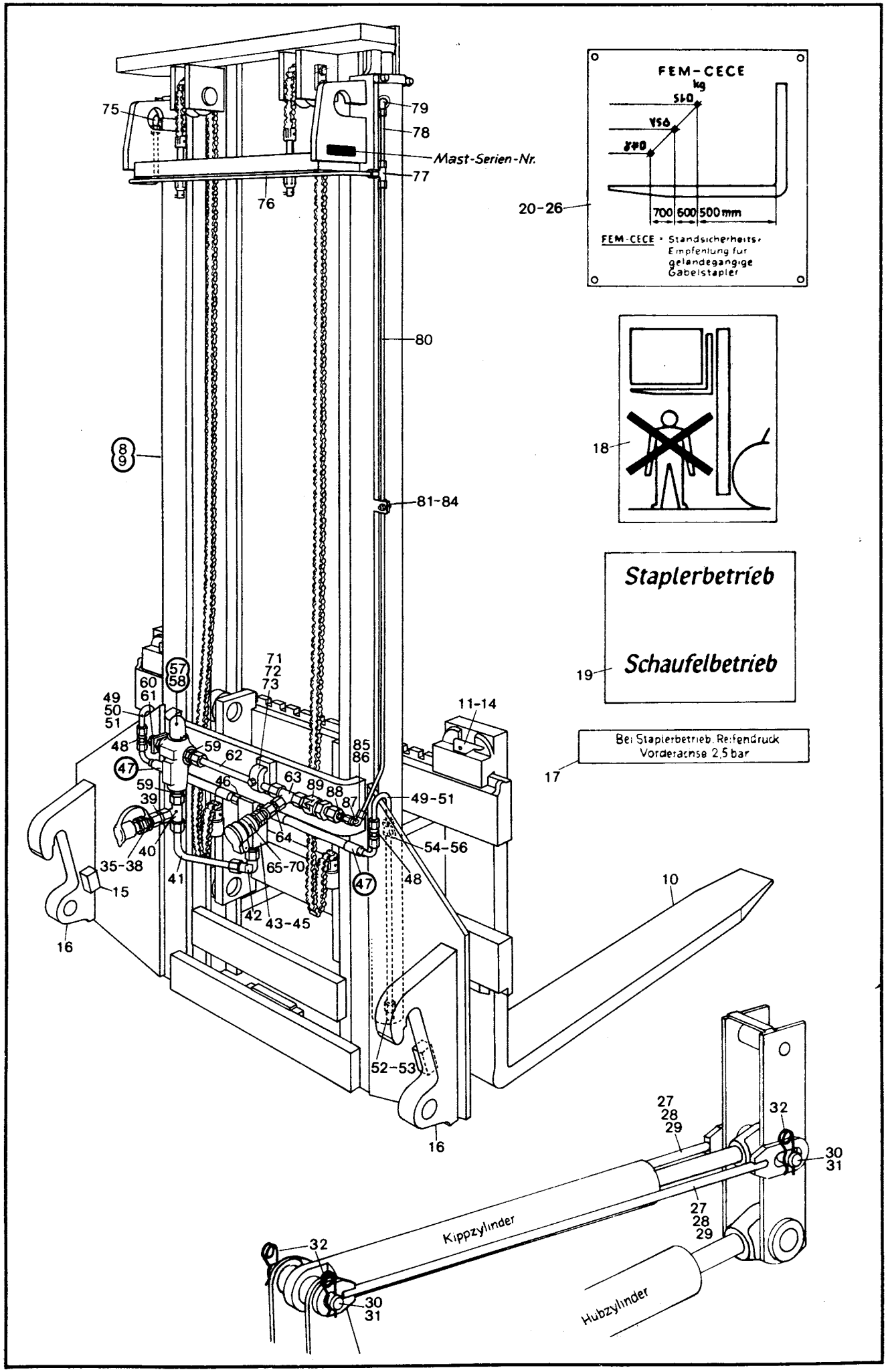
FEM-CECE
kg
550
450
350
700 600 500 mm
FEM-CECE = Standsicherheits-Empfehlung für geländegängige Gabelstapler
Staplerbetrieb
Schaufelbetrieb
Bei Staplerbetrieb: Reifendruck Vorderachse 2,5 bar
Mast-Serien-Nr.
Kippzylinder
Hubzylinder
75
79
78
77
76
20-26
80
8
9
81-84
18
19
17
57
58
60
61
49
50
51
48
47
59
39
40
35-38
15
16
71
72
73
59
62
46
63
89
88
87
85
86
49-51
64
54-56
65-70
41
42
43-45
11-14
10
52-53
27
28
29
32
30
31

Bild-Nr.	Teil-Bezeichnung	Stück	Teil-Nr.
	Anbau-Hubstapler (Typ E 13 SV) (zu Kramer-Schnellwechseleinrichtung)		
(1)	Anordnung, Anbau Zsb. Hubgerüst (212 LT)	1	1 21 000 48 59
(2)	Anordnung, Anbau Zsb. Hubgerüst (312 LT)	1	1 32 000 42 59
(3)	Anordnung, Anbau Zsb. Hubgerüst (312 L)	1	1 35 000 11 59
(4)	Anordnung, Anbau Zsb. Hubgerüst (312 SL)	1	1 46 000 57 59
(5)	Anordnung, Anbau Zsb. Hubgerüst (312 SE)	1	1 42 000 47 59
(6)	Anordnung, Anbau Zsb. Hubgerüst (512 SL)	1	1 48 000 10 59
(7)	Anordnung, Anbau Zsb. Hubgerüst (416 S / 516)	1	1 43 000 62 59
8	Zsb. Hubgerüst kompl. (1 21 410 09 17) (212 LT)	1	1 21 410 10 17
9	Zsb. Hubgerüst kompl. (1 21 410 09 17) (312LT / 312 L / 312 SL / 312 SE / 512 SL / 416 S / 516)	1	1 32 410 07 17
10	Gabelzinken	2	0 21 416 03 98
11	Sicherungsbolzen 16 Ø – 50 lg	1 – 2	0 00 990 34 13
12	Druckfeder	1 – 2	0 00 992 65 03
13	Spannstift 5 x 30 DIN 1481	1 – 2	7 514 682 138
14	Sicherungshebel	1 – 2	0 00 416 00 35
15	Anschlag (bei Montage angepaßt)	2	1 21 416 04 58
16	Halterung	2	1 31 416 13 40
17	Hinweisschild (Reifendruck 2,5 bar, bei 312 SE)	1	0 00 435 93 27
18	Hinweisschild	2	0 00 435 37 26
19	Hinweisschild	2	1 00 435 62 26
20	Hinweisschild (Traglastdiagramm 212 LT)	1	1 00 435 67 29
21	Hinweisschild (Traglastdiagramm 312 LT)	1	1 00 435 63 29
22	Hinweisschild (Traglastdiagramm 312 L)	1	1 00 435 62 29
23	Hinweisschild (Traglastdiagramm 312 SL)	1	1 00 435 61 29
24	Hinweisschild (Traglastdiagramm 312 SE)	1	1 00 435 29
25	Hinweisschild (Traglastdiagramm 512 SL)	1	1 00 435 68 29
26	Hinweisschild (Traglastdiagramm 416 S / 516)	1	1 00 435 68 29
27	Zsb. Begrenzungsstange (212 LT)	2	1 21 410 05 80
28	Zsb. Begrenzungsstange (312 LT / 312 L / 312 SL / 312 SE)	2	1 32 410 02 80
29	Zsb. Begrenzungsstange (512 SL / 416 S / 516)	2	1 43 410 01 80
30	Bolzen (40 Ø x 316 lg) (212 LT / 312 LT / 312 L / 312 SL / 312 SE)	2	1 32 416 03 93
31	Bolzen (50 Ø x 271 lg) (512 SL / 416 S / 516)	2	1 52 416 19 93
32	Sicherungsfeder	2	0 00 992 04 37
	Druckleitung am Anbau-Hubstapler		
35	Kupplungsstecker (837) **Voswinkel**	1	0 00 363 85 48
36	Überwurfmutter AL 15 DIN 3870	4	7 788 010 556
37	Schneidring L 15 DIN 3861	4	7 786 680 105
38	Staubkappe mit Kette	1	0 00 996 51 51
39	Rohrleitung 15 x 1,5 x 40 lg.	1	1 21 363 10 27
40	Verschraubung evL 15-L	1	0 00 363 65 15
41	Rohrleitung 15 x 1,5 x 200 lg.	1	1 21 363 27 25
42	Verschraubung evW 15-L	1	0 00 363 60 15
43	Verschraubung GE 15-LR 1/2" NPT	1	0 00 363 89 15

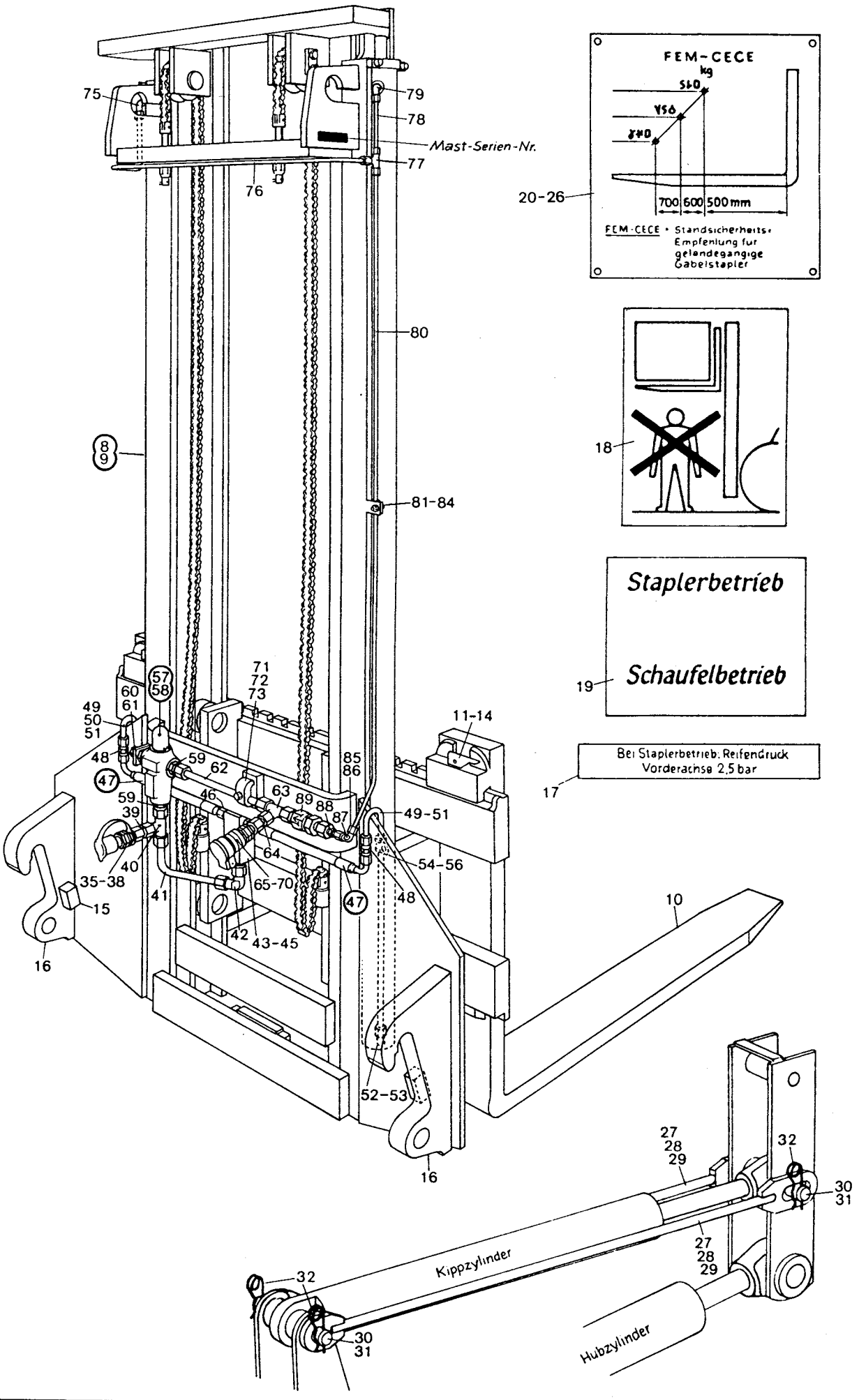
FEM-CECE
kg
700 600 500 mm
FEM-CECE • Standsicherheits-Empfehlung für geländegängige Gabelstapler
Mast-Serien-Nr.
Staplerbetrieb
Schaufelbetrieb
Bei Staplerbetrieb: Reifendruck Vorderachse 2,5 bar
Kippzylinder
Hubzylinder
75
79
78
77
76
20-26
80
8
9
81-84
18
19
17
57
58
60
61
49
50
51
48
47
59
62
71
72
73
11-14
85
86
63
89
88
87
46
39
40
35-38
41
64
65-70
49-51
54-56
48
15
16
42
43-45
10
52-53
27
28
29
32
30
31

Bild-Nr.	Teil-Bezeichnung	Stück	Teil-Nr.
44	Verteilerblock	1	0 00 361 34 14
45	Absenkventil	1	0 00 361 52 87
46	Gerade Verschraubung	2	0 00 363 60 64
47	Hochdruckleitung NW 8/235 lg	2	0 00 993 18 97
48	Verschraubung G 10-L	2	0 00 363 20 16
49	Rohrleitung 10 x 1 x 545 lg	2	1 21 363 28 25
50	Überwurfmutter AL 10 DIN 3870	4	7 788 010 554
51	Schneidring L 10 DIN 3861	4	7 786 680 103
52	Winkel Verschraubung	2	0 00 363 61 64
53	Drosselventil	2	0 00 361 53 87
54	Schelle Ø 12	2	0 00 993 02 31
55	Sechskantschraube M 8 x 18 DIN 933	3	7 236 677 130
56	Federring 8	3	0 00 992 42 28
	Rücklaufleitung am Anbau-Hubstapler		
57	Druckbegrenzungsventil (110 bar) (212 LT)	1	**0 00 361 14 84**
58	Druckbegrenzungsventil (130 bar) (312 LT / 312 L / 312 SL / 312 SE / 512 SL / 416 S / 516)	1	**0 00 361 72 84**
59	Verschraubung GE 15-LM (M 18 x 1,5)	2	0 00 363 03 15
60	Verschlußschraube M 18 x 1,5	1	1 00 990 00 09
61	Dichtring A 18 x 22 DIN 7603-Cu	1	7 593 641 028
62	Rohrleitung 15 x 1,5 x 215 lg	1	1 21 363 23 27
63	Verschraubung evL 15-L	1	0 00 363 65 15
64	Rohrstück 15 x 1,5 x 40 lg	1	1 21 363 10 27
65	Kupplungsdose (837) **Voswinkel**	1	0 00 363 84 48
66	Überwurfmutter AL 15 DIN 3870	4	7 788 010 556
67	Schneidring L 15 DIN 3861	4	7 786 680 105
68	Staubdeckel	1	0 00 996 65 51
69	O-Ring (22550-211) } Einzelteile zu Bild 65	1	0 00 996 15 06
70	Plastikstützring (22021-10) } Einzelteile zu Bild 65	1	0 00 996 73 28
71	Schelle	1	1 00 993 84 30
72	Sechskantschraube M 8 x 30 DIN 933	1	7 236 677 135
73	Federring 8	1	0 00 992 42 28
	Überlaufleitung am Anbau-Hubstapler		
75	Winkel Verschraubung	1	0 00 363 63 64
76	Rohrleitung lang	1	0 21 363 32 25
77	Verschraubung T 8-LL	1	0 00 363 62 64
78	Rohrleitung kurz	1	0 21 363 33 25
79	Winkel Verschraubung	1	0 00 363 63 64
80	Rohrleitung 8 x 1 x 1300 lg	1	1 21 363 24 27
81	Schelle	1	0 00 993 84 29
82	Sechskantschraube M 6 x 16 DIN 933	1	7 236 677 079
83	Federring 6	1	0 00 992 40 28
84	Sechskantmutter M 6 DIN 934	1	7 403 677 004
85	Überwurfmutter AL 8 DIN 3870	1	7 788 010 553
86	Schneidring L 8 DIN 3861	1	7 786 680 102
87	Verschraubung evW 8-L	1	0 00 363 11 20
88	Verschraubung KOR 15/8-L	1	0 00 363 06 20
89	Kugelrückschlagventil	1	0 00 361 73 81

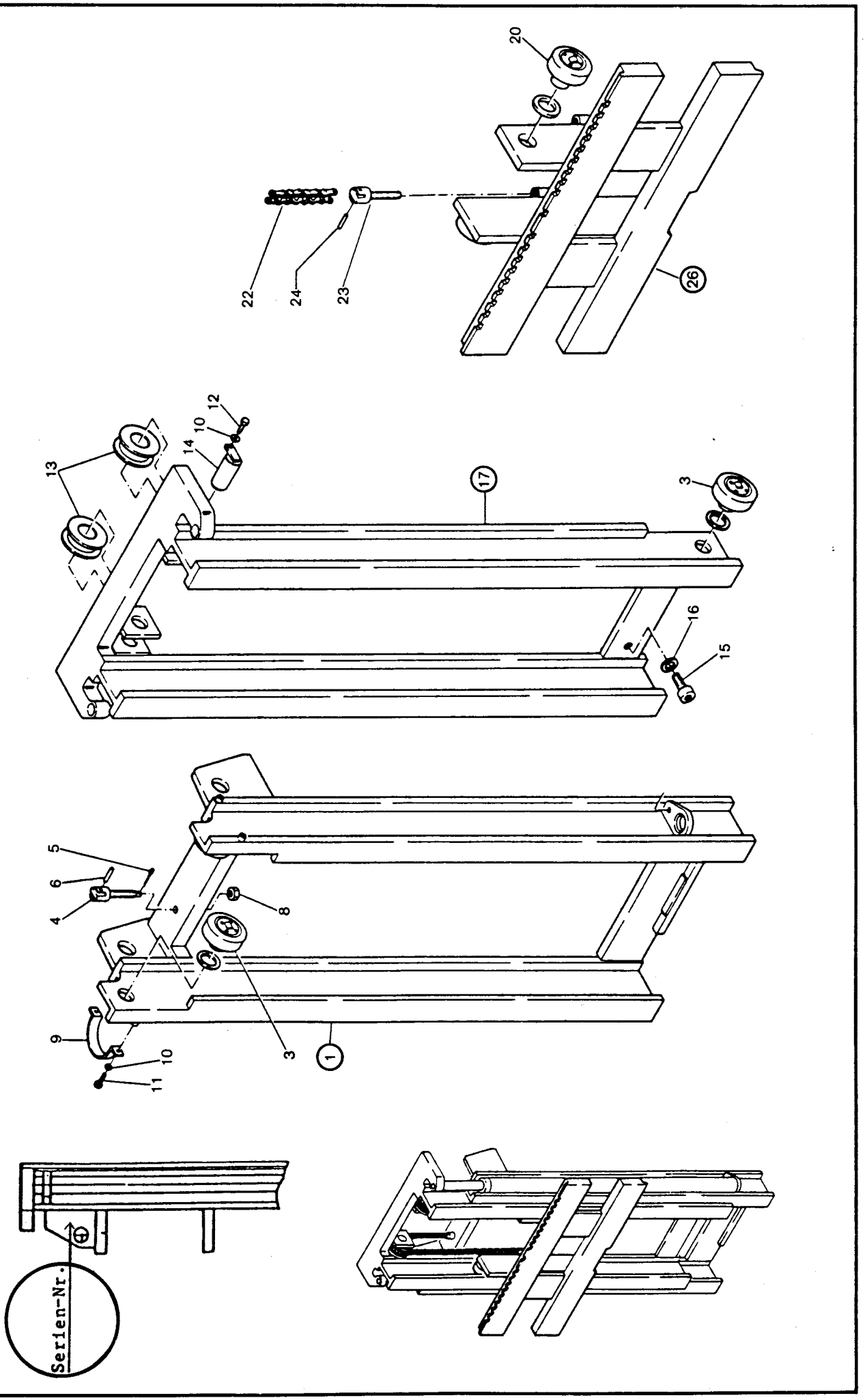
20
22
24
23
26
12
10
14
13
17
3
16
15
5
6
4
8
9
10
11
3
1
Serien-Nr.

Schnellwechseleinrichtung

Zweizylinder-Anbau-Hubstapler (Typ Elecar E 13 SV)
Einzelteile für das Hubgerüst

Bild-Nr.	Teil-Bezeichnung	Stück	Teil-Nr.	
1	Standmast	1	0 21 410 11 17	
3	Laufrolle kpl.	4	0 00 991 28 54	**Beachte!**
4	Kettenanker M 16	2	0 00 995 35 69	Bei Ersatzbedarf Mast-Serien-Nr.
5	Splint 2 x 28 DIN 94	2	7 530 680 031	angeben.
6	Kettenbolzen	2	0 21 416 31 93	
8	Sechskantmutter M 16 DIN 985	2	7 405 677 013	
9	Zylinderhalter	2	0 21 416 17 40	
10	Federring 8	6	0 00 992 42 28	
11	Zylinderschraube M 8 x 16 DIN 912	4	7 252 677 042	
12	Sechskantschraube M 8 x 18 DIN 933	2	7 236 677 130	
13	Kettenrolle	2	0 00 991 29 54	
14	Bolzen	2	0 21 416 47 93	
15	Zylinderschraube M 14 x 20 DIN 912	2	7 252 677 153	
16	Federring 14	2	0 00 992 22 28	
17	Innenmast	1	0 21 410 12 17	
20	Laufrolle kpl.	4	0 00 991 28 54	
22	Fleyerkette	2	0 00 996 07 60	
23	Kettenanker	2	0 21 416 48 93	
24	Kettenbolzen	2	0 21 416 31 93	
26	Gabelträger	1	0 21 416 08 04	

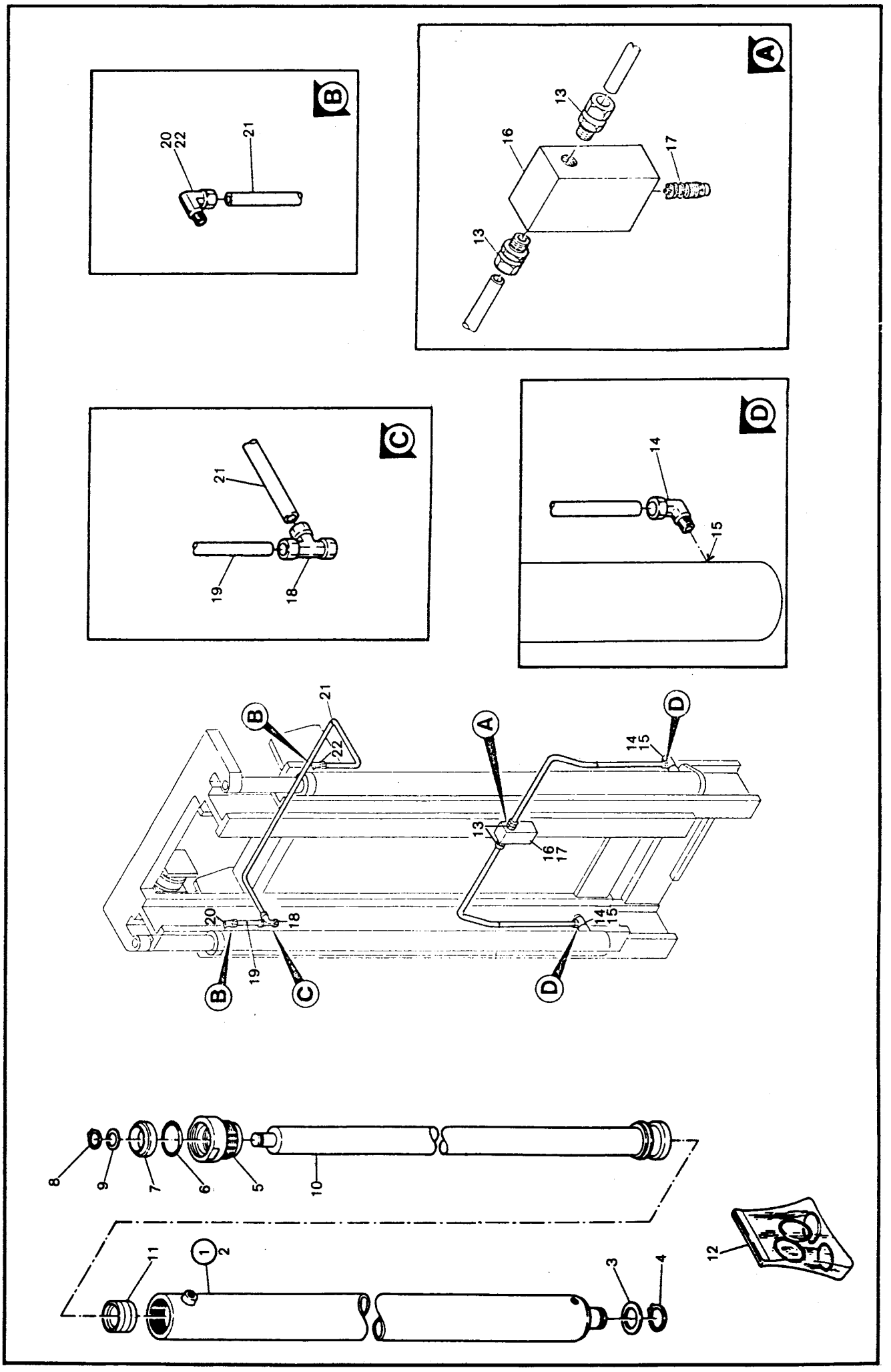
A
B
C
D
13
16
17
20
22
21
19
18
14
15

Schnellwechseleinrichtung

Zweizylinder-Anbau-Hubstapler (Typ Elecar E 13 SV)
Einzelteile für Zylinder-Hydraulik-Installation

Bild-Nr.	Teil-Bezeichnung	Stück	Teil-Nr.	
1	Zylinder kpl.	1–2	0 21 360 41 42	
2	Zylinderrohr	1–2	0 21 361 14 66	**Beachte!**
3	Scheibe 30 x 42 x 1	1–4	7 464 680 042	Bei Ersatzbedarf Mast-Serien-Nr.
4	Seegerring 28 x 1,5 DIN 471	1–2	7 490 682 028	angeben.
5	Führungsstück	1–2	0 21 416 01 80	
6	O-Ring	1–2	0 00 996 27 70	
7	Abstreifring	1–2	0 00 996 44 65	
8	Seegering 18 x 1,25 DIN 471	1–2	7 490 682 018	
9	Scheibe 18 x 25 x 1	1–4	0 21 416 06 52	
10	Kolbenstange	1–2	0 21 361 08 67	
11	Dichtmanschette	1–2	0 00 996 45 65	
12	Dichtsatz kpl.	1–2	0 00 996 45 15	
13	Gerade Verschraubung	2	0 00 363 60 64	
14	Winkel Verschraubung	2	0 00 363 61 64	
15	Drosselventil	2	0 00 361 53 87	
16	Verteilerblock	1	0 00 361 34 14	
17	Absenkventil	1	0 00 361 52 87	
18	Verschraubung T 8-LL	1	0 00 363 62 64	
19	Rohrleitung kurz	1	0 21 363 33 25	
20	Winkel Verschraubung	1	0 00 363 63 64	
21	Rohrleitung lang	1	0 21 363 32 25	
22	Winkel Verschraubung	1	0 00 363 63 64	

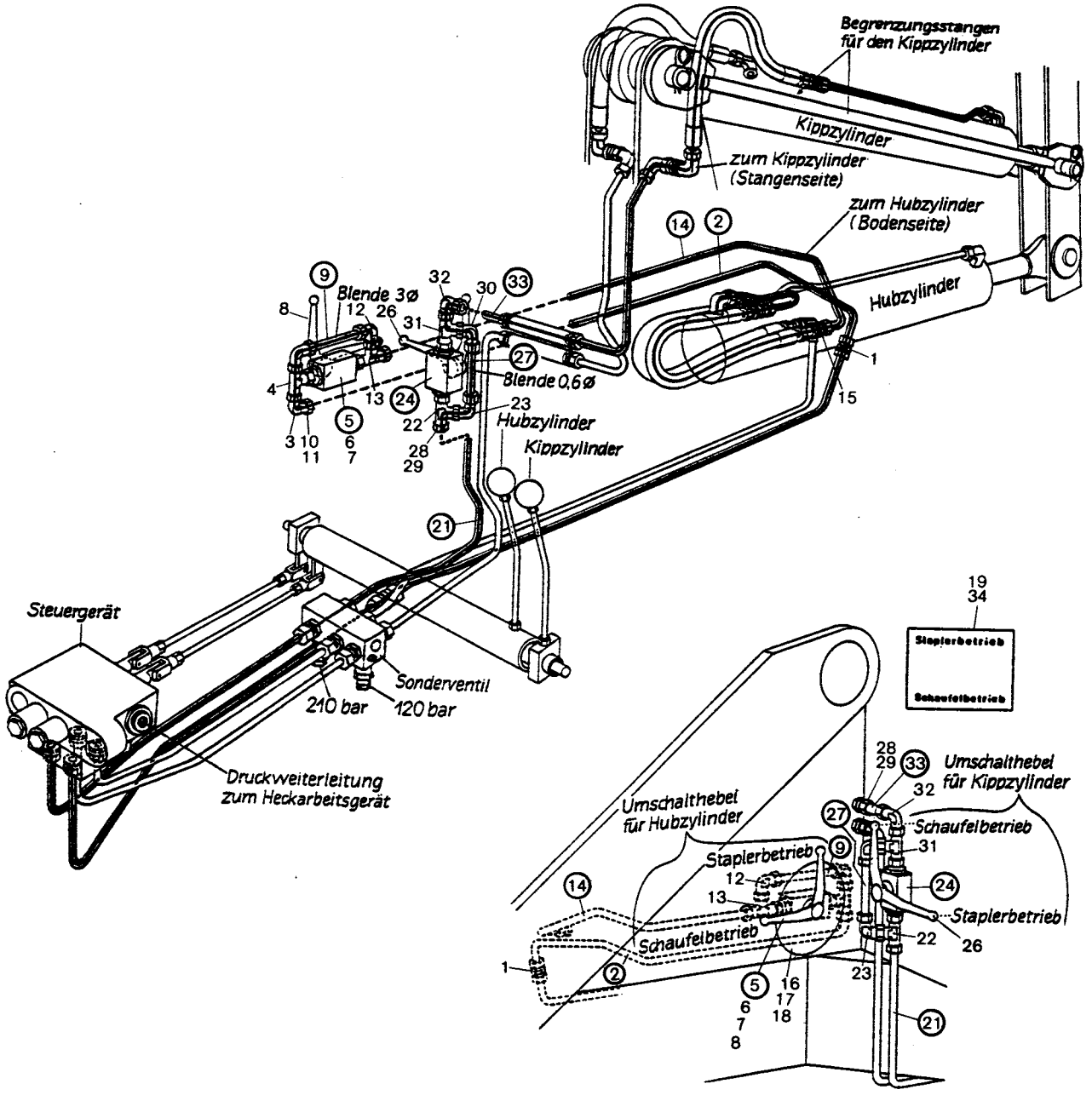
Begrenzungsstangen für den Kippzylinder
Kippzylinder
zum Kippzylinder (Stangenseite)
zum Hubzylinder (Bodenseite)
Hubzylinder
Blende 3ø
Blende 0,6ø
Hubzylinder
Kippzylinder
Steuergerät
Sonderventil
210 bar
120 bar
Druckweiterleitung zum Heckarbeitsgerät
Staplerbetrieb
Schaufelbetrieb
Umschalthebel für Hubzylinder
Umschalthebel für Kippzylinder
Staplerbetrieb
Schaufelbetrieb
Schaufelbetrieb
Staplerbetrieb

Bild-Nr.	Teil-Bezeichnung	Stück	Teil-Nr.
	Druckleitung Steuergerät – Hubzylinder (Bodenseite)		
1	Verschraubung G15-L	1	0 00 363 06 15
2	Rohrleitung 15 x 1,5	1	1 43 363 68 25
3	Verschraubung evW 15-L	1	0 00 363 66 15
4	Verschraubung evT 15-L	1	0 00 363 63 15
5	Blockkugelhahn	1	1 00 361 77 83
6	Sechskantschraube M 6 x 12 DIN 933 verz.	2	7 236 677 757
7	Federring 6 verz.	2	0 00 992 41 28
8	Hahnschlüssel	1	0 00 996 71 30
9	Zsb. Rohr (mit Blende 3 mm)	1	1 46 360 03 91
10	Überwurfmutter AL 15 DIN 3870	4	7 788 010 556
11	Schneidring L15 DIN 3861	4	7 786 680 105
12	Verschraubung evW 15-L	2	0 00 363 66 15
13	Verschraubung evL 15-L	1	0 00 363 65 15
14	Rohrleitung 15 x 1,5	1	1 43 363 69 25
15	Verschraubung SV 15-L	1	0 00 363 45 16
16	Lagerdeckel	1	1 43 201 00 07
17	Sechskantschraube M 8 x 30 DIN verz.	3	7 236 677 763
18	Federring 8	3	0 00 992 43 28
	Nacharbeit Rahmen		1 43 006 21 59
19	Hinweisschild (Staplerbetrieb – Schaufelbetrieb)	1	0 00 435 62 26
	Druckleitung Sonderventil – Kippzylinder (Stangenseite)		
21	Rohrleitung 15 x 1,5 x 870 lg.	1	1 43 363 31 25
22	Verschraubung evL 15-L	1	0 00 363 65 15
23	Verschraubung evW 15-L	1	0 00 363 66 15
24	Blockkugelhahn	1	0 00 361 61 81
26	Hahnschlüssel	1	0 00 996 71 30
27	Zsb. Rohr (mit Blende 0,6 mm)	1	1 43 360 01 91
28	Überwurfmutter AL 15 DIN 3870	4	7 788 010 556
29	Schneidring L 15 DIN 3861	4	7 786 680 105
30	Verschraubung evW 15-L	1	0 00 363 66 15
31	Verschraubung evL 15-L	1	0 00 363 65 15
32	Verschraubung evW 15-L	1	0 00 363 66 15
33	Rohrleitung 15 x 1,5 x 40 lg.	1	1 21 236 10 27
34	Hinweisschild (Staplerbetrieb – Schaufelbetrieb)	1	0 00 435 62 26

KramerAllrad

Ersatzteilliste

Anbau-Kehrmaschine KM 200 HS

Kramer-Werke GmbH
D-7770 Überlingen/Bodensee,
Telex 7 33 979, Tel. (0 75 51) 8 02-0, Telefax (0 75 51) 80 22 34

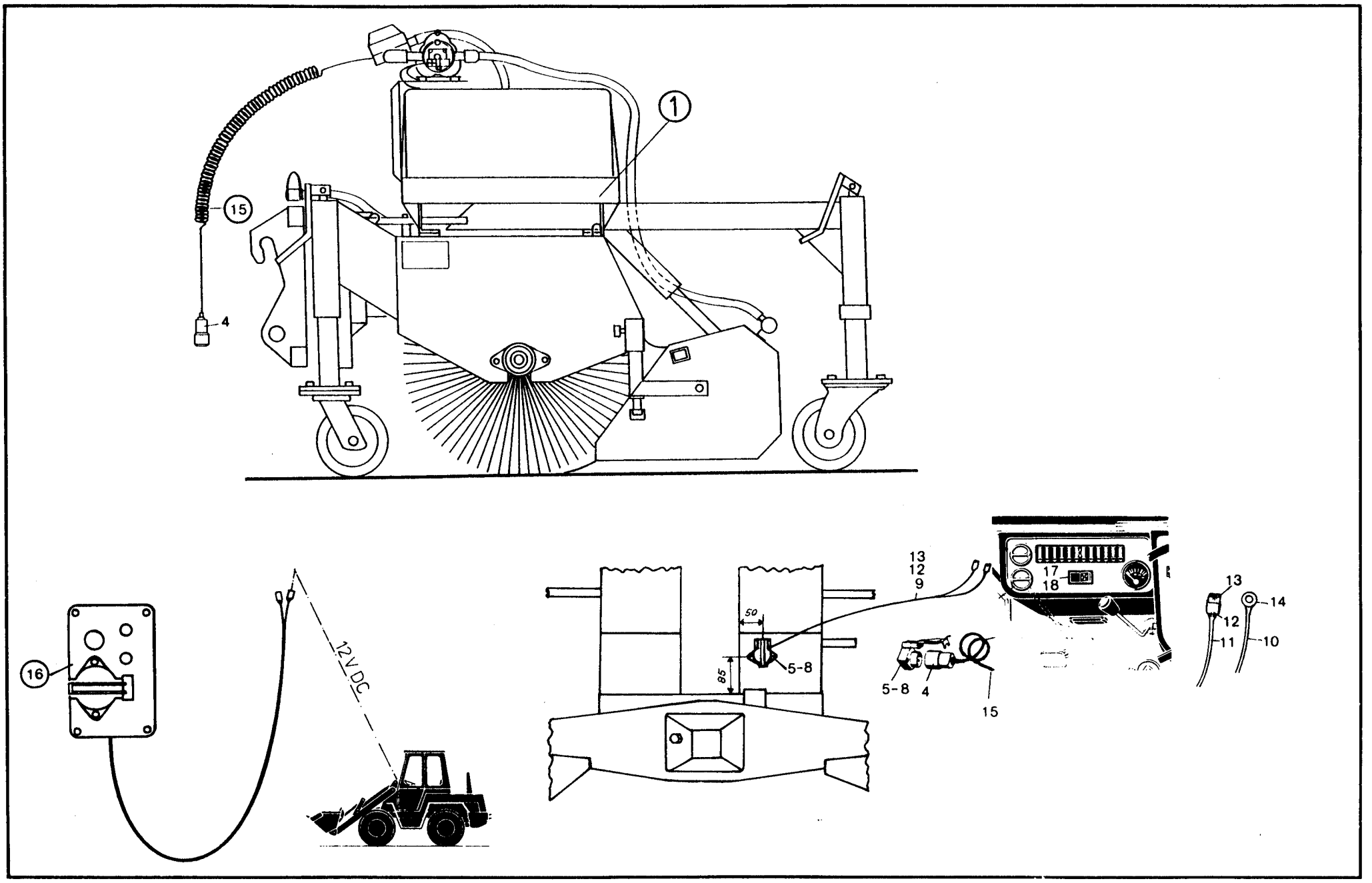
1
15
4
16
12V DC
50
85
5-8
13
12
9
17
18
5-8
4
15
13
14
12
11
10

Schnellwechseleinrichtung

Anbau Kehrmaschine „Ausführung Schulte"
mit Schmutzbehälter und Wassertank

Bild-Nr.	Teil-Bezeichnung	Stück	Teil-Nr.
1	Kehrmaschine KM 200 HS	1	0 21 410 49 27
3	Sperre (3. Steuerkreis)	1	
4	Stecker 4-polig	1	7 731 000 002
5	Steckdose A 4 DIN 72575 4-polig	1	7 731 000 001
6	Zylinderschraube AM 4 x 25 DIN 84	2	7 250 670 592
7	Sechskantmutter M 4 DIN 934	2	7 403 677 002
8	Federring 4	2	0 00 992 36 28
9	Zsb. Kabel (Sicherungskasten-Steckdose)	1	1 00 330 84 14
10	Kabel braun-schwarz 1,5 mm^2 (Steckdose-Masse) 250 lg.	1	1 00 334 27 33
11	Kabel schwarz 1,5 mm^2 500 lg. (Sicherungskasten-Schalter)	1	1 00 334 26 33
12	Isolierschlauch	2	1 00 334 01 50
13	Flachsteckhülse A 6,3 – 2,5 DIN 46340	4	7 578 642 012
14	Kabelschuh ∅ 4 x 2,3 DIN 46211	1	7 572 642 006
15	Versorgungskabel kpl.	1	0 21 330 10 14
16	Versorgungskasten kpl.	1	0 00 333 09 27
17	Schalter	1	0 00 333 87 08
18	ZUS-Einsatz	1	0 00 435 18 43

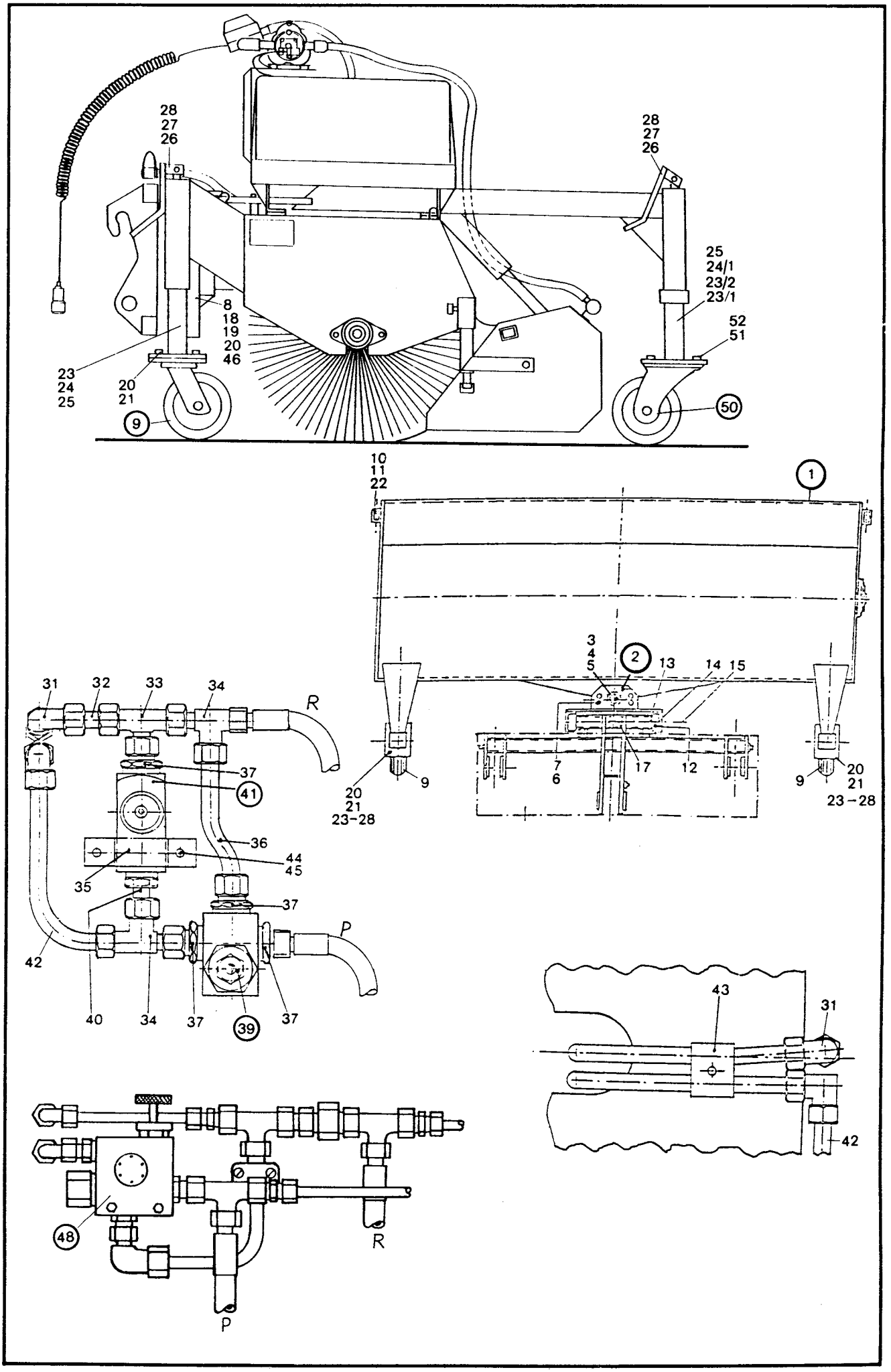
28
27
26
28
27
26
25
24/1
23/2
23/1
52
51
8
18
19
20
46
23
24
25
20
21
9
50
10
11
22
1
3
4
5
2
13
14 15
7
6
17
12
9
20
21
23-28
9
20
21
23-28
31
32
33
34
R
37
41
36
44
45
35
37
P
42
40
34
37
39
37
43
31
42
48
R
P

Bild-Nr.	Teil-Bezeichnung	Stück	Teil-Nr.
1	Rahmen kpl.	1	0 21 410 18 19
2	Schwenkteil kpl.	1	0 21 410 00 11
3	Gelenkbolzen kpl.	1	0 21 410 04 93
4	U.-Scheibe 26 DIN 126 verz.	1	7 452 680 109
5	Spannhülse 5 x 30 DIN 1481	1	7 514 682 138
6	Verriegelungsbolzen kpl.	1	0 21 410 05 93
7	Federstecker	1	0 00 992 22 37
8	Gelenkbuchse	2	0 00 994 55 54
9	Lenkrolle hinten kpl.	2	0 00 416 00 69
10	Abstellstütze kpl.	2	0 21 410 00 21
11	Absteckbolzen kpl.	2	0 21 410 06 93
12	Stützrolle	4	0 14 416 00 70
13	Paßscheibe 0,5 mm stark	4	7 464 680 074
14	Druckscheibe	4	0 21 416 05 52
15	Senkschraube M 8 x 16 DIN 7991 verz.	4	7 255 677 401
17	Zylinderschraube M 14 x 16 DIN 84 verz.	2	7 250 670 974
18	Anschlag	2	0 14 416 22 58
19	Sechskantschraube M 10 x 100 DIN 931 verz.	2	7 234 677 806
20	Sechskantmutter M 10 DIN 980 verz.	10	7 409 677 208
21	Sechskantschraube M 10 x 20 DIN 933 verz.	8	7 236 677 754
22	Klappstecker	2	0 00 992 20 36
23	Innenrohr kpl. (hinten)	2	0 21 410 05 51
23/1	Innenrohr (vorn)	1	0 21 410 06 51
23/2	Anbauplatte (vorn)	1	0 21 416 92 25
24	Spindel (hinten)	2	0 21 416 02 46
24/1	Spindel (vorn)	1	0 21 416 01 46
25	Drucklager	3	0 00 994 49 15
26	Kurbel kpl.	3	0 21 410 00 83
27	Sechskantschraube M 8 x 50 DIN 933 verz.	3	7 236 677 769
28	Sechskantmutter M 8 DIN 985 verz.	3	7 405 677 005
31	Winkel-Verschraubung	2	0 00 363 46 16
32	Rohr	1	0 21 363 21 25
33	Einstellb. T-Verschraubung	1	0 00 363 75 49
34	Einstellb. L-Verschraubung	2	0 00 363 94 15
35	Blechbügel	1	0 21 416 01 37
36	Gekröpftes Rohr	1	0 21 363 22 25
37	Einschraubverschraubung gerade	4	0 00 363 86 63
39	Druckbegrenzung	1	0 00 361 45 87
40	Einschraubstutzen gerade	1	0 00 363 46 64
41	Drosselrückschlagventil	1	0 00 361 42 87
42	Rohrbogen	1	0 21 363 23 25
43	Stauff-Doppelschelle	1	0 00 993 93 31
44	Sechskantschraube M 6 x 16 DIN 933 verz.	2	7 236 677 758
45	Federring 6 verz.	2	0 00 992 41 28
46	Bronzerolle	2	0 14 416 01 70
48	Druckbegrenzungsventil (mit Drosselventil)	1	0 00 361 51 87
50	Lenkrolle vorn (∅ 300)	1	0 00 416 01 69
51	Sechskantschraube M 14 x 35 DIN 933	4	7 236 677 218
52	Sechskantmutter M 14 DIN 985	4	7 405 677 011

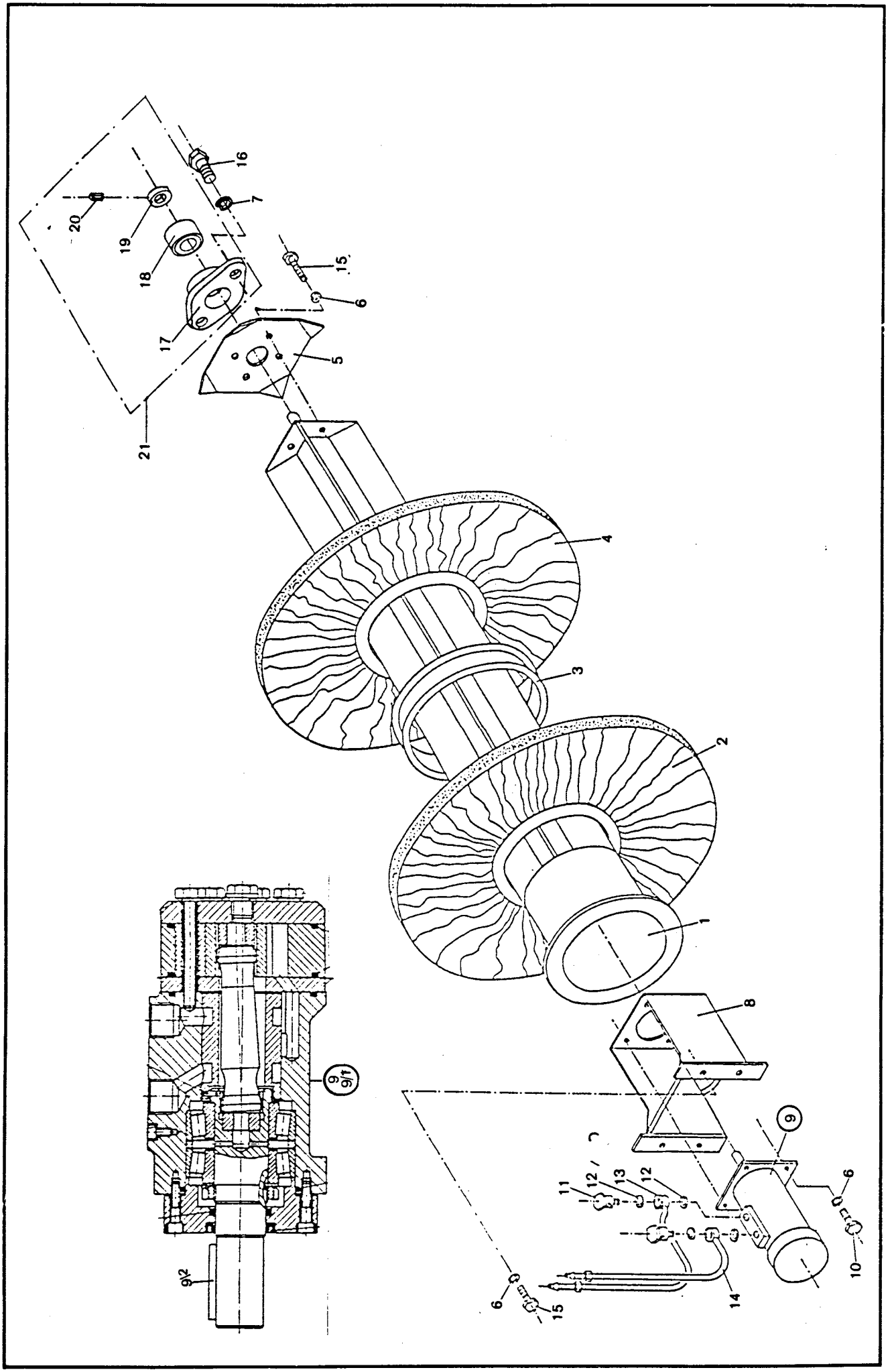
16
7
20
19
18
17
15
6
5
21
4
3
2
1
8
9
11
12
13
12
6
10
14
6
15
9/1
9/2

Bild-Nr.	Teil-Bezeichnung	Stück	Teil-Nr.
1	Walzenwelle	1	0 21 410 00 10
2	Bürstenring – Polypropylen	23	0 00 410 05 87
3	Abstandsring	45	0 21 416 05 54
4	Bürstenring – Welldraht	23	0 00 410 06 87
5	Halteplatte	1	0 21 416 91 25
6	Federring 10 verz.	12	0 00 992 35 28
7	Federring 14 verz.	2	0 00 992 44 28
8	Motorträger kpl.	1	0 21 410 14 04
9	Hydro-Motor	1	0 00 361 29 05
9/1	Verschleißteile – Satz kpl.	1	0 00 996 42 15
9/2	Paßfeder 10 x 8 x 50 DIN 6885	1	7 534 106 128
10	Sechskantschraube M 10 x 30 DIN 933 verz.	4	7 236 677 755
11	Hohlschraube	2	0 00 995 22 68
12	Dichtring 23 x 28 DIN 7603-Cu	4	7 593 641 369
13	Rücklauf kpl.	1	0 21 360 11 91
14	Vorlauf kpl.	1	0 21 360 12 91
15	Sechskantschraube M 10 x 20 DIN 933 verz.	8	7 236 677 754
16	Sechskantschraube M 14 x 35 DIN 933 verz.	2	7 236 677 813
17	Flanschlager-Gehäuse	1	0 21 410 01 02
18	Rillenkugellager	1	0 00 994 50 15
19	Exzenterring Ø 35	1	0 21 416 06 54
20	Gewindestift M 10 x 6 DIN 916	1	7 383 678 006
21	Flanschlager – Guß kpl.	1	0 21 410 00 95

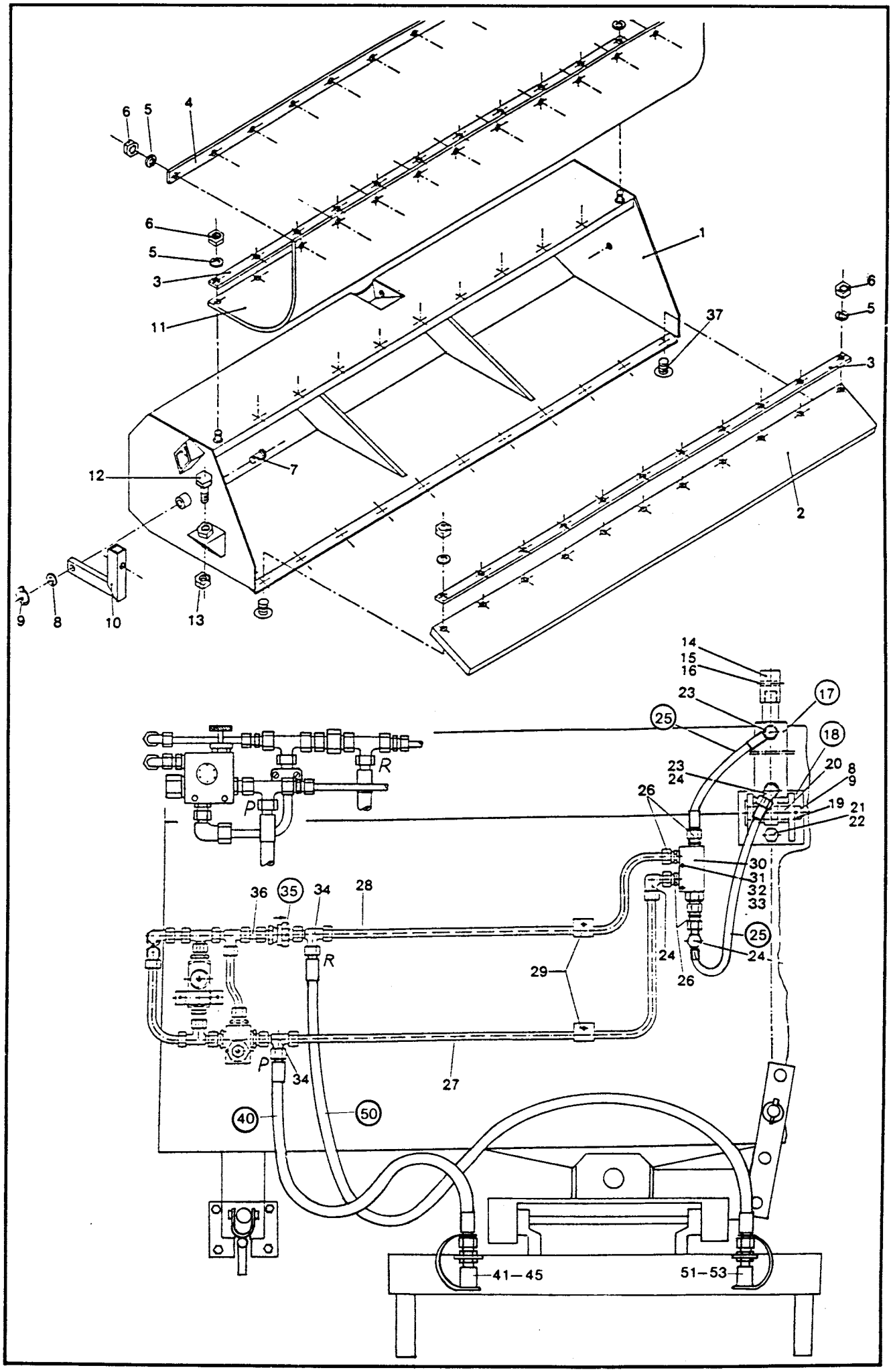
6
5
4
6
5
3
11
1
37
6
5
3
12
7
2
9
8
10
13
14
15
16
23
17
25
18
23
24
20
8
9
26
19
21
22
R
P
30
31
32
33
36
35
34
28
25
24
24
26
R
29
P
34
27
40
50
41–45
51–53

Schnellwechseleinrichtung

Anbau Kehrmaschine „Ausführung Schulte"
Einzelteile für Schmutzbehälter, Hydraulik, Installation

Bild-Nr.	Teil-Bezeichnung	Stück	Teil-Nr.
1	Sammelbehälter kpl.	1	0 21 410 01 96
2	Kehrleiste	1	0 21 416 00 42
3	Stoßleiste	2	0 21 416 01 42
4	Klemmleiste	1	0 21 416 02 42
5	Federring 6 verz.	29	0 00 992 41 28
6	Sechskantmutter M 6 DIN 934 verz.	29	7 403 677 607
7	Gelenkbolzen kpl.	2	0 21 410 07 93
8	U.-Scheibe 21	3	7 452 680 107
9	Klappstecker	3	0 00 992 20 36
10	Lagerarm lang kpl.	2	0 21 410 13 04
11	Staubschutz	1	0 21 416 07 73
12	Sechskantschraube M 12 x 60 DIN 933 verz.	2	7 236 677 808
13	Sechskantmutter M 12 DIN 934 verz.	2	7 403 677 717
14	Gewindegelenk	1	0 21 416 03 29
15	Sechskantschraube M 8 x 55 DIN 933 verz.	1	7 236 677 828
16	Sechskantmutter M 8 DIN 985 verz.	1	7 405 677 005
17	Hydro-Zylinder	1	0 21 360 39 42
18	Anlenkung kpl.	1	0 21 410 71 45
19	Bolzen kpl.	1	0 21 410 08 93
20	Distanzhülse	2	0 21 416 01 55
21	Sechskantschraube M 12 x 25 DIN 933 verz.	2	7 236 677 810
22	Federring 12 verz.	2	0 00 992 57 28
23	Ger. Einschraubverschraubung	2	0 00 363 45 64
24	Einstellb. Winkelverschraubung	3	0 00 363 78 15
25	Schlauch kpl.	2	0 00 993 12 97
26	Ger. Einschraubverschraubung	4	0 00 363 85 62
27	Rohr lang	1	0 21 363 24 25
28	Rohr kurz	1	0 21 363 25 25
29	Stauff-Schelle	2	0 00 993 94 34
30	Entsperrbares Rückschlagventil	1	0 00 361 43 87
31	Sechskantschraube M 6 x 50 DIN 933 verz.	2	7 236 677 827
32	Federring 6 verz.	2	0 00 992 41 28
33	Sechskantmutter M 6 DIN 934 verz.	2	7 403 677 607
34	Einstellb. L-Verschraubung	2	0 00 363 94 15
35	Rückschlagventil	1	0 00 361 44 87
36	Rohr	1	0 21 363 26 25
37	Flachrundschraube M 6 x 25 DIN 603 verz.	11	7 302 670 297
40	Schlauchleitung NW 12 – 1300 lg	1	0 00 993 14 17
41	Kupplungsdose	1	0 00 363 84 48
42	Sicherungsring 35 x 1,5 DIN 471	2	7 490 682 035
43	O-Ring	1	0 00 996 15 06
44	Plastikstützring	1	0 00 996 73 28
45	Staubstopfen	1	0 00 996 50 51
50	Schlauchleitung NW 12 – 1850 lg.	1	0 00 993 26 56
51	Stecker	1	0 00 363 85 48
52	Sicherungsring 35 x 1,5 DIN 471	2	7 490 682 035
53	Staubkappe	1	0 00 996 51 51

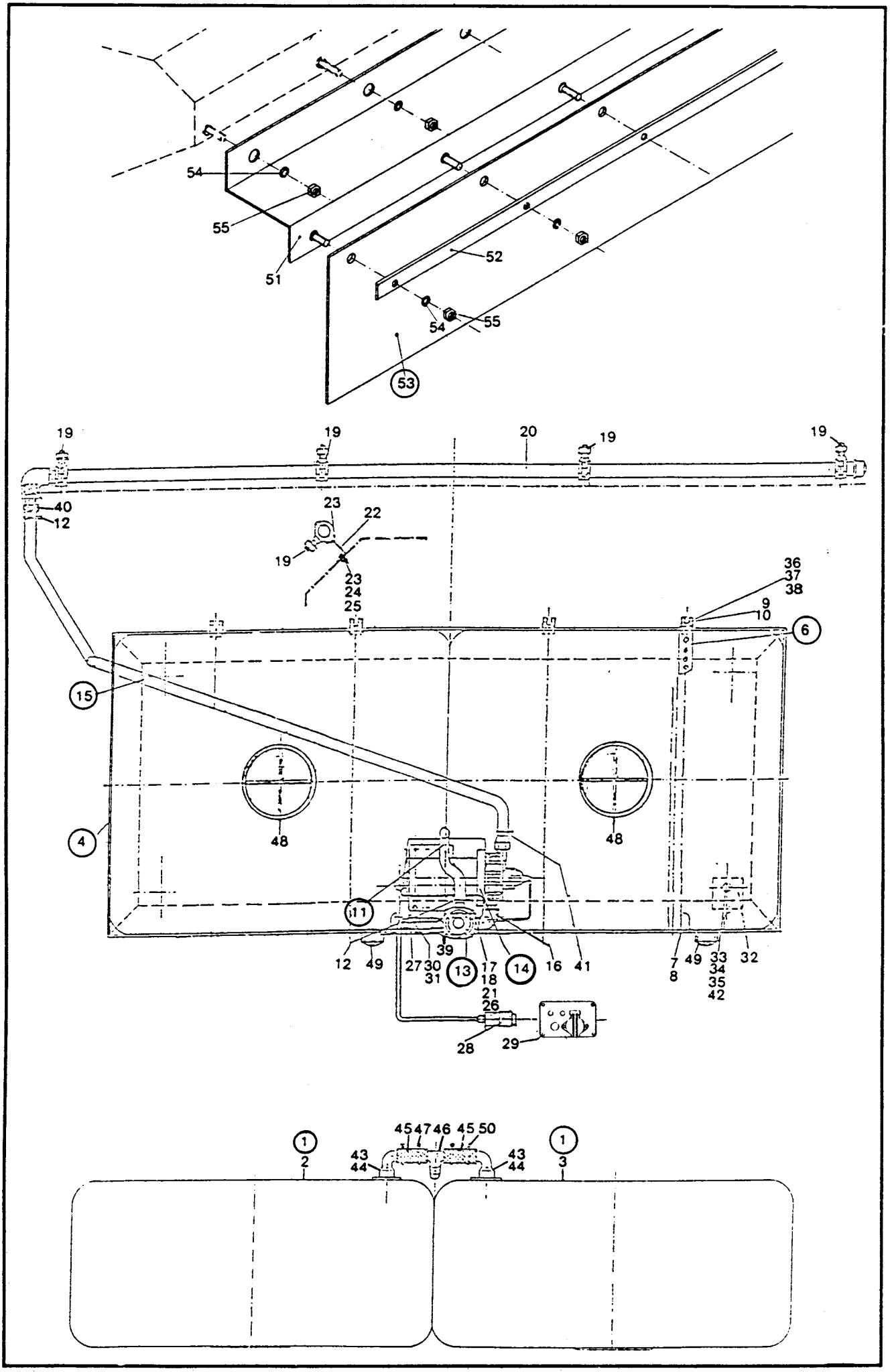
54
55
51
52
54
55
53
19
19
20
19
19
40
12
23
22
19
23
24
25
36
37
38
9
10
6
15
4
48
48
11
12
49
27
30
31
39
13
17
18
21
26
14
16
41
7
8
49
33
34
35
42
32
28
29
1
2
45
47
46
45
50
43
44
43
44
1
3

Bild-Nr.	Teil-Bezeichnung	Stück	Teil-Nr.	
1	Wassertank kpl. (mit Schläuchen)	1	0 21 420 00 90	
2	Tank links	1	0 21 420 01 90	
3	Tank rechts	1	0 21 420 02 90	
4	W. Rahmen kpl.	1	0 21 410 19 19	
6	Lochband	4	0 00 993 75 11	
7	Sechskantschraube M 6 x 18 DIN 933 verz.	4	7 236 677 819	
8	Scheibe 6 DIN 125 verz.	4	7 451 680 109	
9	Ösenschraube	4	0 00 995 61 71	
10	Flügelmutter M 8 DIN 315	4	7 430 670 205	
11	Saugschlauch L = 800	1	0 00 993 15 97	
12	Schlauchklemme	3	0 00 993 95 31	
13	Filter 90°	1	0 00 363 54 34	
14	Pumpe	1	0 21 422 00 01	
15	Druckschlauch L = 1900	1	0 00 993 14 97	
16	Fitting	1	0 00 991 56 56	
17	Schlitz-Schraube M 3 x 20 DIN 84 verz.	1	7 250 670 972	
18	Scheibe 4 DIN 125 verz.	1	7 451 680 107	
19	Düse kpl.	4	0 21 420 00 87	
20	PVC-Druckrohr kpl.	1	0 21 420 00 53	
21	Federring 3 verz.	1	0 00 992 00 29	
22	Winkelblech	4	0 21 416 06 32	
23	Sechskantschraube M 6 x 16 DIN 933 verz.	8	7 236 677 758	
24	Federring 6 verz.	4	0 00 992 41 28	
25	Sechskantmutter M 6 DIN 934 verz.	4	7 403 677 607	
26	Lüsterklemme	1	0 00 333 14 60	
27	Zugentlastung (Schelle)	1	0 00 993 91 31	
28	Versorgungskabel kpl.	1	0 21 330 10 14	Stecker = 7 731 000 002
29	Versorgungskasten kpl.	1	0 00 333 09 27	Steckdose = 7 731 000 001
30	Sechskantschraube M 5 x 16 DIN 933 verz.	1	7 236 677 795	
31	Sechskantmutter M 5 DIN 985 verz.	1	7 405 677 003	
32	Gummizuschnitt	4	0 00 996 58 84	
33	Sechskantschraube M 10 x 25 DIN 933 verz.	4	7 236 677 762	
34	Federring 10 verz.	4	0 00 992 35 28	
35	Sechskantmutter M 10 DIN 934 verz.	4	7 403 677 713	
36	Sechskantschraube M 6 x 16 DIN 933 verz.	4	7 236 677 758	
37	Scheibe 6 DIN 125 verz.	4	7 451 680 109	
38	Sechskantmutter M 6 DIN 985 verz.	4	7 405 677 004	
39	Sechskantmutter M 3 DIN 934 verz.	1	7 403 677 651	
40	MS-Schlauchtülle	1	0 00 993 14 14	
41	Schlauchklemme	1	0 00 993 96 31	
42	Winkelblech	4	0 21 416 75 34	
43	Winkel-Verschraubung	2	0 00 363 49 64	
44	Dichtung	2	0 00 996 42 65	
45	Schlauchstück L = 70	2	0 00 993 16 97	
46	T-Stück	1	0 00 363 47 64	
47	Schlauchklemme	2	0 00 993 95 31	
48	Deckel	2	0 21 416 02 06	
49	Kappe	2	0 00 996 09 22	
50	Schlauchklemme	2	0 00 993 96 31	
51	Schraubwinkel	1	0 00 995 63 71	
52	Klemmleiste	1	0 21 416 03 42	
53	Spritzschutz	1	0 21 416 08 73	
54	Federring 6 verz.	14	0 00 992 41 28	
55	Sechskantmutter M 6 DIN 934 verz.	14	7 403 677 607	
	Hydr. Schwenkeinrichtung			
(61)	Absteckbolzen	2	0 21 416 46 93	
(62)	U.-Scheibe 25 DIN 125 verz.	2	7 451 680 120	
(63)	Spannhülse 5 x 40 DIN 1481	4	7 514 682 141	
(64)	Hydr. Zylinder	2	0 21 360 40 42	
(65)	Drosselverschraubung	2	0 00 363 48 64	
(66)	Drosselschraube	2	0 00 995 62 71	
(67)	Hydr. Schlauch	2	0 00 993 13 97	