KramerAllrad

KramerAllrad

Schaufellader
Wheel loader
Chargeuse

521
TELESCOPIC



521_titel.tif

Ersatzteilliste
Spare parts list
Catalogue de pièces détachées

Fahrzeugtyp	Vehicle model	Véhicule modèle	312-01
Ausgabe	Edition	Edition	1.0
Best.-Nummer	Spare part no.	No. de pièce détachée	0380033390
Gültig ab	Valid from	Valable à partir de	
Fahrgestell-Nr.	serial no.	no. de série	312 01 0001

neuson kramer
KramerAllrad
Kramer-Werke GmbH
Postfach 10 15 63
D-88645 Überlingen
Telefon 07551-802-450
Telefax 07551-802-138
www.neusonkramer.com

Ausgabenlegendel

Ausgabe	herausgegeben
1.0	März 2002

© Copyright – 2002 Kramer-Werke GmbH, Überlingen
Printed in the Federal Republic of Germany
Alle Rechte vorbehalten
Diese Druckschrift darf vom Empfänger nur für den vorgesehenen Zweck verwendet werden. Sie darf ohne vorherige schriftliche Zustimmung in keiner Weise ganz oder teilweise vervielfältigt oder in irgendeine andere Sprache übersetzt werden.

Das Titelbild zeigt den Kramer Allrad 521 Telescopic. Die Abbildung kann Sonderausrüstungen aufweisen.

Kramer-Werke GmbH
Postfach 10 15 63
D-88645 Überlingen
Telefon 07551-802-450
Telefax 07551-802-138
www.neusonkramer.com
Druckschrift: ET 31201
Bestell-Nr.: 0380033390
Ausgabe 1.0

Legend

Edition	issued
1.0	March 2002

© Copyright – 2002 Kramer-Werke GmbH, Überlingen
Printed in the Federal Republic of Germany
All rights reserved
No part of this publication may be reproduced, translated or used in any form or by any means – graphic, electronic or mechanical including photocopying, recording, taping or information storage or retrieval systems – without prior permission in writing from Kramer-Werke GmbH

The cover features the KramerAllrad 521 Telescopic wheel loader with possible optional equipment.

Kramer-Werke GmbH
P. O. Box 10 15 63
D-88645 Überlingen, Federal Republic of Germany
Telephone +49 7551-802-450
Telefax +49 7551-802-138
www.neusonkramer.com
Document: ET 31201
Order no.: 0380033390
Edition 1.0

Légende

Edition	publication
1.0	Mars 2002

© Copyright – 2002 Kramer-Werke GmbH, Überlingen Imprimé en République Fédérale d'Allemagne
Tous droits réservés
Cet ouvrage ne peut être représenté, reproduit, adapté, traduit, restitué par des systèmes photomécaniques ou tous autres, y compris de mise en mémoire dans des installations de traitement de données – également dans le cas d'une utilisation partielle ou par extraits – qu'avec l'autorisation préalable par écrit de la société Kramer-Werke GmbH.
Illustration en couverture : chargeuse KramerAllrad 521 Telescopic. L'illustration peut présenter des équipements en option.

Kramer-Werke GmbH
B.P. 10 15 63
D-88645 Überlingen, République Fédérale d' Allemagne
Téléphone +49 7551-802-450
Téléfax +49 7551-802-138
www.neusonkramer.com
Document : ET 31201
No. de commande 0380033390
Edition 1.0

INHALT / CONTENT / SOMMAIRE

TEIL
PART
PARTIE

A

ALLGEMEINE INFORMATIONEN
GENERAL INFORMATIONS
INFORMATIONS GENERALES

TEIL
PART
PARTIE

B

TEILESUCHLISTE
PARTS NUMBER REFERENCE LIST
LISTE DES RECHERCHE DES PIÈCES

TEIL
PART
PARTIE

A

ALLGEMEINE INFORMATIONEN
GENERAL INFORMATIONS
INFORMATIONS GÉNÉRALES

HINWEISE

1. KOPFZEILE DER GRAFIK

1.1 BEISPIEL

1000106626	**MOTOR** **ENGINE**	**340-01**
①	**MOTEUR**	**A:340010295**
	②	④

1.2 ERLÄUTERUNG

① Stücklistennummer

② Bezeichnung

③ Fahrzeugtyp

④ Bemerkung

A = Auslaufteil (bis Fahrgestellnummer)
E = Einlaufteil (ab Fahrgestellnummer)
V = Vorne
H = Hinten
R = Rechts
L = Links
MA = Materialnummer alt

1.3 PIKTOGRAMME IN DER GRAFIK

 Kennzeichen Fahrgestell

 Reparatursatz

 Sicherheitsteil

 Messen

 Dichtungsmittel / Sicherungsmittel

 Dichtsatz

 Teile nicht demontierbar

 Bauteile sind nicht wieder verwendbar

 Drehmoment

2. TEXTSEITEN MIT TEILENUMMERN

2.1. BEISPIEL

Pos	Art.-Nr.	Anm.	Q'TY	BEZEICHNUNG	PART NAME	DESIGNATION
1	1000103625	A: 340010009	1,00 ST	UMSCHALTVENTIL	SELECTION VALVE	CLAPET SELECTIF
2	1000103628	E: 340010010	1,00 ST	UMSCHALTVENTIL	SELECTION VALVE	CLAPET SELECTIF
3	1000123700		2,00 ST	SCHRAUBE	SCREW	VIS
4	1000111264		1,00 ST	GERADE VERSCHRAUBUNG	SCREW JOINT	RACCORD VISSE
5	1000108533		4,00 ST	GERADE VERSCHRAUBUNG	SCREW JOINT	RACCORD VISSE
6	1000107777		2,00 ST	GERADE VERSCHRAUBUNG	SCREW JOINT	RACCORD VISSE
①	②	③	④	⑤		

2.2 ERLÄUTERUNG

① Positionsnummer in der Abbildung
② Artikelnummer
③ Anmerkungen (siehe Symbole und Bemerkungen)
④ Anzahl (siehe dazu auch nachstehende Anmerkung)
⑤ Bezeichnung des Artikels

2.3 ANMERKUNGEN

Die in der Spalte ④ angeführte Anzahl bezieht sich auf die an dieser Stelle benötigte Anzahl. Falls es sich um ein Einzelteil eines Kompletteils handelt, ist die Anzahl pro Kompletteil oder Zusammenbau gemeint.

2.4 BEMERKUNGEN

Die in Spalte ③ angeführten Informationen zeigen, ab welcher Seriennummer das neue Teil gültig ist, bzw. die Positionierung.

A: = Auslaufteil (bis Fahrgestellnummer)
E: = Einlaufteil (ab Fahrgestellnummer)
V = Vorne
H = Hinten
R = Rechts
L = Links
MA = Materialnummer alt

3. BEI BESTELLUNGEN BITTE BEACHTEN

Bitte geben Sie bei der Bestellung von Ersatzteilen bei ihrem Ansprechpartner immer an:

- Gerätetype
- Seriennummer
- Katalogseite
- Positionsnummer
- Bestellnummer

Ihr Ansprechpartner:

Händlerstempel

4. ALLGEMEINE HINWEISE

Alle Angaben sind unverbindlich, Änderungen vorbehalten.

© Kramer - Werke GmbH

INFORMATION

1. HEADLINE OF THE DIAGRAM

1.1 EXAMPLE

1000106626	**MOTOR** **ENGINE**	**340-01**
①	**MOTEUR**	**A:340010295**
	②	④

1.2 EXPLANATION

① Part list number

② Part name

③ Vehicle model

④ Remarks

A: = valid up serial number
E: = valid starting serial number
V = front
H = rear
R = right
L = left
MA = Part number old

1.3 PICTOGRAMS IN THE DIAGRAM

 Symbol Chassis

 Repair kit

 Safety-related part

 Measures

 Sealing material / Safety device

 Sealing kit

 Parts not dismantlable

 Construction units may not be used again

 Torque

INFORMATION

2. PART NUMBER REFERNCE LIST

2.1. EXAMPLE

Pos	Art.-Nr.	Anm.	Q'TY	BEZEICHNUNG	PART NAME	DESIGNATION
1	1000103625	A: 340010009	1,00 ST	UMSCHALTVENTIL	SELECTION VALVE	CLAPET SELECTIF
2	1000103628	E: 340010010	1,00 ST	UMSCHALTVENTIL	SELECTION VALVE	CLAPET SELECTIF
3	1000123700		2,00 ST	SCHRAUBE	SCREW	VIS
4	1000111264		1,00 ST	GERADE VERSCHRAUBUNG	SCREW JOINT	RACCORD VISSE
5	1000108533		4,00 ST	GERADE VERSCHRAUBUNG	SCREW JOINT	RACCORD VISSE
6	1000107777		2,00 ST	GERADE VERSCHRAUBUNG	SCREW JOINT	RACCORD VISSE
①	②	③	④	⑤		

2.2 EXPLANATION

① Illustration reference number
② Part number
③ Remarks (see symbols and notes)
④ quantity required (see note below)
⑤ Part name

2.3 NOTES

The quantity shown in column ④ is the quantity required for the particular application that is illustrated. If the parts are components of an assembly, this refers to the quantity in one assembly or sub assembly.

2.4 REMARKS

The in column ③ listed information shows, from which serial number the new part is valid or which position.

A: = valid up serial number
E: = valid starting serial number
V = front
H = rear
R = right
L = left
MA = Part number old

3. ORDERING INSTRUCTIONS

Please pass the order with the following information to your dealer:

- type of vehicle
- serial number
- page
- reference number
- item number

Your dealer:

Dealer stamp

4. GENERAL INFORMATION

All information without engagement, amendments free.

© Kramer - Werke GmbH

INFORMATIONS

1. RUBRIQUE DU DIAGRAMME

1.1 EXEMPLE

1000106626	**MOTOR** **ENGINE**	**340-01**
①	**MOTEUR**	**A:340010295**
	②	④

1.2 EXPLICATIONS

① Numéro de liste de pièces

② Designation

③ Véhicule modèle

④ Remarques

A : = jusqu'au numéro de châssis
E : = à partir du numéro de châssis
V = AV
H = AR
R = A droite
L = A gauche
MA = Numéro de matériel vieux

1.3 PICTOGRAMMES DAMS LE DIAGRAMME

 Châssis

 Kit de réparation

 Pièce de sécurité

 Mesures

 Moyen d' étanchéité / Liquide de fixation

 Kit d'étanchéité

 Pièces non démontables

 Les éléments ne sont plus utilisables

 Couple de serrage

INFORMATIONS

2. LISTE DES REFERENCES DES PIECES

2.1 EXEMPLE

Pos	Art.-Nr.	Anm.	Q'TY	BEZEICHNUNG	PART NAME	DESIGNATION
1	1000103625	A: 340010009	1,00 ST	UMSCHALTVENTIL	SELECTION VALVE	CLAPET SELECTIF
2	1000103628	E: 340010010	1,00 ST	UMSCHALTVENTIL	SELECTION VALVE	CLAPET SELECTIF
3	1000123700		2,00 ST	SCHRAUBE	SCREW	VIS
4	1000111264		1,00 ST	GERADE VERSCHRAUBUNG	SCREW JOINT	RACCORD VISSE
5	1000108533		4,00 ST	GERADE VERSCHRAUBUNG	SCREW JOINT	RACCORD VISSE
6	1000107777		2,00 ST	GERADE VERSCHRAUBUNG	SCREW JOINT	RACCORD VISSE
①	②	③	④	⑤		

2.2 EXPLICATIONS

① Repère de la référence sur l`illustration
② Numéro de pièce
③ Remarques (voir symboles et notes)
④ Quantité (voir note ci-dessous)
⑤ Désignation

2.3 NOTES SPECIALES

La quantité indiquée dans la colonne ④ est celle applicable à l`ensemble illustré sur la page adjacente, le nombre indiqué donc la quantité dans l´ensemble en sous-ensemble et ne pas pour la machine complète.

2.4 REMARQUES

Les informations énumérées dans l`encadré ③ montrent à partir de quel numéro de série la nouvelle pièce est valable ou sa mise en position.

A : = jusqu'au numéro de châssis
E : = partir du numéro de châssis
V = AV
H = AR
R = A droite
L = A gauche
MA = Numéro de matérie vieux

3. INSTRUCTIONS POUR LES COMMANDES

Lors des commandes de pièces détachées veuillez s-il vous plait toujours signaler à votre partenaire:

- type de machines
- numéro de série
- pages du catalogue
- numéro de position
- le numéro de commande

Votre interlocuteur:

tampon pour concessionaire

4. INFORMATIONS GENERALES

Toutes les informations sont sans engagement, changements sous réserve.

© Kramer - Werke GmbH

TEIL
PART
PARTIE

B

TEILESUCHLISTE
PARTS NUMBER REFERENCE LIST
LISTE DE RECHERCHE DES PIÈCES

INHALT / CONTENT / SOMMAIRE

BEZEICHNUNG PART NAME DESIGNATION	SEITE PAGE PAGE
Motor **ENGINE** **MOTEUR**	
WARTUNGSSATZ MAINTENANCE KIT KIT DE MAINTENANCE	**01/10**
MOTORLAGERUNG ENGINE STORAGE STOCKAGE DE MOTEUR	**01/20**
MOTOR ENGINE MOTEUR	**01/30**
MOTORSCHMIERUNG ENGINE LUBRICATION GRAISSAGE DU MOTEUR	**01/40**
KRAFTSTOFFILTER FUEL FILTER FILTRE DE CARBURANT	**01/50**
KRAFTSTOFFPUMPE FUEL PUMP POMPE DE COMBUSTIBLE	**01/60**
EINSPRITZSYSTEM INJECTION SYSTEM SYSTÈME D'INJECTION	**01/70**
SCHMIERLEITUNG LUBRICATION LINE LIGNE LUBRIFANTE	**01/80**
KURBELGEHÄUSEENTLÜFTUNG CRANK CASE EXHAUST AÉRATION DE CARTER	**01/90**
HINTERER DECKEL REAR COVER COUVERTURE ARRIÈRE	**01/100**
STEUERDECKEL TAX COVER COUVERTURE FISCALE	**01/110**
SCHUTZHAUBE PROTECTION HOOD CASQUE PROTECTEUR	**01/120**
KEILRIEMENSCHEIBE PULLEY DISQUE DE COURROIE TRAPÉZOÏDALE	**01/130**
ZYLINDERKOPFHAUBE CYLINDER HEAD HOOD CULASSE HOTTE	**01/140**
LUFTFÜHRUNGSBLECH AIR CIRCULATION SHEET METAL TÔLE DE CONDUITE D'AIR	**01/150**
KÜHLERGEBLÄSE COOLER BLOWER VENTILATEUR DE REFROIDISSEMENT	**01/160**
Kraftstoffleitung **FUEL LINE** **CONDUITES DE CARBURANT**	
KRAFTSTOFFLEITUNG FUEL LINE CONDUITE DE COMBUSTIBLE	**08/10**
KRAFTSTOFFBEHÄLTER FUEL TANK RÉSERVOIR DE CARBURANT	**08/20**
Luftfilter **AIR CLEANER** **FILTRE À AIR**	
LUFTFILTER BEFESTIGUNG AIR CLEANER ATTACHMENT FILTRE À AIR FIXATION	**10/10**
Gasregulierung **SPEED REGULATION** **RÉGULATION DE VITESSE**	
FUßGASREGULIERUNG SPEED REGULATION WITH PEDAL RÉGLAGE DE RÉGIME MOTEUR Á PÉDALE	**17/10**
HANDGAS BEFESTIGUNG MANNUAL THROTTLE ATTACHMENT ACCÉLÉRATEUR Á MAIN FIXATION	**17/20**
Rahmen **FRAME** **CADRE**	
RAHMEN BALLLASTGEWICHT FRAME COUNTERWEIGHT CHÂSSIS CONTREPIDS	**20/10**
Fahrantrieb **DRIVE** **ENTRAÎNEMENT**	
VERSTELLPUMPE BEFESTIGUNG VARIABLE DISPLACEMENT PUMP ATTACHMENT POMPE DE RÉGLAGE FIXATION	**22/10**
SAUGLEITUNG SUCTION PIPE TUYAU ASPIRATEUR	**22/20**
STEUERLEITUNG CONTROL LINE CONDUITE DE COMMANDE	**22/30**
ÖLKÜHLER, HYDRAULIKMOTOR OIL COOLER, HYDRAULIC MOTOR RADIATEUR D'HUILE, MOTEUR D'HYDRAULIQUE	**22/40**
INSTALLATION ÖLKÜHLER INSTALLATION OIL COOLER INSTALLATION REFROIDISSEUR D'HUILE	**22/50**

INHALT / CONTENT / SOMMAIRE

BEZEICHNUNG PART NAME DESIGNATION	SEITE PAGE PAGE
OELTEMPERATURREGLER OIL TEMPERATURE CONTROLLER RÉGULATEUR DE TEMPÉRATURE D'HUILE	**22/60**
VERSTELLPUMPE VARIABLE DISPLACEMENT PUMP POMPE Á CYLINDRÉE VARIABLE	**22/70**
INCHEINRICHTUNG INCHING DEVICE APPAREILLAGE D'INCHE	**22/80**
VERSTELLMOTOR VARIABLE DISPLACEMENT MOTOR SERVO-MOTOR	**22/90**
LANGSAMFAHREINRICHTUNG LOW SPEED CONTROL DISPOSITIF DE CONDUITE LENTE	**22/100**
Vorderachse FRONT AXLE AVANT-TRAIN	
VORDERACHSE FRONT AXLE AVANT-TRAIN	**23/10**
PLANETENTRÄGER PLANET CARRIER SUPPORT PLANÉTAIRE	**23/20**
WINKELTRIEB GEAR DRIVE COUPLE CONIQUE	**23/30**
DIFFERENTIAL DIFFERENTIAL DIFFÉRENTIEL	**23/40**
DIFFERENTIALSPERRE DIFFERENTIAL LOCK BLOCAGE DE DIFFÉRENTIEL	**23/50**
BREMSE BRAKE FREIN	**23/60**
RADNABE WHEEL HUB MOYEU DE ROUE	**23/70**
DIFFERENTIALSPERRE DIFFERENTIAL LOCK BLOCAGE DE DIFFÉRENTIEL	**23/80**
Bremse BRAKE FREIN	
FESTSTELLBREMSE PARKING BRAKE FREIN DE STATIONNEMENT	**24/10**
BETRIEBSBREMSE SERVICE BRAKE FREIN DE SERVICE	**24/20**
Hinterachse REAR AXLE ESSIEU ARRIÈRE	
HINTERACHSE - BEFESTIGUNG REAR AXLE - ATTACHMENT PONT AR - FIXATION	**26/10**
HINTERACHSE REAR AXLE PONT AR	**26/20**
PLANETENTRÄGER PLANET CARRIER SUPPORT PLANÉTAIRE	**26/30**
WINKELTRIEB GEAR DRIVE COUPLE CONIQUE	**26/40**
DIFFERENTIALSPERRE DIFFERENTIAL LOCK BLOCAGE DE DIFFÉRENTIEL	**26/50**
RADNABE WHEEL HUB MOYEU DE ROUE	**26/60**
GETRIEBEGEHÄUSE GEAR BOX HOUSING COFFRET DE BOÎTE DE VITESSES	**26/70**
GETRIEBE GEAR BOX BOÎTE DE VITESSES	**26/80**
SCHALTGETRIEBE GEAR BOX BOÎTE DE VITESSES À ENGRENAGES	**26/90**
GETRIEBESCHALTUNG GEAR SHIFTER CHANGEMENT DE VITESSE	**26/100**
ANTRIEBSWELLE INPUT SHAFT ARBRE D'ENTRÉE	**26/110**
LAGERUNG - ANTRIEBSWELLE BEARING - INPUT SHAFT ROULEMENT - ARBRE D'ENTRÉE	**26/120**
HYDR. INSTALLATION SCHNELLGANG HYDRAULICS INSTALLATION HIG SPEED INSTALLATION HYDR. BÔITE SUR MULTIPLIÉE	**26/130**
Lenkung STEERING UNIT DIRECTION	
LENKUNG STEERING UNIT DIRECTION	**27/10**
DRUCKLEITUNG LENKUNG PRESSURE PIPE STEERING ELEMENT CONDUITE DE PRESSION DIRECTION	**27/20**

INHALT / CONTENT / SOMMAIRE

BEZEICHNUNG PART NAME DESIGNATION	SEITE PAGE PAGE
Fahrersitz DRIVERS SEAT SIÈGE DE CHAUFFEUR	
FAHRERSITZ DRIVERS SEAT SIÉGE DE CHAFFEUR	**29/10**
FAHRERSITZ UNTERTEIL LOWER PART OF DRIVERS SEAT PARTIE INFÉRIEURE DU SIÉGE DE CHAFFEUR	**29/20**
Blechteile PLATES PLAQUES	
MOTORHAUBE - BEFESTIGUNG ENGINE COVER - ATTACHMENT CAPOT-MOTEUR - FIXATION	**30/10**
TRAVERSE TRAVERSE TRAVERSE	**30/20**
Bereifung TYRES PNEUMATIQUES	
BEREIFUNG TYRES PNEUMATIQUES	**31/10**
Auspuffanlage EXHAUST SYSTEM SYSTÉME D'ECHAPEMENT	
AUSPUFFROHR EXHAUST PIPE TUBE D'ÉCHAPPEMENT	**32/10**
RUßFILTER SOOT FILTER FILTRE DE SUIE	**32/20**
KATALYTISCHER ABGASREINIGER CATALYTIC EXHAUST GAS CLEANER PURIFICATEUR DE GAZ DÈCHAPEMENT	**32/30**
Elektrische Anlage ELECTRICAL SYSTEM EQUIPMENT ÉLECTRIQUE	
ARMATURENBRETT INSTRUMENT PANEL TABLEAU DE BORD	**33/10**
FAHRZEUGBELEUCHTUNG VEHICLE LIGHTING ECLAIRAGE DU VÉHICULE	**33/20**
HAUPTKABELBAUM MAIN HAIRNESS ARBRE DE CÂBLE PRINCIPAL	**33/30**
HAUPTKABELBAUM MAIN HAIRNESS ARBRE DE CÂBLE PRINCIPAL	**33/40**
BATTERIE BATTERY BATTERIE	**33/50**
SCHEIBENWISCHER FRONT WIPER ESSUIE-GALCE AV	**33/60**
ÖLVORWÄRMUNG OIL PREHEATING PRÉCHAUFFAGE DE L'HUILE	**33/70**
STECKDOSE 50 A SOCKET 50 A PRISE 50 A	**33/80**
KABELBAUM ARMATUREN WIRING HARNESS INSTRUMENTS ARBRE DE CÂBLE DES ARMATURES	**33/90**
KABINENKABELBAUM WIRING HARNESS CAP FAISCEAU DE CÂBLES DE CABINE	**33/100**
RELAIS BEFESTIGUNG RELAY ATTACHMENT RELAIS FIXATION	**33/110**
KABINENKABELBAUM WIRING HARNESS CAP FAISCEAU DE CÂBLES DE CABINE	**33/120**
KABINENKABELBAUM WIRING HARNESS CAP FAISCEAU DE CÂBLES DE CABINE	**33/130**
ÜBERLASTWARNEINRICHTUNG SAFE LOAD INDICATOR AVERTISSEUR DE SURCHARGE	**33/140**
Kabine CAP CABINE	
KABINE CAP CABINE	**34/10**
FAHRERHAUSTÜR CAB DOOR PORTIÉRE DE CABINE	**34/20**
FAHRERHAUS CAP CABINE	**34/30**
VERKLEIDUNG TRIM RÉVÊTEMENT	**34/40**
SCHUTZGITTER FÜR FRONTSCHEIBE PROTECTIVE SCREEN FOR FRONT WINDOW GRILLE DE PROTECTION POUR VITRE AV	**34/50**

INHALT / CONTENT / SOMMAIRE

BEZEICHNUNG PART NAME DESIGNATION	SEITE PAGE PAGE
Hydraulikanlage **HYDRAULIC SYSTEM** **SYSTÉME HYDRAULIQUE**	
SAUGLEITUNG ,ÖLBEHÄLTER SUCTION LINE, HYDRAULIC OIL TANK CONDUITE D'ASPIRATION RÉSERVOIR D'HUILE	**36/10**
EINZELTEILE STEUERGERÄT CONTROL VALVE COMPONENT PARTS DISTRIBUTEUR PIÉCES CONSTITUTIVES	**36/20**
ÖLBEHÄLTER OILTANK RÉSERVOIR D'HUILE	**36/30**
HYDR. STEUERGERÄT HYDRAULIC INSTALLATION CONTROL VALVE INSTALLATION HYDRAULIQUE DISTRIBUTEUR	**36/40**
VORSTEUERGERÄT PILOT VALVE VALVE DE PILOTAGE	**36/50**
HYDRAULIK LADEANLAGE HYDRAULICS INSTALLATION OF DRAWER L'HYDRAULIQUE INSTALLATION DE TIROIR	**36/60**
HUBRAHMEN LIFT FRAME CADRE DE COURSE	**36/70**
ABDECKUNG RAHMEN FRAME COVER COUVERCLE DU CADRE	**36/80**
SCHNELLWECHSELLPLATTE QUICKHITCH FACILITY DISPOSITIF D'ATTACHE RAPIDE	**36/90**
LASTSTABILISATOR LOAD STABILIZER STABILISATEUR DE CHARGE	**36/100**
HUBZYLINDER LIFT RAM VÉRIN DE LEVAGE	**36/110**
KIPPZYLINDER TILT RAM VÉRIN DE CAVAGE	**36/120**
AUSGLEICHZYLINDER SELF-LEVELLING RAM VÉRIN DE COMPENSATION	**36/130**
AUSSCHUBZYLINDER EXTENSION CYLINDER CYLINDRE D'EXTENSION	**36/140**
3. STEUERKREIS ELEKTR. BETÄTIGUNG 3. CONTROL CIRCUIT ELECTRICAL 3. CIRCUIT DE COMMANDE ÉLECTRIQUE	**36/150**
Kabine Heizung **CAP HEATING** **CHAUFFAGE DE LA CABINE**	
KABINE HEIZUNG CAP HEATING CHAUFFAGE DE LA CABINE	**40/10**
Ladeschaufel **LOADING BUCKET** **PELLE DE CHARGEMENT**	
SCHAUFEL BUCKET GODET	**41/10**
Schilder/Werkzeug **LABELS / TOOLS** **LABELS / OUTILS**	
HINWEISSCHILDER LABELS LABELS	**43/10**
HINWEISSCHILDER LABELS LABELS	**43/20**

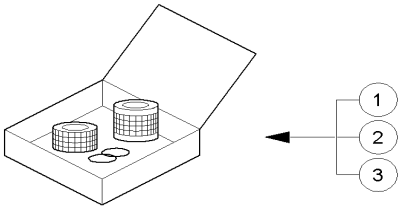

1000155674.iso

Pos	Art.-Nr.	Anm.	Q'TY	BEZEICHNUNG	PART NAME	DESIGNATION
1	1000003773		1,00 ST	WARTUNGSSATZ	MAINTENANCE KIT	KIT DE MAINTENANCE
2	1000036610		1,00 ST	WARTUNGSSATZ	MAINTENANCE KIT	KIT DE MAINTENANCE
3	1000108590		1,00 ST	WARTUNGSSATZ	MAINTENANCE KIT	KIT DE MAINTENANCE

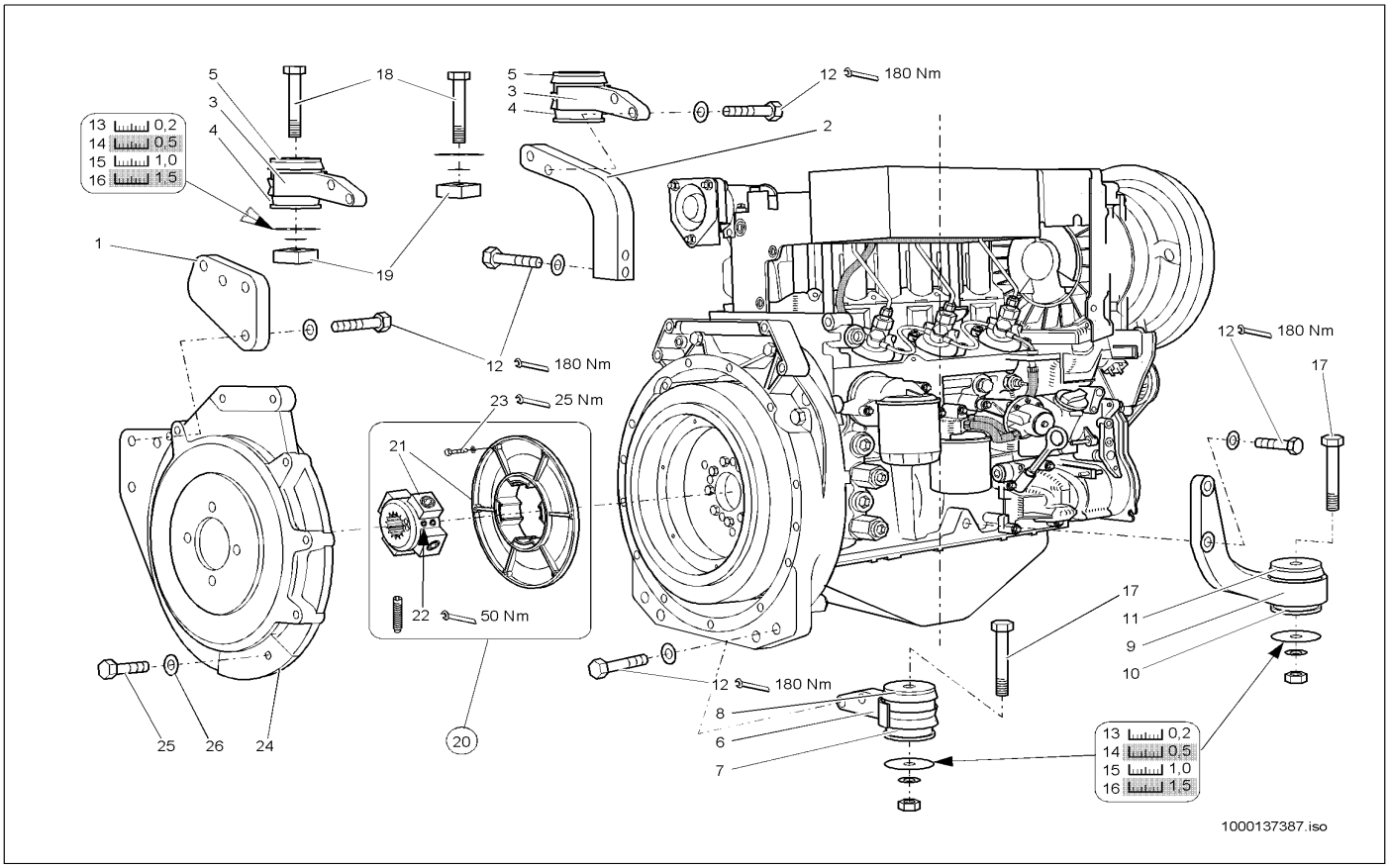

Pos	Art.-Nr.	Anm.	Q'TY	BEZEICHNUNG	PART NAME	DESIGNATION
1	1000043494		1,00 ST	LAGERUNG	MOUNTING	STOCKAGE
2	1000043493		1,00 ST	LAGERUNG	MOUNTING	STOCKAGE
3	1000086434		2,00 ST	LAGER	BEARING	PALIER
4	1000086761		4,00 ST	GUMMI	RUBBER	CAOUTCHOUC
5	1000086760		1,00 ST	DECKEL	COVER	COUVERCLE
6	1000086435		1,00 ST	LAGER	BEARING	PALIER
7	1000086761		2,00 ST	GUMMI	RUBBER	CAOUTCHOUC
8	1000086760		1,00 ST	DECKEL	COVER	COUVERCLE
9	1000086795		1,00 ST	ABSTELLFUSS	SHUT OFF PLATE	PIED D'ARRÊT
10	1000086761		2,00 ST	GUMMI	RUBBER	CAOUTCHOUC
11	1000086760		1,00 ST	DECKEL	COVER	COUVERCLE
12	1000047626		12,00 ST	6KT-SCHRAUBE	HEX SCREW	VIS À TÊTE HEXAGONALE
13	1000099799		1,00 ST	EINSTELLSCHEIBE	DISC	DISQUE
14	1000099800		1,00 ST	EINSTELLSCHEIBE	DISC	DISQUE
15	1000099801		1,00 ST	EINSTELLSCHEIBE	DISC	DISQUE
16	1000099802		1,00 ST	EINSTELLSCHEIBE	DISC	DISQUE
17	1000047396		2,00 ST	6KT-SCHRAUBE	HEX SCREW	VIS À TÊTE HEXAGONALE
18	1000085362		2,00 ST	6KT-SCHRAUBE	HEX SCREW	VIS À TÊTE HEXAGONALE
19	1000040317		2,00 ST	SCHEIBE	SPACER	RONDELLE
20	1000021827		1,00 ST	KUPPLUNG	COUPLING	COUPLEUR
21	1000086448		1,00 ST	ELASTIKELEMENT	ELASTIC ELEMENT	ÉLÉMENT ÉLASTIQUE
22	1000048832		2,00 ST	GEWINDESTIFT	THREAD PIN	GOUPILLE FILETÉE
23	1000085390		6,00 ST	6KT-SCHRAUBE	HEX SCREW	VIS À TÊTE HEXAGONALE
24	1000043310		1,00 ST	GEHÄUSEDECKEL	BOX COVER	COUVERCLE DE BOÎTIER
25	1000047364		6,00 ST	6KT-SCHRAUBE	HEX SCREW	VIS À TÊTE HEXAGONALE
26	1000030924		6,00 ST	FEDERRING	SPRING RING	RONDELLE À RESSORT

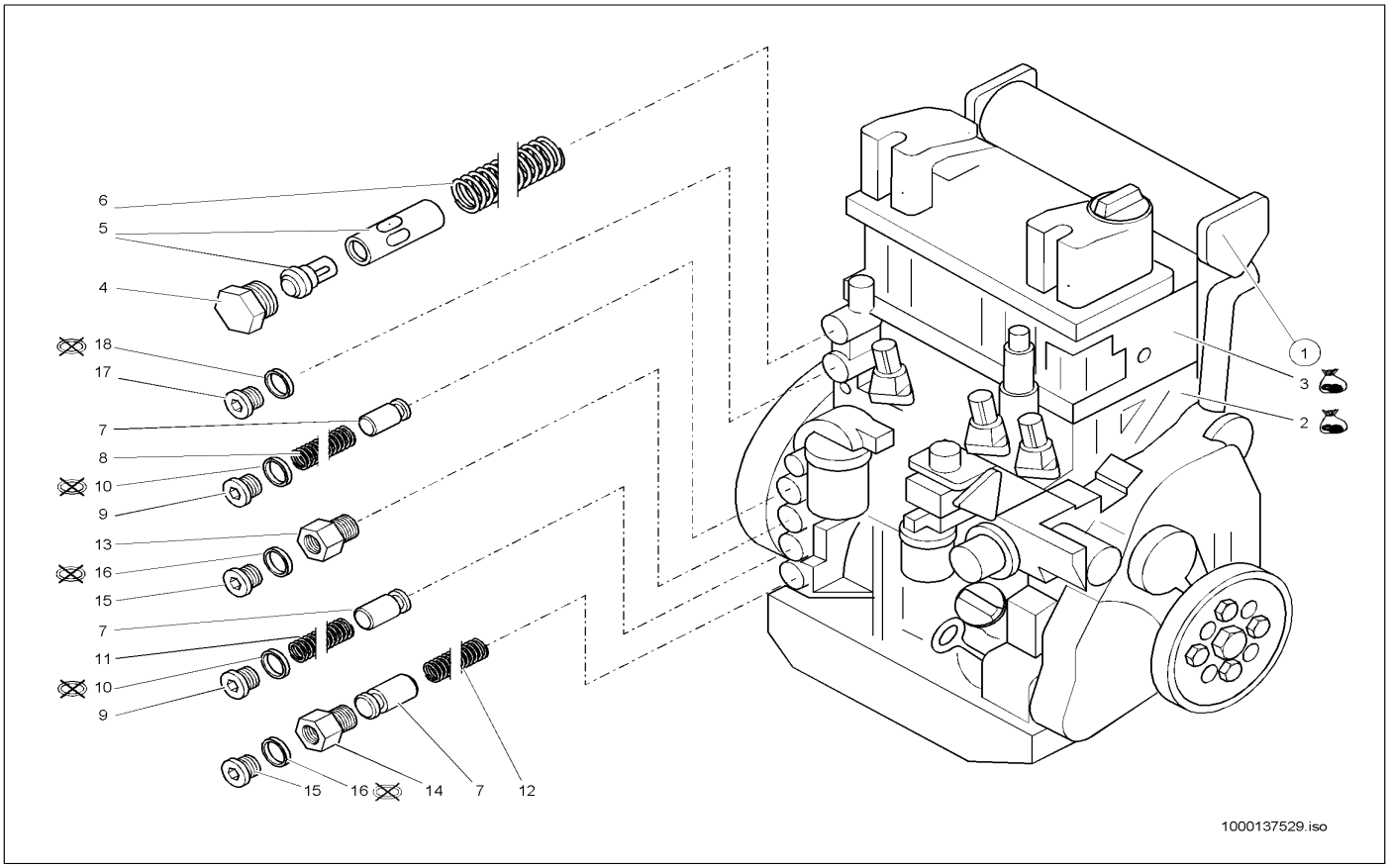

Pos	Art.-Nr.	Anm.	Q'TY	BEZEICHNUNG	PART NAME	DESIGNATION
1	1000090757		1,00 ST	DIESELMOTOR	DIESEL ENGINE	MOTEUR DIESEL
2	1000140790		1,00 ST	DICHTSATZ	SEAL KIT	POCHETTE DE JOINTS
3	1000087715		1,00 ST	DICHTSATZ	SEAL KIT	POCHETTE DE JOINTS
4	1000087197		1,00 ST	VERSCHLUSSSCHRAUBE	LOCK SCREW	VIS DE FERMETURE
5	1000087654		1,00 ST	THERMOSTAT	THERMOSTAT	THERMOSTAT
6	1000087198		1,00 ST	DRUCKFEDER	PRESSURE SPRING	RESSORT DE PRESSION
7	1000052505		3,00 ST	VENTIL	VALVE	SOUPAPE
8	1000052506		1,00 ST	DRUCKFEDER	PRESSURE SPRING	RESSORT DE PRESSION
9	1000048679		2,00 ST	VERSCHLUSSSCHRAUBE	LOCK SCREW	VIS DE FERMETURE
10	1000013059		2,00 ST	DICHTRING	SEAL RING	BAGUE D'ÉTANCHÉITÉ
11	1000052507		1,00 ST	DRUCKFEDER	PRESSURE SPRING	RESSORT DE PRESSION
12	1000052508		1,00 ST	DRUCKFEDER	PRESSURE SPRING	RESSORT DE PRESSION
13	1000141072		1,00 ST	NIPPEL	NIPPLE	RACCORD
14	1000141104		1,00 ST	NIPPEL	NIPPLE	RACCORD
15	1000141104		1,00 ST	NIPPEL	NIPPLE	RACCORD
16	1000139508		2,00 ST	VERSCHLUSSSCHRAUBE	LOCK SCREW	VIS DE FERMETURE
17	1000020806		2,00 ST	DICHTRING	SEAL RING	BAGUE D'ÉTANCHÉITÉ
18	1000048683		2,00 ST	VERSCHLUSSSCHRAUBE	LOCK SCREW	VIS DE FERMETURE
19	1000085677		2,00 ST	DICHTRING	SEAL RING	BAGUE D'ÉTANCHÉITÉ

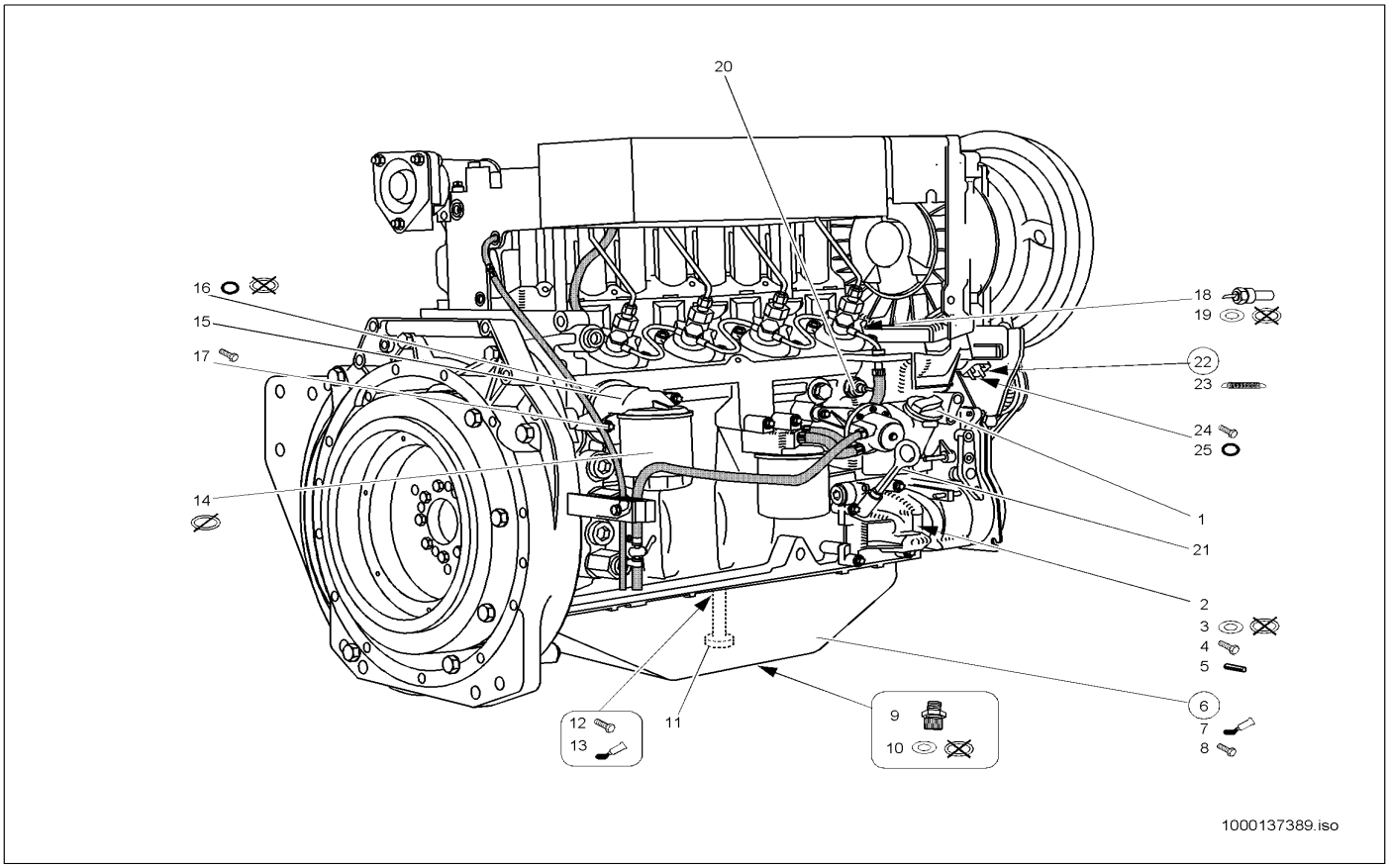

Pos	Art.-Nr.	Anm.	Q'TY	BEZEICHNUNG	PART NAME	DESIGNATION
1	1000087203		1,00 ST	VERSCHLUSS	LOCK	FERMETURE
2	1000087373		1,00 ST	SCHMIERÖLPUMPE	LUB.OIL PUMP	POMPE À HUILE LUBRIFIANTE
3	1000087213		1,00 ST	DICHTUNG	SEAL	JOINT D'ÉTANCHÉITÉ
4	1000087211		4,00 ST	TORX-SCHRAUBE	TORX SCREW	VIS DE TORX
5	1000087212		2,00 ST	SPANNSTIFT	COTTER PIN	GOUPILLE TENDEUR
6	1000087365		1,00 ST	ÖLWANNE	OIL SUMP	CARTER D'HUILE
7	1000087710		1,00 ST	DICHTUNGSMASSE	SEALING COMPOUND	MASTIC À JOINT
8	1000087201		26,00 ST	TORX-SCHRAUBE	TORX SCREW	VIS DE TORX
9	1000028095		1,00 ST	ABLAßKUPPLUNG	DRAIN COUPLING	COUPLEUR DE PURGE
10	1000013055		1,00 ST	DICHTRING	SEAL RING	BAGUE D'ÉTANCHÉITÉ
11	1000141288		1,00 ST	SAUGROHR	?	?
12	1000140001		2,00 ST	SCHRAUBE	SCREW	VIS
13	1000087221		1,00 ST	DICHTUNGSMASSE	SEALING COMPOUND	MASTIC À JOINT
14	1000000351		1,00 ST	ÖLFILTER	OIL FILTER	FILTRE D'HUILE
15	1000087214		1,00 ST	KONSOLE	CONSOLE	CONSOLE
16	1000087215		1,00 ST	O-RING	O-RING	ANNEAU EN O
17	1000087216		2,00 ST	TORX-SCHRAUBE	TORX SCREW	VIS DE TORX
18	1000000493		1,00 ST	TEMPERATURGEBER	TEMPERATURE SENSOR	TRANSMETTEUR DE TEMPÉRATURE
19	1000022510		1,00 ST	DICHTRING	SEAL RING	BAGUE D'ÉTANCHÉITÉ
20	1000021225		1,00 ST	DRUCKSCHALTER	PRESSURE SWITCH	INTERRUPTEUR DE PRESSION
21	1000087709		1,00 ST	ÖLPEILSTAB	DIP STICK	JAUGE DE NIVEAU D'HUILE
22	1000000340		1,00 ST	MOTORABSTELLUNG	ENGINE SHUT OFF	ARRÊT DE MOTEUR
23	1000086792		1,00 ST	ZUGFEDER	TENSION SPRING	RESSORT DE TRACTION
24	1000018400		2,00 ST	6KT-SCHRAUBE	HEX SCREW	VIS À TÊTE HEXAGONALE
25	1000086704		1,00 ST	O-RING	O-RING	ANNEAU EN O

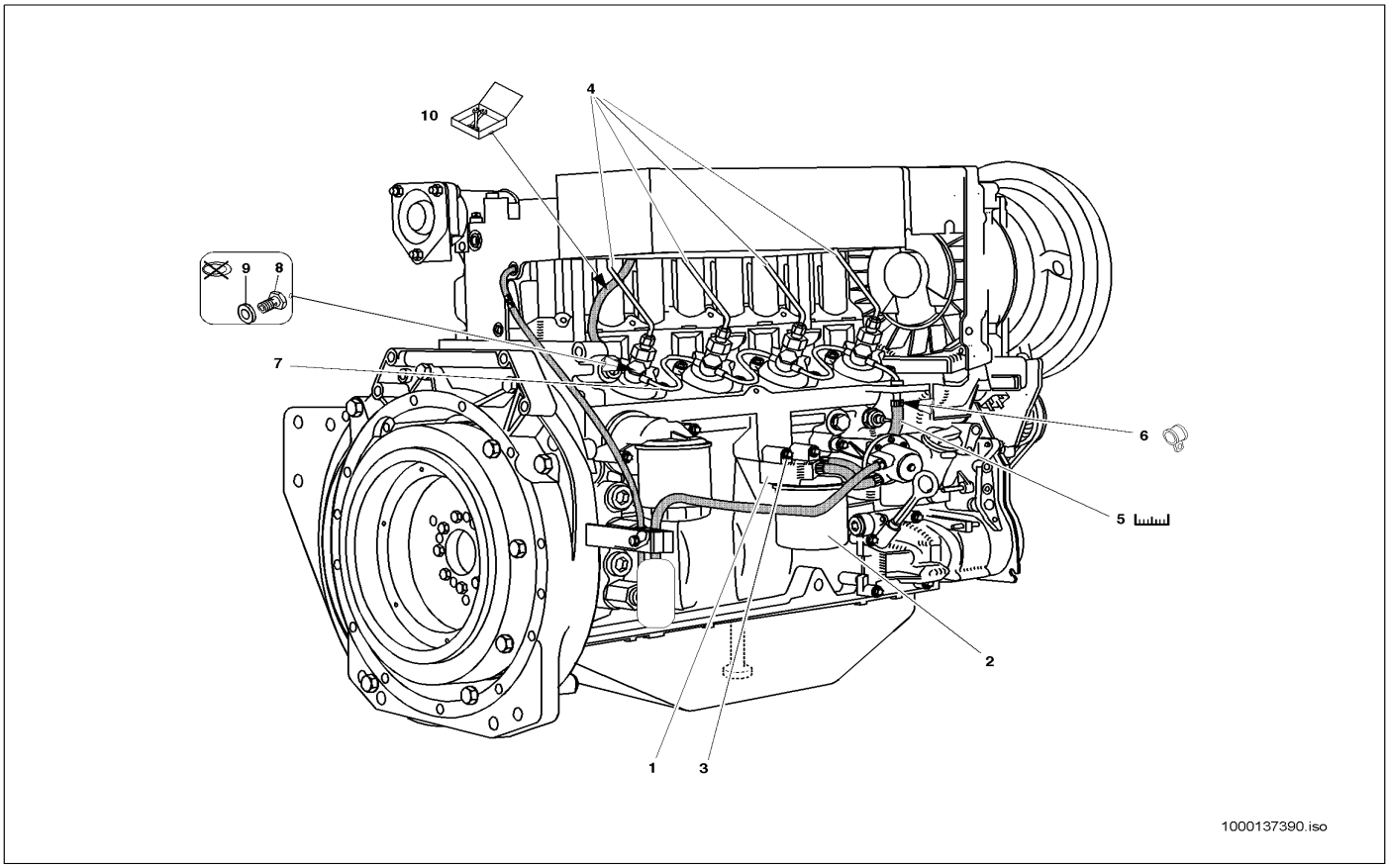

Pos	Art.-Nr.	Anm.	Q'TY	BEZEICHNUNG	PART NAME	DESIGNATION
1	1000087243		1,00 ST	KONSOLE	CONSOLE	CONSOLE
2	1000000310		1,00 ST	KRAFTSTOFFILTER	FUEL FILTER	FILTRE DE CARBURANT
3	1000087244		2,00 ST	TORX-SCHRAUBE	TORX SCREW	VIS DE TORX
4	1000087245		1,00 ST	EINSPRITZLEITUNG	INJECTION LINE	LIGNE D'INJECTION
5	1000096885		1,00 M	SCHLAUCH	HOSE	TUYAU FLEXIBLE
6	1000086747		4,00 ST	SCHELLE	CLAMP	BRIDE
7	1000087376		1,00 ST	KRAFTSTOFFLEITUNG	FUEL LINE	CONDUITE DE COMBUSTIBLE
8	1000086703		4,00 ST	HOHLSCHRAUBE	BANJO BOLT	VIS CREUSE
9	1000085676		8,00 ST	DICHTRING	SEAL RING	BAGUE D'ÉTANCHÉITÉ
10	1000089113		1,00 ST	UMRÜSTSATZ	RETROFIT KIT	KIT DE RÉARMEMENT

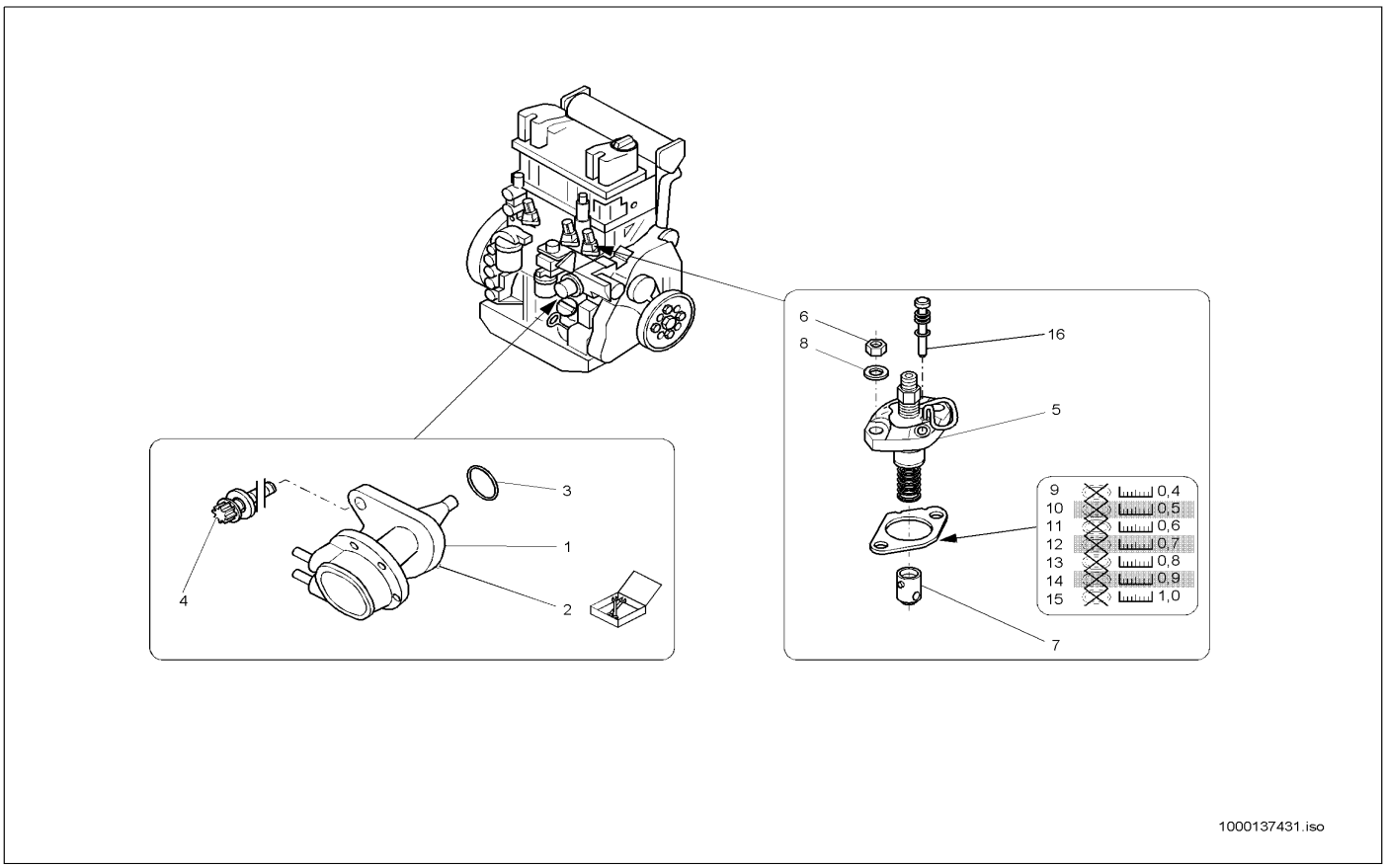

Pos	Art.-Nr.	Anm.	Q'TY	BEZEICHNUNG	PART NAME	DESIGNATION
1	1000087375		1,00 ST	KRAFTSTOFFPUMPE	FUEL PUMP	POMPE DE COMBUSTIBLE
2	1000021246		1,00 ST	REPARATURSATZ	REPAIRING SET	JEU DE RÉPARATION
3	1000086424		1,00 ST	O-RING	O-RING	ANNEAU EN O
4	1000086740		2,00 ST	TORX-SCHRAUBE	TORX SCREW	VIS DE TORX
5	1000139520		1,00 ST	EINSPRITZPUMPE	INJECTION PUMP	POMPE D'INJECTION
6	1000013021		2,00 ST	6KT-MUTTER	HEXAGON NUT	ÉCROU HEXAGONAL
7	1000087222		1,00 ST	ROLLENSTOESSEL	WASHER	RONDELLE
8	1000140576		2,00 ST	SCHEIBE	SPACER	RONDELLE
9	1000087223		1,00 ST	SCHEIBE	SPACER	RONDELLE
10	1000087224		1,00 ST	SCHEIBE	SPACER	RONDELLE
11	1000087225		1,00 ST	SCHEIBE	SPACER	RONDELLE
12	1000087226		1,00 ST	SCHEIBE	SPACER	RONDELLE
13	1000087227		1,00 ST	SCHEIBE	SPACER	RONDELLE
14	1000087228		1,00 ST	SCHEIBE	SPACER	RONDELLE
15	1000087229		1,00 ST	SCHEIBE	SPACER	RONDELLE
16	1000087230		1,00 ST	VERSCHLUSSSTOPFEN	LOCK PLUG	BOUCHON DE FERMETURE

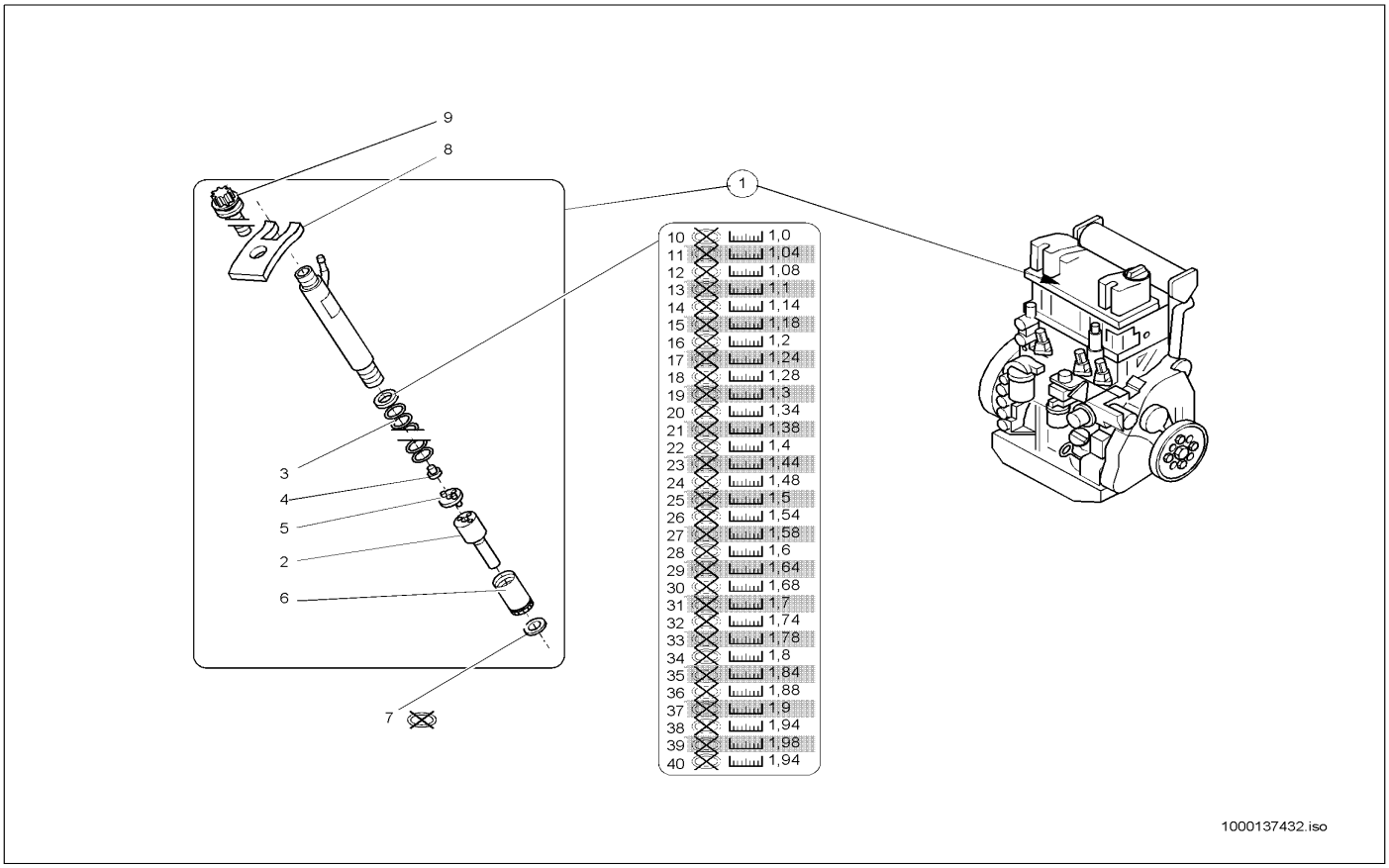

Pos	Art.-Nr.	Anm.	Q'TY	BEZEICHNUNG	PART NAME	DESIGNATION
1	1000087231		1,00 ST	EINSPRITZVENTIL	INJECTION VALVE	SOUPAPE D'INJECTION
2	1000087233		1,00 ST	DÜSENELEMENT	NOZZLE ELEMENT	ÉLÉMENT DE CLAPET
3	1000087239		1,00 ST	DRUCKFEDER	PRESSURE SPRING	RESSORT DE PRESSION
4	1000087240		1,00 ST	BOLZEN	PIN	AXE
5	1000087241		1,00 ST	SCHEIBE	SPACER	RONDELLE
6	1000087242		1,00 ST	DÜSENSPANNMUTTER	NOZZLE NUT	ÉCROU TENDEUR D'INJECTEUR
7	1000084908		1,00 ST	DICHTUNG	ENGINE GASKET	JOINT DU MOTEUR
8	1000087232		1,00 ST	PRATZE	CLAW	GRIFFE
9	1000140000		1,00 ST	SCHRAUBE	SCREW	VIS
10	1000087234		1,00 ST	SCHEIBE	SPACER	RONDELLE
11	1000087235		1,00 ST	SCHEIBE	SPACER	RONDELLE
12	1000140616		1,00 ST	SCHEIBE	SPACER	RONDELLE
13	1000140618		1,00 ST	SCHEIBE	SPACER	RONDELLE
14	1000140619		1,00 ST	SCHEIBE	SPACER	RONDELLE
15	1000140621		1,00 ST	SCHEIBE	SPACER	RONDELLE
16	1000140624		1,00 ST	SCHEIBE	SPACER	RONDELLE
17	1000140625		1,00 ST	SCHEIBE	SPACER	RONDELLE
18	1000087236		1,00 ST	SCHEIBE	SPACER	RONDELLE
19	1000140627		1,00 ST	SCHEIBE	SPACER	RONDELLE
20	1000087237		1,00 ST	SCHEIBE	SPACER	RONDELLE
21	1000140630		1,00 ST	SCHEIBE	SPACER	RONDELLE
22	1000140631		1,00 ST	SCHEIBE	SPACER	RONDELLE
23	1000140634		1,00 ST	SCHEIBE	SPACER	RONDELLE
24	1000140635		1,00 ST	SCHEIBE	SPACER	RONDELLE
25	1000140638		1,00 ST	SCHEIBE	SPACER	RONDELLE
26	1000140641		1,00 ST	SCHEIBE	SPACER	RONDELLE
27	1000140642		1,00 ST	SCHEIBE	SPACER	RONDELLE
28	1000087238		1,00 ST	SCHEIBE	SPACER	RONDELLE
29	1000140646		1,00 ST	SCHEIBE	SPACER	RONDELLE
30	1000140648		1,00 ST	SCHEIBE	SPACER	RONDELLE
31	1000140651		1,00 ST	SCHEIBE	SPACER	RONDELLE
32	1000140653		1,00 ST	SCHEIBE	SPACER	RONDELLE
33	1000140655		1,00 ST	SCHEIBE	SPACER	RONDELLE
34	1000140658		1,00 ST	SCHEIBE	SPACER	RONDELLE
35	1000140661		1,00 ST	SCHEIBE	SPACER	RONDELLE
36	1000140663		1,00 ST	SCHEIBE	SPACER	RONDELLE
37	1000140667		1,00 ST	SCHEIBE	SPACER	RONDELLE
38	1000140670		1,00 ST	SCHEIBE	SPACER	RONDELLE
39	1000140672		1,00 ST	SCHEIBE	SPACER	RONDELLE
40	1000140675		1,00 ST	SCHEIBE	SPACER	RONDELLE

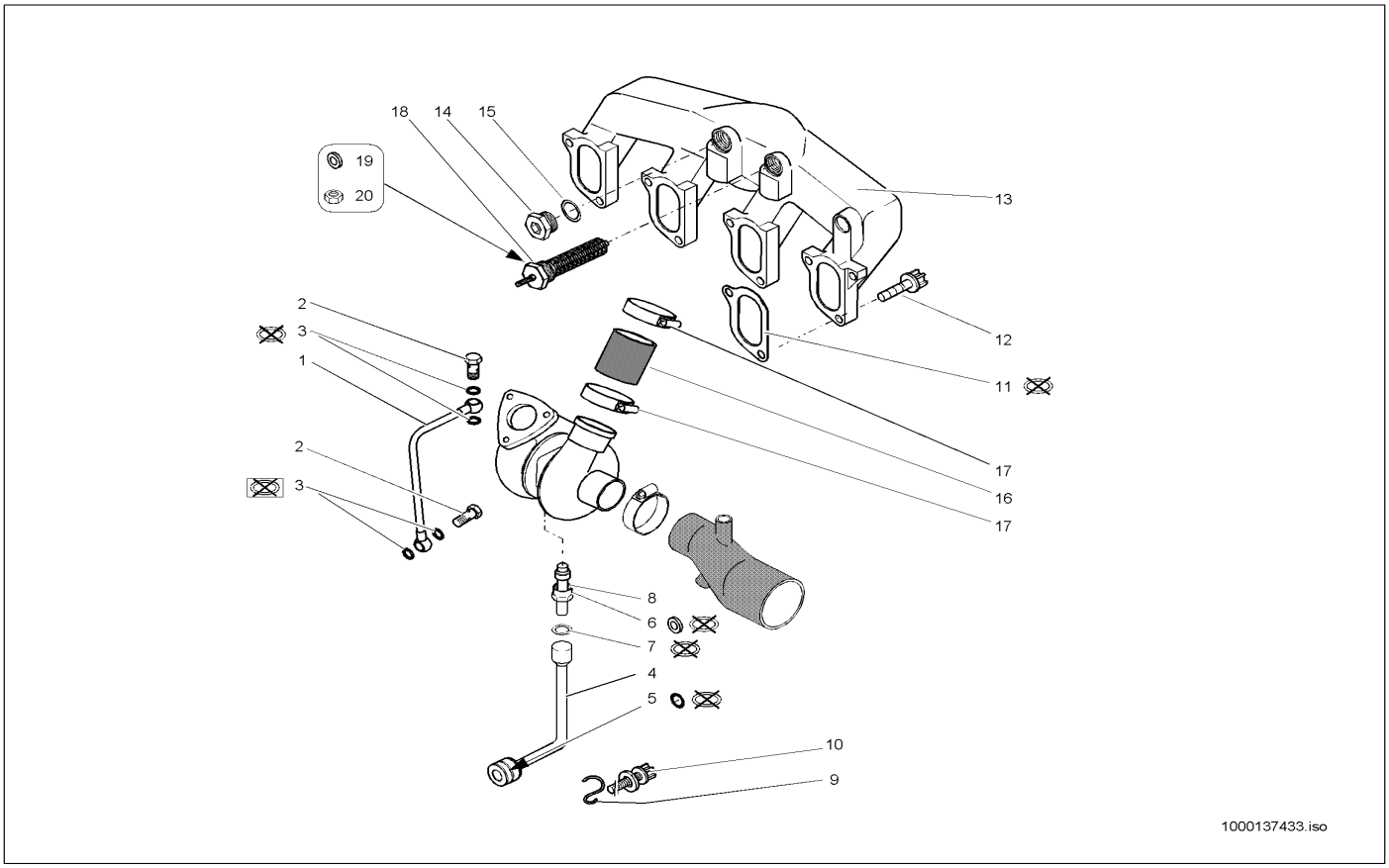

Pos	Art.-Nr.	Anm.	Q'TY	BEZEICHNUNG	PART NAME	DESIGNATION
1	1000086770		1,00 ST	SCHMIERLEITUNG	LUBRICATION LINE	LIGNE LUBRIFANTE
2	1000086703		2,00 ST	HOHLSCHRAUBE	BANJO BOLT	VIS CREUSE
3	1000092502		4,00 ST	DICHTRING	SEAL RING	BAGUE D'ÉTANCHÉITÉ
4	1000087466		1,00 ST	RÜCKLAUFLEITUNG	REFLUX LINE	CANALISATION DE RETOUR
5	1000087388		1,00 ST	O-RING	O-RING	ANNEAU EN O
6	1000085677		1,00 ST	DICHTRING	SEAL RING	BAGUE D'ÉTANCHÉITÉ
7	1000087467		1,00 ST	O-RING	O-RING	ANNEAU EN O
8	1000087468		1,00 ST	STUTZEN	END PIECE	TUBULURE
9	1000087386		1,00 ST	BÜGEL	HOLDER	ARCHET
10	1000087387		1,00 ST	6KT-SCHRAUBE	HEX SCREW	VIS À TÊTE HEXAGONALE
11	1000087714		4,00 ST	DICHTUNG	SEAL	JOINT D'ÉTANCHÉITÉ
12	1000032983		10,00 ST	SCHRAUBE	SCREW	VIS
13	1000109017		1,00 ST	SAUGROHR	SUCTION PIPE	TUBE ASPIRATEUR
14	1000015477		1,00 ST	VERSCHLUSSSCHRAUBE	LOCK SCREW	VIS DE FERMETURE
15	1000050102		1,00 ST	DICHTRING	SEAL RING	BAGUE D'ÉTANCHÉITÉ
16	1000140211		1,00 ST	GUMMIMUFFE	RUBBER SLEEVE	MANCHON EN CAOUTCHOUC
17	1000086722		2,00 ST	SCHELLE	CLAMP	BRIDE
18	1000086427		1,00 ST	GLÜHKERZE	GLOW PLUG	BOUGIE DE RÉCHAUFFAGE
19	1000013057		1,00 ST	DICHTRING	SEAL RING	BAGUE D'ÉTANCHÉITÉ
20	1000085587		1,00 ST	6KT-MUTTER	HEXAGON NUT	ÉCROU HEXAGONAL

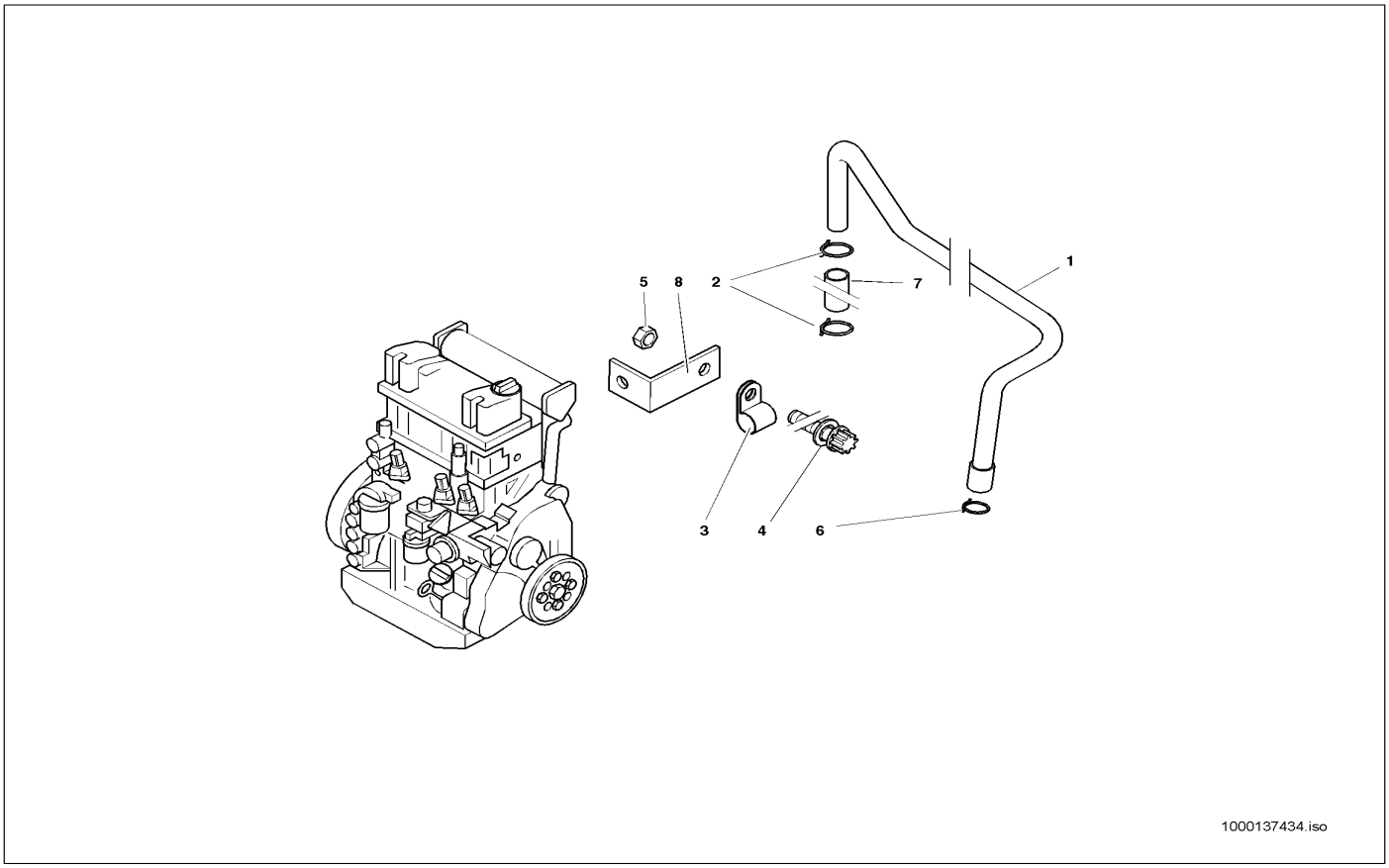

Pos	Art.-Nr.	Anm.	Q'TY	BEZEICHNUNG	PART NAME	DESIGNATION
1	1000139982		1,00 ST	ROHR	PIPE LINE	TUYAU
2	1000086711		2,00 ST	SCHELLE	CLAMP	BRIDE
3	1000140815		1,00 ST	SCHELLE	CLAMP	BRIDE
4	1000019136		1,00 ST	6KT-SCHRAUBE	HEX SCREW	VIS À TÊTE HEXAGONALE
5	1000013021		1,00 ST	6KT-MUTTER	HEXAGON NUT	ÉCROU HEXAGONAL
6	1000086717		1,00 ST	SCHELLE	CLAMP	BRIDE
7	1000140269		1,00 ST	SCHLAUCH	HOSE	TUYAU FLEXIBLE
8	1000140453		1,00 ST	HALTER	BRACKET CLUTCH	SUPPORT

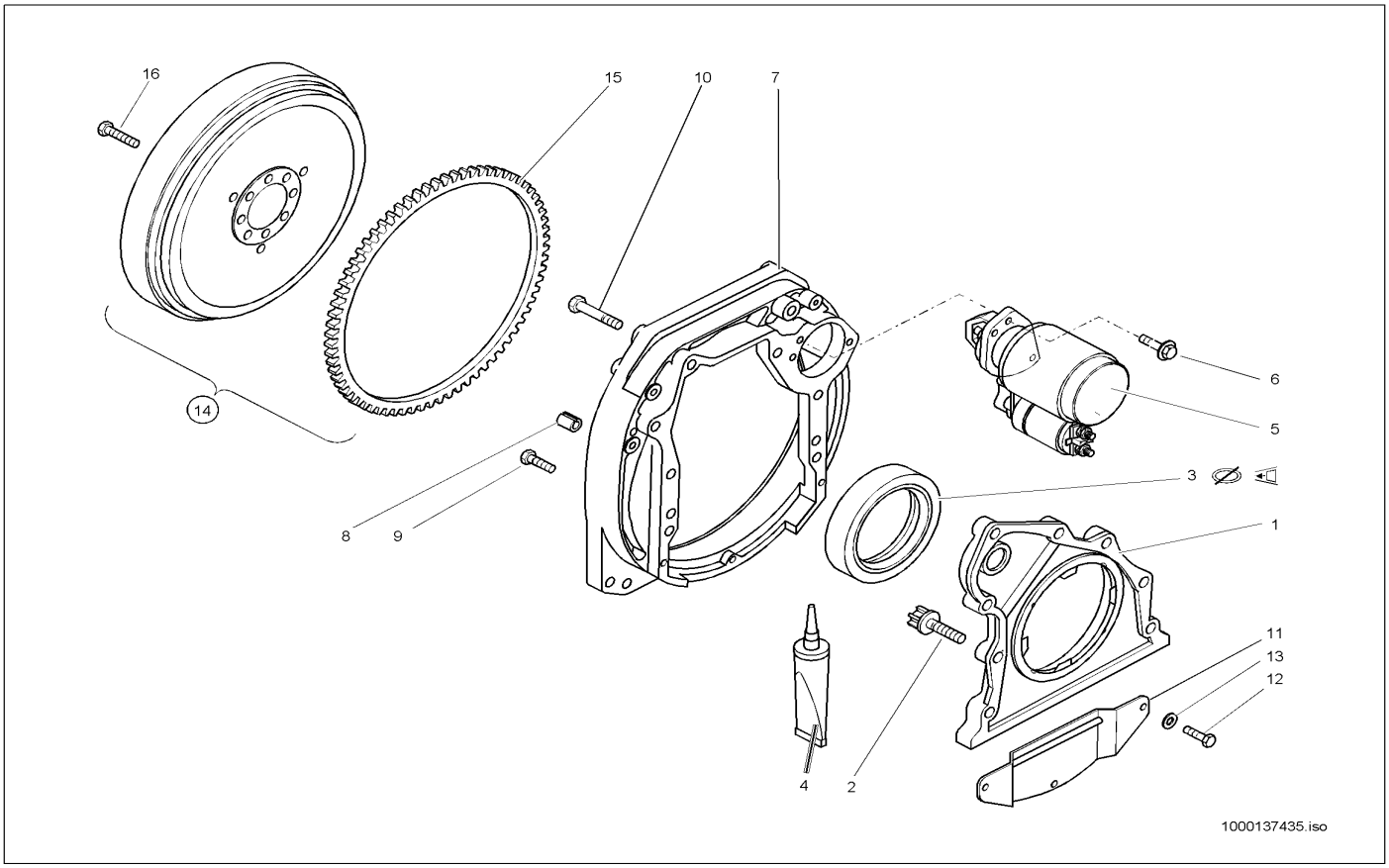

Pos	Art.-Nr.	Anm.	Q'TY	BEZEICHNUNG	PART NAME	DESIGNATION
1	1000052503		1,00 ST	DECKEL	COVER	COUVERCLE
2	1000085390		8,00 ST	6KT-SCHRAUBE	HEX SCREW	VIS À TÊTE HEXAGONALE
3	1000086401		1,00 ST	RADIALWELLENDICHTRING	ROTARY SHAFT SEAL	BAGUE D'ÉTANCHÉITÉ D'ONDES RADIAL
4	1000086436		1,00 ST	DICHTMITTEL	SEALING COMPOUND	PRODUIT D'ÉTANCHÉITÉ
5	1000112457		1,00 ST	ANLASSER	STARTER MOTOR	DÉMARREUR
6	1000086742		2,00 ST	6KT-SCHRAUBE	HEX SCREW	VIS À TÊTE HEXAGONALE
7	1000140750		1,00 ST	GEHÄUSE	HOUSING	BOÎTE
8	1000086754		2,00 ST	SPANNBUCHSE	CLAMP BUSHING	BAGUE DE SERRAGE
9	1000015381		5,00 ST	6KT-SCHRAUBE	HEX SCREW	VIS À TÊTE HEXAGONALE
10	1000047850		3,00 ST	6KT-SCHRAUBE	HEX SCREW	VIS À TÊTE HEXAGONALE
11	1000139970		1,00 ST	ABDECKBLECH	?	?
12	1000085381		3,00 ST	6KT-SCHRAUBE	HEX SCREW	VIS À TÊTE HEXAGONALE
13	1000092288		3,00 ST	SCHEIBE	SPACER	RONDELLE
14	1000141294		1,00 ST	SCHWUNGRAD	?	?
15	1000139822		1,00 ST	ZAHNKRANZ	RING GEAR	COURONNE DENTÉE
16	1000086758		8,00 ST	SCHRAUBE	SCREW	VIS

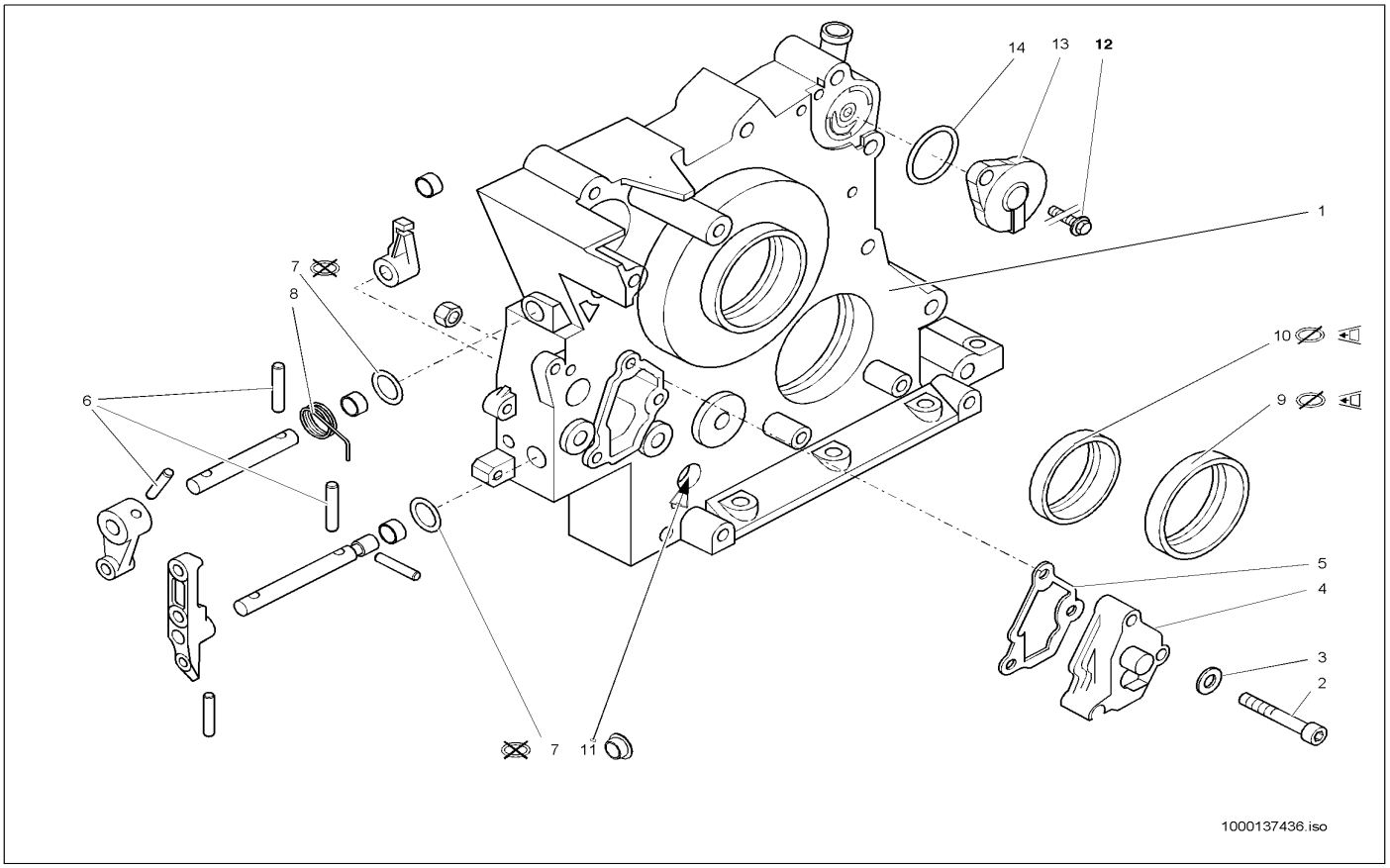

Pos	Art.-Nr.	Anm.	Q'TY	BEZEICHNUNG	PART NAME	DESIGNATION
1	1000140829		1,00 ST	DECKEL	COVER	COUVERCLE
2	1000048166		3,00 ST	ZYLINDERSCHRAUBE	CHEESE HEAD SCREW	VIS A TETE CYLINDRIQUE
3	1000092290		3,00 ST	SCHEIBE	SPACER	RONDELLE
4	1000140828		1,00 ST	DECKEL	COVER	COUVERCLE
5	1000087250		1,00 ST	DICHTUNG	SEAL	JOINT D'ÉTANCHÉITÉ
6	1000049732		3,00 ST	SPANNSTIFT	COTTER PIN	GOUPILLE TENDEUR
7	1000087249		2,00 ST	O-RING	O-RING	ANNEAU EN O
8	1000140951		1,00 ST	FEDER	SPRING	RESSORT
9	1000086407		1,00 ST	RADIALWELLENDICHTRING	ROTARY SHAFT SEAL	BAGUE D'ÉTANCHÉITÉ D'ONDES RADIAL
10	1000086406		1,00 ST	RADIALWELLENDICHTRING	ROTARY SHAFT SEAL	BAGUE D'ÉTANCHÉITÉ D'ONDES RADIAL
11	1000139505		1,00 ST	VERSCHLUSSSCHRAUBE	LOCK SCREW	VIS DE FERMETURE
12	1000085384		1,00 ST	6KT-SCHRAUBE	HEX SCREW	VIS À TÊTE HEXAGONALE
13	1000087267		1,00 ST	ENTLÜFTUNGSVENTIL	VENTING VALVE	SOUPAPE D'AÉRATION
14	1000087266		1,00 ST	O-RING	O-RING	ANNEAU EN O

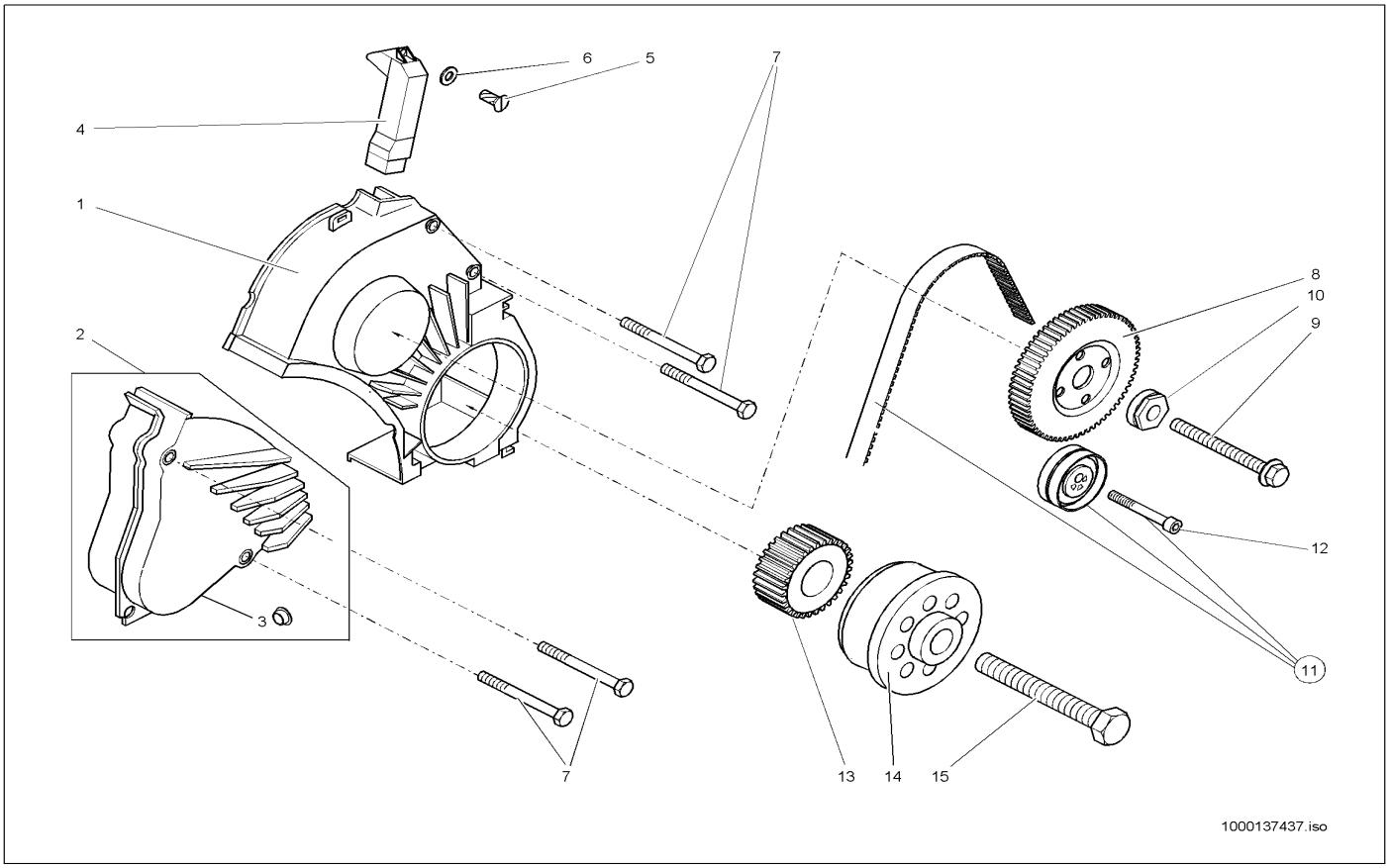

Pos	Art.-Nr.	Anm.	Q'TY	BEZEICHNUNG	PART NAME	DESIGNATION
1	1000140897		1,00 ST	HAUBE	BONNET	BONNET
2	1000087372		1,00 ST	HAUBE	BONNET	BONNET
3	1000089849		1,00 ST	VERSCHLUSSSTOPFEN	LOCK PLUG	BOUCHON DE FERMETURE
4	1000086787		1,00 ST	FÜHRUNGSBLECH	GUIDE PLATE	TÔLE DE GUIDAGE
5	1000085375		1,00 ST	6KT-SCHRAUBE	HEX SCREW	VIS À TÊTE HEXAGONALE
6	1000092288		1,00 ST	SCHEIBE	SPACER	RONDELLE
7	1000085313		2,00 ST	6KT-SCHRAUBE	HEX SCREW	VIS À TÊTE HEXAGONALE
8	1000108997		1,00 ST	ZAHNRIEMENRAD	GEAR	ENGRENAGE
9	1000086746		1,00 ST	6KT-SCHRAUBE	HEX SCREW	VIS À TÊTE HEXAGONALE
10	1000087210		1,00 ST	SCHEIBE	SPACER	RONDELLE
11	1000087264		1,00 ST	ZAHNRIEMEN	TOOTH BELT	COURROIE DE DENT
12	1000048179		1,00 ST	ZYLINDERSCHRAUBE	CHEESE HEAD SCREW	VIS A TETE CYLINDRIQUE
13	1000130399		1,00 ST	ZAHNRIEMENRAD	?	?
14	1000086782		1,00 ST	FLANSCH	FLANGE	BRIDE
15	1000086753		1,00 ST	6KT-SCHRAUBE	HEX SCREW	VIS À TÊTE HEXAGONALE

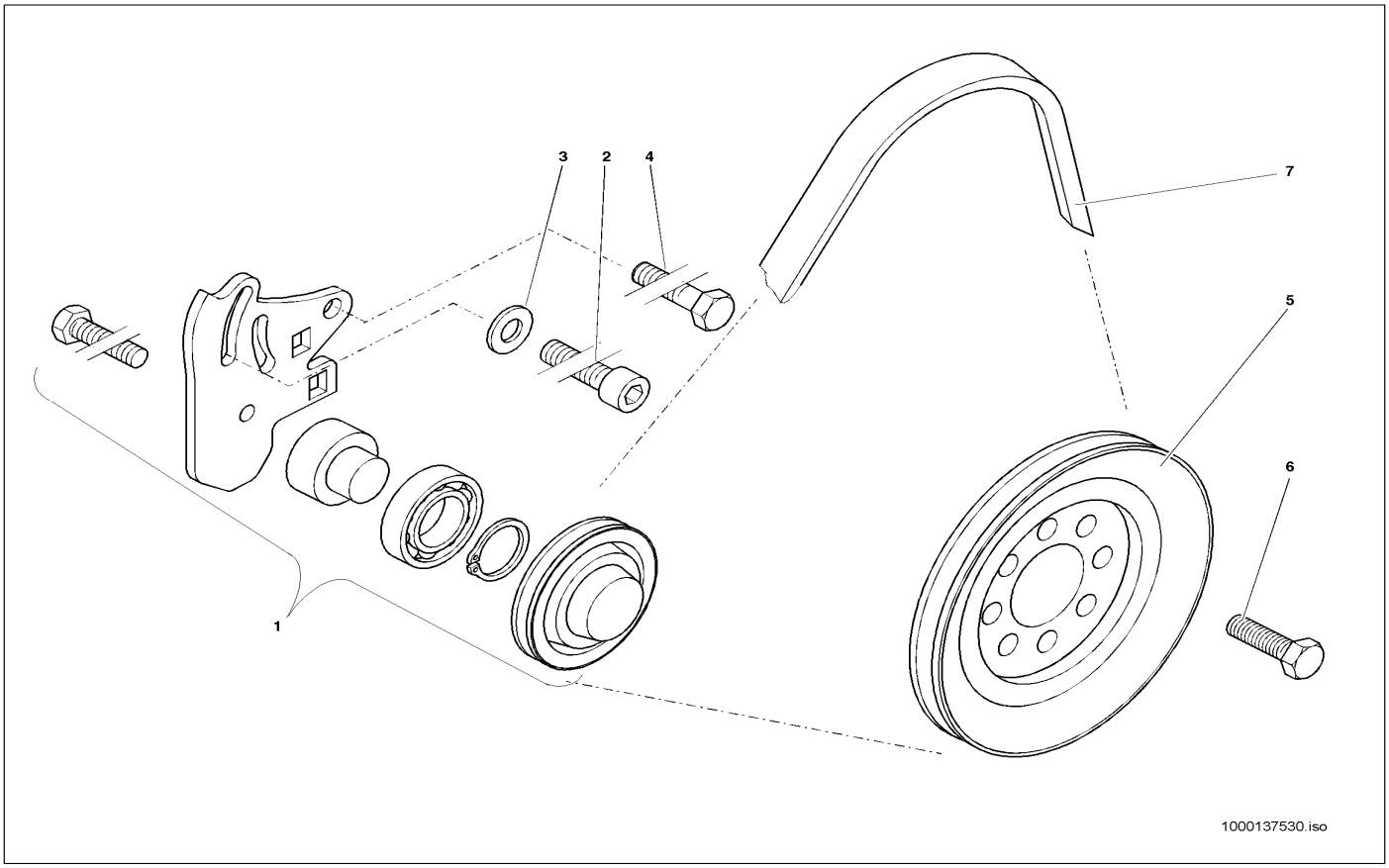

Pos	Art.-Nr.	Anm.	Q'TY	BEZEICHNUNG	PART NAME	DESIGNATION
1	1000086785		1,00 ST	ROLLE	ROLLER	ROULEAU
2	1000085468		1,00 ST	ZYLINDERSCHRAUBE	CHEESE HEAD SCREW	VIS A TETE CYLINDRIQUE
3	1000092291		1,00 ST	SCHEIBE	SPACER	RONDELLE
4	1000015345		1,00 ST	6KT-SCHRAUBE	HEX SCREW	VIS À TÊTE HEXAGONALE
5	1000140394		1,00 ST	RIEMENSCHEIBE	BELT PULLEY	POULIE
6	1000089376		8,00 ST	6KT-SCHRAUBE	HEX SCREW	VIS À TÊTE HEXAGONALE
7	1000000405		1,00 ST	KEILRIEMEN	V-BELT	COURROIE TRAPÉZOÏDALE

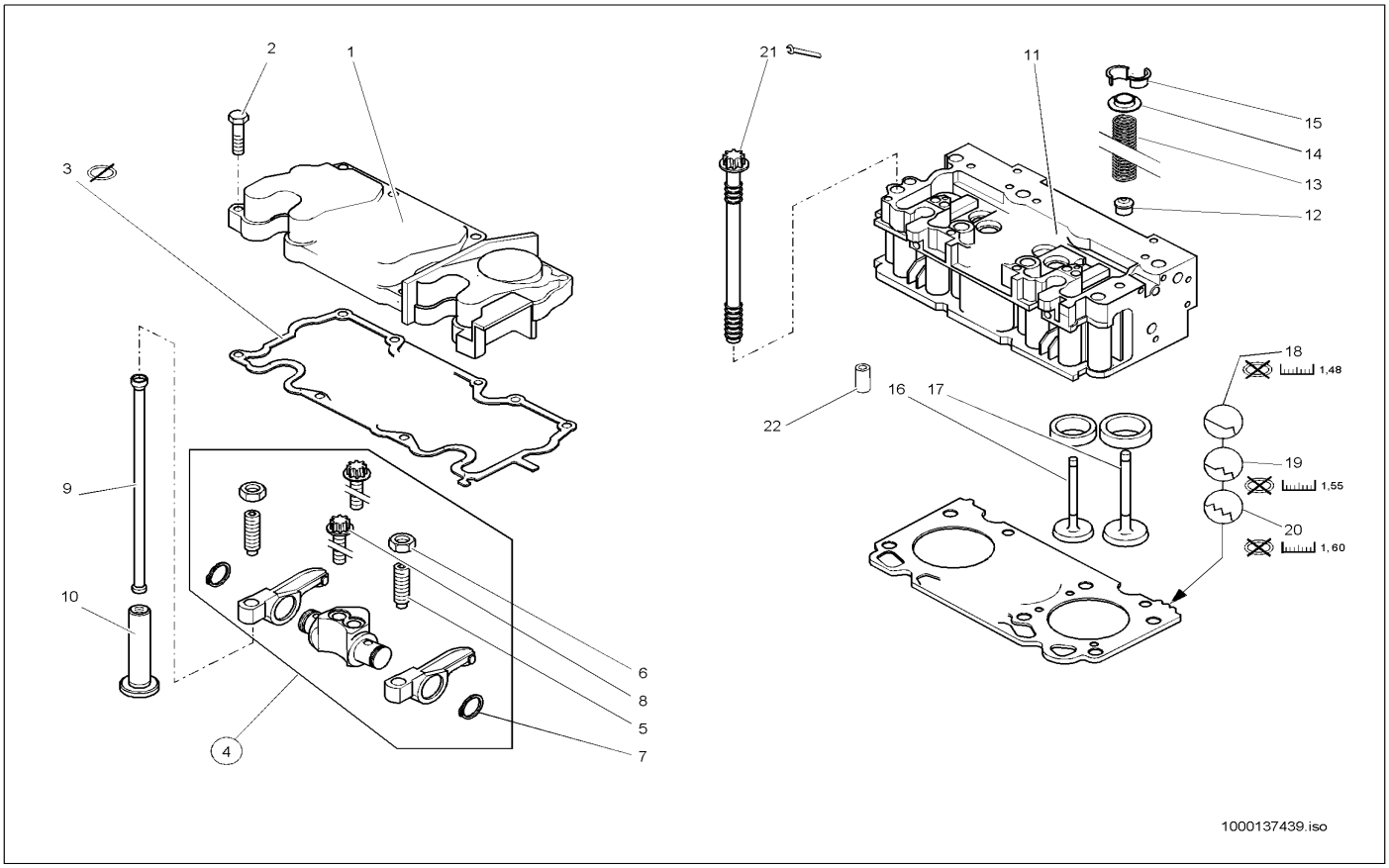

Pos	Art.-Nr.	Anm.	Q'TY	BEZEICHNUNG	PART NAME	DESIGNATION
1	1000141088		1,00 ST	ZYLINDERKOPFHAUBE	CYLINDER HEAD HOOD	BONNET DE CULASSE
2	1000015339		10,00 ST	6KT-SCHRAUBE	HEX SCREW	VIS À TÊTE HEXAGONALE
3	1000000352		1,00 ST	DICHTUNG	SEAL	JOINT D'ÉTANCHÉITÉ
4	1000086776		3,00 ST	KIPPHEBELBOCK	TILT LEVER SUPPORT	SUPPORT DES CULBUTEURS
5	1000086756		6,00 ST	EINSTELLSCHRAUBE	SCREW	VIS DE RÉGLAGE
6	1000086757		6,00 ST	6KT-MUTTER	HEXAGON NUT	ÉCROU HEXAGONAL
7	1000095357		6,00 ST	SICHERUNGSRING	LOCK RING	BAGUE DE SÛRETÉ
8	1000086731		6,00 ST	TORX-SCHRAUBE	TORX SCREW	VIS DE TORX
9	1000086755		8,00 ST	STOSSSTANGE	BUMPER	PARE-CHOC
10	1000087711		8,00 ST	VENTILSTÖSSEL	VALVE TAPPET	POUSSOIR DE SOUPAPE
11	1000141085		1,00 ST	ZYLINDERKOPF	CYLINDER HEAD	CULASSE
12	1000086763		8,00 ST	DICHTUNG	SEAL	JOINT D'ÉTANCHÉITÉ
13	1000087209		8,00 ST	DRUCKFEDER	PRESSURE SPRING	RESSORT DE PRESSION
14	1000140998		8,00 ST	TELLERFEDER	DISC SPRING	RESSORT À DISQUE
15	1000108988		16,00 ST	VENTILKEGEL	VALVE CONE	CÔNE DE SOUPAPE
16	1000052499		4,00 ST	EINLASSVENTIL	INTAKE VALVE	SOUPAPE D'ADMISSION
17	1000086986		4,00 ST	AUSLASSVENTIL	EXHAUST VALVE	SOUPAPE D'ÉCHAPPEMENT
18	1000087367		1,00 ST	ZYLINDERKOPFDICHTUNG	CYLINDER HEAD GASKET	GARNITURE DE CULASSE
19	1000087368		1,00 ST	ZYLINDERKOPFDICHTUNG	CYLINDER HEAD GASKET	GARNITURE DE CULASSE
20	1000087369		1,00 ST	ZYLINDERKOPFDICHTUNG	CYLINDER HEAD GASKET	GARNITURE DE CULASSE
21	1000140025		10,00 ST	ZYLINDERSCHRAUBE	CHEESE HEAD SCREW	VIS À TÊTE CYLINDRIQUE
22	1000140148		2,00 ST	SPANNSTIFT	COTTER PIN	GOUPILLE TENDEUR

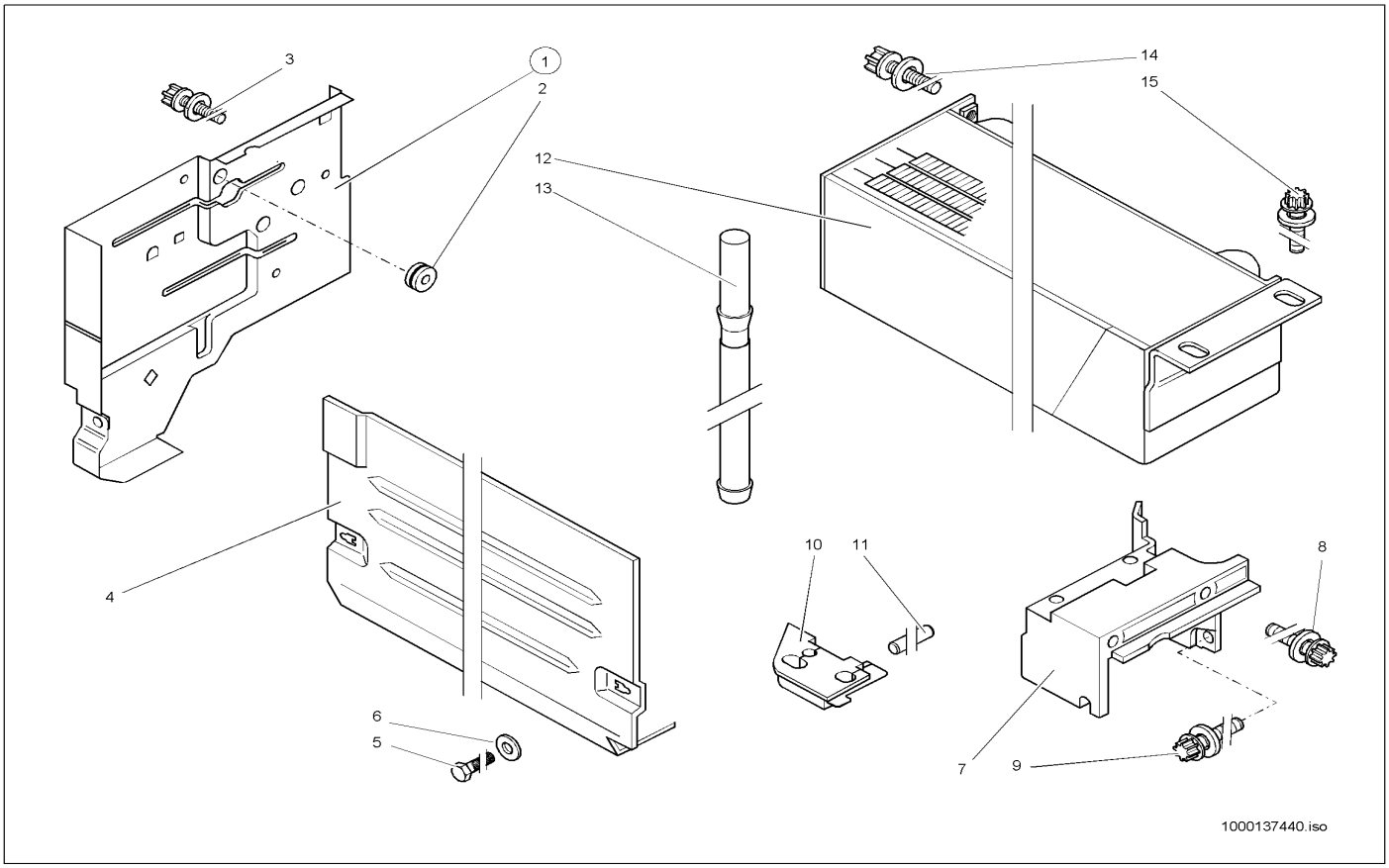

Pos	Art.-Nr.	Anm.	Q'TY	BEZEICHNUNG	PART NAME	DESIGNATION
1	1000087258		1,00 ST	ABDECKBLECH	COVER PLATE	TÔLE DE COUVERTURE
2	1000086706		1,00 ST	TÜLLE	SLEEVE	BEC
3	1000087217		3,00 ST	TORX-SCHRAUBE	TORX SCREW	VIS DE TORX
4	1000087380		1,00 ST	HAUBE	BONNET	BONNET
5	1000139794		2,00 ST	6KT-SCHRAUBE	HEX SCREW	VIS À TÊTE HEXAGONALE
6	1000092300		2,00 ST	SCHEIBE	SPACER	RONDELLE
7	1000087257		1,00 ST	LUFTFÜHRUNG	AIR GUIDE	GUIDE À AIR
8	1000140023		2,00 ST	TORX-SCHRAUBE	TORX SCREW	VIS DE TORX
9	1000086741		1,00 ST	TORX-SCHRAUBE	TORX SCREW	VIS DE TORX
10	1000139959		1,00 ST	PROFIL	PROFILE	PROFIL
11	1000140009		2,00 ST	SPANNSTIFT	COTTER PIN	GOUPILLE TENDEUR
12	1000087374		1,00 ST	ÖLKÜHLER	OIL COOLER	RADIATEUR D'HUILE
13	1000087218		2,00 ST	ANSCHLUSSSTÜCK	CONNECTION PIECE	PIÈCE DE CONNEXION
14	1000087217		2,00 ST	TORX-SCHRAUBE	TORX SCREW	VIS DE TORX
15	1000140018		2,00 ST	TORX-SCHRAUBE	TORX SCREW	VIS DE TORX

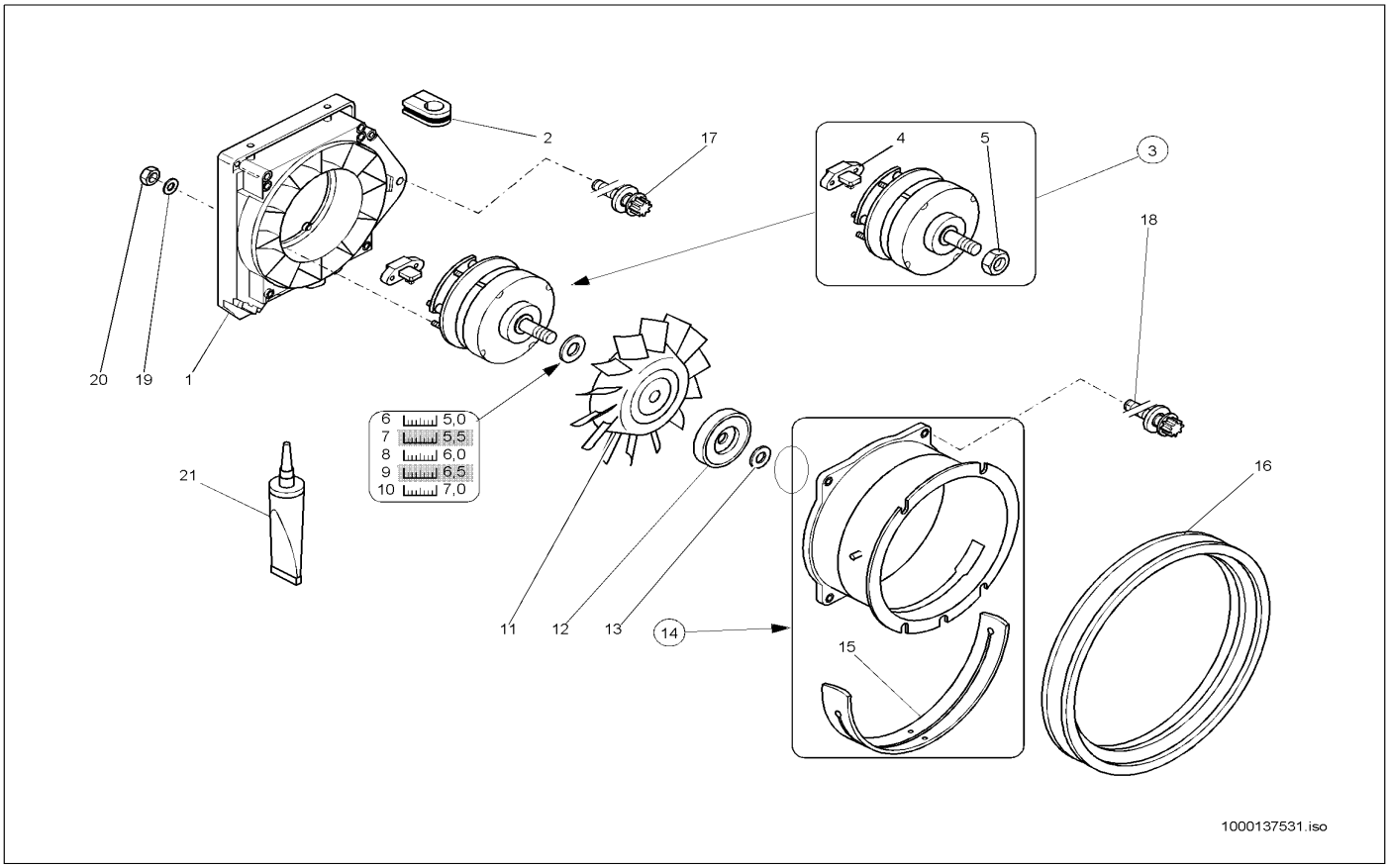

Pos	Art.-Nr.	Anm.	Q'TY	BEZEICHNUNG	PART NAME	DESIGNATION
1	1000052535		1,00 ST	LÜFTERKASTEN	BLOWER CASE	BOÎTE DE VENTILATEUR
2	1000086774		2,00 ST	GUMMIMUFFE	RUBBER SLEEVE	MANCHON EN CAOUTCHOUC
3	1000052536		1,00 ST	GENERATOR	GENERATOR	GÉNÉRATEUR
4	1000089374		1,00 ST	REGLER	CONTROLLER	RÉGULATEUR
5	1000139915		1,00 ST	MUTTER	NUT	ÉCROU
6	1000140572		1,00 ST	SCHEIBE	SPACER	RONDELLE
7	1000140570		1,00 ST	SCHEIBE	SPACER	RONDELLE
8	1000140571		1,00 ST	SCHEIBE	SPACER	RONDELLE
9	1000140568		1,00 ST	SCHEIBE	SPACER	RONDELLE
10	1000140569		1,00 ST	SCHEIBE	SPACER	RONDELLE
11	1000139859		1,00 ST	LAUFRAD	RUNNING WHEEL	ROUE MOBILE
12	1000086803		1,00 ST	RIEMENSCHEIBE	BELT PULLEY	POULIE
13	1000140573		1,00 ST	SCHEIBE	SPACER	RONDELLE
14	1000087377		1,00 ST	GEBLÄSEMANTEL	BLOWER MANTLING	MANTEAU DE SOUFFLAGE
15	1000087253		1,00 ST	DICHTUNG	SEAL	JOINT D'ÉTANCHÉITÉ
16	1000087251		1,00 ST	PROFIL	PROFILE	PROFIL
17	1000140023		3,00 ST	TORX-SCHRAUBE	TORX SCREW	VIS DE TORX
18	1000087379		4,00 ST	TORX-SCHRAUBE	TORX SCREW	VIS DE TORX
19	1000092289		4,00 ST	SCHEIBE	SPACER	RONDELLE
20	1000085581		4,00 ST	6KT-MUTTER	HEXAGON NUT	ÉCROU HEXAGONAL
21	1000087256		1,00 ST	KLEBER	ADHESIVE	COLLE

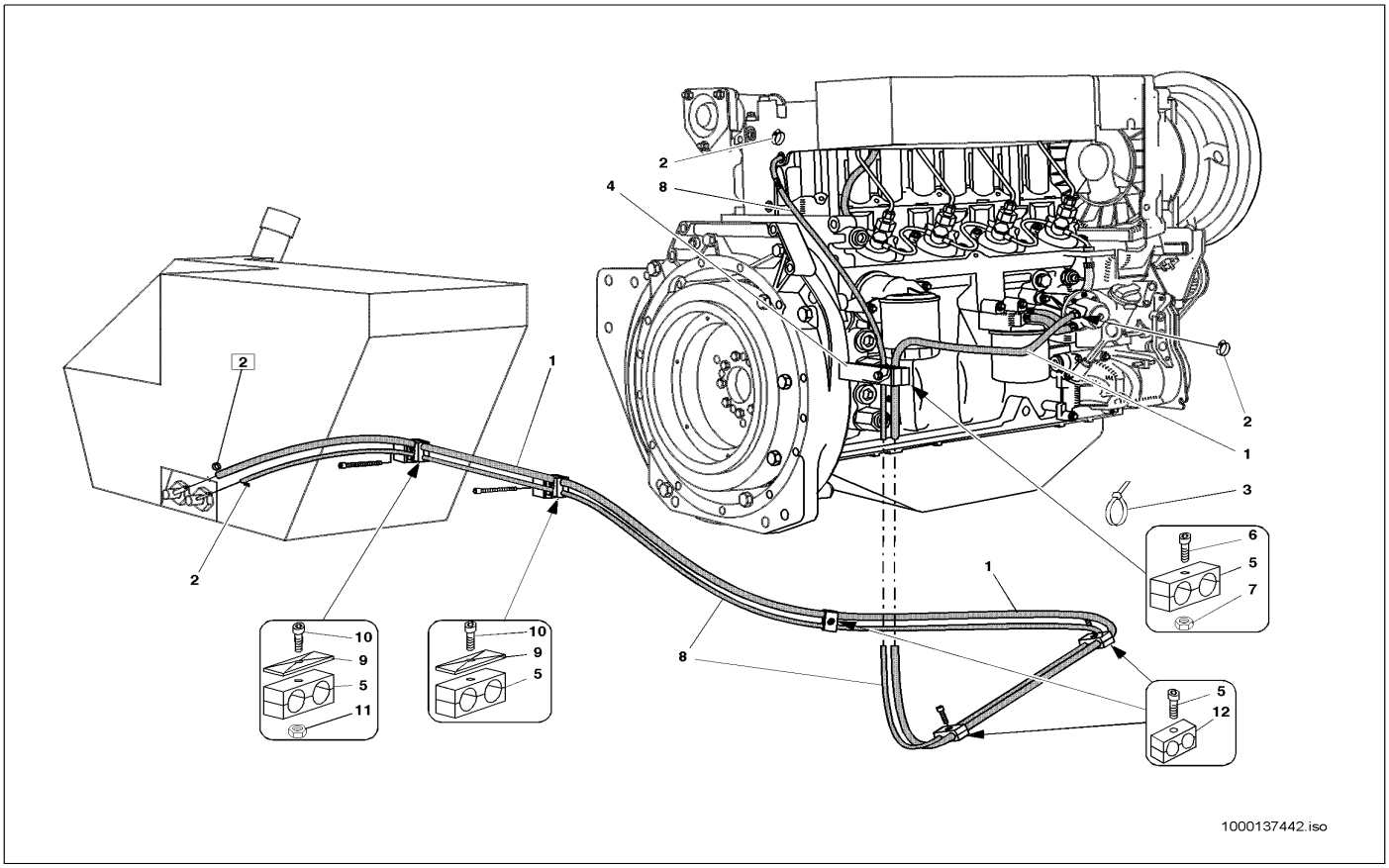

Pos	Art.-Nr.	Anm.	Q'TY	BEZEICHNUNG	PART NAME	DESIGNATION
1	1000097009		1,00 M	SCHLAUCH	HOSE	TUYAU FLEXIBLE
2	1000032138		3,00 ST	SCHELLE	CLAMP	BRIDE
3	1000090058		3,00 ST	KABELBINDER	CABLE STRAP	BOUTISSE DE CÂBLE
4	1000043496		1,00 ST	HALTER	BRACKET CLUTCH	SUPPORT
5	1000032105		6,00 ST	SCHELLE	CLAMP	BRIDE
6	1000048171		1,00 ST	ZYLINDERSCHRAUBE	CHEESE HEAD SCREW	VIS A TETE CYLINDRIQUE
7	1000013021		1,00 ST	6KT-MUTTER	HEXAGON NUT	ÉCROU HEXAGONAL
8	1000097035		1,00 M	SCHLAUCH	HOSE	TUYAU FLEXIBLE
9	1000031230		2,00 ST	DECKPLATTE	COVER PLATE	PLAQUE DE RECOUVREMENT
10	1000022334		2,00 ST	6KT-SCHRAUBE	HEX SCREW	VIS À TÊTE HEXAGONALE
11	1000013021		1,00 ST	6KT-MUTTER	HEXAGON NUT	ÉCROU HEXAGONAL
12	1000022386		3,00 ST	ZYLINDERSCHRAUBE	CHEESE HEAD SCREW	VIS A TETE CYLINDRIQUE

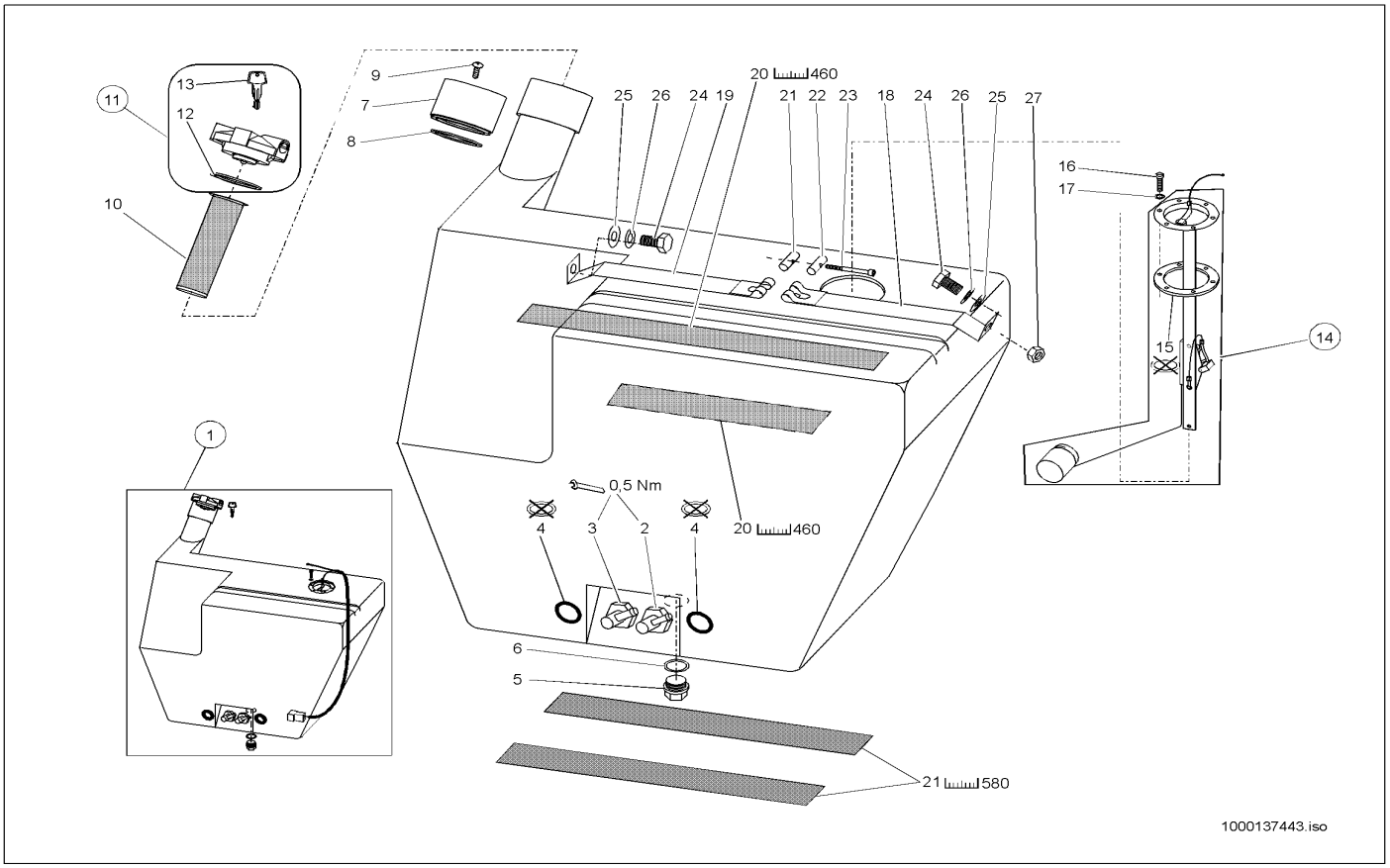

Pos	Art.-Nr.	Anm.	Q'TY	BEZEICHNUNG	PART NAME	DESIGNATION
1	1000036547		1,00 ST	KRAFTSTOFFBEHÄLTER	FUEL TANK	RÉSERVOIR DE CARBURANT
2	1000036418		1,00 ST	STUTZEN	END PIECE	TUBULURE
3	1000036419		1,00 ST	STUTZEN	END PIECE	TUBULURE
4	1000090467		2,00 ST	O-RING	O-RING	ANNEAU EN O
5	1000030657		1,00 ST	VERSCHLUSSSCHRAUBE	LOCK SCREW	VIS DE FERMETURE
6	1000034146		1,00 ST	DICHTRING	SEAL RING	BAGUE D'ÉTANCHÉITÉ
7	1000036417		1,00 ST	EINFÜLLSTUTZEN	FILLER PIPE	GOULOT
8	1000033909		1,00 ST	O-RING	O-RING	ANNEAU EN O
9	1000048650		4,00 ST	LINSENSCHRAUBE	OVALHEAD SCREW	VIS NOYÉE À TÊTE BOMBÉ
10	1000000414		1,00 ST	KRAFTSTOFFILTER	FUEL FILTER	FILTRE DE CARBURANT
11	1000001065		1,00 ST	VERSCHLUSSDECKEL	LOCK COVER	COUVERCLE DE MÉCANISME DE FERMETURE
12	1000000321		1,00 ST	DICHTUNG	SEAL	JOINT D'ÉTANCHÉITÉ
13	1000000320		1,00 ST	SCHLÜSSEL	KEY	CLÉ
14	1000027533		1,00 ST	NIVEAUGEBER	LEVEL SENSOR	TRANSMETTEUR DE NIVEAU
15	1000000335		1,00 ST	DICHTUNG	SEAL	JOINT D'ÉTANCHÉITÉ
16	1000085376		6,00 ST	6KT-SCHRAUBE	HEX SCREW	VIS À TÊTE HEXAGONALE
17	1000030931		6,00 ST	FEDERRING	SPRING RING	RONDELLE À RESSORT
18	1000040204		1,00 ST	SPANNBAND	CLAMP STRAP	BANDE TENDEUR
19	1000040197		1,00 ST	SPANNBAND	CLMAP STRAP	COLLIER TENDEUR
20	1000097033		1,00 M	GUMMIBAND	RUBBER STRIP	ÉLASTIQUE
21	1000030413		1,00 ST	BOLZEN	PIN	AXE
22	1000030423		1,00 ST	BOLZEN	PIN	AXE
23	1000085458		1,00 ST	ZYLINDERSCHRAUBE	CHEESE HEAD SCREW	VIS A TETE CYLINDRIQUE
24	1000047669		2,00 ST	6KT-SCHRAUBE	HEX SCREW	VIS À TÊTE HEXAGONALE
25	1000013027		2,00 ST	SCHEIBE	SPACER	RONDELLE
26	1000030951		2,00 ST	FEDERRING	SPRING RING	RONDELLE À RESSORT
27	1000013021		1,00 ST	6KT-MUTTER	HEXAGON NUT	ÉCROU HEXAGONAL

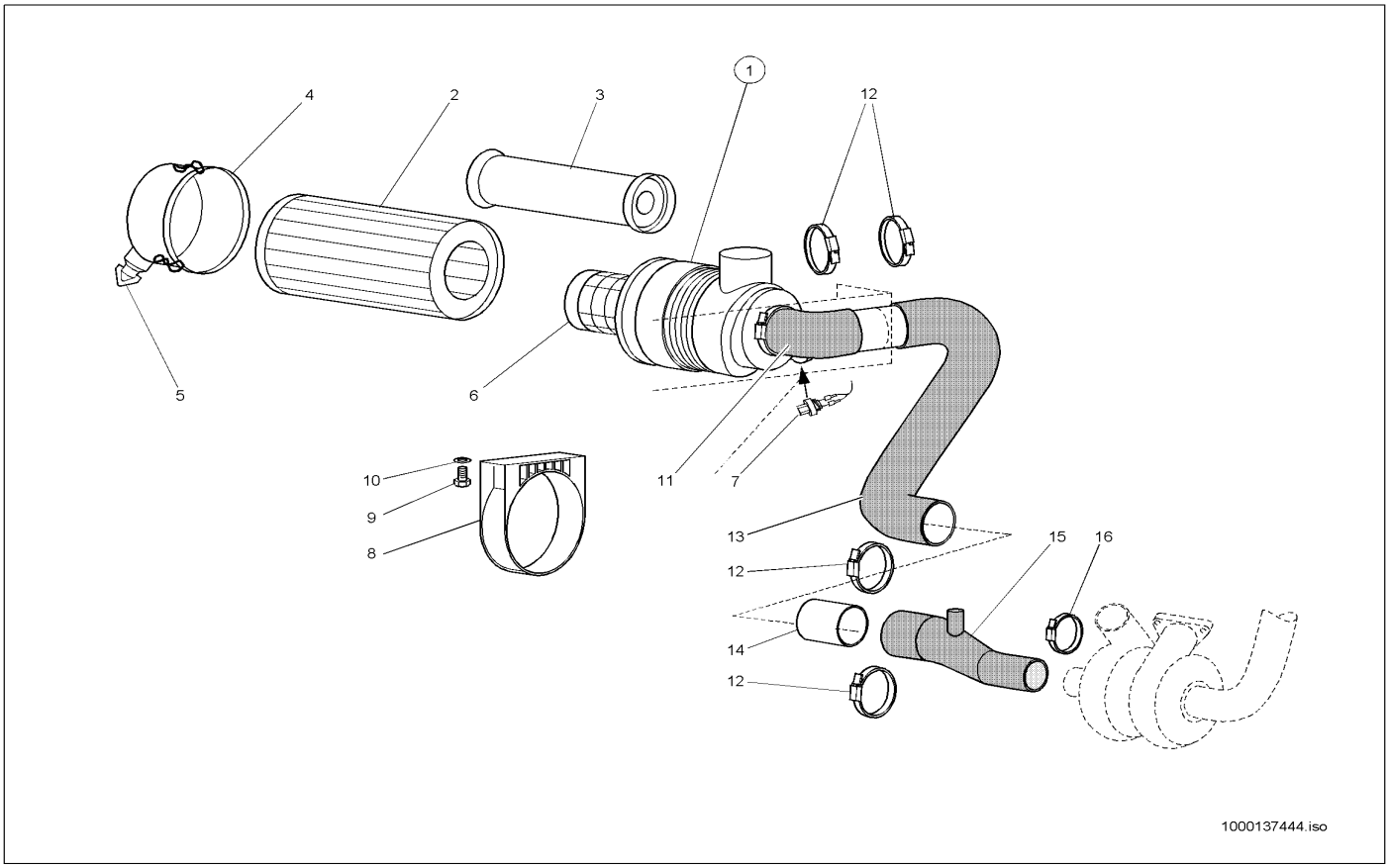

Pos	Art.-Nr.	Anm.	Q'TY	BEZEICHNUNG	PART NAME	DESIGNATION
1	1000032165		1,00 ST	LUFTFILTER	AIR CLEANER	FILTRE À AIR
2	1000000365		1,00 ST	FILTERPATRONE	FILTER CARTRIDGE	CARTOUCHE FILTRANTE
3	1000087796		1,00 ST	FILTER	FILTER	FILTRE
4	1000088788		1,00 ST	DECKEL	COVER	COUVERCLE
5	1000084971		1,00 ST	STAUBAUSTRITTSVENTIL	DUSTEXHAUST VALVE	SOUPAPE DE SORTIE DE POUSSIÈRE
6	1000035357		1,00 ST	ROHR	PIPE LINE	TUYAU
7	1000002142		1,00 ST	VERSCHMUTZUNGSANZEIGE	DIRT INDICATOR	INDICATEUR D´ENGRAISSAGE
8	1000031896		1,00 ST	SCHELLE	CLAMP	BRIDE
9	1000015343		2,00 ST	6KT-SCHRAUBE	HEX SCREW	VIS À TÊTE HEXAGONALE
10	1000013027		2,00 ST	SCHEIBE	SPACER	RONDELLE
11	1000036689		1,00 ST	FORMSCHLAUCH	PRESHAPED TUBE	TUYAU FLEXIBLE DE FORME
12	1000032150		4,00 ST	SCHELLE	CLAMP	BRIDE
14	1000036688		1,00 ST	FORMSCHLAUCH	PRESHAPED TUBE	TUYAU FLEXIBLE DE FORME
15	1000044109		1,00 ST	ROHR	PIPE LINE	TUYAU
16	1000086805		1,00 ST	REDUZIERUNG	REDUCTION	RÉDUCTION
17	1000086708		1,00 ST	SCHELLE	CLAMP	BRIDE

FUßGASREGULIERUNG
SPEED REGULATION WITH PEDAL
RÉGLAGE DE RÉGIME MOTEUR Á PÉDALE

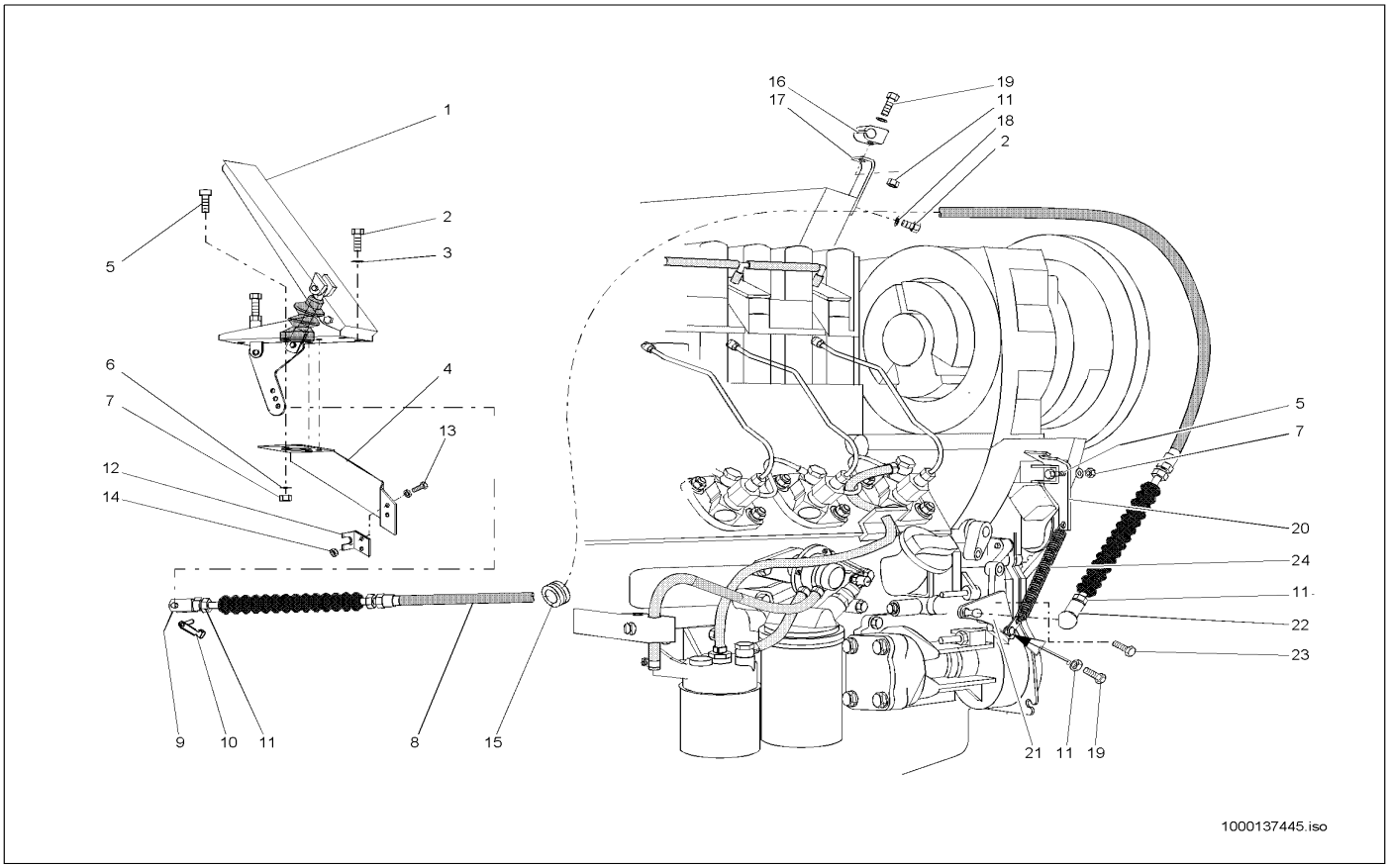

Pos	Art.-Nr.	Anm.	Q'TY	BEZEICHNUNG	PART NAME	DESIGNATION
1	1000036693		1,00 ST	GASPEDAL	ACCELERATOR PEDAL	ACCÉLÉRATEUR
2	1000020553		4,00 ST	6KT-SCHRAUBE	HEX SCREW	VIS À TÊTE HEXAGONALE
3	1000049283		6,00 ST	LAGERSCHEIBE	BEARINGDISC	DISQUE DE PALIER
4	1000086956		1,00 ST	HALTER	BRACKET CLUTCH	SUPPORT
5	1000013008		5,00 ST	6KT-SCHRAUBE	HEX SCREW	VIS À TÊTE HEXAGONALE
6	1000015431		3,00 ST	SCHEIBE	SPACER	RONDELLE
7	1000013022		4,00 ST	6KT-MUTTER	HEXAGON NUT	ÉCROU HEXAGONAL
8	1000022264		1,00 ST	SEILZUG	CABLE PULL	APPEL D'UN CORDAGE
9	1000050548		1,00 ST	GABELKOPF	FORK HEAD	TÊTE DE ATTACHE RAPIDE
10	1000030631		1,00 ST	ES-BOLZEN	PIN	AXE
11	1000015405		4,00 ST	6KT-MUTTER	HEXAGON NUT	ÉCROU HEXAGONAL
12	1000043506		1,00 ST	WIDERLAGER	ABUTMENT	CULÉE
13	1000085378		2,00 ST	6KT-SCHRAUBE	HEX SCREW	VIS À TÊTE HEXAGONALE
14	1000085581		2,00 ST	6KT-MUTTER	HEXAGON NUT	ÉCROU HEXAGONAL
15	1000033817		1,00 ST	KABELTÜLLE	CABLE SLEEVE	BEC À CÂBLE
16	1000032397		1,00 ST	SCHELLE	CLAMP	BRIDE
17	1000043505		1,00 ST	WINKEL	ANGLE	ANGLE
18	1000092290		1,00 ST	SCHEIBE	SPACER	RONDELLE
19	1000085384		2,00 ST	6KT-SCHRAUBE	HEX SCREW	VIS À TÊTE HEXAGONALE
20	1000043507		1,00 ST	WIDERLAGER	ABUTMENT	CULÉE
21	1000043504		1,00 ST	HEBEL	LEVER	LEVIER
22	1000050570		1,00 ST	WINKELGELENK	BALL AND SOCKET	ARTICULATION ANGULAIRE
23	1000085382		1,00 ST	6KT-SCHRAUBE	HEX SCREW	VIS À TÊTE HEXAGONALE
24	1000031048		1,00 ST	ZUGFEDER	TENSION SPRING	RESSORT DE TRACTION

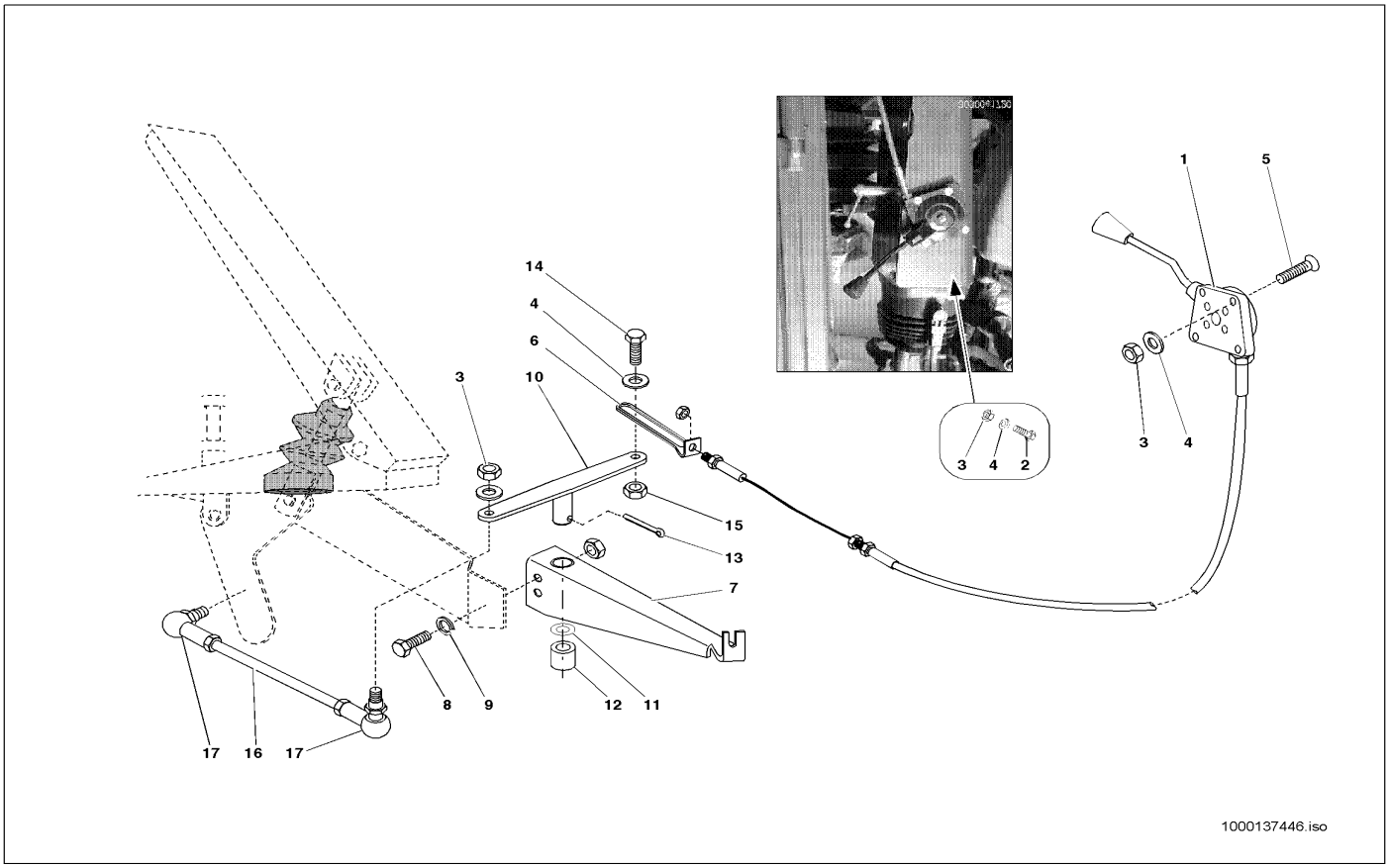

Pos	Art.-Nr.	Anm.	Q'TY	BEZEICHNUNG	PART NAME	DESIGNATION
1	1000036694		1,00 ST	HANDGAS	HAND GAS	ACCÉLÉRATEUR À MAIN
2	1000048486		4,00 ST	SENKSCHRAUBE	SINKSCREW	VIS À TÊTE NOYÉE
3	1000015405		12,00 ST	6KT-MUTTER	HEXAGON NUT	ÉCROU HEXAGONAL
4	1000049283		7,00 ST	LAGERSCHEIBE	BEARINGDISC	DISQUE DE PALIER
5	1000085456		1,00 ST	ZYLINDERSCHRAUBE	CHEESE HEAD SCREW	VIS A TETE CYLINDRIQUE
6	1000046226		1,00 ST	ÖSE	EYE	ANNEAU
7	1000045303		1,00 ST	LAGERUNG	MOUNTING	STOCKAGE
8	1000085378		2,00 ST	6KT-SCHRAUBE	HEX SCREW	VIS À TÊTE HEXAGONALE
9	1000085581		2,00 ST	6KT-MUTTER	HEXAGON NUT	ÉCROU HEXAGONAL
10	1000045302		1,00 ST	HEBEL	LEVER	LEVIER
11	1000032469		1,00 ST	GLEITLAGER	SLIDE BEARING	PALIER LISSE
12	1000092291		1,00 ST	SCHEIBE	SPACER	RONDELLE
13	1000095365		1,00 ST	SPLINT	COTTERPIN	GOUPILLE
14	1000085382		1,00 ST	6KT-SCHRAUBE	HEX SCREW	VIS À TÊTE HEXAGONALE
15	1000085588		1,00 ST	6KT-MUTTER	HEXAGON NUT	ÉCROU HEXAGONAL
16	1000045305		1,00 ST	GESTÄNGE	LIKAGE	TIGES
17	1000050570		2,00 ST	WINKELGELENK	BALL AND SOCKET	ARTICULATION ANGULAIRE

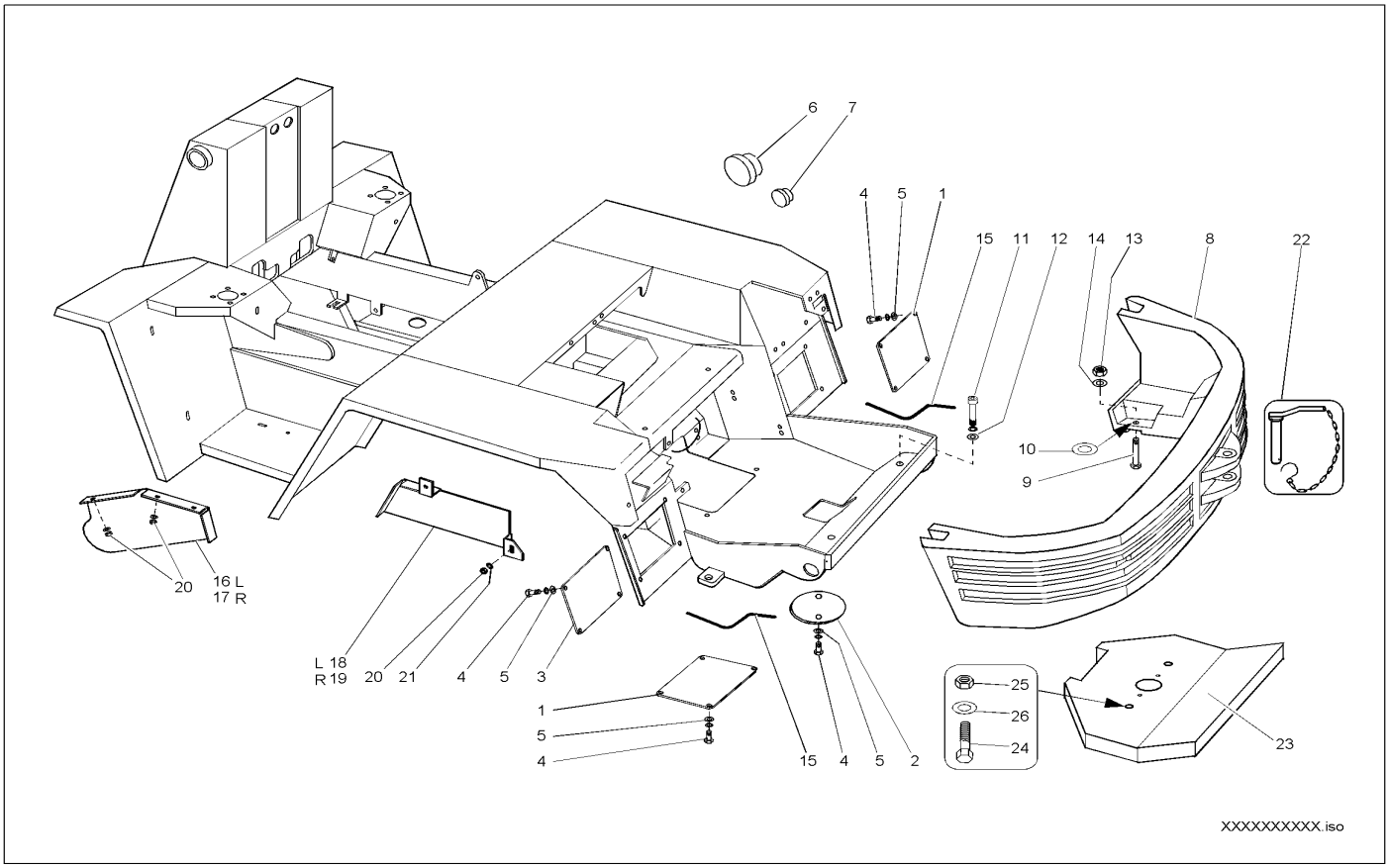

Pos	Art.-Nr.	Anm.	Q'TY	BEZEICHNUNG	PART NAME	DESIGNATION
1	1000036847		1,00 ST	DECKEL	COVER	COUVERCLE
2	1000022044		1,00 ST	ABDECKUNG	COVER	COUVERCLE
3	1000091756		2,00 ST	DECKEL	COVER	COUVERCLE
4	1000019136		15,00 ST	6KT-SCHRAUBE	HEX SCREW	VIS À TÊTE HEXAGONALE
5	1000013027		15,00 ST	SCHEIBE	SPACER	RONDELLE
6	1000030626		2,00 ST	VERSCHLUSSSTOPFEN	LOCK PLUG	BOUCHON DE FERMETURE
7	1000089853		1,00 ST	VERSCHLUSSSTOPFEN	LOCK PLUG	BOUCHON DE FERMETURE
8	1000099885		1,00 ST	BALLASTGEWICHT	BALLAST WEIGHT	POIDS DE BALLAST
9	1000085347		2,00 ST	6KT-SCHRAUBE	HEX SCREW	VIS À TÊTE HEXAGONALE
10	1000085625		1,00 ST	SCHEIBE	SPACER	RONDELLE
11	1000048225		2,00 ST	ZYLINDERSCHRAUBE	CHEESE HEAD SCREW	VIS A TETE CYLINDRIQUE
12	1000031089		2,00 ST	FEDERRING	SPRING RING	RONDELLE À RESSORT
13	1000049281		6,00 ST	SCHEIBE	SPACER	RONDELLE
14	1000018412		2,00 ST	6KT-MUTTER	HEXAGON NUT	ÉCROU HEXAGONAL
15	1000033849		2,00 ST	PROFIL	PROFILE	PROFIL
16	1000036830		1,00 ST	ABDECKBLECH	COVER PLATE	TÔLE DE COUVERTURE
17	1000036831		1,00 ST	ABDECKBLECH	COVER PLATE	TÔLE DE COUVERTURE
18	1000036832		1,00 ST	ABDECKBLECH	COVER PLATE	TÔLE DE COUVERTURE
19	1000036833		1,00 ST	ABDECKBLECH	COVER PLATE	TÔLE DE COUVERTURE
20	1000013021		10,00 ST	6KT-MUTTER	HEXAGON NUT	ÉCROU HEXAGONAL
21	1000015431		10,00 ST	SCHEIBE	SPACER	RONDELLE
22	1000036697		1,00 ST	ANHÄNGEZAPFEN	TOWING PIN	TOURILLON TRACTÉ
23	1000036698		1,00 ST	ZUSATZBALLASTGEWICHT	SUPPL. BALLAST WEIGHT	POIDS DE BALLAST SUPPLÉMENTAIRE
24	1000047306		2,00 ST	6KT-SCHRAUBE	HEX SCREW	VIS À TÊTE HEXAGONALE
25	1000085583		2,00 ST	6KT-MUTTER	HEXAGON NUT	ÉCROU HEXAGONAL
26	1000020782		4,00 ST	SCHEIBE	SPACER	RONDELLE

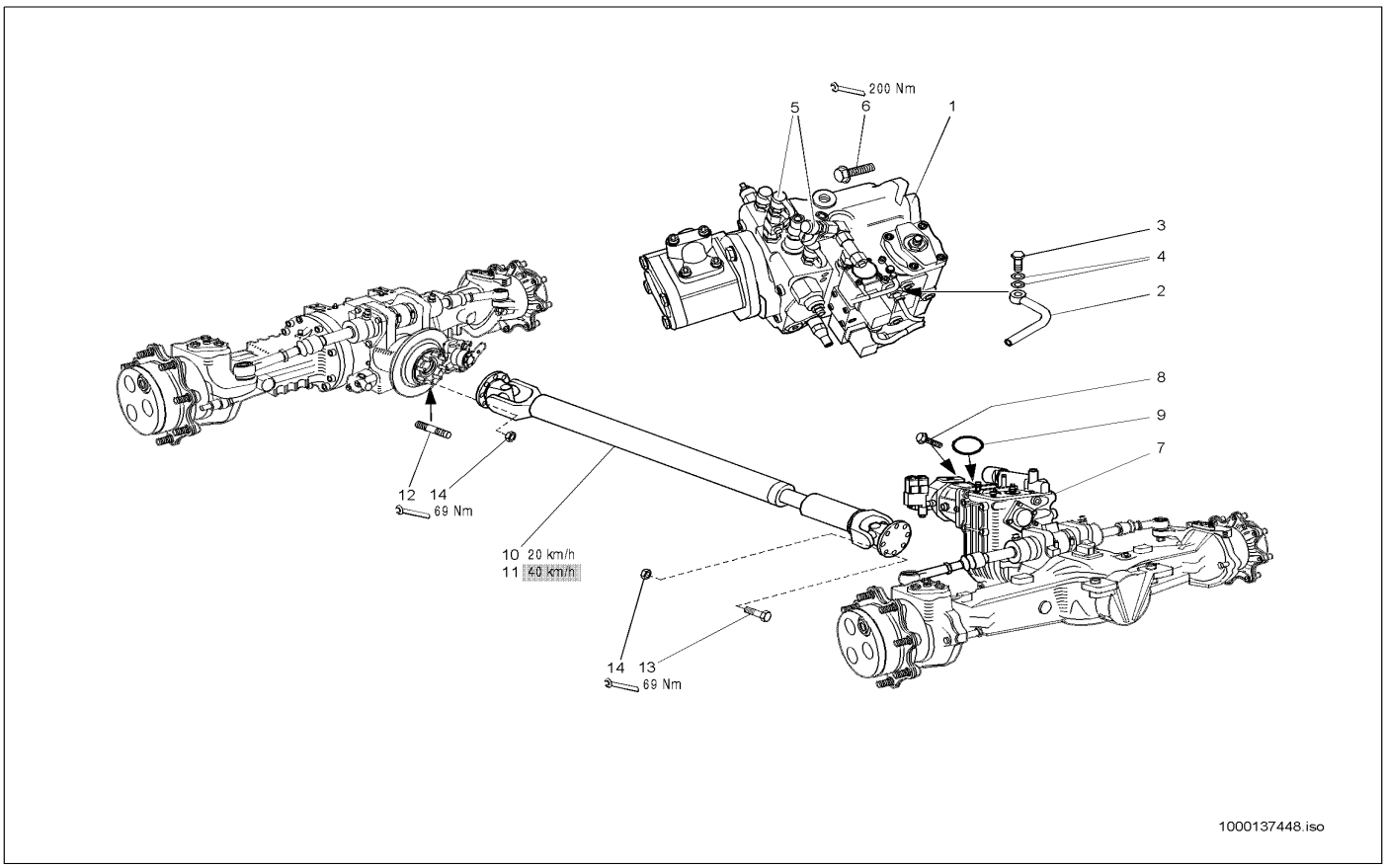

Pos	Art.-Nr.	Anm.	Q'TY	BEZEICHNUNG	PART NAME	DESIGNATION
1	1000028005		1,00 ST	VERSTELLPUMPE	DISPLACEMENT PUMP	POMPE À DÉPLACER
2	1000036955		1,00 ST	ENTLÜFTUNGSLEITUNG	BREATHER LINE	LIGNE D'AIR
3	1000030706		1,00 ST	HOHLSCHRAUBE	BANJO BOLT	VIS CREUSE
4	1000085673		2,00 ST	DICHTRING	SEAL RING	BAGUE D'ÉTANCHÉITÉ
5	1000000559		2,00 ST	MINIMESSANSCHLUSS	MINIMESS POINT	CONNEXION DE MINI MESURAGE
6	1000032935		2,00 ST	SCHRAUBE	SCREW	VIS
7	1000027777		1,00 ST	VERSTELLMOTOR	DISPLACEMENT MOTOR	MOTEUR DE DÉPLACER
8	1000032990		4,00 ST	SCHRAUBE	SCREW	VIS
9	1000090424		1,00 ST	O-RING	O-RING	ANNEAU EN O
10	1000089680		1,00 ST	GELENKWELLE	CARDAN SHAFT	ARBRE ARTICULÉ
11	1000089670		1,00 ST	GELENKWELLE	CARDAN SHAFT	ARBRE ARTICULÉ
12	1000048917		8,00 ST	STIFTSCHRAUBE	PIN SCREW	GOUJON
13	1000015364		8,00 ST	6KT-SCHRAUBE	HEX SCREW	VIS À TÊTE HEXAGONALE
14	1000049102		16,00 ST	6KT-MUTTER	HEXAGON NUT	ÉCROU HEXAGONAL

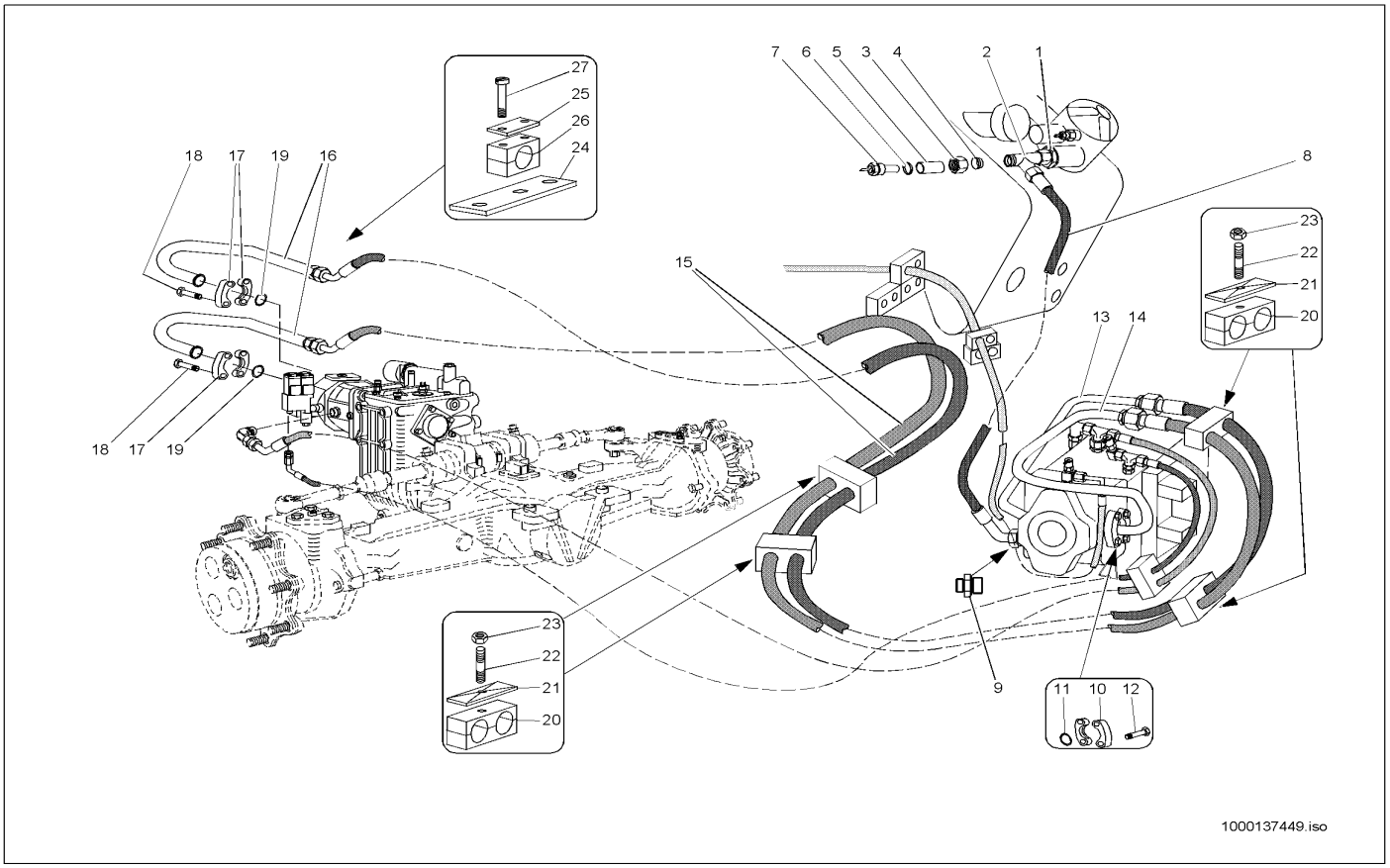

Pos	Art.-Nr.	Anm.	Q'TY	BEZEICHNUNG	PART NAME	DESIGNATION
1	1000028321		1,00 ST	VERSCHRAUBUNG	SCREW JOINT	UNION
2	1000015517		1,00 ST	VERSCHRAUBUNG	SCREW JOINT	UNION
3	1000050506		1,00 ST	ÜBERWURFMUTTER	UNION NUT	ÉCROU À CHAPEAU
4	1000050480		1,00 ST	SCHNEIDRING	OLIVE	ANNEAU DE COUPE
5	1000045747		1,00 ST	REDUZIERUNG	REDUCTION	RÉDUCTION
6	1000022510		1,00 ST	DICHTRING	SEAL RING	BAGUE D'ÉTANCHÉITÉ
7	1000000493		1,00 ST	TEMPERATURGEBER	TEMPERATURE SENSOR	TRANSMETTEUR DE TEMPÉRATURE
8	1000028881		1,00 ST	HYDRAULIKSCHLAUCH	HP HOSE	TUYAU FLEXIBLE HYDRAULIQUE
9	1000028323		1,00 ST	VERSCHRAUBUNG	SCREW JOINT	UNION
10	1000028689		4,00 ST	FLANSCHHÄLFTE	HALF FLANGE	DEMI-BRIDE
11	1000090485		2,00 ST	O-RING	O-RING	ANNEAU EN O
12	1000015346		8,00 ST	6KT-SCHRAUBE	HEX SCREW	VIS À TÊTE HEXAGONALE
13	1000090764		1,00 ST	HYDRAULIKROHR	HYDRAULIC PIPE	TUBE HYDRAULIQUE
14	1000090765		1,00 ST	HYDRAULIKROHR	HYDRAULIC PIPE	TUBE HYDRAULIQUE
15	1000028863		2,00 ST	HYDRAULIKSCHLAUCH	HP HOSE	TUYAU FLEXIBLE HYDRAULIQUE
16	1000090778		2,00 ST	HYDRAULIKROHR	HYDRAULIC PIPE	TUBE HYDRAULIQUE
17	1000028694		4,00 ST	FLANSCHHÄLFTE	HALF FLANGE	DEMI-BRIDE
18	1000020772		2,00 ST	O-RING	O-RING	ANNEAU EN O
19	1000032990		8,00 ST	SCHRAUBE	SCREW	VIS
20	1000032018		3,00 ST	SCHELLE	CLAMP	BRIDE
21	1000031351		3,00 ST	DECKPLATTE	COVER PLATE	PLAQUE DE RECOUVREMENT
22	1000048895		3,00 ST	STIFTSCHRAUBE	PIN SCREW	GOUJON
23	1000013022		3,00 ST	6KT-MUTTER	HEXAGON NUT	ÉCROU HEXAGONAL
24	1000036958		1,00 ST	HALTER	BRACKET CLUTCH	SUPPORT
25	1000032326		2,00 ST	SCHELLE	CLAMP	BRIDE
26	1000031643		2,00 ST	DECKPLATTE	COVER PLATE	PLAQUE DE RECOUVREMENT
27	1000085310		4,00 ST	6KT-SCHRAUBE	HEX SCREW	VIS À TÊTE HEXAGONALE

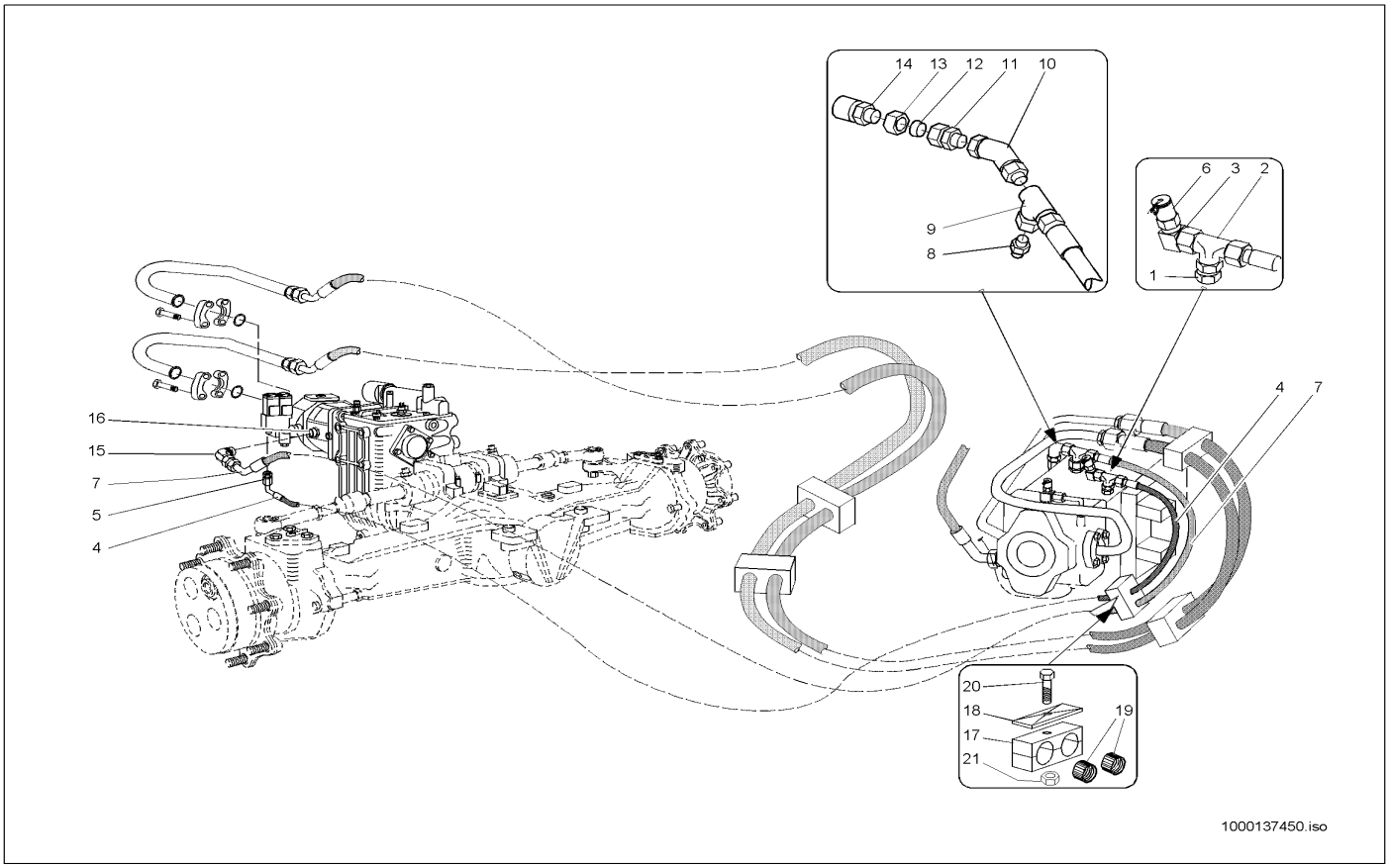

Pos	Art.-Nr.	Anm.	Q'TY	BEZEICHNUNG	PART NAME	DESIGNATION
1	1000028669		1,00 ST	VERSCHRAUBUNG EGE 10 LM-ED	SCREW CONN. EGE 10 LM-ED	RACCORD VISSÉ EGE 10 LM-ED
2	1000015564		1,00 ST	VERSCHRAUBUNG	SCREW JOINT	UNION
3	1000028224		1,00 ST	MINIMESSANSCHLUSS	MINIMESS POINT	CONNEXION DE MINI MESURAGE
4	1000029126		1,00 ST	HYDRAULIKSCHLAUCH	HP HOSE	TUYAU FLEXIBLE HYDRAULIQUE
5	1000085114		1,00 ST	VERSCHRAUBUNG	SCREW JOINT	UNION
6	1000028225		1,00 ST	MINIMESSANSCHLUSS	MINIMESS POINT	CONNEXION DE MINI MESURAGE
7	1000029135		1,00 ST	HYDRAULIKSCHLAUCH	HP HOSE	TUYAU FLEXIBLE HYDRAULIQUE
8	1000100707		1,00 ST	VERSCHRAUBUNG	SCREW JOINT	UNION
9	1000015513		1,00 ST	VERSCHRAUBUNG	SCREW JOINT	UNION
10	1000028267		1,00 ST	VERSCHRAUBUNG	SCREW JOINT	UNION
11	1000028337		1,00 ST	REDUZIERUNG	REDUCTION	RÉDUCTION
12	1000050480		1,00 ST	SCHNEIDRING	OLIVE	ANNEAU DE COUPE
13	1000050506		1,00 ST	ÜBERWURFMUTTER	UNION NUT	ÉCROU À CHAPEAU
14	1000028095		1,00 ST	ABLAßKUPPLUNG	DRAIN COUPLING	COUPLEUR DE PURGE
15	1000085077		1,00 ST	VERSCHRAUBUNG	SCREW JOINT	UNION
16	1000085088		2,00 ST	VERSCHRAUBUNG	SCREW JOINT	UNION
17	1000031949		2,00 ST	SCHELLE	CLAMP	BRIDE
18	1000031245		2,00 ST	DECKPLATTE	COVER PLATE	PLAQUE DE RECOUVREMENT
19	1000031606		2,00 ST	RING	RING	ANNEAU
20	1000085317		1,00 ST	6KT-SCHRAUBE	HEX SCREW	VIS À TÊTE HEXAGONALE
21	1000013021		1,00 ST	6KT-MUTTER	HEXAGON NUT	ÉCROU HEXAGONAL

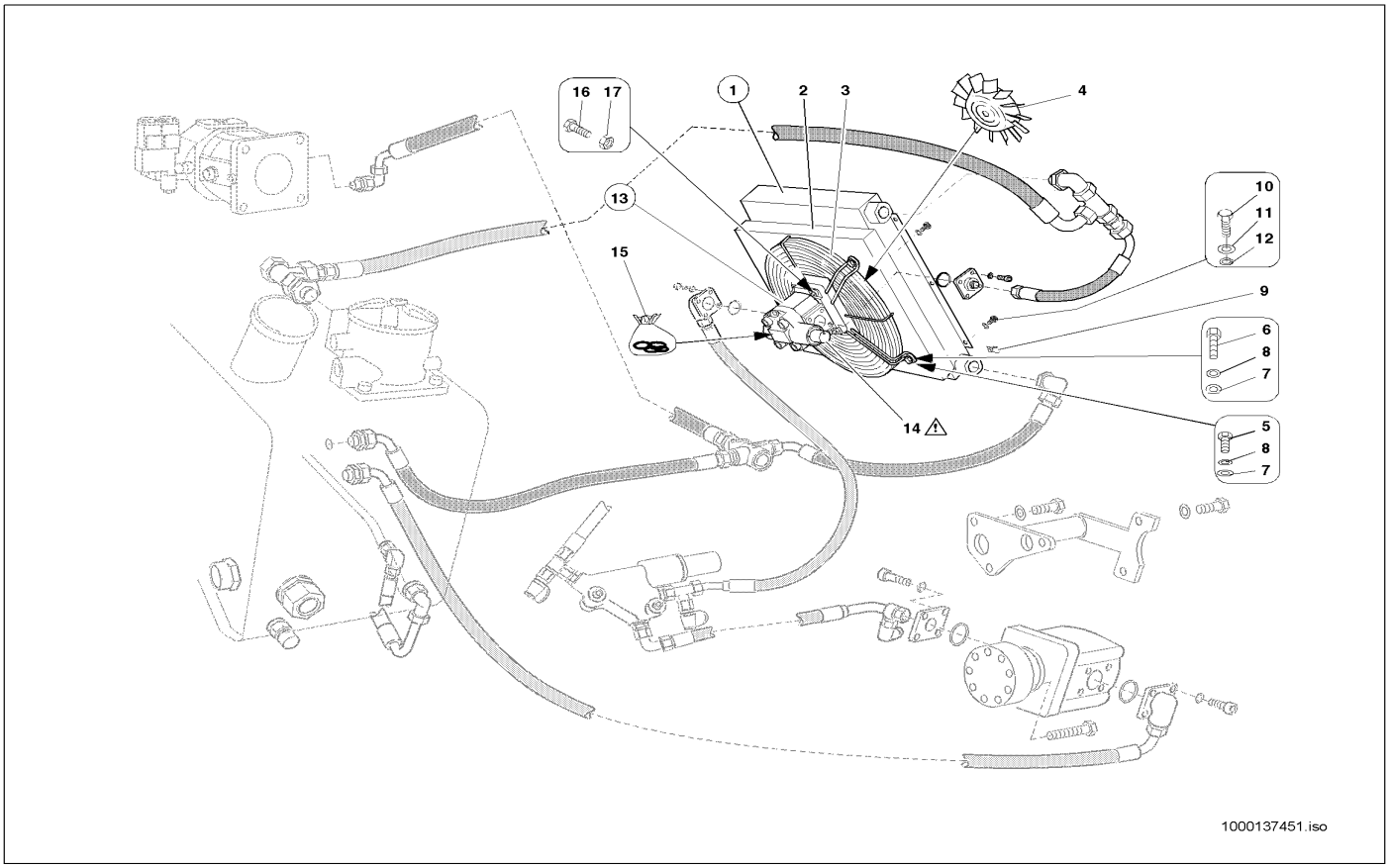

Pos	Art.-Nr.	Anm.	Q'TY	BEZEICHNUNG	PART NAME	DESIGNATION
1	1000036692		1,00 ST	ÖLKÜHLER	OIL COOLER	RADIATEUR D'HUILE
2	1000139838		1,00 ST	LUFTKASTEN	AIR CASE	CAISSON À AIR
3	1000140313		1,00 ST	SCHUTZGITTER	PROTECTING SCREEN	GRILLE DE PROTECTION
4	1000089343		1,00 ST	LÜFTERFLÜGEL	PROPELLER	AILE DU VENTILATEUR
5	1000019136		6,00 ST	6KT-SCHRAUBE	HEX SCREW	VIS À TÊTE HEXAGONALE
6	1000013008		4,00 ST	6KT-SCHRAUBE	HEX SCREW	VIS À TÊTE HEXAGONALE
7	1000030951		10,00 ST	FEDERRING	SPRING RING	RONDELLE À RESSORT
8	1000092287		10,00 ST	SCHEIBE	SPACER	RONDELLE
9	1000030577		6,00 ST	BLECHMUTTER	NUT	ÉCROU DE TÔLE
10	1000085383		6,00 ST	6KT-SCHRAUBE	HEX SCREW	VIS À TÊTE HEXAGONALE
11	1000049283		6,00 ST	LAGERSCHEIBE	BEARINGDISC	DISQUE DE PALIER
12	1000030945		6,00 ST	FEDERRING	SPRING RING	RONDELLE À RESSORT
13	1000027739		1,00 ST	HYDRAULIKMOTOR	HYDRAULIC MOTOR	MOTEUR HYDRAULIQUE
14	1000089353		1,00 ST	VENTIL	VALVE	SOUPAPE
16	1000089354		1,00 ST	DICHTSATZ	SEAL KIT	POCHETTE DE JOINTS
17	1000015343		4,00 ST	6KT-SCHRAUBE	HEX SCREW	VIS À TÊTE HEXAGONALE
18	1000013022		4,00 ST	6KT-MUTTER	HEXAGON NUT	ÉCROU HEXAGONAL

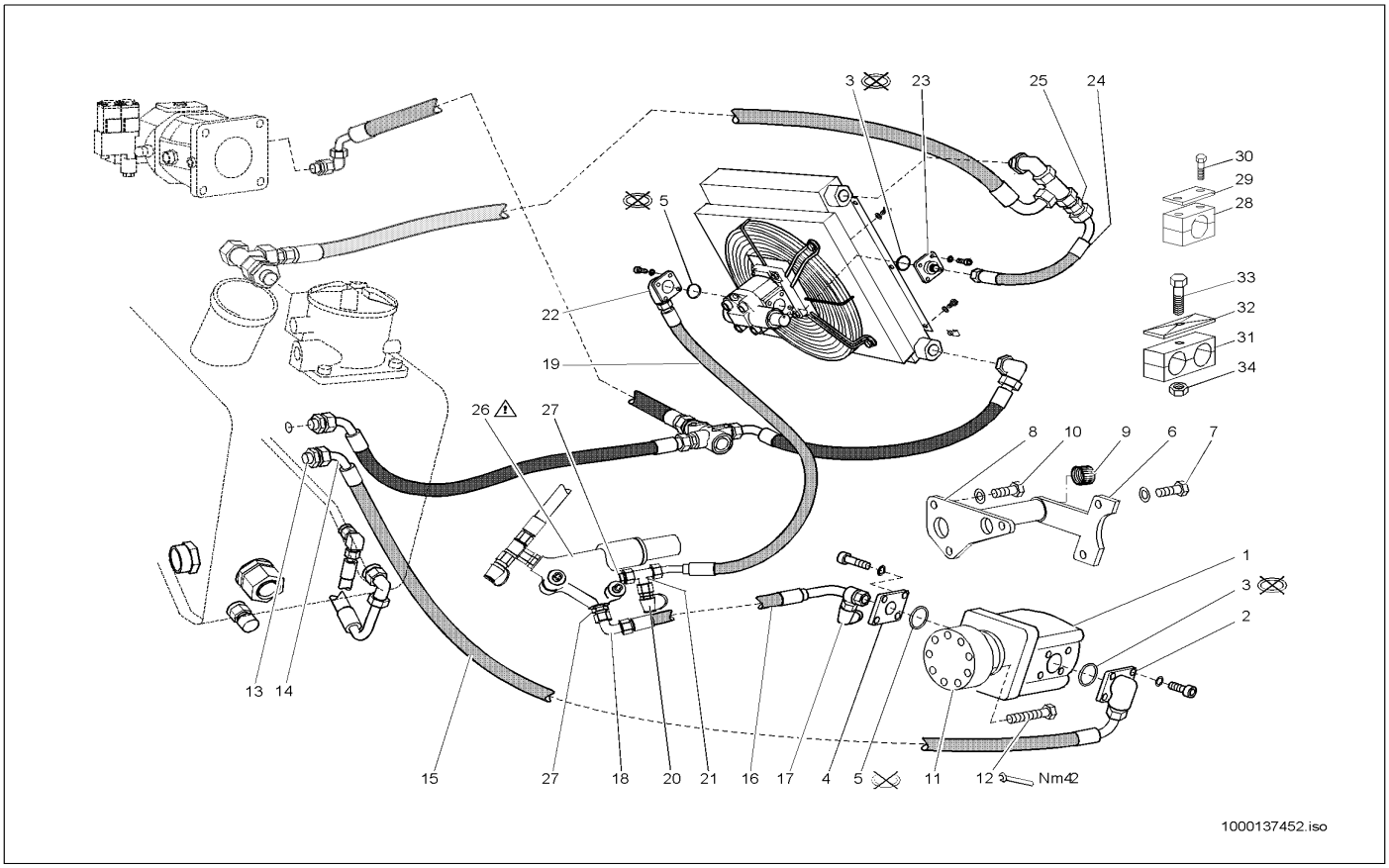

Pos	Art.-Nr.	Anm.	Q'TY	BEZEICHNUNG	PART NAME	DESIGNATION
1	1000027963		1,00 ST	HYDRAULIKPUMPE	HYDRAULIC PUMP	POMPE HYDRAULIQUE
2	1000028575		1,00 ST	VERSCHRAUBUNG	SCREW JOINT	UNION
3	1000090263		2,00 ST	O-RING	O-RING	ANNEAU EN O
4	1000028539		1,00 ST	VERSCHRAUBUNG BFG 12 L LK 35 M.M,D	SCREW CONN. BFG 12 L LK 35 M.M,D	RACCORD VISSÉ BFG 12 L LK 35 M.M,D
5	1000090406		2,00 ST	O-RING	O-RING	ANNEAU EN O
6	1000036908		1,00 ST	LAGERUNG	MOUNTING	STOCKAGE
7	1000013008		2,00 ST	6KT-SCHRAUBE	HEX SCREW	VIS À TÊTE HEXAGONALE
8	1000036909		1,00 ST	HALTER	BRACKET CLUTCH	SUPPORT
9	1000031941		1,00 ST	LAGER	BEARING	PALIER
10	1000015364		3,00 ST	6KT-SCHRAUBE	HEX SCREW	VIS À TÊTE HEXAGONALE
11	1000036957		1,00 ST	FLANSCH	FLANGE	BRIDE
12	1000047366		8,00 ST	6KT-SCHRAUBE	HEX SCREW	VIS À TÊTE HEXAGONALE
13	1000100736		1,00 ST	VERSCHRAUBUNG	SCREW JOINT	UNION
14	1000015513		1,00 ST	VERSCHRAUBUNG	SCREW JOINT	UNION
15	1000029155		1,00 ST	HYDRAULIKSCHLAUCH	HP HOSE	TUYAU FLEXIBLE HYDRAULIQUE
16	1000029450		1,00 ST	HYDRAULIKSCHLAUCH	HP HOSE	TUYAU FLEXIBLE HYDRAULIQUE
17	1000028166		1,00 ST	MINIMESSANSCHLUSS	MINIMESS POINT	CONNEXION DE MINI MESURAGE
18	1000000573		1,00 ST	VERSCHRAUBUNG	SCREW JOINT	UNION
19	1000029459		1,00 ST	HYDRAULIKSCHLAUCH	HP HOSE	TUYAU FLEXIBLE HYDRAULIQUE
20	1000028224		1,00 ST	MINIMESSANSCHLUSS	MINIMESS POINT	CONNEXION DE MINI MESURAGE
21	1000085089		1,00 ST	VERSCHRAUBUNG	SCREW JOINT	UNION
22	1000028539		1,00 ST	VERSCHRAUBUNG BFG 12 L LK 35 M.M,D	SCREW CONN. BFG 12 L LK 35 M.M,D	RACCORD VISSÉ BFG 12 L LK 35 M.M,D
23	1000100672		1,00 ST	BFG 15 L LK 4O	BFG 15 L LK 4O	?
24	1000028869		1,00 ST	HYDRAULIKSCHLAUCH	HP HOSE	TUYAU FLEXIBLE HYDRAULIQUE
25	1000085040		1,00 ST	VERSCHRAUBUNG	SCREW JOINT	UNION
26	1000021262		1,00 ST	ABSCHALTVENTIL	SHUT OFF VALVE	SOUPAPE DE COUPURE
27	1000028596		2,00 ST	VERSCHRAUBUNG	SCREW JOINT	UNION
28	1000032326		1,00 ST	SCHELLE	CLAMP	BRIDE
29	1000031643		1,00 ST	DECKPLATTE	COVER PLATE	PLAQUE DE RECOUVREMENT
30	1000085309		2,00 ST	6KT-SCHRAUBE	HEX SCREW	VIS À TÊTE HEXAGONALE
31	1000031949		1,00 ST	SCHELLE	CLAMP	BRIDE
32	1000031245		1,00 ST	DECKPLATTE	COVER PLATE	PLAQUE DE RECOUVREMENT
33	1000015402		2,00 ST	6KT-SCHRAUBE	HEX SCREW	VIS À TÊTE HEXAGONALE
34	1000013021		4,00 ST	6KT-MUTTER	HEXAGON NUT	ÉCROU HEXAGONAL

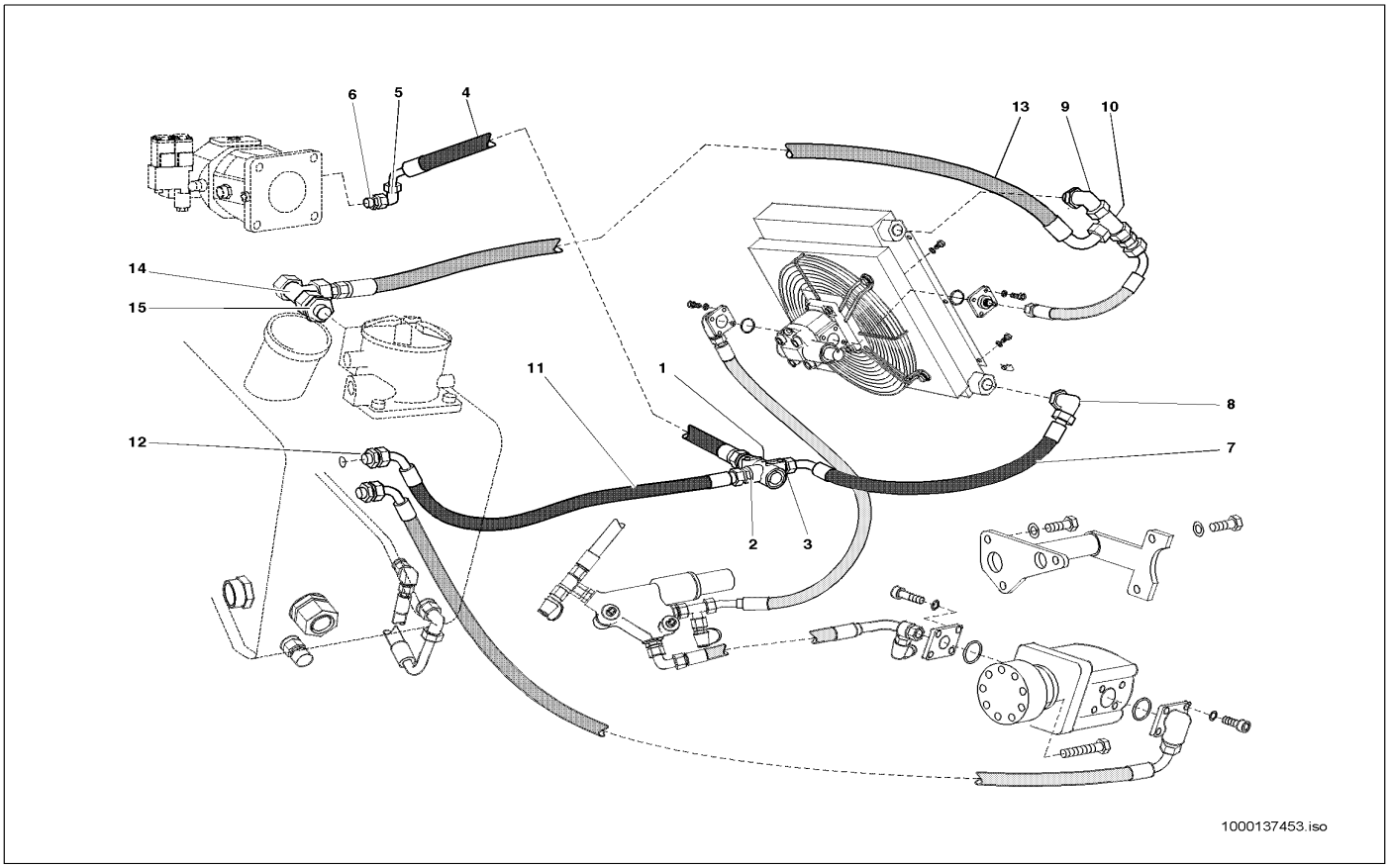

Pos	Art.-Nr.	Anm.	Q'TY	BEZEICHNUNG	PART NAME	DESIGNATION
1	1000028112		1,00 ST	ÖLTEMPERATURREGLER	OIL TEMERATURE CONTROL	RÉGULATEUR DE TEMPÉRATURE D'HUIL
2	1000085056		2,00 ST	VERSCHRAUBUNG	SCREW JOINT	UNION
3	1000028300		1,00 ST	VERSCHRAUBUNG	SCREW JOINT	UNION
4	1000029311		1,00 ST	HYDRAULIKSCHLAUCH	HP HOSE	TUYAU FLEXIBLE HYDRAULIQUE
5	1000015513		1,00 ST	VERSCHRAUBUNG	SCREW JOINT	UNION
6	1000085088		1,00 ST	VERSCHRAUBUNG	SCREW JOINT	UNION
7	1000029181		1,00 ST	HYDRAULIKSCHLAUCH	HP HOSE	TUYAU FLEXIBLE HYDRAULIQUE
8	1000028691		1,00 ST	VERSCHRAUBUNG	SCREW JOINT	UNION
9	1000028696		1,00 ST	VERSCHRAUBUNG	SCREW JOINT	UNION
10	1000085045		1,00 ST	VERSCHRAUBUNG	SCREW JOINT	UNION
11	1000028815		1,00 ST	HYDRAULIKSCHLAUCH	HP HOSE	TUYAU FLEXIBLE HYDRAULIQUE
12	1000028659		1,00 ST	VERSCHRAUBUNG	SCREW JOINT	UNION
13	1000028857		1,00 ST	HYDRAULIKSCHLAUCH	HP HOSE	TUYAU FLEXIBLE HYDRAULIQUE
14	1000085110		1,00 ST	EINSTELLB. L-ANSCHLUßSTUTZEN	TEE	COUDE
15	1000085107		1,00 ST	VERSCHRAUBUNG	SCREW JOINT	UNION

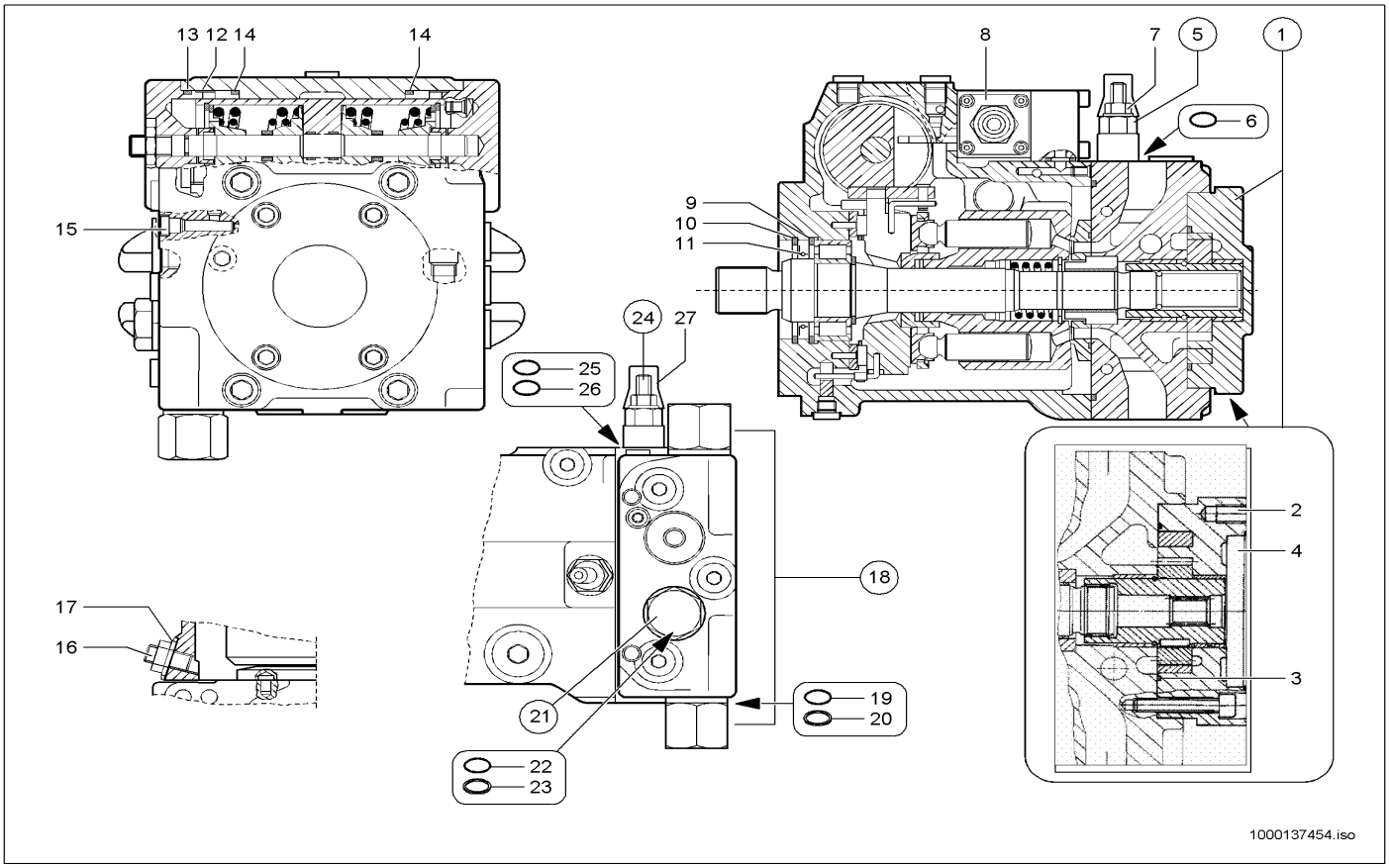

Pos	Art.-Nr.	Anm.	Q'TY	BEZEICHNUNG	PART NAME	DESIGNATION
1	1000140903		1,00 ST	INNENZAHNRADPUMPEN-SATZ	?	?
2	1000085498		4,00 ST	ZYLINDERSCHRAUBE	CHEESE HEAD SCREW	VIS A TETE CYLINDRIQUE
3	1000086898		1,00 ST	DICHTRING	SEAL RING	BAGUE D'ÉTANCHÉITÉ
4	1000140802		1,00 ST	O-RING	O-RING	ANNEAU EN O
5	1000141344		1,00 ST	REGLERPATRONE	?	?
6	1000090366		1,00 ST	O-RING	O-RING	ANNEAU EN O
7	1000087821		2,00 ST	BUNDMUTTER	LODGING NUT	ÉCROU À COLLET
8	1000141004		1,00 ST	STEUERELEMENT	?	?
9	1000140766		1,00 ST	SICHERUNGSRING	LOCK RING	BAGUE DE SŰRETÉ
10	1000140767		1,00 ST	SICHERUNGSRING	LOCK RING	BAGUE DE SŰRETÉ
11	1000140933		1,00 ST	DICHTRING	SEAL RING	BAGUE D'ÉTANCHÉITÉ
12	1000140497		2,00 ST	RING	RING	ANNEAU
13	1000089362		2,00 ST	O-RING	O-RING	ANNEAU EN O
14	1000140496		2,00 ST	RING	RING	ANNEAU
15	1000087809		1,00 ST	DÜSE	NOZZLE	CLAPET
16	1000139908		1,00 ST	SCHRAUBE	SCREW	VIS
17	1000140003		1,00 ST	MUTTER	NUT	ÉCROU
18	1000089359		2,00 ST	DRUCKREDUZIERVENTIL	PRESSURE REDUCT.VALVE	SOUPAPE DE DÉCOMPRESSION
19	1000087819		1,00 ST	O-RING	O-RING	ANNEAU EN O
20	1000087822		1,00 ST	STÜTZRING	SUPPORT RING	ANNEAU D'APPUI
21	1000089360		1,00 ST	DRUCKREDUZIERVENTIL	PRESSURE REDUCT.VALVE	SOUPAPE DE DÉCOMPRESSION
22	1000089364		1,00 ST	O-RING	O-RING	ANNEAU EN O
23	1000140789		1,00 ST	DICHTRING	SEAL RING	BAGUE D'ÉTANCHÉITÉ
24	1000089369		1,00 ST	ABSCHALTVENTIL	SHUT OFF VALVE	SOUPAPE DE COUPURE
25	1000087823		1,00 ST	O-RING	O-RING	ANNEAU EN O
26	1000087820		1,00 ST	O-RING	O-RING	ANNEAU EN O
27	1000087473		2,00 ST	KAPPE M8X21,5	COVER M8X21,5	RECOUVREMENT M8X21,5

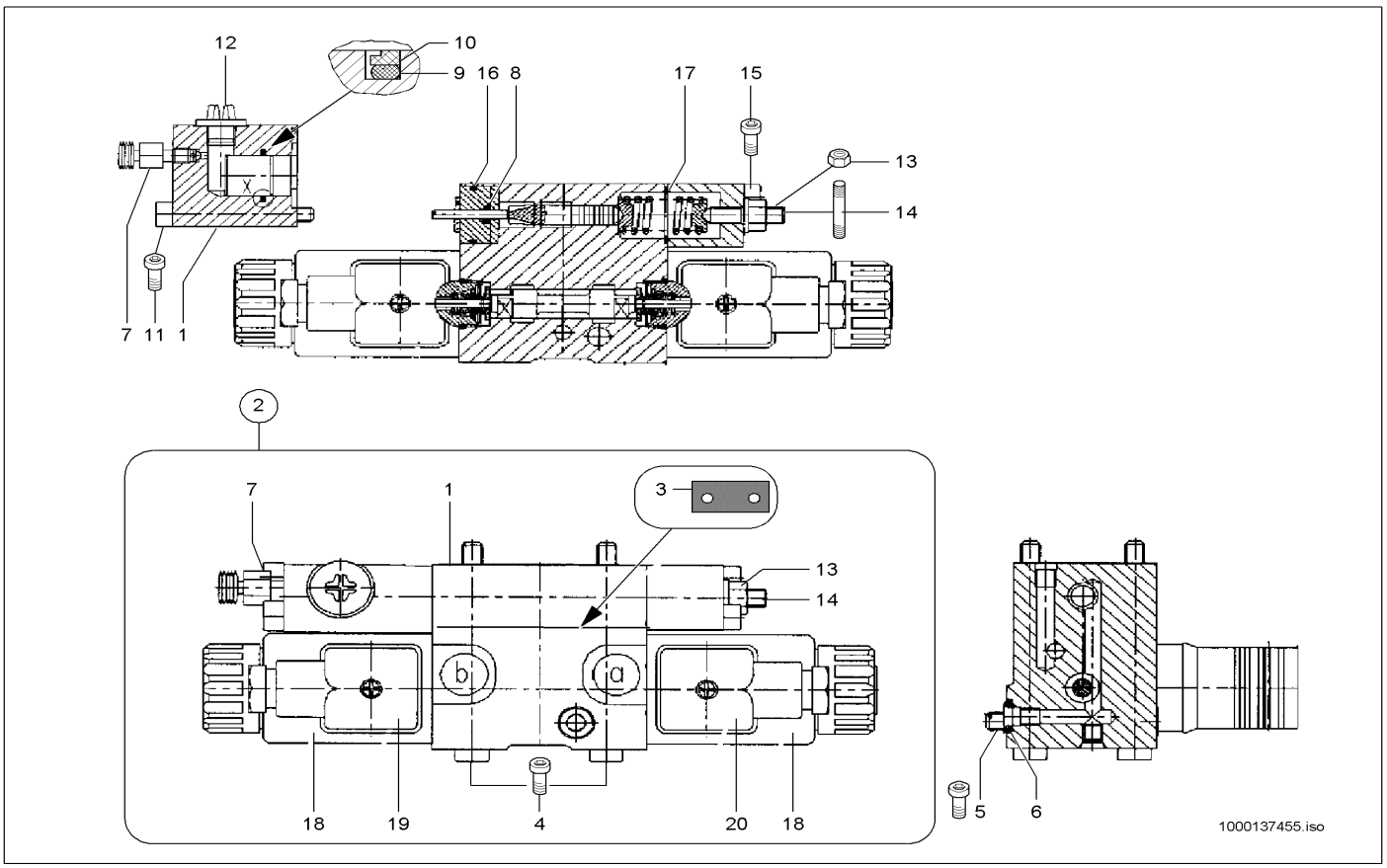

Pos	Art.-Nr.	Anm.	Q'TY	BEZEICHNUNG	PART NAME	DESIGNATION
1	1000124371		1,00 ST	INCHEINRICHTUNG	INCHING DEVICE	APPAREILLAGE D'INCHE
2	1000089520		1,00 ST	MAGNETVENTIL	SOLENOID VALVE	ÉLECTROVALVE
3	1000086894		1,00 ST	DICHTUNG	SEAL	JOINT D'ÉTANCHÉITÉ
4	1000015365		4,00 ST	ZYLINDERSCHRAUBE	CHEESE HEAD SCREW	VIS A TETE CYLINDRIQUE
5	1000048370		1,00 ST	ZYLINDERSCHRAUBE	CHEESE HEAD SCREW	VIS A TETE CYLINDRIQUE
6	1000088823		1,00 ST	O-RING	O-RING	ANNEAU EN O
7	1000089371		1,00 ST	ENTLÜFTUNGSVENTIL	VENTING VALVE	SOUPAPE D'AÉRATION
8	1000089363		1,00 ST	O-RING	O-RING	ANNEAU EN O
9	1000140801		1,00 ST	O-RING	O-RING	ANNEAU EN O
10	1000106311		1,00 ST	RING	RING	ANNEAU
11	1000085460		2,00 ST	ZYLINDERSCHRAUBE	CHEESE HEAD SCREW	VIS A TETE CYLINDRIQUE
12	1000139907		1,00 ST	SCHRAUBE	SCREW	VIS
13	1000087827		1,00 ST	SEAL-LOCK-MUTTER	SEAL LOCK NUT	ÉCROU DE SEAL LOCK
14	1000140032		1,00 ST	GEWINDESTIFT	THREAD PIN	GOUPILLE FILETÉE
15	1000048163		2,00 ST	ZYLINDERSCHRAUBE	CHEESE HEAD SCREW	VIS A TETE CYLINDRIQUE
16	1000015689		1,00 ST	O-RING	O-RING	ANNEAU EN O
17	1000089361		1,00 ST	O-RING	O-RING	ANNEAU EN O
18	1000089490		2,00 ST	MAGNET	SOLENOID	AIMANT
19	1000086871		1,00 ST	SCHNELLVERSCHLUßKUPPLUNG	QUICK LOCK COUPLING	COUPLEUR À FERMETURE RAPIDE
20	1000086868		1,00 ST	STECKER	PLUG	BOUCHON

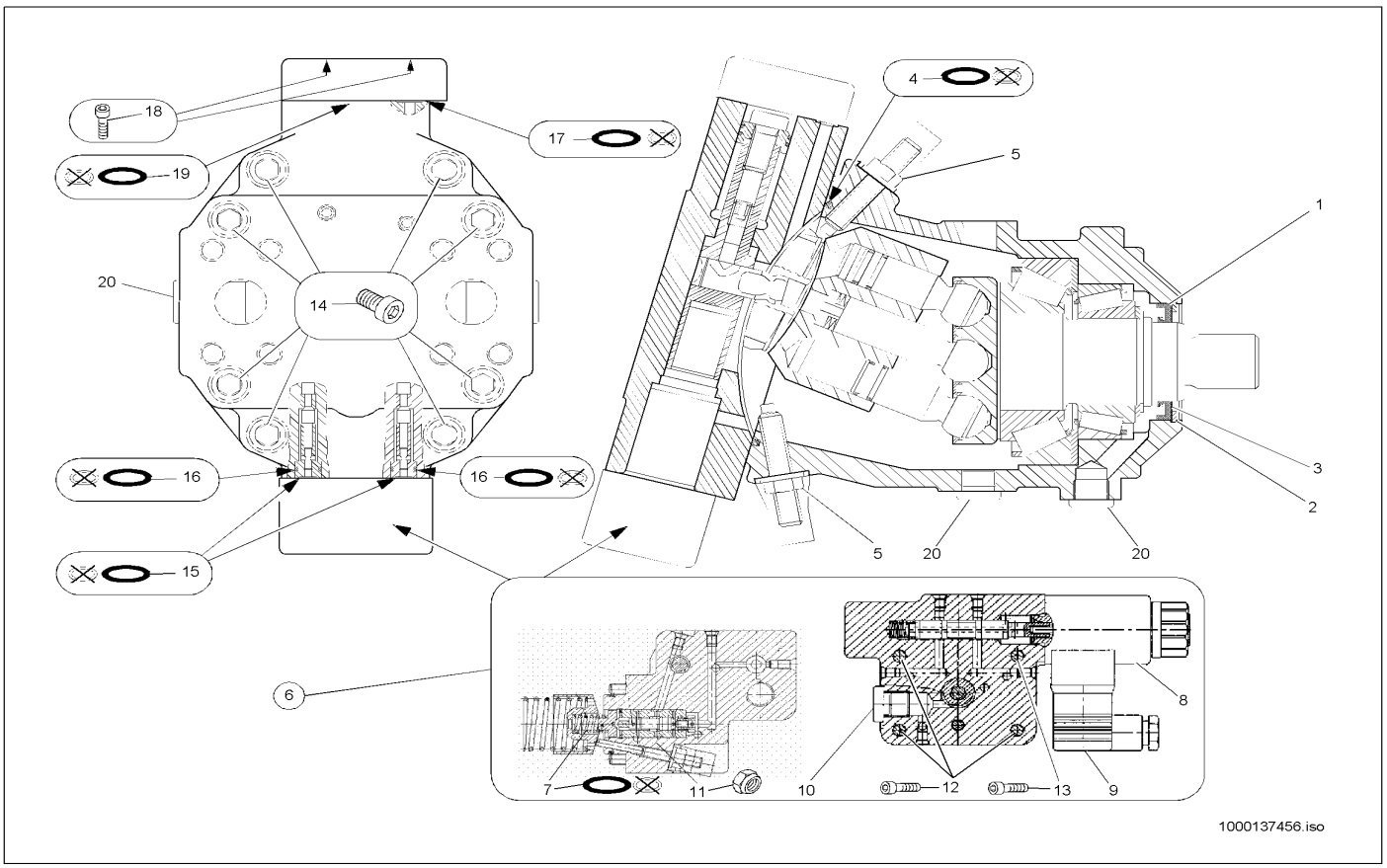

Pos	Art.-Nr.	Anm.	Q'TY	BEZEICHNUNG	PART NAME	DESIGNATION
1	1000086899		1,00 ST	RADIALWELLENDICHTRING	ROTARY SHAFT SEAL	BAGUE D'ÉTANCHÉITÉ D'ONDES RADIAL
2	1000015470		1,00 ST	SICHERUNGSRING	LOCK RING	BAGUE DE SÛRETÉ
3	1000092388		1,00 ST	STÜTZSCHEIBE	SUPPORT DISC	DISQUE D'APPUI
4	1000090523		1,00 ST	O-RING	O-RING	ANNEAU EN O
5	1000086869		2,00 ST	SEAL-LOCK-MUTTER	SEAL LOCK NUT	ÉCROU DE SEAL LOCK
6	1000128977		1,00 ST	STEUERTEIL	CONTROLPIECE	PIÈCE DE COMMANDE
7	1000090554		1,00 ST	O-RING	O-RING	ANNEAU EN O
8	1000089490		2,00 ST	MAGNET	SOLENOID	AIMANT
9	1000086868		2,00 ST	STECKER	PLUG	BOUCHON
10	1000088822		2,00 ST	VERSCHLUSSSCHRAUBE	LOCK SCREW	VIS DE FERMETURE
11	1000087827		1,00 ST	SEAL-LOCK-MUTTER	SEAL LOCK NUT	ÉCROU DE SEAL LOCK
12	1000085460		3,00 ST	ZYLINDERSCHRAUBE	CHEESE HEAD SCREW	VIS A TETE CYLINDRIQUE
13	1000085492		1,00 ST	ZYLINDERSCHRAUBE	CHEESE HEAD SCREW	VIS A TETE CYLINDRIQUE
14	1000085479		8,00 ST	ZYLINDERSCHRAUBE	CHEESE HEAD SCREW	VIS A TETE CYLINDRIQUE
15	1000090557		2,00 ST	O-RING	O-RING	ANNEAU EN O
16	1000090525		2,00 ST	O-RING	O-RING	ANNEAU EN O
17	1000090500		6,00 ST	O-RING	O-RING	ANNEAU EN O
18	1000086880		4,00 ST	ZYLINDERSCHRAUBE	CHEESE HEAD SCREW	VIS À TÊTE CYLINDRIQUE
19	1000090505		1,00 ST	O-RING	O-RING	ANNEAU EN O
20	1000128978		2,00 ST	VERSCHLUSSSCHRAUBE	LOCK SCREW	VIS DE FERMETURE

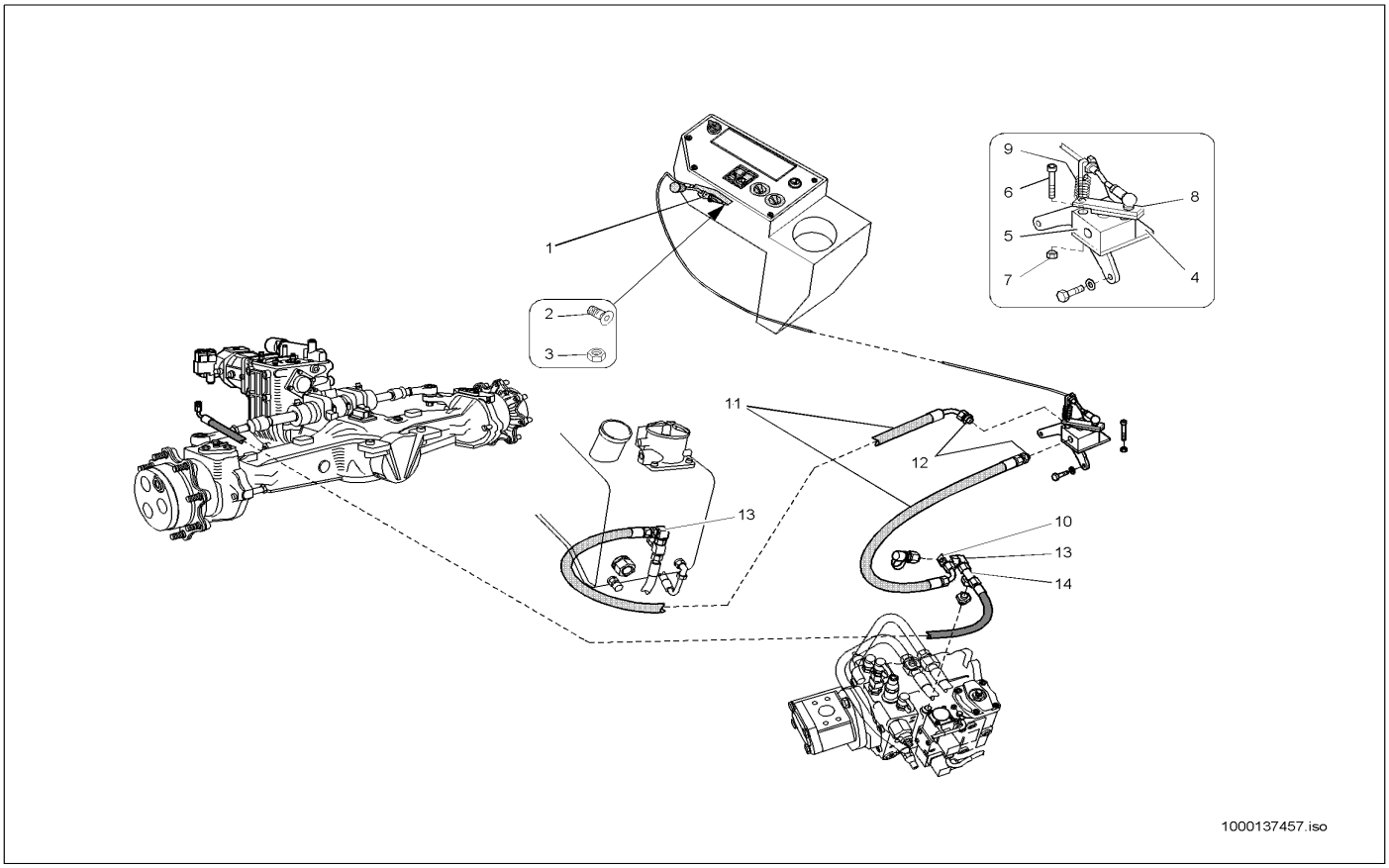

Pos	Art.-Nr.	Anm.	Q'TY	BEZEICHNUNG	PART NAME	DESIGNATION
1	1000036695		1,00 ST	HANDGAS	HAND GAS	ACCÉLÉRATEUR À MAIN
2	1000048486		4,00 ST	SENKSCHRAUBE	SINKSCREW	VIS À TÊTE NOYÉE
3	1000015405		4,00 ST	6KT-MUTTER	HEXAGON NUT	ÉCROU HEXAGONAL
4	1000036960		1,00 ST	HALTER	BRACKET CLUTCH	SUPPORT
5	1000027915		1,00 ST	INCHEINRICHTUNG	INCHING DEVICE	APPAREILLAGE D'INCHE
6	1000048171		2,00 ST	ZYLINDERSCHRAUBE	CHEESE HEAD SCREW	VIS A TETE CYLINDRIQUE
7	1000013021		2,00 ST	6KT-MUTTER	HEXAGON NUT	ÉCROU HEXAGONAL
8	1000100392		1,00 ST	HEBEL	LEVER	LEVIER
9	1000030941		1,00 ST	FEDER	SPRING	RESSORT
10	1000085089		1,00 ST	VERSCHRAUBUNG	SCREW JOINT	UNION
11	1000029474		2,00 ST	HYDRAULIKSCHLAUCH	HP HOSE	TUYAU FLEXIBLE HYDRAULIQUE
12	1000085114		2,00 ST	VERSCHRAUBUNG	SCREW JOINT	UNION
13	1000015510		2,00 ST	VERSCHRAUBUNG	SCREW JOINT	UNION
14	1000085057		1,00 ST	VERSCHRAUBUNG	SCREW JOINT	UNION

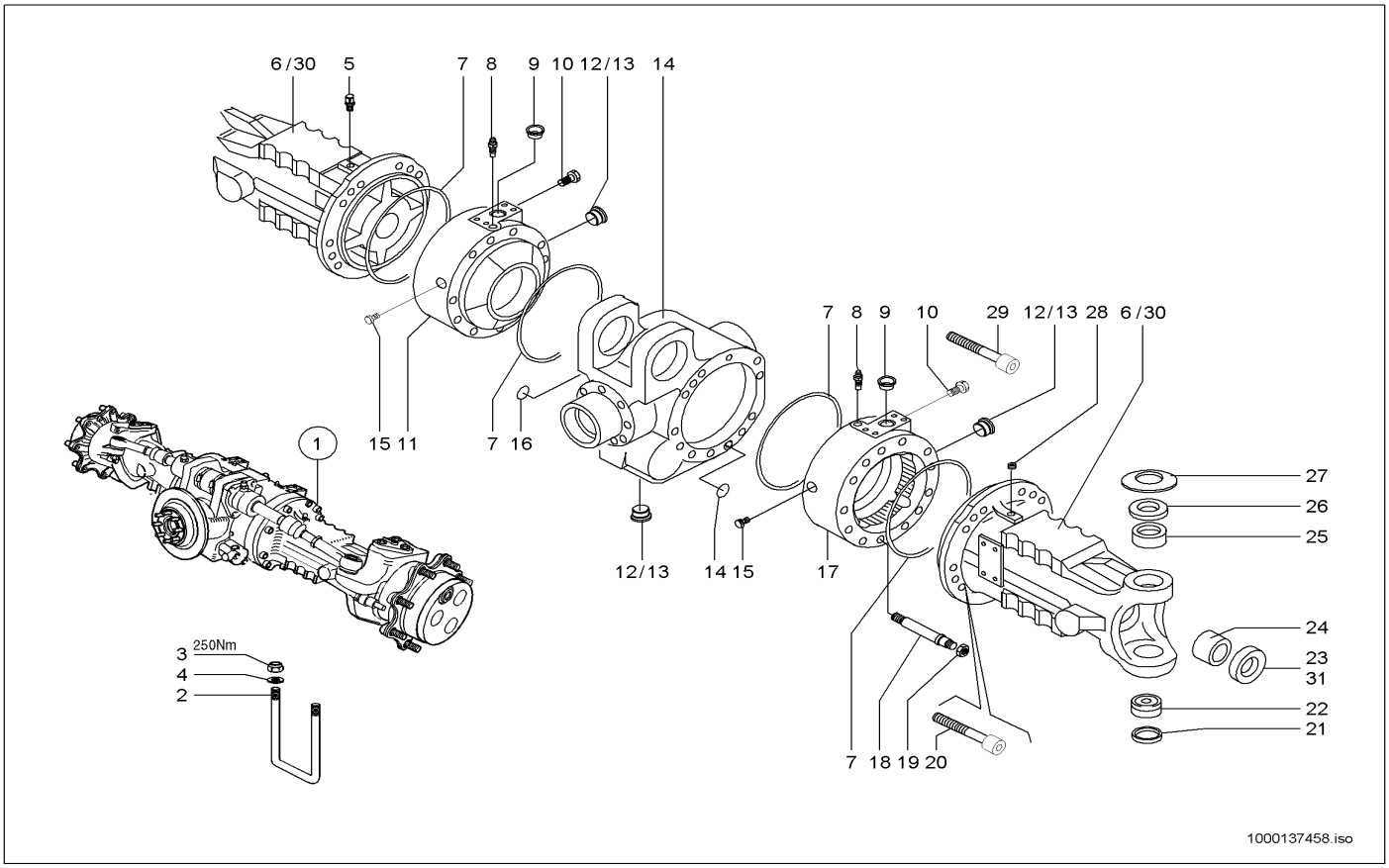

Pos	Art.-Nr.	Anm.	Q'TY	BEZEICHNUNG	PART NAME	DESIGNATION
1	1000096358		1,00 ST	TRIEBACHSE	DRIVE AXLE	ESSIEU MOTEUR
2	1000036806		4,00 ST	SPANNBÜGEL	CLAMP BAR	ARCHET TENDEUR
3	1000018412		8,00 ST	6KT-MUTTER	HEXAGON NUT	ÉCROU HEXAGONAL
4	1000049281		8,00 ST	SCHEIBE	SPACER	RONDELLE
5	1000089261		1,00 ST	ENTLÜFTER	BREATHER	AÉRATEUR
6	1000140519	A:869	2,00 ST	ACHSTRÄGER	AXLE CARRIER	SUPPORT D'ESSIEU
7	1000089248		4,00 ST	O-RING	O-RING	ANNEAU EN O
8	1000052529		2,00 ST	ENTLÜFTER	BREATHER	AÉRATEUR
9	1000089315		2,00 ST	STOPFEN	PLUG	BOUCHON
10	1000139994		2,00 ST	SCHRAUBE	SCREW	VIS
11	1000140155		1,00 ST	BREMSZYLINDER	BRAKE CYLINDER	CYLINDRE RÉCEPTEUR
12	1000089284		3,00 ST	STOPFEN	PLUG	BOUCHON
13	1000000807		3,00 ST	O-RING	O-RING	ANNEAU EN O
14	1000112150		1,00 ST	GEHÄUSE	HOUSING	BOÎTE
15	1000089251		2,00 ST	STOPFEN	PLUG	BOUCHON
16	1000089236		2,00 ST	O-RING	O-RING	ANNEAU EN O
17	1000089325		1,00 ST	BREMSZYLINDER	BRAKE CYLINDER	CYLINDRE RÉCEPTEUR
18	1000140016		2,00 ST	STIFTSCHRAUBE	PIN SCREW	GOUJON
19	1000132593		2,00 ST	MUTTER	NUT	ÉCROU
20	1000089215		22,00 ST	SCHRAUBE	SCREW	VIS
21	1000089296		2,00 ST	FEDERSCHEIBE	SPRING RING	RONDELLE À RESSORT
22	1000089276		2,00 ST	ARM	ARM	BRAS
23	1000089266	A:869	2,00 ST	DICHTRING	SEAL RING	BAGUE D'ÉTANCHÉITÉ
24	1000089268	A:869	2,00 ST	BUCHSE	BUSHING	BAGUE
25	1000104661		2,00 ST	BUCHSE	BUSHING	BAGUE
26	1000089305		2,00 ST	DISTANZSTÜCK	DISTANCE PIECE	PIÈCE D'ÉCARTEMENT
27	1000089297		2,00 ST	FEDERSCHEIBE	SPRING RING	RONDELLE À RESSORT
28	1000085566		1,00 ST	VERSCHLUSSSCHRAUBE	LOCK SCREW	VIS DE FERMETURE
29	1000089215		2,00 ST	SCHRAUBE	SCREW	VIS
30	1000155702	E:870	2,00 ST	ACHSTRÄGER	AXLE CARRIER	SUPPORT D'ESSIEU
31	1000106223	E:870	2,00 ST	RADIALWELLENDICHTRING	ROTARY SHAFT SEAL	BAGUE À LÈVRES

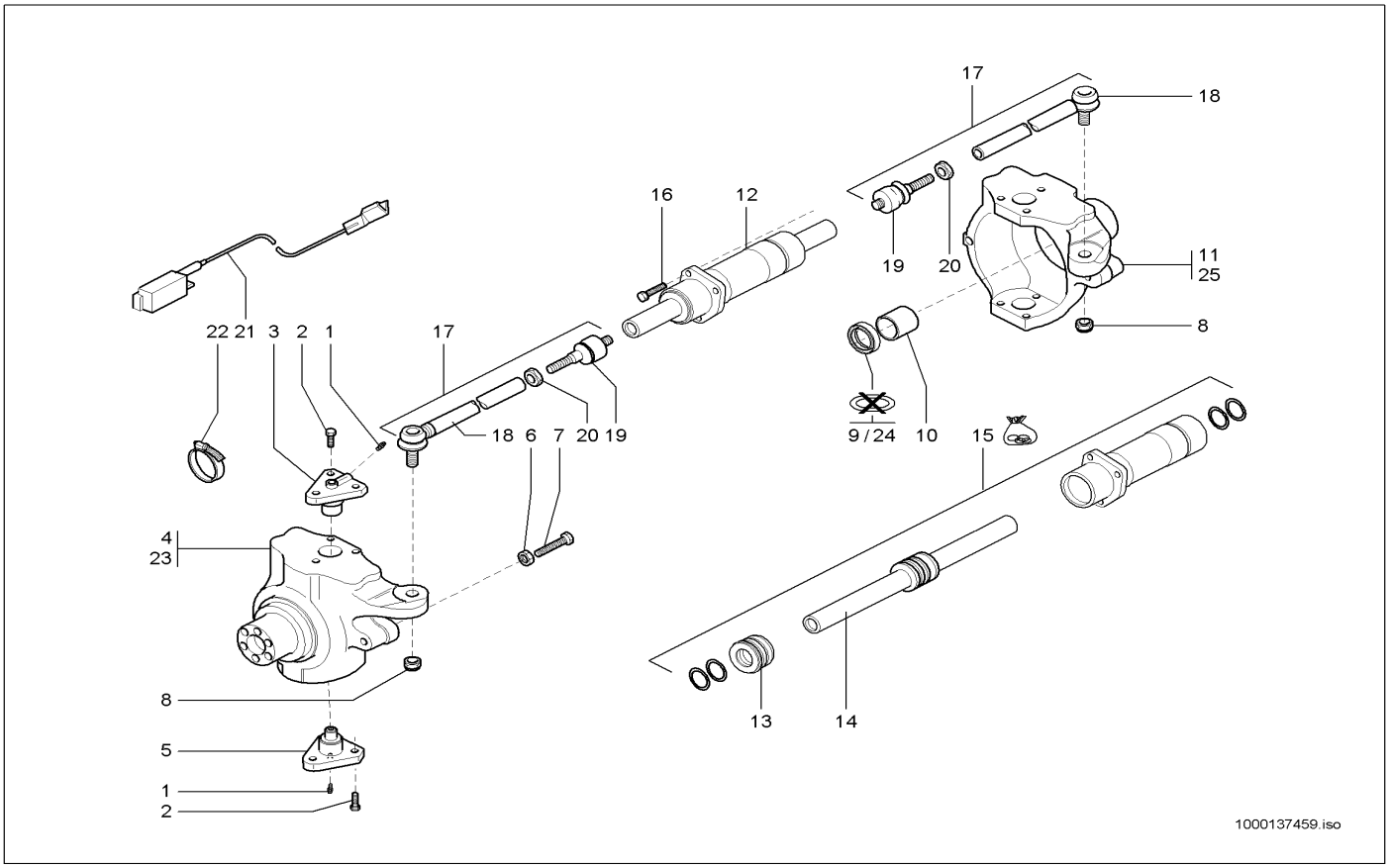

Pos	Art.-Nr.	Anm.	Q'TY	BEZEICHNUNG	PART NAME	DESIGNATION
1	1000089227		4,00 ST	SCHMIERNIPPEL	GREASE NIPPLE	GRAISSEUR À BILLE
2	1000089292		12,00 ST	SCHRAUBE	SCREW	VIS
3	1000089298		2,00 ST	ACHSBOLZEN	AXLE PIN	AXE
4	1000140955	A:889	1,00 ST	TRÄGER	SUPPORT	SUPPORT
5	1000089299		2,00 ST	ACHSBOLZEN	AXLE PIN	AXE
6	1000089223		4,00 ST	MUTTER	NUT	ÉCROU
7	1000089283		4,00 ST	SCHRAUBE	SCREW	VIS
8	1000052527		2,00 ST	MUTTER	NUT	ÉCROU
9	1000089273	A:889	2,00 ST	DICHTRING	SEAL RING	BAGUE D'ÉTANCHÉITÉ
10	1000089286		2,00 ST	BUCHSE	BUSHING	BAGUE
11	1000089308	A:889	1,00 ST	TRÄGER	SUPPORT	SUPPORT
12	1000089406		1,00 ST	LENKZYLINDER	STEERING CYLINDER	CYLINDRE DE DIRECTION
13	1000089256		1,00 ST	ZYLINDERKOPF	CYLINDER HEAD	CULASSE
14	1000089257		1,00 ST	KOLBENSTANGE	PISTON ROD	TIGE DE PISTON
15	1000089255		1,00 ST	DICHTSATZ	SEAL KIT	POCHETTE DE JOINTS
16	1000139996		3,00 ST	SCHRAUBE	SCREW	VIS
17	1000133753		2,00 ST	SPURSTANGE	TRACK ROD	BARRE D'ACCOUPLEMENT
18	1000133754		2,00 ST	SPURSTANGE	TRACK ROD	BARRE D'ACCOUPLEMENT
19	1000133755		2,00 ST	GELENK	ARTICULATION	ARTICULATION
20	1000089258		2,00 ST	MUTTER	NUT	ÉCROU
21	1000020346		1,00 ST	SENSOR	SENSOR	CAPTEUR
22	1000133756		2,00 ST	SCHELLE	CLAMP	BRIDE
23	1000155703	E:890	1,00 ST	TRÄGER	SUPPORT	SUPPORT
24	1000108440	E:890	2,00 ST	RADIALDICHTRING	SWIVEL PIN	AXE PORTE-ROUE
25	1000089308	E:890	1,00 ST	TRÄGER	SUPPORT	SUPPORT

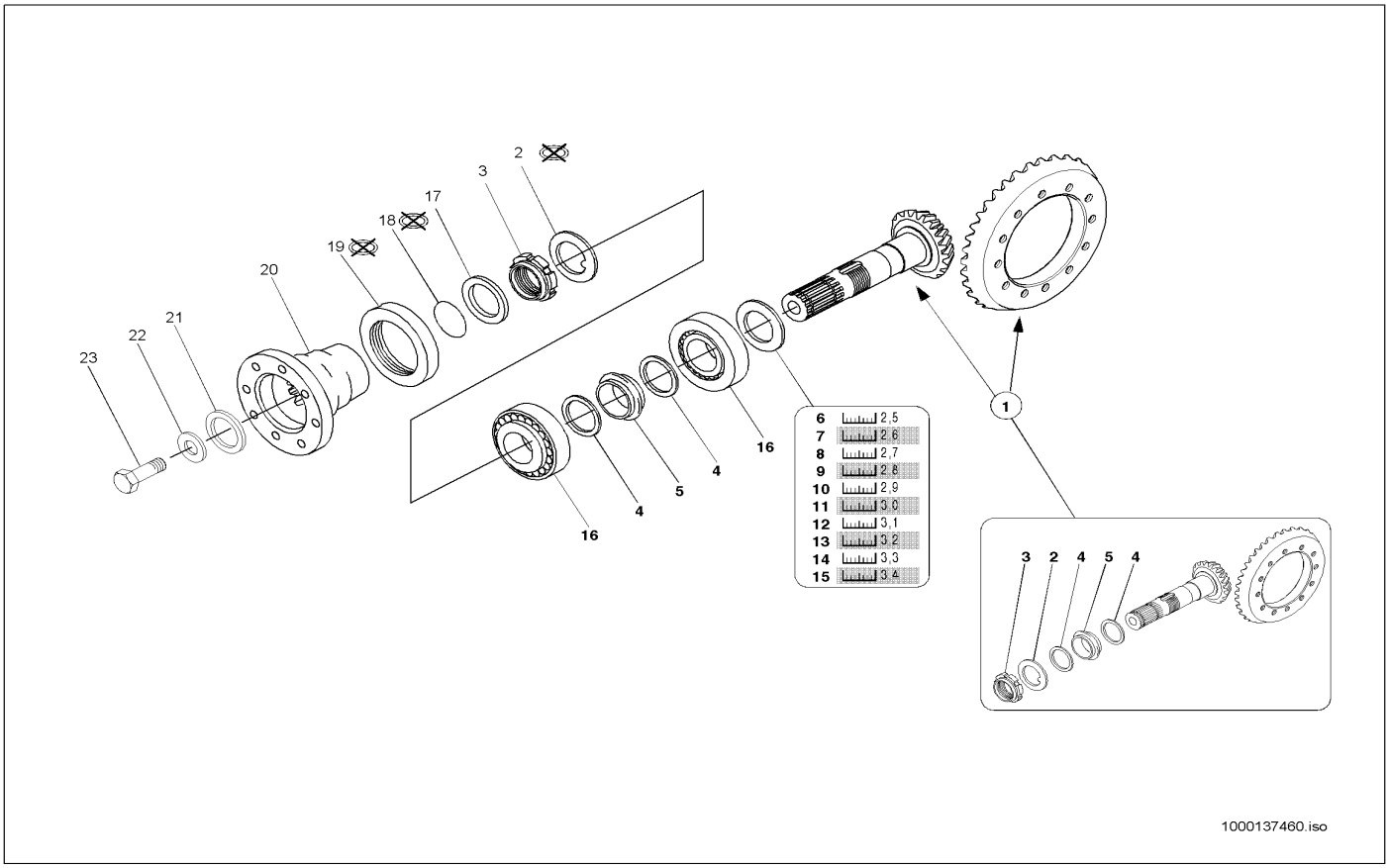

Pos	Art.-Nr.	Anm.	Q'TY	BEZEICHNUNG	PART NAME	DESIGNATION
1	1000140450		1,00 ST	TELLERRAD	BEVEL GEAR	COURONNE DE DIFFÉRENTIEL
2	1000089263		1,00 ST	SCHEIBE	SPACER	RONDELLE
3	1000089264		1,00 ST	ZWINGE	CLAMP	SERRE-JOINT
4	1000108458		2,00 ST	SCHEIBE	SPACER	RONDELLE
5	1000108460		1,00 ST	DISTANZRING	SHIM	ANNEAU D'ÉCARTEMENT
6	1000108470		1,00 ST	DISTANZSTÜCK	DISTANCE PIECE	PIÈCE D'ÉCARTEMENT
7	1000105067		1,00 ST	DISTANZSTÜCK	DISTANCE PIECE	PIÈCE D'ÉCARTEMENT
8	1000105069		1,00 ST	DISTANZSTÜCK	DISTANCE PIECE	PIÈCE D'ÉCARTEMENT
9	1000105070		1,00 ST	DISTANZSTÜCK	DISTANCE PIECE	PIÈCE D'ÉCARTEMENT
10	1000105071		1,00 ST	DISTANZSTÜCK	DISTANCE PIECE	PIÈCE D'ÉCARTEMENT
11	1000105072		1,00 ST	DISTANZSTÜCK	DISTANCE PIECE	PIÈCE D'ÉCARTEMENT
12	1000105074		1,00 ST	DISTANZSTÜCK	DISTANCE PIECE	PIÈCE D'ÉCARTEMENT
13	1000105075		1,00 ST	DISTANZSTÜCK	DISTANCE PIECE	PIÈCE D'ÉCARTEMENT
14	1000105076		1,00 ST	DISTANZSTÜCK	DISTANCE PIECE	PIÈCE D'ÉCARTEMENT
15	1000105077		1,00 ST	DISTANZSTÜCK	DISTANCE PIECE	PIÈCE D'ÉCARTEMENT
16	1000105078		2,00 ST	LAGER	BEARING	PALIER
17	1000108475		1,00 ST	SCHEIBE	SPACER	RONDELLE
18	1000089245		1,00 ST	O-RING	O-RING	ANNEAU EN O
19	1000089270		1,00 ST	DICHTRING	SEAL RING	BAGUE D'ÉTANCHÉITÉ
20	1000141319		1,00 ST	FLANSCH	FLANGE	BRIDE
21	1000108478		1,00 ST	SCHEIBE	SPACER	RONDELLE
22	1000140586		1,00 ST	SCHEIBE	SPACER	RONDELLE
23	1000139995		1,00 ST	SCHRAUBE	SCREW	VIS

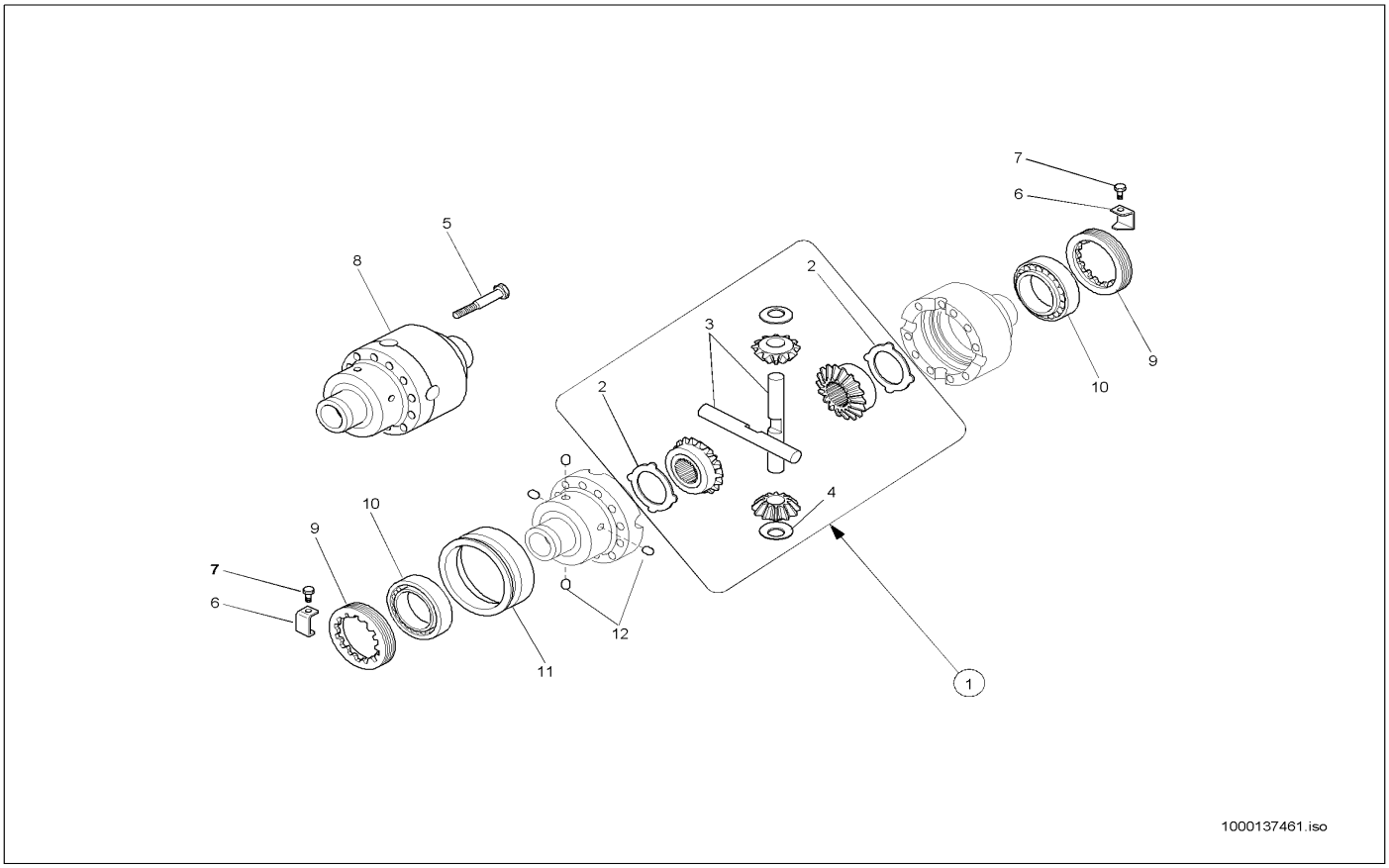

Pos	Art.-Nr.	Anm.	Q'TY	BEZEICHNUNG	PART NAME	DESIGNATION
1	1000111748		1,00 ST	KEGELRADSATZ	PINION SET	JEU DE ROUE CONIQUE
2	1000140584		2,00 ST	SCHEIBE	SPACER	RONDELLE
3	1000140945		2,00 ST	ZAPFEN	STUD	TOURILLON
4	1000140582		4,00 ST	SCHEIBE	SPACER	RONDELLE
5	1000108483		12,00 ST	SCHRAUBE	SCREW	VIS
6	1000105051		2,00 ST	PLATTE	PLATE	PLAQUE
7	1000105052		2,00 ST	SCHRAUBE	SCREW	VIS
8	1000105036		1,00 ST	AUSGLEICHKORB	REGULATION HOUSING	PANIER DE COMPENSATION
9	1000111749		2,00 ST	EINSTELLMUTTER	NUT	ÉCROU
10	1000105039		2,00 ST	LAGER	BEARING	PALIER
11	1000105038		1,00 ST	MUFFE	SLEEVE	MANCHON
12	1000105037		4,00 ST	STIFT	PIN	GOUPILLE

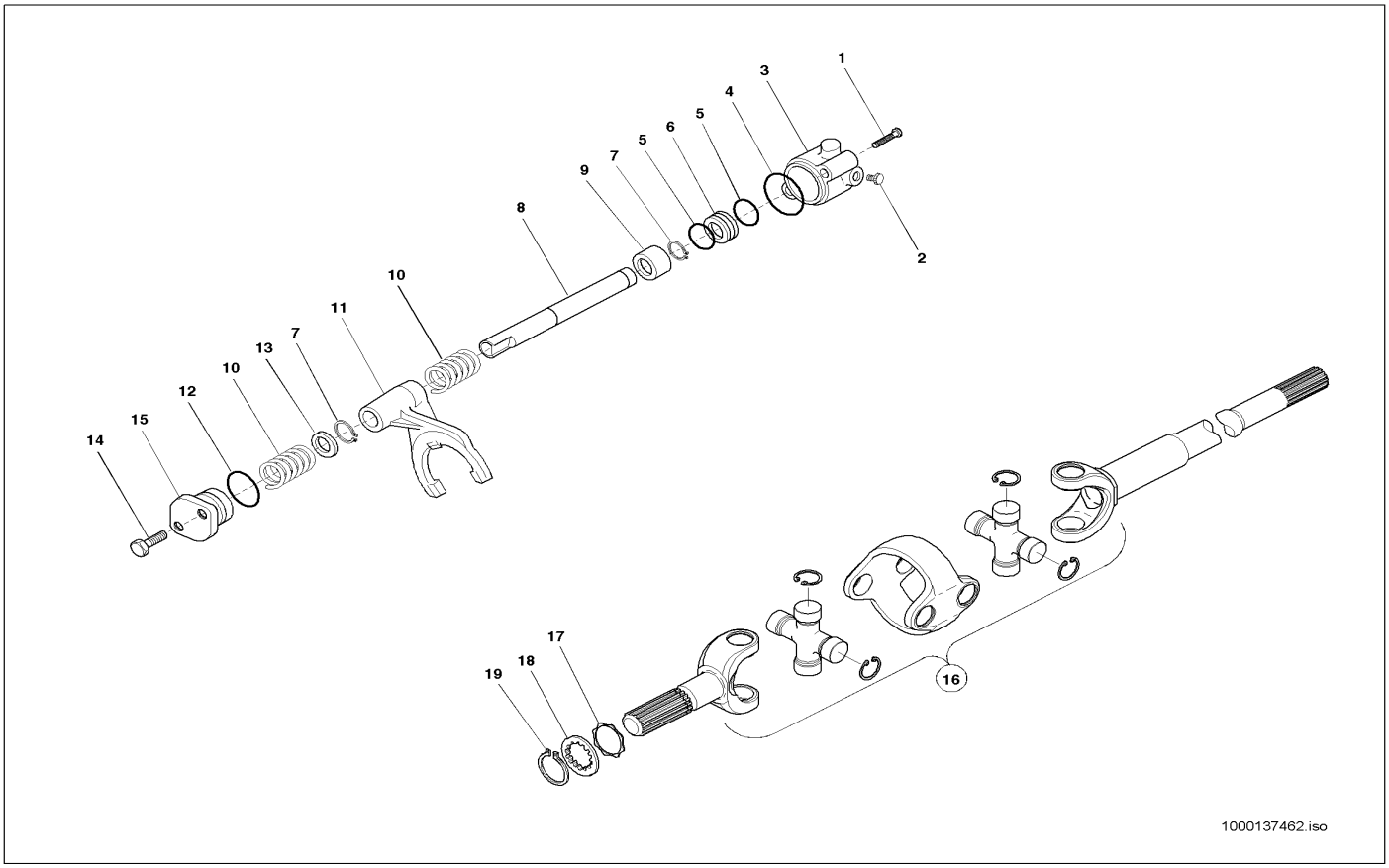

Pos	Art.-Nr.	Anm.	Q'TY	BEZEICHNUNG	PART NAME	DESIGNATION
1	1000085319		2,00 ST	6KT-SCHRAUBE	HEX SCREW	VIS À TÊTE HEXAGONALE
2	1000140186		1,00 ST	STOPFEN	PLUG	BOUCHON
3	1000133081		1,00 ST	GEHÄUSE	HOUSING	BOÎTIER
4	1000089244		1,00 ST	O-RING	O-RING	ANNEAU EN O
5	1000089238		2,00 ST	O-RING	O-RING	ANNEAU EN O
6	1000089327		1,00 ST	KOLBEN	PISTON	PISTON
7	1000089228		2,00 ST	SICHERUNGSRING	LOCK RING	BAGUE DE SÛRETÉ
8	1000133082		1,00 ST	WELLE	SHAFT	ONDE
9	1000133083		1,00 ST	BUCHSE	BUSHING	BAGUE
10	1000133084		2,00 ST	FEDER	SPRING	RESSORT
11	1000133085		1,00 ST	GABEL	QUICK-HITCH-COUPLER	ATTACHE RAPIDE
12	1000089247		1,00 ST	O-RING	O-RING	ANNEAU EN O
13	1000089328		1,00 ST	DISTANZSTÜCK	DISTANCE PIECE	PIÈCE D'ÉCARTEMENT
14	1000085390		2,00 ST	6KT-SCHRAUBE	HEX SCREW	VIS À TÊTE HEXAGONALE
15	1000133086		1,00 ST	DECKEL	COVER	COUVERCLE
16	1000089337		2,00 ST	DOPPELGELENKWELLE	DOUBLE CARDAN SHAFT	ARBRE DOUBLE ARTICULÉ
17	1000089309		2,00 ST	SCHEIBE	SPACER	RONDELLE
18	1000089330		2,00 ST	SCHEIBE	SPACER	RONDELLE
19	1000092421		2,00 ST	SICHERUNGSRING	LOCK RING	BAGUE DE SÛRETÉ

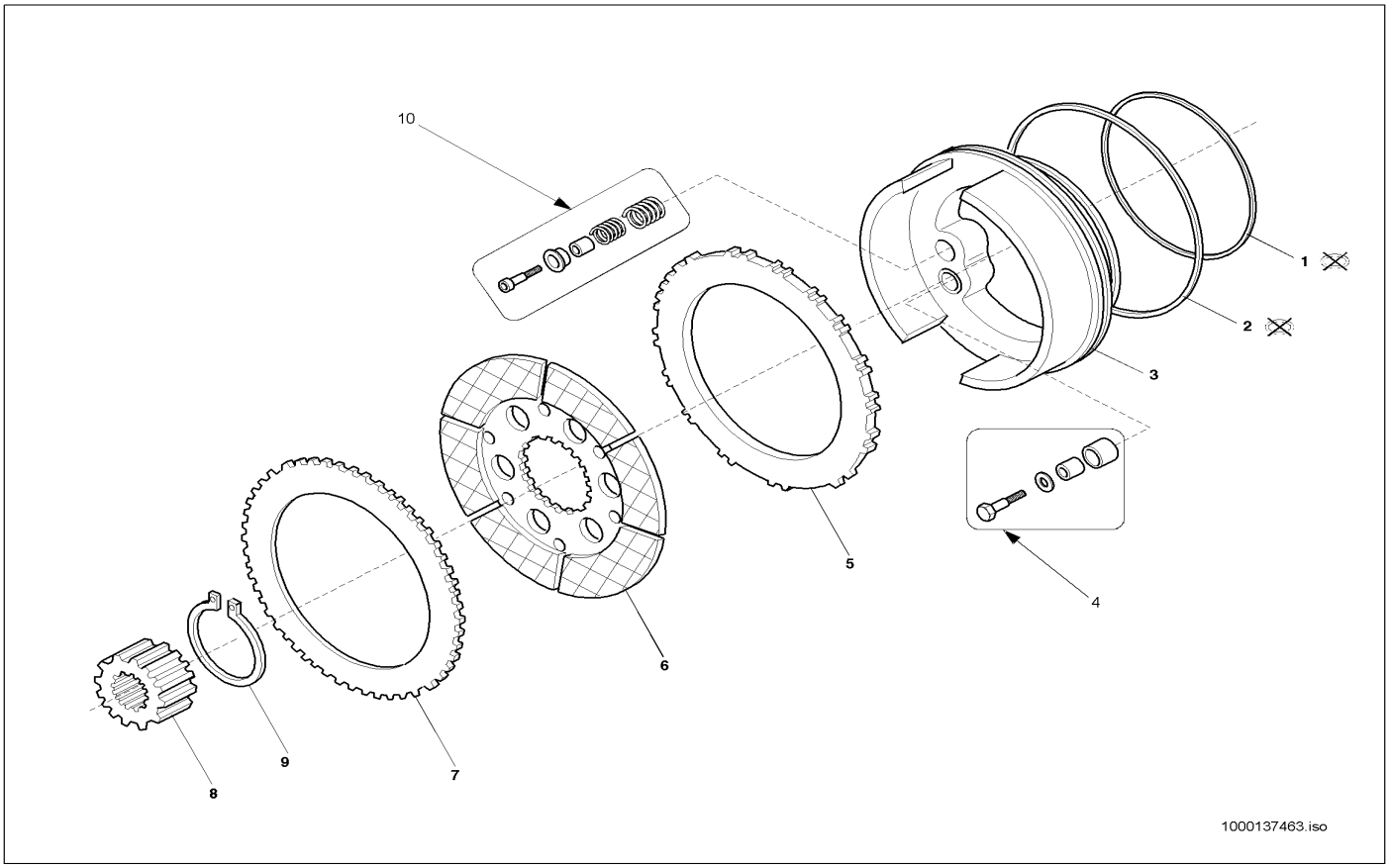

Pos	Art.-Nr.	Anm.	Q'TY	BEZEICHNUNG	PART NAME	DESIGNATION
1	1000089274		2,00 ST	DICHTRING	SEAL RING	BAGUE D'ÉTANCHÉITÉ
2	1000089282		2,00 ST	DICHTRING	SEAL RING	BAGUE D'ÉTANCHÉITÉ
3	1000089333		2,00 ST	KOLBEN	PISTON	PISTON
4	1000140537		2,00 ST	NACHSTELLUNG	?	?
5	1000089321		2,00 ST	BREMSSCHEIBE	BRAKE DISC	DISQUE DE FREIN
6	1000089319		2,00 ST	BREMSSCHEIBE	BRAKE DISC	DISQUE DE FREIN
7	1000089320		2,00 ST	BREMSSCHEIBE	BRAKE DISC	DISQUE DE FREIN
8	1000133119		2,00 ST	MUFFE	SLEEVE	MANCHON
9	1000049523		2,00 ST	SICHERUNGSRING	LOCK RING	BAGUE DE SÛRETÉ
10	1000140538		2,00 ST	NACHSTELLUNG	?	?

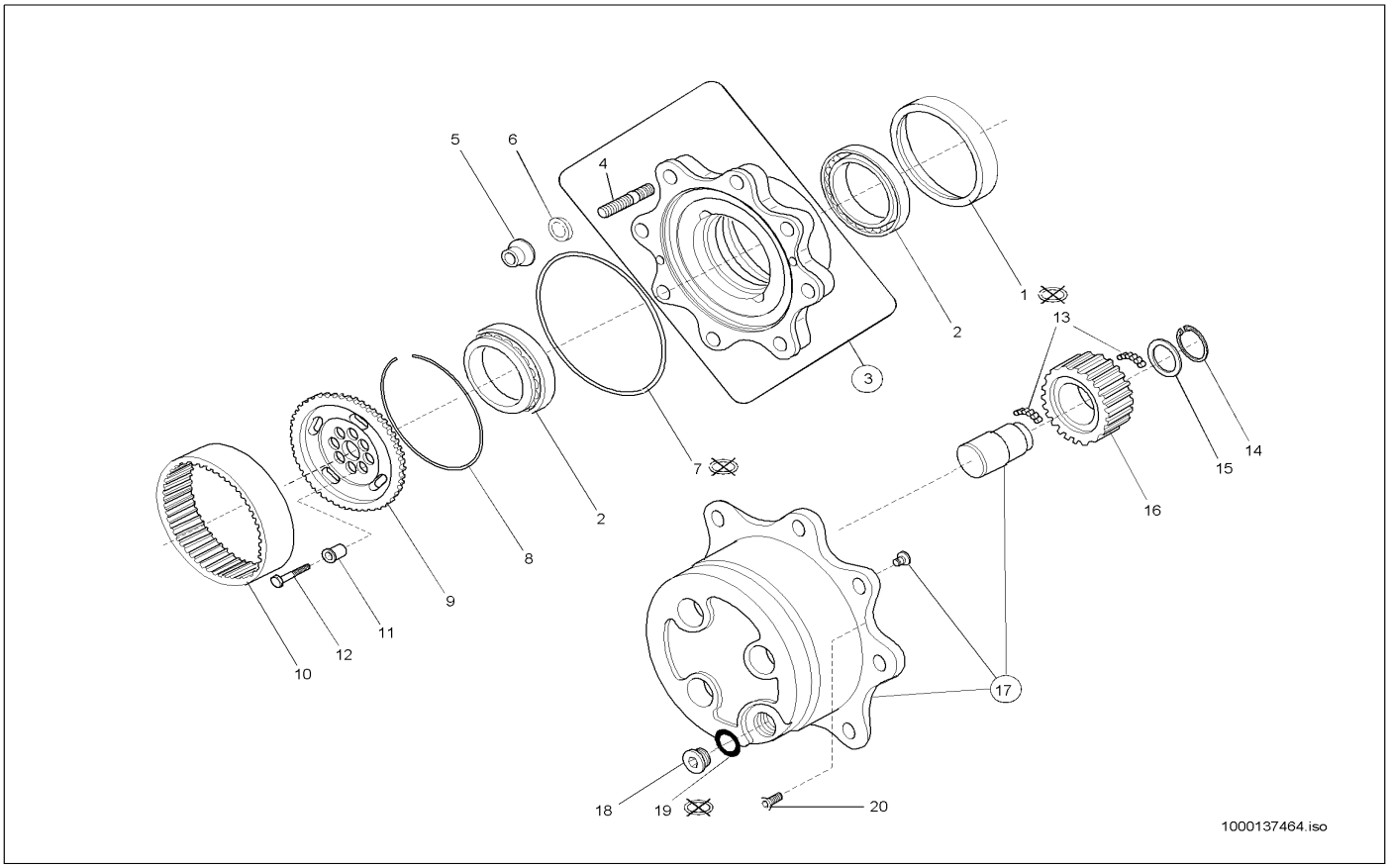

Pos	Art.-Nr.	Anm.	Q'TY	BEZEICHNUNG	PART NAME	DESIGNATION
1	1000089254		2,00 ST	DICHTRING	SEAL RING	BAGUE D'ÉTANCHÉITÉ
2	1000089267		4,00 ST	LAGER	BEARING	PALIER
3	1000139588		2,00 ST	RADNABE	WHEEL HUB	MOYEU DE ROUE
4	1000089291		8,00 ST	STIFTSCHRAUBE	PIN SCREW	GOUJON
5	1000050418		16,00 ST	RADMUTTER	WHEEL NUT	ÉCROU DE ROUE
6	1000092506		16,00 ST	FEDERRING	SPRING RING	RONDELLE À RESSORT
7	1000089249		2,00 ST	O-RING	O-RING	ANNEAU EN O
8	1000089285		2,00 ST	RING	RING	ANNEAU
9	1000089314		2,00 ST	RADNABE	WHEEL HUB	MOYEU DE ROUE
10	1000103969		2,00 ST	GEHÄUSE	HOUSING	BOÎTE
11	1000089332		16,00 ST	BUCHSE	BUSHING	BAGUE
12	1000133129		16,00 ST	SCHRAUBE	SCREW	VIS
13	1000089242		1,00 ST	NADEL	NEEDLE	AIGUILLE
14	1000092419		6,00 ST	SICHERUNGSRING	LOCK RING	BAGUE DE SÛRETÉ
15	1000089317		6,00 ST	SCHEIBE	SPACER	RONDELLE
16	1000104010		6,00 ST	ZAHNRAD	GEAR	ROUE DENTÉE
17	1000141340		2,00 ST	PLANETENTRÄGER	PLANET CARRIER	PORTE-SATELLITE
18	1000089284		2,00 ST	STOPFEN	PLUG	BOUCHON
19	1000000807		2,00 ST	O-RING	O-RING	ANNEAU EN O
20	1000013010		2,00 ST	6KT-SCHRAUBE	HEX SCREW	VIS À TÊTE HEXAGONALE

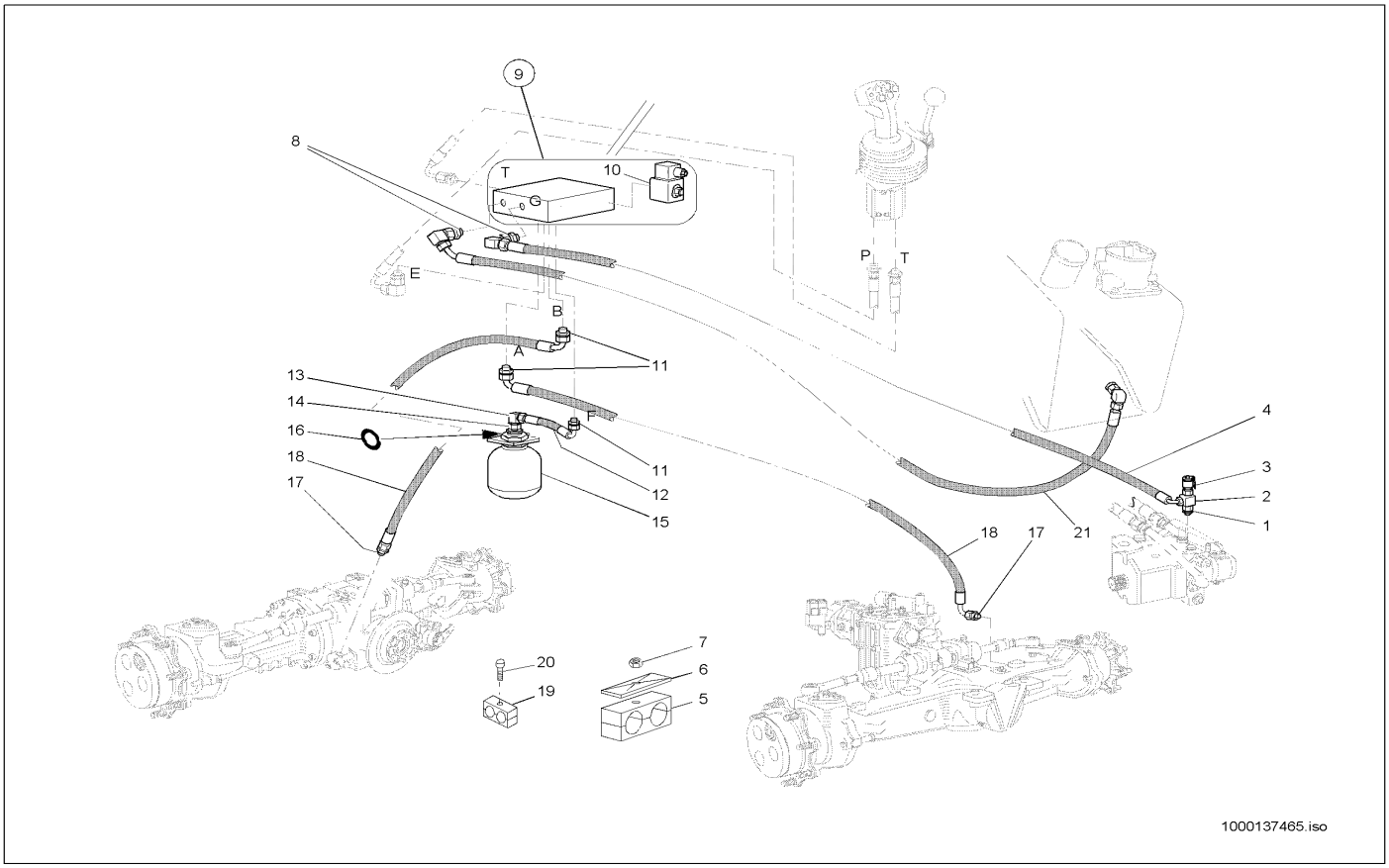

Pos	Art.-Nr.	Anm.	Q'TY	BEZEICHNUNG	PART NAME	DESIGNATION
1	1000085114		1,00 ST	VERSCHRAUBUNG	SCREW JOINT	UNION
2	1000085089		2,00 ST	VERSCHRAUBUNG	SCREW JOINT	UNION
3	1000028224		1,00 ST	MINIMESSANSCHLUSS	MINIMESS POINT	CONNEXION DE MINI MESURAGE
4	1000029148		1,00 ST	HYDRAULIKSCHLAUCH	HP HOSE	TUYAU FLEXIBLE HYDRAULIQUE
5	1000032295		1,00 ST	SCHELLE	CLAMP	BRIDE
6	1000031557		1,00 ST	DECKPLATTE	COVER PLATE	PLAQUE DE RECOUVREMENT
7	1000085588		2,00 ST	6KT-MUTTER	HEXAGON NUT	ÉCROU HEXAGONAL
8	1000028278		2,00 ST	VERSCHRAUBUNG	SCREW JOINT	UNION
9	1000027808		1,00 ST	VENTILBLOCK	VALVE BLOCK	SOUPAPE DE BLOC
10	1000089395		1,00 ST	MAGNETSPULE	MAGNET SPOOL	BOBINE D'ÉLECTROAIMANT
11	1000085090		3,00 ST	VERSCHRAUBUNG	SCREW JOINT	UNION
12	1000028915		1,00 ST	HYDRAULIKSCHLAUCH	HP HOSE	TUYAU FLEXIBLE HYDRAULIQUE
13	1000000542		1,00 ST	VERSCHRAUBUNG	SCREW JOINT	UNION
14	1000100734		1,00 ST	VERSCHRAUBUNG	SCREW JOINT	UNION
15	1000028372		1,00 ST	DRUCKSPEICHER	PRESSURE ACCUMULATOR	ACCUMULATEUR DE PRESSION
16	1000050111		1,00 ST	DICHTRING	SEAL RING	BAGUE D'ÉTANCHÉITÉ
17	1000085130		2,00 ST	VERSCHRAUBUNG	SCREW JOINT	UNION
18	1000028995		2,00 ST	HYDRAULIKSCHLAUCH	HP HOSE	TUYAU FLEXIBLE HYDRAULIQUE
19	1000031999		1,00 ST	SCHELLE	CLAMP	BRIDE
20	1000048166		1,00 ST	ZYLINDERSCHRAUBE	CHEESE HEAD SCREW	VIS A TETE CYLINDRIQUE
21	1000029063		1,00 ST	HYDRAULIKSCHLAUCH	HP HOSE	TUYAU FLEXIBLE HYDRAULIQUE

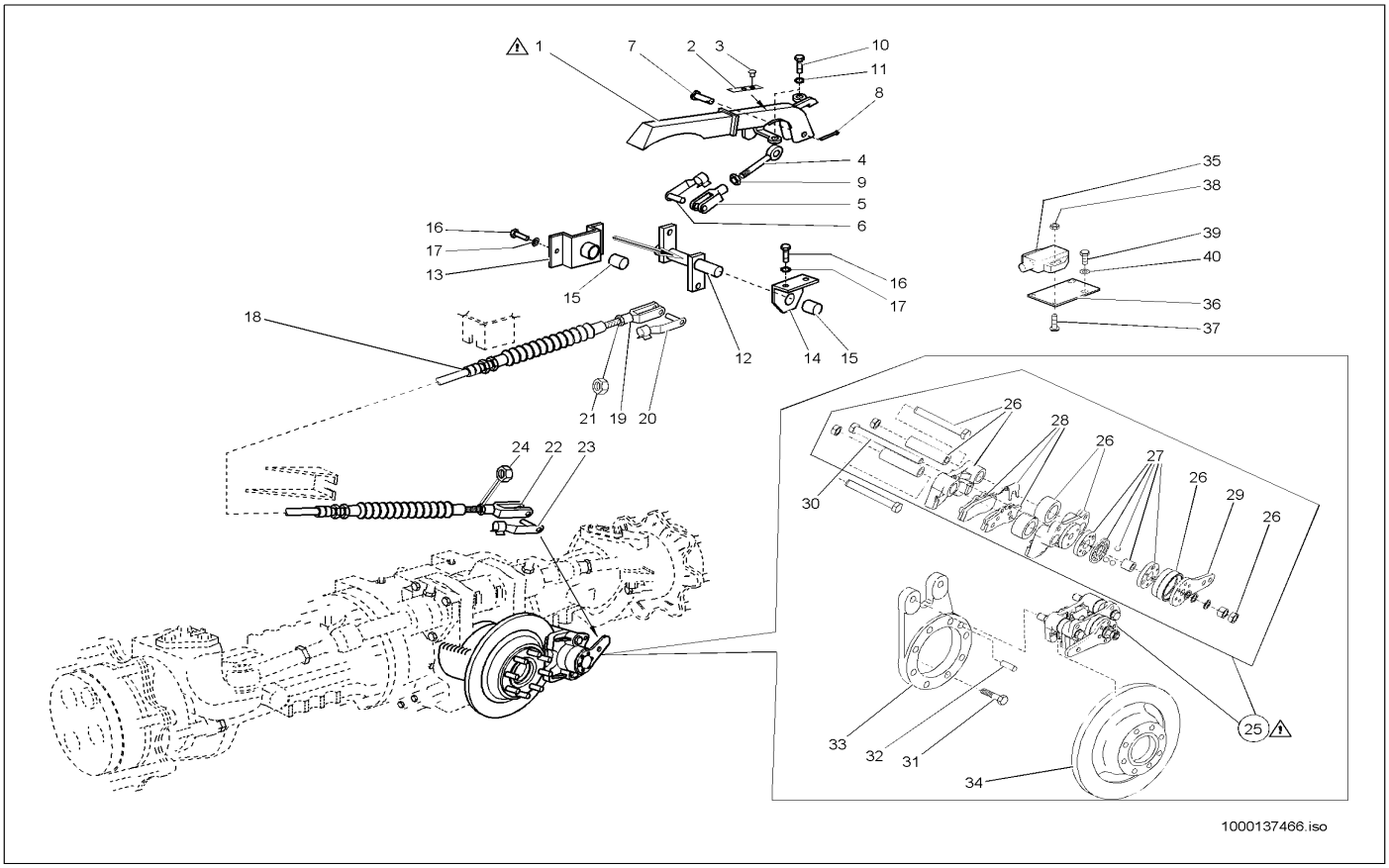

Pos	Art.-Nr.	Anm.	Q'TY	BEZEICHNUNG	PART NAME	DESIGNATION
1	1000086702		1,00 ST	FESTSTELLBREMSE	PARKING BRAKE	FREIN DE STATIONNEMENT
2	1000087689		1,00 ST	KONTAKT	CONTACT	CONTACT
3	1000090256		2,00 ST	SPREIZNIETE	SPREAD RIVET	RIVET D'ÉCARTEMENT
4	1000140746		1,00 ST	DRUCKSTANGE	?	?
5	1000050537		1,00 ST	GABELKOPF	FORK HEAD	TÊTE DE ATTACHE RAPIDE
6	1000030546		1,00 ST	ES-BOLZEN	PIN	AXE
7	1000086627		1,00 ST	BOLZEN	PIN	AXE
8	1000086640		1,00 ST	SPLINT	COTTERPIN	GOUPILLE
9	1000085586		1,00 ST	6KT-MUTTER	HEXAGON NUT	ÉCROU HEXAGONAL
10	1000013008		2,00 ST	6KT-SCHRAUBE	HEX SCREW	VIS À TÊTE HEXAGONALE
11	1000030951		2,00 ST	FEDERRING	SPRING RING	RONDELLE À RESSORT
12	1000140983		1,00 ST	WELLE	SHAFT	ONDE
13	1000140545	R	1,00 ST	LAGERUNG	MOUNTING	STOCKAGE
14	1000140546	L	1,00 ST	LAGERUNG	MOUNTING	STOCKAGE
15	1000140039		2,00 ST	LAGERBUCHSE	BEARING BUSH	BAGUE DE PALIER
16	1000047838		4,00 ST	6KT-SCHRAUBE	HEX SCREW	VIS À TÊTE HEXAGONALE
17	1000049204		4,00 ST	SCHEIBE	SPACER	RONDELLE
18	1000036791		1,00 ST	SEILZUG	CABLE PULL	APPEL D'UN CORDAGE
19	1000050550		1,00 ST	GABELKOPF	FORK HEAD	TÊTE DE ATTACHE RAPIDE
20	1000030546		1,00 ST	ES-BOLZEN	PIN	AXE
21	1000013021		1,00 ST	6KT-MUTTER	HEXAGON NUT	ÉCROU HEXAGONAL
22	1000050546		1,00 ST	GABELKOPF	FORK HEAD	TÊTE DE ATTACHE RAPIDE
23	1000030455		1,00 ST	ES-BOLZEN	PIN	AXE
24	1000015407		1,00 ST	6KT-MUTTER	HEXAGON NUT	ÉCROU HEXAGONAL
25	1000089331		1,00 ST	FESTSATTEL	FIXED CALLIPER	SELLE FIXE
26	1000089348		1,00 ST	FESTSATTEL	FIXED CALLIPER	SELLE FIXE
27	1000089349		1,00 ST	BREMSNOCKEN	BRAKE STUD	CAME DE FREIN
28	1000089350		1,00 ST	BREMSBELAG	BRAKE LINING	REVÊTEMENT DE FREIN
29	1000110751		1,00 ST	HEBEL	LEVER	LEVIER
30	1000089347		1,00 ST	SCHRAUBE	SCREW	VIS
31	1000047789		8,00 ST	6KT-SCHRAUBE	HEX SCREW	VIS À TÊTE HEXAGONALE
32	1000110752		1,00 ST	STIFT	PIN	GOUPILLE
33	1000110753		1,00 ST	FLANSCH	FLANGE	BRIDE
34	1000089334		1,00 ST	BREMSSCHEIBE	BRAKE DISC	DISQUE DE FREIN
35	1000020275		1,00 ST	SCHALTER	SWITCH	INTERRUPTEUR
36	1000140454		1,00 ST	HALTER	BRACKET CLUTCH	SUPPORT
37	1000048142		2,00 ST	ZYLINDERSCHRAUBE	CHEESE HEAD SCREW	VIS A TETE CYLINDRIQUE
38	1000049057		2,00 ST	6KT-MUTTER	HEXAGON NUT	ÉCROU HEXAGONAL
39	1000047742		2,00 ST	6KT-SCHRAUBE	HEX SCREW	VIS À TÊTE HEXAGONALE
40	1000092286		2,00 ST	SCHEIBE	SPACER	RONDELLE

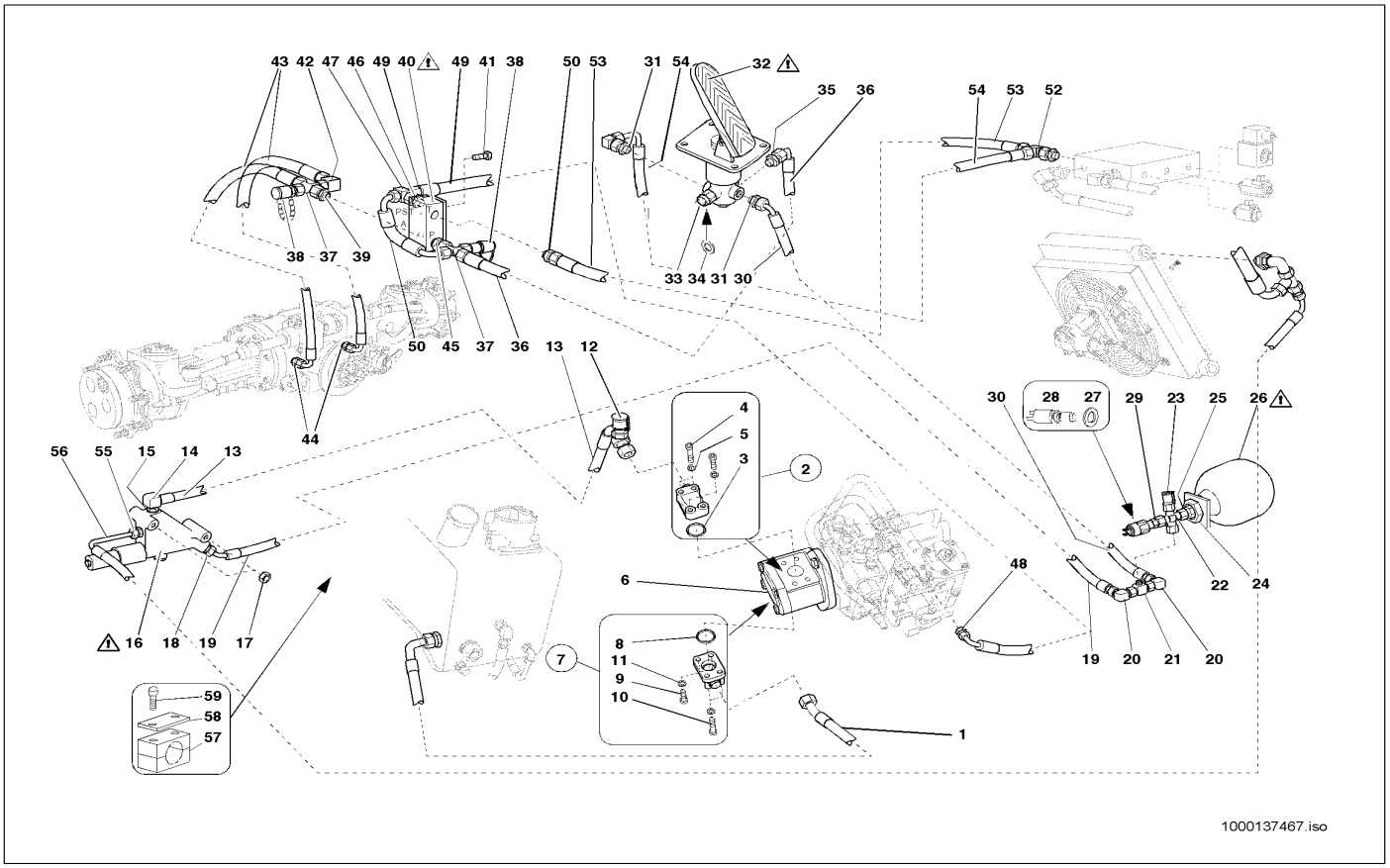

Pos	Art.-Nr.	Anm.	Q'TY	BEZEICHNUNG	PART NAME	DESIGNATION
1	1000029181		1,00 ST	HYDRAULIKSCHLAUCH	HP HOSE	TUYAU FLEXIBLE HYDRAULIQUE
2	1000028539		1,00 ST	VERSCHRAUBUNG BFG 12 L LK 35 M.M,D	SCREW CONN. BFG 12 L LK 35 M.M,D	RACCORD VISSÉ BFG 12 L LK 35 M.M,D
3	1000090406		1,00 ST	O-RING	O-RING	ANNEAU EN O
4	1000048267		4,00 ST	ZYLINDERSCHRAUBE	CHEESE HEAD SCREW	VIS A TETE CYLINDRIQUE
5	1000030968		4,00 ST	FEDERRING	SPRING RING	RONDELLE À RESSORT
6	1000027963		1,00 ST	HYDRAULIKPUMPE	HYDRAULIC PUMP	POMPE HYDRAULIQUE
7	1000028575		1,00 ST	VERSCHRAUBUNG	SCREW JOINT	UNION
8	1000090263		1,00 ST	O-RING	O-RING	ANNEAU EN O
9	1000048267		2,00 ST	ZYLINDERSCHRAUBE	CHEESE HEAD SCREW	VIS A TETE CYLINDRIQUE
10	1000048274		2,00 ST	ZYLINDERSCHRAUBE	CHEESE HEAD SCREW	VIS A TETE CYLINDRIQUE
11	1000030968		4,00 ST	FEDERRING	SPRING RING	RONDELLE À RESSORT
12	1000028166		1,00 ST	MINIMESSANSCHLUSS	MINIMESS POINT	CONNEXION DE MINI MESURAGE
13	1000029450		1,00 ST	HYDRAULIKSCHLAUCH	HP HOSE	TUYAU FLEXIBLE HYDRAULIQUE
14	1000000573		1,00 ST	VERSCHRAUBUNG	SCREW JOINT	UNION
15	1000028596		1,00 ST	VERSCHRAUBUNG	SCREW JOINT	UNION
16	1000021262		1,00 ST	ABSCHALTVENTIL	SHUT OFF VALVE	SOUPAPE DE COUPURE
17	1000013022		2,00 ST	6KT-MUTTER	HEXAGON NUT	ÉCROU HEXAGONAL
18	1000028290		1,00 ST	VERSCHRAUBUNG	SCREW JOINT	UNION
19	1000029474		1,00 ST	HYDRAULIKSCHLAUCH	HP HOSE	TUYAU FLEXIBLE HYDRAULIQUE
20	1000015510		3,00 ST	VERSCHRAUBUNG	SCREW JOINT	UNION
21	1000085057		1,00 ST	VERSCHRAUBUNG	SCREW JOINT	UNION
22	1000100696		1,00 ST	VERSCHRAUBUNG	SCREW JOINT	UNION
23	1000028224		1,00 ST	MINIMESSANSCHLUSS	MINIMESS POINT	CONNEXION DE MINI MESURAGE
24	1000049051		1,00 ST	6KT-MUTTER	HEXAGON NUT	ÉCROU HEXAGONAL
25	1000085135		1,00 ST	VERSCHRAUBUNG	SCREW JOINT	UNION
26	1000021227		1,00 ST	DRUCKSPEICHER	PRESSURE ACCUMULATOR	ACCUMULATEUR DE PRESSION
27	1000022510		1,00 ST	DICHTRING	SEAL RING	BAGUE D'ÉTANCHÉITÉ
28	1000027338		1,00 ST	DRUCKSCHALTER	PRESSURE SWITCH	INTERRUPTEUR DE PRESSION
29	1000028295		1,00 ST	VERSCHRAUBUNG RI M12X1,5XM16X1,5 A3C	SCREW CONN. RI M12X1,5XM16X1,5 A3C	RACCORD VISSÉ RI M12X1,5XM16X1,5 A3
30	1000029201		1,00 ST	HYDRAULIKSCHLAUCH	HP HOSE	TUYAU FLEXIBLE HYDRAULIQUE
31	1000028290		1,00 ST	VERSCHRAUBUNG	SCREW JOINT	UNION
32	1000036785		1,00 ST	BREMSVENTIL	BRAKE VALVE	SOUPAPE DE FREIN
33	1000027404		1,00 ST	DRUCKSCHALTER	PRESSURE SWITCH	INTERRUPTEUR DE PRESSION
34	1000022510		1,00 ST	DICHTRING	SEAL RING	BAGUE D'ÉTANCHÉITÉ
35	1000100734		1,00 ST	VERSCHRAUBUNG	SCREW JOINT	UNION
36	1000029208		1,00 ST	HYDRAULIKSCHLAUCH	HP HOSE	TUYAU FLEXIBLE HYDRAULIQUE
37	1000100735		1,00 ST	VERSCHRAUBUNG	SCREW JOINT	UNION
38	1000000575		2,00 ST	MINIMESSANSCHLUSS	MINIMESS POINT	CONNEXION DE MINI MESURAGE
39	1000028259		2,00 ST	VERSCHRAUBUNG EGE 8 L M14X1,5	SCREW CONN. EGE 8 L M14X1,5	RACCORD VISSÉ EGE 8 L M14X1,5
40	1000027726		1,00 ST	DRUCKDIFFERENZVENTIL	PRESSURE DIFERING VALVE	SOUPAPE DIFFÉRENTIELLE DE PRESSIO
41	1000013008		2,00 ST	6KT-SCHRAUBE	HEX SCREW	VIS À TÊTE HEXAGONALE
42	1000000542		1,00 ST	VERSCHRAUBUNG	SCREW JOINT	UNION
43	1000028813		2,00 ST	HYDRAULIKSCHLAUCH	HP HOSE	TUYAU FLEXIBLE HYDRAULIQUE
44	1000028739		2,00 ST	VERSCHRAUBUNG	SCREW JOINT	UNION
45	1000000577		1,00 ST	VERSCHRAUBUNG	SCREW JOINT	UNION

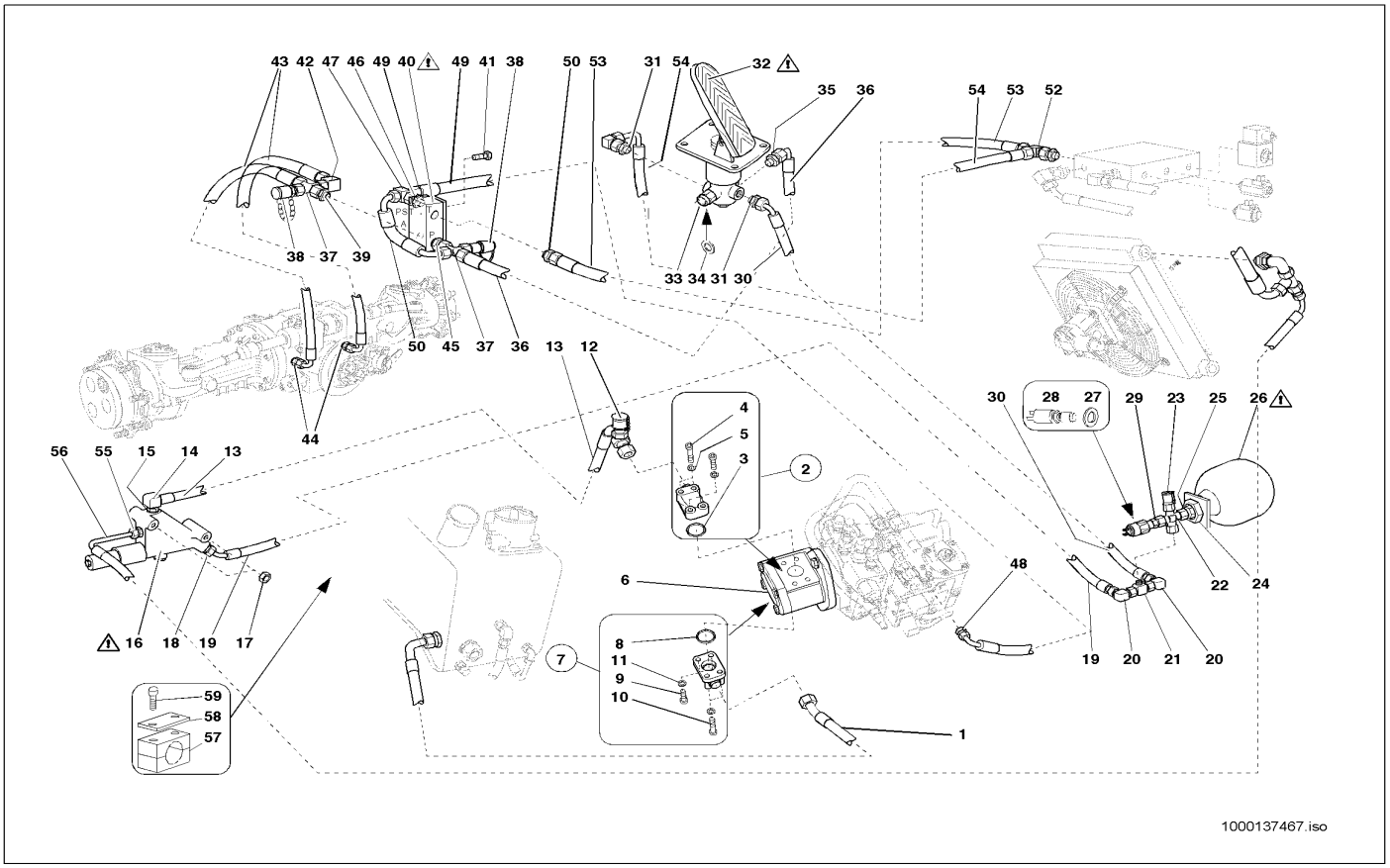

Pos	Art.-Nr.	Anm.	Q'TY	BEZEICHNUNG	PART NAME	DESIGNATION
46	1000100684		1,00 ST	VERSCHRAUBUNG	SCREW JOINT	UNION
47	1000015518		1,00 ST	VERSCHRAUBUNG	SCREW JOINT	UNION
48	1000085134		1,00 ST	VERSCHRAUBUNG	SCREW JOINT	UNION
49	1000028830		1,00 ST	HYDRAULIKSCHLAUCH	HP HOSE	TUYAU FLEXIBLE HYDRAULIQUE
50	1000028821		1,00 ST	HYDRAULIKSCHLAUCH	HP HOSE	TUYAU FLEXIBLE HYDRAULIQUE
51	1000085114		1,00 ST	VERSCHRAUBUNG	SCREW JOINT	UNION
52	1000085089		1,00 ST	VERSCHRAUBUNG	SCREW JOINT	UNION
53	1000029491		1,00 ST	HYDRAULIKSCHLAUCH	HP HOSE	TUYAU FLEXIBLE HYDRAULIQUE
54	1000029003		1,00 ST	HYDRAULIKSCHLAUCH	HP HOSE	TUYAU FLEXIBLE HYDRAULIQUE
55	1000028596		1,00 ST	VERSCHRAUBUNG	SCREW JOINT	UNION
56	1000029459		1,00 ST	HYDRAULIKSCHLAUCH	HP HOSE	TUYAU FLEXIBLE HYDRAULIQUE
57	1000031602		2,00 ST	SCHELLE	CLAMP	BRIDE
58	1000031260		2,00 ST	DECKPLATTE	COVER PLATE	PLAQUE DE RECOUVREMENT
59	1000085310		4,00 ST	6KT-SCHRAUBE	HEX SCREW	VIS À TÊTE HEXAGONALE

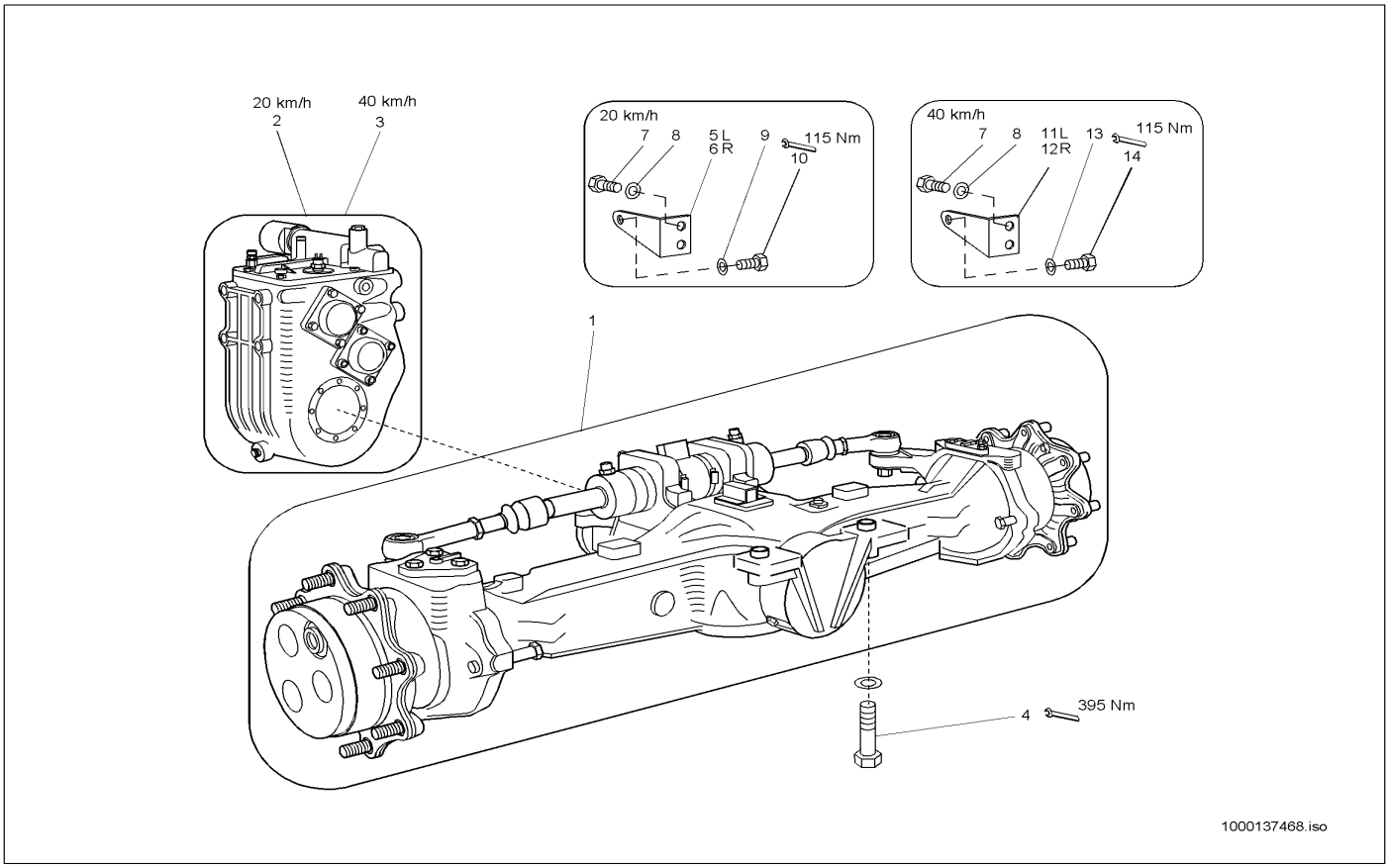

Pos	Art.-Nr.	Anm.	Q'TY	BEZEICHNUNG	PART NAME	DESIGNATION
1	1000036801		1,00 ST	HINTERACHSE	REAR AXLE	ESSIEU ARRIÈRE
2	1000036773		1,00 ST	GETRIEBE	GEAR BOX	BOÎTE DE VITESSES
3	1000036774		1,00 ST	GETRIEBE	GEAR BOX	BOÎTE DE VITESSES
4	1000085345		4,00 ST	6KT-SCHRAUBE	HEX SCREW	VIS À TÊTE HEXAGONALE
5	1000036802		1,00 ST	HALTER	BRACKET CLUTCH	SUPPORT
6	1000036803		1,00 ST	HALTER	BRACKET CLUTCH	SUPPORT
7	1000085437		4,00 ST	6KT-SCHRAUBE	HEX SCREW	VIS À TÊTE HEXAGONALE
8	1000049219		4,00 ST	SCHEIBE	SPACER	RONDELLE
9	1000047711		2,00 ST	6KT-SCHRAUBE	HEX SCREW	VIS À TÊTE HEXAGONALE
10	1000021001		2,00 ST	SCHEIBE	SPACER	RONDELLE
11	1000036804		1,00 ST	HALTER	BRACKET CLUTCH	SUPPORT
12	1000036805		1,00 ST	HALTER	BRACKET CLUTCH	SUPPORT
13	1000085424		2,00 ST	6KT-SCHRAUBE	HEX SCREW	VIS À TÊTE HEXAGONALE
14	1000049220		2,00 ST	SCHEIBE	SPACER	RONDELLE

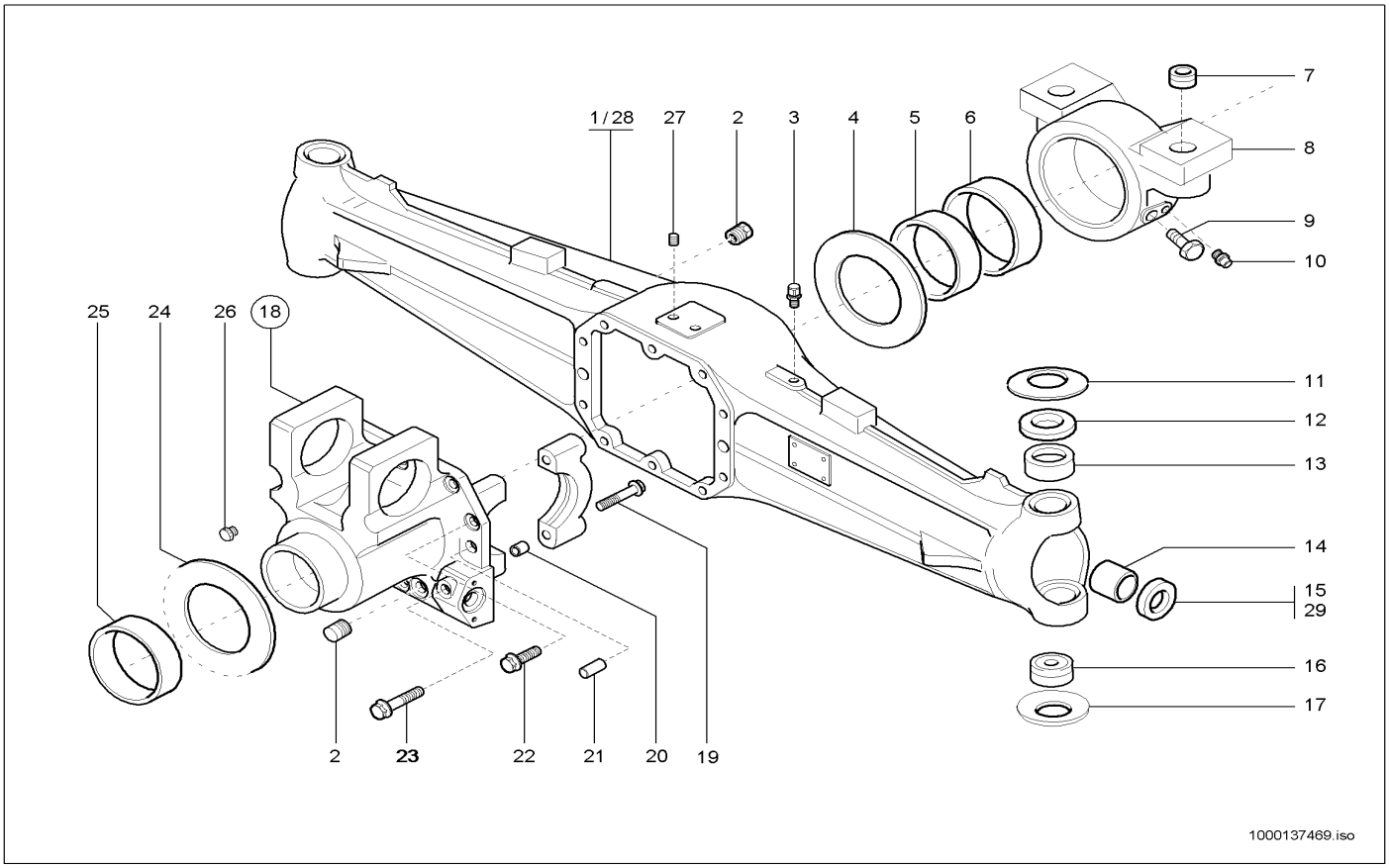

Pos	Art.-Nr.	Anm.	Q'TY	BEZEICHNUNG	PART NAME	DESIGNATION
1	1000140968	A:801	1,00 ST	TRÄGER	SUPPORT	SUPPORT
2	1000089260		2,00 ST	STOPFEN	PLUG	BOUCHON
3	1000089261		1,00 ST	ENTLÜFTER	BREATHER	AÉRATEUR
4	1000089307		1,00 ST	SCHEIBE	SPACER	RONDELLE
5	1000089306		1,00 ST	BUCHSE	BUSHING	BAGUE
6	1000089312		1,00 ST	BUCHSE	BUSHING	BAGUE
7	1000089265		2,00 ST	BUCHSE	BUSHING	BAGUE
8	1000108621		1,00 ST	TRÄGER	SUPPORT	SUPPORT
9	1000089227		1,00 ST	SCHMIERNIPPEL	GREASE NIPPLE	GRAISSEUR À BILLE
10	1000133723		1,00 ST	SCHRAUBE	SCREW	VIS
11	1000089297		2,00 ST	FEDERSCHEIBE	SPRING RING	RONDELLE À RESSORT
12	1000089305		2,00 ST	DISTANZSTÜCK	DISTANCE PIECE	PIÈCE D'ÉCARTEMENT
13	1000104661		2,00 ST	BUCHSE	BUSHING	BAGUE
14	1000089268		2,00 ST	BUCHSE	BUSHING	BAGUE
15	1000089266	A:801	2,00 ST	DICHTRING	SEAL RING	BAGUE D'ÉTANCHÉITÉ
16	1000089276		2,00 ST	ARM	ARM	BRAS
17	1000089296		2,00 ST	FEDERSCHEIBE	SPRING RING	RONDELLE À RESSORT
18	1000133724		1,00 ST	TRÄGER	SUPPORT	SUPPORT
19	1000108407		4,00 ST	SCHRAUBE	SCREW	VIS
20	1000089259		4,00 ST	BUCHSE	BUSHING	BAGUE
21	1000108405		2,00 ST	SPLINT	COTTERPIN	GOUPILLE
22	1000127590		5,00 ST	SCHRAUBE	SCREW	VIS
23	1000108420		5,00 ST	SCHRAUBE	SCREW	VIS
24	1000089311		1,00 ST	SCHEIBE	SPACER	RONDELLE
25	1000108624		1,00 ST	BUCHSE	BUSHING	BAGUE
26	1000089252		1,00 ST	STOPFEN	PLUG	BOUCHON
27	1000089221		2,00 ST	GEWINDESTIFT	THREAD PIN	GOUPILLE FILETÉE
28	1000155705	E:802	1,00 ST	TRÄGER	SUPPORT	SUPPORT
29	1000106223	E:802	2,00 ST	RADIALWELLENDICHTRING	ROTARY SHAFT SEAL	BAGUE À LÈVRES

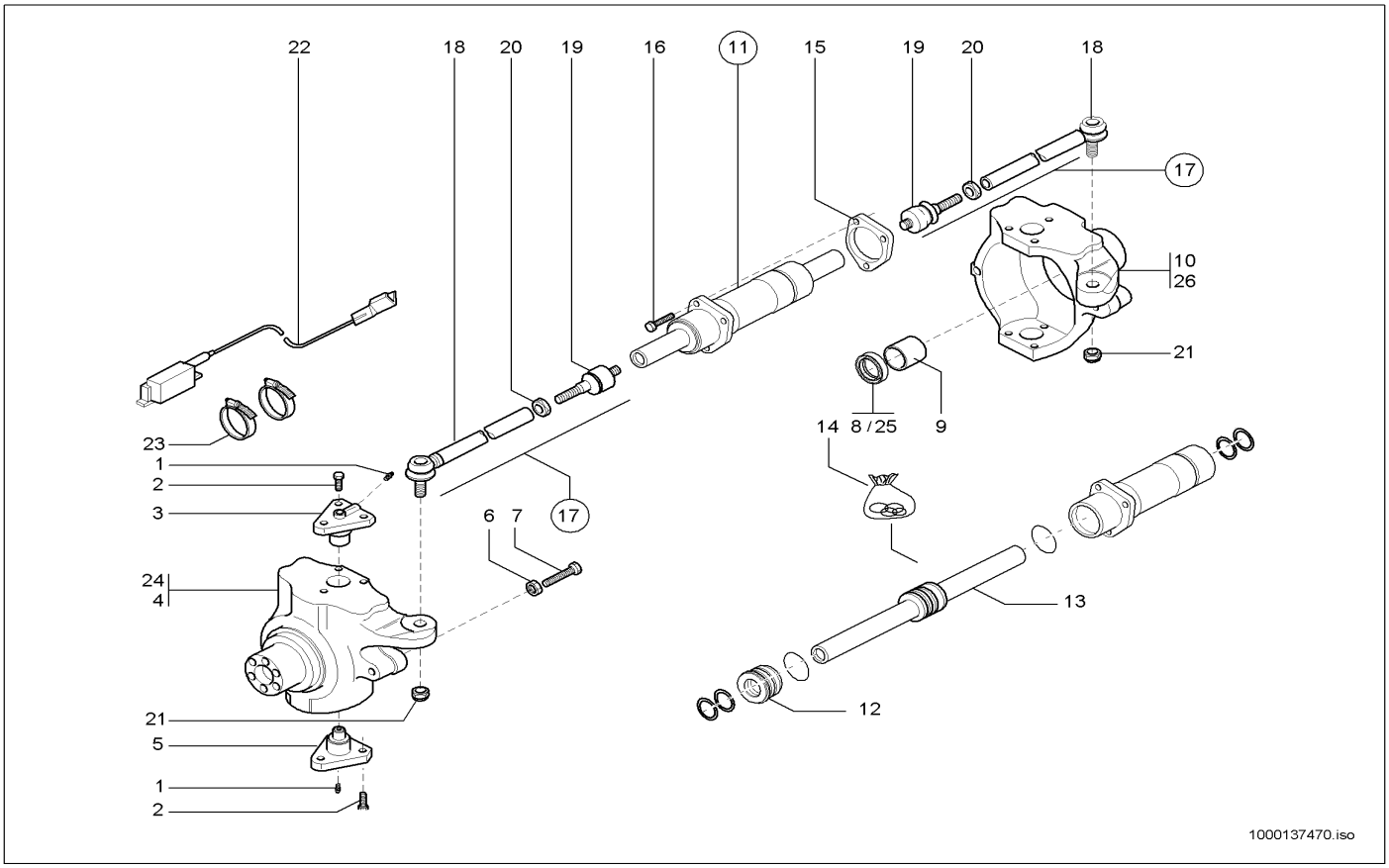

Pos	Art.-Nr.	Anm.	Q'TY	BEZEICHNUNG	PART NAME	DESIGNATION
1	1000089227		4,00 ST	SCHMIERNIPPEL	GREASE NIPPLE	GRAISSEUR À BILLE
2	1000089292		12,00 ST	SCHRAUBE	SCREW	VIS
3	1000089298		2,00 ST	ACHSBOLZEN	AXLE PIN	AXE
4	1000140955	A:893	1,00 ST	TRÄGER	SUPPORT	SUPPORT
5	1000089299		2,00 ST	ACHSBOLZEN	AXLE PIN	AXE
6	1000089223		4,00 ST	MUTTER	NUT	ÉCROU
7	1000089283		4,00 ST	SCHRAUBE	SCREW	VIS
8	1000089273	A:893	2,00 ST	DICHTRING	SEAL RING	BAGUE D'ÉTANCHÉITÉ
9	1000101874		2,00 ST	BUCHSE	BUSHING	BAGUE
10	1000089308	A:893	1,00 ST	TRÄGER	SUPPORT	SUPPORT
11	1000089335		1,00 ST	LENKZYLINDER	STEERING CYLINDER	CYLINDRE DE DIRECTION
12	1000089256		1,00 ST	ZYLINDERKOPF	CYLINDER HEAD	CULASSE
13	1000089257		1,00 ST	KOLBENSTANGE	PISTON ROD	TIGE DE PISTON
14	1000089255		1,00 ST	DICHTSATZ	SEAL KIT	POCHETTE DE JOINTS
15	1000089340		1,00 ST	FLANSCH	FLANGE	BRIDE
16	1000089214		3,00 ST	SCHRAUBE	SCREW	VIS
17	1000089336		2,00 ST	LENKHEBEL	STEERING LEVER	LEVIER DE DIRECTION
18	1000089342		2,00 ST	SPURSTANGE	TRACK ROD	BARRE D'COUPLEUR
19	1000089341		2,00 ST	ARM	ARM	BRAS
20	1000089258		2,00 ST	MUTTER	NUT	ÉCROU
21	1000052527		2,00 ST	MUTTER	NUT	ÉCROU
22	1000089407		1,00 ST	SENSOR	SENSOR	CAPTEUR
23	1000133756		2,00 ST	SCHELLE	CLAMP	BRIDE
24	1000155703	E:894	1,00 ST	TRÄGER	SUPPORT	SUPPORT
25	1000108440	E:894	1,00 ST	RADIALDICHTRING	SWIVEL PIN	AXE PORTE-ROUE
26	1000155706	E:894	1,00 ST	TRÄGER	SUPPORT	SUPPORT

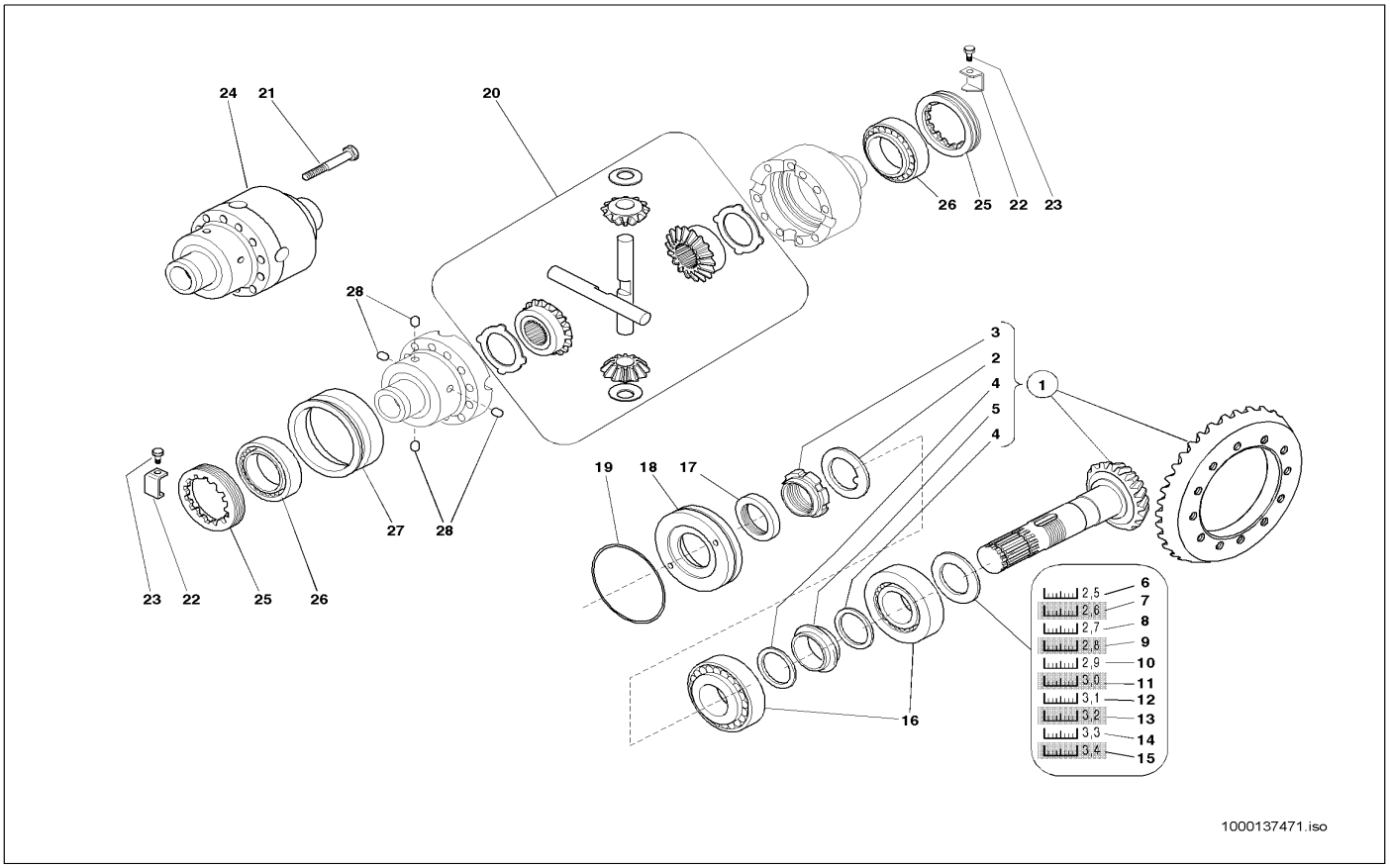

Pos	Art.-Nr.	Anm.	Q'TY	BEZEICHNUNG	PART NAME	DESIGNATION
1	1000109718		1,00 ST	KEGELRADSATZ	PINION SET	JEU DE ROUE CONIQUE
2	1000089263		1,00 ST	SCHEIBE	SPACER	RONDELLE
3	1000089264		1,00 ST	ZWINGE	CLAMP	SERRE-JOINT
4	1000108458		2,00 ST	SCHEIBE	SPACER	RONDELLE
5	1000108460		1,00 ST	DISTANZRING	SHIM	ANNEAU D'ÉCARTEMENT
6	1000108470		1,00 ST	DISTANZSTÜCK	DISTANCE PIECE	PIÈCE D'ÉCARTEMENT
7	1000105067		1,00 ST	DISTANZSTÜCK	DISTANCE PIECE	PIÈCE D'ÉCARTEMENT
8	1000105069		1,00 ST	DISTANZSTÜCK	DISTANCE PIECE	PIÈCE D'ÉCARTEMENT
9	1000105070		1,00 ST	DISTANZSTÜCK	DISTANCE PIECE	PIÈCE D'ÉCARTEMENT
10	1000105071		1,00 ST	DISTANZSTÜCK	DISTANCE PIECE	PIÈCE D'ÉCARTEMENT
11	1000105072		1,00 ST	DISTANZSTÜCK	DISTANCE PIECE	PIÈCE D'ÉCARTEMENT
12	1000105074		1,00 ST	DISTANZSTÜCK	DISTANCE PIECE	PIÈCE D'ÉCARTEMENT
13	1000105075		1,00 ST	DISTANZSTÜCK	DISTANCE PIECE	PIÈCE D'ÉCARTEMENT
14	1000105076		1,00 ST	DISTANZSTÜCK	DISTANCE PIECE	PIÈCE D'ÉCARTEMENT
15	1000105077		1,00 ST	DISTANZSTÜCK	DISTANCE PIECE	PIÈCE D'ÉCARTEMENT
16	1000105078		2,00 ST	LAGER	BEARING	PALIER
17	1000089230		1,00 ST	DICHTRING	SEAL RING	BAGUE D'ÉTANCHÉITÉ
18	1000089338		1,00 ST	DECKEL	COVER	COUVERCLE
19	1000089241		1,00 ST	O-RING	O-RING	ANNEAU EN O
20	1000111748		1,00 ST	KEGELRADSATZ	PINION SET	JEU DE ROUE CONIQUE
21	1000108483		12,00 ST	SCHRAUBE	SCREW	VIS
22	1000105079		2,00 ST	PLATTE	PLATE	PLAQUE
23	1000105052		2,00 ST	SCHRAUBE	SCREW	VIS
24	1000105036		1,00 ST	AUSGLEICHKORB	REGULATION HOUSING	PANIER DE COMPENSATION
25	1000111749		2,00 ST	EINSTELLMUTTER	NUT	ÉCROU
26	1000105039		2,00 ST	LAGER	BEARING	PALIER
27	1000105038		1,00 ST	MUFFE	SLEEVE	MANCHON
28	1000105037		4,00 ST	STIFT	PIN	GOUPILLE

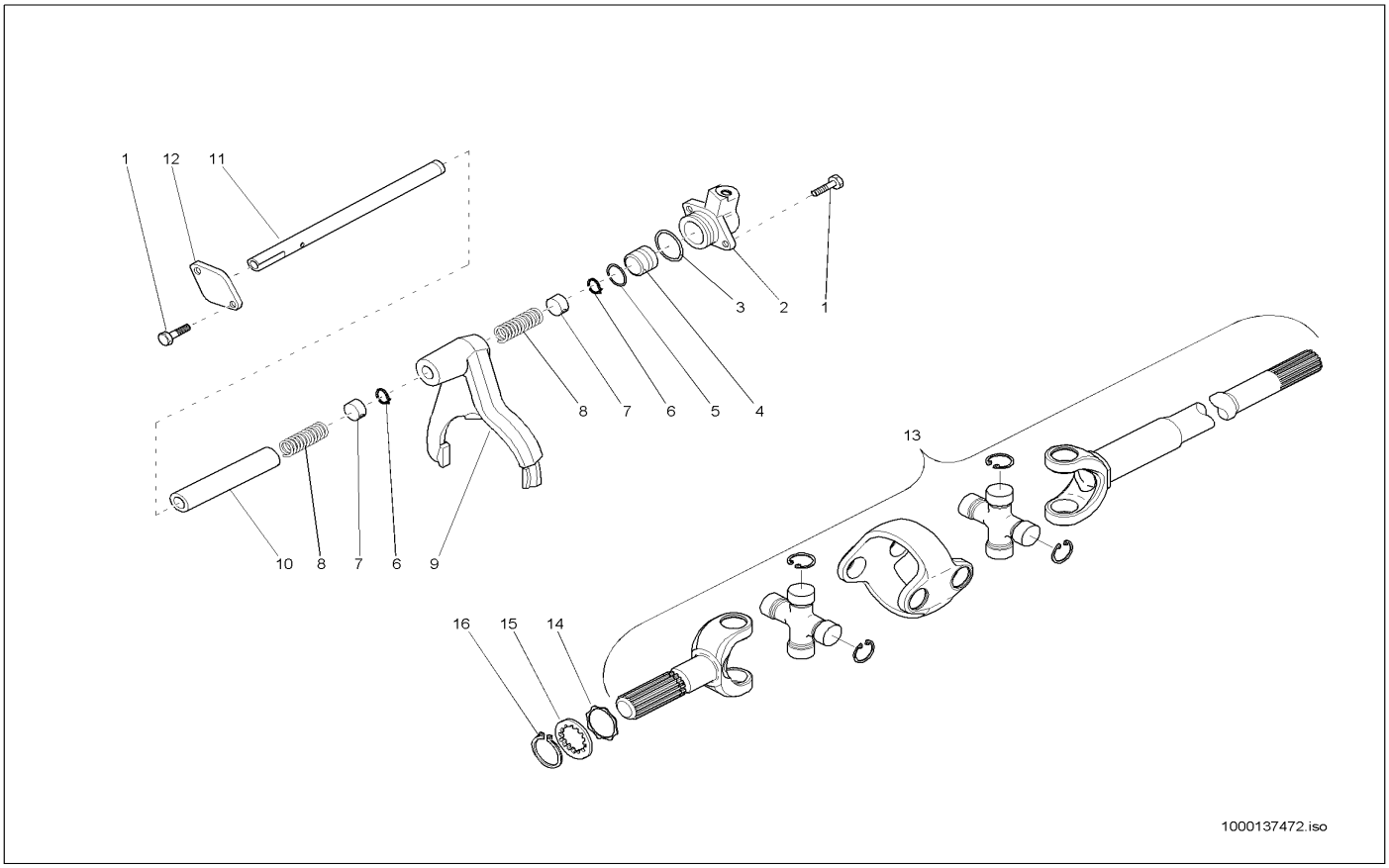

Pos	Art.-Nr.	Anm.	Q'TY	BEZEICHNUNG	PART NAME	DESIGNATION
1	1000013008		4,00 ST	6KT-SCHRAUBE	HEX SCREW	VIS À TÊTE HEXAGONALE
2	1000089290		1,00 ST	TRÄGER	SUPPORT	SUPPORT
3	1000089237		1,00 ST	O-RING	O-RING	ANNEAU EN O
4	1000089289		1,00 ST	KOLBEN	PISTON	PISTON
5	1000089247		1,00 ST	O-RING	O-RING	ANNEAU EN O
6	1000049501		2,00 ST	SICHERUNGSRING	LOCK RING	BAGUE DE SÛRETÉ
7	1000108555		2,00 ST	DISTANZRING	SHIM	ANNEAU D'ÉCARTEMENT
8	1000108556		2,00 ST	FEDER	SPRING	RESSORT
9	1000108558		1,00 ST	GABEL	QUICK-HITCH-COUPLER	ATTACHE RAPIDE
10	1000108557		1,00 ST	BUCHSE	BUSHING	BAGUE
11	1000108559		1,00 ST	ZAPFEN	STUD	TOURILLON
12	1000108560		1,00 ST	FLANSCH	FLANGE	BRIDE
13	1000089337		2,00 ST	DOPPELGELENKWELLE	DOUBLE CARDAN SHAFT	ARBRE DOUBLE ARTICULÉ
14	1000089309		2,00 ST	SCHEIBE	SPACER	RONDELLE
15	1000089330		2,00 ST	SCHEIBE	SPACER	RONDELLE
16	1000092421		2,00 ST	SICHERUNGSRING	LOCK RING	BAGUE DE SÛRETÉ

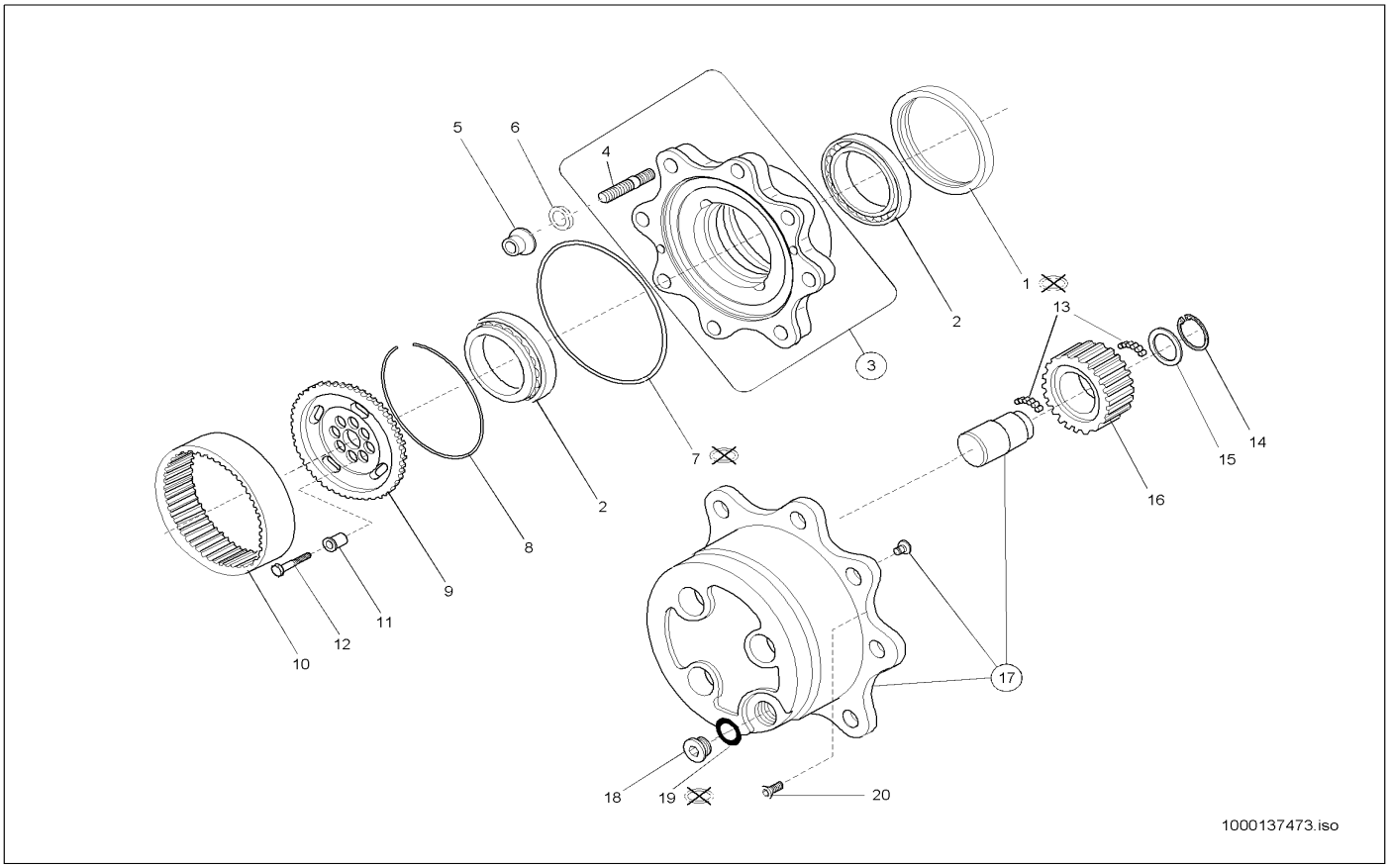

Pos	Art.-Nr.	Anm.	Q'TY	BEZEICHNUNG	PART NAME	DESIGNATION
1	1000089254		2,00 ST	DICHTRING	SEAL RING	BAGUE D'ÉTANCHÉITÉ
2	1000089267		4,00 ST	LAGER	BEARING	PALIER
3	1000139588		2,00 ST	RADNABE	WHEEL HUB	MOYEU DE ROUE
4	1000089291		8,00 ST	STIFTSCHRAUBE	PIN SCREW	GOUJON
5	1000050418		16,00 ST	RADMUTTER	WHEEL NUT	ÉCROU DE ROUE
6	1000092506		16,00 ST	FEDERRING	SPRING RING	RONDELLE À RESSORT
7	1000089249		2,00 ST	O-RING	O-RING	ANNEAU EN O
8	1000089285		2,00 ST	RING	RING	ANNEAU
9	1000089314		2,00 ST	RADNABE	WHEEL HUB	MOYEU DE ROUE
10	1000103969		2,00 ST	GEHÄUSE	HOUSING	BOÎTE
11	1000089332		16,00 ST	BUCHSE	BUSHING	BAGUE
12	1000133129		16,00 ST	SCHRAUBE	SCREW	VIS
13	1000089242		1,00 ST	NADEL	NEEDLE	AIGUILLE
14	1000092419		6,00 ST	SICHERUNGSRING	LOCK RING	BAGUE DE SÛRETÉ
15	1000089317		6,00 ST	SCHEIBE	SPACER	RONDELLE
16	1000104010		6,00 ST	ZAHNRAD	GEAR	ROUE DENTÉE
17	1000141340		2,00 ST	PLANETENTRÄGER	PLANET CARRIER	PORTE-SATELLITE
18	1000089284		2,00 ST	STOPFEN	PLUG	BOUCHON
19	1000000807		2,00 ST	O-RING	O-RING	ANNEAU EN O
20	1000013010		2,00 ST	6KT-SCHRAUBE	HEX SCREW	VIS À TÊTE HEXAGONALE

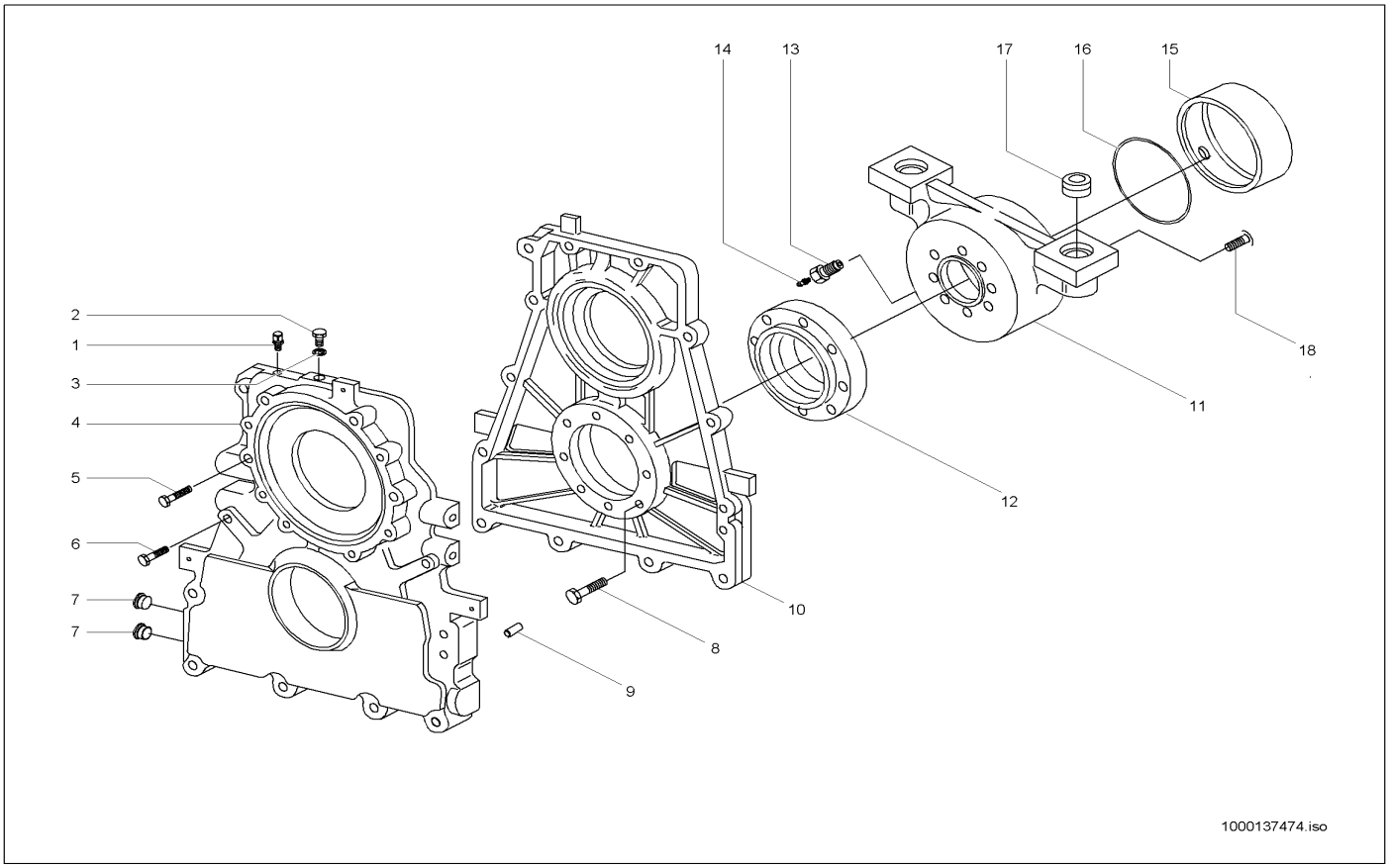

Pos	Art.-Nr.	Anm.	Q'TY	BEZEICHNUNG	PART NAME	DESIGNATION
1	1000089261		1,00 ST	ENTLÜFTER	BREATHER	AÉRATEUR
2	1000109787		1,00 ST	STOPFEN	PLUG	BOUCHON
3	1000109789		1,00 ST	SCHEIBE	SPACER	RONDELLE
4	1000109800		1,00 ST	GETRIEBEGEHÄUSE	GEAR BOX HOUSING	BOÎTE DE VITESSES
5	1000109801		2,00 ST	SCHRAUBE	SCREW	VIS
6	1000109802		8,00 ST	SCHRAUBE	SCREW	VIS
7	1000089284		2,00 ST	STOPFEN	PLUG	BOUCHON
8	1000089214		8,00 ST	SCHRAUBE	SCREW	VIS
9	1000109803		2,00 ST	STIFT	PIN	GOUPILLE
10	1000109804		1,00 ST	GETRIEBEGEHÄUSE	GEAR BOX HOUSING	BOÎTE DE VITESSES
11	1000109806		1,00 ST	TRÄGER	SUPPORT	SUPPORT
12	1000109807		1,00 ST	FLANSCH	FLANGE	BRIDE
13	1000133984		1,00 ST	SCHRAUBE	SCREW	VIS
14	1000109810		1,00 ST	KEGELSCHMIERNIPPEL	PLUG	BOUCHON
15	1000089275		1,00 ST	BUCHSE	BUSHING	BAGUE
16	1000089243		1,00 ST	O-RING	O-RING	ANNEAU EN O
17	1000089265		2,00 ST	BUCHSE	BUSHING	BAGUE
18	1000133983		8,00 ST	SCHRAUBE	SCREW	VIS

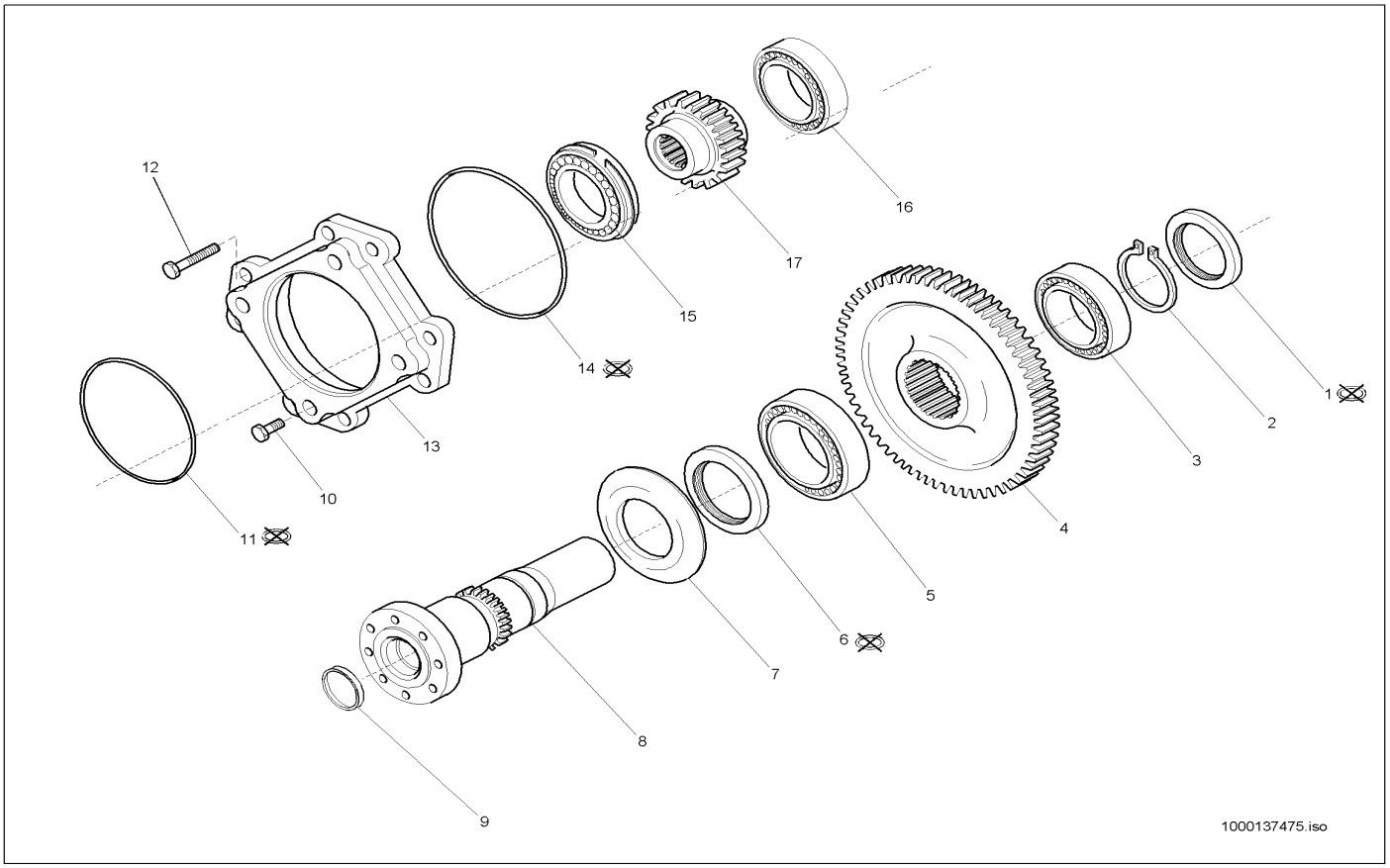

Pos	Art.-Nr.	Anm.	Q'TY	BEZEICHNUNG	PART NAME	DESIGNATION
1	1000089231		1,00 ST	DICHTRING	SEAL RING	BAGUE D'ÉTANCHÉITÉ
2	1000092423		1,00 ST	SICHERUNGSRING	LOCK RING	BAGUE DE SÛRETÉ
3	1000101918		1,00 ST	LAGER	BEARING	PALIER
4	1000108191		1,00 ST	ZAHNRAD	GEAR	ROUE DENTÉE
5	1000101919		1,00 ST	LAGER	BEARING	PALIER
6	1000089313		1,00 ST	DICHTRING	SEAL RING	BAGUE D'ÉTANCHÉITÉ
7	1000107660		1,00 ST	DECKEL	COVER	COUVERCLE
8	1000109748		1,00 ST	WELLE	SHAFT	ONDE
9	1000089322		1,00 ST	STOPFEN	PLUG	BOUCHON
10	1000089219		6,00 ST	SCHRAUBE	SCREW	VIS
11	1000089240		1,00 ST	O-RING	O-RING	ANNEAU EN O
12	1000089220		2,00 ST	SCHRAUBE	SCREW	VIS
13	1000089293		1,00 ST	FLANSCH	FLANGE	BRIDE
14	1000089250		1,00 ST	O-RING	O-RING	ANNEAU EN O
15	1000101920		1,00 ST	LAGER	BEARING	PALIER
16	1000101917		1,00 ST	LAGER	BEARING	PALIER
17	1000108185		1,00 ST	ZAHNRAD	GEAR	ROUE DENTÉE

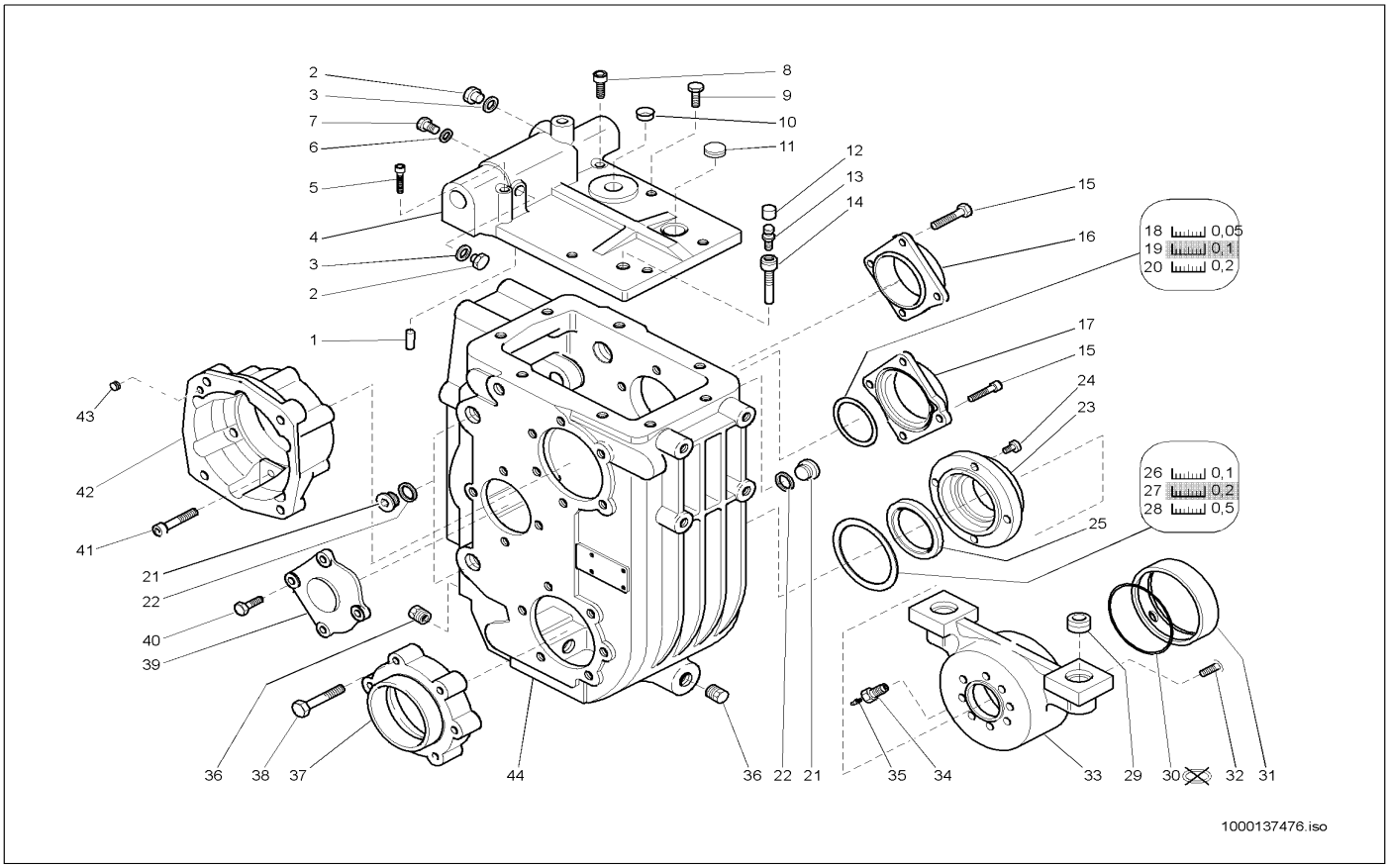

Pos	Art.-Nr.	Anm.	Q'TY	BEZEICHNUNG	PART NAME	DESIGNATION
1	1000140012		1,00 ST	STIFT	PIN	GOUPILLE
2	1000089213		2,00 ST	SCHRAUBE	SCREW	VIS
3	1000089224		2,00 ST	SCHEIBE	SPACER	RONDELLE
4	1000140837		1,00 ST	DECKEL	COVER	COUVERCLE
5	1000089218		1,00 ST	SCHRAUBE	SCREW	VIS
6	1000089226		1,00 ST	SCHEIBE	SPACER	RONDELLE
7	1000089324		1,00 ST	SCHRAUBE	SCREW	VIS
8	1000089217		7,00 ST	SCHRAUBE	SCREW	VIS
9	1000015343		4,00 ST	6KT-SCHRAUBE	HEX SCREW	VIS À TÊTE HEXAGONALE
10	1000089253		1,00 ST	STOPFEN	PLUG	BOUCHON
11	1000089222		1,00 ST	STOPFEN	PLUG	BOUCHON
12	1000089304		1,00 ST	DECKEL	COVER	COUVERCLE
13	1000089261		1,00 ST	ENTLÜFTER	BREATHER	AÉRATEUR
14	1000089272		1,00 ST	VERLÄNGERUNG	EXTENSION	ALLONGEMENT
15	1000085390		4,00 ST	6KT-SCHRAUBE	HEX SCREW	VIS À TÊTE HEXAGONALE
16	1000089287		1,00 ST	DECKEL	COVER	COUVERCLE
17	1000089316		1,00 ST	DECKEL	COVER	COUVERCLE
18	1000101889		1,00 ST	DISTANZSTÜCK	DISTANCE PIECE	DISTANCEUR
19	1000101888		1,00 ST	DISTANZSTÜCK	DISTANCE PIECE	DISTANCEUR
20	1000111810		1,00 ST	DISTANZSTÜCK	DISTANCE PIECE	PIÈCE D'ÉCARTEMENT
21	1000089284		3,00 ST	STOPFEN	PLUG	BOUCHON
22	1000000404		3,00 ST	SCHEIBE	SPACER	RONDELLE
23	1000141318		1,00 ST	FLANSCH	FLANGE	BRIDE
24	1000089216		6,00 ST	SCHRAUBE	SCREW	VIS
25	1000089232		1,00 ST	DICHTRING	SEAL RING	BAGUE D'ÉTANCHÉITÉ
26	1000101890		2,00 ST	DISTANZSTÜCK	DISTANCE PIECE	?
27	1000111798		3,00 ST	DISTANZSTÜCK	DISTANCE PIECE	DISTANCEUR
28	1000111797		4,00 ST	DISTANZSTÜCK	DISTANCE PIECE	PIÈCE D'ÉCARTEMENT
29	1000089265		2,00 ST	BUCHSE	BUSHING	BAGUE
30	1000089243		1,00 ST	O-RING	O-RING	ANNEAU EN O
31	1000089275		1,00 ST	BUCHSE	BUSHING	BAGUE
32	1000133983		8,00 ST	SCHRAUBE	SCREW	VIS
33	1000109806		1,00 ST	TRÄGER	SUPPORT	SUPPORT
34	1000133984		1,00 ST	SCHRAUBE	SCREW	VIS
35	1000109810		1,00 ST	KEGELSCHMIERNIPPEL	PLUG	BOUCHON
36	1000089260		2,00 ST	STOPFEN	PLUG	BOUCHON
37	1000140836		1,00 ST	DECKEL	COVER	COUVERCLE
38	1000047364		6,00 ST	6KT-SCHRAUBE	HEX SCREW	VIS À TÊTE HEXAGONALE
39	1000140835		1,00 ST	DECKEL	COVER	COUVERCLE
40	1000015346		4,00 ST	6KT-SCHRAUBE	HEX SCREW	VIS À TÊTE HEXAGONALE
41	1000139993		6,00 ST	SCHRAUBE	SCREW	VIS
42	1000141317		1,00 ST	WELLE	SHAFT	ONDE
43	1000140031		1,00 ST	GEWINDESTIFT	THREAD PIN	GOUPILLE FILETÉE
44	1000140434		1,00 ST	GETRIEBEGEHÄUSE	GEAR BOX HOUSING	BOÎTE DE VITESSES

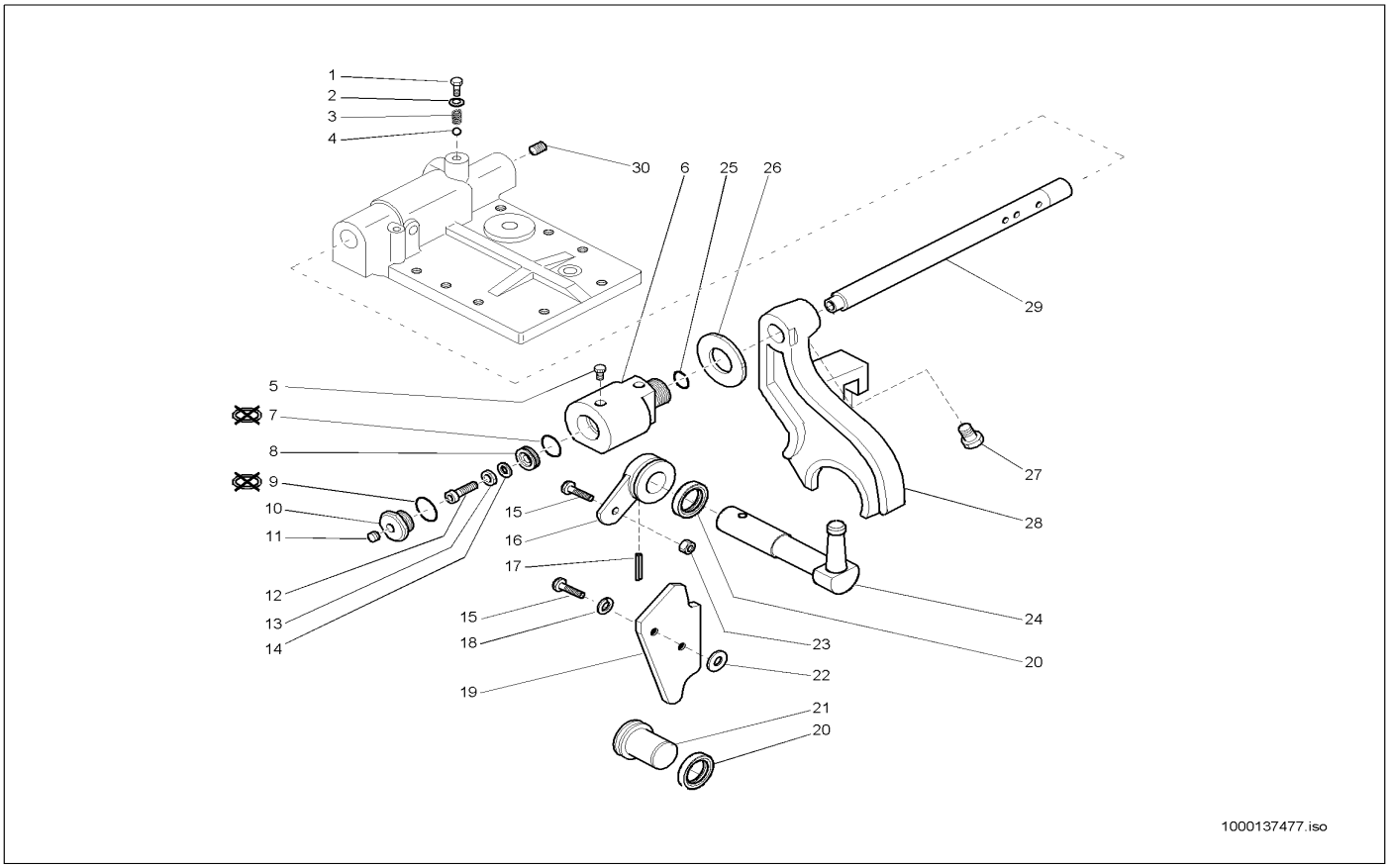

Pos	Art.-Nr.	Anm.	Q'TY	BEZEICHNUNG	PART NAME	DESIGNATION
1	1000089324		1,00 ST	SCHRAUBE	SCREW	VIS
2	1000089226		1,00 ST	SCHEIBE	SPACER	RONDELLE
3	1000108192		1,00 ST	FEDER	SPRING	RESSORT
4	1000108193		1,00 ST	KUGEL	BALL	BOULE
5	1000089251		2,00 ST	STOPFEN	PLUG	BOUCHON
6	1000140236		1,00 ST	ZYLINDER	CYLINDER	CYLINDRE
7	1000089237		1,00 ST	O-RING	O-RING	ANNEAU EN O
8	1000089300		1,00 ST	KOLBEN	PISTON	PISTON
9	1000089225		1,00 ST	SCHEIBE	SPACER	RONDELLE
10	1000089318		1,00 ST	STOPFEN	PLUG	BOUCHON
11	1000085566		1,00 ST	VERSCHLUSSSCHRAUBE	LOCK SCREW	VIS DE FERMETURE
12	1000018400		1,00 ST	6KT-SCHRAUBE	HEX SCREW	VIS À TÊTE HEXAGONALE
13	1000139918		1,00 ST	MUTTER	NUT	ÉCROU
14	1000140581		1,00 ST	SCHEIBE	SPACER	RONDELLE
15	1000013008		2,00 ST	6KT-SCHRAUBE	HEX SCREW	VIS À TÊTE HEXAGONALE
16	1000140462		1,00 ST	HEBEL	LEVER	LEVIER
17	1000101969		1,00 ST	STIFT	?	?
18	1000140580		1,00 ST	SCHEIBE	SPACER	RONDELLE
19	1000140552		1,00 ST	PLATTE	PLATE	PLAQUE
20	1000089229		2,00 ST	DICHTRING	SEAL RING	BAGUE D'ÉTANCHÉITÉ
21	1000140093		1,00 ST	STOPFEN	PLUG	BOUCHON
22	1000140583		1,00 ST	SCHEIBE	SPACER	RONDELLE
23	1000139919		1,00 ST	MUTTER	NUT	ÉCROU
24	1000140461		1,00 ST	HEBEL	LEVER	LEVIER
25	1000089236		1,00 ST	O-RING	O-RING	ANNEAU EN O
26	1000108062		1,00 ST	SCHEIBE	SPACER	RONDELLE
27	1000089262		1,00 ST	SCHRAUBE	SCREW	VIS
28	1000089329		1,00 ST	GABEL	QUICK-HITCH-COUPLER	ATTACHE RAPIDE
29	1000140952		1,00 ST	ZAPFEN	STUD	TOURILLON
30	1000140031		1,00 ST	GEWINDESTIFT	THREAD PIN	GOUPILLE FILETÉE

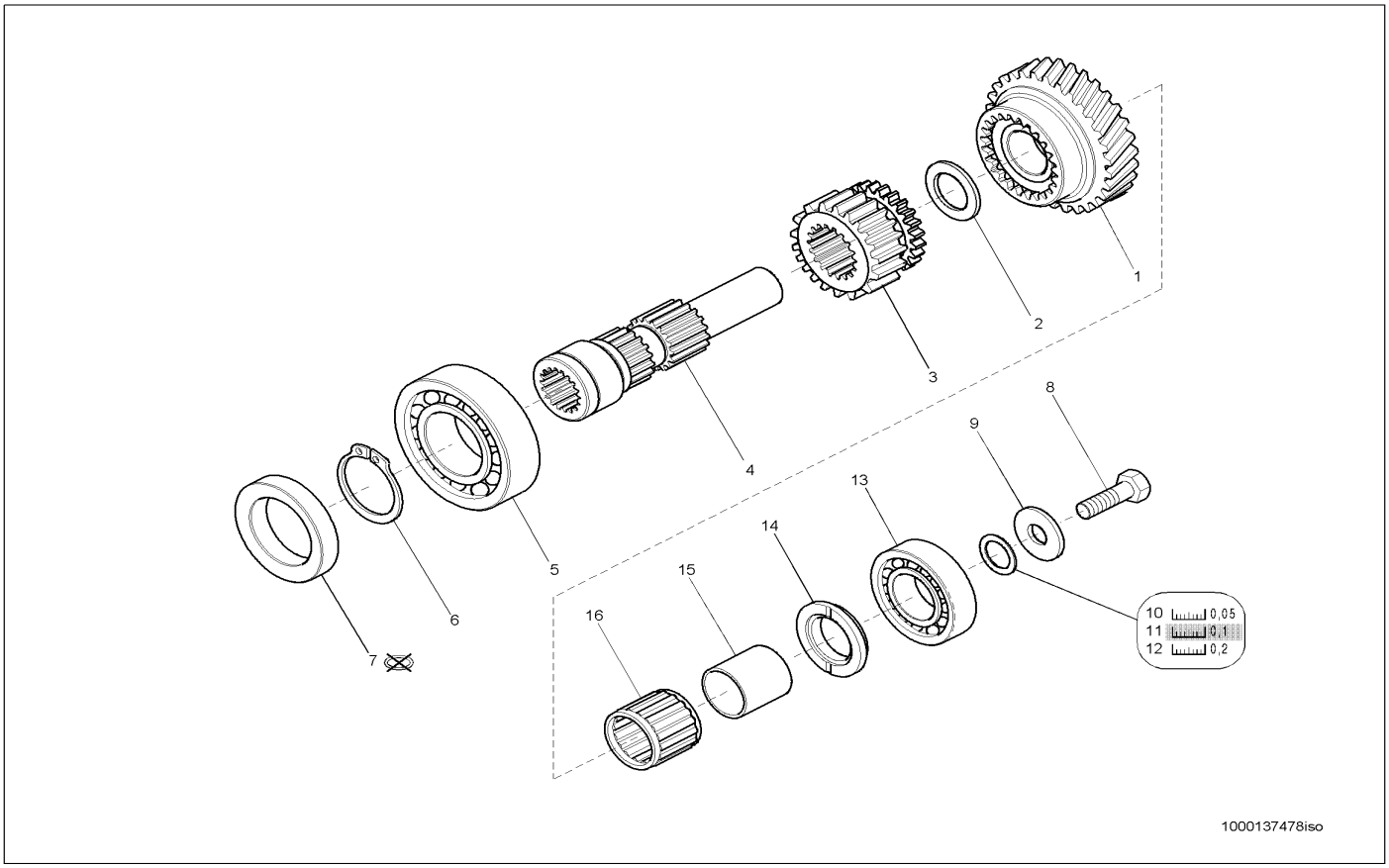

Pos	Art.-Nr.	Anm.	Q'TY	BEZEICHNUNG	PART NAME	DESIGNATION
1	1000089288		1,00 ST	ZAHNRAD	GEAR	ROUE DENTÉE
2	1000089301		1,00 ST	DISTANZRING	SHIM	ANNEAU D'ÉCARTEMENT
3	1000089323		1,00 ST	ZAHNRAD	GEAR	ROUE DENTÉE
4	1000089303		1,00 ST	WELLE	SHAFT	ONDE
5	1000089233		1,00 ST	LAGER	BEARING	PALIER
6	1000049517		2,00 ST	SICHERUNGSRING	LOCK RING	BAGUE DE SÛRETÉ
7	1000089294		1,00 ST	DISTANZRING	SHIM	ANNEAU D'ÉCARTEMENT
8	1000139995		1,00 ST	SCHRAUBE	SCREW	VIS
9	1000089281		1,00 ST	SCHEIBE	SPACER	RONDELLE
10	1000089277		1,00 ST	DISTANZSTÜCK	DISTANCE PIECE	PIÈCE D'ÉCARTEMENT
11	1000089278		1,00 ST	DISTANZSTÜCK	DISTANCE PIECE	PIÈCE D'ÉCARTEMENT
12	1000089279		1,00 ST	DISTANZSTÜCK	DISTANCE PIECE	PIÈCE D'ÉCARTEMENT
13	1000101921		1,00 ST	LAGER	BEARING	PALIER
14	1000089302		1,00 ST	DISTANZRING	SHIM	ANNEAU D'ÉCARTEMENT
15	1000089234		1,00 ST	RING	RING	ANNEAU
16	1000089235		1,00 ST	NADELLAGER	NEEDLE BEARING	PALIER À AIGUILLES

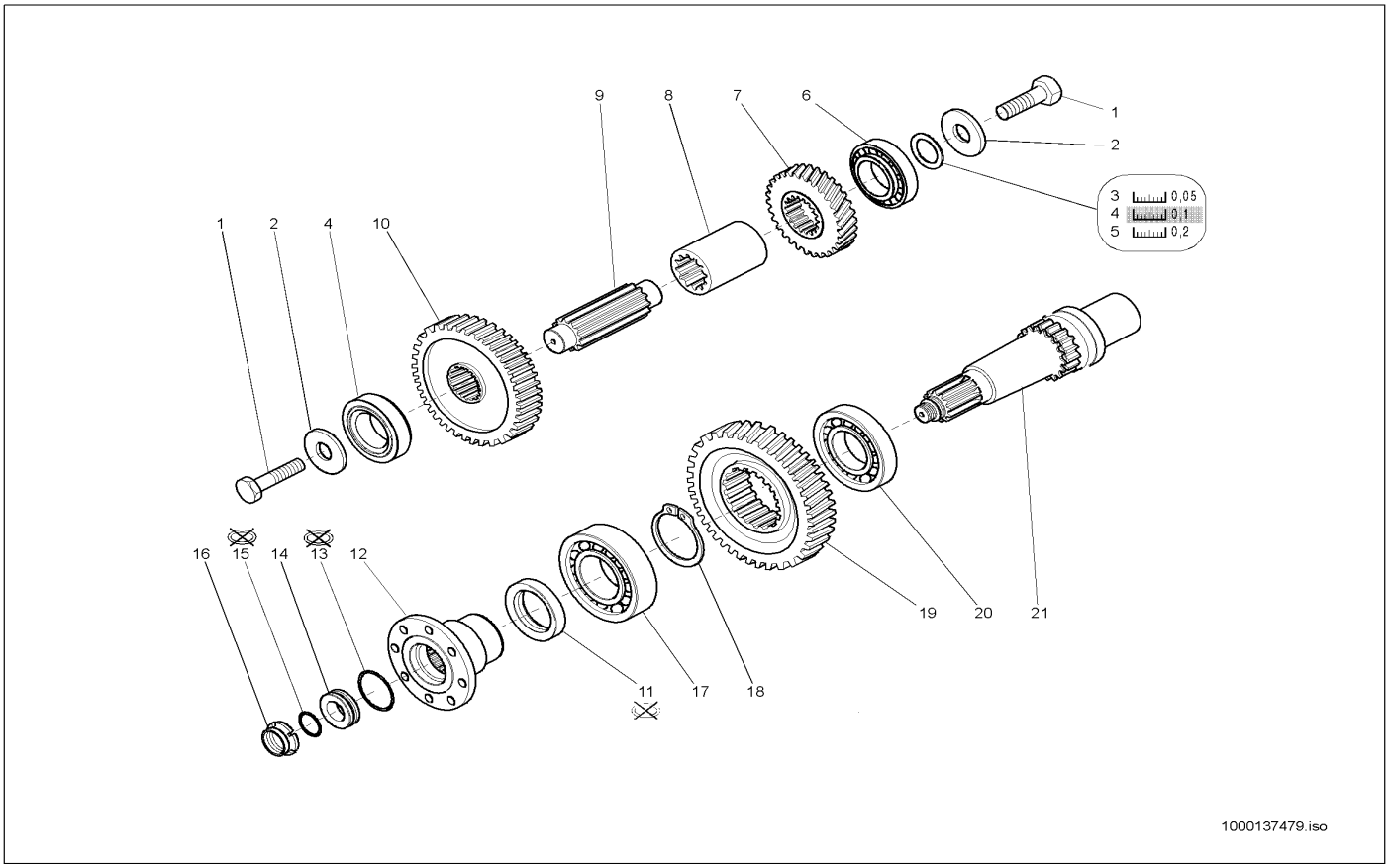

Pos	Art.-Nr.	Anm.	Q'TY	BEZEICHNUNG	PART NAME	DESIGNATION
1	1000139995		2,00 ST	SCHRAUBE	SCREW	VIS
2	1000089281		2,00 ST	SCHEIBE	SPACER	RONDELLE
3	1000089277		1,00 ST	DISTANZSTÜCK	DISTANCE PIECE	PIÈCE D'ÉCARTEMENT
4	1000089278		1,00 ST	DISTANZSTÜCK	DISTANCE PIECE	PIÈCE D'ÉCARTEMENT
5	1000089279		1,00 ST	DISTANZSTÜCK	DISTANCE PIECE	PIÈCE D'ÉCARTEMENT
6	1000108130		2,00 ST	LAGER	BEARING	PALIER
7	1000140935		1,00 ST	ZAHNRAD	GEAR	ENGRENAGE
8	1000140346		1,00 ST	DISTANZSTÜCK	DISTANCE PIECE	PIÈCE D'ÉCARTEMENT
9	1000141317		1,00 ST	WELLE	SHAFT	ONDE
10	1000108132		1,00 ST	ZAHNRAD	GEAR	ROUE DENTÉE
11	1000089269		1,00 ST	DICHTRING	SEAL RING	BAGUE D'ÉTANCHÉITÉ
12	1000089271		1,00 ST	FLANSCH	FLANGE	BRIDE
13	1000089246		1,00 ST	O-RING	O-RING	ANNEAU EN O
14	1000140495		1,00 ST	RING	RING	ANNEAU
15	1000089239		1,00 ST	O-RING	O-RING	ANNEAU EN O
16	1000089310		1,00 ST	MUTTER	NUT	ÉCROU
17	1000108131		1,00 ST	LAGER	BEARING	PALIER
18	1000092425		1,00 ST	SICHERUNGSRING	LOCK RING	BAGUE DE SÛRETÉ
19	1000140943		1,00 ST	ZAHNRAD	GEAR	ENGRENAGE
20	1000101919		1,00 ST	LAGER	BEARING	PALIER
21	1000089339		1,00 ST	WELLE	SHAFT	ONDE

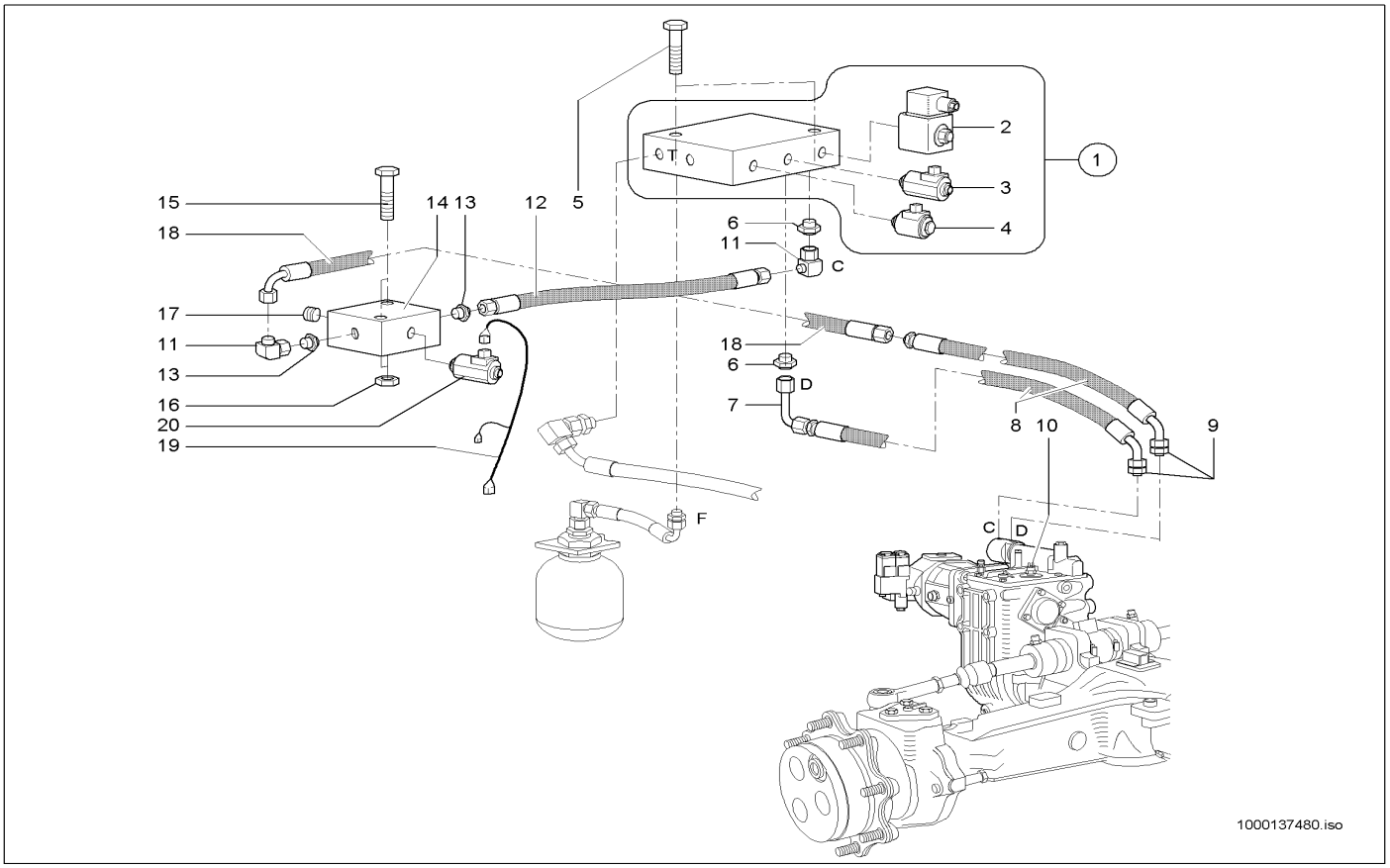

Pos	Art.-Nr.	Anm.	Q'TY	BEZEICHNUNG	PART NAME	DESIGNATION
1	1000027805		1,00 ST	VENTILBLOCK	VALVE BLOCK	SOUPAPE DE BLOC
2	1000089395		1,00 ST	MAGNETSPULE	MAGNET SPOOL	BOBINE D'ÉLECTROAIMANT
3	1000111130		1,00 ST	MAGNETSPULE	MAGNET SPOOL	BOBINE D'ÉLECTROAIMANT
4	1000101925		1,00 ST	MAGNETSPULE	MAGNET SPOOL	BOBINE D'ÉLECTROAIMANT
5	1000085317		2,00 ST	6KT-SCHRAUBE	HEX SCREW	VIS À TÊTE HEXAGONALE
6	1000100733		1,00 ST	VERSCHRAUBUNG	SCREW JOINT	UNION
7	1000028311		1,00 ST	VERSCHRAUBUNG	SCREW JOINT	UNION
8	1000028949		2,00 ST	HYDRAULIKSCHLAUCH	HP HOSE	TUYAU FLEXIBLE HYDRAULIQUE
9	1000015548		2,00 ST	VERSCHRAUBUNG	SCREW JOINT	UNION
10	1000027215		1,00 ST	DREHZAHLGEBER	RPM SENSOR	TRANSMETTEUR DE VITESSE DE ROTATION
11	1000085055		2,00 ST	VERSCHRAUBUNG	SCREW JOINT	UNION
12	1000052190		1,00 ST	HYDRAULIKSCHLAUCH	HP HOSE	TUYAU FLEXIBLE HYDRAULIQUE
13	1000015498		2,00 ST	VERSCHRAUBUNG	SCREW JOINT	UNION
14	1000027757		1,00 ST	MAGNETVENTIL	SOLENOID VALVE	ÉLECTROVALVE
15	1000085310		1,00 ST	6KT-SCHRAUBE	HEX SCREW	VIS À TÊTE HEXAGONALE
16	1000085587		1,00 ST	6KT-MUTTER	HEXAGON NUT	ÉCROU HEXAGONAL
17	1000030476		1,00 ST	VERSCHLUSSSCHRAUBE	LOCK SCREW	VIS DE FERMETURE
18	1000052219		1,00 ST	HYDRAULIKSCHLAUCH	HP HOSE	TUYAU FLEXIBLE HYDRAULIQUE
19	1000101400		1,00 ST	KABELBAUM	WIRING HARNESS	ARBRE DE CÂBLE
20	1000000521		1,00 ST	MAGNETVENTIL	SOLENOID VALVE	ÉLECTROVALVE

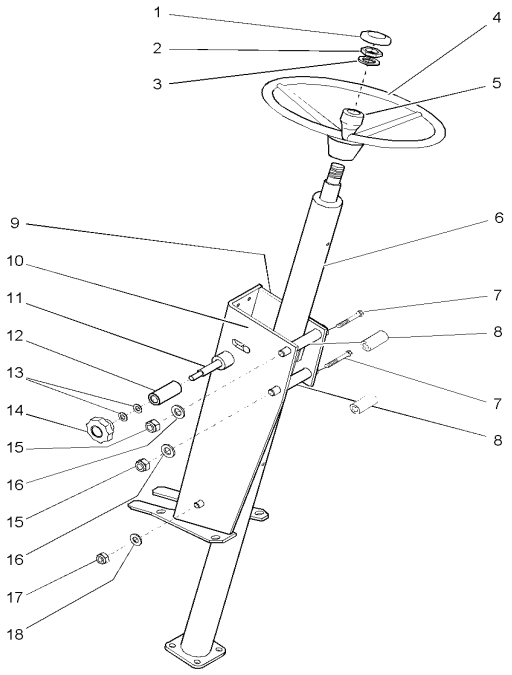

1000137481.iso

Pos	Art.-Nr.	Anm.	Q'TY	BEZEICHNUNG	PART NAME	DESIGNATION
1	1000086701		1,00 ST	KAPPE	COVER	RECOUVREMENT
2	1000139791		1,00 ST	6KT-MUTTER	HEXAGON NUT	ÉCROU HEXAGONAL
3	1000140578		1,00 ST	SCHEIBE	SPACER	RONDELLE
4	1000036807		1,00 ST	LENKRAD	STEERING WHEEL	VOLANT DE DIRECTION
5	1000018953		1,00 ST	GRIFF	HANDLE	MANETTE
6	1000105797		1,00 ST	LENKSÄULE	STEERING COLUMN	ARBRE DU VOLANT
7	1000085361		2,00 ST	6KT-SCHRAUBE	HEX SCREW	VIS À TÊTE HEXAGONALE
8	1000140283		2,00 ST	DISTANZROHR	PIPE	TUBE D'ÉCARTEMENT
9	1000140553		1,00 ST	PLATTE	PLATE	PLAQUE
10	1000141057		1,00 ST	KONSOLE	CONSOLE	CONSOLE
11	1000141053		1,00 ST	VERRIEGELUNG	LOCKING	VERROUILLAGE
12	1000140235		1,00 ST	HÜLSE	SLEEVE	DOUILLE
13	1000139513		2,00 ST	TELLERFEDER	DISC SPRING	RESSORT À DISQUE
14	1000140464		1,00 ST	HEBEL	LEVER	LEVIER
15	1000019657		2,00 ST	6KT-MUTTER	HEXAGON NUT	ÉCROU HEXAGONAL
16	1000139514		2,00 ST	SCHEIBE	SPACER	RONDELLE
17	1000015408		1,00 ST	6KT-MUTTER	HEXAGON NUT	ÉCROU HEXAGONAL
18	1000092293		1,00 ST	SCHEIBE	SPACER	RONDELLE

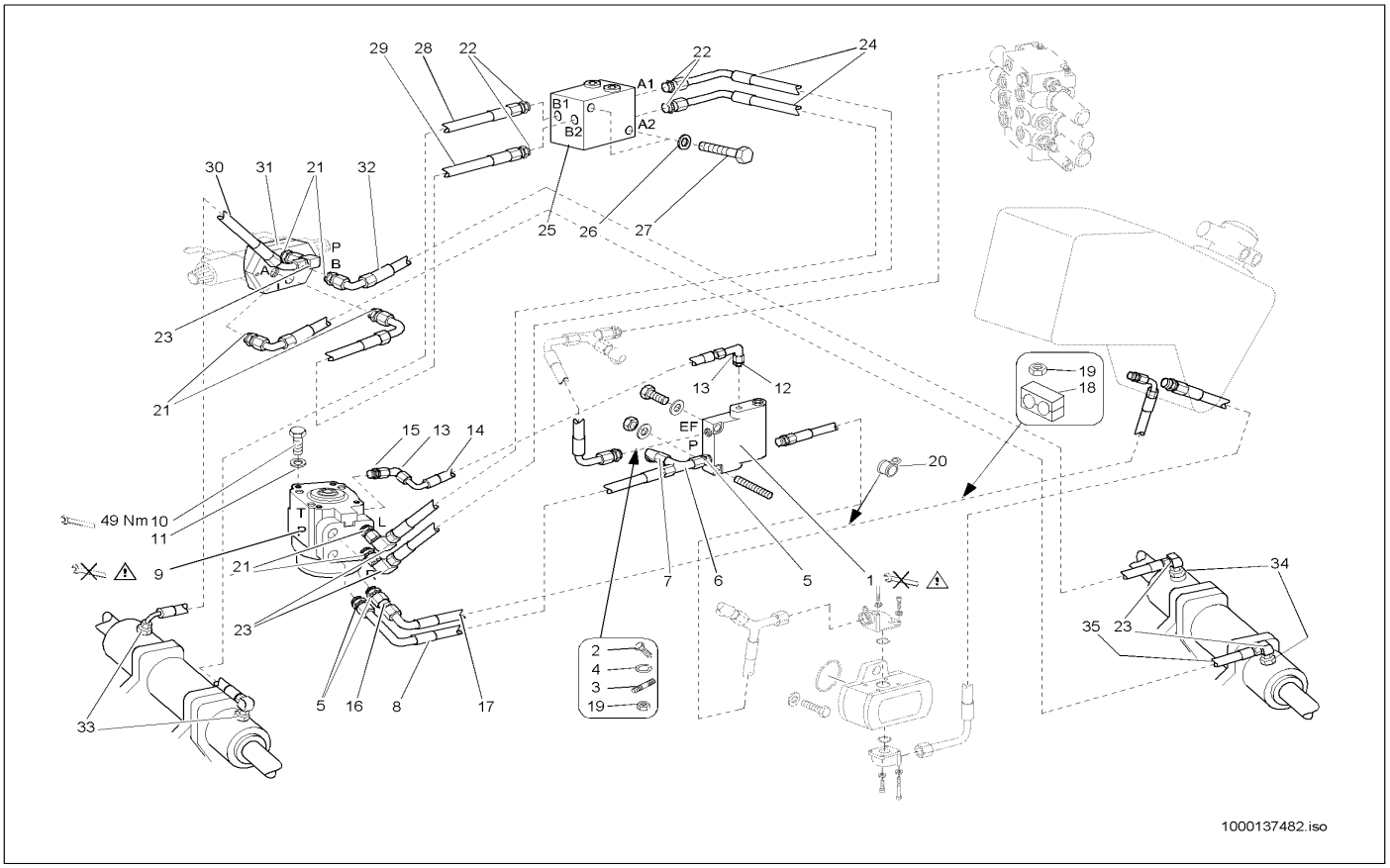

Pos	Art.-Nr.	Anm.	Q'TY	BEZEICHNUNG	PART NAME	DESIGNATION
1	1000027897		1,00 ST	PRIORITÄTSVENTIL	PRIORITY VALVE	SOUPAPE PRIORITAIRE
2	1000085393		1,00 ST	6KT-SCHRAUBE	HEX SCREW	VIS À TÊTE HEXAGONALE
3	1000048895		1,00 ST	STIFTSCHRAUBE	PIN SCREW	GOUJON
4	1000030951		2,00 ST	FEDERRING	SPRING RING	RONDELLE À RESSORT
5	1000020803		3,00 ST	VERSCHRAUBUNG	SCREW JOINT	UNION
6	1000015539		1,00 ST	VERSCHRAUBUNG	SCREW JOINT	UNION
7	1000028166		1,00 ST	MINIMESSANSCHLUSS	MINIMESS POINT	CONNEXION DE MINI MESURAGE
8	1000028893		1,00 ST	HYDRAULIKSCHLAUCH	HP HOSE	TUYAU FLEXIBLE HYDRAULIQUE
9	1000036809		1,00 ST	LENKUNG HYDROSTATISCH	HYDROSTATIC STEERING	DIRECTION HYDROSTATIQUE
10	1000085411		4,00 ST	6KT-SCHRAUBE	HEX SCREW	VIS À TÊTE HEXAGONALE
11	1000030924		4,00 ST	FEDERRING	SPRING RING	RONDELLE À RESSORT
12	1000028278		1,00 ST	VERSCHRAUBUNG	SCREW JOINT	UNION
13	1000015510		2,00 ST	VERSCHRAUBUNG	SCREW JOINT	UNION
14	1000028790		1,00 ST	HYDRAULIKSCHLAUCH	HP HOSE	TUYAU FLEXIBLE HYDRAULIQUE
15	1000028167		1,00 ST	BLENDE	PROTECTION	BANDEAU
16	1000036911		1,00 ST	ANSCHLUSSSTÜCK	CONNECTION PIECE	PIÈCE DE CONNEXION
17	1000028814		1,00 ST	HYDRAULIKSCHLAUCH	HP HOSE	TUYAU FLEXIBLE HYDRAULIQUE
18	1000032373		2,00 ST	SCHELLE	CLAMP	BRIDE
19	1000013021		3,00 ST	6KT-MUTTER	HEXAGON NUT	ÉCROU HEXAGONAL
20	1000032190		1,00 ST	SCHELLE	CLAMP	BRIDE
21	1000085112		6,00 ST	VERSCHRAUBUNG	SCREW JOINT	UNION
22	1000085114		4,00 ST	VERSCHRAUBUNG	SCREW JOINT	UNION
23	1000015510		5,00 ST	VERSCHRAUBUNG	SCREW JOINT	UNION
24	1000029003		2,00 ST	HYDRAULIKSCHLAUCH	HP HOSE	TUYAU FLEXIBLE HYDRAULIQUE
25	1000026782		1,00 ST	VENTILBLOCK	VALVE BLOCK	BLOC DE SOUPAPE
26	1000092290		2,00 ST	SCHEIBE	SPACER	RONDELLE
27	1000085312		2,00 ST	6KT-SCHRAUBE	HEX SCREW	VIS À TÊTE HEXAGONALE
28	1000029051		1,00 ST	HYDRAULIKSCHLAUCH	HP HOSE	TUYAU FLEXIBLE HYDRAULIQUE
29	1000031874		1,00 ST	HYDRAULIKSCHLAUCH	HP HOSE	TUYAU FLEXIBLE HYDRAULIQUE
30	1000029041		1,00 ST	HYDRAULIKSCHLAUCH	HP HOSE	TUYAU FLEXIBLE HYDRAULIQUE
31	1000022188		1,00 ST	MAGNETVENTIL	SOLENOID VALVE	ÉLECTROVALVE
32	1000031283		1,00 ST	HYDRAULIKSCHLAUCH	HP HOSE	TUYAU FLEXIBLE HYDRAULIQUE
33	1000099768		2,00 ST	VERSCHRAUBUNG GE 10 LM M18X1,5 A3C	SCREW CONN. GE 10 LM M18X1,5 A3C	RACCORD VISSÉ GE 10 LM M18X1,5 A3C
34	1000028344		2,00 ST	45° EWE 10LM 18X1,5 A3C	45° EWE 10LM 18X1,5 A3C	RACCORD VISSÉ 45° EWE 10LM 18X1,5 A3C
35	1000029033		1,00 ST	HYDRAULIKSCHLAUCH	HP HOSE	TUYAU FLEXIBLE HYDRAULIQUE

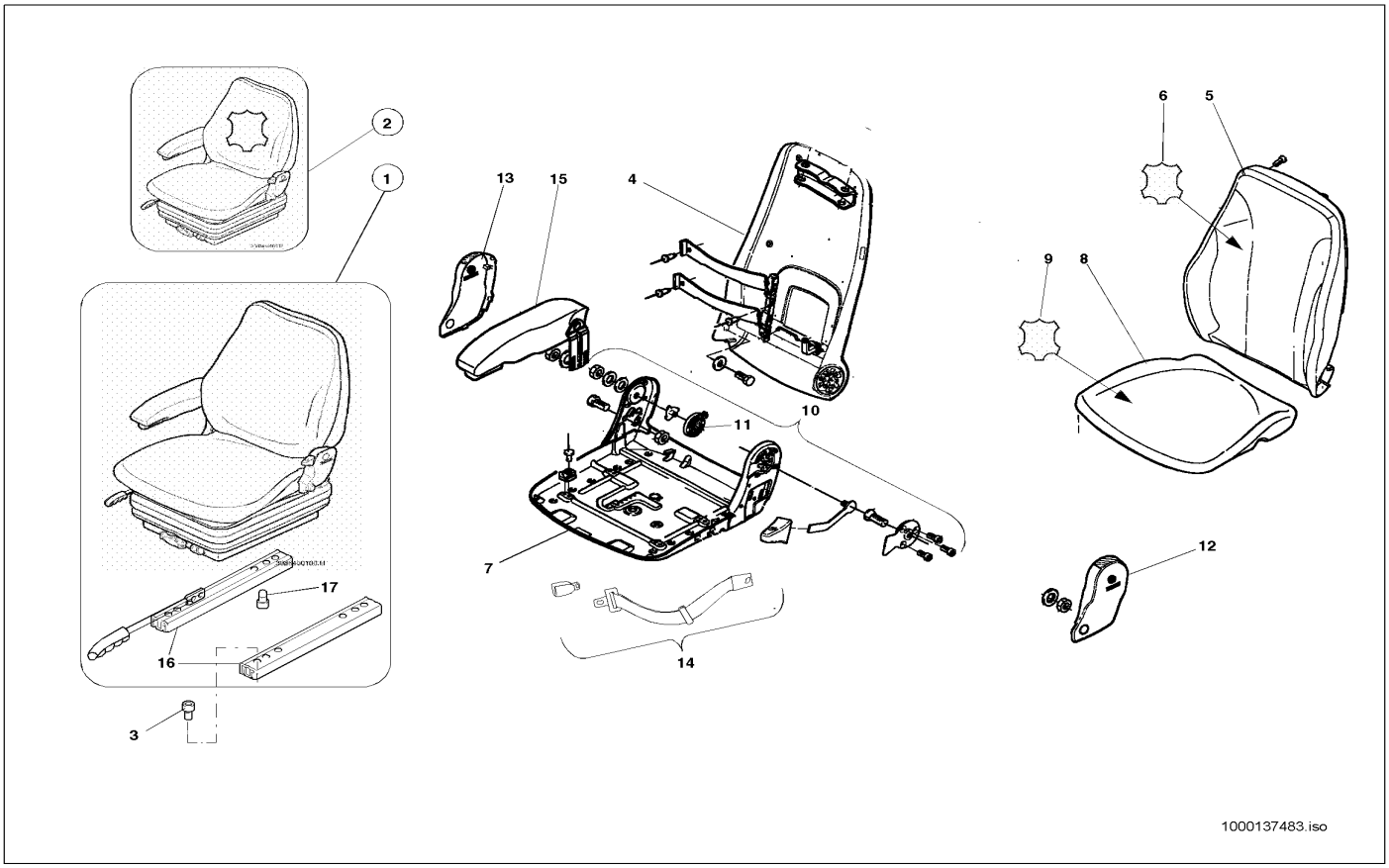

Pos	Art.-Nr.	Anm.	Q'TY	BEZEICHNUNG	PART NAME	DESIGNATION
1	1000035430		1,00 ST	FAHRERSITZ	DRIVERS SEAT	SIÈGE DE CHAUFFEUR
2	1000035431		1,00 ST	FAHRERSITZ	DRIVERS SEAT	SIÈGE DE CHAUFFEUR
3	1000048170		4,00 ST	ZYLINDERSCHRAUBE	CHEESE HEAD SCREW	VIS A TETE CYLINDRIQUE
4	1000088505		1,00 ST	RÜCKENTEIL	BACK PART	PART DORSALE
5	1000089493		1,00 ST	POLSTER	CUSHION	COUSSIN
6	1000089495		1,00 ST	RÜCKENPOLSTER	BACK CUSHION	COUSSIN À DOS
7	1000141087		1,00 ST	SITZPLATTE	SEAT PLATE	PLAQUE DE SIÈGE
8	1000084945		1,00 ST	SITZPOLSTER	SEAT UPHOLSTERY	BOURRELET
9	1000089496		1,00 ST	SITZPOLSTER	SEAT UPHOLSTERY	BOURRELET
10	1000088506		1,00 ST	ANBAUTEIL	MOUNTING PIECE	PIÈCE DE CONSTRUCTION
11	1000088499		1,00 ST	SCHENKELFEDER	CLAWW SPRING	RESSORT DE CÔTÉ
12	1000084953		1,00 ST	ABDECKUNG	COVER	COUVERCLE
13	1000084954		1,00 ST	ABDECKUNG	COVER	COUVERCLE
14	1000086471		1,00 ST	GURT	BELT	CEINTURE
15	1000089492		1,00 ST	ARMLEHNE	ARM REST	ACCOUDOIR
16	1000102861		1,00 ST	SCHIENE	RAIL	RAIL
17	1000140026		1,00 ST	ZYLINDERSCHRAUBE	CHEESE HEAD SCREW	VIS À TÊTE CYLINDRIQUE

FAHRERSITZ UNTERTEIL
LOWER PART OF DRIVERS SEAT
PARTIE INFÉRIEURE DU SIÉGE DE CHAFFEUR

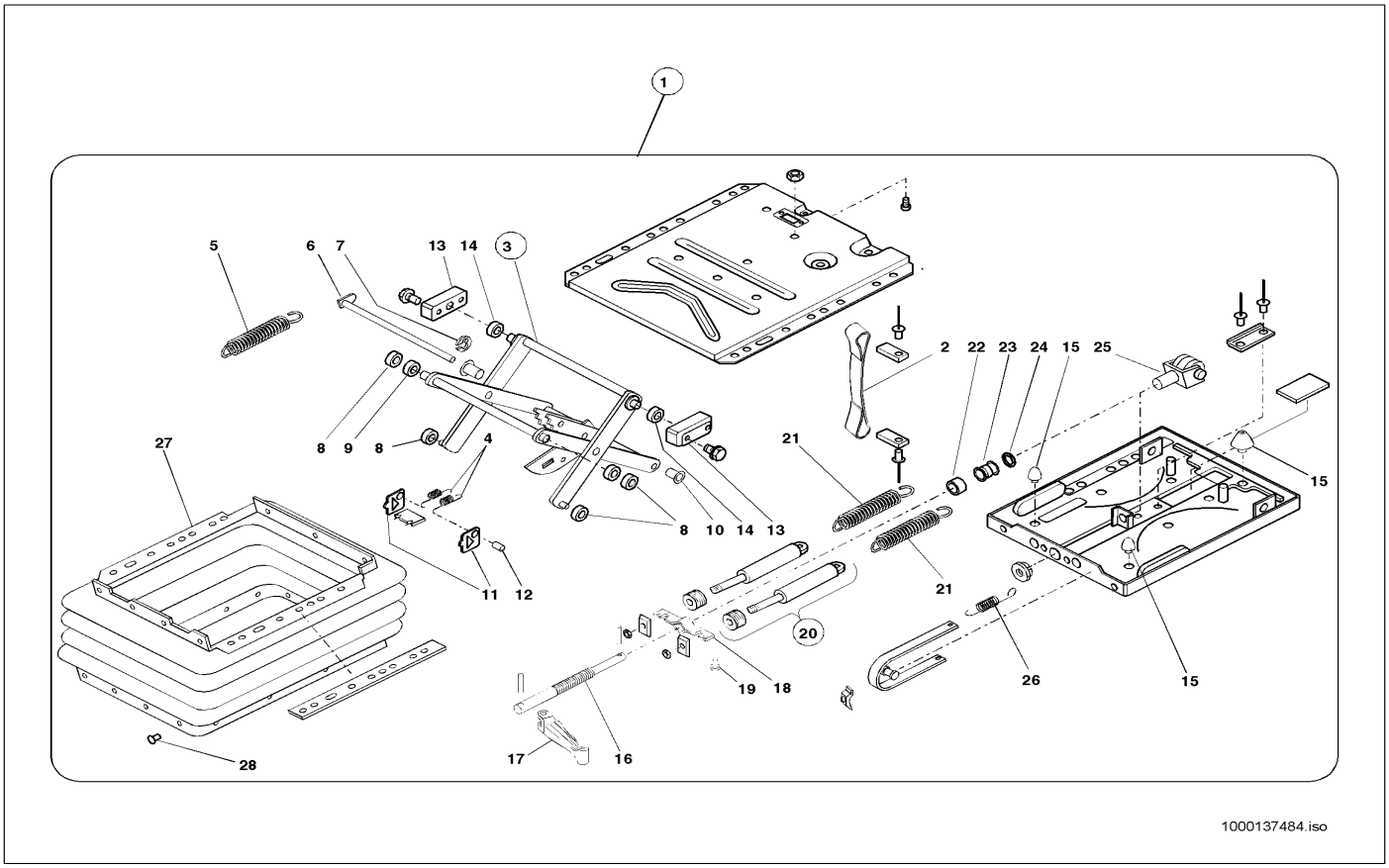

Pos	Art.-Nr.	Anm.	Q'TY	BEZEICHNUNG	PART NAME	DESIGNATION
1	1000089491		1,00 ST	FEDERUNGSUNTERTEIL	SPRING LOWER PART	PARTIE BAS DE SUSPENSION
2	1000086919		1,00 ST	GURT	BELT	CEINTURE
3	1000086926		1,00 ST	SCHWINGE	WING	BIELLE
4	1000086480		2,00 ST	ZUGFEDER	TENSION SPRING	RESSORT DE TRACTION
5	1000086916		1,00 ST	ZUGFEDER	TENSION SPRING	RESSORT DE TRACTION
6	1000140922		1,00 ST	BOLZEN	PIN	AXE
7	1000139515		1,00 ST	SICHERUNGSSCHEIBE	LOCK WASHER	DISQUE DE SÛRETÉ
8	1000084951		4,00 ST	ROLLE	ROLLER	ROULEAU
9	1000088501		2,00 ST	BUCHSE	BUSHING	BAGUE
10	1000032631		2,00 ST	BUCHSE	BUSHING	BAGUE
11	1000088497		2,00 ST	BLECH	PLATE	TÔLE
12	1000088397		1,00 ST	BOLZEN	PIN	AXE
13	1000088502		1,00 ST	LAGER	BEARING	PALIER
14	1000088500		2,00 ST	BUCHSE	BUSHING	BAGUE
15	1000088498		1,00 ST	PUFFER	BUFFER	BUTOIR
16	1000086920		1,00 ST	VERSTELLSPINDEL	DISPLAC SPINDLE	FUSEAU À DÉPLACER
17	1000086914		1,00 ST	KNEBEL KPL.	HANDLE KPL.	GARROT KPL.
18	1000140997		1,00 ST	FEDERBOCK	SPRING LODGING	SUPPORT DE RESSORT
19	1000088396		1,00 ST	STOPFEN	PLUG	BOUCHON
20	1000086918		2,00 ST	STOSSDÄMPFER	CHOCK ABSORBER	AMORTISSEUR
21	1000086910		2,00 ST	ZUGFEDER	TENSION SPRING	RESSORT DE TRACTION
22	1000088496		1,00 ST	BUCHSE	BUSHING	BAGUE
23	1000032627		1,00 ST	LAGER	BEARING	PALIER
24	1000088392		1,00 ST	SCHEIBE	SPACER	RONDELLE
25	1000088162		1,00 ST	GABEL	QUICK-HITCH-COUPLER	ATTACHE RAPIDE
26	1000030818		1,00 ST	FEDER	SPRING	RESSORT
27	1000125969		1,00 ST	FALTENBALG	BELLOW	SOUFFLET
28	1000030573		22,00 ST	STOPFEN	PLUG	BOUCHON

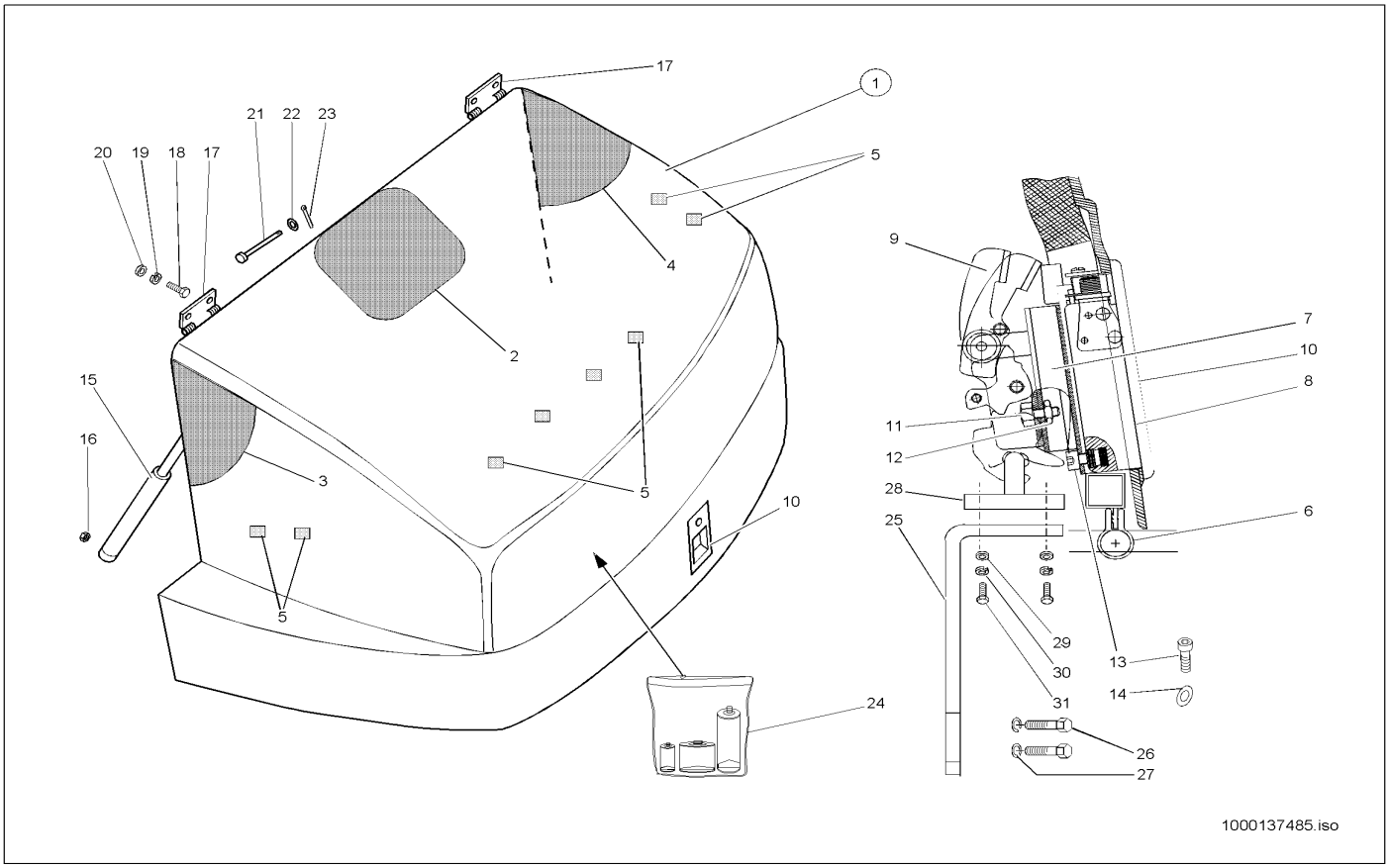

Pos	Art.-Nr.	Anm.	Q'TY	BEZEICHNUNG	PART NAME	DESIGNATION
1	1000036823		1,00 ST	MOTORHAUBE	ENGINE HOOD	CAPOT
2	1000086535	M	1,00 ST	DÄMMATTE	INSULATING MAT	TAPIS ISOLANT
3	1000086536	L	1,00 ST	DÄMMATTE	INSULATING MAT	TAPIS ISOLANT
4	1000086537	R	1,00 ST	DÄMMATTE	INSULATING MAT	TAPIS ISOLANT
5	1000086538		88,00 ST	KLETTVERSCHLUSS	BUR LOCK	FERMETURE VELCRO
6	1000086698		1,00 ST	DICHTUNG	SEAL	JOINT D'ÉTANCHÉITÉ
7	1000086539		1,00 ST	SCHLOSS	LOCK	FERMOIR
8	1000086540		1,00 ST	UNTERLAGE	LINING	BASE
9	1000086541		1,00 ST	SCHLOSS	LOCK	FERMOIR
10	1000086542		1,00 ST	SCHALE	BOWL	BOL
11	1000047688		2,00 ST	6KT-SCHRAUBE	HEX SCREW	VIS À TÊTE HEXAGONALE
12	1000013022		2,00 ST	6KT-MUTTER	HEXAGON NUT	ÉCROU HEXAGONAL
13	1000085490		4,00 ST	ZYLINDERSCHRAUBE	CHEESE HEAD SCREW	VIS A TETE CYLINDRIQUE
14	1000092290		4,00 ST	SCHEIBE	SPACER	RONDELLE
15	1000021477		2,00 ST	GASFEDER	GAS STRUT	RESSORT DE GAZ
16	1000013022		2,00 ST	6KT-MUTTER	HEXAGON NUT	ÉCROU HEXAGONAL
17	1000032753		2,00 ST	GELENK	ARTICULATION	ARTICULATION
18	1000015373		4,00 ST	SENKSCHRAUBE	SINKSCREW	VIS À TÊTE NOYÉE
19	1000015431		4,00 ST	SCHEIBE	SPACER	RONDELLE
20	1000013022		4,00 ST	6KT-MUTTER	HEXAGON NUT	ÉCROU HEXAGONAL
21	1000050603		2,00 ST	BOLZEN	PIN	AXE
22	1000092297		2,00 ST	SCHEIBE	SPACER	RONDELLE
23	1000092467		2,00 ST	SPLINT	COTTERPIN	GOUPILLE
24	1000087558		1,00 ST	REPARATURSATZ MOTORHAUBE	REPAIRING SET ENGINEHOOD	JEU DE RÉPARATION DU CAPOT
25	1000043566		1,00 ST	HALTER	BRACKET CLUTCH	SUPPORT
26	1000085417		2,00 ST	6KT-SCHRAUBE	HEX SCREW	VIS À TÊTE HEXAGONALE
27	1000030888		2,00 ST	FEDERRING	SPRING RING	RONDELLE À RESSORT
28	1000089801		1,00 ST	SCHLIESSKEIL	LOCK KEY	CLAVETTE DE FERMETURE
29	1000018400		2,00 ST	6KT-SCHRAUBE	HEX SCREW	VIS À TÊTE HEXAGONALE
30	1000049283		2,00 ST	LAGERSCHEIBE	BEARINGDISC	DISQUE DE PALIER
31	1000085588		2,00 ST	6KT-MUTTER	HEXAGON NUT	ÉCROU HEXAGONAL

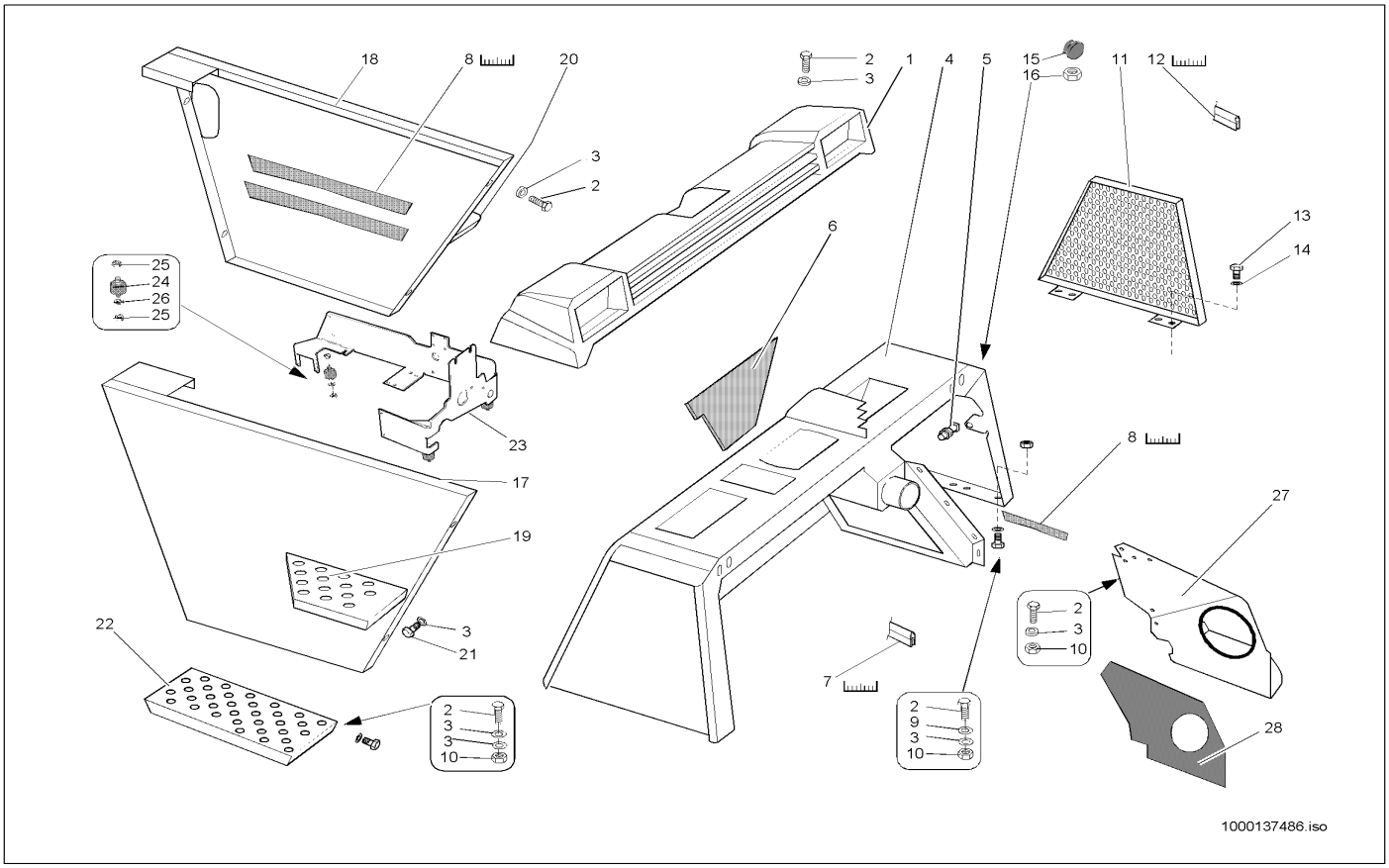

Pos	Art.-Nr.	Anm.	Q'TY	BEZEICHNUNG	PART NAME	DESIGNATION
1	1000036837		1,00 ST	TRAVERSE	TRAVERSE	TRAVERSE
2	1000013008		33,00 ST	6KT-SCHRAUBE	HEX SCREW	VIS À TÊTE HEXAGONALE
3	1000013027		43,00 ST	SCHEIBE	SPACER	RONDELLE
4	1000036824		1,00 ST	BRÜCKE	CONNECTION	PONT
5	1000027630		1,00 ST	SCHLOSS	LOCK	FERMOIR
6	1000036905		1,00 ST	DÄMMATTE	INSULATING MAT	TAPIS ISOLANT
7	1000097126		1,00 M	PROFIL	PROFILE	PROFIL
8	1000097033		1,00 M	GUMMIBAND	RUBBER STRIP	ÉLASTIQUE
9	1000015431		4,00 ST	SCHEIBE	SPACER	RONDELLE
10	1000013022		10,00 ST	6KT-MUTTER	HEXAGON NUT	ÉCROU HEXAGONAL
11	1000036822		1,00 ST	KLAPPE	FLAP	CLAPET
12	1000097173		1,00 M	PROFIL	PROFILE	PROFIL
13	1000085381		4,00 ST	6KT-SCHRAUBE	HEX SCREW	VIS À TÊTE HEXAGONALE
14	1000049283		4,00 ST	LAGERSCHEIBE	BEARINGDISC	DISQUE DE PALIER
15	1000039179		1,00 ST	GUMMIPUFFER	RUBBER BUFFER	BUTOIR EN CAOUTCHOUC
16	1000015405		1,00 ST	6KT-MUTTER	HEXAGON NUT	ÉCROU HEXAGONAL
17	1000051173	L	1,00 ST	SEITENBLECH	SIDE PLATE	TÔLE LATÉRALE
18	1000043557	R	1,00 ST	SEITENWAND	SIDE PLATE	FAÇADE LATÉRALE
19	1000036835	OL	1,00 ST	TRITTBRETT	FOOTBOARD	MARCHE-PIED
20	1000036836	OR	1,00 ST	TRITTBRETT	FOOTBOARD	MARCHE-PIED
21	1000085389		4,00 ST	6KT-SCHRAUBE	HEX SCREW	VIS À TÊTE HEXAGONALE
22	1000036834		2,00 ST	TRITTBRETT	FOOTBOARD	MARCHE-PIED
23	1000036812		1,00 ST	KONSOLE	CONSOLE	CONSOLE
24	1000031954		3,00 ST	GUMMIPUFFER	RUBBER BUFFER	BUTOIR EN CAOUTCHOUC
25	1000013021		6,00 ST	6KT-MUTTER	HEXAGON NUT	ÉCROU HEXAGONAL
26	1000013027		6,00 ST	SCHEIBE	SPACER	RONDELLE
27	1000036827		1,00 ST	TRENNBLECH	SEPERATING SHEET	TÔLE DE SÉPERATION
28	1000036904		1,00 ST	DÄMMATTE	INSULATING MAT	TAPIS ISOLANT

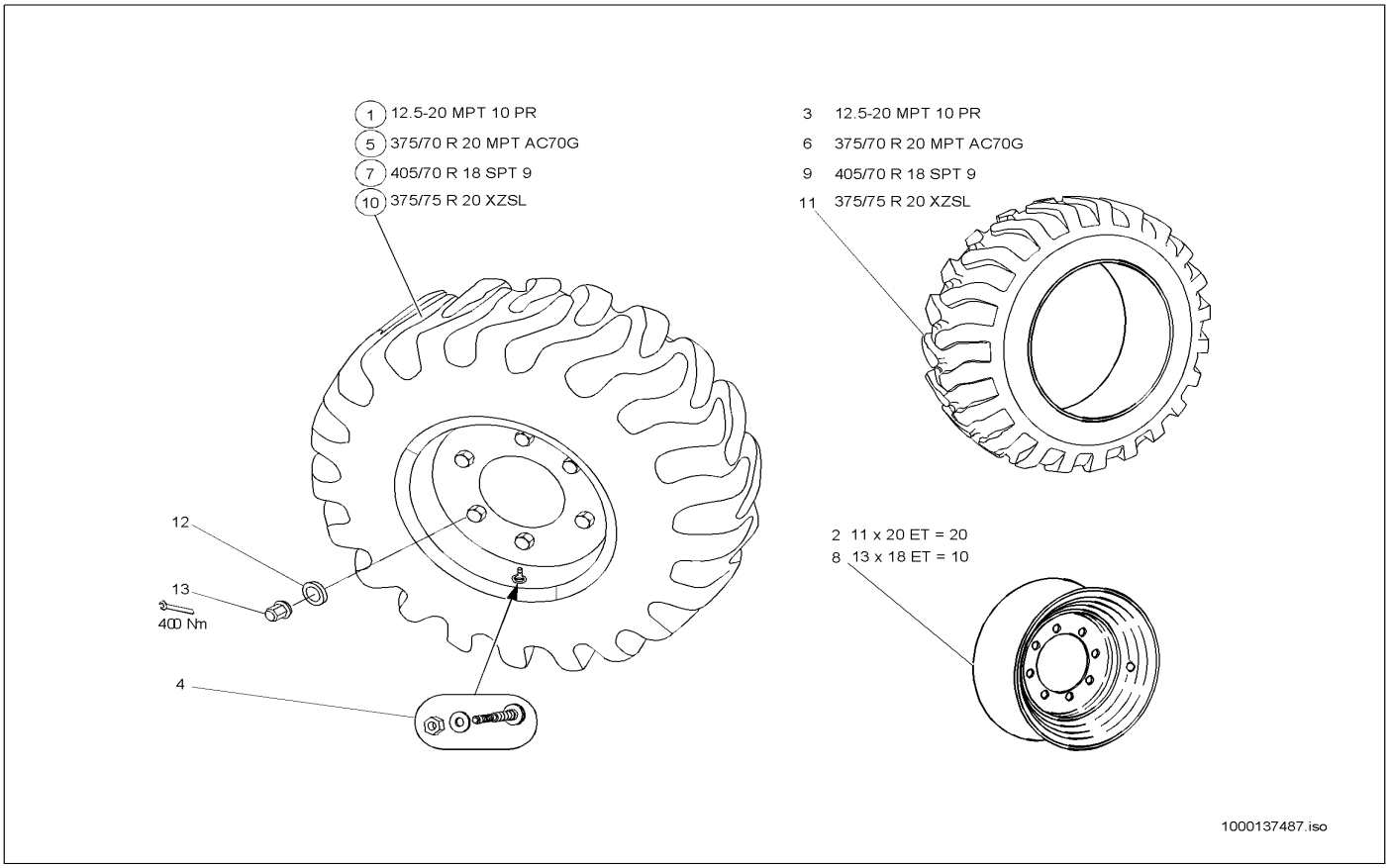

Pos	Art.-Nr.	Anm.	Q'TY	BEZEICHNUNG	PART NAME	DESIGNATION
1	1000026791		4,00 ST	RAD	WHEEL	ROUE
2	1000026857		4,00 ST	SCHEIBENRAD	RIM	ROUE PLEINE
3	1000026913		4,00 ST	REIFEN	TYRE	PNEU
4	1000026821		4,00 ST	LUFT-WASSERVENTIL	AIR-WATER VALVE	SOUPAPE D'AIR/D'EAU
5	1000051894		4,00 ST	RAD	WHEEL	ROUE
6	1000026926		4,00 ST	REIFEN	TYRE	PNEU
7	1000099766		4,00 ST	SCHEIBENRAD	RIM	ROUE PLEINE
8	1000026856		4,00 ST	SCHEIBENRAD	RIM	ROUE PLEINE
9	1000026922		4,00 ST	REIFEN	TYRE	PNEU
10	1000099764		4,00 ST	SCHEIBENRAD	RIM	ROUE PLEINE
11	1000026845		4,00 ST	REIFEN	TYRE	PNEU
12	1000050418		32,00 ST	RADMUTTER	WHEEL NUT	ÉCROU DE ROUE
13	1000092506		32,00 ST	FEDERRING	SPRING RING	RONDELLE À RESSORT

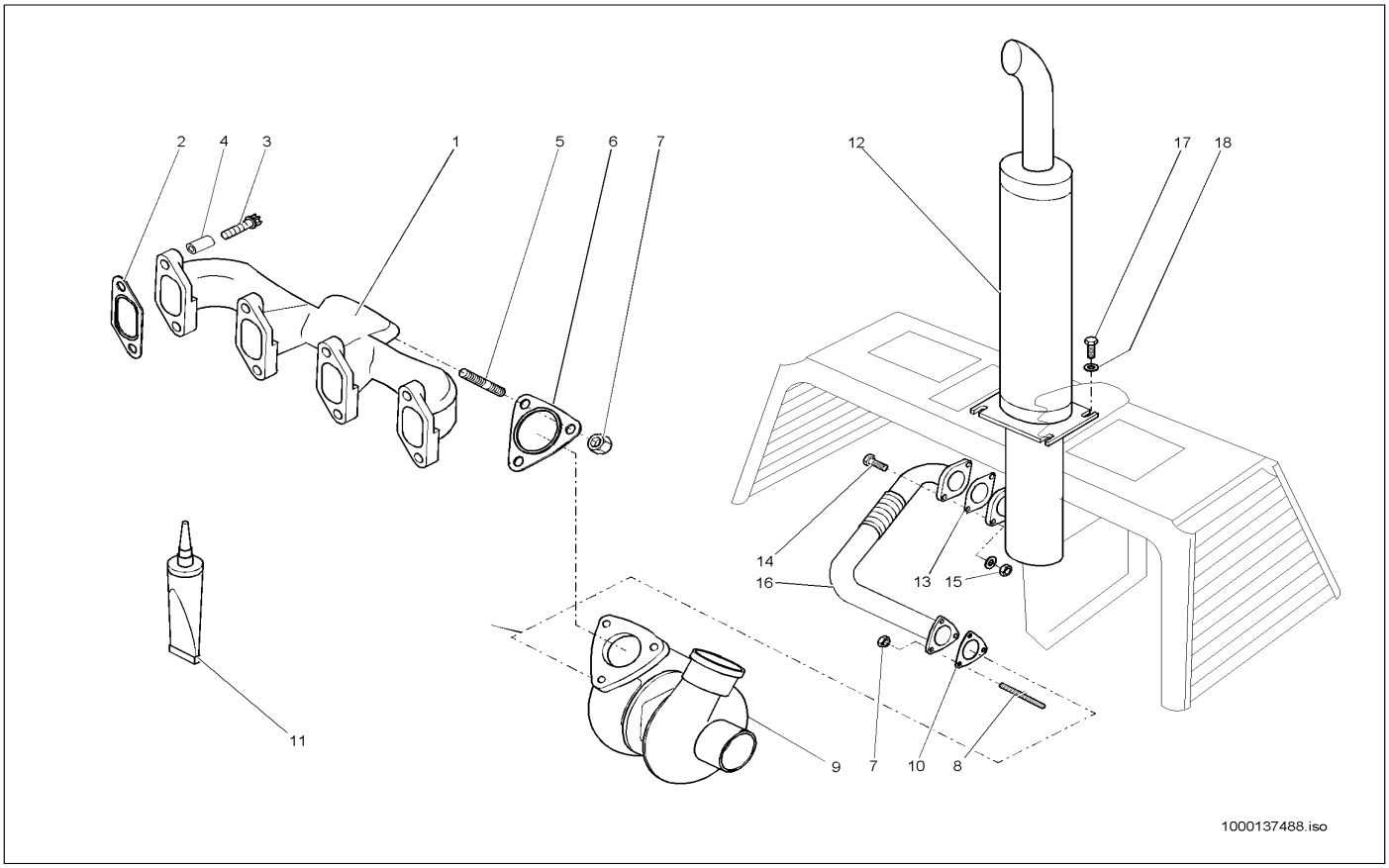

Pos	Art.-Nr.	Anm.	Q'TY	BEZEICHNUNG	PART NAME	DESIGNATION
1	1000086766		1,00 ST	AUSPUFFKRÜMMER	EXHAUST MANIFOLD	COUDE D'ÉCHAPPEMENT
2	1000086428		4,00 ST	DICHTUNG	SEAL	JOINT D'ÉTANCHÉITÉ
3	1000140022		8,00 ST	TORX-SCHRAUBE	TORX SCREW	VIS DE TORX
4	1000106310		8,00 ST	BUCHSE	BUSHING	BAGUE
5	1000086430		3,00 ST	STIFTSCHRAUBE	PIN SCREW	GOUJON
6	1000086431		1,00 ST	DICHTUNG	SEAL	JOINT D'ÉTANCHÉITÉ
7	1000013021		6,00 ST	6KT-MUTTER	HEXAGON NUT	ÉCROU HEXAGONAL
8	1000140017		3,00 ST	SCHRAUBE	SCREW	VIS
9	1000052545		1,00 ST	ABGASTURBOLADER	TURBO CHARGER	TURBOCHARGEUR
10	1000086768		1,00 ST	DICHTUNG	SEAL	JOINT D'ÉTANCHÉITÉ
11	1000087382		1,00 ST	MONTAGEMITTEL	FITTING FLUID	AGENT D'ASSEMBLAGE
12	1000036862		1,00 ST	ABGASSCHALLDÄMPFER	EXHAUST SILENCER	SILENCIEUX DU GAZ D'ÉCHAPPEMENT
13	1000050143		1,00 ST	DICHTUNG	SEAL	JOINT D'ÉTANCHÉITÉ
14	1000047735		2,00 ST	6KT-SCHRAUBE	HEX SCREW	VIS À TÊTE HEXAGONALE
15	1000049000		2,00 ST	6KT-MUTTER	HEXAGON NUT	ÉCROU HEXAGONAL
16	1000036857		1,00 ST	ABGASLEITUNG	EXHAUST PIPE	TUYAU D'ÉCHAPPEMENT
17	1000013008		4,00 ST	6KT-SCHRAUBE	HEX SCREW	VIS À TÊTE HEXAGONALE
18	1000015431		4,00 ST	SCHEIBE	SPACER	RONDELLE

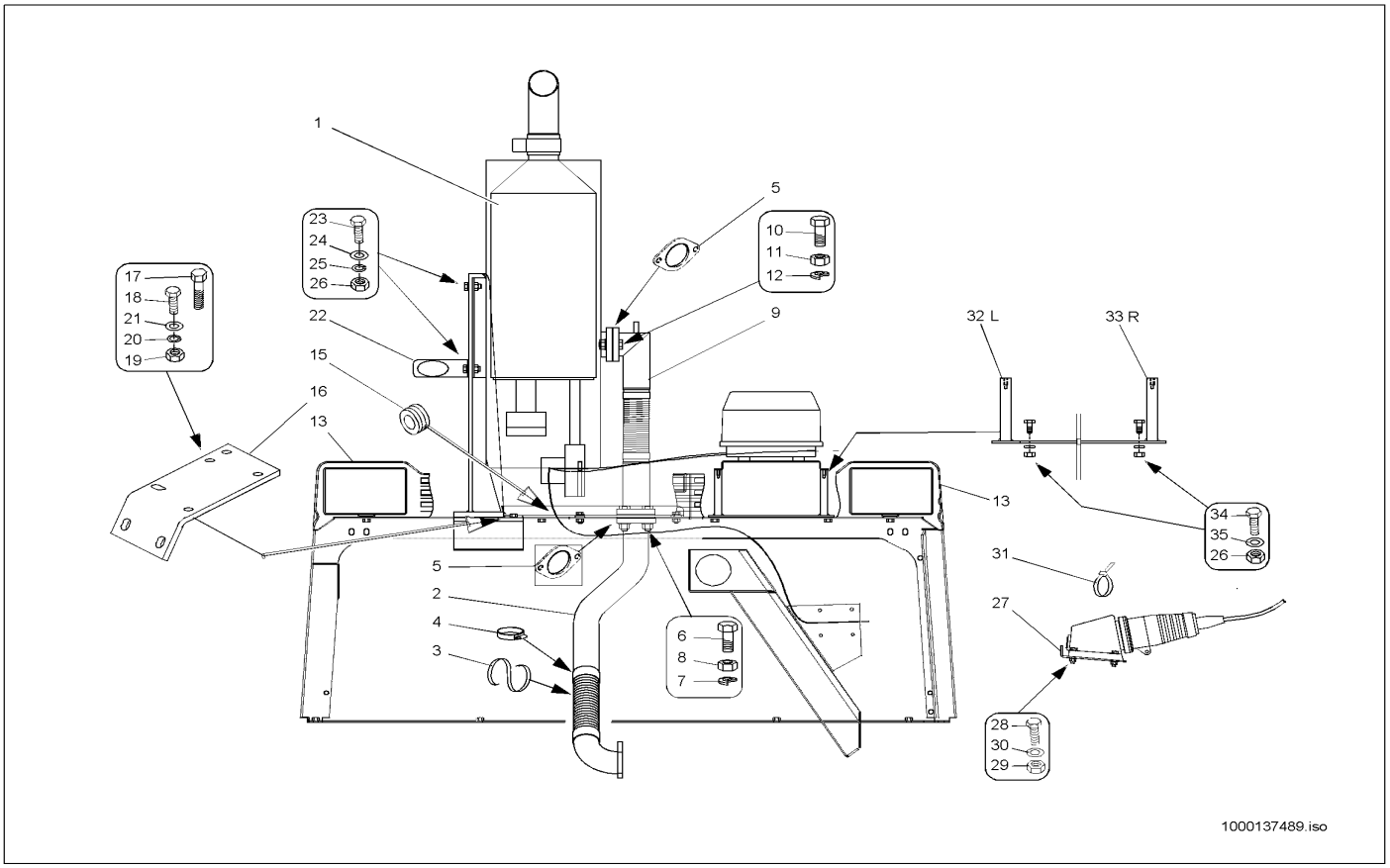

Pos	Art.-Nr.	Anm.	Q'TY	BEZEICHNUNG	PART NAME	DESIGNATION
1	1000100615		1,00 ST	RUßFILTER	SOOT FILTER	FILTRE DE SUIE
2	1000036853		1,00 ST	ABGASLEITUNG	EXHAUST PIPE	TUYAU D'ÉCHAPPEMENT
3	1000038221		1,00 ST	ISOLIERBAND	INSULATING TAPE	RUBAN ISOLANT
4	1000032081		1,00 ST	SCHELLE	CLAMP	BRIDE
5	1000050143		2,00 ST	DICHTUNG	SEAL	JOINT D'ÉTANCHÉITÉ
6	1000047790		2,00 ST	6KT-SCHRAUBE	HEX SCREW	VIS À TÊTE HEXAGONALE
7	1000030888		2,00 ST	FEDERRING	SPRING RING	RONDELLE À RESSORT
8	1000015415		2,00 ST	6KT-MUTTER	HEXAGON NUT	ÉCROU HEXAGONAL
9	1000036569		1,00 ST	KOMPENSATORROHR	COMPENSATOR PIPE	TUBE DE COMPENSATEUR
10	1000085419		2,00 ST	6KT-SCHRAUBE	HEX SCREW	VIS À TÊTE HEXAGONALE
11	1000030888		2,00 ST	FEDERRING	SPRING RING	RONDELLE À RESSORT
12	1000015415		2,00 ST	6KT-MUTTER	HEXAGON NUT	ÉCROU HEXAGONAL
13	1000099892		1,00 ST	TRAVERSE	TRAVERSE	TRAVERSE
14	1000036855		1,00 ST	HALTERUNG	BRACKET	FIXATION
15	1000033817		1,00 ST	KABELTÜLLE	CABLE SLEEVE	BEC À CÂBLE
16	1000036858		1,00 ST	LAGERWINKEL	BEARING ANGLE	ANGLE DE PALIER
17	1000015343		4,00 ST	6KT-SCHRAUBE	HEX SCREW	VIS À TÊTE HEXAGONALE
18	1000013008		6,00 ST	6KT-SCHRAUBE	HEX SCREW	VIS À TÊTE HEXAGONALE
19	1000013021		6,00 ST	6KT-MUTTER	HEXAGON NUT	ÉCROU HEXAGONAL
20	1000030951		8,00 ST	FEDERRING	SPRING RING	RONDELLE À RESSORT
21	1000013027		10,00 ST	SCHEIBE	SPACER	RONDELLE
22	1000036863		1,00 ST	HALTER	BRACKET CLUTCH	SUPPORT
23	1000015364		5,00 ST	6KT-SCHRAUBE	HEX SCREW	VIS À TÊTE HEXAGONALE
24	1000030924		2,00 ST	FEDERRING	SPRING RING	RONDELLE À RESSORT
25	1000092303		5,00 ST	SCHEIBE 10,5 ST A2C	WASHER 10,5 ST A2C	RONDELLE 10,5 ST A2C
26	1000015407		7,00 ST	6KT-MUTTER	HEXAGON NUT	ÉCROU HEXAGONAL
27	1000100376		1,00 ST	HALTER	BRACKET CLUTCH	SUPPORT
28	1000085379		6,00 ST	6KT-SCHRAUBE	HEX SCREW	VIS À TÊTE HEXAGONALE
29	1000085581		4,00 ST	6KT-MUTTER	HEXAGON NUT	ÉCROU HEXAGONAL
30	1000092289		6,00 ST	SCHEIBE	SPACER	RONDELLE
31	1000089965		1,00 ST	KABELBINDER	CABLE STRAP	BOUTISSE DE CÂBLE
32	1000100388	L	1,00 ST	HALTER	BRACKET CLUTCH	SUPPORT
33	1000100390	R	1,00 ST	HALTER	BRACKET CLUTCH	SUPPORT
34	1000085411		4,00 ST	6KT-SCHRAUBE	HEX SCREW	VIS À TÊTE HEXAGONALE
35	1000092291		8,00 ST	SCHEIBE	SPACER	RONDELLE

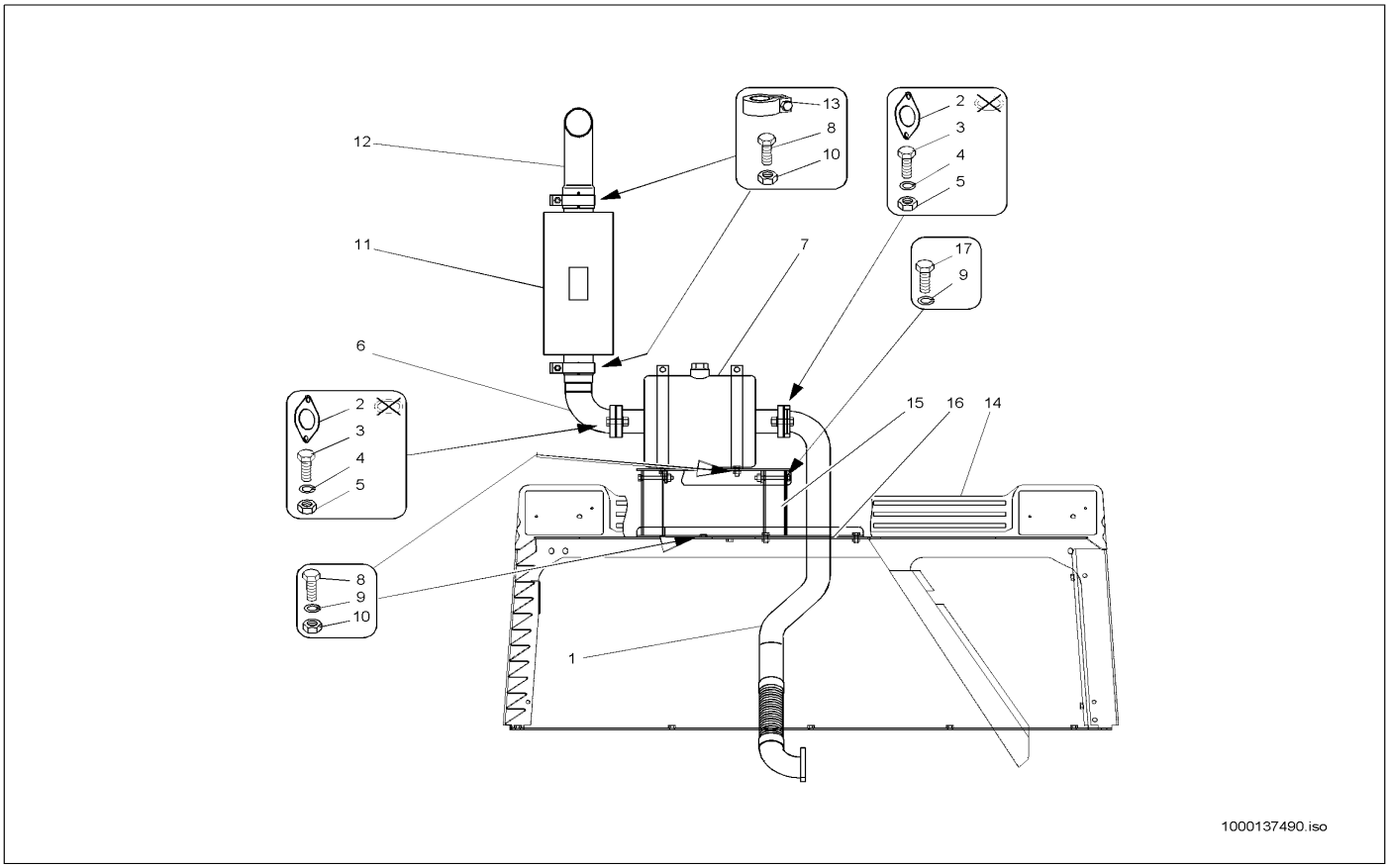

Pos	Art.-Nr.	Anm.	Q'TY	BEZEICHNUNG	PART NAME	DESIGNATION
1	1000036856		1,00 ST	ABGASLEITUNG	EXHAUST PIPE	TUYAU D'ÉCHAPPEMENT
2	1000050143		2,00 ST	DICHTUNG	SEAL	JOINT D'ÉTANCHÉITÉ
3	1000085419		4,00 ST	6KT-SCHRAUBE	HEX SCREW	VIS À TÊTE HEXAGONALE
4	1000030992		4,00 ST	FEDERRING	SPRING RING	RONDELLE À RESSORT
5	1000015415		4,00 ST	6KT-MUTTER	HEXAGON NUT	ÉCROU HEXAGONAL
6	1000100325		1,00 ST	ABGASLEITUNG	EXHAUST PIPE	LIGNE À GAZ D'ÉCHAPPEMENT
7	1000100415		1,00 ST	KATALYSATOR	CATALYSATOR	POT CATALYTIQUE
8	1000013008		10,00 ST	6KT-SCHRAUBE	HEX SCREW	VIS À TÊTE HEXAGONALE
9	1000030951		11,00 ST	FEDERRING	SPRING RING	RONDELLE À RESSORT
10	1000013021		6,00 ST	6KT-MUTTER	HEXAGON NUT	ÉCROU HEXAGONAL
11	1000100338		1,00 ST	ABGASSCHALLDÄMPFER	EXHAUST SILENCER	SILENCIEUX D'ÉCHAPPEMENT
12	1000100805		1,00 ST	ROHR	PIPE LINE	TUYAU
13	1000050016		2,00 ST	SCHELLE	CLAMP	BRIDE
14	1000099892		1,00 ST	TRAVERSE	TRAVERSE	TRAVERSE
15	1000043568		1,00 ST	LAGERPLATTE	BEARING PLATE	PLAQUE DE PALIER
16	1000043570		1,00 ST	HALTER	BRACKET CLUTCH	SUPPORT
17	1000022334		3,00 ST	6KT-SCHRAUBE	HEX SCREW	VIS À TÊTE HEXAGONALE

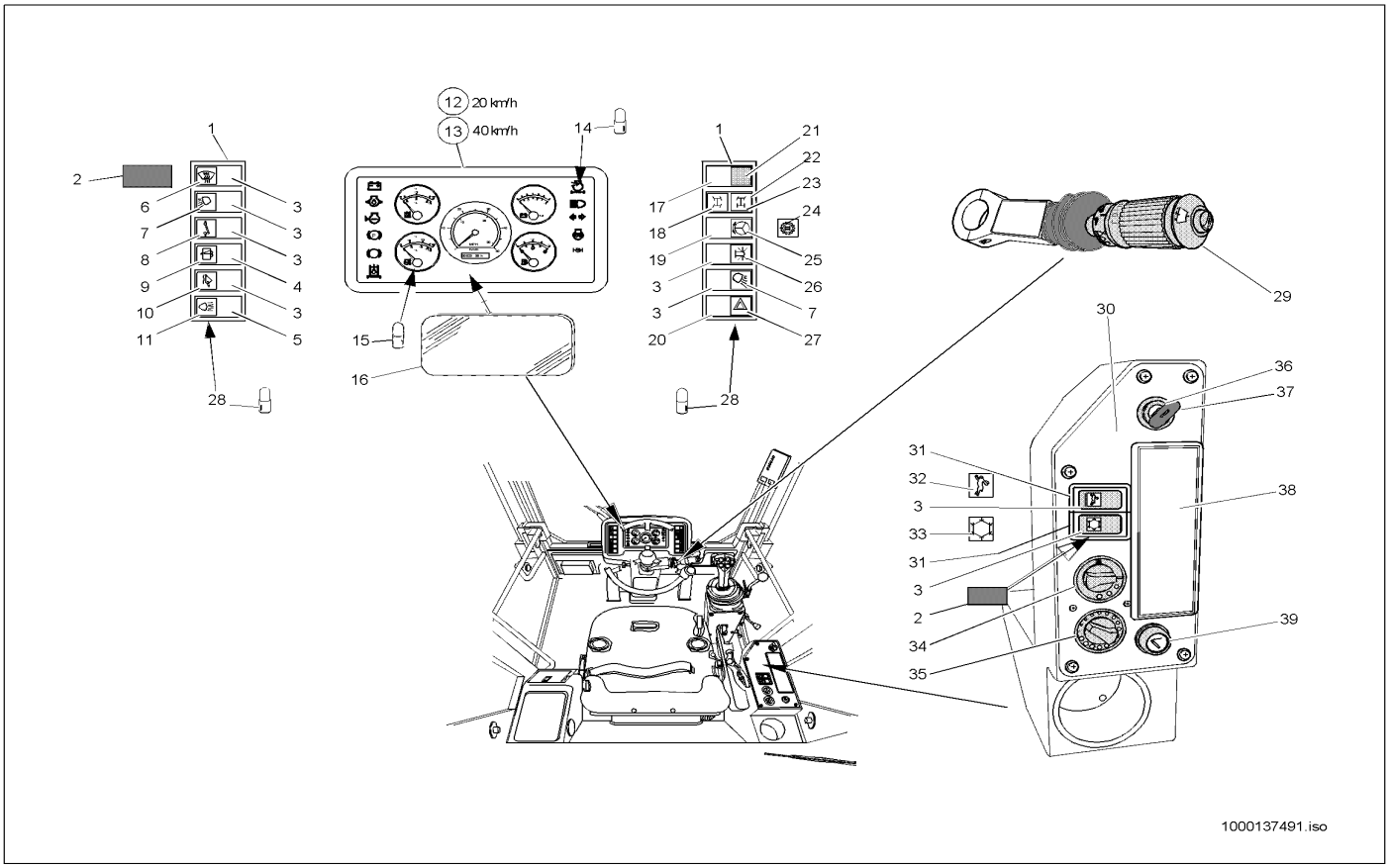

Pos	Art.-Nr.	Anm.	Q'TY	BEZEICHNUNG	PART NAME	DESIGNATION
1	1000027157		2,00 ST	RAHMEN	FRAME	CADRE
2	1000027006		1,00 ST	BLINDDECKEL	BLIND COVER	COUVERCLE AVEUGLE
3	1000019611		7,00 ST	KIPPSCHALTER	TILT SWITCH	INTERRUPTEUR
4	1000019349		1,00 ST	SCHALTER	SWITCH	INTERRUPTEUR
5	1000027418		1,00 ST	KIPPSCHALTER	TILT SWITCH	INTERRUPTEUR
6	1000140290		1,00 ST	SYMBOL	SYMBOL	SYMBOLE
7	1000029806		2,00 ST	SYMBOL ARBEITSSCHEINWERFER	SYMBOL WORKING LIGHT	SYMBOLE DU PHARE DE TRAVAIL
8	1000030247		1,00 ST	SYMBOL HAUPTSCHALTER	SYMBOL MAIN SWITCH	SYMBOLE DU INTERRUPTEUR PRINCIPA
9	1000029842		1,00 ST	SYMBOL WISCHEN/WASCHEN	SYMBOL WIPE - WASH	SYMBOLE D'ESSUYER/DE LAVER
10	1000030026		1,00 ST	SYMBOL LASTSTABILISATOR	SYMBOL LOAD STABLILIZER	SYMBOLE DU STABILISATEUR DE CHARG
11	1000030076		1,00 ST	SYMBOL LICHT	SYMBOL LIGHT	SYMBOLE DE LA LUMIÈRE
12	1000027520		1,00 ST	ANZEIGEINSTRUMENT	INDICATOR INSTRUMENT	INSTRUMENT D'INDICATION
13	1000027517		1,00 ST	ANZEIGEINSTRUMENT	INDICATOR INSTRUMENT	INSTRUMENT D'INDICATION
14	1000101903		1,00 ST	GLÜHLAMPE	BULB	LAMPE À INCANDESCENCE
15	1000001523		1,00 ST	GLÜHLAMPE	BULB	LAMPE À INCANDESCENCE
16	1000087772		1,00 ST	GLAS	GLASS	VERRE
17	1000027396		1,00 ST	KIPPSCHALTER	TILT SWITCH	INTERRUPTEUR
18	1000030174		1,00 ST	SYMBOL ALLRADLENKUNG	SYMBOL ALLWHEEL STEERING	SYMBOLE DIRECTION DE QUATRE X QUATRE
19	1000027377		1,00 ST	KIPPSCHALTER	TILT SWITCH	INTERRUPTEUR À BASCULE
20	1000029753		1,00 ST	SYMBOL WARNLICHT	SYMBOL WARNING LIGHT	SYMBOLE DE LA LUMIÈRE D'ALARME
21	1000030148		1,00 ST	SYMBOL	SYMBOL	SYMBOLE
22	1000027120		1,00 ST	KONTROLLEUCHTE	TELLTALE	TÉMOIN
23	1000030050		1,00 ST	SYMBOL ACHSLENKUNG	SYMBOL AXLE STEERING	SYMBOLE DE LA DIRECTION D'ESSIEU
24	1000030203		1,00 ST	SYMBOL SCHNELLGANG	SYMBOL HIGH SPEED	SYMBOLE DE LA VITESSE SURMULTIPLIÉ
25	1000030098		1,00 ST	SYMBOL LENKAUTOMAT	SYMBOL STEERING AUTOMAT	SYMBOLE DE L'AUTOMATE DE DIRECTIO
26	1000029802		1,00 ST	SYMBOL RUNDUMKENNLEUCHTE	SYMBOL ROTATING BEACON	SYMBOLE DU GYROPHARE CARACTÉRISTIQUE
27	1000030068		1,00 ST	SYMBOL WARNLICHT	SYMBOL WARNING LIGHT	SYMBOLE DE LA LUMIÈRE D'ALARME
28	1000127836		1,00 ST	GLÜHLAMPE 12 V 1,2 W	LIGHT BULB	LAMPE
29	1000089554		1,00 ST	SCHALTER	SWITCH	INTERRUPTEUR
30	1000140203		1,00 ST	ARMATURENBRETT	INSTRUMENT PANEL	TABLEAU DE BORD
31	1000139805		2,00 ST	RAHMEN	FRAME	CADRE
32	1000029943		1,00 ST	SYMBOL SCHNELLGANG	SYMBOL HIGH SPEED	SYMBOLE DE LA VITESSE SURMULTIPLIÉ
33	1000029761		1,00 ST	SYMBOL KLIMAANLAGE	SYMBOL AIRCONDITION DEVICE	SYMBOLE DU CLIMATISEUR
34	1000052540		1,00 ST	DREHKNOPF	BUTTON	BOUTON DE ROTATION
35	1000102057		1,00 ST	DREHSCHALTER	?	?
36	1000000462		1,00 ST	GLÜHSTARTSCHALTER	GLOW START SWITCH	COMMUATEUR DE DÉPART DE RÉCHAUFFAGE
37	1000000459		1,00 ST	SCHLÜSSEL	KEY	CLÉ
38	1000027015		1,00 ST	ABDECKUNG	COVER	COUVERCLE
39	1000029642		1,00 ST	ZIGARETTENANZÜNDER	CIGARET LIGHTER	ALLUME FEUX

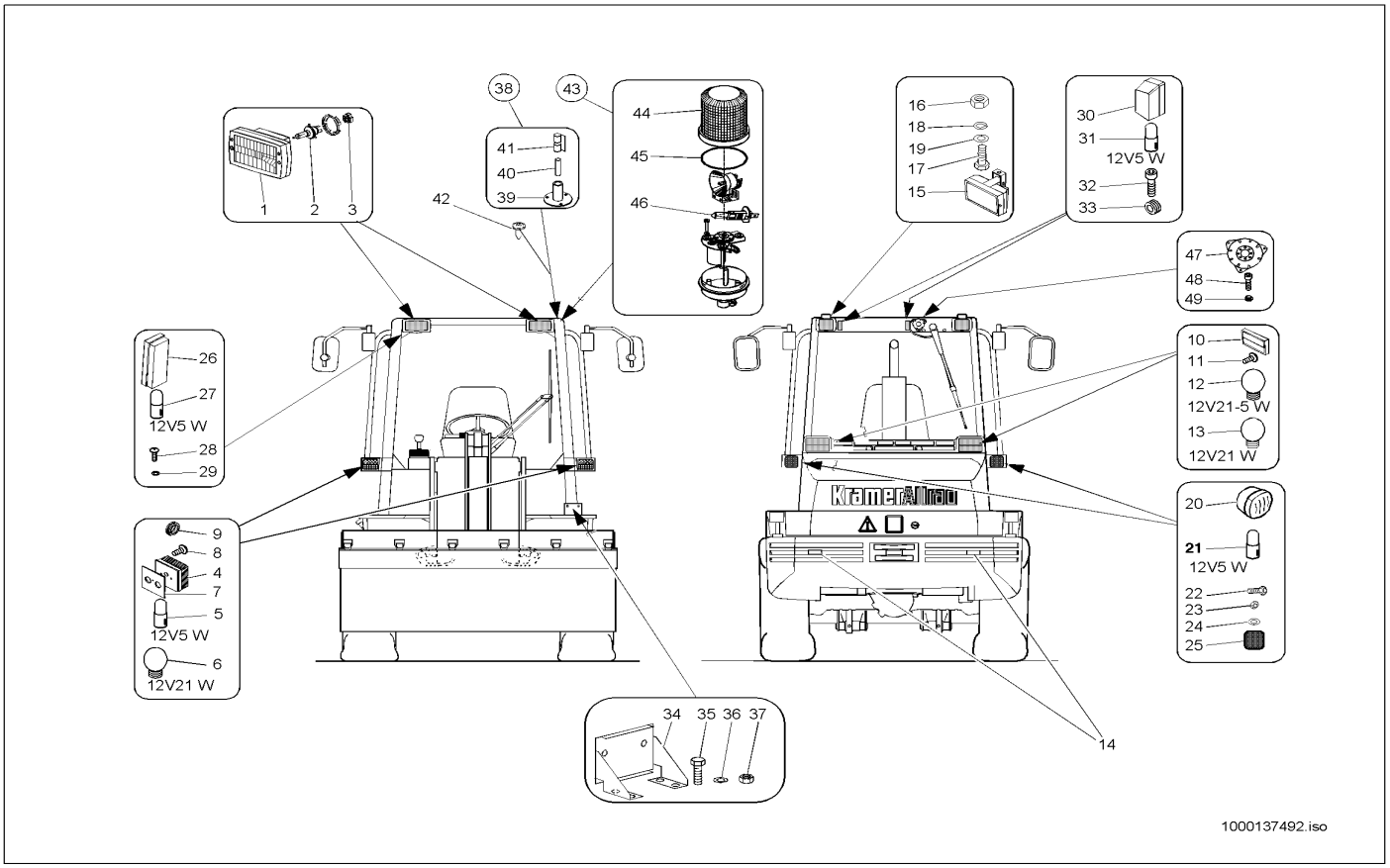

Pos	Art.-Nr.	Anm.	Q'TY	BEZEICHNUNG	PART NAME	DESIGNATION
1	1000020958		2,00 ST	HAUPTSCHEINWERFER	MAIN HEADLIGHT	PHARE PRINCIPAL
2	1000020960		2,00 ST	GLÜHLAMPE	BULB	LAMPE À INCANDESCENCE
3	1000086108		2,00 ST	STECKER	PLUG	BOUCHON
4	1000000323		2,00 ST	POSITIONSLEUCHTE	POSITION LIGHT	FEU DE POSITION
5	1000086657		2,00 ST	GLÜHLAMPE	BULB	LAMPE À INCANDESCENCE
6	1000086658		2,00 ST	GLÜHLAMPE	BULB	LAMPE À INCANDESCENCE
7	1000086553		2,00 ST	UNTERLAGE	LINING	BASE
8	1000086823		4,00 ST	SCHRAUBE	SCREW	VIS
9	1000086665		2,00 ST	FÜHRUNG	GUIDE	GUIDAGE
10	1000027122		2,00 ST	SCHLUSSLEUCHTE	REAR LIGHT	FEU ARRIÈRE
11	1000085544		4,00 ST	FLACHKOPFSCHRAUBE	FLAT HEAD SCREW	VIS DE TÊTE PLATE
12	1000096853		2,00 ST	GLÜHLAMPE	BULB	LAMPE À INCANDESCENCE
13	1000050449		2,00 ST	GLÜHLAMPE	BULB	LAMPE À INCANDESCENCE
14	1000027030		2,00 ST	RÜCKSTRAHLER	REFLECTOR	CATAPHOTE
15	1000027134		1,00 ST	ARBEITSSCHEINWERFER	WORKING LIGHT	RÉFLECTEUR DE TRAVAIL
16	1000015407		1,00 ST	6KT-MUTTER	HEXAGON NUT	ÉCROU HEXAGONAL
17	1000085411		1,00 ST	6KT-SCHRAUBE	HEX SCREW	VIS À TÊTE HEXAGONALE
18	1000031297		1,00 ST	SCHEIBE	SPACER	RONDELLE
19	1000095354		1,00 ST	ZAHNSCHEIBE	EDGED DISC	DISQUE DE DENT
20	1000027077		2,00 ST	SCHLUSSLEUCHTE	REAR LIGHT	FEU ARRIÈRE
21	1000085686		2,00 ST	GLÜHLAMPE	BULB	LAMPE À INCANDESCENCE
22	1000085380		4,00 ST	6KT-SCHRAUBE	HEX SCREW	VIS À TÊTE HEXAGONALE
23	1000085581		4,00 ST	6KT-MUTTER	HEXAGON NUT	ÉCROU HEXAGONAL
24	1000092289		8,00 ST	SCHEIBE	SPACER	RONDELLE
25	1000031335		6,00 ST	PLATTE	PLATE	PLAQUE
26	1000089431		1,00 ST	INNENLEUCHTE	INTERNAL LIGHT	LUMIÈRE INTÉRIEURE
27	1000085686		2,00 ST	GLÜHLAMPE	BULB	LAMPE À INCANDESCENCE
28	1000086635		2,00 ST	BLECHSCHRAUBE	SCREW	VIS
29	1000092410		2,00 ST	FÄCHERSCHEIBE	GROOVED WASHER	DISQUE EN ÉVENTAIL
30	1000027062		2,00 ST	KENNZEICHENLEUCHTE	CHARACTERISTIC LIGHT	LUMIÈRE DE LA PLAQUE D'IMMATRICULATION
31	1000085686		2,00 ST	GLÜHLAMPE	BULB	LAMPE À INCANDESCENCE
32	1000048146		4,00 ST	ZYLINDERSCHRAUBE	CHEESE HEAD SCREW	VIS A TETE CYLINDRIQUE
33	1000033178		4,00 ST	DURCHFÜHRUNGSRING	JUNCTION	ANNEAU D'APPLICATION
34	1000046301		1,00 ST	HALTER	BRACKET CLUTCH	SUPPORT
35	1000018400		2,00 ST	6KT-SCHRAUBE	HEX SCREW	VIS À TÊTE HEXAGONALE
36	1000092290		2,00 ST	SCHEIBE	SPACER	RONDELLE
37	1000085588		2,00 ST	6KT-MUTTER	HEXAGON NUT	ÉCROU HEXAGONAL
38	1000036866		1,00 ST	ANBAUSATZ RUNDUMKENNLEUCHTE	MOUNT.SET ROT. BEACON	KIT PORTÉ DU GYROPHARE CARACTÉRISTIQUE
39	1000086602		1,00 ST	HALTER	BRACKET CLUTCH	SUPPORT
40	1000086652		1,00 ST	STECKER	PLUG	BOUCHON
41	1000086653		1,00 ST	GUMMIKAPPE	RUBBER CAP	BONNET EN CAOUTCHOUC
42	1000032952		3,00 ST	SCHRAUBE	SCREW	VIS
43	1000050452		1,00 ST	RUNDUMKENNLEUCHTE	ROTATING BEACON	GYROPHARE CARACTÉRISTIQUE
44	1000027114		1,00 ST	LICHTHAUBE	LIGHT CAP	BONNET DE LA LUMIÈRE
45	1000089775		1,00 ST	RING	RING	ANNEAU

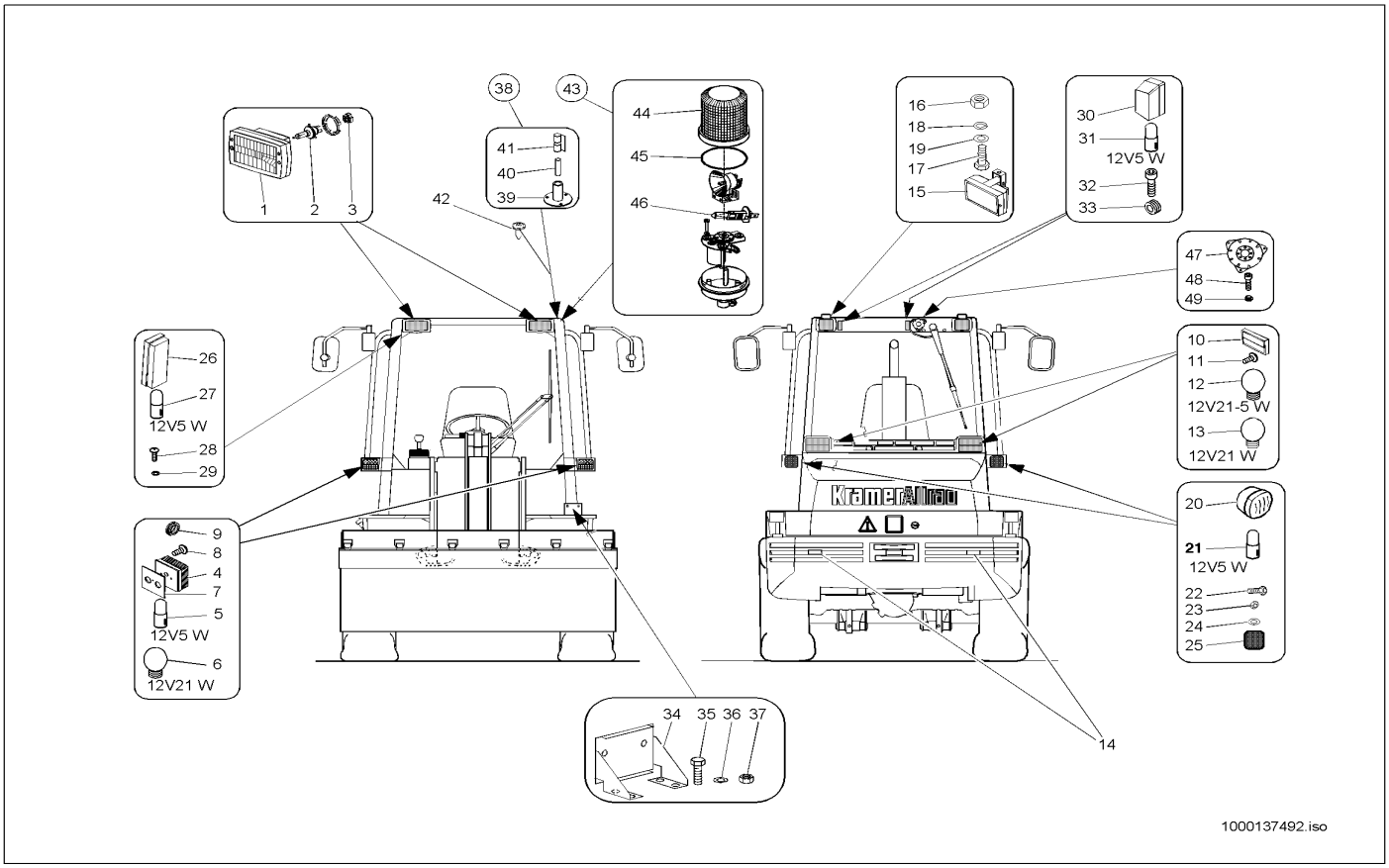

Pos	Art.-Nr.	Anm.	Q'TY	BEZEICHNUNG	PART NAME	DESIGNATION
46	1000109742		1,00 ST	GLÜHLAMPE	BULB	LAMPE À INCANDESCENCE
47	1000027045		1,00 ST	SIGNALGEBER	SIGNAL SENSOR	TRANSMETTEUR DE SIGNAL
48	1000048155		3,00 ST	ZYLINDERSCHRAUBE	CHEESE HEAD SCREW	VIS A TETE CYLINDRIQUE
49	1000085580		3,00 ST	6KT-MUTTER	HEXAGON NUT	ÉCROU HEXAGONAL

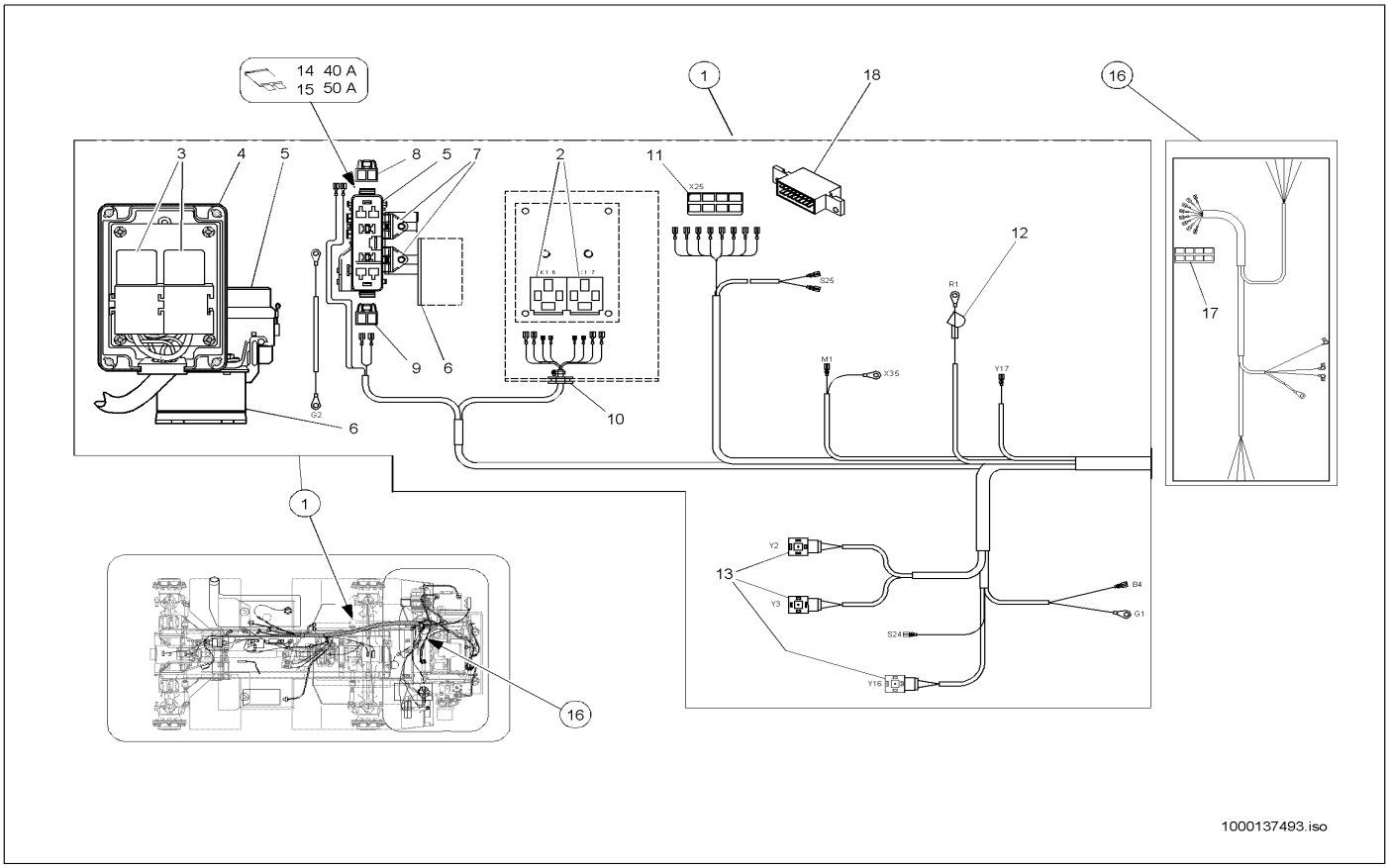

Pos	Art.-Nr.	Anm.	Q'TY	BEZEICHNUNG	PART NAME	DESIGNATION
1	1000036893		1,00 ST	KABELBAUM	WIRING HARNESS	ARBRE DE CÂBLE
2	1000026997		2,00 ST	SOCKEL	SOCLE	SOCLE
3	1000027071		2,00 ST	RELAIS	RELAY	RELAIS
4	1000100547		1,00 ST	GEHÄUSE	HOUSING	BOÎTE
5	1000100592		1,00 ST	SICHERUNGSKASTEN	FUSE BOX	BOÎTE À FUSIBLE
6	1000100444		1,00 ST	HALTER	BRACKET CLUTCH	SUPPORT
7	1000100669		2,00 ST	BEFESTIGUNGSLASCHE	FIXING BRACKET	BIELLE DE FIXATION
8	1000100610		1,00 ST	STECKHÜLSENGEHÄUSE	PLUG SLEEVE HOUSING	BOÎTE À DOUILLES DE BOUCHON
9	1000100606		1,00 ST	STECKHÜLSENGEHÄUSE	PLUG SLEEVE HOUSING	BOÎTE À DOUILLES DE BOUCHON
10	1000100642		1,00 ST	TÜLLE	SLEEVE	BEC
11	1000000479		2,00 ST	STECKHÜLSENGEHÄUSE	PLUG SLEEVE HOUSING	BOÎTE À DOUILLES DE BOUCHON
12	1000027463		1,00 ST	SCHUTZKAPPE	PROTECTING CAP	CAPOT DE PROTECTION
13	1000000455		2,00 ST	GERÄTESTECKER	PLUG	BOUCHON
14	1000015302		1,00 ST	FLACHSICHERUNG	LOCK	SÛRETÉ
15	1000015298		3,00 ST	FLACHSICHERUNG	LOCK	SÛRETÉ
16	1000036870		1,00 ST	KABELBAUM	WIRING HARNESS	ARBRE DE CÂBLE
17	1000000479		2,00 ST	STECKHÜLSENGEHÄUSE	PLUG SLEEVE HOUSING	BOÎTE À DOUILLES DE BOUCHON
18	1000027314		1,00 ST	STECKVERTEILER	PLUG DISTRIBUTOR	DISTRIBUTEUR PAR BOUCHONS

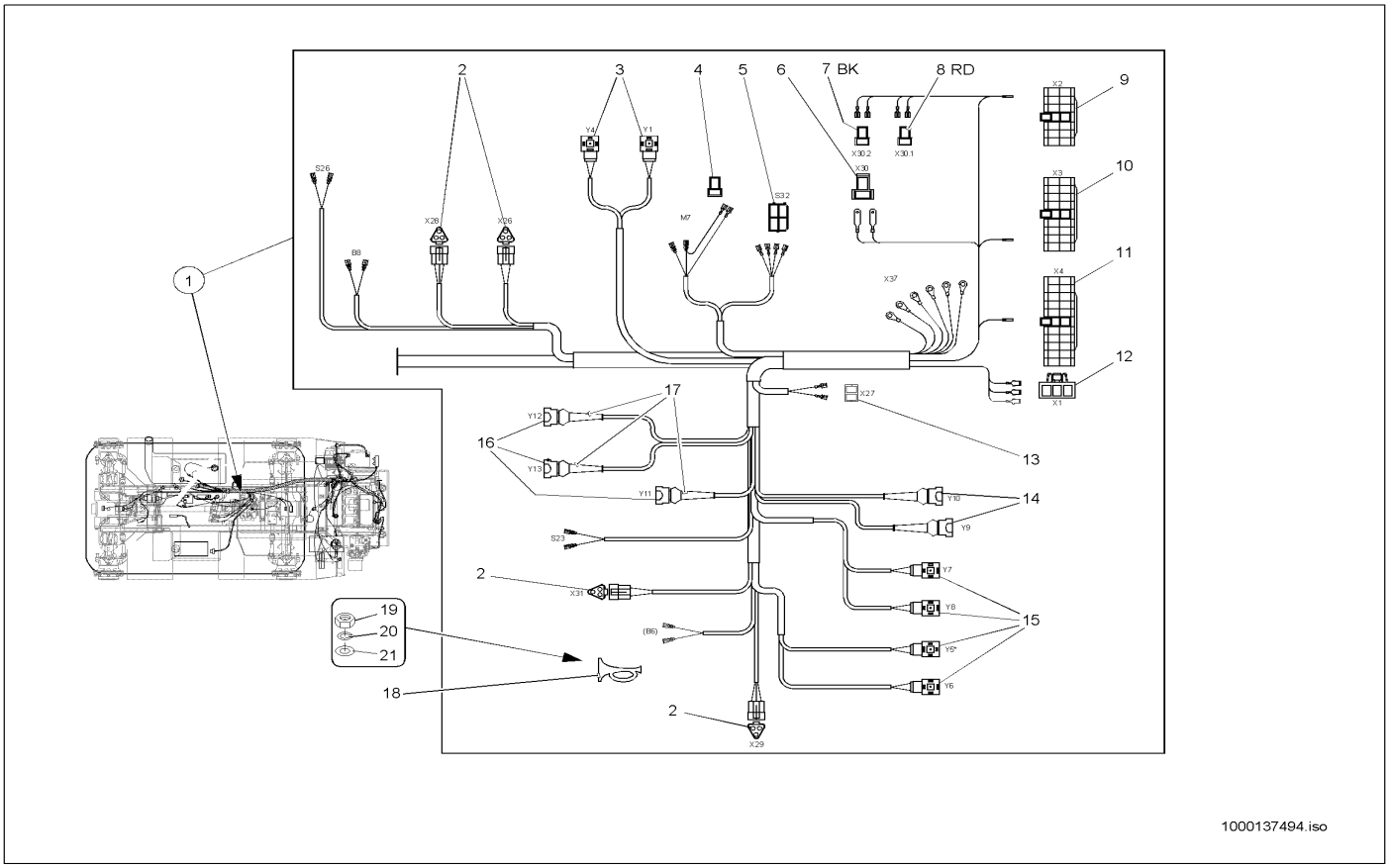

Pos	Art.-Nr.	Anm.	Q'TY	BEZEICHNUNG	PART NAME	DESIGNATION
1	1000036893		1,00 ST	KABELBAUM	WIRING HARNESS	ARBRE DE CÂBLE
2	1000027429		4,00 ST	GEHÄUSE	HOUSING	BOÎTE
3	1000000455		2,00 ST	GERÄTESTECKER	PLUG	BOUCHON
4	1000095323		1,00 ST	STECKHÜLSENGEHÄUSE	PLUG SLEEVE HOUSING	BOÎTE À DOUILLES DE BOUCHON
5	1000095325		1,00 ST	STECKHÜLSENGEHÄUSE	PLUG SLEEVE HOUSING	BOÎTE À DOUILLES DE BOUCHON
6	1000100528		1,00 ST	FLACHSTECKERGEHÄUSE	PLUG HOUSING	BOÎTE DE BOUCHON
7	1000100607		1,00 ST	STECKHÜLSENGEHÄUSE	PLUG SLEEVE HOUSING	BOÎTE À DOUILLES DE BOUCHON
8	1000100609		1,00 ST	STECKHÜLSENGEHÄUSE	PLUG SLEEVE HOUSING	BOÎTE À DOUILLES DE BOUCHON
9	1000095331		1,00 ST	STECKHÜLSENGEHÄUSE	PLUG SLEEVE HOUSING	BOÎTE À DOUILLES DE BOUCHON
10	1000027366		1,00 ST	BUCHSENGEHÄUSE	BUSHING HOUSING	BOÎTE DE BAGUE
11	1000100353		1,00 ST	BUCHSENGEHÄUSE	BUSHING HOUSING	BOÎTE DE BAGUE
12	1000100608		1,00 ST	STECKHÜLSENGEHÄUSE	PLUG SLEEVE HOUSING	BOÎTE À DOUILLES DE BOUCHON
13	1000095336		1,00 ST	STECKHÜLSENGEHÄUSE	PLUG SLEEVE HOUSING	BOÎTE À DOUILLES DE BOUCHON
14	1000027359		2,00 ST	STECKERGEHÄUSE	PLUG HOUSING	BOÎTE DE BOUCHON
15	1000000455		4,00 ST	GERÄTESTECKER	PLUG	BOUCHON
16	1000027359		3,00 ST	STECKERGEHÄUSE	PLUG HOUSING	BOÎTE DE BOUCHON
17	1000027466		3,00 ST	SCHUTZKAPPE	PROTECTING CAP	CAPOT DE PROTECTION
18	1000027049		1,00 ST	SIGNALHORN	SIGNAL HORN	CORNE DE SIGNAL
19	1000013021		1,00 ST	6KT-MUTTER	HEXAGON NUT	ÉCROU HEXAGONAL
20	1000030951		1,00 ST	FEDERRING	SPRING RING	RONDELLE À RESSORT
21	1000015431		1,00 ST	SCHEIBE	SPACER	RONDELLE

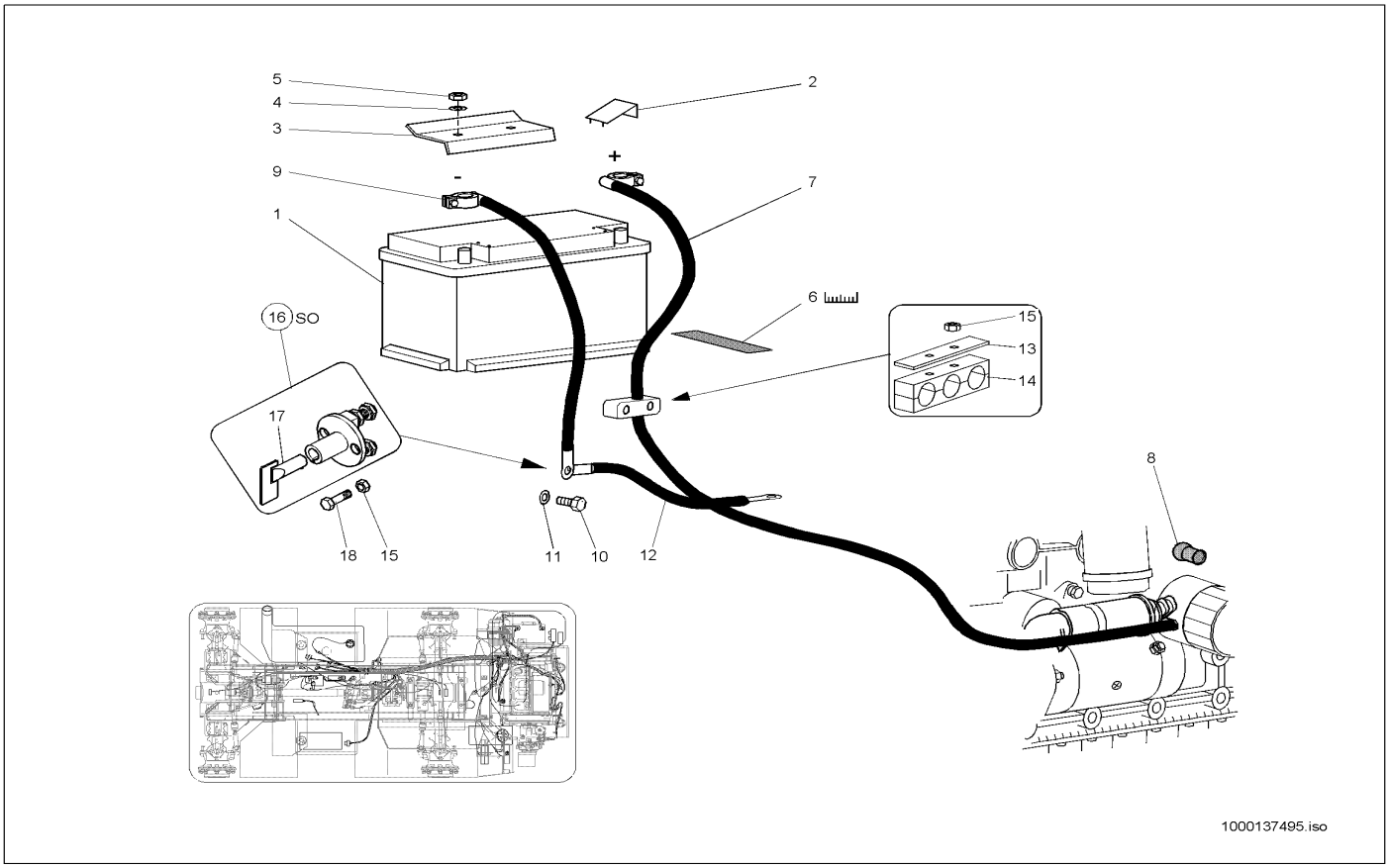

Pos	Art.-Nr.	Anm.	Q'TY	BEZEICHNUNG	PART NAME	DESIGNATION
1	1000027478		1,00 ST	BATTERIE	BATTERY	BATTERIE
2	1000140265		1,00 ST	POLABDECKKAPPE	TERMINAL CAP	BONNET DE RECOUVREMENT DE PÔLE
3	1000043575		1,00 ST	HALTER	BRACKET CLUTCH	SUPPORT
4	1000013022		2,00 ST	6KT-MUTTER	HEXAGON NUT	ÉCROU HEXAGONAL
5	1000015431		2,00 ST	SCHEIBE	SPACER	RONDELLE
6	1000097033		1,00 M	GUMMIBAND	RUBBER STRIP	ÉLASTIQUE
7	1000026943		1,00 ST	BATTERIEKABEL	BATTERY CABLE	CÂBLE DE BATTERIE
8	1000036025		1,00 ST	KAPPE	COVER	RECOUVREMENT
9	1000026951		1,00 ST	BATTERIEKABEL	BATTERY CABLE	CÂBLE DE BATTERIE
10	1000015345		1,00 ST	6KT-SCHRAUBE	HEX SCREW	VIS À TÊTE HEXAGONALE
11	1000030924		1,00 ST	FEDERRING	SPRING RING	RONDELLE À RESSORT
12	1000026948		1,00 ST	BATTERIEKABEL	BATTERY CABLE	CÂBLE DE BATTERIE
13	1000032295		2,00 ST	SCHELLE	CLAMP	BRIDE
14	1000031557		2,00 ST	DECKPLATTE	COVER PLATE	PLAQUE DE RECOUVREMENT
15	1000085588		4,00 ST	6KT-MUTTER	HEXAGON NUT	ÉCROU HEXAGONAL
16	1000027389		1,00 ST	BATTERIETRENNSCHALTER	SHUT OFF SWITCH	SECTIONNEUR DE BATTERIE
17	1000084909		1,00 ST	TRENNSCHALTERSCHLÜSSEL	CUTOFF SWITCH KEAY	CLÉ DE SECTIONNEUR
18	1000018400		2,00 ST	6KT-SCHRAUBE	HEX SCREW	VIS À TÊTE HEXAGONALE

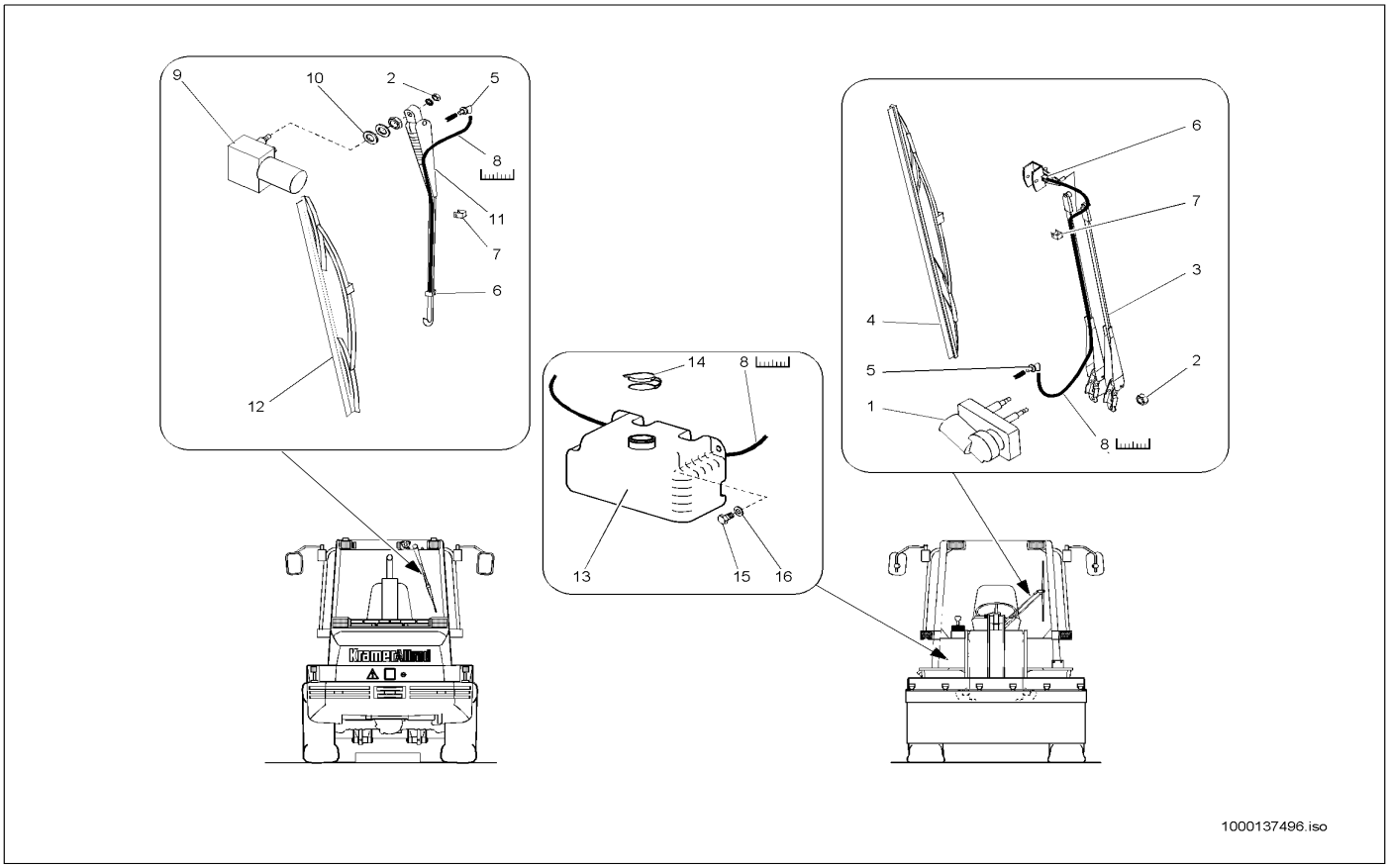

Pos	Art.-Nr.	Anm.	Q'TY	BEZEICHNUNG	PART NAME	DESIGNATION
1	1000089541		1,00 ST	WISCHERMOTOR	WIPER MOTOR	MOTEUR D'ESTOMPE
2	1000013021		1,00 ST	6KT-MUTTER	HEXAGON NUT	ÉCROU HEXAGONAL
3	1000089542		1,00 ST	WISCHERARM	WIPER ARM	PORTE BALAI ESSUIE GLACE
4	1000089543		1,00 ST	WISCHERBLATT	WIPER BLADE	FEUILLET D'ESSUIE-GLACE
5	1000089544		1,00 ST	WINKELSTUTZEN	ANGLE CUT PIECE	TUBULURE D'ANGLE
6	1000132957		1,00 ST	DÜSE	NOZZLE	CLAPET
7	1000140493		4,00 ST	KLAMMER	CLAMP	ATTACHE
8	1000141312		1,00 M	SCHLAUCH	HOSE	TUYAU FLEXIBLE
9	1000089545		1,00 ST	WISCHERMOTOR	WIPER MOTOR	MOTEUR D'ESTOMPE
10	1000140588		2,00 ST	SCHEIBE	SPACER	RONDELLE
11	1000089546		1,00 ST	WISCHERARM	WIPER ARM	PORTE BALAI ESSUIE GLACE
12	1000089547		1,00 ST	WISCHERBLATT	WIPER BLADE	FEUILLET D'ESSUIE-GLACE
13	1000086649		1,00 ST	BEHÄLTER	CONTAINER	RÉSERVOIR
14	1000087481		1,00 ST	DECKEL	COVER	COUVERCLE
15	1000048501		2,00 ST	FLACHKOPFSCHRAUBE	FLAT HEAD SCREW	VIS DE TÊTE PLATE
16	1000092302		2,00 ST	SCHEIBE	SPACER	RONDELLE

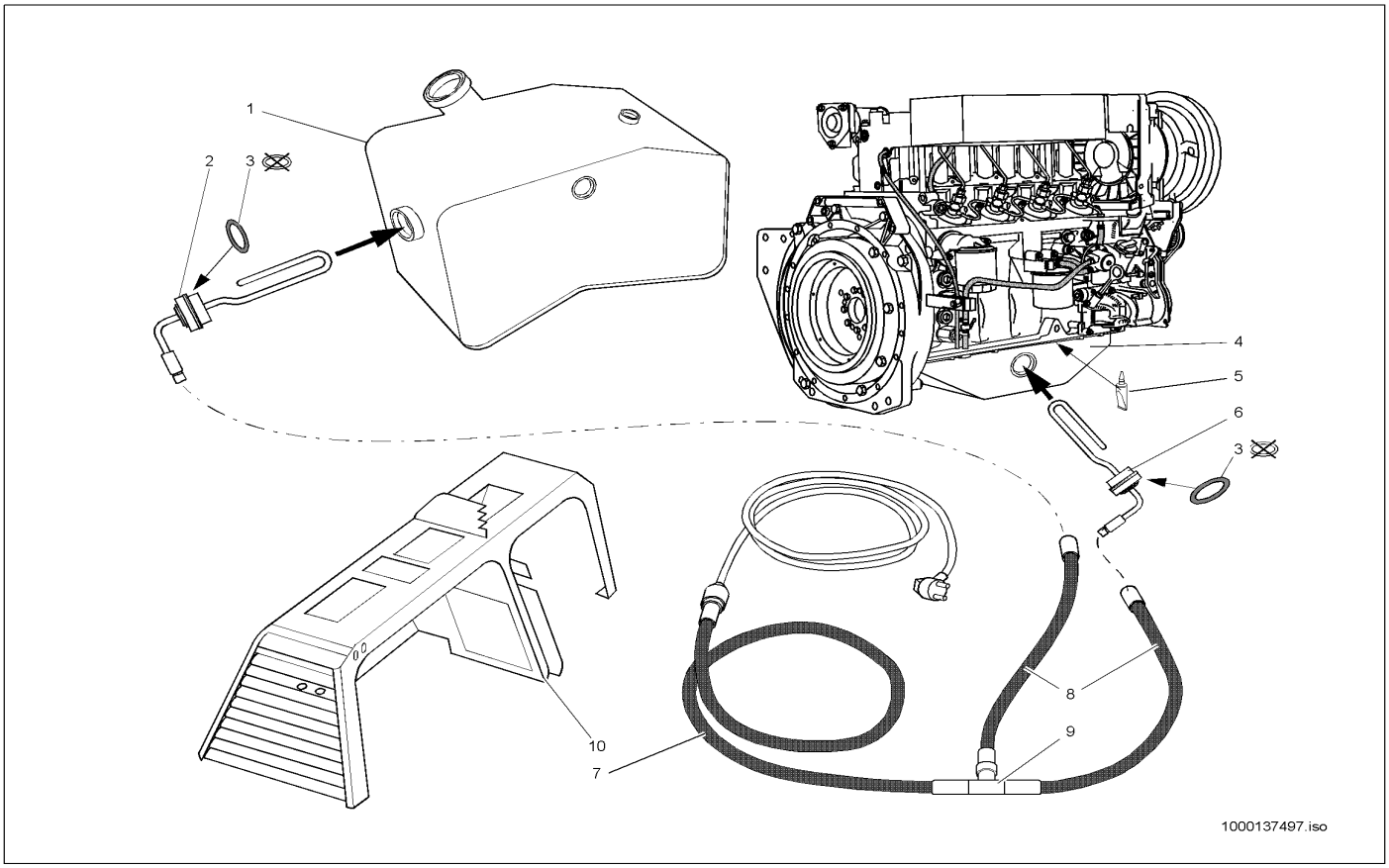

Pos	Art.-Nr.	Anm.	Q'TY	BEZEICHNUNG	PART NAME	DESIGNATION
1	1000100823		1,00 ST	ÖLBEHÄLTER	OILTANK	RÉSERVOIR D'HUILE
2	1000038244		1,00 ST	ÖLVORWÄRMER	OIL PRE HEATER	PRÉCHAUFFEUR D'HUILE
3	1000050121		2,00 ST	DICHTRING	SEAL RING	BAGUE D'ÉTANCHÉITÉ
4	1000100809		1,00 ST	ÖLWANNE	OIL SUMP	CARTER D'HUILE
5	1000086437		1,00 ST	DICHTUNGSMASSE	SEALING COMPOUND	MASTIC À JOINT
6	1000036896		1,00 ST	ÖLVORWÄRMER	OIL PRE HEATER	PRÉCHAUFFEUR D'HUILE
7	1000038423		1,00 ST	KABELBAUM	WIRING HARNESS	ARBRE DE CÂBLE
8	1000038425		2,00 ST	KABEL	CABLE	CÂBLE
9	1000027171		1,00 ST	KONTAKT	CONTACT	CONTACT
10	1000100356		1,00 ST	BRÜCKE	CONNECTION	PONT

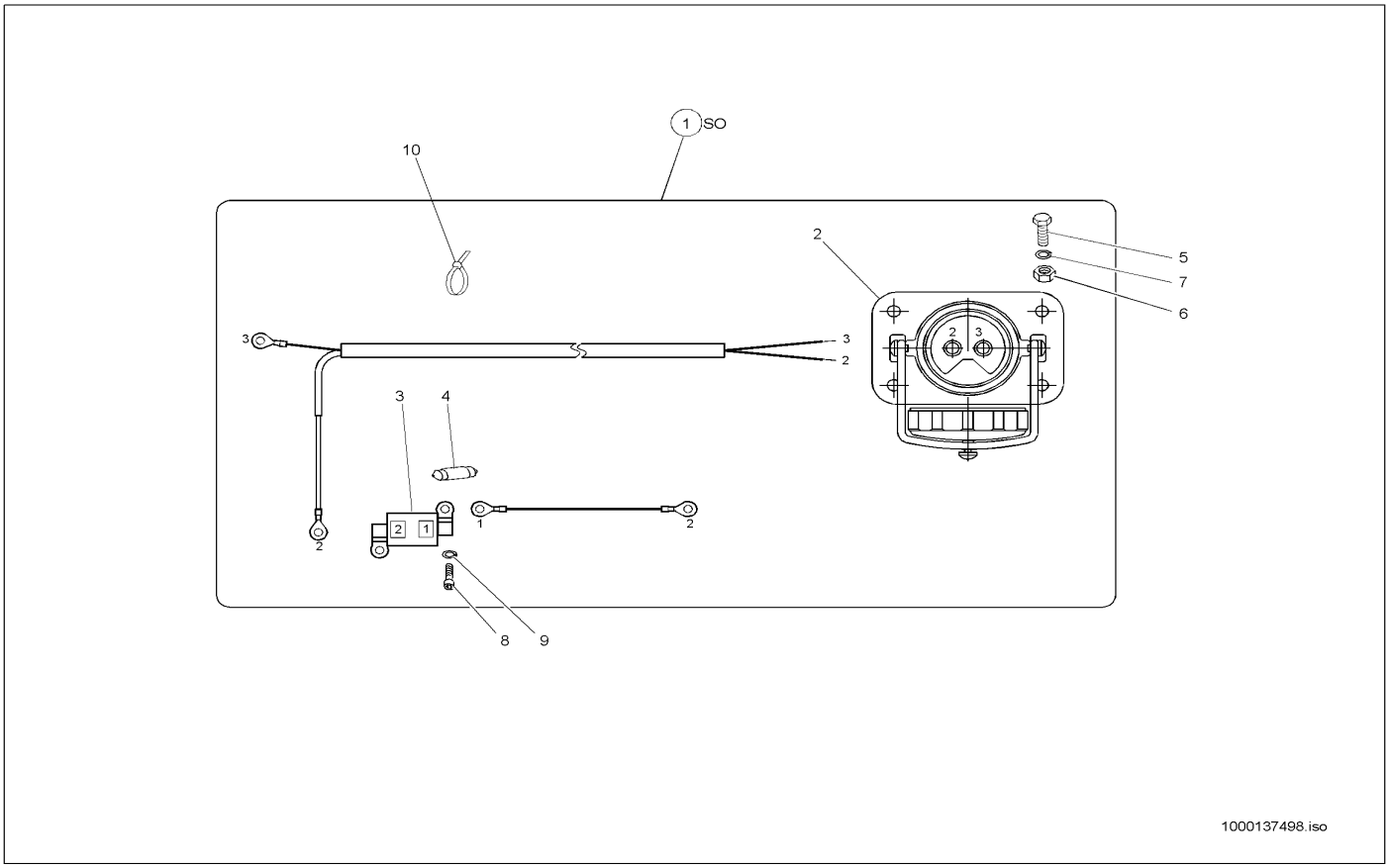

Pos	Art.-Nr.	Anm.	Q'TY	BEZEICHNUNG	PART NAME	DESIGNATION
1	1000036886		1,00 ST	KABELBAUM	WIRING HARNESS	ARBRE DE CÂBLE
2	1000027280		1,00 ST	FREMDSTARTSTECKDOSE	EXTERNAL START SOCKET	PRISE DE COURANT DE DÉPART ÉTRANGER
3	1000027326		1,00 ST	SICHERUNGSKASTEN	FUSE BOX	BOÎTE À FUSIBLE
4	1000050441		1,00 ST	SICHERUNG	LOCKING	SÛRETÉ
5	1000018400		4,00 ST	6KT-SCHRAUBE	HEX SCREW	VIS À TÊTE HEXAGONALE
6	1000015405		4,00 ST	6KT-MUTTER	HEXAGON NUT	ÉCROU HEXAGONAL
7	1000030945		4,00 ST	FEDERRING	SPRING RING	RONDELLE À RESSORT
8	1000048110		2,00 ST	ZYLINDERSCHRAUBE	CHEESE HEAD SCREW	VIS A TETE CYLINDRIQUE
9	1000030931		2,00 ST	FEDERRING	SPRING RING	RONDELLE À RESSORT
10	1000090062		8,00 ST	KABELBINDER	CABLE STRAP	BOUTISSE DE CÂBLE

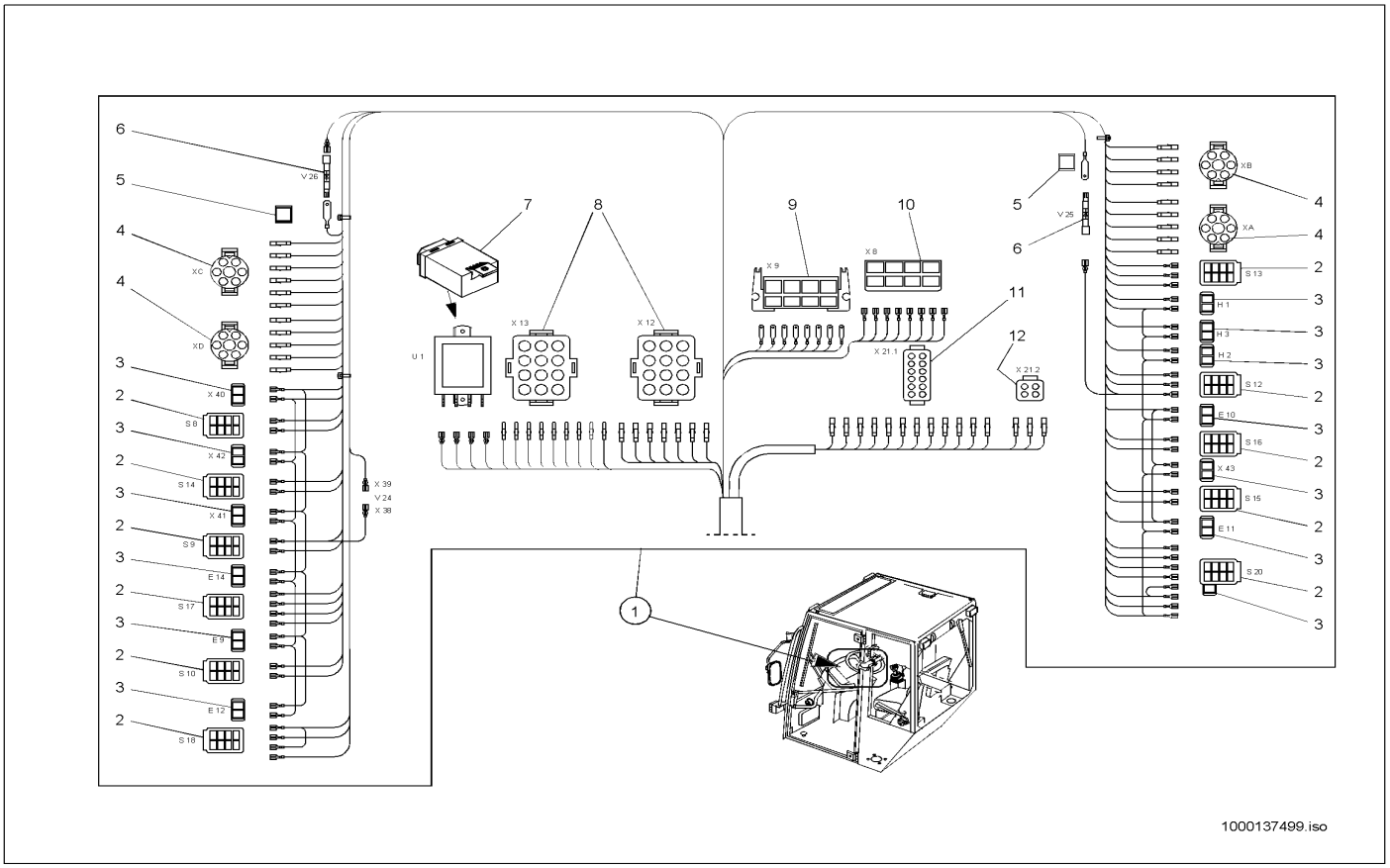

Pos	Art.-Nr.	Anm.	Q'TY	BEZEICHNUNG	PART NAME	DESIGNATION
1	1000100335		1,00 ST	KABELBAUM	WIRING HARNESS	ARBRE DE CÂBLE
2	1000095327		11,00 ST	STECKER	SWITCH PLUG	BOUCHON DE INTERRUPTEUR
3	1000027357		13,00 ST	STECKHÜLSENGEHÄUSE	PLUG SLEEVE HOUSING	BOÎTE À DOUILLES DE BOUCHON
4	1000105105		4,00 ST	BUCHSENGEHÄUSE	BUSHING HOUSING	BOÎTE DE BAGUE
5	1000085008		2,00 ST	FLACHSTECKERGEHÄUSE	PLUG HOUSING	BOÎTE DE BOUCHON
6	1000026995		2,00 ST	SPERRDIODE	BLOCK DIODE	DIODE SUPPRESSEUSE
7	1000000463		1,00 ST	VERSTÄRKER	BOOSTER	AMPLIFICATEUR
8	1000105120		2,00 ST	STIFTGEHÄUSE	PIN HOUSING	BOÎTE À BROCHES
9	1000095328		1,00 ST	FLACHSTECKERGEHÄUSE	PLUG HOUSING	BOÎTE DE BOUCHON
10	1000000479		1,00 ST	STECKHÜLSENGEHÄUSE	PLUG SLEEVE HOUSING	BOÎTE À DOUILLES DE BOUCHON
11	1000105122		1,00 ST	BUCHSENGEHÄUSE	BUSHING HOUSING	BOÎTE DE BAGUE
12	1000104286		1,00 ST	BUCHSENGEHÄUSE	BUSHING HOUSING	BOÎTE DE BAGUE

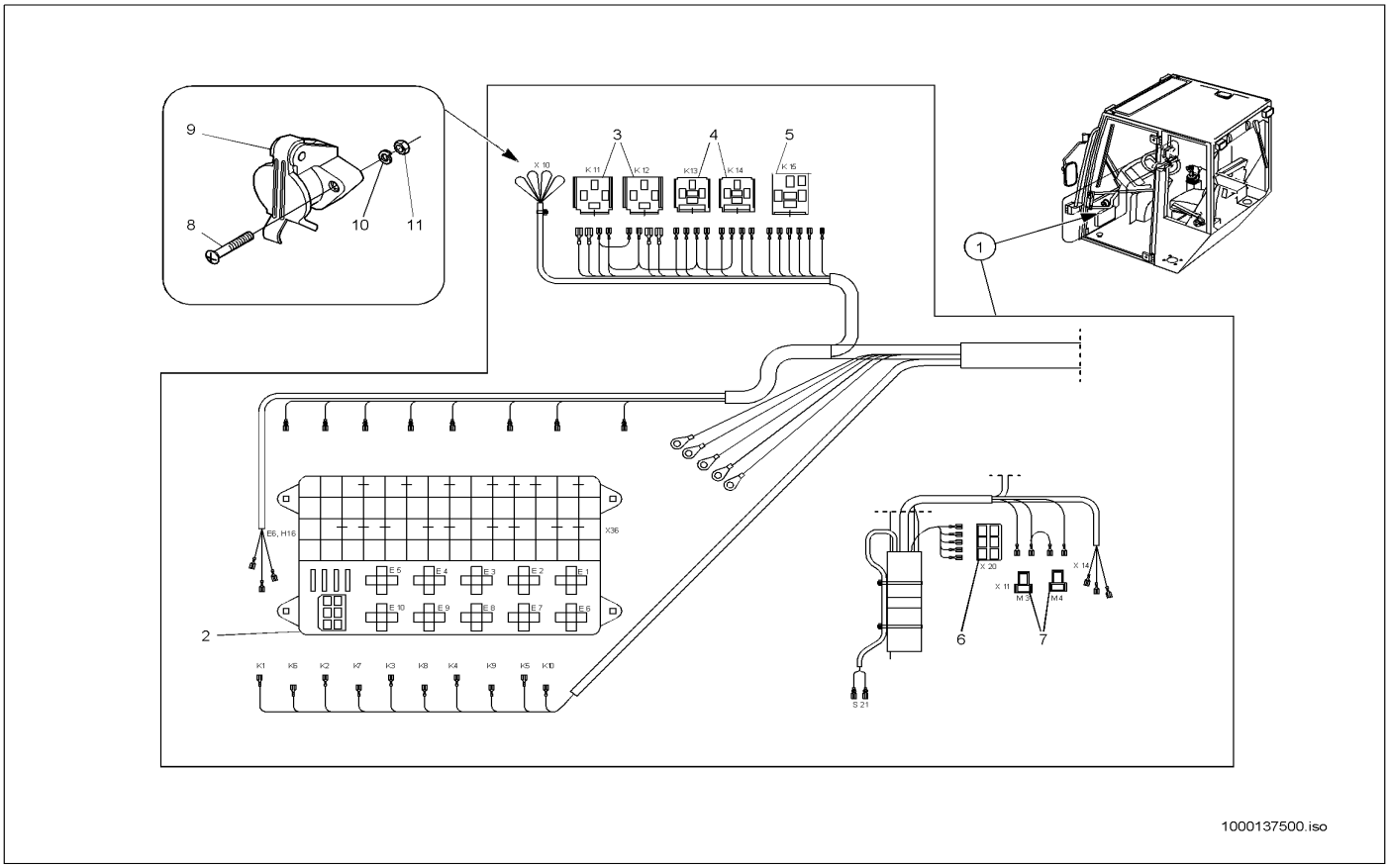

Pos	Art.-Nr.	Anm.	Q'TY	BEZEICHNUNG	PART NAME	DESIGNATION
1	1000100335		1,00 ST	KABELBAUM	WIRING HARNESS	ARBRE DE CÂBLE
2	1000140256		1,00 ST	SICHERUNGSKASTEN	FUSE BOX	BOÎTE À FUSIBLE
3	1000026997		2,00 ST	SOCKEL	SOCLE	SOCLE
4	1000101071		2,00 ST	STECKERGEHÄUSE	PLUG HOUSING	BOÎTIER DE FICHE
5	1000026977		1,00 ST	SOCKEL	SOCLE	SOCLE
6	1000095337		1,00 ST	STECKHÜLSENGEHÄUSE	PLUG SLEEVE HOUSING	BOÎTE À DOUILLES DE BOUCHON
7	1000086103		2,00 ST	STECKHÜLSENGEHÄUSE	PLUG SLEEVE HOUSING	BOÎTE À DOUILLES DE BOUCHON
8	1000048144		2,00 ST	ZYLINDERSCHRAUBE	CHEESE HEAD SCREW	VIS A TETE CYLINDRIQUE
9	1000050434		1,00 ST	STECKDOSE	SOCKET	PRISE DE COURANT
10	1000030931		2,00 ST	FEDERRING	SPRING RING	RONDELLE À RESSORT
11	1000085580		2,00 ST	6KT-MUTTER	HEXAGON NUT	ÉCROU HEXAGONAL

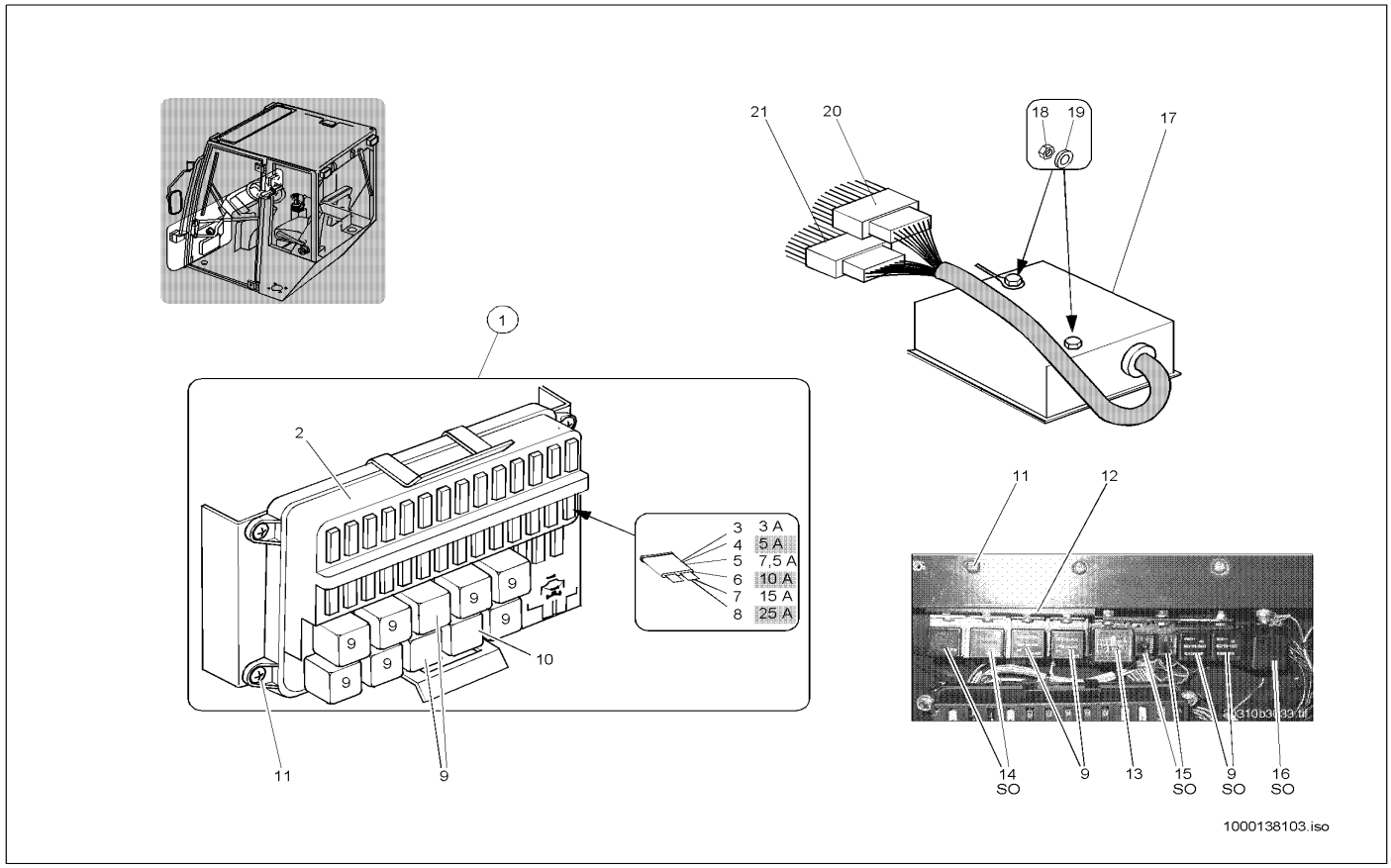

Pos	Art.-Nr.	Anm.	Q'TY	BEZEICHNUNG	PART NAME	DESIGNATION
1	1000140256		1,00 ST	SICHERUNGSKASTEN	FUSE BOX	BOÎTE À FUSIBLE
2	1000088494		1,00 ST	DECKEL	COVER	COUVERCLE
3	1000085680		1,00 ST	FLACHSICHERUNG	LOCK	SÛRETÉ
4	1000052490		1,00 ST	FLACHSICHERUNG	LOCK	SÛRETÉ
5	1000095374		1,00 ST	FLACHSICHERUNG	LOCK	SÛRETÉ
6	1000085682		1,00 ST	FLACHSICHERUNG	LOCK	SÛRETÉ
7	1000085683		1,00 ST	FLACHSICHERUNG	LOCK	SÛRETÉ
8	1000085685		1,00 ST	FLACHSICHERUNG	LOCK	SÛRETÉ
9	1000027074		1,00 ST	RELAIS	RELAY	RELAIS
10	1000052561		1,00 ST	BLINKRELAIS	RELAY	RELAIS
11	1000090255		6,00 ST	BLECHSCHRAUBE	SCREW	VIS
12	1000086106		1,00 ST	HALTER	BRACKET CLUTCH	SUPPORT
13	1000027204		1,00 ST	IMPULSGEBER	IMPULSE INDICATOR	ÉMETTEUR D'IMPULSIONS
14	1000027071		2,00 ST	RELAIS	RELAY	RELAIS
15	1000027080		2,00 ST	RELAIS	RELAY	RELAIS
16	1000051953		1,00 ST	RELAIS	RELAY	RELAIS
17	1000000460		1,00 ST	LENKUNGSELEKTRONIK	STEERING ELECTRONIC	ÉQUIPMENT ÉLECTRIQUE DE DIRECTION
18	1000085581		2,00 ST	6KT-MUTTER	HEXAGON NUT	ÉCROU HEXAGONAL
19	1000092289		2,00 ST	SCHEIBE	SPACER	RONDELLE
20	1000095328		1,00 ST	FLACHSTECKERGEHÄUSE	PLUG HOUSING	BOÎTE DE BOUCHON
21	1000000479		1,00 ST	STECKHÜLSENGEHÄUSE	PLUG SLEEVE HOUSING	BOÎTE À DOUILLES DE BOUCHON

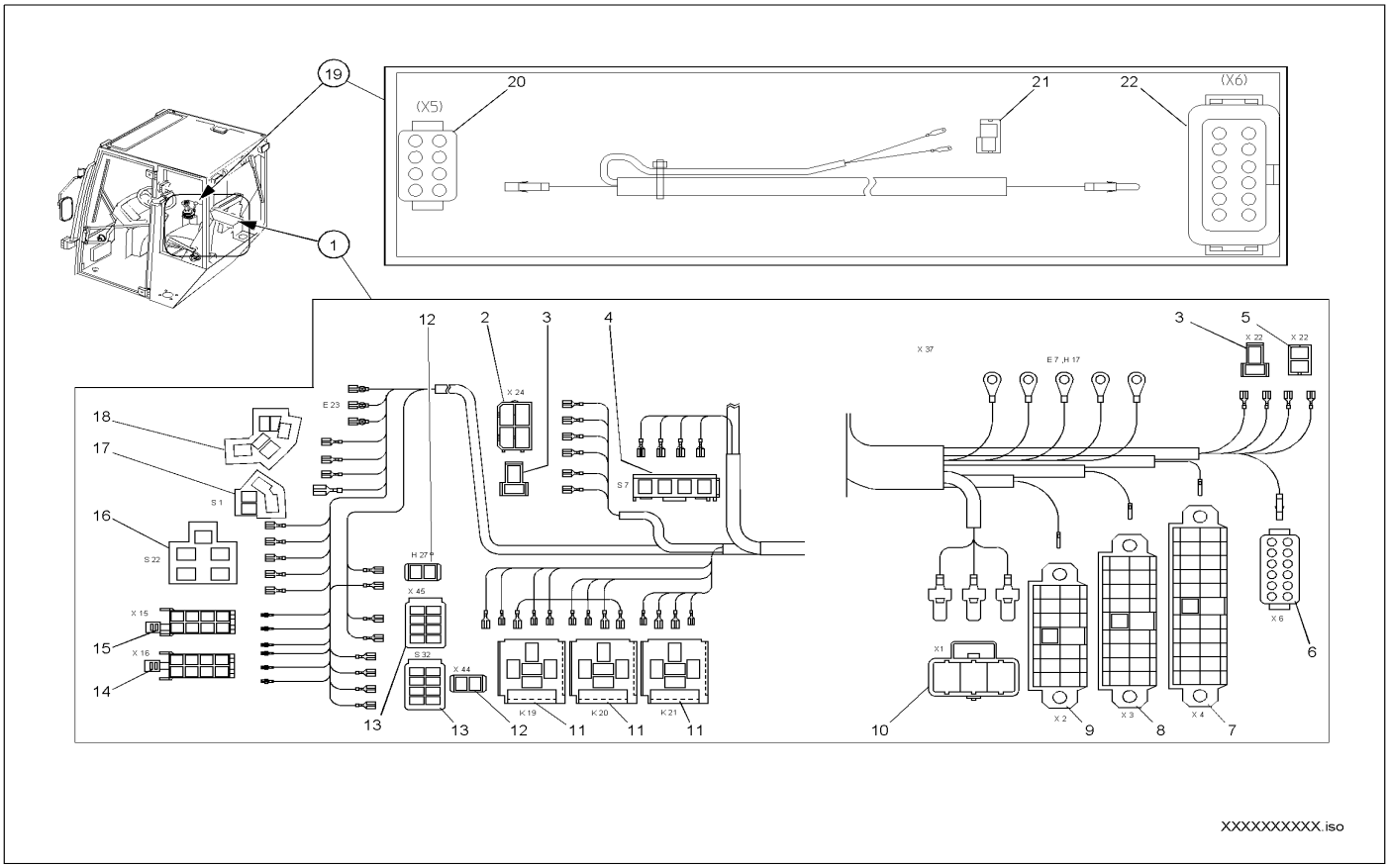

Pos	Art.-Nr.	Anm.	Q'TY	BEZEICHNUNG	PART NAME	DESIGNATION
1	1000100335		1,00 ST	KABELBAUM	WIRING HARNESS	ARBRE DE CÂBLE
2	1000095325		1,00 ST	STECKHÜLSENGEHÄUSE	PLUG SLEEVE HOUSING	BOÎTE À DOUILLES DE BOUCHON
3	1000095323		2,00 ST	STECKHÜLSENGEHÄUSE	PLUG SLEEVE HOUSING	BOÎTE À DOUILLES DE BOUCHON
4	1000105096		1,00 ST	BUCHSENGEHÄUSE	BUSHING HOUSING	BOÎTE DE BAGUE
5	1000095336		1,00 ST	STECKHÜLSENGEHÄUSE	PLUG SLEEVE HOUSING	BOÎTE À DOUILLES DE BOUCHON
6	1000105121		1,00 ST	BUCHSENGEHÄUSE	BUSHING HOUSING	BOÎTE DE BAGUE
7	1000104735		1,00 ST	STIFTGEHÄUSE	PIN HOUSING	BOÎTE À BROCHES
8	1000104734		1,00 ST	STIFTGEHÄUSE	PIN HOUSING	BOÎTE À BROCHES
9	1000104733		1,00 ST	STIFTGEHÄUSE	PIN HOUSING	BOÎTE À BROCHES
10	1000104417		1,00 ST	STECKERGEHÄUSE	PLUG HOUSING	BOÎTE DE BOUCHON
11	1000101071		3,00 ST	STECKERGEHÄUSE	PLUG HOUSING	BOÎTIER DE FICHE
12	1000027357		2,00 ST	STECKHÜLSENGEHÄUSE	PLUG SLEEVE HOUSING	BOÎTE À DOUILLES DE BOUCHON
13	1000095327		2,00 ST	STECKER	SWITCH PLUG	BOUCHON DE INTERRUPTEUR
14	1000104903		1,00 ST	KONTAKT-GEHÄUSE	CONTACT-HOUSING	CONTACT COFFRET
15	1000104902		1,00 ST	KONTAKT-GEHÄUSE	CONTACT-HOUSING	CONTACT COFFRET
16	1000086664		1,00 ST	STECKHÜLSENGEHÄUSE	PLUG SLEEVE HOUSING	BOÎTE À DOUILLES DE BOUCHON
17	1000027368		1,00 ST	ZENTRALSTECKER	CENTRAL PLUG	BOUCHON CENTRALE
18	1000027386		1,00 ST	ZENTRALSTECKER	CENTRAL PLUG	BOUCHON CENTRALE
19	1000037077		1,00 ST	KABELBAUM	WIRING HARNESS	ARBRE DE CÂBLE
20	1000100346		1,00 ST	BUCHSENGEHÄUSE	BUSHING HOUSING	BOÎTE DE BAGUE
21	1000027441		1,00 ST	FLACHSTECKERGEHÄUSE	PLUG HOUSING	BOÎTE DE BOUCHON
22	1000100595		1,00 ST	STIFTGEHÄUSE	PIN HOUSING	BOÎTE À BROCHES

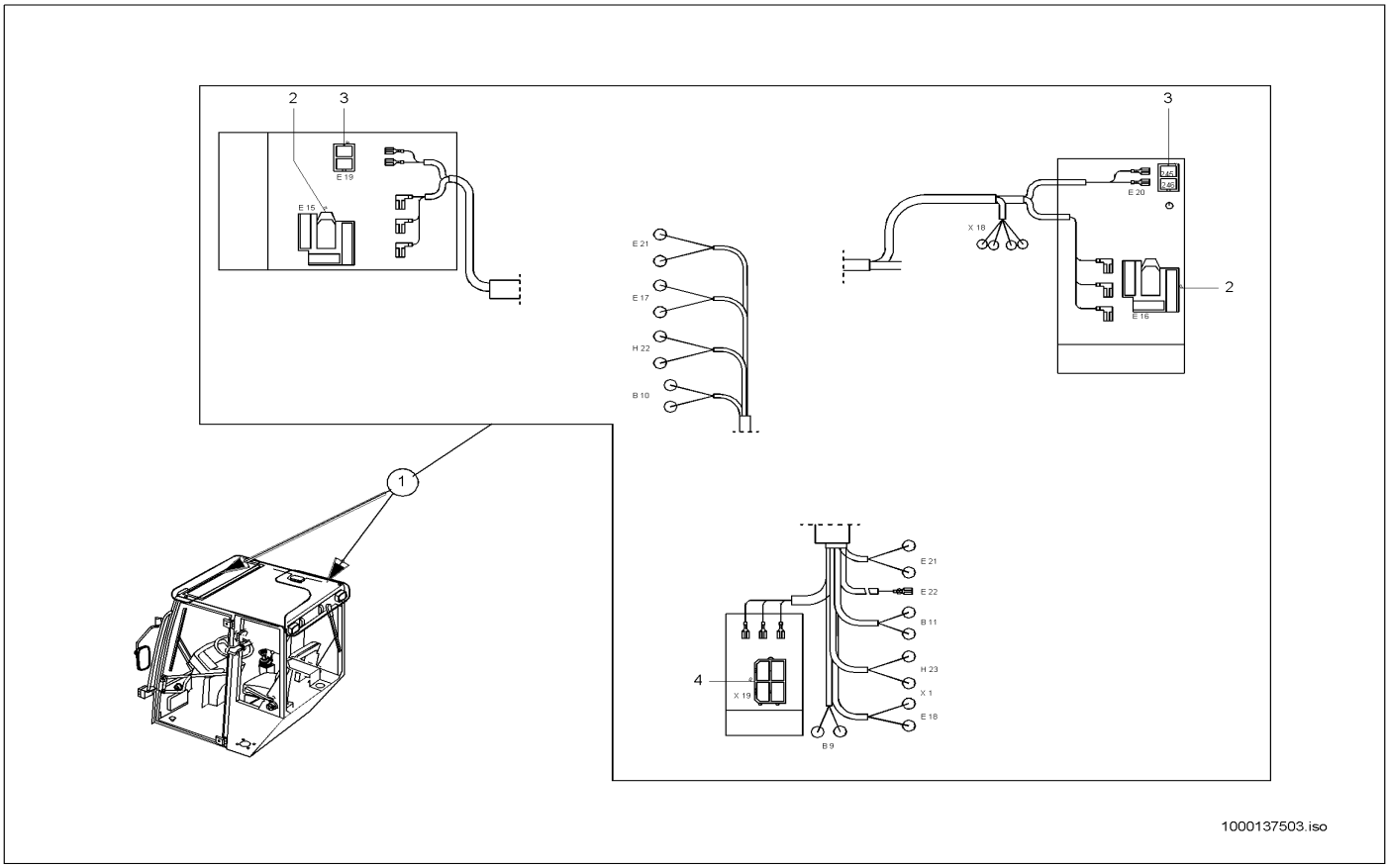

Pos	Art.-Nr.	Anm.	Q'TY	BEZEICHNUNG	PART NAME	DESIGNATION
1	1000100335		1,00 ST	KABELBAUM	WIRING HARNESS	ARBRE DE CÂBLE
2	1000095323		2,00 ST	STECKHÜLSENGEHÄUSE	PLUG SLEEVE HOUSING	BOÎTE À DOUILLES DE BOUCHON
3	1000095336		2,00 ST	STECKHÜLSENGEHÄUSE	PLUG SLEEVE HOUSING	BOÎTE À DOUILLES DE BOUCHON
4	1000095325		1,00 ST	STECKHÜLSENGEHÄUSE	PLUG SLEEVE HOUSING	BOÎTE À DOUILLES DE BOUCHON

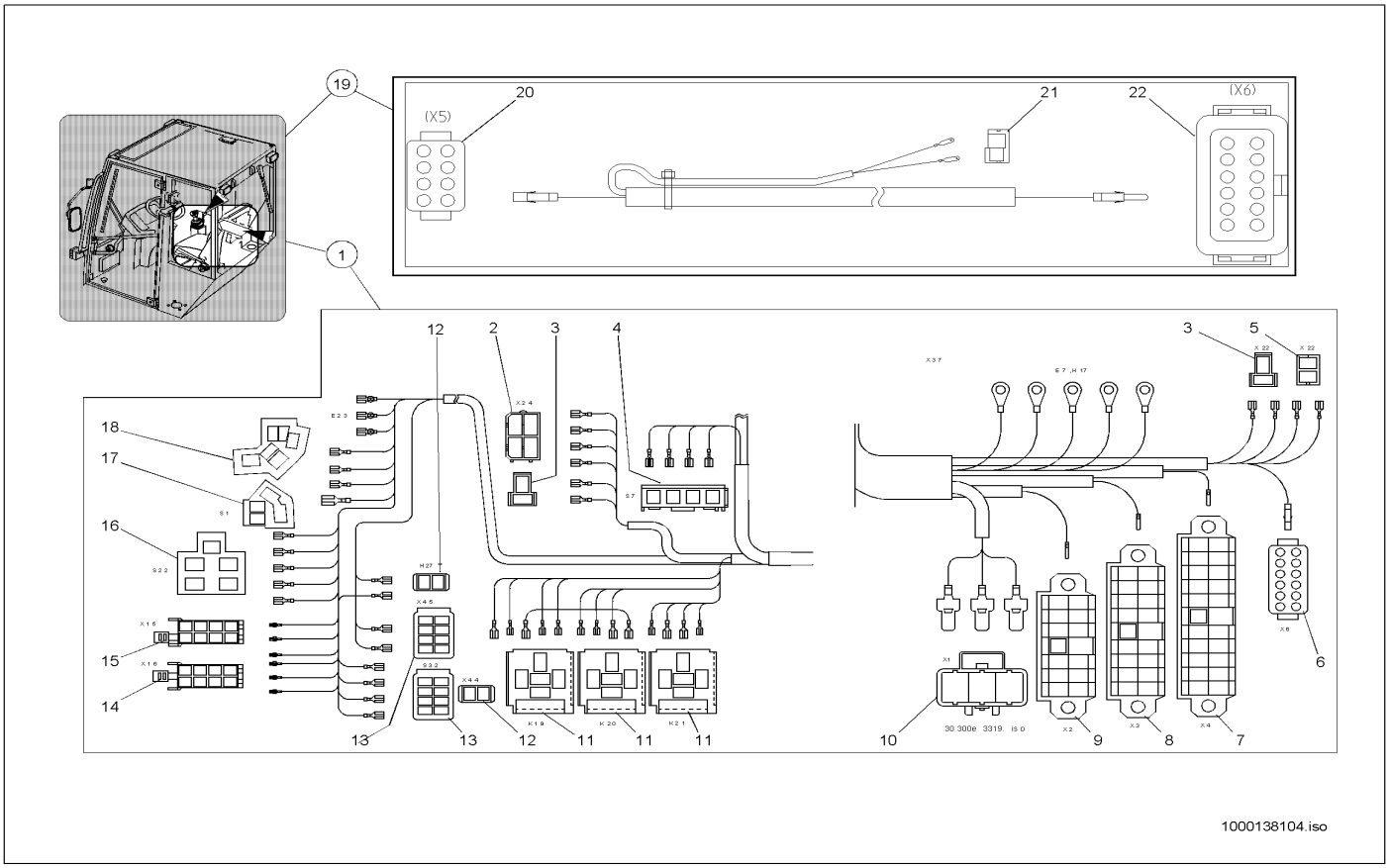

Pos	Art.-Nr.	Anm.	Q'TY	BEZEICHNUNG	PART NAME	DESIGNATION
1	1000027554		1,00 ST	GEBER	SENSOR	TRANSMETTEUR
2	1000015354		2,00 ST	ZYLINDERSCHRAUBE	CHEESE HEAD SCREW	VIS A TETE CYLINDRIQUE
3	1000030978		2,00 ST	FEDERRING	SPRING RING	RONDELLE À RESSORT
4	1000027527		1,00 ST	ANZEIGEINSTRUMENT	INDICATOR INSTRUMENT	INSTRUMENT D'INDICATION
5	1000037078		1,00 ST	HALTER	BRACKET CLUTCH	SUPPORT
6	1000048523		2,00 ST	FLACHKOPFSCHRAUBE	FLAT HEAD SCREW	VIS DE TÊTE PLATE
7	1000020553		2,00 ST	6KT-SCHRAUBE	HEX SCREW	VIS À TÊTE HEXAGONALE
8	1000092290		2,00 ST	SCHEIBE	SPACER	RONDELLE

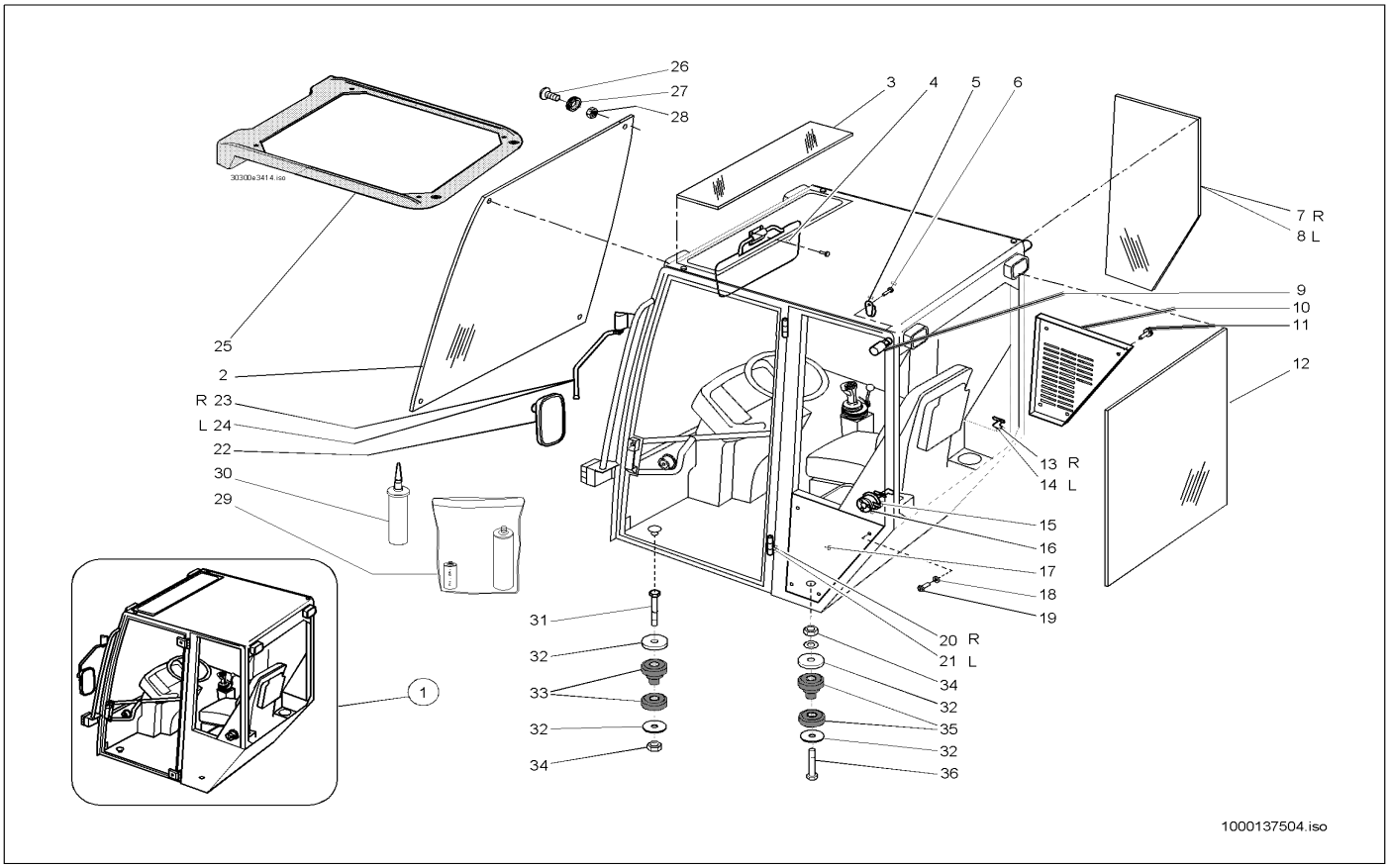

Pos	Art.-Nr.	Anm.	Q'TY	BEZEICHNUNG	PART NAME	DESIGNATION
1	1000037831		1,00 ST	KABINE	CABINE	CABINE
2	1000089558		1,00 ST	FRONTSCHEIBE	FRONT WINDOW	PARE-BRISE
3	1000089564		1,00 ST	DACHSCHEIBE	ROOF GLASS	GLACE DE TOIT
4	1000052533		1,00 ST	SONNENBLENDE	SUN VISOR	PARE-SOLEIL
5	1000027625		1,00 ST	GARDEROBENHAKEN	HOOK	PATÈRE
6	1000085565		2,00 ST	SENKSCHRAUBE	SINKSCREW	VIS À TÊTE NOYÉE
7	1000089560	R	1,00 ST	SEITENSCHEIBE	SIDE WINDOW	FENÊTRE LATÉRALE
8	1000089561	L	1,00 ST	SEITENSCHEIBE	SIDE WINDOW	FENÊTRE LATÉRALE
9	1000089551		2,00 ST	PUFFER	BUFFER	BUTOIR
10	1000140136	R	1,00 ST	ABDECKUNG	COVER	COUVERCLE
11	1000139997		4,00 ST	SCHRAUBE	SCREW	VIS
12	1000089559		1,00 ST	HECKSCHEIBE	REAR WINDOW	LUNETTE
13	1000140541	R	1,00 ST	HEBEL	LEVER	LEVIER
14	1000140515	L	1,00 ST	HEBEL	LEVER	LEVIER
15	1000089460		2,00 ST	UNTERLAGE	LINING	BASE
16	1000089575		2,00 ST	TÜRFESTSTELLER	DOOR FASTENER	COMPAS DE PORTE
17	1000140092	L	1,00 ST	ABDECKBLECH LI.	?	?
18	1000140587		4,00 ST	SCHEIBE	SPACER	RONDELLE
19	1000140982		4,00 ST	SENKSCHRAUBE	SINKSCREW	VIS À TÊTE NOYÉE
20	1000140988	R	2,00 ST	SCHARNIER	DOOR HINGE	CHARNIÈRE DE LA PORTE
21	1000141049	L	2,00 ST	SCHARNIER	DOOR HINGE	CHARNIÈRE DE LA PORTE
22	1000089553		2,00 ST	SPIEGEL	MIRROR	MIROIR
23	1000089557	R	1,00 ST	SPIEGELHALTER	MIRROR BRACKET	SUPPORT DE MIROIR
24	1000089556	L	1,00 ST	SPIEGELHALTER	MIRROR BRACKET	SUPPORT DE MIROIR
25	1000036901		1,00 ST	DACH	ROOF	TOIT
26	1000089434		4,00 ST	FLACHKOPFSCHRAUBE	FLAT HEAD SCREW	VIS DE TÊTE PLATE
27	1000089452		4,00 ST	KLEMMSTÜCK	CLAMP PIECE	PIÈCE DE SERRAGE
28	1000015405		4,00 ST	6KT-MUTTER	HEXAGON NUT	ÉCROU HEXAGONAL
29	1000000609		1,00 ST	SCHEIBENKLEBESATZ	WINDOW PANE ADHESIVE SET	JEU D'ADHÉSIF DE VITRE
30	1000030288		1,00 ST	REINIGUNGSMITTEL	CLEANING FLUID	PRODUIT NETTOYANT
31	1000085341		2,00 ST	6KT-SCHRAUBE	HEX SCREW	VIS À TÊTE HEXAGONALE
32	1000090082		8,00 ST	SCHEIBE	SPACER	RONDELLE
33	1000031856	V	2,00 ST	LAGER	BEARING	PALIER
34	1000020788		4,00 ST	6KT-MUTTER	HEXAGON NUT	ÉCROU HEXAGONAL
35	1000031865	H	2,00 ST	LAGER	BEARING	PALIER
36	1000047510		2,00 ST	6KT-SCHRAUBE	HEX SCREW	VIS À TÊTE HEXAGONALE

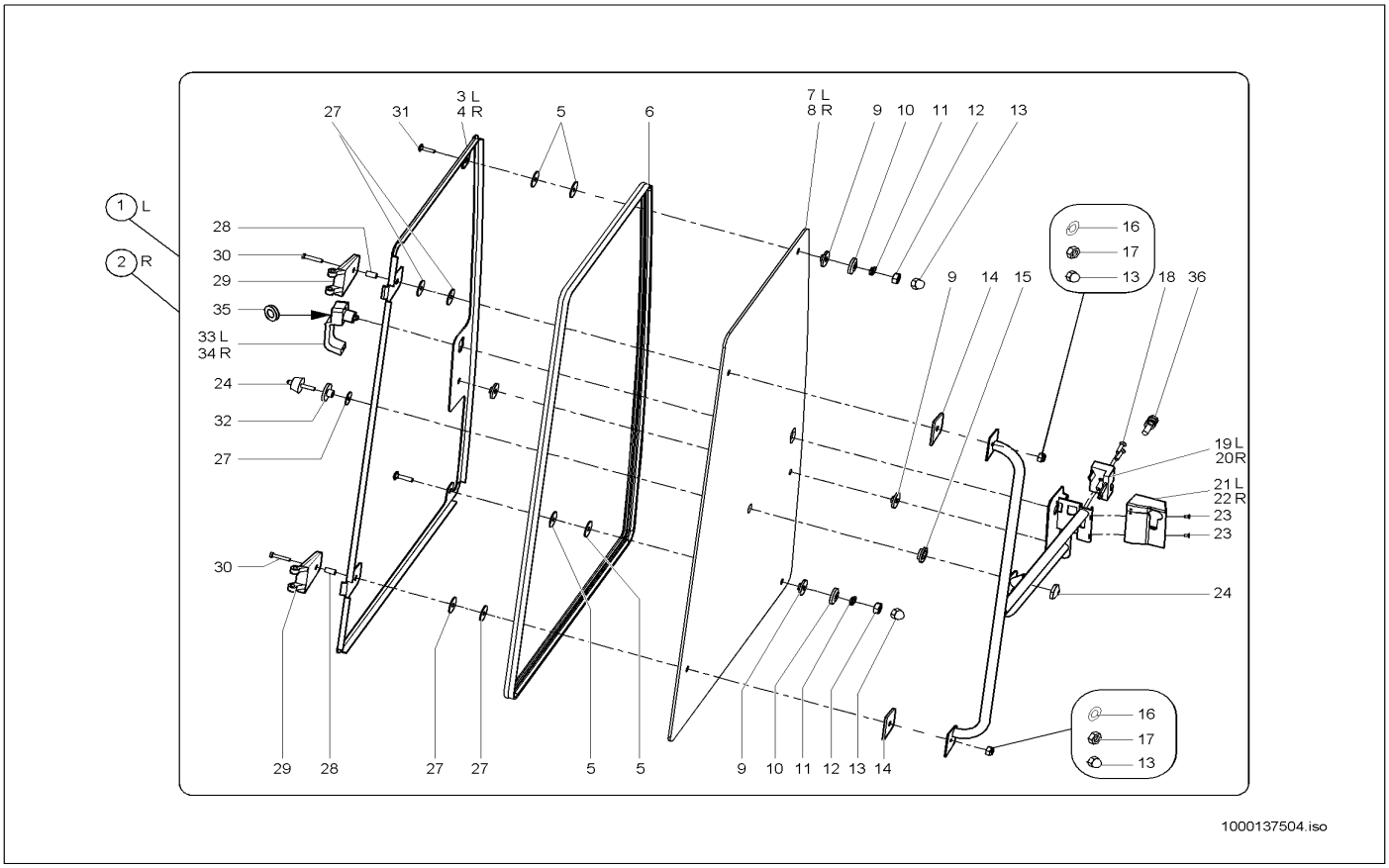

Pos	Art.-Nr.	Anm.	Q'TY	BEZEICHNUNG	PART NAME	DESIGNATION
1	1000089567	L	1,00 ST	TÜR	DOOR	PORTE
2	1000089574	R	1,00 ST	TÜR	DOOR	PORTE
3	1000089572	L	1,00 ST	SCHUTZBLECH	PROTECTION PLATE	SUPPORT
4	1000089573	R	1,00 ST	SCHUTZBLECH	PROTECTION PLATE	SUPPORT
5	1000111036		2,00 ST	DICHTUNG	SEAL	JOINT D'ÉTANCHÉITÉ
6	1000089569	L	1,00 ST	DICHTUNG	SEAL	JOINT D'ÉTANCHÉITÉ
7	1000089563	L	1,00 ST	TÜRSCHEIBE	DOOR WINDOW	DISQUE DE PORTE
8	1000089562	R	1,00 ST	TÜRSCHEIBE	DOOR WINDOW	DISQUE DE PORTE
9	1000089579		8,00 ST	SCHEIBE	SPACER	RONDELLE
10	1000089450		2,00 ST	SCHEIBE	SPACER	RONDELLE
11	1000030951		4,00 ST	FEDERRING	SPRING RING	RONDELLE À RESSORT
12	1000139510		2,00 ST	6KT-MUTTER	HEXAGON NUT	ÉCROU HEXAGONAL
13	1000089429		4,00 ST	KAPPE	COVER	RECOUVREMENT
14	1000089580		4,00 ST	LAGER	BEARING	PALIER
15	1000089565		1,00 ST	SCHEIBE	SPACER	RONDELLE
16	1000049283		2,00 ST	LAGERSCHEIBE	BEARINGDISC	DISQUE DE PALIER
17	1000013022		2,00 ST	6KT-MUTTER	HEXAGON NUT	ÉCROU HEXAGONAL
18	1000085533		2,00 ST	SENKSCHRAUBE	SINKSCREW	VIS À TÊTE NOYÉE
19	1000089577	L	1,00 ST	SCHLOSS	LOCK	FERMOIR
20	1000089576	R	1,00 ST	SCHLOSS	LOCK	FERMOIR
21	1000086575	L	1,00 ST	ABDECKUNG	COVER	COUVERCLE
22	1000086576	R	1,00 ST	ABDECKUNG	COVER	COUVERCLE
23	1000048410		2,00 ST	SENKSCHRAUBE	SINKSCREW	VIS À TÊTE NOYÉE
24	1000089457		1,00 ST	BOLZEN	PIN	AXE
25	1000126104		1,00 ST	GRIFF	HANDLE	MANETTE
26	1000126105	R	1,00 ST	GRIFF	HANDLE	MANETTE
27	1000089566		5,00 ST	GUMMISCHEIBE	RUBBER DISC	DISQUE EN CAOUTCHOUC
28	1000089571		2,00 ST	BUCHSE	BUSHING	BAGUE
29	1000089568		2,00 ST	SCHARNIER	DOOR HINGE	CHARNIÈRE DE LA PORTE
30	1000015370		2,00 ST	6KT-SCHRAUBE	HEX SCREW	VIS À TÊTE HEXAGONALE
31	1000015378		2,00 ST	FLACHRUNDSCHRAUBE	FLAT HEAD SCREW	VIS DE TÊTE PLATE
32	1000089581		1,00 ST	ZWISCHENSTÜCK	INTERMEDIATE PIECE	PIÈCE INTERMÉDIAIRE
33	1000089462	L	1,00 ST	TÜRGRIFF	DOOR HANDLE	POIGNÉE DE PORTE
34	1000089475	R	1,00 ST	TÜRGRIFF	DOOR HANDLE	POIGNÉE DE PORTE
35	1000140416		2,00 ST	UNTERLAGE	LINING	BASE
36	1000089578		2,00 ST	SCHLIEßBOLZEN	CATCH BOLT	AXE DE FERMETURE

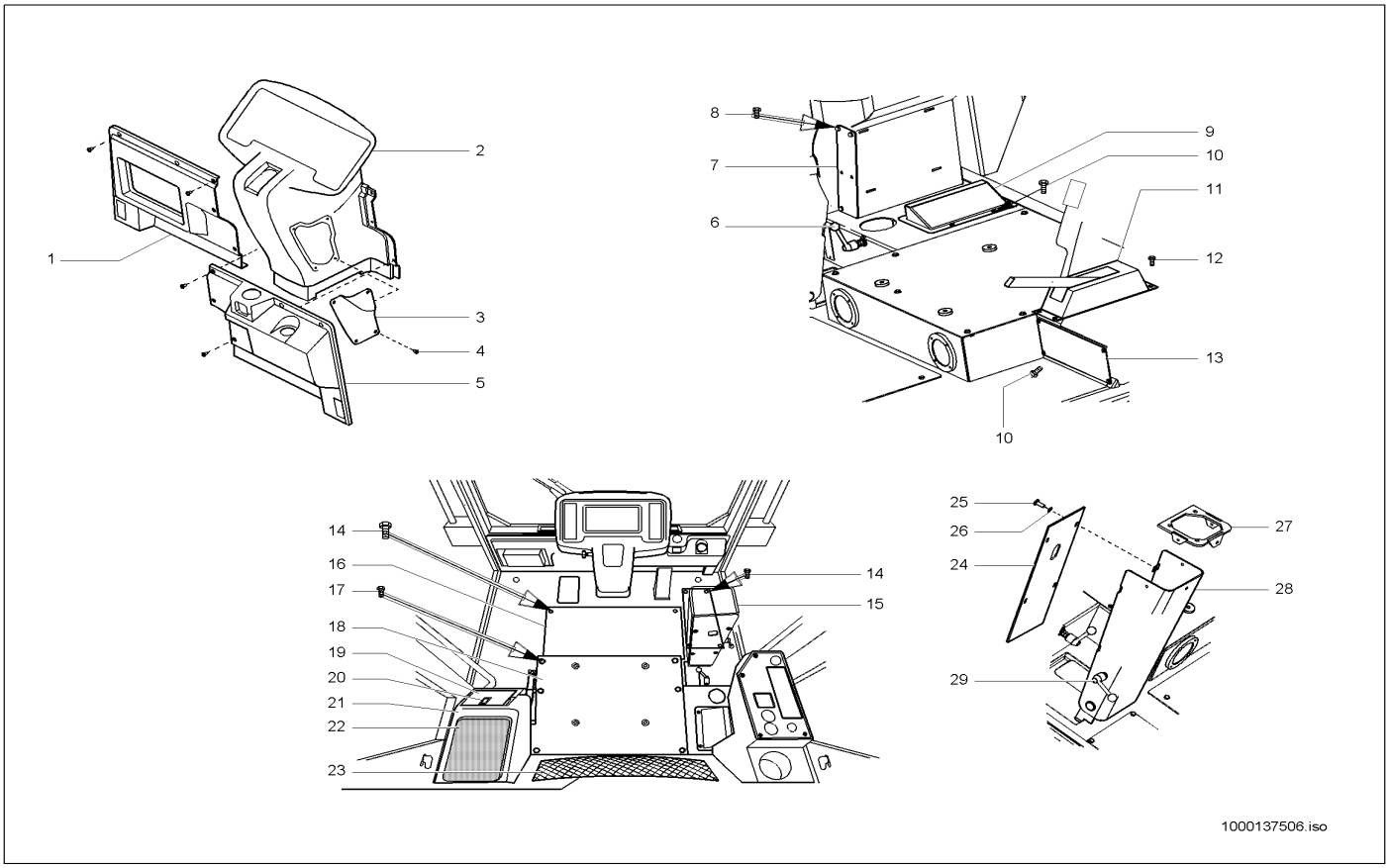

Pos	Art.-Nr.	Anm.	Q'TY	BEZEICHNUNG	PART NAME	DESIGNATION
1	1000140130		1,00 ST	ABDECKUNG	COVER	COUVERCLE
2	1000086580		1,00 ST	KONSOLE	CONSOLE	CONSOLE
3	1000086581		1,00 ST	DECKEL	COVER	COUVERCLE
4	1000090257		1,00 ST	BLECHSCHRAUBE	SCREW	VIS
5	1000140131		1,00 ST	ABDECKUNG	COVER	COUVERCLE
6	1000140464		1,00 ST	HEBEL	LEVER	LEVIER
7	1000140134		1,00 ST	ABDECKUNG	COVER	COUVERCLE
8	1000020553		1,00 ST	6KT-SCHRAUBE	HEX SCREW	VIS À TÊTE HEXAGONALE
9	1000140137		1,00 ST	ABDECKUNG	COVER	COUVERCLE
10	1000047662		1,00 ST	6KT-SCHRAUBE	HEX SCREW	VIS À TÊTE HEXAGONALE
11	1000018400		1,00 ST	6KT-SCHRAUBE	HEX SCREW	VIS À TÊTE HEXAGONALE
12	1000140138		1,00 ST	ABDECKUNG	COVER	COUVERCLE
13	1000140191		1,00 ST	ABDECKUNG	COVER	COUVERCLE
14	1000085382		1,00 ST	6KT-SCHRAUBE	HEX SCREW	VIS À TÊTE HEXAGONALE
15	1000140133		1,00 ST	ABDECKUNG	COVER	COUVERCLE
16	1000140140		1,00 ST	ABDECKUNG	COVER	COUVERCLE
17	1000085411		1,00 ST	6KT-SCHRAUBE	HEX SCREW	VIS À TÊTE HEXAGONALE
18	1000140141		1,00 ST	ABDECKUNG	COVER	COUVERCLE
19	1000140139		1,00 ST	ABDECKUNG	COVER	COUVERCLE
20	1000089555		1,00 ST	HAKEN	HOOK	CROCHET
21	1000141067		1,00 ST	WERKZEUGKASTEN	TOOL BOX	BOÎTE À OUTILS
22	1000036820		1,00 ST	ANBAUSATZ SITZPOLSTER	MOUNT SET SEAT	KIT DOSSIER TISSU
23	1000140351		1,00 ST	ABLAGE	REST	SUPPORT
24	1000140850		1,00 ST	DECKEL	COVER	COUVERCLE
25	1000020553		4,00 ST	6KT-SCHRAUBE	HEX SCREW	VIS À TÊTE HEXAGONALE
26	1000049283		4,00 ST	LAGERSCHEIBE	BEARINGDISC	DISQUE DE PALIER
27	1000140135		1,00 ST	ABDECKUNG	COVER	COUVERCLE
28	1000141056		1,00 ST	KONSOLE	CONSOLE	CONSOLE
29	1000140464		1,00 ST	HEBEL	LEVER	LEVIER

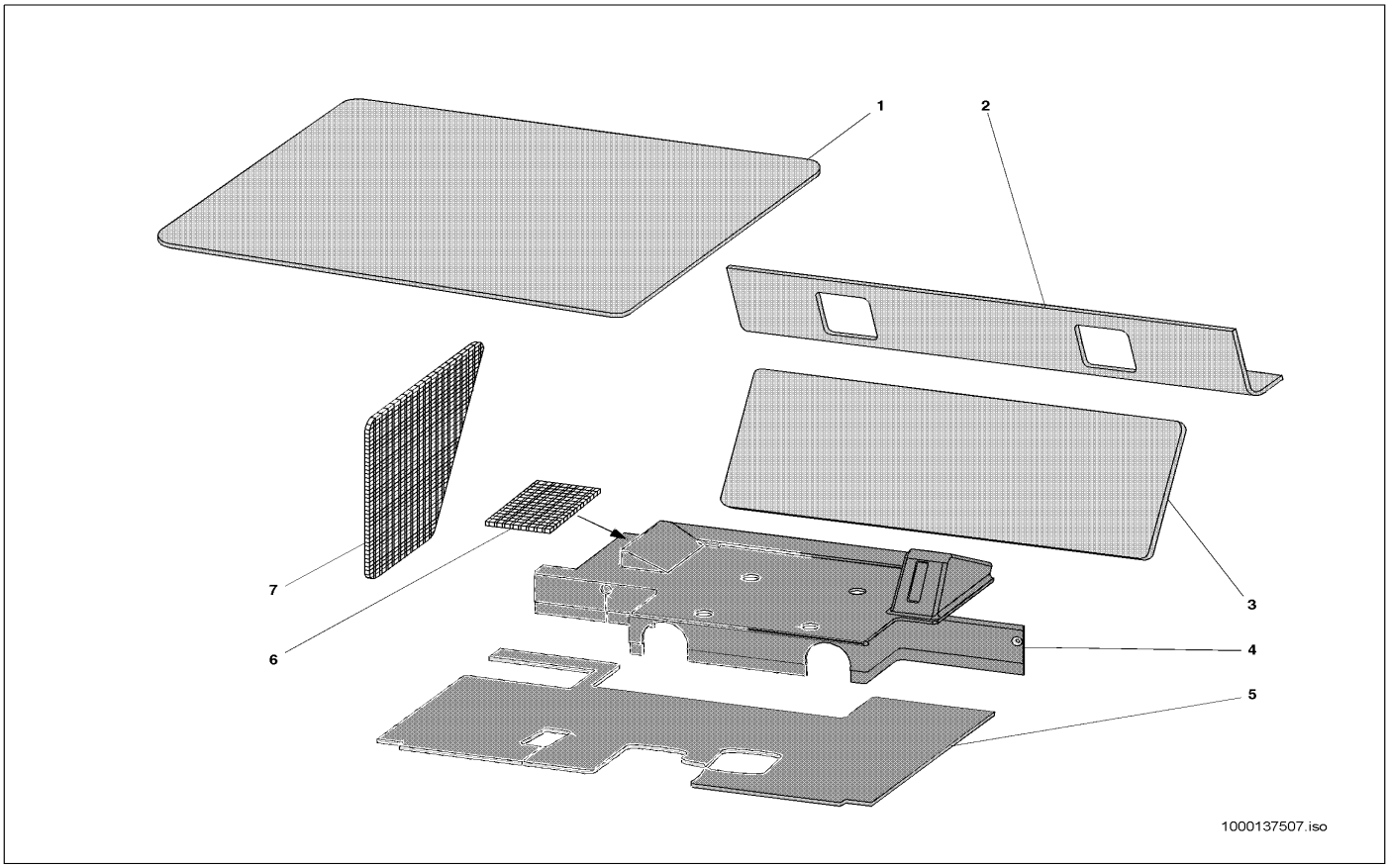

Pos	Art.-Nr.	Anm.	Q'TY	BEZEICHNUNG	PART NAME	DESIGNATION
1	1000111037		1,00 ST	VERKLEIDUNG	TRIM	RÉVÊTEMENT
2	1000140132		1,00 ST	ABDECKUNG	COVER	COUVERCLE
3	1000111038		1,00 ST	VERKLEIDUNG	TRIM	RÉVÊTEMENT
4	1000036906		1,00 ST	BODENMATTE	FLOOR RUBBER MAT	TAPIS DE SOL
5	1000036907		1,00 ST	BODENMATTE	FLOOR RUBBER MAT	TAPIS DE SOL
6	1000089570		1,00 ST	FILTER	FILTER	FILTRE
7	1000107380		1,00 ST	FILTER	FILTER	FILTRE

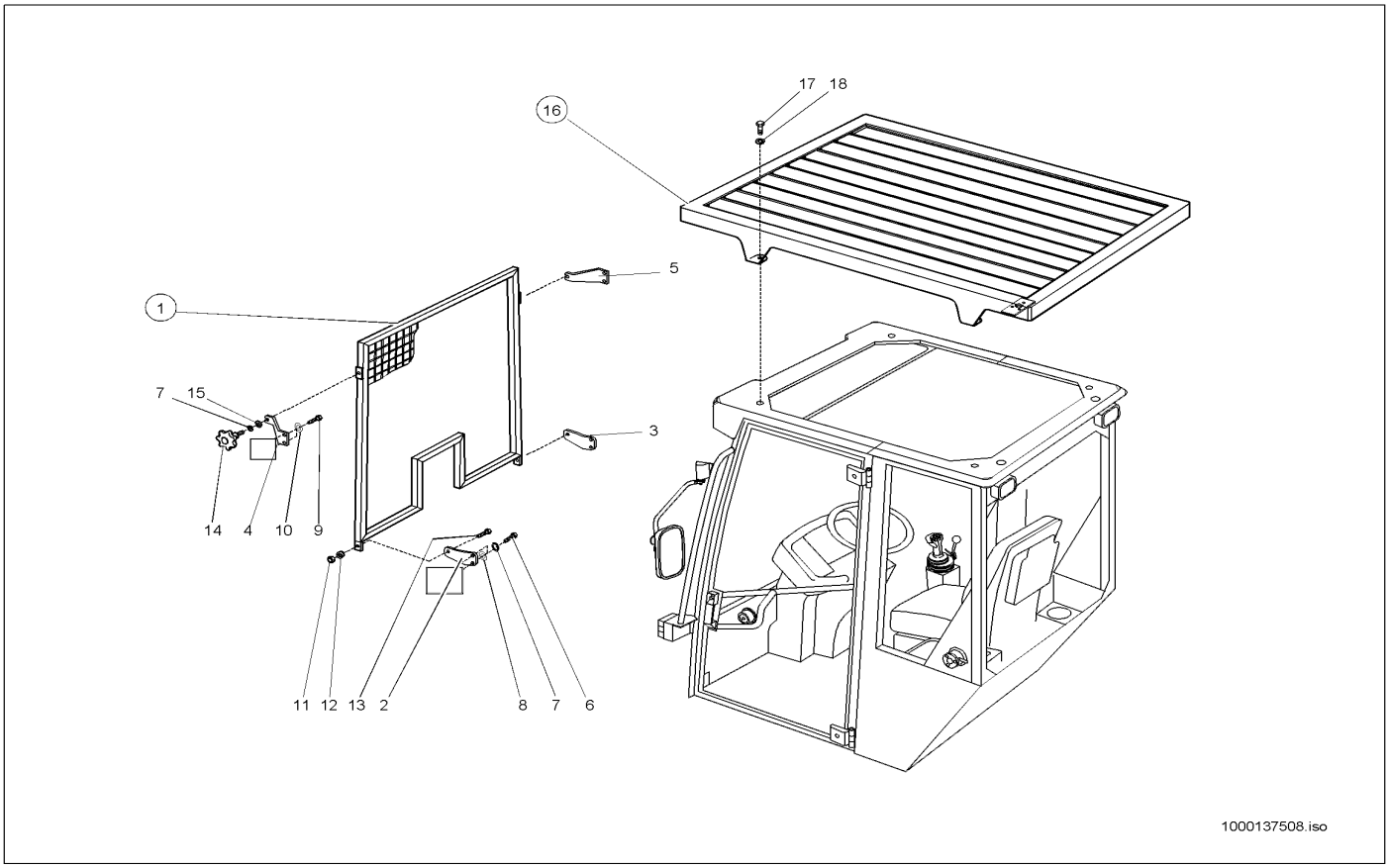

Pos	Art.-Nr.	Anm.	Q'TY	BEZEICHNUNG	PART NAME	DESIGNATION
1	1000052425		1,00 ST	SCHUTZGITTER	PROTECTING SCREEN	GRILLE DE PROTECTION
2	1000100373		1,00 ST	HALTER	BRACKET CLUTCH	SUPPORT
3	1000100375		1,00 ST	HALTER	BRACKET CLUTCH	SUPPORT
4	1000100372		1,00 ST	HALTER	BRACKET CLUTCH	SUPPORT
5	1000100374		1,00 ST	HALTER	BRACKET CLUTCH	SUPPORT
6	1000015343		4,00 ST	6KT-SCHRAUBE	HEX SCREW	VIS À TÊTE HEXAGONALE
7	1000030951		6,00 ST	FEDERRING	SPRING RING	RONDELLE À RESSORT
8	1000015431		4,00 ST	SCHEIBE	SPACER	RONDELLE
9	1000085384		4,00 ST	6KT-SCHRAUBE	HEX SCREW	VIS À TÊTE HEXAGONALE
10	1000049283		4,00 ST	LAGERSCHEIBE	BEARINGDISC	DISQUE DE PALIER
11	1000015408		2,00 ST	6KT-MUTTER	HEXAGON NUT	ÉCROU HEXAGONAL
12	1000092291		2,00 ST	SCHEIBE	SPACER	RONDELLE
13	1000015364		2,00 ST	6KT-SCHRAUBE	HEX SCREW	VIS À TÊTE HEXAGONALE
14	1000052678		2,00 ST	DREHKNOPF	BUTTON	BOUTON DE ROTATION
15	1000013027		2,00 ST	SCHEIBE	SPACER	RONDELLE
16	1000037098		1,00 ST	SCHUTZGITTER	PROTECTING SCREEN	GRILLE DE PROTECTION
17	1000015345		4,00 ST	6KT-SCHRAUBE	HEX SCREW	VIS À TÊTE HEXAGONALE
18	1000030924		4,00 ST	FEDERRING	SPRING RING	RONDELLE À RESSORT

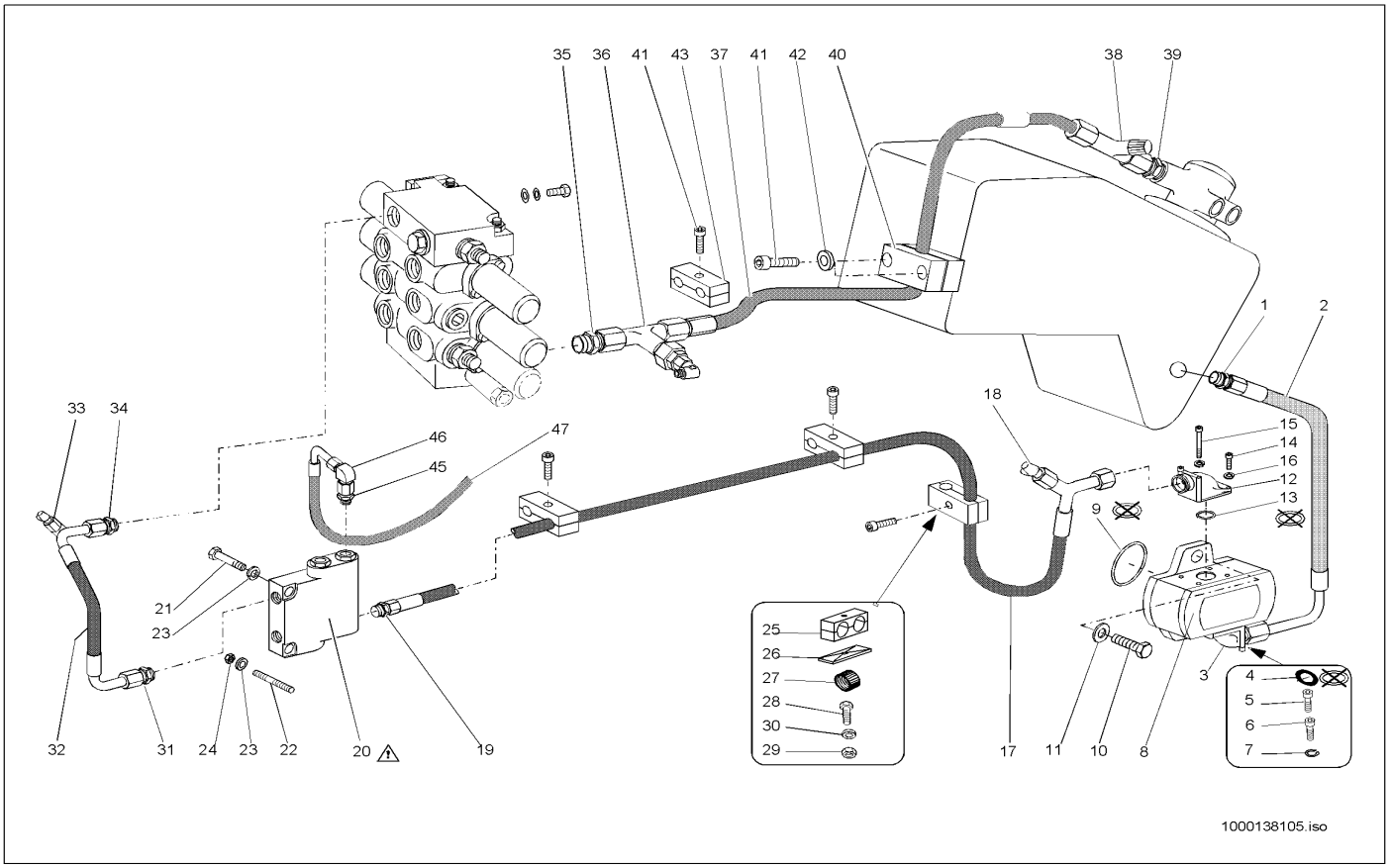

Pos	Art.-Nr.	Anm.	Q'TY	BEZEICHNUNG	PART NAME	DESIGNATION
1	1000085131		1,00 ST	VERSCHRAUBUNG	SCREW JOINT	UNION
2	1000029248		1,00 ST	HYDRAULIKSCHLAUCH	HP HOSE	TUYAU FLEXIBLE HYDRAULIQUE
3	1000085087		1,00 ST	WINKELFLANSCHVERSCHRAUBUNG	ELBOW	BRIDE
4	1000000877		1,00 ST	O-RING	O-RING	ANNEAU EN O
5	1000048280		2,00 ST	ZYLINDERSCHRAUBE	CHEESE HEAD SCREW	VIS A TETE CYLINDRIQUE
6	1000019450		2,00 ST	ZYLINDERSCHRAUBE	CHEESE HEAD SCREW	VIS A TETE CYLINDRIQUE
7	1000019452		4,00 ST	FEDERRING	SPRING RING	RONDELLE À RESSORT
8	1000000535		1,00 ST	HYDRAULIKPUMPE	HYDRAULIC PUMP	POMPE HYDRAULIQUE
9	1000000767		1,00 ST	O-RING	O-RING	ANNEAU EN O
10	1000047789		2,00 ST	6KT-SCHRAUBE	HEX SCREW	VIS À TÊTE HEXAGONALE
11	1000030992		2,00 ST	FEDERRING	SPRING RING	RONDELLE À RESSORT
12	1000019449		1,00 ST	VERSCHRAUBUNG BFW 20 S LK 55 A3C	SCREW CONN. BFW 20 S LK 55 A3C	RACCORD VISSÉ BFW 20 S LK 55 A3C
13	1000000877		1,00 ST	O-RING	O-RING	ANNEAU EN O
14	1000019450		2,00 ST	ZYLINDERSCHRAUBE	CHEESE HEAD SCREW	VIS A TETE CYLINDRIQUE
15	1000019451		2,00 ST	ZYLINDERSCHRAUBE	CHEESE HEAD SCREW	VIS A TETE CYLINDRIQUE
16	1000019452		4,00 ST	FEDERRING	SPRING RING	RONDELLE À RESSORT
17	1000029143		1,00 ST	HYDRAULIKSCHLAUCH	HP HOSE	TUYAU FLEXIBLE HYDRAULIQUE
18	1000028166		1,00 ST	MINIMESSANSCHLUSS	MINIMESS POINT	CONNEXION DE MINI MESURAGE
19	1000100730		1,00 ST	VERSCHRAUBUNG	SCREW JOINT	UNION
20	1000027897		1,00 ST	PRIORITÄTSVENTIL	PRIORITY VALVE	SOUPAPE PRIORITAIRE
21	1000085393		1,00 ST	6KT-SCHRAUBE	HEX SCREW	VIS À TÊTE HEXAGONALE
22	1000048895		1,00 ST	STIFTSCHRAUBE	PIN SCREW	GOUJON
23	1000030951		2,00 ST	FEDERRING	SPRING RING	RONDELLE À RESSORT
24	1000013021		1,00 ST	6KT-MUTTER	HEXAGON NUT	ÉCROU HEXAGONAL
25	1000032230		1,00 ST	SCHELLE	CLAMP	BRIDE
26	1000031245		1,00 ST	DECKPLATTE	COVER PLATE	PLAQUE DE RECOUVREMENT
27	1000031606		1,00 ST	RING	RING	ANNEAU
28	1000085317		1,00 ST	6KT-SCHRAUBE	HEX SCREW	VIS À TÊTE HEXAGONALE
29	1000013021		1,00 ST	6KT-MUTTER	HEXAGON NUT	ÉCROU HEXAGONAL
30	1000015431		1,00 ST	SCHEIBE	SPACER	RONDELLE
31	1000028651		1,00 ST	VERSCHRAUBUNG	SCREW JOINT	UNION
32	1000029441		1,00 ST	HYDRAULIKSCHLAUCH	HP HOSE	TUYAU FLEXIBLE HYDRAULIQUE
33	1000028166		1,00 ST	MINIMESSANSCHLUSS	MINIMESS POINT	CONNEXION DE MINI MESURAGE
34	1000028651		1,00 ST	VERSCHRAUBUNG	SCREW JOINT	UNION
35	1000028685		1,00 ST	VERSCHRAUBUNG	SCREW JOINT	UNION
36	1000085110		1,00 ST	EINSTELLB. L-ANSCHLUßSTUTZEN	TEE	COUDE
37	1000028850		1,00 ST	HYDRAULIKSCHLAUCH	HP HOSE	TUYAU FLEXIBLE HYDRAULIQUE
38	1000085110		1,00 ST	EINSTELLB. L-ANSCHLUßSTUTZEN	TEE	COUDE
39	1000085107		1,00 ST	VERSCHRAUBUNG	SCREW JOINT	UNION
40	1000032250		1,00 ST	SCHELLE	CLAMP	BRIDE
41	1000085465		2,00 ST	ZYLINDERSCHRAUBE	CHEESE HEAD SCREW	VIS A TETE CYLINDRIQUE
42	1000015431		2,00 ST	SCHEIBE	SPACER	RONDELLE
43	1000032359		1,00 ST	SCHELLE	CLAMP	BRIDE
44	1000015359		1,00 ST	6KT-SCHRAUBE	HEX SCREW	VIS À TÊTE HEXAGONALE
45	1000028278		1,00 ST	VERSCHRAUBUNG	SCREW JOINT	UNION
46	1000015510		1,00 ST	VERSCHRAUBUNG	SCREW JOINT	UNION

SAUGLEITUNG ,ÖLBEHÄLTER
SUCTION LINE, HYDRAULIC OIL TANK
CONDUITE D'ASPIRATION RÉSERVOIR D'HUILE

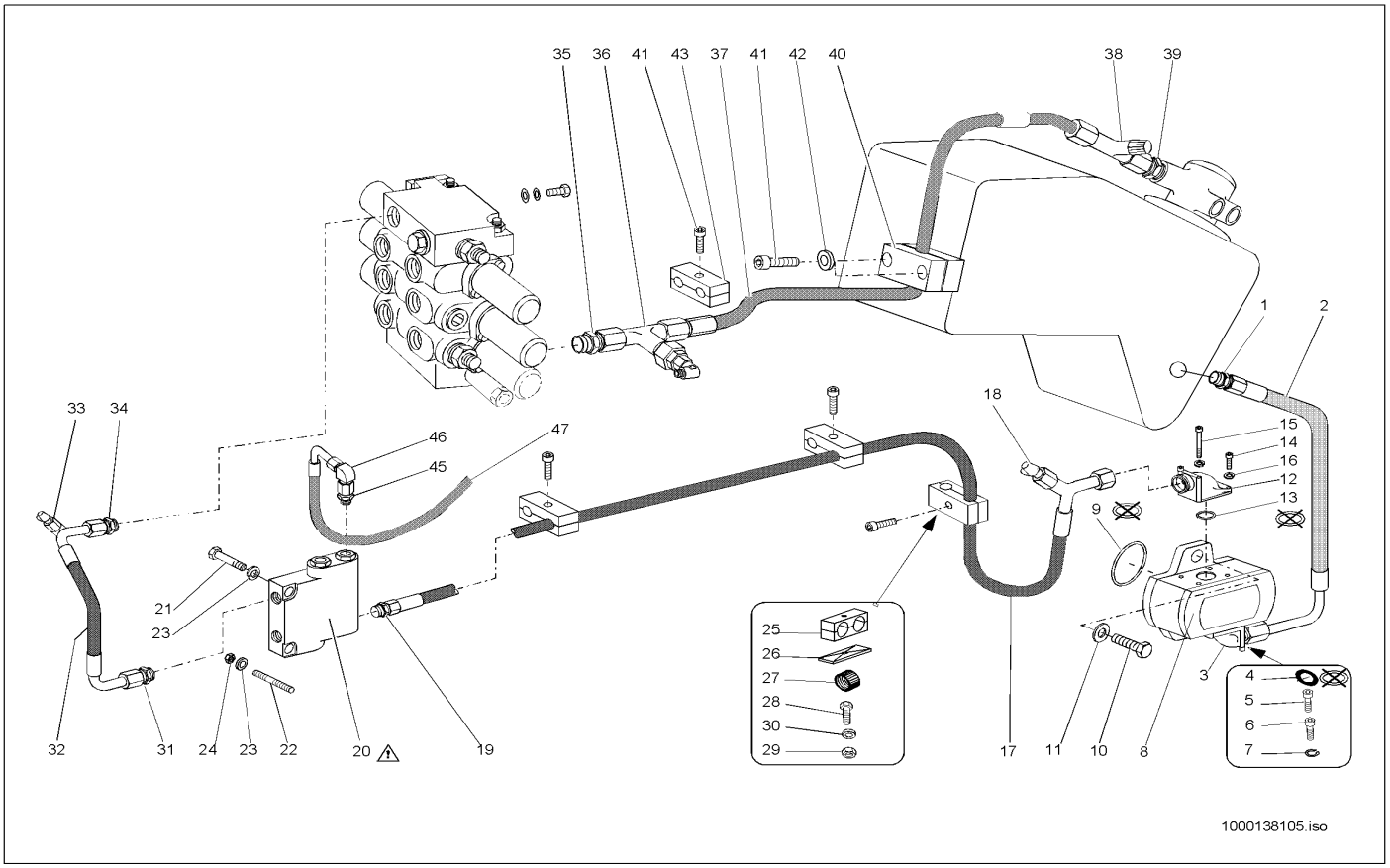

Pos	Art.-Nr.	Anm.	Q'TY	BEZEICHNUNG	PART NAME	DESIGNATION
47	1000029323		1,00 ST	HYDRAULIKSCHLAUCH	HP HOSE	TUYAU FLEXIBLE HYDRAULIQUE

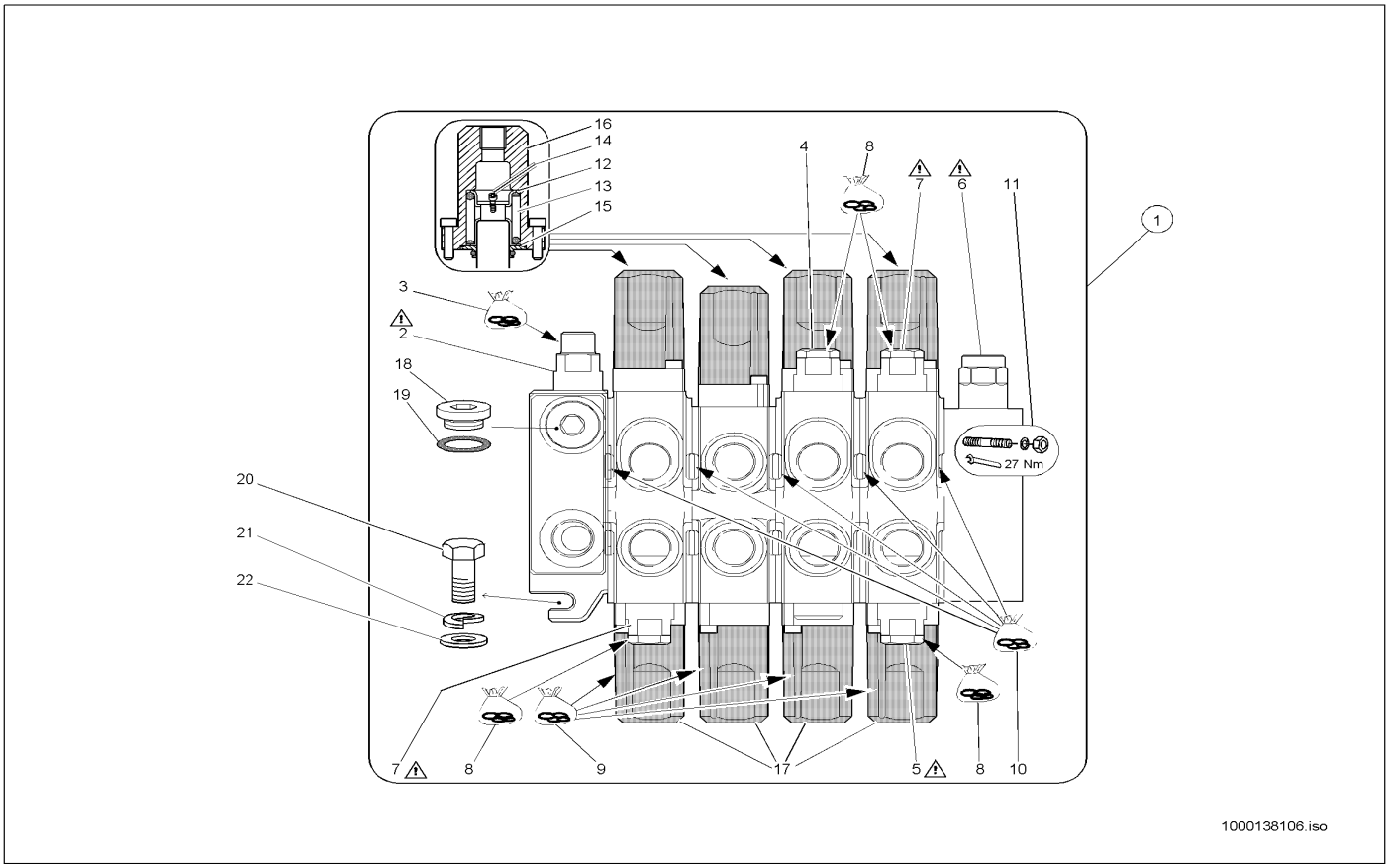

Pos	Art.-Nr.	Anm.	Q'TY	BEZEICHNUNG	PART NAME	DESIGNATION
1	1000028049		1,00 ST	STEUERGERÄT	DISTRIBUTOR	APPAREIL DE COMMANDE
2	1000086963		1,00 ST	DRUCKREDUZIERVENTIL	PRESSURE REDUCT.VALVE	SOUPAPE DE DÉCOMPRESSION
3	1000019332		1,00 ST	DICHTSATZ	SEAL KIT	POCHETTE DE JOINTS
4	1000139555		1,00 ST	NACHSAUGVENTIL	SUCTION VALVE	SOUPAPE À SUCCION
5	1000087569		1,00 ST	DRUCKREDUZIERVENTIL	PRESSURE REDUCT.VALVE	SOUPAPE DE DÉCOMPRESSION
6	1000086979		1,00 ST	VORSPANNVENTIL	PRESTRETCH VALVE	SOUPAPE DE PRÉCONTRAINTE
7	1000089386		2,00 ST	VENTIL	VALVE	SOUPAPE
8	1000019332		4,00 ST	DICHTSATZ	SEAL KIT	POCHETTE DE JOINTS
9	1000019333		4,00 ST	DICHTSATZ	SEAL KIT	POCHETTE DE JOINTS
10	1000001248		4,00 ST	DICHTSATZ	SEAL KIT	POCHETTE DE JOINTS
11	1000108652		1,00 ST	ZUGANKER	TIE ROD	TIGE D'ANCRAGE
12	1000103676		4,00 ST	FÜHRUNG	?	?
13	1000140989		4,00 ST	FEDER	SPRING	RESSORT
14	1000087774		4,00 ST	SCHRAUBE	SCREW	VIS
15	1000101901		4,00 ST	FÜHRUNG	GUIDE	GUIDAGE
16	1000087775		4,00 ST	KAPPE	COVER	RECOUVREMENT
17	1000140909		4,00 ST	KAPPE	?	?
18	1000030424		1,00 ST	VERSCHLUSSSCHRAUBE	LOCK SCREW	VIS DE FERMETURE
19	1000013058		1,00 ST	DICHTRING	SEAL RING	BAGUE D'ÉTANCHÉITÉ
20	1000013008		3,00 ST	6KT-SCHRAUBE	HEX SCREW	VIS À TÊTE HEXAGONALE
21	1000030951		3,00 ST	FEDERRING	SPRING RING	RONDELLE À RESSORT
22	1000013027		3,00 ST	SCHEIBE	SPACER	RONDELLE

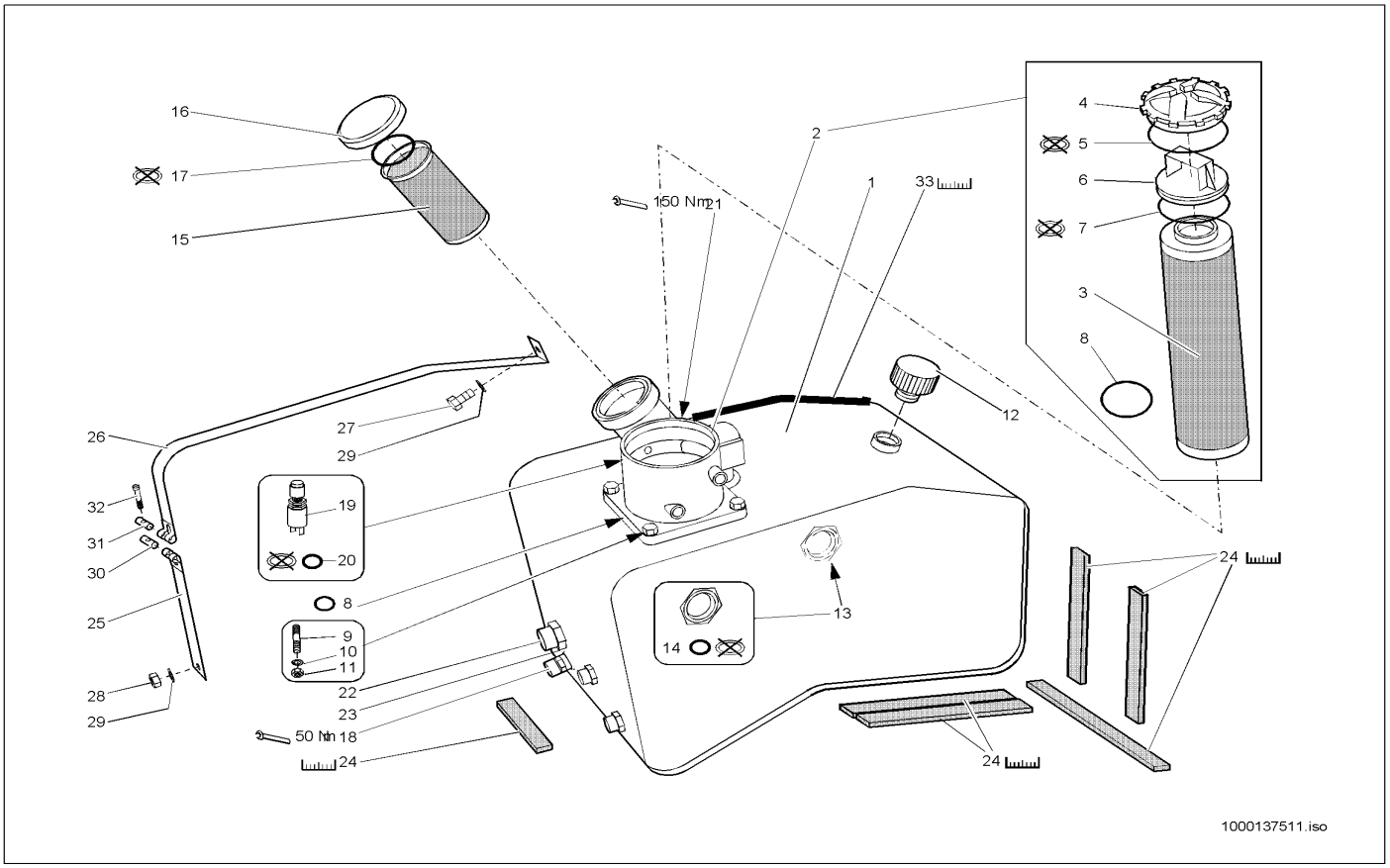

Pos	Art.-Nr.	Anm.	Q'TY	BEZEICHNUNG	PART NAME	DESIGNATION
1	1000100807		1,00 ST	ÖLBEHÄLTER	OILTANK	RÉSERVOIR D'HUILE
2	1000027665		1,00 ST	RÜCKLAUF-SAUGFILTER	REFLUX SUCTION FILTER	FILTRE DE REFLUX ASPIRANT
3	1000000567		1,00 ST	FILTEREINSATZ	FILTER INSERT	CARTOUCHE
4	1000000538		1,00 ST	DECKEL	COVER	COUVERCLE
5	1000000923		1,00 ST	O-RING	O-RING	ANNEAU EN O
6	1000021223		1,00 ST	STUTZEN	END PIECE	TUBULURE
7	1000000900		1,00 ST	O-RING	O-RING	ANNEAU EN O
8	1000090401		1,00 ST	O-RING	O-RING	ANNEAU EN O
9	1000048871		4,00 ST	STIFTSCHRAUBE	PIN SCREW	GOUJON
10	1000015407		4,00 ST	6KT-MUTTER	HEXAGON NUT	ÉCROU HEXAGONAL
11	1000030924		4,00 ST	FEDERRING	SPRING RING	RONDELLE À RESSORT
12	1000000569		1,00 ST	BELÜFTUNGSFILTER	VENTING FILTER	FILTRE D'AÉRATION
13	1000022318		1,00 ST	ÖLSTANDSAUGE	OILLEVEL SIGHT GLASS	OEIL DU NIVAU D'HUILE
14	1000021982		1,00 ST	DICHTRING	SEAL RING	BAGUE D'ÉTANCHÉITÉ
15	1000000414		1,00 ST	KRAFTSTOFFILTER	FUEL FILTER	FILTRE DE CARBURANT
16	1000000415		1,00 ST	VERSCHLUSSDECKEL	LOCK COVER	COUVERCLE DE MÉCANISME DE FERMETURE
17	1000000321		1,00 ST	DICHTUNG	SEAL	JOINT D'ÉTANCHÉITÉ
18	1000028095		1,00 ST	ABLAßKUPPLUNG	DRAIN COUPLING	COUPLEUR DE PURGE
19	1000027380		1,00 ST	DRUCKSCHALTER	PRESSURE SWITCH	INTERRUPTEUR DE PRESSION
20	1000085676		1,00 ST	DICHTRING	SEAL RING	BAGUE D'ÉTANCHÉITÉ
21	1000030655		1,00 ST	VERSCHLUSSSCHRAUBE	LOCK SCREW	VIS DE FERMETURE
22	1000100670		1,00 ST	VERSCHLUSSBUTZEN	LOCK PIECE	PIÈCE DE FERMETURE
23	1000100614		1,00 ST	ÜBERWURFMUTTER	UNION NUT	ÉCROU À CHAPEAU
24	1000097033		1,00 M	GUMMIBAND	RUBBER STRIP	ÉLASTIQUE
25	1000040084		1,00 ST	SPANNBAND	CLMAP STRAP	COLLIER TENDEUR
26	1000040205		1,00 ST	SPANNBAND	CLMAP STRAP	COLLIER TENDEUR
27	1000085389		1,00 ST	6KT-SCHRAUBE	HEX SCREW	VIS À TÊTE HEXAGONALE
28	1000013021		1,00 ST	6KT-MUTTER	HEXAGON NUT	ÉCROU HEXAGONAL
29	1000030951		2,00 ST	FEDERRING	SPRING RING	RONDELLE À RESSORT
30	1000030413		1,00 ST	BOLZEN	PIN	AXE
31	1000030423		1,00 ST	BOLZEN	PIN	AXE
32	1000085458		1,00 ST	ZYLINDERSCHRAUBE	CHEESE HEAD SCREW	VIS A TETE CYLINDRIQUE
33	1000097094		1,00 M	KANTENSCHUTZ	EDGE GUARD	PROTECTION D'ARÊTE

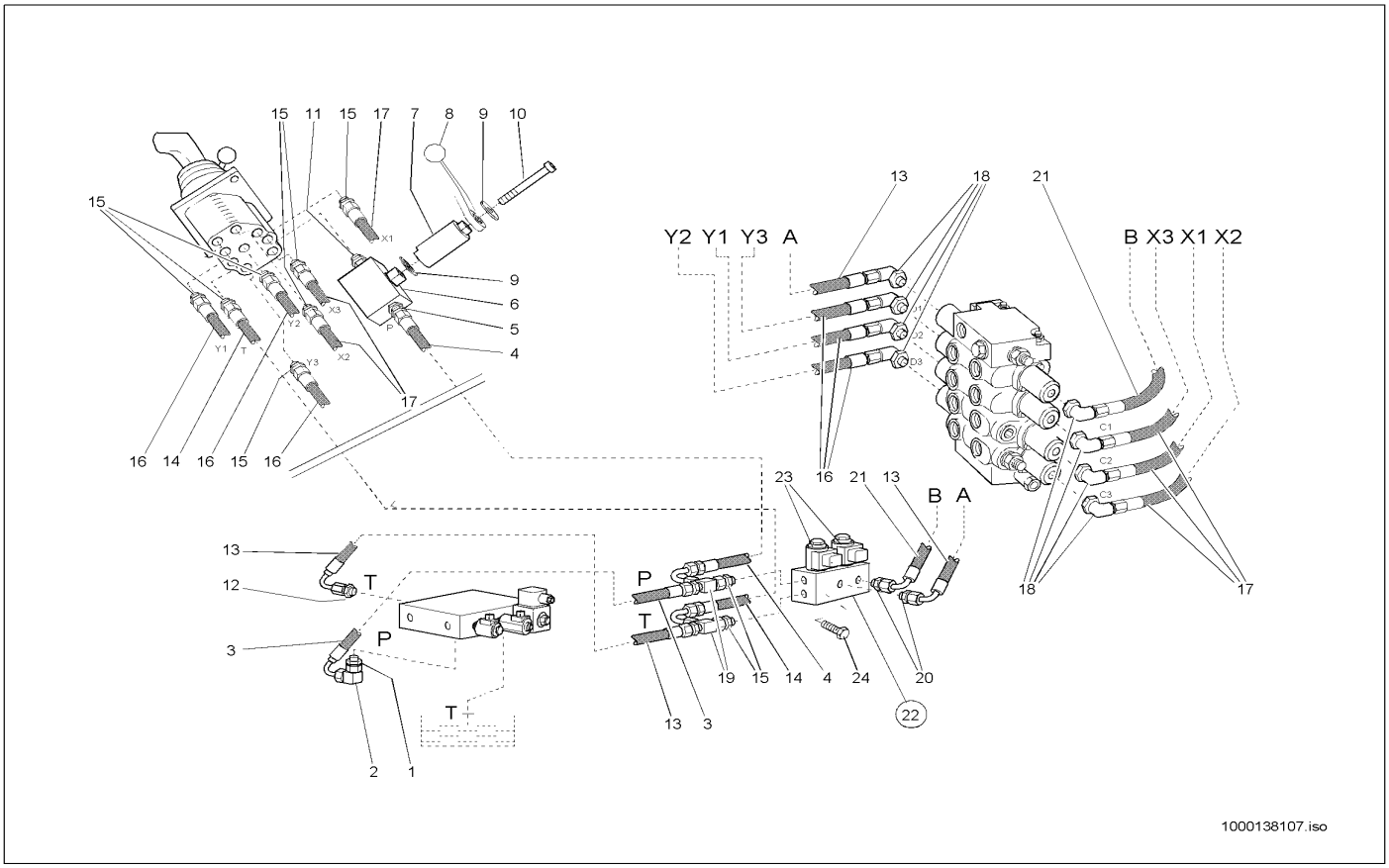

Pos	Art.-Nr.	Anm.	Q'TY	BEZEICHNUNG	PART NAME	DESIGNATION
1	1000100733		1,00 ST	VERSCHRAUBUNG	SCREW JOINT	UNION
2	1000085055		1,00 ST	VERSCHRAUBUNG	SCREW JOINT	UNION
3	1000028923		1,00 ST	HYDRAULIKSCHLAUCH	HP HOSE	TUYAU FLEXIBLE HYDRAULIQUE
4	1000029110		1,00 ST	HYDRAULIKSCHLAUCH	HP HOSE	TUYAU FLEXIBLE HYDRAULIQUE
5	1000085109		1,00 ST	VERSCHRAUBUNG	SCREW JOINT	UNION
6	1000027845		1,00 ST	KUGELHAHN	BALL COCK	ROBINET À BOULET
7	1000036968		1,00 ST	VERLÄNGERUNGSSTÜCK	EXTENSION PIECE	RALLONGE
8	1000027755		1,00 ST	SCHALTHEBEL	SHIFT LEVER	LEVIER DE CHANGEMENT DE VITESSES
9	1000095342		1,00 ST	SCHEIBE	SPACER	RONDELLE
10	1000085551		1,00 ST	FLACHKOPFSCHRAUBE	FLAT HEAD SCREW	VIS DE TÊTE PLATE
11	1000028259		1,00 ST	VERSCHRAUBUNG EGE 8 L M14X1,5	SCREW CONN. EGE 8 L M14X1,5	RACCORD VISSÉ EGE 8 L M14X1,5
12	1000028278		1,00 ST	VERSCHRAUBUNG	SCREW JOINT	UNION
13	1000028932		2,00 ST	HYDRAULIKSCHLAUCH	HP HOSE	TUYAU FLEXIBLE HYDRAULIQUE
14	1000029100		1,00 ST	HYDRAULIKSCHLAUCH	HP HOSE	TUYAU FLEXIBLE HYDRAULIQUE
15	1000028709		9,00 ST	VERSCHRAUBUNG	SCREW JOINT	UNION
16	1000029089		3,00 ST	HYDRAULIKSCHLAUCH	HP HOSE	TUYAU FLEXIBLE HYDRAULIQUE
17	1000029081		4,00 ST	HYDRAULIKSCHLAUCH	HP HOSE	TUYAU FLEXIBLE HYDRAULIQUE
18	1000028741		8,00 ST	VERSCHRAUBUNG	SCREW JOINT	UNION
19	1000085120		2,00 ST	VERSCHRAUBUNG	SCREW JOINT	UNION
20	1000028647		2,00 ST	BLENDE	PROTECTION	BANDEAU
21	1000028942		1,00 ST	HYDRAULIKSCHLAUCH	HP HOSE	TUYAU FLEXIBLE HYDRAULIQUE
22	1000027812		1,00 ST	MAGNETVENTIL	SOLENOID VALVE	ÉLECTROVALVE
23	1000089395		2,00 ST	MAGNETSPULE	MAGNET SPOOL	BOBINE D'ÉLECTROAIMANT
24	1000085382		2,00 ST	6KT-SCHRAUBE	HEX SCREW	VIS À TÊTE HEXAGONALE

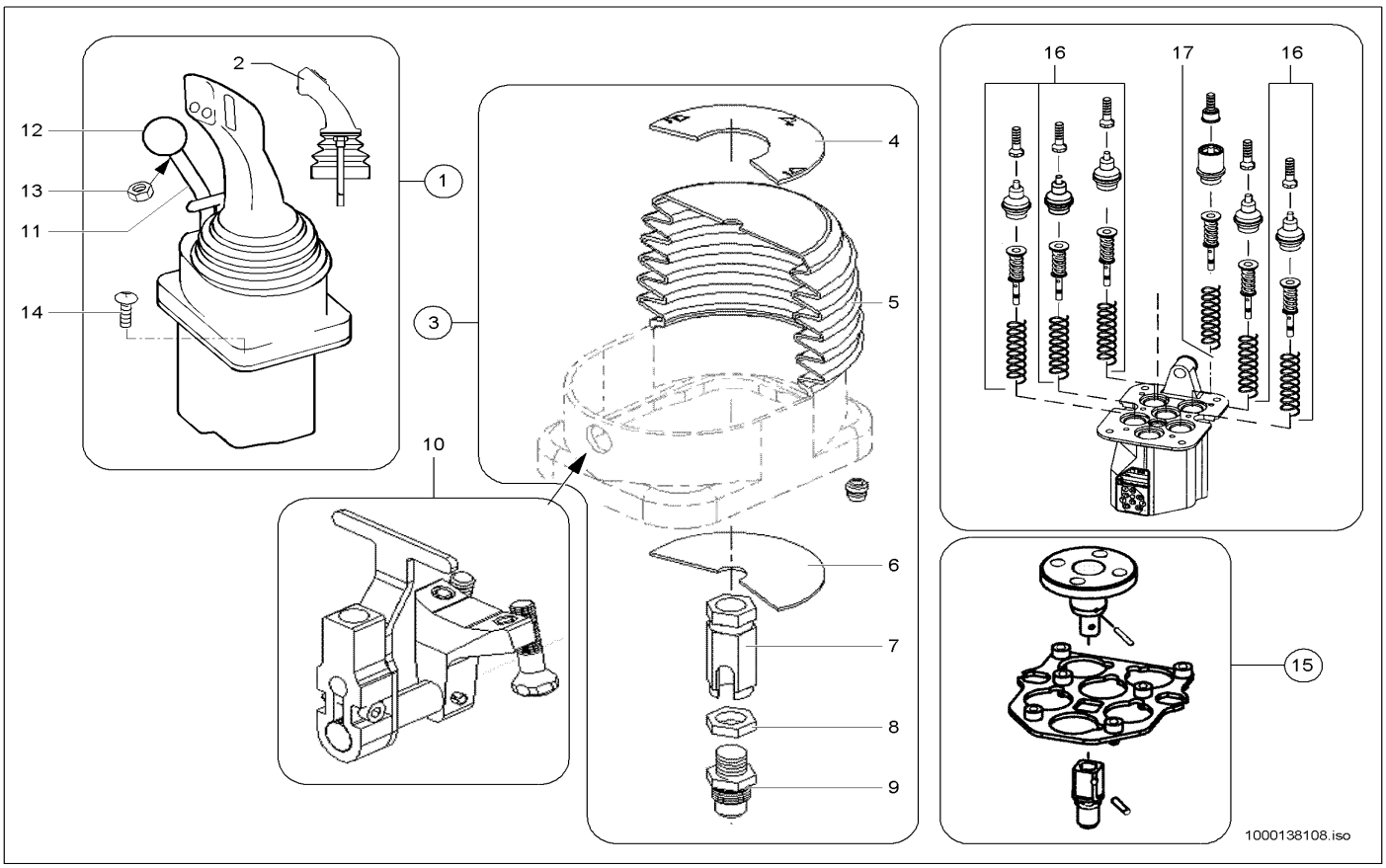

Pos	Art.-Nr.	Anm.	Q'TY	BEZEICHNUNG	PART NAME	DESIGNATION
1	1000027772		1,00 ST	VORSTEUERGERÄT	PILOT VALVE	APPAREIL DE PRÉCOMMANDE
2	1000052286		1,00 ST	STEUERHEBEL	CONTROL LEVER	LEVIER DE COMMANDE
3	1000089357		1,00 ST	BETÄTIGUNG	ACTUATION	COMMANDE
4	1000089355		1,00 ST	SCHEIBE	SPACER	RONDELLE
5	1000089356		1,00 ST	FALTENBALG	BELLOW	SOUFFLET
6	1000140585		1,00 ST	SCHEIBE	SPACER	RONDELLE
7	1000101829		1,00 ST	ADAPTER	ADAPTER	ADAPTATEUR
8	1000139511		1,00 ST	6KT-MUTTER	HEXAGON NUT	ÉCROU HEXAGONAL
9	1000105008		1,00 ST	GELENK	?	?
10	1000089358		1,00 ST	BETÄTIGUNG	CONTROL LEVER	COMMANDE
11	1000036966		1,00 ST	STEUERHEBEL	CONTROL LEVER	LEVIER DE COMMANDE
12	1000033861		1,00 ST	KUGELGRIFF	BALL HANDLE	MANETTE SPHÉRIQUE
13	1000015407		1,00 ST	6KT-MUTTER	HEXAGON NUT	ÉCROU HEXAGONAL
14	1000048523		4,00 ST	FLACHKOPFSCHRAUBE	FLAT HEAD SCREW	VIS DE TÊTE PLATE
15	1000101858		1,00 ST	PLATTE	?	?
16	1000089587		5,00 ST	STÖSSEL	PUSH ROD	POUSSOIR
17	1000089586		1,00 ST	STÖSSEL	PUSH ROD	POUSSOIR

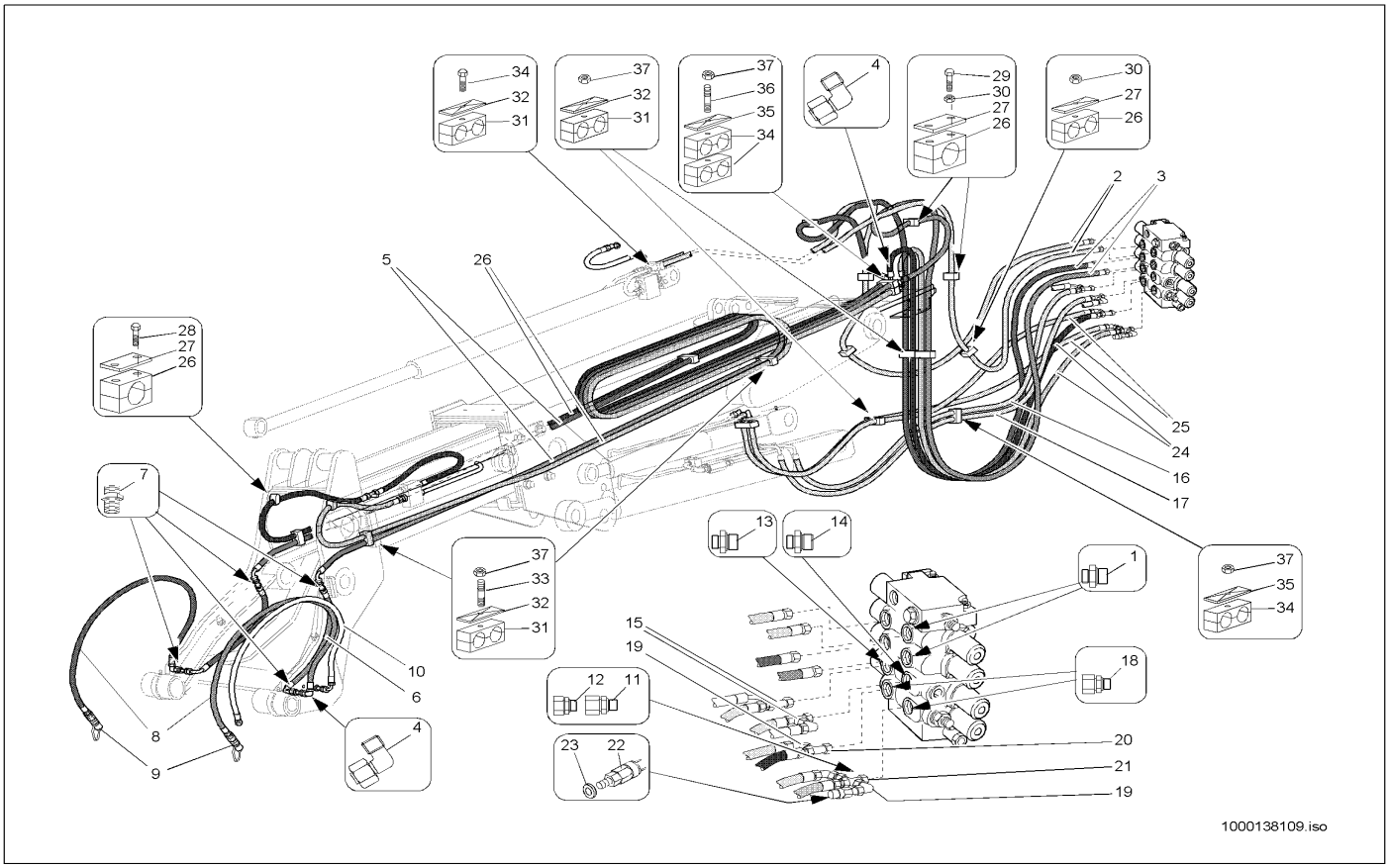

Pos	Art.-Nr.	Anm.	Q'TY	BEZEICHNUNG	PART NAME	DESIGNATION
1	1000000558		8,00 ST	VERSCHRAUBUNG	SCREW JOINT	UNION
2	1000029409		2,00 ST	HYDRAULIKSCHLAUCH	HP HOSE	TUYAU FLEXIBLE HYDRAULIQUE
3	1000029225		2,00 ST	HYDRAULIKSCHLAUCH	HP HOSE	TUYAU FLEXIBLE HYDRAULIQUE
4	1000000573		6,00 ST	VERSCHRAUBUNG	SCREW JOINT	UNION
5	1000029196		2,00 ST	HYDRAULIKSCHLAUCH	HP HOSE	TUYAU FLEXIBLE HYDRAULIQUE
6	1000032360		3,00 ST	HYDRAULIKSCHLAUCH	HP HOSE	TUYAU FLEXIBLE HYDRAULIQUE
7	1000085080		2,00 ST	SCHOTTVERSCHRAUBUNG	LOCK SCREW CONNECTION	UNION DE CLOISON
8	1000029139		2,00 ST	HYDRAULIKSCHLAUCH	HP HOSE	TUYAU FLEXIBLE HYDRAULIQUE
9	1000028395		2,00 ST	SCHNELLVERSCHLUßKUPPLUNG	QUICK LOCK COUPLING	COUPLEUR À FERMETURE RAPIDE
10	1000028867		1,00 ST	HYDRAULIKSCHLAUCH	HP HOSE	TUYAU FLEXIBLE HYDRAULIQUE
11	1000028587		1,00 ST	BLENDE	PROTECTION	BANDEAU
12	1000099769		1,00 ST	BLENDE	PROTECTION	BANDEAU
13	1000020803		2,00 ST	VERSCHRAUBUNG	SCREW JOINT	UNION
14	1000085101		1,00 ST	VERSCHRAUBUNG	SCREW JOINT	UNION
15	1000015539		2,00 ST	VERSCHRAUBUNG	SCREW JOINT	UNION
16	1000029423		1,00 ST	HYDRAULIKSCHLAUCH	HP HOSE	TUYAU FLEXIBLE HYDRAULIQUE
17	1000029431		1,00 ST	HYDRAULIKSCHLAUCH	HP HOSE	TUYAU FLEXIBLE HYDRAULIQUE
18	1000085048		2,00 ST	VERSCHRAUBUNG	SCREW JOINT	UNION
19	1000000573		2,00 ST	VERSCHRAUBUNG	SCREW JOINT	UNION
20	1000028365		1,00 ST	VERSCHRAUBUNG TR 12/12/15 - L A3C	SCREW CONN. TR 12/12/15 - L A3C	RACCORD VISSÉ TR 12/12/15 - L A3C
21	1000028735		1,00 ST	VERSCHRAUBUNG	SCREW JOINT	UNION
22	1000027151		1,00 ST	DRUCKSCHALTER	PRESSURE SWITCH	INTERRUPTEUR DE PRESSION
23	1000085676		1,00 ST	DICHTRING	SEAL RING	BAGUE D'ÉTANCHÉITÉ
24	1000029217		1,00 ST	HYDRAULIKSCHLAUCH	HP HOSE	TUYAU FLEXIBLE HYDRAULIQUE
25	1000029416		2,00 ST	HYDRAULIKSCHLAUCH	HP HOSE	TUYAU FLEXIBLE HYDRAULIQUE
26	1000031502		10,00 ST	SCHELLE	CLAMP	BRIDE
27	1000031260		10,00 ST	DECKPLATTE	COVER PLATE	PLAQUE DE RECOUVREMENT
28	1000085315		4,00 ST	6KT-SCHRAUBE	HEX SCREW	VIS À TÊTE HEXAGONALE
29	1000085309		2,00 ST	6KT-SCHRAUBE	HEX SCREW	VIS À TÊTE HEXAGONALE
30	1000085588		4,00 ST	6KT-MUTTER	HEXAGON NUT	ÉCROU HEXAGONAL
31	1000031626		8,00 ST	SCHELLE	CLAMP	BRIDE
32	1000031230		8,00 ST	DECKPLATTE	COVER PLATE	PLAQUE DE RECOUVREMENT
33	1000139509		1,00 ST	STIFTSCHRAUBE	PIN SCREW	GOUJON
34	1000032038		3,00 ST	SCHELLE	CLAMP	BRIDE
35	1000031245		2,00 ST	DECKPLATTE	COVER PLATE	PLAQUE DE RECOUVREMENT
36	1000048898		1,00 ST	STIFTSCHRAUBE	PIN SCREW	GOUJON
37	1000013021		4,00 ST	6KT-MUTTER	HEXAGON NUT	ÉCROU HEXAGONAL

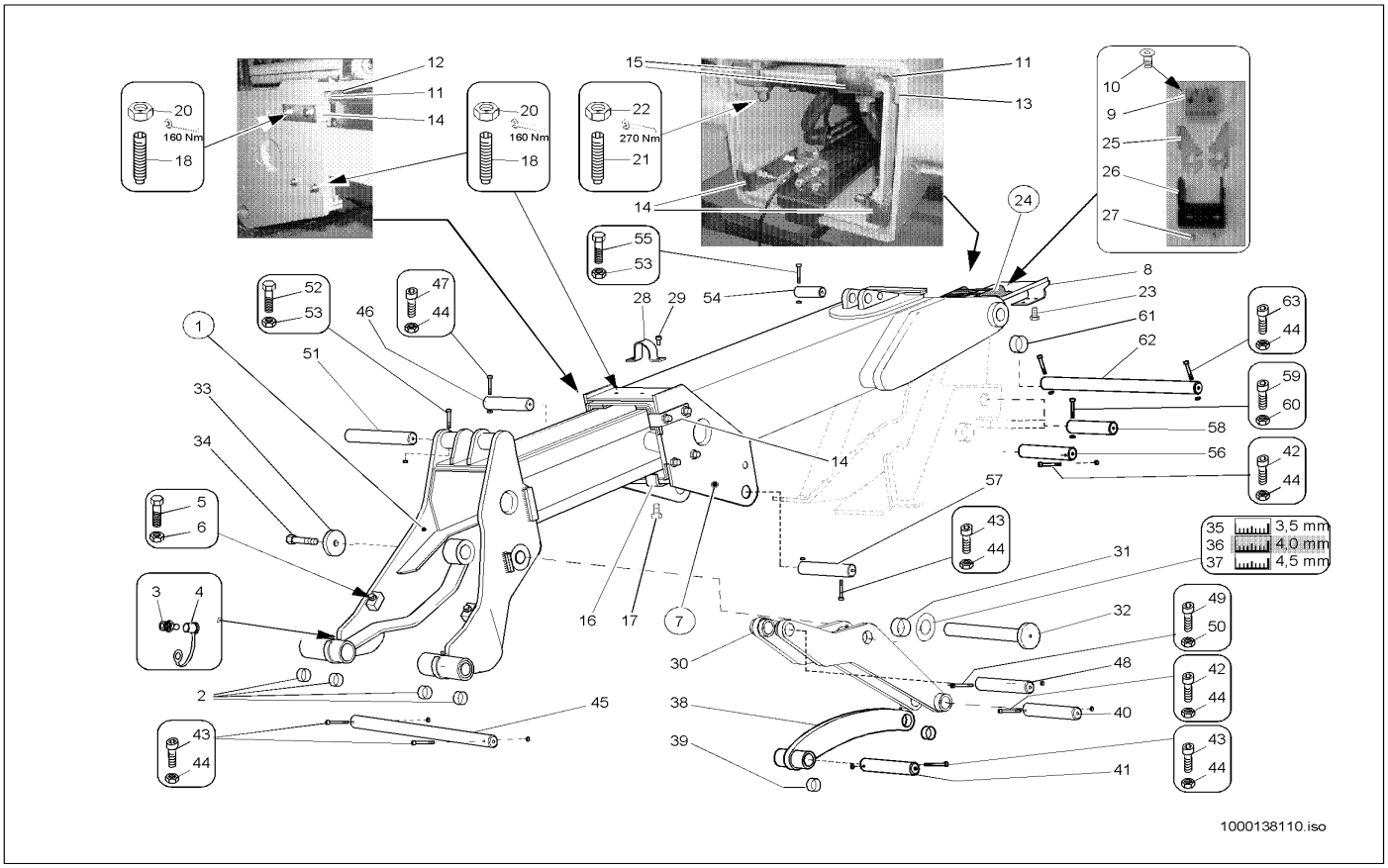

Pos	Art.-Nr.	Anm.	Q'TY	BEZEICHNUNG	PART NAME	DESIGNATION
1	1000036136		1,00 ST	HUBRAHMEN	LIFT FRAME	CADRE DE LEVAGE
2	1000000728		4,00 ST	BUCHSE	BUSHING	BAGUE
3	1000050469		9,00 ST	SCHMIERNIPPEL	GREASE NIPPLE	GRAISSEUR À BILLE
4	1000033455		9,00 ST	KAPPE	COVER	RECOUVREMENT
5	1000032955		2,00 ST	ANSCHLAG	LIMIT STOP	BATTÉE
6	1000048992		2,00 ST	6KT-MUTTER	HEXAGON NUT	ÉCROU HEXAGONAL
7	1000036130		1,00 ST	HUBRAHMEN	LIFT FRAME	CADRE DE LEVAGE
8	1000036126		1,00 ST	FÜHRUNGSSCHIENE	GUIDE RAIL	RAIL DE GUIDAGE
9	1000036168		1,00 ST	GLEITSTÜCK	SLIDE PIECE	PIÈCE GLISSANT
10	1000085527		2,00 ST	SENKSCHRAUBE	SINKSCREW	VIS À TÊTE NOYÉE
11	1000020323		8,00 ST	GLEITSTÜCK	SLIDE PIECE	PIÈCE GLISSANT
12	1000036119		4,00 ST	SCHALE	BOWL	BOL
13	1000020407		4,00 ST	SCHALE	BOWL	BOL
14	1000001038		4,00 ST	ANSCHLAG	LIMIT STOP	BATTÉE
15	1000036215		2,00 ST	ANSCHLAG	LIMIT STOP	BATTÉE
16	1000036191		2,00 ST	ANSCHLAG	LIMIT STOP	BATTÉE
17	1000047711		4,00 ST	6KT-SCHRAUBE	HEX SCREW	VIS À TÊTE HEXAGONALE
18	1000048819		8,00 ST	GEWINDESTIFT	THREAD PIN	GOUPILLE FILETÉE
19	1000020408		8,00 ST	GEWINDESTIFT	THREAD PIN	GOUPILLE FILETÉE
20	1000085583		16,00 ST	6KT-MUTTER	HEXAGON NUT	ÉCROU HEXAGONAL
21	1000020409		4,00 ST	GEWINDESTIFT	THREAD PIN	GOUPILLE FILETÉE
22	1000048992		6,00 ST	6KT-MUTTER	HEXAGON NUT	ÉCROU HEXAGONAL
23	1000013008		3,00 ST	6KT-SCHRAUBE	HEX SCREW	VIS À TÊTE HEXAGONALE
24	1000033149		1,00 ST	FÜHRUNGSKETTE	GUIDE CHAIN	CHAÎNE DE GUIDAGE
25	1000088786		1,00 ST	ANSCHLUSSSTÜCK	CONNECTION PIECE	PIÈCE DE CONNEXION
26	1000088787		1,00 ST	LAGERUNG	MOUNTING	STOCKAGE
27	1000020553		4,00 ST	6KT-SCHRAUBE	HEX SCREW	VIS À TÊTE HEXAGONALE
28	1000036145		1,00 ST	BÜGEL	HOLDER	ARCHET
29	1000085474		1,00 ST	ZYLINDERSCHRAUBE	CHEESE HEAD SCREW	VIS A TETE CYLINDRIQUE
30	1000050647		1,00 ST	KIPPHEBEL	TILT LEVER	LEVIER CAVAGE KPL.
31	1000032584		2,00 ST	BUCHSE	BUSHING	BAGUE
32	1000036128		1,00 ST	BOLZEN	PIN	AXE
33	1000036151		1,00 ST	SCHEIBE	SPACER	RONDELLE
34	1000047723		1,00 ST	6KT-SCHRAUBE	HEX SCREW	VIS À TÊTE HEXAGONALE
35	1000090663		2,00 ST	EINSTELLSCHEIBE	DISC	DISQUE
36	1000090662		2,00 ST	EINSTELLSCHEIBE	DISC	DISQUE
37	1000090664		2,00 ST	EINSTELLSCHEIBE	DISC	DISQUE
38	1000036121		1,00 ST	KIPPSTANGE	TILT ROD	BARRE DE CAVAGE KPL.
39	1000032584		4,00 ST	BUCHSE	BUSHING	BAGUE
40	1000036212		1,00 ST	BOLZEN	PIN	AXE
41	1000036216		1,00 ST	BOLZEN	PIN	AXE
42	1000085471		2,00 ST	ZYLINDERSCHRAUBE	CHEESE HEAD SCREW	VIS A TETE CYLINDRIQUE
43	1000048175		4,00 ST	ZYLINDERSCHRAUBE	CHEESE HEAD SCREW	VIS A TETE CYLINDRIQUE
44	1000015408		6,00 ST	6KT-MUTTER	HEXAGON NUT	ÉCROU HEXAGONAL
45	1000036224		1,00 ST	BOLZEN	PIN	AXE
46	1000036122		1,00 ST	BOLZEN	PIN	AXE

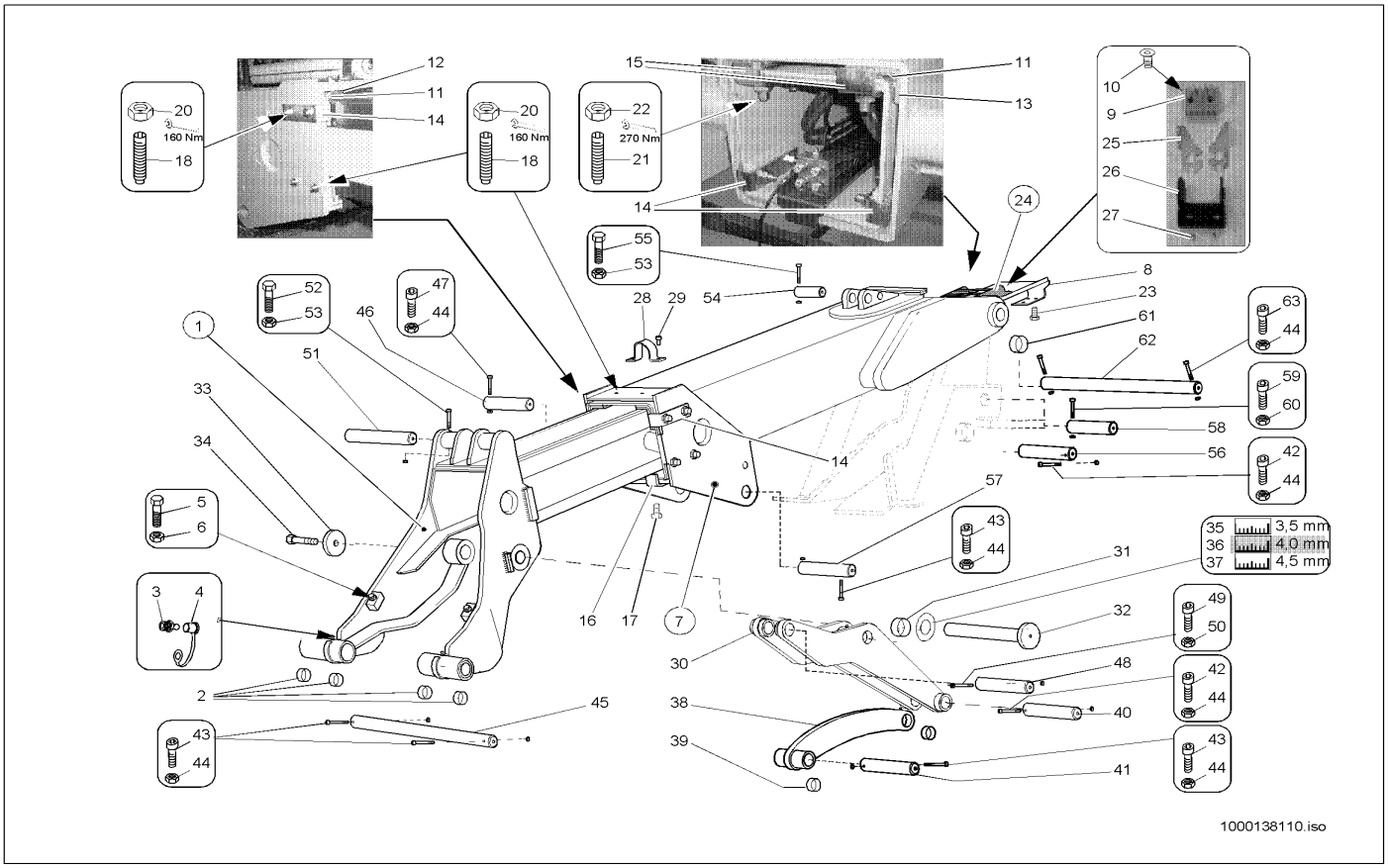

Pos	Art.-Nr.	Anm.	Q'TY	BEZEICHNUNG	PART NAME	DESIGNATION
47	1000013008		1,00 ST	6KT-SCHRAUBE	HEX SCREW	VIS À TÊTE HEXAGONALE
48	1000090748		1,00 ST	BOLZEN	PIN	AXE
49	1000048174		1,00 ST	ZYLINDERSCHRAUBE	CHEESE HEAD SCREW	VIS A TETE CYLINDRIQUE
50	1000013021		1,00 ST	6KT-MUTTER	HEXAGON NUT	ÉCROU HEXAGONAL
51	1000036192		1,00 ST	BOLZEN	PIN	AXE
52	1000047253		1,00 ST	6KT-SCHRAUBE	HEX SCREW	VIS À TÊTE HEXAGONALE
53	1000015405		3,00 ST	6KT-MUTTER	HEXAGON NUT	ÉCROU HEXAGONAL
54	1000036187		1,00 ST	BOLZEN	PIN	AXE
55	1000048167		1,00 ST	ZYLINDERSCHRAUBE	CHEESE HEAD SCREW	VIS A TETE CYLINDRIQUE
56	1000036220		1,00 ST	BOLZEN	PIN	AXE
57	1000036203		1,00 ST	BOLZEN	PIN	AXE
58	1000036197		1,00 ST	BOLZEN	PIN	AXE
59	1000048174		1,00 ST	ZYLINDERSCHRAUBE	CHEESE HEAD SCREW	VIS A TETE CYLINDRIQUE
60	1000013022		1,00 ST	6KT-MUTTER	HEXAGON NUT	ÉCROU HEXAGONAL
61	1000032561		2,00 ST	BUCHSE	BUSHING	BAGUE
62	1000035550		1,00 ST	BOLZEN	PIN	AXE
63	1000085471		2,00 ST	ZYLINDERSCHRAUBE	CHEESE HEAD SCREW	VIS A TETE CYLINDRIQUE

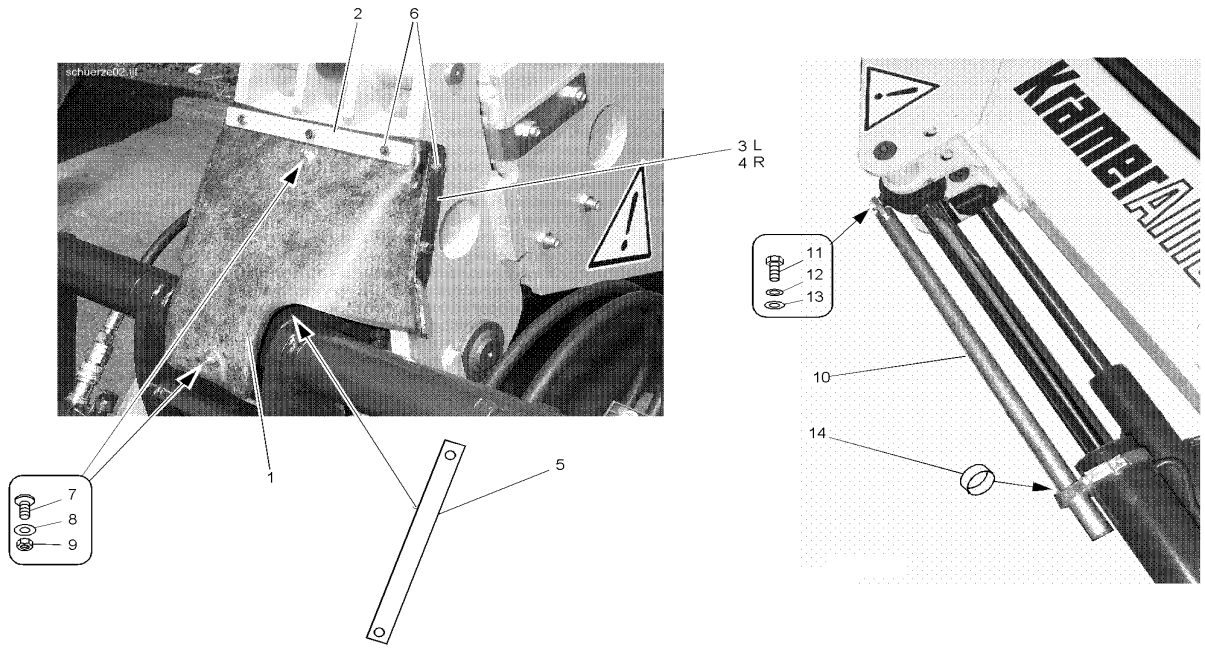

Pos	Art.-Nr.	Anm.	Q'TY	BEZEICHNUNG	PART NAME	DESIGNATION
1	1000001037		1,00 ST	ABDECKUNG	COVER	COUVERCLE
2	1000036162		1,00 ST	LEISTE	STRAP	LISTEAU
3	1000036175		1,00 ST	LEISTE	STRAP	LISTEAU
4	1000036176		1,00 ST	LAGERUNG	MOUNTING	STOCKAGE
5	1000036213		1,00 ST	VERSTÄRKUNG	BOOSTER	RENFORCEMENT
6	1000013008		7,00 ST	6KT-SCHRAUBE	HEX SCREW	VIS À TÊTE HEXAGONALE
7	1000015373		2,00 ST	SENKSCHRAUBE	SINKSCREW	VIS À TÊTE NOYÉE
8	1000013027		2,00 ST	SCHEIBE	SPACER	RONDELLE
9	1000013021		2,00 ST	6KT-MUTTER	HEXAGON NUT	ÉCROU HEXAGONAL
10	1000036103		1,00 ST	ROHR	PIPE LINE	TUYAU
11	1000085417		1,00 ST	6KT-SCHRAUBE	HEX SCREW	VIS À TÊTE HEXAGONALE
12	1000049285		1,00 ST	SCHEIBE	SPACER	RONDELLE
13	1000021001		2,00 ST	SCHEIBE	SPACER	RONDELLE
14	1000032608		1,00 ST	GLEITLAGER	SLIDE BEARING	PALIER LISSE

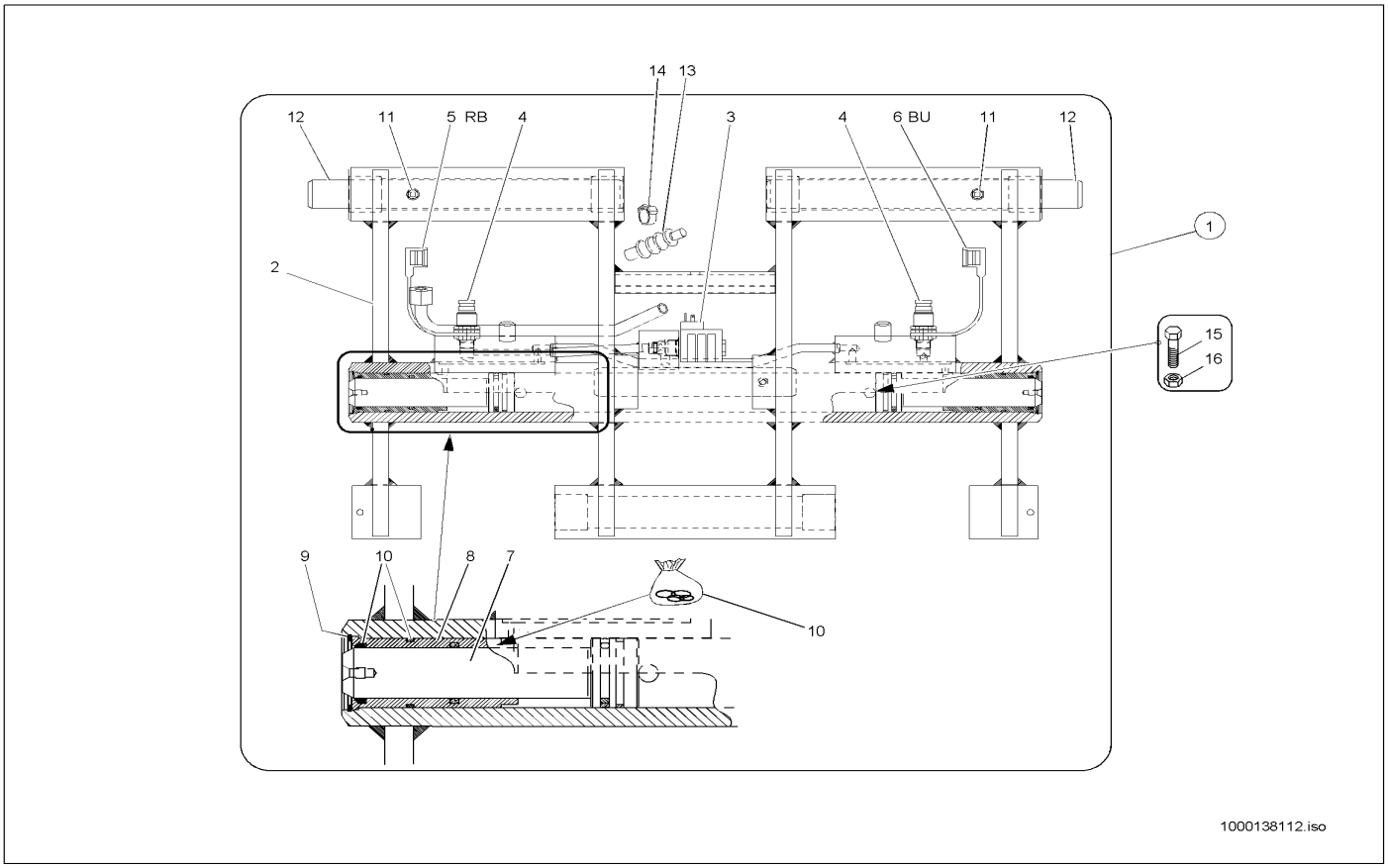

Pos	Art.-Nr.	Anm.	Q'TY	BEZEICHNUNG	PART NAME	DESIGNATION
1	1000036125		1,00 ST	SCHNELLWECHSELPLATTE	QUICKHITCH PLATE	PLAQUE À CHANGEMENT RAPIDE
2	1000050648		1,00 ST	SCHNELLWECHSELPLATTE	QUICKHITCH PLATE	PLAQUE À CHANGEMENT RAPIDE
3	1000027822		1,00 ST	MAGNETVENTIL	SOLENOID VALVE	ÉLECTROVALVE
4	1000020859		2,00 ST	SCHNELLVERSCHLUßKUPPLUNG	QUICK LOCK COUPLING	COUPLEUR À FERMETURE RAPIDE
5	1000020860		1,00 ST	STAUBKAPPE	DUST CAP	BONNET À POUSSIÈRE
6	1000020861		1,00 ST	STAUBKAPPE	DUST CAP	BONNET À POUSSIÈRE
7	1000037123		2,00 ST	KOLBENSTANGE	PISTON ROD	TIGE DE PISTON
8	1000035559		2,00 ST	FÜHRUNGSROHR	GUIDE TUBE	TUBE GUIDE
9	1000049561		2,00 ST	SICHERUNGSRING	LOCK RING	BAGUE DE SÛRETÉ
10	1000033027		1,00 ST	DICHTSATZ	SEAL KIT	POCHETTE DE JOINTS
11	1000032970		2,00 ST	GEWINDESTIFT	THREAD PIN	GOUPILLE FILETÉE
12	1000036207		2,00 ST	BOLZEN	PIN	AXE
13	1000033561		1,00 ST	MANSCHETTE	BELLOW	MANCHETTE
14	1000090058		1,00 ST	KABELBINDER	CABLE STRAP	BOUTISSE DE CÂBLE
15	1000047725		2,00 ST	6KT-SCHRAUBE	HEX SCREW	VIS À TÊTE HEXAGONALE
16	1000097212		1,00 KG	FETT	GREASE	GRAISSE
16	1000048992		2,00 ST	6KT-MUTTER	HEXAGON NUT	ÉCROU HEXAGONAL

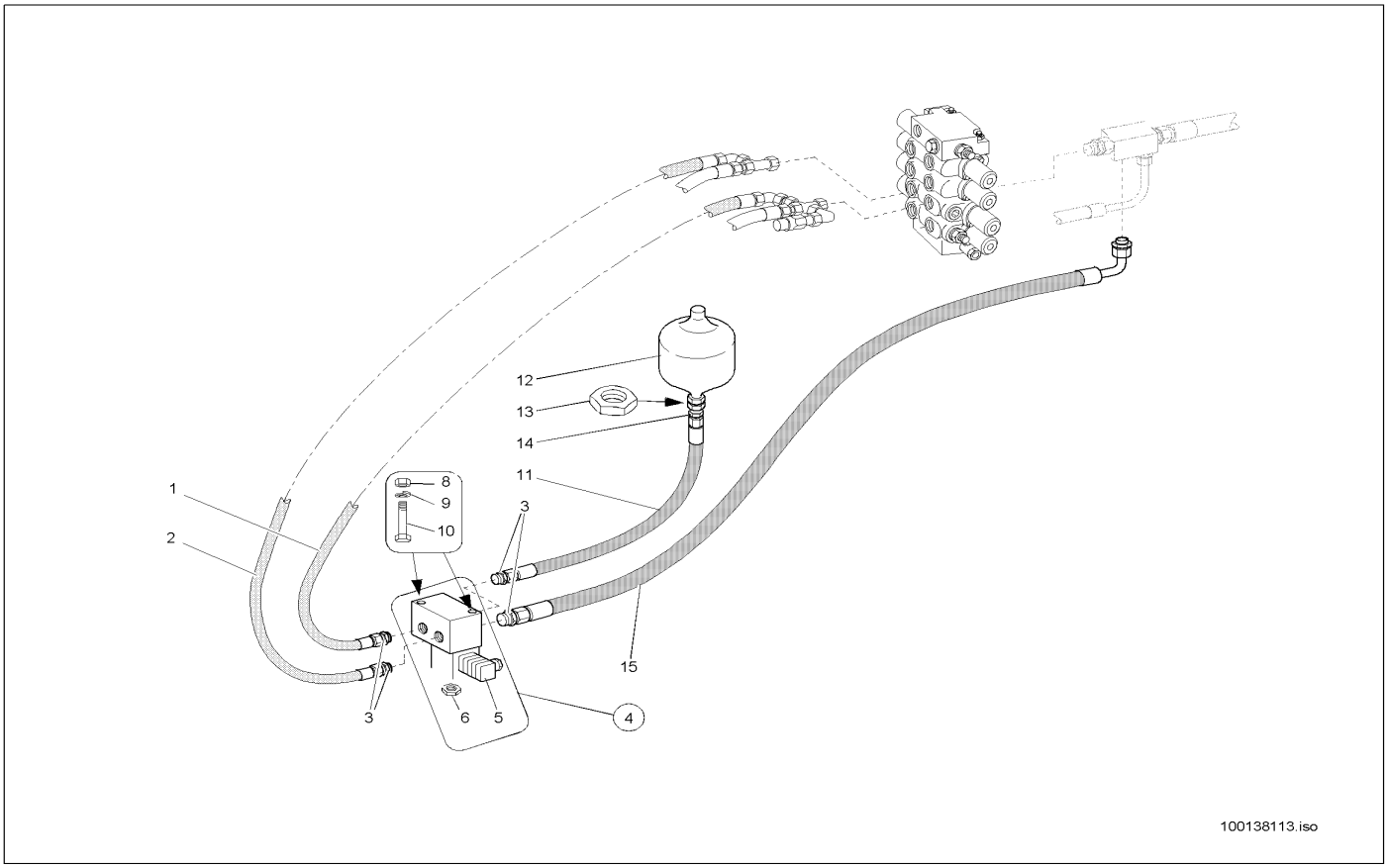

Pos	Art.-Nr.	Anm.	Q'TY	BEZEICHNUNG	PART NAME	DESIGNATION
1	1000028972		1,00 ST	HYDRAULIKSCHLAUCH	HP HOSE	TUYAU FLEXIBLE HYDRAULIQUE
2	1000028965		1,00 ST	HYDRAULIKSCHLAUCH	HP HOSE	TUYAU FLEXIBLE HYDRAULIQUE
3	1000028701		4,00 ST	VERSCHRAUBUNG	SCREW JOINT	UNION
4	1000027870		1,00 ST	MAGNETVENTIL	SOLENOID VALVE	ÉLECTROVALVE
5	1000086388		1,00 ST	MAGNET	SOLENOID	AIMANT
6	1000030586		2,00 ST	MUTTER	NUT	ÉCROU
7	1000086389		1,00 ST	DICHTSATZ	SEAL KIT	POCHETTE DE JOINTS
8	1000085319		2,00 ST	6KT-SCHRAUBE	HEX SCREW	VIS À TÊTE HEXAGONALE
9	1000013021		2,00 ST	6KT-MUTTER	HEXAGON NUT	ÉCROU HEXAGONAL
10	1000030951		2,00 ST	FEDERRING	SPRING RING	RONDELLE À RESSORT
11	1000029023		1,00 ST	HYDRAULIKSCHLAUCH	HP HOSE	TUYAU FLEXIBLE HYDRAULIQUE
12	1000000551		1,00 ST	DRUCKSPEICHER	PRESSURE ACCUMULATOR	ACCUMULATEUR DE PRESSION
13	1000049051		1,00 ST	6KT-MUTTER	HEXAGON NUT	ÉCROU HEXAGONAL
14	1000085101		1,00 ST	VERSCHRAUBUNG	SCREW JOINT	UNION
15	1000028775		1,00 ST	HYDRAULIKSCHLAUCH	HP HOSE	TUYAU FLEXIBLE HYDRAULIQUE

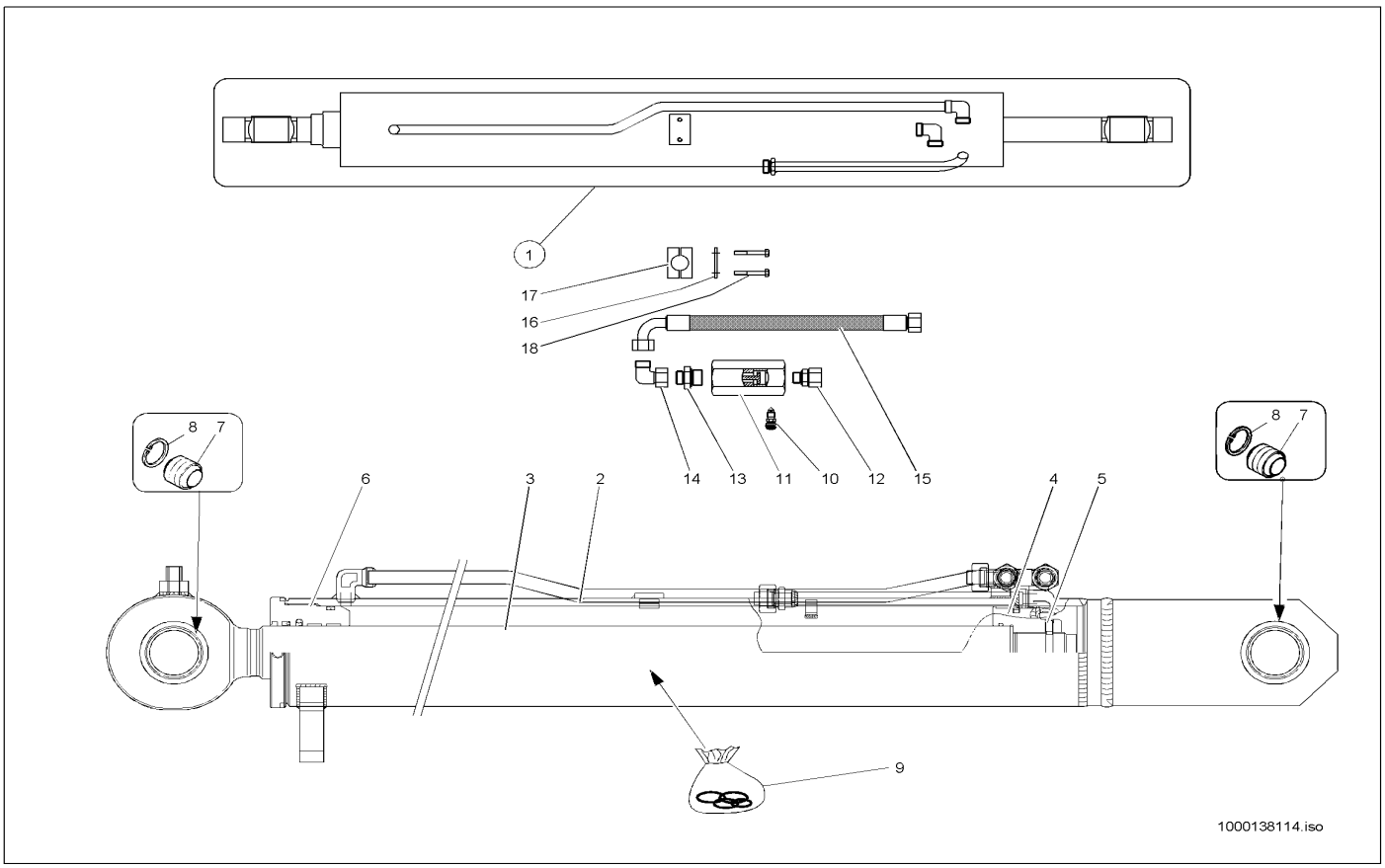

Pos	Art.-Nr.	Anm.	Q'TY	BEZEICHNUNG	PART NAME	DESIGNATION
1	1000036954		1,00 ST	HUBZYLINDER	LIFT CYLINDER	CYLINDRE DE LEVAGE
2	1000116464		1,00 ST	ZYLINDERROHR	CYLINDER PIPE	TUBE DE CYLINDRE
3	1000116083		1,00 ST	KOLBENSTANGE	PISTON ROD	TIGE DE PISTON
4	1000101912		1,00 ST	KOLBEN	PISTON	PISTON
5	1000116176		1,00 ST	GEWINDESTIFT	THREAD PIN	GOUPILLE FILETÉE
6	1000116442		1,00 ST	ZYLINDERKOPF	CYLINDER HEAD	CULASSE
7	1000052532		2,00 ST	GELENKLAGER	PIVOTING BEARING	PALIER ARTICULÉ
8	1000116438		2,00 ST	SPRENGRING	LOCK RING	ANNEAU EXPLOSIF
9	1000089503		1,00 ST	DICHTSATZ	SEAL KIT	POCHETTE DE JOINTS
10	1000026758		1,00 ST	ENTLÜFTUNGSVENTIL	VENTING VALVE	SOUPAPE D'AÉRATION
11	1000027719		1,00 ST	VENTIL	VALVE	SOUPAPE
12	1000028198		1,00 ST	VERSCHRAUBUNG	SCREW JOINT	UNION
13	1000085074		1,00 ST	VERSCHRAUBUNG	SCREW JOINT	UNION
14	1000015512		1,00 ST	VERSCHRAUBUNG	SCREW JOINT	UNION
15	1000029456		1,00 ST	HYDRAULIKSCHLAUCH	HP HOSE	TUYAU FLEXIBLE HYDRAULIQUE
16	1000031643		1,00 ST	DECKPLATTE	COVER PLATE	PLAQUE DE RECOUVREMENT
17	1000031517		1,00 ST	SCHELLE	CLAMP	BRIDE
18	1000085310		2,00 ST	6KT-SCHRAUBE	HEX SCREW	VIS À TÊTE HEXAGONALE

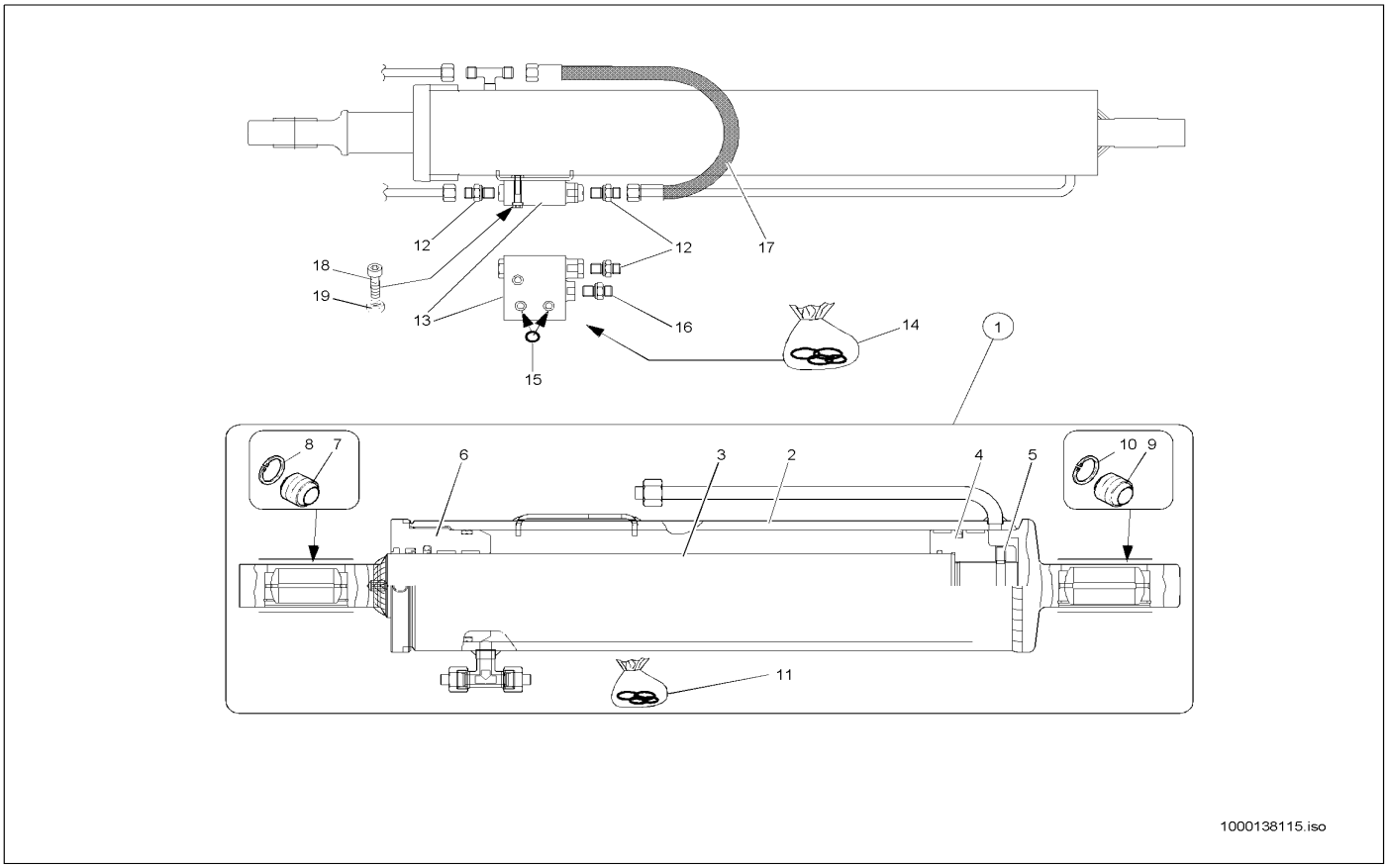

Pos	Art.-Nr.	Anm.	Q'TY	BEZEICHNUNG	PART NAME	DESIGNATION
1	1000036110		1,00 ST	KIPPZYLINDER	TILT RAM	VÉRIN DE CAVAGE KPL. RAL 7021
2	1000116465		1,00 ST	ZYLINDERROHR	CYLINDER PIPE	TUBE DE CYLINDRE
3	1000116223		1,00 ST	KOLBENSTANGE	PISTON ROD	TIGE DE PISTON
4	1000101912		1,00 ST	KOLBEN	PISTON	PISTON
5	1000116176		1,00 ST	GEWINDESTIFT	THREAD PIN	GOUPILLE FILETÉE
6	1000116442		1,00 ST	ZYLINDERKOPF	CYLINDER HEAD	CULASSE
7	1000116175		1,00 ST	GELENKLAGER	PIVOTING BEARING	PALIER ARTICULÉ
8	1000116435		1,00 ST	SPRENGRING	LOCK RING	ANNEAU EXPLOSIF
9	1000116173		1,00 ST	GELENKLAGER	PIVOTING BEARING	PALIER ARTICULÉ
10	1000116438		1,00 ST	SPRENGRING	LOCK RING	ANNEAU EXPLOSIF
11	1000141048		1,00 ST	DICHTSATZ	SEAL KIT	POCHETTE DE JOINTS
12	1000015493		2,00 ST	VERSCHRAUBUNG	SCREW JOINT	UNION
13	1000027880		1,00 ST	VENTIL	VALVE	SOUPAPE
14	1000089198		1,00 ST	DICHTSATZ	SEAL KIT	POCHETTE DE JOINTS
15	1000089414		2,00 ST	O-RING	O-RING	ANNEAU EN O
16	1000015488		1,00 ST	VERSCHRAUBUNG	SCREW JOINT	UNION
17	1000029212		1,00 ST	HYDRAULIKSCHLAUCH	HP HOSE	TUYAU FLEXIBLE HYDRAULIQUE
18	1000048379		1,00 ST	ZYLINDERSCHRAUBE	CHEESE HEAD SCREW	VIS A TETE CYLINDRIQUE
19	1000085586		1,00 ST	6KT-MUTTER	HEXAGON NUT	ÉCROU HEXAGONAL

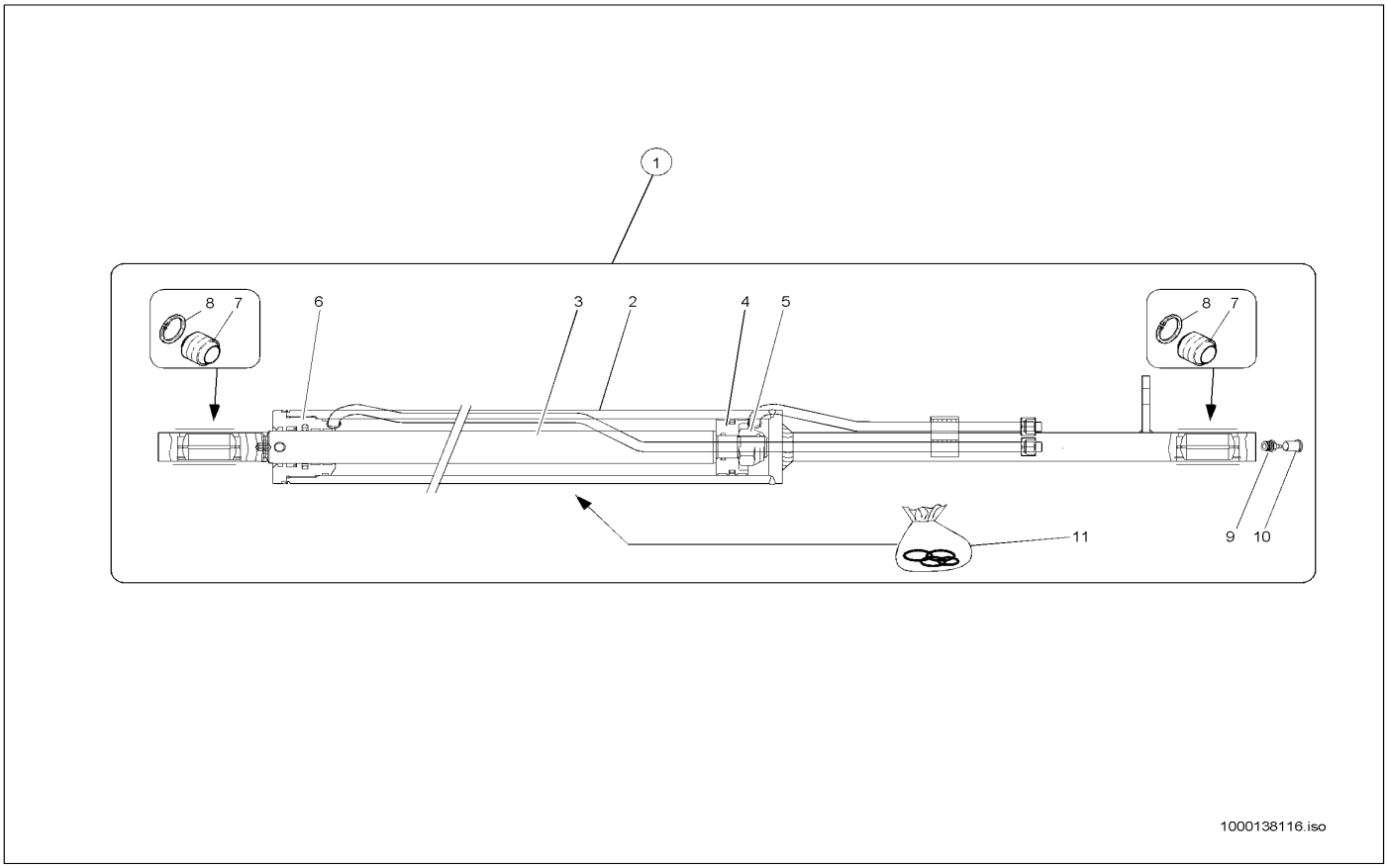

Pos	Art.-Nr.	Anm.	Q'TY	BEZEICHNUNG	PART NAME	DESIGNATION
1	1000036956		1,00 ST	AUSGLEICHSZYLINDER	REGULATION RAM	CYLINDRE DE COMPENSATION
2	1000116461		1,00 ST	ZYLINDERROHR	CYLINDER PIPE	TUBE DE CYLINDRE
3	1000116222		1,00 ST	KOLBENSTANGE	PISTON ROD	TIGE DE PISTON
4	1000116184		1,00 ST	KOLBEN	PISTON	PISTON
5	1000141012		1,00 ST	ZYLINDERROHR	CYLINDER PIPE	TUYAU VÉRIN
6	1000116443		1,00 ST	ZYLINDERKOPF	CYLINDER HEAD	CULASSE
7	1000116175		2,00 ST	GELENKLAGER	PIVOTING BEARING	PALIER ARTICULÉ
8	1000116435		2,00 ST	SPRENGRING	LOCK RING	ANNEAU EXPLOSIF
9	1000050469		1,00 ST	SCHMIERNIPPEL	GREASE NIPPLE	GRAISSEUR À BILLE
10	1000033455		1,00 ST	KAPPE	COVER	RECOUVREMENT
11	1000116171		1,00 ST	DICHTSATZ	SEAL KIT	POCHETTE DE JOINTS

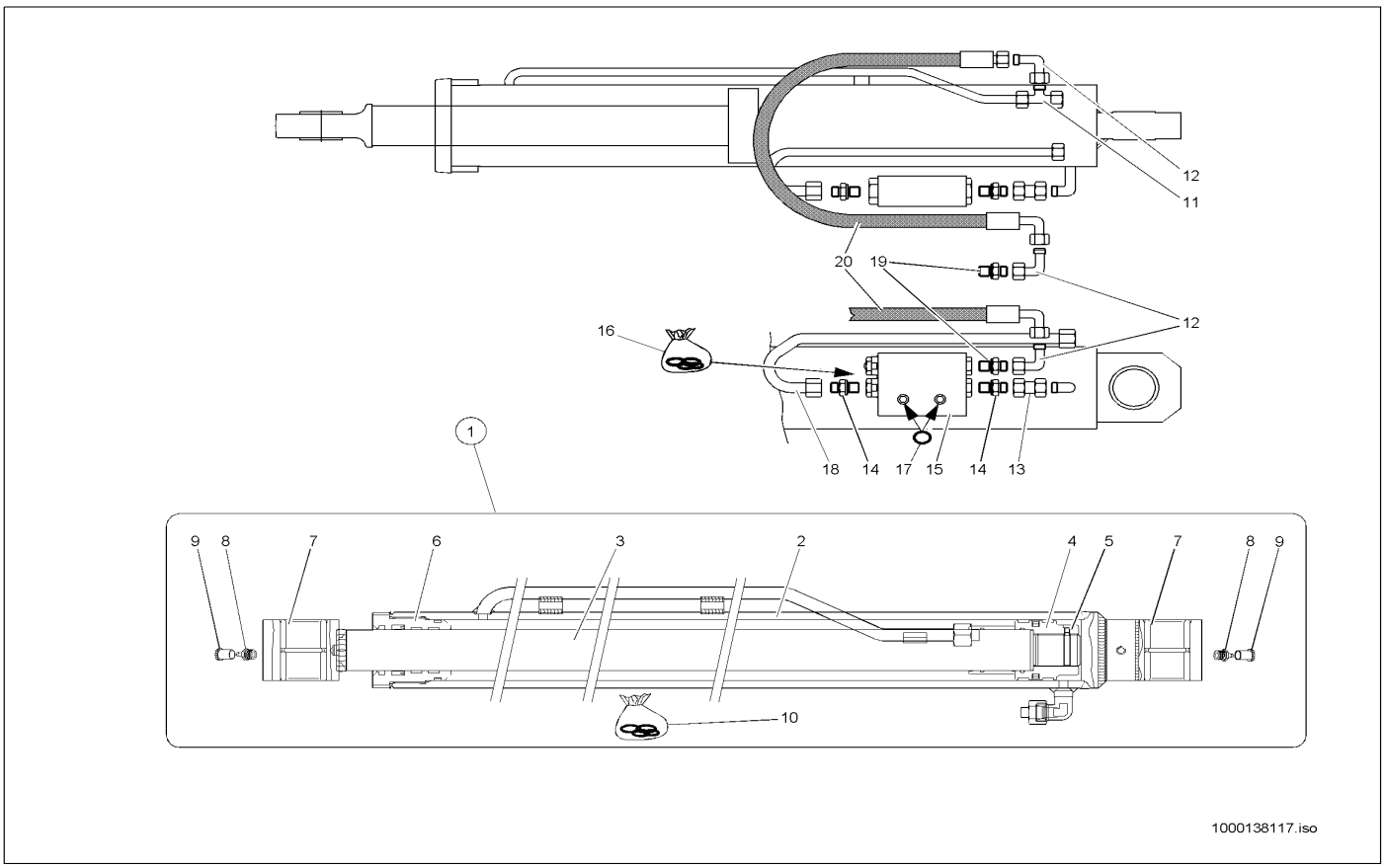

Pos	Art.-Nr.	Anm.	Q'TY	BEZEICHNUNG	PART NAME	DESIGNATION
1	1000036112		1,00 ST	AUSSCHUBZYLINDER	EXTENSION CYLINDER	CYLINDRE D'EXTENSION
2	1000116463		1,00 ST	ZYLINDERROHR	CYLINDER PIPE	TUBE DE CYLINDRE
3	1000101914		1,00 ST	KOLBENSTANGE	PISTON ROD	TIGE DE PISTON
4	1000116199		1,00 ST	KOLBEN	PISTON	PISTON
5	1000116177		1,00 ST	GEWINDESTIFT	THREAD PIN	GOUPILLE FILETÉE
6	1000116123		1,00 ST	ZYLINDERKOPF	CYLINDER HEAD	CULASSE
7	1000089500		2,00 ST	GELENKBUCHSE	BUSHING	BAGUE
8	1000050469		2,00 ST	SCHMIERNIPPEL	GREASE NIPPLE	GRAISSEUR À BILLE
9	1000033455		2,00 ST	KAPPE	COVER	RECOUVREMENT
10	1000052531		1,00 ST	DICHTSATZ	SEAL KIT	POCHETTE DE JOINTS
11	1000015516		1,00 ST	VERSCHRAUBUNG	SCREW JOINT	UNION
12	1000000573		2,00 ST	VERSCHRAUBUNG	SCREW JOINT	UNION
13	1000085111		1,00 ST	VERSCHRAUBUNG	SCREW JOINT	UNION
14	1000015493		2,00 ST	VERSCHRAUBUNG	SCREW JOINT	UNION
15	1000027876		1,00 ST	VENTIL	VALVE	SOUPAPE
16	1000089198		1,00 ST	DICHTSATZ	SEAL KIT	POCHETTE DE JOINTS
17	1000089414		2,00 ST	O-RING	O-RING	ANNEAU EN O
18	1000090742		1,00 ST	HYDRAULIKROHR	HYDRAULIC PIPE	TUBE HYDRAULIQUE
19	1000085128		1,00 ST	VERSCHRAUBUNG	SCREW JOINT	UNION
20	1000032374		1,00 ST	HYDRAULIKSCHLAUCH	HP HOSE	TUYAU FLEXIBLE HYDRAULIQUE

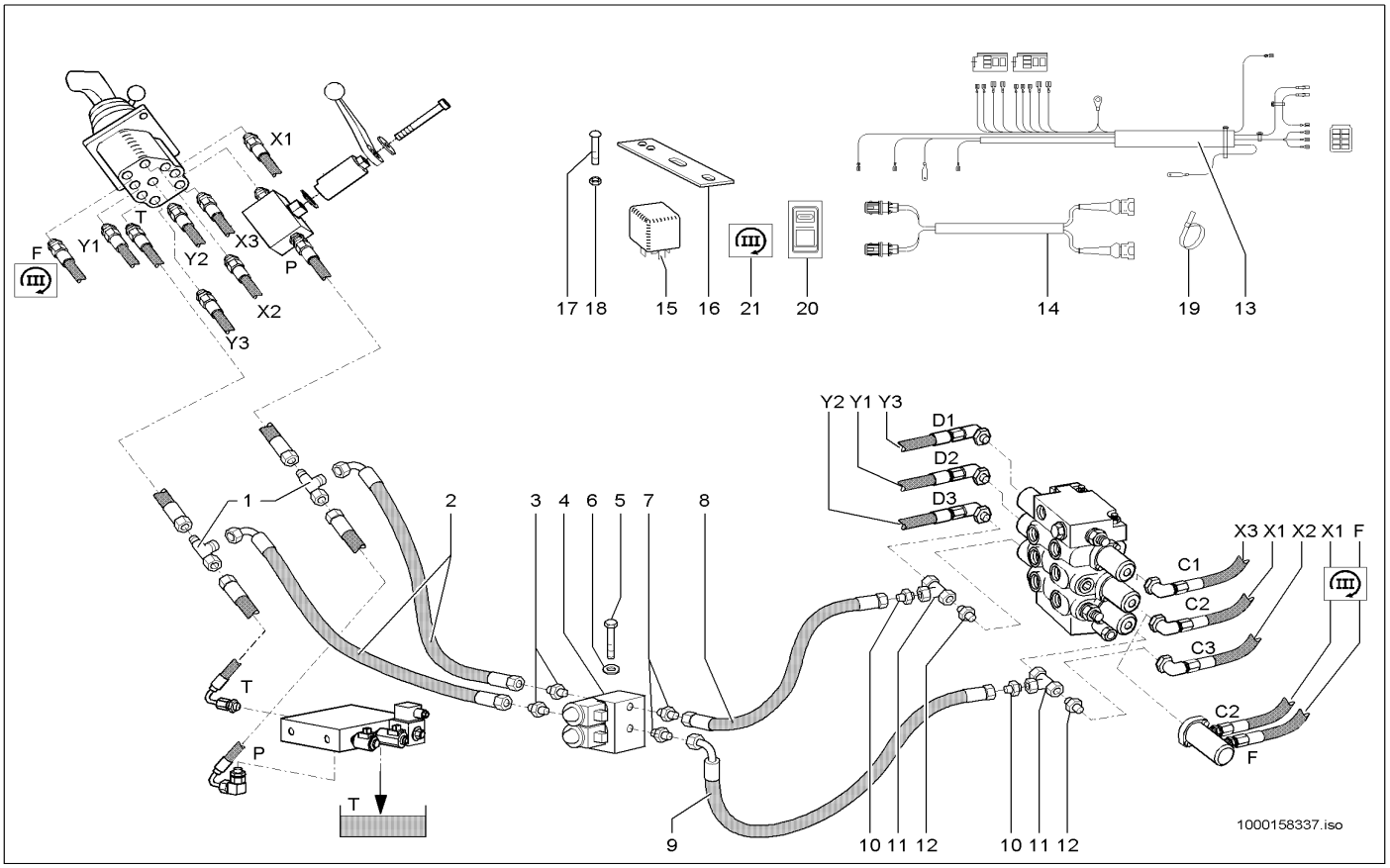

Pos	Art.-Nr.	Anm.	Q'TY	BEZEICHNUNG	PART NAME	DESIGNATION
1	1000085120		1,00 ST	VERSCHRAUBUNG	SCREW JOINT	UNION
2	1000029058		1,00 ST	HYDRAULIKSCHLAUCH	HP HOSE	TUYAU FLEXIBLE HYDRAULIQUE
3	1000028709		1,00 ST	VERSCHRAUBUNG	SCREW JOINT	UNION
4	1000027812		1,00 ST	MAGNETVENTIL	SOLENOID VALVE	ÉLECTROVALVE
5	1000085382		2,00 ST	6KT-SCHRAUBE	HEX SCREW	VIS À TÊTE HEXAGONALE
6	1000049283		2,00 ST	LAGERSCHEIBE	BEARINGDISC	DISQUE DE PALIER
7	1000028647		1,00 ST	BLENDE	PROTECTION	BANDEAU
8	1000029239		1,00 ST	HYDRAULIKSCHLAUCH	HP HOSE	TUYAU FLEXIBLE HYDRAULIQUE
9	1000029132		1,00 ST	HYDRAULIKSCHLAUCH	HP HOSE	TUYAU FLEXIBLE HYDRAULIQUE
10	1000015498		3,00 ST	VERSCHRAUBUNG	SCREW JOINT	UNION
11	1000027921		1,00 ST	WECHSELVENTIL	REPLACEMENT VALVE	SOUPAPE DE CHANGEMENT
12	1000028740		1,00 ST	VERSCHRAUBUNG	SCREW JOINT	UNION
13	1000052274		1,00 ST	KABELBAUM	WIRING HARNESS	ARBRE DE CÂBLE
14	1000052275		1,00 ST	KABELBAUM	WIRING HARNESS	ARBRE DE CÂBLE
15	1000027080		3,00 ST	RELAIS	RELAY	RELAIS
16	1000092567		1,00 ST	HALTER	BRACKET CLUTCH	SUPPORT
17	1000085550		2,00 ST	FLACHKOPFSCHRAUBE	FLAT HEAD SCREW	VIS DE TÊTE PLATE
18	1000085587		2,00 ST	6KT-MUTTER	HEXAGON NUT	ÉCROU HEXAGONAL
19	1000090058		4,00 ST	KABELBINDER	CABLE STRAP	BOUTISSE DE CÂBLE
20	1000027377		1,00 ST	KIPPSCHALTER	TILT SWITCH	INTERRUPTEUR À BASCULE
21	1000052370		1,00 ST	ZUS-EINSATZ	SYMBOL	SYMBOLE

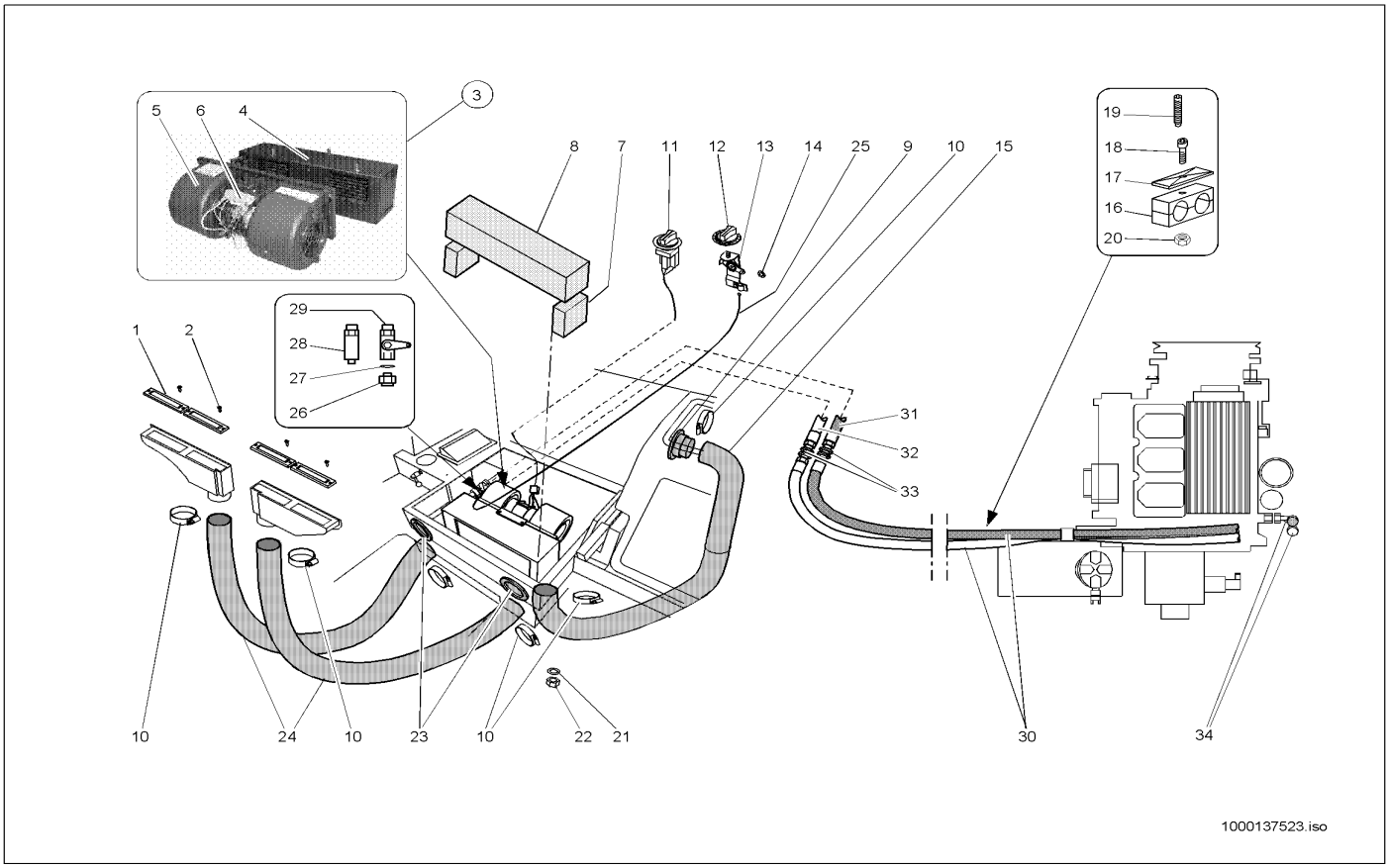

Pos	Art.-Nr.	Anm.	Q'TY	BEZEICHNUNG	PART NAME	DESIGNATION
1	1000086109		4,00 ST	DÜSE	NOZZLE	CLAPET
2	1000085565		8,00 ST	SENKSCHRAUBE	SINKSCREW	VIS À TÊTE NOYÉE
3	1000037003		1,00 ST	HEIZGERÄT	HEATER	APPAREIL DE CHAUFFAGE
4	1000089584		1,00 ST	WÄRMETAUSCHER	HEAT EXCHANGER	ÉCHANGEUR DE CHALEUR
5	1000018753		1,00 ST	HEIZGEBLÄSE	HEATER BLOWER	VENTILATEUR DE CHAUFFAGE
6	1000087545		1,00 ST	WIDERSTAND	DIODE	RÉSISTANCE
7	1000037846		2,00 ST	DÄMMATTE	INSULATING MAT	TAPIS ISOLANT
8	1000037847		1,00 ST	DÄMMATTE	INSULATING MAT	TAPIS ISOLANT
9	1000089552		1,00 ST	RUNDDÜSE	ROUND NOZZLE	CLAPET RONDE
10	1000032081		6,00 ST	SCHELLE	CLAMP	BRIDE
11	1000102057		1,00 ST	DREHSCHALTER	?	?
12	1000052540		1,00 ST	DREHKNOPF	BUTTON	BOUTON DE ROTATION
13	1000102056		1,00 ST	DREHSCHALTER	?	?
14	1000052539		1,00 ST	KLAMMER	CLAMP	ATTACHE
15	1000140244		1,00 ST	HEIZUNGSSCHLAUCH	HEATER HOSE	TUYAU FLEXIBLE DE CHAUFFAGE
16	1000031638		1,00 ST	SCHELLE	CLAMP	BRIDE
17	1000031245		1,00 ST	DECKPLATTE	COVER PLATE	PLAQUE DE RECOUVREMENT
18	1000085318		1,00 ST	6KT-SCHRAUBE	HEX SCREW	VIS À TÊTE HEXAGONALE
19	1000048894		1,00 ST	STIFTSCHRAUBE	PIN SCREW	GOUJON
20	1000013021		1,00 ST	6KT-MUTTER	HEXAGON NUT	ÉCROU HEXAGONAL
21	1000013027		3,00 ST	SCHEIBE	SPACER	RONDELLE
22	1000013022		3,00 ST	6KT-MUTTER	HEXAGON NUT	ÉCROU HEXAGONAL
23	1000107316		2,00 ST	RUNDDÜSE	ROUND NOZZLE	CLAPET RONDE
24	1000140243		2,00 ST	HEIZUNGSSCHLAUCH	HEATER HOSE	TUYAU FLEXIBLE DE CHAUFFAGE
25	1000036975		1,00 ST	BOWDENZUG	BOWDEN CABLE	TACTION DE BOWDEN
26	1000052542		1,00 ST	VERSCHRAUBUNG	SCREW JOINT	UNION
27	1000052544		1,00 ST	DICHTRING	SEAL RING	BAGUE D'ÉTANCHÉITÉ
28	1000052543		1,00 ST	STUTZEN	END PIECE	TUBULURE
29	1000021091		1,00 ST	KUGELHAHN	BALL COCK	ROBINET À BOULET
30	1000031290		2,00 ST	HYDRAULIKSCHLAUCH	HP HOSE	TUYAU FLEXIBLE HYDRAULIQUE
31	1000028916		1,00 ST	HYDRAULIKSCHLAUCH	HP HOSE	TUYAU FLEXIBLE HYDRAULIQUE
32	1000028924		1,00 ST	HYDRAULIKSCHLAUCH	HP HOSE	TUYAU FLEXIBLE HYDRAULIQUE
33	1000028467		2,00 ST	VERSCHRAUBUNG	SCREW JOINT	UNION
34	1000028701		2,00 ST	VERSCHRAUBUNG	SCREW JOINT	UNION

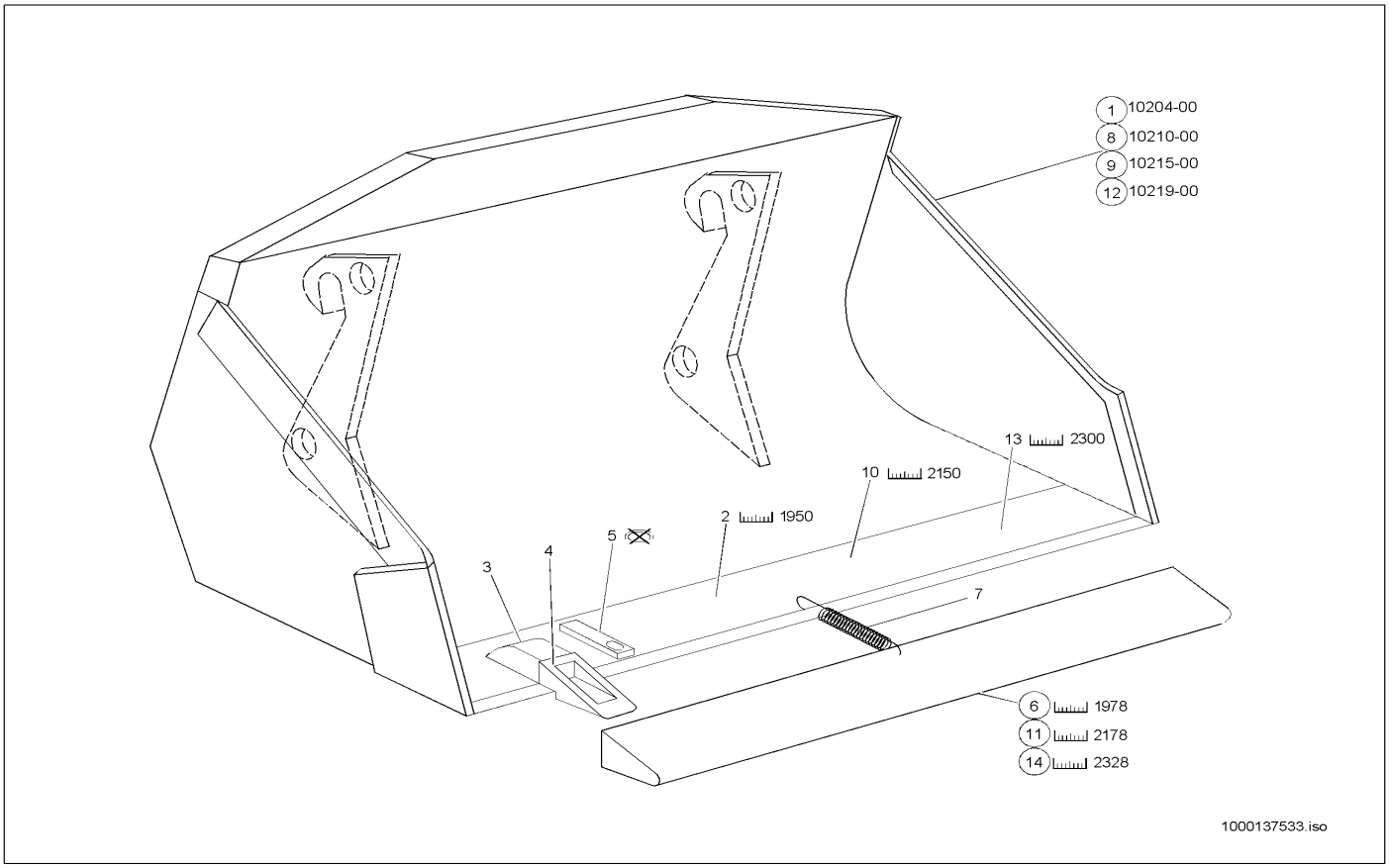

Pos	Art.-Nr.	Anm.	Q'TY	BEZEICHNUNG	PART NAME	DESIGNATION
1	1000096385		1,00 ST	STANDARDSCHAUFEL 1950 M.RZ	STANDARD BUCKET 1950 W. TEETH	PELLE STANDARD 1950
2	1000054448		1,00 ST	SCHAR	BLADE	FAISCEAU
3	1000054445		6,00 ST	HÜLSE	SLEEVE	DOUILLE
4	1000054444		6,00 ST	REISSZAHN	RIPPER TOOTH	DENT DE RUPTURE
5	1000053671		6,00 ST	SICHERUNG	LOCKING	SÛRETÉ
6	1000036989		1,00 ST	ZAHNSCHUTZ	TOOTH PROTECTION	PROTECTION DE DENT
7	1000031051		1,00 ST	ZUGFEDER	TENSION SPRING	RESSORT DE TRACTION
8	1000100599		1,00 ST	STANDARDSCHAUFEL 1950 O.RZ	STANDARD BUCKET 1950 W/O TEETH	PELLE STANDARD 1950
9	1000096394		1,00 ST	STANDARDSCHAUFEL 2150 O.RZ	STANDARD BUCKET 2150 W/O TEETH	PELLE STANDARD 2150
10	1000054450		1,00 ST	SCHAR	BLADE	FAISCEAU
11	1000037104		1,00 ST	ZAHNSCHUTZ	TOOTH PROTECTION	PROTECTION DE DENT
12	1000096398		1,00 ST	SUPERLEICHTGUTSCHAUFEL 2300MM RAL7043	SUPERLIGHTW.MAT.BUCKET 2300MM RAL7043	GODET MAT. SUPERLÉG. 2300MM RAL70
13	1000053723		1,00 ST	SCHAR	BLADE	FAISCEAU
14	1000037105		1,00 ST	ZAHNSCHUTZ	TOOTH PROTECTION	PROTECTION DE DENT

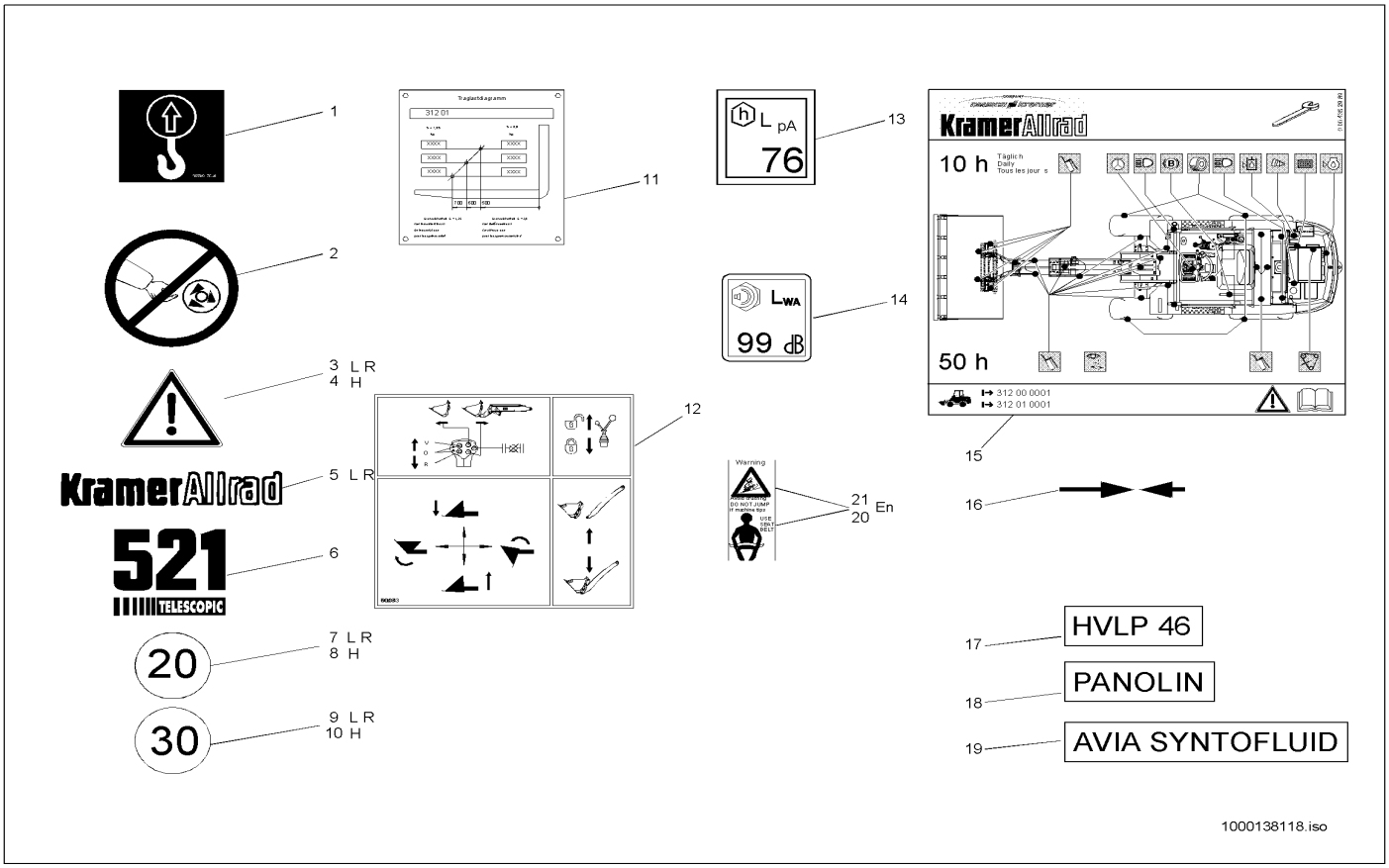

Pos	Art.-Nr.	Anm.	Q'TY	BEZEICHNUNG	PART NAME	DESIGNATION
1	1000039494		4,00 ST	HINWEISSCHILD	INDICATION LABEL	PLAQUE INDICATRICE
2	1000000604		2,00 ST	WARNSCHILD	WARNING SIGN	BOUCLIER D'AVERTISSEMENT
3	1000030041		2,00 ST	WARNSCHILD	WARNING SIGN	BOUCLIER D'AVERTISSEMENT
4	1000030024		1,00 ST	WARNSCHILD	WARNING SIGN	BOUCLIER D'AVERTISSEMENT
5	1000030022		2,00 ST	SCHRIFTZUG	CHARACTERISTIC	TRAIT DE PLUME
6	1000029771		2,00 ST	SCHILD	LABEL	PANNEAU
7	1000029786		2,00 ST	HINWEISSCHILD	INDICATION LABEL	PLAQUE INDICATRICE
8	1000029898		1,00 ST	HINWEISSCHILD	INDICATION LABEL	PLAQUE INDICATRICE
9	1000030005		2,00 ST	HINWEISSCHILD	INDICATION LABEL	PLAQUE INDICATRICE
10	1000030013		1,00 ST	HINWEISSCHILD	INDICATION LABEL	PLAQUE INDICATRICE
11	1000099780		1,00 ST	TRAGLASTTABELLE	CARRY LOAD TABULAR	TABLEAU DE CHARGEMENT
12	1000099776		1,00 ST	HINWEISSCHILD	INDICATION LABEL	PLAQUE INDICATRICE
13	1000030219		1,00 ST	HINWEISSCHILD	INDICATION LABEL	PLAQUE INDICATRICE
14	1000099782		1,00 ST	HINWEISSCHILD	INDICATION LABEL	PLAQUE INDICATRICE
15	1000029866		1,00 ST	WARTUNGSPLAN	MAINTENANCE SCHEDULE	SCHÉMA DE MAINTENANCE
16	1000029770		2,00 ST	MAPPE PRESENTATION	BRIEFCASE PRESENTAT	SERVIETTE DE LA PRÉSANTATION
17	1000099783		1,00 ST	HINWEISSCHILD	INDICATION LABEL	PLAQUE INDICATRICE
18	1000029748		1,00 ST	HINWEISSCHILD	INDICATION LABEL	PLAQUE INDICATRICE
19	1000029752		1,00 ST	HINWEISSCHILD	INDICATION LABEL	PLAQUE INDICATRICE
20	1000030254		1,00 ST	WARNSCHILD	WARNING SIGN	BOUCLIER D'AVERTISSEMENT
21	1000030260		1,00 ST	WARNSCHILD	WARNING SIGN	BOUCLIER D'AVERTISSEMENT

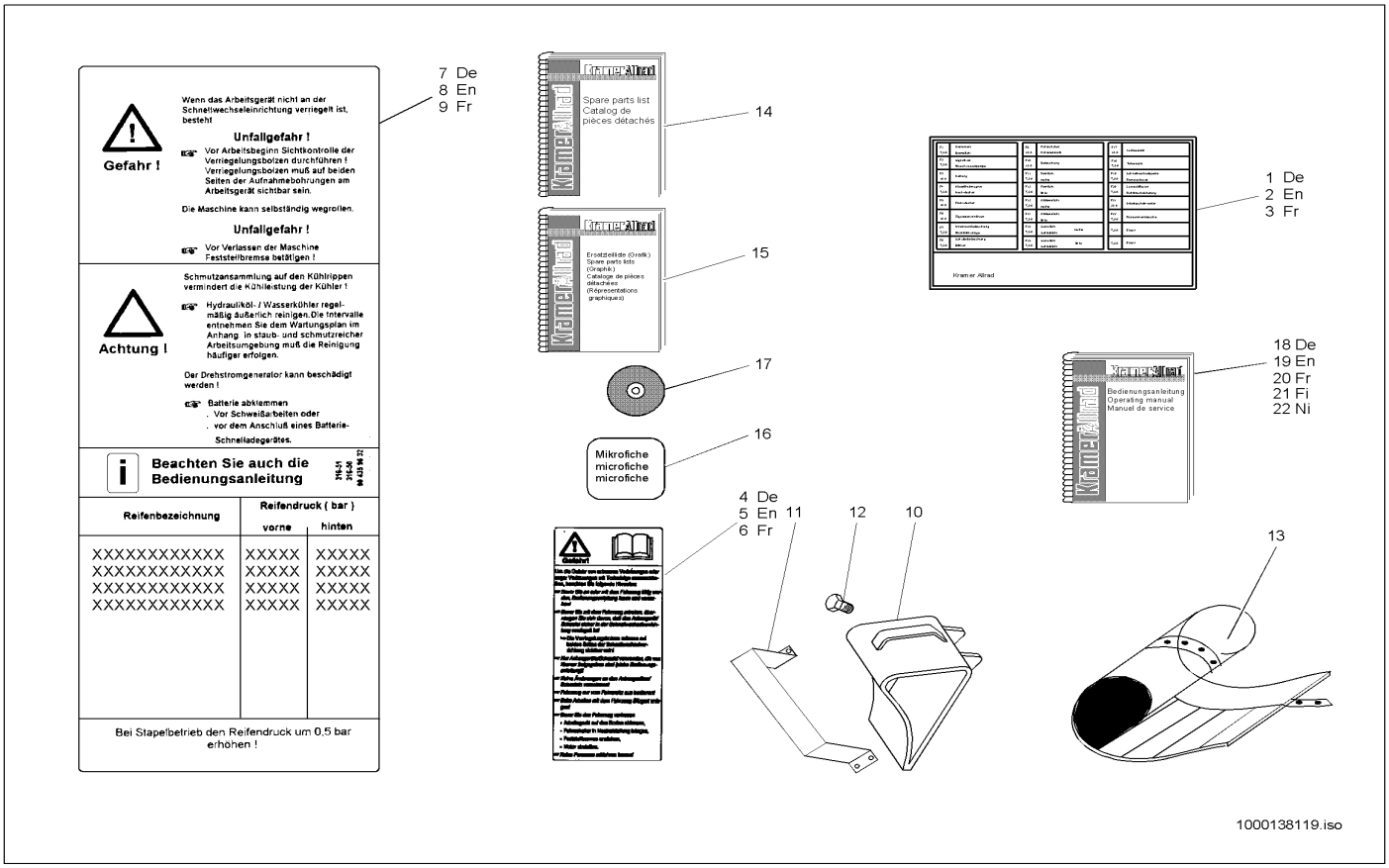

Pos	Art.-Nr.	Anm.	Q'TY	BEZEICHNUNG	PART NAME	DESIGNATION
1	1000099931		1,00 ST	SCHILDSICHERUNG	BLADE LOCK	ASSURANCE DE BOUCLIER
2	1000099932		1,00 ST	SCHILDSICHERUNG	BLADE LOCK	ASSURANCE DE BOUCLIER
3	1000099933		1,00 ST	SCHILDSICHERUNG	BLADE LOCK	ASSURANCE DE BOUCLIER
4	1000099784		1,00 ST	WARNSCHILD	WARNING SIGN	BOUCLIER D'AVERTISSEMENT
5	1000030201		1,00 ST	WARNSCHILD	WARNING SIGN	BOUCLIER D'AVERTISSEMENT
6	1000099779		1,00 ST	WARNSCHILD	WARNING SIGN	BOUCLIER D'AVERTISSEMENT
7	1000099787		1,00 ST	WARNSCHILD	WARNING SIGN	BOUCLIER D'AVERTISSEMENT
8	1000099788		1,00 ST	WARNSCHILD	WARNING SIGN	BOUCLIER D'AVERTISSEMENT
9	1000099789		1,00 ST	WARNSCHILD	WARNING SIGN	BOUCLIER D'AVERTISSEMENT
10	1000050427		1,00 ST	UNTERLEGEKEIL	WHEEL CHOCK	CLAVETTE DE METTRE DESSOUS
11	1000029676		1,00 ST	HALTER	BRACKET CLUTCH	SUPPORT
12	1000019136		4,00 ST	6KT-SCHRAUBE	HEX SCREW	VIS À TÊTE HEXAGONALE
13	1000029572		1,00 ST	WERKZEUGSATZ	TOOL KIT	JEU D'OUTILS
14	1000036640		1,00 ST	ERSATZTEILLISTE	SPARE PARTS LIST	LISTE DE PIÈCE DE RECHANGE
15	1000036642		1,00 ST	ERSATZTEILLISTE	SPARE PARTS LIST	LISTE DE PIÈCE DE RECHANGE
16	1000052261		1,00 ST	ERSATZTEILLISTE	SPARE PARTS LIST	LISTE DE PIÈCE DE RECHANGE
17	1000052264		1,00 ST	ERSATZTEILLISTE	SPARE PARTS LIST	LISTE DE PIÈCE DE RECHANGE
18	1000036662		1,00 ST	BEDIENUNGSANLEITUNG	INSTRUCTION MANUAL	MODE D'EMPLOI
19	1000036664		1,00 ST	BEDIENUNGSANLEITUNG	INSTRUCTION MANUAL	MODE D'EMPLOI
20	1000036666		1,00 ST	BEDIENUNGSANLEITUNG	INSTRUCTION MANUAL	MODE D'EMPLOI
21	1000099876		1,00 ST	BEDIENUNGSANLEITUNG	INSTRUCTION MANUAL	MODE D'EMPLOI
22	1000099878		1,00 ST	BEDIENUNGSANLEITUNG	INSTRUCTION MANUAL	MODE D'EMPLOI

Die KRAMER-WERKE GmbH arbeitet ständig an der Verbesserung ihrer Produkte im Zuge der technischen Weiterentwicklung. Darum müssen wir uns Änderungen gegenüber den Abbildungen und Beschreibungen dieser Dokumentation vorbehalten, ohne dass daraus ein Anspruch auf Änderungen an bereits ausgelieferten Maschinen abgeleitet werden kann.

Technische Angaben, Maße und Gewichte sind unverbindlich. Irrtümer vorbehalten.

Nachdruck oder Übersetzung, auch auszugsweise, nur mit schriftlicher Genehmigung der KRAMER-WERKE GmbH.

Alle Rechte nach dem Gesetz des Urheberrechts vorbehalten.
KRAMER-WERKE GmbH
Nussdorferstr. 50
D-88662 Überlingen
Germany

Kramer Werke GmbH
Nußdorfer Straße 50
D-88662Überlingen
Tel. +49 (0) 7551 802-0
Fax +49 (0) 7551 802-260
e-Mail info@kramer.de
www.neusonkramer.com

Neuson Baumaschinen GmbH
Haidfeldstraße 37
A-4060 Linz-Leonding
Tel. +43 (0) 732 90590-0
Fax +43 (0) 732 90590-200
e-Mail office@neuson.com
www.neusonkramer.com

Neuson Ltd.
Crown Business Park
Dukestown, Tredegar
Gwent. NP22 4EF
United Kingdom
Tel. +44 (0) 1495 723083
Fax +44 (0) 1495 713941
e-Mail ukoffice@neuson.com
www.neusonkramer.com