KramerAllrad

KramerAllrad

Schaufellader
Wheel loader
Chargeuse

521
TELESCOPIC



521_titel.tif

Ersatzteilliste
Spare parts list
Catalogue de pièces détachées

Fahrzeugtyp	Vehicle model	Véhicule modèle	312-00
Ausgabe	Edition	Edition	1.0
Teil-Nummer	Spare part no.	No. de pièce détachée	0380032790
Gültig ab	Valid from	Valable à partir de	
Fahrgestell-Nr.	serial no.	no. de série	312 00 0001

Kramer-Werke GmbH
Postfach 10 15 63
D-88645 Überlingen
Telefon 07551-802-450
Telefax 07551-802-138

Ausgabenlegendel

Ausgabe	herausgegeben
1.0	März 2001

Legend

Edition	issued
1.0	March 2001

Légende

Edition	publication
1.0	Mars 2001

© Copyright – 2000 Kramer-Werke GmbH, Überlingen
Printed in the Federal Republic of Germany
Alle Rechte vorbehalten
Diese Druckschrift darf vom Empfänger nur für den vorgesehenen Zweck verwendet werden. Sie darf ohne vorherige schriftliche Zustimmung in keiner Weise ganz oder teilweise vervielfältig oder in irgendeine andere Sprache übersetzt werden.

Das Titelbild zeigt den Kramer Allrad 521 Telescopic . Die Abbildung kann Sonderausrüstungen aufweisen.

Kramer-Werke GmbH
Postfach 10 15 63
D-88 645 Überlingen
Druckschrift: ET 312 00/2
Bestell-Nr.: 0380032790
Ausgabe 1.0

© Copyright – 2000 Kramer-Werke GmbH, Überlingen
Printed in the Federal Republic of Germany
All rights reserved
No part of this publication may be reproduced, translated or used in any form or by any means – graphic, electronic or mechanical including photocopying, recording, taping or information storage or retrieval systems – without prior permission in writing from Kramer-Werke GmbH.

The cover features the Kramer Allrad 521 Telescopic wheel loader with possible optional equipment.

Kramer-Werke GmbH
P. O. Box 10 15 63
D-88 645 Überlingen, Federal Republic of Germany
Document: ET 312 00/2
Order no.: 0380032790
Edition 1.0

© Copyright – 2000 Kramer-Werke GmbH, Überlingen
Imprimé en République Fédérale d'Allemagne
Tous droits réservés
Cet ouvrage ne peut être représenté, reproduit, adapté, traduit, restitué par des systèmes photomécaniques ou tous autres, y compris de mise en mémoire dans des installations de traitement de données – également dans le cas d'une utilisation partielle ou par extraits – qu'avec l'autorisation préalable par écrit de la société Kramer-Werke GmbH.

Illustration en couverture : chargeuse KramerAllrad 521 Telescopic . L'illustration peut présenter des équipements en option.

Kramer-Werke GmbH
B. P. 10 15 63
D-88 645 Überlingen, République Fédérale d'Allemagne
Document : ET 312 00/2
No. de commande 0380032790
Edition 1.0

Inhaltsverzeichnis

Einleitung

Zeichenerklärung E-2
Abkürzungen E-3
Hinweis zur Benutzung der Ersatzteilliste E-4
Hinweise zur Ersatzteilbestellung E-5
Typenschild E-6
Fahrgestell-Nummer E-6
Motor-Nummer E-7
Verstellpumpe E-7
Hydraulikmotor E-8
Hinterachs- und Getriebe-Nummer E-8
Vorderachs-Nummer E-9
Fahrerhausnummer E-9

Wartungs- und Dichtsätze

Wartungssatz „1. Durchsicht“ 00-2
Einzelteile für Wartungsplan „B“ 00-2
Wartungssatz für „2. Durchsicht“ und Wartungsplan „C“ 00-2
Wartungssatz für Wartungsplan „D“ 00-3
Dichtsätze – Motor 00-4
Reparatursatz – Bremse 00-4
Dichtsätze – Lenkung 00-4
Dichtsätze – Steuergerät 00-4
Dichtsätze – Hydraulik 00-4
Werkzeuge, Ersatzteilliste, Bedienungsanleitung 00-5
Aufstellung von O-Ringen für Dichtkegelverschraubungen (DKO) 00-6
O-Ringe für Einschraubverschraubungen mit UNF-Gewinde 00-6
Dichtringe für Einschraubverschraubungen mit metrischem Gewinde 00-7
Elektrische Steckverbindungen 00-9
1-polige Steckergehäuse 00-13
2-polige Steckergehäuse 00-13
3-polige Steckergehäuse 00-15
4-polige Steckergehäuse 00-17
5-polige Steckergehäuse 00-19
6-polige Steckergehäuse 00-21
7-polige Steckergehäuse 00-21
8-polige Steckergehäuse 00-21
9-polige Steckergehäuse 00-23
11-polige Steckergehäuse 00-23
13-polige Steckergehäuse 00-23
17-polige Steckergehäuse 00-25
20-polige Steckergehäuse 00-25
21-polige Steckergehäuse 00-25
28-polige Steckergehäuse 00-25
37-polige Steckergehäuse 00-25
Diverse Bauteile 00-27

Motor

Motor – Motorlagerung 01-3
Kupplung 01-3
Motor – Einzelteile 015
Motorschmierung 017
Kraftstoff-Filter 019
Kraftstoffleitungen 019
Überströmleitung 019
Kraftstoff-Förderpumpe 0111
Einspritzpumpe, -ventil 0111
Schmierleitung Turbo 01-15
Ölrücklaufrohr 01-15
Ladeluftleitung 01-15
Kurbelgehäuseentlüftung 01-17
Hinterer Deckel 01-19
Zwischengehäuse, Anlasser, Schwungrad 01-19
Vorderer Deckel 01-21
Schutzhaube 01-23
Nockenwellenantrieb 01-23
Anbauteile 01-23
Spannrolle – Keilriemenscheibe 01-25
Zylinderkopfhaube 01-27
Kipphebelbock mit Stoßstange 01-27
Zylinderkopf 01-27

Luftführungsbleche 01-29
Ölkühler 01-29
Kühlgebläse 01-31

Kraftstoffanlage

Kraftstoffleitung – Vorlauf 08-3
Kraftstoffleitung – Rücklauf 08-3
Kraftstoffbehälter 08-5
Kraftstoffbehälter – Befestigung 08-5

Luftfilter

Luftfilter Serie 10-3
Luftfilter (staubreicher Einsatz) 10-3

Gasregulierung

Fußgasregulierung 17-3
Handgas (SO) 17-5

Rahmen

Rahmen – Ballastgewicht 20-3
Zusatzballastgewicht 20-3

Hydrostatischer Fahrantrieb

Befestigung Verstellpumpe 22-3
Befestigung Hydraulikmotor 22-3
Gelenkwelle 22-3
Saugleitung 22-5
Hochdruckleitung 22-5
Befestigung Hochdruckleitungen 22-5
Steuerleitung 22-7
Meßstelle Stellkammerdruck Motor 22-7
Querspülung 22-7
Befestigung Steuerleitung/Querspülung 22-7
Ölkühler – Hydraulikmotor 22-9
Hydraulikinstallation – Ölkühler 22-11
Öltemperaturregler 22-13
Verstellpumpe – Einzelteile 22-15
Inchgerät u. Wegeventil 22-17
Verstellpumpe – Einzelteile 22-19
Inchgerät u. Wegeventil 22-21
Verstellmotor – Einzelteile 22-23
Verstellmotor – Einzelteile 22-25

Vorderachse

Vorderachse – Befestigung 23-3
Vorderachse – Einzelteile 23-3
Planetenträger – Befestigung 23-5
Lenkzylinder – Einzelteile 23-5
Winkeltrieb 23-7
Differential – Einzelteile 23-9
Differentialsperre – Einzelteile 23-11
Doppelgelenkwelle 23-11
Bremse – Einzelteile 23-13
Radnabe – Einzelteile 23-15
Differentialsperre 23-17

Bremse

Feststellbremse 24-3
Bremssattel – Einzelteile 24-5
Kontrollschalter – Feststellbremse 24-5
Betriebsbremse 24-7
Hydr.-Installation – Betriebsbremse 24-9
Inchleitung 24-11

Hinterachse

Hinterachse – Befestigung 26-3
Getriebe – Befestigung 26-3
Schnellganggetriebe – Befestigung 26-3
Hinterachse – Einzelteile 26-5
Planetenträger – Befestigung 26-7
Lenkzylinder – Einzelteile 26-7
Winkeltrieb 26-9
Differential – Einzelteile 26-9
Differentialsperre 26-11
Doppelgelenkwelle – Einzelteile 26-11
Radnabe – Einzelteile 26-13
Getriebegehäuse – Befestigung 26-15
Getriebe – Einzelteile 26-17

Schaltgetriebe – Einzelteile (Schnellgang) 26-19
Getriebeschaltung 26-23
Antriebswelle – Schaltrad 26-25
Abtriebswelle 26-27
Schnellgang (SO) 26-29

Lenkung

Lenkung 27-3
Druckleitung Prioritätsventil – Lenkung 27-7
Steuerleitung Prioritätsventil – Lenkung 27-7
Rücklaufleitung Lenkung – Ölbehälter 27-7
Installation Servostat – Lenkzyl. VA 27-9
Lenkungsventil – Lenkzyl. HA 27-11
Befestigung Schlauchleitungen 27-11

Fahrersitz

Fahrersitz 29-3
Fahrersitz-Oberteil 29-3
Fahrersitz-Unterteil 29-5
Fahrersitz (Luftgefedert) 29-7
Federungsunterteil – Einzelteile 29-7

Abdeckungen, Motorhaube, Dämmatte

Motorhaube – Befestigung 30-3
Traverse, Brücke 30-5
Blechteile – Einstieg 30-7
Befestigung Einstieg u. Trittroste 30-7
Blechteile – Ventilkonsole 30-9

Räder, Reifen, Felgen

Bereifung 31-3

Auspuffanlage

Auspuffsammelrohr, Turbolader,
Abgasschalldämpfer 32-3
Rußfilter (0124405) 32-5
Rußfilter – Befestigung 32-7
Katalytischer Abgasreiniger (0124408SO) 32-9

Elektrische Anlage

Armaturenbrett vorn 33-3
Relais – Befestigungsteile 33-7
Sicherungskasten, Relais 33-7
Armaturenbrett (rechts) 33-9
Fahrzeugbeleuchtung 33-11
Innenbeleuchtung 33-11
Begrenzungsleuchten 33-13
Kennzeichenhalterung hinten (SO) 33-15
Kennzeichenhalterung vorn (SO) 33-15
Rundumkennleuchte (SO) 33-15
Batterie 33-17
Batterietrennschalter (SO) 33-19
Hauptkabelbaum 33-21
Kabelbaum – Einzelteile 33-21
Befestigung Kabelbaum 33-23
Kabelbäume – Fahrerhaus 33-33
Befestigung – Kabelbaum 33-33
Kabelbäume F.H. – Einzelteile 33-35
Kabelbaum (Armaturenbrett) – Einzelteile 33-37
Kabelbaum Dach – Einzelteile 33-39
Scheibenwischer vorn 33-41
Scheibenwischer hinten 33-41
Scheibenwaschanlage 33-43
Steckdose – Frontanbaugerät (SO) 33-45
Rückfahrwarneinrichtung (SO) 33-47
Steckdose 50 A – Frontanbaugerät (SO) 33-47
Ölvorwärmung für Motor- und Hydrauliköl (SO) 33-49
Teleskopausleger – Zusatzelektrik 33-51
Überlastwarneinrichtung 33-53

Fahrerkabine

Fahrerhaus 34-3
Fahrerhaus – Einzelteile 34-3
Fahrerhausbefestigung 34-3
Fahrerhaus – Scheiben 34-5
Fahrerhaus 34-7
Fahrerhaustüren 34-9
Fahrerhaus – Armaturenkasten 34-13
Dach 34-15

Sonnenblende 34-15
Dachluke 34-17
Bleche und Matten 34-19
Werkzeugkasten und Verkleidung 34-21
Notsitz SO 34-21
Schutzgitter für Frontscheibe (SO) 34-23
FOPS-Schutzgitter (SO) 34-23

Hydraulikanlage

Saugleitung Ölbehälter – Pumpe 36-3
Druckleitung Pumpe – Prioritätsventil 36-5
Druckleitung Prioritätsventil – Steuergerät 36-7
Rücklaufleitung Steuergerät – Tank 36-7
Rücklaufleitung Prioritätsventil – Tank 36-7
Steuergerät 36-9
Ölbehälter 36-11
Druckleitung Vorsteuerung: Pumpe – Kugelhahn – Vorsteuergerät 36-13
Rücklaufleitung Vorsteuergerät 36-15
Vorsteuergerät – Steuergerät 36-15
Vorsteuerleitungen Ausschubzylinder 36-15
Vorsteuergerät – Befestigung 36-17
Vorsteuergerät – Einzelteile 36-19
Druckleitungen Ausschubzylinder 36-21
Druckleitungen Verriegelungszylinder 36-21
Schutzschlauch für Anschlußkabel 36-21
Druckleitungen Hubzylinder 36-21
Druckleitungen Ausgleichzylinder 36-21
Druckleitungen Kippzylinder 36-23
Befestigung Schlauchleitungen 36-25
Hubzylinder ➜I 312 00 0068 36-27
Ausgleichzylinder ➜I 312 00 0075 36-29
Ausschubzylinder ➜I 312 00 0082 36-31
Kippzylinder ➜I 312 00 0082 36-33
Hubzylinder I➜ 312 00 0069 36-35
Ausgleichzylinder I➜ 312 00 0076 36-37
Ausschubzylinder I➜ 312 00 0083 36-39
Kippzylinder I➜ 312 00 0083 36-41
Hubrahmen – Einzelteile 36-43
Kipphebel – Lagerung 36-43
Kippstange – Lagerung 36-45
Lagerung – Schnellwechselplatte 36-45
Lagerung – Kippzylinder 36-45
Lagerung – Ausschubzylinder 36-45
Lagerung – Hubzylinder 36-47
Lagerung – Ausgleichzylinder 36-47
Lagerung – Hubrahmen 36-47
Abdeckung – Hubrahmen 36-49
Kolbenstangenschutz Hubzylinder 36-49
Schnellwechselplatte – Einzelteile 36-51
Laststabilisator 36-53
Druckleitung Hubzylinder – Magnetventil 36-53
Druckleitung Magnetventil – Druckspeicher 36-53
Rücklaufleitung Magnetventil – Tank 36-55
Rücklaufleitung Prioritätsventil – Tank 36-55
Druckschalter – Laststabilisator 36-55
Rücklaufleitung drucklos (SO) 36-57

Heizung

Heizung – Lüftung 41-3
Heizung – Ölkreislauf 41-5
Heizgerät 41-7
Fahrerhaus-Zusatzheizung (Standheizung) 41-9
Heizgerät – Einzelteile 41-11

Ladeschaufeln

Ladeschaufel 41/3-3
Ladeschaufel mit wechselbarer Schar 41/3-3
Ladeschaufel 41/3-5
Zahnschutz – Schaufel 41/3-5
Leichtgutschaufel 41/3-5
Greiferschaufel 41/3-7
Abdeckblech für Hubzylinder 41/3-7
Befestigung Schaufelteil vorn mit Schaufelteil hinten 41/3-9
Befestigung Hubzylinder oben 41/3-9
Befestigung Hubzylinder unten 41/3-9
Schutzvorrichtung 41/3-9
Hydr. Installation Greiferschaufel 41/3-11

Stapeleinrichtung

Stapeleinrichtung 41/4-3
Einzelteile – Gabelzinken 41/4-3

Schilder, Werkzeuge

Hinweisschilder 43-3
Sicherungsbelegung 43-7
Wartungsaufkleber 43-7
Hinweisschilder für Sonderöle 43-7
Fahrzeugdokumentation 43-7
Warnaufkleber (SO) 43-9
Werkzeugsatz 43-11
Sicherheitspaket (SO) 43-11
Zusatzausrüstung 43-11
für aggressive Medien (SO) 43-11

Nummern-Index

Table of contents

Introduction

Signs and symbols E-2
Abbreviations E-3
Helpful information for using the spare parts list E-4
Helpful information for ordering spare parts E-5
Type label E-6
Serial number E-6
Engine number E-7
Variable displacement pump E-7
Hydraulic motor E-8
Rear axle and gearbox number E-8
Front axle number E-9
Cab number E-9

Maintenance and sealing kits

Maintenance kit for “1st Inspection” 00-2
Component parts for service plan “B” 00-2
Maintenance kit for “2st Inspection” and service plan “C” 00-2
Maintenance kit for service plan “D” 00-3
Sealing kits – engine 00-4
Repair kit – Brakes 00-4
Sealing kits for steering system 00-4
Sealing kits for control unit 00-4
Sealing kits for hydraulic system 00-4
Tools, spare parts list, operation manual 00-5
List of O-rings for sealing cone screw connections 00-6
O-rings for threaded pipe fittings with UNF-thread 00-6
O-rings for threaded pipe fittings with metric thread 00-7
Electrical plug and socket connections 00-9
1-pole plug housings 00-13
2-pole plug housings 00-13
3-pole plug housings 00-15
4-pole plug housings 00-17
5-pole plug housings 00-19
6-pole plug housings 00-21
7-pole plug housings 00-21
8-pole plug housings 00-21
9-pole plug housings 00-23
11-pole plug housings 00-23
13-pole plug housings 00-23
17-pole plug housings 00-25
20-pole plug housings 00-25
21-pole plug housings 00-25
28-pole plug housings 00-25
37-pole plug housings 00-25
Other component parts 00-27

Engine

Motor – engine suspension 01-3
Clutch 01-3
Engine: component parts 015
Engine lubrication 017
Fuel filter 019
Fuel line 019
Overflow line 019
Fuel supply pump 0111
Fuel injection pump, fuel injector 0111
Lubrication line: turbocharger 01-15
Oil return pipe 01-15
Charge-air line 01-15
Crankcase breather 01-17
Rear cover 01-19
Adapter housing, starter, flywheel 01-19
Front cover 01-21
Protective hood 01-23
Camshaft drive 01-23
Attachments 01-23
Tensioning pulley, V-grooved pulley 01-25
Cylinder head cover 01-27
Rocker arm bracket with push rod 01-27
Cylinder head 01-27

Sheet metal parts for air guidance . . . 01-29
Oil cooler . . . 01-29
Cooling fan . . . 01-31

Fuel feed system

Fuel line – feed line . . . 08-3
Fuel line – return line . . . 08-3
Fuel tank . . . 08-5
Fuel tank – attachment . . . 08-5

Air filter

Standard air filter . . . 10-3
Air filter (work in dusty environment) . . . 10-3

Speed regulation

Speed regulation with pedal . . . 17-3
Manual throttle (option) . . . 17-5

Frame

Frame – counterweight . . . 20-3
Additional counterweight . . . 20-3

Hydrostatic drive

Attachment of variable displacement pump . . . 22-3
Attachment of hydraulic motor . . . 22-3
Cardan shaft . . . 22-3
Suction lin . . . 22-5
High pressure line . . . 22-5
Attachment of high pressure lines . . . 22-5
Control line . . . 22-7
Measuring point: control piston pres-sure of the motor . . . 22-7
Case flushing . . . 22-7
Balayage transversal . . . 22-7
Attachment of control line/case flushing . . . 22-7
Oil cooler – Hydraulic motor . . . 22-9
Hydraulic installation – Oil cooler . . . 22-11
Oil temperature controller . . . 22-13
Variable displacement pump – component parts . . . 22-15
Inch facility & directional valve . . . 22-17
Variable displacement pump – component parts . . . 22-19
Inch facility & directional valve . . . 22-21
Variable displacement motor – component parts . . . 22-23
Variable displacement motor – component parts . . . 22-25

Front axle

Front axle – attachment . . . 23-3
Front axle – component parts . . . 23-3
Planet carrier – attachment . . . 23-5
Steering ram – component parts . . . 23-5
Gear drive . . . 23-7
Differential – component parts . . . 23-9
Differential lock – component parts . . . 23-11
Double cardan shaft . . . 23-11
Brakes – component parts . . . 23-13
Wheel hub – component parts . . . 23-15
Differential lock . . . 23-17

Brakes

Parking brake . . . 24-3
Brake caliper – component parts . . . 24-5
Monitoring switch – parking brake . . . 24-5
Service brake . . . 24-7
Hydraulic installation – service brake . . . 24-9

Rear axle

Rear axle – attachment . . . 26-3
Gearbox – attachment . . . 26-3
High speed gearbox – attachment . . . 26-3
Rear axle – component parts . . . 26-5
Planet carrier – attachment . . . 26-7
Steering ram – component parts . . . 26-7
Gear drive . . . 26-9
Differential – component parts . . . 26-9
Differential lock . . . 26-11
Double cardan shaft – component parts . . . 26-11
Wheel hub – component parts . . . 26-13
Gearbox housing – attachment . . . 26-15
Gearbox – component parts . . . 26-17
Selector gearbox – component parts
(High speed) . . . 26-19

Gear shifter 26-23
Input shaft – control gear 26-25
Output shaft 26-27
High speed (SO) 26-29

Steering

Steering 27-3
Pressure line: priority valve – steering 27-7
Control line: priority valve – steering 27-7
Return line: steering – oil tank 27-7
Servostat – front axle steering ram circuit 27-9
Steering valve – rear axle steering ram 27-11
Attachment of flexible lines 27-11

Operator seat

Operator seat 29-3
Upper part of operator seat 29-3
Lower part of operator seat 29-5
Operator seat with air suspension 29-7
Lower suspension part: component parts 29-7

Covers, engine cover, insulating mat

Engine cover – attachment 30-3
Light border, cowl 30-5
Sheet-metal parts – access 30-7
Attachment of access and footholds 30-7
Sheet-metal parts – valve console 30-9

Wheels, tyres, wheel rims

Tyres 31-3

Exhaust system

Exhaust manifold, turbocharger, exhaust silencer 32-3
Exhaust gas cleaner (0124405) 32-5
Exhaust gas cleaner – attachment 32-7
Catalytic exhaust gas cleaner (0124408SO) 32-9

Electrical system

Front instrument panel 33-3
Relay – attachment parts 33-7
Fuse box, relays 33-7
Instrument panel (right) 33-9
Vehicle lighting 33-11
Interior lighting 33-11
Clearance lights 33-13
Rear numberplate bracket (SO) 33-15
Front numberplate bracket (SO) 33-15
Rotating beacon (SO) 33-15
Battery 33-17
Battery master switch (SO) 33-19
Main wiring harness 33-21
Wiring harness – component parts 33-21
Wiring harness attachment 33-23
Cab – wiring harnesses 33-33
Wiring harness – attachment 33-33
Wiring harnesses for cab – component parts 33-35
Wiring harness (instrument panel) – component parts 33-37
Wiring harness (roof) – component parts 33-39
Front wiper 33-41
Rear wiper 33-41
Washer system 33-43
Plug – front implement (SO) 33-45
Backup warning system (SO) 33-47
Socket 50 A – front implement (SO) 33-47
Oil preheating for engine oil and hydraulic oil (SO) 33-49
Telescopic boom – additional electrical system 33-51
Safe load indicator 33-53

Cab

Cab 34-3
Cab: component parts 34-3
Cab attachment 34-3
Cab: windows 34-5
Cab 34-7
Cab doors 34-9
Cab – instrument panel 34-13
Roof 34-15
Sun visor 34-15
Roof hatch 34-17

Sheet metal and mats 34-19
Tool kit and trim 34-21
Emergency seat (option) 34-21
Protective screen for front window (option 34-23
Protective FOPS screen (option) 34-23

Hydraulic system

Suction line: oil tank – pump 36-3
Pressure line: pump – priority valve 36-5
Pressure line: priority valve – control valve 36-7
Return line: control valve – tank 36-7
Return line: priority valve – tank 36-7
Control valve 36-9
Oil tank 36-11
Pressure line: pump – ball-type cock – Pilot valve 36-13
Return line: pilot valve 36-15
Pilot valve – control valve 36-15
Pilot control lines: push-out ram 36-15
Pilot valve: attachment 36-17
Pilot valve: component parts 36-19
Pressure lines: push-out ram 36-21
Pressure lines: locking cylinder 36-21
Protective hose for connecting cable 36-21
Pressure lines: lift ram 36-21
Pressure lines: self-levelling ram 36-21
Pressure lines: tilt ram 36-23
Flexible lines – attachment 36-25
Lift ram ➜I 312 00 0068 36-27
Self-levelling ram ➜I 312 00 0075 36-29
Push-out ram ➜I 312 00 0082 36-31
Tilt ram ➜I 312 00 0082 36-33
Lift ram I➜ 312 00 0069 36-35
Self-levelling ram I➜ 312 00 0076 36-37
Push-out ram I➜ 312 00 0083 36-39
Tilt ram I➜ 312 00 0083 36-41
Lift frame – component parts 36-43
Tilt lever – suspension 36-43
Tilt rod – suspension 36-45
Suspension – quickhitch facility 36-45
Suspension – tilt ram 36-45
Suspension – push-out ram 36-45
Suspension – lift ram 36-47
Suspension – self-levelling ram 36-47
Suspension – lift frame 36-47
Cover – Lift frame 36-49
Piston rod protection lift ram 36-49
Quickhitch facility – component parts 36-51
Load stabilizer 36-53
Pressure line: lift ram – solenoid valve 36-53
Pressure line: solenoid valve – pressure accumulator 36-53
Return line: solenoid valve – oil tank 36-55
Return line: priority valve – oil tank 36-55
Pressure switch – load stabilizer 36-55
Reflux line, depressurized (option) 36-57

Heating

Heating – ventilation 41-3
Heating – oil circuit 41-5
Heater 41-7
Additional cab heater (night heater) 41-9
Heater – component parts 41-11

Buckets

Bucket 41/3-3
Bucket with exchangeable blade 41/3-3
Bucket 41/3-5
Bucket – front-edg 41/3-5
Lightweight materialbucket 41/3-5
Multipurpose bucket 41/3-7
Cover plate for lift ram 41/3-7
Attachment of front and rear bucket elements 41/3-9
Attachment of lift ram (upper part) 41/3-9
Attachment of lift ram (lower part) 41/3-9
Tooth guard 41/3-9
Multipurpose bucket: hydr. installation 41/3-11

Pallet forks

Pallet forks 41/4-3
Fork arms – component parts 41/4-3

Labels and tools

Labels 43-3
Fuse assignment 43-7
Maintenance label 43-7
Information labels for special oils 43-7
Vehicle documentation 43-7
Warning label (option) 43-9
Tool kit 43-11
Safety package (option) 43-11
Additional equipment for aggressive environment (option) 43-11

Number index

Table des matières

Introduction

Signes et symboles E-2
Abréviations E-3
Quelques informations utiles sur l'emploi du catalogue de pièces détachées E-4
Quelques informations utiles pour la commande de pièces détachées E-5
Plaque signalétique E-6
Numéro de série E-6
Numéro du moteur E-7
Pompe à cylindrée variable E-7
Moteur hydraulique E-8
Numéros de pont AR et de boîte E-8
Numéro de pont AV E-9
Numéro de la cabine E-9

Kits d'entretien et d'étanchéité

Kit d'entretien pour «1ère inspection» 00-2
Pièces constitutives pour plan d'entretien «B» 00-2
Kit d'entretien pour «2ère inspection» etplan d'entretien «C» 00-2
Kit d'entretien pour plan d'entretien «D» 00-3
Jeu de joints – moteur 00-4
Kit de réparation – Freins 00-4
Kits d'étanchéité pour direction 00-4
Kits d'étanchéité pour appareil de commande 00-4
Kits d'étanchéité pour l'hydraulique 00-4
Outils, catalogue pièces détachées, manuel de service 00-5
Liste de joints toriques pour raccords vissés à bague bicône 00-6
Joint toriques pour raccords filetés avec filet UNF 00-6
Joint toriques pour raccords filetés avec filet métrique 00-7
Raccords à fiches électriques 00-9
Boîtiers de fiche 1 pôle 00-13
Boîtiers de fiche 2 pôles 00-13
Boîtiers de fiche 3 pôles 00-15
Boîtiers de fiche 4 pôles 00-17
Boîtiers de fiche 5 pôles 00-19
Boîtiers de fiche 6 pôles 00-21
Boîtiers de fiche 7 pôles 00-21
Boîtiers de fiche 8 pôles 00-21
Boîtiers de fiche 9 pôles 00-23
Boîtiers de fiche 11 pôles 00-23
Boîtiers de fiche 13 pôles 00-23
Boîtiers de fiche 17 pôles 00-25
Boîtiers de fiche 20 pôles 00-25
Boîtiers de fiche 21 pôles 00-25
Boîtiers de fiche 28 pôles 00-25
Boîtiers de fiche 37 pôles 00-25
Autres pièces constitutives 00-27

Moteur

Moteur – suspension du moteur 01-3
Embrayage 01-3
Moteur : pièces constitutives 015
Lubrification du moteur 017
Filtre à combustible 019
Conduite à combustible 019
Conduite de trop-plein 019
Pompe d'alimentation de combustible 0111
Pompe d'injection, porte-injecteur 0111
Conduite de lubrification : turbocom-presseur 01-15
Tuyau de retour 01-15
Conduite d'air de suralimentation 01-15
Ventilation du carter 01-17
Couvercle AR 01-19
Carter intermédiaire, démarreur, volant moteur 01-19
Couvercle AV 01-21
Capot protecteur 01-23
Commande de l'arbre à cames 01-23
Accessoires 01-23
Poulie de tension, poulie à gorge 01-25
Capot de culbuteurs 01-27
Support de l'axe avec tige de culbuteur 01-27
Culasse 01-27

Tôles pour la conduite de l'air 01-29
Refroidisseur 01-29
Moto-ventilateur 01-31

Système de carburant

Conduite de carburant – alimentation 08-3
Conduite de carburant – retour 08-3
Réservoir de carburant 08-5
Réservoir de carburant – fixation 08-5

Filtre à air

Filtre à air standard 10-3
Filtre à air (travaux en atmosphère poussiéreuse) 10-3

Réglage de régime

Réglage de régime moteur à pédale 17-3
Accélérateur à main (option) 17-5

Châssis

Châssis – contrepoids 20-3
Contrepoids supplémentaire 20-3

Entraînement hydrostatique

Fixation de pompe à cylindrée variable 22-3
Fixation de moteur hydraulique 22-3
Arbre de transmission 22-3
Conduite d'aspiration 22-5
Conduite haute pression 22-5
Fixation des conduites haute pression 22-5
Conduite de commande 22-7
Point de mesure : pression de la chambre de réglage du moteur 22-7
Fixation de la conduite de commande/balayage transversal 22-7
Radiateur d'huile – Moteur hydraulique 22-9
Installation hydraulique – Radiateur d'huile 22-11
Régulateur de température d'huile 22-13
Pompe à cylindrée variable – pièces constitutives 22-15
Dispositif d'inching & clapet à voies 22-17
Pompe à cylindrée variable – pièces constitutives 22-19
Dispositif d'inching & clapet à voies 22-21
Servo-moteur – pièces constitutivev 22-23
Servo-moteur – pièces constitutives 22-25

Pont AV

Pont AV – fixation 23-3
Pont AV – pièces constitutives 23-3
Porte-satellite – fixation 23-5
Vérin de braquage – pièces constitutives 23-5
Couple conique 23-7
Différentiel – pièces constitutives 23-9
Blocage de différentiel – pièces constitutives 23-11
Arbre cardan double 23-11
Freins – pièces constitutives 23-13
Moyeu – pièces constitutives 23-15
Blocage de différentiel 23-17

Freins

Frein de stationnement 24-3
Etrier de frein – pièces constitutives 24-5
Contacteur de contrôle – frein de 24-5
Frein de service 24-7
Installation hydraulique – frein de service 24-9
Inching lines 24-11
Conduites inching 24-11

Pont AR

Pont AR – fixation 26-3
Boîte – fixation 26-3
Boîte surmultipliée – fixation 26-3
Pont AR – pièces constitutives 26-5
Porte-satellite – fixation 26-7
Vérin de braquage – pièces constitutives 26-7
Couple conique 26-9
Différentiel – pièces constitutives 26-9
Blocage de différentiel 26-11
Arbre cardan double – pièces constitutives 26-11
Moyeu – pièces constitutives 26-13
Carter de boîte – fixation 26-15
Boîte – pièces constitutives 26-17

Boîte de vitesses manuelle – pièces constitutives (Boîte surmultipliée) 26-19
Changement de vitesse 26-23
Arbre d'entrée – engrenage à changement de vitesse 26-25
Arbre de sortie 26-27
Boîte surmultipliée (SO) 26-29

Direction

Direction 27-3
Conduite de pression : clapet de priorité – direction 27-7
Cond. de cde. : clap. priorité – direction 27-7
Cond. de retour : direction – rés. d'huile 27-7
Circuit Servostat – vérin de braquage pont AV 27-9
Clapet de direction – vérin de braquage pont AR 27-11
Fixation des conduites flexibles 27-11

Siège du conducteur

Siège du conducteur 29-3
Partie supérieure du siège du conducteur 29-3
Partie inférieure du siège du conducteur 29-5
Siège de conducteur à suspension pneumatique 29-7
Elément de suspension inférieur : pièces constitutives 29-7

Recouvreents, capot- moteur, natte isolante

Capot-moteur – fixation 30-3
Listel, carter 30-5
Eléments en tôle – accès 30-7
Fixation de l'accès et des marche-pieds 30-7
Eléments en tôle – console de clapets 30-9

Roues, pneumatiques, jantes

Pneumatiques 31-3

Système d'échappement

Collecteur d'échappement, turbo-compresseur, silencieux d'échappement 32-3
Purificateur de gaz d'échappement (0124405) 32-5
Purificateur de gaz d'échappement –fixation 32-7
Purificateur catalytique de gaz
d'échappement (0124408SO) 32-9

Equipement électrique

Tableau de bord AV 33-3
Relais – pièces de fixation 33-7
Boîte à fusibles, relais 33-7
Tableau de bord (côté droit) 33-9
Eclairage du véhicule 33-11
Eclairage intérieur 33-11
Feux latéraux 33-13
Support de la plaque minéralogique AR (SO) 33-15
Support de la plaque minéralogique AV (SO) 33-15
Gyrophare (SO) 33-15
Batterie 33-17
Coupe-batterie (SO) 33-19
Faisceau de câbles principal 33-21
Faisceau de câbles – pièces constitutives 33-21
Fixation de faisceau de câbles 33-23
Cabine – faisceaux de câbles 33-33
Faisceau de câbles – fixation 33-33
Faisceaux de câbles pour cabine – pièces constitutives 33-35
Faisceau de câbles (tableau de bord) – pièces constitutives 33-37
Faisceau de câbles (toit) – pièces constitutives 33-39
Essuie-glace AV 33-41
Essuie-glace AR 33-41
Système lave-glace 33-43
Prise de courant – équipement AV (SO) 33-45
Système d'avertissementde marche AR(SO) 33-47
Prise 50 A – équipement AV (SO) 33-47
Préchauffage de l'huile moteur hydrauliqueet (SO) 33-49
Flèche télescopique – système électrique supplémentaire 33-51
Avertisseur de surcharge 33-53

Cabine

Cabine 34-3
Cabine : pièces constitutives 34-3
Fixation de la cabine 34-3
Cabine : vitres 34-5
Cabine 34-7
Portières de la cabine 34-9
Cabine – tableau de bord 34-13
Toit 34-15
Pare-soleil 34-15
Toit ouvrant 34-17

Tôles et nattes 34-19
Caisse à outils et revêtement 34-21
Siège d'appoint (option) 34-21
Grille de protection pour vitre AV (option) 34-23
Grille de protection FOPS (option) 34-23

Système hydraulique

Conduite d'aspiration : réservoir d'huile – pompe 36-3
Conduite de pression : pompe – clapet de priorité 36-5
Conduite de pression : clapet de priorité – distributeur 36-7
Conduite de retour : distributeur – réservoir 36-7
Conduite de retour : clapet de priorité – réservoir 36-7
Distributeur 36-9
Réservoir d'huile 36-11
Conduite de pression : pompe – robinet à bille – Valve de pilotage 36-13
Conduite de retour : valve de pilotage 36-15
Conduite de retour – distributeur 36-15
Conduites de pilotage hydraulique : verin de poussée 36-15
Valve de pilotage : fixation 36-17
Valve de pilotage : pièces constitutives 36-19
Conduite de pression : vérin de poussée 36-21
Conduite de pression : vérin de verrouillage 36-21
Flexible de protection pour câble de raccordement 36-21
Conduite de pression : vérin de levage 36-21
Conduite de pression : vérin de compensation 36-21
Conduites de pression : vérin de cavage 36-23
Conduites flexibles – fixation 36-25
Vérin de levage ➜I 312 00 0068 36-27
Vérin de compensation ➜I 312 00 0075 36-29
Vérin de poussée ➜I 312 00 0082 36-31
Vérin de cavage ➜I 312 00 0082 36-33
Vérin de levage I➜ 312 00 0069 36-35
Vérin de compensation I➜ 312 00 0076 36-37
Vérin de poussée I➜ 312 00 0083 36-39
Vérin de cavage I➜ 312 00 0083 36-41
Bras de levage – pièces constitutives 36-43
Levier cavage – logement 36-43
Barre de cavage – logement 36-45
Logement – Disp. attache rapide 36-45
Logement – vérin de cavage 36-45
Logement – vérin de poussée 36-45
Logement – vérin de levage 36-47
Logement – vérin de compensation 36-47
Logement – bras de levage 36-47
Recouvrement – Bras de levage 36-49
Protection de tige de piston vérin levage 36-49
Dispositif d'attache rapide – pièces constitutives 36-51
Stabilisateur de charge 36-53
Conduite de pression : vérin de levage – clapet magnétique 36-53
Conduite de pression : clapet magné tique – accumulateur de pression 36-53
Conduite de retour : clapet magnétique – réservoir d'huile 36-55
Conduite de retour : clapet de priorité – réservoir d'huile 36-55
Manocontact – stabilisateur de charge 36-55
Conduite de retour sans pression (option) 36-57

Chauffage

Chauffage – ventilation 41-3
Chauffage – circuit d'huile 41-5
Chauffage 41-7
Chauffage supplémentaire de la cabine (chauffage auxiliaire) 41-9
Chauffage – pièces constitutives 41-11

Godets

Godet 41/3-3
Godet avec lame échangeable 41/3-3
Godet 41/3-5
Godet – protège-lame 41/3-5
Godet à matière légère 41/3-5
Poly-godet 41/3-7
Tôle de recouvrement pour vérin de levage 41/3-7
Fixation élément de godet AV avec élément de godet AR 41/3-9
Fixation de vérin de levage (partie sup.) 41/3-9
Fixation de vérin de levage (partie inf.) 41/3-9
Protection de dents 41/3-9
Poly-godet : installation hydraulique 41/3-11

Porte-palette

Porte-palette 41/4-3
Fourches – pièces constitutives 41/4-3

Labels et outils

Label 43-3
Affectation des fusibles 43-7
Label d'entretien 43-7
Labels informatifs pour huiles spéciales 43-7
Documentation du véhicule 43-7
Label d'avertissement (option) 43-9
Outils de bord 43-11
Equipement de sécurité (option) 43-11
Equipement supplémentaire pour environnement agressif (option) 43-11

Index de numéros

Gruppe

Einleitung

Fahrzeugdaten

Zeichenerklärung

Hinweis zur Ersatzteilbestellung

Group

Introduction

Vehicle specifications

Signs and symbols

Helpful information for ordering spare parts

Groupe

Introduction

Données du véhicule

Signes et symboles

Quelques informations utiles pour la commande de pièces détachées

Fahrzeugdaten

An Hand der nachstehenden Daten ist Ihr Fahrzeug/Anbaugerät eindeutig beschrieben. Geben Sie diese Daten bitte stets bei einem Schriftwechsel oder einer telefonischen Anfragen bei Ihrem Händler oder im Werk an.

Bitte tragen Sie die für Ihr Fahrzeug/Anbaugerät geltenden Daten anhand der Typenschilder in die Liste ein. Bei Anfragen oder Ersatzteilbestellungen stehen Ihnen dann die Daten sofort zur Verfügung.
Ihr nächster Vertragshändler: _____

Fahrzeugtyp/Vehicle model/Véhicule modèle : _____

Lieferdatum/Date of delivery/Date d'expédition : _____

Betriebsstunden bzw. gef. Kilometer/Service hours or kilometre reading/Heures de service ou kilométrage : _____

Fahrgestell-Nr/Serial no./No. de série : _____

Motor-Nr./Engine no./No. de moteur : _____

Verstellpumpentyp – Fabr.-Nr./Variable displacement pump model – Ident. no./Pompe à cylindrée variable – no. de fabr. : _____

Verstellmotortyp – Fabr.-Nr./Variable displacement motor model – Ident. no./Servo-moteur – no. de fabr. : _____

Vorderachs-Nr./Front axle no./No. du pont AV : _____

Hinterachs-Nr./Rear axle no./No. du pont AR : _____

Fahrerhaus-Nr./Cab no./No. de cabine : _____

Sonderausrüstungen/Optional equipment/Equipement en option : _____

Vehicle specifications

The following data provide a detailed description of your vehicle/implement. Please provide your dealer or Kramer-Werke GmbH with these data for all correspondence or telephone inquiries.

Please refer to the type labels in order to enter the applicable vehicle/implement data in the list. They will immediately be at hand for all inquiries or spare parts orders.
Your local dealer: _____

Données du véhicule

Les données ci-dessous vous offrent une description détaillée de votre véhicule/équipement. Veuillez indiquer ces données à votre concessionnaire ou à Kramer-Werke GmbH pour toute correspondance ou renseignement téléphonique.

Veuillez consulter les plaques signalétiques pour inscrire dans la liste les données respectives de votre véhicule/équipement. Elles seront immédiatement disponibles pour toute demande ou commande de pièces détachées.
Votre concessionnaire: _____

Einleitung

Zeichenerklärung

Folgende Symbole bedeuten:


Teile nicht demontieren, Bauteile können nicht repariert werden


Bauteile müssen mit Drehmomentschlüssel mit angegebenem Drehmoment angezogen werden


Sicherheitsteil !
Bauteile dürfen aus Sicherheitsgründen nur von autorisierten Fachkräften zerlegt oder repariert werden, ansonsten müssen sie komplett ausgetauscht werden!


Bauteile sind auf Verschleiß zu überprüfen, z. B. Lager, Wellendichtringe usw.


Bauteile sind nicht wieder verwendbar, z. B. Dichtungsteile


Bei der Demontage und Montage der Bauteile muss besonders auf die Einbaurichtung geachtet werden


Es müssen angegebene Sicherungs- u. Dichtmittel verwendet werden.


Bauteile sind nur gültig **ab** angegebener Fahrgestell-Nr. oder Fahrerhaus-Nr.


Bauteile sind nur gültig **bis** angegebener Fahrgestell-Nr. oder Fahrerhaus-Nr.


Länge/Stärke muss gemessen werden
Bei Meterware auf volle Meter aufrunden!


Kennzeichen Achse


Kennzeichen Fahrerhaus


Kennzeichen Motor


Dicht-oder Reparatursatz

Introduction

Signs and symbols

The following signs and symbols mean:


Do not remove parts, components cannot be repaired


Tighten components with a torque spanner with the torque indicated


Safety part!
For reasons of safety components may only be removed or repaired by qualified mechanics or completely replaced!


Check components for wear, e. g. bearings, rotary shaft seals, etc.


Components are not reuseable, e. g. sealing elements


When removing or fitting components pay special attention to the direction of installation


Use the securing means and sealing compounds indicated


Components are valid **only starting** from the serial number or cab number indicated


Components are valid **only up to** the serial number or cab number indicated


Mesure length/thickness. Round up to the full metre for orders by the metre.


Symbol for axle


Symbol for cab


Symbol for engine


Sealing or repair kit

Introduction

Signes et symboles

Les signes et symboles ci-dessous signifient :


Ne pas déposer les pièces, il n'est pas possible de remettre en état les composants


Serrer les composants avec une clé dynamométrique avec le couple indiqué


Pièce de sécurité !
Pour des raisons de sécurité, il est défendu de déposer ou remettre en état les composants sauf par des mécaniciens qualifiés !


Vérifier les composants pour des traces d'usure, par exemple roulements, bague à lèvres, etc.


Les composants ne sont pas réutilisables, par exemple éléments d'étanchéité


Tenir compte de la direction d'installation lors de la dépose ou repose des composants


Utiliser les moyens de sécurité et d'étanchéité indiqués


Les composants sont valables uniquement **à partir du** numéro de série ou numéro de cabine indiqué


Les composants sont valables uniquement **jusqu'au** numéro de série ou numéro de cabine indiqué


Mesurer la longueur/l'épaisseur. Arrondir au mètre supérieure pour les commandes au mètre.


Symbole pour pont


Symbole pour cabine

Symbole pour moteur

Jeu de joints ou de réparation

Abkürzungen

Folgende Abkürzungen bedeuten:

SO	Sonderausstattung
V	vorne
H	hinten
L	links
R	rechts
O	oben
U	unten
M	mitte
A	außen
I	innen

Es sind auch Kombinationen der einzelnen Abkürzungen möglich, z. B. **HLO** (hinten links oben)

De	deutsch
En	englisch
Fr	französisch
n. B.	nach Bedarf
n. l.	nicht lieferbar

Alle Maßangaben in der Spalte „Bemerkung“ sind in mm (Millimeter) angegeben.

Die Abbildungen in der Ersatzteilliste sind für die Ausführung nicht verbindlich.

Durch die Entwicklung bedingte technische Änderungen behalten wir uns vor.

Überlingen, den 01. März 2001
Kramer-Werke GmbH
Überlingen/Bodensee

Abbreviations

The following signs and symbols mean:

SO	option
V	front
H	rear
L	left
R	right
O	upper
U	lower
M	centre
A	outer
I	inner

Combinations of the above abbreviations are possible, such as **HLO** (rear left upper)

De	German
En	English
Fr	French
n. B.	as required
n. l.	not available

The dimensions in the “Remarks” column are all stated in mm (millimetres).

Illustrations in the spare parts list are not binding for the design.

We reserve the right of performing technical modifications for the constant improvement of our products.

Überlingen, 01 March 2001
Kramer-Werke GmbH
Überlingen, Federal Republic of Germany

Abréviations

Les signes et symboles ci-dessous signifient :

SO	option
V	avant
H	arrière
L	gauche
R	droite
O	supérieur
U	inférieur
M	centre
A	extérieur
I	intérieur

Les abréviations ci-dessus peuvent aussi être combinées, par exemple **HLO** (arrière gauche supérieur)

De	allemand
En	anglais
Fr	français
n. B.	suivant les besoins
n. l.	non disponible

Les cotes dans la colonne « Remarques » sont toutes indiquées en mm (millimètres).

Les illustrations dans le catalogue de pièces détachées ne sont pas obligatoires pour l’exécution.

Dans le souci constant d’assurer la meilleure qualité à notre production, nous nous réservons le droit d’effectuer des modifications techniques.

Überlingen, 01 mars 2001
Kramer-Werke GmbH
Überlingen, République Fédérale d’Allemagne

Hinweis zur Benutzung der Ersatzteilliste

Helpful information for using the spare parts list

Quelques informations utiles sur l'emploi du catalogue de pièces détachées

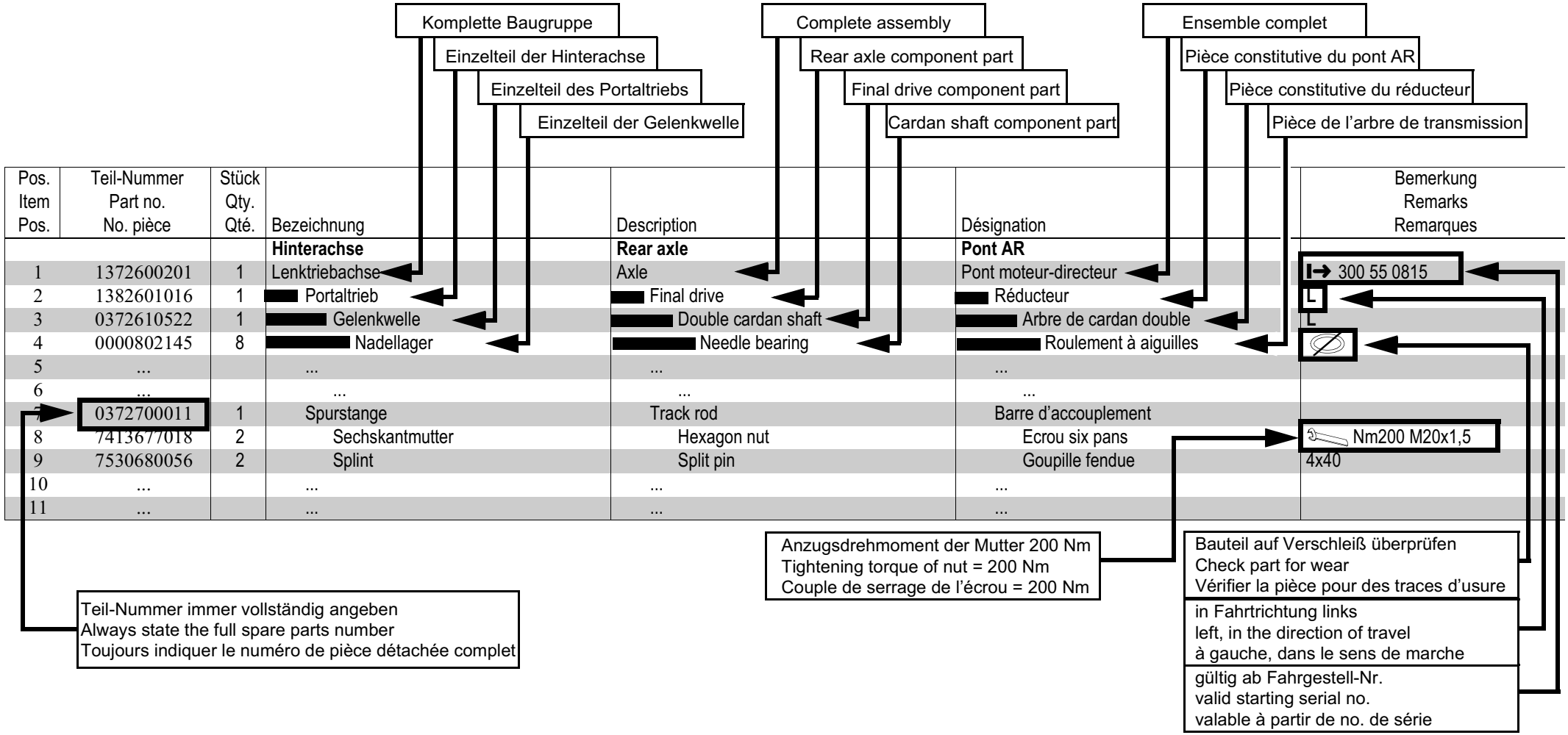

Pos. Item Pos.	Teil-Nummer Part no. No. pièce	Stück Qty. Qté.	Bezeichnung	Description	Désignation	Bemerkung Remarks Remarques
			Hinterachse	**Rear axle**	**Pont AR**	
1	1372600201	1	Lenktriebachse	Axle	Pont moteur-directeur	I→ 300 55 0815
2	1382601016	1	Portaltrieb	Final drive	Réducteur	L
3	0372610522	1	Gelenkwelle	Double cardan shaft	Arbre de cardan double	L
4	0000802145	8	Nadellager	Needle bearing	Roulement à aiguilles	
5	...		...	...	...	
6	...		...	...	...	
7	0372700011	1	Spurstange	Track rod	Barre d'accouplement	
8	7413677018	2	Sechskantmutter	Hexagon nut	Ecrou six pans	Nm200 M20x1,5
9	7530680056	2	Splint	Split pin	Goupille fendue	4x40
10	...		...	...	...	
11	...		...	...	...	

Teil-Nummer immer vollständig angeben
Always state the full spare parts number
Toujours indiquer le numéro de pièce détachée complet

Anzugsdrehmoment der Mutter 200 Nm
Tightening torque of nut = 200 Nm
Couple de serrage de l'écrou = 200 Nm

Bauteil auf Verschleiß überprüfen
Check part for wear
Vérifier la pièce pour des traces d'usure

in Fahrtrichtung links
left, in the direction of travel
à gauche, dans le sens de marche

gültig ab Fahrgestell-Nr.
valid starting serial no.
valable à partir de no. de série

Hinweise zur Ersatzteilbestellung	**Helpful information for ordering spare parts**	**Quelques informations utiles pour la commande de pièces détachées**
Bei allen Ersatzteil-Bestellungen sind folgende Angaben erforderlich:	The following indications are necessary for all spare parts orders:	Les indications suivantes sont nécessaires pour toute commande de pièces détachées :
Auftraggeber, Adresse Customer, address Client, adresse	Firma/company/société Hugo Mustermann Konstanzer Strasse 5 D-88991 Konstanz	
Lieferanschrift, Adresse Delivery address Adresse de livraison	Konrad Mustermann Singener Strasse 7 D-75551 Engen	
Versandart/Mode of dispatch/Mode d'expédition	United Parcel Service (UPS)	
Fehlen diese Angaben, so geschieht der Versand nach unserem Ermessen	If no indications are made, Kramer-Werke GmbH will make shipment at their own discretion.	Si aucune indication n'est faite, Kramer-Werke GmbH se réserve le droit de déterminer le mode d'expédition.
Fahrzeug-Bezeichnung/Vehicle description/Désignation du véhicule	521 Telescopic	
Typ/Model/Modèle	312 00	
Fahrgestell-Nr./Serial number/Numéro de série	312 00 0001	
Teil-Nr./Part no./No. de pièce	0000801987	
Bezeichnung/Description/Désignation	Einspritzpumpe/fuel injection pump/pompe d'injection	
Stückzahl/Quantity/Quantité	1 Stück/off/pièce	
für Aggregat, Fabrik-Nr. for unit, identification no. pour groupe, no. de fabrication	Motor/engine/moteur : Deutz Motor Typ BF4L 1011 FT	
Die Lieferung von Ersatzteilen erfolgt per Nachnahme. Eingesandte, beschädigte Musterstücke werden verschrottet, wenn keine Rückgabe innerhalb 4 Wochen verlangt wird.	Delivery of spare parts is carried out cash on delivery. Damaged samples sent to Kramer-Werke GmbH will be scrapped if no request for return has been forwarded within 4 weeks.	L'expédition de pièces détachées est effectuée contre remboursement. Les échantillons endommagés envoyés chez Kramer-Werke GmbH seront mis à la ferraille si aucune demande de retour n'a été formulée dans un délai de 4 semaines.
Anschrift für Ihre Bestellung	Please send your order to	Veuillez adresser votre commande à
Kramer-Werke GmbH Abt.: Ersatzteildienst Postfach 10 15 63 D-88 645 Überlingen/Bodensee Telefon (07551) 802-450 Telefax (07551) 802-324	Kramer-Werke GmbH Abt. Ersatzteildienst P. O. Box 10 15 63 D-88 645 Überlingen, Federal Republic of Germany Telephone +7551/802-450 Telefax +7551/802-324	Kramer-Werke GmbH Abt. Ersatzteildienst B. P. 10 15 63 D-88 645 Überlingen, République Fédérale d'Allemagne Téléphone +7551/802-450 Téléfax +7551/802-324

Typenschilder

Typenschild

Das Typenschild befindet sich rechts vorne am Fahrzeugrahmen (Pfeil).

Beispiel: Fabr.-Nr.: 312 00 0057
Typ 312 00

Fahrgestell-Nummer

Die Fahrgestell-Nummer ist vorne rechts unterhalb des Fahrerhauses im Fahrzeugrahmen eingeschlagen (Pfeil).
Beispiel:
Fahrgestell-Nr.: 312 00 0057

Type labels

Type label

The type label is located at the front right of the vehicle frame (arrow).

Example: Identification no.: 312 00 0057
Model 312 00

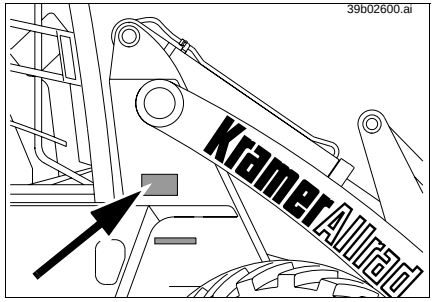

Serial number

The serial number is stamped on the vehicle frame, at the front right below the cab (arrow).
Example:
Serial number: 312 00 0057

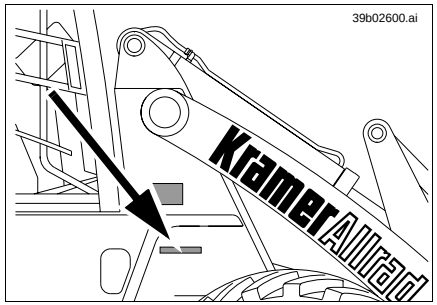

Plaques signalétiques

Plaque signalétique

La plaque signalétique se trouve à l'avant droite sur le châssis du véhicule (flèche).
Exemple : No. de fabrication : 312 00 0057
Modèle 312 00

Numéro de série

Le numéro de série est frappé sur le châssis du véhicule, à l'avant droite en-dessous de la cabine (flèche).
Exemple :
Numéro de série : 312 00 0057

Motor-Nummer

Die Motor-Nummer befindet sich oben auf dem Ventildeckel (Pfeil Typenschild), oder rechts am Motorblock unterhalb des Anlassers. (Pfeil).
Beispiel für die Motor-Nummer:
Motor-Nr. BF4L 1011FT 00411134

Engine number

The engine number is located on the type label on the cylinder-head cover (arrow), or on the right side of the engine block below the starter.(arrow).
Example for engine number:
Engine no.: BF4L 1011FT 00411134

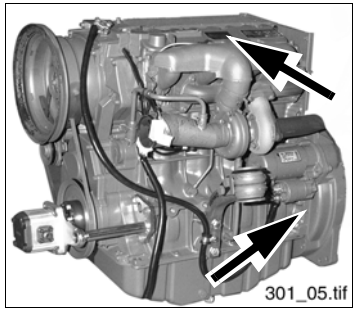

Numéro du moteur

Le numéro du moteur se trouve sur la plaque signalétique sur le couvercle de culbuteurs (flèche), ou sur le côté droit du bloc-moteur au-dessous du démarreur. (flèche).
Exemple pour numéro de moteur :
Moteur no. : BF4L 1011FT 00411134

Verstellpumpe

Das Typenschild (Pfeil) finden Sie rechts am Gehäuse der Fahrhydraulikpumpe.
Beispiel:
Hydr.-Pumpentyp: A4VG56DA1D4
Fabr.-Nr.: 5020096

Variable displacement pump

The type label (arrow) is located on the right-hand side of the hydraulic pump housing.
Example:
Hydr. pump model: A4VG56DA1D4
Identification no.: 5020096

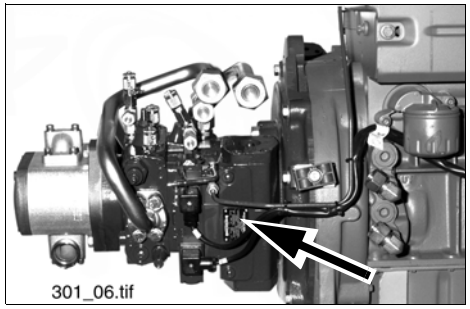

Pompe à cylindrée variable

La plaque signalétique (flèche) se trouve sur le côté droit du carter de la pompe hydraulique.
Exemple :
Modèle pompe hydr. :A4VG56DA1D4
No. de fabrication : 5020096

Hydraulikmotor

Das Typenschild (Pfeil) befindet sich, in Fahrtrichtung links, am Gehäuse des Fahrmotors.
Beispiel:
Hydr.-Motortyp: A6VM 80DA2/63W
Fabr.-Nr: S103851

Hydraulic motor

The type label (arrow) is located on the hydraulic motor housing, on the left side in driving direction.
Example:
Hydraulic motor model: A6VM 80DA2/63W
Identification no.: S103851

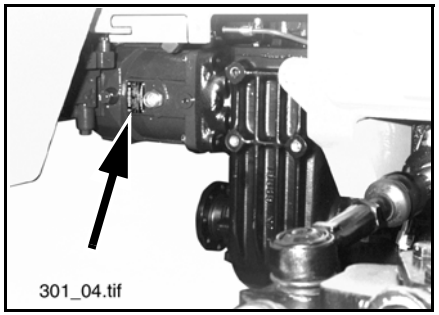

Moteur hydraulique

La plaque signalétique se trouve sur le carteur du moteur hydraulique, sur le côté gauche dans le sens de marche.
Exemple :
Modèle moteur hydraulique : A6VM 80DA2/63W
No. de fabrication : S103851

Hinterachs- und Getriebe-Nummer

Die **Achsnummer** befindet sich auf dem Typenschild an der Innenseite des Achsrohres, in Fahrtrichtung links (Pfeil).
jDie **Getriebenummer** befindet auf dem Typenschild in der nähe des Gelenkwellenflansches, in Fahrtrichtung links (Pfeil)

Beispiel:
Hinterachs Nr. PD 1368-1 / Typ: 20.26
Beispiel:
Getriebe Nr. PD 1365-2

Rear axle and gearbox number

The **axle number** is located on the type label on the inside of the axle tube, on the left side in driving direction (arrow).
The **gearbox number** is located on the type label near the cardan shaft flange, on the left side in driving direction (arrow).

Example:
Rear axle no. PD 1368-1 / model: 20.26
Example:
Gearbox no. PD 1365-2

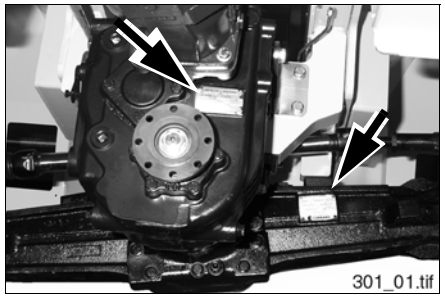

Numéros de pont AR et de boîte

Le **numéro du pont** se trouve sur la plaque signalétique à l'intérieur du tube de pont, sur le côté gauche dans le sens de marche (fléche).
Le **numéro de la boîte** se trouve sur la plaque signalétique près de la bride de l'arbre de transmission, sur le côté gauche dans le sens de marche (fléche).
Exemple :
No. de **pont AR** PD 1368-1 / modèle : 20.26
Exemple :
No. de **boîte** PD 1365-2

Vorderachs-Nummer

Die Achsnummer befindet sich auf dem Typenschild an der Innenseite des Achsrohres, in Fahrtrichtung rechts (Pfeil).
Beispiel:
Vorderachs Nr. PD 1369-02 / Typ: 26.20

Front axle number

The axle number is located on the type label on the inside of the axle tube, on the right side in driving direction (arrow).
Example:
Front axle no. PD 1369-02 / model: 26.20

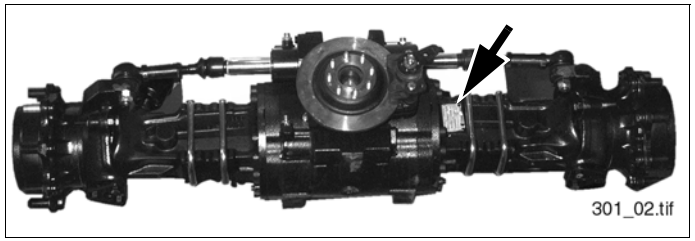

Numéro de pont AV

Le numéro du pont se trouve sur la plaque signalétique à l'intérieur du tube de pont, sur le côté droit dans le sens de marche (fléche).
Exemple :
No. de **pont AV** PD 1369-02 / modèle : 26.20

Fahrerhausnummer

Die Fahrerhausnummer befindet sich auf dem Typenschild im Fahrerhaus oben rechts.
Das Fahrerhaus wird in der E.T.-Liste mit dem Symbol gekennzeichnet.
Beispiel: I→ 765.95.0101
(Fahrerhaus gültig ab der jeweiligen Nummer)

Cab number

The cab number is located on the type label at the upper right inside the cab.
This symbol stands for the cab in the spare parts list.

Example: I→ 765.95.0101
(cab valid from the respective number onwards)

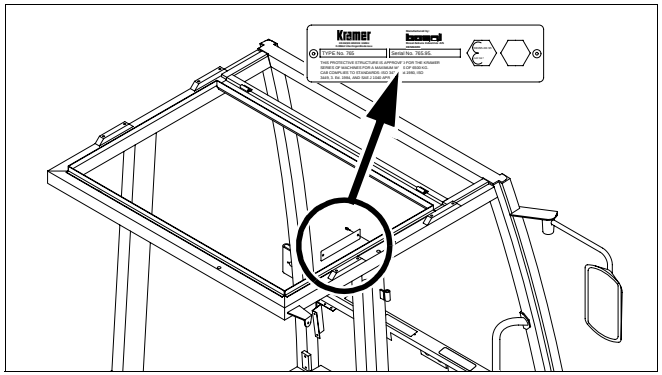

Numéro de la cabine

Le numéro de la cabine se trouve sur la plaque signalétique en haut à droite dans la cabine.
Le symbole marque la cabine dans le catalogue de pièces détachées.
Exemple : I→ 765.95.0101
(cabine valable à partir du numéro en question)

Notizen

Notes

Remarques

Gruppe

Wartungs- und Dichtsätze

Elektrische Steckverbindungen

Group

Maintenance and sealing kits

Electrical plug and socket connections

Groupe 00

Kits d’entretien et d’étanchéité

Raccords à fiches électriques

Gruppe

Wartungs- und Dichtsätze

Elektrische Steckverbindungen

Group

Maintenance and sealing kits

Electrical plug and socket connections

Groupe 00

Kits d’entretien et d’étanchéité

Raccords à fiches électriques

Pos. Item Pos.	Teil-Nummer Part no. No. pièce	Stück Qty. Qté.	Bezeichnung	Description	Désignation	Bemerkung Remarks Remarques
			Wartungssatz „1. Durchsicht“	**Maintenance kit for “1st Inspection”**	**Kit d'entretien pour «1ère inspection»**	
	1380030530	1	Wartungssatz	Maintenance kit	Kit d'entretien	
	0000801393	1	Kraftstoff-Filter (Filtereinsatz)	Fuel filter (filter insert)	Filtre à carburant (élément filtrant)	
	0000802790	1	Rep.-Satz Kraftstoff-Förderpumpe	Repair kit for fuel pump	Kit de réparation pour pompe à carburant	
	0000802666	1	Motorölfilter	Engine oil filter	Filtre à huile moteur	
	0003636634	1	Hydraulikölfilter	Hydraulic oil filter	Filtre à huile hydraulique	
	0009969809	1	O-Ring (Hydraulikölfilter)	O- ring (hydraulic oil filter)	Joint torique (filtre huile hydraulique)	100x4
	0009967070	1	O-Ring (Hydraulikölfilter)	O- ring (hydraulic oil filter)	Joint torique (filtre huile hydraulique)	98x3
	0000802903	1	Zylinderkopfdeckel-Dichtung	Cylinder-head gasket	Joint de culasse	
	0009962406	9	O-Ring (Differential/Getriebe)	O- ring (differential/gearbox)	Joint torique (différentiel/boîte)	27x2,4
	0000808520	3	Dichtring (Getriebe)	Sealing ring (gearbox)	Bague d'étanchéité (boîte)	31x38x2,5
			Einzelteile für Wartungsplan „B“	**Component parts for service plan “B”**	**Pièces constitutives pour plan d'entretien «B»**	
	0009962406	9	O-Ring (Differential/Getriebe)	O- ring (differential/gearbox)	Joint torique (différentiel/boîte)	27x2,4
	0000808520	3	Dichtring (Getriebe)	Sealing ring (gearbox)	Bague d'étanchéité (boîte)	31x38x2,5
			Wartungssatz für „2. Durchsicht“ und Wartungsplan „C“	**Maintenance kit for “2st Inspection” and service plan “C”**	**Kit d'entretien pour «2ère inspection» etplan d'entretien «C»**	
	0380031530	1	Wartungssatz	Maintenance kit	Kit d'entretien	
	0000801393	1	Kraftstoff-Filter (Filtereinsatz)	Fuel filter (filter insert)	Filtre à carburant (élément filtrant)	
	0000802790	1	Rep.-Satz Kraftstoff-Förderpumpe	Repair kit for fuel pump	Kit de réparation pour pompe à carburant	
	0000802666	1	Motorölfilter	Engine oil filter	Filtre à huile moteur	
	0000808895	1	Keilriemen	V-belt	Courroie trapézoïdale	
	0009962406	9	O-Ring (Differential/Getriebe)	O- ring (differential/gearbox)	Joint torique (différentiel/boîte)	27x2,4
	0000808520	3	Dichtring (Getriebe)	Sealing ring (gearbox)	Bague d'étanchéité (boîte)	31x38x2,5

Pos. Item Pos.	Teil-Nummer Part no. No. pièce	Stück Qty. Qté.	Bezeichnung	Description	Désignation	Bemerkung Remarks Remarques
			Wartungssatz für Wartungsplan „D“	**Maintenance kit for service plan “D”**	**Kit d’entretien pour plan d’entretien «D»**	
	0380031630	1	Wartungssatz	Maintenance kit	Kit d’entretien	
	0000801393	1	Kraftstoff-Filter (Filtereinsatz)	Fuel filter (filter insert)	Filtre à carburant (élément filtrant)	
	0000802790	1	Rep.-Satz Kraftstoff-Förderpumpe	Repair kit for fuel pump	Kit de réparation pour pompe à carburant	
	0000808281	1	Reparatursatz Kraftstoffleckölleitung	Repair kit foverflow line	Kit de réparation conduite de trop-plein	
	0000802666	1	Motorölfilter	Engine oil filter	Filtre à huile moteur	
	0003636634	1	Hydrauliköfilter	Hydraulic oil filter	Filtre à huile hydraulique	
	0000802903	1	Zylinderkopfdeckel-Dichtung	Cylinder-head gasket	Joint de culasse	
	0000808895	1	Keilriemen	V-belt	Courroie trapézoïdale	
	0000802187	1	Filter (Heizung)	Filter (Heating)	Filtre (Chauffage)	
	0000805187	1	Luftfilterpatrone	Air filter cartridge	Cartouche filtre à air	
	0009969809	1	O-Ring (Hydraulikölfilter)	O- ring (hydraulic oil filter)	Joint torique (filtre huile hydraulique)	100x4
	0009967070	1	O-Ring (Hydraulikölfilter)	O- ring (hydraulic oil filter)	Joint torique (filtre huile hydraulique)	98x3
	0003636834	1	Belüftungsfilter (Hydrauliktank)	Breather (hydraulic oil tank)	Filtre de ventilation (réservoir d’huile hydraulique)	
	0009962406	9	O-Ring (Differential/Getriebe)	O- ring (differential/gearbox)	Joint torique (différentiel/boîte)	27x2,4
	0000808520	3	Dichtring (Getriebe)	Sealing ring (gearbox)	Bague d’étanchéité (boîte)	31x38x2,5
			SO nicht im Wartungssatz „D“ enthalten.			
	0000805188	1	Filtereinsatz (Luftfilterpatrone)	Filter insert (Air filter cartridge)	Elément filtrant (Cartouche filtre à air)	**SO**
	0384140014	1	Feinstaubfilter (EU4 Heizung)	Fine dust filter (EU4 Heating)	Microfiltre de poussière (Chauffage)	**SO**

Pos. Item Pos.	Teil-Nummer Part no. No. pièce	Stück Qty. Qté.	Bezeichnung	Description	Désignation	Bemerkung Remarks Remarques
			Dichtsätze – Motor	**Sealing kits – engine**	**Jeu de joints – moteur**	
	0000803947		Dichtsatz Grundmotor	Sealing kit short block	Jeu de joints petit bloc	01-5
	0000804276		Dichtsatz Zylinderkopf	Sealing kit cylinder head	Jeu de joints culasse	01-5
	0000802790		Rep.-Satz Kraftstoff-Förderpumpe	Repair kit for fuel pump	Kit de réparation pour pompe à carburant	01-11
	0000808281		Reparatursatz Kraftstoffleckölleitung	Repair kit foverflow line	Kit de réparation conduite de trop-plein	01-9
			Reparatursatz – Bremse	**Repair kit – Brakes**	**Kit de réparation – Freins**	
	0000808819		Reparatursatz Bremssattel	Repair kit brake calipe	Kit de réparation etrier de frein	24-5
	0000808820		Reparatursatz Bremsnocken	Repair kit brake cam	Kit de réparation came de frein	24-5
	0000808821		Reparatursatz Bremsbelag	Repair kit brake lining	Kit de réparation gerniture de frein	24-5
			Dichtsätze – Lenkung	**Sealing kits for steering system**	**Kits d'étanchéité pour direction**	
	0000801312		Dichtsatz Lenkungsventil	Sealing kit for steering valve	Kit d'étanchéité pour clapet de direction	⚠ 27-9
	0000808564		Dichtsatz Lenkzylinder	Sealing kit for steering ram	Kit d'étanchéité pour vérin de direction	⚠ 23-5 / 26-7
			Dichtsätze – Steuergerät	**Sealing kits for control unit**	**Kits d'étanchéité pour appareil de commande**	
	0465010310		Dichtsatz für Hauptüberdruckventil	Sealing kit for main pressure relief valve	Kit d'étanchéité pour limiteur de pression principal	36-9
	0465010310		Dichtsatz für Nachsaugventil	Sealing kit for anticavitation valve	Kit d'étanchéité pour clapet de réaspiration	36-9
	0465010510		Dichtsatz zwischen den Ventilblöcken	Sealing kit beween valve blocks	Jeu de joint entre blocs de clapet	36-9
	0000802226		Dichtsatz für Vorsteuerung	Sealing kit for pilot control	Kit d'étanchéité pour pilotage hydraulique	36-9
			Dichtsätze – Hydraulik	**Sealing kits for hydraulic system**	**Kits d'étanchéité pour l'hydraulique**	
	0000802829		Dichtsatz Hubzylinder	Sealing kit for lift ram	Kit d'étanchéité pour vérin de levage	→I 312 00 0068 36-27
	0000806536		Dichtsatz Kippzylinder	Sealing kit for tilt ram	Kit d'étanchéité pour vérin de cavage	→I 312 00 0082 36-33
	0000806537		Dichtsatz Ausschubzylinder	Sealing kit for push-out ram	Kit d'étanchéité pour vérin de poussée	→I 312 00 0082 36-31
	0000806538		Dichtsatz Ausgleichzylinder	Sealing kit for self-levelling ram	Kit d'étanchéité pour vérin de compensation	→I 312 00 0075 36-29
	0000809191		Dichtsatz Hubzylinder	Sealing kit for lift ram	Kit d'étanchéité pour vérin de levage	I→ 312 00 0069 36-35
	0000809191		Dichtsatz Kippzylinder	Sealing kit for tilt ram	Kit d'étanchéité pour vérin de cavage	I→ 312 00 0083 36-41
	0000809162		Dichtsatz Ausschubzylinder	Sealing kit for push-out ram	Kit d'étanchéité pour vérin de poussée	I→ 312 00 0083 36-39
	0000809192		Dichtsatz Ausgleichzylinder	Sealing kit for self-levelling ram	Kit d'étanchéité pour vérin de compensation	I→ 312 00 0076 36-37

Pos. Item Pos.	Teil-Nummer Part no. No. pièce	Stück Qty. Qté.	Bezeichnung	Description	Désignation	Bemerkung Remarks Remarques
	0009960166		Dichtsatz Betätigungszylinder	Sealing kit for actuation ram	Kit d'étanchéité pour vérin de commande	36-51
	0000803721		Dichtsatz Hydraulikzylinder (Greiferschaufel Typ 01369-04/05)	Sealing kit multipurpose bucket hydraulic ram Model 01369-04/05	Kit d'étanchéité pour vérin hydraulique du polygodet Modèle 01369-04/05	41/3-11
	0000809241		Dichtsatz Hydraulikzylinder (Greiferschaufel Typ 10224/25-00)	Sealing kit multipurpose bucket hydraulic ram Model 10224/25-00	Kit d'étanchéité pour vérin hydraulique du polygodet Modèle 10224/25-00	41/3-13
	0000801315		Dichtsatz für Magnetventil	Sealing kit for solenoid valve	Kit d'étanchéité pour clapet magnétique	36-53
	0004412533		Scheibenklebeset	Window pane adhesive set	Kit d'adhésifs pour vitres	34-5
	1004413310		Optimolypaste TA	Optimoly paste TA	Pâte Optimoly TA	250 gr. / 36-51
			Werkzeuge, Ersatzteilliste, Bedienungsanleitung	**Tools, spare parts list, operation manual**	**Outils, catalogue pièces détachées, manuel de service**	
	0004301474		Werkzeugsatz	Tool kit	Outillage	43-11
	0380032790		Ersatzteilliste	Spare parts list	Catalogue de pièces détachées	43-7
	0380032890		Mikrofiche	Microfiches	Microfiches	43-7
	0380034491		Bedienungsanleitung (De)	Operation manual (De)	Manuel de service (De)	43-7
	0380034791		Bedienungsanleitung (En)	Operation manual (En)	Manuel de service (En)	43-7
	0380034891		Bedienungsanleitung (Fr)	Operation manual (Fr)	Manuel de service (Fr)	43-7

Pos. Item Pos.	Teil-Nummer Part no. No. pièce	Stück Qty. Qté.	Bezeichnung	Description	Désignation	Bemerkung Remarks Remarques
			Aufstellung von O-Ringen für Dichtkegel-verschraubungen (DKO)	**List of O-rings for sealing cone screw connections**	**Liste de joints toriques pour raccords vissés à bague bicône**	
	0009965508		O-Ring	O-ring	Joint torique	NW 6 = 6,50 x 1,50
	0009965608		O-Ring	O-ring	Joint torique	NW 8 = 7,50 x 2,00
	0009965708		O-Ring	O-ring	Joint torique	NW 10 = 9,50 x 2,00
	0009965808		O-Ring	O-ring	Joint torique	NW 12 = 13,00 x 2,00
	0009963909		O-Ring	O-ring	Joint torique	NW 12/S = 14,00 x 2,00
	0009965908		O-Ring	O-ring	Joint torique	NW 16 = 15,00 x 2,00
	0009966008		O-Ring	O-ring	Joint torique	NW 20 = 19,00 x 2,50
	0009966108		O-Ring	O-ring	Joint torique	NW 25 = 25,00 x 2,50
			O-Ringe für Einschraubverschraubungen mit UNF-Gewinde	**O-rings for threaded pipe fittings with UNF-thread**	**Joint toriques pour raccords filetés avec filet UNF**	
	0009963971		O-Ring	O-ring	Joint torique	7/16"-20 UNF = 8,92x1,83
	0009964071		O-Ring	O-ring	Joint torique	9/16"-18 UNF = 11,89x1,98
	0009964271		O-Ring	O-ring	Joint torique	3/4"-16 UNF = 16,36x2,2
	0009964371		O-Ring	O-ring	Joint torique	7/8 - 14 UNF = 19,18x2,46

Pos. Item Pos.	Teil-Nummer Part no. No. pièce	Stück Qty. Qté.	Bezeichnung	Description	Désignation	Bemerkung Remarks Remarques
			Dichtringe für Einschraubverschraubungen mit metrischem Gewinde	**O-rings for threaded pipe fittings with metric thread**	**Joint toriques pour raccords filetés avec filet métrique**	
	0009969915		Dichtring	Sealing ring	Bague d'étanchéité	M 10x1 / G 1/8"= 8,4x11,9
	0009960016		Dichtring	Sealing ring	Bague d'étanchéité	M 12x1,5 = 9,8x14,4
	0009960116		Dichtring	Sealing ring	Bague d'étanchéité	M 14x1,5 / G 1/4" = 11,6x16,5
	0009960216		Dichtring	Sealing ring	Bague d'étanchéité	M 16x1,5 = 13,8x18,9
	0009960316		Dichtring	Sealing ring	Bague d'étanchéité	G 3/8" = 14,7x18,9
	0009960416		Dichtring	Sealing ring	Bague d'étanchéité	M 18x1,5 = 15,7x20,9
	0009960516		Dichtring	Sealing ring	Bague d'étanchéité	G 1/2" = 18,5x23,9
	0009960616		Dichtring	Sealing ring	Bague d'étanchéité	M 22x1,5 = 19,6x24,3
	0009960716		Dichtring	Sealing ring	Bague d'étanchéité	M 26x1,5 / G 3/4" = 23,9x29,2
	0009960816		Dichtring	Sealing ring	Bague d'étanchéité	M 33x2 / G 1" = 29,7x35,7
	0009964171		O-Ring	O-ring	Joint torique	M 18x1,5 = 15,3x2,2

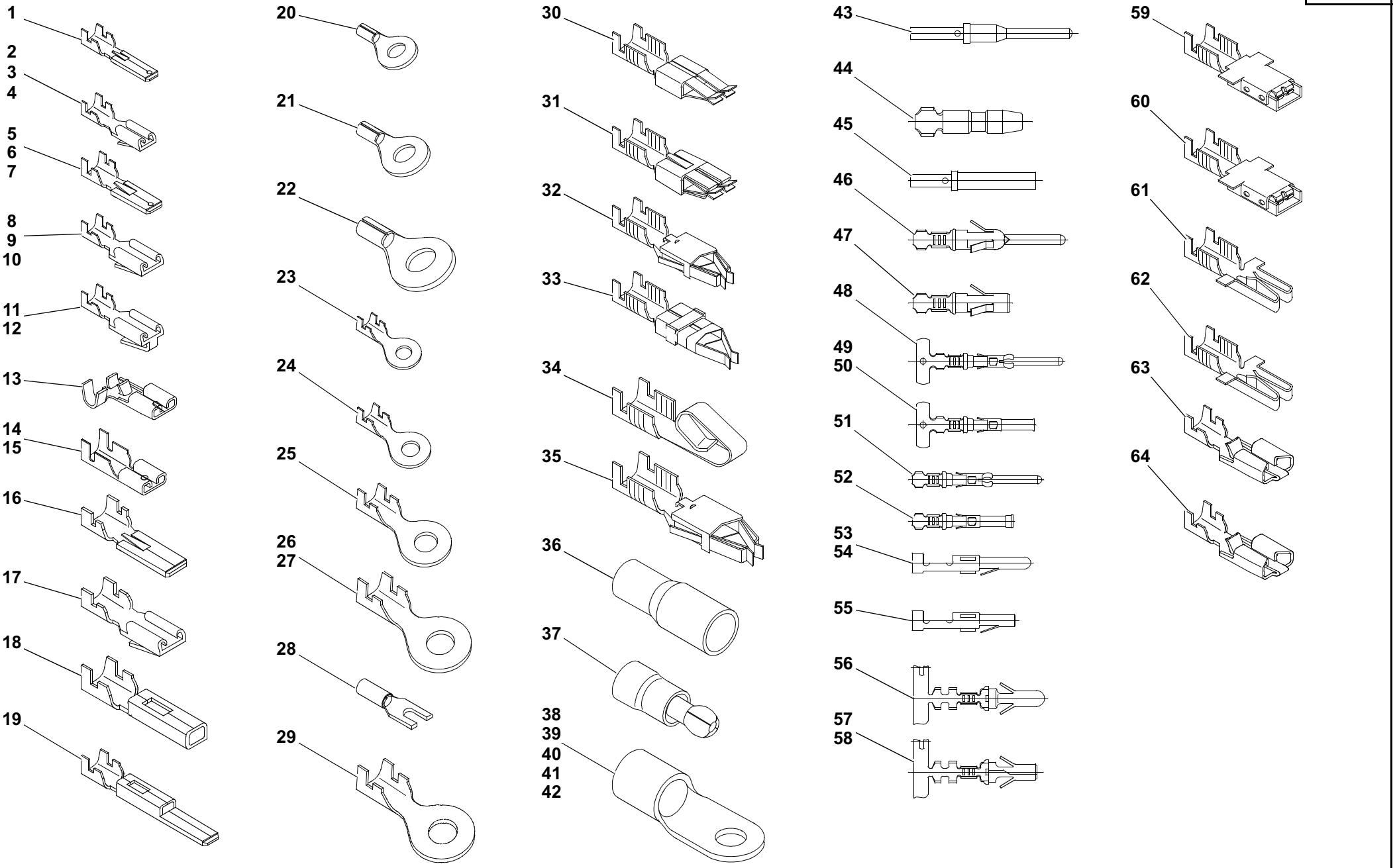

Stecker 3.iso

Pos. Item Pos.	Teil-Nummer Part no. No. pièce	Stück Qty. Qté.	Bezeichnung	Description	Désignation	Bemerkung Remarks Remarques
			Elektrische Steckverbindungen	**Electrical plug and socket connections**	**Raccords à fiches électriques**	
1	7571646012		Flachstecker mit Raste	Flat plug with stop notch	Fiche plate avec cran d'arrêt	2,8 mm; 0,5 – 1 mm²
2	7578646001		Flachsteckhülse mit Raste	Flat plug sleeve with stop notch	Manchon à fiche plate avec cran d'arrêt	2,8 mm; 0,25 – 0,5 mm²
3	7578646002		Flachsteckhülse mit Raste	Flat plug sleeve with stop notch	Manchon à fiche plate avec cran d'arrêt	2,8 mm; 0,5 – 1 mm²
4	0003330367		Flachsteckhülse mit Raste	Flat plug sleeve with stop notch	Manchon à fiche plate avec cran d'arrêt	4,8 mm; 0,5 – 1 mm²
5	7571646041		Flachstecker mit Raste	Flat plug with stop notch	Fiche plate avec cran d'arrêt	6,3 mm; 0,5 – 1 mm²
6	7571646042		Flachstecker mit Raste	Flat plug with stop notch	Fiche plate avec cran d'arrêt	6,3 mm; 1 – 2,5 mm²
7	7571646043		Flachstecker mit Raste	Flat plug with stop notch	Fiche plate avec cran d'arrêt	6,3 mm; 2,5 – 6 mm²
8	7578646011		Flachsteckhülse mit Raste	Flat plug sleeve with stop notch	Manchon à fiche plate avec cran d'arrêt	6,3 mm; 0,5 – 1 mm²
9	7578646012		Flachsteckhülse mit Raste	Flat plug sleeve with stop notch	Manchon à fiche plate avec cran d'arrêt	6,3 mm; 1 – 2,5 mm²
10	7578646013		Flachsteckhülse mit Raste	Flat plug sleeve with stop notch	Manchon à fiche plate avec cran d'arrêt	6,3 mm; 2,5 – 6 mm²
11	7579641081		Flachsteckhülse mit Flachstecker	Flat plug sleeve with flat plug	Manchon à fiche plate avec fiche plate	6,3 mm; 0,5 – 1 mm²
12	7579641082		Flachsteckhülse mit Flachstecker	Flat plug sleeve with flat plug	Manchon à fiche plate avec fiche plate	6,3 mm; 1 – 2,5 mm²
13	7579642051		Flachsteckhülse	Flat plug sleeve	Manchon à fiche plate	6,3 mm; 0,5 – 1 mm²
14	7577646040		Flachsteckhülse	Flat plug sleeve	Manchon à fiche plate	6,3 mm; 1 – 2,5 mm²
15	7577646036		Flachsteckhülse	Flat plug sleeve	Manchon à fiche plate	4,8 mm; 1 – 2,5 mm²
16	0003333065		Flachstecker mit Raste	Flat plug with stop notch	Fiche plate avec cran d'arrêt	9,5 mm; 4 – 6 mm²
17	0003332965		Flachsteckhülse mit Raste	Flat plug sleeve with stop notch	Manchon à fiche plate avec cran d'arrêt	9,5 mm; 4 – 6 mm²
18	0003335166		Buchsenkontakt	Socket contact	Contact femelle	MIC-Mark II; 0,5 – 2,27 mm
19	0003334866		Stiftgehäuse	Pin housing	Boîtier de broche	MIC-Mark II; 0,5 – 2,27 mm
20	7572642006		Kabelschuh	Cable lug	Cosse de câble	ø 5,3 mm; 1,4 – 2,3 mm²
21	7572642012		Kabelschuh	Cable lug	Cosse de câble	ø 6,5 mm; 2,3 – 3,4 mm²
22	7572642052		Kabelschuh	Cable lug	Cosse de câble	ø 8,4 mm; 1,4 – 2,3 mm²
23	7572642502		Kabelschuh	Cable lug	Cosse de câble	ø 4,3 mm; 1 – 2,5 mm²
24	7572646515		Kabelschuh	Cable lug	Cosse de câble	ø 5,3 mm; 2,5 – 6 mm²
25	7572642510		Kabelschuh	Cable lug	Cosse de câble	ø 6,5 mm; 1,5 – 2,5 mm²
26	7572642505		Kabelschuh	Cable lug	Cosse de câble	ø 8,4 mm; 1 – 2,5 mm²
27	7572646517		Kabelschuh	Cable lug	Cosse de câble	ø 8,4 mm; 2,5 – 6 mm²
28	0003330256		Quetschkabelschuh isoliert	Insulated crimp-type cable lug	Cosse de câble à sertir isolée	3 mm; 1,5 – 2,5 mm²
29	0003338266		Kabelschuh	Cable lug	Cosse de câble	ø 6,3x9,5; 1,5 – 2,5 mm²
30	0003336265		Standard Power-Timer	Standard power timer	Power timer standard	Typ 3; 4 – 6 mm²
31	0003330166		Standard Power-Timer	Standard power timer	Power timer standard	Typ 3; 4 – 6 mm²

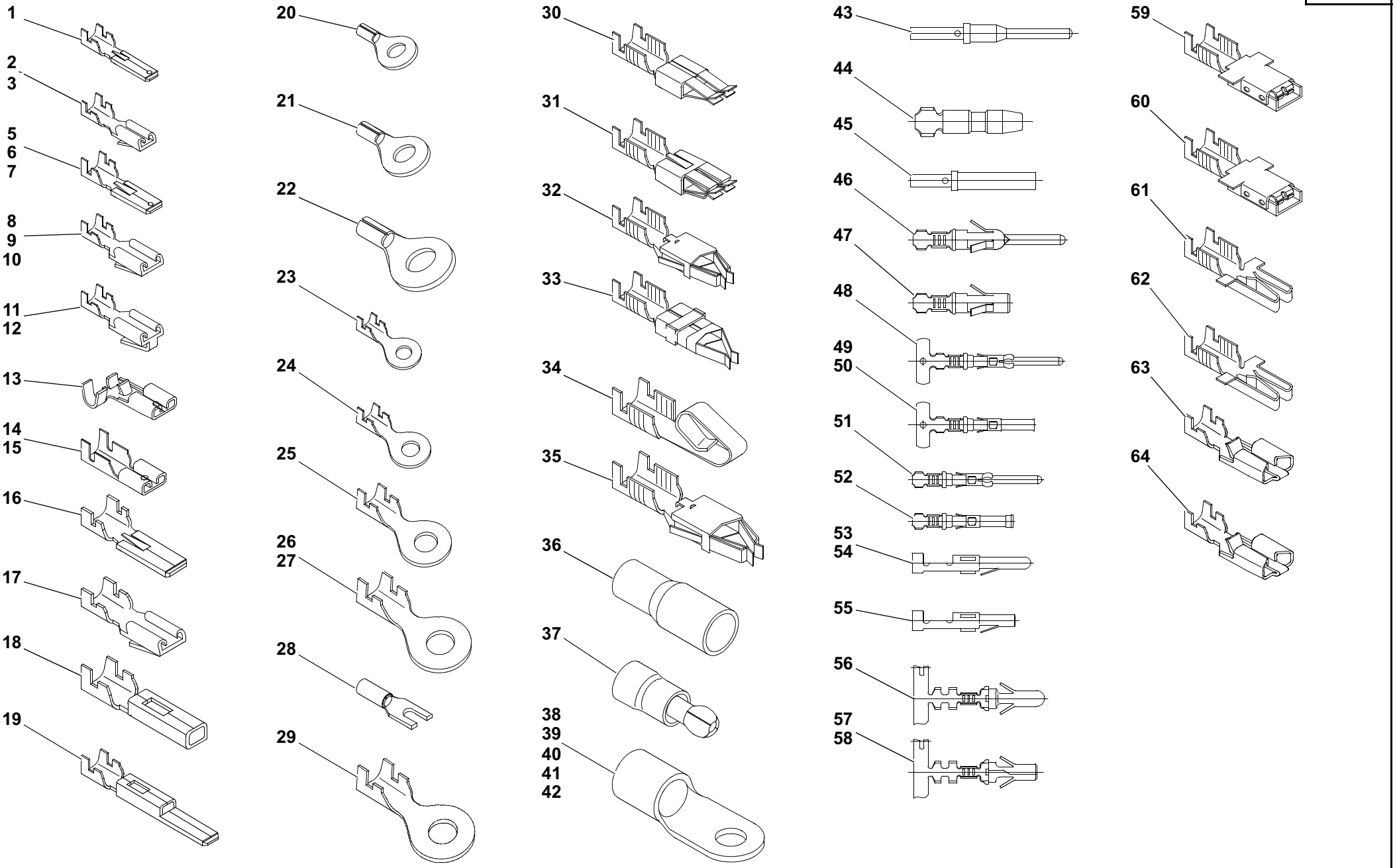

Stecker 3.iso

Pos. Item Pos.	Teil-Nummer Part no. No. pièce	Stück Qty. Qté.	Bezeichnung	Description	Désignation	Bemerkung Remarks Remarques
32	0003330366		Junior-Power-Timer	Junior power timer	Power timer junior	Typ XII; 1,5 – 2,5 mm²
33	0003333665		Buchse	Bushing	Douille	4,5 – 8,3 mm²
34	0003336566		Kontakt	Contact	Contact	
35	0003334166		Junior-Power-Timer	Junior power timer	Power timer junior	1,5 – 2,5 mm²
36	0003336165		Rundsteckhülse isoliert, rot	Insulated pin socket (red)	Contact femelle cylindrique isolé (rouge)	ø 4 mm; 0,5 – 1,0 mm²
37	0003331366		Rundstecker isoliert, rot	Insulated cylindrical plug (red)	Fiche ronde isolée (rouge)	ø 4 mm; 0,5 – 1,0 mm²
38	7575641017		Kabelschuh	Cable lug	Cosse de câble	ø 5,3 mm; 6 – 10 mm²
39	7575641024		Kabelschuh	Cable lug	Cosse de câble	ø 8,4 mm; 10 – 16 mm²
40	7575641039		Kabelschuh	Cable lug	Cosse de câble	ø 8,4 mm; 35 – 50 mm²
41	7575641040		Kabelschuh	Cable lug	Cosse de câble	ø 10,5 mm; 35 – 50 mm²
42	7575641041		Kabelschuh	Cable lug	Cosse de câble	ø 13 mm; 35 – 50 mm²
43	0003337566		Stiftkontakt	Pin contact	Contact de fiches	1,5 mm²
44	0003335766		Stift	Stud	Goujon	AM; ø 3,96; 0,8 – 2,5 mm²
45	0003339265		Buchsenkontakt	Socket contact	Contact femelle	1,5 mm²
46	0003333766		Rundstecker	Cylindrical plug	Fiche ronde	ø 1,6; 0,75 – 1,5 mm²
47	0003334066		Rundsteckhülse	Pin socket	Contact femelle cylindrique	ø 1,6; 0,3 – 0,6 mm²
48	0003332665		Stift	Stud	Goujon	CI 2; ø 1,6 mm; 1 – 2,5 mm²
49	0003332565		Buchse	Bushing	Douille	CI 2; ø 1,6 mm; 1 – 2,5 mm²
50	0003337765		Buchse	Bushing	Douille	CI 2; ø 1,6 mm; 0,75 – 1,5 mm²
51	0003334965		Stift	Stud	Goujon	Typ III+; ø 1,6 ; 0,75 – 1,5 mm²
52	0003335065		Buchse	Bushing	Douille	Typ III+; ø 1,6 ; 0,75 – 1,5 mm²
53	0003335965		Stift mit Raste	Stud with stop notch	Goujon avec cran d'arrêt	ø 2,1 mm; 0,3 – 0,75 mm²
54	0003330766		Stift mit Raste	Stud with stop notch	Goujon avec cran d'arrêt	ø 2,1 mm; 1 – 2,5 mm²
55	0003331365		Buchse mit Raste	Bushing with stop notch	Douille avec cran d'arrêt	ø 2,1 mm; 1 – 2,5 mm²
56	0003330465		Stift	Stud	Goujon	MNL; ø 3,5 mm; 0,5 – 2,1 mm²
57	0003337665		Buchse	Bushing	Douille	ø 3,5 mm; 0,5 – 2,1 mm²
58	0003337565		Buchse	Bushing	Douille	ø 3,5 mm; 2,1 – 5,3 mm²
59	0003330356		Kabelschuh	Cable lug	Cosse de câble	4 – 6 mm²
60	0003330456		Kabelschuh	Cable lug	Cosse de câble	6 – 10 mm²
61	0003330556		Kabelschuh	Cable lug	Cosse de câble	1 – 2,5 mm²
62	0003330756		Kabelschuh	Cable lug	Cosse de câble	2,5 – 6 mm²
63	0003338666		Kontakt	Contact	Contact	180°; 1,0 – 2,5 mm²
64	0003338766		Kontakt	Contact	Contact	180°; 2,5 – 4 mm²

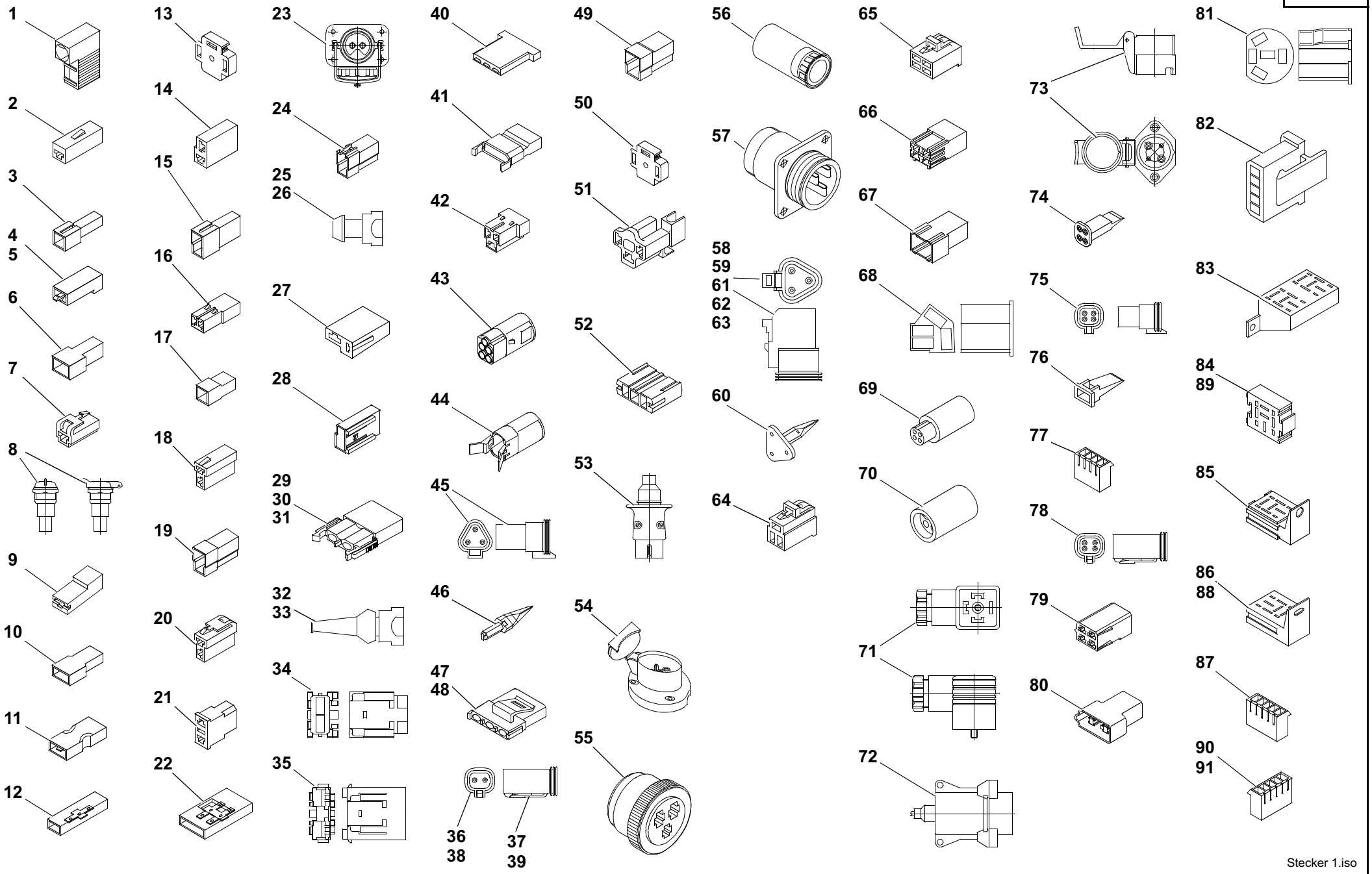

Stecker 1.iso

Pos. Item Pos.	Teil-Nummer Part no. No. pièce	Stück Qty. Qté.	Bezeichnung	Description	Désignation	Bemerkung Remarks Remarques
			1-polige Steckergehäuse	**1-pole plug housings**	**Boîtiers de fiche 1 pôle**	
1	0003333366		Isolierhülse	Insulating sleeve	Douille isolante	Typ F, 6,3 mm
2	0003335465		Steckhülsengehäuse	Socket housing	Boîtier de prise de courant	2,8 mm
3	0003335565		Flachsteckergehäuse	Flat plug housing	Boîtier à fiche plate	2,8 mm
4	0003330567		Flachsteckergehäuse	Flat plug housing	Boîtier à fiche plate	Typ G, 4,8 mm
5	0003331665		Steckhülsengehäuse	Socket housing	Boîtier de prise de courant	6,3 mm
6	0003331765		Flachsteckergehäuse	Flat plug housing	Boîtier à fiche plate	6,3 mm
7	0003334365		Steckhülsengehäuse mit Raste	Socket housing with stop notch	Boîtier de prise de courant avec cran d'arrêt	6,3 mm
8	0003330510		Steckdose mit Klappdeckel	Socket with spring-flap cover	Prise avec couvercle à ressort	
9	0003339365		Isolierhülse	Insulating sleeve	Douille isolant	Typ G, 6,3 mm
10	0003338511		Steckgehäuse	Adapter socket	Contact femelle	Typ D, 6,3 mm
11	0003331165		Verbindungsstück	Connecting piece	Raccord	6,3 mm
12	0003330261		Verbindungsstück mit Isolierhülse	Connecting piece with insulating sleeve	Raccord avec douille isolante	Typ C, 6,3 mm
			2-polige Steckergehäuse	**2-pole plug housings**	**Boîtiers de fiche 2 pôles**	
13	0003337811		Lampenstecker	Light bulb socket	Prise de courant de la lampe	6,3 mm
14	0003331565		Steckhülsengehäuse	Socket housing	Boîtier de prise de courant	2,8 mm
15	0003339711		Flachsteckergehäuse	Flat plug housing	Boîtier à fiche plate	2,8 mm
16	0003337511		Steckhülsengehäuse	Socket housing	Boîtier de prise de courant	6,3 mm
17	0003333511		Flachsteckergehäuse	Flat plug housing	Boîtier à fiche plate	6,3 mm
18	0003330811		Steckhülsengehäuse	Socket housing	Boîtier de prise de courant	6,3 mm
	0003339166		Steckhülsengehäuse (blau)	Socket housing (blue)	Boîtier de prise de courant (bleu)	6,3 mm
	0003339266		Steckhülsengehäuse (schwarz)	Socket housing (black)	Boîtier de prise de courant (noir)	6,3 mm
	0003339466		Steckhülsengehäuse (rot)	Socket housing (red)	Boîtier de prise de courant (rouge)	6,3 mm
19	0003335111		Flachsteckergehäuse	Flat plug housing	Boîtier à fiche plate	6,3 mm
	0003339366		Flachsteckergehäuse (schwarz)	Flat plug housing (black)	Boîtier à fiche plate (noir)	6,3 mm
	0003339566		Flachsteckergehäuse (rot)	Flat plug housing (red)	Boîtier à fiche plate (rouge)	6,3 mm
20	0003334465		Steckhülsengehäuse mit Raste	Socket housing with stop notch	Boîtier de prise de courant avec cran d'arrêt	6,3 mm
21	0003334611		Steckhülsengehäuse	Socket housing	Boîtier de prise de courant	6,3 mm
22	0003330561		Verbindungsstück mit Isolierhülse	Connecting piece with insulating sleeve	Raccord avec douille isolante	Typ D, 6,3 mm
23	0003332110		Fremdstartsteckdose	Socket for jump-starting	Prise pour démarrage à l'aide d'une batterie extérieure	ø 9,1 – 10,7 mm; 35/50 mm²
24	0003338366		Flachsteckergehäuse	Flat plug housing	Boîtier à fiche plate	6,3 mm
25	0003333866		Junior-Power-Timer Gehäuse (grün)	Junior Power Timer housing (green)	Boîtier Junior Power Timer (vert)	

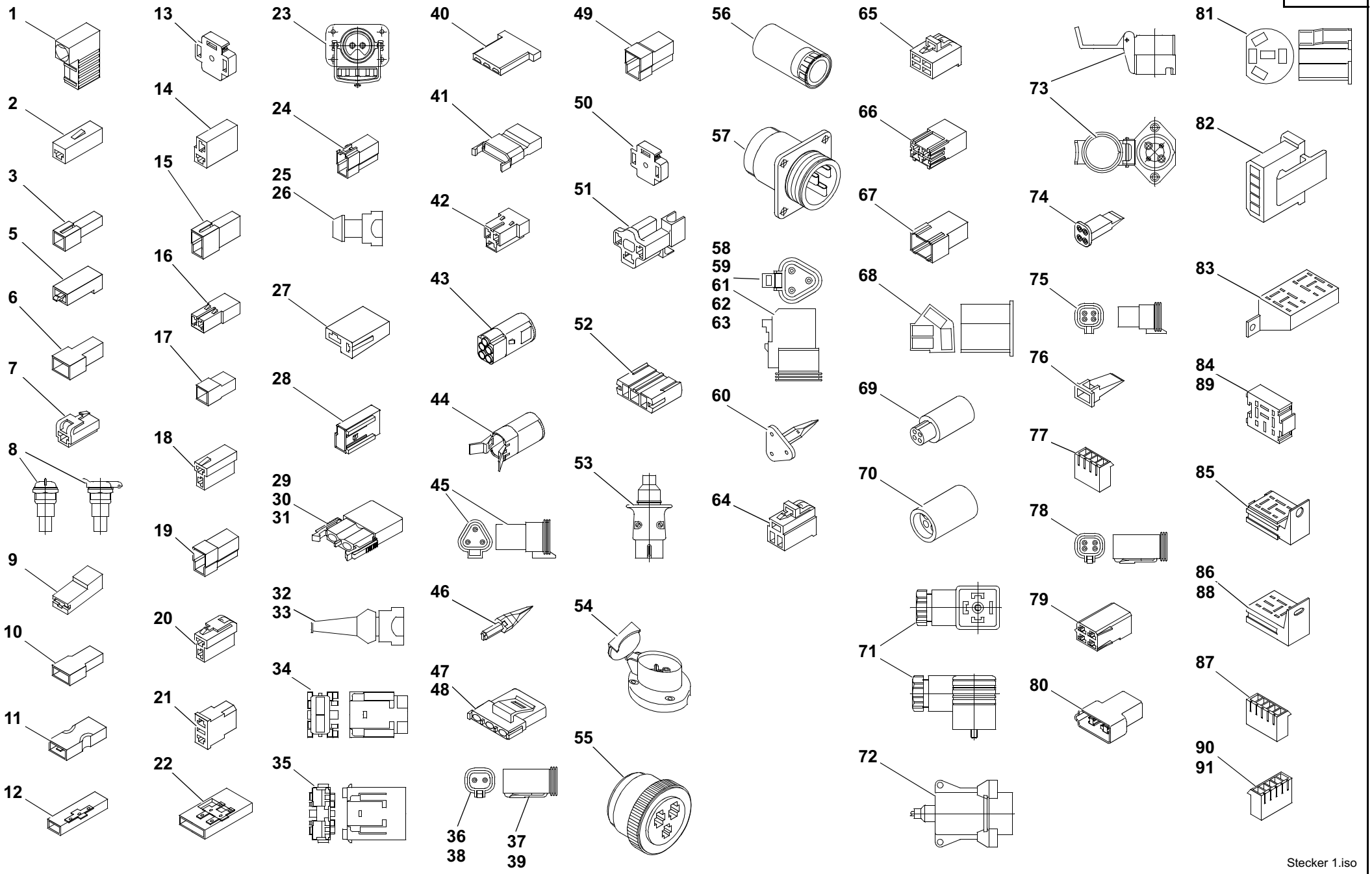

Stecker 1.iso

Pos. Item Pos.	Teil-Nummer Part no. No. pièce	Stück Qty. Qté.	Bezeichnung	Description	Désignation	Bemerkung Remarks Remarques
26	0003337766		Junior-Power-Timer Gehäuse (schwarz)	Junior Power Timer housing (black)	Boîtier Junior Power Timer (noir)	
27	0003335466		Steckhülsengehäuse	Socket housing	Boîtier de prise de courant	6,3 mm
28	0003338166		Flachsteckergehäuse	Flat plug housing	Boîtier à fiche plate	6,3 mm
29	0003330665		Steckhülsengehäuse	Socket housing	Boîtier de prise de courant	
30	0003330765		Deckel	Cover	Couvercle	
31	0003330865		Rundsteckhülse	Pin socket	Contact femelle cylindrique	
32	0003334765		Stecker	Plug	Fiche	
33	0003350397		Schutzkappe	Protective cap	Capuchon protecteur	
34	0003330440		Sicherungshalter	Fuse holder	Porte-fusible	
35	0003330540		Sicherungshalter	Fuse holder	Porte-fusible	
36	0003339666		Buchsengehäuse	Socket housing	Boîtier de douille	
37	0003339766		Keil	Key	Clavette	
38	0003339866		Stiftgehäuse	Pin housing	Boîtier de broche	
39	0003339966		Keil	Key	Clavette	
			3-polige Steckergehäuse	**3-pole plug housings**	**Boîtiers de fiche 3 pôles**	
40	0003337865		Steckhülsengehäuse	Socket housing	Boîtier de prise de courant	Typ C, 2,8 mm
41	0003337965		Flachsteckergehäuse	Flat plug housing	Boîtier à fiche plate	Typ C, 2,8 mm
42	0003339111		Steckhülsengehäuse	Socket housing	Boîtier de prise de couran	Typ G, 6,3 mm
43	0003333966		Rundsteckhülse	Pin socket	Contact femelle cylindrique	ø 1,6
44	0003333666		Steckergehäuse (spritzwassergeschützt)	Plug housing (spray-water protected)	Boîtier de fiche (étanche aux eaux de projection)	ø 1,6
45	0003336766		Stiftgehäuse	Pin housing	Boîtier de broche	
46	0003337166		Keil	Key	Clavette	
47	0003335566		Einbausatz	Mounting kit	Kit de montage	
48	0003335666		Buchsenkontakt	Socket contact	Contact femelle	
49	0003339011		Flachsteckergehäuse	Flat plug housing	Boîtier à fiche plate	Typ H; 6,3 mm
50	0003336011		Lampenstecker	Light bulb socket	Prise de courant de la lampe	6,3 mm
51	0003335811		Steckhülsengehäuse	Socket housing	Boîtier de prise de courant	90°; 8,0 mm
52	0003336065		Gehäuse	Housing	Boîtier	
53	0003336811		Stecker	Plug	Fiche	
54	0003331410		Steckdose	Socket	Prise	
55	0003333865		Steckteil mit Kupplungsring	Plug-in element with coupler ring	Elément enfichable avec bague de raccordement	

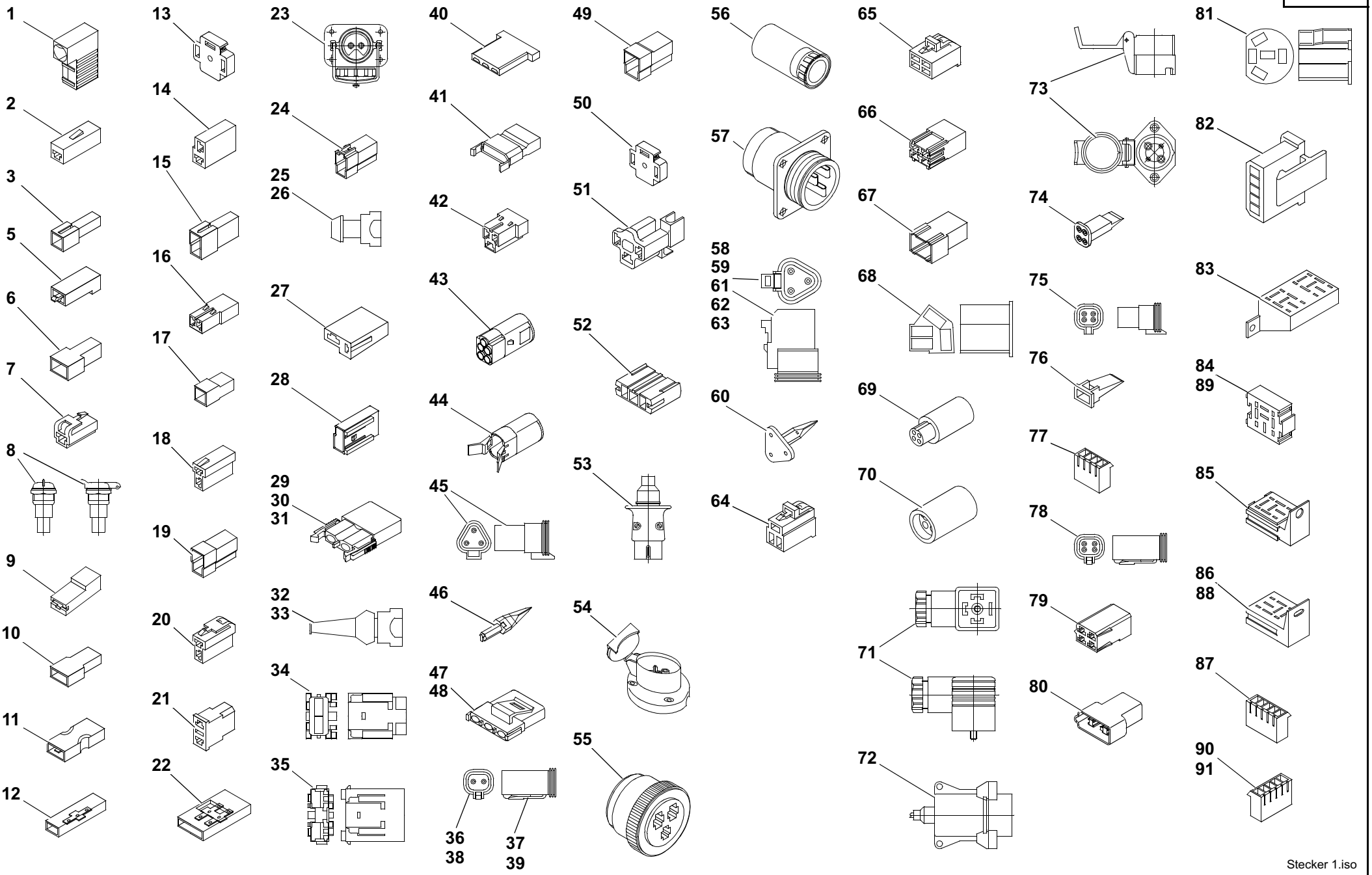

Stecker 1.iso

Pos. Item Pos.	Teil-Nummer Part no. No. pièce	Stück Qty. Qté.	Bezeichnung	Description	Désignation	Bemerkung Remarks Remarques
56	0003330750		Tülle	Protecting sleeve	Gaine	
57	0003333965		Steckergehäuse	Plug housing	Boîtier de fiche	
58	0003338865		Buchsengehäuse	Socket housing	Boîtier de douille	
59	0003339265		Buchsenkontakt	Socket contact	Contact femelle	
60	0003339065		Keil	Key	Clavette	
61	0009900840		Stopfen	Plug	Bouchon	
62	0003337566		Stiftkontakt	Pin contact	Contact de fiches	
63	0009900840		Stopfen	Plug	Bouchon	
64	0003333266		Steckhülsengehäuse mit Raste	Socket housing with stop notch	Boîtier de prise de courant avec cran d'arrêt	6,3 mm
			4-polige Steckergehäuse	**4-pole plug housings**	**Boîtiers de fiche 4 pôles**	
65	0003334565		Steckhülsengehäuse mit Raste	Socket housing with stop notch	Boîtier de prise de courant avec cran d'arrêt	6,3 mm
66	0003332865		Steckhülsengehäuse	Socket housing	Boîtier de prise de courant	Typ C, 9,5 mm
67	0003332765		Flachsteckergehäuse	Flat plug housing	Boîtier à fiche plate	Typ D, 9,5 mm
68	0003335165		Zentralstecker	Central plug	Fiche centrale	9,5 mm
69	0003331465		Buchsengehäuse, schwarz	Bushing housing (black)	Boîtier de douille (noir)	
70	0003335865		Stiftgehäuse, schwarz	Stud housing (black)	Boîtier de goujon (noir)	
71	0003330466		Gerätestecker, schwarz	Equipment plug (black)	Fiche de l'équipement (noir)	
72	7731000002		Stecker	Plug	Fiche	
73	7731000001		Steckdose	Socket	Prise	
74	0003337266		Keil	Key	Clavette	
75	0003336966		Stiftgehäuse	Pin housing	Boîtier de broche	
76	0003337366		Keil	Key	Clavette	
77	0003336266		Steckergehäuse	Plug housing	Boîtier de fiche	
78	0003336866		Buchsengehäuse	Socket housing	Boîtier de douille	
79	0003331265		Steckhülsengehäuse	Socket housing	Boîtier de prise de courant	Typ I, 6,3 mm
80	0003331065		Flachsteckergehäuse	Flat plug housing	Boîtier à fiche plate	Typ Y, 6,3 mm

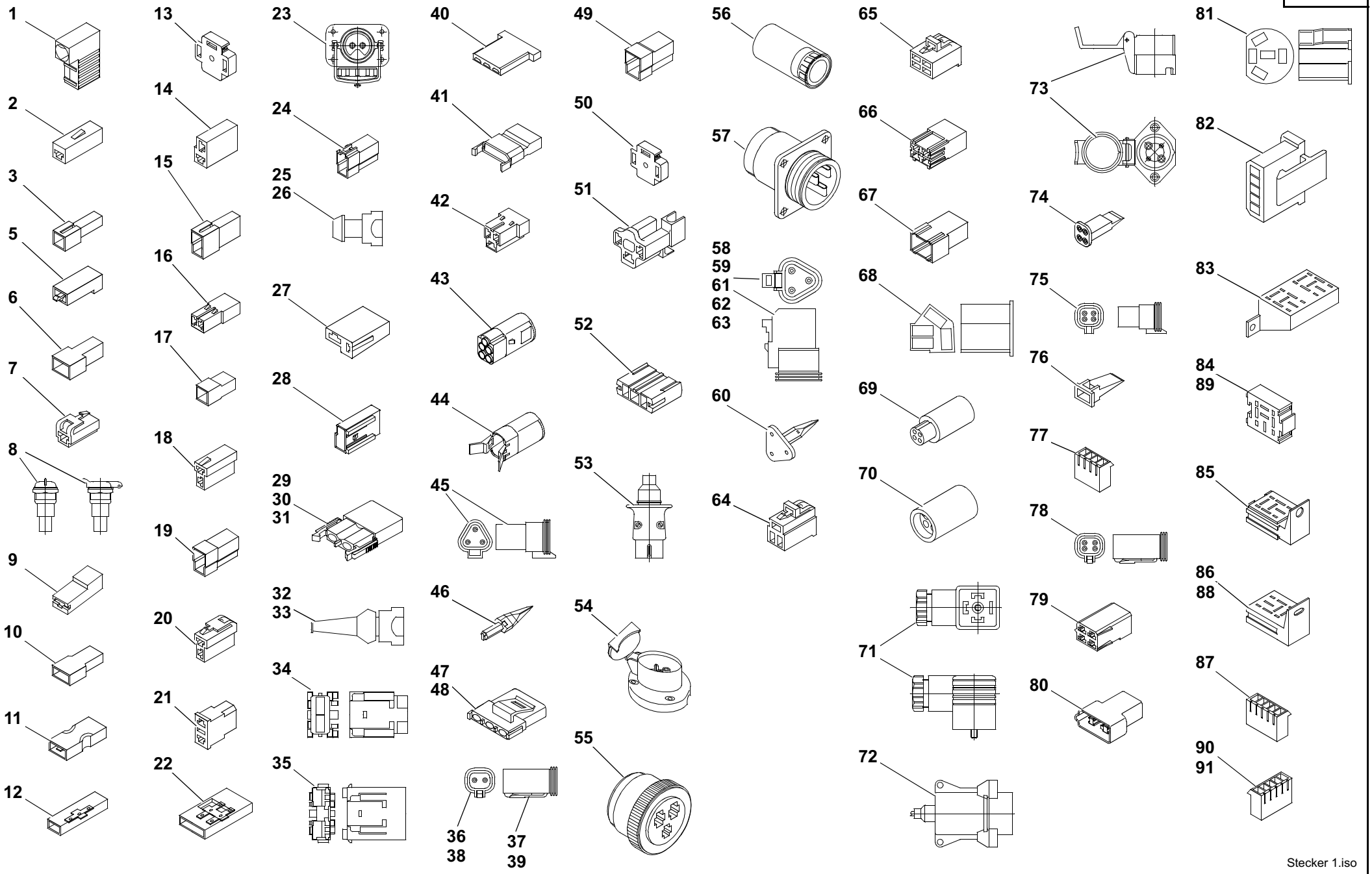

Stecker 1.iso

Pos. Item Pos.	Teil-Nummer Part no. No. pièce	Stück Qty. Qté.	Bezeichnung	Description	Désignation	Bemerkung Remarks Remarques
			5-polige Steckergehäuse	**5-pole plug housings**	**Boîtiers de fiche 5 pôles**	
81	0003336111		Zentralstecker	Central plug	Fiche centrale	6,3 mm
82	0003338065		Steckhülsengehäuse	Socket housing	Boîtier de prise de courant	
83	0003320028		Relaisstecksockel	Relay bracket	Support pour relais	6,3 mm
84	0003320128		Relaisstecksockel	Relay bracket	Support pour relais	6,3 mm
85	0003320228		Relaisstecksockel	Relay bracket	Support pour relais	
86	0003334011		Steckergehäuse	Plug housing	Boîtier de fiche	
87	0003336166		Steckergehäuse	Plug housing	Boîtier de fiche	
88	0003320728		Relaissockel	Relay bracket	Support pour relais	Mini-F
89	0003338866		Relaissockel	Relay bracket	Support pour relais	6,3
90	0003330067		Buchsengehäuse	Bushing housing (black)	Boîtier de douille (noir)	Mark II
91	0003330467		Stiftgehäuse	Stud housing (black)	Boîtier de goujon (noir)	Mark II

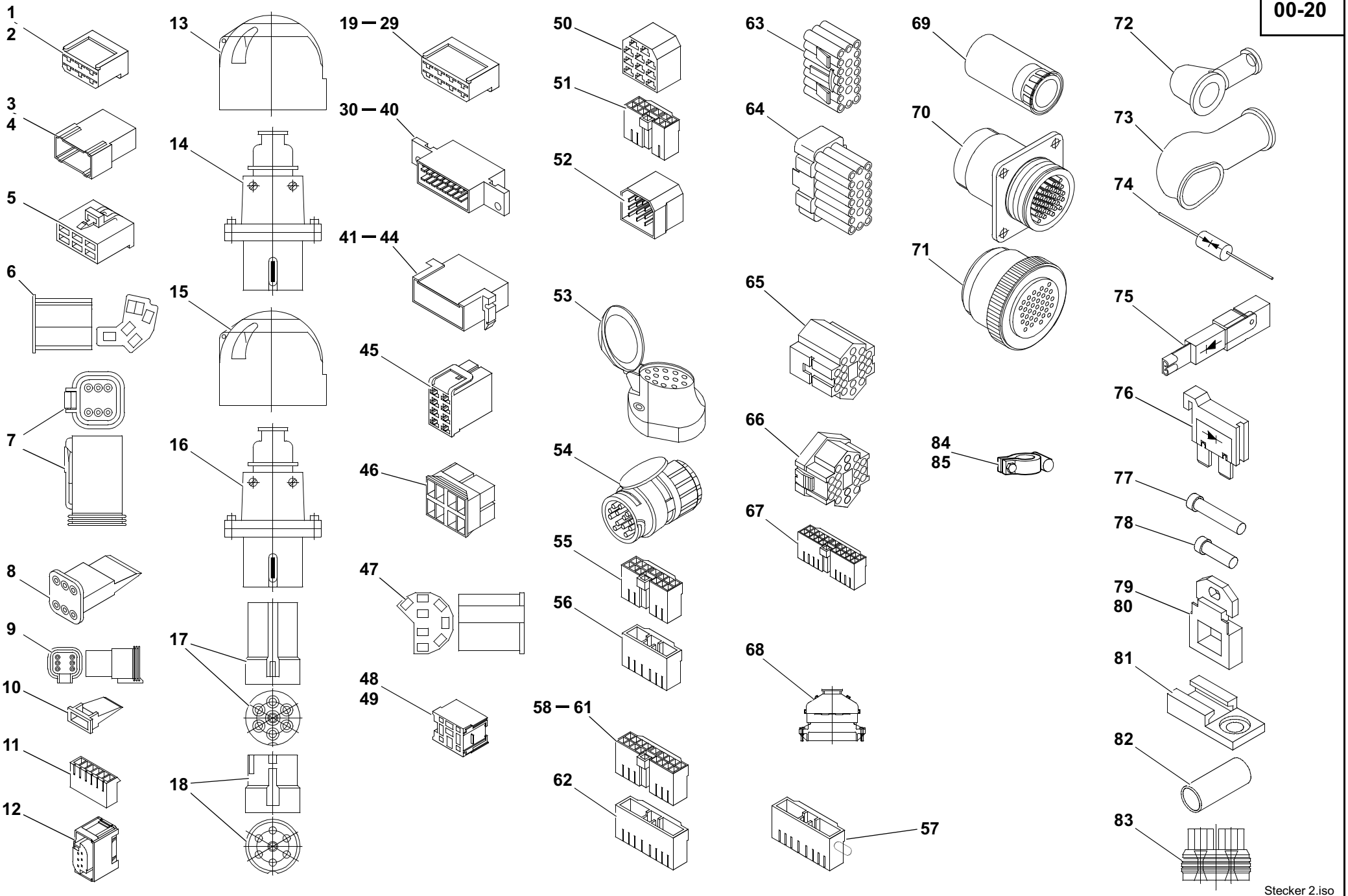

Stecker 2.iso

Pos. Item Pos.	Teil-Nummer Part no. No. pièce	Stück Qty. Qté.	Bezeichnung	Description	Désignation	Bemerkung Remarks Remarques
			6-polige Steckergehäuse	**6-pole plug housings**	**Boîtiers de fiche 6 pôles**	
1	0003337611		Steckhülsengehäuse	Socket housing	Boîtier de prise de courant	6,3 mm
2	0003331466		Steckhülsengehäuse, schwarz	Socket housing (black)	Boîtier de prise de courant (noir)	6,3 mm
3	0003337411		Flachsteckergehäuse	Flat plug housing	Boîtier à fiche plate	6,3 mm
4	0003331566		Flachsteckergehäuse, schwarz	Flat plug housing (black)	Boîtier à fiche plate (noir)	6,3 mm
5	0003334665		Steckhülsengehäuse mit Raste	Socket housing with stop notch	Boîtier de prise de courant avec cran d'arrêt	6,3 mm
6	0003336211		Zentralstecker	Central plug	Fiche centrale	6,3 mm
7	0003338965		Gehäuse	Housing	Boîtier	
8	0003339165		Verriegelung	Lock	Verrou	
9	0003337066		Stiftgehäuse	Stud housing	Boîtier de goujon	
10	0003337466		Keil	Key	Clavette	
11	0003336066		Steckergehäuse	Plug housing	Boîtier de fiche	
12	0003338966		Buchsengehäuse	Bushing housing	Boîtier de douille	
			7-polige Steckergehäuse	**7-pole plug housings**	**Boîtiers de fiche 7 pôles**	
13	0003331010		Steckdose, PVC schwarz	Socket (PVC, black)	Prise (PCV, noir)	
14	0003335511		Stecker, PVC schwarz	Plug (PVC, black)	Fiche (PCV, noir)	
15	0003331110		Steckdose (Deckel weiß)	Socket (white cover)	Prise (couvercle blanc)	
16	0003335611		Stecker (weiß)	Plug (white)	Fiche (blanc)	
17	0003332365		Stiftgehäuse	Stud housing	Boîtier de goujon	
18	0003332465		Buchsengehäuse	Bushing housing	Boîtier de douille	
			8-polige Steckergehäuse	**8-pole plug housings**	**Boîtiers de fiche 8 pôles**	
19	0003333211		Steckhülsengehäuse, weiß	Socket housing (white)	Boîtier de prise de courant (blanc)	6,3 mm
20	0003333011		Steckhülsengehäuse, gelb	Socket housing (yellow)	Boîtier de prise de courant (jaune)	6,3 mm
21	0003334311		Steckhülsengehäuse, rot	Socket housing (red)	Boîtier de prise de courant (rouge)	6,3 mm
22	0003334511		Steckhülsengehäuse, dunkelgrün	Socket housing (dark green)	Boîtier de prise de courant (vert foncé)	6,3 mm
23	0003331666		Steckhülsengehäuse, schwarz	Socket housing (black)	Boîtier de prise de courant (noir)	6,3 mm
24	0003331766		Steckhülsengehäuse, dunkelblau	Socket housing (dark blue)	Boîtier de prise de courant (bleu foncé)	6,3 mm
25	0003331866		Steckhülsengehäuse, hellbraun	Socket housing (light brown)	Boîtier de prise de courant (marron clair)	6,3 mm
26	0003331966		Steckhülsengehäuse, elfenbein	Socket housing (ivory)	Boîtier de prise de courant (ivoire)	6,3 mm
27	0003332066		Steckhülsengehäuse, hellrot	Socket housing (light red)	Boîtier de prise de courant (rouge clair)	6,3 mm
28	0003332166		Steckhülsengehäuse, dunkelbraun	Socket housing (dark brown)	Boîtier de prise de courant (marron foncé)	6,3 mm
29	0003332266		Steckhülsengehäuse, hellgrau	Socket housing (light grey)	Boîtier de prise de courant (gris clair)	6,3 mm

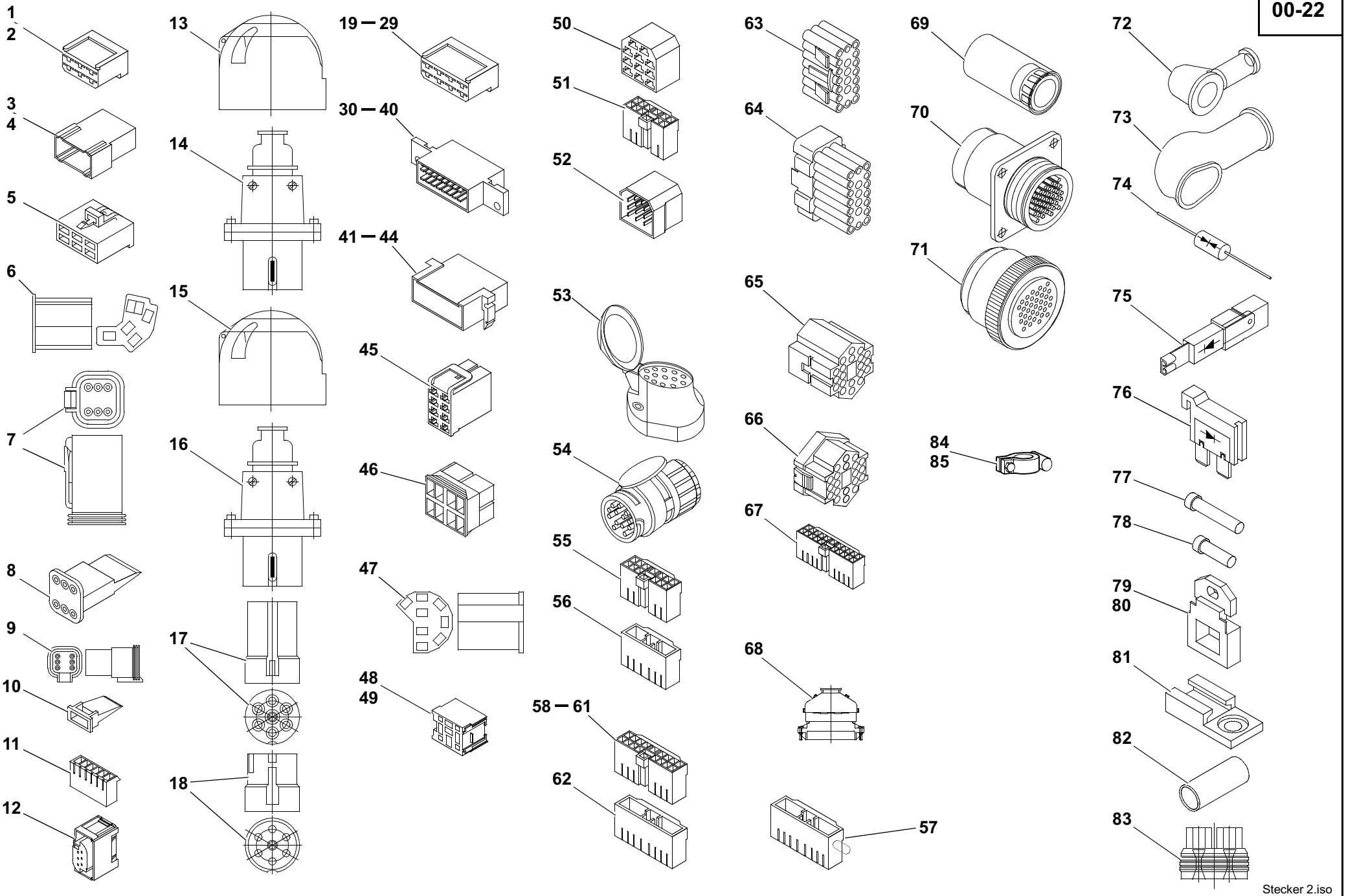

Stecker 2.iso

Pos. Item Pos.	Teil-Nummer Part no. No. pièce	Stück Qty. Qté.	Bezeichnung	Description	Désignation	Bemerkung Remarks Remarques
30	0003333311		Steckverteiler, weiß	Plug and socket distributor (white)	Distributeur par fiches (blanc)	6,3 mm
31	0003333111		Steckverteiler, gelb	Plug and socket distributor (yellow)	Distributeur par fiches (jaune)	6,3 mm
32	0003334211		Steckverteiler, rot	Plug and socket distributor (red)	Distributeur par fiches (rouge)	6,3 mm
33	0003332366		Steckverteiler, hellbraun	Plug and socket distributor (light brown)	Distributeur par fiches (marron clair)	6,3 mm
34	0003332466		Steckverteiler, dunkelblau	Plug and socket distributor (dark blue)	Distributeur par fiches (bleu foncé)	6,3 mm
35	0003332566		Steckverteiler, dunkelgrün	Plug and socket distributor (dark green)	Distributeur par fiches (vert foncé)	6,3 mm
36	0003332666		Steckverteiler, elfenbein	Plug and socket distributor (ivory)	Distributeur par fiches (ivoire)	6,3 mm
37	0003332766		Steckverteiler, schwarz	Plug and socket distributor (black)	Distributeur par fiches (noir)	6,3 mm
38	0003332866		Steckverteiler, hellrot	Plug and socket distributor (light red)	Distributeur par fiches (rouge clair)	6,3 mm
39	0003332966		Steckverteiler, dunkelbraun	Plug and socket distributor (dark brown)	Distributeur par fiches (marron foncé)	6,3 mm
40	0003333066		Steckverteiler, hellgrau	Plug and socket distributor (light grey)	Distributeur par fiches (gris clair)	6,3 mm
41	0003334811		Flachsteckergehäuse	Flat plug housing	Boîtier à fiche plate	6,3 mm
42	0003338911		Flachsteckergehäuse, gelb	Flat plug housing (yellow)	Boîtier à fiche plate (jaune)	6,3 mm
43	0003338711		Flachsteckergehäuse, rot	Flat plug housing (red)	Boîtier à fiche plate (rouge)	6,3 mm
44	0003338811		Flachsteckergehäuse, grün	Flat plug housing (green)	Boîtier à fiche plate (vert)	6,3 mm
45	0003334711		Steckergehäuse	Socket housing	Boîtier de prise de courant	FLH, 6,3 mm
46	0003332265		Zentralsteckersatz	Set of central plugs	Jeu de fiches centrales	
47	0003332065		Steckhülsengehäuse	Socket housing	Boîtier de prise de courant	
			9-polige Steckergehäuse	**9-pole plug housings**	**Boîtiers de fiche 9 pôles**	
48	0003338866		Steckergehäuse	Socket housing	Boîtier de prise de courant	
49	0003330167		Buchsengehäuse	Bushing housing	Boîtier de douille	Mark II
			11-polige Steckergehäuse	**11-pole plug housings**	**Boîtiers de fiche 11 pôles**	
50	0003337011		Steckhülsengehäuse	Socket housing	Boîtier de prise de courant	6,3 mm
51	0003335866		Buchsengehäuse	Bushing housing	Boîtier de douille	
52	0003337111		Flachsteckergehäuse	Flat plug housing	Boîtier à fiche plate	6,3 mm
			13-polige Steckergehäuse	**13-pole plug housings**	**Boîtiers de fiche 13 pôles**	
53	0003332210		Steckdose, PVC schwarz	Socket (PVC, black)	Prise (PCV, noir)	
54	0003333265		Stecker, PVC schwarz	Plugt (PVC, black)	Fiche (PCV, noir)	
55	0003335366		Buchsengehäuse, natur	Bushing housing (natural-coloured)	Boîtier de douille (couleur naturelle)	
56	0003334766		Stiftgehäuse	Stud housing	Boîtier de goujon	
57	0003330267		Stiftgehäuse	Stud housing	Boîtier de goujon	

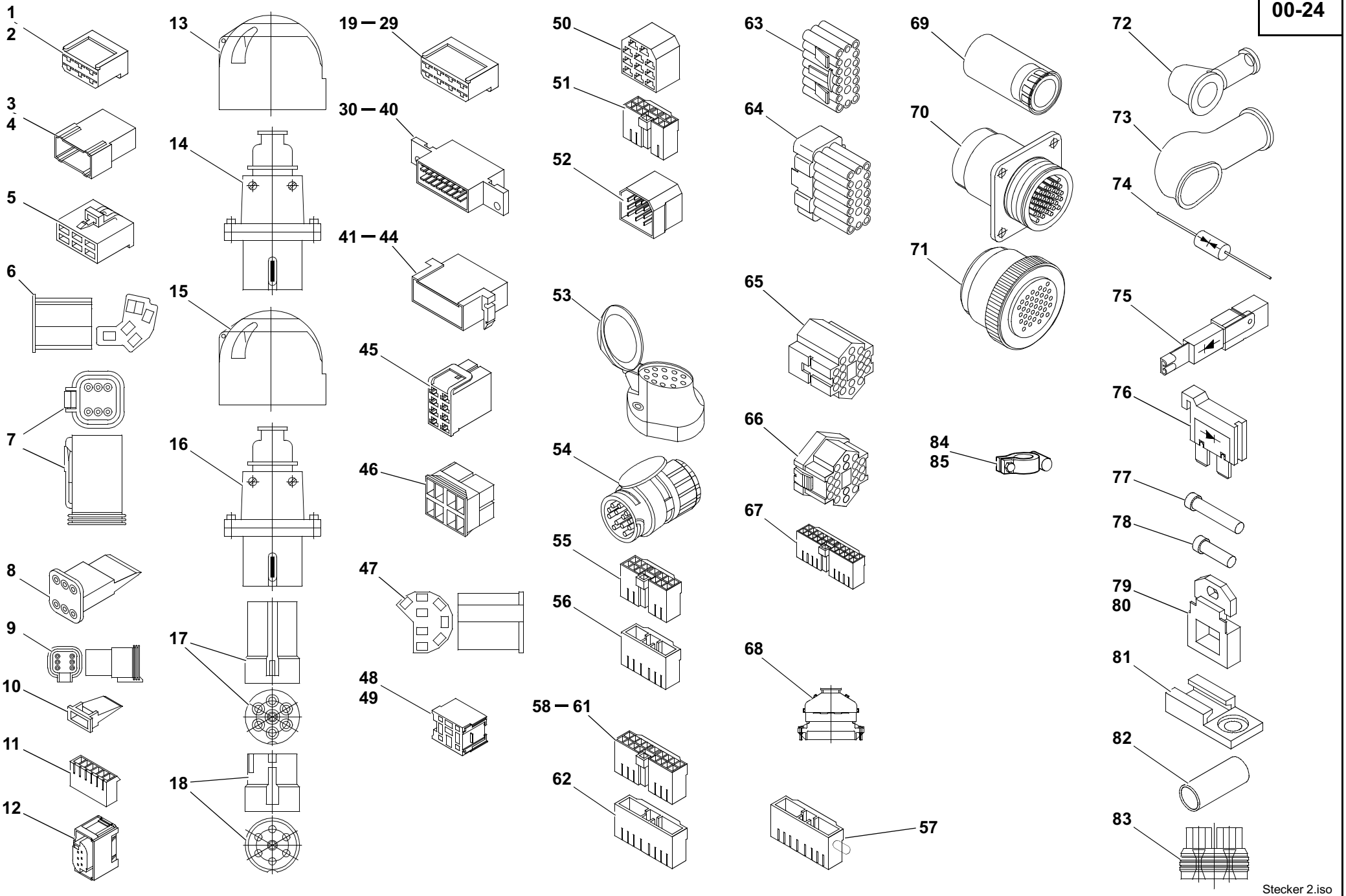

Stecker 2.iso

Pos. Item Pos.	Teil-Nummer Part no. No. pièce	Stück Qty. Qté.	Bezeichnung	Description	Désignation	Bemerkung Remarks Remarques
			17-polige Steckergehäuse	**17-pole plug housings**	**Boîtiers de fiche 17 pôles**	
58	0003335066		Buchsengehäuse, natur	Bushing housing (natural-coloured)	Boîtier de douille (couleur naturelle)	
59	0003336366		Buchsengehäuse, schwarz	Bushing housing (black)	Boîtier de douille (noir)	
60	0003336466		Buchsengehäuse, gelb	Bushing housing (yellow)	Boîtier de douille (jaune)	
61	0003336666		Buchsengehäuse, grün	Bushing housing (green)	Boîtier de douille (vert)	
62	0003335266		Stiftgehäuse	Stud housing	Boîtier de goujon	
			20-polige Steckergehäuse	**20-pole plug housings**	**Boîtiers de fiche 20 pôles**	
63	0003334165		Buchsengehäuse, schwarz	Bushing housing (black)	Boîtier de douille (noir)	
64	0003334265		Stiftgehäuse, schwarz	Stud housing (black)	Boîtier de goujon (noir)	
			21-polige Steckergehäuse	**21-pole plug housings**	**Boîtiers de fiche 21 pôles**	
65	0003339811		Buchsengehäuse	Bushing housing	Boîtier de douille	
66	0003339911		Stiftgehäuse	Stud housing	Boîtier de goujon	
67	0003335966		Buchsengehäuse (natur)	Bushing housing (natural-coloured)	Boîtier de douille (couleur naturelle)	
			28-polige Steckergehäuse	**28-pole plug housings**	**Boîtiers de fiche 28 pôles**	
68	0003334666		Buchsengehäuse	Bushing housing	Boîtier de douille	
			37-polige Steckergehäuse	**37-pole plug housings**	**Boîtiers de fiche 37 pôles**	
69	0003330650		Tülle	Protecting sleeve	Gaine	
70	0003334065		Aufnahmegehäuse	Housing	Boîtier	
71	0003333765		Steckteil mit Kupplungsring	Plug-in element with coupler ring	Elément enfichable avec bague de raccordement	

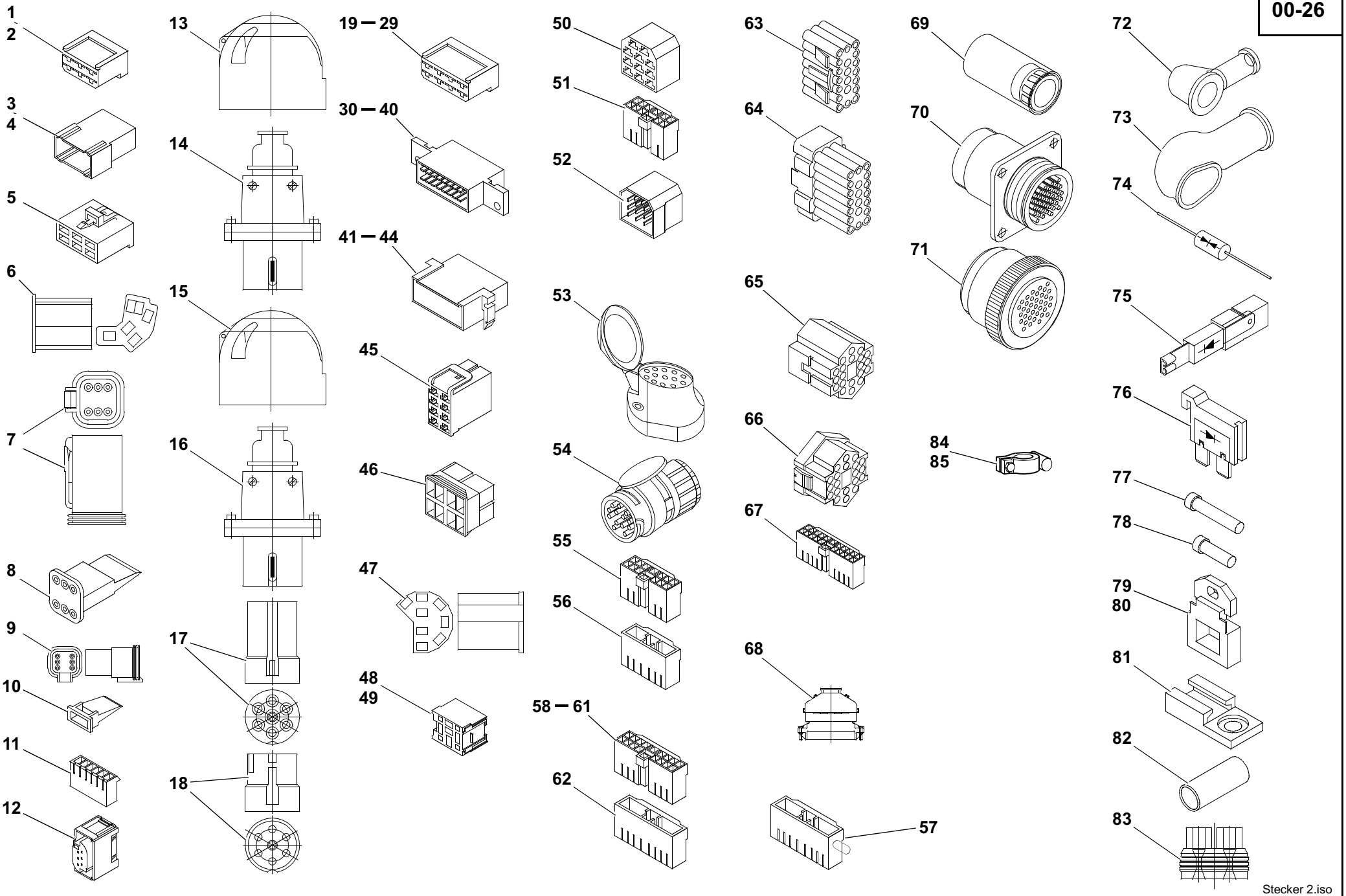

Stecker 2.iso

Pos. Item Pos.	Teil-Nummer Part no. No. pièce	Stück Qty. Qté.	Bezeichnung	Description	Désignation	Bemerkung Remarks Remarques
			Diverse Bauteile	**Other component parts**	**Autres pièces constitutives**	
72	0003350297		Schutzkappe	Protective cap	Capuchon protecteur	
73	0223350097		Schutzkappe für Anlasser	Protective cap for starter	Capuchon protecteur pour démarreur	
74	0003320411		Transil-Diode	Transil diode	Diode Transil	
75	0003320311		Sperrdiode	Blocking diode	Diode anti-retour	3A-14V
76	0000804958		Sperrdiode	Blocking diode	Diode anti-retour	1A - 400V
77	0009900540		Verschlußstopfen	Plug	Bouchon	
78	0009900840		Verschlußstopfen	Plug	Bouchon	
79	0003330022		Halterung (1-Loch)	Bracket (1 bore)	Support (1 alésage)	
80	0003330122		Halterung (2-Loch)	Bracket (2 bores)	Support (2 alésages)	
81	0003330940		Halter	Bracket	Support	
82	0003340351		Schrumpfschlauch	Shrink hose	Flexible de contraction	ø 9,5
83	0009969815		Dichtungstülle	Grommet	Gaine	
84	0003330856		Batterieklemme +	Battery terminal +	Borne de batterie +	
85	0003330956		Batterieklemme –	Battery terminal –	Borne de batterie –	

Gruppe Group Groupe 01

Motor Engine Moteur

Gruppe Group Groupe 01

Motor Engine Moteur

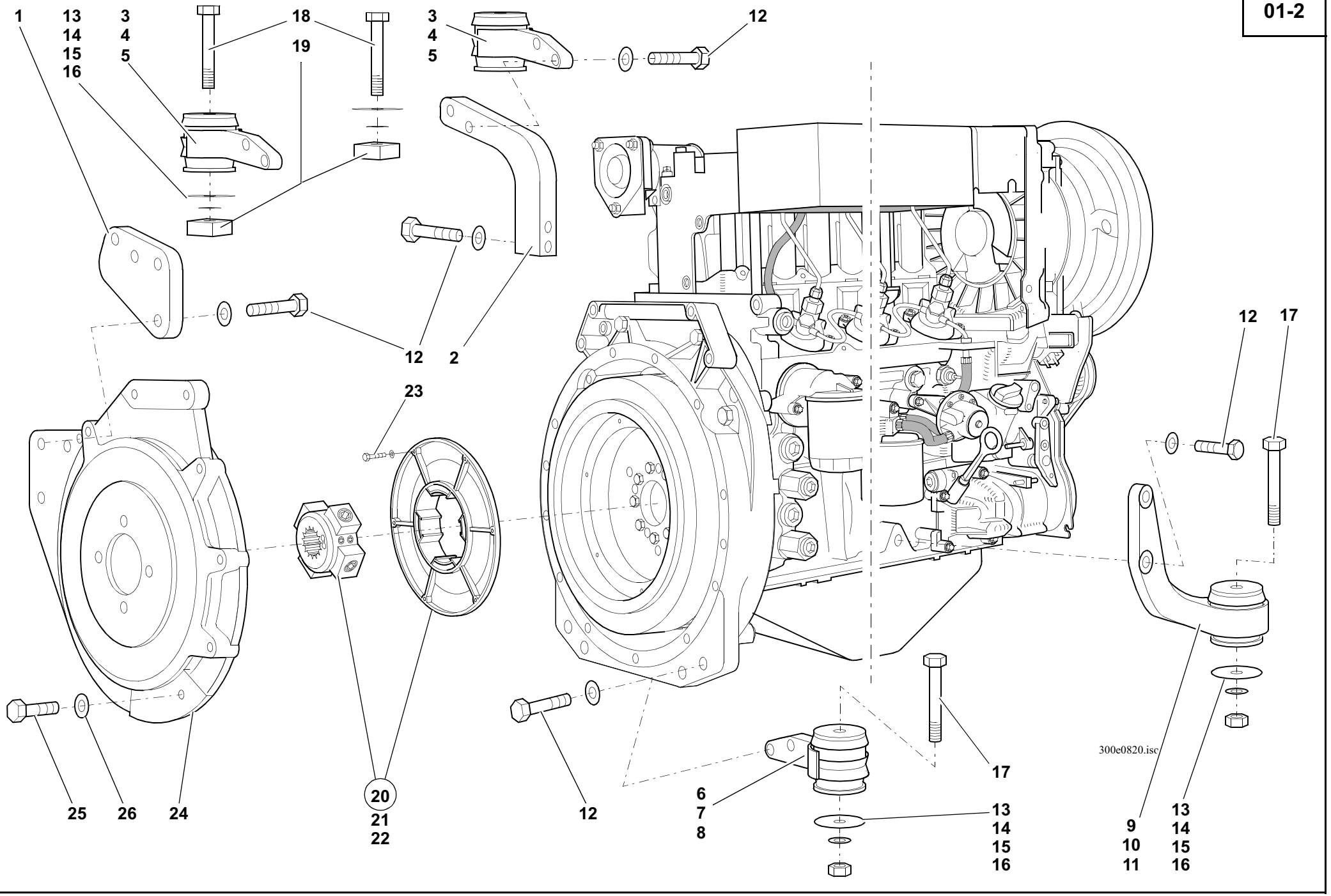
1
13
14
15
16
3
4
5
18
19
3
4
5
12
12
2
23
12
17
25
26
24
20
21
22
12
6
7
8
13
14
15
16
17
300e0820.isc
9
10
11
13
14
15
16

Pos. Item Pos.	Teil-Nummer Part no. No. pièce	Stück Qty. Qté.	Bezeichnung	Description	Désignation	Bemerkung Remarks Remarques
			Motor – Motorlagerung	**Motor – engine suspension**	**Moteur – suspension du moteur**	
1	1380120143	1	Lagerung	Mounting	Suspension	**L**
2	1380120043	1	Lagerung	Mounting	Suspension	**R**
3	0000801410	2	Aufstellfuß	Mounting foot	Pied de fixation	**VL/VR**
4	0000801926	4	Gummiring	Rubber ring	Bague en caoutchouc	
5	0000801925	1	Schutzdeckel	Cover	Couvercle	
6	0000801411	1	Aufstellfuß	Mounting foot	Pied de fixation	**HL**
7	0000801926	2	Gummiring	Rubber ring	Bague en caoutchouc	
8	0000801925	1	Schutzdeckel	Cover	Couvercle	
9	0000801989	1	Aufstellfuß	Mounting foot	Pied de fixation	**HR**
10	0000801926	2	Gummiring	Rubber ring	Bague en caoutchouc	
11	0000801925	1	Schutzdeckel	Cover	Couvercle	
12	7234678621	12	Sechskantschraube	Hexagon head screw	Vis six pans	180 Nm; M14x55
13	0009976419	1	Einstellscheibe	Spacer	Cale	0,2
14	0009976519	1	Einstellscheibe	Spacer	Cale	0,5
15	0009976619	1	Einstellscheibe	Spacer	Cale	1,0
16	0009976719	1	Einstellscheibe	Spacer	Cale	1,5
17	7234677594	2	Sechskantschraube	Hexagon head screw	Vis six pans	M 12x85
18	7234677597	2	Sechskantschraube	Hexagon head screw	Vis six pans	M 12x100
19	1009953684	2	Gewindestück	Threaded part	Pièce filetée	
			Kupplung	**Clutch**	**Embrayage**	
20	0360110203	1	Kupplung	Clutch	Embrayage	
21	0000801459	1	Elastikelement	Elastic element	Elément élastique	
22	7382679050	2	Gewindestift mit Zapfen	Threaded pin with peg	Goujon fileté avec tenon	50 Nm; M12x15
23	7236677135	6	Sechskantschraube	Hexagon head screw	Vis six pans	25 Nm; M8x30
24	1360110326	1	Anschlußgehäusedeckel	Housing cover	Couvercle de carter	
25	7234677557	6	Sechskantschraube	Hexagon head screw	Vis six pans	M 10x45
26	0009923528	6	Federring	Spring washer	Rondelle ressort	10

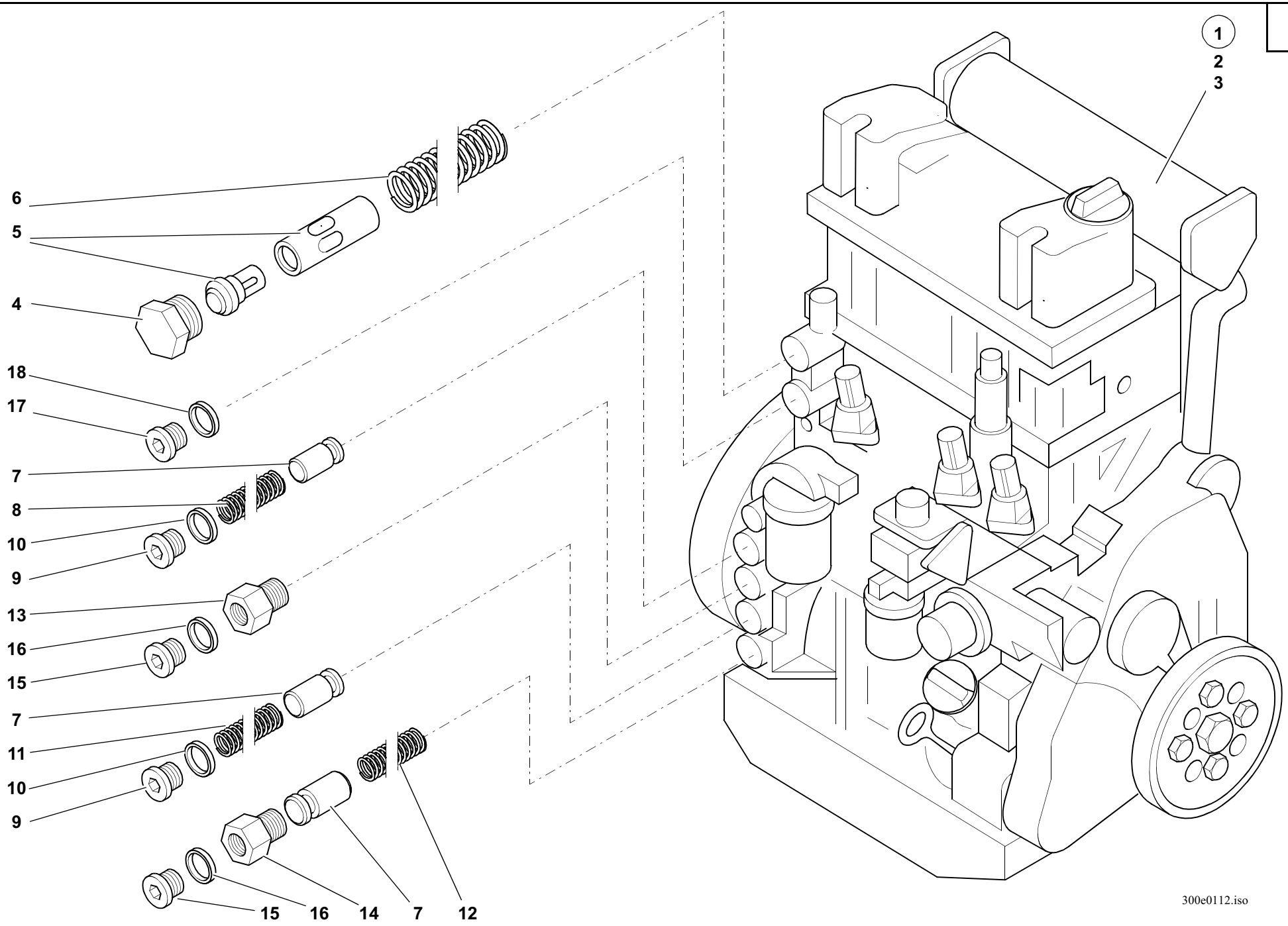
1
2
3
6
5
4
18
17
7
8
10
9
13
16
15
7
11
10
9
15
16
14
7
12
300e0112.iso

Pos. Item Pos.	Teil-Nummer Part no. No. pièce	Stück Qty. Qté.	Bezeichnung	Description	Désignation	Bemerkung Remarks Remarques
			Motor – Einzelteile	**Engine: component parts**	**Moteur : pièces constitutives**	
1	0380101103	1	Motor	Engine	Moteur	BF4L 1011FT
2	0000803947	1	Dichtsatz Grundmotor	Sealing kit short block	Jeu de joints petit bloc	
3	0000804276	1	Dichtsatz Zylinderkopf	Sealing kit cylinder head	Jeu de joints culasse	
4	0000802639	1	Verschlußschraube	Screw plug	Bouchon fileté	
5	0000803948	1	Thermostat	Thermostat	Thermostat	
6	0000802640	1	Druckfeder	Compression spring	Ressort de pression	
7	0000802673	3	Ventil	Valve	Clapet	
8	0000802674	1	Druckfeder	Compression spring	Ressort de pression	
9	7332673007	2	Verschlußschraube	Screw plug	Bouchon fileté	M 24x1,5
10	7593641038	2	Dichtring	Sealing ring	Bague d'étanchéité	24x29
11	0000802675	1	Druckfeder	Compression spring	Ressort de pression	
12	0000802676	1	Druckfeder	Compression spring	Ressort de pression	
13	0000802677	1	Übergangsnippel	Reduction piece	Raccord de réduction	
14	0000802678	1	Übergangsnippel	Reduction piece	Raccord de réduction	
15	7332673010	2	Verschlußschraube	Screw plug	Bouchon fileté	M 18x1,5
16	7593641028	2	Dichtring	Sealing ring	Bague d'étanchéité	18x22
17	7334670001	2	Verschlußschraube	Screw plug	Bouchon fileté	M10x1
18	7593641024	2	Dichtring	Sealing ring	Bague d'étanchéité	10x16

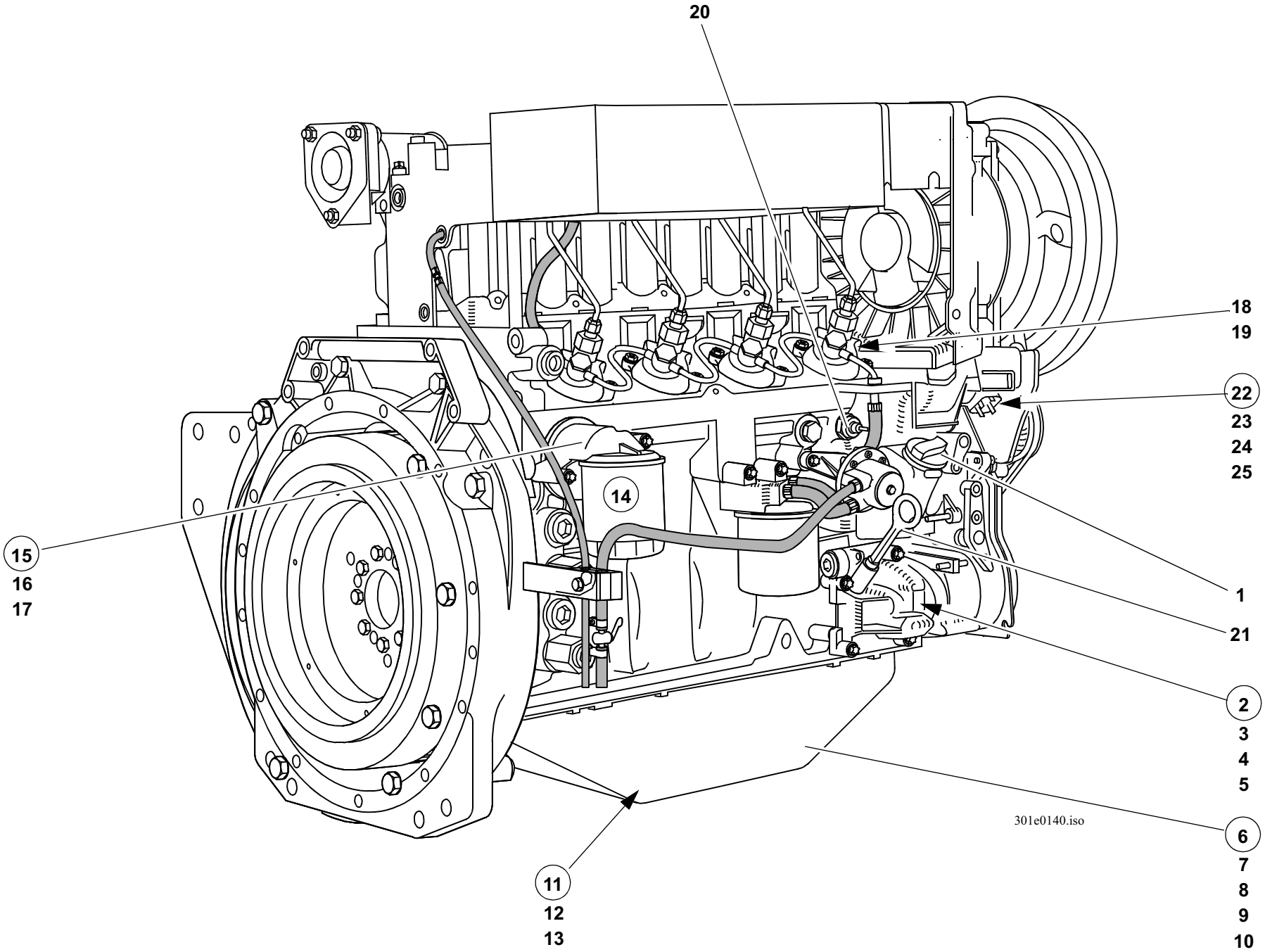
20
18
19
22
23
24
25
14
15
16
17
1
21
2
3
4
5
301e0140.iso
6
7
8
9
10
11
12
13

Pos. Item Pos.	Teil-Nummer Part no. No. pièce	Stück Qty. Qté.	Bezeichnung	Description	Désignation	Bemerkung Remarks Remarques
			Motorschmierung	**Engine lubrication**	**Lubrification du moteur**	
1	0000802648	1	Einfüllverschluß	Filler cap	Bouchon de remplissage	
2	0000802908	1	Schmierölpumpe	Oil pump	Pompe à huile	
3	0000802665	1	Dichtung	Seal	Joint	
4	0000802663	4	Torx-Schraube	Torx-head screw	Vis à tête Torx	M8x35
5	0000802664	2	Spiralspannstift	Spiral pin	Goupille hélice	
6	0000802897	1	Ölwanne	Oil pan	Carter d'huile	
7	0000804263	1	Dichtungsmasse	Packing compound	Hermétic	DW 73– 300 ml
8	0000802645	26	Torx-Schraube	Torx-head screw	Vis à tête Torx	M 8x16
9	0003618484	1	Ventilkörper	Oil drain valve	Clapet de vidange d'huile	
10	7593641029	1	Dichtring	Sealing ring	Bague d'étanchéité	18x24
11	0000802910	1	Ölsaugrohr	Oil suction pipe	Tubulure d'aspiration	
12	0009958168	2	Torx-Schraube	Torx-head screw	Vis à tête Torx	M 8x25
13	0000802681	1	Dichtungsmasse	Packing compound	Hermétic	DW 67
14	0000802666	1	Schmierölfilter	Oil filter	Filtre à huile	
15	0000802667	1	Filterkonsole	Bracket	Console de filtre	
16	0000802668	1	O-Ring	O-ring	Joint torique	64x3
17	0000802669	2	Torx-Schraube	Torx-head screw	Vis à tête Torx	M 8x50
18	0003363203	1	Temperaturgeber	Temperature sensor	Capteur de température	M 14x1,5
19	7593641021	1	Dichtring	Sealing ring	Bague d'étanchéité	14x18-Cu
20	0000801407	1	Öldruckschalter	Oil pressure switch	Manocontacteur	
21	0000804262	1	Ölmeßstab	Dipstick	Jauge de profondeur	
22	0000801985	1	Abstellhubmagnet	Cutoff solenoid	Electrovanne de coupure	
23	0000801986	1	Zugfeder	Tension spring	Ressort rappel	
24	7236677081	2	Sechskantschraube	Hexagon head screw	Vis six pans	M 6x20
25	0000801849	1	O-Ring	O-ring	Joint torique	44x3,15

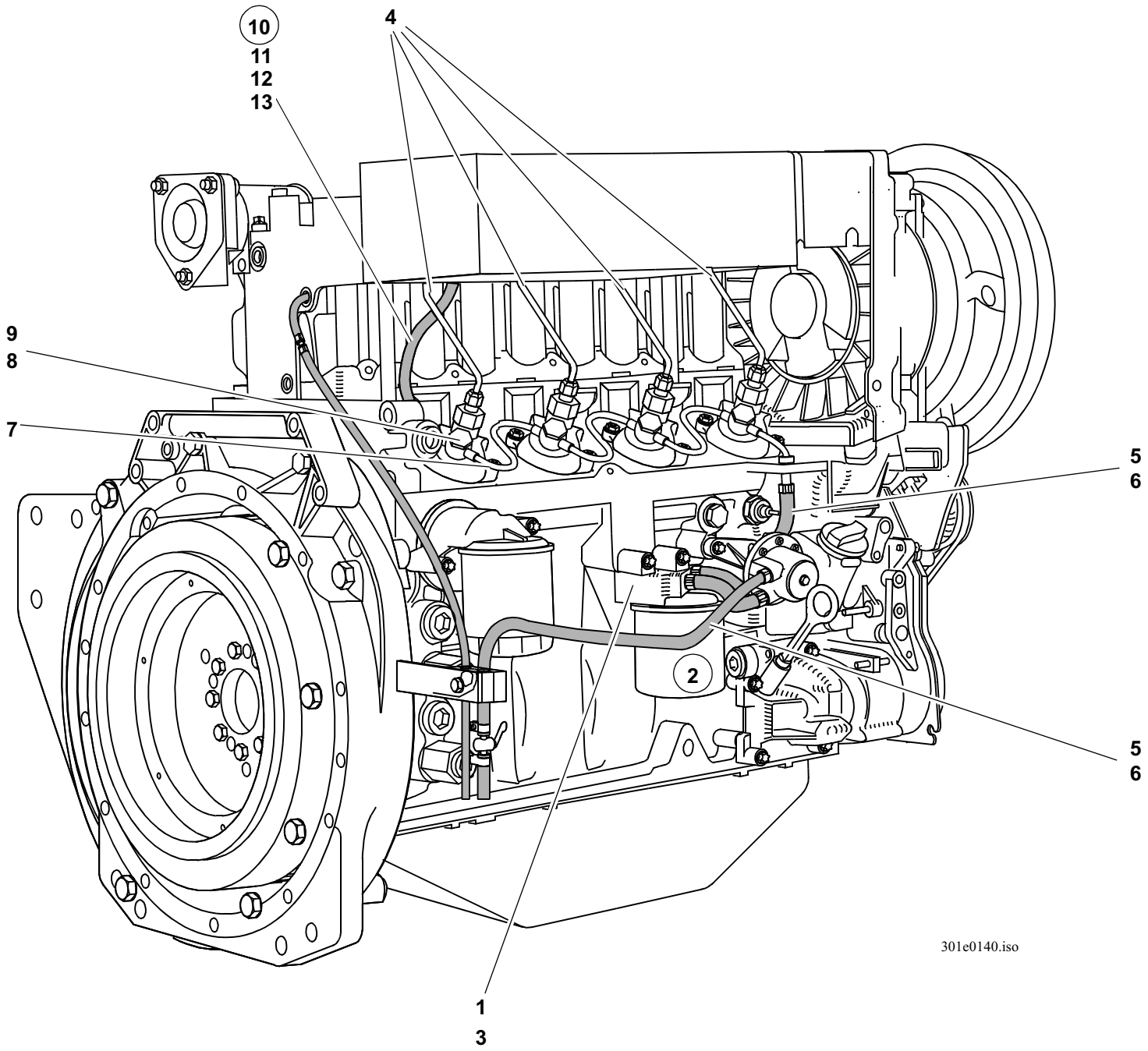
10
11
12
13
4
9
8
7
5
6
2
5
6
1
3
301e0140.iso

Pos. Item Pos.	Teil-Nummer Part no. No. pièce	Stück Qty. Qté.	Bezeichnung	Description	Désignation	Bemerkung Remarks Remarques
			Kraftstoff-Filter	**Fuel filter**	**Filtre à combustible**	
1	0000802732	1	Konsole	Console	Console	
2	0000801393	1	Kraftstoffilter	Fuel filter	Filtre à combustible	
3	0000802733	2	Torx-Schraube	Torx-head screw	Vis à tête Torx	M 8x50
			Kraftstoffleitungen	**Fuel line**	**Conduite à combustible**	
4	0000808918	1-4	Einspritzleitung	Injection line	Conduite d'injection	
5	0000802735	n.B.	Gummischlauch (Meterware)	Rubber hose (by the metre)	Flexible en caoutchouc (au mètre)	7,5x12,5
6	0000801899	4	Schelle	Clamp	Collier	11,5/8
7	0000802912	1	Kraftstoffleitung	Fuel line	Conduite de combustible	
8	0000801847	4	Hohlschraube	Banjo bolt	Vis creuse	
9	7593641020	8	Dichtring	Sealing ring	Bague d'étanchéité	12x18x2
			Überströmleitung	**Overflow line**	**Conduite de trop-plein**	
10	0000808281	1	Reparatursatz Kraftstoffleckölleitung	Repair kit foverflow line	Kit de réparation conduite de trop-plein	
11	0000802738	n.B.	Gummischlauch (Meterware)	Rubber hose (by the metre)	Flexible en caoutchouc (au mètre)	3,2x7
12	0000804271	n.B.	T-Stück	T-fitting	Pièce en T	
13	0000801870	n.B.	Verbindungsstück	Connecting piece	Raccord	

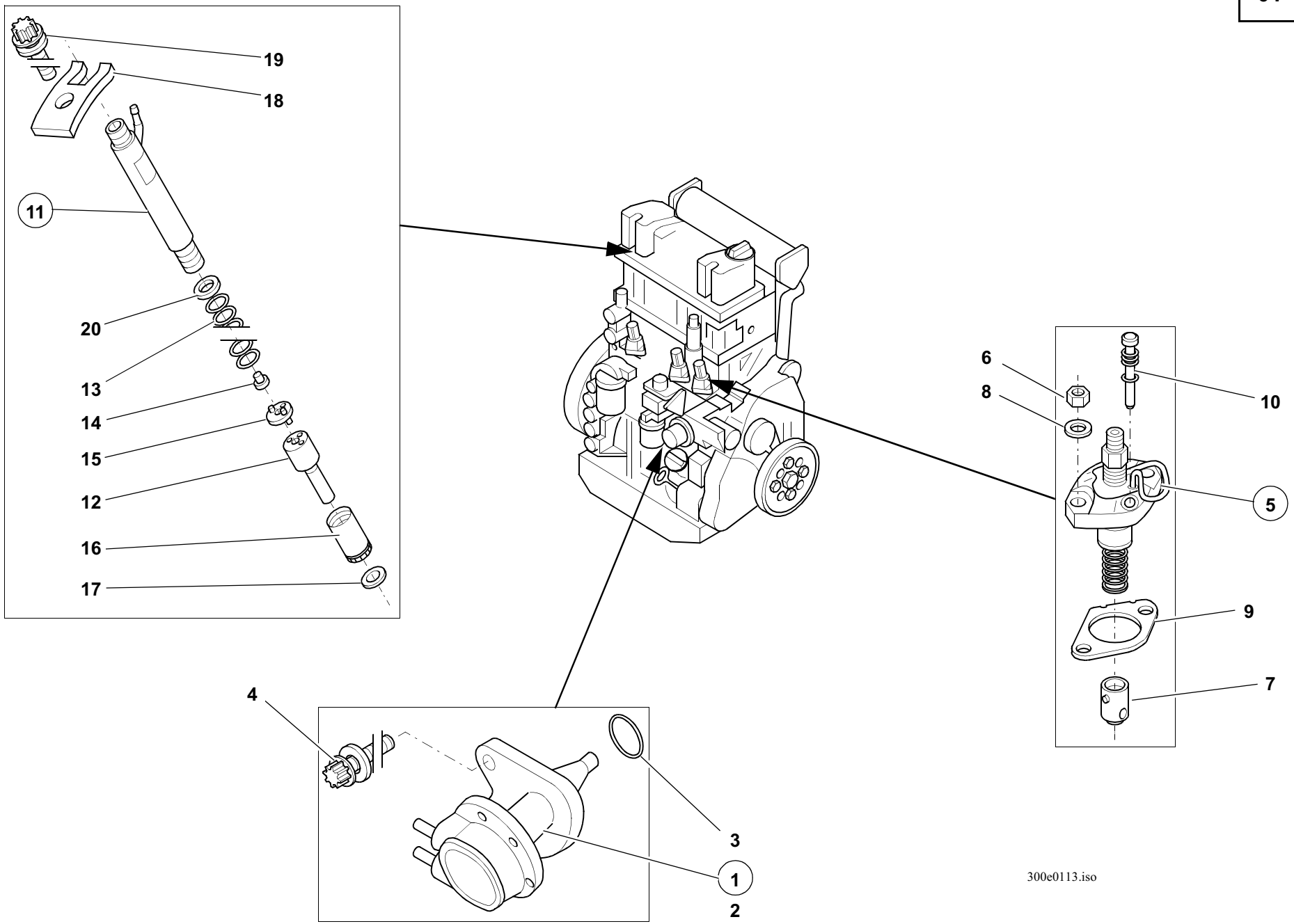
19
18
11
20
13
14
15
12
16
17
6
8
10
5
9
7
4
3
1
2
300e0113.iso

Pos. Item Pos.	Teil-Nummer Part no. No. pièce	Stück Qty. Qté.	Bezeichnung	Description	Désignation	Bemerkung Remarks Remarques
			Kraftstoff-Förderpumpe	**Fuel supply pump**	**Pompe d'alimentation de combustible**	
1	0000802911	1	Kraftstoff-Förderpumpe	Fuel supply pump	Pompe d'alimentation de combustible	
2	0000802790	1	Reparatursatz Kraftstofförderpumpe	Repair kit fuel lift pump	Kit de réperation pompe d´alimentation	
3	0000801396	1	O-Ring	O-ring	Joint torique	30x3
4	0000801892	2	Torx-Schraube	Torx-head screw	Vis à tête Torx	M8x20
			Einspritzpumpe, -ventil	**Fuel injection pump, fuel injector**	**Pompe d'injection, porte-injecteur**	
5	0000806063	1	Einspritzpumpe	Fuel injection pump	Pompe d'injection	
6	7403677709	2-8	Sechskantmutter	Hexagon nut	Ecrou six pans	M8
7	0000801982	1-4	Rollenstößel	Roller tappet	Poussoir à galet	
8	0000802682	2-8	Scheibe	Washer	Rondelle	8,4
9	0000802683	n.B.	Ausgleichdichtung	Compensation gasket	Joint de compensation	0,4
	0000802684	n.B.	Ausgleichdichtung	Compensation gasket	Joint de compensation	0,5
	0000802685	n.B.	Ausgleichdichtung	Compensation gasket	Joint de compensation	0,6
	0000802686	n.B.	Ausgleichdichtung	Compensation gasket	Joint de compensation	0,7
	0000802687	n.B.	Ausgleichdichtung	Compensation gasket	Joint de compensation	0,8
	0000802688	n.B.	Ausgleichdichtung	Compensation gasket	Joint de compensation	0,9
	0000802689	n.B.	Ausgleichdichtung	Compensation gasket	Joint de compensation	1,0
10	0000802690	1-4	Verschlußstopfen	Plug	Bouchon	
11	0000802692	1-4	Einspritzventil	Fuel injector	Porte-injecteur	
12	0000802694	1-4	Düsenelement	Nozzle element	Garniture d'injecteur	
13	0000802727	1-4	Druckfeder	Compression spring	Ressort de pression	
14	0000802728	1-4	Druckbolzen	Thrust bolt	Poussoir	
15	0000802729	1-4	Zwischenscheibe	Spacer	Entretoise	
16	0000802730	1-4	Düsenspannmutter	Nozzle cap nut	Ecrou de buse	
17	0000801391	1-4	Dichtring	Sealing ring	Bague d'étanchéité	
18	0000802693	1-4	Pratze	Claw	Griffe	
19	0009958268	1-4	Torx-Schraube	Torx-head screw	Vis à tête Torx	M8x20

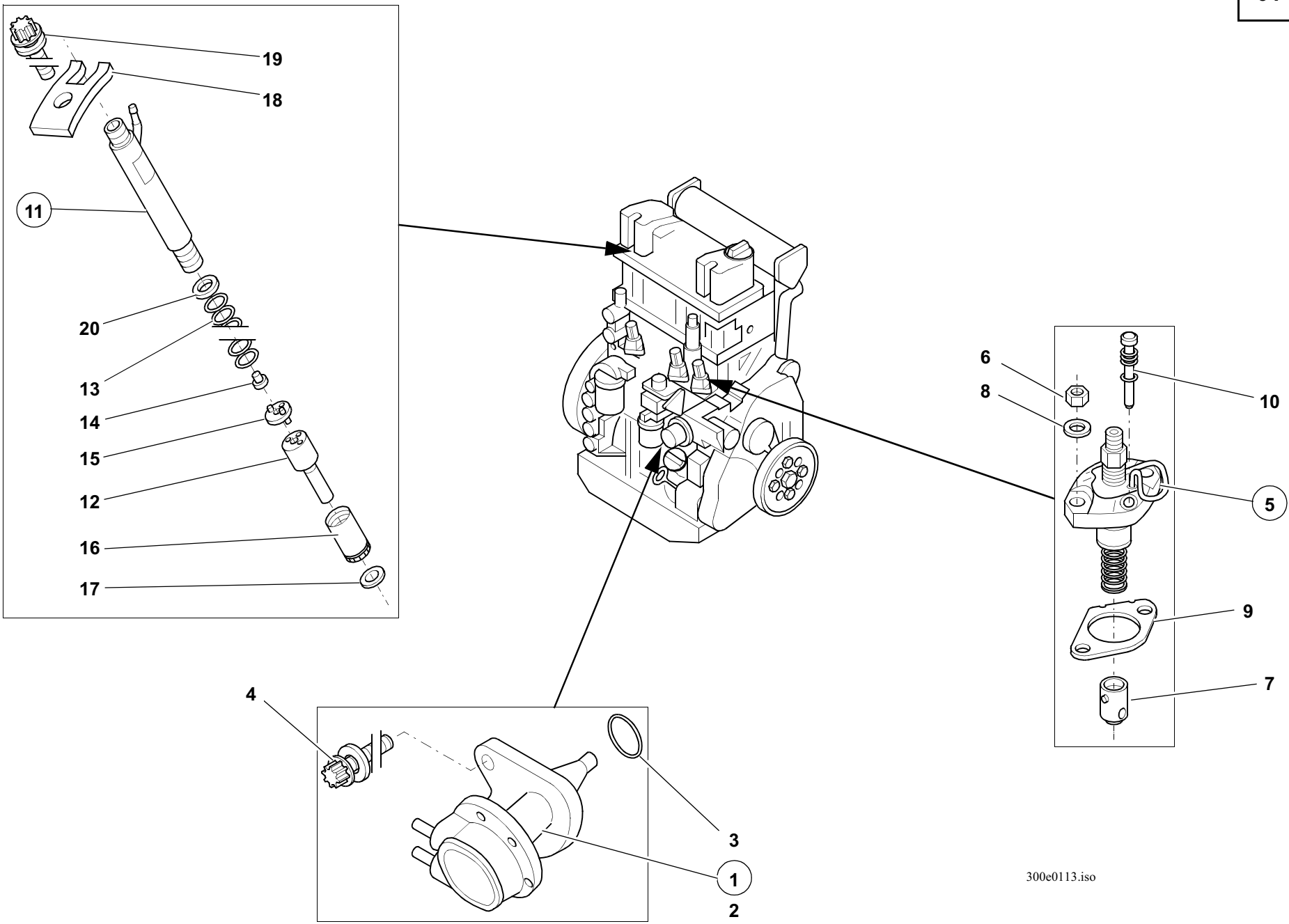
19
18
11
20
13
14
15
12
16
17
6
8
10
5
9
7
4
3
1
2
300e0113.iso

Pos. Item Pos.	Teil-Nummer Part no. No. pièce	Stück Qty. Qté.	Bezeichnung	Description	Désignation	Bemerkung Remarks Remarques
20	0000802695	1-4	Ausgleichscheibe	Shim	Cale	1,00
	0000802696	1-4	Ausgleichscheibe	Shim	Cale	1,04
	0000802697	1-4	Ausgleichscheibe	Shim	Cale	1,08
	0000802698	1-4	Ausgleichscheibe	Shim	Cale	1,10
	0000802699	1-4	Ausgleichscheibe	Shim	Cale	1,14
	0000802700	1-4	Ausgleichscheibe	Shim	Cale	1,18
	0000802701	1-4	Ausgleichscheibe	Shim	Cale	1,20
	0000802702	1-4	Ausgleichscheibe	Shim	Cale	1,22
	0000802703	1-4	Ausgleichscheibe	Shim	Cale	1,24
	0000802704	1-4	Ausgleichscheibe	Shim	Cale	1,28
	0000802705	1-4	Ausgleichscheibe	Shim	Cale	1,30
	0000802706	1-4	Ausgleichscheibe	Shim	Cale	1,34
	0000802708	1-4	Ausgleichscheibe	Shim	Cale	1,38
	0000802709	1-4	Ausgleichscheibe	Shim	Cale	1,40
	0000802710	1-4	Ausgleichscheibe	Shim	Cale	1,44
	0000802711	1-4	Ausgleichscheibe	Shim	Cale	1,48
	0000802712	1-4	Ausgleichscheibe	Shim	Cale	1,50
	0000802713	1-4	Ausgleichscheibe	Shim	Cale	1,54
	0000802714	1-4	Ausgleichscheibe	Shim	Cale	1,58
	0000802715	1-4	Ausgleichscheibe	Shim	Cale	1,60
	0000802716	1-4	Ausgleichscheibe	Shim	Cale	1,64
	0000802717	1-4	Ausgleichscheibe	Shim	Cale	1,68
	0000802718	1-4	Ausgleichscheibe	Shim	Cale	1,70
	0000802719	1-4	Ausgleichscheibe	Shim	Cale	1,74
	0000802720	1-4	Ausgleichscheibe	Shim	Cale	1,78
	0000802721	1-4	Ausgleichscheibe	Shim	Cale	1,80
	0000802722	1-4	Ausgleichscheibe	Shim	Cale	1,84
	0000802723		Ausgleichscheibe	Shim	Cale	
	0000802724	1-4	Ausgleichscheibe	Shim	Cale	1,88
	0000802725	1-4	Ausgleichscheibe	Shim	Cale	1,90
	0000802726	1-4	Ausgleichscheibe	Shim	Cale	1,94

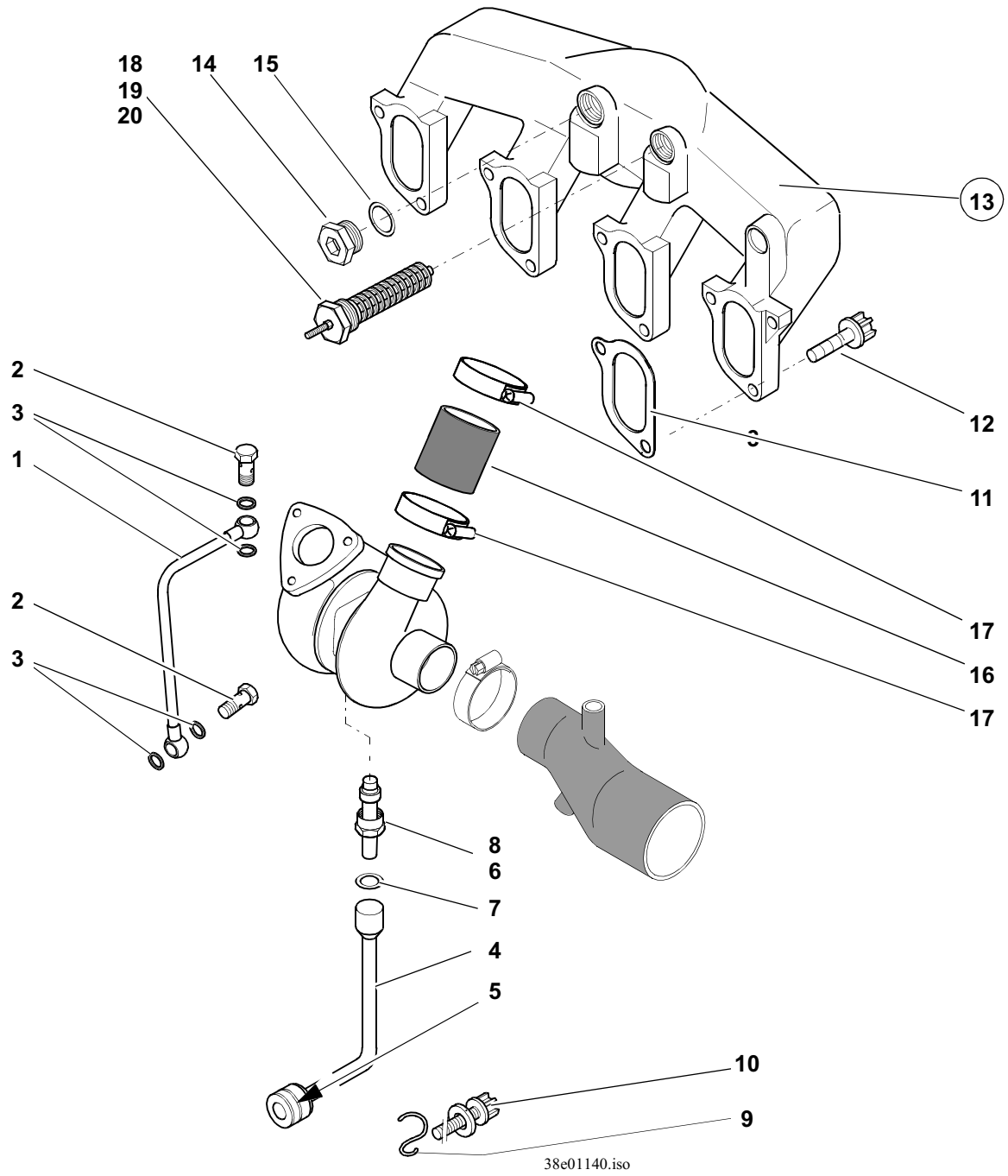
18
19
20
14
15
13
2
3
1
12
11
17
16
17
2
3
8
6
7
4
5
10
9
38e01140.iso

Pos. Item Pos.	Teil-Nummer Part no. No. pièce	Stück Qty. Qté.	Bezeichnung	Description	Désignation	Bemerkung Remarks Remarques
			Schmierleitung Turbo	**Lubrication line: turbocharger**	**Conduite de lubrification : turbocom-presseur**	
1	0000801945	1	Schmierölleitung	Lubrication oil line	Conduite à huile	
2	0000801847	2	Hohlschraube	Banjo bolt	Vis creuse	
3	7593641017	4	Dichtring	Sealing ring	Bague d'étanchéité	12x15,5
			Ölrücklaufrohr	**Oil return pipe**	**Tuyau de retour**	
4	0000803391	1	Ölrücklaufleitung	Oil return pipe	Tuyau de retour	
5	0000802933	1	O-Ring	O-ring	Joint torique	14x2,5
6	7593641024	1	Dichtring	Sealing ring	Bague d'étanchéité	A 16x20
7	0000808896	1	O-Ring	O-ring	Joint torique	12x3
8	0000803393	1	Einschraubstutzen	Threaded connection piece	Tubulure filetée	
9	0000808915	1	Haltebügel	Retainer	Etrier de retenue	
10	0000802932	1	Sechskantschraube	Hexagon head screw	Vis six pans	M 6x14
			Ladeluftleitung	**Charge-air line**	**Conduite d'air de suralimentation**	
11	0000804274	4	Dichtung	Seal	Joint	
12	0009958368	10	Torx Schraube	Torx-head screw	Vis à tête Torx	M8x30
13	0000804273	1	Saugrohr	Suction pipe	Tuyau d'aspiration	
14	7332673001	1	Verschlußschraube	Screw plug	Bouchon fileté	M10x1
15	7593641015	1	Dichtring	Sealing ring	Bague d'étanchéité	A10x14
16	0009967955	1	Gummimuffe	Rubber sleeve	Manchon en caoutchouc	51x58x60
17	0000801872	2	Schelle	Clamp	Collier	
18	0000801399	1	Glühwendelkerze	Heater-plug filament	Filament spiralé	
19	7593641034	1	Dichtring	Sealing ring	Bague d'étanchéité	
20	7405677003	1	Sechskantmutter	Hexagon head screw	Vis six pans	M5

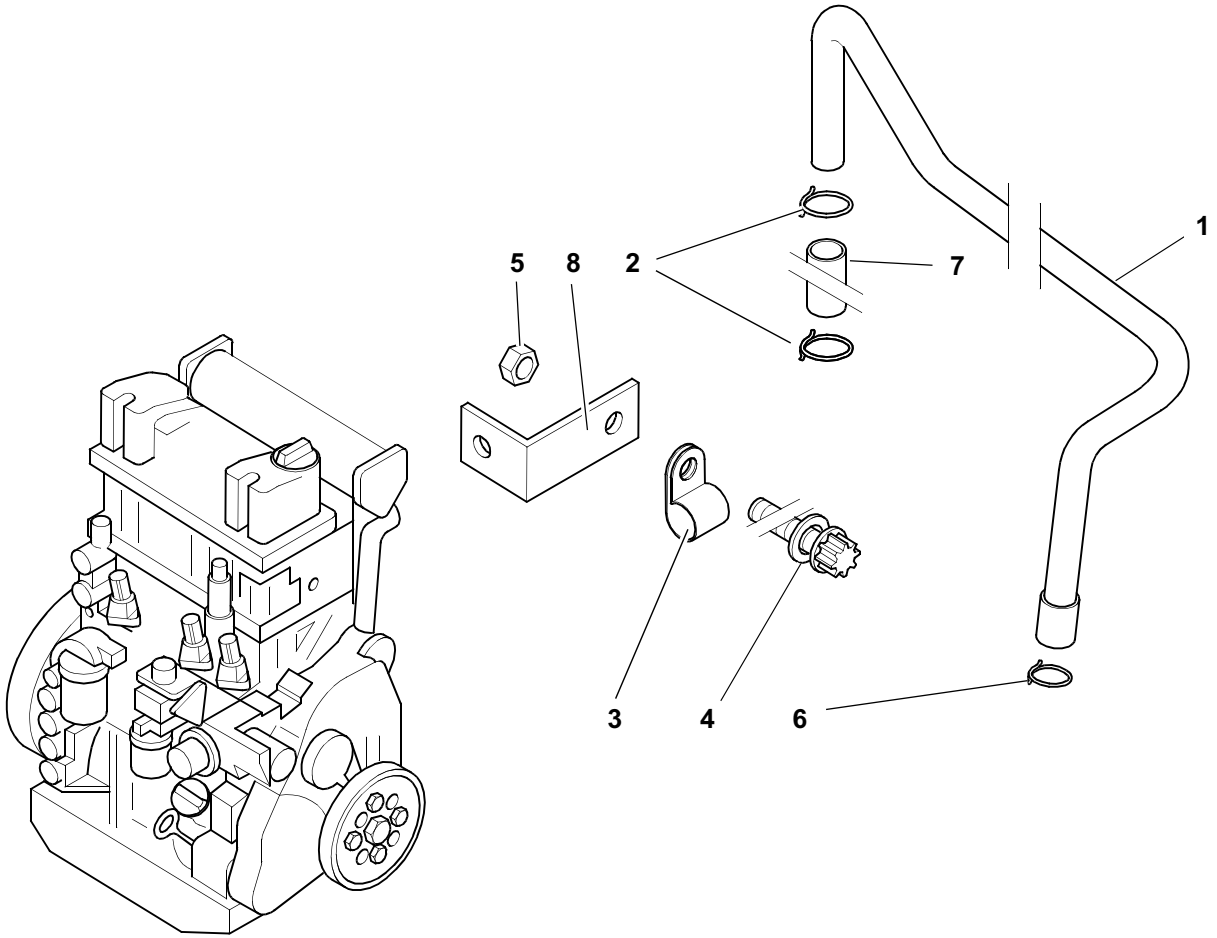
1
2
3
4
5
6
7
8
38e01130.iso

Pos. Item Pos.	Teil-Nummer Part no. No. pièce	Stück Qty. Qté.	Bezeichnung	Description	Désignation	Bemerkung Remarks Remarques
			Kurbelgehäuseentlüftung	**Crankcase breather**	**Ventilation du carter**	
1	0000802926	1	Entlüftungsrohr	Breather pipe	Tuyau de dégagement d'air	
2	0000801857	2	Schlauchklemme	Clamp	Collier	Sk 26
3	0000802927	1	Rohrschelle	Clamp	Collier	B 12x20
4	7236677129	1	Sechskantschraube	Hexagon head screw	Vis six pans	M8x16
5	7403677709	1	Sechskantmutter	Hexagon nut	Ecrou six pans	M8
6	0000801866	1	Schlauchklemme	Clamp	Collier	Sk 19
7	0000804260	1	Schlauch	Hose	Flexible	
8	0000804261	1	Halter	Bracket	Support	

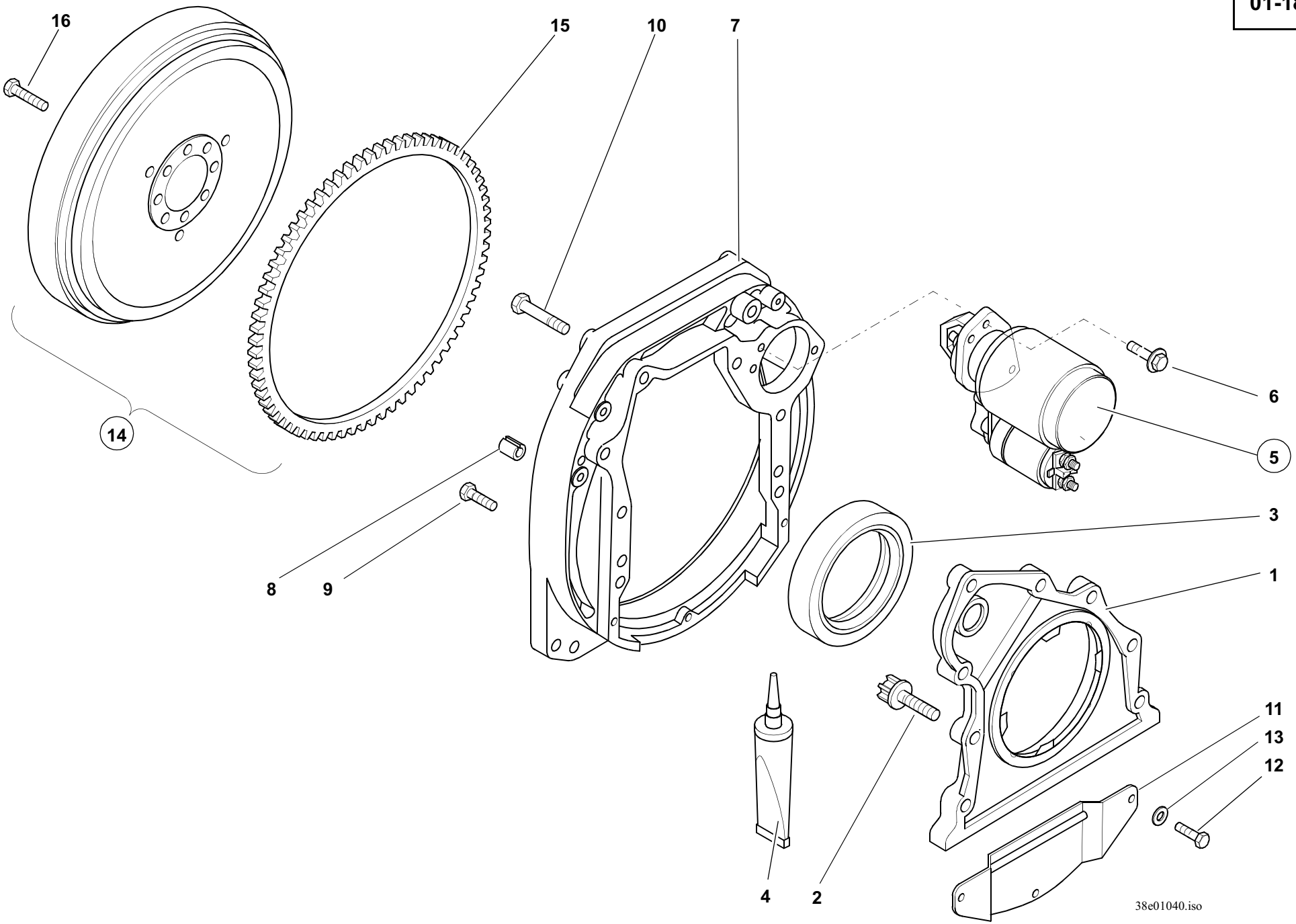
16
15
10
7
14
8
9
6
5
3
1
11
13
12
4
2
38e01040.iso

Pos. Item Pos.	Teil-Nummer Part no. No. pièce	Stück Qty. Qté.	Bezeichnung	Description	Désignation	Bemerkung Remarks Remarques
			Hinterer Deckel	**Rear cover**	**Couvercle AR**	
1	0000801978	1	Hinterer Deckel	Rear cover	Couvercle AR	
2	7236677135	8	Sechskantschraube	Hexagon head screw	Vis six pans	M8x30
3	0000801363	1	Wellendichtring	Rotary shaft lip seal	Joint à lèvre	
4	0000801412	1	Dichtmittel	Sealing compound	Produit d'étanchéité	
			Zwischengehäuse, Anlasser, Schwungrad	**Adapter housing, starter, flywheel**	**Carter intermédiaire, démarreur, volant moteur**	
5	0000808899	1	Anlasser	Starter	Démarreur	2,2 kW ➜I ....
	0000809259	1	Anlasser	Starter	Démarreur	I➜ ....
6	0000802756	2	Sechskantschraube	Hexagon head screw	Vis six pans	M10x25
7	0000804205	1	Zwischengehäuse	Adapter housing	Carter intermédiaire	
8	0000801917	2	Spannbuchse	Clamping bushing	Douille de serrage	
9	7236678942	5	Sechskantschraube	Hexagon head screw	Vis six pans	M12x35
10	7236678198	3	Sechskantschraube	Hexagon head screw	Vis six pans	M12x75
11	0000801937	1	Abdeckblech	Cover plate	Tôle de recouvrement	
12	7236677077	3	Sechskantschraube	Hexagon head screw	Vis six pans	M6x10
13	7451680107	3	Scheibe	Washer	Rondelle	ø 6,4
14	0000808920	1	Schwungrad	Flywheel	Volant	➜I ....
	0000809260	1	Schwungrad	Flywheel	Volant	I➜ ....
15	0000808921	1	Anlasserzahnkranz	Starter ring gear	Couronne de démarreur	➜I ....
	0000809261	1	Anlasserzahnkranz	Starter ring gear	Couronne de démarreur	I➜ ....
16	0000801922	8	Schraube	Screw	Vis	

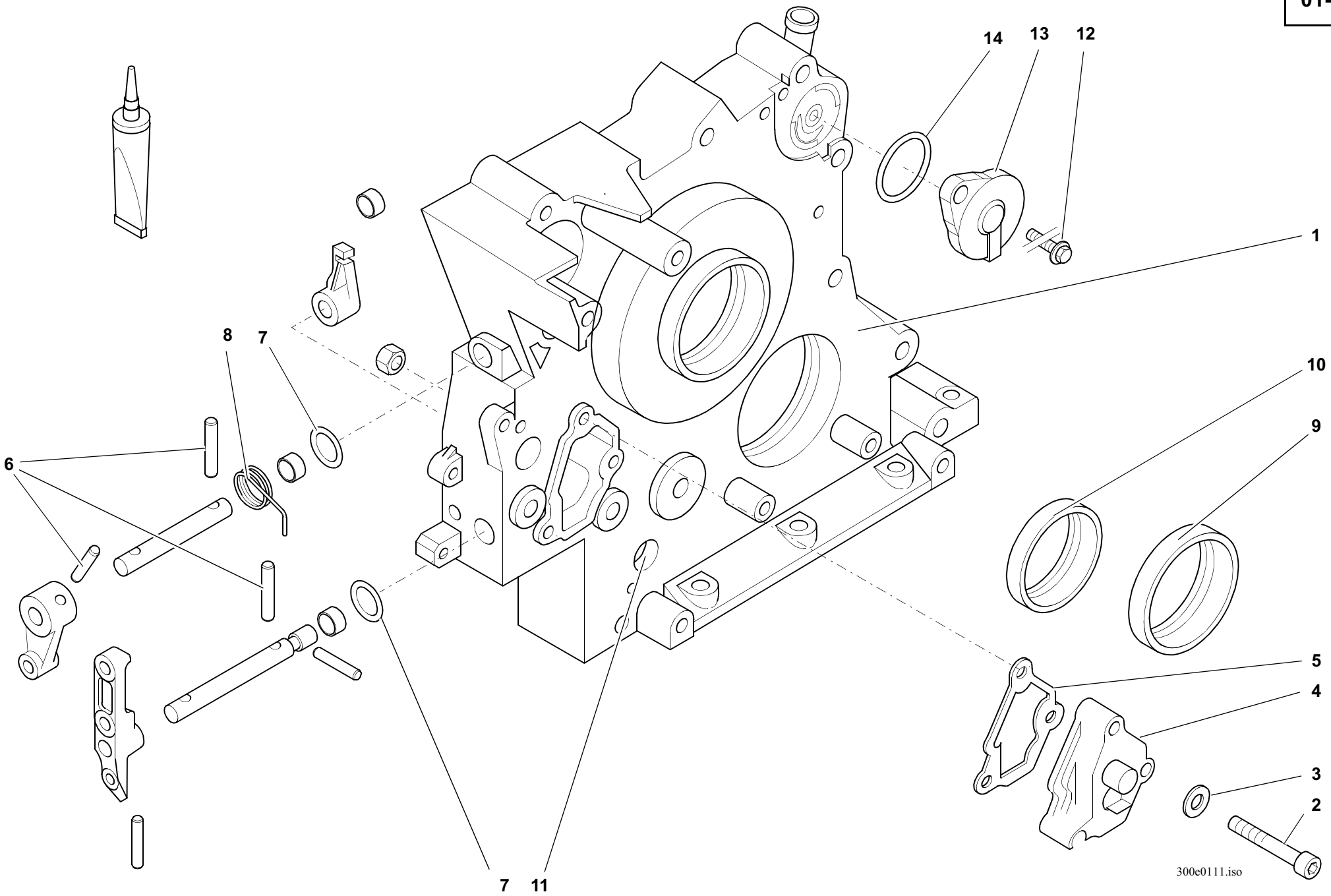
14
13
12
1
8
7
10
9
6
5
4
3
2
7
11
300e0111.iso

Pos. Item Pos.	Teil-Nummer Part no. No. pièce	Stück Qty. Qté.	Bezeichnung	Description	Désignation	Bemerkung Remarks Remarques
			Vorderer Deckel	**Front cover**	**Couvercle AV**	
1	0000802766	1	Vorderer Deckel	Front cover	Couvercle AV	
2	7252677036	3	Zylinderschraube	Cheese-head screw	Vis à tête cylindrique	6x35
3	7451680109	3	Scheibe	Washer	Rondelle	6,4
4	0000802740	1	Deckel	Cover	Couvercle	
5	0000802742	1	Profildichtung	Sealing profile	Profilé d'étanchéité	
6	7514682132	3	Spannstift	Straight pin	Goupille de serrage	5x20
7	0000802741	2	O-Ring	O-ring	Joint torique	10x3
8	0000802763	1	Drehfeder	Torsion spring	Ressort de torsion	
9	0000801369	1	Wellendichtring	Rotary shaft lip seal	Joint à lèvre	
10	0000801368	1	Wellendichtring	Rotary shaft lip seal	Joint à lèvre	
11	7330673003	1	Verschlußschraube	Screw plug	Bouchon fileté	M 14x1,5
12	7236677083	1	Sechskantschraube	Hexagon head screw	Vis six pans	M 6x25
13	0000802765	1	Entlüftungsventil	Breather valve	Soupape de dégagement d'air	
14	0000802764	1	O-Ring	O-ring	Joint torique	45x4

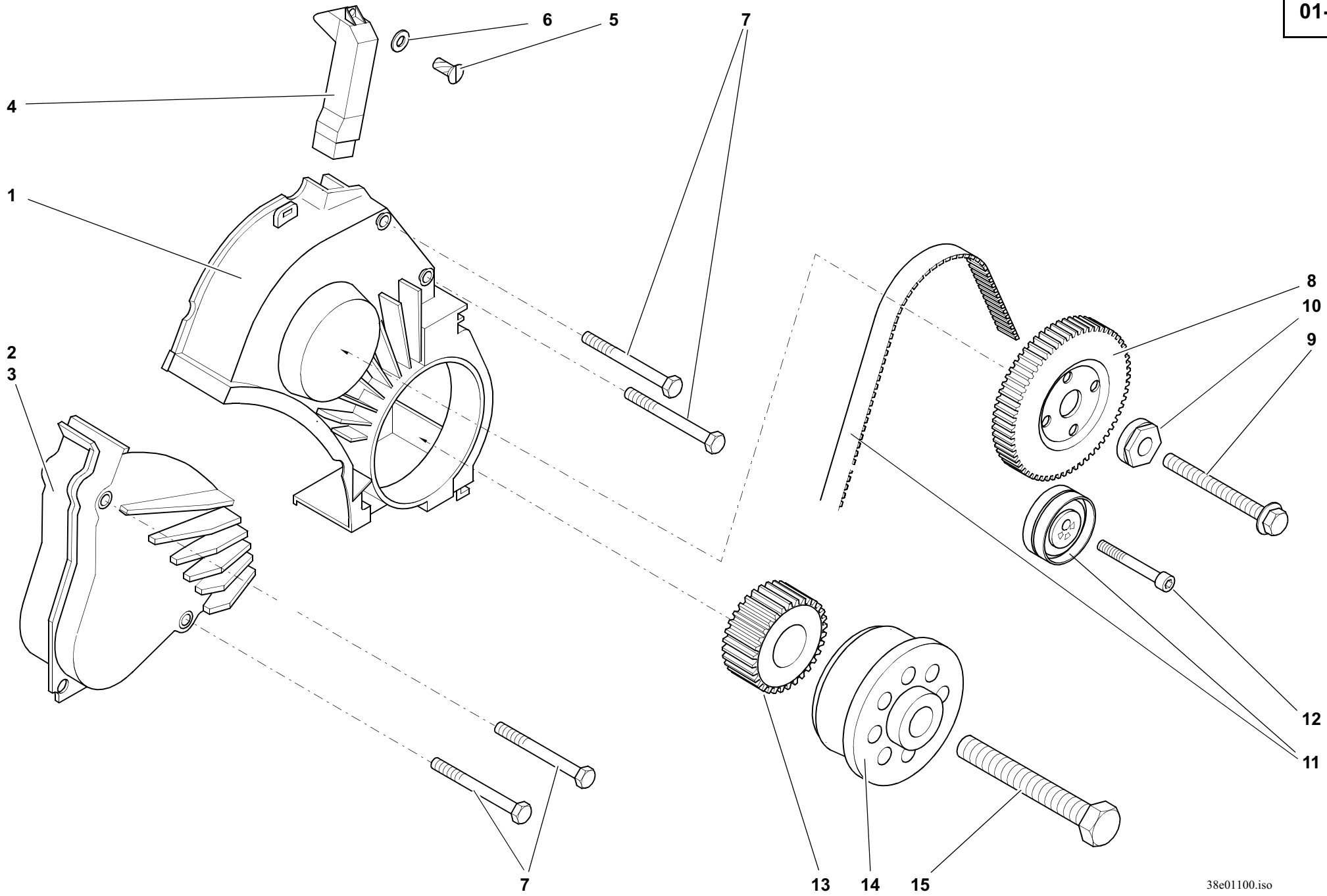
6
5
7
4
1
2
3
8
10
9
12
11
7
13
14
15
38e01100.iso

Pos. Item Pos.	Teil-Nummer Part no. No. pièce	Stück Qty. Qté.	Bezeichnung	Description	Désignation	Bemerkung Remarks Remarques
			Schutzhaube	**Protective hood**	**Capot protecteur**	
1	0000802907	1	Schutzhaube	Protective hood	Capot protecteur	
2	0000808916	1	Schutzhaube	Protective hood	Capot protecteur	
3	0009900040	1	Verschlußstopfen	Plug	Bouchon	15,6x8
4	0000801972	1	Luftkanal	Air duct	Canal d'air	
5	7236677034	1	Sechskantschraube	Hexagon head screw	Vis six pans	M 4x12
6	7451680107	1	Scheibe	Washer	Rondelle	4,3
7	7234677056	2	Sechskantschraube	Hexagon head screw	Vis six pans	6x70
			Nockenwellenantrieb	**Camshaft drive**	**Commande de l'arbre à cames**	
8	0000801963	1	Zahnriemenrad	Synchronous belt pulley	Poulie synchrone	
9	0000801898	1	Sechskantschraube	Hexagon head screw	Vis six pans	14x1,5x110
10	0000802659	1	Scheibe	Washer	Rondelle	
11	0000802761	1	Spannrolle mit Zahnriemen	Tensioning pulley with toothed belt	Poulie de tension avec courroie dentée	
12	7252677086	1	Zylinderschraube	Cheese-head screw	Vis à tête cylindrique	M 10x45
			Anbauteile	**Attachments**	**Accessoires**	
13	0000801949	1	Zahnriemenrad	Synchronous belt pulley	Poulie synchrone	
14	0000801965	1	Abtriebsflansch	Output flange	Bride menée	
15	0000801911	1	Sechskantschraube	Hexagon head screw	Vis six pans	

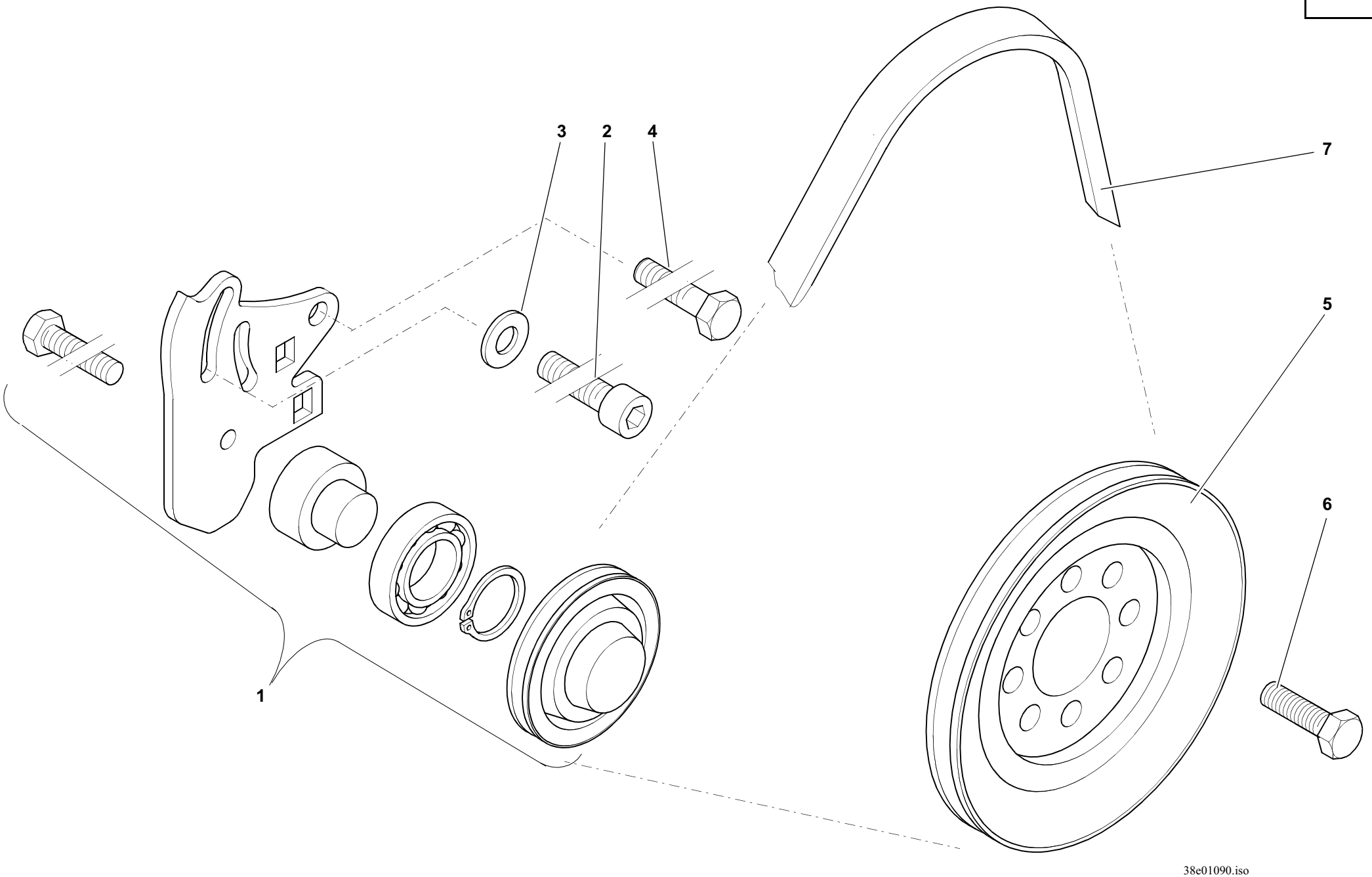
3
2
4
7
5
6
1
38e01090.iso

Pos. Item Pos.	Teil-Nummer Part no. No. pièce	Stück Qty. Qté.	Bezeichnung	Description	Désignation	Bemerkung Remarks Remarques
			Spannrolle – Keilriemenscheibe	**Tensioning pulley, V-grooved pulley**	**Poulie de tension, poulie à gorge**	
1	0000801969	1	Spannrolle	Tensioning pulley	Poulie de tension	
2	7252677082	1	Zylinderschraube	Cheese-head screw	Vis à tête cylindrique	M 10x25
3	7451680112	1	Scheibe	Washer	Rondelle	10,5
4	7236677924	1	Sechskantschraube	Hexagon head screw	Vis six pans	M 10x25
5	0000808909	1	Keilriemenscheibe	V-grooved pulley	Poulie à gorge	
6	0000808901	8	Sechskantschraube	Hexagon head screw	Vis six pans	
7	0000808895	1	Keilriemen	V-belt	Courroie trapézoïdale	10x1150 LA

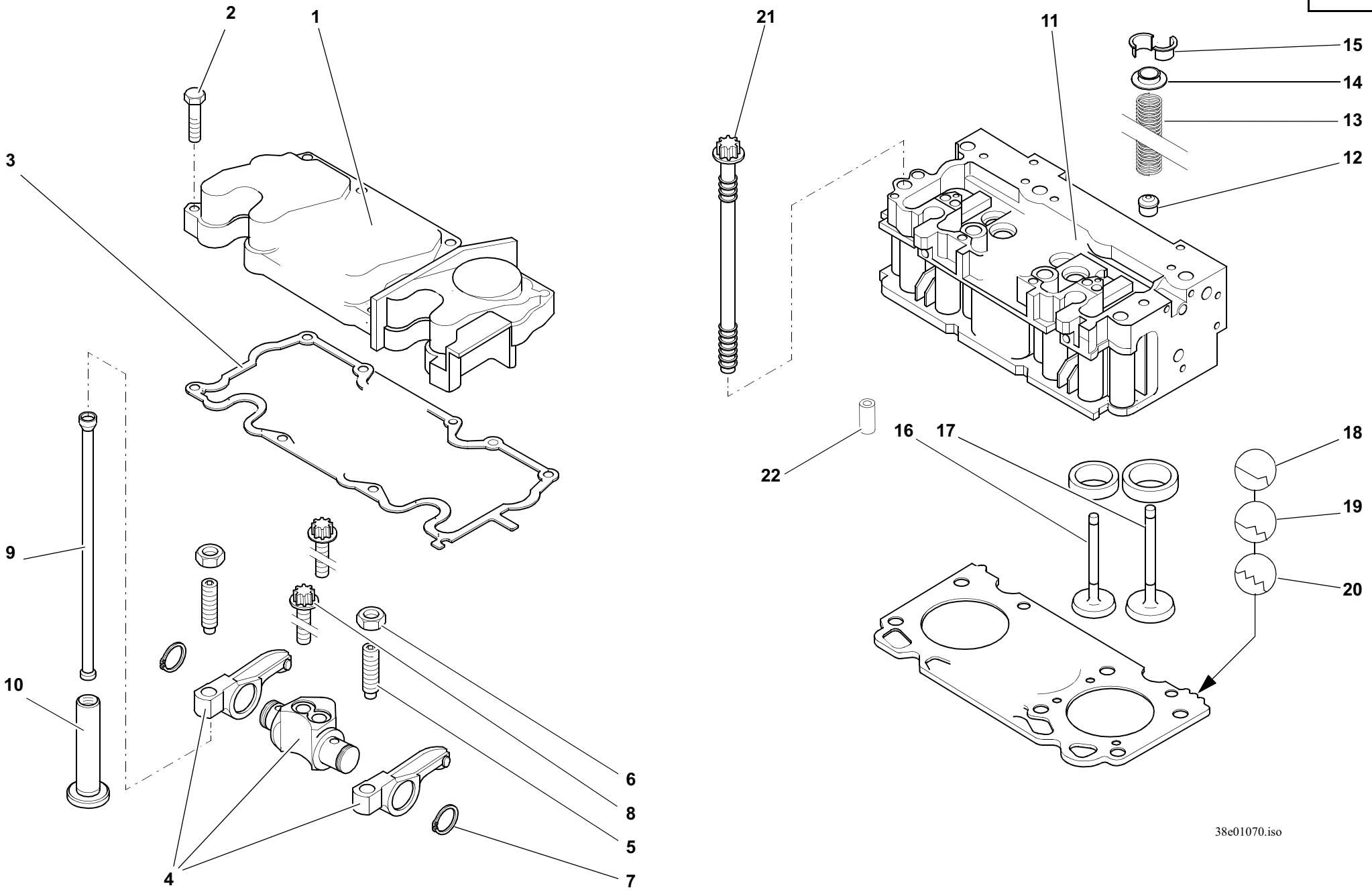
2
1
21
11
15
14
13
12
3
9
10
22
16
17
18
19
20
6
8
5
4
7
38e01070.iso

Pos. Item Pos.	Teil-Nummer Part no. No. pièce	Stück Qty. Qté.	Bezeichnung	Description	Désignation	Bemerkung Remarks Remarques
			Zylinderkopfhaube	**Cylinder head cover**	**Capot de culbuteurs**	
1	0000804266	1	Zylinderkopfhaube	Cylinder head cover	Capot de culbuteurs	
2	7236677085	10	Sechskantschraube	Hexagon head screw	Vis six pans	6x35M6x30
3	0000802903	1	Dichtung	Seal	Joint	
			Kipphebelbock mit Stoßstange	**Rocker arm bracket with push rod**	**Support de l'axe avec tige de culbuteur**	
4	0000801953	1-3	Kipphebelbock	Rocker arm bracket	Support de l'axe	
5	0000801920	2-6	Einstellschraube	Adjusting screw	Vis de réglage	
6	0000801921	2-6	Sechskantmutter	Hexagon nut	Ecrou six pans	
7	7490682018	2-6	Sicherungsring	Circlip	Circlip	18x1,2
8	0000801881	2-6	Torx Schraube	Torx-head screw	Vis à tête Torx	8x45
9	0000801918	2-8	Stoßstange	Push rod	Tige de culbuteur	
10	0000804268	2-8	Ventilstößel	Valve tappet	Poussoir	
			Zylinderkopf	**Cylinder head**	**Culasse**	
11	0000802929	1	Zylinderkopf	Cylinder head	Culasse	
12	0000801929	8	Ventilschaftdichtung	Valve stem sealing	Joint de tige de soupape	
13	0000802658	8	Druckfeder	Compression spring	Ressort de pression	
14	0000801909	8	Federteller	Spring cap	Cuvette de ressort	
15	0000801910	16	Ventilkegelstück	Valve collet	Semi-cone de soupape	MK 8
16	0000801934	4	Einlaßventil	Intake valve	Soupape d'admission	
17	0000802253	4	Auslaßventil	Exhaust valve	Soupape d'échappement	
18	0000802899	0-1	Zylinderkopfdichtung	Cylinder-head gasket	Joint de culasse	1,48
19	0000802900	0-1	Zylinderkopfdichtung	Cylinder-head gasket	Joint de culasse	1,55
20	0000802901	0-1	Zylinderkopfdichtung	Cylinder-head gasket	Joint de culasse	1,60
21	0000808913	10	Zylinderkopfschraube	Cylinder-head bolt	Boulon de culasse	
22	0000802652	2	Spiralspannstift	Spiral pin	Goupille hélicoïdale	

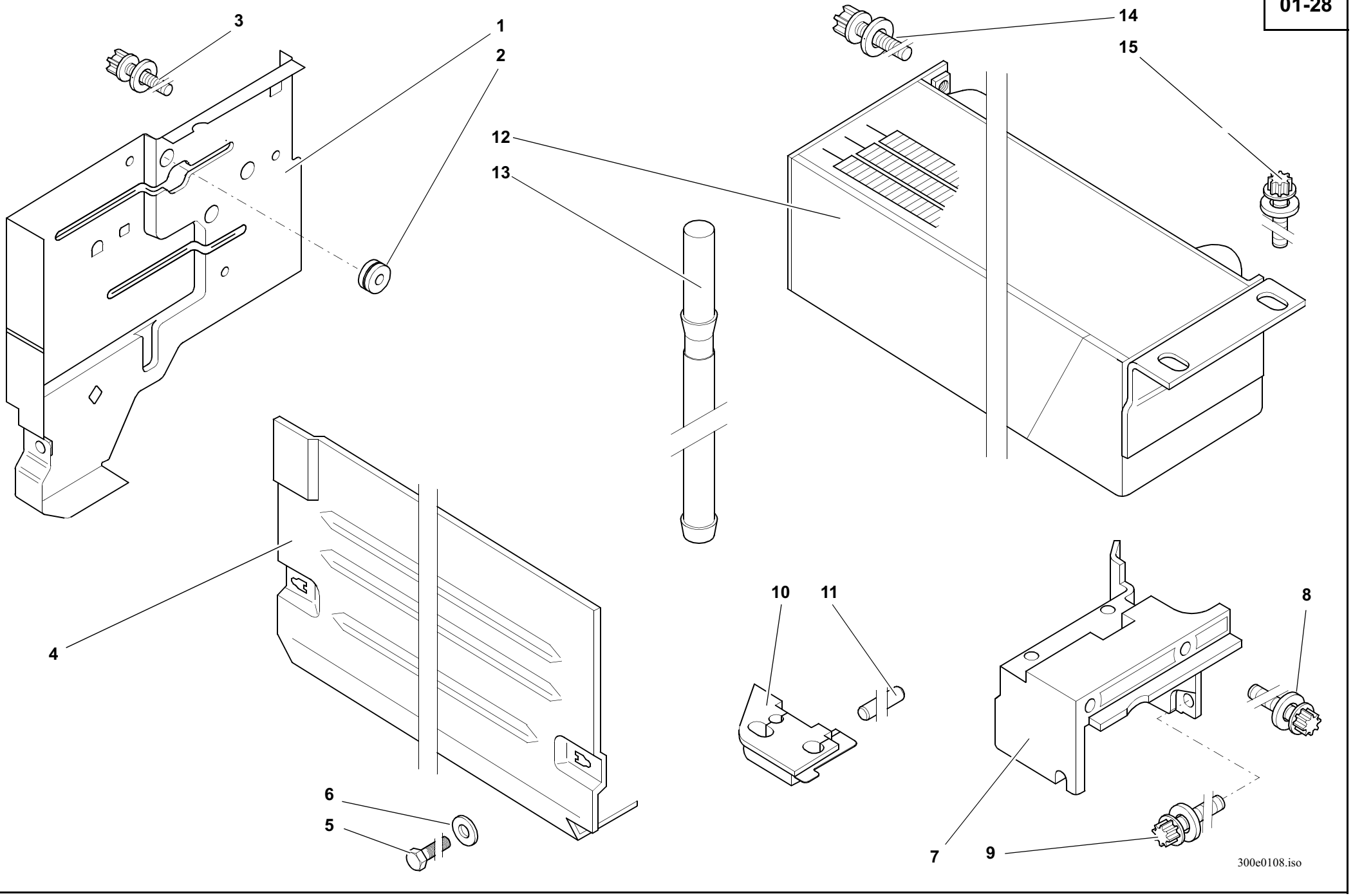
3
1
2
14
15
12
13
4
10
11
8
6
5
7
9
300e0108.iso

Pos. Item Pos.	Teil-Nummer Part no. No. pièce	Stück Qty. Qté.	Bezeichnung	Description	Désignation	Bemerkung Remarks Remarques
			Luftführungsbleche	**Sheet metal parts for air guidance**	**Tôles pour la conduite de l'air**	
1	0000808919	1	Standblech	Air duct rear wall	Tôle verticale	
2	0000801851	1	Gummitülle	Rubber grommet	Manchon en caoutchouc	13,75x17x1,5
3	0000802671	3	Torx Schraube	Torx-head screw	Vis à tête Torx	M 8x20
4	0000802918	1	Haube	Hood	Capot	
5	0000802753	2	Sechskantschraube	Hexagon head screw	Vis six pans	
6	7460094005	2	Scheibe	Washer	Plate	8,4
7	0000802749	1	Luftführung	Air guidance	Conduite d'air	
8	0000802750	2	Torx Schraube	Torx-head screw	Vis à tête Torx	M 8x60
9	0000801893	1	Torx Schraube	Torx-head screw	Vis à tête Torx	M 8x25
10	0000802916	1	Profilgummi	Sectional rubber	Profilé en caoutchouc	
11	0000802917	2	Spannstift	Straight pin	Goupille serrage	4x28
			Ölkühler	**Oil cooler**	**Refroidisseur**	
12	0000802909	1	Ölkühler	Oil cooler	Refroidisseur	
13	0000802672	2	Steckstück	Plug	Pièce à enficher	
14	0000802671	2	Torx Schraube	Torx-head screw	Vis à tête Torx	M 8x20
15	0000808906	2	Torx Schraube	Torx-head screw	Vis à tête Torx	

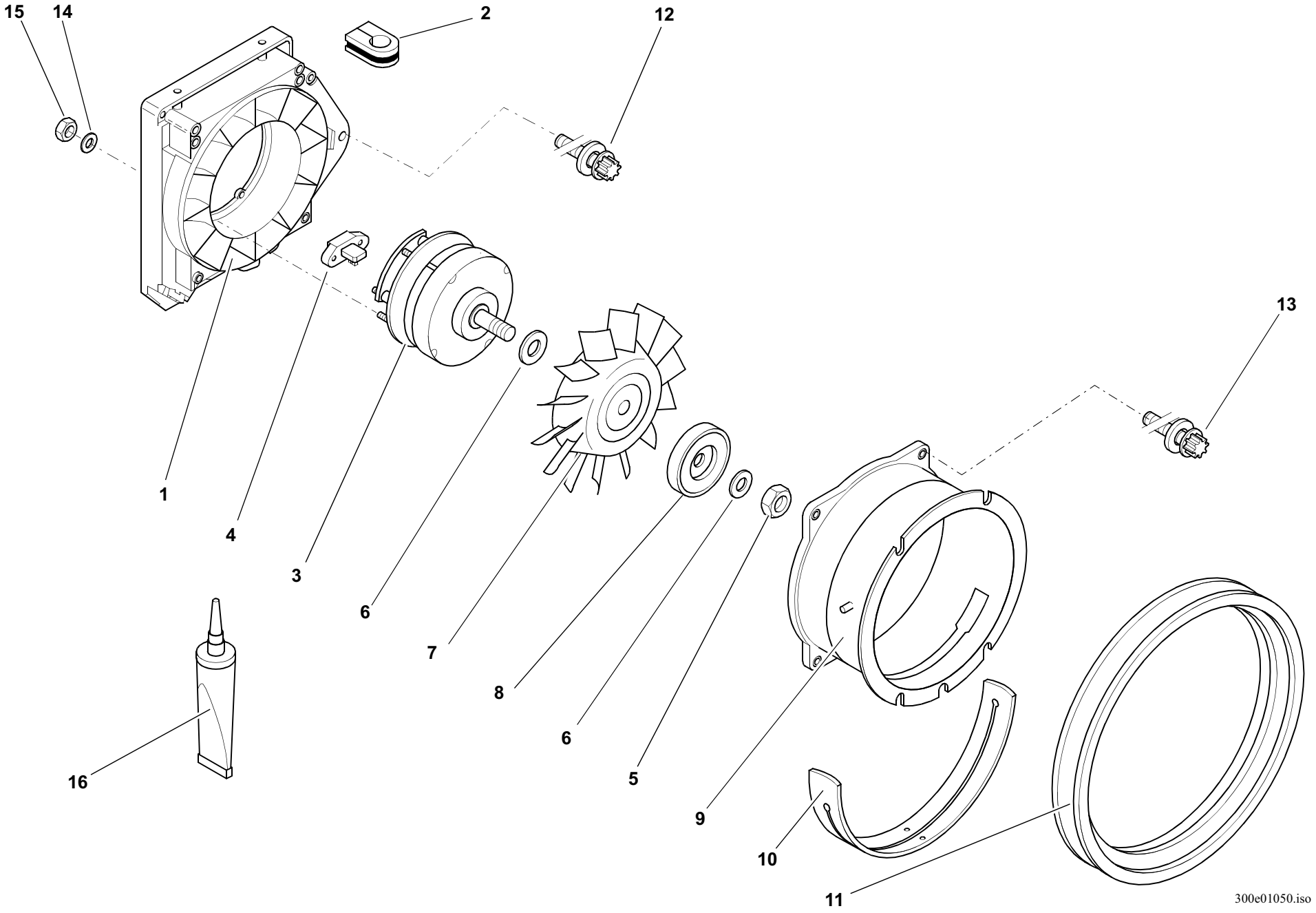
15
14
2
12
1
4
3
6
7
8
6
5
9
10
11
13
16
300e01050.iso

Pos. Item Pos.	Teil-Nummer Part no. No. pièce	Stück Qty. Qté.	Bezeichnung	Description	Désignation	Bemerkung Remarks Remarques
			Kühlgebläse	**Cooling fan**	**Moto-ventilateur**	
1	0000808912	1	Gebläsemantel	Blower jacket	Enveloppe du moto-ventilateur	
2	0000801951	2	Gummimuffe	Rubber sleeve	Manchon en caoutchouc	
3	0000808897	1	Generator	Generator	Génératrice	
4	0000808898	1	Spannungsregler	Voltage regulator	Regulateur de tension	
5	0000802759	1	Sechskantmutter	Hexagon nut	Ecrou six pans	
6	0000801919	n.B.	Scheibe	Washer	Rondelle	5,0
	0000801915	n.B.	Scheibe	Washer	Rondelle	5,5
	0000801916	n.B.	Scheibe	Washer	Rondelle	6,0
	0000801913	n.B.	Scheibe	Washer	Rondelle	6,5
	0000801914	n.B.	Scheibe	Washer	Rondelle	7,0
7	0000808914	1	Laufrad	Impeller	Roue à aubes	
8	0000802001	1	Keilriemenscheibe	V-grooved pulley	Poulie à gorge	
9	0000802913	1	Gebläsemantel	Blower jacket	Enveloppe du moto-ventilateur	
10	0000802745	1	Flachdichtung	Flat gasket	Garniture plate	
11	0000802743	1	Dichtprofil	Sealing section	Profil d´etanch	
12	0000802750	3	Torx Schraube	Torx-head screw	Vis à tête Torx	8x60
13	0000802915	4	Torx Schraube	Torx-head screw	Vis à tête Torx	8x30
14	7451680108	4	Scheibe	Washer	Rondelle	5,3
15	7403677705	4	Sechskantmutter	Hexagon nut	Ecrou six pans	M 5
16	0000802748	1	Klebstoff	Adhesive	Adhésif	

Gruppe 08

Kraftstoffanlage

Group

Fuel feed system

Groupe

Système de carburant

Gruppe 08

Kraftstoffanlage

Group

Fuel feed system

Groupe

Système de carburant

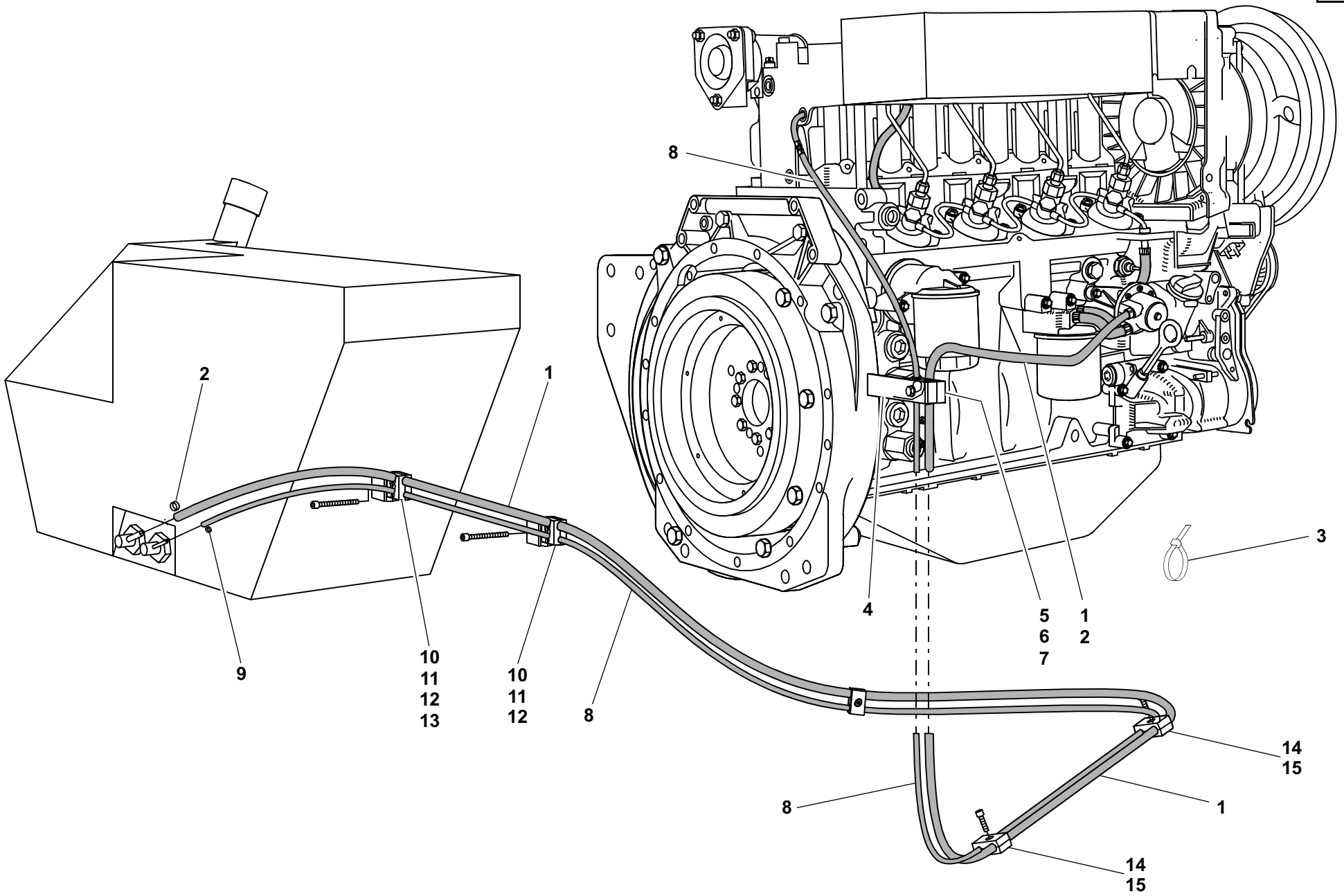

301e0800.fm

Pos. Item Pos.	Teil-Nummer Part no. No. de pièce	Stück Qty. Qté.	Bezeichnung	Description	Désignation	Bemerkung Remarks Remarques
			Kraftstoffleitung – Vorlauf	**Fuel line – feed line**	**Conduite de carburant – alimentation**	
1	0380830108	1	Schlauch	Hose	Flexible	3510
	0009930824		Schlauch (Meterware)	Hose (by the metre)	Flexible (au mètre)	
2	0009937550	2	Schelle	Clamp	Collier	12/8
3	0009933315	3	Kabelbinder	Cable strap	Bande à câbles	
4	1380830140	1	Halter	Bracket	Support	
5	0009937450	1	Doppelschelle	Double clamp	Collier double	14/10
6	7252677048	1	Zylinderschraube	Cheese-head screw	Vis à tête cylindrique	M 8x35
7	7403677709	1	Sechskantmutter	Hexagon nut	Ecrou six pans	M8
			Kraftstoffleitung – Rücklauf	**Fuel line – return line**	**Conduite de carburant – retour**	
8	1003653304	1	Schlauch	Hose	Flexible	3170
	0009938019		Schlauch (Meterware)	Hose (by the metre)	Flexible (au mètre)	
9	0009937750	1	Schelle	Clamp	Collier	10/7
10	0009937450	2	Schelle	Clamp	Collier	14/10
11	0009930585	2	Deckplatte	Cover plate	Plaque de recouvrement	
12	7234677090	2	Sechskantschraube	Hexagon head screw	Vis six pans	M8x70
13	7403677709	1	Sechskantmutter	Hexagon nut	Ecrou six pans	M8
14	0009937450	3	Schelle	Clamp	Collier	14/10
15	7252677046	3	Zylinderschraube	Cheese-head screw	Vis à tête cylindrique	M 8x25
			Kraftstoffilter und Einspritzleitungen siehe Gruppe 01	Fuel filter and injection lines see group 01	Filtre à carburant et conduites d'injection voir groupe 01	

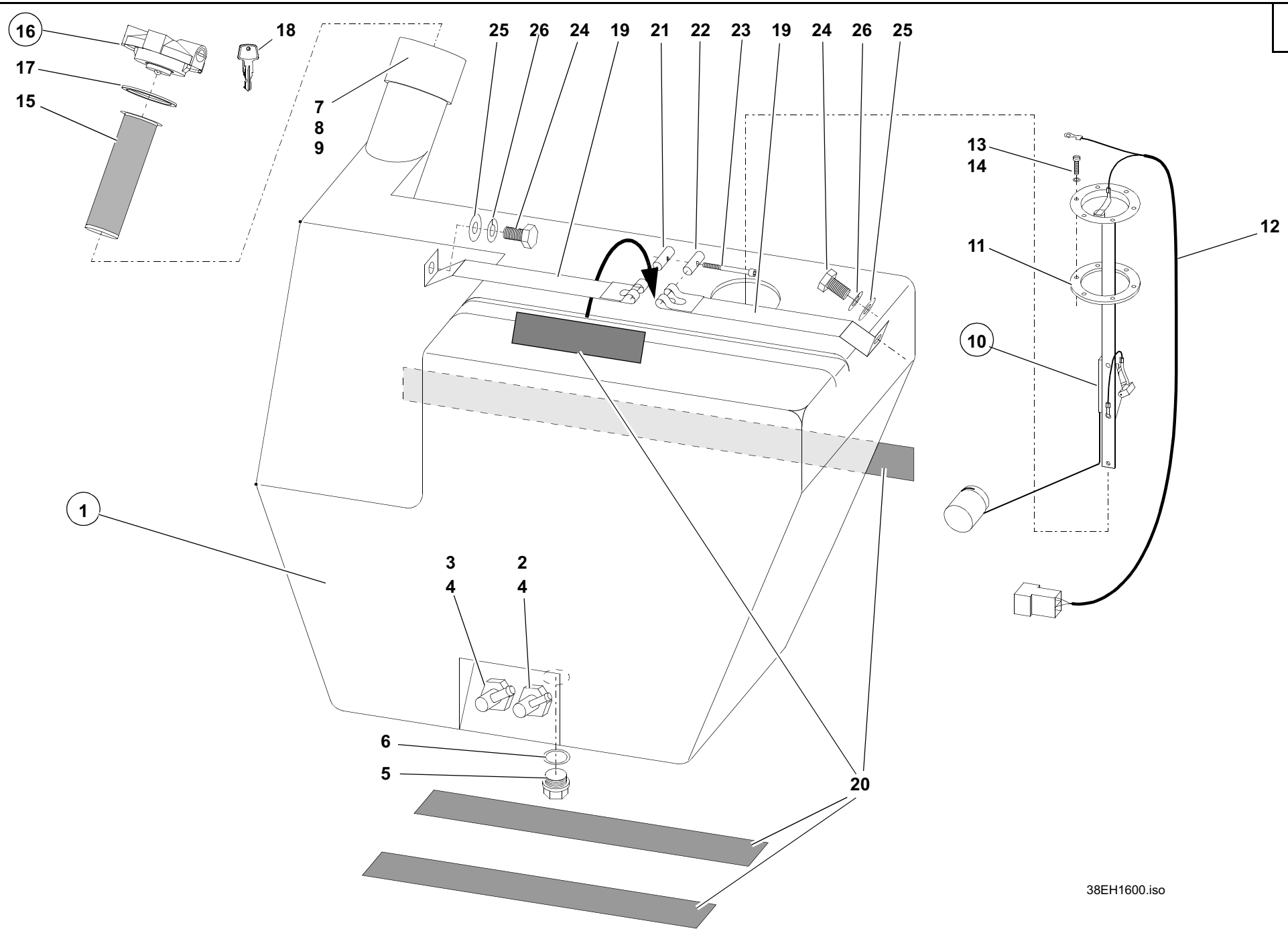
16
17
15
18
7
8
9
25
26
24
19
21
22
23
19
24
26
25
13
14
12
11
10
1
3
4
2
4
6
5
20
38EH1600.iso

Pos. Item Pos.	Teil-Nummer Part no. No. de pièce	Stück Qty. Qté.	Bezeichnung	Description	Désignation	Bemerkung Remarks Remarques
			Kraftstoffbehälter	**Fuel tank**	**Réservoir de carburant**	
1	0371600003	1	Kraftstoffbehälter	Fuel tank	Rréservoir de carburant	
2	0361610143	1	Winkelstutzen	Elbowed connecting piece	Manchon coudé	0,5 Nm;
3	0361610243	1	Winkelstutzen	Elbowed connecting piece	Manchon coudé	0,5 Nm;
4	0009966770	2	O-Ring	O-ring	Joint torique	
5	0009909709	1	Verschlußschraube mit Bund	Flanged screw plug	Bouchon fileté à embase	M14x1,5
6	0009969115	1	Flachdichtung	Flat packing	Garniture plate	
7	0361610043	1	Einlaufring	Intake ring	Anneau d'admission	
8	0009966870	1	O-Ring	O-ring	Joint torique	
9	7316681510	4	Linsen-Blechschraube	Oval-head sheet-metal screw	Vis à tôle à tête bombée	3x10
10	0003362201	1	Tankmeßgerät	Fuel transmitter	Jauge de carburant	
11	0000801838	1	Dichtung	Seal	Joint	
12	0000801839	1	Kabelbaum	Wiring harness	Faisceau de câbles	
13	7236677035	6	Sechskantschraube	Hexagon head screw	Vis six pans	M4x16
14	0009923728	6	Federring	Spring washer	Rondelle ressort	ø6
15	0001611102	1	Sieb	Screen	Tamis	
16	0371610003	1	Verschlußdeckel	Filler cap	Bouchon de réservoir	
17	0000801583	1	Dichtung	Seal	Joint	
18	0000801582	1	Schlüssel	Key	Clé	
			Kraftstoffbehälter – Befestigung	**Fuel tank – attachment**	**Réservoir de carburant – fixation**	
19	1009939111	2	Spannband	Tightening strap	Bande de serrage	
20	1009939590	4	Gummiband	Rubber band	Bande en caoutchouc	460
	0009937390	n.B.	Gummiband	Rubber band	Bande en caoutchouc	
21	0009900015	1	Bolzen m. Gewinde	Threaded pin	Boulon fileté	
22	0009900115	1	Bolzen o. Gewinde	Unthreaded pin	Boulon non fileté	
23	7252677037	1	Zylinderschraube	Cheese-head screw	Vis à tête cylindrique	M6x40
24	7236677129	2	Sechskantschraube	Hexagon head screw	Vis six pans	M8x16
25	7462680011	2	Scheibe	Washer	Rondelle	B8,4
26	0009924328	2	Federring	Spring washer	Rondelle ressort	ø8

Gruppe

Luftfilter

Luftfilter mit Sicherheitsfiltereinsatz

Luftfilter für staubigen Einsatz

Group

Air filter

Air filter with safety filter insert

Air filter for operation in dusty environment

Groupe

Filtre à air

Filtre à air avec élément filtrant de sécurité

Filtre à air pour travaux en atmosphère poussiéreuse

Gruppe

Luftfilter

Luftfilter mit Sicherheitsfiltereinsatz

Luftfilter für staubigen Einsatz

Group

Air filter

Air filter with safety filter insert

Air filter for operation in dusty environment

Groupe

Filtre à air

Filtre à air avec élément filtrant de sécurité

Filtre à air pour travaux en atmosphère poussiéreuse

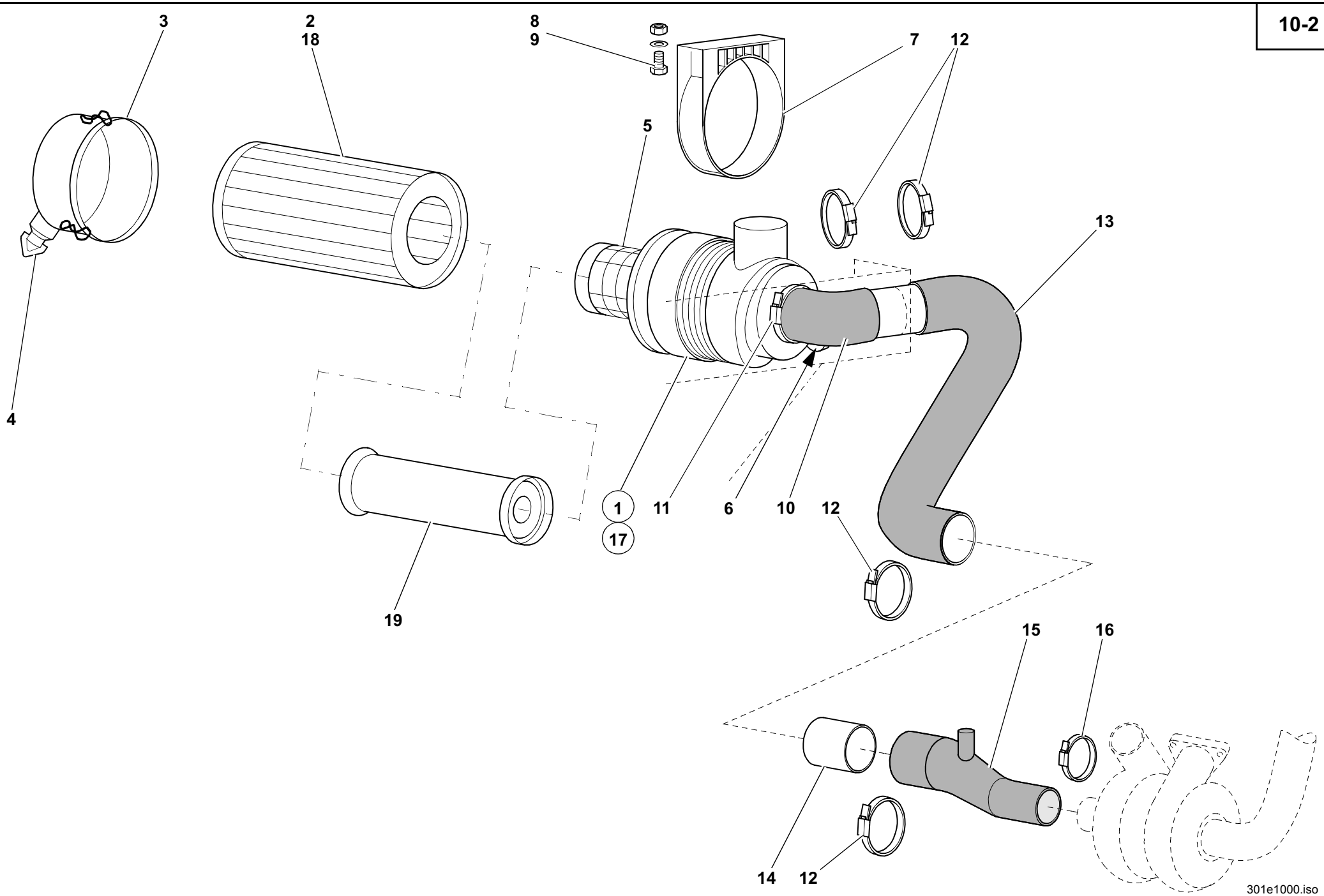
3
2
18
8
9
7
12
5
13
4
1
17
11
6
10
12
19
15
16
14
12
301e1000.iso

Pos. Item Pos.	Teil-Nummer Part no. No. de pièce	Stück Qty. Qté.	Bezeichnung	Description	Désignation	Bemerkung Remarks Remarques
			Luftfilter Serie	**Standard air filter**	**Filtre à air standard**	
1	0009938001	1	Luftfilter	Air filter	Filtre à air	
2	0000805187	1	Filterpatrone	Filter cartridge	Cartouche filtrante	
3	0000807545	1	Deckel	Cover	Couvercle	
4	0000807546	1	Kappe	Cover	Recouvrement	
5	0161010054	1	Rohr	Pipe	Tuyau	
6	0009931004	1	Schalter	Switch	Interrupteur	
7	0009935151	1	Schelle	Clamp	Collier	
8	7236677133	2	Sechskantschraube	Hexagon head screw	Vis six pans	M8x25
9	7462680011	2	Scheibe	Washer	Rondelle	8,4
10	0381010318	1	Formschlauch	Preshaped tube	Tube préformé	
11	0009937929	1	Schelle	Clamp	Collier	ø70-90
12	0009937228	4	Schelle	Clamp	Collier	ø68-85
13	0381010218	1	Formschlauch	Preshaped tube	Tube préformé	
14	1431010254	1	Rohr	Pipe	Tuyau	
15	0000802005	1	Reduzierstück	Reducer	Pièce de réduction	
16	0000801853	1	Schelle	Clamp	Collier	ø50-70
			Luftfilter (staubreicher Einsatz)	**Air filter (work in dusty environment)**	**Filtre à air (travaux en atmosphère poussiéreuse)**	
17	0009938101	1	Luftfilter	Air filter	Filtre à air	
18	0000805187	1	Filtereinsatz	Filter insert	Elément filtrant	
19	0000805188	1	Filtereinsatz	Filter insert	Elément filtrant	

Gruppe

Gasregulierung

Handgas

Group

Speed regulation

Manual throttle

Groupe

Réglage de régime

Accélérateur à main

Gruppe

Gasregulierung

Handgas

Group

Speed regulation

Manual throttle

Groupe

Réglage de régime

Accélérateur à main

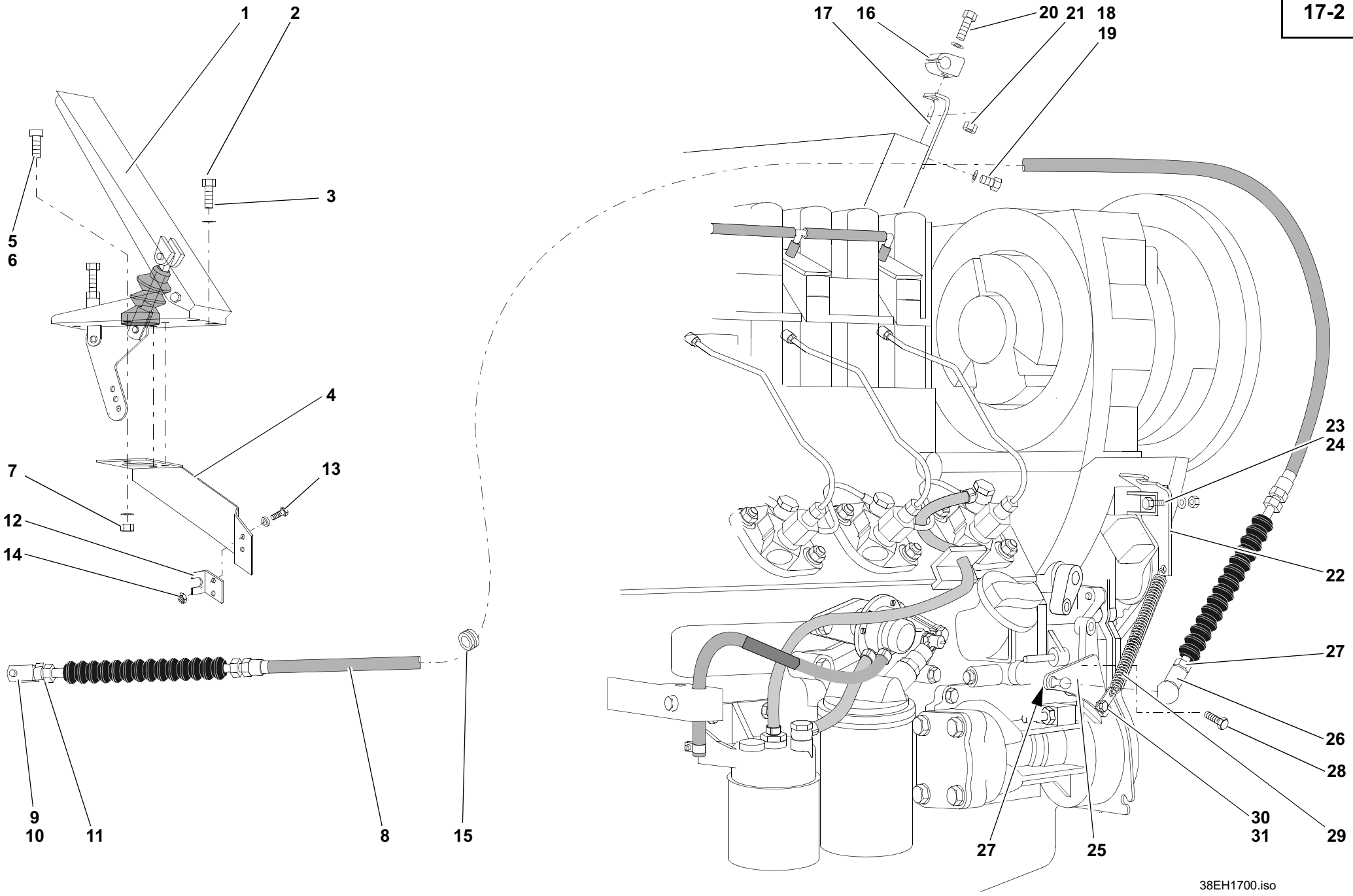
1
2
3
5
6
4
7
13
12
14
9
10
11
8
15
17
16
20
21
18
19
23
24
22
27
26
28
30
31
29
27
25
38EH1700.iso

Pos. Item Pos.	Teil-Nummer Part no. No. de pièce	Stück Qty. Qté.	Bezeichnung	Description	Désignation	Bemerkung Remarks Remarques
			Fußgasregulierung	**Speed regulation with pedal**	**Réglage de régime moteur à pédale**	
1	0381700004	1	Gaspedal	Accelerator pedal	Pédale d'accélérateur	
2	7236677078	3	Sechskantschraube	Hexagon head screw	Vis six pans	M6x12
3	7462680008	6	Scheibe	Washer	Rondelle	ø6,4xø18x1,6
4	0000802216	1	Pedal-Unterteil	Pedal lower part	Pièce inférieure pédale	
5	7236677131	3	Sechskantschraube	Hexagon head screw	Vis six pans	M8x20
6	7451680111	3	Scheibe	Washer	Rondelle	ø8,4
7	7405677005	3	Sechskantmutter	Hexagon nut	Ecrou six pans	M8
8	0381710059	1	Gasseilzug	Bowden cable	Tirette à câble	
9	7821104306	1	Gabelkopf	Fork head	Tête fourchette	G6x24
10	0009908115	1	ES-Bolzen	Spring clip pin	Axe à agrafe	
11	7403677707	1	Sechskantmutter	Hexagon nut	Ecrou six pans	M6
12	1381710034	1	Widerlager	Abutment	Sommier	
13	7236677056	2	Sechskantschraube	Hexagon head screw	Vis six pans	M5x16
14	7403677705	2	Sechskantmutter	Hexagon nut	Ecrou six pans	M5
15	0009966142	1	Kabeltülle	Cable sleeve	Passe-câble	
16	0009939850	1	Einfachschelle	Clamp	Collier	D6
17	1381710025	1	Haltewinkel	Angled bracket	Support coudé	
18	7236677078	1	Sechskantschraube	Hexagon head screw	Vis six pans	M6x12
19	7451680109	1	Scheibe	Washer	Rondelle	ø6,4
20	7236677083	1	Sechskantschraube	Hexagon head screw	Vis six pans	M6x25
21	7403677707	1	Sechskantmutter	Hexagon nut	Ecrou six pans	M6
22	1381710134	1	Widerlager	Abutment	Sommier	
23	7236677131	2	Sechskantschraube	Hexagon head screw	Vis six pans	M8x20
24	7405677005	1	Sechskantmutter	Hexagon nut	Ecrou six pans	M8
25	1381710017	1	Hebel	Lever	Levier	
26	7824670271	1	Winkelgelenk	Angle joint	Articulation angulaire	CS 10
27	7403677707	1	Sechskantmutter	Hexagon nut	Ecrou six pans	M6
28	7236677079	1	Sechskantschraube	Hexagon head screw	Vis six pans	M6x16
29	0009927501	1	Zugfeder	Tension spring	Ressort rappel	
30	7236677083	1	Sechskantschraube	Hexagon head screw	Vis six pans	M6x25
31	7403677707	1	Sechskantmutter	Hexagon nut	Ecrou six pans	M6

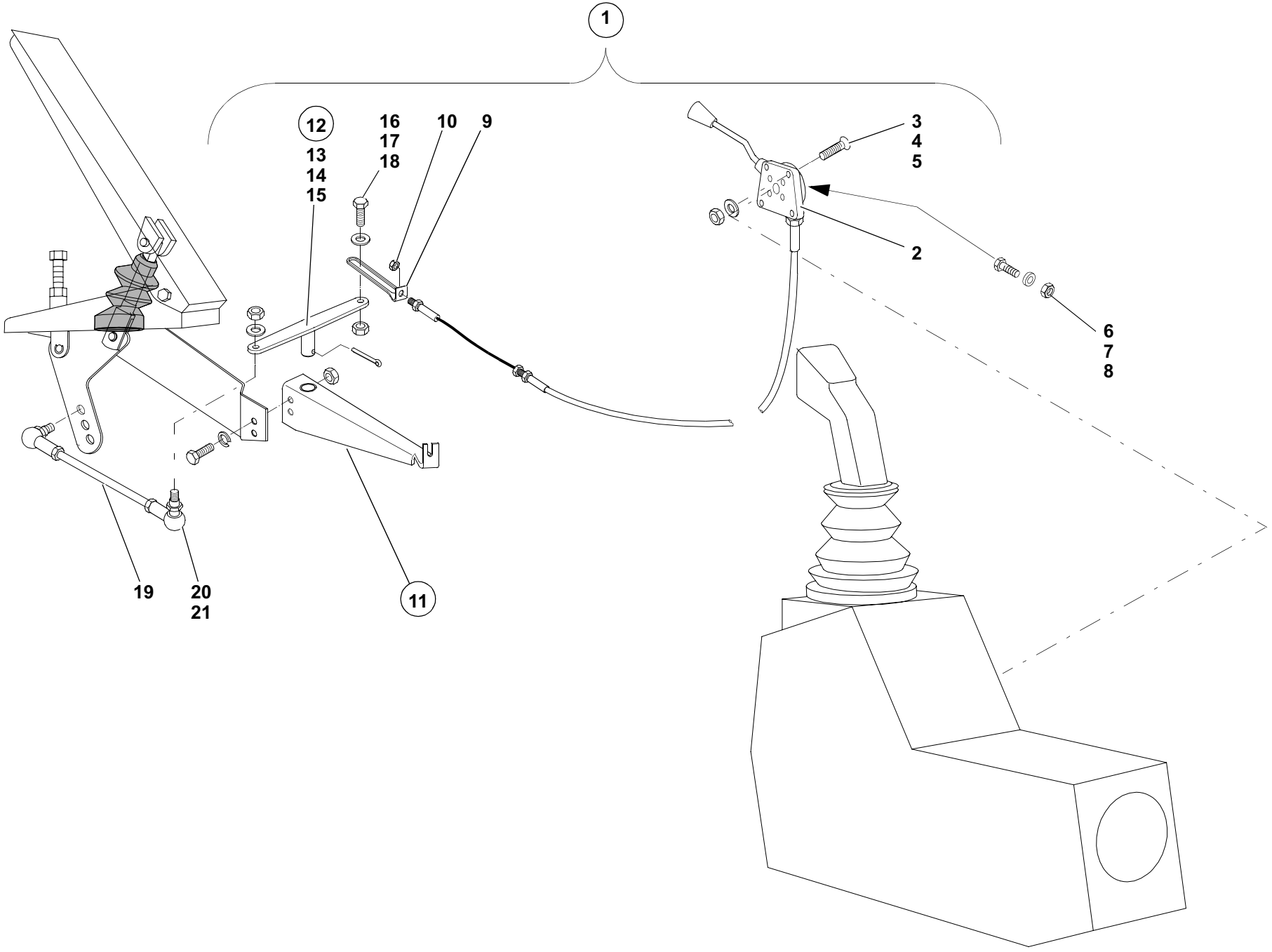
1
12
13
14
15
16
17
18
10
9
3
4
5
2
6
7
8
19
20
21
11
301e1700.iso

Pos. Item Pos.	Teil-Nummer Part no. No. de pièce	Stück Qty. Qté.	Bezeichnung	Description	Désignation	Bemerkung Remarks Remarques
			Handgas (SO)	**Manual throttle (option)**	**Accélérateur à main (option)**	
1	1381700009		Anbausatz Handgas	Mounting kit for manual throttle	Garniture de montage pour accélérateur à main	
2	0381700010	1	Handgas	Manual throttle	Accélérateur à main	
3	7272671155	4	Senkschraube	Countersunk screw	Vis à tête fraisée	M 6x25
4	7405677707	4	Sechskantmutter	Hexagon nut	Ecrou six pans	M 6
5	7462680008	4	Scheibe	Washer	Rondelle	ø 6,4
6	7252677032	1	Zylinderschraube	Cheese-head screw	Vis à tête cylindrique	M 6x20
7	7403677707	2	Sechskantmutter	Hexagon nut	Ecrou six pans	M 6
8	7462680008	2	Scheibe	Washer	Rondelle	ø 6,4
9	1641710078	1	Zugöse	Lug	Boucle	
10	7403677707	2	Sechskantmutter	Hexagon nut	Ecrou six pans	M 6
11	1491700042	1	Lagerung	Bearing	Logement	
12	1491700010	1	Hebel	Lever assy	Ens levier	
13	0009940806	1	Gleitlager	Friction bearing	Palier lisse	
14	7451680112	1	Scheibe	Washer	Rondelle	ø 10,5
15	7530680039	1	Splint	Split pin	Goupille fendue	3,2x20
16	7236677079	1	Sechskantschraube	Hexagon head screw	Vis six pans	M 6x16
17	7405677004	1	Sechskantmutter	Hexagon nut	Ecrou six pans	M 6
18	7462680008	1	Scheibe	Washer	Rondelle	ø 6,4
19	1491710045	1	Gestänge	Linkage	Tringlerie	
20	7824670271	2	Winkelgelenk	Angle joint	Articulation angulaire	CS 10
21	7403677707	4	Sechskantmutter	Hexagon nut	Ecrou six pans	M 6

Gruppe

Rahmen

Wartungsdeckel
Anhängebolzen

Group

Frame

Servicing lid
Towing pin

Groupe

Châssis

Couvercle d'accès
Boulon de remorquage

Gruppe

Rahmen

Wartungsdeckel
Anhängebolzen

Group

Frame

Servicing lid
Towing pin

Groupe

Châssis

Couvercle d'accès
Boulon de remorquage

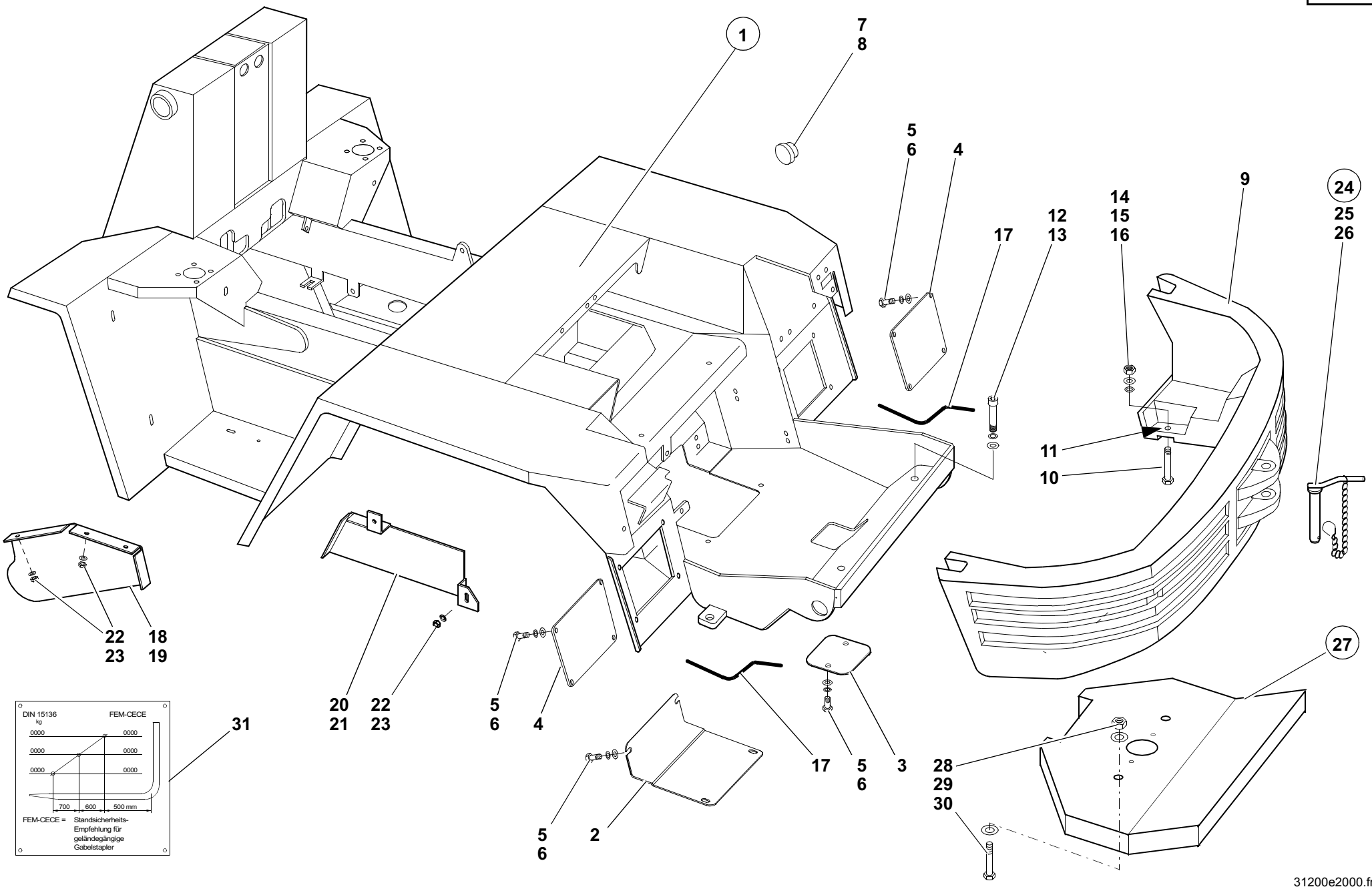
1
7
8
5
6
4
17
12
13
14
15
16
9
24
25
26
11
10
22
23
18
19
20
21
22
23
5
6
4
17
5
6
3
5
6
2
27
28
29
30
31
DIN 15136
kg
FEM-CECE
0000
0000
0000
0000
0000
0000
700
600
500 mm
FEM-CECE = Standsicherheits-Empfehlung für geländegängige Gabelstapler
31200e2000.fm

Pos. Item Pos.	Teil-Nummer Part no. No. de pièce	Stück Qty. Qté.	Bezeichnung	Description	Désignation	Bemerkung Remarks Remarques
			Rahmen – Ballastgewicht	**Frame – counterweight**	**Châssis – contrepoids**	
1	0382001336	1	Rahmen	Frame	Châssis	
2	0383050526	1	Wartungsdeckel	Servicing lid	Couvercle d'accès	
3	1383050326	1	Wartungsdeckel	Servicing lid	Couvercle d'accès	
4	1383050226	2	Wartungsdeckel	Servicing lid	Couvercle d'accès	
5	7236677129	15	Sechskantschraube	Hexagon head screw	Vis six pans	M8x20
6	7462680011	15	Scheibe	Washer	Rondelle	ø 8,4
7	0009908009	2	Verschlussstopfen	Plug	Bouchon	GPN 300
8	0009901810	1	Verschlussstopfen	Plug	Bouchon	ø10,3
9	0382051212	1	Ballastgewicht	Counterweight	Contrepoids	
10	7234677230	2	Sechskantschraube	Hexagon head screw	Vis six pans	M20x110
11	7469172005	n.B.	Scheibe	Washer	Rondelle	25
12	7252677256	2	Zylinderschraube	Cheese-head screw	Vis à tête cylindrique	M20x60
13	0009928928	2	Federring	Spring washer	Rondelle ressort	ø 20
14	7451680118	2	Scheibe	Washer	Rondelle	
15	7460094061	6	Scheibe	Washer	Rondelle	21
16	7405677018	2	Sechskantmutter	Hexagon nut	Ecrou six pans	M20
17	0009966386	2	Dämmprofil	Insulating profile	Profil isolant	
18	0383020073	1	Abdeckblech	Cover plate	Tôle de recouvrement	**VL**
19	0383020173	1	Abdeckblech	Cover plate	Tôle de recouvrement	**VR**
20	0383020273	1	Abdeckblech	Cover plate	Tôle de recouvrement	**HL**
21	0383020373	1	Abdeckblech	Cover plate	Tôle de recouvrement	**HR**
22	7403677709	10	Sechskantmutter	Hexagon nut	Ecrou six pans	M8
23	7451680111	10	Scheibe	Washer	Rondelle	8,4
24	0382000029	1	Anhängezapfen	Towing pin	Boulon de remorquage	
25	0212000048	1	Sicherungskette	Retention chain	Chaîne de retenue	
26	0132020029	1	Haken	Hook	Crochet	
			Zusatzballastgewicht	**Additional counterweight**	**Contrepoids supplémentaire**	
27	0382000055	1	Zusatzballastgewicht	Additional counterweight	Contrepoids supplémentaire	
28	7234677186	2	Sechskantschraube	Hexagon head screw	Vis six pans	M 16x170
29	7403677725	2	Sechskantmutter	Hexagon nut	Ecrou six pans	M16
30	7460094029	4	Scheibe	Washer	Rondelle	17
31	0004351846	1	Traglastdiagramm	Load diagram	Diagramme de charges	

Gruppe

Hydrostatischer Fahrantrieb

Verstellpumpe
Hydraulikmotor
Ölkühler

Group

Hydrostatic drive

Variable displacement pump
Hydraulic motor
Oil cooler

Groupe

Entraînement hydrostatique

Pompe à cylindrée variable
Moteur hydraulique
Radiateur d'huile

Gruppe

Hydrostatischer Fahrantrieb

Verstellpumpe
Hydraulikmotor
Ölkühler

Group

Hydrostatic drive

Variable displacement pump
Hydraulic motor
Oil cooler

Groupe

Entraînement hydrostatique

Pompe à cylindrée variable
Moteur hydraulique
Radiateur d'huile

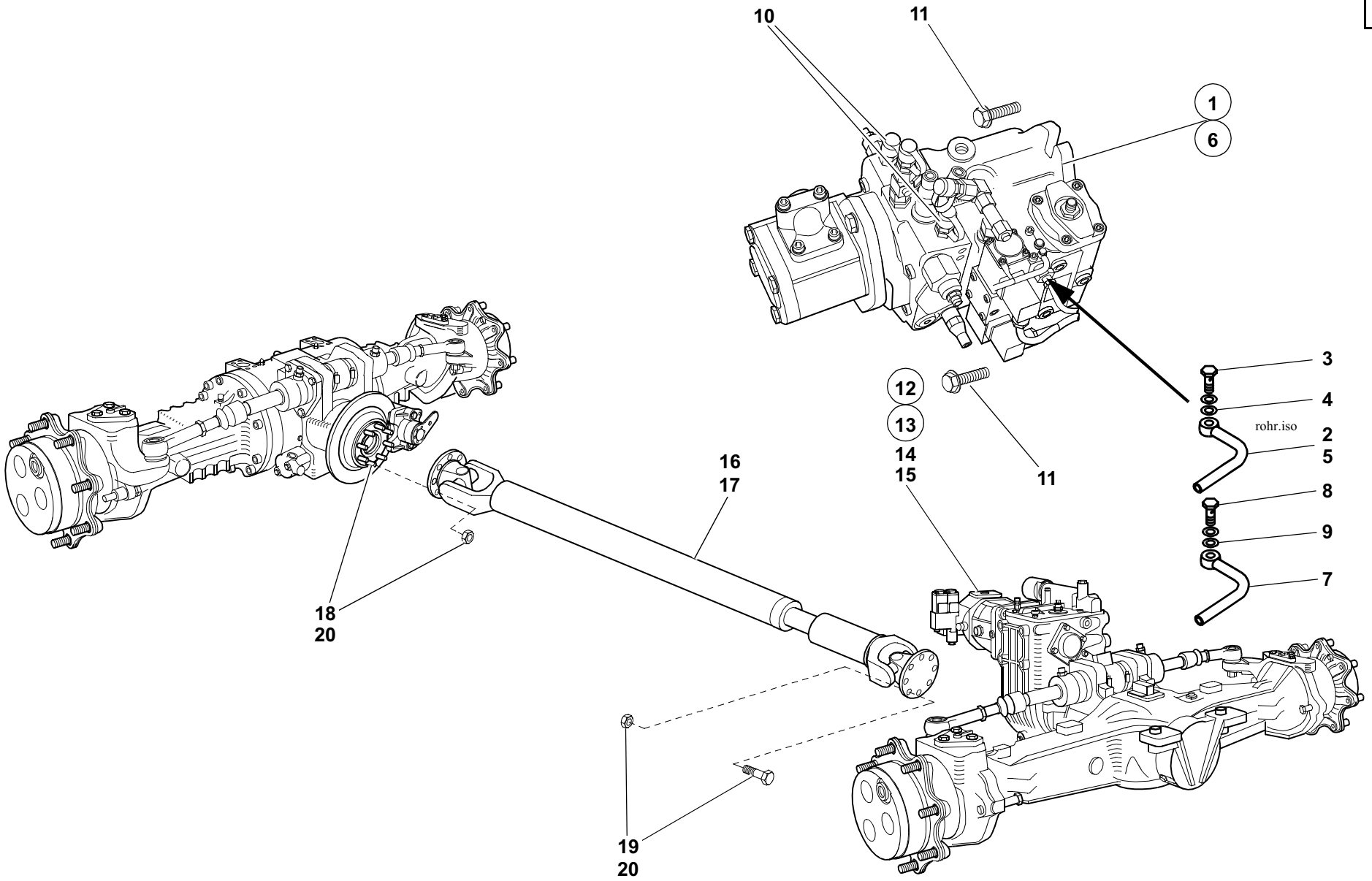
10
11
1
6
3
4
rohr.iso
2
5
8
9
7
12
13
14
15
11
16
17
18
20
19
20
301e2200.iso

Pos. Item Pos.	Teil-Nummer Part no. No. de pièce	Stück Qty. Qté.	Bezeichnung	Description	Désignation	Bemerkung Remarks Remarques
			Befestigung Verstellpumpe	**Attachment of variable displacement pump**	**Fixation de pompe à cylindrée variable**	
1	0003616398	1	Verstellpumpe **(Ausführung mit rechteckigen Schaltmagneten)**	Variable displacement pump **(version with rectangular switching magnets)**	Pompe à cylindrée variable **(version avec aimants de commande rectangulaires)**	→I 312 00....
2	0383604691	1	Entlüftungsleitung	Breather line	Conduite de dégagement d'air	
3	0009912823	1	Hohlschraube	Banjo bolt	Vis creuse	M 6x16
4	7593641006	2	Dichtring	Sealing ring	Bague d'étanchéité	A 6x10
5	0383630640	1	Halter	Bracket	Support	
6	0003616698	1	Verstellpumpe **(Ausführung mit runden Schaltmagneten)**	Variable displacement pump **(version with round switching magnets)**	Pompe à cylindrée variable **(version avec aimants de commande ronds)**	I→ 312 00....
7	0383606991	1	Entlüftungsleitung	Breather line	Conduite de dégagement d'air	
8	0009912823	1	Hohlschraube	Banjo bolt	Vis creuse	M 6x16
9	7593641006	2	Dichtring	Sealing ring	Bague d'étanchéité	A 6x10
10	0003635664	2	Prüfanschluß	Test connection	Prise de mesure	M 12x1,5
11	0009953268	2	Sicherungsschraube	Securing screw	Vis de sécurité	200 Nm; Loctite 242 M16x35
			Befestigung Hydraulikmotor	**Attachment of hydraulic motor**	**Fixation de moteur hydraulique**	
12	0003610303	1	Hydraulikmotor **(Ausführung mit rechteckigen Schaltmagneten)**	Hydraulic motor **(version with rectangular switching magnets)**	Moteur hydraulique **(version avec aimants de commande rectangulaires)**	→I 312 00....
13	0003611403	1	Hydraulikmotor **(Ausführung mit runden Schaltmagneten)**	Hydraulic motor **(version with round swit-ching magnets)**	Moteur hydraulique **(version avec aimants de commande ronds)**	I→ 312 00....
14	0009959068	4	Schraube	Screw	Vis	M12x40
15	0009965370	1	O-Ring	O-ring	Joint torique	
			Gelenkwelle	**Cardan shaft**	**Arbre de transmission**	
16	0002295322	1	Gelenkwelle (Serie)	Cardan shaft (standard)	Arbre de transmission (standard)	
17	0002294522	1	Gelenkwelle (Schnellgang)	Cardan shaft (high speed)	Arbre de transmission (boîte surmultipliée)	
18	7397678100	8	Stiftschraube	Stud bolt	Goujon fileté	M10x35 / 10.9
19	7236677926	8	Sechskantschraube	Hexagon head screw	Vis six pans	M10x30 / 10.9
20	7409678208	16	Sechskantmutter	Hexagon nut	Ecrou six pans	69 Nm, M10 / 10.9

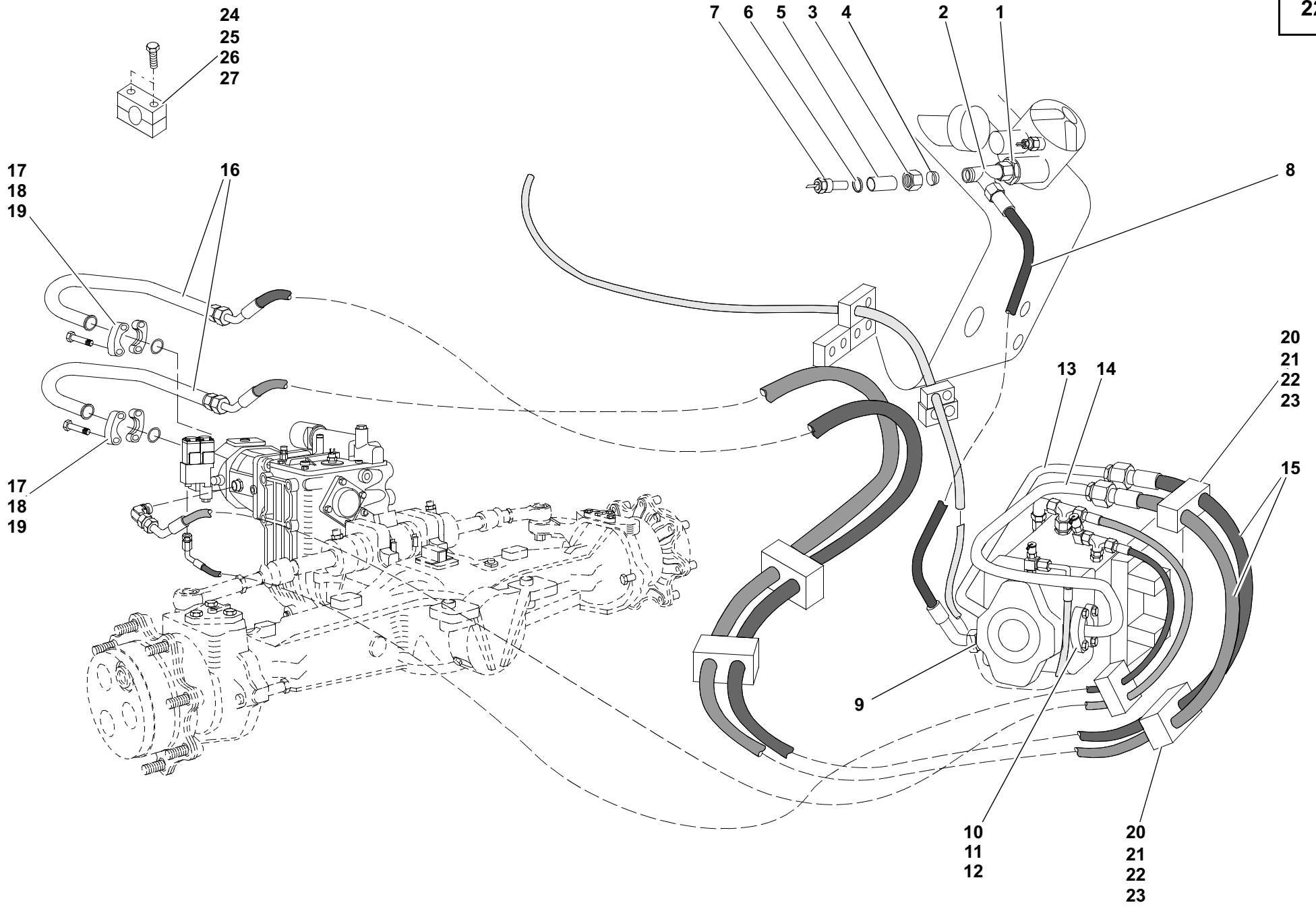
24
25
26
27
7
6
5
3
4
2
1
17
18
19
16
8
20
21
22
23
13
14
15
17
18
19
9
10
11
12
20
21
22
23
30100e2200.iso

Pos. Item Pos.	Teil-Nummer Part no. No. de pièce	Stück Qty. Qté.	Bezeichnung	Description	Désignation	Bemerkung Remarks Remarques
			Saugleitung	**Suction lin**	**Conduite d'aspiration**	
1	0003632162	1	Verschraubung	Screw connection	Raccord vissé	
2	0003634220	1	Verschraubung	Screw connection	Raccord vissé	
3	7788010665	1	Überwurfmutter	Union nut	Ecrou de raccord	
4	7786680106	1	Schneidring	Cutting ring	Embout	
5	1553630283	1	Reduzierstück	Reducer	Pièce de réduction	
6	7593641021	1	Dichtring	Sealing ring	Bague d'étanchéité	∅ A14x18-Cu
7	0003363203	1	Temperaturgeber	Temperature sensor	Capteur de température	
8	0003652004	1	Schlauchleitung	Flexible line	Conduite flexible	720
9	0003632165	1	Verschraubung	Screw connection	Raccord vissé	
			Hochdruckleitung	**High pressure line**	**Conduite haute pression**	
10	0003638848	4	Verschraubung	Screw connection	Raccord vissé	
11	0009967408	2	O-Ring	O-ring	Joint torique	∅
12	7236677927	8	Sechskantschraube	Hexagon head screw	Vis six pans	M10x35
13	0383600391	1	Rohrleitung	Pipe line	Conduite	
14	0383600491	1	Rohrleitung	Pipe line	Conduite	
15	0003651613	2	Schlauchleitung	Flexible line	Conduite flexible	2615
16	0383606391	2	Rohrleitung	Pipe line	Conduite	
17	0003638948	4	Flanschhälfte	Flange half	Moitié de bride	1"
18	0009967508	2	O-Ring	O-ring	Joint torique	∅
19	0009959068	8	Sechskantschraube	Hexagon head screw	Vis six pans	M12x40
			Befestigung Hochdruckleitungen	**Attachment of high pressure lines**	**Fixation des conduites haute pression**	
20	0009936450	3	Doppelschelle	Double clamp	Collier double	30/30
21	0009931285	3	Deckplatte	Cover plate	Plaque de recouvrement	
22	7397677088	3	Stiftschraube	Stud bolt	Goujon fileté	M8x65
23	7405677005	3	Sechskantmutter	Hexagon nut	Ecrou six pans	M8
24	0383610140	1	Halter	Bracket	Support	
25	0009939350	2	Schelle	Clamp	Collier	ø25
26	0009933185	2	Deckplatte	Cover plate	Plaque de recouvrement	
27	7234677051	4	Sechskantschraube	Hexagon head screw	Vis six pans	M6x45

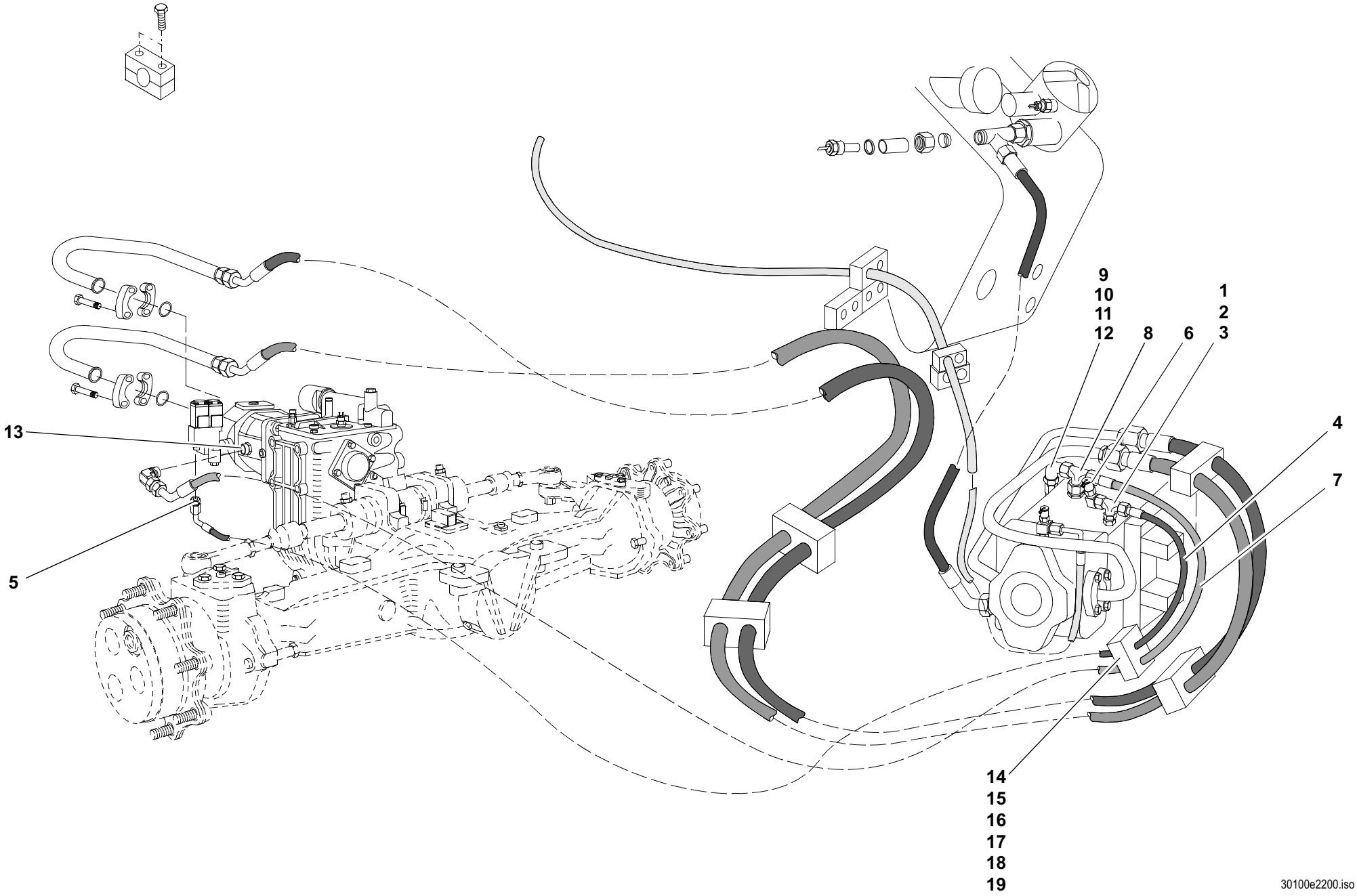
9
10
11
12
8
6
1
2
3
4
7
13
5
14
15
16
17
18
19
30100e2200.iso

Pos. Item Pos.	Teil-Nummer Part no. No. de pièce	Stück Qty. Qté.	Bezeichnung	Description	Désignation	Bemerkung Remarks Remarques
			Steuerleitung	**Control line**	**Conduite de commande**	
1	0003638366	1	Verschraubung	Screw connection	Raccord vissé	
2	0003630817	1	Verschraubung	Screw connection	Raccord vissé	
3	0003630663	1	Prüfanschluß	Test connection	Prise de mesure	
4	0003654912	1	Schlauchleitung	Flexible line	Conduite flexible	2275
5	0003636616	1	Verschraubung	Screw connection	Raccord vissé	
			Meßstelle Stellkammerdruck Motor	**Measuring point: control piston pres-sure of the motor**	**Point de mesure : pression de la chambre de réglage du moteur**	
6	0003630664	1	Prüfanschluß	Test connection	Prise de mesure	
			Querspülung	**Case flushing**	**Balayage transversal**	
7	0003655012	1	Schlauchleitung	Flexible line	Conduite flexible	2230
8	0003639769	1	Verschraubung	Screw connection	Raccord vissé	
9	0003632383	1	Verschraubung	Screw connection	Raccord vissé	
10	0003618484	1	Ventilkörper	Valve body	Corps de clapet	
11	7788010665	1	Überwurfmutter	Union nut	Ecrou de raccord	
12	7786680106	1	Schneidring	Cutting ring	Embout	
13	0003635015	1	Verschraubung	Screw connection	Raccord vissé	
			Befestigung Steuerleitung/Querspülung	**Attachment of control line/case flushing**	**Fixation de la conduite de commande/balay-age transversal**	
14	0009935650	2	Doppelschelle	Double clamp	Collier double	25/25
15	0009930685	2	Deckplatte	Cover plate	Plaque de recouvrement	
16	0009932882	2	Gummiring	Rubber ring	Bague en caoutchouc	
17	7234677089	1	Sechskantschraube	Hexagon head screw	Vis six pans	M8x65
18	7393677086	1	Stiftschraube	Stud bolt	Goujon fileté	M8x55
19	7403677709	1	Sechskantmutter	Hexagon nut	Ecrou six pans	M8

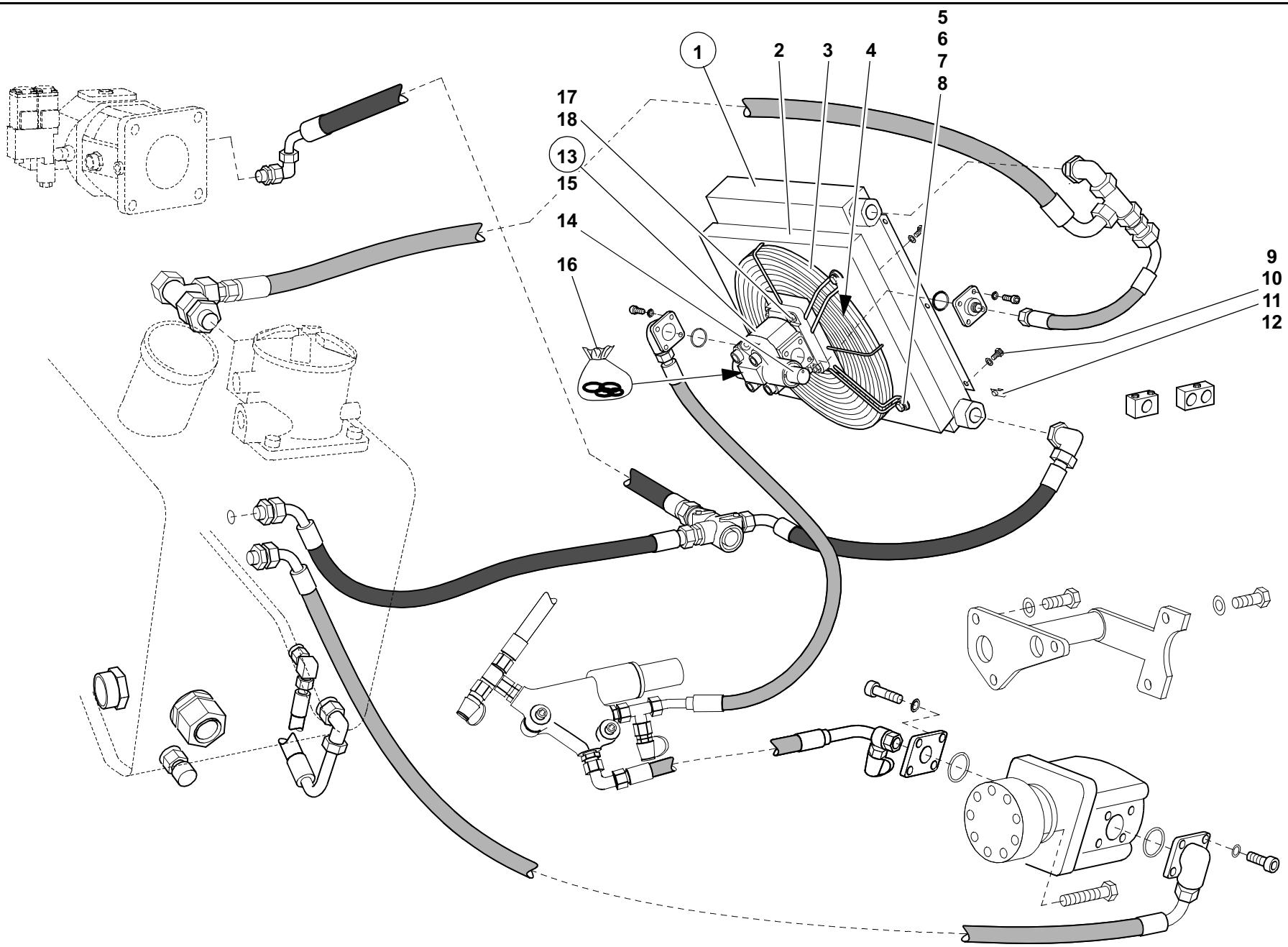
1
2
3
4
5
6
7
8
9
10
11
12
13
14
15
16
17
18
301e2201c.iso

Pos. Item Pos.	Teil-Nummer Part no. No. de pièce	Stück Qty. Qté.	Bezeichnung	Description	Désignation	Bemerkung Remarks Remarques
			Ölkühler – Hydraulikmotor	**Oil cooler – Hydraulic motor**	**Radiateur d'huile – Moteur hydraulique**	
1	0381510403	1	Ölkühler	Oil cooler	Radiateur d'huile	
2	0000808805	1	Lüfterkasten	Fan housing	Boîtier de moto-ventilateur	
3	0000808806	1	Schutzgitter	Protective screen	Grille de protection	
4	0000808807	1	Lüfterflügel	Fan blade	Pale de ventilateur	
5	7236677129	6	Sechskantschraube	Hexagon head screw	Vis six pans	M8x16
6	7236677131	4	Sechskantschraube	Hexagon head screw	Vis six pans	M8x20
7	0009924328	10	Federring	Spring washer	Rondelle ressort	8
8	7451680011	10	Scheibe	Washer	Rondelle	8,4
9	0009905223	6	Blechmutter	Sheet-metal nut	Ecrou à tôle	M6
10	7236677080	6	Sechskantschraube	Hexagon head screw	Vis six pans	M6x18
11	7462680008	6	Scheibe	Washer	Rondelle	6,4
12	0009924128	6	Federring	Spring washer	Rondelle ressort	6
13	0003610603	1	Hydraulikmotor	Hydraulic motor	Moteur hydraulique	
14	0000808851	1	Ventil	Valve	Clapet	
15	0000808852	1	Hydraulikmotor	Hydraulic motor	Moteur hydraulique	
16	0000808853	1	Dichtsatz	Sealing kit	Jeu de joints	
17	7236677133	4	Sechskantschraube	Hexagon head screw	Vis six pans	M8x25
18	7405677005	4	Sechskantmutter	Hexagon nut	Ecrou six pans	M8

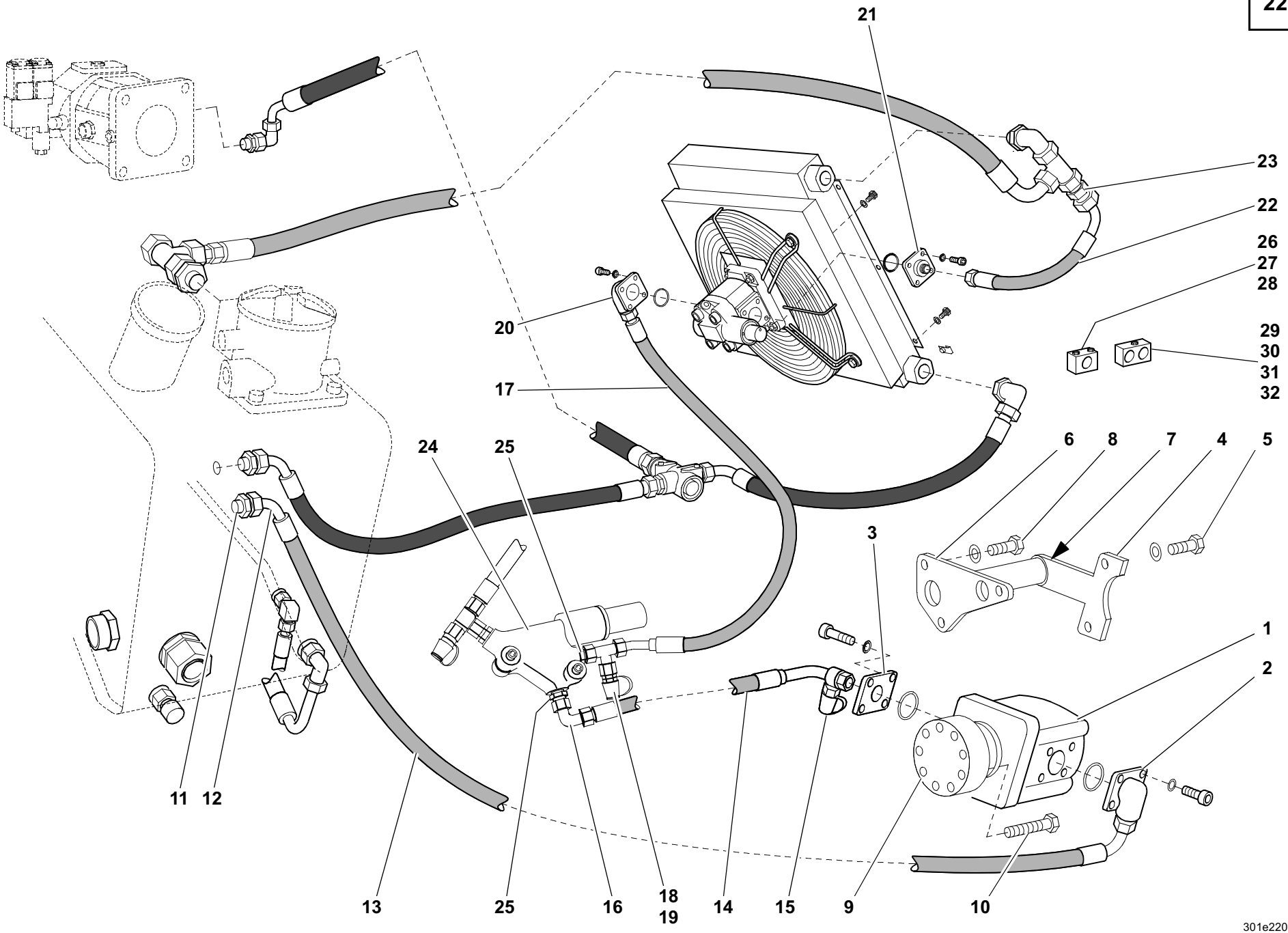
21
23
22
26
27
28
20
29
30
31
32
17
24
25
6
8
7
4
5
3
1
2
11
12
13
25
16
18
19
14
15
9
10
301e2201c.iso

Pos. Item Pos.	Teil-Nummer Part no. No. de pièce	Stück Qty. Qté.	Bezeichnung	Description	Désignation	Bemerkung Remarks Remarques
			Hydraulikinstallation – Ölkühler	**Hydraulic installation – Oil cooler**	**Installation hydraulique – Radiateur d'huile**	
1	0003615698	1	Hydraulikpumpe	Hydraulic pump	Pompe hydraulique	
2	0003636320	1	Verschraubung	Screw connection	Raccord vissé	
3	0003635716	1	Verschraubung	Screw connection	Raccord vissé	
4	0383600027	1	Lagerung	Suspension	Logement	
5	7236677131	2	Sechskantschraube	Hexagon head screw	Vis six pans	M8x20
6	0383600040	1	Halter	Bracket	Support	
7	0009935584	1	Lager	Bearing	Palier	
8	7236677926	3	Sechskantschraube	Hexagon head screw	Vis six pans	M10x30
9	0383610094	1	Flansch	Flange	Bride	
10	7234677560	8	Sechskantschraube	Hexagon head screw	Vis six pans	Nm42 M10x60
11	0003604092	1	Verschraubung	Screw connection	Raccord vissé	
12	0003636816	1	Verschraubung	Screw connection	Raccord vissé	
13	0003655312	1	Schlauchleitung	Flexible line	Conduite flexible	1230
14	0003659312	1	Schlauchleitung	Flexible line	Conduite flexible	680
15	0003630063	1	Prüfanschluss	Test connection	Prise de mesure	
16	0003637815	1	Verschraubung	Screw connection	Raccord vissé	
17	0003659412	1	Schlauchleitung	Flexible line	Conduite flexible	1080
18	0003630663	1	Prüfanschluss	Test connection	Prise de mesure	
19	0003635017	1	Verschraubung	Screw connection	Raccord vissé	
20	0003635716	1	Verschraubung	Screw connection	Raccord vissé	
21	0003633265	1	Verschraubung	Screw connection	Raccord vissé	
22	0003651713	1	Schlauchleitung	Flexible line	Conduite flexible	310
23	0003630220	1	Verschraubung	Screw connection	Raccord vissé	
24	0003614384	1	Abschaltventil	Cut-off valve	Clapet de coupure	
25	0003636649	2	Verschraubung	Screw connection	Raccord vissé	
26	0009939350	1	Schelle	Clamp	Collier	
27	0009933185	1	Deckplatte	Cover plate	Plaque de recouvrement	
28	7234677050	2	Sechskantschraube	Hexagon head screw	Vis six pans	M6x40
29	0009935650	1	Schelle	Clamp	Collier	25/25
30	0009930685	1	Deckplatte	Cover plate	Plaque de recouvrement	
31	7234677089	2	Sechskantschraube	Hexagon head screw	Vis six pans	M8x65
32	7403677709	4	Sechskantmutter	Hexagon nut	Ecrou six pans	M8

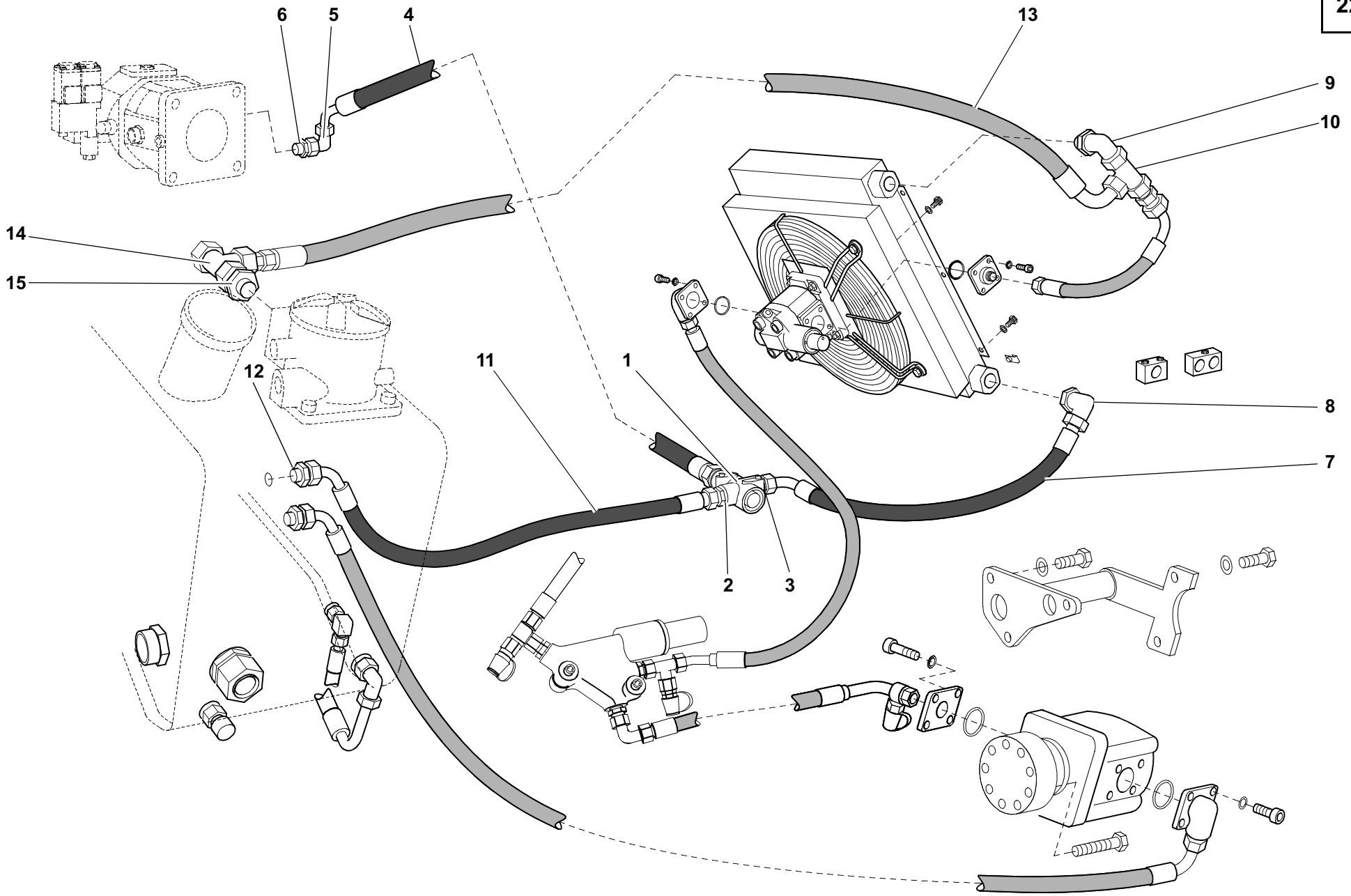
6
5
4
13
9
10
14
15
12
11
1
8
7
2
3
301e2201c.iso

Pos. Item Pos.	Teil-Nummer Part no. No. de pièce	Stück Qty. Qté.	Bezeichnung	Description	Désignation	Bemerkung Remarks Remarques
			Öltemperaturregler	**Oil temperature controller**	**Régulateur de température d'huile**	
1	0003619087	1	Öltemperaturregler	Oil temperature controller	Régulateur de température d'huile	
2	0003631416	2	Verschraubung	Screw connection	Raccord vissé	
3	0003631815	1	Verschraubung	Screw connection	Raccord vissé	
4	0003657412	1	Schlauchleitung	Flexible line	Conduite flexible	940
5	0003636816	1	Verschraubung	Screw connection	Raccord vissé	
6	0003635015	1	Verschraubung	Screw connection	Raccord vissé	
7	0003655712	1	Schlauchleitung	Flexible line	Conduite flexible	380
8	0003638869	1	Verschraubung	Screw connection	Raccord vissé	
9	0003638969	1	Verschraubung	Screw connection	Raccord vissé	
10	0003630420	1	Verschraubung	Screw connection	Raccord vissé	
11	0003651106	1	Schlauchleitung	Flexible line	Conduite flexible	490
12	0003637949	1	Verschraubung	Screw connection	Raccord vissé	
13	0003651513	1	Schlauchleitung	Flexible line	Conduite flexible	620
14	0003636448	1	Verschraubung	Screw connection	Raccord vissé	
15	0003636266	1	Verschraubung	Screw connection	Raccord vissé	

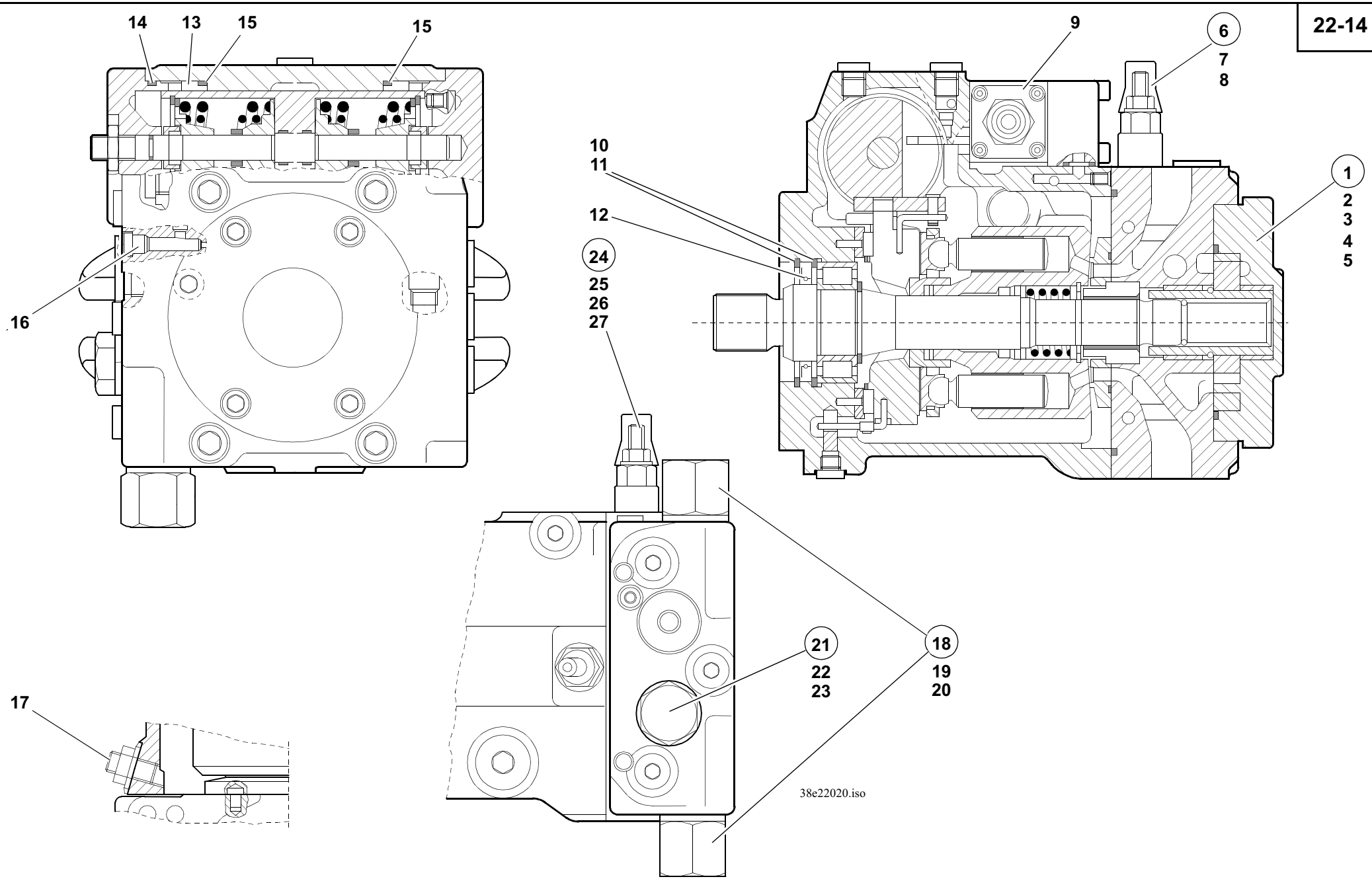
14
13
15
15
16
9
6
7
8
10
11
12
24
25
26
27
1
2
3
4
5
17
21
22
23
18
19
20
38e22020.iso

Pos. Item Pos.	Teil-Nummer Part no. No. de pièce	Stück Qty. Qté.	Bezeichnung	Description	Désignation	Bemerkung Remarks Remarques
			Verstellpumpe – Einzelteile	**Variable displacement pump – component parts**	**Pompe à cylindrée variable – pièces constitutives**	
			Verstellpumpe (Ausführung mit rechteckigen Schaltmagneten)	**Variable displacement pump (version with rectangular switching magnets)**	**Pompe à cylindrée variable (version avec aimants de commande rectangulaires)**	➜❙ 312 00....
1	0000808890	1	Innenzahnradpumpen-Satz	Internal gear pump (set)	Pompe à engrenage intérieur (jeu)	
2	7252678047	4	Zylinderschraube	Cheese-head screw	Vis à tête cylindrique	M8x30-10.9
3	0000802127	1	KANTSIL-Ring	KANTSIL ring	Bague KANTSIL	
4	0000805222	1	O-Ring	O-ring	Joint torique	
5	0009960608	1	O-Ring	O-ring	Joint torique	
6	0000808879	1	Reglerpatrone ohne Blende	Adjusting cartridge without orifice	Cartouche de réglage sans orifice d'étranglement	
7	0009963171	1	O-Ring	O-ring	Joint torique	
8	0000805219	1	Seal-Lock-Bundmutter	Seal-Lock collar nut	Ecrou à embase Seal-Lock	
9	0000808885	1	Steuerelement	Control element	Elément de commande	
10	0000808889	1	Sicherungsring	Circlip	Circlip	
11	0000808891	1	Sicherungsring	Circlip	Circlip	
12	0000808886	1	Wellendichtring	Rotary shaft lip seal	Joint à lèvre	
13	0000808867	2	Buchse	Bushing	Douille	
14	0000808871	2	O-Ring	O-ring	Joint torique	
15	0000808865	2	Ring	Ring	Bague	
16	0000805206	1	Düse	Nozzle	Gicleur	
17	0000808881	1	Exzenterschraube	Eccentric screw	Vis d'excentrique	
18	0000808863	2	Druckbegrenzungsventil HD	Pressure relief valve (high pressure)	Limiteur de pression (haute pression)	
19	0000805217	1	O-Ring	O-ring	Joint torique	
20	0000805220	1	Stützring	Prop ring	Bague d'appui	
21	0000808864	1	Druckbegrenzungsventil ND	Pressure relief valve (low pressure)	Limiteur de pression (basse pression)	
22	0000808873	1	O-Ring	O-ring	Joint torique	
23	0000808877	1	Rechteckring	Rectangular ring	Segment rectangulaire	
24	0000808884	1	Abschaltventil	Cut-off valve	Valve de coupure	
25	0009967370	1	O-Ring	O-ring	Joint torique	
26	0009968670	1	O-Ring	O-ring	Joint torique	
27	0000805219	1	Seal-Lock-Bundmutter	Seal-Lock collar nut	Ecrou à embase Seal-Lock	

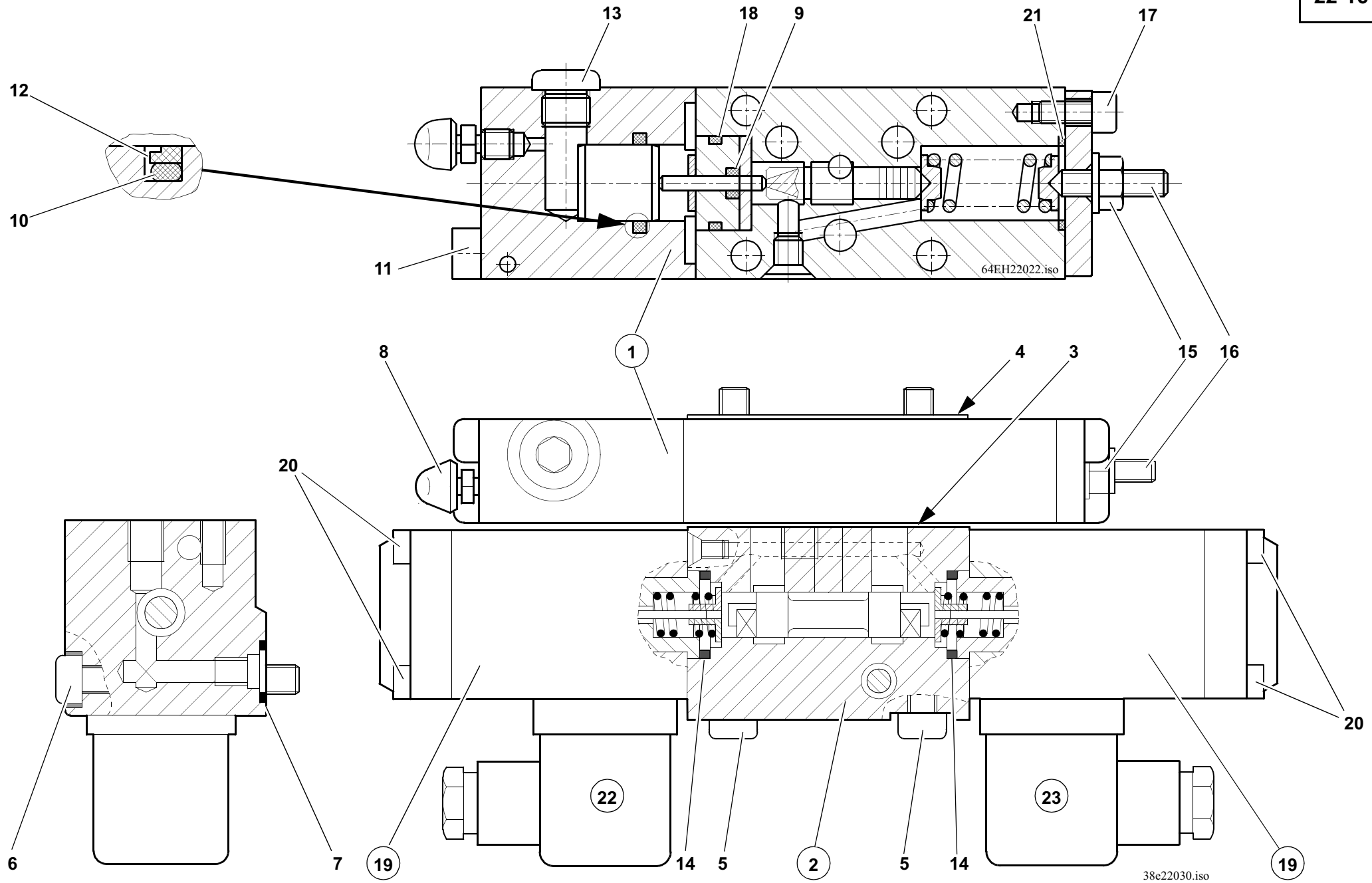
13
18
9
21
17
12
10
11
64EH22022.iso
1
8
4
3
15
16
20
6
7
19
14
5
2
5
14
22
23
20
19
38e22030.iso

Pos. Item Pos.	Teil-Nummer Part no. No. de pièce	Stück Qty. Qté.	Bezeichnung	Description	Désignation	Bemerkung Remarks Remarques
			Inchgerät u. Wegeventil	**Inch facility & directional valve**	**Dispositif d'inching & clapet à voies**	
1	0000808878	1	Incheinrichtung	Inch facility	Dispositif d'inching	
2	0000808880	1	4/3-Wegeventil	4/3 way valve	Clapet à 4/3 voies	
3	0000802075	1	Dichtung	Seal	Joint	
4	0000802121	1	Dichtung	Seal	Joint	
5	0000802126	4	Zylinderschraube	Cheese-head screw	Vis à tête cylindrique	M6x70
6	0000802103	1	Zylinderschraube	Cheese-head screw	Vis à tête cylindrique	M6x45
7	0009969570	1	O-Ring	O-ring	Joint torique	
8	0000808887	1	Entlüftungsventil	Bleeder valve	Soupape de dégagement d'air	
9	0009968470	1	O-Ring	O-ring	Joint torique	
10	0000802101	1	O-Ring	O-ring	Joint torique	
11	7252677039	2	Zylinderschraube	Cheese-head screw	Vis à tête cylindrique	M6x50
12	0000802099	1	Ring	Ring	Bague	
13	0000808876	1	Dichtschraube	Sealing screw	Vis d'étanchéité	
14	0009964307	1	O-Ring	O-ring	Joint torique	
15	0000805233	1	Seal-Lock-Bundmutter	Seal-Lock collar nut	Ecrou à embase Seal-Lock	
16	0000808874	1	Gewindestift	Threaded pin	Goujon fileté	
17	7252677016	2	Zylinderschraube	Cheese-head screw	Vis à tête cylindrique	M5x12
18	0009967270	1	O-Ring	O-ring	Joint torique	
19	0000802114	2	Schaltmagnet	Switching magnet	Aimant de commande	
20	0000802104	4	Zylinderschraube	Cheese-head screw	Vis à tête cylindrique	M4x65
21	0009964307	2	O-Ring	O-ring	Joint torique	
22	0000802096	1	Steckdose mit Dichtung	Socket with seal	Prise de courant avec joint	
23	0000802083	1	Steckdose mit Dichtung	Socket with seal	Prise de courant avec joint	

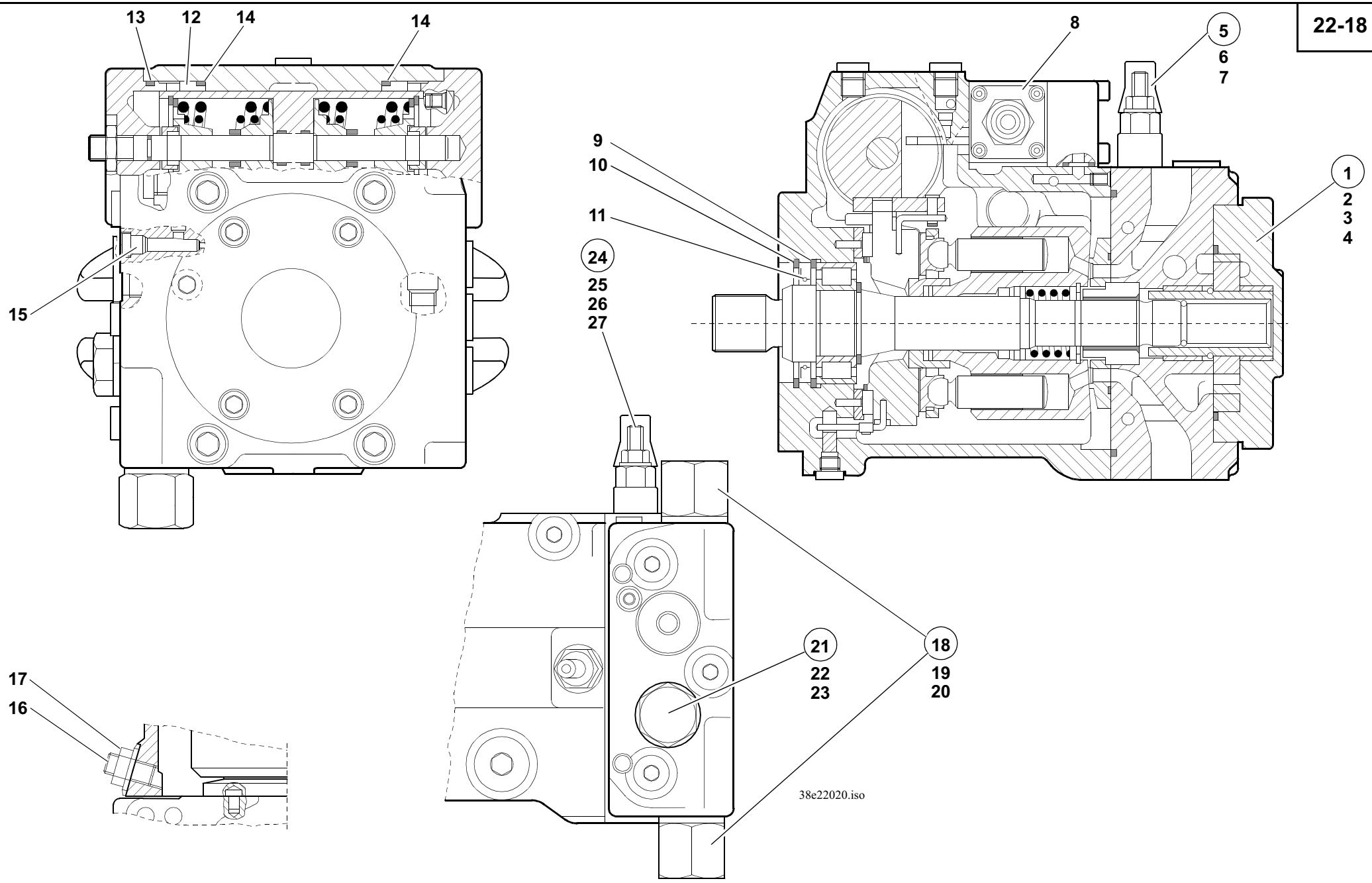
13
12
14
14
15
8
5
6
7
9
10
11
24
25
26
27
1
2
3
4
21
22
23
18
19
20
17
16
38e22020.iso

Pos. Item Pos.	Teil-Nummer Part no. No. de pièce	Stück Qty. Qté.	Bezeichnung	Description	Désignation	Bemerkung Remarks Remarques
			Verstellpumpe – Einzelteile	**Variable displacement pump – component parts**	**Pompe à cylindrée variable – pièces constitutives**	
			Verstellpumpe (Ausführung mit runden Schaltmagneten)	**Variable displacement pump (version with round switching magnets)**	**Pompe à cylindrée variable (version avec aimants de commande ronds)**	➡ 312 00....
1	0000809018	1	Innenzahnradpumpen-Satz	Internal gear pump (set)	Pompe à engrenage intérieur (jeu)	
2	7252678049	4	Zylinderschraube	Cheese-head screw	Vis à tête cylindrique	M8x40-10.9 - 37 Nm
3	0000802127	1	KANTSIL-Ring	KANTSIL ring	Bague KANTSIL	
4	0000809019	1	O-Ring	O-ring	Joint torique	
5	0000808862	1	Reglerpatrone ohne Blende	Adjusting cartridge without orifice	Cartouche de réglage sans orifice d'étranglement	
6	0009963171	1	O-Ring	O-ring	Joint torique	
7	0000805219	1	Seal-Lock-Bundmutter	Seal-Lock collar nut	Ecrou à embase Seal-Lock	M 8 22 Nm
8	0000809016	1	Steuerelement	Control element	Elément de commande	
9	0000808889	1	Sicherungsring	Circlip	Circlip	
10	0000808891	1	Sicherungsring	Circlip	Circlip	
11	0000809014	1	Wellendichtring	Rotary shaft lip seal	Joint à lèvre	
12	0000808867	2	Buchse	Bushing	Douille	
13	0000808871	2	O-Ring	O-ring	Joint torique	
14	0000808865	2	Ring	Ring	Bague	
15	0000805206	1	Düse	Nozzle	Gicleur	3 Nm
16	0000808881	1	Exzenterschraube	Eccentric screw	Vis d'excentrique	
17	0000805205	1	Seal-Lock-Bundmutter	Seal-Lock collar nut	Ecrou à embase Seal-Lock	M 10 44 Nm
18	0000808863	2	Druckbegrenzungsventil HD	Pressure relief valve (high pressure)	Limiteur de pression (haute pression)	
19	0000805217	1	O-Ring	O-ring	Joint torique	
20	0000805220	1	Stützring	Prop ring	Bague d'appui	
21	0000808864	1	Druckbegrenzungsventil ND	Pressure relief valve (low pressure)	Limiteur de pression (basse pression)	
22	0000808873	1	O-Ring	O-ring	Joint torique	
23	0000809236	1	Rechteckring	Rectangular ring	Segment rectangulaire	
24	0000808884	1	Abschaltventil	Cut-off valve	Valve de coupure	
25	0000805221	1	O-Ring	O-ring	Joint torique	
26	0000805218	1	O-Ring	O-ring	Joint torique	
27	0000805219	1	Seal-Lock-Bundmutter	Seal-Lock collar nut	Ecrou à embase Seal-Lock	M 8 22 Nm

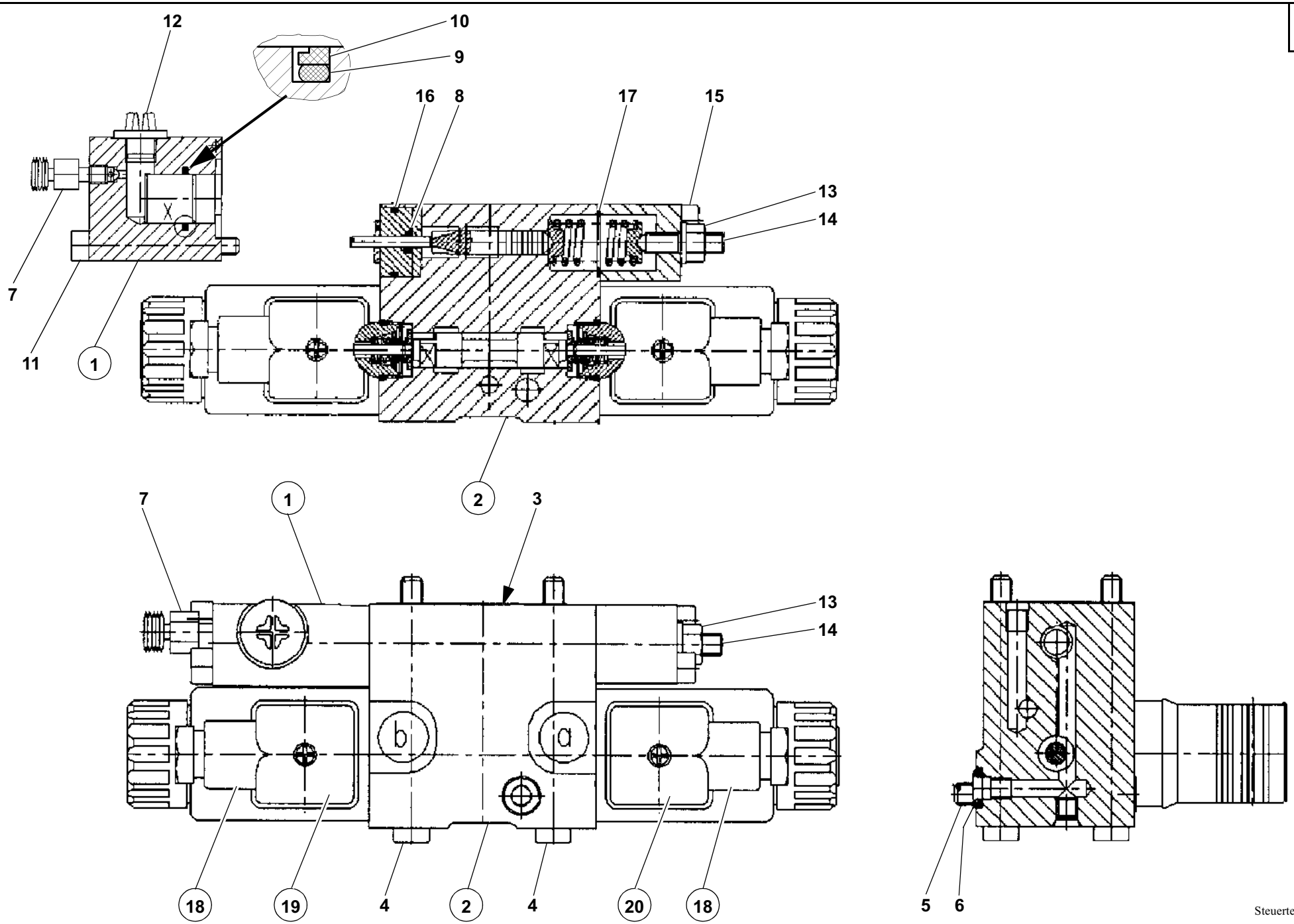
12
10
9
16
8
17
15
13
14
7
11
1
2
7
1
3
13
14
b
a
18
19
4
2
4
20
18
5
6
Steuerteil.tif421

Pos. Item Pos.	Teil-Nummer Part no. No. de pièce	Stück Qty. Qté.	Bezeichnung	Description	Désignation	Bemerkung Remarks Remarques
			Inchgerät u. Wegeventil	**Inch facility & directional valve**	**Dispositif d'inching & clapet à voies**	
1	0000809234	1	Incheinrichtung	Inch facility	Dispositif d'inching	
2	0000809235	1	4/3-Wegeventil	4/3 way valve	Clapet à 4/3 voies	
3	0000802121	1	Dichtung	Seal	Joint	
4	7252677580	4	Zylinderschraube	Cheese-head screw	Vis à tête cylindrique	M6x70 10,4 Nm
5	7253677234	1	Zylinderschraube	Cheese-head screw	Vis à tête cylindrique	M6x45 10,4 Nm
6	0000807612	1	O-Ring	O-ring	Joint torique	
7	0000808887	1	Entlüftungsventil	Bleeder valve	Soupape de dégagement d'air	
8	0000808872	1	O-Ring	O-ring	Joint torique	
9	0000808870	1	O-Ring	O-ring	Joint torique	
10	0000808875	1	Ring	Ring	Bague	
11	7252677039	2	Zylinderschraube	Cheese-head screw	Vis à tête cylindrique	M6x50 10,4 Nm
12	0000809020	1	Dichtschraube	Sealing screw	Vis d'étanchéité	
13	0000805233	1	Seal-Lock-Bundmutter	Seal-Lock collar nut	Ecrou à embase Seal-Lock	M 6 10 Nm
14	0000808874	1	Gewindestift	Threaded pin	Goujon fileté	
15	7252677022	2	Zylinderschraube	Cheese-head screw	Vis à tête cylindrique	M5x30 6,1 Nm
16	0009967270	1	O-Ring	O-ring	Joint torique	
17	0000808869	1	O-Ring	O-ring	Joint torique	
18	0000809137	2	Schaltmagnet	Switching magnet	Aimant de commande	
19	0000802096	1	Steckdose mit Dichtung	Socket with seal	Prise de courant avec joint	
20	0000802083	1	Steckdose mit Dichtung	Socket with seal	Prise de courant avec joint	

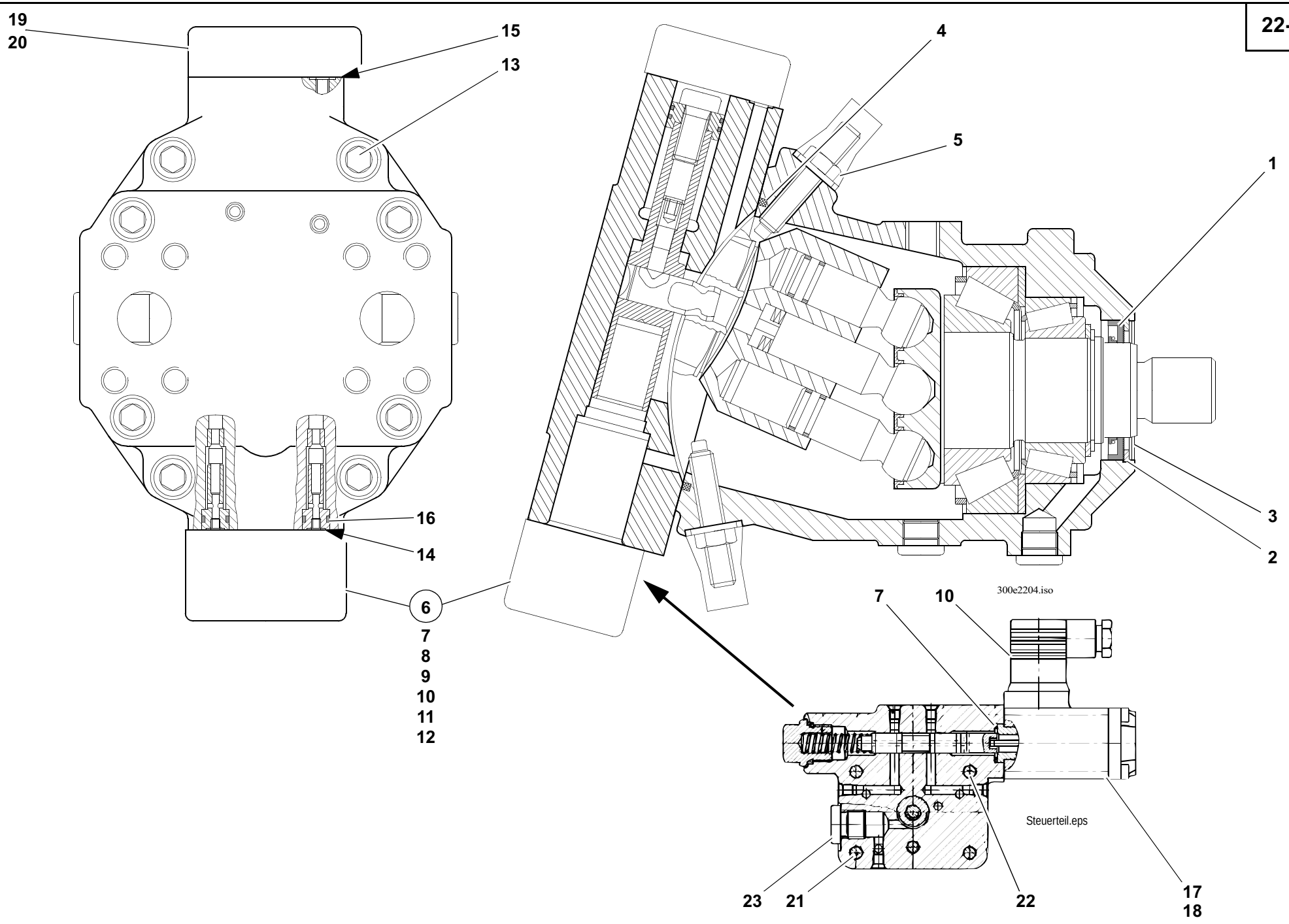
19
20
15
13
16
14
6
7
8
9
10
11
12
4
5
1
3
2
300e2204.iso
7
10
Steuerteil.eps
23
21
22
17
18

Pos. Item Pos.	Teil-Nummer Part no. No. de pièce	Stück Qty. Qté.	Bezeichnung	Description	Désignation	Bemerkung Remarks Remarques
			Verstellmotor – Einzelteile	**Variable displacement motor – component parts**	**Servo-moteur – pièces constitutivev**	
			Verstellmotor (Ausführung mit rechteckigen Schaltmagneten)	**Variable displacement motor (version with rectangular switching magnets)**	**Servo-moteur (version avec aimants de commande rectangulaires)**	➜❙ 312 00....
1	0000802129	1	Wellendichtring	Rotary shaft lip seal	Joint à lèvre	
2	7491682072	1	Sicherungsring	Circlip	Circlip	
3	7464680138	1	Stützscheibe	Shim ring	Rondelle d'ajustage	56x72x1
4	0009967770	1	O-Ring	O-ring	Joint torique	
5	0000802094	2	Seal-Lock-Bundmutter	Seal-Lock collar nut	Ecrou à embase Seal-Lock	 M 12
6	0000808892	1	Steuerteil	Control unit	Bloc-commande	
7	0009969370	2	O-Ring	O-ring	Joint torique	
8	0009969270	1	O-Ring	O-ring	Joint torique	
9	0009969670	1	O-Ring	O-ring	Joint torique	
10	0000802083	2	Steckdose mit Dichtung	Socket with seal	Prise de courant avec joint	
11	7252677051	3	Zylinderschraube	Cheese-head screw	Vis à tête cylindrique	M8x50
12	7252677058	1	Zylinderschraube	Cheese-head screw	Vis à tête cylindrique	M8x90
13	7252677128	8	Zylinderschraube	Cheese-head screw	Vis à tête cylindrique	M12x65
14	0009969870	2	O-Ring	O-ring	Joint torique	
15	0009968070	6	O-Ring	O-ring	Joint torique	
16	0009968870	2	O-Ring	O-ring	Joint torique	
17	0000802114	2	Magnet	Magnet	Aimant	
18	0000802104	4	Zylinderschraube	Cheese-head screw	Vis à tête cylindrique	M4x65
19	0000802105	4	Zylinderschraube	Cheese-head screw	Vis à tête cylindrique	M 10x30-10.9
20	0009968170	1	O-Ring	O-ring	Joint torique	
21	7252677039	3	Zylinderschraube	Cheese-head screw	Vis à tête cylindrique	M6x50
22	7252677618	1	Zylinderschraube	Cheese-head screw	Vis à tête cylindrique	M6x80
23	0000807608	2	Verschlussschraube	Screw plug	Bouchon fileté	

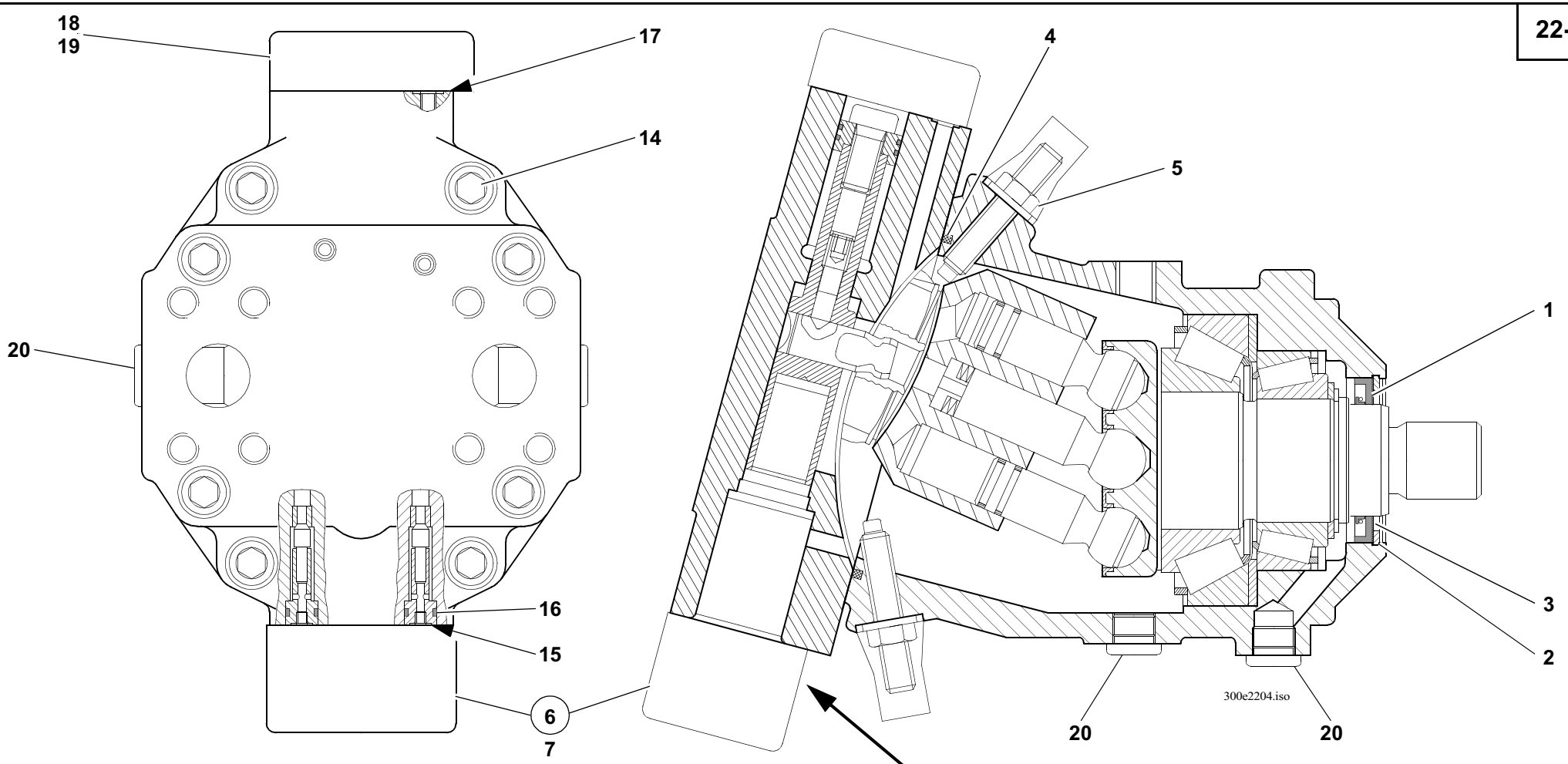
18
19
17
14
20
16
15
6
7
4
5
1
3
2
20
20
300e2204.iso

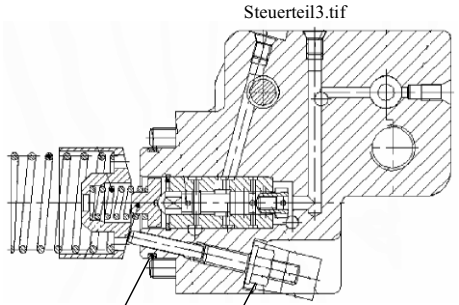
Steuerteil3.tif
7
11

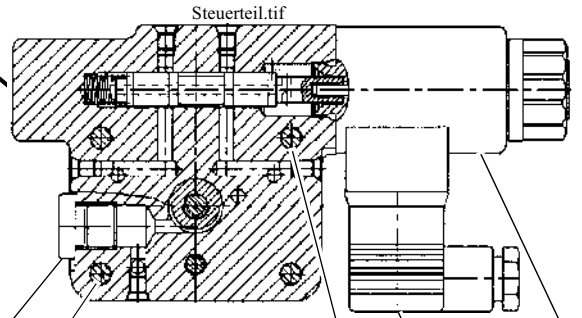
Steuerteil.tif
10
12
13
9
8

Pos. Item Pos.	Teil-Nummer Part no. No. de pièce	Stück Qty. Qté.	Bezeichnung	Description	Désignation	Bemerkung Remarks Remarques
			Verstellmotor – Einzelteile	**Variable displacement motor – component parts**	**Servo-moteur – pièces constitutives**	
			Verstellmotor (Ausführung mit runden Schaltmagneten)	**Variable displacement motor (version with round switching magnets)**	**Servo-moteur (version avec aimants de commande ronds)**	➡ 312 00....
1	0000802129	1	Wellendichtring	Rotary shaft lip seal	Joint à lèvre	
2	7491682072	1	Sicherungsring	Circlip	Circlip	
3	7464680138	1	Stützscheibe	Shim ring	Rondelle d'ajustage	56x72x1
4	0009967770	1	O-Ring	O-ring	Joint torique	
5	0000802094	2	Seal-Lock-Bundmutter	Seal-Lock collar nut	Ecrou à embase Seal-Lock	M 12 69 Nm
6	0000809239	1	Steuerteil	Control unit	Bloc-commande	
7	0009969770	1	O-Ring	O-ring	Joint torique	
8	0000809137	2	Magnet	Magnet	Aimant	
9	0000802083	2	Steckdose mit Dichtung	Socket with seal	Prise de courant avec joint	
10	0000807608	2	Verschlussschraube	Screw plug	Bouchon fileté	30 Nm
11	0000805233	1	Seal-Lock-Bundmutter	Seal-Lock collar nut	Ecrou à embase Seal-Lock	M 6 10 Nm
12	7252677039	3	Zylinderschraube	Cheese-head screw	Vis à tête cylindrique	M6x50 10,4 Nm
13	7252677618	1	Zylinderschraube	Cheese-head screw	Vis à tête cylindrique	M6x80 10,4 Nm
14	7252677128	8	Zylinderschraube	Cheese-head screw	Vis à tête cylindrique	M12x65 87 Nm
15	0009969870	2	O-Ring	O-ring	Joint torique	
16	0009968870	2	O-Ring	O-ring	Joint torique	
17	0009968070	6	O-Ring	O-ring	Joint torique	
18	0000802105	4	Zylinderschraube	Cheese-head screw	Vis à tête cylindrique	M 10x30-10.9 75 Nm
19	0009968170	1	O-Ring	O-ring	Joint torique	
20	0000807610	3	Verschlussschraube	Screw plug	Bouchon fileté	40 Nm

Gruppe
Vorderachse

Group
Front axle

Groupe
Pont AV

Gruppe
Vorderachse

Group
Front axle

Groupe
Pont AV

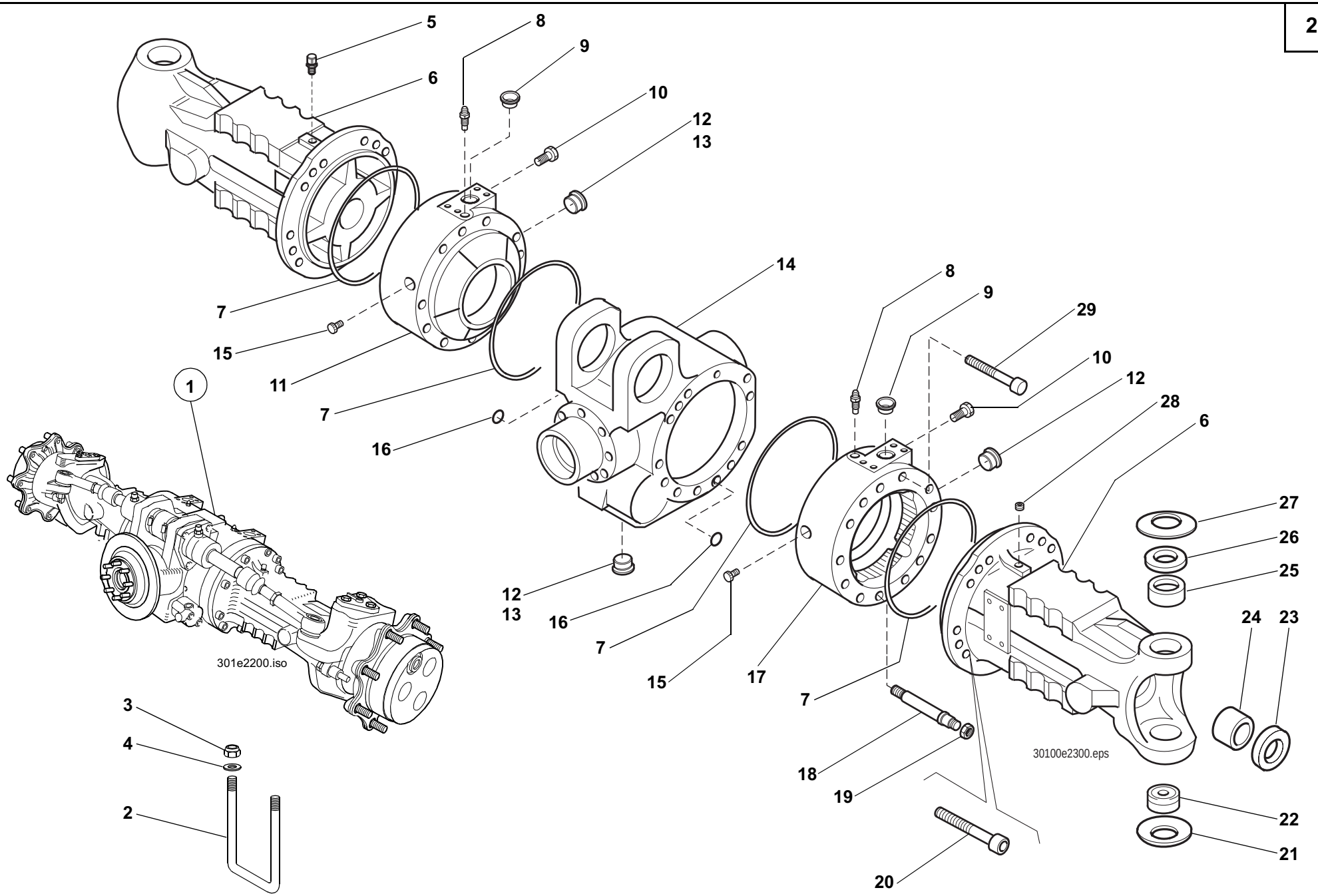
5
8
9
6
10
12
13
7
15
11
7
16
14
1
301e2200.iso
12
13
16
7
15
17
8
9
29
10
12
28
6
7
27
26
25
24
23
18
19
20
22
21
30100e2300.eps
3
4
2

Pos. Item Pos.	Teil-Nummer Part no. No. de pièce	Stück Qty. Qté.	Bezeichnung	Description	Désignation	Bemerkung Remarks Remarques
			Vorderachse – Befestigung	**Front axle – attachment**	**Pont AV – fixation**	
1	0382602501	1	Vorderachse (mit Bremsscheibe und Bremssattel)	Front axe (with brake disc and brake calliper)	Pont AV (avec disque de freinage et etrier de frein)	
2	0382640085	4	Spannbügel	Clamping collar	Etrier de serrage	
3	7405677018	8	Sechskantmutter	Hexagon nut	Ecrou six pans	M20 250 Nm
4	7460094061	8	Scheibe	Washer	Rondelle	21
			Vorderachse – Einzelteile	**Front axle – component parts**	**Pont AV – pièces constitutives**	
5	0000808583	1	Entlüfter	Breather	Dégagement d'air	M 10x1
6	0000808737	2	Achsträger	Axle carrier	Porte-pont	
7	0000808557	4	O-Ring	O-ring	Joint torique	
8	0000808594	2	Entlüfter	Breather	Dégagement d'air	M 10x1
9	0000808695	2	Stopfen	Plug	Bouchon	
10	0000808717	2	Schraube	Screw	Vis	
11	0000808719	1	Bremszylinder	Brake cylinder	Cylindre de frein	**L**
12	0000808620	3	Stopfen	Plug	Bouchon	
13	0009962406	3	O-Ring	O-ring	Joint torique	
14	0000808739	1	Gehäuse	Housing	Boîtier	
15	0000808560	2	Stopfen	Plug	Bouchon	
16	0000808543	2	O-Ring	O-ring	Joint torique	
17	0000808718	1	Bremszylinder	Brake cylinder	Cylindre de frein	**R**
18	0000808725	2	Stiftschraube	Stud bolt	Goujon fileté	
19	0000808513	2	Mutter	Nut	Ecrou	
20	0000808497	22	Schraube	Screw	Vis	
21	0000808658	2	Federscheibe	Wave spring washer	Rondelle élastique ondulée	
22	0000808611	2	Lager	Bearing	Palier	
23	0000808593	2	Radialdichtring	Rotary shaft seal	Bague à lèvres	
24	0000808597	2	Buchse	Bushing	Douille	
25	0000808610	2	Buchse	Bushing	Douille	
26	0000808671	2	Distanzstück	Distance piece	Distanceur	
27	0000808659	2	Federscheibe	Wave spring washer	Rondelle élastique ondulée	
28	7330670001	1	Verschlussschraube	Screw plug	Bouchon fileté	
29	0000808497	2	Schraube	Screw	Vis	

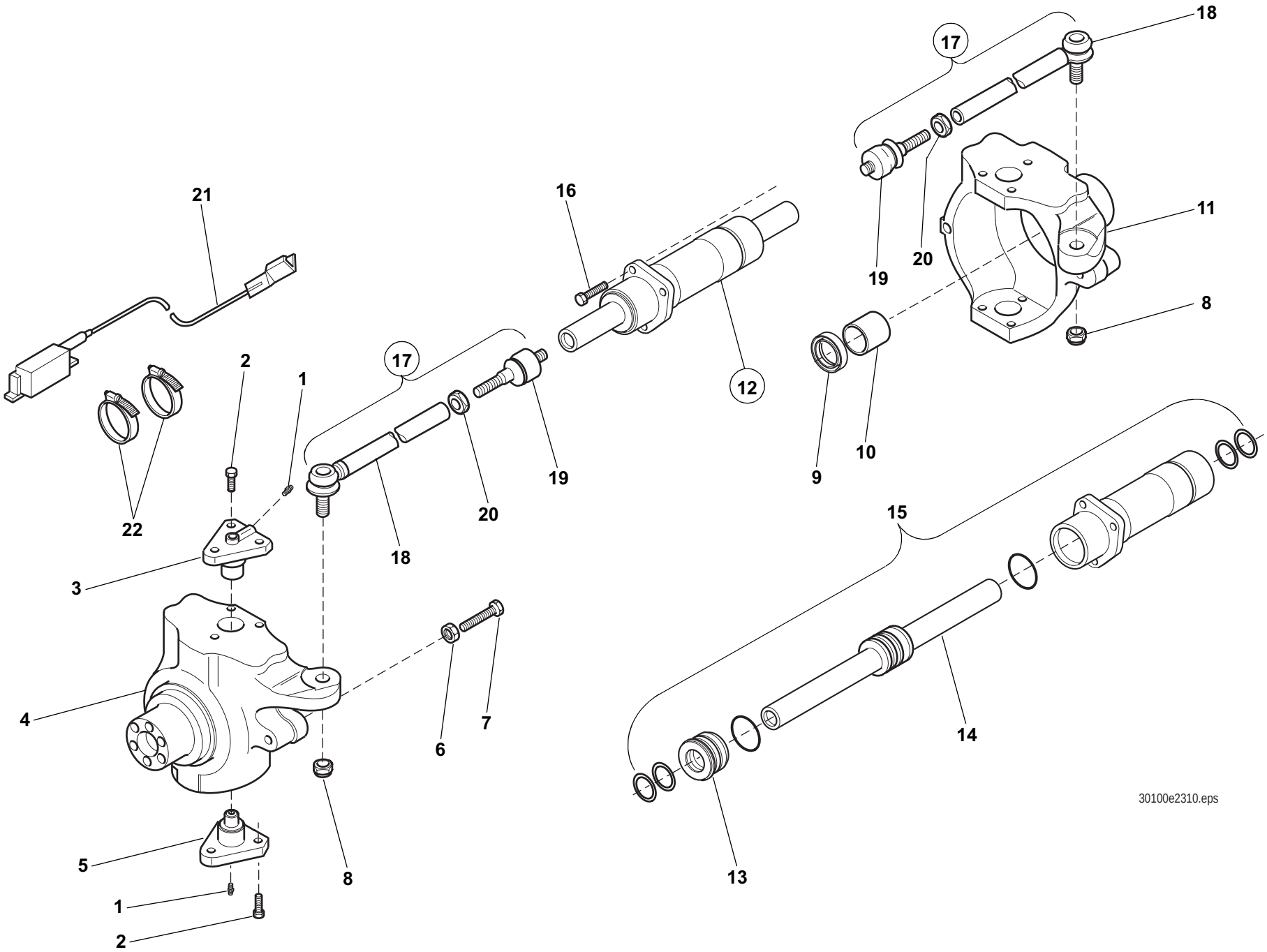
21
22
2
1
3
4
5
1
2
8
17
18
20
19
16
12
6
7
17
18
19
20
11
8
9
10
15
14
13
30100e2310.eps

Pos. Item Pos.	Teil-Nummer Part no. No. de pièce	Stück Qty. Qté.	Bezeichnung	Description	Désignation	Bemerkung Remarks Remarques
			Planetenträger – Befestigung	**Planet carrier – attachment**	**Porte-satellite – fixation**	
1	0000808523	4	Kegelschmiernippel	Conical grease nipple	Graisseur conique	
2	0000808650	12	Schraube	Screw	Vis	
3	0000808660	2	Achsgabelbolzen	Swivel pin	Axe porte-roue	
4	0000808675	1	Träger	Support	Porteur	**L**
5	0000808661	2	Achsgabelbolzen	Swivel pin	Axe porte-roue	
6	0000808512	4	Mutter	Nut	Ecrou	
7	0000808619	4	Schraube	Screw	Vis	
8	0000808515	2	Mutter	Nut	Ecrou	
9	0000808606	2	Radialdichtring	Rotary shaft seal	Bague à lèvres	⊗
10	0000808622	2	Buchse	Bushing	Douille	
11	0000808674	1	Träger	Support	Porteur	**R**
			Lenkzylinder – Einzelteile	**Steering ram – component parts**	**Vérin de braquage – pièces constitutives**	⚠
12	0000808741	1	Lenkzylinder	Steering ram	Vérin de braquage	⚠ ➜I 242
	0000808975	1	Lenkzylinder	Steering ram	Vérin de braquage	⚠ I➜ 243
13	0000808565	1	Zylinderkopf	Cylinder head	Culasse	
14	0000808566	1	Kolbenstange	Piston rod	Tige de piston	
15	0000808564	1	Dichtsatz	Sealing kit	Jeu de joints	
16	0000808657	3	Schraube	Screw	Vis	
17	0000808747	2	Spurstange	Track rod	Barre d'accouplement	⚠
18	0000808756	2	Spurstange	Track rod	Barre d'accouplement	
19	0000808755	2	Gelenk	Joint	Articulation	
20	0000808574	2	Mutter	Nut	Ecrou	
21	0000808753	1	Sensor	Sensor	Capteur	➜I 242
	0000808976	1	Sensor	Sensor	Capteur	I➜ 243
22	0000808551	2	Schelle	Clamp	Collier	

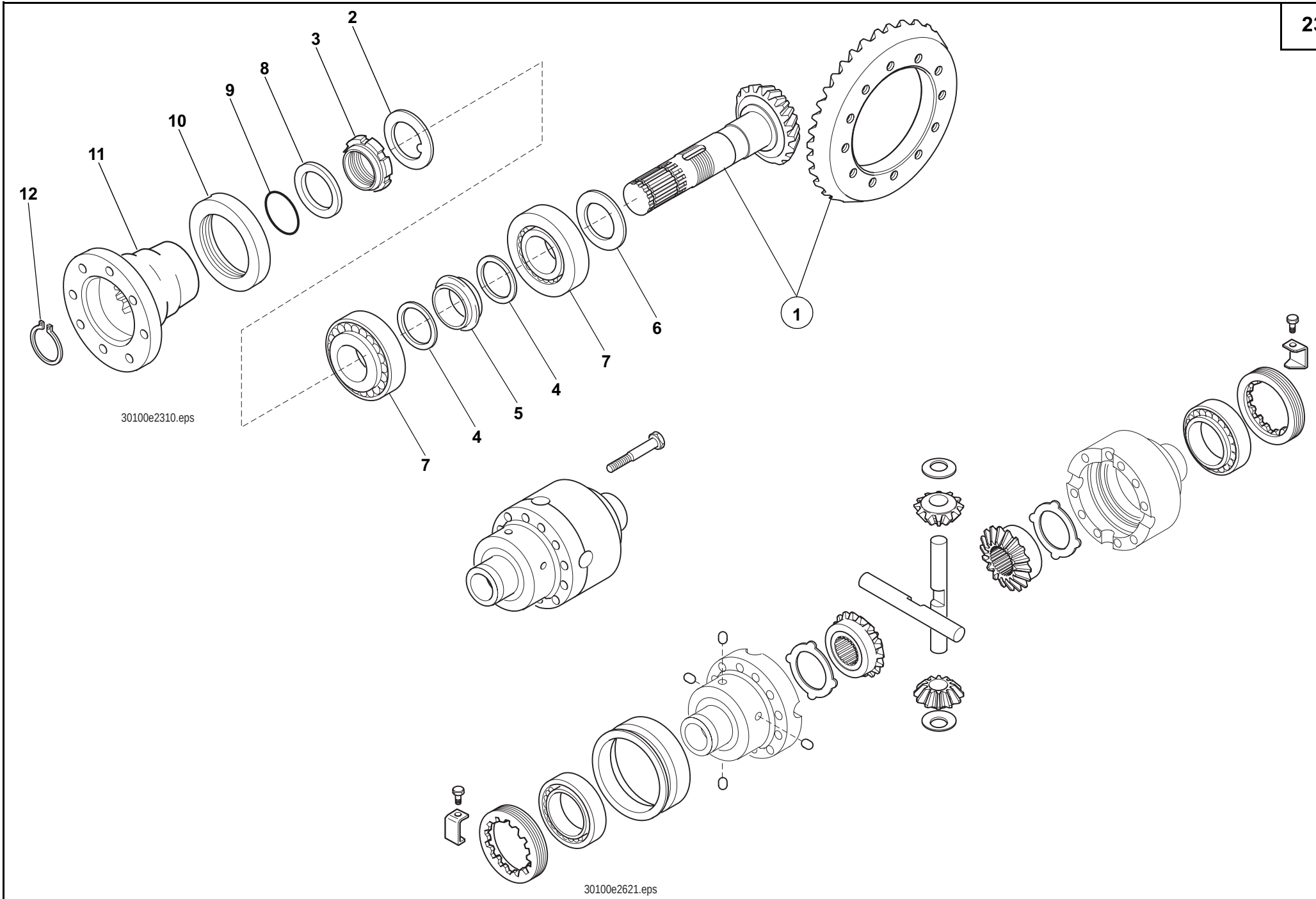
2
3
8
9
10
11
12
1
6
7
4
5
4
7
30100e2310.eps
30100e2621.eps

Pos. Item Pos.	Teil-Nummer Part no. No. de pièce	Stück Qty. Qté.	Bezeichnung	Description	Désignation	Bemerkung Remarks Remarques
			Winkeltrieb	**Gear drive**	**Couple conique**	
1	0000808568	1	Kegelradsatz	Bevel-gear set	Couple conique	
2	0000808587	1	Scheibe	Washer	Rondelle	
3	0000808588	1	Einstellmutter	Set nut	Ecrou de réglage	
4	0000808638	2	Scheibe	Washer	Rondelle	
5	0000808636	1	Distanzring	Spacer ring	Bague d'écartement	
6	0000808678	n.B.	Distanzscheibe	Spacer washer	Rondelle d'écartement	2,5
	0000808679	n.B.	Distanzscheibe	Spacer washer	Rondelle d'écartement	2,6
	0000808680	n.B.	Distanzscheibe	Spacer washer	Rondelle d'écartement	2,7
	0000808681	n.B.	Distanzscheibe	Spacer washer	Rondelle d'écartement	2,8
	0000808682	n.B.	Distanzscheibe	Spacer washer	Rondelle d'écartement	2,9
	0000808683	n.B.	Distanzscheibe	Spacer washer	Rondelle d'écartement	3,0
	0000808684	n.B.	Distanzscheibe	Spacer washer	Rondelle d'écartement	3,1
	0000808685	n.B.	Distanzscheibe	Spacer washer	Rondelle d'écartement	3,2
	0000808686	n.B.	Distanzscheibe	Spacer washer	Rondelle d'écartement	3,3
	0000808687	n.B.	Distanzscheibe	Spacer washer	Rondelle d'écartement	3,4
7	0000808540	2	Lager	Bearing	Palier	
8	0000808608	1	Scheibe	Washer	Rondelle	
9	0000808554	1	O-Ring	O-ring	Joint torique	
10	0000808600	1	Radialdichtring	Rotary shaft seal	Bague à lèvres	
11	0000808721	1	Flansch	Flange	Bride	
12	7490682034	1	Sicherungsring	Circlip	Circlip	34x1,5

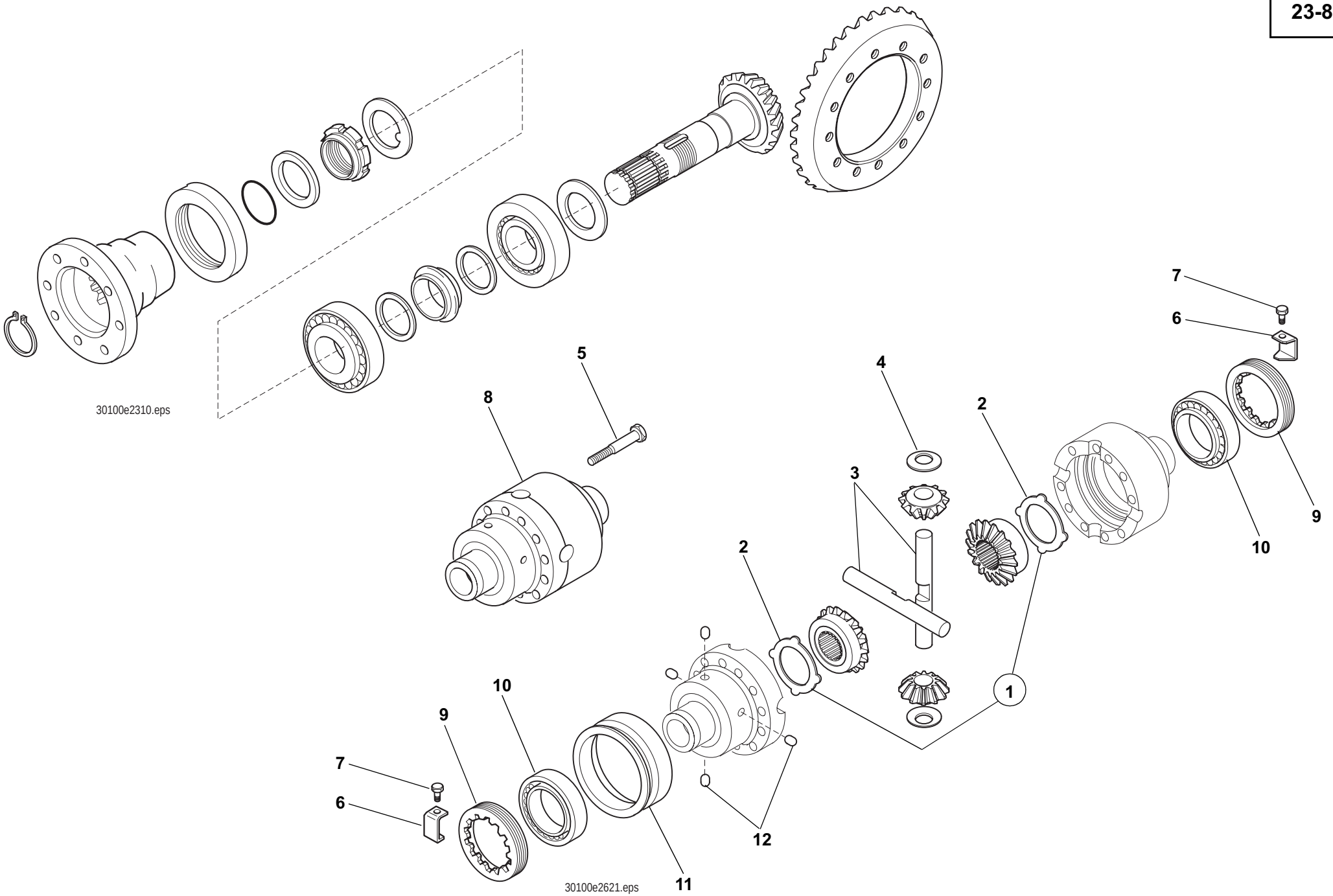
30100e2310.eps
5
8
4
2
3
7
6
9
10
1
12
11
30100e2621.eps

Pos. Item Pos.	Teil-Nummer Part no. No. de pièce	Stück Qty. Qté.	Bezeichnung	Description	Désignation	Bemerkung Remarks Remarques
			Differential – Einzelteile	**Differential – component parts**	**Différentiel – pièces constitutives**	
1	0000808569	1	Kegelradsatz	Bevel-gear set	Couple conique	
2	0000808601	2	Scheibe	Washer	Rondelle	
3	0000808590	2	Zapfen	Journal	Tenon	
4	0000808589	4	Scheibe	Washer	Rondelle	
5	0000808623	12	Schraube	Screw	Vis	
6	0000808663	2	Platte	Plate	Plaque	
7	0000808655	2	Schraube	Screw	Vis	
8	0000808697	1	Ausgleichkorb	Differential cage	Cage de différentiel	
9	0000808585	2	Einstellmutter	Set nut	Ecrou de réglage	
10	0000808538	2	Lager	Bearing	Palier	
11	0000808696	1	Muffe	Sleeve	Manchon	
12	0000808662	4	Stift	Stud	Goujon	

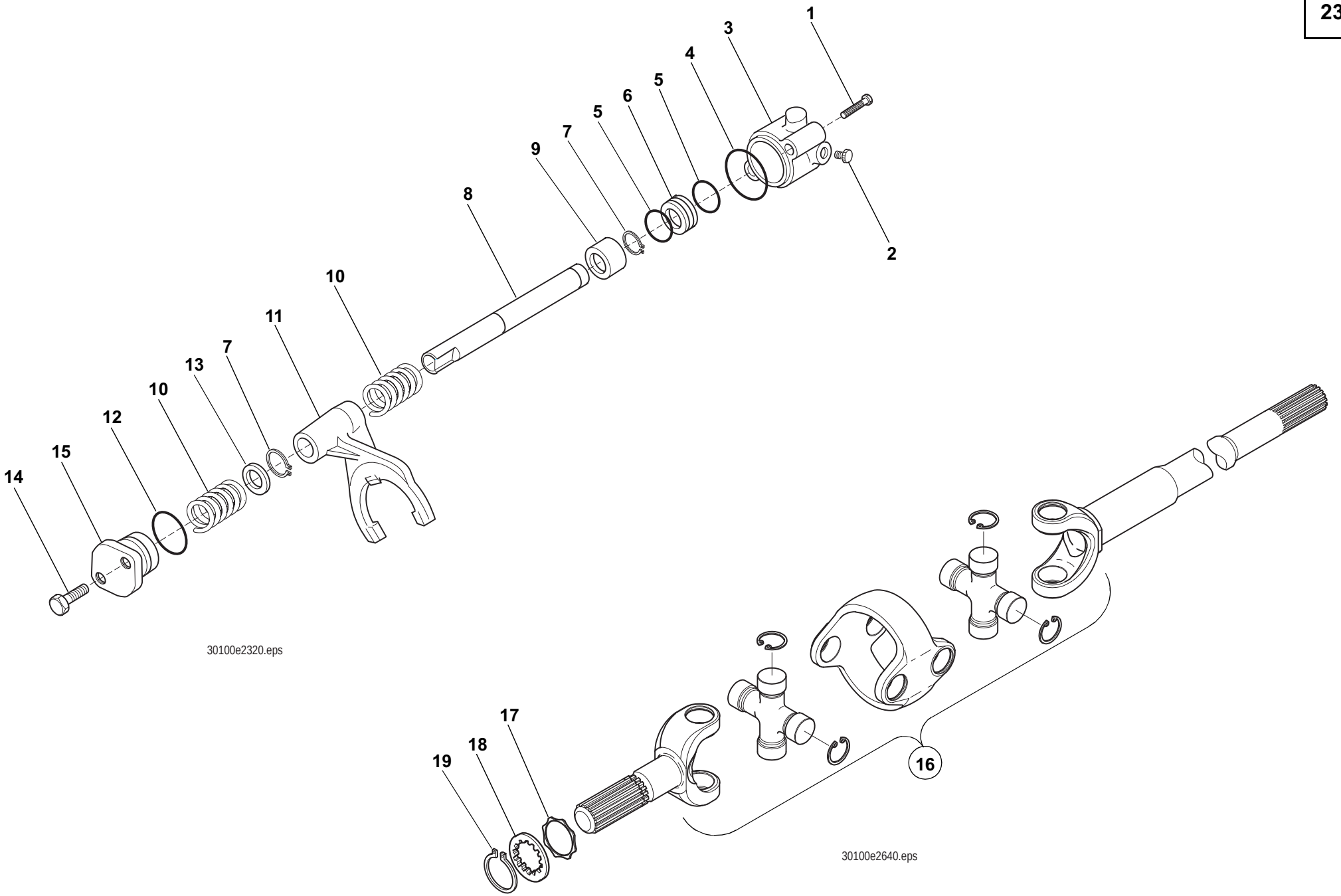
1
3
4
5
6
5
7
9
8
10
11
7
13
10
12
15
14
2
30100e2320.eps
17
18
19
16
30100e2640.eps

Pos. Item Pos.	Teil-Nummer Part no. No. de pièce	Stück Qty. Qté.	Bezeichnung	Description	Désignation	Bemerkung Remarks Remarques
			Differentialsperre – Einzelteile	**Differential lock – component parts**	**Blocage de différentiel – pièces constitutives**	
1	7234677092	2	Sechskantschraube	Hexagon head screw	Vis six pans	M 8x80
2	0000808561	1	Stopfen	Plug	Bouchon	
3	0000808722	1	Gehäuse	Housing	Boîtier	
4	0000808553	1	O-Ring	O-ring	Joint torique	
5	0000808545	2	O-Ring	O-ring	Joint torique	
6	0000808723	1	Kolben	Piston	Piston	
7	0000808526	2	Sicherungsring	Circlip	Circlip	
8	0000808728	1	Welle	Shaft	Arbre	
9	0000808724	1	Buchse	Bushing	Douille	
10	0000808635	2	Feder	Spring	Ressort	
11	0000808726	1	Gabel	Fork	Fourche	
12	0000808556	1	O-Ring	O-ring	Joint torique	
13	0000808727	1	Distanzstück	Distance piece	Distanceur	
14	7236677135	2	Sechskantschraube	Hexagon head screw	Vis six pans	M 8x30
15	0000808647	1	Deckel	Cover	Couvercle	
			Doppelgelenkwelle	**Double cardan shaft**	**Arbre cardan double**	
16	0000808748	2	Doppelgelenkwelle	Double cardan shaft	Arbre de cardan double	
17	0000808676	2	Scheibe	Washer	Rondelle	
18	0000808732	2	Scheibe	Washer	Rondelle	
19	7490682045	2	Sicherungsring	Circlip	Circlip	45x1,75

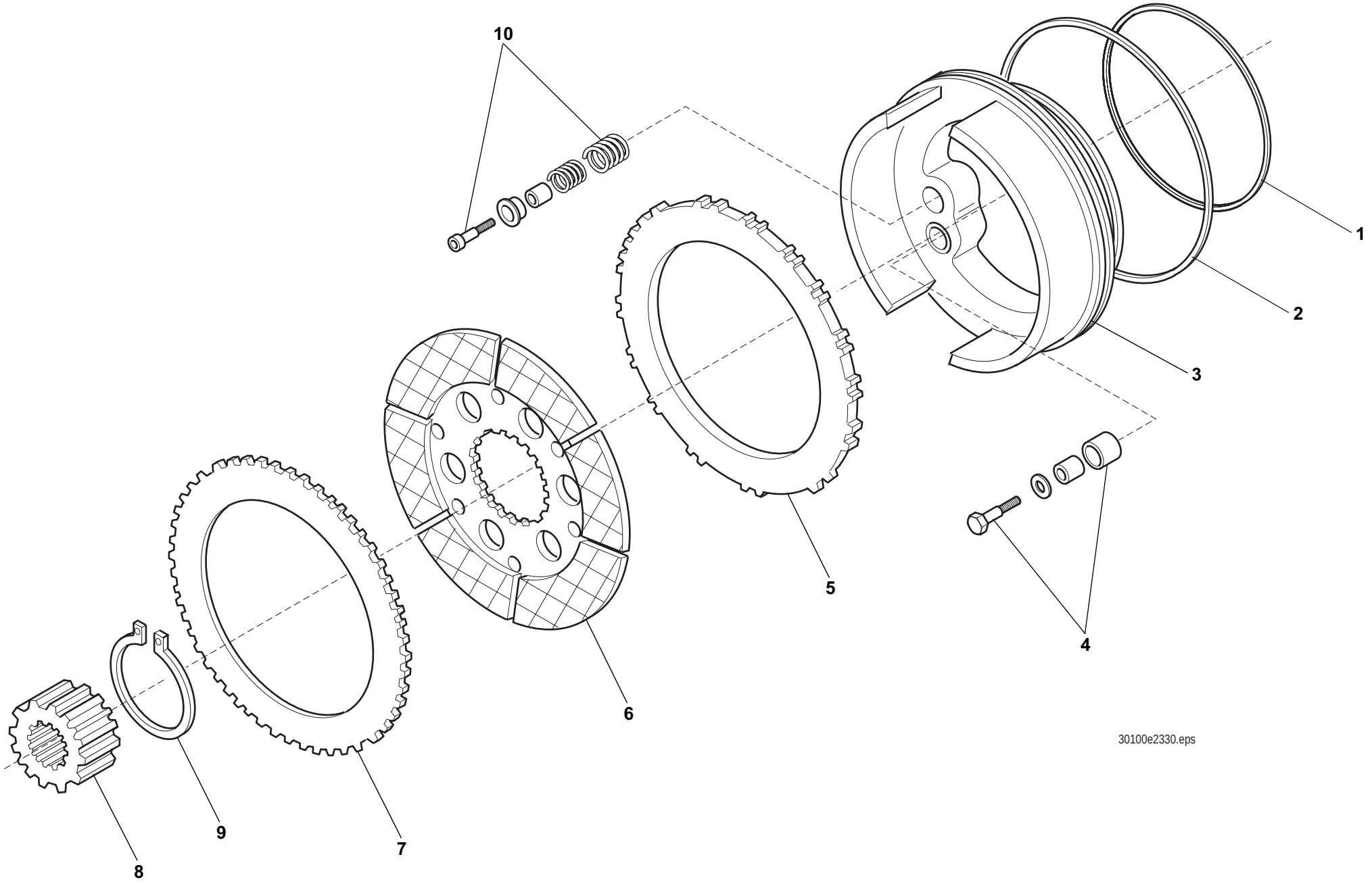
10
1
2
3
5
4
6
30100e2330.eps
9
7
8

Pos. Item Pos.	Teil-Nummer Part no. No. de pièce	Stück Qty. Qté.	Bezeichnung	Description	Désignation	Bemerkung Remarks Remarques
			Bremse – Einzelteile	**Brakes – component parts**	**Freins – pièces constitutives**	
1	0000808607	2	Dichtring	Sealing ring	Bague d'étanchéité	
2	0000808617	2	Dichtring	Sealing ring	Bague d'étanchéité	
3	0000808736	2	Kolben	Piston	Piston	
4	0000808573	2	Nachstellung	Adjustment	Réglage	
5	0000808707	2	Bremsscheibe	Brake disc	Disque de freinage	
6	0000808705	2	Bremsscheibe	Brake disc	Disque de freinage	
7	0000808706	2	Bremsscheibe	Brake disc	Disque de freinage	
8	0000808708	2	Muffe	Sleeve	Manchon	
9	7490682075	2	Sicherungsring	Circlip	Circlip	75x2
10	0000808572	2	Nachstellung	Adjustment	Réglage	
			Weitere Einzelteile Bremse siehe Gruppe 24	Further component parts for brakes see Group 24	Pour d'autres pièces constitutives pour freins voir Groupe 24	

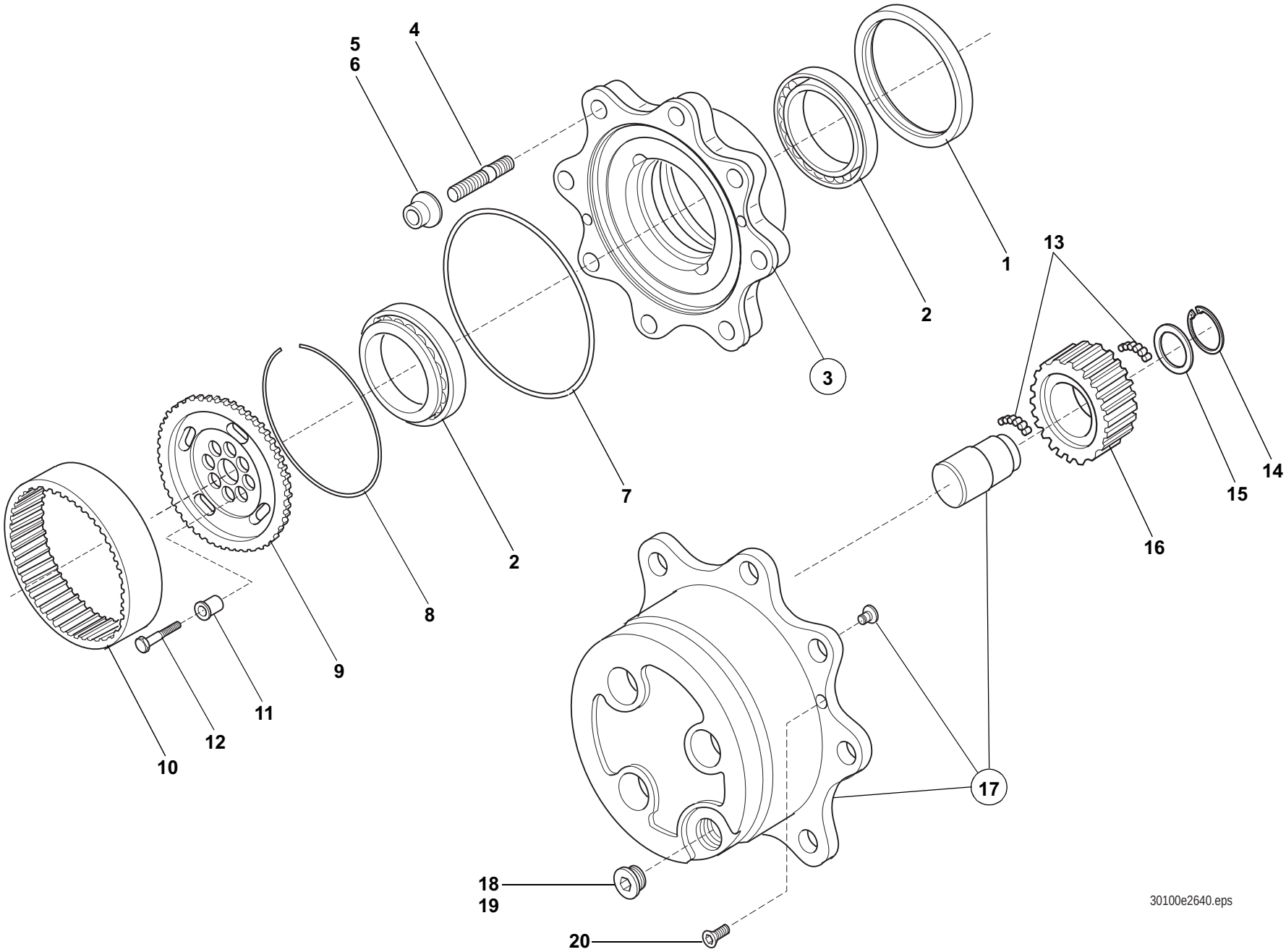
1
2
2
2
3
4
5
6
7
8
9
10
11
12
13
14
15
16
17
18
19
20
30100e2640.eps

Pos. Item Pos.	Teil-Nummer Part no. No. de pièce	Stück Qty. Qté.	Bezeichnung	Description	Désignation	Bemerkung Remarks Remarques
			Radnabe – Einzelteile	**Wheel hub – component parts**	**Moyeu – pièces constitutives**	
1	0000808563	2	Radialdichtring	Rotary shaft seal	Bague à lèvres	
2	0000808596	4	Lager	Bearing	Palier	
3	0000808570	2	Radnabe	Wheel hub	Moyeu	
4	0000808649	8	Stiftschraube	Stud bolt	Goujon fileté	
5	7686677103	16	Mutter	Nut	Ecrou	M 20x1,5
6	7686682004	16	Federring	Spring washer	Rondelle ressort	C20,5
7	0000808558	2	O-Ring	O-ring	Joint torique	
8	0000808621	2	Ring	Ring	Bague	
9	0000808693	2	Zahnrad	Gear	Engrenage	
10	0000808694	2	Gehäuse	Housing	Boîtier	
11	0000808735	16	Buchse	Bushing	Douille	
12	0000808733	16	Schraube	Screw	Vis	
13	0000808550	n.B.	Nadel	Needle	Aiguille	
14	7490682038	6	Sicherungsring	Circlip	Circlip	38x1,75
15	0000808700	6	Scheibe	Washer	Rondelle	
16	0000808704	6	Zahnrad	Gear	Engrenage	
17	0000808571	2	Planetenträger	Planet carrier	Porte-satellite	
18	0000808620	2	Stopfen	Plug	Bouchon	
19	0009962406	2	O-Ring	O-ring	Joint torique	
20	7236678131	2	Sechskantschraube	Hexagon head screw	Vis six pans	M8x20

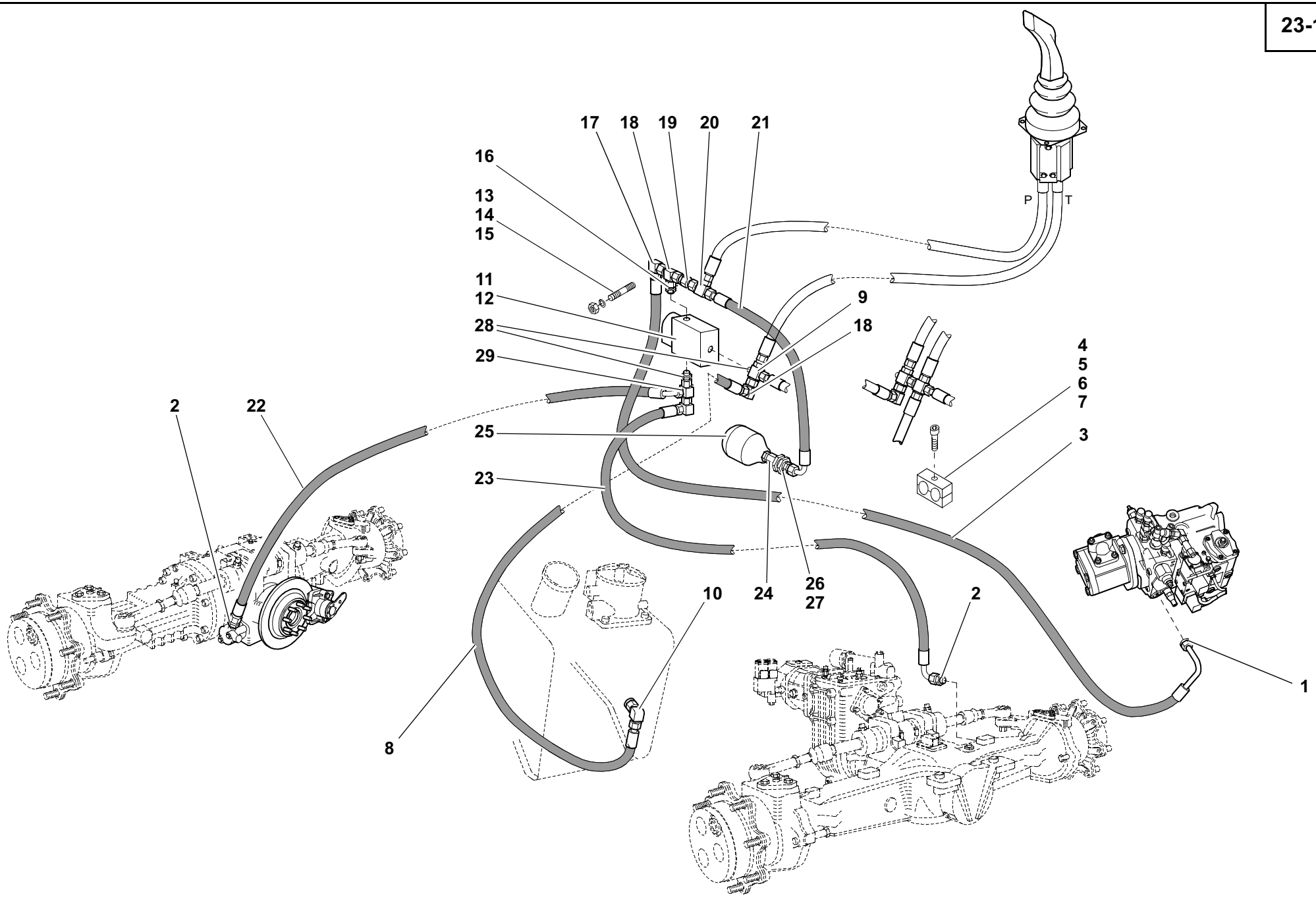
17
18
19
20
21
16
13
14
15
11
12
28
29
9
18
P
T
4
5
6
7
3
2
22
25
23
24
26
27
10
2
1
8
301e2340.iso

Pos. Item Pos.	Teil-Nummer Part no. No. de pièce	Stück Qty. Qté.	Bezeichnung	Description	Désignation	Bemerkung Remarks Remarques
			Differentialsperre	**Differential lock**	**Blocage de différentiel**	
1	0003631216	1	Verschraubung	Screw connection	Raccord vissé	
2	0003632666	2	Verschraubung	Screw connection	Raccord vissé	
3	0003655212	1	Schlauchleitung	Flexible line	Conduite flexible	2470
4	0009936250	1	Schelle	Clamp	Collier	15/15
5	7252677046	1	Zylinderschraube	Cheese-head screw	Vis à tête cylindrique	M8x25
6	7403677709	1	Sechskantmutter	Hexagon nut	Ecrou six pans	M8
7	7462680011	1	Scheibe	Washer	Rondelle	8,4
8	0003651304	1	Schlauchleitung	Flexible line	Conduite flexible	1790
9	0003630971	1	Verschraubung	Screw connection	Raccord vissé	
10	0003635016	1	Verschraubung	Screw connection	Raccord vissé	
11	0003614787	1	Magnetventil	Solenoid valve	Clapet magnétique	
12	0003614114	1	Anschlussblock	Connecting block	Bloc de raccordement	
13	7397677055	2	Sechskantschraube	Hexagon head screw	Vis six pans	M6x16
14	0009924128	2	Federring	Spring washer	Rondelle ressort	6
15	7403677707	2	Sechskantmutter	Hexagon nut	Ecrou six pans	M6
16	0003632066	1	Verschraubung	Screw connection	Raccord vissé	
17	0003635017	1	Verschraubung	Screw connection	Raccord vissé	
18	0003635016	2	Verschraubung	Screw connection	Raccord vissé	
19	0003612587	1	Rückschlagventil	Non-return valve	Clapet anti-retour	
20	0003635017	1	Verschraubung	Screw connection	Raccord vissé	
21	0003657604	1	Schlauchleitung	Flexible line	Conduite flexible	330
22	0003656412	1	Schlauchleitung	Flexible line	Conduite flexible	1300
23	0003656112	1	Schlauchleitung	Flexible line	Conduite flexible	1500
24	0003631563	1	Verschraubung	Screw connection	Raccord vissé	
25	0003633003	1	Druckspeicher	Pressure accumulator	Accumulateur de pression	
26	7593641044	1	Dichtring	Sealing ring	Bague d'étanchéité	26x32
27	0003639669	1	Verschraubung	Screw connection	Raccord vissé	
28	0003631216	2	Verschraubung	Screw connection	Raccord vissé	
29	0003631620	1	Verschraubung	Screw connection	Raccord vissé	

Gruppe

Bremse

Feststellbremse

Group

Brakes

Parking brake

Groupe

Freins

Frein de stationnement

Gruppe

Bremse

Feststellbremse

Group

Brakes

Parking brake

Groupe

Freins

Frein de stationnement

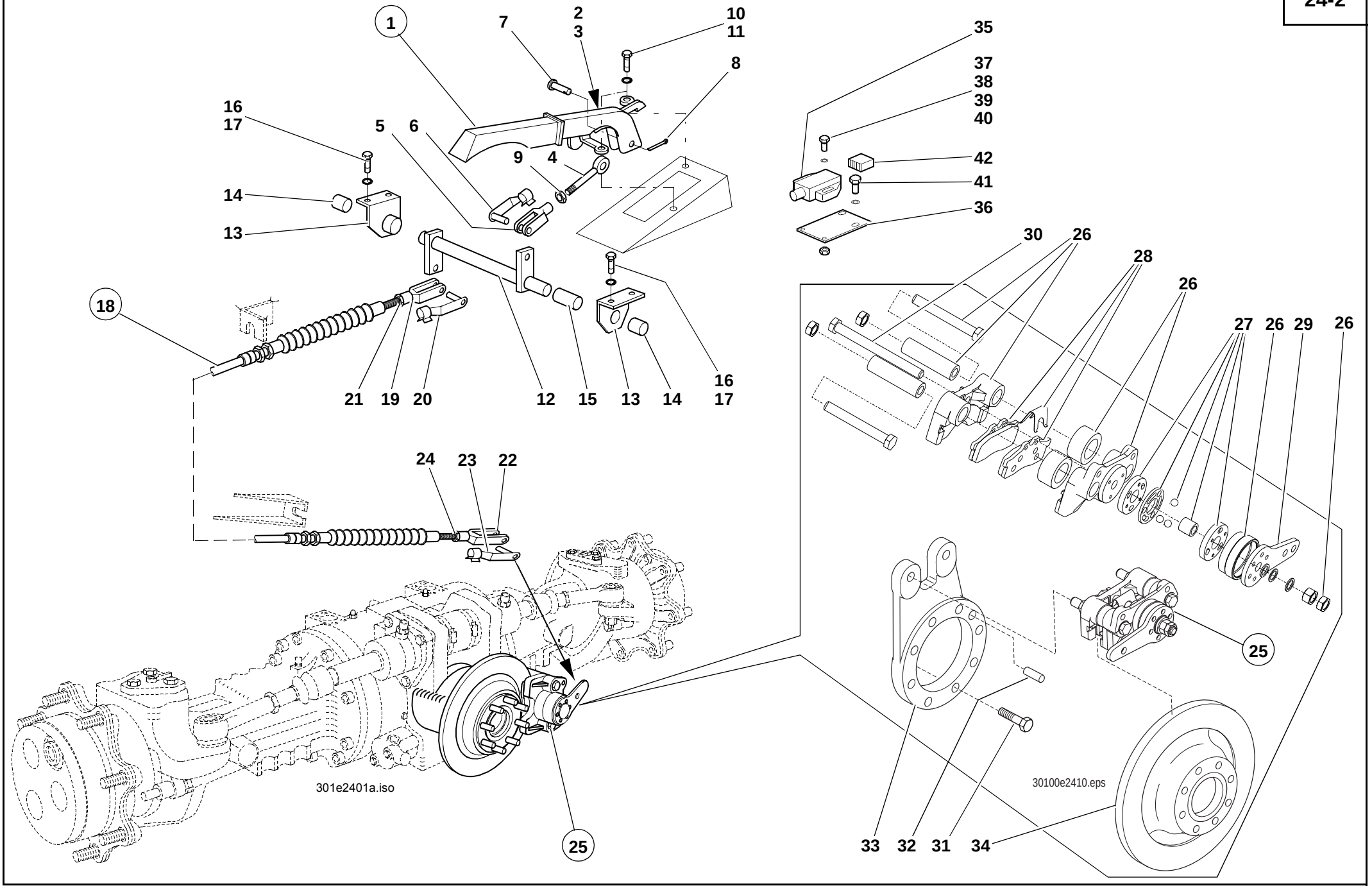
1
7
2
3
10
11
8
16
17
5
6
9
4
14
13
18
21
19
20
12
15
13
14
16
17
24
23
22
25
301e2401a.iso
35
37
38
39
40
42
41
36
30
26
28
26
27
26
29
26
25
33
32
31
34
30100e2410.eps

Pos. Item Pos.	Teil-Nummer Part no. No. de pièce	Stück Qty. Qté.	Bezeichnung	Description	Désignation	Bemerkung Remarks Remarques
			Feststellbremse	**Parking brake**	**Frein de stationnement**	⚠
1	0000801846	1	Handbremshebel	Parking brake lever	Levier de frein de stationnement	⚠
2	0000804228	1	Feder	Spring	Ressort	
3	0009953555	2	Plastikspreizniet	Body-bound plastic rivet	Rivet à expansion en matière plastique	
4	0000801689	1	Druckstange	Pressure rod	Tige de pression	⚠
5	7821104008	1	Gabelkopf	Fork head	Tête de fourchette	⚠
6	0009903915	1	ES-Bolzen	Spring clip pin	Axe à agrafe	⚠
7	0000801726	1	Bolzen	Pin	Axe	⚠
8	0000801751	1	Splint	Split pin	Goupille fendue	⚠
9	7404677709	1	Sechskantmutter	Hexagon nut	Ecrou six pans	⚠ M8
10	7236677131	2	Sechskantschraube	Hexagon head screw	Vis six pans	M8x20
11	0009924328	2	Federring	Spring washer	Rondelle ressort	ø8
12	0382400024	1	Lagerwelle	Bearing shaft	Arbre d'appui	
13	0000801686	2	Konsole	Console	Console	
14	0000801819	2	Lagerbuchse	Bearing bushing	Douille de palier	
15	0000801624	1	Buchse	Bushing	Douille	
16	7236677131	4	Sechskantschraube	Hexagon head screw	Vis six pans	M8x20
17	0009924328	4	Scheibe	Washer	Rondelle	ø8
18	0382430360	1	Seilzug	Cable pull	Tirette à câble	
19	7821104308	1	Gabelkopf	Fork head	Tête fourchette	
20	0009903915	1	ES-Bolzen	Spring clip pin	Axe à agrafe	
21	7403677709	1	Sechskantmutter	Hexagon nut	Ecrou six pans	M8
22	7821104210	1	Gabelkopf	Fork head	Tête fourchette	
23	0009901115	1	ES-Bolzen	Spring clip pin	Axe à agrafe	
24	7403677813	1	Sechskantmutter	Hexagon nut	Ecrou six pans	M10

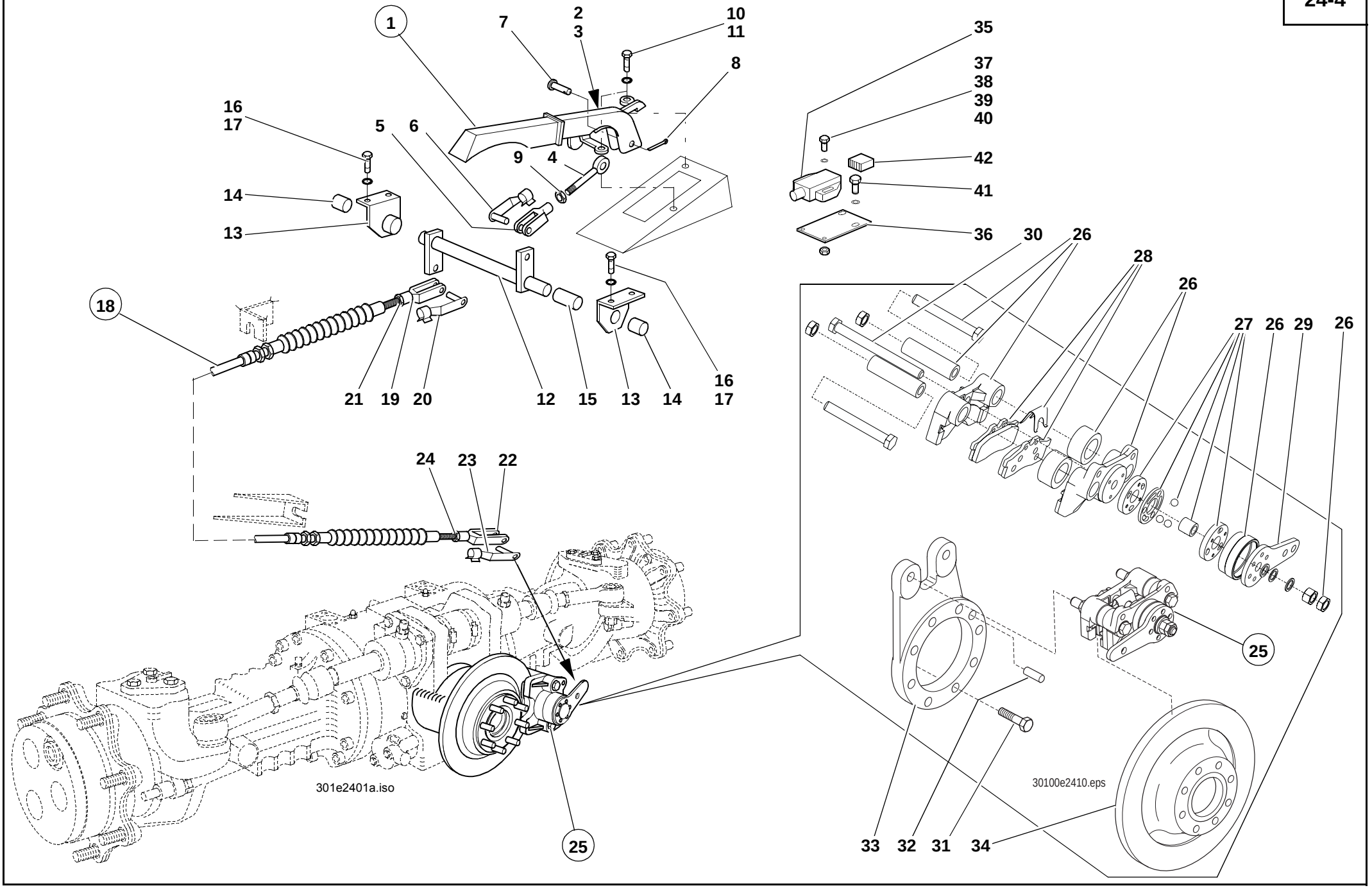
1
7
2
3
10
11
8
16
17
5
6
9
4
14
13
18
21
19
20
12
15
13
14
16
17
35
37
38
39
40
42
41
36
30
26
28
26
27
26
29
26
24
23
22
25
33
32
31
34
301e2401a.iso
30100e2410.eps

Pos. Item Pos.	Teil-Nummer Part no. No. de pièce	Stück Qty. Qté.	Bezeichnung	Description	Désignation	Bemerkung Remarks Remarques
			Bremssattel – Einzelteile	**Brake caliper – component parts**	**Etrier de frein – pièces constitutives**	
25	0000808734	1	Bremssattel	Brake calipe	Etrier de frein	⚠
26	0000808819	1	Bremssattel	Brake calipe	Etrier de frein	⚠
27	0000808820	1	Bremsnocken	Brake cam	Came de frein	⚠
28	0000808821	1	Bremsbelag	Brake lining	Garniture de frein	⚠
29	0000808818	1	Hebel	Lever	Levier	
30	0000808817	1	Schraube	Screw	Vis	
31	7236677942	8	Sechskantschraube	Hexagon head screw	Vis six pans	
32	0000808605	1	Stift	Stud	Goujon	
33	0000808738	1	Flansch	Flange	Bride	
34	0000808740	1	Bremsscheibe	Brake disc	Disque de freinage	
			Kontrollschalter – Feststellbremse	**Monitoring switch – parking brake**	**Contacteur de contrôle – frein de**	⚠
35	0000803975	1	Schalter	Switch	Interrupteur	
36	0000803976	1	Halter	Bracket	Support	
37	7250671588	2	Schraube	Screw	Vis	M 4x16
38	7462680206	2	Scheibe	Washer	Rondelle	
39	7451680107	2	Scheibe	Washer	Rondelle	
40	7405677002	1	Sechskantmutter	Hexagon nut	Ecrou six pans	M 4
41	7236677757	2	Sechskantschraube	Hexagon head screw	Vis six pans	M 6x12
42	0000803974	1	Stecker	Plug	Fiche	

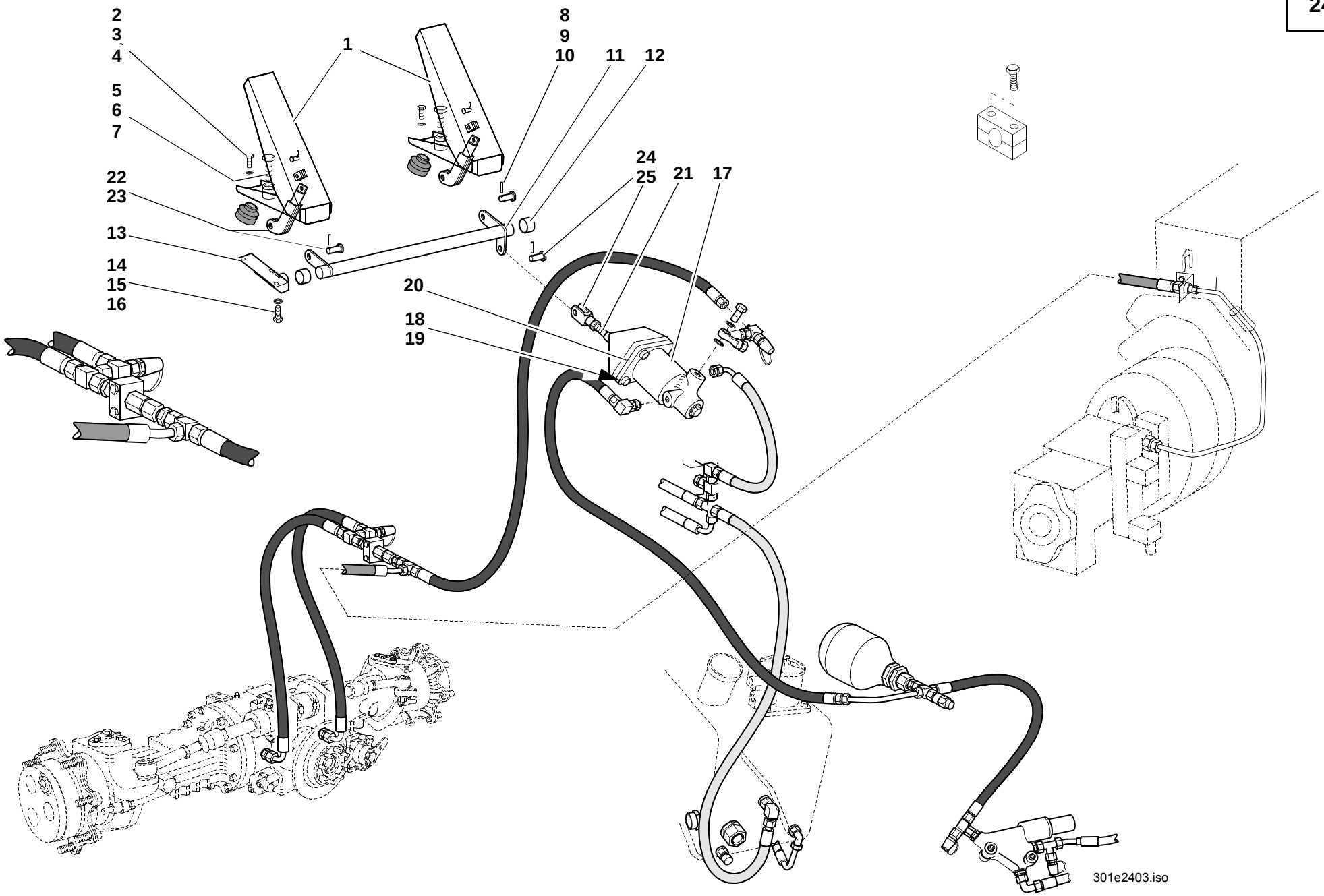
2
3
4
1
8
9
10
11
12
5
6
7
24
25
21
17
22
23
13
14
15
16
20
18
19
301e2403.iso

Pos. Item Pos.	Teil-Nummer Part no. No. de pièce	Stück Qty. Qté.	Bezeichnung	Description	Désignation	Bemerkung Remarks Remarques
			Betriebsbremse	**Service brake**	**Frein de service**	
1	0382400016	2	Bremspedal	Brake pedal	Pédale de frein	
2	7236677079	6	Sechskantschraube	Hexagon head screw	Vis six pans	M6x16
3	7462680008	6	Scheibe	Washer	Rondelle	
4	7405677004	1	Sechskantmutter	Hexagon nut	Ecrou six pans	M6
5	7234677090	1	Sechskantschraube	Hexagon head screw	Vis six pans	M8x70
6	7234677092	1	Sechskantschraube	Hexagon head screw	Vis six pans	M8x80
7	7403677709	1	Sechskantmutter	Hexagon nut	Ecrou six pans	M8
8	0000801726	2	Bolzen	Pin	Axe	
9	7451680111	2	Scheibe	Washer	Rondelle	ø8,4
10	0000801751	2	Splint	Split pin	Goupille fendue	
11	0382400124	1	Lagerwelle	Bearing shaft	Arbre d'appui	
12	0000801819	2	Lagerbuchse	Bearing bushing	Douille de palier	
13	0000801684	1	Konsole	Console	Console	
14	7236677131	2	Sechskantschraube	Hexagon head screw	Vis six pans	M8x20
15	0009924328	2	Federring	Spring washer	Rondelle ressort	
16	0000801632	1	Zugfeder	Tension spring	Ressort rappel	
17	0382400116	1	Bremsventil	Brake valve	Clapet de freinage	⚠
18	7397673083	2	Stiftschraube	Stud bolt	Goujon fileté	M8x40
19	7403677709	2	Sechskantmutter	Hexagon nut	Ecrou six pans	M8
20	0382430026	1	Adapterplatte	Adapter plate	Plaque d'adaptation	
21	0382430094	1	Druckbolzen	Thrust bolt	Poussoir	
22	0382400046	2	Gabelkopf	Fork head	Tête fourchette	
23	7530680028	2	Splint			2x16
24	7821104307	1	Gabelkopf	Fork head	Tête fourchette	
25	0009902212	1	ES-Bolzen	Spring clip pin	Axe à agrafe	

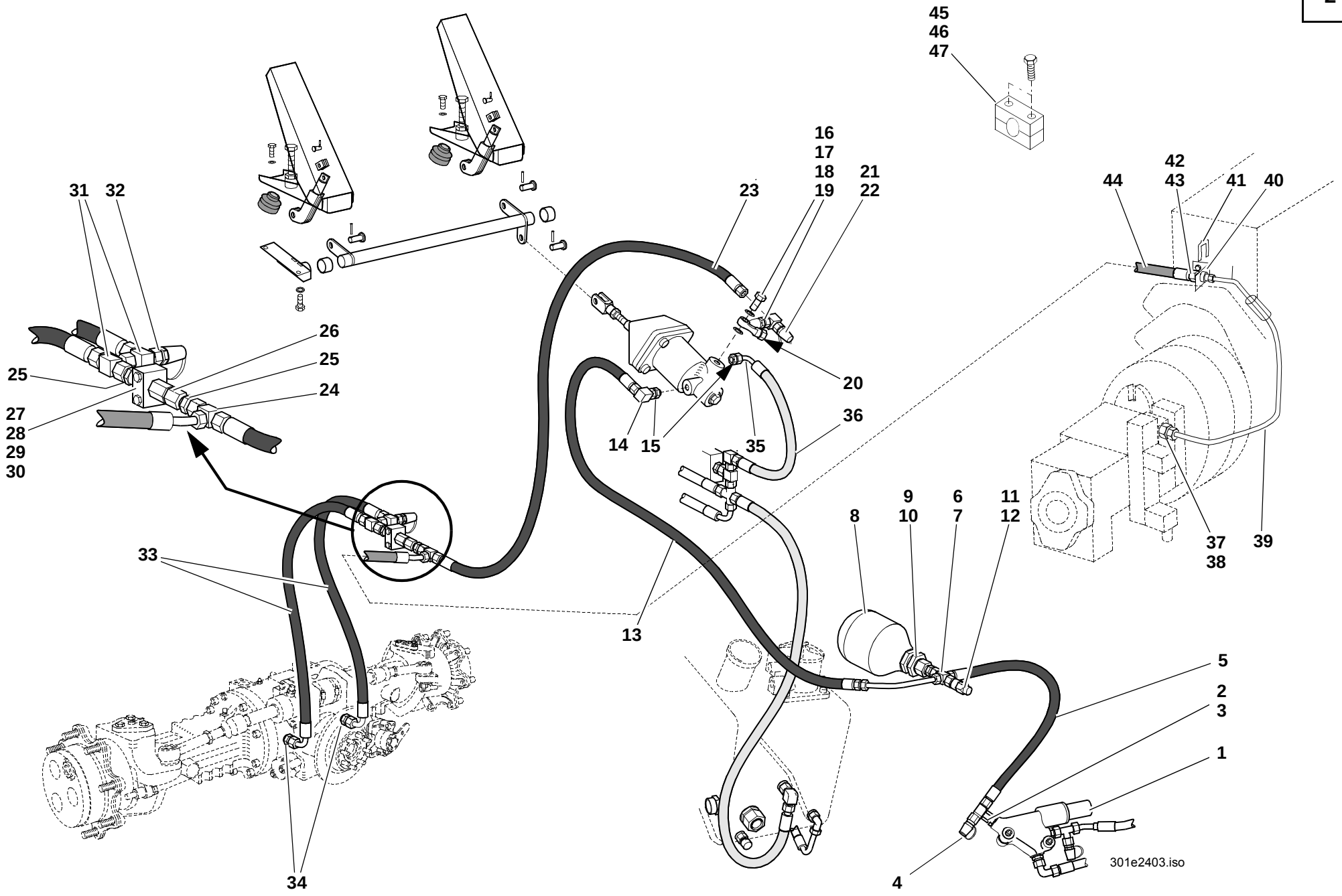
45
46
47
16
17
18
19
21
22
23
31
32
42
43
44
41
40
26
25
24
25
27
28
29
30
20
36
14
15
35
9
10
6
7
11
12
8
33
37
38
39
13
5
2
3
1
4
34
301e2403.iso

Pos. Item Pos.	Teil-Nummer Part no. No. de pièce	Stück Qty. Qté.	Bezeichnung	Description	Désignation	Bemerkung Remarks Remarques
			Hydr.-Installation – Betriebsbremse	**Hydraulic installation – service brake**	**Installation hydraulique – frein de service**	
1	0003614384	1	Abschaltventil	Cut-off valve	Clapet de coupure	⚠
2	0003631563	1	Verschraubung	Screw connection	Raccord vissé	
3	0003635017	1	Verschraubung	Screw connection	Raccord vissé	
4	0003630663	1	Prüfanschluss	Test connection	Prise de mesure	
5	0003659612	1	Schlauchleitung	Flexible line	Conduite flexible	310
6	0003630971	1	Verschraubung	Screw connection	Raccord vissé	
7	1003630583	1	Reduzierung	Reducer	Réducteur	
8	0002430103	1	Druckspeicher	Pressure accumulator	Accumulateur de pression	⚠
9	0003639862	1	Verschraubung	Screw connection	Raccord vissé	
10	7404677751	1	Sechskantmutter	Hexagon nut	Ecrou six pans	M33x1,5
11	7593641021	1	Dichtring	Sealing ring	Bague d'étanchéité	14x18
12	0003334107	1	Druckschalter	Pressure switch	Manocontact	⚠ 80bar
13	0003651313	1	Schlauchleitung	Flexible line	Conduite flexible	2440
14	0003635016	1	Verschraubung	Screw connection	Raccord vissé	
15	0003636616	2	Verschraubung	Screw connection	Raccord vissé	
16	0002461184	1	Ringstutzen	Ring fitting	Tubulure annulaire	
17	0009912023	1	Hohlschraube	Banjo bolt	Vis creuse	M14x1,5
18	7593641021	3	Dichtring	Sealing ring	Bague d'étanchéité	14x18
19	0003639564		Verschraubung	Screw connection	Raccord vissé	

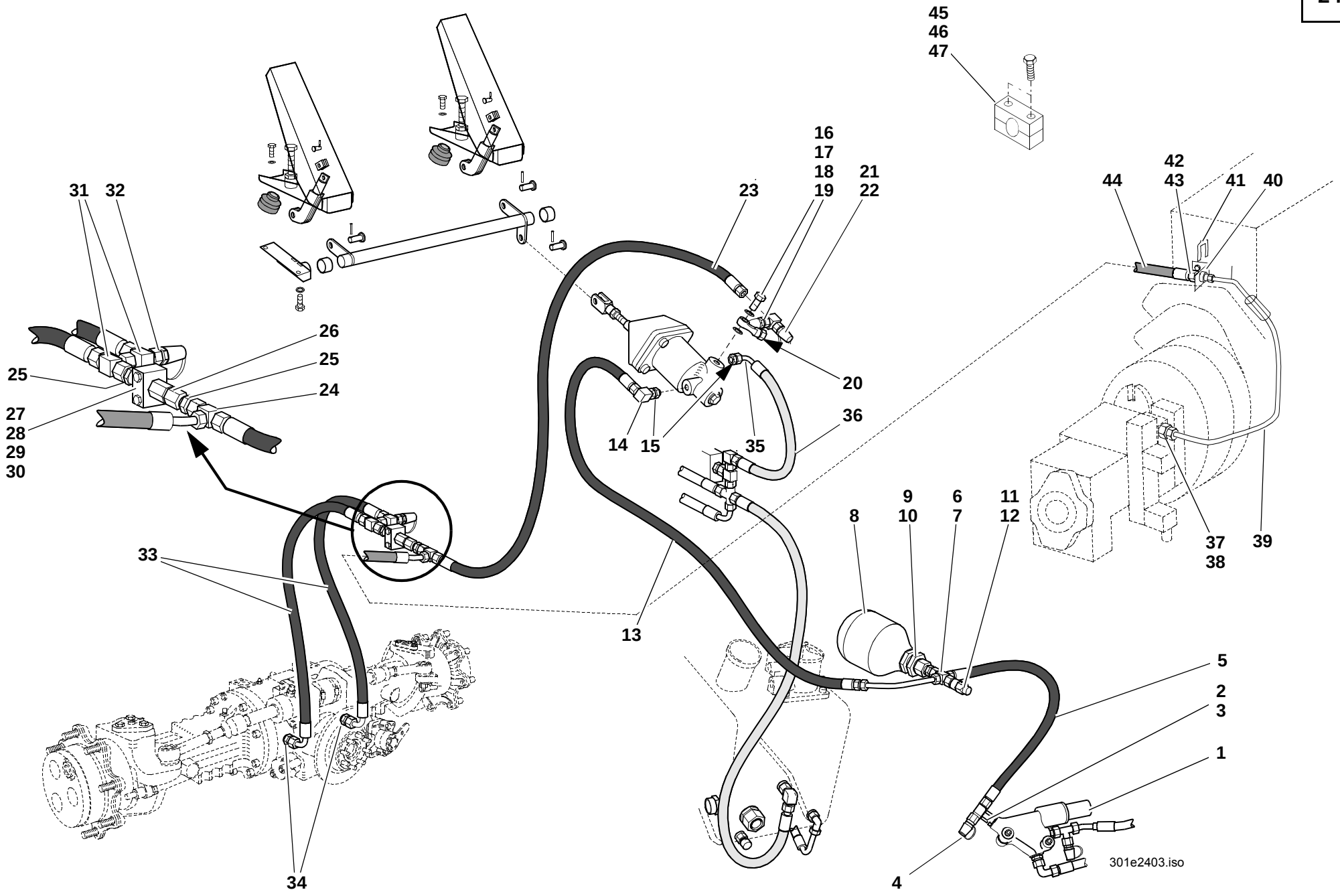
45
46
47
16
17
18
19
21
22
23
31
32
42
43
44
41
40
26
25
24
25
27
28
29
30
20
36
14
15
35
9
10
6
7
11
12
8
33
37
38
39
13
5
2
3
1
4
34
301e2403.iso

Pos. Item Pos.	Teil-Nummer Part no. No. de pièce	Stück Qty. Qté.	Bezeichnung	Description	Désignation	Bemerkung Remarks Remarques
20	0003322516	1	Bremslichtschalter	Brake light switch	Interrupteur des feux-stop	⚠
	7593641021	1	Dichtring	Sealing ring	Bague d'étanchéité	14x18
21	0003633748	1	Verschraubung	Screw connection	Raccord vissé	
22	0003630663	1	Prüfanschluss	Test connection	Prise de mesure	
23	0003659206	1	Schlauchleitung	Flexible line	Conduite flexible	
24	0003630562	1	Verschraubung	Screw connection	Raccord vissé	
25	0003638569	2	Verschraubung	Screw connection	Raccord vissé	
26	0003610477	1	Druckbegrenzungsventil	Pressure relief valve	Limiteur de pression	⚠
27	0382430126	1	Platte	Plate	Plaque	
28	0009939350	1	Schelle	Clamp	Collier	ø 25
29	0009933185	1	Deckplatte	Cover plate	Plaque recouvrement	
30	7234677051	2	Zylinderschraube	Cheese-head screw	Vis à tête cylindrique	M6x45
31	0003633748	2	Verschraubung	Screw connection	Raccord vissé	
32	0003638466	1	Prüfanschluss	Test connection	Prise de mesure	
33	0003651013	2	Schlauchleitung	Flexible line	Conduite flexible	460
34	0003639864	2	Verschraubung	Screw connection	Raccord vissé	
35	0003631563	1	Verschraubung	Screw connection	Raccord vissé	
36	0003650513	1	Schlauchleitung	Flexible line	Conduite flexible	440
			Schlauchleitung zum Tank siehe Seite 23-17	Flexible line to tank see page 23-17	Conduite flexible vers réservoir voir page 23-17	
			Inchleitung	**Inching lines**	**Conduites inching**	
37	1003639266	1	Verschraubung	Screw connection	Raccord vissé	
38	7593641015	1	Dichtring	Sealing ring	Bague d'étanchéité	10x14
39	1382400912	1	Bremsleitung	Brake line	Conduite de freinage	⚠
40	1382430040	1	Halter	Bracket	Support	
41	0002460040	1	Bremsschlauchhalter	Brake hose clamp	Collier de flexible de frein	
42	0002460581	1	Stutzen	Connection piece	Tubulure	
43	0003639564	1	Verschraubung	Screw connection	Raccord vissé	
44	0003651213	1	Schlauchleitung	Flexible line	Conduite flexible	2540
45	0009932850	1	Schelle	Clamp	Collier	ø 15
46	0009930785	1	Deckplatte	Cover plate	Plaque recouvrement	
47	7234677051	2	Sechskantschraube	Hexagon head screw	Vis six pans	M6x40

Gruppe

Hinterachse

Verteilergetriebe

Group

Rear axle

Transfer gearbox

Groupe

Pont AR

Boîte de transfert

Gruppe

Hinterachse

Verteilergetriebe

Group

Rear axle

Transfer gearbox

Groupe

Pont AR

Boîte de transfert

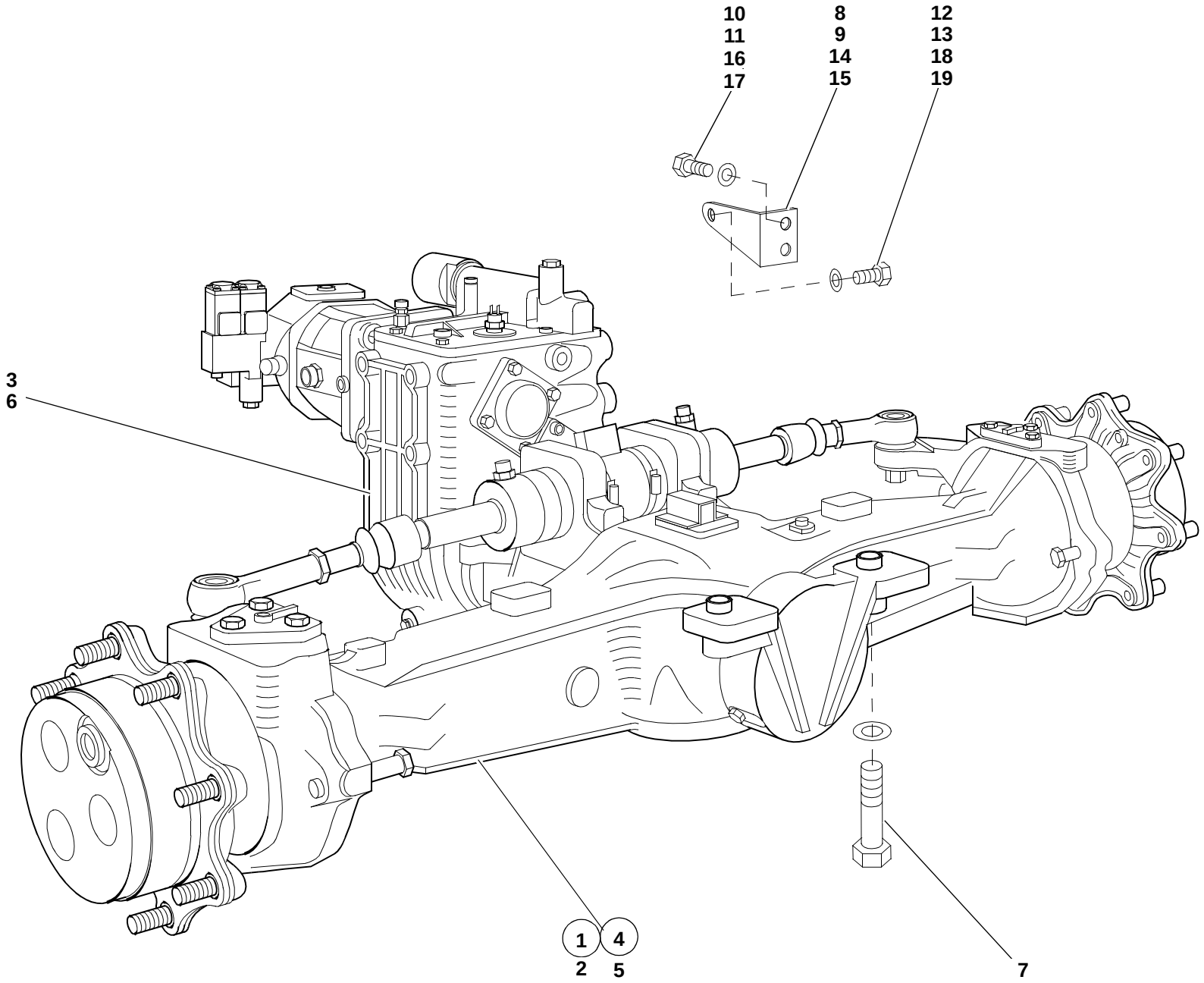

301e2601.iso

Pos. Item Pos.	Teil-Nummer Part no. No. de pièce	Stück Qty. Qté.	Bezeichnung	Description	Désignation	Bemerkung Remarks Remarques
			Hinterachse – Befestigung	**Rear axle – attachment**	**Pont AR – fixation**	
1	0382602901	1	Hinterachse	Rear axle	Pont AR	20 km/h
2	0382602601	1	Hinterachse	Rear axle	Pont AR	
3	0382200001	1	Getriebe	Gearbox	Boîte	20 km/h
4	0382603001	1	Hinterachse	Rear axle	Pont AR	40 km/h
5	0382602601	1	Hinterachse	Rear axle	Pont AR	
6	0382200101	1	Getriebe	Gearbox	Boîte	40 km/h
7	7234677227	4	Sechskantschraube	Hexagon head screw	Vis six pans	M20x90 395 Nm
			Getriebe – Befestigung	**Gearbox – attachment**	**Boîte – fixation**	
8	0382610040	1	Halter	Bracket	Support	**L**
9	0382610140	1	Halter	Bracket	Support	**R**
10	7236678941	4	Sechskantschraube	Hexagon head screw	Vis six pans	M12x30 115 Nm
11	7451680113	4	Scheibe	Washer	Rondelle	13
12	7236677245	2	Sechskantschraube	Hexagon head screw	Vis six pans	M16x35
13	7451680116	2	Scheibe	Washer	Rondelle	17
			Schnellganggetriebe – Befestigung	**High speed gearbox – attachment**	**Boîte surmultipliée – fixation**	
14	0382610240	1	Halter	Bracket	Support	**L**
15	0382610340	1	Halter	Bracket	Support	**R**
16	7236678941	4	Sechskantschraube	Hexagon head screw	Vis six pans	M12x30 115 Nm
17	7451680113	4	Scheibe	Washer	Rondelle	13
18	7236677950	2	Sechskantschraube	Hexagon head screw	Vis six pans	M14x25 115 Nm
19	7451680115	2	Scheibe	Washer	Rondelle	15

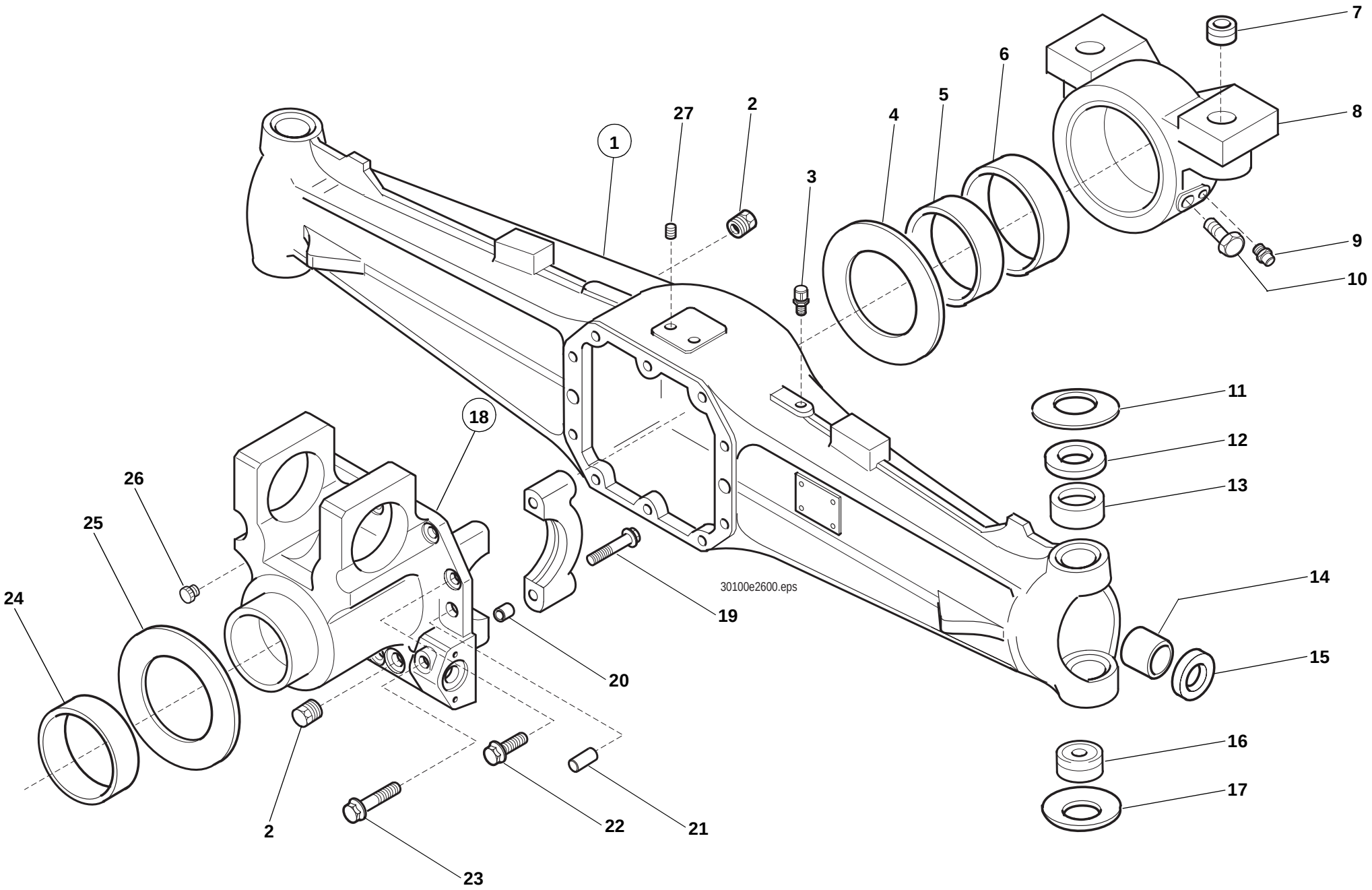
1
2
27
3
4
5
6
7
8
9
10
11
12
13
14
15
16
17
18
19
20
21
22
23
24
25
26
2
30100e2600.eps

Pos. Item Pos.	Teil-Nummer Part no. No. de pièce	Stück Qty. Qté.	Bezeichnung	Description	Désignation	Bemerkung Remarks Remarques
			Hinterachse – Einzelteile	**Rear axle – component parts**	**Pont AR – pièces constitutives**	
1	0000808742	1	Träger	Support	Porteur	
2	0000808579	2	Stopfen	Plug	Bouchon	M 22x1,5
3	0000808583	1	Entlüfter	Breather	Dégagement d'air	M 10x1
4	0000808673	1	Scheibe	Washer	Rondelle	
5	0000808672	1	Buchse	Bushing	Douille	
6	0000808689	1	Buchse	Bushing	Douille	
7	0000808591	2	Buchse	Bushing	Douille	
8	0000808744	1	Träger	Support	Porteur	
9	0000808523	1	Kegelschmiernippel	Conical grease nipple	Graisseur conique	M 6
10	0000808602	1	Schraube	Screw	Vis	M 16
11	0000808659	2	Federscheibe	Wave spring washer	Rondelle élastique ondulée	
12	0000808671	2	Distanzstück	Distance piece	Distanceur	
13	0000808610	2	Buchse	Bushing	Douille	
14	0000808597	2	Buchse	Bushing	Douille	
15	0000808593	2	Radialdichtring	Rotary shaft seal	Bague à lèvres	⊗
16	0000808611	2	Lager	Bearing	Palier	
17	0000808658	2	Federscheibe	Wave spring washer	Rondelle élastique ondulée	
18	0000808743	1	Träger	Support	Porteur	
19	0000808639	4	Schraube	Screw	Vis	
20	0000808576	4	Buchse	Bushing	Douille	
21	0000808578	2	Stift	Stud	Goujon	ø 15x35
22	0000808637	5	Schraube	Screw	Vis	M 12x33
23	0000808648	5	Schraube	Screw	Vis	M 12x75
24	0000808618	1	Buchse	Bushing	Douille	
25	0000808688	1	Scheibe	Washer	Rondelle	
26	0000808561	1	Stopfen	Plug	Bouchon	
27	0000808507	2	Gewindestift	Threaded pin	Goujon fileté	M 10x1,5

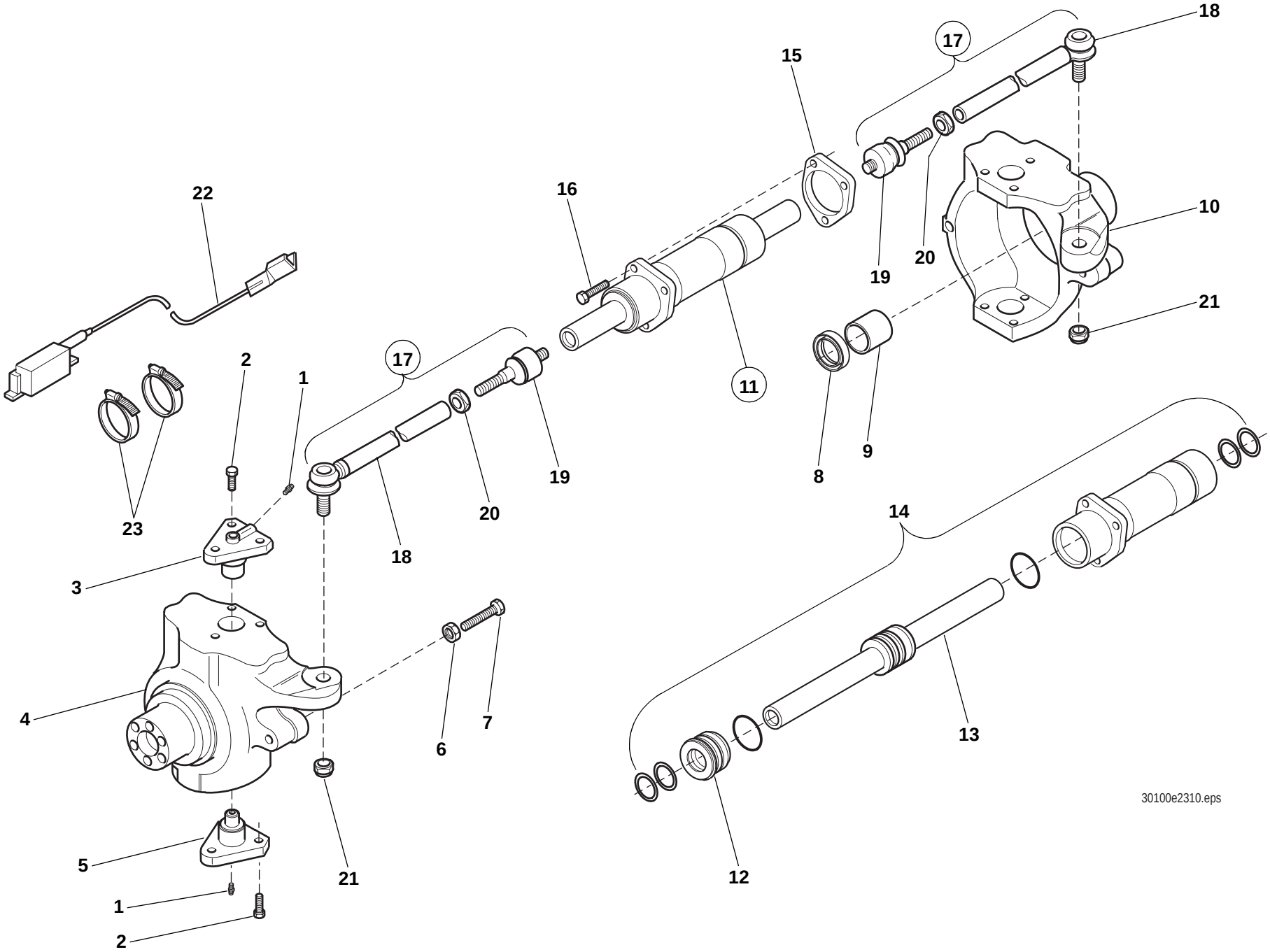
18
17
15
16
22
10
20
19
21
2
1
17
11
19
8
9
23
20
18
3
14
4
6
7
13
5
21
12
1
2
30100e2310.eps

Pos. Item Pos.	Teil-Nummer Part no. No. de pièce	Stück Qty. Qté.	Bezeichnung	Description	Désignation	Bemerkung Remarks Remarques
			Planetenträger – Befestigung	**Planet carrier – attachment**	**Porte-satellite – fixation**	
1	0000808523	4	Kegelschmiernippel	Conical grease nipple	Graisseur conique	M6x1
2	0000808650	12	Schraube	Screw	Vis	M14x2x35
3	0000808660	2	Achsgabelbolzen	Swivel pin	Axe porte-roue	
4	0000808675	1	Träger	Support	Porteur	**L**
5	0000808661	2	Achsgabelbolzen	Swivel pin	Axe porte-roue	
6	0000808512	4	Mutter	Nut	Ecrou	M16
7	0000808619	4	Schraube	Screw	Vis	M16x100
8	0000808606	2	Radialdichtring	Rotary shaft seal	Bague à lèvres	
9	0000808622	2	Buchse	Bushing	Douille	
10	0000808674	1	Träger	Support	Porteur	**R**
			Lenkzylinder – Einzelteile	**Steering ram – component parts**	**Vérin de braquage – pièces constitutives**	⚠
11	0000808741	1	Lenkzylinder	Steering ram	Vérin de braquage	⚠ →I 237
	0000808975	1	Lenkzylinder	Steering ram	Vérin de braquage	⚠ I→ 238
12	0000808565	1	Zylinderkopf	Cylinder head	Culasse	
13	0000808566	1	Kolbenstange	Piston rod	Tige de piston	
14	0000808564	1	Dichtsatz	Sealing kit	Jeu de joints	
15	0000808754	1	Flansch	Flange	Bride	
16	0000808496	3	Schraube	Screw	Vis	M12x55
17	0000808747	2	Spurstange	Track rod	Barre d'accouplement	⚠
18	0000808756	2	Spurstange	Track rod	Barre d'accouplement	
19	0000808755	2	Gelenk	Joint	Articulation	
20	0000808574	2	Mutter	Nut	Ecrou	M 24x1,5
21	0000808515	2	Mutter	Nut	Ecrou	M20x1,5
22	0000808753	1	Sensor	Sensor	Capteur	→I 237
	0000808976	1	Sensor	Sensor	Capteur	I→ 238
23	0000808551	2	Schelle	Clamp	Collier	

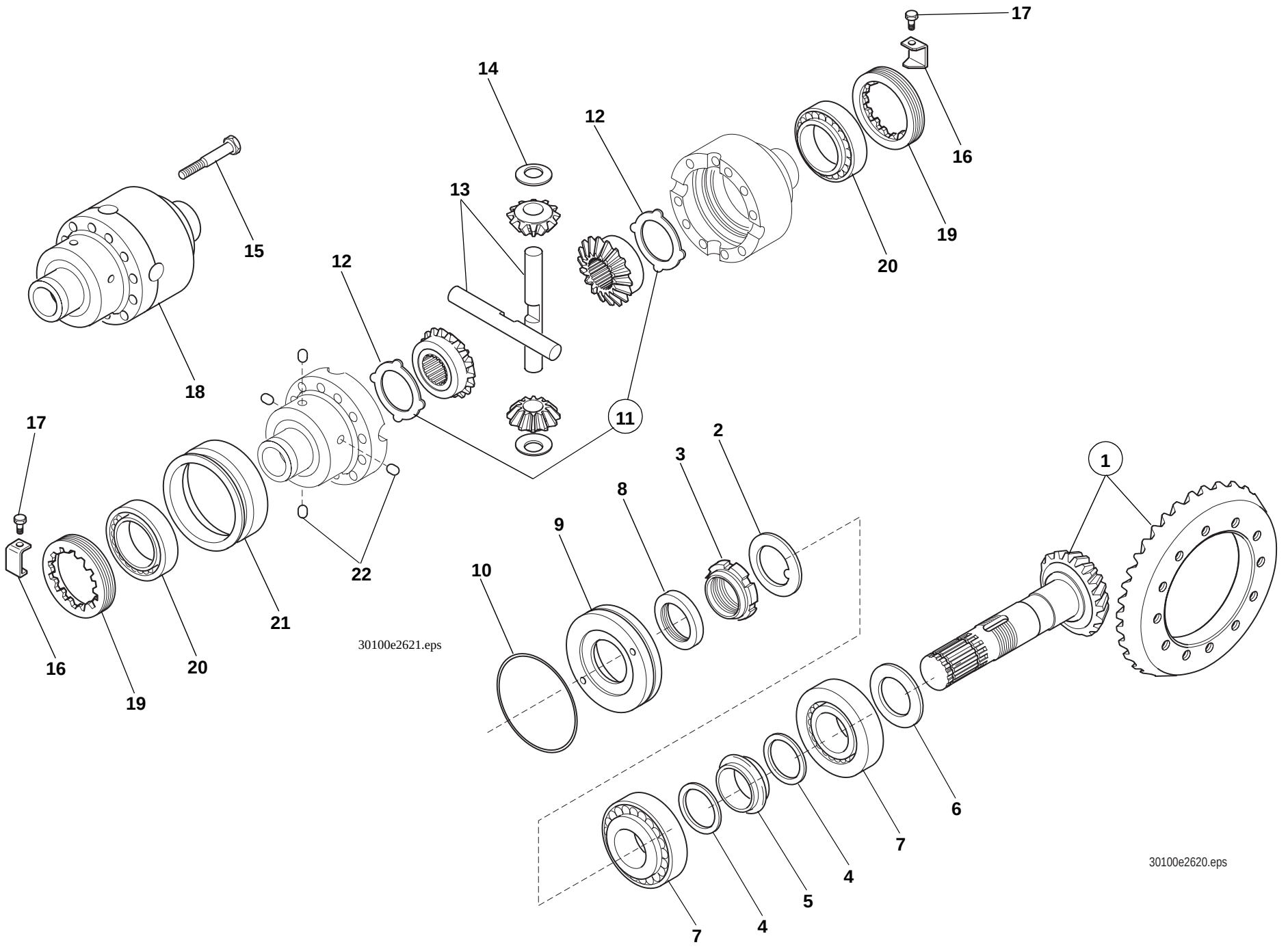
17
14
12
16
13
15
12
19
20
18
11
17
2
3
1
8
9
10
22
21
16
20
19
30100e2621.eps
6
7
4
5
7
4
30100e2620.eps

Pos. Item Pos.	Teil-Nummer Part no. No. de pièce	Stück Qty. Qté.	Bezeichnung	Description	Désignation	Bemerkung Remarks Remarques
			Winkeltrieb	**Gear drive**	**Couple conique**	
1	0000808567	1	Kegelradsatz	Bevel-gear set	Couple conique	
2	0000808587	1	Sicherungsblech	Tab washer	Tôle-frein	
3	0000808588	1	Sicherungsmutter	Lock nut	Ecrou d'arrêt	M 40x1,5
4	0000808638	2	Scheibe	Washer	Rondelle	
5	0000808636	1	Distanzring	Spacer ring	Bague d'écartement	
6	0000808678	n.B.	Distanzstück	Distance piece	Distanceur	2,5
	0000808679	n.B.	Distanzstück	Distance piece	Distanceur	2,6
	0000808680	n.B.	Distanzstück	Distance piece	Distanceur	2,7
	0000808681	n.B.	Distanzstück	Distance piece	Distanceur	2,8
	0000808682	n.B.	Distanzstück	Distance piece	Distanceur	2,9
	0000808683	n.B.	Distanzstück	Distance piece	Distanceur	3,0
	0000808684	n.B.	Distanzstück	Distance piece	Distanceur	3,1
	0000808685	n.B.	Distanzstück	Distance piece	Distanceur	3,2
	0000808686	n.B.	Distanzstück	Distance piece	Distanceur	3,3
	0000808687	n.B.	Distanzstück	Distance piece	Distanceur	3,4
7	0000808540	2	Lager	Bearing	Palier	
8	0000808528	1	Radialdichtring	Rotary shaft seal	Bague à lèvres	
9	0000808750	1	Deckel	Cover	Couvercle	
10	0000808548	1	O-Ring	O-ring	Joint torique	
			Differential – Einzelteile	**Differential – component parts**	**Différentiel – pièces constitutives**	
11	0000808569	1	Kegelradsatz	Bevel-gear set	Couple conique	
12	0000808601	2	Scheibe	Washer	Rondelle	
13	0000808590	2	Zapfen	Journal	Tenon	
14	0000808589	4	Scheibe	Washer	Rondelle	
15	0000808623	12	Schraube	Screw	Vis	M 10x75
16	0000808586	2	Sicherungsblech	Tab washer	Tôle-frein	
17	0000808655	2	Schraube	Screw	Vis	M 6x10
18	0000808697	1	Ausgleichkorb	Differential cage	Cage de différentiel	
19	0000808585	2	Einstellmutter	Set nut	Ecrou de réglage	M 94x2
20	0000808538	2	Lager	Bearing	Palier	
21	0000808696	1	Muffe	Sleeve	Manchon	
22	0000808662	4	Stift	Stud	Goujon	

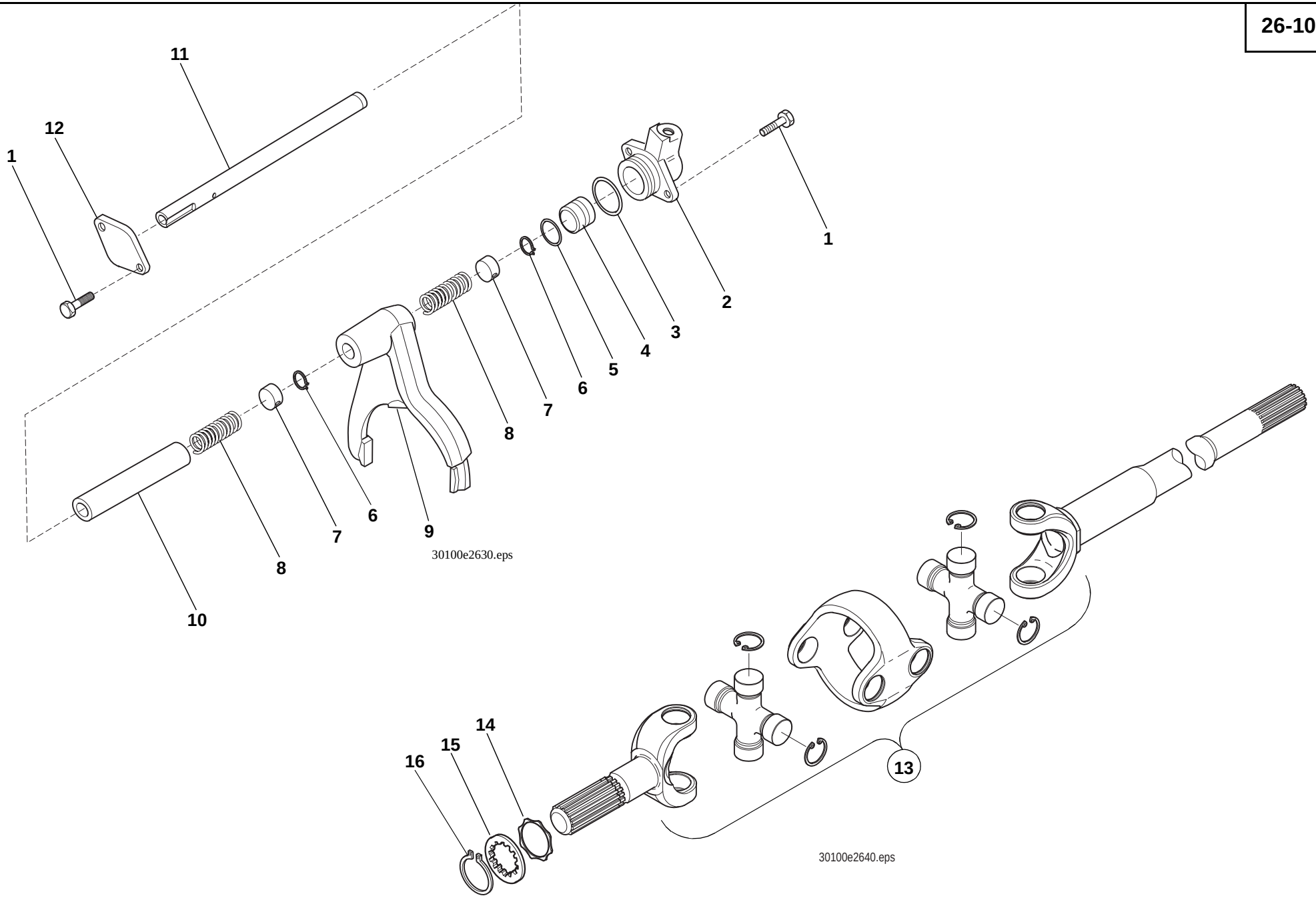
11
12
1
1
2
3
4
5
6
7
8
6
7
8
9
10
30100e2630.eps
14
15
16
13
30100e2640.eps

Pos. Item Pos.	Teil-Nummer Part no. No. de pièce	Stück Qty. Qté.	Bezeichnung	Description	Désignation	Bemerkung Remarks Remarques
			Differentialsperre	**Differential lock**	**Blocage de différentiel**	
1	7236677131	4	Sechskantschraube	Hexagon head screw	Vis six pans	M 8x20
2	0000808644	1	Träger	Support	Porteur	
3	0000808544	1	O-Ring	O-ring	Joint torique	⊗
4	0000808643	1	Kolben	Piston	Piston	
5	0000808556	1	O-Ring	O-ring	Joint torique	⊗
6	7490682012	2	Sicherungsring	Circlip	Circlip	ø 12
7	0000808641	2	Distanzring	Spacer ring	Bague d'écartement	
8	0000808646	2	Feder	Spring	Ressort	
9	0000808640	1	Gabel	Fork	Fourche	
10	0000808642	1	Buchse	Bushing	Douille	
11	0000808670	1	Welle	Shaft	Arbre	
12	0000808645	1	Flansch	Flange	Bride	
			Hydr.-Installation für Differentialsperre siehe Seite 23-17	Hydraulic installation for differential lock see page 23-17	Installation hydraulique pour blocage de différentiel voir page 23-17	
			Doppelgelenkwelle – Einzelteile	**Double cardan shaft – component parts**	**Arbre cardan double – pièces constitutives**	
13	0000808748	2	Doppelgelenkwelle	Double cardan shaft	Arbre de cardan double	
14	0000808676	2	Scheibe	Washer	Rondelle	
15	0000808732	2	Scheibe	Washer	Rondelle	
16	7490682045	2	Sicherungsring	Circlip	Circlip	ø 45

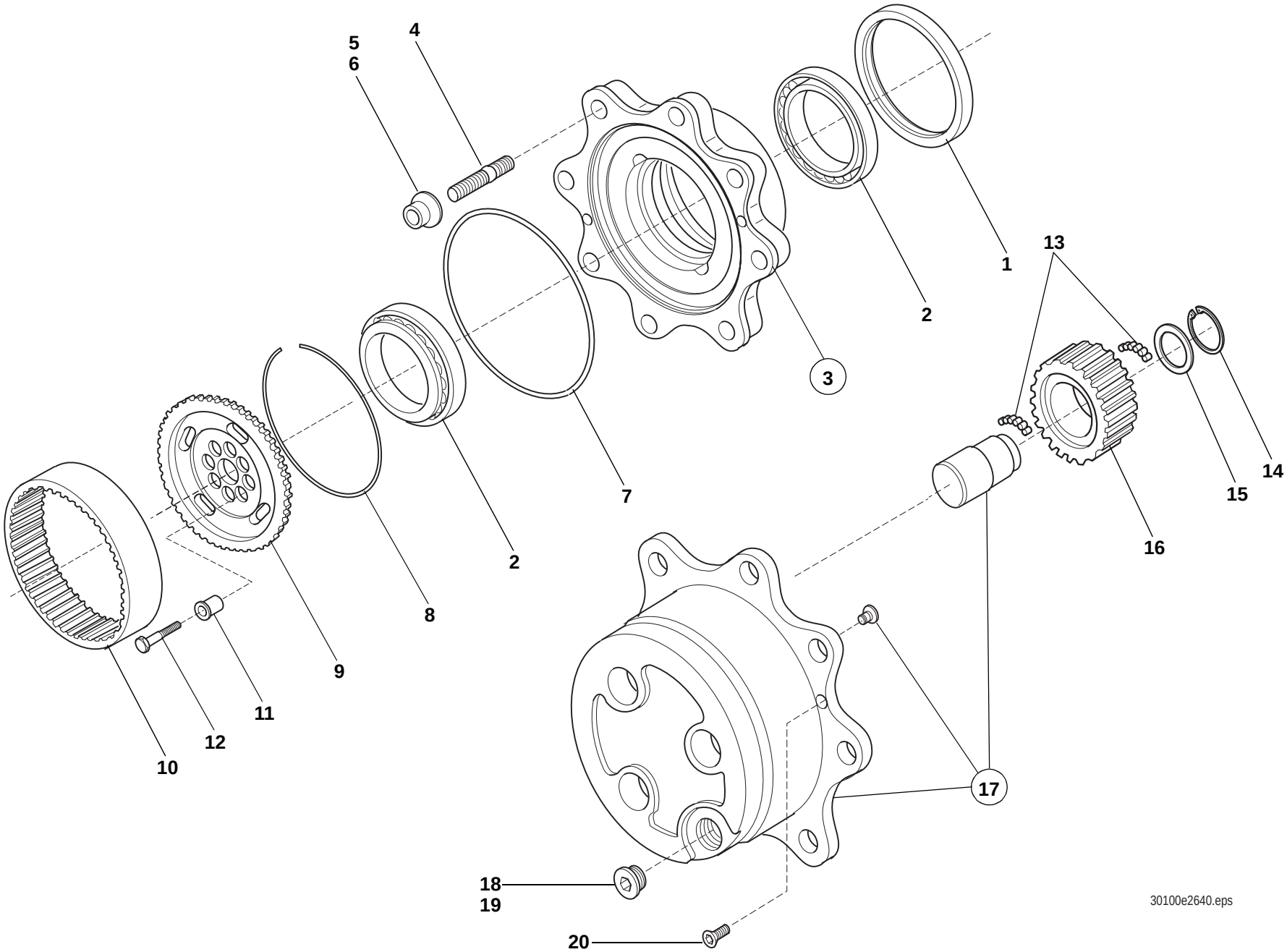
5
6
4
1
2
3
2
7
13
14
15
16
8
9
10
11
12
17
18
19
20
30100e2640.eps

Pos. Item Pos.	Teil-Nummer Part no. No. de pièce	Stück Qty. Qté.	Bezeichnung	Description	Désignation	Bemerkung Remarks Remarques
			Radnabe – Einzelteile	**Wheel hub – component parts**	**Moyeu – pièces constitutives**	
1	0000808563	2	Radialdichtring	Rotary shaft seal	Bague à lèvres	
2	0000808596	4	Lager	Bearing	Palier	
3	0000808570	2	Radnabe	Wheel hub	Moyeu	
4	0000808649	8	Stiftschraube	Stud bolt	Goujon fileté	
5	7686677103	16	Mutter	Nut	Ecrou	M 20x1,5
6	7686682004	16	Federring	Spring washer	Rondelle ressort	C20,5
7	0000808558	2	O-Ring	O-ring	Joint torique	
8	0000808621	2	Ring	Ring	Bague	
9	0000808693	2	Zahnrad	Gear	Engrenage	
10	0000808694	2	Gehäuse	Housing	Botier	
11	0000808735	16	Buchse	Bushing	Douille	
12	0000808733	16	Schraube	Screw	Vis	M 12x45
13	0000808550	n.B.	Nadel	Needle	Aiguille	
14	7490682038	6	Sicherungsring	Circlip	Circlip	ø 38
15	0000808700	6	Scheibe	Washer	Rondelle	
16	0000808704	6	Zahnrad	Gear	Engrenage	
17	0000808571	2	Planetenträger	Planet carrier	Porte-satellite	
18	0000808620	2	Stopfen	Plug	Bouchon	M 30x2
19	0009962406	2	O-Ring	O-ring	Joint torique	
20	7236678131	2	Sechskantschraube	Hexagon head screw	Vis six pans	M 8x20

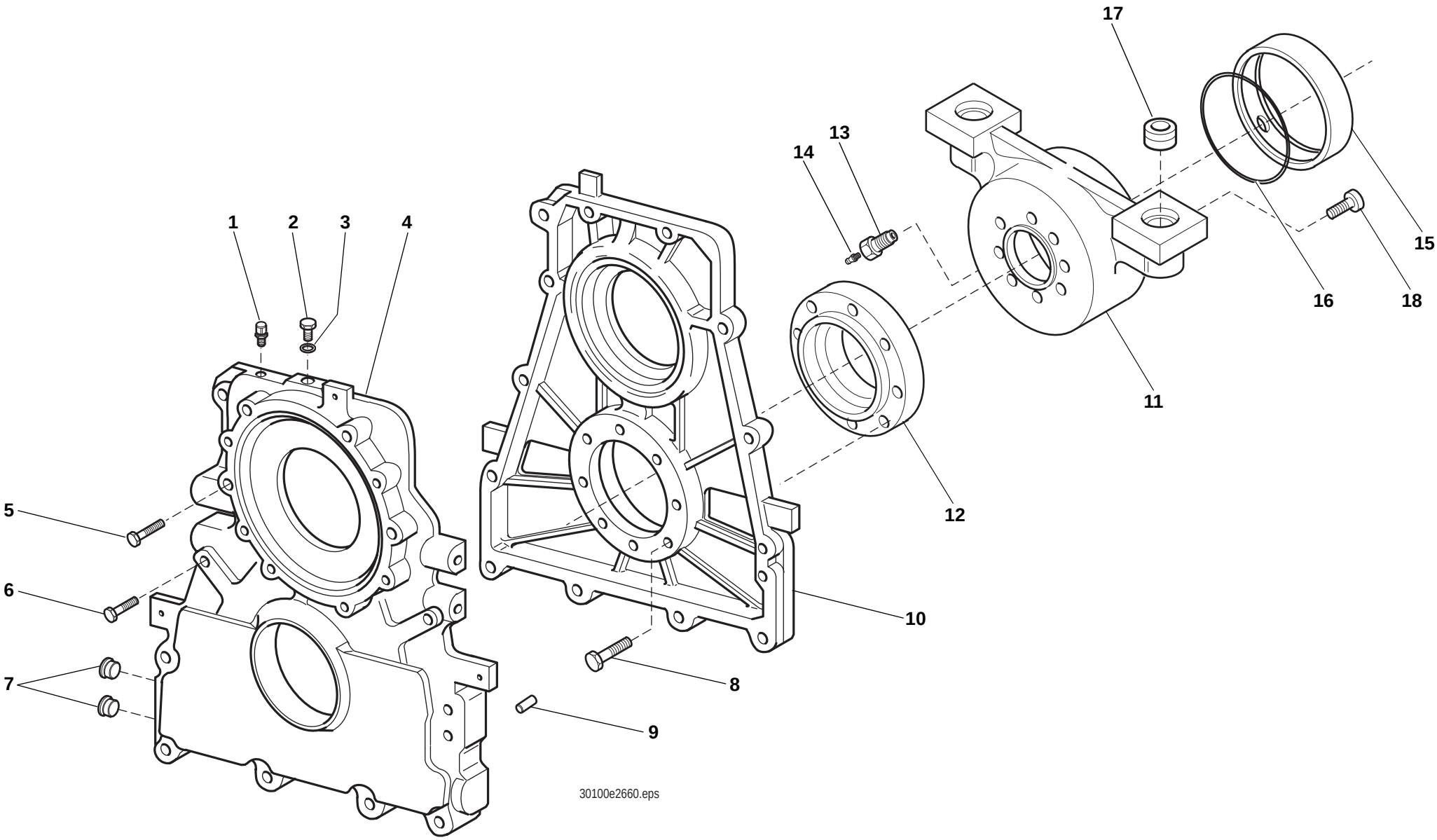
1
2
3
4
5
6
7
8
9
10
11
12
13
14
15
16
17
18
30100e2660.eps

Pos. Item Pos.	Teil-Nummer Part no. No. de pièce	Stück Qty. Qté.	Bezeichnung	Description	Désignation	Bemerkung Remarks Remarques
			Getriebegehäuse – Befestigung	**Gearbox housing – attachment**	**Carter de boîte – fixation**	
1	0000808583	1	Entlüfter	Breather	Dégagement d'air	
2	0000808720	1	Stopfen	Plug	Bouchon	
3	0000808518	1	Scheibe	Washer	Rondelle	
4	0000808714	1	Getriebegehäuse	Gearbox housing	Carter de boîte	
5	0000808504	2	Schraube	Screw	Vis	
6	0000808503	8	Schraube	Screw	Vis	
7	0000808620	2	Stopfen	Plug	Bouchon	
8	0000808496	8	Schraube	Screw	Vis	
9	0000808577	2	Stift	Stud	Goujon	
10	0000808713	1	Getriebegehäuse	Gearbox housing	Carter de boîte	
11	0000808745	1	Träger	Support	Porteur	
12	0000808746	1	Flansch	Flange	Bride	
13	0000808592	1	Schraube	Screw	Vis	
14	0000808524	1	Kegelschmiernippel	Conical grease nipple	Graisseur conique	
15	0000808609	1	Buchse	Bushing	Douille	
16	0000808552	1	O-Ring	O-ring	Joint torique	
17	0000808591	2	Buchse	Bushing	Douille	
18	0000808505	8	Schraube	Screw	Vis	

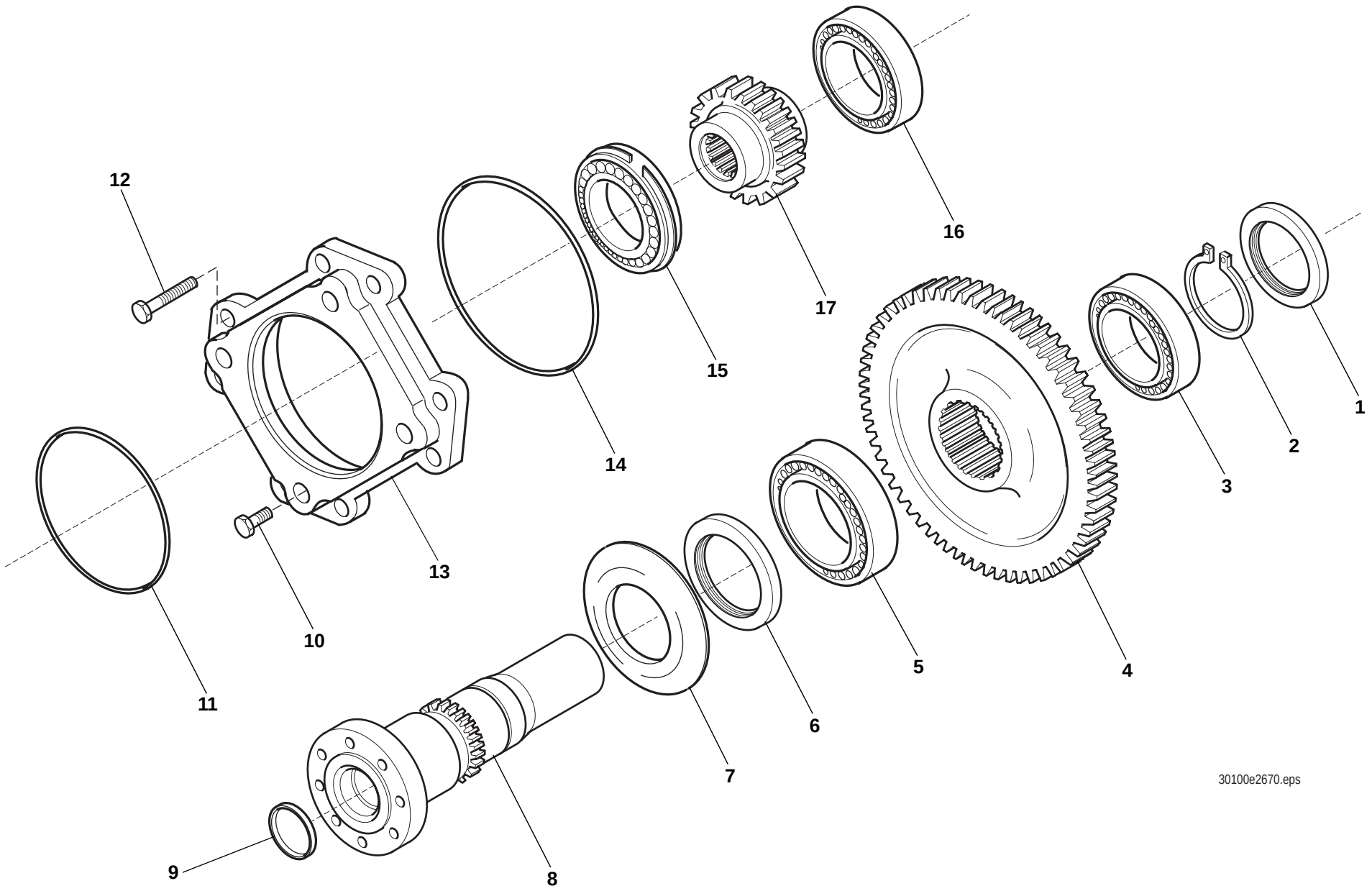
12
16
17
15
14
1
2
3
13
10
11
5
4
6
7
9
8
30100e2670.eps

Pos. Item Pos.	Teil-Nummer Part no. No. de pièce	Stück Qty. Qté.	Bezeichnung	Description	Désignation	Bemerkung Remarks Remarques
			Getriebe – Einzelteile	**Gearbox – component parts**	**Boîte – pièces constitutives**	
1	0000808529	1	Radialdichtring	Rotary shaft seal	Bague à lèvres	⊗
2	7490682065	1	Sicherungsring	Circlip	Circlip	65x2,5
3	0000808532	1	Lager	Bearing	Palier	
4	0000808690	1	Zahnrad	Gear	Engrenage	
5	0000808533	1	Lager	Bearing	Palier	
6	0000808692	1	Radialdichtring	Rotary shaft seal	Bague à lèvres	⊗
7	0000808715	1	Deckel	Cover	Couvercle	
8	0000808749	1	Welle	Shaft	Arbre	
9	0000808709	1	Stopfen	Plug	Bouchon	
10	0000808501	6	Schraube	Screw	Vis	
11	0000808547	1	O-Ring	O-ring	Joint torique	⊗
12	0000808506	2	Schraube	Screw	Vis	
13	0000808651	1	Flansch	Flange	Bride	
14	0000808559	1	O-Ring	O-ring	Joint torique	⊗
15	0000808535	1	Lager	Bearing	Palier	
16	0000808531	1	Lager	Bearing	Palier	
17	0000808691	1	Zahnrad	Gear	Engrenage	

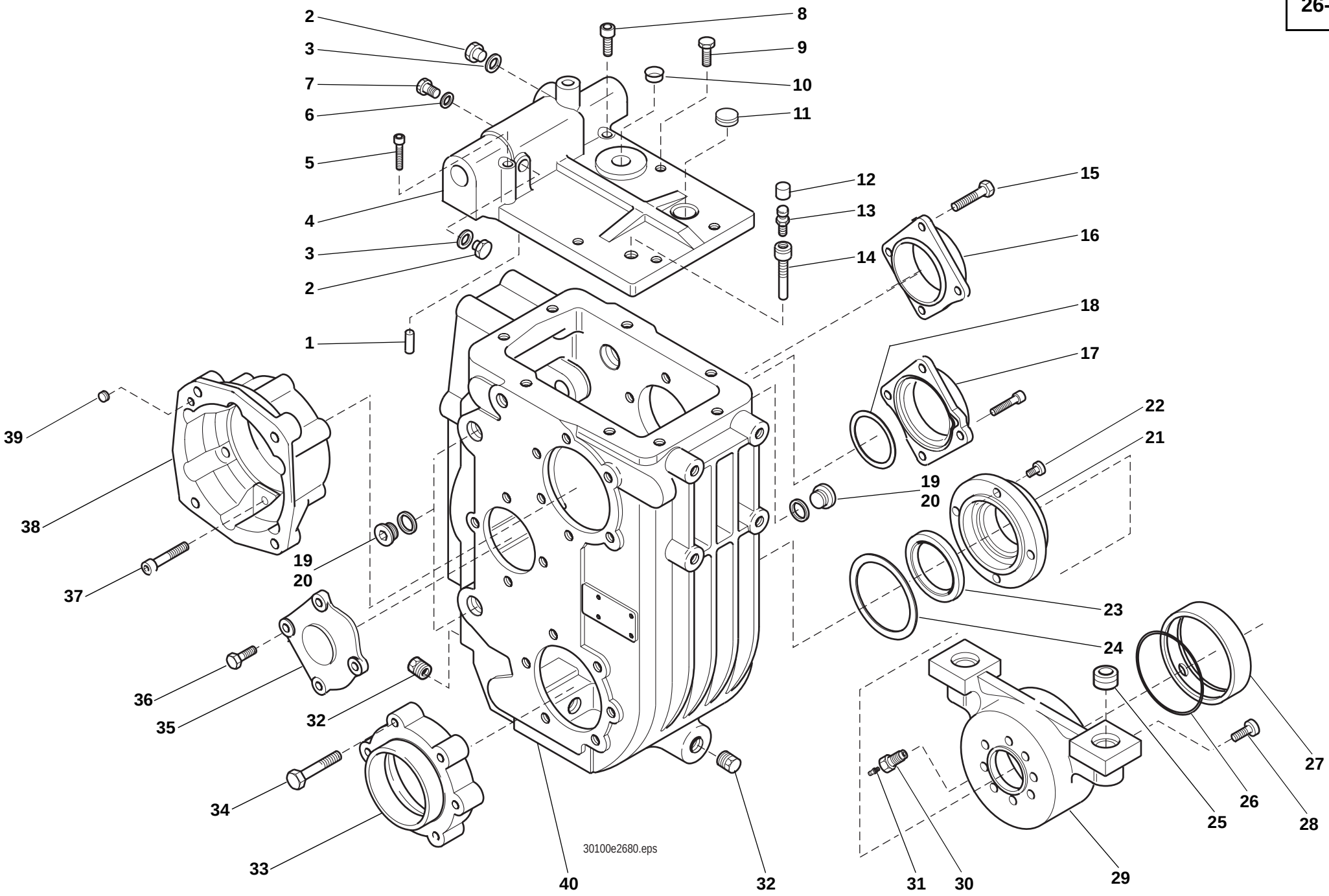
2
3
7
6
5
4
3
2
1
8
9
10
11
12
13
14
15
16
18
17
22
21
19
20
23
24
27
26
28
25
29
31
30
40
32
32
33
34
35
36
37
38
39
19
20
30100e2680.eps

Pos. Item Pos.	Teil-Nummer Part no. No. de pièce	Stück Qty. Qté.	Bezeichnung	Description	Désignation	Bemerkung Remarks Remarques
			Schaltgetriebe – Einzelteile (Schnellgang)	**Selector gearbox – component parts (High speed)**	**Boîte de vitesses manuelle – pièces constitutives (Boîte surmultipliée)**	
1	0000808712	1	Stift	Stud	Goujon	
2	0000808495	2	Schraube	Screw	Vis	
3	0000808519	2	Scheibe	Washer	Rondelle	
4	0000808731	1	Deckel	Cover	Couvercle	
5	0000808500	1	Schraube	Screw	Vis	
6	0000808522	1	Scheibe	Washer	Rondelle	
7	0000808716	1	Schraube	Screw	Vis	
8	0000808499	7	Schraube	Screw	Vis	
9	7236677133	4	Sechskantschraube	Hexagon head screw	Vis six pans	M 8x25
10	0000808562	1	Stopfen	Plug	Bouchon	
11	0000808509	1	Stopfen	Plug	Bouchon	
12	0000808669	1	Deckel	Cover	Couvercle	
13	0000808583	1	Entlüfter	Breather	Dégagement d'air	
14	0000808604	1	Verlängerung	Extension	Rallonge	
15	7236677135	4	Sechskantschraube	Hexagon head screw	Vis six pans	M 8x30
16	0000808626	1	Deckel	Cover	Couvercle	
17	0000808698	1	Deckel	Cover	Couvercle	
18	0000808582	n.B.	Distanzscheibe	Spacer washer	Rondelle d'écartement	0,05
	0000808581	n.B.	Distanzscheibe	Spacer washer	Rondelle d'écartement	0,1
	0000808580	n.B.	Distanzscheibe	Spacer washer	Rondelle d'écartement	0,2
19	0000808620	3	Stopfen	Plug	Bouchon	
20	0000808520	3	Dichtring	Sealing ring	Bague d'étanchéité	
21	0000808752	1	Flansch	Flange	Bride	
22	0000808498	6	Schraube	Screw	Vis	
23	0000808530	1	Radialdichtring	Rotary shaft seal	Bague à lèvres	
24	0000808629	n.B.	Distanzscheibe	Spacer washer	Rondelle d'écartement	0,1
	0000808630	n.B.	Distanzscheibe	Spacer washer	Rondelle d'écartement	0,2
	0000808631	n.B.	Distanzscheibe	Spacer washer	Rondelle d'écartement	0,5
25	0000808591	2	Buchse	Bushing	Douille	
26	0000808552	1	O-Ring	O-ring	Joint torique	
27	0000808609	1	Buchse	Bushing	Douille	

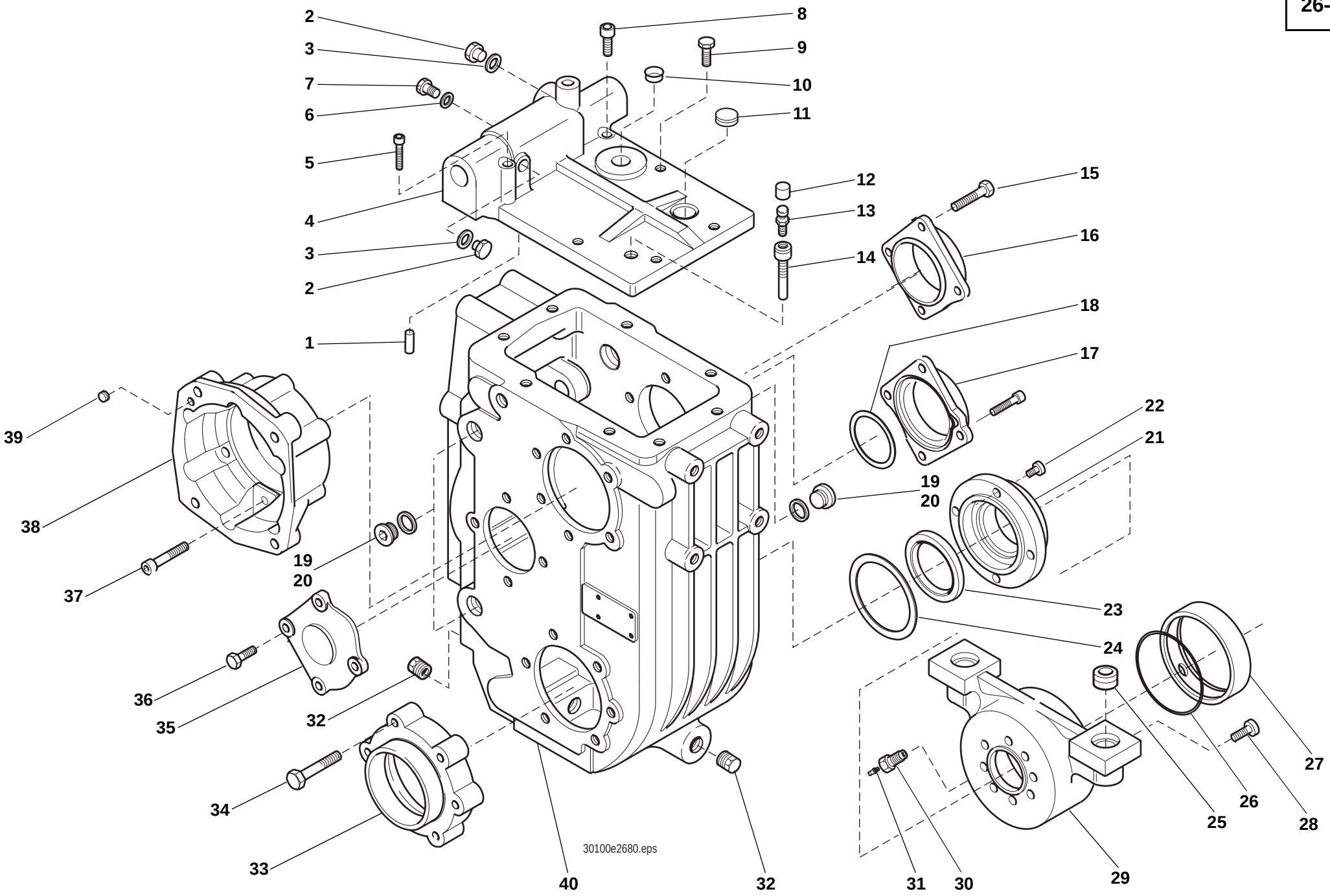
2
3
7
6
5
4
3
2
1
8
9
10
11
12
13
14
15
16
18
17
22
21
19
20
23
24
27
26
28
25
29
31
30
40
32
32
33
34
36
35
37
19
20
38
39
30100e2680.eps

Pos. Item Pos.	Teil-Nummer Part no. No. de pièce	Stück Qty. Qté.	Bezeichnung	Description	Désignation	Bemerkung Remarks Remarques
28	0000808505	8	Schraube	Screw	Vis	
29	0000808745	1	Träger	Support	Porteur	
30	0000808592	1	Schraube	Screw	Vis	
31	0000808524	1	Kegelschmiernippel	Conical grease nipple	Graisseur conique	
32	0000808579	2	Stopfen	Plug	Bouchon	
33	0000808627	1	Deckel	Cover	Couvercle	
34	7234677557	6	Sechskantschraube	Hexagon head screw	Vis six pans	M 10x45
35	0000808625	1	Deckel	Cover	Couvercle	
36	7236677927	4	Sechskantschraube	Hexagon head screw	Vis six pans	M 10x35
37	0000808502	6	Schraube	Screw	Vis	
38	0000808624	1	Flansch	Flange	Bride	
39	0000808508	1	Gewindestift	Threaded pin	Goujon fileté	
40	0000808654	1	Getriebegehäuse	Gearbox housing	Carter de boîte	

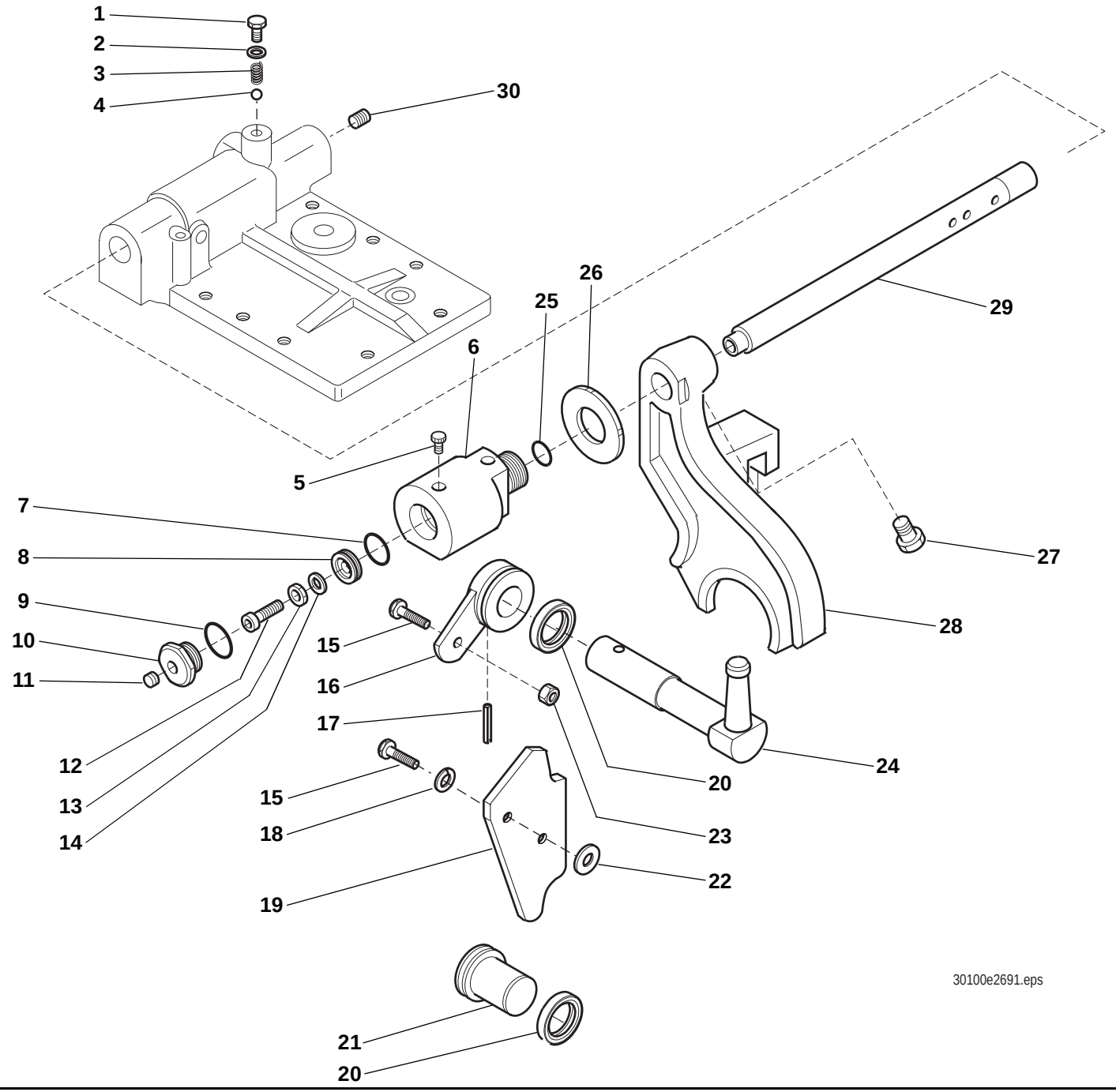
1
2
3
4
30
26
25
29
6
5
7
8
9
10
11
27
28
15
16
17
12
13
14
24
20
15
18
23
22
19
21
20
30100e2691.eps

Pos. Item Pos.	Teil-Nummer Part no. No. de pièce	Stück Qty. Qté.	Bezeichnung	Description	Désignation	Bemerkung Remarks Remarques
			Getriebeschaltung	**Gear shifter**	**Changement de vitesse**	
1	0000808716	1	Schraube	Screw	Vis	
2	0000808522	1	Scheibe	Washer	Rondelle	
3	0000808575	1	Feder	Spring	Ressort	
4	0000808549	1	Kugel	Ball	Bille	
5	0000808560	2	Stopfen	Plug	Bouchon	
6	0000808702	1	Zylinder	Ram	Vérin	
7	0000808544	1	O-Ring	O-ring	Joint torique	⊗
8	0000808664	1	Kolben	Piston	Piston	
9	0000808521	1	Scheibe	Washer	Rondelle	
10	0000808701	1	Stopfen	Plug	Bouchon	
11	7330670001	1	Verschlussschraube	Screw plug	Bouchon fileté	M 10x1
12	7236677081	1	Sechskantschraube	Hexagon head screw	Vis six pans	M 6x20
13	0000808510	1	Mutter	Nut	Ecrou	
14	0000808517	1	Scheibe	Washer	Rondelle	
15	7236677131	2	Sechskantschraube	Hexagon head screw	Vis six pans	M 8x20
16	0000808653	1	Hebel	Lever	Levier	
17	0000808525	1	Stift	Stud	Goujon	
18	0000808516	1	Scheibe	Washer	Rondelle	
19	0000808652	1	Platte	Plate	Plaque	
20	0000808527	2	Radialdichtring	Rotary shaft seal	Bague à lèvres	⊗
21	0000808667	1	Stopfen	Plug	Bouchon	
22	0000808595	1	Scheibe	Washer	Rondelle	
23	0000808511	1	Mutter	Nut	Ecrou	
24	0000808628	1	Hebel	Lever	Levier	
25	0000808543	1	O-Ring	O-ring	Joint torique	⊗
26	0000808703	1	Scheibe	Washer	Rondelle	
27	0000808584	1	Schraube	Screw	Vis	
28	0000808730	1	Gabel	Fork	Fourche	
29	0000808729	1	Welle	Shaft	Arbre	
30	0000808508	1	Gewindestift	Threaded pin	Goujon fileté	

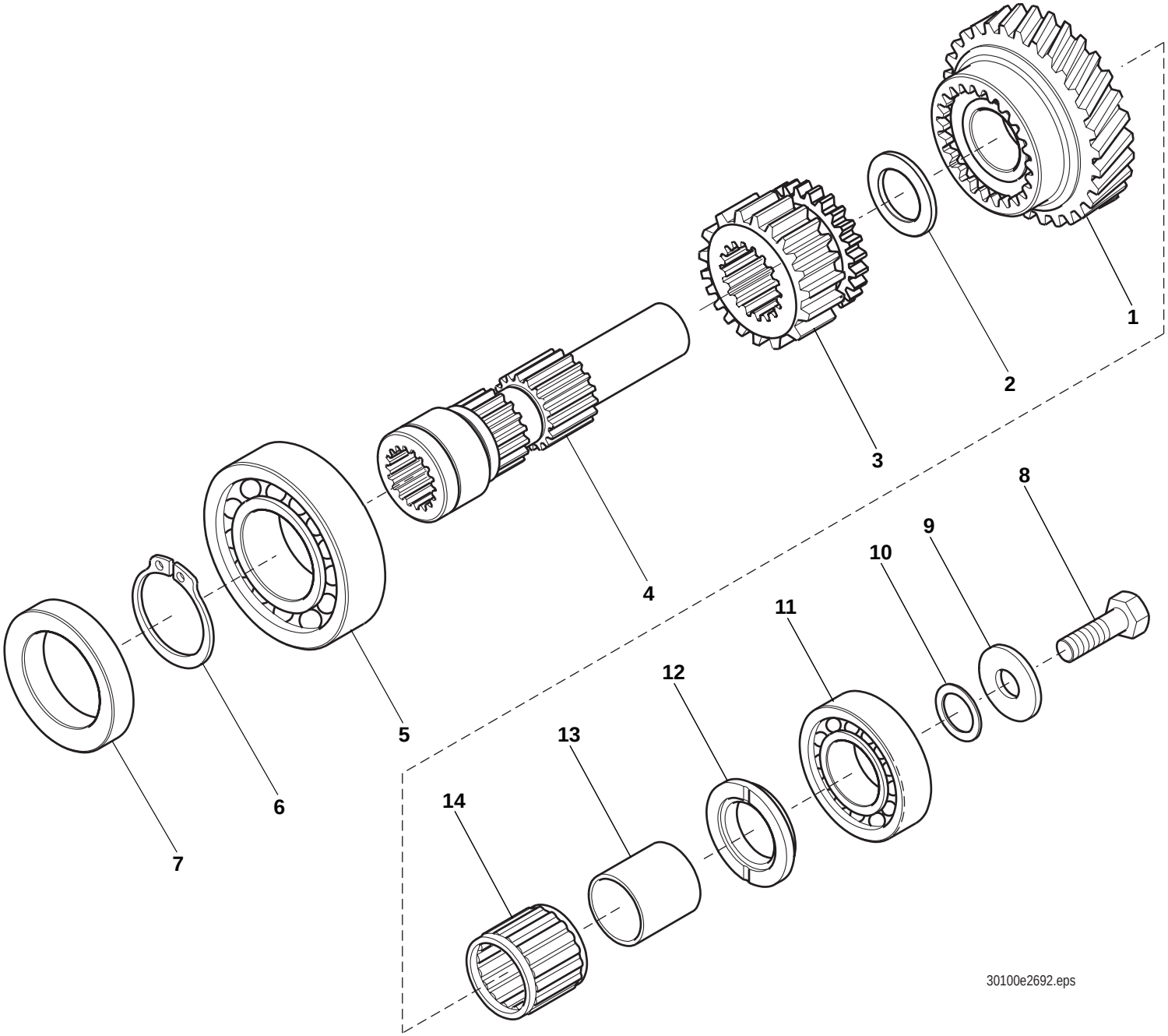
1
2
3
4
5
6
7
8
9
10
11
12
13
14
30100e2692.eps

Pos. Item Pos.	Teil-Nummer Part no. No. de pièce	Stück Qty. Qté.	Bezeichnung	Description	Désignation	Bemerkung Remarks Remarques
			Antriebswelle – Schaltrad	**Input shaft – control gear**	**Arbre d'entrée – engrenage à changement de vitesse**	
1	0000808632	1	Zahnrad	Gear	Engrenage	
2	0000808665	1	Distanzring	Spacer ring	Bague d'écartement	
3	0000808710	1	Zahnrad	Gear	Engrenage	
4	0000808668	1	Welle	Shaft	Arbre	
5	0000808534	1	Lager	Bearing	Palier	
6	7490682055	2	Sicherungsring	Circlip	Circlip	55x2
7	0000808656	1	Radialdichtring	Rotary shaft seal	Bague à lèvres	
8	0000808615	1	Schraube	Screw	Vis	
9	0000808616	1	Scheibe	Washer	Rondelle	
10	0000808612	n.B.	Distanzscheibe	Spacer washer	Rondelle d'écartement	0,05
	0000808613	n.B.	Distanzscheibe	Spacer washer	Rondelle d'écartement	0,1
	0000808614	n.B.	Distanzscheibe	Spacer washer	Rondelle d'écartement	0,2
11	0000808537	1	Lager	Bearing	Palier	
12	0000808666	1	Distanzring	Spacer ring	Bague d'écartement	
13	0000808541	1	Distanzrohr	Spacer tube	Tuyau d'écartement	
14	0000808542	1	Nadellager	Needle bearing	Roulement à aiguilles	

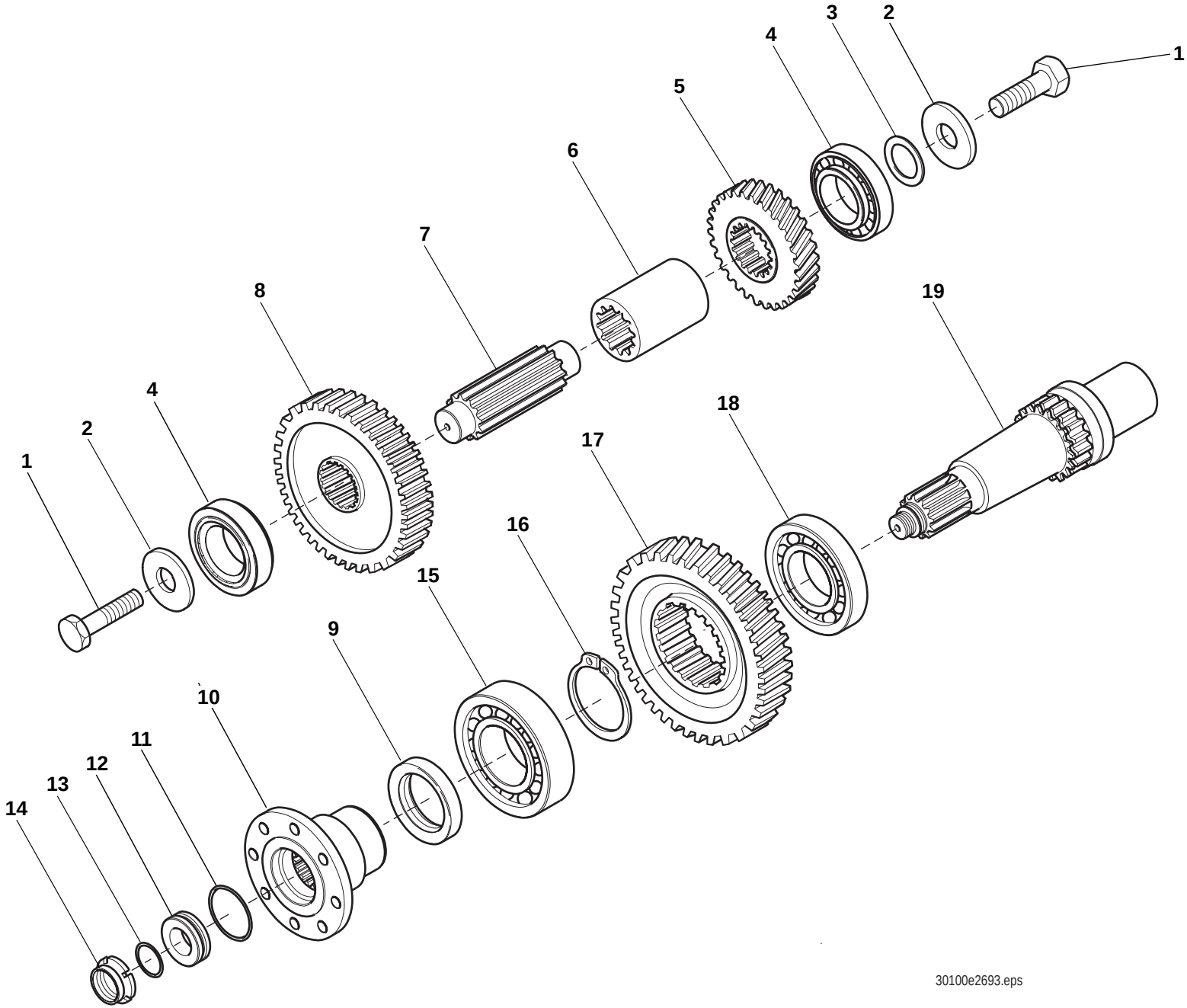
1
2
3
4
5
6
7
8
9
10
11
12
13
14
15
16
17
18
19
30100e2693.eps

Pos. Item Pos.	Teil-Nummer Part no. No. de pièce	Stück Qty. Qté.	Bezeichnung	Description	Désignation	Bemerkung Remarks Remarques
			Abtriebswelle	**Output shaft**	**Arbre de sortie**	
1	0000808615	2	Schraube	Screw	Vis	
2	0000808616	2	Scheibe	Washer	Rondelle	
3	0000808612	n.B.	Distanzscheibe	Spacer washer	Rondelle d'écartement	0,05
	0000808613	n.B.	Distanzscheibe	Spacer washer	Rondelle d'écartement	0,1
	0000808614	n.B.	Distanzscheibe	Spacer washer	Rondelle d'écartement	0,2
4	0000808539	2	Lager	Bearing	Palier	
5	0000808633	1	Zahnrad	Gear	Engrenage	
6	0000808699	1	Distanzstück	Distance piece	Distanceur	
7	0000808624	1	Flansch	Flange	Bride	
8	0000808711	1	Zahnrad	Gear	Engrenage	
9	0000808599	1	Radialdichtring	Rotary shaft seal	Bague à lèvres	
10	0000808603	1	Flansch	Flange	Bride	
11	0000808555	1	O-Ring	O-ring	Joint torique	
12	0000808598	1	Ring	Ring	Bague	
13	0000808546	1	O-Ring	O-ring	Joint torique	
14	0000808677	1	Mutter	Nut	Ecrou	
15	0000808536	1	Lager	Bearing	Palier	
16	7490682072	1	Sicherungsring	Circlip	Circlip	72x2,5
17	0000808634	1	Zahnrad	Gear	Engrenage	
18	0000808533	1	Lager	Bearing	Palier	
19	0000808751	1	Welle	Shaft	Arbre	

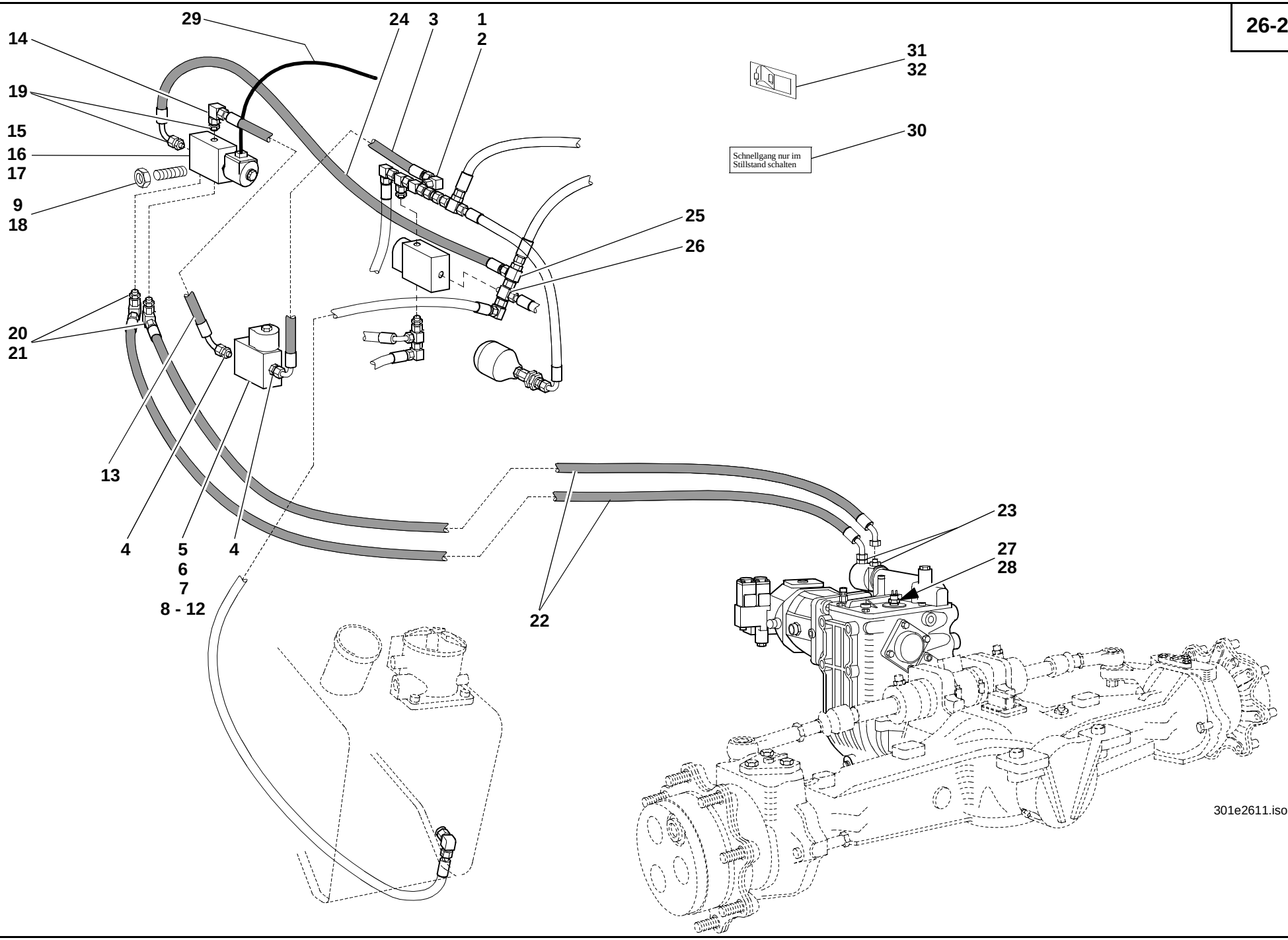
29
24
3
1
2
14
19
15
16
17
9
18
31
32
30
Schnellgang nur im Stillstand schalten
25
26
20
21
13
4
5
6
7
8 - 12
4
22
23
27
28
301e2611.iso

Pos. Item Pos.	Teil-Nummer Part no. No. de pièce	Stück Qty. Qté.	Bezeichnung	Description	Désignation	Bemerkung Remarks Remarques
			Schnellgang (SO)	**High speed (SO)**	**Boîte surmultipliée (SO)**	
1	0003635017	1	Verschraubung	Screw connection	Raccord vissé	
2	0003635016	1	Verschraubung	Screw connection	Raccord vissé	
3	0003652113	1	Schlauchleitung	Flexible line	Conduite flexible	560
4	0003631216	2	Verschraubung	Screw connection	Raccord vissé	
5	0003614787	1	Magnetventil	Solenoid valve	Clapet magnétique	
6	0003614114	1	Anschlussblock	Connecting block	Bloc de raccordement	
7	0009900607	1	Verschlußschraube	Screw plug	Bouchon fileté	1/4“
8	1383630440	1	Halter	Bracket	Support	
9	7403677707	4	Sechskantmutter	Hexagon nut	Ecrou six pans	M6
10	7234677051	2	Sechskantschraube	Hexagon head screw	Vis six pans	M6x45
11	7236677077	2	Sechskantschraube	Hexagon head screw	Vis six pans	M6x10
12	7462680008	2	Scheibe	Washer	Rondelle	6,4
13	0003652213	1	Schlauchleitung	Flexible line	Conduite flexible	380
14	0003635016	1	Verschraubung	Screw connection	Raccord vissé	
15	0003611577	1	Magnetventil	Solenoid valve	Clapet magnétique	
16	0000809032	1	Magnetventil	Solenoid valve	Clapet magnétique	
17	0003614914	1	Anschlussstück	Connecting piece	Pièce de raccordement	
18	7397677055	2	Stiftschraube	Stud bold	Goujon fileté	M6x40
19	0003631216	2	Verschraubung	Screw connection	Raccord vissé	
20	0003638749	2	Verschraubung	Screw connection	Raccord vissé	
21	0003631249	2	Verschraubung	Screw connection	Raccord vissé	
22	0003658912	2	Schlauchleitung	Flexible line	Conduite flexible	590
23	0003631149	2	Verschraubung	Screw connection	Raccord vissé	
24	0003659903	1	Schlauchleitung	Flexible line	Conduite flexible	450
25	0003635017	1	Verschraubung	Screw connection	Raccord vissé	
26	0003630971	1	Verschraubung	Screw connection	Raccord vissé	
27	0003330826	1	Drehzahlgeber	Speed transmitter	Capteur de régime	
28	7593641029	1	Dichtring	Sealing ring	Bague d‘étanchéité	∅ 18x24
29	0383302814	1	Kabel	Cpl cable	Câble cpl	
30	1004355932	1	Schild	Label	Label	**DE**
	1004350333	1	Schild	Label	Label	**EN**
	1004350433	1	Schild	Label	Label	**FR**
31	0003335807	1	Kippschalter	Rocker switch	Interrupteur à bascule	
32	0004358743	1	Symbol Schnellgang	Symbol: high speed	Symbole : boîte surmultipliée	

Gruppe
Lenkung

Group
Steering

Groupe
Direction

Gruppe
Lenkung

Group
Steering

Groupe
Direction

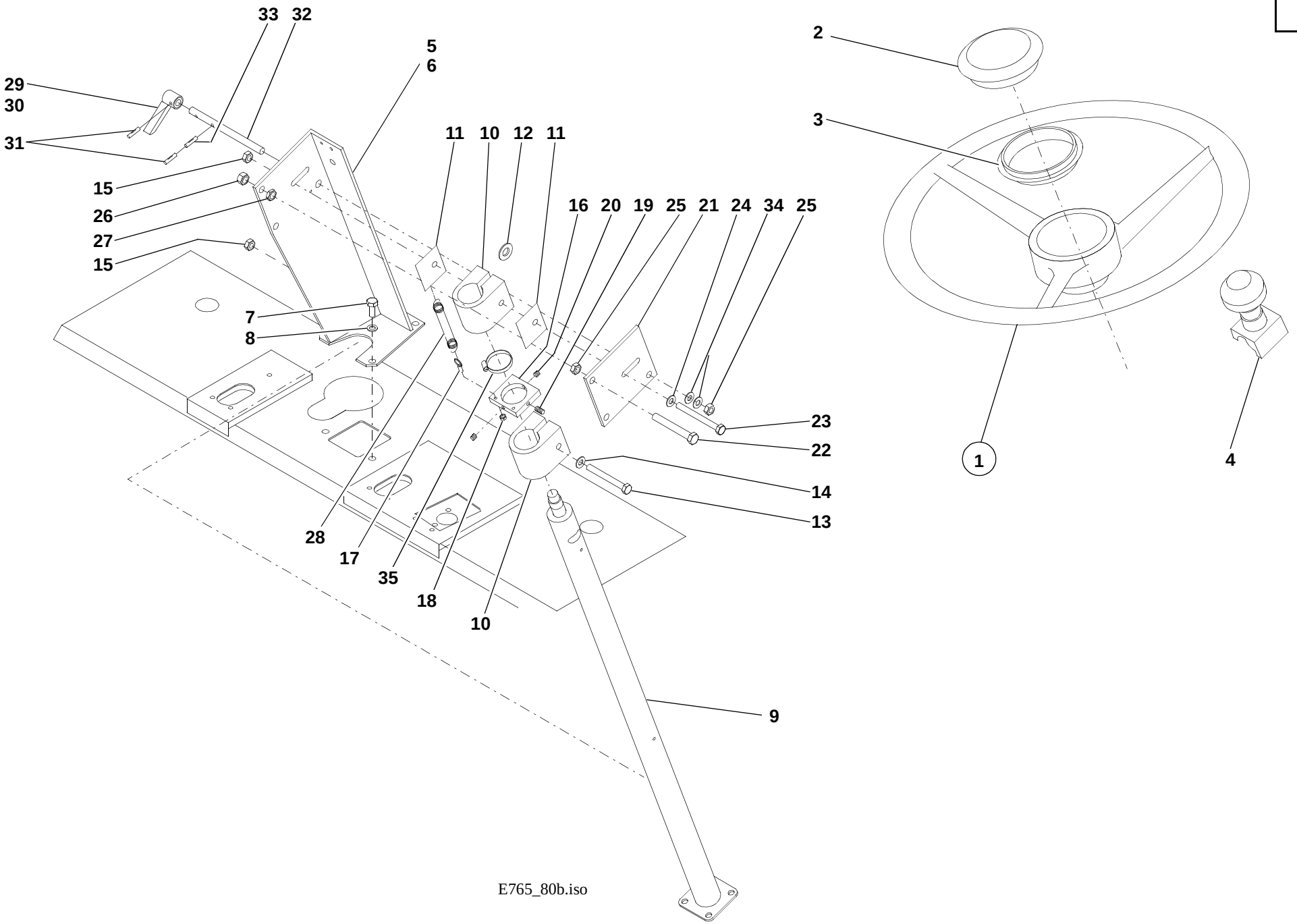
33
32
5
6
29
30
31
15
26
27
15
11
10
12
11
16
20
19
25
21
24
34
25
7
8
23
22
14
13
28
17
35
18
10
9
2
3
1
4

E765_80b.iso

Pos. Item Pos.	Teil-Nummer Part no. No. de pièce	Stück Qty. Qté.	Bezeichnung	Description	Désignation	Bemerkung Remarks Remarques
			Lenkung	**Steering**	**Direction**	
1	0382730001	1	Lenkrad	Steering wheel	Volant	
2	0000801843	1	Kappe	Cap	Chape	
3	0000801842	1	Zwischenstück	Intermediate piece	Pièce intermédiaire	
4	0382730026	1	Drehgriff	Handle	Manette	
5	0000801683	1	Konsole	Console	Console	
6	0000803968	1	Isoliermatte	Insulating mat	Natte isolante	
7	7236677921	4	Sechskantschraube	Hexagon head screw	Vis six pans	M10x16
8	7453680114	4	Scheibe	Washer	Rondelle	10,5xø18
9	0000801813	1	Lenksäule	Steering column	Colonne de direction	
10	0000801617	2	Reibungslager	Friction bearing	Palier à friction	
11	0000802202	2	Reibungsscheibe	Friction disc	Disque de friction	
12	0009922415	14	Federteller	Spring cap	Cuvette de ressort	
13	7234677566	1	Sechskantschraube	Hexagon head screw	Vis six pans	M10x90
14	0000801739	2	Scheibe	Washer	Rondelle	ø10x21
15	7405677007	1	Sechskantmutter	Hexagon nut	Ecrou six pans	M10
16	0000801620	1	Anschlag	Limit stop	Butée	
17	0000801722	2	Augenschraube	Eye bolt	Boulon à oeillet	M6x15
18	7403677707	2	Sechskantmutter	Hexagon head screw	Vis six pans	M6
19	0000801719	1	Reitstockschraube	Tailstock screw	Vis contre-poupée	M8x16
20	0000801720	2	Reitstockschraube	Tailstock screw	Vis contre-poupée	M8x10
21	0000801618	1	Platte	Plate	Plaque	
22	7236677505	2	Sechskantschraube	Hexagon head screw	Vis six pans	M12x90
23	7234677568	1	Sechskantschraube	Hexagon head screw	Vis six pans	M10x100
24	0000801739	6	Scheibe	Washer	Rondelle	ø10xø21
25	7405677010	3	Sechskantmutter	Hexagon nut	Ecrou six pans	M12
26	7403677817	2	Sechskantmutter	Hexagon nut	Ecrou six pans	M12
27	7404677209	2	Sechskantflachmutter	Flat hexagon nut	Ecrou six pans plat	M12
28	0000801632	2	Feder	Spring	Ressort	

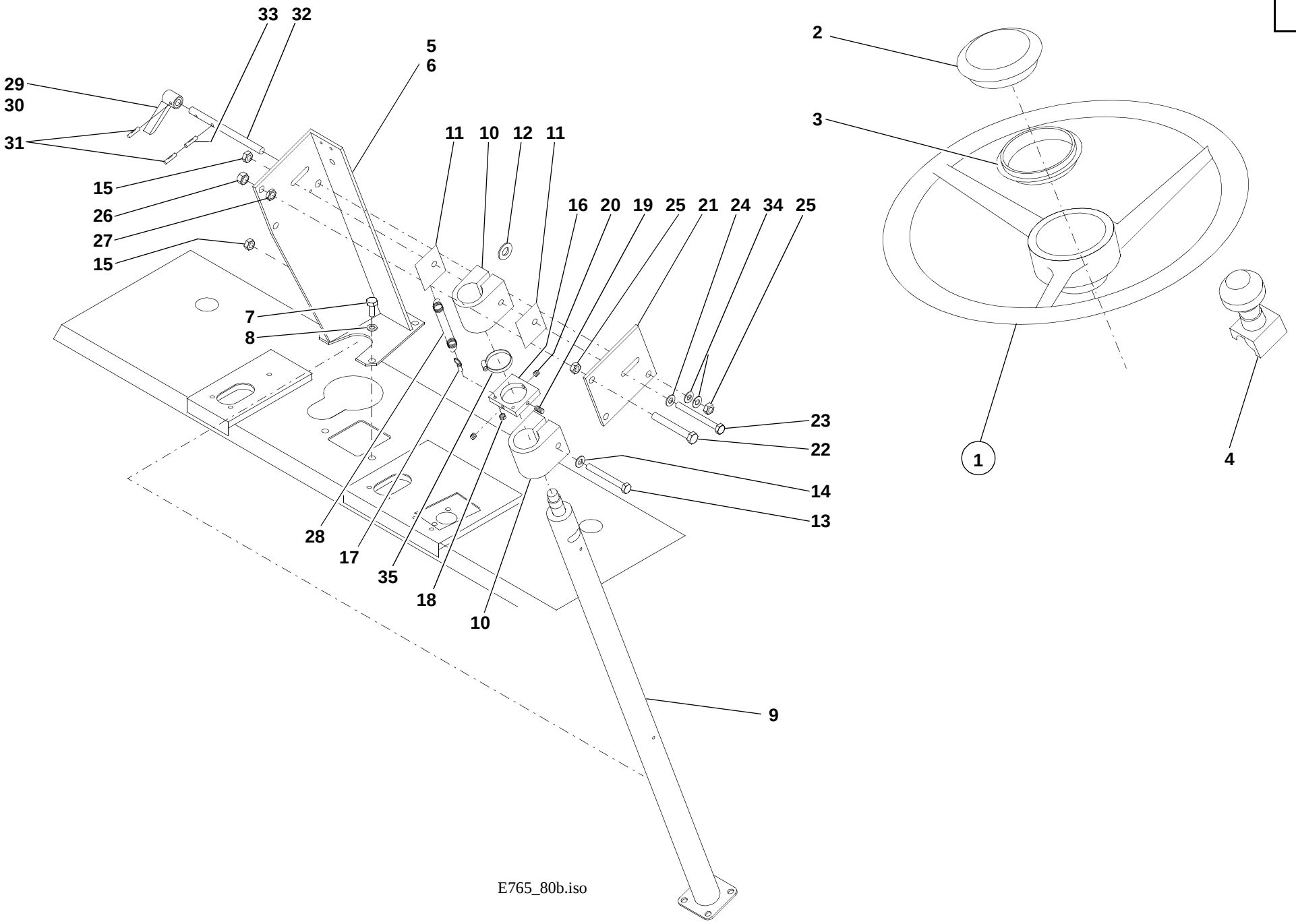
33
32
5
6
29
30
31
15
26
27
15
11
10
12
11
16
20
19
25
21
24
34
25
7
8
23
22
14
13
28
17
35
18
10
9
2
3
1
4
E765_80b.iso

Pos. Item Pos.	Teil-Nummer Part no. No. de pièce	Stück Qty. Qté.	Bezeichnung	Description	Désignation	Bemerkung Remarks Remarques
29	0000801692	1	Handgriff	Handle	Manette	
30	0000801845	1	Handgriff	Handle	Manette	
31	0000801750	2	Spannhülse	Clamping sleeve	Manchon de serrage	5x18
32	0000801633	1	Gewindebolzen	Threaded pin	Axe fileté	
33	0000802203	1	Spannhülse	Clamping sleeve	Manchon de serrage	6x30
34	0000801817	2	Federteller	Spring cap	Cuvette de ressort	
35	0000802204	1	Spannband	Tightening strap	Bande de serrage	

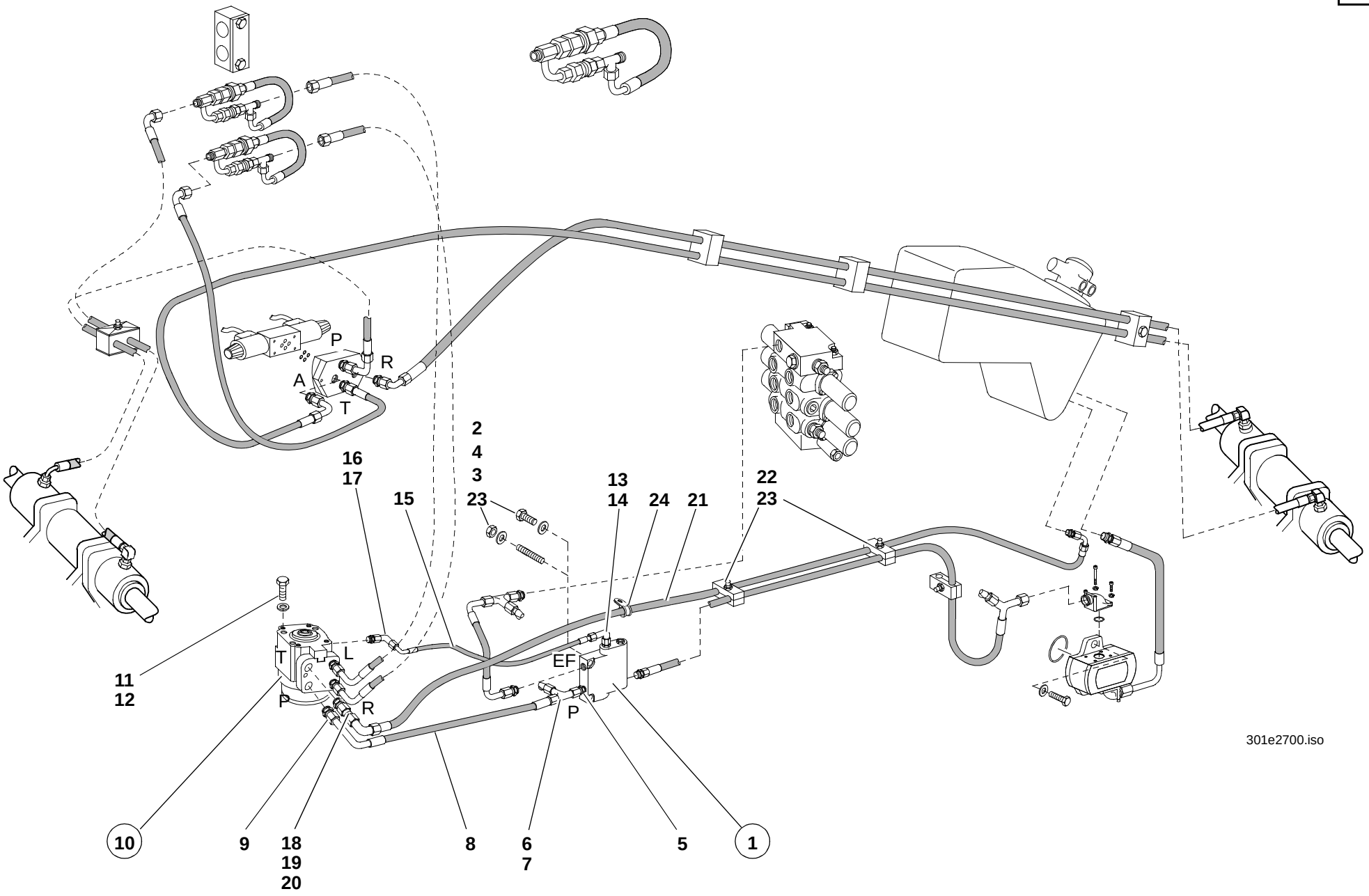
P
R
A
T
2
4
3
23
16
17
15
13
14
24
21
22
23
11
12
T
L
P
R
EF
P
301e2700.iso
10
9
18
19
20
8
6
7
5
1

Pos. Item Pos.	Teil-Nummer Part no. No. de pièce	Stück Qty. Qté.	Bezeichnung	Description	Désignation	Bemerkung Remarks Remarques
			Druckleitung Prioritätsventil – Lenkung	**Pressure line: priority valve – steering**	**Conduite de pression : clapet de priorité – direction**	
1	0003610489	1	Prioritätsventil	Priority valve	Clapet de priorité	
2	7236677140	1	Sechskantschraube	Hexagon head screw	Vis six pans	M8x55
3	7397677088	1	Stiftschraube	Stud bolt	Goujon fileté	M8x65
4	0009924328	2	Federring	Spring washer	Rondelle ressort	ø8
5	0003630315	1	Verschraubung	Screw connection	Raccord vissé	
6	0003636515	1	Verschraubung	Screw connection	Raccord vissé	
7	0003636764	1	Prüfanschluß	Test connection	Prise de mesure	
8	0003650204	1	Schlauchleitung	Flexible line	Conduite flexible	460
9	0003630315	1	Verschraubung	Screw connection	Raccord vissé	
10	0382730602	1	Hydrostatische Lenkung	Hydrostatic steering	Direction hydrostatique	
11	7236677923	4	Sechskantschraube	Hexagon head screw	Vis six pans	49 Nm; M10x20
12	0009923528	4	Federring	Spring washer	Rondelle ressort	ø10
			Steuerleitung Prioritätsventil – Lenkung	**Control line: priority valve – steering**	**Cond. de cde. : clap. priorité – direction**	
13	0003631320	1	Verschraubung	Screw connection	Raccord vissé	
14	0003635016	1	Verschraubung	Screw connection	Raccord vissé	
15	0003650704	1	Schlauchleitung	Flexible line	Conduite flexible	520
16	0003635016	1	Verschraubung	Screw connection	Raccord vissé	
17	0003630067	1	Verschraubung	Screw connection	Raccord vissé	
			Rücklaufleitung Lenkung – Ölbehälter	**Return line: steering – oil tank**	**Cond. de retour : direction – rés. d'huile**	
18	0003637384	1	Verschraubung	Screw connection	Raccord vissé	
19	0003633164	1	Verschraubung	Screw connection	Raccord vissé	
20	0003633817	1	Verschraubung	Screw connection	Raccord vissé	
21	0003651104	1	Schlauchleitung	Flexible line	Conduite flexible	1895
22	0009939650	2	Doppelschelle	Double clamp	Collier double	ø20/25
23	7403677709	3	Sechskantmutter	Hexagon nut	Ecrou six pans	M8
24	0009938328	1	Schelle	Clamp	Collier	ø20

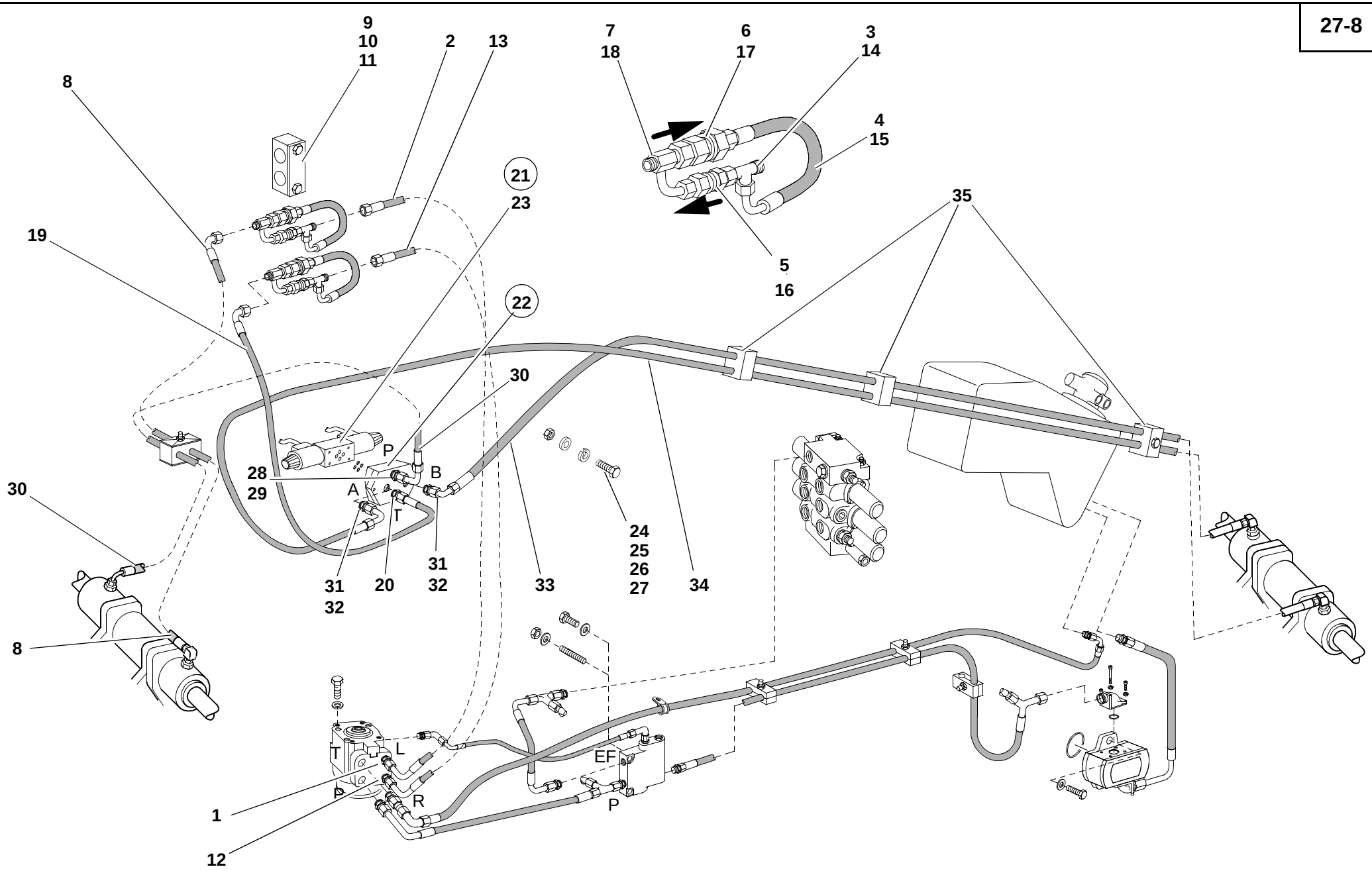

301e2700.iso

Pos. Item Pos.	Teil-Nummer Part no. No. de pièce	Stück Qty. Qté.	Bezeichnung	Description	Désignation	Bemerkung Remarks Remarques
			Installation Servostat – Lenkzyl. VA	**Servostat – front axle steering ram circuit**	**Circuit Servostat – vérin de braquage pont AV**	
1	0003636516	1	Verschraubung	Screw connection	Raccord vissé	
2	0009934955	1	Schlauchleitung	Flexible line	Conduite flexible	530
3	0003635017	1	Verschraubung	Screw connection	Raccord vissé	
4	0003659105	1	Schlauchleitung	Flexible line	Conduite flexible	320
5	0003612587	1	Rückschlagventil	Check valve	Clapet anti-retour	0,5 bar
6	0003610183	1	Rückschlagventil	Check valve	Clapet anti-retour	10 bar
7	0003631767	1	Lenkungsblock	Special screw connection	Raccord vissé spécial	
8	0009938889	1	Schlauchleitung	Flexible line	Conduite flexible	560
9	0054160857	1	Doppelschelle	Double clamp	Collier double	ø30/30
10	1054160025	1	Spannplatte	Clamping plate	Plaque de serrage	
11	7234677088	1	Sechskantschraube	Hexagon head screw	Vis six pans	M8x60
12	0003636516	1	Verschraubung	Screw connection	Raccord vissé	
13	0009934955	1	Schlauchleitung	Flexible line	Conduite flexible	530
14	0003635017	1	Verschraubung	Screw connection	Raccord vissé	
15	0003659105	1	Schlauchleitung	Flexible line	Conduite flexible	320
16	0003612587	1	Rückschlagventil	Check valve	Clapet anti-retour	0,5 bar
17	0003610183	1	Rückschlagventil	Check valve	Clapet anti-retour	10 bar
18	0003631767	1	Lenkungsblock	Special screw connection	Raccord vissé spécial	
19	0003659903	1	Schlauchleitung	Flexible line	Conduite flexible	450
20	0003636516	1	Verschraubung	Screw connection	Raccord vissé	
21	0003613889	1	Lenkungsventil	Steering valve	Clapet de direction	
22	0003614714	1	Anschlußplatte	Connecting plate	Plaque de raccordement	
23	0000801312	1	Dichtsatz	Sealing kit	Jeu de joints	
24	7252678022	4	Zylinderschraube	Cheese-head screw	Vis à tête cylindrique	M5x30
25	7236677083	2	Sechskantschraube	Hexagon head screw	Vis six pans	M6x25
26	7403677707	2	Sechskantmutter	Hexagon nut	Ecrou six pans	M6
27	0009924128	2	Federring	Spring washer	Rondelle ressort	ø6
28	0003636516	1	Verschraubung	Screw connection	Raccord vissé	
29	0003635016	1	Verschraubung	Screw connection	Raccord vissé	
30	0003656512	1	Schlauchleitung	Flexible line	Conduite flexible	420

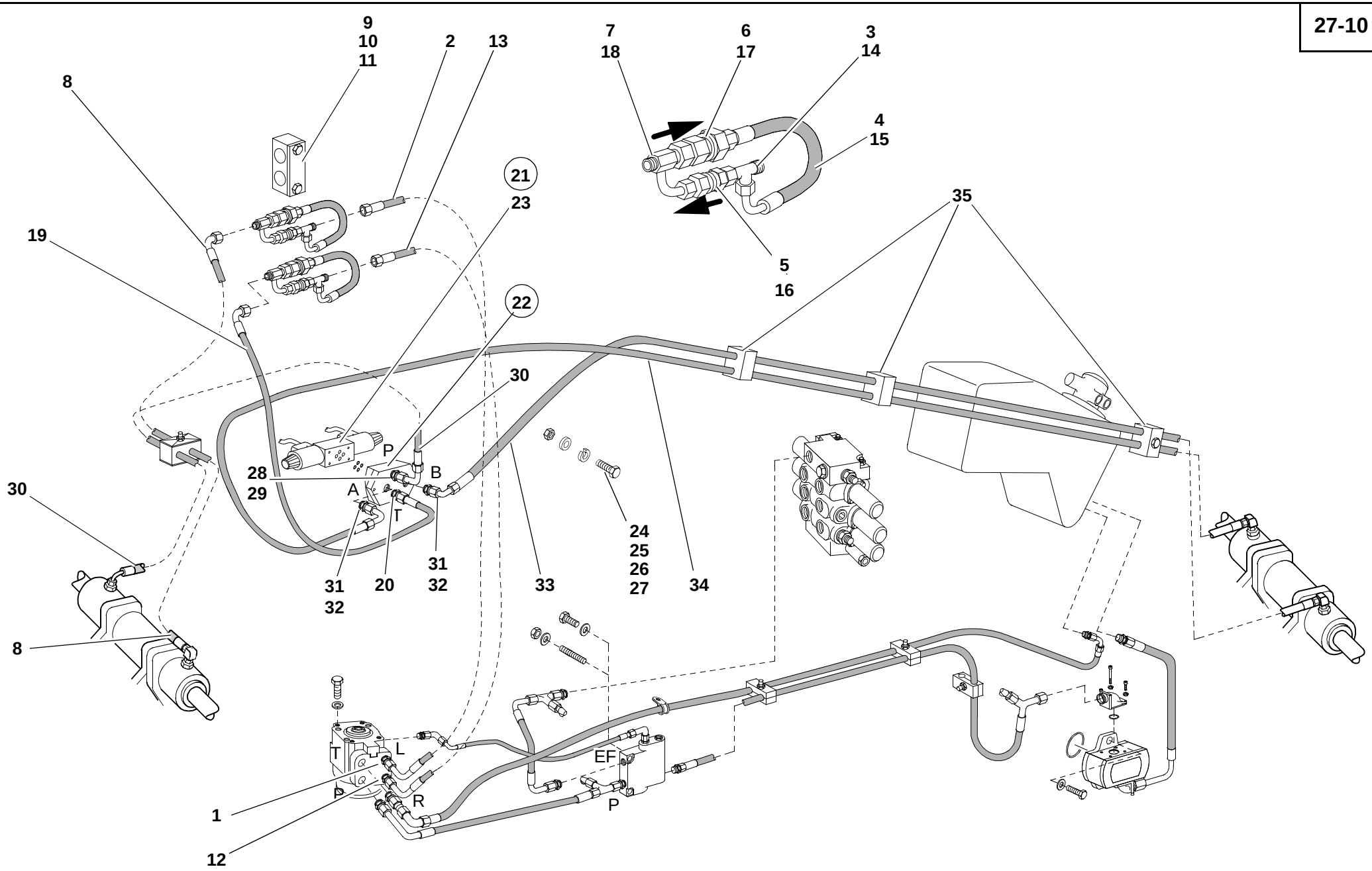

301e2700.iso

Pos. Item Pos.	Teil-Nummer Part no. No. de pièce	Stück Qty. Qté.	Bezeichnung	Description	Désignation	Bemerkung Remarks Remarques
			Lenkungsventil – Lenkzyl. HA	**Steering valve – rear axle steering ram**	**Clapet de direction – vérin de braquage pont AR**	
31	0003636516	2	Verschraubung	Screw connection	Raccord vissé	
32	0003635016	2	Verschraubung	Screw connection	Raccord vissé	
33	0003655912	1	Schlauchleitung	Flexible line	Conduite flexible	**L** 1650
34	0003656012	1	Schlauchleitung	Flexible line	Conduite flexible	**R** 1660
			Befestigung Schlauchleitungen	**Attachment of flexible lines**	**Fixation des conduites flexibles**	
35	0009939150	1	Schelle	Clamp	Collier	ø15
	0009932485	1	Deckplatte	Cover plate	Plaque de recouvrement	
	7397677055	2	Stiftschraube	Stud bolt	Goujon fileté	M6x40
	7405677005	2	Sechskantmutter	Hexagon nut	Ecrou six pans	M6
	0009936250	5	Doppelschelle	Double clamp	Collier double	ø15/15
	0009930585	7	Deckplatte	Cover plate	Plaque de recouvrement	BG2
	7236677139	2	Sechskantschraube	Hexagon head screw	Vis six pans	M8x50
	7403677709	4	Sechskantmutter	Hexagon nut	Ecrou six pans	M8
	7451680111	4	Scheibe	Washer	Rondelle	8,4
	7236677137	1	Sechskantschraube	Hexagon head screw	Vis six pans	M8x40
	7234677090	2	Sechskantschraube	Hexagon head screw	Vis six pans	M8x70
			Einzelteile Lenkzylinder siehe Seite 23-5, 26-7	Component parts for steering ram see pages 23-5, 26-7	Pièces constitutives pour vérin de braquage voir pages 23-5, 26-7	

Gruppe
Fahrersitz

Group
Operator seat

Groupe
Siège du conducteur

Gruppe
Fahrersitz

Group
Operator seat

Groupe
Siège du conducteur

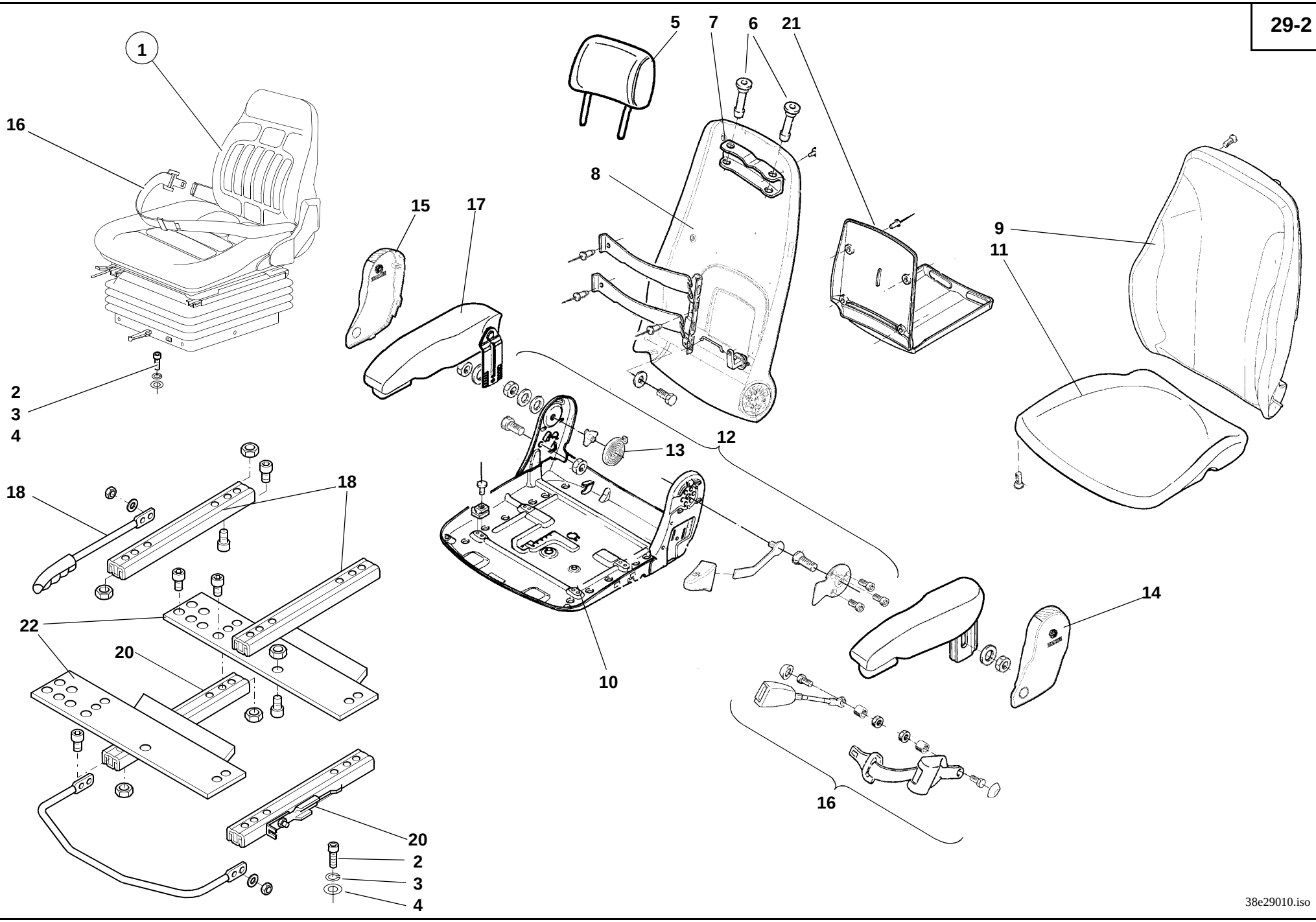
1
16
2
3
4
5
7
6
21
8
15
17
9
11
12
13
10
14
18
18
22
20
20
2
3
4
16
38e29010.iso

Pos. Item Pos.	Teil-Nummer Part no. No. de pièce	Stück Qty. Qté.	Bezeichnung	Description	Désignation	Bemerkung Remarks Remarques
			Fahrersitz	**Operator seat**	**Siège du conducteur**	
1	0382910401	1	Fahrersitz	Operator seat	Siège du conducteur	
2	7236677129	4	Sechskantschraube	Hexagon head screw	Vis six pans	M8x16
3	0009924328	4	Federring	Spring washer	Rondelle ressort	ø8
4	7451680111	4	Scheibe	Washer	Rondelle	ø8,4
			Fahrersitz-Oberteil	**Upper part of operator seat**	**Partie supérieure du siège du conducteur**	
5	0000806514	1	Kopfstütze	Head rest	Appui-tête	
6	0000806144	2	Führungshülse	Guide sleeve	Manchon de guidage	
7	0000806142	1	Halterung	Bracket	Support	
8	0000806515	1	Rücken	Backrest	Dossier	
9	0000806517	1	Polster (Rückenteil)	Cushion (backrest)	Coussin (dossier)	
10	0000806505	1	Sitzplatte	Seat pan	Assise	
11	0000806519	1	Polster (Sitzteil)	Cushion (seat)	Coussin (siège)	
12	0000806516	1	Anbauteile Rückenverstellung	Backrest adjustment parts	Pièces pour réglage de dossier	
13	0000806489	1	Schenkelfeder	Leg spring	Ressort à branches	
14	0000806507	1	Abdeckung	Cover	Recouvrement	**L**
15	0000806508	1	Abdeckung	Cover	Recouvrement	**R**
16	0000802173	1	Beckengurt	Lap belt	Ceinture de bassin	
17	0000806521	1	Armlehne	Arm rest	Accoudoir	**R**
18	0000806159	1	Verstellschiene	Adjustment slide rail	Glissière de réglage	
19	0000802152	2	Zylinderschraube	Cheese-head screw	Vis à tête cylindrique	M 8x12
20	0000804950	1	Verstellschiene	Adjustment slide rail	Glissière de réglage	
21	0000806506	1	Tasche	Folder	Pochette	
22	0000806495	2	Konsole	Console	Console	

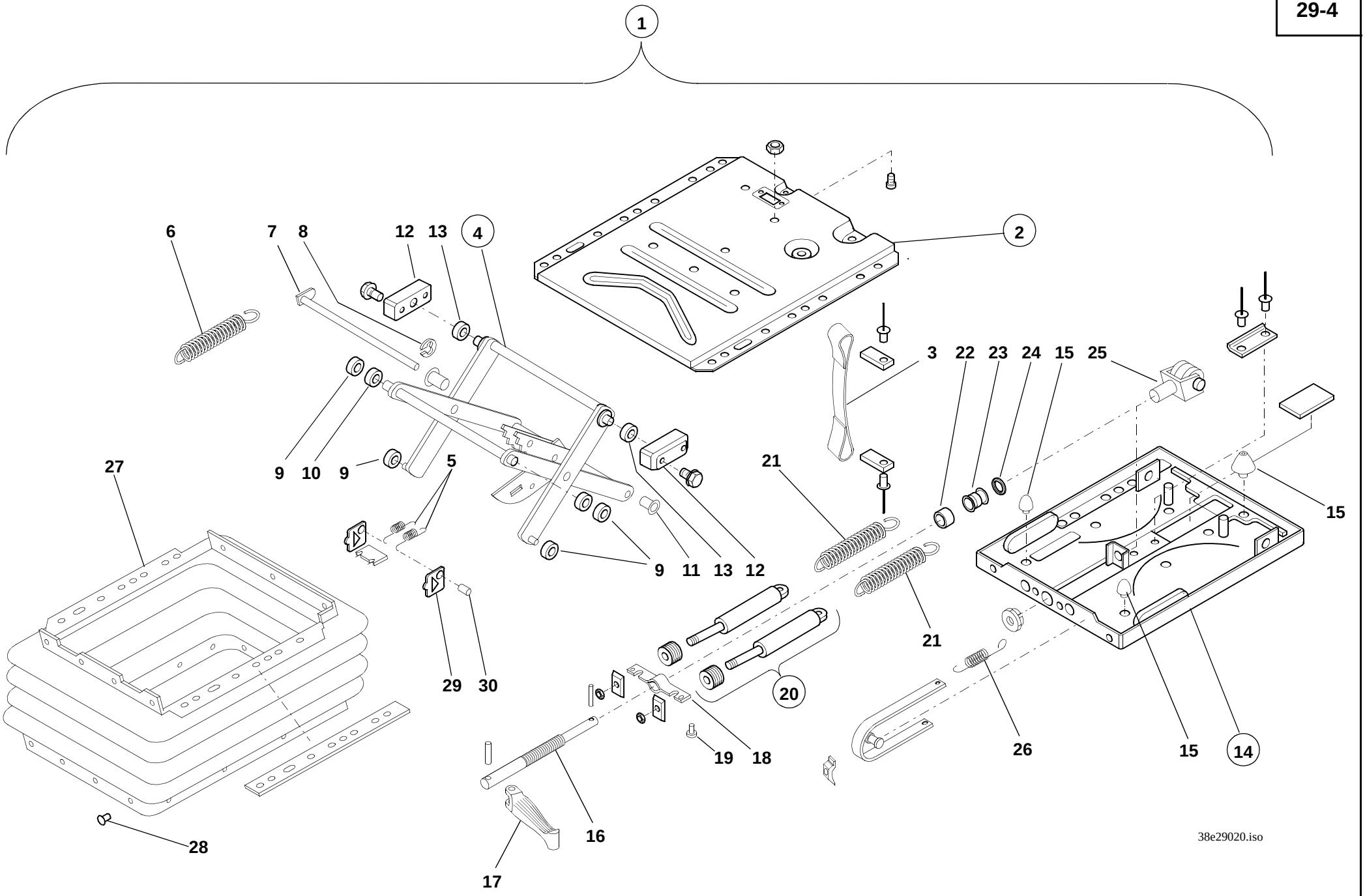
1
2
3
4
5
6
7
8
9
10
11
12
13
14
15
16
17
18
19
20
21
22
23
24
25
26
27
28
29
30
38e29020.iso

Pos. Item Pos.	Teil-Nummer Part no. No. de pièce	Stück Qty. Qté.	Bezeichnung	Description	Désignation	Bemerkung Remarks Remarques
			Fahrersitz-Unterteil	**Lower part of operator seat**	**Partie inférieure du siège du conducteur**	
1	0000806520	1	Federung	Suspension	Suspension supérieur	
2	0000806518	1	Federungsoberteil	Upper suspension part	Elément de suspension supérieur	
3	0000802163	1	Gurtband	Belt strap	Sangle de ceinture	
4	0000802171	1	Schwinge	Linkage	Tringlerie	
5	0000801508	2	Zugfeder	Tension spring	Ressort rappel	
6	0000802160	1	Zugfeder	Tension spring	Ressort rappel	
7	0000806137	1	Bolzen	Pin	Axe	
8	7479682512	1	Sicherung	Lock	Arrêt	
9	0000806485	4	Rolle	Drum	Rouleau	
10	0000806493	2	Buchse	Bushing	Douille	
11	0009943854	2	Buchse	Bushing	Douille	
12	0000806494	1	Schwingenlager	Suspension	Logement	
13	0000806490	2	Buchse	Bushing	Douille	
14	0000806522	1	Federungsunterteil	Lower suspension part	Elément de suspension inférieur	
15	0000806488	1	Puffersatz	Set of buffers	Jeu de butoirs	
16	0000802164	1	Verstellspindel	Adjustment spindle	Tige de réglage	
17	0000802157	1	Knebel	Handle	Manette	
18	0000806483	1	Federbock	Spring bracket	Support de ressort	
19	0000806131	1	Haltestopfen	Plug	Bouchon	
20	0000802162	2	Stoßdämpfer	Shock absorber	Amortisseur	
21	0000802150	2	Zugfeder	Tension spring	Ressort rappel	
22	0000806484	1	Buchse	Bushing	Douille	
23	0009943815	1	Lager	Bearing	Palier	
24	0000806127	1	Scheibe	Rondelle	Ressort	
25	0000805695	1	Gabel	Fork	Fourche	
26	0009921501	1	Zugfeder	Tension spring	Ressort rappel	
27	0000806155	1	Faltenbalg	Bellows	Joint-soufflet	
28	0009905009	22	Haltestopfen	Plug	Bouchon	
29	0000806486	2	Blech	Sheet-metal	Tôle	
30	0000806133	2	Bolzen	Pin	Axe	

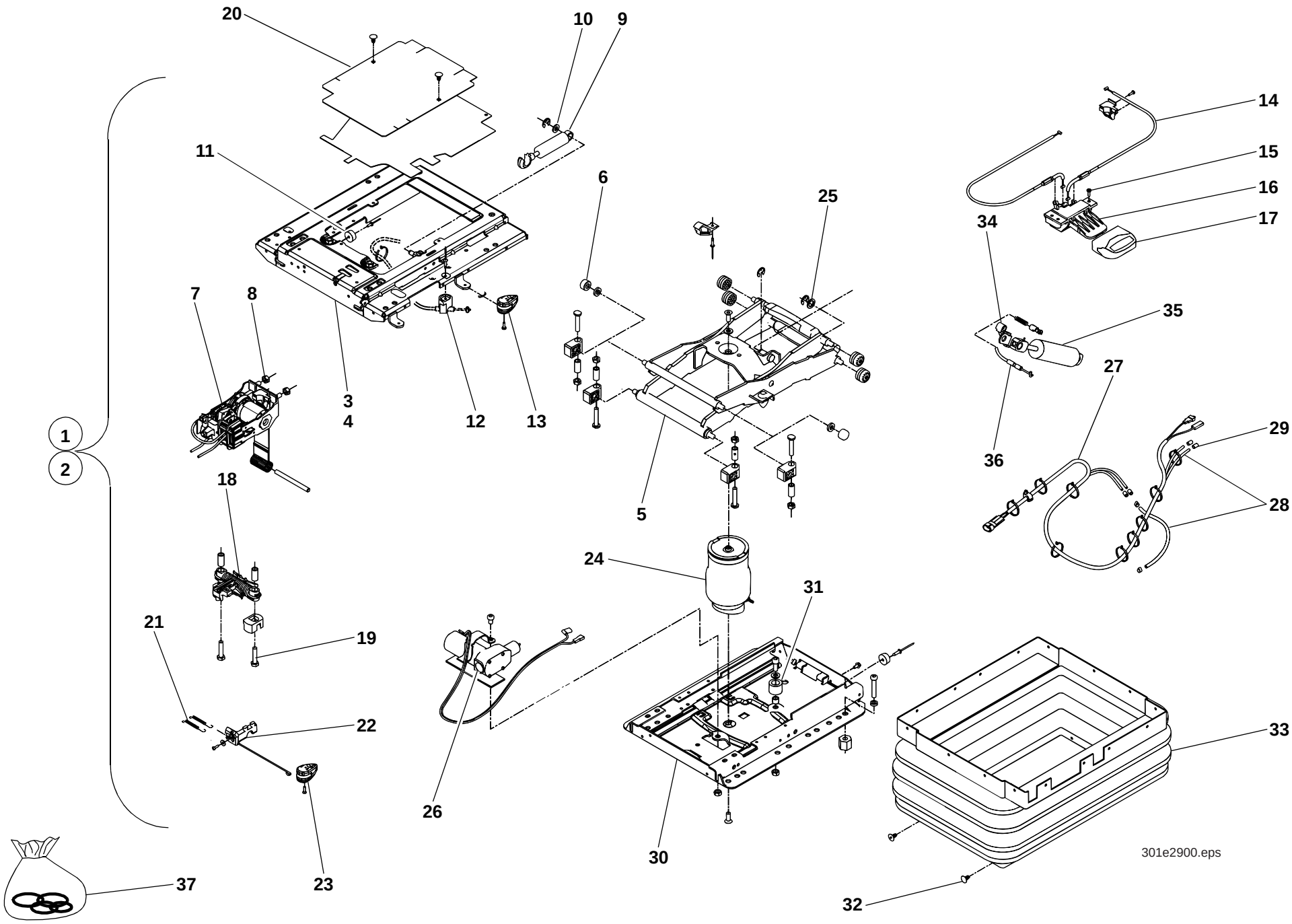
20
10
9
11
6
25
14
15
16
17
34
7
8
3
4
12
13
35
27
1
2
18
5
24
29
36
28
21
19
31
22
26
30
33
23
37
32
301e2900.eps

Pos. Item Pos.	Teil-Nummer Part no. No. de pièce	Stück Qty. Qté.	Bezeichnung	Description	Désignation	Bemerkung Remarks Remarques
			Fahrersitz (Luftgefedert)	**Operator seat with air suspension**	**Siège de conducteur à suspension pneumatique**	
1	0382900001	1	Fahrersitz	Operator seat	Siège du conducteur	
2	0382900019	1	Federungsunterteil	Operator seat	Siège du conducteur	
			Federungsunterteil – Einzelteile	**Lower suspension part: component parts**	**Elément de suspension inférieur : pièces constitutives**	
3	0000808847	1	Federungselement	Suspension element	Elément de suspension	
4	0000808831	1	Federungsoberteil	Upper suspension part	Elément de suspension supérieur	
5	0000808834	1	Schwinge	Linkage	Tringlerie	
6	0000808822	2	Nadellager	Needle bearing	Roulement à aiguilles	
7	0000808846	1	Steuerung	Control	Commande	
8	0000806134	6	Sechskantmutter	Hexagon nut	Ecrou six pans	
9	0000808830	1	Stossdämpfer	Shock absorber	Amortisseur	
10	7453680113	3	Scheibe	Washer	Rondelle	
11	0000808832	1	Puffer	Buffer	Butoir	
12	0000808825	1	Führung	Guide	Guide	
13	0000808850	1	Griff	Handle	Poignée	
14	0000808826	1	Bowdenzug	Bowden cable	Câble Bowden	
15	0000806145	3	Linsenschraube	Oval-head screw	Vis à tête bombée	
16	0000808838	1	Betätigung	Control	Commande	
17	0000808848	1	Griff	Handle	Poignée	
18	0000808833	1	Feder	Spring	Ressort	
19	0000805692	2	Sechskantschraube	Hexagon head screw	Vis six pans	
20	0000808844	1	Abdeckung	Cover	Recouvrement	
21	0000808849	2	Zugfeder	Tension spring	Ressort rappel	
22	0000808845	1	Hebel	Lever	Levier	
23	0000808824	1	Griff	Handle	Poignée	
24	0000808836	1	Feder	Spring	Ressort	
25	0009935964	1	Scheibe	Washer	Rondelle	

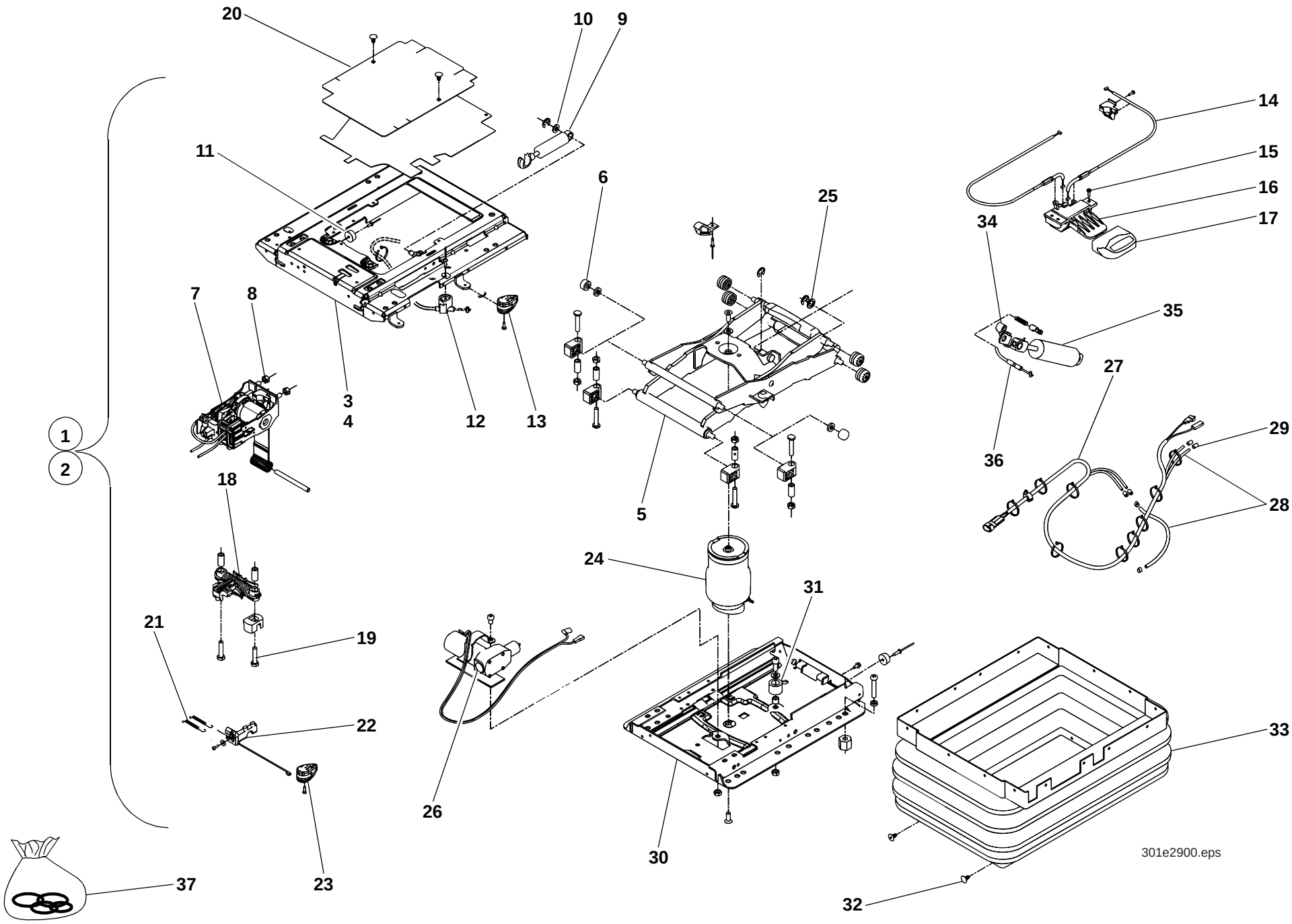
20
10
9
11
6
25
14
15
16
17
34
7
8
3
4
12
13
35
27
1
2
18
5
29
36
28
24
31
21
19
22
26
30
33
37
23
32
301e2900.eps

Pos. Item Pos.	Teil-Nummer Part no. No. de pièce	Stück Qty. Qté.	Bezeichnung	Description	Désignation	Bemerkung Remarks Remarques
26	0000808827	1	Kompressor	Compressor	Compresseur	
27	0000808839	1	Kabel	Cable	Câble	
28	0000808828	1	Schlauch	Hose	Flexible	
29	0000808823	2	Tülle	Grommet	Gaine	
30	0000808841	1	Federungsunterteil	Lower suspension part	Elément de suspension inférieur	
31	0000808843	1	Puffer	Buffer	Butoir	
32	0009905009	22	Stopfen	Plug	Bouchon	
33	0000808829	1	Faltenbalg	Bellows	Joint-soufflet	
34	0000808837	1	Lager	Bearing	Palier	
35	0000808842	1	Stossdämpfer	Shock absorber	Amortisseur	
36	0000808840	1	Bowdenzug	Bowden cable	Câble Bowden	
37	0000808835	1	Verschleisssatz	Needle bearing	Roulem. aiguilles	
			(Puffer, Nadellager, Rolle, Stopfen)	(Buffer, Needle bearing, Drum, Plug)	(Butoir, Roulem. aiguilles, Rouleau, Bouchon)	

Gruppe

Abdeckungen, Motorhaube, Dämmatte

Group

Covers, engine cover, insulating mat

Groupe

Recouvreents, capot-moteur, natte isolante

30

Gruppe

Abdeckungen, Motorhaube, Dämmatte

Group

Covers, engine cover, insulating mat

Groupe

Recouvreents, capot-moteur, natte isolante

30

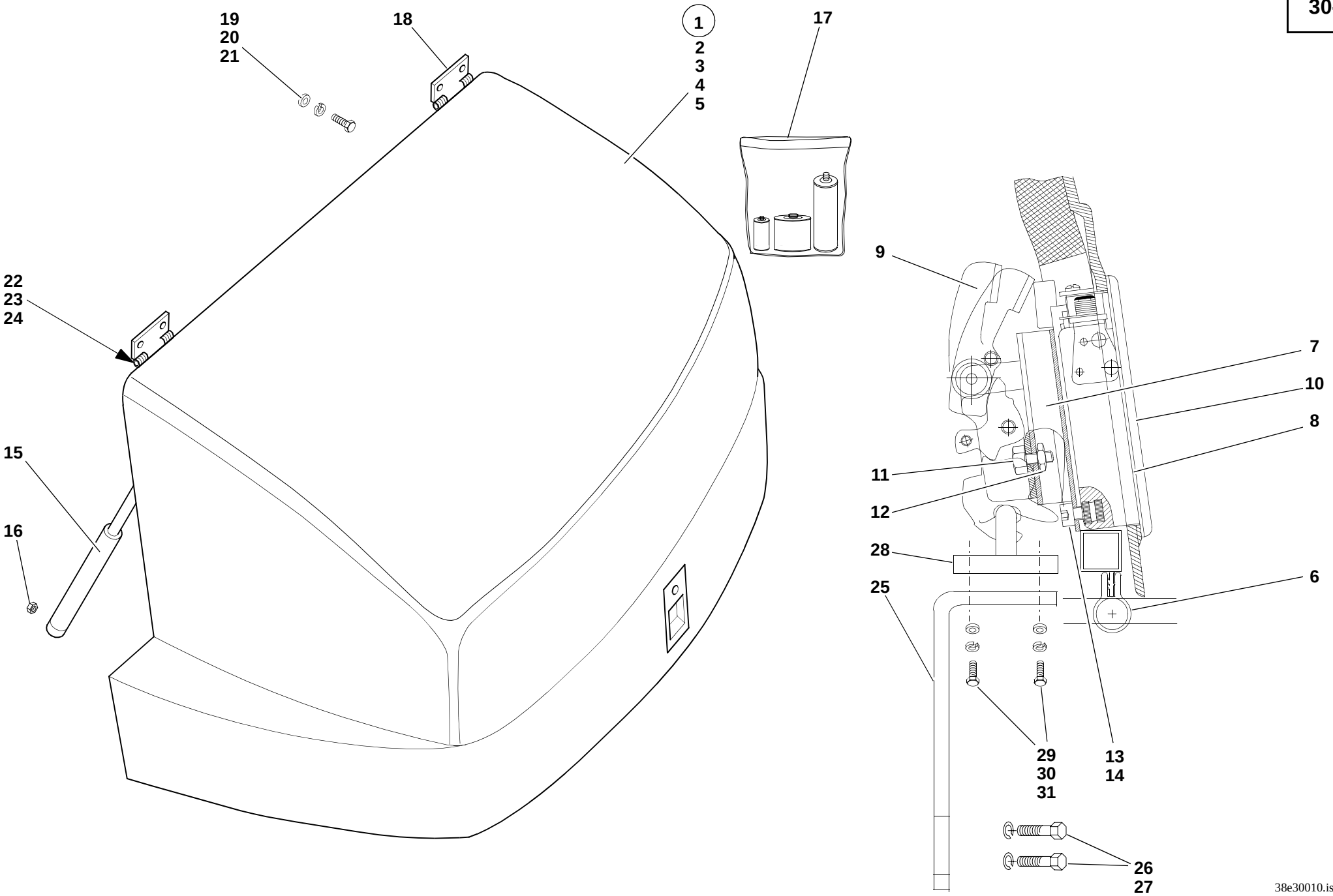
19
20
21
18
1
2
3
4
5
17
22
23
24
15
16
9
7
10
8
11
12
28
25
6
29
30
31
13
14
26
27
38e30010.iso

Pos. Item Pos.	Teil-Nummer Part no. No. de pièce	Stück Qty. Qté.	Bezeichnung	Description	Désignation	Bemerkung Remarks Remarques
			Motorhaube – Befestigung	**Engine cover – attachment**	**Capot-moteur – fixation**	
1	0383000130	1	Motorhaube	Engine cover	Capot-moteur	
2	0000801601	1	Dämmatte	Insulating mat	Natte isolante	**M**
3	0000801602	1	Dämmatte	Insulating mat	Natte isolante	**L**
4	0000801603	1	Dämmatte	Insulating mat	Natte isolante	**R**
5	0000801604	88	Klettverschluß	Velcro	Bande velcro	
6	0000801836	1	Dichtungsprofil	Sealing profile	Profilé d'étanchéité	
7	0000801605	1	Halteblechschloß	Lock	Serrure	
8	0000801606	1	Unterlage	Lining	Cale	
9	0000801607	1	Klappenschloß	Lock	Serrure	
10	0000801608	1	Griffschale	Handle	Poignée	
11	7236677189	2	Sechskantschraube	Hexagon head screw	Vis six pans	M8x16
12	7405677005	2	Sechskantmutter	Hexagon nut	Ecrou six pans	M8
13	7252677593	4	Zylinderschraube	Cheese-head screw	Vis à tête cylindrique	M6x10
14	7451680109	4	Scheibe	Washer	Rondelle	ø 6,4
15	0000801609	2	Gasfeder	Gas strut	Ressort pneumatique	
16	7405677005	2	Sechskantmutter	Hexagon nut	Ecrou six pans	M8
17	0000803736	1	Reparatursatz Motorhaube (für Beschädigungen des Kunststoffteils)	Repair kit for engine cover (for damage of plastic part)	Kit de réparation pour capot-moteur (pour dommages de la pièce en matière plastique)	0,5 m²
18	0009946982	2	Gelenkband-Innenhälfte	Hinge (inner half)	Charnière (moitié intérieure)	
19	7255677040	4	Senkschraube	Countersunk screw	Vis à tête fraisée	M8x20
20	7451680111	4	Scheibe	Washer	Rondelle	ø 8,4
21	7405677005	4	Sechskantmutter	Hexagon nut	Ecrou six pans	M8
22	7900104307	2	Bolzen	Pin	Axe	
23	7453680112	2	Scheibe	Washer	Rondelle	ø 6,4
24	7530680018	2	Splint	Split pin	Goupille fendue	1,6x12
25	1383050440	1	Halter	Bracket	Support	
26	7236677938	2	Sechskantschraube	Hexagon head screw	Vis six pans	M12x20
27	0009922728	2	Federring	Spring washer	Rondelle ressort	ø 12
28	0003410883	1	Schließkeil	Latch striker	Gâche de serrure de portière	
29	7236677081	2	Sechskantschraube	Hexagon head screw	Vis six pans	M6x20
30	7462680008	2	Scheibe	Washer	Rondelle	ø 6,4
31	7405677004	2	Sechskantmutter	Hexagon nut	Ecrou six pans	M6

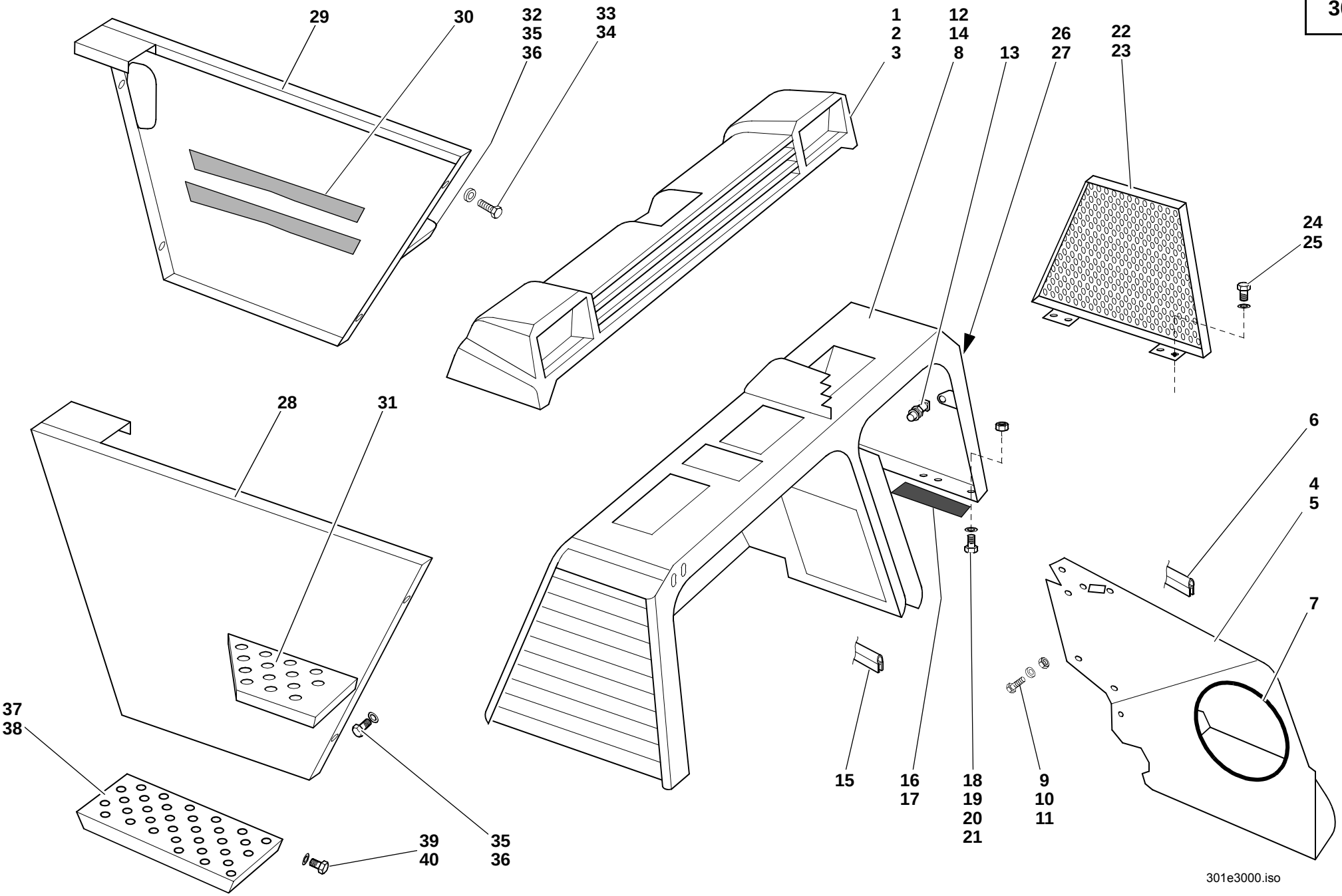
29
30
32
35
36
33
34
1
2
3
12
14
8
13
26
27
22
23
24
25
28
31
6
4
5
7
37
38
39
40
35
36
15
16
17
18
19
20
21
9
10
11
301e3000.iso

Pos. Item Pos.	Teil-Nummer Part no. No. de pièce	Stück Qty. Qté.	Bezeichnung	Description	Désignation	Bemerkung Remarks Remarques
			Traverse, Brücke	**Light border, cowl**	**Listel, carter**	
1	0383050003	1	Traverse (Lichtleiste) – Serie	Standard light border	Listel de feux AR standard	
2	7236677131	6	Sechskantschraube	Hexagon head screw	Vis six pans	M8x20
3	7462680011	6	Scheibe	Washer	Rondelle	ø 8,4
4	0383000921	1	Trennblech	Sheet-metal separation	Séparation en tôle	
5	0383410588	1	Dämmatte	Insulating mat	Natte isolante	
6	0009966286	1	Profil	Profile	Profil	
7	1009966586	1	Profil	Profile	Profil	640
	0009966081		Profil (Pos. **6** + **7**)	Profile (item **6** +**7**)	Profil (pos. **6** +**7**)	
8	1009969985	2	Kantenschutz	Edge guard	Profil de protection	145
	0009963190		Kantenschutz	Edge guard	Profil de protection	
9	7236677131	5	Sechskantschraube	Hexagon head screw	Vis six pans	M8x20
10	7462680011	10	Scheibe	Washer	Rondelle	ø 8,4
11	7405677005	5	Sechskantmutter	Hexagon nut	Ecrou six pans	M8
12	0383000448	1	Brücke	Cowl	Carter	
13	0003415444	1	Schloss			
14	0383410688	1	Dämmatte	Insulation mat	Natte isolante	
15	0009966779	1	Profil	Profile	Profil	445
	0009966081		Profil	Profile	Profil	
16	0009961479	1	Gummiband	Rubber band	Bande en caoutchouc	470
17	1009930291	1	Gummiband	Rubber band	Bande en caoutchouc	580
	0009937390		Gummiband	Rubber band	Bande en caoutchouc	35x5
18	7236677131	7	Sechskantschraube	Hexagon head screw	Vis six pans	M8x20
19	7451680111	4	Scheibe	Washer	Rondelle	ø 8,4
20	7462680011	5	Scheibe	Washer	Rondelle	ø 8,4
21	7405677005	2	Sechskantmutter	Hexagon head screw	Vis six pans	M8
22	0383000026	1	Klappe	Lid	Trappe	**R**
23	0009966679	1	Profil	Profile	Profil	590
	0009969480		Profil	Profile	Profil	
24	7236677077	4	Sechskantschraube	Hexagon head screw	Vis six pans	M 6x10
25	7462680008	4	Scheibe	Washer	Rondelle	6,4
26	0899930278	1	Gummipuffer			
27	7403677707	1	Sechskantmutter	Hexagon head screw	Vis six pans	M6

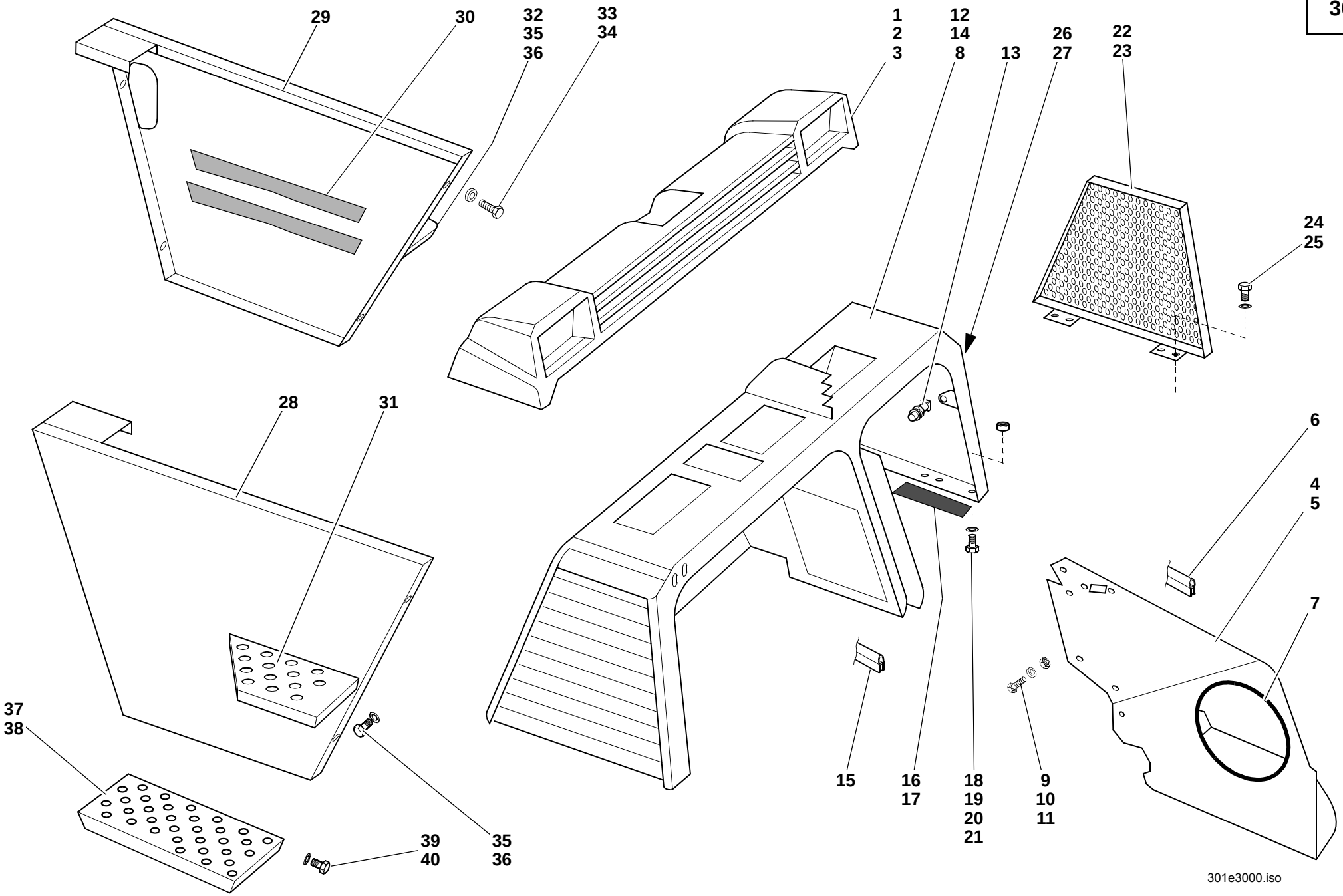
29
30
32
35
36
33
34
1
2
3
12
14
8
13
26
27
22
23
24
25
28
31
6
4
5
7
37
38
39
40
35
36
15
16
17
18
19
20
21
9
10
11
301e3000.iso

Pos. Item Pos.	Teil-Nummer Part no. No. de pièce	Stück Qty. Qté.	Bezeichnung	Description	Désignation	Bemerkung Remarks Remarques
			Blechteile – Einstieg	**Sheet-metal parts – access**	**Eléments en tôle – accès**	
28	1383000321	1	Seitenblech	Side panel	Panneau latéral	**L**
29	1383000521	1	Seitenblech	Side panel	Panneau latéral	**R**
30	0009961379	2	Gummiband	Rubber band	Bande en caoutchouc	370
	0009937390		Gummiband	Rubber band	Bande en caoutchouc	35x5
31	0383030551	1	Trittrost	Foothold	Marche-pied	**OL**
32	0383030651	1	Trittrost	Foothold	Marche-pied	**OR**
			Befestigung Einstieg u. Trittroste	**Attachment of access and footholds**	**Fixation de l'accès et des marche-pieds**	
33	7236677131	12	Sechskantschraube	Hexagon head screw	Vis six pans	M8x20
34	7462680011	12	Scheibe	Washer	Rondelle	ø 8,4
35	7236677128	4	Sechskantschraube	Hexagon head screw	Vis six pans	M8x12
36	7462680011	4	Scheibe	Washer	Rondelle	ø 8,4
37	0383030451	2	Trittrost	Foothold	Marche-pied	**UL/UR**
38	7236677131	8	Sechskantschraube	Hexagon head screw	Vis six pans	M8x20
39	7462680011	16	Scheibe	Washer	Rondelle	ø 8,4
40	7405677005	8	Sechskantmutter	Hexagon nut	Ecrou six pans	M8

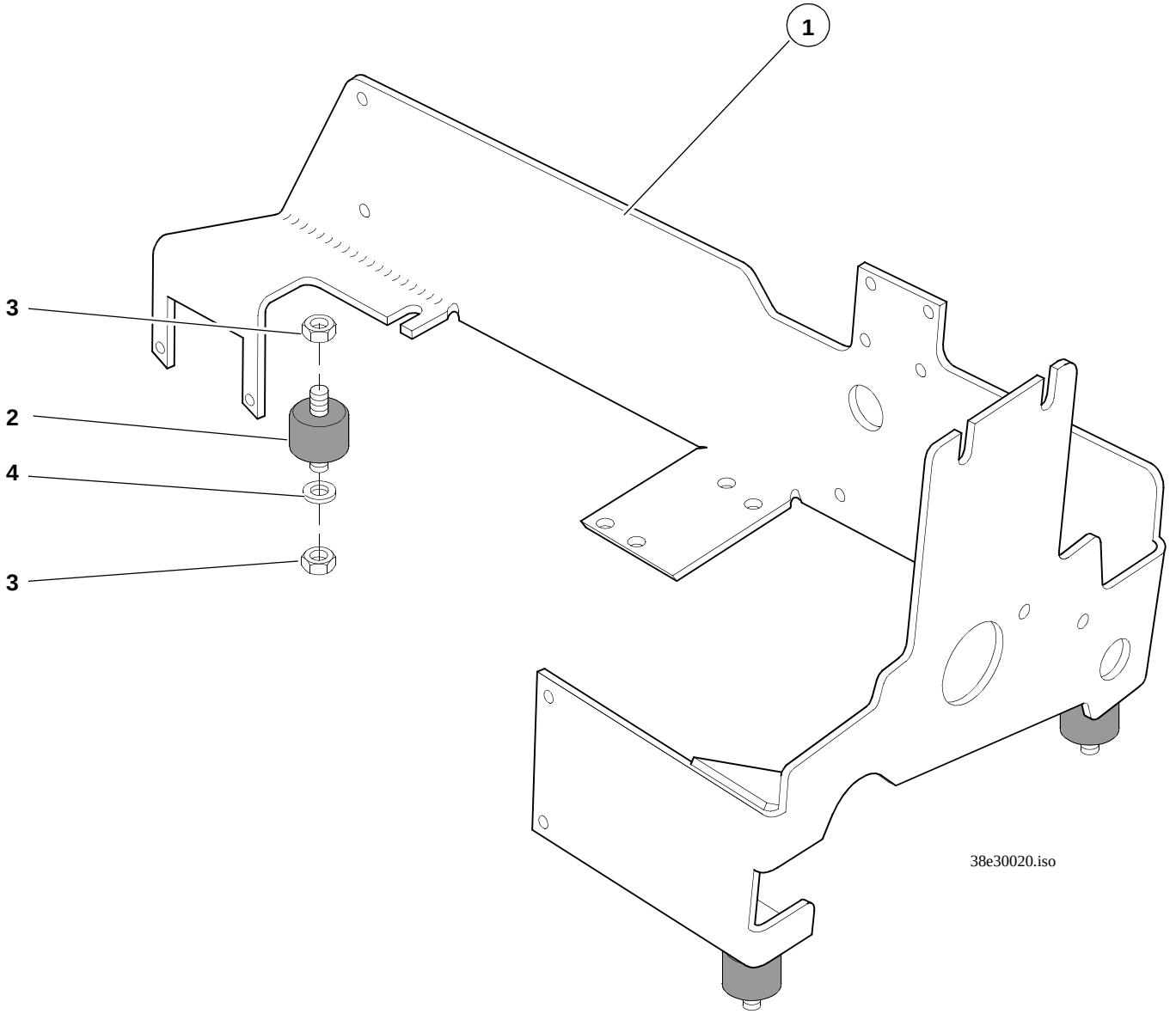
1
3
2
4
3
38e30020.iso

Pos. Item Pos.	Teil-Nummer Part no. No. de pièce	Stück Qty. Qté.	Bezeichnung	Description	Désignation	Bemerkung Remarks Remarques
			Blechteile – Ventilkonsole	**Sheet-metal parts – valve console**	**Eléments en tôle – console de clapets**	
1	1383600109	1	Konsole	Console	Console	
2	0009935684	3	Zylinderlager	Journal bearing	Palier cylindrique	
3	7403677709	6	Sechskantmutter	Hexagon nut	Ecrou six pans	M8
4	7462680011	6	Scheibe	Washer	Rondelle	ø 8,4

Gruppe

Räder, Reifen, Felgen

Group

Wheels, tyres, wheel rims

Groupe 31

Roues, pneumatiques, jantes

Gruppe

Räder, Reifen, Felgen

Group

Wheels, tyres, wheel rims

Groupe 31

Roues, pneumatiques, jantes

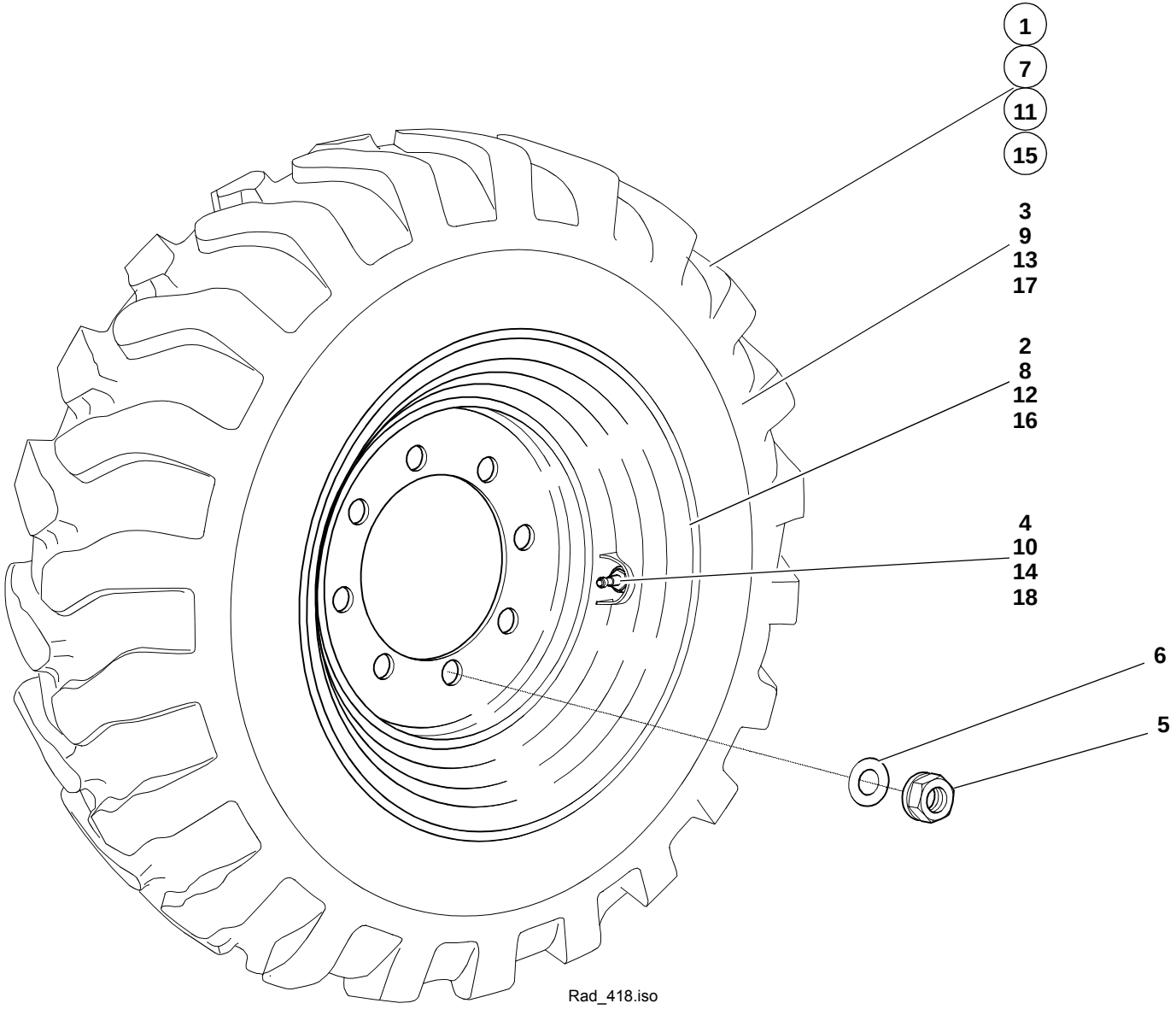
1
7
11
15
3
9
13
17
2
8
12
16
4
10
14
18
6
5
Rad_418.iso

Pos. Item Pos.	Teil-Nummer Part no. No. de pièce	Stück Qty. Qté.	Bezeichnung	Description	Désignation	Bemerkung Remarks Remarques
			Bereifung	**Tyres**	**Pneumatiques**	
1	0003101811	4	Scheibenrad	Wheel rim	Jante	12.5-20 MPT 04 10PR
2	0003124207	4	Scheibenrad	Wheel rim	Jante	
3	0003128612	4	Reifen	Tyre	Pneumatique	12.5-20 MPT 04 10PR
4	0003111313	4	Luft-Wasserventil	Air-water valve	Valve air-eau	
5	7686677103	32	Radmutter	Wheel nut	Ecrou de roue	400 Nm;
6	7686682004	32	Federring	Spring washer	Rondelle ressort	
7	0003107807	4	Scheibenrad	Wheel rim	Jante	375/70 R20 MPT AC70G
8	0003124207	4	Scheibenrad	Wheel rim	Jante	
9	0003129712	4	Reifen	Tyre	Pneumatique	375/70 R20 MPT AC70G
10	0003111313	4	Luft-Wasserventil	Air-water valve	Valve air-eau	
11	0003107907	4	Scheibenrad	Wheel rim	Jante	405/70 R18 SPT9
12	0003124107	4	Scheibenrad	Wheel rim	Jante	
13	0003129512	4	Reifen	Tyre	Pneumatique	405/70 R18 SPT9
14	0003111313	4	Luft-Wasserventil	Air-water valve	Valve air-eau	
15	0003102411	4	Scheibenrad *	Wheel rim *	Jante*	375/75 R20 XZSL
16	0003124207	4	Scheibenrad	Wheel rim	Jante	
17	0003122614	4	Reifen	Tyre	Pneumatique	375/75 R20 XZSL
18	0003111313	4	Luft-Wasserventil	Air-water valve	Valve air-eau	
			* Einzelabnahme erforderlich	* individual approval is necessary	* l'homologation individuelle est requise	

Gruppe

Auspuffanlage

Russfilter

Group

Exhaust system

Carbon particle filter

Groupe 32

Système d’échappement

Filtre à particules de carbone

Gruppe

Auspuffanlage

Russfilter

Group

Exhaust system

Carbon particle filter

Groupe 32

Système d’échappement

Filtre à particules de carbone

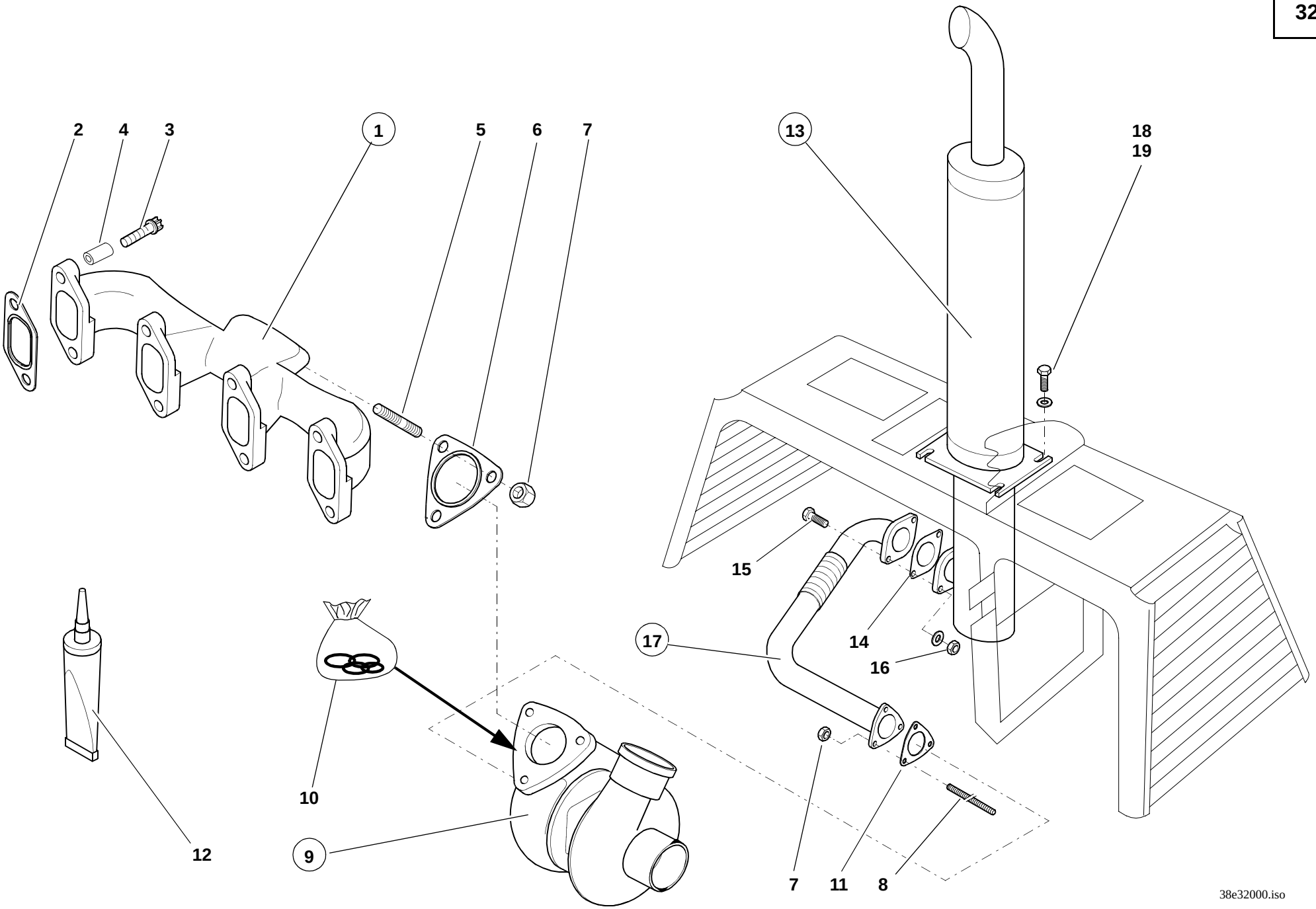
2
4
3
1
5
6
7
13
18
19
15
14
16
17
10
12
9
7
11
8
38e32000.iso

Pos. Item Pos.	Teil-Nummer Part no. No. de pièce	Stück Qty. Qté.	Bezeichnung	Description	Désignation	Bemerkung Remarks Remarques
			Auspuffsammelrohr, Turbolader, Abgasschalldämpfer	**Exhaust manifold, turbocharger, exhaust silencer**	**Collecteur d'échappement, turbo-compresseur, silencieux d'échappement**	
1	0000808917	1	Auspuffsammelrohr	Exhaust manifold	Collecteur d'échappement	
2	0000801401	4	Dichtung	Seal	Joint	
3	0000808900	8	Torx-Schraube	Torx-head screw	Vis à tête Torx	
4	0000802922	8	Buchse	Bush	Douille	
5	0000801403	3	Stiftschraube	Stud bolt	Goujon fileté	M8x20
6	0000801404	1	Dichtung	Seal	Joint	
7	7403677709	6	Sechskantmutter	Hexagon nut	Ecrou six pans	M8
8	0009958468	3	Stiftschraube	Stud bolt	Goujon fileté	
9	0000804275	1	Abgasturbolader	Exhaust turbocharger	Turbocompresseur à gaz d'échappement	
10	0000808908	1	Reparatursatz	Repair kit	Kit de réparation	
11	0000801939	1	Dichtung	Seal	Joint	
12	0000802923	0-1	Montagemittel	Fitting compound	Agent de montage	Deutz S1 – 400 ml
13	0383210101	1	Abgasschalldämpfer	Exhaust silencer	Silencieux d'échappement	
14	7594655060	1	Dichtung	Seal	Joint	60x94x2
15	7236677556	2	Sechskantschraube	Hexagon head screw	Vis six pans	M12x40
16	7403677804	2	Sechskantmutter	Hexagon nut	Ecrou six pans	M12
17	0383200104	1	Abgasleitung	Exhaust pipe	Conduite d'échappement	
18	7236677131	4	Sechskantschraube	Hexagon head screw	Vis six pans	M8x20
19	7451680111	4	Scheibe	Washer	Rondelle	ø8,4

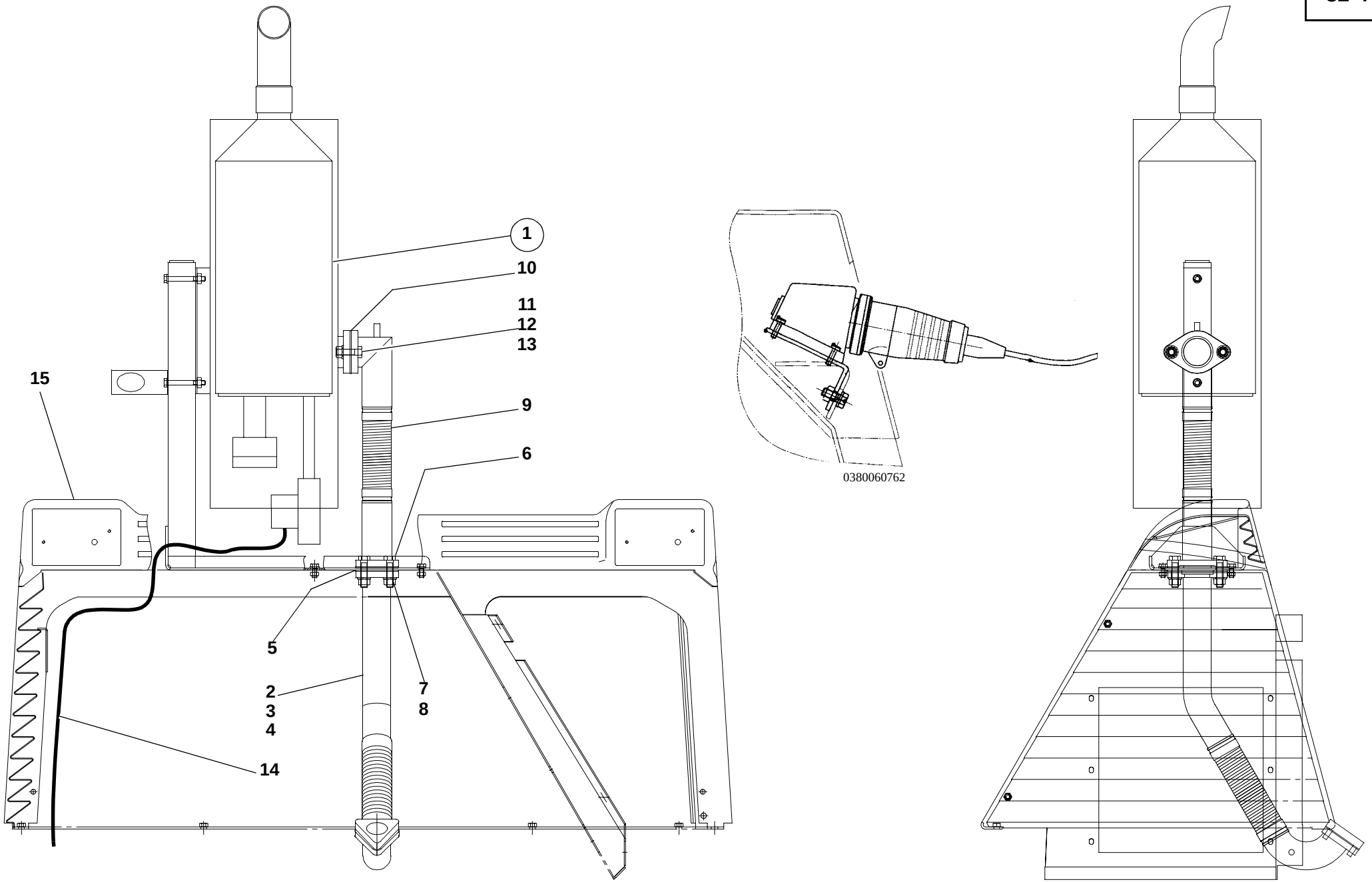
1
10
11
12
13
15
9
6
5
2
3
4
7
8
14
0380060762
301e3210.iso

Pos. Item Pos.	Teil-Nummer Part no. No. de pièce	Stück Qty. Qté.	Bezeichnung	Description	Désignation	Bemerkung Remarks Remarques
			Rußfilter (0124405)	**Exhaust gas cleaner (0124405)**	**Purificateur de gaz d'échappement (0124405)**	
1	0373210030	1	Abgasreiniger	Exhaust gas cleaner	Purificateur de gaz d'échappement	F 50 RH
2	0383200204	1	Abgasleitung	Exhaust pipe	Conduite d'échappement	
3	0633210688	1	Isolierband	Insulating tape	Bande isolante	5000x35x1
4	0009937128	1	Schelle	Clamp	Collier	D 50-60
5	7594655060	2	Dichtung	Seal	Joint	
6	7236677945	2	Sechskantschraube	Hexagon head screw	Vis six pans	M12x50
7	0009922728	2	Federring	Spring washer	Rondelle ressort	12
8	7403677817	2	Sechskantmutter	Hexagon nut	Ecrou six pans	M12
9	0373210005	1	Kompensator-Rohr	Compensator pipe	Tuyau compensateur	
10	7594655060	2	Dichtung	Seal	Joint	60x94x2
11	7236677943	2	Sechskantschraube	Hexagon head screw	Vis six pans	M12x40
12	0009922728	2	Federring	Spring washer	Rondelle ressort	12
13	7403677817	2	Sechskantmutter	Hexagon nut	Ecrou six pans	M12
14	0000805162	1	Schalter (mit Kabel)	Switch (with cable)	Interrupteur (avec câble)	
15	0383050703	1	Traverse	Light border	Listel	

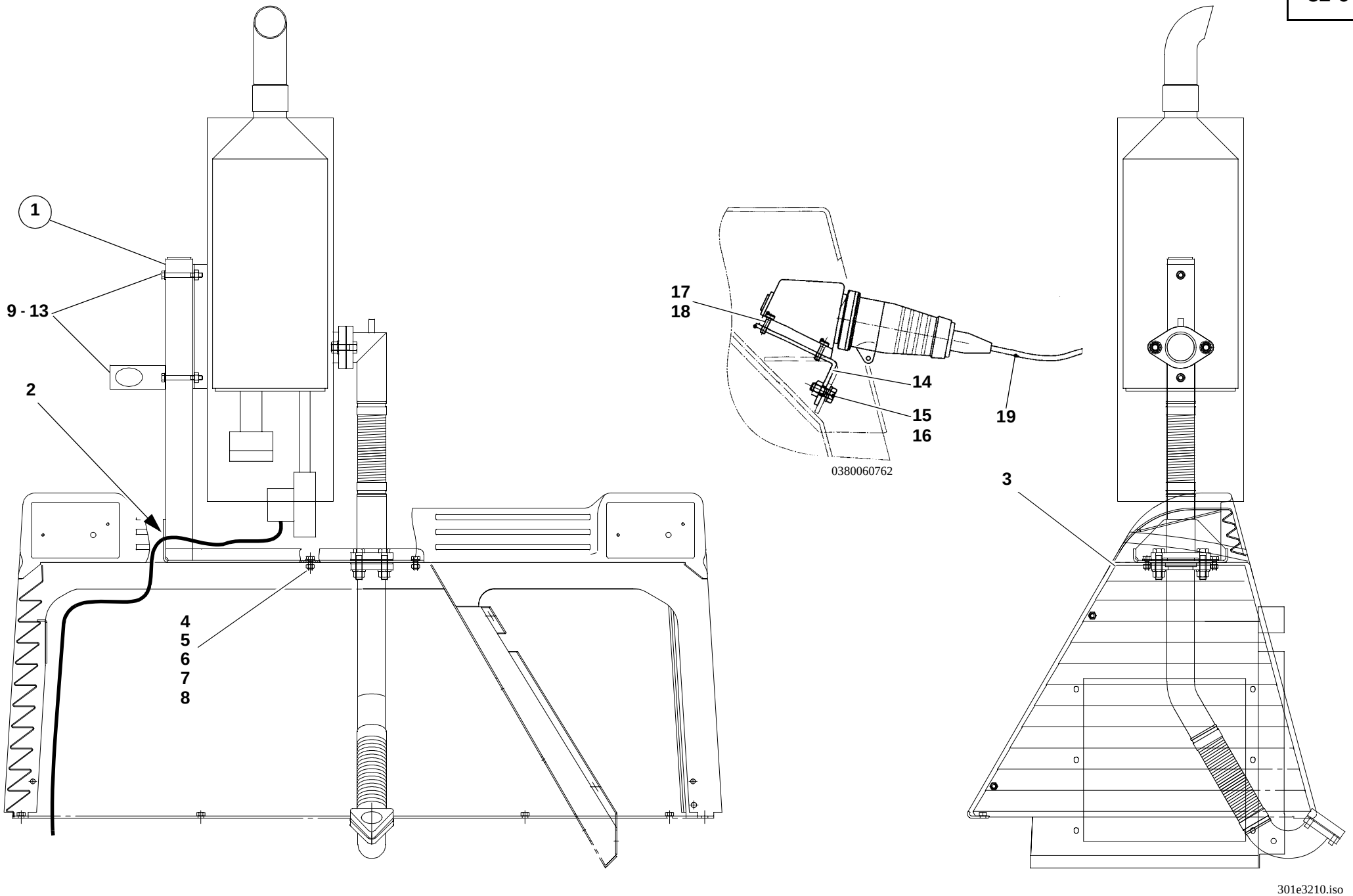
1
9 - 13
2
4
5
6
7
8
17
18
14
15
16
19
0380060762
3
301e3210.iso

Pos. Item Pos.	Teil-Nummer Part no. No. de pièce	Stück Qty. Qté.	Bezeichnung	Description	Désignation	Bemerkung Remarks Remarques
			Rußfilter – Befestigung	**Exhaust gas cleaner – attachment**	**Purificateur de gaz d'échappement –fixation**	
1	0383200340	1	Halter	Bracket	Support	
2	0009964242	1	Durchführungsring	Duct ring	Bague de passage	
3	0383210042	1	Halter	Bracket	Support	
4	7236677133	4	Sechskantschraube	Hexagon head screw	Vis six pans	M8x25
5	7236677131	6	Sechskantschraube	Hexagon head screw	Vis six pans	M8x20
6	7403677709	4	Sechskantmutter	Hexagon nut	Ecrou six pans	M8
7	0009924328	8	Federring	Spring washer	Rondelle ressort	8
8	7462680011	8	Scheibe	Washer	Rondelle	ø8
9	0383210840	1	Halter	Bracket	Support	
10	7236677926	5	Sechskantschraube	Hexagon head screw	Vis six pans	M 10x30
11	0009923528	2	Federring	Spring washer	Rondelle ressort	10
12	7462680014	5	Scheibe	Washer	Rondelle	ø10,5
13	7403677813	3	Sechskantmutter	Hexagon nut	Ecrou six pans	M10
14	1383200040	1	Halter für Steckdose	Bracket for socket	Support pour prise	
15	7236677131	2	Sechskantschraube	Hexagon head screw	Vis six pans	M8x20
16	0009924328	2	Federring	Spring washer	Rondelle ressort	
17	7250670590	2	Zylinderschraube	Cheese-head screw	Vis à tête bombée	M4x20
18	0009923728	2	Federring	Spring washer	Vis à tête cylindrique	4
19	0009931315	1	Kabelbinder	Cable strap	Bande à câbles	
			Auspuffteile am Motor siehe Seite 32-3	Component parts for exhaust system: see page 32-3	Pièces constitutives pour système d'échappement : voir page 32-3	

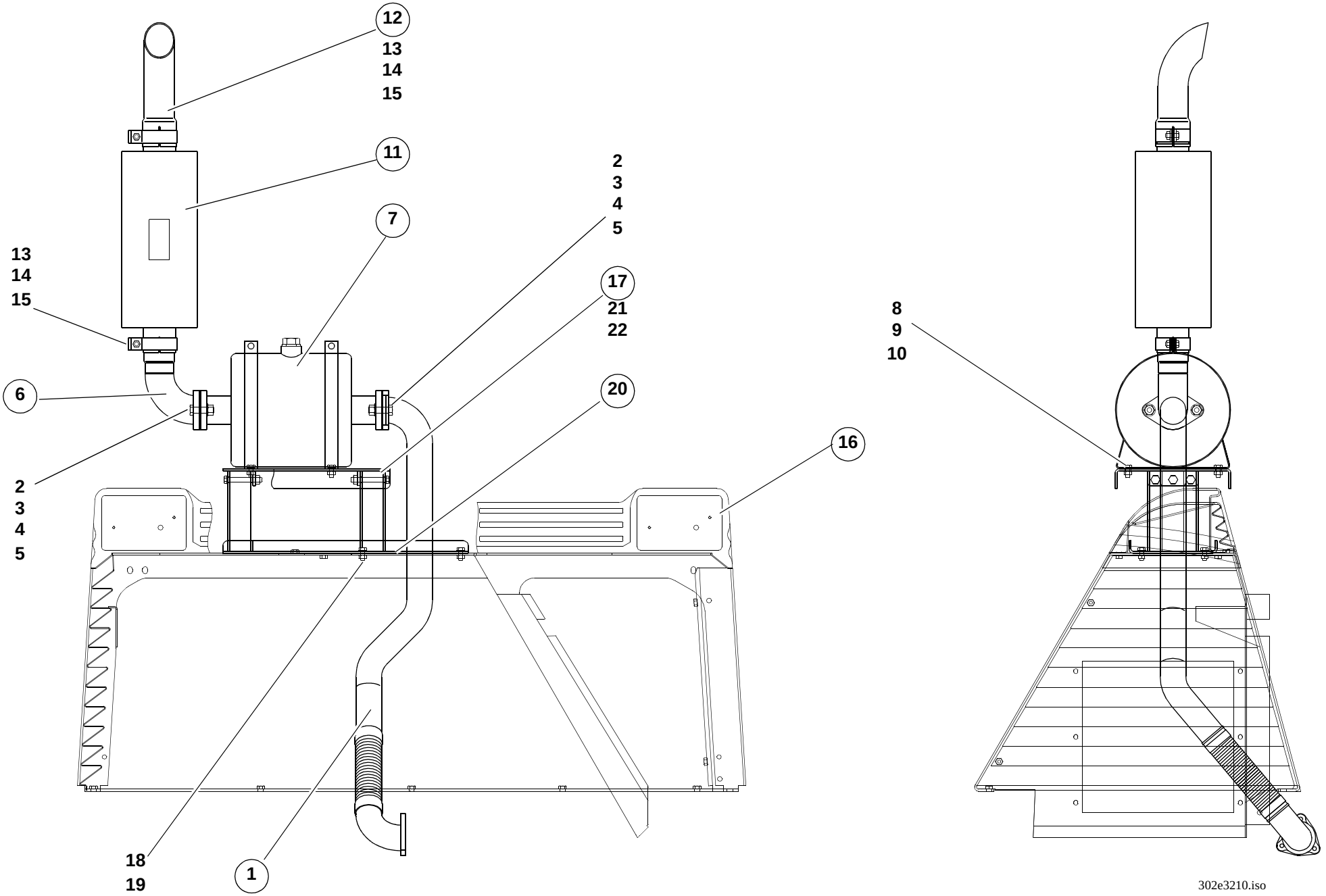
12
13
14
15
11
7
13
14
15
2
3
4
5
17
21
22
6
20
16
2
3
4
5
18
19
1
8
9
10
302e3210.iso

Pos. Item Pos.	Teil-Nummer Part no. No. de pièce	Stück Qty. Qté.	Bezeichnung	Description	Désignation	Bemerkung Remarks Remarques
			Katalytischer Abgasreiniger (0124408SO)	**Catalytic exhaust gas cleaner (0124408SO)**	**Purificateur catalytique de gaz d'échappement (0124408SO)**	
1	0383200404	1	Abgasleitung	Cpl exhaust pipe	Conduite d'échappement cpl	
2	7594655060	2	Dichtung	Seal	Joint	
3	7236677943	4	Sechskantschraube	Hexagon head screw	Vis six pans	M12x40
4	0009925728	4	Federring	Spring washer	Rondelle ressort	12
5	7403677817	4	Sechskantmutter	Hexagon nut	Ecrou six pans	M12
6	1383200504	1	Abgasleitung	Cpl exhaust pipe	Conduite d'échappement cpl	
7	0383210030	1	Abgasreiniger	Exhaust gas cleaner	Purificateur de gaz d'échappement	KAR 1-50
8	7236677131	4	Sechskantschraube	Hexagon head screw	Vis six pans	M8x20
9	0009924328	4	Federring	Spring washer	Rondelle ressort	8
10	7403677709	4	Sechskantmutter	Hexagon nut	Ecrou six pans	M8
11	0383210201	1	Abgasschalldämpfer	Exhaust silencer	Silencieux de gaz d'échappement	
12	0383210105	1	Auslaßrohr	Exhaust outlet pipe	Tuyau de sortie des gaz d'échappement	
13	7564116014	2	Schelle	Clamp	Collier	ø 63,5
14	7236677131	2	Sechskantschraube	Hexagon head screw	Vis six pans	M 8x20
15	7403677709	2	Sechskantmutter	Hexagon nut	Ecrou six pans	M8
16	0383050703	1	Traverse	Light border	Listel	
17	1383200011	1	Lagerplatte	Mounting plate	Plaque de fixation	
18	7236677131	4	Sechskantschraube	Hexagon head screw	Vis six pans	M8x20
19	0009924328	4	Federring	Spring washer	Rondelle ressort	8
20	1383200240	1	Halterung	Bracket assy	Ens support	
21	7234677090	3	Sechskantschraube	Hexagon head screw	Vis six pans	M8x70
22	0009924328	3	Federring	Spring washer	Rondelle ressort	8
			Auspuffteile am Motor siehe Seite 32-3	Component parts for exhaust system: see page 32-3	Pièces constitutives pour système d'échappement : voir page 32-3	

Gruppe 33

Elektrische Anlage

Group

Electrical system

Groupe

Equipement électrique

Gruppe 33

Elektrische Anlage

Group

Electrical system

Groupe

Equipement électrique

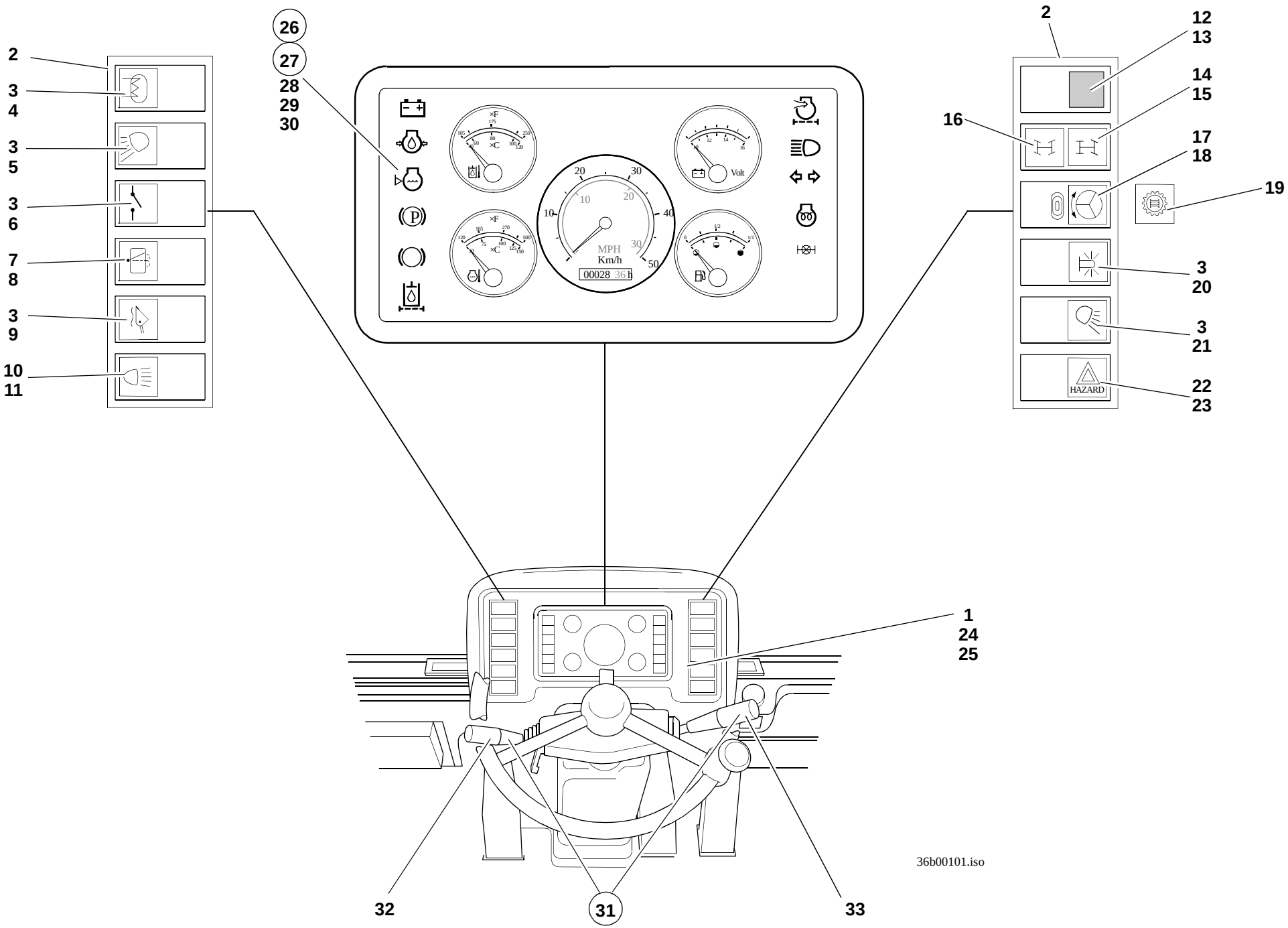
2
3
4
3
5
3
6
7
8
3
9
10
11
26
27
28
29
30
MPH
Km/h
00028 36 H
Volt
2
12
13
14
15
16
17
18
19
3
20
3
21
22
23
HAZARD
1
24
25
32
31
33
36b00101.iso

Pos. Item Pos.	Teil-Nummer Part no. No. de pièce	Stück Qty. Qté.	Bezeichnung	Description	Désignation	Bemerkung Remarks Remarques
			Armaturenbrett vorn	**Front instrument panel**	**Tableau de bord AV**	
1	0000801628	1	Armaturenbrett	Instrument panel	Tableau de bord	**V**
2	0003330145	2	Einbaurahmen	Installation frame	Cadre d'installation	
	0003320872	0-5	Blinddeckel	Dummy cover	Couvercle d'obturation	
	7734000932	7-12	Glühlampe	Light bulb	Lampe	W5 12V/1,2W
3	0003338108	2-6	Schalter	Switch	Interrupteur	
4	0004354143	1	Symbol Frontscheibenheizung	Symbol: front window electric heating	Symbole : chauffage électrique de la vitre AV	**SO**
5	0004351843	1	Symbol Arbeitsscheinwerfer	Symbol: working light	Symbole : projecteur de travail	**V, SO**
6	0004359643	1	Symbol 4. Steuerkreis	Symbol: 4th control circuit	Symbole : 4e circuit hydraulique	**SO**
7	0003335607	1	Schalter wischen/waschen	Switch: wipe/wash	Interrupteur : essuyer/laver	
8	0004359843	1	Symbol wischen/waschen	Symbol: wipe/wash	Symbole : essuyer/laver	
9	0004355543	1	Symbol Laststabilisator	Symbol: load stabilizer	Symbole : stabilisateur de charge	**SO**
10	0003338208	1	Schalter Licht	Switch: lights	Interrupteur : feux	
11	0004356243	1	Symbol Licht	Symbol: lights	Symbole : feux	
12	0003336907	1	Schalter Lenksynchronisierung	Switch: steering synchronisation	Interrupteur : syn. de la direction	
13	0004357443	1	Symbol Lenksynchronisierung	Symbol: steering synchronisation	Symbole : synchronisation de la direction	
14	0003325912	1	Kontrolleuchte	Telltale	Témoin	
15	0004355943	1	Symbol VA-Lenkung	Symbol: front axle steering	Symbole : direction pont AV	
	0004350445	1	Symbol Lenkung	Symbol: steering	Symbole : direction	**USA**
16	0004357943	1	Symbol Allradlenkung	Symbol: four wheel steering	Symbole : direction quatre roues	
17	0003335807	1	Umschalter Lenkung bei 20/km	Change-over switch: steering 20 kph	Inverseur : direction à 20 km/h	
18	0004356543	1	Symbol Lenkautomat	Symbol: automatic steering synchronisation	Symbole : synchronisation automatique de la direction	**SO**
19	0004358743	1	Symbol Schnellgang	Symbol: high speed	Symbole : boîte surmultipliée	**SO**
20	0004351743	1	Symbol Rundumkennleuchte	Symbol: rotating beacon	Symbole : gyrophare	**SO**
21	0004351843	1	Symbol Arbeitsscheinwerfer	Symbol: working light	Symbole : projecteur de travail	**H**
22	0003332807	1	Schalter Warnblinkanlage	Switch: hazard warning light	Interrupteur : signal de détresse	
23	0004356143	1	Symbol Warnblinkanlage	Symbol: hazard warning light	Symbole : signal de détresse	

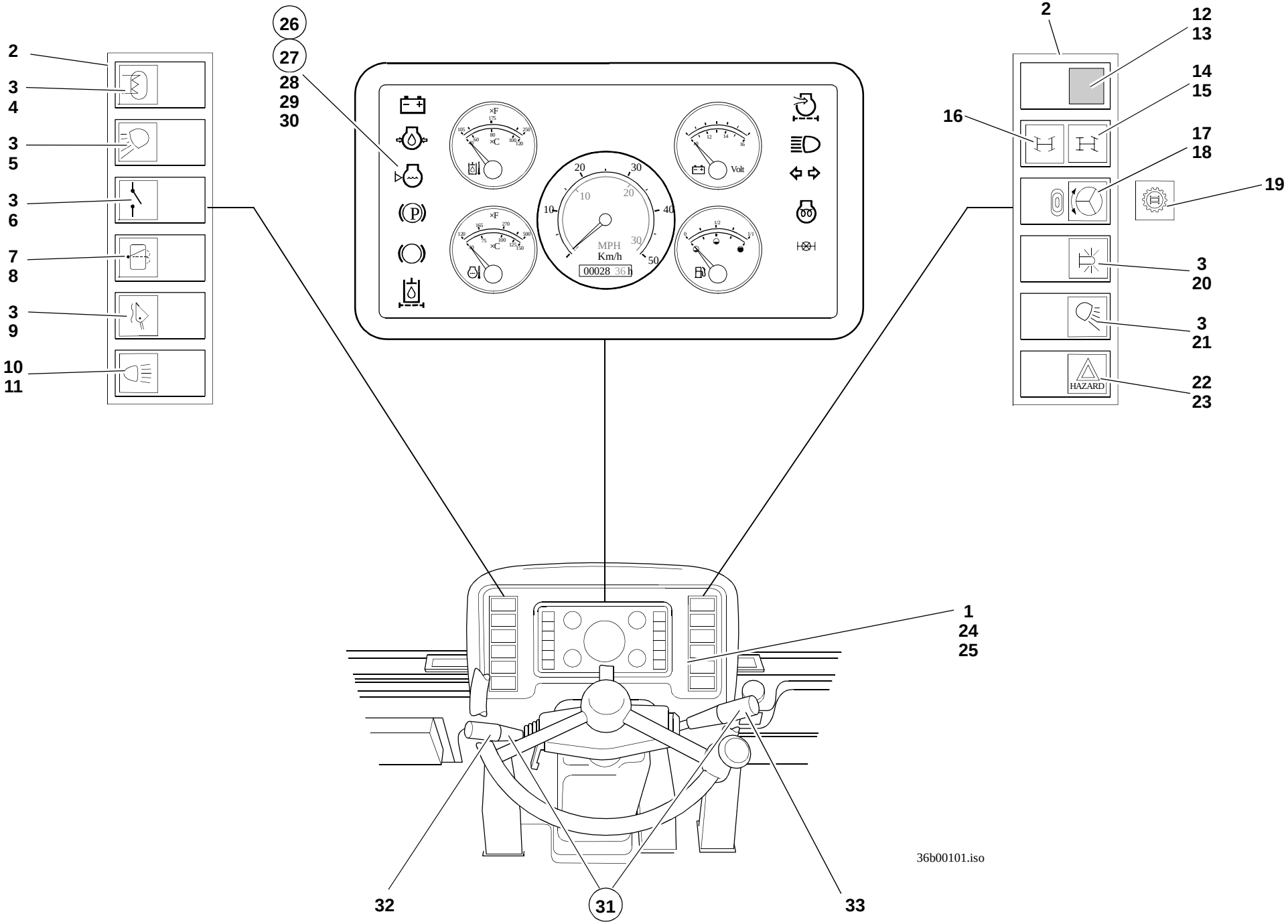
2
3
4
3
5
3
6
7
8
3
9
10
11
26
27
28
29
30
MPH
Km/h
00028 36 H
Volt
2
12
13
14
15
16
17
18
19
3
20
3
21
22
23
HAZARD
1
24
25
32
31
33
36b00101.iso

Pos. Item Pos.	Teil-Nummer Part no. No. de pièce	Stück Qty. Qté.	Bezeichnung	Description	Désignation	Bemerkung Remarks Remarques
24	0000800737	4	Blechschraube	Sheet-metal screw	Vis à tôle	ø4,2x13
25	0009931094	4	Klips	Clips	Clips	
26	0003361705	1	Anzeigeinstrument 20/km	20 kph indicator	Indicateur 20 km/h	
27	0003361605	1	Anzeigeinstrument Schnellgang	High-speed indicator	Indicateur de boîte surmultipliée	**SO**
28	0000805111	1	Glas	Glass	Verre	
29	0000808371	1	Glühlampe (mit Fassung)	Light bulb	Lampe	3W
30	0000808372	1	Glühlampe (mit Fassung)	Light bulb	Lampe	2W
31	0003335307	1	Lenkstockschalter	Steering column control lever	Levier de commande de la colonne de direction	
32	0000802137	1	Lenkstockschalter	Steering column control lever	Levier de commande de la colonne de direction	**L**
33	0000802138	1	Lenkstockschalter	Steering column control lever	Levier de commande de la colonne de direction	**R**

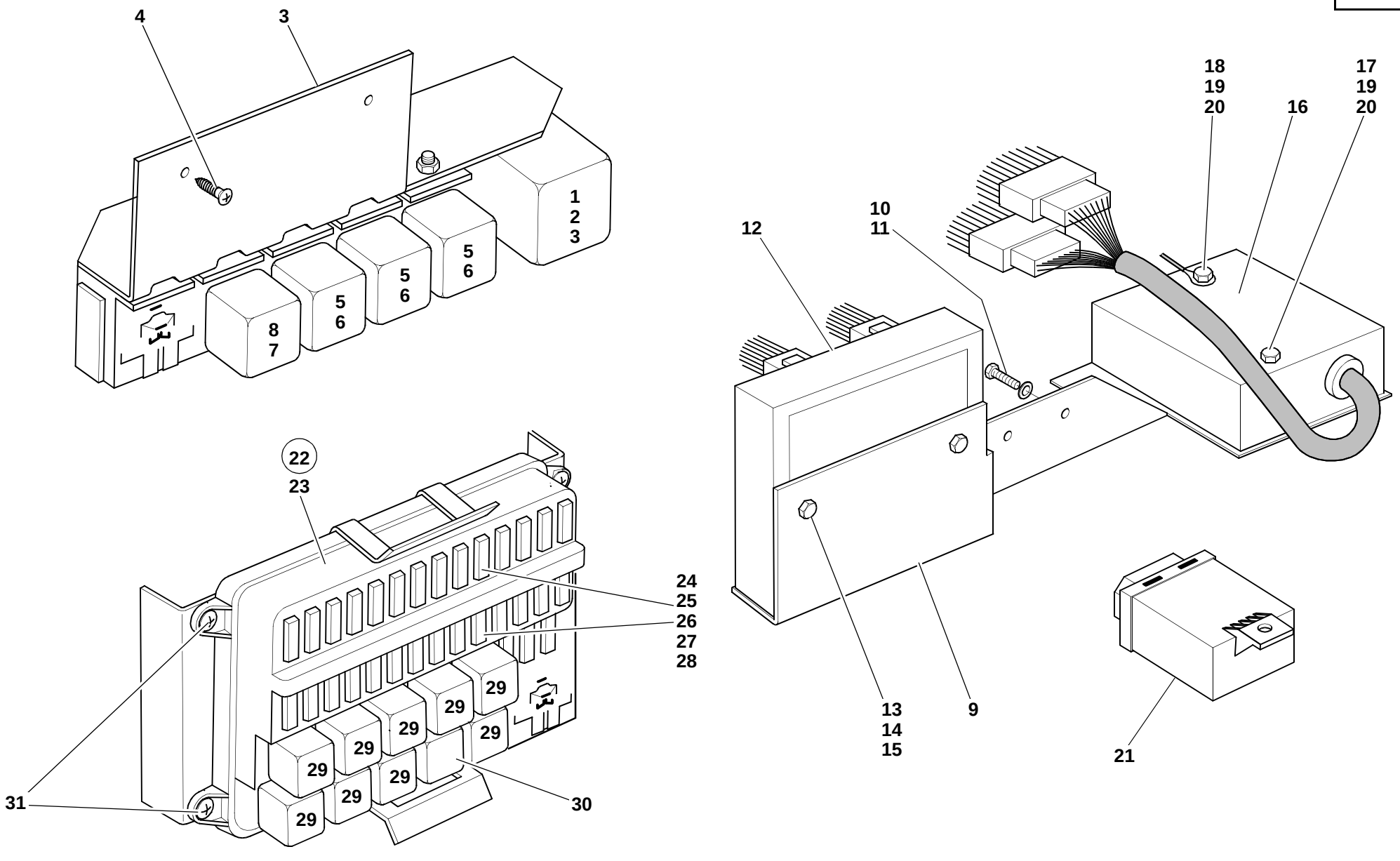
4
3
1
2
3
5
6
5
6
5
6
8
7
22
23
24
25
26
27
28
29
29
29
29
29
29
29
29
31
30
18
19
20
16
17
19
20
10
11
12
13
14
15
9
21

301e3300.fm

Pos. Item Pos.	Teil-Nummer Part no. No. de pièce	Stück Qty. Qté.	Bezeichnung	Description	Désignation	Bemerkung Remarks Remarques
			Relais – Befestigungsteile	**Relay – attachment parts**	**Relais – pièces de fixation**	
1	0003330626	1	Impulsgeber	Pulse generator	Générateur d'impulsions	
2	0003335311	1	Stecksockel	Relay bracket	Support pour relais	
3	0000800818	1	Halter für Stecksockel	Bracket	Support	
4	0009953468	2	Blechschraube	Sheet-metal screw	Vis à tôle	
5	0003320628	3	Stecksockel	Relay bracket	Support pour relais	
6	0003322917	2-3	Relais	Relay	Relais	70 A
7	0003323117	1	Relais	Relay	Relais	40/60 A
8	0003320428	2	Stecksockel	Relay bracket	Support pour relais	
9	0000801671	1	Halter	Bracket	Support	
10	7236677078	2	Sechskantschraube	Hexagon head screw	Vis six pans	M6x12
11	7451680109	2	Scheibe	Washer	Rondelle	ø6,4
12	0000801772	1	Lampentester	Lamp tester	Vérification des lampes	
13	7286671062	1	Sechskantschraube	Hexagon head screw	Vis six pans	M5x20
14	7479682408	2	Scheibe	Washer	Rondelle	ø5,3
15	7403677705	2	Sechskantmutter	Hexagon nut	Ecrou six pans	M5
16	0003330777	1	Lenkungselektronik	Steering electronics	Electronique de la direction	
17	7286671075	1	Linsenschraube	Oval-head screw	Vis à tête bombée	M5x50
18	7286671503	1	Linsenschraube	Oval-head screw	Vis à tête bombée	M5x60
19	7479682409	4	Fächerscheibe	Serrated lock washer	Rondelle à éventail	
20	7403677705	2	Sechskantmutter	Hexagon nut	Ecrou six pans	M5
21	0003330176	1	Frequenzverstärker (Schnellgang)	Frequency amplifier (high speed)	Amplificateur de fréquence (boîte surmultipliée)	**SO**
			Sicherungskasten, Relais	**Fuse box, relays**	**Boîte à fusibles, relais**	
22	0000804014	1	Sicherungskasten	Fuse box	Boîte à fusibles	
23	0000806461	1	Deckel	Cover	Couvercle	
24	7733661604	1-14	Sicherung 7,5A braun	Fuse: 7.5 A (brown)	Fusible : 7,5 A (marron)	
25	7733661605	1-10	Sicherung 10A rot	Fuse: 10 A (red)	Fusible : 10 A (rouge)	
26	7733661606	1-4	Sicherung 15A blau	Fuse: 15 A (blue)	Fusible : 15A (bleu)	
27	7733661608	0-1	Sicherung 25A weiß	Fuse: 25 A (white)	Fusible : 25A (blanc)	
28	0003333520	0-1	Sicherung 40A orange	Fuse: 40A (orange)	Fusible : 40A (orange)	
29	0003323117	8-9	Relais	Relay	Relais	40/60 A
30	0000804015	1	Blinkgeber	Turn indicator unit	Boîte clignotante	
31	0009953468	4	Blechschraube	Sheet-metal screw	Vis à tôle	

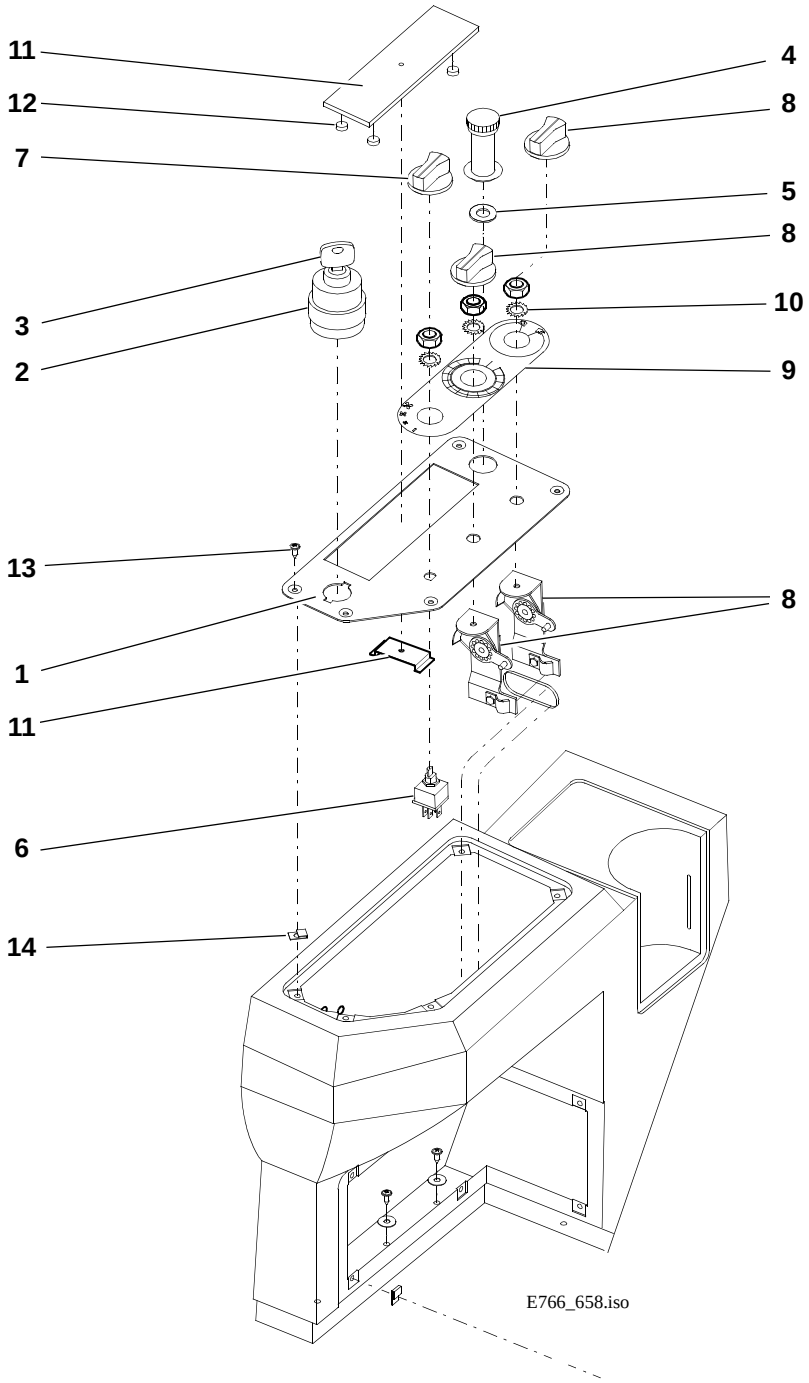
11
12
7
3
2
13
1
11
6
14
4
8
5
8
10
9
8
E766_658.iso

Pos. Item Pos.	Teil-Nummer Part no. No. de pièce	Stück Qty. Qté.	Bezeichnung	Description	Désignation	Bemerkung Remarks Remarques
			Armaturenbrett (rechts)	**Instrument panel (right)**	**Tableau de bord (côté droit)**	
			Zusatzteile für abnehmbares Fahrerhaus siehe ET-Liste Zusatzausrüstung	Additional parts for removable cab: see spare parts catalogue for additional equipment	Pièces supplémentaires pour cabine démontable : voir catalogue de pièces détachées pour équipements supplémentaires	
1	0000801652	1	Armaturenbrett	Instrument panel	Tableau de bord	**R**
	0000804005	1	Armaturenbrett (ohne Ausschnitt für Radio	Instrument panel (without cutout for radio)	Tableau de bord (sans découpe pour radio)	**R**
2	0003331306	1	Glühstartschalter	Preheating start switch	Commande de démarrage préchauffé	
3	0003330733	1	Zündschlüssel	Ignition key	Clé de contact	
4	0004330155	1	Zigarettenanzünder	Cigarette lighter	Allume-cigarettes	
5	0363410753	1	Scheibe	Washer	Rondelle	
6	0000801779	1	Schalter für Gebläse	Fan switch	Interrupteur : moto-ventilateur	
7	0009965546	1	Knopf für Drehschalter	Button for rotary switch	Bouton pour interrupteur rotatif	
8	0000801810	2	Drehschalter	Rotary switch	Interrupteur rotatif	
9	0000801667	1	Symbolplatte	Symbols	Symboles	
10	7479682013	2	Fächerscheibe	Serrated lock washer	Rondelle à éventail	
11	0003321172	1	Radio-Abdeckblech	Dummy cover for radio	Plaque d'obturation pour radio	
12	0009963452	4	Gummistopfen	Rubber plug	Bouchon en caoutchouc	
13	0000800737	5	Blechschraube	Sheet-metal screw	Vis à tôle	ø4,2x13
14	0009931094	5	Clips	Clips	Clips	

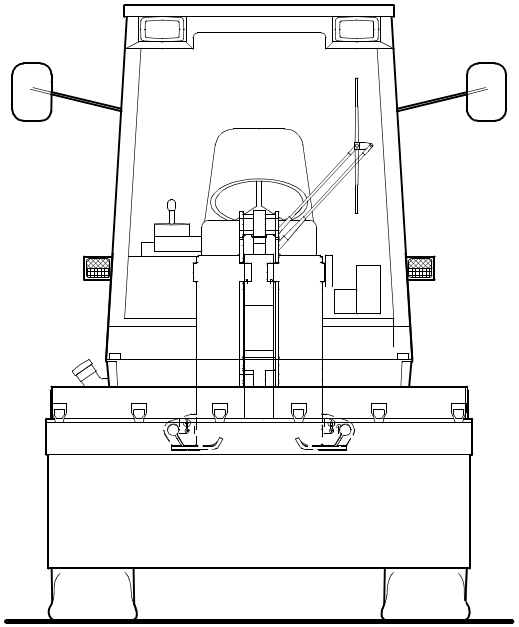

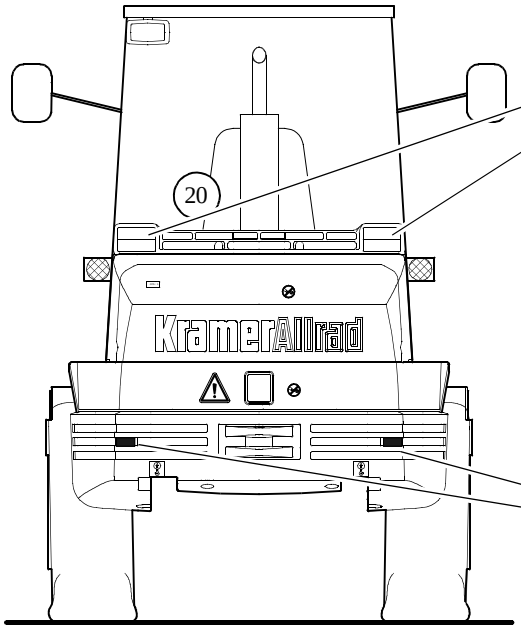
20
KramerAllrad

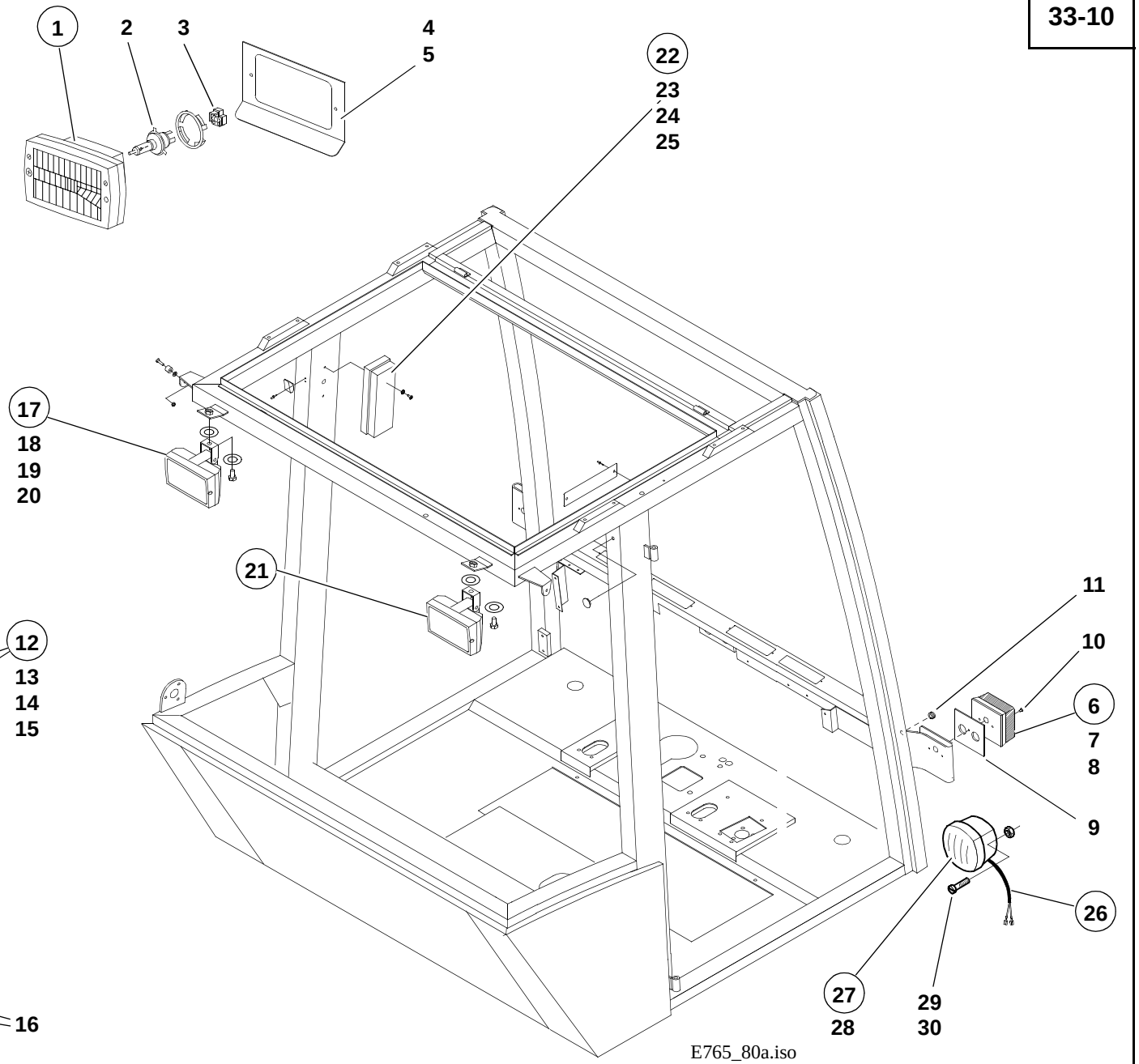
1
2
3
4
5
22
23
24
25
17
18
19
20
21
12
13
14
15
16
11
10
6
7
8
9
26
27
28
29
30
E765_80a.iso

Pos. Item Pos.	Teil-Nummer Part no. No. de pièce	Stück Qty. Qté.	Bezeichnung	Description	Désignation	Bemerkung Remarks Remarques
			Fahrzeugbeleuchtung	**Vehicle lighting**	**Eclairage du véhicule**	
1	0003326801	2	Scheinwerfer	Headlight	Projecteur	
2	7734000921	2	Glühlampe	Light bulb	Lampe	60/65W
3	0000800820	2	Lampenstecker	Light bulb socket	Prise de courant de la lampe	
4	0000801670	2	Blende	Cover	Revêtement	
5	0000801740	4	Klips	Clips	Clips	
6	0000801593	2	Blink-Positionsleuchte	Turn indicator/position light	Clignotant/feu de position	**V**
7	0000801774	2	Glühlampe	Light bulb	Lampe	
8	0000801775	2	Glühlampe	Light bulb	Lampe	
9	0000801629	2	Unterlage	Lining	Cale	
10	0000802025	4	Schraube	Screw	Vis	M4x10
11	0000801783	2	Durchführung	Duct	Passage	
12	0003326215	2	Rückleuchte	Rear light	Feu AR	
13	7286671054	4	Linsenschraube	Oval-head screw	Vis à tête bombée	M5x15
14	7734000929	2	Glühlampe	Light bulb	Lampe	21/5W
15	7734000917	2	Glühlampe	Light bulb	Lampe	21W
16	0003321507	2	Rückstrahler	Reflector	Cataphote	
17	0000803662	1-2	Arbeitsscheinwerfer	Working light	Projecteur de travail	
	7734000920	1	Glühlampe	Light bulb	Lampe	55W
18	7236677923	1-2	Sechskantschraube	Hexagon head screw	Vis six pans	M10x20
19	0009930963	2-4	Plastikscheibe	Plastic washer	Rondelle en matière plastique	
20	7478680012	2-4	Zahnscheibe	Tooth lock washer	Rondelle dentée	ø10,5
21	0383300145	1	Zusatzscheinwerfer	Additional light	Phare supplémentaire	
			Innenbeleuchtung	**Interior lighting**	**Eclairage intérieur**	
22	0000803966	1	Innenbeleuchtung	Interior lighting	Eclairage intérieur	
23	7734000602	2	Glühlampe	Light bulb	Lampe	5W
24	0000801744	2	Blechschraube	Sheet-metal screw	Vis à tôle	ø 4,2x19
25	7479682409	2	Fächerscheibe	Serrated lock washer	Rondelle à éventail	

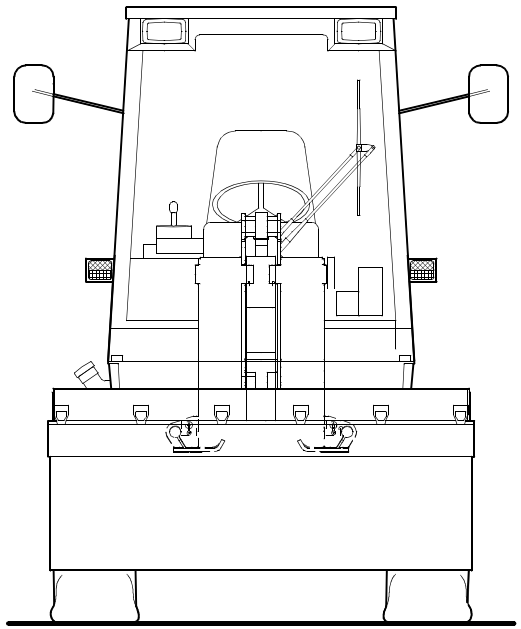

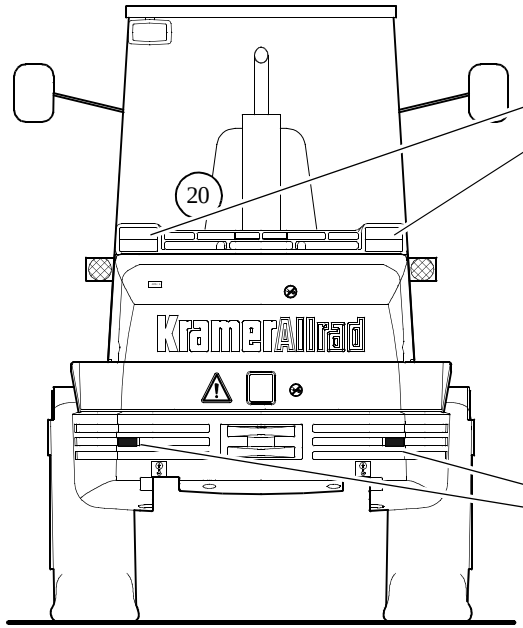
20
KramerAllrad

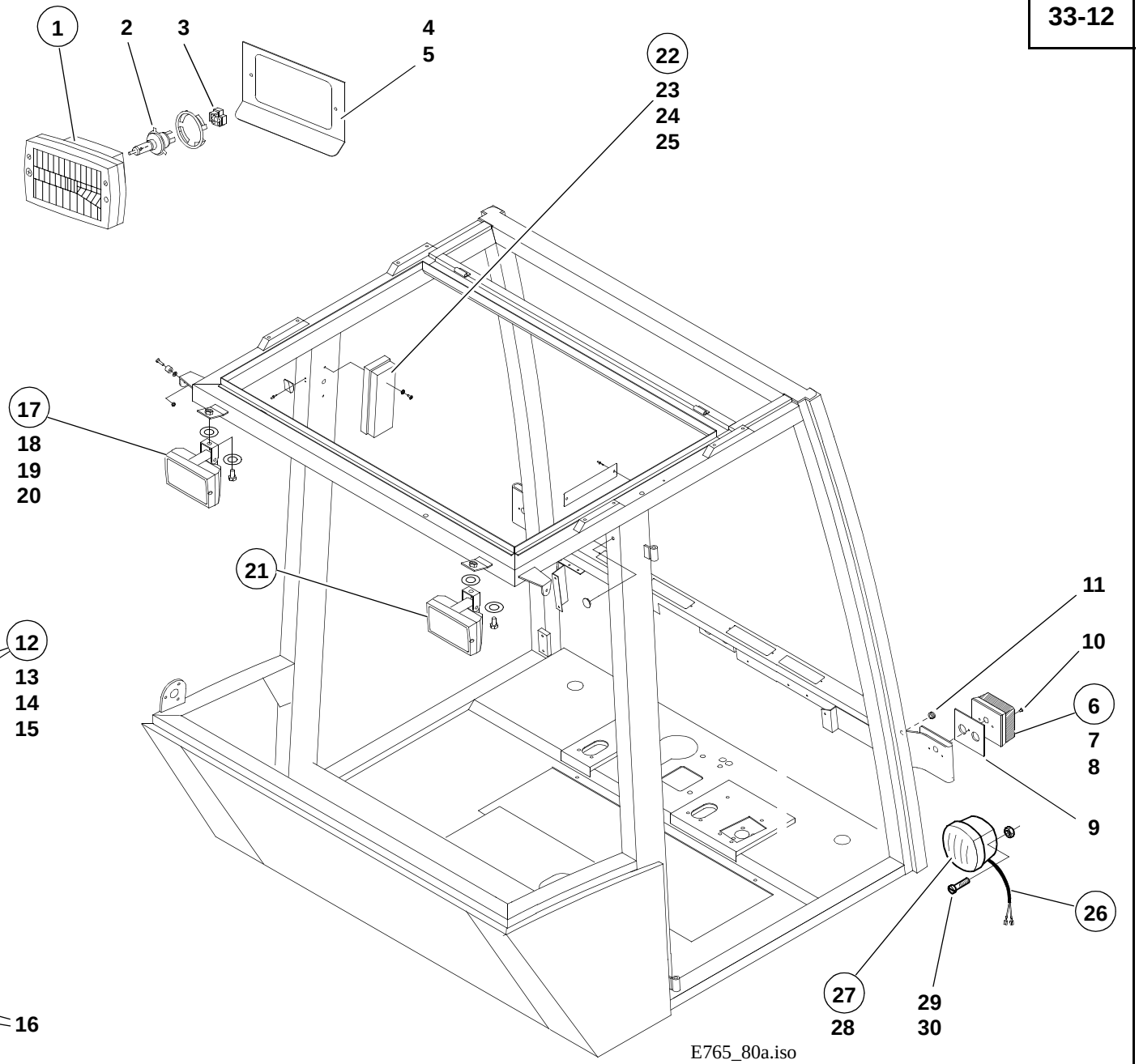
1
2
3
4
5
22
23
24
25
17
18
19
20
21
12
13
14
15
16
11
10
6
7
8
9
26
27
28
29
30
E765_80a.iso

Pos. Item Pos.	Teil-Nummer Part no. No. de pièce	Stück Qty. Qté.	Bezeichnung	Description	Désignation	Bemerkung Remarks Remarques
			Begrenzungsleuchten	**Clearance lights**	**Feux latéraux**	
			laut StVZO für Sonderschaufeln (SO)	Legal regulations of your country may require you to equip your machine with the following component parts:	Les prescriptions légales de votre pays peuvent exiger d'équiper votre véhicule avec les pièces constitutives suivantes :	
26	0383300514	2	Kabel	Cable	Câble	
27	0003323515	2	Schlußleuchte	Rear light	Feu AR	
28	7734000602	2	Glühlampe	Light bulb	Lampe	5W
29	7250671590	4	Zylinderschraube	Cheese-head screw	Vis à tête cylindrique	M4x20
30	7403677703	4	Sechskantmutter	Hexagon nut	Ecrou six pans	M4

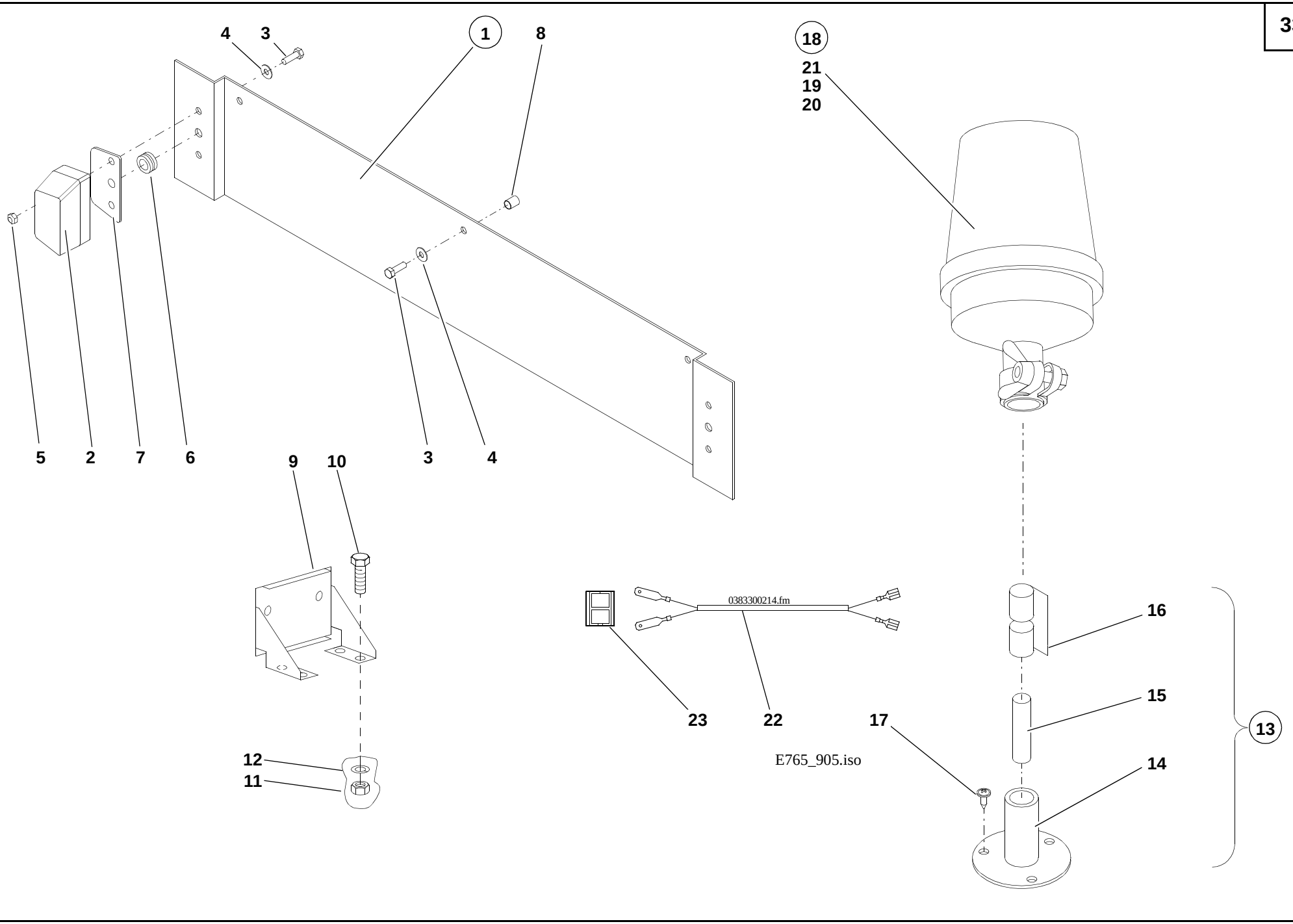
4
3
1
8
18
21
19
20
5
2
7
6
3
4
9
10
0383300214.fm
16
15
17
13
23
22
12
11
14
E765_905.iso

Pos. Item Pos.	Teil-Nummer Part no. No. de pièce	Stück Qty. Qté.	Bezeichnung	Description	Désignation	Bemerkung Remarks Remarques
			Kennzeichenhalterung hinten (SO)	**Rear numberplate bracket (SO)**	**Support de la plaque minéralogique AR (SO)**	
1	0000801642	1	Kennzeichenhalterung	Numberplate bracket	Support de la plaque minéralogique	
2	0000801771	2	Kennzeichenleuchte	Numberplate light	Eclairage de la plaque minéralogique	
3	7236677056	7	Sechskantschraube	Hexagon head screw	Vis six pans	M5x16
4	0000800710	7	Scheibe	Washer	Rondelle	ø5,2x12,7
5	7405677003	4	Sechskantmutter	Hexagon nut	Ecrou six pans	M5
6	0000801784	2	Durchführung	Duct	Passage	
7	0000801648	2	Gummiplatte	Rubber plate	Plaque en caoutchouc	
8	0000801735	3	Blindbuchse	Bushing	Douille	
	0000804173	1	Kabel für Kennzeichenleuchte	Cable for numberplate light	Câble pour éclairage de la plaque minéralogique	
	0003333511	1	Flachsteckergehäuse 2-polig	2 pole flat plug housing	Boîte de fiche plate 2 pôles	
			Kennzeichenhalterung vorn (SO)	**Front numberplate bracket (SO)**	**Support de la plaque minéralogique AV (SO)**	
9	1643010040	1	Kennzeichenhalterung	Numberplate bracket	Support de la plaque minéralogique	
10	7236677078	2	Sechskantschraube	Hexagon head screw	Vis six pans	M 6 x 12
11	7403677707	2	Sechskantmutter	Hexagon nut	Ecrou six pans	M 6
12	0009924128	2	Federring	Spring washer	Rondelle ressort	ø 6
			Rundumkennleuchte (SO)	**Rotating beacon (SO)**	**Gyrophare (SO)**	
13	0383300045	1	Halter f. Rundumleuchte	Bracket for rotating beacon	Support pour gyrophare	
14	0000801691	1	Halter	Bracket	Support	
15	0000801769	1	Stecker	Plug	Fiche	
16	0000801770	1	Gummikappe	Rubber cap	Capuchon en caoutchouc	
17	0009954468	3	Blechschraube	Sheet-metal screw	Vis à tôle	ø5,5x16
18	7740000006	1	Rundumkennleuchte	Rotating beacon	Gyrophare	
19	0003325452	1	Lichthaube gelb	Light cover (yellow)	Recouvrement de la lampe (jaune)	
20	0003322746	1	Dichtung	Seal	Joint	
21	0003321610	1	Glühlampe	Light bulb	Lampe	
22	0383300214	1	Kabel f. Rundumleuchte	Cable for rotating beacon	Câble pour gyrophare	
23	0003333511	1	Flachsteckergehäuse 2-polig	2 pole flat plug housing	Boîte de fiche plate 2 pôles	

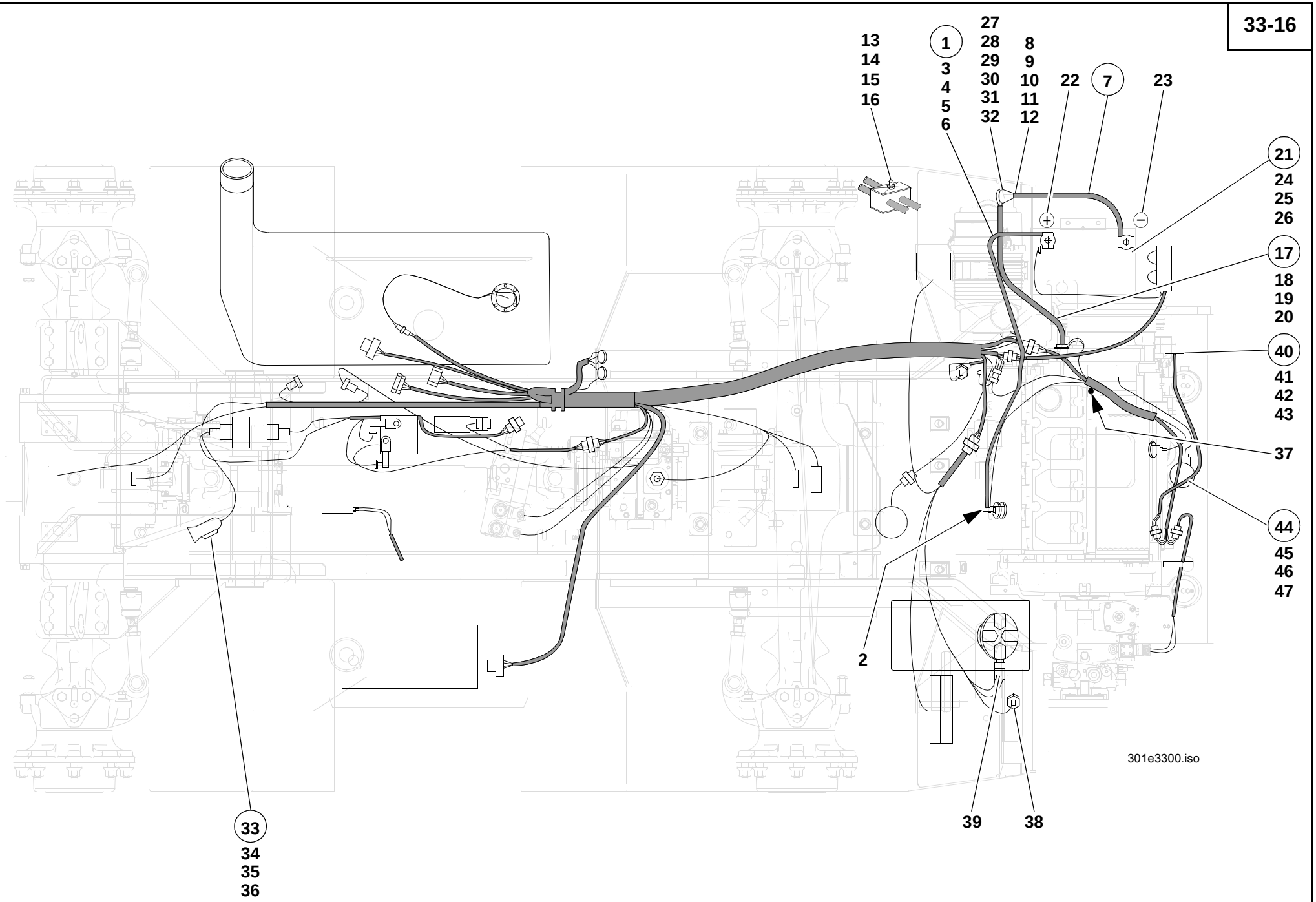
13
14
15
16
1
3
4
5
6
27
28
29
30
31
32
8
9
10
11
12
22
7
23
21
24
25
26
17
18
19
20
40
41
42
43
37
44
45
46
47
2
39
38
33
34
35
36
301e3300.iso

Pos. Item Pos.	Teil-Nummer Part no. No. de pièce	Stück Qty. Qté.	Bezeichnung	Description	Désignation	Bemerkung Remarks Remarques
			Batterie	**Battery**	**Batterie**	
1	0003306612	1	Batteriekabel – Anlasser	Battery lead to starter	Câble de batterie vers le démarreur	
2	0223350097	1	Schutzkappe	Protective cap	Capuchon protecteur	
3	0009937428	3	Schelle	Clamp	Collier	ø15
4	7236677130	1	Sechskantschraube	Hexagon head screw	Vis six pans	M8x18
5	0009924328	1	Federring	Spring washer	Rondelle ressort	ø8
6	7403677709	1	Sechskantmutter	Hexagon nut	Ecrou six pans	M8
7	0003307912	1	Batteriekabel-Masse	Battery earthing cable	Câble de mise à la masse de batterie	
8	7236677927	1	Sechskantschraube	Hexagon head screw	Vis six pans	M10x35
9	7451680112	2	Scheibe	Washer	Rondelle	ø10,5
10	7478680012	2	Zahnscheibe	Tooth lock washer	Rondelle dentée	ø10,5
11	0009923528	1	Federring	Spring washer	Rondelle ressort	ø10
12	7403677813	1	Sechskantmutter	Hexagon nut	Ecrou six pans	M10
13	0009936250	1	Doppelschelle	Double clamp	Collier double	ø15
14	7405677005	1	Sechskantmutter	Hexagon nut	Ecrou six pans	M8
15	1383630814	1	Platte	Plate	Plaque	
16	7252677048	1	Zylinderschraube	Cheese-head screw	Vis à tête cylindrique	M8x35
17	0003305712	1	Batteriekabel – Motor/Rahmen	Battery cable to engine/frame	Câble de batterie vers le moteur/châssis	620
	0003307412	1	Batteriekabel – Batterietrennschalter/Rahmen	Battery cable to battery master switch/frame	Câble de batterie vers le coupe-batterie/châssis	400
18	7236677131	1	Sechskantschraube	Hexagon head screw	Vis six pans	M8x20
19	7451680111	1	Scheibe	Washer	Rondelle	ø8,4
20	7478680411	1	Zahnscheibe	Tooth lock washer	Rondelle dentée	ø8
21	0003352412	1	Batterie	Battery	Batterie	
	0000809246	1	Entlüftungsschlauch	Ventilation hose	Flexible de dégagement d'air	➡ 312 00 0053
	0009933315	1	Kabelbinder	Cable strap	Bande à câbles	
22	7713000510	1	Polabdeckkappe +	Terminal cover +	Couvercle de borne +	
23	0003350252	1	Polabdeckkappe –	Terminal cover –	Couvercle de borne –	
24	1383350040	1	Halter	Bracket	Support	
25	7236677133	2	Sechskantschraube	Hexagon head screw	Vis six pans	M8x25
26	7451680111	2	Scheibe	Washer	Rondelle	ø8,4

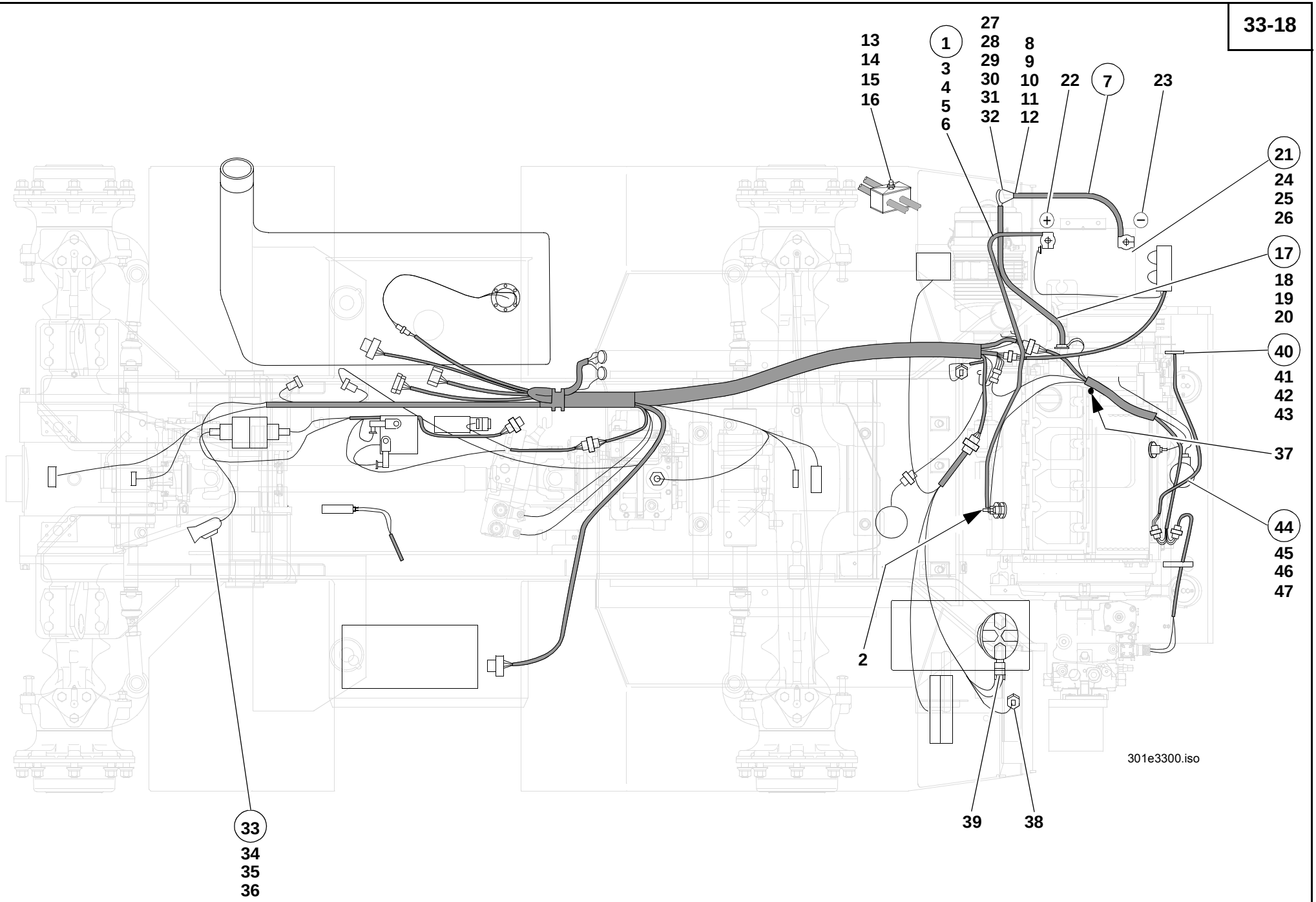
13
14
15
16
1
3
4
5
6
27
28
29
30
31
32
8
9
10
11
12
22
7
23
21
24
25
26
17
18
19
20
40
41
42
43
37
44
45
46
47
2
39
38
33
34
35
36
301e3300.iso

Pos. Item Pos.	Teil-Nummer Part no. No. de pièce	Stück Qty. Qté.	Bezeichnung	Description	Désignation	Bemerkung Remarks Remarques
			Batterietrennschalter (SO)	**Battery master switch (SO)**	**Coupe-batterie (SO)**	
27	0003336407	1	Batterietrennschalter	Battery master switch	Coupe-batterie	
28	0000801464		Schlüssel	Key	Clé	
29	7236677083	2	Sechskantschraube	Hexagon head screw	Vis six pans	M 6x25
30	0009924928	2	Federring	Spring washer	Rondelle ressort	6
31	7403677707	2	Sechskantmutter	Hexagon nut	Ecrou six pans	M 6
32	0223350097	2	Schutzkappe	Protective cap	Capuchon protecteur	
33	0003322105	1	Fanfare	Horn	Avertisseur sonore	
34	7403677709	1	Sechskantmutter	Hexagon nut	Ecrou six pans	M8
35	0009924328	1	Federring	Spring washer	Rondelle ressort	ø8
36	7451680111	1	Scheibe	Washer	Rondelle	ø8,4
37	0003363203	1	Temperaturgeber (Motor)	Temperature sensor (engine)	Capteur de température (moteur)	M14x1,5
38	0003363203	1	Temperaturgeber (Verstellpumpe)	Temperature sensor (variable displacement pump)	Capteur de température (pompe à cylin-drée variable)	M14x1,5
39	0003336007	1	Druckschalter (Hydraulikfilter)	Pressure switch (hydraulic filter)	Manocontact (filtre hydraulique)	
40	0000801985	1	Motorabstellung	Engine shutoff	Coupure du moteur	
41	0000801986	1	Zugfeder	Tension spring	Ressort rappel	
42	0000801849	1	O-Ring	O-ring	Joint torique	44x3,15
43	7236677081	2	Sechskantschraube	Hexagon head screw	Vis six pans	M 6x20
44	0383300714	1	Kabelbaum (Motorabstellung)	Wiring harness (Engine shutoff)	Faisceau de câbles (Coupure du moteur)	
45	0003333511	1	Flachsteckergehäuse	Flat plug housing	Boîte de fiche plate	
46	0003330466	1	Stecker	Plug	Prise de courant	
47	0003320411	1	Löschdiode	Suppressor diode	Diode d'extinction	

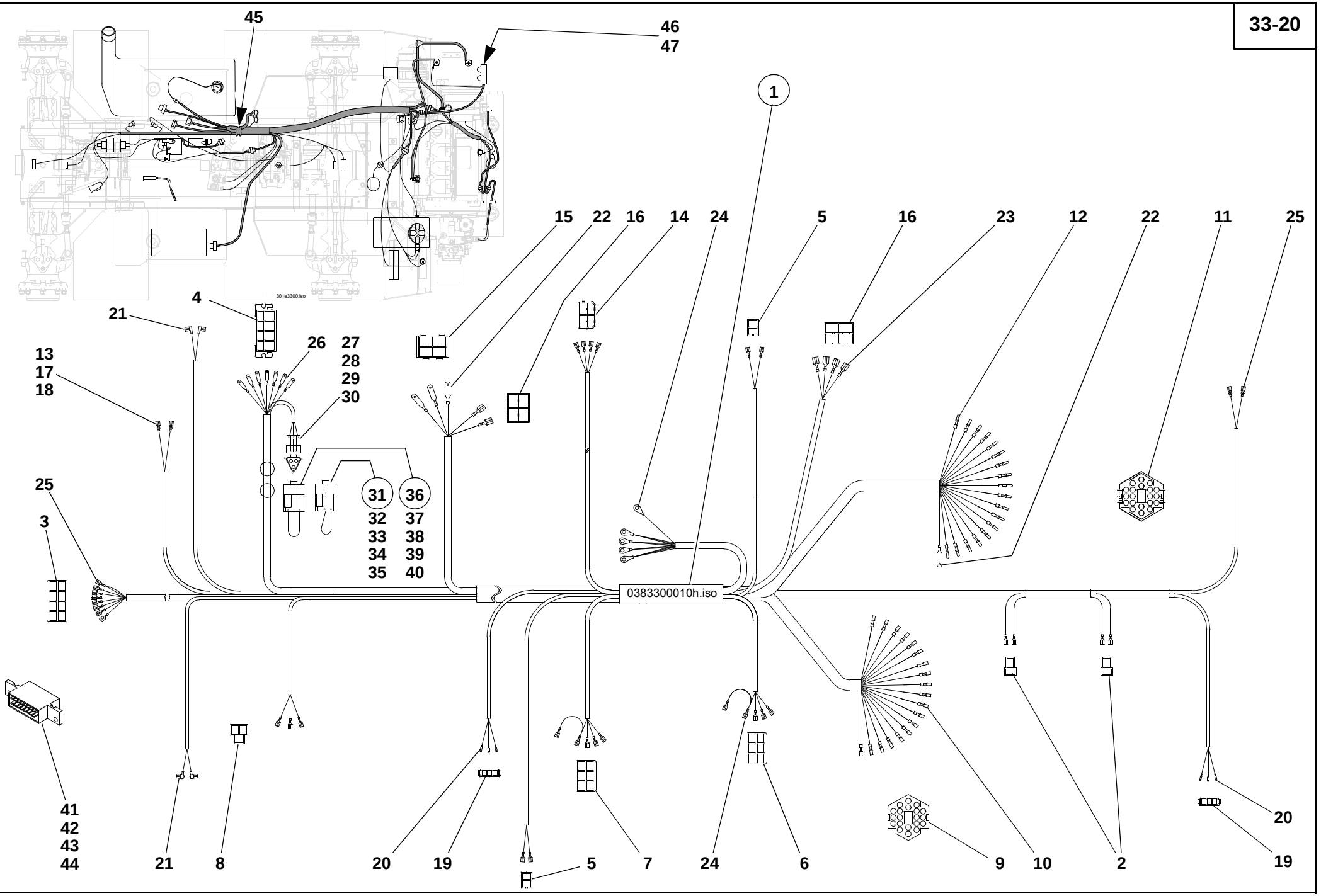
45
46
47
1
15
22
16
14
24
5
16
23
12
22
11
25
4
21
26
27
28
29
30
13
17
18
25
3
31
36
32
37
33
38
34
39
35
40
0383300010h.iso
41
42
43
44
21
8
20
19
5
7
24
6
9
10
2
20
19

Pos. Item Pos.	Teil-Nummer Part no. No. de pièce	Stück Qty. Qté.	Bezeichnung	Description	Désignation	Bemerkung Remarks Remarques
			Hauptkabelbaum	**Main wiring harness**	**Faisceau de câbles principal**	
1	0383300010	1	Kabelbaum	Wiring harness	Faisceau de câbles	
			Kabelbaum – Einzelteile	**Wiring harness – component parts**	**Faisceau de câbles – pièces constitutives**	
2	0003330811	2	Steckhülsengehäuse	Socket housing	Boîtier de prise de courant	
3	0003333211	1	Steckdose	Socket	Prise de courant	
4	0003334811	1	Flachsteckergehäuse	Flat plug housing	Boîtier de fiche plate	
5	0003337511	2	Steckhülsengehäuse	Socket housing	Boîtier de prise de courant	
6	0003337611	2	Steckhülsengehäuse	Socket housing	Boîtier de prise de courant	
7	0003331466	1	Steckhülsengehäuse, schwarz	Socket housing (black)	Boîtier de prise de courant (noir)	
8	0003339111	1	Steckhülsengehäuse	Socket housing	Boîtier de prise de courant	
9	0003339811	1	Gehäuse	Housing	Boîtier	
10	0003330565	20	Rundsteckhülse	Pin socket	Contact femelle cylindrique	
11	0003339911	1	Gehäuse	Housing	Boîtier	
12	0003330465	20	Rundstecker	Cylindrical plug	Fiche ronde	
13	0003331150	1	Schutzkappe	Protective cap	Capuchon protecteur	
14	0003331265	1	Steckhülsengehäuse	Socket housing	Boîtier de prise de courant	
15	0003332765	1	Flachsteckergehäuse	Flat plug housing	Boîtier de fiche plate	
16	0003332865	2	Steckhülsengehäuse	Socket housing	Boîtier de prise de courant	
17	0003336065	1	Gehäuse	Housing	Boîtier	
18	0003330166	3	Timerkontak	Timer contact	Contact de chronométrage	
19	0003337965	2	Steckergehäuse	Plug housing	Boîtier de fiche	
20	7578646012	n.B.	Flachstecker mit Raste	Flat plug sleeve with stop notch	Manchon à fiche plate avec cran d'arrêt	
21	7579642051	n.B.	Flachsteckhülse	Flat plug sleeve	Manchon à fiche plate	
22	0003333065	n.B.	Flachstecker mit Raste	Flat plug with stop notch	Fiche plate avec cran d'arrêt	
23	0003332965	n.B.	Flachsteckhülse mit Raste	Flat plug sleeve with stop notch	Manchon à fiche plate avec cran d'arrêt	
24	7572646517	n.B.	Kabelschuh	Cable lug	Cosse de câble	
25	7577646040	n.B.	Flachsteckhülse	Flat plug sleeve	Manchon à fiche plate	
26	7571646042	n.B.	Flachstecker mit Raste	Flat plug with stop notch	Fiche plate avec cran d'arrêt	

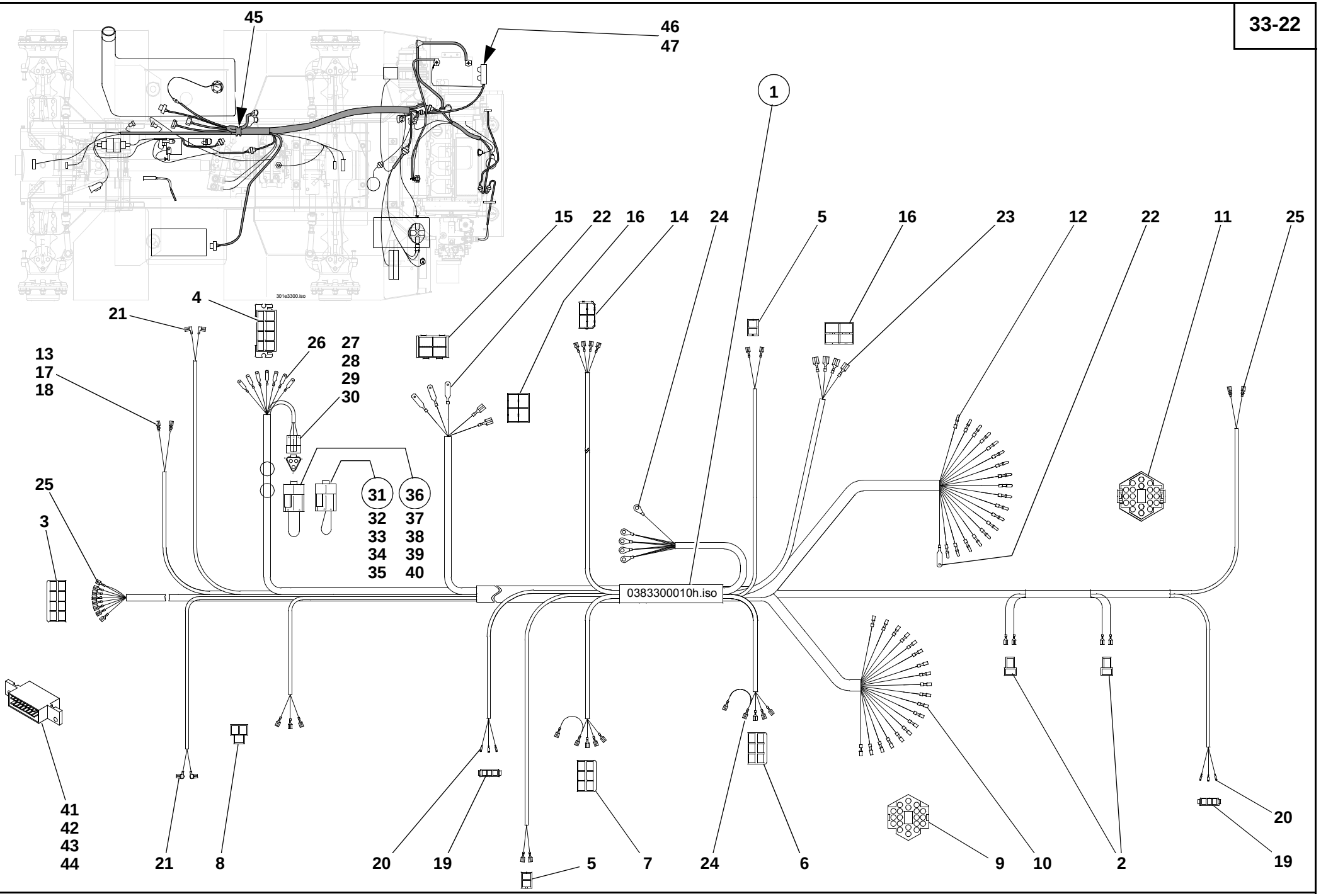
45
46
47
1
15
22
16
14
24
5
16
23
12
22
11
25
4
21
26
27
28
29
30
13
17
18
25
3
31
36
32
37
33
38
34
39
35
40
0383300010h.iso
41
42
43
44
21
8
20
19
5
7
24
6
9
10
2
20
19

Pos. Item Pos.	Teil-Nummer Part no. No. de pièce	Stück Qty. Qté.	Bezeichnung	Description	Désignation	Bemerkung Remarks Remarques
27	0003338865	1	Gehäuse	Housing	Boîtier	
28	0003339265	2	Kontakt	Contact	Contact	
29	0003339065	1	Verriegelung	Lock	Verrouillage	
30	0009900840	1	Stopfen	Plug	Bouchon	
31	0383302414	1	Kabel kpl.	Cpl cable	Câble cpl	20 km/h
32	0003336766	1	Stiftgehäuse	Pin housing	Boîtier de broche	
33	0003337566	3	Stiftkontakt	Pin contact	Contact de fiches	
34	0003337166	1	Keil	Key	Clavette	
35	0009900840	1	Stopfen	Plug	Bouchon	
36	0383302514	1	Kabel kpl.	Cpl cable	Câble cpl	40 km/h
37	0003336766	1	Stiftgehäuse	Pin housing	Boîtier de broche	
38	0003337566	3	Stiftkontakt	Pin contact	Contact de fiches	
39	0003337166	1	Keil	Key	Clavette	
40	0009900840	1	Stopfen	Plug	Bouchon	
41	0003333311	1	Steckverteiler	Plug and socket distributor	Distributeur par fiches	
42	7236677056	2	Sechskantschraube	Hexagon head screw	Vis six pans	M5x16
43	7451680108	4	Scheibe	Washer	Rondelle	5,3
44	7403677705	2	Sechskantmutter	Hexagon nut	Ecrou six pans	M5
			Weitere Steckverbindungen siehe Seite 00-9	Further plug and socket connections: see page 00-9	Autres raccords à fiches : voir page 00-9	
			Befestigung Kabelbaum	**Wiring harness attachment**	**Fixation de faisceau de câbles**	
45	0009935431	1	Schelle	Clamp	Collier	ø30
	7236677133	4	Sechskantschraube	Hexagon head screw	Vis six pans	M8x25
	7451680111	4	Scheibe	Washer	Rondelle	ø8,4
	0009936428	1	Schelle	Clamp	Collier	ø25
	7403677709	2	Sechskantmutter	Hexagon nut	Ecrou six pans	M8
	7478680411	1	Zahnscheibe	Tooth lock washer	Rondelle dentée	ø8,4
	0009924328	3	Federring	Spring washer	Rondelle ressort	ø8
	0009938529	2	Schelle	Clamp	Collier	ø10
	7236677077	2	Sechskantschraube	Hexagon head screw	Vis six pans	M6x10
	0009924128	2	Federring	Spring washer	Rondelle ressort	ø6
	0009931315	1	Kabelbinder	Cable strap	Bande à câbles	4,6x200
46	1381710025	1	Haltewinkel	Angled braket	Support coudé	
47	0009931015	5	Kabelbinder	Cable strap	Bande à câbles	

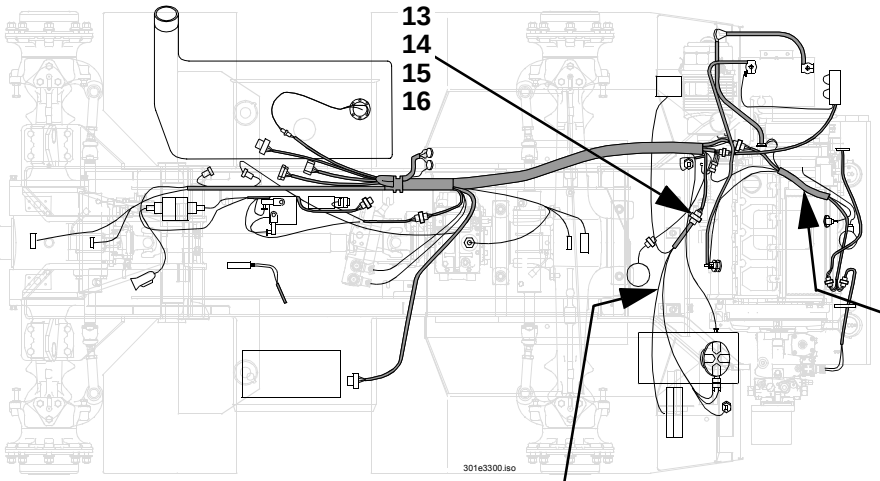
13
14
15
16
301e3300.iso

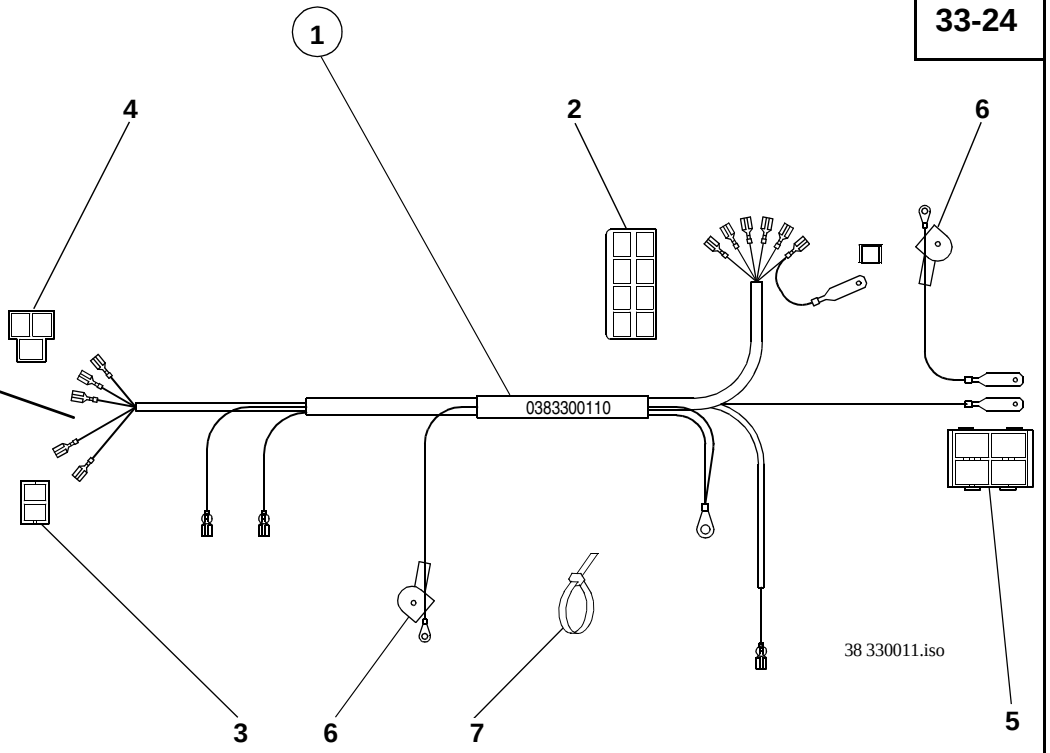
1
4
2
6
0383300110
38 330011.iso
3
6
7
5

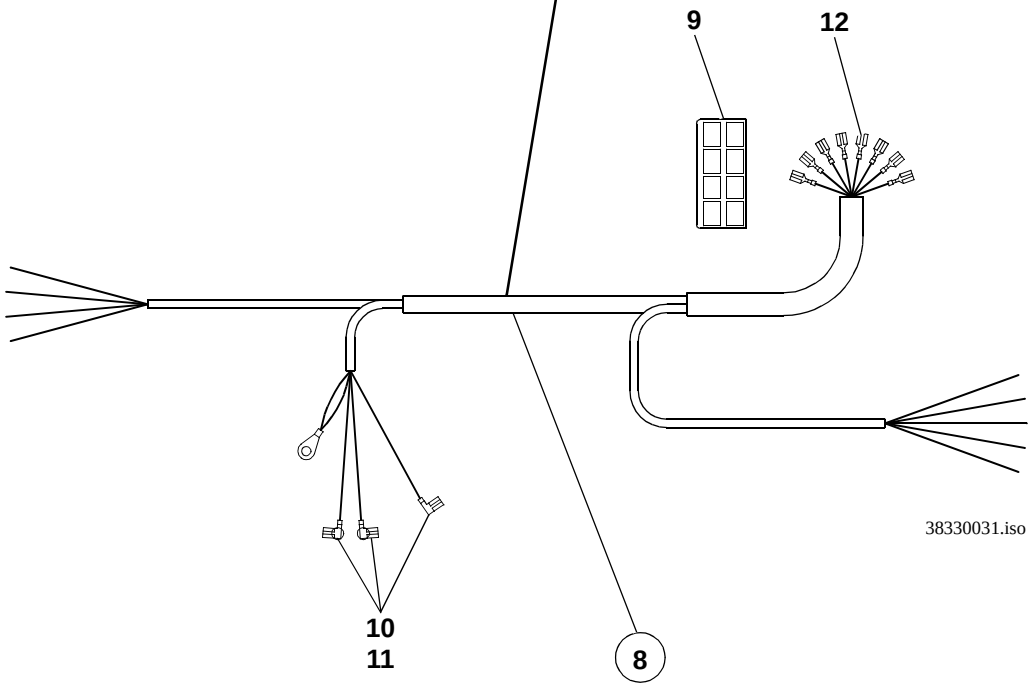
9
12
38330031.iso
10
11
8

Pos. Item Pos.	Teil-Nummer Part no. No. de pièce	Stück Qty. Qté.	Bezeichnung	Description	Désignation	Bemerkung Remarks Remarques
1	0383300110	1	Kabelbaum (am Motor)	Wiring harness (engine)	Faisceau de câbles (moteur)	
2	0003333211	1	Steckdose	Socket	Prise de courant	
3	0003337511	1	Steckhülsengehäuse	Socket housing	Boîtier de prise de courant	
4	0003339111	1	Steckhülsengehäuse	Socket housing	Boîtier de prise de courant	
5	0003332765	1	Flachsteckergehäuse	Flat plug housing	Boîtier de fiche plate	
6	0003350297	1	Schutzkappe	Protective cap	Capuchon protecteur	
	7573646004	n.B.	Flachstecker	Flat plug	Fiche plate	6,3-0,8
7	0009933315	n.B.	Kabelbinder	Cable strap	Bande à câbles	
8	0383300210	1	Kabelbaum (Heckbeleuchtung)	Wiring harness (rear lighting)	Faisceau de câbles (éclairage AR)	
9	0003333211	2	Steckdose	Plug	Prise de courant	
10	7579642051	3	Steckhülse	Adapter socket	Contact femelle	6,3-1
11	0003333366	3	Isolierhülse	Insulating sleeve	Douille isolante	
12	0003330111	7	Steckhülse	Adapter socket	Contact femelle	6,3-2,5
	7577646040	7	Steckhülse	Adapter socket	Contact femelle	6,3-1
	0003330111	1	Steckhülse	Adapter socket	Contact femelle	6,3-2,5
	0009931185	3	Halteplatte	Retaining plate	Plaque de retenue	
	0009933315	3	Kabelbinder	Cable strap	Bande à câbles	
13	0003333311	1	Steckverteiler	Plug and socket distributor	Distributeur par fiches	
14	7236677056	2	Sechskantschraube	Hexagon head screw	Vis six pans	M 5x16
15	7451680108	4	Scheibe	Washer	Rondelle	ø5,3
16	7403677705	2	Sechskantmutter	Hexagon nut	Ecrou six pans	M5

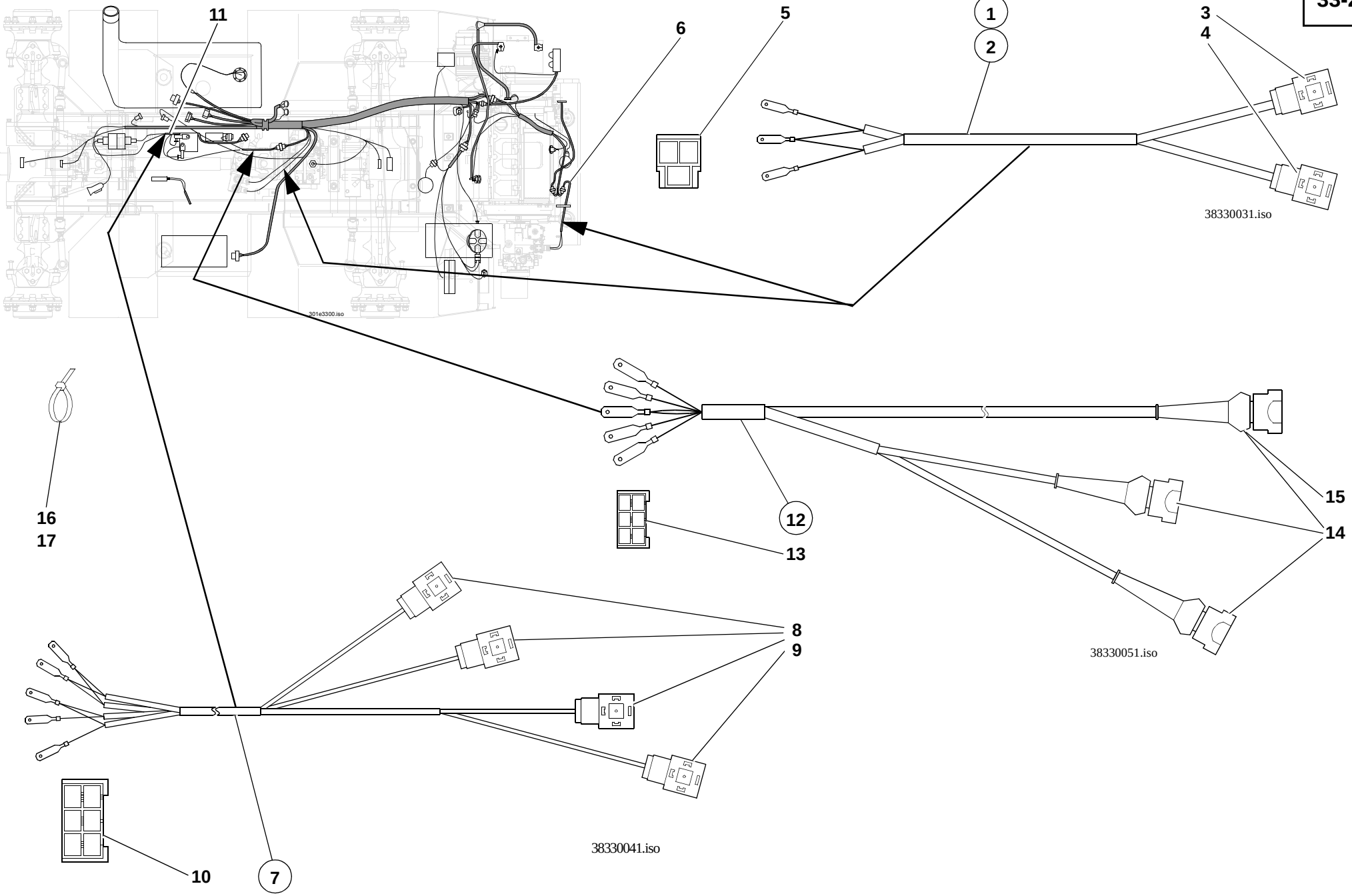
11
6
5
1
2
3
4
38330031.iso
301e3300.iso
16
17
12
13
15
14
38330051.iso
8
9
38330041.iso
10
7

Pos. Item Pos.	Teil-Nummer Part no. No. de pièce	Stück Qty. Qté.	Bezeichnung	Description	Désignation	Bemerkung Remarks Remarques
1	0383302210	1	Kabelbaum (Hydraulikmotor)	Wiring harness (hydraulic motor)	Faisceau de câbles (moteur hydraulique)	1450
2	0383300710	1	Kabelbaum (Fahren – Verstellpumpe)	Wiring harness (drive – variable displacement pump)	Faisceau de câbles (conduite – pompe à cylindrée variable)	➜I 312 00 0013
	0383302310	1	Kabelbaum (Fahren – Verstellpumpe)	Wiring harness (drive – variable displacement pump)	Faisceau de câbles (conduite – pompe à cylindrée variable)	I➜ 312 00 0014
3	0003330466	4	Stecker	Plug	Prise de courant	
4	0003320411	2	Löschdiode	Suppressor diode	Diode d´extinction	
5	0003339011	2	Flachsteckergehäuse	Flat plug housing	Boîtier de fiche plate	
6	0009937428	1	Schelle	Clamp	Collier	ø15
7	0383300410	1	Kabelbaum (Laststabilisator und Lenkung)	Wiring harness (load stabilizer and steering)	Faisceau de câbles (stabilisateur de charge et direction)	
8	0003330466	4	Stecker	Plug	Prise de courant	
9	0003320411	1	Löschdiode	Suppressor diode	Diode d'extinction	
10	0003337411	1	Flachsteckergehäuse	Flat plug housing	Boîtier de fiche plate	
11	0009930031	1	Schelle	Clamp	Collier	ø16
12	0383300510	1	Kabelbaum (Differentialsperre – Schnellgang)	Wiring harness (differential lock – high speed)	Faisceau de câbles (blocage de différentiel – boîte surmultipliée)	
13	0003331566	1	Flachsteckergehäuse	Flat plug housing	Boîtier de fiche plate	
14	0003334765	3	Stecker	Plug	Prise de courant	
15	0003320411	1	Löschdiode	Suppressor diode	Diode d'extinction	
16	0009933315	3	Kabelbinder	Cable strap	Bande de câbles	
17	0009931015	2	Kabelbinder	Cable strap	Bande de câbles	

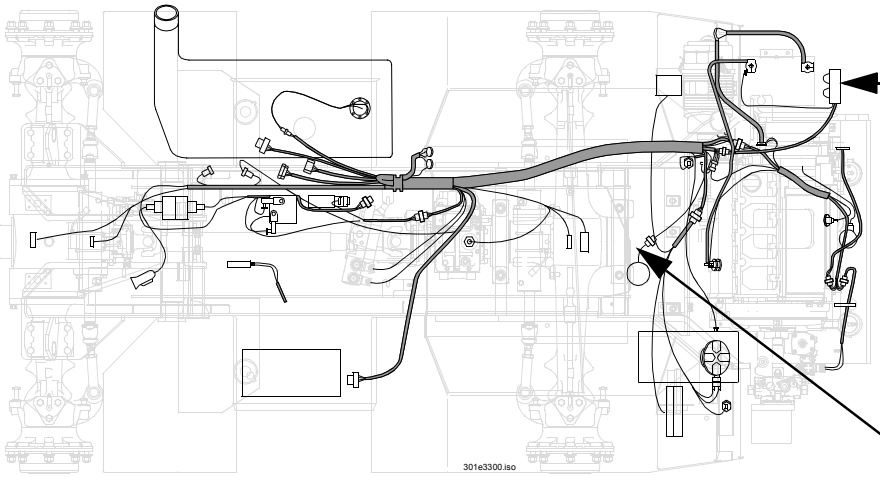
301e3300.iso

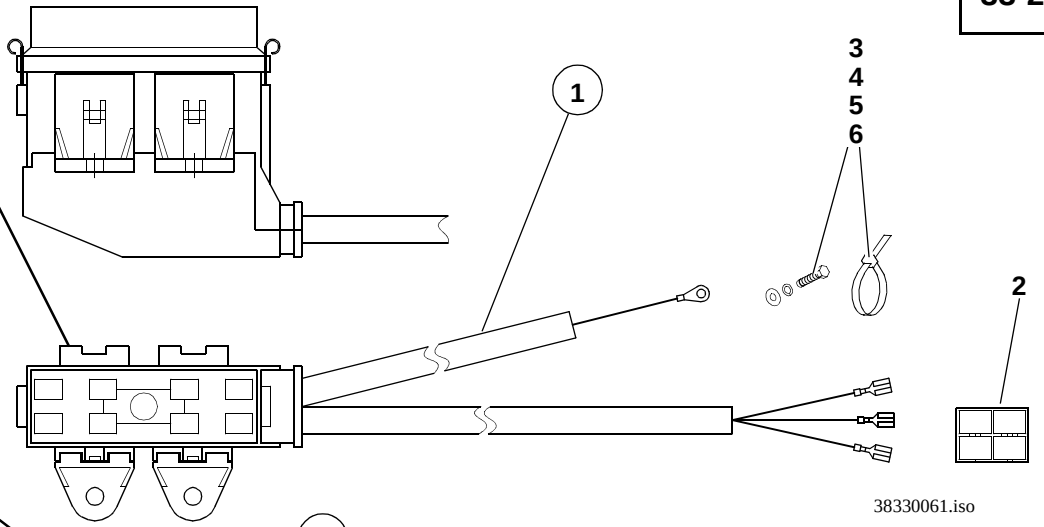
1
3
4
5
6
2
38330061.iso

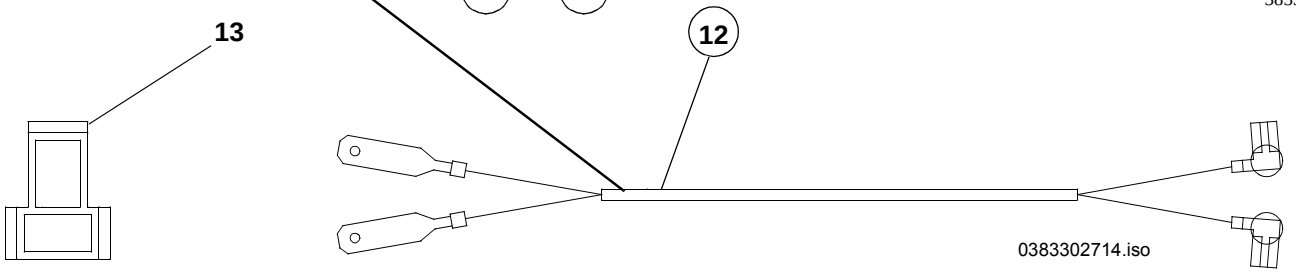
13
12
0383302714.iso

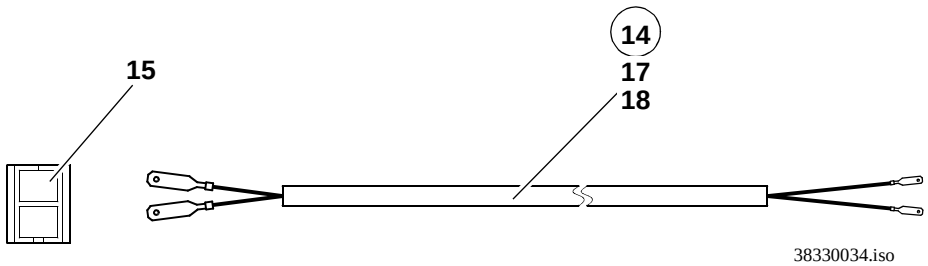
14
15
17
18
38330034.iso


16

7
8
9
10
11
38330004.iso

Pos. Item Pos.	Teil-Nummer Part no. No. de pièce	Stück Qty. Qté.	Bezeichnung	Description	Désignation	Bemerkung Remarks Remarques
1	0383300610	1	Kabelbaum (Heck – Sicherungskasten)	Wiring harness (rear end – fuse box)	Faisceau de câbles (AR – boîte à fusibles)	
	0003330904	1	Deckel	Cover	Couvercle	
	0003333120	4	Flachsicherung (Maxi)	Flat fuse (maxi)	Fusible plat (maxi)	50 A
	0003333220	1	Sicherungskasten	Fuse box	Boîte à fusibles	
	0003330840	2	Halter	Bracket	Support	
	0003330356	2	Kabelschuh	Cable lug	Cosse de câble	
	0003330456	1	Kabelschuh	Cable lug	Cosse de câble	
2	0003332865	1	Steckhülsengehäuse	Socket housing	Boîtier de prise de courant	
3	0009933315	3	Kabelbinder	Cable strap	Bande à câbles	
4	7236677081	2	Sechskantschraube	Hexagon head screw	Vis six pans	M6x20
5	7462680008	2	Scheibe	Washer	Rondelle	ø6,4
6	0009905223	2	Blechmutter	Sheet-metal nut	Ecrou à tôle	M6
7	0383300014	1	Massekabel (Traverse – Kabine)	Earthing lead (light border – cab)	Câble de mise à la masse (listel – cabine)	
8	7236677130	1	Sechskantschraube	Hexagon head screw	Vis six pans	M8x18
9	0009924328	1	Federring	Spring washer	Rondelle ressort	ø8
10	7451680111	1	Scheibe	Washer	Rondelle	ø8,4
11	7478680411	1	Zahnscheibe	Tooth lock washer	Rondelle dentée	ø8
12	0383302714	1	Kabel (Bremse)	Cable (Brakes)	Câble (Freins)	
13	0003335111	1	Flachsteckergehäuse	Flat plug housing	Boîtier de fiche plate	
14	0383300314	1	Kabel (zur Differentialsperre)	Cable (to differential lock)	Câble (vers le blocage de différentiel)	
15	0003333511	1	Flachsteckergehäuse	Flat plug housing	Boîtier de fiche plate	
16	0003339711	1	Flachsteckergehäuse	Flat plug housing	Boîtier de fiche plate	
17	0003331565	1	Kabelstecker	Cable plug	Fiche de câble	
18	7578646001	2	Kabelschuh	Cable lug	Cosse de câble	

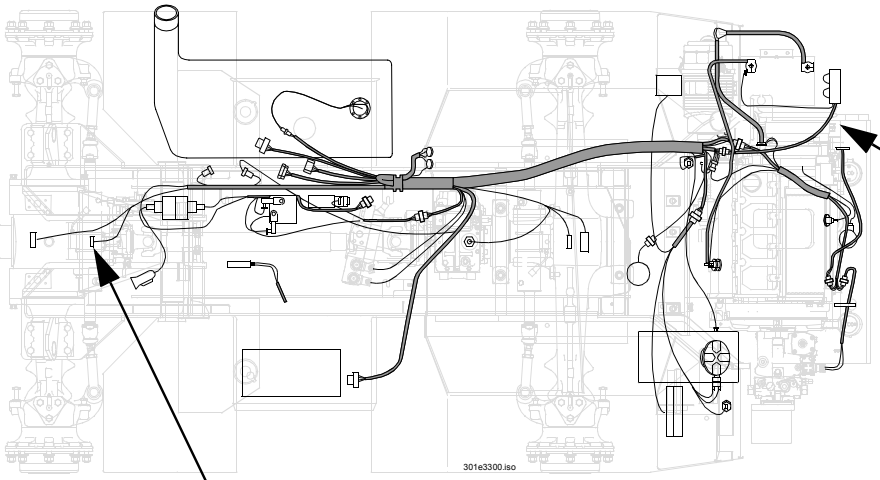
301e3300.iso

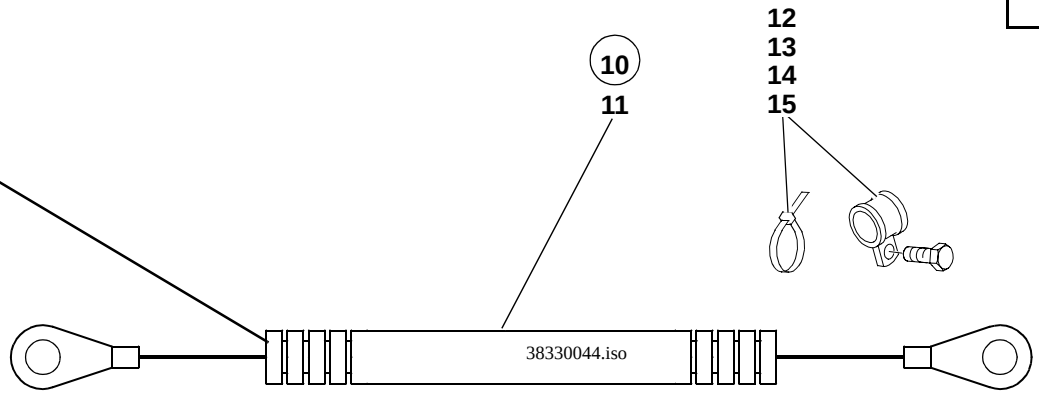
10
11
12
13
14
15
38330044.iso

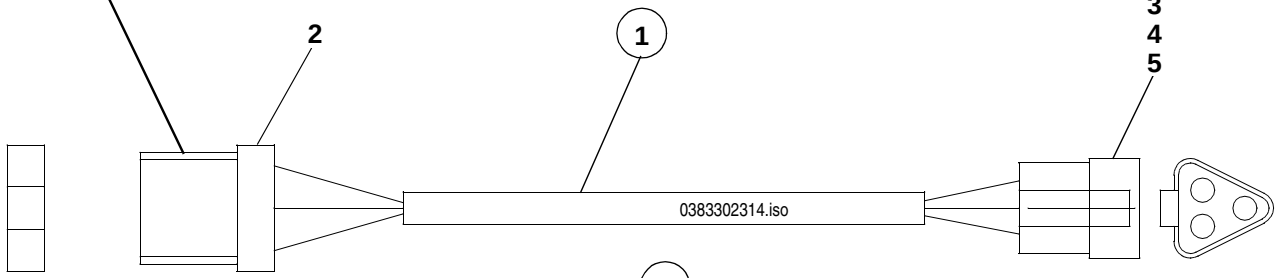
2
1
3
4
5
0383302314.iso

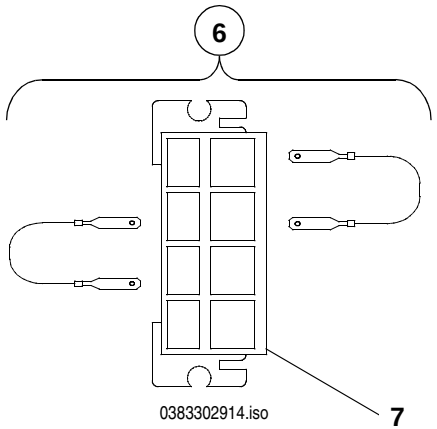
6
0383302914.iso
7

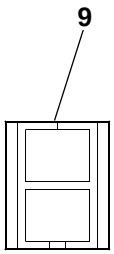
9

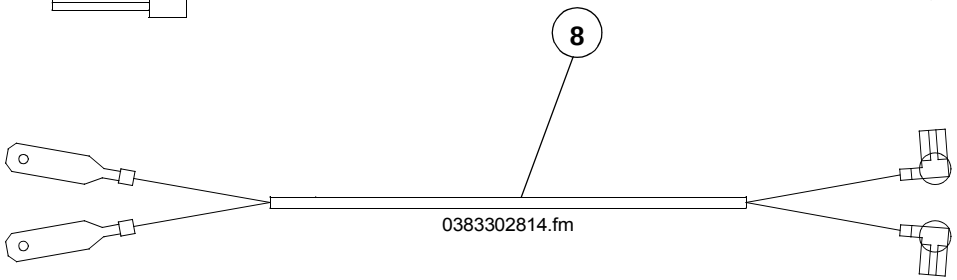
8
0383302814.fm

Pos. Item Pos.	Teil-Nummer Part no. No. de pièce	Stück Qty. Qté.	Bezeichnung	Description	Désignation	Bemerkung Remarks Remarques
1	0383302314	2	Kabel (Sensoranschluss)	Cable (sensor connection)	Câble (branchement de capteur)	
2	0003337865	2	Steckhülsengehäuse	Socket housing	Boîtier de prise de courant	
3	0003338865	2	Gehäuse	Housing	Boîtier	
4	0003339265	6	Kontakt	Contact	Contact	
5	0003339065	2	Verriegelung	Lock	Verrouillage	
6	0383302914	1	Kabel (Tachoverstärker)	Cable (speedometer amplifier)	Câble (amplificateur de compteur de vitesse)	
7	0003334811	1	Flachsteckergehäuse	Flat plug housing	Boîtier de fiche plate	
8	0383302814	1	Kabelbaum (Induktivgeber)	Wiring harness (inductive transmitter)	Faisceau de câbles (capteur d'impulsions)	
9	0003333511	1	Flachsteckergehäuse	Flat plug housing	Boîtier de fiche plate	
10	0383300414	1	Kabel (Lichtmaschine)	Cable (alternator)	Câble (alternateur)	
11	0003341941	1	Isolierschlauch	Insulating hose	Flexible d'isolation	
12	0009937428	2	Gummischelle	Rubber clamp	Collier en caoutchouc	ø15
13	7236677079	2	Sechskantschraube	Hexagon head screw	Vis six pans	M6x16
14	0009933315	2	Kabelbinder	Cable strap	Bande à câbles	
15	7462680008	2	Scheibe	Washer	Rondelle	ø6,4

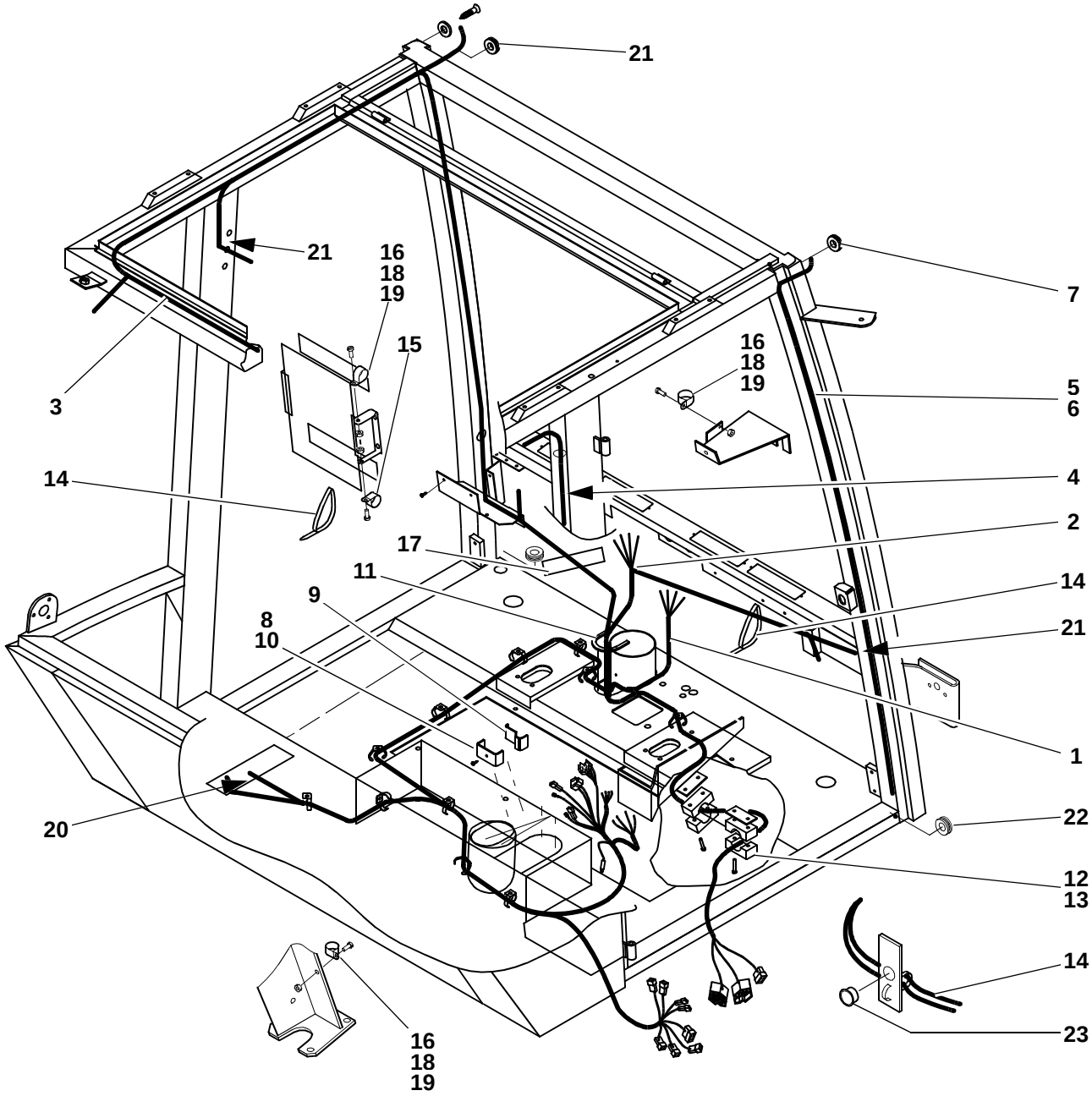
21
21
16
18
19
15
3
14
7
16
18
19
5
6
4
2
17
11
9
8
10
14
21
1
20
22
12
13
14
23
16
18
19

E765_70b.iso

Pos. Item Pos.	Teil-Nummer Part no. No. de pièce	Stück Qty. Qté.	Bezeichnung	Description	Désignation	Bemerkung Remarks Remarques
			Kabelbäume – Fahrerhaus	**Cab – wiring harnesses**	**Cabine – faisceaux de câbles**	
1	0000803963	1	Kabelbaum (Seitenkonsole)	Wiring harness (lateral console)	Faisceau de câbles (console latérale)	
2	0000803964	1	Kabelbaum (Armaturenbrett)	Wiring harness (instrument panel)	Faisceau de câbles (tableau de bord)	
3	0000803969	1	Kabelbaum Dach	Wiring harness (roof)	Faisceau de câbles (toit)	
4	0000801701	1	Kabelbaum Radio	Wiring harness (radio)	Faisceau de câbles (radio)	
5	0000802210	1	Antennenkabel	Aerial cable	Câble d'antenne	
6	0000802209		Flex-Schlauch	Flexible line	Conduite flexible	300
7	0000803970	1	Durchführung	Duct	Passage	
			Einzelteile Kabelbäume siehe ab Seite 33-35	Further wiring harnesses see page 33-35 onwards	D'autres faisceaux de câbles voir à partir de page 33-35	
			Befestigung – Kabelbaum	**Wiring harness – attachment**	**Faisceau de câbles – fixation**	
8	0000801651	1	Kabelhalter	Cable bracket	Support de câbles	
9	0000802197	1	Unterlage	Lining	Cale	
10	0000801742	1	Blechschraube	Sheet-metal screw	Vis à tôle	ø4,2x38
11	0000802196		Kantenschutz	Edge protection	Protection du bord	100
12	0000801815	2	Plastikhalter	Plastic bracket	Support en matière plastique	
13	0000801816	2	Schraubensatz	Set of screws	Jeu de vis	
14	0009933215	8	Kabelbinder	Cable strap	Bande à câbles	
15	0009931031	1	Kabelhalter	Cable bracket	Support de câbles	
16	0009933531	1	Kabelhalter	Cable bracket	Support de câbles	
17	0000803639	1	Klebeband	Adhesive strip	Bande adhésive	0,200
18	7236677056	4	Sechskantschraube	Hexagon head screw	Vis six pans	M 5x16
19	7403677705	2	Sechskantmutter	Hexagon nut	Ecrou six pans	M 5
20	0000801783	2	Durchführung	Duct	Passage	
21	0000802198	4	Durchführung	Duct	Passage	
22	0000803965	1	Durchführung	Duct	Passage	
23	0000801800	1	Durchführung	Duct	Passage	

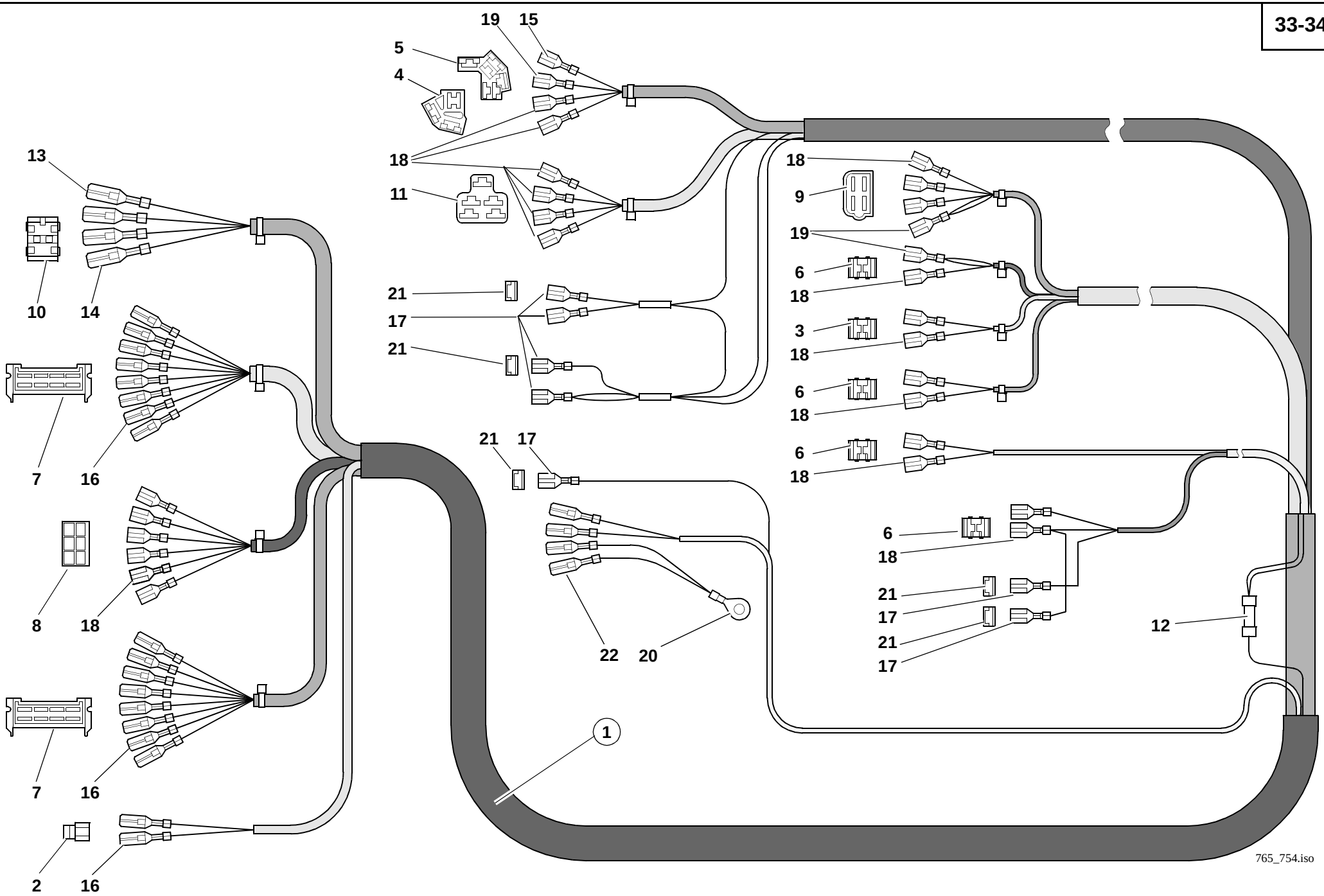
19
15
5
4
18
11
13
10
14
21
17
21
18
9
19
6
18
3
18
6
18
6
18
21
17
7
16
8
18
7
16
2
16
22
20
6
18
21
17
21
17
12
1
765_754.iso

Pos. Item Pos.	Teil-Nummer Part no. No. de pièce	Stück Qty. Qté.	Bezeichnung	Description	Désignation	Bemerkung Remarks Remarques
			Kabelbäume F.H. – Einzelteile	**Wiring harnesses for cab – component parts**	**Faisceaux de câbles pour cabine – pièces constitutives**	
1	0000803963	1	Kabelbaum	Wiring harness	Faisceau de câbles	
2	0003335111	1	Stecker 2-polig	2 pole plug	Fiche 2 pôles	
3	0000800809	1	Stecker 2-polig	2 pole plug	Fiche 2 pôles	
4	0003335165	1	Stecker 4-polig	4 pole plug	Fiche 4 pôles	
5	0003336211	1	Stecker 6-polig	6 pole plug	Fiche 6 pôles	
6	0003337511	4	Stecker 2-polig	2 pole plug	Fiche 2 pôles	
7	0003336765	2	Stecker 8-polig	8 pole plug	Fiche 8 pôles	
8	0003331466	1	Stecker 6-polig	6 pole plug	Fiche 6 pôles	
9	0003331265	1	Stecker 4-polig	4 pole plug	Fiche 4 pôles	
10	0003332765	1	Stecker 4-polig	4 pole plug	Fiche 4 pôles	
11	0000801782	1	Stecker 5-polig	5 pole plug	Fiche 5 pôles	
12	0000800830	1	Verbindungsstück	Connecting piece	Raccord	
13	0000801795	2	Flachsteckhülse	Flat plug sleeve	Manchon à fiche plate	
14	0003333065	3	Flachstecker	Flat plug	Fiche plate	
15	0003336465	1	Flachstecker	Flat plug	Fiche plate	
16	7571646042	19	Flachstecker	Flat plug	Fiche plate	
17	7577646040	7	Flachsteckhülse	Flat plug sleeve	Manchon à fiche plate	
18	7578642012	19	Flachsteckhülse	Flat plug sleeve	Manchon à fiche plate	
19	7578642013	3	Flachsteckhülse	Flat plug sleeve	Manchon à fiche plate	
20	7572642504	1	Kabelschuh	Cable lug	Cosse de câble	
21	0000803556	4	Isolierkappe	Insulating cap	Capuchon isolant	
22	0003333566	4	Rundstecker	Cylindrical plug	Fiche ronde	

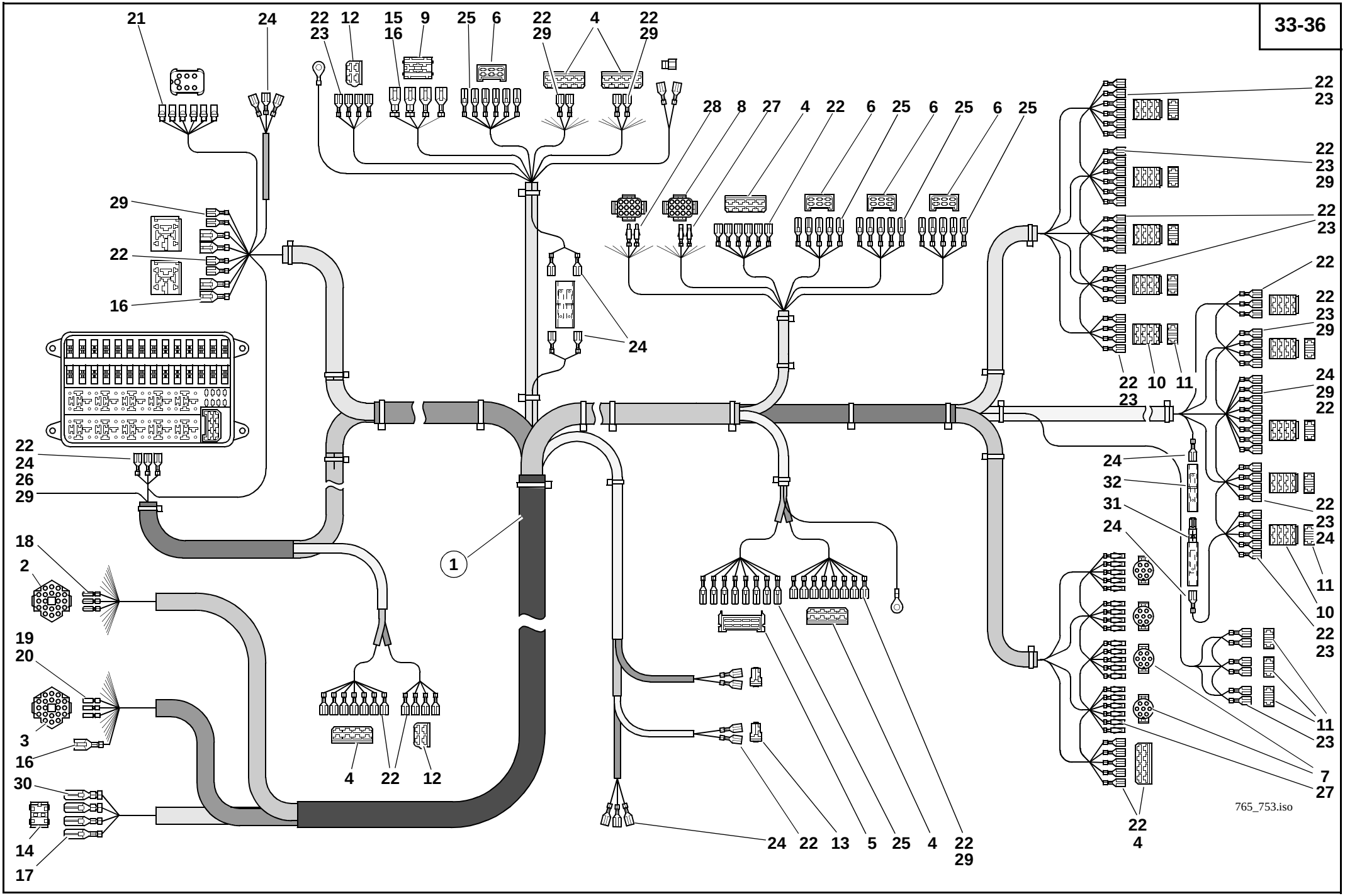
765_753.iso

Pos. Item Pos.	Teil-Nummer Part no. No. de pièce	Stück Qty. Qté.	Bezeichnung	Description	Désignation	Bemerkung Remarks Remarques
			Kabelbaum (Armaturenbrett) – Einzelteile	**Wiring harness (instrument panel) – component parts**	**Faisceau de câbles (tableau de bord) – pièces constitutives**	
1	0000803964	1	Kabelbaum	Wiring harness	Faisceau de câbles	
2	0003339811	1	Steckergehäuse 21-polig	21 pole plug housing	Boîtier de fiche 21 pôles	
3	0003339911	1	Stecker 21-polig	21 pole plug	Fiche 21 pôles	
4	0000800796	5	Stecker 8-polig	8 pole plug	Fiche 8 pôles	
5	0003336765	1	Stecker 8-polig	8 pole plug	Fiche 8 pôles	
6	0000800791	4	Stecker 6-polig	6 pole plug	Fiche 6 pôles	
7	0000801787	4	Rundstecker 7-polig	7 pole cylindrical plug	Fiche ronde 7 pôles	
8	0000801788	2	Stecker 12-polig	12 pole plug	Fiche 12 pôles	
9	0003332865	1	Stecker 4-polig	4 pole plug	Fiche 4 pôles	
10	0000800812	10	Stecker 8-polig	8 pole plug	Fiche 8 pôles	
11	0003334611	10	Stecker 2-polig	2 pole plug	Fiche 2 pôles	
12	0000800811	2	Stecker 4-polig	4 pole plug	Fiche 4 pôles	
13	0000800809	2	Stecker 2-polig	2 pole plug	Fiche 2 pôles	
14	0003332765	1	Stecker 4-polig	4 pole plug	Fiche 4 pôles	
15	0000801792	2	Flachstecker	Flat plug	Fiche plate	
16	0003336465	7	Flachstecker	Flat plug	Fiche plate	
17	0003333065	2	Flachstecker	Flat plug	Fiche plate	
18	0000800800	20	Rundstecker	Cylindrical plug	Fiche ronde	
19	0003337665	17	Steckhülse	Adapter socket	Contact femelle	
20	0003337565	1	Steckhülse	Adapter socket	Contact femelle	
21	0000800806	6	Rundstecker	Cylindrical plug	Fiche ronde	
22	7578646012	117	Flachsteckhülse	Flat plug sleeve	Manchon à fiche plate	
23	0000801790	25	Flachsteckhülse	Flat plug sleeve	Manchon à fiche plate	
24	7577646040	57	Flachsteckhülse	Flat plug sleeve	Manchon à fiche plate	
25	7571646042	29	Flachstecker	Flat plug	Fiche plate	
26	7577646042	6	Flachsteckhülse	Flat plug sleeve	Manchon à fiche plate	
27	0000801793	27	Rundstecker	Cylindrical plug	Fiche ronde	
28	0000801794	9	Rundstecker	Cylindrical plug	Fiche ronde	
29	0000800803	16	Flachsteckhülse	Flat plug sleeve	Manchon à fiche plate	
30	0000801795	2	Flachsteckhülse	Flat plug sleeve	Manchon à fiche plate	
31	0003320311	1	Sperrdiode	Blocking diode	Diode anti-retour	
32	0000802949	1	Isolierkappe	Insulating cap	Capuchon isolant	

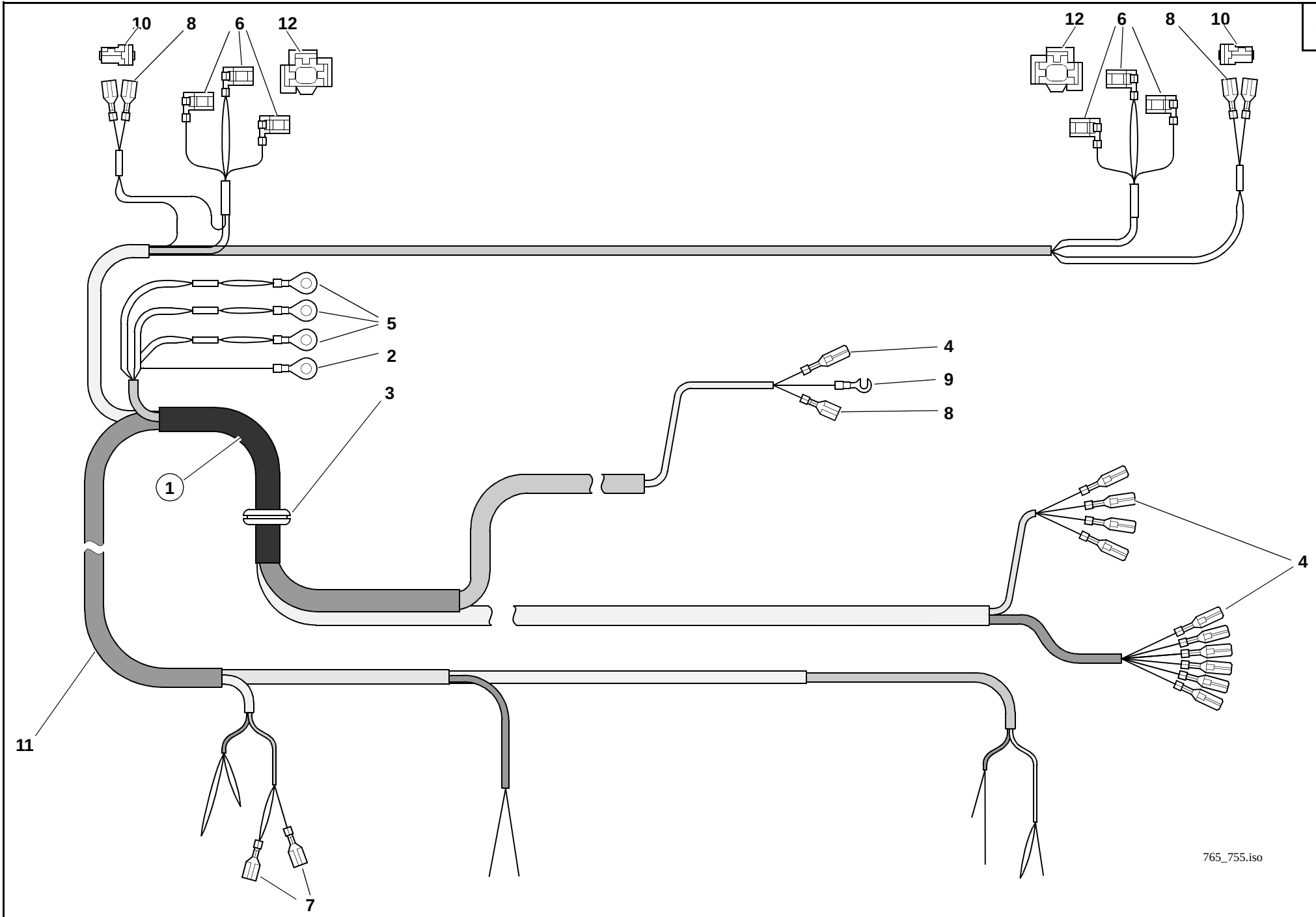
10
8
6
12
12
6
8
10
5
2
4
9
8
3
1
4
11
7
765_755.iso

Pos. Item Pos.	Teil-Nummer Part no. No. de pièce	Stück Qty. Qté.	Bezeichnung	Description	Désignation	Bemerkung Remarks Remarques
		1	**Kabelbaum Dach – Einzelteile**	**Wiring harness (roof) – component parts**	**Faisceau de câbles (toit) – pièces constitutives**	
1	0000803969	1	Kabelbaum	Wiring harness	Faisceau de câbles	
2	7572642504	1	Kabelschuh	Cable lug	Cosse de câble	
3	0000802208	1	Durchführung	Duct	Passage	
4	7571646042	11	Flachstecker	Flat plug	Fiche plate	
5	7572642526	3	Kabelschuh	Cable lug	Cosse de câble	
6	0000800789	6	Flachsteckhülse	Flat plug sleeve	Manchon à fiche plate	
7	7577646040	2	Flachsteckhülse	Flat plug sleeve	Manchon à fiche plate	
8	7578646012	4	Flachsteckhülse	Flat plug sleeve	Manchon à fiche plate	
9	0003330656	1	Kabelschuh	Cable lug	Cosse de câble	
10	0000800809	2	Stecker 2-polig	2 pole plug	Fiche 2 pôles	
11	0000804156	2	Verbindungsstück	Connecting piece	Raccord	
12	0000800811	2	Flachsteckergehäuse	Flat plug housing	Boîtier à fiche plate	

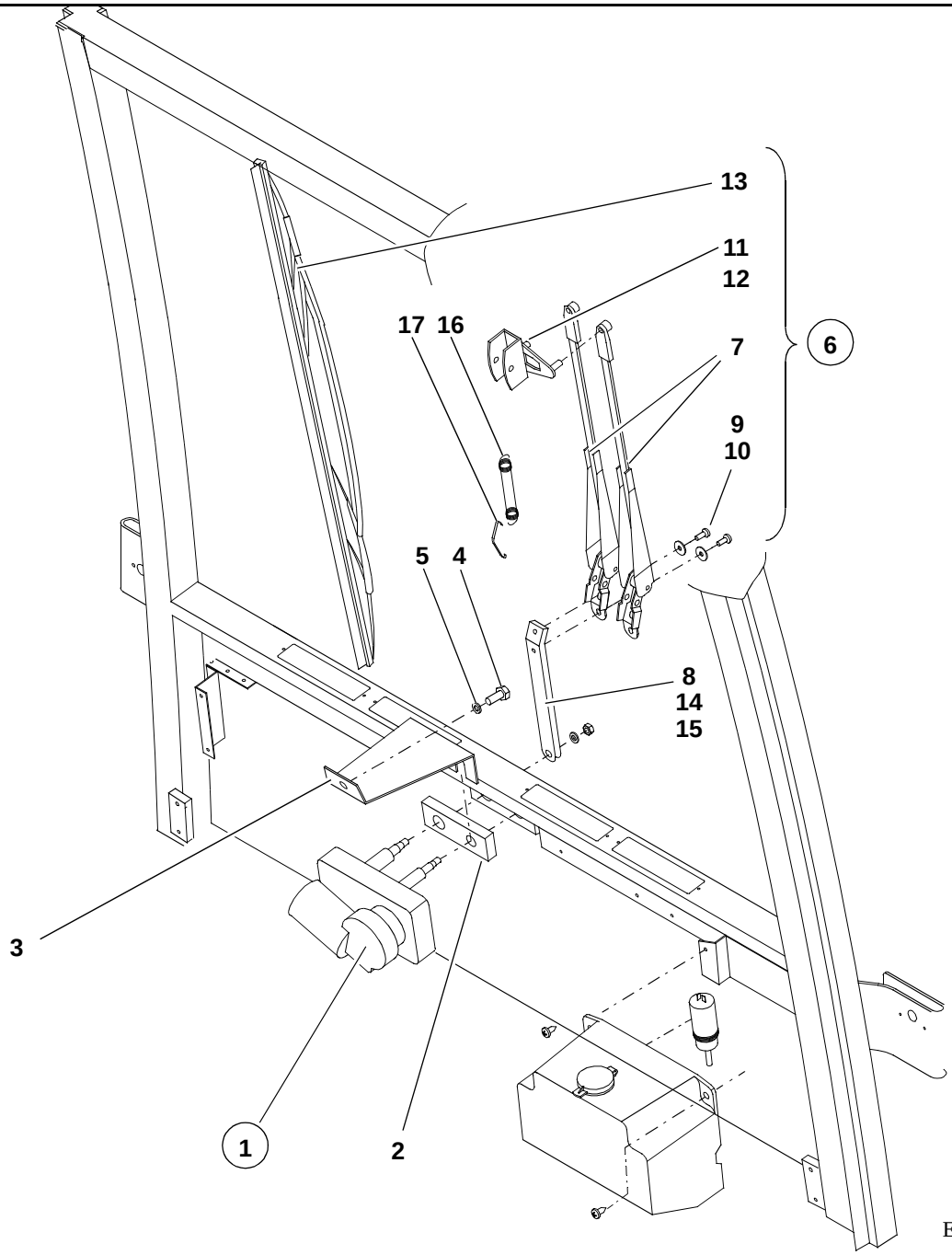

E765_703.iso

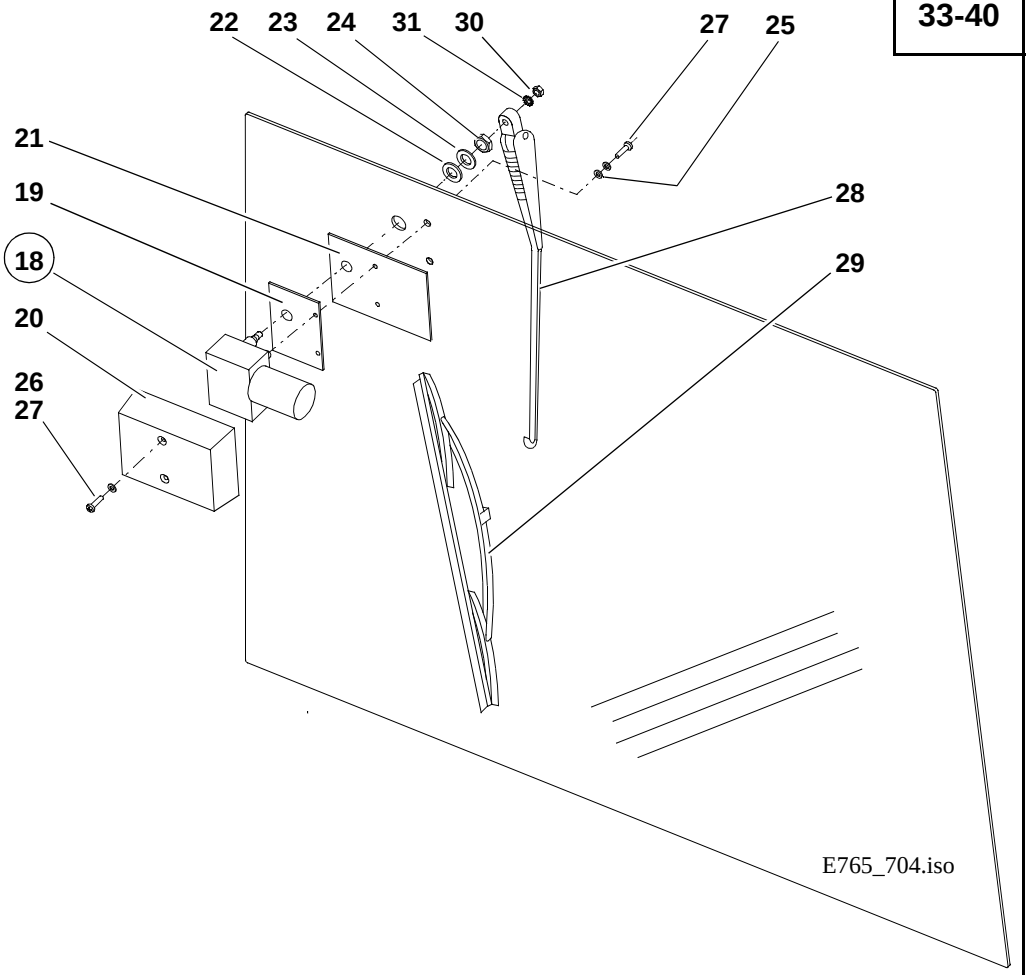

E765_704.iso

Pos. Item Pos.	Teil-Nummer Part no. No. de pièce	Stück Qty. Qté.	Bezeichnung	Description	Désignation	Bemerkung Remarks Remarques
			Scheibenwischer vorn	**Front wiper**	**Essuie-glace AV**	
1	0003333812	1	Wischermotor	Wiper motor	Moteur d'essuie-glace	
2	0000801637	1	Abstandsstück	Distance piece	Distanceur	
3	0000801619	1	Halter	Bracket	Support	
4	7236677159	1	Sechskantschraube	Hexagon head screw	Vis six pans	M10x25
5	7453680114	1	Scheibe	Washer	Rondelle	ø10,5x18
6	0000801708	1	Wischerarm	Wiper arm	Bras d'essuie-glace	
7	0000801695	2	Wischerarm	Wiper arm	Bras d'essuie-glace	
8	0000801630	2	Arm	Arm	Bras	
9	7286671503	4	Schraube	Screw	Vis	M6x16
10	0000800713	4	Scheibe	Washer	Rondelle	ø6,2x20
11	0003330229	1	Reiter	Clip	Clip	
12	0000803661	2	Gummischeibe	Rubber washer	Collier en caoutchouc	
13	0000800764	1	Wischerblatt	Wiper blade	Balai d'essuie-glace	
14	7403677709	2	Sechskantmutter	Hexagon nut	Ecrou six pans	M8
15	0009924328	2	Federring	Spring washer	Rondelle ressort	
16	0000802211	1	Feder	Spring	Ressort	
17	0000802212	1	Bügel	Bow clip	Clip en arceau	
			Scheibenwischer hinten	**Rear wiper**	**Essuie-glace AR**	
18	0003333912	1	Wischermotor	Wiper motor	Moteur d'essuie-glace	
19	0633410412	1	Beschlag	Fitting	Garniture	
20	0633410475	1	Deckel	Cover	Couvercle	
21	0633410075	1	Abdeckung	Cover	Recouvrement	
22	0009931163	1	Plastikscheibe	Plastic washer	Rondelle en matière plastique	ø17x30
23	7451680016	1	Scheibe	Washer	Rondelle	ø17x30
24	0009900223	1	Sechskantmutter	Hexagon nut	Ecrou six pans	
25	0000801737	2	Plastikscheibe	Plastic washer	Rondelle en matière plastique	ø6,4x12
26	7451680109	2	Scheibe	Washer	Rondelle	ø6,4x12
27	0000801747	4	Schraube	Screw	Vis	M6x25
28	0003334414	1	Wischerarm	Wiper arm	Bras d'essuie-glace	
29	0003333213	1	Wischerblatt	Wiper blade	Balai d'essuie-glace	
30	7403677709	1	Sechskantmutter	Hexagon nut	Ecrou six pans	M8
31	7479682411	1	Fächerscheibe	Serrated lock washer	Rondelle à éventail	

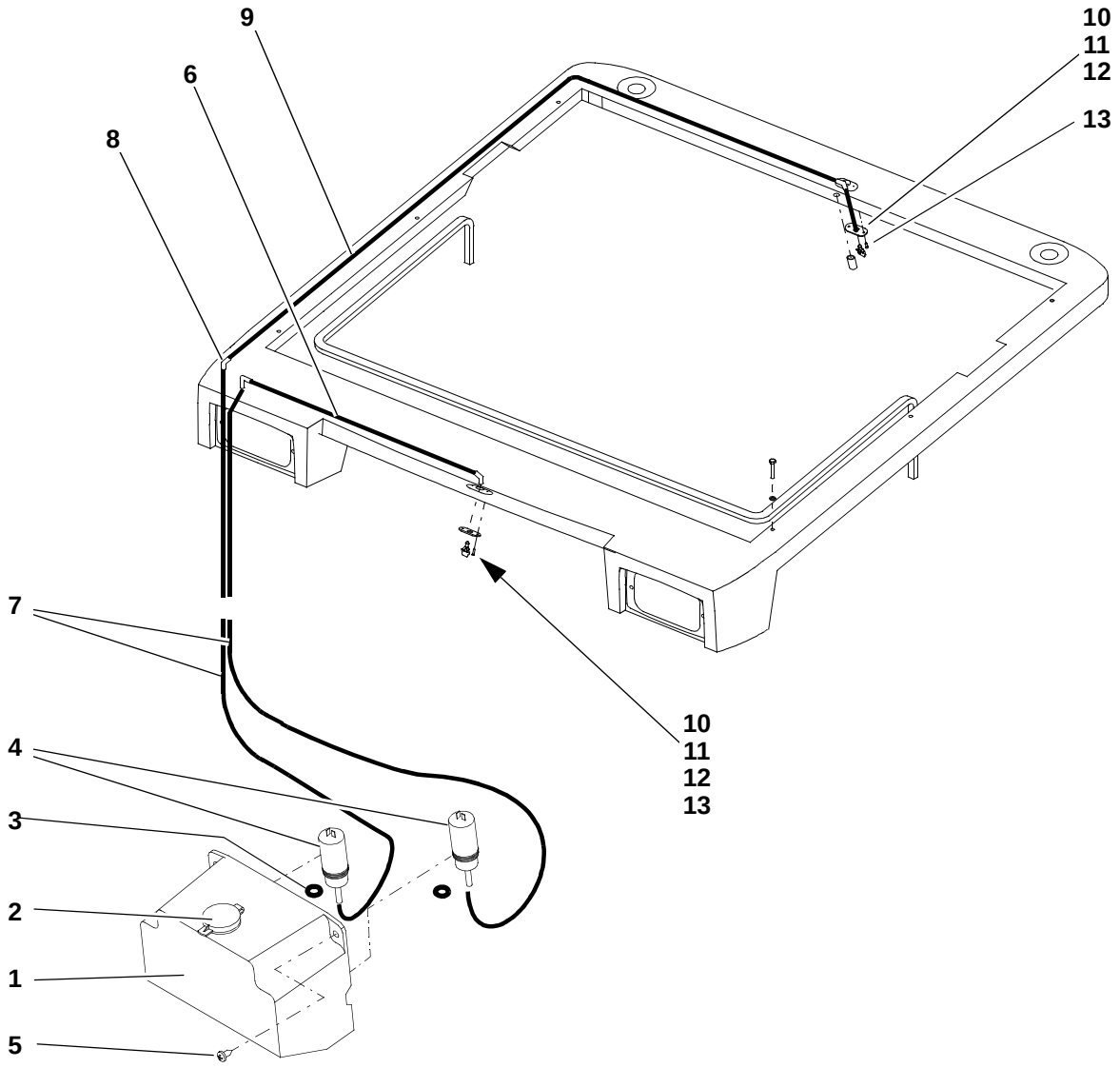
9
10
11
12
13
6
8
7
10
11
12
13
4
3
2
1
5

Pos. Item Pos.	Teil-Nummer Part no. No. de pièce	Stück Qty. Qté.	Bezeichnung	Description	Désignation	Bemerkung Remarks Remarques
			Scheibenwaschanlage	**Washer system**	**Système lave-glace**	
1	0000801766	1	Sprinklerbehälter ohne Pumpe	Washer fluid tank without pump	Réservoir de lave-glace sans pompe	
2	0000803416	1	Deckel	Cover	Couvercle	
3	0000803447	2	Tülle	Rubber grommet	Manchon en caoutchouc	
4	0000801767	2	Sprinklerpumpe	Washer fluid pump	Pompe de lave-glace	
5	0009953468	2	Blechschraube	Sheet-metal screw	Vis à tôle	ø5,5x16
6	0004142383		Sprinklerschlauch	Washer fluid line	Conduite de lave-glace	1500
7	0004142383		Sprinklerschlauch	Washer fluid line	Conduite de lave-glace	2000
8	0000801765	2	Winkelstutzen	Elbowed connection piece	Manchon coudé	
9	0004142383		Spinklerschlauch	Washer fluid line	Conduite de lave-glace	1700
10	0004142398	2	Düse f. Sprinkler	Washer fluid nozzle	Gicleur de lave-glace	
11	0000801764	1	Anschlußstück	Connecting piece	Pièce de raccordement	
12	0000801643	2	Sprinklerhalter	Washer fluid bracket	Support de lave-glace	
13	0000802024	4	Blechschraube	Sheet-metal screw	Vis à tôle	ø2,9x13

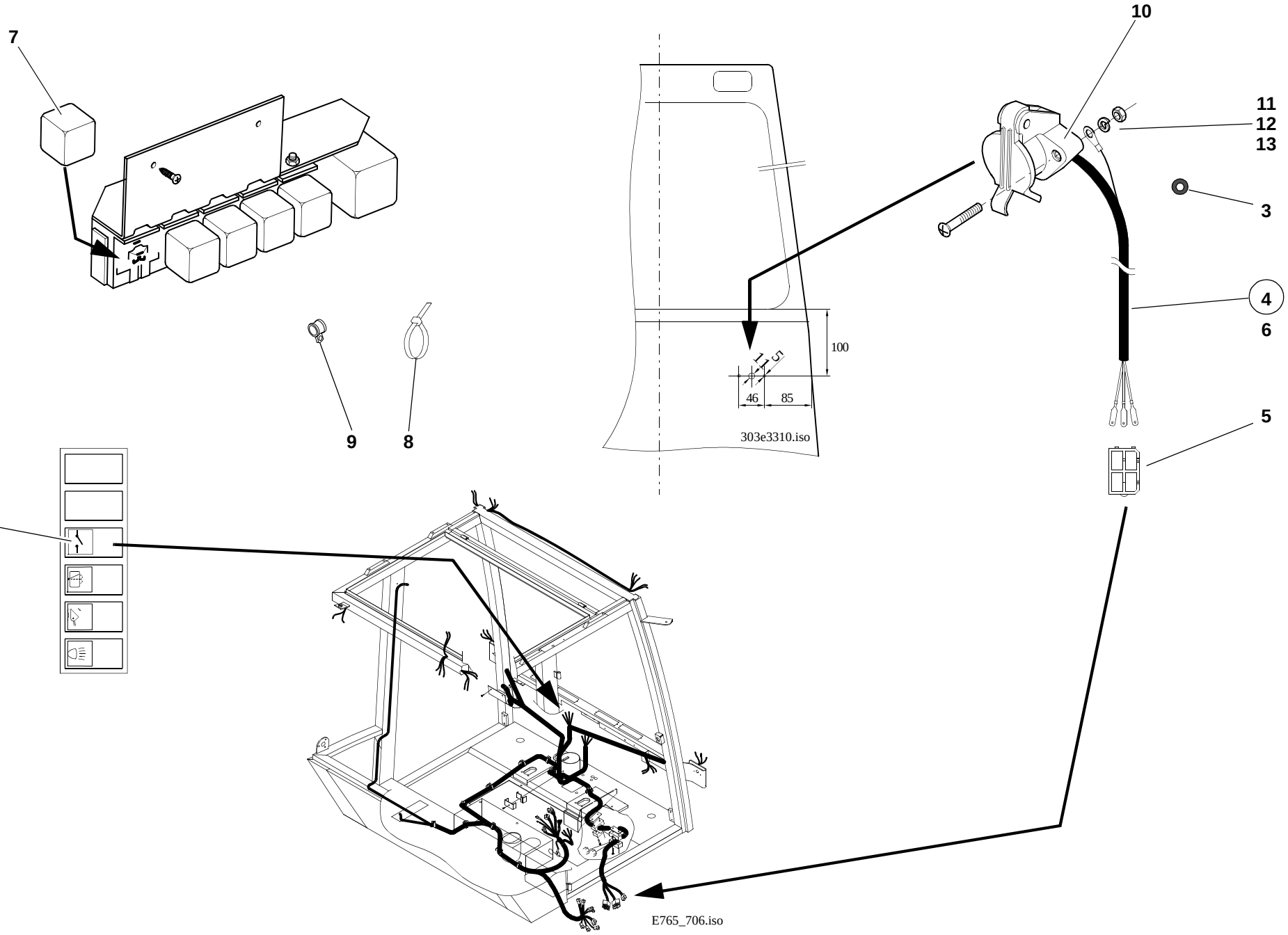
7
10
11
12
13
3
4
6
5
9
8
1
2
100
11
5
46
85
303e3310.iso
E765_706.iso

Pos. Item Pos.	Teil-Nummer Part no. No. de pièce	Stück Qty. Qté.	Bezeichnung	Description	Désignation	Bemerkung Remarks Remarques
			Steckdose – Frontanbaugerät (SO)	**Plug – front implement (SO)**	**Prise de courant – équipement AV (SO)**	
1	0003338108	1	Kippschalter	Rocker switch	Interrupteur à bascule	
2	0004359643	1	ZUS-Einsatz	Symbol	Symbole	
3	0009960942	1	Durchführungsring	Duct ring	Bague de passage	
4	0383300810	1	Kabelbaum	Wiring harness	Faisceau de câbles	
5	0003331065	1	Steckhülsengehäuse	Socket housing	Boîtier de prise de courant	
6	0009962042	1	Durchführungsring	Duct ring	Bague de passage	
7	0003323117	1	Relais	Relay	Relais	
8	0009931315	5	Kabelbinder	Cable strap	Bande à câbles	
9	0009931185	2	Platte	Plate	Plaque	
10	7731000001	1	Steckdose 4-polig	4 pole socket	Prise 4 pôles	
11	7250671590	2	Zylinderschraube	Cheese-head screw	Vis à tête cylindrique	M 4x25
12	7403677703	2	Sechkantmutter	Hexagon nut	Ecrou six pans	M 4
13	0009923728	2	Federring	Spring washer	Rondelle ressort	4

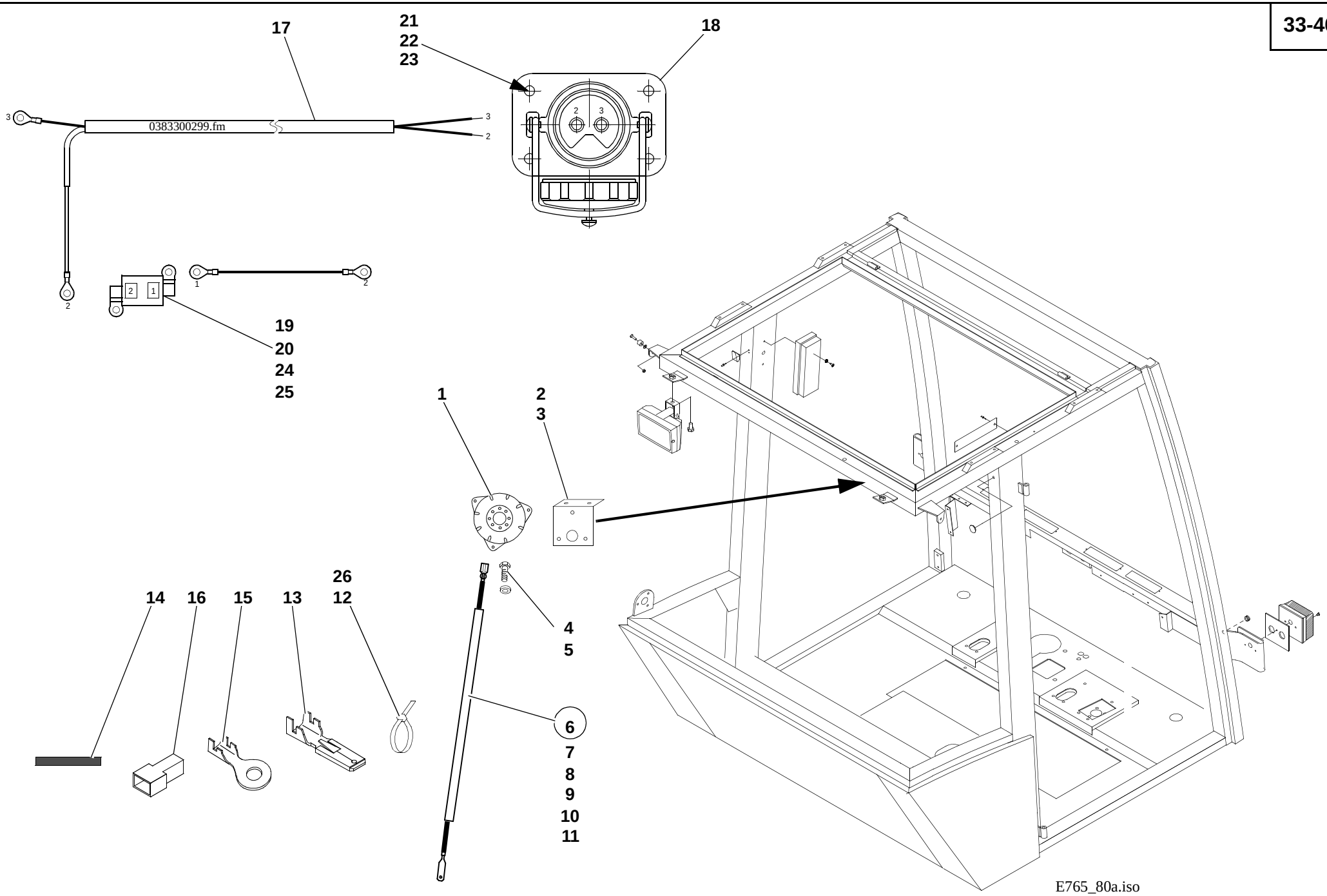
17
21
22
23
18
0383300299.fm
19
20
24
25
1
2
3
26
12
14
16
15
13
4
5
6
7
8
9
10
11
E765_80a.iso

Pos. Item Pos.	Teil-Nummer Part no. No. de pièce	Stück Qty. Qté.	Bezeichnung	Description	Désignation	Bemerkung Remarks Remarques
			Rückfahrwarneinrichtung (SO)	**Backup warning system (SO)**	**Système d'avertissementde marche AR(SO)**	
1	0003322005	1	Signalgeber	Signal transmitter	Transmetteur de signaux	
2	1383320040	1	Halter	Bracket	Support	
3	7236677035	2	Sechskantschraube	Hexagon head screw	Vis six pans	M 4x16
4	0009923728	2	Federring	Spring washer	Rondelle ressort	4
5	7286671070	3	Linsenschraube	Oval-head screw	Vis à tête bombée	M 4x12
6	1383300614	1	Kabel	Cable	Câble	
7	1003340934	1	Kabel (schwarz/weiß)	Cable (black/white)	Câble (noir/blanc)	1000
	7729708054	n.B.	Kabel	Cable	Câble	
8	1003343346	1	Isolierschlauch	Insulating hose	Flexible d'isolation	950
	7711708018	n.B.	Isolierschlauch	Insulating hose	Flexible d'isolation	
9	7578646011	1	Flachsteckhülse	Flat plug sleeve	Manchon à fiche plate	
10	7577646039	1	Steckhülse	Adapter socket	Contact femelle	
11	0003331665	1	Steckhülsengehäuse	Socket housing	Boîtier de prise de courant	
12	0009931315	5	Kabelbinder	Cable strap	Bande à câbles	200
13	7571646041	1	Flachstecker	Flat plug	Fiche plate	
14	1003340150	1	Isolierschlauch	Insulating hose	Flexible d'isolation	25
	7711650101	n.B.	Isolierschlauch	Insulating hose	Flexible d'isolation	
15	7572642502	1	Kabelschuh	Cable lug	Cosse de câble	
16	0003331765	1	Flachsteckergehäuse	Flat plug housing	Boîtier à fiche plate	
			Steckdose 50 A – Frontanbaugerät (SO)	**Socket 50 A – front implement (SO)**	**Prise 50 A – équipement AV (SO)**	
17	0383301610	1	Kabelbaum	Wiring harness	Faisceau de câbles	
18	0003332110	1	Steckdose	Socket	Prise	
19	0003333620	1	Sicherungskasten	Fuse box	Boîte à fusibles	
20	7733000022	1	Sicherung	Fuse	Fusible	
21	7236677081	4	Sechskantschraube	Hexagon head screw	Vis six pans	50 A
22	7403677707	4	Sechkantmutter	Hexagon nut	Ecrou six pans	M 6x20
23	0009924128	4	Federring	Spring washer	Rondelle ressort	M 6
24	7250670586	2	Zylinderschraube	Cheese-head screw	Vis à tête cylindrique	6
25	0009923728	2	Federring	Spring washer	Rondelle ressort	M4x10
26	0009933415	8	Kabelbinder	Cable strap	Bande à câbles	4

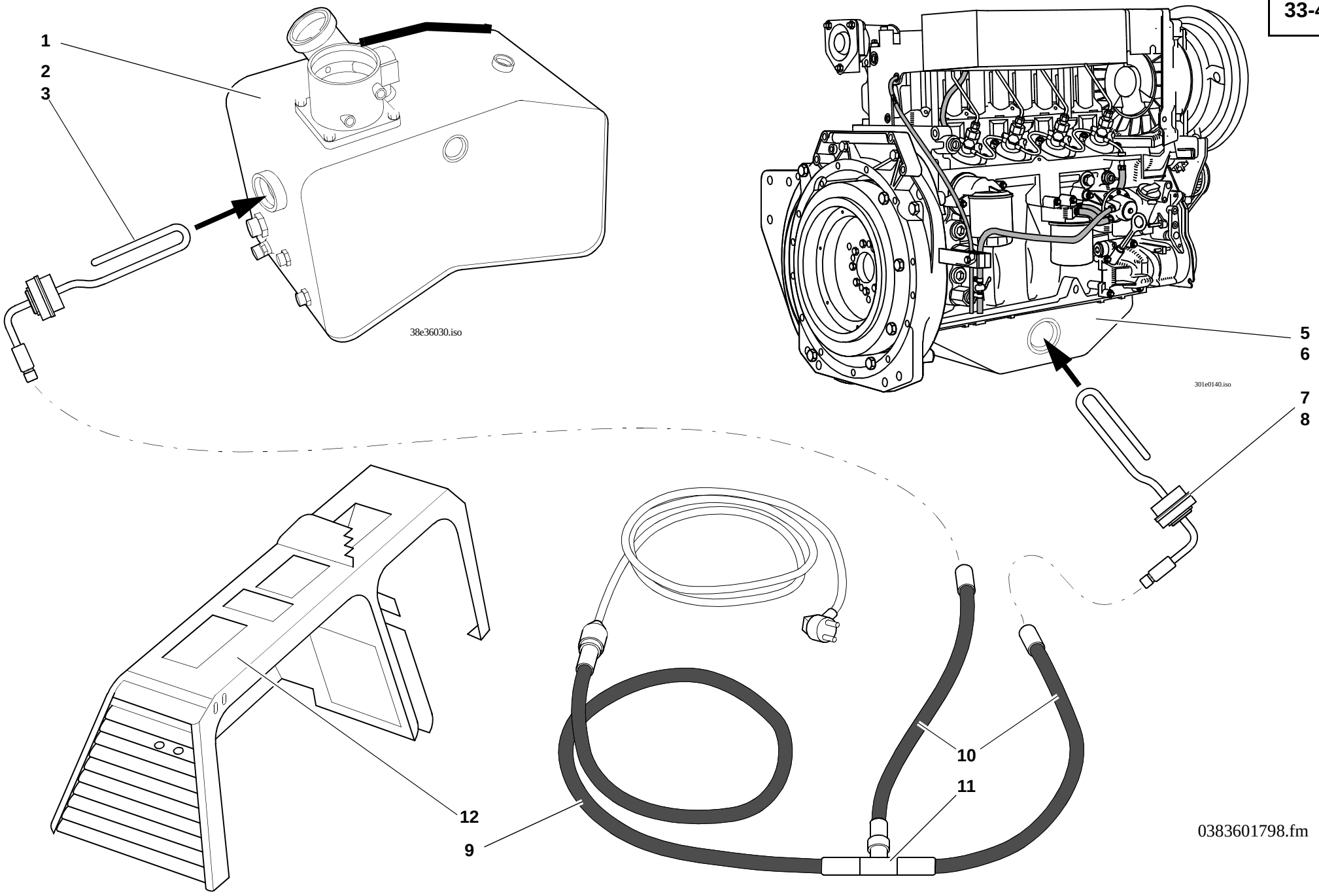
1
2
3
38e36030.iso
5
6
301e0140.iso
7
8
12
9
10
11
0383601798.fm

Pos. Item Pos.	Teil-Nummer Part no. No. de pièce	Stück Qty. Qté.	Bezeichnung	Description	Désignation	Bemerkung Remarks Remarques
			Ölvorwärmung für Motor- und Hydrauliköl (SO)	**Oil preheating for engine oil and hydraulic oil (SO)**	**Préchauffage de l'huile moteur hydrauli-queet (SO)**	
1	0383601001	1	Ölbehälter	Oil tank	Réservoir d'huile	
2	0633330072	1	Ölvorwärmer	Oil preheater	Préchauffeur d'huile	220 V - 340 W
3	7593641069	1	Dichtring	Sealing ring	Bague d'étanchéité	A 48x55
4	7403677813	4	Sechkantmutter	Hexagon nut	Ecrou six pans	M10
			Weitere Einzelteile siehe Seite 36-11	Further component parts: see page 36-11	Autres pièces constitutives : voir page 36-11	
5	0380100034	1	Ölwanne	Oil pan	Carter d'huile	
6	0000801413	1	Dichtungsmasse	Packing compound	Hermétic	
7	0383330072	1	Ölvorwärmer	Oil preheater	Préchauffeur d'huile	220 V - 250 W
8	7593641069	1	Dichtring	Sealing ring	Bague d'étanchéité	A 48x55
9	0643300810	1	Kabelsatz	Wiring harness	Faisceau de câbles	
10	0643300910	2	Kabel	Cable	Câble	
11	0003330286	1	Kontakt	Contact	Contact	
12	0383000648	1	Brücke	Cowl	Carter	

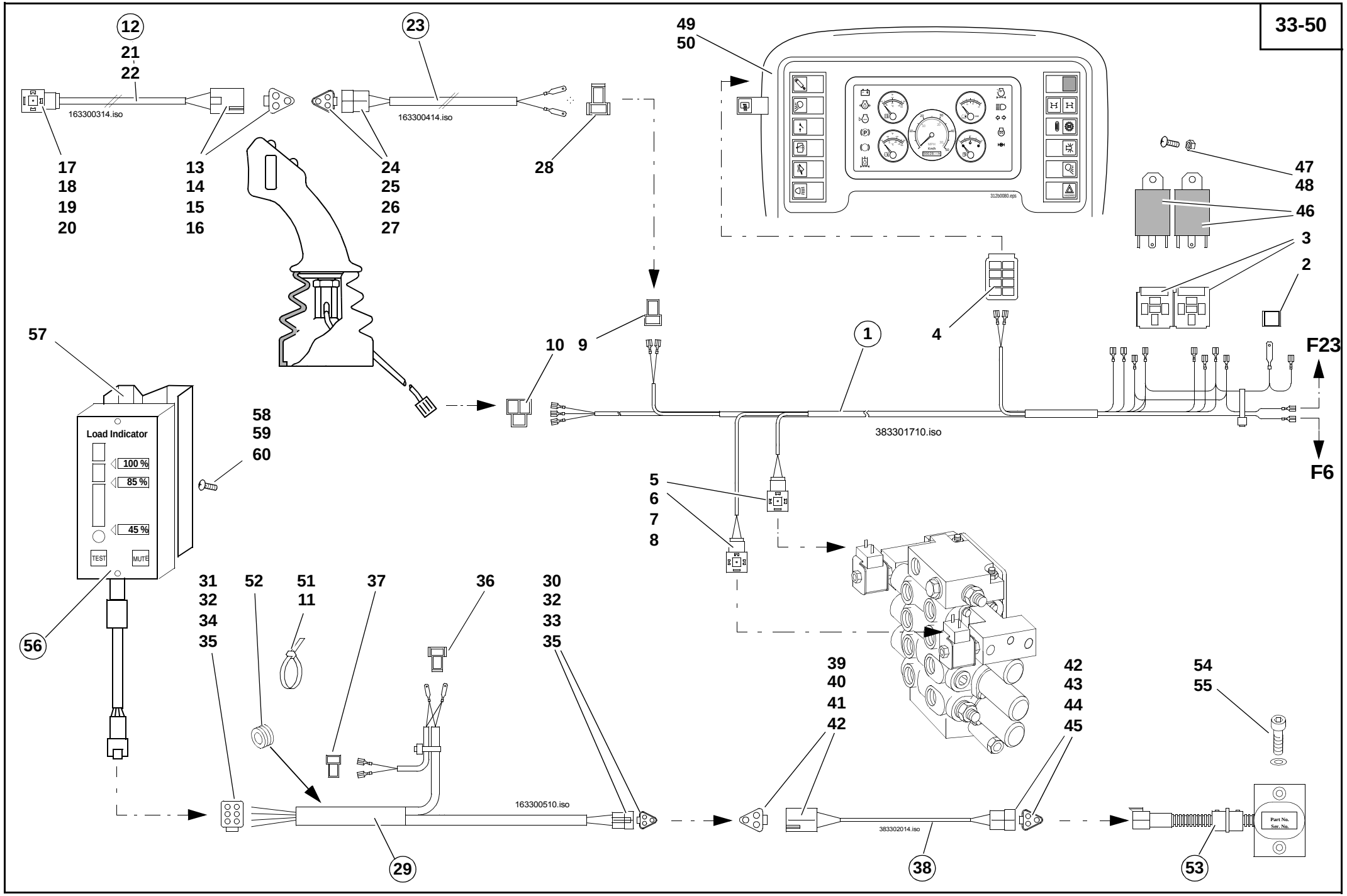
12
21
22
163300314.iso
17
18
19
20
13
14
15
16
23
163300414.iso
24
25
26
27
28
49
50
312b0080.eps
47
48
46
3
2
4
9
10
1
F23
F6
383301710.iso
57
Load Indicator
100 %
85 %
45 %
TEST
MUTE
58
59
60
56
5
6
7
8
31
32
34
35
52
51
11
37
36
30
32
33
35
39
40
41
42
42
43
44
45
54
55
163300510.iso
383302014.iso
29
38
53
Part No.
Ser. No.

Pos. Item Pos.	Teil-Nummer Part no. No. de pièce	Stück Qty. Qté.	Bezeichnung	Description	Désignation	Bemerkung Remarks Remarques
			Teleskopausleger – Zusatzelektrik	**Telescopic boom – additional electrical system**	**Flèche télescopique – système électrique supplémentaire**	
1	0383301710	1	Kabelbaum (Armaturenbrett)	Wiring harness (instrument panel)	Faisceau de câbles (tableau de bord)	
2	0003331765	1	Flachsteckergehäuse	Flat plug housing	Boîtier à fiche plate	
3	0003320228	2	Sockel	Base	Pied	
4	0003334711	1	Steckergehäuse	Plug housing	Boîtier de fiche	
5	0003330466	2	Gerätestecker	Equipment plug	Fiche de l'équipement	
6	0003330366	2	Kontakt	Contact	Contact	
7	0003320411	2	Löschdiode	Suppressor diode	Diode d´extinction	
8	0009969815	2	Dichtung	Seal	Joint	
9	0003339266	1	Steckhülsengehäuse	Socket housing	Boîtier de prise de courant	
10	0003339111	1	Steckhülsengehäuse	Socket housing	Boîtier de prise de courant	
11	0009933315	5	Kabelbinder	Cable strap	Bande à câbles	142x3,6
12	0163300314	1	Kabelbaum (Teleskopausleger)	Wiring harness (telescopic boom)	Faisceau de câbles (flèche télescopique)	
13	0003336766	1	Stiftgehäuse	Pin housing	Boîtier de broche	
14	0003337166	1	Keil	Key	Clavette	
15	0003337566	2	Stiftkontakt	Pin contact	Contact de fiches	
16	0009900840	1	Stopfen	Plug	Bouchon	
17	0003330466	1	Gerätestecker	Equipment plug	Fiche de l'équipement	
18	0009969815	2	Dichtung	Seal	Joint	
19	0003330366	1	Kontakt	Contact	Contact	
20	0003320411	1	Löschdiode	Suppressor diode	Diode d´extinction	
21	0009964150	1	Faltenbalg	Bellows	Joint-soufflet	
22	0009933315	3	Kabelbinder	Cable strap	Bande à câbles	3,6x142
23	0163300414	1	Kabelbaum (Lagerbock)	Wiring harness (bulkhead)	Faisceau de câbles (palier d'articulation)	
24	0003338865	1	Buchsengehäuse	Socket housing	Boîtier de douille	
25	0003339065	1	Keil	Key	Clavette	
26	0003339265	2	Buchsenkontakt	Socket contact	Contact femelle	
27	0009900840	1	Stopfen	Plug	Bouchon	
28	0003339366	1	Flachsteckergehäuse	Flat plug housing	Boîtier à fiche plate	

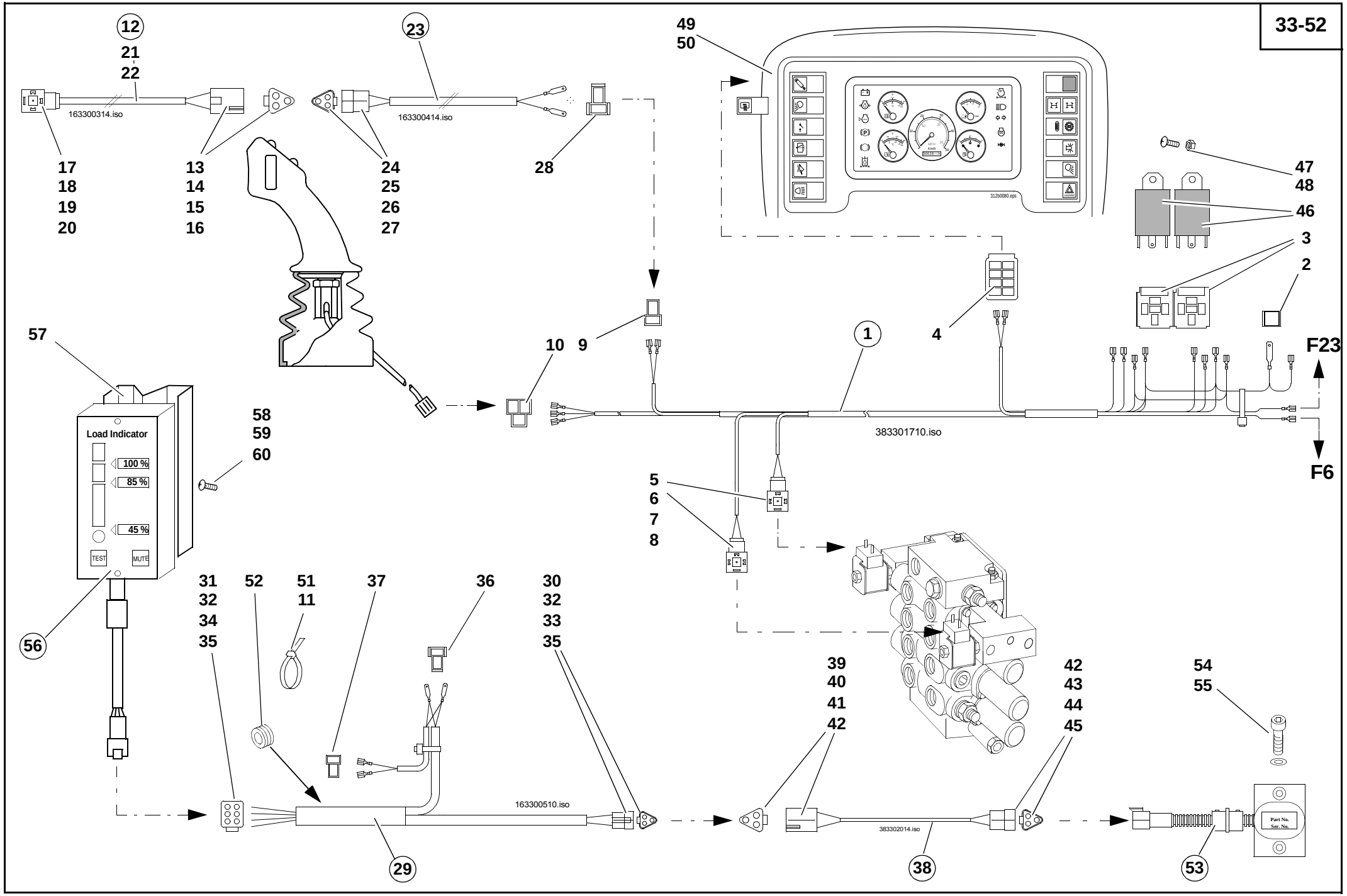
12
21
22
163300314.iso
17
18
19
20
13
14
15
16
23
163300414.iso
24
25
26
27
28
49
50
312b0080.eps
47
48
46
3
2
4
9
10
1
F23
F6
383301710.iso
57
Load Indicator
100 %
85 %
45 %
TEST
MUTE
58
59
60
56
5
6
7
8
31
32
34
35
52
51
11
37
36
30
32
33
35
39
40
41
42
42
43
44
45
54
55
163300510.iso
383302014.iso
29
38
53
Part No.
Ser. No.

Pos. Item Pos.	Teil-Nummer Part no. No. de pièce	Stück Qty. Qté.	Bezeichnung	Description	Désignation	Bemerkung Remarks Remarques
29	0163300510	1	Kabelbaum (Anzeigeinstrument)	Wiring harness (indicator)	Faisceau de câbles (indicateur)	
30	0003338865	1	Buchsengehäuse	Socket housing	Boîtier de douille	
31	0003338965	1	Buchsengehäuse	Socket housing	Boîtier de douille	
32	0003339265	6	Buchsenkontakt	Socket contact	Contact femelle	
33	0003339065	2	Keil	Key	Clavette	
34	0003339165	2	Keil	Key	Clavette	
35	0009900840	3	Stopfen	Plug	Bouchon	
36	0003339566	1	Flachsteckergehäuse	Flat plug housing	Boîtier à fiche plate	
37	0003330811	1	Steckhülsengehäuse	Socket housing	Boîtier de prise de courant	
38	0383302014	1	Kabelbaum (Geber)	Wiring harness (sensor)	Faisceau de câbles (capteur)	
39	0003336766	1	Stiftgehäuse	Pin housing	Boîtier de broche	
40	0003337166	1	Keil	Key	Clavette	
41	0003337566	2	Stiftkontakt	Pin contact	Contact de fiches	
42	0009900840	2	Stopfen	Plug	Bouchon	
43	0003338865	1	Buchsengehäuse	Socket housing	Boîtier de douille	
44	0003339065	1	Keil	Key	Clavette	
45	0003339265	2	Buchsenkontakt	Socket contact	Contact femelle	
46	0003323317	2	Relais	Relay	Relais	40/60 A
47	7236677054	2	Sechskantschraube	Hexagon head screw	Vis six pans	M5x10
48	7403677705	2	Sechskantmutter	Hexagon nut	Ecrou six pans	M5
49	0003331007	1	Taster	Tip switch	Touche	
50	0004350745	1	Symbol	Symbol	Symbole	
51	0009933315	20	Kabelbinder	Cable strap	Bande à câbles	142x3,6
52	0009960942	1	Durchführungsring	Duct ring	Bague de passage	10x18x11
			Überlastwarneinrichtung	**Safe load indicator**	**Avertisseur de surcharge**	
53	0003364603	1	Geber	Sensor	Capteur	**HA** Loctite 638 + Activ
54	7252677080	2	Zylinderschraube	Cheese-head screw	Vis à tête cylindrique	M10x20
55	0009925228	2	Federring	Spring washer	Rondelle ressort	10
56	0003361907	1	Anzeigeinstrument	Indicator	Indicateur	
57	0263330040	1	Halter	Bracket	Support	
58	7286671503	2	Flachkopfschraube	Pan-head screw	Vis à tête plate	M6x16
59	7236677078	2	Sechskantschraube	Hexagon head screw	Vis six pans	M6x12
60	7462680008	2	Scheibe	Washer	Rondelle	6,4

Gruppe

Fahrerkabine

FOPS-Schutzgitter

Group

Cab

Protective FOPS screen

Groupe

Cabine

Grille de protection FOPS

Gruppe

Fahrerkabine

FOPS-Schutzgitter

Group

Cab

Protective FOPS screen

Groupe

Cabine

Grille de protection FOPS

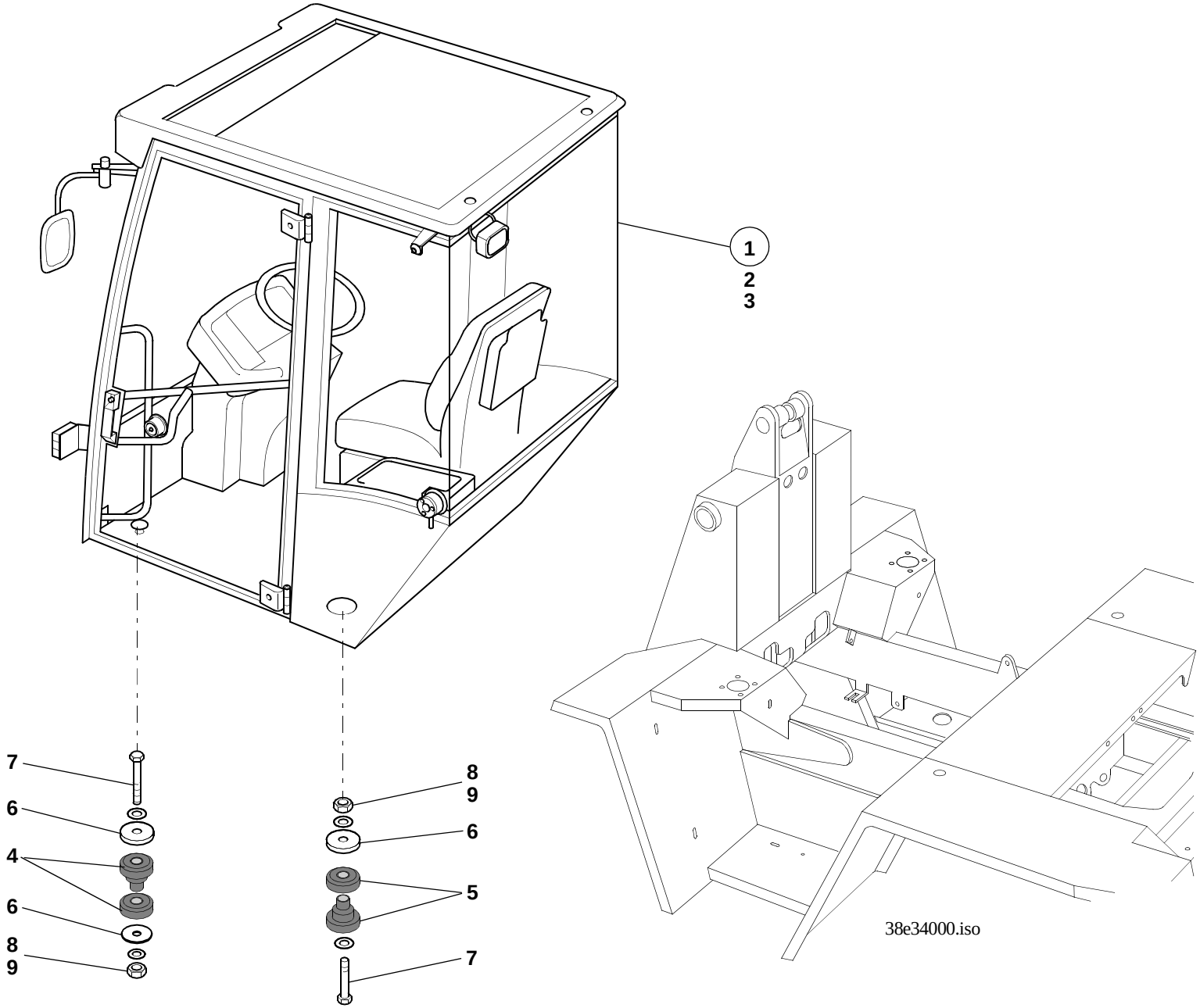
1
2
3
7
6
4
6
8
9
8
9
6
5
7
38e34000.iso

Pos. Item Pos.	Teil-Nummer Part no. No. de pièce	Stück Qty. Qté.	Bezeichnung	Description	Désignation	Bemerkung Remarks Remarques
			Fahrerhaus	**Cab**	**Cabine**	
1	0383403101	1	Fahrerhaus	Cab	Cabine	
			Fahrerhaus – Einzelteile	**Cab: component parts**	**Cabine : pièces constitutives**	
2	0000801675	1	Fahrerhaus mit Scheiben geklebt (ohne Frontscheibe)	Cab with windows (adhesive attachment, without front window)	Cabine avec vitres (fixation par adhésion, sans vitre AV)	
3	0000801674	1	Fahrerhaus Schweißteil	Cab: welding part	Cabine : pièce de soudage	
			Fahrerhausbefestigung	**Cab attachment**	**Fixation de la cabine**	
4	0009934784	2	Konuslager (gelb/weiß)	Taper bearing (yellow/white)	Palier conique (jaune/blanc)	**V**
5	0009934884	2	Konuslager (grün/weiß)	Taper bearing (green/white)	Palier conique (vert/blanc)	**H**
6	0009933663	6	Scheibe	Washer		
7	7234677179	4	Sechskantschraube	Hexagon head screw	Vis six pans	M16x100
8	7405677013	4	Sechskantmutter	Hexagon nut	Ecrou six pans	M16
9	7451680116	4	Scheibe	Washer	Rondelle	ø17

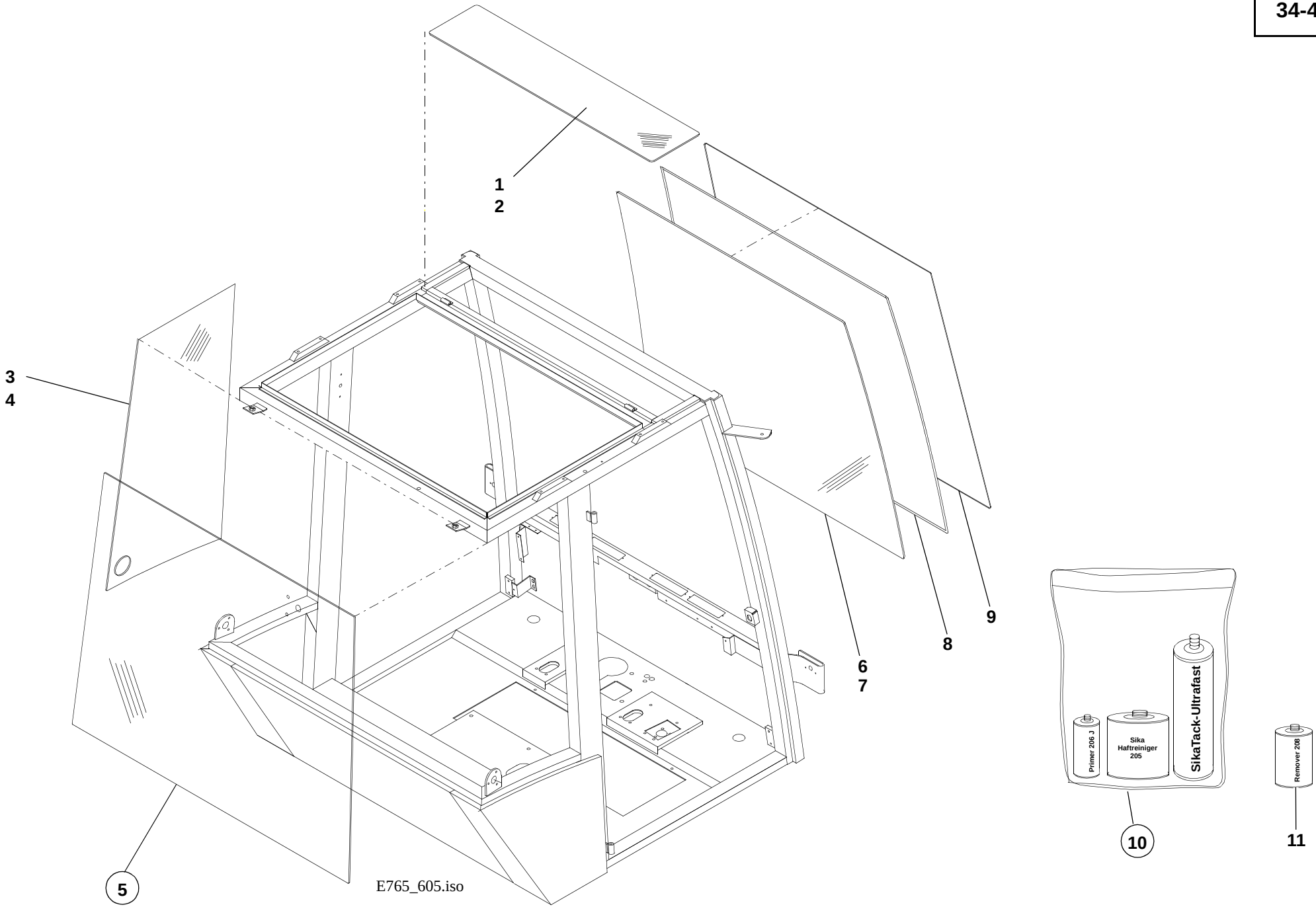
1
2
3
4
5
6
7
8
9
10
11
Primer 206 J
Sika
Haftreiniger
205
SikaTack-Ultrafast
Remover 208
E765_605.iso

Pos. Item Pos.	Teil-Nummer Part no. No. de pièce	Stück Qty. Qté.	Bezeichnung	Description	Désignation	Bemerkung Remarks Remarques
			Fahrerhaus – Scheiben	**Cab: windows**	**Cabine : vitres**	
1	0000801754	1	Dachscheibe	Roof window	Vitre du toit	
2	0004331228	1	Sonnenschutzfolie	Sun-shield foil	Feuille pare-soleil	
3	0000801757	1	Seitenscheibe	Side window	Vitre latérale	**L**
4	0000801758	1	Seitenscheibe	Side window	Vitre latérale	**R**
5	0000801759	1	Heckscheibe	Rear window	Vitre AR	
6	0000801704	1	Frontscheibe	Front window	Vitre AV	
7	0383410005	1	Frontscheibe heizbar SO	Front window (heated, option)	Vitre AV (chauffée, option)	
			nicht lieferbar für abnehmbares Fahrerhaus	not available with removable cab	non disponible avec cabine démontable	
8	0000801688	1	Scheibenleiste	Window pane strip	Listel de vitre	
9	0000801809	n.B.	Schließleiste	Filler strip	Bande d'étanchéité	4,5m
10	0004412533	1	Scheibenklebeset	Window pane adhesive set	Jeu d'adhésifs pour vitres	
11	0004410628	1	Sika Remover 208	Sika remover 208	Dissolvant Sika 208	

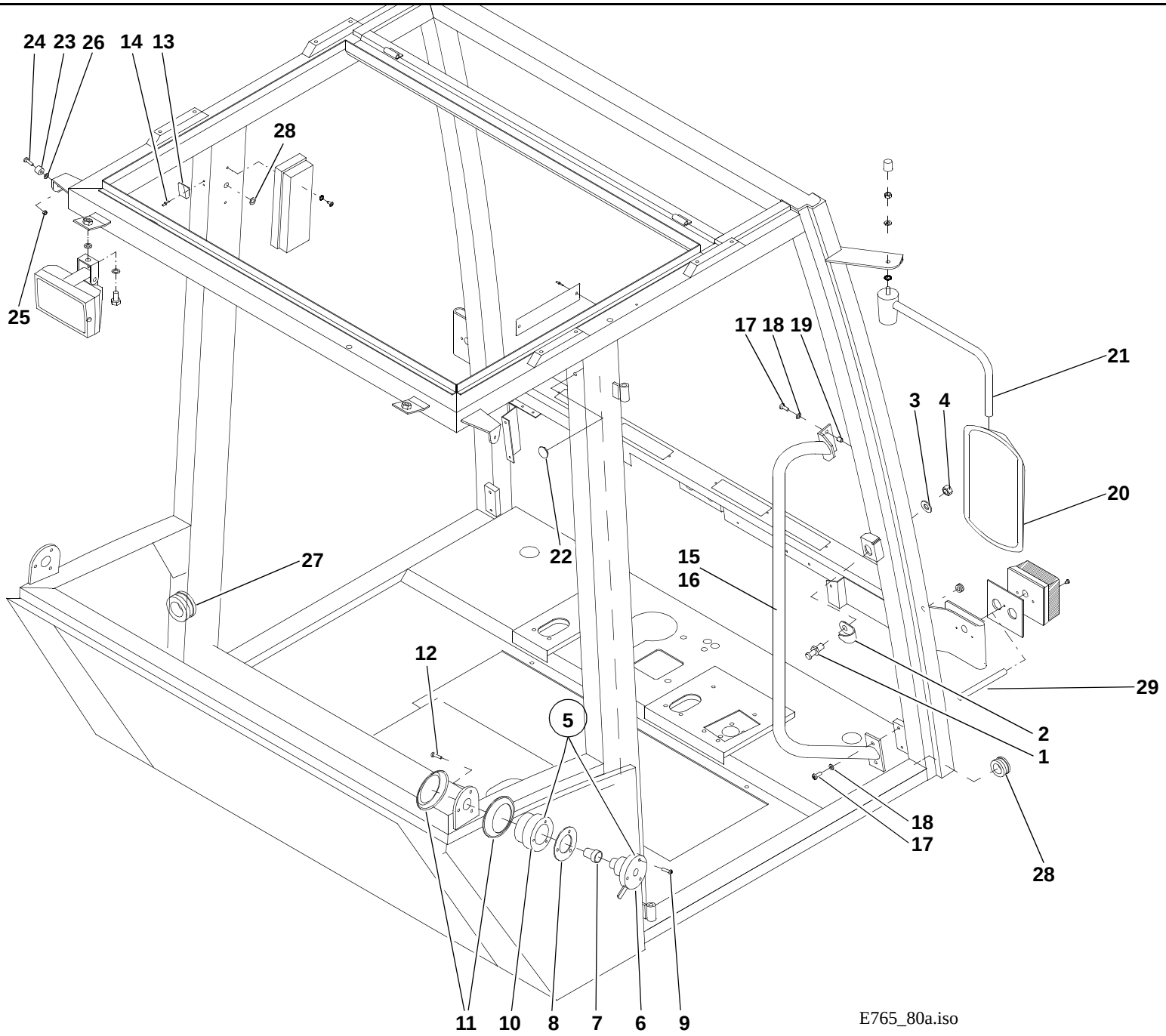
24
23
26
14
13
28
25
17
18
19
21
3
4
20
22
27
15
16
12
29
5
2
1
18
17
28
11
10
8
7
6
9
E765_80a.iso

Pos. Item Pos.	Teil-Nummer Part no. No. de pièce	Stück Qty. Qté.	Bezeichnung	Description	Désignation	Bemerkung Remarks Remarques
			Fahrerhaus	**Cab**	**Cabine**	
1	0003410292	2	Schließbolzen	Catch bolt	Pêne de porte	
2	0633410275	2	Abdeckung	Cover	Recouvrement	
3	0000800715	2	Scheibe	Washer	Rondelle	ø13,5x28
4	0000800707	2	Sechskantmutter	Hexagon nut	Ecrou six pans	M12x1
5	0000801706	2	Türhalter	Door holder	Arrêt de portière	
6	0000801804	2	Türhalter weiblich	Female door holder	Arrêt de portière femelle	
7	0000801644	2	Druckknopf	Push button	Bouton-poussoir	
8	0000801806	2	Unterlage	Lining	Cale	
9	0000801724	6	Schraube	Screw	Vis	M5x30
10	0000801623	2	Rohr f. Türhalter	Tube for door catch	Tuyau pour arrêt de portière	
11	0000801645	4	Dichtung	Seal	Joint	
12	7286671062	6	Schraube	Screw	Vis	M5x20
13	0003416541	1	Haken	Hook	Crochet	
14	0009953455	2	Blindniet	Blind rivet	Rivet aveugle	3,2x11,5
15	0000801702	1	Einsteigehandgriff	Entrance handle	Poignée d'accès	**L**
16	0000801703	1	Einsteigehandgriff	Entrance handle	Poignée d'accès	**R**
17	7286671503	4	Schraube	Screw	Vis	M6x16
18	7451680109	4	Scheibe	Washer	Rondelle	ø6,4
19	0000801733	4	Blindnietenmutter	Blind rivet nut	Ecrou de rivet aveugle	
20	0000801594	2	Spiegel	Mirror	Rétroviseur	
21	0000801778	2	Spiegelarm	Mirror arm	Bras du rétroviseur	
22	0000801807	1	Pfropfen	Plug	Bouchon	
23	0000801763	2	Gummistopfen	Rubber plug	Bouchon en caoutchouc	
24	7286671507	2	Schraube	Screw	Vis	
25	7405677003	2	Sechskantmutter	Hexagon nut	Ecrou six pans	M5
26	0000800710	4	Scheibe	Washer	Rondelle	
27	0000802198	2	Durchführung	Duct	Passage	
28	0000801783	2	Durchführung	Duct	Passage	
29	0000802199	2	Flex-Schlauch	Flexible line	Conduite flexible	

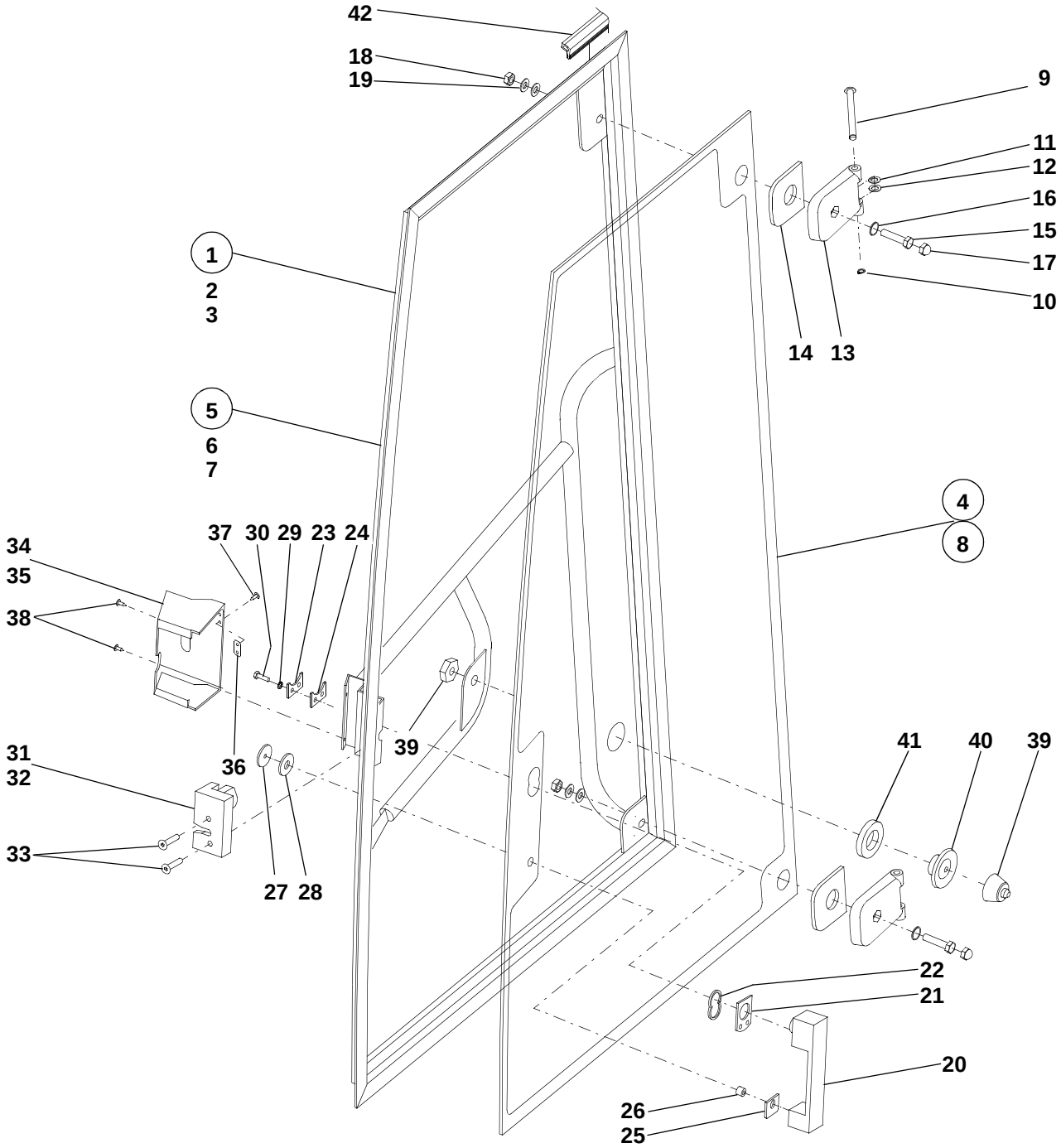
42
18
19
9
11
12
16
15
17
10
1
2
3
14
13
5
6
7
4
8
34
35
38
37
30
29
23
24
39
31
32
33
36
27
28
41
40
39
22
21
20
26
25

E765_607.iso

Pos. Item Pos.	Teil-Nummer Part no. No. de pièce	Stück Qty. Qté.	Bezeichnung	Description	Désignation	Bemerkung Remarks Remarques
			Fahrerhaustüren	**Cab doors**	**Portières de la cabine**	
1	0000801676	1	Tür	Door	Portière	**L**
2	0000801678	1	Tür mit Fenster	Door with window	Portière avec vitre	**L**
3	0000801680	1	Tür geschweißt	Welded door	Portière soudée	**L**
4	0000801755	1	Türfenster	Door window	Vitre de portière	**L**
5	0000801677	1	Tür	Door	Portière	**R**
6	0000801679	1	Tür mit Fenster	Door with window	Portière avec vitre	**R**
7	0000801681	1	Tür geschweißt	Welded door	Portière soudée	**R**
8	0000801756	1	Türfenster	Door window	Vitre de portière	**R**
9	0000801631	4	Türscharnierzapfen	Door hinge pin	Axe de charnière de portière	
10	7490682009	4	Sicherungsring	Circlip	Circlip	
11	0633410753	6	Plastikscheibe	Plastic washer	Rondelle en matière plastique	
12	0009930963	2	Plastikscheibe	Plastic washer	Rondelle en matière plastique	
13	0000801622	4	Türscharnier	Door hinge	Charnière de portière	
14	0000801636	4	Polstergummi	Rubber padding	Rembourrage en caoutchouc	
15	7234677556	4	Sechskantschraube	Hexagon head screw	Vis six pans	M10x40
16	0000801808	4	O-Ring	O-ring	Joint torique	
17	0000801803	4	Mutterkappe	Nut cap	Cache-écrou	
18	7405677007	4	Sechskantmutter	Hexagon nut	Ecrou six pans	M10
19	7453680114	4	Scheibe	Washer	Rondelle	ø10,5x18
20	0003416741	2	Handgriff mit Schloß	Handle with lock	Poignée avec serrure	
21	0633410096	2	Gummischeibe	Rubber washer	Rondelle en caoutchouc	
22	0000801613	2	Fensterbuchse	Bushing	Douille	
23	0000801649	2	Spannplatte	Clamping plate	Plaque de serrage	
24	0000801650	2	Gummischeibe	Rubber washer	Rondelle en caoutchouc	
25	0633410153	2	Gummischeibe	Rubber washer	Rondelle en caoutchouc	
26	0363410149	2	Distanzrohr	Spacer tube	Douille d'écartement	
27	0000801612	2	Distanzscheibe	Spacer washer	Rondelle d'écartement	
28	0633410453	2	Scheibe	Washer	Rondelle	
29	7479682409	6	Fächerscheibe	Serrated lock washer	Rondelle à éventail	
30	7236677081	2	Sechskantschraube	Hexagon head screw	Vis six pans	M6x20
	7286671068	4	Schraube	Screw	Vis	AM6x20

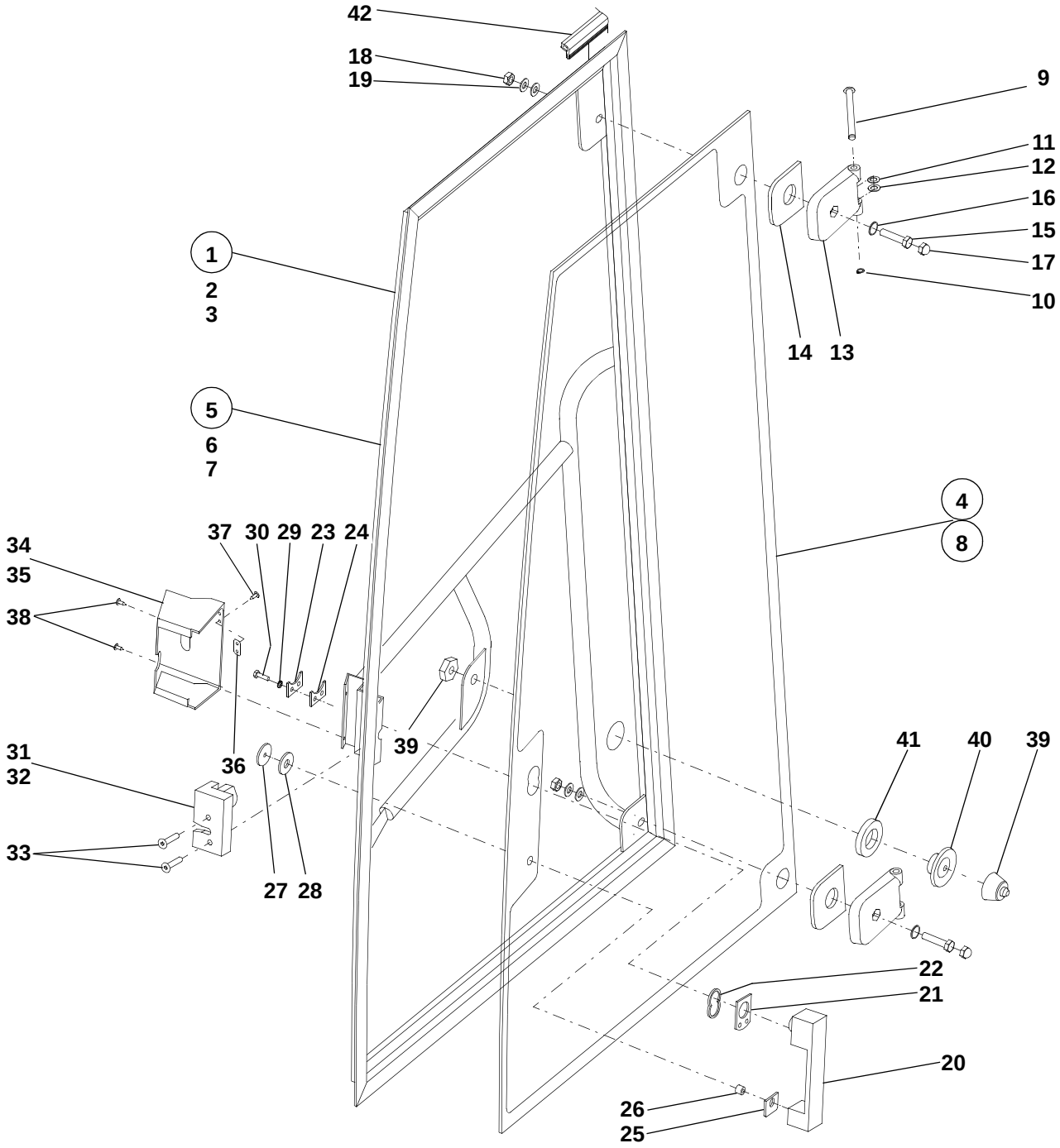
42
18
19
9
11
12
16
15
17
10
1
2
3
14
13
5
6
7
4
8
34
35
38
37
30
29
23
24
39
31
32
33
36
27
28
41
40
39
22
21
20
26
25

E765_607.iso

Pos. Item Pos.	Teil-Nummer Part no. No. de pièce	Stück Qty. Qté.	Bezeichnung	Description	Désignation	Bemerkung Remarks Remarques
31	0003414744	1	Türschloß	Door lock	Serrure de portière	**L**
32	0003414644	1	Türschloß	Door lock	Serrure de portière	**R**
33	7255678043	4	Schraube	Screw	Vis	M8x35
34	0000801655	1	Abdeckung Türschloß	Door lock cover	Recouvrement de serrure de portière	**L**
35	0000801656	1	Abdeckung Türschloß	Door lock cover	Recouvrement de serrure de portière	**R**
36	0000802215	2	Platte	Plate	Plaque	
37	7316680145	4	Schraube	Screw	Vis	C 4,2x9,5
38	0009953468	4	Blechschraube	Sheet-metal screw	Vis à tôle	ø5,5x16
39	0000801805	2	Türhalter männlich	Male door catch	Arrêt de portière mâle	
40	0000801640	2	Distanzbuchse	Spacer bushing	Douille d'écartement	
41	0000801641	2	Dichtung-Türstop	Door stop seal	Joint d'arrêt de portière	
42	0000802133		Dichtungsleiste	Seal strip	Listel d'étanchéité	4,3 m.

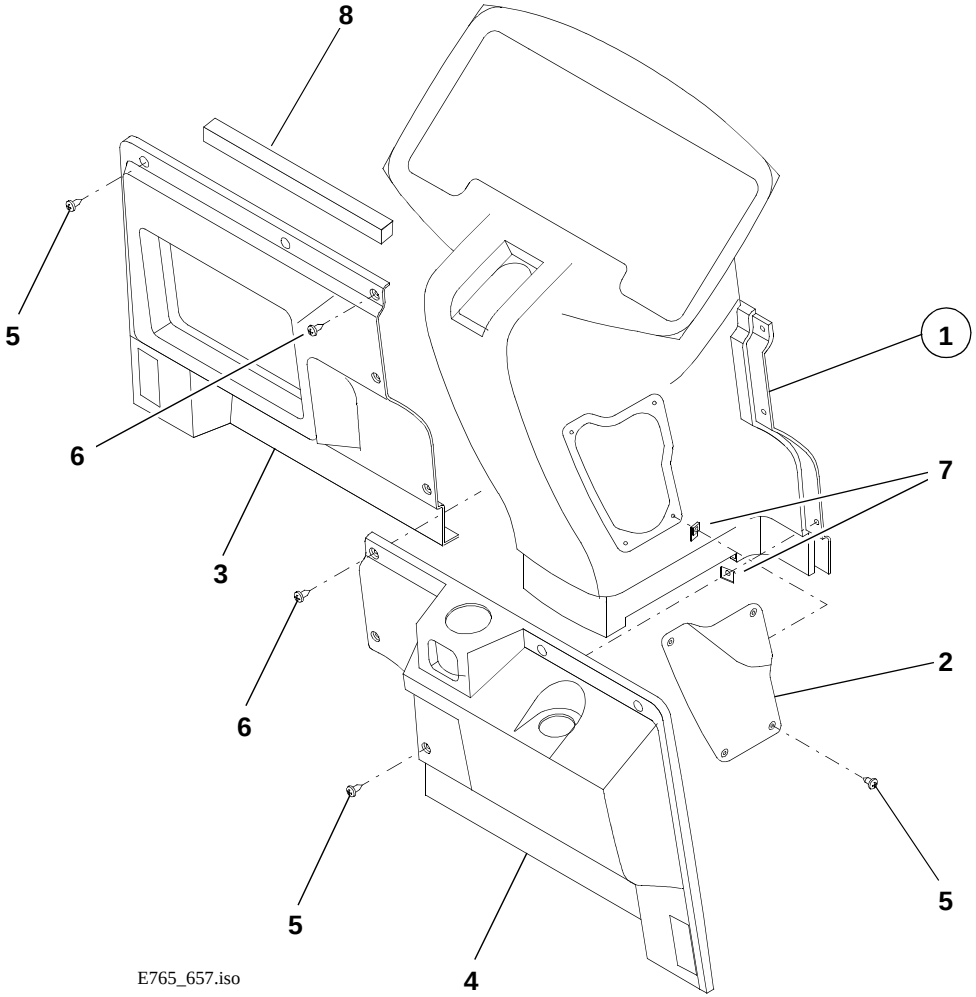

E765_657.iso

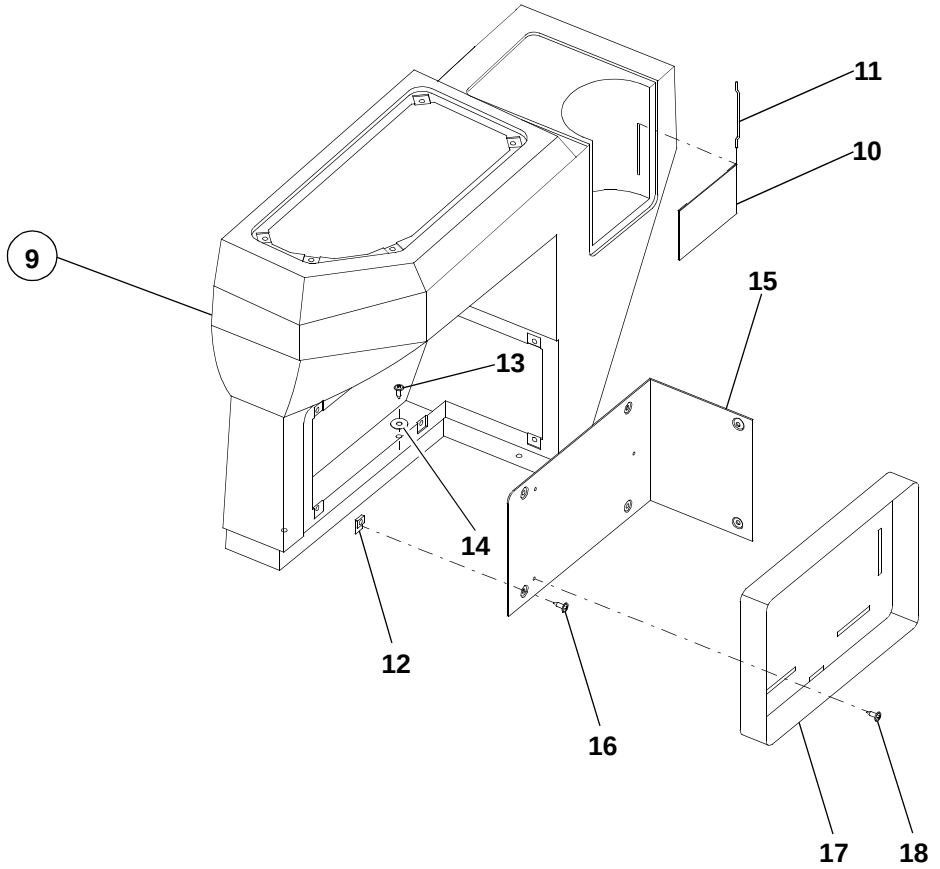

E765_658.iso

Pos. Item Pos.	Teil-Nummer Part no. No. de pièce	Stück Qty. Qté.	Bezeichnung	Description	Désignation	Bemerkung Remarks Remarques
			Fahrerhaus – Armaturenkasten	**Cab – instrument panel**	**Cabine – tableau de bord**	
1	0000801660	1	Armaturenkasten	Instrument panel	Tableau de bord	**V**
2	0000801661	1	Deckel	Cover	Couvercle	
3	0000801662	1	Frontabdeckung	Cover	Recouvrement	**VL**
4	0000801663	1	Frontabdeckung	Cover	Recouvrement	**VR**
5	0009955468	13	Blechschraube	Sheet-metal screw	Vis à tôle	ø4,2x13
6	0000801744	2	Blechschraube	Sheet-metal screw	Vis à tôle	ø4,2x19
7	0009931094	10	Blechmutter	Sheet-metal nut	Ecrou à tôle	
8	0000800753	n.B.	Schaumklebeband	Adhesive foam tape	Bande adhésive mousse	2500 mm
9	0000803978	1	Armaturenkasten	Lateral instrument panel	Tableau de bord latéral	**R**
10	0000801646	1	Gummiband	Rubber strip	Bande en caoutchouc	
11	0000801647	2	Stab f. Gummiband	Rod for rubber strip	Tige pour bande en caoutchouc	
12	0009931094	11	Blechmutter	Sheet-metal nut	Ecrou à tôle	
13	0009953468	4	Blechschraube	Sheet-metal screw	Vis à tôle	5,5x16
14	0000803612	4	Scheibe	Washer	Rondelle	ø6,5
15	0000801639	1	Deckel	Cover	Couvercle	
16	0000800737	7	Blechschraube	Sheet-metal screw	Vis à tôle	ø4,2x13
17	0004331540	1	Halter f. Verbandskasten	Bracket for first-aid kit	Support pour trousse de premier secours	
18	0009953468	7	Blechschraube	Sheet-metal screw	Vis à tôle	5,5x16

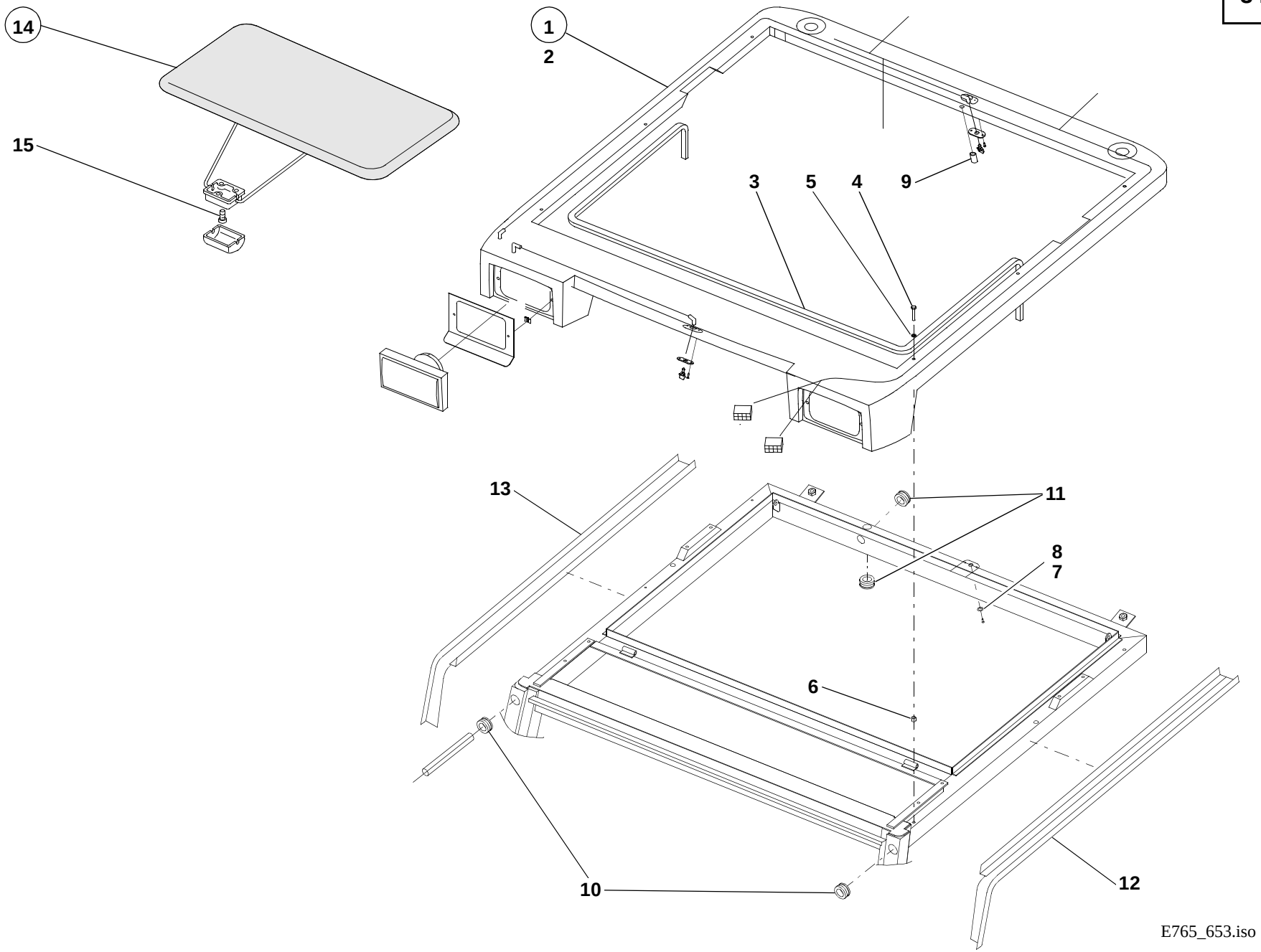
14
15
1
2
3
5
4
9
13
11
8
7
6
10
12
E765_653.iso

Pos. Item Pos.	Teil-Nummer Part no. No. de pièce	Stück Qty. Qté.	Bezeichnung	Description	Désignation	Bemerkung Remarks Remarques
			Dach	**Roof**	**Toit**	
1	0000801693	1	Dach (mit Kabelbaum, Sprinklerdüsen)	Roof (with wiring harness, washer fluid nozzles)	Toit(avec faisceau de câbles, gicleurs de lave-glace)	
2	0000801657	1	Außendach	Exterior roof	Toit extérieur	
3	0000801761	n.B.	Schaumklebeband	Adhesive foam tape	Bande adhésive mousse	3x6x3000
4	7236677087	6	Sechskantschraube	Hexagon head screw	Vis six pans	M6x40
5	0009931063	6	Scheibe	Washer	Rondelle	ø6,4
6	0000801734	6	Blindnietenmutter	Blind rivet nut	Ecrou de rivet aveugle	M6
7	7286671062	1	Kreuzschlitzschraube	Cross-slotted screw	Vis à fentes cruciformes	M5x20
8	0000800713	1	Scheibe	Washer	Rondelle	ø6,2x20
9	0000802207	1	Blindbuchse	Bushing	Douille	
10	0000802208	2	Durchführung	Duct	Passage	
11	0000801783	2	Durchführung	Duct	Passage	
12	0000803972	1	Dachrinne	Drip rail	Gouttière	**L**
13	0000803973	1	Dachrinne	Drip rail	Gouttière	**R**
			Sonnenblende	**Sun visor**	**Pare-soleil**	
14	0000806387	1	Sonnenblende	Sun visor	Pare-soleil	
15	0000801744	2	Blechschraube	Sheet-metal screw	Vis à tôle	ø4,2x19

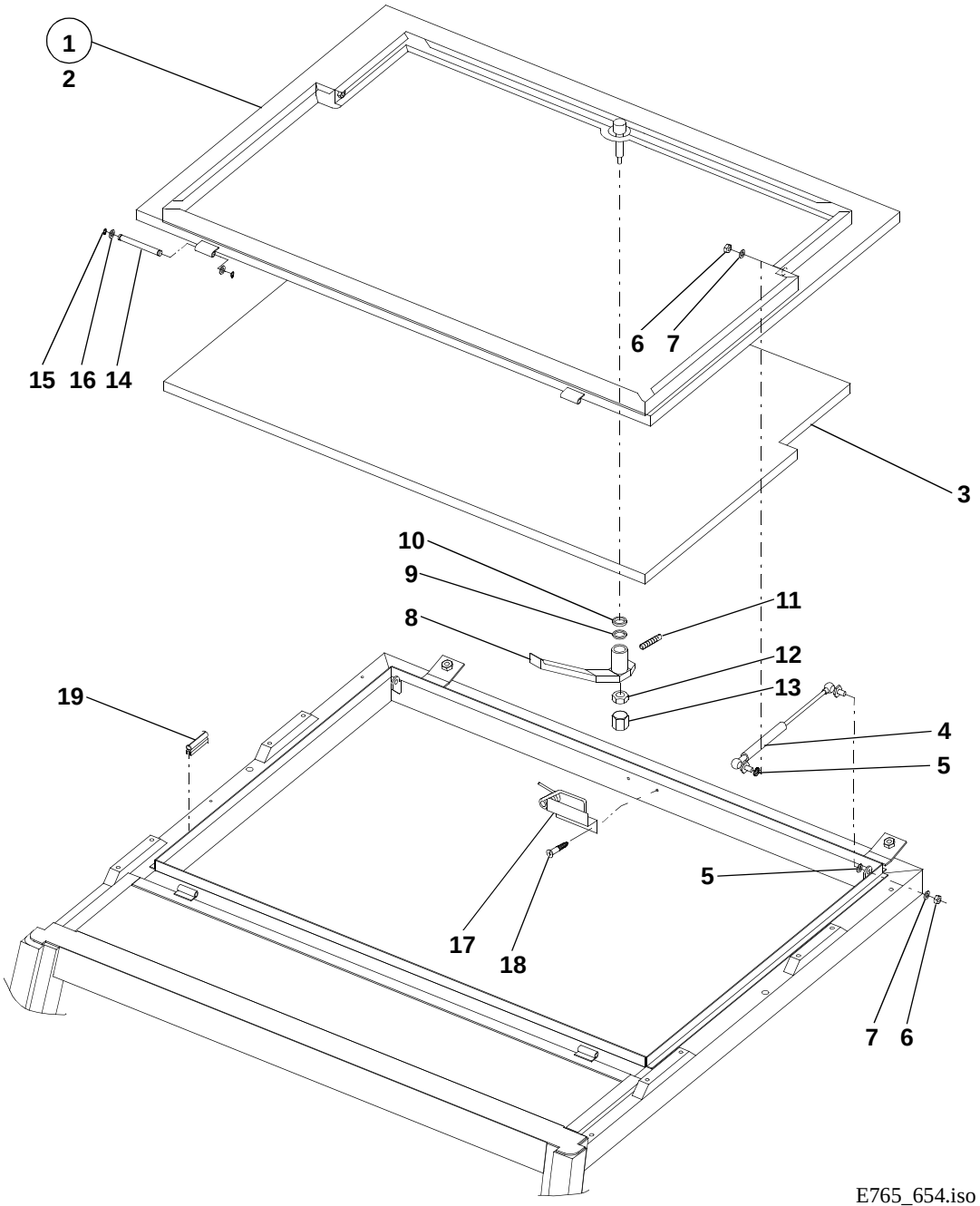
1
2
15
16
14
6
7
3
10
9
8
11
12
13
19
4
5
5
17
18
7
6
E765_654.iso

Pos. Item Pos.	Teil-Nummer Part no. No. de pièce	Stück Qty. Qté.	Bezeichnung	Description	Désignation	Bemerkung Remarks Remarques
			Dachluke	**Roof hatch**	**Toit ouvrant**	
1	0000801694	1	Dachluke	Roof hatch	Toit ouvrant	
2	0000801682	1	Dachluke	Roof hatch	Toit ouvrant	
3	0000801653	1	Dämmatte	Insulating mat	Natte isolante	
4	0000801818	2	Gasdruckfeder	Gas strut	Ressort pneumatique	
5	7479682411	2	Fächerscheibe	Serrated lock washer	Rondelle à éventail	
6	7405677005	2	Sechskantmutter	Hexagon nut	Ecrou six pans	M8
7	7453680013	4	Scheibe	Washer	Rondelle	ø8,4x15
8	0003416141	1	Handgriff	Handle	Poignée	
9	7453680115	1	Scheibe	Washer	Rondelle	ø13x20x2
10	0633410149	1	Gummibuchse	Rubber bushing	Douille en caoutchouc	
11	7383678010	1	Gewindestift	Threaded pin	Goujon fileté	M4x10
12	7403677707	1	Sechskantmutter	Hexagon nut	Ecrou six pans	M6
13	0009908509	1	Pfropfen	Plug	Bouchon	M6
14	0000801610	2	Scharnierzapfen	Hinge pin	Axe de charnière	
15	0000801748	4	Sicherungsring	Circlip	Circlip	
16	7464680133	2	Scheibe	Washer	Rondelle	
17	0000803584	1	Anschlag	Limit stop	Butée	
18	0009953468	2	Blechschraube	Sheet-metal screw	Vis à tôle	ø5,5x16
19	0000801760	n.B.	Dichtungsleiste	Seal strip	Listel d'étanchéité	3,6 m

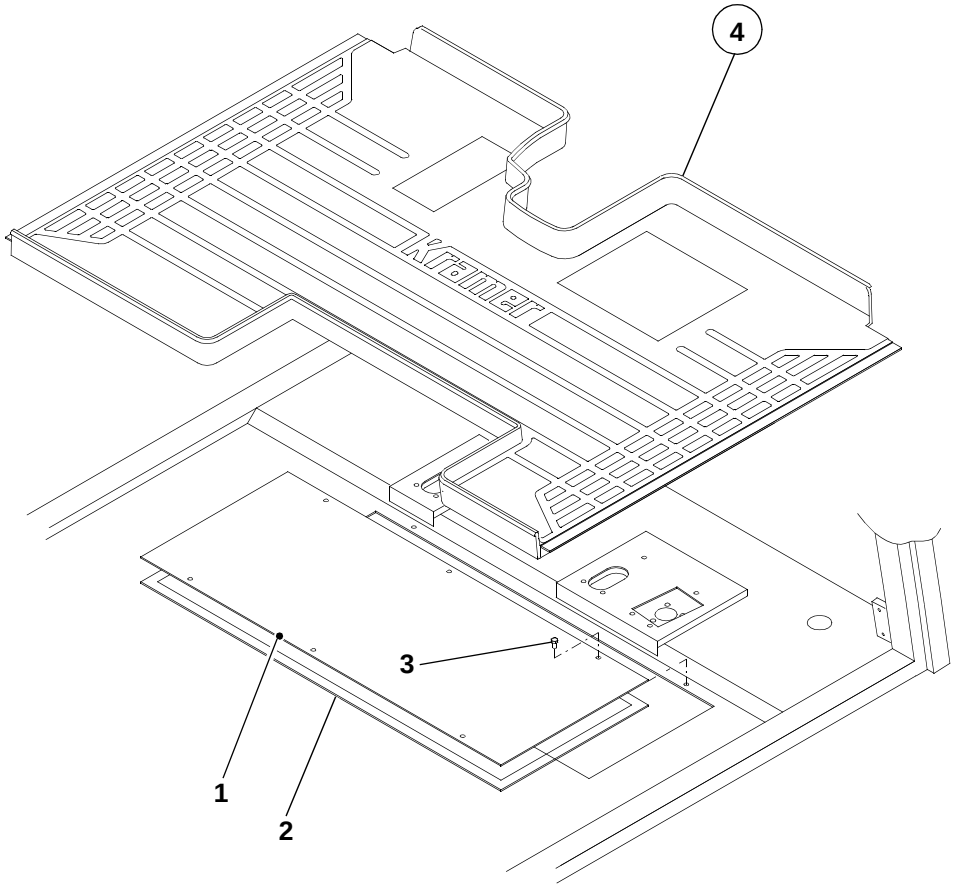

E765_702.iso

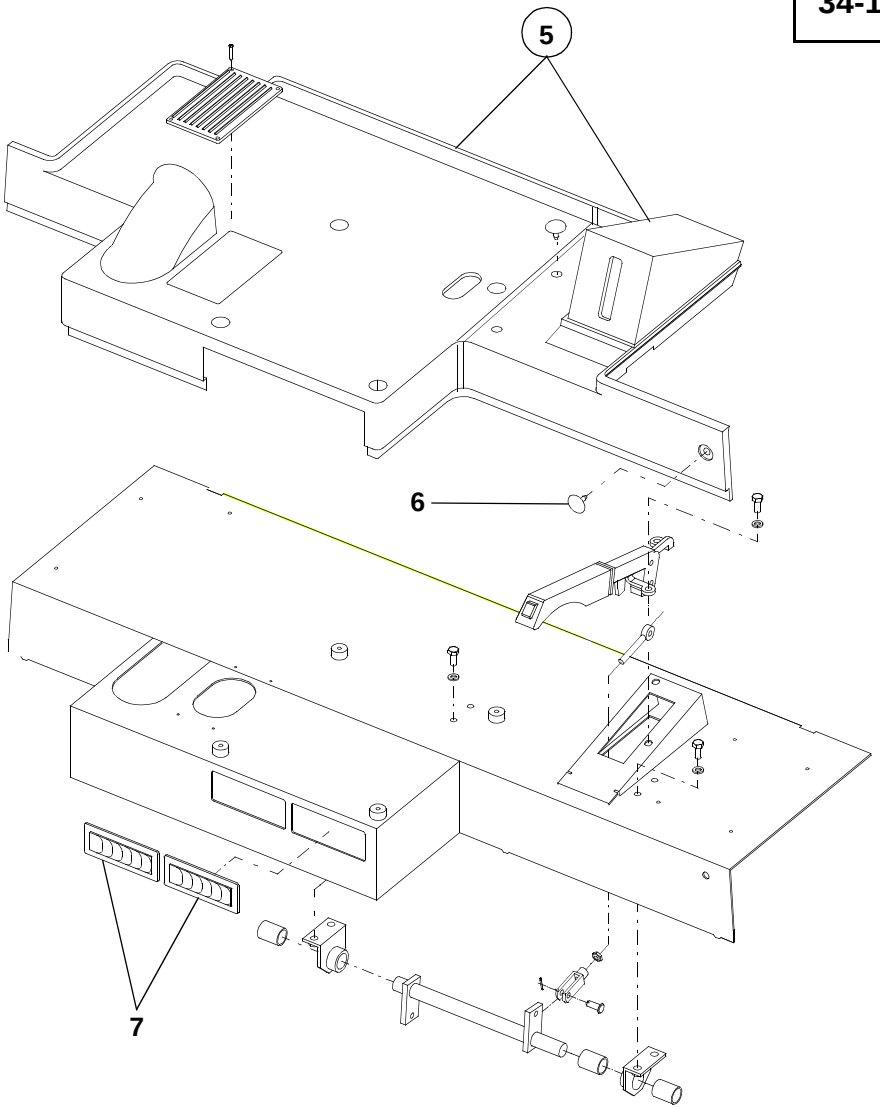

E765_700.iso

Pos. Item Pos.	Teil-Nummer Part no. No. de pièce	Stück Qty. Qté.	Bezeichnung	Description	Désignation	Bemerkung Remarks Remarques
			Bleche und Matten	**Sheet metal and mats**	**Tôles et nattes**	
1	0000801711	1	Bodenblech	Floor panel assy	Ens tôle de fond	
2	0000801762	n.B.	Schaumklebeband	Adhesive foam tape	Bande adhésive mousse	3x19x2200
3	0000802023	6	Schraube	Screw	Vis	M6x12
4	0383410288	1	Bodenmatte	Floor mat	Revêtement de plancher	
5	0000801665	1	Matte für Sitzplatte	Mat for seat plate	Natte pour plaque de siège	
6	0009950075	3	Plastiknagel	Plastic nail	Clou en matière plastique	
7	0000801811	2	Luftdüse	Air vent	Buse d'air	

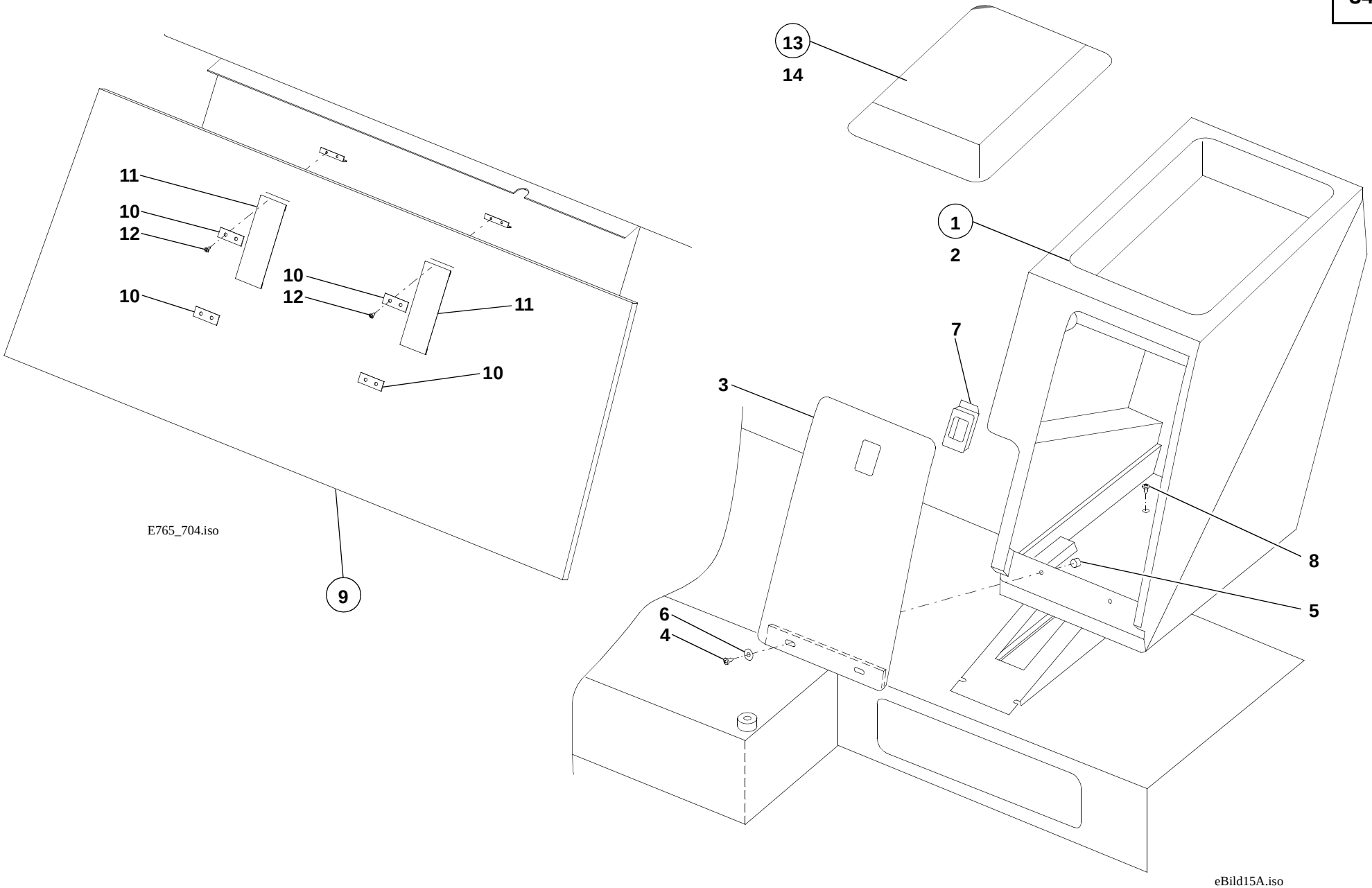
13
14
1
2
11
10
12
10
10
12
11
10
9
E765_704.iso
7
3
8
5
6
4
eBild15A.iso

Pos. Item Pos.	Teil-Nummer Part no. No. de pièce	Stück Qty. Qté.	Bezeichnung	Description	Désignation	Bemerkung Remarks Remarques
			Werkzeugkasten und Verkleidung	**Tool kit and trim**	**Caisse à outils et revêtement**	
1	0000801714	1	Werkzeugkasten	Tool kit	Caisse à outils	
2	0000801659	1	Werkzeugkasten	Tool kit	Caisse à outils	
3	0000801690	1	Deckel	Cover	Couvercle	
4	0000801723	2	Schraube	Screw	Vis	M4x12
5	7403677703	2	Sechskantmutter	Hexagon nut	Ecrou six pans	M4
6	0000800711	2	Scheibe	Washer	Rondelle	ø5,2x12
7	0003415044	1	Schloßsperrhaken	Lock	Serrure	
8	0009954468	5	Blechschraube	Sheet-metal screw	Vis à tôle	ø5,5x16
9	0000801654	1	Verkleidung	Trim	Revêtement	**H**
10	0000801668	4	Spannplatte	Clamping plate	Plaque de serrage	
11	0000801669	2	Gummiband	Rubber band	Bande en caoutchouc	
12	0009954468	8	Blechschraube	Sheet-metal screw	Vis à tôle	ø5,5x16
			Notsitz SO	**Emergency seat (option)**	**Siège d'appoint (option)**	
13	0382910301	1	Anbausatz Notsitz	Mounting kit	Garniture de montage	
14	1004350634	1	Hinweisschild	Information label	Label d'avertissement	

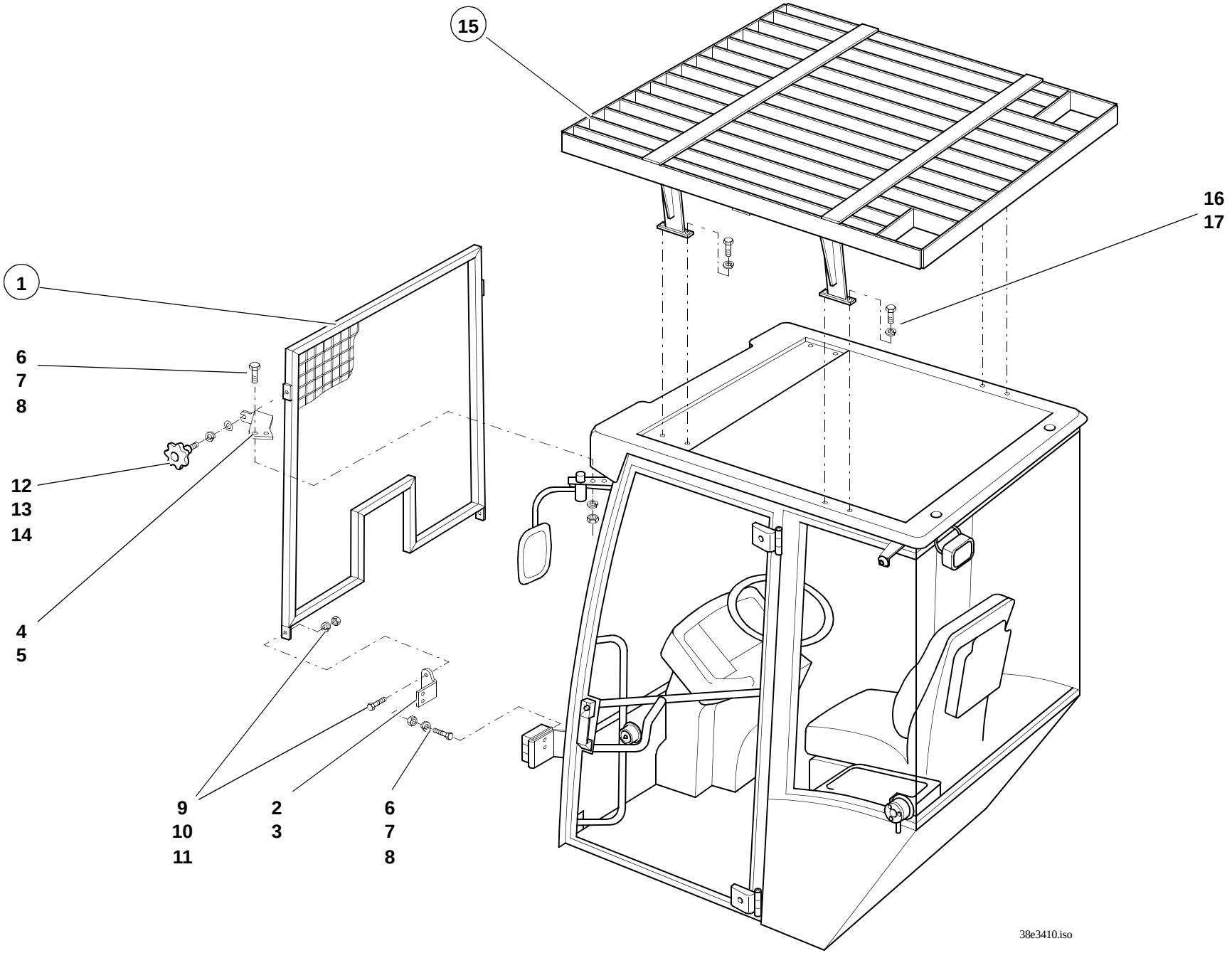
15
16
17
1
6
7
8
12
13
14
4
5
9
10
11
2
3
6
7
8
38e3410.iso

Pos. Item Pos.	Teil-Nummer Part no. No. de pièce	Stück Qty. Qté.	Bezeichnung	Description	Désignation	Bemerkung Remarks Remarques
			Schutzgitter für Frontscheibe (SO)	**Protective screen for front window (option**	**Grille de protection pour vitre AV (option)**	
1	0494100137	1	Schutzgitter	Protective screen	Grille de protection	
2	1494160140	1	Halter	Bracket	Support	**UL**
3	1494160240	1	Halter	Bracket	Support	**UR**
4	1494160340	1	Halter	Bracket	Support	**OL**
5	1494160440	1	Halter	Bracket	Support	**OR**
6	7236677131	8	Sechskantschraube	Hexagon head screw	Vis six pans	M 8x20
7	0009924328	8	Federring	Spring washer	Rondelle ressort	8
8	7403677709	8	Sechskantmutter	Hexagon nut	Ecrou six pans	M 8
9	7236677924	2	Sechskantschraube	Hexagon head screw	Vis six pans	M 10x25
10	7451680112	2	Scheibe	Washer	Rondelle	10,5
11	7403677813	2	Sechskantmutter	Hexagon nut	Ecrou six pans	M 10
12	0009964546	2	Drehsterngriff	Handle	Poignée	M 8x20
13	7462680011	2	Scheibe	Washer	Rondelle	8,4
14	0009924328	2	Federring	Spring washer	Rondelle ressort	8
			FOPS-Schutzgitter (SO)	**Protective FOPS screen (option)**	**Grille de protection FOPS (option)**	
15	0384101973	1	Schutzgitter	Protective screen	Grille de protection	
16	7236677924	8	Sechskantschraube	Hexagon head screw	Vis six pans	M 10x25
17	0009923528	8	Federring	Spring washer	Rondelle ressort	10

Gruppe

Hydraulikanlage

Hydraulikinstallation
Hydrauliktank
Steuergerät
Hydraulikzylinder
Rohrbruchsicherung

Group

Hydraulic system

Hydraulic installation
Hydraulic oil tank
Control valve
Hydraulic rams
Hose burst valve

Groupe 36

Système hydraulique

Installation hydraulique
Réservoir d’huile hydraulique
Distributeur
Vérins hydrauliques
Soupape de rupture

Gruppe

Hydraulikanlage

Hydraulikinstallation
Hydrauliktank
Steuergerät
Hydraulikzylinder
Rohrbruchsicherung

Group

Hydraulic system

Hydraulic installation
Hydraulic oil tank
Control valve
Hydraulic rams
Hose burst valve

Groupe 36

Système hydraulique

Installation hydraulique
Réservoir d’huile hydraulique
Distributeur
Vérins hydrauliques
Soupape de rupture

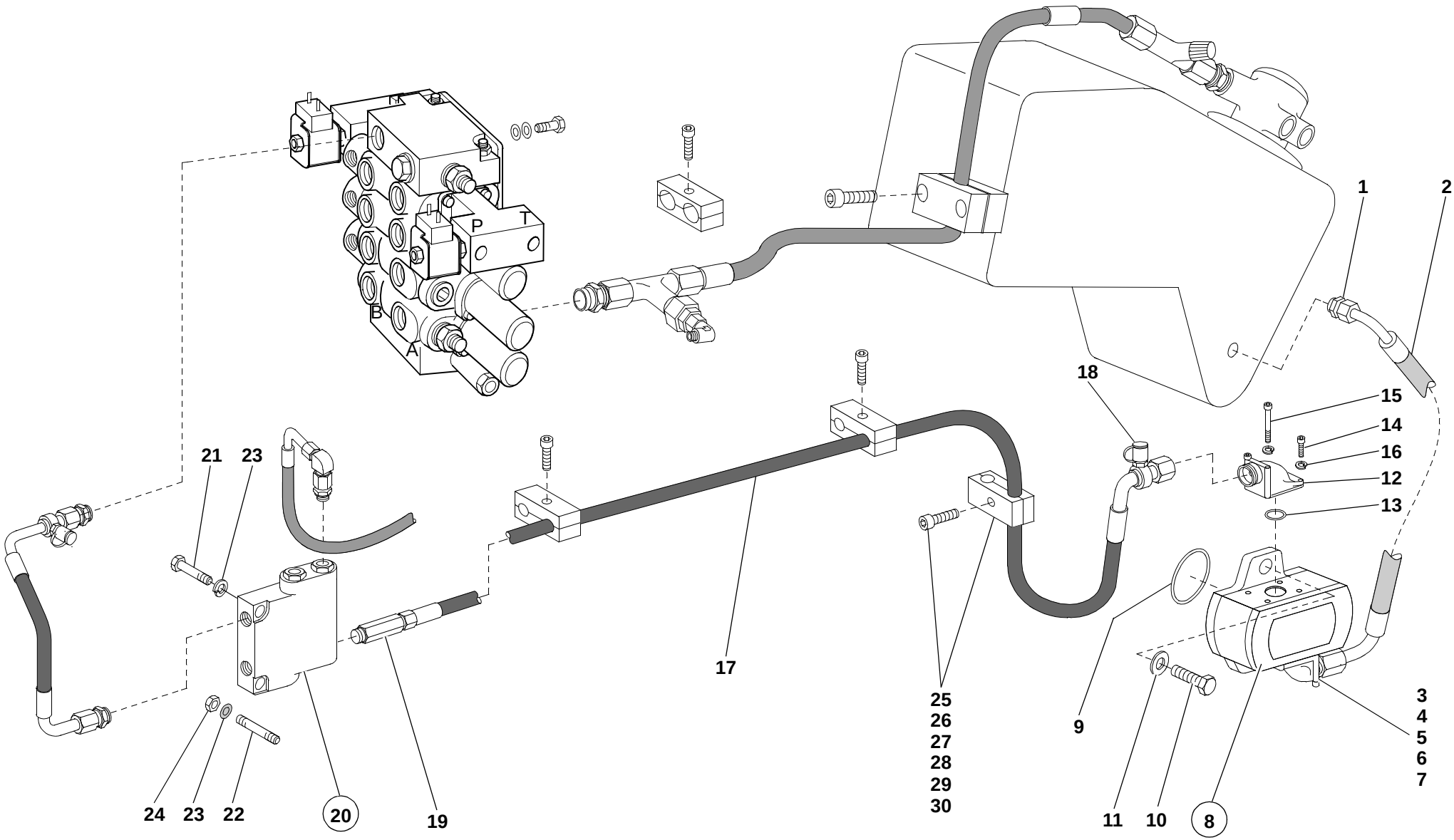
P
T
B
A
1
2
18
15
14
16
12
13
21
23
17
25
26
27
28
29
30
9
3
4
5
6
7
24
23
22
20
19
11
10
8
31200e3600.iso

Pos. Item Pos.	Teil-Nummer Part no. No. de pièce	Stück Qty. Qté.	Bezeichnung	Description	Désignation	Bemerkung Remarks Remarques
			Saugleitung Ölbehälter – Pumpe	**Suction line: oil tank – pump**	**Conduite d'aspiration : réservoir d'huile – pompe**	
1	0003639421	1	Verschraubung	Screw connection	Raccord vissé	
2	0003656612	1	Saugleitung	Suction line	Conduite d'aspiration	790
3	0003634949	1	Winkelflanschverschraubung	Angle flange screw connection	Raccord vissé à bride angulaire	
4	0009966006	1	O-Ring	O-ring	Joint torique	⊗
5	7252678053	2	Zylinderschraube	Cheese-head screw	Vis à tête cylindrique	M8x60-10.9
6	7252678046	2	Zylinderschraube	Cheese-head screw	Vis à tête cylindrique	M8x25-10.9
7	0009925128	4	Federring	Spring washer	Rondelle ressort	8
8	0003619897	1	Hydraulikpumpe	Hydraulic pump	Pompe hydraulique	
9	0009960608	1	O-Ring	O-ring	Joint torique	⊗
10	7236677942	2	Sechskantschraube	Hexagon head screw	Vis six pans	M12x35
11	0009925728	2	Federring	Spring washer	Rondelle ressort	12

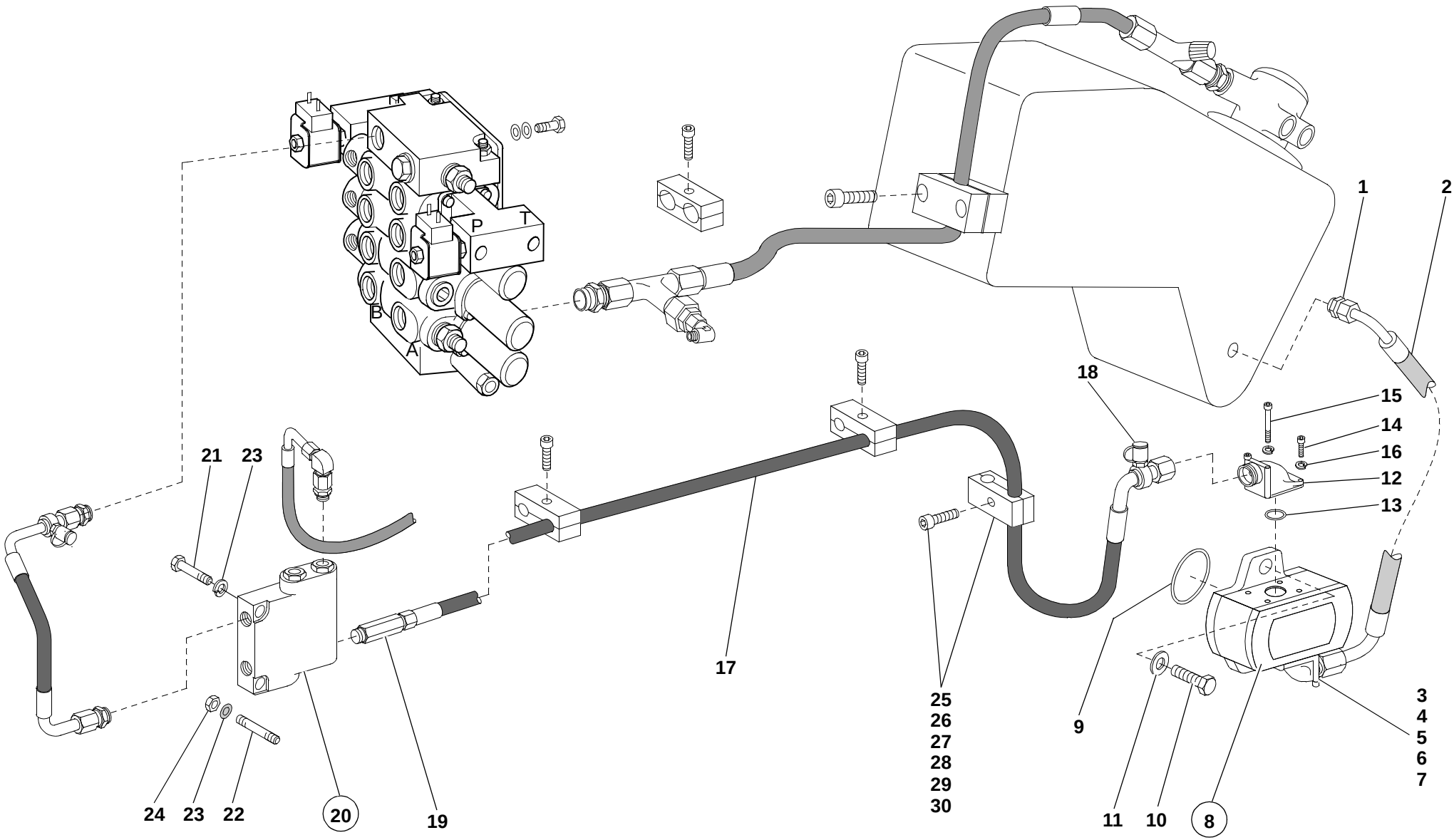
P
T
B
A
1
2
18
15
14
16
12
13
21
23
17
25
26
27
28
29
30
9
3
4
5
6
7
24
23
22
20
19
11
10
8
31200e3600.iso

Pos. Item Pos.	Teil-Nummer Part no. No. de pièce	Stück Qty. Qté.	Bezeichnung	Description	Désignation	Bemerkung Remarks Remarques
			Druckleitung Pumpe – Prioritätsventil	**Pressure line: pump – priority valve**	**Conduite de pression : pompe – clapet de priorité**	
12	0003639121	1	Winkelflanschverschraubung	Angle flange screw connection	Raccord vissé à bride angulaire	
13	0009966006	1	O-Ring	O-ring	Joint torique	
14	7252678046	2	Zylinderschraube	Cheese-head screw	Vis à tête cylindrique	M8x25
15	7252678051	2	Zylinderschraube	Cheese-head screw	Vis à tête cylindrique	M8x50
16	0009925128	4	Federring	Spring washer	Rondelle ressort	8
17	0003655112	1	Schlauchleitung	Flexible line	Conduite flexible	1870
18	0003630063	1	Prüfanschluß	Test connection	Prise de mesure	M8x1
19	0003639269	1	Verschraubung	Screw connection	Raccord vissé	
20	0003610489	1	Prioritätsventil	Priority valve	Clapet de priorité	
21	7236677140	1	Sechskantschraube	Hexagon head screw	Vis six pans	M8x55
22	7397677088	1	Stiftschraube	Stud bolt	Goujon fileté	M8x65
23	0009924328	2	Federring	Spring washer	Rondelle ressort	8
24	7403677709	1	Sechskantmutter	Hexagon nut	Ecrou six pans	M8
25	0009938650	1	Schelle	Clamp	Collier	ø25/25
26	0009930685	1	Deckplatte	Cover plate	Plaque de recouvrement	BG3
27	0009932882	1	Gummiring	Rubber ring	Rondelle en caoutchouc	
28	7234677087	1	Sechskantschraube	Hexagon head screw	Vis six pans	M8x55
29	7403677709	1	Sechskantmutter	Hexagon nut	Ecrou six pans	M8
30	7451680111	1	Scheibe	Washer	Rondelle	8,4

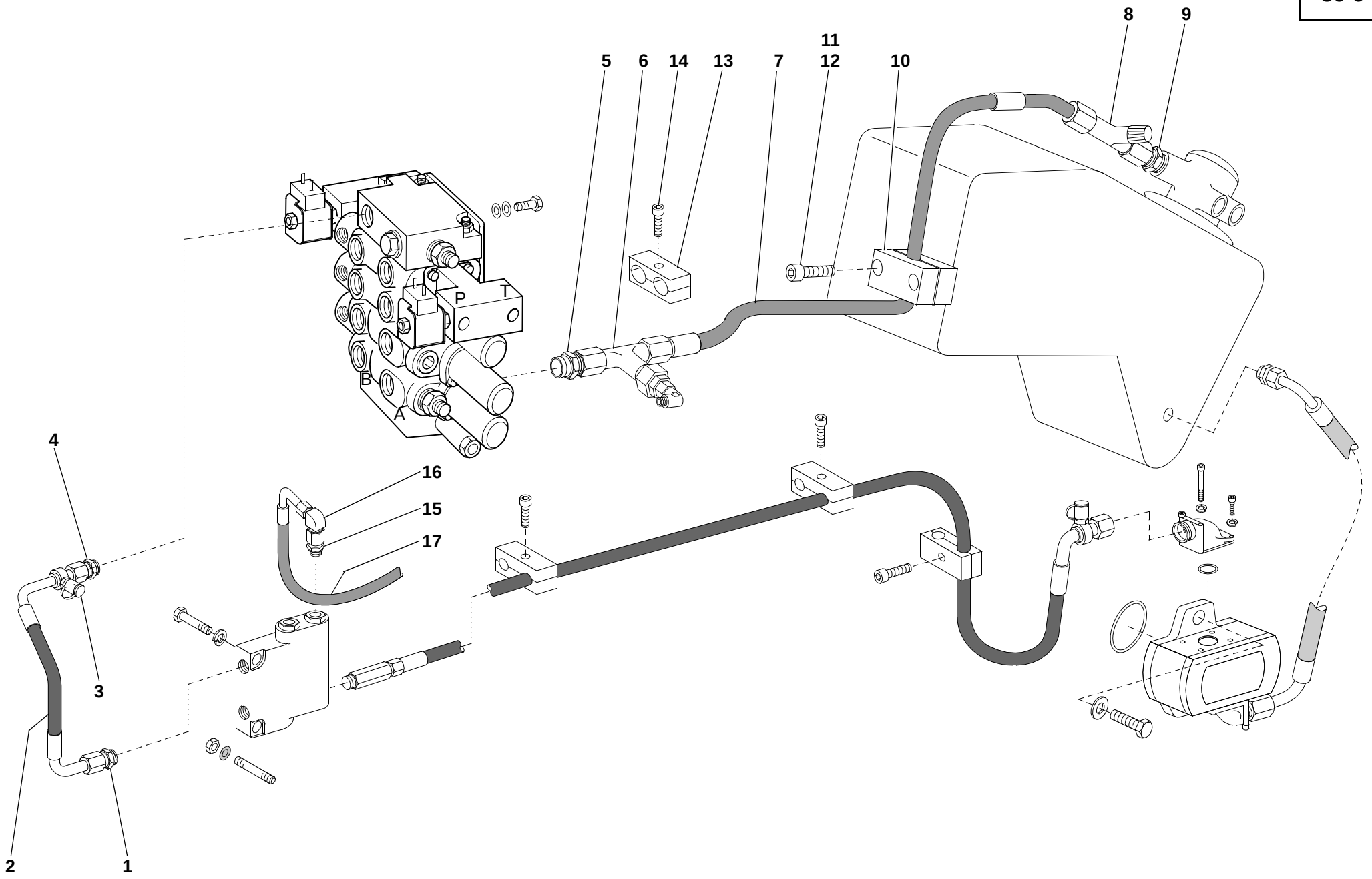
1
2
3
4
5
6
7
8
9
10
11
12
13
14
15
16
17
P
T
B
A
31200e3600.iso

Pos. Item Pos.	Teil-Nummer Part no. No. de pièce	Stück Qty. Qté.	Bezeichnung	Description	Désignation	Bemerkung Remarks Remarques
			Druckleitung Prioritätsventil – Steuergerät	**Pressure line: priority valve – control valve**	**Conduite de pression : clapet de priorité – distributeur**	
1	0003637764	1	Verschraubung	Screw connection	Raccord vissé	
2	0003659212	1	Schlauchleitung	Flexible line	Conduite flexible	360
3	0003630063	1	Prüfanschluß	Test connection	Prise de mesure	M8x1
4	0003637764	1	Verschraubung	Screw connection	Raccord vissé	M 22x1,5
			Rücklaufleitung Steuergerät – Tank	**Return line: control valve – tank**	**Conduite de retour : distributeur – réservoir**	
5	0003638748	1	Verschraubung	Screw connection	Raccord vissé	M 26x1,5
6	0003636448	1	Verschraubung	Screw connection	Raccord vissé	
7	0003651504	1	Schlauchleitung	Flexible line	Conduite flexible	1490
8	0003636448	1	Verschraubung	Screw connection	Raccord vissé	
9	0003636266	1	Verschraubung	Screw connection	Raccord vissé	11/4“
10	0009938850	1	Schelle	Clamp	Collier	ø35
11	7252677053	2	Zylinderschraube	Cheese-head screw	Vis à tête cylindrique	M8x60
12	7451680111	2	Scheibe	Washer	Rondelle	8,4
13	0009939550	1	Schelle	Clamp	Collier	ø35/35
14	7234677084	1	Sechskantschraube	Hexagon head screw	Vis six pans	M8x40
			Rücklaufleitung Prioritätsventil – Tank	**Return line: priority valve – tank**	**Conduite de retour : clapet de priorité – réservoir**	
15	0003631320	1	Verschraubung	Screw connection	Raccord vissé	M12x1,5
16	0003635016	1	Verschraubung	Screw connection	Raccord vissé	
17	0003657604	1	Schlauchleitung	Flexible line	Conduite flexible	330

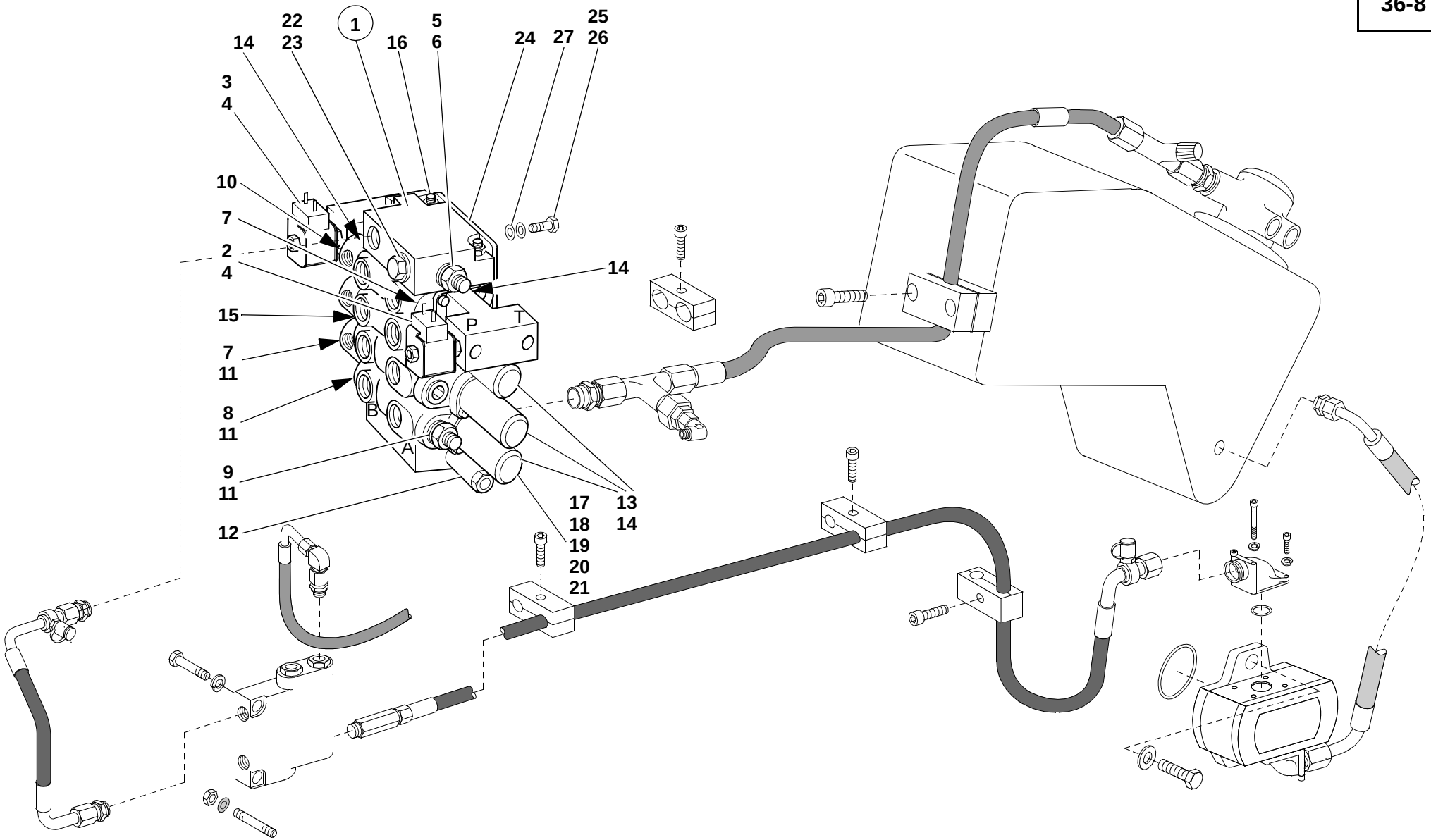
1
22
23
14
16
5
6
24
27
25
26
3
4
10
7
2
4
15
7
11
8
11
9
11
12
14
P
T
B
A
17
18
19
20
21
13
14
31200e3600.iso

Pos. Item Pos.	Teil-Nummer Part no. No. de pièce	Stück Qty. Qté.	Bezeichnung	Description	Désignation	Bemerkung Remarks Remarques
			Steuergerät	**Control valve**	**Distributeur**	
1	0003613386	1	Steuergerät	Control valve	Distributeur)	
2	0000806523	1	Magnetventil	Solenoid valve	Clapet magnétique	**A**
3	0000806525	1	Magnetventil	Solenoid valve	Clapet magnétique	**B**
4	0000806524	2	Magnet	Magnet	Solénoïde	12 V
5	0465000610	0-1	Hauptüberdruckventil	Main pressure relief valve	Limiteur de pression principal	210 bar
6	0465010310	1	Dichtsatz für Hauptüberdruckventil	Sealing kit for main pressure relief valve	Jeu de joints pour limiteur de pression principal	
7	0465000910	2	Nachsaugventil (senken)	Anticavitation valve (lower)	Valve de réaspiration (abaisser)	SB 160 bar
8	0000803752	1	Schock-Nachsaugventil (auskippen)	Overpressure and anticavitation valve (dump out)	Valve de surpression et réaspiration (basculer)	100 bar
9	0000808927	1	Schock-Nachsaugventil (einkippen)	Overpressure and anticavitation valve (tilt in)	Valve de surpression et réaspiration (caver)	270 bar
10	0000808928	1	Druckbegrenzungsventil	Overpressure and anticavitation valve	Valve de surpression et réaspiration	270 bar
11	0465010310	3	Dichtsatz für Nachsaugventile	Sealing kit for anticavitation valves	Jeu de joints pour valves de réaspiration	
12	0000802243	0-1	Vorspannventil	Pilot pressure insert	Valve de pré-contrainte	
13	0000802242	0-7	Nippel	Screw connection	Raccord vissé	
14	0000802226	0-8	Dichtsatz für Vorsteuerung	Sealing kit for pilot control	Jeu de joints pour pilotage hydraulique	
15	0465010510	5	Dichtsatz zwischen den Ventilblöcken	Sealing kit between valve blocks	Jeu de joint entre blocs de clapet	
16	0000806526	3	Zuganker	Tie rod	Tirant	27 Nm
17	0000805117	1	Führung	Guide	Guide	
18	0000805118	1	Feder	Spring	Ressort	
19	0000805119	1	Schraube	Screw	Vis	
20	0000805120	1	Führung	Guide	Guide	
21	0000805121	1	Kappe	Cover	Recouvrement	
22	0009900210	1	Verschlußschraube	Screw plug	Bouchon fileté	M22x1,5
23	7593641035	1	Dichtring	Sealing ring	Bague d'étanchéité	A22x29-Cu
24	0383610206	1	Platte	Plate	Plaque	
25	7236677131	3	Sechskantschraube	Hexagon head screw	Vis six pans	M8x20
26	0009924328	3	Federring	Spring washer	Rondelle ressort	8
27	7462680011	3	Scheibe	Washer	Rondelle	8,4
			Weitere Einzelteile für Steuergerät sind nicht lieferbar	Further component parts for the control valve cannot be supplied	D'autres pièces constitutives pour le distributeur ne peuvent pas être fournies	

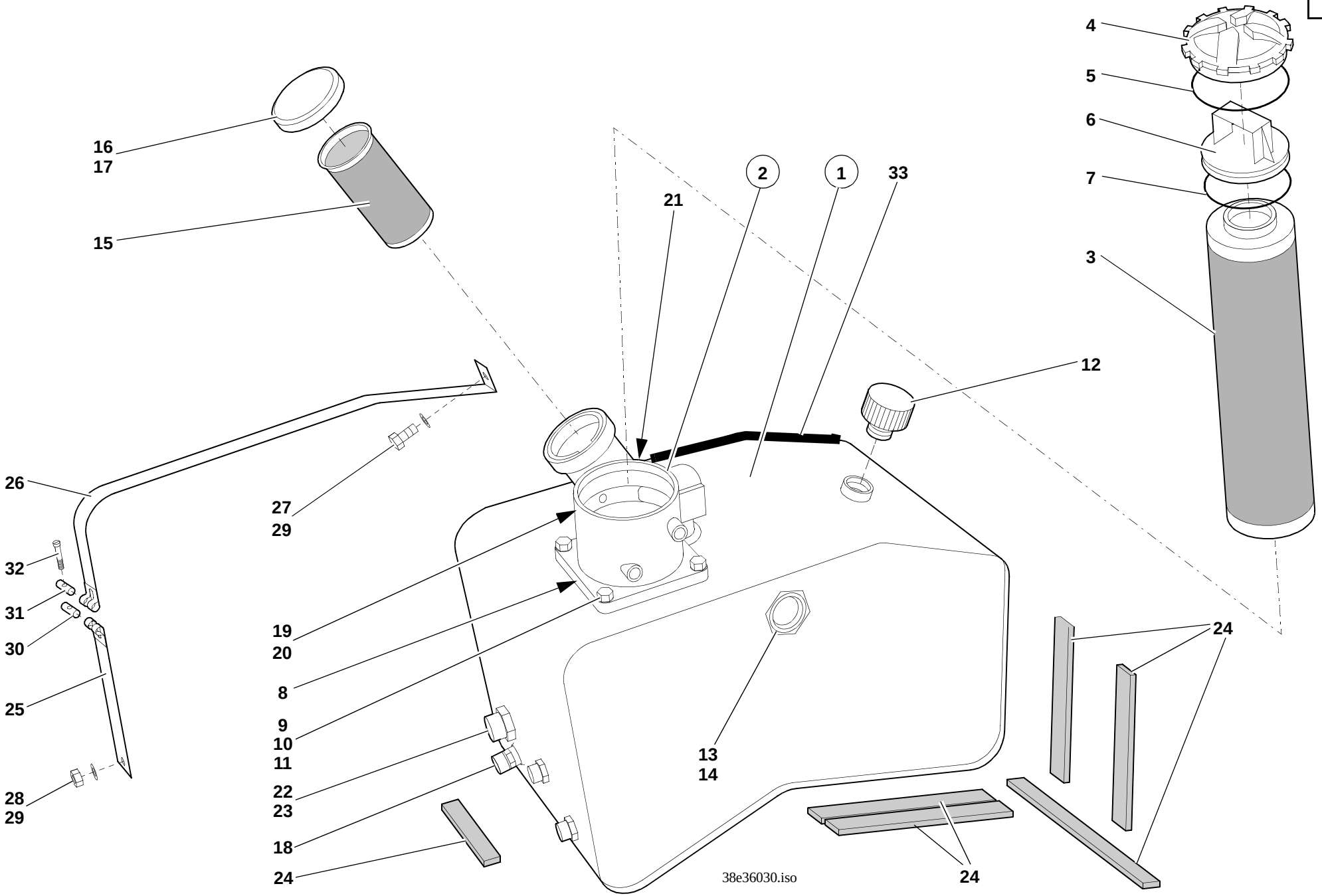
16
17
15
4
5
6
7
3
2
1
33
21
12
26
27
29
32
31
30
25
28
29
19
20
8
9
10
11
22
23
18
24
13
14
24
24
38e36030.iso

Pos. Item Pos.	Teil-Nummer Part no. No. de pièce	Stück Qty. Qté.	Bezeichnung	Description	Désignation	Bemerkung Remarks Remarques
			Ölbehälter	**Oil tank**	**Réservoir d'huile**	
1	0383600801	1	Ölbehälter	Oil tank	Réservoir d'huile	
2	0003602088	1	Rücklauf-Saugfilter	Reflux suction filter	Filtre d'aspiration de retour	
3	0003636634	1	Wechselfilter	Filter	Filtre	
4	0003630206	1	Deckel	Cover	Couvercle	
5	0009969809	1	O-Ring	O-ring	Joint torique	
6	0000803698	1	Einlaufstutzen	Inlet connection	Tubulure d'entrée	
7	0009967070	1	O-Ring	O-ring	Joint torique	
8	0009964571	1	O-Ring	O-ring	Joint torique	
9	7395677098	4	Stiftschraube	Stud bolt	Goujon fileté	M10x30
10	7403677813	4	Sechskantmutter	Hexagon nut	Ecrou six pans	M10
11	0009923528	4	Federring	Spring washer	Rondelle ressort	10
12	0003636834	1	Belüftungsfilter	Breather	Filtre de ventilation	
13	0003630846	1	Ölstandsauge	Oil level sight glass	Voyant du niveau d'huile	
14	0000801837	1	Dichtung	Seal	Joint	
15	0001611102	1	Sieb	Screen	Tamis	
16	0001611303	1	Verschlußdeckel	Filler cap	Bouchon de réservoir	
17	0000801583	1	Dichtung	Seal	Joint	
18	0003618484	1	Ventilkörper	Oil drain valve	Clapet de vidange d'huile	50 Nm; M18x1,5
19	0003336007	1	Druckschalter	Pressure switch	Manocontact	
20	7593641020	1	Dichtring	Sealing ring	Bague d'étanchéité	
21	0009909609	1	Verschlußschraube	Screw plug	Vis de fermeture	150 Nm;
22	0003631396	1	Verschlußbutzen	Plug	Bouchon	35
23	7788010668	1	Überwurfmutter	Union nut	Ecrou de raccord	
24	0009937390	n.B.	Gummiband	Rubber band	Bande en caoutchouc	35x5
25	1009937011	1	Spannband (kurz)	Tightening strap (short)	Bande de serrage (courte)	
26	1009939211	1	Spannband (lang)	Tightening strap (long)	Bande de serrage (longue)	
27	7236677128	1	Sechskantschraube	Hexagon head screw	Vis six pans	M8x12
28	7403677709	1	Sechskantmutter	Hexagon nut	Ecrou six pans	M8
29	0009924328	2	Federring	Spring washer	Rondelle ressort	8
30	0009900015	1	Bolzen mit Gewinde	Threaded pin	Boulon fileté	
31	0009900115	1	Bolzen ohne Gewinde	Unthreaded pin	Boulon non fileté	
32	7252677037	1	Zylinderschraube	Cheese-head screw	Vis à tête cylindrique	M6x40
33	0009963190	n.B.	Kantenschutz	Edge guard	Profil de protection	

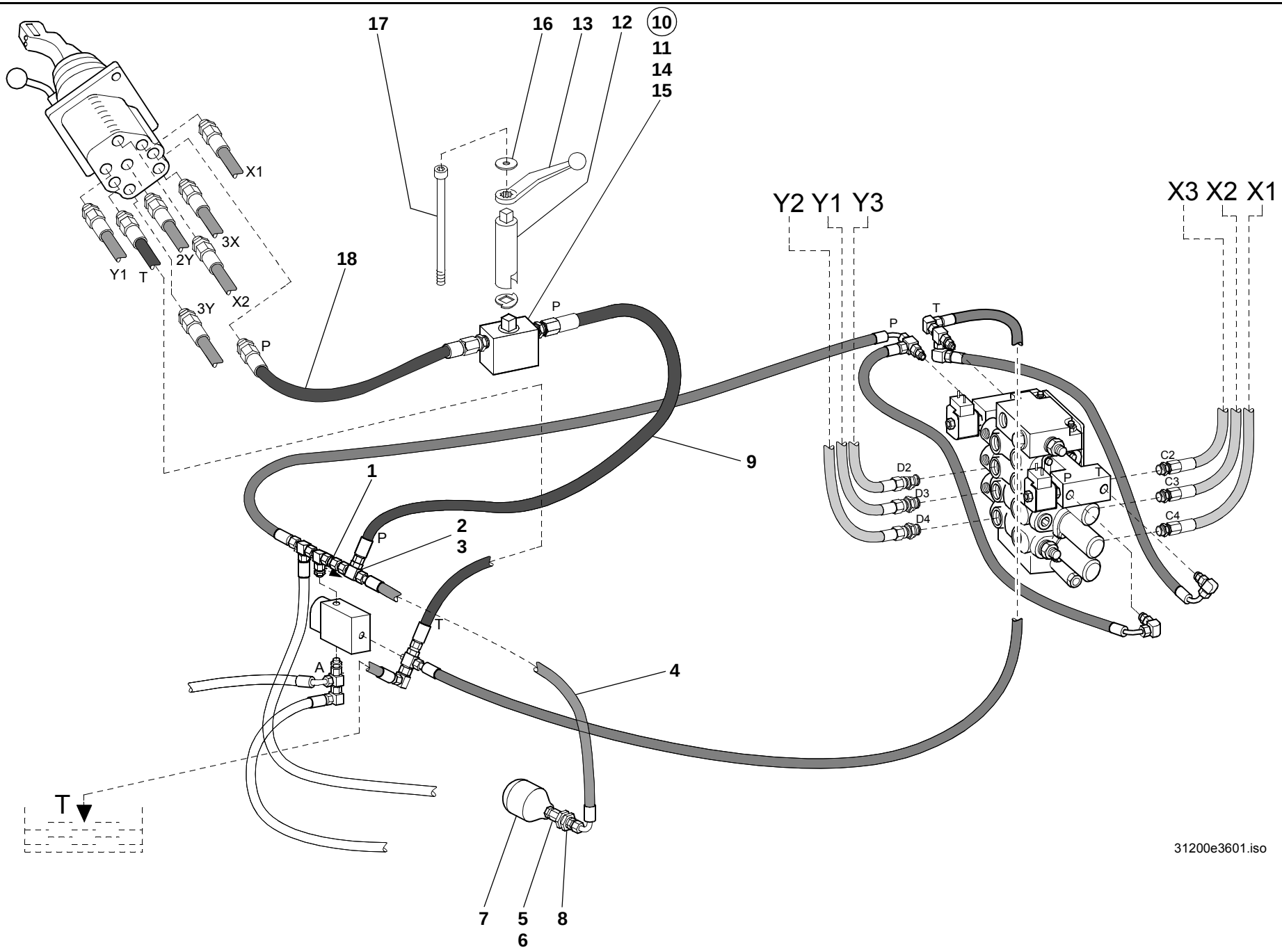
17
16
13
12
10
11
14
15
X1
3X
2Y
Y1
T
18
3Y
X2
P
P
Y2 Y1 Y3
X3 X2 X1
T
P
9
1
2
3
P
T
A
4
D2
D3
D4
C2
C3
C4
P
T
T
7
5
6
8
31200e3601.iso

Pos. Item Pos.	Teil-Nummer Part no. No. de pièce	Stück Qty. Qté.	Bezeichnung	Description	Désignation	Bemerkung Remarks Remarques
			Druckleitung Vorsteuerung: Pumpe – Kugelhahn – Vorsteuergerät	**Pressure line: pump – ball-type cock – Pilot valve**	**Conduite de pression : pompe – robinet à bille – Valve de pilotage**	
1	0003612587	1	Rückschlagventil	Check valve	Clapet anti-retour	0,5 bar
2	0003635017	1	Verschraubung	Screw connection	Raccord vissé	
3	0003635348	1	Verschraubung	Screw connection	Raccord vissé	
4	0003657604	1	Schlauchleitung	Flexible line	Conduite flexible	330
5	0003631563	1	Verschraubung	Screw connection	Raccord vissé	M16x1,5
6	7593641044	1	Dichtring	Sealing ring	Bague d'étanchéité	
7	0003633003	1	Druckspeicher	Pressure accumulator	Accumulateur de pression	10 bar
8	7404677751	1	Sechskantmutter	Hexagon nut	Ecrou six pans	M33
9	0003652504	1	Schlauchleitung	Flexible line	Conduite flexible	1300
10	0003600184	1	Kugelhahn	Ball-type cock	Robinet à bille	
11	0003612989	1	Kugelhahn	Ball-type cock	Robinet à bille	
12	0383630083	1	Verlängerungsstück	Extension piece	Pièce de rallonge	
13	0003610918	1	Schalthebel	Shift lever	Levier de commande	
14	7286671508	2	Linsenschraube	Oval-head screw	Vis à tête bombée	M5x8
15	0009923928	2	Federring	Spring washer	Rondelle ressort	ø 5
16	7462680006	1	Scheibe	Washer	Rondelle	5,3
17	7286671075	1	Linsenschraube	Oval-head screw	Vis à tête bombée	M5x50
18	0003658404	1	Schlauchleitung	Flexible line	Conduite flexible	280

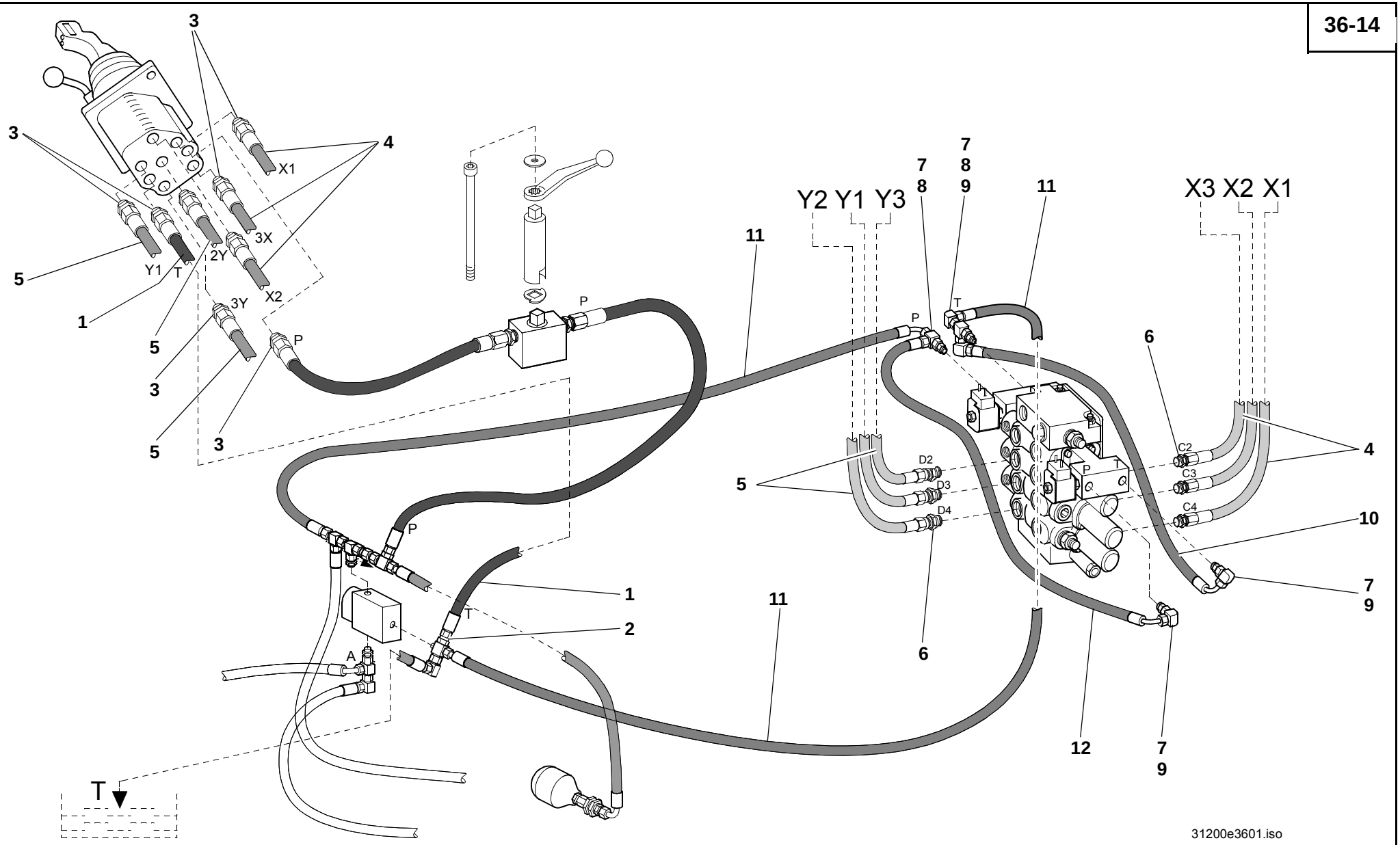
3
4
X1
3X
2Y
Y1
T
5
1
3Y
X2
P
11
Y2 Y1 Y3
7
8
9
X3 X2 X1
6
C2
C3
C4
D2
D3
D4
10
2
A
12
T
31200e3601.iso

Pos. Item Pos.	Teil-Nummer Part no. No. de pièce	Stück Qty. Qté.	Bezeichnung	Description	Désignation	Bemerkung Remarks Remarques
			Rücklaufleitung Vorsteuergerät	**Return line: pilot valve**	**Conduite de retour : valve de pilotage**	
1	0003652404	1	Schlauchleitung	Flexible line	Conduite flexible	1815
2	0003635348	1	Verschraubung	Screw connection	Raccord vissé	
			Vorsteuergerät – Steuergerät	**Pilot valve – control valve**	**Conduite de retour – distributeur**	
3	0003639464	8	Verschraubung	Screw connection	Raccord vissé	
4	0003652304	3	Schlauchleitung	Flexible line	Conduite flexible	1960
5	0003652404	3	Schlauchleitung	Flexible line	Conduite flexible	1815
6	0003639263	6	Verschraubung	Screw connection	Raccord vissé	
			Vorsteuerleitungen Ausschubzylinder	**Pilot control lines: push-out ram**	**Conduites de pilotage hydraulique : verin de poussée**	
7	0003636884	4	Verschraubung	Screw connection	Raccord vissé	
8	0003633748	2	Verschraubung	Screw connection	Raccord vissé	
9	0003631120	4	Verschraubung	Screw connection	Raccord vissé	
10	0003651606	1	Schlauchleitung T - T	Flexible line T - T	Conduite flexible T - T	370
11	0009930827	2	Schlauchleitung P - T	Flexible line P - T	Conduite flexible P - T	490
12	0003651904	1	Schlauchleitung P - P	Flexible line P - P	Conduite flexible P - P	700
			Druckleitung und Rücklaufleitung siehe Seite 23-17	Pressure line and reflux line: see page 23-17	Conduite de pression et coduite de retour : voir page 23-17	

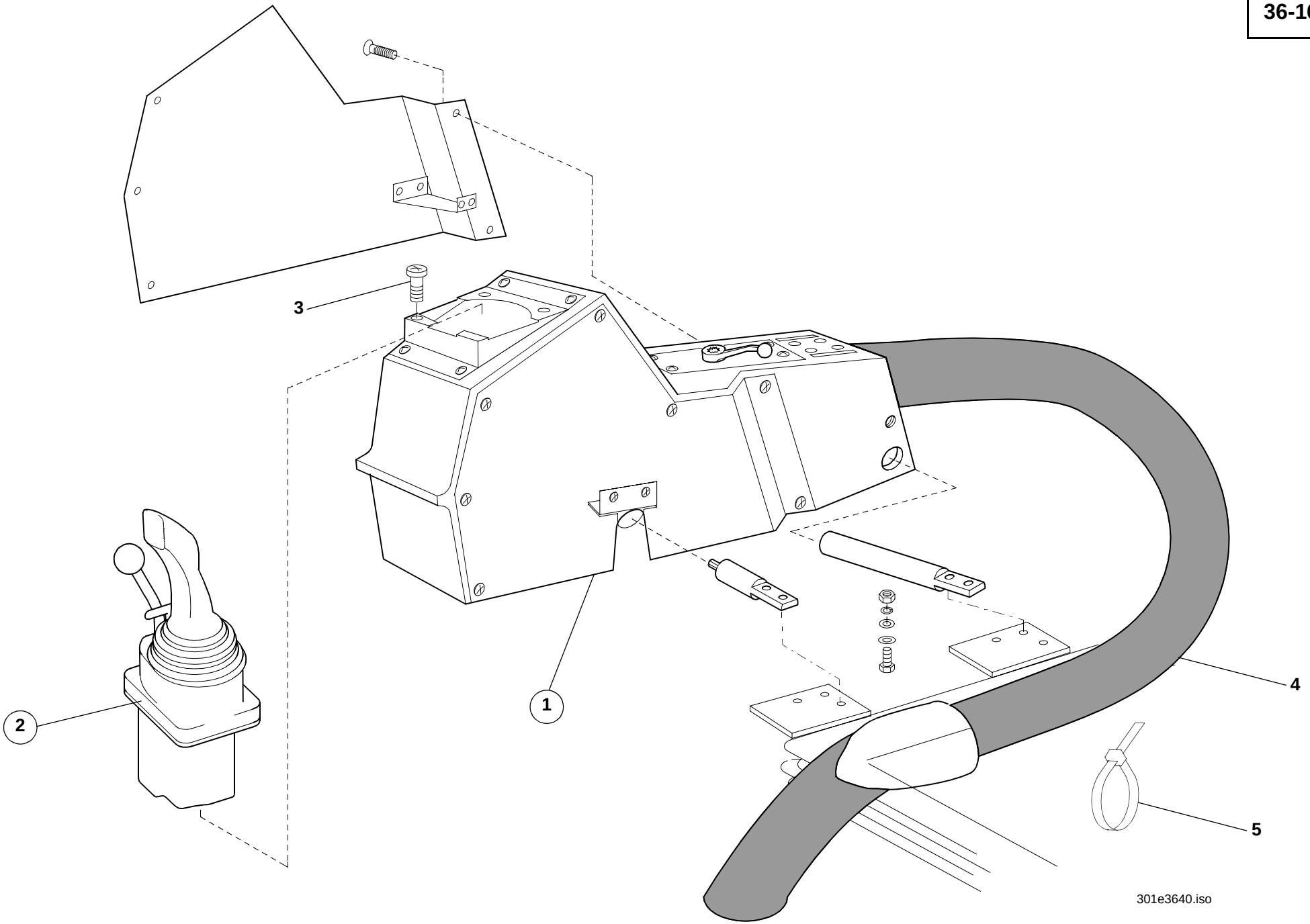
3
2
1
4
5
301e3640.iso

Pos. Item Pos.	Teil-Nummer Part no. No. de pièce	Stück Qty. Qté.	Bezeichnung	Description	Désignation	Bemerkung Remarks Remarques
			Vorsteuergerät – Befestigung	**Pilot valve: attachment**	**Valve de pilotage : fixation**	
1	0382910521	1	Steuerhebelträger (Einzelteile nicht lieferbar)	Control lever console (delivery of complete assy only)	Console de levier de commande (fourniture d'ens complet uniquement)	
2	0003613079	1	Vorsteuergerät (Serie)	Pilot valve (standard)	Valve de pilotage (standard)	
			Einzelteile siehe Seite 36-19	Component parts see page 36-19	Pièces constitutives voir page 36-19	
3	7286671503	4	Linsenschraube	Oval-head screw	Vis à tête bombée	M6x16
4	0003659104	1	Schlauch	Hose	Flexible	ø 65x1100
5	0009933315	3	Kabelbinder	Cable strap	Bande à câbles	

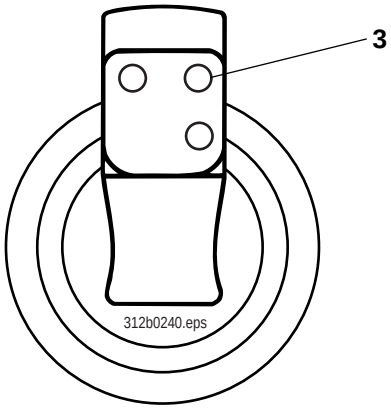
3
312b0240.eps

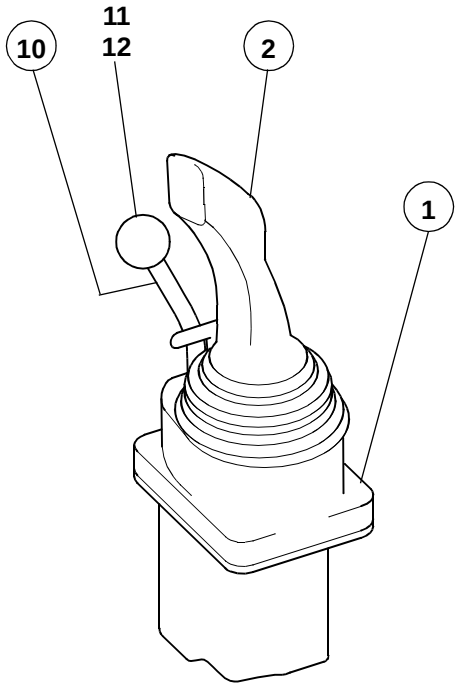
10
11
12
2
1

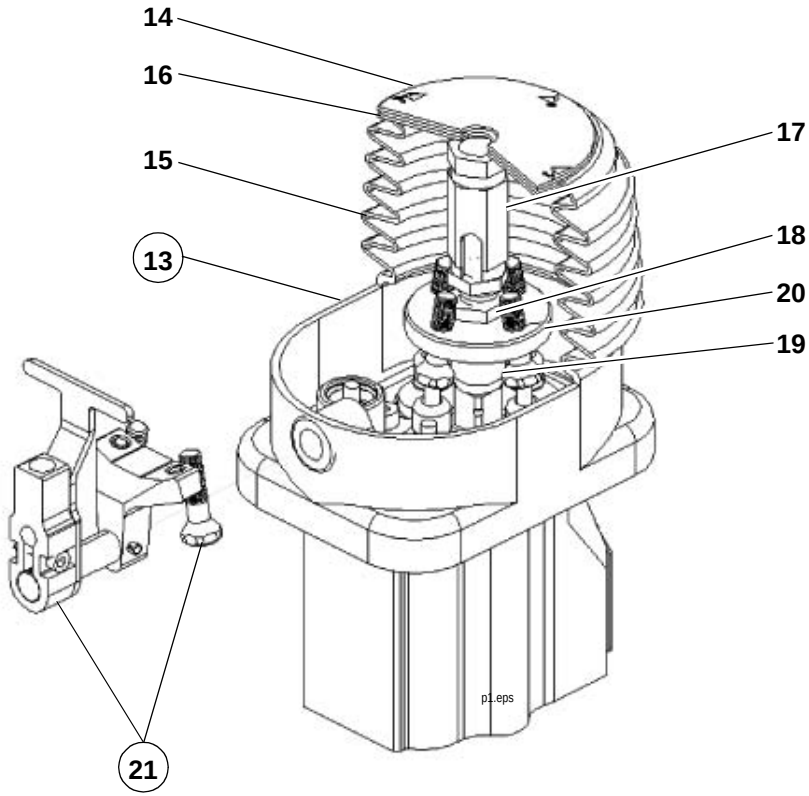
14
16
15
13
17
18
20
19
21
p1.eps

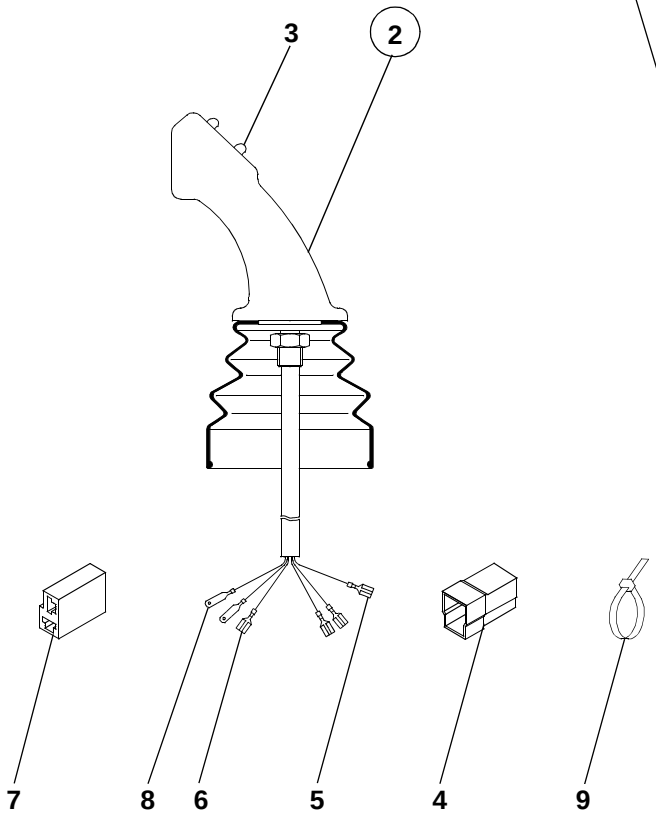
3
2
7
8
6
5
4
9

Pos. Item Pos.	Teil-Nummer Part no. No. de pièce	Stück Qty. Qté.	Bezeichnung	Description	Désignation	Bemerkung Remarks Remarques
			Vorsteuergerät – Einzelteile	**Pilot valve: component parts**	**Valve de pilotage : pièces constitutives**	
1	0003613079	1	Vorsteuergerät Serie	Standard pilot valve	Valve de pilotage standard	
2	0383611418	1	Steuerhebel (Joystick)	Control lever (Joystick)	Levier de commande (Contrôleur à main)	Loctite
3	0000802944	1-3	Taster	Switch	Contacteur	
4	0003339011	1	Steckergehäuse (3-polig)	Plug housing (3-pole)	Boîtier de fiche (3 pôles)	
5	7571646041	2	Flachstecker	Flach plug	Fiche plate	
6	7571646042	1	Flachstecker	Flach plug	Fiche plate	
7	0003331565	1	Steckhülsengehäuse (2-polig)	Socket housing (2-pole)	Boîtier de prise de courant (2 pôles)	
8	7578646002	2	Flachsteckhülse	Flat plug sleeve	Manchon à fiche plate	
9	0009933315	3	Kabelbinder	Cable strap	Bande à câbles	142x3,6
10	0383611618	1	Steuerhebel 3. Steuerkreis	Control lever 3rd control circuit	Levier de commande 3ème circuit hydraulique	
11	0009966446	1	Griff	Handle	Poignée	
12	7403677813	1	Sechskantmutter	Hexagon nut	Ecrou six pans	M 10
13	0000808859	1	Betätigung Oberteil	Contro upper partl	Commande partie supérieure	
14	0000808856	1	Scheibe	Washer	Rondelle	ø 35,5
15	0000808858	1	Faltenbalg	Bellows	Joint-soufflet	
16	0000808857	1	Scheibe	Washer	Rondelle	ø 14,5
17	0000808854	1	Adapter	Adapter	Adaptateur	
18	7404677212	1	Sechskantmutter	Hexagon nut	Ecrou six pans	M 14x1,5
19	0000808855	1	Gelenk	Pivot	Articulation	
20	0000808861	1	Platte Unterteil	Plate lower part	Plaque partie inférieure	
21	0000808860	1	Betätigung 3. Steuerkreis	Contro 3rd control circuit	Commande 3e circuit hydraulique	

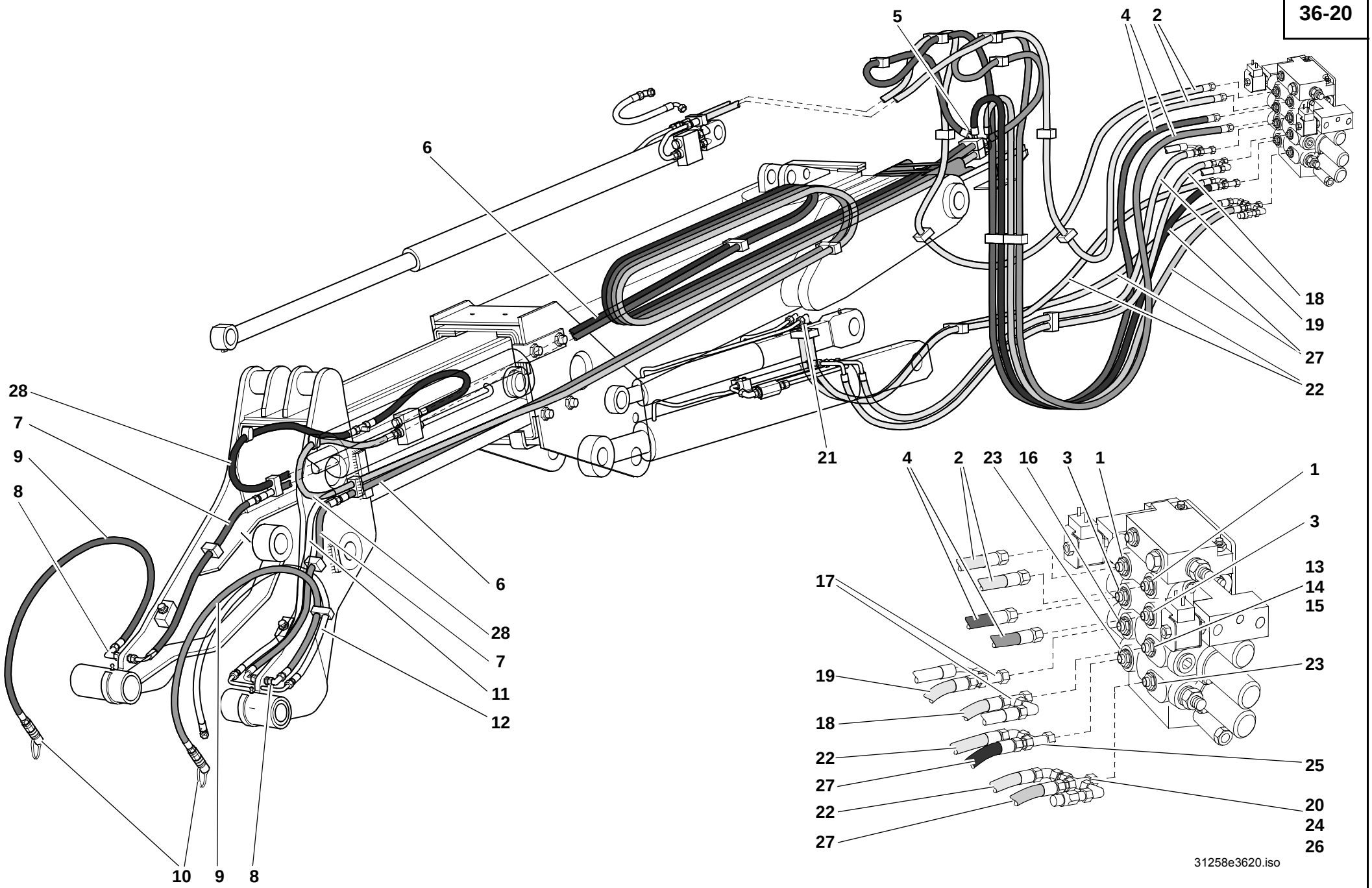
5
4
2
6
18
19
27
22
21
28
7
9
8
6
28
7
11
12
10
9
8
4
2
23
16
3
1
1
3
13
14
15
17
23
19
18
22
27
22
27
25
20
24
26
31258e3620.iso

Pos. Item Pos.	Teil-Nummer Part no. No. de pièce	Stück Qty. Qté.	Bezeichnung	Description	Désignation	Bemerkung Remarks Remarques
			Druckleitungen Ausschubzylinder	**Pressure lines: push-out ram**	**Conduite de pression : vérin de poussée**	
1	0003635217	2	Verschraubung	Screw connection	Raccord vissé	
2	0003658807	2	Schlauchleitung	Flexible line	Conduite flexible	2000
			Druckleitungen Verriegelungszylinder	**Pressure lines: locking cylinder**	**Conduite de pression : vérin de verrouillage**	
3	0003635217	2	Verschraubung	Screw connection	Raccord vissé	
4	0003659507	2	Schlauchleitung	Flexible line	Conduite flexible	2180
5	0003637815	2	Verschraubung	Screw connection	Raccord vissé	
6	0003656007	2	Schlauchleitung	Flexible line	Conduite flexible	3580
7	0009939554	2	Schlauchleitung	Flexible line	Conduite flexible	510
8	0003634117	2	Verschraubung	Screw connection	Raccord vissé	
9	0003655107	2	Schlauchleitung	Flexible line	Conduite flexible	1100
10	0003633366	2	Kupplungsdose	Coupling socket	Raccord femelle	
			Schutzschlauch für Anschlußkabel	**Protective hose for connecting cable**	**Flexible de protection pour câble de raccordement**	
11	0003651810	1	Schlauchleitung	Flexible line	Conduite flexible	480
12	0003651710	1	Schlauchleitung	Flexible line	Conduite flexible	1140
			Druckleitungen Hubzylinder	**Pressure lines: lift ram**	**Conduite de pression : vérin de levage**	
13	0003636484	1	Blende	Orifice	Orifice d' étranglement	ø 3,5 mm
14	0003636584	1	Blende	Orifice	Orifice d' étranglement	ø 3,5 mm
15	0003630315	1	Verschraubung	Screw connection	Raccord vissé	
16	0003636115	1	Verschraubung	Screw connection	Raccord vissé	
17	0003636515	2	Verschraubung	Screw connection	Raccord vissé	
18	0003659007	1	Schlauchleitung	Flexible line	Conduite flexible	940
19	0003659107	1	Schlauchleitung	Flexible line	Conduite flexible	985
			Druckleitungen Ausgleichzylinder	**Pressure lines: self-levelling ram**	**Conduite de pression : vérin de compensation**	
20	0003636717	1	Verschraubung	Screw connection	Raccord vissé	
21	0003637815	2	Verschraubung	Screw connection	Raccord vissé	
22	0003658907	2	Schlauchleitung	Flexible line	Conduite flexible	950

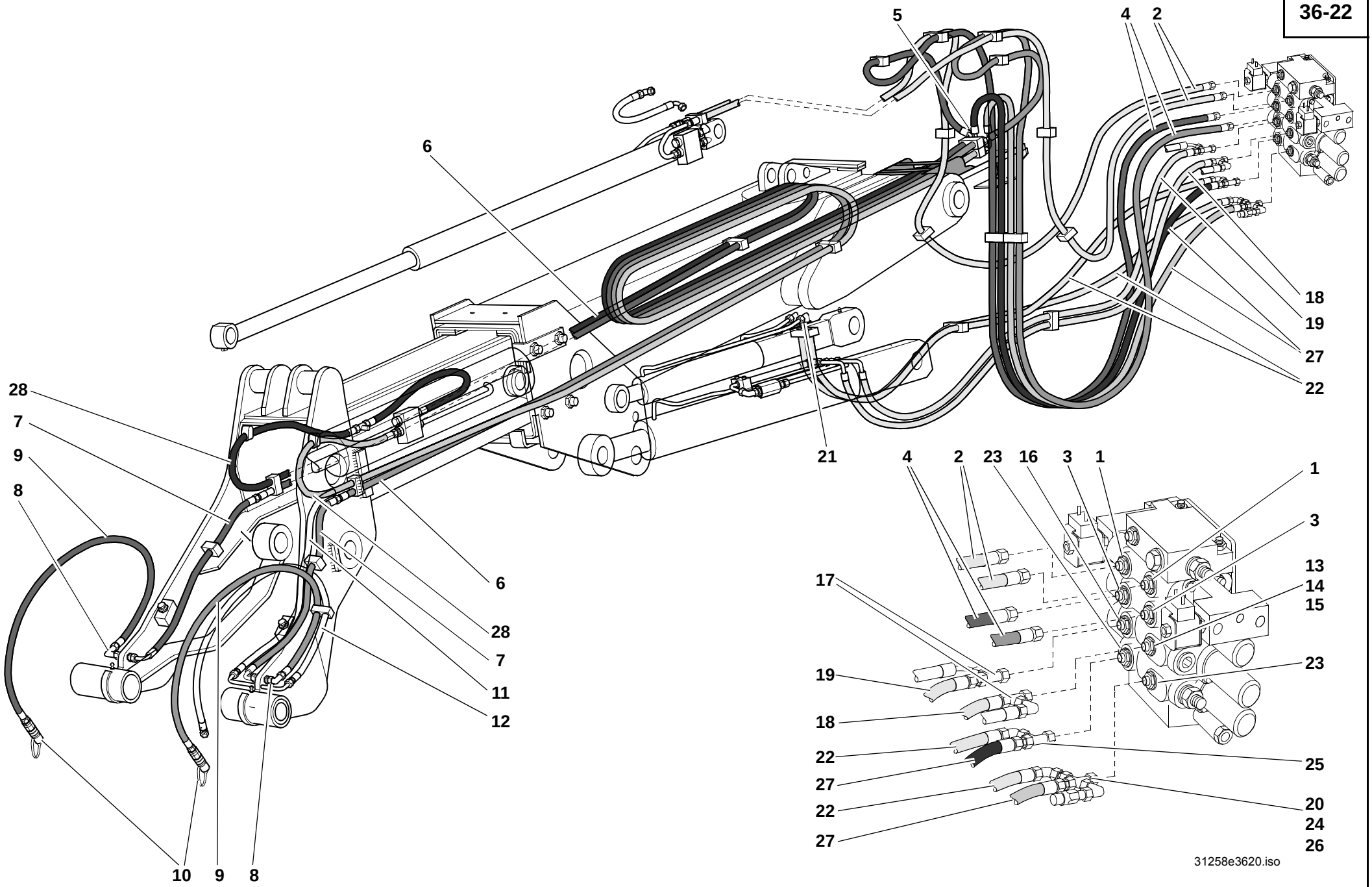
5
4
2
6
18
19
27
22
21
28
7
9
8
6
28
7
11
12
10
9
8
4
2
23
16
3
1
1
3
13
14
15
17
23
19
18
22
27
22
27
25
20
24
26
31258e3620.iso

Pos. Item Pos.	Teil-Nummer Part no. No. de pièce	Stück Qty. Qté.	Bezeichnung	Description	Désignation	Bemerkung Remarks Remarques
			Druckleitungen Kippzylinder	**Pressure lines: tilt ram**	**Conduites de pression : vérin de cavage**	
23	0003630566	2	Verschraubung	Screw connection	Raccord vissé	
24	0003638862	1	Verschraubung	Screw connection	Raccord vissé	
25	0003639815	1	Verschraubung	Screw connection	Raccord vissé	
26	0003636717	1	Verschraubung	Screw connection	Raccord vissé	
27	0003658707	2	Schlauchleitung	Flexible line	Conduite flexible	1500
28	0003656107	2	Schlauchleitung	Flexible line	Conduite flexible	4120

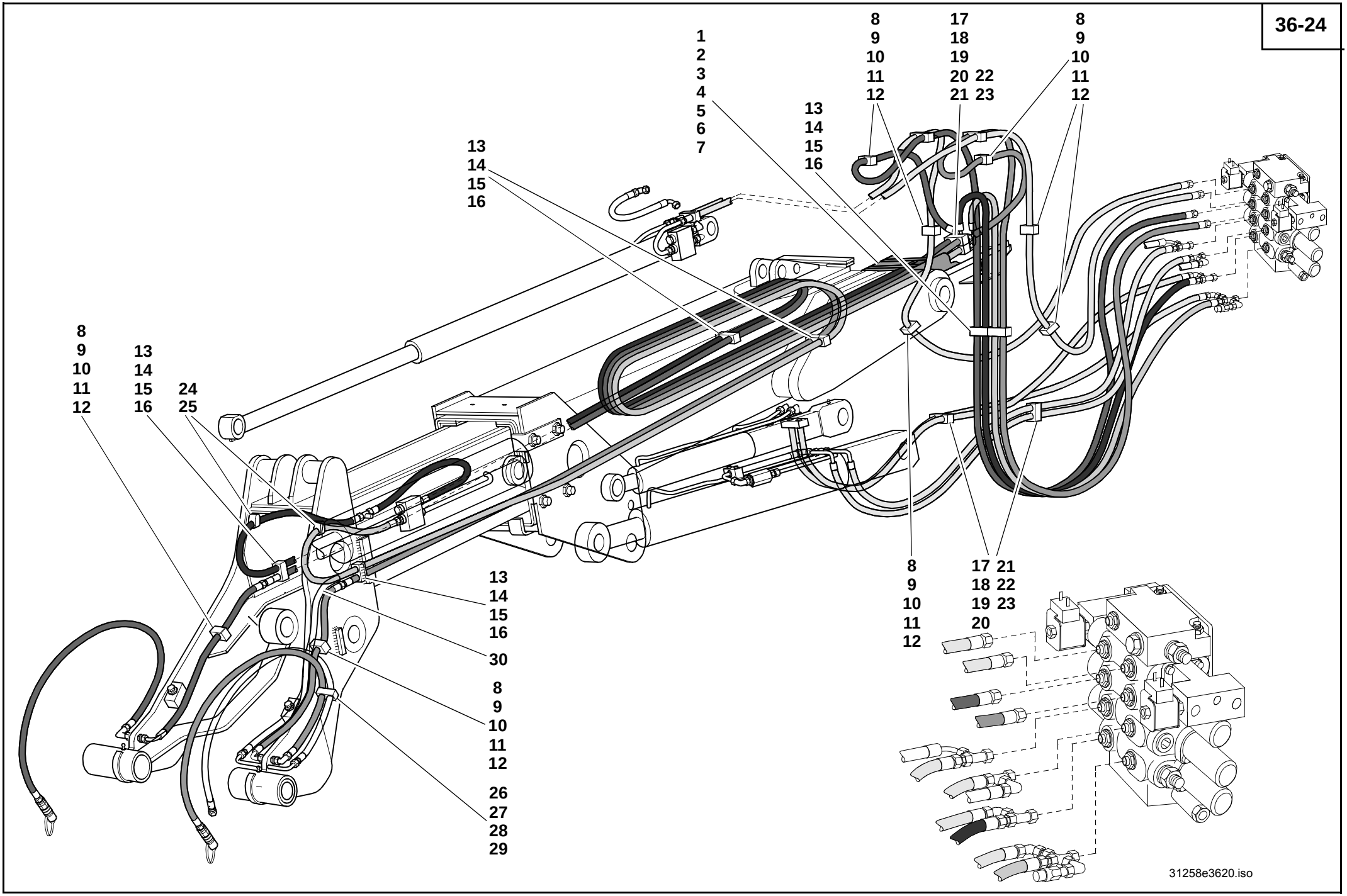
1
2
3
4
5
6
7
8
9
10
11
12
13
14
15
16
17
18
19
20
21
22
23
24
25
26
27
28
29
30
31258e3620.iso

Pos. Item Pos.	Teil-Nummer Part no. No. de pièce	Stück Qty. Qté.	Bezeichnung	Description	Désignation	Bemerkung Remarks Remarques
			Befestigung Schlauchleitungen	**Flexible lines – attachment**	**Conduites flexibles – fixation**	
1	0009960860	1	Führungskette	Guide chain	Chaîne de guidage	
2	0000807543	1	Anschlußstück	Connecting piece	Pièce de raccordement	
3	0000807544	1	Lagerung	Suspension	Logement	**O**
4	7236677079	4	Sechskantschraube	Hexagon head screw	Vis six pans	M 6x16
5	7255677038	2	Senkschraube	Countersunk screw	Vis à tête fraisée	M 8x12
6	0264160037	1	Bügel	Bow clip	Clip en arceau	
7	7252677121	1	Zylinderschraube	Cheese-head screw	Vis à tête cylindrique	M 12x30
8	0009932151	6	Schelle	Clamp	Collier	ø18
9	0009930785	6	Deckplatte	Covering plate	Plaque de recouvrement	
10	7236677088	8	Sechskantschraube	Hexagon head screw	Vis six pans	M8x45
11	7252677034	2	Zylinderschraube	Cheese-head screw	Vis à tête cylindrique	M 6x25
12	7403677707	2	Sechskantmutter	Hexagon nut	Ecrou six pans	M 6
13	0009933050	14	Doppelschelle	Double clamp	Collier double	ø18/18
14	0009930585	14	Deckplatte	Covering plate	Plaque de recouvrement	
15	7236677137	2	Sechskantschraube	Hexagon head screw	Vis six pans	M8x40
16	7236677136	6	Sechskantschraube	Hexagon head screw	Vis six pans	M8x35
17	0009936651	8	Schelle	Clamp	Collier	21,3/21,3
18	0009930685	8	Deckplatte	Covering plate	Plaque de recouvrement	
19	7397677090	2	Stiftschraube	Stud bolt	Goujon fileté	M 8x75
20	7403677709	2	Sechskantmutter	Hexagon nut	Ecrou six pans	M 8
21	7236677140	1	Sechskantschraube	Hexagon head screw	Vis six pans	M8x55
22	7236677142	1	Sechskantschraube	Hexagon head screw	Vis six pans	M8x65
23	7403677709	2	Sechskantmutter	Hexagon nut	Ecrou six pans	M8
24	0009936851	2	Schelle	Clamp	Collier	17,2
25	7234677049	2	Sechskantschraube	Hexagon head screw	Vis six pans	M 6x35
26	0009933650	1	Doppelschelle	Double clamp	Collier double	18/22
27	7252677049	1	Zylinderschraube	Cheese-head screw	Vis à tête cylindrique	M8x40
28	7451680111	1	Scheibe	Washer	Rondelle	8,4
29	7405677005	1	Sechskantmutter	Hexagon nut	Ecrou six pans	M8
30	0009932415	2	Kabelbinder			

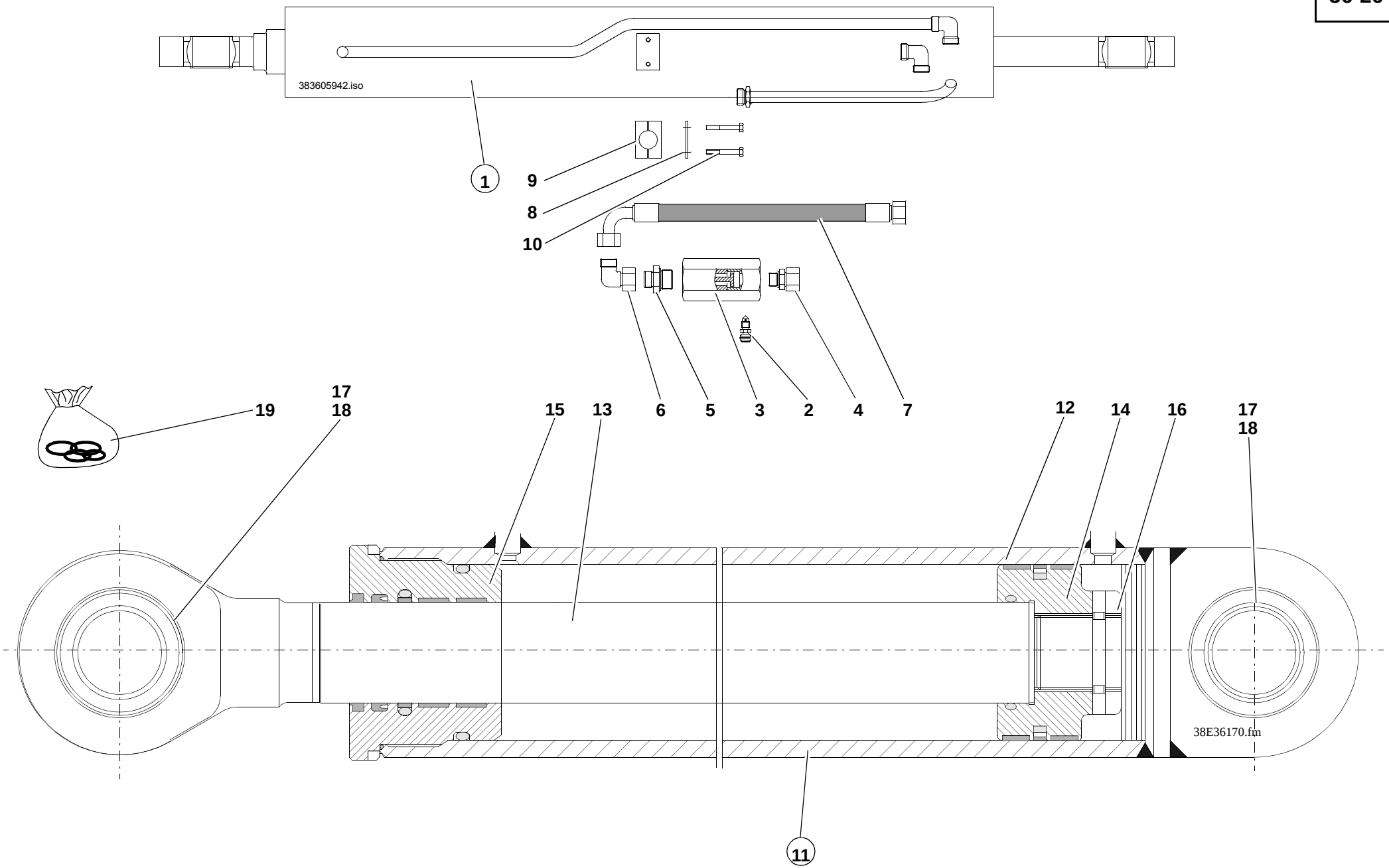
383605942.iso
1
9
8
10
6
5
3
2
4
7
19
17
18
15
13
12
14
16
17
18
11
38E36170.fm

Pos. Item Pos.	Teil-Nummer Part no. No. de pièce	Stück Qty. Qté.	Bezeichnung	Description	Désignation	Bemerkung Remarks Remarques
			Hubzylinder ➜I 312 00 0068	**Lift ram ➜I 312 00 0068**	**Vérin de levage ➜I 312 00 0068**	
1	0383605942	1	Hubzylinder	Lift ram	Vérin de levage	
2	0002461113	1	Entlüftungsventil	Breather valve	Clapet de dégagement d'air	
3	0003610379	1	Ventil	Valve	Clapet	
4	0003630362	1	Verschraubung	Screw connection	Raccord vissé	M18x1,5
5	0003633263	1	Verschraubung	Screw connection	Raccord vissé	
6	0003636615	1	Verschraubung	Screw connection	Raccord vissé	
7	0003659407	1	Schlauchleitung	Flexible line	Conduite flexible	400
8	0009933185	1	Deckplatte	Covering plate	Plaque de recouvrement	
9	0009932251	1	Schelle	Clamp	Collier	ø25
10	7234677051	2	Sechskantschraube	Hexagon head screw	Vis six pans	M6x45
11	0383606042	1	Hubzylinder	Lift ram	Vérin de levage	
12	0000806480	1	Zylinderrohr	Ram cylinder	Cylindre du vérin	
13	0000805676	1	Kolbenstange	Piston rod	Tige de piston	
14	0000806478	1	Kolben	Piston	Piston	
15	0000802832	1	Führungsbuchse	Guide bushing	Douille de guidage	
16	0000805674	1	Gewindestift	Threaded pin	Goujon fileté	
17	0009949837	2	Gelenklager	Pivoting bearing	Appui mobile libre	
18	0009923727	2	Sprengring	Snap ring	Anneau élastique	
19	0000802829	1	Dichtsatz	Sealing kit	Jeu de joints	

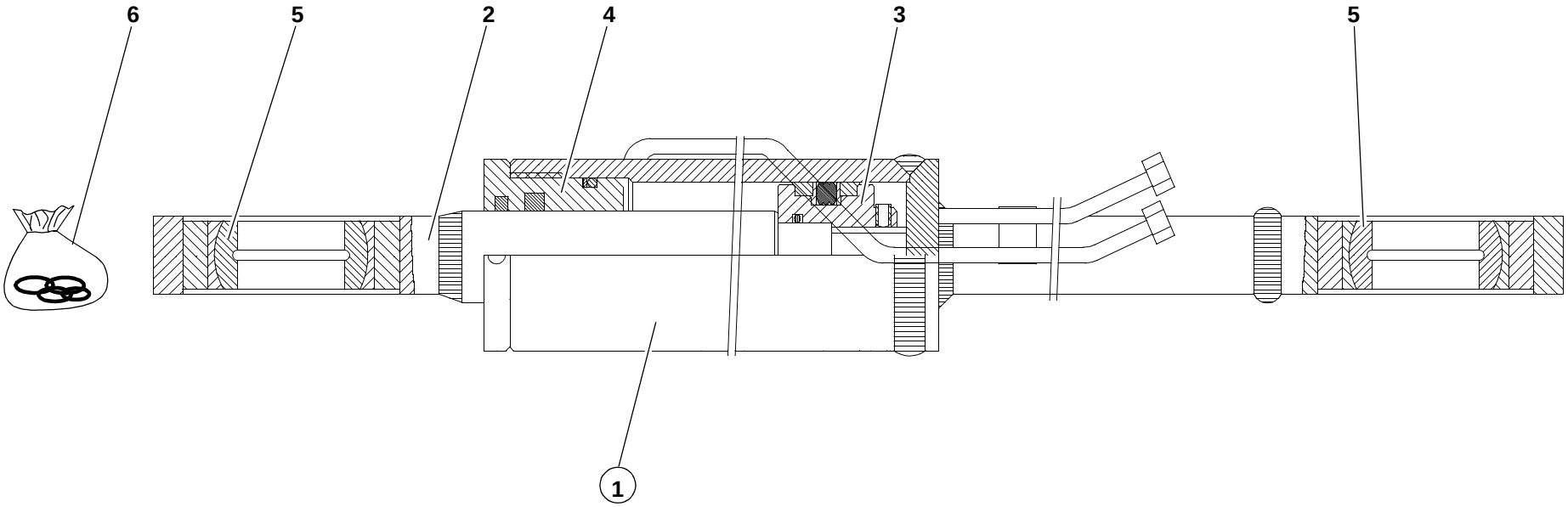

31258e3670.iso

Pos. Item Pos.	Teil-Nummer Part no. No. de pièce	Stück Qty. Qté.	Bezeichnung	Description	Désignation	Bemerkung Remarks Remarques
			Ausgleichzylinder ➜I 312 00 0075	**Self-levelling ram ➜I 312 00 0075**	**Vérin de compensation ➜I 312 00 0075**	
1	0383605842	1	Ausgleichzylinder	Self-levelling ram	Vérin de compensation	
2	0000806539	1	Kolbenstange	Piston rod	Tige de piston	
3	0000806531	1	Kolben	Piston	Piston	
4	0000806534	1	Führungsbuchse	Guide bushing	Douille de guidage	
5	0009940337	2	Gelenklager	Pivoting bearing	Appui mobile libre	GE45ES
6	0000806538	1	Dichtsatz	Sealing kit	Jeu de joints	

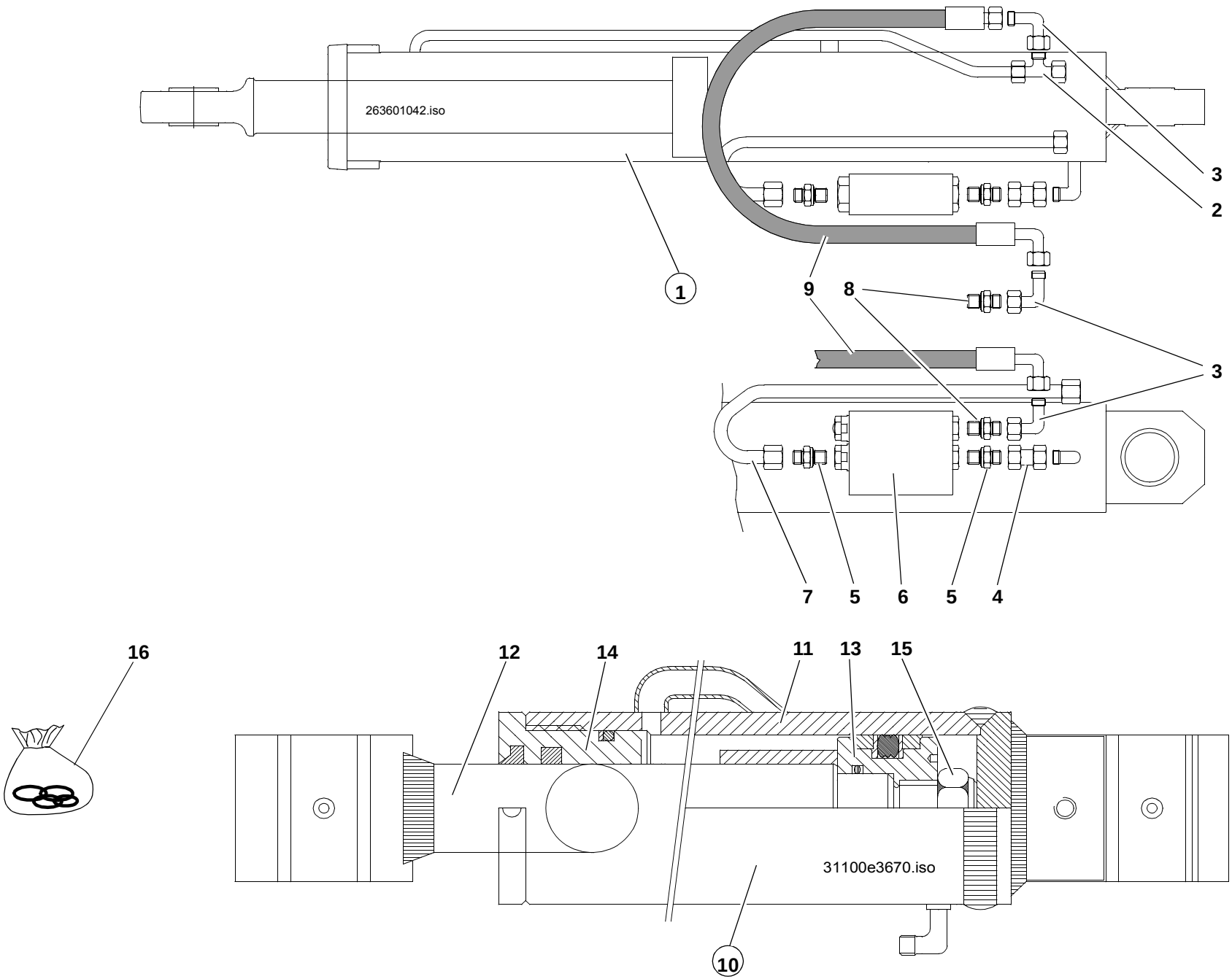
263601042.iso
1
2
3
3
4
5
5
6
7
8
9
10
11
12
13
14
15
16
31100e3670.iso

Pos. Item Pos.	Teil-Nummer Part no. No. de pièce	Stück Qty. Qté.	Bezeichnung	Description	Désignation	Bemerkung Remarks Remarques
			Ausschubzylinder ➜I 312 00 0082	**Push-out ram ➜I 312 00 0082**	**Vérin de poussée ➜I 312 00 0082**	
1	0263601042	1	Ausschubzylinder	Push-out ram	Vérin de poussée	
2	0003639415	1	Verschraubung	Screw connection	Raccord vissé	
3	0003637815	2	Verschraubung	Screw connection	Raccord vissé	
4	0003636465	1	Verschraubung	Screw connection	Raccord vissé	
5	0003638663	2	Verschraubung	Screw connection	Raccord vissé	L R 1/2“
6	0003613779	1	Ventil	Valve	Clapet	
7	0263600291	1	Rohrleitung	Pipe line	Conduite	
8	0003638562	1	Verschraubung	Screw connection	Raccord vissé	L R 1/4“
9	0009939654	1	Schlauchleitung	Flexible line	Conduite flexible	370
10	0263600442	1	Ausschubzylinder	Push-out ram	Vérin de poussée	
11	0000806541	1	Zylinderrohr	Ram cylinder	Cylindre du vérin	
12	0000806539	1	Kolbenstange	Piston rod	Tige de piston	
13	0000806530	1	Kolben	Piston	Piston	
14	0000806533	1	Führungsbuchse	Guide bushing	Douille de guidage	
15	0000806544	1	Sicherungsmutter	Lock nut	Ecrou d'arrêt	
16	0000806537	1	Dichtsatz	Sealing kit	Jeu de joints	

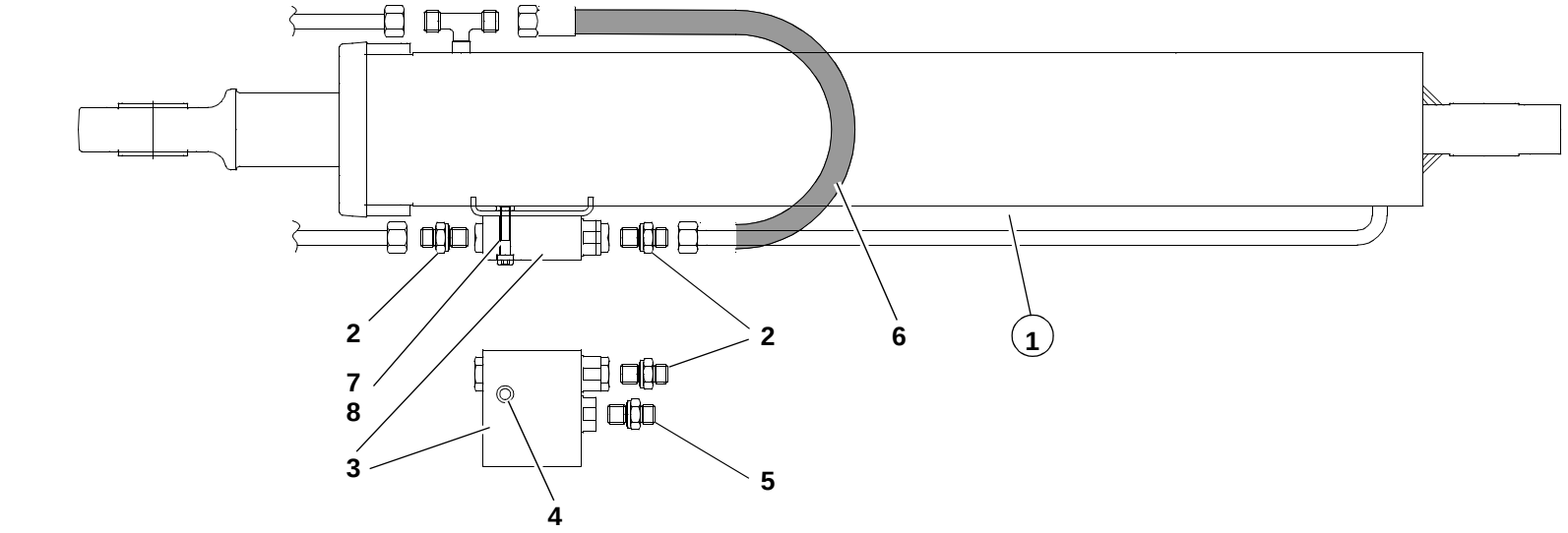
2
7
8
3
4
2
5
6
1

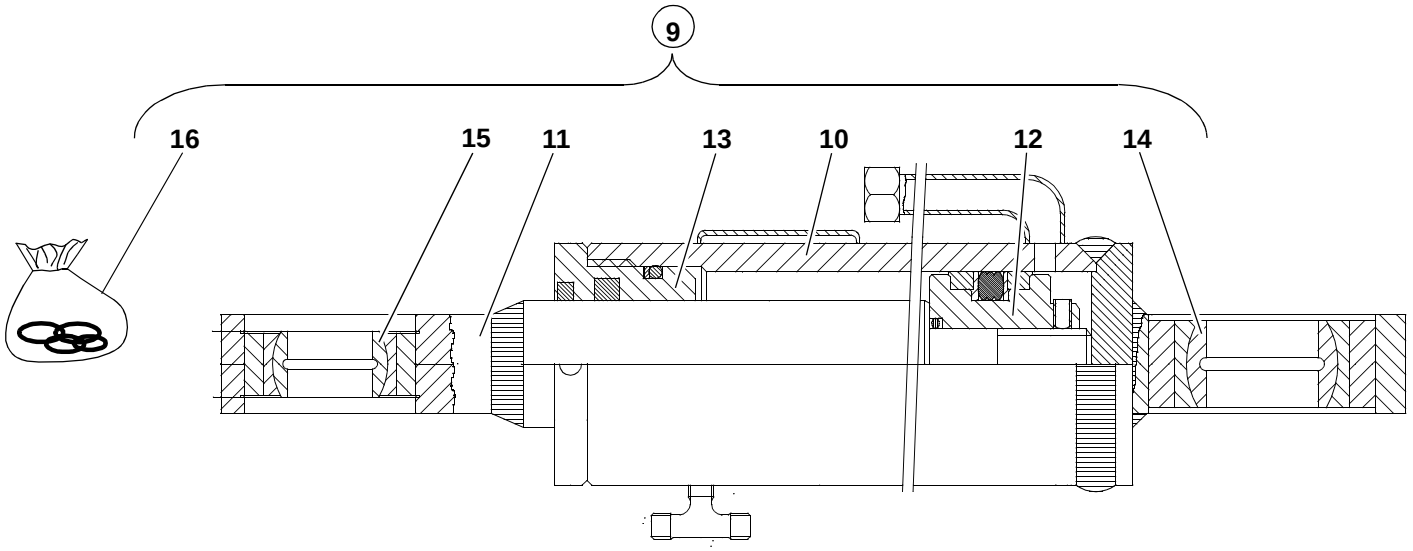
9
16
15
11
13
10
12
14

Pos. Item Pos.	Teil-Nummer Part no. No. de pièce	Stück Qty. Qté.	Bezeichnung	Description	Désignation	Bemerkung Remarks Remarques
			Kippzylinder ➜ 312 00 0082	**Tilt ram ➜ 312 00 0082**	**Vérin de cavage ➜ 312 00 0082**	
1	0263600942	1	Kippzylinder	Tilt ram	Vérin de cavage	
2	0003638663	2	Verschraubung	Screw connection	Raccord vissé	L R 1/2“
3	0003613879	1	Ventil	Valve	Clapet	
4	0000808443	1	Dichtsatz	Sealing kit	Jeu de joints	
5	0003639263	1	Verschraubung	Screw connection	Raccord vissé	LR 1/4“
6	0003656207	1	Schlauchleitung	Flexible line	Conduite flexible	480
7	7254677068	1	Zylinderschraube	Cheese-head screw	Vis à tête cylindrique	M 8x40
8	7404677709	1	Sechskantmutter	Hexagon nut	Ecrou six pans	M 8
9	0263600242	1	Kippzylinder	Tilt ram	Vérin de cavage	
10	0000806543	1	Zylinderrohr	Ram cylinder	Cylindre du vérin	
11	0000806540	1	Kolbenstange	Piston rod	Tige de piston	
12	0000806532	1	Kolben	Piston	Piston	
13	0000806535	1	Führungsbuchse	Guide bushing	Douille de guidage	
14	0009949837	1	Gelenklager	Pivoting bearing	Appui mobile libre	50
15	0009940337	1	Gelenklager	Pivoting bearing	Appui mobile libre	45
16	0000806536	1	Dichtsatz	Sealing kit	Jeu de joints	

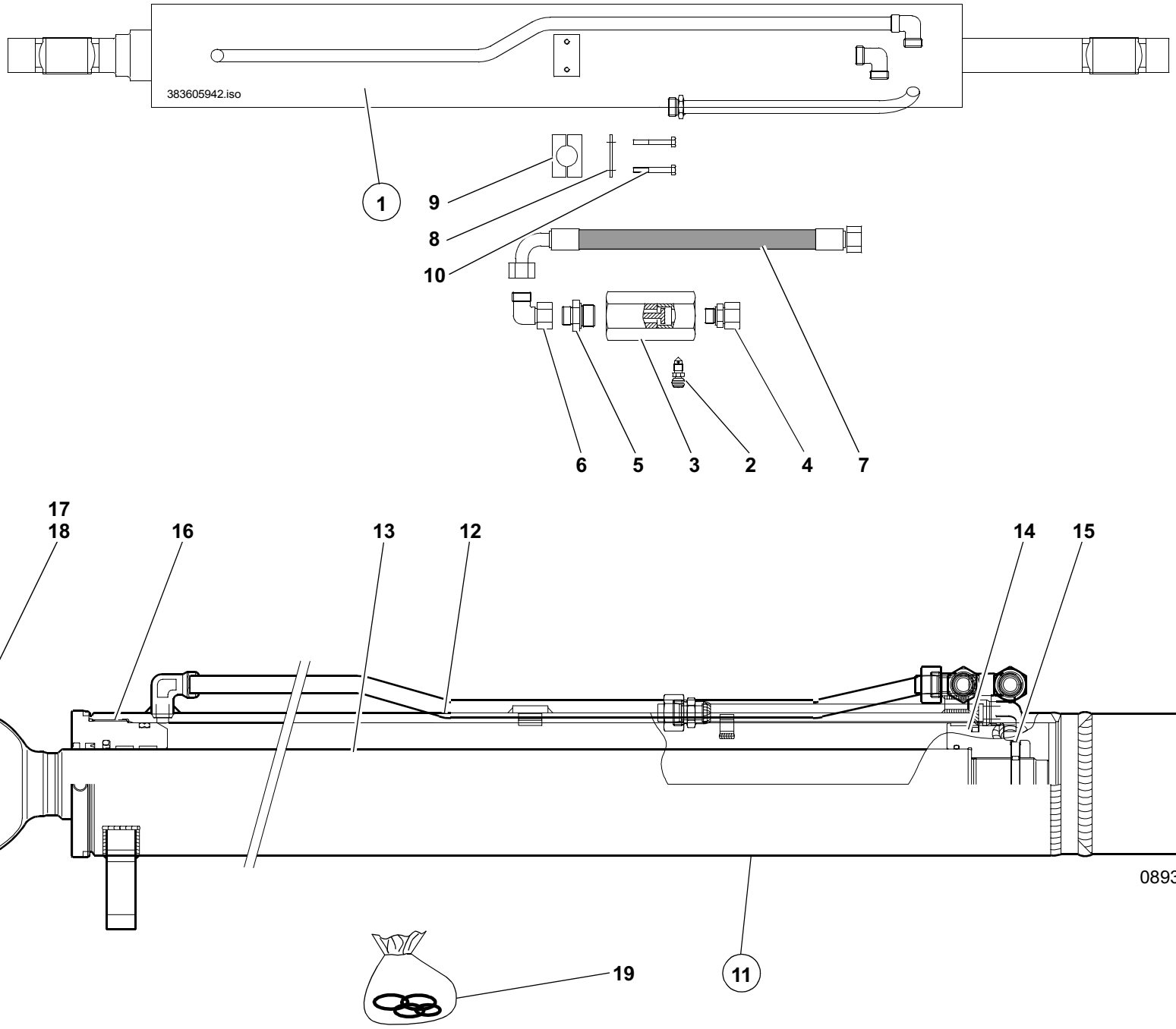
383605942.iso
1
9
8
10
6
5
3
2
4
7
17
18
16
13
12
14
15
17
18
0893280.iso
19
11

Pos. Item Pos.	Teil-Nummer Part no. No. de pièce	Stück Qty. Qté.	Bezeichnung	Description	Désignation	Bemerkung Remarks Remarques
			Hubzylinder ➡ 312 00 0069	**Lift ram ➡ 312 00 0069**	**Vérin de levage ➡ 312 00 0069**	
1	0383607242	1	Hubzylinder	Lift ram	Vérin de levage	
2	0002461113	1	Entlüftungsventil	Breather valve	Clapet de dégagement d'air	
3	0003610379	1	Ventil	Valve	Clapet	
4	0003630362	1	Verschraubung	Screw connection	Raccord vissé	M18x1,5
5	0003633263	1	Verschraubung	Screw connection	Raccord vissé	
6	0003636615	1	Verschraubung	Screw connection	Raccord vissé	
7	0003659407	1	Schlauchleitung	Flexible line	Conduite flexible	400
8	0009933185	1	Deckplatte	Covering plate	Plaque de recouvrement	
9	0009939750	1	Schelle	Clamp	Collier	ø25
10	7234677051	2	Sechskantschraube	Hexagon head screw	Vis six pans	M6x45
11	0383606942	1	Hubzylinder	Lift ram	Vérin de levage	
12	0000809181	1	Zylinderrohr	Ram cylinder	Cylindre du vérin	
13	0000809157	1	Kolbenstange	Piston rod	Tige de piston	
14	0000809166	1	Kolben	Piston	Piston	2000 Nm
15	0000809198	1	Gewindestift	Threaded pin	Goujon fileté	5328 18 Nm
16	0000809170	1	Führungsbuchse	Guide bushing	Douille de guidage	720 Nm
17	0000809195	2	Gelenklager	Pivoting bearing	Appui mobile libre	
18	0000809199	2	Sprengring	Snap ring	Anneau élastique	
19	0000809191	1	Dichtsatz	Sealing kit	Jeu de joints	

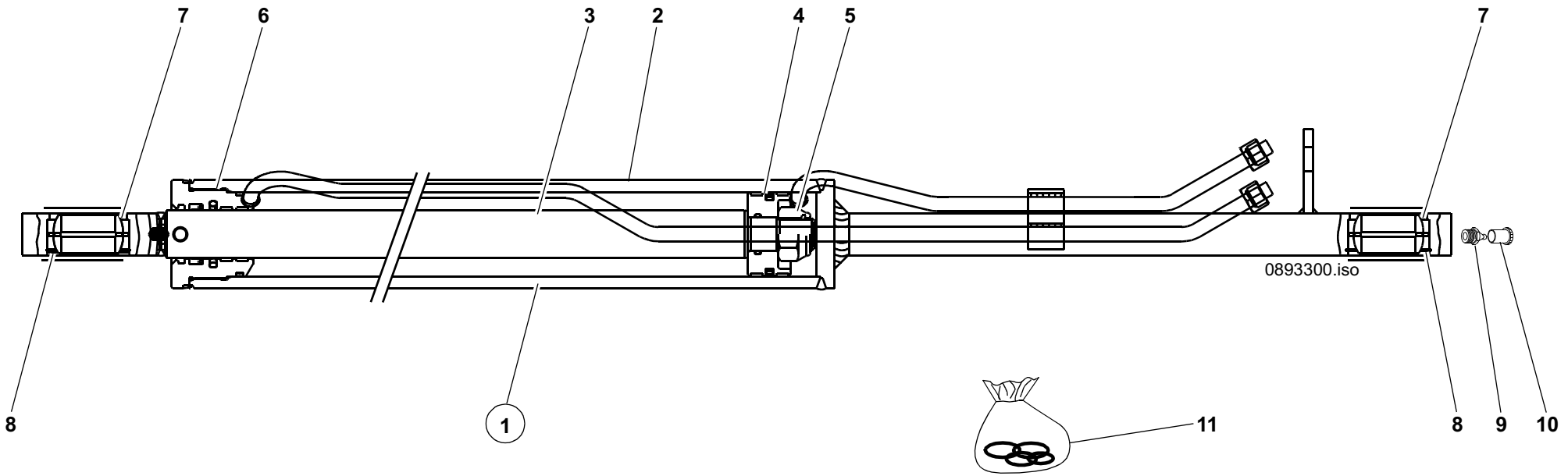
7
6
3
2
4
5
7
0893300.iso
8
1
11
8
9
10

Pos. Item Pos.	Teil-Nummer Part no. No. de pièce	Stück Qty. Qté.	Bezeichnung	Description	Désignation	Bemerkung Remarks Remarques
			Ausgleichzylinder I→ 312 00 0076	**Self-levelling ram I→ 312 00 0076**	**Vérin de compensation I→ 312 00 0076**	
1	0383607042	1	Ausgleichzylinder	Self-levelling ram	Vérin de compensation	
2	0000809178	1	Zylinderrohr	Ram cylinder	Cylindre du vérin	
3	0000809187	1	Kolbenstange	Piston rod	Tige de piston	
4	0000809168	1	Kolben	Piston	Piston	
5	0000809196	1	Sicherungsmutter	Lock nut	Ecrou d'arrêt	750 Nm
6	0000809172	1	Führungsbuchse	Guide bushing	Douille de guidage	600 Nm
7	0000809197	2	Gelenklager	Pivoting bearing	Appui mobile libre	
8	0000809193	2	Sprengring	Snap ring	Anneau élastique	
9	7761675404	1	Schmiernippel	Grease nipple	Graisseur	M 10x1
10	0009963251	1	Kappe	Cover	Recouvrement	
11	0000809192	1	Dichtsatz	Sealing kit	Jeu de joints	

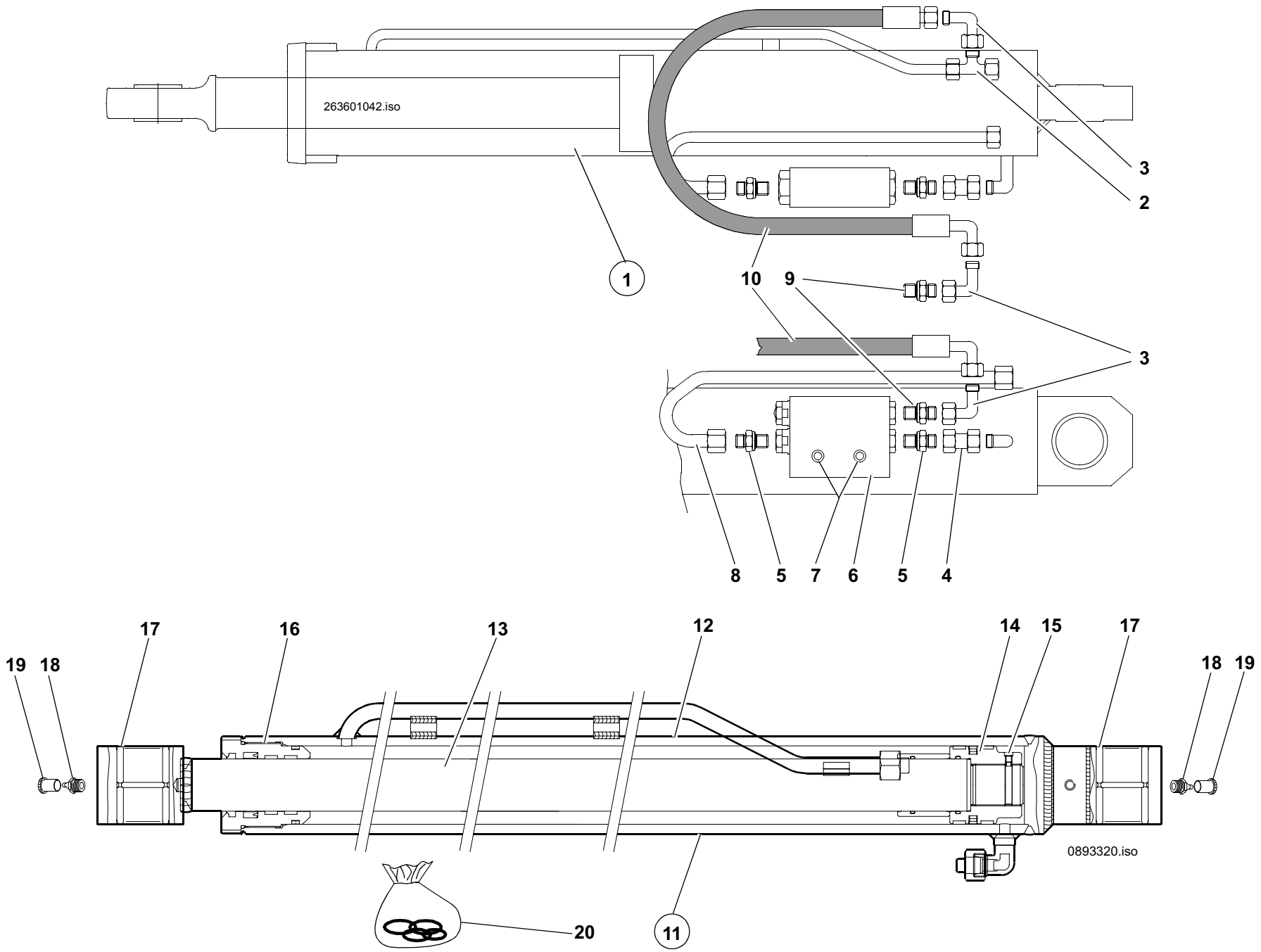
263601042.iso
1
2
3
3
10
9
8
5
7
6
5
4
19
18
17
16
13
12
14
15
17
18
19
0893320.iso
20
11

Pos. Item Pos.	Teil-Nummer Part no. No. de pièce	Stück Qty. Qté.	Bezeichnung	Description	Désignation	Bemerkung Remarks Remarques
			Ausschubzylinder ↦ 312 00 0083	**Push-out ram ↦ 312 00 0083**	**Vérin de poussée ↦ 312 00 0083**	
1	0263602042	1	Ausschubzylinder	Push-out ram	Vérin de poussée	
2	0003639415	1	Verschraubung	Screw connection	Raccord vissé	
3	0003637815	2	Verschraubung	Screw connection	Raccord vissé	
4	0003636465	1	Verschraubung	Screw connection	Raccord vissé	
5	0003638663	2	Verschraubung	Screw connection	Raccord vissé	L R 1/2“
6	0003613779	1	Ventil	Valve	Clapet	
	0000808443	1	Dichtsatz	Sealing kit	Jeu de joints	
7	0000809026	2	O-Ring	O-ring	Joint torique	
8	0263600291	1	Rohrleitung	Pipe line	Conduite	
9	0003638562	1	Verschraubung	Screw connection	Raccord vissé	L R 1/4“
10	0009939654	1	Schlauchleitung	Flexible line	Conduite flexible	370
11	0263601942	1	Ausschubzylinder	Push-out ram	Vérin de poussée	
12	0000809180	1	Zylinderrohr	Ram cylinder	Cylindre du vérin	
13	0000809188	1	Kolbenstange	Piston rod	Tige de piston	
14	0000809169	1	Kolben	Piston	Piston	750 Nm
15	0000809200	1	Gewindestift	Threaded pin	Goujon fileté	5328
16	0000809165	1	Führungsbuchse	Guide bushing	Douille de guidage	650 Nm
17	0000809161	2	Buchse	Bushing	Douille	
18	7761675404	2	Schmiernippel	Grease nipple	Graisseur	M 10x1
19	0009963251	2	Kappe	Cover	Recouvrement	
20	0000809162	1	Dichtsatz	Sealing kit	Jeu de joints	

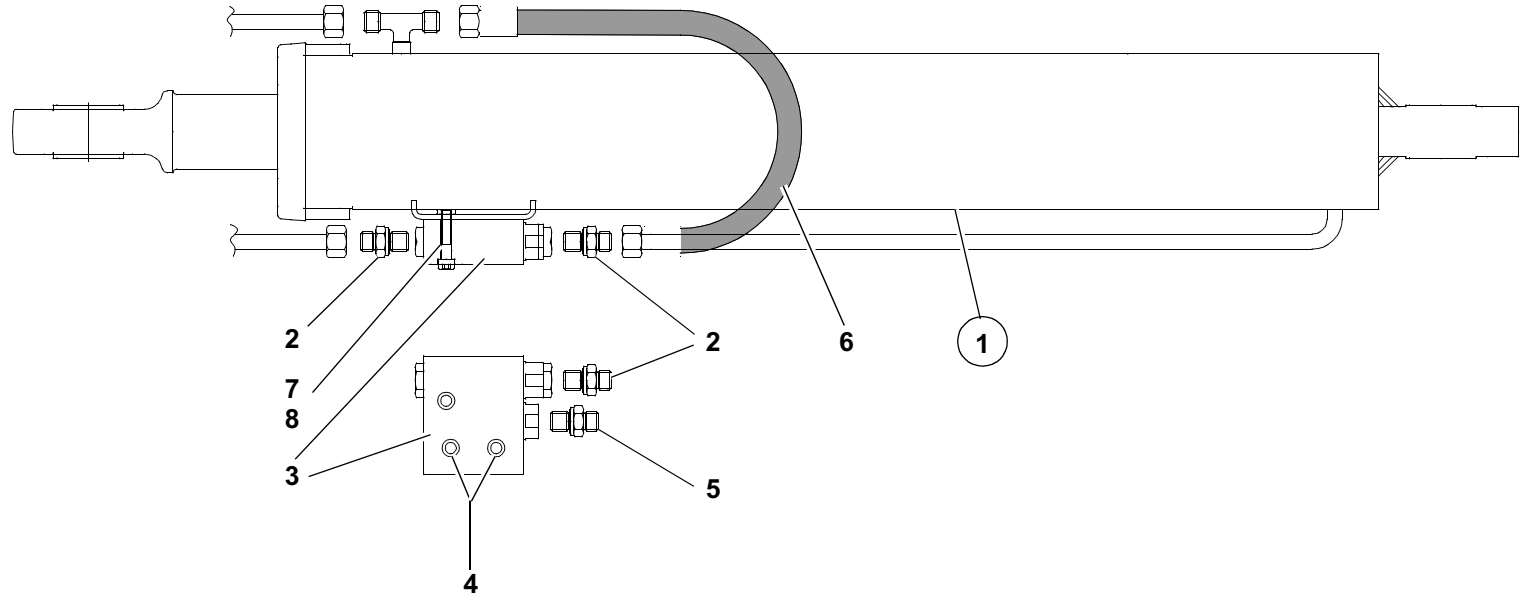
2
7
8
3
2
6
1
5
4

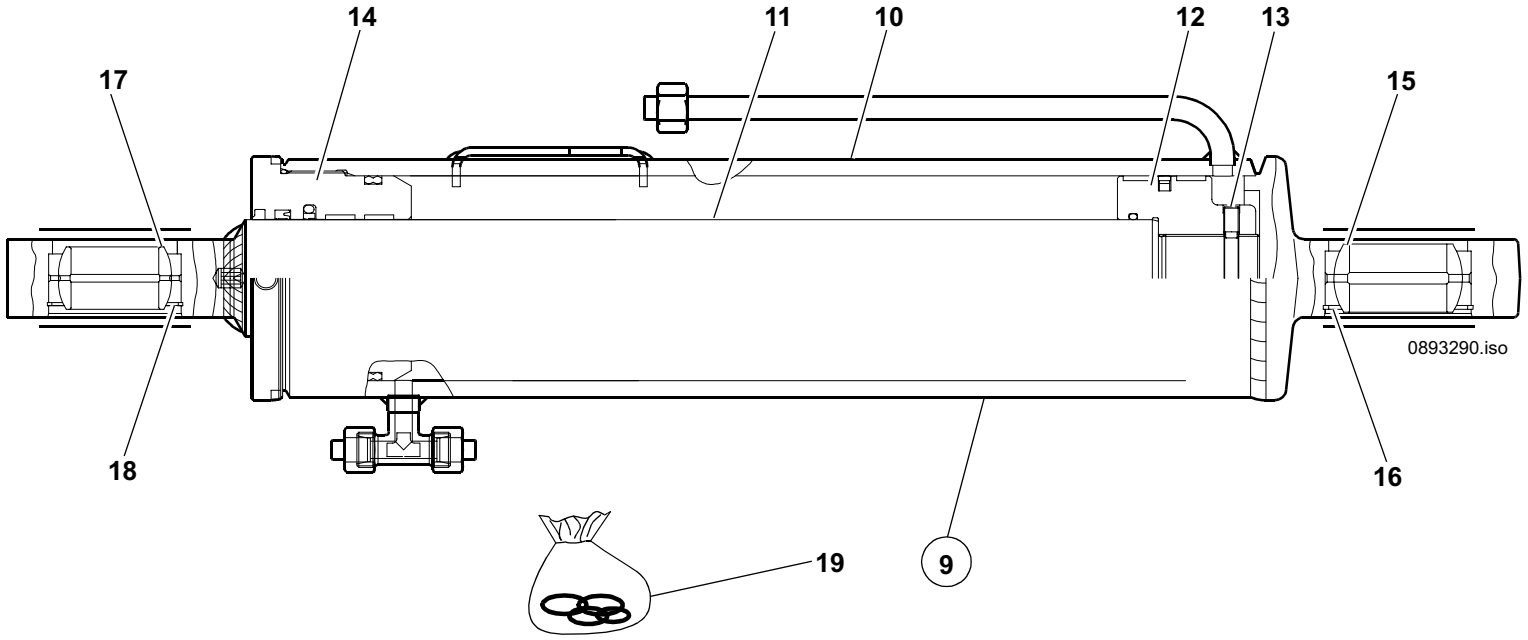
14
11
10
12
13
17
15
18
16
9
19
0893290.iso

Pos. Item Pos.	Teil-Nummer Part no. No. de pièce	Stück Qty. Qté.	Bezeichnung	Description	Désignation	Bemerkung Remarks Remarques
			Kippzylinder ➡ 312 00 0083	**Tilt ram ➡ 312 00 0083**	**Vérin de cavage ➡ 312 00 0083**	
1	0263602242	1	Kippzylinder	Tilt ram	Vérin de cavage	
2	0003638663	2	Verschraubung	Screw connection	Raccord vissé	L R 1/2“
3	0003613879	1	Ventil	Valve	Clapet	
	0000808443	1	Dichtsatz	Sealing kit	Jeu de joints	
4	0000809026	2	O-Ring	O-ring	Joint torique	
5	0003639263	1	Verschraubung	Screw connection	Raccord vissé	LR 1/4“
6	0003656207	1	Schlauchleitung	Flexible line	Conduite flexible	480
7	7254677068	1	Zylinderschraube	Cheese-head screw	Vis à tête cylindrique	M 8x40
8	7404677709	1	Sechskantmutter	Hexagon nut	Ecrou six pans	M 8
9	0263601742	1	Kippzylinder	Tilt ram	Vérin de cavage	
10	0000809182	1	Zylinderrohr	Ram cylinder	Cylindre du vérin	
11	0000809189	1	Kolbenstange	Piston rod	Tige de piston	
12	0000809166	1	Kolben	Piston	Piston	2000 Nm
13	0000809198	1	Gewindestift	Threaded pin	Goujon fileté	5328 18 Nm
14	0000809170	1	Führungsbuchse	Guide bushing	Douille de guidage	720 Nm
15	0000809194	1	Gelenklager	Pivoting bearing	Appui mobile libre	50
16	0000809199	1	Sprengring	Snap ring	Anneau élastique	
17	0000809197	1	Gelenklager	Pivoting bearing	Appui mobile libre	45
18	0000809193	1	Sprengring	Snap ring	Anneau élastique	
19	0000809191	1	Dichtsatz	Sealing kit	Jeu de joints	

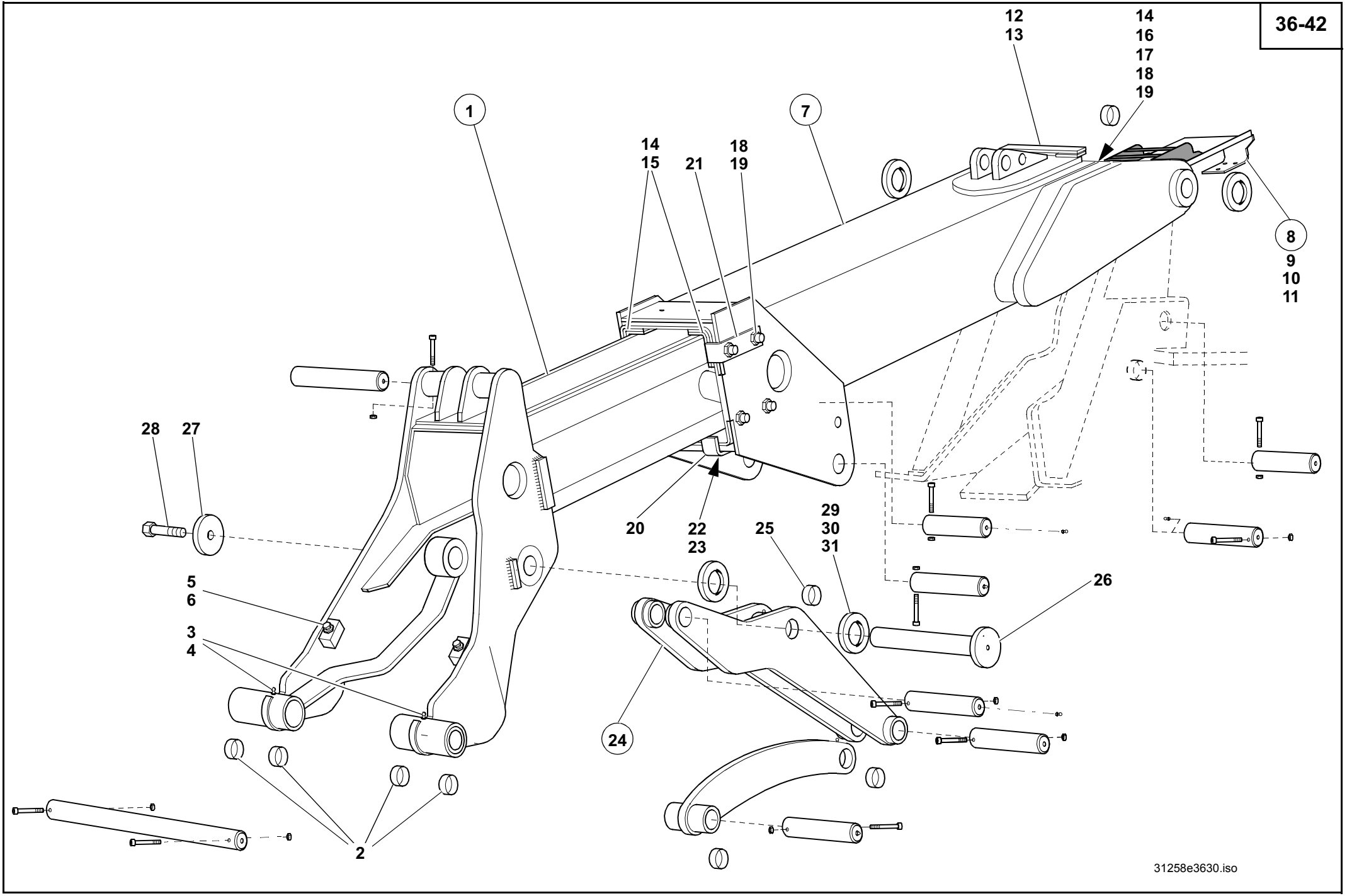
12
13
14
16
17
18
19
1
7
14
15
21
18
19
8
9
10
11
28
27
20
22
23
25
29
30
31
26
5
6
3
4
24
2
31258e3630.iso

Pos. Item Pos.	Teil-Nummer Part no. No. de pièce	Stück Qty. Qté.	Bezeichnung	Description	Désignation	Bemerkung Remarks Remarques
			Hubrahmen – Einzelteile	**Lift frame – component parts**	**Bras de levage – pièces constitutives**	
1	0264100419	1	Hubrahmen	Lift frame	Bras de levage	**V**
2	0009942155	4	Buchse	Bushing	Douille	
3	7761675404	4	Schmiernippel	Grease nipple	Graisseur	M 10x1
4	0009963251	4	Kappe	Cover	Recouvrement	
5	0009954668	2	Anschlag	Limit stop	Butée	M 16x1,5x45
6	7401677153	2	Sechskantmutter	Hexagon nut	Ecrou six pans	M 16x1,5
7	0264100219	1	Hubrahmen	Lift frame	Bras de levage	**H**
8	0264100272	1	Führungsschiene	Guide rail	Glissière-guide	
9	0264160180	1	Gleitstück	Slider	Pièce coulissante	
10	7255677030	2	Senkschraube	Countersunk screw	Vis à tête fraisée	M 6x16
11	7236677131	3	Sechskantschraube	Hexagon head screw	Vis six pans	M 8x20
12	0383630183	1	Zwischenstück	Intermediate piece	Pièce intermédiaire	
13	7255677039	2	Senkschraube	Countersunk screw	Vis à tête fraisée	M8x16
14	0264160080	8	Gleitstück	Slider	Pièce coulissante	
15	0264160244	4	Schale	Clamshell	Mâchoire	
16	0264160344	4	Schale	Clamshell	Mâchoire	
17	0264160358	4	Anschlag	Limit stop	Butée	
18	7382678072	16	Gewindestift	Threaded pin	Goujon fileté	M 16x45
19	7401677009	16	Sechskantmutter	Hexagon nut	Ecrou six pans	M 16
20	0264160458	2	Anschlag	Limit stop	Butée	
21	0264160558	2	Anschlag	Limit stop	Butée	
22	7382695087	6	Gewindestift	Threaded pin	Goujon fileté	M 20x60
23	7404677217	6	Sechskantmutter	Hexagon nut	Ecrou six pans	M 20
			Kipphebel – Lagerung	**Tilt lever – suspension**	**Levier cavage – logement**	
24	0264100038	1	Kipphebel	Tilt lever	Levier cavage	
25	0009942955	2	Buchse	Bushing	Douille	
26	0264100193	1	Bolzen	Pin	Axe	
27	0264160052	1	Scheibe	Washer	Rondelle	
28	7236677305	1	Sechskantschraube	Hexagon head screw	Vis six pans	M 20x50
29	0009979120	2	Scheibe	Washer	Rondelle	4,0
30	0009979020	2	Scheibe	Washer	Rondelle	3,5
31	0009979220	2	Scheibe	Washer	Rondelle	4,5

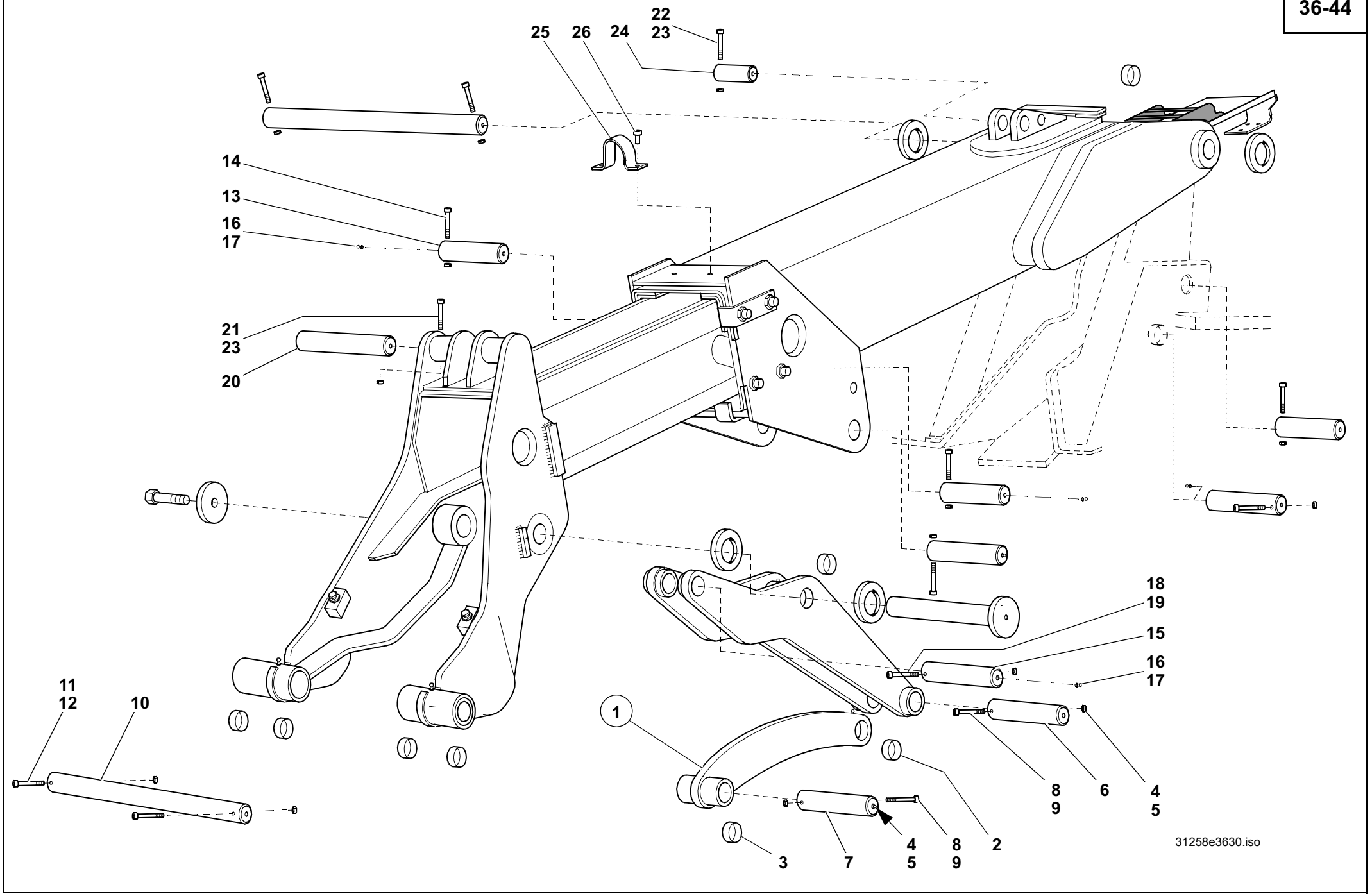
22
23
25
26
24
14
13
16
17
21
23
20
18
19
15
16
17
11
12
10
1
8
9
6
4
5
4
5
8
9
2
3
7
31258e3630.iso

Pos. Item Pos.	Teil-Nummer Part no. No. de pièce	Stück Qty. Qté.	Bezeichnung	Description	Désignation	Bemerkung Remarks Remarques
			Kippstange – Lagerung	**Tilt rod – suspension**	**Barre de cavage – logement**	
1	0264100080	1	Kippstange	Tilt rod	Barre de cavage	
2	0009942855	2	Buchse	Bushing	Douille	
3	0009942155	2	Buchse	Bushing	Douille	
4	7761675404	2	Schmiernippel	Grease nipple	Graisseur	M 10x1
5	0009963251	2	Kappe	Cover	Recouvrement	
6	0264160893	1	Bolzen	Pin	Axe	
7	0264160993	1	Bolzen	Pin	Axe	
8	7252677058	2	Zylinderschraube	Cheese-head screw	Vis à tête cylindrique	M 8x90
9	7405677005	2	Sechskantmutter	Hexagon nut	Ecrou six pans	M 8
			Lagerung – Schnellwechselplatte	**Suspension – quickhitch facility**	**Logement – Disp. attache rapide**	
10	0264161493	1	Bolzen	Pin	Axe	
11	7252677094	2	Zylinderschraube	Cheese-head screw	Vis à tête cylindrique	M 10x90
12	7405677007	2	Sechskantmutter	Hexagon nut	Ecrou six pans	M 10
			Lagerung – Kippzylinder	**Suspension – tilt ram**	**Logement – vérin de cavage**	
13	0264100093	1	Bolzen	Pin	Axe	
14	7252677044	1	Zylinderschraube	Cheese-head screw	Vis à tête cylindrique	M 8x20
15	0264161093	1	Bolzen	Pin	Axe	
16	7761675404	2	Schmiernippel	Grease nipple	Graisseur	10x1
17	0009963151	2	Kappe	Cover	Recouvrement	
18	7252677056	1	Zylinderschraube	Cheese-head screw	Vis à tête cylindrique	M 8x75
19	7405677005	1	Sechskantmutter	Hexagon nut	Ecrou six pans	M 8
			Lagerung – Ausschubzylinder	**Suspension – push-out ram**	**Logement – vérin de poussée**	
20	0264160493	1	Bolzen	Pin	Axe	
21	7234677055	1	Sechskantschraube	Hexagon head screw	Vis six pans	M 6x65
22	7252677041	1	Zylinderschraube	Cheese-head screw	Vis à tête cylindrique	M 12x30
23	7405677004	2	Sechskantmutter	Hexagon nut	Ecrou six pans	M 6
24	0264160393	1	Bolzen	Pin	Axe	
25	0264160037	2	Bügel	Bow clip	Clip en arceau	
26	7252677121	2	Zylinderschraube	Cheese-head screw	Vis à tête cylindrique	M 12x30

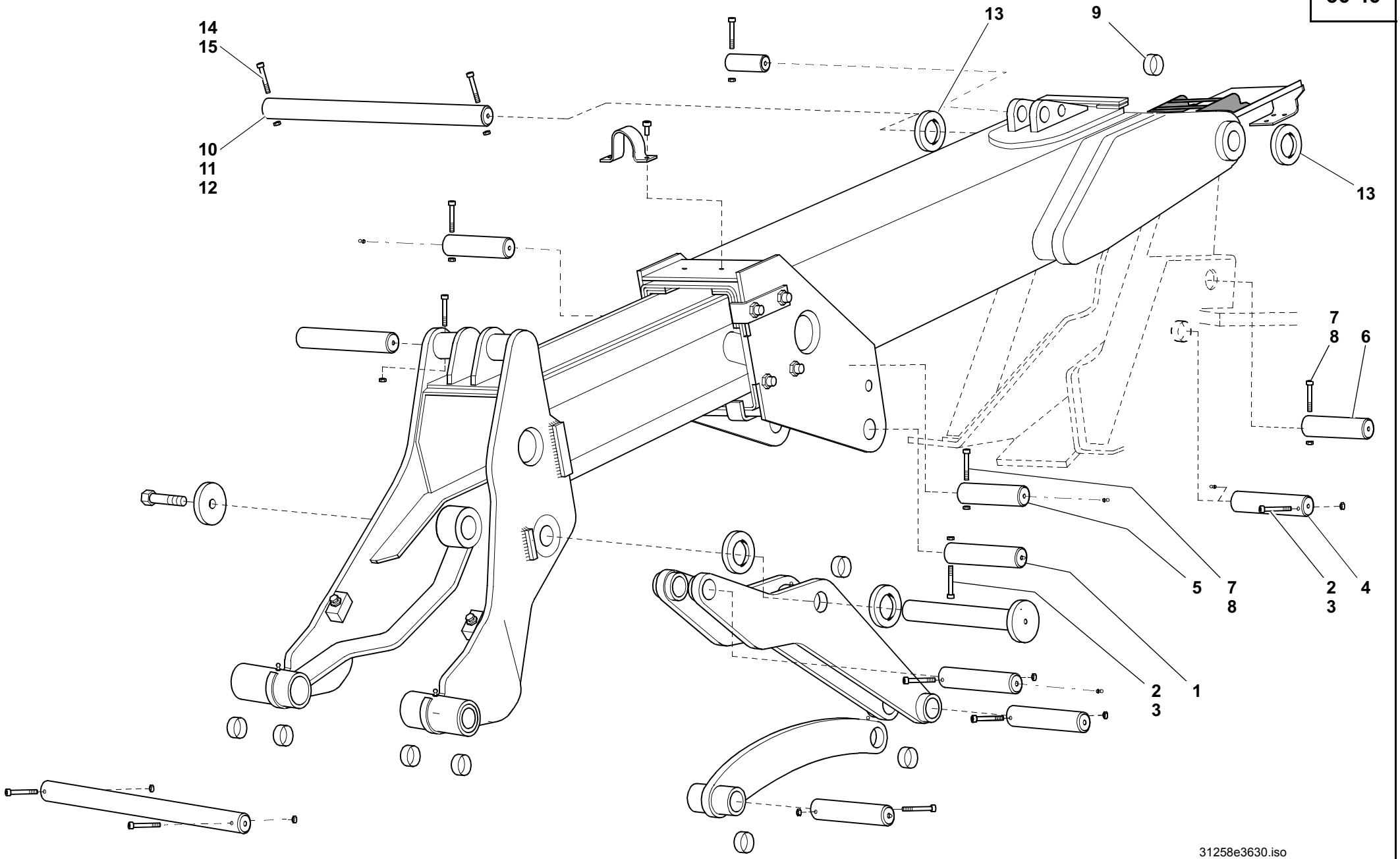
14
15
10
11
12
13
9
13
7
8
6
5
7
8
2
3
4
2
3
1
31258e3630.iso

Pos. Item Pos.	Teil-Nummer Part no. No. de pièce	Stück Qty. Qté.	Bezeichnung	Description	Désignation	Bemerkung Remarks Remarques
			Lagerung – Hubzylinder	**Suspension – lift ram**	**Logement – vérin de levage**	
1	0264161193	1	Bolzen	Pin	Axe	
2	7252677094	2	Zylinderschraube	Cheese-head screw	Vis à tête cylindrique	M 10x90
3	7405677007	2	Sechskantmutter	Hexagon nut	Ecrou six pans	M 10
4	0384162693	1	Bolzen	Pin	Axe	
			Lagerung – Ausgleichzylinder	**Suspension – self-levelling ram**	**Logement – vérin de compensation**	
5	0264160693	1	Bolzen	Pin	Axe	
6	0264160593	1	Bolzen	Pin	Axe	
7	7252677056	2	Zylinderschraube	Cheese-head screw	Vis à tête cylindrique	M 8x75
8	7405677005	2	Sechskantmutter	Hexagon nut	Ecrou six pans	M 8
			Lagerung – Hubrahmen	**Suspension – lift frame**	**Logement – bras de levage**	
9	0009942355	2	Buchse	Bushing	Douille	
10	0164160193	1	Bolzen	Pin	Axe	
11	7761675404	2	Schmiernippel	Grease nipple	Graisseur	10x1
12	0009963251	2	Kappe	Cover	Recouvrement	
13	0009977220	2	Scheibe	Washer	Rondelle	4,0
14	7252677097	2	Zylinderschraube	Cheese-head screw	Vis à tête cylindrique	M 10x120
15	7405677007	2	Sechskantmutter	Hexagon nut	Ecrou six pans	M 10

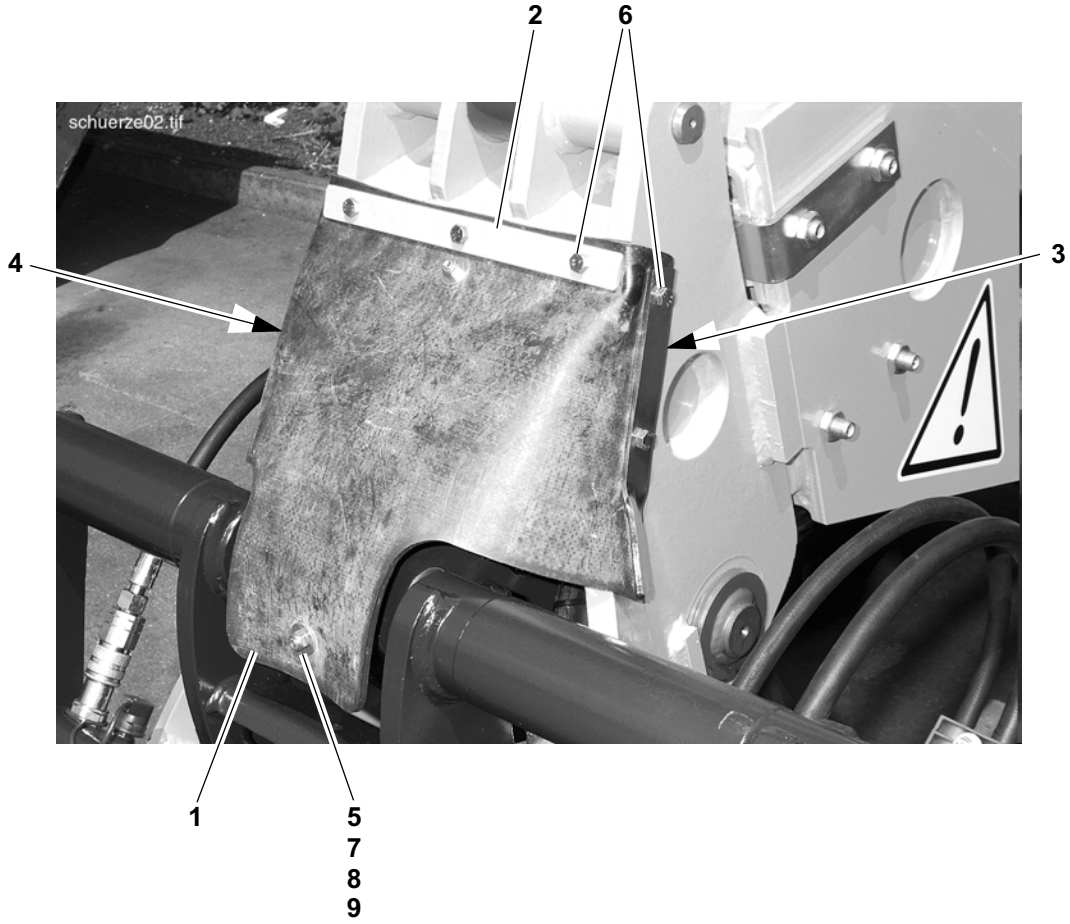
schuerze02.tif
2
6
4
3
1
5
7
8
9

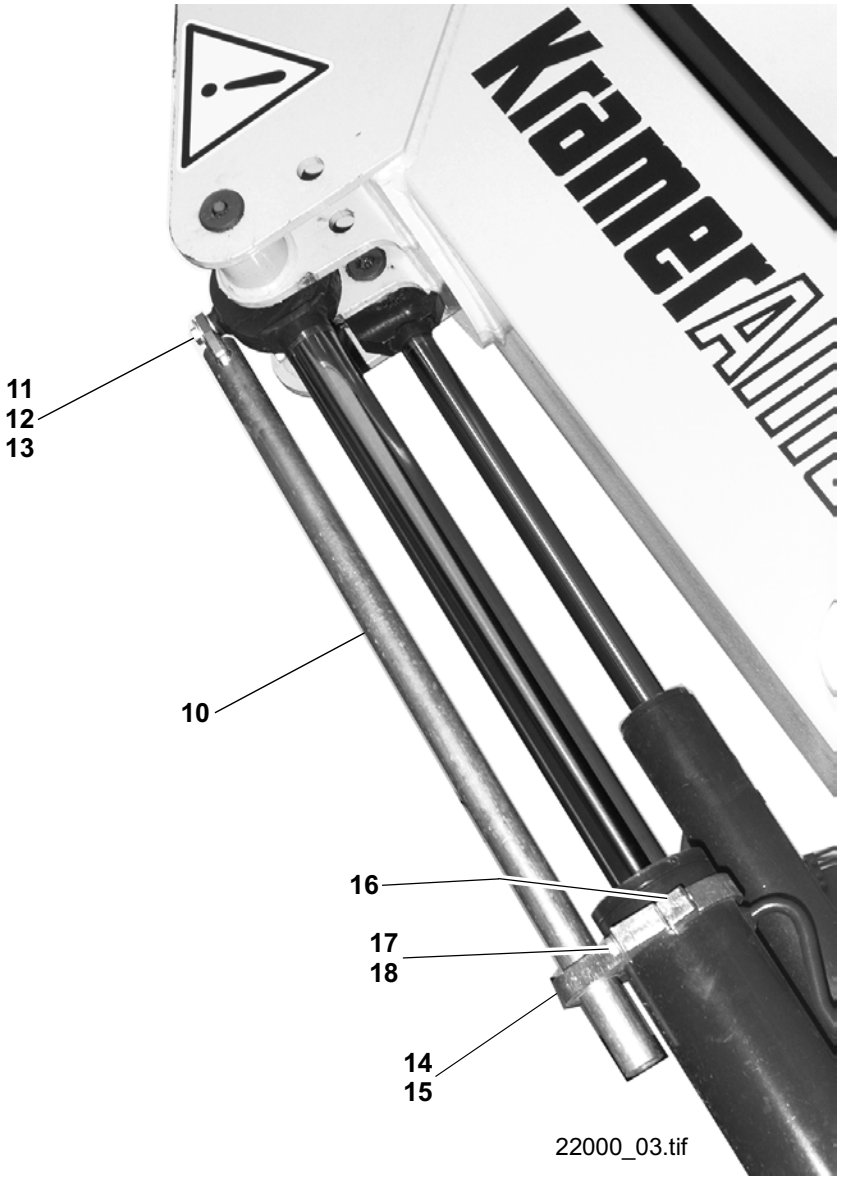
11
12
13
10
16
17
18
14
15
22000_03.tif

Pos. Item Pos.	Teil-Nummer Part no. No. de pièce	Stück Qty. Qté.	Bezeichnung	Description	Désignation	Bemerkung Remarks Remarques
			Abdeckung – Hubrahmen	**Cover – Lift frame**	**Recouvrement – Bras de levage**	
1	0264160073	1	Abdeckung	Cover	Recouvrement	
2	0264160142	1	Leiste	Strip	Listel	
3	0264160242	1	Leiste	Strip	Listel	
4	0264160342	1	Leiste	Strip	Listel	
5	0264160916	1	Verstärkung	Reinforcement	Renforcement	
6	7236677131	7	Sechskantschraube	Hexagon head screw	Vis six pans	M 8x20
7	7255677040	2	Senkschraube	Countersunk screw	Vis à tête fraisée	M 8x20
8	7462680011	2	Scheibe	Washer	Rondelle	8,4
9	7403677709	2	Sechskantmutter	Hexagon nut	Ecrou six pans	M 8
			Kolbenstangenschutz Hubzylinder	**Piston rod protection lift ram**	**Protection de tige de piston vérin levage**	
10	0263600591	1	Rohr	Pipe	Tuyau	
11	7236677938	1	Sechskantschraube	Hexagon head screw	Vis six pans	M12x20
12	7462680016	1	Scheibe	Washer	Rondelle	13
13	7451680116	2	Scheibe	Washer	Rondelle	17
14	0263610019	1	Lagerung	Suspension	Logement	
15	0009943506	1	Gleitlager	Friction bearing	Palier lisse	
16	0263610119	1	Lagerung	Suspension	Logement	
17	7234677593	2	Sechskantschraube	Hexagon head screw	Vis six pans	M12x80
18	7451680113	2	Scheibe	Washer	Rondelle	13

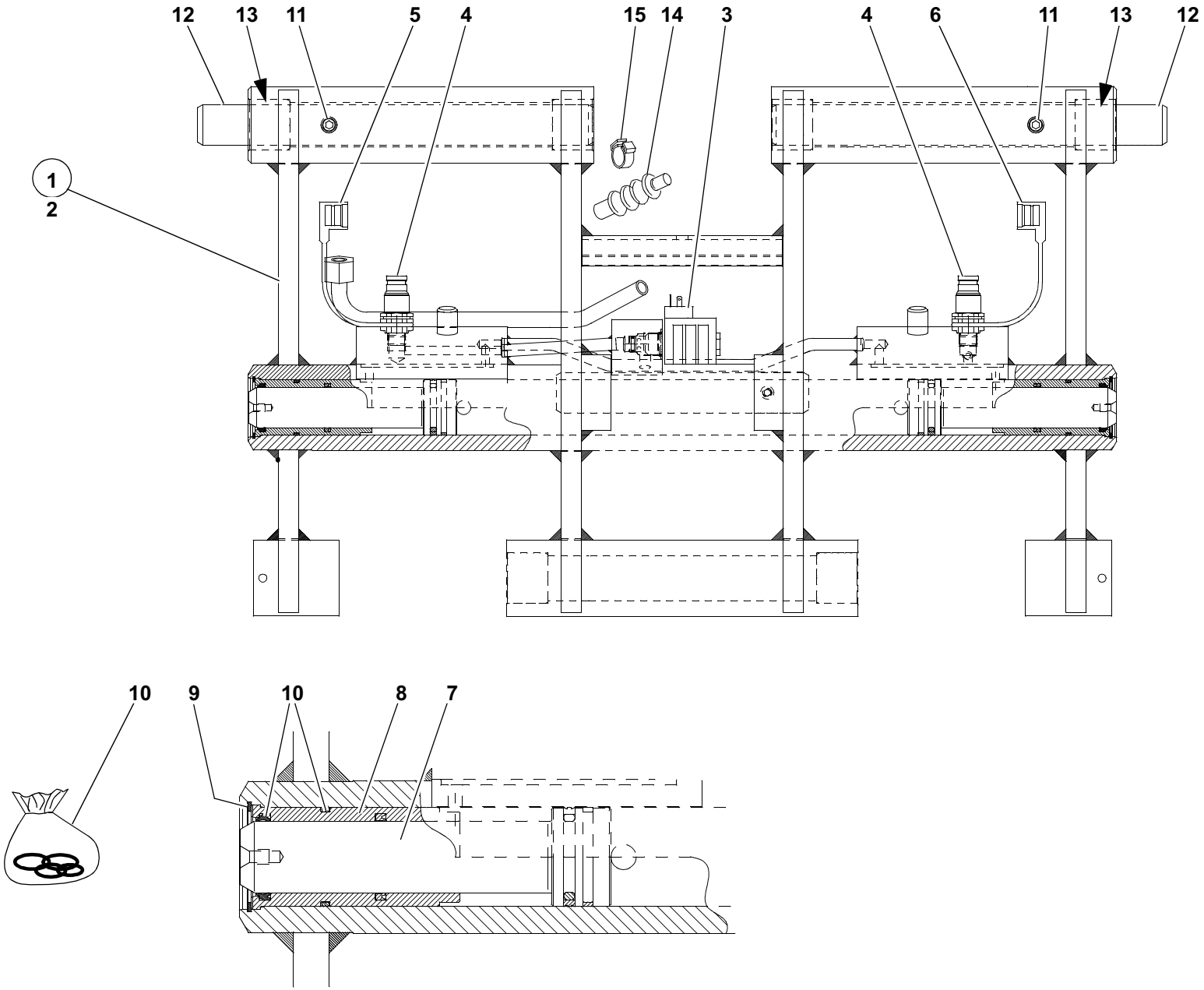

31258e3640.iso

Pos. Item Pos.	Teil-Nummer Part no. No. de pièce	Stück Qty. Qté.	Bezeichnung	Description	Désignation	Bemerkung Remarks Remarques
			Schnellwechselplatte – Einzelteile	**Quickhitch facility – component parts**	**Dispositif d'attache rapide – pièces constitutives**	
1	0264100163	1	Schnellwechselplatte	Quickhitch facility	Disp. attache rapide	
2	0264100263	1	Schnellwechselplatte	Quickhitch facility	Disp. attache rapide	
3	0000801313	1	Wegeventil	Directional valve	Clapet à voies	
4	0003632267	2	Kupplungsstecker	Coupling plug	Raccord mâle	➜I 312 00 0047
	0003631468	2	Kupplungsstecker	Coupling plug	Raccord mâle	I➜ 312 00 0048
5	0009961752	1	Staubkappe (rot)	Dust cap (red)	Cache-poussière (rouge)	
6	0009961952	1	Staubkappe (blau)	Dust cap (blue)	Cache-poussière (bleu)	
7	0394160260	2	Kolbenstange	Piston rod	Tige de piston	
8	0164160353	2	Führungsrohr	Guide tube	Tube de guidage	
9	7491682058	2	Sicherungsring	Circlip	Circlip	
10	0009960166	1-2	Dichtsatz	Sealing kit	Jeu de joints	
	1004413310	2	Optimolypaste TA (zum Einsetzen der Kolbenstangen)	Optimoly paste TA (for inserting the piston rods)	Pâte Optimoly TA (pour insérer les tiges de piston)	
11	0009955669	2	Gewindestift	Threaded pin	Goujon fileté	M 16x30
12	0264160793	2	Bolzen	Pin	Axe	
13	7580233004	6	Buchse	Bushing	Douille	
14	0009964150	1	Manschette	Cuff	Manchette	
15	0009933315	1	Kabelbinder	Cable strap	Bande à câbles	142x3,6

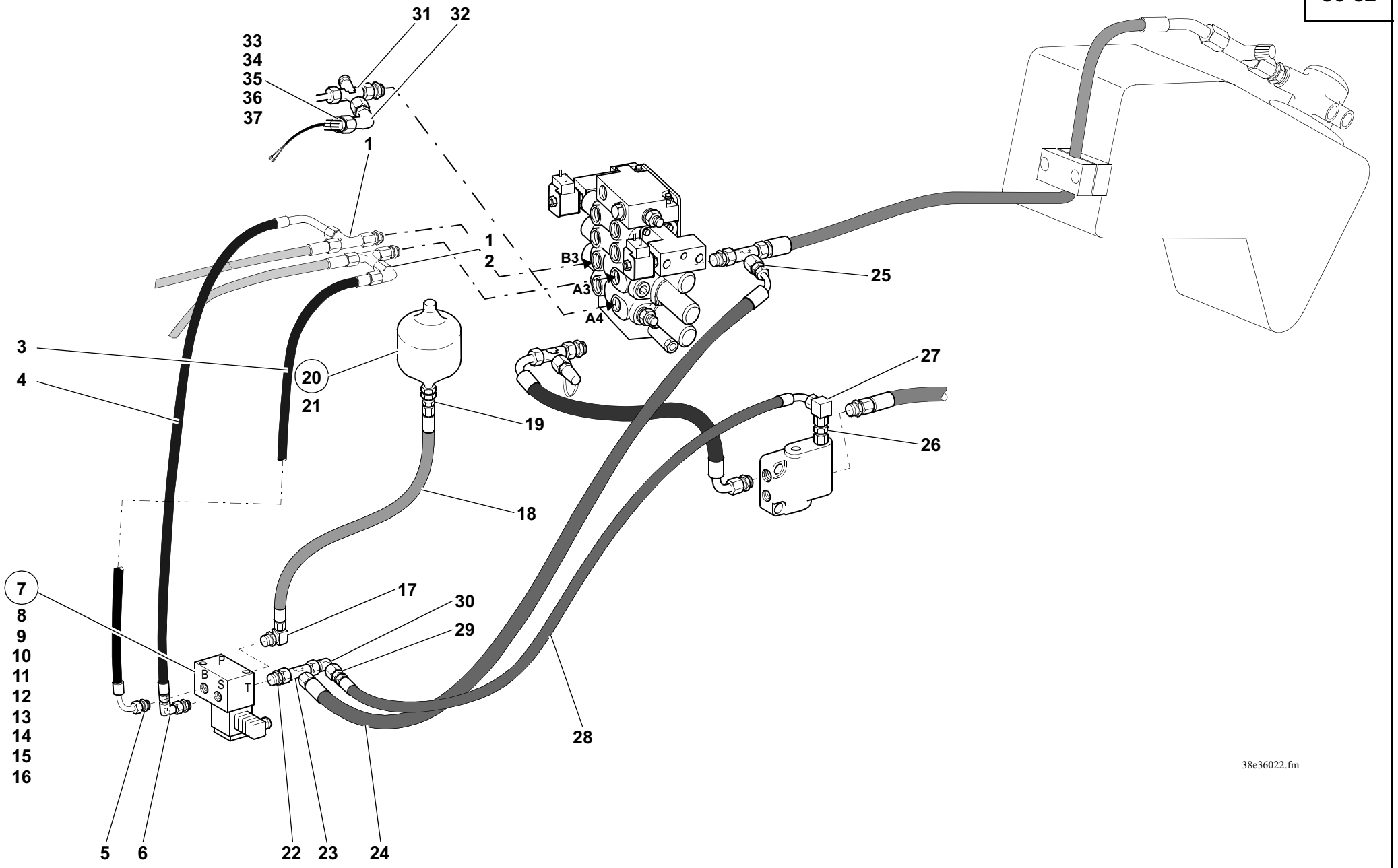
31
32
33
34
35
36
37
1
1
2
B3
A3
A4
25
3
4
20
21
19
27
26
18
7
8
9
10
11
12
13
14
15
16
17
30
29
28
P
B
S
T
5
6
22
23
24
38e36022.fm

Pos. Item Pos.	Teil-Nummer Part no. No. de pièce	Stück Qty. Qté.	Bezeichnung	Description	Désignation	Bemerkung Remarks Remarques
			Laststabilisator	**Load stabilizer**	**Stabilisateur de charge**	
			Druckleitung Hubzylinder – Magnetventil	**Pressure line: lift ram – solenoid valve**	**Conduite de pression : vérin de levage – clapet magnétique**	
1	0003636515	2	Verschraubung	Screw connection	Raccord vissé	
2	0003636615	1	Verschraubung	Screw connection	Raccord vissé	
3	0003651406	1	Schlauchleitung	Flexible line	Conduite flexible	530
4	0003659303	1	Schlauchleitung	Flexible line	Conduite flexible	410
5	0003630315	1	Verschraubung	Screw connection	Raccord vissé	
6	0003639069	1	Verschraubung	Screw connection	Raccord vissé	
7	0003613589	1	Magnetventil	Solenoid valve	Clapet magnétique	
8	0000806383	1	Druckventil	Pressure valve	Clapet de pression	140 bar
9	0000801313	2	Wegeventil	Directional valve	Distributeur	2/2
10	0000801315	1	Dichtsatz	Sealing kit	Jeu de joints	2/2
11	0000801314	2	Magnet	Solenoid	Solénoïde	
12	0009905623	2	Sechskantmutter	Hexagon nut	Ecrou six pans	
13	0000806383	1	Druckeinstellung	Adjustment	Réglage	
14	7234677091	2	Sechskantschraube	Hexagon head screw	Vis six pans	M 8x75
15	7403677709	1	Sechskantmutter	Hexagon nut	Ecrou six pans	M 8
16	0009924328	2	Federring	Spring washer	Rondelle ressort	8
			Druckleitung Magnetventil – Druckspeicher	**Pressure line: solenoid valve – pressure accumulator**	**Conduite de pression : clapet magné tique – accumulateur de pression**	
17	0003639069	1	Verschraubung	Screw connection	Raccord vissé	
18	0003652313	1	Schlauchleitung	Flexible line	Conduite flexible	800
19	0003636115	1	Verschraubung	Screw connection	Raccord vissé	
20	0003633103	1	Druckspeicher	Pressure accumulator	Accumulateur de pression	
21	7404677751	1	Sechskantmutter	Hexagon nut	Ecrou six pans	M 33

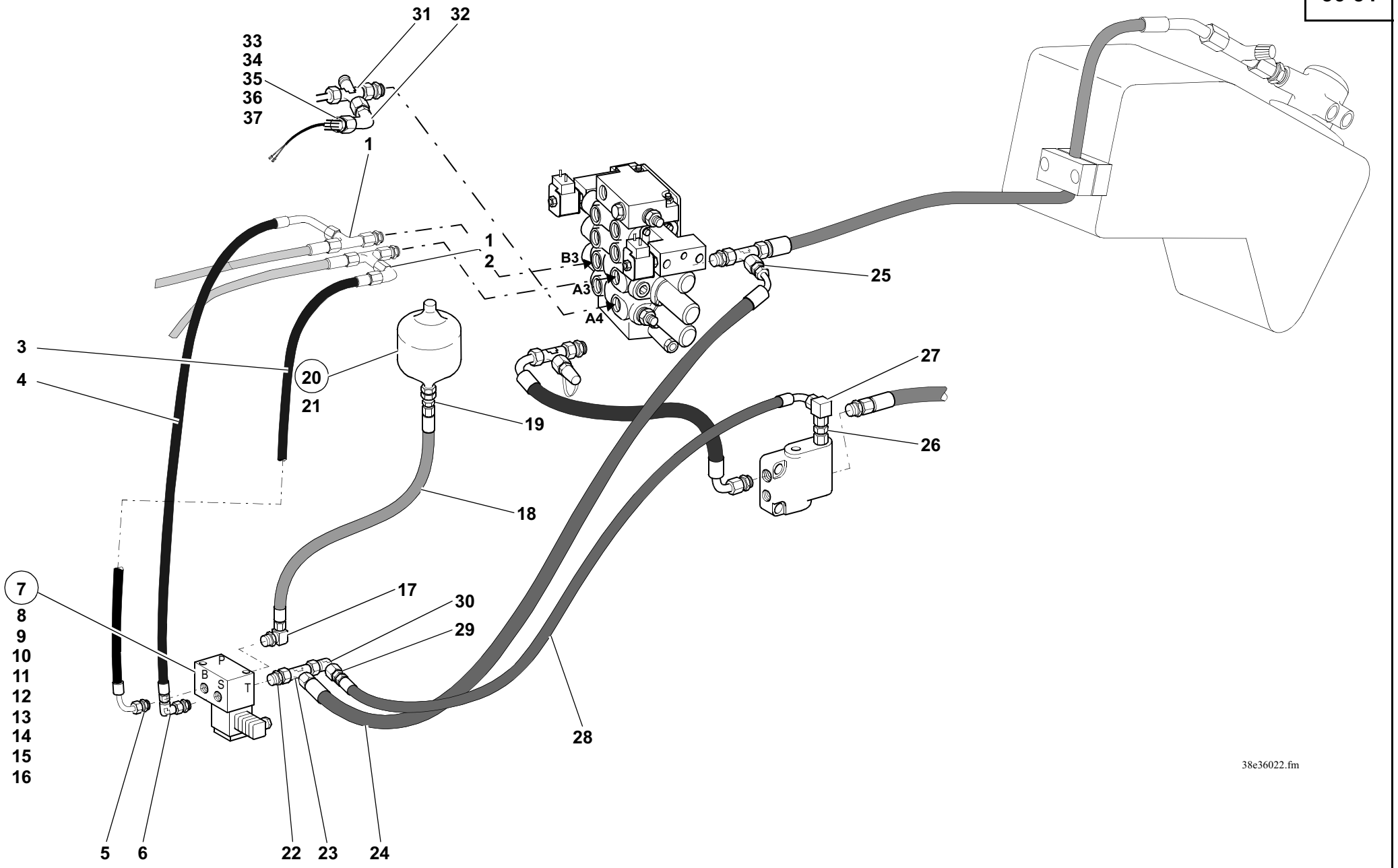
31
32
33
34
35
36
37
1
1
2
B3
A3
A4
25
3
4
20
21
19
27
26
18
7
8
9
10
11
12
13
14
15
16
17
30
29
28
P
B
S
T
5
6
22
23
24
38e36022.fm

Pos. Item Pos.	Teil-Nummer Part no. No. de pièce	Stück Qty. Qté.	Bezeichnung	Description	Désignation	Bemerkung Remarks Remarques
			Rücklaufleitung Magnetventil – Tank	**Return line: solenoid valve – oil tank**	**Conduite de retour : clapet magnétique – réservoir d'huile**	
22	0003630362	1	Verschraubung	Screw connection	Raccord vissé	
23	0003638215	1	Verschraubung (Serie)	Screw connection (standard)	Raccord vissé (standard)	
24	0003659303	1	Schlauchleitung	Flexible line	Conduite flexible	410
25	0003631417	1	Verschraubung	Screw connection	Raccord vissé	
			Rücklaufleitung Prioritätsventil – Tank	**Return line: priority valve – oil tank**	**Conduite de retour : clapet de priorité – réservoir d'huile**	
26	0003631320	1	Verschraubung	Screw connection	Raccord vissé	
27	0003635016	1	Verschraubung	Screw connection	Raccord vissé	
28	0003657604	1	Schlauchleitung	Flexible line	Conduite flexible	330
29	0003634917	1	Verschraubung	Screw connection	Raccord vissé	
30	0003636615	1	Verschraubung	Screw connection	Raccord vissé	
			Druckschalter – Laststabilisator	**Pressure switch – load stabilizer**	**Manocontact – stabilisateur de charge**	
31	0003638862	1	Verschraubung	Screw connection	Raccord vissé	
32	0003636615	1	Verschraubung	Screw connection	Raccord vissé	
33	1003630048	1	Reduzierung	Reducer	Pièce de réduction	
34	7786680105	1	Schneidring	Olive	Olive	
35	7788010664	1	Überwurfmutter	Union nut	Ecrou de raccord	
36	0003330103	1	Druckschalter	Pressure switch	Manocontact	150 bar
37	7593641020	1	Dichtring	Sealing ring	Jeu de joints	A12x18

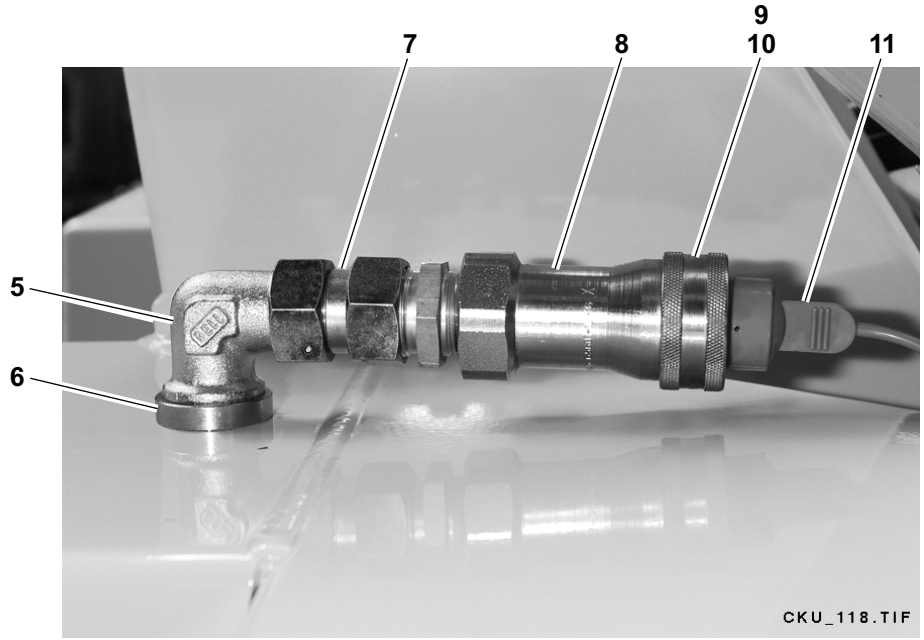
7
8
9
10
11
5
6
CKU_118.TIF

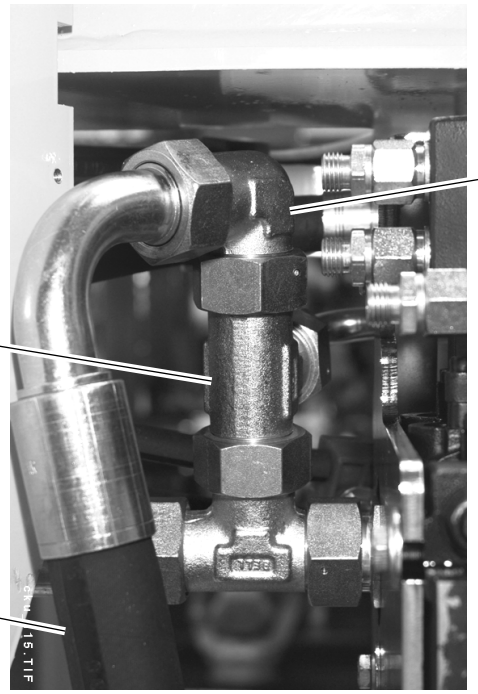
2
1
3


4
3
cku_113.TIF

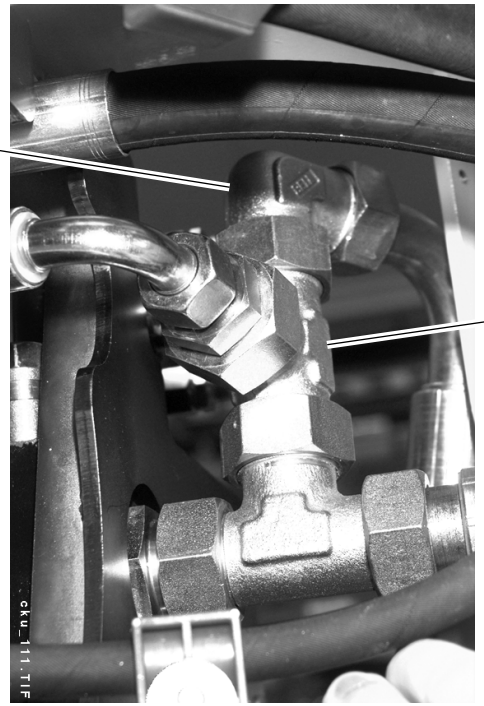
2
1

Pos. Item Pos.	Teil-Nummer Part no. No. de pièce	Stück Qty. Qté.	Bezeichnung	Description	Désignation	Bemerkung Remarks Remarques
			Rücklaufleitung drucklos (SO)	**Reflux line, depressurized (option)**	**Conduite de retour sans pression (option)**	
1	0003636448	1	Verschraubung	Screw connection	Raccord vissé	
2	0003635116	1	Verschraubung	Screw connection	Raccord vissé	
3	0003653403	1	Schlauchleitung	Flexible line	Conduite flexible	1445
4	0003635116	1	Verschraubung	Screw connection	Raccord vissé	
5	0003638916	1	Verschraubung	Screw connection	Raccord vissé	
6	1009933463	1	Distanzscheibe	Spacer washer	Rondelle d'écartement	48x37x10
7	0003631967	1	Verschraubung	Screw connection	Raccord vissé	
8	0003638464	1	Steckdose	Socket	Prise	
9	0009968305	1	O-Ring	O-ring	Joint torique	
10	0009964328	1	Stützring	Prop ring	Bague d'appui	
11	0009960651	1	Staubstopfen	Dust plug	Cache-poussière	

Gruppe
Heizung

Group
Heating

Groupe
Chauffage

Gruppe
Heizung

Group
Heating

Groupe
Chauffage

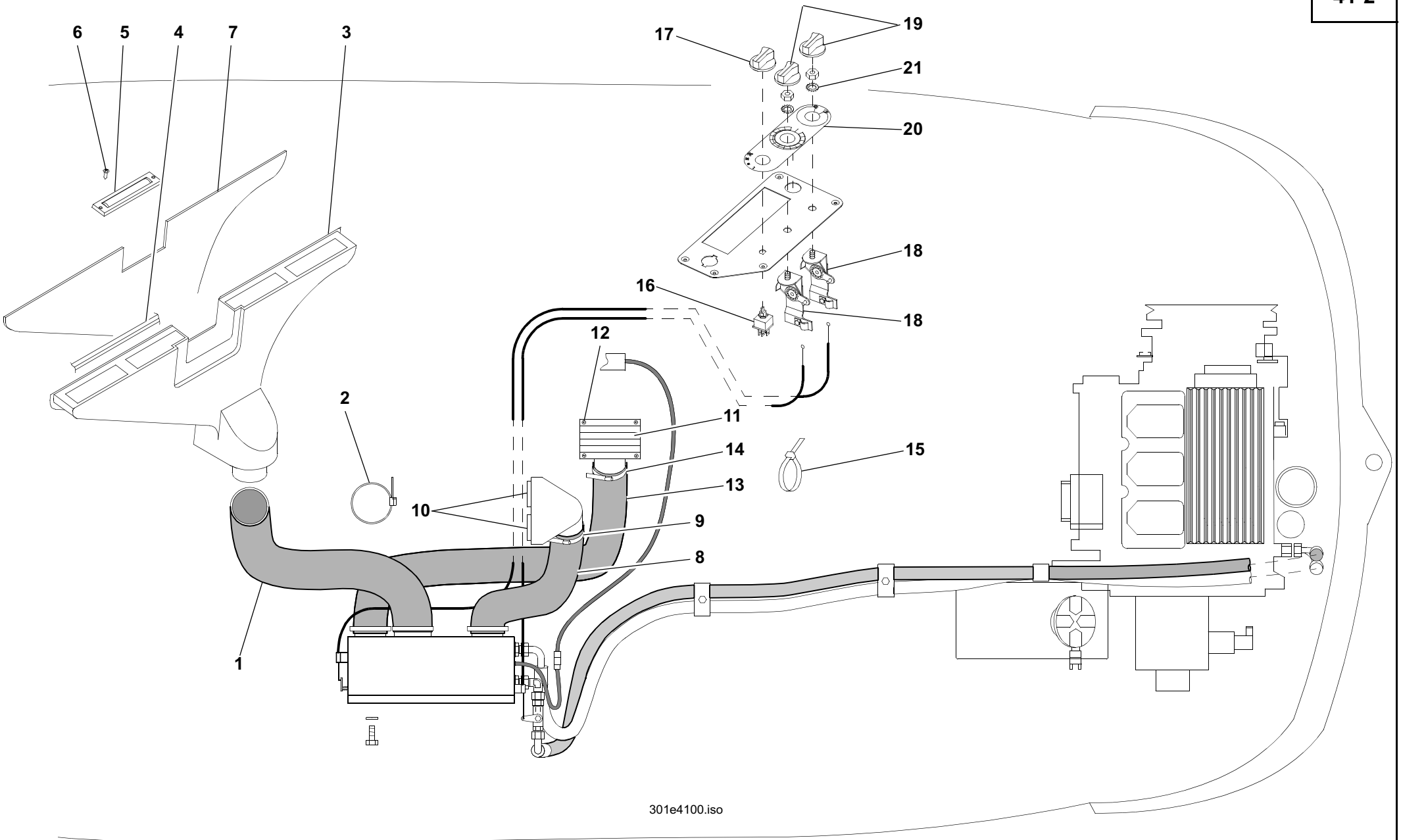
6
5
4
7
3
17
19
21
20
18
16
18
12
2
11
14
15
13
10
9
8
1
301e4100.iso

Pos. Item Pos.	Teil-Nummer Part no. No. de pièce	Stück Qty. Qté.	Bezeichnung	Description	Désignation	Bemerkung Remarks Remarques
			Heizung – Lüftung	**Heating – ventilation**	**Chauffage – ventilation**	
1	0004144683	1	Heizungsschlauch	Heater hose	Tuyau de chauffage	440
2	0009937328	2	Schlauchklemme	Clamp	Collier	ø90-110
3	0000801705	1	Luftverteiler	Air distributor	Répartiteur d'air	
4	0000800753	n.B.	Schaumklebeband	Adhesive foam tape	Bande adhésive mousse	10x10
5	0000800838	4	Luftdüse	Air vent	Buse d'air	
6	7318681703	8	Blechschraube	Sheet-metal screw	Vis à tôle	ø3,5x13
7	0000802201	1	Dämmatte	Insulating mat	Natte isolante	
8	0004144883	1	Heizungsschlauch	Heater hose	Tuyau de chauffage	600
9	0009937228	2	Schlauchklemme	Clamp	Collier	ø68-85
10	0000801811	2	Luftdüse	Air vent	Buse d'air	
11	0000801812	1	Luftaustrittsgitter	Air exit louvre	Grille de sortie d'air	
12	7318681703	4	Blechschraube	Sheet-metal screw	Vis à tôle	ø3,5x13
13	0004144783	1	Umluftschlauch	Circulating air hose	Flexible de circulation d'air	990
14	0009937328	2	Schlauchklemme	Clamp	Collier	ø90-110
15	0009932615	1	Kabelbinder	Cable strap	Banda à câbles	
16	0000801779	1	Schalter für Gebläse	Fan switch	Interrupteur du moto-ventilateur	
17	0009965546	1	Knopf f. Drehschalter	Button for rotary switch	Bouton pour interrupteur rotatif	
18	0000801810	2	Drehschalter	Rotary switch	Interrupteur rotatif	
19	0009965546	2	Knopf f. Drehschalter	Button for rotary switch	Bouton pour interrupteur rotatif	
20	0000801667	1	Symbolplatte	Symbols	Symboles	
21	7479682013	2	Fächerscheibe	Serrated lock washer	Rondelle à éventail	

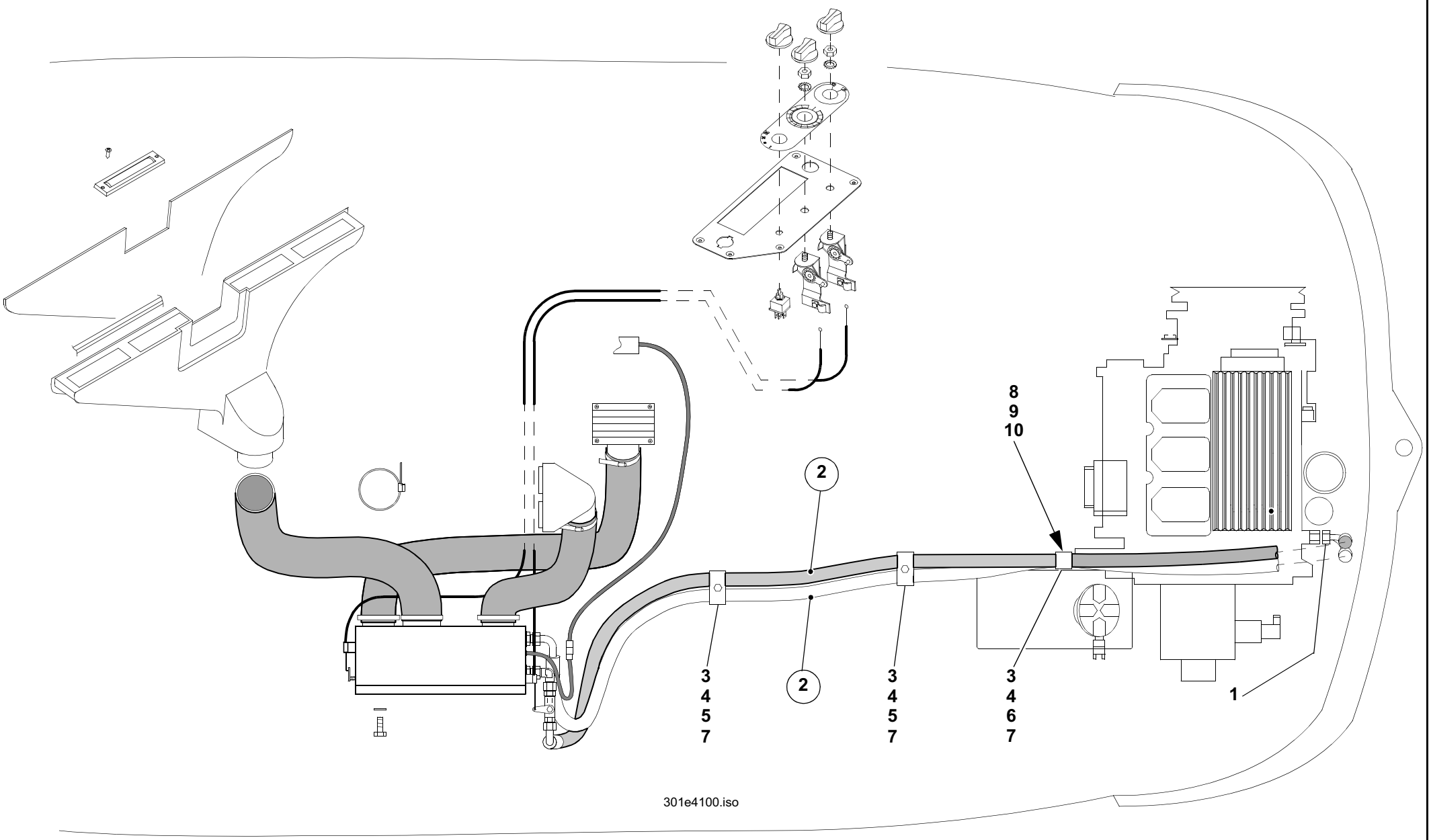
8
9
10
2
2
3
4
5
7
3
4
5
7
3
4
6
7
1
301e4100.iso

Pos. Item Pos.	Teil-Nummer Part no. No. de pièce	Stück Qty. Qté.	Bezeichnung	Description	Désignation	Bemerkung Remarks Remarques
			Heizung – Ölkreislauf	**Heating – oil circuit**	**Chauffage – circuit d'huile**	
1	0003639069	2	Verschraubung	Screw connection	Raccord vissé	
2	0003655812	2	Schlauchleitung	Flexible line	Conduite flexible	2570
3	0009933150	4	Doppelschelle	Double clamp	Collier double	ø20/20
4	0009930685	4	Deckplatte	Cover plate	Plaque de recouvrement	
5	7397677086	3	Stiftschraube	Stud bolt	Goujon fileté	M8x55
6	7234677088	1	Sechskantschraube	Hexagon head screw	Vis six pans	M8x60
7	7403677709	4	Sechskantmutter	Hexagon nut	Ecrou six pans	M8
8	1383630340	1	Halter	Bracket	Support	
9	7236677131	2	Sechskantschraube	Hexagon head screw	Vis six pans	M8x20
10	0009924328	2	Federring	Spring washer	Rondelle ressort	ø8

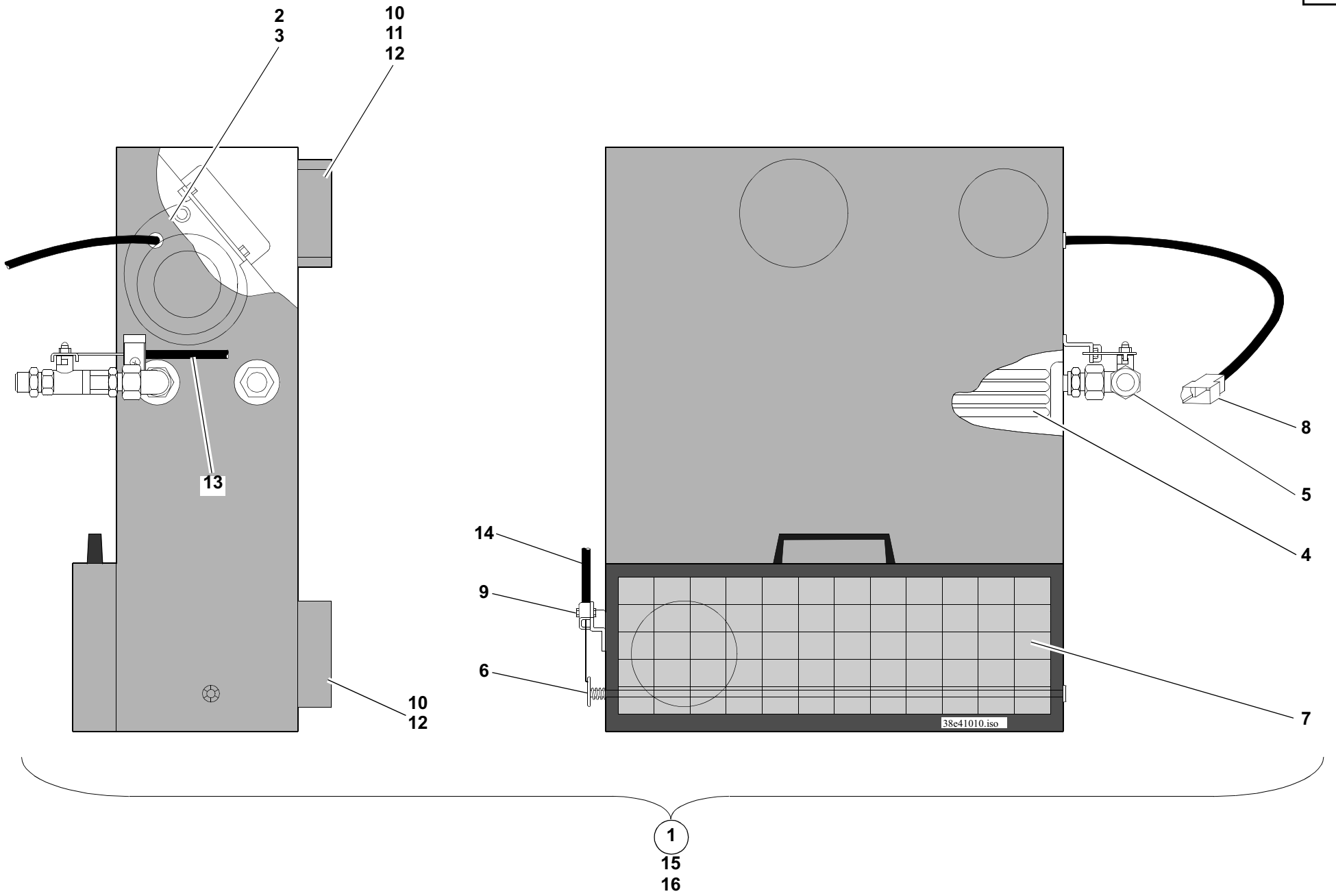
2
3
10
11
12
13
10
12
14
9
6
8
5
4
7
38e41010.iso
1
15
16

Pos. Item Pos.	Teil-Nummer Part no. No. de pièce	Stück Qty. Qté.	Bezeichnung	Description	Désignation	Bemerkung Remarks Remarques
			Heizgerät	**Heater**	**Chauffage**	
1	0384140802	1	Heizgerät	Heater	Chauffage	
2	0000803712	1	Radialgebläse 3-stufig	3-stage radial fan	Moto-ventilateur radial à 3 vitesses	
3	0000803713	1	Widerstand	Resistor	Résistance	
4	0000803711	1	Wärmetauscher	Heat exchanger	Radiateur	
5	0000803715	1	Wasserventil	Water valve	Clapet à eau	
6	0000803714	1	Hebel	Lever	Levier	
7	0000802187	1	Filter	Filter	Filtre	
	0384140014	1	Feinstaubfilter	Fine dust filter	Microfiltre de poussière	
8	0003331065	1	Flachsteckergehäuse 4-polig	4-pole flat plug housing	Boîtier de fiche plate à 4 pôles	
9	0000805940	2	Klemmblech	Clamping plate	Tôle de fixation	
10	0000803737	2	Stutzen	Connection piece	Tubulure	ø100
11	0000803738	2	Stutzen	Connection piece	Tubulure	ø80
12	0000803739	2	Plastikspreizniet	Body-bound plastic rivet	Rivet à expansion en matière plastique	ø100
13	0384100159	1	Seilzug (Kugelhahn)	Cable pull (ball-type cock)	Tirette à câble (robinet à bille)	
14	0384100059	1	Seilzug (Luftklappe)	Cable pull (air flap)	Tirette à câble (volet de ventilation)	
15	7236677129	3	Sechskantschraube	Hexagon head screw	Vis six pans	M8x16
16	7462680011	3	Scheibe	Washer	Rondelle	ø 8,4

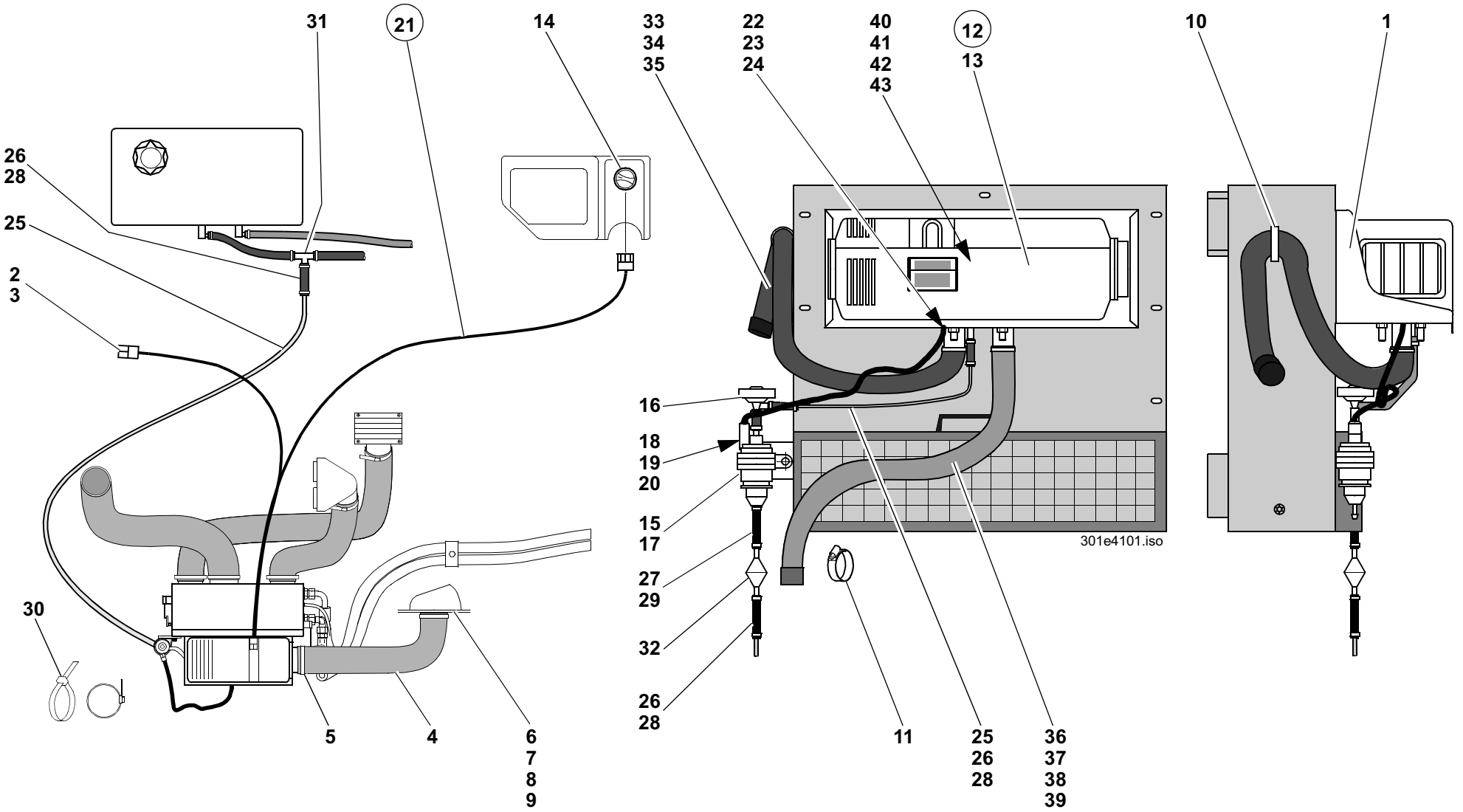
31
21
14
33
34
35
22
23
24
40
41
42
43
12
13
10
1
26
28
25
2
3
16
18
19
20
15
17
27
29
32
26
28
30
5
4
6
7
8
9
11
25
26
28
36
37
38
39
301e4101.iso

Pos. Item Pos.	Teil-Nummer Part no. No. de pièce	Stück Qty. Qté.	Bezeichnung	Description	Désignation	Bemerkung Remarks Remarques
			Fahrerhaus-Zusatzheizung (Standheizung)	**Additional cab heater (night heater)**	**Chauffage supplémentaire de la cabine (chauffage auxiliaire)**	
1	0394140028	1	Konsole	Console	Console	
2	0003333511	1	Flachsteckergehäuse	Flat plug housing	Boîtier à fiche plate	
3	7578646012	2	Flachstecker	Flat plug	Fiche plate	
4	0004145883	1	Heizschlauch	Heater hose	Flexible de chauffage	580
	0004144583		Heizschlauch	Heater hose	Flexible de chauffage	⌊ıılıı⌋
5	0009937128	2	Schlauchklemme	Clamp	Collier	ø 50-65
6	0004142498	2	Luftdüse	Air vent	Buse d'air	
7	7272671130	3	Blechschraube	Sheet-metal screw	Vis à tôle	ø4x40
8	0009931774	3	Distanzrohr	Spacer tube	Douille d'écartement	
9	7403677703	3	Sechskantmutter	Hexagon nut	Ecrou six pans	M 4
10	0009933531	1	Rohrschelle	Clamp	Collier	ø 28
11	0009937329	1	Schelle	Clamp	Collier	ø 16-25
12	0384140102	1	Heizgerät	Heater	Chauffage	
13	0003330281	1	Dichtung	Seal	Joint	
14	0000802957	1	Bedienelement	Control	Commande	
15	0000802958	1	Dosierpumpe	Metering pump	Pompe de dosage	
16	0000802959	1	Dämpfer	Damper	Amortisseur	
17	0009932451	1	Schelle	Clamp	Collier	ø 35
18	0003339965	1	Steckhülsengehäuse	Socket housing	Boîtier de prise de courant	
19	0000802960	2	Kontaktfeder	Contact spring	Ressort de contact	
20	0000802961	1	Schutzkappe	Protective cap	Capuchon protecteur	
21	0000802962	1	Kabelbaum	Wiring harness	Faisceau de câbles	
22	0003330066	1	Steckhülsengehäuse	Socket housing	Boîtier de prise de courant	
23	7571646012	2	Flachstecker	Flat plug	Fiche plate	
24	7571646002	6	Flachstecker	Flat plug	Fiche plate	
25	0004140049	n.B.	Brennstoffschlauch	Fuel hose	Flexible de combustible	⌊ıılıı⌋ 5x2
26	0004140149	4	Schlauchstück	Hose	Flexible	50
27	0004140249	2	Schlauchstück	Hose	Flexible	60
28	0009930829	8	Schlauchschelle	Clamp	Collier	ø 10
29	0009930029	4	Schlauchschelle	Clamp	Collier	ø 12
30	0009931315	1-10	Kabelbinder	Cable strap	Bande à câbles	

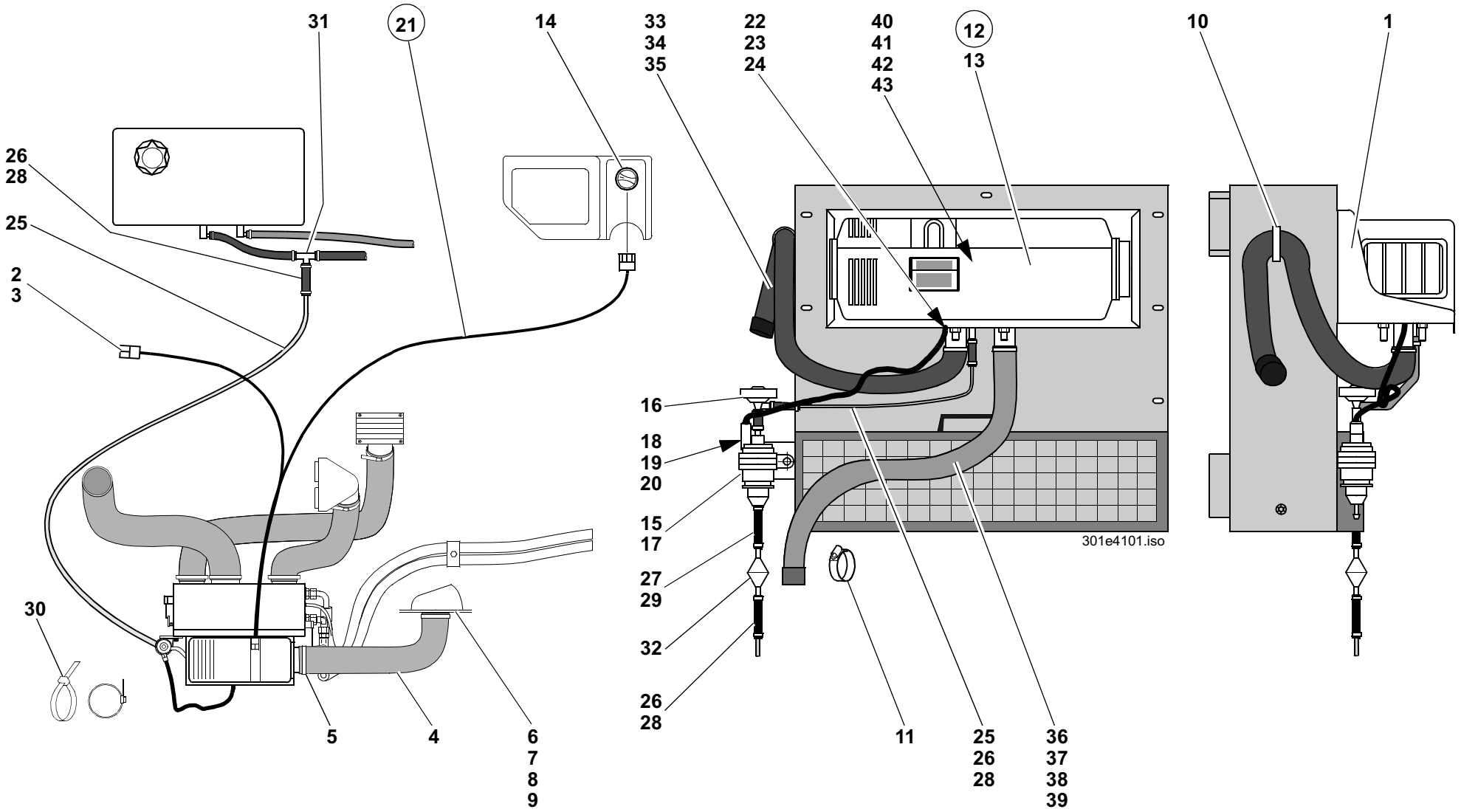
31
21
14
33
34
35
22
23
24
40
41
42
43
12
13
10
1
26
28
25
2
3
16
18
19
20
15
17
27
29
32
26
28
30
5
4
6
7
8
9
11
25
26
28
36
37
38
39
301e4101.iso

Pos. Item Pos.	Teil-Nummer Part no. No. de pièce	Stück Qty. Qté.	Bezeichnung	Description	Désignation	Bemerkung Remarks Remarques
31	0000802963	1	Brennstoffverteiler	Fuel distributor	Distributeur de combustible	
32	0004140414	1	Kraftstoffilter	Fuel filter	Filtre à carburant	
33	0000802964	n.B.	Flex. Rohr	Flexible pipe	Tuyau flexible	ø 22
34	0000802965	1	Schutzkappe	Protective cap	Capuchon protecteur	
35	0009930528	1	Schlauchschelle	Clamp	Collier	ø 20-27
36	0000802966	1	Flex. Rohr	Flexible pipe	Tuyau flexible	800
37	0000802967	1	Schutzkappe	Protective cap	Capuchon protecteur	
38	0009932551	1	Rohrschelle	Clamp	Collier	ø 24-26
39	0009932651	1	Rohrschelle	Clamp	Collier	ø 25
	0380002530	1	Nachrüstsatz Standheizung	Retrofit kit (night heater)	Kit de modification (chauffage auxiliaire)	
			Heizgerät – Einzelteile	**Heater – component parts**	**Chauffage – pièces constitutives**	
40	0000802953	1	Steuergerät	Control unit	Appareil de commande	
41	0000802954	1	Temperaturbegrenzer	Thermostat	Thermostat	
42	0000802955	1	Flammwächter	Automatic flame guard	Contrôleur de flammes	
43	0000802956	1	Glühstift	Sheathed-element heater plug	Bougie de préchauffage à fourreau	

Gruppe

Ladeschaufeln

Ladeschaufel
Greiferschaufel

Group

Buckets

Bucket
Multipurpose bucket

Groupe

Godets

Godet
Poly-godet

Gruppe

Ladeschaufeln

Ladeschaufel
Greiferschaufel

Group

Buckets

Bucket
Multipurpose bucket

Groupe

Godets

Godet
Poly-godet

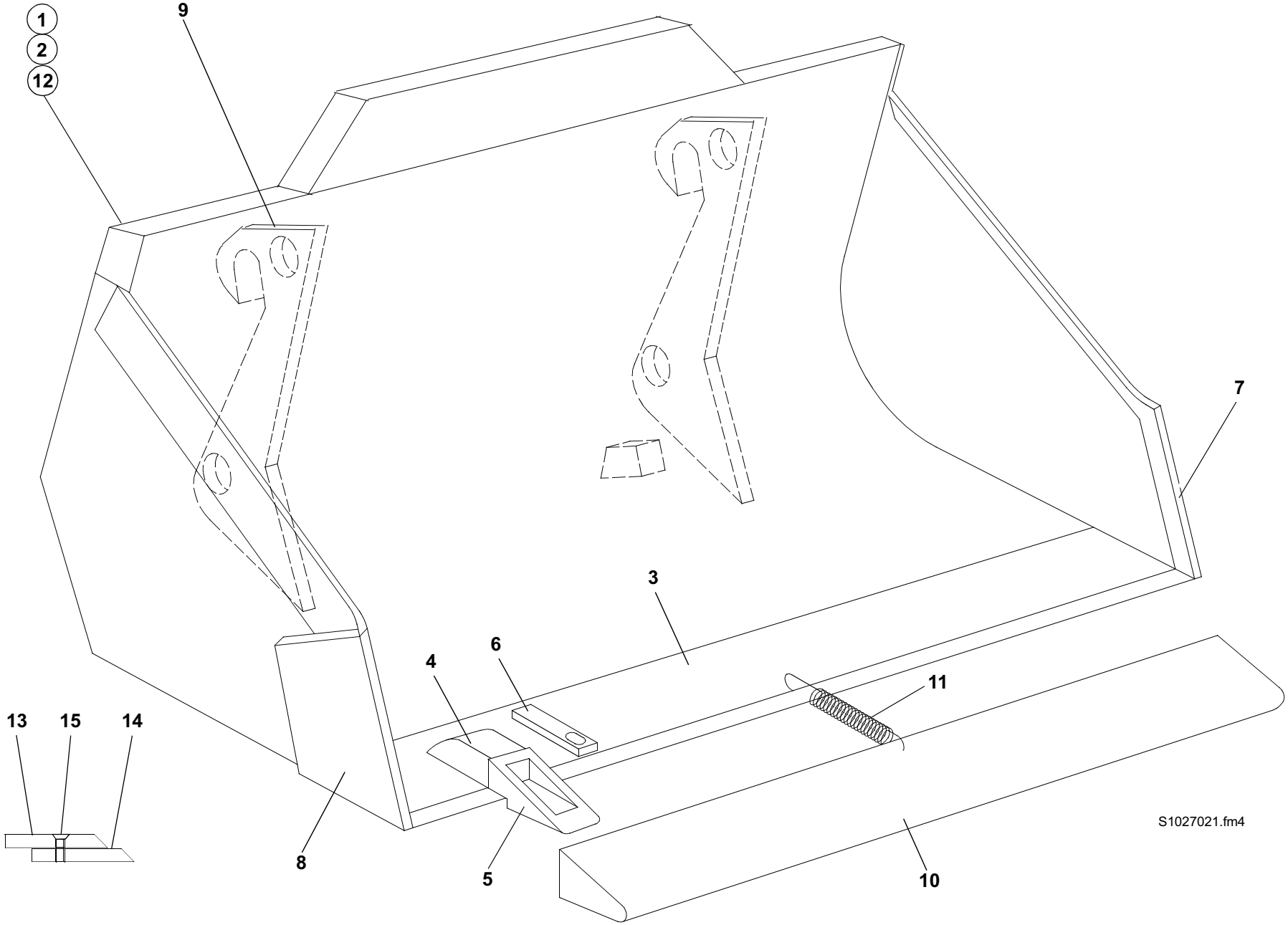
1
2
12
9
7
3
6
4
11
13
15
14
8
5
10
S1027021.fm4

Pos. Item Pos.	Teil-Nummer Part no. No. de pièce	Stück Qty. Qté.	Bezeichnung	Description	Désignation	Bemerkung Remarks Remarques
			Ladeschaufel	**Bucket**	**Godet**	
1	01369-01	1	Ladeschaufel (mit Zähnen)	Bucket (with teeth)	Godet (avec dents)	1850
2	01369-02	1	Ladeschaufel (ohne Zähne)	Bucket (without teeth)	Godet (sans dents)	1850
3	1384160397	1	Schar lang	Bucket blade (long)	Lame de godet (longue)	
4	0604160055	6	Hülse für Zähne	Sleeve for teeth	Douille pour dents	
5	0604160098	6	Zahn	Tooth	Dent	
6	1604160022	6	Sicherung für Zähne	Fishplate for teeth	Attache pour dents	⊗
7	1374160031	1	Seitenschneide kurz	Bucket side blade (short)	Lame de godet latérale (courte)	**L**
8	1374160131	1	Seitenschneide kurz	Bucket side blade (short)	Lame de godet latérale (courte)	**R**
9	1384160544	2	Aufhängung	Mounting bracket	Logement	
10	0384101473	1	Schutzvorrichtung	Tooth guard	Protection de dents	
11	0009927601	1	Zugfeder	Tension spring	Ressort rappel	
			Ladeschaufel mit wechselbarer Schar	**Bucket with exchangeable blade**	**Godet avec lame échangeable**	
12	10032-00	1	Ladeschaufel (ohne Zähne)	Bucket (without teeth)	Godet (sans dents)	1850
13	1384160697	1	Schar	Bucket blade	Lame de godet	
14	1384160797	1	Schar	Bucket blade	Lame de godet	
15	7255677107	11	Senkschraube	Countersunk screw	Vis à tête fraisée	M 16x30

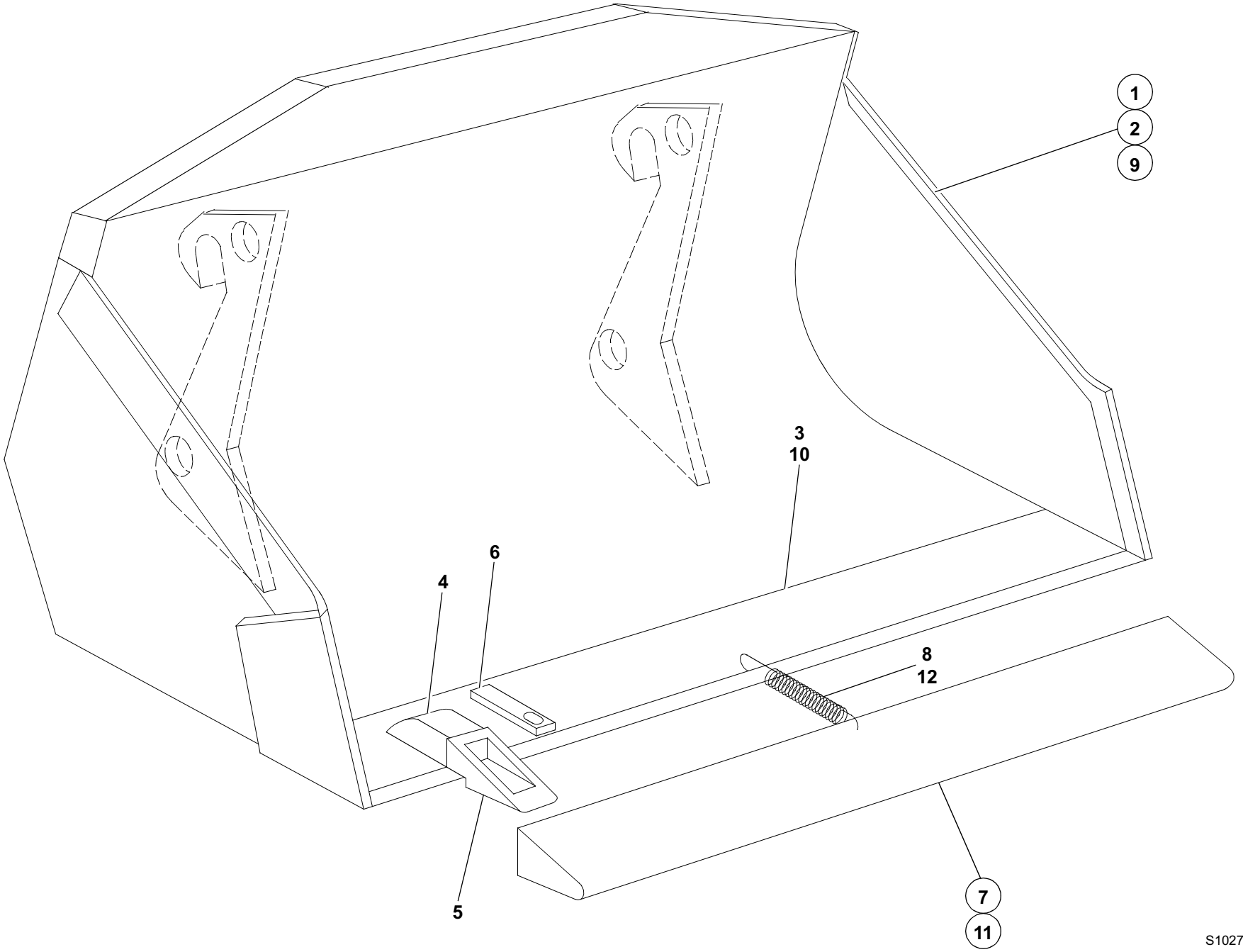
1
2
9
3
10
6
4
8
12
5
7
11
S1027021.fm4

Pos. Item Pos.	Teil-Nummer Part no. No. de pièce	Stück Qty. Qté.	Bezeichnung	Description	Désignation	Bemerkung Remarks Remarques
			Ladeschaufel	**Bucket**	**Godet**	
1	10204-00	1	Ladeschaufel (mit Zähnen)	Bucket (with teeth)	Godet (avec dents)	1950
2	10210-00	1	Ladeschaufel (ohne Zähne)	Bucket (without teeth)	Godet (sans dents)	1950
3	FL00001371	1	Schar	Bucket blade	Lame de godet	
4	FL00001368	6	Hülse für Zähne	Sleeve for teeth	Douille pour dents	
5	FL00001367	6	Zahn	Tooth	Dent	
6	AZ00000056	6	Sicherung für Zähne	Fishplate for teeth	Attache pour dents	
			Zahnschutz – Schaufel	**Bucket – front-edg**	**Godet – protège-lame**	
7	0384102273	1	Schutzvorrichtung	Tooth guard	Protection de dents	1978
8	0009927601	1	Zugfeder	Tension spring	Ressort rappel	
			Leichtgutschaufel	**Lightweight materialbucket**	**Godet à matière légère**	
9	10215-00	1	Ladeschaufel	Bucket	Godet	2150 br.
10	FL00001373	1	Schar	Bucket blade	Lame de godet	
11	0394101073	1	Schutzvorrichtung	Tooth guard	Protection de dents	2178 br.
12	0009927601	1	Zugfeder	Tension spring	Ressort rappel	

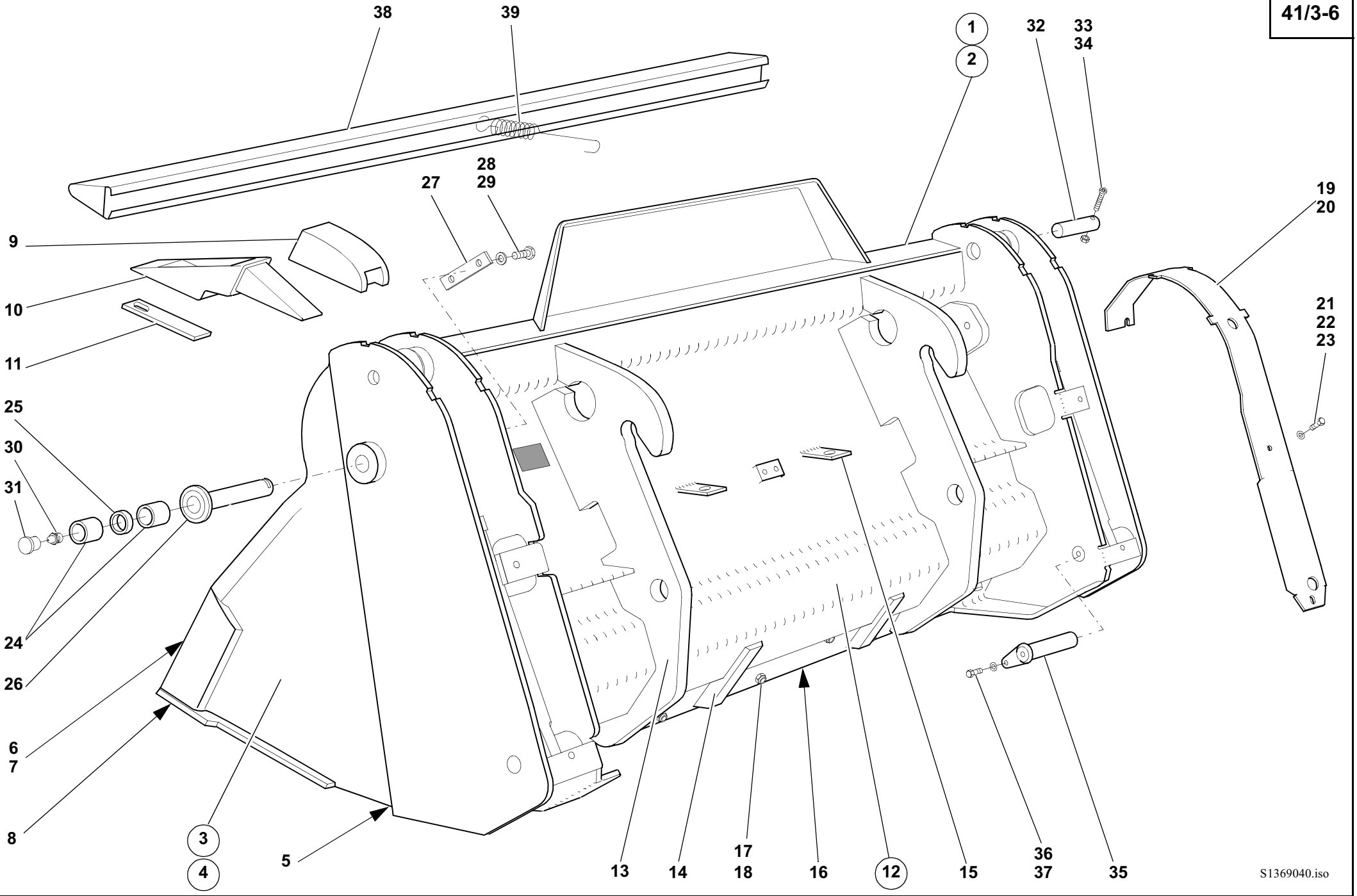
38
39
1
2
32
33
34
28
29
27
19
20
9
10
11
21
22
23
25
30
31
24
26
6
7
8
3
4
5
13
14
17
18
16
12
15
36
37
35
S1369040.iso

Pos. Item Pos.	Teil-Nummer Part no. No. de pièce	Stück Qty. Qté.	Bezeichnung	Description	Désignation	Bemerkung Remarks Remarques
			Greiferschaufel	**Multipurpose bucket**	**Poly-godet**	
1	01369-04	1	Greiferschaufel (mit Zähnen)	Multipurpose bucket (with teeth)	Poly-godet (avec dents)	1850 mm
2	01369-05	1	Greiferschaufel (ohne Zähne)	Multipurpose bucket (without teeth)	Poly-godet (sans dents)	1850 mm
3	1384100727	1	Schaufelteil (mit Zähnen)	Front bucket element (with teeth)	Elément de godet (avec dents)	**V**
4	1384100827	1	Schaufelteil (ohne Zähne)	Front bucket element (without teeth)	Elément de godet (sans dents)	**V**
5	1384160197	1	Schar für Schaufelteil	Bucket blade for bucket element	Lame de godet pour élément de godet	
6	1384160231	1	Seitenschneide	Bucket side blade	Lame de godet latérale	**L**
7	1384160331	1	Seitenschneide	Bucket side blade	Lame de godet latérale	**R**
8	1384160397	1	Schar lang	Bucket blade (long)	Lame de godet (longue)	
9	0604160055	6	Hülse	Sleeve	Douille	
10	0604160098	6	Zahn	Tooth	Dent	
11	1604160022	6	Sicherung	Fishplate	Attache	⊗
12	1384100927	1	Schaufelteil hinten	Rear bucket element	Elément de godet AR	
13	1384160444	2	Aufhängung	Mounting bracket	Logement	
14	0384161258	2	Anschlag	Limit stop	Butée	
15	1384160640	2	Halter für Schnellkupplung	Bracket for quick coupler	Support pour raccord rapide	
16	0384160297	1	Schar für Schaufelteil hinten	Bucket blade for rear bucket element	Lame de godet pour élément de godet AR	
17	7255677506	11	Senkschraube mit Innensechskant	Countersunk hexagon socket screw	Vis six pans creux à tête conique	M 12x45
18	7405677009	11	Sechskantmutter	Hexagon nut	Ecrou six pans	M12
			Abdeckblech für Hubzylinder	**Cover plate for lift ram**	**Tôle de recouvrement pour vérin de levage**	
19	1384162534	1	Abdeckblech	Cover plate	Tôle de recouvrement	**L**
20	1384162634	1	Abdeckblech	Cover plate	Tôle de recouvrement	**R**
21	7236677921	6	Sechskantschraube	Hexagon head screw	Vis six pans	M 10x16
22	0009923528	6	Federring	Spring washer	Rondelle ressort	10
23	7451680112	6	Scheibe	Washer	Rondelle	10,5
			Bei Ersatzteilbestellung Typ-Nr. auf dem Typenschild beachten !	State model number on type label for all spare parts orders!	Indiquer le numéro de modèle sur la plaque signalétique pour toute commande de pièces détachées !	

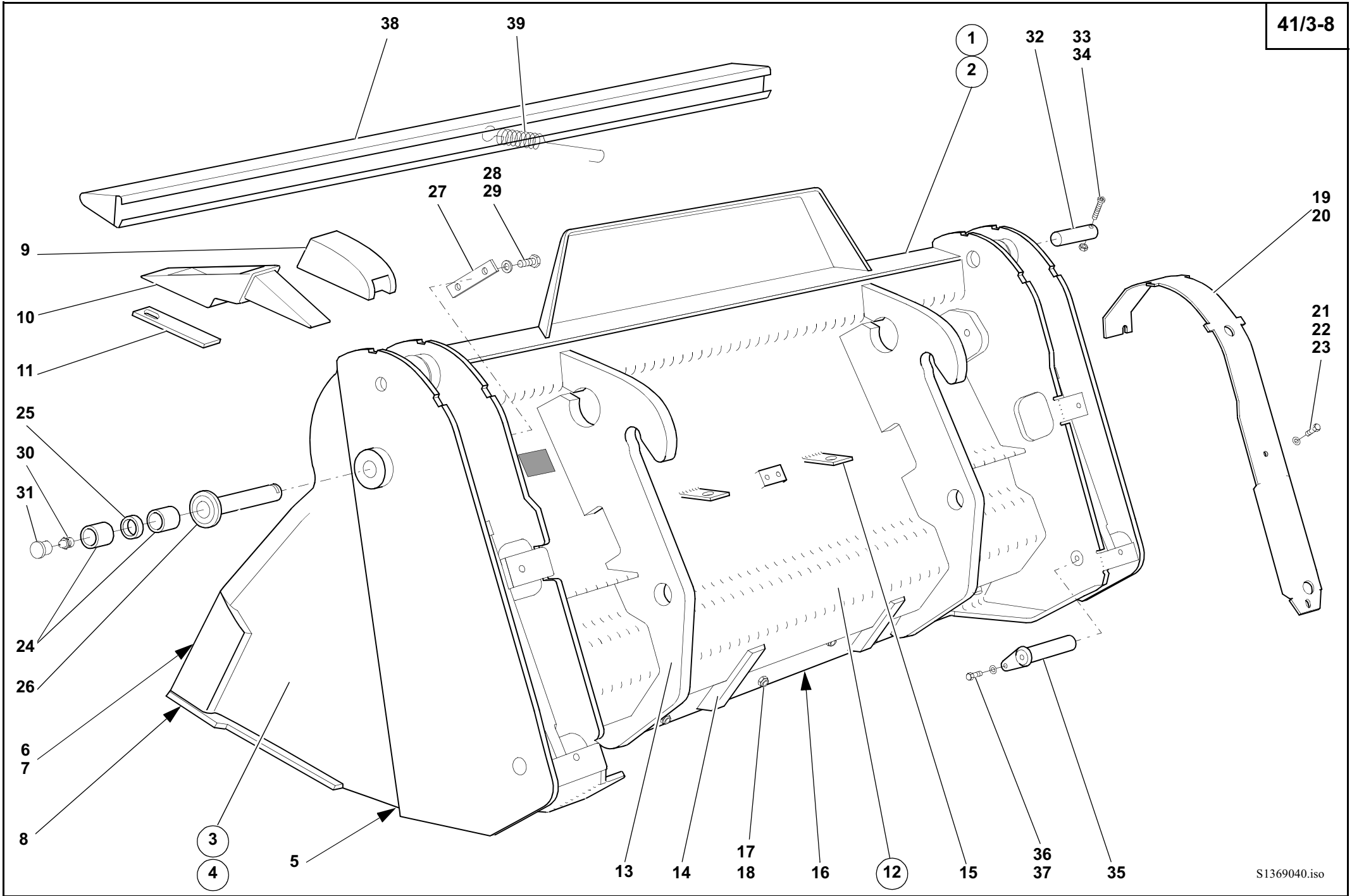
38
39
1
2
32
33
34
28
29
27
19
20
9
10
11
21
22
23
25
30
31
24
26
6
7
8
3
4
5
13
14
17
18
16
12
15
36
37
35
S1369040.iso

Pos. Item Pos.	Teil-Nummer Part no. No. de pièce	Stück Qty. Qté.	Bezeichnung	Description	Désignation	Bemerkung Remarks Remarques
			Befestigung Schaufelteil vorn mit Schaufelteil hinten	**Attachment of front and rear bucket elements**	**Fixation élément de godet AV avec élément de godet AR**	
24	1009944854	4	Lagerbuchse	Bearing bushing	Douille de palier	
25	1384160150	2	Distanzbuchse	Spacer bushing	Douille d'écartement	
26	1384100493	2	Bolzen	Pin	Axe	
27	1384160022	2	Sicherung	Lock	Arrêt	
28	7236677921	4	Sechskantschraube	Hexagon head screw	Vis six pans	M 10x16
29	7451680112	4	Scheibe	Washer	Rondelle	10,5
30	7761675404	2	Schmiernippel	Grease nipple	Graisseur	A M 10x1
31	0009963151	2	Schutzkappe	Protective cap	Capuchon protecteur	A
			Befestigung Hubzylinder oben	**Attachment of lift ram (upper part)**	**Fixation de vérin de levage (partie sup.)**	
32	1384160693	2	Bolzen	Pin	Axe	
33	7252677053	2	Zylinderschraube	Cheese-head screw	Vis à tête cylindrique	M 8x60
34	7405677005	2	Sechskantmutter	Hexagon nut	Ecrou six pans	M 8
			Befestigung Hubzylinder unten	**Attachment of lift ram (lower part)**	**Fixation de vérin de levage (partie inf.)**	
35	1384100593	2	Bolzen	Pin	Axe	
36	7236677921	2	Sechskantschraube	Hexagon head screw	Vis six pans	M 10x16
37	7451680112	2	Scheibe	Washer	Rondelle	10,5
			Schutzvorrichtung	**Tooth guard**	**Protection de dents**	
38	0384101473	1	Schutzvorrichtung	Tooth guard	Protection de dents	
39	0009927601	1	Zugfeder	Tension spring	Ressort rappel	

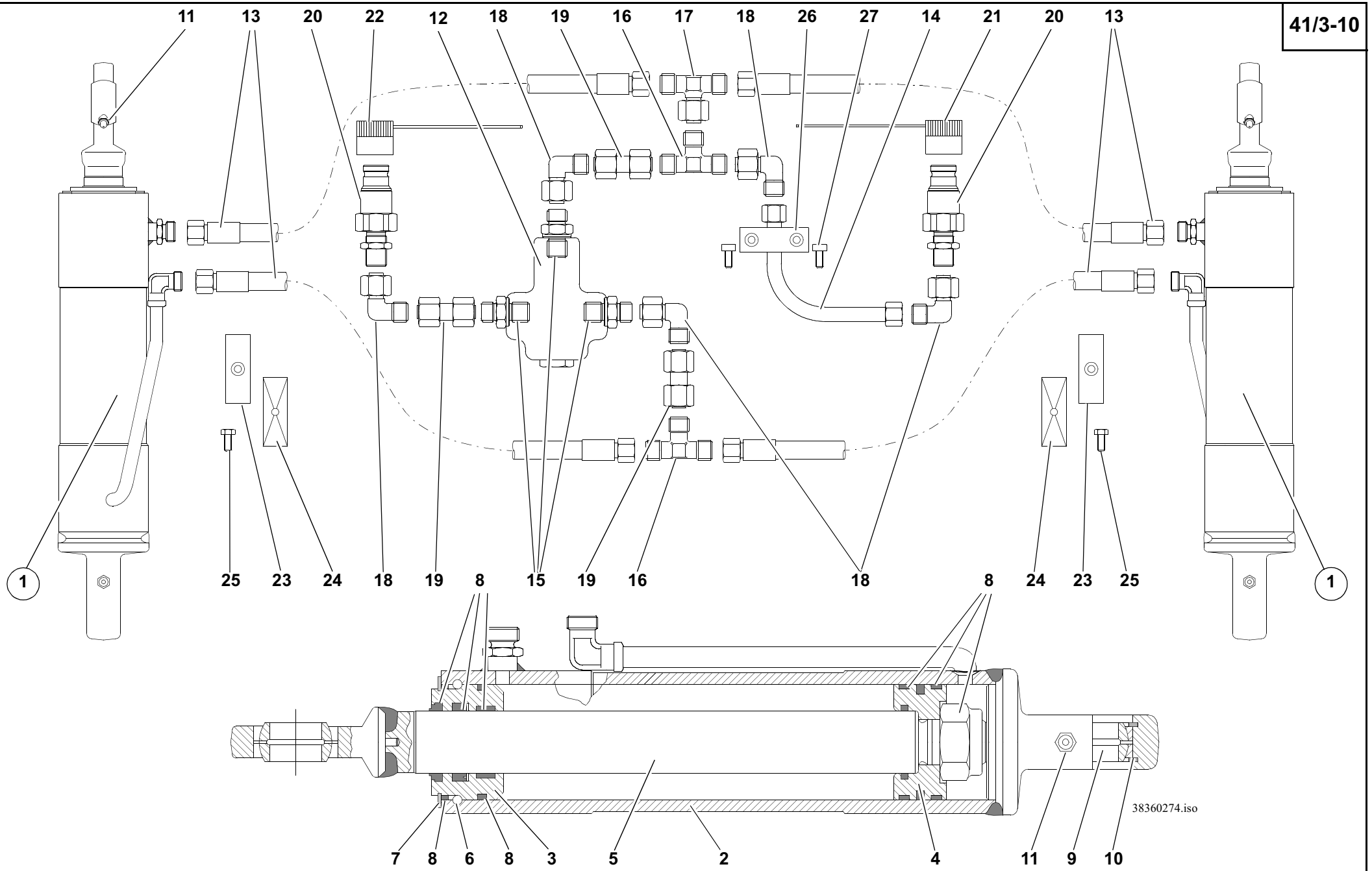
11
13
20
22
12
18
19
16
17
18
26
27
14
21
20
13
1
25
23
24
18
19
8
15
19
16
18
8
24
23
25
1
38360274.iso
7
8
6
8
3
5
2
4
11
9
10

Pos. Item Pos.	Teil-Nummer Part no. No. de pièce	Stück Qty. Qté.	Bezeichnung	Description	Désignation	Bemerkung Remarks Remarques
			Hydr. Installation Greiferschaufel	**Multipurpose bucket: hydr. installation**	**Poly-godet : installation hydraulique**	
			Führungsbuchse mit Einziehsprengring am Hubzylinder	Guide bushing with insertion snap ring on lift ram	Douille de guidage avec anneau élastique enfichable sur le vérin de levage	
1	0383602742	2	Hubzylinder	Lift ram	Vérin de levage	
			Einzelteile für einen Hubzylinder	Component parts for one lift ram	Pièces constitutives pour vérin de levage	
2	0000803719	1	Zylinder	Ram	Vérin	
3	0000803717	1	Führungsbuchse	Guide bushing	Douille de guidage	
4	0000803716	1	Kolben	Piston	Piston	
5	0000803718	1	Kolbenstange	Piston rod	Tige de piston	
6	0000803720	1	Einziehsprengring	Insertion snap ring	Anneau élastique enfichable	
7	7492682060	1	Sicherungsring	Circlip	Circlip	
8	0000803721	1	Dichtungssatz	Sealing kit	Jeu de joints	
9	0009940137	1	Gelenklager	Pivoting bearing	Appui mobile libre	
10	7491682047	2	Sicherungsring	Circlip	Circlip	
11	7761675404	3	Schmiernippel	Grease nipple	Graisseur	M 10x1
12	0003616784	1	Druckbegrenzungsventil	Pressure relief valve	Limiteur de pression	210 bar
13	0003654305	4	Schlauchleitung	Flexible line	Conduite flexible	
14	1383602591	1	Rohrleitung	Pipe line	Conduite	
15	0003636649	3	Verschraubung	Screw connection	Raccord vissé	
16	0003631016	2	Verschraubung	Screw connection	Raccord vissé	
17	0003637549	1	Verschraubung	Screw connection	Raccord vissé	
18	0003637815	5	Verschraubung	Screw connection	Raccord vissé	
19	0003636465	3	Verschraubung	Screw connection	Raccord vissé	
20	0003630667	2	Kupplungsstecker	Coupling plug	Raccord mâle	
21	0009961952	1	Staubkappe (blau)	Dust cap (blue)	Cache-poussière (bleu)	
22	0009961752	1	Staubkappe (rot)	Dust cap (red)	Cache-poussière (rouge)	
23	0009933050	2	Doppelschelle	Double clamp	Collier double	ø 18/18
24	0009930585	2	Deckplatte	Cover plate	Plaque de recouvrement	
25	7236677136	2	Sechskantschraube	Hexagon head screw	Vis six pans	M 8x35
26	0009938150	1	Schelle	Clamp	Collier	ø 12
27	7252677034	2	Zylinderschraube	Cheese-head screw	Vis à tête cylindrique	M 6x25

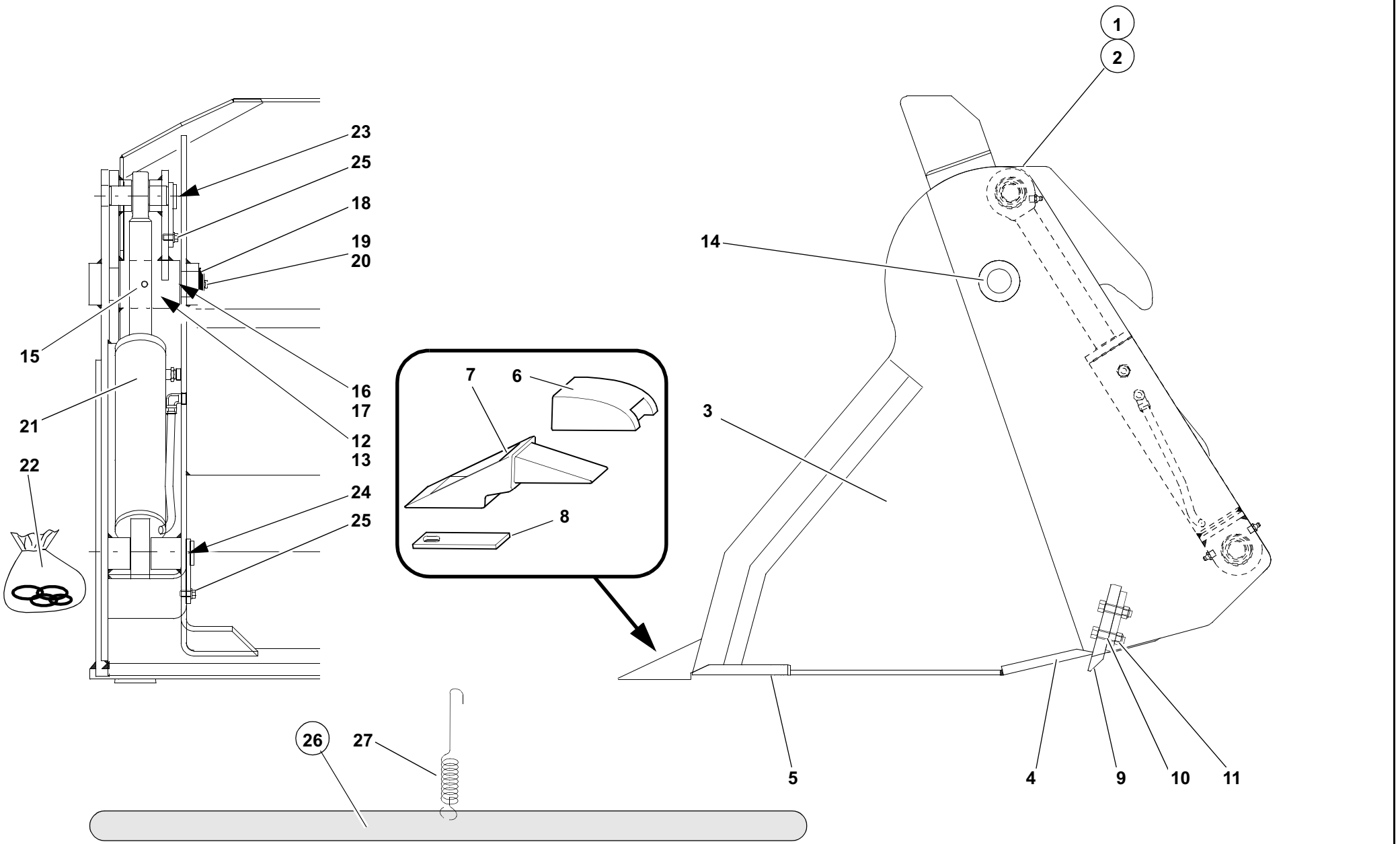
1
2
23
25
18
19
20
14
15
16
17
12
13
21
22
24
25
7
6
3
8
26
27
5
4
9
10
11
308e4130.iso

Pos. Item Pos.	Teilenummer Part no. No. de pièce	Stück Qty. Qté.	Bezeichnung	Description	Désignation	Bemerkung Remarks Remarques
			Greiferschaufel – Typ 10224-00, 10225-00	**Multipurpose bucket – model 10224-00, 10225-00**	**Poly-godet – modèle 10224-00, 10225-00**	
1	10225-00	1	Greiferschaufel (mit Zähnen)	Multipurpose bucket (with teeth)	Poly-godet (avec dents)	1850
2	10224-00	1	Greiferschaufel (ohne Zähne)	Multipurpose bucket (without teeth)	Poly-godet (sans dents)	1850
			Greiferschaufel – Einzelteile	**Multipurpose bucket – component parts**	**Poly-godet – pièces constitutives**	
3	AL00000007	1	Schaufelteil vorn (ohne Zähne)	Front bucket element (without teeth)	Elément de godet AV (sans dents)	**V**
4	FL00001369	1	Schar	Bucket blade	Lame de godet	**H**
5	FL00001370	1	Schar	Bucket blade	Lame de godet	**V**
6	FL00001368	6	Hülse	Sleeve	Douille	
7	FL00001367	6	Reisszahn	Tooth	Dent	
8	AZ00000056	6	Sicherung	Lock	Arrêt	⊗
9	AL00000005	1	Schar	Bucket blade	Lame de godet	**H**
10	7234677586	11	Sechskantschraube	Hexagon head screw	Vis six pans	M12x45
11	7464680009	11	Sechskantmutter	Hexagon nut	Ecrou six pans	**M12**
			Schaufelteile – Befestigung	**Bucket elements – attachment**	**Eléments de godet – fixation**	
12	FL00001393	4	Lagerbuchse	Bearing bushing	Douille de palier	
13	AZ00000063	2	Distanzbuchse	Spacer bushing	Douille d'écartement	
14	FL00001388	2	Lagerbolzen	Bearing pin	Pivot	
15	7514682220	2	Spannstift	Straight pin	Goupille de serrage	⊗ 10x60
16	7464680009	4	Passscheibe	Shim ring	Rondelle d'ajustage	0,5
17	7464680010	2	Passscheibe	Shim ring	Rondelle d'ajustage	1,0
18	7490682040	2	Sicherungsring	Circlip	Circlip	
19	7761675404	2	Schmiernippel	Grease nipple	Graisseur	10 x 1
20	FL00001394	2	Schutzkappe	Protective cap	Capuchon protecteur	
			Hubzylinder – Einzelteile	**Lift ram – component parts**	**Vérin de levage – pièces constitutives**	
21	FL00001387	2	Hubzylinder	Lift ram	Vérin de levage	
22	0000809241	1	Dichtsatz	Sealing kit	Jeu de joints	⊘
			Hubzylinder – Befestigung	**Lift ram – attachment**	**Vérin de levage – fixation**	
23	FL00001385	2	Bolzen	Pin	Axe	**O**
24	FL00001382	2	Bolzen	Pin	Axe	**U**
25	7236677921	4	Sechskantschraube	Hexagon head screw	Vis six pans	M10x16
			Greiferschaufel – Zahnschutz	**Multipurpose bucket – front-edge protection**	**Poly-godet – protège-lame**	
26	0384102173	1	Schutzvorrichtung	Tooth guard	Protection de dents	
27	0009927601	1	Zugfeder	Tension spring	Ressort rappel	

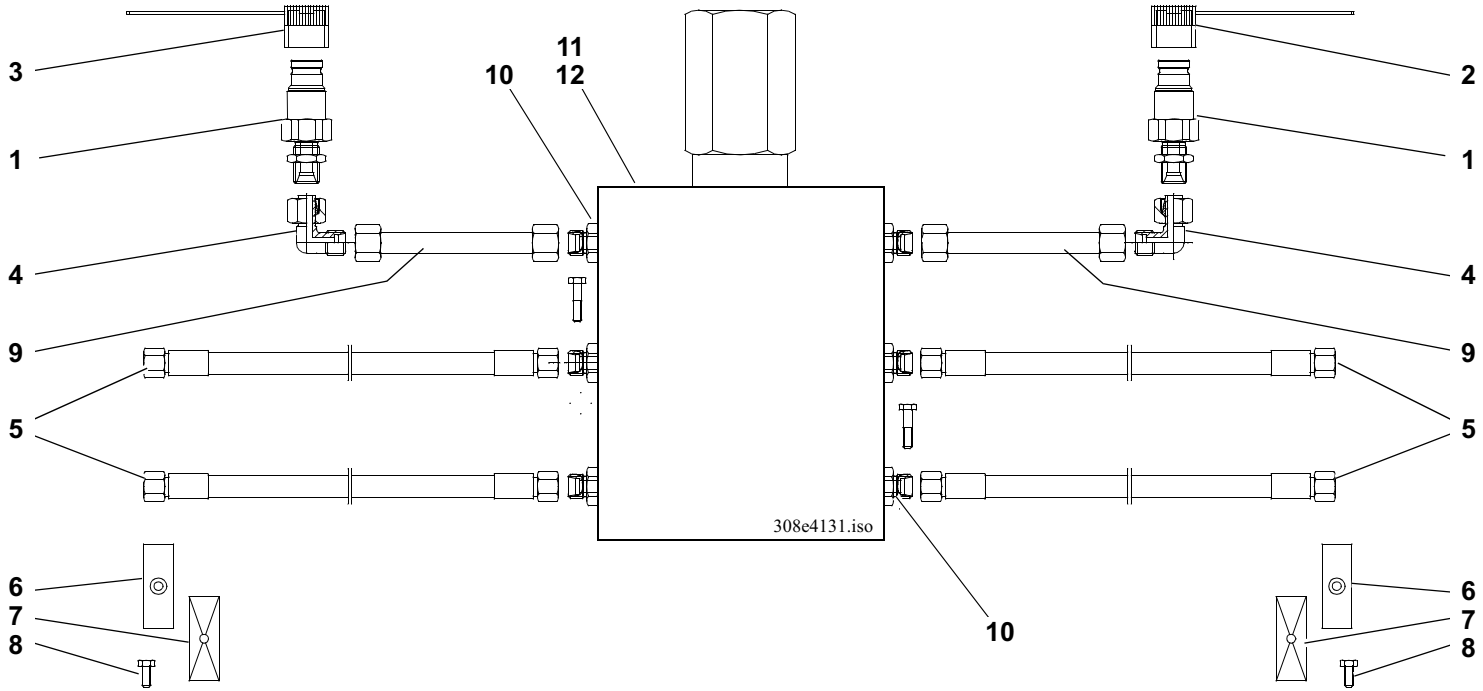
3
1
4
9
5
6
7
8
11
10
12
10
2
1
4
9
5
6
7
8
308e4131.iso

Pos. Item Pos.	Teilenummer Part no. No. de pièce	Stück Qty. Qté.	Bezeichnung	Description	Désignation	Bemerkung Remarks Remarques
			Typ 10224-00, 10225-00: Hydr. Installation:	**Model 10224-00, 10225-00: hydraulic installation:**	**Modèle 10224-00, 10225-00 : installation hydraulique :**	
1	FL00001389	2	Kupplungsstecker	Coupling plug	Raccord mâle	
2	FL00001378	1	Staubkappe (blau)	Dust cap (blue)	Cache-poussière (bleu)	
3	FL00001379	1	Staubkappe (rot)	Dust cap (red)	Cache-poussière (rouge)	
4	FL00001391	2	Verschraubung	Screw connection	Raccord vissé	
5	FL00001392	4	Schlauchleitung	Flexible line	Conduite flexible	
6	FL00001381	2	Doppelschelle	Double clamp	Collier double	
7	FL00001380	2	Deckplatte	Cover plate	Plaque recouvrement	
8	7236677136	2	Sechskantschraube	Hexagon head screw	Vis six pans	M 8x35
9	FL00001377	2	Rohrleitung	Pipe line	Conduite	
10	FL00001390	6	Verschraubung	Screw connection	Raccord vissé	
11	FL00001376	1	Druckbegrenzungsventil	Pressure relief valve	Limiteur de pression	⚠ 230 bar
12	7234677054	2	Sechskantschraube	Hexagon head screw	Vis six pans	M 6x60

Gruppe
Stapeleinrichtung

Group
Pallet forks

Groupe
Porte-palette

Gruppe
Stapeleinrichtung

Group
Pallet forks

Groupe
Porte-palette

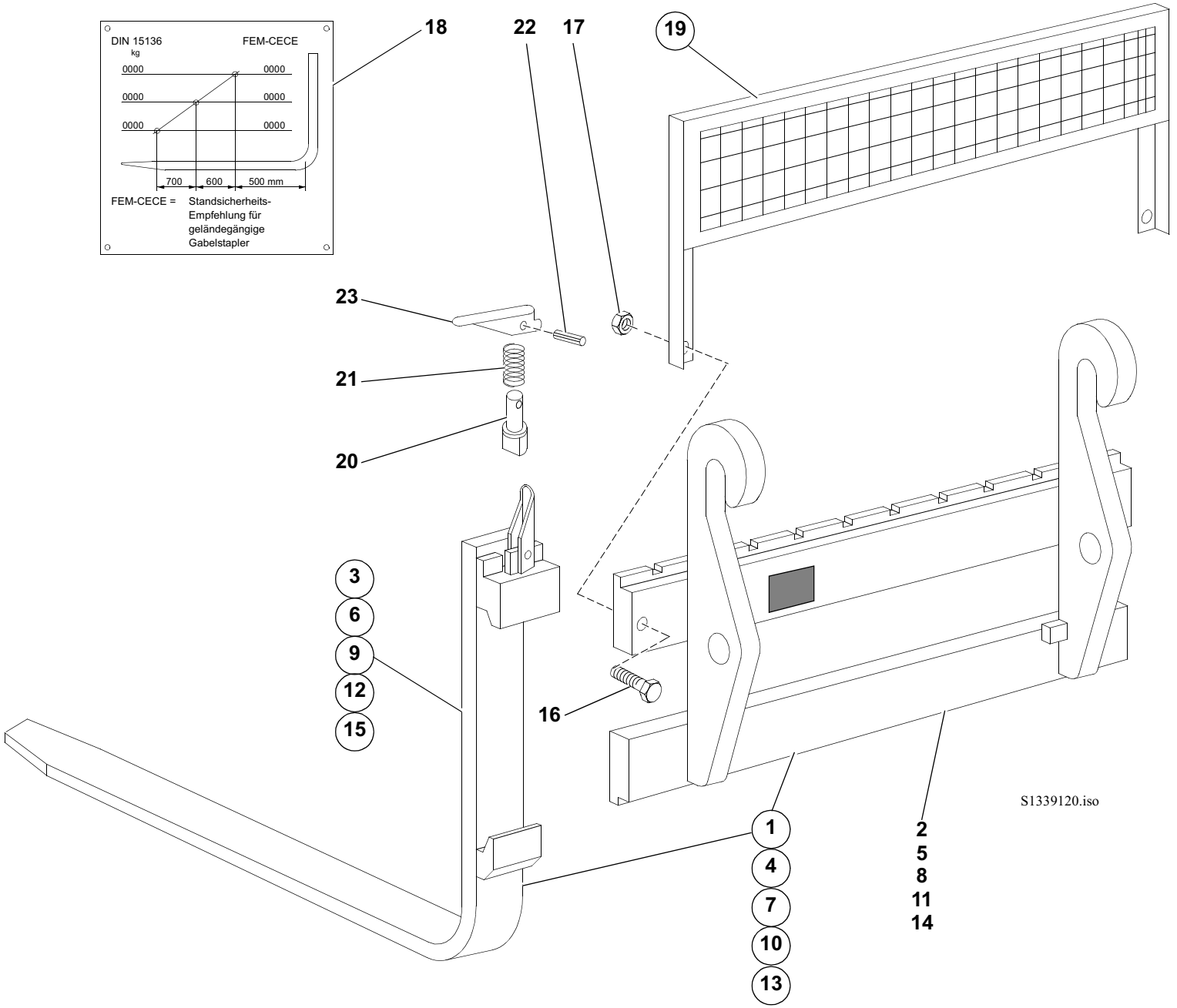
DIN 15136
kg
FEM-CECE
0000
0000
0000
0000
0000
0000
700
600
500 mm
FEM-CECE = Standsicherheits-Empfehlung für geländegängige Gabelstapler
18
22
17
19
23
21
20
3
6
9
12
15
16
1
4
7
10
13
2
5
8
11
14
S1339120.iso

Pos. Item Pos.	Teil-Nummer Part no. No. de pièce	Stück Qty. Qté.	Bezeichnung	Description	Désignation	Bemerkung Remarks Remarques
			Stapeleinrichtung	**Pallet forks**	**Porte-palette**	
1	01369-03	1	Stapeleinrichtung	Pallet forks	Porte-palette	
2	1384101027	1	Gabelträger	Fork frame	Cadre	
3	0384160098	2	Gabelzinken	Fork arms	Fourches	1000 mm
4	01369-09	1	Stapeleinrichtung	Pallet forks	Porte-palette	
5	1384101027	1	Gabelträger	Fork frame	Cadre	
6	0384160198	2	Gabelzinken	Fork arms	Fourches	1200 mm
7	10189-00	1	Stapeleinrichtung	Pallet forks	Porte-palette	
8	0384106027	1	Gabelträger	Fork frame	Cadre	1400 mm
9	0384160398	2	Gabelzinken	Fork arms	Fourches	1000 mm
10	10136-00	1	Stapeleinrichtung	Pallet forks	Porte-palette	
11	1384101027	1	Gabelträger	Fork frame	Cadre	
12	0384160098	3	Gabelzinken	Fork arms	Fourches	1000 mm
13	10145-00	1	Stapeleinrichtung	Pallet forks	Porte-palette	
14	0384105227	1	Gabelträger	Fork frame	Cadre	1810 mm
15	0384160498	2	Gabelzinken	Fork arms	Fourches	1200 mm
16	7236677250	2	Sechskantschraube	Hexagon head screw	Vis six pans	M 16 x 60
17	7405677013	2	Sechskantmutter	Hexagon nut	Ecrou six pans	M 16
18	0004353146	1	Traglastdiagramm (im Fahrerhaus angebracht)	Load diagram (in the cab)	Diagramme de charges (dans la cabine)	
19	00586-00	1	Schutzgitter	Protective screen	Grille de protection	
			Einzelteile – Gabelzinken	**Fork arms – component parts**	**Fourches – pièces constitutives**	
20	0009903413	1-2	Sicherungsbolzen	Locking pin	Goujon d'arrêt	ø 16 x 50
21	0009926503	1-2	Druckfeder	Compression spring	Ressort de pression	
22	7514682138	1-2	Spannhülse	Clamping sleeve	Manchon de serrage	5 x 30
23	0004160035	1-2	Sicherungshebel	Locking lever	Levier d'arrêt	
			Bei Ersatzteilbestellung Typ-Nr. auf dem Typenschild beachten !	State model number on type label for all spare parts orders!	Indiquer le numéro de modèle sur la plaque signalétique pour toute commande de pièces détachées!	

Gruppe

Schilder, Werkzeuge

Verbandskastenhalter
Fahrzeugdokumentationen

Group

Labels and tools

First-aid kit holder
Vehicle documentation

Groupe

Labels et outils

Support de trousse de premiers secours
Documentation du véhicule

Gruppe

Schilder, Werkzeuge

Verbandskastenhalter
Fahrzeugdokumentationen

Group

Labels and tools

First-aid kit holder
Vehicle documentation

Groupe

Labels et outils

Support de trousse de premiers secours
Documentation du véhicule

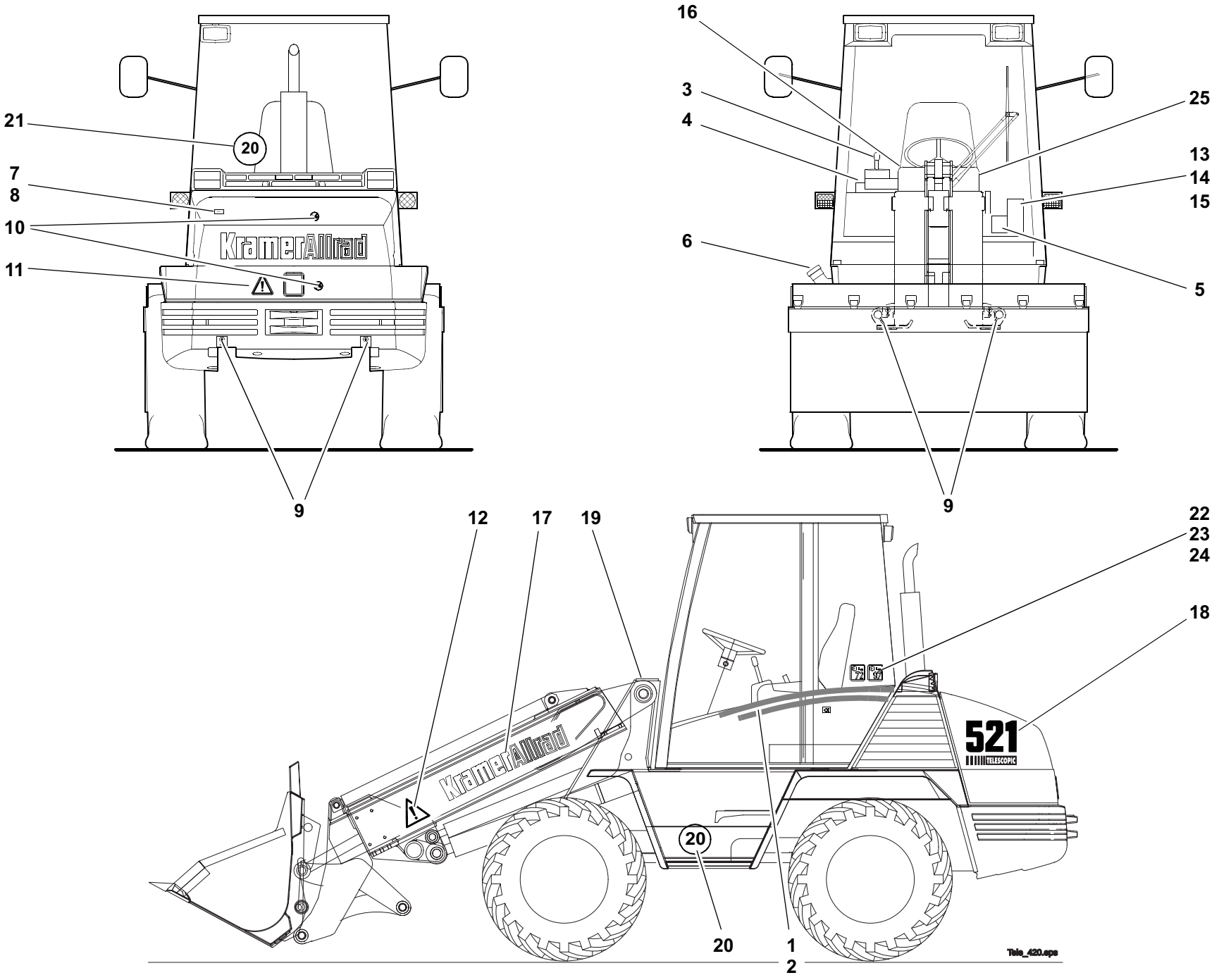
21
20
7
8
10
11
9
16
3
4
25
13
14
15
6
5
9
12
17
19
22
23
24
18
20
20
1
2
521
TELESCOPIC
Tele_420.eps

Pos. Item Pos.	Teil-Nummer Part no. No. de pièce	Stück Qty. Qté.	Bezeichnung	Description	Désignation	Bemerkung Remarks Remarques
			Hinweisschilder	**Labels**	**Label**	
1	0004355438	1	Zierstreifen (links weiß)	Trim strip (left, white)	Enjoliveur (côté gauche, blanc)	
2	0004355538	1	Zierstreifen (rechts weiß)	Trim strip (right, white)	Enjoliveur (côté droit, blanc)	
3	0004352236	1	Hinweisschild (Steuerhebel)	Information label (control lever)	Label informatif (levier de commande)	
4	0004355433	1	Hinweisschild (Kugelhahn)	Information label (ball-type cock)	Label informatif (robinet à bille)	
5	0004351846	1	Traglastdiagram (Stapeleinr).	Load diagram (pallet forks)	Diagramme de charges (porte-palette)	
6	1004356326	1	Hinweisschild (Diesel)	Information label (Diesel)	Label informatif (Diesel)	
7	0004357527	1	Hinweisschild (ATF-ÖL)	Information label (ATF oil)	Label informatif (huile ATF)	
8	0004354634	1	Hinweisschild (Motorenöl)	Information label (engine-oil)	Label informatif (huile moteur)	
9	1004357032	4	Hinweisschild (Verladeösen)	Information label (eye hooks)	Label inform. (oeillets de chargement)	
10	0004355633	2	Verbotsschild (öffnen Motorhaube)	Prohibitive label (open engine cover)	Label de défense (ouverture capot)	
11	0004355533	1	Warnschild	Warning label	Label d'avertissement	
12	0004355833	2	Warnschild	Warning label	Label d'avertissement	
13	0004358636	1	Warnschild (Reifendruck/De)	Warning label (tyre pressure/De)	abel d'avertissement (gonflage/De)	
	0004358736	1	Warnschild (Reifendruck/En)	Warning label (tyre pressure/En)	abel d'avertissement (gonflage/En)	
	0004358836	1	Warnschild (Reifendruck/Fr)	Warning label (tyre pressure/Fr)	Label d'avertissement (gonflage/Fr)	
14	0004356634	1	Warnschild (De)	Warning label (De)	Label d'avertissement (De)	
	0004358634	1	Warnschild (En)	Warning label (En)	Label d'avertissement (En)	
	0004351836	1	Warnschild (Fr)	Warning label (Fr)	Label d'avertissement (Fr)	
15	0004356734	1	Warnschild (De)	Warning label (De)	Label d'avertissement (De)	
	0004358734	1	Warnschild (En)	Warning label (En)	Label d'avertissement (En)	
	0004351736	1	Warnschild (Fr)	Warning label (Fr)	Label d'avertissement (Fr)	
	0004351137	1	Hinweisschild (Reifen 375/75 R20 XZSL)	Information label (Tyre 375/75 R20 XZSL)	Label inform. (Pneumatique 375/75 R20 XZSL)	
16	0004353633	1	Hinweisschild (Blinker, Abblenden)	Information label (indicators, switching to low beam)	Label informatif (clignotants, mise en feux code)	
17	0004355509	2	Schild (KramerAllrad/schwarz)	Label (KramerAllrad/black)	Label (KramerAllrad/noir)	
18	0004351206	2	Schild (521 Telescopic)	Label (521 Telescopic)	Label (521 Telescopic)	
19	0004351144	2	Markierung	Mark	Repère	

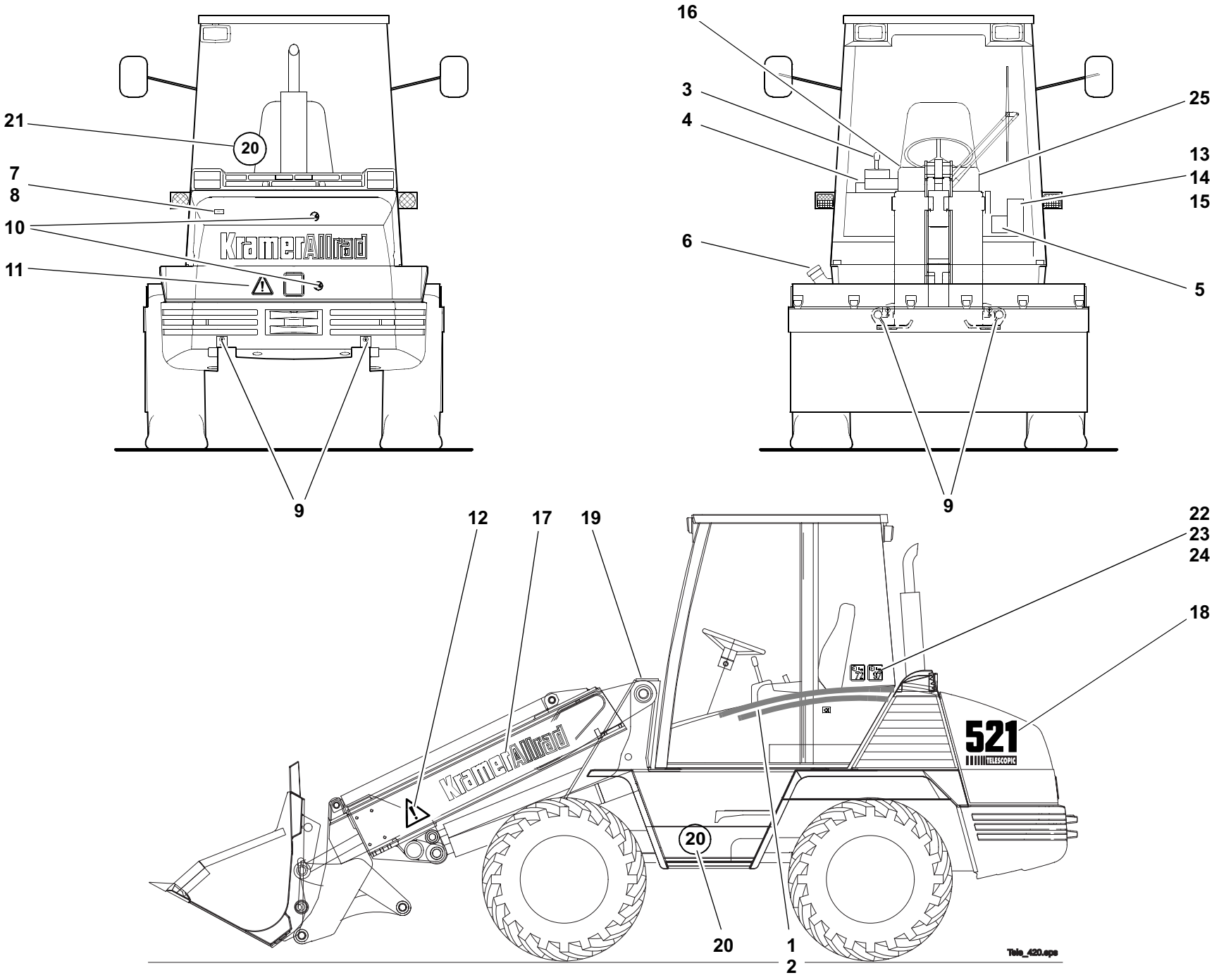
21
20
7
8
10
11
9
16
3
4
25
13
14
15
6
5
9
12
17
19
22
23
24
18
521
TELESCOPIC
20
20
1
2
Tele_420.eps

Pos. Item Pos.	Teil-Nummer Part no. No. de pièce	Stück Qty. Qté.	Bezeichnung	Description	Désignation	Bemerkung Remarks Remarques
20	0004351529	2	Schild (20 km/h)	Label (20 kph)	Label (20 km/h)	
	0004351629	2	Schild (40 km/h)	Label (40 kph)	Label (40km/h)	
21	0004353329	1	Schild (20 km/h	Label (20 kph)	Label (20 km/h)	
	0004353429	1	Schild (40 km/h)	Label (40 kph)	Label (40 km/h)	
22	0004359136	1	Hinweisschild	Information label	Label informatif	L pA 76
23	1004357333	1	Hinweisschild	Information label	Label informatif	L WA 98
24	0004355334	1	Hinweisschild (Meßverfahren)	Information label (measurement method)	Label informatif (méthode de mesure)	
25	1004355932	1	Hinweisschild Schnellgang (De)	Information label for high speed (De)	Label informatif pour boîte surmultipliée (De)	
	1004350333	1	Hinweisschild Schnellgang (En)	Information label for high speed (En)	Label informatif pour boîte surmultipliée (En)	
	1004350433	1	Hinweisschild Schnellgang (Fr)	Information label for high speed (Fr)	Label informatif pour boîte surmultipliée (Fr)	

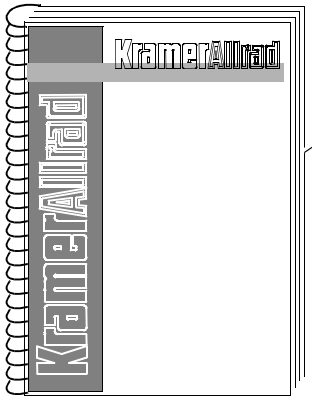

5
6

1

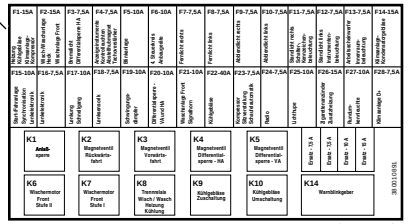

37b01100.ai

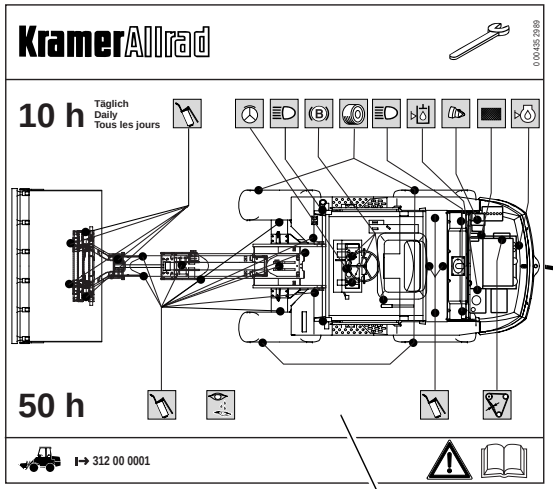

31200w01.eps

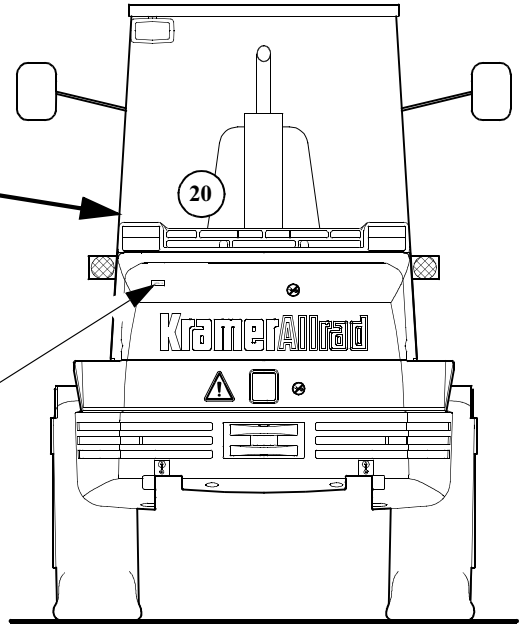

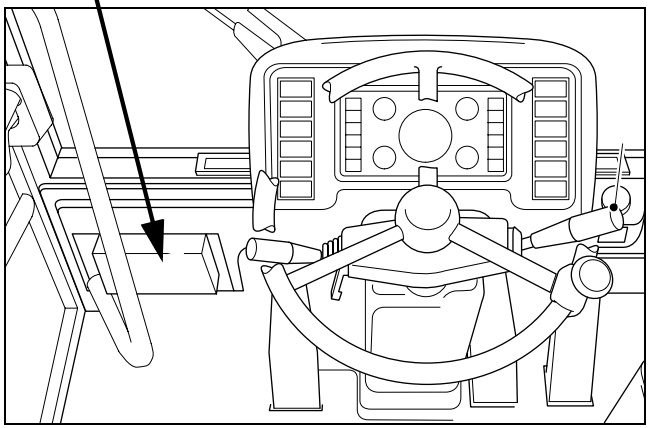

2

3
4

Pos. Item Pos.	Teil-Nummer Part no. No. de pièce	Stück Qty. Qté.	Bezeichnung	Description	Désignation	Bemerkung Remarks Remarques
			Sicherungsbelegung	**Fuse assignment**	**Affectation des fusibles**	
1	0380012291	1	Aufkleber – Sicherungsbelegung (De)	Sticker – fuse assignment (De)	Autocollant – affectation des fusibles (De)	
	0380012391	1	Aufkleber – Sicherungsbelegung (En)	Sticker – fuse assignment (En)	Autocollant – affectation des fusibles (En)	
	0380012491	1	Aufkleber – Sicherungsbelegung (Fr)	Sticker – fuse assignment (Fr)	Autocollant – affectation des fusibles (Fr)	
			Wartungsaufkleber	**Maintenance label**	**Label d'entretien**	
2	0004352989	1	Wartungsaufkleber	Maintenance label	Label d'entretien	
			Hinweisschilder für Sonderöle	**Information labels for special oils**	**Labels informatifs pour huiles spéciales**	
3	0004350834	1	Hinweisschild (Bioöl – Panolin)	Information label (biodegradable oil – Panolin)	Label informatif (huile biodégradable – Panolin)	PANOLIN HLP SYNTH 46
4	0004350934	1	Hinweisschild (Bioöl – Avia)	Information label (biodegradable oil – Avia)	Label informatif (huile biodégradable – Avia)	AVIALUB Syntofluid 46
			Fahrzeugdokumentation	**Vehicle documentation**	**Documentation du véhicule**	
5	0380032790		Ersatzteilliste	Spare parts list	Catalogue de pièces détachées	
	0380032890		Ersatzteilliste (Mikrofiche)	Spare parts list (microfiche)	Catalogue de pièces détachées (microfiche)	
6	0380034491		Bedienungsanleitung (De)	Operation manual (De)	Manuel de service (De)	
	0380034791		Bedienungsanleitung (En)	Operation manual (En)	Manuel de service (En)	
	0380034891		Bedienungsanleitung (Fr)	Operation manual (Fr)	Manuel de service (Fr)	

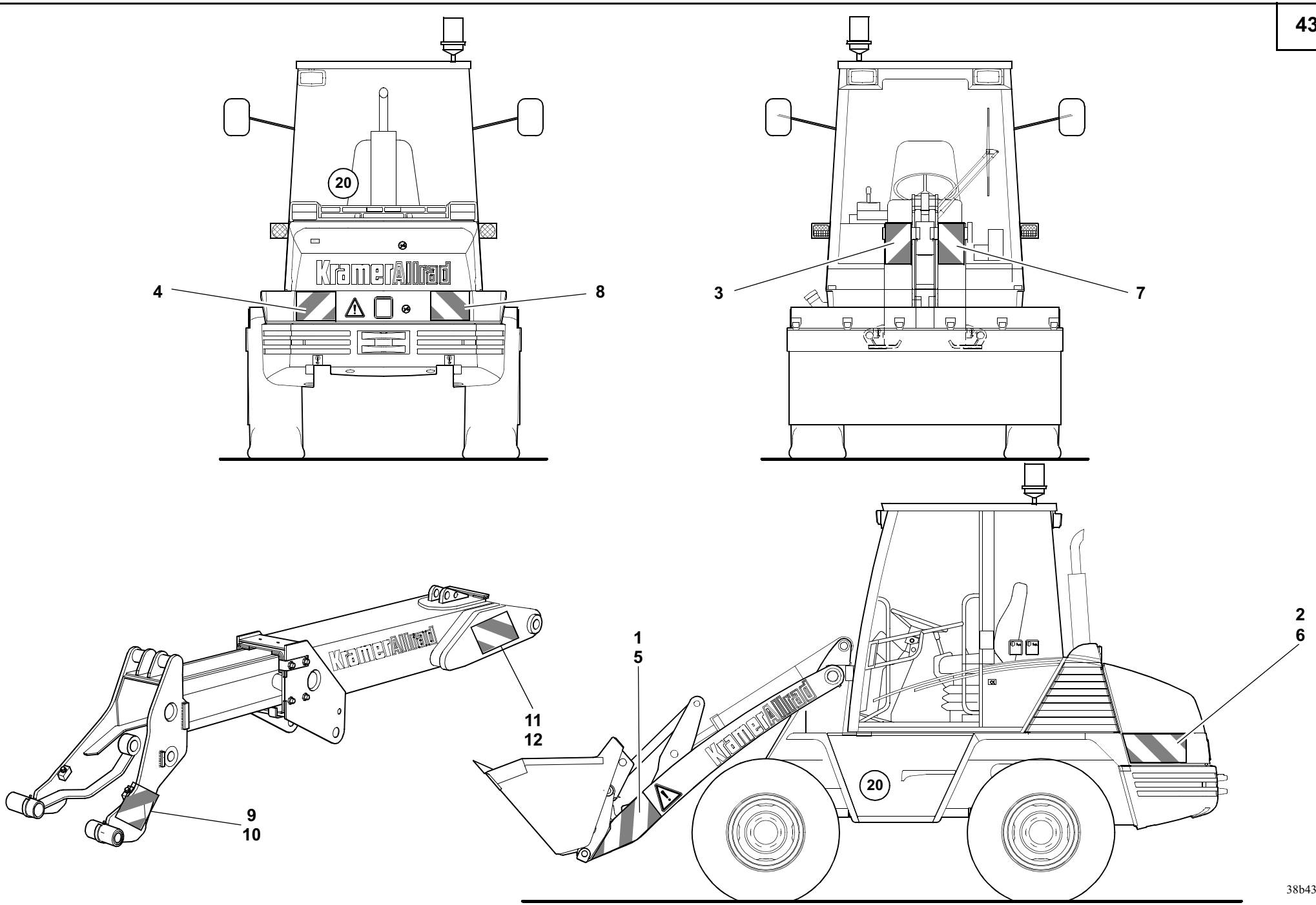
20
KramerAllrad
4
8
3
7
11
12
9
10
1
5
2
6
20
38b43001

Pos. Item Pos.	Teil-Nummer Part no. No. de pièce	Stück Qty. Qté.	Bezeichnung	Description	Désignation	Bemerkung Remarks Remarques
			Warnaufkleber (SO)	**Warning label (option)**	**Label d'avertissement (option)**	
1	0004353050	1	Warnaufkleber	Warning label	Label d'avertissement	**VL** 282x564
2	0004353250	1	Warnaufkleber	Warning label	Label d'avertissement	**HR** 282x423
3	0004353450	1	Warnaufkleber	Warning label	Label d'avertissement	**R** 282x141
4	0004353650	1	Warnaufkleber	Warning label	Label d'avertissement	**HL** 282x282
	0004350050	n.B.	Warnaufkleber	Warning label	Label d'avertissement	**L**
5	0004353150	1	Warnaufkleber	Warning label	Label d'avertissement	**VR** 282x564
6	0004353350	1	Warnaufkleber	Warning label	Label d'avertissement	**HL** 282x423
7	0004353550	1	Warnaufkleber	Warning label	Label d'avertissement	**L** 282x141
8	0004353750	1	Warnaufkleber	Warning label	Label d'avertissement	**HR** 282x282
	0004350150	n.B.	Warnaufkleber	Warning label	Label d'avertissement	**R**
9	0004353650	1	Warnaufkleber	Warning label	Label d'avertissement	**L** 282x282
10	0004353750	1	Warnaufkleber	Warning label	Label d'avertissement	**R** 282x282
11	0004353050	1	Warnaufkleber	Warning label	Label d'avertissement	**L** 282x564
12	0004353150	1	Warnaufkleber	Warning label	Label d'avertissement	**R** 282x564
	0004353450	1	Warnaufkleber	Warning label	Label d'avertissement	**OL** 282x141
	0004353550	1	Warnaufkleber	Warning label	Label d'avertissement	**OR** 282x141
	0004350150	n.B.	Warnaufkleber	Warning label	Label d'avertissement	

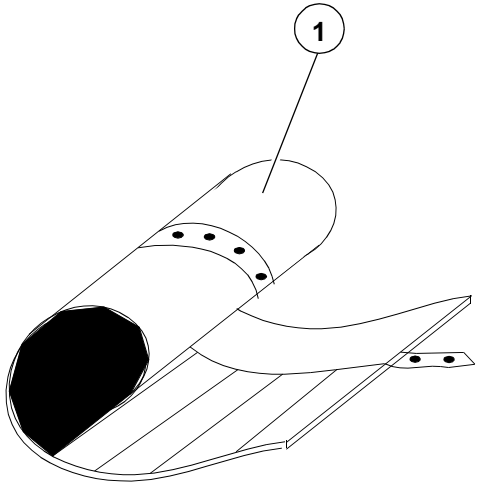
1

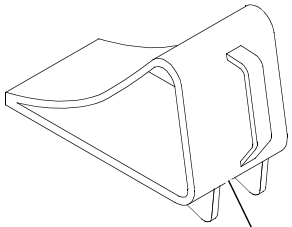
2
3
4
5

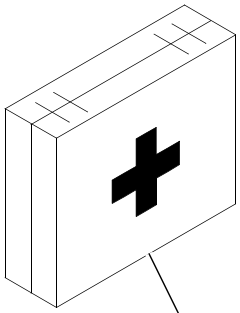
6

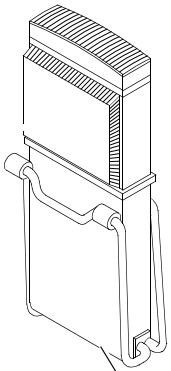
8

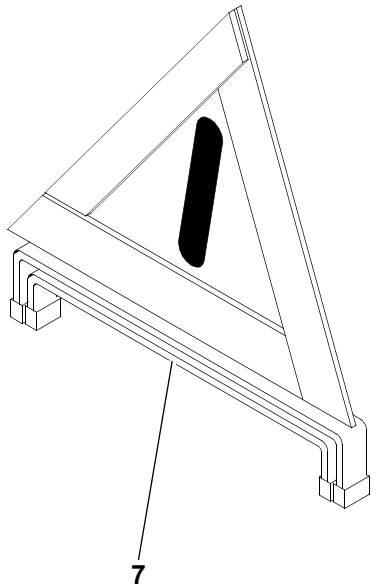
7

Pos. Item Pos.	Teil-Nummer Part no. No. de pièce	Stück Qty. Qté.	Bezeichnung	Description	Désignation	Bemerkung Remarks Remarques
			Werkzeugsatz	**Tool kit**	**Outils de bord**	
1	0004301474	1	Werkzeugsatz	Tool kit	Outils de bord	
	0003657605	1	PVC-Schlauch	PVC hose	Flexible PCV	480 mm
	0009931651	1	Schlauchklemme	Clamp	Collier	
	0003634062	1	Ölablaßkupplung	Oil drain coupling	Accouplement de vidange d'huile	
2	7708680009	1	Unterlegkeil	Wheel chock	Cale de roue	
3	0004332440	1	Unterlegkeilhalter	Wheel chock bracket	Support de cale de roue	
4	7236677129	4	Sechskantschraube	Hexagon head screw	Vis six pans	M 8x16 / 8.8
5	0009924328	4	Federring	Spring washer	Rondelle ressort	8
			Sicherheitspaket (SO)	**Safety package (option)**	**Equipement de sécurité (option)**	
6	7860000021	1	Verbandskasten	First-aid kit	Trousse de premier secours	
7	0004330312	1	Warndreieck	Warning triangle	Triangle de signalisation	
8	0004330068	1	Warnblinkleuchte	Hazard warning lamp	Feu de signal de détresse	
			Zusatzausrüstung für aggressive Medien (SO)	**Additional equipment for aggressive environment (option)**	**Equipement supplémentaire pour environnement agressif (option)**	
	0009961187	1	Sicherheitsbelag	Safety lining	Revêtement de sécurité	
	0009961287	1	Sicherheitsbelag	Safety lining	Revêtement de sécurité	
	0004411225	1	Rostschutzmittel	Anticorrosion agent	Produit antirouille	= 5kg / BW366
	0009962279	n.B.	Gummiband	Rubber band	Bande en caoutchouc	

Anhang

Nummern-Index

Group

Number index

Groupe

Index de numéros

A

Nummern-Index

Number index

Index de numéros

Teil-Nummer Part no. No. pièce	Seite Page Page	Pos. Item Pos.
0000800707	34-7	4
0000800710	33-15	4
0000800710	34-7	26
0000800711	34-21	6
0000800713	33-41	10
0000800713	34-15	8
0000800715	34-7	3
0000800737	33-5	24
0000800737	33-9	13
0000800737	34-13	16
0000800753	34-13	8
0000800753	41-3	4
0000800764	33-41	13
0000800789	33-39	6
0000800791	33-37	6
0000800796	33-37	4
0000800800	33-37	18
0000800803	33-37	29
0000800806	33-37	21
0000800809	33-35	3
0000800809	33-37	13
0000800809	33-39	10
0000800811	33-37	12
0000800811	33-39	12
0000800812	33-37	10
0000800818	33-7	3
0000800820	33-11	3
0000800830	33-35	12
0000800838	41-3	5
0000801312	00-4	
0000801312	27-9	23
0000801313	36-51	3
0000801313	36-53	9
0000801314	36-53	11
0000801315	00-5	
0000801315	36-53	10
0000801363	01-19	3
0000801368	01-21	10
0000801369	01-21	9
0000801391	0111	17
0000801393	00-2	
0000801393	00-2	
0000801393	00-3	
0000801393	019	2
0000801396	0111	3
0000801399	01-15	18
0000801401	32-3	2
0000801403	32-3	5
0000801404	32-3	6
0000801407	017	20
0000801410	01-3	3
0000801411	01-3	6
0000801412	01-19	4
0000801413	33-49	6
0000801459	01-3	21
0000801464	33-19	28
0000801508	29-5	5
0000801582	08-5	18
0000801583	08-5	17
0000801583	36-11	17
0000801593	33-11	6
0000801594	34-7	20
0000801601	30-3	2
0000801602	30-3	3
0000801603	30-3	4
0000801604	30-3	5
0000801605	30-3	7
0000801606	30-3	8
0000801607	30-3	9
0000801608	30-3	10
0000801609	30-3	15
0000801610	34-17	14
0000801612	34-9	27
0000801613	34-9	22
0000801617	27-3	10
0000801618	27-3	21
0000801619	33-41	3
0000801620	27-3	16
0000801622	34-9	13
0000801623	34-7	10
0000801624	24-3	15
0000801628	33-3	1
0000801629	33-11	9
0000801630	33-41	8
0000801631	34-9	9
0000801632	24-7	16
0000801632	27-3	28
0000801633	27-5	32
0000801636	34-9	14
0000801637	33-41	2
0000801639	34-13	15
0000801640	34-11	40
0000801641	34-11	41
0000801642	33-15	1
0000801643	33-43	12
0000801644	34-7	7
0000801645	34-7	11
0000801646	34-13	10
0000801647	34-13	11
0000801648	33-15	7
0000801649	34-9	23
0000801650	34-9	24
0000801651	33-33	8
0000801652	33-9	1
0000801653	34-17	3
0000801654	34-21	9
0000801655	34-11	34
0000801656	34-11	35
0000801657	34-15	2
0000801659	34-21	2
0000801660	34-13	1
0000801661	34-13	2
0000801662	34-13	3
0000801663	34-13	4
0000801665	34-19	5
0000801667	33-9	9
0000801667	41-3	20
0000801668	34-21	10
0000801669	34-21	11
0000801670	33-11	4
0000801671	33-7	9
0000801674	34-3	3
0000801675	34-3	2
0000801676	34-9	1
0000801677	34-9	5
0000801678	34-9	2
0000801679	34-9	6
0000801680	34-9	3
0000801681	34-9	7
0000801682	34-17	2
0000801683	27-3	5
0000801684	24-7	13
0000801686	24-3	13
0000801688	34-5	8
0000801689	24-3	4
0000801690	34-21	3
0000801691	33-15	14
0000801692	27-5	29
0000801693	34-15	1
0000801694	34-17	1
0000801695	33-41	7
0000801701	33-33	4
0000801702	34-7	15
0000801703	34-7	16
0000801704	34-5	6
0000801705	41-3	3
0000801706	34-7	5
0000801708	33-41	6
0000801711	34-19	1
0000801714	34-21	1
0000801719	27-3	19
0000801720	27-3	20
0000801722	27-3	17
0000801723	34-21	4
0000801724	34-7	9
0000801726	24-3	7
0000801726	24-7	8
0000801733	34-7	19
0000801734	34-15	6
0000801735	33-15	8
0000801737	33-41	25
0000801739	27-3	14
0000801739	27-3	24
0000801740	33-11	5
0000801742	33-33	10
0000801744	33-11	24
0000801744	34-13	6
0000801744	34-15	15
0000801747	33-41	27
0000801748	34-17	15
0000801750	27-5	31
0000801751	24-3	8
0000801751	24-7	10
0000801754	34-5	1
0000801755	34-9	4
0000801756	34-9	8
0000801757	34-5	3
0000801758	34-5	4
0000801759	34-5	5
0000801760	34-17	19
0000801761	34-15	3
0000801762	34-19	2
0000801763	34-7	23
0000801764	33-43	11
0000801765	33-43	8
0000801766	33-43	1
0000801767	33-43	4
0000801769	33-15	15
0000801770	33-15	16
0000801771	33-15	2
0000801772	33-7	12
0000801774	33-11	7
0000801775	33-11	8
0000801778	34-7	21
0000801779	33-9	6
0000801779	41-3	16
0000801782	33-35	11
0000801783	33-11	11
0000801783	33-33	20
0000801783	34-15	11
0000801783	34-7	28
0000801784	33-15	6
0000801787	33-37	7
0000801788	33-37	8
0000801790	33-37	23
0000801792	33-37	15
0000801793	33-37	27
0000801794	33-37	28
0000801795	33-35	13
0000801795	33-37	30

Teil-Nummer Part no. No. pièce	Seite Page Page	Pos. Item Pos.
0000801800	33-33	23
0000801803	34-9	17
0000801804	34-7	6
0000801805	34-11	39
0000801806	34-7	8
0000801807	34-7	22
0000801808	34-9	16
0000801809	34-5	9
0000801810	33-9	8
0000801810	41-3	18
0000801811	34-19	7
0000801811	41-3	10
0000801812	41-3	11
0000801813	27-3	9
0000801815	33-33	12
0000801816	33-33	13
0000801817	27-5	34
0000801818	34-17	4
0000801819	24-3	14
0000801819	24-7	12
0000801836	30-3	6
0000801837	36-11	14
0000801838	08-5	11
0000801839	08-5	12
0000801842	27-3	3
0000801843	27-3	2
0000801845	27-5	30
0000801846	24-3	1
0000801847	01-15	2
0000801847	019	8
0000801849	017	25
0000801849	33-19	42
0000801851	01-29	2
0000801853	10-3	16
0000801857	01-17	2
0000801866	01-17	6
0000801870	019	13
0000801872	01-15	17
0000801881	01-27	8
0000801892	0111	4
0000801893	01-29	9
0000801898	01-23	9
0000801899	019	6
0000801909	01-27	14
0000801910	01-27	15
0000801911	01-23	15
0000801913	01-31	
0000801914	01-31	
0000801915	01-31	
0000801916	01-31	
0000801917	01-19	8
0000801918	01-27	9
0000801919	01-31	6
0000801920	01-27	5
0000801921	01-27	6
0000801922	01-19	16
0000801925	01-3	11
0000801925	01-3	5
0000801925	01-3	8
0000801926	01-3	10
0000801926	01-3	4
0000801926	01-3	7
0000801929	01-27	12
0000801934	01-27	16
0000801937	01-19	11
0000801939	32-3	11
0000801945	01-15	1
0000801949	01-23	13
0000801951	01-31	2
0000801953	01-27	4
0000801963	01-23	8
0000801965	01-23	14
0000801969	01-25	1
0000801972	01-23	4
0000801978	01-19	1
0000801982	0111	7
0000801985	017	22
0000801985	33-19	40
0000801986	017	23
0000801986	33-19	41
0000801989	01-3	9
0000802001	01-31	8
0000802005	10-3	15
0000802023	34-19	3
0000802024	33-43	13
0000802025	33-11	10
0000802075	22-17	3
0000802083	22-17	23
0000802083	22-21	20
0000802083	22-23	10
0000802083	22-25	9
0000802094	22-23	5
0000802094	22-25	5
0000802096	22-17	22
0000802096	22-21	19
0000802099	22-17	12
0000802101	22-17	10
0000802103	22-17	6
0000802104	22-17	20
0000802104	22-23	18
0000802105	22-23	19
0000802105	22-25	18
0000802114	22-17	19
0000802114	22-23	17
0000802121	22-17	4
0000802121	22-21	3
0000802126	22-17	5
0000802127	22-15	3
0000802127	22-19	3
0000802129	22-23	1
0000802129	22-25	1
0000802133	34-11	42
0000802137	33-5	32
0000802138	33-5	33
0000802150	29-5	21
0000802152	29-3	19
0000802157	29-5	17
0000802160	29-5	6
0000802162	29-5	20
0000802163	29-5	3
0000802164	29-5	16
0000802171	29-5	4
0000802173	29-3	16
0000802187	00-3	
0000802187	41-7	7
0000802196	33-33	11
0000802197	33-33	9
0000802198	33-33	21
0000802198	34-7	27
0000802199	34-7	29
0000802201	41-3	7
0000802202	27-3	11
0000802203	27-5	33
0000802204	27-5	35
0000802207	34-15	9
0000802208	33-39	3
0000802208	34-15	10
0000802209	33-33	6
0000802210	33-33	5
0000802211	33-41	16
0000802212	33-41	17
0000802215	34-11	36
0000802216	17-3	4
0000802226	00-4	
0000802226	36-9	14
0000802242	36-9	13
0000802243	36-9	12
0000802253	01-27	17
0000802639	015	4
0000802640	015	6
0000802645	017	8
0000802648	017	1
0000802652	01-27	22
0000802658	01-27	13
0000802659	01-23	10
0000802663	017	4
0000802664	017	5
0000802665	017	3
0000802666	00-2	
0000802666	00-2	
0000802666	00-3	
0000802666	017	14
0000802667	017	15
0000802668	017	16
0000802669	017	17
0000802671	01-29	14
0000802671	01-29	3
0000802672	01-29	13
0000802673	015	7
0000802674	015	8
0000802675	015	11
0000802676	015	12
0000802677	015	13
0000802678	015	14
0000802681	017	13
0000802682	0111	8
0000802683	0111	9
0000802684	0111	
0000802685	0111	
0000802686	0111	
0000802687	0111	
0000802688	0111	
0000802689	0111	
0000802690	0111	10
0000802692	0111	11
0000802693	0111	18
0000802694	0111	12
0000802695	0113	20
0000802696	0113	
0000802697	0113	
0000802698	0113	
0000802699	0113	
0000802700	0113	
0000802701	0113	
0000802702	0113	
0000802703	0113	
0000802704	0113	
0000802705	0113	
0000802706	0113	
0000802708	0113	
0000802709	0113	
0000802710	0113	
0000802711	0113	
0000802712	0113	
0000802713	0113	
0000802714	0113	
0000802715	0113	
0000802716	0113	
0000802717	0113	
0000802718	0113	
0000802719	0113	
0000802720	0113	
0000802721	0113	
0000802722	0113	
0000802723	0113	
0000802724	0113	
0000802725	0113	
0000802726	0113	
0000802727	0111	13
0000802728	0111	14
0000802729	0111	15
0000802730	0111	16
0000802732	019	1
0000802733	019	3
0000802735	019	5
0000802738	019	11
0000802740	01-21	4
0000802741	01-21	7

Teil-Nummer Part no. No. pièce	Seite Page Page	Pos. Item Pos.
0000802742	01-21	5
0000802743	01-31	11
0000802745	01-31	10
0000802748	01-31	16
0000802749	01-29	7
0000802750	01-29	8
0000802750	01-31	12
0000802753	01-29	5
0000802756	01-19	6
0000802759	01-31	5
0000802761	01-23	11
0000802763	01-21	8
0000802764	01-21	14
0000802765	01-21	13
0000802766	01-21	1
0000802790	00-2	
0000802790	00-2	
0000802790	00-3	
0000802790	00-4	
0000802790	0111	2
0000802829	00-4	
0000802829	36-27	19
0000802832	36-27	15
0000802897	017	6
0000802899	01-27	18
0000802900	01-27	19
0000802901	01-27	20
0000802903	00-2	
0000802903	00-3	
0000802903	01-27	3
0000802907	01-23	1
0000802908	017	2
0000802909	01-29	12
0000802910	017	11
0000802911	0111	1
0000802912	019	7
0000802913	01-31	9
0000802915	01-31	13
0000802916	01-29	10
0000802917	01-29	11
0000802918	01-29	4
0000802922	32-3	4
0000802923	32-3	12
0000802926	01-17	1
0000802927	01-17	3
0000802929	01-27	11
0000802932	01-15	10
0000802933	01-15	5
0000802944	36-19	3
0000802949	33-37	32
0000802953	41-11	40
0000802954	41-11	41
0000802955	41-11	42
0000802956	41-11	43
0000802957	41-9	14
0000802958	41-9	15
0000802959	41-9	16
0000802960	41-9	19
0000802961	41-9	20
0000802962	41-9	21
0000802963	41-11	31
0000802964	41-11	33
0000802965	41-11	34
0000802966	41-11	36
0000802967	41-11	37
0000803391	01-15	4
0000803393	01-15	8
0000803416	33-43	2
0000803447	33-43	3
0000803556	33-35	21
0000803584	34-17	17
0000803612	34-13	14
0000803639	33-33	17
0000803661	33-41	12
0000803662	33-11	17
0000803698	36-11	6
0000803711	41-7	4
0000803712	41-7	2
0000803713	41-7	3
0000803714	41-7	6
0000803715	41-7	5
0000803716	41/3-11	4
0000803717	41/3-11	3
0000803718	41/3-11	5
0000803719	41/3-11	2
0000803720	41/3-11	6
0000803721	00-5	
0000803721	41/3-11	8
0000803736	30-3	17
0000803737	41-7	10
0000803738	41-7	11
0000803739	41-7	12
0000803752	36-9	8
0000803947	00-4	
0000803947	015	2
0000803948	015	5
0000803963	33-33	1
0000803963	33-35	1
0000803964	33-33	2
0000803964	33-37	1
0000803965	33-33	22
0000803966	33-11	22
0000803968	27-3	6
0000803969	33-33	3
0000803969	33-39	1
0000803970	33-33	7
0000803972	34-15	12
0000803973	34-15	13
0000803974	24-5	42
0000803975	24-5	35
0000803976	24-5	36
0000803978	34-13	9
0000804005	33-9	
0000804014	33-7	22
0000804015	33-7	30
0000804156	33-39	11
0000804173	33-15	
0000804205	01-19	7
0000804228	24-3	2
0000804260	01-17	7
0000804261	01-17	8
0000804262	017	21
0000804263	017	7
0000804266	01-27	1
0000804268	01-27	10
0000804271	019	12
0000804273	01-15	13
0000804274	01-15	11
0000804275	32-3	9
0000804276	00-4	
0000804276	015	3
0000804950	29-3	20
0000804958	00-27	76
0000805111	33-5	28
0000805117	36-9	17
0000805118	36-9	18
0000805119	36-9	19
0000805120	36-9	20
0000805121	36-9	21
0000805162	32-5	14
0000805187	00-3	
0000805187	10-3	18
0000805187	10-3	2
0000805188	00-3	
0000805188	10-3	19
0000805205	22-19	17
0000805206	22-15	16
0000805206	22-19	15
0000805217	22-15	19
0000805217	22-19	19
0000805218	22-19	26
0000805219	22-15	27
0000805219	22-15	8
0000805219	22-19	27
0000805219	22-19	7
0000805220	22-15	20
0000805220	22-19	20
0000805221	22-19	25
0000805222	22-15	4
0000805233	22-17	15
0000805233	22-21	13
0000805233	22-25	11
0000805674	36-27	16
0000805676	36-27	13
0000805692	29-7	19
0000805695	29-5	25
0000805940	41-7	9
0000806063	0111	5
0000806127	29-5	24
0000806131	29-5	19
0000806133	29-5	30
0000806134	29-7	8
0000806137	29-5	7
0000806142	29-3	7
0000806144	29-3	6
0000806145	29-7	15
0000806155	29-5	27
0000806159	29-3	18
0000806383	36-53	13
0000806383	36-53	8
0000806387	34-15	14
0000806461	33-7	23
0000806478	36-27	14
0000806480	36-27	12
0000806483	29-5	18
0000806484	29-5	22
0000806485	29-5	9
0000806486	29-5	29
0000806488	29-5	15
0000806489	29-3	13
0000806490	29-5	13
0000806493	29-5	10
0000806494	29-5	12
0000806495	29-3	22
0000806505	29-3	10
0000806506	29-3	21
0000806507	29-3	14
0000806508	29-3	15
0000806514	29-3	5
0000806515	29-3	8
0000806516	29-3	12
0000806517	29-3	9
0000806518	29-5	2
0000806519	29-3	11
0000806520	29-5	1
0000806521	29-3	17
0000806522	29-5	14
0000806523	36-9	2
0000806524	36-9	4
0000806525	36-9	3
0000806526	36-9	16
0000806530	36-31	13
0000806531	36-29	3
0000806532	36-33	12
0000806533	36-31	14
0000806534	36-29	4
0000806535	36-33	13
0000806536	00-4	
0000806536	36-33	16
0000806537	00-4	
0000806537	36-31	16
0000806538	00-4	
0000806538	36-29	6
0000806539	36-29	2
0000806539	36-31	12
0000806540	36-33	11
0000806541	36-31	11
0000806543	36-33	10

Teil-Nummer Part no. No. pièce	Seite Page Page	Pos. Item Pos.
0000806544	36-31	15
0000807543	36-25	2
0000807544	36-25	3
0000807545	10-3	3
0000807546	10-3	4
0000807608	22-23	23
0000807608	22-25	10
0000807610	22-25	20
0000807612	22-21	6
0000808281	00-3	
0000808281	00-4	
0000808281	019	10
0000808371	33-5	29
0000808372	33-5	30
0000808443	36-33	4
0000808443	36-39	
0000808443	36-41	
0000808495	26-19	2
0000808496	26-15	8
0000808496	26-7	16
0000808497	23-3	20
0000808497	23-3	29
0000808498	26-19	22
0000808499	26-19	8
0000808500	26-19	5
0000808501	26-17	10
0000808502	26-21	37
0000808503	26-15	6
0000808504	26-15	5
0000808505	26-15	18
0000808505	26-21	28
0000808506	26-17	12
0000808507	26-5	27
0000808508	26-21	39
0000808508	26-23	30
0000808509	26-19	11
0000808510	26-23	13
0000808511	26-23	23
0000808512	23-5	6
0000808512	26-7	6
0000808513	23-3	19
0000808515	23-5	8
0000808515	26-7	21
0000808516	26-23	18
0000808517	26-23	14
0000808518	26-15	3
0000808519	26-19	3
0000808520	00-2	
0000808520	00-2	
0000808520	00-2	
0000808520	00-3	
0000808520	26-19	20
0000808521	26-23	9
0000808522	26-19	6
0000808522	26-23	2
0000808523	23-5	1
0000808523	26-5	9
0000808523	26-7	1
0000808524	26-15	14
0000808524	26-21	31
0000808525	26-23	17
0000808526	23-11	7
0000808527	26-23	20
0000808528	26-9	8
0000808529	26-17	1
0000808530	26-19	23
0000808531	26-17	16
0000808532	26-17	3
0000808533	26-17	5
0000808533	26-27	18
0000808534	26-25	5
0000808535	26-17	15
0000808536	26-27	15
0000808537	26-25	11
0000808538	23-9	10
0000808538	26-9	20
0000808539	26-27	4
0000808540	23-7	7
0000808540	26-9	7
0000808541	26-25	13
0000808542	26-25	14
0000808543	23-3	16
0000808543	26-23	25
0000808544	26-11	3
0000808544	26-23	7
0000808545	23-11	5
0000808546	26-27	13
0000808547	26-17	11
0000808548	26-9	10
0000808549	26-23	4
0000808550	23-15	13
0000808550	26-13	13
0000808551	23-5	22
0000808551	26-7	23
0000808552	26-15	16
0000808552	26-19	26
0000808553	23-11	4
0000808554	23-7	9
0000808555	26-27	11
0000808556	23-11	12
0000808556	26-11	5
0000808557	23-3	7
0000808558	23-15	7
0000808558	26-13	7
0000808559	26-17	14
0000808560	23-3	15
0000808560	26-23	5
0000808561	23-11	2
0000808561	26-5	26
0000808562	26-19	10
0000808563	23-15	1
0000808563	26-13	1
0000808564	00-4	
0000808564	23-5	15
0000808564	26-7	14
0000808565	23-5	13
0000808565	26-7	12
0000808566	23-5	14
0000808566	26-7	13
0000808567	26-9	1
0000808568	23-7	1
0000808569	23-9	1
0000808569	26-9	11
0000808570	23-15	3
0000808570	26-13	3
0000808571	23-15	17
0000808571	26-13	17
0000808572	23-13	10
0000808573	23-13	4
0000808574	23-5	20
0000808574	26-7	20
0000808575	26-23	3
0000808576	26-5	20
0000808577	26-15	9
0000808578	26-5	21
0000808579	26-21	32
0000808579	26-5	2
0000808580	26-19	
0000808581	26-19	
0000808582	26-19	18
0000808583	23-3	5
0000808583	26-15	1
0000808583	26-19	13
0000808583	26-5	3
0000808584	26-23	27
0000808585	23-9	9
0000808585	26-9	19
0000808586	26-9	16
0000808587	23-7	2
0000808587	26-9	2
0000808588	23-7	3
0000808588	26-9	3
0000808589	23-9	4
0000808589	26-9	14
0000808590	23-9	3
0000808590	26-9	13
0000808591	26-15	17
0000808591	26-19	25
0000808591	26-5	7
0000808592	26-15	13
0000808592	26-21	30
0000808593	23-3	23
0000808593	26-5	15
0000808594	23-3	8
0000808595	26-23	22
0000808596	23-15	2
0000808596	26-13	2
0000808597	23-3	24
0000808597	26-5	14
0000808598	26-27	12
0000808599	26-27	9
0000808600	23-7	10
0000808601	23-9	2
0000808601	26-9	12
0000808602	26-5	10
0000808603	26-27	10
0000808604	26-19	14
0000808605	24-5	32
0000808606	23-5	9
0000808606	26-7	8
0000808607	23-13	1
0000808608	23-7	8
0000808609	26-15	15
0000808609	26-19	27
0000808610	23-3	25
0000808610	26-5	13
0000808611	23-3	22
0000808611	26-5	16
0000808612	26-25	10
0000808612	26-27	3
0000808613	26-25	
0000808613	26-27	
0000808614	26-25	
0000808614	26-27	
0000808615	26-25	8
0000808615	26-27	1
0000808616	26-25	9
0000808616	26-27	2
0000808617	23-13	2
0000808618	26-5	24
0000808619	23-5	7
0000808619	26-7	7
0000808620	23-15	18
0000808620	23-3	12
0000808620	26-13	18
0000808620	26-15	7
0000808620	26-19	19
0000808621	23-15	8
0000808621	26-13	8
0000808622	23-5	10
0000808622	26-7	9
0000808623	23-9	5
0000808623	26-9	15
0000808624	26-21	38
0000808624	26-27	7
0000808625	26-21	35
0000808626	26-19	16
0000808627	26-21	33
0000808628	26-23	24
0000808629	26-19	24
0000808630	26-19	
0000808631	26-19	
0000808632	26-25	1
0000808633	26-27	5
0000808634	26-27	17
0000808635	23-11	10
0000808636	23-7	5
0000808636	26-9	5

Teil-Nummer Part no. No. pièce	Seite Page Page	Pos. Item Pos.
0000808637	26-5	22
0000808638	23-7	4
0000808638	26-9	4
0000808639	26-5	19
0000808640	26-11	9
0000808641	26-11	7
0000808642	26-11	10
0000808643	26-11	4
0000808644	26-11	2
0000808645	26-11	12
0000808646	26-11	8
0000808647	23-11	15
0000808648	26-5	23
0000808649	23-15	4
0000808649	26-13	4
0000808650	23-5	2
0000808650	26-7	2
0000808651	26-17	13
0000808652	26-23	19
0000808653	26-23	16
0000808654	26-21	40
0000808655	23-9	7
0000808655	26-9	17
0000808656	26-25	7
0000808657	23-5	16
0000808658	23-3	21
0000808658	26-5	17
0000808659	23-3	27
0000808659	26-5	11
0000808660	23-5	3
0000808660	26-7	3
0000808661	23-5	5
0000808661	26-7	5
0000808662	23-9	12
0000808662	26-9	22
0000808663	23-9	6
0000808664	26-23	8
0000808665	26-25	2
0000808666	26-25	12
0000808667	26-23	21
0000808668	26-25	4
0000808669	26-19	12
0000808670	26-11	11
0000808671	23-3	26
0000808671	26-5	12
0000808672	26-5	5
0000808673	26-5	4
0000808674	23-5	11
0000808674	26-7	10
0000808675	23-5	4
0000808675	26-7	4
0000808676	23-11	17
0000808676	26-11	14
0000808677	26-27	14
0000808678	23-7	6
0000808678	26-9	6
0000808679	23-7	
0000808679	26-9	
0000808680	23-7	
0000808680	26-9	
0000808681	23-7	
0000808681	26-9	
0000808682	23-7	
0000808682	26-9	
0000808683	23-7	
0000808683	26-9	
0000808684	23-7	
0000808684	26-9	
0000808685	23-7	
0000808685	26-9	
0000808686	23-7	
0000808686	26-9	
0000808687	23-7	
0000808687	26-9	
0000808688	26-5	25
0000808689	26-5	6
0000808690	26-17	4
0000808691	26-17	17
0000808692	26-17	6
0000808693	23-15	9
0000808693	26-13	9
0000808694	23-15	10
0000808694	26-13	10
0000808695	23-3	9
0000808696	23-9	11
0000808696	26-9	21
0000808697	23-9	8
0000808697	26-9	18
0000808698	26-19	17
0000808699	26-27	6
0000808700	23-15	15
0000808700	26-13	15
0000808701	26-23	10
0000808702	26-23	6
0000808703	26-23	26
0000808704	23-15	16
0000808704	26-13	16
0000808705	23-13	6
0000808706	23-13	7
0000808707	23-13	5
0000808708	23-13	8
0000808709	26-17	9
0000808710	26-25	3
0000808711	26-27	8
0000808712	26-19	1
0000808713	26-15	10
0000808714	26-15	4
0000808715	26-17	7
0000808716	26-19	7
0000808716	26-23	1
0000808717	23-3	10
0000808718	23-3	17
0000808719	23-3	11
0000808720	26-15	2
0000808721	23-7	11
0000808722	23-11	3
0000808723	23-11	6
0000808724	23-11	9
0000808725	23-3	18
0000808726	23-11	11
0000808727	23-11	13
0000808728	23-11	8
0000808729	26-23	29
0000808730	26-23	28
0000808731	26-19	4
0000808732	23-11	18
0000808732	26-11	15
0000808733	23-15	12
0000808733	26-13	12
0000808734	24-5	25
0000808735	23-15	11
0000808735	26-13	11
0000808736	23-13	3
0000808737	23-3	6
0000808738	24-5	33
0000808739	23-3	14
0000808740	24-5	34
0000808741	23-5	12
0000808741	26-7	11
0000808742	26-5	1
0000808743	26-5	18
0000808744	26-5	8
0000808745	26-15	11
0000808745	26-21	29
0000808746	26-15	12
0000808747	23-5	17
0000808747	26-7	17
0000808748	23-11	16
0000808748	26-11	13
0000808749	26-17	8
0000808750	26-9	9
0000808751	26-27	19
0000808752	26-19	21
0000808753	23-5	21
0000808753	26-7	22
0000808754	26-7	15
0000808755	23-5	19
0000808755	26-7	19
0000808756	23-5	18
0000808756	26-7	18
0000808805	22-9	2
0000808806	22-9	3
0000808807	22-9	4
0000808817	24-5	30
0000808818	24-5	29
0000808819	00-4	
0000808819	24-5	26
0000808820	00-4	
0000808820	24-5	27
0000808821	00-4	
0000808821	24-5	28
0000808822	29-7	6
0000808823	29-9	29
0000808824	29-7	23
0000808825	29-7	12
0000808826	29-7	14
0000808827	29-9	26
0000808828	29-9	28
0000808829	29-9	33
0000808830	29-7	9
0000808831	29-7	4
0000808832	29-7	11
0000808833	29-7	18
0000808834	29-7	5
0000808835	29-9	37
0000808836	29-7	24
0000808837	29-9	34
0000808838	29-7	16
0000808839	29-9	27
0000808840	29-9	36
0000808841	29-9	30
0000808842	29-9	35
0000808843	29-9	31
0000808844	29-7	20
0000808845	29-7	22
0000808846	29-7	7
0000808847	29-7	3
0000808848	29-7	17
0000808849	29-7	21
0000808850	29-7	13
0000808851	22-9	14
0000808852	22-9	15
0000808853	22-9	16
0000808854	36-19	17
0000808855	36-19	19
0000808856	36-19	14
0000808857	36-19	16
0000808858	36-19	15
0000808859	36-19	13
0000808860	36-19	21
0000808861	36-19	20
0000808862	22-19	5
0000808863	22-15	18
0000808863	22-19	18
0000808864	22-15	21
0000808864	22-19	21
0000808865	22-15	15
0000808865	22-19	14
0000808867	22-15	13
0000808867	22-19	12
0000808869	22-21	17
0000808870	22-21	9
0000808871	22-15	14
0000808871	22-19	13
0000808872	22-21	8
0000808873	22-15	22
0000808873	22-19	22
0000808874	22-17	16

Teil-Nummer Part no. No. pièce	Seite Page Page	Pos. Item Pos.
0000808874	22-21	14
0000808875	22-21	10
0000808876	22-17	13
0000808877	22-15	23
0000808878	22-17	1
0000808879	22-15	6
0000808880	22-17	2
0000808881	22-15	17
0000808881	22-19	16
0000808884	22-15	24
0000808884	22-19	24
0000808885	22-15	9
0000808886	22-15	12
0000808887	22-17	8
0000808887	22-21	7
0000808889	22-15	10
0000808889	22-19	9
0000808890	22-15	1
0000808891	22-15	11
0000808891	22-19	10
0000808892	22-23	6
0000808895	00-2	
0000808895	00-3	
0000808895	01-25	7
0000808896	01-15	7
0000808897	01-31	3
0000808898	01-31	4
0000808899	01-19	5
0000808900	32-3	3
0000808901	01-25	6
0000808906	01-29	15
0000808908	32-3	10
0000808909	01-25	5
0000808912	01-31	1
0000808913	01-27	21
0000808914	01-31	7
0000808915	01-15	9
0000808916	01-23	2
0000808917	32-3	1
0000808918	019	4
0000808919	01-29	1
0000808920	01-19	14
0000808921	01-19	15
0000808927	36-9	9
0000808928	36-9	10
0000808975	23-5	
0000808975	26-7	
0000808976	23-5	
0000808976	26-7	
0000809014	22-19	11
0000809016	22-19	8
0000809018	22-19	1
0000809019	22-19	4
0000809020	22-21	12
0000809026	36-39	7
0000809026	36-41	4
0000809032	26-29	16
0000809137	22-21	18
0000809137	22-25	8
0000809157	36-35	13
0000809161	36-39	17
0000809162	00-4	
0000809162	36-39	20
0000809165	36-39	16
0000809166	36-35	14
0000809166	36-41	12
0000809168	36-37	4
0000809169	36-39	14
0000809170	36-35	16
0000809170	36-41	14
0000809172	36-37	6
0000809178	36-37	2
0000809180	36-39	12
0000809181	36-35	12
0000809182	36-41	10
0000809187	36-37	3
0000809188	36-39	13
0000809189	36-41	11
0000809191	00-4	
0000809191	00-4	
0000809191	36-35	19
0000809191	36-41	19
0000809192	00-4	
0000809192	36-37	11
0000809193	36-37	8
0000809193	36-41	18
0000809194	36-41	15
0000809195	36-35	17
0000809196	36-37	5
0000809197	36-37	7
0000809197	36-41	17
0000809198	36-35	15
0000809198	36-41	13
0000809199	36-35	18
0000809199	36-41	16
0000809200	36-39	15
0000809234	22-21	1
0000809235	22-21	2
0000809236	22-19	23
0000809239	22-25	6
0000809241	00-5	
0000809241	41/3-13	22
0000809246	33-17	
0000809259	01-19	
0000809260	01-19	
0000809261	01-19	
0001611102	08-5	15
0001611102	36-11	15
0001611303	36-11	16
0002294522	22-3	17
0002295322	22-3	16
0002430103	24-9	8
0002460040	24-11	41
0002460581	24-11	42
0002461113	36-27	2
0002461113	36-35	2
0002461184	24-9	16
0003101811	31-3	1
0003102411	31-3	15
0003107807	31-3	7
0003107907	31-3	11
0003111313	31-3	10
0003111313	31-3	14
0003111313	31-3	18
0003111313	31-3	4
0003122614	31-3	17
0003124107	31-3	12
0003124207	31-3	16
0003124207	31-3	2
0003124207	31-3	8
0003128612	31-3	3
0003129512	31-3	13
0003129712	31-3	9
0003305712	33-17	17
0003306612	33-17	1
0003307412	33-17	
0003307912	33-17	7
0003320028	00-19	83
0003320128	00-19	84
0003320228	00-19	85
0003320228	33-51	3
0003320311	00-27	75
0003320311	33-37	31
0003320411	00-27	74
0003320411	33-19	47
0003320411	33-27	15
0003320411	33-27	4
0003320411	33-27	9
0003320411	33-51	20
0003320411	33-51	7
0003320428	33-7	8
0003320628	33-7	5
0003320728	00-19	88
0003320872	33-3	
0003321172	33-9	11
0003321507	33-11	16
0003321610	33-15	21
0003322005	33-47	1
0003322105	33-19	33
0003322516	24-11	20
0003322746	33-15	20
0003322917	33-7	6
0003323117	33-45	7
0003323117	33-7	29
0003323117	33-7	7
0003323317	33-53	46
0003323515	33-13	27
0003325452	33-15	19
0003325912	33-3	14
0003326215	33-11	12
0003326801	33-11	1
0003330022	00-27	79
0003330066	41-9	22
0003330067	00-19	90
0003330103	36-55	36
0003330111	33-25	
0003330111	33-25	12
0003330122	00-27	80
0003330145	33-3	2
0003330166	00-9	31
0003330166	33-21	18
0003330167	00-23	49
0003330176	33-7	21
0003330229	33-41	11
0003330256	00-9	28
0003330261	00-13	12
0003330267	00-23	57
0003330281	41-9	13
0003330286	33-49	11
0003330356	00-11	59
0003330356	33-29	
0003330366	00-11	32
0003330366	33-51	19
0003330366	33-51	6
0003330367	00-9	4
0003330440	00-15	34
0003330456	00-11	60
0003330456	33-29	
0003330465	00-11	56
0003330465	33-21	12
0003330466	00-17	71
0003330466	33-19	46
0003330466	33-27	3
0003330466	33-27	8
0003330466	33-51	17
0003330466	33-51	5
0003330467	00-19	91
0003330510	00-13	8
0003330540	00-15	35
0003330556	00-11	61
0003330561	00-13	22
0003330565	33-21	10
0003330567	00-13	4
0003330626	33-7	1
0003330650	00-25	69
0003330656	33-39	9
0003330665	00-15	29
0003330733	33-9	3
0003330750	00-17	56
0003330756	00-11	62
0003330765	00-15	30
0003330766	00-11	54
0003330777	33-7	16
0003330811	00-13	18
0003330811	33-21	2
0003330811	33-53	37
0003330826	26-29	27
0003330840	33-29	

Teil-Nummer Part no. No. pièce	Seite Page Page	Pos. Item Pos.
0003330856	00-27	84
0003330865	00-15	31
0003330904	33-29	
0003330940	00-27	81
0003330956	00-27	85
0003331007	33-53	49
0003331010	00-21	13
0003331065	00-17	80
0003331065	33-45	5
0003331065	41-7	8
0003331110	00-21	15
0003331150	33-21	13
0003331165	00-13	11
0003331265	00-17	79
0003331265	33-21	14
0003331265	33-35	9
0003331306	33-9	2
0003331365	00-11	55
0003331366	00-11	37
0003331410	00-15	54
0003331465	00-17	69
0003331466	00-21	2
0003331466	33-21	7
0003331466	33-35	8
0003331565	00-13	14
0003331565	33-29	17
0003331565	36-19	7
0003331566	00-21	4
0003331566	33-27	13
0003331665	00-13	5
0003331665	33-47	11
0003331666	00-21	23
0003331765	00-13	6
0003331765	33-47	16
0003331765	33-51	2
0003331766	00-21	24
0003331866	00-21	25
0003331966	00-21	26
0003332065	00-23	47
0003332066	00-21	27
0003332110	00-13	23
0003332110	33-47	18
0003332166	00-21	28
0003332210	00-23	53
0003332265	00-23	46
0003332266	00-21	29
0003332365	00-21	17
0003332366	00-23	33
0003332465	00-21	18
0003332466	00-23	34
0003332565	00-11	49
0003332566	00-23	35
0003332665	00-11	48
0003332666	00-23	36
0003332765	00-17	67
0003332765	33-21	15
0003332765	33-25	5
0003332765	33-35	10
0003332765	33-37	14
0003332766	00-23	37
0003332807	33-3	22
0003332865	00-17	66
0003332865	33-21	16
0003332865	33-29	2
0003332865	33-37	9
0003332866	00-23	38
0003332965	00-9	17
0003332965	33-21	23
0003332966	00-23	39
0003333011	00-21	20
0003333065	00-9	16
0003333065	33-21	22
0003333065	33-35	14
0003333065	33-37	17
0003333066	00-23	40
0003333111	00-23	31
0003333120	33-29	
0003333211	00-21	19
0003333211	33-21	3
0003333211	33-25	2
0003333211	33-25	9
0003333213	33-41	29
0003333220	33-29	
0003333265	00-23	54
0003333266	00-17	64
0003333311	00-23	30
0003333311	33-23	41
0003333311	33-25	13
0003333366	00-13	1
0003333366	33-25	11
0003333511	00-13	17
0003333511	33-15	
0003333511	33-15	23
0003333511	33-19	45
0003333511	33-29	15
0003333511	33-31	9
0003333511	41-9	2
0003333520	33-7	28
0003333566	33-35	22
0003333620	33-47	19
0003333665	00-11	33
0003333666	00-15	44
0003333765	00-25	71
0003333766	00-11	46
0003333812	33-41	1
0003333865	00-15	55
0003333866	00-13	25
0003333912	33-41	18
0003333965	00-17	57
0003333966	00-15	43
0003334011	00-19	86
0003334065	00-25	70
0003334066	00-11	47
0003334107	24-9	12
0003334165	00-25	63
0003334166	00-11	35
0003334211	00-23	32
0003334265	00-25	64
0003334311	00-21	21
0003334365	00-13	7
0003334414	33-41	28
0003334465	00-13	20
0003334511	00-21	22
0003334565	00-17	65
0003334611	00-13	21
0003334611	33-37	11
0003334665	00-21	5
0003334666	00-25	68
0003334711	00-23	45
0003334711	33-51	4
0003334765	00-15	32
0003334765	33-27	14
0003334766	00-23	56
0003334811	00-23	41
0003334811	33-21	4
0003334811	33-31	7
0003334866	00-9	19
0003334965	00-11	51
0003335065	00-11	52
0003335066	00-25	58
0003335111	00-13	19
0003335111	33-29	13
0003335111	33-35	2
0003335165	00-17	68
0003335165	33-35	4
0003335166	00-9	18
0003335266	00-25	62
0003335307	33-5	31
0003335311	33-7	2
0003335366	00-23	55
0003335465	00-13	2
0003335466	00-15	27
0003335511	00-21	14
0003335565	00-13	3
0003335566	00-15	47
0003335607	33-3	7
0003335611	00-21	16
0003335666	00-15	48
0003335766	00-11	44
0003335807	26-29	31
0003335807	33-3	17
0003335811	00-15	51
0003335865	00-17	70
0003335866	00-23	51
0003335965	00-11	53
0003335966	00-25	67
0003336007	33-19	39
0003336007	36-11	19
0003336011	00-15	50
0003336065	00-15	52
0003336065	33-21	17
0003336066	00-21	11
0003336111	00-19	81
0003336165	00-11	36
0003336166	00-19	87
0003336211	00-21	6
0003336211	33-35	5
0003336265	00-9	30
0003336266	00-17	77
0003336366	00-25	59
0003336407	33-19	27
0003336465	33-35	15
0003336465	33-37	16
0003336466	00-25	60
0003336566	00-11	34
0003336666	00-25	61
0003336765	33-35	7
0003336765	33-37	5
0003336766	00-15	45
0003336766	33-23	32
0003336766	33-23	37
0003336766	33-51	13
0003336766	33-53	39
0003336811	00-15	53
0003336866	00-17	78
0003336907	33-3	12
0003336966	00-17	75
0003337011	00-23	50
0003337066	00-21	9
0003337111	00-23	52
0003337166	00-15	46
0003337166	33-23	34
0003337166	33-23	39
0003337166	33-51	14
0003337166	33-53	40
0003337266	00-17	74
0003337366	00-17	76
0003337411	00-21	3
0003337411	33-27	10
0003337466	00-21	10
0003337511	00-13	16
0003337511	33-21	5
0003337511	33-25	3
0003337511	33-35	6
0003337565	00-11	58
0003337565	33-37	20
0003337566	00-11	43
0003337566	00-17	62
0003337566	33-23	33
0003337566	33-23	38
0003337566	33-51	15
0003337566	33-53	41
0003337611	00-21	1
0003337611	33-21	6
0003337665	00-11	57
0003337665	33-37	19
0003337765	00-11	50
0003337766	00-15	26

Teil-Nummer Part no. No. pièce	Seite Page Page	Pos. Item Pos.
0003337811	00-13	13
0003337865	00-15	40
0003337865	33-31	2
0003337965	00-15	41
0003337965	33-21	19
0003338065	00-19	82
0003338108	33-3	3
0003338108	33-45	1
0003338166	00-15	28
0003338208	33-3	10
0003338266	00-9	29
0003338366	00-13	24
0003338511	00-13	10
0003338666	00-11	63
0003338711	00-23	43
0003338766	00-11	64
0003338811	00-23	44
0003338865	00-17	58
0003338865	33-23	27
0003338865	33-31	3
0003338865	33-51	24
0003338865	33-53	30
0003338865	33-53	43
0003338866	00-19	89
0003338866	00-23	48
0003338911	00-23	42
0003338965	00-21	7
0003338965	33-53	31
0003338966	00-21	12
0003339011	00-15	49
0003339011	33-27	5
0003339011	36-19	4
0003339065	00-17	60
0003339065	33-23	29
0003339065	33-31	5
0003339065	33-51	25
0003339065	33-53	33
0003339065	33-53	44
0003339111	00-15	42
0003339111	33-21	8
0003339111	33-25	4
0003339111	33-51	10
0003339165	00-21	8
0003339165	33-53	34
0003339166	00-13	
0003339265	00-11	45
0003339265	00-17	59
0003339265	33-23	28
0003339265	33-31	4
0003339265	33-51	26
0003339265	33-53	32
0003339265	33-53	45
0003339266	00-13	
0003339266	33-51	9
0003339365	00-13	9
0003339366	00-13	
0003339366	33-51	28
0003339466	00-13	
0003339566	00-13	
0003339566	33-53	36
0003339666	00-15	36
0003339711	00-13	15
0003339711	33-29	16
0003339766	00-15	37
0003339811	00-25	65
0003339811	33-21	9
0003339811	33-37	2
0003339866	00-15	38
0003339911	00-25	66
0003339911	33-21	11
0003339911	33-37	3
0003339965	41-9	18
0003339966	00-15	39
0003340351	00-27	82
0003341941	33-31	11
0003350252	33-17	23
0003350297	00-27	72
0003350297	33-25	6
0003350397	00-15	33
0003352412	33-17	21
0003361605	33-5	27
0003361705	33-5	26
0003361907	33-53	56
0003362201	08-5	10
0003363203	017	18
0003363203	22-5	7
0003363203	33-19	37
0003363203	33-19	38
0003364603	33-53	53
0003410292	34-7	1
0003410883	30-3	28
0003414644	34-11	32
0003414744	34-11	31
0003415044	34-21	7
0003415444	30-5	13
0003416141	34-17	8
0003416541	34-7	13
0003416741	34-9	20
0003600184	36-13	10
0003602088	36-11	2
0003604092	22-11	11
0003610183	27-9	17
0003610183	27-9	6
0003610303	22-3	12
0003610379	36-27	3
0003610379	36-35	3
0003610477	24-11	26
0003610489	27-7	1
0003610489	36-5	20
0003610603	22-9	13
0003610918	36-13	13
0003611403	22-3	13
0003611577	26-29	15
0003612587	23-17	19
0003612587	27-9	16
0003612587	27-9	5
0003612587	36-13	1
0003612989	36-13	11
0003613079	36-17	2
0003613079	36-19	1
0003613386	36-9	1
0003613589	36-53	7
0003613779	36-31	6
0003613779	36-39	6
0003613879	36-33	3
0003613879	36-41	3
0003613889	27-9	21
0003614114	23-17	12
0003614114	26-29	6
0003614384	22-11	24
0003614384	24-9	1
0003614714	27-9	22
0003614787	23-17	11
0003614787	26-29	5
0003614914	26-29	17
0003615698	22-11	1
0003616398	22-3	1
0003616698	22-3	6
0003616784	41/3-11	12
0003618484	017	9
0003618484	22-7	10
0003618484	36-11	18
0003619087	22-13	1
0003630063	22-11	15
0003630063	36-5	18
0003630063	36-7	3
0003630067	27-7	17
0003630206	36-11	4
0003630220	22-11	23
0003630315	27-7	5
0003630315	27-7	9
0003630315	36-21	15
0003630315	36-53	5
0003630362	36-27	4
0003630362	36-35	4
0003630362	36-55	22
0003630420	22-13	10
0003630562	24-11	24
0003630566	36-23	23
0003630663	22-11	18
0003630663	22-7	3
0003630663	24-11	22
0003630663	24-9	4
0003630664	22-7	6
0003630667	41/3-11	20
0003630817	22-7	2
0003630846	36-11	13
0003630971	23-17	9
0003630971	24-9	6
0003630971	26-29	26
0003631016	41/3-11	16
0003631120	36-15	9
0003631149	26-29	23
0003631216	23-17	1
0003631216	23-17	28
0003631216	26-29	19
0003631216	26-29	4
0003631249	26-29	21
0003631320	27-7	13
0003631320	36-55	26
0003631320	36-7	15
0003631396	36-11	22
0003631416	22-13	2
0003631417	36-55	25
0003631468	36-51	
0003631563	23-17	24
0003631563	24-11	35
0003631563	24-9	2
0003631563	36-13	5
0003631620	23-17	29
0003631767	27-9	18
0003631767	27-9	7
0003631815	22-13	3
0003631967	36-57	7
0003632066	23-17	16
0003632162	22-5	1
0003632165	22-5	9
0003632267	36-51	4
0003632383	22-7	9
0003632666	23-17	2
0003633003	23-17	25
0003633003	36-13	7
0003633103	36-53	20
0003633164	27-7	19
0003633263	36-27	5
0003633263	36-35	5
0003633265	22-11	21
0003633366	36-21	10
0003633748	24-11	21
0003633748	24-11	31
0003633748	36-15	8
0003633817	27-7	20
0003634062	43-11	
0003634117	36-21	8
0003634220	22-5	2
0003634917	36-55	29
0003634949	36-3	3
0003635015	22-13	6
0003635015	22-7	13
0003635016	23-17	10
0003635016	23-17	18
0003635016	24-9	14
0003635016	26-29	14
0003635016	26-29	2
0003635016	27-11	32
0003635016	27-7	14
0003635016	27-7	16
0003635016	27-9	29

Teil-Nummer Part no. No. pièce	Seite Page Page	Pos. Item Pos.
0003635016	36-55	27
0003635016	36-7	16
0003635017	22-11	19
0003635017	23-17	17
0003635017	23-17	20
0003635017	24-9	3
0003635017	26-29	1
0003635017	26-29	25
0003635017	27-9	14
0003635017	27-9	3
0003635017	36-13	2
0003635116	36-57	2
0003635116	36-57	4
0003635217	36-21	1
0003635217	36-21	3
0003635348	36-13	3
0003635348	36-15	2
0003635664	22-3	10
0003635716	22-11	20
0003635716	22-11	3
0003636115	36-21	16
0003636115	36-53	19
0003636266	22-13	15
0003636266	36-7	9
0003636320	22-11	2
0003636448	22-13	14
0003636448	36-57	1
0003636448	36-7	6
0003636448	36-7	8
0003636465	36-31	4
0003636465	36-39	4
0003636465	41/3-11	19
0003636484	36-21	13
0003636515	27-7	6
0003636515	36-21	17
0003636515	36-53	1
0003636516	27-11	31
0003636516	27-9	1
0003636516	27-9	12
0003636516	27-9	20
0003636516	27-9	28
0003636584	36-21	14
0003636615	36-27	6
0003636615	36-35	6
0003636615	36-53	2
0003636615	36-55	30
0003636615	36-55	32
0003636616	22-7	5
0003636616	24-9	15
0003636634	00-2	
0003636634	00-3	
0003636634	36-11	3
0003636649	22-11	25
0003636649	41/3-11	15
0003636717	36-21	20
0003636717	36-23	26
0003636764	27-7	7
0003636816	22-11	12
0003636816	22-13	5
0003636834	00-3	
0003636834	36-11	12
0003636884	36-15	7
0003637384	27-7	18
0003637549	41/3-11	17
0003637764	36-7	1
0003637764	36-7	4
0003637815	22-11	16
0003637815	36-21	21
0003637815	36-21	5
0003637815	36-31	3
0003637815	36-39	3
0003637815	41/3-11	18
0003637949	22-13	12
0003638215	36-55	23
0003638366	22-7	1
0003638464	36-57	8
0003638466	24-11	32
0003638562	36-31	8
0003638562	36-39	9
0003638569	24-11	25
0003638663	36-31	5
0003638663	36-33	2
0003638663	36-39	5
0003638663	36-41	2
0003638748	36-7	5
0003638749	26-29	20
0003638848	22-5	10
0003638862	36-23	24
0003638862	36-55	31
0003638869	22-13	8
0003638916	36-57	5
0003638948	22-5	17
0003638969	22-13	9
0003639069	36-53	17
0003639069	36-53	6
0003639069	41-5	1
0003639121	36-5	12
0003639263	36-15	6
0003639263	36-33	5
0003639263	36-41	5
0003639269	36-5	19
0003639415	36-31	2
0003639415	36-39	2
0003639421	36-3	1
0003639464	36-15	3
0003639564	24-11	43
0003639564	24-9	19
0003639669	23-17	27
0003639769	22-7	8
0003639815	36-23	25
0003639862	24-9	9
0003639864	24-11	34
0003650204	27-7	8
0003650513	24-11	36
0003650704	27-7	15
0003651013	24-11	33
0003651104	27-7	21
0003651106	22-13	11
0003651213	24-11	44
0003651304	23-17	8
0003651313	24-9	13
0003651406	36-53	3
0003651504	36-7	7
0003651513	22-13	13
0003651606	36-15	10
0003651613	22-5	15
0003651710	36-21	12
0003651713	22-11	22
0003651810	36-21	11
0003651904	36-15	12
0003652004	22-5	8
0003652113	26-29	3
0003652213	26-29	13
0003652304	36-15	4
0003652313	36-53	18
0003652404	36-15	1
0003652404	36-15	5
0003652504	36-13	9
0003653403	36-57	3
0003654305	41/3-11	13
0003654912	22-7	4
0003655012	22-7	7
0003655107	36-21	9
0003655112	36-5	17
0003655212	23-17	3
0003655312	22-11	13
0003655712	22-13	7
0003655812	41-5	2
0003655912	27-11	33
0003656007	36-21	6
0003656012	27-11	34
0003656107	36-23	28
0003656112	23-17	23
0003656207	36-33	6
0003656207	36-41	6
0003656412	23-17	22
0003656512	27-9	30
0003656612	36-3	2
0003657412	22-13	4
0003657604	23-17	21
0003657604	36-13	4
0003657604	36-55	28
0003657604	36-7	17
0003657605	43-11	
0003658404	36-13	18
0003658707	36-23	27
0003658807	36-21	2
0003658907	36-21	22
0003658912	26-29	22
0003659007	36-21	18
0003659104	36-17	4
0003659105	27-9	15
0003659105	27-9	4
0003659107	36-21	19
0003659206	24-11	23
0003659212	36-7	2
0003659303	36-53	4
0003659303	36-55	24
0003659312	22-11	14
0003659407	36-27	7
0003659407	36-35	7
0003659412	22-11	17
0003659507	36-21	4
0003659612	24-9	5
0003659903	26-29	24
0003659903	27-9	19
0004140049	41-9	25
0004140149	41-9	26
0004140249	41-9	27
0004140414	41-11	32
0004142383	33-43	6
0004142383	33-43	7
0004142383	33-43	9
0004142398	33-43	10
0004142498	41-9	6
0004144583	41-9	
0004144683	41-3	1
0004144783	41-3	13
0004144883	41-3	8
0004145883	41-9	4
0004160035	41/4-3	23
0004301474	00-5	
0004301474	43-11	1
0004330068	43-11	8
0004330155	33-9	4
0004330312	43-11	7
0004331228	34-5	2
0004331540	34-13	17
0004332440	43-11	3
0004350050	43-9	
0004350150	43-9	
0004350150	43-9	
0004350445	33-3	
0004350745	33-53	50
0004350834	43-7	3
0004350934	43-7	4
0004351137	43-3	
0004351144	43-3	19
0004351206	43-3	18
0004351529	43-5	20
0004351629	43-5	
0004351736	43-3	
0004351743	33-3	20
0004351836	43-3	
0004351843	33-3	21
0004351843	33-3	5
0004351846	20-3	31
0004351846	43-3	5

Teil-Nummer Part no. No. pièce	Seite Page Page	Pos. Item Pos.
0004352236	43-3	3
0004352989	43-7	2
0004353050	43-9	1
0004353050	43-9	11
0004353146	41/4-3	18
0004353150	43-9	12
0004353150	43-9	5
0004353250	43-9	2
0004353329	43-5	21
0004353350	43-9	6
0004353429	43-5	
0004353450	43-9	
0004353450	43-9	3
0004353550	43-9	
0004353550	43-9	7
0004353633	43-3	16
0004353650	43-9	4
0004353650	43-9	9
0004353750	43-9	10
0004353750	43-9	8
0004354143	33-3	4
0004354634	43-3	8
0004355334	43-5	24
0004355433	43-3	4
0004355438	43-3	1
0004355509	43-3	17
0004355533	43-3	11
0004355538	43-3	2
0004355543	33-3	9
0004355633	43-3	10
0004355833	43-3	12
0004355943	33-3	15
0004356143	33-3	23
0004356243	33-3	11
0004356543	33-3	18
0004356634	43-3	14
0004356734	43-3	15
0004357443	33-3	13
0004357527	43-3	7
0004357943	33-3	16
0004358634	43-3	
0004358636	43-3	13
0004358734	43-3	
0004358736	43-3	
0004358743	26-29	32
0004358743	33-3	19
0004358836	43-3	
0004359136	43-5	22
0004359643	33-3	6
0004359643	33-45	2
0004359843	33-3	8
0004410628	34-5	11
0004411225	43-11	
0004412533	00-5	
0004412533	34-5	10
0009900015	08-5	21
0009900015	36-11	30
0009900040	01-23	3
0009900115	08-5	22
0009900115	36-11	31
0009900210	36-9	22
0009900223	33-41	24
0009900540	00-27	77
0009900607	26-29	7
0009900840	00-17	61
0009900840	00-17	63
0009900840	00-27	78
0009900840	33-23	30
0009900840	33-23	35
0009900840	33-23	40
0009900840	33-51	16
0009900840	33-51	27
0009900840	33-53	35
0009900840	33-53	42
0009901115	24-3	23
0009901810	20-3	8
0009902212	24-7	25
0009903413	41/4-3	20
0009903915	24-3	20
0009903915	24-3	6
0009905009	29-5	28
0009905009	29-9	32
0009905223	22-9	9
0009905223	33-29	6
0009905623	36-53	12
0009908009	20-3	7
0009908115	17-3	10
0009908509	34-17	13
0009909609	36-11	21
0009909709	08-5	5
0009912023	24-9	17
0009912823	22-3	3
0009912823	22-3	8
0009921501	29-5	26
0009922415	27-3	12
0009922728	30-3	27
0009922728	32-5	12
0009922728	32-5	7
0009923528	01-3	26
0009923528	27-7	12
0009923528	32-7	11
0009923528	33-17	11
0009923528	34-23	17
0009923528	36-11	11
0009923528	41/3-7	22
0009923727	36-27	18
0009923728	08-5	14
0009923728	32-7	18
0009923728	33-45	13
0009923728	33-47	25
0009923728	33-47	4
0009923928	36-13	15
0009924128	22-9	12
0009924128	23-17	14
0009924128	27-9	27
0009924128	33-15	12
0009924128	33-23	
0009924128	33-47	23
0009924328	08-5	26
0009924328	22-9	7
0009924328	24-3	11
0009924328	24-3	17
0009924328	24-7	15
0009924328	27-7	4
0009924328	29-3	3
0009924328	32-7	16
0009924328	32-7	7
0009924328	32-9	19
0009924328	32-9	22
0009924328	32-9	9
0009924328	33-17	5
0009924328	33-19	35
0009924328	33-23	
0009924328	33-29	9
0009924328	33-41	15
0009924328	34-23	14
0009924328	34-23	7
0009924328	36-11	29
0009924328	36-5	23
0009924328	36-53	16
0009924328	36-9	26
0009924328	41-5	10
0009924328	43-11	5
0009924928	33-19	30
0009925128	36-3	7
0009925128	36-5	16
0009925228	33-53	55
0009925728	32-9	4
0009925728	36-3	11
0009926503	41/4-3	21
0009927501	17-3	29
0009927601	41/3-13	27
0009927601	41/3-3	11
0009927601	41/3-5	12
0009927601	41/3-5	8
0009927601	41/3-9	39
0009928928	20-3	13
0009930029	41-9	29
0009930031	33-27	11
0009930528	41-11	35
0009930585	08-3	11
0009930585	27-11	
0009930585	36-25	14
0009930585	41/3-11	24
0009930685	22-11	30
0009930685	22-7	15
0009930685	36-25	18
0009930685	36-5	26
0009930685	41-5	4
0009930785	24-11	46
0009930785	36-25	9
0009930824	08-3	
0009930827	36-15	11
0009930829	41-9	28
0009930963	33-11	19
0009930963	34-9	12
0009931004	10-3	6
0009931015	33-23	47
0009931015	33-27	17
0009931031	33-33	15
0009931063	34-15	5
0009931094	33-5	25
0009931094	33-9	14
0009931094	34-13	12
0009931094	34-13	7
0009931163	33-41	22
0009931185	33-25	
0009931185	33-45	9
0009931285	22-5	21
0009931315	32-7	19
0009931315	33-23	
0009931315	33-45	8
0009931315	33-47	12
0009931315	41-9	30
0009931651	43-11	
0009931774	41-9	8
0009932151	36-25	8
0009932251	36-27	9
0009932415	36-25	30
0009932451	41-9	17
0009932485	27-11	
0009932551	41-11	38
0009932615	41-3	15
0009932651	41-11	39
0009932850	24-11	45
0009932882	22-7	16
0009932882	36-5	27
0009933050	36-25	13
0009933050	41/3-11	23
0009933150	41-5	3
0009933185	22-11	27
0009933185	22-5	26
0009933185	24-11	29
0009933185	36-27	8
0009933185	36-35	8
0009933215	33-33	14
0009933315	08-3	3
0009933315	33-17	
0009933315	33-25	
0009933315	33-25	7
0009933315	33-27	16
0009933315	33-29	3
0009933315	33-31	14
0009933315	33-51	11
0009933315	33-51	22
0009933315	33-53	51
0009933315	36-17	5
0009933315	36-19	9

Teil-Nummer Part no. No. pièce	Seite Page Page	Pos. Item Pos.
0009933315	36-51	15
0009933415	33-47	26
0009933531	33-33	16
0009933531	41-9	10
0009933650	36-25	26
0009933663	34-3	6
0009934784	34-3	4
0009934884	34-3	5
0009934955	27-9	13
0009934955	27-9	2
0009935151	10-3	7
0009935431	33-23	45
0009935584	22-11	7
0009935650	22-11	29
0009935650	22-7	14
0009935684	30-9	2
0009935964	29-7	25
0009936250	23-17	4
0009936250	27-11	
0009936250	33-17	13
0009936428	33-23	
0009936450	22-5	20
0009936651	36-25	17
0009936851	36-25	24
0009937128	32-5	4
0009937128	41-9	5
0009937228	10-3	12
0009937228	41-3	9
0009937328	41-3	14
0009937328	41-3	2
0009937329	41-9	11
0009937390	08-5	
0009937390	30-5	
0009937390	30-7	
0009937390	36-11	24
0009937428	33-17	3
0009937428	33-27	6
0009937428	33-31	12
0009937450	08-3	10
0009937450	08-3	14
0009937450	08-3	5
0009937550	08-3	2
0009937750	08-3	9
0009937929	10-3	11
0009938001	10-3	1
0009938019	08-3	
0009938101	10-3	17
0009938150	41/3-11	26
0009938328	27-7	24
0009938529	33-23	
0009938650	36-5	25
0009938850	36-7	10
0009938889	27-9	8
0009939150	27-11	35
0009939350	22-11	26
0009939350	22-5	25
0009939350	24-11	28
0009939550	36-7	13
0009939554	36-21	7
0009939650	27-7	22
0009939654	36-31	9
0009939654	36-39	10
0009939750	36-35	9
0009939850	17-3	16
0009940137	41/3-11	9
0009940337	36-29	5
0009940337	36-33	15
0009940806	17-5	13
0009942155	36-43	2
0009942155	36-45	3
0009942355	36-47	9
0009942855	36-45	2
0009942955	36-43	25
0009943506	36-49	15
0009943815	29-5	23
0009943854	29-5	11
0009946982	30-3	18
0009949837	36-27	17
0009949837	36-33	14
0009950075	34-19	6
0009953268	22-3	11
0009953455	34-7	14
0009953468	33-43	5
0009953468	33-7	31
0009953468	33-7	4
0009953468	34-11	38
0009953468	34-13	13
0009953468	34-13	18
0009953468	34-17	18
0009953555	24-3	3
0009954468	33-15	17
0009954468	34-21	12
0009954468	34-21	8
0009954668	36-43	5
0009955468	34-13	5
0009955669	36-51	11
0009958168	017	12
0009958268	0111	19
0009958368	01-15	12
0009958468	32-3	8
0009959068	22-3	14
0009959068	22-5	19
0009960016	00-7	
0009960116	00-7	
0009960166	00-5	
0009960166	36-51	10
0009960216	00-7	
0009960316	00-7	
0009960416	00-7	
0009960516	00-7	
0009960608	22-15	5
0009960608	36-3	9
0009960616	00-7	
0009960651	36-57	11
0009960716	00-7	
0009960816	00-7	
0009960860	36-25	1
0009960942	33-45	3
0009960942	33-53	52
0009961187	43-11	
0009961287	43-11	
0009961379	30-7	30
0009961479	30-5	16
0009961752	36-51	5
0009961752	41/3-11	22
0009961952	36-51	6
0009961952	41/3-11	21
0009962042	33-45	6
0009962279	43-11	
0009962406	00-2	
0009962406	00-2	
0009962406	00-2	
0009962406	00-3	
0009962406	23-15	19
0009962406	23-3	13
0009962406	26-13	19
0009963151	36-45	17
0009963151	41/3-9	31
0009963171	22-15	7
0009963171	22-19	6
0009963190	30-5	
0009963190	36-11	33
0009963251	36-37	10
0009963251	36-39	19
0009963251	36-43	4
0009963251	36-45	5
0009963251	36-47	12
0009963452	33-9	12
0009963909	00-6	
0009963971	00-6	
0009964071	00-6	
0009964150	33-51	21
0009964150	36-51	14
0009964171	00-7	
0009964242	32-7	2
0009964271	00-6	
0009964307	22-17	14
0009964307	22-17	21
0009964328	36-57	10
0009964371	00-6	
0009964546	34-23	12
0009964571	36-11	8
0009965370	22-3	15
0009965508	00-6	
0009965546	33-9	7
0009965546	41-3	17
0009965546	41-3	19
0009965608	00-6	
0009965708	00-6	
0009965808	00-6	
0009965908	00-6	
0009966006	36-3	4
0009966006	36-5	13
0009966008	00-6	
0009966081	30-5	
0009966081	30-5	
0009966108	00-6	
0009966142	17-3	15
0009966286	30-5	6
0009966386	20-3	17
0009966446	36-19	11
0009966679	30-5	23
0009966770	08-5	4
0009966779	30-5	15
0009966870	08-5	8
0009967070	00-2	
0009967070	00-3	
0009967070	36-11	7
0009967270	22-17	18
0009967270	22-21	16
0009967370	22-15	25
0009967408	22-5	11
0009967508	22-5	18
0009967770	22-23	4
0009967770	22-25	4
0009967955	01-15	16
0009968070	22-23	15
0009968070	22-25	17
0009968170	22-23	20
0009968170	22-25	19
0009968305	36-57	9
0009968470	22-17	9
0009968670	22-15	26
0009968870	22-23	16
0009968870	22-25	16
0009969115	08-5	6
0009969270	22-23	8
0009969370	22-23	7
0009969480	30-5	
0009969570	22-17	7
0009969670	22-23	9
0009969770	22-25	7
0009969809	00-2	
0009969809	00-3	
0009969809	36-11	5
0009969815	00-27	83
0009969815	33-51	18
0009969815	33-51	8
0009969870	22-23	14
0009969870	22-25	15
0009969915	00-7	
0009976419	01-3	13
0009976519	01-3	14
0009976619	01-3	15
0009976719	01-3	16
0009977220	36-47	13
0009979020	36-43	30
0009979120	36-43	29

Teil-Nummer Part no. No. pièce	Seite Page Page	Pos. Item Pos.
0009979220	36-43	31
0054160857	27-9	9
00586-00	41/4-3	19
0132020029	20-3	26
01369-01	41/3-3	1
01369-02	41/3-3	2
01369-03	41/4-3	1
01369-04	41/3-7	1
01369-05	41/3-7	2
01369-09	41/4-3	4
0161010054	10-3	5
0163300314	33-51	12
0163300414	33-51	23
0163300510	33-53	29
0164160193	36-47	10
0164160353	36-51	8
0212000048	20-3	25
0223350097	00-27	73
0223350097	33-17	2
0223350097	33-19	32
0263330040	33-53	57
0263600242	36-33	9
0263600291	36-31	7
0263600291	36-39	8
0263600442	36-31	10
0263600591	36-49	10
0263600942	36-33	1
0263601042	36-31	1
0263601742	36-41	9
0263601942	36-39	11
0263602042	36-39	1
0263602242	36-41	1
0263610019	36-49	14
0263610119	36-49	16
0264100038	36-43	24
0264100080	36-45	1
0264100093	36-45	13
0264100163	36-51	1
0264100193	36-43	26
0264100219	36-43	7
0264100263	36-51	2
0264100272	36-43	8
0264100419	36-43	1
0264160037	36-25	6
0264160037	36-45	25
0264160052	36-43	27
0264160073	36-49	1
0264160080	36-43	14
0264160142	36-49	2
0264160180	36-43	9
0264160242	36-49	3
0264160244	36-43	15
0264160342	36-49	4
0264160344	36-43	16
0264160358	36-43	17
0264160393	36-45	24
0264160458	36-43	20
0264160493	36-45	20
0264160558	36-43	21
0264160593	36-47	6
0264160693	36-47	5
0264160793	36-51	12
0264160893	36-45	6
0264160916	36-49	5
0264160993	36-45	7
0264161093	36-45	15
0264161193	36-47	1
0264161493	36-45	10
0360110203	01-3	20
0361610043	08-5	7
0361610143	08-5	2
0361610243	08-5	3
0363410149	34-9	26
0363410753	33-9	5
0371600003	08-5	1
0371610003	08-5	16
0373210005	32-5	9
0373210030	32-5	1
0380002530	41-11	
0380012291	43-7	1
0380012391	43-7	
0380012491	43-7	
0380031530	00-2	
0380031630	00-3	
0380032790	00-5	
0380032790	43-7	5
0380032890	00-5	
0380032890	43-7	
0380034491	00-5	
0380034491	43-7	6
0380034791	00-5	
0380034791	43-7	
0380034891	00-5	
0380034891	43-7	
0380100034	33-49	5
0380101103	015	1
0380830108	08-3	1
0381010218	10-3	13
0381010318	10-3	10
0381510403	22-9	1
0381700004	17-3	1
0381700010	17-5	2
0381710059	17-3	8
0382000029	20-3	24
0382000055	20-3	27
0382001336	20-3	1
0382051212	20-3	9
0382200001	26-3	3
0382200101	26-3	6
0382400016	24-7	1
0382400024	24-3	12
0382400046	24-7	22
0382400116	24-7	17
0382400124	24-7	11
0382430026	24-7	20
0382430094	24-7	21
0382430126	24-11	27
0382430360	24-3	18
0382602501	23-3	1
0382602601	26-3	2
0382602601	26-3	5
0382602901	26-3	1
0382603001	26-3	4
0382610040	26-3	8
0382610140	26-3	9
0382610240	26-3	14
0382610340	26-3	15
0382640085	23-3	2
0382730001	27-3	1
0382730026	27-3	4
0382730602	27-7	10
0382900001	29-7	1
0382900019	29-7	2
0382910301	34-21	13
0382910401	29-3	1
0382910521	36-17	1
0383000026	30-5	22
0383000130	30-3	1
0383000448	30-5	12
0383000648	33-49	12
0383000921	30-5	4
0383020073	20-3	18
0383020173	20-3	19
0383020273	20-3	20
0383020373	20-3	21
0383030451	30-7	37
0383030551	30-7	31
0383030651	30-7	32
0383050003	30-5	1
0383050526	20-3	2
0383050703	32-5	15
0383050703	32-9	16
0383200104	32-3	17
0383200204	32-5	2
0383200340	32-7	1
0383200404	32-9	1
0383210030	32-9	7
0383210042	32-7	3
0383210101	32-3	13
0383210105	32-9	12
0383210201	32-9	11
0383210840	32-7	9
0383300010	33-21	1
0383300014	33-29	7
0383300045	33-15	13
0383300110	33-25	1
0383300145	33-11	21
0383300210	33-25	8
0383300214	33-15	22
0383300314	33-29	14
0383300410	33-27	7
0383300414	33-31	10
0383300510	33-27	12
0383300514	33-13	26
0383300610	33-29	1
0383300710	33-27	2
0383300714	33-19	44
0383300810	33-45	4
0383301610	33-47	17
0383301710	33-51	1
0383302014	33-53	38
0383302210	33-27	1
0383302310	33-27	
0383302314	33-31	1
0383302414	33-23	31
0383302514	33-23	36
0383302714	33-29	12
0383302814	26-29	29
0383302814	33-31	8
0383302914	33-31	6
0383330072	33-49	7
0383403101	34-3	1
0383410005	34-5	7
0383410288	34-19	4
0383410588	30-5	5
0383410688	30-5	14
0383600027	22-11	4
0383600040	22-11	6
0383600391	22-5	13
0383600491	22-5	14
0383600801	36-11	1
0383601001	33-49	1
0383602742	41/3-11	1
0383604691	22-3	2
0383605842	36-29	1
0383605942	36-27	1
0383606042	36-27	11
0383606391	22-5	16
0383606942	36-35	11
0383606991	22-3	7
0383607042	36-37	1
0383607242	36-35	1
0383610094	22-11	9
0383610140	22-5	24
0383610206	36-9	24
0383611418	36-19	2
0383611618	36-19	10
0383630083	36-13	12
0383630183	36-43	12
0383630640	22-3	5
0384100059	41-7	14
0384100159	41-7	13
0384101473	41/3-3	10
0384101473	41/3-9	38
0384101973	34-23	15
0384102173	41/3-13	26
0384102273	41/3-5	7
0384105227	41/4-3	14

Teil-Nummer Part no. No. pièce	Seite Page Page	Pos. Item Pos.
0384106027	41/4-3	8
0384140014	00-3	
0384140014	41-7	
0384140102	41-9	12
0384140802	41-7	1
0384160098	41/4-3	12
0384160098	41/4-3	3
0384160198	41/4-3	6
0384160297	41/3-7	16
0384160398	41/4-3	9
0384160498	41/4-3	15
0384161258	41/3-7	14
0384162693	36-47	4
0394101073	41/3-5	11
0394140028	41-9	1
0394160260	36-51	7
0465000610	36-9	5
0465000910	36-9	7
0465010310	00-4	
0465010310	00-4	
0465010310	36-9	11
0465010310	36-9	6
0465010510	00-4	
0465010510	36-9	15
0494100137	34-23	1
0604160055	41/3-3	4
0604160055	41/3-7	9
0604160098	41/3-3	5
0604160098	41/3-7	10
0633210688	32-5	3
0633330072	33-49	2
0633410075	33-41	21
0633410096	34-9	21
0633410149	34-17	10
0633410153	34-9	25
0633410275	34-7	2
0633410412	33-41	19
0633410453	34-9	28
0633410475	33-41	20
0633410753	34-9	11
0643300810	33-49	9
0643300910	33-49	10
0899930278	30-5	26
10032-00	41/3-3	12
1003340150	33-47	14
1003340934	33-47	7
1003343346	33-47	8
1003611698	36-3	8
1003630048	36-55	33
1003630583	24-9	7
1003639266	24-11	37
1003653304	08-3	8
1004350333	26-29	
1004350333	43-5	
1004350433	26-29	
1004350433	43-5	
1004350634	34-21	14
1004355932	26-29	30
1004355932	43-5	25
1004356326	43-3	6
1004357032	43-3	9
1004357333	43-5	23
1004413310	00-5	
1004413310	36-51	
1009930291	30-5	17
1009933463	36-57	6
1009937011	36-11	25
1009939111	08-5	19
1009939211	36-11	26
1009939590	08-5	20
1009944854	41/3-9	24
1009953684	01-3	19
1009966586	30-5	7
1009969985	30-5	8
10136-00	41/4-3	10
10145-00	41/4-3	13
10189-00	41/4-3	7
10204-00	41/3-5	1
10210-00	41/3-5	2
10215-00	41/3-5	9
10224-00	41/3-13	2
10225-00	41/3-13	1
1054160025	27-9	10
1360110326	01-3	24
1374160031	41/3-3	7
1374160131	41/3-3	8
1380030530	00-2	
1380120043	01-3	2
1380120143	01-3	1
1380830140	08-3	4
1381700009	17-5	1
1381710017	17-3	25
1381710025	17-3	17
1381710025	33-23	46
1381710034	17-3	12
1381710134	17-3	22
1382400912	24-11	39
1382430040	24-11	40
1383000321	30-7	28
1383000521	30-7	29
1383050226	20-3	4
1383050326	20-3	3
1383050440	30-3	25
1383200011	32-9	17
1383200040	32-7	14
1383200240	32-9	20
1383200504	32-9	6
1383300614	33-47	6
1383320040	33-47	2
1383350040	33-17	24
1383600109	30-9	1
1383602591	41/3-11	14
1383630340	41-5	8
1383630440	26-29	8
1383630814	33-17	15
1384100493	41/3-9	26
1384100593	41/3-9	35
1384100727	41/3-7	3
1384100827	41/3-7	4
1384100927	41/3-7	12
1384101027	41/4-3	11
1384101027	41/4-3	2
1384101027	41/4-3	5
1384160022	41/3-9	27
1384160150	41/3-9	25
1384160197	41/3-7	5
1384160231	41/3-7	6
1384160331	41/3-7	7
1384160397	41/3-3	3
1384160397	41/3-7	8
1384160444	41/3-7	13
1384160544	41/3-3	9
1384160640	41/3-7	15
1384160693	41/3-9	32
1384160697	41/3-3	13
1384160797	41/3-3	14
1384162534	41/3-7	19
1384162634	41/3-7	20
1431010254	10-3	14
1491700010	17-5	12
1491700042	17-5	11
1491710045	17-5	19
1494160140	34-23	2
1494160240	34-23	3
1494160340	34-23	4
1494160440	34-23	5
1553630283	22-5	5
1604160022	41/3-3	6
1604160022	41/3-7	11
1641710078	17-5	9
1643010040	33-15	9
7234677049	36-25	25
7234677050	22-11	28
7234677051	22-5	27
7234677051	24-11	30
7234677051	24-11	47
7234677051	26-29	10
7234677051	36-27	10
7234677051	36-35	10
7234677054	41/3-15	12
7234677055	36-45	21
7234677056	01-23	7
7234677084	36-7	14
7234677087	36-5	28
7234677088	27-9	11
7234677088	41-5	6
7234677089	22-11	31
7234677089	22-7	17
7234677090	08-3	12
7234677090	24-7	5
7234677090	27-11	
7234677090	32-9	21
7234677091	36-53	14
7234677092	23-11	1
7234677092	24-7	6
7234677179	34-3	7
7234677186	20-3	28
7234677227	26-3	7
7234677230	20-3	10
7234677556	34-9	15
7234677557	01-3	25
7234677557	26-21	34
7234677560	22-11	10
7234677566	27-3	13
7234677568	27-3	23
7234677586	41/3-13	10
7234677593	36-49	17
7234677594	01-3	17
7234677597	01-3	18
7234678621	01-3	12
7236677034	01-23	5
7236677035	08-5	13
7236677035	33-47	3
7236677054	33-53	47
7236677056	17-3	13
7236677056	33-15	3
7236677056	33-23	42
7236677056	33-25	14
7236677056	33-33	18
7236677077	01-19	12
7236677077	26-29	11
7236677077	30-5	24
7236677077	33-23	
7236677078	17-3	18
7236677078	17-3	2
7236677078	33-15	10
7236677078	33-53	59
7236677078	33-7	10
7236677079	17-3	28
7236677079	17-5	16
7236677079	24-7	2
7236677079	33-31	13
7236677079	36-25	4
7236677080	22-9	10
7236677081	017	24
7236677081	26-23	12
7236677081	30-3	29
7236677081	33-19	43
7236677081	33-29	4
7236677081	33-47	21
7236677081	34-9	30
7236677083	01-21	12
7236677083	17-3	20
7236677083	17-3	30
7236677083	27-9	25
7236677083	33-19	29
7236677085	01-27	2
7236677087	34-15	4

Teil-Nummer Part no. No. pièce	Seite Page Page	Pos. Item Pos.
7236677088	36-25	10
7236677128	30-7	35
7236677128	36-11	27
7236677129	01-17	4
7236677129	08-5	24
7236677129	20-3	5
7236677129	22-9	5
7236677129	29-3	2
7236677129	41-7	15
7236677129	43-11	4
7236677130	33-17	4
7236677130	33-29	8
7236677131	17-3	23
7236677131	17-3	5
7236677131	22-11	5
7236677131	22-9	6
7236677131	24-3	10
7236677131	24-3	16
7236677131	24-7	14
7236677131	26-11	1
7236677131	26-23	15
7236677131	30-5	18
7236677131	30-5	2
7236677131	30-5	9
7236677131	30-7	33
7236677131	30-7	38
7236677131	32-3	18
7236677131	32-7	15
7236677131	32-7	5
7236677131	32-9	14
7236677131	32-9	18
7236677131	32-9	8
7236677131	33-17	18
7236677131	34-23	6
7236677131	36-43	11
7236677131	36-49	6
7236677131	36-9	25
7236677131	41-5	9
7236677133	10-3	8
7236677133	22-9	17
7236677133	26-19	9
7236677133	32-7	4
7236677133	33-17	25
7236677133	33-23	
7236677135	01-19	2
7236677135	01-3	23
7236677135	23-11	14
7236677135	26-19	15
7236677136	36-25	16
7236677136	41/3-11	25
7236677136	41/3-15	8
7236677137	27-11	
7236677137	36-25	15
7236677139	27-11	
7236677140	27-7	2
7236677140	36-25	21
7236677140	36-5	21
7236677142	36-25	22
7236677159	33-41	4
7236677189	30-3	11
7236677245	26-3	12
7236677250	41/4-3	16
7236677305	36-43	28
7236677505	27-3	22
7236677556	32-3	15
7236677757	24-5	41
7236677921	27-3	7
7236677921	41/3-13	25
7236677921	41/3-7	21
7236677921	41/3-9	28
7236677921	41/3-9	36
7236677923	27-7	11
7236677923	33-11	18
7236677924	01-25	4
7236677924	34-23	16
7236677924	34-23	9
7236677926	22-11	8
7236677926	22-3	19
7236677926	32-7	10
7236677927	22-5	12
7236677927	26-21	36
7236677927	33-17	8
7236677938	30-3	26
7236677938	36-49	11
7236677941	36-3	10
7236677942	24-5	31
7236677943	32-5	11
7236677943	32-9	3
7236677945	32-5	6
7236677950	26-3	18
7236678131	23-15	20
7236678131	26-13	20
7236678198	01-19	10
7236678941	26-3	10
7236678941	26-3	16
7236678942	01-19	9
7250670586	33-47	24
7250670590	32-7	17
7250671588	24-5	37
7250671590	33-13	29
7250671590	33-45	11
7252677016	22-17	17
7252677022	22-21	15
7252677032	17-5	6
7252677034	36-25	11
7252677034	41/3-11	27
7252677036	01-21	2
7252677037	08-5	23
7252677037	36-11	32
7252677039	22-17	11
7252677039	22-21	11
7252677039	22-23	21
7252677039	22-25	12
7252677041	36-45	22
7252677044	36-45	14
7252677046	08-3	15
7252677046	23-17	5
7252677048	08-3	6
7252677048	33-17	16
7252677049	36-25	27
7252677051	22-23	11
7252677053	36-7	11
7252677053	41/3-9	33
7252677056	36-45	18
7252677056	36-47	7
7252677058	22-23	12
7252677058	36-45	8
7252677080	33-53	54
7252677082	01-25	2
7252677086	01-23	12
7252677094	36-45	11
7252677094	36-47	2
7252677097	36-47	14
7252677121	36-25	7
7252677121	36-45	26
7252677128	22-23	13
7252677128	22-25	14
7252677256	20-3	12
7252677580	22-21	4
7252677593	30-3	13
7252677618	22-23	22
7252677618	22-25	13
7252678022	27-9	24
7252678046	36-3	6
7252678046	36-5	14
7252678047	22-15	2
7252678049	22-19	2
7252678051	36-5	15
7252678053	36-3	5
7253677234	22-21	5
7254677068	36-33	7
7254677068	36-41	7
7255677030	36-43	10
7255677038	36-25	5
7255677039	36-43	13
7255677040	30-3	19
7255677040	36-49	7
7255677107	41/3-3	15
7255677506	41/3-7	17
7255678043	34-11	33
7272671130	41-9	7
7272671155	17-5	3
7286671054	33-11	13
7286671062	33-7	13
7286671062	34-15	7
7286671062	34-7	12
7286671068	34-9	
7286671070	33-47	5
7286671075	33-7	17
7286671075	36-13	17
7286671503	33-41	9
7286671503	33-53	58
7286671503	33-7	18
7286671503	34-7	17
7286671503	36-17	3
7286671507	34-7	24
7286671508	36-13	14
7316680145	34-11	37
7316681510	08-5	9
7318681703	41-3	12
7318681703	41-3	6
7330670001	23-3	28
7330670001	26-23	11
7330673003	01-21	11
7332673001	01-15	14
7332673007	015	9
7332673010	015	15
7334670001	015	17
7382678072	36-43	18
7382679050	01-3	22
7382695087	36-43	22
7383678010	34-17	11
7393677086	22-7	18
7395677098	36-11	9
7397673083	24-7	18
7397677055	23-17	13
7397677055	26-29	18
7397677055	27-11	
7397677086	41-5	5
7397677088	22-5	22
7397677088	27-7	3
7397677088	36-5	22
7397677090	36-25	19
7397678100	22-3	18
7401677009	36-43	19
7401677153	36-43	6
7403677703	33-13	30
7403677703	33-45	12
7403677703	34-21	5
7403677703	41-9	9
7403677705	01-31	15
7403677705	17-3	14
7403677705	33-23	44
7403677705	33-25	16
7403677705	33-33	19
7403677705	33-53	48
7403677705	33-7	15
7403677705	33-7	20
7403677707	17-3	11
7403677707	17-3	21
7403677707	17-3	27
7403677707	17-3	31
7403677707	17-5	10
7403677707	17-5	21
7403677707	17-5	7
7403677707	23-17	15
7403677707	26-29	9
7403677707	27-3	18

Teil-Nummer Part no. No. pièce	Seite Page Page	Pos. Item Pos.
7403677707	27-9	26
7403677707	30-5	27
7403677707	33-15	11
7403677707	33-19	31
7403677707	33-47	22
7403677707	34-17	12
7403677707	36-25	12
7403677709	0111	6
7403677709	01-17	5
7403677709	08-3	13
7403677709	08-3	7
7403677709	20-3	22
7403677709	22-11	32
7403677709	22-7	19
7403677709	23-17	6
7403677709	24-3	21
7403677709	24-7	19
7403677709	24-7	7
7403677709	27-11	
7403677709	27-7	23
7403677709	30-9	3
7403677709	32-3	7
7403677709	32-7	6
7403677709	32-9	10
7403677709	32-9	15
7403677709	33-17	6
7403677709	33-19	34
7403677709	33-23	
7403677709	33-41	14
7403677709	33-41	30
7403677709	34-23	8
7403677709	36-11	28
7403677709	36-25	20
7403677709	36-25	23
7403677709	36-49	9
7403677709	36-5	24
7403677709	36-5	29
7403677709	36-53	15
7403677709	41-5	7
7403677725	20-3	29
7403677804	32-3	16
7403677813	24-3	24
7403677813	32-7	13
7403677813	33-17	12
7403677813	33-49	4
7403677813	34-23	11
7403677813	36-11	10
7403677813	36-19	12
7403677817	27-3	26
7403677817	32-5	13
7403677817	32-5	8
7403677817	32-9	5
7404677209	27-3	27
7404677212	36-19	18
7404677217	36-43	23
7404677709	24-3	9
7404677709	36-33	8
7404677709	36-41	8
7404677751	24-9	10
7404677751	36-13	8
7404677751	36-53	21
7405677002	24-5	40
7405677003	01-15	20
7405677003	33-15	5
7405677003	34-7	25
7405677004	17-5	17
7405677004	24-7	4
7405677004	30-3	31
7405677004	36-45	23
7405677005	17-3	24
7405677005	17-3	7
7405677005	22-5	23
7405677005	22-9	18
7405677005	27-11	
7405677005	30-3	12
7405677005	30-3	16
7405677005	30-3	21
7405677005	30-5	11
7405677005	30-5	21
7405677005	30-7	40
7405677005	33-17	14
7405677005	34-17	6
7405677005	36-25	29
7405677005	36-45	19
7405677005	36-45	9
7405677005	36-47	8
7405677005	41/3-9	34
7405677007	27-3	15
7405677007	34-9	18
7405677007	36-45	12
7405677007	36-47	15
7405677007	36-47	3
7405677009	41/3-7	18
7405677010	27-3	25
7405677013	34-3	8
7405677013	41/4-3	17
7405677018	20-3	16
7405677018	23-3	3
7405677707	17-5	4
7409678208	22-3	20
7451680011	22-9	8
7451680016	33-41	23
7451680107	01-19	13
7451680107	01-23	6
7451680107	24-5	39
7451680108	01-31	14
7451680108	33-23	43
7451680108	33-25	15
7451680109	01-21	3
7451680109	17-3	19
7451680109	30-3	14
7451680109	33-41	26
7451680109	33-7	11
7451680109	34-7	18
7451680111	17-3	6
7451680111	20-3	23
7451680111	24-7	9
7451680111	27-11	
7451680111	29-3	4
7451680111	30-3	20
7451680111	30-5	19
7451680111	32-3	19
7451680111	33-17	19
7451680111	33-17	26
7451680111	33-19	36
7451680111	33-23	
7451680111	33-29	10
7451680111	36-25	28
7451680111	36-5	30
7451680111	36-7	12
7451680112	01-25	3
7451680112	17-5	14
7451680112	33-17	9
7451680112	34-23	10
7451680112	41/3-7	23
7451680112	41/3-9	29
7451680112	41/3-9	37
7451680113	26-3	11
7451680113	26-3	17
7451680113	36-49	18
7451680115	26-3	19
7451680116	26-3	13
7451680116	34-3	9
7451680116	36-49	13
7451680118	20-3	14
7453680013	34-17	7
7453680112	30-3	23
7453680113	29-7	10
7453680114	27-3	8
7453680114	33-41	5
7453680114	34-9	19
7453680115	34-17	9
7460094005	01-29	6
7460094029	20-3	30
7460094061	20-3	15
7460094061	23-3	4
7462680006	36-13	16
7462680008	17-3	3
7462680008	17-5	18
7462680008	17-5	5
7462680008	17-5	8
7462680008	22-9	11
7462680008	24-7	3
7462680008	26-29	12
7462680008	30-3	30
7462680008	30-5	25
7462680008	33-29	5
7462680008	33-31	15
7462680008	33-53	60
7462680011	08-5	25
7462680011	10-3	9
7462680011	20-3	6
7462680011	23-17	7
7462680011	30-5	10
7462680011	30-5	20
7462680011	30-5	3
7462680011	30-7	34
7462680011	30-7	36
7462680011	30-7	39
7462680011	30-9	4
7462680011	32-7	8
7462680011	34-23	13
7462680011	36-49	8
7462680011	36-9	27
7462680011	41-7	16
7462680014	32-7	12
7462680016	36-49	12
7462680206	24-5	38
7464680009	41/3-13	11
7464680009	41/3-13	16
7464680010	41/3-13	17
7464680133	34-17	16
7464680138	22-23	3
7464680138	22-25	3
7469172005	20-3	11
7478680012	33-11	20
7478680012	33-17	10
7478680411	33-17	20
7478680411	33-23	
7478680411	33-29	11
7479682013	33-9	10
7479682013	41-3	21
7479682408	33-7	14
7479682409	33-11	25
7479682409	33-7	19
7479682409	34-9	29
7479682411	33-41	31
7479682411	34-17	5
7479682512	29-5	8
7490682009	34-9	10
7490682012	26-11	6
7490682018	01-27	7
7490682034	23-7	12
7490682038	23-15	14
7490682038	26-13	14
7490682040	41/3-13	18
7490682045	23-11	19
7490682045	26-11	16
7490682055	26-25	6
7490682065	26-17	2
7490682072	26-27	16
7490682075	23-13	9
7491682047	41/3-11	10
7491682058	36-51	9
7491682072	22-23	2
7491682072	22-25	2
7492682060	41/3-11	7
7514682132	01-21	6

Teil-Nummer Part no. No. pièce	Seite Page Page	Pos. Item Pos.
7514682138	41/4-3	22
7514682220	41/3-13	15
7530680018	30-3	24
7530680028	24-7	23
7530680039	17-5	15
7564116014	32-9	13
7571646002	41-9	24
7571646012	00-9	1
7571646012	41-9	23
7571646041	00-9	5
7571646041	33-47	13
7571646041	36-19	5
7571646042	00-9	6
7571646042	33-21	26
7571646042	33-35	16
7571646042	33-37	25
7571646042	33-39	4
7571646042	36-19	6
7571646043	00-9	7
7572642006	00-9	20
7572642012	00-9	21
7572642052	00-9	22
7572642502	00-9	23
7572642502	33-47	15
7572642504	33-35	20
7572642504	33-39	2
7572642505	00-9	26
7572642510	00-9	25
7572642526	33-39	5
7572646515	00-9	24
7572646517	00-9	27
7572646517	33-21	24
7573646004	33-25	
7575641017	00-11	38
7575641024	00-11	39
7575641039	00-11	40
7575641040	00-11	41
7575641041	00-11	42
7577646036	00-9	15
7577646039	33-47	10
7577646040	00-9	14
7577646040	33-21	25
7577646040	33-25	
7577646040	33-35	17
7577646040	33-37	24
7577646040	33-39	7
7577646042	33-37	26
7578642012	33-35	18
7578642013	33-35	19
7578646001	00-9	2
7578646001	33-29	18
7578646002	00-9	3
7578646002	36-19	8
7578646011	00-9	8
7578646011	33-47	9
7578646012	00-9	9
7578646012	33-21	20
7578646012	33-37	22
7578646012	33-39	8
7578646012	41-9	3
7578646013	00-9	10
7579641081	00-9	11
7579641082	00-9	12
7579642051	00-9	13
7579642051	33-21	21
7579642051	33-25	10
7580233004	36-51	13
7593641006	22-3	4
7593641006	22-3	9
7593641015	01-15	15
7593641015	24-11	38
7593641017	01-15	3
7593641020	019	9
7593641020	36-11	20
7593641020	36-55	37
7593641021	017	19
7593641021	22-5	6
7593641021	24-11	
7593641021	24-9	11
7593641021	24-9	18
7593641024	01-15	6
7593641024	015	18
7593641028	015	16
7593641029	017	10
7593641029	26-29	28
7593641034	01-15	19
7593641035	36-9	23
7593641038	015	10
7593641044	23-17	26
7593641044	36-13	6
7593641069	33-49	3
7593641069	33-49	8
7594655060	32-3	14
7594655060	32-5	10
7594655060	32-5	5
7594655060	32-9	2
7686677103	23-15	5
7686677103	26-13	5
7686677103	31-3	5
7686682004	23-15	6
7686682004	26-13	6
7686682004	31-3	6
7708680009	43-11	2
7711650101	33-47	
7711708018	33-47	
7713000510	33-17	22
7729708054	33-47	
7731000001	00-17	73
7731000001	33-45	10
7731000002	00-17	72
7733000022	33-47	20
7733661604	33-7	24
7733661605	33-7	25
7733661606	33-7	26
7733661608	33-7	27
7734000602	33-11	23
7734000602	33-13	28
7734000917	33-11	15
7734000920	33-11	
7734000921	33-11	2
7734000929	33-11	14
7734000932	33-3	
7740000006	33-15	18
7761675404	36-37	9
7761675404	36-39	18
7761675404	36-43	3
7761675404	36-45	16
7761675404	36-45	4
7761675404	36-47	11
7761675404	41/3-11	11
7761675404	41/3-13	19
7761675404	41/3-9	30
7786680105	36-55	34
7786680106	22-5	4
7786680106	22-7	12
7788010664	36-55	35
7788010665	22-5	3
7788010665	22-7	11
7788010668	36-11	23
7821104008	24-3	5
7821104210	24-3	22
7821104306	17-3	9
7821104307	24-7	24
7821104308	24-3	19
7824670271	17-3	26
7824670271	17-5	20
7860000021	43-11	6
7900104307	30-3	22
AL00000005	41/3-13	9
AL00000007	41/3-13	3
AZ00000056	41/3-13	8
AZ00000056	41/3-5	6
AZ00000063	41/3-13	13
FL00001367	41/3-13	7
FL00001367	41/3-5	5
FL00001368	41/3-13	6
FL00001368	41/3-5	4
FL00001369	41/3-13	4
FL00001370	41/3-13	5
FL00001371	41/3-5	3
FL00001373	41/3-5	10
FL00001376	41/3-15	11
FL00001377	41/3-15	9
FL00001378	41/3-15	2
FL00001379	41/3-15	3
FL00001380	41/3-15	7
FL00001381	41/3-15	6
FL00001382	41/3-13	24
FL00001385	41/3-13	23
FL00001387	41/3-13	21
FL00001388	41/3-13	14
FL00001389	41/3-15	1
FL00001390	41/3-15	10
FL00001391	41/3-15	4
FL00001392	41/3-15	5
FL00001393	41/3-13	12
FL00001394	41/3-13	20