Kramer

612

Schaufellader

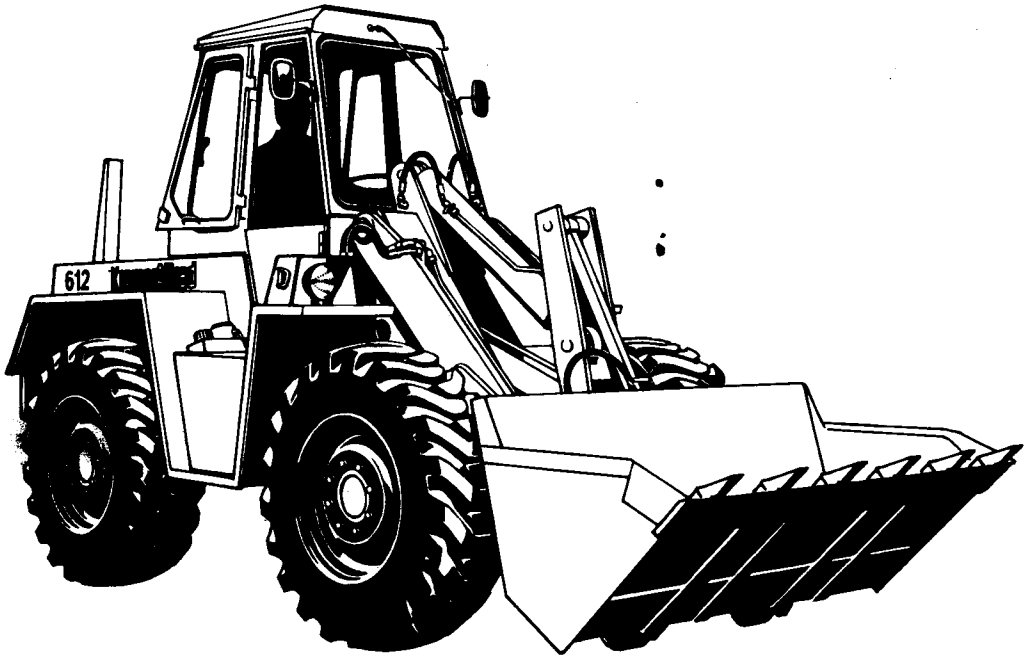

Ersatzteilliste

Gültig von Fahrgestell-Nr. 106 302 bis 106 366

Ausgabe 1
Teil-Nr. 0 61 211 08 11

Kramer-Werke GmbH
7770 Überlingen/Bodensee, Telex 07 33 979, Tel. (0 75 51) 802-0

Inhaltsverzeichnis

Gruppe	Bezeichnung	Seite
01	**Motor** – Motor, Keilriemen, Kraftstoff-Schmierölfilterpatrone, Motorlagerung, Gimetallager	7
08	**Kraftstoffleitungen** – Vorlaufleitungen, Rücklaufleitungen	7
10	**Luftfilter** – Trockenluftfilter – Unterdruckanzeige	9
16	**Kraftstoffanlage** – Tankdeckel – Tanksieb – Kraftstoffbehälter – Kraftstoffanzeige	9
17	**Gasregulierung** – Fußgasregulierung – Abstellvorrichtung für Motor	11
20	**Rahmen** – Rahmenteile, Ballastgewicht, Befestigung der Achsen am Fahrzeugrahmen, Anhängezapfen, Schallschluckmatten	13 – 15
21/22	**Zsb. Lagergehäuse – Wandler** – Befestigung Wandler – Ölleitungen zum und vom Wandler – Leckölleitung – Saugfilter – Saugleitung – Druckleitung – Mitteldruckfilter – Druckbegrenzungsventil – Steuerventil	17 – 21
22	**Wandler- u. Getriebeölkreislauf** – Einzelteile für Steuerventil – Getr.-Schaltung	23
22	**Wandler- u. Getriebeölkreislauf** – Schmierölleitung für Kupplung – Druckleitungen – Rücklaufleitung – Betätigung des Steuerventils für Getriebeschaltung – Betätigung des Inch-Ventils – Einzelteile für Inch-Ventil	25 – 27
22	**Getriebe (mit Differential der Lenkachse)** Antriebswelle mit Kupplung V.W. – R.W., Rücklaufrad, Doppelrad, Zwischenwelle mit Gangkupplung K 1 u. K 2, Abtriebswelle mit Gangkupplung K 3 u. K 4, Abtriebswelle hinten, Ausgleichgetriebe, Gelenkwellen	29 – 33
23	**Portal-Triebachse** = Zsb. Achsträger, Zsb. Achsgetriebegehäuse, Achsgetriebegehäuseteile, Differentialsperre **Portal-Triebachse** = Achstriebwellen, Lagerung Achstriebwellen, Zsb. Portaltrieb, Portaltriebteile, Scheibenrad, Befestigung Scheibenrad	35 – 37 39
24	**Bremse** – Handbremse **Bremse** – Fußhebelwerk, Hauptbremszylinder, Ausgleichbehälter, Bremsleitungen	41 43
26	**Portal-Lenktriebachse** – Zsb. Achsträger, Zsb. Portaltriebe, Portaltriebteile, Scheibenrad, Befestigung Scheibenrad, Portal-Entlüftung **Portal-Lenktriebachse** – Lagerung der Doppelgelenkwellen im Achsträger, Einzelteile Doppelgelenkwelle, Lagerung der Portalträger am Achsträger, Abdeckblech **Portal-Lenktriebachse** – Bremsdeckplatte, Bremsbacken, Exzenter, Radbremszylinder	45 – 49 51 53
27	**Lenkung** – Hydrostatische Lenkung, Spurstange, Lenkzylinder, Hydr. Pumpe für Lenkung und Ölleitungen, **Lenkung** = Lenkzylinder, Einzelteile für Lenkzylinder	55 – 57 59
29	**Fahrersitz** – Beckengurt, Einzelteile Fahrersitz	61 – 63

Inhaltsverzeichnis

Gruppe	Bezeichnung	Seite
30	**Blechteile** — Motorhaube, Kotflügel, Abdeckbleche, Fußbleche, Luftleitbleche	65 – 69
32	**Auspuff** — Auspufftopf, Asbestdichtlinse	69
33	**Elektrische Ausrüstung** — Armaturenbrett, Scheinwerfer, Kontrollampen, Schalter, Lichtmaschine, Anlasser	71 – 73
34	**Fahrerkabine** — Scheibenwischer, Rückspiegel, Ventilator	75 – 79
36	**Hydraulik** — Hydraulikpumpenantrieb, Hydraulikpumpe für Ladeanlage, Saugleitung, Druckleitung zum Steuergerät, Rücklaufleitung Steuergerät – Ölbehälter, Steuergeräte, Steuergerätbetätigung, Rücklauffilter, Luftfilter, Ölablaß – Hydraulikölbehälter, Manometer – Druckanzeige – Rücklauffilter	81 – 85
	Hydraulik — Einzelteile für die Steuergeräte, Einzelteile für das Druckbegrenzungs- u. Nachsaugventil	87
	Hydraulik — Druckleitungen vom Steuergerät zum Hubzylinder, Druckleitungen vom Steuergerät zum Kippzylinder,	89
	Hydraulik — Lagerung des Hubrahmens an Zsb. Rahmen, Hubrahmen, Ladeschaufel, Kipphebel, Kippstange, Befestigung Hub- und Kippzylinder an der Ladeanlage und am Fahrzeugrahmen, Schutzvorrichtung für Ladeschaufel	91
	Hydraulik — Hubzylinder – Kippzylinder	93 – 95
	Hydraulik — Sonderausrüstungen für die Ladeanlage	97
41	**Fahrerhausheizung**	99
43	**Werkzeug u. Zubehör** = Hinweisschilder, Werkzeuge, Wasserfüllventil	101
SO 591	**Greifschaufel** — Steuergeräte, Druckleitungen, Steuergerätebetätigung	103
	Greifschaufel — Greifschaufelteile	105
	Greifschaufel — Hydraulik-Installation, Hydraulikzylinder	107
SO 592	**Schnellwechseleinrichtung** = Steuergerät, Druckleitungen, Steuergerätbetätigung	109
	Schnellwechseleinrichtung = Rahmen, Hydraulikzylinder, Hydraulik-Installation	111
	Schnellwechseleinrichtung = Staplereinrichtung, Ladeschaufeln	113
	Schnellwechseleinrichtung = Greifschaufel, Greifschaufelteile	115
	Schnellwechseleinrichtung = Greifschaufel, Hydraulik-Installation, Hydraulikzylinder	117
SO 773	**Schnellwechseleinrichtung** = Frontaufreißer	119
SO 566	**Schnellwechseleinrichtung** = Anbauplatte Kehrbesen, Schlauchleitungen.	119
SO 583	**Doppel-Luftfilter**	121

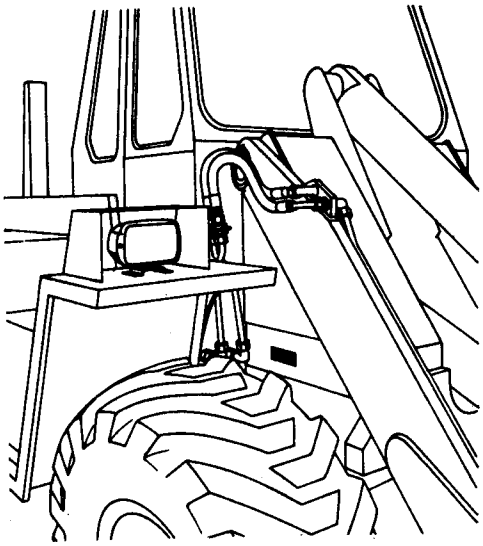

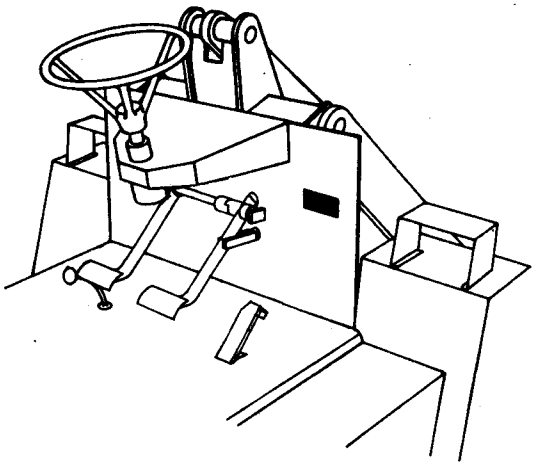

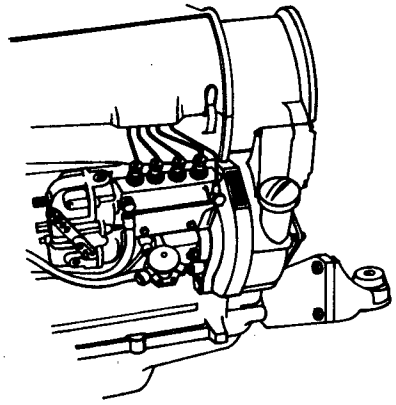

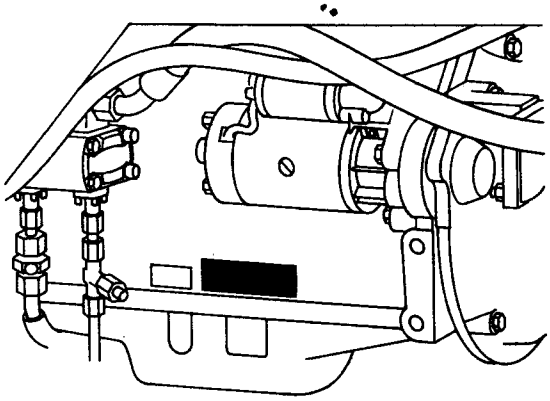

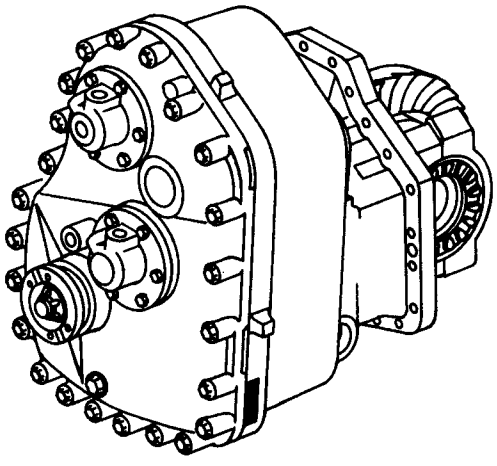

Zur besonderen Beachtung!

Bei allen Ersatzteil-Bestellungen sind folgende Angaben erforderlich:

1. **Type – Fahrgestell-Nr. – Tag der Auslieferung**
   1a) Bei Bestellung von Ersatzteilen für das Getriebe oder den Motor ist die Angabe der Getriebe- bzw. der Motor-Nr. erforderlich.

2. **Die Teil-Bezeichnung**
   Die Teile sollen so bezeichnet werden, wie sie in der Ersatzteilliste bezeichnet sind, z.B. Doppelgelenkwelle kurz oder Zylinderrollenlager NJ 208 EC 3 DIN 5412.

3. **Die Ersatzteil-Nummer**
   Die Ersatzteil-Nummer, eine zehnstellige Zahl, ist unbedingt erforderlich, z.B. 0 02 261 25 22 oder 7 622 000 081.

4. **Die Hauptgruppen-Nummer**
   Dieses ist die zweistellige bzw. bei Sonderausführungen die dreistellige auf jeder Textseite rechts oben groß aufgedruckte Zahl, z.B. 26 oder So 591.

5. **Die genaue Angabe der zu versendenden Stückzahlen.**

6. **Die genaue Versandadresse und die gewünschte Versandart**
   z.B. Post, Bahn, Luftfracht, Fracht, Expreß usw., Bahnstation bei Bahnsendungen, Postleitzahl bei Postsendungen. Fehlen diese Angaben, so geschieht der Versand nach unserem Ermessen.

Eine Ersatzteil-Bestellung sieht etwa so aus:
Für Schaufellader „612" Fahrgestell-Nr. 106 361 – geliefert 15.7.81 –
Getriebe-Nr. 62 220 072
1 Stück Doppelgelenkwelle kurz – 0 02 261 25 22 – (26)
1 Stück Zylinderrollenlager NJ 211 C3 – DIN 5412 – 7 622 001 005 – (22)
Lieferung per Expreß – München – Hauptbahnhof.

Wo sind die verschiedenen Nummern am Schaufellader zu finden?

Fahrgestell-Nr.:	Auf der vorderen Fahrzeugseite unterhalb der Hubrahmenlagerung, ferner auf dem Typenschild innerhalb des Fahrstandes.
Motor-Nr.	Auf dem Typenschild unter dem Anlasser, außerdem noch auf dem Flansch für die Einspritzpumpe
Getriebe-Nr.:	Außen am Getriebegehäuse in Fahrtrichtung gesehen links eingeschlagen

Die Bezeichnung – **vorn – hinten – links – rechts** – verstehen sich im Sinne der Fahrtrichtung.

Die Lieferung von Ersatzteilen erfolgt per Nachnahme. Eingesandte, beschädigte Musterstücke werden verschrottet, wenn keine Rückforderung innerhalb 8 Tagen verlangt wird.

Die Abbildungen sind für die Ausführung nicht verbindlich.

Durch die Entwicklung bedingte technische Änderungen behalten wir uns vor.

Überlingen, den 1. 10. 81

Kramer-Werke
GmbH
ÜBERLINGEN/BODENSEE

Anschrift für Ihre Bestellung:
Kramer-Werke, Abt.: Ersatzteildienst, 7770 Überlingen/Bodensee
Fernruf: (0 75 51) 8 02-0
Fernschreiber: 07 33 979

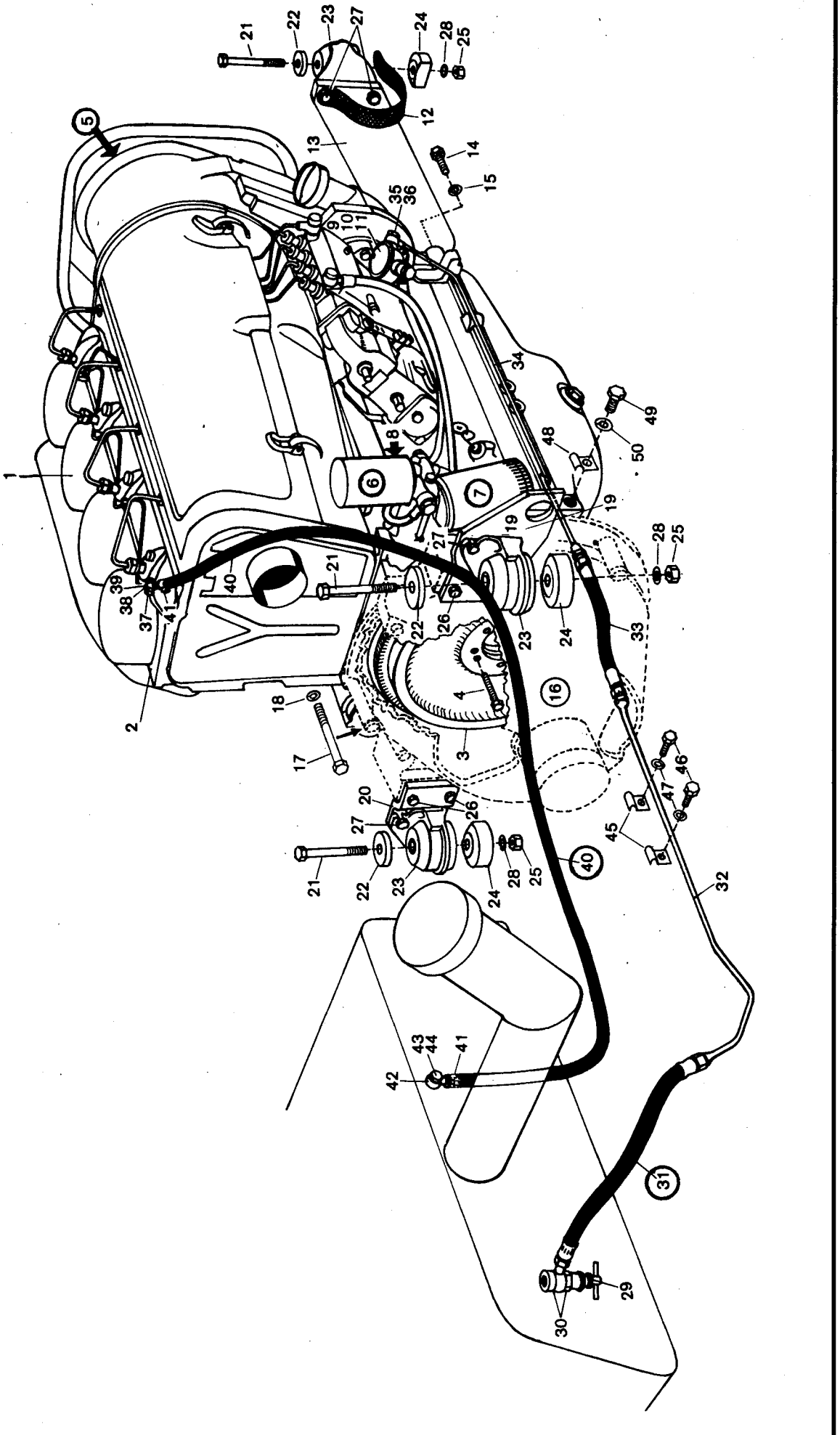
1
2
3
4
5
6
7
8
9
10
11
12
13
14
15
16
17
18
19
20
21
22
23
24
25
26
27
28
29
30
31
32
33
34
35
36
37
38
39
40
41
42
43
44
45
46
47
48
49
50

Bild-Nr.	Teil-Bezeichnung	Stück	Teil-Nr.	
	Motorenersatzteile – siehe Motorenersatzteilliste F 4 L 912			
	Gruppe 01 – Motor			
1	Deutz-Motor F 4 L 912 "K 43 L"	1	0 62 010 00 03	
2	Deckeldichtung	4	0 00 996 37 10	
3	Schwungrad	1	0 41 031 00 01	
4	Dehnschrauben M 10 x 50 DIN 961 – 10.9	10	0 00 995 38 71	
5	Keilriemen 9,5 x 1450 lg. DIN 7753	1	7 601 000 011	
6	Kraftstoffilterpatrone	1	0 45 082 00 01	
7	Schmierölfilterpatrone	1	0 45 114 00 01	
8	Öldruckschalter (Motor) M 10 x 1 K	1	0 00 333 04 08	
9	Reparatursatz (klein) für Kraftstofförderpumpe	1	0 00 996 44 12	
10	Reparatursatz (groß) für Kraftstofförderpumpe	1	0 00 996 43 12	
11	Dichtung für Kraftstofförderpumpe	1	0 00 996 45 12	
12	Masseband	1	0 00 335 00 20	
13	Zsb. Motorträger (hinten)	1	1 62 010 00 55	
14	Zylinderschraube M 14 x 110 DIN 912	4	7 252 678 167	
15	Federring 14 DIN 7980	4	7 481 682 009	
16	Wandlergehäuse (Motorträger am Schwungrad)	1	1 62 212 00 13	
17	Sechskantschraube M 10 x 80 DIN 931-8.8	7	7 234 677 109	
18	Federring A 10 DIN 128	7	7 482 682 010	
19	Zsb. Motorträger vorne links	1	1 62 010 02 51	
20	Lagerplatte vorne rechts	1	1 62 012 03 55	
21	Sechskantschraube M 12 x 120 DIN 931-8.8	4	7 234 677 136	
22	Scheibe	4	0 80 012 00 70	
23	Gummipuffer	4	0 00 993 57 78	
24	Distanzstück	4	0 80 012 04 53	
25	Sechskantmutter M 12 DIN 985	12	7 405 677 009	
26	Sechskantschraube M 12 x 35 DIN 933-8.8	4	7 236 677 190	(mit Loctite 0242 gesichert)
27	Sechskantschraube M 12 x 40 DIN 933-8.8	8	7 236 677 191	
28	Federring A 12 DIN 128	12	7 482 682 012	
	Gruppe 08 – Kraftstoffleitungen			
29	Kraftstoffhahnen	1	0 00 161 03 05	Vorlauf
30	Dichtring A 14 x 19 DIN 7603-Cu	2	7 593 641 021	
31	Schlauchleitung NW 6 – 300 lg.	1	0 00 993 86 22	
32	Zsb. Kraftstoffleitung 520 lg.	1	1 62 080 00 10	
33	Schlauchleitung NW 6 – 200 lg.	1	0 00 993 55 18	
34	Zsb. Kraftstoffleitung 750 lg.	1	1 62 080 01 10	
35	Hohlschraube A 8 DIN 7623	1	7 803 675 006	
36	Dichtring A 14 x 19 DIN 7603 – Cu	2	7 593 641 021	
37	Hohlschraube (M 8 x 1 – mit 2 Bohrungen – 25 lg.)	1	0 00 991 17 23	Rücklauf
38	Dichtring A 8 x 11,5 DIN 7603-Cu	3	7 593 641 009	
39	Ringstück (am Motor)	1	0 00 991 04 15	
40	Schlauchleitung 7 Ø – 1250 lg.	1	1 00 993 85 22	
41	Schlauchschelle Ø 10	2	0 00 993 08 29	
42	Ringschlauchstück (M 10 x 1)	1	0 00 990 33 26	
43	Hohlschraube A4 DIN 7623 (M 10 x 1)	1	7 803 675 004	
44	Dichtring A 10 x 14 DIN 7603 – Cu	2	7 593 641 015	
45	Rohrschelle	2	0 00 993 85 29	
46	Sechskantschraube 6 x 15 DIN 933-8.8	2	7 236 677 079	
47	Federring A 6 DIN 128	2	7 482 682 006	
48	Rohrschelle	1	1 00 993 39 28	
49	Sechskantschraube M 12 x 30 DIN 933-8.8	1	7 236 677 189	
50	Federring A 12 DIN 128	1	7 482 682 012	

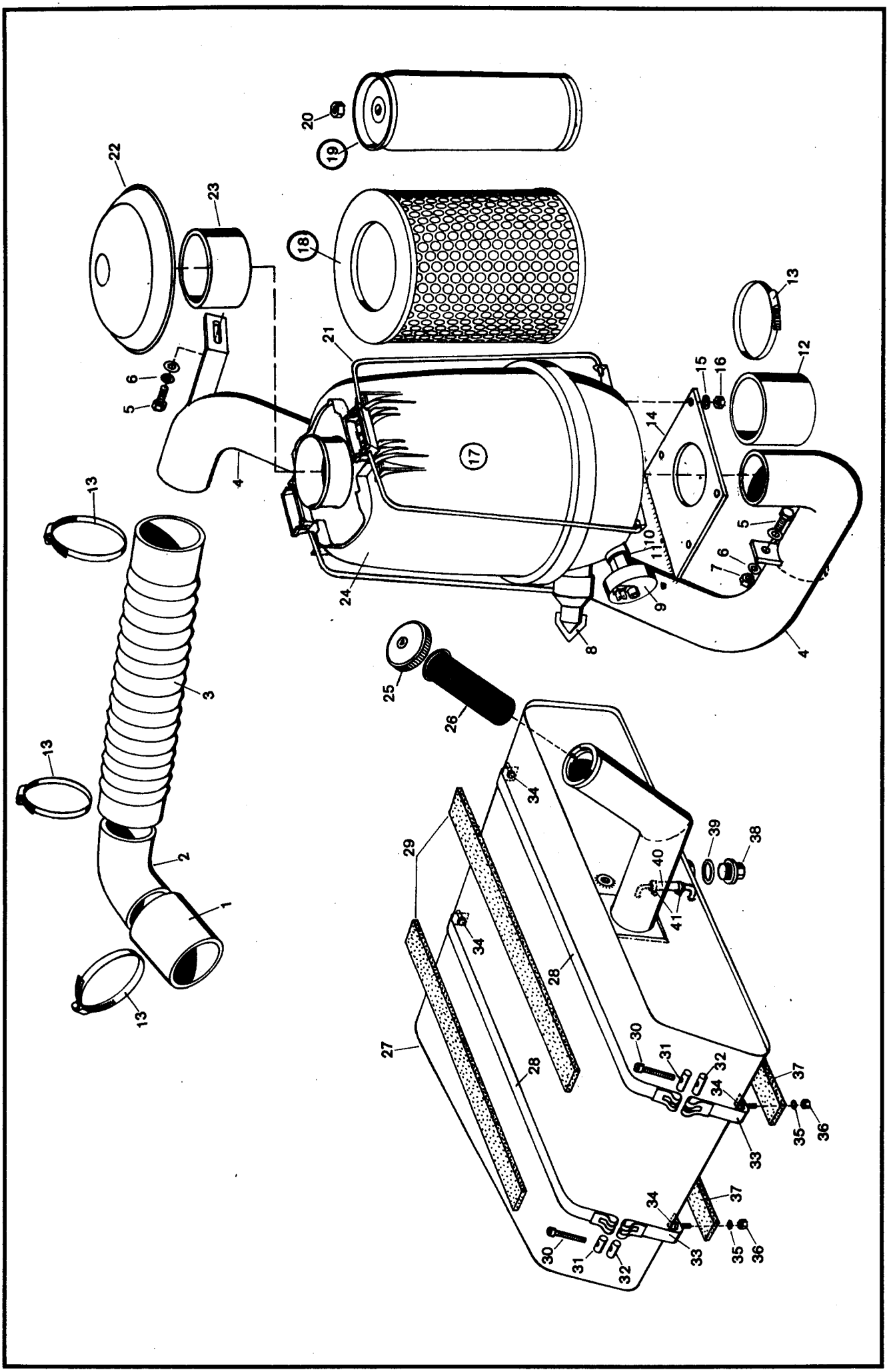
1
2
3
4
5
6
7
8
9
10
11
12
13
14
15
16
17
18
19
20
21
22
23
24
25
26
27
28
29
30
31
32
33
34
35
36
37
38
39
40
41

Bild-Nr.	Teil-Bezeichnung	Stück	Teil-Nr.	
	Gruppe 10 – Luftfilter (bei Doppelluftfilter siehe SO 583-Seite 121)			
1	Gummimuffe 70 Ø x 80 Ø x 70 lg.	1	0 00 996 39 55	
2	Zsb. Luftführungsrohr	1	1 42 100 01 15	
3	Faltenschlauch 70 Ø x 450 lg.	1	0 00 993 14 18	
4	Zsb. Luftführungsrohr	1	1 62 100 00 15	
5	Sechskantschraube M 10 x 25 DIN 933-8.8	2	7 236 677 159	
6	Federring A 10 DIN 128	2	7 482 682 010	
7	Sechskantmutter M 10 DIN 934	2	7 403 677 007	
8	Staubentleerungsventil	1	0 00 996 07 51	
9	Unterdruckanzeiger (500 mm WS)	1	0 00 993 03 04	
10	Dichtring A 10 x 16 DIN 7603 Cu	1	7 593 641 016	
11	Filzscheibe	1	0 00 990 44 30	
12	Gummimuffe 70 Ø x 80 Ø x 70 lg.	1	0 00 996 39 55	
13	Schlauchschelle	6	0 00 993 16 28	
14	Lagerplatte für Luftfilter	1	1 62 201 00 12	(am Rahmen angeschweißt)
15	Federring A 8 DIN 128	4	7 482 682 008	
16	Sechskantmutter M 8 DIN 934	4	7 403 677 005	
17	Trockenluftfilter kompl.	1	0 00 993 53 01	
18	Filterpatrone C 17 201	1	**0 00 993 16 06**	
19	Sicherheitspatrone CF 820	1	0 00 993 14 06	
20	Sechskantmutter M 8 (Bundmutter)	1	0 90 101 00 91	
21	Bügel vollst.	2	0 62 101 02 40	
22	Regenschutzkappe	1	0 00 993 02 03	
23	Gummimuffe 70 Ø x 22 lg.	1	0 00 993 08 82	
24	Haube vollst.	1	0 62 101 00 26	
	Gruppe 16 – Kraftstoffanlage			
25	Verschlußdeckel (abschließbar)	1	0 00 161 07 03	
26	Siebeinsatz	1	0 00 161 06 02	
27	Zsb. Kraftstoffbehälter	1	1 62 160 00 03	
28	Spannband lang (980 lg.)	2	1 00 993 45 11	
29	Filzstreifen 35 x 5 x 430 lg.	2	1 00 993 59 90	
30	Zylinderschraube AM 6 x 50 DIN 84	2	7 250 670 625	
31	Bolzen ohne Gewinde	2	0 00 990 01 15	
32	Bolzen mit Gewinde	2	0 00 990 00 15	
33	Spannband kurz (240 lg.)	2	1 00 993 42 11	
34	Sechskantschraube M 8 x 20 DIN 933-8.8	4	7 236 677 131	
35	Federring A 8 DIN 128	4	7 482 682 008	
36	Sechskantmutter M 8 DIN 934	4	7 403 677 005	
37	Filzstreifen 35 x 5 x 800 lg.	2	1 00 993 60 90	
38	Verschlußschraube M 18 x 1,5 DIN 910	1	7 334 673 005	
39	Dichtring A 18 x 24 DIN 7603-Cu	1	7 593 641 029	
40	Schlauch 7 x 2 x 140 (Vorratsanzeige)	1	1 00 993 65 21	
41	Schlauchschelle SNP 4	2	0 00 993 17 28	

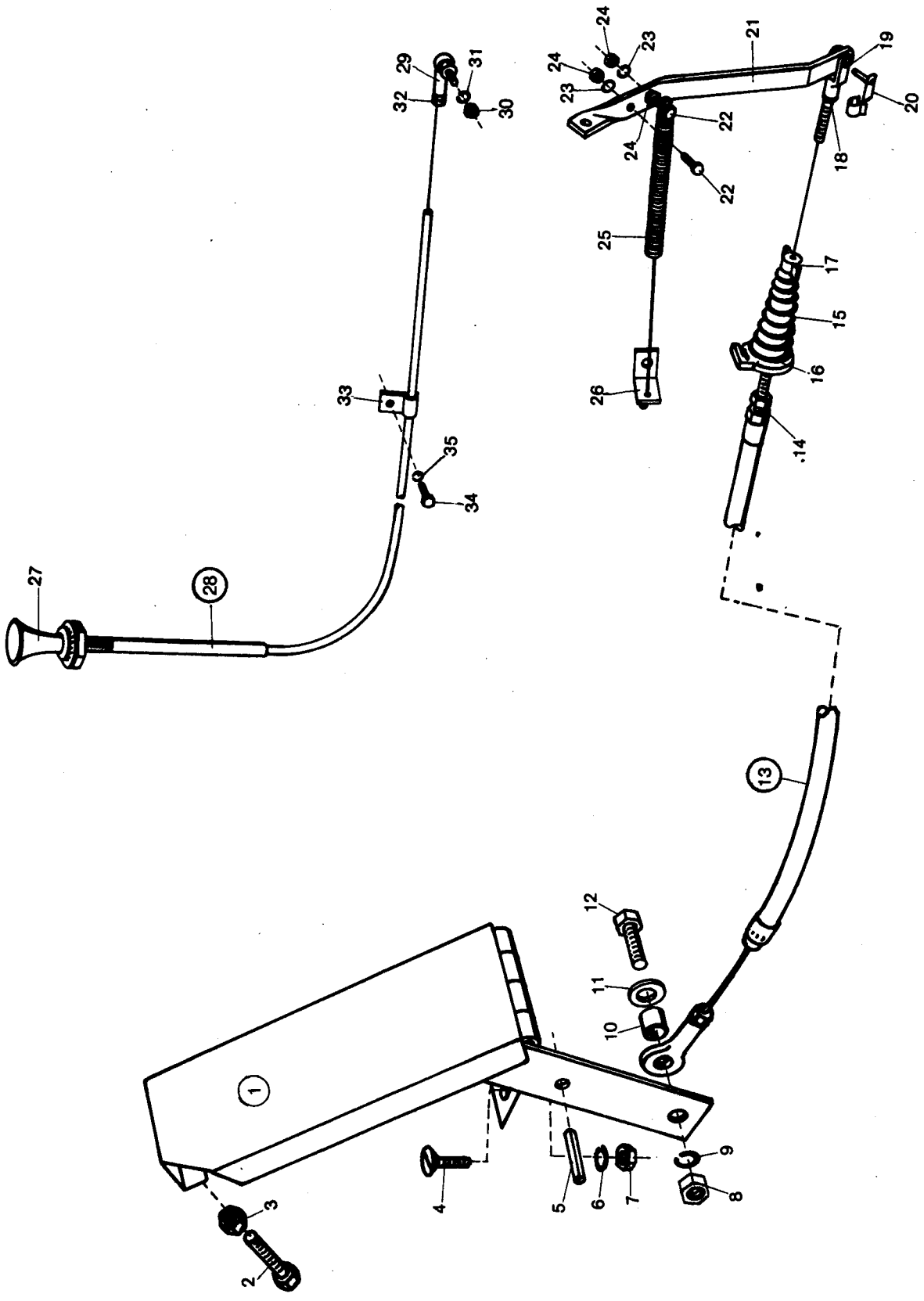
1
2
3
4
5
6
7
8
9
10
11
12
13
14
15
16
17
18
19
20
21
22
23
24
25
26
27
28
29
30
31
32
33
34
35

Bild-Nr.	Teil-Bezeichnung	Stück	Teil-Nr.
	Gruppe 17 (Gasregulierung)		
1	Zsb. Gaspedal	1	1 62 170 00 04
2	Sechskantschraube M 6 x 30 DIN 933	1	7 236 677 085
3	Sechskantmutter M 6 DIN 934	1	7 403 677 004
4	Senkschraube M 6 x 12 DIN 7991-8.8	2	7 255 677 029
5	Spannhülse 5 x 20 DIN 1481	1	7 514 682 133
6	Federring A 6 DIN 128	2	7 482 682 006
7	Sechskantmutter M 6 DIN 934-8	2	7 403 677 004
8	Sechskantmutter M 8 DIN 934-8	1	7 403 677 005
9	Federring A 8 DIN 128	1	7 482 682 008
10	Distanzrohr (10 x 1 x 6 breit)	1	1 00 993 57 72
11	Scheibe A 8,4 DIN 125	1	7 451 680 161
12	Sechskantschraube M 8 x 16 DIN 933-8.8	1	7 236 677 129
13	Zsb. Seilzug	1	0 62 170 01 60
14	Stellschraube	1	0 00 995 52 71
15	Dichtungsmanschette	1	0 00 996 41 50
16	Schlauchklemme Ø 15	1	0 00 993 20 28
17	Schlauchklemme Ø 8	1	0 00 993 21 28
18	Sechskantmutter M 6 DIN 934	1	7 403 677 004
19	Gabelkopf G 6 x 24 DIN 71 752	1	7 821 102 006
20	ES-Bolzen 6 x 24	1	0 00 990 81 15
21	Hebel (an Einspritzpumpe)	1	1 43 171 04 17
22	Sechskantschraube M 6 x 20 DIN 933-8.8	2	7 236 677 080
23	Federring A 6 DIN 128	2	7 482 682 006
24	Sechskantmutter M 6 DIN 934	3	7 403 677 004
25	Zugfeder	1	0 00 992 68 03
26	Halter	1	1 43 171 00 40
	Abstellvorrichtung für Motor		
27	Knopfgriff für Abstellzug	1	0 00 996 72 30
28	Zsb. Abstell-Seilzug	1	**0 62 170 02 60**
29	Winkelgelenk A 10 DIN 71 802	1	7 824 670 002
30	Sechskantmutter M 6 DIN 934	1	7 403 677 004
31	Federring A 6 DIN 128	1	7 482 682 006
32	Klemmschraube	1	1 00 995 18 71
33	Schelle	1	0 00 993 02 30
34	Sechskantschraube M 6 x 12 DIN 933-8.8	1	7 236 677 078
35	Federring A 6 DIN 128	1	7 482 682 006

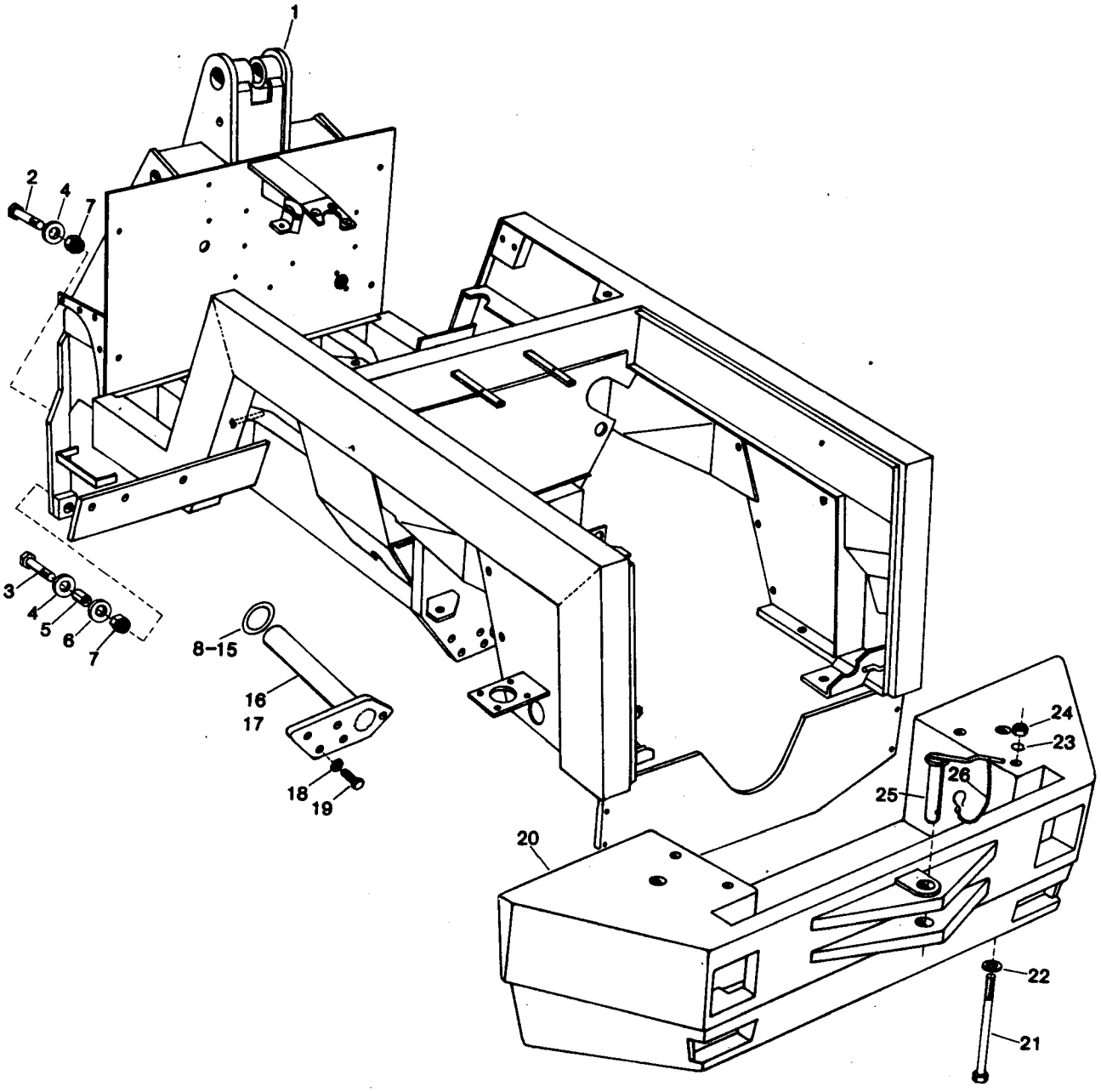
1
2
4
7
3
4
5
6
7
8–15
16
17
18
19
20
24
23
26
25
22
21

Bild-Nr.	Teil-Bezeichnung	Stück	Teil-Nr.	
	Gruppe 20 – Rahmen			
1	Zsb. Rahmen	1	1 62 200 00 36	
2	Sechskantschraube M 24 x 1,5 x 140 DIN 960-10.9	2	7 238 678 271	
3	Sechskantschraube M 24 x 1,5 x 150 DIN 960-10.9	4	7 238 678 272	
4	Scheibe	6	1 00 993 30 66	
5	Spannhülse 40 x 80 DIN 1481	4	7 514 682 601	
6	Scheibe	4	1 00 993 57 66	
7	Sechskantmutter M 24 x 1,5 DIN 985	6	7 405 678 075	(selbstsichernd)
8	Beilagscheibe 4,6 mm stark (Stärke nach Bedarf)	2	1 00 997 76 04	
9	Beilagscheibe 4,8 mm stark	2	1 00 997 77 04	
10	Beilagscheibe 5,0 mm stark	2	1 00 997 78 04	
11	Beilagscheibe 5,2 mm stark	2	1 00 997 79 04	
12	Beilagscheibe 5,4 mm stark	2	1 00 997 80 04	
13	Beilagscheibe 5,6 mm stark	2	1 00 997 81 04	
14	Beilagscheibe 5,8 mm stark	2	1 00 997 82 04	
15	Beilagscheibe 6,0 mm stark	2	1 00 997 83 04	
16	Zsb. Lagerbolzen	1	1 02 260 06 93	
17	Optimolypaste "White T"	1	1 00 441 13 10	
18	Federring A 20 DIN 128 Kristallinrauh	5	7 482 682 120	
19	Sechskantschraube M 20 x 50 DIN 933-10.9	5	7 236 678 305	
20	Ballastgewicht	1	1 62 205 00 12	
21	Sechskantschraube M 20 x 400 DIN 931-8.8	4	7 234 677 523	
22	Scheibe 21 DIN 7349	4	7 460 094 011	
23	Federring A 20 DIN 128 Kristallinrauh	4	7 482 682 120	
24	Sechskantmutter M 20 DIN 985	4	7 405 677 018	(selbstsichernd)
25	Zsb. Anhängezapfen (mit Bild Nr. 26)	1	1 40 200 00 29	
26	Zsb. Sicherungskette	1	1 13 200 00 48	

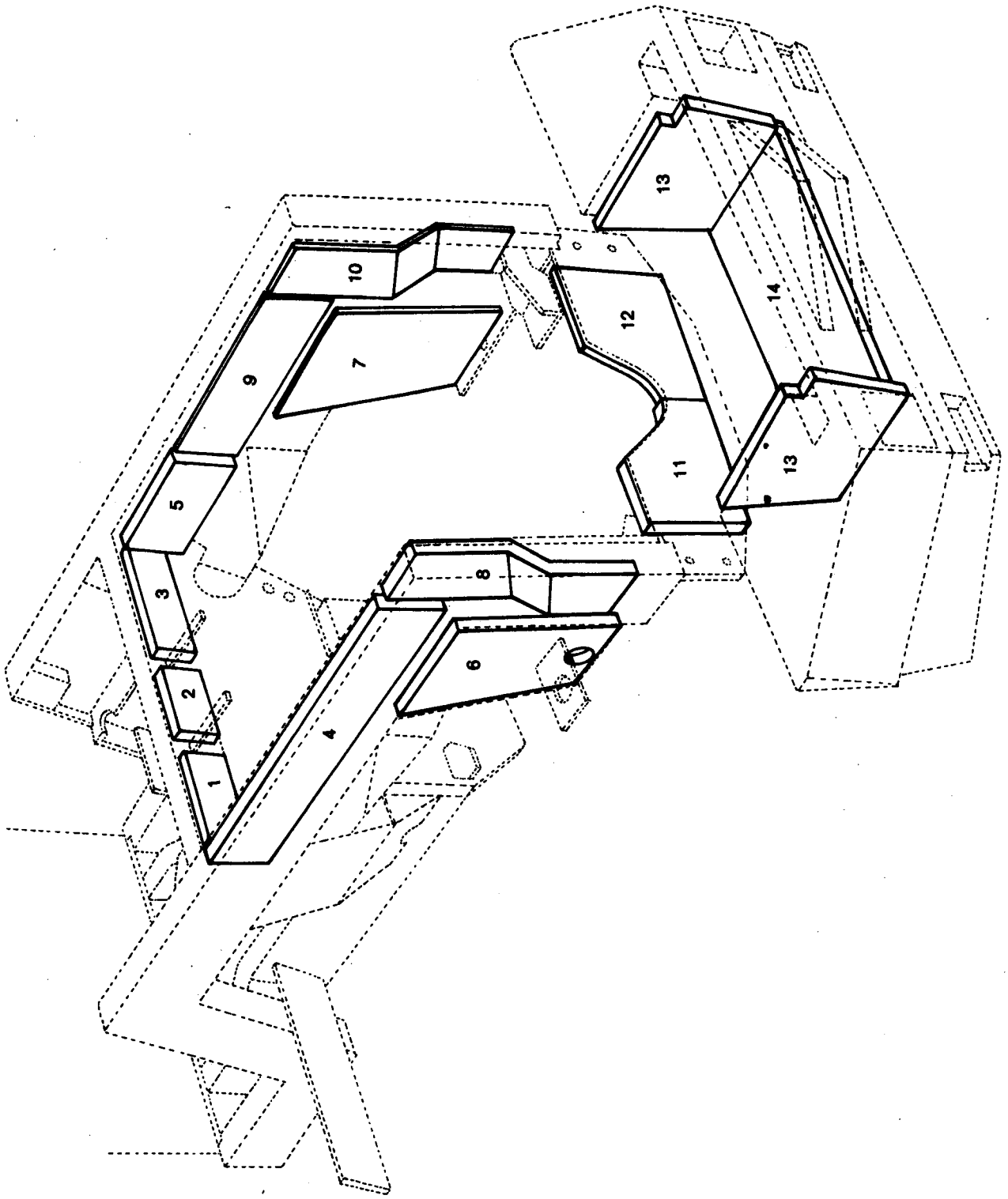
1
2
3
4
5
6
7
8
9
10
11
12
13
13
14

Bild-Nr.	Teil-Bezeichnung	Stück	Teil-Nr.	
	Gruppe 20 – Rahmen			
1	Schallschluckmatte vorne links	1	0 62 307 13 88	
2	Schallschluckmatte vorne mitte	1	0 62 307 14 88	
3	Schallschluckmatte vorne rechts	1	0 62 307 15 88	
4	Schallschluckmatte Längsträger links	1	0 62 307 16 88	
5	Schallschluckmatte Längsträger rechts	1	0 62 307 17 88	
6	Schallschluckmatte Seitenwand links	1	0 62 307 21 88	
7	Schallschluckmatte Seitenwand rechts	1	0 62 307 22 88	
8	Schallschluckmatte hinten links	1	0 62 307 19 88	
9	Schallschluckmatte hinten rechts oben	1	0 62 307 18 88	
10	Schallschluckmatte hinten rechts unten	1	0 62 307 20 88	
11	Schallschluckmatte Träger hinten links	1	0 62 307 23 88	
12	Schallschluckmatte Träger hinten rechts	1	0 62 307 24 88	
13	Schallschluckmatte Ballastgewicht links n. rechts	2	0 62 307 25 88	
14	Schallschluckmatte Ballastgewicht mitte	1	0 62 307 26 88	

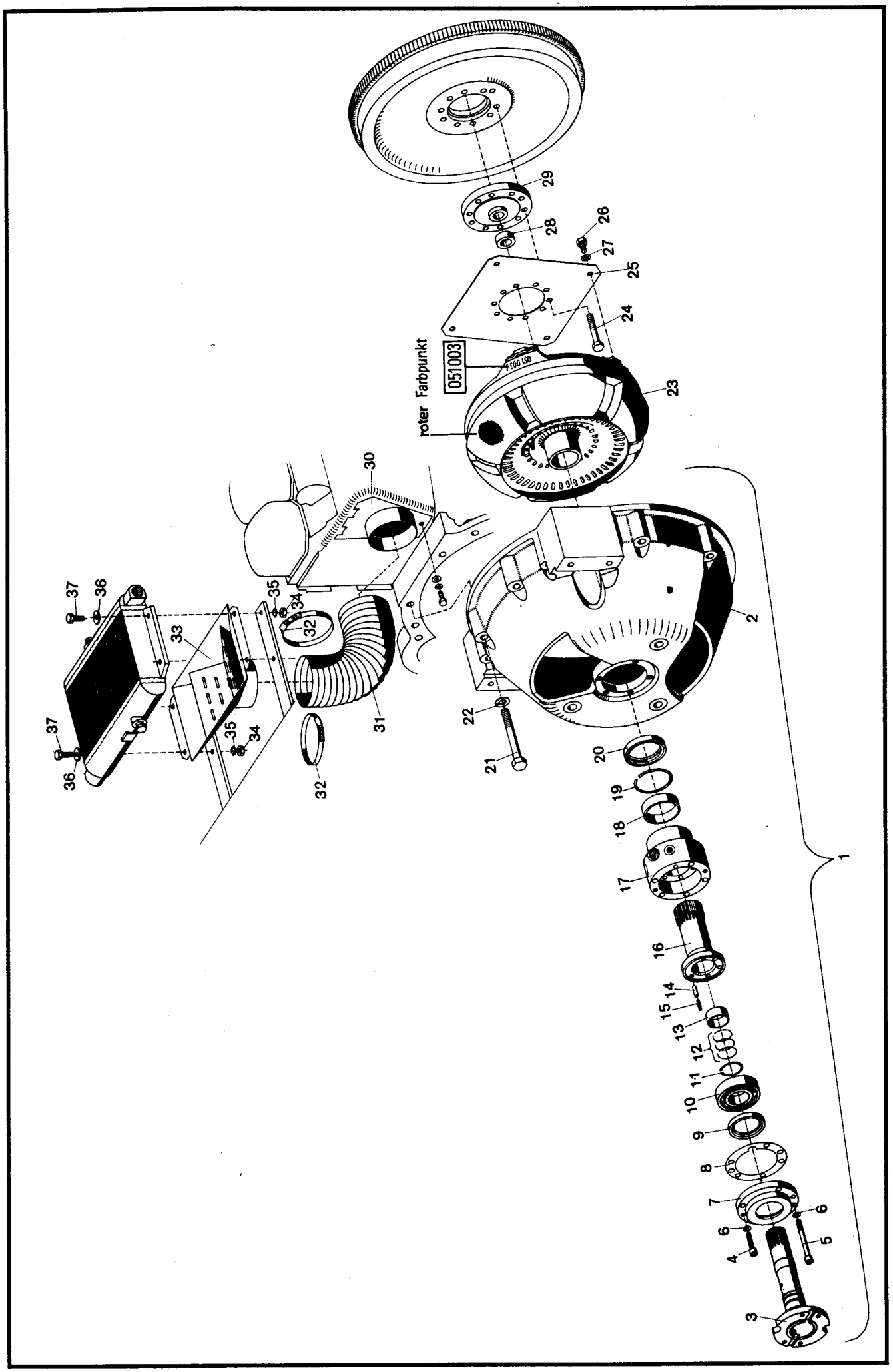
roter Farbpunkt
051003
1
2
3
4
5
6
7
8
9
10
11
12
13
14
15
16
17
18
19
20
21
22
23
24
25
26
27
28
29
30
31
32
33
34
35
36
37

Bild-Nr.	Teil-Bezeichnung	Stück	Teil-Nr.	
	Gruppe 21 – Lagergehäuse/Wandler			
1	Zsb. Wandlergehäuse kompl. (Bild 2-20)	1	1 62 210 00 26	
2	Wandlergehäuse	1	1 62 212 00 13	
3	Flanschwelle	1	1 62 212 00 21	
4	Zylinderschraube M 8 x 25 DIN 912-8.8	2	7 252 677 046	
5	Zylinderschraube M 8 x 75 DIN 912-8.8	5	7 252 677 056	
6	Federring 8 DIN 7980	7	7 481 682 006	
7	Deckel	1	1 62 212 00 07	
8	Dichtung	1	0 00 996 46 12	
9	Radialdichtring DF 45 x 62 x 10 LF 01	1	0 00 996 72 32	(mit Loctite 0641 einkleben)
10	Rillenkugellager 6207 C 3 DIN 625	1	7 611 062 408	
11	Sicherungsring 35 x 2,5	1	0 00 992 03 35	
12	Lamellenringsatz (3 Stück)	1	0 00 996 25 32	
13	Buchse 32 x 35 x 15	1	0 00 994 03 52	
14	Spannhülse 8 x 18 DIN 1481	5	7 514 682 180	
15	Spannhülse 5 x 18 DIN 1481	5	7 514 682 132	
16	Leitradträger	1	1 62 212 00 11	
17	Lagergehäuse	1	1 62 212 01 13	
18	Buchse 55 x 60 x 15	1	0 00 994 96 51	
19	Sprengring B 60 DIN 7993	1	7 497 442 127	
20	Radialdichtring 55 x 72 x 12 RF	1	0 00 996 69 32	(mit Loctite 0641 einkleben)
21	Sechskantschrauben 10 x 80 DIN 931-8.8	7	7 234 677 109	
22	Federring A 10 DIN 128	7	7 482 682 010	
23	F u. S-Wandler (051 003-rot)	1	**0 62 212 00 03**	
24	Sechskantschraube M 10 x 50 DIN 961-10.9	10	0 00 995 38 71	
25	Befestigungsblech	1	1 55 212 00 34	
26	Sechskantschraube M 10 x 16 DIN 933-10.9	4	7 236 678 155	
27	Federring A 10 DIN 128	4	7 482 682 010	
28	Buchse 20,5 x 30 x 10 lg.	1	1 00 994 97 51	
29	Flansch	1	1 40 212 04 95	
	Luftführung – Ölkühler			
30	Zsb. Luftführung	1	1 62 300 00 54	(am Motor)
31	Spiralschlauch	1	1 00 993 42 22	
32	Schlauchklemme	2	0 00 993 31 28	
33	Zsb. Lufttrichter	1	1 62 300 00 77	(am Ölkühler)
34	Sechskantmutter M 8 DIN 934	4	7 403 677 005	
35	Federring A 8 DIN 128	4	7 482 682 008	
36	Scheibe 8,4 DIN 9021	4	7 462 680 012	
37	Sechskantschraube M 8 x 25 DIN 933-8.8	4	7 236 677 133	

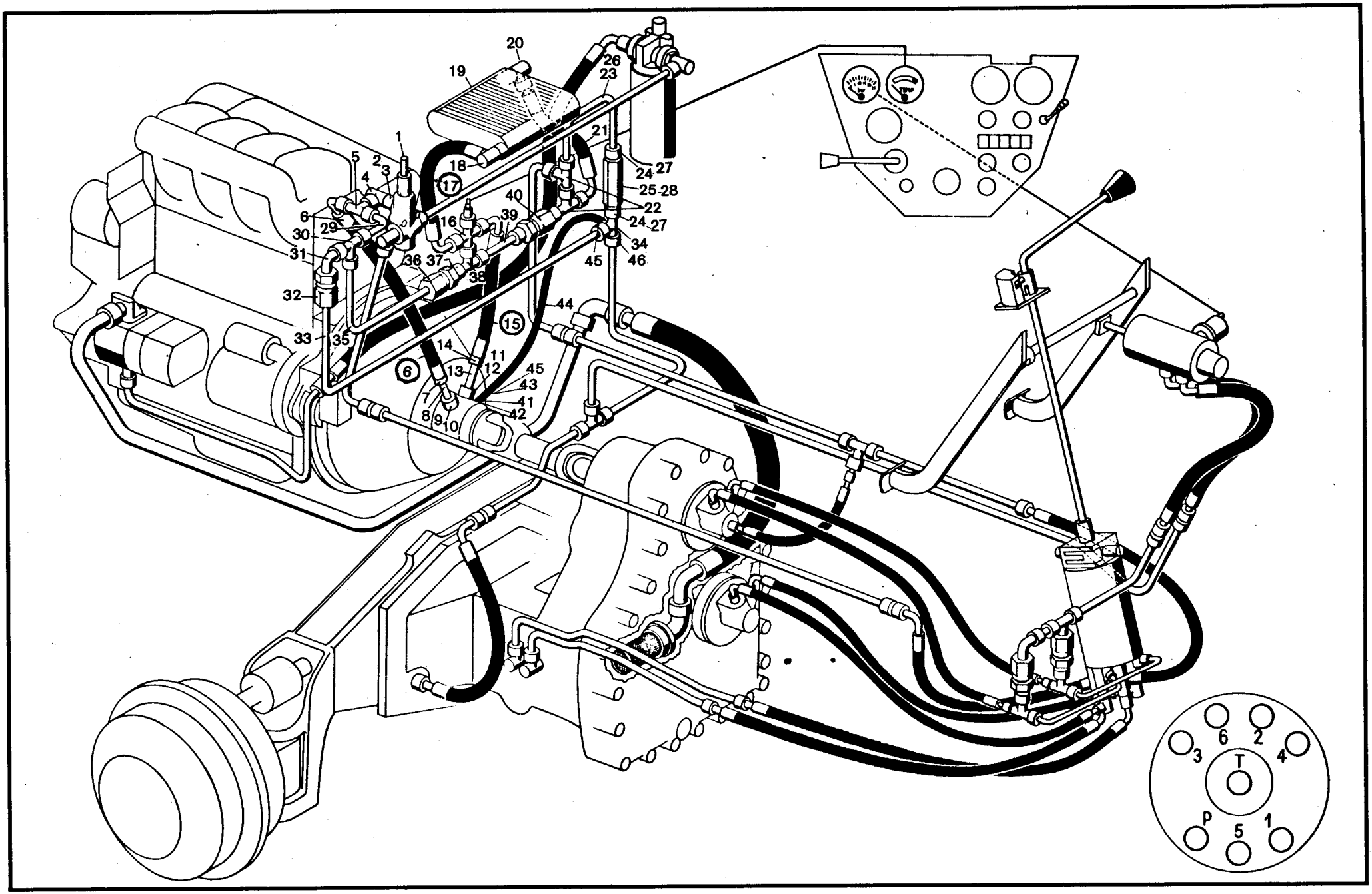
20
19
26
23
1
21
5
2
3
4
18
17
24
27
25
28
40
22
6
29
16
39
24
27
30
34
31
36
37
45
46
38
32
44
15
33
35
14
11
6
13
12
45
43
7
41
8
9
10
42
T
6
2
3
4
P
5
1

Bild-Nr.	Teil-Bezeichnung	Stück	Teil-Nr.	
	Leitung vom Druckbegrenzungsventil zum Wandler			
1	Druckbegrenzungsventil (einstellbar)	1	0 00 361 70 83	
2	Verschraubung SW 32	1	1 00 363 61 21	
3	Dichtring 27 x 35 DIN 7603-Cu	1	7 593 641 064	
4	Verschraubung DSVW 18 – LM	1	0 00 363 69 15	
5	Verschraubung evT 18-L	1	0 00 363 37 21	
6	Schlauchleitung NW 16/400 lg.	1	0 00 993 81 17	
7	Verschraubung G 18-L	1	0 00 363 08 15	
8	Rohrleitung 18 x 1,5 x 145 lg.	1	1 62 363 31 24	
9	Verschraubung GE 18-LM (18 x 1,5)	1	0 00 363 50 15	
10	Dichtring A 18 x 22 DIN 7603	1	7 593 641 028	
	Rücklaufleitung vom Wandler zum Ölkühler			
11	Dichtring A 18 x 22 DIN 7603	1	7 593 641 028	
12	Verschraubung GE 18-LM (18 x 1,5)	1	0 00 363 50 15	
13	Rohrleitung 18 x 1,5 x 145 lg.	1	1 62 363 31 24	
14	Verschraubung G 18-L	1	0 00 363 08 15	
15	Schlauchleitung NW 16/400 lg.	1	0 00 993 81 17	
16	Verschraubung K 18-L	1	0 00 363 71 21	
17	Schlauchleitung NW 16/400 lg.	1	0 00 993 81 17	
18	Verschraubung DSVW 18-LM	1	0 00 363 69 15	
	Rücklaufleitung Ölkühler zum Rückschlagventil 1,5 bar			
19	Ölkühler	1	0 00 151 08 03	
20	Verschraubung DSVW 18-LM	1	0 00 363 69 15	
21	Schlauchleitung NW 16/400 lg.	1	0 00 993 81 17	
22	Verschraubung evL 18-L	2	0 00 363 42 20	
23	Rohrleitung 18 x 1,5 x 250 lg.	1	1 62 363 03 27	bis Fahrg.-Nr. 106 311
24	Verschraubung GE 18-LR	2	0 00 363 87 17	bis Fahrg.-Nr. 106 311
25	Rückschlagventil 1,5 bar	1	0 00 361 73 83	bis Fahrg.-Nr. 106 311
26	Rohrleitung 18 x 1,5 x 300	1	1 62 363 12 27	ab Fahrg.-Nr. 106 312
27	Verschraubung GE 18 LR	2	0 00 363 87 17	ab Fahrg.-Nr. 106 312
28	Rückschlagventil 1,5 bar	1	0 00 361 72 83	ab Fahrg.-Nr. 106 312
	Leitung zur Absicherung Wandler und Ölkühler bis Verschraubung 1 00 360 02 92 – Bild 34			
29	Rohrleitung 18 x 1,5 x 110 lg.	1	1 62 363 09 24	
30	Verschraubung evL 18-L	1	0 00 363 42 20	
31	Verschraubung evW 18-L	1	0 00 363 68 16	
32	Rückschlagventil 6 bar	1	0 00 361 98 91	
33	Rohrleitung 18 x 1,5 x 750 lg.	1	1 62 363 10 24	
34	Zsb. Verschraubung	1	1 00 360 02 92	
	Absicherung für Wandler			
35	Rohrleitung 18 x 1,5 x 280 lg.	1	1 62 363 11 24	
36	Rückschlagventil 2 bar	1	0 00 361 97 81	
37	Rohrstück 18 x 1,5 x 45 lg.	1	1 43 363 11 27	
38	Verschraubung evT 18-L	1	0 00 363 37 21	
	Absicherung für Ölkühler			
39	Rohrstück 18 x 1,5 x 45 lg.	1	1 43 363 11 27	
40	Rückschlagventil 1 bar	1	0 00 361 71 83	
	Leckölleitung – vom Lagergehäuse bis Zsb. Verschraubung 1 00 360 02 92 Bild 34			
41	Verschraubung GE 8-LM	1	0 00 363 32 16	
42	Dichtring 12 x 18 DIN 7603-Cu	1	7 593 641 020	
43	Rohrleitung 8 x 1 x 50 lg.	1	1 21 161 06 45	
44	Schlauchleitung 7,5 x 350 lg.	1	1 00 993 61 22	
45	Schlauchschelle	2	0 00 993 00 29	
46	Zsb. Verschraubung	1	1 00 360 02 92	

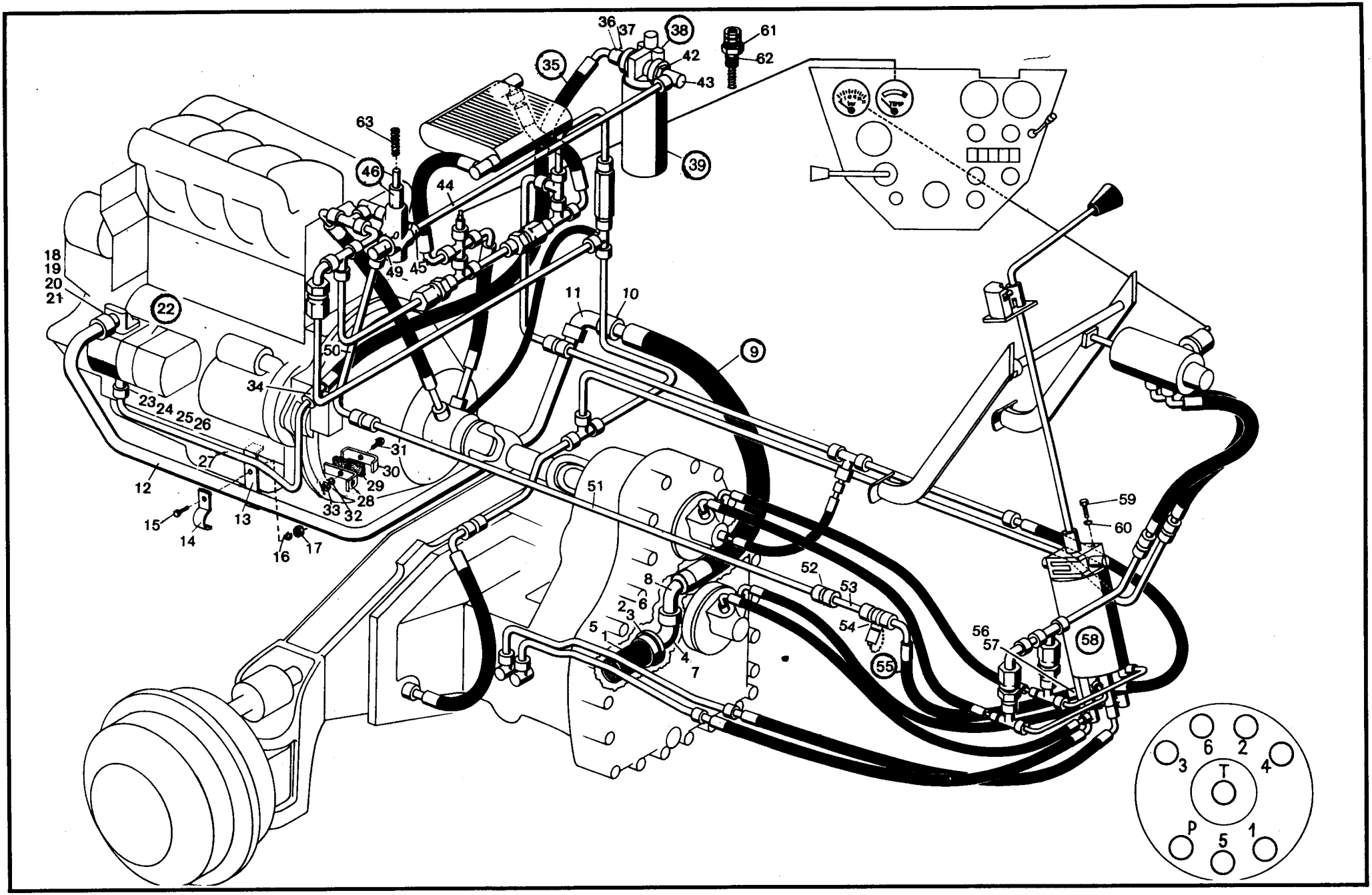
36
37
38
61
62
42
43
35
39
63
46
44
49
45
18
19
20
21
22
11
10
9
50
34
23
24
25
26
27
12
15
14
13
16
17
31
30
29
28
33
32
51
59
60
52
53
54
55
56
57
58
8
6
2
3
5
1
4
7
A
T
P
1
2
3
4
5
6

Bild-Nr.	Teil-Bezeichnung	Stück	Teil-Nr.	
	Saugfilter (im Getriebe eingeschraubt) / Saugleitung			
1	Sieb	1	0 00 363 05 33	} Ausführung 1
2	Dichtung	1	0 00 996 73 27	
3	Dichtring 64 x 72 DIN 7603-Cu	1	7 593 641 081	
4	Zsb. Verschraubung	1	1 00 360 01 92	
5	Sieb	1	0 00 363 06 33	} Ausführung 2
6	Dichtring 64 x 72 DIN 7603-Cu	1	7 593 641 081	
7	Zsb. Verschraubung	1	1 00 360 03 92	
8	Verschraubung evW 28 L	1	0 00 363 51 16	
9	Schlauchleitung NW 25/750 lg.	1	0 00 993 85 17	
10	Rohrstück 28 x 1,5 x 70 lg.	1	1 62 363 00 22	
11	Verschraubung WSV 28-L	1	0 00 363 89 16	
12	Rohrleitung 28 x 1,5 x 1740 lg.	1	1 62 363 03 22	
13	Halter (am Motor)	1	1 62 363 02 40	
14	Schelle	1	1 00 993 44 29	
15	Sechskantschraube M 8 x 25 DIN 933-8.8	1	7 236 677 133	
16	Federring A 8 DIN 128	1	7 482 682 008	
17	Sechskantmutter M 8 DIN 934	1	7 403 677 005	
18	Winkel-Flanschverschraubung	1	0 00 363 54 20	
19	Runddichtring 24 x 2,5	1	0 00 996 67 05	
20	Zylinderschraube M 6 x 22 DIN 912-10.9	4	7 252 678 033	
21	Federring 6 DIN 7980	4	7 481 682 005	
22	Hydraulikpumpe (siehe Hauptgruppe 27 – Lenkung)	1	**0 00 361 98 01**	
	Druckleitung Hydraulikpumpe – Mitteldruckfilter – Steuerventil für Getriebe			
23	Gerade Flanschverschraubung	1	0 00 363 26 15	
24	Runddichtring 17 x 2,5	1	0 00 996 68 05	
25	Zylinderschraube M 6 x 22 DIN 912-10.9	4	7 252 678 033	
26	Federring 6 DIN 7980	4	7 481 682 005	
27	Rohrleitung 15 x 1,5 x 1000 lg.	1	1 62 363 29 24	
28	Halter	1	1 62 363 01 40	
29	Filzstück	1	1 00 993 54 90	
30	Schelle	1	1 00 993 80 30	
31	Sechskantschraube M 8 x 20 DIN 933-8.8	1	7 236 677 131	
32	Federring A 8 DIN 128	1	7 482 682 008	
33	Sechskantmutter M 8 DIN 934	1	7 403 677 005	
34	Verschraubung G 15-L	1	0 00 363 06 15	
35	Schlauchleitung NW 12/640 lg.	1	0 00 993 27 22	
36	Verschraubung GE 15-LR	1	0 00 363 87 15	
37	Verschraubung ril "-1/2"	1	0 00 363 67 21	
38	Mitteldruckfilter	1	0 00 363 37 34	
39	Wechselfilter (zum Mitteldruckfilter)	1	**0 00 363 36 31**	**(WD 962)**
(40)	Sechskantschraube M 10 x 20 DIN 933-8.8	3	7 236 677 157	
(41)	Federring A 10 DIN 128	3	7 482 682 010	
42	Verschraubung ril "-1/2"	1	0 00 363 67 21	
43	Verschraubung DSVW 18-LR	1	0 00 363 07 16	
44	Rohrleitung 18 x 1,5 x 480 lg.	1	1 62 363 04 24	
45	Verschraubung GE 18-LM	1	0 00 363 62 15	
46	Druckbegrenzungsventil (einstellbar)	1	**0 00 361 70 83**	
(47)	Sechskantschraube M 8 x 80 DIN 931	2	7 234 677 092	
(48)	Federring A 8 DIN 128	2	7 482 682 008	
49	Verschraubung DSVW 15-LM (M 22 x 1,5)	1	0 00 363 71 15	
50	Rohrleitung 15 x 1,5 x 330 lg.	1	1 62 363 05 24	
51	Rohrleitung 15 x 1,5 x 1240 lg.	1	1 62 363 06 24	
52	Verschraubung SV 15-L	2	0 00 363 45 16	
53	Rohrstück 15 x 1,5 x 30 lg.	1	1 90 363 49 26	
54	Minimeß-Verschraubung	1	0 00 363 64 17	
55	Schlauchleitung NW 12/560 lg.	1	0 00 993 60 22	
56	Verschraubung GE 15-LM	1	0 00 363 03 15	
57	Dichtring A 18 x 22 DIN 7603-Cu	1	7 593 641 028	
58	Steuerventil für Getriebeschaltung	1	**0 00 361 82 02**	(Einzelteile Seite 23)
59	Sechskantschraube M 8 x 20 DIN 933	4	7 236 677 131	
60	Federring A 8 DIN 128	4	7 482 682 008	
61	Wartungsanzeige	1	0 00 363 00 44	
62	Dichtring	1	0 00 996 36 29	
63	Feder (30 bar) zu Bild 46	1	0 00 992 19 02	

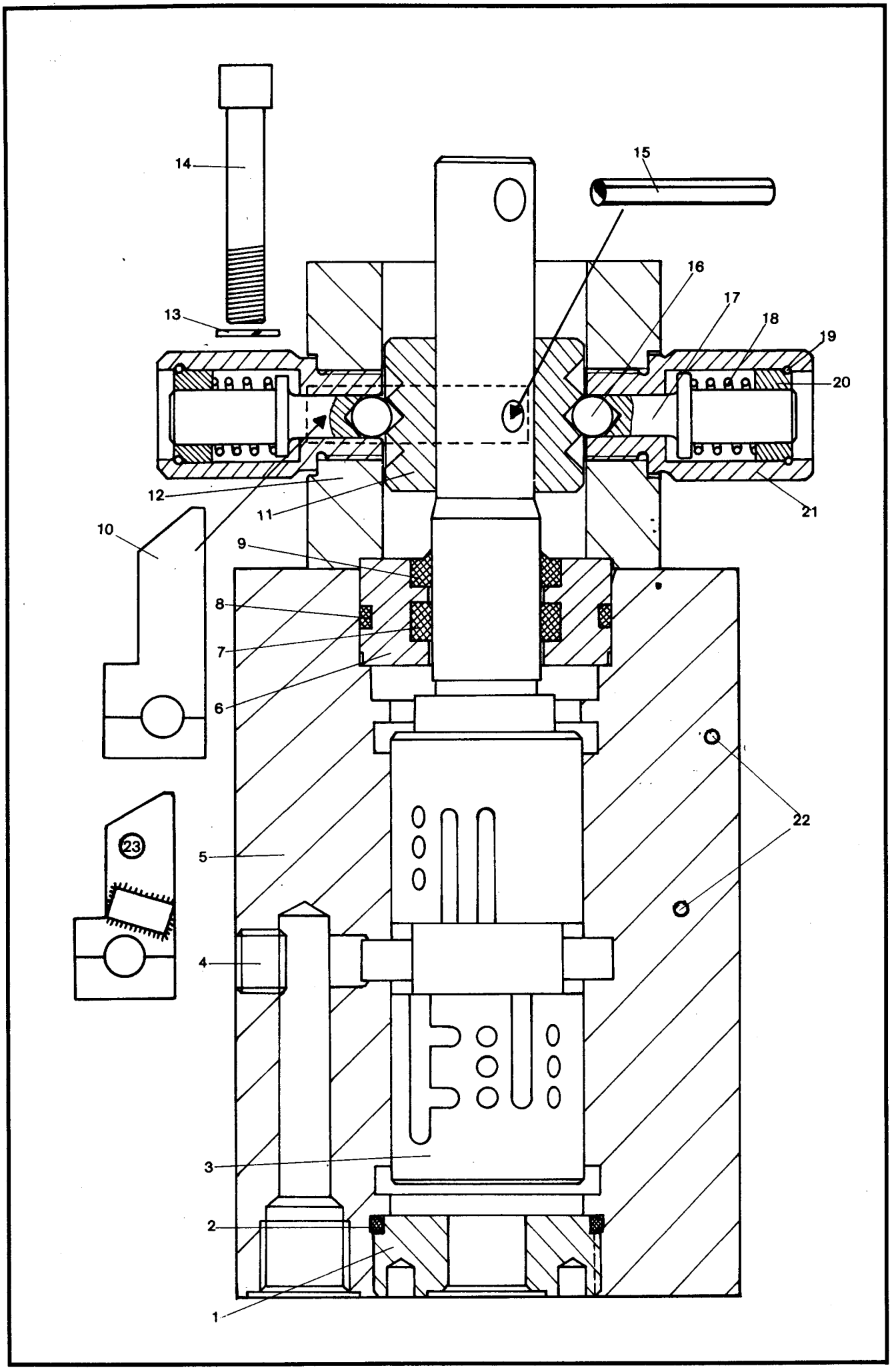
14
15
16
17
18
19
20
13
12
11
21
10
9
8
7
6
22
23
5
4
3
2
1

Steuerventil für Getriebe-Schaltung (Bild-Nr. 58 – Seite 21)

Bild-Nr.	Teil-Bezeichnung	Stück	Teil-Nr.	
1	Deckel	1	0 00 361 11 25	
2	Runddichtring 40 x 3	1	0 00 996 57 06	
3	Kolben	1	0 00 361 05 68	
4	Verschlußschraube M 12 x 1,5 DIN 906-5,8	1	7 330 673 002	
5	Gehäuse	1	0 00 361 06 24	
6	Führungsbuchse	1	0 00 994 21 53	
7	Stangendichtung	1	0 00 996 01 13	
8	Runddichtring 43 x 3,5	1	0 00 996 23 08	
9	Schmutzabstreifer	1	0 00 996 28 28	
10	Führung	1	0 00 361 12 25	
11	Rasthülse	1	0 00 361 02 63	
12	Kulisse	1	0 00 361 13 25	
13	Federring 8 DIN 7980	4	7 481 682 006	
14	Zylinderschraube M 8 x 65 DIN 912	4	7 252 677 054	
15	Spannhülse 6 x 60 DIN 1481	1	7 514 682 167	
16	Kugel 8 DIN 5401	2	7 620 683 031	
17	Stößel	2	0 00 361 04 68	
18	Druckfeder	2	0 00 992 05 02	
19	Drahtsprengring B 18 DIN 7993	2	7 497 442 110	
20	Buchse	2	0 00 994 22 53	
21	Gehäuse	2	0 00 361 03 24	
22	Gewindestift M 6 x 8 DIN 913 – 45 H	6	7 380 678 009	
23	Zsb. Anschlag	1	1 62 220 00 58	bei SO 1007

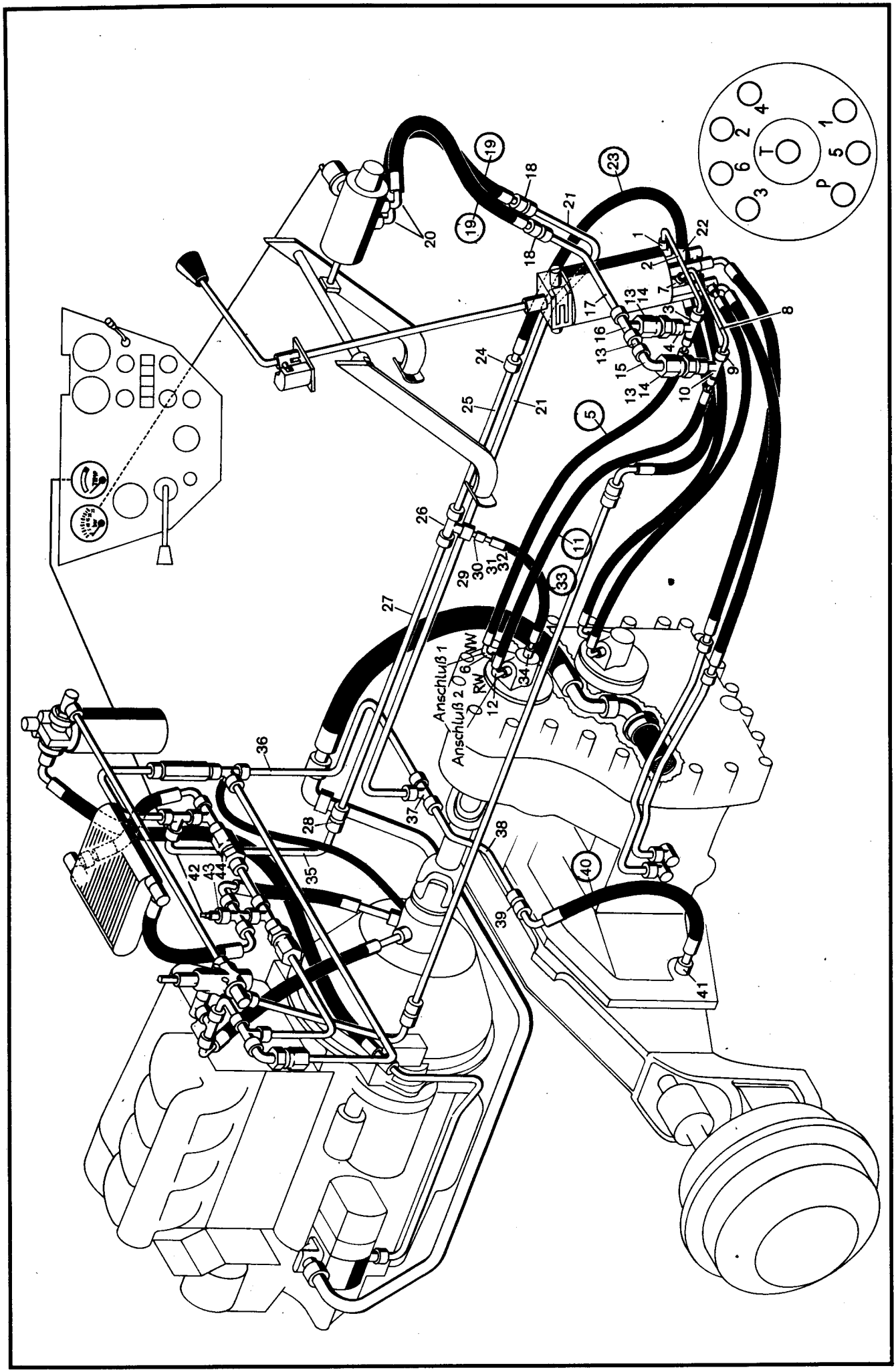
T
P
1
2
3
4
5
6
Anschluß 1
Anschluß 2
RW
GW

Bild-Nr.	Teil-Bezeichnung	Stück	Teil-Nr.	
	Druckleitung Steuerventil – Anschluß für Vorwärtskupplung am Getriebe = Anschluß 1			
1	Verschraubung DSVW 10-LM	1	0 00 363 95 20	
2	Rohrleitung 10 x 1 x 280 lg.	1	1 62 363 17 24	
3	Verschraubung KOR 18/10-L	1	1 00 363 27 21	(mit Bohrung 1,5 Ø)
4	Verschraubung TR 18/18/10-L	1	0 00 363 29 21	
5	Schlauchleitung NW 8/950 lg.	1	0 00 993 64 22	
6	Verschraubung GE 10-LM	1	0 00 363 66 16	
	Druckleitung Steuerventil – Anschluß für Rückwärtskupplung am Getriebe = Anschluß 2			
7	Verschraubung DSVW 10-LM	1	0 00 363 95 20	
8	Rohrleitung 10 x 1 x 300 lg.	1	1 62 363 19 24	
9	Verschraubung KOR 18/10-L	1	1 00 363 27 21	(mit Bohrung 1,5 Ø)
10	Verschraubung TR 18/18/10-L	1	0 00 363 29 21	
11	Schlauchleitung NW 8/950 lg.	1	0 00 993 64 22	
12	Verschraubung GE 10-LM	1	0 00 363 66 16	
	Druckleitung T-Verschraubung – Inchventil und Inchventil-Rücklauf			
13	Rohrstück 18 x 1,5 x 45 lg.	3	1 43 363 11 27	
14	Rückschlagventil	2	0 00 361 15 83	
15	Verschraubung evW 18-L	1	0 00 363 68 16	
16	Verschraubung evT 18-L	1	0 00 363 37 21	
17	Rohrleitung 18 x 1,5 x 240 lg.	1	1 62 363 21 24	
18	Verschraubung SV 18-L	2	0 00 363 04 16	
19	Schlauchleitung NW 16 – 550 lg.	2	0 00 993 93 21	
20	Verschraubung GE 18-LM	2	0 00 363 62 15	
21	Rohrleitung 18 x 1,5 x 1760 lg.	1	1 62 363 06 27	
	Schmierölleitung Steuerventil – Kupplung vorwärts und rückwärts			
22	Verschraubung GE 15-LM	1	0 00 363 03 15	
23	Schlauchleitung NW 12-760 lg.	1	0 00 993 49 22	
24	Verschraubung G 15-L	1	0 00 363 06 15	
25	Rohrleitung 15 x 1,5 x 210 lg.	1	1 62 363 34 24	
26	Verschraubung TR 15/15/18-L	1	0 00 363 67 16	
27	Rohrleitung 18 x 1,5 x 830 lg.	1	1 62 363 33 24	
28	Verschraubung ESV 18-L	1	0 00 363 47 21	(eingeschweißt)
29	Verschraubung KOR 15/10-L	1	0 00 363 49 17	
30	Rohrstück 10 x 1 x 40 lg.	1	1 62 363 08 24	
31	Überwurfmutter AL 10 DIN 3870	1	7 788 010 554	
32	Schneidring L 10 DIN 3861	1	7 786 680 103	
33	Schlauchleitung NW 8 – 350 lg.	1	0 00 993 41 21	
34	Verschraubung GE 10-LM	1	0 00 363 66 16	
35	Schmierölleitung 18 x 1,5 x 290 lg.	1	1 62 363 32 24	
	Rücklaufleitung zum Achsgetriebegehäuse			
36	Rohrleitung 18 x 1,5 x 625 lg.	1	1 62 363 04 27	
37	Verschraubung T 18-L	1	0 00 363 32 15	
38	Rohrleitung 18 x 1,5 x 265 lg.	1	1 62 363 05 27	**Bei Rücklauf zur**
39	Verschraubung SV 18-L	1	0 00 363 04 16	**Ablaßschraube am Getriebe**
40	Schlauchleitung NW 16 – 550 lg.	1	0 00 993 93 21	0 00 993 89 21
41	Verschraubung GE 18-LM	1	0 00 363 62 15	0 00 363 69 15
	Temperaturkontrolle Wandler			
42	Dichtring 14 x 18 DIN 7603-Cu	1	7 593 641 021	
43	Temperaturgeber	1	0 00 336 07 03	
44	Reduzierstück	1	1 55 363 02 83	

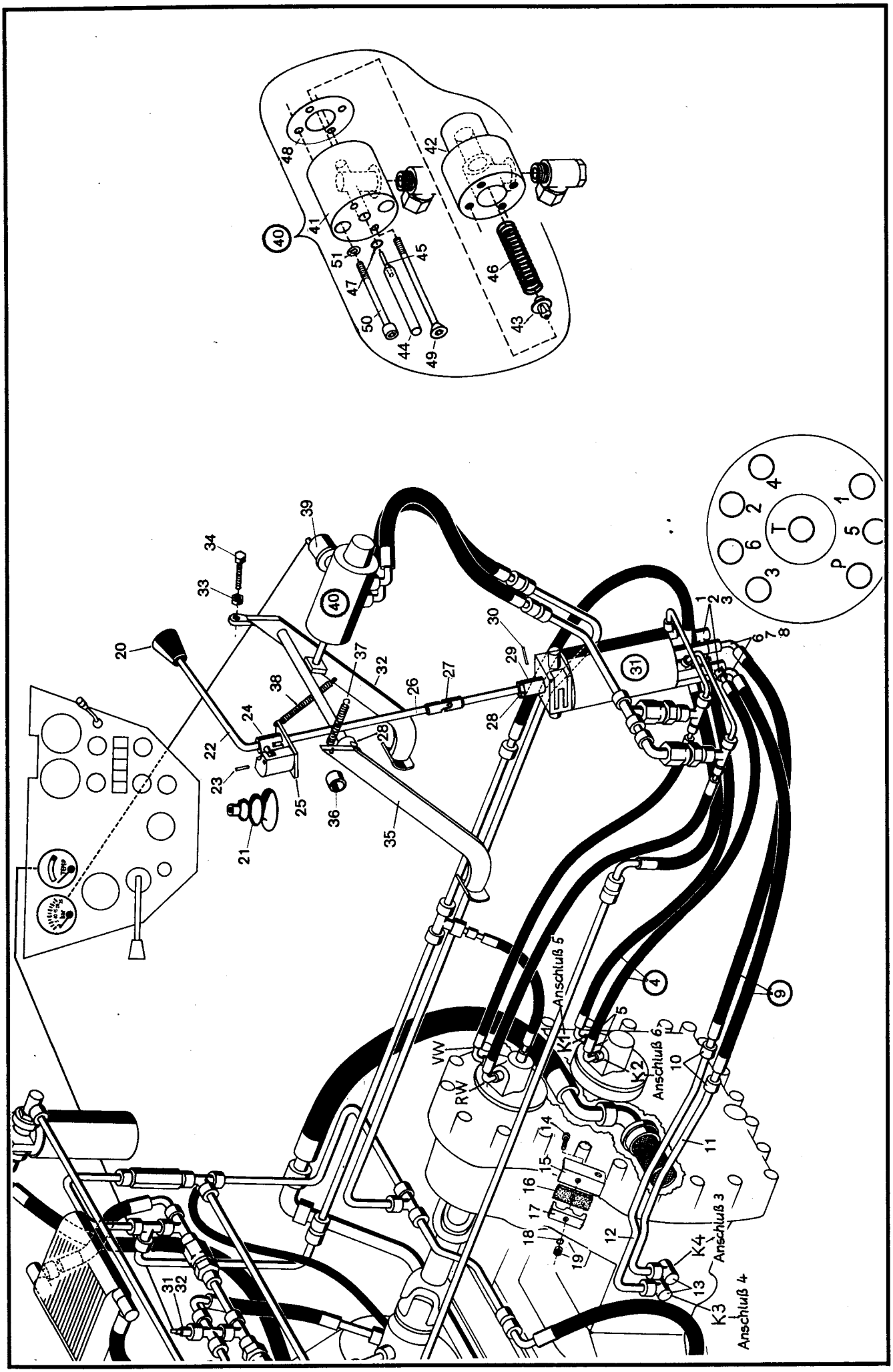

Anschluß 5
Anschluß 6
Anschluß 3
Anschluß 4
VW
RW
K1
K2
K3
K4
T
P

Bild-Nr.	Teil-Bezeichnung	Stück	Teil-Nr.	
	Druckleitung vom Steuerventil zur Kupplung 1 u. 2 = Anschluß 5 und 6			
1	Dichtring 14 x 20 DIN 7603-Cu	2	7 593 641 022	
2	Verschraubung SW 24 x 60 lg.	2	1 00 363 63 21	
3	Verschraubung DSVW 15-LM	2	0 00 363 53 15	
4	Schlauchleitung NW 12 – 890 lg.	2	0 00 993 58 22	
5	Verschraubung GE 15-LM	2	0 00 363 03 15	
	Druckleitung vom Steuerventil zur Kupplung 3 u. 4 = Anschluß 3 und 4			
6	Dichtring 14 x 20 DIN 7603-Cu	2	7 593 641 022	
7	Verschraubung SW 24 x 90 lg.	2	1 00 363 64 21	
8	Verschraubung GE 15-LM	2	0 00 363 03 15	
9	Schlauchleitung NW 12 – 760 lg.	2	0 00 993 49 22	
10	Verschraubung G 15-L	2	0 00 363 06 15	
11	Rohrleitung 15 x 1,5 x 780 lg.	1	1 62 363 16 24	(Kupplung 4) = Anschluß 3
12	Rohrleitung 15 x 1,5 x 900 lg.	1	1 62 363 15 24	(Kupplung 3) = Anschluß 4
13	Verschraubung DSVW 15-LM	2	0 00 363 53 15	
14	Sechskantschraube M 8 x 35 DIN 933-8.8	1	7 236 677 136	
15	Halter	1	1 62 363 00 40	
16	Filzstreifen 35 x 5 x 50 lg.	1	1 00 993 54 90	
17	Rohrschelle	1	1 00 993 80 30	
18	Federring A 8 DIN 128	1	7 482 682 008	
19	Sechskantmutter M 8 DIN 934	1	7 403 677 005	
	Betätigung Steuerventil/Steuerventil für Getriebe			
20	Knopfgriff	1	0 00 996 57 30	
21	Faltenbalg	1	0 00 996 27 50	
22	Zsb. Schalthebel	1	1 62 220 00 38	
23	Spannhülse 5 x 36 DIN 1481	1	7 514 682 140	
24	Spannhülse 6 x 36 DIN 1481	1	7 514 682 162	
25	Lager	1	0 00 994 05 06	
26	Zsb. Schaltgestänge	1	1 62 220 00 80	
27	Wellengelenk	1	0 00 994 95 30	(eingeschweißt)
28	Sechskantmutter M 16 DIN 934-8	1	7 403 677 013	
29	Zsb. Schaltrohr	1	1 62 220 00 66	
30	Spannhülse 8 x 30 DIN 1481	1	7 514 682 186	
31	Steuerventil für Getriebeschaltung	1	**0 00 361 82 02**	(Einzelteile Seite 23)
	Betätigung Inch-Ventil			
32	Zsb. Inch-Pedal li. kpl.	1	1 62 210 05 16	
33	Sechskantmutter M 8 DIN 934	1	7 403 677 005	
34	Sechskantschraube M 8 x 30 DIN 933-8.8	1	7 236 677 135	
35	Zsb. Brems-Pedal re. kpl.	1	1 62 240 03 16	
36	Lager im Bremspedal	2	0 00 994 07 06	
37	Zugfeder am Bremspedal	1	0 00 992 37 05	
38	Zugfeder am Inch-Pedal	1	0 00 992 60 05	
	Inch-Ventil			
39	Druckgeber (0-25 kp-12 V – M 14 x 1,5)	1	0 00 336 13 03	
40	Zsb. Inch-Ventil (Bild 41 – 47)	1	1 43 360 01 25	
41	Gehäuse (hinten)	1	1 42 361 01 24	
42	Gehäuse (vorne)	1	1 42 361 02 24	
43	Kolben	1	1 42 361 02 68	
44	Schubstange	1	1 43 361 02 70	
45	Zylinderstift 4 m 6 x 50 DIN 6325	1	7 518 215 014	
46	Druckfeder	1	0 00 992 64 03	
47	O-Ring (12,37 x 2,62)	1	0 00 996 39 07	
48	Dichtring (Oilit)	1	0 00 996 56 11	
49	Senkschraube M 10 x 100 DIN 7991-8.8	2	7 255 677 067	(Loctite 0242)
50	Zylinderschraube M 10 x 90 DIN 912-8.8	2	7 252 677 094	
51	Federring 10 DIN 7980	2	7 481 682 007	

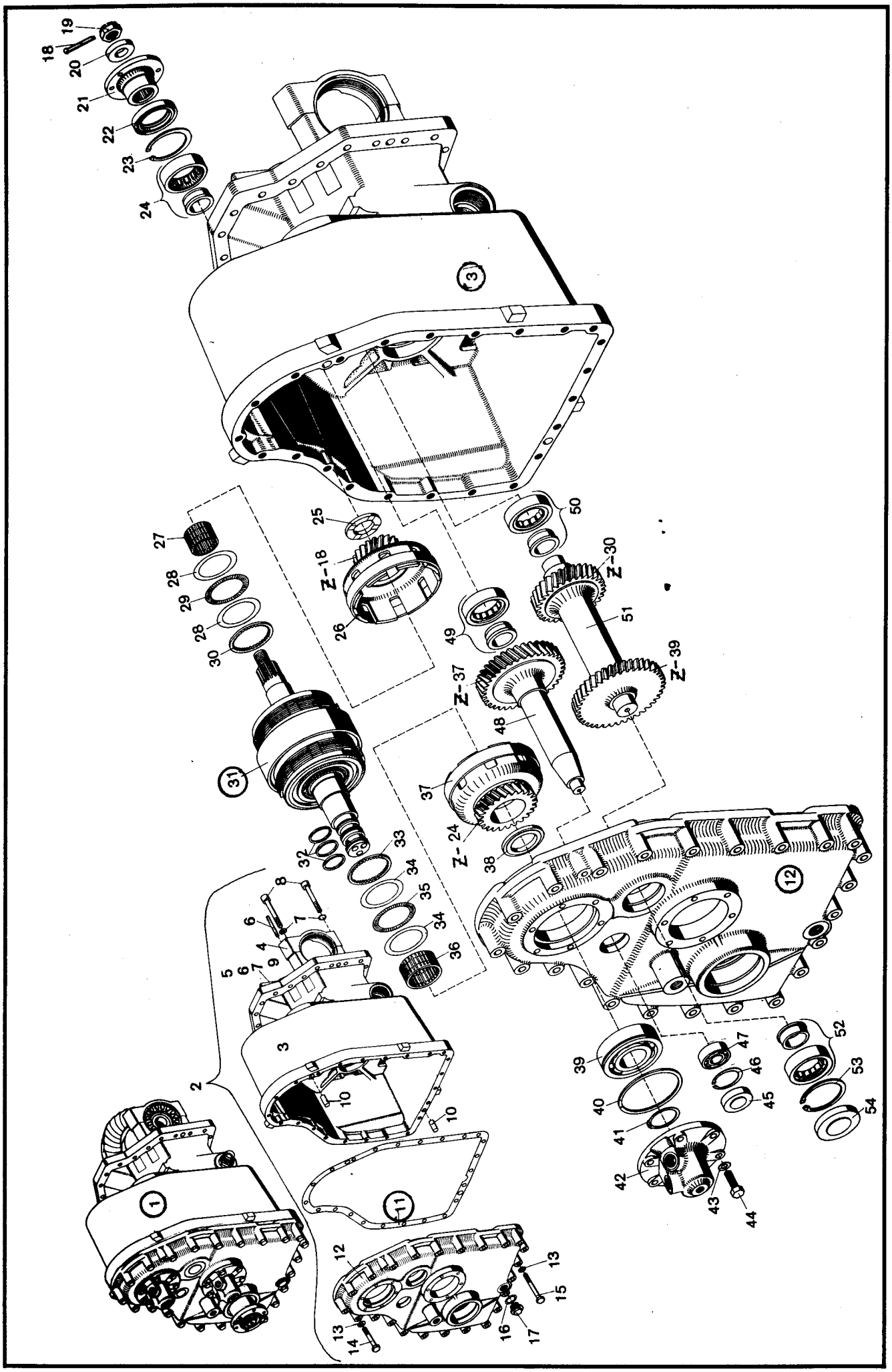
18
19
20
21
22
23
24
3
25
Z-18
26
27
28
29
28
30
31
32
33
34
35
34
36
8
6
7
4
5
6
7
9
2
3
10
10
1
11
12
13
15
13
14
16
17
50
Z-30
51
49
Z-37
48
Z-39
37
Z-24
38
12
39
40
41
42
43
44
47
46
45
52
53
54

Bild-Nr.	Teil-Bezeichnung	Stück	Teil-Nr.	
1	Zsb. Getriebeblock kompl. (mit Differential-Lenkachse)	1	1 62 220 01 01	
2	Zsb. Getriebegehäuse (Bild Nr. 3-15)	1	1 62 220 00 02	Bild 3-5 und 12 nur zusammen austauschbar
3	Getriebegehäuse	1	1 62 221 00 01	
4	Lagerschale	1	1 02 231 01 43	
5	Lagerschale	1	1 02 231 03 43	
6	Spannhülse 8 x 60 DIN 1481	4	7 514 682 193	
7	Federring 16 DIN 7980 Kristallinrauh	4	7 481 682 111	
8	Zylinderschraube M 16 x 60 DIN 6912	2	7 253 677 077	} mit Loctite 0242 einsetzen
9	Zylinderschraube M 16 x 75 DIN 912-10.9	2	7 252 678 193	
10	Zylinderstift 14 m 6 x 36 DIN 7	2	7 512 034 196	
11	Dichtung (Getriebegehäuse – Gehäusedeckel)	1	0 62 221 00 96	
12	Gehäusedeckel	1	1 62 221 00 05	
13	Federring A 12 DIN 128	23	7 482 682 012	
14	Sechskantschraube M 12 x 75 DIN 931-8.8	8	7 234 677 129	
15	Sechskantschraube M 12 x 90 DIN 931-8.8	15	7 234 677 132	
16	Dichtring A 22 x 29 DIN 7603 Cu	1	7 593 641 035	
17	Magnet-Filterstopfen M 22 x 1,5	1	0 00 990 68 10	
	Antriebswelle mit Kupplung V.W.-R.W.			
18	Splint 4 x 30 DIN 94	1	7 530 680 054	
19	Kronenmutter M 20 x 1,5 DIN 937	1	7 413 677 018	
20	Scheibe	1	1 00 993 58 66	
21	Flansch	1	1 00 229 23 96	
22	Radialdichtring 50 x 72 x 10	1	0 00 996 58 32	
23	Sicherungsring 72 x 2,5 DIN 472	1	7 491 682 072	
24	Zylinderrollenlager NJ 207 C 3 DIN 5412	1	7 622 000 080	
25	Scheibe	1	0 00 993 51 66	
26	Zsb. Antriebsrad Z = 18 (zu RW)	1	1 62 220 04 12	
27	Nadelkranz K 40 x 45 x 27	1	0 00 994 41 13	
28	Scheibe	2	0 00 993 74 66	
29	Axiallager	1	0 00 994 23 15	
30	Profilring	1	0 00 993 75 66	
31	Antriebswelle mit Kupplung VW-RW	1	**0 62 220 02 05**	
32	Kolbenring	3	0 00 996 48 27	
33	Profilring	1	0 00 993 75 66	
34	Scheibe	2	0 00 993 74 66	
35	Axiallager	1	0 00 994 23 15	
36	Nadelkranz 50 x 58 x 25	1	0 00 994 42 13	
37	Zsb. Antriebsrad Z = 24 (zu V.W.)	1	1 62 220 05 12	
38	Scheibe	1	0 00 993 50 66	
39	Rillenkugellager 6309 N-C3 DIN 625	1	7 611 063 560	
40	Sprengring SP 100 DIN 5417	1	7 493 682 100	
41	Sicherungsring 45 x 1,75 DIN 471	1	7 490 682 045	
42	Deckel (auf Antriebswelle)	1	1 62 221 02 05	
43	Federring A 10 DIN 128	6	7 482 682 010	
44	Sechskantschraube M 10 x 30 DIN 933-8.8	6	7 236 677 161	
	Rücklaufrad mit Lagerung			
45	Verschlußdeckel	1	1 62 221 00 08	
46	Sicherungsring 47 x 1,75 DIN 472	1	7 491 682 047	
47	Rillenkugellager 6204-C3 DIN 625	1	7 611 062 405	
48	Rücklaufrad Z = 37	1	1 62 222 00 17	
49	Zylinderrollenlager NJ 207-EC 3 DIN 5412	1	7 622 000 095	
	Doppelrad mit Lagerung			
50	Zylinderrollenlager NJ 207 EC 3 DIN 5412	1	7 622 000 095	
51	Doppelrad Z = 39/30	1	1 62 222 00 14	
52	Zylinderrollenlager NJ 207 ETN 9 DIN 5412	1	7 622 001 008	
53	Sicherungsring 72 x 2,5 DIN 472	1	7 491 682 072	
54	Verschlußdeckel	1	1 62 221 01 08	

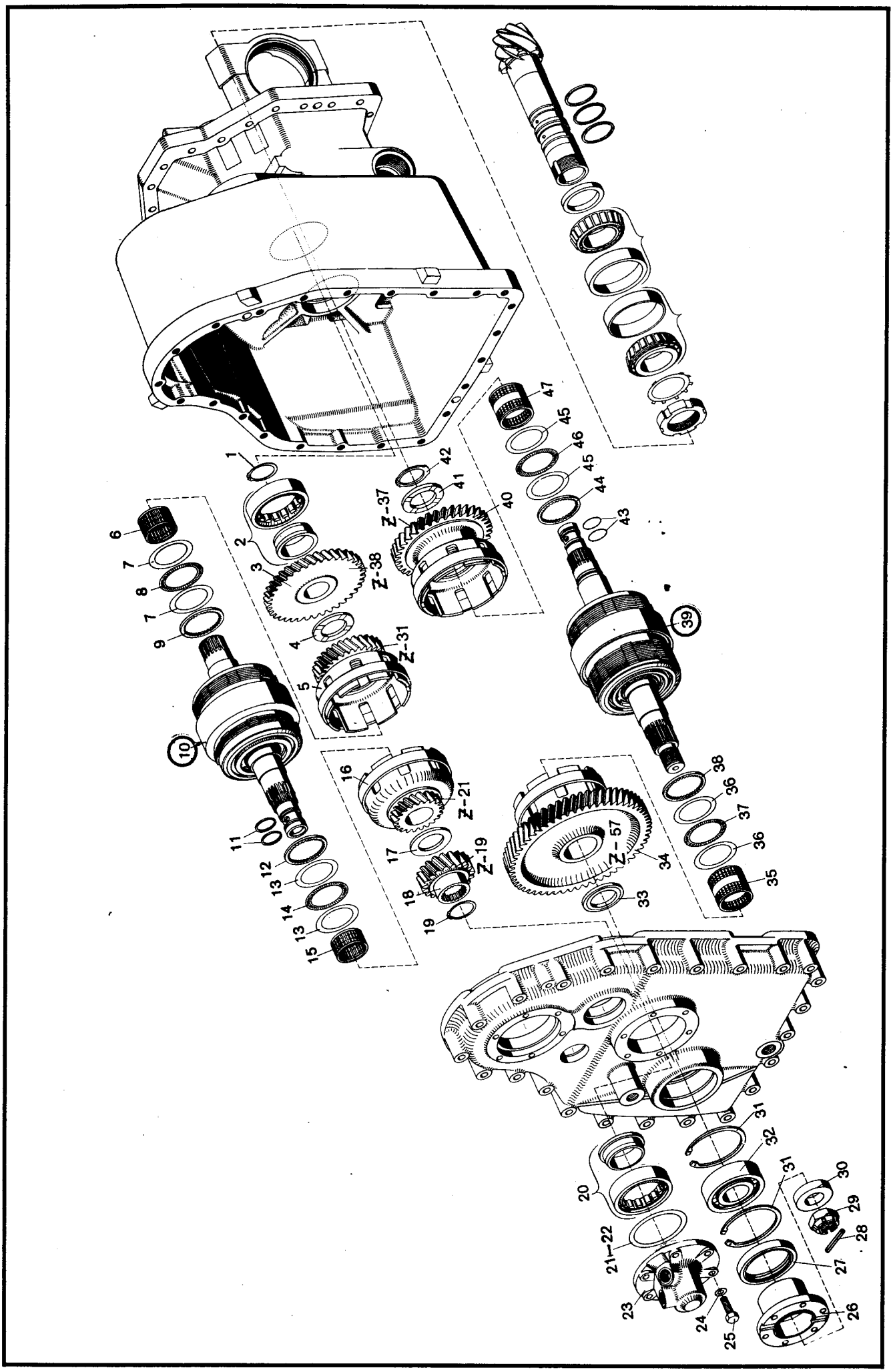
1
2
3
Z-38
4
Z-31
5
6
7
8
7
9
10
11
12
13
14
13
15
16
Z-21
17
18
Z-19
19
Z-37
41
42
40
47
45
46
45
44
43
39
38
36
37
36
35
Z-57
34
33
20
21-22
23
24
25
31
32
31
30
29
28
27
26

Bild-Nr.	Teil-Bezeichnung	Stück	Teil-Nr.
	Zwischenwelle mit Gang-Kupplung K 1 und K 2		
1	Sicherungsring 42 x 1,75 DIN 471	1	7 490 682 042
2	Zylinderrollenlager NJ 211 C 3 DIN 5412	1	7 622 001 005
3	Zwischenrad Z-38	1	1 62 222 00 09
4	Scheibe	1	0 00 993 52 66
5	Zsb. Zwischenrad Z-31 (zu K 2)	1	1 62 220 02 12
6	Nadelkranz 50 x 56 x 30	1	0 00 994 44 13
7	Scheibe	2	0 00 993 74 66
8	Axiallager	1	0 00 994 23 15
9	Profilring	1	0 00 993 75 66
10	Zwischenwelle mit Kupplung 1 u. 2	1	**0 62 220 01 05**
11	Kolbenring	2	0 00 996 49 27
12	Profilring	1	0 00 993 75 66
13	Scheibe	2	0 00 993 74 66
14	Axiallager	1	0 00 994 23 15
15	Nadelkranz 47 x 53 x 25	1	0 00 994 40 13
16	Zsb. Zwischenrad Z-21 (zu K 1)	1	1 62 220 03 12
17	Scheibe	1	0 00 993 52 66
18	Zwischenrad Z-19	1	1 62 222 03 09
19	Sicherungsring 42 x 1,75 DIN 471	1	7 490 682 042
20	Zylinderrollenlager NJ 211 C 3 DIN 5412	1	7 622 001 005
21	Paßscheibe 80 x 100 x 0,1	2	0 00 993 10 35
22	Paßscheibe 80 x 100 x 0,3	2	0 00 993 11 35
23	Deckel (auf Zwischenwelle)	1	1 62 221 03 05
24	Federring A 10 DIN 128	6	7 482 682 010
25	Sechskantschraube M 10 x 30 DIN 933-8.8	6	7 236 677 161
	Abtriebswelle mit Gangkupplung K 3 und K 4		
26	Flansch	1	1 00 229 24 96
27	Radialdichtung 80 x 100 x 10	1	0 00 996 67 32
28	Spannhülse 5 x 40 DIN 1481	1	7 514 682 141
29	Kronenmutter M 30 x 1,5	1	0 00 990 26 24
30	Scheibe	1	1 00 993 54 67
31	Sicherungsring 100 x 3 DIN 472	2	7 491 682 100
32	Rillenkugellager 6309 C 3 DIN 625	1	7 611 063 410
33	Scheibe	1	0 00 993 50 66
34	Zsb. Abtriebsrad Z-57 (zu K 3)	1	1 62 220 01 12
35	Nadelkranz ZW 50 x 57 x 45	1	0 00 994 43 13
36	Scheibe	2	0 00 993 74 66
37	Axiallager	1	0 00 994 23 15
38	Profilring	1	0 00 993 75 66
39	Abtriebswelle mit Kupplung 3 u. 4	1	**0 62 220 00 05**
40	Zsb. Abtriebsrad Z-37 (zu K 4)	1	1 62 220 00 12
41	Scheibe	1	0 00 993 50 66
42	Sicherungsring 45 x 2,5 DIN 471	1	7 490 682 427
43	Runddichtring 27,6 x 2,4	2	0 00 996 24 06
44	Profilring	1	0 00 993 75 66
45	Scheibe	2	0 00 993 74 66
46	Axiallager	1	0 00 994 23 15
47	Nadelkranz ZW 50 x 57 x 45	1	0 00 994 43 13

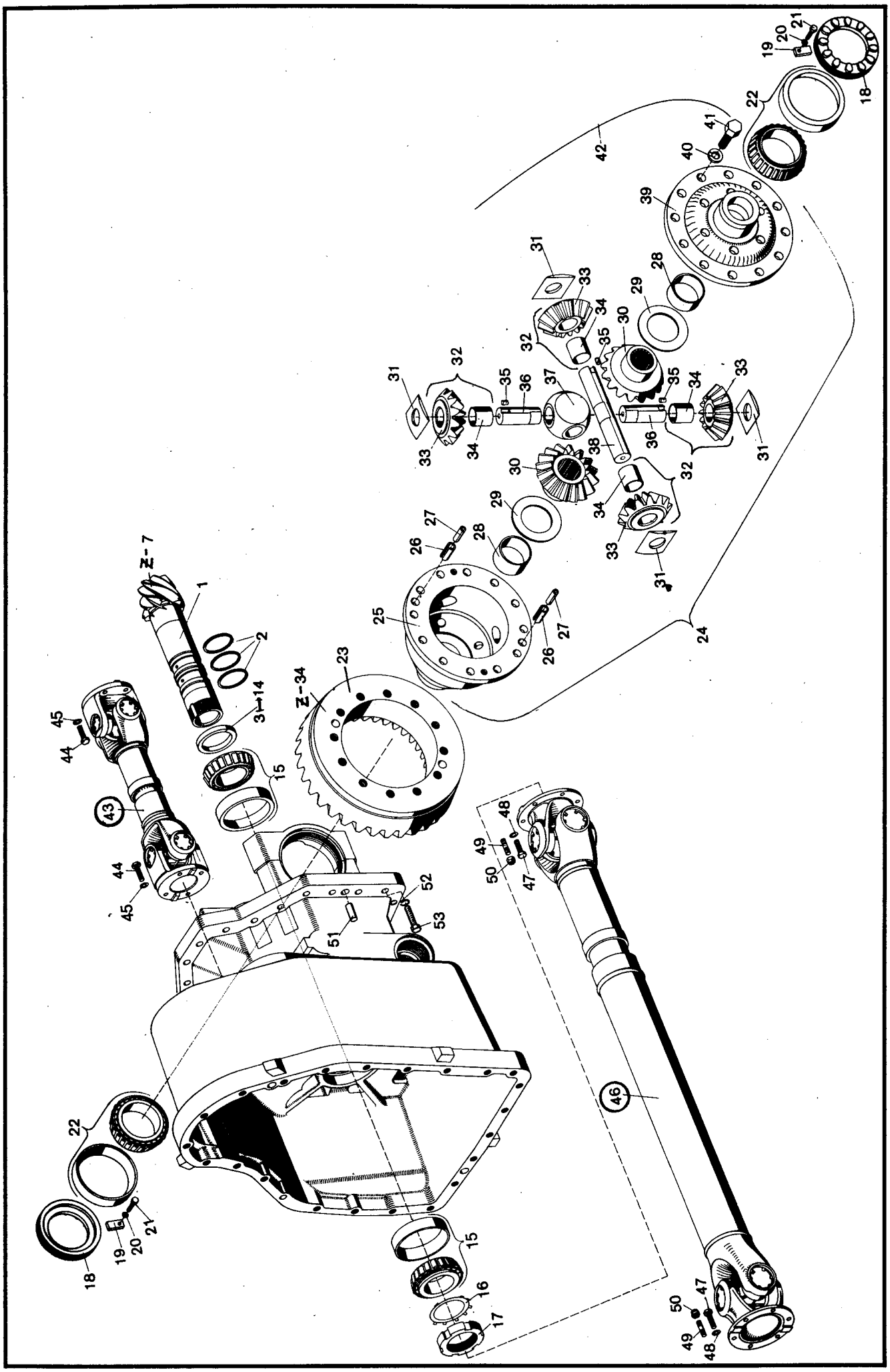
Z-7
Z-34
1
2
3-14
15
16
17
18
19
20
21
22
23
24
25
26
27
28
29
30
31
32
33
34
35
36
37
38
39
40
41
42
43
44
45
46
47
48
49
50
51
52
53

Bild-Nr.	Teil-Bezeichnung	Stück	Teil-Nr.	
	Abtriebswelle hinten mit Lagerung			**Zu Bild-Nr. 1 u. 23**
1	Abtriebswelle hinten Z = 7	1	**1 62 223 03 21**	nur zusammen austauschbar
2	Kolbenring	3	0 00 996 47 27	
3	Einstellscheibe 6,8 mm stark	1	1 00 997 44 05	
4	Einstellscheibe 6,9 mm stark	1	1 00 997 45 05	
5	Einstellscheibe 7,0 mm stark	1	1 00 997 46 05	
6	Einstellscheibe 7,1 mm stark	1	1 00 997 47 05	
7	Einstellscheibe 7,2 mm stark	1	1 00 997 48 05	
8	Einstellscheibe 7,3 mm stark	1	1 00 997 49 05	
9	Einstellscheibe 7,4 mm stark	1	1 00 997 50 05	
10	Einstellscheibe 7,5 mm stark	1	1 00 997 51 05	
11	Einstellscheibe 7,6 mm stark	1	1 00 997 52 05	
12	Einstellscheibe 7,7 mm stark	1	1 00 997 53 05	
13	Einstellscheibe 7,8 mm stark	1	1 00 997 54 05	
14	Einstellscheibe 7,9 mm stark	1	1 00 997 55 05	
15	Kegelrollenlager 322 11 BJ 2 DIN 720	2	7 618 322 052	
16	Sicherungsblech	1	1 00 992 75 30	
17	Nutmutter M 55 x 1,5 DIN 1804	1	7 425 678 023	
	Ausgleichgetriebe mit Lagerung			
18	Einstellmutter	2	1 02 232 00 89	
19	Sicherungsblech	2	1 00 992 49 30	
20	Federring A 8 DIN 128	2	7 482 682 008	
21	Sechskantschraube M 8 x 14 DIN 933-8.8	2	7 236 677 502	oder Timken-Lager
22	Kegelrollenlager 320 14 X DIN 720	2	7 618 320 112	Innenring 0 00 994 06 84
23	Tellerrad Z = 34	1	1 02 267 51 12	Außenring 0 00 994 06 85
24	Zsb. Ausgleichstr. ohne Tellerrad	1	**0 02 230 44 01**	
25	Ausgleichträger	1	1 02 233 17 15	
26	Spannhülse 14 x 24 DIN 1481	2	7 514 682 297	
27	Spannhülse 8 x 24 DIN 1481	2	7 514 682 183	
28	Buchse	2	0 00 994 69 52	
29	Druckscheibe	2	0 00 993 49 66	
30	Achswellenkegelrad	2	1 02 232 10 10	
31	Drucksegment	4	0 02 232 01 28	
32	Zsb. Ausgleichkegelrad (Bild 33 u. 34)	4	1 02 230 08 08	
33	Ausgleichkegelrad	4	1 02 232 07 11	
34	Buchse	4	0 00 994 37 51	
35	Zylinderstift 8 m 6 x 10 DIN 7	3	7 512 034 113	
36	Ausgleichachse	2	1 02 232 09 15	
37	Kreuzstück	1	1 02 232 01 16	
38	Ausgleichachse	1	1 02 232 01 15	
39	Ausgleichdeckel	1	1 02 233 18 08	
40	Federring A 14 DIN 128 Kristallinrauh	12	7 482 682 114	
41	Sechskantschraube M 14 x 1,5 x 40 SK	12	7 241 678 099	
42	Sicherungsdraht			
43	Gelenkwelle (Motor-Getr.)	1	0 00 229 74 21	
44	Sechskantschraube M 8 x 20 DIN 933-10.9	8	7 236 678 131	
45	Federring A 8 DIN 128 Kristallinrauh	8	7 482 682 108	
46	Gelenkwelle (Getr.-Vorderachse)	1	0 00 229 75 21	
47	Sechskantschraube M 10 x 25 DIN 933-10.9	8	7 236 678 159	
48	Federring A 10 DIN 128 Kristallinrauh	8	7 482 682 110	
49	Stiftschraube M 10 x 20 DIN 938-10.9	4	7 395 678 200	
50	Sechskantmutter M 10 DIN 985-8 verzinkt	4	7 405 677 007	
51	Zylinderstift 14 m 6 x 36 DIN 7	2	7 512 034 196	Bef. Getr. am
52	Federring A 12 DIN 128 (Kristallinrauh)	22	7 482 682 112	Achsträger
53	Sechskantschraube M 12 x 40 DIN 933-8.8	22	7 236 677 191	

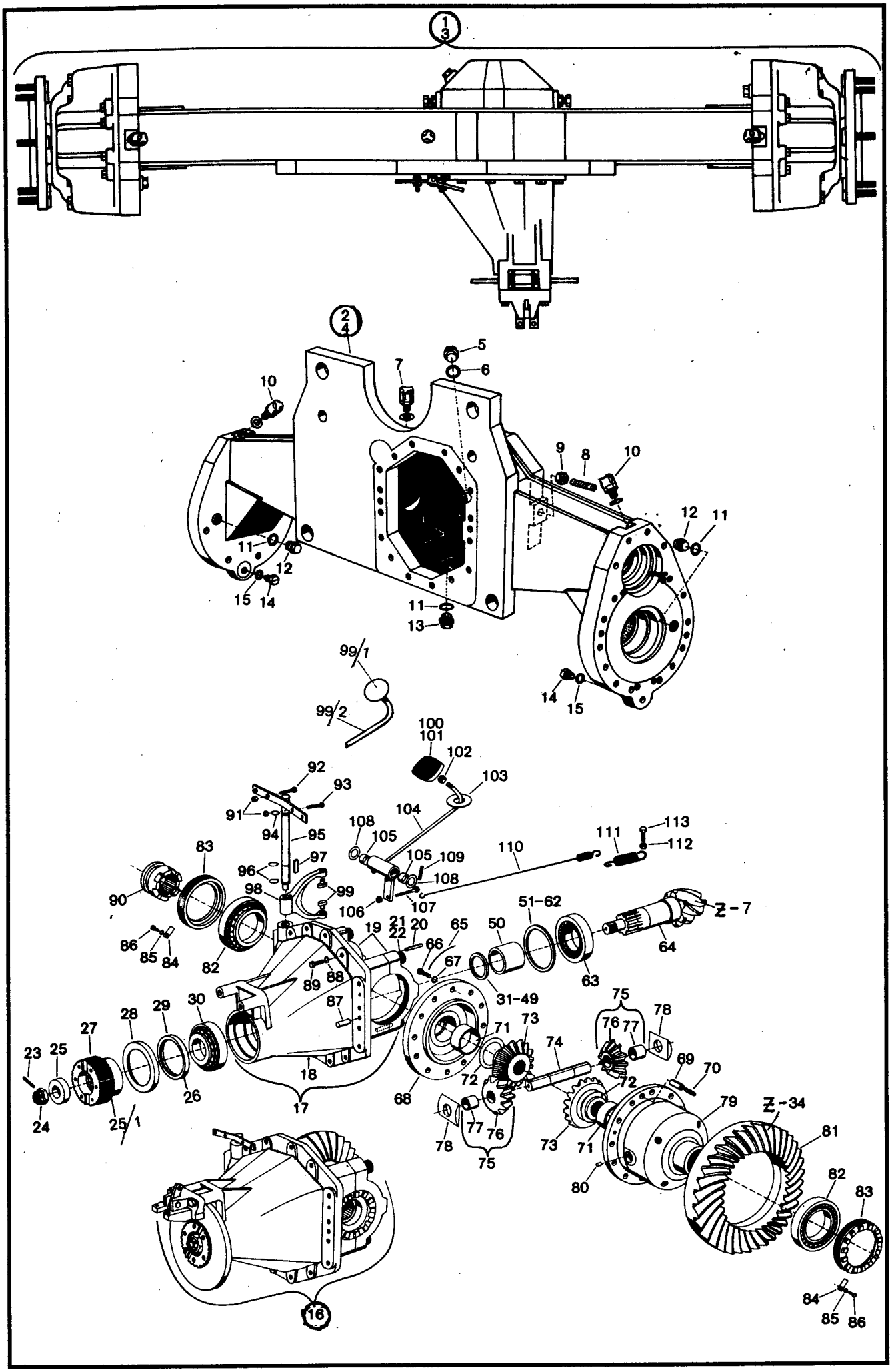
1
3
2
4
5
6
7
8
9
10
11
12
13
14
15
99/1
99/2
100
101
102
103
104
105
106
107
108
109
110
111
112
113
91
92
93
94
95
96
97
98
99
83
90
86
85
84
82
19
21
22
20
65
66
67
50
51-62
Z-7
64
63
31-49
87
88
89
18
17
26
28
29
30
27
23
25
24
25/1
68
71
72
73
74
75
76
77
78
69
70
79
Z-34
81
80
16

Bild-Nr.	Teil-Bezeichnung	Stück	Teil-Nr.	
1	Zsb. Portal-Triebachse kompl.	1	1 02 230 65 09	
2	Zsb. Achsträger	1	1 02 230 88 02	
3	Zsb. Portal-Triebachse kompl.	1	1 02 230 67 09	SO 541 = Industrieausführung
4	Zsb. Achsträger	1	1 02 230 87 02	SO 541 = Industrieausführung
5	Verschlußschraube M 22 x 1,5	1	0 00 990 02 10	
6	Dichtring A 22 x 29 DIN 7603 Cu	1	7 593 641 035	
7	Entlüftungsfilter M 10 x 1	1	0 00 990 99 10	
8	Gewindestift M 12 x 40 DIN 551-5.8	2	7 372 673 098	
9	Sechskantmutter M 12 DIN 439	2	7 401 673 007	
10	Entlüfter	2	0 00 990 99 10	
11	Dichtring A 22 x 29 DIN 7603 Cu	3	7 593 641 035	
12	Verschlußstopfen M 22 x 1,5	2	0 00 990 02 10	
13	Magnetfilterstopfen M 22 x 1,5	1	0 00 990 68 10	
14	Magnetfilterstopfen M 14 x 1,5	2	0 00 990 41 10	
15	Dichtring A 14 x 18 DIN 7603 Cu	2	7 593 641 021	
	Ausgleichgetriebe mit Diff-Sperre und Schaltung			
16	Zsb. Achsgetriebegehäuse kompl.	1	**1 02 230 62 07**	
17	Zsb. Achsgetriebegehäuse (Bild 18-22)	1	1 02 230 63 07	
18	Achsgetriebegehäuse } nur zusammen austauschbar	1	1 02 231 35 01	
19	Lagerschale } nur zusammen austauschbar	2	1 02 231 02 43	
20	Spannhülse 8 x 60 DIN 1481	4	7 514 682 193	
21	Federring 18 DIN 7980	4	7 481 682 011	
22	Zylinderschraube M 18 x 90 DIN 912	4	7 252 678 229	
23	Spannhülse 5 x 40 DIN 1481	1	7 514 682 141	
24	Kronenmutter M 30 x 1,5	1	0 00 990 26 24	
25	Scheibe	1	1 02 232 07 52	
25/1	Flansch	1	1 00 229 21 96	Ausführung 1
26	Radialdichtring 100 x 130 x 13	1	0 00 996 40 21	Ausführung 1
27	Flansch	1	1 00 229 27 96	Ausführung 2 mit Loctite 0573 einkleben
28	Zwischenring	1	1 02 231 01 54	Ausführung 2 mit Loctite 0573 einkleben
29	Radialdichtring 80 x 100 x 10 W 02	1	0 00 996 67 32	Ausführung 2 mit Loctite 0573 einkleben
30	Kegelrollenlager 313 11 A DIN 720	1	7 618 313 009	
31	Einstellscheibe 6,50 mm stark	1	0 00 993 30 38	
32	Einstellscheibe 6,55 mm stark	1	0 00 993 31 38	Ausführung 1 Kann durch Ausführung 2 ersetzt werden
33	Einstellscheibe 6,60 mm stark	1	0 00 993 32 38	Ausführung 1 Kann durch Ausführung 2 ersetzt werden
34	Einstellscheibe 6,65 mm stark	1	0 00 993 33 38	Ausführung 1 Kann durch Ausführung 2 ersetzt werden
35	Einstellscheibe 6,70 mm stark	1	0 00 993 34 38	Ausführung 1 Kann durch Ausführung 2 ersetzt werden
36	Einstellscheibe 6,75 mm stark	1	0 00 993 35 38	Ausführung 1 Kann durch Ausführung 2 ersetzt werden
37	Einstellscheibe 6,80 mm stark	1	0 00 993 36 38	Ausführung 1 Kann durch Ausführung 2 ersetzt werden
38	Einstellscheibe 6,85 mm stark	1	0 00 993 37 38	Ausführung 1 Kann durch Ausführung 2 ersetzt werden
39	Einstellscheibe 6,90 mm stark	1	0 00 993 38 38	Ausführung 1 Kann durch Ausführung 2 ersetzt werden
40	Einstellscheibe 6,95 mm stark	1	0 00 993 39 38	Ausführung 1 Kann durch Ausführung 2 ersetzt werden
41	Einstellscheibe 7,00 mm stark	1	0 00 993 40 38	Ausführung 1 Kann durch Ausführung 2 ersetzt werden
42	Einstellscheibe 7,05 mm stark	1	0 00 993 41 38	Ausführung 1 Kann durch Ausführung 2 ersetzt werden
43	Einstellscheibe 7,10 mm stark	1	0 00 993 42 38	Ausführung 1 Kann durch Ausführung 2 ersetzt werden
44	Einstellscheibe 7,15 mm stark	1	0 00 993 43 38	Ausführung 1 Kann durch Ausführung 2 ersetzt werden
45	Einstellscheibe 7,20 mm stark	1	0 00 993 44 38	Ausführung 1 Kann durch Ausführung 2 ersetzt werden
46	Einstellscheibe 7,25 mm stark	1	0 00 993 45 38	Ausführung 1 Kann durch Ausführung 2 ersetzt werden
47	Einstellscheibe 7,30 mm stark	1	0 00 993 46 38	Ausführung 1 Kann durch Ausführung 2 ersetzt werden
48	Einstellscheibe 7,35 mm stark	1	0 00 993 47 38	Ausführung 1 Kann durch Ausführung 2 ersetzt werden
49	Einstellscheibe 7,40 mm stark	1	0 00 993 48 38	Ausführung 1 Kann durch Ausführung 2 ersetzt werden
50	Distanzrohr	1	1 02 233 01 53	
51	Einstellscheibe 4,5 mm stark	1	1 00 997 15 05	
52	Einstellscheibe 4,6 mm stark	1	1 00 997 16 05	
53	Einstellscheibe 4,7 mm stark	1	1 00 997 17 05	
54	Einstellscheibe 4,8 mm stark	1	1 00 997 18 05	
55	Einstellscheibe 4,9 mm stark	1	1 00 997 19 05	
56	Einstellscheibe 5,0 mm stark	1	1 00 997 20 05	
57	Einstellscheibe 5,1 mm stark	1	1 00 997 21 05	
58	Einstellscheibe 5,2 mm stark	1	1 00 997 22 05	
59	Einstellscheibe 5,3 mm stark	1	1 00 997 23 05	
60	Einstellscheibe 5,4 mm stark	1	1 00 997 24 05	
61	Einstellscheibe 5,5 mm stark	1	1 00 997 25 05	
62	Einstellscheibe 5,6 mm stark	1	1 00 997 26 05	

Stärke nach Bedarf

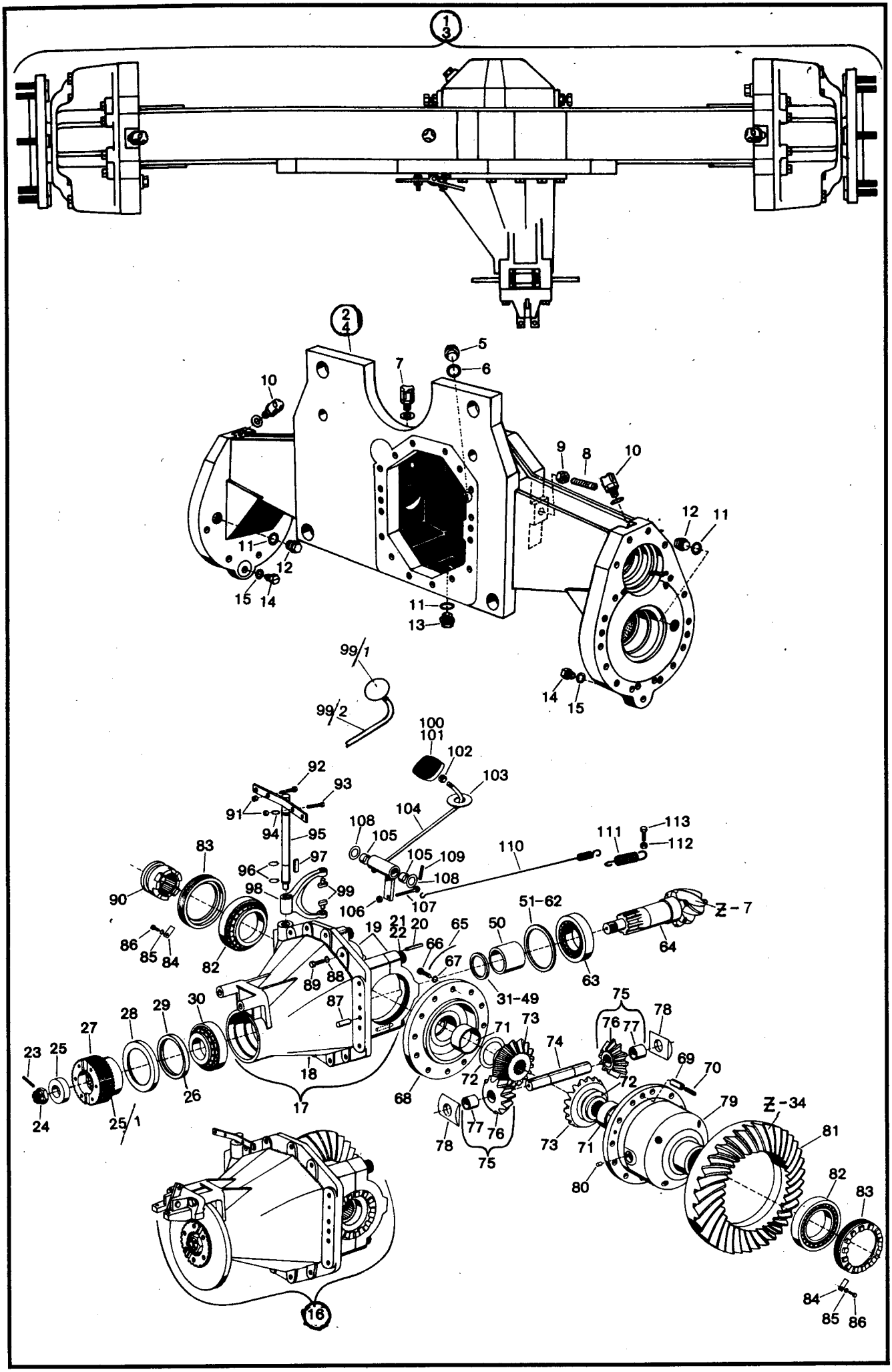
1
3
2
4
5
6
7
10
9
8
10
12
11
11
12
15
14
11
13
14
15
99/1
99/2
100
101
102
103
92
93
91
94
95
104
108
105
105
109
108
110
111
113
112
83
97
96
98
99
90
106
107
51-62
Z-7
86
85
84
82
19
21
22
20
65
50
64
66
67
63
89
88
31-49
87
75
78
28
29
30
71
73
76
77
27
74
23
25
69
70
18
72
72
26
17
68
79
Z-34
24
25/1
77
76
78
75
73
71
81
80
82
83
84
85
86
16

Bild-Nr.	Teil-Bezeichnung	Stück	Teil-Nr.	
63	Kegelrollenlager 313 12 DIN 720	1	7 618 313 010	**Zu Bild-Nr. 64**
64	Antriebskegelrad (Z = 7)	1	1 02 233 48 21	nur zusammen mit Bild-Nr. 81
65	Sicherungsdraht			austauschbar
66	Sechskantschraube M 14 x 1,5 x 50 SK DIN 961-10.9	12	7 241 678 101	
67	Federring A 14 DIN 128 kristallinrauh	12	7 482 682 114	
68	Ausgleichdeckel	1	1 02 233 17 08	
69	Spannhülse 14 x 30 DIN 1481	2	7 514 682 300	
70	Spannhülse 8 x 30 DIN 1481	2	7 514 682 186	
71	Buchse	2	0 00 994 68 51	
72	Druckscheibe	2	0 00 993 52 67	
73	Achswellenkegelrad	2	1 02 232 08 10	
74	Ausgleichachse	1	1 02 232 07 15	
75	Zsb. Ausgleichkegelrad (Bild 76 u. 77)	2	1 02 230 07 08	
76	Ausgleichkegelrad	2	1 02 232 06 11	
77	Buchse	2	0 00 994 65 52	
78	Drucksegment	2	0 02 232 05 28	
79	Ausgleichträger	1	1 02 233 15 15	
80	Zylinderstift 8 m 6 x 8	1	7 512 034 112	**Zu Bild-Nr. 81**
81	Tellerrad (Z = 34)	1	1 02 267 48 12	nur zusammen mit Bild-Nr. 64
82	Kegelrollenlager 320 17 X	2	7 618 000 209	austauschbar
83	Einstellmutter	2	1 02 232 02 89	
84	Sicherungsblech	2	1 00 992 49 30	
85	Federring A 8 DIN 128	2	7 482 682 008	
86	Sechskantschraube M 8 x 14 DIN 933-8.8	2	7 236 677 502	
87	Zylinderstift 14 m 6 x 32 DIN 7	2	7 512 034 195	
88	Federring A 12 DIN 128	16	7 482 682 112	
89	Sechskantschraube M 12 x 35 DIN 933-8.8	16	7 236 677 190	
	Differentialsperre			
90	Schaltmuffe für Differential-Sperre	1	1 02 232 09 25	
91	Sechskantmutter M 10 DIN 934	2	7 403 677 007	
92	Sechskantschraube M 10 x 40 DIN 933-8.8	1	7 236 677 163	
93	Sechskantschraube M 10 x 60 DIN 933-8.8	1	7 236 677 167	
94	Runddichtring 13,3 x 2,4 NB 70	1	0 00 996 58 05	
95	Zsb. Schaltwelle	1	1 02 230 06 36	
96	Sicherungsring A 18 x 1,2 DIN 471	2	7 490 682 018	
97	Paßfeder A 6 x 6 x 32 DIN 6885	1	7 534 106 068	
98	Schaltgabel	1	1 02 232 04 62	
99	Schaltstein	2	1 00 991 15 11	
99/1	Zsb. Pedalplatte	1	1 62 230 00 29	} Ausführung 1
99/2	Zsb. Pedalhebel	1	1 62 230 04 38	
100	Pedalplatte	1	1 62 232 00 27	
101	Pedalüberzug (Gummi)	1	0 00 243 00 63	
102	Sechskantmutter M 14 DIN 934-8	1	7 403 677 011	Bild 100, 101, und 104
103	Dichtplatte	1	0 00 993 07 68	ist Ausführung 2
104	Zsb. Pedalhebel	1	1 62 230 05 38	
105	Lager	2	0 00 994 07 06	
106	Sechskantmutter M 8 DIN 934-8	2	7 403 677 005	
107	Augenschraube LB M 8 x 60 DIN 444	1	7 341 672 833	
108	Scheibe 21 DIN 125	2	7 451 680 018	
109	Spannhülse 4 x 30 DIN 1481	1	7 514 682 101	
110	Zugfeder lang	1	0 00 992 92 03	
111	Zugfeder kurz	1	0 00 992 86 03	
112	Sechskantmutter M 10 DIN 934	2	7 403 677 007	
113	Sechskantschraube M 10 x 70 DIN 931-8.8	1	7 234 677 107	

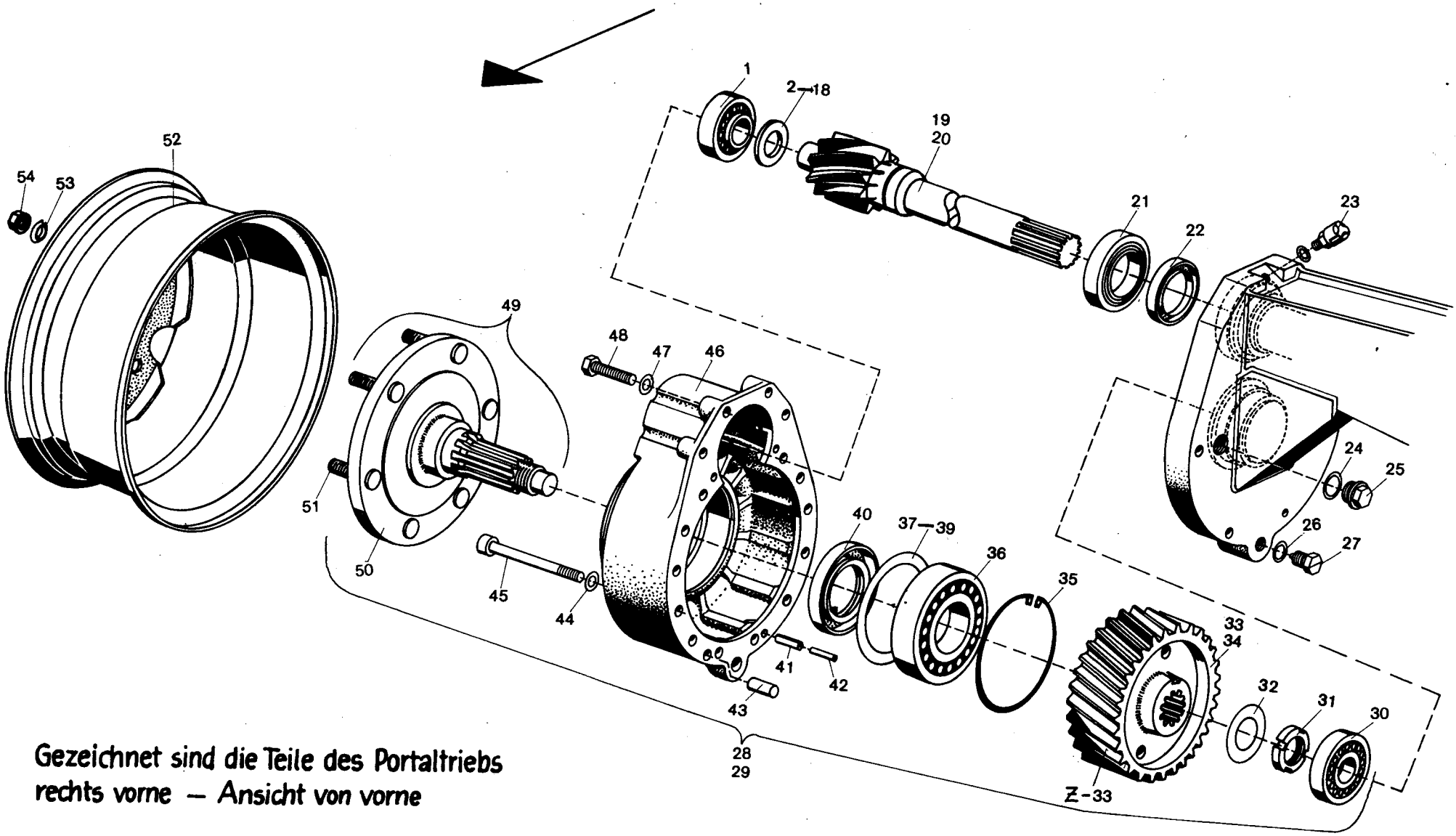

Gezeichnet sind die Teile des Portaltriebs
rechts vorne — Ansicht von vorne

Bild-Nr.	Teil-Bezeichnung	Stück	Teil-Nr.	
1	Kegelrollenlager 31310 DIN 720	2	7 618 313 008	
2	Einstellscheibe 3,90	2	1 00 997 58 05	
3	Einstellscheibe 3,95	2	1 00 997 59 05	
4	Einstellscheibe 4,00	2	1 00 997 60 05	
5	Einstellscheibe 4,05	2	1 00 997 61 05	
6	Einstellscheibe 4,10	2	1 00 997 62 05	
7	Einstellscheibe 4,15	2	1 00 997 63 05	
8	Einstellscheibe 4,20	2	1 00 997 64 05	
9	Einstellscheibe 4,25 (Stärke nach Bedarf)	2	1 00 997 65 05	
10	Einstellscheibe 4,30	2	1 00 997 66 05	
11	Einstellscheibe 4,35	2	1 00 997 67 05	
12	Einstellscheibe 4,40	2	1 00 997 68 05	
13	Einstellscheibe 4,45	2	1 00 997 69 05	
14	Einstellscheibe 4,50	2	1 00 997 69 05	
15	Einstellscheibe 4,55	2	1 00 997 71 05	
16	Einstellscheibe 4,60	2	1 00 997 72 05	
17	Einstellscheibe 4,65	2	1 00 997 73 05	
18	Einstellscheibe 4,70	2	1 00 997 74 05	
19	Achstriebwelle links (967 lg. – Profil 130 lg.)	1	1 02 235 64 15	in Fahrtrichtung gesehen
20	Achstriebwelle rechts (722 lg. – Profil 60 lg.)	1	1 02 235 65 15	in Fahrtrichtung gesehen
21	Kegelrollenlager 31312 DIN 720	2	7 618 313 010	
22	Radialdichtring 60 x 80 x 10	2	0 00 996 61 32	
23	Entlüfter	2	0 00 990 99 10	
24	Dichtring A 22 x 29 DIN 7603 Cu	2	7 593 641 035	
25	Verschlußschraube M 22 x 1,5	2	0 00 990 02 10	
26	Dichtring A 14 x 18 DIN 7603 Cu	2	7 593 641 021	
27	Magnet-Filterstopfen M 14 x 1,5	2	0 00 990 41 10	
28	Zsb. Portaltrieb links	1	1 02 230 70 13	in Fahrtrichtung gesehen
29	Zsb. Portaltrieb rechts	1	1 02 230 71 13	in Fahrtrichtung gesehen
30	Zylinderrollenlager NJ 212 E	2	7 622 000 092	
31	Nutmutter M 75 x 1,5	2	1 00 990 25 20	
32	Sicherungsblech	2	1 00 992 74 30	
33	Zahnrad Z = 33 links	1	1 02 236 15 14	in Fahrtrichtung gesehen
34	Zahnrad Z = 33 rechts	1	1 02 236 14 14	in Fahrtrichtung gesehen
35	Sicherungsring 170 x 5	2	0 00 992 60 27	
36	Rillenkugellager 6219 C 3 DIN 625	2	7 611 062 420	
37	Einstellscheibe 0,2 (Stärke nach Bedarf)	2	0 00 993 62 52	
38	Einstellscheibe 0,3	2	0 00 993 63 52	
39	Einstellscheibe 0,5	2	0 00 993 64 52	
40	Radialdichtring 115 x 140 x 12	2	0 00 996 11 32	
41	Spannhülse 6 x 55 DIN 1481	2	7 514 682 166	
42	Spannhülse 10 x 55 DIN 1481	2	7 514 682 219	
43	Zylinderstift 14 m 6 x 50 DIN 6325	2	7 518 215 013	
44	Federring 12 DIN 7980	24	7 481 682 008	
45	Zylinderschraube M 12 x 130 DIN 912-10.9	24	7 252 678 136	
46	Portaldeckel	2	1 02 236 48 05	
47	Federring A 12 DIN 128 kristallinrauh	8	7 482 682 112	
48	Sechskantschraube M 12 x 50 DIN 931-10.9	8	7 234 678 124	
49	Zsb. Achswelle (Bild 50 u. 51)	2	1 02 230 22 19	
50	Achswelle	2	1 02 236 13 20	
51	Radbolzen	16	0 00 990 11 08	
52	Scheibenrad 12 x 25 ET = 137	2	1 00 312 49 06	(15,5-25 EM 8 Ply)
53	Federring C 20,5 DIN 74361 verzinkt	16	7 686 682 004	
54	Flachbundmutter B 20 DIN 74361 verzinkt	16	7 686 677 103	

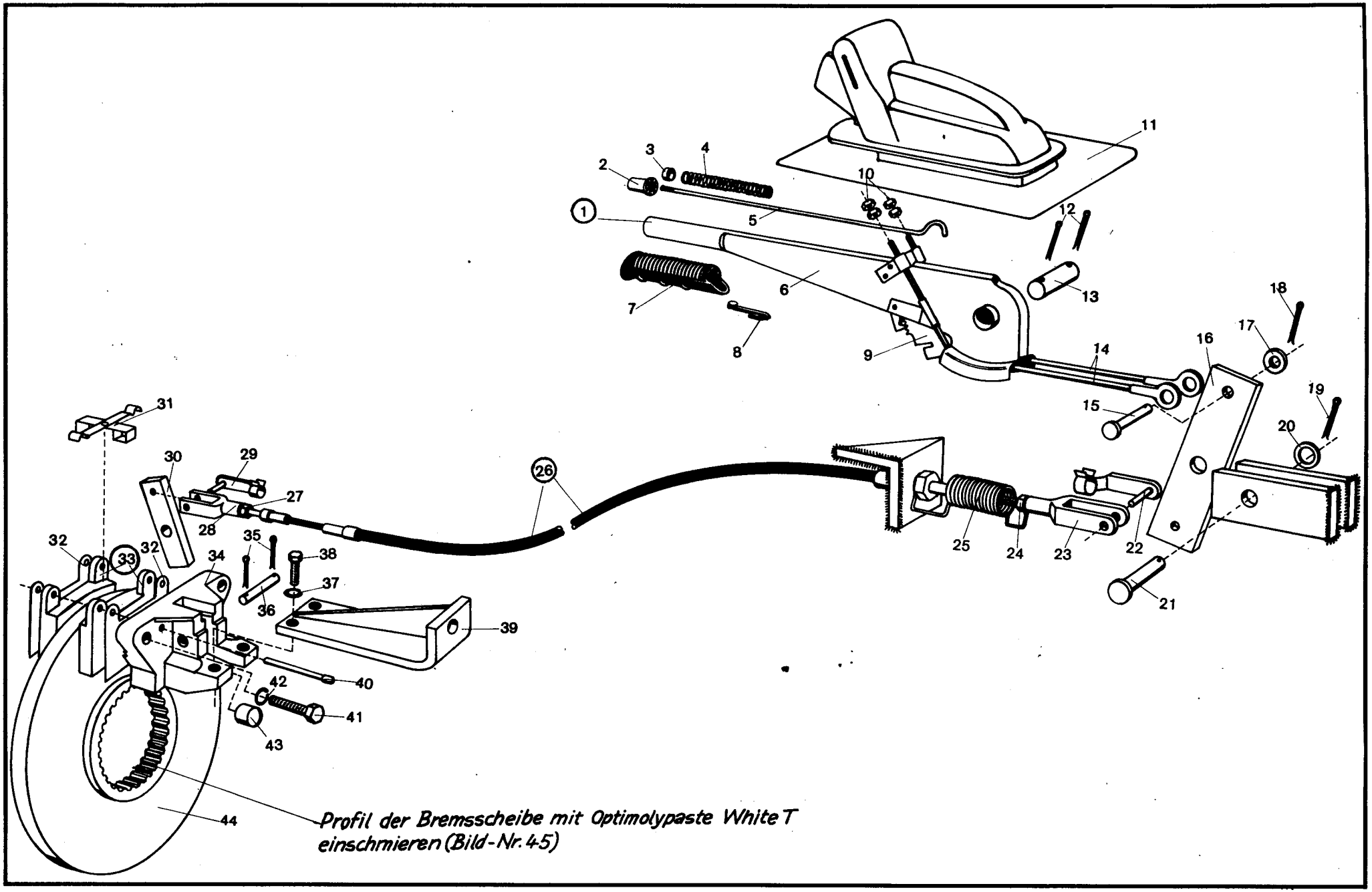
1
2
3
4
5
6
7
8
9
10
11
12
13
14
15
16
17
18
19
20
21
22
23
24
25
26
27
28
29
30
31
32
32
33
34
35
36
37
38
39
40
41
42
43
44
Profil der Bremsscheibe mit Optimolypaste White T einschmieren (Bild-Nr. 45)

Bild-Nr.	Teil-Bezeichnung	Stück	Teil-Nr.	
1	Zsb. Handbremshebel (Bild-Nr. 2-9)	1	1 41 240 01 20	
2	Druckknopf	1	0 41 243 01 88	
3	Gummischeibe	1	0 00 993 72 67	
4	Druckfeder	1	0 00 992 06 03	
5	Druckstange	1	0 41 243 04 43	
6	Handbremshebel	1	0 41 243 01 30	
7	Gummigriff	1	0 41 243 01 01	
8	Sicherung	1	0 41 243 03 23	
9	Sperrsegment	1	0 41 243 01 39	
10	Sechskantmutter M 6 DIN 934	4	7 403 677 004	
11	Abdichtmanschette am Handbremshebel	1	0 00 996 23 50	
12	Splint 3 x 20 DIN 94	2	7 530 680 039	
13	Bolzen 14 x 50	1	1 41 243 07 94	
14	Seilzug	2	0 62 243 00 60	
15	Bolzen 8 h 11 x 35 x 30 DIN 1434	1	7 501 104 400	
16	Zwischenhebel	1	1 62 243 00 31	
17	Scheibe B 8,4 DIN 125	1	7 451 680 011	
18	Splint 2 x 15 DIN 94	1	7 530 680 028	
19	Splint 4 x 20 DIN 94	1	7 530 680 050	
20	Scheibe 14 DIN 126	1	7 452 680 005	
21	Bolzen 14 h 11 x 45 x 38 DIN 1434	1	7 501 104 465	
22	ES-Bolzen G 10 x 40	1	0 00 990 11 15	
23	Gabelkopf G 10 x 40 DIN 71 752	1	7 821 104 010	
24	Sechskantmutter M 10 DIN 934	1	7 403 677 007	
25	Zugfeder	1	0 00 992 37 03	
26	Seilzug (1935/1740 lg.)	1	0 62 243 01 60	
27	Sechskantmutter M 10 DIN 934	1	7 403 677 007	
28	Gabelkopf G 10 x 20 DIN 71 752	1	7 821 104 009	
29	ES-Bolzen G 10 x 20	1	0 00 990 30 12	
30	Bremshebel	1	1 62 243 01 31	
31	Federplatte	1	0 00 992 19 03	
32	Zwischenlage (1 mm stark)	5	1 43 243 00 13	
33	Bremsbacken	2	0 21 245 01 36	
34	Lagerbock	1	1 43 243 00 85	
35	Splint 4 x 25 DIN 94	2	7 530 680 052	
36	Bolzen 14 h 11 x 50 x 43	1	7 500 104 467	
37	Federring A 10 DIN 128	2	7 482 682 010	
38	Sechskantschraube M 10 x 25 DIN 933-8.8	2	7 236 677 159	
39	Zsb. Halter	1	1 43 240 00 40	
40	Stift	2	0 21 243 00 93	
41	Sechskantschraube M 12 x 35 DIN 933-8.8	2	7 236 677 190	
42	Federring A 12 DIN 128	2	7 482 682 012	
43	Druckbolzen	1	1 21 243 02 94	
44	Bremsscheibe	1	1 62 243 00 52	
45	Optimoly HT	1	1 00 441 14 10	für Bremsscheibe

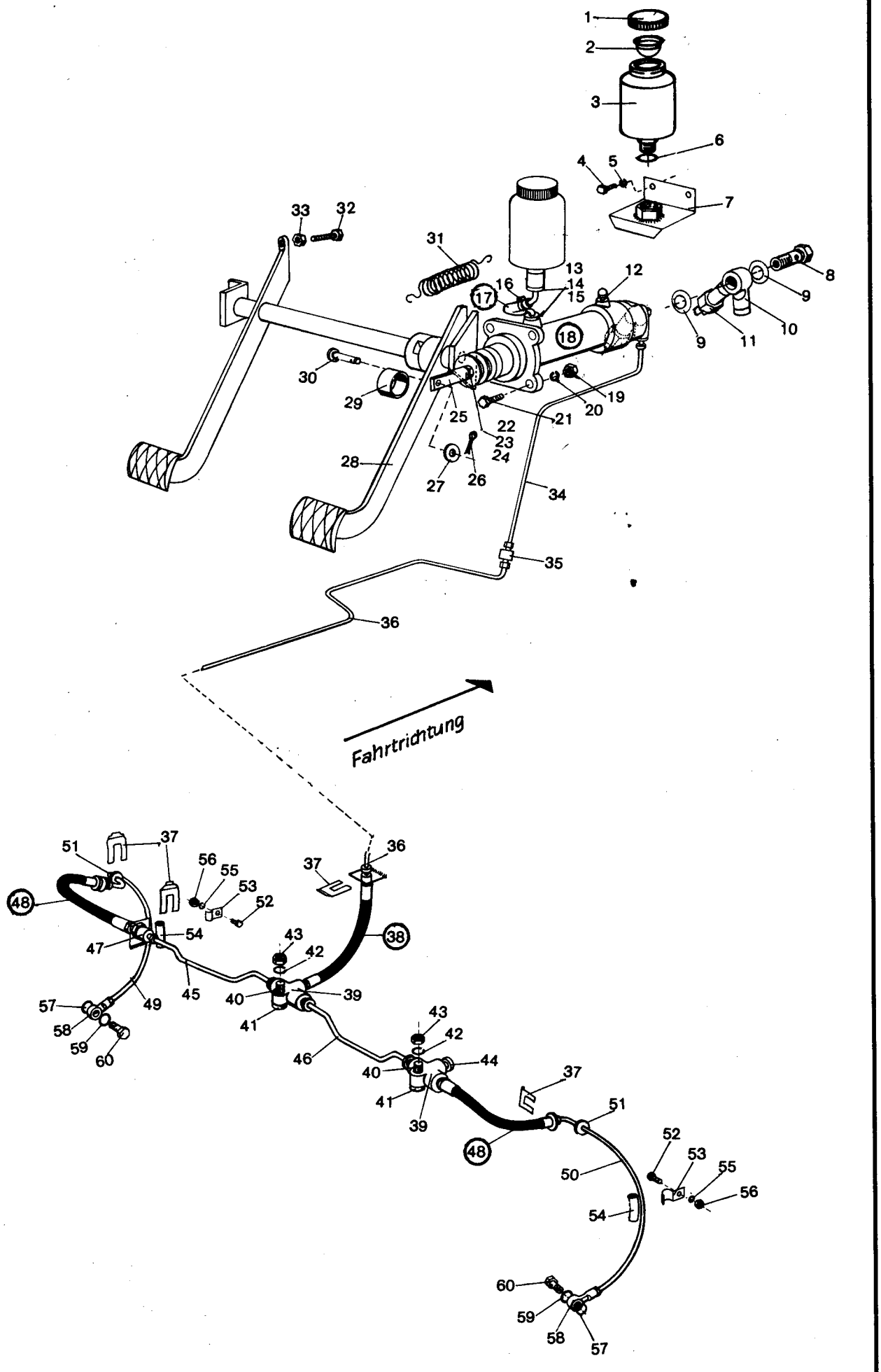
Fahrtrichtung

Bild-Nr.	Teil-Bezeichnung	Stück	Teil-Nr.	
	Bremsendeckplatten, Bremsbacken, Radzylinder, Bremstrommeln etc., siehe Hauptgruppe 26 Portal-Lenktriebachse Seite 53			
1	Behälterverschraubung	1	0 00 246 05 82	
2	Füllsieb	1	0 00 246 00 86	
3	Ausgleichbehälter	1	0 80 246 00 02	
4	Sechskantschraube M 6 x 12 DIN 933-8.8	2	7 236 677 078	
5	Federring A 6 DIN 128	2	7 482 682 006	
6	Dichtring A 22 x 27 DIN 7603-Cu	3	7 593 641 034	
7	Zsb. Halter	1	1 62 240 00 40	
8	Hohlschraube	1	0 00 246 00 85	
9	Dichtring A 14 x 20 DIN 7603-Cu	2	7 593 641 022	
10	Ringstutzen	1	0 00 246 11 84	
11	Bremslichtschalter	1	0 00 332 15 16	
12	Entlüftungsventil	1	0 00 246 09 13	
13	Schraubstutzen	2	0 00 246 06 82	
14	Behälterstopfen	2	0 00 246 07 82	
15	Anschlußstutzen	2	0 00 246 03 81	
16	Schlauchschelle	2	0 00 993 00 29	
17	Schlauch 400 lg.	1	1 00 246 17 10	
18	Stufenhauptzylinder	1	**0 00 241 19 02**	
19	Sechskantmutter M 12 DIN 934	4	7 403 677 009	
20	Federring A 12 DIN 128	4	7 482 682 012	
21	Sechskantschraube M 12 x 35 DIN 933-8.8	4	7 236 677 190	
22	Sechskantmutter M 10 DIN 934	1	7 403 677 007	
23	Kolbenstange	1	1 41 241 00 12	
24	Anschlagring	1	1 41 241 00 51	
25	Gabelkopf G 10 x 40 DIN 71 752	1	7 821 104 010	
26	Splint 3,2 x 20 DIN 94	1	7 530 680 039	
27	Scheibe 10,5 DIN 125	1	7 451 680 012	
28	Zsb. Bremspedal kompl.	1	1 62 240 03 16	
29	Lagerbuchse	2	0 00 994 07 06	
30	Bolzen 10 h 11 x 28 x 24 DIN 1436	1	7 503 104 417	
31	Zugfeder	1	0 00 992 37 05	
32	Sechskantschraube M 8 x 30 DIN 933-8.8	1	7 236 677 135	
33	Sechskantmutter M 8 DIN 934	1	7 403 677 005	
34	Bremsleitung (Hauptzyl.-Zwischenstück)	1	1 62 240 00 12	
35	Zwischenstück	1	0 00 246 05 81	
36	Bremsleitung (Zwischenstück-Bremsschlauch)	1	1 62 240 01 12	
37	Bremsschlauchhalter	4	0 00 246 00 40	
38	Bremsschlauch	1	0 00 246 18 10	
39	Verteiler	2	0 00 246 00 80	
40	Stiftschraube M 8 x 35 DIN 938	2	7 395 673 081	mit Loctite 0242 einsetzen
41	Sechskantmutter M 10 DIN 934	2	7 403 677 007	
42	Federring A 8 DIN 128	2	7 482 682 008	
43	Sechskantmutter M 8 DIN 934	2	7 403 677 005	
44	Verschlußstopfen	1	0 00 246 00 82	
45	Zsb. Bremsleitung links 6 x 0,7 x 600 lg.	1	1 62 240 02 12	
46	Zsb. Bremsleitung rechts 6 x 0,7 x 350 lg.	1	1 62 240 03 12	
47	Zwischenstück links	1	0 00 246 05 81	
48	Bremsschlauch links und rechts	2	0 00 246 18 10	
49	Zsb. Bremsleitung links 6 x 0,7 x 500 lg.	1	1 02 240 31 12	
50	Zsb. Bremsleitung rechts 6 x 0,7 x 500 lg.	1	1 02 240 32 12	
51	Durchführungsring links und rechts	2	0 00 996 18 42	
52	Sechskantschraube M 8 x 16 DIN 933-8.8	2	7 236 677 752	
53	Schelle	2	1 00 993 18 30	
54	Schlauch Ø 7 x 2 x 50 lg.	2	1 00 993 85 21	
55	Federring A 8 DIN 128	2	7 482 682 008	
56	Sechskantmutter M 8 DIN 934	2	7 403 677 005	
57	Dichtring A 12 x 18 DIN 7603 Cu	2	7 593 641 020	
58	Ringstutzen	2	0 00 246 14 84	
59	Dichtring A 14 x 18 DIN 7603-Cu	2	7 593 641 021	
60	Hohlschraube	2	0 00 246 01 85	

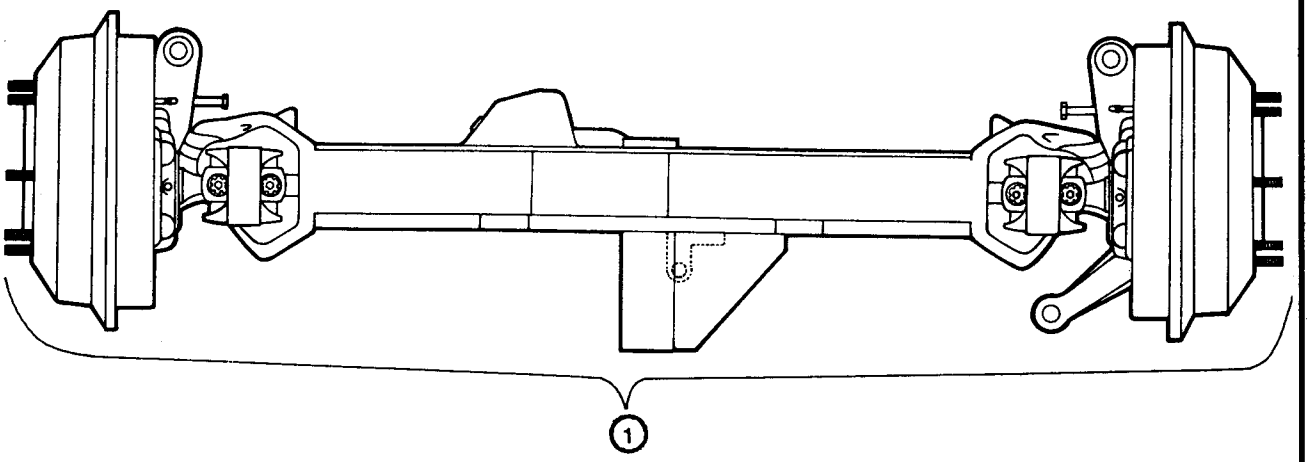

Montage: Portaltrieb komplett zusammenbauen, dann Doppelgelenkwelle an der im Portaltrieb montierten Antriebswelle lagern.

Demontage: Doppelgelenkwelle von der im Portaltrieb montierten Antriebswelle trennen, dann Portaltrieb zerlegen.

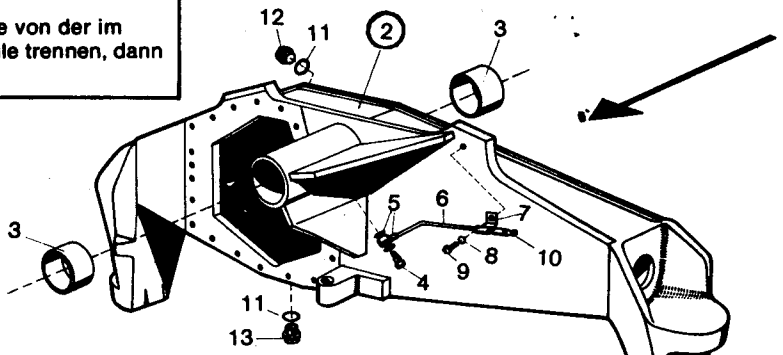

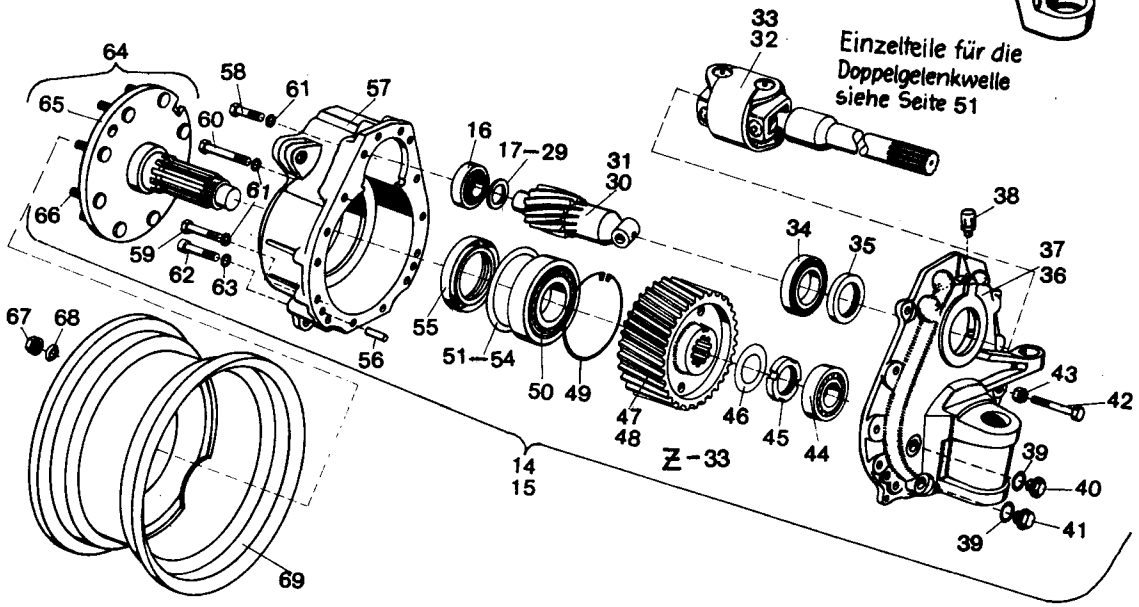

Gezeichnet sind die Teile des Portaltriebs rechts hinten - Ansicht von vorne

Portal-Lenktriebachse (Hinterachse)

Zsb. Achsträger / Zsb. Portaltrieb / Portaltriebteile / Scheibenrad / Befestigung Scheibenrad

Bild-Nr.	Teil-Bezeichnung	Stück	Teil-Nr.	
1	Zsb. Portal-Lenktriebachse kompl. (ohne Differential)	1	1 02 260 06 75	
2	Zsb. Achsträger (ohne Bild 3 bis 13)	1	1 02 260 56 04	Zu Bild-Nr. 1
3	Buchse 60 x 70 x 50 lg.	2	1 00 994 10 53	Das Differential der Lenkachse
4	Hohlschraube LL 6 DIN 7643	1	7 803 171 110	ist im Getriebeblock eingebaut.
5	Dichtring A 10 x 14 DIN 7603 Cu	2	7 593 641 015	Siehe Hauptgruppe 22-Seite 33
6	Zsb. Schmierleitung	1	1 62 260 00 53	
7	Schelle	1	0 00 993 35 28	
8	Federring A 10 DIN 128	1	7 482 682 010	
9	Sechskantschraube M 10 x 20 DIN 933	1	7 236 677 157	
10	Schmiernippel AM 8 DIN 71 412	1	7 761 675 003	
11	Dichtring A 22 x 29 DIN 7603 Cu	2	7 593 641 035	
12	Verschlußschraube M 22 x 1,5	1	0 00 990 02 10	
13	Magnet-Filterstopfen M 22 x 1,5	1	0 00 990 68 10	
14	Zsb. Portaltrieb links	1	1 02 260 23 19	in Fahrtrichtung gesehen
15	Zsb. Portaltrieb rechts	1	1 02 260 22 19	in Fahrtrichtung gesehen
16	Kegelrollenlager	2	0 00 994 20 05	
17	Einstellscheibe 4,00 mm stark	2	1 00 997 35 03	
18	Einstellscheibe 4,05 mm stark	2	1 00 997 36 03	
19	Einstellscheibe 4,10 mm stark	2	1 00 997 37 03	
20	Einstellscheibe 4,15 mm stark	2	1 00 997 38 03	
21	Einstellscheibe 4,20 mm stark	2	1 00 997 39 03	
22	Einstellscheibe 4,25 mm stark	2	1 00 997 40 03	
23	Einstellscheibe 4,30 mm stark	2	1 00 997 41 03	
24	Einstellscheibe 4,35 mm stark	2	1 00 997 42 03	
25	Einstellscheibe 4,40 mm stark	2	1 00 997 43 03	
26	Einstellscheibe 4,45 mm stark	2	1 00 997 44 03	
27	Einstellscheibe 4,50 mm stark	2	1 00 997 45 03	
28	Einstellscheibe 4,55 mm stark	2	1 00 997 46 03	
29	Einstellscheibe 4,60 mm stark	2	1 00 997 47 03	
	Stärke nach Bedarf			
30	Antriebswelle links	1	1 02 261 28 22	in Fahrtrichtung gesehen
31	Antriebswelle rechts	1	1 02 261 27 22	in Fahrtrichtung gesehen
32	Doppelgelenkwelle links (lang)	1	0 02 261 26 22	in Fahrtrichtung gesehen
33	Doppelgelenkwelle rechts (kurz)	1	0 02 261 25 22	in Fahrtrichtung gesehen
34	Kegelrollenlager 322 13 DIN 720	2	7 618 322 008	**Zu Bild 32 u. 33**
35	Radialdichtring 65 x 90 x 10	2	0 00 996 78 21	Einzelteile siehe Seite 51

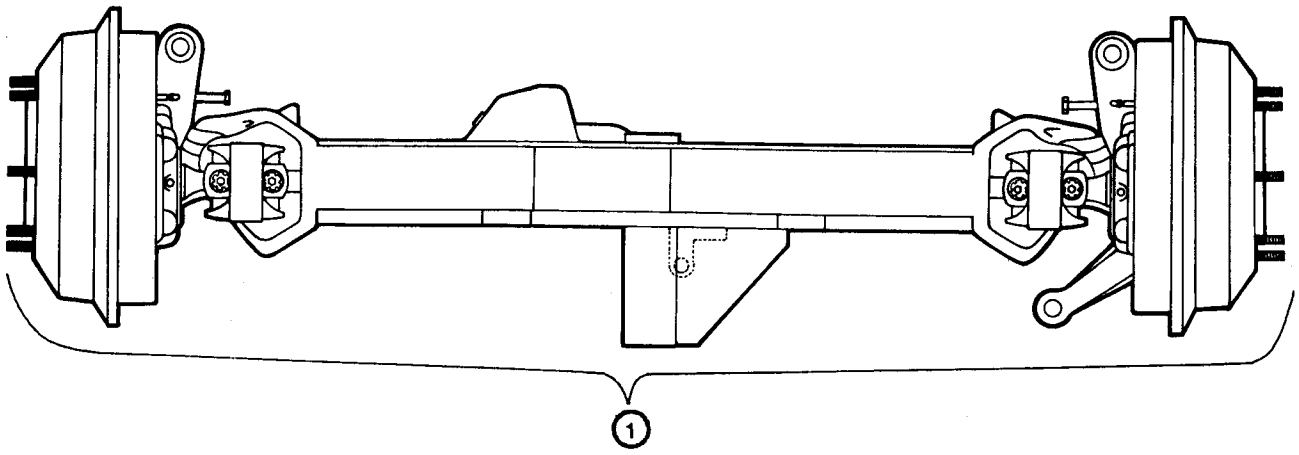

Montage: Portaltrieb komplett zusammenbauen, dann Doppelgelenkwelle an der im Portaltrieb montierten Antriebswelle lagern.

Demontage: Doppelgelenkwelle von der im Portaltrieb montierten Antriebswelle trennen, dann Portaltrieb zerlegen.

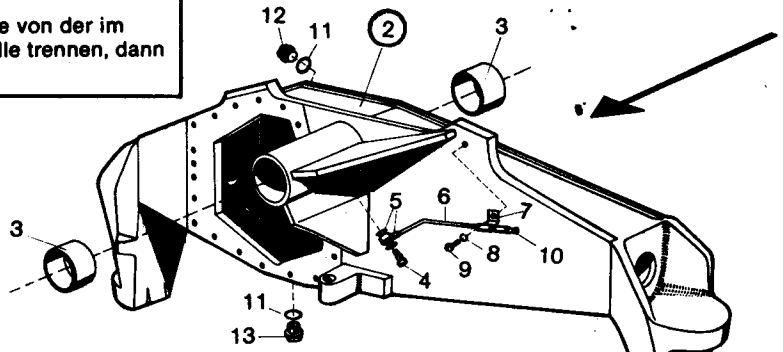

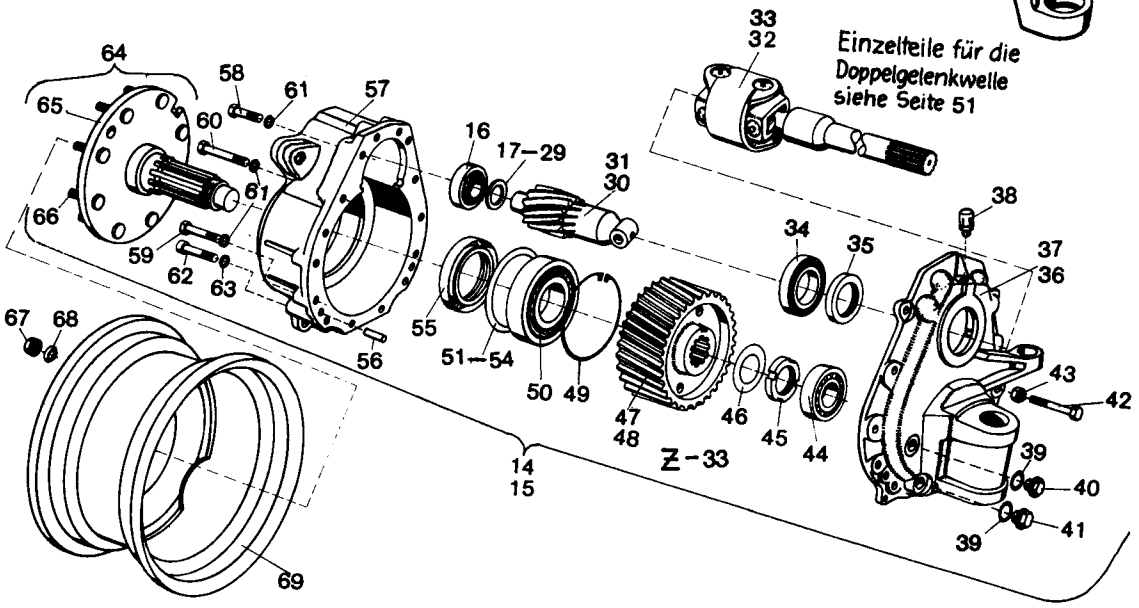

Gezeichnet sind die Teile des Portaltriebs rechts hinten - Ansicht von vorne

Bild-Nr.	Teil-Bezeichnung	Stück	Teil-Nr.	
36	Portalträger links	1	1 02 266 68 03	} in Fahrtrichtung gesehen
37	Portalträger rechts	1	1 02 266 67 03	
38	Entlüfter M 10 x 1	2	0 00 990 99 10	
39	Dichtring A 22 x 29 DIN 7603 Cu	4	7 593 641 035	
40	Verschlußschraube M 22 x 1,5	2	0 00 990 02 10	
41	Magnet-Filterstopfen M 22 x 1,5	2	0 00 990 68 10	
42	Anschlagschraube M 16 x 1,5 x 75	2	0 00 995 03 69	
43	Sechskantmutter M 16 DIN 936	2	7 404 677 014	
44	Zylinderrollenlager NJ 212 C 3 DIN 5412	2	7 622 000 070	
45	Nutmutter M 68 x 1,5	2	1 00 990 20 20	
46	Sicherungsblech	2	0 00 992 52 30	
47	Zahnrad links (Z = 33)	1	1 02 236 27 14	} in Fahrtrichtung gesehen
48	Zahnrad rechts (Z = 33)	1	1 02 236 26 14	
49	Sicherungsring 150 x 5	2	0 00 992 59 27	
50	Rillenkugellager 6217 C 3	2	7 611 062 418	
51	Einstellscheibe 0,2 mm stark	2	0 00 993 88 38	
52	Einstellscheibe 0,3 mm stark	2	0 00 993 89 38	
53	Einstellscheibe 0,5 mm stark	2	0 00 993 90 38	
54	Einstellscheibe 1,0 mm stark	2	0 00 993 91 38	
55	Radialdichtring 95 x 125 x 12	2	0 00 996 77 21	
56	Zylinderstift 12 m 6 x 40 DIN 7	2	7 512 034 159	
57	Portaldeckel	2	1 02 236 47 05	
58	Sechskantschraube M 12 x 50 DIN 931-10.9	16	7 234 678 124	
59	Sechskantschraube M 12 x 80 DIN 931-10.9	4	7 234 678 130	
60	Sechskantschraube M 12 x 95 DIN 931-10.9	4	7 234 678 133	
61	Federring A 12 kristallinrauh	24	7 482 682 112	
62	Zylinderschraube M 12 x 80 DIN 912-10.9	4	7 252 678 131	
63	Federring 12 DIN 7980	4	7 481 682 008	
64	Zsb. Achswelle (Bild 65 und 66)	2	1 02 260 28 21	
65	Achswelle	2	1 02 236 11 20	
66	Radbolzen (70 lg.)	16	0 00 990 09 08	
67	Flachbundmutter B 20 DIN 74361	16	7 686 677 103	verzinkt
68	Federring C 20,5 DIN 74361	16	7 686 682 004	verzinkt
69	Scheibenrad 12 x 25 ET 137	2	0 00 312 49 06	(15,5-25 EM 8 Ply.)

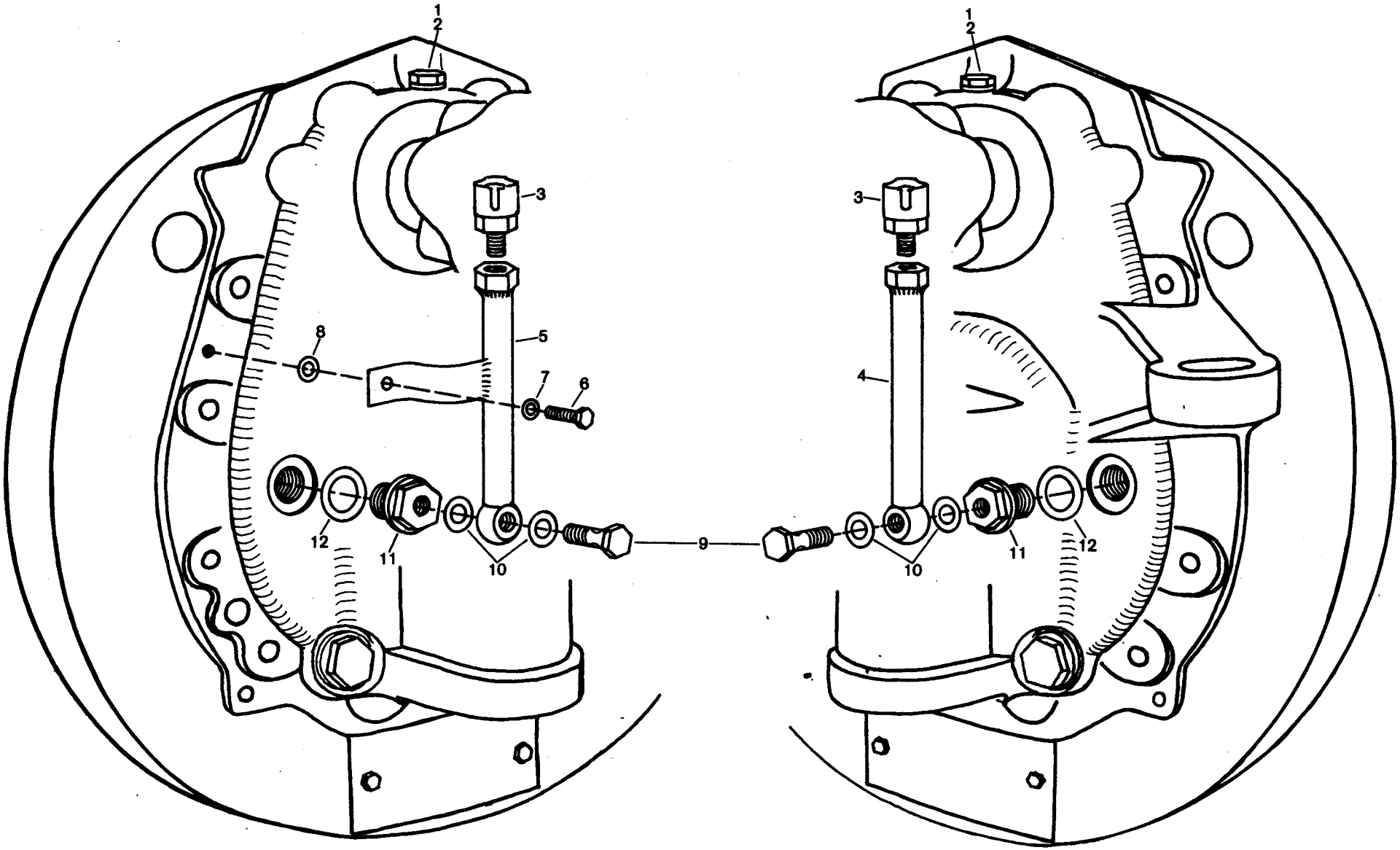
1
2
3
4
5
6
7
8
9
10
11
12
Portaltrieb rechts
Portaltrieb links

Bild-Nr.	Teil-Bezeichnung	Stück	Teil-Nr.
1	Verschlußschraube M 10 x 1	2	0 00 990 64 10
2	Dichtring A 10 x 14 DIN 7603	2	7 593 641 015
3	Entlüfter	2	0 00 990 99 10
4	Zsb. Entlüftungsrohr links (ohne Halter)	1	1 02 260 00 65
5	Zsb. Entlüftungsrohr rechts	1	1 02 260 01 65
6	Sechskantschraube M 6 x 15 DIN 933	1	7 236 677 079
7	Federring A 6 DIN 128	1	7 482 682 006
8	Scheibe 6,4 DIN 125	0-2	7 451 680 009
9	Hohlschraube A 8 DIN 7623 (M 14 x 1,5)	2	7 803 675 006
10	Dichtring A 14 x 18 DIN 7603 – Cu	4	7 593 641 021
11	Verschlußschraube (M 22 x 1,5)	2	1 00 990 98 10
12	Dichtring A 22 x 29 DIN 7603 – Cu	2	7 593 641 035

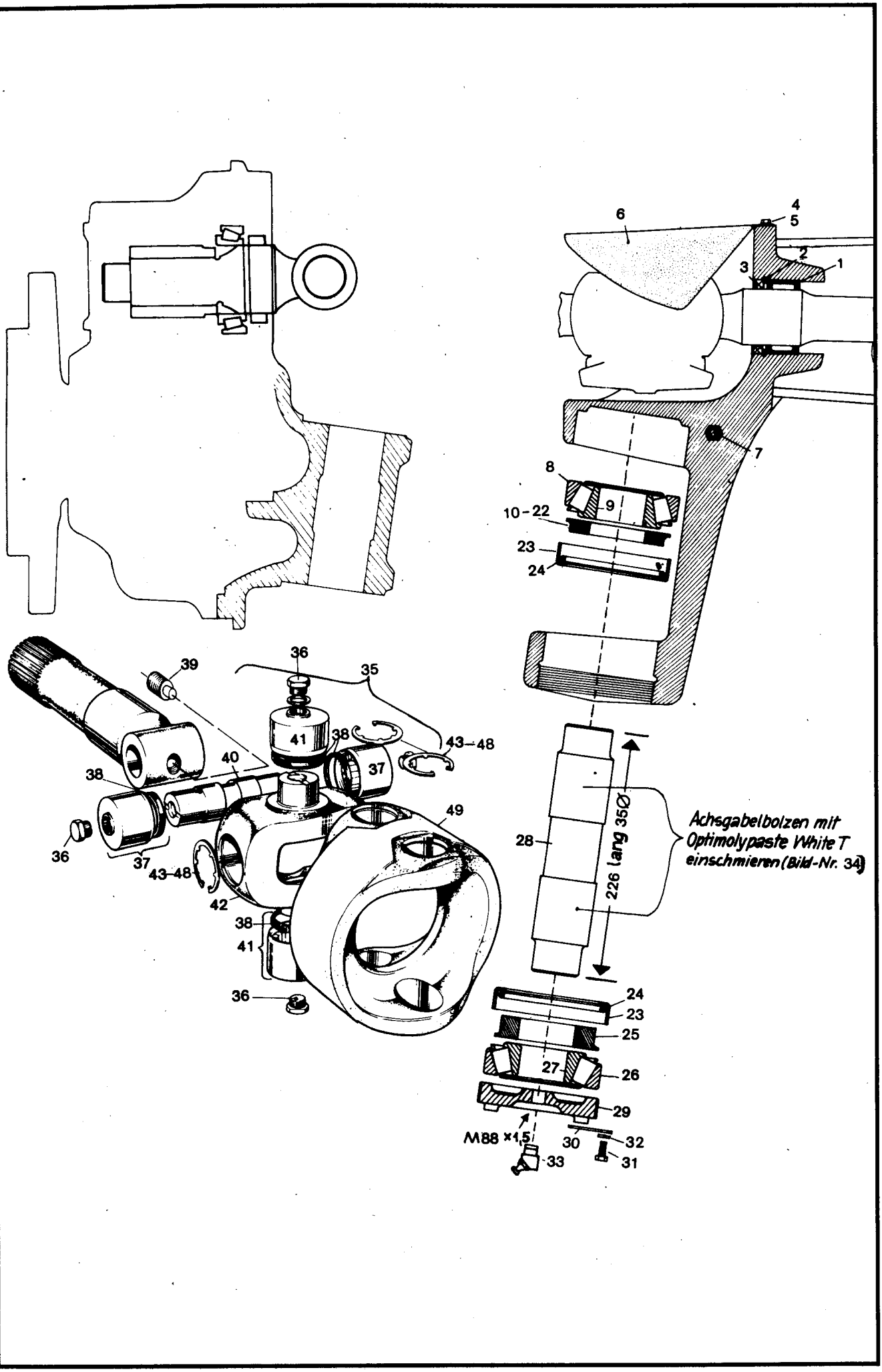
6
4
5
2
3
1
7
8
9
10-22
23
24
39
36
35
41
38
43-48
37
40
38
49
36
37
43-48
42
38
41
36
28
226 lang 35Ø
Achsgabelbolzen mit Optimolypaste White T einschmieren (Bild-Nr. 34)
24
23
25
27
26
29
M88 x1,5
30
32
33
31

Bild-Nr.	Teil-Bezeichnung	Stück	Teil-Nr.	
	Lagerung der Doppelgelenkwellen im Achsträger			
1	Nadellager 48 x 62 x 22	2	0 00 994 93 12	
2	Sicherungsring 65 x 2,5 DIN 472	2	7 491 682 065	
3	Radialdichtring 48 x 65 x 10 B 2 SL	2	0 00 996 15 32	
4	Sechskantschraube M 6 x 10 DIN 933-8.8	4	7 236 677 077	
5	Federring A 6 DIN 128	4	7 482 682 006	
6	Abdeckblech	2	1 02 261 01 35	
7	Schmiernippel CM 8 x 1 DIN 71412	2	7 761 675 203	
	Lagerung der Portalträger am Achsträger			
8	Kegelrollenlager-Außenring (oben)	2	0 00 994 03 85	
9	Kegelrollenlager-Innenring (oben)	2	0 00 994 03 84	
10	Einstellscheibe 7,5 mm stark	2	1 00 993 41 47	
11	Einstellscheibe 7,7 mm stark	2	1 00 993 42 47	
12	Einstellscheibe 7,9 mm stark	2	1 00 993 43 47	
13	Einstellscheibe 8,1 mm stark	2	1 00 993 44 47	
14	Einstellscheibe 8,3 mm stark	2	1 00 993 45 47	
15	Einstellscheibe 8,5 mm stark	2	1 00 993 46 47	
16	Einstellscheibe 8,7 mm stark } Stärke nach Bedarf	2	1 00 993 47 47	
17	Einstellscheibe 8,9 mm stark	2	1 00 993 48 47	
18	Einstellscheibe 9,1 mm stark	2	1 00 993 49 47	
19	Einstellscheibe 9,3 mm stark	2	1 00 993 50 47	
20	Einstellscheibe 9,5 mm stark	2	1 00 993 51 47	
21	Einstellscheibe 10,0 mm stark	2	1 00 993 52 47	
22	Einstellscheibe 10,3 mm stark	2	1 00 993 53 47	
23	Abdichtring (83,1 Ø)	4	0 02 261 09 52	
24	Runddichtring 58 x 4	4	0 00 996 67 06	
25	Scheibe unten	2	1 00 993 70 67	
26	Kegelrollenlager-Außenring (unten)	2	0 00 994 04 85	
27	Kegelrollenlager-Innenring (unten)	2	0 00 994 04 84	
28	Achsgabelbolzen	2	1 02 261 09 93	
29	Einstellmutter M 88 x 1,5	2	1 02 232 06 89	
30	Sicherungsblech	2	1 00 992 56 30	
31	Sechskantschraube M 8 x 14 DIN 933-8.8	2	7 236 677 502	
32	Federring A 8 DIN 128	2	7 482 682 008	
33	Schmiernippel BM 10 x 1 DIN 71412	2	7 761 675 105	
(34)	Optimolypaste White T	2	1 00 441 13 10	(für Achsgabelbolzen)
	Einzelteile für die Doppelgelenkwellen			
35	Zapfenkreuz vollst. (Bild-Nr. 36/37/39/40/41/42/43)	2	0 02 261 13 69	
36	Verschlußschraube (M 10 x 1)	8	0 00 990 64 10	
37	Lagerbüchse – Zapfenkreuz – vollst.	4	0 00 994 45 13	
38	Dichtring	8	0 00 996 66 27	
39	Gewindestift	2	0 00 995 05 85	
40	Gelenkbolzen	2	0 02 261 18 93	
41	Lagerbüchse – Mitnehmerring – vollst.	4	0 00 994 46 13	
42	Zapfenkreuz	2	0 02 261 14 69	
43	Sicherungsring 1,500 stark } Stärke nach Bedarf	8	0 00 992 00 28	
44	Sicherungsring 1,525 stark	8	0 00 992 01 28	
45	Sicherungsring 1,550 stark	8	0 00 992 02 28	
46	Sicherungsring 1,575 stark	8	0 00 992 03 28	
47	Sicherungsring 1,600 stark	8	0 00 992 04 28	
48	Sicherungsring 1,650 stark	8	0 00 992 05 28	
49	Mitnehmerring	1	0 02 261 16 52	

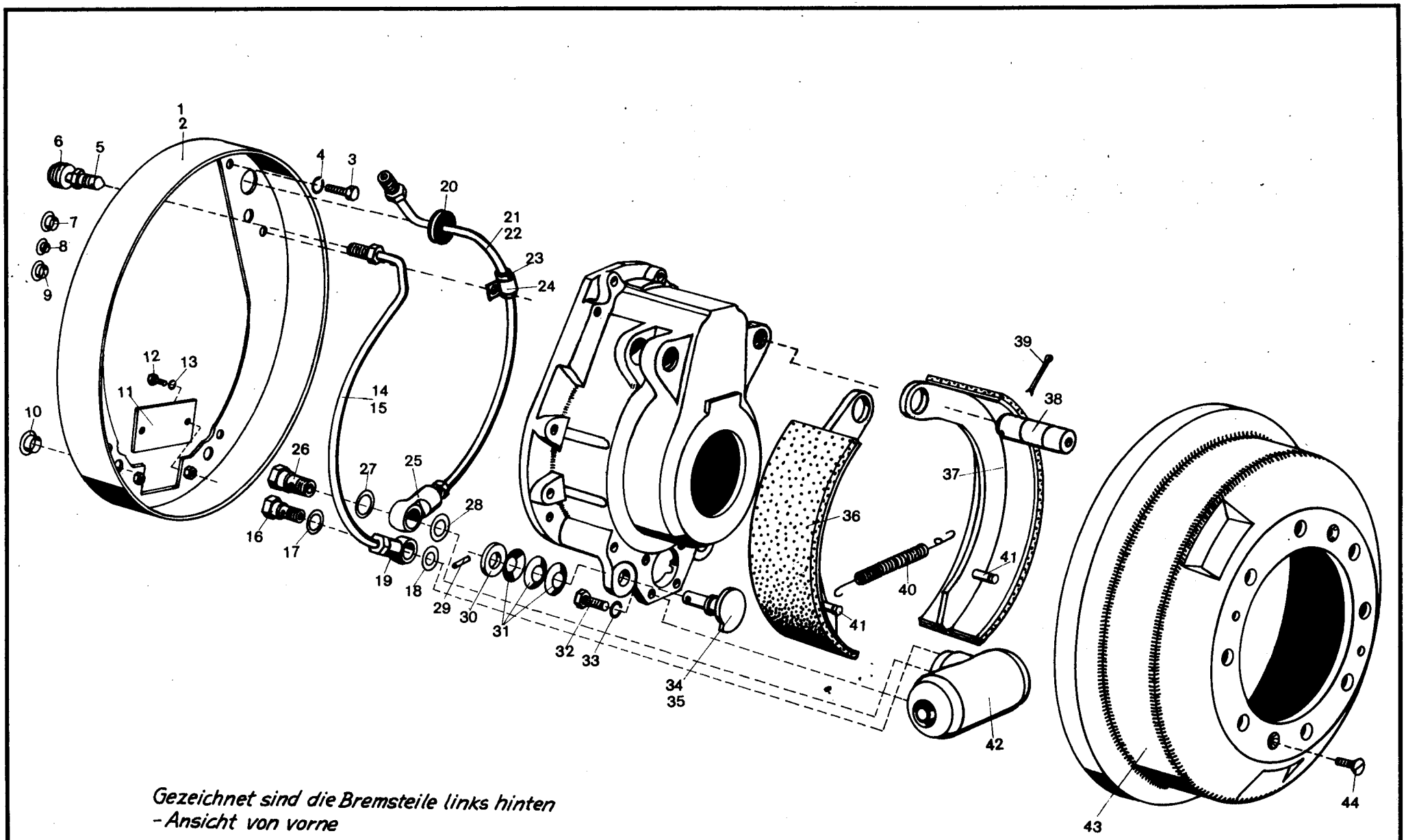

Gezeichnet sind die Bremsteile links hinten
- Ansicht von vorne

Bild-Nr.	Teil-Bezeichnung	Stück	Teil-Nr.	
1	Zsb. Bremsendeckplatte links } in Fahrtrichtung	1	1 02 240 30 45	
2	Zsb. Bremsendeckplatte rechts } gesehen	1	1 02 240 29 45	
3	Sechskantschraube M 8 x 16 DIN 933-8.8	8	7 236 677 129	
4	Federring A 8 DIN 128	8	7 482 682 008	
5	Entlüfterventil für Radzylinder	2	0 00 246 07 13	
6	Gummikappe für Entlüfterventil	2	0 00 996 14 51	
7	Verschlußdeckel (13,6 – 20)	4	0 00 990 22 10	
8	Verschlußstopfen Ø 9,4	2	0 00 990 95 10	
9	Verschlußstopfen Ø 14,6	2	0 00 990 96 10	
10	Verschlußstopfen Ø 21,7	2	0 00 990 97 10	
11	Abdeckblech	2	1 02 245 01 40	
12	Sechskantschraube M 6 x 10 DIN 933-8.8	4	7 236 677 077	
13	Federring A 6 DIN 128	4	7 482 682 006	
14	Zsb. Entlüftungsrohr links } in Fahrtrichtung	1	1 02 230 07 65	
15	Zsb. Entlüftungsrohr rechts } gesehen	1	1 02 230 06 65	
16	Hohlschraube	2	0 00 246 04 85	
17	Dichtring A 12 x 18 DIN 7603-Cu	2	7 593 641 020	
18	Dichtring A 10 x 16 DIN 7603-Cu	2	7 593 641 016	
19	Ringstutzen	2	0 00 246 13 84	
20	Durchführungsring	2	0 00 996 18 42	
21	Zsb. Bremsleitung links } in Fahrtrichtung	1	1 02 240 32 12	
22	Zsb. Bremsleitung rechts } gesehen	1	1 02 240 31 12	
23	Schlauch Ø 7 x 2 x 50 lg.	2	1 00 993 85 21	
24	Schelle	2	1 00 993 18 30	
25	Ringstutzen	2	0 00 246 14 84	
26	Hohlschraube	2	0 00 246 01 85	
27	Dichtring A 14 x 18 DIN 7603-Cu	2	7 593 641 021	
28	Dichtring A 12 x 18 DIN 7603-Cu	2	7 593 641 020	
29	Spannhülse 5 x 26 DIN 1481	4	7 514 682 136	
30	Scheibe 14 DIN 1440	4	7 458 680 012	
31	Tellerfeder B 28 DIN 2093	12	7 439 585 060	
32	Sechskantschraube M 10 x 30 DIN 933-8.8	4	7 236 677 161	
33	Federring A 10 DIN 128	4	7 482 682 010	
34	Zsb. Exzenter links } auf die	2	1 02 240 00 80	
35	Zsb. Exzenter rechts } Bremse	2	1 02 240 01 80	
36	Zsb. Bremsbacke kompl. (links) } gesehen	2	1 02 240 27 35	} auf 390 Ø abgedreht
37	Zsb. Bremsbacke kompl. (rechts) }	2	1 02 240 28 35	} auf 390 Ø abgedreht
38	Lagerbolzen (verkadmet)	4	1 00 990 85 12	
39	Splint 6 x 40 DIN 94	4	7 530 680 076	
40	Zugfeder	2	0 00 992 96 03	
41	Bolzen (in Bremsbacke)	4	1 00 990 37 13	
42	Radzylinder	2	0 00 240 04 51	
43	Bremstrommel (390 Ø)	2	1 02 241 06 01	
44	Senkschraube M 10 x 20 DIN 963	4	7 270 673 151	
(45)	Optimolypaste HT (zum Einsetzen von Bild 34/35/38)	1-6	1 00 441 14 10	

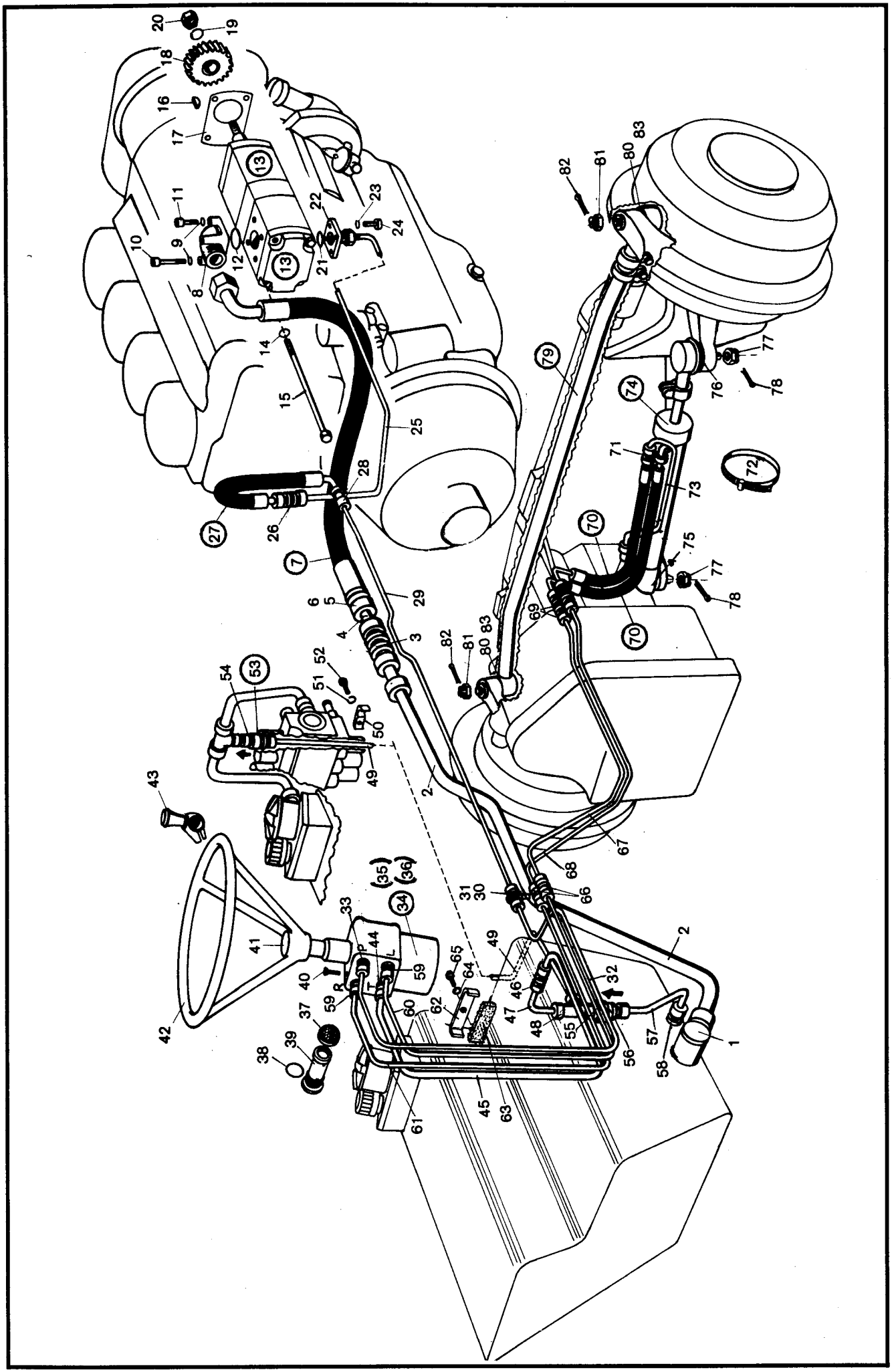

Bild-Nr.	Teil-Bezeichnung	Stück	Teil-Nr.	
	Saugleitung Hydrauliköl behälter – Lenkungspumpe			
1	Verschraubung DSVW 28-LM	1	0 00 363 35 16	
2	Rohrleitung 28 x 1,5 x 1385 lg.	1	1 62 272 11 08	
3	Verschraubung SV 28-L	1	0 00 363 18 17	
4	Rohrstück 28 x 1,5 x 70 lg.	1	1 62 363 00 22	
5	Überwurfmutter AL 28 DIN 3870	1	7 788 010 562	
6	Schneidring L 28 DIN 3861	1	7 786 680 108	
7	Schlauchleitung NW 25/750 lg.	1	0 00 993 85 17	
8	Winkel-Flanschverschraubung	1	0 00 363 54 20	
9	Federring 6 DIN 7980	4	7 481 682 005	
10	Zylinderschraube M 6 x 50 DIN 912	2	7 252 678 039	
11	Zylinderschraube M 6 x 22 DIN 912	2	7 252 678 033	
12	Runddichtring 24 x 2,5	1	0 00 996 67 05	
13	Hydr.-Tandempumpe f. Lenkung u. Getriebe	1	**0 00 361 98 01**	
14	Dichtring A 10 DIN 7603-Cu	2	7 593 641 016	
15	Sechskantschraube M 10 x 190 DIN 931-8.8	2	7 234 677 504	
16	Scheibenfeder 3 x 6,5 DIN 6888	1	7 537 106 008	
17	Dichtung	1	0 00 996 36 10	
18	Zahnrad – Z 26	1	0 33 361 00 22	
19	Federring A 12 DIN 128	1	7 482 682 112	
20	Sechskantmutter M 12 DIN 936	1	7 404 677 009	
	Druckleitung Lenkungspumpe – Lenkung (Anschluß P)			
21	Runddichtring 17 x 2,5	1	0 00 996 68 05	
22	Gerade-Flanschverschraubung	1	0 00 363 57 16	
23	Federring 6 DIN 7980	4	7 481 682 005	
24	Zylinderschraube M 6 x 22 DIN 912-10.9	4	7 252 678 033	
25	Rohrleitung 12 x 1,5 x 810 lg.	1	1 62 272 00 08	Bef. Rohrleitung Seite 21
26	Verschraubung G 12-L	1	0 00 363 07 15	
27	Schlauchleitung NW 10/400 lg.	1	0 00 993 09 21	
28	Verschraubung ESV 12-L	1	0 00 363 68 21	eingeschweißt
29	Rohrleitung 12 x 1,5 x 970 lg.	1	1 62 272 01 08	
30	Minimeßverschraubung (12)	1	0 00 363 72 17	(Druckkontrolle Lenkung –
31	Anschlußstück zur Minimeßverschraubung	1	0 00 363 88 17	150 atü)
32	Rohrleitung 12 x 1,5 x 1300 lg.	1	1 62 272 02 08	
33	Verschraubung GE 12-SM	1	0 00 363 17 15	
34	Hydrostatische Lenkung (Servostat)	1	**0 43 273 01 02**	
(35)	Dichtungspäckchen für Lenkung	1	0 00 996 50 12	
(36)	Kleinteilesatz für Lenkung	1	0 00 996 29 11	
37	Siebfilter zu Ventileinsatz	1	0 00 363 34 34	} Druckbegrenungsventil
38	Dichtring 15 x 2 zu Ventileinsatz	1	0 00 996 49 07	in der Lenkung
39	Ventileinsatz (150 bar)	1	0 00 361 49 83	
40	Senkschraube M 10 x 20 DIN 7991-10.9	3	7 255 678 057	
41	Abdeckkappe	1	0 45 273 00 03	
42	Lenkrad	1	0 32 273 00 01	
43	Drehgriff	1	0 32 273 00 26	
	Rücklaufleitung Lenkung (Abgang T) – zum Hydrauliköl behälter			
44	Verschraubung GE 15-LM	1	0 00 363 03 15	
45	Rohrleitung 15 x 1,5 x 1060 lg.	1	1 62 272 08 08	
46	Verschraubung G 15-L	1	0 00 363 06 15	
47	Rohrleitung 15 x 1,5 x 260 lg.	1	1 62 272 09 08	
48	Verschraubung evL 15-L	1	0 00 363 65 15	
49	Rohrleitung 15 x 1,5 x 980 lg.	1	1 62 272 12 08	
50	Halter	1	1 62 363 09 40	
&1	Federring A 8 DIN 128	1	7 482 682 008	
52	Sechskantschraube M 8 x 30 DIN 933-8.8	1	7 236 677 135	
53	Kugelrückschlagventil	1	0 00 361 73 81	
54	Rohrleitung 15 x 1,5 x 40 lg.	1	1 21 363 10 27	

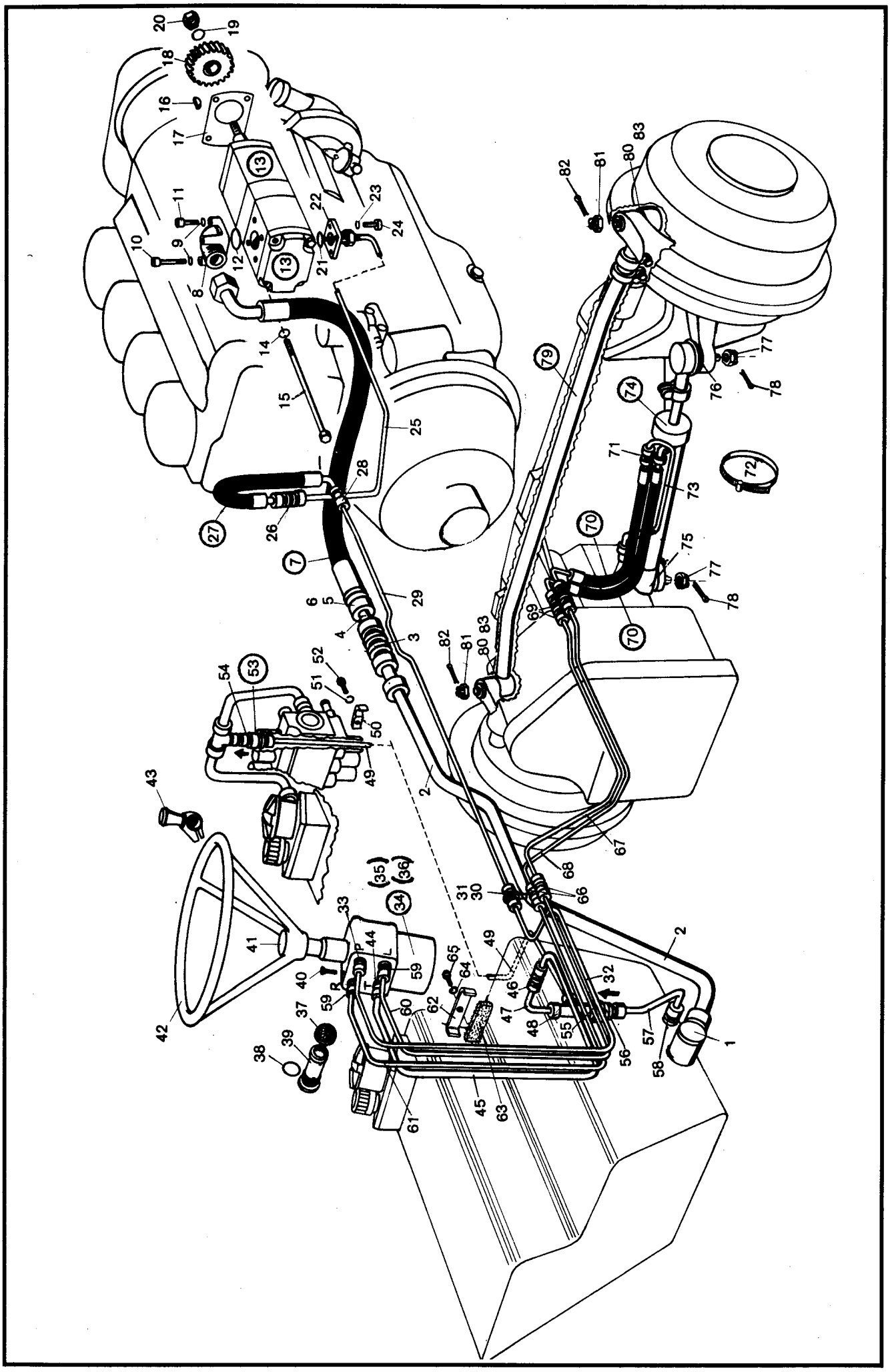

Bild-Nr.	Teil-Bezeichnung	Stück	Teil-Nr.	
	Nachsaugleitung für die Lenkung			
55	Rohrstück 15 x 1,5 x 40 lg.	1	1 21 363 10 27	
56	Kugelrückschlagventil	1	0 00 361 73 81	
57	Rohrleitung 15 x 1,5 x 310 lg.	1	1 62 272 10 08	
58	Verschraubung GE 15-LM	1	0 00 363 03 15	
	Druckleitung Lenkung (Abgang L und Abgang R) – zum Lenkzylinder			
59	Verschraubung GE 12-SM	2	0 00 363 17 15	
60	Rohrleitung 12 x 1,5 x 1030 lg.	1	1 62 272 03 08	
61	Rohrleitung 12 x 1,5 x 1040 lg.	1	1 62 272 04 08	
62	Schelle	2	1 00 993 34 28	
63	Filzstreifen 35 x 5 x 120 lg.	2	1 00 993 51 90	
64	Federring A 8 DIN 128	4	7 482 682 008	
65	Sechskantschraube M 8 x 30 DIN 933-8.8	4	7 236 677 135	
66	Verschraubung G 12-L	2	0 00 363 07 15	
67	Rohrleitung 12 x 1,5 x 1000 lg.	1	1 62 272 05 08	
68	Rohrleitung 12 x 1,5 x 1100 lg.	1	1 62 272 06 08	
69	Verschraubung SV 12-L	2	0 00 363 47 16	
70	Schlauchleitung NW 10 – 400 lg.	2	0 00 993 09 21	
71	Verschraubung G 12-L	1	0 00 363 07 15	
72	Schlauchband 40 – 60	1	0 00 993 91 30	
73	Rohrleitung 12 x 1,5 x 410 lg.	1	1 62 272 07 08	
74	Zsb. Lenkzylinder kompl. (55 Ø – 212 Hub – 456 lg.)	1	**1 02 360 43 42**	Einzelteile Seite 59
75	Dichtring	1	0 00 996 11 27	
76	Gummischutzkappe	1	0 00 996 15 51	
77	Kronenmutter M 24 x 1,5 DIN 937	2	7 413 677 022	
78	Splint 5 x 55 DIN 94	2	7 530 680 069	
79	Spurstange	1	0 02 270 37 11	
80	Gummischutzkappe	2	0 00 996 21 51	
81	Kronenmutter M 20 x 1,5 DIN 937	2	7 413 677 018	
82	Splint 4 x 40 DIN 94	2	7 530 680 056	
83	Sicherungsring	2	0 00 992 07 28	

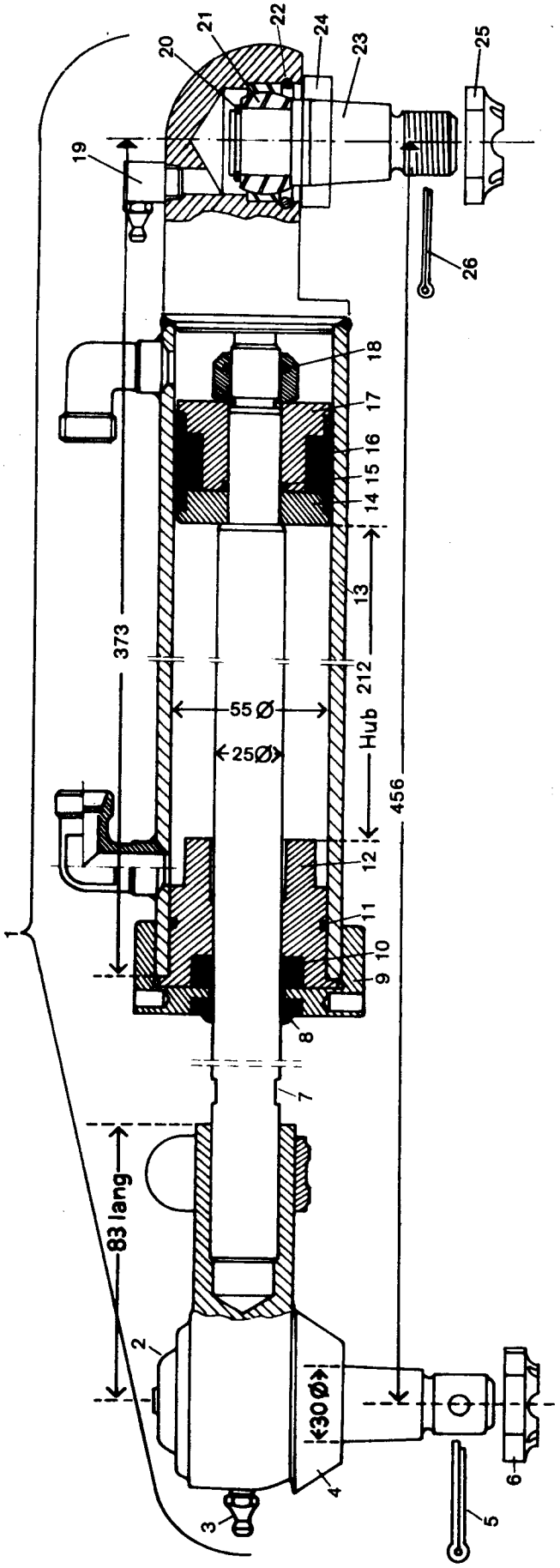
1
2
3
4
5
6
7
8
9
10
11
12
13
14
15
16
17
18
19
20
21
22
23
24
25
26
373
212
Hub
456
55 Ø
25Ø
30Ø
83 lang

Bild-Nr.	Teil-Bezeichnung	Stück	Teil-Nr.	
	Lenkzylinder (55 Ø – 212 Hub – 456 lg.)			
1	Zsb. Lenkzylinder kompl.	1	1 02 360 43 42	
2	Kugelgelenk kompl. (Kegel oben 30 Ø – 83 lg.)	1	0 00 994 94 30	
3	Schmiernippel H 1 M 8 x 1 DIN 71412	1	7 761 675 003	
4	Gummischutzkappe	1	0 00 996 15 51	
5	Splint 5 x 55 DIN 94	1	7 530 680 069	
6	Kronenmutter M 24 x 1,5 DIN 937	1	7 413 677 022	
7	Kolbenstange (25 Ø – 356 lg.)	1	1 02 361 21 67	Dichtsatz für Lenkzylinder
8	Abstreifer GA 25 x 35 x 5,7	1	0 00 996 50 27	Teil-Nr. 0 00 996 66 12
9	Deckel mit Gewinde M 65 x 1,5	1	1 02 361 30 25	(Bild 8/10/11/15/16/18)
10	Kolbenstangendichtung	1	0 00 996 34 11	
11	Runddichtring 49,5 x 3	1	0 00 996 27 07	
12	Deckel	1	1 02 361 31 25	
13	Zsb. Zylinderrohr	1	1 02 360 44 42	
14	Kolbenhälfte	1	1 02 361 14 68	
15	Runddichtring 16,3 x 2,4	1	0 00 996 35 06	
16	Kolbendichtung	1	0 00 996 35 11	
17	Kolbenhälfte (an der Mutter)	1	1 02 361 13 68	
18	Sechskantmutter M 16 x 1,5 DIN 985	1	7 405 677 014	verzinkt (14 kpm)
19	Schmiernippel C M 10 x 1 DIN 71412	1	7 761 675 205	
20	Sicherungsring 25 x 1,2 DIN 471	1	7 490 682 025	
21	Gelenklager GE 25 C	1	0 00 994 68 30	
22	Sprengring B 42 DIN 7993	1	7 497 442 122	
23	Kegelzapfen	1	1 02 361 09 57	
24	Dichtring	1	0 00 996 11 27	
25	Kronenmutter M 24 x 1,5 DIN 937	1	7 413 677 022	
26	Splint 5 x 55 DIN 94	1	7 530 680 069	

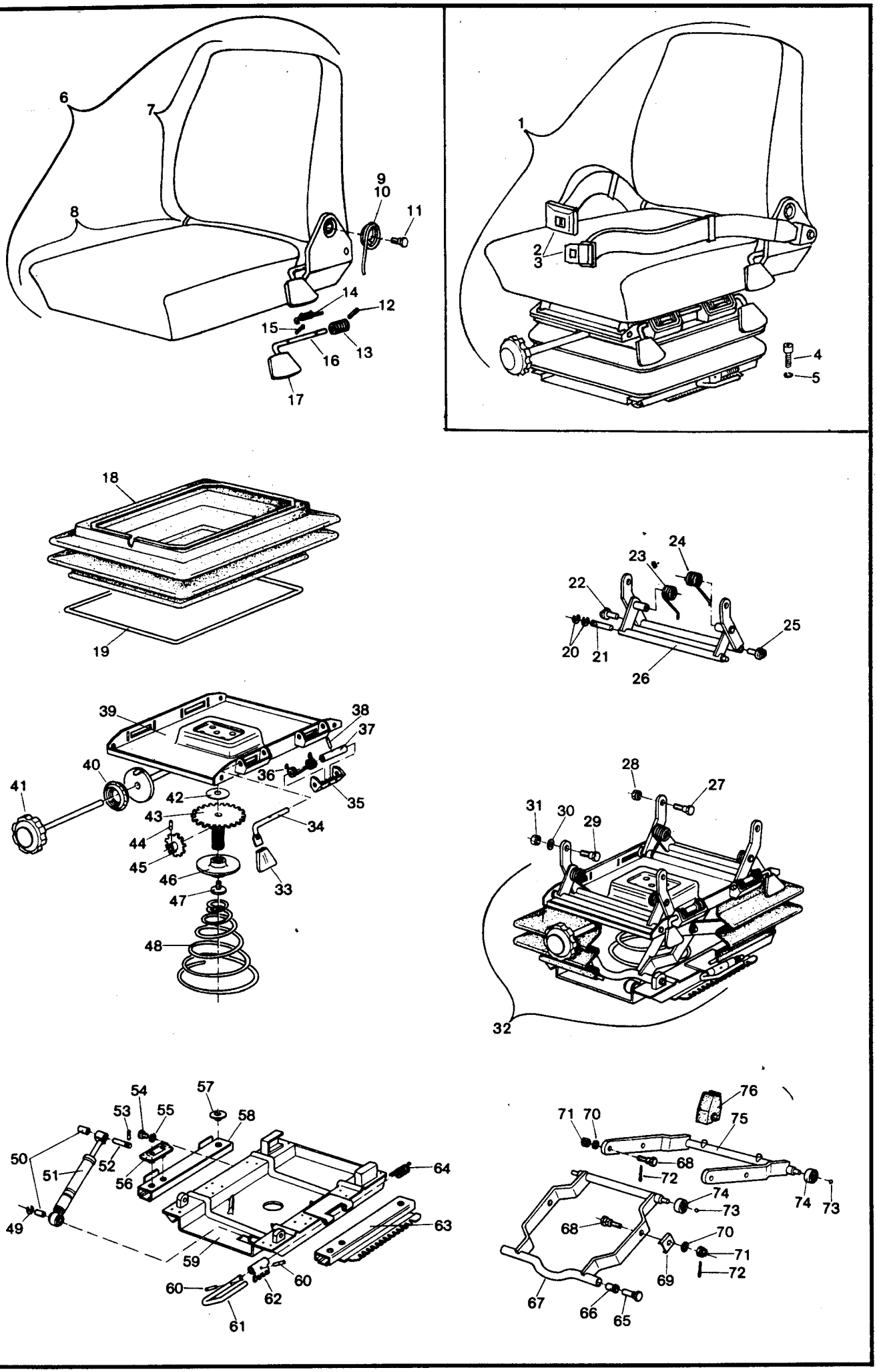
6
7
8
9
10
11
12
13
14
15
16
17
1
2
3
4
5
18
19
20
21
22
23
24
25
26
27
28
29
30
31
32
33
34
35
36
37
38
39
40
41
42
43
44
45
46
47
48
49
50
51
52
53
54
55
56
57
58
59
60
61
62
63
64
65
66
67
68
69
70
71
72
73
74
75
76

Bild-Nr.	Teil-Bezeichnung	Stück	Teil-Nr.	
1	Fahrersitz kompl.	1	090 291 04 01	
2	Beckengurt (Statikausführung)	1	050 291 01 69	
3	Beckengurt (Aufrollautomatic)	1	052 291 00 69	(SO 578)
4	Zylinderschraube M 8 x 16 DIN 6912-8.8	4	7 253 677 022	
5	Federring 8 DIN 7980	4	7 481 682 006	
	Einzelteile zu Fahrersitz 090 291 04 01			
6	Sitz-Oberteil vollst. (Bild 7-17)	1	090 291 05 01	
7	Rückenlehne	1	090 291 02 03	
8	Sitzrahmen, kompl. gepolstert	1	090 290 00 36	
9	Schenkelfeder links	1	000 992 69 03	
10	Schenkelfeder rechts	1	000 992 70 03	
11	Schraube mit Ansatz	2	000 995 22 69	
12	Spannstift 4 x 14 DIN 7344	1	7 514 682 093	
13	Sperre	1	032 292 00 34	
14	Biegefeder	1	000 992 71 03	
15	Halbrundkerbnagel 4 x 15 DIN 1476	1	7 525 670 046	
16	Handhebel	1	090 291 00 28	
17	Bedienungsgriff	1	032 292 01 64	
18	Faltenbalg	1	000 996 50 50	
19	Drahtrahmen	1	090 291 00 36	
20	Sicherungsscheibe 10 DIN 6799	4	7 479 682 513	
21	Lagerbolzen	2	090 292 11 94	
22	Gleitstück	2	090 292 02 19	
23	Schenkelfeder	2	000 992 06 02	
24	Schenkelfeder	2	000 992 07 02	
25	Zahnstange	2	090 292 00 45	
26	Gelenk vollst.	2	090 290 00 29	
27	Schaftschraube M 10	2	000 995 43 69	
28	Sicherheitsmutter M 10 BN 036	2	000 990 79 24	
29	Führungsschraube M 8	2	000 995 44 69	
30	Scheibe 8 DIN 1440	2	7 458 680 009	
31	Sicherheitsmutter M 8 BN 036	2	000 990 80 24	
32	Sitzträger kompl. mit Faltenbalg	1	**090 290 00 21**	
33	Bedienungsgriff	2	032 292 01 64	
34	Handhebel	2	090 291 01 28	
35	Zahnsperre	2	090 292 00 34	
36	Arretierfeder	2	000 992 08 02	
37	Distanzrohr	2	090 292 09 51	
38	Spannstift 4 x 26 DIN 7344	2	7 514 682 213	
39	Kopfplatte vollst.	1	090 290 01 12	
40	Skalenscheibe	1	000 993 85 66	
41	Verstellrad	1	000 996 02 31	
42	Scheibe BN 182	1	000 993 86 66	
43	Zahnradspindel	1	090 292 00 46	
44	Spiral-Spannstift 4 x 18 DIN 7344	1	7 527 262 209	
45	Zahnrad vollst.	1	090 292 00 15	
46	Spannmutter	1	000 990 81 24	
47	Anschlag	1	090 292 01 58	
48	Mini-Blockfeder	1	000 992 09 02	
49	Sicherungscheibe 8 DIN 6799	1	7 479 682 511	
50	Lagerbuchse	2	000 994 07 53	
51	Stoßdämpfer kompl. mit Lagerbuchse	1	090 290 00 04	
52	Lagerbolzen	1	090 292 12 94	
53	Spiral-Spannstift 4 x 18 D 7344	1	7 527 262 209	
54	Linsenschraube	1	000 995 45 69	
55	Federring B 8 DIN 128	1	7 482 682 008	
56	Gleiter	2	090 292 03 19	
57	Gleitscheibe	2	000 993 91 67	

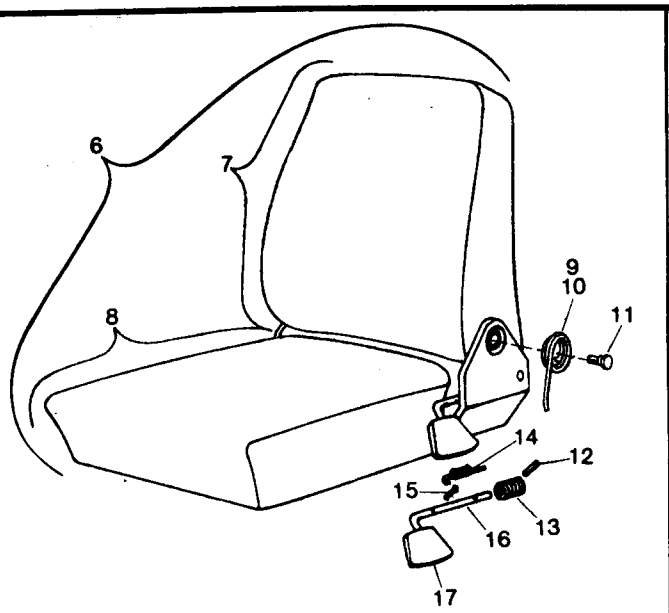
6
7
8
9
10
11
14
12
15
16
13
17

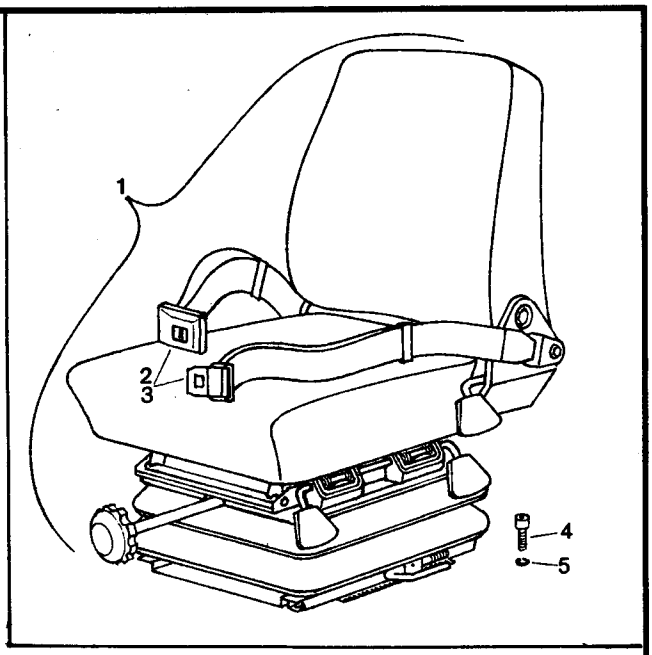
1
2
3
4
5

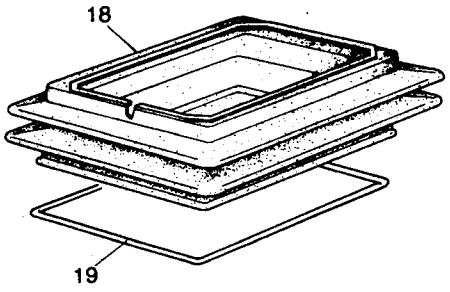
18
19

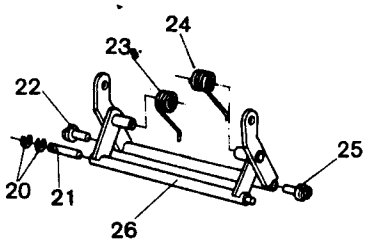
24
23
22
25
20
21
26

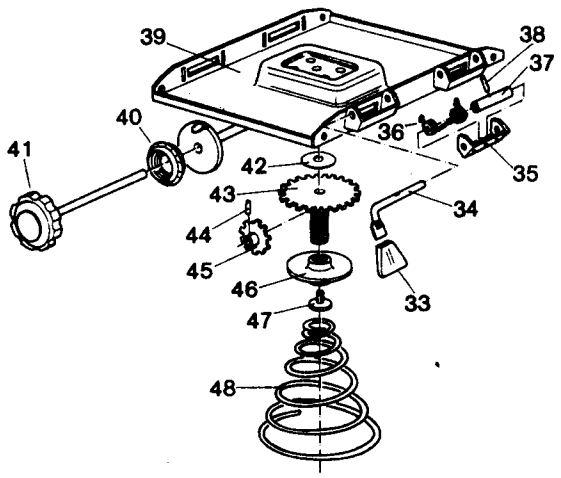
39
38
37
40
36
41
42
35
43
34
44
45
46
33
47
48

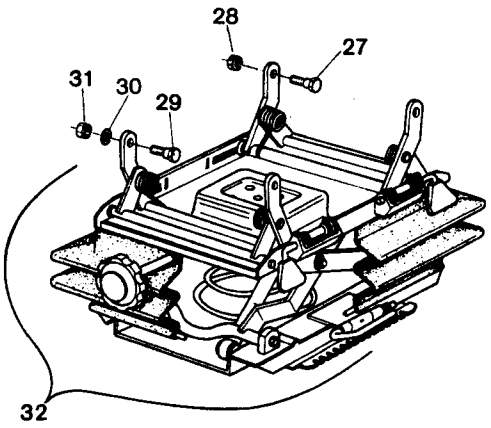
28
27
31
30
29
32

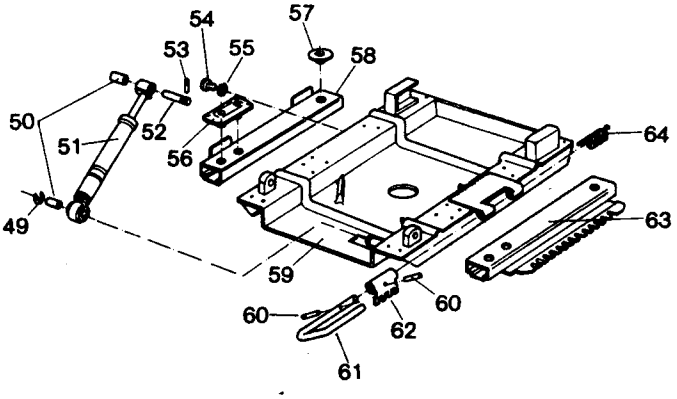
54
57
53
55
58
50
51
52
56
64
49
63
59
60
60
62
61

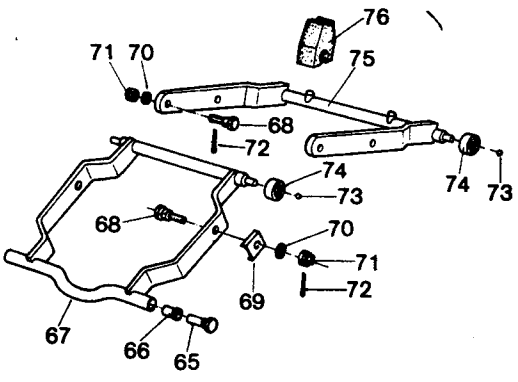
76
71
70
75
68
72
74
74
73
73
68
70
71
72
69
67
66
65

Bild-Nr.	Teil-Bezeichnung	Stück	Teil-Nr.
58	Unterschiene mit Anschlag	1	090 292 00 27
59	Bodenplatte vollst.	1	090 290 02 12
60	Spiral-Spannstift 4 x 14 DIN 7344	2	7 527 262 207
61	Betätigungsstange	1	090 292 01 45
62	Sperrhebel	1	041 292 04 28
63	Unterschiene mit Rastblech	1	090 292 01 27
64	Biegefeder	1	000 992 10 02
65	Schraube	2	000 995 46 69
66	Bundbuchse	2	000 994 08 53
67	Innenschere	1	090 290 01 21
68	Schraube	4	000 995 47 69
69	Lagerbuchse	2	000 994 09 53
70	Scheibe 8,4 DIN 125	4	7 451 680 011
71	Kronenmutter M 8 DIN 935	4	7 412 673 005
72	Splint 2 x 20 DIN 94	4	7 530 680 030
73	Kugel 5 V DIN 5401	4	7 620 683 021
74	Lagerrolle	4	090 291 00 60
75	Außenschere kompl. mit Buchsen	1	090 290 02 21
76	Dämpfungspuffer	1	000 993 87 78

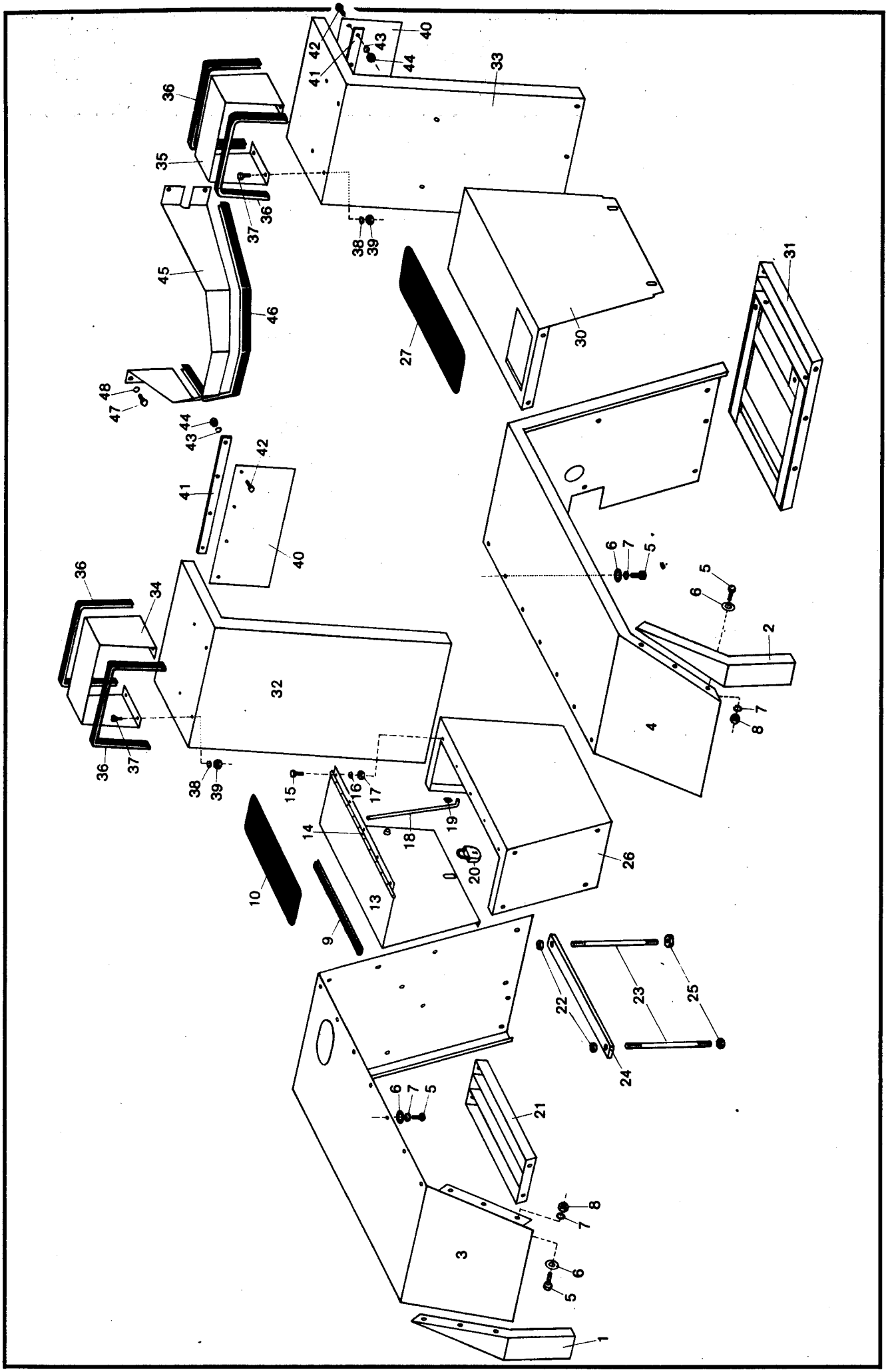
1
2
3
4
5
6
7
8
9
10
13
14
15
16
17
18
19
20
21
22
23
24
25
26
27
30
31
32
33
34
35
36
37
38
39
40
41
42
43
44
45
46
47
48

Bild-Nr.	Teil-Bezeichnung	Stück	Teil-Nr.	
1	Radabdeckung (Gummi) hinten links	1	0 62 302 04 01	
2	Radabdeckung (Gummi) hinten rechts	1	0 62 302 05 01	
3	Zsb. Radabdeckung hinten links	1	1 62 300 00 02	
4	Zsb. Radabdeckung hinten rechts	1	1 62 300 01 02	bei SO 1005 – 02 02
5	Sechskantschraube M 10 x 20 DIN 933-8.8	60	7 236 677 157	Bef. Radabdeckungen, Abdeckbleche und Trittroste
6	Scheibe B 10,5 DIN 9021	60	7 462 680 014	
7	Federring A 10 DIN 128	45	7 482 682 010	
8	Sechskantmutter M 10 DIN 934	45	7 403 677 007	
9	Kantenschutz 500 lg. (0 00 996 31 90)	1	1 00 996 86 80	
10	Sicherheitsbelag	1	0 00 996 01 87	
(11)	Grundierung	1	1 00 441 01 33	
(12)	Kantenschutz-Kleber	1	1 00 441 02 33	
13	Zsb. Abdeckblech (auf Batteriekasten)	1	1 62 300 00 21	
14	Scharnier	1	1 00 994 79 81	
15	Sechskantschraube M 6 x 16 DIN 933-8.8	5	7 236 677 079	
16	Federring A 6 DIN 128	5	7 482 682 006	
17	Sechskantmutter M 6 DIN 934	5	7 403 677 004	
18	Stütze	1	1 62 304 00 21	
19	Schnellbefestiger	1	0 00 992 71 30	
20	Vorhängeschloß A 40 DIN 7465	1	7 845 000 005	
21	Zsb. Trittrost links	1	1 62 300 00 46	
22	Sechskantmutter M 8 DIN 985	2	7 405 677 005	
23	Spannstab (225 lg.)	2	1 52 304 01 76	
24	Halter	1	1 52 304 00 40	
25	Sechskantmutter M 8 DIN 934	4	7 403 677 005	
26	Zsb. Batteriekasten	1	1 62 300 00 24	
27	Sicherheitsbelag	1	1 00 996 06 87	
(28)	Grundierung	1	1 00 441 01 33	
(29)	Kantenschutz-Kleber	1	1 00 441 02 33	
30	Zsb. Abdeckblech (auf Hydr.-Tank)	1	1 62 300 01 21	bei SO 1005 – 02 21
31	Zsb. Trittrost rechts	1	1 62 300 01 46	
32	Zsb. Radabdeckung vorne links	1	1 62 300 00 10	
33	Zsb. Radabdeckung vorne rechts	1	1 62 300 01 10	
34	Schutzblech für Scheinwerfer links	1	1 62 301 00 08	
35	Schutzblech für Scheinwerfer rechts	1	1 62 301 01 08	
36	Kantenschutz 720 lg. (0 00 996 31 90)	4	1 00 996 41 81	
37	Sechskantschraube M 6 x 16 DIN 933-8.8	8	7 236 677 079	
38	Federring A 6 DIN 128	8	7 482 682 006	
39	Sechskantmutter M 6 DIN 934	8	7 403 677 004	
40	Spritzgummi links u. rechts	2	0 62 301 00 97	
41	Leiste	2	1 60 301 00 41	
42	Sechskantschraube M 8 x 20 DIN 933-8.8	8	7 236 677 763	verzinkt
43	Federring A 8 DIN 128	8	7 482 682 208	verzinkt
44	Sechskantmutter M 8 DIN 934	8	7 403 677 709	verkadmet
45	Abdeckblech am Armaturenblech	1	1 62 331 01 39	
46	Kantenschutz 980 lg.	1	1 00 996 46 81	
47	Sechskantschraube M 6 x 10 DIN 933-8.8	4	7 236 677 077	
48	Federring A 6 DIN 128	4	7 482 682 006	

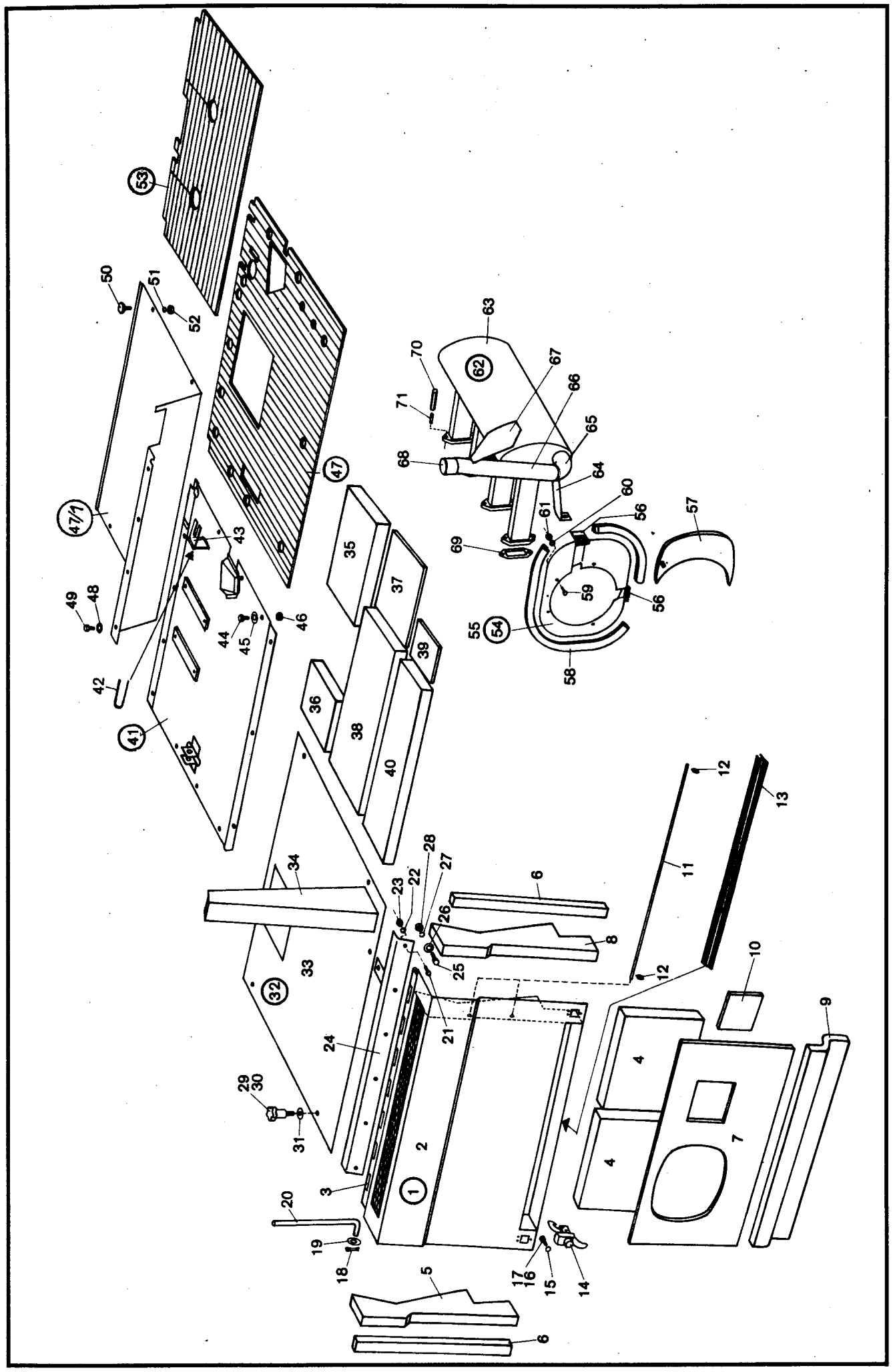
1
2
3
4
5
6
7
8
9
10
11
12
13
14
15
16
17
18
19
20
21
22
23
24
25
26
27
28
29
30
31
32
33
34
35
36
37
38
39
40
41
42
43
44
45
46
47
47/1
48
49
50
51
52
53
54
55
56
57
58
59
60
61
62
63
64
65
66
67
68
69
70
71

Bild-Nr.	Teil-Bezeichnung	Stück	Teil-Nr.	
1	Zsb. Motorhaube hinten kompl. (Bild 2-10)	1	1 62 300 00 30	(mit Schallschluckmatten)
2	Zsb. Motorhaube	1	1 62 300 01 30	(ohne Schallschluckmatten)
3	Scharnier 870 lg.	1	1 00 994 80 81	
4	Schallschluckmatte	2	0 62 307 06 88	
5	Schallschluckmatte links	1	0 62 307 27 88	(aufgeklebt mit
6	Schallschluckmatte	2	0 62 307 03 88	Jowat-Kleber 45500)
7	Schallschluckmatte	1	0 62 307 18 88	
8	Schallschluckmatte rechts	1	0 62 307 28 88	
9	Schallschluckmatte	1	0 62 307 01 88	
10	Schallschluckmatte	1	0 62 307 00 88	
11	Haltestab	3	1 62 305 00 59	} Bef. Schallschluckmatten
12	Schnellbefestiger	6	0 00 992 72 30	
13	Provil 785 lg. (0 00 996 60 81)	1	1 00 996 75 81	
14	Motorhaubenverschluß	2	0 00 341 25 44	
15	Federring A 5 DIN 128	6	7 482 682 005	
16	Linsenschraube M 5 x 10 DIN 7985	6	7 286 671 009	} wahlweise
17	Sechskantschraube M 5 x 10 DIN 933-8.8	6	7 236 677 054	
18	Splint 3,2 x 20 DIN 94	1	7 530 680 039	
19	Scheibe 10,5 DIN 125	1	7 451 680 012	
20	Stütze für Motorhaube	1	1 62 305 00 18	
21	Sechskantschraube M 8 x 20 DIN 933-8.8	6	7 236 677 131	
22	Federring A 8 DIN 128	6	7 482 682 008	
23	Sechskantmutter M 8 DIN 934	6	7 403 677 005	
24	Zsb. Winkel	1	1 62 300 00 18	
25	Sechskantschraube M 10 x 30 DIN 933	2	7 236 677 161	
26	Scheibe B 10,5 DIN 9021	6	7 462 680 014	
27	Federring A 10 DIN 128	2	7 462 682 010	
28	Sechskantmutter M 10 DIN 934	2	7 403 677 007	
29	Sterngriff (M 8 x 20)	5	0 00 996 74 30	} wahlweise
30	Sechskantschraube M 8 x 16 DIN 933 verkadmet	5	7 236 677 752	
31	Scheibe 8,4 DIN 9021 (verkadmet)	5	7 462 680 029	
32	Zsb. Motorhaube oben kompl. Bild 33-40	1	1 62 300 03 30	
33	Zsb. Motorhaube (Bild 33 u. 34)	1	1 62 300 02 30	
34	Zsb. Injektor - Auspuff	1	1 62 320 00 01	
35	Schallschluckmatte	1	0 62 307 07 88	
36	Schallschluckmatte	1	0 62 307 08 88	
37	Schallschluckmatte	1	0 62 307 09 88	
38	Schallschluckmatte	1	0 62 307 10 88	
39	Schallschluckmatte	1	0 62 307 11 88	
40	Schallschluckmatte	1	0 62 307 12 88	
41	Zsb. Sitzblech	1	1 62 290 00 24	
42	Sperre	1	1 62 361 00 60	(Ausführung 1)
43	Zsb. Scharnier	1	1 62 360 00 22	(Ausführung 2)
44	Sechskantschraube M 8 x 20 DIN 933-8.8	6	7 236 677 131	
45	Scheibe 8,4 DIN 9021	9	7 462 680 012	
46	Sechskantmutter M 8 DIN 934	3	7 403 677 005	
47	Riffelgummimatte	1	0 62 341 04 88	

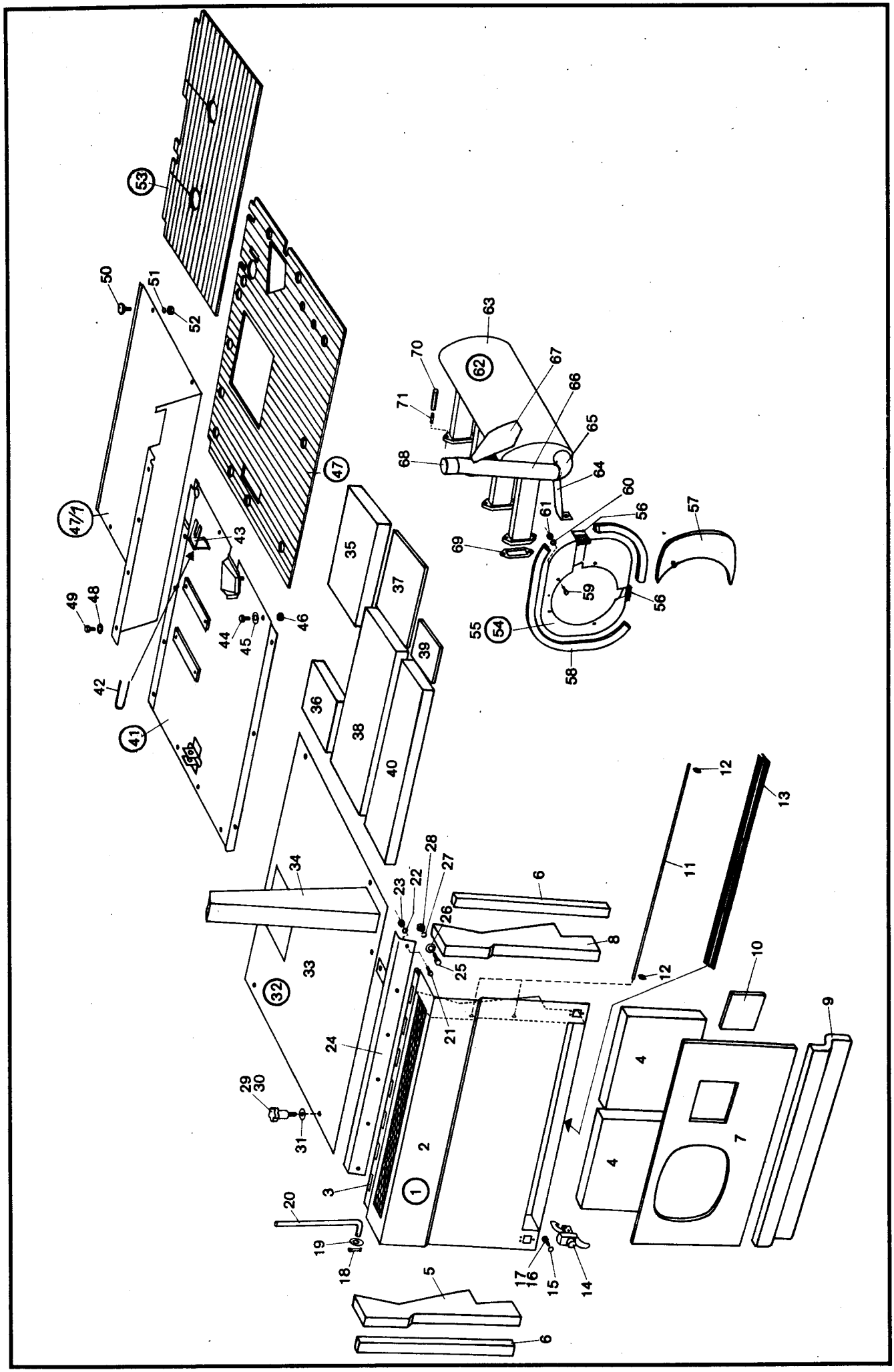
1
2
3
4
5
6
7
8
9
10
11
12
13
14
15
16
17
18
19
20
21
22
23
24
25
26
27
28
29
30
31
32
33
34
35
36
37
38
39
40
41
42
43
44
45
46
47
47/1
48
49
50
51
52
53
54
55
56
57
58
59
60
61
62
63
64
65
66
67
68
69
70
71

Bild-Nr.	Teil-Bezeichnung	Stück	Teil-Nr.	
47/1	Zsb. Fußblech	1	1 62 300 00 45	
48	Scheibe 8,4 DIN 9021	5	7 462 680 012	
49	Sechskantschraube M 8 x 16 DIN 933-8.8	5	7 236 677 129	
50	Skt. Flachkopfschraube M 8 x 16	4	0 00 995 06 69	
51	Federring A 8 DIN 128	4	7 482 682 008	
52	Sechskantmutter M 8 DIN 934	4	7 403 677 005	
53	Riffelgummimatte	1	0 62 341 03 88	
54	Zsb. Luftführung kompl.	1	1 62 300 02 54	(mit Schallschluckmatte)
55	Zsb. Luftführung	1	1 62 300 03 54	(ohne Schallschluckmatte)
56	Abdichtbürsten (60 lg.)	2	1 52 307 02 96	
57	Schallschluckmatte	1	0 52 307 05 88	(aufgeklebt mit
58	Provil 1600 lg. (0 00 996 94 80)	1	1 00 996 01 81	Jowat-Kleber 45 500)
59	Sechskantschraube M 6 x 20 DIN 933-8.8	3	7 236 677 081	
60	Federring A 6 DIN 128	3	7 482 682 006	
61	Sechskantmutter M 6 DIN 934	3	7 403 677 004	
	Gruppe 32 – Auspuff			
62	Zsb. Auspufftopf kompl.	1	1 62 320 00 10	
63	Auspuffsammeldampfer	1	1 62 321 01 01	
64	Stütze	2	1 62 321 00 24	
65	Rohrbogen	1	1 00 991 08 56	
66	Rohr 50 x 1 x 286 lg.	1	1 62 321 00 05	
67	Formblech	1	1 55 321 01 21	
68	Rohr 50 x 1 x 65 lg.	1	1 62 321 01 05	
69	Abdichtlinse	4	0 60 322 00 96	
70	Verlängerungsmutter M 8	4	0 00 990 75 24	
71	Siftschraube AM 8 x 25 DIN 835-8.8	8	7 393 677 089	

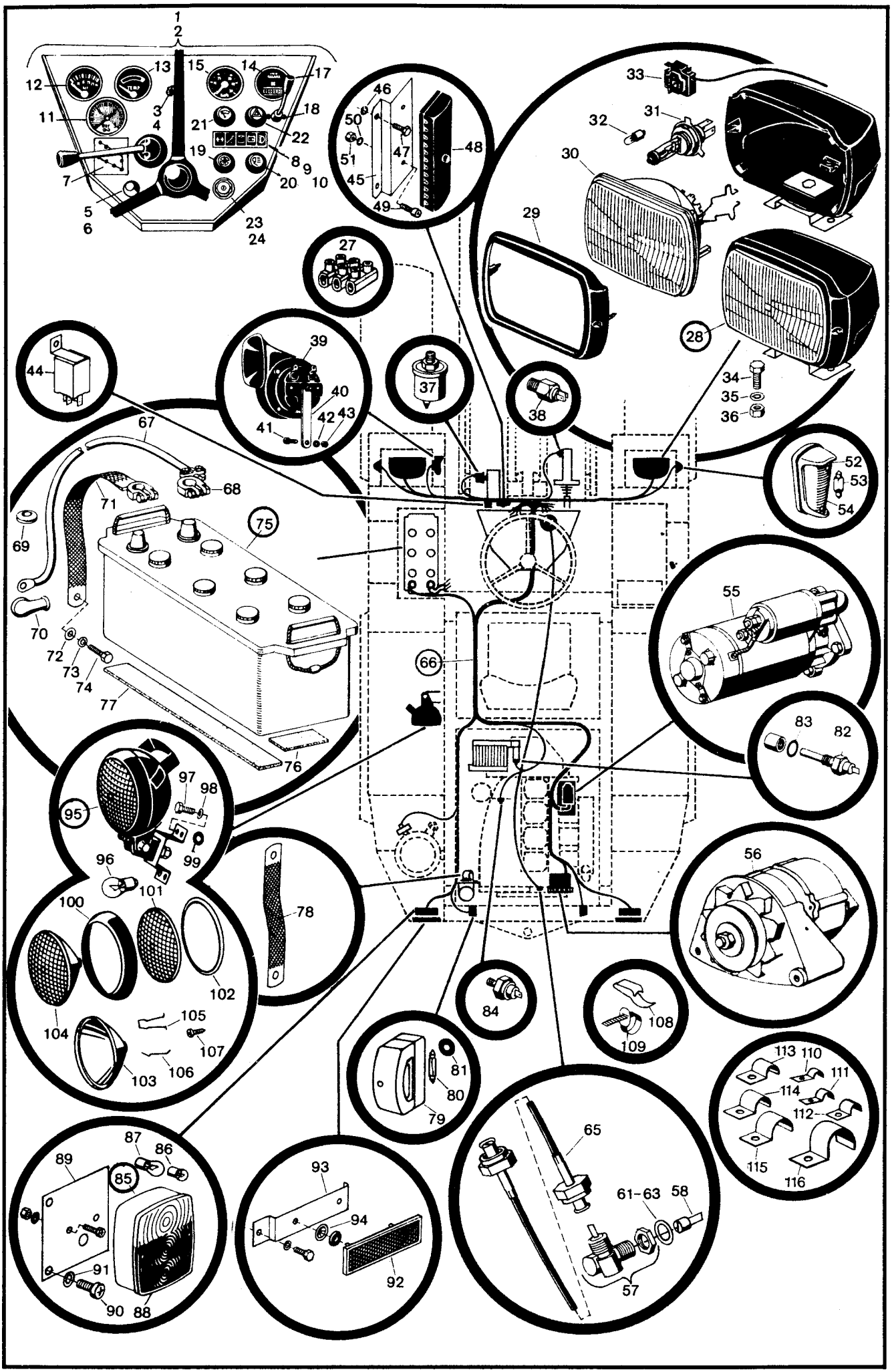
1
2
3
4
5
6
7
8
9
10
11
12
13
14
15
16
17
18
19
20
21
22
23
24
27
28
29
30
31
32
33
34
35
36
37
38
39
40
41
42
43
44
45
46
47
48
49
50
51
52
53
54
55
56
65
66
67
68
69
70
71
72
73
74
75
76
77
78
79
80
81
82
83
84
85
86
87
88
89
90
91
92
93
94
95
96
97
98
99
100
101
102
103
104
105
106
107
108
109
110
111
112
113
114
115
116
57
58
61-63

Bild-Nr.	Teil-Bezeichnung	Stück	Teil-Nr.
	Scheibenwischermotor, Ventilator – siehe Hauptgruppe 34 – Fahrerkabine		
1	Zsb. Armaturenblech kompl. (mit elektr. Teilen)	1	1 62 330 00 05
2	Zsb. Armaturenblech (ohne elektr. Teile)	1	1 62 330 01 05
3	Linsenschrauben M 8 x 20 DIN 7985 verkadmet	2	7 286 671 055
4	Scheibe verkadmet	2	7 462 680 029
5	Anlaßdruckknopf	1	0 00 333 02 19
6	Zsb. Gummikappe mit Symbol „Start"	1	0 00 330 00 51
7	Hinweisschild – Getriebeschaltung	1	0 00 435 76 26
8	Lichtleiste	1	0 00 332 26 12
9	Glühlampe J 12 V – 2 W DIN 72 601	5	7 734 000 503
10	Steckhülse (für Lichtleiste)	5	0 00 333 01 11
11	Manometer (Druckanzeige-Rücklauffilter)	1	0 00 363 02 47
12	Druckanzeige (Kupplung VW-RW)	1	0 00 336 03 06
13	Temperaturanzeige (Wandler)	1	0 00 336 02 07
14	Betriebsstundenzähler	1	0 00 433 44 30
15	Tachometer	1	0 00 336 26 10
17	Blinkschalter mit Signalknopf	1	0 00 333 05 18
18	Linsensenkschraube AM 4 x 8 DIN 7988	2	7 297 671 051
19	Schalter für Röhrenlüfter	1	0 00 333 45 08
20	Schalter für Arbeitsscheinwerfer	1	0 00 333 43 08
21	Wischerschalter	1	0 00 333 42 08
22	Warnblinkschalter	1	0 00 333 41 08
23	Zündlichtschalter	1	0 00 333 06 06
24	Mutter	1	0 00 990 67 24
(25)	Glühlampe H 12 V – 2 W DIN 72 601	3	7 734 000 402
(26)	Zsb. Kabelbaum für Armaturenblech	1	0 62 330 02 10
27	Klemmleiste 4 Polig	1	1 00 333 05 60
28	Scheinwerfer kompl.	2	0 00 332 48 01
29	Fassung mit Schrauben für Einsatz	2	
30	Scheinwerfer-Einsatz kompl. mit Glas	2	0 00 332 04 54
31	Glühlampe H 4/12 V – 60/55 W	2	7 734 000 921
32	Glühlampe HL 12 V – 4 W	2	7 734 000 452
33	Stecker	2	0 00 333 09 11
34	Sechskantschraube M 10 x 20 DIN 933-8.8	4	7 236 677 157
35	Federring A 10 DIN 128	4	7 482 682 010
36	Sechskantmutter M 10 DIN 934	4	7 403 677 007
37	Druckgeber am Inch-Ventil (25 bar 12 V)	1	0 00 336 13 03
38	Bremslichtschalter	1	0 00 332 15 16
39	Fanfare	1	0 00 332 08 05
40	Halter für Fanfare	1	1 40 332 02 40
41	Sechskantschraube M 8 x 16 DIN 933-8.8	1	7 236 677 129
42	Federring A 8 DIN 128	1	7 482 682 008
43	Sechskantmutter M 8 DIN 934	1	7 403 677 005
44	Blinkgeber	1	0 00 333 15 25
45	Halter für Sicherungskasten	1	1 41 331 04 40
46	Federring A 6 DIN 128	2	7 482 682 006
47	Sechskantschraube M 6 x 12 DIN 933-8.8	2	7 236 677 078
48	Sicherungskasten	1	0 00 333 06 20
49	Zylinderschraube AM 5 x 16 DIN 84	2	7 250 670 601
50	Federring A 5 DIN 128	2	7 482 682 005
51	Sechskantmutter M 5 DIN 934	2	7 403 677 003
52	Blinkleuchte	2	0 00 332 20 08
53	Glühlampe K 12 V – 18 W – DIN 72 601	2	7 734 000 903
54	Lichtscheibe	2	0 00 332 24 52
55	Anlasser 3 PS – 12 V	1	0 00 335 04 10
56	Generator 14 V – 33 A	1	0 00 335 07 14

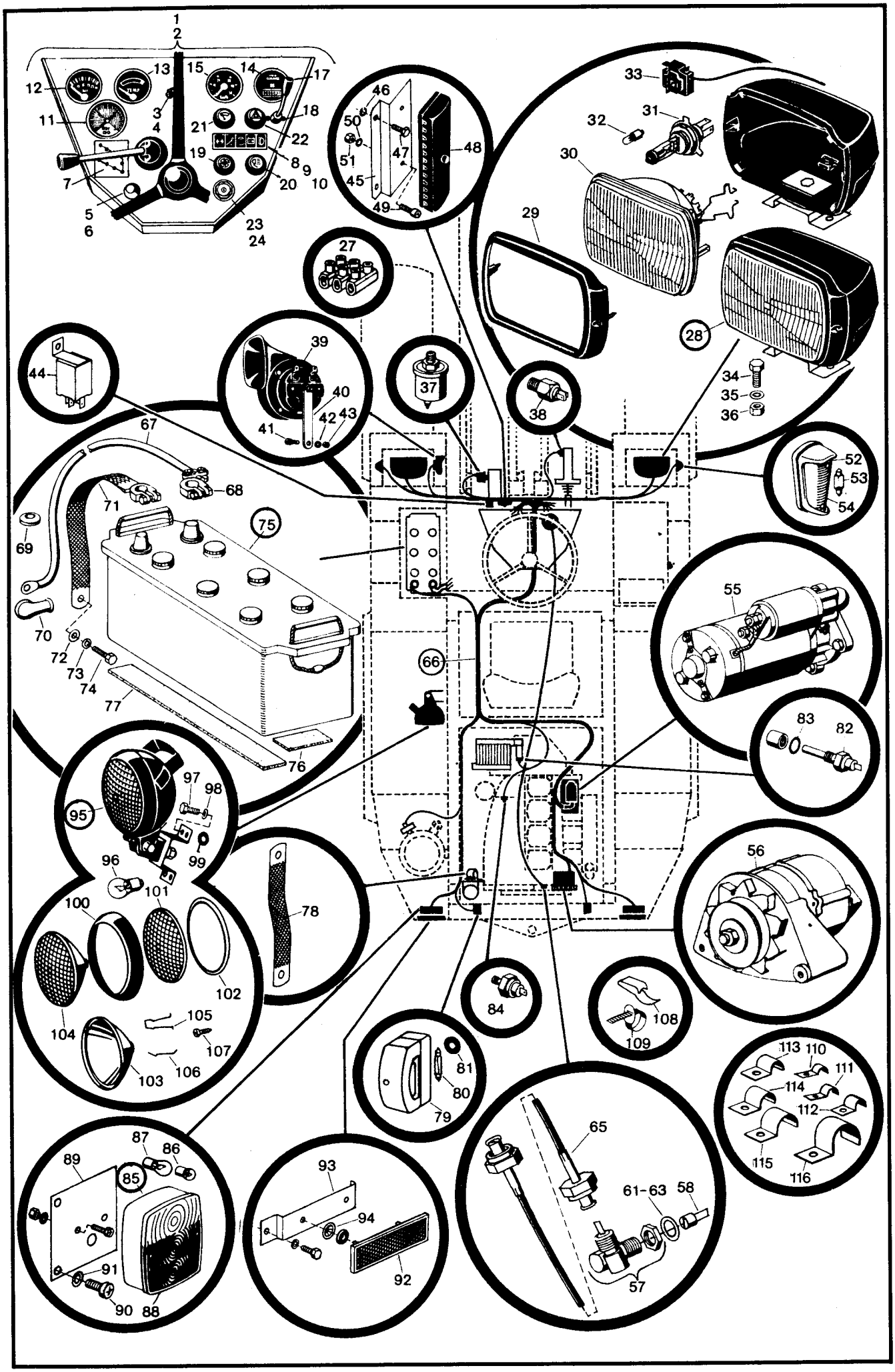
1
2
3
4
5
6
7
8
9
10
11
12
13
14
15
16
17
18
19
20
21
22
23
24
27
28
29
30
31
32
33
34
35
36
37
38
39
40
41
42
43
44
45
46
47
48
49
50
51
52
53
54
55
56
65
66
67
68
69
70
71
72
73
74
75
76
77
78
79
80
81
82
83
84
85
86
87
88
89
90
91
92
93
94
95
96
97
98
99
100
101
102
103
104
105
106
107
108
109
110
111
112
113
114
115
116
58
61-63

Bild-Nr.	Teil-Bezeichnung	Stück	Teil-Nr.
57	Winkeltrieb (116 3788)	1	0 00 336 21 21
58	Mitnehmer (216 7769)	1	0 00 336 06 22
(59)	Ring (216 7770)	1	0 00 336 07 22
(60)	Verschlußschraube (213 7014)	1	0 00 990 63 10
61	Scheibe (336 2293)	1	0 00 993 93 53
62	Scheibe (336 2294)	1	0 00 993 94 53
63	Scheibe (336 2295)	1	0 00 993 95 53
(64)	Dichtring A 24 x 30 DIN 7603	1	7 593 641 038
65	Biegsame Welle	1	0 00 336 12 20
66	Zsb. Kabelbaum	1	0 62 330 00 10
67	Zsb. Batteriekabel (2780 lg.)	1	1 00 330 37 12
68	Kabelschuh-Batterieklemme	1	0 00 993 08 20
69	Durchführungsring	1	0 00 996 02 42
70	Gummikappe für Anlasserkabel	1	0 22 335 00 97
71	Masseband an Batterie	1	0 00 335 05 20
72	Scheibe 8,4 DIN 125	1	7 451 680 011
73	Federring A 8 DIN 128	1	7 482 682 008
74	Sechskantschraube M 8 x 16 DIN 933-8.8	1	7 236 677 129
75	Batterie 12 V 140 Ah (640 20)	1	0 00 335 12 12
76	Filzstreifen 35 x 5 x 100 lg.	2	1 00 993 58 90
77	Filzstreifen 35 x 5 x 500 lg.	2	1 00 993 22 90
78	Masseband (Motor-Fahrzeugrahmen)	1	0 00 335 00 20
79	Kennzeichenleuchte	2	0 00 332 14 04
80	Glühlampe (Soffitte) L 12 V – 5 W	2	7 734 000 602
81	Durchführungsring	1	0 00 996 10 42
82	Temperaturgeber (Wandler)	1	0 00 336 07 03
83	Dichtring 14 x 18 DIN 7603 Cu	1	7 593 641 021
84	Öldruckschalter (am Motor)	1	0 00 333 04 08
85	Blink-Brems-Schlußleuchte	2	0 00 332 30 15
86	Glühlampe G 12 V – 10 W DIN 72601	2	7 734 000 357
87	Glühlampe RL 12 V – 21 W DIN 72601	4	7 734 000 917
88	Lichtscheibe mit Schrauben	1-2	0 00 332 44 52
89	Halter für Schlußleuchte	2	1 62 332 00 40
90	Sechskantschraube M 8 x 16 DIN 933-8.8	8	7 236 677 129
91	Federring A 8 DIN 128	8	7 482 682 008
92	Rückstrahler	2	0 00 332 06 07
93	Halter für Rückstrahler	2	1 21 332 02 40
94	Federclips	4	0 00 993 00 94
95	Arbeitsscheinwerfer	1	0 00 332 43 01
96	Glühlampe YC 12 V – 55 W	1	7 734 000 920
97	Sechskantschraube M 8 x 20 DIN 933-8.8	4	7 236 677 131
98	Federring A 8 DIN 128	4	7 482 682 008
99	Kabelmuffe (Durchführungsring)	1	0 00 996 20 42
100	Glashalterahmen	1	0 00 332 17 46
101	Scheinwerferglas	1	0 00 332 27 52
102	Dichtring	1	0 00 996 00 11
103	Reflektor	1	0 00 332 06 53
104	Schweinwerfereinsatz	1	0 00 332 02 54
105	Haltefeder	1	0 00 992 12 03
106	Sprengfeder	5	0 00 992 13 03
107	Verschlußschraube	1	0 00 990 61 10
108	Chassis – Kabelklemmen	12	0 00 334 00 31
109	Kabelband	10	0 00 993 13 15
110	Kabelschelle 10 x 20 x 2	2	0 00 993 85 29
111	Kabelschelle 12 x 20 x 2	2	0 00 993 86 29
112	Kabelschelle 15 x 20 x 2	2	1 00 993 24 28
113	Kabelschelle 22 x 20 x 2	1	0 00 993 94 29
114	Kabelschelle 23 x 25 x 2	1	0 00 993 40 28
115	Kabelschelle 27 x 25 x 2	7	0 00 993 89 29
116	Kabelschelle	2	1 00 993 45 29

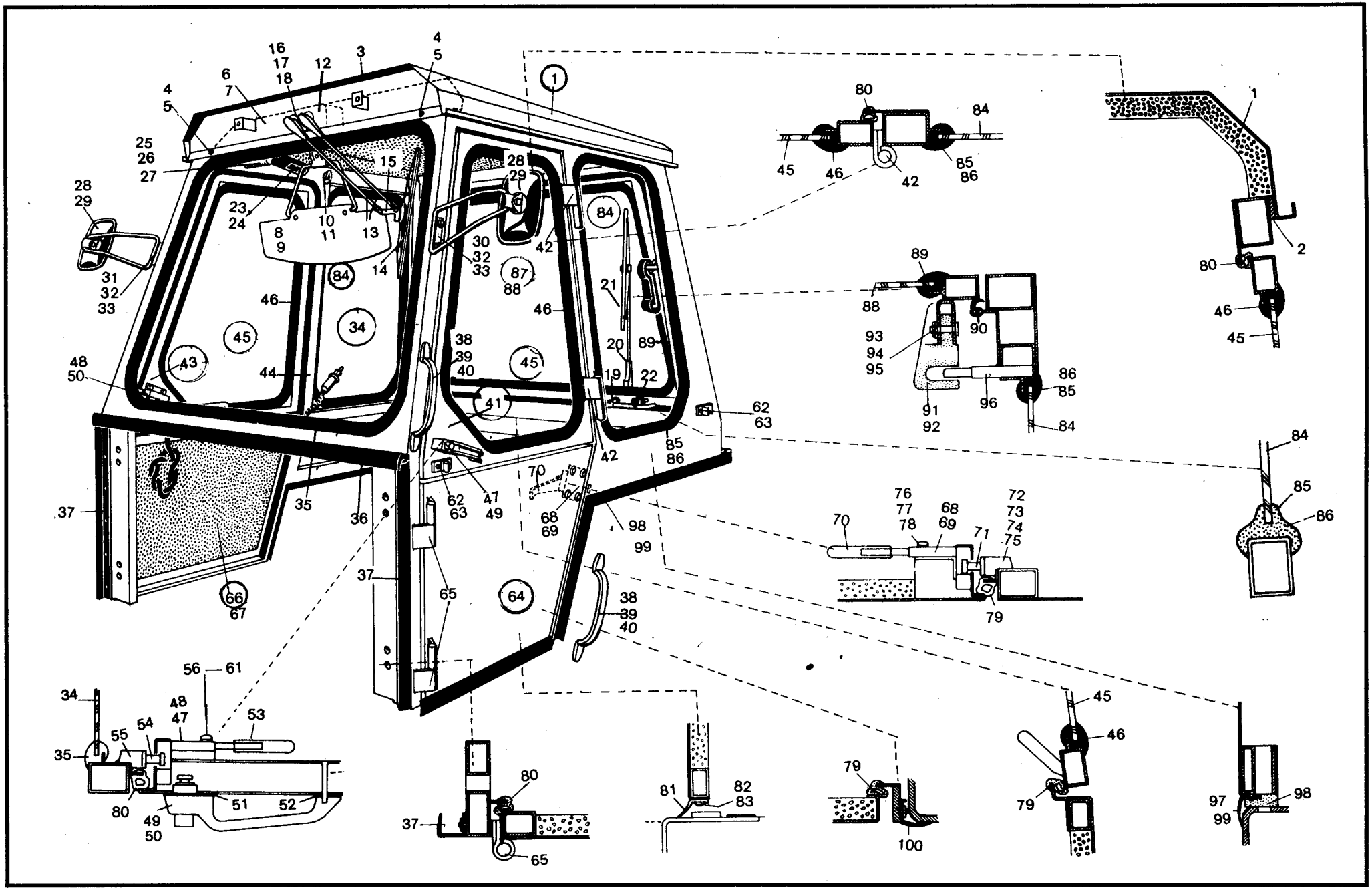
1
2
3
4
5
6
7
8
9
10
11
12
13
14
15
16
17
18
19
20
21
22
23
24
25
26
27
28
29
30
31
32
33
34
35
36
37
38
39
40
41
42
43
44
45
46
47
48
49
50
51
52
53
54
55
56
61
62
63
64
65
66
67
68
69
70
71
72
73
74
75
76
77
78
79
80
81
82
83
84
85
86
87
88
89
90
91
92
93
94
95
96
97
98
99
100

Bild-Nr.	Teil-Bezeichnung	Stück	Teil-Nr.	
0	**Zsb. Fahrerhaus kompl.**	1	1 62 340 00 01	
1	Zsb. Dach	1	1 62 340 01 13	
2	Abdeckband 1000 lg. (0 00 996 67 90)	2	1 00 996 53 80	
3	Kantenschutz 1050 lg.	2	1 00 996 66 81	
4	Sechskantschraube M 8 x 20 DIN 933-8.8 verkadmet	14	7 236 677 763	
5	Federring A 8 DIN 128 verzinkt	14	7 482 682 208	
6	Linsenblechschraube 6,3 x 16 DIN 7981 verkadmet	12	7 316 680 189	
7	Zwischenblech	1	1 62 341 01 21	
8	Sonnenblende	1	0 00 433 01 28	
9	Zylinderblechschraube B 3,9 x 16 DIN 7971	2	7 311 680 205	
10	Garderobehaken	1	0 00 341 16 41	
11	Zylinderblechschraube B 3,9 x 16 DIN 7971	2	7 311 680 205	
12	Wischermotor	1	0 00 333 19 12	vorne
13	Wischerarm	2	0 00 333 17 14	vorne
14	Wischerblatt	1	0 00 333 18 13	vorne
15	Adapter	1	0 00 333 01 28	vorne
16	Wischerlager	1	0 00 333 09 30	vorne
17	Befestigungsteile	1	0 00 333 00 34	vorne
18	Gelenkstück	1	0 00 333 16 32	vorne
19	Wischerlager	1	0 00 333 04 30	hinten
20	Wischerarm	1	0 00 333 22 14	hinten
21	Wischerblatt	1	0 00 333 18 13	hinten
22	Halteknopf	1	0 00 341 25 41	hinten
23	Ventilator (Röhrenlüfter)	1	0 00 433 05 22	
24	Blechschraube B 4,2 x 32 DIN 7971	2	7 311 680 237	
25	Innenleuchte	1	0 00 332 13 04	
26	Glühlampe L 12 V – 5 W Soffitte	1	7 734 000 602	
27	Zylinder – Blechschraube 3,9 x 16 DIN 7971	2	7 311 680 205	
28	Rückblickspiegel	2	0 00 433 13 27	
29	Glas für Rückblickspiegel	2	0 00 433 17 27	
30	Zsb. Halter für Rückspiegel links	1	1 52 430 04 40	
31	Zsb. Halter für Rückspiegel rechts	1	1 52 430 05 40	
32	Sechskantschraube M 10 x 20 DIN 933 verkadmet	4	7 236 677 754	
33	Federring A 10 DIN 128 verzinkt	4	7 482 682 210	
34	Frontscheibe	1	0 62 341 00 05	
35	Fassungsprofil 3550 lg. (0 00 996 35 90)	1	1 00 996 88 80	
36	Anschlagprofil 1020 lg. (0 00 996 62 90)	1	1 00 996 57 80	(Fahrerhaus Frontseite)
37	Abdichtprofil 610 lg. (0 00 996 47 80)	2	1 00 996 58 80	(Fahrerhaus seitlich)
38	Haltegriff	4	0 00 341 30 41	
39	Sechskantschraube M 5 x 12 verk.	16	7 236 677 768	
40	Federring A 8 DIN 128 verz.	16	7 482 682 205	
41	Fahrerhaustüre oben links kompl.	1	1 62 340 04 14	
42	Scharnier links	2	0 00 994 62 81	
43	Fahrerhaustüre oben rechts kompl.	1	1 62 340 05 14	
44	Scharnier rechts	2	0 00 994 63 81	
45	Türscheibe links und rechts	2	0 62 341 01 05	
46	Fassungsprofil 2500 lg. (0 00 996 35 90)	2	1 00 996 69 80	
47	Türschloß links oben	1	0 00 341 22 44	
48	Türschloß rechts oben	1	0 00 341 21 44	
49	Außengriff links oben	1	0 00 341 38 41	
50	Außengriff rechts oben	1	0 00 341 39 41	
51	Unterlage (groß) links und rechts	2	0 00 341 00 19	
52	Unterlage (klein) links und rechts	2	0 00 341 01 19	
53	Innendrücker links und rechts	2	0 00 341 42 41	
54	Schließbolzen	2	0 00 341 00 92	
55	Gewindebuchse	2	1 62 341 00 49	
56	Linsensenkblechschraube B 5,5, x 32 DIN 7983 verz.	4	7 318 680 280	
57	Sechskantblechschraube B 5,5, x 25 DIN 7976 verz.	2	7 315 681 303	
58	Sechskantschraube M 6 x 45 DIN 931 verkadmet	2	7 234 677 759	
59	Sechskantschraube M 6 x 75 DIN 931 verkadmet	2	7 234 677 760	

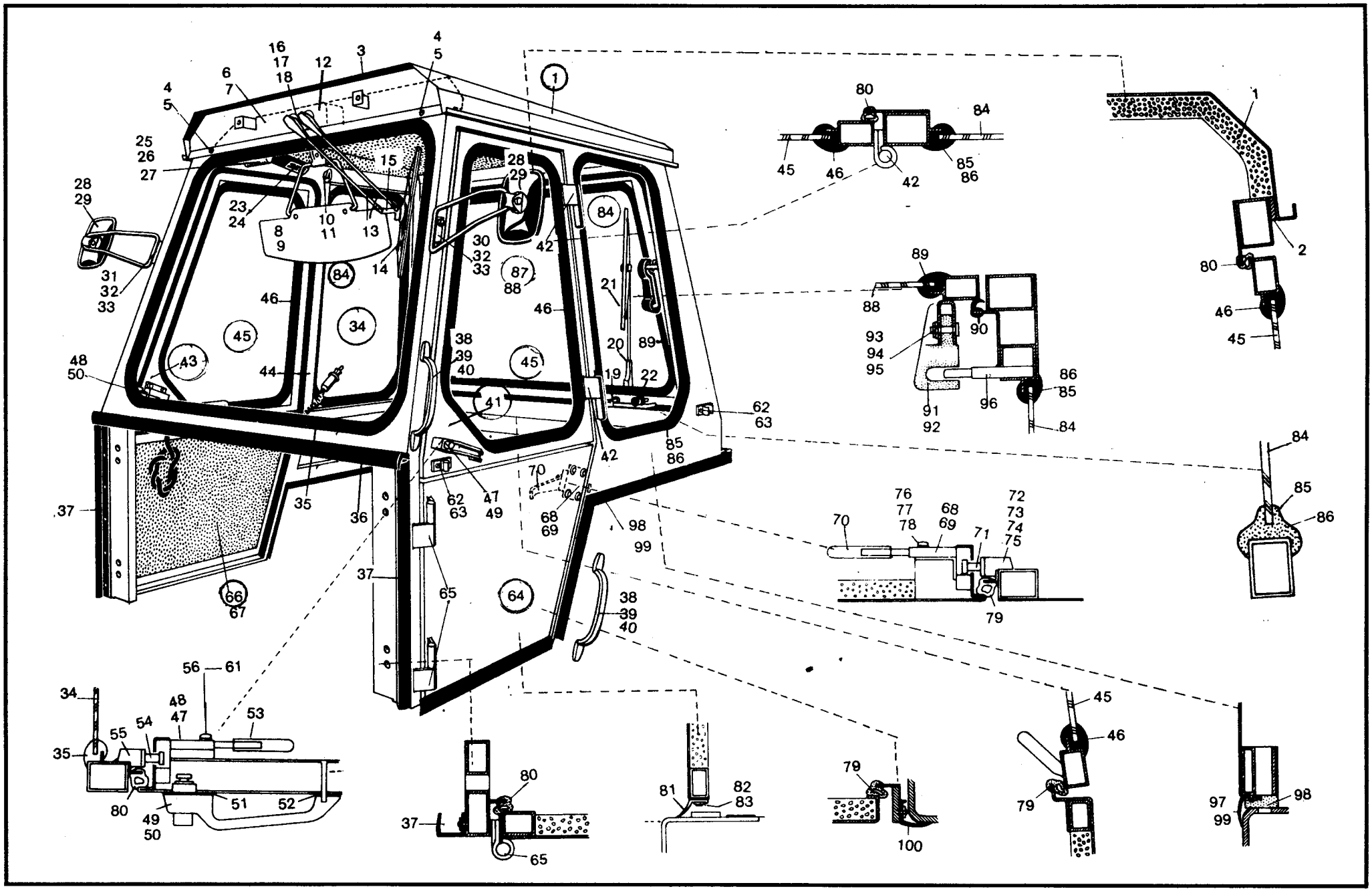
1
2
3
4
5
6
7
8
9
10
11
12
13
14
15
16
17
18
20
21
22
23
24
25
26
27
28
29
30
31
32
33
34
35
36
37
38
39
40
41
42
43
44
45
46
47
48
49
50
51
52
53
54
55
56
61
62
63
64
65
66
67
68
69
70
71
72
73
74
75
76
77
78
79
80
81
82
83
84
85
86
87
88
89
90
91
92
93
94
95
96
97
98
99
100

Bild-Nr.	Teil-Bezeichnung	Stück	Teil-Nr.	
60	Linsensenkschraube M 6 x 45 DIN 966 verkadmet	2	7 293 677 108	
61	Federring A 6 DIN 128 verz.	4	7 482 682 206	
62	Türanschlag für Fahrerhaustüre oben	2	0 00 341 01 58	
63	Linsenschraube mit K-Schlitz	8	7 286 671 054	
64	Zsb. Fahrerhaustüre unten links kompl.	1	1 62 340 06 14	
65	Scharnier links	2	0 00 994 62 81	
66	Zsb. Fahrerhaustüre unten rechts kompl.	1	1 62 340 08 14	
67	Scharnier rechts	2	0 00 994 63 81	
68	Türschloß links	1	0 00 341 23 44	
69	Türschloß rechts	1	0 00 341 24 44	
70	Innendrücker links und rechts	2	0 00 341 42 41	
71	Schließbolzen	2	0 00 341 00 92	
72	Zsb. Türanschlag links	1	1 62 340 00 58	
73	Zsb. Türanschlag rechts	1	1 62 340 01 58	
74	Zylinderschraube M 8 x 16 DIN 6912 verzinkt	4	7 253 677 322	
75	Federring A 8	4	7 482 682 208	
76	Linsenschraube B 5,5 x 32 DIN 7983 verzinkt	4	7 318 680 280	
77	Sechskantblechschraube B 5,5 x 25 DIN 7676 verz.	4	7 315 681 303	
78	Federring A 6 DIN 128 verzinkt	4	7 482 682 206	
79	Dichtungsprofil 610 lg. (0 00 996 30 81)	2	0 00 996 45 81	
80	Dichtungsprofil 3300 lg. (0 00 996 30 81)	2	1 00 996 47 81	
81	Anschlagprofil 600 lg. (0 00 996 62 90)	2	1 00 996 48 80	
82	Leiste 460 lg.	2	1 21 341 05 37	
83	Linsenblechschraube B 3,5 x 19 DIN 7981 verz.	10	7 316 680 131	
84	Seitenscheiben	2	0 62 341 02 05	
85	Klemmprofil (0 00 996 37 80) 2750 lg.	2	1 00 996 23 81	
86	Füllerprofil (0 00 996 75 90) 2750 lg.	2	1 00 996 24 81	
87	Zsb. Heckfenster kompl.	1	1 52 340 00 05	(Scharnier 0 00 994 48 81)
88	Heckscheibe	1	0 52 341 01 05	
89	Fassungsprofil 3200 lg. (0 00 996 35 90)	1	1 00 996 87 80	
90	Profil 3400 lg. (0 00 996 46 80)	1	1 00 996 90 80	
91	Fensteraussteller links	1	0 00 341 01 83	
92	Fensteraussteller rechts	1	0 00 341 02 83	
93	Bolzen	2	7 502 104 393	
94	Scheibe 8,4 DIN 125	2	7 451 680 011	
95	Splint 2 x 12 DIN 94	2	7 530 680 027	
96	Bolzen (angeschweißt)	2	1 00 990 29 13	
97	Profil 4000 lg. (0 00 996 99 90)	1	1 00 996 00 81	(Fahrerhaus hinten umlaufend)
98	Schaumband 3500 lg. (0 00 996 20 91)	1	1 00 996 22 91	
99	Profil 3400 lg. (0 00 996 67 81)	1	1 00 996 68 81	(Fahrerhaus hinten umlaufend)
100	Profil 700 lg. (0 00 996 66 90)	2	1 00 996 89 80	(Abdichtung Fahrerstand)
	Befestigung Fahrerhaus			
(101)	Sechskantschraube M 10 x 50 DIN 931-8.8 verkadmet	4	7 234 677 757	
(102)	Scheibe 10,5 DIN 125 verzinkt	4	7 451 680 112	
(103)	Sechskantmutter M 10 DIN 985 verzinkt	4	7 405 677 007	
(104)	Sechskantschraube M 8 x 50 DIN 933-8.8 verkadmet	4	7 236 677 769	} Stellschraube
(105)	Sechskantmutter M 8 DIN 934 verkadmet	4	7 403 677 709	
(106)	Zwischenlage 2 mm stark	2	1 62 341 00 19	
(107)	Zwischenlage 5 mm stark	2	1 62 341 01 19	
(108)	Scheibe 15 DIN 7349 verzinkt	4	7 460 094 028	
(109)	Sechskantschraube M 14 x 40 DIN 933-8.8 verkadmet	4	7 236 677 773	
(110)	Sechskantschraube M 16 x 170 DIN 931-8.8 verkadmet	2	7 234 677 763	
(111)	Scheibe 19 DIN 7349	4	7 460 094 030	
(112)	Scheibe 17 DIN 7349 } verzinkt	4	7 460 094 029	
(113)	Sechskantmutter M 16 DIN 985	2	7 405 677 013	

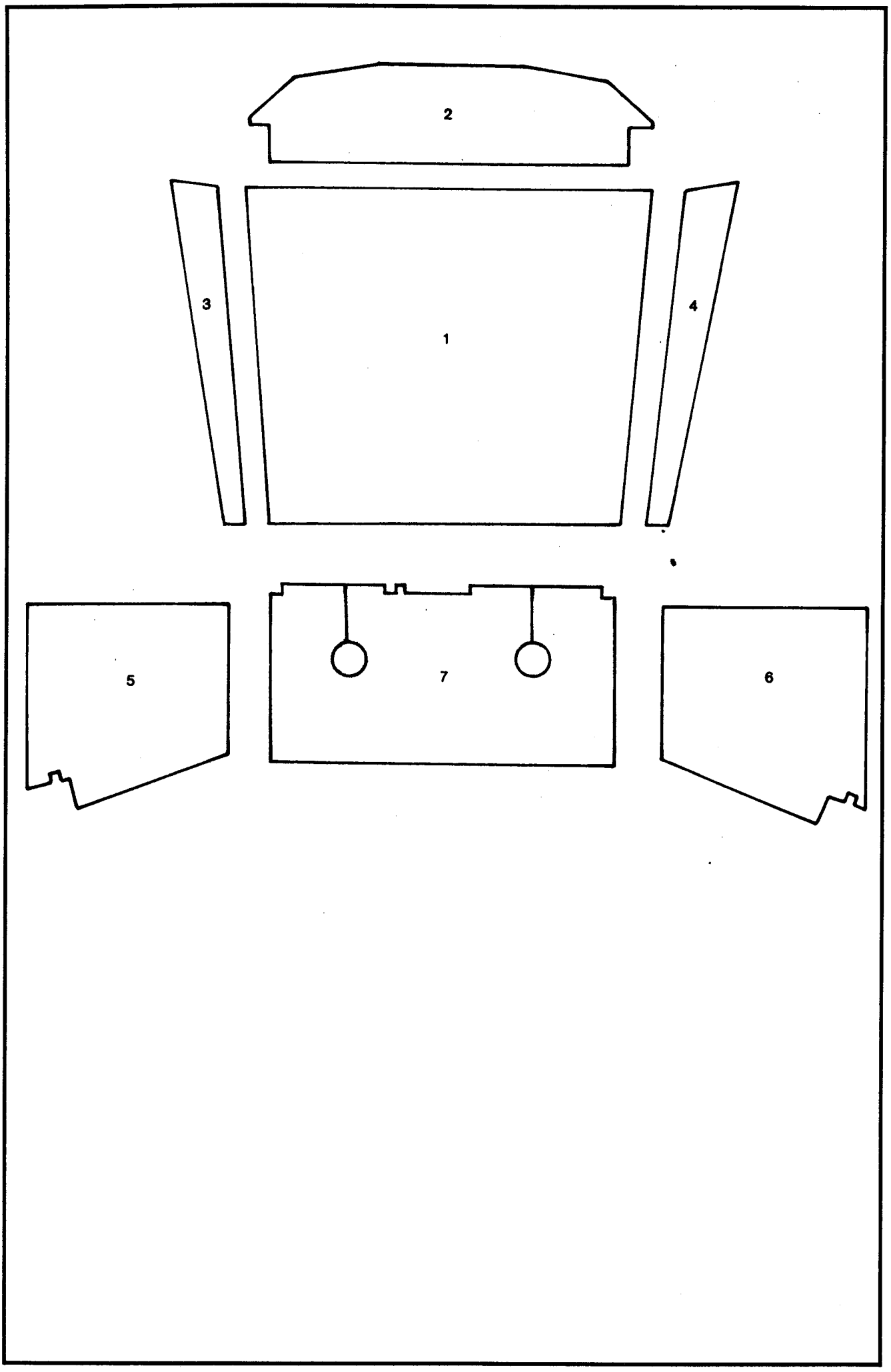
2
3
1
4
5
7
6

Fahrerkabine
Verkleidung – Fahrerstand
Schallschluckmatten

Bild-Nr.	Teil-Bezeichnung	Stück	Teil-Nr.
1	Schall-Isoliermatte (Dachmitte)	1	052341 0288
2	Schall-Isoliermatte (Dach vorn)	1	021341 1088
3	Schall-Isoliermatte (Dach Seite li.)	1	052341 0088
4	Schall-Isoliermatte (Dach Seite re.)	1	052341 0188
5	Schall-Isoliermatte (Türe li.)	1	062341 0088
6	Schall-Isoliermatte (Türe re.)	1	062341 0188
7	Bodenmatte (auf Fußblech)	1	062341 0388

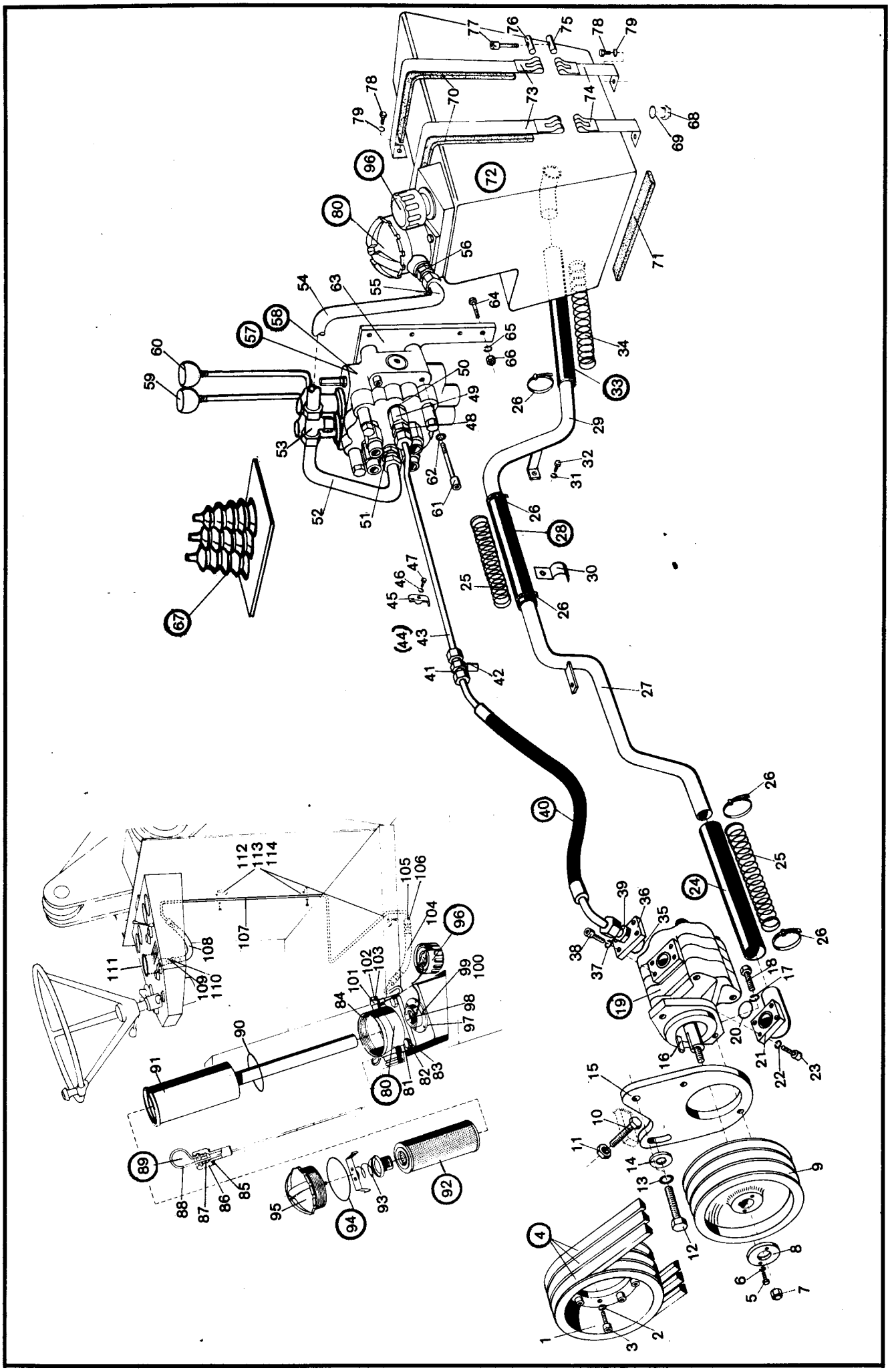

Bild-Nr.	Teil-Bezeichnung	Stück	Teil-Nr.	
	Hydraulikpumpenantrieb – Hydraulikpumpe für Ladeanlage			
	(Hydraulikpumpe für die Lenkung mit Antriebsteilen siehe Hauptgruppe 27 – Seite 55)			
1	Keilriemenscheibe (am Motor)	1	1 62 361 00 16	
2	Federring 8 DIN 7980	8	7 481 682 007	
3	Zylinderschraube M 8 x 25 DIN 912-10.9	8	7 252 678 046	
4	Schmalkeilriemen 12,5 x 1250 (Ein Satz = 3 Stück)	1	0 00 996 21 04	
5	Sechskantschraube M 8 x 20 DIN 933-8.8	2	7 236 677 131	
6	Federring A 8 DIN 128	2	7 482 682 008	
7	Sechskantmutter M 12 x 1,5 DIN 985	1	7 405 677 010	
8	Scheibe	1	1 62 361 00 88	
9	Keilriemenscheibe (auf Hydr.-Pumpe)	1	1 62 361 01 16	
10	Sechskantschraube M 16 x 60 DIN 933-8.8	1	7 236 677 250	} Nachstellschraube
11	Sechskantmutter M 16 DIN 439	1	7 401 677 009	
12	Sechskantschraube M 18 x 50 DIN 933-8.8	2	7 236 677 274	
13	Federring A 18 DIN 128	2	7 482 682 018	
14	Scheibe 19 DIN 7349	1	7 460 094 010	
15	Lagerplatte (für Hydr.-Pumpe)	1	1 62 361 00 06	
16	Passfeder 5,4 x 9,6 h x 31,4 lg.	1	0 00 991 23 05	
17	Federring A 12 DIN 128	2	7 482 682 012	
18	Sechskantschraube M 12 x 35 DIN 933-8.8	2	7 236 677 190	
19	Hydraulikpumpe	1	**0 00 361 97 01**	
	Saugleitung			
20	Runddichtring 38 x 3 B DIN 3770	1	0 00 996 82 05	
21	Zsb. Flansch	1	1 62 360 00 86	
22	Federring 10 DIN 7980	4	7 481 682 007	
23	Zylinderschraube M 10 x 40 DIN 912-8.8	4	7 252 677 085	
24	Saugschlauch 45 x 4,5 x 400 lg. (0 00 993 30 19)	1	1 00 993 63 22	
25	Federspirale	2	1 00 992 38 04	
26	Schlauchklemme	6	0 00 993 91 30	
27	Zsb. Saugrohr	1	1 62 360 03 91	
28	Saugschlauch 45 x 4,5 x 450 lg. (0 00 993 30 19)	1	1 00 993 48 22	
29	Zsb. Saugrohr (vorne)	1	1 62 360 06 91	
30	Schelle	1	1 00 993 42 28	
31	Federring A 8 DIN 128	1	7 482 682 008	
32	Sechskantschraube M 8 x 20 DIN 933-8.8	1	7 236 677 131	
33	Saugschlauch 45 x 4,5 x 570 lg. (0 00 993 30 19)	1	1 00 993 84 22	
34	Federspirale	1	1 00 992 95 03	
	Druckleitung von der Hydraulikpumpe zum Steuergerät			
35	Runddichtring 32 x 2,5	1	0 00 996 60 06	
36	Flansch	1	1 62 361 00 94	
37	Federring 10 DIN 7980	4	7 481 682 007	
38	Zylinderschraube M 10 x 40 DIN 912-8.8	4	7 252 677 085	
39	Verschraubung GE 20 SM	1	0 00 363 52 21	
40	Schlauchleitung NW 16/920 lg.	1	0 00 993 46 22	
41	Minimeß-Verschraubung 20	1	0 00 363 57 21	} Druckkontrolle Hydraulik (210 bar)
42	Minimeß-Anschlußstück	1	0 00 363 88 17	
43	Rohrleitung 20 x 2 x 770 lg.	1	1 62 363 13 24	
(44)	Rohrleitung 20 x 2 x 760 lg.	1	1 62 363 43 24	(bei 3-Schieber-Steuergerät)
45	Rohrschelle	1	0 00 993 83 30	
46	Federring A 8 DIN 128	1	7 482 682 008	
47	Sechskantschraube M 8 x 35 DIN 933-8.8	1	7 236 677 136	
48	Verschraubung GE 20 SM	1	0 00 363 52 21	
49	Verschraubung SW 32 x 46 lg.	1	1 00 363 70 21	
50	Dichtkantring DK 32	1	0 00 990 48 30	

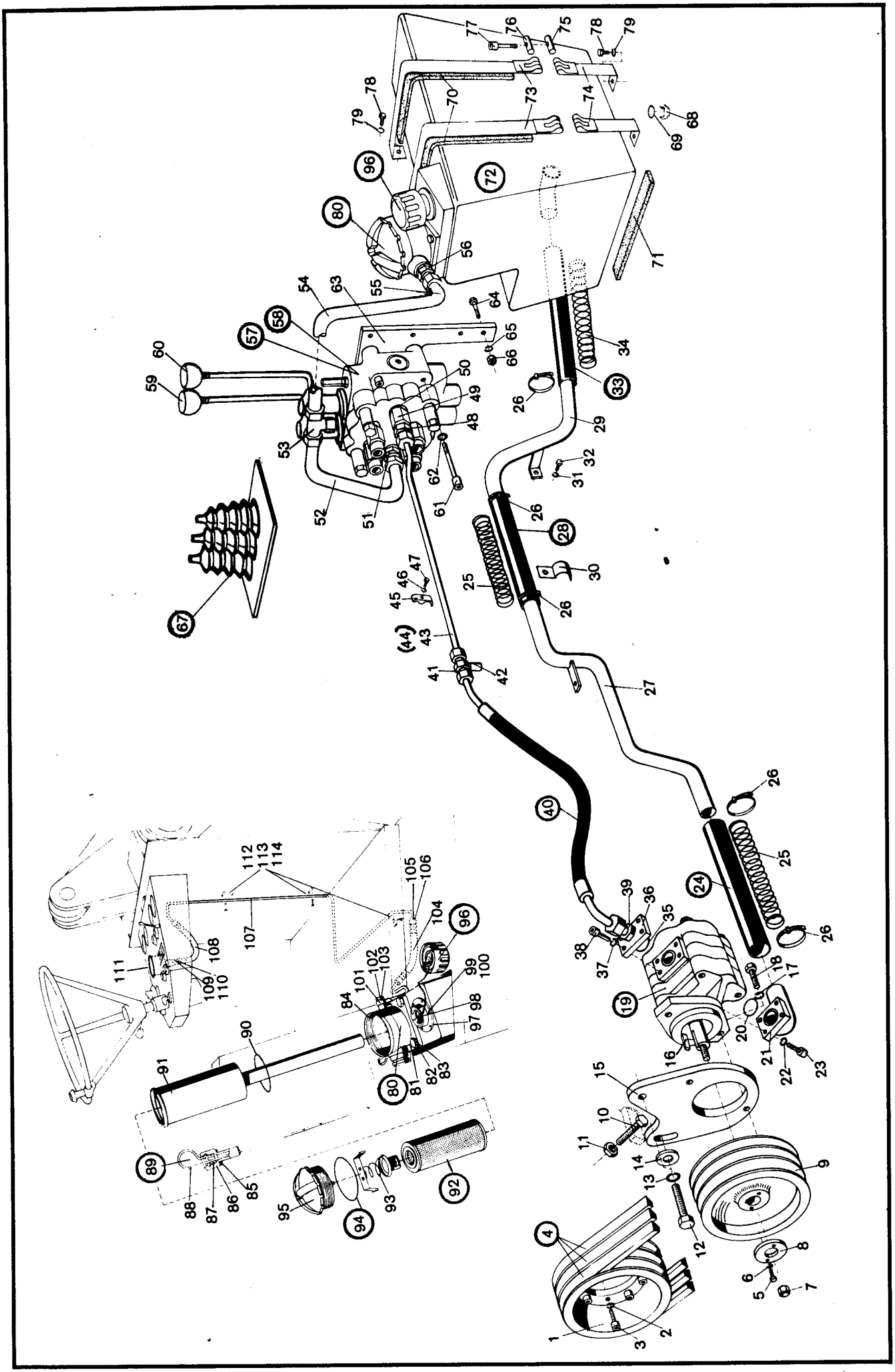

Bild-Nr.	Teil-Bezeichnung	Stück	Teil-Nr.	
	Rücklaufleitung vom Steuergerät zum Ölbehälter			
51	Verschraubung GE 28-LM	1	0 00 363 60 15	
52	Zsb. Rücklaufleitung 28 x 1,5 x 285 lg.	1	1 62 360 05 91	
53	Verschraubung TR 28/15/28-L	1	0 00 363 72 16	
54	Zsb. Rücklaufleitung 28 x 1,5 x 290 lg.	1	1 62 360 04 91	
55	Verschraubung evW 28-L	1	0 00 363 51 16	
56	Verschraubung GE 28-LM	1	0 00 363 60 15	
57	Steuergerät 2 Schieber	1	**0 00 361 84 02**	Einzelteile siehe Seite 87
58	Steuergerät 3 Schieber	1	**0 00 361 83 02**	
59	Zsb. Knopfgriff (Heben – Senken)	1	1 00 360 00 34	
60	Zsb. Knopfgriff (Einkippen – Auskippen)	1	1 00 360 01 34	
61	Zylinderschraube M 12 x 90 DIN 912-8.8	3	7 252 677 132	
62	Federring 12 DIN 7980	3	7 481 682 008	
63	Lagerplatte	1	1 62 361 01 06	ab Fahrg. 106 329
64	Sechskantschraube M 12 x 45 DIN 931-8.8	2	7 234 677 123	
65	Federring A 12 DIN 128	2	7 482 682 012	
66	Sechskantmutter M 12 DIN 934	2	7 403 677 009	
67	Faltenbalg	1	0 00 996 47 50	
	Ölbehälter			
68	Verschlußschraube M 18 x 1,5 DIN 910	1	7 334 673 005	
69	Dichtring A 18 x 24 DIN 7603 Cu	1	7 593 641 029	
70	Filzstreifen 35 x 5 x 700 lg.	2	1 00 993 22 90	
71	Filzstreifen 35 x 5 x 155 lg.	2	1 00 993 41 90	
72	Zsb. Ölbehälter	1	**1 62 360 01 01**	
73	Spannband (lang)	2	1 00 993 44 11	
74	Spannband (kurz)	2	1 00 993 42 11	
75	Bolzen mit Gewinde	2	0 00 990 00 15	
76	Bolzen ohne Gewinde	2	0 00 990 01 15	
77	Zylinderschraube AM 6 x 50 DIN 84	2	7 250 670 625	
78	Sechskantschraube M 8 x 20 DIN 933-8.8	4	7 236 677 131	
79	Federring A 8 DIN 128	4	7 482 682 008	
	Rücklauffilter – Ölmeßstab			
80	Einbaufilter kompl.	1	0 00 363 38 34	
81	Runddichtring 126 x 4	1	0 00 996 63 07	
82	Federring A 10 DIN 128	3	7 482 682 010	
83	Sechskantschraube M 10 x 20 DIN 933-8.8	3	7 236 677 157	
84	Gehäuse	1	0 00 363 01 04	
85	Dichtring 10 x 14 DIN 7603 Cu	1	7 593 641 015	Ölmeßstab
86	Einschraubteil	1	0 00 363 02 90	
87	Runddichtring 7 x 1,5	1	0 00 996 16 08	
88	Ölmeßstab	1	0 00 363 02 45	
89	Ölmeßstab kompl. (Bild 85-88)	1	1 62 363 01 45	
90	Runddichtring 90 x 4 (am Rohr)	1	0 00 996 07 05	
91	Rohr mit Boden	1	0 00 363 00 76	
92	Wechselfilterpatrone	1	**0 00 363 35 31**	
93	Federbügel mit Ventil	1	0 00 363 00 10	
94	Runddichtring 104,37 x 3,53 (am Deckel)	1	0 00 996 84 07	
95	Deckel vollst.	1	0 00 360 00 45	

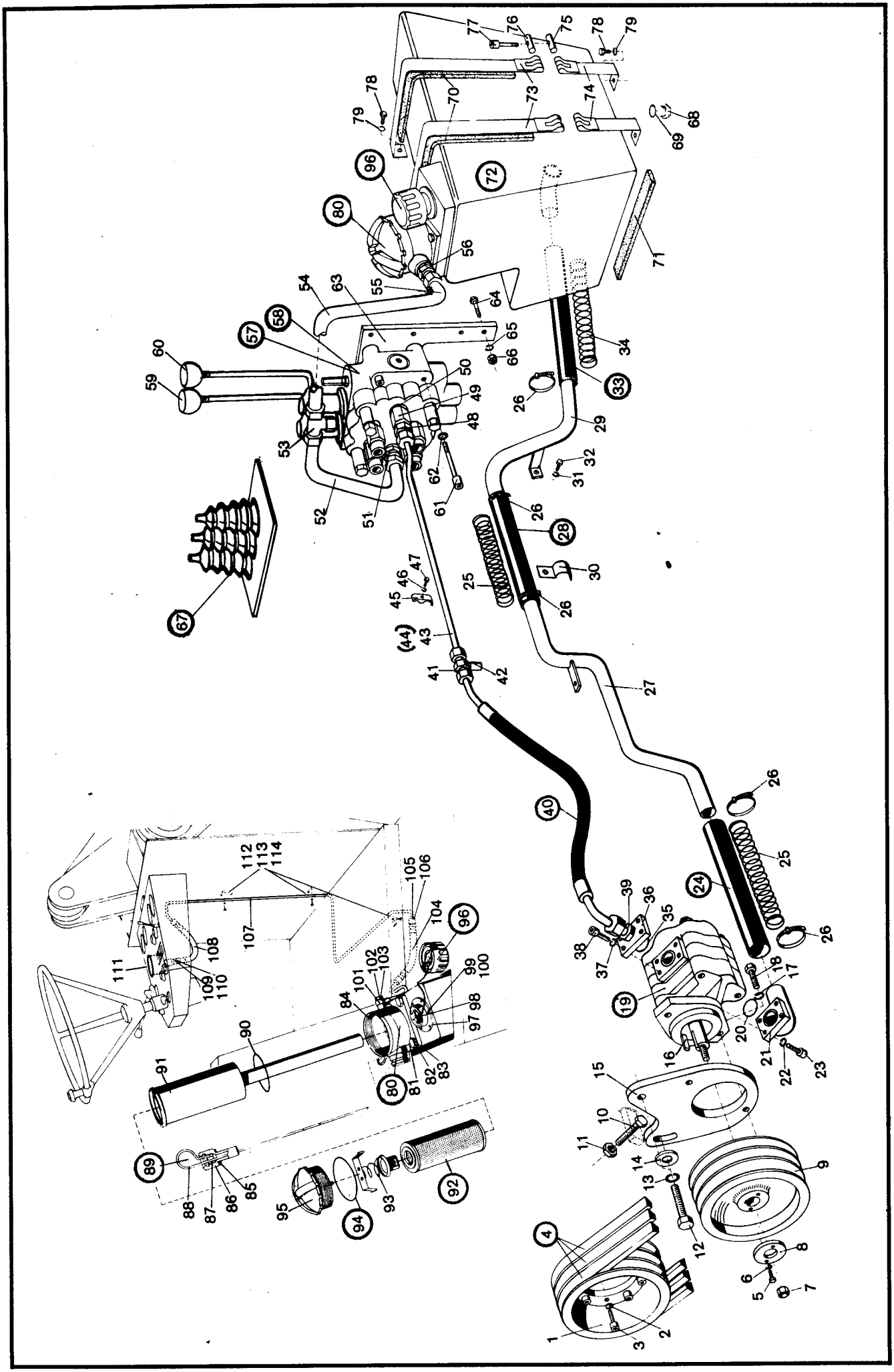

Bild-Nr.	Teil-Bezeichnung	Stück	Teil-Nr.	
	Einfüll- und Belüftungsfilter			
96	Einfüll- und Belüftungsfilter kompl.	1	0 00 363 24 34	
97	Dichtung	2	0 00 996 26 11	
98	Siebeinsatz	1	0 00 161 05 02	
99	Federring A 5 DIN 128	6	7 482 682 005	
100	Sechskantschraube M 5 x 12 DIN 933-8.8	6	7 236 677 055	
	Druckanzeige im Rücklauffilter			
101	Zsb. Rohrleitung (am Ölbehälter)	1	1 62 360 02 91	Leitungen zum Manometer im Armaturenbrett
102	Hohlschraube A 6	1	7 803 675 005	
103	Dichtring 12 x 15,5 DIN 7603 Cu	2	7 593 641 017	
104	Schlauchleitung NW 4 – 500 lg.	1	0 00 993 58 18	
105	Überwurfmutter AL 6	3	7 788 010 552	
106	Schneidring L 6	3	7 786 680 101	
107	Rohrleitung 6 x 1 x 1250 lg.	1	1 62 363 02 24	
108	Schlauchleitung NW 4 – 200 lg.	1	0 00 993 04 21	
109	Verschraubung MAV 6-LR	1	0 00 363 77 17	
110	Dichtring 5 x 11	1	7 593 641 113	
111	Manometer für Druckanzeige im Rücklauffilter	1	0 00 363 02 47	
112	Rohrschelle	3	1 00 993 02 30	
113	Federring A 6 DIN 128	3	7 482 682 006	
114	Sechskantschraube M 6 x 12 DIN 933-8.8	3	7 236 677 078	

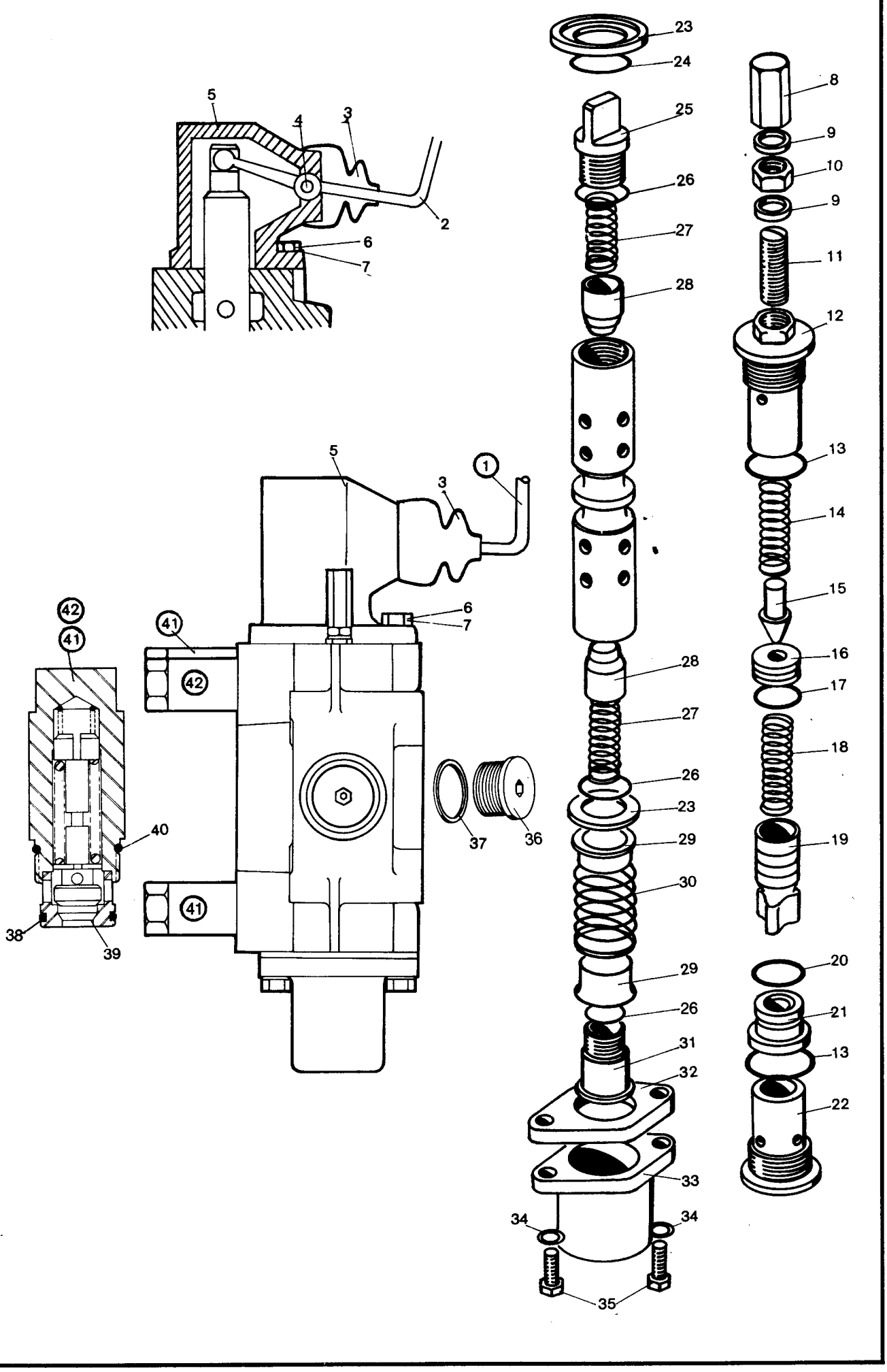
5
4
3
2
6
7
23
24
25
26
27
28
8
9
10
9
11
12
13
14
15
16
17
18
19
20
21
13
22
5
3
1
6
7
42
41
41
42
41
40
38
39
37
36
28
27
26
23
29
30
29
26
31
32
33
34
34
35

Bild-Nr.	Teil-Bezeichnung	Stück	Teil-Nr.	
	Einzelteile für Steuergeräte Bild-Nr. 57 u. 58 – Seite 83			
1	Steuerhebel (für 1. und 2. Schieber)	1-2	0 62 361 03 18	
2	Handhebel (für 3. Schieber)	1	0 62 361 02 18	
3	Gummi-Staubkappe	1-3	0 00 990 13 09	
4	Spannstift	1-3	0 00 990 41 05	
5	Anschlußgehäuse	1-3	0 00 361 05 24	
6	Sechskantmutter	1-3	0 00 990 85 24	
7	Stehbolzen	1-3	0 00 990 43 13	
	Hauptdruckbegrenzungsventil			
8	Hutmutter	1	0 00 990 82 24	
9	Dichtscheibe	2	0 00 993 90 66	
10	Kontermutter	1	0 00 990 83 24	
11	Einstellschraube	1	0 00 995 50 69	
12	Gewindebuchse	1	0 00 994 14 53	
13	Dichtring	2	0 00 996 20 29	
14	Feder	1	0 00 992 14 02	
15	Ventilkegel	1	0 00 361 90 83	
16	Kegelsitz	1	0 00 361 04 40	
17	Dichtring	1	0 00 996 21 29	
18	Feder	1	0 00 992 15 02	
19	Steuerkolben	1	0 00 361 03 68	
20	Dichtring	1	0 00 996 22 29	
21	Hauptsitz	1	0 00 361 03 40	
22	Verschlußschraube	1	0 00 990 12 09	
	Steuerschieber			
23	Dichtringhalter	2-6	0 00 361 01 40	
24	Dichtring	2-6	0 00 996 16 29	
25	Schieberauge	1-2	0 00 361 10 25	
26	Dichtring	2-6	0 00 996 17 29	
27	Ventilfeder	2-6	0 00 992 12 02	
28	Ventilkegel	2-6	0 00 361 87 83	
29	Federteller	2-6	0 00 361 02 40	Dichtsatz für Steuergerät –
30	Rückstellfeder	1-3	0 00 992 13 02	Teil-Nr. 0 00 996 69 12
31	Federbolzen	1-3	0 00 990 42 13	(Bild-Nr. 9/13/20/24/26/38/40)
32	Distanzscheibe	1-3	0 00 993 89 66	
33	Kappe	1-3	0 00 361 04 24	
34	Unterlegscheibe	2-6	0 00 993 88 66	
35	Sechskantschraube	2-6	0 00 995 49 69	
36	Verschlußstopfen	2	0 00 990 11 05	
37	Dichtring	2	0 00 996 18 25	
	Sekundär – DBV – Nachsaugventil			
38	Dichtring	1-3	0 00 996 19 29	
39	Sitz	1-3	0 00 361 09 25	
40	Dichtring	1-3	0 00 996 20 29	
41	Ventil kompl. 235 bar	1-2	0 00 361 88 83	
42	Ventil kompl. 124 bar	1	0 00 361 89 83	

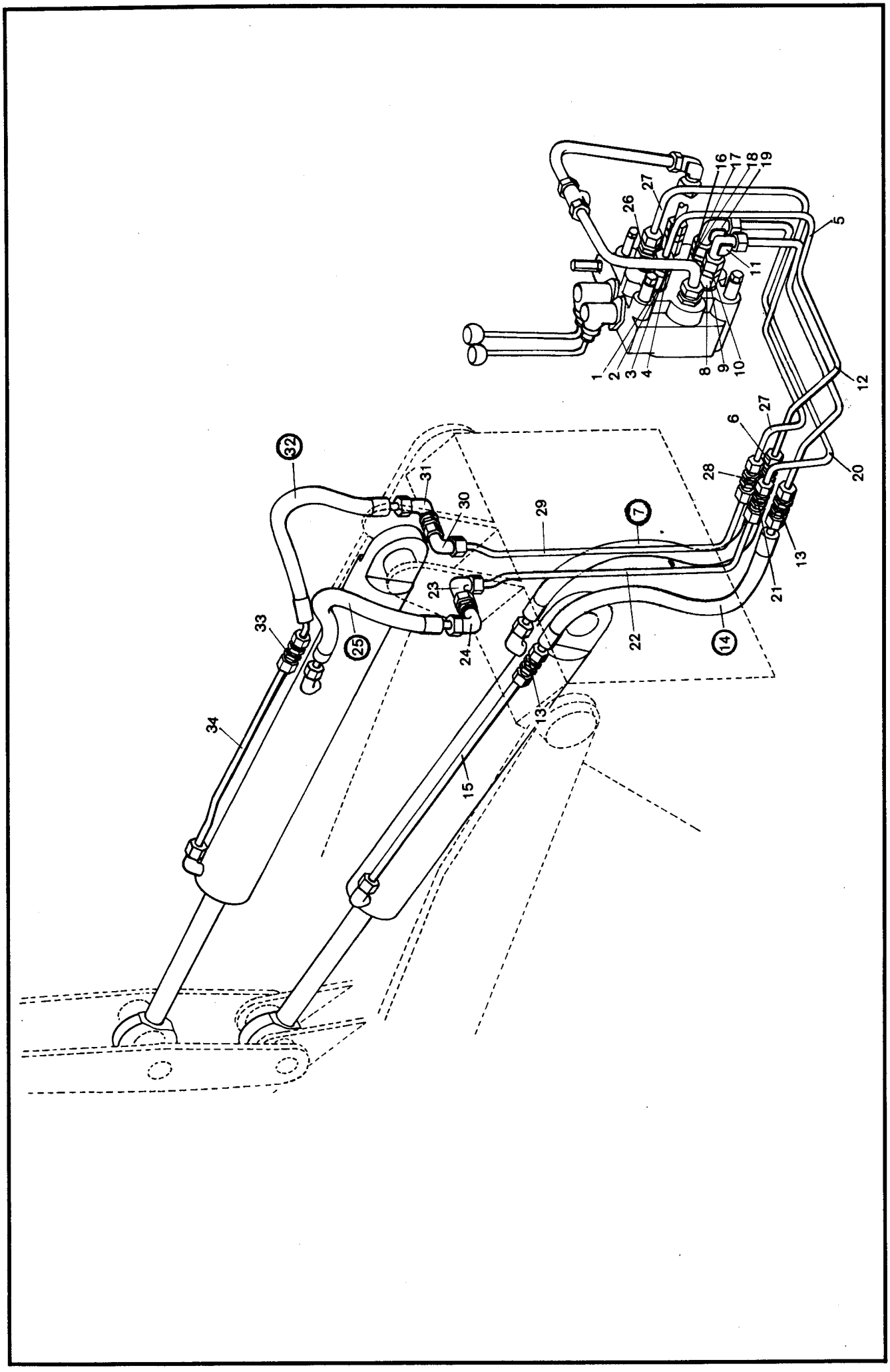
1
2
3
4
8
9
10
11
26
27
16
17
18
19
5
12
6
27
28
20
13
21
22
14
7
29
30
31
32
23
24
25
33
34
13
15

Bild-Nr.	Teil-Bezeichnung	Stück	Teil-Nr.
	Druckleitung Steuergerät – Hubzylinder („Heben")		
1	Dichtkantring DK 32	1	0 00 990 48 30
2	Verschraubung SW 32	1	1 00 363 70 21
3	Verschraubung GE 20-SM	1	0 00 363 52 21
4	Verschraubung evW 20-S	1	0 00 363 53 21
5	Rohrleitung 20 x 2 x 1240 lg.	1	1 62 363 36 24
6	Verschraubung SV 20-S	1	0 00 363 55 21
7	Schlauchleitung NW 16 – 750 lg.	1	0 00 993 45 22
	Druckleitung Steuergerät – Hubzylinder („Senken")		
8	Dichtkantring DK 32	1	0 00 990 48 30
9	Verschraubung SW 32	1	1 00 363 70 21
10	Verschraubung GE 20-SM	1	0 00 363 52 21
11	Verschraubung evW 20-S	1	0 00 363 53 21
12	Rohrleitung 20 x 2 x 1170 lg.	1	1 62 363 35 24
13	Verschraubung SV 20-S	2	0 00 363 55 21
14	Schlauchleitung NW 16 – 750 lg.	1	0 00 993 45 22
15	Rohrleitung 20 x 2 x 740 lg.	1	1 62 363 25 24
	Druckleitung Steuergerät – Kippzylinder („Auskippen")		
16	Dichtkantring DK 32	1	0 00 990 48 30
17	Verschraubung SW 32	1	1 00 363 70 21
18	Verschraubung GE 20-SM	1	0 00 363 52 21
19	Verschraubung evW 20-S	1	0 00 363 53 21
20	Rohrleitung 20 x 2 x 1150 lg.	1	1 62 363 39 24
21	Verschraubung SV 20-S	1	0 00 363 55 21
22	Rohrleitung 20 x 2 x 960 lg.	1	1 62 363 38 24
23	Verschraubung evW 20-S	1	0 00 363 53 21
24	Verschraubung WSV 20-S	1	0 00 363 56 21
25	Schlauchleitung NW 16 – 580 lg.	1	0 00 993 47 22
	Druckleitung Steuergerät – Kippzylinder („Einkippen")		
26	Verschraubung GE 20-SM	1	0 00 363 52 21
27	Rohrleitung 20 x 2 x 1260 lg.	1	1 62 363 37 24
28	Verschraubung SV 20-S	1	0 00 363 55 21
29	Rohrleitung 20 x 2 x 960 lg.	1	1 62 363 38 24
30	Verschraubung evW 20-S	1	0 00 363 53 21
31	Verschraubung WSV 20-S	1	0 00 363 56 21
32	Schlauchleitung NW 16 – 580 lg.	1	0 00 993 47 22
33	Verschraubung SV 20-S	1	0 00 363 55 21
34	Rohrleitung 20 x 2 x 730 lg.	1	1 62 363 26 24

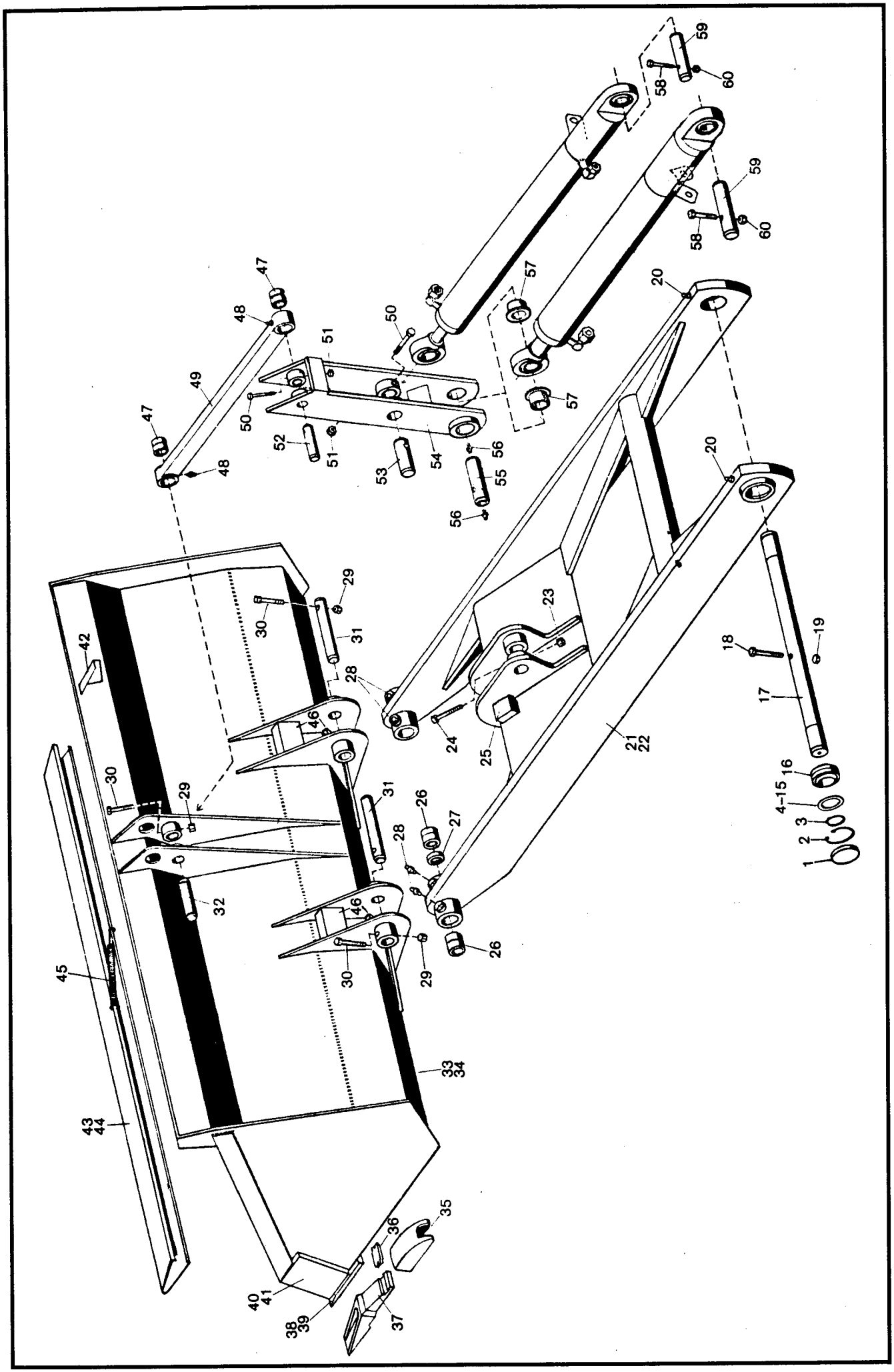
1
2
3
4-15
16
17
18
19
20
21
22
23
24
25
26
27
28
29
30
31
32
33
34
35
36
37
38
39
40
41
42
43
44
45
46
47
48
49
50
51
52
53
54
55
56
57
58
59
60

Bild-Nr.	Teil-Bezeichnung	Stück	Teil-Nr.	
1	Verschlußdeckel	2	0 00 996 05 22	
2	Sicherungsring 90 x 3 DIN 472	2	7 491 682 090	
3	Sicherungsring 60 x 2 DIN 471	2	7 490 682 060	
4	Einstellscheibe 2,5 mm stark	2	0 00 993 84 44	
5	Einstellscheibe 2,6 mm stark	2	0 00 993 85 44	
6	Einstellscheibe 2,7 mm stark	2	0 00 993 86 44	
7	Einstellscheibe 2,8 mm stark	2	0 00 993 87 44	
8	Einstellscheibe 2,9 mm stark	2	0 00 993 88 44	
9	Einstellscheibe 3,0 mm stark	2	0 00 993 89 44	
10	Einstellscheibe 3,1 mm stark	2	0 00 993 90 44	Lagerung Hubrahmen am Fahrzeugrahmen.
11	Einstellscheibe 3,2 mm stark	2	0 00 993 91 44	
12	Einstellscheibe 3,3 mm stark	2	0 00 993 92 44	
13	Einstellscheibe 3,4 mm stark	2	0 00 993 93 44	
14	Einstellscheibe 3,5 mm stark	2	0 00 993 94 44	
15	Einstellscheibe 3,6 mm stark	2	0 00 993 95 44	
16	Gelenklager GE 60 – G 3	2	0 00 994 24 30	
17	Lagerbolzen 60 x 847 lg.	1	1 62 416 06 93	
18	Zylinderschraube M 10 x 120 DIN 912-8.8	1	7 252 677 097	
19	Sechskantmutter M 10 DIN 985	1	7 405 677 007	
20	Schmiernippel CM 10 x 1 DIN 71412	2	7 761 675 205	
21	Zsb. Hubrahmen (Serie)	1	**1 62 410 01 19**	
22	Zsb. Hubrahmen (bei Schnellwechselein.)	1	1 62 410 04 19	mit Anschlag Bild-Nr. 25
23	Sechskantmutter M 10 DIN 985	1	7 405 677 007	Sicherung Bolzen
24	Zylinderschraube M 10 x 100 DIN 912-8.8	1	7 252 677 095	Bild-Nr. 55
25	Anschlag (bei Schnellwechseleinrichtung)	2	1 21 416 04 58	
26	Lagerbuchse 50 x 60 x 50 lg.	4	1 00 994 71 52	
27	Distanzbuchse	2	1 60 416 01 50	
28	Schmiernippel AM 10 x 1 DIN 71412	4	7 761 675 005	
29	Sechskantmutter M 12 DIN 985	3	7 405 677 009	
30	Zylinderschraube M 12 x 90 DIN 912-8.8	3	7 252 677 132	Befestigung Ladeschaufel am Hubrahmen
31	Bolzen unten 50 x 225 lg.	2	1 62 416 07 93	
32	Bolzen oben 50 x 181 lg.	1	1 62 416 03 93	
33	Zsb. Ladeschaufel mit Reißzähnen	1	**1 62 410 00 29**	0,8/1,0/2000 mm breit
34	Zsb. Ladeschaufel ohne Reißzähne	1	1 62 410 01 29	0,8/1,0/2000 mm breit
35	Hülse	6	0 60 416 02 55	
36	Sicherung	6	0 60 416 01 22	
37	Reißzahn	6	0 60 416 02 98	
38	Zsb. Schar lang mit Hülsen 2022 lg.	1	1 62 410 00 72	
39	Schar lang ohne Hülsen 2022 lg.	1	1 62 416 00 97	
40	Schar kurz links 250 lg.	1	1 31 416 01 97	
41	Schar kurz rechts 250 lg.	1	1 31 416 00 97	
42	Sichtwinkel	1	1 21 416 04 32	
43	Zsb. Schutzvorrichtung	1	1 55 410 04 73	(Ladeschaufel mit Reißzähnen)
44	Zsb. Schutzvorrichtung	1	1 55 410 09 73	(Ladeschaufel ohne Reißzähne)
45	Zugfeder	1	0 00 992 35 03	
46	Anschlag (aus und einkippen)	4	1 60 416 00 58	
47	Lagerbuchse 50 x 60 x 60 lg.	2	1 00 994 53 52	
48	Schmiernippel ASM 10 x 1 DIN 71412	2	7 761 675 005	
49	Zsb. Kippstange	1	1 62 410 00 80	
50	Zylinderschraube M 10 x 100 DIN 912-8.8	2	7 252 677 095	Befestigung Kippstange am Kipphebel
51	Sechskantmutter M 10 DIN 985	2	7 405 677 007	
52	Bolzen 55 x 235 lg.	1	1 62 416 02 93	
53	Bolzen 60 x 235 lg.	1	1 62 416 01 93	Befestigung Kippzylinder an Kipphebel
54	Zsb. Kipphebel	1	1 62 410 00 15	
55	Bolzen 60 x 224 lg.	1	1 62 416 00 93	Bef. Kipphebel u. Hubzylinder am Hubrahmen
56	Schmiernippel ASM 10 x 1 DIN 71412	2	7 761 675 005	
57	Lagerbuchse	2	0 00 994 54 52	
58	Zylinderschraube M 10 x 120 DIN 912-8.8	2	7 252 677 097	Bef. Hubzylinder und Kippzylinder am Fahrzeugrahmen
59	Bolzen 60 x 235 lg.	2	1 62 416 05 93	
60	Sechskantmutter M 10 DIN 985	2	7 405 677 007	

Hubzylinder

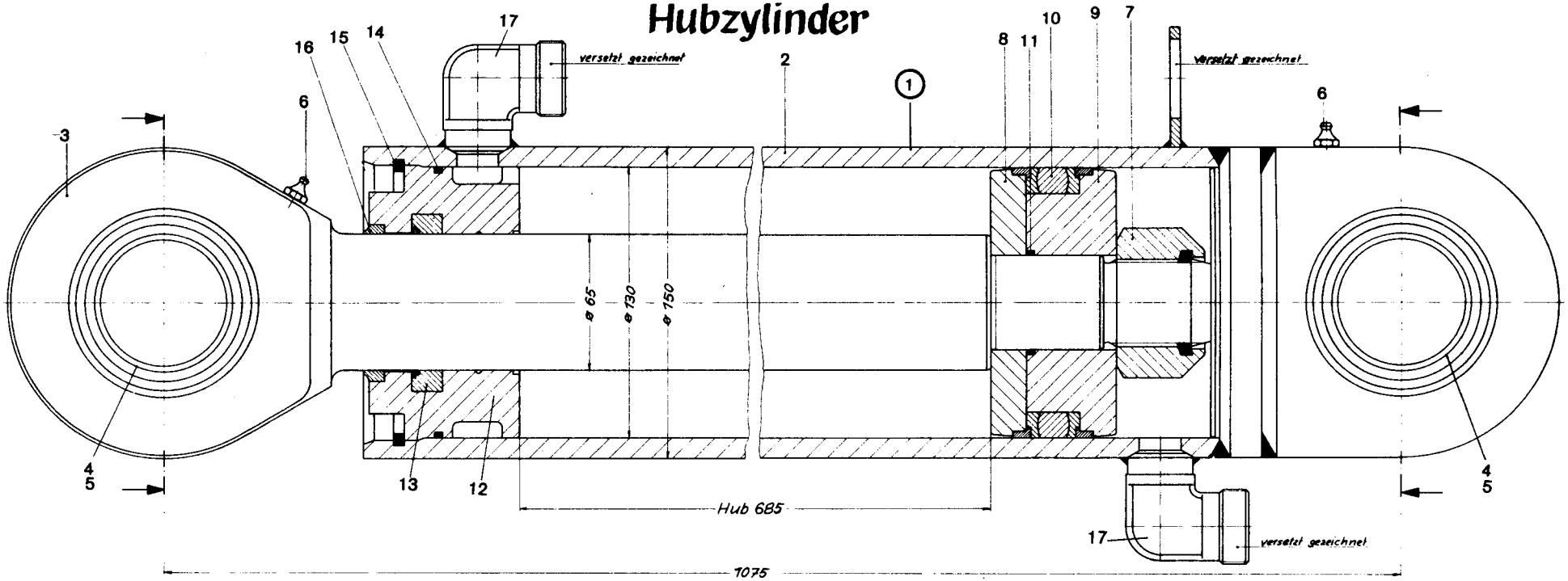

Kippzylinder

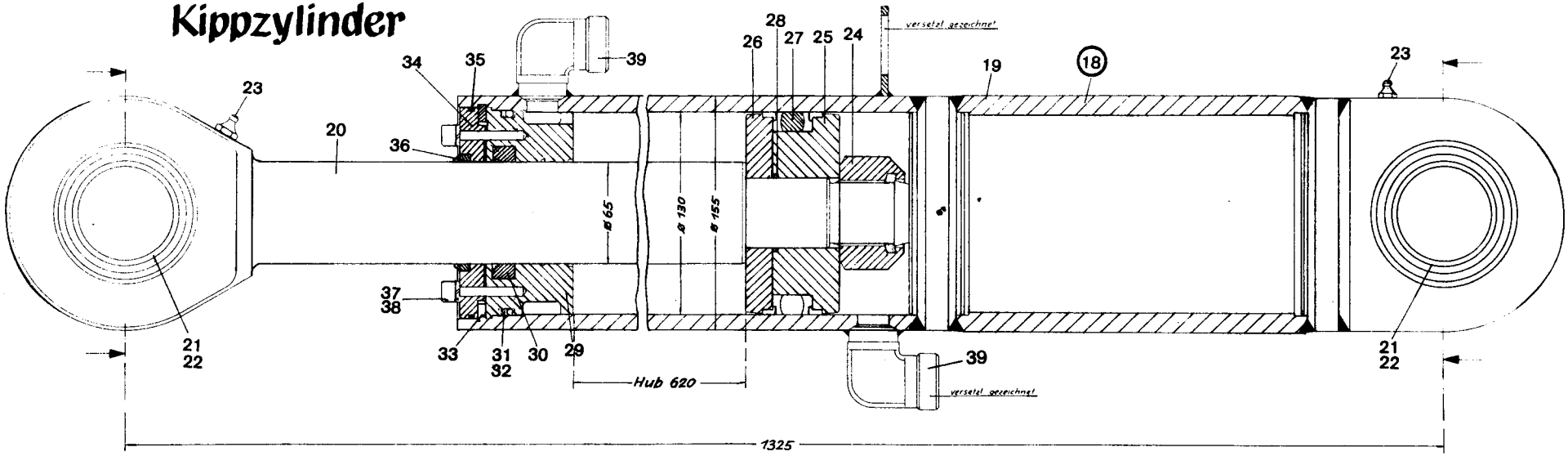

Bild-Nr.	Teil-Bezeichnung	Stück	Teil-Nr.	
	Hubzylinder (65/130 – 685 mm Hub – 1075 lg.)			
1	Hubzylinder kompl.	1	1 62 360 00 42	
2	Zsb. Zylinderrohr	1	1 62 360 01 42	
3	Kolbenstange	1	1 62 361 00 67	
4	Gelenklager GE 60 ES	2	0 00 994 93 30	Dichtsatz für Hubzylinder
5	Sprengring Sp. 90	2	0 00 992 85 27	Teil-Nr. **0 00 996 67 12**
6	Schmiernippel ASM M 10 x 1 DIN 71 412	1	7 761 675 005	Bild-Nr. 7/10/11/13/14/16/17/22
7	Sechskantmutter M 42 x 3 DIN 985-8	1	7 405 677 088	
8	Kolbenhälfte	1	1 62 361 00 68	
9	Kolbenhälfte (an der Mutter)	1	1 62 361 01 68	
10	Kolbendichtung	1	0 00 996 62 11	
11	Runddichtring 44,2 x 3 NB 80	1	0 00 996 36 06	
12	Deckel	1	1 62 361 02 25	
13	Kolbenstangendichtung	1	0 00 996 64 12	
14	Runddichtring 124 x 3 NB 80	1	0 00 996 47 07	
15	Sicherungsring 132 x 4,65	1	0 00 992 84 27	
16	Abstreifer GA 65/75 x 7/10	1	0 00 996 36 27	
17	Winkel-Anschweißstück	2	0 00 363 45 21	
	Reparatursatz			
	Anstelle von Deckel (Bild 12) und Runddichtring (Bild 14) Kann Deckel-Nr.: 1 62 361 08 25 Runddichtring-Nr.: 0 00 996 22 08 und Stützring-Nr.: 0 00 996 25 29 eingebaut werden.			
	Bei Kompletaustausch des Hubzylinders 1 62 360 00 42 kann der Hubzylinder 1 62 360 09 42 (siehe Seite 95) eingebaut werden.			
	Kippzylinder (65/130 – 620 mm Hub – 1325 lg.)			
				bis Fgst.-Nr. 106 341
18	Zsb. Kippzylinder kompl.	1	1 62 360 07 42	1 62 360 04 42
19	Zsb. Zylinderrohr (1095 lg.)	1	1 62 360 08 42	1 62 360 05 42 (1125 lg.)
20	Kolbenstange (1015 lg.)	1	1 62 361 02 67	1 62 361 01 67 (985 lg.)
21	Gelenklager GE 60 ES	2	0 00 994 93 30	
22	Sprengring Sp. 90	2	0 00 992 85 27	Dichtsatz für Kippzylinder
23	Schmiernippel ASM 10 x 1 DIN 71 412	2	7 761 675 005	Teil-Nr. **0 00 996 68 12**
24	Sechskantmutter M 42 x 3 DIN 985-8	1	7 405 677 088	(Bild-Nr. 24/27/28/30/31/32/
25	Kolbenhälfte (an der Mutter)	1	1 62 361 01 68	35/36)
26	Kolbenhälfte	1	1 62 361 00 68	
27	Kolbendichtung	1	0 00 996 62 11	
28	Runddichtring 44,2 x 3 NB 80	1	0 00 996 36 06	Zylinder-Nr. 1 62 360 04 42
29	Deckel	1	1 62 361 04 25	und Nr. 1 62 360 07 42
30	Kolbenstangendichtung	1	0 00 996 64 12	sind komplett austauschbar
31	Runddichtring 120 x 5 B NB 90	1	0 00 996 65 07	der Dichtsatz ist der Gleiche
32	Stützring 123 x 131 x 1,7	1	0 00 996 51 27	
33	Sicherungsring 135 x 5 DIN 472	1	0 00 992 98 27	
34	Deckel (vorne)	1	1 62 361 03 25	
35	Runddichtring 129,5 x 3 B DIN 3770	1	0 00 996 72 07	
36	Abstreifer GA 65/75 x 7/10	1	0 00 996 36 27	
37	Zylinderschraube M 8 x 30 DIN 912	6	7 252 677 047	
38	Federring 8 DIN 7980	6	7 481 682 006	
39	Winkel-Anschweißstück	2	0 00 363 45 21	

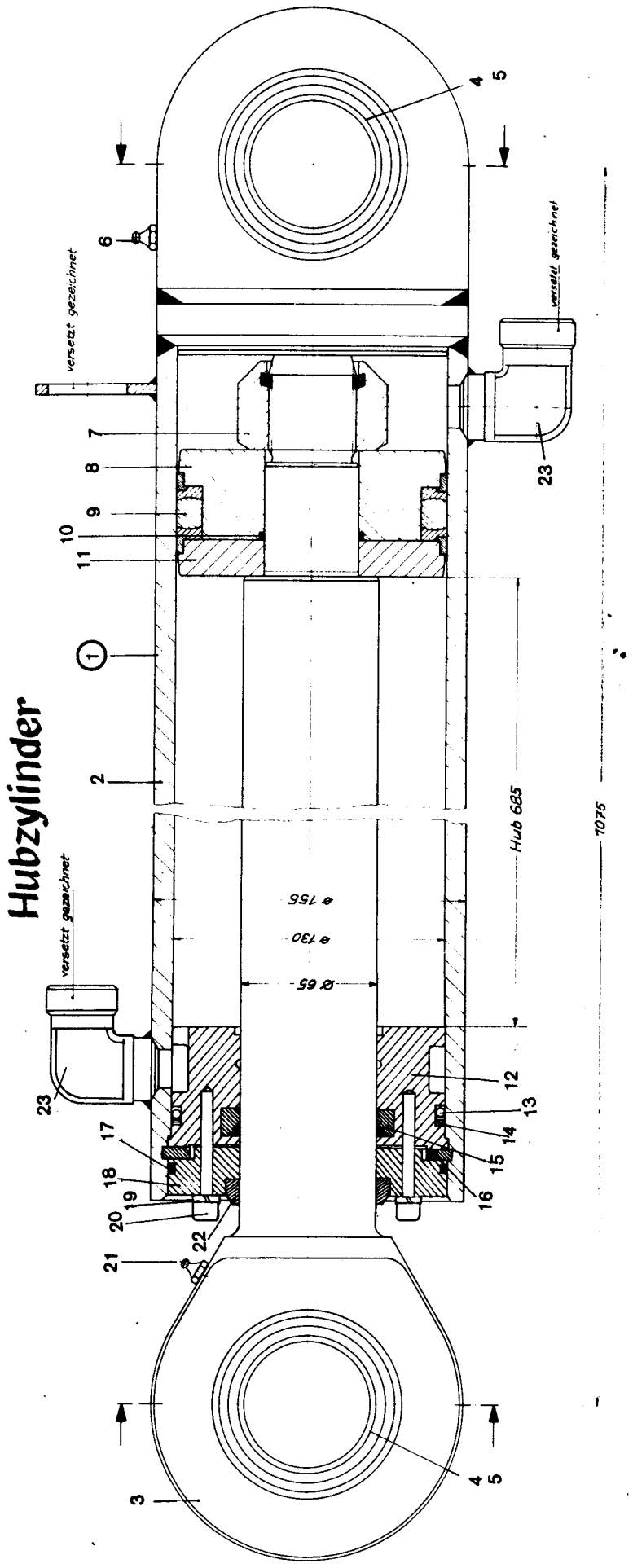
Hubzylinder
versetzt gezeichnet
versetzt gezeichnet
versetzt gezeichnet
Hub 685
1075
ø 155
ø 130
Ø 65
1
2
3
4
5
6
7
8
9
10
11
12
13
14
15
16
17
18
19
20
21
22
23

Bild-Nr.	Teil-Bezeichnung	Stück	Teil-Nr.	
	Hubzylinder (65/130 – 685 mm Hub – 1075 lg.)			
1	Zsb. Hubzylinder kompl.	1	1 62 360 09 42	
2	Zsb. Zylinderrohr	1	1 62 360 10 42	
3	Kolbenstange	1	1 62 361 00 67	
4	Gelenklager GE 60 ES	2	0 00 994 93 30	
5	Sprengring SB 90	2	0 00 992 85 27	
6	Schmiernippel CS M 10 x 1 DIN 71412	1	7 761 675 205	
7	Sechskantmutter M 42 x 3 DIN 985-8	1	7 405 677 038	Dichtsatz für Hubzylinder
8	Kolbenhälfte (an der Mutter)	1	1 62 361 01 68	Teil-Nr. **0 00 996 68 12**
9	Kolbendichtung	1	0 00 996 62 11	Bild-Nr. 7/9/10/13/14/15/17/22
10	Runddichtring 44,2 x 3 NB 80	1	0 00 996 36 06	
11	Kolbenhälfte	1	1 62 361 00 68	
12	Deckel	1	1 62 361 04 25	
13	Runddichtring 120 x 5 NB 90	1	0 00 996 65 07	
14	Stützring 123 x 131 x 1,7	1	0 00 996 51 27	
15	Kolbenstangendichtung	1	0 00 996 64 12	
16	Sicherungsring 135 x 5 DIN 472	1	0 00 992 98 27	
17	Runddichtring 129,5 x 3 B DIN 3770 NB 70	1	0 00 996 72 07	
18	Deckel (vorne)	1	1 62 361 03 25	
19	Federring 8 DIN 7980	6	7 481 682 006	
20	Zylinderschraube M 8 x 35 DIN 912-8.8	6	7 252 677 048	
21	Schmiernippel AS M 10 x 1 DIN 71412	1	7 761 675 005	
22	Abstreifer GA 65/75 x 7/10	1	0 00 996 36 27	
23	Winkel-Anschweißstück	2	0 00 363 45 21	

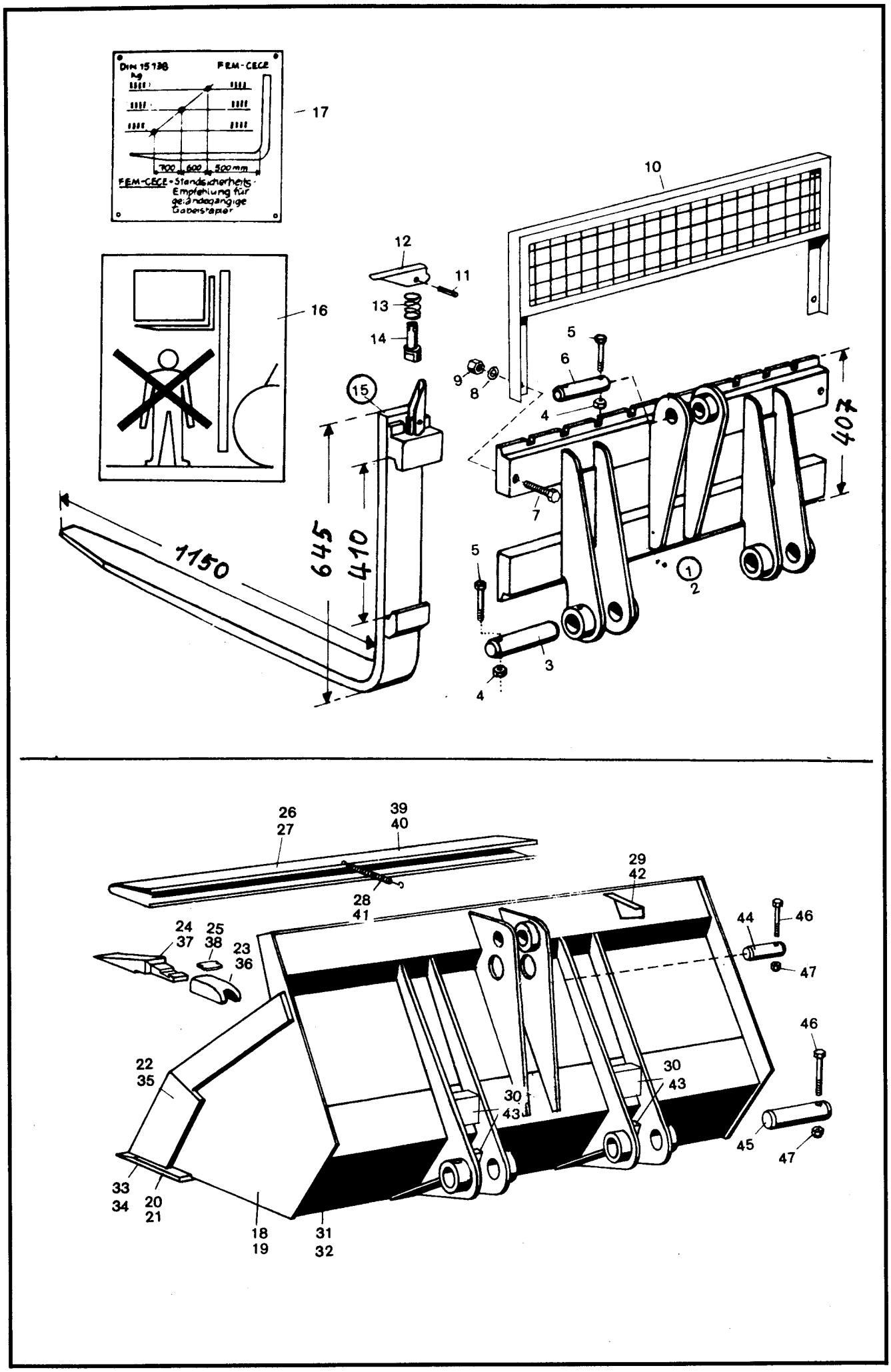
DIN 15138
FEM-CECE
kg
700
600
500 mm
FEM-CECE - Standsicherheits-Empfehlung für geländegängige Gabelstapler
17
16
10
12
11
13
14
15
5
6
9
8
4
7
1
2
3
1150
645
410
407
26
27
39
40
28
41
29
42
24
37
25
38
23
36
44
46
47
22
35
30
43
45
33
34
20
21
18
19
31
32

Bild-Nr.	Teil-Bezeichnung	Stück	Teil-Nr.	
	Stapeleinrichtung (Direktanbau) SO 538/6			
1	Zsb. Gabelträger kompl.	1	1 62 410 44 29	
2	Zsb. Gabelträger	1	1 62 410 45 29	
3	Bolzen unten 50 x 225 lg.	2	1 62 416 07 93	
4	Sechskantmutter M 12 DIN 985	3	7 405 677 009	
5	Zylinderschraube M 12 x 90 DIN 912-8.8	3	7 252 677 132	
6	Bolzen oben 50 x 181 lg.	1	1 62 416 03 93	
7	Sechskantschraube M 16 x 65 DIN 931-8.8	2	7 234 677 172	
8	Federring A 16 DIN 128	2	7 482 682 016	
9	Sechskantmutter M 16 DIN 934	2	7 403 677 013	
10	Zsb. Schutzgitter	1	1 21 410 00 37	
11	Spannhülse 5 x 30 DIN 1481	1-2	7 514 682 138	
12	Sicherungshebel	1-2	0 00 416 00 35	
13	Druckfeder	1-2	0 00 992 65 03	
14	Sicherungsbolzen	1-2	0 00 990 34 13	
15	Gabelzinken kompl.	1-2	0 62 416 00 98	
16	Hinweisschild	1	0 00 435 37 26	
17	Hinweisschild	1	0 00 435 57 27	
	Leichtgutschaufel 2000 mm (Direktanbau) – SO 591/4 u. 591/5			
18	Zsb. Ladeschaufel (mit Reißzinken)	1	1 62 410 26 29	(1,0/1,2³ – 2000 breit)
19	Zsb. Ladeschaufel (ohne Reißzinken)	1	1 62 410 27 29	(1,0/1,2³ – 2000 breit)
20	Zsb. Schar lang (Bild-Nr. 21 + 23)	1	1 62 410 00 72	
21	Schar lang	1	1 62 416 00 97	
22	Seitenschneide	2	1 62 416 05 31	
23	Hülse für Reißzinken	6	0 60 416 02 55	
24	Reißzinken	6	0 60 416 02 98	
25	Sicherung für Reißzinken	6	0 60 416 01 22	
26	Zsb. Schutzvorrichtung	1	1 55 410 04 73	f. Ladeschaufel m. Reißzähne
27	Zsb. Schutzvorrichtung	1	1 55 410 09 73	f. Ladeschaufel o. Reißzähne
28	Zugfeder	1	0 00 992 35 03	
29	Sichtwinkel	1	1 21 416 04 32	
30	Anschlag (bei Montage angepaßt)	4	1 60 416 00 58	
	Leichtgutschaufel 2320 mm (Direktanbau) – SO 591/6 u. 591/7			
31	Zsb. Ladeschaufel (mit Reißzinken)	1	1 62 410 32 29	(1,2/1,4³ – 2320 breit)
32	Zsb. Ladeschaufel (ohne Reißzinken)	1	1 62 410 33 29	(1,2/1,4³ – 2320 breit)
33	Zsb. Schar lang (Bild 34 + 36)	1	1 62 410 02 72	
34	Schar lang	1	1 62 416 03 97	
35	Seitenschneide	2	1 62 416 05 31	
36	Hülse für Reißzinken	7	0 60 416 02 55	
37	Reißzinken	7	0 60 416 02 98	
38	Sicherung für Reißzinken	7	0 60 416 01 22	
39	Zsb. Schutzvorrichtung	1	1 62 410 00 73	(für Ladeschaufel m. Reißzähnen)
40	Zsb. Schutzvorrichtung	1	1 62 410 02 73	(für Ladeschaufel o. Reißzähne)
41	Zugfeder	1	0 00 992 35 03	
42	Sichtwinkel	1	1 21 416 04 32	
43	Anschlag (bei Montage angepaßt)	4	1 60 416 00 58	
44	Bolzen oben für Ladeschaufel	1	1 62 416 03 93	
45	Bolzen unten für Ladeschaufel	2	1 62 416 07 93	
46	Zylinderschraube M 12 x 90 DIN 912	3	7 252 677 132	
47	Sechskantmutter M 12 DIN 985	3	7 405 677 009	

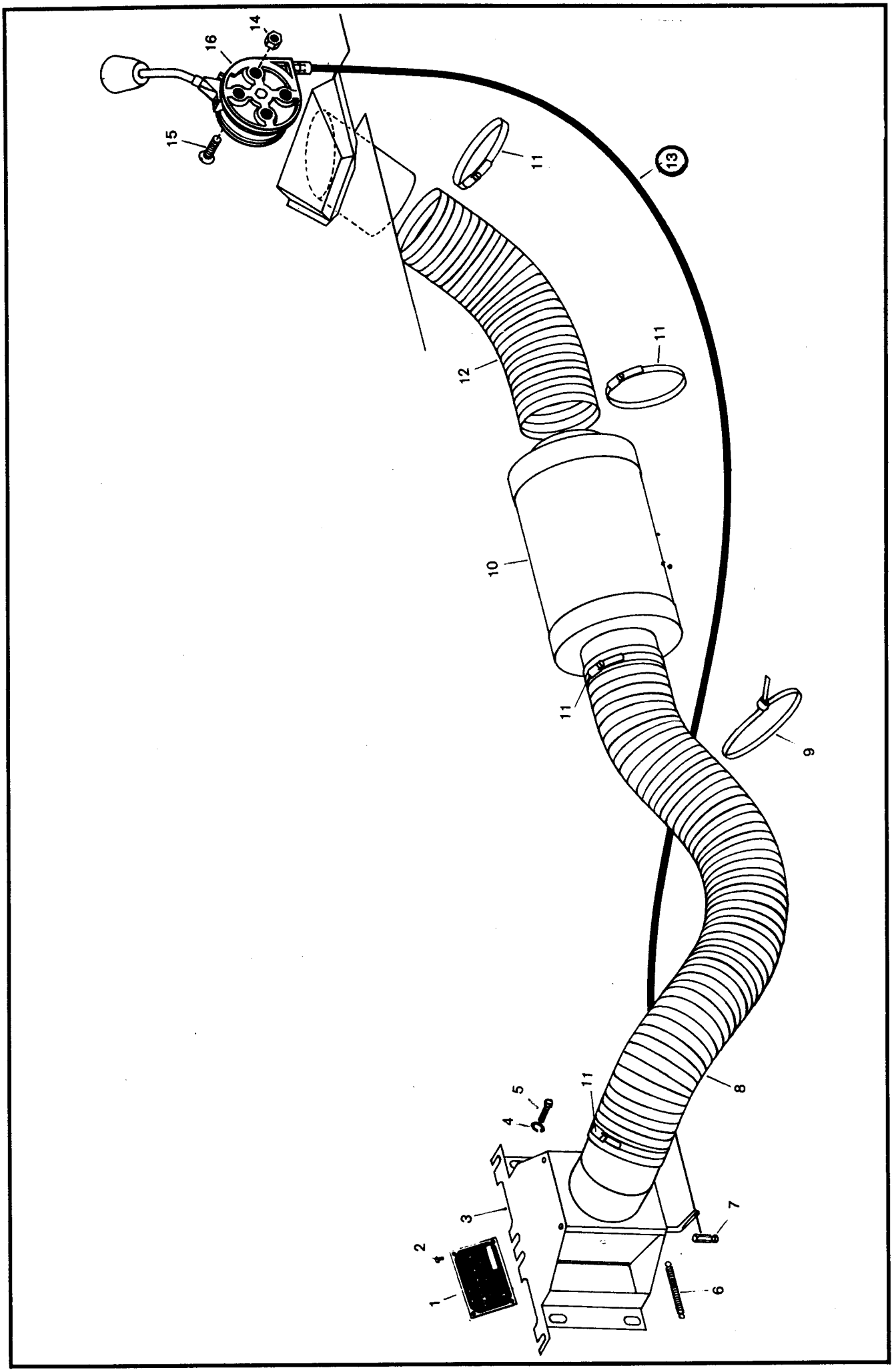
16
14
15
11
13
12
11
10
11
9
11
8
5
4
3
7
2
6
1

Bild-Nr.	Teil-Bezeichnung	Stück	Teil-Nr.
1	Fabrikschild	1	0 00 435 43 15
2	Niet 3 x 5 DIN 660 ALU	4	7 544 640 034
3	Zsb. Warmluftsammler	1	1 60 410 02 61
4	Federring A 6 DIN 128	4	7 482 682 006
5	Sechskantschraube M 6 x 12 DIN 933-8.8	4	7 236 677 078
6	Zugfeder	1	0 00 992 49 05
7	Nippel	1	0 00 991 06 21
8	Faltenschlauch 450 lg. (00 993 15 18)	1	1 00 993 28 22
9	Kabelband	1	0 00 993 10 15
10	Schalldämpfer	1	0 42 414 00 02
11	Schlauchklemme	4	0 00 993 16 28
12	Faltenschlauch 200 lg. (00 993 15 18)	1	1 00 993 62 22
13	Zsb. Seilzug	1	1 62 410 00 59
14	Sechskantmutter M 8 DIN 934	2	7 403 677 007
15	Senkschraube M 8 x 25 DIN 963-5.8	2	7 270 673 139
16	Zsb. Regulierhebel	1	0 90 410 00 38

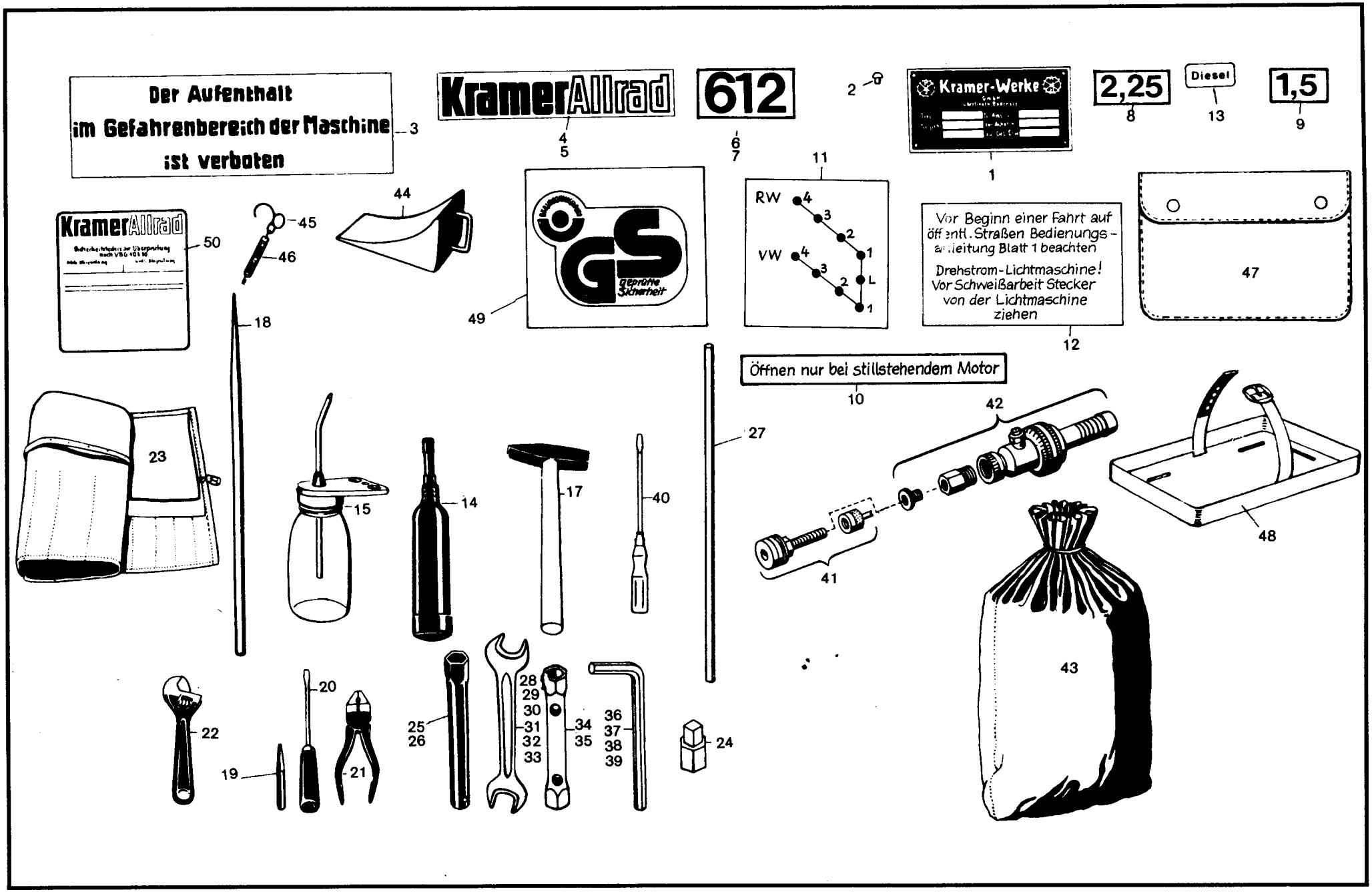
Der Aufenthalt
im Gefahrenbereich der Maschine
ist verboten
3
KramerAllrad
612
4
5
6
7
2
Kramer-Werke
1
2,25
8
Diesel
13
1,5
9
11
RW
VW
4
3
2
1
L
Vor Beginn einer Fahrt auf öffentl. Straßen Bedienungsanleitung Blatt 1 beachten
Drehstrom-Lichtmaschine! Vor Schweißarbeit Stecker von der Lichtmaschine ziehen
12
47
KramerAllrad
50
45
46
44
18
49
GS
geprüfte Sicherheit
Öffnen nur bei stillstehendem Motor
10
27
42
41
48
23
15
14
17
40
43
22
20
19
21
25
26
28
29
30
31
32
33
34
35
36
37
38
39
24

Bild-Nr.	Teil-Bezeichnung	Stück	Teil-Nr.	
1	Typenschild	1	0 00 435 48 15	
2	Halbrundkerbnagel 3 x 4	4	7 252 642 032	
3	Hinweisschilder (Gefahrenbereich)	2	0 00 435 97 25	
4	Schild Kramer-Allrad li. u. re.	2	0 00 435 78 10	
5	Schild Kramer-Allrad	1	0 00 435 49 10	
6	Schild 612 li. u. re.	2	0 00 435 80 10	
7	Schild 612	1	0 00 435 75 10	
8	Schild Reifendruck 2,25 (vorne)	2	0 00 435 72 26	
9	Schild Reifendruck 1,5 (hinten)	2	0 00 435 78 26	
10	Schild „Öffnen bei stillstehendem Motor"	1	0 00 435 87 25	
11	Schild für Getriebeschaltung	1	0 00 435 76 26	
12	Schild Straßenfahrt	1	0 00 435 77 26	
13	Hinweisschild (Diesel)	1	0 00 435 63 26	
14	Fettpresse	1	0 00 432 02 05	(Verlängerungsrohr zu
15	Ölkanne	1	0 00 432 00 03	Fettpresse = 0 00 432 02 06
(16)	Werkzeugsatz kompl. (Bild-Nr. 17 – 40)	1	**0 00 430 04 74**	– 140 lg. – Kopf 13 Ø)
17	Hammer	1	0 00 432 01 02	
18	Drehstift konisch	1	0 00 432 00 09	
19	Durchschlag	1	0 00 432 00 11	
20	Schraubenzieher	1	0 00 432 00 12	
21	Kombinationszange	1	0 00 432 00 13	
22	Rollgabelschlüssel	1	0 00 432 00 14	
23	Werkzeugtasche	1	0 00 432 00 15	
24	Vierkantschlüssel	1	0 00 432 01 32	
25	Steckschlüssel 21	1	4 061 200 012	
26	Steckschlüssel 27 DIN 3112	1	4 061 400 010	
27	Drehstift Ø 16 x 400	1	0 00 432 01 09	
28	Doppelmaulschlüssel 36 x 41	1	4 060 200 024	
29	Doppelmaulschlüssel 24 x 30	1	4 060 200 019	
30	Doppelmaulschlüssel 8 x 10	1	4 060 200 004	
31	Doppelmaulschlüssel 12 x 14	1	4 060 200 009	
32	Doppelmaulschlüssel 13 x 17	1	4 060 200 031	
33	Doppelmaulschlüssel 19 x 22	1	4 060 200 014	
34	Sechskantsteckschlüssel B 13 x 17	1	4 061 300 087	
35	Sechskantsteckschlüssel B 19 x 22	1	4 061 300 066	
36	Sechskantstiftschlüssel 5	1	4 062 200 003	
37	Sechskantstiftschlüssel 6	1	4 062 200 004	
38	Sechskantstiftschlüssel 8	1	4 062 200 005	
39	Sechskantstiftschlüssel 10	1	4 062 200 006	
40	Schraubenzieher (Größe 4)	1	4 062 800 053	
41	Luft-Wasser-Ventil	4	0 00 311 04 13	
42	Wasserfüllventil	1	0 00 433 02 09	
43	Frostschutzmittel (Hinterachse)	2	1 00 441 10 13	Reifen 15,5-25 EM 8 PLY
44	Unterlegkeil	2	1 00 430 02 90	(pro Reifen 90 kg Clormag-
45	Haken	2	1 80 431 00 31	nesium und 120 Liter Wasser)
46	Zugfeder	1-2	1 00 992 05 03	
47	Mappe für Bedienungsanweisung	1	0 00 432 00 71	
48	Halter für Verbandskasten	1	0 00 433 15 40	
49	Sicherheitszeichen	1	0 00 435 15 30	
50	Prüfplakette	1	0 00 435 12 30	

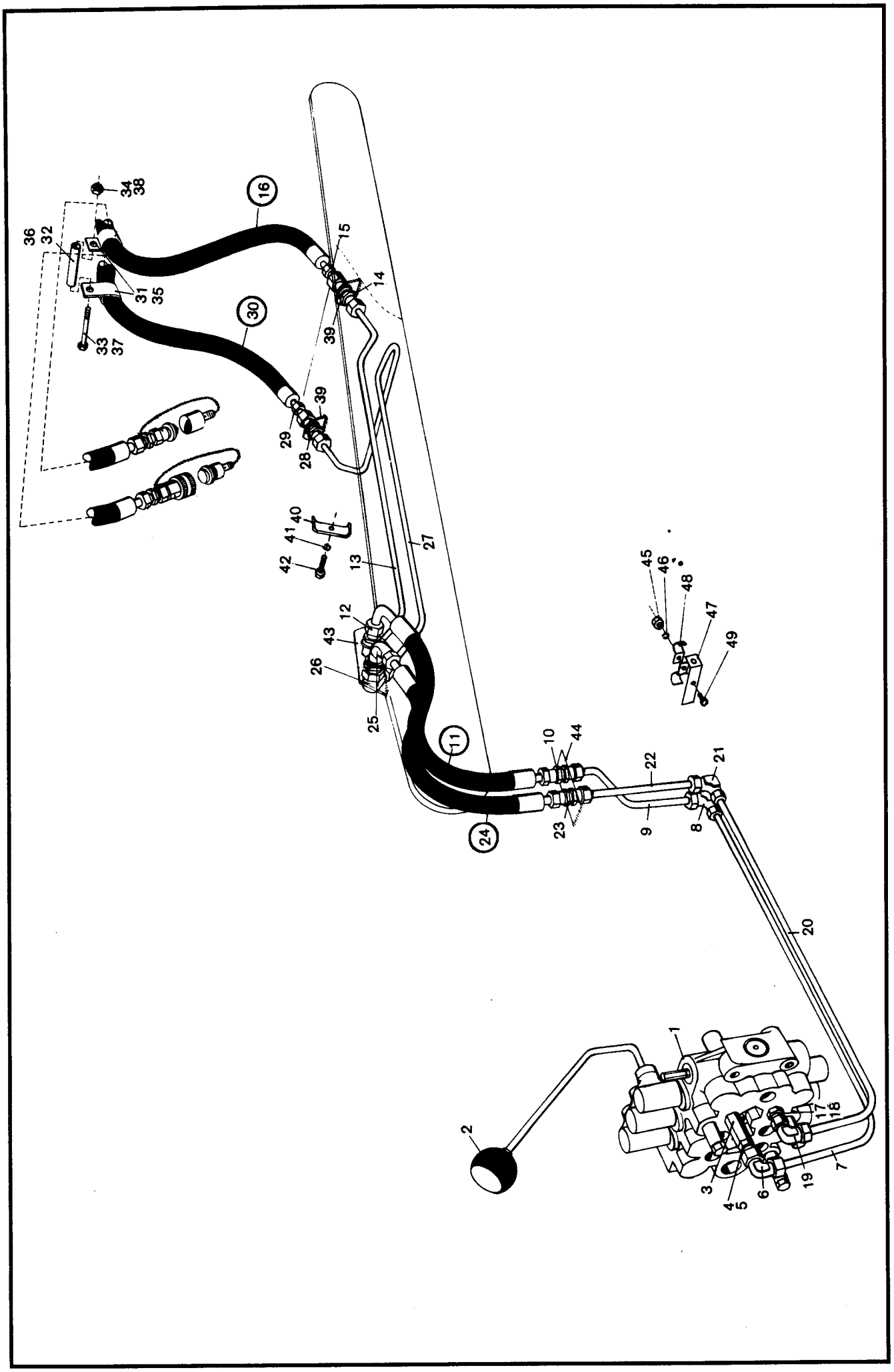
1
2
3
4
5
6
7
8
9
10
11
12
13
14
15
16
17
18
19
20
21
22
23
24
25
26
27
28
29
30
31
32
33
34
35
36
37
38
39
40
41
42
43
44
45
46
47
48
49

Bild-Nr.	Teil-Bezeichnung	Stück	Teil-Nr.	
1	Steuergerät (3 Schieber)	1	0 00 361 83 02	
2	Zsb. Knopfgriff (mit Symbol „Abau")	1	1 00 360 02 34	
	Druckleitungen vom Steuergerät (Abgang oben am Steuergerät) zur Schottverschraubung rechts vorne am Hubrahmen.			
3	Verschraubung SW 32 – 66 lg.	1	1 00 363 60 21	
4	Verschraubung GE 20 – SM	1	0 00 363 52 21	
5	Dichtring A 27 x 32 DIN 7603	2	7 593 641 045	
6	Verschraubung evW 20 – S	1	0 00 363 53 21	
7	Rohrleitung 20 x 2 x 1060 lg.	1	1 62 363 23 24	
8	Verschraubung W 20 S	1	0 00 363 69 21	
9	Rohrleitung 20 x 2 x 450 lg.	1	1 62 363 30 24	
10	Verschraubung SV 20 – S	1	0 00 363 55 21	
11	Schlauchleitung NW 16 – 610 lg. – 90° Bogen	1	0 00 993 14 23	
12	Verschraubung WSV 20 – S	1	0 00 363 56 21	
13	Rohrleitung 20 x 2 x 1040 lg.	1	1 62 363 40 24	
14	Verschraubung SV 20 – S	1	0 00 363 55 21	
15	Reduzierverschraubung 20 – 15	1	0 00 363 74 21	
16	Schlauchleitung NW 12/1850 lg.	1	0 00 993 76 17	
	Druckleitung vom Steuergerät (Abgang unten am Steuergerät) zur Schottverschraubung links vorne am Hubrahmen.			
17	Verschraubung GE 20 SM	1	0 00 363 52 21	
18	Dichtring A 27 x 32 DIN 7603-Cu	1	7 593 641 045	
19	Verschraubung evW 20 – S	1	0 00 363 53 21	
20	Rohrleitung 20 x 2 x 960 lg.	1	1 62 363 22 24	
21	Verschraubung W 20 S	1	0 00 363 69 21	
22	Rohrleitung 20 x 2 x 430 lg.	1	1 62 363 24 24	
23	Verschraubung SV 20 – S	1	0 00 363 55 21	
24	Schlauchleitung NW 16 – 590 lg.	1	0 00 993 43 22	
25	Verschraubung WSV 20 – S	1	0 00 363 56 21	
26	Verschraubung evW 20 – S	1	0 00 363 53 21	
27	Rohrleitung 20 x 2 x 1850 lg.	1	1 62 363 41 24	
28	Verschraubung SV 20 – S	1	0 00 363 55 21	
29	Reduzierverschraubung 20 – 15	1	0 00 363 74 21	
30	Schlauchleitung NW 12/1850 lg.	1	0 00 993 76 17	
31	Schlauchschelle	2	0 00 993 75 29	Schlauchbefestigung Ausführung 1
32	Distanzrohr	1	1 31 243 01 51	
33	Sechskantschraube M 8 x 65 DIN 931-8.8	1	7 234 677 089	
34	Sechskantmutter M 8 DIN 934	1	7 403 677 005	
35	Schlauchschelle	2	0 00 993 46 28	Schlauchbefestigung Ausführung 2
36	Distanzrohr	1	1 21 363 04 88	
37	Sechskantschraube M 8 x 110 DIN 931-8.8	1	7 234 677 770	
38	Sechskantmutter M 8 DIN 985	1	7 405 677 005	
39	Halter (auf Traverse)	2	1 62 363 06 40	
40	Schelle	1	1 00 993 14 28	
41	Federring A 8 DIN 128	1	7 482 682 008	
42	Sechskantschraube M 8 x 40 DIN 933-8.8	1	7 236 677 137	
43	Halter (am Hubrahmen)	1	1 62 363 05 40	
44	Halter (am Fahrerstand)	1	1 62 201 08 42	
45	Sechskantmutter M 8 DIN 934	1	7 403 677 005	
46	Federring A 8 DIN 128	1	7 482 682 008	
47	Haltewinkel	1	1 62 363 00 35	
48	Schelle	2	0 00 993 94 29	
49	Sechskantschraube M 8 x 20 DIN 933-8.8	1	7 236 677 131	

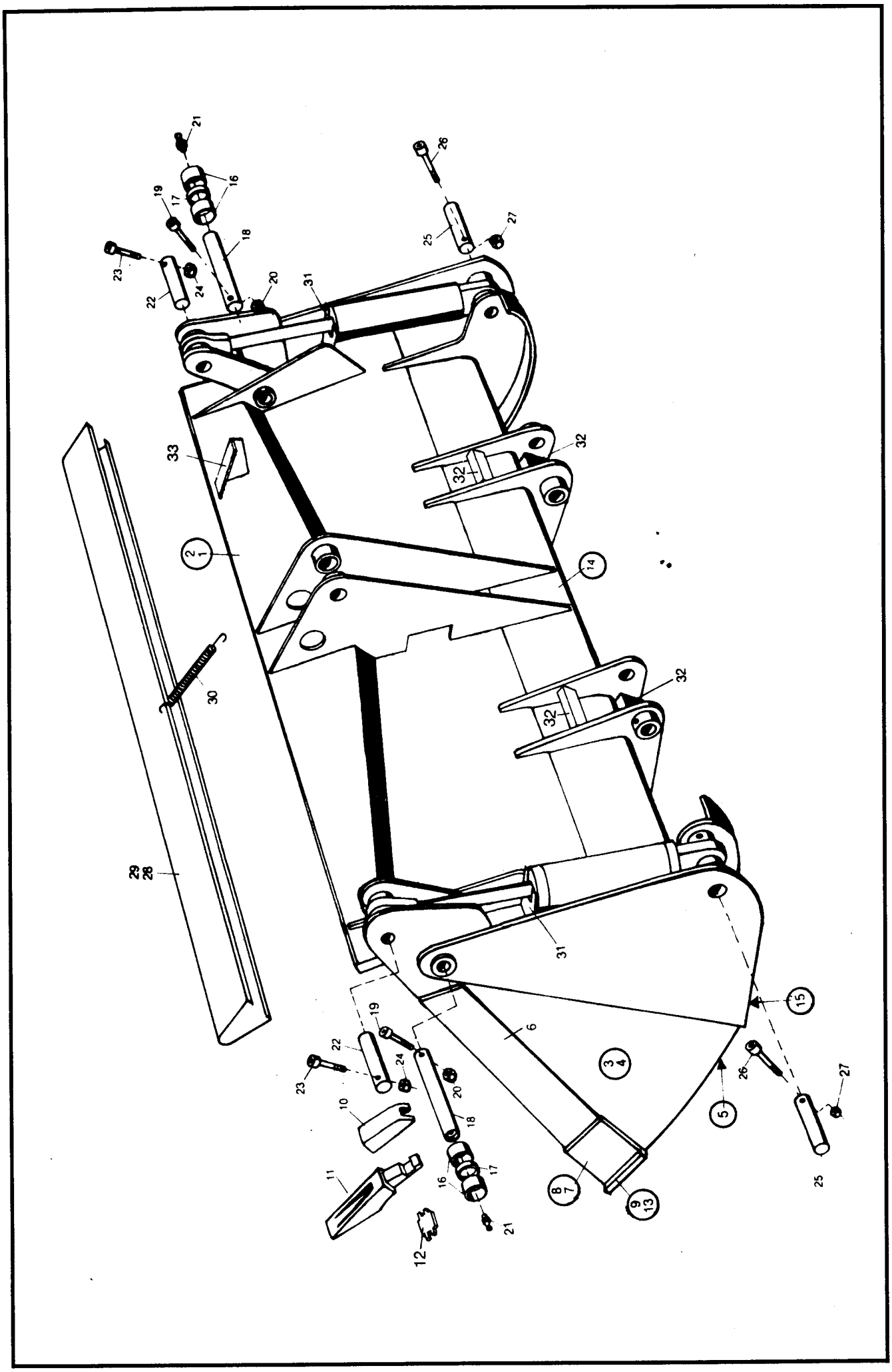

21
16
19
17
18
23
22
24
20
31
26
25
27
33
32
2
1
14
30
29
28
6
3
4
15
5
10
11
12
8
7
9
13

Bild-Nr.	Teil-Bezeichnung	Stück	Teil-Nr.	
	(Greifschaufel, direkt am Hubrahmen angebaut)			
1	Zsb. Greifschaufel (kompl. mit Reißzinken)	1	1 62 410 10 29	0,7/0,85 m³ – 2,05 m breit
2	Zsb. Greifschaufel (kompl. ohne Reißzinken)	1	1 62 410 11 29	0,7/0,85 m³ – 2,05 m breit
3	Zsb. Schaufelteil (vorn) mit Reißzinken	1	1 62 410 14 29	
4	Zsb. Schaufelteil (vorn) ohne Reißzinken	1	1 62 410 15 29	
5	Schar für Vorderschaufel	1	1 43 416 03 97	
6	Seitenschneide	2	1 52 416 01 31	
7	Seitenschneide kurz (links)	1	1 62 416 02 31	
8	Seitenschneide kurz (rechts)	1	1 62 416 03 31	
9	Zsb. Schar (lang) mit aufgeschw. Hülsen	1	1 62 410 01 72	
10	Hülse	6	0 60 416 02 55	
11	Zahn	6	0 60 416 02 98	
12	Sicherung	6	0 60 416 01 22	
13	Schar lang ohne Hülsen	1	1 62 416 01 97	
14	Zsb. Schaufelteil (hinten)	1	1 62 410 16 29	
15	Schar für Hinterschaufel	1	1 43 416 01 97	
16	Lagerbuchse	4	0 00 994 34 51	Bef. Schaufelteil vorn mit Schaufelteil hinten
17	Distanzbuchse	2	1 21 416 24 50	Bef. Schaufelteil vorn mit Schaufelteil hinten
18	Bolzen (50 x 185 lg.)	2	1 52 416 02 93	Bef. Schaufelteil vorn mit Schaufelteil hinten
19	Zylinderschraube M 10 x 80 DIN 912-8.8	2	7 252 677 093	Bef. Schaufelteil vorn mit Schaufelteil hinten
20	Sechskantmutter M 10 DIN 985	2	7 405 677 007	Bef. Schaufelteil vorn mit Schaufelteil hinten
21	Schmiernippel ASM 10 x 1 DIN 714 12	2	7 761 675 005	Bef. Schaufelteil vorn mit Schaufelteil hinten
22	Bolzen (40 x 100 lg.)	2	1 52 416 01 93	Bef. Hubzylinder oben
23	Zylinderschraube M 8 x 75 DIN 912-8.8	2	7 252 677 056	Bef. Hubzylinder oben
24	Sechskantmutter M 8 DIN 985	2	7 405 677 005	Bef. Hubzylinder oben
25	Bolzen (40 x 140 lg.)	2	1 52 416 03 93	Bef. Hubzylinder unten
26	Zylinderschraube M 10 x 75 DIN 912-8.8	2	7 252 677 092	Bef. Hubzylinder unten
27	Sechskantmutter M 10 DIN 985	2	7 405 677 007	Bef. Hubzylinder unten
28	Zsb. Schutzvorrichtung	1	1 43 410 04 73	f. Greifschaufel m. Reißzähne
29	Zsb. Schutzvorrichtung	1	1 43 410 06 73	f. Greifschaufel o. Reißzähne
30	Zugfeder	1	0 00 992 35 03	
31	Schutzblech für Hubzylinder	2	1 52 416 00 73	
32	Anschlag (bei Montage angepaßt)	4	1 60 416 00 58	
33	Sichtwinkel	1	1 42 416 00 32	

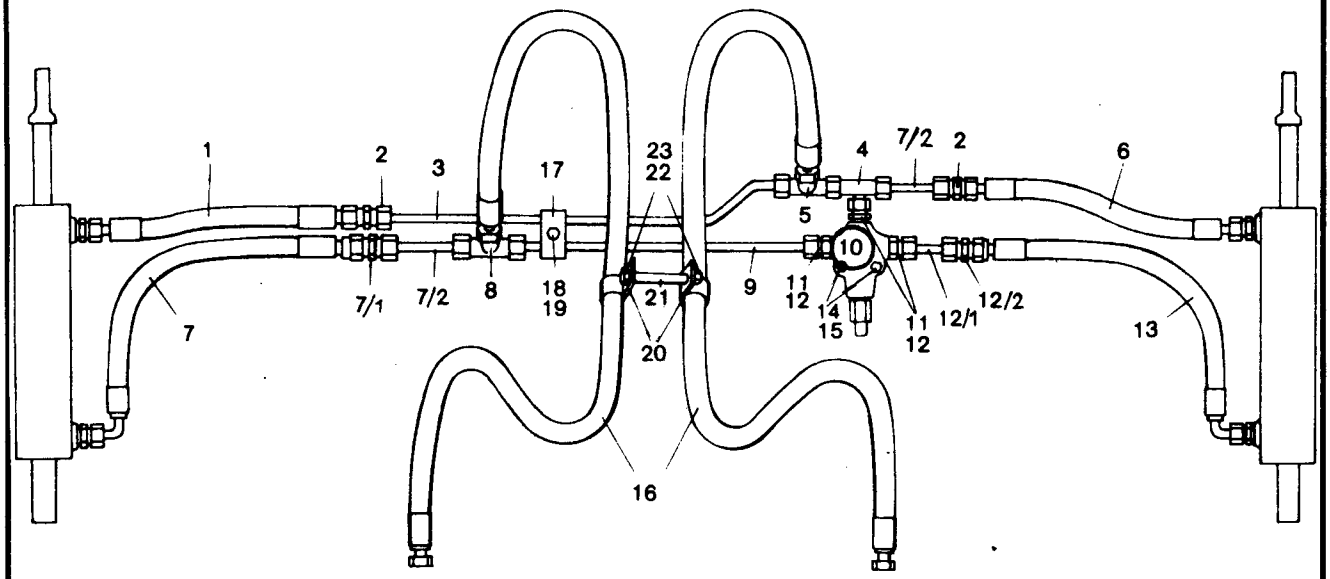

Zu den Schottverschraubungen
vorn am Hubrahmen

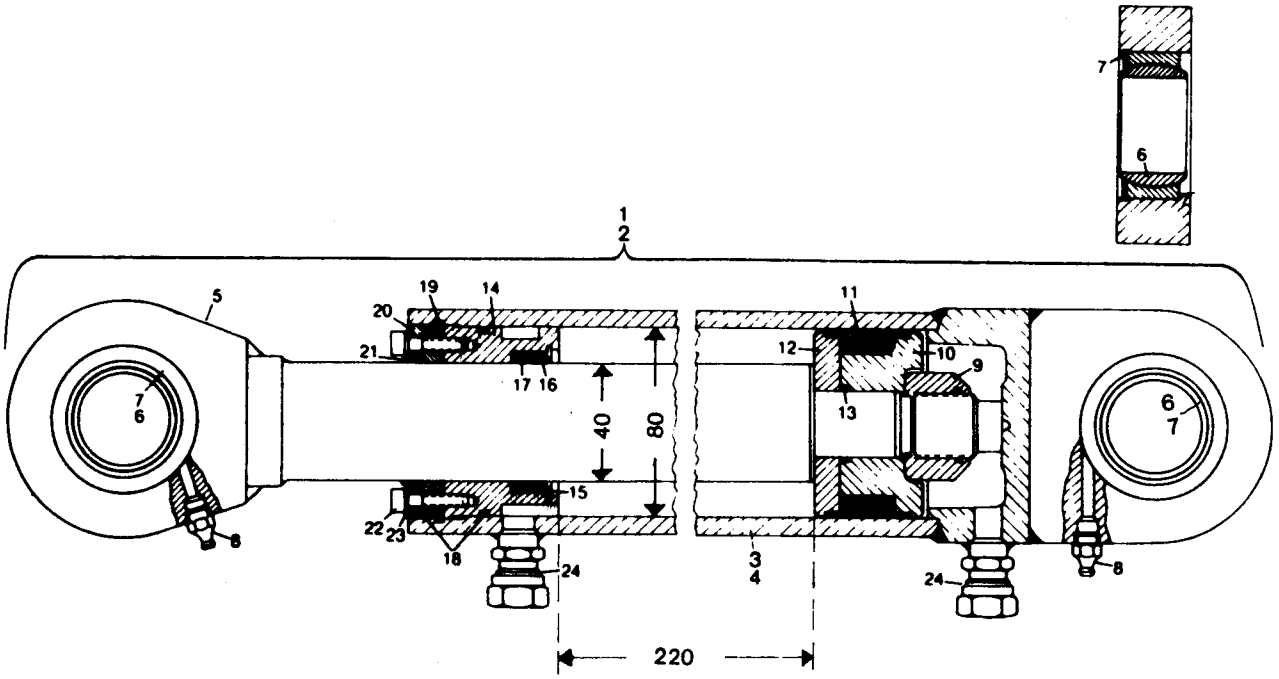

Bild-Nr.	Teil-Bezeichnung	Stück	Teil-Nr.	
	Hydraulikinstallation (Greifschaufel, direkt am Hubrahmen angebaut)			
1	HD-Schlauch 600 lg.	1	0 00 993 15 19	vom Hubzylinder links zum Hubzylinder rechts oben
2	Ger. Verschraubung G 15-L	1	0 00 363 06 15	
3	Rohrleitung 15 x 1,5 x 540 lg.	1	1 43 363 53 24	
4	T-Anschlußstutzen evT 15-L	1	0 00 363 63 15	
5	L-Verschraubung evL 15-L	1	0 00 363 65 15	
6	HD-Schlauch 600 lg.	1	0 00 993 15 19	
7	HD-Schlauch 750 lg.	1	0 00 993 92 18	vom Hubzylinder links zum Hubzylinder rechts unten
7/1	Gerade Verschraubung G 15-L	1	0 00 363 06 15	
7/2	Druckleitung 15 x 1,5 x 100 lg.	1	1 43 363 40 24	
8	T-Verschraubung T-15-L	1	0 00 363 82 15	
9	Druckleitung 15 x 1,5 x 340 lg.	1	1 43 363 52 24	
10	Überdruckventil (150 atü)	1	0 00 361 40 81	
11	Ger. Einschraubverschraubung	3	0 00 363 61 15	
12	Dichtring A 22 x 27 DIN 7603-Cu	3	7 593 641 034	
12/1	Druckleitung 15 x 1,5 x 60 lg.	1	1 42 363 42 24	
12/2	Gerade Verschraubung G 15-L	1	0 00 363 06 15	
13	HD-Schlauch 750 lg.	1	0 00 993 92 18	
14	Sechskantschraube M 8 x 50 DIN 931-8.8	2	7 234 677 086	
15	Federring A 8 DIN 128	2	7 482 682 008	
16	HD-Schlauch NW 12 – 1850 lg.	2	0 00 993 76 17	von L-Verschraubung z. Fahrzeug
17	Schelle	1	1 00 993 80 30	
18	Sechskantschraube M 8 x 50 DIN 931-8.8	1	7 234 677 086	
19	Federring A 8 DIN 128	1	7 482 682 008	
20	Schlauchschelle	2	0 00 993 46 28	Schlauchbefestigung
21	Distanzrohr	1	1 21 363 04 88	
22	Sechskantschraube M 8 x 110 DIN 931-8.8	1	7 234 677 770	
23	Sechskantmutter M 8 DIN 985	1	7 405 677 005	
	Hydraulikzylinder (40/80/220)			
1	Zsb. Hubzylinder kompl. (links)	1	1 40 360 14 42	in Fahrtrichtung gesehen
2	Zsb. Hubzylinder kompl. (rechts)	1	1 40 360 15 42	
3	Zsb. Zylinderrohr links	1	1 40 360 16 42	
4	Zsb. Zylinderrohr rechts	1	1 40 360 17 42	
5	Kolbenstange	2	1 40 361 07 67	
6	Gelenklager GE 40 DO/C 3	4	0 00 994 47 30	
7	Sprengring SB 62	4	0 00 992 33 27	
8	Schmiernippel ASM 10 x 1 DIN 71 412	4	7 761 675 005	Dichtsatz für Zylinder Teil-Nr. 0 00 996 75 11 (Bild-Nr. 9/11/13/17/18/21)
*9	Sechskantmutter M 27 x 2 DIN 985	2	7 405 677 028	
10	Kolbenhälfte	2	1 31 361 02 68	
*11	Kolbendichtung (5410)	2	0 00 996 61 12	
12	Kolbenhälfte	2	1 31 361 03 68	
*13	O-Ring 27,6 x 2,4	2	0 00 996 24 06	
14	Deckel	2	1 31 361 04 25	
15	Sicherungsring 57 x 2 DIN 472	2	7 491 682 506	
16	Ring	2	1 31 361 01 51	
*17	Kolbenstangendichtung	2	0 00 996 55 10	
*18	O-Ring 74,5 x 3	4	0 00 996 25 06	
19	Sicherungsring 82 x 2,5 DIN 472	2	7 491 682 082	
20	Deckel	2	1 31 361 03 25	
*21	Abstreifer GA 40 x 50 x 7/10	2	0 00 996 78 28	
22	Zylinderschraube M 6 x 25 DIN 912-8.8	8	7 252 677 034	
23	Federring 6 DIN 7980	8	7 481 682 005	
24	Ger. Anschweißverschraubung	4	0 00 363 66 17	

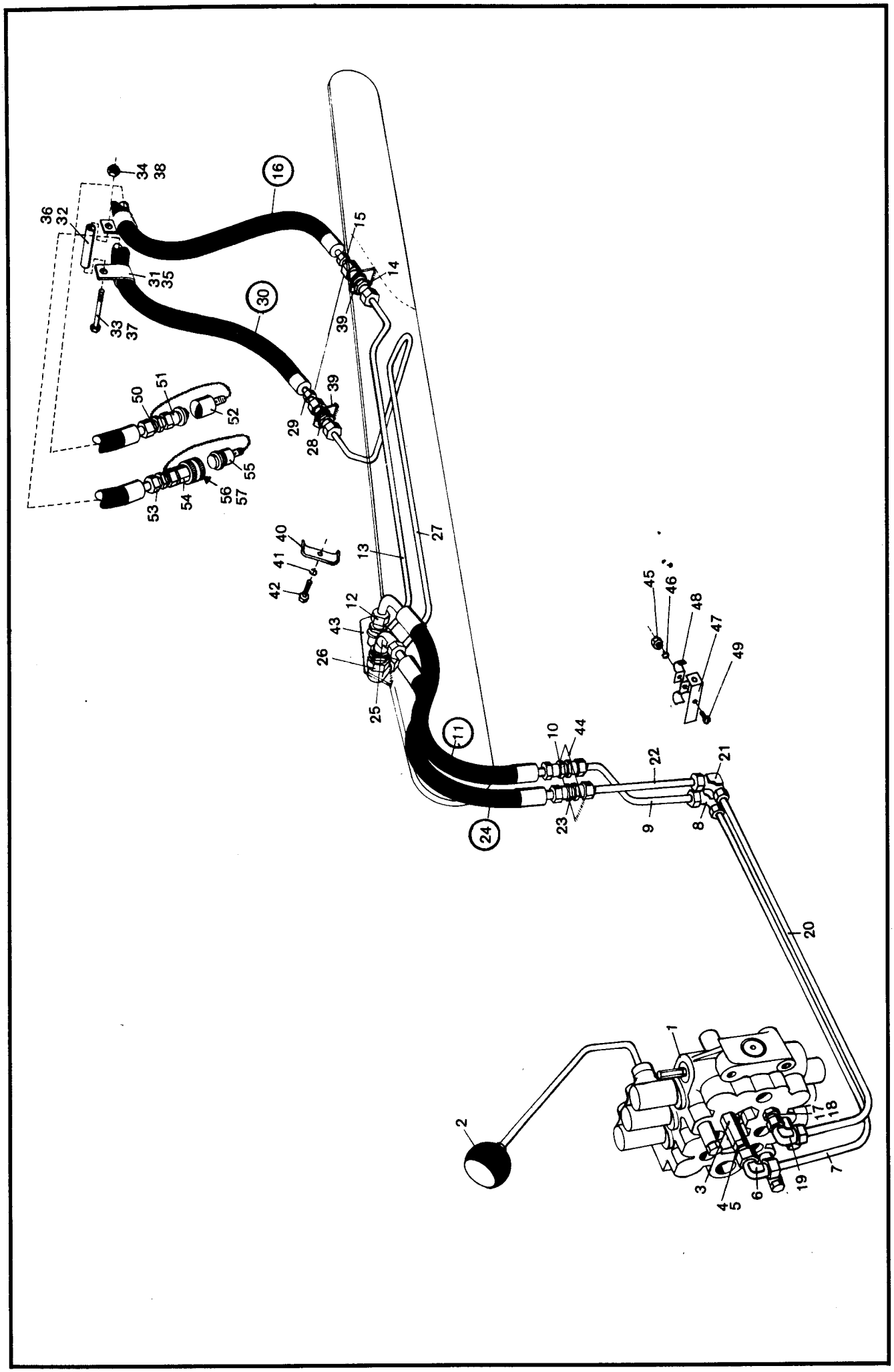
1
2
3
4
5
6
7
8
9
10
11
12
13
14
15
16
17
18
19
20
21
22
23
24
25
26
27
28
29
30
31
32
33
34
35
36
37
38
39
40
41
42
43
44
45
46
47
48
49
50
51
52
53
54
55
56
57

Bild-Nr.	Teil-Bezeichnung	Stück	Teil-Nr.	
1	Steuergerät (3 Schieber)	1	0 00 361 83 02	
2	Zsb. Knopfgriff (mit Symbol „Anbau")	1	1 00 360 02 34	
	Druckleitungen vom Steuergerät (Abgang oben am Steuergerät) zur Schottverschraubung rechts vorne am Hubrahmen.			
3	Verschraubung SW 32 – 66 lg.	1	1 00 363 60 21	
4	Verschraubung GE 20 – SM	1	0 00 363 52 21	
5	Dichtring A 27 x 32 DIN 7603	2	7 593 641 045	
6	Verschraubung evW 20 – S	1	0 00 363 53 21	
7	Rohrleitung 20 x 2 x 1060 lg.	1	1 62 363 23 24	
8	Verschraubung W 20 S	1	0 00 363 69 21	
9	Rohrleitung 20 x 2 x 450 lg.	1	1 62 363 30 24	
10	Verschraubung SV 20 – S	1	0 00 363 55 21	
11	Schlauchleitung NW 16 – 610 lg. – 90° Bogen	1	0 00 993 14 23	
12	Verschraubung WSV 20 – S	1	0 00 363 56 21	
13	Rohrleitung 20 x 2 x 1040 lg.	1	1 62 363 40 24	
14	Verschraubung SV 20 – S	1	0 00 363 55 21	
15	Reduzierverschraubung 20 – 15	1	0 00 363 74 21	
16	Schlauchleitung NW 12/1850 lg.	1	0 00 993 76 17	
	Druckleitung vom Steuergerät (Abgang unten am Steuergerät) zur Schottverschraubung links vorne am Hubrahmen.			
17	Verschraubung GE 20 SM	1	0 00 363 52 21	
18	Dichtring A 27 x 32 DIN 7603-Cu	1	7 593 641 045	
19	Verschraubung evW 20 – S	1	0 00 363 53 21	
20	Rohrleitung 20 x 2 x 960 lg.	1	1 62 363 22 24	
21	Verschraubung W 20 S	1	0 00 363 69 21	
22	Rohrleitung 20 x 2 x 430 lg.	1	1 62 363 24 24	
23	Verschraubung SV 20 – S	1	0 00 363 55 21	
24	Schlauchleitung NW 16 – 590 lg.	1	0 00 993 43 22	
25	Verschraubung WSV 20 – S	1	0 00 363 56 21	
26	Verschraubung evW 20 – S	1	0 00 363 53 21	
27	Rohrleitung 20 x 2 x 1850 lg.	1	1 62 363 41 24	
28	Verschraubung SV 20 – S	1	0 00 363 55 21	
29	Reduzierverschraubung 20 – 15	1	0 00 363 74 21	
30	Schlauchleitung NW 12/1850 lg.	1	0 00 993 76 17	
31	Schlauchschelle	2	0 00 993 75 29	Schlauchbefestigung Ausführung 1
32	Distanzrohr	1	1 31 243 01 51	
33	Sechskantschraube M 8 x 65 DIN 931-8.8	1	7 234 677 089	
34	Sechskantmutter M 8 DIN 934	1	7 403 677 005	
35	Schlauchschelle	2	0 00 993 46 28	Schlauchbefestigung Ausführung 2
36	Distanzrohr	1	1 21 363 04 88	
37	Sechskantschraube M 8 x 110 DIN 931-8.8	1	7 234 677 770	
38	Sechskantmutter M 8 DIN 985	1	7 405 677 005	
39	Halter (auf Traverse)	2	1 62 363 06 40	
40	Schelle	1	1 00 993 14 28	
41	Federring A 8 DIN 128	1	7 482 682 008	
42	Sechskantschraube M 8 x 40 DIN 933-8.8	1	7 236 677 137	
43	Halter (am Hubrahmen)	1	1 62 363 05 40	
44	Halter (am Fahrerstand)	1	1 62 201 08 42	
45	Sechskantmutter M 8 DIN 934	1	7 403 677 005	
46	Federring A 8 DIN 128	1	7 482 682 008	
47	Haltewinkel	1	1 62 363 00 35	
48	Schelle	2	0 00 993 94 29	
49	Sechskantschraube M 8 x 20 DIN 933-8.8	1	7 236 677 131	
50	Verschraubung GE 15-LM 1/2" NPT	1	0 00 363 89 15	
51	Kupplungsstecker (5602-8-10 S)	1	0 00 363 74 15	
52	Staubkappe mit Kette (5657-10)	1	0 00 996 03 51	
53	Verschraubung GE 15-LM 1/2" NPT	1	0 00 363 89 15	
54	Kupplungsdose (5601-8-10 S)	1	0 00 363 73 15	
55	Staubstopfen mit Kette (5659-10)	1	0 00 996 04 51	
(56)	O-Ring (22550-211) Einzelteile zu Bild 54	1	0 00 996 15 06	
(57)	Plastikstützring (22021-10) Einzelteile zu Bild 54	1	0 00 996 73 28	

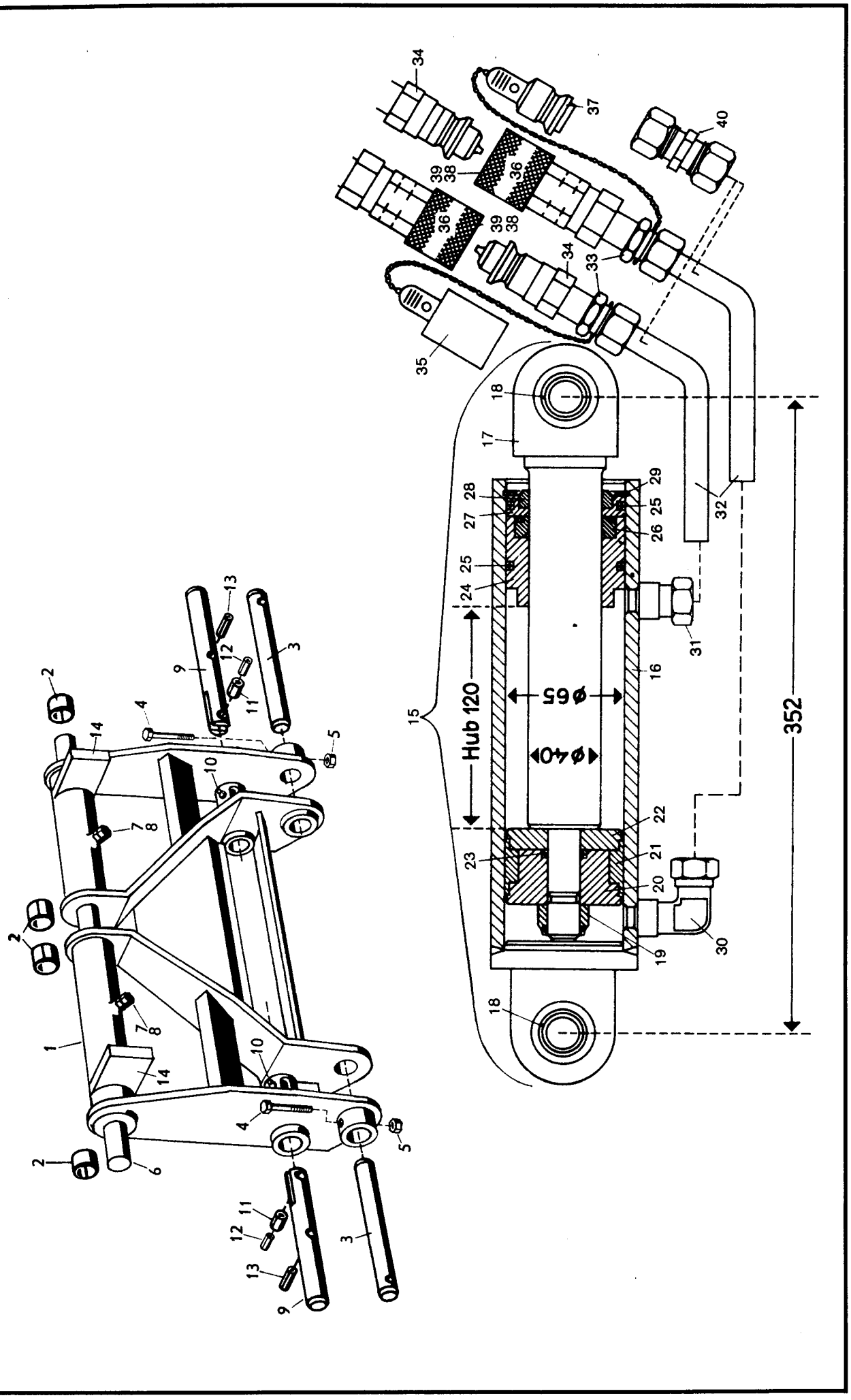
Hub 120
ø65
ø40
352

Bild-Nr.	Teil-Bezeichnung	Stück	Teil-Nr.	
(0)	Schnellwechselrahmen kompl.	1	1 62 410 03 19	
	Schnellwechselrahmen			
1	Zsb. Schnellwechselrahmen	1	1 62 410 02 19	
2	Einspannbüchse EB 50/60 x 40 (DIN 1498)	4	7 580 233 005	
3	Bolzen (Lagerung am Hubrahmen)	2	1 62 416 07 93	
4	Zylinderschraube M 12 x 90 DIN 912-8 G	2	7 252 677 132	
5	Sechskantmutter M 12 DIN 985	2	7 405 677 009	
6	Bolzen (Lagerung an Kippstange) 50 Ø	1	1 62 416 04 93	
7	Sechskantschraube M 12 x 45 DIN 933-8	2	7 236 677 192	
8	Sechskantmutter M 12 DIN 936	2	7 404 677 009	
9	Bolzen (Betätigungszylinder)	2	1 60 416 24 93	
10	Schmiernippel ASM 10 x 1 DIN 71412	4	7 761 675 005	
11	Spannhülse 20 x 50 DIN 1481	2	7 514 682 396	
12	Spannhülse 12 x 50 DIN 1481	2	7 514 682 245	
13	Spannhülse 16 x 70 DIN 1481	2	7 514 682 339	
14	Anschlag (Einkippen)	2	1 62 416 02 58	
	Hydraulikzylinder (am Schnellwechselrahmen)			
				Ab ca. Sept. 1981
15	Zsb. Betätigungszylinder kompl. (Bild-Nr. 16-31)	1	1 31 360 10 42	1 62 360 12 42
16	Zsb. Zylinder	1	1 31 360 11 42	1 62 360 13 42
17	Zsb. Kolbenstange	1	1 31 360 02 46	1 21 360 00 46
18	Gelenklager GE 20 ES	2	0 00 994 61 30	(ist austauschbar)
19	Sechskantmutter M 16 x 1,5 DIN 985 (verzinkt)	1	7 405 677 064	
20	Kolbenhälfte	1	1 31 361 04 68	
21	Kolbendichtung – Doppelwirkend (6510)	1	0 00 996 27 11	
22	Kolbenhälfte	1	1 31 361 05 68	
23	O-Ring 17,3 x 2,4	1	0 00 996 38 06	
24	Deckel	1	1 31 361 11 25	Dichtsatz für Zylinder
25	O-Ring 59,5 x 3	2	0 00 996 39 06	Teil-Nr. 0 00 996 70 11
26	Kolbenstangendichtung	1	0 00 996 55 10	(Bild-Nr. 18/20/22/24/25/27)
27	Deckel	1	1 31 361 10 25	
28	Abstreifer GA 40 x 50 x 7/10	1	0 00 996 78 28	
29	Sicherungsring 68 x 2,5 DIN 472	1	7 491 682 068	
30	Winkel Anschweißverschraubung	1	0 00 363 44 17	
31	Gerade-Anschweißverschraubung	1	0 00 363 66 17	
	Hydraulik-Installation			
32	Rohrleitung (am Zylinder)	2	1 21 363 30 24	
33	Gerade-Verschraubung GE 15 LM 1/2" NPT	2	0 00 363 89 15	
34	Kupplungs-Stecker (5602-8-10 S)	1	0 00 363 74 15	
35	Staubkappe mit Kette (5657-10)	1	0 00 996 03 51	
36	Kupplungs-Dose (5601-8-10 S)	1	0 00 363 73 15	
37	Staubstopfen mit Kette (5659-10)	1	0 00 996 04 51	
38	O-Ring (22550-211) } Einzelteile	1	0 00 996 15 06	
30	Plastikstützring (22021-10) } zu Bild 35	1	0 00 996 73 28	
				Zu Bild-Nr. 40
40	Gerade Verschraubung G 15-L	2	0 00 363 06 15	Wird anstelle von Bild-Nr. 32-38 verwendet, wenn die Schlauchleitungen nicht lösbar mit den Rohrleitungen 31 am Zylinder verbunden sind.

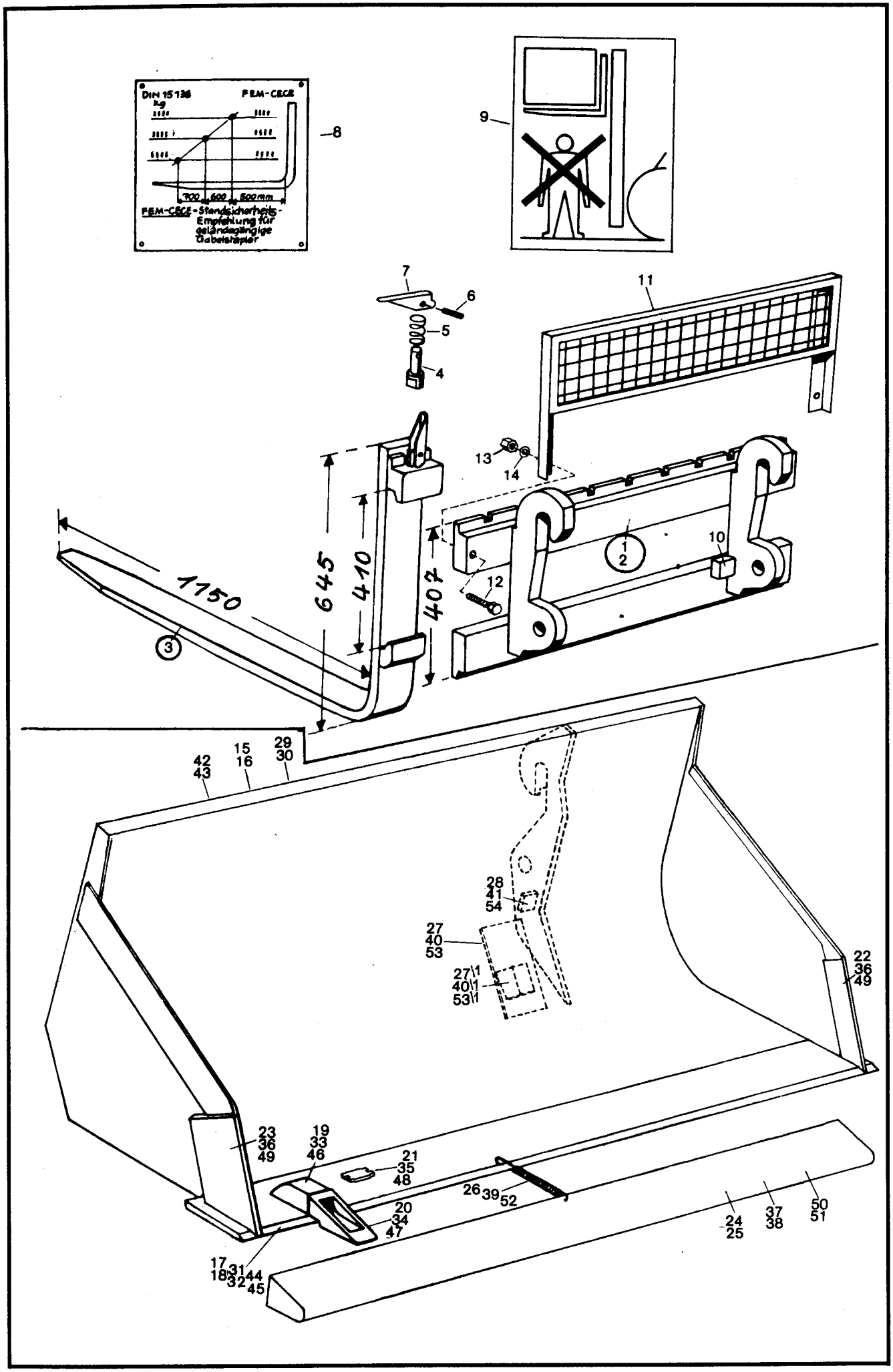
DIN 15138
kg
FEM-CECE
700
600
500mm
FEM-CECE-Standsicherheits-Empfehlung für geländegängige Gabelstapler
8
9
7
6
5
4
11
13
14
1150
645
410
402
3
1
2
10
12
15
16
29
30
42
43
28
41
54
27
40
53
27\1
40\1
53\1
22
36
49
23
36
49
19
33
46
21
35
48
20
34
47
26
39
52
24
25
37
38
50
51
17
18
31
32
44
45

Bild-Nr.	Teil-Bezeichnung	Stück	Teil-Nr.	
	Stapeleinrichtung (zu Kramer-Schnellwechseleinrichtung)			
1	Zsb. Stapeleinrichtung kompl.	1	162410 46 29	(Bild-Nr. 2-10)
2	Zsb. Stapeleinrichtung (ohne Gabelzinken)	1	162410 47 29	
3	Gabelzinken kompl.	2	062416 00 98	
4	Sicherungsbolzen	1-2	000990 34 13	
5	Druckfeder	1-2	000992 65 03	
6	Spannhülse 5 x 30 DIN 1481	1-2	7 514 682 138	
7	Sicherungshebel	1-2	000416 00 35	
8	Hinweisschild	1	000435 57 27	
9	Hinweisschild	2	000435 37 26	
10	Anschlag (bei Montage angepaßt)	2	162416 04 58	
11	Zsb. Schutzgitter	1	121410 00 37	SO-Schutzgitter für Gabelträger
12	Sechskantschraube M 16 x 65 DIN 931-8.8	2	7 234 677 172	
13	Sechskantmutter M 16 DIN 934	2	7 403 677 013	
14	Federring A 16 DIN 128	2	7 482 682 016	
	Ladeschaufel (zu Kramer-Schnellwechseleinrichtung)			
15	Zsb. Ladeschaufel kompl. 0,8/1,0 m³ 2000 breit	1	162410 04 29	(m. Reißzinken)
16	Zsb. Ladeschaufel kompl. 0,8/1,0 m³ 2000 breit	1	162410 05 29	(o. Reißzinken)
17	Zsb. Schar lang (mit aufgeschw. Hülsen)	1	162410 00 72	
18	Schar lang (ohne Hülsen)	1	162416 00 97	
19	Hülse	6	060416 02 55	
20	Reißzinken	6	060416 02 98	
21	Sicherung	6	060416 01 22	
22	Schar kurz links	1	131416 01 97	
23	Schar kurz rechts	1	131416 00 97	
24	Zsb. Schutzvorrichtung	1	155410 04 73	f. Ladeschaufel m. Reißzähnen
25	Zsb. Schutzvorrichtung	1	155410 06 73	f. Ladeschaufel o. Reißzähne
26	Zugfeder	1	000992 35 03	
27	Lagerplatte	2	162416 16 25	
27/1	Anschlag	2	162416 01 58	
28	Anschlag	2	121416 04 58	
	Leichtgutschaufel (zu Kramer-Schnellwechseleinrichtung) – 2000 breit			
29	Zsb. Ladeschaufel kompl. 1,00/1,2 m³ 2000 breit	1	162410 30 29	(m. Reißzinken)
30	Zsb. Ladeschaufel kompl. 1,00/1,2 m³ 2000 breit	1	162410 31 29	(o. Reißzinken)
31	Zsb. Schar lang (mit aufgeschw. Hülsen)	1	162410 00 72	
32	Schar lang (ohne Hülsen)	1	162416 00 97	
33	Hülse	6	060416 02 55	
34	Reißzinken	6	060416 02 98	
35	Sicherung	6	060416 01 22	
36	Seitenschneide	2	162416 05 31	
37	Zsb. Schutzvorrichtung	1	155410 04 73	f. Ladeschaufel m. Reißzähnen
38	Zsb. Schutzvorrichtung	1	155410 06 73	f. Ladeschaufel o. Reißzähne
39	Zugfeder	1	000992 35 03	
40	Lagerplatte	2	162416 16 25	
40/1	Anschlag	2	162416 01 58	
41	Anschlag	2	121416 04 58	
	Leichtgutschaufel (zu Kramer-Schnellwechseleinrichtung) – 2320 breit			
42	Zsb. Ladeschaufel kompl. 1,2/1,4 m³ 2320 breit	1	162410 36 29	(m. Reißzinken)
43	Zsb. Ladeschaufel kompl. 1,2/1,4 m³ 2320 breit	1	162410 37 29	(o. Reizinken)
44	Zsb. Schar lang (mit aufgeschw. Hülsen)	1	162410 02 72	
45	Schar lang (ohne Hülsen)	1	162416 03 97	
46	Hülse	7	060416 02 55	
47	Reißzinken	7	060416 02 98	
48	Sicherung	7	060416 01 22	
49	Seitenschneide	2	162416 05 31	
50	Zsb. Schutzvorrichtung	1	162410 00 73	f. Ladeschaufel m. Reißzähnen
51	Zsb. Schutzvorrichtung	1	162410 02 73	f. Ladeschaufel o. Reißzähne
52	Zugfeder	1	000992 35 03	
53	Lagerplatte	2	162416 16 25	
53/1	Anschlag	2	162416 01 58	
54	Anschlag	2	121416 04 58	

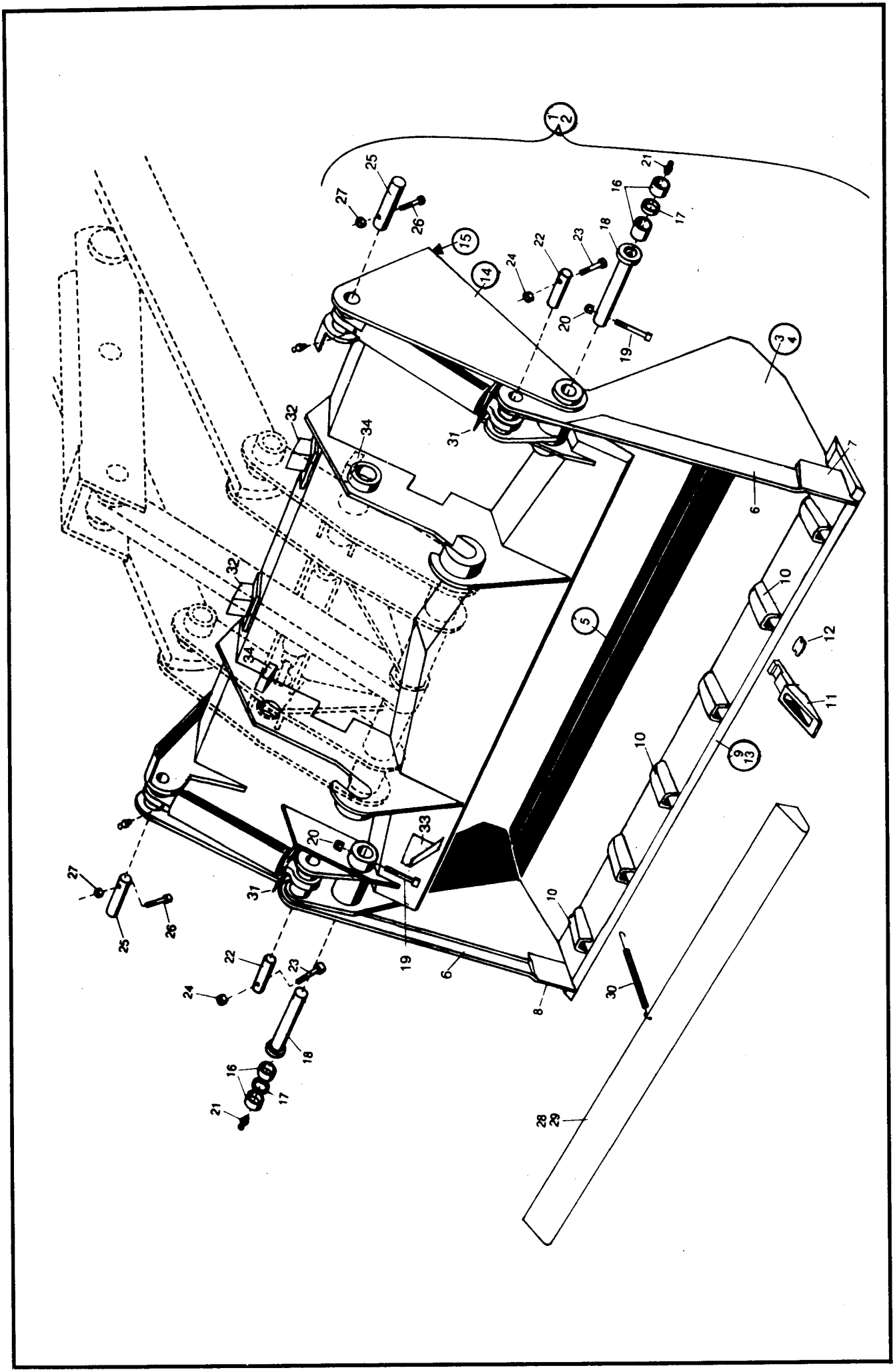
1
2
3
4
5
6
7
8
9
10
11
12
13
14
15
16
17
18
19
20
21
22
23
24
25
26
27
28
29
30
31
32
33
34

Bild-Nr.	Teil-Bezeichnung	Stück	Teil-Nr.	
	(Greifschaufel, an Schnellwechseleinrichtung angebaut)			
1	Zsb. Greifschaufel kompl. (mit Reißzinken) (für Schnellwechseleinrichtung)	1	1 62 410 17 29	0,7/0,85 m³ 2,05 m breit
2	Zsb. Greifschaufel kompl. (ohne Reißzinken) (für Schnellwechseleinrichtung)	1	1 62 410 18 29	0,7/0,85 m³ 2,05 m breit
3	Zsb. Schaufelteil (vorn) mit Reißzinken	1	1 62 410 14 29	
4	Zsb. Schaufelteil (vorn) ohne Reißzinken	1	1 62 410 15 29	
5	Schar für Vorderschaufel	1	1 43 416 03 97	
6	Seitenschneide	2	1 52 416 01 31	
7	Seitenschneide kurz (links)	1	1 62 416 02 31	
8	Seitenschneide kurz (rechts)	1	1 62 416 03 31	
9	Zsb. Schar (lang) mit aufgeschweißten Hülsen	1	1 62 410 01 72	
10	Hülse	6	0 60 416 02 55	
11	Zahn	6	0 60 416 02 98	
12	Sicherung	6	0 60 416 01 22	
13	Schar (lang) ohne Hülsen	1	1 62 416 01 97	
14	Zsb. Schaufelteil (hinten)	1	1 62 410 21 29	
15	Schar für Hinterschaufel	1	1 43 416 01 97	
16	Lagerbuchse	4	0 00 994 34 51	Bef. Schaufelteil vorn mit Schaufelteil hinten
17	Distanzbuchse	2	1 21 416 24 50	Bef. Schaufelteil vorn mit Schaufelteil hinten
18	Bolzen (50 x 185 lg.)	2	1 52 416 02 93	Bef. Schaufelteil vorn mit Schaufelteil hinten
19	Zylinderschraube M 10 x 80 DIN 912-8.8	2	7 252 677 093	Bef. Schaufelteil vorn mit Schaufelteil hinten
20	Sechskantmutter M 10 DIN 985	2	7 405 677 007	Bef. Schaufelteil vorn mit Schaufelteil hinten
21	Schmiernippel ASM 10 x 1 DIN 71412	2	7 761 675 005	Bef. Schaufelteil vorn mit Schaufelteil hinten
22	Bolzen (40 x 100 lg.)	2	1 52 416 01 93	Bef. Hubzylinder oben
23	Zylinderschraube M 8 x 75 DIN 912-8.8	2	7 252 677 056	Bef. Hubzylinder oben
24	Sechskantmutter M 8 DIN 985	2	7 405 677 005	Bef. Hubzylinder oben
25	Bolzen (40 x 140 lg.)	2	1 52 416 03 93	Bef. Hubzylinder unten
26	Zylinderschraube M 10 x 75 DIN 912-8.8	2	7 252 677 092	Bef. Hubzylinder unten
27	Sechskantmutter M 10 DIN 985	2	7 405 677 007	Bef. Hubzylinder unten
28	Zsb. Schutzvorrichtung	1	1 43 410 04 73	f. Greifschaufel m. Reißzähnen
29	Zsb. Schutzvorrichtung	1	1 43 410 06 73	f. Greifschaufel o. Reißzähne
30	Zugfeder	1	0 00 992 35 03	
31	Schutzblech für Hubzylinder	2	1 52 416 00 73	
32	Anschlag (bei Montage angepaßt)	2	1 62 416 00 58	
33	Sichtleiste	1	1 62 416 00 42	
34	Anschlag	2	1 31 416 04 58	

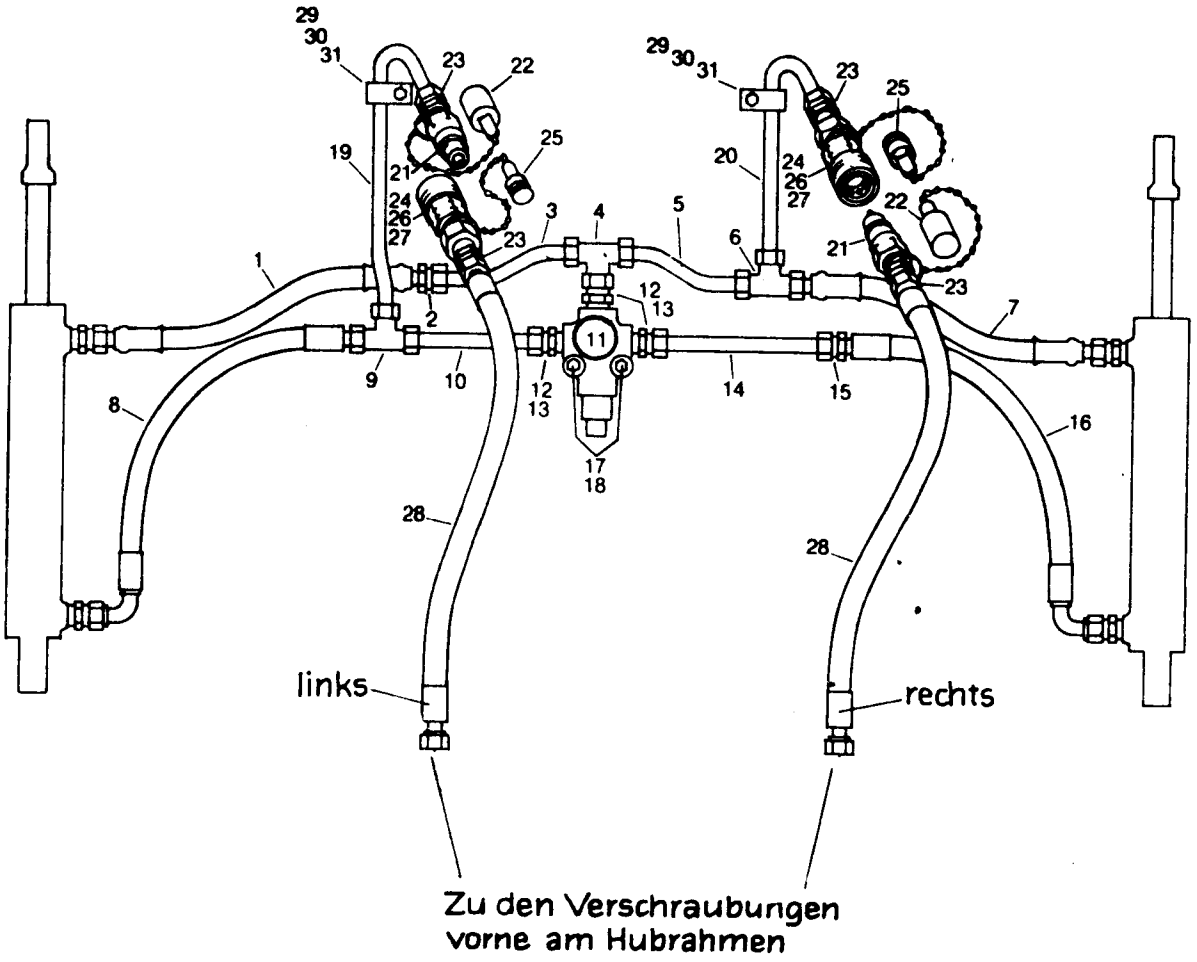
links
rechts
Zu den Verschraubungen
vorne am Hubrahmen

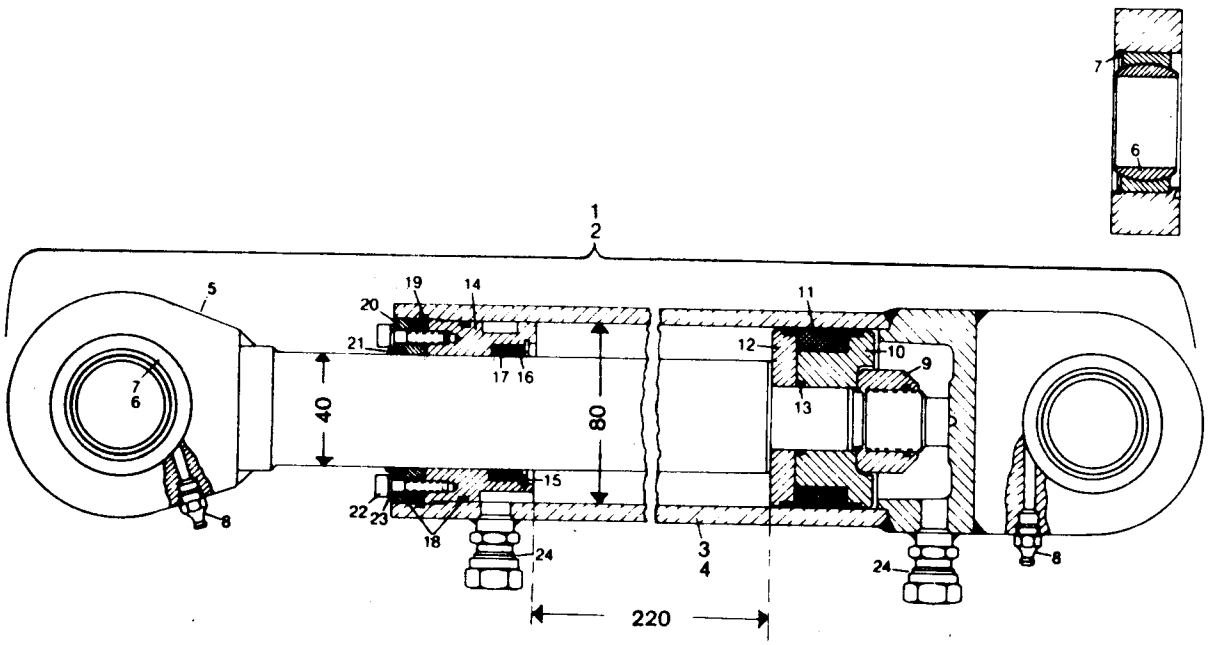
40
80
220

Bild-Nr.	Teil-Bezeichnung	Stück	Teil-Nr.	
	Hydraulik-Installation (Greifschaufel, an Schnellwechseleinr. angebaut)			
1	HD-Schlauch 600 lg.	1	0 00 993 15 19	vom Hubzylinder links zum Hubzylinder rechts oben
2	Ger. Verschraubung 15-L	1	0 00 363 06 15	
3	Druckleitung 15 x 1,5 x 330 lg.	1	1 43 363 54 24	
4	T-Anschlußstutzen evT 15-L	1	0 00 363 63 15	
5	Druckleitung 15 x 1,5 x 180 lg.	1	1 43 363 55 24	
6	T-Verschraubung T 15-L	1	0 00 363 82 15	
7	HD-Schlauch 600 lg.	1	0 00 993 15 19	
8	HD-Schlauch 750 lg.	1	0 00 993 92 18	vom Hubzylinder links zum Hubzylinder rechts unten
9	T-Verschraubung T 15-L	1	0 00 363 82 15	
10	Druckleitung 15 x 1,5 x 230 lg.	1	1 43 363 56 24	
11	Überdruckventil (150 atü)	1	0 00 361 40 81	
12	Ger. Einschraubverschraubung GE 15-LM	3	0 00 363 61 15	
13	Dichtring A 11 x 27 DIN 7603-Cu	3	7 593 641 034	
14	Druckleitung 15 x 1,5 x 140 lg.	1	1 43 363 57 24	
15	Gerade Verschraubung G 15-L	1	0 00 363 06 15	
16	HD-Schlauch 750 lg.	1	0 00 993 92 18	
17	Sechskantschraube M 8 x 50 DIN 931-8.8	2	7 234 677 086	
18	Federring A 8 DIN 128	2	7 482 682 008	
19	Druckleitung 15 x 1,5 x 430 lg.	1	1 43 363 58 24	von T-Verschraubung zum Fahrzeug
20	Druckleitung 15 x 1,5 x 400 lg.	1	1 43 363 59 24	
21	Kupplungs-Stecker (5602-8-10 S)	1-2	0 00 363 74 15	
22	Staubkappe mit Kette (5657-10)	1-2	0 00 996 03 51	
23	Verschraubung GE 15-LM 1/2" NPT	2-4	0 00 363 89 15	
24	Kupplungs-Dose (5601-8-10 S)	1-2	0 00 363 73 15	
25	Staubstopfen mit Kette (5659-10)	1-2	0 00 996 04 51	
26	O-Ring (22 550-211)	1-2	0 00 996 15 06	Einzelteile zu Bild-Nr. 24
27	Plastikstützring (22021-10)	1-2	0 00 996 73 28	
28	Schlauchleitung NW 12 – 1850 lg.	2	0 00 993 76 17	
29	Schelle	2	1 00 993 84 30	
30	Sechskantschraube M 8 x 30 DIN 933-8.8	2	7 236 677 135	
31	Federring A 8 DIN 128	2	7 482 682 008	
	Hydraulikzylinder (40/80/220)			
1	Zsb. Hubzylinder kompl. (links)	1	1 40 360 14 42	in Fahrtrichtung gesehen
2	Zsb. Hubzylinder kompl. (rechts)	1	1 40 360 15 42	
3	Zsb. Zylinderrohr (links)	1	1 40 360 16 42	
4	Zsb. Zylinderrohr (rechts)	1	1 40 360 17 42	
5	Kolbenstange	2	1 40 361 07 67	
6	Gelenklager GE 40 DO/C 3	4	0 00 994 47 30	Dichtsatz für Zylinder Teil-Nr. 0 00 996 75 11 (Bild-Nr. 9/11/13/17/18/21)
7	Sprengring SB 62	4	0 00 992 33 27	
8	Schmiernippel ASM 10 x 1 DIN 71412	4	7 761 675 005	
*9	Sechskantmutter M 27 x 2 DIN 985	2	7 405 677 078	
10	Kolbenhälfte	2	1 31 361 02 68	
*11	Kolbendichtung (5410)	2	0 00 996 61 12	
12	Kolbenhälfte	2	1 31 361 03 68	
*13	O-Ring 27,6 x 2,4	2	0 00 996 24 06	
14	Deckel	2	1 31 361 04 25	
15	Sicherungsring 57 x 2 DIN 472	2	7 491 682 506	
16	Ring	2	1 31 361 01 51	
*17	Kolbenstangendichtung	2	0 00 996 55 10	
*18	O-Ring 74,5 x 3	4	0 00 996 25 06	
19	Sicherungsring 82 x 2,5 DIN 472	2	7 491 682 082	
20	Deckel	2	1 31 361 03 25	
*21	Abstreifer GA 40 x 50 x 7/10	2	0 00 996 78 28	
22	Zylinderschraube M 6 x 25 DIN 912-8.8	8	7 252 677 034	
23	Federring 6 DIN 7980	8	7 481 682 005	
24	Ger. Anschweißverschraubung	4	0 00 363 66 17	

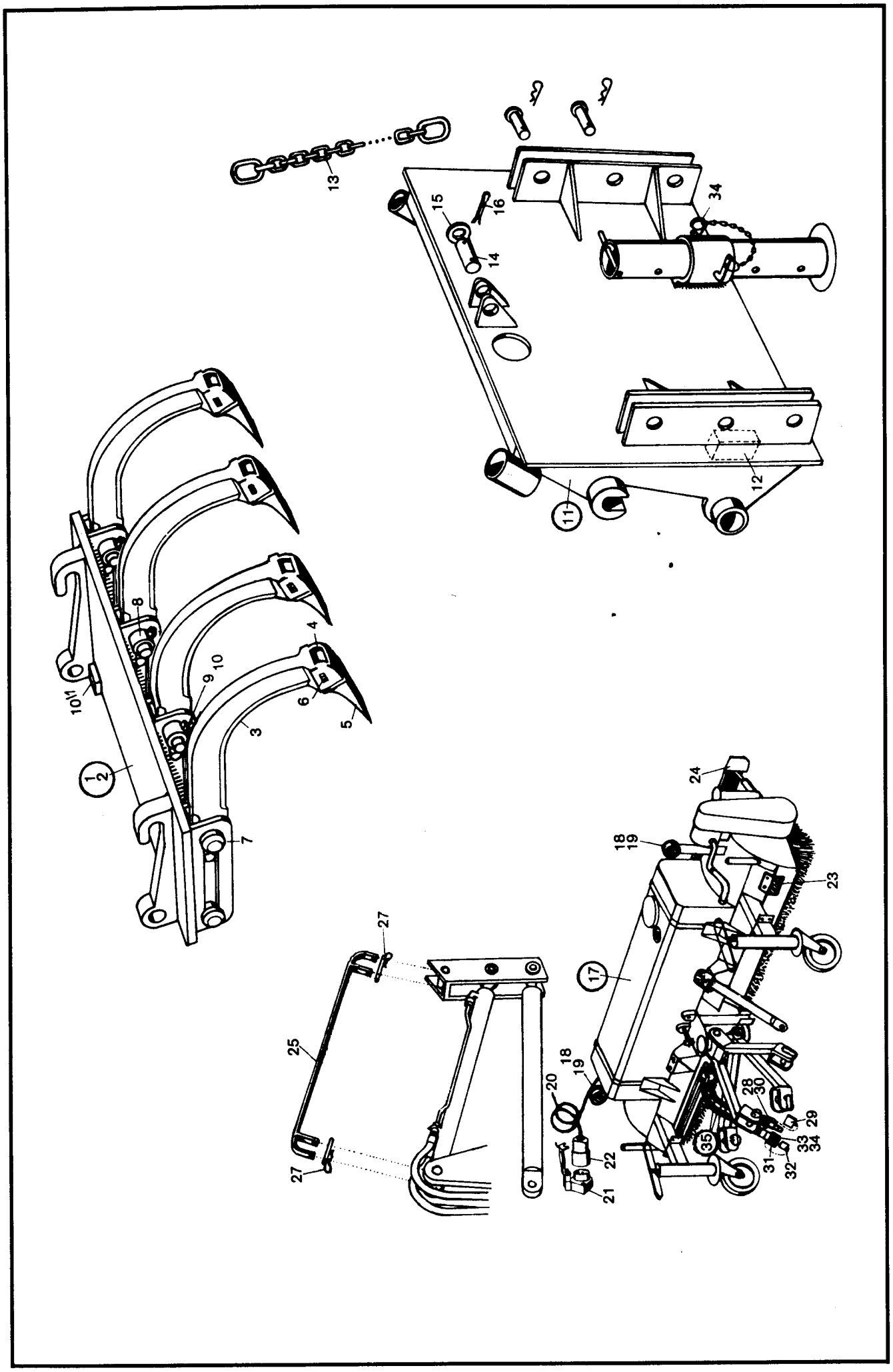

1
2
3
4
5
6
7
8
9
10
11
12
13
14
15
16
17
18
19
20
21
22
23
24
25
27
28
29
30
31
32
33
34
35

Bild-Nr.	Teil-Bezeichnung	Stück	Teil-Nr.	
	Frontaufreißer – SO 773 (zu Kramer-Schnellwechseleinrichtung)			
1	Zsb. Aufreißer vollst.	1	1 60 410 23 27	(Bild-Nr. 1 bis 10)
2	Zsb. Träger	1	1 60 410 03 04	
3	Zsb. Aufreißhaken	4	1 60 410 00 98	
4	Hülse	4	0 60 416 02 55	
5	Zahn	4	0 40 416 04 98	
6	Sicherung	4	0 60 416 01 22	
7	Bolzen	8	1 60 416 41 93	
8	Spannring	8	1 60 416 01 54	
9	Sechskantschraube M 12 x 1,5 x 80 DIN 960	8	7 238 677 051	
10	Kugelbundmutter M 12 x 1,5 DIN 74361	8	7 686 677 050	
10/1	Anschlag (bei Montage angepaßt)	2	1 31 416 04 58	
	Anbauplatte für Kehrmaschine – So 566/3 (zu Kramer-Schnellwechseleinrichtung)			
11	Zsb. Anbauplatte	1	1 62 410 00 63	
12	Anschlag (bei Montage angepaßt)	2	1 62 416 03 58	
13	Kette	1	0 00 991 08 30	
14	Bolzen	1	1 00 990 91 12	
15	Scheibe 30 DIN 126	2	7 452 680 010	
16	Splint 6 x 50 DIN 94	2	7 530 680 078	
17	Kehrmaschine	1	0 31 410 32 27	
18	Positionsleuchte	2	0 00 332 31 15	
19	Glühlampe (Soffitte L 12 V – 5 W)	2	7 734 000 602	
20	Kabel (3 adrig 1,5 mm² – 5,0 m lg.)	1	1 00 334 09 14	
21	Steckdose 4-polig	1	7 731 000 001	
22	Stecker 4-polig	1	7 731 000 002	
23	Rückstrahler	2	0 00 332 04 07	
24	Zsb. Schutzkappe für Kehrmaschine	1		
25	Sperre (Kipphebel-Lagerung Kippzylinder)	1		
26	Zsb. Sperre (Steuerhebel 3. Steuerkreis)	1		
27	Zsb. Sicherungsstecker für Sperre	2	1 52 410 00 93	
28	Kupplungs-Stecker (5602-8-10 S)	1	0 00 363 74 15	Von der Kehrmaschine zu den Schlauchleitungen für Schnellwechseleinrichtungen
29	Staubkappe mit Kette (5667-10)	1	0 00 996 03 51	
30	Verschraubung GE 15-LM 1/2" NPT	1-2	0 00 363 89 15	
31	Kupplungs-Dose (5601-8-10 S)	1	0 00 363 73 15	
32	Staubstopfen mit Kette (5659-10)	1	0 00 996 04 51	
33	O-Ring (22 550-211) } Einzelteile zu Bild-Nr. 31	1	0 00 996 15 06	
34	Plastikstützring (22021-10) } Einzelteile zu Bild-Nr. 31	1	0 00 996 73 28	
35	Schlauchleitung (850 lg.) 15 Ø	2	0 00 993 41 19	(750 lg. = 0 00 993 37 19)

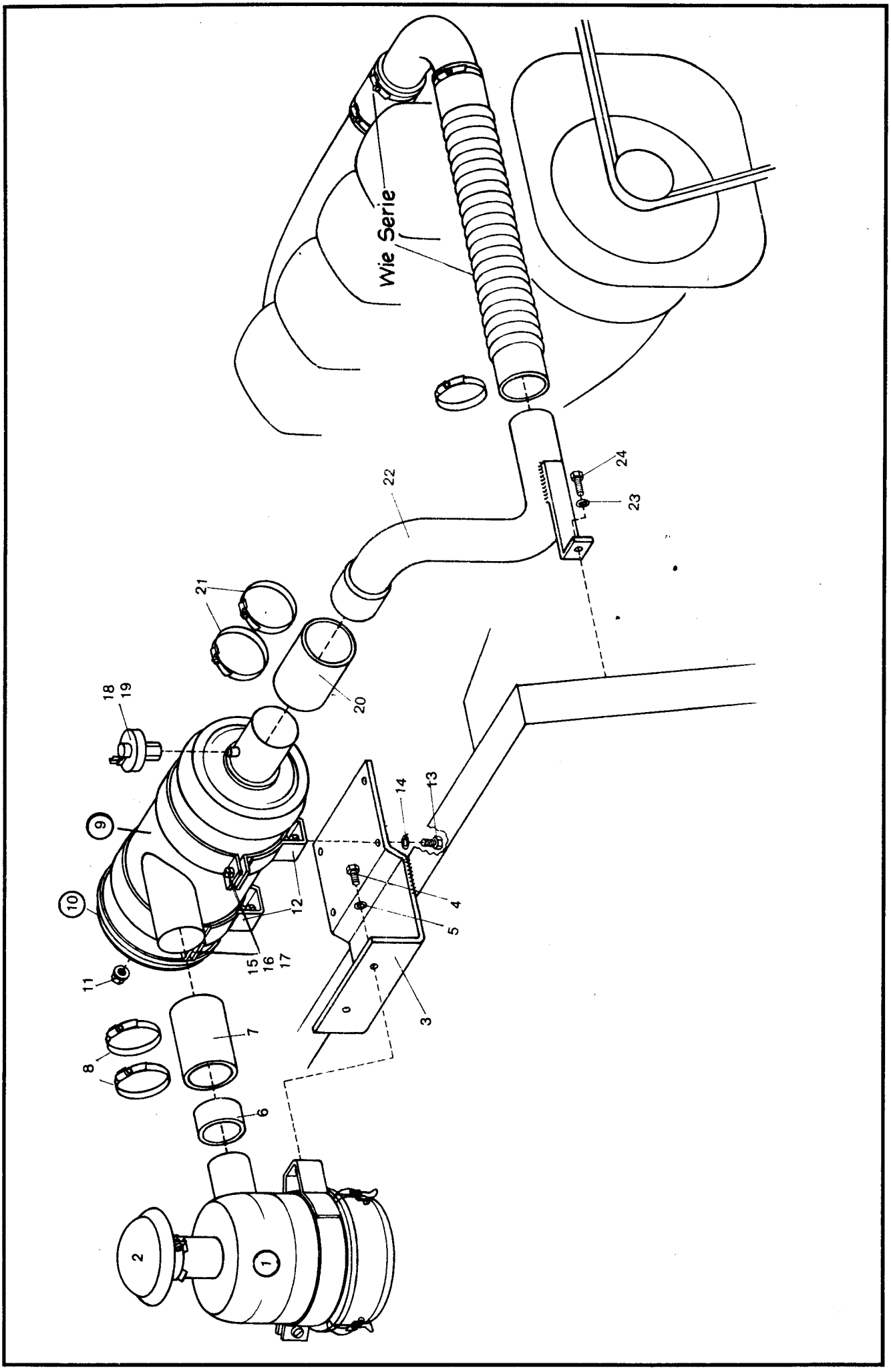
Wie Serie
1
2
3
4
5
6
7
8
9
10
11
12
13
14
15
16
17
18
19
20
21
22
23
24

Bild-Nr.	Teil-Bezeichnung	Stück	Teil-Nr.	
1	Ölbadluftfilter kompl.	1	0 00 993 36 01	
2	Regenschutzkappe	1	0 00 993 07 03	
3	Halteplatte für Ölbadluftfilter	1		(wird am Rahmen angeschweißt)
4	Sechskantschraube M 8 x 20 DIN 933	2	7 236 677 131	
5	Federring A 8 DIN 128	2	7 482 682 008	
6	Gummimuffe 70 Ø x 5 x 35 lg.	1	1 00 996 52 55	
7	Gummimuffe 80 Ø x 6 x 100 lg.	1	1 00 996 56 55	
8	Schlauchklemme	2	0 00 993 03 28	
9	Trockenluftfilter kompl.	1	0 00 993 56 01	
10	Filterpatrone (C 17225 mit Deckel)	1	**0 00 993 12 06**	
11	Bundmutter für Filterpatrone	1	0 90 101 00 91	
12	Zsb. Schelle	2	1 62 100 00 39	
13	Sechskantschraube M 8 x 20 DIN 933	4	7 236 677 131	
14	Federring A 8 DIN 128	4	7 482 682 008	
15	Sechskantschraube M 6 x 25 DIN 933	4	7 236 677 083	
16	Sechskantmutter M 6 DIN 934	4	7 403 677 004	
17	Federring A 6 DIN 128	4	7 482 682 006	
18	Unterdruckanzeiger (500 mm WS)	1	0 00 993 03 04	
19	Filzscheibe	1	0 00 990 47 30	
20	Gummimuffe 80 Ø x 6 x 75 lg.	1	1 00 996 51 55	
21	Schlauchklemme	2	0 00 993 03 28	
22	Zsb. Rohr	1	1 62 100	
23	Federring A 10 DIN 128	1	7 482 682 010	
24	Sechskantschraube M 10 x 20 DIN 933-8.8	1	7 236 677 157	