KramerAllrad

Baggerlader
616 Serie 2

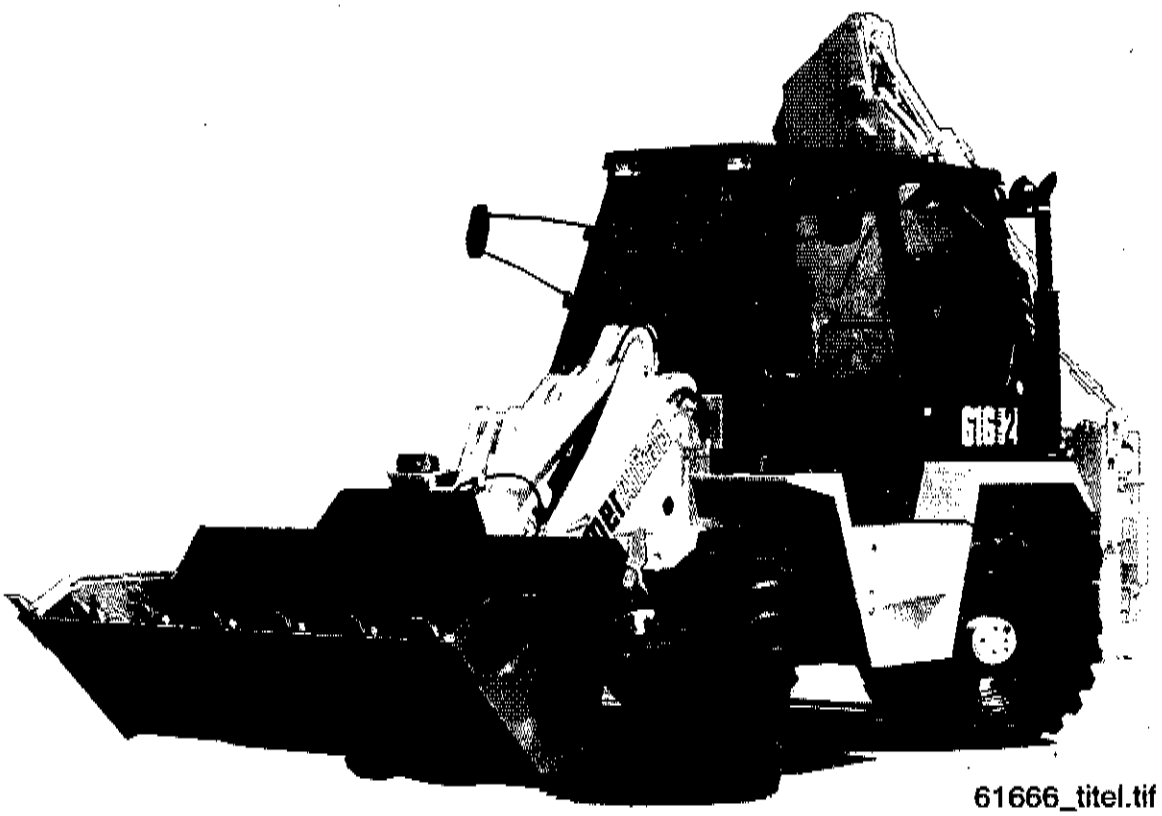

61666_titel.tif

Ersatzteilliste

Ausgabe 1.0

Teil-Nummer 0 64 003 04 90

Gültig ab Fahrgestell-Nr. 616 66 0001

Kramer Werke GmbH
Bereich Baumaschinen
Postfach 10 15 63
D-88 645 Überlingen
Telefon-Nr. 07551 - 802 - 450
Telefax-Nr. 07551 - 802 - 138

Ausgabenlegende

Ausgabe	herausgegeben
1.0	September 1999

Copyright - 1999 Kramer-Werke GmbH, Überlingen
Printed in W-Germany
Alle Rechte vorbehalten

Diese Druckschrift darf vom Empfänger nur für den vorgesehenen Zweck verwendet werden. Sie darf ohne vorherige schriftliche Zustimmung in keiner Weise ganz oder teilweise vervielfältig oder in irgendeine andere Sprache übersetzt werden.

Das Titelbild zeigt den KRAMER 616 Serie 2. Die Abbildung kann Sonderausrüstungen (SO's) aufweisen.

Technische Dokumentation
Kramer-Werke GmbH
Postfach 10 15 63
D-88 645 Überlingen

Druckschrift: ET 616 66
Bestell-Nr.: 0 64 003 04 90
Ausgabe 1.0

Inhaltsverzeichnis

Einleitung
Hinweis zur Ersatzteilbestellung
Zeichenerklärung
Fahrzeugdaten

Wartungs- und Dichtsätze
Elektrische Steckverbindungen

Wartungssatz für „1. Durchsicht" 00-1
Wartungssatz für Wartungsplan „C" und „2. Durchsicht" 00-1
Wartungssatz für Wartungsplan „D" 00-1
Dichtsätze 00-2
Dichtsätze für Hydraulik-Steuergerät 00-2
Aufstellung von O-Ringen an Dichtkegelverschraubungen (DKO) 00-3
O-Ringe für Einschraubverschraubungen mit UNF-Gewinde 00-3
Dichtringe für Einschraubverschraubungen mit metrischem Gewinde 00-4
..... 00-6
Elektrische Steckverbindungen 00-6
1-polige Steckergehäuse 00-10
2-polige Steckergehäuse 00-10
3-polige Steckergehäuse 00-12
4-polige Steckergehäuse 00-12
5-polige Steckergehäuse 00-14
6-polige Steckergehäuse 00-16
7-polige Steckergehäuse 00-16
8-polige Steckergehäuse 00-16
9-polige Steckergehäuse 00-18
11-polige Steckergehäuse 00-18
13-polige Steckergehäuse 00-18
17-polige Steckergehäuse 00-18
20-polige Steckergehäuse 00-18
21-polige Steckergehäuse 00-18
28-polige Steckergehäuse 00-18
37-polige Steckergehäuse 00-18
Diverse Bauteile 00-18

Motor

Befestigungsteile - Einzelteile ... 01-2
Motor ... 01-2
Motoraufhängung links ... 01-2
Lüfterlagerung ... 01-2
Lichtmaschine ... 01-4
Keilriemenscheibe ... 01-4
Ansaugkrümmer ... 01-4
Kraftstofförderpumpe ... 01-4
Ölwanne ... 01-4
Ventildeckel ... 01-6
Turbolader ... 01-6
Motoraufhängung rechts ... 01-8
Kupplung ... 01-8
Motorentlüftung ... 01-8
Motor - Einzelteile ... 01-10
Einspritzanlage ... 01-12
Wasserpumpe ... 01-12
Motor Kurbelwelle - Kolben - Einzelteile ... 01-14
Motor Schmierölpumpe - Einzelteile ... 01-14
Motor Zylinderkopf - Einzelteile ... 01-16
Motor Kipphebel - Einzelteile ... 01-16

Kraftstoffleitungen

Kraftstoffleitung - Vorlauf ... 08-2
Kraftstoffleitung - Rücklauf ... 08-2

Luftfilter

Serien-Luftfilter ... 10-2
Luftfilter für staubigen Arbeitseinsatz 0641000099 ... 10-2
Luftfilter mit Sicherheitspatrone 0641000199 ... 10-4

Motorkühlung

Wasserkühler - Befestigung - Kühlerleitungen - Entlüftungsleitung ... 15-2
Wasserkühler - Befestigung ... 15-2
Ausgleichbehälter - Entlüftungsleitung Motor ... 15-4
Ausgleichbehälter - Kühlerleitung ... 15-4
Kühlerleitung Motor - Wasserkühler oben ... 15-4
Kühlerleitung Motor - Wasserkühler unten ... 15-4

Kraftstoffanlage

Kraftstoffanlage ... 16-2
Befestigung Kraftstoffbehälter ... 16-2

Gasregulierung

Gasregulierung ... 17-2
Abstellvorrichtung für Motor ... 17-2
Handgas ... 17-4

Rahmen
Bodenwanne

Befestigung der Hinterachse am Rahmen 20-2
Befestigung der Vorderachse am Rahmen 20-2
Befestigung Tieflöffelbagger am Rahmen 20-2
Pendelachssperre 20-2
Abdeckbleche 20-4
Abdeckbleche - Befestigung 20-4

Hydrostat. Fahrantrieb

Verstellpumpe - Verstellmotor - Gelenkwelle 22-2
Verstellpumpe - Verstellmotor 22-2
Gelenkwellen - Befestigung 22-2
Verstellpumpe - Verstellmotor - Hydr.-Installation 22-4
Einzelteile für Verstellpumpe 22-4
Einzelteile für Verstellmotor 22-8
Verstellpumpe - Verstellmotor - Hydr.-Installation 22-10
Saugleitung Ölbehälter - Verstellpumpe 22-10
SHD-Leitung Verstellpumpe - Verstellmotor 22-10
Steuerleitung Verstellpumpe PS - Verstellmotor X1 22-10
Filterleitung Verstellpumpe Fe - Druckfilter - Verstellpumpe Fa 22-10
Rücklaufleitung Querspülung Verstellmotor T2 - Rücklaufl. Lenkung 22-12
Druckleitung Bremspedal - Verstellpumpe Z (Inchen) 22-12
Kurzschlußleitung Temperaturregler - Saugleitung Verstellpumpe 22-12
Abschleppleitung 22-12
Rücklaufleitung Verstellpumpe - Verstellmotor - Öltemperaturregler 22-12
Rücklaufleitung vom Öltemperaturregler zum Kühler und zum Tank 22-14
Getriebeblock kpl. - Getriebegehäuse - Getriebeteile 22-16
Getriebe (Serie) 20 km/h SO 1342/1 22-16
Getriebeblock kpl. - Getriebegehäuse - Getriebeteile -
Schaltung für Schnellgang 22-22
Getriebe (Schnellganggetriebe) 39 km/h SO 1342 22-22
Schaltung Schnellgang 22-28
Druckleitung Verstellpumpe - Magnetventil A/P 22-28
Druckleitung Magnetventil - Zylinder 22-28
Rücklaufleitung Magnetventil - Rücklaufleitung Differentialsperre 22-28

Feststellbremse
Betriebsbremse

Bremspedal - Bremsscheibe - Einzelteile 24-2
Feststellbremse - Einzelteile 24-2
Befestigung Handbremsseilzug 24-2
Bremsventil - Bremsleitungen - Ventile - Druckspeicher - Druckschalter 24-6
Bremsventil - Abschaltventil 24-6
Druckleitung Abschaltventil A2 - Bremsventil A11 - Druckspeicher u. Druckschalter 24-6
Druckleitung Bremsventil A 21 - Verstellpumpe (Inchen) - Doppelrückschlagventil 24-8
Druckleitung Doppelrückschlagventil - Vorderachse links und rechts 24-8
Druckleitung Abgang Verschraubung evT - Bremse Hinterachse links u. rechts 24-10
Rücklaufleitung Bremsventil A 51 - Ölbehälter 24-10
Rücklaufleitung Handbremsventil - Bremsventil 24-10
Druckleitung Handbremsventil - Bremsventil 24-12
Druckleitung Doppelrückschlagventil - Handbremsventil 24-12

Planeten - Lenkachsen

Einzelteile Achse - Differentialsperre - Lenkzylinder 26-2
Hinterachse – Vorderachse 26-2
Einzelteile Achse - Differentialsperre - Lenkzylinder 26-4
Einzelteile (Kegelradsatz) 26-4
Einzelteile (Differential-Korb) 26-8
Einzelteile Achse - Differentialsperre - Lenkzylinder 26-10
Einzelteile Achsbrücke 26-10
Einzelteile nur für Vorderachse 26-14
Einzelteile Gelenkgehäuse 26-16
Einzelteile für Doppelgelenkwelle 26-16
Einzelteile Achse - Differentialsperre - Lenkzylinder 26-18
Einzelteile Abtrieb u. Bremse 26-18
Einzelteile Lenkzylinder 26-22
Betätigung Differentialsperre - Hydraulik-Installation 26-24
Betätigung Differentialsperre 26-24
Druckleitung Abg. Druckfilter - Magnetventil - Differentialsperre Vorderachse 26-24
Druckleitung Abg. Verschraubung evT- Differentialsperre Hinterachse 26-24
Rücklaufleitung Magnetventil - Rücklaufleitung Ölbehälter 26-24

Lenkung

Hydrostatische Lenkung - Hydr. Pumpe - Magnetventil - Ventile - Ölleitungen 27-2
Lenkung - Einzelteile 27-2
Saugleitung Hydraulikölbehälter - Lenkungspumpe 27-2
Hydraulikpumpe für die Lenkung 27-2
Druckleitung Lenkungspumpe - Abschaltventil - Lenkung 27-4
Druckleitung Lenkung (Abgang L) - zum Sperrventil L 27-6
Druckleitung Lenkung (Abgang R) - zum Sperrventil R 27-6
Sperrventil A - Umschaltventil P - Lenkzylinder hinten rechts 27-6
Sperrventil S - Umschaltventil T - Lenkzylinder hinten links 27-6
Nachsaugung Lenkzylinder Hinterachse 27-8
Druckleitung Sperrventil B - Lenkzylinder Vorderachse L 27-8
Druckleitung Sperrventil S - Lenkzylinder Vorderachse R 27-8
Hydrostatische Lenkung - Hydr. Pumpe - Magnetventil - Ventile - Ölleitungen 27-10
Rücklaufleitung Lenkung (Abgang T) - zum Hydraulikölfilter 27-10
Rücklaufleitung Querspülung Verstellmotor T2 - Rücklaufl. Lenkung 27-10
Nachsaugleitung für die Lenkung 27-10
Rücklaufleitung Sperrventil - Rücklaufleitung Bremsventil 27-10
Lenkungssynchronisierung 27-12
Einzelteile für Sperrventil und Magnetventil 27-14
Einzelteile für Sperrventil 27-14
Einzelteile für Magnetventil 27-14

Fahrersitz

Einzelteile Fahrersitz 29-2
Fahrersitz 29-2
Fahrersitz - Einzelteile 29-2
Fahrersitz - SO Einzelteile 29-2
Fahrersitz - Kunstlederbezug 29-2
Fahrersitz - Unterteil 29-4
Einzelteile Sitzverstellung 29-6
Sitzverstellung - Einzelteile 29-6

Blechteile

Abdeckbleche - Radabdeckungen vorne und hinten 30-2
Blechteile 30-2
Abdeckgummi zwischen den Radabdeckungen 30-4
Teile laut STVZO für Schnellgang SO 1067/4 30-6

Bereifung - Schneeketten

Serienbereifung 31-2
Sonderbereifung 31-2
Schneeketten SO 1295 09 für Bereifung 16/70-24 31-2

Auspuffanlage

Abgassammeldämpfer - Nachschalldämpfer - Abdeckbleche 32-2
Auspuffanlage - Einzelteile 32-2
Befestigung Abgassammeldämpfer an Fahrerhaus 32-2

Elektrische Anlage

Armaturenbrett - Seitenkonsole - Kontrollampen - Schalter 33-2
Armaturenbrett vorn - Einzelteile 33-2
Armaturenbrett Seitenkonsole - Einzelteile 33-8
Scheinwerfer - Schalter - Anlasser - Lichtmaschine - Batteiekabel 33-10
Fahrzeugbeleuchtung 33-10
Rückleuchten am Fahrerhaus SO 1380/00 33-10
Ballastgewicht SO 580/04 33-10
Anlasser - Lichtmaschine - Batterie 33-12
Lenkungssynchronisierung 33-14
Kabelbäume - Einzelteile 33-16
Kabelbaum Armaturenbrett (Seitenkonsole) 33-16
Kabelbaum Armaturenbrett vorn 33-18
Hauptkabelbaum 33-20
Scheibenwischer der Frontscheibe 33-26
Scheibenwaschanlage vorne 33-26
Scheibenwischer der Heckscheibe 33-26
Scheibenwaschanlage hinten 33-26
Rundumkennleuchte 33-28
Rundumkennleuchte am Fahrerhaus angebracht SO 01206/15 33-28
Zusatzscheinwerfer vorn am Fahrerhaus angebracht SO 01382/00 33-28
Elektrische Ausrüstung für Frontanbaugeräte 33-30
Steckdose für Fremdstarthilfe 33-30
Motorvorwärmung 220 V 33-30

Fahrerhaus

Fahrerhaus kpl. - Fahrerhausteile 34-2
Frontscheibe - Heckscheibe - Außenspiegel 34-2
Fahrerhaus - Einzelteile 34-2
Abdichtung am Fahrerhaus vorne - Lagerbock 34-2
Heckscheibe oben 34-4
Heckscheibe unten 34-4
Fahrerhaustüren 34-6
Fahrerhaustüren unten 34-6
Fahrerhaustüren oben 34-8
Arretierung für Fahrerhaustür oben 34-8
Einzelteile Fahrerhaus - Mittelkonsole - Seitenkonsole 34-10
Fahrerhaus - Einzelteile 34-10
Fahrerhausdach 34-12
Fahrerhaus - Dach 34-12
Sonderdach mit Sichtscheibe und Schutzgitter bei Gabelstapleranbau SO 596 01 34-12
Dach mit FOPS-Schutzgitter und Alu-Dachluke SO 596 02 34-12
Motorraumklappe - Einzelteile - Befestigung 34-14
Motorraumklappe - Befestigung 34-14
Blechteile - Dämmatten 34-16
Bodenbleche - Dämmatten 34-16
Innenverkleidungen 34-20
Innenverkleidung hinten - Baggerpult und Fußraum 34-20
Fahrerhausbefestigung 34-22
Befestigung Fahrerhaus 34-22
Beifahrersitz links SO 579 01 34-22
Klappsitz 00579-03 34-22

Hydraulikanlage

Hydraulikpumpenantrieb - Hydraulikpumpe für Ladeanlage 36-2
Ölbehälter 36-2
Rücklauffilter 36-2
Belüftungsfilter 36-4
Saugleitung Ölbehälter - Hydraulikpumpe für Ladeanlage 36-4
Druckleitung von der Hydraulikpumpe zum Steuergerät 36-4
Rücklaufleitung vom Steuergerät zum Ölbehälter 36-4
Minimeßleitung Steuergerät 36-6
Steuergerät (Einzelteile siehe Seite 36-18) 36-6
Hydraulikpumpe für Heckbagger 36-8
Saugleitung Ölbehälter - Hydraulikpumpe Heckbagger 36-10
Druckleitung Hydraulikpumpe Heckbagger - Steuergerät Heckbagger 36-10
Befestigung Druckleitung am Fahrzeug 36-10
Druckweiterleitung Steuergerät - Druckleitung Heckbagger 36-10
Rücklaufleitung Heckbagger - Ölbehälter 36-10
Einzelteile für Steuergeräte 36-12
Steuergerät - Betätigung 36-12
Befestigung Steuergerät 36-14
Einzelteile für Steuerhebel 36-16
Steuergerät - Einzelteile 36-18
Druckleitung Steuergerät - Hubzylinder (Heben) - Magnetventil B 36-20
Druckleitung Steuergerät - Hubzylinder (Senken) - Magnetventil A 36-20
Druckleitung Magnetventil PB - Druckspeicher 36-22
Abgang Leitung Druckspeicher - Druckbegrenzungsventil 36-22
Rücklaufleitung Magnetventil PA - Druckbegrenzungsventil - Rückl. Lenkung 36-22
Betätigung Schwingungsdämpfer - mit Kippschalter im Armaturenbrett 36-22
Druckleitung Steuergerät - Kippzylinder (Einkippen) 36-24
Druckleitung Steuergerät - Kippzylinder (Auskippen) 36-24
Druckleitung Steuergerät - 3. Steuerkreis 36-26
Hubrahmen, Kipphebel, Kippstange, Lagerungen 36-28
Hubrahmen, Hubrahmenlager, Lagerung Hub-u.Kippzylinder 36-28
Lagerung Hubrahmen am Fahrzeugrahmen 36-28
Befestigung Hubzylinder am Fahrzeugrahmen 36-28
Befestigung Kippzylinder am Fahrzeugrahmen 36-28
Befestigung Kippstange am Kipphebel 36-30
Befestigung Kippzylinder am Kipphebel 36-30
Befestigung Kipphebel und Hubzylinder am Hubrahmen 36-30
Befestigung Schnellwechselplatte am Hubrahmen 36-30
Befestigung Schnellwechselplatte an Kippstange 36-30
Hubzylinder - Kippzylinder 36-32
Hubzylinder - Einzelteile 36-32
Kippzylinder - Einzelteile 36-34

Schnellwechselrahmen - Hydraulikzylinder -
Hydraulik-Installation 36-36
Schnellwechselrahmen 36-36
Hydraulik-Installation (Betätigungszylinder - Schnellwechselplatte - Hubrahmen) 36-36
Hydraulikzylinder an der Schnellwechselplatte →| ca. März 2000 36-38
Hydraulikzylinder an der Schnellwechselplatte |→ ca. April 2000 36-38
Drosselkombination am Kippzylinder 01388-00 36-40
Rohrbruchsicherung für Hubzylinder 36-42
Rohrbruchsicherung für Kippzylinder 36-42
Rohrbruchsicherung mit Kugelhahn und Blende für Hubzylinder 36-44
Rohrbruchsicherung mit Kugelhahn und Blende für Kippzylinder 36-44
Anbauteile für Hubgerüst Typ 0126611 36-46

Fahrerhausheizung

Heizung und Lüftung
Einzelteile für Heizgebläse - Vor-und Rücklaufleitung zum Motor 41-2
Fahrerhausheizung 41-2
Eberspächer Zusatzheizung D1L C 41-6
Standheizung 41-6

Ladeschaufeln für Schnellwechseleinrichtung

Ladeschaufel zu Kramer Schnellwechseleinrichtung SO 01339-13/14 ..... 41/3-2
Ladeschaufel zu Kramer Schnellwechseleinrichtung SO 10049-00 ..... 41/3-2
Leichtgutschaufel zu Kramer Schnellwechseleinrichtung SO 01339-15 ..... 41/3-2
Greiferschaufelteile 41/3-4
Greiferschaufel zu Kramer Schnellwechseleinrichtung SO 01339-03/04 ..... 41/3-4
Hydraulik-Installation - Hydraulikzylinder 41/3-6
Hydraulik-Installation: Greiferschaufel zu Kramer Schnellwechseleinrichtung 41/3-6
Hubzylinder Ausführung A 41/3-8
Hubzylinder Ausführung B 41/3-10

Hebegeräte für Schnellwechseleinrichtung

Stapeleinrichtung zu Kramer Schnellwechseleinrichtung SO 01339-09/12 ..... 41/4-2
Stapeleinrichtung zu Kramer Schnellwechseleinrichtung SO 01339-29 ..... 41/4-2
Stapeleinrichtung zu Kramer Schnellwechseleinrichtung SO 10094-00 ..... 41/4-2

Werkzeuge, Zubehör und Schlüssel

Hinweisschilder, Zierstreifen 43-2
Hinweisschilder für Sonderöle 43-2
Werkzeugsatz kpl 43-4
Schlüssel (bei Ersatzbedarf Schlüssel-Nr. beachten) 43-4
Sicherheitspaket SO 1151/1 43-6
Diebstahlsicherung 43-6
Zusatzausrüstung für aggressive Medien 43-6

Einleitung

Bei allen Ersatzteil-Bestellungen sind folgende Angaben erforderlich:

- **Type - Fahrgestell-Nr. - Tag der Auslieferung**
- Bei Bestellung von Ersatzteilen für das Getriebe oder den Motor ist die Angabe der Getriebe- bzw. der Motor-Nr. erforderlich.
- **Die Teil-Bezeichnung**
- Die Teile sollen so bezeichnet werden, wie sie in der Ersatzteilliste bezeichnet sind, zB. Doppelgelenkwelle kurz oder Zylinderrollenlager NJ 208 EC 3 - DIN 5412.
- **Die Ersatzteil-Nummer**
- Die Ersatzteil-Nummer, eine zehnstellige Zahl, ist unbedingt erforderlich, zB. 0 52 261 01 20 oder 7 622 000 081.
- **Die Hauptgruppen-Nummer**
- Diese ist die zweistellige bzw. bei Sonderausführungen die vierstellige auf jeder Textseite, rechts oben groß aufgedruckte Zahl, zB. 26 oder SO 1268.
- **Die genaue Angabe der zu versendenden Stückzahlen.**
- **Die genaue Versandadresse und die gewünschte Versandart,** zB. Post, Bahn, Luftfracht, Expreß usw., Bahnstation bei Bahnsendungen, Postleitzahl bei Postsendungen.
  Fehlen diese Angaben, so geschieht der Versand nach unserem Ermessen.

Eine Ersatzteil-Bestellung sieht etwa so aus:

für Kramer 616 - Fahrgestell-Nr. 616 66 0001- geliefert 15.08.99
1 Stück Doppelgelenkwelle kurz - 0 52 261 01 20 - (26)
1 Stück Zylinderrollenlager NJ 208 EC 3 - DIN 5412 - 7 622 000 081 - (22)
Lieferung per Expreß - München - Hauptbahnhof.

Die Lieferung von Ersatzteilen erfolgt per Nachnahme. Eingesandte, beschädigte Musterstücke werden verschrottet, wenn keine Rückforderung innerhalb 8 Tagen verlangt wird.

Die Abbildungen sind für die Ausführung nicht verbindlich.
Durch die Entwicklung bedingte technische Änderungen behalten wir uns vor.

Überlingen den 14.04.1999
Kramer-Werke GmbH
Überlingen/Bodensee

Anschrift für Ihre Bestellung:

Kramer-Werke GmbH
Abt.: Ersatzteildienst
Postfach 10 15 63
D-88 645 Überlingen/Bodensee
Telefon (07551) 802-450
Telefax (07551) 802 324

Hinweis zur Benutzung der Ersatzteilliste:

Die Bezeichnungen - **vorn - hinten - links - rechts** - verstehen sich im Sinne der Fahrtrichtung.
Einzelteile zu Baugruppen bzw. Zsb.-Teilen sind durch entsprechende Überschriften oder durch Einrückungen gekennzeichnet.

Zeichenerklärung

Folgende Symbole bedeuten:

 Teile nicht demontieren, Bauteile können nicht repariert werden

 Bauteile müssen mit Drehmomentschlüssel mit angegebenem Drehmoment angezogen werden

 Sicherheitsteil !
Bauteile dürfen aus Sicherheitsgründen nur von autorisierten Fachkräften zerlegt oder repariert werden, ansonsten müssen sie komplett ausgetauscht werden!

 Bauteile sind auf Verschleiß zu überprüfen, zB: Lager, Wellendichtringe usw.

 Bauteile sind nicht wieder verwendbar, zB: Dichtungsteile

 Bei der Demontage und Montage der Bauteile muß besonders auf die Einbaurichtung geachtet werden

 Es müssen angegebene Sicherungs- u. Dichtmittel verwendet werden.

 Bauteile sind nur gültig **ab** angegebener Fahrgestell-Nr. oder Fahrerhaus-Nr.

 Bauteile sind nur gültig **bis** angegebener Fahrgestell-Nr. oder Fahrerhaus-Nr

 Länge/Stärke muß gemessen werden
Bei Meterware auf volle Meter aufrunden!

 Kennzeichen Achse

 Kennzeichen Fahrerhaus

 Kennzeichen Motor

Fahrzeugdaten

An Hand der nachstehenden Daten ist Ihr Fahrzeug eindeutig beschrieben. Geben Sie diese Daten bitte stets bei einem Schriftwechsel oder einer telefonischen Anfrage bei Ihrem Händler oder im Werk an.

- **Fahrzeugtyp:** **KRAMER ALLRAD Baggerlader 616 66**
- **Fahrgestell-Nummer:** _____
  z.B.: 616 66 0034
- **Zulassungsdatum:** _____
- **Betriebsstundenzahl bzw. gefahrene Kilometer**
- **Motor-Nummer:** _____
  z.B.: AK81147*U953365F*
- **Fahr-Hyd.Pumpen-Nr.:** _____
  z.B.: A7VG71DA1DA4/31R - NZF 02 F 021 D
- **Fahrmotor-Nummer:** _____
  z.B.: AV6VM160 DA3/60 W 0423- PZB 020B
- **Vorderachs-Nummer:** _____
  z.B.: 4472 077 039 - APL B755/S
- **Hinterachs-Nummer:** _____
  z.B.: 4472 077 038 - APL B755/S
- **Sonderausrüstungen:** _____

_____

_____

_____

_____

Bitte tragen Sie die für Ihr Fahrzeug geltenden Daten in die obige Liste ein. Bei Anfragen oder Ersatzteilbestellungen stehen Ihnen dann die Daten sofort zur Verfügung.

Ihr nächster Vertragshändler:

Anschrift: _____

_____

_____

_____

Telefon-Nummer: _____

Typenschilder * Gerätenummern

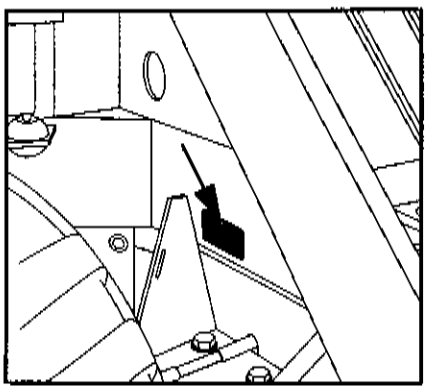

Typenschild

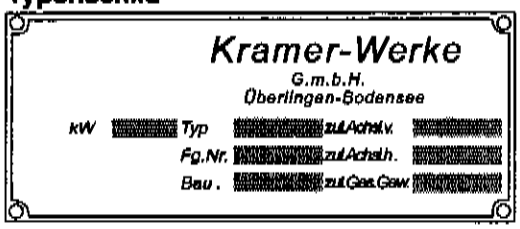

Das Typenschild befindet sich rechts vorne am Fahrzeugrahmen über der Vorderachse.

Beispiel: Fabr.-Nr.: 616 66 0011
Typ 616 66

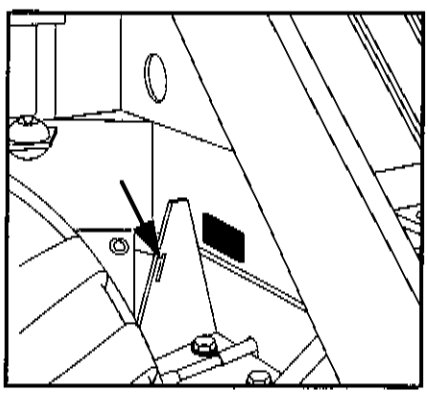

Fahrgestell-Nummer

Die Fahrgestell-Nummer ist in die Strebe neben dem Typenschild (s.o.) eingeschlagen und rot unterlegt. Sie befindet sich ferner auf dem Typenschild.

Beispiel:
Fahrgestell-Nr.: 616 66 0011-

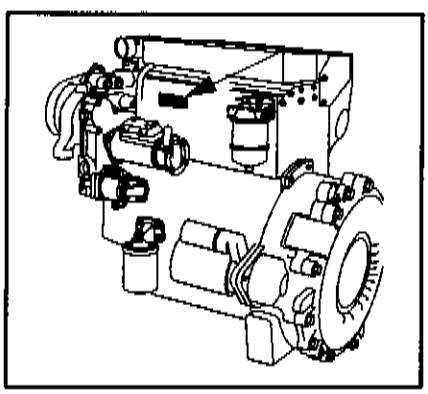

Motor-Nummer

Die Motor-Nummer befindet sich auf dem Typenschild, auf der linken Motorseite, oder vorne am Stirnraddeckel.

Beispiel für die 15-stellige Motor-Nummer:
Motor-Nr.: AK81147 U953365F

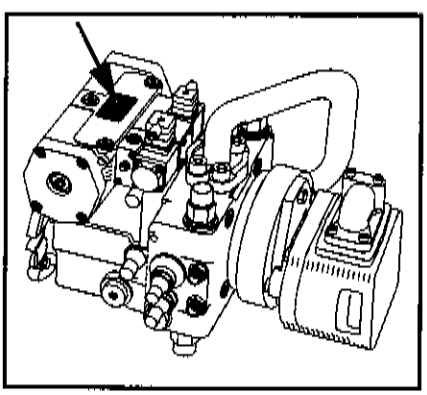

Fahr-Hydraulikpumpe

Das Typenschild finden Sie oben auf dem Anschlußflansch zum Motor.

Beispiel:
Hydr.-Pumpe-Nr.: A7VG71DA1DA4/31R - NZF 02 F 021 D

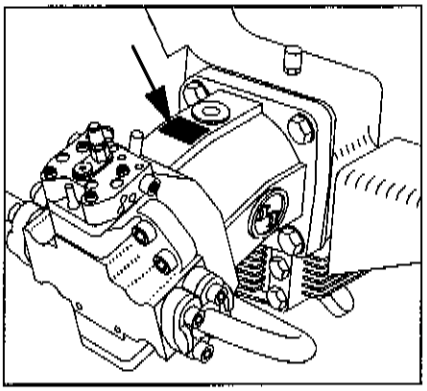

Fahr-Hydraulikmotor

Das Typenschild befindet sich oben am Gehäuse des Fahrmotors.

Beispiel:

Hydr.-Motor-Nr.: AV6VM160 DA3/60 W 0423- PZB 020B

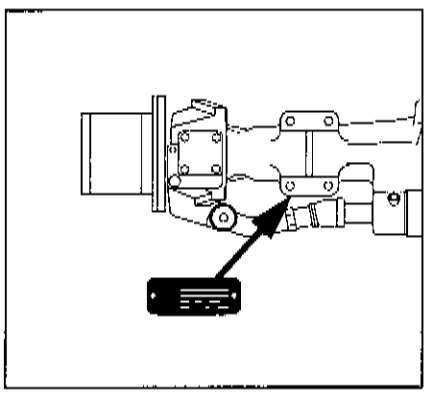

Vorderachs-Nummer

Die Achs-Nummer befindet sich auf dem Typenschild, links vom Antriebseingang.

Beispiel:

Vorderachs-Nr.: 4472 077 039 - APL B755/S

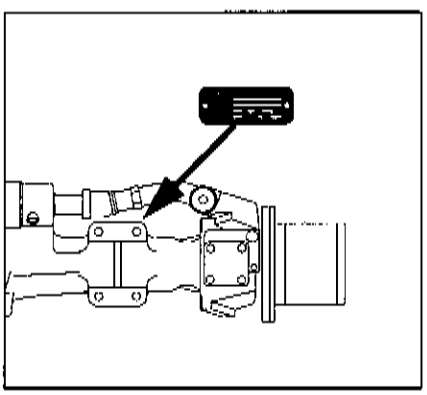

Hinterachs-Nummer

Die Achs-Nummer befindet sich auf dem Typenschild, links vom Antriebseingang.

Beispiel:

Hinterachs-Nr.: 4472 077 038 - APL B755/S

Abkürzungen

Folgende Abkürzungen bedeuten:

SO	Sonderausstattung
V	vorne
H	hinten
L	links
R	rechts
O	oben
U	unten
M	mitte
A	außen
I	innen
	Es sind auch Kombinationen der einzelnen Abkürzungen möglich, z. B. **HLO** (hinten links oben)
De	deutsch
n. B.	nach Bedarf
n. l.	nicht lieferbar

Alle Maßangaben in der Spalte „Bemerkung" sind in mm (Millimeter) angegeben.

Notizen:

Hauptgruppe 00

Wartungs- und Dichtsätze
Elektrische Steckverbindungen

Pos.	Teil-Nummer	Bezeichnung	Stück	Bemerkung
	Wartungssatz für „1. Durchsicht“			
	0 64 003 00 30	Wartungssatz kpl.	1	
	0 00 080 68 39	Kraftstoffilter	1	
	0 00 080 00 13	Motor - Ölfilter	1	
	0 00 080 08 99	O - Ring	1	Ölablaßschraube
	0 00 363 63 34	Hydraulik - Ölfilter	1	Fahrhydraulik
	0 00 363 58 31	Hydraulik - Rücklauffilter - Einsatz	1	
	0 00 996 60 11	Dichtring	1	70 x 79 x 2 Form A - Peruan
	7 593 641 035	Dichtring	2	Getriebe - A 22 x 29 DIN 7603-Cu
	0 00 996 62 70	O - Ring	2	19,4 x 2,1
	Wartungssatz für Wartungsplan „C“ und „2. Durchsicht“			
	0 64 003 01 30	Wartungssatz kpl.	1	
	0 00 080 68 39	Kraftstoffilter	1	
	0 00 080 00 13	Motor - Ölfilter	1	
	0 00 080 08 99	O - Ring	1	Ölablaßschraube
	0 00 363 63 34	Hydraulik - Ölfilter	1	Fahrhydraulik
	7 593 641 035	Dichtring	2	Getriebe - A 22 x 29 DIN 7603-Cu
	0 00 996 62 70	O - Ring	2	19,4 x 2,1
	0 00 993 07 06	Luftfilter - Patrone	1	
	0 00 080 09 00	O - Ring	8	ZF-Achse - 33 x 2
	Wartungssatz für Wartungsplan „D“			
	0 64 003 02 30	Wartungssatz kpl.	1	
	0 00 080 68 39	Kraftstoffilter	1	
	0 00 080 00 13	Motor - Ölfilter	1	
	0 00 080 08 99	O - Ring	1	Ölablaßschraube
	0 00 363 63 34	Hydraulik - Ölfilter	1	Fahrhydraulik
	0 00 363 58 31	Hydraulik - Rücklauffilter - Einsatz	1	
	0 00 996 60 11	Dichtring	1	70 x 79 x 2 Form A - Peruan
	7 593 641 035	Dichtring	2	Getriebe - A 22 x 29 DIN 7603-Cu
	0 00 996 62 70	O - Ring	2	19,4 x 2,1
	0 00 993 07 06	Luftfilter - Patrone	1	
	0 00 080 09 00	O - Ring	8	ZF-Achse - 33 x 2
	0 00 363 43 34	Entlüftungsfilter	1	Hydrauliköltank
	7 593 641 048	Dichtring	1	Ablaßschr. Hydrauliköltank - A 30 x 36 DIN 7603-Cu

Pos.	Teil-Nummer	Bezeichnung	Stück	Bemerkung
	Dichtsätze			
	0 00 080 82 53	Dichtsatz f. Zylinderkopf	1	siehe Seite 01-16
	0 00 080 82 55	Dichtsatz f. Motorblock	1	siehe Seite 01-2
	0 00 080 58 43	Reparatursatz f. Kraftstofförderpumpe groß- (mit Membrane)	1	siehe Seite 01-4
	0 00 080 71 97	Reparatursatz f. Wasserpumpe	1	siehe Seite 01-12
	0 00 080 68 44	Reparatursatz f. Turbolader	1	siehe Seite 01-6
	0 00 080 83 37	Dichtsatz f. Leitungsfilter	1-2	siehe Seite 22-10
	0 00 080 37 31	Dichtsatz f. Druckbegrenzungsventil	1-2	→| 4338012 siehe Seite 22-4
	0 00 080 51 06	Dichtsatz f. Druckbegrenzungsventil	1-2	|→ 4338013 siehe Seite 22-4
	0 00 080 13 00	Dichtsatz f. Lenkzylinder	1-2	siehe Seite 26-22
	0 00 080 13 12	Dichtsatz f. Magnetventil-Lenksynchronisierung	1-2	siehe Seite 27-14
	0 00 996 82 14	Dichtsatz f. Sperrventil kpl.	1	siehe Seite 27-14
	0 00 996 83 14	Dichtsatz f. Druckbegrenzungsventil	1-2	siehe Seite 27-14
	0 00 080 13 15	Dichtsatz f. Magnetventil-Schwingungsdämpfer	1	siehe Seite 36-20
	0 00 080 83 11	Dichtsatz f. Hubzylinder	1	siehe Seite 36-32
	0 00 080 83 36	Dichtsatz f. Kippzylinder	1	siehe Seite 36-34
	0 00 996 88 15	Dichtsatz f. Betätigungszylinder (an der Schnellwechselplatte)	1	siehe Seite 36-38 →| ca. März 2000
	0 00 080 83 43	Dichtsatz f. Betätigungszylinder (an der Schnellwechselplatte)	1	siehe Seite 36-38 |→ ca. April 2000
	0 00 996 75 11	Dichtsatz f. Hubzylinder (Greiferschaufel)	1-2	Ausf. A siehe Seite 41/3-8
	0 00 080 83 16	Dichtsatz f. Hubzylinder (Greiferschaufel)	1-2	Ausf. B siehe Seite 41/3-10
	Dichtsätze für Hydraulik-Steuergerät			
	0 00 996 41 14	Dichtsatz f. Ventilblock kpl.	1-4	siehe Seite 36-18
	0 00 996 65 15	Dichtsatz f. Hauptüberdruckventil	1	siehe Seite 36-18
	0 00 996 43 14	Dichtsatz f. Nachsaugventil	1	siehe Seite 36-18
	0 00 996 65 15	Dichtsatz f. Druckbegr. u. Nachsaugventil	1-2	siehe Seite 36-18
	0 00 996 37 09	Dichtring f. Rückschlagventil	1-3	siehe Seite 36-18

Pos.	Teil-Nummer	Bezeichnung	Stück	Bemerkung
	Aufstellung von O-Ringen an Dichtkegelverschraubungen (DKO)			
	0 00 996 55 08	O-Ring		NW 6 = 6,50 x 1,50
	0 00 996 56 08	O-Ring		NW 8 = 7,50 x 2,00
	0 00 996 57 08	O-Ring		NW 10 = 9,50 x 2,00
	0 00 996 58 08	O-Ring		NW 12 = 13,00 x 2,00
	0 00 996 39 09	O-Ring		NW 12/S = 14,00 x 2,00
	0 00 996 59 08	O-Ring		NW 16 = 15,00 x 2,00
	0 00 996 60 08	O-Ring		NW 20 = 19,00 x 2,50
	0 00 996 61 08	O-Ring		NW 25 = 25,00 x 2,50
	O-Ringe für Einschraubverschraubungen mit UNF-Gewinde			
	0 00 996 39 71	O-Ring		7/16"-20 UNF = 8,92x1,83
	0 00 996 40 71	O-Ring		9/16"-18 UNF = 11,89x1,98
	0 00 996 42 71	O-Ring		3/4"-16 UNF = 16,36x2,2
	0 00 996 43 71	O-Ring		7/8 - 14 UNF = 19,18x2,46

Pos.	Teil-Nummer	Bezeichnung	Stück	Bemerkung
	Dichtringe für Einschraubverschraubungen mit metrischem Gewinde			
	0 00 996 99 15	Dichtring		M 10x1 / G 1/8" = 8,4x11,9
	0 00 996 00 16	Dichtring		M 12x1,5 = 9,8x14,4
	0 00 996 01 16	Dichtring		M 14x1,5 / G 1/4" = 11,6x16,5
	0 00 996 02 16	Dichtring		M 16x1,5 = 13,8x18,9
	0 00 996 03 16	Dichtring		G 3/8" = 14,7x18,9
	0 00 996 04 16	Dichtring		M 18x1,5 = 15,7x20,9
	0 00 996 05 16	Dichtring		G 1/2" = 18,5x23,9
	0 00 996 06 16	Dichtring		M 22x1,5 = 19,6x24,3
	0 00 996 07 16	Dichtring		M 26x1,5 / G 3/4" = 23,9x29,2
	0 00 996 08 16	Dichtring		M 33x2 / G 1" = 29,7x35,7
	0 00 996 41 71	O-Ring		M 18x1,5 = 15,3x2,2

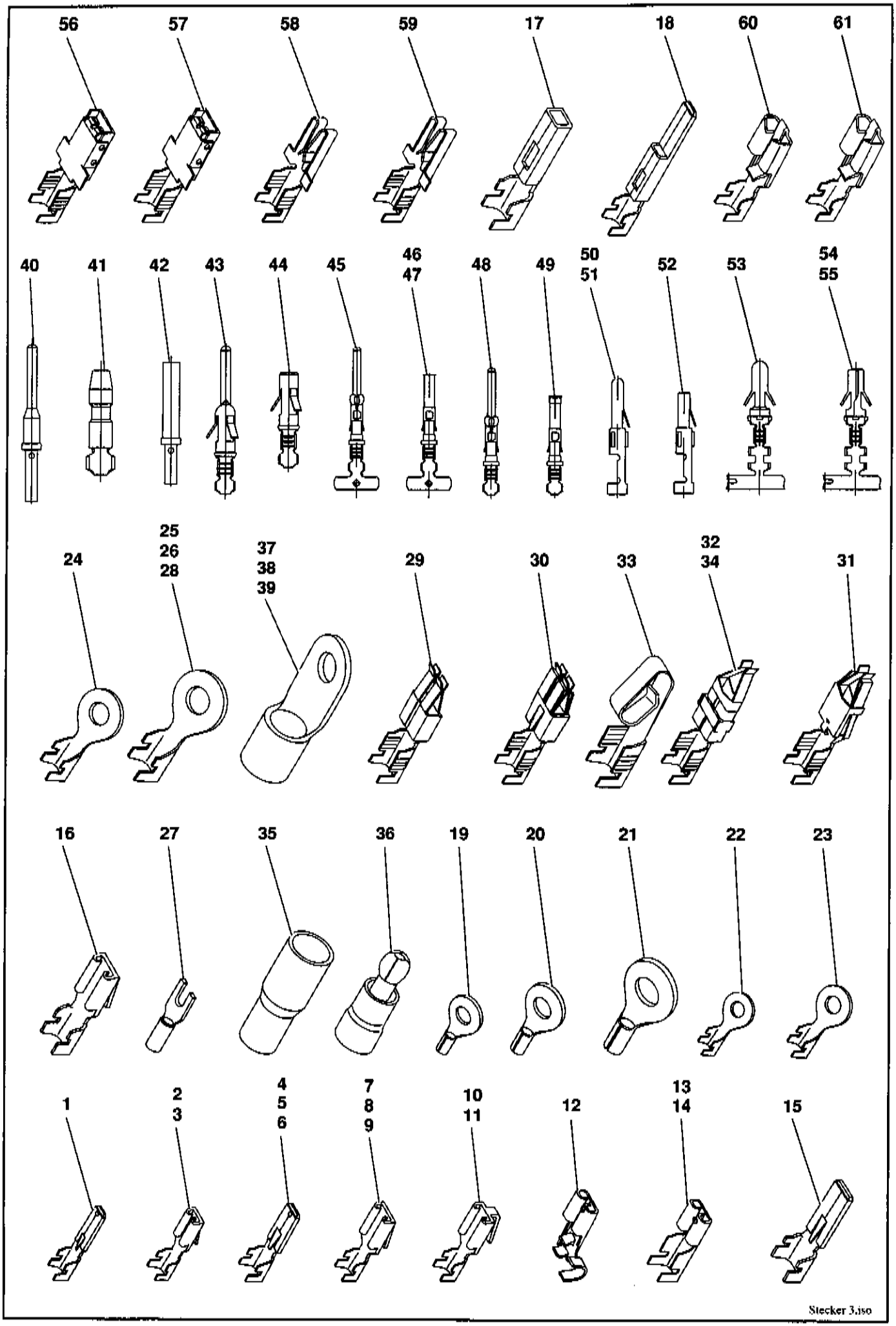
56
57
58
59
17
18
60
61
40
41
42
43
44
45
46
47
48
49
50
51
52
53
54
55
24
25
26
28
37
38
39
29
30
33
32
34
31
16
27
35
36
19
20
21
22
23
1
2
3
4
5
6
7
8
9
10
11
12
13
14
15
Stecker 3.iso

Pos.	Teil-Nummer	Bezeichnung	Stück	Bemerkung
	Elektrische Steckverbindungen			
1	7 571 646 012	Flachstecker mit Raste		2,8 mm; 0,5 – 1 mm²
2	7 578 646 001	Flachsteckhülse mit Raste		2,8 mm; 0,25 – 0,5 mm²
3	7 578 646 002	Flachsteckhülse mit Raste		2,8 mm; 0,5 – 1 mm²
4	7 571 646 041	Flachstecker mit Raste		6,3 mm; 0,5 – 1 mm²
5	7 571 646 042	Flachstecker mit Raste		6,3 mm; 1 – 2,5 mm²
6	7 571 646 043	Flachstecker mit Raste		6,3 mm; 2,5 – 6 mm²
7	7 578 646 011	Flachsteckhülse mit Raste		6,3 mm; 0,5 – 1 mm²
8	7 578 646 012	Flachsteckhülse mit Raste		6,3 mm; 1 – 2,5 mm²
9	7 578 646 013	Flachsteckhülse mit Raste		6,3 mm; 2,5 – 6 mm²
10	7 579 641 081	Flachsteckhülse mit Flachstecker		6,3 mm; 0,5 – 1 mm²
11	7 579 641 082	Flachsteckhülse mit Flachstecker		6,3 mm; 1 – 2,5 mm²
12	7 579 642 051	Flachsteckhülse		6,3 mm; 0,5 – 1 mm²
13	7 577 646 040	Flachsteckhülse		6,3 mm; 1 – 2,5 mm²
14	7 577 646 036	Flachsteckhülse		4,8 mm; 1 – 2,5 mm²
15	0 00 333 30 65	Flachstecker mit Raste		9,5 mm; 4 – 6 mm²
16	0 00 333 29 65	Flachsteckhülse mit Raste		9,5 mm; 4 – 6 mm²
17	0 00 333 51 66	Buchsenkontakt		MIC-Mark 0,5 – 2,27 mm²
18	0 00 333 48 66	Stiftgehäuse		MIC-Mark 0,5 – 2,27 mm²
19	7 572 642 006	Kabelschuh		ø 5,3 mm; 1,4 – 2,3 mm²
20	7 572 642 012	Kabelschuh		ø 6,5 mm; 2,3 – 3,4 mm²
21	7 572 642 052	Kabelschuh		ø 8,4 mm; 1,4 – 2,3 mm²
22	7 572 642 502	Kabelschuh		ø 4,3 mm; 1 – 2,5 mm²
23	7 572 646 515	Kabelschuh		ø 5,3 mm; 2,5 – 6 mm²
24	7 572 642 510	Kabelschuh		ø 6,5 mm; 1,5 – 2,5 mm²
25	7 572 642 505	Kabelschuh		ø 8,4 mm; 1 – 2,5 mm²
26	7 572 646 517	Kabelschuh		ø 8,4 mm; 2,5 – 6 mm²
27	0 00 333 02 56	Quetschkabelschuh isoliert		3 mm; 1,5 – 2,5 mm²
28	0 00 333 82 66	Kabelschuh		ø 6,3x3,9; 1,5 – 2,5 mm²
29	0 00 333 62 65	Standard Power-Timer		2,5 – 4 mm²
30	0 00 333 01 66	Standard Power-Timer Typ 3		4 – 6 mm²
31	0 00 333 03 66	Junior-Power-Timer		1,5 – 2,5 mm²
32	0 00 333 36 65	Buchse Typ XII		4,5 – 8,3 mm²
33	0 00 333 65 66	Kontakt		
34	0 00 333 41 66	Junior-Power-Timer		1,5 – 2,5 mm²
35	0 00 333 61 65	Rundsteckhülse isoliert, rot		ø 4 mm; 0,5 – 1,0 mm²
36	0 00 333 13 66	Rundstecker isoliert, rot		ø 4 mm; 0,5 – 1,0 mm²
37	7 575 641 039	Kabelschuh		ø 8,4 mm; 35 – 50 mm²
38	7 575 641 040	Kabelschuh		ø 10,5 mm; 35 – 50 mm²
39	7 575 641 041	Kabelschuh		ø 13 mm; 35 – 50 mm²
40	0 00 333 75 66	Stiftkontakt		1,5 mm²

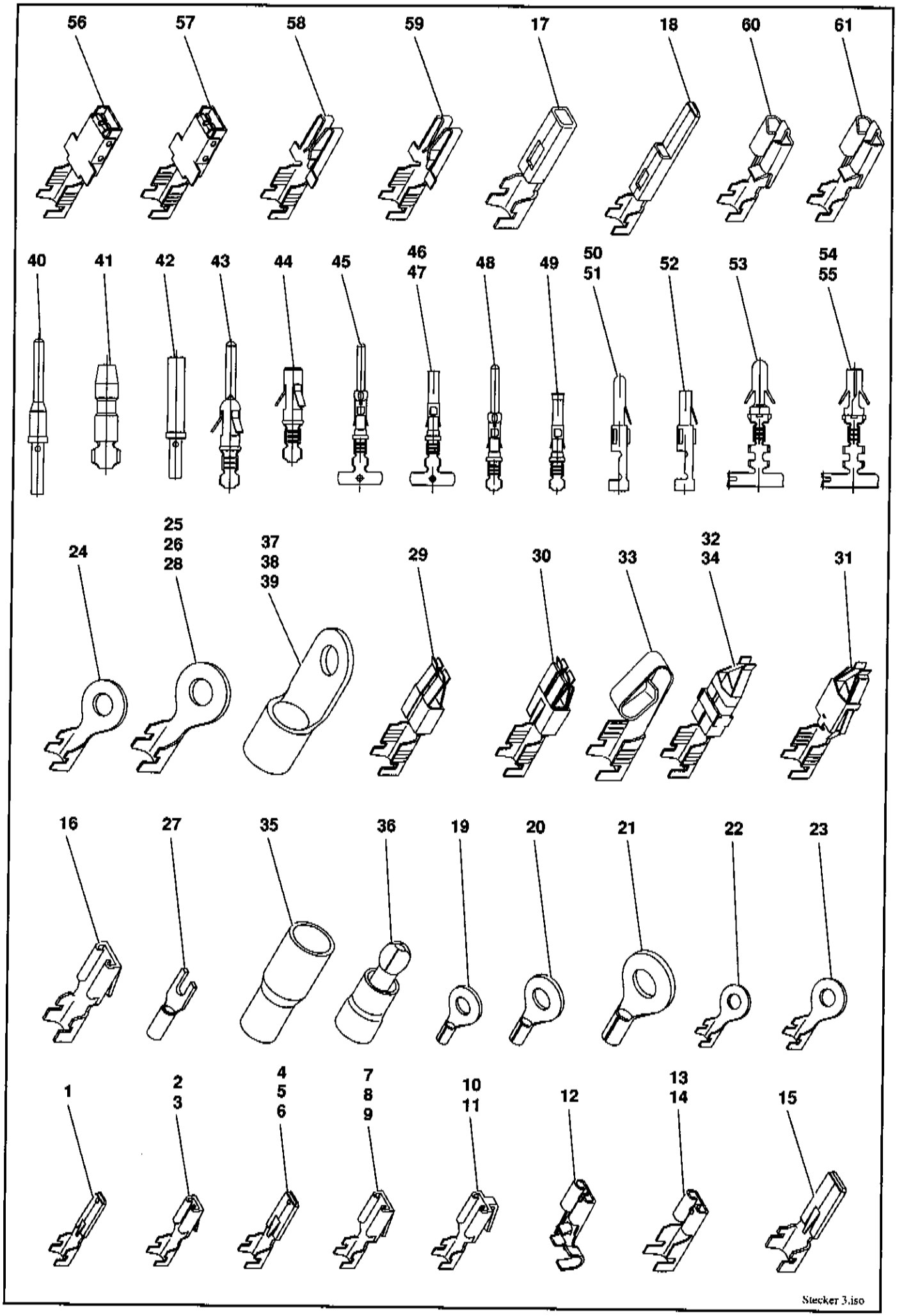
56
57
58
59
17
18
60
61
40
41
42
43
44
45
46
47
48
49
50
51
52
53
54
55
24
25
26
28
37
38
39
29
30
33
32
34
31
16
27
35
36
19
20
21
22
23
1
2
3
4
5
6
7
8
9
10
11
12
13
14
15
Stecker 3.iso

Pos.	Teil-Nummer	Bezeichnung	Stück	Bemerkung
41	0 00 333 57 66	Stift		AM; ø 3,96; 0,8 – 2,5 mm²
42	0 00 333 92 65	Buchsenkontakt		1,5 mm²
43	0 00 333 37 66	Rundstecker		ø 1,6; 0,75 – 1,5 mm²
44	0 00 333 40 66	Rundsteckhülse		ø 1,6; 0,3 – 0,6 mm²
45	0 00 333 26 65	CI 2-Stift		ø 1,6 mm; 1 – 2,5 mm²
46	0 00 333 25 65	CI 2-Buchse		ø 1,6 mm; 1 – 2,5 mm²
47	0 00 333 77 65	CI 2-Buchse		ø 1,6 mm; 0,75 – 1,5 mm²
48	0 00 333 49 65	Stift Typ III+		ø 1,6 mm; 0,75 – 1,5 mm²
49	0 00 333 50 65	Buchse Typ III+		ø 1,6 mm; 0,75 – 1,5 mm²
50	0 00 333 59 65	Stift mit Raste		ø 2,1 mm; 0,3 – 0,75 mm²
51	0 00 333 07 66	Stift mit Raste		ø 2,1 mm; 1 – 2,5 mm²
52	0 00 333 13 65	Buchse mit Raste		ø 2,1 mm; 1 – 2,5 mm²
53	0 00 333 04 65	Stift MNL		ø 3,5 mm; 0,5 – 2,1 mm²
54	0 00 333 76 65	Buchse		ø 3,5 mm; 0,5 – 2,1 mm²
55	0 00 333 75 65	Buchse		ø 3,5 mm; 2,1 – 5,3 mm²
56	0 00 333 03 56	Kabelschuh		4 – 6 mm²
57	0 00 333 04 56	Kabelschuh		6 – 10 mm²
58	0 00 333 05 56	Kabelschuh		1 – 2,5 mm²
59	0 00 333 07 56	Kabelschuh		2,5 – 6 mm²
60	0 00 333 86 66	Kontakt		180°; 1,0 – 2,5 mm²
61	0 00 333 87 66	Kontakt		180°; 2,5 – 4 mm²

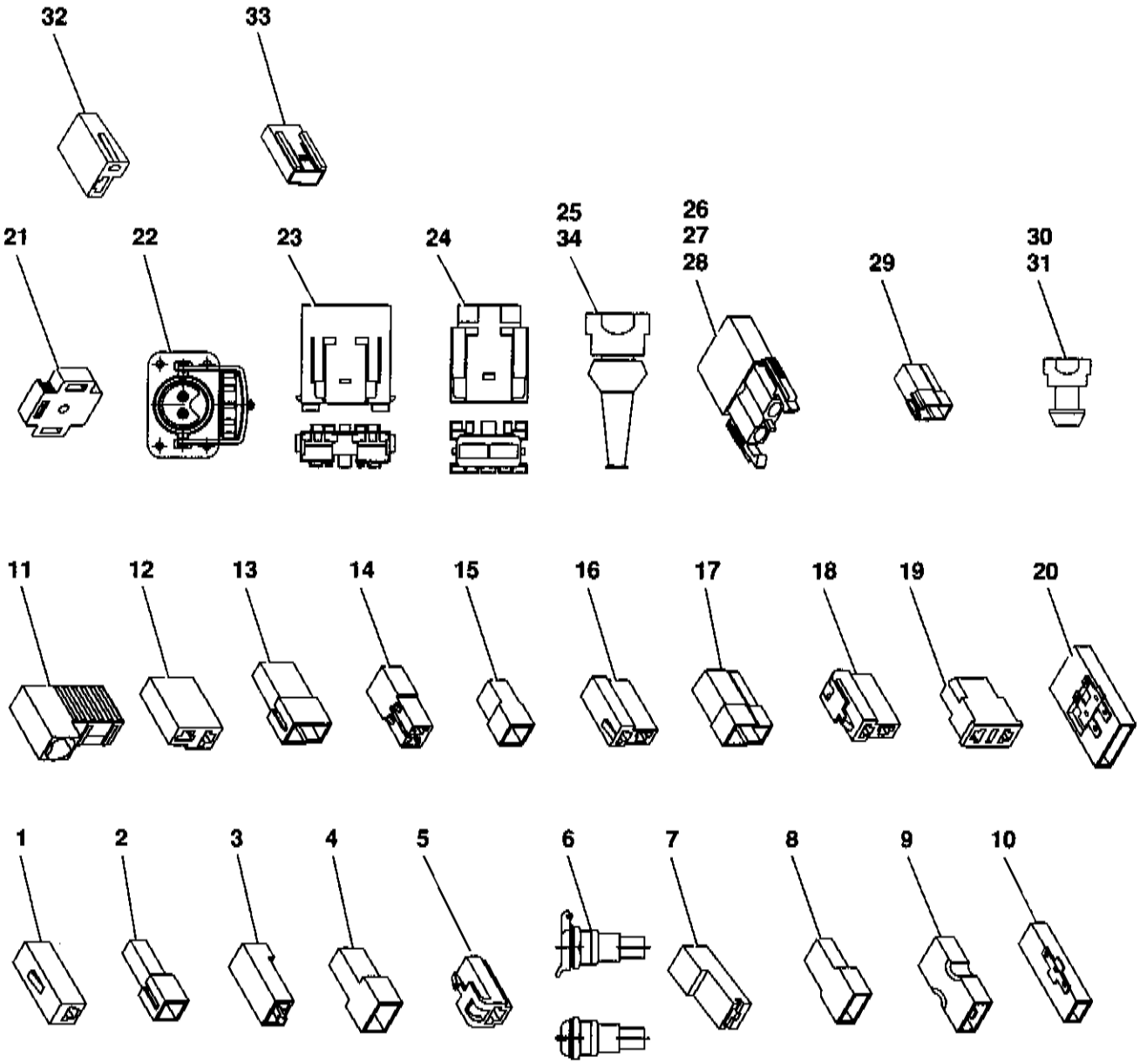

Stecker 1.iso

Pos.	Teil-Nummer	Bezeichnung	Stück	Bemerkung
	1-polige Steckergehäuse			
1	0 00 333 54 65	Steckhülsengehäuse		2,8 mm
2	0 00 333 55 65	Flachsteckergehäuse		2,8 mm
3	0 00 333 16 65	Steckhülsengehäuse		6,3 mm
4	0 00 333 17 65	Flachsteckergehäuse		6,3 mm
5	0 00 333 43 65	Steckhülsengehäuse mit Raste		6,3 mm
6	0 00 333 05 10	Steckdose mit Klappdeckel		
7	0 00 333 93 65	Isolierhülse Typ G		6,3 mm
8	0 00 333 85 11	Steckgehäuse Typ D		6,3 mm
9	0 00 333 11 65	Verbindungsstück		6,3 mm
10	0 00 333 02 61	Verbindungsstück mit Isolierhülse Typ C		6,3 mm
11	0 00 333 33 66	Isolierhülse Typ F		6,3 mm
	2-polige Steckergehäuse			
12	0 00 333 15 65	Steckhülsengehäuse		2,8 mm
13	0 00 333 97 11	Flachsteckergehäuse		2,8 mm
14	0 00 333 75 11	Steckhülsengehäuse		6,3 mm
15	0 00 333 35 11	Flachsteckergehäuse		6,3 mm
16	0 00 333 08 11	Steckhülsengehäuse		6,3 mm
	0 00 333 91 66	Steckhülsengehäuse (blau)		6,3 mm
	0 00 333 92 66	Steckhülsengehäuse (schwarz)		6,3 mm
	0 00 333 94 66	Steckhülsengehäuse (rot)		6,3 mm
17	0 00 333 51 11	Flachsteckergehäuse		6,3 mm
	0 00 333 93 66	Flachsteckergehäuse (schwarz)		6,3 mm
	0 00 333 95 66	Flachsteckergehäuse (rot)		6,3 mm
18	0 00 333 44 65	Steckhülsengehäuse mit Raste		6,3 mm
19	0 00 333 46 11	Steckhülsengehäuse		6,3 mm
20	0 00 333 05 61	Verbindungsstück mit Isolierhülse Typ D		6,3 mm
21	0 00 333 78 11	Lampenstecker		6,3 mm
22	0 00 333 21 10	Fremdstartsteckdose		ø 9,1 – 10,7 mm; 35/50 mm²
23	0 00 333 04 40	Sicherungshalter		
24	0 00 333 05 40	Sicherungshalter		
25	0 00 333 47 65	Stecker		
26	0 00 333 06 65	Steckhülsengehäuse		
27	0 00 333 07 65	Deckel		
28	0 00 333 08 65	Rundsteckhülse		
29	0 00 333 83 66	Flachsteckergehäuse		6,3 mm
30	0 00 333 38 66	Junior-Power-Timer Gehäuse (grün)		
31	0 00 333 77 66	Junior-Power-Timer Gehäuse (schwarz)		
32	0 00 333 54 66	Steckhülsengehäuse		6,3 mm
33	0 00 333 81 66	Flachsteckergehäuse		6,3 mm
34	0 00 335 03 97	Schutzkappe		

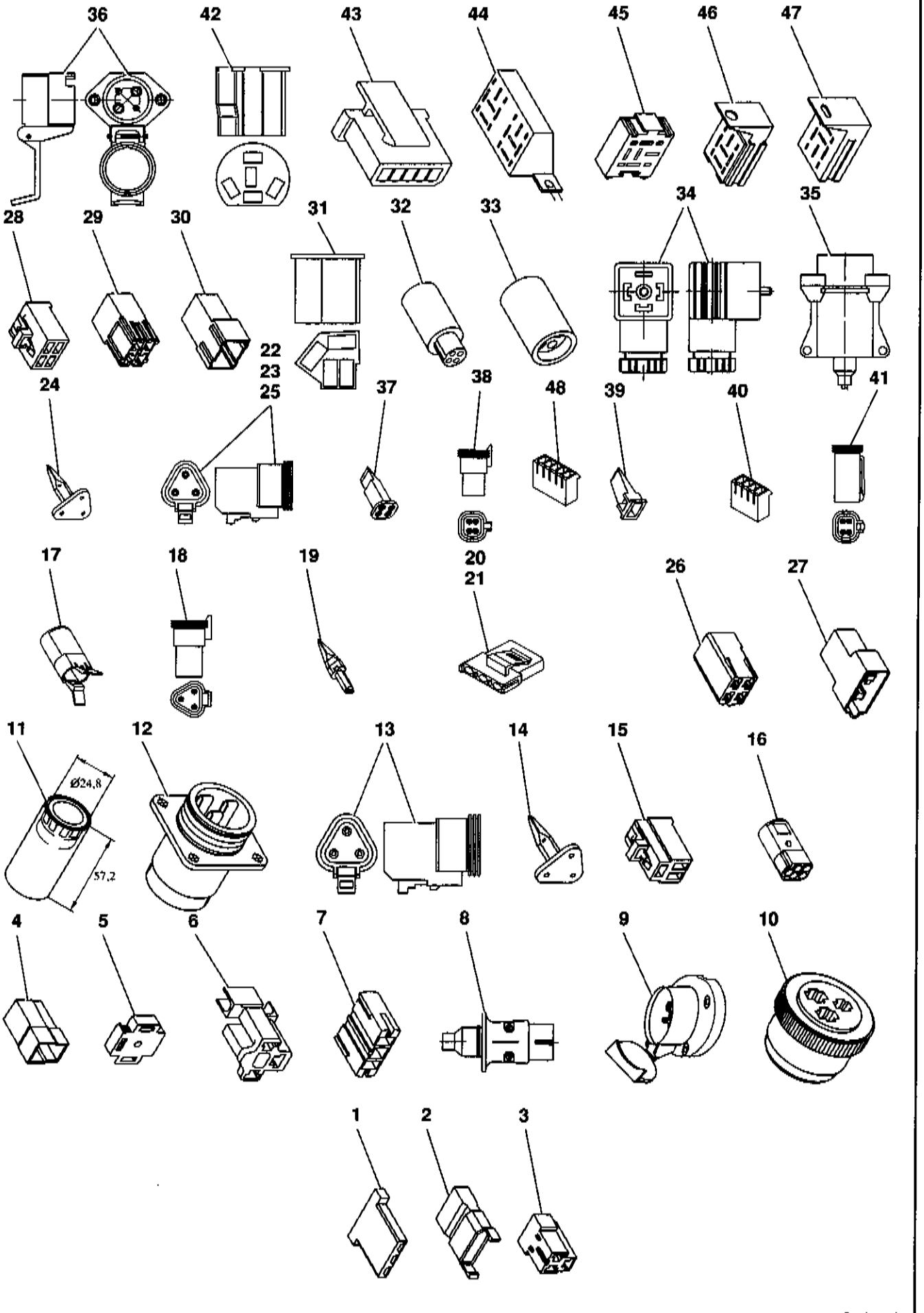

Stecker 1.iso

Pos.	Teil-Nummer	Bezeichnung	Stück	Bemerkung
	3-polige Steckergehäuse			
1	0 00 333 78 65	Steckhülsengehäuse Typ C		2,8 mm
2	0 00 333 79 65	Flachsteckergehäuse Typ C		2,8 mm
3	0 00 333 91 11	Steckhülsengehäuse Typ G		6,3 mm
4	0 00 333 90 11	Flachsteckergehäuse Typ H		6,3 mm
5	0 00 333 60 11	Lampenstecker		6,3 mm
6	0 00 333 58 11	Steckhülsengehäuse 90°		8,0 mm
7	0 00 333 60 65	Gehäuse		
8	0 00 333 68 11	Stecker		
9	0 00 333 14 10	Steckdose		
10	0 00 333 38 65	Steckteil mit Kupplungsring		
11	0 00 333 07 50	Tülle		
12	0 00 333 39 65	Steckergehäuse		
13	0 00 333 88 65	Gehäuse		
14	0 00 333 90 65	Verriegelung		
15	0 00 333 32 66	Steckhülsengehäuse mit Raste		6,3 mm
16	0 00 333 36 66	Rundsteckhülse		ø 1,6 mm
17	0 00 333 40 66	Steckergehäuse		ø 1,6 mm
18	0 00 333 67 66	Stiftgehäuse		
19	0 00 333 71 66	Keil		
20	0 00 333 55 66	Einbausatz		
21	0 00 333 56 66	Buchsenkontakt		
22	0 00 990 08 40	Stopfen		
23	0 00 333 67 66	Stiftgehäuse		
24	0 00 333 71 66	Keil		
25	0 00 333 75 66	Stiftkontakt		
	4-polige Steckergehäuse			
26	0 00 333 12 65	Steckhülsengehäuse Typ I		6,3 mm
27	0 00 333 10 65	Flachsteckergehäuse Typ Y		6,3 mm
28	0 00 333 45 65	Steckhülsengehäuse mit Raste		6,3 mm
29	0 00 333 28 65	Steckhülsengehäuse Typ C		9,5 mm
30	0 00 333 27 65	Flachsteckergehäuse Typ D		9,5 mm
31	0 00 333 51 65	Zentralstecker		9,5 mm
32	0 00 333 14 65	Buchsengehäuse, schwarz		
33	0 00 333 58 65	Stiftgehäuse, schwarz		
34	0 00 333 04 66	Gerätestecker, schwarz		
35	7 731 000 002	Stecker		
36	7 731 000 001	Steckdose		
37	0 00 333 72 66	Keil		
38	0 00 333 69 66	Stiftgehäuse		
39	0 00 333 73 66	Keil		
40	0 00 333 62 66	Steckergehäuse		
41	0 00 333 68 66	Buchsengehäuse		

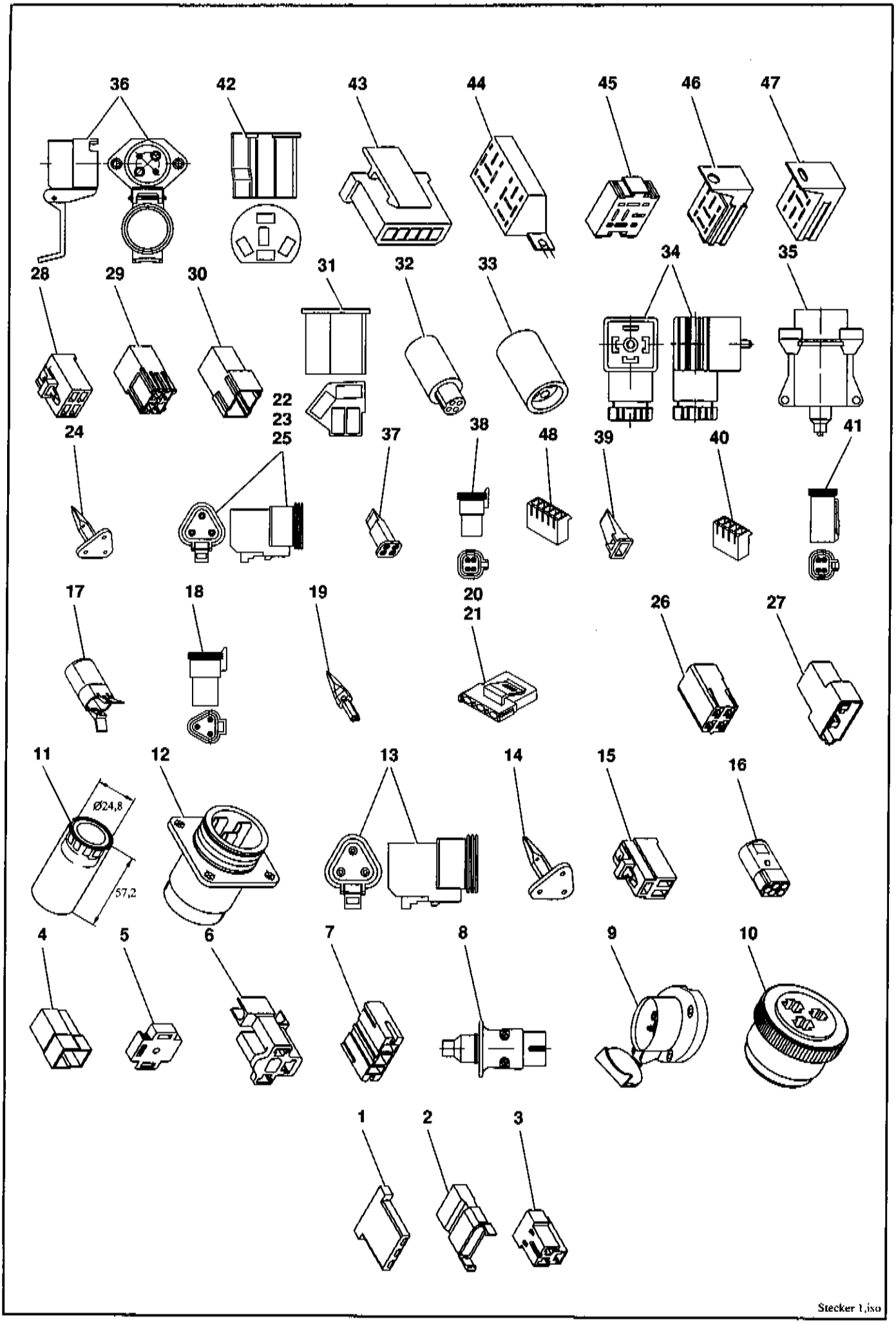

Stecker 1.iso

Pos.	Teil-Nummer	Bezeichnung	Stück	Bemerkung
	5-polige Steckergehäuse			
42	0 00 333 61 11	Zentralstecker		6,3 mm
43	0 00 333 80 65	Steckhülsengehäuse		
44	0 00 332 00 28	Relaissteckso ckel		6,3 mm
45	0 00 332 01 28	Relaissteckso ckel		6,3 mm
46	0 00 332 02 28	Relaissteckso ckel		
47	0 00 333 40 11	Steckergehäuse		
48	0 00 333 61 66	Steckergehäuse		

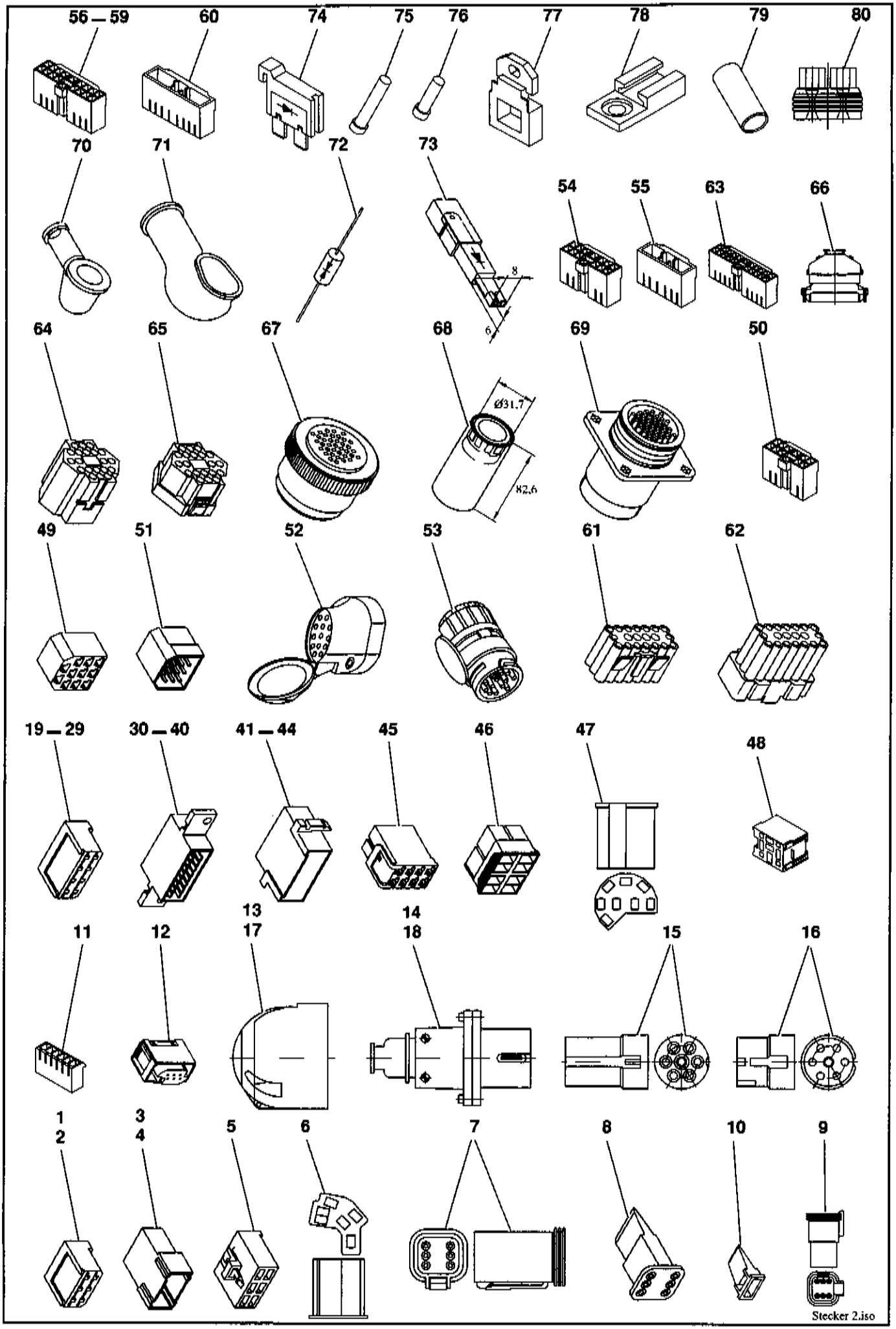
56 — 59
60
74
75
76
77
78
79
80
70
71
72
73
54
55
63
66
64
65
67
68
69
50
49
51
52
53
61
62
19 — 29
30 — 40
41 — 44
45
46
47
48
13
14
11
12
17
18
15
16
1
2
3
4
5
6
7
8
10
9
Ø31.7
82.6
8
6
Stecker 2.iso

Pos.	Teil-Nummer	Bezeichnung	Stück	Bemerkung
	6-polige Steckergehäuse			
1	0 00 333 76 11	Steckhülsengehäuse		6,3 mm
2	0 00 333 14 66	Steckhülsengehäuse, schwarz		6,3 mm
3	0 00 333 74 11	Flachsteckergehäuse		6,3 mm
4	0 00 333 15 66	Flachsteckergehäuse, schwarz		6,3 mm
5	0 00 333 46 65	Steckhülsengehäuse mit Raste		6,3 mm
6	0 00 333 62 11	Zentralstecker		6,3 mm
7	0 00 333 89 65	Gehäuse		
8	0 00 333 91 65	Verriegelung		
9	0 00 333 70 66	Stiftgehäuse		
10	0 00 333 74 66	Keil		
11	0 00 333 60 66	Steckergehäuse		
12	0 00 333 69 66	Buchsengehäuse		
	7-polige Steckergehäuse			
13	0 00 333 10 10	Steckdose, PVC schwarz		
14	0 00 333 55 11	Stecker, PVC schwarz		
15	0 00 333 23 65	Stiftgehäuse		
16	0 00 333 24 65	Buchsengehäuse		
17	0 00 333 11 10	Steckdose weiß		
18	0 00 333 56 11	Stecker weiß		
	8-polige Steckergehäuse			
19	0 00 333 32 11	Steckhülsengehäuse, weiß		6,3 mm
20	0 00 333 30 11	Steckhülsengehäuse, gelb		6,3 mm
21	0 00 333 43 11	Steckhülsengehäuse, rot		6,3 mm
22	0 00 333 45 11	Steckhülsengehäuse, dunkelgrün		6,3 mm
23	0 00 333 16 66	Steckhülsengehäuse, schwarz		6,3 mm
24	0 00 333 17 66	Steckhülsengehäuse, dunkelblau		6,3 mm
25	0 00 333 18 66	Steckhülsengehäuse, hellbraun		6,3 mm
26	0 00 333 19 66	Steckhülsengehäuse, elfenbein		6,3 mm
27	0 00 333 20 66	Steckhülsengehäuse, hellrot		6,3 mm
28	0 00 333 21 66	Steckhülsengehäuse, dunkelbraun		6,3 mm
29	0 00 333 22 66	Steckhülsengehäuse, hellgrau		6,3 mm
30	0 00 333 33 11	Steckverteiler, weiß		6,3 mm
31	0 00 333 31 11	Steckverteiler, gelb		6,3 mm
32	0 00 333 42 11	Steckverteiler, rot		6,3 mm
33	0 00 333 23 66	Steckverteiler, hellbraun		6,3 mm
34	0 00 333 24 66	Steckverteiler, dunkelblau		6,3 mm
35	0 00 333 25 66	Steckverteiler, dunkelgrün		6,3 mm
36	0 00 333 26 66	Steckverteiler, elfenbein		6,3 mm
37	0 00 333 27 66	Steckverteiler, schwarz		6,3 mm
38	0 00 333 28 66	Steckverteiler, hellrot		6,3 mm
39	0 00 333 29 66	Steckverteiler, dunkelbraun		6,3 mm
40	0 00 333 30 66	Steckverteiler, hellgrau		6,3 mm
41	0 00 333 48 11	Flachsteckergehäuse		6,3 mm
42	0 00 333 89 11	Flachsteckergehäuse, gelb		6,3 mm
43	0 00 333 87 11	Flachsteckergehäuse, rot		6,3 mm
44	0 00 333 88 11	Flachsteckergehäuse, grün		6,3 mm

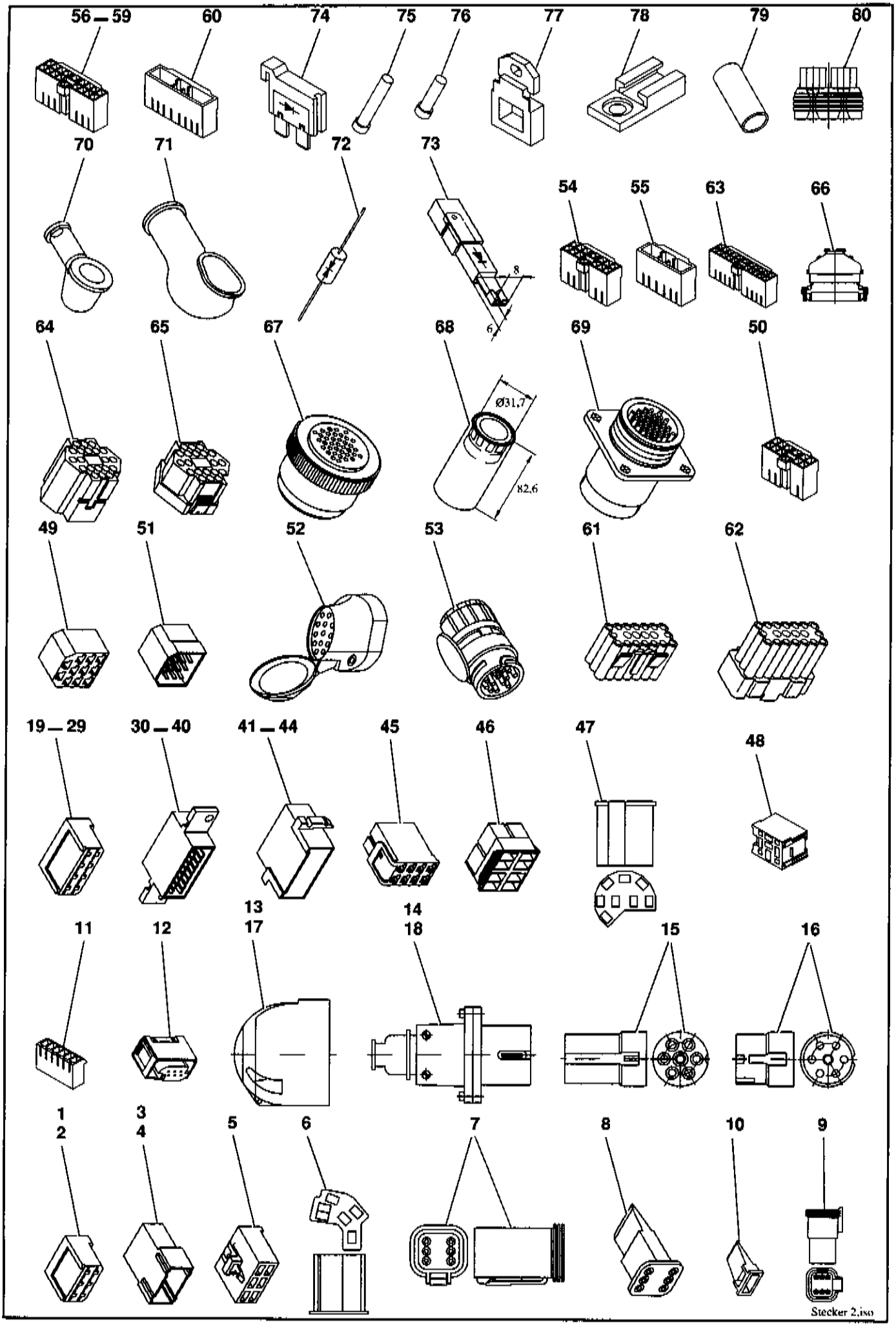
56 — 59
60
74
75
76
77
78
79
80
70
71
72
73
54
55
63
66
64
65
67
68
69
50
49
51
52
53
61
62
19 — 29
30 — 40
41 — 44
45
46
47
48
13
14
11
12
17
18
15
16
1
2
3
4
5
6
7
8
10
9
Ø31,7
82,6
8
6
Stecker 2.iso

Pos.	Teil-Nummer	Bezeichnung	Stück	Bemerkung
45	0 00 333 47 11	Steckergehäuse FLH		
46	0 00 333 22 65	Zentralsteckersatz		
47	0 00 333 20 65	Steckhülsengehäuse		
	9-polige Steckergehäuse			
48	0 00 333 88 66	Steckergehäuse		
	11-polige Steckergehäuse			
49	0 00 333 70 11	Steckhülsengehäuse		6,3 mm
50	0 00 333 58 66	Buchsengehäuse		
51	0 00 333 71 11	Flachsteckergehäuse		6,3 mm
	13-polige Steckergehäuse			
52	0 00 333 22 10	Steckdose, PVC schwarz		
53	0 00 333 32 65	Stecker, PVC schwarz		
54	0 00 333 53 66	Buchsengehäuse		
55	0 00 333 47 66	Stiftgehäuse		
	17-polige Steckergehäuse			
56	0 00 333 50 66	Buchsengehäuse natur		
57	0 00 333 63 66	Buchsengehäuse schwarz		
58	0 00 333 64 66	Buchsengehäuse gelb		
59	0 00 333 66 66	Buchsengehäuse grün		
60	0 00 333 52 66	Stiftgehäuse		
	20-polige Steckergehäuse			
61	0 00 333 41 65	Buchsengehäuse, schwarz		
62	0 00 333 42 65	Stiftgehäuse, schwarz		
63	0 00 333 59 66	Buchsengehäuse natur		
	21-polige Steckergehäuse			
64	0 00 333 98 11	Buchsengehäuse		
65	0 00 333 99 11	Stiftgehäuse		
	28-polige Steckergehäuse			
66	0 00 333 46 66	Buchsengehäuse		
	37-polige Steckergehäuse			
67	0 00 333 37 65	Steckteil mit Kupplungsring		
68	0 00 333 06 50	Tülle		
69	0 00 333 40 65	Aufnahmegehäuse		
	Diverse Bauteile			
70	0 00 335 02 97	Schutzkappe		
71	0 22 335 00 97	Schutzkappe für Anlasser		
72	0 00 332 04 11	Transil-Diode		
73	0 00 332 03 11	Sperrdiode		3A-14V
74	0 00 332 03 11	Sperrdiode		1A-400V
75	0 00 990 05 40	Verschlußstopfen		
76	0 00 990 08 40	Verschlußstopfen		
77	0 00 333 00 22	Halter		
78	0 00 333 09 40	Halter		
79	0 00 334 03 51	Schrumpfschlauch		ø 9,5
80	0 00 996 98 15	Dichtungstülle		

Hauptgruppe 01

Motor

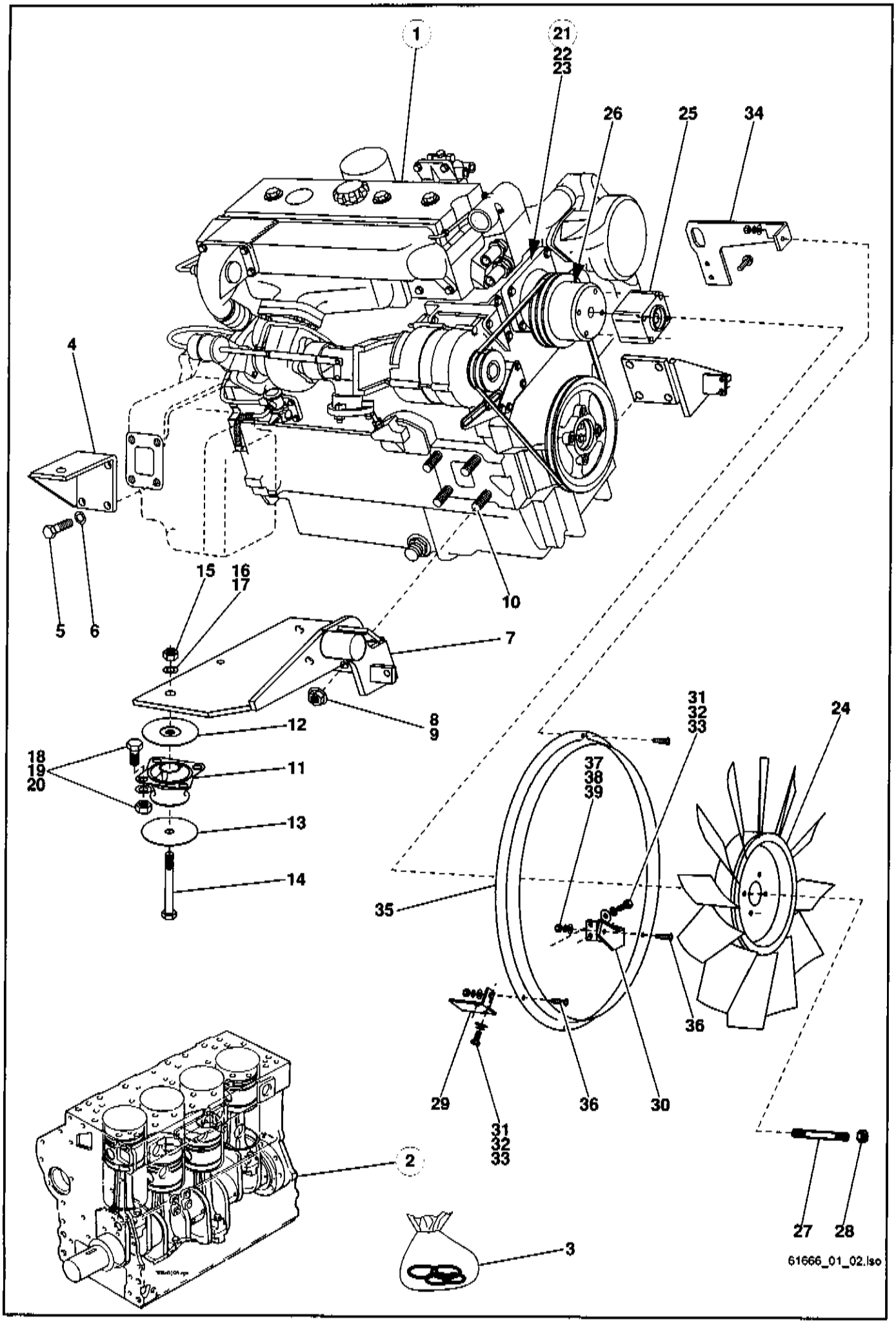
1
21
22
23
26
25
34
4
5
6
15
16
17
10
7
8
9
12
18
19
20
11
13
14
31
32
33
24
37
38
39
35
36
29
30
2
3
27
28
61666_01_02.lso

Pos.	Teil-Nummer	Bezeichnung	Stück	Bemerkung
	Motor			
1	0 64 010 02 03	Motor	1	81147
2	0 00 080 69 68	Short Block	1	
3	0 00 080 82 55	Dichtsatz (Motorblock)	1	
	Motoraufhängung links			
4	1 64 012 02 52	Motorträger	1	**VL**
5	7 234 677 941	Sechskantschraube	4	M 12 x 30
6	0 00 992 57 28	Federring	4	ø 12
7	1 64 010 02 55	Motorträger	1	**HL**
8	7 405 677 009	Sechskantmutter	4	78 Nm M 12
9	0 00 993 72 64	Scheibe	4	ø 12
10	7 397 677 123	Stiftschraube	4	M 12 x 40
11	0 00 993 29 84	Motorlager	2	
12	0 00 993 96 64	Scheibe	2	
13	0 00 993 97 64	Scheibe	2	
14	7 234 677 179	Sechskantschraube	2	M 16 x 100
15	7 403 677 725	Sechskantmutter	2	M 16
16	0 00 992 45 28	Federring	2	ø 16
17	7 451 680 116	Scheibe	2	17
18	7 236 677 924	Sechskantschraube	8	M 10 x 25
19	7 403 677 813	Sechskantmutter	8	M 10
20	0 00 992 35 28	Federring	8	ø 10
	Lüfterlagerung			
21	1 64 150 01 43	Lüfterbock	1	
22	7 252 677 093	Zylinderschraube	1	M 10 x 80
23	0 00 992 52 28	Federring	1	ø 10
24	0 64 151 00 72	Lüfterrad	1	
25	0 00 080 37 47	Zwischenstück	1	63,5
26	0 00 080 37 45	Lüfterriemenscheibe	1	
27	0 00 080 37 41	Gewindestift	4	
28	0 00 080 37 42	Sicherungsmutter	4	
29	1 64 151 13 40	Halter	1	**HL**
30	1 64 151 10 40	Halter	1	**HR**
31	7 236 677 923	Sechskantschraube	4	M 10 x 20
32	0 00 992 35 28	Federring	4	ø 10
33	7 451 680 112	Scheibe	4	ø 10,5
34	1 64 150 04 38	Halter	1	**O**
35	0 64 151 03 52	Lüfterring	1	
36	7 236 677 131	Sechskantschraube	3	M 8 x 20
37	7 403 677 709	Sechskantmutter	3	M 8
38	0 00 992 43 28	Federring	3	ø 8
39	7 451 680 011	Scheibe	3	8,4

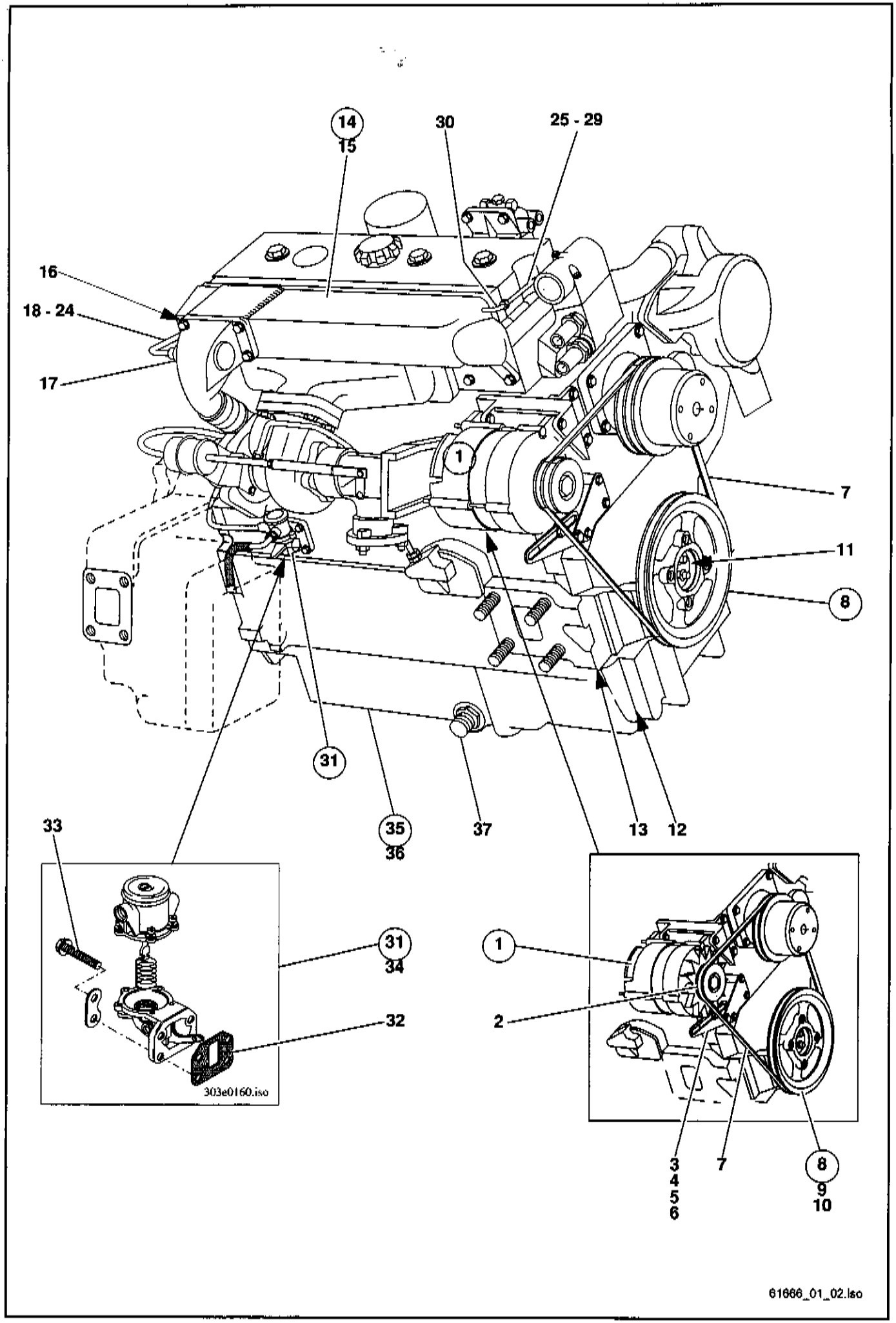
14
15
30
25 - 29
16
18 - 24
17
1
7
11
8
31
35
36
37
13
12
33
31
34
32
303e0160.iso
1
2
3
4
5
6
7
8
9
10
61666_01_02.lso

Pos.	Teil-Nummer	Bezeichnung	Stück	Bemerkung
	Lichtmaschine			
1	0 00 080 82 49	Lichtmaschine	1	12V-65A
2	0 00 080 82 50	Keilriemenscheibe	1	
3	0 00 080 69 12	Halter	1	
4	0 00 080 57 32	Schraube	1	
5	0 00 080 64 27	Schraube	1	
6	0 00 080 68 89	Scheibe	2	
7	0 00 080 82 36	Keilriemen	1	Perkins 2614B 557
	Keilriemenscheibe			
8	0 00 080 62 19	Keilriemenscheibe	1	
9	0 00 080 12 09	Zahn-Schraube (Bef. Riemenscheibe)	3	115 Nm 242
10	0 00 080 25 69	Scheibe	2	
11	0 00 080 00 23	Radialdichtring (an der Keilriemenscheibe)	1	
12	0 00 080 64 44	Dichtung (am Deckel)	1	
13	0 00 080 64 43	Dichtung (am Steuergehäuse)	1	
	Ansaugkrümmer			
14	0 00 080 69 43	Ansaugkrümmer	1	
15	0 00 080 82 51	Dichtung (Ansaugkrümmer)	2	
16	0 00 080 69 29	Dichtung	1	
17	0 00 080 00 11	Flamm-Glühkerze	1	
18	0 00 080 69 54	Kraftstoffleitung	1	Kaltstarteirichtung
19	0 00 080 63 11	Anschlussmutter	1	
20	0 00 080 63 15	Schneidring	1	
21	0 00 080 28 20	Anschlussmutter	1	
22	0 00 080 28 19	Schneidring	1	
23	0 00 080 69 17	Schelle	1	
24	0 00 080 82 52	Schelle	1	
25	0 00 080 69 53	Kraftstoffleitung	1	Kraftstoffmengenregler
26	0 00 080 63 70	Anschlussmutter	1	
27	0 00 080 28 19	Schneidring	1	
28	0 00 080 12 45	Mutter	1	
29	0 00 080 12 44	Schneidring	1	
30	0 00 080 67 88	Winkel	1	
	Kraftstofförderpumpe			
31	0 00 080 63 63	Kraftstofförderpumpe	1	
32	0 00 080 58 16	Dichtung f. Kraftstofförderpumpe	1	
33	0 00 080 57 34	Schraube	4	
34	0 00 080 58 43	Reparatursatz f. Kraftstofförderpumpe	1	
	Ölwanne			
35	0 00 080 82 37	Ölwanne	1	
36	0 00 080 82 38	Dichtung Ölwanne	1	
37	0 00 363 40 62	Ölablaßkupplung	1	

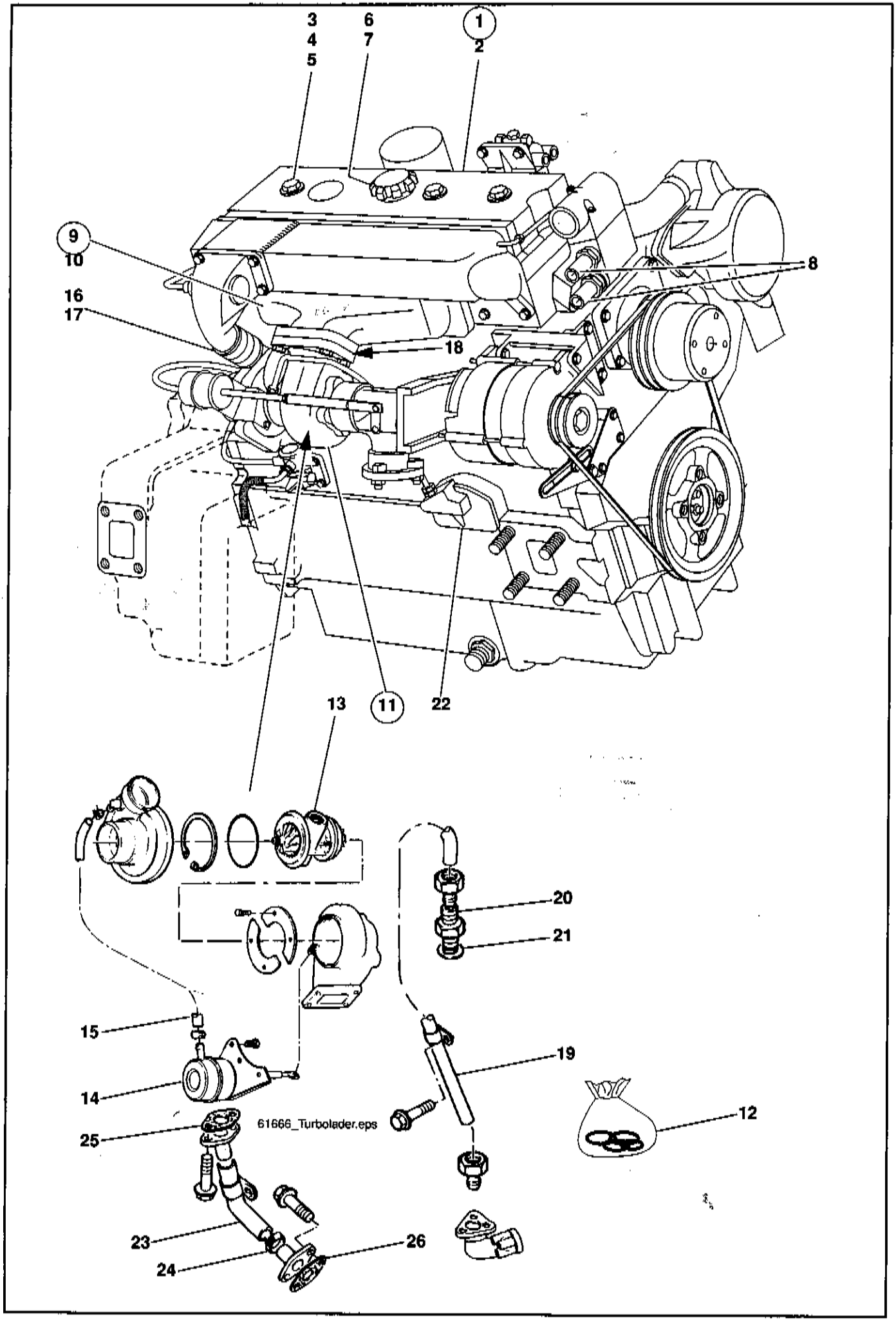
3
4
5
6
7
1
2
9
10
8
16
17
18
13
11
22
20
21
15
19
14
12
25
61666_Turbolader.eps
23
26
24

Pos.	Teil-Nummer	Bezeichnung	Stück	Bemerkung
	Ventildeckel			
1	0 00 080 82 39	Ventildeckel	1	
2	0 00 080 69 34	Ventildeckeldichtung	1	∅
3	0 00 080 62 25	Mutter	3	
4	0 00 080 26 30	Dichtring	3	∅
5	0 00 080 62 06	Scheibe	3	
6	0 00 080 82 40	Verschlußdeckel-Öleinfüller	1	
7	0 00 080 68 16	Dichtring	1	∅
8	0 00 080 12 00	Verschraubung (für Heizungsanschluß)	2	
	Turbolader			
9	0 00 080 69 44	Auspuffkrümmer	1	
10	0 00 080 69 75	Dichtung (Auspuffkrümmer)	2	∅
11	0 00 080 68 46	Turbolader	1	
12	0 00 080 68 44	Reparatursatz	1	
13	0 00 080 68 42	Antrieb	1	
14	0 00 080 68 43	Zylinder	1	
15	0 00 080 68 45	Schlauch	1	
16	0 00 080 69 03	Schlauch	1	
17	0 00 080 82 58	Schelle	2	
18	0 00 080 69 33	Dichtung	1	∅
19	0 00 080 69 52	Ölleitung (Vorlauf)	1	
20	0 00 080 68 97	Verschraubung	1	
21	0 00 080 68 15	Scheibe	1	
22	0 00 080 82 45	Dichtung	1	∅
23	0 00 080 69 02	Ölleitung (Rücklauf)	1	
24	0 00 080 68 24	Schelle	2	
25	0 00 080 69 26	Dichtung	1	∅
26	0 00 080 69 24	Dichtung	1	∅

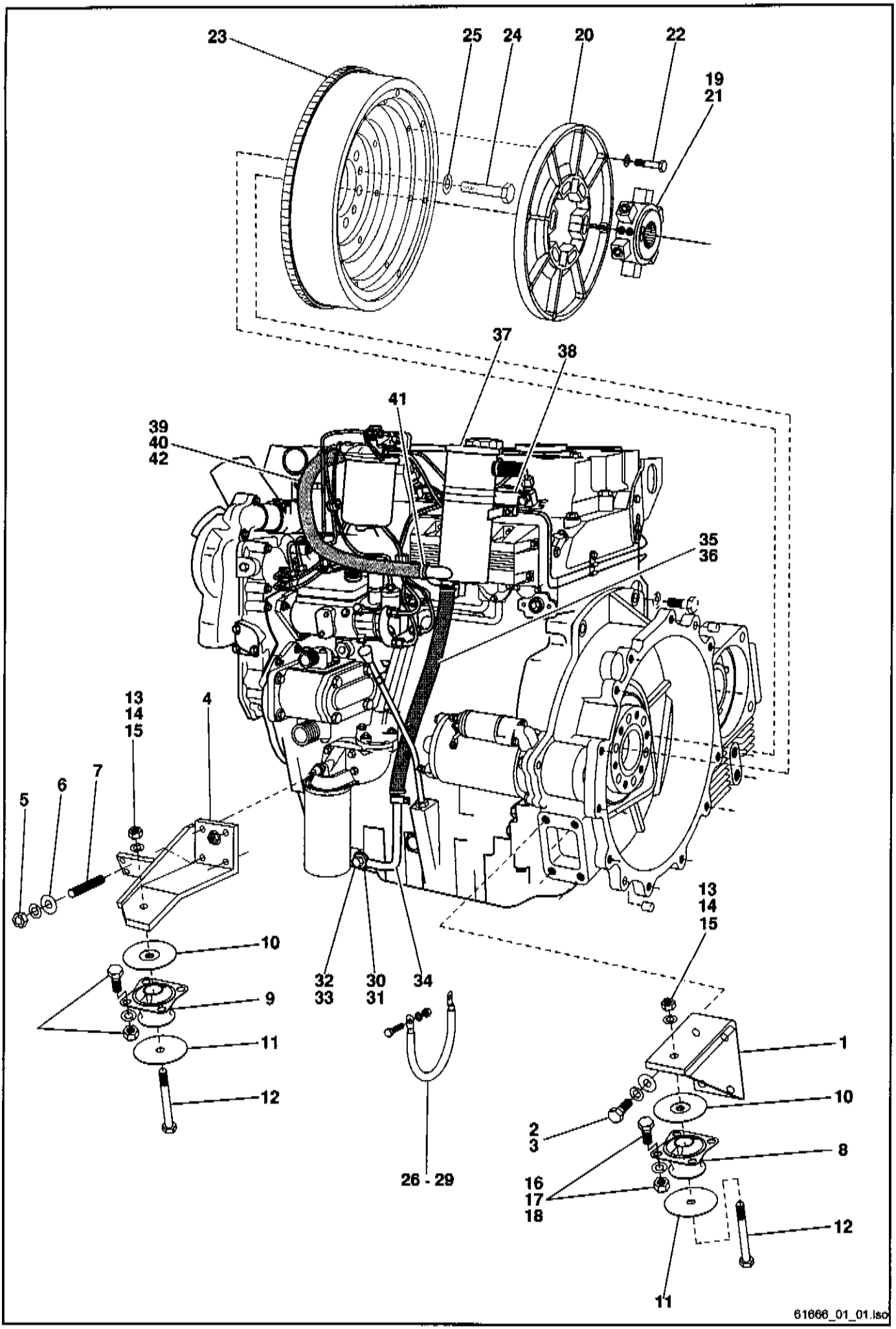
23
25
24
20
22
19
21
37
38
41
39
40
42
35
36
13
14
15
4
5
6
7
10
9
11
12
32
33
30
31
34
26 - 29
13
14
15
1
10
2
3
8
16
17
18
12
11
61666_01_01.iso

Pos.	Teil-Nummer	Bezeichnung	Stück	Bemerkung
	Motoraufhängung rechts			
1	1 64 012 03 52	Motorträger	1	**VR**
2	7 234 677 941	Sechskantschraube	4	M 12 x 30
3	0 00 992 57 28	Federring	4	ø 12
4	1 64 010 01 55	Motorträger	1	**HR**
5	7 405 677 009	Sechskantmutter	4	78 Nm M 12
6	0 00 993 72 64	Scheibe	4	ø 12
7	7 397 677 123	Stiftschraube	4	M 12 x 40
8	0 00 993 31 84	Motorlager	1	**VR**
9	0 00 993 29 84	Motorlager	1	
10	0 00 993 96 64	Scheibe	2	
11	0 00 993 97 64	Scheibe	2	
12	7 234 677 179	Sechskantschraube	2	M 16 x 100
13	7 403 677 725	Sechskantmutter	2	M 16
14	0 00 992 45 28	Federring	2	ø 16
15	7 451 680 116	Scheibe	2	17
16	7 236 677 924	Sechskantschraube	8	M 10 x 25
17	7 403 677 813	Sechskantmutter	8	M 10
18	0 00 992 35 28	Federring	8	ø 10
	Kupplung			
19	0 63 011 00 03	Kupplung	1	
20	0 00 080 12 41	Elastikelement	1	
21	7 382 679 205	Gewindestift mit Zapfen	2	70 Nm M14x16
22	0 00 080 11 96	Sechskantschraube	8	50 Nm 0242
23	0 00 080 37 79	Anlasserzahnkranz	1	
24	0 00 080 12 04	Sechskantschraube (Bef. Schwungscheibe)	6	108 Nm
25	0 00 080 12 05	Unterlegscheibe	6	
26	0 00 330 74 12	Massekabel	1	
27	7 236 677 921	Sechskantschraube	1	M 10 x 16
28	7 403 677 813	Sechskantmutter	1	M 10
29	0 00 992 35 28	Federring	1	ø 10
	Motorentlüftung			
30	0 00 080 82 43	Verschraubung	1	
31	0 00 080 08 99	O-Ring	1	
32	0 00 080 82 44	Hohlschraube	1	
33	0 00 080 62 08	Dichtring	2	
34	0 00 080 82 42	Rohrleitung	1	
35	0 00 080 69 04	Schlauchleitung	1	
36	0 00 080 68 25	Schelle	2	
37	0 00 080 68 38	Entlüfter	1	
38	0 00 080 64 42	Halter	1	
39	0 00 080 82 41	Schlauchleitung	1	
40	0 00 080 68 75	Feder	1	
41	0 00 080 68 26	Schelle	2	
42	0 00 080 64 32	Clip	1	

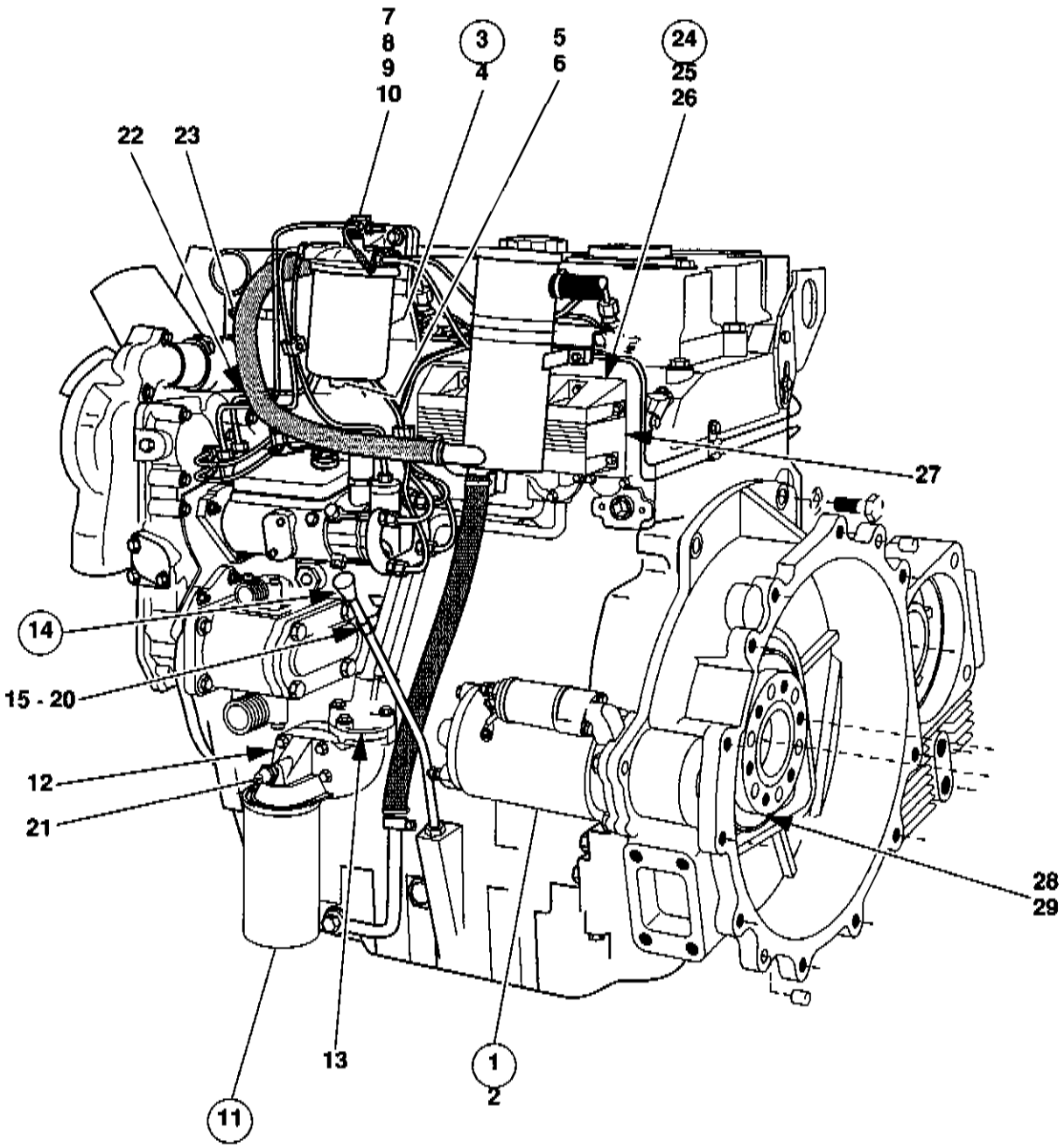
7
8
9
10
3
4
5
6
24
25
26
22
23
27
14
15 - 20
12
21
28
29
13
1
2
11
61666_01_01.iso

Pos.	Teil-Nummer	Bezeichnung	Stück	Bemerkung
	Motor - Einzelteile			
1	0 00 080 62 18	Anlasser	1	12V-2,8kw
2	0 00 080 64 36	Magnetschalter	1	
3	0 00 080 68 41	Kraftstoffilter	1	
4	0 00 080 68 39	Filter	1	
5	0 00 080 68 40	Verschlussstopfen	1	
6	0 00 080 68 34	Scheibe	1	
7	0 00 080 62 24	Hohlschraube	1	
8	0 00 080 62 07	Dichtring	1	∅
9	0 00 080 63 89	Verschraubung	1	
10	0 00 080 67 94	Dichtring	1	∅
11	0 00 080 00 13	Motorölfilter	1	
12	0 00 080 82 45	Dichtung (Filtergehäuse)	1	∅
13	0 00 080 14 68	Dichtung f. Ölrohr	2	∅
14	0 00 080 37 80	Ölmeßstab	1	
15	0 00 080 37 81	Führungsrohr	1	
16	0 00 080 37 86	Schneidring	1	
17	0 00 080 37 82	Halter	1	
18	0 00 080 37 83	Schraube	2	
19	0 00 080 37 84	Schraube	1	
20	0 00 080 37 85	Sechskantmutter	1	
21	0 00 080 00 12	Öldruckschalter (Motor)	1	0,8 bar
22	0 00 336 54 03	Temperaturgeber	1	
23	0 00 080 68 48	Geber (Kaltstart)	1	
24	0 00 080 82 46	Ölkühler	1	
25	0 00 080 68 18	O-Ring	2	∅
26	0 00 080 51 95	O-Ring	4	∅
27	0 00 080 69 30	Dichtung	1	∅
28	0 00 080 00 24	Radialdichtring (an der Schwungscheibe)	1	∅
29	0 00 080 69 21	Dichtung	1	∅

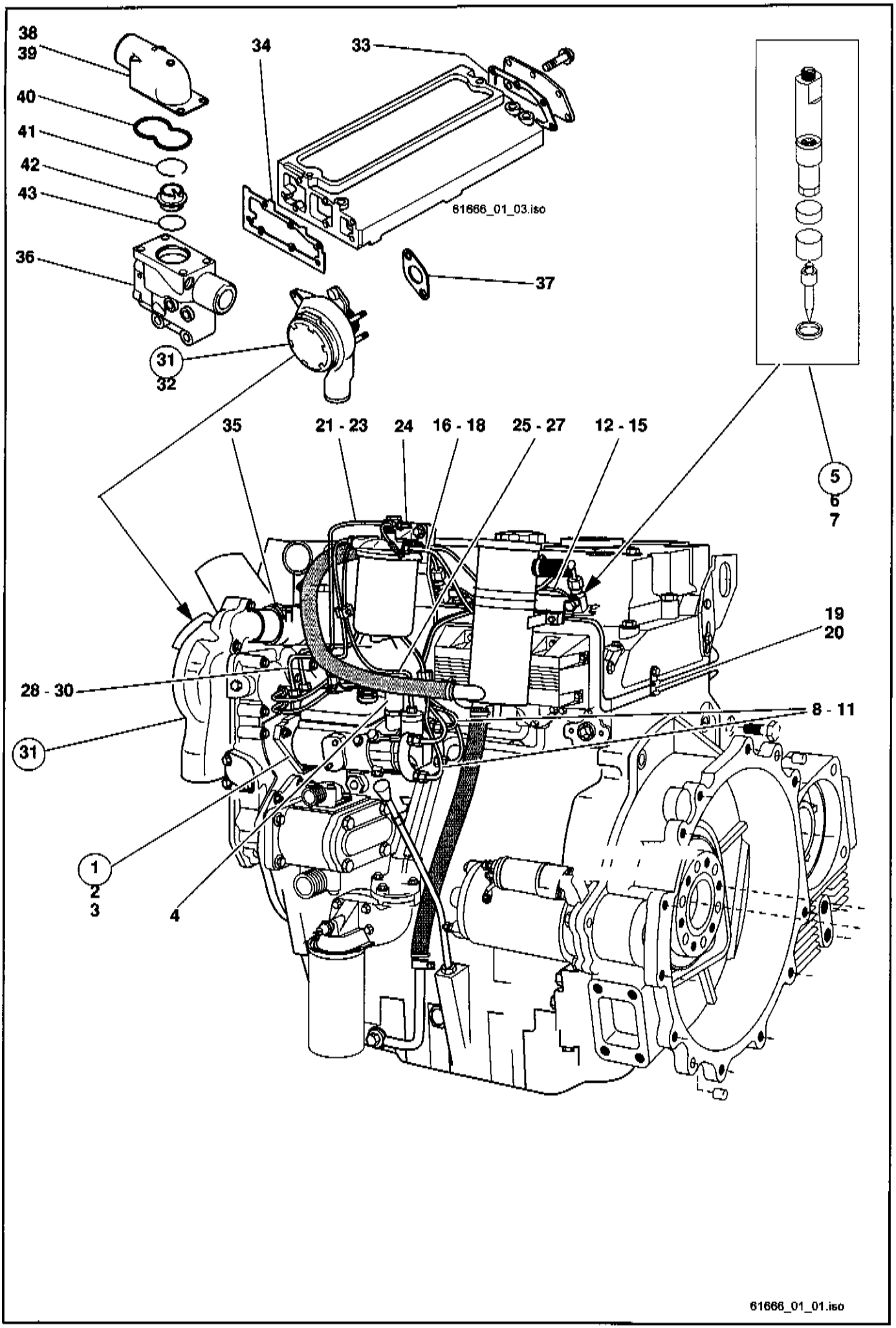
38
39
40
41
42
43
36
34
33
61666_01_03.iso
37
31
32
35
21 - 23
24
16 - 18
25 - 27
12 - 15
5
6
7
19
20
28 - 30
8 - 11
31
1
2
3
4
61666_01_01.iso

Pos.	Teil-Nummer	Bezeichnung	Stück	Bemerkung
	Einspritzanlage			
1	0 00 080 82 33	Einspritzpumpe	1	
2	0 00 080 62 12	O-Ring	1	∅
3	0 00 080 57 36	Mutter	3	
4	0 00 080 00 10	Abstell-Magnetschalter	1	
5	0 00 080 82 34	Einspritzdüse	4	
6	0 00 080 82 35	Düse	4	
7	0 00 080 58 32	Unterlegscheibe	4	
8	0 00 080 63 18	Einspritzleitung	1	1. Zyl.
9	0 00 080 63 19	Einspritzleitung	1	2. Zyl.
10	0 00 080 63 20	Einspritzleitung	1	3. Zyl.
11	0 00 080 63 21	Einspritzleitung	1	4. Zyl.
12	0 00 080 63 22	Leckölleitung	1	
13	0 00 080 62 23	Hohlschraube	3	
14	0 00 080 63 13	Verschraubung	1	
15	0 00 080 63 07	Dichtring	8	∅
16	0 00 080 69 56	Kraftstoffleitung	1	Vörderpumpe.-Filter
17	0 00 080 63 10	Anschlussmutter	2	
18	0 00 080 63 14	Schneidring	2	
19	0 00 080 64 56	Schelle	1	
20	0 00 080 64 57	Schelle	1	
21	0 00 080 63 17	Kraftstoffleitung	1	Filter-Einspritzpumpe
22	0 00 080 28 20	Anschlussmutter	2	
23	0 00 080 28 19	Schneidring	2	
24	0 00 080 82 32	Kraftstoffleitung	1	Filter-Düse
25	0 00 080 63 34	Kraftstoffleitung	1	Filter-Pumpe hinten
26	0 00 080 63 10	Anschlussmutter	2	
27	0 00 080 63 14	Schneidring	2	
28	0 00 080 63 72	Kraftstoffleitung	1	Filter-Pumpe vorn
29	0 00 080 63 10	Anschlussmutter	2	
30	0 00 080 63 14	Schneidring	2	
	Wasserpumpe			
31	0 00 080 63 61	Wasserpumpe	1	
32	0 00 080 71 97	Reparatursatz für Wasserpumpe	1	
33	0 00 080 63 49	Dichtung	1	∅
34	0 00 080 63 30	Dichtung	1	∅
35	0 00 080 64 52	Schlauchsatz	1	
36	0 00 080 82 47	Gehäuse	1	
37	0 00 080 63 32	Dichtung	1	∅
38	0 00 080 64 50	Deckel	1	
39	0 00 080 82 48	Deckel	1	
40	0 00 080 68 19	O-Ring	1	∅
41	0 00 080 69 01	Ring	1	
42	0 00 080 62 11	Thermostat	1	
43	0 00 080 62 09	O-Ring	1	∅

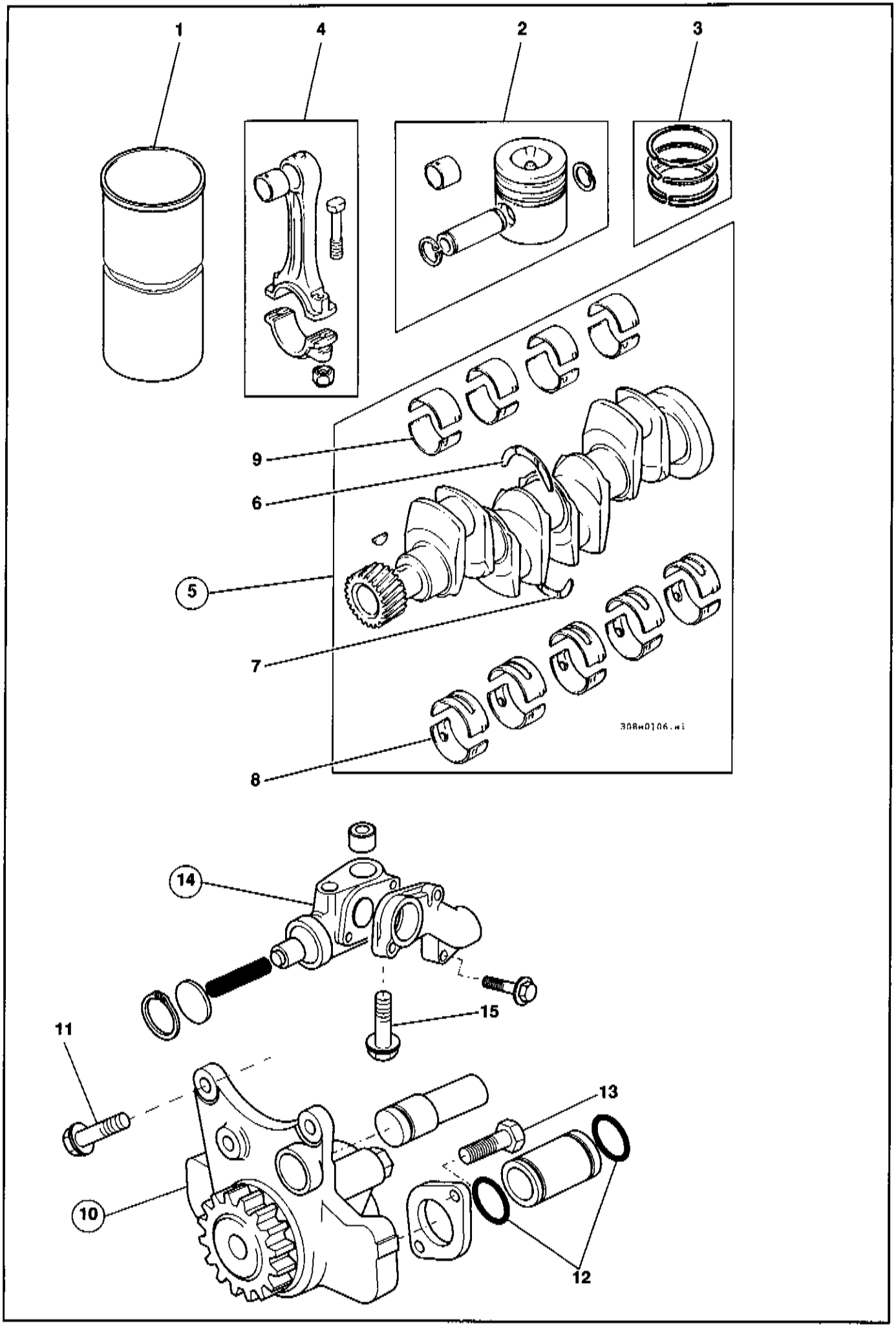
1
4
2
3
9
6
5
7
8
308w0106.wi
14
15
11
13
10
12

Pos.	Teil-Nummer	Bezeichnung	Stück	Bemerkung
	Motor Kurbelwelle - Kolben - Einzelteile			
1	0 00 080 82 29	Laufbuchse	1	
2	0 00 080 69 77	Kolbensatz	4	
3	0 00 080 69 63	Kolbenringsatz	4	
4	0 00 080 69 90	Pleuelstangensatz	4	
	0 00 080 69 91	Pleuelstangensatz	4	
5	0 00 080 69 86	Kurbelwellensatz	1	
6	0 00 080 70 70	Anlaufscheibe	2	**O**
7	0 00 080 70 71	Anlaufscheibe	2	**U**
	0 00 080 70 68	Anlaufscheibe	2	**O** + 0,19
	0 00 080 70 69	Anlaufscheibe	2	**U** + 0,19
8	0 00 080 69 64	Lagersatz	1	
	0 00 080 69 65	Lagersatz	1	- 0,25
	0 00 080 69 66	Lagersatz	1	- 0,50
	0 00 080 69 67	Lagersatz	1	- 0,75
9	0 00 080 69 79	Lagersatz	1	
	0 00 080 69 80	Lagersatz	1	- 0,25
	0 00 080 69 81	Lagersatz	1	- 0,50
	0 00 080 69 82	Lagersatz	1	- 0,75
	Motor Schmierölpumpe - Einzelteile			
10	0 00 080 69 57	Ölpumpe	1	
11	0 00 080 68 01	Schraube	3	
12	0 00 080 25 47	O-Ring	2	⌀
13	0 00 080 57 32	Schraube	2	
14	0 00 080 69 59	Druckbegrenzungsventil	1	
15	0 00 080 68 06	Schraube	1	

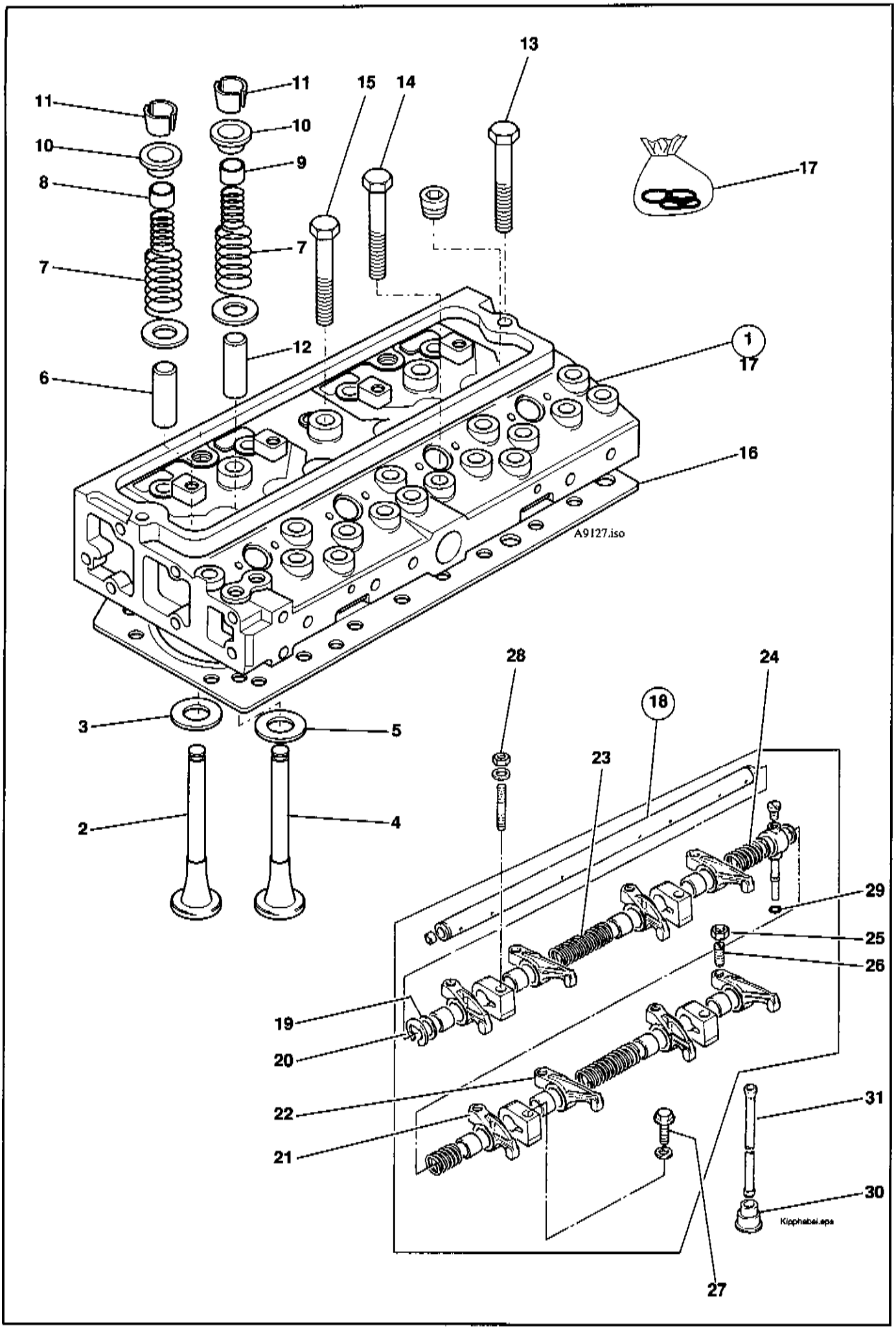
11
10
8
7
6
11
10
9
7
12
15
14
13
17
1
17
16
A9127.iso
3
5
2
4
28
18
24
23
29
25
26
19
20
22
21
31
30
27
Kipphebel.eps

Pos.	Teil-Nummer	Bezeichnung	Stück	Bemerkung
	Motor Zylinderkopf - Einzelteile			
1	0 00 080 69 85	Zylinderkopfsatz	1	
2	0 00 080 68 63	Einlaßventil	4	
3	0 00 080 68 89	Ventilsitz	4	
4	0 00 080 68 62	Auslaßventil	4	
5	0 00 080 68 88	Ventilsitz	4	
6	0 00 080 63 08	Führung	4	
7	0 00 080 68 74	Feder	8	
8	0 00 080 68 20	Dichtring	4	∅
9	0 00 080 62 10	Dichtring	4	∅
10	0 00 080 63 09	Kappe	8	
11	0 00 080 62 20	Ventilkegelstück	16	
12	0 00 080 68 93	Führung	4	
13	0 00 080 26 33	Schraube	2	
14	0 00 080 26 31	Schraube	8	
15	0 00 080 26 34	Schraube	12	
16	0 00 080 69 18	Zylinderkopfdichtung	1	∅
17	0 00 080 82 53	Dichtsatz (Zylinderkopf)	1	
	Motor Kipphebel - Einzelteile			
18	0 00 080 69 88	Kipphebelachse	1	
19	0 00 080 68 84	Scheibe	2	
20	0 00 080 67 87	Sicherungsring	2	
21	0 00 080 69 50	Hebel	4	
22	0 00 080 69 51	Hebel	4	
23	0 00 080 68 72	Feder	2	
24	0 00 080 68 71	Feder	2	
25	0 00 080 67 89	Mutter	8	
26	0 00 080 67 93	Schraube	8	
27	0 00 080 68 11	Schraube	1	
28	0 00 080 68 13	Mutter	3	
29	0 00 080 12 16	Schneidring	1	
30	0 00 080 68 66	Ventilstössel	8	
31	0 00 080 68 67	Stösselstange	8	

Hauptgruppe 08

Kraftstoffleitungen

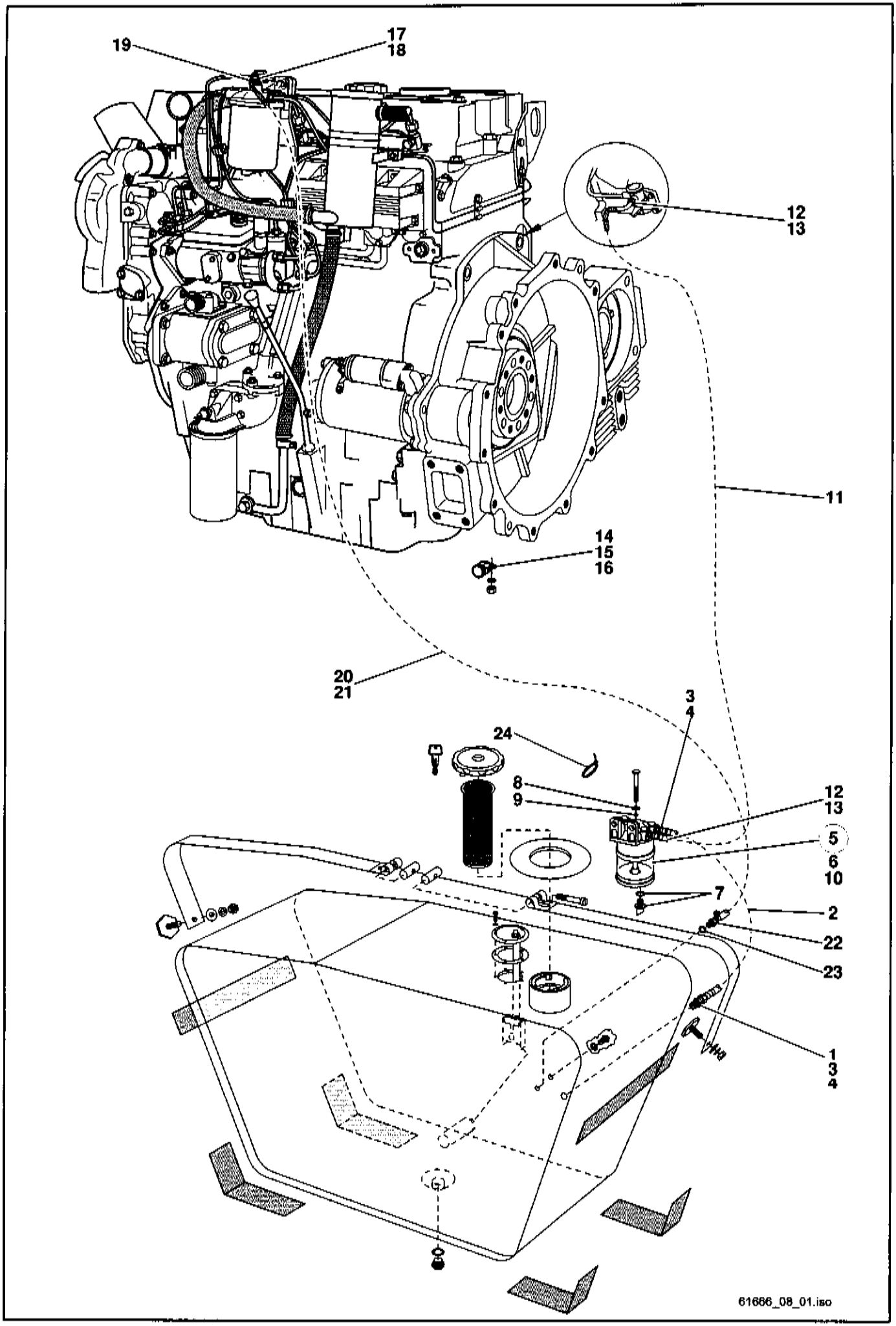
19
17
18
12
13
11
14
15
16
20
21
3
4
24
8
9
12
13
5
6
10
7
2
22
23
1
3
4
61666_08_01.iso

Pos.	Teil-Nummer	Bezeichnung	Stück	Bemerkung
	Kraftstoffleitung - Vorlauf			
1	0 00 363 94 64	Verschraubung	1	GE 8 LM M 14 x 1,5
2	0 63 083 02 08	Kraftstoffleitung	1	NW 6 x 410
3	0 00 080 63 10	Rohrmutter	1	
4	0 00 080 62 04	Doppel-Schneidring	1	8 mm
5	0 00 080 12 11	Kraftstoff-Vorfilter (Wasserabscheider)	1	
6	0 00 080 12 46	Schauglas	1	
7	0 00 080 12 12	Verschlußstopfen mit Dichtung	1	
8	0 00 080 54 80	Unterlegscheibe (Dichtring oben)	1	∅ 13,95x2,62
9	0 00 080 12 13	Unterlegscheibe (Dichtring unten)	1	∅
10	0 00 080 12 14	Dichtung (Filtergehäuse)	2	∅
11	0 63 083 01 08	Kraftstoffleitung	1	NW 6 x 920
12	0 00 080 63 10	Rohrmutter	2	
13	0 00 080 62 04	Doppel-Schneidring	2	8 mm
14	0 00 993 74 28	Schelle	1	ø 15
15	7 403 677 709	Sechskantmutter	1	M 8
16	0 00 992 43 28	Federring	1	ø 8
	Kraftstoffleitung - Rücklauf			
17	0 00 080 12 18	Überwurfmutter	1	
18	0 00 080 12 15	Doppel-Schneidring	1	6 mm
19	1 64 083 00 10	Rohrstück	1	6 x 1 x 50
20	1 00 083 23 08	Schlauchleitung	1	ø 5,5 x 2,5 x 1150
	0 00 993 80 19	Meterware		
21	0 00 993 08 29	Schlauchschelle	2	ø 10
22	0 00 083 00 18	Schlauchanschlußstück	1	
23	7 593 641 015	Dichtring	1	∅ A 10 x 14-Cu
24	0 00 993 13 15	Kabelbinder	5	
		Kraftstoffilter siehe Seite 01-10		

Hauptgruppe 10

Luftfilter

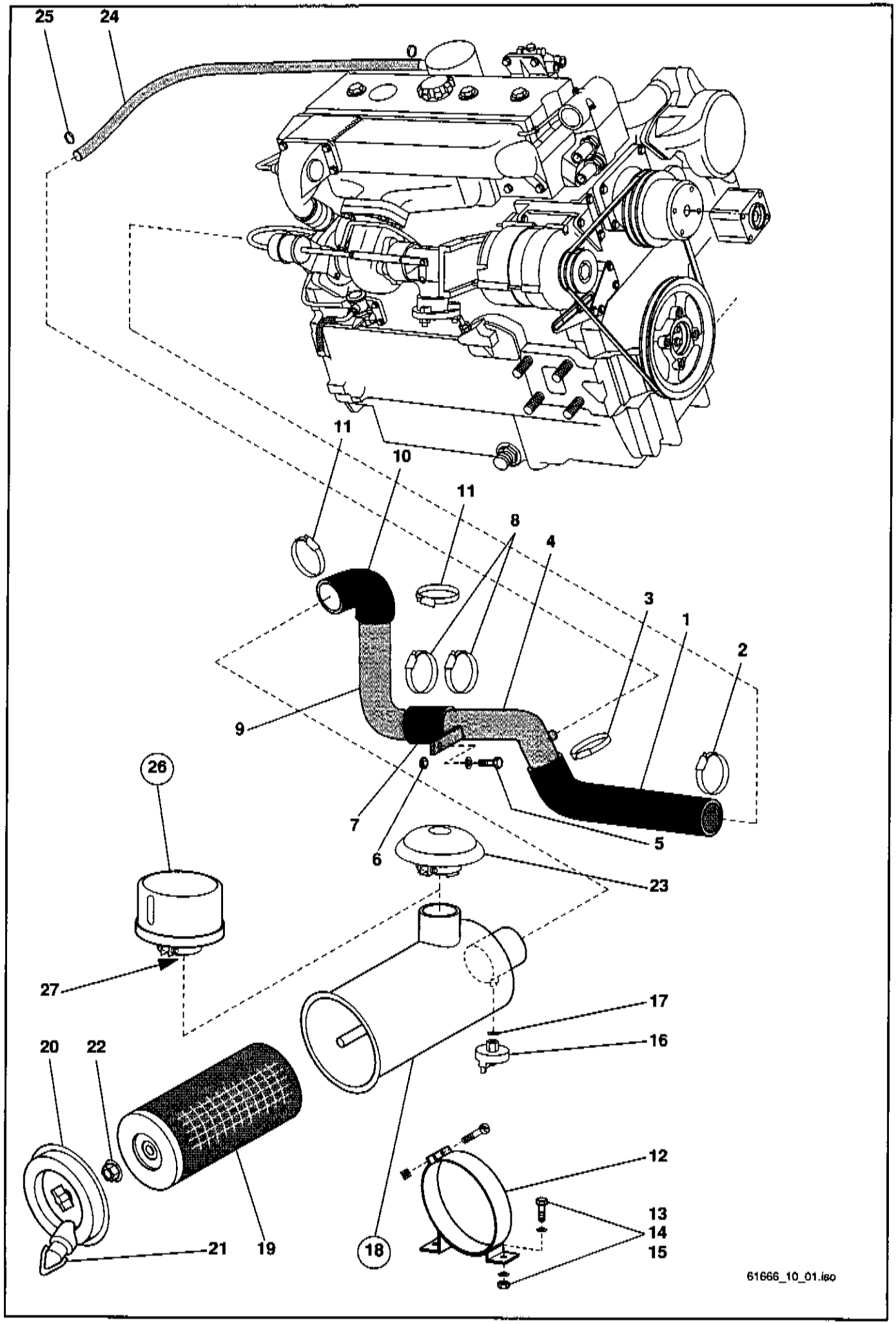
25
24
0
0
11
10
11
8
4
3
1
2
9
26
7
6
6
5
23
27
17
16
20
22
12
13
14
15
21
19
18
61666_10_01.iso

Pos.	Teil-Nummer	Bezeichnung	Stück	Bemerkung
	Serien-Luftfilter			
1	0 64 101 00 18	Faltenschlauch	1	
2	0 00 993 71 28	Schlauchschelle	1	ø 50-65
3	0 00 993 72 28	Schlauchschelle	1	ø 68-85
4	0 64 100 01 54	Rohr	1	
5	7 236 677 129	Sechskantschraube	1	M 8 x 18
6	7 403 677 709	Sechskantmutter	1	M 8
7	0 00 996 39 55	Gummimuffe	1	ø 70 x 80 x 70
8	0 00 993 72 28	Schlauchschelle	2	ø 68-85
9	0 64 100 02 54	Rohr	1	
10	0 64 101 00 60	Krümmer	1	
11	0 00 993 72 28	Schlauchschelle	2	ø 68-85
12	0 64 101 01 40	Halterung	2	
13	7 236 677 131	Sechskantschraube	4	M 8 x 20
14	7 451 680 111	Scheibe	4	ø 8,4
15	7 403 677 709	Sechskantmutter	4	M 8
16	0 00 993 02 04	Unterdruckanzeiger	1	
17	7 593 641 016	Dichtring	1	A 10 x 16-Cu
18	0 00 993 65 01	Trockenluftfilter kpl.	1	
19	0 00 993 07 06	Filterpatrone	1	
20	0 52 101 00 26	Boden vollständig	1	
21	0 00 996 07 51	Vakuator-Ventil (Gummikappe)	1	
22	0 90 101 00 91	Bundmutter	1	M 8 selbstsichernd
23	0 00 993 07 03	Regenschutzkappe	1	
24	0 64 151 06 19	Schlauch	1	ø 20x3,5
	0 00 993 50 96	Schlauch - Meterware		
25	0 00 993 73 29	Schlauchschelle	2	ø 16x25
	Luftfilter für staubigen Arbeitseinsatz 0641000099			
26	0 00 993 20 02	Vorabscheider	1	
27	0 64 101 00 25	Adapter	1	

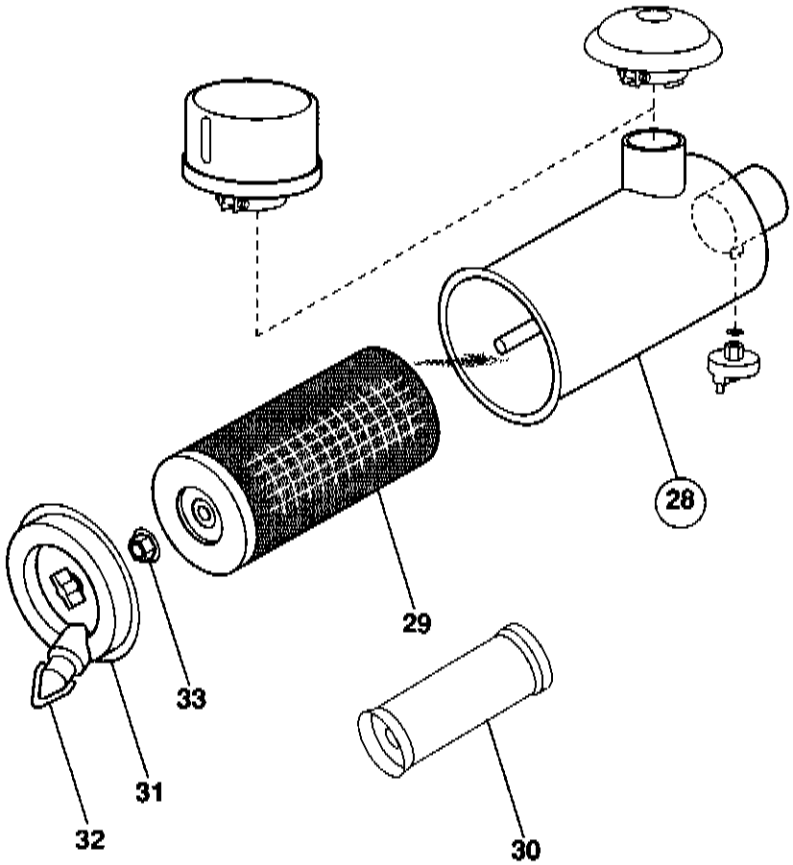
28
29
33
31
32
30

Pos.	Teil-Nummer	Bezeichnung	Stück	Bemerkung
	Luftfilter mit Sicherheitspatrone 0641000199			
28	0 00 993 85 01	Trockenluftfilter kpl.	1	
29	0 00 993 07 06	Filterpatrone	1	
30	0 00 080 51 38	Sicherheitsfiltereinsatz	1	
31	0 52 101 00 26	Boden vollständig	1	
32	0 00 996 07 51	Vakuator-Ventil (Gummikappe)	1	
33	0 90 101 00 91	Bundmutter	1	M 8 selbstsichernd

Weitere Teile siehe Seite 10-2

Hauptgruppe 15

Motorkühlung

Wasserkühler

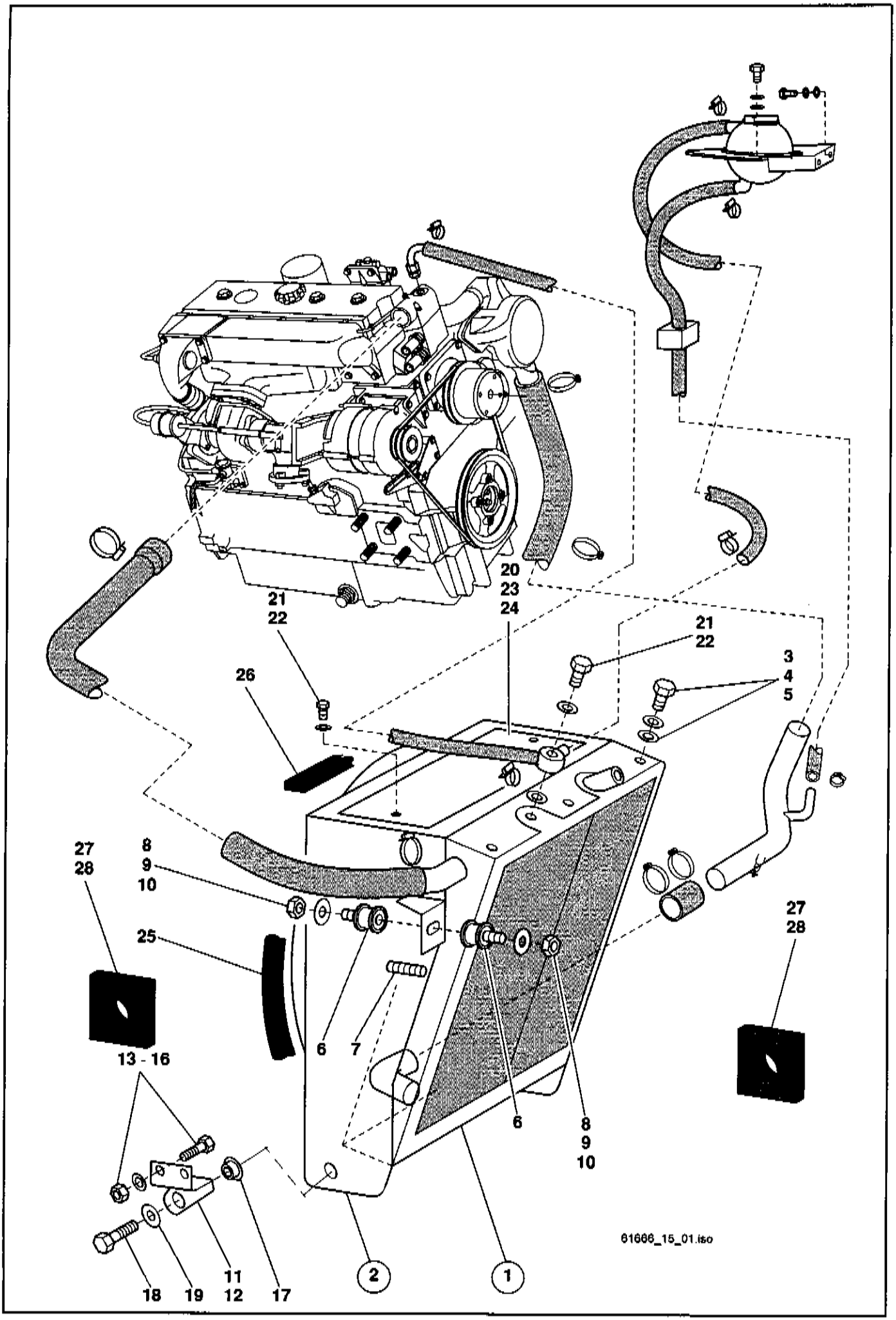
20
23
24
21
22
21
22
3
4
5
26
27
28
8
9
10
25
27
28
6
7
6
8
9
10
13 - 16
61666_15_01.iso
11
12
18
19
17
2
1

Pos.	Teil-Nummer	Bezeichnung	Stück	Bemerkung
	Wasserkühler - Befestigung			
1	0 64 151 01 04	Wasserkühler	1	
2	0 64 150 03 61	Luftführungskasten	1	
3	7 236 677 129	Sechskantschraube	7	M 8 x 16
4	0 00 992 43 28	Federring	4	ø 8
5	7 462 680 012	Scheibe	7	ø 8,4
6	0 00 993 20 84	Gummipuffer	4	
7	7 380 678 023	Gewindestift	2	M 8 x 16-10.9
8	7 462 680 012	Scheibe	4	ø 8,4
9	0 00 992 43 28	Federring	4	ø 8
10	7 404 677 709	Sechskantmutter	4	M 8
11	0 64 151 08 42	Lagerung links	1	**L**
12	0 64 151 09 42	Lagerung rechts	1	**R**
13	7 236 677 927	Sechskantschraube	4	M 10 x 35
14	7 403 677 813	Sechskantmutter	4	M 10
15	0 00 992 35 28	Federring	4	ø 10
16	7 462 680 014	Scheibe	4	ø 10,5
17	0 00 993 32 84	Flanschbuchsenlager	2	
18	7 234 677 574	Sechskantschraube	2	M 12 x 50
19	7 462 680 016	Scheibe	2	ø 13
20	0 64 151 00 26	Deckel	1	
21	7 236 677 077	Sechskantschraube	2	M 6 x 10
22	7 451 680 109	Scheibe	1	ø 6,4
23	1 00 993 58 90	Dichtband	2	30x5x100
24	1 00 993 95 90	Dichtband	2	30x5x460
	0 00 993 73 90	Meterware		⌊⌊⌊⌊⌊ 30x5
25	0 00 996 59 79	Profil	1	ø 40x1720
26	0 64 341 58 88	Dämmatte	2	
27	0 64 341 59 88	Dämmatte	2	
28	0 64 341 60 88	Dämmatte	2	

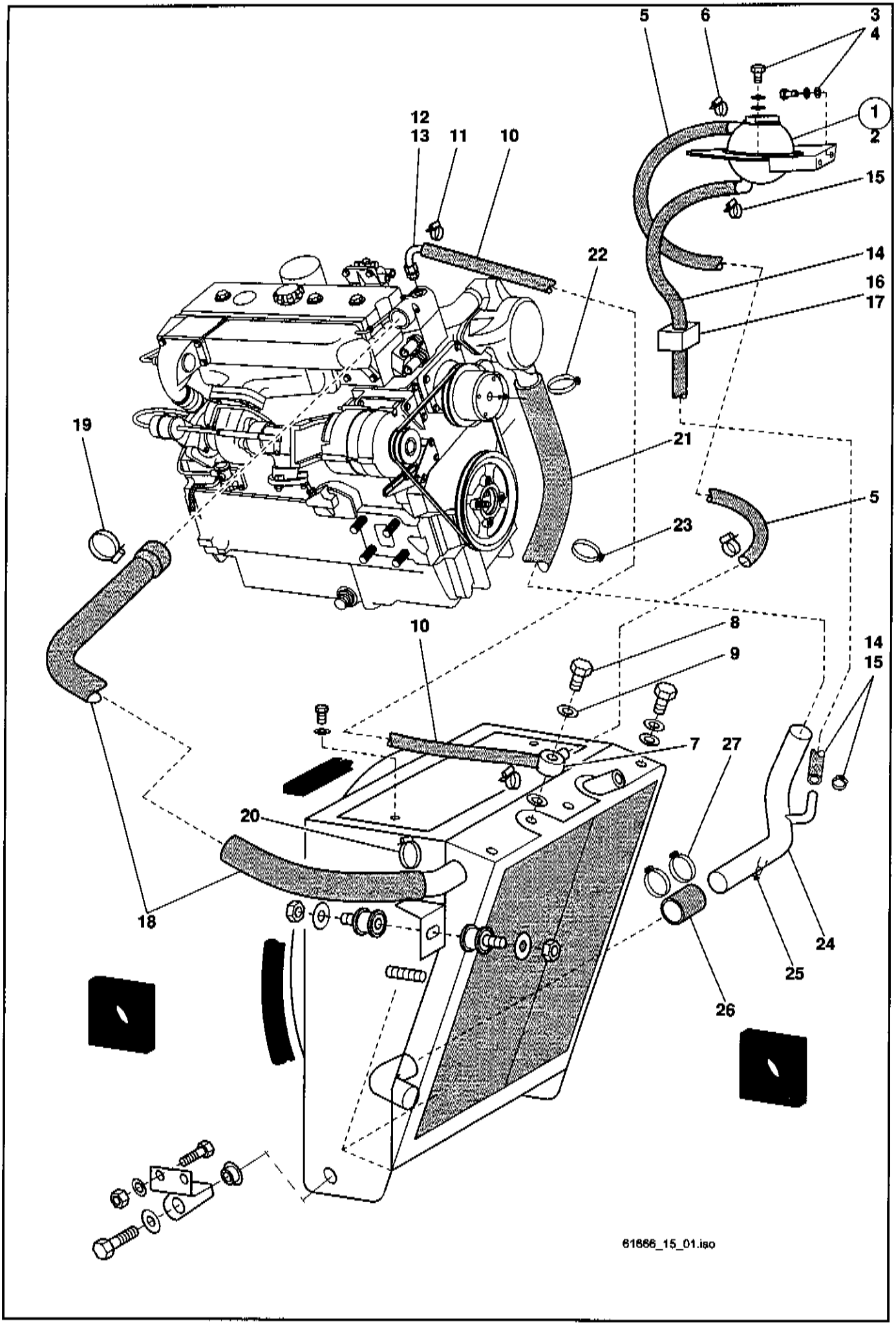
5
6
3
4
1
2
12
13
11
10
15
22
14
16
17
19
21
5
23
10
8
9
14
15
7
27
20
18
24
25
26
61666_15_01.iso

Pos.	Teil-Nummer	Bezeichnung	Stück	Bemerkung
	Ausgleichbehälter - Entlüftungsleitung Motor			
1	0 00 151 00 02	Ausgleichbehälter	1	
2	0 16 151 00 26	Ventildeckel	1	
3	7 236 677 078	Sechskantschraube	4	M 6 x 12
4	7 462 680 206	Scheibe	3	ø 6,4
5	1 00 083 06 08	Schlauchleitung	1	ø 8 x 3 x 630
	0 00 993 08 24	Meterware		
6	0 00 993 01 29	Schlauchschelle	2	
7	0 00 991 23 15	Ringstück	1	
8	7 803 171 116	Hohlschraube	1	
9	7 593 641 021	Dichtring	2	⌀ A 14 x 18-Cu
10	0 64 151 07 19	Schlauchleitung	1	ø 8 x 3 x 1000
	0 00 993 08 24	Meterware		8x3
11	0 00 993 01 29	Schlauchschelle	2	
12	1 63 150 00 93	Zsb. Schlauchnippel	1	
13	0 00 363 85 65	Verschraubung	1	GE 8-L 1/4 NPT
	Ausgleichbehälter - Kühlerleitung			
14	1 00 414 49 83	Schlauchleitung	1	15x3,5x1450
	7 603 708 057	Meterware		15x3
15	0 00 993 73 29	Schlauchschelle	2	16-25
16	0 00 993 68 50	Schelle	1	
17	7 252 677 036	Zylinderschraube	2	M 6 x 35
	Kühlerleitung Motor - Wasserkühler oben			
18	0 64 151 02 19	Formschlauch	1	
19	0 00 993 40 50	Schlauchschelle	1	ø 60
20	0 00 993 84 50	Schlauchschelle	1	ø 48
	Kühlerleitung Motor - Wasserkühler unten			
21	0 63 151 00 19	Wasserschlauch	1	
22	0 00 993 41 50	Schlauchschelle	1	ø 65
23	0 00 993 40 50	Schlauchschelle	1	ø 60
24	0 64 150 03 53	Rohr	1	
25	7 807 551 022	Ablaßventil	1	M 14 x 1,5
26	1 63 151 02 19	Kühlwasserschlauch	1	ø 50 x 120
	7 603 708 015	Meterware		
27	0 00 993 40 50	Schlauchschelle	2	ø 60

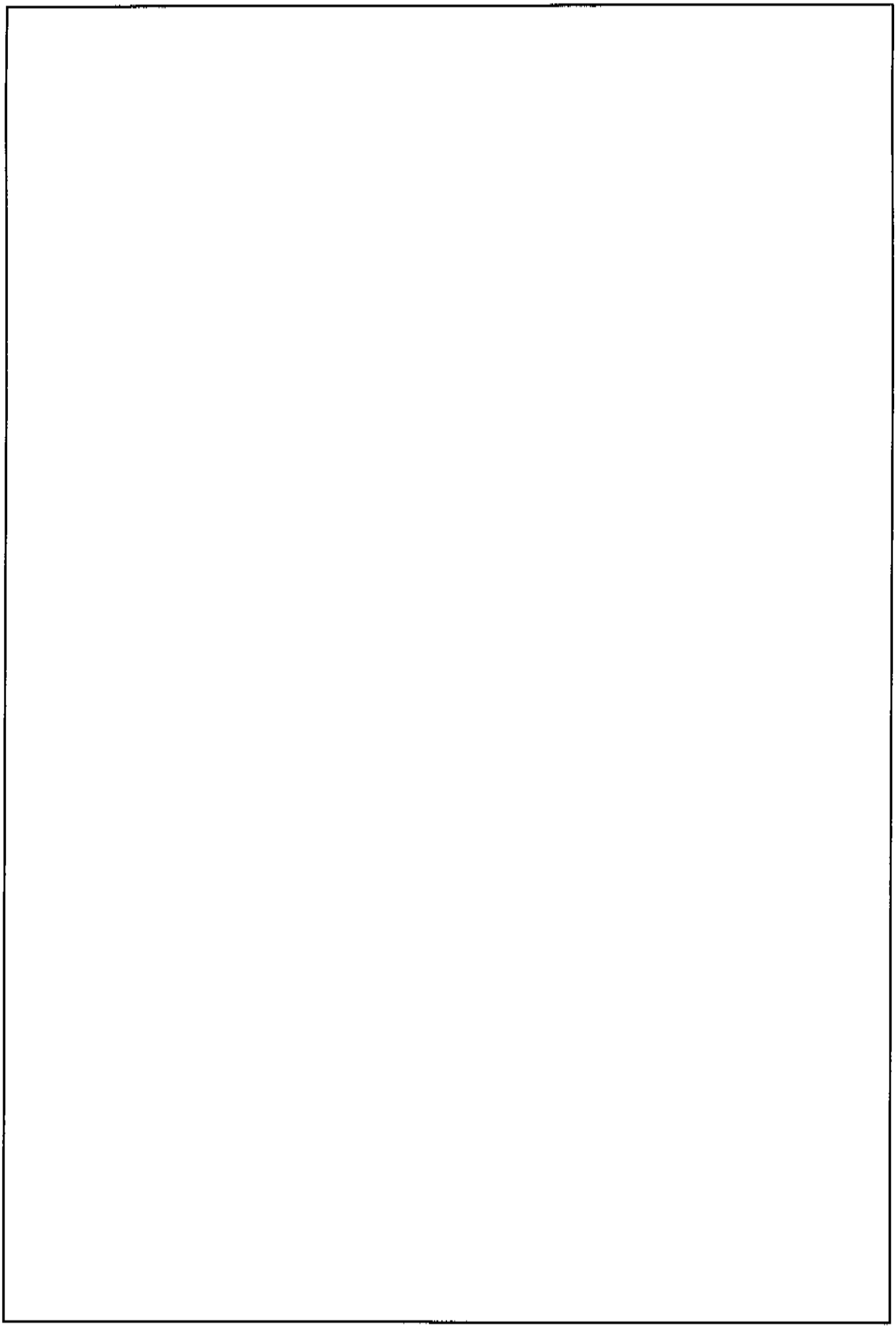

Hauptgruppe 16

Kraftstoffanlage

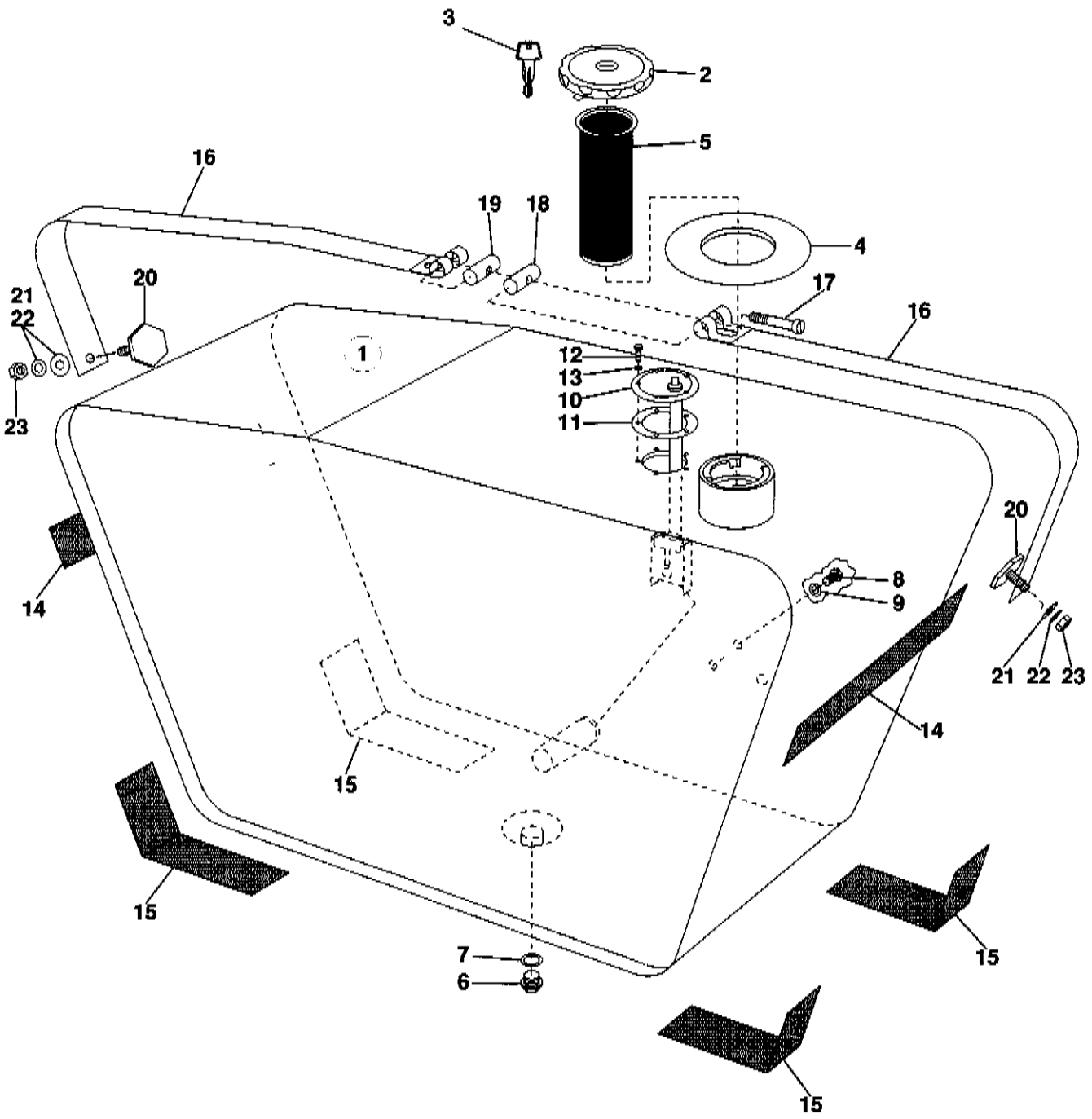
3
2
5
16
19
18
4
20
21
22
17
16
1
12
13
10
11
23
20
8
9
14
21
22
23
14
15
15
15
7
6
15
63krtank.iso

Pos.	Teil-Nummer	Bezeichnung	Stück	Bemerkung
	Kraftstoffanlage			
1	0 43 160 01 03	Zsb. Kraftstoffbehälter	1	
2	0 00 161 07 03	Verschlußdeckel	1	
3	0 00 161 00 92	Schlüssel Nr.510-Blau	1	
4	0 00 996 42 50	Tankmanschette	1	
5	0 00 161 06 02	Siebeinsatz	1	
6	7 334 673 005	Verschlußschraube	1	M 18 x 1,5
7	7 593 641 028	Dichtring	1	A 18 x 22-Cu
8	7 334 670 001	Verschlußschraube	1	M 10 x 1
9	7 593 641 015	Dichtring	1	A 10 x 14-Cu
10	0 00 336 11 01	Tankmeßgerät	1	
11	0 00 996 04 12	Dichtung	1	
12	7 236 677 056	Sechskantschraube	5	M 5 x 16
13	0 00 992 39 28	Federring	5	ø 5
	Befestigung Kraftstoffbehälter			
14	1 00 993 32 90	Gummiband	2	35 x 5 x 600
15	1 00 993 43 90	Gummiband	4	35 x 5 x 420
	0 00 993 73 90	Meterware		
16	1 00 993 51 11	Spannband	2	
17	7 250 671 625	Zylinderschraube	1	AM 6 x 50
18	0 00 990 01 15	Bolzen ohne Gewinde	1	
19	0 00 990 00 15	Bolzen mit Gewinde	1	
20	0 00 995 06 69	Flachkopfschraube	2	M 8 x 16
21	7 462 680 011	Scheibe	2	ø 8,4
22	0 00 992 43 28	Federring	2	ø 8
23	7 403 677 709	Sechskantmutter	2	M 8

Hauptgruppe 17

Gasregulierung

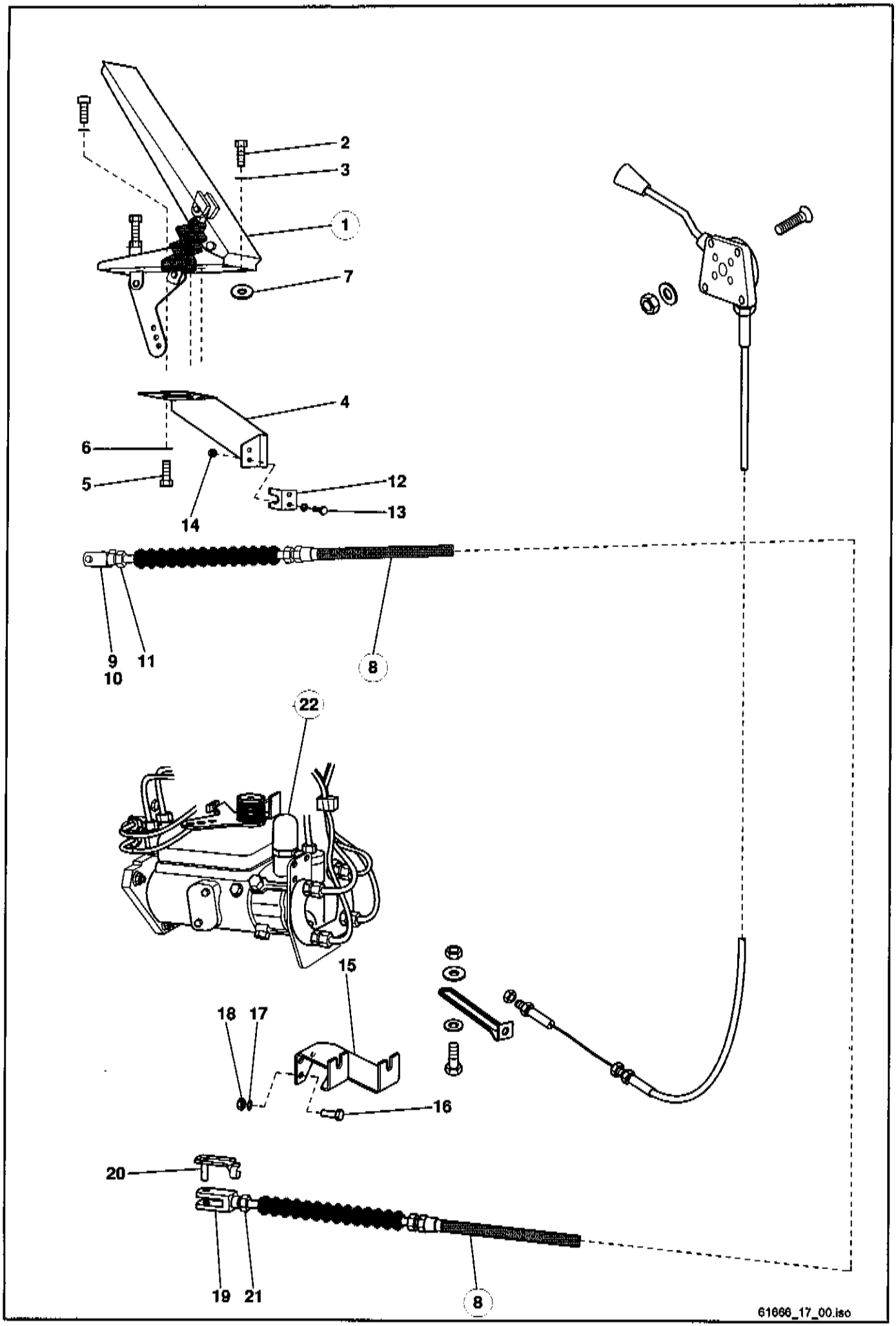
2
3
1
7
4
6
5
12
13
14
9
10
11
8
22
15
18
17
16
20
19
21
8
61666_17_00.iso

Pos.	Teil-Nummer	Bezeichnung	Stück	Bemerkung
	Gasregulierung			
1	0 38 170 00 04	Gaspedal	1	
2	7 236 677 081	Sechskantschraube	3	M 6x20
3	7 451 680 109	Scheibe	3	6,4
4	0 00 080 22 16	Pedal-Unterteil	1	
5	7 236 677 078	Sechskantschraube	3	M 6x12
6	7 451 680 109	Scheibe	3	6,4
7	7 453 680 115	Scheibe	n.B	13
8	0 64 170 01 60	Gasseilzug	1	
9	7 821 104 306	Gabelkopf	1	G 6x24
10	0 00 990 81 15	ES-Bolzen	1	
11	7 403 677 707	Sechskantmutter	1	M 6
12	1 38 171 00 34	Widerlager	1	
13	7 236 677 056	Sechskantschraube	2	M 5x16
14	7 403 677 705	Sechskantmutter	2	m 5
15	0 64 171 00 34	Lagerung	1	
16	7 236 677 081	Sechskantschraube	3	M 6x20
17	7 451 680 109	Scheibe	3	ø 6,4
18	7 403 677 707	Sechskantmutter	3	M 6
19	7 821 104 306	Gabelkopf	1	G 6x24
20	0 00 990 81 15	ES-Bolzen	1	
21	7 403 677 707	Sechskantmutter	1	M 6
	Abstellvorrichtung für Motor			
22	0 00 080 00 10	Abstell-Magnetschalter	1	

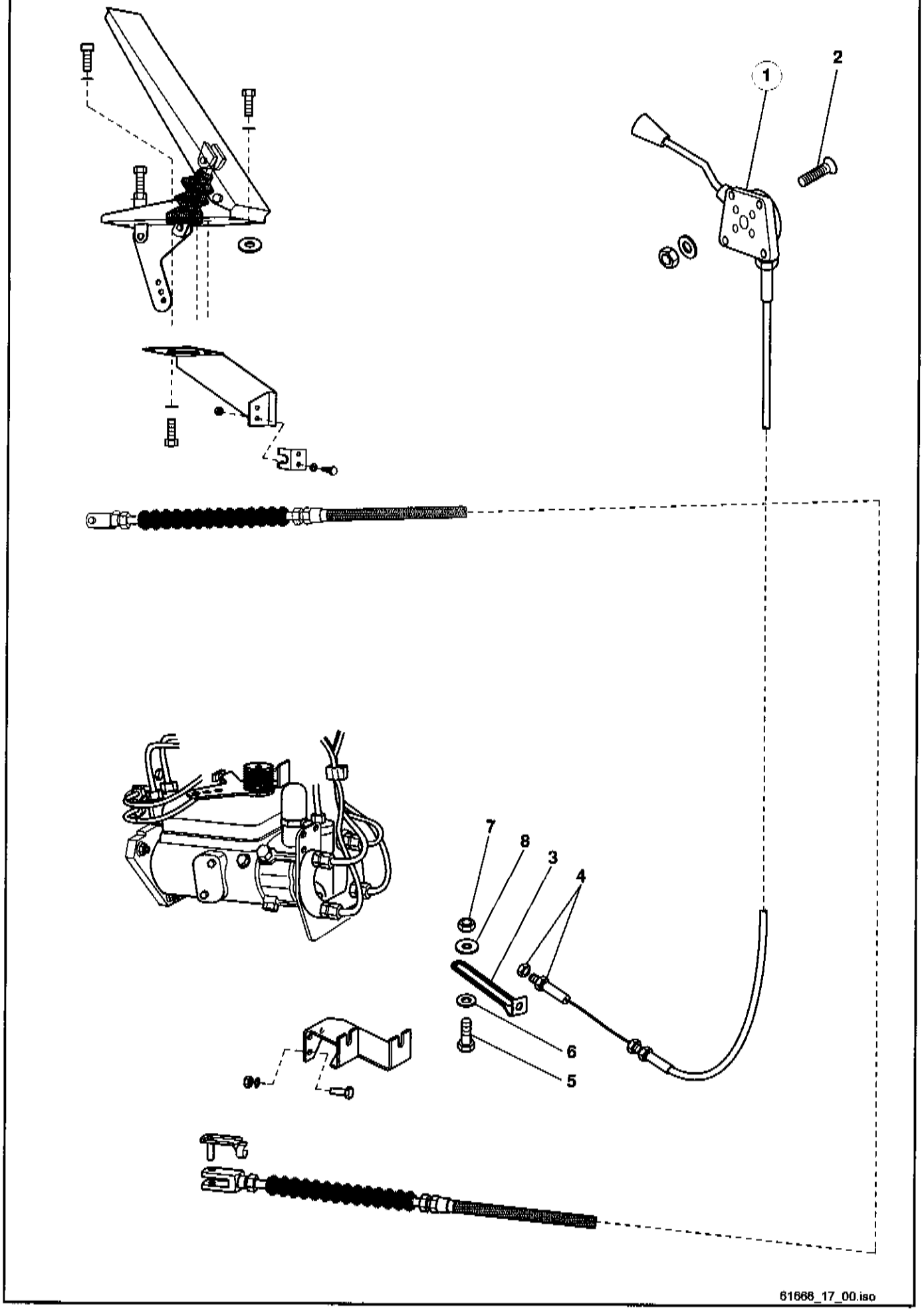
1
2
5
7
8
3
4
6
5
61666_17_00.iso

Pos.	Teil-Nummer	Bezeichnung	Stück	Bemerkung
	Handgas			
1	0 64 170 01 10	Handgas	1	mit Kabelzug
2	7 293 671 213	Linsenschraube	4	M 5x20
3	1 64 171 00 78	Zugöse	1	
4	7 403 677 707	Sechskantmutter	2	M 6
5	7 236 677 079	Sechskantschraube	1	M 6 x 16
6	7 451 680 109	Scheibe	1	B 6,4
7	7 405 677 004	Sechskantmutter	1	M 6
8	7 462 680 008	Scheibe	1	A 6,4

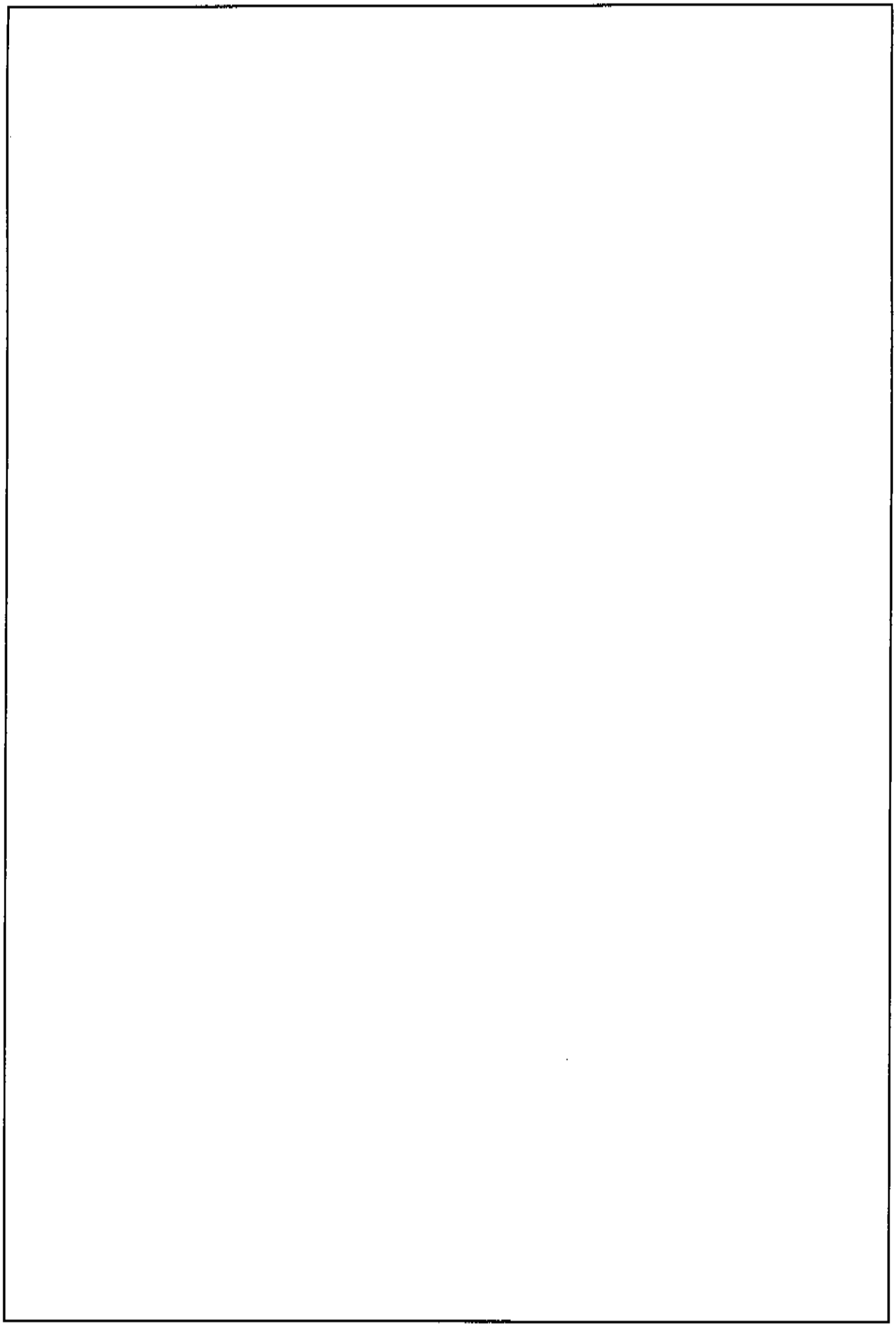

Hauptgruppe 20

Rahmen
Bodenwanne

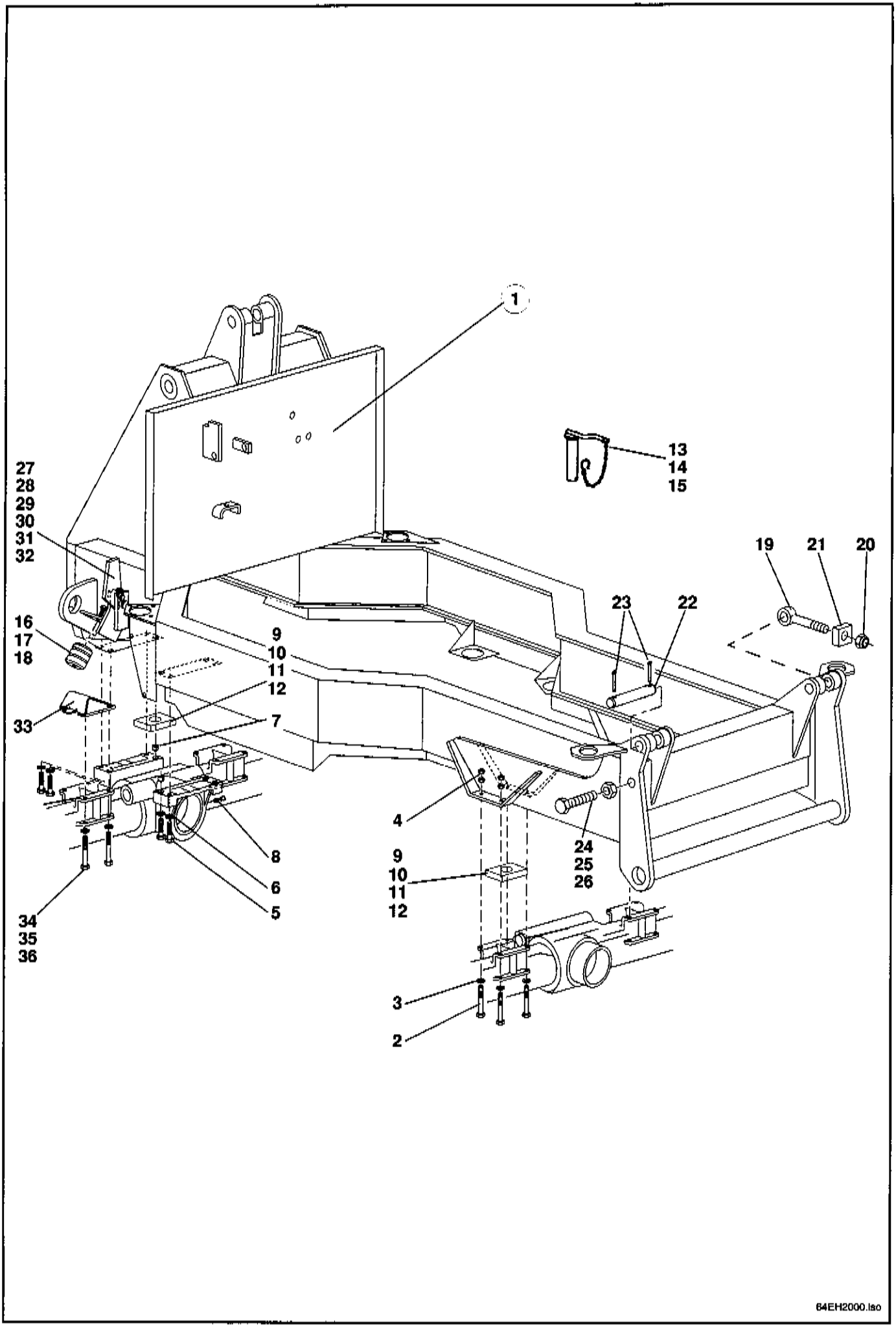
1
13
14
15
27
28
29
30
31
32
19
21
20
23
22
16
17
18
9
10
11
12
33
7
4
8
6
5
9
10
11
12
24
25
26
34
35
36
3
2
64EH2000.iso

Pos.	Teil-Nummer	Bezeichnung	Stück	Bemerkung
1	1 64 200 05 36	Rahmen	1	
	Befestigung der Hinterachse am Rahmen			
2	7 238 678 183	Sechskantschraube	8	M 20 x 1,5 x 200
3	7 460 094 061	Scheibe	8	ø 21
4	7 403 677 737	Sechskantmutter	16	500 Nm M 20 x 1,5
	Befestigung der Vorderachse am Rahmen			
5	7 234 677 227	Sechskantschraube	8	M 20 x 90 ISO 4014
6	0 00 992 89 28	Federring	8	ø 20
7	7 580 233 018	Einspannbuchse	4	EG 30/22 x 20
8	7 761 675 404	Schmiernippel	2	AM 10 x 1 DIN 71412
9	1 00 997 21 20	Einstellscheibe	0-4	0,5 mm, DIN 1541, nach Bedarf
10	1 00 997 22 20	Einstellscheibe	0-4	1,0 mm, DIN 1541, nach Bedarf
11	1 00 997 23 20	Einstellscheibe	0-4	2,0 mm, DIN 1541, nach Bedarf
12	1 00 997 24 20	Einstellscheibe	0-4	2,5 mm, DIN 1541, nach Bedarf
13	0 43 200 00 29	Zsb. Anhängebolzen	1	
14	1 13 200 00 48	Zsb. Sicherungskette	1	
15	7 832 104 010	Klappstecker	1	
16	0 00 993 80 78	Gummihohlfeder	2	
17	7 236 677 943	Sechskantschraube	2	M 12 x 40 ISO 4017
18	0 00 992 57 28	Federring	2	ø 12
	Befestigung Tieflöffelbagger am Rahmen			
19	1 43 416 02 68	Spannschraube	2	
20	0 00 990 90 24	Kugelbundmutter	2	790 Nm M 30 x 2
21	1 43 416 03 52	Scheibe	2	30 x 70 DIN 1543
22	1 64 416 08 93	Lagerbolzen	2	ø 45 DIN 1013
23	7 530 680 088	Splint	4	8 x 55 DIN 94
24	7 367 677 433	Sechskantschraube	2	M 27 x 100 Ka ISO 4017
25	7 403 677 743	Sechskantmutter	2	M 27 ISO 4022
26	7 451 680 122	Scheibe	2	B 28 DIN 125
	Pendelachssperre			
27	1 64 261 00 27	Sperre	2	20 dick DIN 1543
28	1 00 990 46 13	Bolzen	2	ø 30 DIN 671
29	7 451 680 119	Scheibe	2	B 23 DIN 125
30	7 530 680 065	Splint	2	5 x 35 DIN 94
31	7 900 104 403	Bolzen	2	B 14 h11x60x54
32	7 834 288 103	Federstecker	2	
33	1 64 260 00 58	Zsb. Anschlag	2	für Pendelachssperre
34	7 234 677 234	Sechskantschraube	8	M 20 x 150 ISO 1014
35	0 00 992 89 28	Federring	8	ø 20
36	7 451 680 118	Scheibe	8	21 DIN 125

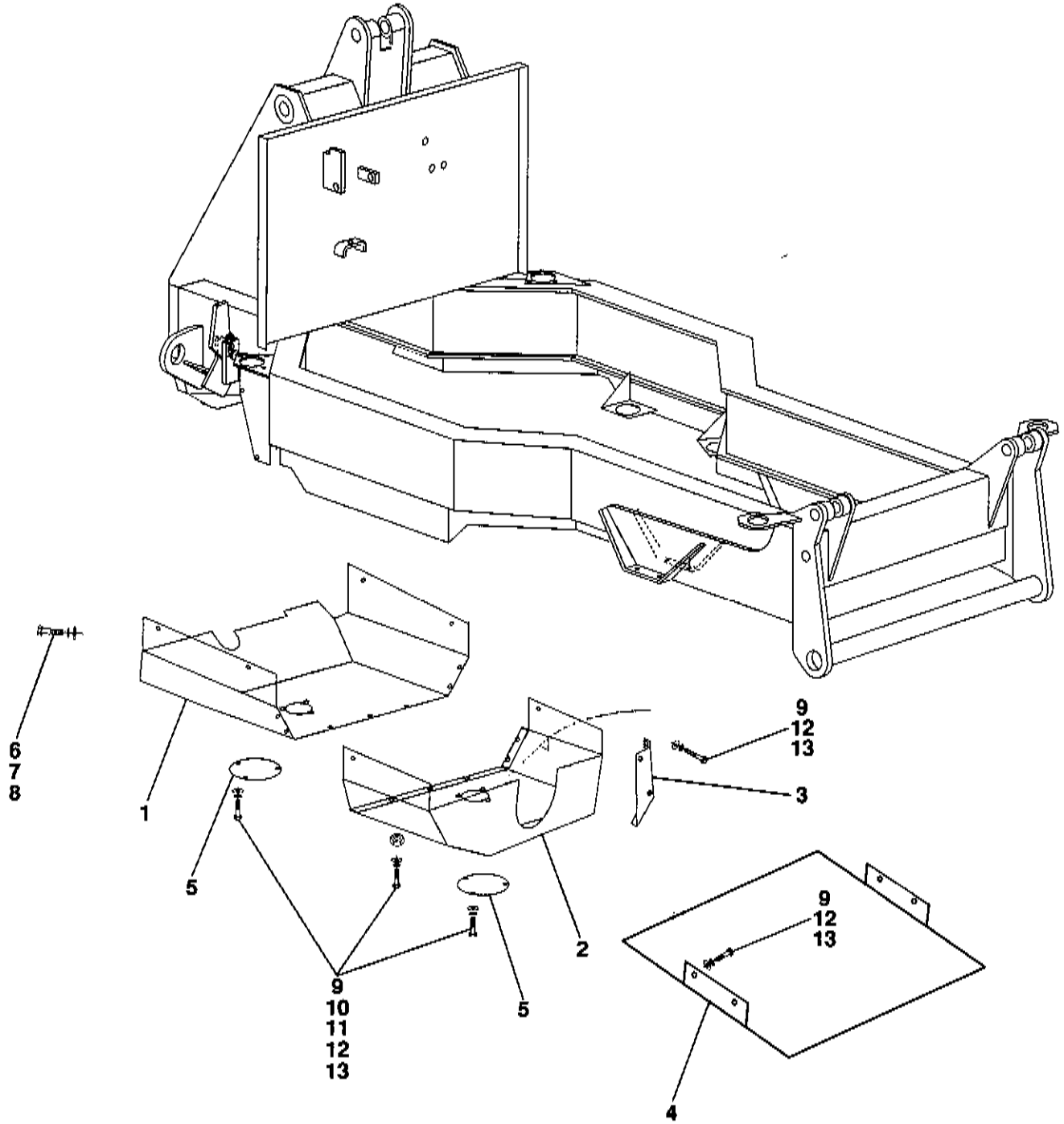
6
7
8
1
5
9
12
13
3
9
10
11
12
13
5
2
9
12
13
4
616662000.iso

Pos.	Teil-Nummer	Bezeichnung	Stück	Bemerkung
	Abdeckbleche - Befestigung			
1	0 64 300 20 21	Bodenblech	1	**V**
2	0 64 300 21 21	Bodenblech	1	**H**
3	0 64 305 15 21	Bodenblech	1	**HR**
4	0 64 305 16 21	Bodenblech	1	**HU**
5	0 16 307 00 21	Deckel	3	
6	7 236 677 926	Sechskantschraube	6	M 10 x 30
7	0 00 992 35 28	Federring	6	ø 10
8	7 451 680 112	Scheibe	8	ø 10,5
9	7 236 677 129	Sechskantschraube	13	M 8 x 16
10	7 236 677 136	Sechskantschraube	8	M 8 x 35
11	7 403 677 709	Sechskantmutter	4	M 8
12	0 00 992 43 28	Federring	21	ø 8
13	7 460 094 025	Scheibe	21	ø 8,4

Hauptgruppe 22

Hydrostat. Fahrantrieb

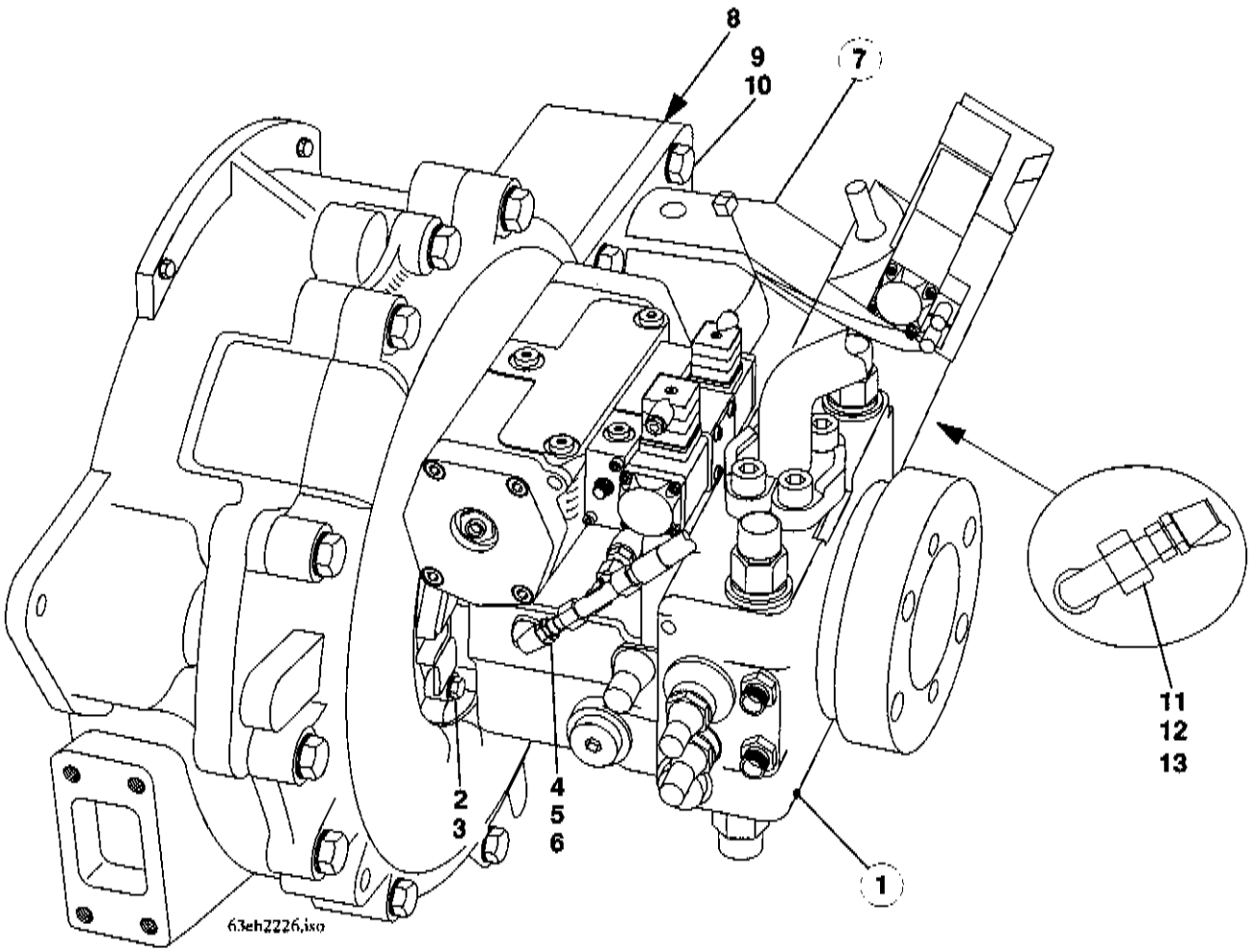
8
9
10
7
11
12
13
2
3
4
5
6
1
63ehz226.iso

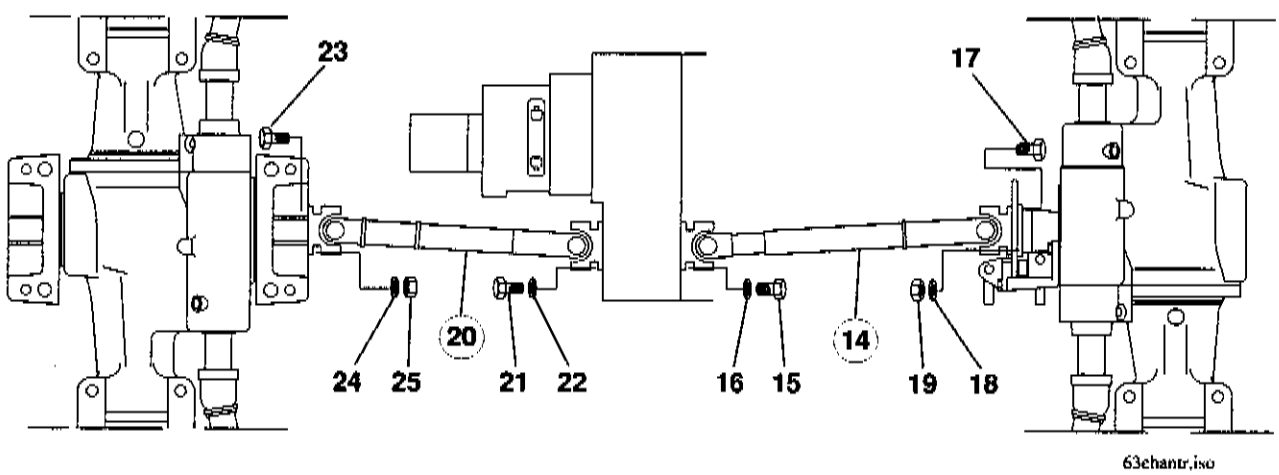
23
17
20
14
24
25
21
22
16
15
19
18
63echantr.iso

Pos.	Teil-Nummer	Bezeichnung	Stück	Bemerkung
	Verstellpumpe - Verstellmotor			
1	0 00 361 58 98	Verstellpumpe	1	
		Einzelteile siehe Seite 22-4		
2	7 236 677 952	Sechskantschraube	4	243,M 14 x 35
3	7 458 680 012	Scheibe	4	ø 14
4	0 00 363 66 16	Verschraubung	1	GE 10-LM M 14 x 1,5
5	0 00 363 16 20	Verschraubung	1	evT 10-L
6	0 00 363 06 63	Mini-Meßanschluß	1	10-L - Steuerdruck
7	0 00 361 01 03	Verstellmotor	1	20 km/h
	0 00 361 02 03	Verstellmotor	1	40 km/h
		Einzelteile siehe Seite 22-8		
8	0 00 996 26 70	O-Ring	1	175 x 4
9	7 234 677 170	Sechskantschraube	4	M 16 x 55
10	0 00 992 45 28	Federring	4	ø 16
11	0 00 363 66 16	Verschraubung	1	GE 10-LM M 14 x 1,5
12	0 00 363 50 16	Verschraubung	1	evW 10-L
13	0 00 363 06 63	Mini-Meßanschluß	1	10-L - Stellkammerdruck
	Gelenkwellen - Befestigung			
14	0 00 229 48 22	Gelenkwelle (Getriebe-Hinterachse)	1	
15	7 236 678 923	Sechskantschraube	6	M 10 x 20-10.9
16	0 00 992 35 28	Federring	6	ø 10
17	7 236 678 929	Sechskantschraube	6	M 10 x 45-10.9
18	0 00 992 35 28	Federring	6	ø 10
19	7 403 678 813	Sechskantmutter	6	M 10
20	0 00 229 48 22	Gelenkwelle (Getriebe-Vorderachse)	1	
21	7 236 678 923	Sechskantschraube	6	M 10 x 20-10.9
22	0 00 992 35 28	Federring	6	ø 10
23	7 236 678 925	Sechskantschraube	6	M 10 x 28-10.9
24	0 00 992 35 28	Federring	6	ø 10
25	7 403 678 813	Sechskantmutter	6	M 10

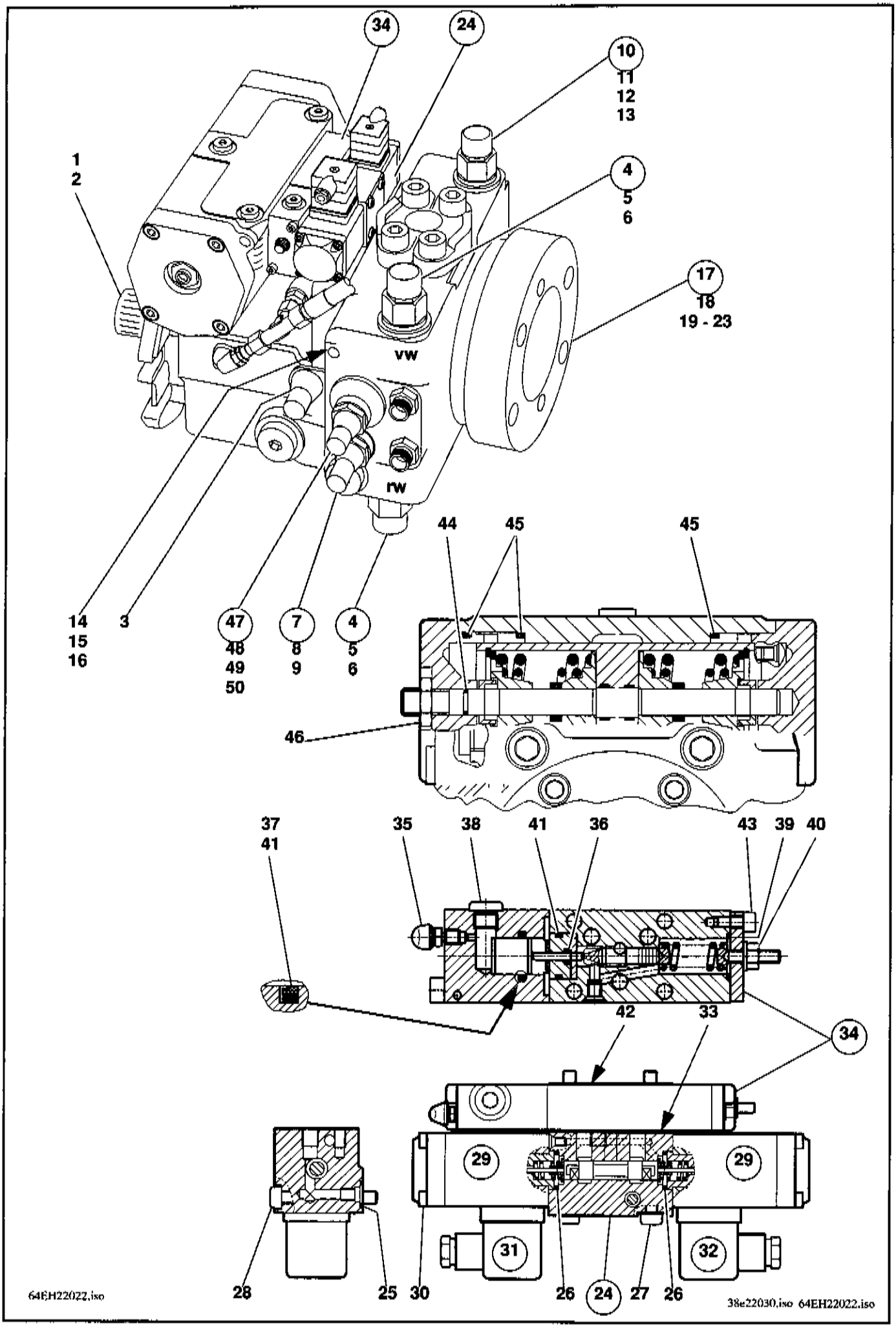
34
24
10
11
12
13
1
2
4
5
6
17
18
19 - 23
vw
rw
14
15
16
3
47
48
49
50
7
8
9
4
5
6
44
45
45
46
37
41
35
38
41
36
43
39
40
42
33
34
29
29
31
32
28
25
30
26
24
27
26
64EH22022.iso
38e22030.iso 64EH22022.iso

Pos.	Teil-Nummer	Bezeichnung	Stück	Bemerkung
	Einzelteile für Verstellpumpe			
1	0 00 080 37 26	Wellendichtring	1	45 x 80x 7/5-FPM
2	7 491 682 080	Sicherungsring	1	80 x 2,5
3	0 00 990 57 23	Seal-Lock-Bundmutter	1	M 12 x 1,5
4	0 00 080 12 28	Druckbegrenzungsventil (Hochdruck)	2	→I 4 338 012
5	0 00 080 37 31	Dichtsatz kpl.	1-2	→I 4 338 012
6	0 00 080 37 32	Kappe	1-2	
	0 00 080 51 07	Druckbegrenzungsventil (Hochdruck)	2	I→ 4 338 013
	0 00 080 51 06	Dichtsatz kpl.	1-2	I→ 4 338 013
	0 00 080 37 32	Kappe	1-2	
7	0 00 080 12 29	Druckbegrenzungsventil (Niederdruck - Speisedruck)	1	
8	0 99 996 19 64	O-Ring	1	23,47 x 2,62-N-NBR90
9	0 00 080 34 26	Seal-Lock-Bundmutter	1	M 10 x 1
10	0 00 080 12 30	Abschaltventil (Druckabschneidung)	1	
11	0 00 080 34 25	Seal-Lock-Bundmutter	1	M 8
12	0 00 996 73 70	O-Ring	1	12,37 x 2,62-N-NBR90
13	0 00 996 86 70	O-Ring	1	6,07 x 1,78-N-NBR90
		Abdichtung Anschlußplatte	1	
14	0 00 996 32 71	O-Ring	1	120,32 x 2,62-N-NBR90
15	0 00 996 83 70	O-Ring	2	9,25 x 1,78-N-NBR90
16	0 99 996 43 64	O-Ring	2	12,42 x 1,78-N-NBR90
17	0 00 080 37 25	Innenzahnradpumpe kpl.	1	
18	7 252 678 047	Zylinderschraube	4	M 8x30-10.9
19	0 00 996 91 70	O-Ring	1	88,57 x 2,62-N-NBR70
20	0 00 080 36 90	O-Ring	1	120,32 x 2,62-N-NBR70
21	0 00 996 06 08	O-Ring	1	101,27 x 2,62-N-NBR70
22	0 00 996 78 70	O-Ring	1	82,22 x 2,62-N-NBR70
23	0 00 080 20 95	Usit-Ring	6	8,7 x 13 x 1
24	0 00 080 21 17	4/3-Wegeventil kpl.	1	
25	0 00 996 95 70	O-Ring	1	6,02 x 2,62-N-NBR70
26	0 00 996 43 07	O-Ring	2	15,6 x 1,78-N-NBR70
27	0 00 080 21 26	Zylinderschraube	4	M 6x70
28	0 00 080 21 03	Zylinderschraube	1	M 6x45
29	0 00 080 21 14	Schaltmagnet 12 V mit Schrauben	2	
30	0 00 080 21 04	Zylinderschraube	4-8	M 4 x 65
31	0 00 080 20 96	Steckdose mit Dichtung	1	
32	0 00 080 20 83	Steckdose mit Dichtung	1	
33	0 00 080 20 75	Dichtung	1	

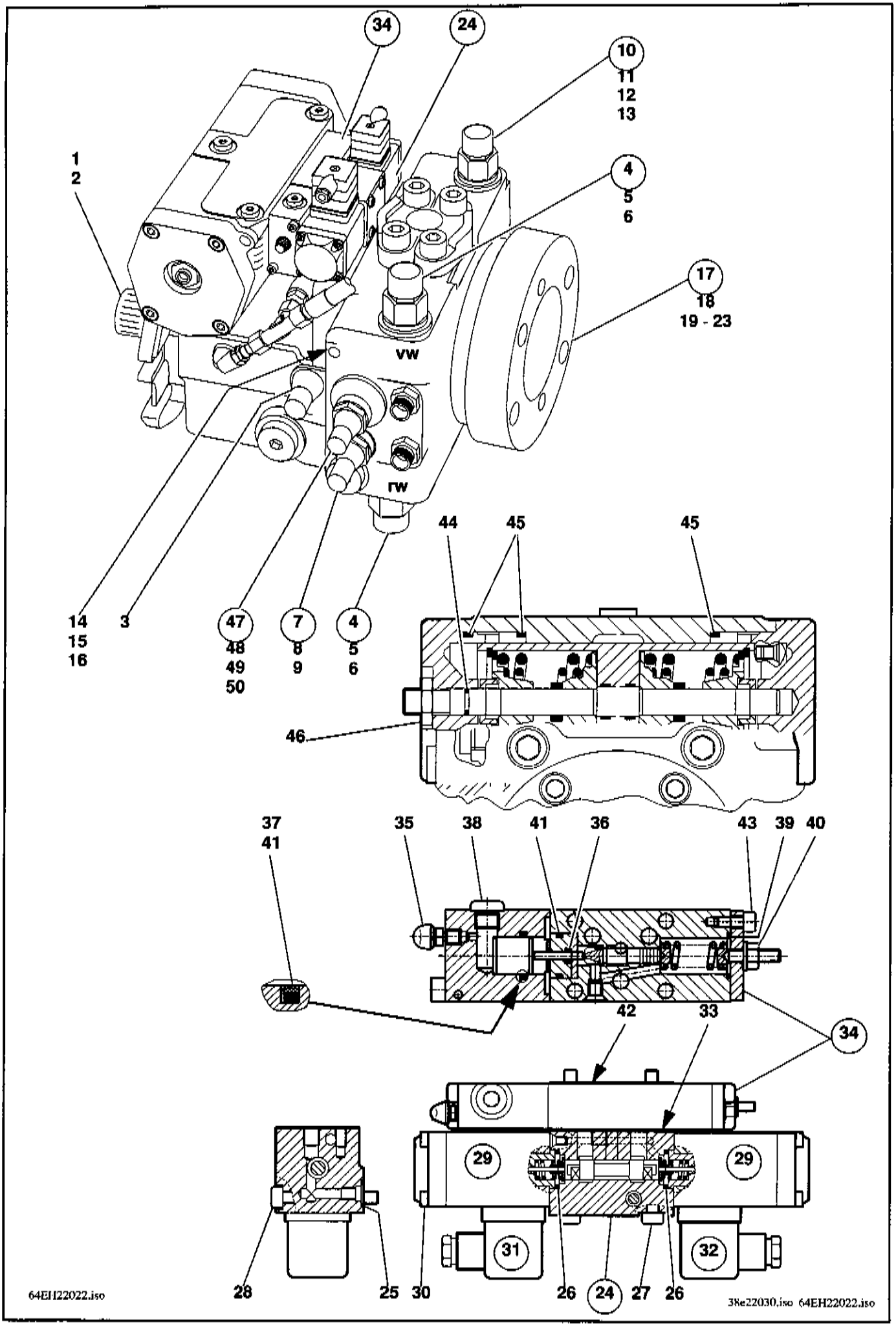
34
24
10
11
12
13
1
2
4
5
6
17
18
19 - 23
VW
rW
14
15
16
3
47
48
49
50
7
8
9
4
5
6
44
45
45
46
37
41
35
38
41
36
43
39
40
42
33
34
29
29
31
32
28
25
30
26
24
27
26
64EH22022.iso
38e22030.iso 64EH22022.iso

Pos.	Teil-Nummer	Bezeichnung	Stück	Bemerkung
34	0 00 080 12 35	Inch-Einrichtung kpl.		
35	0 00 080 37 29	Entlüftungsventil	1	
36	0 00 996 84 70	O-Ring	1	2,9 x 1,78-N-NBR70
37	0 00 080 20 99	TURCON-STEPSEAL	2	
38	0 00 080 21 02	Dichtschraube	1	M 10 x 1
39	0 00 996 43 07	O-Ring	1	15,6 x 1,78-N-NBR70
40	0 99 990 02 23	Seal-Lock-Bundmutter	1	M 6
41	0 00 996 72 70	O-Ring	2	17,17 x 1,78-N-NBR70
42	0 00 080 21 21	Dichtung	1	
43	7 252 677 016	Zylinderschraube	2	M 5x12
		Hydraulische Verstellung		
44	0 00 996 83 70	O-Ring	1	9,25 x 1,78-N-NBR70
45	0 00 996 33 71	O-Ring	4	69,52 x 2,62-N-NBR70
46	7 401 677 060	Sechskantmutter	1	M 12 x 1,5
47	0 00 080 83 68	Reglerpatrone mit Blende	1	
48	0 00 996 31 71	O-Ring	1	29,82 x 2,62-N-NBR90
49	0 00 080 34 25	Seal-Lock-Bundmutter	1	M 8
50	0 00 080 83 69	Blende für Regelpatrone	1	

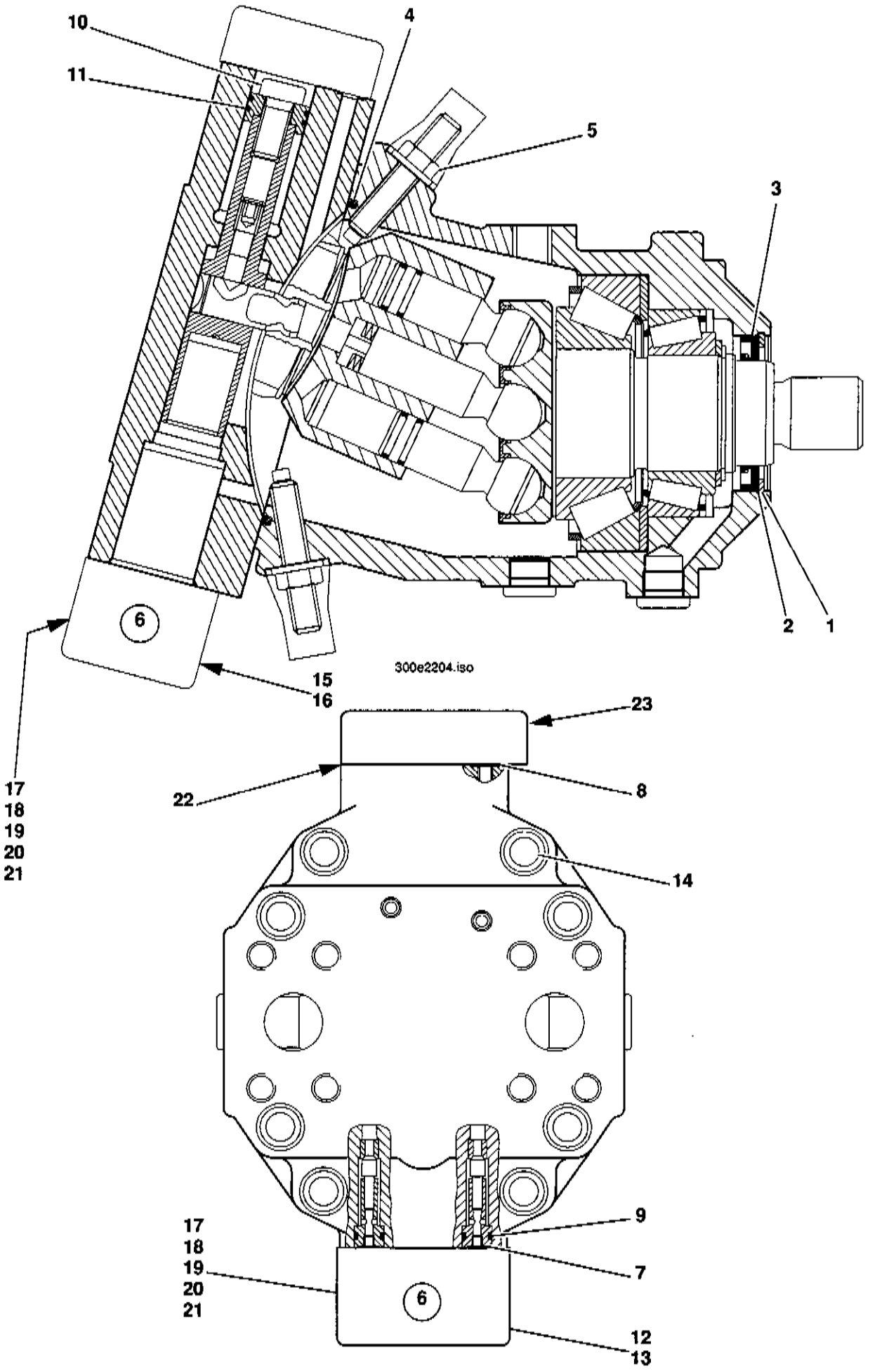
10
11
4
5
3
6
2
1
300e2204.iso
15
16
17
18
19
20
21
23
22
8
14
9
7
12
13

Pos.	Teil-Nummer	Bezeichnung	Stück	Bemerkung
	Einzelteile für Verstellmotor			
1	7 491 682 090	Sicherungsring	1	90 x 3
2	7 464 680 139	Stützscheibe	1	75 x 90 x 3
3	0 00 080 37 22	Wellendichtring	1	⊗ 70 x 90 x 7/5,5-FPM
4	0 00 996 30 71	O-Ring	1	⊗ 190,09 x 3,53-N-NBR70
5	0 00 080 20 94	Seal-lock-Bundmutter	2	∅ M 12
6	0 00 080 29 73	Steuerteil kpl.	1	
7	0 00 996 98 70	O-Ring	2	⊗ 5,28 x 1,78-N-FPM90
8	0 00 996 80 70	O-Ring	6	⊗ 7,65 x 1,78-N-FPM90
9	0 00 996 88 70	O-Ring	2	⊗ 9,25 x 1,78-N-FPM90
10	7 254 677 405	Zylinderschraube	1	M 14 x 1,5 x 25
11	0 00 996 34 71	R-Ring	2	∅ 32 x 2
12	7 252 677 039	Zylinderschraube	3	M 6x50
13	7 252 677 618	Zylinderschraube	1	M 6x80
14	7 252 677 128	Zylinderschraube	8	M 12x60
15	0 00 080 21 14	Schaltmagnet 12 V mit Schrauben	2	
16	0 00 080 21 04	Zylinderschraube	4-8	M 4 x 65
17	0 99 990 02 23	Seal-lock-Bundmutter	1	∅ M6
18	0 00 996 93 70	O-Ring	2	⊗ 15,6 x 1,78-N-FPM75
19	0 00 996 92 70	O-Ring	1	⊗ 15,54 x 2,62-N-FPM75
20	0 00 996 96 70	O-Ring	1	⊗ 39,34 x 2,62-N-FPM90
21	0 00 080 20 83	Steckdose mit Dichtung	2	
22	0 00 996 28 71	O-Ring am Deckel	1	⊗ 37,69 x 3,53-N-FPM90
23	0 00 080 21 05	Zylinderschraube	4	M 10x30-10.9

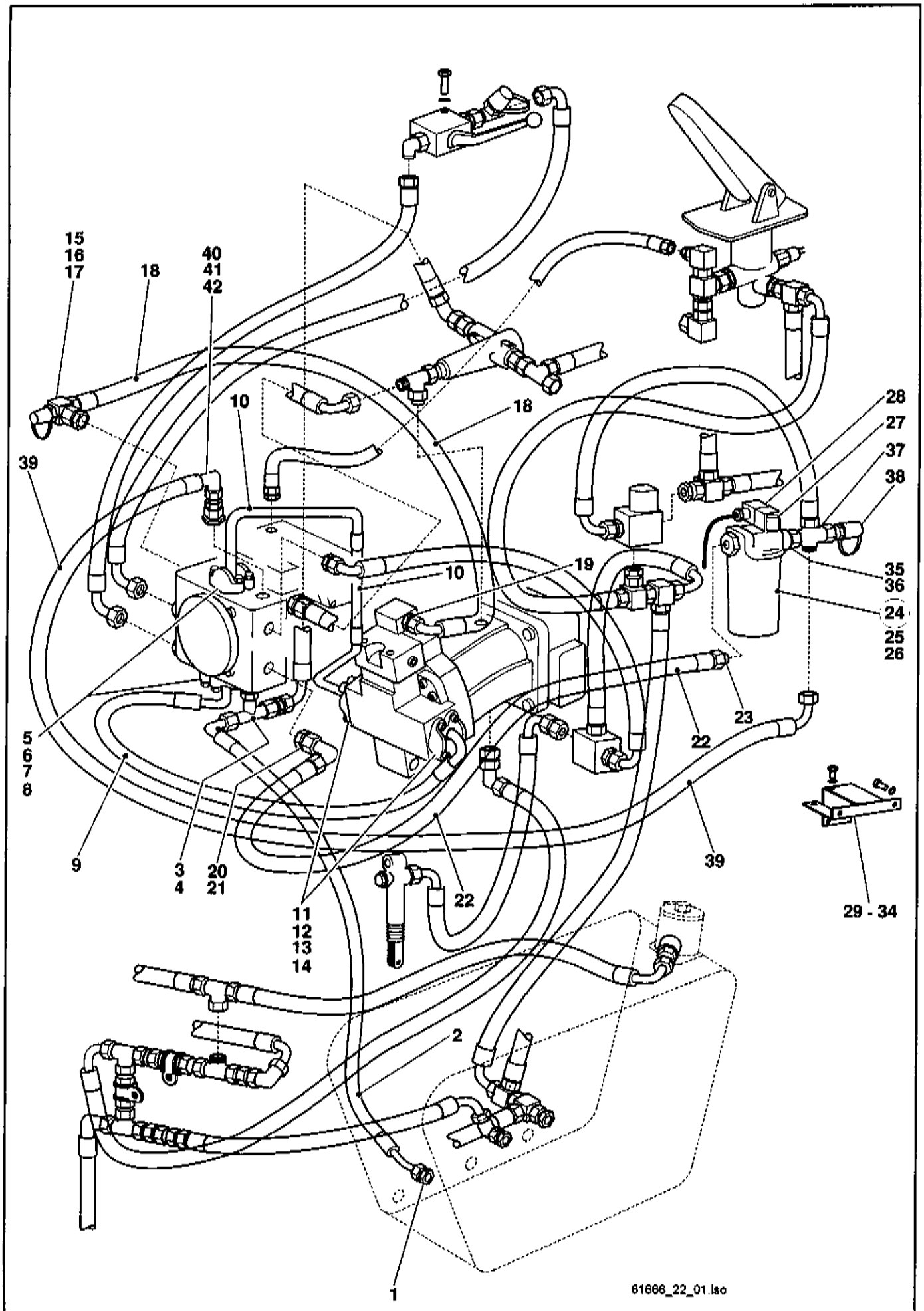
15
16
17
18
40
41
42
10
18
28
27
37
38
39
10
19
35
36
24
25
26
5
6
7
8
22
23
9
3
4
20
21
11
12
13
14
22
39
29 - 34
2
1
61666_22_01.lso

Pos.	Teil-Nummer	Bezeichnung	Stück	Bemerkung
	Saugleitung Ölbehälter - Verstellpumpe			
1	0 00 363 60 15	Verschraubung	1	GE 28-LM
2	0 00 365 72 01	Saugleitung	1	NW 25 x 820 lg.
3	0 00 363 74 17	Verschraubung	1	ET 28-L
4	0 00 363 52 64	Verschraubung	1	GE 28-LM M 42 x 2
	SHD-Leitung Verstellpumpe - Verstellmotor			
5	0 00 363 89 48	Flanschhälfte	4	1"
6	0 00 996 75 08	O-Ring	2	32,95 x 3,53 - 90 Sh.
7	7 236 677 944	Sechskantschraube	8	M 12 x 45 10.9 ISO 4017
8	0 00 992 57 28	Federring	8	ø 12
9	0 00 365 89 01	Super-Hochdruckleitung	1	NW 20 x 860 lg.
10	0 00 365 18 05	Super-Hochdruckleitung	1	NW 20
11	0 00 363 06 49	Flanschhälfte	4	1 1/4"
12	0 00 996 79 08	O-Ring	2	37,70 x 3,53 - 90 Sh.
13	7 252 678 158	Zylinderschraube	8	M 14 x 50 10.9 DIN 912
14	0 00 992 53 28	Federring	8	ø 14
	Steuerleitung Verstellpumpe PS - Verstellmotor X1			
15	0 00 363 66 16	Verschraubung	1	GE 10-LM M 14 x 1,5
16	0 00 363 16 20	Verschraubung	1	ET 10-L
17	0 00 363 06 63	Prüfanschluß	1	10-L
18	0 00 993 82 27	Hochdruckleitung	1	NW 8 x 700 lg.
19	0 00 363 66 16	Verschraubung	1	GE 10-LM M 14 x 1,5
	Filterleitung Verstellpumpe Fe - Druckfilter - Verstellpumpe Fa			
20	0 00 363 61 15	Verschraubung	1	GE 15-LM M 22 x 1,5
21	0 00 363 66 15	Verschraubung	1	EW 15-L
22	0 00 365 04 04	Hochdruckleitung	1	NW 12 x 1040 lg.
23	0 00 363 45 66	Verschraubung	1	GE 15-LRG 1"
24	0 00 363 74 34	Leitungsfilter kpl.	1	Schlüsselweite 1"
25	0 00 363 63 34	Filtereinsatz (Papierfilter)	1	
26	0 00 080 83 37	Dichtsatz für Leitungsfilter	1	
27	0 00 080 83 38	Bypass-Einschraubpatrone	1	(Verschmutzungsanzeige)
28	0 00 333 04 66	Gerätesteckdose	1	
29	0 64 267 01 27	Lagerplatte	1	
30	0 00 995 29 68	Sicherungsschraube	2	M 8 x 20
31	7 451 680 011	Scheibe	2	ø 8,4
32	7 236 677 079	Sechskantschraube	2	M 6x 16
33	0 00 992 41 28	Federring	2	ø 6
34	7 451 680 109	Scheibe	2	ø 6,4 DIN 125
35	0 00 363 45 66	Verschraubung	1	GE 15-LRG 1"
36	0 00 363 31 64	Verschraubung	1	GV ø 15 DKO
37	0 00 363 88 62	Verschraubung	1	K 15-L
38	0 00 363 67 64	Prüf-Anschluß	1	15-L
39	0 00 993 95 99	Hochdruckleitung	1	NW 12 x 1120 lg.
40	0 00 363 66 15	Verschraubung	1	EW 15-L
41	0 00 363 00 16	Verschraubung	1	KOR 18/15-L
42	0 00 363 18 15	Verschraubung	1	GE 18-LM M 26 x 1,5

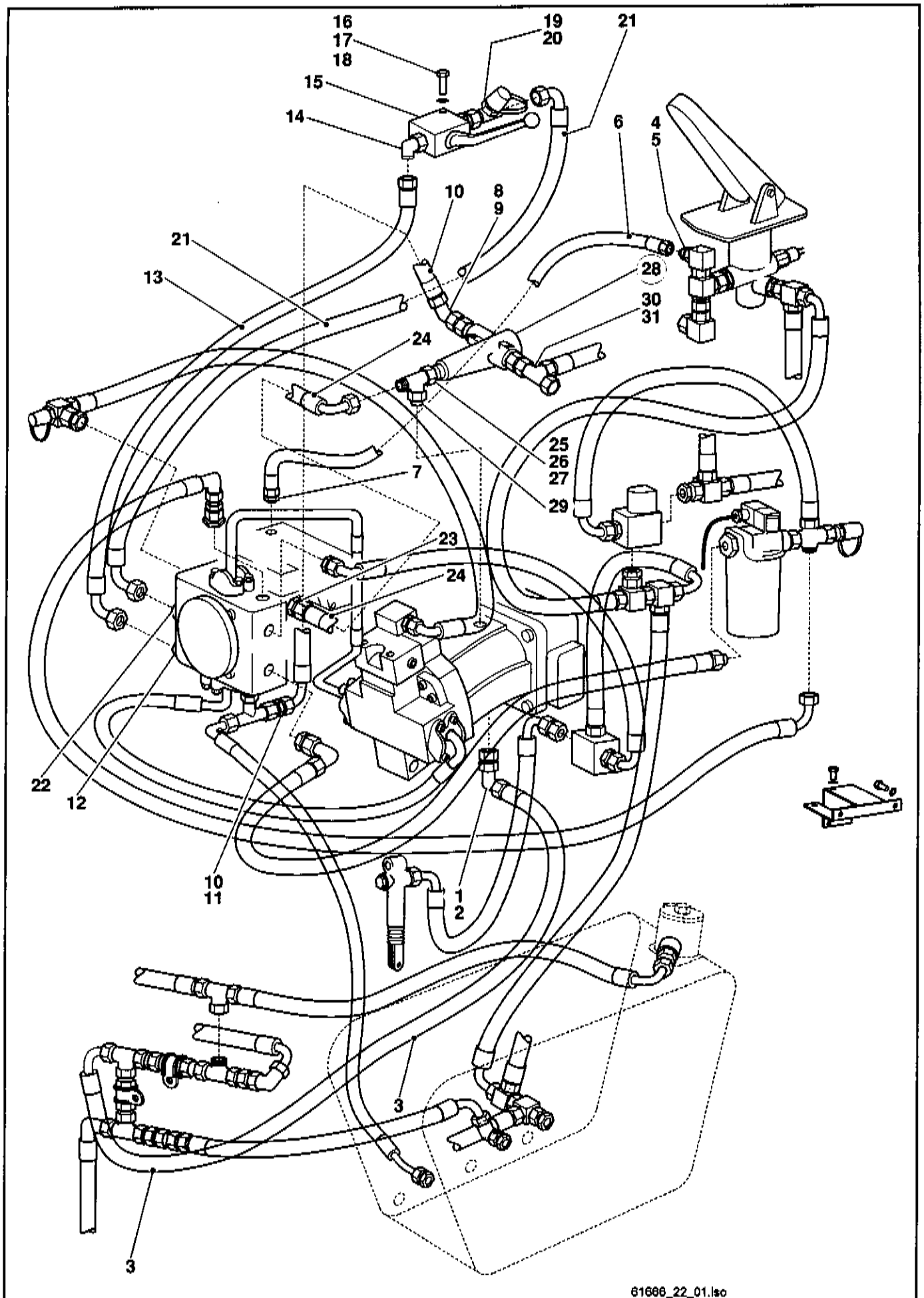
16
17
18
19
20
21
15
14
6
4
5
10
8
9
21
13
28
30
31
24
25
26
27
7
29
23
24
22
12
10
11
1
2
3
3
61666_22_01.lso

Pos.	Teil-Nummer	Bezeichnung	Stück	Bemerkung
	Rücklaufleitung Querspülung Verstellmotor T2 - Rücklaufl. Lenkung			
1	0 00 363 18 15	Verschraubung	1	GE 18-L M 26x1,5
2	0 00 363 68 16	Verschraubung	1	EW 18-L
3	0 00 365 20 04	Rücklaufleitung	1	NW 16 x 720 lg.
	Druckleitung Bremspedal - Verstellpumpe Z (Inchen)			
4	0 00 363 50 16	Verschraubung	1	EW 10-L
5	0 00 363 52 16	Verschraubung	1	KOR 10/6-L
6	0 00 365 30 01	Hochdruckleitung	1	NW 5 x 460 lg.
7	0 00 363 76 17	Verschraubung	1	GE 6-LM
	Kurzschlußleitung Temperaturregler - Saugleitung Verstellpumpe			
8	0 00 363 14 16	Verschraubung	1	GE 22-LM
9	0 00 363 59 15	Verschraubung	1	EW 22-L
10	0 00 993 42 57	Rücklaufleitung	1	NW 20 x 580 lg.
11	0 00 363 03 17	Verschraubung	1	KOR 28/22-L
	Abschleppleitung			
12	0 00 363 56 65	Verschraubung	1	GE 10-SM M 12 x 1,5
13	0 00 365 99 11	Hochdruckleitung	1	NW 6 x 540 lg.
14	0 00 363 60 66	Verschraubung	1	EW 10-S
15	1 00 361 97 87	Kugelhahn	1	
16	7 236 677 085	Sechskantschraube	1	M 6 x 25
17	0 00 992 41 28	Federring	1	ø 6
18	7 451 680 109	Scheibe	1	ø 6,4
19	0 00 363 88 65	Verschraubung	1	evL 10-S
20	0 00 363 89 65	Mini-Meßanschluß	1	R ø 10-S
21	0 00 365 79 01	Hochdruckleitung	1	NW 6 x 870 lg.
22	0 00 363 56 65	Verschraubung	1	GE 10-SM M 12 x 1,5
	Rücklaufleitung Verstellpumpe - Verstellmotor - Öltemperaturregler			
23	0 00 363 14 16	Verschraubung	1	GE 22-LM M 26 x 1,5
24	0 00 365 54 01	Rücklaufleitung	1	NW 20 x 240 lg.
25	0 00 363 80 21	Verschraubung	1	evT 22-L (Anschl. Rücklaufl. Verst.motor)
26	0 00 363 02 66	Verschraubung	1	GZ 22-L
27	0 00 363 14 16	Verschraubung	1	GE 22-LM M 26 x 1,5
28	0 00 361 90 87	Öltemperaturregler	1	
29	0 00 363 14 16	Verschraubung	1	GE 22-LM M 26 x 1,5
30	0 00 363 14 16	Verschraubung	1	GE 22-LM M 26 x 1,5
31	0 00 363 04 20	Verschraubung	1	EL 22-L

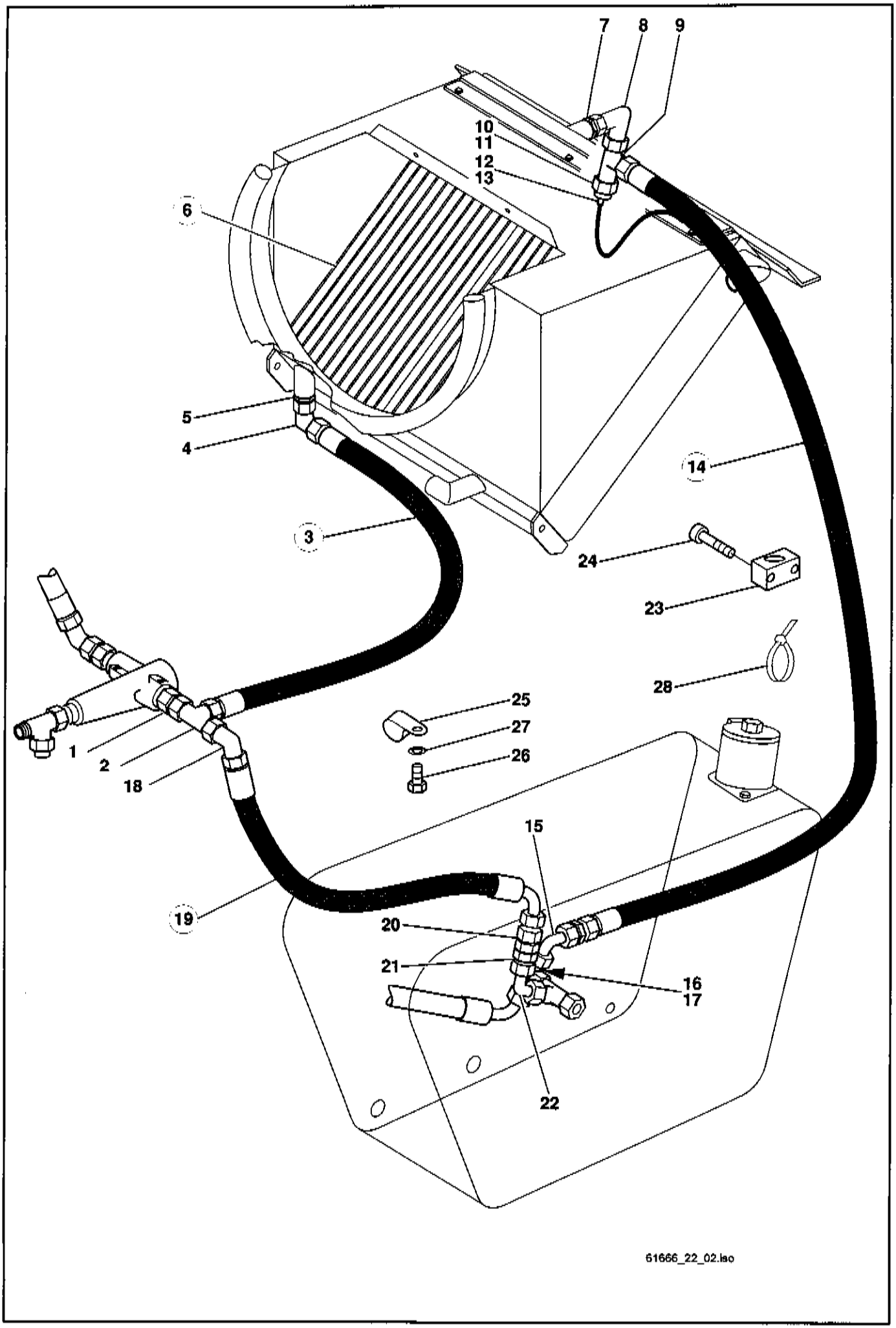
7
8
9
10
11
12
13
6
5
4
14
3
24
23
28
25
27
26
1
2
18
15
19
20
21
16
17
22
61666_22_02.iso

Pos.	Teil-Nummer	Bezeichnung	Stück	Bemerkung
	Rücklaufleitung vom Öltemperaturregler zum Kühler und zum Tank			
1	0 00 363 14 16	Verschraubung	1	GE 22-LM
2	0 00 363 04 20	Verschraubung	1	EL 22-L
3	0 00 365 16 12	Schlauchleitung	1	NW 20 x 1500
4	0 00 363 59 15	Verschraubung	1	EW 22-L
5	0 00 363 14 16	Verschraubung	1	GE 22-LM
6	0 64 151 01 04	Ölkühler / Wasserkühler	1	
7	0 00 363 14 16	Verschraubung	1	GE 22-LM
8	0 00 363 59 15	Verschraubung	1	EW 22-L
9	0 00 363 04 20	Verschraubung	1	EL 22-L
10	0 00 363 34 33	Anschlußstück	1	
11	7 788 010 666	Überwurfmutter	1	AL 22
12	7 593 641 021	Dichtring	1	A 14 x 18 DIN 7603-Cu
13	0 00 336 07 03	Temperaturgeber	1	
14	0 00 365 17 12	Schlauchleitung	1	NW 20 x 1750
15	0 00 363 59 15	Verschraubung	1	evW 22-L
16	0 00 363 04 20	Verschraubung	1	EL 22-LM
17	0 00 363 14 16	Verschraubung (Anschl. Ölbehälter)	1	GE 22-LM
18	0 00 363 59 15	Verschraubung	1	evW 22-L
19	0 00 365 19 12	Bypassleitung	1	NW 20 x 280
20	0 00 361 55 84	Rückschlagventil (1,5 bar)	1	RHD 22-L
21	0 00 363 02 66	Verschraubung	1	GZ 22-L
22	0 00 363 59 15	Verschraubung	1	EW 22-L
23	0 00 993 00 51	Schelle	1	ø 28
24	7 252 677 037	Zylinderschraube	2	M 6x40
25	0 00 993 35 31	Schelle	2	ø 28
26	7 236 677 131	Sechskantschraube	1	M 8x20
27	0 00 992 43 28	Federring	1	8
28	0 00 993 24 15	Kabelband	3	

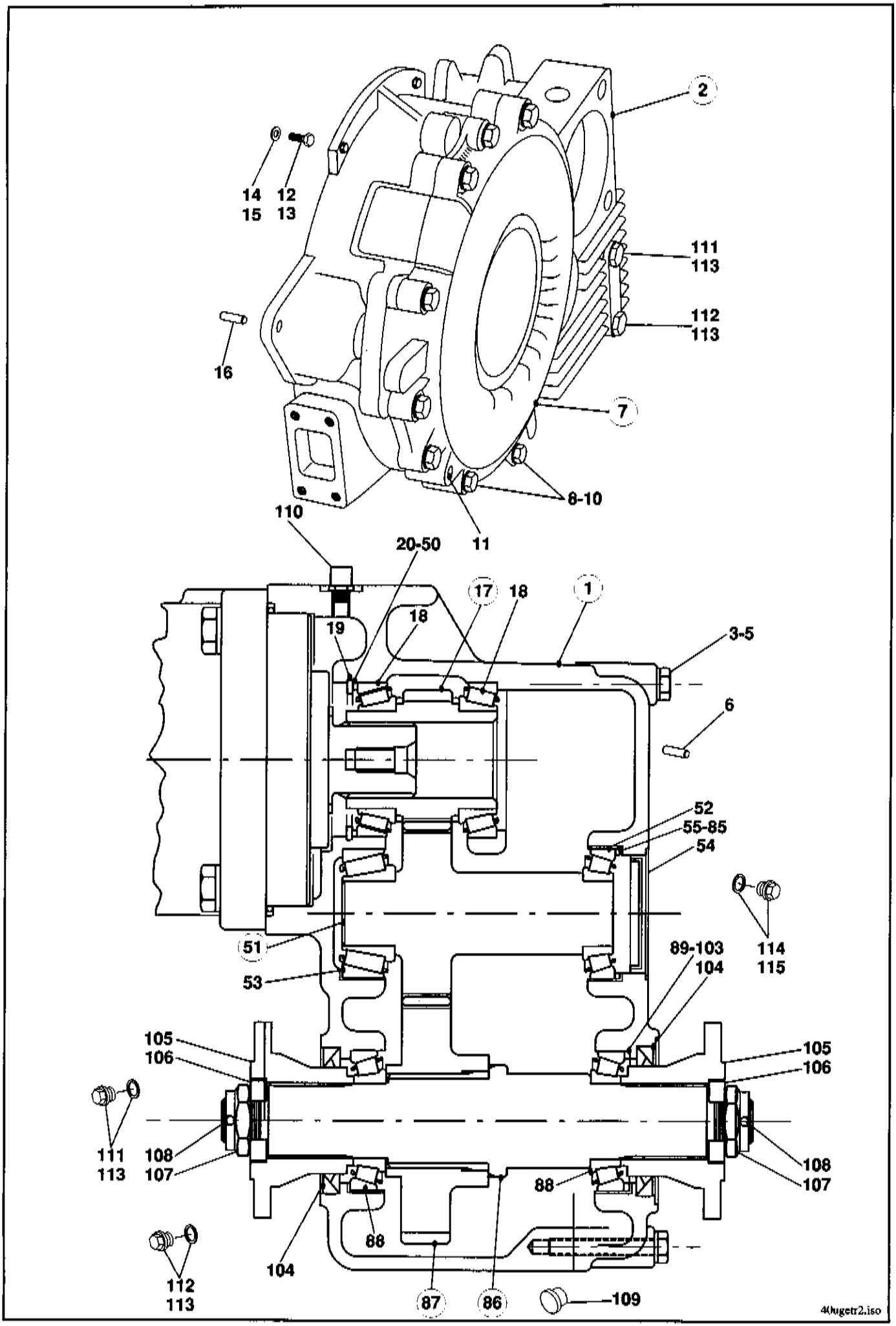
2
14
15
12
13
111
113
112
113
16
7
8-10
110
11
20-50
17
18
1
19
18
3-5
6
52
55-85
54
51
89-103
104
114
115
53
105
106
105
106
111
113
108
107
108
107
88
68
104
112
113
87
86
109
40ugetr2.iso

Pos.	Teil-Nummer	Bezeichnung	Stück	Bemerkung
	Getriebe (Serie) 20 km/h SO 1342/1			
1	1 64 220 02 01	Zsb. Getriebe kpl.	1	
2	0 64 220 01 02	Zsb. Getriebegehäuse	1	
3	7 234 677 561	Sechskantschraube	14	M 10 x 65
4	7 236 677 926	Sechskantschraube	1	M 10 x 30
5	0 00 992 35 28	Federring	15	ø 10
6	7 512 034 154	Zylinderstift	2	12 m 6 x 20
7	1 64 221 01 05	Gehäusedeckel	1	
8	7 234 677 558	Sechskantschraube	8	M 10 x 50
9	7 236 677 932	Sechskantschraube	3	M 10 x 60
10	0 00 992 35 28	Federring	11	ø 10
11	7 512 034 154	Zylinderstift	2	12 m 6 x 20
12	7 236 677 926	Sechskantschraube	9	M 10 x 30
13	7 236 677 941	Sechskantschraube	2	M 12 x 30
14	7 451 680 112	Scheibe	9	ø 10,5
15	7 451 680 113	Scheibe	2	ø 13
16	0 00 080 11 97	Zylinderstift	2	
17	1 64 222 01 15	Antriebsrad	1	
18	7 618 320 110	Kegelrollenlager	2	32012X
19	7 491 682 095	Sicherungsring	1	95 x 3 DIN 472
20	1 00 997 64 11	Einstellscheibe	1	2,30 mm stark, nach Bedarf
21	1 00 997 65 11	Einstellscheibe	1	2,35 mm stark, nach Bedarf
22	1 00 997 66 11	Einstellscheibe	1	2,40 mm stark, nach Bedarf
23	1 00 997 67 11	Einstellscheibe	1	2,45 mm stark, nach Bedarf
24	1 00 997 68 11	Einstellscheibe	1	2,50 mm stark, nach Bedarf
25	1 00 997 69 11	Einstellscheibe	1	2,55 mm stark, nach Bedarf
26	1 00 997 70 11	Einstellscheibe	1	2,60 mm stark, nach Bedarf
27	1 00 997 71 11	Einstellscheibe	1	2,65 mm stark, nach Bedarf
28	1 00 997 72 11	Einstellscheibe	1	2,70 mm stark, nach Bedarf
29	1 00 997 73 11	Einstellscheibe	1	2,75 mm stark, nach Bedarf
30	1 00 997 74 11	Einstellscheibe	1	2,80 mm stark, nach Bedarf
31	1 00 997 75 11	Einstellscheibe	1	2,85 mm stark, nach Bedarf
32	1 00 997 76 11	Einstellscheibe	1	2,90 mm stark, nach Bedarf
33	1 00 997 77 11	Einstellscheibe	1	2,95 mm stark, nach Bedarf
34	1 00 997 78 11	Einstellscheibe	1	3,00 mm stark, nach Bedarf
35	1 00 997 79 11	Einstellscheibe	1	3,05 mm stark, nach Bedarf
36	1 00 997 80 11	Einstellscheibe	1	3,10 mm stark, nach Bedarf
37	1 00 997 81 11	Einstellscheibe	1	3,15 mm stark, nach Bedarf
38	1 00 997 82 11	Einstellscheibe	1	3,20 mm stark, nach Bedarf
39	1 00 997 83 11	Einstellscheibe	1	3,25 mm stark, nach Bedarf
40	1 00 997 84 11	Einstellscheibe	1	3,30 mm stark, nach Bedarf
41	1 00 997 85 11	Einstellscheibe	1	3,35 mm stark, nach Bedarf
42	1 00 997 86 11	Einstellscheibe	1	3,40 mm stark, nach Bedarf
43	1 00 997 87 11	Einstellscheibe	1	3,45 mm stark, nach Bedarf
44	1 00 997 88 11	Einstellscheibe	1	3,50 mm stark, nach Bedarf
45	1 00 997 89 11	Einstellscheibe	1	3,55 mm stark, nach Bedarf

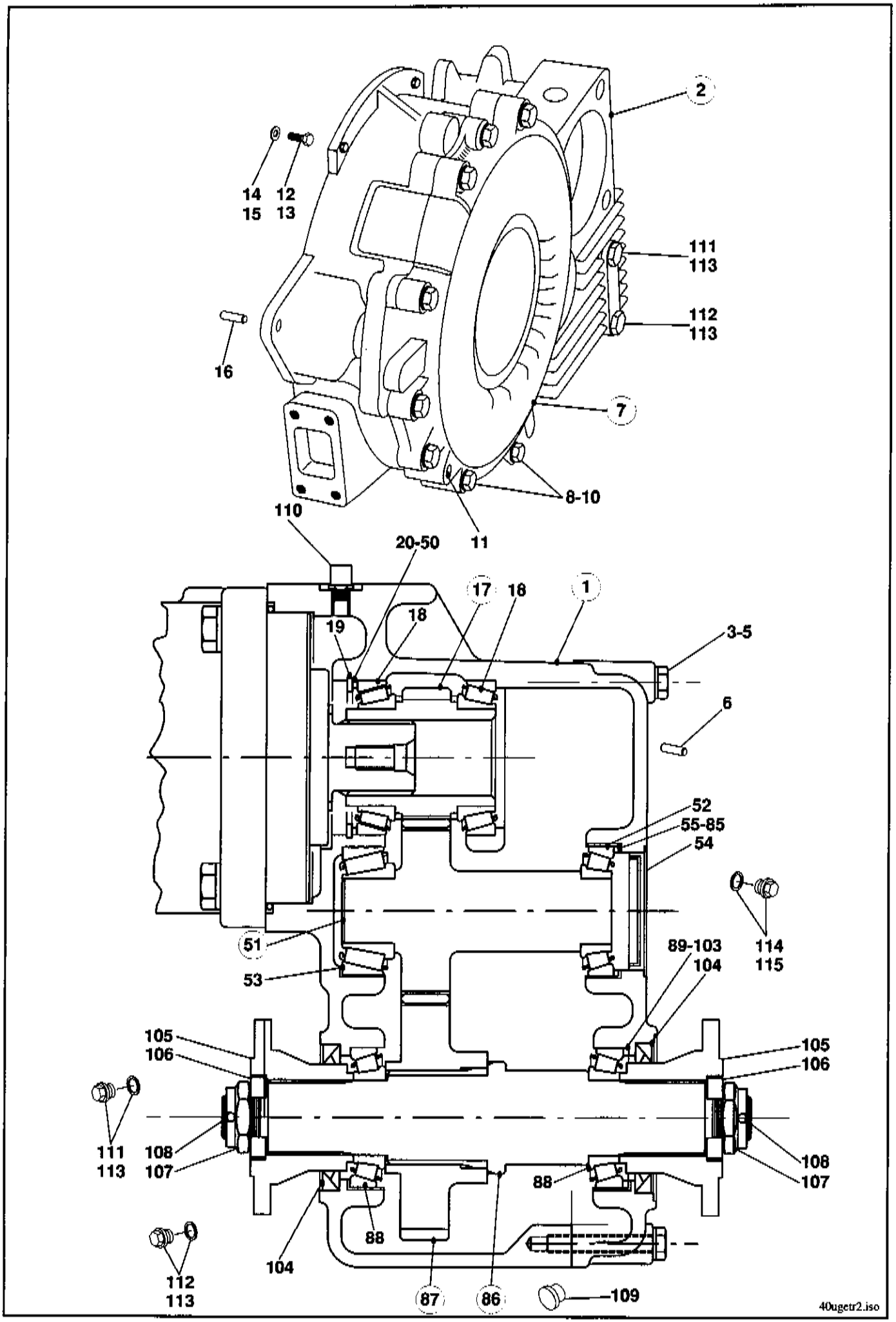
2
14
15
12
13
111
113
112
113
16
7
8-10
110
11
20-50
17
18
1
19
18
3-5
6
52
55-85
54
51
53
89-103
104
114
115
105
106
105
106
111
113
108
107
108
107
88
88
104
112
113
87
86
109
40ugetr2.iso

Pos.	Teil-Nummer	Bezeichnung	Stück	Bemerkung
46	1 00 997 90 11	Einstellscheibe	1	3,60 mm stark, nach Bedarf
47	1 00 997 91 11	Einstellscheibe	1	3,65 mm stark, nach Bedarf
48	1 00 997 92 11	Einstellscheibe	1	3,70 mm stark, nach Bedarf
49	1 00 997 93 11	Einstellscheibe	1	3,75 mm stark, nach Bedarf
50	1 00 997 94 11	Einstellscheibe	1	3,80 mm stark, nach Bedarf
51	1 64 222 01 20	Zwischenwelle	1	
52	7 618 302 007	Kegelrollenlager	1	30208
53	7 618 000 210	Kegelrollenlager	1	33208
54	0 00 996 68 51	Verschlußkappe	1	
55	1 00 997 00 12	Einstellscheibe	1	2,30 mm stark, nach Bedarf
56	1 00 997 01 12	Einstellscheibe	1	2,35 mm stark, nach Bedarf
57	1 00 997 02 12	Einstellscheibe	1	2,40 mm stark, nach Bedarf
58	1 00 997 03 12	Einstellscheibe	1	2,45 mm stark, nach Bedarf
59	1 00 997 04 12	Einstellscheibe	1	2,50 mm stark, nach Bedarf
60	1 00 997 05 12	Einstellscheibe	1	2,55 mm stark, nach Bedarf
61	1 00 997 06 12	Einstellscheibe	1	2,60 mm stark, nach Bedarf
62	1 00 997 07 12	Einstellscheibe	1	2,65 mm stark, nach Bedarf
63	1 00 997 08 12	Einstellscheibe	1	2,70 mm stark, nach Bedarf
64	1 00 997 09 12	Einstellscheibe	1	2,75 mm stark, nach Bedarf
65	1 00 997 10 12	Einstellscheibe	1	2,80 mm stark, nach Bedarf
66	1 00 997 11 12	Einstellscheibe	1	2,85 mm stark, nach Bedarf
67	1 00 997 12 12	Einstellscheibe	1	2,90 mm stark, nach Bedarf
68	1 00 997 13 12	Einstellscheibe	1	2,95 mm stark, nach Bedarf
69	1 00 997 14 12	Einstellscheibe	1	3,00 mm stark, nach Bedarf
70	1 00 997 15 12	Einstellscheibe	1	3,05 mm stark, nach Bedarf
71	1 00 997 16 12	Einstellscheibe	1	3,10 mm stark, nach Bedarf
72	1 00 997 17 12	Einstellscheibe	1	3,15 mm stark, nach Bedarf
73	1 00 997 18 12	Einstellscheibe	1	3,20 mm stark, nach Bedarf
74	1 00 997 19 12	Einstellscheibe	1	3,25 mm stark, nach Bedarf
75	1 00 997 20 12	Einstellscheibe	1	3,30 mm stark, nach Bedarf
76	1 00 997 21 12	Einstellscheibe	1	3,35 mm stark, nach Bedarf
77	1 00 997 22 12	Einstellscheibe	1	3,40 mm stark, nach Bedarf
78	1 00 997 23 12	Einstellscheibe	1	3,45 mm stark, nach Bedarf
79	1 00 997 24 12	Einstellscheibe	1	3,50 mm stark, nach Bedarf
80	1 00 997 25 12	Einstellscheibe	1	3,55 mm stark, nach Bedarf
81	1 00 997 26 12	Einstellscheibe	1	3,60 mm stark, nach Bedarf
82	1 00 997 27 12	Einstellscheibe	1	3,65 mm stark, nach Bedarf
83	1 00 997 28 12	Einstellscheibe	1	3,70 mm stark, nach Bedarf
84	1 00 997 29 12	Einstellscheibe	1	3,75 mm stark, nach Bedarf
85	1 00 997 30 12	Einstellscheibe	1	3,80 mm stark, nach Bedarf
86	1 64 223 04 21	Abtriebswelle	1	
87	1 64 223 06 15	Abtriebsrad	1	
88	7 618 302 008	Kegelrollenlager	2	30209A Lagerspiel 30-50 µm
89	1 00 997 00 16	Einstellscheibe	1	2,80 mm stark, nach Bedarf
90	1 00 997 01 16	Einstellscheibe	1	2,85 mm stark, nach Bedarf
91	1 00 997 02 16	Einstellscheibe	1	2,90 mm stark, nach Bedarf

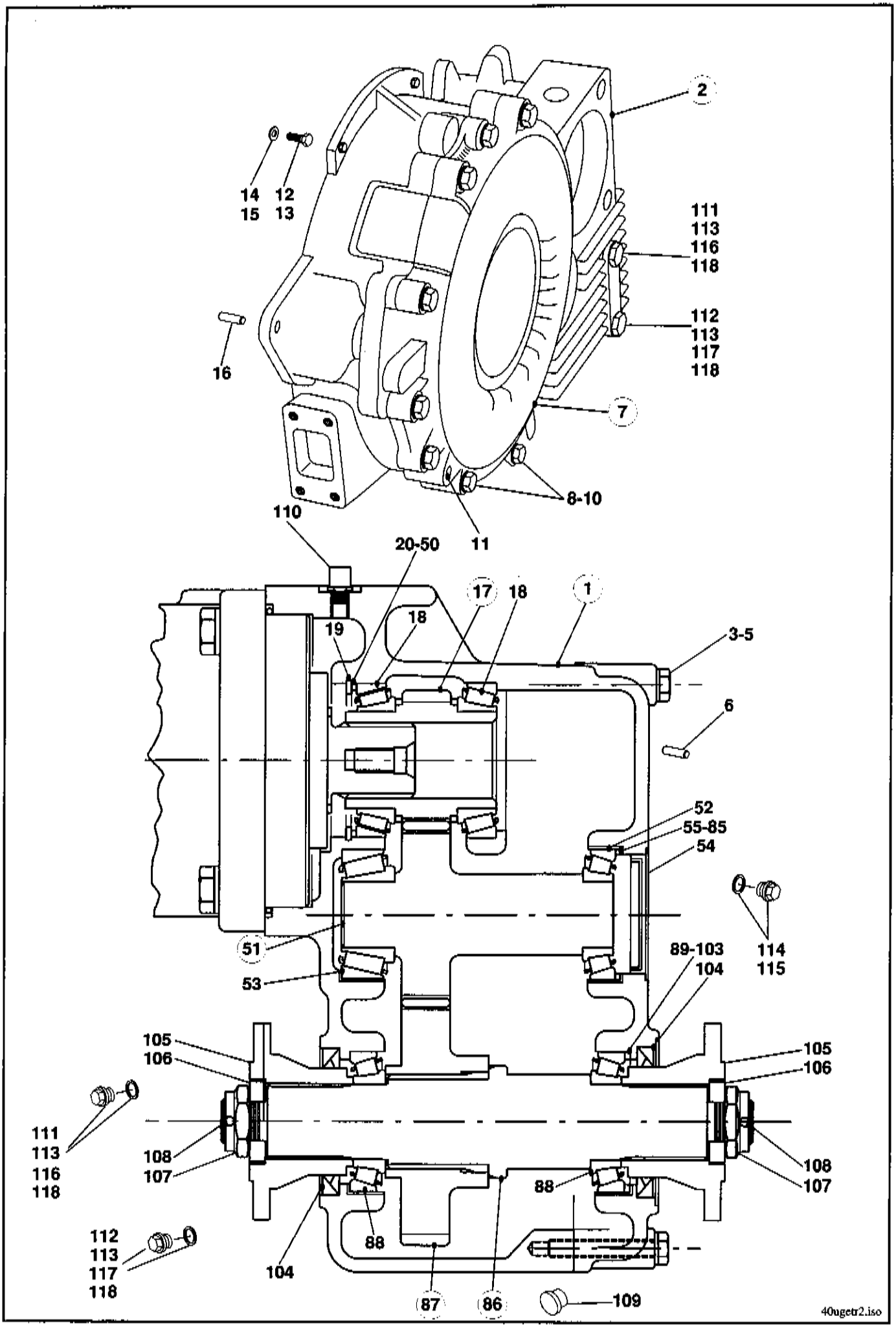
2
14
15
12
13
111
113
116
118
16
112
113
117
118
7
8-10
110
11
20-50
17
18
1
19
18
3-5
6
52
55-85
54
51
53
89-103
104
114
115
105
106
105
106
111
113
116
118
108
107
108
107
88
88
112
113
117
118
104
87
86
109
40ugetr2.iso

Pos.	Teil-Nummer	Bezeichnung	Stück	Bemerkung
92	1 00 997 03 16	Einstellscheibe	1	2,95 mm stark, nach Bedarf
93	1 00 997 04 16	Einstellscheibe	1	3,00 mm stark, nach Bedarf
94	1 00 997 05 16	Einstellscheibe	1	3,05 mm stark, nach Bedarf
95	1 00 997 06 16	Einstellscheibe	1	3,10 mm stark, nach Bedarf
96	1 00 997 07 16	Einstellscheibe	1	3,15 mm stark, nach Bedarf
97	1 00 997 08 16	Einstellscheibe	1	3,20 mm stark, nach Bedarf
98	1 00 997 09 16	Einstellscheibe	1	3,25 mm stark, nach Bedarf
99	1 00 997 10 16	Einstellscheibe	1	3,30 mm stark, nach Bedarf
100	1 00 997 11 16	Einstellscheibe	1	3,35 mm stark, nach Bedarf
101	1 00 997 12 16	Einstellscheibe	1	3,40 mm stark, nach Bedarf
102	1 00 997 13 16	Einstellscheibe	1	3,45 mm stark, nach Bedarf
103	1 00 997 14 16	Einstellscheibe	1	3,50 mm stark, nach Bedarf
104	0 00 996 16 33	Radialdichtring	2	65 x 90 x 10
105	1 00 229 64 96	Abtriebsflansch	2	
106	1 00 993 87 67	Scheibe	2	
107	0 00 990 24 23	Kronenmutter	2	M 24 x 1,5
108	7 530 680 066	Splint	2	5 x 40
109	0 00 996 13 52	Verschlußkappe	1	ø 32
110	0 00 990 99 10	Entlüftungsventil	1	
111	0 00 990 02 10	Verschlußschraube	1	M 22 x 1,5 (Abdichtung mit Cu-Dichtring)
112	0 00 990 68 10	Magnetfilterstopfen	1	M 22 x 1,5 (Abdichtung mit Cu-Dichtring)
113	7 593 641 035	Dichtring	2	A 22 x 29-Cu
114	7 334 670 005	Verschlußschraube	1	M 18 x 1,5
115	7 593 641 029	Dichtring	1	A 18 x 24 x 1,5-Cu
116	0 00 990 92 09	Verschlußschraube	1	M 22 x 1,5 (Abdichtung mit O- Ring)
117	0 00 990 93 09	Magnetfilterstopfen	1	M 22 x 1,5 (Abdichtung mit O-Ring)
118	0 00 996 62 70	O-Ring	2	19,4 x 2,1

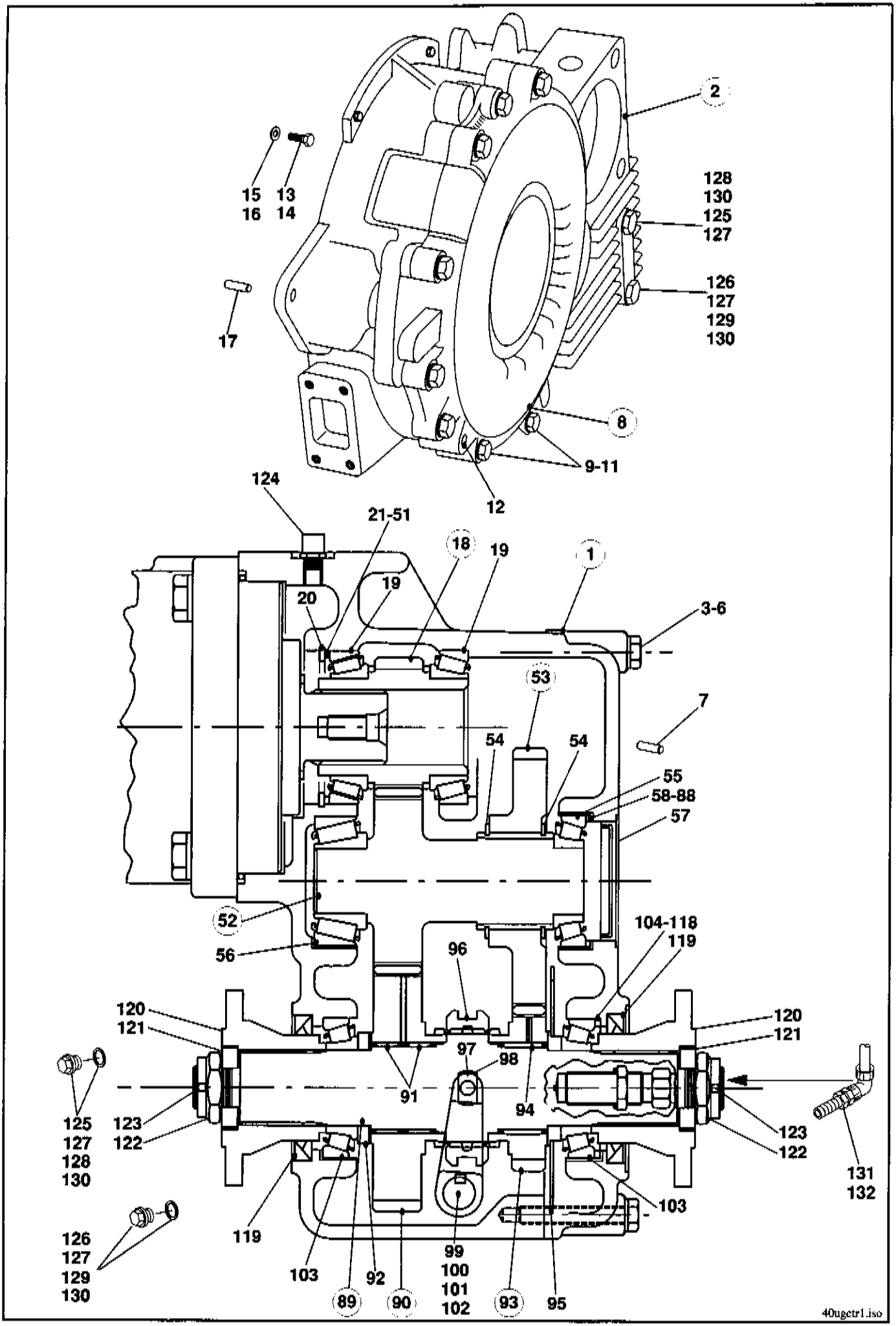
2
15
16
13
14
128
130
125
127
126
127
129
130
17
8
9-11
12
124
21-51
18
19
19
20
1
3-6
53
7
54
54
55
58-88
57
52
56
104-118
119
96
120
121
120
121
97
98
91
94
125
127
128
130
123
122
123
122
131
132
103
126
127
129
130
119
99
100
101
102
103
92
89
90
93
95
40ugetr1.iso

Pos.	Teil-Nummer	Bezeichnung	Stück	Bemerkung
	Getriebe (Schnellganggetriebe) 39 km/h SO 1342			
1	1 64 220 04 01	Zsb. Getriebe kpl.	1	
2	0 64 220 01 02	Zsb. Getriebegehäuse	1	
3	7 234 677 561	Sechskantschraube	12	M 10 x 65
4	7 236 677 926	Sechskantschraube	1	M 10 x 30
5	7 234 677 562	Sechskantschraube	2	M 10 x 70
6	0 00 992 35 28	Federring	15	ø 10
7	7 512 034 154	Zylinderstift	2	12 m 6 x 20
8	1 64 221 01 05	Gehäusedeckel	1	
9	7 234 677 558	Sechskantschraube	8	M 10 x 50
10	7 234 677 560	Sechskantschraube	3	M 10 x 60
11	0 00 992 35 28	Federring	11	ø 10
12	7 512 034 154	Zylinderstift	2	12 m 6 x 20
13	7 236 677 926	Sechskantschraube	9	M 10 x 30
14	7 236 677 941	Sechskantschraube	2	M 12 x 30
15	7 451 680 112	Scheibe	9	ø 10,5
16	7 451 680 113	Scheibe	2	ø 13
17	0 00 080 11 97	Zylinderstift	2	
18	1 64 222 01 15	Antriebsrad	1	
19	7 618 320 110	Kegelrollenlager	2	32012X
20	7 491 682 095	Sicherungsring	1	95 x 3 DIN 472
21	1 00 997 64 11	Einstellscheibe	1	2,30 mm stark, nach Bedarf
22	1 00 997 65 11	Einstellscheibe	1	2,35 mm stark, nach Bedarf
23	1 00 997 66 11	Einstellscheibe	1	2,40 mm stark, nach Bedarf
24	1 00 997 67 11	Einstellscheibe	1	2,45 mm stark, nach Bedarf
25	1 00 997 68 11	Einstellscheibe	1	2,50 mm stark, nach Bedarf
26	1 00 997 69 11	Einstellscheibe	1	2,55 mm stark, nach Bedarf
27	1 00 997 70 11	Einstellscheibe	1	2,60 mm stark, nach Bedarf
28	1 00 997 71 11	Einstellscheibe	1	2,65 mm stark, nach Bedarf
29	1 00 997 72 11	Einstellscheibe	1	2,70 mm stark, nach Bedarf
30	1 00 997 73 11	Einstellscheibe	1	2,75 mm stark, nach Bedarf
31	1 00 997 74 11	Einstellscheibe	1	2,80 mm stark, nach Bedarf
32	1 00 997 75 11	Einstellscheibe	1	2,85 mm stark, nach Bedarf
33	1 00 997 76 11	Einstellscheibe	1	2,90 mm stark, nach Bedarf
34	1 00 997 77 11	Einstellscheibe	1	2,95 mm stark, nach Bedarf
35	1 00 997 78 11	Einstellscheibe	1	3,00 mm stark, nach Bedarf
36	1 00 997 79 11	Einstellscheibe	1	3,05 mm stark, nach Bedarf
37	1 00 997 80 11	Einstellscheibe	1	3,10 mm stark, nach Bedarf
38	1 00 997 81 11	Einstellscheibe	1	3,15 mm stark, nach Bedarf
39	1 00 997 82 11	Einstellscheibe	1	3,20 mm stark, nach Bedarf
40	1 00 997 83 11	Einstellscheibe	1	3,25 mm stark, nach Bedarf
41	1 00 997 84 11	Einstellscheibe	1	3,30 mm stark, nach Bedarf
42	1 00 997 85 11	Einstellscheibe	1	3,35 mm stark, nach Bedarf
43	1 00 997 86 11	Einstellscheibe	1	3,40 mm stark, nach Bedarf
44	1 00 997 87 11	Einstellscheibe	1	3,45 mm stark, nach Bedarf
45	1 00 997 88 11	Einstellscheibe	1	3,50 mm stark, nach Bedarf
46	1 00 997 89 11	Einstellscheibe	1	3,55 mm stark, nach Bedarf

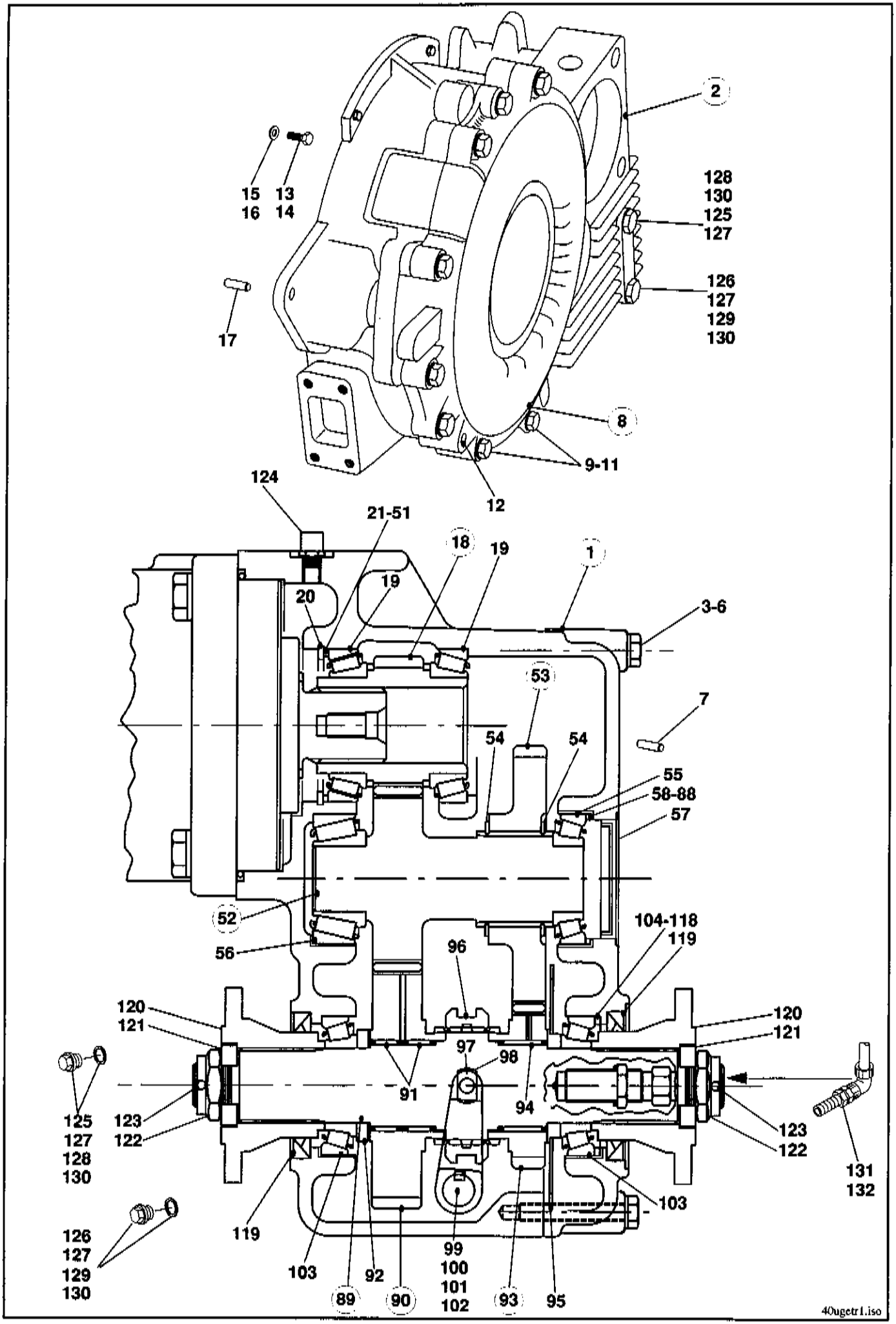
2
15
16
13
14
128
130
125
127
126
127
129
130
17
8
9-11
12
124
21-51
18
19
19
20
1
3-6
53
7
54
54
55
58-88
57
52
56
104-118
119
96
120
121
120
121
97
98
91
94
125
127
128
130
123
122
123
122
131
132
103
126
127
129
130
119
99
100
101
102
103
92
89
90
93
95
40ugetr1.iso

Pos.	Teil-Nummer	Bezeichnung	Stück	Bemerkung
47	1 00 997 90 11	Einstellscheibe	1	3,60 mm stark, nach Bedarf
48	1 00 997 91 11	Einstellscheibe	1	3,65 mm stark, nach Bedarf
49	1 00 997 92 11	Einstellscheibe	1	3,70 mm stark, nach Bedarf
50	1 00 997 93 11	Einstellscheibe	1	3,75 mm stark, nach Bedarf
51	1 00 997 94 11	Einstellscheibe	1	3,80 mm stark, nach Bedarf
52	1 64 222 01 20	Zwischenwelle	1	
53	1 64 222 02 09	Zwischenrad	1	
54	7 490 682 058	Sicherungsring	2	58 x 2 DIN 471
55	7 618 302 007	Kegelrollenlager	1	30208
56	7 618 000 210	Kegelrollenlager	1	33208
57	0 00 996 68 51	Verschlußkappe	1	
58	1 00 997 00 12	Einstellscheibe	1	2,30 mm stark, nach Bedarf
59	1 00 997 01 12	Einstellscheibe	1	2,35 mm stark, nach Bedarf
60	1 00 997 02 12	Einstellscheibe	1	2,40 mm stark, nach Bedarf
61	1 00 997 03 12	Einstellscheibe	1	2,45 mm stark, nach Bedarf
62	1 00 997 04 12	Einstellscheibe	1	2,50 mm stark, nach Bedarf
63	1 00 997 05 12	Einstellscheibe	1	2,55 mm stark, nach Bedarf
64	1 00 997 06 12	Einstellscheibe	1	2,60 mm stark, nach Bedarf
65	1 00 997 07 12	Einstellscheibe	1	2,65 mm stark, nach Bedarf
66	1 00 997 08 12	Einstellscheibe	1	2,70 mm stark, nach Bedarf
67	1 00 997 09 12	Einstellscheibe	1	2,75 mm stark, nach Bedarf
68	1 00 997 10 12	Einstellscheibe	1	2,80 mm stark, nach Bedarf
69	1 00 997 11 12	Einstellscheibe	1	2,85 mm stark, nach Bedarf
70	1 00 997 12 12	Einstellscheibe	1	2,90 mm stark, nach Bedarf
71	1 00 997 13 12	Einstellscheibe	1	2,95 mm stark, nach Bedarf
72	1 00 997 14 12	Einstellscheibe	1	3,00 mm stark, nach Bedarf
73	1 00 997 15 12	Einstellscheibe	1	3,05 mm stark, nach Bedarf
74	1 00 997 16 12	Einstellscheibe	1	3,10 mm stark, nach Bedarf
75	1 00 997 17 12	Einstellscheibe	1	3,15 mm stark, nach Bedarf
76	1 00 997 18 12	Einstellscheibe	1	3,20 mm stark, nach Bedarf
77	1 00 997 19 12	Einstellscheibe	1	3,25 mm stark, nach Bedarf
78	1 00 997 20 12	Einstellscheibe	1	3,30 mm stark, nach Bedarf
79	1 00 997 21 12	Einstellscheibe	1	3,35 mm stark, nach Bedarf
80	1 00 997 22 12	Einstellscheibe	1	3,40 mm stark, nach Bedarf
81	1 00 997 23 12	Einstellscheibe	1	3,45 mm stark, nach Bedarf
82	1 00 997 24 12	Einstellscheibe	1	3,50 mm stark, nach Bedarf
83	1 00 997 25 12	Einstellscheibe	1	3,55 mm stark, nach Bedarf
84	1 00 997 26 12	Einstellscheibe	1	3,60 mm stark, nach Bedarf
85	1 00 997 27 12	Einstellscheibe	1	3,65 mm stark, nach Bedarf
86	1 00 997 28 12	Einstellscheibe	1	3,70 mm stark, nach Bedarf
87	1 00 997 29 12	Einstellscheibe	1	3,75 mm stark, nach Bedarf
88	1 00 997 30 12	Einstellscheibe	1	3,80 mm stark, nach Bedarf
89	1 64 223 05 21	Abtriebswelle	1	
90	1 64 223 04 15	Abtriebsrad	1	
91	0 00 994 16 13	Nadelkranz	2	RK 50 x 55 x 20
92	1 00 993 98 64	Scheibe	1	

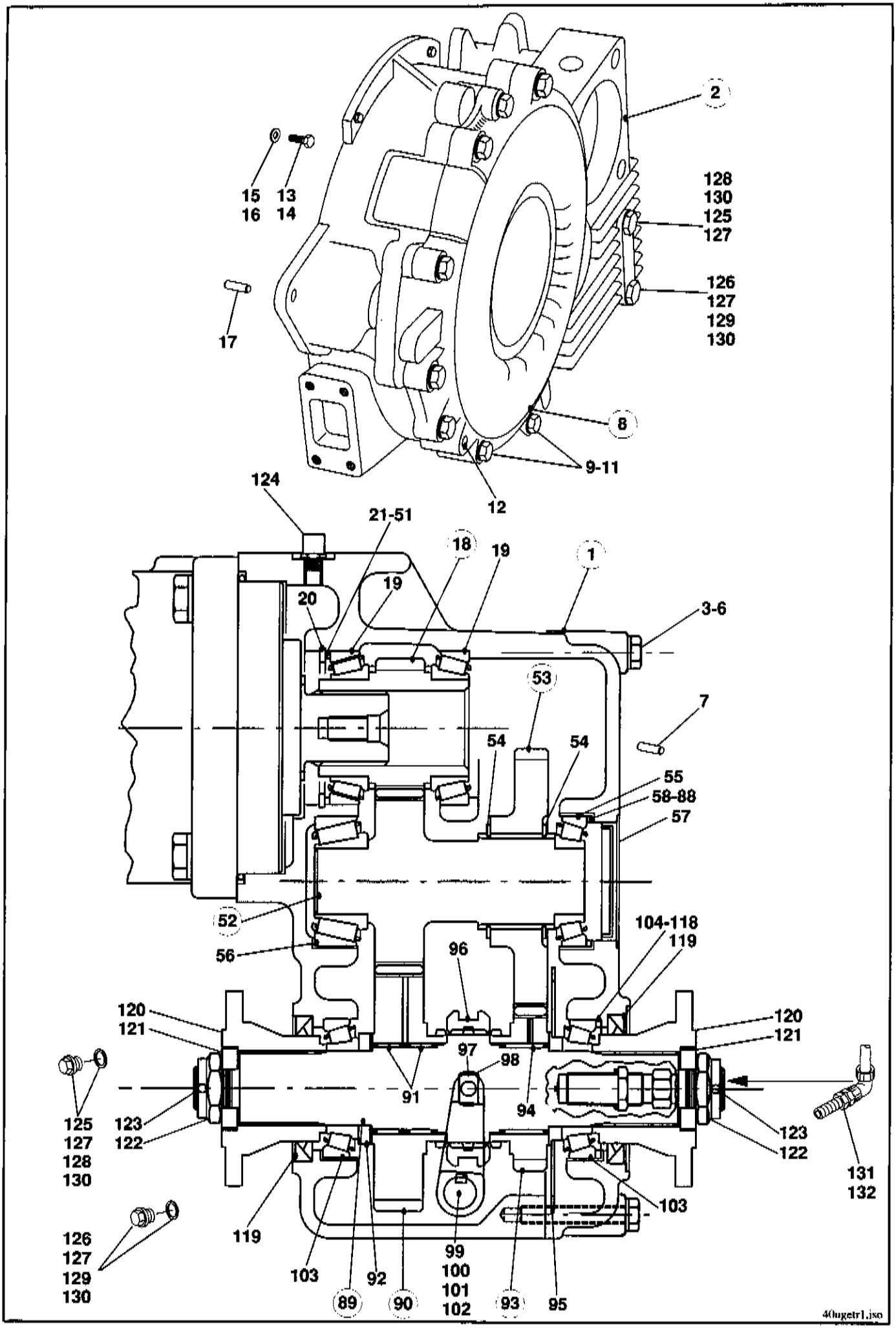
2
15
16
13
14
128
130
125
127
126
127
129
130
17
8
9-11
12
124
21-51
18
19
19
1
20
3-6
53
7
54
54
55
58-88
57
52
56
104-118
119
96
120
121
120
121
97
98
91
94
125
127
128
130
123
122
123
122
131
132
103
126
127
129
130
119
99
100
101
102
103
92
89
90
93
95
40ugetr1.iso

Pos.	Teil-Nummer	Bezeichnung	Stück	Bemerkung
93	1 64 223 07 15	Abtriebsrad	1	
94	0 00 994 20 13	Nadelkranz	1	RK 50 x 55 x 30
95	1 64 223 03 52	Tachoscheibe	1	
96	1 44 223 00 25	Schaltmuffe	1	
97	1 44 224 01 62	Schaltgabel	1	
98	1 00 991 08 11	Schaltstein	2	
99	7 534 106 068	Paßfeder	1	A 6 x 6 x 32
100	7 490 682 018	Sicherungsring	1	18 x 1,2 DIN 471
101	1 64 220 03 36	Zsb. Schaltwelle	1	
102	0 00 996 33 33	Radialdichtring	1	22 x 32 x 7
103	7 618 302 008	Kegelrollenlager	2	30209A Lagerspiel 30-50 µm
104	1 00 997 00 16	Einstellscheibe	1	2,80 mm stark, nach Bedarf
105	1 00 997 01 16	Einstellscheibe	1	2,85 mm stark, nach Bedarf
106	1 00 997 02 16	Einstellscheibe	1	2,90 mm stark, nach Bedarf
107	1 00 997 03 16	Einstellscheibe	1	2,95 mm stark, nach Bedarf
108	1 00 997 04 16	Einstellscheibe	1	3,00 mm stark, nach Bedarf
109	1 00 997 05 16	Einstellscheibe	1	3,05 mm stark, nach Bedarf
110	1 00 997 06 16	Einstellscheibe	1	3,10 mm stark, nach Bedarf
111	1 00 997 07 16	Einstellscheibe	1	3,15 mm stark, nach Bedarf
112	1 00 997 08 16	Einstellscheibe	1	3,20 mm stark, nach Bedarf
113	1 00 997 09 16	Einstellscheibe	1	3,25 mm stark, nach Bedarf
114	1 00 997 10 16	Einstellscheibe	1	3,30 mm stark, nach Bedarf
115	1 00 997 11 16	Einstellscheibe	1	3,35 mm stark, nach Bedarf
116	1 00 997 12 16	Einstellscheibe	1	3,40 mm stark, nach Bedarf
117	1 00 997 13 16	Einstellscheibe	1	3,45 mm stark, nach Bedarf
118	1 00 997 14 16	Einstellscheibe	1	3,50 mm stark, nach Bedarf
119	0 00 996 16 33	Radialdichtring	2	65 x 90 x 10
120	1 00 229 64 96	Abtriebsflansch	2	
121	1 00 993 87 67	Scheibe	2	
122	0 00 990 24 23	Kronenmutter	2	M 24 x 1,5
123	7 530 680 066	Splint	2	5 x 40
124	0 00 990 99 10	Entlüftungsventil	1	
125	0 00 990 02 10	Verschlußschraube	1	M 22 x 1,5 (Abdichtung mit Cu-Dichtring)
126	0 00 990 68 10	Magnetfilterstopfen	1	M 22 x 1,5 (Abdichtung mit Cu-Dichtring)
127	7 593 641 035	Dichtring	2	A 22 x 29-Cu
128	0 00 990 92 09	Verschlußschraube	1	M 22 x 1,5 (Abdichtung mit O- Ring)
129	0 00 990 93 09	Magnetfilterstopfen	1	M 22 x 1,5 (Abdichtung mit O-Ring)
130	0 00 996 62 70	O-Ring	2	19,4 x 2,1
131	0 00 336 19 03	Induktivgeber	1	
132	0 00 996 72 15	Dichtung	1	
(133)	1 00 330 00 77	Zsb. Tachometer (mit elektr. Stecker)	1	
(134)	0 00 336 38 10	Tachometer	1	

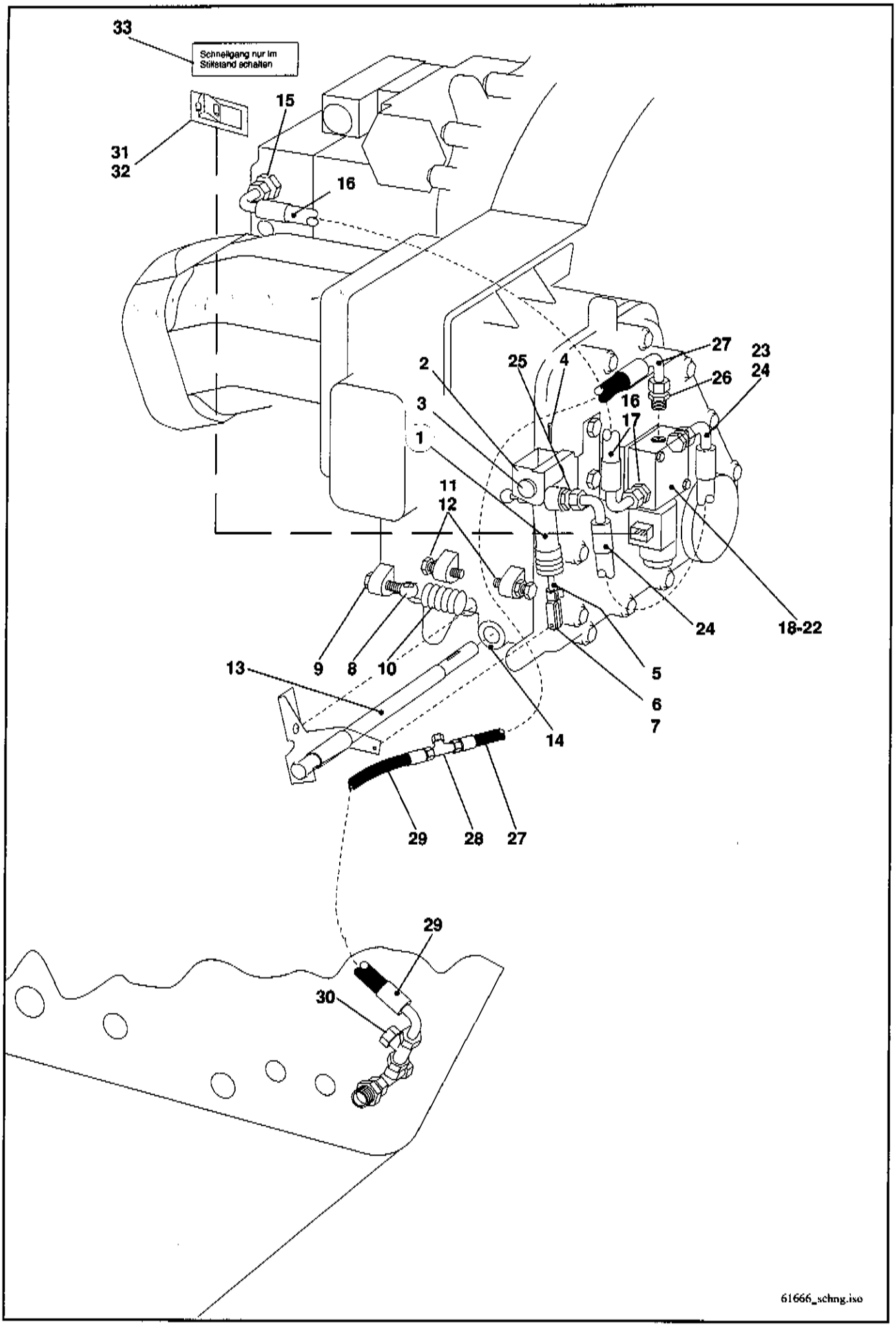
33
Schnellgang nur im Stillstand schalten
31
32
15
16
27
23
24
26
25
4
2
3
1
16
17
11
12
24
18-22
9
8
10
13
5
6
7
14
29
28
27
29
30
61666_schng.iso

Pos.	Teil-Nummer	Bezeichnung	Stück	Bemerkung
	Schaltung Schnellgang			
1	0 36 267 00 81	Nehmerzylinder	1	
2	1 63 225 00 35	Halteblech	1	
3	7 900 104 018	Bolzen	1	B 10 h 11 x 50 x 45,5
4	7 530 680 039	Splint	1	3,2 x 20
5	1 00 990 51 05	Gewindestift (mit Loctite 222 gesichert)	1	M 10 x 30
6	7 821 104 306	Gabelkopf	1	G 6 x 24
7	0 00 990 81 15	ES-Bolzen	1	
8	1 00 995 39 68	Augenschraube	1	LA M 8 x 45
9	7 403 677 709	Sechskantmutter	2	M 8
10	0 00 992 62 01	Zugfeder	1	
11	7 236 677 135	Sechskantschraube	2	M 8 x 30
12	7 403 677 709	Sechskantmutter	2	M 8
13	1 64 220 03 36	Zsb. Schaltwelle	1	
14	0 00 996 33 33	Radialdichtring	1	22 x 32 x 7
	Druckleitung Verstellpumpe - Magnetventil A/P			
15	0 00 363 98 62	Verschraubung	1	GE 10-LM M 22 x 1,5
16	0 00 365 92 01	Hochdruckleitung	1	NW 8 x 830
17	0 00 363 12 16	Verschraubung	1	GE 10-LR 1/4"
18	0 00 361 47 87	Magnetventil	1	
19	0 00 361 41 14	Anschlußblock	1	
20	7 236 677 051	Sechskantschraube	2	M 6 x 45
21	0 00 992 41 28	Federring	2	ø 6
22	7 403 677 707	Sechskantmutter	2	M 6
	Druckleitung Magnetventil - Zylinder			
23	0 00 363 92 63	Verschraubung	1	GE 8-LR 1/4"
24	0 00 365 41 02	Hochdruckleitung	1	NW 6 x 400
25	0 00 363 95 64	Verschraubung	1	GE 8-LM M 12 x 1
	Rücklaufleitung Magnetventil - Rücklaufleitung Differentialsperre			
26	0 00 363 12 16	Verschraubung	1	GE 10-LR 1/4"
27	0 00 993 46 86	Hochdruckleitung	1	NW 8 x 300
28	0 00 363 16 20	Verschraubung	1	ET 10-L
29	0 00 993 98 58	Hochdruckleitung	1	NW 8 x 450
30	0 00 363 50 17	Verschraubung	1	EL 10-L
31	0 00 333 58 07	Kippschalter	1	
32	0 00 435 87 43	ZUS-Einsatz	1	
33	0 00 435 59 32	Hinweisschild	1	

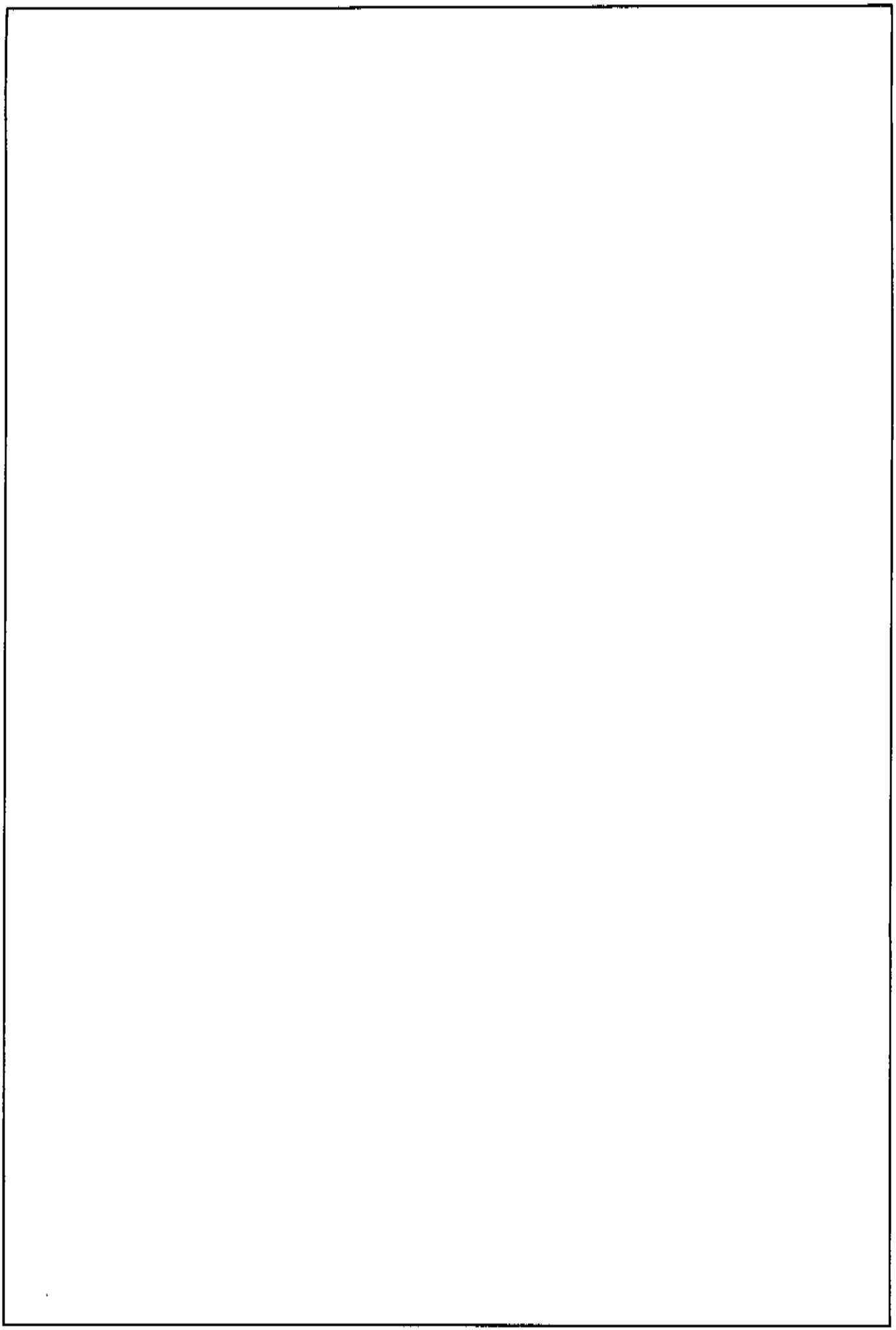

Hauptgruppe 24

Feststellbremse
Betriebsbremse

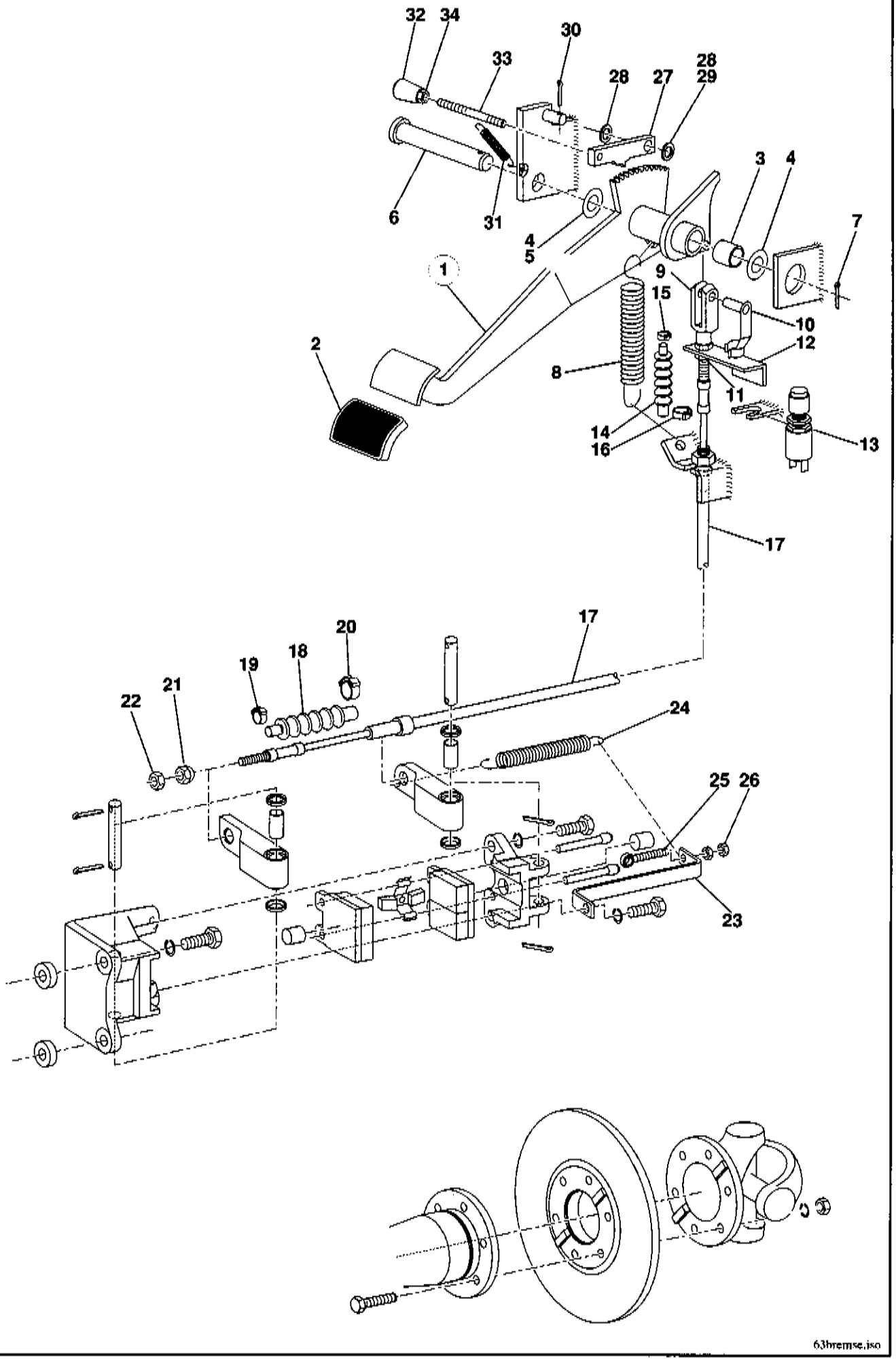
32
34
33
30
28
27
28
29
3
4
6
31
4
5
7
1
9
15
10
12
2
8
11
14
16
13
17
17
20
19
18
22
21
24
25
26
23
63bremse.iso

Pos.	Teil-Nummer	Bezeichnung	Stück	Bemerkung
	Feststellbremse - Einzelteile			
1	1 64 240 01 16	Zsb. Pedal	1	
2	0 20 243 00 63	Pedalbezug	1	
3	0 00 994 07 06	Lagerbuchse	2	
4	7 464 680 304	Einstellscheibe	1-3	ø 20 x 28 x 0,5
5	7 464 680 305	Einstellscheibe	1-3	ø 20 x 28 x 1
6	1 43 243 01 94	Bolzen	1	
7	7 530 680 065	Splint	1	5 x 35
8	0 00 992 81 03	Zugfeder	1	
9	7 821 104 210	Gabelkopf	1	G 10 x 40
10	0 00 990 11 15	ES-Bolzen	1	
11	7 404 677 207	Sechskantmutter	2	M 10
12	1 43 243 00 88	Druckstück	1	
13	0 00 333 78 08	Druckschalter	1	
14	0 00 996 55 50	Faltenbalg	1	
15	0 00 993 77 28	Schlauchschelle	1	SNP 2
16	0 00 993 28 28	Schlauchschelle	1	SNP 12
17	0 64 240 00 60	Seilzug	1	
18	0 00 996 55 50	Faltenbalg	1	
19	0 00 993 77 28	Schlauchschelle	1	SNP 2
20	0 00 993 92 28	Schlauchschelle	1	SNP 10
21	0 22 241 01 91	Kugelmutter	1	M 10
22	7 403 677 813	Sechskantmutter	1	M 10
23	1 64 243 01 40	Halter	1	
24	0 00 992 17 02	Zugfeder	1	
25	7 341 671 833	Augenschraube	1	LB M 8 x 60
26	7 403 677 709	Sechskantmutter	2	M 8
27	1 63 243 01 44	Klinke	1	
28	7 451 680 115	Scheibe	2	ø 15
29	7 464 680 303	Einstellscheibe	1-2	ø 16 x 22 x 1
30	7 530 680 052	Splint	1	4 x 25
31	0 00 992 40 03	Feder	1	
32	0 00 996 57 30	Knopfgriff	1	
33	1 63 243 02 48	Gestänge	1	ø 8 x 105
34	7 403 677 709	Sechskantmutter	2	M 8
	Befestigung Handbremsseilzug			
	1 52 243 00 40	Halter	1	am Getriebe angeschraubt
	0 00 993 17 51	Schelle	1	ø 22
	7 236 677 133	Sechskantschraube	1	M 8 x 25
	7 403 677 709	Sechskantmutter	1	M 8
	0 00 992 43 28	Federring	1	8
	7 462 680 011	Scheibe	1	A 8,4

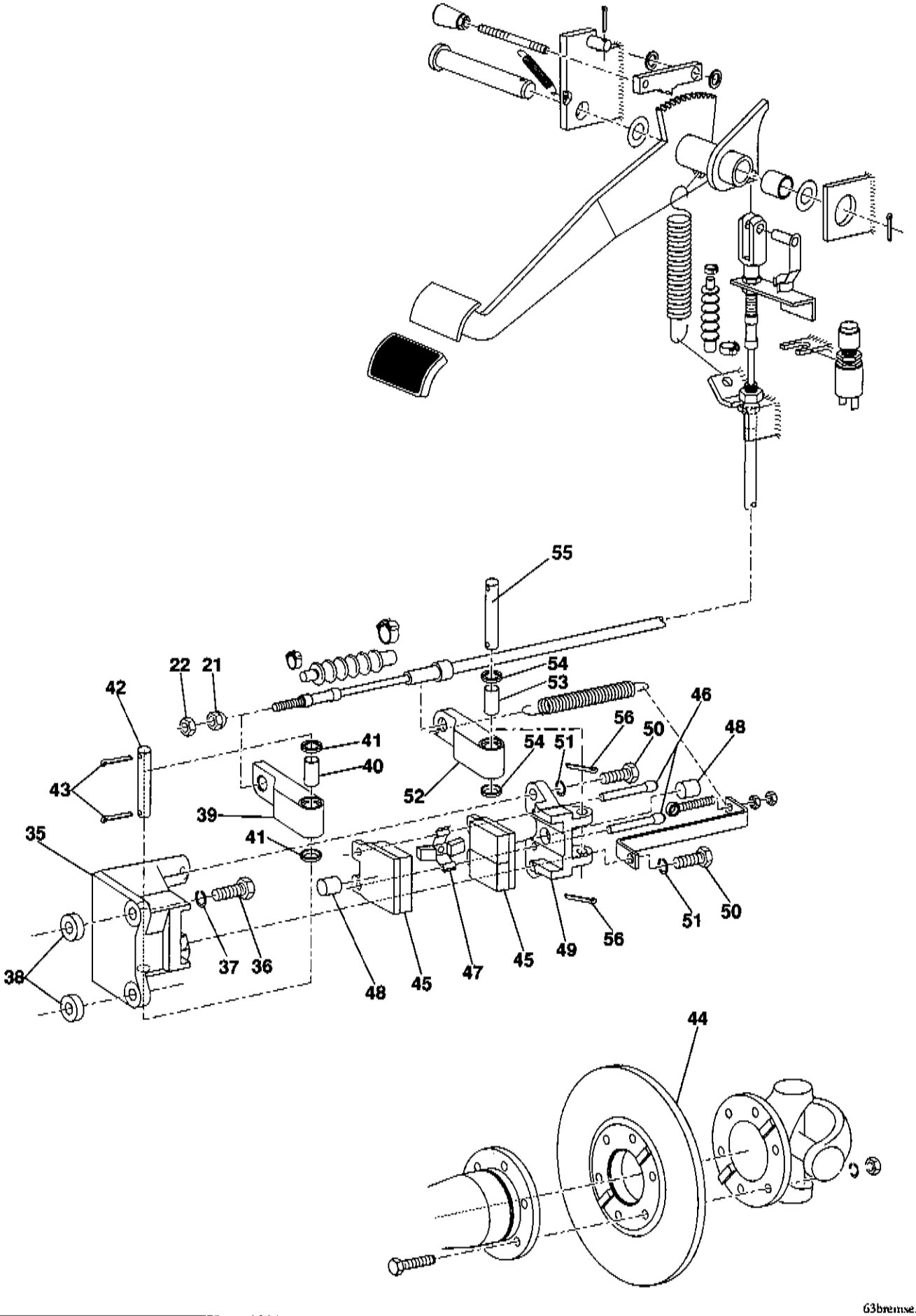
55
22
21
54
53
42
46
56
50
48
41
54
51
40
43
52
39
41
35
51
50
38
37
36
48
45
47
45
49
56
44
63bremse.iso

Pos.	Teil-Nummer	Bezeichnung	Stück	Bemerkung
35	1 64 243 00 85	Lagerbock	1	
36	7 236 678 955	Sechskantschraube	2	M 14 x 50-10.9
37	0 00 992 44 28	Federring	2	ø 14
38	0 00 080 10 84	Scheibe (ZF)	2	ø 14 x ø 30 x 8
39	1 62 243 10 31	Hebel	1	
40	0 00 994 33 06	Gleitlager	1	
41	0 00 996 78 65	Dichtring	2	
42	1 62 243 00 94	Bolzen	1	
43	7 530 680 052	Splint	2	4 x 25
44	1 64 243 00 52	Bremsscheibe	1	
45	0 21 245 04 36	Bremsbacke	2	
46	0 00 240 00 94	Stift kpl.	2	
47	0 00 992 19 03	Feder	1	
48	1 21 243 02 94	Druckbolzen	2	
49	1 62 243 00 85	Lagerbock	1	
50	7 236 677 942	Sechskantschraube	2	M 12 x 35
51	0 00 992 57 28	Federring	2	ø 12
52	1 62 243 11 31	Hebel	1	
53	0 00 994 33 06	Gleitlager	1	
54	0 00 996 78 65	Dichtring	2	
55	1 62 243 01 94	Bolzen	1	
56	7 530 680 052	Splint	2	4 x 25

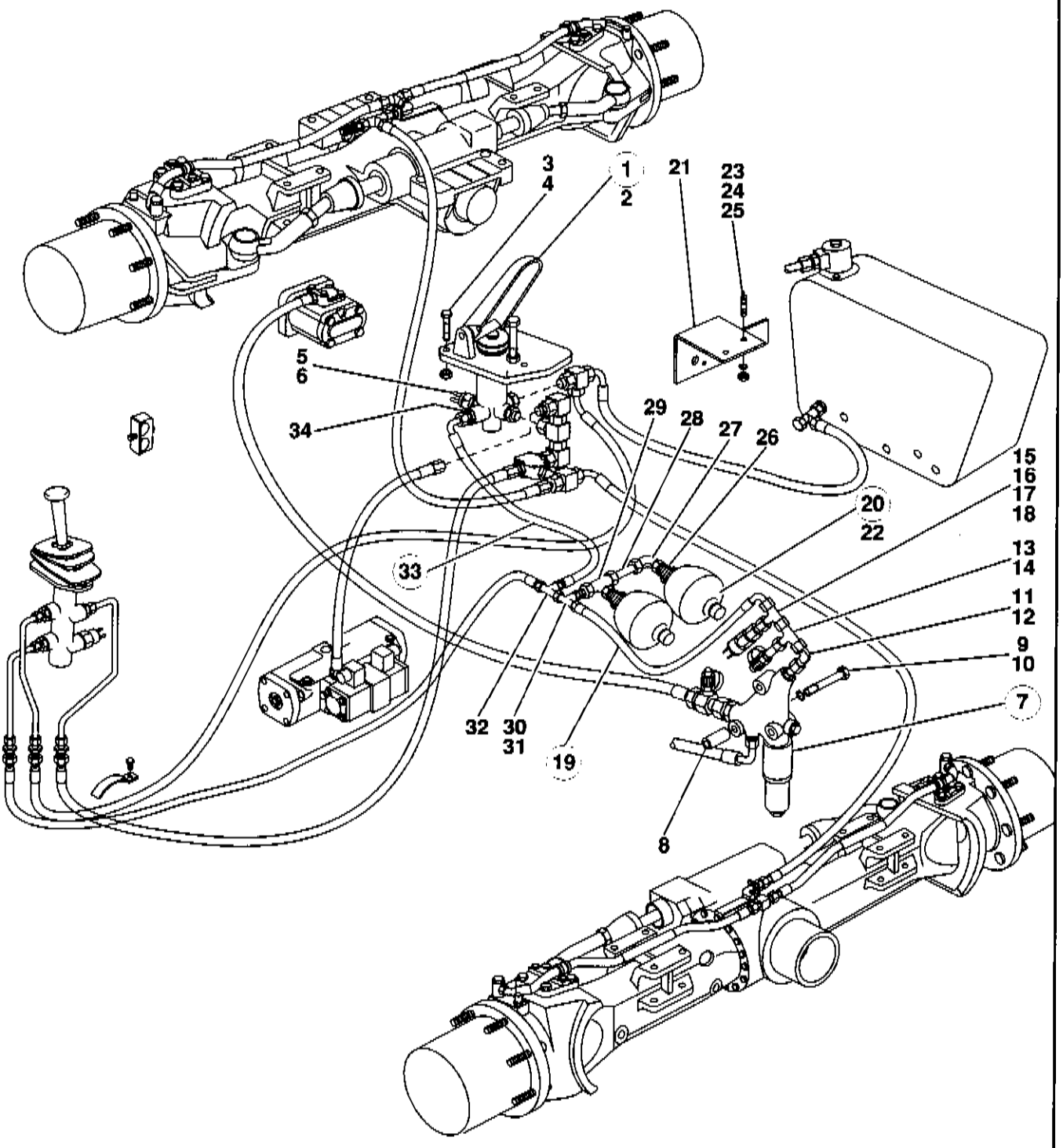
3
4
1
2
21
23
24
25
5
6
34
29
28
27
26
15
16
17
18
20
22
33
13
14
11
12
9
10
7
32
30
31
19
8
61666_24_02.iso

Pos.	Teil-Nummer	Bezeichnung	Stück	Bemerkung
		Hydraulikpumpe und Druckleitung Hydraulikpumpe für Lenkung-zum Abschaltventil (Anschluß 1) siehe Hg. 27-Lenkung)		
		Beachte bei Reparaturen: Bei der Betriebsbremse darauf achten, daß nur mineralölbeständige Bremsschläuche verwendet werden.		
		Bremsventil - Abschaltventil		
1	0 64 240 00 16	Inch - Bremspedal-Bremsventil	1	
2	0 43 171 00 19	Pedalüberzug	1	
3	7 236 677 133	Sechskantschraube-	3	M 8 x 25
4	7 451 680 111	Scheibe	3	8,4
5	0 00 333 75 08	Hydr. Druckschalter (Bremslichtschalter)	1	M 12 x 1,5 (Anschluß 24)
6	7 593 641 020	Dichtring	1	A 12 x 18 DIN 7603-Cu
7	0 00 361 43 84	Abschaltventil	1	
8	1 00 993 96 73	Distanzrohr	2	ø 15 x 2 x 28 lg.
9	7 234 677 096	Sechskantschraube	2	M 8 x 100 ISO 4014
10	0 00 992 43 28	Federring	2	ø 8
		Druckleitung Abschaltventil A2 - Bremsventil A11 - Druckspeicher u. Druckschalter		
11	0 00 363 15 63	Verschraubung	1	GE 10-LM M 16 x 1,5
12	0 00 363 50 16	Verschraubung	1	evW 10-L
13	0 00 363 50 17	Verschraubung	1	evL 10-L
14	0 00 363 06 63	Prüfanschluß	1	
15	0 00 363 50 17	Verschraubung	1	evL 10-L
16	1 00 363 05 83	Reduzierung	1	SW 17
17	0 00 333 41 07	Hydr. Kontrollschalter	1	
18	7 593 641 020	Dichtring	1	A 12 x 18 DIN 7603-Cu
19	0 00 365 98 01	Hochdruckleitung	1	NW 8 x 650 lg.
20	0 00 243 01 03	Druckspeicher	2	
21	1 43 243 11 40	Halter	1	
22	7 404 677 751	Sechskantmutter	2	M 33 x 1,5
23	7 397 677 077	Stiftschraube	2	M 8 x 20 DIN 939
24	0 00 992 43 28	Federring	2	ø 8
25	7 403 677 709	Sechskantmutter	2	M 8 ISO 4032
26	0 00 363 61 15	Verschraubung	2	GE 15-LM M 22 x 1,5
27	0 00 363 66 15	Verschraubung	1	evW 15-L
28	1 64 360 24 91	Rohrstück	1	15 x 1,5
29	0 00 363 63 15	Verschraubung	1	evT 15-L
30	0 00 363 49 17	Verschraubung	1	KOR 15/10-L
31	0 00 363 16 20	Verschraubung	1	evT 10-L
32	0 00 363 50 17	Verschraubung	1	evL 10-L
33	0 00 365 98 01	Hochdruckleitung	1	NW 8 x 650 lg.
34	0 00 363 15 63	Verschraubung	1	GE 10-LM M 16 x 1,5

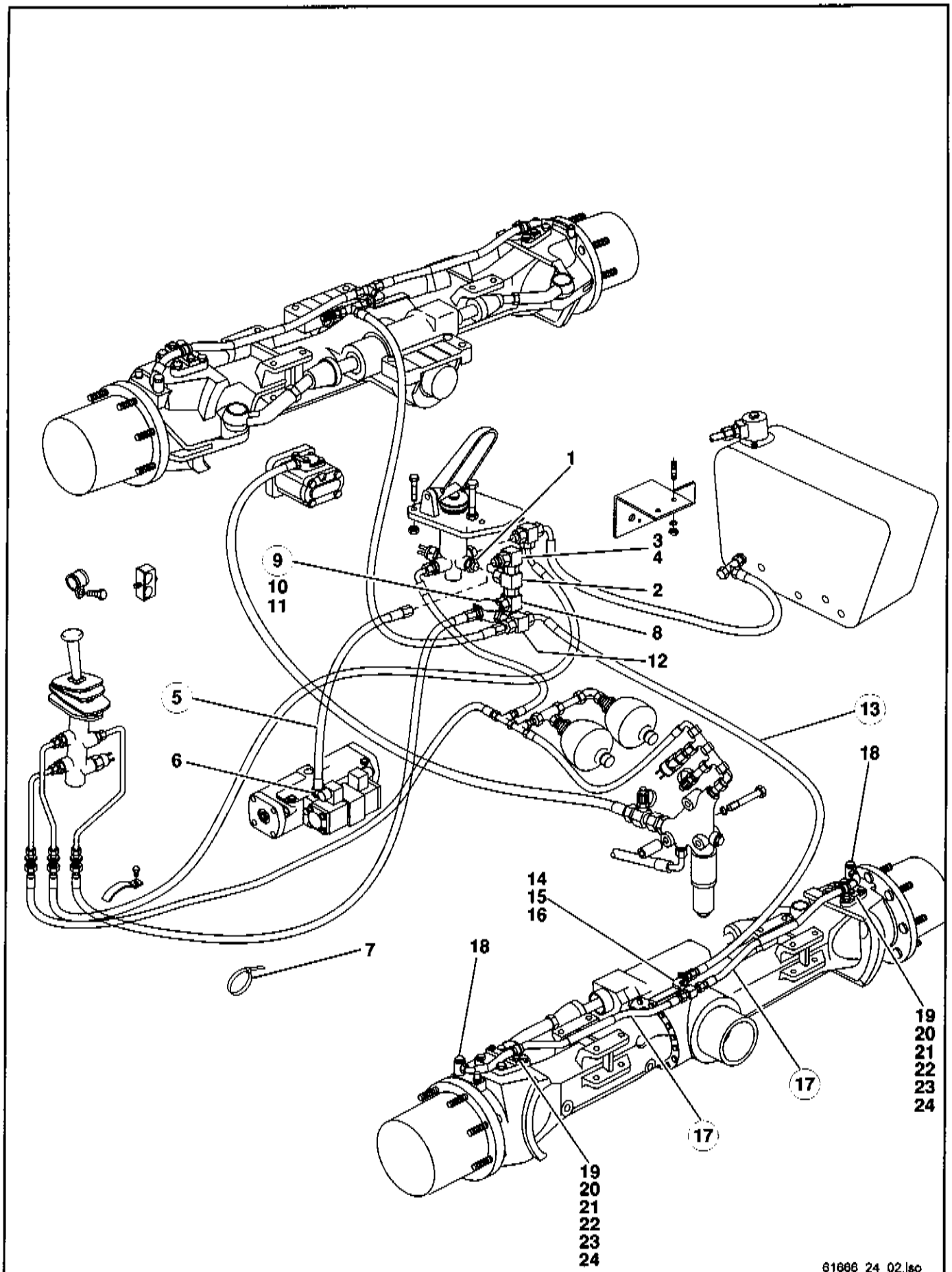
1
3
4
9
10
11
2
8
12
5
13
6
18
14
15
16
7
18
19
20
21
22
23
24
17
17
19
20
21
22
23
24
61666_24_02.iso

Pos.	Teil-Nummer	Bezeichnung	Stück	Bemerkung
	Druckleitung Bremsventil A 21 - Verstellpumpe (Inchen) - Doppelrückschlagventil			
1	0 00 363 15 63	Verschraubung	1	GE 10-LM M 16 x 1,5
2	0 00 363 16 20	Verschraubung (Abgang-Inchen)	1	evT 10-L
3	0 00 363 50 16	Verschraubung	1	evW 10-L
4	0 00 363 52 16	Verschraubung	1	KOR 10/6-L
5	0 00 365 30 01	Hochdruckleitung	1	NW 5 x 460 lg.
6	0 00 363 76 17	Verschraubung	1	GE 6-LM
7	0 00 993 33 15	Kabelbinder	2	142 x 3,6
8	0 00 363 50 16	Verschraubung	1	evW 10-L
9	0 00 361 00 84	Doppelrückschlagventil	1	
10	0 00 363 83 66	Verschraubung	1	EGE 10-LM
11	0 00 363 66 16	Verschraubung	2	GE 10-LM
12	0 00 363 16 20	Verschraubung	1	evT 10-L
	Druckleitung Doppelrückschlagventil - Vorderachse links und rechts			
13	0 00 365 35 01	Hochdruckleitung	1	NW 8 x 1150 lg.
14	0 00 363 20 49	Verschraubung	1	WSV 10-L
15	1 64 243 00 40	Halter	1	
16	0 00 363 16 20	Verschraubung	1	evT 10-L
17	0 00 365 34 01	Hochdruckleitung	2	NW 8 x 800 lg.
18	0 00 363 95 20	Verschraubung	2	DSVW 10-LM
19	0 00 993 74 28	Schlauchschelle	4	ø 15
20	7 236 677 129	Sechskantschraube	4	M 8 x 16 ISO 4017
21	0 00 992 43 28	Federring	4	ø 8
22	1 64 246 00 40	Halter	2	25 x 10 x 110 lg.
23	7 236 677 131	Sechskantschraube	4	M 8 x 20 ISO 4017
24	0 00 992 43 28	Federring	4	ø 8

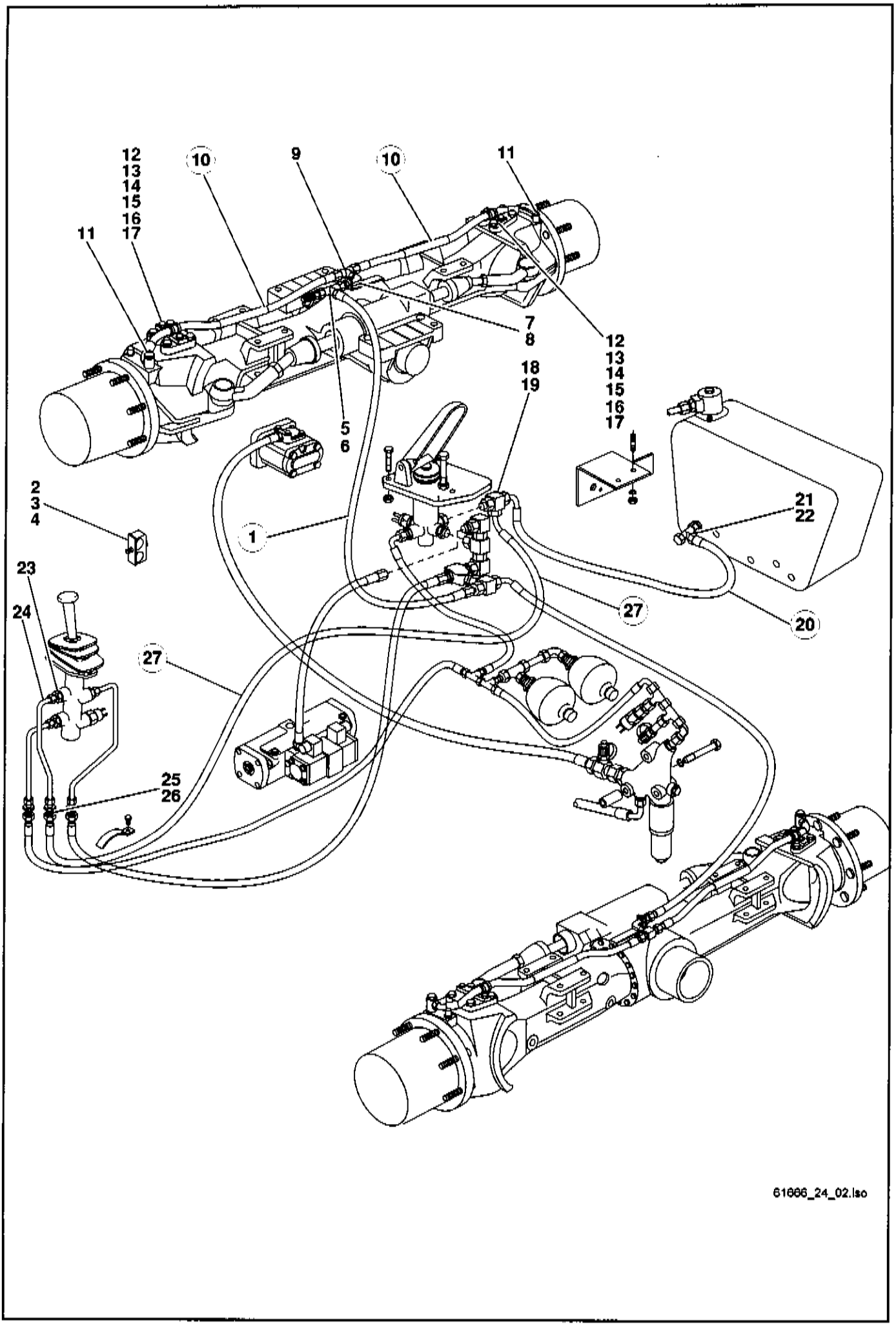
12
13
14
15
16
17
11
10
9
10
11
7
8
12
13
14
15
16
17
18
19
5
6
2
3
4
1
21
22
23
24
27
20
27
25
26
61666_24_02.iso

Pos.	Teil-Nummer	Bezeichnung	Stück	Bemerkung
		Druckleitung Abgang Verschraubung evT - Bremse Hinterachse links u. rechts		
1	0 00 365 85 05	Hochdruckleitung	1	NW 8 x 2560 lg
2	0 00 993 60 31	Doppelschelle	1	ø 15/15
3	7 236 677 086	Sechskantschraube	1	M 6 x 35 ISO 4017
4	7 462 680 008	Scheibe	1	ø 6,4 DIN 9021
5	0 00 363 50 17	Verschraubung	1	evL 10-L
6	0 00 363 06 63	Prüfanschluß	1	10-L
7	0 00 363 20 49	Verschraubung	1	WSV 10-L
8	1 64 243 00 40	Halter	1	
9	0 00 363 16 20	Verschraubung	1	evT 10-L
10	0 00 365 34 01	Hochdruckleitung	2	NW 8 x 800 lg.
11	0 00 363 95 20	Verschraubung	2	DSVW 10-LM
12	0 00 993 74 28	Schlauchschelle	2	ø 15
13	7 236 677 129	Sechskantschraube	2	M 8 x 16 ISO 4017
14	0 00 992 43 28	Federring	2	ø 8
15	1 64 246 00 40	Halter	2	25 x 10 x 110 lg.
16	7 236 677 131	Sechskantschraube	4	M 8 x 20 ISO 4017
17	0 00 992 43 28	Federring	4	ø 8
		Rücklaufleitung Bremsventil A 51 - Ölbehälter		
18	0 00 363 15 63	Verschraubung	1	GE 10-LM M 16 x 1,5
19	0 00 363 50 17	Verschraubung	1	evL 10-L
20	0 00 993 94 58	Rücklaufleitung	1	NW 8 x 1260 lg.
21	0 00 363 50 17	Verschraubung	1	evL 10-L
22	0 00 363 65 16	Verschraubung	1	GE 10-LM M 18 x 1,5
		Rücklaufleitung Handbremsventil - Bremsventil		
23	0 00 363 16 63	Verschraubung	1	GE 8-LM M 16 x 1,5
24	1 64 240 02 12	Rohrleitung	1	ø 8 x 1 x 264 lg.
25	0 00 363 34 17	Verschraubung	1	SV 8-L
26	0 00 990 30 23	Gegenmutter	1	M 14 x 1,5
27	0 00 365 41 01	Rücklaufleitung	1	NW 8 x 16900 lg.

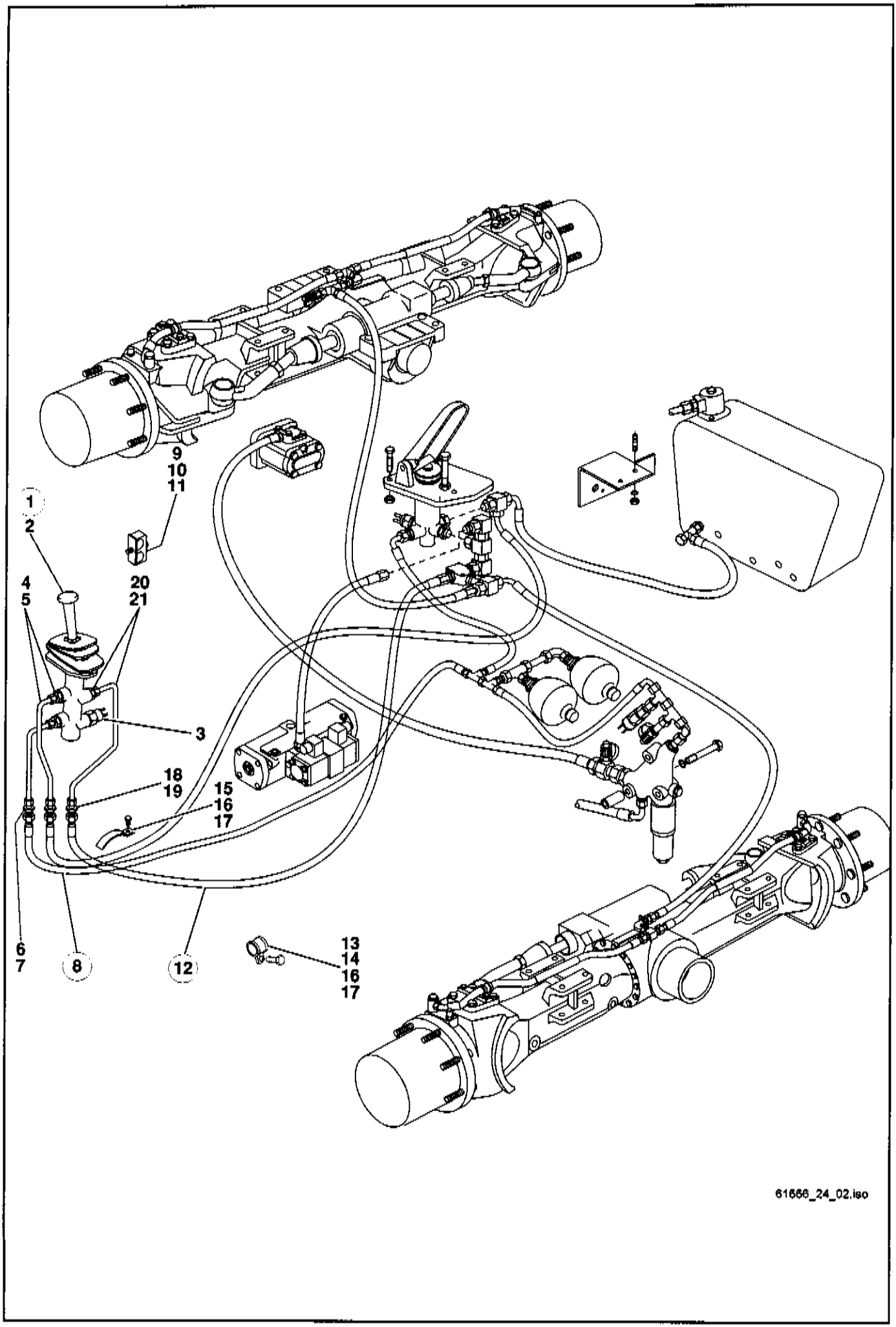
9
10
11
1
2
20
21
4
5
3
18
19
15
16
17
6
7
8
12
13
14
16
17
61666_24_02.iso

Pos.	Teil-Nummer	Bezeichnung	Stück	Bemerkung
	Druckleitung Handbremsventil - Bremsventil			
1	0 64 240 02 16	Handbremsventil	1	
2	7 286 671 502	Linsenschraube	2	M 8 x 20 DIN 7985
3	0 00 333 75 08	Druckschalter hydr.	1	
4	0 00 363 16 63	Verschraubung	2	GE 8-LM M 16 x 1,5
5	1 64 240 00 12	Rohrleitung	1	ø 8 x 1 x 330 lg.
6	0 00 363 34 17	Verschraubung	1	SV 8-L
7	0 00 990 30 23	Gegenmutter	1	M 14 x 1,5
8	0 00 365 06 02	Hochdruckleitung	1	NW 8 x 1870 lg. (vom Druckspeicher zum Handbremsventil)
9	0 00 993 60 31	Doppelschelle	1	ø 15/15
10	7 236 677 086	Sechskantschraube	1	M 6 x 35 ISO 4017
11	7 462 680 008	Scheibe	1	A 6,4 DIN 9021
	Druckleitung Doppelrückschlagventil - Handbremsventil			
12	0 00 365 06 02	Hochdruckleitung	1	NW 8 x 1870 lg.
13	0 00 993 67 31	Schelle	1	ø 35
14	0 00 993 89 28	Schelle	1	ø 38
15	1 00 993 93 28	Schelle	1	
16	7 236 677 129	Sechskantschraube	2	M 8 x 16 ISO 4017
17	0 00 992 43 28	Federring	2	8
18	0 00 363 34 17	Verschraubung	1	SV 8-L
19	0 00 990 30 23	Gegenmutter	1	M 14 x 1,5
20	1 64 240 01 12	Rohrleitung	1	ø 8 x 1 x 220 lg.
21	0 00 363 16 63	Verschraubung	1	GE 8-LM M 16 x 1,5

Hauptgruppe 26

Planeten - Lenkachsen

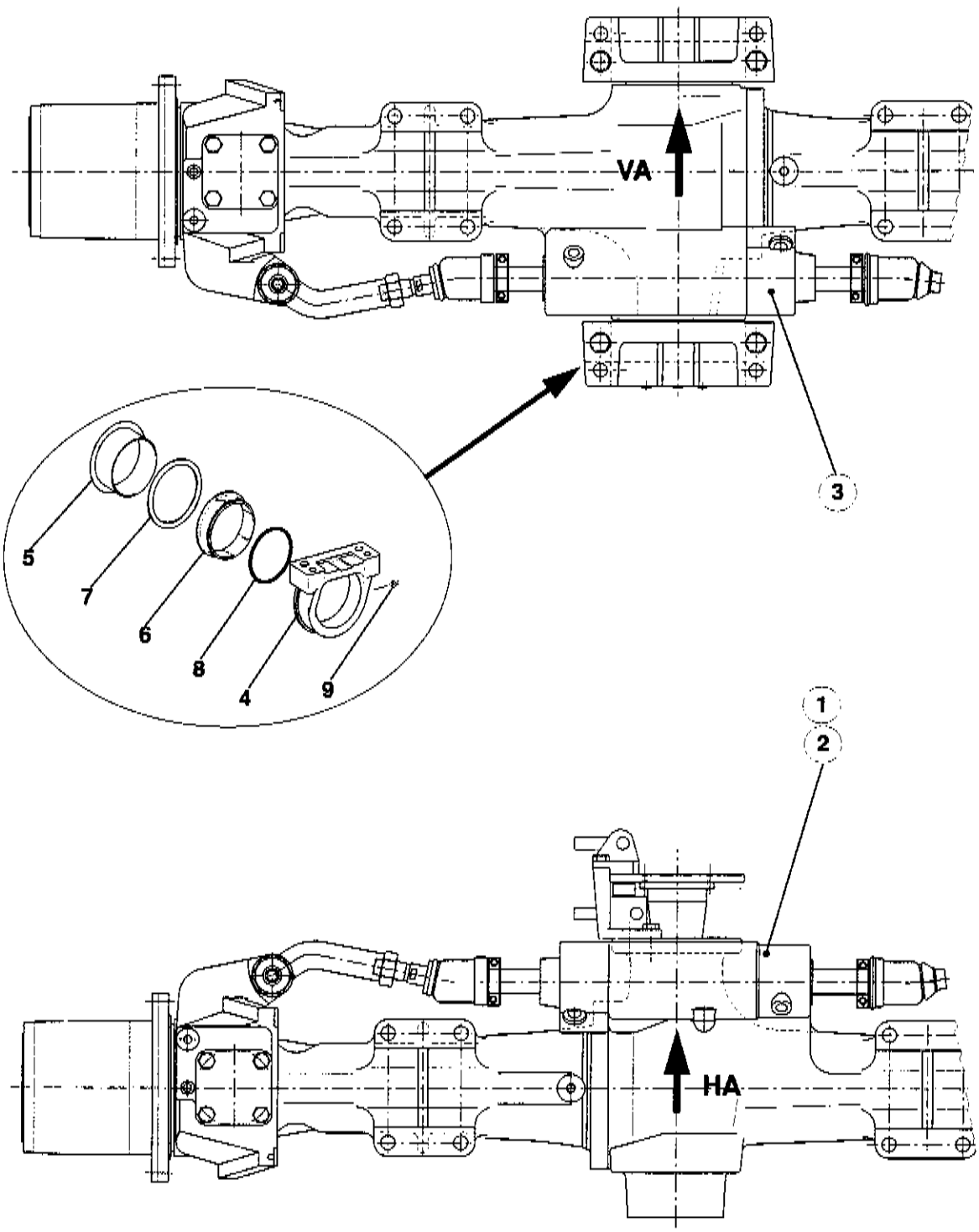
VA
3
5
7
6
8
4
9
1
2
HA
64eh2301.iso

Pos.	Teil-Nummer	Bezeichnung	Stück	Bemerkung
	Hinterachse – Vorderachse			
1	0 64 260 13 01	Zsb. Planetenlenkachse kpl. (mit Bremsscheibe und Bremsbacken)	1	Hinterachse
2	0 64 260 15 01	Zsb. Planetenlenkachse (ohne Bremsscheibe und Bremsbacken)	1	Hinterachse
3	0 64 260 14 01	Zsb. Planetenlenkachse kpl. (ohne Pendelanschläge, siehe HG 20)	1	Vorderachse
4	0 64 264 00 41	Lagerbock	2	
5	0 00 994 71 54	Buchse	2	
6	0 00 994 72 54	Bundbuchse	2	
7	0 00 080 09 50	V-Ring	2	
8	0 00 996 45 70	O-Ring	2	145 x 5
9	7 761 675 404	Schmiernippel	2	AM 10 x 1
		Befestigung der Achsen siehe HG 20 - Rahmen!		

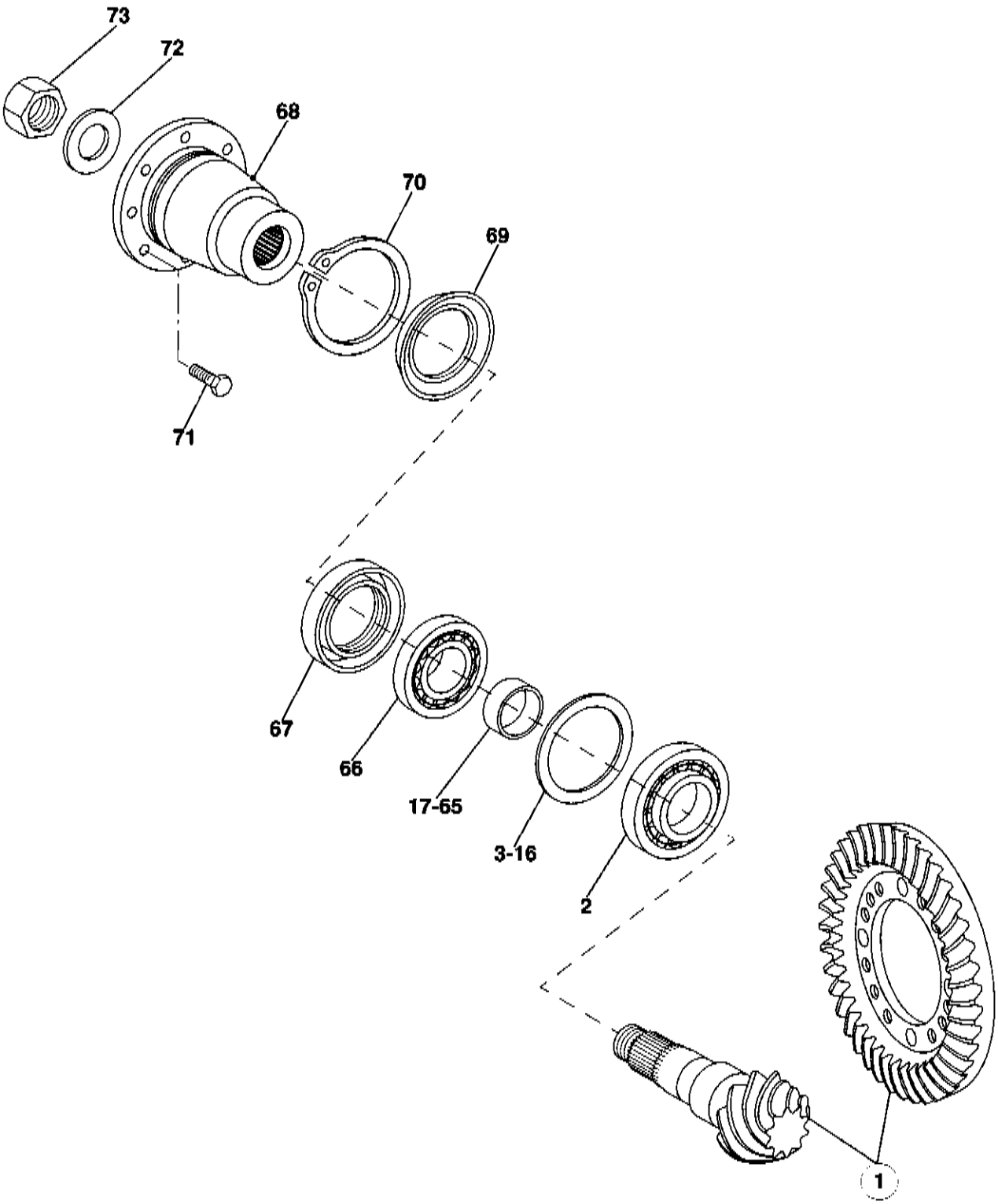
73
72
68
70
69
71
67
66
17-65
3-16
2
1
305e2601.iso

Pos.	Teil-Nummer	Bezeichnung	Stück	Bemerkung
	Einzelteile (Kegelradsatz)			
1	0 00 080 09 51	Kegelradsatz (Kegel. u. Tellerrad)	1	Hinterachse (nur gemeinsam austauschbar)
1	0 00 080 09 52	Kegelradsatz (Kegel. u. Tellerrad)	1	Vorderachse (nur gemeinsam austauschbar)
2	0 00 080 09 41	Rollenlager	1	
3	0 00 080 09 63	Einstellscheibe	1	0,70 mm stark, nach Bedarf
4	0 00 080 09 64	Einstellscheibe	1	0,75 mm stark, nach Bedarf
5	0 00 080 09 65	Einstellscheibe	1	0,80 mm stark, nach Bedarf
6	0 00 080 09 66	Einstellscheibe	1	0,85 mm stark, nach Bedarf
7	0 00 080 09 54	Einstellscheibe	1	0,90 mm stark, nach Bedarf
8	0 00 080 09 55	Einstellscheibe	1	0,95 mm stark, nach Bedarf
9	0 00 080 09 56	Einstellscheibe	1	1,00 mm stark, nach Bedarf
10	0 00 080 09 57	Einstellscheibe	1	1,05 mm stark, nach Bedarf
11	0 00 080 09 58	Einstellscheibe	1	1,10 mm stark, nach Bedarf
12	0 00 080 09 59	Einstellscheibe	1	1,15 mm stark, nach Bedarf
13	0 00 080 09 60	Einstellscheibe	1	1,20 mm stark, nach Bedarf
14	0 00 080 09 61	Einstellscheibe	1	1,25 mm stark, nach Bedarf
15	0 00 080 09 62	Einstellscheibe	1	1,30 mm stark, nach Bedarf
16	0 00 080 09 53	Einstellscheibe	1	1,50 mm stark, nach Bedarf
17	0 00 080 37 59	Ring	1	10,94 mm stark, nach Bedarf
18	0 00 080 37 58	Ring	1	10,97 mm stark, nach Bedarf
19	0 00 080 37 57	Ring	1	11,00 mm stark, nach Bedarf
20	0 00 080 37 56	Ring	1	11,03 mm stark, nach Bedarf
21	0 00 080 37 55	Ring	1	11,06 mm stark, nach Bedarf
22	0 00 080 37 54	Ring	1	11,09 mm stark, nach Bedarf
23	0 00 080 37 53	Ring	1	11,12 mm stark, nach Bedarf
24	0 00 080 10 08	Ring	1	11,15 mm stark, nach Bedarf
25	0 00 080 10 07	Ring	1	11,18 mm stark, nach Bedarf
26	0 00 080 10 06	Ring	1	11,21 mm stark, nach Bedarf
27	0 00 080 10 05	Ring	1	11,24 mm stark, nach Bedarf
28	0 00 080 10 04	Ring	1	11,27 mm stark, nach Bedarf
29	0 00 080 09 67	Ring	1	11,30 mm stark, nach Bedarf
30	0 00 080 09 68	Ring	1	11,33 mm stark, nach Bedarf
31	0 00 080 09 69	Ring	1	11,36 mm stark, nach Bedarf
32	0 00 080 09 70	Ring	1	11,39 mm stark, nach Bedarf
33	0 00 080 09 71	Ring	1	11,42 mm stark, nach Bedarf
34	0 00 080 09 72	Ring	1	11,45 mm stark, nach Bedarf
35	0 00 080 09 73	Ring	1	11,48 mm stark, nach Bedarf
36	0 00 080 09 74	Ring	1	11,51 mm stark, nach Bedarf
37	0 00 080 09 75	Ring	1	11,54 mm stark, nach Bedarf
38	0 00 080 09 76	Ring	1	11,57 mm stark, nach Bedarf
39	0 00 080 09 77	Ring	1	11,60 mm stark, nach Bedarf
40	0 00 080 09 78	Ring	1	11,63 mm stark, nach Bedarf
41	0 00 080 09 79	Ring	1	11,66 mm stark, nach Bedarf
42	0 00 080 09 80	Ring	1	11,69 mm stark, nach Bedarf
43	0 00 080 09 81	Ring	1	11,72 mm stark, nach Bedarf
44	0 00 080 09 82	Ring	1	11,75 mm stark, nach Bedarf
45	0 00 080 09 83	Ring	1	11,78 mm stark, nach Bedarf
46	0 00 080 09 84	Ring	1	11,81 mm stark, nach Bedarf

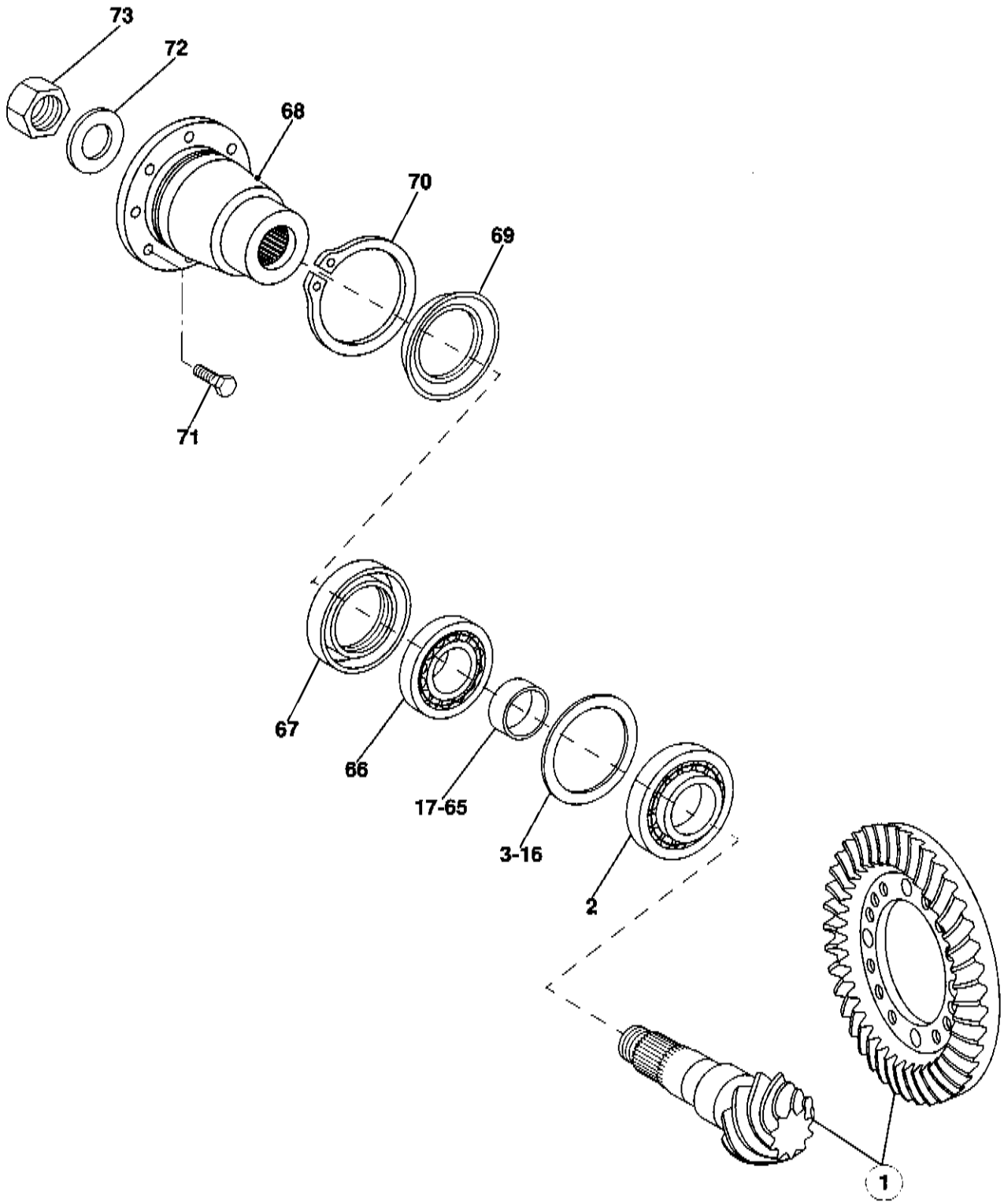
73
72
68
70
69
71
67
66
17-65
3-16
2
1
305e2601.iso

Pos.	Teil-Nummer	Bezeichnung	Stück	Bemerkung
47	0 00 080 09 85	Ring	1	11,84 mm stark, nach Bedarf
48	0 00 080 09 86	Ring	1	11,87 mm stark, nach Bedarf
49	0 00 080 09 87	Ring	1	11,90 mm stark, nach Bedarf
50	0 00 080 09 88	Ring	1	11,93 mm stark, nach Bedarf
51	0 00 080 09 89	Ring	1	11,96 mm stark, nach Bedarf
52	0 00 080 09 90	Ring	1	11,99 mm stark, nach Bedarf
53	0 00 080 09 91	Ring	1	12,02 mm stark, nach Bedarf
54	0 00 080 09 92	Ring	1	12,05 mm stark, nach Bedarf
55	0 00 080 09 93	Ring	1	12,08 mm stark, nach Bedarf
56	0 00 080 09 94	Ring	1	12,11 mm stark, nach Bedarf
57	0 00 080 09 95	Ring	1	12,14 mm stark, nach Bedarf
58	0 00 080 09 96	Ring	1	12,17 mm stark, nach Bedarf
59	0 00 080 09 97	Ring	1	12,20 mm stark, nach Bedarf
60	0 00 080 09 98	Ring	1	12,23 mm stark, nach Bedarf
61	0 00 080 09 99	Ring	1	12,26 mm stark, nach Bedarf
62	0 00 080 10 00	Ring	1	12,29 mm stark, nach Bedarf
63	0 00 080 10 01	Ring	1	12,32 mm stark, nach Bedarf
64	0 00 080 10 02	Ring	1	12,35 mm stark, nach Bedarf
65	0 00 080 10 03	Ring	1	12,38 mm stark, nach Bedarf
66	0 00 080 09 37	Rollenlager	1	
67	0 00 080 09 33	Wellendichtring	1	
68	0 00 080 10 09	Antriebsflansch	1	
69	0 00 080 10 10	Abschirmblech	1	
70	7 490 682 434	Sicherungsring	1	82,5 x 2,5
71	7 236 678 925	Sechskantschraube	6	M 10 x 28 DIN 933-10.9
72	0 00 080 10 11	Scheibe	1	
73	7 401 677 064	Sechskantmutter	1	BM 27 x 1,5 DIN 439  262
		Pos. 72/73 nur zusammen austauschbar.		

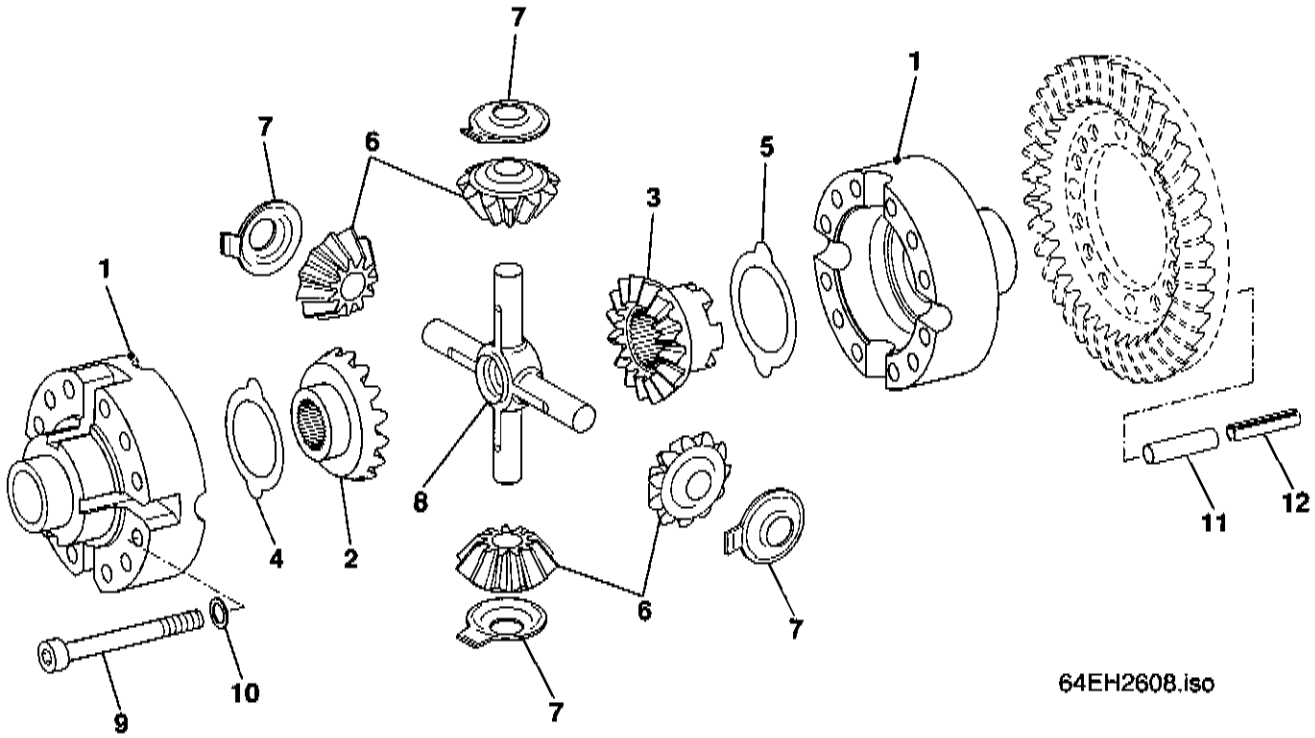
7
7
6
1
5
3
1
8
4
2
6
7
9
10
7
11
12
64EH2608.iso

Pos.	Teil-Nummer	Bezeichnung	Stück	Bemerkung
	Einzelteile (Differential-Korb)			
1	0 00 080 10 12	Differential-Korb	1	
2	0 00 080 10 13	Achskegelrad Z=16	1	
3	0 00 080 10 14	Achskegelrad Z=16	1	
4	0 00 080 10 15	Anlaufscheibe	1	
5	0 00 080 10 16	Anlaufscheibe	1	
6	0 00 080 10 17	Ausgl. Kegelrad Z=11	4	
7	0 00 080 10 18	Anlaufscheibe	4	
8	0 00 080 10 19	Ausgleichstern	1	
9	7 252 679 153	Zylinderschraube	12	M 12 x 1,5 x 120 DIN 912-12.9
10	0 00 080 10 20	Scheibe	12	
11	0 00 080 10 21	Spannstift	4	S 14 x 40
12	0 00 080 10 22	Spannstift	4	S 8 x 40

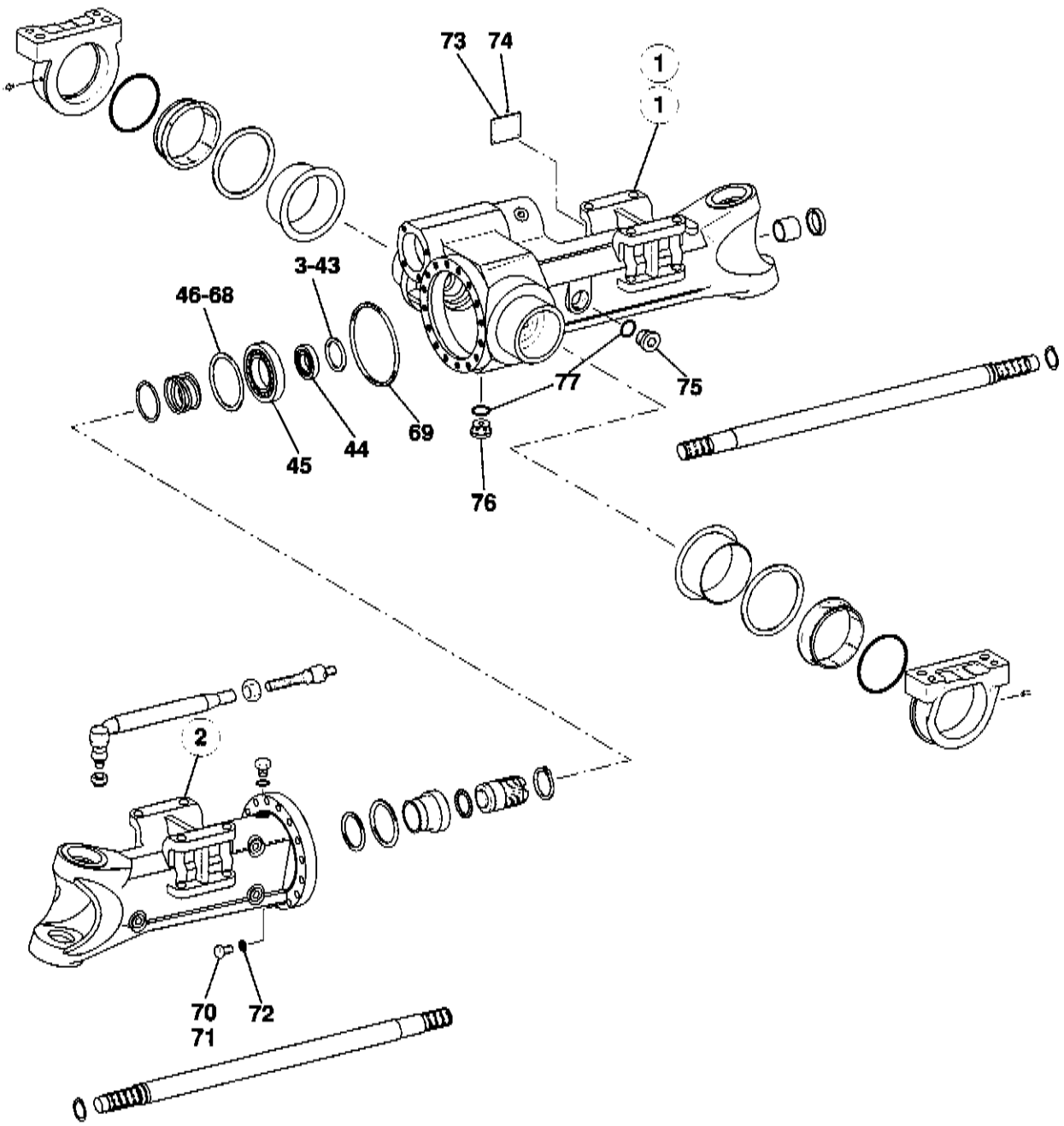
73
74
1
1
3-43
46-68
77
75
45
44
69
76
2
70
71
72
305e2602.iso

Pos.	Teil-Nummer	Bezeichnung	Stück	Bemerkung
	Einzelteile Achsbrücke			
1	0 00 080 10 23	Achsbrücke	1	Hinterachse
1	0 00 080 10 24	Achsbrücke	1	Vorderachse
2	0 00 080 10 25	Achsbrücke	1	
3	0 00 080 10 47	Ausgleichscheibe	1	0,10 mm stark, nach Bedarf
4	0 00 080 23 48	Ausgleichscheibe	1	0,15 mm stark, nach Bedarf
5	0 00 080 10 46	Ausgleichscheibe	1	0,20 mm stark, nach Bedarf
6	0 00 080 23 49	Ausgleichscheibe	1	0,25 mm stark, nach Bedarf
7	0 00 080 10 45	Ausgleichscheibe	1	0,30 mm stark, nach Bedarf
8	0 00 080 23 50	Ausgleichscheibe	1	0,35 mm stark, nach Bedarf
9	0 00 080 10 44	Ausgleichscheibe	1	0,40 mm stark, nach Bedarf
10	0 00 080 10 59	Ausgleichscheibe	1	0,45 mm stark, nach Bedarf
11	0 00 080 10 43	Ausgleichscheibe	1	0,50 mm stark, nach Bedarf
12	0 00 080 10 60	Ausgleichscheibe	1	0,55 mm stark, nach Bedarf
13	0 00 080 10 42	Ausgleichscheibe	1	0,60 mm stark, nach Bedarf
14	0 00 080 23 51	Ausgleichscheibe	1	0,65 mm stark, nach Bedarf
15	0 00 080 23 52	Ausgleichscheibe	1	0,70 mm stark, nach Bedarf
16	0 00 080 23 53	Ausgleichscheibe	1	0,75 mm stark, nach Bedarf
17	0 00 080 10 41	Ausgleichscheibe	1	0,80 mm stark, nach Bedarf
18	0 00 080 23 54	Ausgleichscheibe	1	0,85 mm stark, nach Bedarf
19	0 00 080 23 55	Ausgleichscheibe	1	0,90 mm stark, nach Bedarf
20	0 00 080 23 56	Ausgleichscheibe	1	0,95 mm stark, nach Bedarf
21	0 00 080 10 40	Ausgleichscheibe	1	1,00 mm stark, nach Bedarf
22	0 00 080 23 57	Ausgleichscheibe	1	1,05 mm stark, nach Bedarf
23	0 00 080 23 58	Ausgleichscheibe	1	1,10 mm stark, nach Bedarf
24	0 00 080 23 59	Ausgleichscheibe	1	1,15 mm stark, nach Bedarf
25	0 00 080 10 39	Ausgleichscheibe	1	1,20 mm stark, nach Bedarf
26	0 00 080 23 60	Ausgleichscheibe	1	1,25 mm stark, nach Bedarf
27	0 00 080 23 61	Ausgleichscheibe	1	1,30 mm stark, nach Bedarf
28	0 00 080 23 62	Ausgleichscheibe	1	1,35 mm stark, nach Bedarf
29	0 00 080 23 18	Ausgleichscheibe	1	1,40 mm stark, nach Bedarf
30	0 00 080 23 63	Ausgleichscheibe	1	1,45 mm stark, nach Bedarf
31	0 00 080 82 59	Ausgleichscheibe	1	1,47 mm stark, nach Bedarf
32	0 00 080 23 64	Ausgleichscheibe	1	1,50 mm stark, nach Bedarf
33	0 00 080 23 65	Ausgleichscheibe	1	1,55 mm stark, nach Bedarf
34	0 00 080 23 66	Ausgleichscheibe	1	1,60 mm stark, nach Bedarf
35	0 00 080 82 60	Ausgleichscheibe	1	1,63 mm stark, nach Bedarf
36	0 00 080 23 67	Ausgleichscheibe	1	1,65 mm stark, nach Bedarf
37	0 00 080 82 62	Ausgleichscheibe	1	1,70 mm stark, nach Bedarf
38	0 00 080 82 61	Ausgleichscheibe	1	1,75 mm stark, nach Bedarf
39	0 00 080 82 63	Ausgleichscheibe	1	1,80 mm stark, nach Bedarf
40	0 00 080 82 64	Ausgleichscheibe	1	1,85 mm stark, nach Bedarf
41	0 00 080 82 65	Ausgleichscheibe	1	1,90 mm stark, nach Bedarf
42	0 00 080 82 66	Ausgleichscheibe	1	1,95 mm stark, nach Bedarf
43	0 00 080 23 17	Ausgleichscheibe	1	2,00 mm stark, nach Bedarf
44	0 00 080 09 40	Rollenlager	1	
45	0 00 080 09 43	Rollenlager	1	

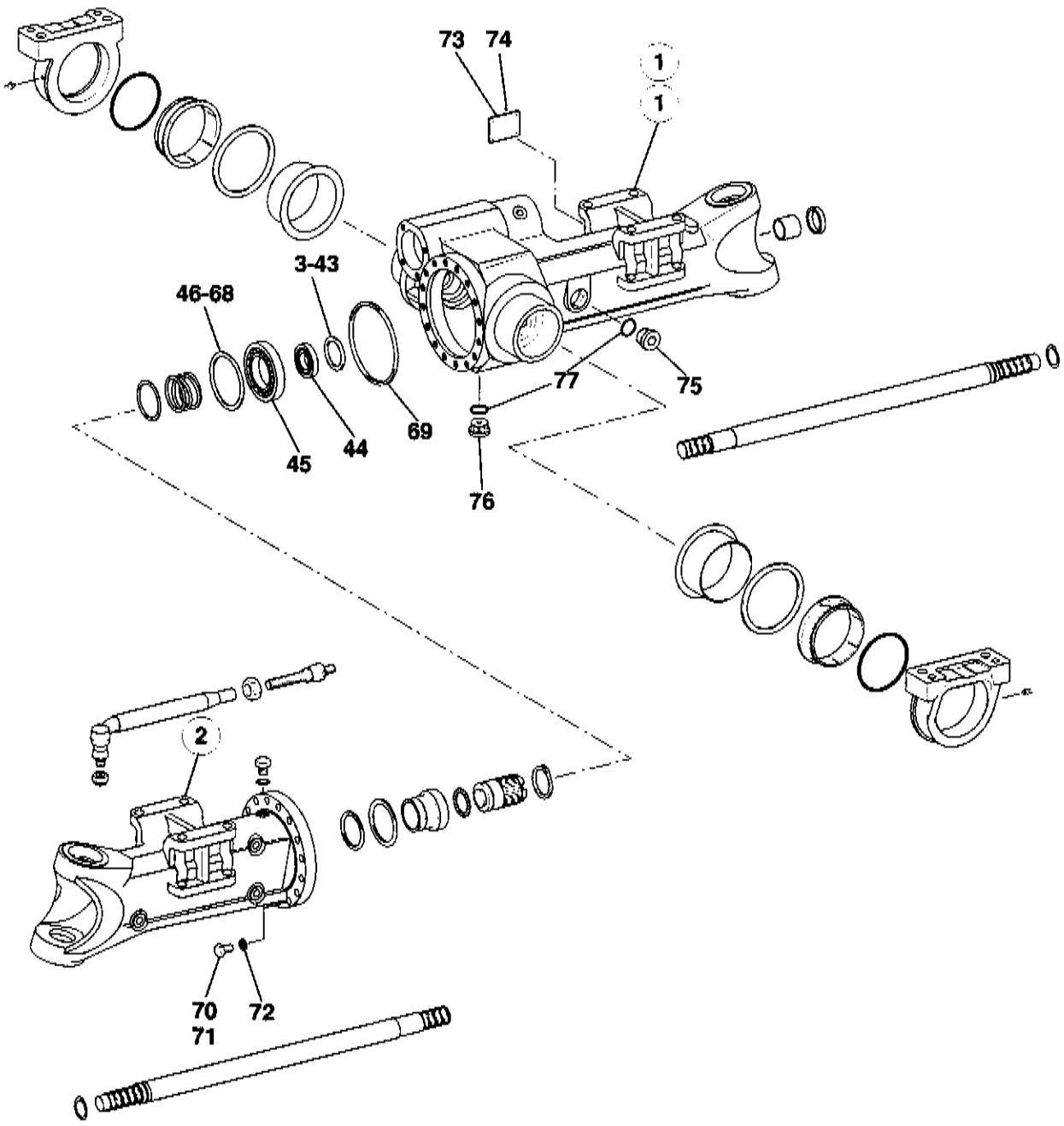
73
74
1
1
3-43
46-68
77
75
69
44
45
76
2
70
71
72
305e2602.iso

Pos.	Teil-Nummer	Bezeichnung	Stück	Bemerkung
46	0 00 080 82 69	Ausgleichscheibe	1	0,10 mm stark, nach Bedarf
47	0 00 080 82 68	Ausgleichscheibe	1	0,20 mm stark, nach Bedarf
48	0 00 080 82 67	Ausgleichscheibe	1	0,30 mm stark, nach Bedarf
49	0 00 080 82 70	Ausgleichscheibe	1	0,50 mm stark, nach Bedarf
50	0 00 080 10 72	Ausgleichscheibe	1	0,85 mm stark, nach Bedarf
51	0 00 080 10 71	Ausgleichscheibe	1	0,90 mm stark, nach Bedarf
52	0 00 080 10 70	Ausgleichscheibe	1	0,95 mm stark, nach Bedarf
53	0 00 080 10 69	Ausgleichscheibe	1	1,00 mm stark, nach Bedarf
54	0 00 080 10 68	Ausgleichscheibe	1	1,05 mm stark, nach Bedarf
55	0 00 080 10 67	Ausgleichscheibe	1	1,10 mm stark, nach Bedarf
56	0 00 080 10 66	Ausgleichscheibe	1	1,15 mm stark, nach Bedarf
57	0 00 080 10 65	Ausgleichscheibe	1	1,20 mm stark, nach Bedarf
58	0 00 080 10 63	Ausgleichscheibe	1	1,50 mm stark, nach Bedarf
59	0 00 080 82 71	Ausgleichscheibe	1	1,55 mm stark, nach Bedarf
60	0 00 080 82 72	Ausgleichscheibe	1	1,60 mm stark, nach Bedarf
61	0 00 080 82 73	Ausgleichscheibe	1	1,65 mm stark, nach Bedarf
62	0 00 080 82 74	Ausgleichscheibe	1	1,70 mm stark, nach Bedarf
63	0 00 080 82 75	Ausgleichscheibe	1	1,75 mm stark, nach Bedarf
64	0 00 080 10 64	Ausgleichscheibe	1	1,80 mm stark, nach Bedarf
65	0 00 080 82 76	Ausgleichscheibe	1	1,85 mm stark, nach Bedarf
66	0 00 080 82 77	Ausgleichscheibe	1	1,90 mm stark, nach Bedarf
67	0 00 080 82 78	Ausgleichscheibe	1	1,95 mm stark, nach Bedarf
68	0 00 080 10 62	Ausgleichscheibe	1	2,00 mm stark, nach Bedarf
69	0 00 080 09 23	O-Ring	1	203 x 3 ZFN 744 NBR 70-10
70	7 236 678 276	Sechskantschraube	15-16	M 18 x 60 DIN 933-10.9
71	0 00 080 10 77	Pass-Schraube	0-1	
72	0 00 080 10 78	Scheibe	16	
73	0 00 080 10 79	Baumusterschild	1	
74	7 525 675 033	Kerbnagel	4	ø 3 x 5 DIN 1476 ST
75	7 332 673 013	Verschlußschraube	1	M 36 x 1,5 DIN 908 ST
76	0 00 080 10 80	Verschlußschraube	1	
77	0 00 080 09 00	O-Ring	2	33 x 2 ZFN 744 NBR 70-10

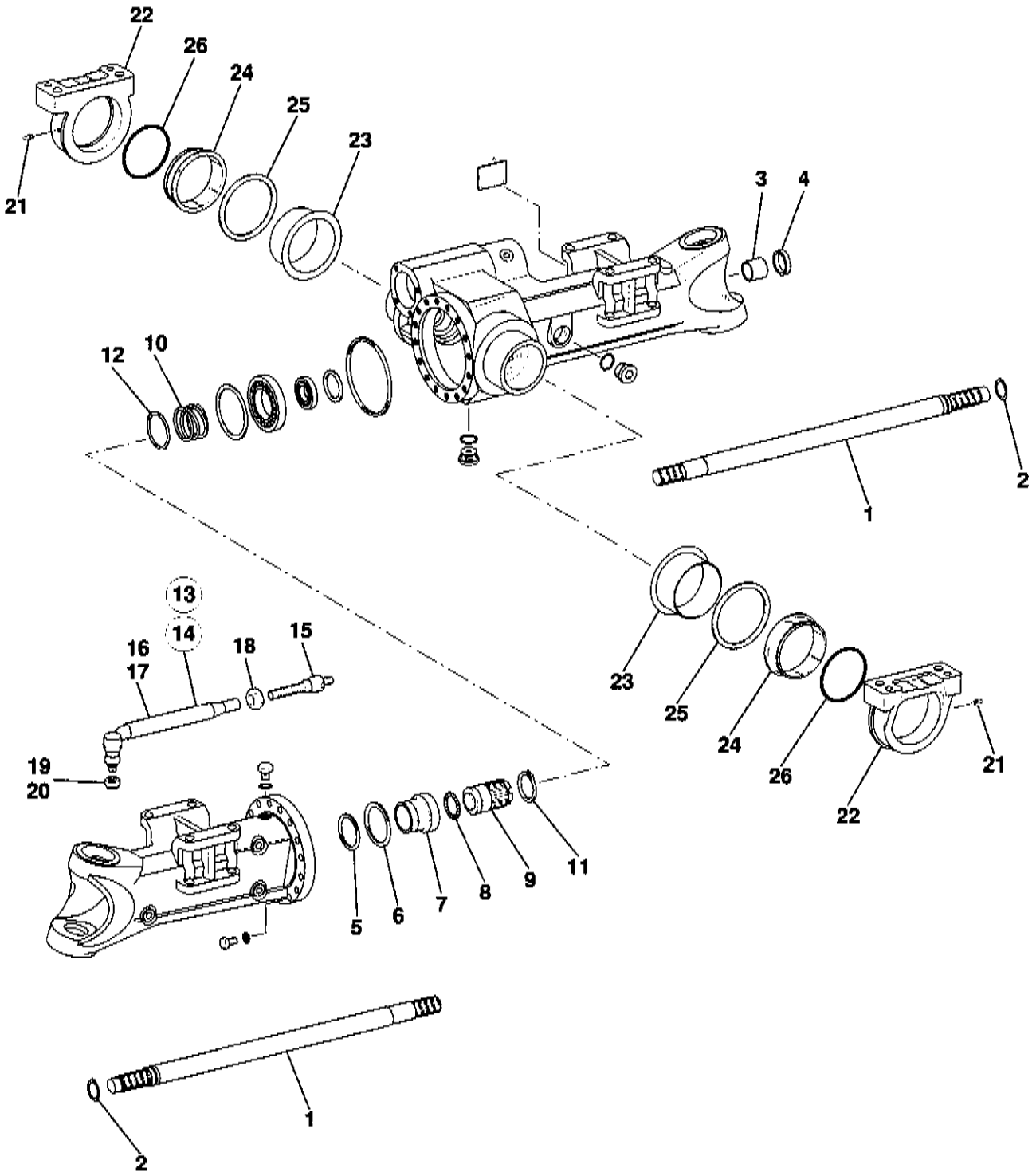
22
26
24
25
23
21
3
4
12
10
2
1
13
14
16
17
18
15
19
20
23
25
24
26
21
22
5
6
7
8
9
11
1
2
305e2602.iso

Pos.	Teil-Nummer	Bezeichnung	Stück	Bemerkung
1	0 00 080 10 81	Steckwelle	2	
2	0 00 080 10 82	Sicherungsring	2	
3	0 00 080 10 83	Buchse	2	
4	0 00 080 09 34	Wellendichtring	2	
5	0 00 080 09 25	Vierlippenring	1	Q 4336 72,40 x 5,33
6	0 00 080 09 24	Vierlippenring	1	Q 4338 78,75 x 5,33
7	0 00 080 24 92	Kolben	1	
8	0 00 080 09 27	Ax.Nadelkäfig	1	
9	0 00 080 10 89	Sperrschieber	1	
10	0 00 080 10 90	Druckfeder	1	
11	7 490 682 062	Sicherungsring	1	62 x 2 DIN 471
12	0 00 080 10 91	Scheibe	1	
13	0 00 080 10 92	Spurstange kpl.	1	hinten links, vorne rechts
14	0 00 080 10 93	Spurstange kpl.	1	hinten rechts, vorne links
15	0 00 080 10 94	Axialgelenk kpl.	2	
16	0 00 080 10 95	Kugelgelenk kpl. mit Rohr	1	hinten links, vorne rechts
17	0 00 080 10 96	Kugelgelenk kpl. mit Rohr	1	hinten rechts, vorne links
18	7 403 677 763	Sechskantmutter	2	M 28 x 1,5
19	7 413 677 025	Kronenmutter	2	M 27 x 1,5 DIN 937
20	7 530 680 067	Splint	2	5 x 45 DIN 94
	Einzelteile nur für Vorderachse			
21	7 761 675 404	Schmiernippel	2	AM 10 x 1 DIN 71412
22	0 64 264 00 41	Lagerbock	2	
23	0 00 994 71 54	Buchse	2	
24	0 00 994 72 54	Bundbuchse	2	
25	0 00 080 09 50	V-Ring	2	
26	0 00 996 45 70	O-Ring 145 x 5 ZFN 744 NBR 70-10	2	

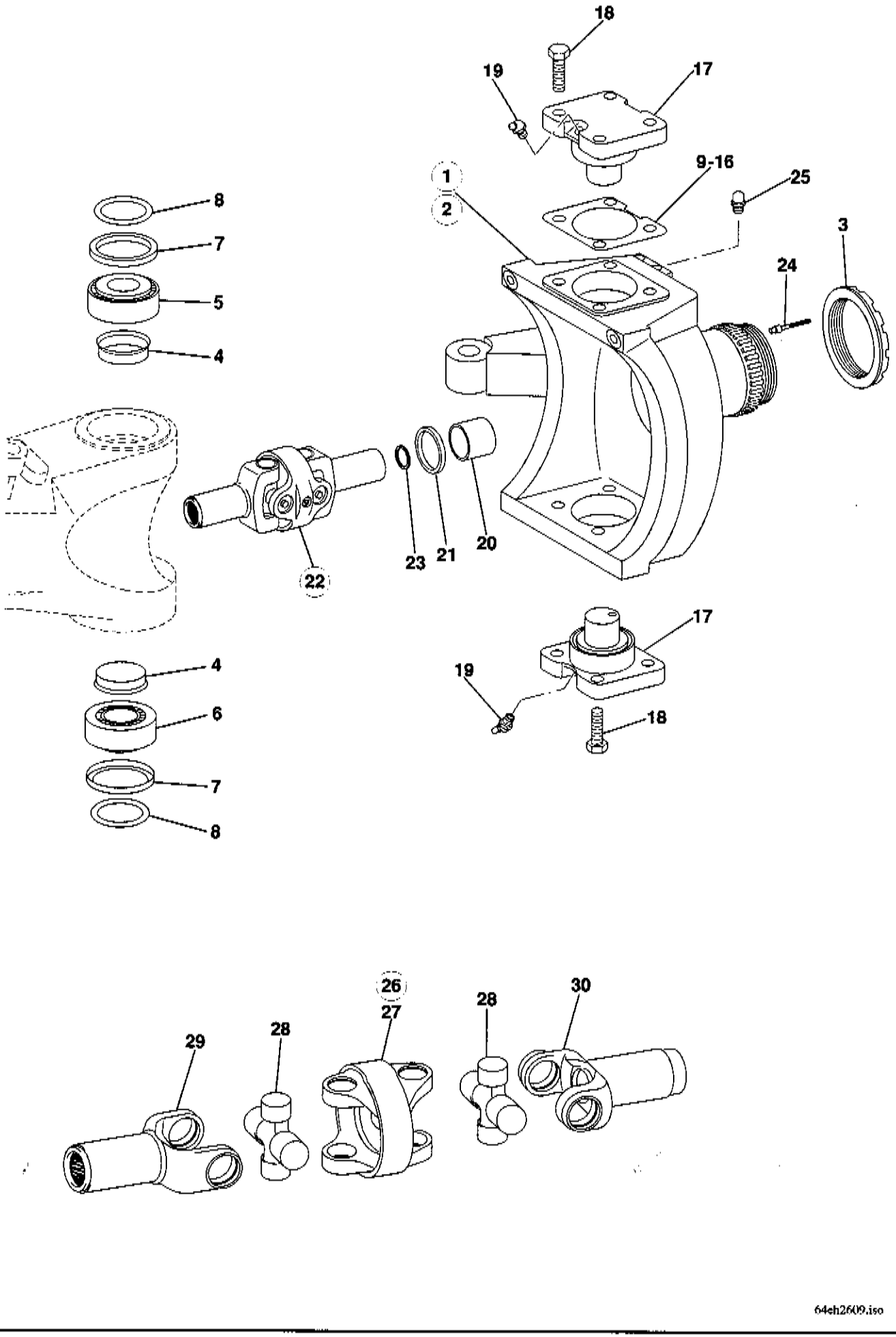
18
19
17
9-16
25
1
2
8
7
5
4
3
24
22
23
21
20
17
19
18
4
6
7
8
26
27
28
30
29
28
64eh2609.iso

Pos.	Teil-Nummer	Bezeichnung	Stück	Bemerkung
	Einzelteile Gelenkgehäuse			
1	0 00 080 37 60	Gelenkgehäuse	1	hinten links, vorne rechts
2	0 00 080 37 61	Gelenkgehäuse	1	hinten rechts, vorne links
3	0 00 080 37 62	Nutmutter	2	M 95 x 1,5-5H
4	0 00 080 11 03	Deckel	4	
5	0 00 080 09 42	Rollenlager	2	
6	0 00 080 09 39	Rollenlager (ohne Käfig)	2	
7	0 00 080 11 04	Dichtkappe	4	
8	0 00 996 88 06	O-Ring	4	62 x 4 ZFN 744 NBR 70-10
9	0 00 080 11 05	Ausgleichscheibe	2	0,60 mm stark, nach Bedarf
10	0 00 080 11 11	Ausgleichscheibe	2	0,80 mm stark, nach Bedarf
11	0 00 080 11 06	Ausgleichscheibe	2	1,00 mm stark, nach Bedarf
12	0 00 080 11 12	Ausgleichscheibe	2	1,20 mm stark, nach Bedarf
13	0 00 080 11 07	Ausgleichscheibe	2	1,40 mm stark, nach Bedarf
14	0 00 080 11 08	Ausgleichscheibe	2	1,60 mm stark, nach Bedarf
15	0 00 080 11 09	Ausgleichscheibe	2	1,80 mm stark, nach Bedarf
16	0 00 080 11 10	Ausgleichscheibe	2	2,00 mm stark, nach Bedarf
17	0 00 080 11 13	Lagerbolzen	4	
18	7 236 678 245	Sechskantschraube	16	M 16 x 35 DIN 933-10.9
19	7 761 675 102	Schmiernippel	4	M 6 x 1 H2/S
20	0 00 080 67 37	Buchse	2	
21	0 00 080 09 34	Wellendichtring	2	
22	0 00 080 11 16	Doppelgelenk kpl.	2	
23	0 00 080 10 82	Sicherungsring	2	
24	0 00 080 11 17	Verschlußstopfen	4	HK 060-CK 55-211
25	0 00 080 11 18	Entlüftungs-Ventil	2	
	Einzelteile für Doppelgelenkwelle			
26	0 00 080 11 16	Doppelgelenk kpl.	2	
27	0 00 080 11 92	Mittelstück	2	
28	0 00 080 11 93	Gelenkkreuz kpl.	4	
29	0 00 080 11 94	Gelenkgabel kpl.	2	
30	0 00 080 11 95	Gelenkgabel kpl. mit Abstützring	2	

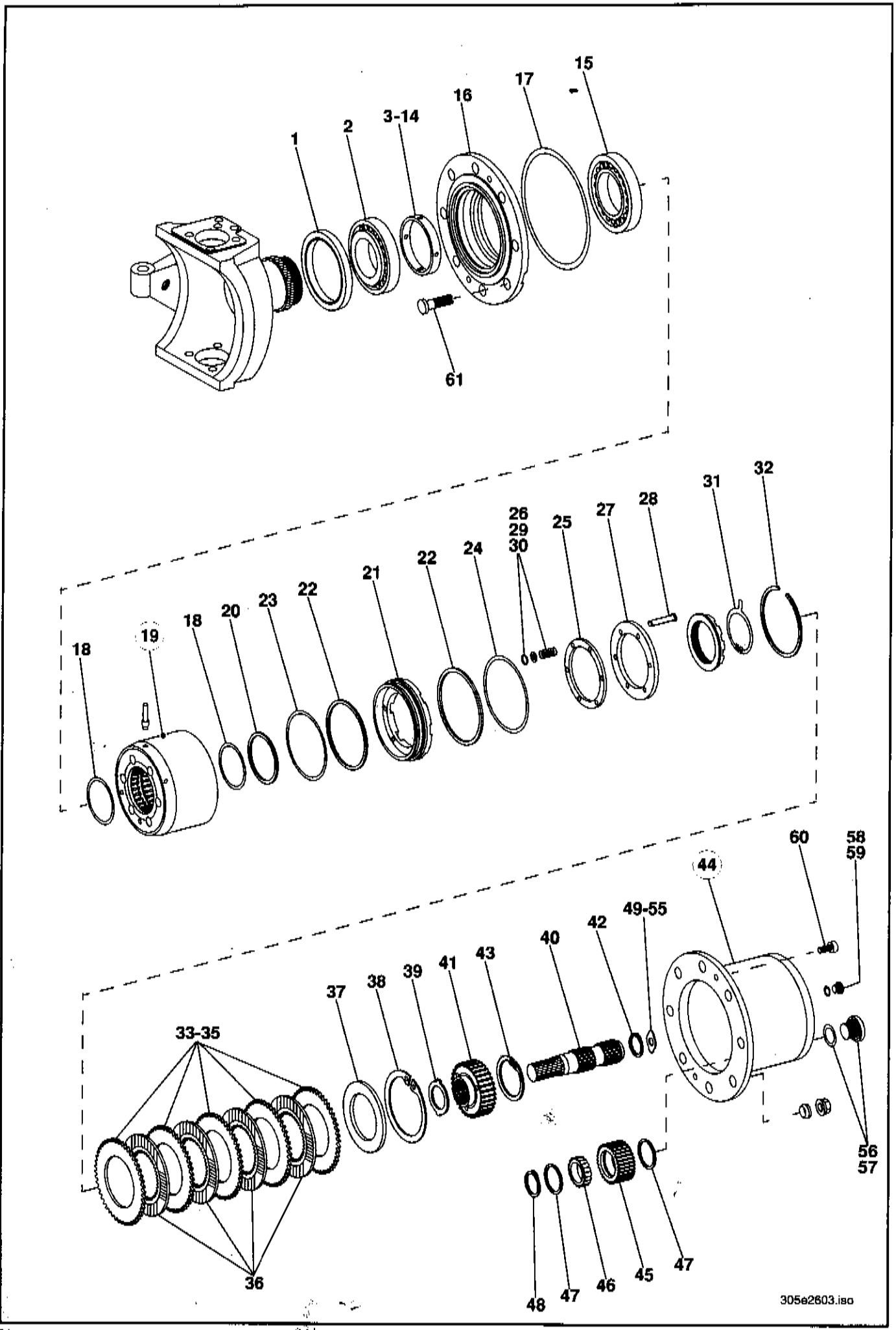
15
17
16
3-14
2
1
61
32
31
28
27
26
29
30
25
24
22
21
22
23
20
18
19
18
60
58
59
44
49-55
42
40
43
41
39
38
37
33-35
56
57
36
48
47
46
45
47
305e2603.iso

Pos.	Teil-Nummer	Bezeichnung	Stück	Bemerkung
	Einzelteile Abtrieb u. Bremse			
1	0 00 080 09 35	Wellendichtring	2	
2	0 00 080 09 31	Rollenlager	2	
3	0 00 080 11 25	Ring	2	14,00 mm stark, nach Bedarf
4	0 00 080 11 24	Ring	2	14,20 mm stark, nach Bedarf
5	0 00 080 11 23	Ring	2	14,40 mm stark, nach Bedarf
6	0 00 080 11 26	Ring	2	14,42 mm stark, nach Bedarf
7	0 00 080 11 27	Ring	2	14,45 mm stark, nach Bedarf
8	0 00 080 11 28	Ring	2	14,48 mm stark, nach Bedarf
9	0 00 080 11 29	Ring	2	14,51 mm stark, nach Bedarf
10	0 00 080 11 30	Ring	2	14,54 mm stark, nach Bedarf
11	0 00 080 11 22	Ring	2	14,60 mm stark, nach Bedarf
12	0 00 080 11 21	Ring	2	14,80 mm stark, nach Bedarf
13	0 00 080 11 20	Ring	2	15,00 mm stark, nach Bedarf
14	0 00 080 11 19	Ring	2	15,20 mm stark, nach Bedarf
15	0 00 080 09 38	Rollenlager	2	
16	0 00 080 11 31	Nabe	2	
17	0 00 080 09 19	O-Ring	2	200 x 4 ZFN 744 NBR 70-10
18	0 00 080 09 26	O-Ring	4	98,5 x 3,5 ZFN 744 FPM 90-10
19	0 00 080 37 64	Zsb. Hohlrad	2	
20	0 00 080 11 33	Winkelring	2	
21	0 00 080 37 65	Kolben	2	
22	0 00 080 09 29	Nutring	4	
23	0 00 080 37 66	Stützring	2	
24	0 00 080 37 67	Stützring	2	
25	0 00 080 37 68	Stützscheibe	2	
26	0 00 080 37 69	Druckfeder	12	
27	0 00 080 37 77	Endscheibe	2	
28	0 00 080 37 78	Bolzen	12	
29	7 453 680 014	Scheibe	12	10,5
30	0 00 080 22 86	Sicherungsscheibe	12	8
31	0 00 080 11 34	Sicherungsring	2	
32	0 00 992 29 29	Sprengring	2	SB 120
33	0 00 080 37 72	Aussenlamelle	10	3,0 mm stark, nach Bedarf
34	0 00 080 37 71	Aussenlamelle	10	2,5 mm stark, nach Bedarf
35	0 00 080 37 70	Aussenlamelle	10	2,0 mm stark, nach Bedarf
36	0 00 080 37 73	Innenlamelle	8	
37	0 00 080 37 74	Endscheibe	2	
38	0 00 080 11 45	Sicherungsring	2	182 x 4 J182
39	0 00 080 11 46	Anlaufscheibe	2	
40	0 00 080 11 47	Sonnenradwelle Z=14	2	
41	0 00 080 11 48	Lamellenträger	2	
42	7 490 682 427	Sicherungsring	2	45 x 2,5 DIN 471
43	7 491 682 092	Sicherungsring	2	92 x 3 DIN 472
44	0 00 080 37 75	Planetenträger	2	APL-B755
45	0 00 080 11 50	Planetenrad Z=27	8	
46	0 00 080 37 76	Rollenlager	8	

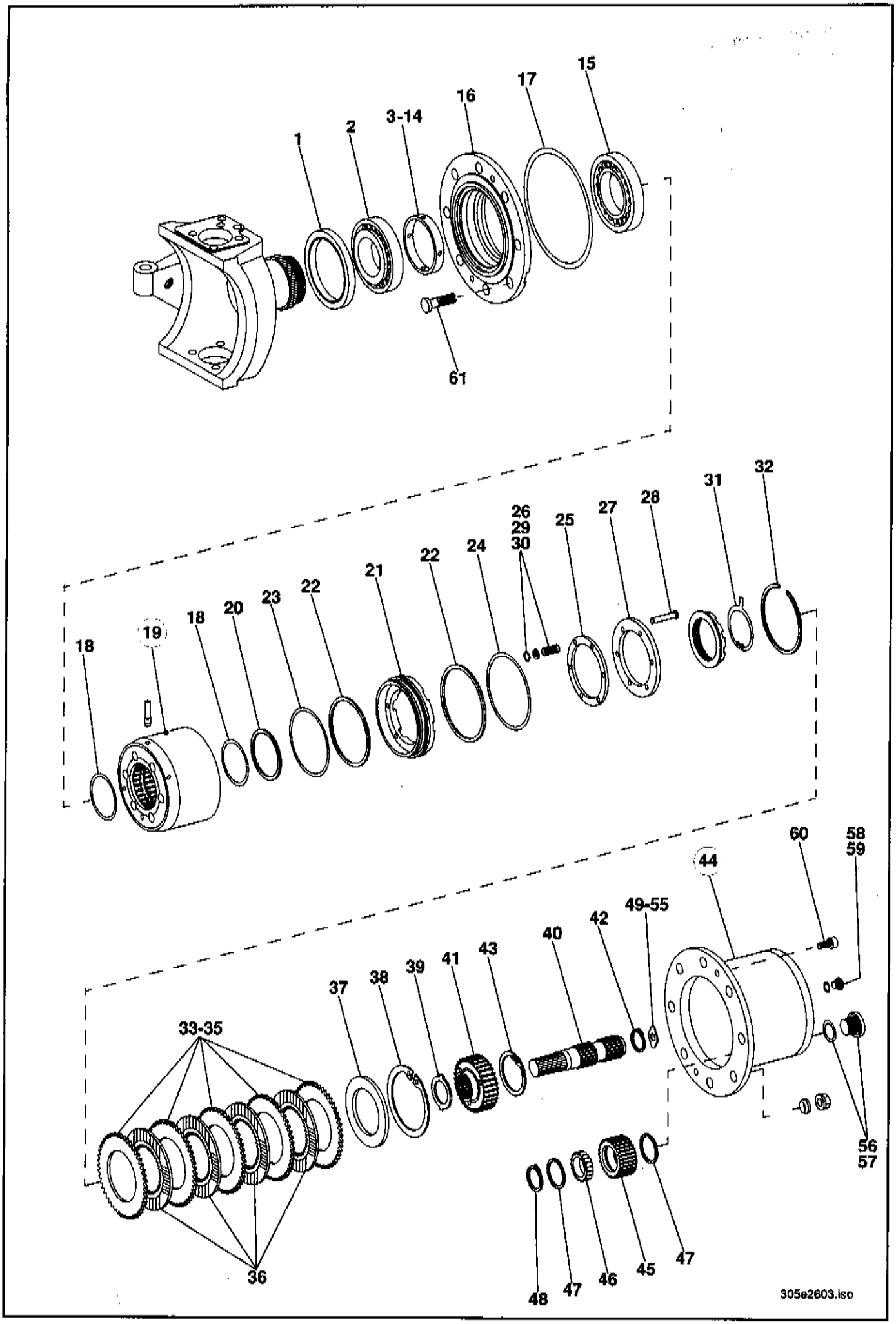
1
2
3-14
16
17
15
61
18
19
18
20
23
22
21
22
24
26
29
30
25
27
28
31
32
60
58
59
44
49-55
42
40
43
41
39
38
37
33-35
36
48
47
46
45
47
56
57
305e2603.iso

Pos.	Teil-Nummer	Bezeichnung	Stück	Bemerkung
47	0 00 080 11 51	Winkelring	16	
48	7 490 682 036	Sicherungsring	8	36 x 1,75 DIN 471
49	0 00 080 11 52	Anlaufscheibe	2	1,50 mm stark, nach Bedarf
50	0 00 080 11 56	Anlaufscheibe	2	1,70 mm stark, nach Bedarf
51	0 00 080 11 53	Anlaufscheibe	2	2,00 mm stark, nach Bedarf
52	0 00 080 11 57	Anlaufscheibe	2	2,20 mm stark, nach Bedarf
53	0 00 080 11 54	Anlaufscheibe	2	2,50 mm stark, nach Bedarf
54	0 00 080 11 58	Anlaufscheibe	2	2,70 mm stark, nach Bedarf
55	0 00 080 11 55	Anlaufscheibe	2	3,00 mm stark, nach Bedarf
56	0 00 080 09 00	O-Ring	2	33 x 2 ZFN 744 NBR 70-10
57	7 332 673 013	Verschlußschraube	2	M 36 x 1,5 DIN 908 ST
58	0 00 996 38 71	O-Ring	2	13 x 2 ZFN 744 NBR 70-10
59	7 332 673 004	Verschlußschraube	2	M 16 x 1,5 DIN 908 ST
60	7 253 677 035	Zylinderschraube	4	M 10 x 20 DIN 6912
61	0 00 080 11 60	Radbolzen	16	

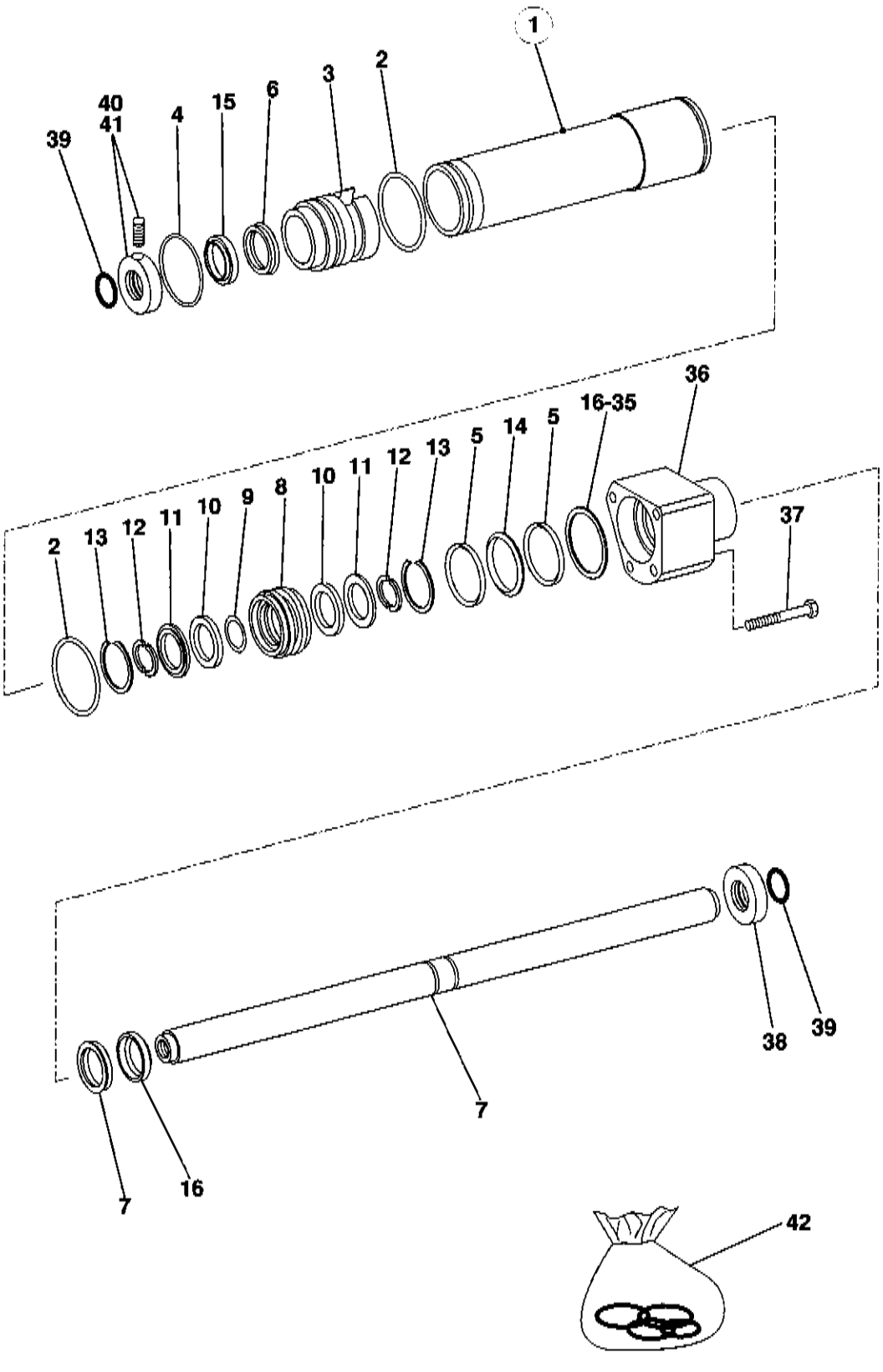
1
2
3
6
15
4
40
41
39
36
16-35
5
14
5
13
12
11
10
9
8
10
11
12
13
5
37
2
38
39
7
7
16
42
305e2604.iso

Pos.	Teil-Nummer	Bezeichnung	Stück	Bemerkung
	Einzelteile Lenkzylinder			
1	0 00 080 11 62	Zylinder	1	
2	0 00 996 76 07	O-Ring	2	85 x 3 ZFN 744 NBR 70-10
3	0 00 080 11 63	Führung	1	
4	0 00 080 09 22	O-Ring	1	82 x 3 ZFN 744 NBR 70-10
5	0 00 080 09 47	Abstreifring	2	
6	0 00 080 09 28	Nutring	2	
7	0 00 080 11 64	Kolbenstange	1	
8	0 00 080 11 65	Kolben	1	
9	0 00 080 09 20	O-Ring	1	39,2 x 5,7 ZFN 744 NBR 90-10
10	0 00 080 11 66	Scheibe	2	
11	0 00 080 11 67	Sicherungsring	2	
12	0 00 080 11 68	Geteilter Ring	2	
13	0 00 080 11 69	Sprengring	2	SB 63
14	0 00 080 09 48	Dichtring	1	
15	0 00 080 09 36	Abstreifer	2	
16	0 00 080 11 87	Scheibe	1	0,70 mm stark, nach Bedarf
17	0 00 080 11 88	Scheibe	1	0,80 mm stark, nach Bedarf
18	0 00 080 11 89	Scheibe	1	0,90 mm stark, nach Bedarf
19	0 00 080 11 70	Scheibe	1	1,00 mm stark, nach Bedarf
20	0 00 080 11 79	Scheibe	1	1,05 mm stark, nach Bedarf
21	0 00 080 11 71	Scheibe	1	1,10 mm stark, nach Bedarf
22	0 00 080 11 80	Scheibe	1	1,15 mm stark, nach Bedarf
23	0 00 080 11 72	Scheibe	1	1,20 mm stark, nach Bedarf
24	0 00 080 11 81	Scheibe	1	1,25 mm stark, nach Bedarf
25	0 00 080 11 73	Scheibe	1	1,30 mm stark, nach Bedarf
26	0 00 080 11 82	Scheibe	1	1,35 mm stark, nach Bedarf
27	0 00 080 11 74	Scheibe	1	1,40 mm stark, nach Bedarf
28	0 00 080 11 83	Scheibe	1	1,45 mm stark, nach Bedarf
29	0 00 080 11 75	Scheibe	1	1,50 mm stark, nach Bedarf
30	0 00 080 11 84	Scheibe	1	1,55 mm stark, nach Bedarf
31	0 00 080 11 76	Scheibe	1	1,60 mm stark, nach Bedarf
32	0 00 080 11 85	Scheibe	1	1,65 mm stark, nach Bedarf
33	0 00 080 11 77	Scheibe	1	1,70 mm stark, nach Bedarf
34	0 00 080 11 86	Scheibe	1	1,75 mm stark, nach Bedarf
35	0 00 080 11 78	Scheibe	1	1,80 mm stark, nach Bedarf
36	0 00 080 11 90	Führung	1	
37	7 234 678 156	Sechskantschraube	4	M 14 x 100 DIN 931-10.9
38	0 00 080 11 91	Anschlagring	2	
39	0 00 996 26 05	O-Ring	2	38 x 4 ZFN 744 NBR 70-10
40	0 00 080 37 63	Anschlagring	2	
41	7 381 678 041	Gewindestift	2	M 8 x 16
42	0 00 080 13 00	Dichtsatz für Lenkzylinder	1	Bild-Nr.: **2**, **4**, 2x**5**, 2x**6**, **9**, **14**, 2x**15**, 2x**39**,

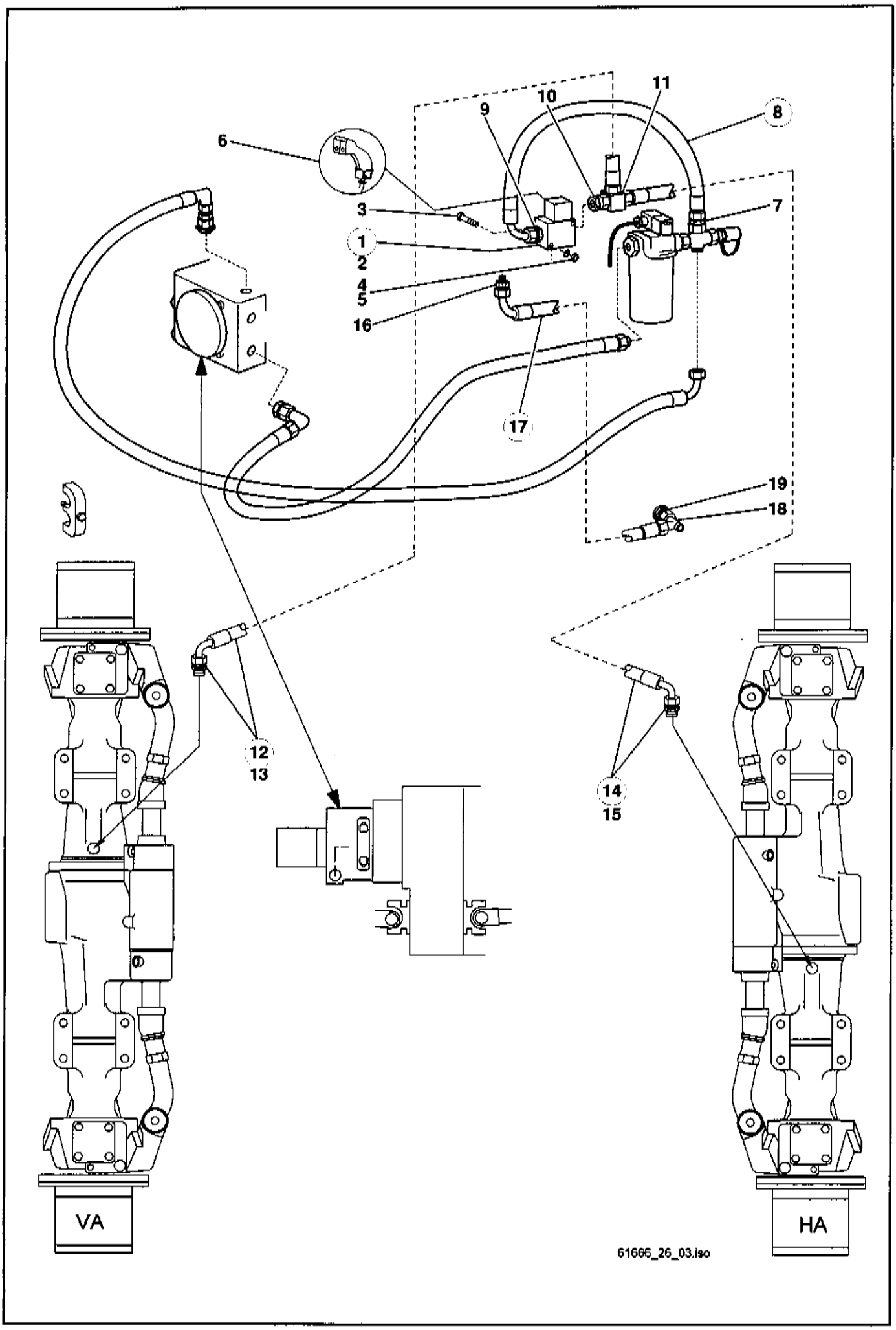
6
11
10
9
8
3
7
1
2
4
5
16
17
19
18
12
13
14
15
VA
HA
61666_26_03.iso

Pos.	Teil-Nummer	Bezeichnung	Stück	Bemerkung
	Betätigung Differentialsperre			
1	0 00 361 47 87	Magnetventil	1	
2	0 00 361 41 14	Anschlußplatte	1	
3	7 236 677 088	Sechskantschraube	2	M 6 x 45
4	7 403 677 707	Sechskantmutter	2	M 8
5	0 00 992 41 28	Federring	2	ø 6
6	0 63 361 04 18	Joystik (Diff.sperre)	1	
	Druckleitung Abg. Druckfilter - Magnetventil - Differentialsperre Vorderachse			
7	0 00 363 49 17	Verschraubung	1	KOR 15/10-L
8	0 00 993 09 56	Mitteldruckleitung	1	NW 8 x 320 lg.
9	0 00 363 12 16	Verschraubung (A)	1	GE 10-LR 1/4"
10	0 00 363 12 16	Verschraubung (B)	1	GE 10-LR 1/4"
11	0 00 363 50 17	Verschraubung	1	evL 10-L
12	0 00 365 40 01	Mitteldruckleitung	1	NW 8 x 1760 lg.
13	0 00 363 66 16	Verschraubung	1	GE 10-L
	Druckleitung Abg. Verschraubung evT- Differentialsperre Hinterachse			
14	0 00 993 94 58	Mitteldruckleitung	1	NW 8 x 1260 lg.
15	0 00 363 66 16	Verschraubung	1	GE 10-L
	Rücklaufleitung Magnetventil - Rücklaufleitung Ölbehälter			
16	0 00 363 12 16	Verschraubung	1	GE 10-LR 1/4"
17	0 00 993 98 58	Mitteldruckleitung	1	NW 8 x 450 lg.
18	0 00 363 50 17	Verschraubung	1	evL 10-L
19	0 00 363 65 16	Verschraubung	1	GE 10-L M 18x1,5

Hauptgruppe 27

Lenkung

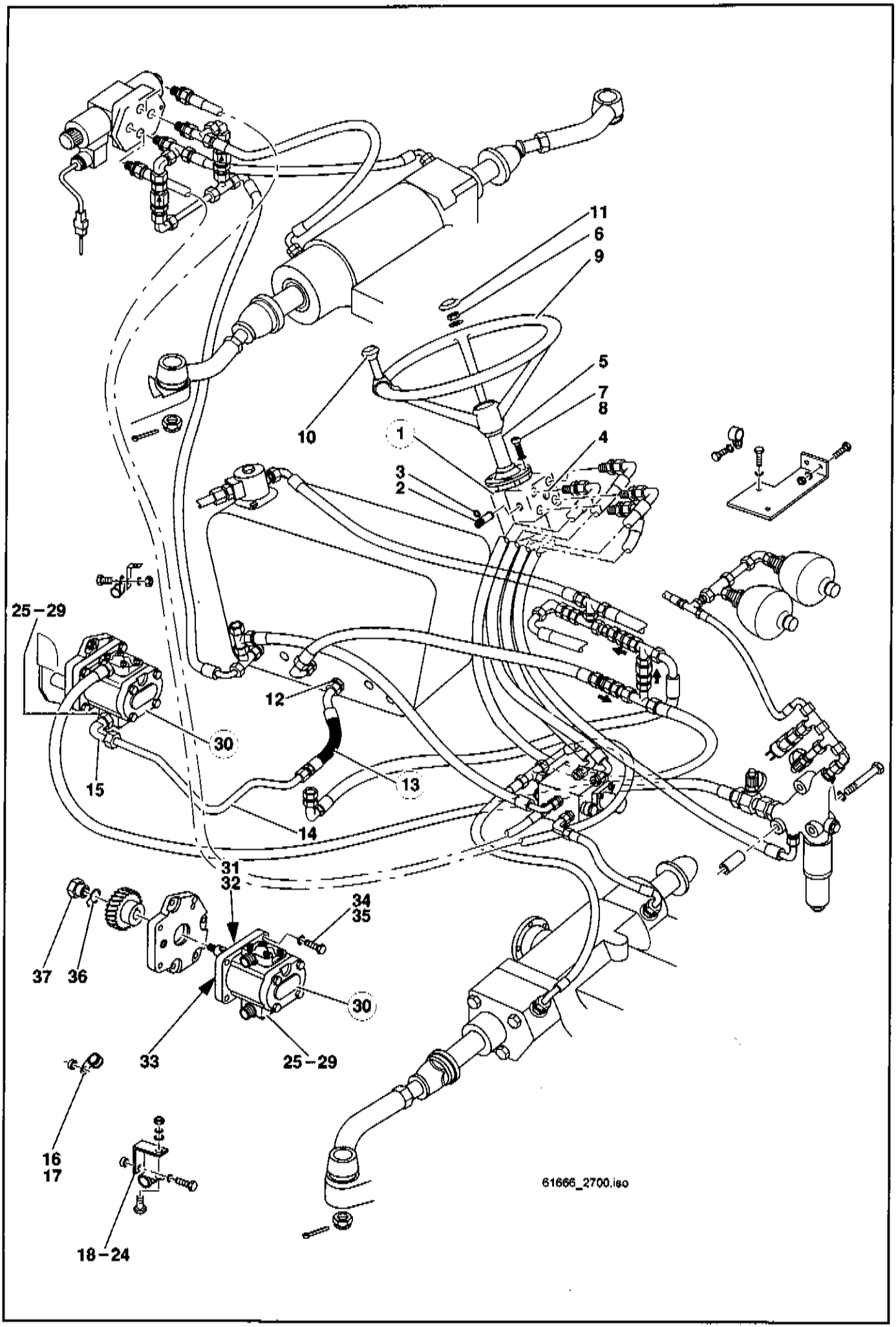
11
6
9
5
7
8
10
1
4
3
2
25–29
12
30
15
13
14
31
32
34
35
37
36
30
33
25–29
16
17
18–24
61666_2700.iso

Pos.	Teil-Nummer	Bezeichnung	Stück	Bemerkung
	Lenkung - Einzelteile			
1	0 48 273 00 02	Hydrostatische Lenkung (Servostat II)	1	
2	0 00 361 49 83	Ventileinsatz	1	150 bar
3	0 00 996 49 07	Dichtring zu Ventileinsatz	1	15 x 2
4	0 00 363 51 31	Filtereinsatz	1	
5	0 48 273 00 19	Lenksäule	1	
6	7 401 677 052	Sechskantmutter	1	M 18 x 1,5 DIN 439
7	7 252 678 044	Innensechskantschraube	4	20 Nm M 8 x 20 DIN 912-10.9
8	0 00 992 51 28	Federring	4	ø 8
9	0 46 273 00 01	Lenkrad	1	
10	0 21 273 00 26	Drehgriff	1	
11	0 45 273 00 03	Abdeckkappe	1	
	Saugleitung Hydraulikölbehälter - Lenkungspumpe			
12	0 00 363 87 48	Verschraubung	1	GE 28-LM M 26 x 1,5
13	0 00 365 02 02	Saugschlauch	1	NW 25 x 400 lg.
14	1 64 270 03 12	Zsb. Rohrleitung	1	ø 28 x 1,5 x 1460 lg
15	0 00 363 51 16	Verschraubung	1	evW 28-L
16	0 00 993 54 31	Schelle	1	ø 30
17	1 00 993 10 66	Scheibe	1	ø 22 x 5
18	1 63 363 02 40	Halter	1	
19	0 00 993 35 31	Schelle	1	ø 28
20	7 236 677 131	Sechskantschraube	1	M 8 x 30 ISO 4017
21	7 403 677 709	Sechskantmutter	1	M 8 ISO 4032
22	0 00 992 43 28	Federring	1	ø 8
23	7 462 680 012	Scheibe	1	ø 8,4 DIN 9021
24	1 00 993 10 66	Scheibe	1	ø 22 x 5
25	0 00 363 54 20	Winkel-Flanschverschraubung	1	
26	0 00 996 67 05	O-Ring	1	24 x 2,5
27	7 252 678 033	Zylinderschraube	2	M 6 x 22 DIN 912-10.9
28	7 252 678 039	Zylinderschraube	2	M 6 x 50 DIN 912-10.9
29	0 00 992 49 28	Federring	4	ø 6 DIN 7980
	Hydraulikpumpe für die Lenkung			
30	0 00 361 83 97	Hydraulikpumpe (Bosch-R)	1	16,0 cm³
31	0 00 996 53 32	Radialdichtring	1	
32	7 537 106 007	Scheibenfeder	1	3 x 5 DIN 6888
33	0 00 080 13 03	Dichtung	1	
34	7 252 677 035	Zylinderschraube	4	242 M 6 x 30 DIN 912
35	0 00 992 49 28	Federring	4	ø 6
36	0 00 080 13 21	Sicherungsblech	1	
37	0 00 080 13 22	Bundmutter	1	

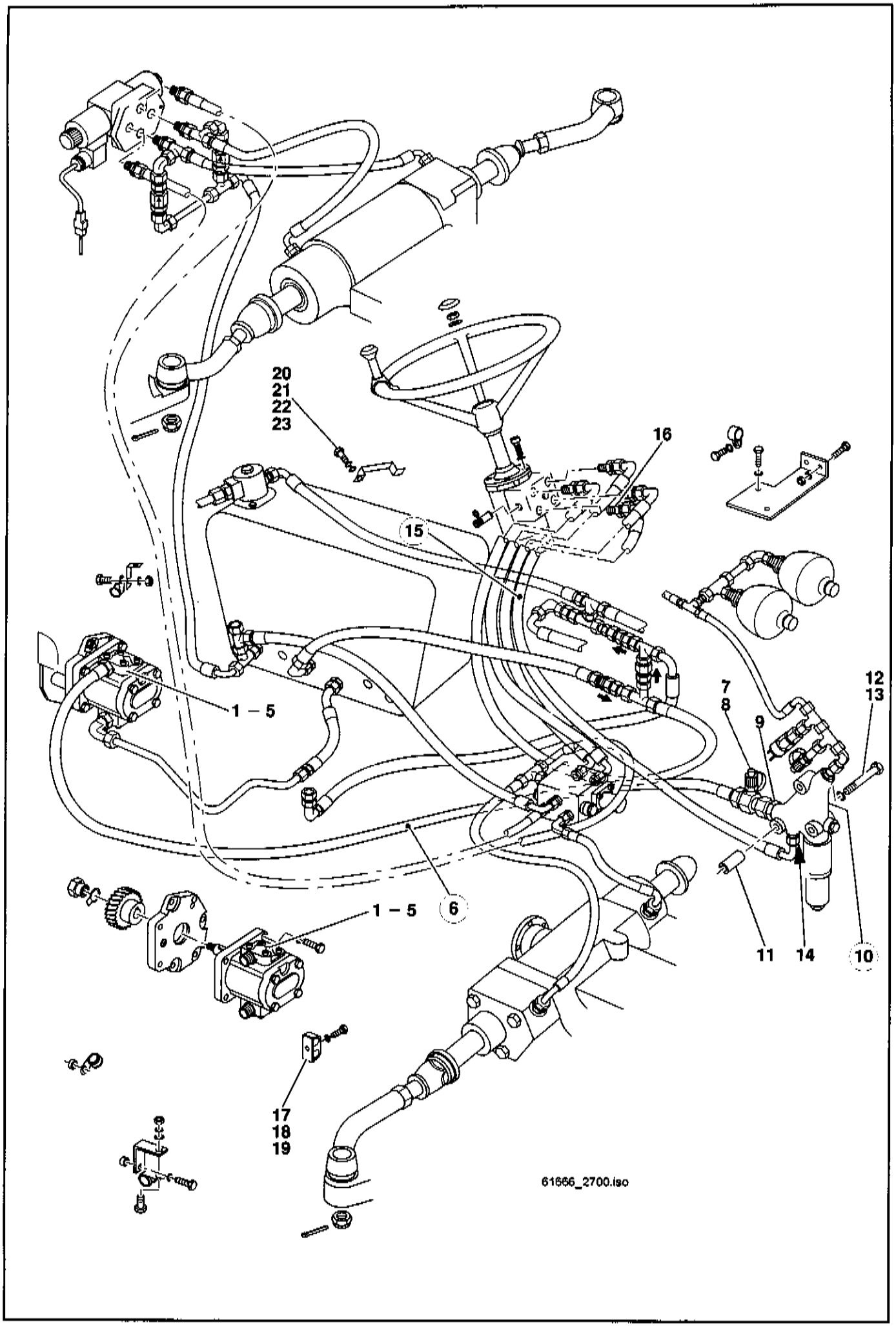
20
21
22
23
16
15
1 – 5
7
8
9
12
13
1 – 5
6
11
14
10
17
18
19
61666_2700.iso

Pos.	Teil-Nummer	Bezeichnung	Stück	Bemerkung
	Druckleitung Lenkungspumpe - Abschaltventil - Lenkung			
1	0 00 363 48 15	Winkel-Flanschverschraubung	1	
2	0 00 996 68 05	O-Ring	1	17 x 2,5
3	7 252 678 033	Zylinderschraube	2	M 6 x 22 DIN 912-10.9
4	7 252 678 036	Zylinderschraube	2	M 6 x 35 DIN 912-10.9
5	0 00 992 49 28	Federring	4	ø 6 DIN 7980
6	0 00 365 13 12	Hochdruckleitung	1	NW 12 x 1665 lg.
7	0 00 363 64 17	Minimeßverschraubung	1	
8	0 00 363 88 17	Anschlußstück	1	
9	0 00 363 03 62	Verschraubung	1	EVGE 15-LMED
10	0 00 361 43 84	Abschaltventil(mit eingebautem Stromteiler)	1	
11	1 00 993 96 73	Distanzrohr	2	ø 15 x 2 x 28 lg.
12	7 234 677 096	Sechskantschraube	2	M 8 x 100 ISO 4014
13	0 00 992 43 28	Federring	2	ø 8
14	0 00 363 03 15	Verschraubung	1	GE 15-LM
15	0 00 365 96 01	Hochdruckleitung	1	NW 12 x 1600 lg.
16	0 00 363 03 15	Verschraubung	1	GE 15-LM
17	0 00 993 42 31	Doppelschelle (Pumpe-Abschaltventil)	3	ø 22/18
18	7 236 677 087	Sechskantschraube	3	M 6 x 40 ISO 4017
19	7 451 680 109	Scheibe	3	ø 6,4 DIN 125
20	1 20 363 08 40	Halteleiste	1	
21	7 236 677 131	Sechskantschraube	2	M 8 x 20 ISO 4017
22	0 00 992 43 28	Federring	2	ø 8
23	7 451 680 111	Scheibe	2	ø 8,4 DIN 125

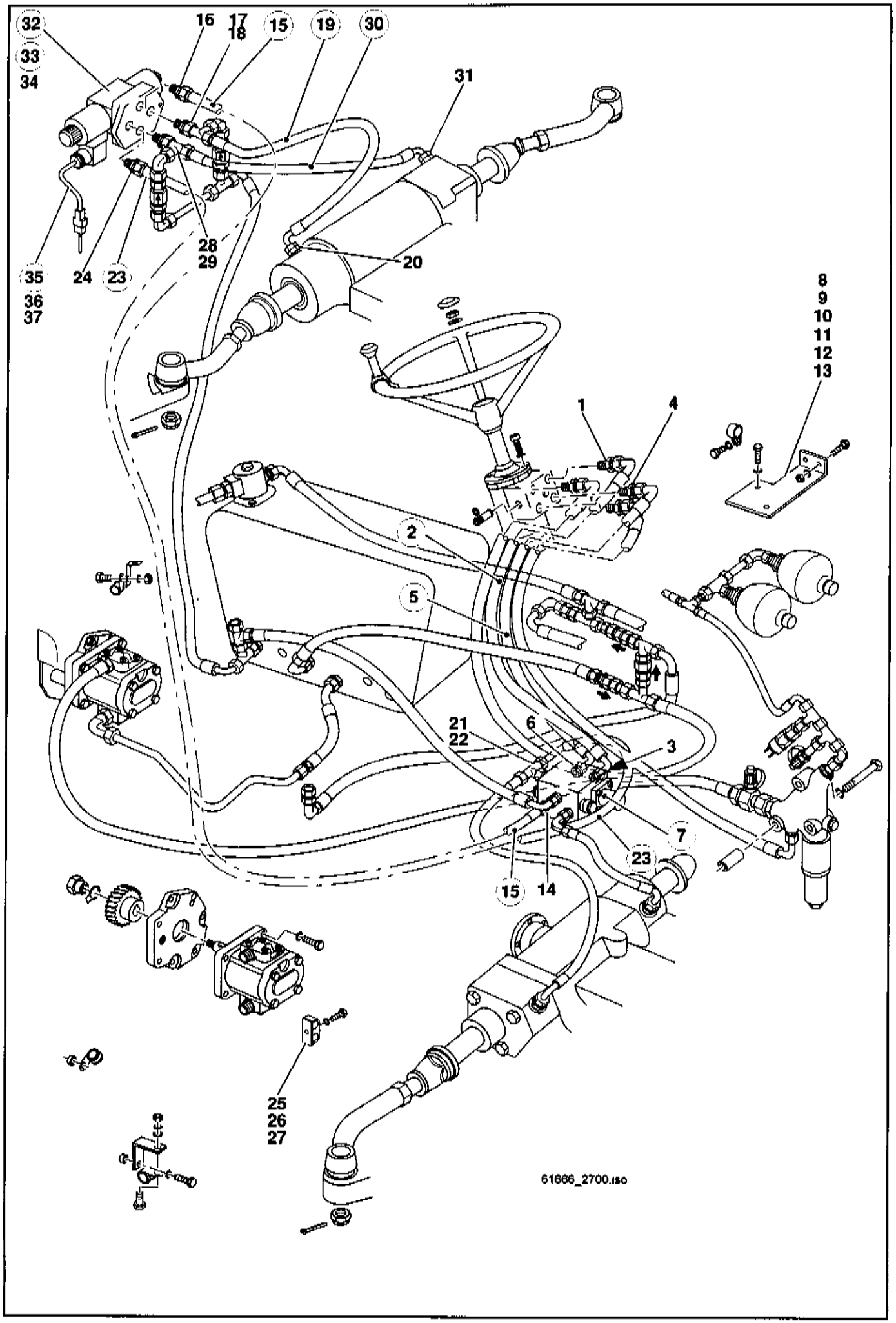
32
33
34
16
17
18
15
19
30
31
28
29
20
35
36
37
24
23
8
9
10
11
12
13
1
4
2
5
21
22
6
3
7
23
15
14
25
26
27
61666_2700.iso

Pos.	Teil-Nummer	Bezeichnung	Stück	Bemerkung
	Druckleitung Lenkung (Abgang L) - zum Sperrventil L			
1	0 00 363 66 49	Verschraubung	1	GE 12-L M 18 x 1,5
2	0 00 365 75 01	Hochdruckleitung	1	NW 10 x 1400 lg.
3	0 00 363 48 65	Verschraubung	1	GE 12 LM M 12 x 1,5
	Druckleitung Lenkung (Abgang R) - zum Sperrventil R			
4	0 00 363 66 49	Verschraubung	1	GE 12-L M 18 x 1,5
5	0 00 365 75 01	Hochdruckleitung	1	NW 10 x 1400 lg.
6	0 00 363 48 65	Verschraubung	1	GE 12 LM M 12 x 1,5
7	0 00 361 50 87	Sperrventil	1	Einzelteile siehe Seite 27-14
8	1 64 271 00 40	Halter	1	
9	7 236 677 129	Sechskantschraube	2	M 8 x 16 ISO 4017
10	0 00 992 43 28	Federring	2	ø 8
11	7 236 677 133	Sechskantschraube	2	M 8 x 25 ISO 4017
12	0 00 992 43 28	Federring	2	ø 8
13	7 403 677 709	Sechskantmutter	2	M 8 ISO 4032
	Sperrventil A - Umschaltventil P - Lenkzylinder hinten rechts			
14	0 00 363 13 20	Verschraubung	1	GE 10 LM M 12 x 1,5
15	0 00 365 13 02	Hochdruckleitung (Sperrv. A-Umschv.P)	1	NW 10 x 2440 lg.
16	0 00 363 66 49	Verschraubung	1	GE 12-LM M 18 x 1,5
		Zsb. Lenkzylinder H.A.	1	Einzelteile siehe Seite 26-22
17	0 00 363 66 49	Verschraubung	1	GE 12-LM M 18 x 1,5
18	0 00 363 94 15	Verschraubung	1	evL 12-L
19	0 00 993 40 58	Hochdruckleitung(Umschv.A-Lenkzyl.hi.R.)	1	NW 10 x 640 lg.
20	0 00 363 66 49	Verschraubung	1	GE 12-LM M 18 x 1,5
	Sperrventil S - Umschaltventil T - Lenkzylinder hinten links			
21	0 00 363 48 65	Verschraubung	1	GE 12-LM M12 x 1,5
22	0 00 363 75 49	Verschraubung	1	evT 12-L
23	0 00 365 14 02	Hochdruckleitung (Sperrv. S-Umschv.T)	1	NW 10 x 2440 lg.
24	0 00 363 66 49	Verschraubung	1	GE 12-LM M18 x 1,5
25	0 00 993 08 50	Doppelschelle	3	ø 18/18
26	7 236 677 086	Sechskantschraube	3	M 6 x 35 ISO 4017
27	7 462 680 007	Scheibe	3	A 6,4 DIN 9021
28	0 00 363 66 49	Verschraubung	1	GE 12-LM M18 x 1,5
29	0 00 363 94 15	Verschraubung	1	evL 12-L
30	0 00 993 40 58	Hochdruckleitung(Umschv.B-Lenkzyl.hi.L.)	1	NW 10 x 640 lg.
31	0 00 363 66 49	Verschraubung	1	GE 12-LM M 18 x 1,5
32	0 00 361 38 89	Magnetventil (Umschaltventil 4/2)	1	Einzelteile siehe Seite 27-14
33	0 00 361 47 14	Anschlußplatte	1	
34	7 252 678 022	Zylinderschraube	4	M 5 x 30 DIN 912 10.9
35	0 64 330 03 10	Zsb. Kabelbaum	1	
36	0 00 333 35 11	Flachsteckergehäuse	1	
37	0 00 333 04 66	Stecker	1	

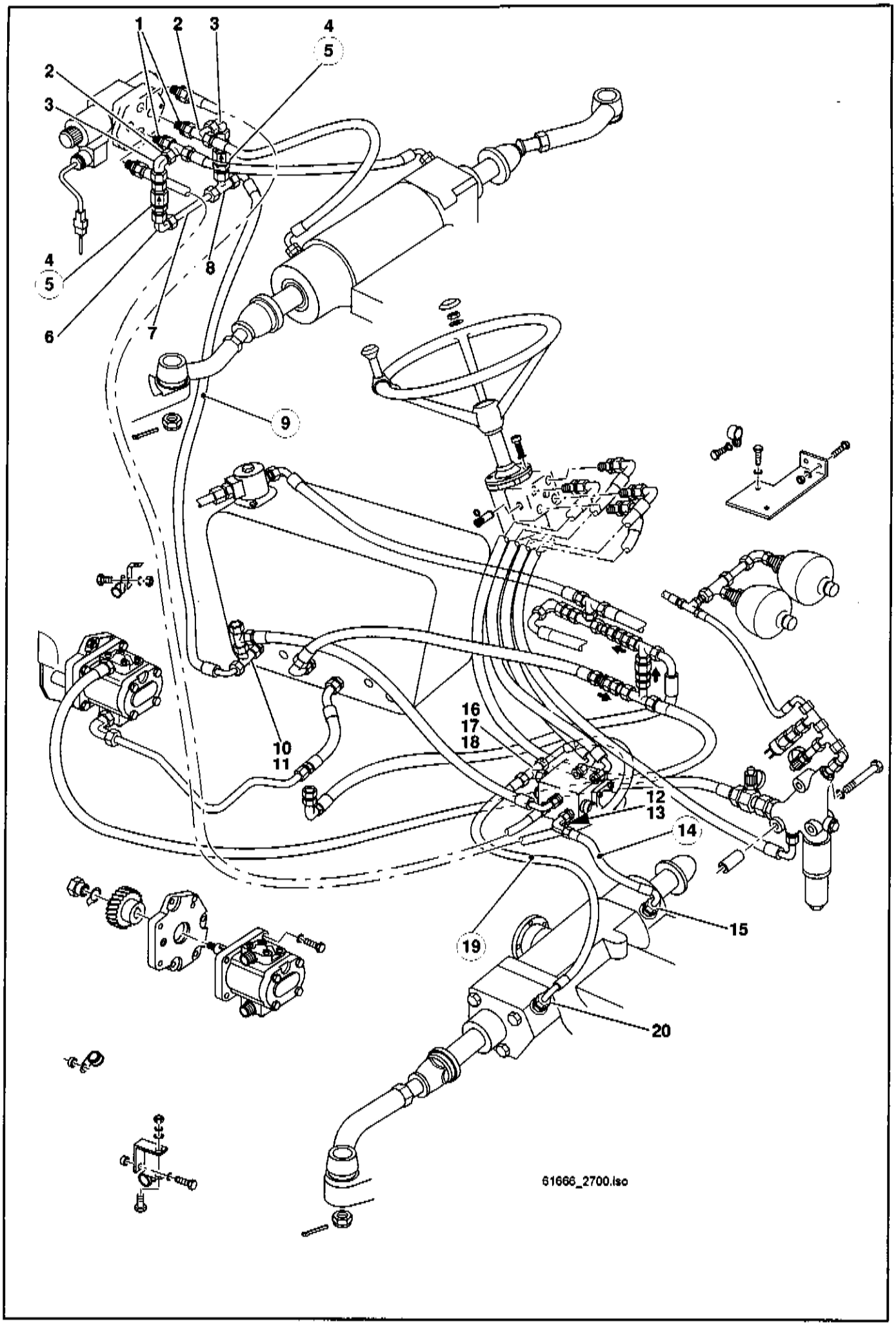
1
2
3
4
5
2
3
4
5
6
7
8
9
10
11
16
17
18
12
13
14
15
19
20
61666_2700.iso

Pos.	Teil-Nummer	Bezeichnung	Stück	Bemerkung
	Nachsaugung Lenkzylinder Hinterachse			
1	0 00 363 66 49	Verschraubung	2	GE 12-LM M18 x 1,5
2	0 00 363 94 15	Verschraubung	2	evL 12-L
3	0 00 363 78 15	Verschraubung	2	evW 12-L
4	1 00 363 21 83	Reduzierung	2	ø 13 DIN 671
5	0 00 361 23 81	Rückschlagventil	2	RHD 10-L
6	0 00 363 50 16	Verschraubung	1	evW 10-L
7	1 64 360 25 91	Rohrleitung kpl.	1	ø 10 x 1
8	0 00 363 16 20	Verschraubung	1	evT 10-L
9	0 00 365 40 01	Hochdruckleitung	1	NW 8 x 1760 lg.
10	0 00 363 50 17	Verschraubung	1	evL 10-L
11	0 00 363 65 16	Verschraubung	1	GE 10-LM M18 x 1,5
	Druckleitung Sperrventil B - Lenkzylinder Vorderachse L			
12	0 00 363 13 20	Verschraubung	1	GE 10-LM M12 x 1,5
13	0 00 363 50 16	Verschraubung	1	evW 10-L
14	0 00 365 61 02	Hochdruckleitung	1	NW 10 x 580 lg.
15	0 00 363 66 49	Verschraubung	1	GE 12-LM M18 x 1,5
		Zsb. Lenkzylinder V.A.	1	Einzelteile siehe Seite 26-22
	Druckleitung Sperrventil S - Lenkzylinder Vorderachse R			
16	0 00 363 48 65	Verschraubung	1	GE 12-LM M 12 x 1,5
17	0 00 363 75 49	Verschraubung	1	evT 12-L
18	0 00 363 78 15	Verschraubung	1	evW 12-L
19	0 00 993 81 57	Hochdruckleitung	1	NW 10 x 740 lg.
20	0 00 363 66 49	Verschraubung	1	GE 12-LM M18 x 1,5

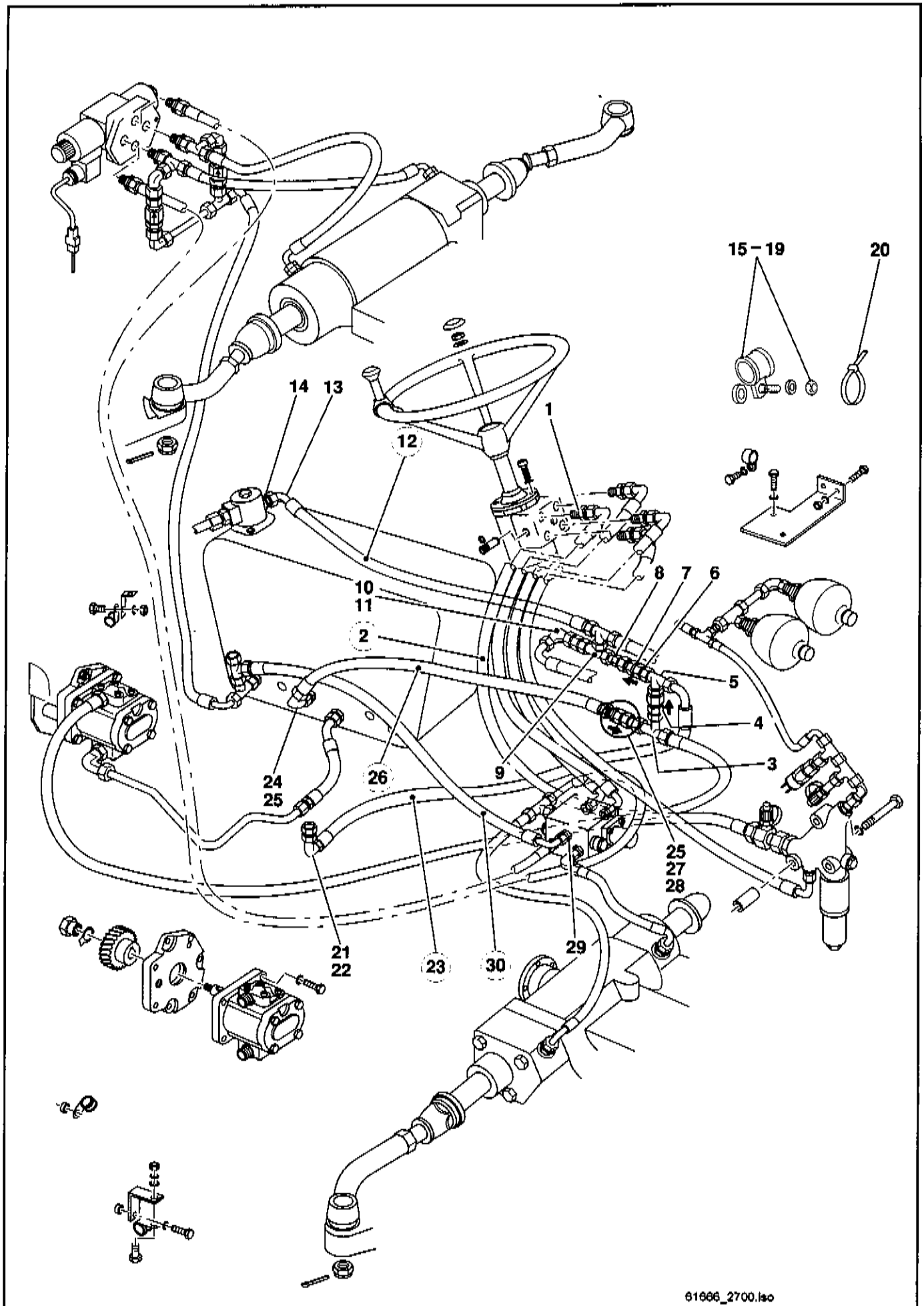
15 – 19
20
14
13
12
1
10
11
2
8
7
6
5
4
3
24
25
26
9
25
27
28
21
22
23
30
29
61666_2700.iso

Pos.	Teil-Nummer	Bezeichnung	Stück	Bemerkung
	Rücklaufleitung Lenkung (Abgang T) - zum Hydraulikölfilter			
1	0 00 363 50 15	Verschraubung	1	GE 18-LM M 18 x 1,5
2	0 00 365 76 01	Rücklaufleitung	1	NW 16 x 1340 lg.
3	0 00 363 37 21	Verschraubung	1	evT 18-L
4	0 00 361 15 83	Rückschlagventil	1	RHD 18-L
5	0 00 363 37 21	Verschraubung	1	evT 18-L
6	0 00 363 01 66	Verschraubung	1	GV 18-L 40 lg.
7	0 00 361 71 83	Rückschlagventil	1	1bar
8	0 00 363 01 66	Verschraubung	1	GV 18-L 40 lg.
9	0 00 363 37 21	Verschraubung	1	evT 18-L
10	0 00 363 00 16	Verschraubung-Anschluß Schwing.dämpfer	1	KOR 18/15-L
11	0 00 363 66 15	Verschraubung	1	evW 15-L
12	0 00 365 47 12	Schlauchleitung	1	NW 20 x 680 lg.
13	0 00 363 59 15	Verschraubung	1	evW 22-L
14	0 00 363 79 49	Verschraubung	1	GE 22-L M 22x1,5
		Bef. Rückschlagventile		
15	7 372673074	Gewindestift	2	M 10x30
16	1 00 993 10 66	Scheibe	2	22 x 5 x 10
17	0 00 993 89 28	Schelle	2	38
18	7 451 680 112	Scheibe	2	10,5
19	7 403 677 813	Sechskantmutter	2	M 10
20	0 00 993 13 15	Kabelbinder	15	4,6x200
	Rücklaufleitung Querspülung Verstellmotor T2 - Rücklaufl. Lenkung			
21	0 00 363 18 15	Verschraubung	1	GE 18-L M 26x1,5
22	0 00 363 68 16	Verschraubung	1	evW 18-L
23	0 00 365 20 04	Rücklaufleitung	1	NW 16 x 720 lg.
	Nachsaugleitung für die Lenkung			
24	0 00 363 62 15	Verschraubung	1	GE 18-L
25	0 00 363 68 16	Verschraubung	2	evW 18-L
26	0 00 993 91 98	Nachsaugleitung	1	NW 16 x 560 lg.
27	0 00 361 15 83	Rückschlagventil	1	RHD 18-L
28	0 00 363 01 66	Verschraubung	1	GZ 18-L
	Rücklaufleitung Sperrventil - Rücklaufleitung Bremsventil			
29	0 00 363 13 20	Verschraubung	1	GE 10-LM M 12 x 1,5
30	0 00 993 94 58	Rücklaufleitung	1	NW 8 x 1260 lg.

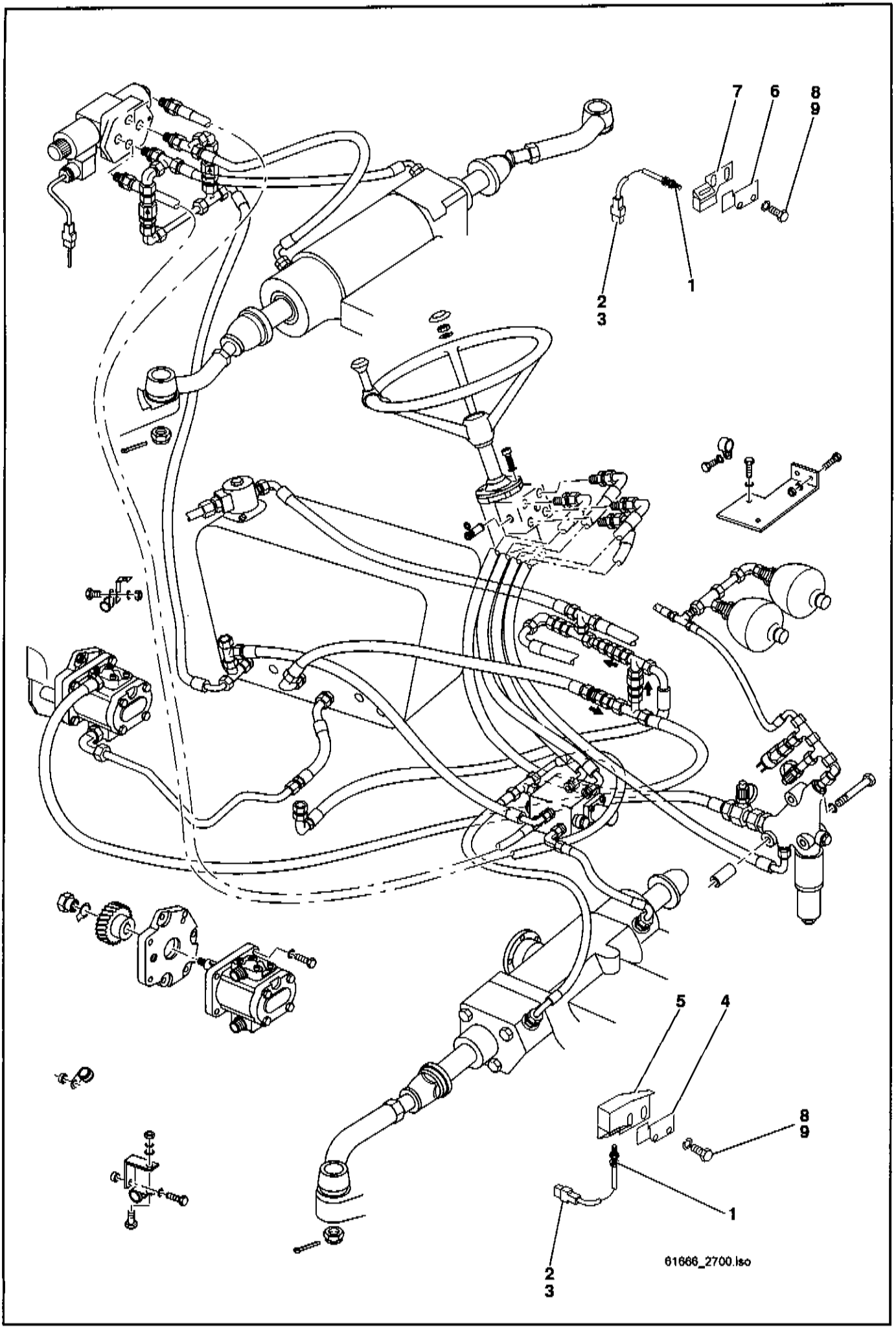
7
6
8
9
1
2
3
5
4
8
9
1
2
3
61666_2700.lso

Pos.	Teil-Nummer	Bezeichnung	Stück	Bemerkung
	Lenkungssynchronisierung			
1	0 00 330 01 18	Zsb. Induktivschalter	2	
	0 00 333 78 65	Steckhülsengehäuse	1	3-polig
	7 578 646 002	Flachsteckhülse	3	A 2,8-0,8
2	0 00 333 79 65	Steckergehäuse	1	3-polig
3	7 571 646 012	Flachstecker	3	2,8-0,8
4	1 64 273 01 40	Halter vorn	1	
5	1 64 273 02 40	Halter vorn	1	
6	1 64 273 03 40	Halter hinten	1	
7	1 64 273 04 40	Halter hinten	1	
8	7 236 677 131	Sechskantschraube	2	M 8 x 20
9	0 00 992 43 28	Federring	2	

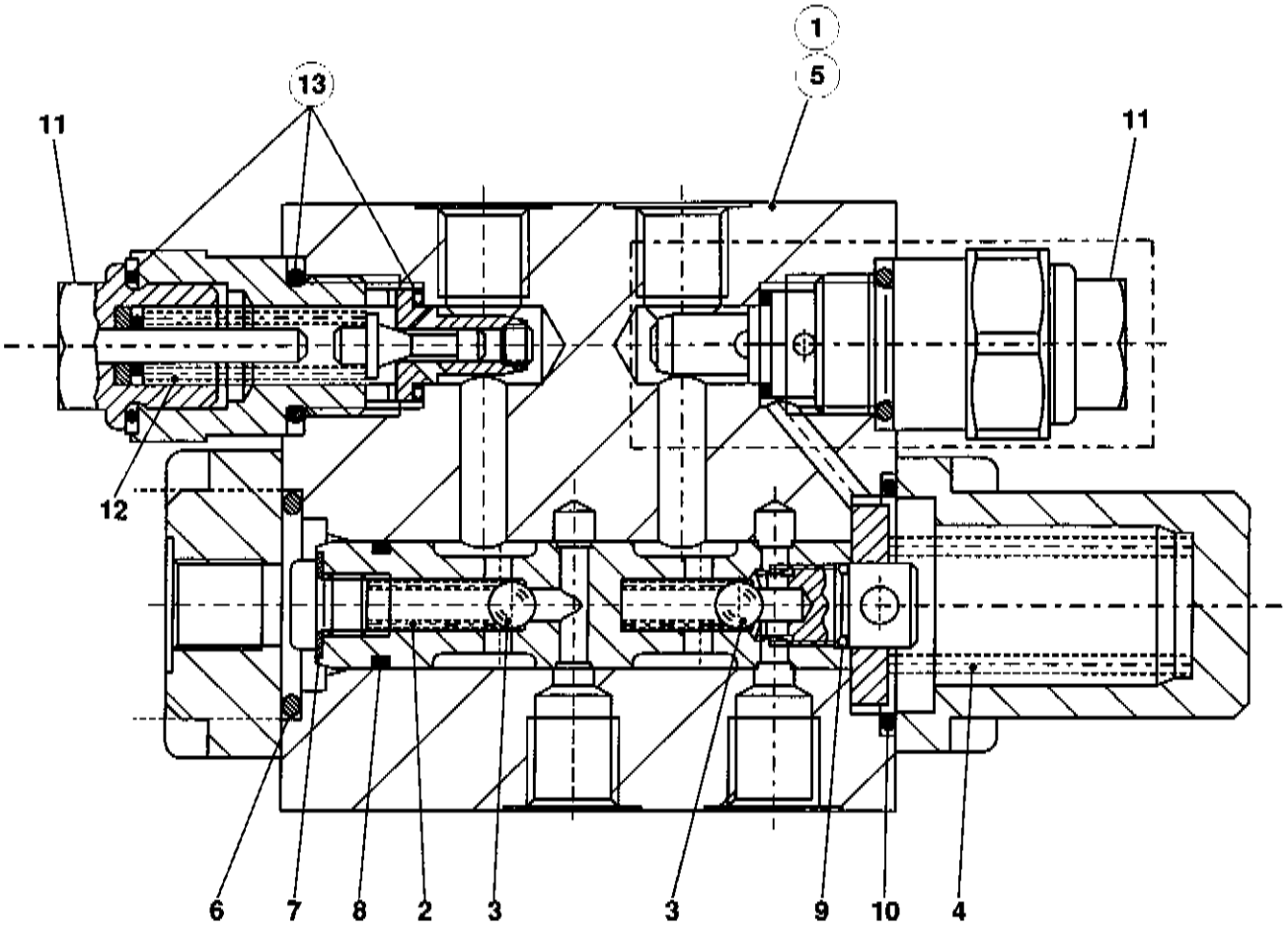
1
5
13
11
11
12
6
7
8
2
3
3
9
10
4
63EH2703.iso

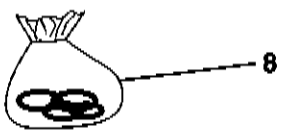
8

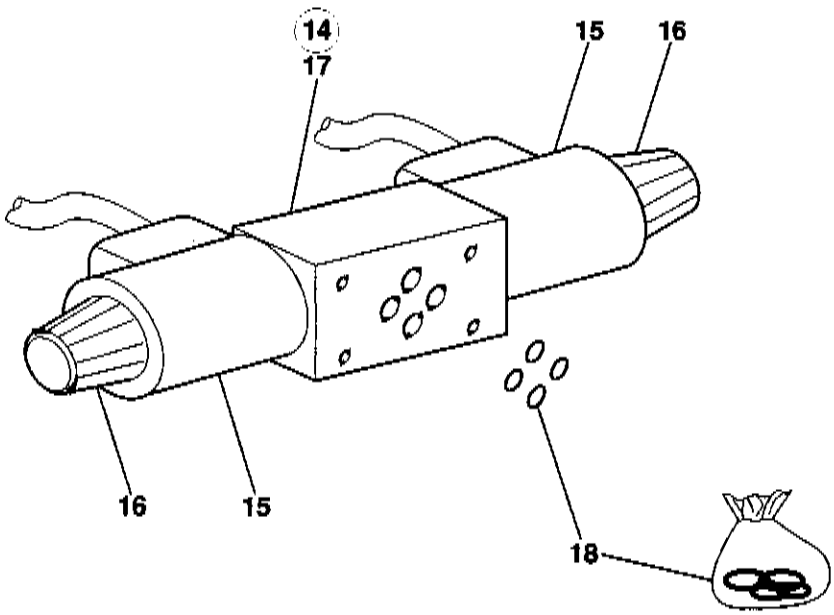
14
17
15
16
16
15
18

Pos.	Teil-Nummer	Bezeichnung	Stück	Bemerkung
	Einzelteile für Sperrventil			
1	0 00 361 50 87	Sperrventil	1	
2	0 00 992 10 01	Druckfeder	2	
3	0 00 994 11 80	Kugel	2	
4	0 00 992 09 01	Druckfeder	1	
(5)	0 00 996 82 14	Dichtsatz kpl.	1	
6	0 00 996 80 09	O-Ring	1	
7	0 00 992 82 28	USIT-Ring	1	
8	0 00 996 79 09	O-Ring	1	
9	0 00 996 77 09	O-Ring	1	
10	0 00 996 78 09	O-Ring	1	
11	0 00 361 05 87	Druckbegrenzungsventil	1-2	
12	0 00 992 08 01	Druckfeder	1-2	
13	0 00 996 83 14	Dichtsatz (f. Begrenzungsventil)	1-2	
	Einzelteile für Magnetventil			
14	0 00 361 38 89	Magnetventil	1	
15	0 00 080 13 10	Magnetspule	2	
16	0 00 080 13 11	Überwurfmutter	2	
17	0 00 080 13 09	Druckfeder	2	
18	0 00 080 13 12	Dichtsatz kpl.	1	

Hauptgruppe 29

Fahrersitz

Fahrersitz mit Kunstlederbezug
Automatikgurt

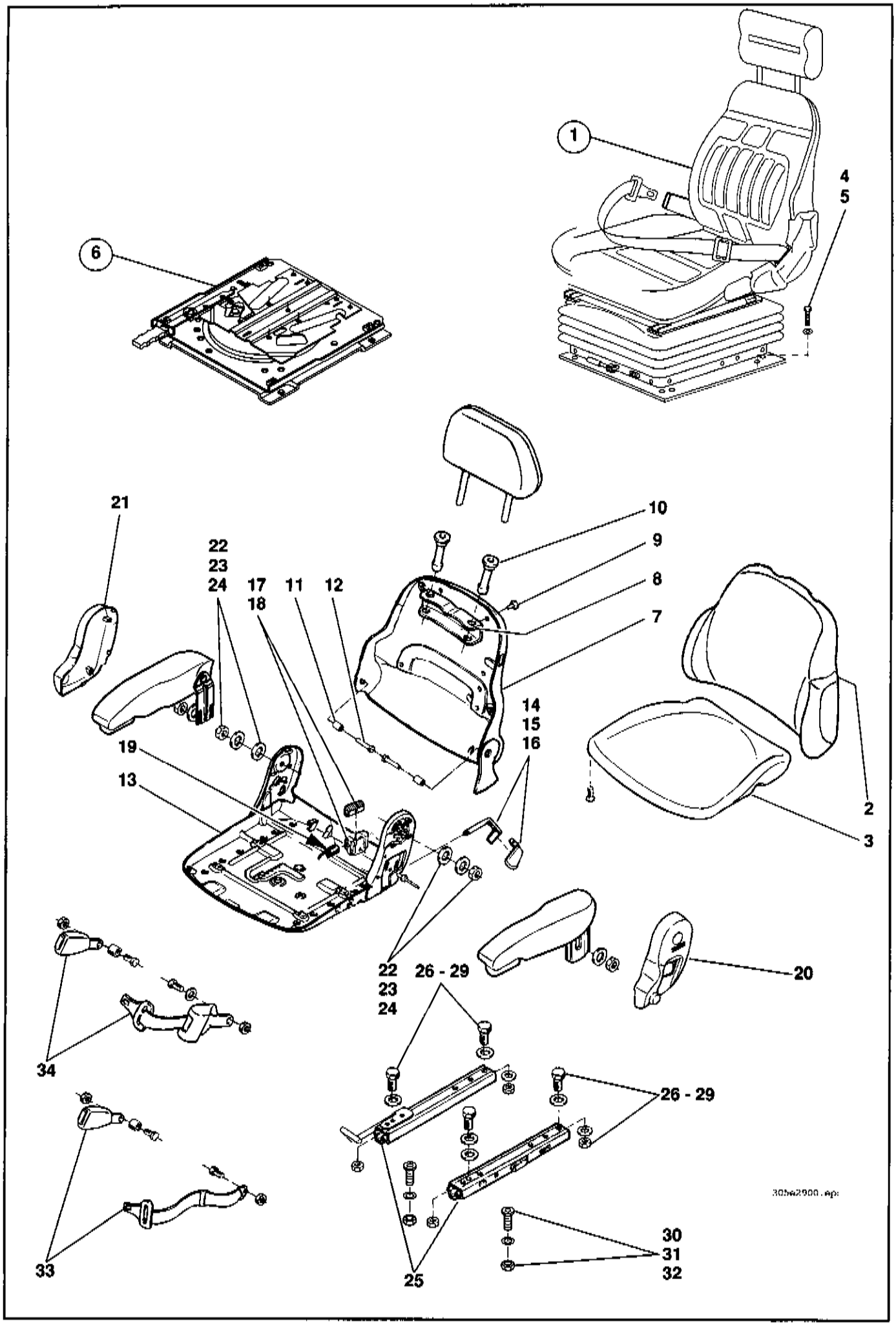
1
4
5
6
21
22
23
24
17
18
11
12
10
9
8
7
14
15
16
19
13
2
3
22
23
24
26 - 29
20
34
26 - 29
33
25
30
31
32

Pos.	Teil-Nummer	Bezeichnung	Stück	Bemerkung
	Fahrersitz			
1	0 16 291 01 01	Fahrersitz (Stoffbezug)	1	
2	0 00 080 61 58	Sitzpolster	1	
3	0 00 080 61 57	Rückenpolster	1	
4	7 236 677 129	Sechskantschraube	4	M 8 x 16
5	0 00 992 43 28	Federring	4	ø 8
6	0 64 290 03 01	Drehadapter	1	
	Fahrersitz - Einzelteile			
7	0 00 080 61 54	Rücken (ohne Polster)	1	
8	0 00 080 61 42	Halterung	1	
9	0 00 080 61 63	Blindniet	4	4,8x8
10	0 00 080 61 44	Führungshülse	2	
11	0 00 080 61 43	Buchse	2	
12	7 236 677 137	Sechskantschraube	2	M 8x40
13	0 00 080 61 56	Sitzplatte	1	
14	0 00 080 61 53	Hebel	1	
15	0 00 080 61 48	Griff	1	
16	0 00 080 61 62	Blindniet	2	6x12
17	0 00 080 61 47	Lager	1	
18	0 00 080 61 46	Sperre	1	
19	0 00 080 61 25	Schenkelfeder	1	
20	0 00 080 61 49	Abdeckung	1	**L**
21	0 00 080 61 50	Abdeckung	1	**R**
22	0 00 080 5694	Scheibe	4	8,4
23	7 453 680 113	Scheibe	2	8,4
24	0 00 080 61 34	Sechskantmutter	4	M 8
25	0 00 080 61 59	Verstellschienensatz	1	
26	7 236 677 129	Sechskantschraube	4	M 8x16
27	0 00 080 56 94	Scheibe	4	8,4
28	7 453 680 113	Scheibe	4	8,4
29	7 403 677 709	Sechskantmutter	4	M 8
30	0 00 080 21 55	Zylinderschraube	4	M 8x16
31	0 00 080 56 94	Scheibe	4	8,4
32	7 403 677 709	Sechskantmutter	4	M 8
33	0 00 080 14 93	Beckengurt	1	
34	0 00 080 21 73	Automatik-Gurt	1	
	Fahrersitz - SO Einzelteile			
	0 63 291 01 03	Rückenverlängerung	1	
	0 00 080 61 60	Armlehne	1	**L**
	0 00 080 61 61	Armlehne	1	**R**
	Fahrersitz - Kunstlederbezug			
	0 16 291 02 01	Fahrersitz (Kunstlederbezug)	1	
	0 32 291 06 01	Rückenlehne (aufsteckbar)	1	
	0 00 080 70 65	Sitzpolster	1	
	0 00 080 70 66	Rückenpolster	1	

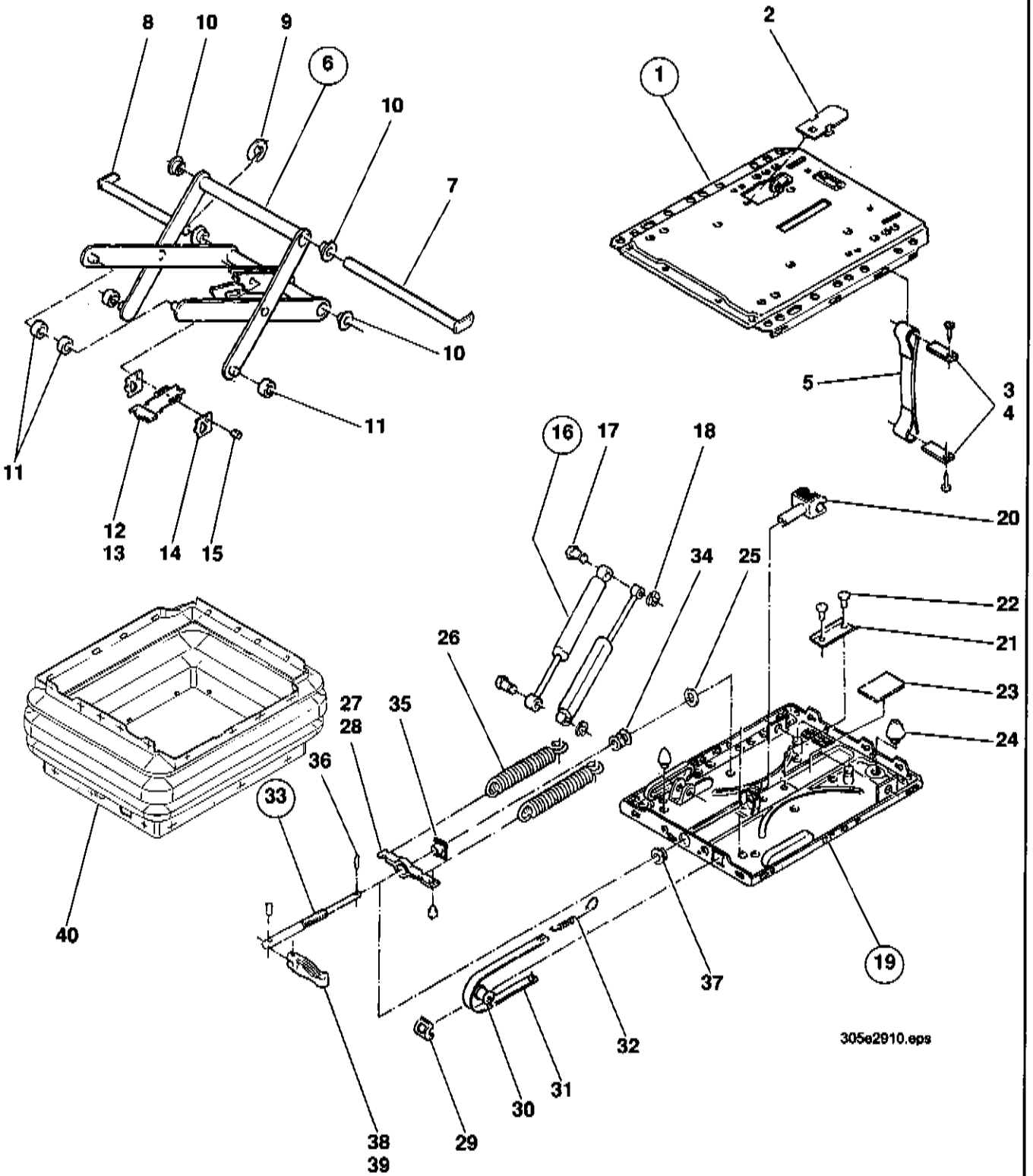
8
10
9
6
10
7
10
11
11
12
13
14
15
2
1
5
3
4
16
17
18
20
34
25
22
21
23
24
26
27
28
35
36
33
40
37
19
32
31
30
29
38
39
305e2910.eps

Pos.	Teil-Nummer	Bezeichnung	Stück	Bemerkung
	Fahrersitz - Unterteil			
1	0 00 080 61 51	Federungsoberteil	1	
2	0 00 080 61 38	Abdeckung	1	
3	0 00 080 61 41	Leiste	2	
4	0 00 080 56 87	Blindniet	2	
5	0 00 080 15 01	Gurtband	1	
6	0 00 080 15 02	Schwinge	1	
7	0 00 080 61 40	Bolzen	1	
8	0 00 080 61 37	Bolzen	1	
9	7 479 682 512	Sicherungsscheibe	1	
10	0 00 080 38 54	Buchse	4	
11	0 32 292 00 80	Rolle	4	
12	0 00 080 61 30	Leiste	1	
13	0 00 080 15 08	Zugfeder	2	
14	0 00 080 61 29	Stellraste	2	
15	0 00 080 61 33	Bolzen	1	
16	0 00 080 15 06	Stoßdämpfer-Satz	1	
17	0 32 291 01 96	Bolzen	2	
18	0 00 993 46 64	Sicherungsscheibe	2	
19	0 00 080 61 52	Federungs-Unterteil	1	
20	0 00 080 56 95	Gabel	1	
21	0 00 080 56 98	Leiste	1	
22	0 00 080 56 91	Blindniet	2	
23	0 00 080 56 90	Gummiplatte	1	
24	0 32 290 00 77	Puffersatz	1	
25	0 00 080 61 27	Scheibe	1	
26	0 00 992 14 01	Zugfeder	2	
27	0 00 080 61 26	Federbock	1	
28	0 00 080 61 31	Haltestopfen	1	
29	0 00 080 56 88	Führung	1	
30	0 00 080 61 28	Rolle	1	
31	0 00 080 56 97	Anzeigeband	1	
32	0 00 992 15 01	Zugfeder	1	
33	0 00 080 61 39	Verstellspindel	1	
34	0 00 994 38 15	Axial-Kugellager	1	
35	0 00 080 61 32	Flachbundmutter	1	M 12
36	7 527 262 158	Spannstift	1	3x16
37	0 00 080 61 36	Ring	1	
38	0 00 080 21 57	Knebel	1	
39	0 00 080 56 86	Kerbstift	1	4x28
40	0 00 080 61 55	Faltenbalg	1	

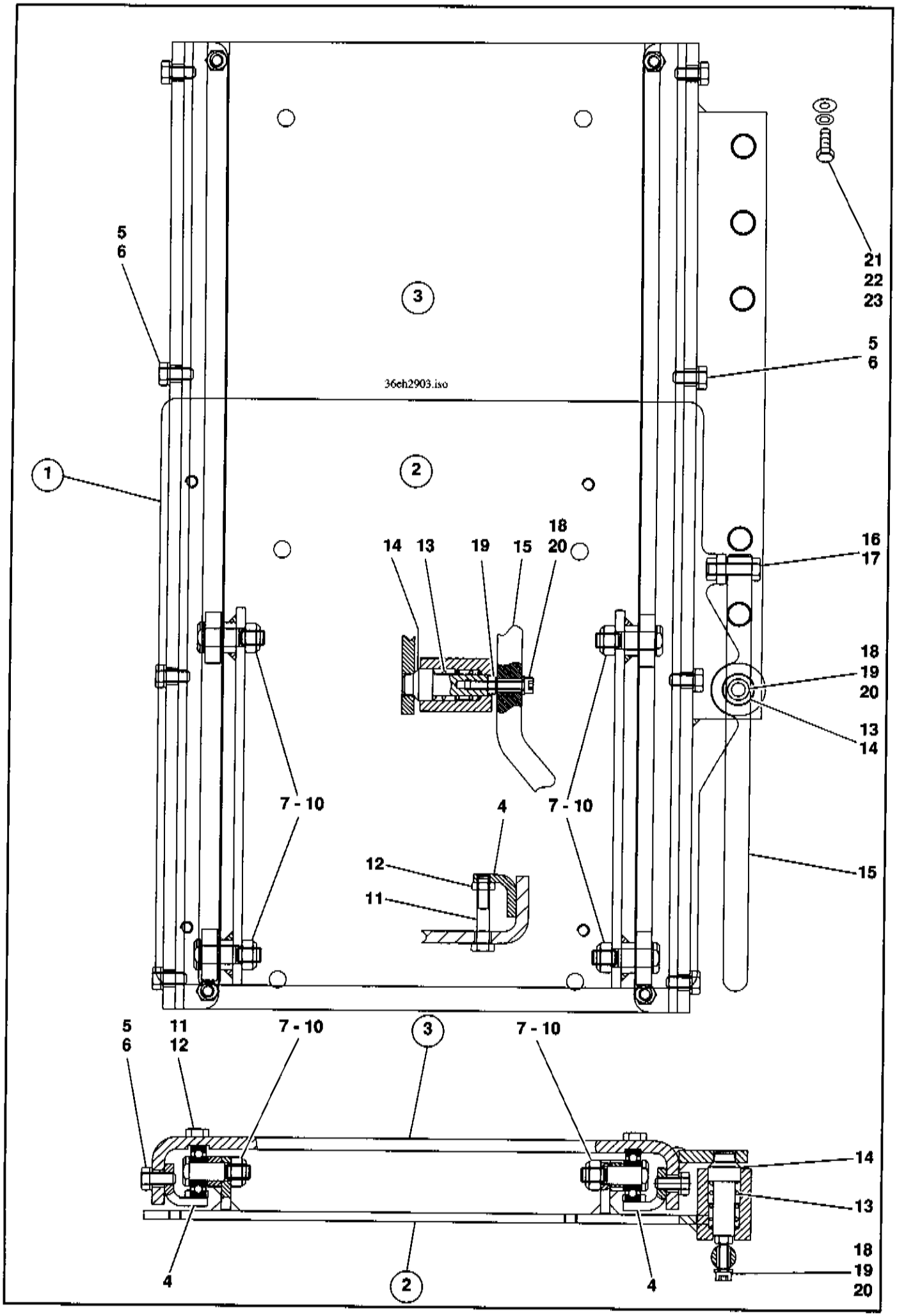
36eh2903.iso
1
2
3
4
5
6
7 - 10
11
12
13
14
15
16
17
18
19
20
21
22
23

Pos.	Teil-Nummer	Bezeichnung	Stück	Bemerkung
	Sitzverstellung - Einzelteile			
1	1 36 290 00 70	Sitzverstellung	1	
2	1 36 290 00 12	Lagerplatte	1	
3	1 36 290 01 12	Lagerplatte	1	
4	1 36 292 00 07	Winkel	2	
5	7 236 677 130	Sechskantschraube	8	M 8x18
6	0 00 992 43 28	Federring	8	8
7	7 901 680 003	Bolzen	4	12h11x23x40
8	0 00 994 21 15	Rollenlager	4	
9	7 464 680 069	Scheibe	8	12x18x1
10	7 405 677 007	Sechskantmutter	4	M 10
11	7 234 677 085	Sechskantschraube	4	M 8x45
12	7 404 677 709	Sechskantmutter	4	M 8
13	0 00 992 73 04	Druckfeder	1	
14	1 36 292 01 94	Bolzen	1	
15	1 36 292 00 28	Hebel	1	
16	7 236 677 135	Sechskantschraube	1	M 8x30
17	7 403 677 709	Sechskantmutter	1	M 8
18	7 252 677 036	Zylinderschraube	1	M 6x35
19	7 403 677 707	Sechskantmutter	1	M 6
20	7 451 680 109	Scheibe	1	6,4
21	7 236 677 924	Sechskantschraube	6	M 10x25
22	0 00 992 35 28	Federring	6	10
23	7 462 680 014	Scheibe	6	10,5

Hauptgruppe 30

Blechteile

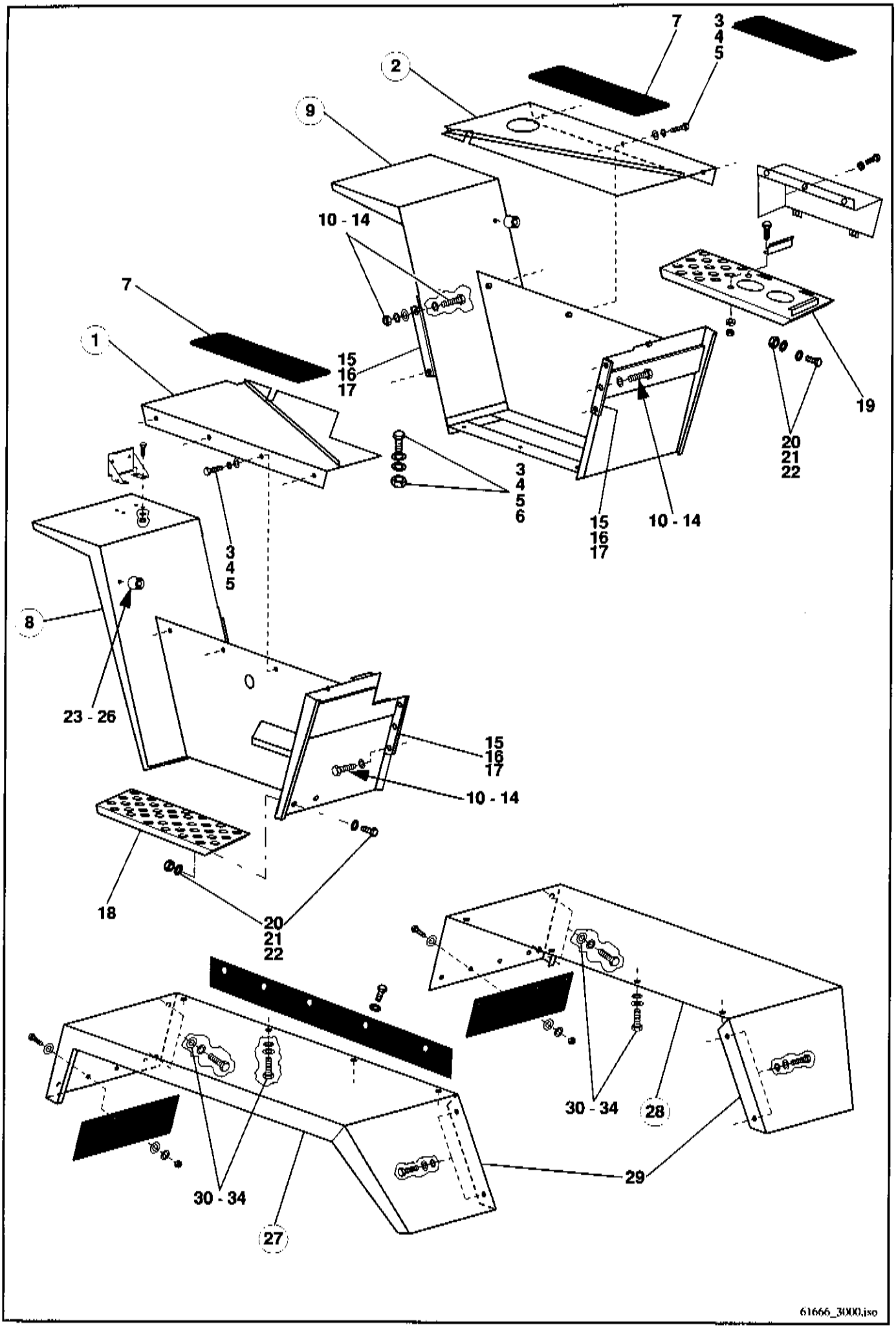
7
3
4
5
2
9
10 - 14
7
1
15
16
17
19
20
21
22
3
4
5
6
15
16
17
10 - 14
3
4
5
8
23 - 26
15
16
17
10 - 14
18
20
21
22
30 - 34
28
29
30 - 34
27
61666_3000.iso

Pos.	Teil-Nummer	Bezeichnung	Stück	Bemerkung
	Blechteile			
1	0 64 304 05 08	Zsb. Abdeckblech links	1	Abdeckung Ölbehälter
2	0 64 304 06 08	Zsb. Abdeckblech rechts	1	Abdeckung Kraftstoffbehälter
3	7 236 677 129	Sechskantschraube	14	M 8 x 16 ISO 4017
4	0 00 992 43 28	Federring	11	ø 8
5	7 462 680 011	Scheibe	20	A 8,4 DIN 9021
6	7 403 677 709	Sechskantmutter	6	M 8 ISO 4032
7	0 00 996 01 87	Sicherheitsbelag	2	selbstklebend
8	0 64 300 04 10	Zsb. Radabdeckung vorne links	1	
9	0 64 300 05 10	Zsb. Radabdeckung vorne rechts	1	
10	7 236 677 939	Sechskantschraube	6	M 12 x 25 ISO 4017
11	7 234 677 590	Sechskantschraube	4	M 12 x 65 ISO 4017
12	7 403 677 817	Sechskantmutter	4	M 12 ISO 4032
13	0 00 992 57 28	Federring	10	ø 12
14	7 462 680 012	Scheibe	10	A 12 DIN 9021
15	0 64 303 03 41	Leiste	2	30x10x275
16	0 64 303 04 41	Leiste	2	30x10x140
17	0 64 303 05 41	Leiste	2	30x25x275
18	0 64 303 04 51	Trittbrett links	1	
19	0 64 300 02 46	Trittbrett rechts	1	
20	7 236 677 129	Sechskantschraube	8	M 8 x 16 ISO 4017
21	7 462 680 011	Scheibe	16	A 8,4 DIN 9021
22	7 403 677 709	Sechskantmutter	8	M 8 ISO 4032
23	0 00 996 10 51	Rundpuffer (Anschlag für Türe unten)	2	
24	7 280 670 317	Flachkopfschraube	2	M 6 x 20 ISO 4017
25	7 403 677 707	Sechskantmutter	2	M 6 ISO 4032
26	0 00 992 41 28	Federring	2	ø 6
27	1 64 300 01 02	Zsb. Radabdeckung hinten links	1	
28	1 64 302 06 01	Zsb. Radabdeckung hinten rechts	1	
29	1 00 993 14 93	Köderband	2	1530 lg.
	0 00 993 13 93	Meterware		
30	7 236 677 131	Sechskantschraube	12	M 8 x 20 ISO 4017
31	7 236 677 133	Sechskantschraube	4	M 8 x 25 ISO 4017
32	7 403 677 709	Sechskantmutter	16	M 8 ISO 4032
33	0 00 992 43 28	Federring	16	ø 8
34	7 462 680 011	Scheibe	32	A 8,4 DIN 9021

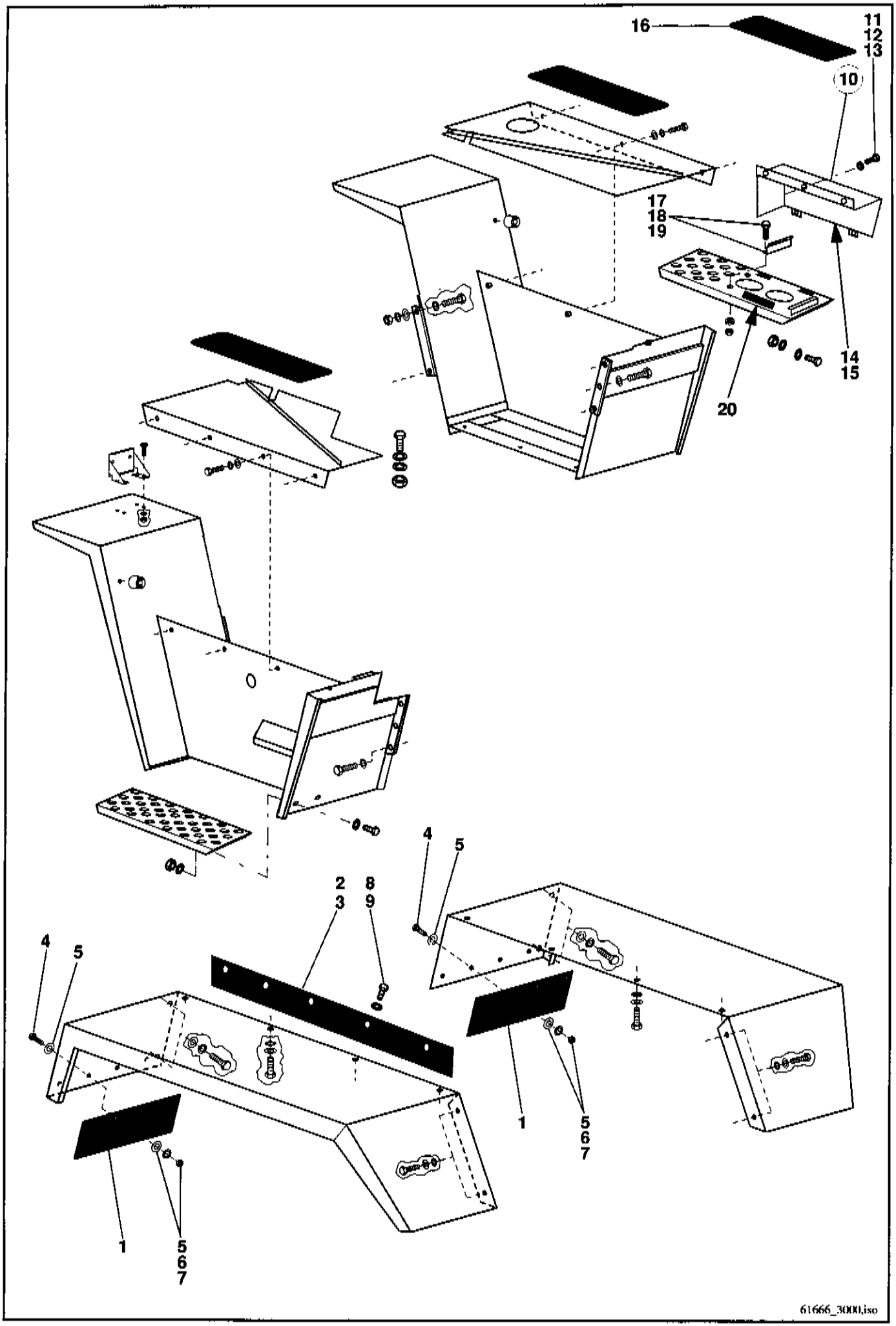
16
11
12
13
10
17
18
19
14
15
20
4
5
2
3
8
9
1
5
6
7
61666_3000.iso

Pos.	Teil-Nummer	Bezeichnung	Stück	Bemerkung
	Abdeckgummi zwischen den Radabdeckungen			
1	0 64 341 00 97	Abdeckgummi	2	
2	0 64 341 01 97	Abdeckgummi links	1	zwischen Fahrerhaus und Rahmen
3	0 64 341 02 97	Abdeckgummi rechts	1	zwischen Fahrerhaus und Rahmen
4	7 236 677 079	Sechskantschraube	8	M 6 x 16 ISO 4017
5	7 462 680 008	Scheibe	16	A 6,4 DIN 9021
6	0 00 992 41 28	Federring	8	ø 6
7	7 403 677 707	Sechskantmutter	8	M 6
8	7 286 671 066	Linsenschraube	9	M 5x12
9	7 462 680 006	Scheibe	16	A 5,3 DIN 9021
10	0 64 304 04 08	Bateriekasten	1	
11	7 236 677 129	Sechskantschraube	5	M 8 x 16 ISO 4017
12	7 462 680 008	Scheibe	8	A 8,4 DIN 9021
13	7 403 677 709	Sechskantmutter	3	M 8
14	0 00 996 23 79	Gummiband	4	3x5x980
	0 00 993 73 90	Meterware		
15	0 64 307 00 88	Dämmatte	1	
16	0 00 996 01 87	Sicherheitsbelag	1	selbstklebend
17	1 64 304 01 42	Haltewinkel	1	für Batterie
18	7 252 677 046	Zylinderschraube	1	M 8 x 25 DIN 912
19	0 00 992 51 28	Federring	1	ø 8
20	1 00 993 01 91	Gummiband	2	3x5x350
	0 00 993 73 90	Meterware		

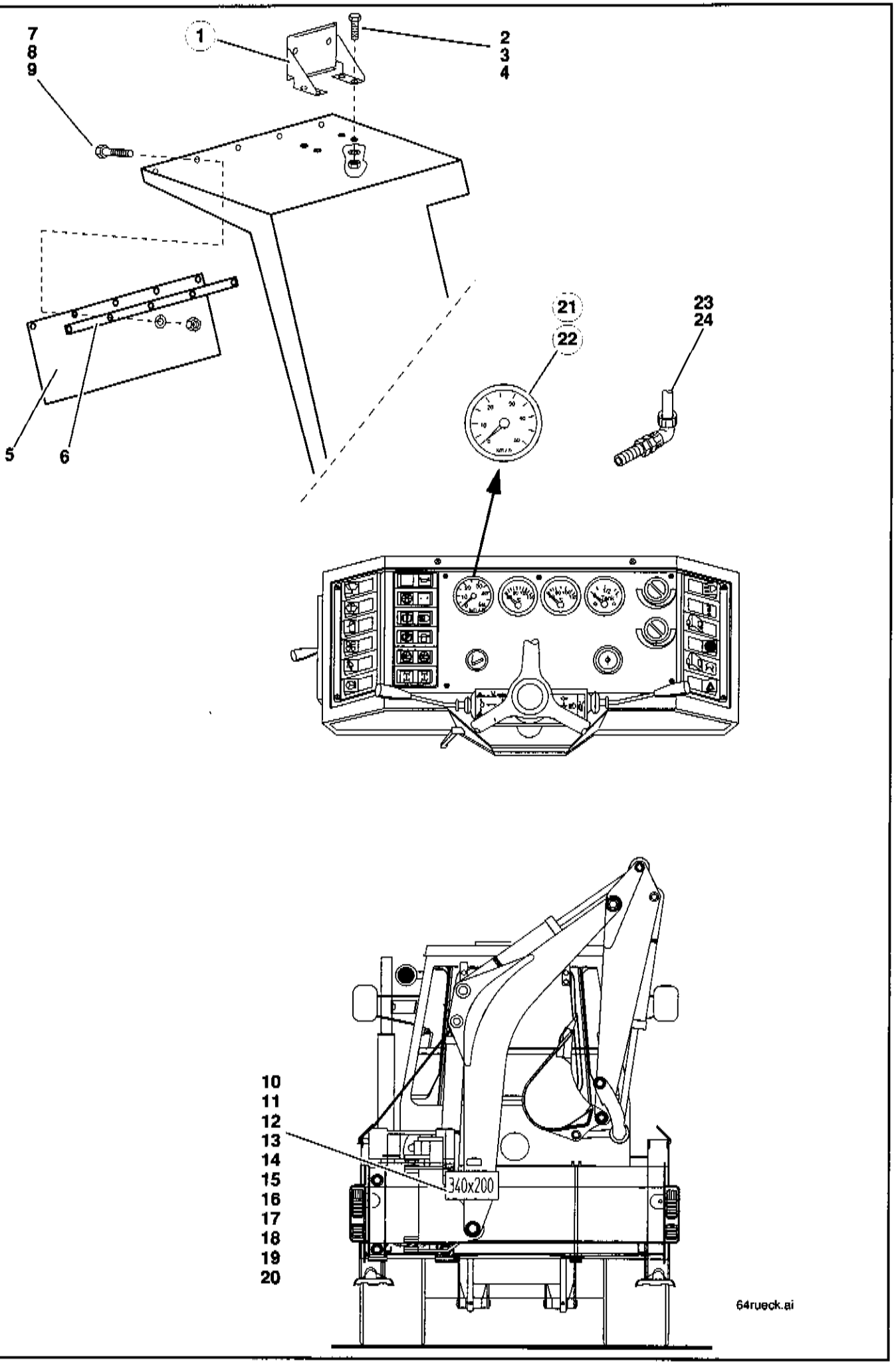
7
8
9
1
2
3
4
5
6
21
22
23
24
10
11
12
13
14
15
16
17
18
19
20
340x200
64rueck.ai

Pos.	Teil-Nummer	Bezeichnung	Stück	Bemerkung
	Teile laut STVZO für Schnellgang SO 1067/4			
1	1 64 301 00 40	Kennzeichenhalter vorn	1	
2	7 236 677 078	Sechskantschraube	4	M 6 x 12 ISO 4017
3	7 403 677 707	Sechskantmutter	4	M 6 ISO 4032
4	0 00 992 41 28	Federring	4	ø 6
5	0 64 301 00 97	Spritzgummi	2	
6	1 64 301 03 41	Leiste	2	20 x 5 x 460 lg.
7	7 236 677 131	Sechskantschraube	10	M 8 x 20 ISO 4017
8	7 403 677 709	Sechskantmutter	10	M 8 ISO 4032
9	0 00 992 43 28	Federring	10	ø 8
10	1 43 330 01 27	Zsb. Halteblech	1	am Ausleger
11	1 43 332 00 93	Bolzen	1	am Ausleger angeschweißt
12	0 00 992 04 37	Sicherungsfeder	1	
13	0 00 332 14 04	Kennzeichenleuchte	1	
14	7 734 000 602	Glühlampe	1	L 12 V - 5 W
15	0 00 996 10 42	Durchführungsring	1	
16	1 00 334 16 14	Kabel	1	3 x 1,5 x 1400 lg. DIN 72551
17	7 731 000 002	Stecker	1	B 4 DIN 72575
18	7 731 000 001	Steckdose	1	A 4 DIN 72575 am Fahrerhaus
19	7 250 671 590	Zylinderschraube	2	M 4 x 20 DIN 84
20	1 00 334 14 14	Kabel	1	3 x 1,5 x 400 lg. DIN 72575
21	1 00 330 00 77	Zsb. Tachometer (mit elektr. Stecker)	1	nur bei Schnellgang
22	0 00 336 38 10	Tachometer	1	
	0 00 333 46 11	Steckergehäuse	1	
	0 00 333 90 11	Flachsteckergehäuse	1	
	1 00 334 12 24	Kabel	1	0,75 mm² x 150 lg. br./schw.
	1 00 334 13 24	Kabel	1	0,75 mm² x 250 lg. braun
	1 00 334 13 23	Kabel	1	1,0 mm² x 150 lg. schwarz
	7 578 642 011	Flachsteckhülse	8	6,3 mm DIN 46340
	0 00 333 16 11	Steckhülse m. Abzw.	2	
	7 572 642 510	Kabelschuh	1	A 6 x 2,5 DIN 46225
	1 00 334 13 23	Kabel	1	1,0 mm² x 150 lg. schwarz
23	0 00 336 19 03	Induktivgeber für Tachometer	1	am Getriebe
24	0 00 996 72 15	Dichtung	1	

Hauptgruppe 31

Bereifung - Schneeketten

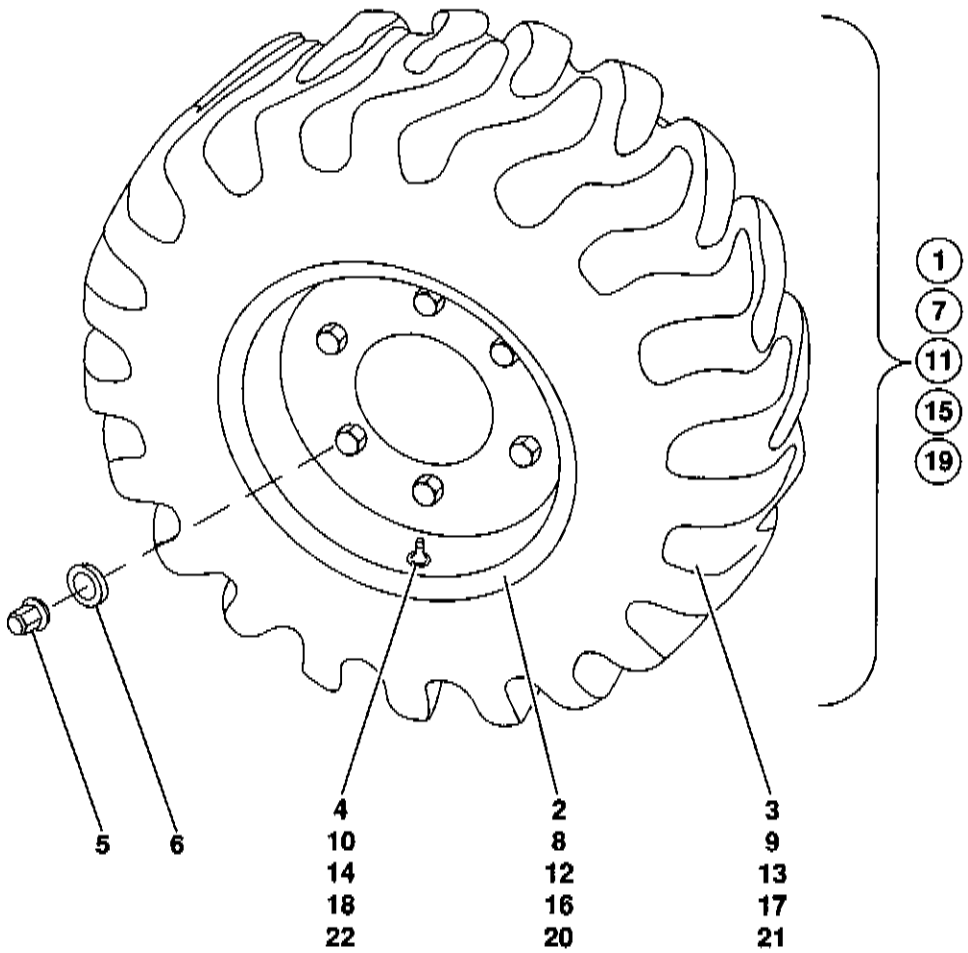
1
7
11
15
19
5
6
4
10
14
18
22
2
8
12
16
20
3
9
13
17
21

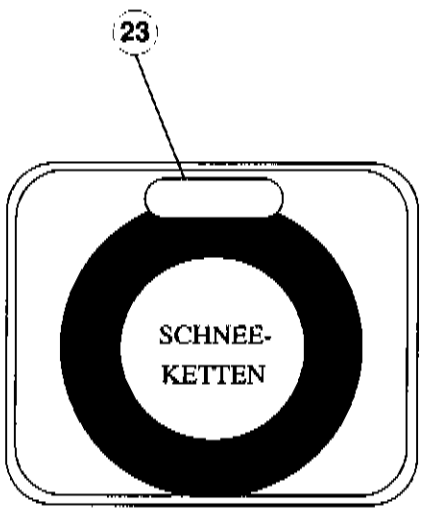
23
SCHNEE-
KETTEN

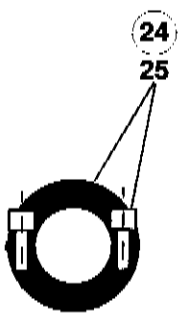
24
25

Pos.	Teil-Nummer	Bezeichnung	Stück	Bemerkung
	Serienbereifung			
1	0 00 310 62 06	Scheibenrad (Scheibenrad u. Reifen)	4	
2	0 00 312 16 07	Scheibenrad	4	W 13 x 24 ET= 29,5 (schwarz)
3	0 00 312 45 12	Reifen	4	16/70 x 24 E91/2 10 Ply
4	0 00 311 13 13	Luft-Wasserventil	4	
5	7 686 677 103	Flachbundmutter	32	450 Nm, B 20
6	7 686 682 004	Federring	32	C 20,5
7	0 00 310 27 07	Scheibenrad (Scheibenrad u. Reifen)	4	
8	0 00 312 16 07	Scheibenrad	4	W 13 x 24 ET= 29,5 (schwarz)
9	0 00 312 99 12	Reifen	4	405/70-24 MPT 04 14Ply
10	0 00 311 13 13	Luft-Wasserventil	4	
	Sonderbereifung			
11	0 00 310 37 06	Scheibenrad (Scheibenrad u. Reifen)	4	
12	0 00 312 02 07	Scheibenrad	4	13 x 24 ET= 29,5 (gelb RAL 1004)
13	0 00 312 59 12	Reifen	4	405/70 R24 TL SPT9
14	0 00 311 13 13	Luft-Wasserventil	4	
15	0 00 310 38 06	Scheibenrad (Scheibenrad u. Reifen)	4	
16	0 00 312 02 07	Scheibenrad	4	13 x 24 ET= 29,5 (gelb RAL 1004)
17	0 00 312 45 12	Reifen	4	16/70 x 24 E91/2 10 Ply
18	0 00 311 13 13	Luft-Wasserventil	4	
19	0 00 310 63 06	Scheibenrad (Scheibenrad u. Reifen)	4	
20	0 00 312 16 07	Scheibenrad	4	W 13 x 24 ET= 29,5 (schwarz
21	0 00 312 59 12	Reifen	4	405/70 R24 TL SPT9
22	0 00 311 13 13	Luft-Wasserventil	4	
	Schneeketten SO 1295 09 für Bereifung 16/70-24			
	Aus Freiraumgründen muß der Lenkeinschlag auf 25° begrenzt werden. Die Distanzringe sind an der Vorder- und Hinterachse spurstangenseitig auf die Kolbenstange zu schrauben. Die Schneeketten sind nach Anweisung des Herstellers zu montieren und nachzuspannen.			
23	0 00 312 09 04	Schneeketten	2	2 Satz = 4 Stück
24	0 64 361 00 51	Distanzring	4	
25	7 253 677 024	Zylinderschraube	8	M 8 x 25 DIN 6912

Hauptgruppe 32

Auspuffanlage

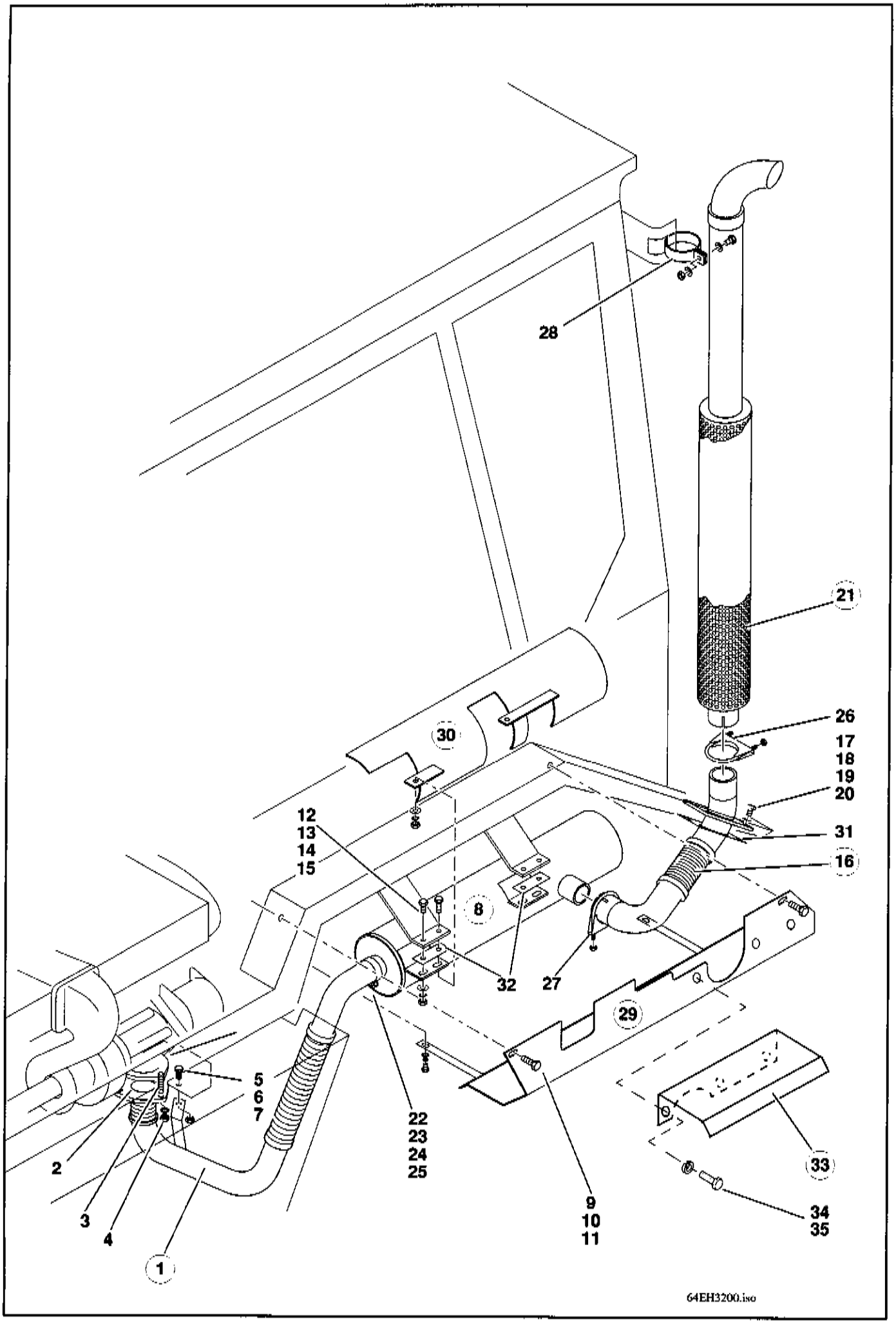
28
21
26
17
18
19
20
31
16
30
12
13
14
15
8
32
27
29
5
6
7
22
23
24
25
2
3
4
1
9
10
11
33
34
35
64EH3200.iso

Pos.	Teil-Nummer	Bezeichnung	Stück	Bemerkung
	Auspuffanlage - Einzelteile			
1	0 64 320 08 03	Zsb. Auspuffrohr	1	
	0 64 322 00 71	Anschlußstück	1	
	0 00 993 85 99	Metallschlauch	1	
2	0 00 080 26 10	Auspuffdichtung	1	
3	0 00 080 57 29	Gewindestift	3	
4	0 00 080 25 43	Sechskantmutter	3	
5	7 236 677 926	Sechskantschraube	2	M 10 x 30 ISO 4017
6	7 403 677 813	Sechskantmutter	2	M 10 ISO 4032
7	0 00 992 35 28	Federring	2	ø 10
8	0 64 321 01 01	Abgas-Sammeldämpfer	1	
9	7 236 677 137	Sechskantschraube	2	M 8 x 40 ISO 4017
10	7 403 677 709	Sechskantmutter	2	M 8 ISO 4032
11	0 00 992 43 28	Federring	2	ø 8
	Befestigung Abgassammeldämpfer an Fahrerhaus			
12	7 236 677 133	Sechskantschraube	4	M 8 x 25 ISO 4017
13	7 403 677 709	Sechskantmutter	4	M 8 ISO 4032
14	0 00 992 43 28	Federring	4	ø 8
15	7 462 680 011	Scheibe	8	ø 8,4 DIN 9021
16	0 64 320 06 03	Zsb. Auspuffrohr	1	
17	7 236 677 137	Sechskantschraube	4	M 8 x 40 ISO 4017
18	7 403 677 709	Sechskantmutter	4	M 8 ISO 4032
19	0 00 992 43 28	Federring	4	ø 8
20	7 462 680 011	Scheibe	8	ø 8,4 DIN 9021
21	0 64 321 03 01	Nachschalldämpfer	1	
22	0 00 993 44 50	Schelle	1	ø 63,5
23	7 234 677 558	Sechskantschraube	1	M 10 x 50 ISO 4014
24	7 403 677 813	Sechskantmutter	1	M 10 ISO 4032
25	0 00 992 35 28	Federring	1	ø 10
26	0 00 993 32 50	Schelle	1	ø 75
27	0 00 993 27 50	Schelle	1	ø 70
28	0 00 993 34 50	Spannschelle	1	ø 80
29	1 64 320 00 21	Zsb. Abdeckblech	1	
30	1 64 320 01 21	Zsb. Dämmblech	1	
31	0 64 322 01 21	Dämmblech	1	
32	0 64 322 02 21	Dämmblech	2	
33	1 64 302 00 73	Dämmblech	1	
34	7 236 677 078	Sechskantschraube	3	M 6 x 12 ISO 4014
35	0 00 992 41 28	Federring	3	ø 6

Hauptgruppe 33

Elektrische Anlage

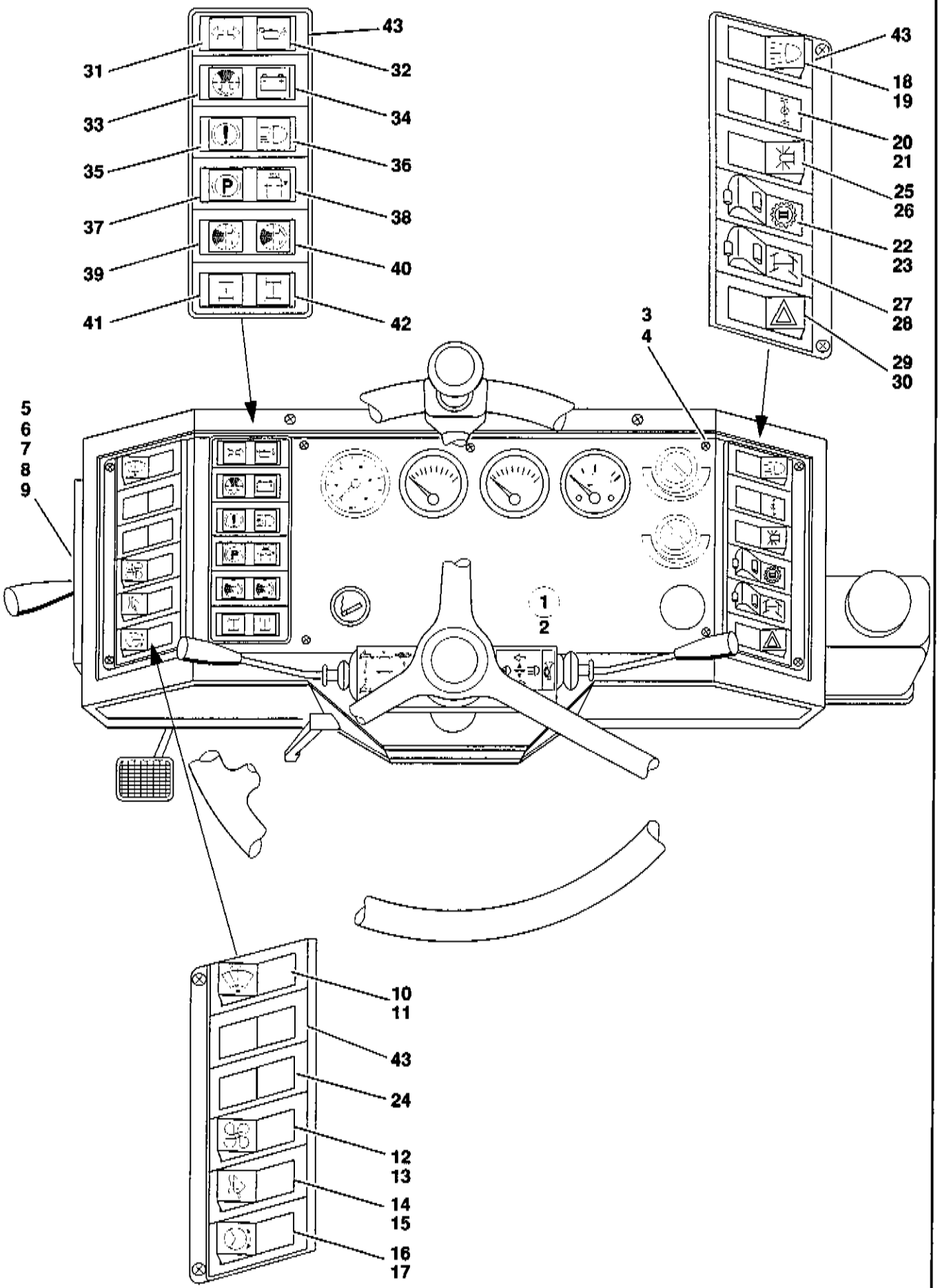
43
31
32
33
34
35
36
37
38
39
40
41
42
43
18
19
20
21
25
26
22
23
27
28
29
30
3
4
5
6
7
8
9
1
2
10
11
43
24
12
13
14
15
16
17

Pos.	Teil-Nummer	Bezeichnung	Stück	Bemerkung
	Armaturenbrett vorn - Einzelteile			
1	1 64 330 13 05	Zsb. Armaturenbrett kpl.	1	mit elektr. Teilen
2	0 36 331 03 01	Armaturenbrett (Schwarzgrau lackiert)	1	ohne elektr. Teile
3	7 286 671 512	Linsenschraube	11	M 4 x 18 DIN 7985
	0 00 995 54 68	Blechschraube	11	M 4,2 x 13
4	0 00 990 49 23	Spreitzmutter	11	M 4
	0 00 993 10 94	Blechmutter	11	
5	0 64 330 22 10	Kabelbaum Armaturenbrett kpl.	1	Einzelteile siehe nachfolgende Seiten
6	0 00 333 29 20	Sicherungskasten	1	
7	7 733 661 605	Sicherung rot		10 A DIN 72581
8	7 733 661 606	Sicherung blau		15 A DIN 72581
9	7 316 680 501	Blechschraube	2	B 4,8 x 16 DIN 7981
10	0 00 333 83 08	Wischerschalter 2-stufig	1	
11	0 00 435 63 43	Symbol Wischer	1	
12	0 00 333 84 08	Schalter Gebläse 2-stufig	1	
13	0 00 435 26 43	Symbol Gebläse	1	
14	0 00 333 81 08	Schalter Schwingungsdämpfer	1	
15	0 00 435 55 43	Symbol Schwingungsdämpfer		
16	0 00 333 81 08	Schalter Lenkungssynchronisierung	1	
17	0 00 435 65 43	Symbol Lenkrad		
18	0 00 333 82 08	Schalter Licht	1	
19	0 00 435 62 43	Symbol Licht	1	
20	0 00 435 24 43	Symbol Differentialsperre	1	
21	0 00 435 37 43	Symbol Schwarz	1	
22	0 00 333 58 07	Schalter SO Schnellgang	1	
23	0 00 435 87 43	Symbol Schnellgang	1	
24	0 00 332 08 72	Blinddeckel	1-4	
25	0 00 333 81 08	Schalter Rundumkennleuchte	1	
26	0 00 435 17 43	Symbol Rundumkennleuchte	1	
27	0 00 333 38 07	Schalter Lenkungsart	1	
28	0 00 435 79 43	Symbol Lenkungsart	1	
29	0 00 333 28 07	Schalter Warnblinkanlage	1	
30	0 00 435 61 43	Symbol Warnblinkanlage	1	
31	0 00 435 70 43	Symbol Blinker	1	
32	0 00 435 75 43	Symbol Motoröldruck	1	
33	0 00 435 71 43	Symbol Luftfilter	1	
34	0 00 435 76 43	Symbol Batterie	1	
35	0 00 435 72 43	Symbol Druckspeicher-Betriebsbremse	1	
36	0 00 435 77 43	Symbol Fernlicht	1	
37	0 00 435 73 43	Symbol Feststellbremse	1	
38	0 00 435 78 43	Symbol Kühlwasserstand	1	
39	0 00 435 50 43	Symbol Ölfilter Rücklauf	1	
40	0 00 435 50 43	Symbol Ölfilter Fahrhydraulik	1	
41	0 00 435 85 43	Symbol Lenkung Radstellung VA.	1	
42	0 00 435 86 43	Symbol Lenkung Radstellung HA.	1	
43	0 00 333 01 45	Einbaurahmen	3	
	0 00 435 45 12	Kontrolleuchte	7-12	
	7 734 000 932	Glühlampe	18-24	W5 - 12 V/1,2 W DIN 72601

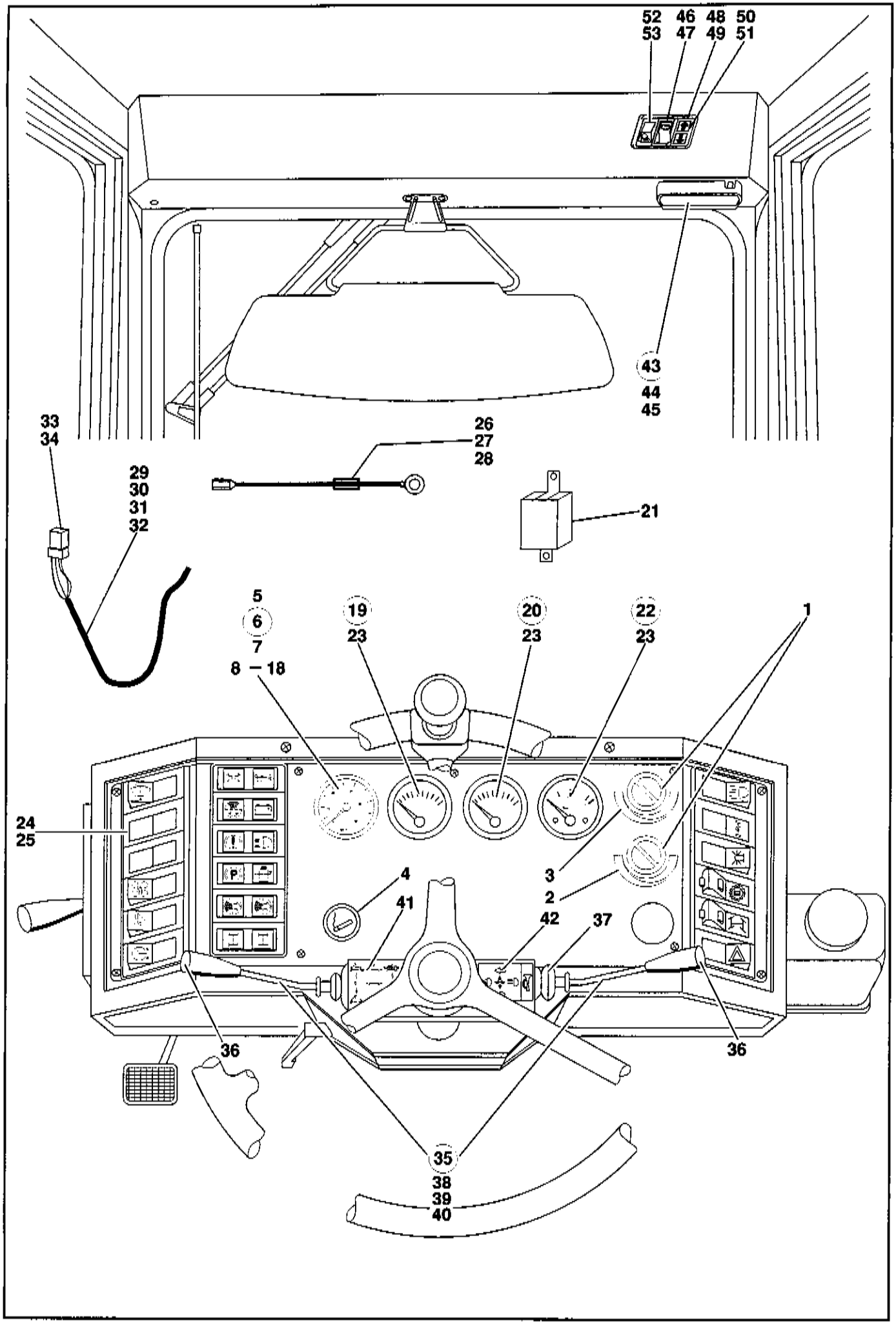
52 46 48 50
53 47 49 51
43
44
45
33
34
26
27
28
29
30
31
32
21
5
6
7
8 – 18
19
23
20
23
22
23
1
24
25
4
41
42
37
3
2
36
36
35
38
39
40

Pos.	Teil-Nummer	Bezeichnung	Stück	Bemerkung
1	0 00 080 18 10	Drehschalter	2	
2	0 00 435 30 43	Symbol Luftverteilung	1	
3	0 00 435 31 43	Symbol Heizung	1	
4	0 00 435 01 55	Zigarettenanzünder	1	
5	0 00 993 10 77	Blinddeckel	1	Serie (anstelle Tachometer)
6	1 00 330 00 77	Zsb. Tachometer (mit elektr. Stecker)	1	bei Schnellgang SO 1342 00
7	0 00 336 38 10	Tachometer	1	
8	0 00 333 46 11	Steckergehäuse	1	
9	0 00 333 90 11	Flachsteckergehäuse	1	
10	1 00 334 12 24	Kabel	1	0,75 mm² x 150 lg. br./schw.
11	1 00 334 13 24	Kabel	1	0,75 mm² x 250 lg. braun
12	1 00 334 13 23	Kabel	2	1,0 mm² x 150 lg. schwarz
13	7 578 642 011	Flachsteckhülse	8	6,3 mm DIN 46340
14	0 00 333 16 11	Steckhülse m. Abzw.	1	
15	7 572 642 510	Kabelschuh	1	A 6 x 2,5 DIN 46225
16	0 00 333 16 11	Steckhülse m. Abzw.	1	
17	0 00 336 19 03	Induktivgeber für Tachometer	1	am Getriebe eingebaut
18	0 00 996 72 15	Dichtung	1	
19	0 00 336 04 07	Öltemperaturanzeige Hydrauliköl	1	
20	0 00 336 06 07	Temperaturanzeige Motorkühlmittel	1	
21	0 00 333 13 17	Verstärker (Kühlmittelstandsensor)	1	
22	0 00 336 03 02	Kraftstoffanzeige	1	
23	7 734 000 402	Glühlampe	3	H 12 V - 2 W DIN 72601
24	0 00 333 81 08	Schalter Frontscheibe (heizbar)	1	
25	0 00 435 41 43	Symbol	1	
26	0 64 330 06 14	Kabel	1	
27	0 00 333 37 20	Sicherungsgehäuse	1	
28	7 733 000 004	Sicherungseinsatz	1	A 25
29	0 64 330 20 10	Kabelbaum	1	
30	0 00 333 47 11	Steckergehäuse	1	8-polig
31	0 00 332 02 28	Stecksockel	1	
32	0 00 996 20 42	Durchführungsring	1	
33	0 00 332 31 17	Schaltrelais	1	
34	1 64 335 01 40	Halter f. Stecksockel	1	
35	0 00 333 31 07	Lenkstockschalter	1	
36	0 00 080 09 10	Knopf	2	
37	0 00 080 09 11	Manschette	2	
38	0 00 333 01 86	Klemmstück	1	
39	0 00 333 55 65	Flachsteckergehäuse	2	
40	0 00 333 54 65	Steckhülsengehäuse	2	
41	0 00 435 52 32	Hinweisschild Fahrschaltung	1	
42	0 00 435 69 32	Hinweisschild Blinker, Hupe, Fernlicht	1	
43	0 00 332 15 04	Innenleuchte	1	
44	7 734 000 602	Glühlampe	1	L 12 V - 5 W
45	7 316 680 301	Linsenblechschraube	2	B 3,9 x 16 DIN 7981

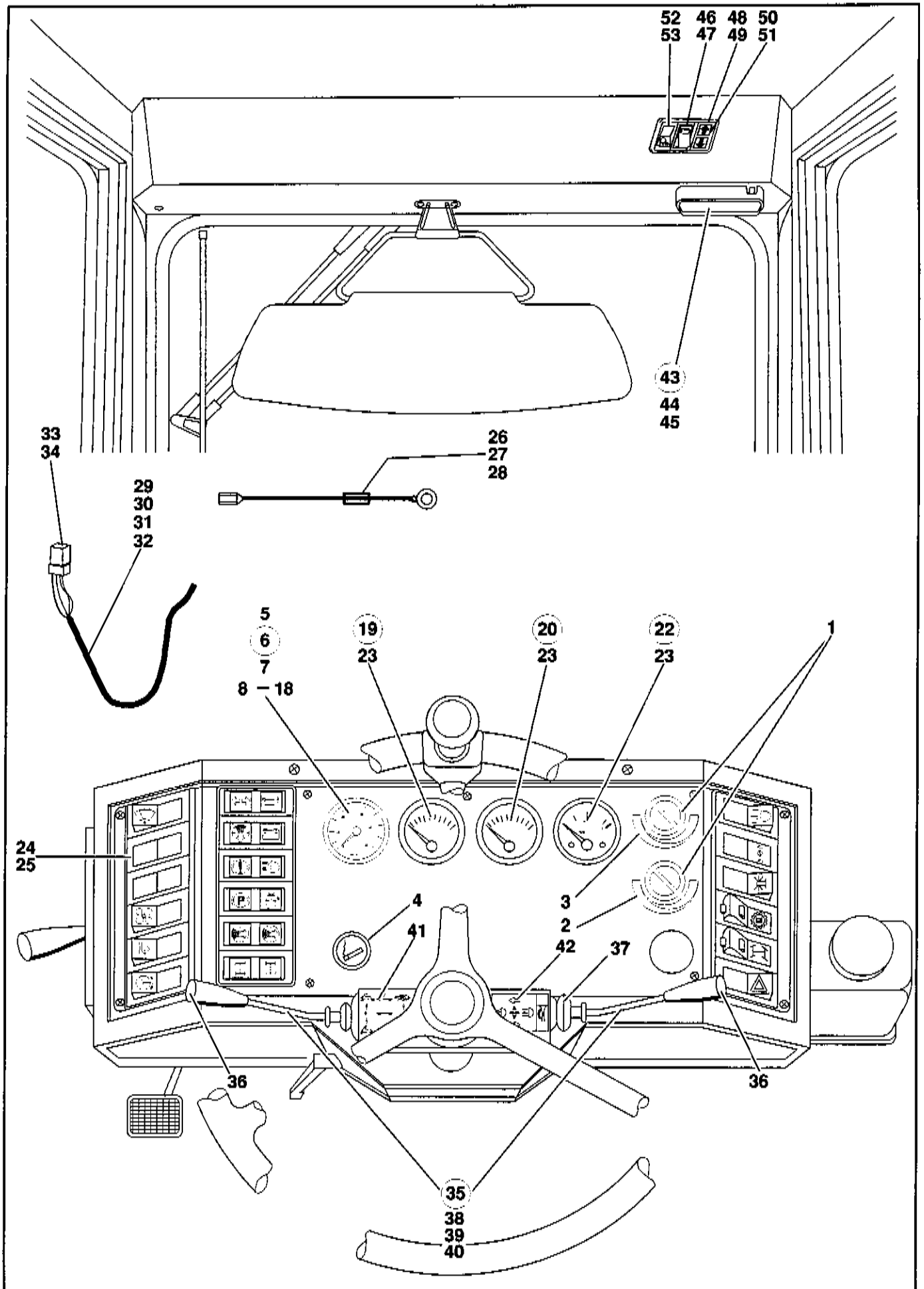
52 46 48 50
53 47 49 51
43
44
45
33
34
26
27
28
29
30
31
32
5
6
7
8 – 18
19
23
20
23
22
23
1
24
25
4
41
42
37
3
2
36
36
35
38
39
40

Pos.	Teil-Nummer	Bezeichnung	Stück	Bemerkung
46	0 00 333 58 07	Schalter Joystik	1	
47	0 00 435 60 43	Symbol	1	
48	0 00 332 59 12	Kontrolleuchte	1	
49	7 734 000 932	Glühlampe	2	W5 - 12 V/1,2 W
50	0 00 435 57 43	Symbol	1	
51	0 00 435 58 43	Symbol	1	
52	0 00 333 45 07	Schalter Arbeitsscheinwerfer	1	
53	0 00 435 18 43	Symbol	1	

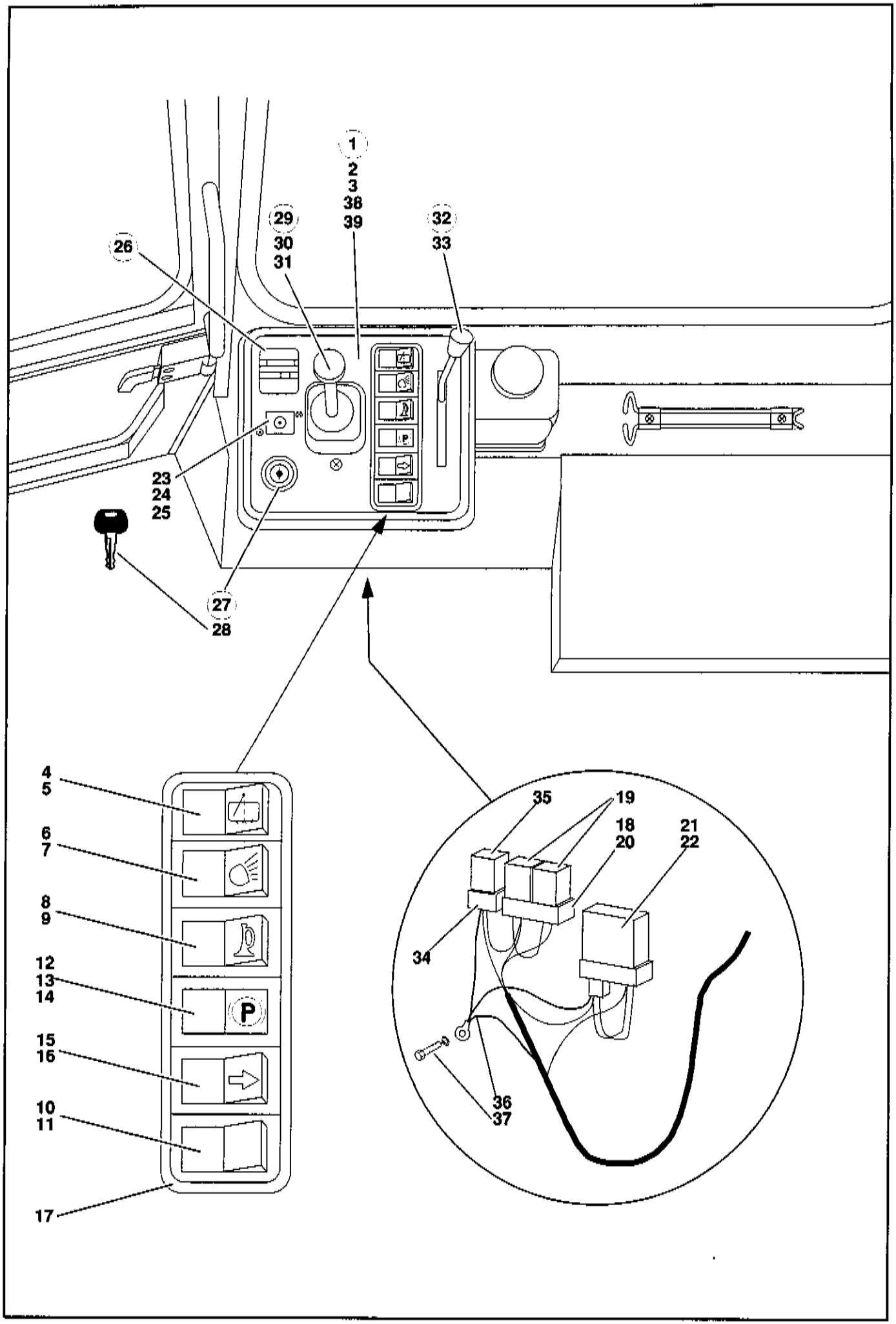
1
2
3
38
39
29
30
31
32
33
26
23
24
25
27
28
4
5
6
7
8
9
12
13
14
15
16
10
11
17
P
35
19
18
20
21
22
34
36
37

Pos.	Teil-Nummer	Bezeichnung	Stück	Bemerkung
	Armaturenbrett Seitenkonsole - Einzelteile			
1	1 64 330 11 05	Zsb. Armaturenbrett (Seitenkonsole)	1	mit elektr. Teilen
2	1 64 330 12 05	Zsb. Armaturenbrett	1	ohne elektr. Teile
3	0 64 330 21 10	Zsb. Kabelbaum	1	Einzelteile siehe nachfolgende Seiten
4	0 00 333 83 08	Wischerschalter Heckscheibe	1	
5	0 00 435 25 43	Symbol Heckwischer	1	
6	0 00 333 81 08	Schalter für Arbeitsscheinwerfer	1	
7	0 00 435 18 43	Symbol Arbeitsscheinwerfer	1	gelb
8	0 00 333 10 07	Tastschalter für Hupe	1	
9	0 00 435 56 43	Symbol Hupe	1	
10	0 00 333 34 07	Tastschalter Fahrschalter	1	
11	0 00 435 37 43	Symbol Schwarz	1	
12	0 00 332 45 12	Kontrolleuchte	1	
13	0 00 435 73 43	Symbol Feststellbremse	1	
14	0 00 435 37 43	Symbol Schwarz	1	
15	0 00 333 58 07	Kippschalter vorn/hinten	1	
16	0 00 435 57 43	Symbol vorn/hinten	1	
17	0 00 333 01 45	Rahmen	1	
18	0 00 332 00 28	Stecksockel für Anlaßsperre	1	
19	0 00 332 31 17	Schaltrelais für Anlaßsperre	2	
20	7 316 680 301	Blechschraube	4	B 3,9 x 16 DIN 7981
21	0 00 332 09 17	Startrelais	1	
22	7 316 680 501	Blechschraube	4	B 4,8 x 16 DIN 7981
23	0 00 333 28 20	Sicherungskasten	1	2-fach
24	7 316 680 501	Blechschraube	2	8 x 16
25	7 733 661 606	Sicherung	2	15 A
26	0 00 433 50 30	Betriebsstundenzähler	1	
27	0 00 333 13 06	Glühstartschalter mit Anlaßwiederhol-sperre	1	Merit 330282
28	0 00 333 07 33	Zündschlüssel	1	
29	0 64 240 02 16	Handbremsventil	1	
30	7 286 671 502	Linsenschraube	2	M 8 x 20 DIN 7985
31	0 00 333 75 08	Druckschalter hydr.	1	
32	0 64 170 01 10	Zsb. Handgas	1	
33	7 293 671 213	Linsensenkschraube	4	M 5 x 20 DIN 966
34	0 00 332 01 28	Stecksockel	1	für Druckschalter
35	0 00 332 31 17	Startrelais	1	für Druckschalter
36	1 00 330 80 14	Zsb. Massekabel	1	
37	7 236 677 078	Sechskantschraube	1	M 6 x 12 ISO 4017
	Befestigung Armaturenblech am Fahrerhaus:			
38	7 252 677 044	Zylinderschraube	2	M 8 x 20 DIN 912
39	7 462 680 011	Scheibe	2	A 8,4 DIN 9021

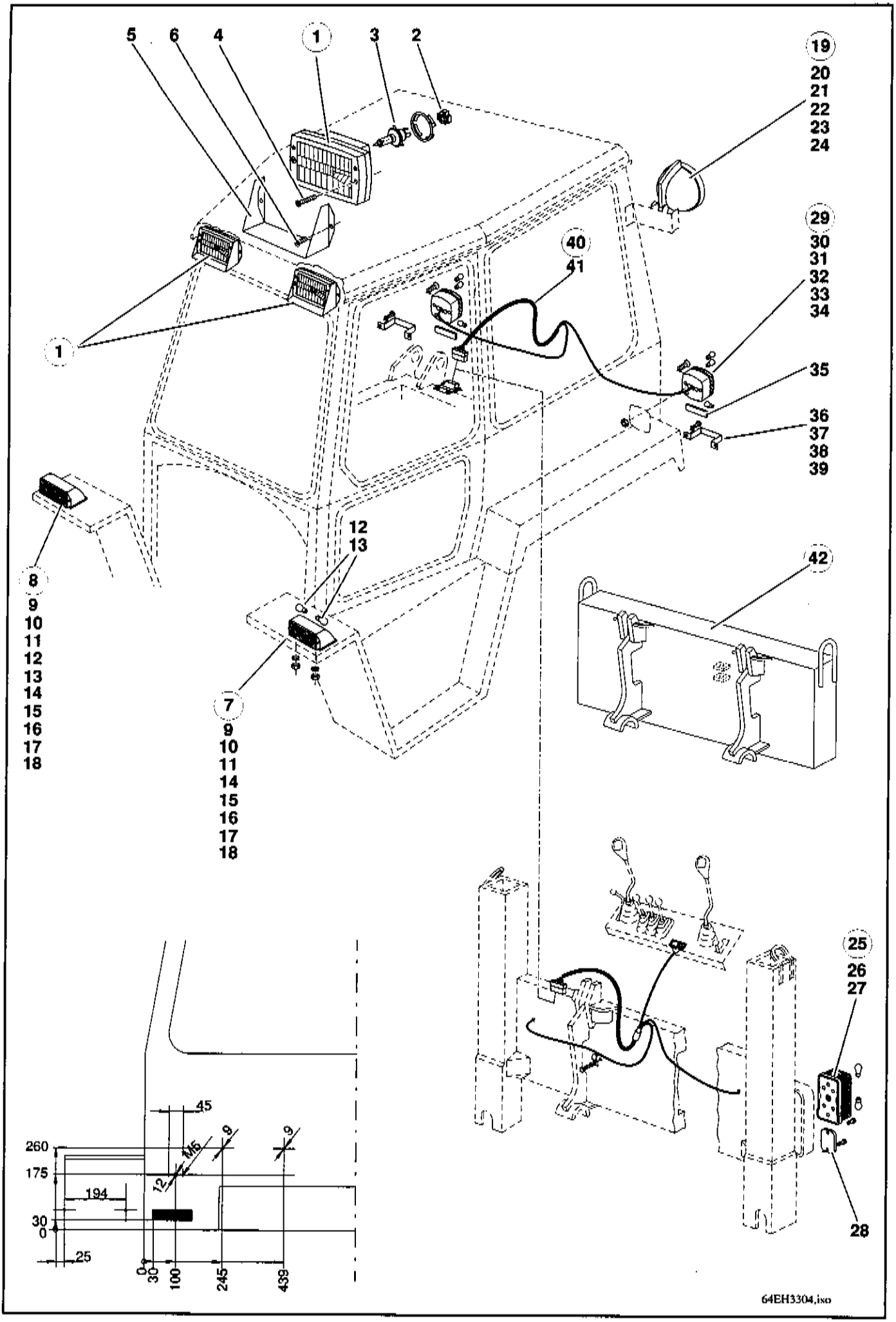
5
6
4
1
3
2
19
20
21
22
23
24
29
30
31
32
33
34
40
41
35
36
37
38
39
1
8
9
10
11
12
13
14
15
16
17
18
12
13
7
9
10
11
14
15
16
17
18
42
25
26
27
28
45
260
175
194
30
0
25
M5
12
9
9
0
30
100
245
439
64EH3304.iso

Pos.	Teil-Nummer	Bezeichnung	Stück	Bemerkung
	Fahrzeugbeleuchtung			
1	0 00 332 68 01	Einbauscheinwerfer	2	
2	0 00 333 60 11	Lampenstecker	2	
3	7 734 000 921	Glühlampe	2	H4 12 V 60/55 W
4	7 316 680 157	Linsenblechschraube	4	B 4,2 x 32 DIN 7981
5	1 43 341 00 72	Blende	2	für Einbauscheinwerfer
6	7 316 680 502	Blechschraube	4	B 3,5 x 16 DIN 7981
7	0 00 332 51 15	Blink-Begrenzungsleuchte links	1	(auf der Radabdeckung)
8	0 00 332 52 15	Blink-Begrenzungsleuchte rechts	1	(auf der Radabdeckung)
9	0 00 080 49 53	Lichtscheibe	2	
10	7 403 677 707	Sechskantmutter	4	M 6 ISO 4032
11	0 00 992 41 28	Federring	4	ø 6
12	7 734 000 917	Glühlampe	2	P 25-1 12 V-21 W DIN 72601
13	7 734 000 354	Glühlampe	2	G 12 V-5 W DIN 72601
14	0 00 993 84 29	Schelle	2	Bef. Kabel Bink-Begrenz.leuchte
15	0 00 334 02 31	Kabelbefestiger	8	
16	7 236 677 079	Sechskantschraube	2	M 6 x 16 ISO 4017
17	0 00 992 41 28	Federring	2	ø 6
18	7 403 677 707	Sechskantmutter	2	M 6 ISO 4032
19	0 00 332 66 01	Arbeitsscheinwerfer	1	
20	7 734 000 920	Glühlampe	1	YC 12V - 55W
21	7 286 671 509	Linsenschraube mit Kreutzschlitz	4	M 6 x 25 DIN 7985
22	1 64 321 02 40	Halter für Arbeitsscheinwerfer	1	
23	7 236 677 079	Sechskantschraube	3	M 6 x 16 ISO 4017
24	0 00 992 41 28	Federring	3	ø 6
25	0 00 332 49 15	Schluß-Brems-Blinkleuchte kpl.	2	siehe Ersatzteilliste Anbaubagger SO 1337
26	7 734 000 929	Glühlampe	2	P25-2 12V - 21/5W
27	7 734 000 917	Glühlampe	2	RL 12V - 21W
28	0 00 332 05 07	Rückstrahler	2	
	Rückleuchten am Fahrerhaus SO 1380/00			
29	0 00 332 48 15	Schluß-Brems-Blinkleuchte kpl.	2	
30	0 00 332 59 52	Lichtscheibe mit Schrauben	2	
31	7 734 000 917	Glühlampe	4	P 12V - 21W
32	7 734 000 357	Glühlampe	2	R 12V - 10W
33	7 236 677 056	Sechskantschraube	4	M 5 x 16 ISO 4017
34	7 462 680 035	Scheibe	4	5,3 DIN 9021
35	0 00 332 10 07	Rückstrahler	2	selbstklebend
36	1 64 201 00 25	Bügel	2	für Unterlegkeile, li. u. re. am Kotflügel
37	7 236 677 129	Sechskantschraube	4	M 8x 16 ISO 4017
38	0 00 992 43 28	Federring	4	ø 8
39	7 403 677 709	Sechskantmutter	4	M 8 ISO 4032
40	0 64 330 11 10	Zsb. Kabelbaum	1	für Rückleuchten
41	0 00 333 32 11	Steckdose	1	6-polig
	Ballastgewicht SO 580/04			
42	1 64 200 01 55	Zsb. Ballastgewicht	1	

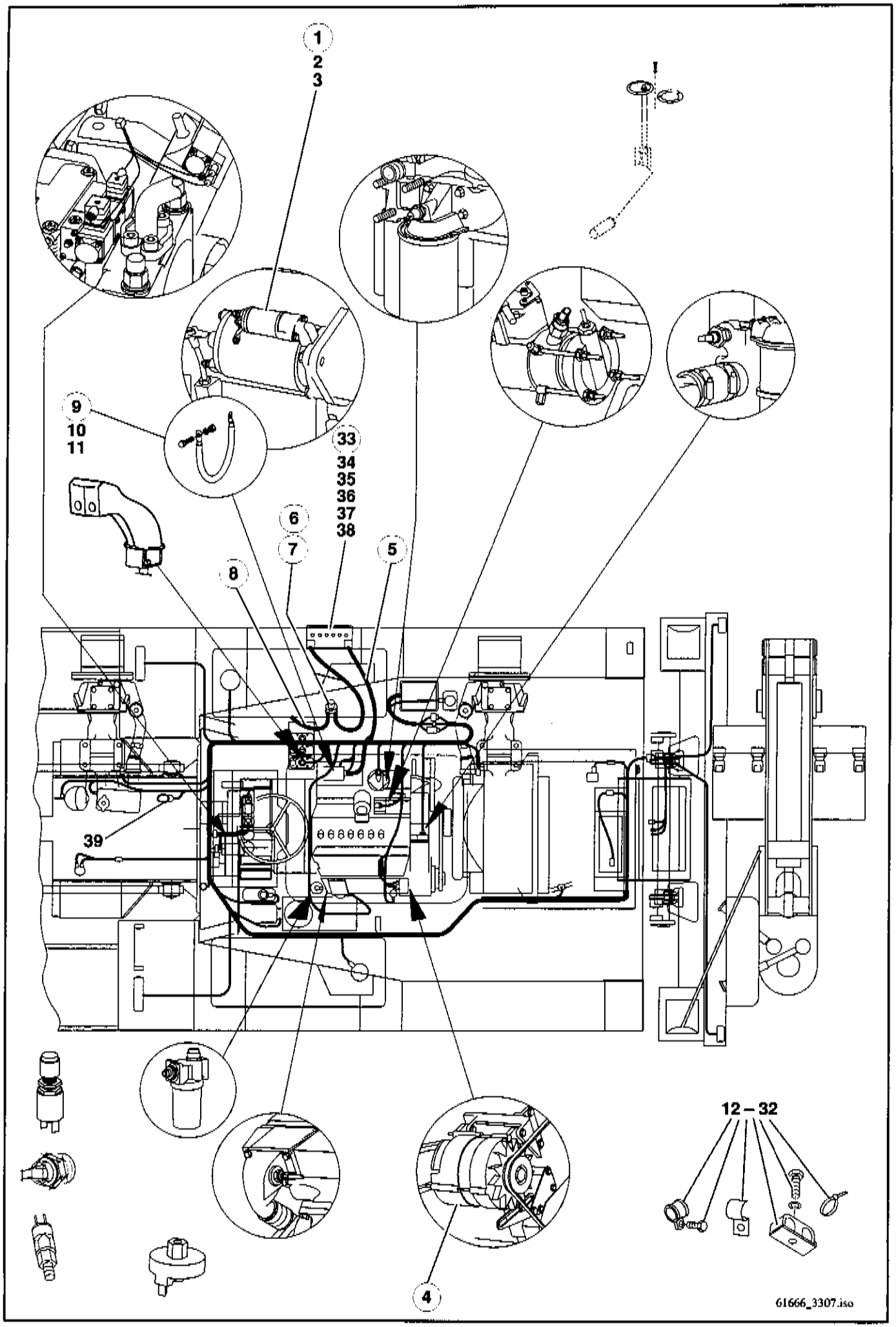
1
2
3
!
9
10
11
33
34
35
36
37
38
6
7
5
8
39
12 – 32
4
61666_3307.iso

Pos.	Teil-Nummer	Bezeichnung	Stück	Bemerkung
	Anlasser - Lichtmaschine - Batterie			
1	0 00 080 62 18	Anlasser	1	12 V - 2,8 KW
2	0 00 080 64 36	Magnetschalter	1	
3	0 22 335 00 97	Gummikappe	1	
4	0 00 080 82 49	Lichtmaschine	1	12 V - 65 A
5	0 00 330 69 12	Zsb. Batteriekabel	1	Batt.-Anlasser (Plus-Pol)
6	0 00 330 86 12	Zsb. Batteriekabel	1	Batt.-Trennschalter (Masse)
7	0 00 333 96 08	Batterietrennschalter	1	
	0 00 080 14 64	Schlüssel	1	
8	0 00 330 87 12	Zsb. Batteriekabel	1	Trennschalter - Rahmen(Masse)
9	0 00 330 74 12	Zsb. Batteriekabel	1	Anlasser-Rahmen(Masse)
10	7 236 677 923	Sechskantschraube	1	M 10 x 20 ISO 4017
11	0 00 992 35 28	Federring	1	ø 10
12	0 00 993 74 28	Schelle	2	ø 15
13	7 236 677 085	Sechskantschraube	2	M 6 x 30 ISO 4017
14	0 00 992 41 28	Federring	3	ø 6
15	7 451 680 109	Scheibe	1	ø 6,4 DIN 125
16	0 00 993 87 29	Schelle	3	ø 15
17	0 00 993 88 29	Schelle	1	ø 20
18	0 00 993 89 29	Schelle	1	ø 27
19	7 236 677 079	Sechskantschraube	3	M 6 x 16 ISO 4017
20	0 00 992 41 28	Federring	3	ø 6
21	0 00 993 46 28	Schelle	2	ø 22
22	7 236 677 131	Sechskantschraube	2	M 8 x 20 ISO 4017
23	0 00 992 43 28	Federring	2	ø 8
24	7 880 640 011	Schelle	1	31 x 7 Bef. Hauptkabelbaum
25	0 00 993 87 29	Schelle	1	ø 15
26	7 236 677 081	Sechskantschraube	1	M 6 x 20 ISO 4017
27	0 00 992 41 28	Federring	1	ø 6
28	7 403 677 707	Sechskantmutter	1	M 6 ISO 4032
29	0 00 993 13 15	Kabelbinder	15	
30	7 316 680 169	Linsenblechschraube	4	B 4,8 x 16 DIN 7981 Bef. Stecksockel
31	0 00 993 13 15	Kabelbinder	4	
32	0 00 334 00 31	Chassis-Klemme	1	
33	0 00 335 21 12	Batterie	1	12 V x 100 Ah 500 A
34	7 713 000 500	Polabdeckkappe	1	
35	1 64 304 01 42	Haltewinkel	1	
36	7 252 677 046	Zylinderschraube	1	M 8 x 25 DIN 912
37	0 00 992 51 28	Federring	1	ø 8
38	1 00 993 01 91	Gummiband	2	35 x 5 x 350 lg.
	0 00 993 73 90	Meterware		
39	0 00 332 21 05	Fanfare	1	

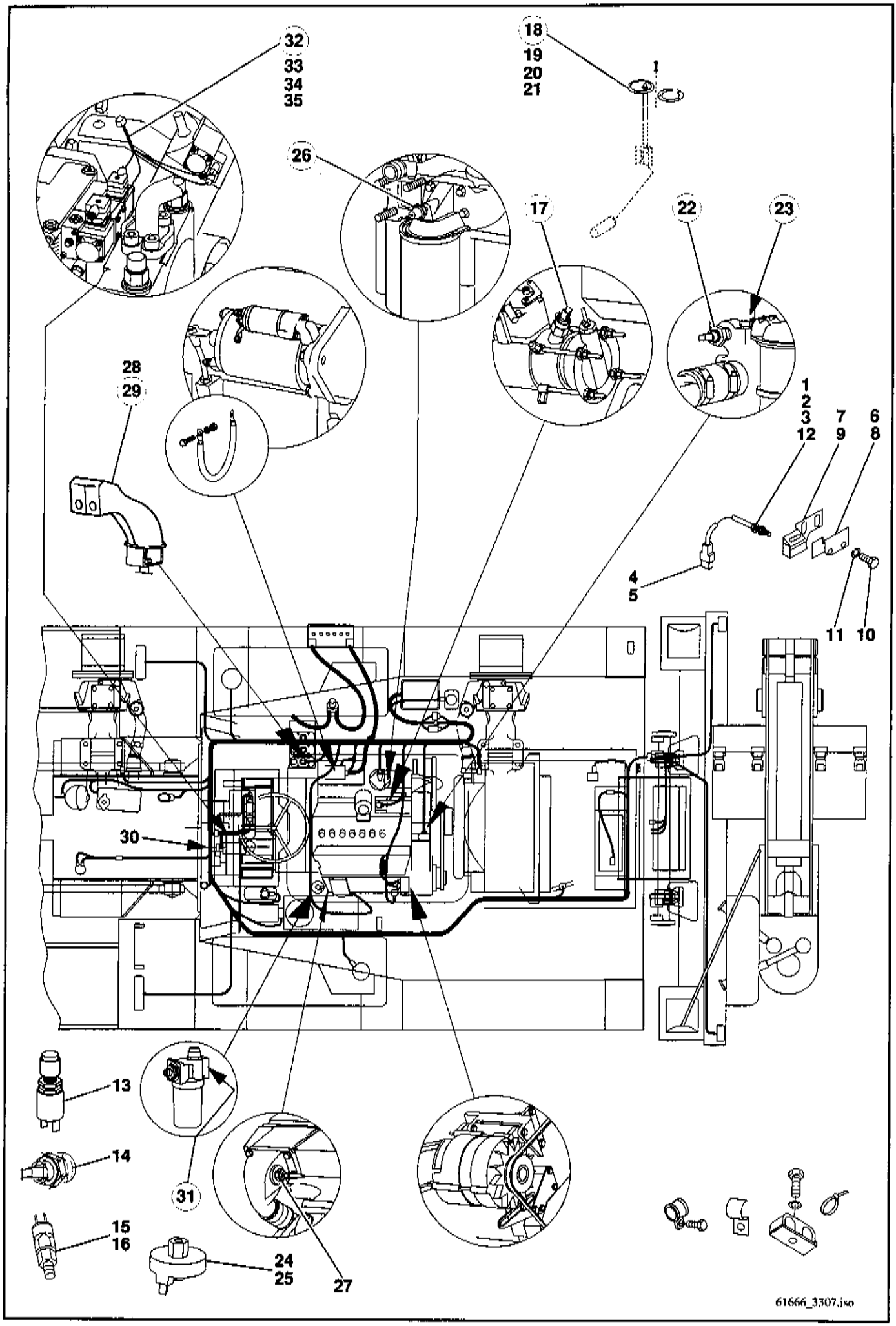
32
33
34
35
18
19
20
21
1
26
17
22
23
28
29
1
2
3
12
7
9
6
8
4
5
11
10
30
13
14
31
15
16
24
25
27
61666_3307.jso

Pos.	Teil-Nummer	Bezeichnung	Stück	Bemerkung
	Lenkungssynchronisierung			
1	0 00 330 01 18	Induktivschalter	2	
	0 00 333 78 65	Steckhülsengehäuse	1	3-polig
	7 578 646 002	Flachsteckhülse	3	A 2,8-0,8
2	0 00 333 58 65	Stiftgehäuse	1	4-polig, rund
3	0 00 333 59 65	Stiftkontakt	3	
4	0 00 333 79 65	Steckergehäuse	1	3-polig
5	7 571 646 012	Flachstecker	3	2,8-0,8
6	1 64 273 01 40	Halter vorn	1	
7	1 64 273 02 40	Halter vorn	1	
8	1 64 273 03 40	Halter hinten	1	
9	1 64 273 04 40	Halter hinten	1	
10	7 236 677 131	Sechskantschraube	2	M 8 x 20
11	0 00 992 43 28	Federring	2	
12	0 00 332 13 17	Schaltrelais	2	für Induktivschalter
13	0 00 333 78 08	Druckschalter (Handbremskontrolle)	1	
14	0 00 333 75 08	Hydr. Druckschalter (Bremslichtschalter)	1	M 12 x 1,5 (Anschluß 24)
15	0 00 333 41 07	Hydr. Kontrollschalter (Betriebsbremse)	1	
16	7 593 641 020	Dichtring	1	A 12 x 18 DIN 7603-Cu
17	0 00 080 00 10	Abstell-Magnetschalter (Motor)	1	
18	0 00 336 11 01	Tankmeßgerät	1	
19	0 00 996 04 12	Dichtung	1	
20	7 236 677 056	Sechskantschraube	5	M 5 x 16 ISO 4017
21	0 00 992 39 28	Federring	5	ø 5
22	0 00 336 31 03	Temperaturgeber	1	Wasser
23	0 00 080 68 48	Geber (Kaltstart)	1	
24	0 00 993 02 04	Unterdruckanzeiger	1	500 mm WS
25	7 593 641 016	Dichtring	1	A 10 x 16 DIN 7603-Cu
26	0 00 080 00 12	Öldruckschalter (Motor)	1	0,8 bar
27	0 00 080 00 11	Flamm-Glühkerze	1	
28	0 00 332 13 17	Schaltrelais	1	für Differentialsperre (unter Armaturenbrett)
29	0 63 361 04 18	Schaltknopf (1. u. 2. Steuerkreis)	1	mit Betätigungsknopf für Differentialsperre
	0 00 333 90 11	Steckhülsengehäuse	1	3-polig
	7 571 646 042	Flachstecker	3	A 6,3x2,5
	0 00 333 15 65	Steckhülsengehäuse	1	2-polig
	7 571 646 042	Flachstecker	2	A 2,8x1
	1 00 334 27 47	Isolierschlauch	1	
30	0 00 333 22 25	Blinkgeber	1	(unter Armaturenbrett)
31	0 00 333 04 66	Gerätesteckdose	1	am Filter für Fahrhydraulik
32	0 63 330 01 10	Zsb. Kabelbaum kpl.	1	Schaltung 1. u. 2. Gang
33	0 00 333 76 11	Steckhülsengehäuse	1	
34	0 00 333 04 66	Stecker	4	
35	0 00 332 04 11	Löschdiode	4	

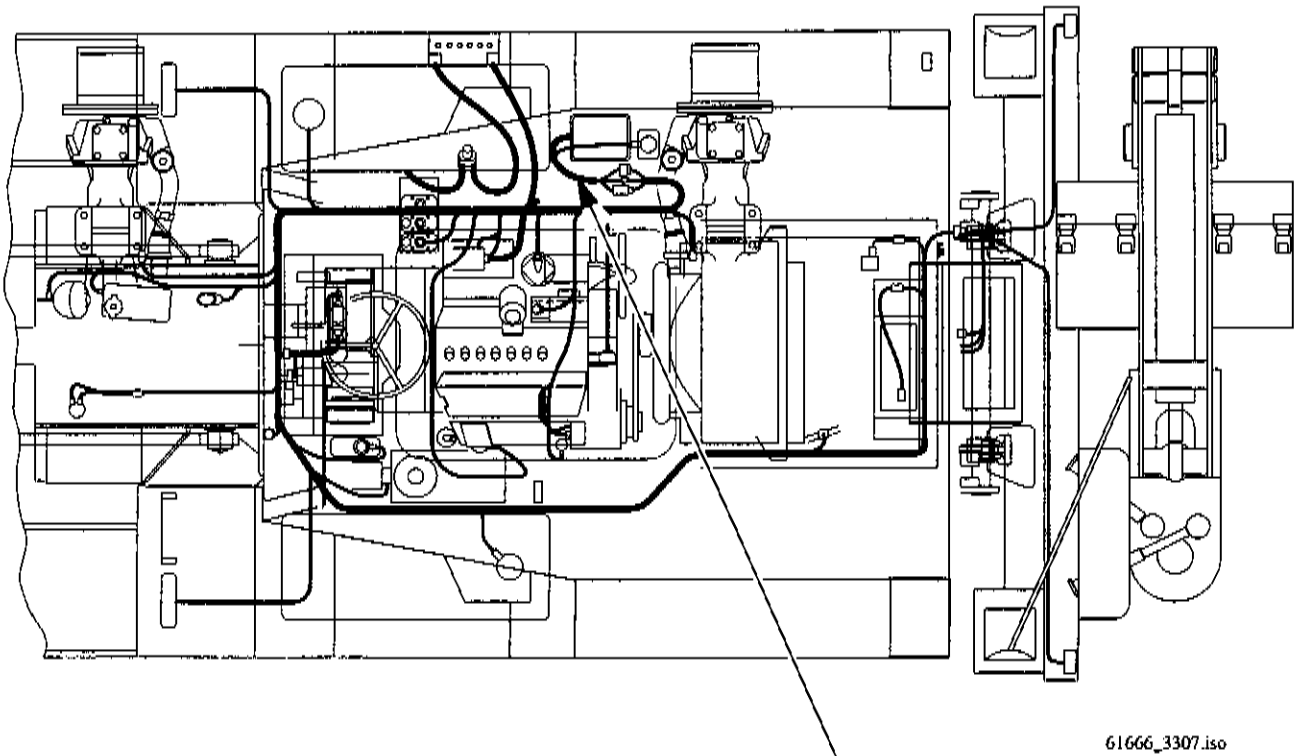

61666_3307.iso

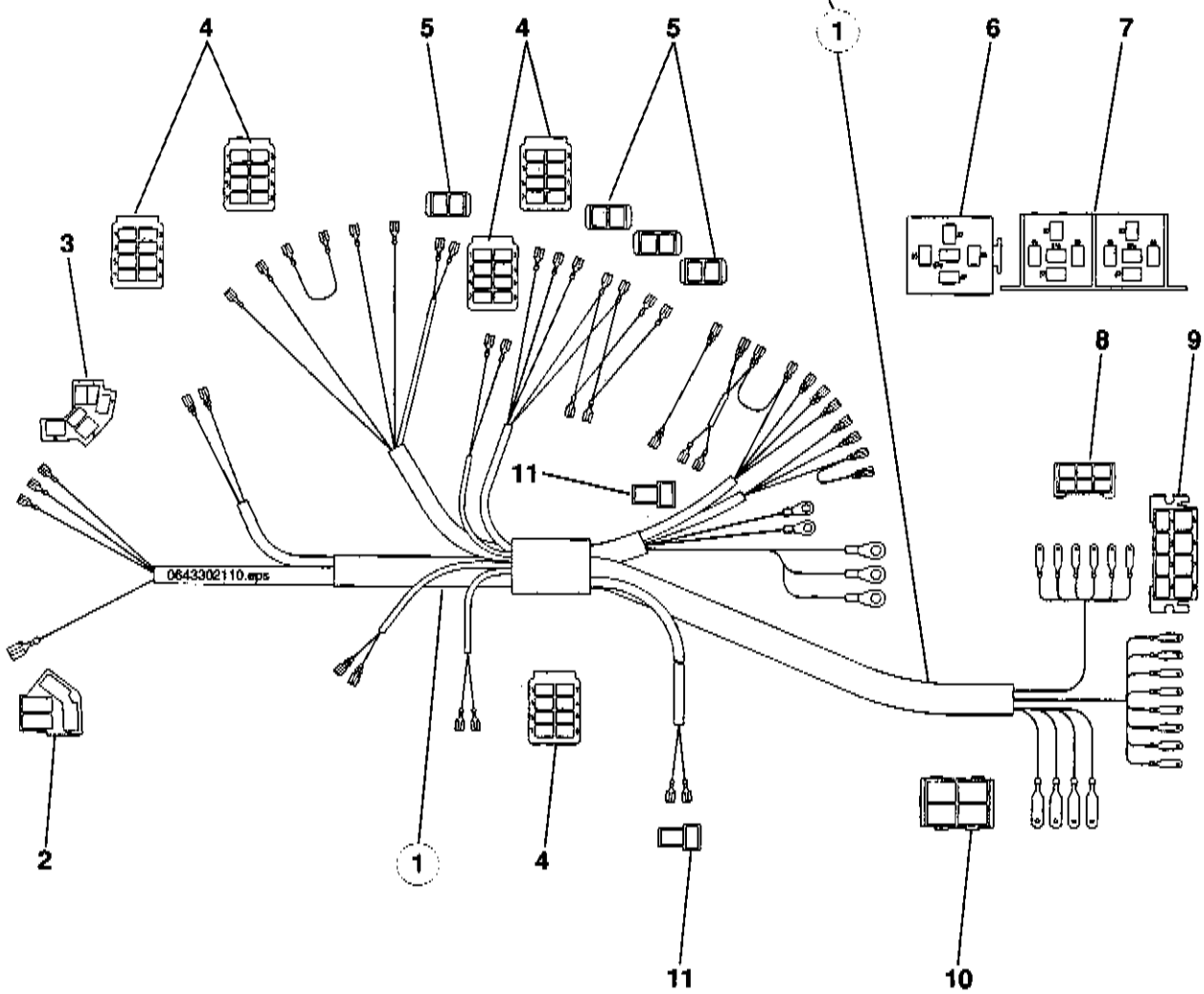

Pos.	Teil-Nummer	Bezeichnung	Stück	Bemerkung
	Kabelbaum Armaturenbrett (Seitenkonsole)			
1	0 64 330 21 10	Kabelbaum	1	
2	0 00 333 51 65	Zentralstecker	1	
3	0 00 333 62 11	Stecker	1	
4	0 00 333 47 11	Steckergehäuse	5	
5	0 00 333 46 11	Steckergehäuse	4	
6	0 00 332 01 28	Stecksockel	1	
7	0 00 332 00 28	Stecksockel	1	
8	0 00 333 15 66	Steckergehäuse	1	
9	0 00 333 48 11	Flachsteckergehäuse	1	
10	0 00 333 27 65	Flachsteckergehäuse	1	
11	0 00 333 08 11	Stecksockel	2	

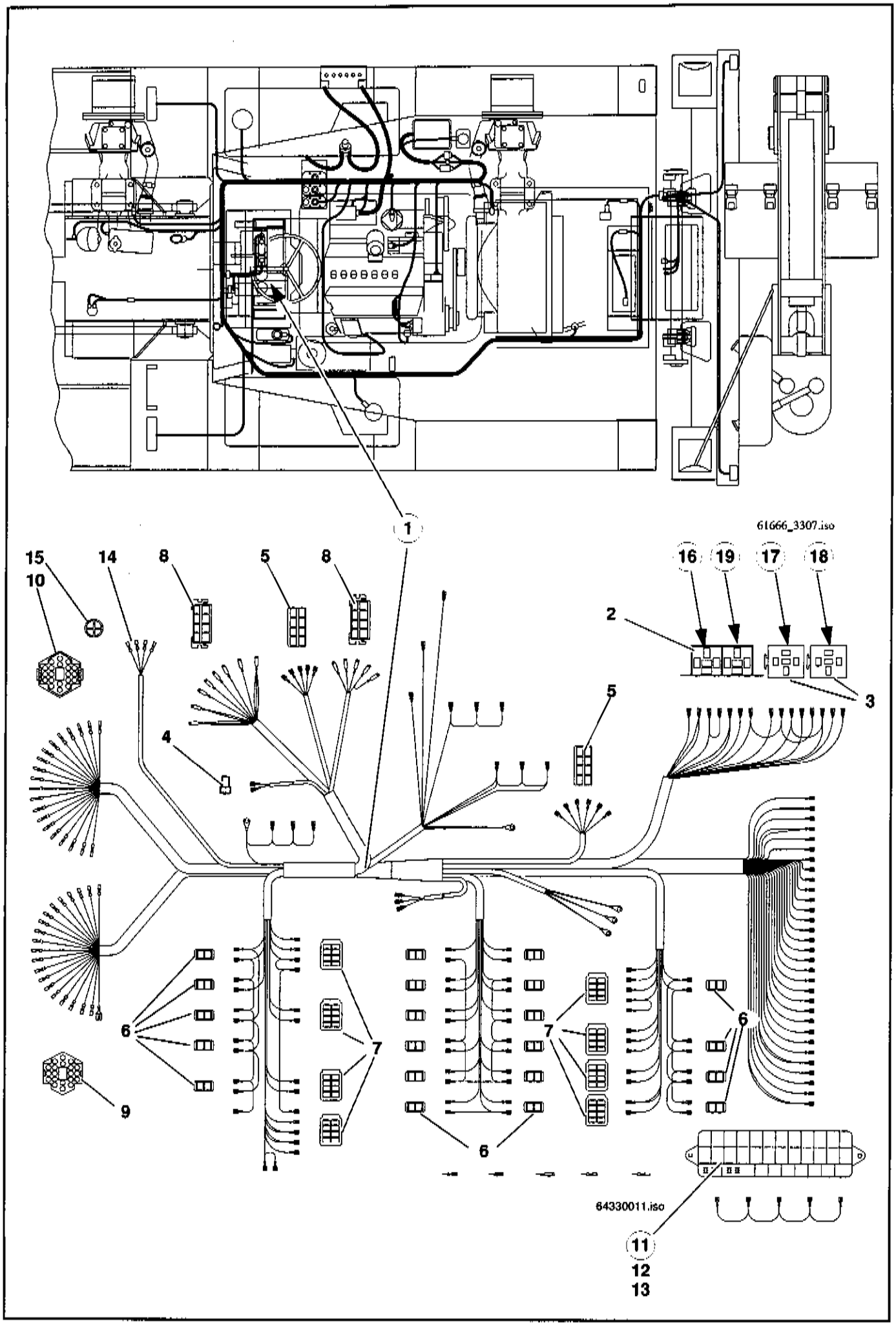
61666_3307.iso
1
15
10
14
8
5
8
16
19
17
18
2
3
5
4
6
7
6
7
6
9
6
64330011.iso
11
12
13

Pos.	Teil-Nummer	Bezeichnung	Stück	Bemerkung
	Kabelbaum Armaturenbrett vorn			
1	0 64 330 22 10	Kabelbaum kpl.	1	
2	0 00 332 00 28	Stecksockel	1	
3	0 00 332 01 28	Stecksockel	2	
4	0 00 333 08 11	Steckhülsengehäuse	1	
5	0 00 333 32 11	Steckdose	2	
6	0 00 333 46 11	Steckergehäuse	21	
7	0 00 333 47 11	Steckergehäuse	8	
8	0 00 333 48 11	Flachsteckergehäuse	1	
9	0 00 333 98 11	Gehäuse	1	
10	0 00 333 99 11	Gehäuse	1	
11	0 00 333 29 20	Sicherungskasten	1	
12	7 733 661 605	Flachsicherung rot		10 A DIN 72581
13	7 733 661 606	Flachsicherung		15 A DIN 72581
14	0 00 333 13 65	Buchsenkontakt	4	
15	0 00 333 14 65	Buchsengehäuse	1	
16	0 00 332 13 17	Schaltrelais	1	für Differentialsperre
17	0 00 332 13 17	Schaltrelais	1	für Mittelstellung der Lenkung an der VA
18	0 00 332 13 17	Schaltrelais	1	für Mittelstellung der Lenkung an der HA
19	0 00 333 22 25	Blinkgeber	1	

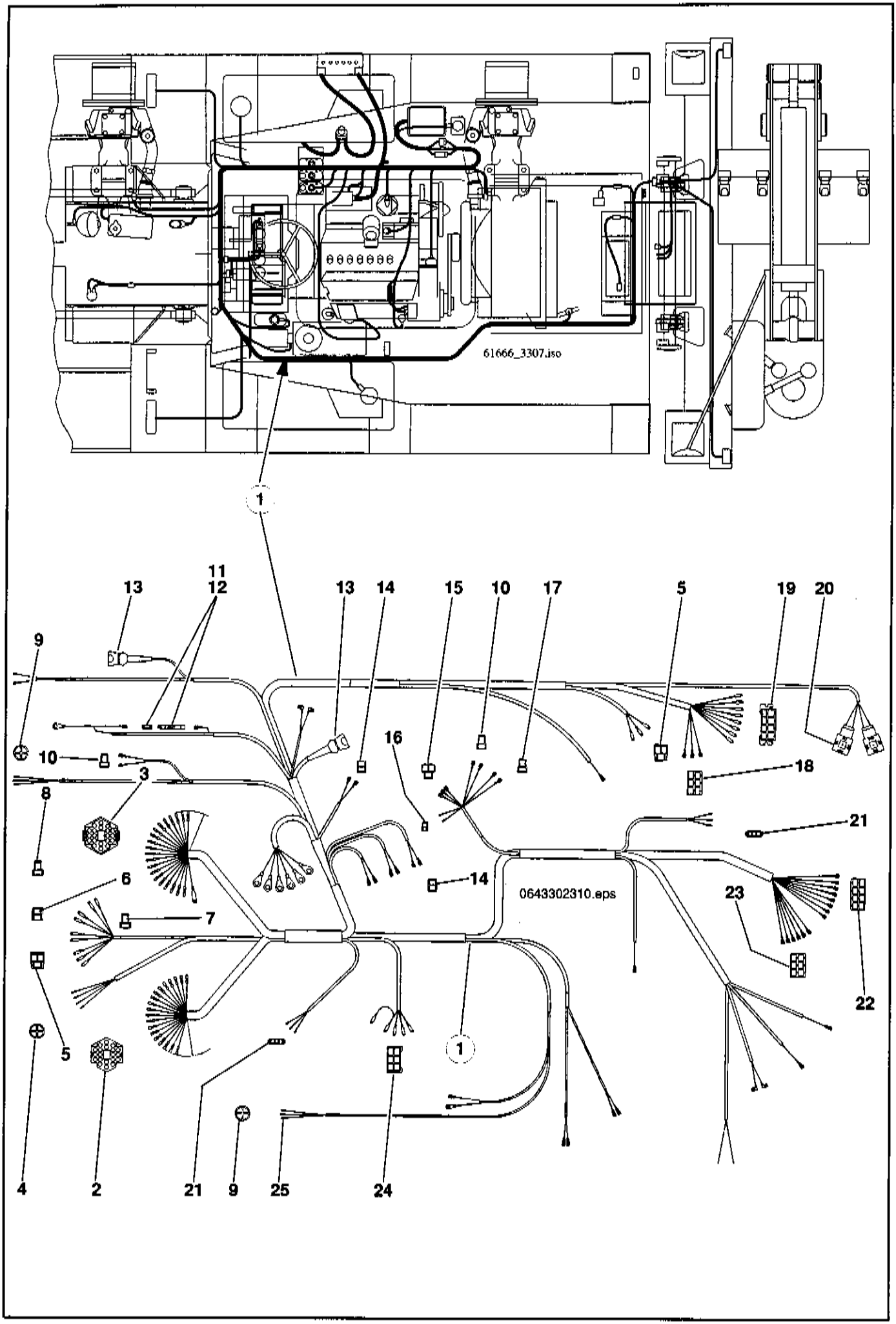
61666_3307.iso
0643302310.eps
1
2
3
4
5
6
7
8
9
10
11
12
13
14
15
16
17
18
19
20
21
22
23
24
25

Pos.	Teil-Nummer	Bezeichnung	Stück	Bemerkung
	Hauptkabelbaum			
1	0 64 330 23 10	Kabelbaum	1	
2	0 00 333 98 11	Gehäuse	1	21-polig
3	0 00 333 99 11	Gehäuse	1	21-polig
4	0 00 333 58 65	Stiftgehäuse	1	4-polig
5	0 00 333 90 11	Flachsteckergehäuse	2	3-polig
6	0 00 333 35 11	Flachsteckergehäuse	1	2-polig
7	0 00 333 51 11	Flachsteckergehäuse	1	2-polig
8	0 00 333 95 66	Flachsteckergehäuse	1	2-polig
9	0 00 333 14 65	Buchsengehäuse	2	4-polig
10	0 00 333 08 11	Flachsteckergehäuse	2	2-polig
11	0 00 333 02 61	Verbindungsstück	1	
12	0 00 332 03 11	Sperrdiode	1	
13	0 00 333 47 65	Stecker	2	
14	0 00 333 75 11	Steckhülsengehäuse	2	2-polig
15	0 00 333 91 11	Flachsteckergehäuse	1	3-polig
16	0 00 333 97 11	Flachsteckergehäuse	1	2-polig
17	0 00 333 94 66	Flachsteckergehäuse	1	2-polig
18	0 00 333 76 11	Flachsteckergehäuse	1	6-polig
19	0 00 333 48 11	Flachsteckergehäuse	1	8-polig
20	0 00 333 04 66	Stecker	2	
21	0 00 333 79 65	Flachsteckergehäuse	2	3-polig
22	0 00 333 32 11	Steckdose	1	8-polig
23	0 00 333 14 66	Stecker	1	6-polig
24	0 00 333 74 11	Flachsteckergehäuse	1	6-polig
25	0 00 333 13 65	Buchsenkontakt	6	

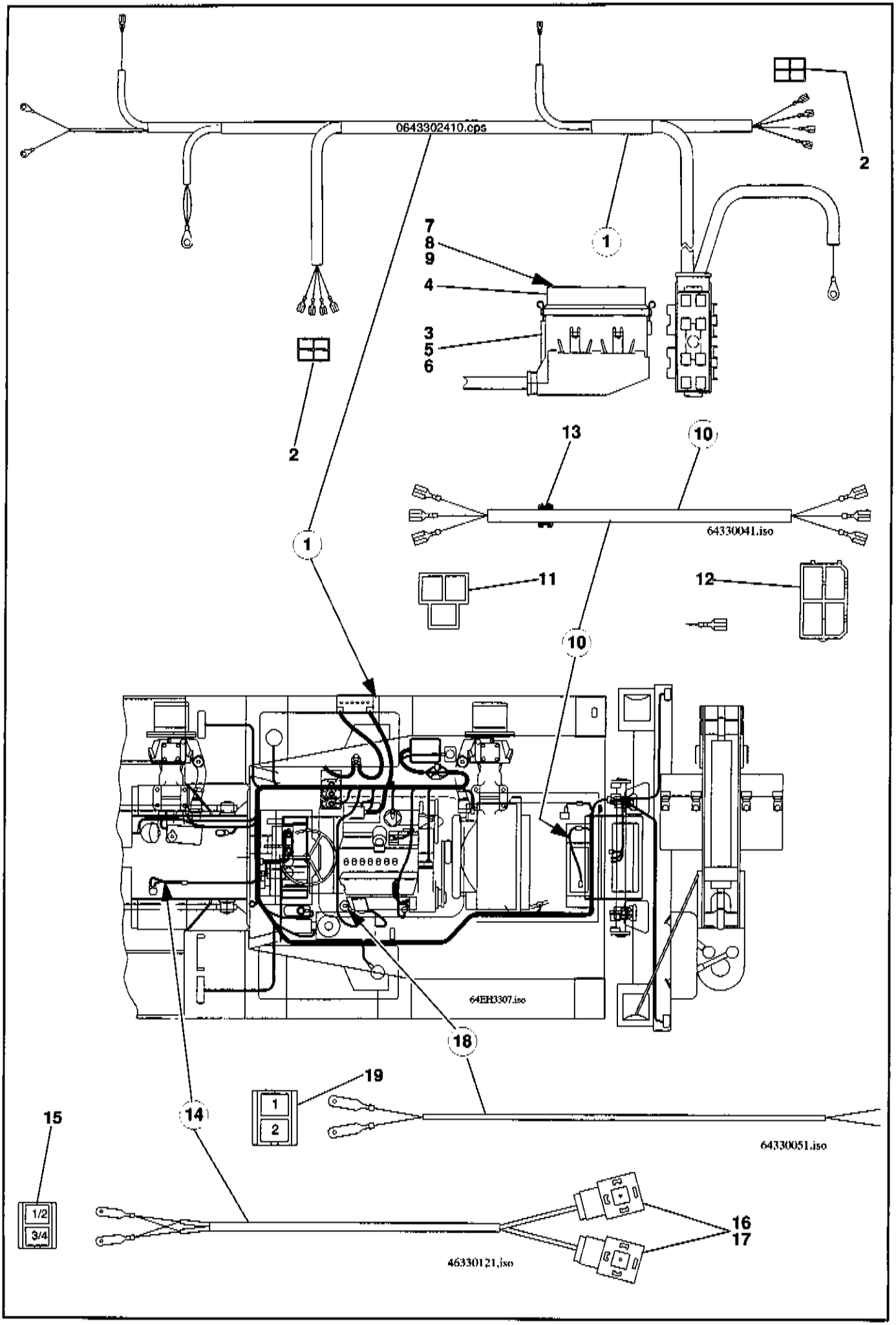
0643302410.cps
2
7
8
9
4
3
5
6
1
2
13
10
64330041.iso
1
11
12
10
64EH3307.iso
18
19
1
2
15
14
64330051.iso
1/2
3/4
16
17
46330121.iso

Pos.	Teil-Nummer	Bezeichnung	Stück	Bemerkung
1	0 64 330 24 10	Kabelbaum	1	für Stromversorgung
2	0 00 333 28 65	Flachsteckergehäuse	2	4-polig
3	0 00 333 32 20	Sicherungskasten	1	
4	0 00 333 09 04	Deckel	1	
5	0 00 333 31 20	Flachsicherung	4	50 A
6	0 00 333 03 56	Kabelschuh	4	4-6
7	0 64 330 01 40	Halter	1	
8	7 236 677 079	Sechskantschraube	2	M 6 x 16
9	7 403 677 707	Sechskantmutter	2	M 6
10	0 64 330 04 10	Zsb. Kabelbaum	1	für Heizung
11	0 00 333 35 11	Flachsteckergehäuse	1	
12	0 00 333 12 65	Steckhülsengehäuse	1	
13	0 00 996 20 42	Kabelmuffe	1	
14	0 46 330 12 10	Zsb. Kabelbaum kpl.	1	Magnetv. Schwingungsdämpfer
15	0 00 333 35 11	Flachsteckergehäuse	1	
16	0 00 333 04 66	Stecker	2	
17	0 00 332 04 11	Löschdiode	2	
18	0 64 330 05 10	Zsb. Kabelbaum kpl.	1	(Filter Fahrhydraulik)
19	0 00 333 35 11	Flachsteckergehäuse	1	

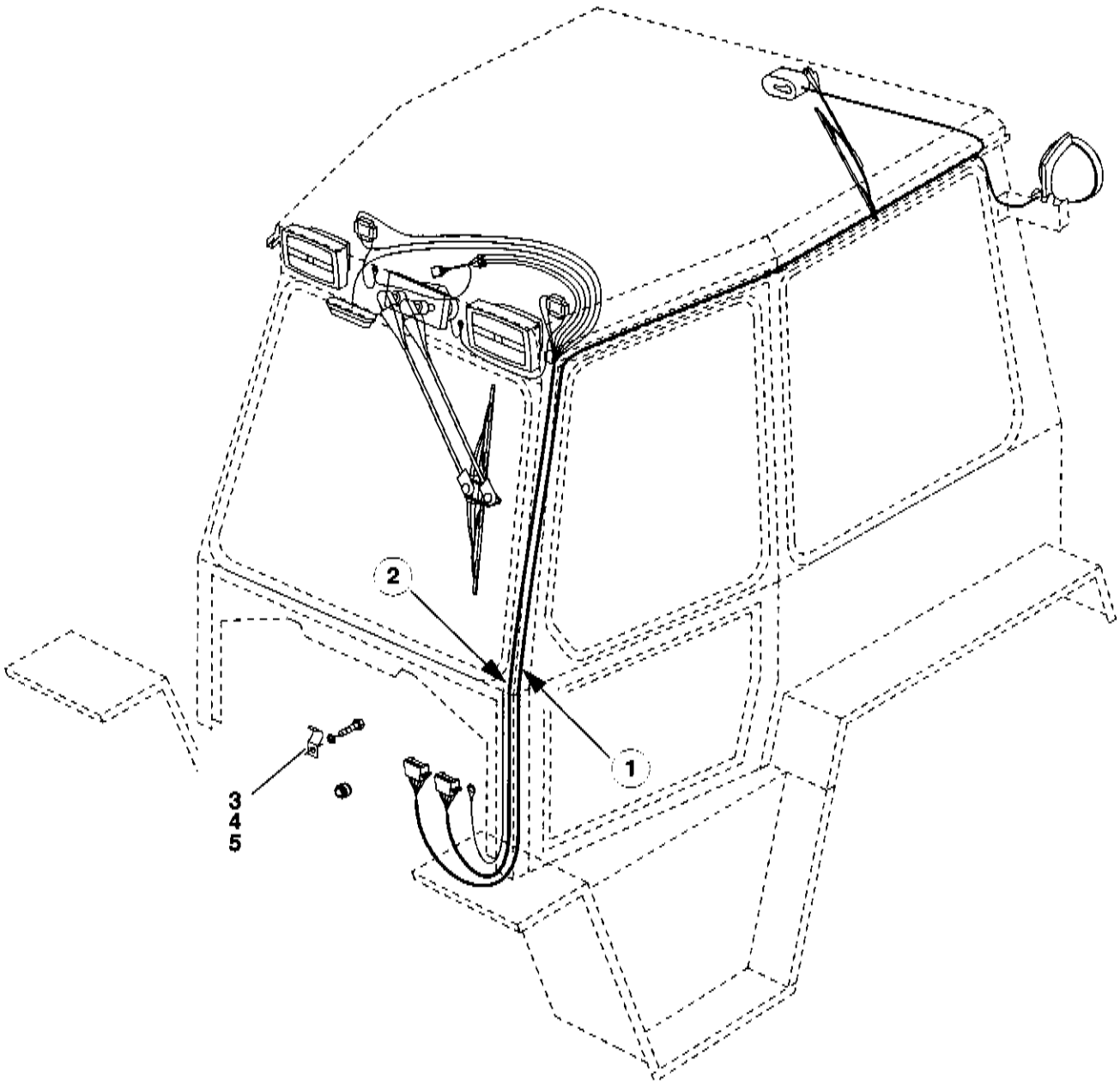

64EH3306.iso

Pos.	Teil-Nummer	Bezeichnung	Stück	Bemerkung
1	1 64 330 19 10	Zsb. Kabelbaum Fhs,rechts vorne	1	
	0 00 333 01 11	Flachstecker	7	
	0 00 333 48 11	Flachsteckergehäuse	1	8-polig
2	1 64 330 18 10	Zsb. KabelbaumFhs.links vorne	1	
	0 00 333 01 11	Flachstecker	6	
	0 00 333 48 11	Flachsteckergehäuse	1	8-polig
3	0 00 993 85 29	Schelle	2	
4	7 236 677 078	Sechskantschraube	2	M 6 x 12 ISO 4017
5	0 00 992 41 28	Federring	2	6

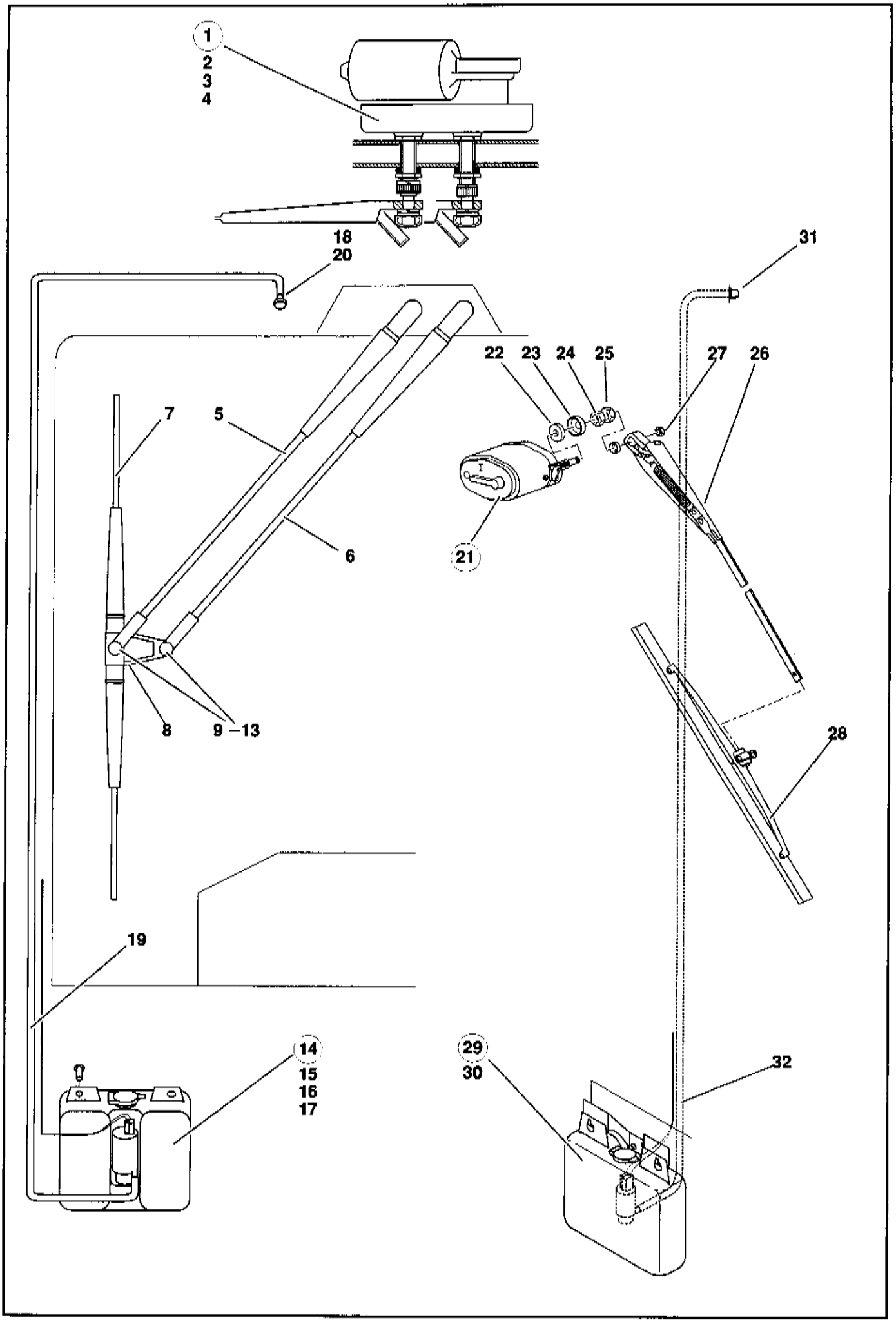
1
2
3
4
18
20
31
22
23
24
25
27
26
7
5
6
21
8
9 –13
28
19
14
15
16
17
29
30
32

Pos.	Teil-Nummer	Bezeichnung	Stück	Bemerkung
	Scheibenwischer der Frontscheibe			
1	1 46 330 00 11	Zsb. Wischermotor kpl.	1	
2	0 00 333 40 12	Wischermotor	1	
3	0 46 330 14 10	Zsb. Kabelbaum	1	
4	0 00 333 80 65	Steckhülsengehäuse	1	
5	0 00 333 29 14	Wischerarm	1	
6	0 00 333 30 14	Führungsarm	1	
7	0 00 333 27 13	Wischerblatt	1	
8	0 00 333 02 29	Reiter	1	
9	0 00 993 63 65	Scheibe	2	nach Bedarf
10	0 00 993 64 65	Scheibe	2	nach Bedarf
11	0 00 993 65 65	Scheibe	2	nach Bedarf
12	0 00 993 66 65	Sicherungsscheibe	2	
13	0 00 996 45 51	Kappe	1	
	Scheibenwaschanlage vorne			
14	0 00 414 03 01	Waschanlage m. Halterung	1	
15	7 236 677 078	Sechskantschraube	2	M 6 x 12 ISO 4017
16	7 403 677 707	Sechskantmutter	2	M 6 ISO 4032
17	7 451 680 109	Scheibe	2	B 6,4 DIN 125
18	0 00 414 03 98	Düse f. Sprinkler	1	
19	0 00 414 04 83	Waschschlauch für Scheibenwaschanlage	1	ø 3,5 x 4000 lg.
20	0 00 996 10 42	Durchführungsring	1	
	Scheibenwischer der Heckscheibe			
21	1 00 333 23 12	Wischermotor	1	
22	0 00 993 85 64	Gummischeibe	1	
23	0 00 993 86 64	Bördelscheibe	1	
24	0 00 990 88 24	Sechskantmutter	2	M 10 x 0,75
25	0 00 996 27 51	Kappe	1	
26	1 00 333 25 14	Wischerarm	1	
27	7 405 677 004	Sechskantmutter	1	M 6 DIN 985
28	0 00 333 18 13	Wischerblatt	1	
	Scheibenwaschanlage hinten			
29	0 00 414 03 01	Waschanlage m. Halterung	1	
30	7 316 681 169	Blechschraube	2	4,8 x 16 DIN 7981
31	0 00 414 03 98	Düse f. Sprinkler	1	
32	0 00 414 04 83	Waschschlauch für Scheibenwaschanlage	1	ø 3,5 x 4000 lg.

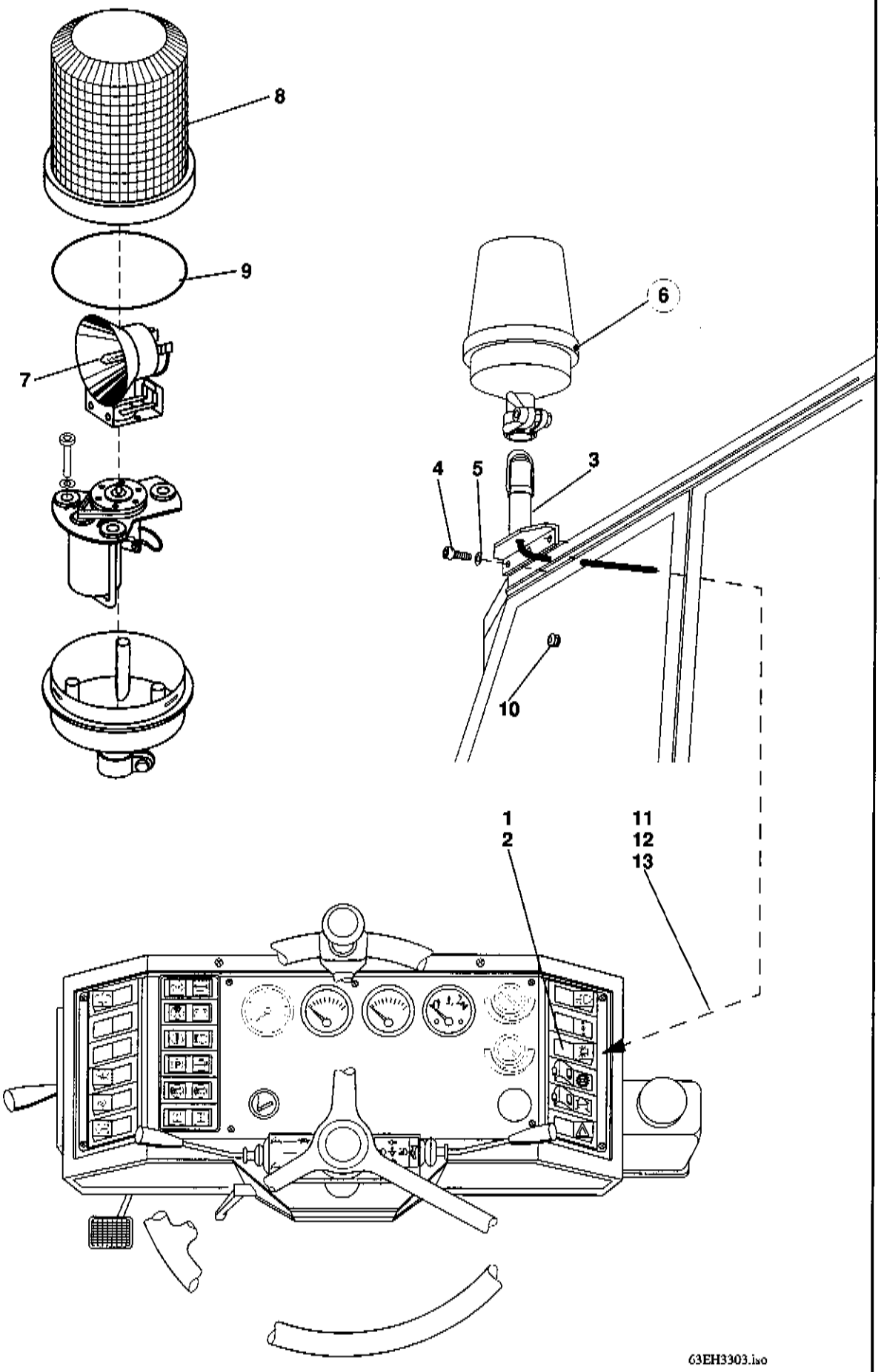
8
9
7
6
4
5
3
10
1
2
11
12
13
63EH3303.iso

Pos.	Teil-Nummer	Bezeichnung	Stück	Bemerkung
	Rundumkennleuchte am Fahrerhaus angebracht SO 01206/15			
1	0 00 333 81 08	Kippschalter	1	
2	0 00 435 17 43	ZUS-Einsatz	1	
3	1 64 330 00 40	Zsb. Halter	1	
4	7 236 677 131	Sechskantschraube	2	M 8 x 20 ISO 4017
5	0 00 992 43 28	Federring	2	ø 8
6	7 740 000 006	Rundumkennleuchte	1	A 12 gelb H1 DIN 14620
7	0 00 332 16 10	Glühlampe	1	
8	0 00 332 54 52	Lichthaube gelb	1	
9	0 00 332 27 46	Dichtung	1	
10	0 00 996 20 42	Kabelmuffe	1	
11	0 64 330 07 10	Zsb. Kabelbaum	1	
12	0 00 333 47 11	Steckergehäuse	1	
13	0 00 333 02 61	Verbindungsstück	1	
	Zusatzscheinwerfer vorn am Fahrerhaus angebracht SO 01382/00			
	0 00 333 81 08	Kippschalter	1	
	0 00 435 18 43	ZUS-Einsatz	1	
	0 00 333 75 11	Steckhülsengehäuse	1	2-polig
	0 00 333 35 11	Flachsteckergehäuse	1	2-polig
	0 00 333 28 65	Steckhülsengehäuse	1	4-polig
	0 00 333 27 65	Flachsteckergehäuse	1	4-polig
	0 00 332 53 01	Zusatzscheinwerfer	2	
	7 734 000 916	Glühlampe	2	YA 12V-55W
	0 00 996 09 42	Durchführungsring	2	10x18x11
	1 64 332 00 40	Halter li.	1	
	1 64 332 01 40	Halter re.	1	
	7 236 677 131	Sechskantschraube	4	M 8 x 20 ISO 4017
	0 00 992 43 28	Federring	4	ø 8
	1 64 330 13 10	Zsb. Kabelbaum	1	
	1 64 330 14 10	Zsb. Kabelbaum	1	

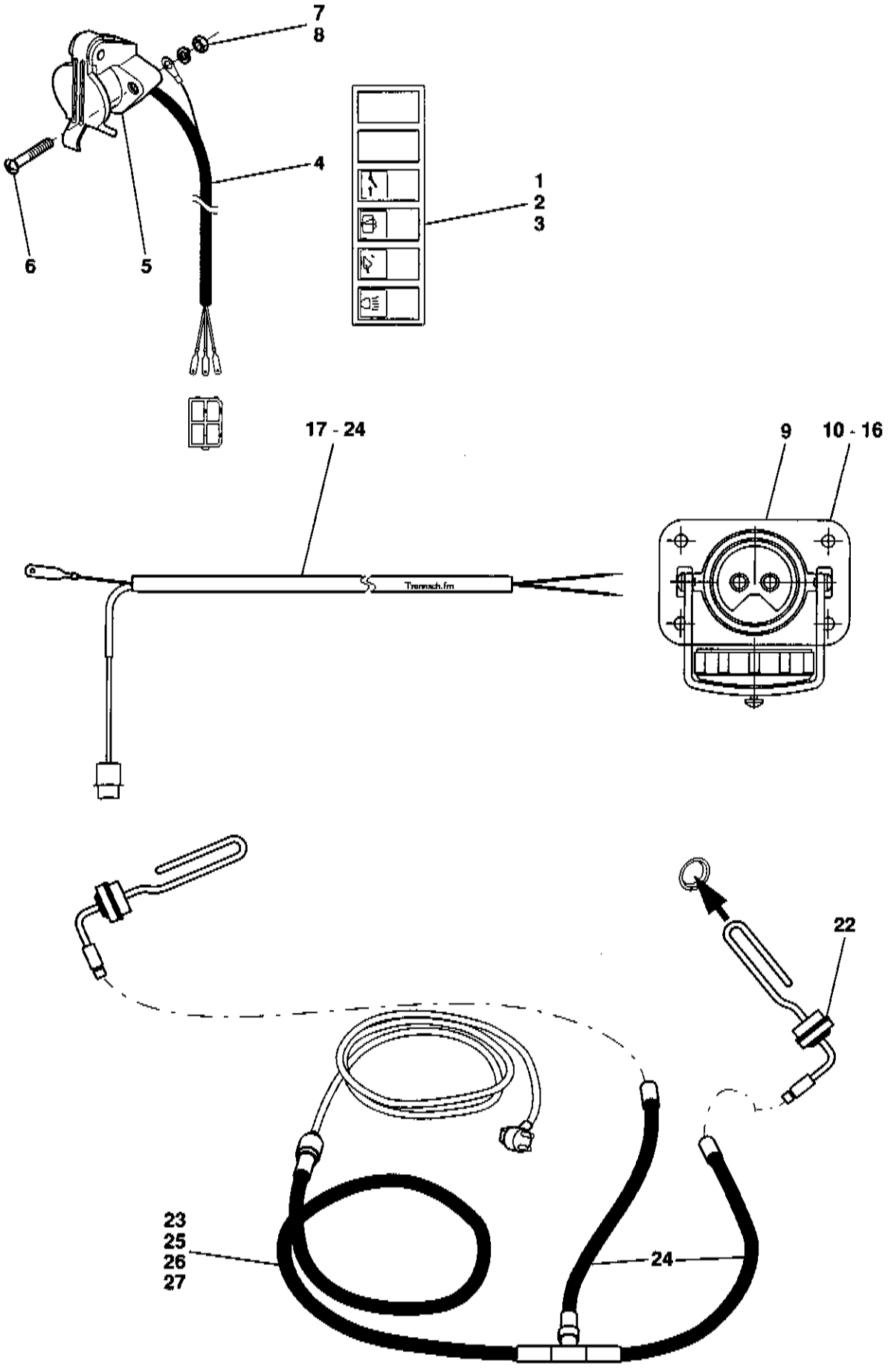
7
8
4
6
5
1
2
3
17 - 24
9
10 - 16
22
23
25
26
27
24

Pos.	Teil-Nummer	Bezeichnung	Stück	Bemerkung
	Elektrische Ausrüstung für Frontanbaugeräte			
1	0 00 333 81 08	Schalter	1	
2	0 00 435 34 43	Symbol (Wasser)	1	
3	0 63 330 08 10	Kabelbaum	1	
4	0 63 330 09 10	Kabelbaum	1	
5	7 731 000 001	Steckdose	1	
6	7 250 671 592	Zylinderschraube	2	M 4 x 25
7	7 403 677 703	Sechskantmutter	2	M 4
8	0 00 992 37 28	Federring	2	4
	Steckdose für Fremdstarthilfe			
9	0 00 333 21 10	Fremdstartsteckdose	1	
10	1 64 333 00 40	Halter	1	
11	7 236 677 081	Sechskantschraube	6	M 6 x 20
12	7 403 677 707	Sechskantmutter	4	M 6
13	0 00 992 41 28	Federring	6	6
14	1 64 330 01 14	Batteriekabel kpl.	1	200 lg.
15	7 236 677 923	Sechskantschraube	1	M 10 x 20
16	0 00 992 35 28	Federring	1	10
17	1 64 330 02 14	Batteriekabel kpl.	1	1200 lg.
18	0 00 993 13 15	Kabelbinder	5	
19	0 00 993 74 28	Schlauchschelle	2	ø 15
20	7 236 677 085	Sechskantschraube	2	M 6 x 30
21	0 00 992 41 28	Federring	2	6
	Motorvorwärmung 220 V			
22	0 64 333 00 72	Motorvorwärmer	1	im Motorblock eingebaut
23	0 64 330 08 10	Anschlußkabelsatz	1	
24	0 64 330 09 10	Verlängerungskabel	2	
	0 63 321 06 88	Isolierung	1	1000 lg.
	0 00 993 40 29	Schlauchschelle	2	25-42
25	0 00 996 02 42	Durchführungsring	2	ø 15
26	7 286 671 070	Linsenschraube	2	M 4 x 12
27	7 403 677 703	Sechskantmutter	2	M 4

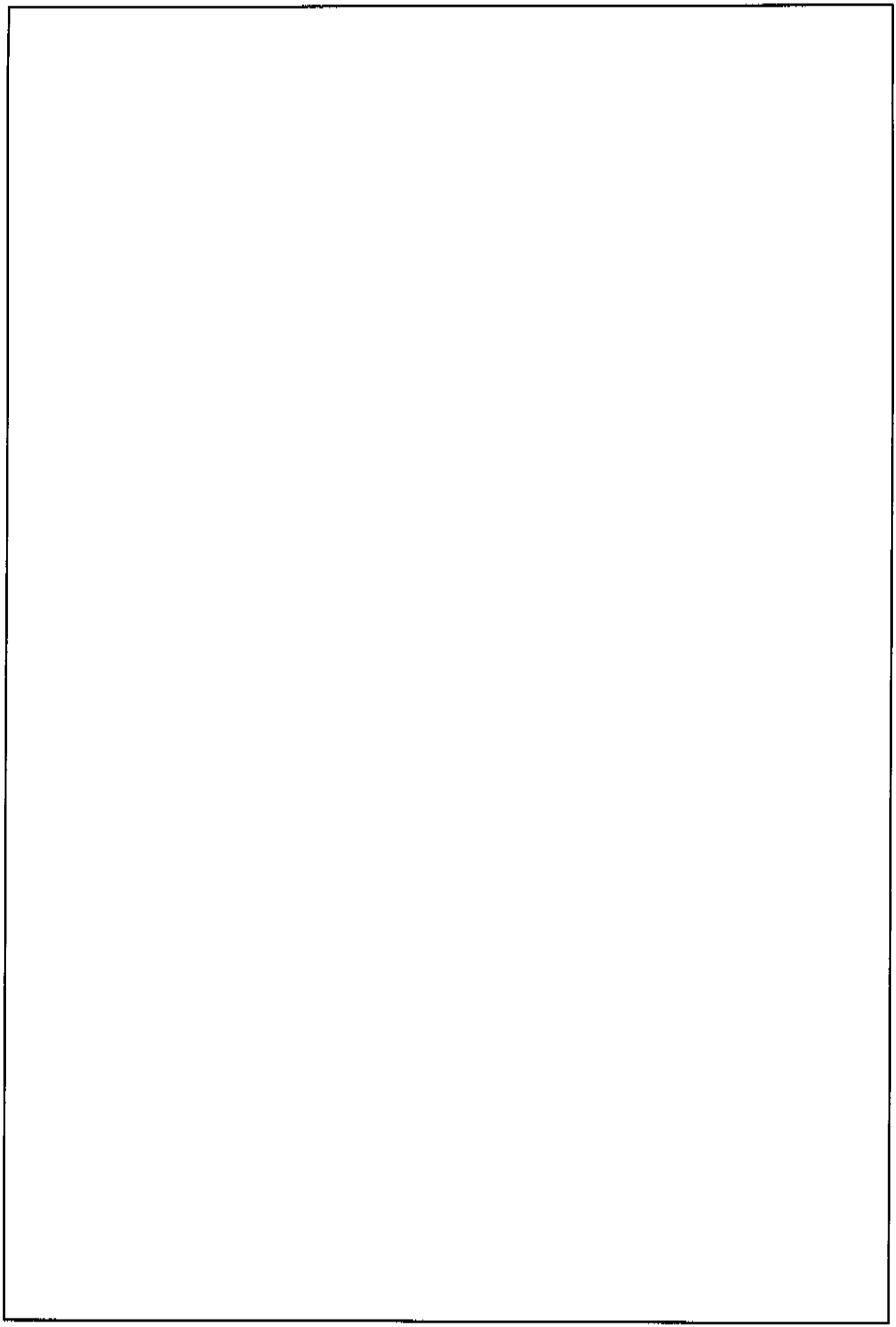

Hauptgruppe 34

Fahrerhaus

Fahrerhausteile

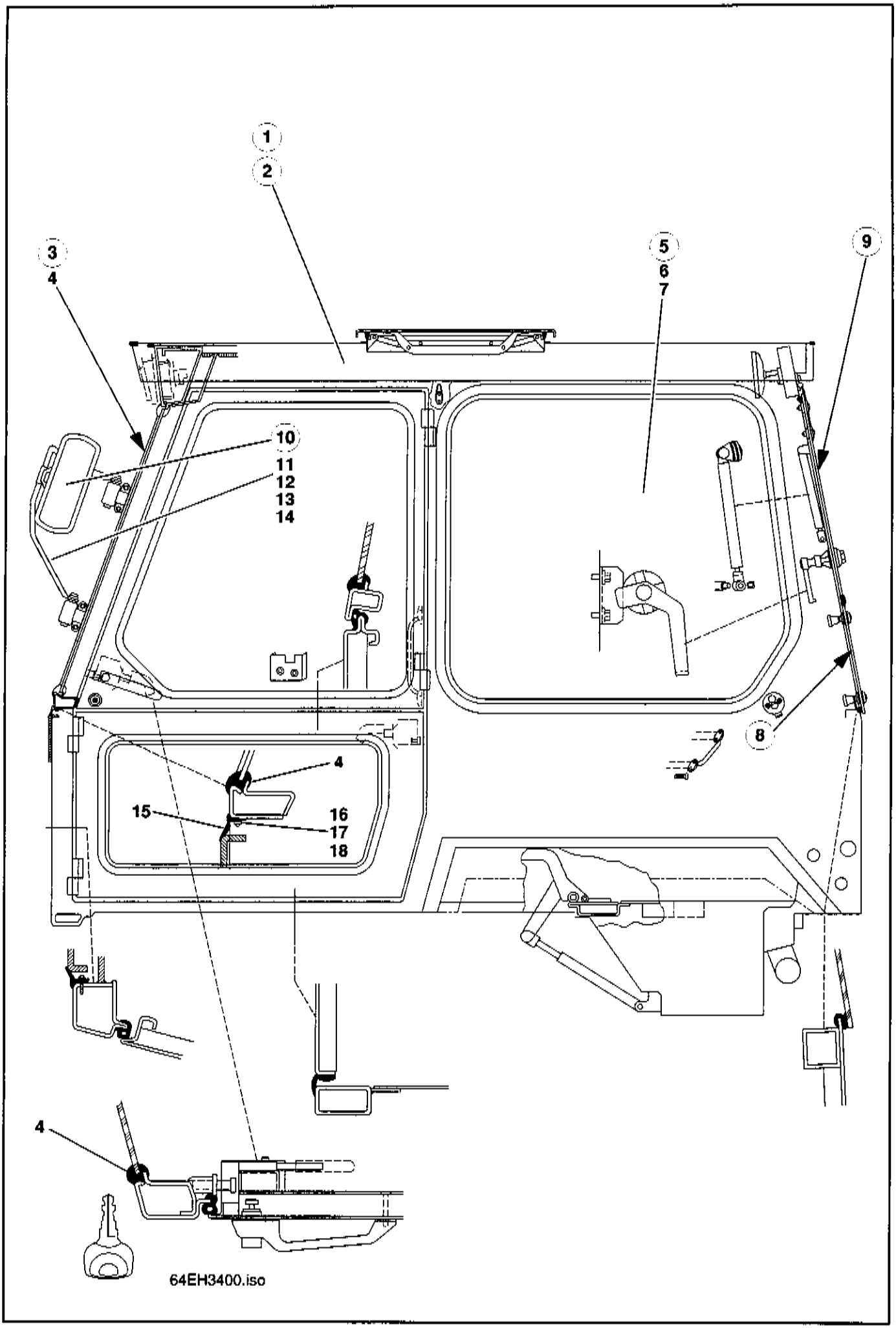
1
2
3
4
5
6
7
9
10
11
12
13
14
4
15
16
17
18
8
4
64EH3400.iso

Pos.	Teil-Nummer	Bezeichnung	Stück	Bemerkung
	Fahrerhaus - Einzelteile			
1	0 64 340 11 01	Fahrerhaus kpl. (Schwarzgrau lackiert) RAL 7021	1	mit Türen und getönten Scheiben, ohne Sitz und ohne Armaturenbrett
2	0 64 340 12 01	Kabinenrahmen (Schwarzgrau lackiert) RAL 7021	1	Schweißteil, ohne Fenstern und Türen
3	0 43 341 22 05	Frontscheibe	1	
	0 43 341 28 05	Frontscheibe heizbar	1	
4	1 00 996 17 81	Fassungsprofil	1	4200 lg. für Frontscheibe
	0 00 996 35 90	Meterware		
5	0 43 341 23 05	Seitenscheibe links und rechts	2	
6	0 00 996 06 81	Fassungsprofil	2	3600 lg. für Seitenscheibe
7	1 00 996 73 81	Füllerprofil	2	3600 lg. für Seitenscheibe
	0 00 996 95 90	Meterware		
8	0 43 341 26 05	Heckscheibe unten	1	
9	0 43 341 27 05	Heckscheibe oben	1	
		Einzelteile für Heckscheiben siehe Seite 4		
10	0 00 433 21 27	Außenspiegel	2	
11	0 43 430 08 40	Spiegelhalterung links	1	
12	0 43 430 09 40	Spiegelhalterung rechts	1	
13	7 252 677 044	Zylinderschraube	8	M 8 x 20 DIN 912
14	0 00 992 51 28	Federring	8	ø 8
	Abdichtung am Fahrerhaus vorne - Lagerbock			
15	0 00 996 24 85	Profilrahmen	1	
16	1 46 341 04 37	Leiste	2	10 x 2 x 540
17	1 43 341 00 37	Leiste	1	10 x 2 x 880
18	7 316 680 131	Blechschraube	18	B 3,5 x 19 DIN 7981

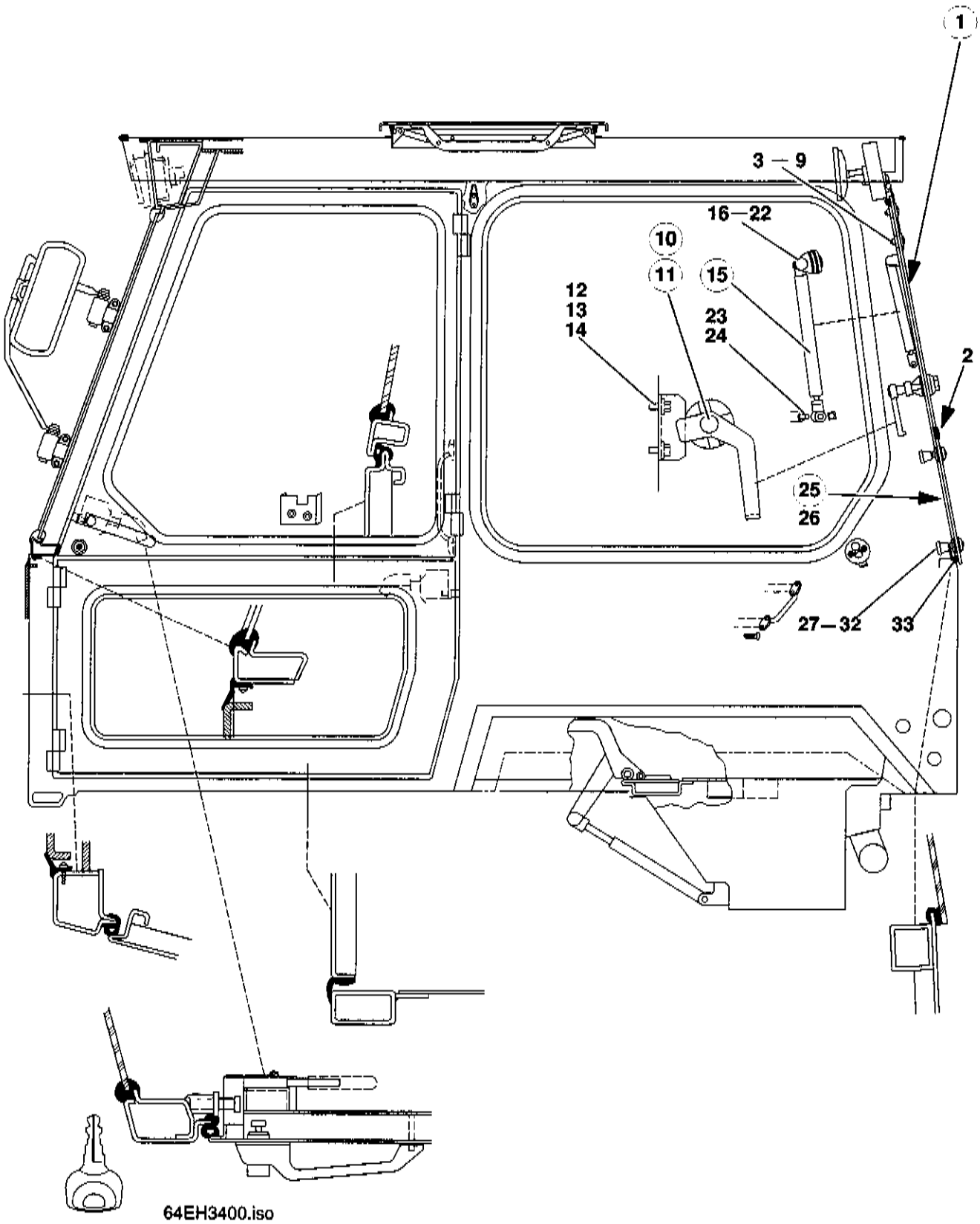
1
3 — 9
16—22
10
11
15
12
13
14
23
24
2
25
26
27—32
33
64EH3400.iso

Pos.	Teil-Nummer	Bezeichnung	Stück	Bemerkung
	Heckscheibe oben			
1	0 43 341 27 05	Heckscheibe oben	1	
2	1 00 996 20 81	Fassungsprofil (unten angeklebt)	1	1540 lg. Heckscheibe oben
	0 00 996 19 81	Meterware		
3	7 302 670 281	Flachrundschraube	4	M 8 x 40 DIN 603
4	0 00 993 33 66	Spannscheibe	8	
5	0 00 993 34 66	Dichtscheibe	4	
6	0 00 993 35 66	Dichtscheibe	4	
7	0 43 341 00 19	Zwischenlage	2	
8	7 423 677 034	Hutmutter	4	M 8 DIN 986
9	0 00 994 74 81	Scharnier	2	
10	0 00 341 59 41	Fenstergriff links	1	
11	0 00 341 60 41	Fenstergriff rechts	1	
12	1 43 341 19 32	Haltewinkel	2	
13	7 236 677 079	Sechskantschraube	4	M 6 x 16 ISO 4017
14	0 00 992 41 28	Federring	4	ø 6
15	0 43 341 05 84	Gasfeder	2	
16	0 43 341 00 39	Lagerung	2	
17	7 302 670 282	Flachrundschraube	2	M 8 x 30 DIN 603
18	0 00 993 33 66	Spannscheibe	4	
19	0 00 993 34 66	Dichtscheibe	2	
20	0 00 993 35 66	Dichtscheibe	2	
21	7 423 677 034	Hutmutter	2	M 8 DIN 986
22	0 00 992 69 30	Schnellbefestiger	2	an der Scheibe
23	0 43 341 00 92	Bundbolzen	2	
24	0 00 993 09 94	Schnellbefestiger	2	am Fahrerhaus
	Heckscheibe unten			
25	0 43 341 26 05	Heckscheibe unten	1	
26	1 00 996 59 81	Kantenschutz	1	1540 lg. Heckscheibe unten
	0 00 996 42 81	Meterware		
27	7 302 670 041	Flachrundschraube	4	M 8 x 45 DIN 603
28	0 00 993 33 66	Spannscheibe	4	
29	0 00 993 34 66	Dichtscheibe	4	
30	0 00 993 35 66	Dichtscheibe	4	
31	7 403 677 709	Sechskantmutter	4	
32	0 00 996 73 30	Knopfgriff	4	
33	1 00 996 30 85	Dichtungsprofil	2	Für Heckscheibe - 4180 lg
	0 00 996 46 80	Meterware		

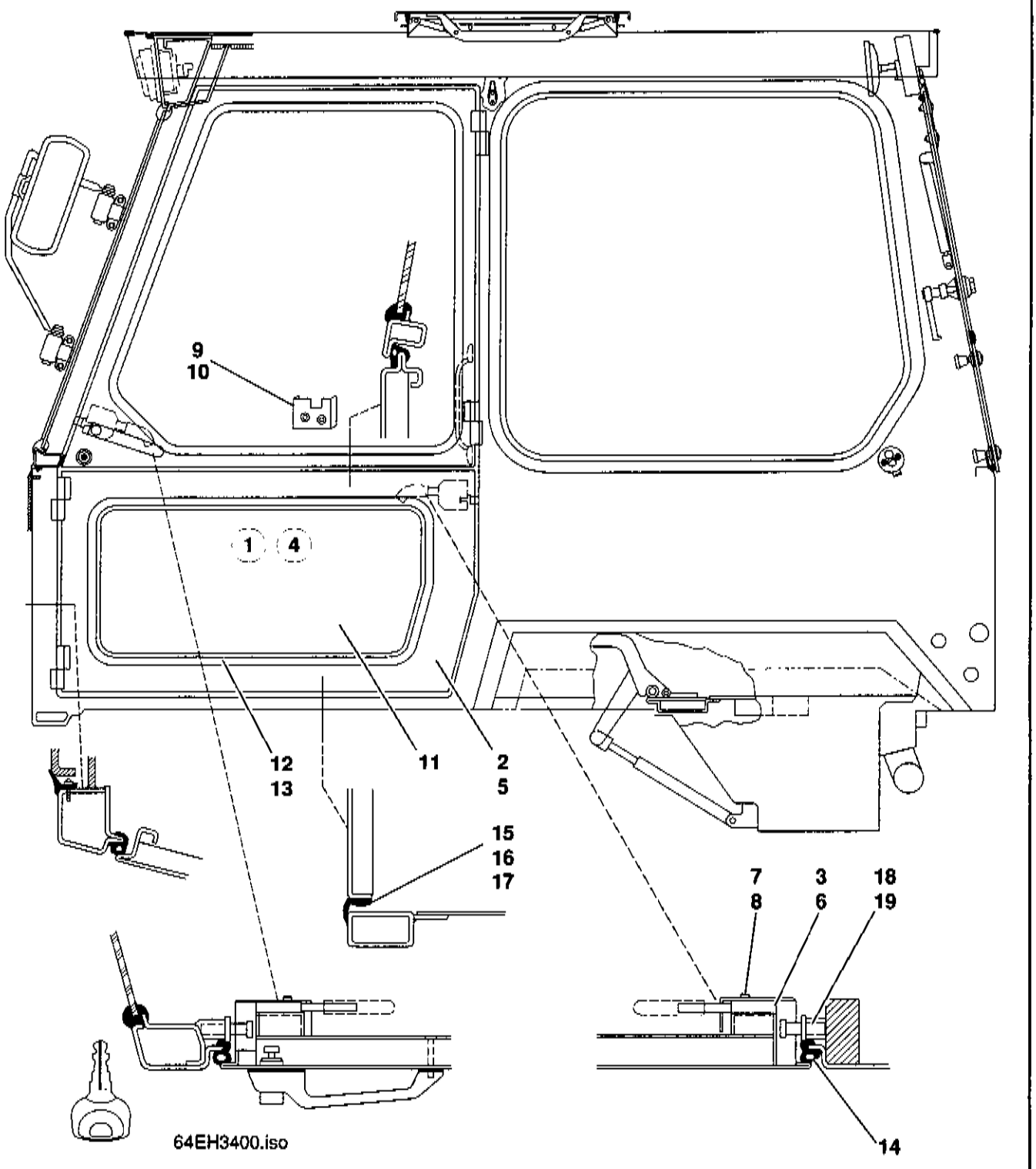
9
10
1
4
12
13
11
2
5
15
16
17
7
8
3
6
18
19
14
64EH3400.iso

Pos.	Teil-Nummer	Bezeichnung	Stück	Bemerkung
	Fahrerhaustüren unten			
1	1 43 340 26 14	Zsb. Fahrertüre unten links kpl.	1	
2	1 43 340 16 14	Zsb. Fahrertür unten links	1	Schweißteil lackiert
3	0 00 341 23 44	Türschloß links	1	
4	1 43 340 27 14	Zsb. Fahrertüre unten rechts kpl.	1	
5	1 43 340 17 14	Zsb. Fahrertür unten rechts	1	Schweißteil lackiert
6	0 00 341 24 44	Türschloß rechts	1	
		für Beide Fahrertüren unten:		
7	7 318 680 280	Linsensenkblechschraube	4	B 5,5 x 32 DIN 7983
8	7 286 671 061	Linsenschraube	4	M 6 x 25 DIN 7983
9	0 00 341 04 26	Abdeckkappe links	1	
10	0 00 341 00 26	Abdeckkappe rechts	1	
11	0 43 341 24 05	Türscheibe	2	
12	1 00 996 51 81	Fassungsprofil	2	2970 lg
	0 00 996 02 81	Meterware		
13	1 00 996 52 81	Füllerprofil	2	2970 lg
	0 00 996 75 90	Meterware		
14	1 00 996 32 81	Dichtungsprofil	2	1050 lg
	0 00 996 89 81	Meterware		
15	1 00 996 07 81	Anschlagprofil	2	1020 lg.
	0 00 996 62 90	Meterware		
16	1 43 341 00 37	Halteleiste	2	880 lg.
17	7 316 680 131	Linsenblechschraube	16	B 3,5 x 19 DIN 7981
18	0 00 341 00 92	Schließbolzen	2	
19	0 00 341 01 25	Abweisbügel	2	

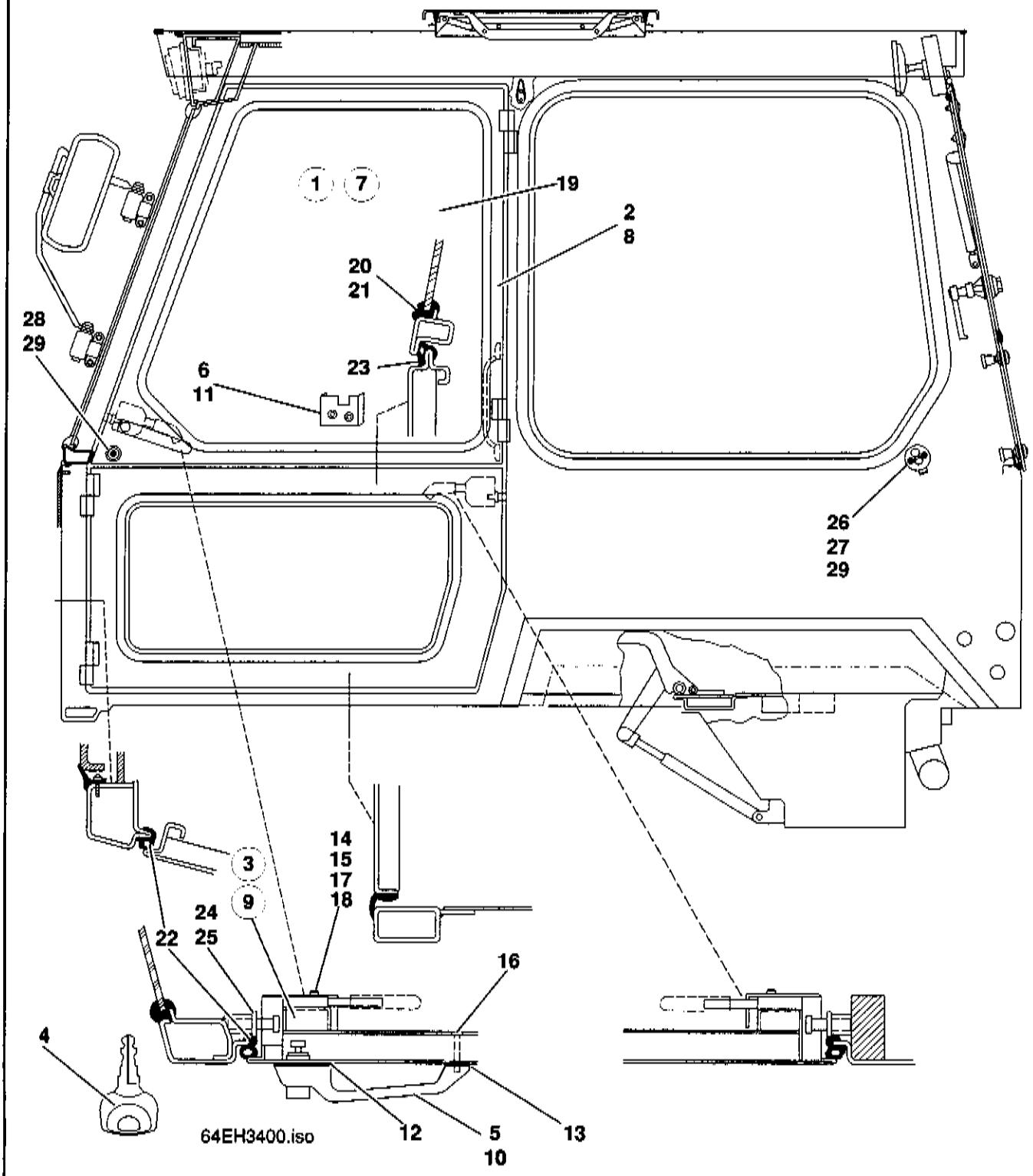
1
7
19
2
8
20
21
28
29
6
11
23
26
27
29
14
15
17
18
3
9
24
25
22
16
4
64EH3400.iso
12
5
10
13

Pos.	Teil-Nummer	Bezeichnung	Stück	Bemerkung
	Fahrerhaustüren oben			
1	1 43 340 28 14	Zsb. Fahrertüre oben links kpl.	1	
2	1 43 340 22 14	Zsb. Fahrertür oben links	1	Schweißteil lackiert
3	0 00 341 22 44	Türschloß links	1	
4	0 00 333 07 33	Schlüssel Fahrerkabine/Zündschloß	1	
5	0 00 341 51 41	Außengriff links	1	
6	0 00 341 05 26	Abdeckkappe links	1	
7	1 43 340 29 14	Zsb. Fahrertüre oben rechts kpl.	1	
8	1 43 340 23 14	Zsb. Fahrertür oben rechts	1	Schweißteil lackiert
9	0 00 341 21 44	Türschloß rechts	1	
10	0 00 341 39 41	Außengriff rechts	1	
11	0 00 341 06 26	Abdeckkappe rechts	1	
		für Beide Fahrertüren oben:		
12	0 00 341 00 19	Unterlage	2	
13	0 00 341 01 19	Unterlage	2	
14	7 318 680 280	Linsensenkblechschraube	4	B 5,5 x 32 DIN 7983
15	7 286 671 061	Linsenschraube	4	M 6 x 25 DIN 7983
16	7 234 677 051	Sechskantschraube	2	M 6 x 45 ISO 4017
17	7 286 671 065	Linsenschraube	2	M 6 x 75 DIN 7983
18	7 293 671 114	Linsensenkschraube	2	M 6 x 40 DIN 966
19	0 43 341 25 05	Türscheibe	2	
20	1 00 996 26 85	Fassungsprofil	2	3410 lg
	0 00 996 63 82	Meterware		
21	1 00 996 27 85	Füllerprofil	2	3410 lg
	0 00 996 75 90	Meterware		
22	1 00 996 28 85	Dichtungsprofil	2	Tür links u. rechts umlaufend - 4290 lg
23	1 00 996 29 85	Dichtungsprofil	2	zwischen beiden Türen - 1100 lg
	0 00 996 89 81	Meterware		
24	0 00 341 00 92	Schließbolzen	2	
25	0 00 341 01 25	Abweisbügel	2	
	Arretierung für Fahrerhaustür oben			
26	0 00 341 03 19	Unterlage	2	
27	0 00 341 05 58	Türanschlag	2	am Fahrerhaus hinten
28	0 00 341 04 58	Türanschlag	2	an der Türe
29	7 318 680 280	Linsensenkblechschraube	8	B 5,5 x 32 DIN 7983

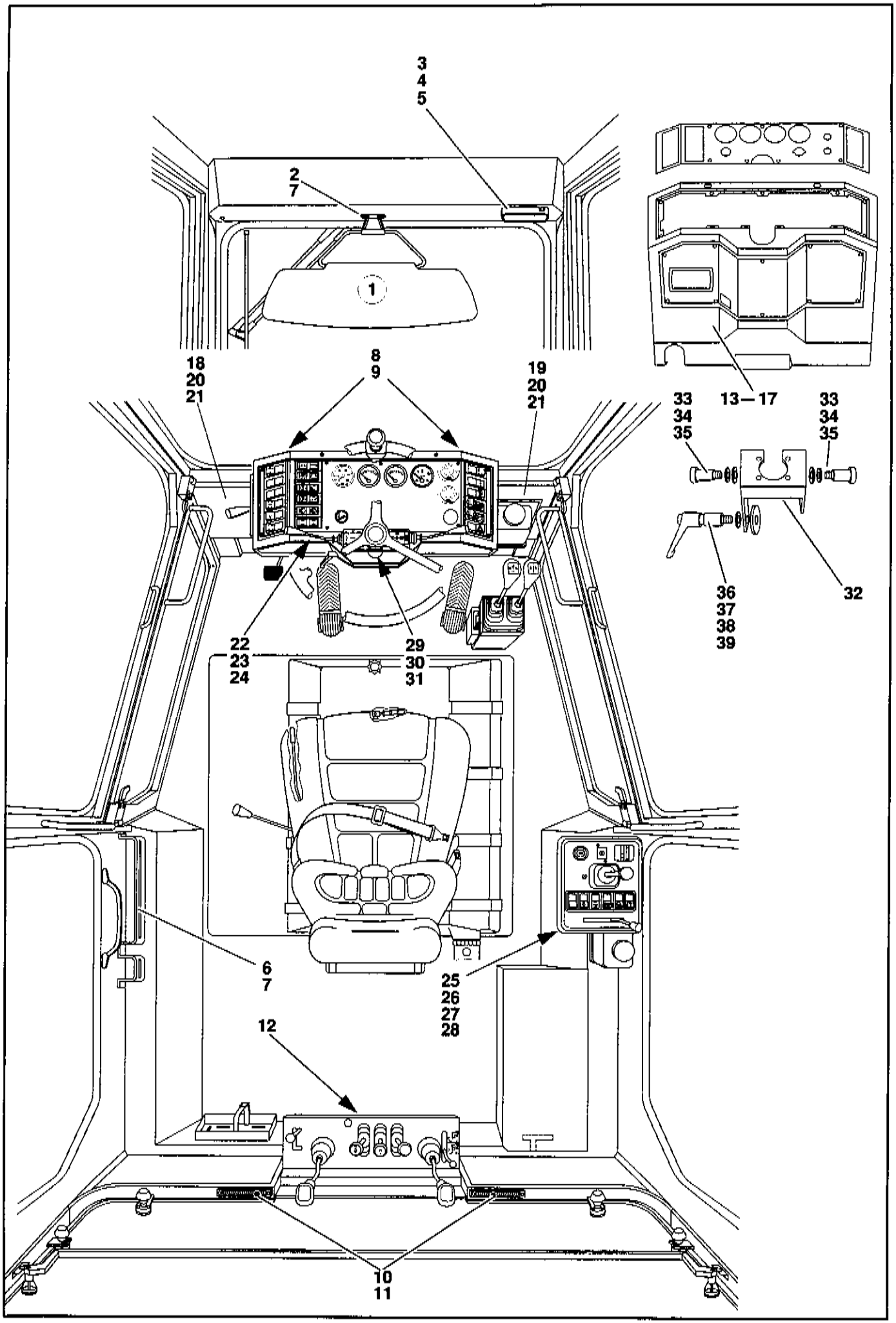
3
4
5
2
7
1
18
20
21
8
9
19
20
21
13—17
33
34
35
33
34
35
36
37
38
39
32
22
23
24
29
30
31
6
7
25
26
27
28
12
10
11

Pos.	Teil-Nummer	Bezeichnung	Stück	Bemerkung
	Fahrerhaus - Einzelteile			
1	0 00 433 09 28	Sonnenblende	1	
2	7 318 680 647	Linsensenk-Blechschraube	3	B 4,8 x 25 DIN 7983
3	0 00 332 15 04	Innenleuchte	1	
4	7 734 000 602	Glühlampe	1	L 12V - 5W
5	7 316 680 301	Linsenblechschraube	2	B 3,9 x 16 DIN 7981
	0 00 433 30 27	Innenspiegel	1	
	7 318 680 647	Linsensenk-Blechschraube	2	B 4,8 x 25 DIN 7983
	0 00 341 49 41	Garderobenhaken	1	
6	0 46 341 01 93	Tasche	1	
7	7 316 680 301	Linsenblechschraube	8	B 3,9 x 16 DIN 7981
8	0 00 414 21 98	Defrosterdüse vorne	2-4	
9	7 316 680 506	Blechschraube	4-8	B 4,9 x 9,5 DIN 7981
10	0 00 414 14 98	Spindeldüse	2	
11	7 317 680 277	Senk-Blechschraube	4	B 3,9 x 9,5 DIN 7981
12	0 64 414 00 98	Runddüse hinten	1	
13	0 64 331 00 08	Mittelkonsole	1	
14	0 00 995 30 68	Blechschraube	4	B 5,5 x 16 DIN 7981
15	1 00 993 26 93	Köderband	1	900 lg.
	0 00 993 13 93	Meterware		
16	0 00 993 10 94	Blechmutter	10	
17	0 00 995 54 68	Blechschraube	10	4,2 x 13
18	0 64 331 02 21	Verkleidung links	1	
19	0 64 330 00 28	Verkleidung rechts	1	
20	0 00 995 30 68	Blechschraube	3	B 5,5 x 16 DIN 7981
21	7 316 680 507	Linsen-Blechschraube	4	B 5,5 x 38 DIN 7981
22	1 64 335 01 40	Halter	1	Relaisbefestigung in Frontarmatur
23	0 00 995 30 68	Blechschraube	4	B 5,5 x 16 DIN 7981
24	1 64 331 01 39	Abdeckblech	1	
25	0 64 331 00 21	Armaturenverkleidung oben	1	für Seitenkonsole
26	0 64 331 01 21	Armaturenverkleidung unten	1	für Seitenkonsole
27	0 00 990 00 23	Blechmutter	7	M 5
	0 00 990 39 23	Clips	7	
28	7 286 671 504	Linsenschraube	7	AM 5 x 12 DIN 7985
	0 00 995 30 68	Blechschraube	7	5,5 x 16
29	1 64 270 02 43	Zsb. Lagerung	1	für die Lenkung und Armaturenbrett
30	7 236 677 133	Sechskantschraube	6	M 8 x 25 ISO 4017
31	7 462 680 011	Scheibe	6	ø 8,5 DIN 9021
32	1 64 270 00 40	Zsb. Halterung	1	
33	0 00 995 31 68	Paßschraube	2	M 10
34	0 00 993 04 63	Scheibe	4	ø 10
35	7 453 680 115	Scheibe	2	ø 13
36	0 00 273 00 26	Feststellgriff	1	
37	7 462 680 014	Scheibe	1	ø 10,5 DIN 9021
38	7 451 680 112	Scheibe	1	B 10,5 DIN 125
39	1 64 272 00 52	Distanzrohr	1	ø 15 x 2 x 25 lg.

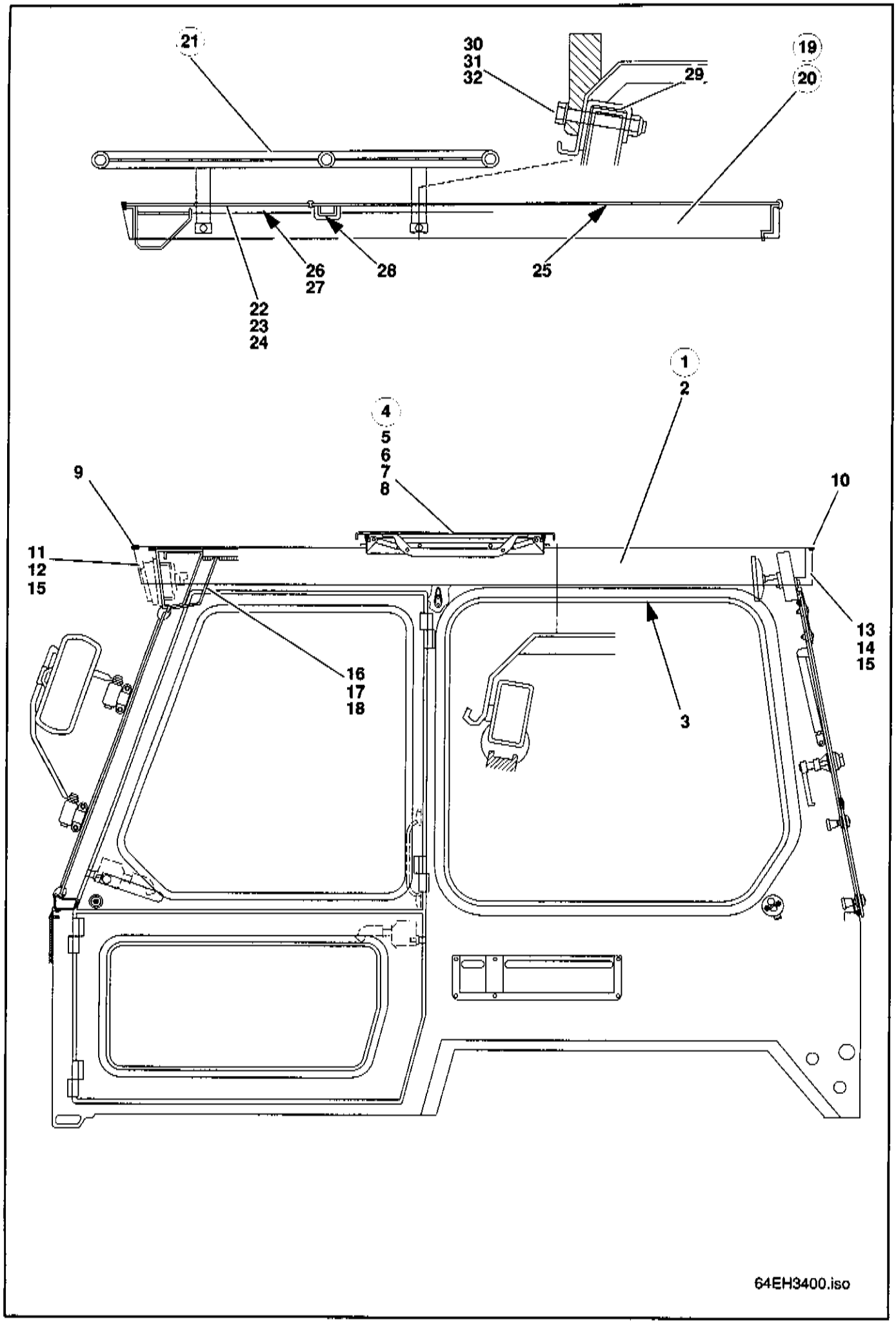
21
30
31
32
29
19
20
26
27
28
25
22
23
24
1
2
4
5
6
7
8
9
10
11
12
15
16
17
18
3
13
14
15
64EH3400.iso

Pos.	Teil-Nummer	Bezeichnung	Stück	Bemerkung
	Fahrerhaus - Dach			
1	1 43 340 14 13	Dach	1	mit Dachluke
2	1 43 340 16 13	Dach	1	Blechteil lackiert, ohne Dachluke
3	0 43 341 98 88	Dämmatte Dach	1	
4	0 43 340 19 13	Dachluke	1	
5	0 43 341 39 89	Dämmatte	1	
6	7 286 671 066	Linsenschraube	8	M 5 x 12 DIN 7985
7	7 451 680 108	Scheibe	8	ø 5,3 DIN 125
8	7 403 677 705	Sechskantmutter	8	M 5 ISO 4032
9	1 00 996 15 83	Kantenschutz	1	955 lg.
	0 00 996 31 90	Meterware		lfd. m
10	1 00 996 21 85	Kantenschutz	1	1460 lg.
	0 00 996 42 81	Meterware		lfd. m
11	7 403 677 709	Sechskantmutter	4	M 8 ISO 4032
12	7 462 680 028	Scheibe	4	8,4 DIN 9021
13	7 236 677 135	Sechskantschraube	5	M 8 x 30 ISO 4017
14	7 451 680 111	Scheibe	5	A 8,4 DIN 125
15	0 00 992 43 28	Federring	9	8
16	1 64 341 31 21	Zwischenblech	1	RAL 7021
17	7 316 680 189	Linsenblechschraube	2	6,3 x 16 DIN 7981
18	1 00 993 24 93	Köderband	1	930 lg.
	0 00 993 13 93	Meterware		lfd. m
	Sonderdach mit Sichtscheibe und Schutzgitter bei Gabelstapleranbau SO 596 01			
19	1 43 340 17 13	Dach	1	mit Schutzgitter
20	1 43 340 18 13	Dach	1	
21	1 43 340 02 73	Schutzgitter	1	
22	0 43 341 14 05	Sichtscheibe	1	
23	1 00 996 64 81	Klemmprofil	1	1980 lg.
	0 00 996 76 90	Klemmprofil - Meterware		lfd. m
24	1 00 996 65 81	Füllerprofil	1	1980 lg.
	0 00 996 75 90	Füllerprofil - Meterware		lfd. m
25	0 43 341 03 89	Schallisoliermatte	1	hinten
26	0 43 341 04 89	Schallisoliermatte	1	links
27	0 43 341 05 89	Schallisoliermatte	1	rechts
28	0 43 341 06 89	Schallisoliermatte	1	über Strebe
29	1 43 343 00 25	Bügel	4	50 x 5 x 120
30	7 234 677 612	Sechskantschraube	4	M 14 x 90 ISO 4014
31	7 405 677 011	Sechskantmutter	4	M 14 DIN 985
32	7 593 641 021	Dichtung	4	ø 14 x 18 DIN 7603-Cu
	Dach mit FOPS-Schutzgitter und Alu-Dachluke SO 596 02			
	1 43 340 22 13	Dach kpl.	1	ohne Schutzgitter
	1 43 340 21 13	Dach	1	mit Dämmatten
	0 43 340 19 13	Dachluke	1	
	1 64 410 04 73	FOPS-Schutzgitter	1	Schutzgitter über das ganze Dach
	1 64 417 00 51	Rohr	8	ø 15
	7 234 677 564	Sechskantschraube	8	M 10 x 80
	7 462 680 014	Scheibe	8	10,5
	7 405 677 007	Sechskantmutter	8	M 10

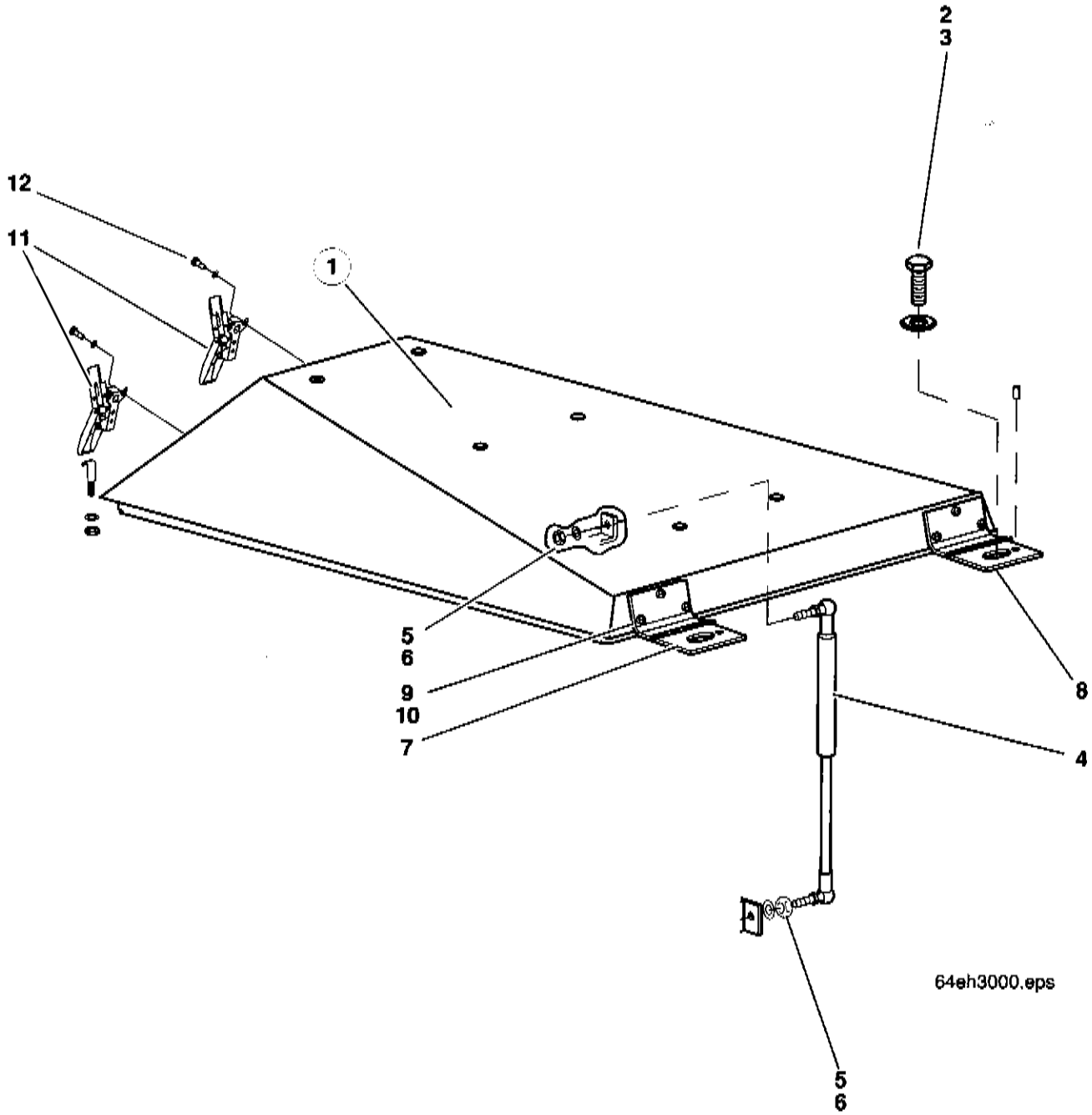
2
3
12
11
1
5
6
9
10
7
8
4
64eh3000.eps
5
6

Pos.	Teil-Nummer	Bezeichnung	Stück	Bemerkung
	Motorraumklappe - Befestigung			
1	0 64 340 06 26	Motorraumklappe	1	
2	7 236 677 941	Sechskantschraube	2	M 12 x 30 ISO 4017
3	7 462 680 016	Scheibe	2	A 13 DIN 9021
4	0 64 341 00 84	Gasfeder	1	
5	0 00 992 35 28	Federring	2	10
6	7 403 677 813	Sechskantmutter	2	M 10
7	0 00 994 77 82	Scharnier	2	
8	0 63 341 06 12	Platte	1	
9	7 286 671 502	Flachkopfschraube	4	M 8x20
10	7 460 094 005	Scheibe	4	8,4
11	0 00 993 32 42	Spannverschluß	2	
12	7 286 671 504	Flachkopfschraube	6	M 5x12

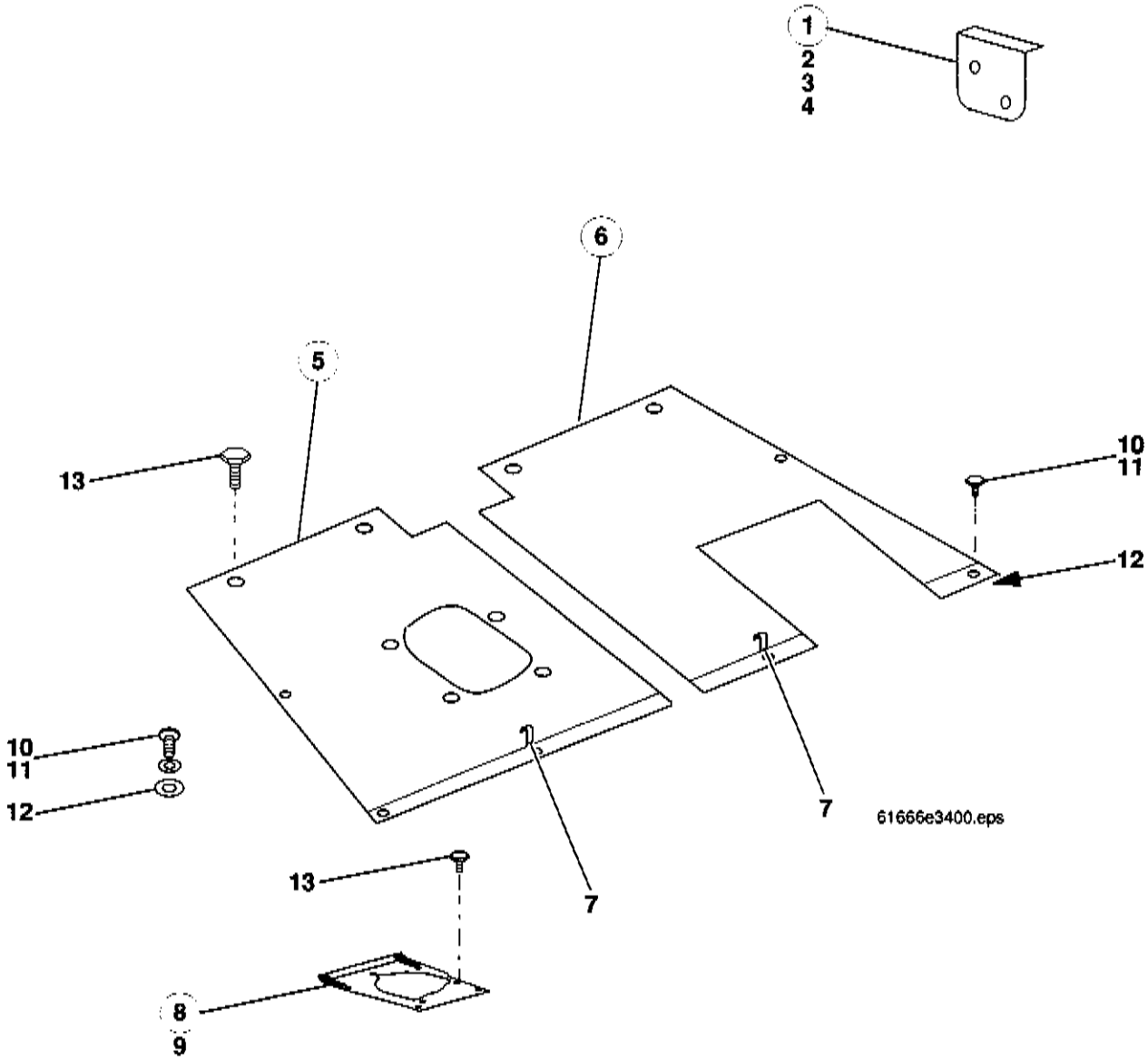
1
2
3
4
6
5
13
10
11
12
10
11
12
7
7
13
8
9
61666e3400.eps

Pos.	Teil-Nummer	Bezeichnung	Stück	Bemerkung
	Bodenbleche - Dämmatten			
1	1 64 341 37 21	Abdeckblech	1	mit Sikaflex 221 abgedichtet, in Fhs rechts
2	7 272 677 148	Senkschraube	2	M 6 x 10 DIN 965
3	0 00 992 41 28	Federring	2	ø 6
4	7 403 677 707	Sechskantmutter	2	M 6 ISO 4032
5	0 64 300 00 45	Bodenblech	1	
6	0 64 300 02 45	Bodenblech	1	
7	0 64 303 00 40	Schließhaken	2	
8	1 63 240 00 73	Befestigungsblech	1	
9	1 00 996 72 91	Dichtungsband	2	60 lg.
	0 00 996 74 91	Meterware		
		Befestigung Bodenbleche		
10	7 286 671 503	Flachkopfschraube	6	M 6x16
11	7 462 680 033	Scheibe	6	6,4
12	0 00 990 72 23	Blindnietenmutter	6	M 6
13	0 00 995 88 69	Sechskantflachkopfschraube	4	M 8

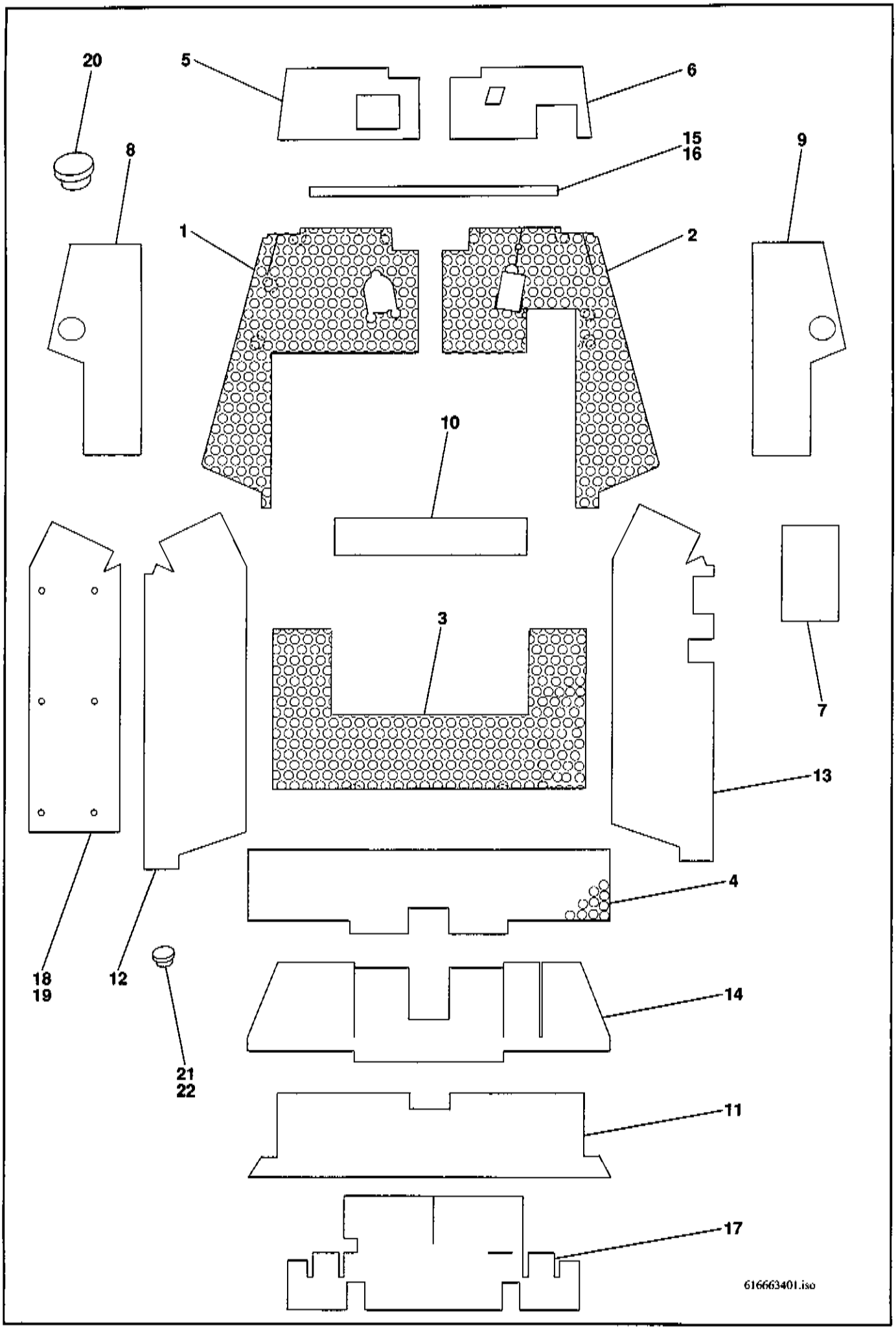
20
5
6
8
15
16
9
1
2
10
3
7
13
18
19
12
4
14
21
22
11
17
616663401.iso

Pos.	Teil-Nummer	Bezeichnung	Stück	Bemerkung
1	0 64 341 44 88	Dämmatte	1	VLO
2	0 64 341 45 88	Dämmatte	1	VRO
3	0 64 341 46 88	Dämmatte	1	MO
4	0 64 341 47 88	Dämmatte	1	HO
5	0 64 341 48 88	Dämmatte	1	unter Fußblech vorn links
6	0 64 341 56 88	Dämmatte	1	unter Fußblech vorn rechts
7	0 64 341 57 88	Dämmatte	1	am Steuregerät rechts
8	0 64 341 49 88	Dämmatte	1	über Abdeckblech Ölbehälter
9	0 64 341 50 88	Dämmatte	1	über Abdeckblech Tank
10	0 64 341 51 88	Dämmatte	1	hinter Motorhaube unten
11	0 64 341 52 88	Dämmatte	1	hinten unten
12	0 64 341 53 88	Dämmatte	1	Radkasten links
13	0 64 341 54 88	Dämmatte	1	Radkasten rechts
14	0 64 341 55 88	Dämmatte	1	Rückwand
15	0 00 996 23 79	Gummiband	2	30x5x980
16	0 00 996 24 79	Gummiband	2	30x5x790
	0 00 993 73 90	Meterware		30x5
17	0 64 341 35 88	Schallschluckmatte	1	Steuerpult Heckbagger
18	0 64 341 32 88	Dämmatte	1	Auspuff
19	0 00 993 04 94	Clips	6	
20	0 00 990 04 40	Verschlußstopfen	1	ø 102,5 über Rücklauffilter
21	0 00 990 90 10	Verschlußstopfen	4	F 233
22	0 00 990 91 10	Verschlußstopfen	2	F 271

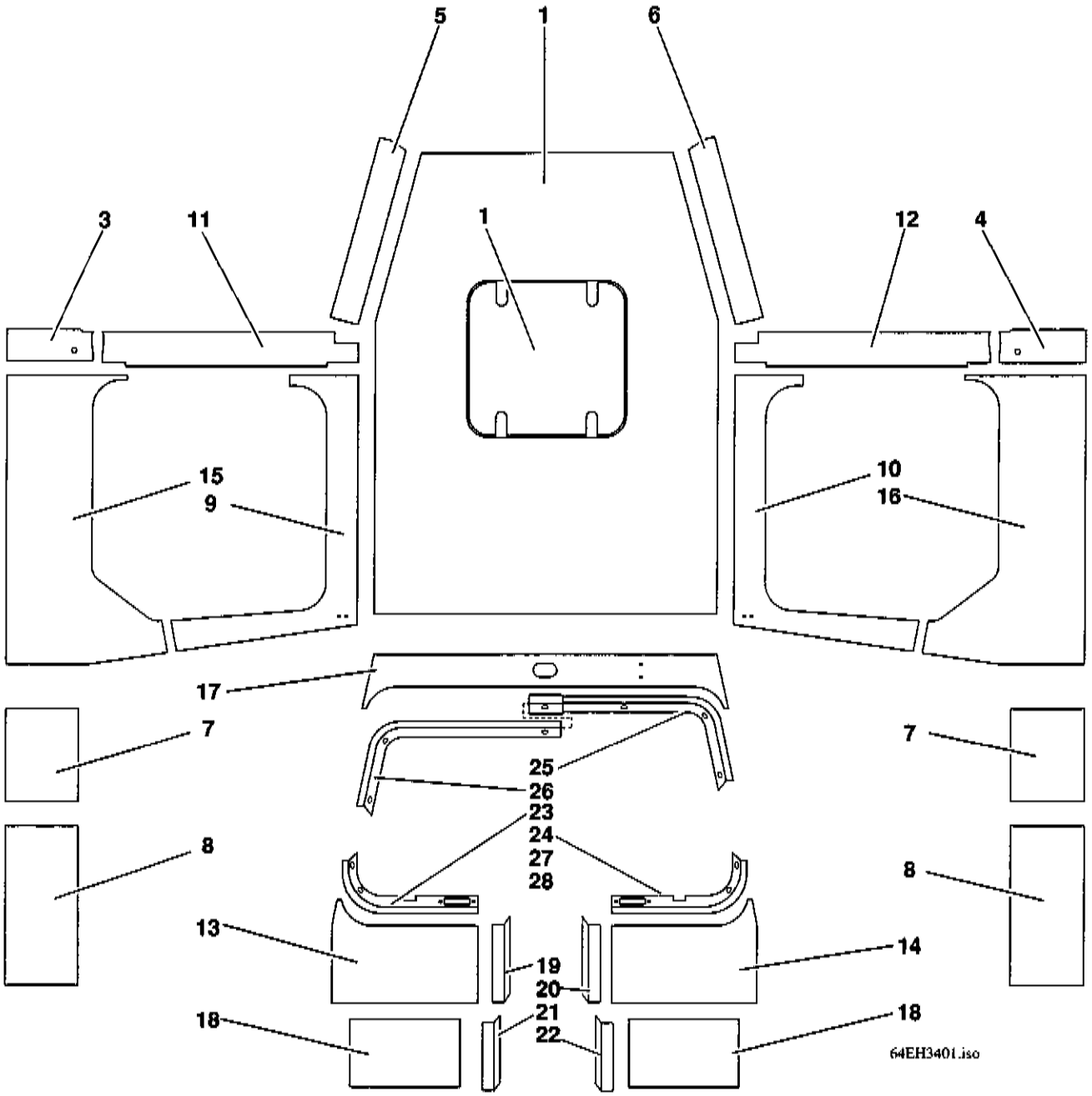
5
1
6
3
11
1
12
4
15
9
10
16
17
7
7
25
26
23
24
27
28
8
8
13
14
19
20
21
22
18
18
64EH3401.iso

Pos.	Teil-Nummer	Bezeichnung	Stück	Bemerkung
	Innenverkleidungen			
1	0 43 341 98 88	Dämmatte	1	für Dach mit Dachluke
2	0 43 341 39 89	Dämmatte	1	für Dachluke
3	0 43 341 08 89	Dämmatte	1	Holm unten links
4	0 43 341 09 89	Dämmatte	1	Holm unten rechts
5	0 43 341 19 89	Dämmatte	1	Türholm links
6	0 43 341 20 89	Dämmatte	1	Türholm rechts
7	0 64 341 07 88	Dämmatte	2	Seite
8	0 64 341 08 88	Dämmatte	2	Seite
9	0 43 341 34 89	Dämmatte	1	Seite oben links
10	0 43 341 35 89	Dämmatte	1	Seite oben rechts
11	0 43 341 26 89	Dämmatte	1	Holm links
12	0 43 341 27 89	Dämmatte	1	Holm rechts
13	0 43 341 30 89	Dämmatte	1	Rückwand links
14	0 43 341 31 89	Dämmatte	1	Rückwand rechts
15	0 64 341 16 88	Dämmatte	1	Seite unten links
16	0 64 341 17 88	Dämmatte	1	Seite unten rechts
17	0 64 341 18 88	Dämmatte	1	Rückwand oben
18	0 43 341 02 89	Schall-Isoliermatte	2	hinten links und rechts
	Innenverkleidung hinten - Baggerpult und Fußraum			
19	1 00 996 19 86	Profil links oben	1	288 lg , mit Sikaflex 255 verklebt
20	1 00 996 20 86	Profil rechts oben	1	288 lg
21	1 00 996 21 86	Profil links unten	1	240 lg.
22	1 00 996 22 86	Profil rechts unten	1	240 lg.
23	0 43 341 29 09	Verkleidung	1	
24	0 43 341 30 09	Verkleidung	1	
25	0 43 341 31 09	Verkleidung	1	
26	0 43 341 32 09	Verkleidung	1	
27	7 318 680 608	Linsensenkblechschraube	11	C 4,2 x 16 DIN 7983
28	0 00 993 95 64	Unterlegscheibe	11	

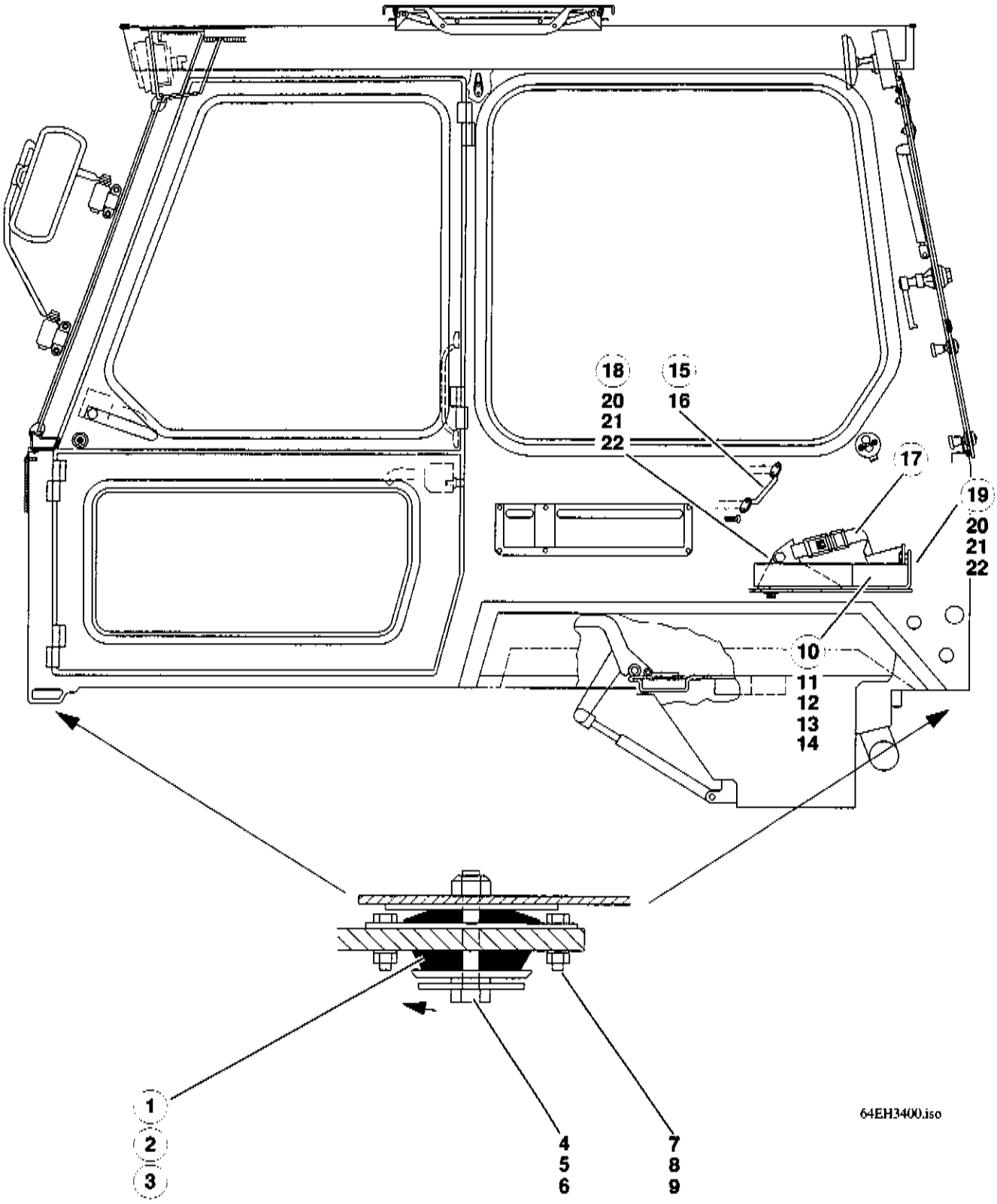
18
20
21
22
15
16
17
19
20
21
22
10
11
12
13
14
1
2
3
4
5
6
7
8
9
64EH3400.iso

Pos.	Teil-Nummer	Bezeichnung	Stück	Bemerkung
		Befestigung Fahrerhaus		
1	1 00 993 84 78	Konus-Lager links vorne	1	
2	1 00 993 85 78	Konus-Lager rechts vorne	1	
3	0 00 993 79 78	Konus-Lager hinten	2	
4	7 234 677 766	Sechskantschraube	4	M 16 x 85 ISO 4014
5	7 451 680 116	Scheibe	8	ø 17 DIN 125
6	7 405 677 013	Sechskantmutter	4	M 16 DIN 985
7	7 236 677 927	Sechskantschraube	14	M 10 x 35 ISO 4017
8	0 00 992 35 28	Federring	14	ø 10
9	7 403 677 813	Sechskantmutter	14	M 10 ISO 4032
		Beifahrersitz links SO 579 01		
10	0 43 291 01 01	Beifahrersitz	1	
11	7 255 677 039	Senkschraube	2	M 8x 16 DIN 7991
12	7 234 677 131	Sechskantschraube	2	M 12x85 ISO 4014
13	0 00 992 43 28	Federring	2	8
14	7 451 680 111	Scheibe	2	B 8,4 DIN 125
15	0 00 341 30 41	Haltegriff	1	
16	7 311 681 229	Zylinderblechschraube	4	B 4,2 x 16 DIN 7971
			1	ø 10
17	0 52 291 01 69	Beckengurt	1	
18	1 64 290 00 32	Zsb. Haltewinkel rechts	1	
19	1 43 290 01 32	Zsb. Haltewinkel	2	M 8 x 20 ISO 4017
20	7 236 677 131	Sechskantschraube	2	M 8 ISO 4032
21	7 403 677 709	Sechskantmutter	2	8,4 DIN 9021
22	7 462 680 011	Scheibe		
		Klappsitz 00579-03	1	
	1 64 290 01 01	Klappsitz	1	
	1 64 290 00 22	Lagerung li.	1	
	1 64 290 01 22	Lagerung re.	1	
	1 64 290 02 22	Lagerung li. mit Anschlag	1	
	1 64 290 03 22	Lagerung re. mit Anschlag	2	M 12 x 25
	7 252 677 120	Zylinderschraube	2	M 12
	7 401 677 107	Sechskantmutter	2	B 13
	7 451 680 113	Scheibe	1	
	0 64 291 00 02	Sitzbank	1	
	0 64 291 00 03	Rückenlehne	8	M 8
	7 424 674 709	Hutmutter	8	8
	0 00 992 43 28	Federring	8	8,4
	7 451 680 111	Scheibe	2	M 10 x 25
	7 236 677 924	Sechskantschraube	2	10,5
	7 451 680 112	Scheibe	2	10
	0 00 992 35 28	Federring	2	M 10
	7 403 677 813	Sechskantmutter	4	M 8 x 20
	7 236 677 131	Sechskantschraube	4	8
	0 00 992 43 28	Federring	4	8,4
	7 451 680 111	Scheibe		

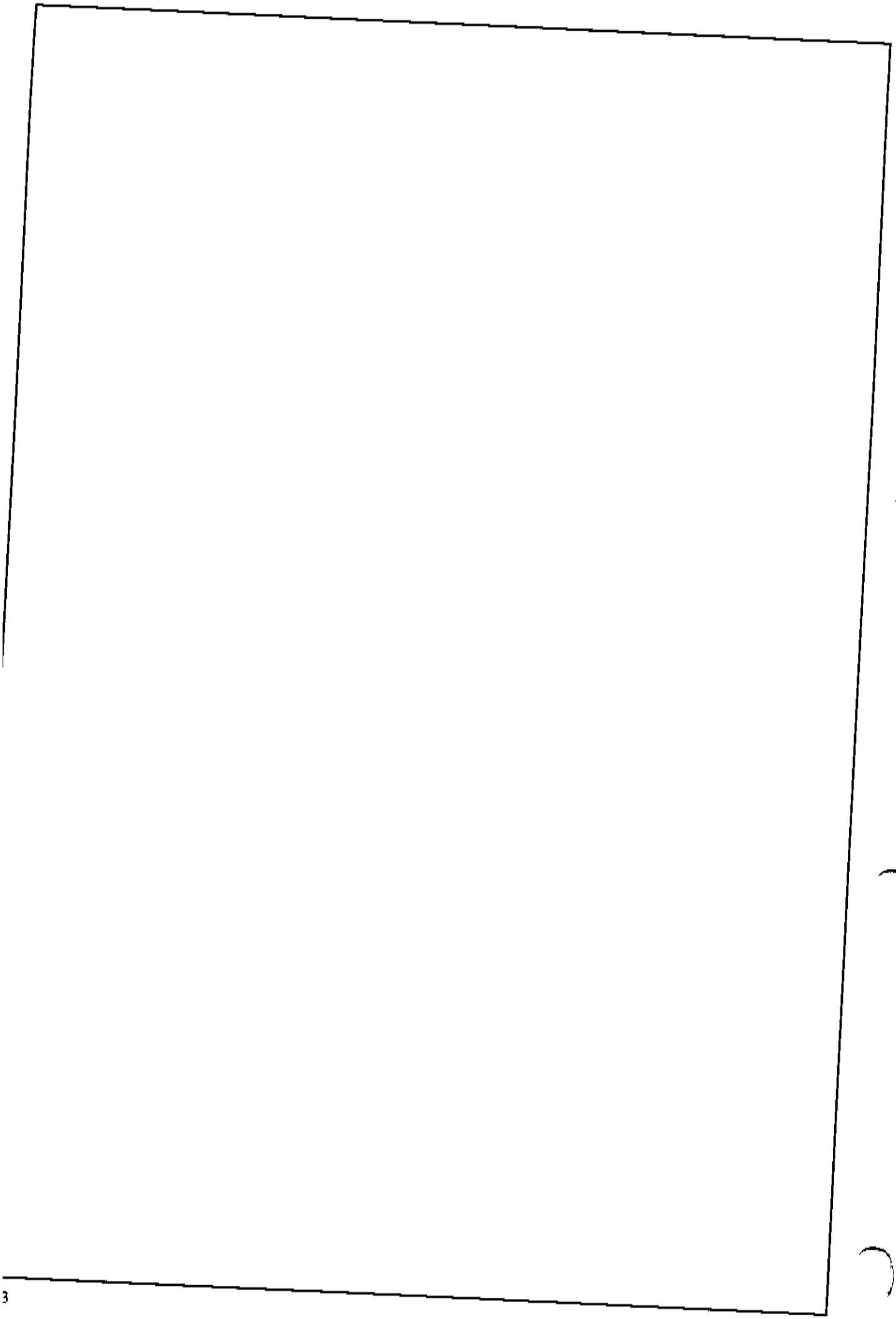

Hauptgruppe 36

Hydraulikanlage

Hydraulik - Installation
3. Steuerkreis
Schwingungsdämpfer für Ladeanlage
Ladeanlage
Schnellwechselplatte

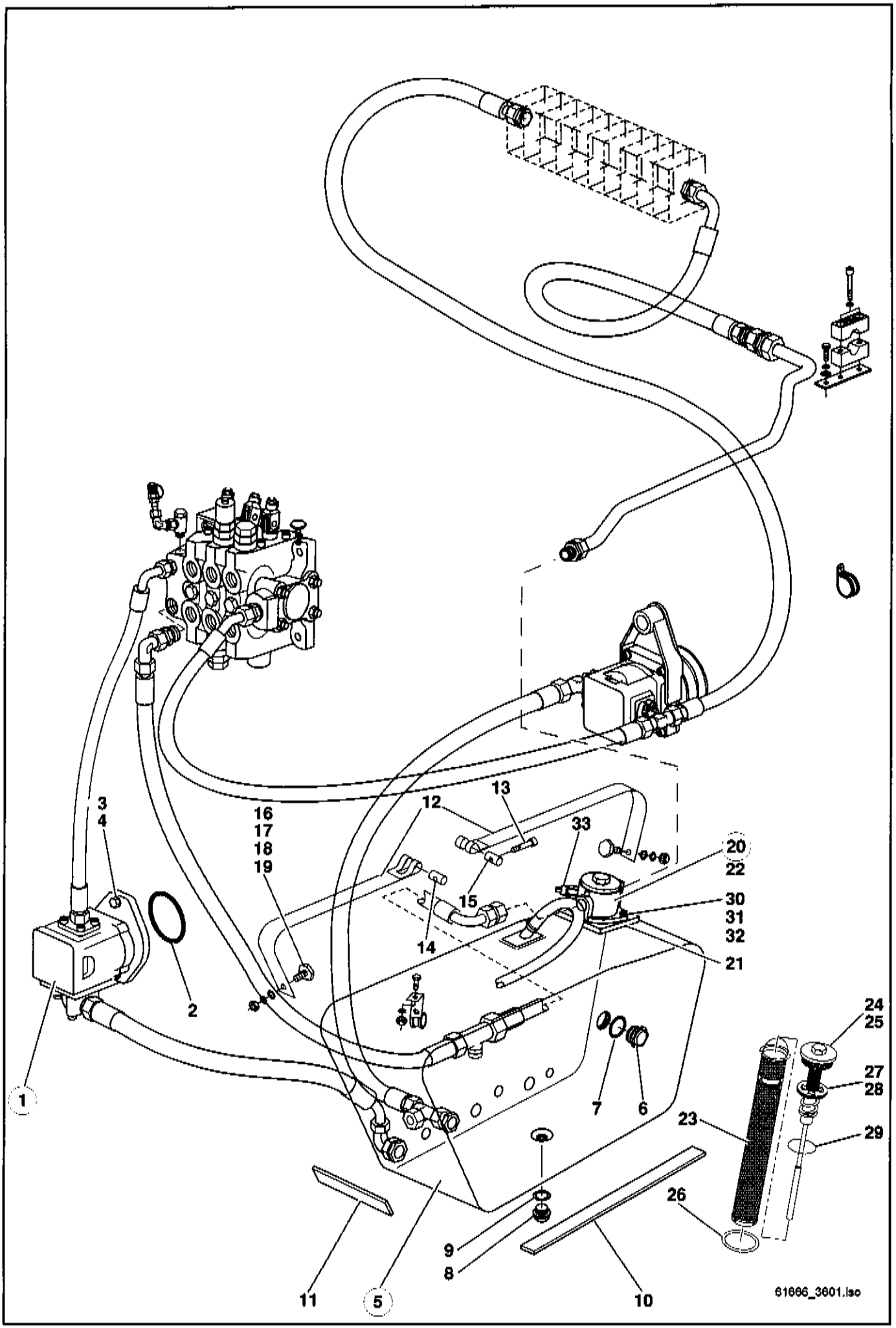
1
2
3
4
5
6
7
8
9
10
11
12
13
14
15
16
17
18
19
20
21
22
23
24
25
26
27
28
29
30
31
32
33
61666_3601.iso

Pos.	Teil-Nummer	Bezeichnung	Stück	Bemerkung
	Hydraulikpumpenantrieb - Hydraulikpumpe für Ladeanlage			
	(Hydraulikpumpe für die Lenkung mit Antriebsteilen siehe HG. 27 - Seite 2)			
1	0 00 361 98 97	Hydro-Zahnradpumpe	1	33 cm² - rechtsdrehend
2	0 00 996 06 08	O-Ring	1	101,27 x 2,62
3	7 236 677 942	Sechskantschraube	2	M 12 x 35 ISO 4017
4	0 00 992 57 28	Federring	2	ø 12
	Ölbehälter			
5	0 64 360 00 01	Zsb. Ölbehälter	1	
6	0 00 363 03 46	Ölstandsauge	1	
7	0 00 990 49 30	Dichtung	1	33 x 40 x 2 (Oilit)
8	7 336 673 104	Verschlußschraube (Ölablaßschraube)	1	CM 30 x 1,5 DIN 7604
9	7 593 641 048	Dichtring	1	A 30 x 36 DIN 7603-Cu
10	1 00 993 32 90	Gummiband	2	35 x 5 x 600 lg.
11	1 00 993 43 90	Gummiband	4	35 x 5 x 420 lg.
	0 00 993 73 90	Filzstreifen-Meterware		
12	1 00 993 51 11	Spannband	2	
13	7 250 671 625	Zylinderschraube	1	AM 6 x 50
14	0 00 990 00 15	Bolzen mit Gewinde	1	
15	0 00 990 01 15	Bolzen ohne Gewinde	1	
16	7 405 677 709	Sechskantmutter	2	M 8 ISO 4032
17	0 00 995 06 69	Flachkopfschraube	2	M 8 x 16
18	0 00 992 43 28	Federring	2	ø 8
19	7 451 680 011	Scheibe	2	ø 8,4 DIN 9021
	Rücklauffilter			
20	0 00 360 18 88	Zsb. Rücklauffilter kpl.	1	
21	0 00 996 78 27	Dichtring	1	90 x 100 x 2
22	0 00 360 01 08	Zsb. Filtergehäuse	1	
23	0 00 363 58 31	Filtereinsatz	1	
24	0 00 360 16 92	Zsb. Verschlußschraube	1	
25	0 00 990 01 09	Verschlußschraube	1	
26	0 00 996 60 11	Dichtring	1	70 x 79 x 2 Form A-Perbunan
27	7 514 682 065	Spannstift	1	3 x 30 DIN 1481
28	0 00 361 00 63	Drahthülse	1	
29	0 00 996 88 07	O-Ring	1	56,82 x 2,62
30	7 397 677 077	Stiftschraube (mit Loctite 242 gesichert)	2	M 8 x 20 DIN 939
31	0 00 992 43 28	Federring	2	ø 8
32	7 403 677 709	Sechskantmutter	2	M 8 ISO 4032
33	0 00 333 25 07	Druckschalter	1	

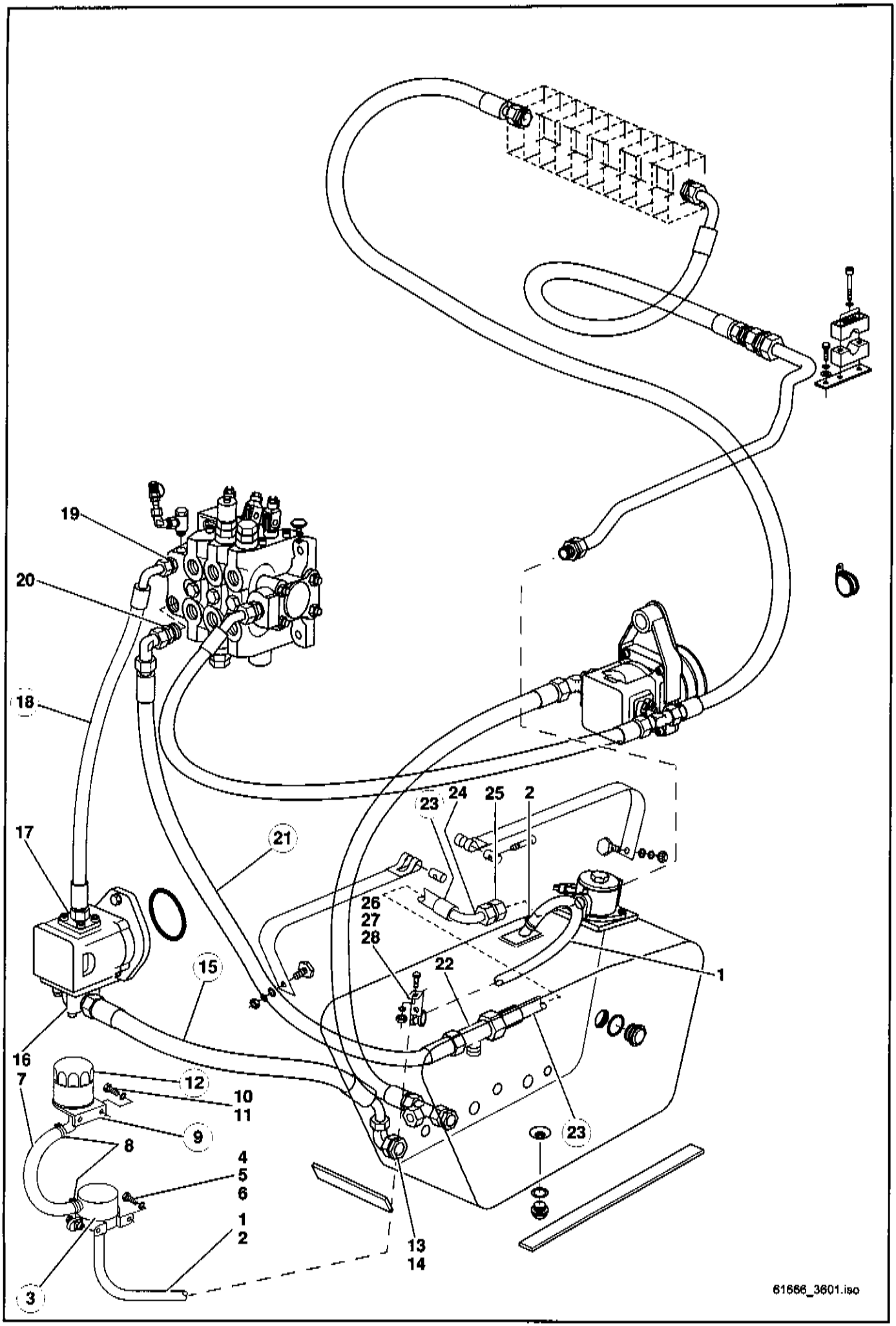
19
20
18
17
21
15
16
7
12
10
11
9
8
4
5
6
1
2
3
23
24
25
2
26
27
28
22
1
23
13
14
61666_3601.iso

Pos.	Teil-Nummer	Bezeichnung	Stück	Bemerkung
	Belüftungsfilter			
1	1 64 083 00 08	Schlauch	1	NW 15 x 1550 lg.
	0 00 083 24 08	Schlauch-Meterware		
2	0 00 993 84 31	Schlauchschelle	2	SNP 18
3	0 00 363 02 04	Gehäuse	1	
4	0 00 993 29 28	Spannschelle	1	
5	7 236 677 078	Sechskantschraube	2	M 6 x 12 ISO 4017
6	0 00 992 41 28	Federring	2	ø 6
7	1 00 365 85 01	Schlauchleitung	1	NW 21 x 400 lg.
	0 00 993 21 54	Schlauch-Meterware		
8	0 00 993 31 31	Schlauchschelle	2	SNP 22
9	1 43 360 02 93	Zsb. Stutzen	1	
10	7 236 677 079	Sechskantschraube	2	M 6 x 16 ISO 4017
11	0 00 992 41 28	Federring	2	ø 6
12	0 00 363 43 34	Belüftungsfilter	1	
	Saugleitung Ölbehälter - Hydraulikpumpe für Ladeanlage			
13	0 00 363 94 21	Verschraubung	1	GE 35-LM
14	0 00 363 65 48	Verschraubung	1	evW 35-L
15	0 00 365 65 01	Saugleitung	1	NW 32 x 870 lg.
16	0 00 363 49 49	Winkel-Flanschverschraubung	1	
	0 00 996 60 06	O-Ring	1	32 x 2,5
	7 252 678 053	Zylinderschraube	2	M 8 x 60 DIN 912-10.9
	7 252 678 046	Zylinderschraube	2	M 8 x 25 DIN 912-10.9
	0 00 992 51 28	Federring	4	ø 8
	Druckleitung von der Hydraulikpumpe zum Steuergerät			
17	0 00 363 97 65	Gerade-Flanschverschraubung	1	
	0 00 996 60 06	O-Ring	1	32 x 2,5
	7 252 678 046	Zylinderschraube	4	M 8 x 25 DIN 912-10.9
	0 00 992 51 28	Federring	4	ø 8
18	0 00 365 26 12	Hochdruckleitung	1	NW 16 x 520 lg.
19	1 00 363 46 65	Verschraubung	1	GE 20-SM M 18 x 1,5
	Rücklaufleitung vom Steuergerät zum Ölbehälter			
20	0 00 363 62 15	Verschraubung	1	GE 18-LM M 26 x 1,5
21	0 00 365 88 01	Rücklaufleitung	1	NW 16 x 1320 lg.
22	0 00 363 07 20	T-Reduzierung	1	TR 18/18/22-L
23	0 00 365 47 12	Schlauchleitung	1	NW 20 x 680 lg.
24	0 00 363 59 15	Verschraubung	1	evW 22-L
25	0 00 363 79 49	Verschraubung	1	GE 22-LM M 22 x 1,5
26	1 63 363 03 40	Halter	1	
27	7 236 677 129	Sechskantschraube	1	M 8 x 16 ISO 4017
28	0 00 992 43 28	Federring	1	ø 8

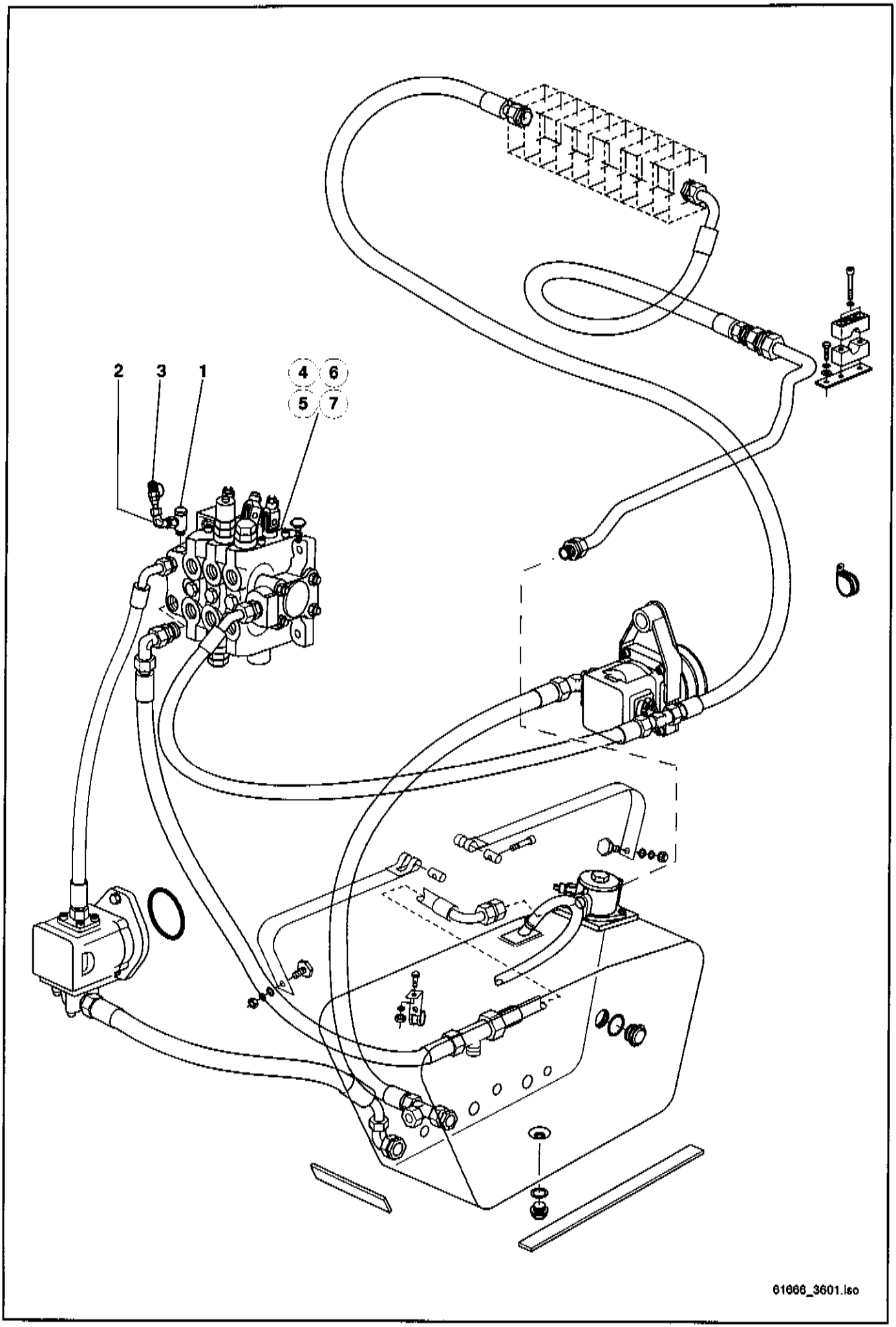
2
3
1
4
6
5
7
61666_3601.iso

Pos.	Teil-Nummer	Bezeichnung	Stück	Bemerkung
	Minimeßleitung Steuergerät			
1	0 00 363 95 20	Verschraubung	1	DSVW 10-LM
2	0 00 363 50 16	Verschraubung	1	EW10-L
3	0 00 363 06 66	Prüfanschluß	1	10-L
	Steuergerät (Einzelteile siehe Seite 36-18)			
4	0 00 361 89 85	Steuergerät-3 Schieber	1	→I 616 66 0007 Serie
5	0 00 361 90 85	Steuergerät-3 Schieber	1	→I 616 66 0007 mit Schwimmstellung
6	0 00 361 50 86	Steuergerät-3 Schieber	1	I→616 66 0008 Serie
7	0 00 361 51 86	Steuergerät-3 Schieber	1	I→ 616 66 0008 mit Schwimmstellung

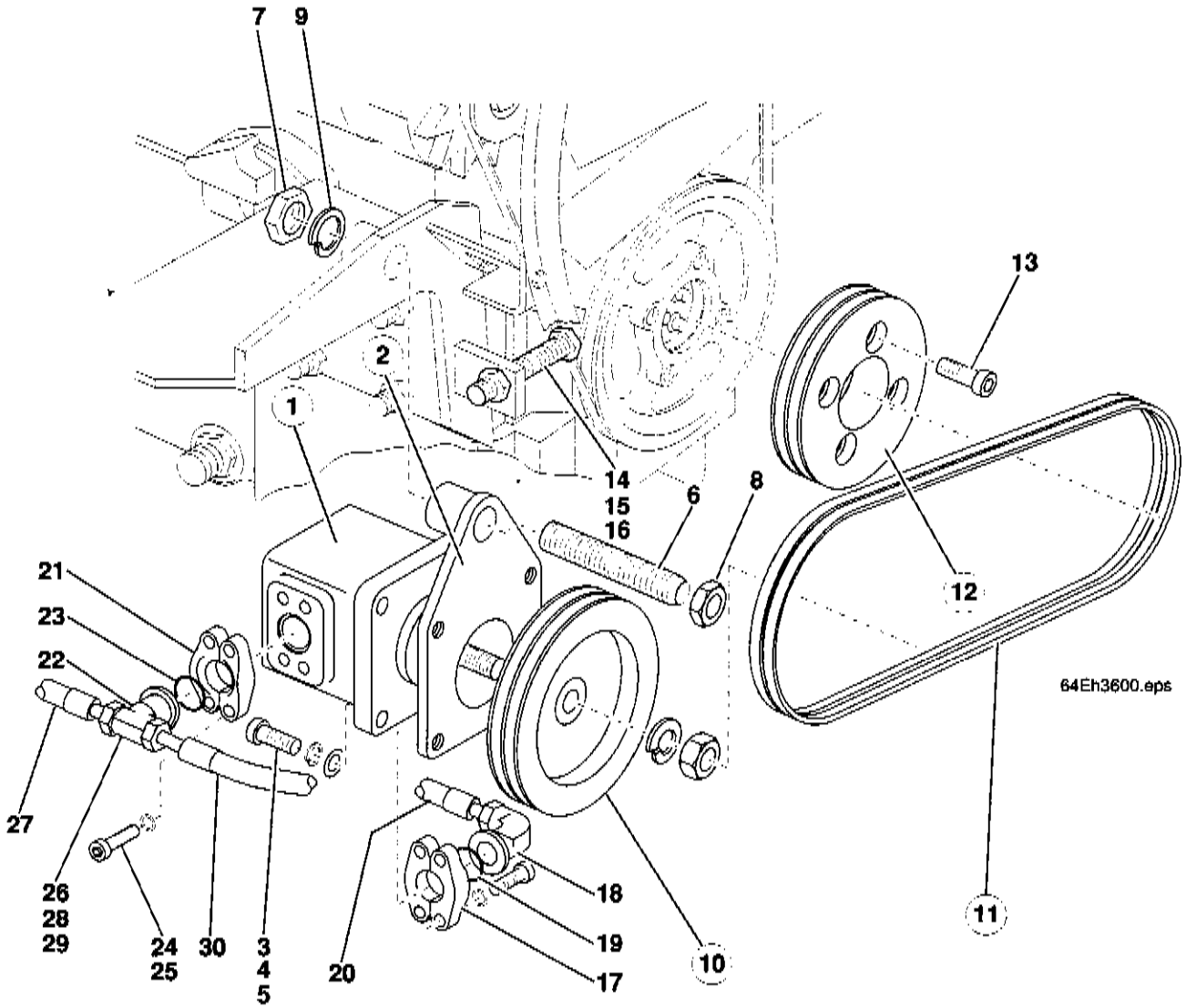
7
9
13
2
1
14
15
16
6
8
21
23
22
12
64Eh3600.eps
27
26
28
29
24
25
30
3
4
5
20
18
19
17
10
11

Pos.	Teil-Nummer	Bezeichnung	Stück	Bemerkung
	Hydraulikpumpe für Heckbagger			
1	0 00 361 87 97	Hydraulikpumpe	1	26 cm³
2	1 64 360 02 11	Zsb. Halteplatte	1	
3	7 252 677 084	Zylinderschraube	4	M 10 x 35 DIN 912
4	7 451 680 112	Scheibe	4	B 10,5 DIN 125
5	0 00 992 52 28	Federring	4	10
6	1 00 990 29 14	Gewindebolzen	1	M 20 x 188
7	7 405 677 018	Sechskantmutter	1	M 20 DIN 985
8	7 403 677 733	Sechskantmutter-flach	1	M 20
9	0 00 992 89 28	Federring	1	20
10	1 43 361 04 16	Keilriemenscheibe	1	an der Pumpe
11	0 00 996 57 04	Schmalkeilriemen (Satz)	1	Austausch darf nur satzweise erfolgen!
12	1 64 361 00 16	Keilriemenscheibe	1	am Motor
13	0 00 995 24 68	Zylinderschraube	4	7/16-20 UNF-12,9
14	7 236 677 957	Sechskantschraube	1	M 14 x 65 (Spannschraube)
15	7 403 677 821	Sechskantmutter	1	M 14 ISO 4032
16	7 404 677 211	Sechskantmutter-flach	1	M 14
17	0 00 363 60 65	Flanschhälfte	2	1" (Saugseite)
18	0 00 363 62 65	Verschraubung	1	1"
19	0 00 996 75 08	O - Ring	1	32,92 x 3,53 90Sh.
20	0 00 365 63 01	Saugleitung	1	NW 25x780
21	0 00 363 59 65	Flanschhälfte	2	(Druckseite)
22	0 00 363 76 69	Verschraubung	1	
23	0 00 996 74 08	O - Ring	1	25 x 3,53
24	7 252 678 084	Zylinderschraube	8	M 10 x 35 DIN 912-10.9
25	0 00 992 52 28	Federring	8	10
26	0 00 363 10 67	Verschraubung	1	ET 20-S
27	0 00 365 15 12	Hochdruckleitung	1	NW 16 x 1750
28	0 00 363 75 69	Verschraubung	1	GZ 22-L/22-S
29	0 00 363 22 15	Verschraubung	1	G 22-L
30	0 00 365 33 03	Hochdruckleitung	1	NW 20x2140

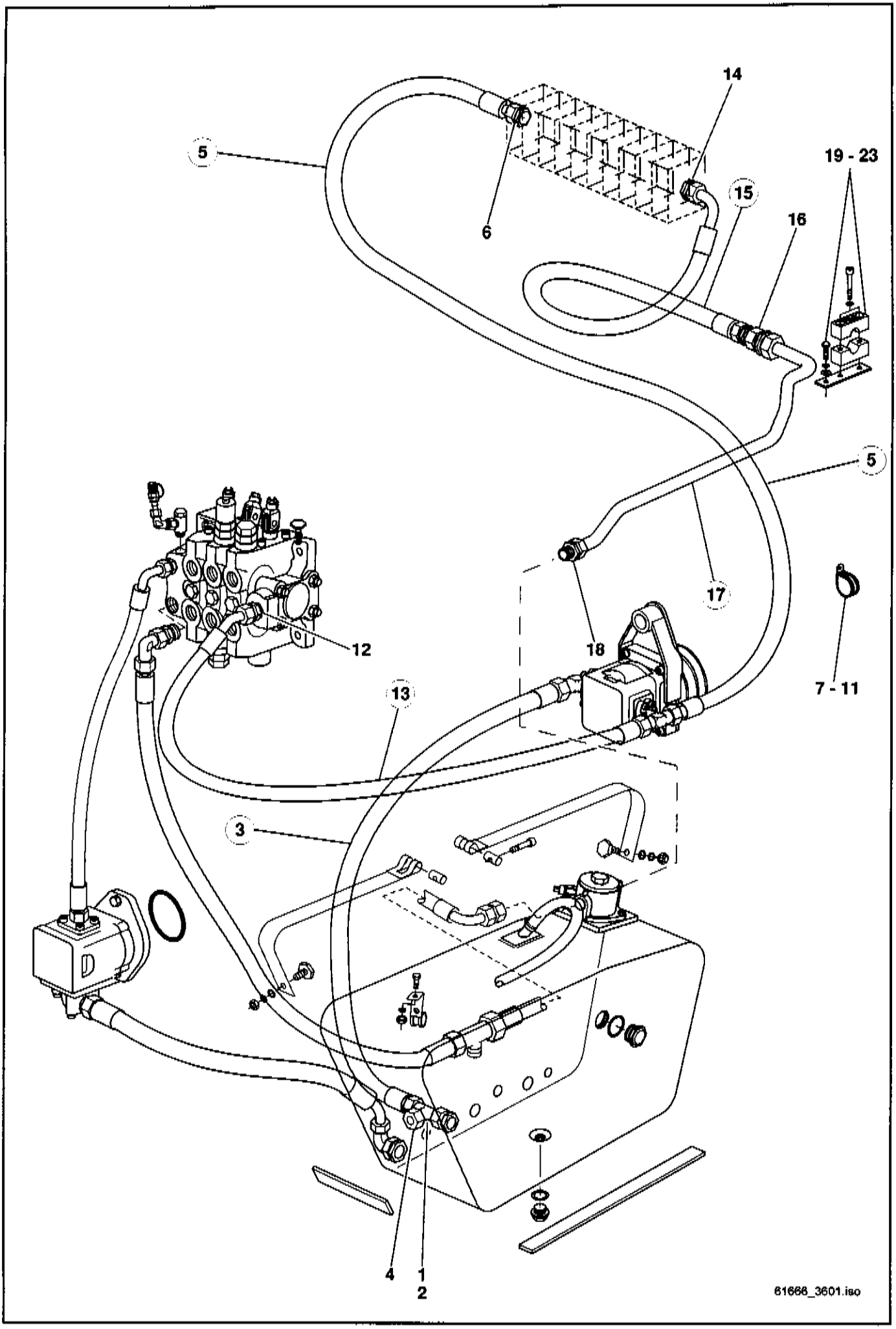
14
5
19 - 23
6
15
16
5
17
12
18
7 - 11
13
3
4
1
2
61666_3601.iso

Pos.	Teil-Nummer	Bezeichnung	Stück	Bemerkung
		Saugleitung Ölbehälter - Hydraulikpumpe Heckbagger		
1	0 00 363 60 15	Verschraubung	1	GE 28-LM
2	0 00 363 64 48	Verschraubung	1	evL 28-LM
3	0 00 365 63 01	Saugleitung	1	NW 25 x 780 lg.
4	0 00 363 05 96	BUZ-Stopfen	1	BUZ ø 28
		Druckleitung Hydraulikpumpe Heckbagger - Steuergerät Heckbagger		
5	0 00 365 33 03	Hochdruckleitung	1	NW 20 x 2140 lg.
6	0 00 363 14 16	Verschraubung	1	GE 22-LM
		Befestigung Druckleitung am Fahrzeug		
7	0 00 993 35 31	Schlauchschelle	2	ø 28
8	0 00 993 89 31	Schlauchschelle	2	ø 33
9	7 236 677 133	Sechskantschraube	2	M 8 x 25 ISO 4017
10	7 403 677 709	Sechskantmutter	1	M 8 ISO 4032
11	0 00 992 43 28	Federring	2	8
		Druckweiterleitung Steuergerät - Druckleitung Heckbagger		
12	0 00 363 77 64	Verschraubung	1	GE 20-S M22 x 1,5 (am Steuergerät)
13	0 00 365 15 12	Hochdruckleitung	1	NW 16 x 1750 lg.
		Rücklaufleitung Heckbagger - Ölbehälter		
14	0 00 363 60 15	Verschraubung	1	GE 28-LM
15	0 00 365 34 03	Rücklaufleitung	1	NW 25 x 1445 lg.
16	0 00 363 14 66	Verschraubung	1	GR 35/28-L
17	1 64 360 22 91	Zsb. Rohrleitung	1	ø 35
18	0 00 363 99 21	Verschraubung	1	GE 35-LM M 36 x 1,5
19	1 64 363 00 41	Halteleiste	1	
20	7 236 677 924	Sechskantschraube	1	M 10 x 25 ISO 4017
21	7 462 680 014	Scheibe	1	10,5
22	0 00 993 46 50	Schelle	1	BG 5 S
23	7 252 677 088	Zylinderschraube	2	M 10 x 55 DIN 912

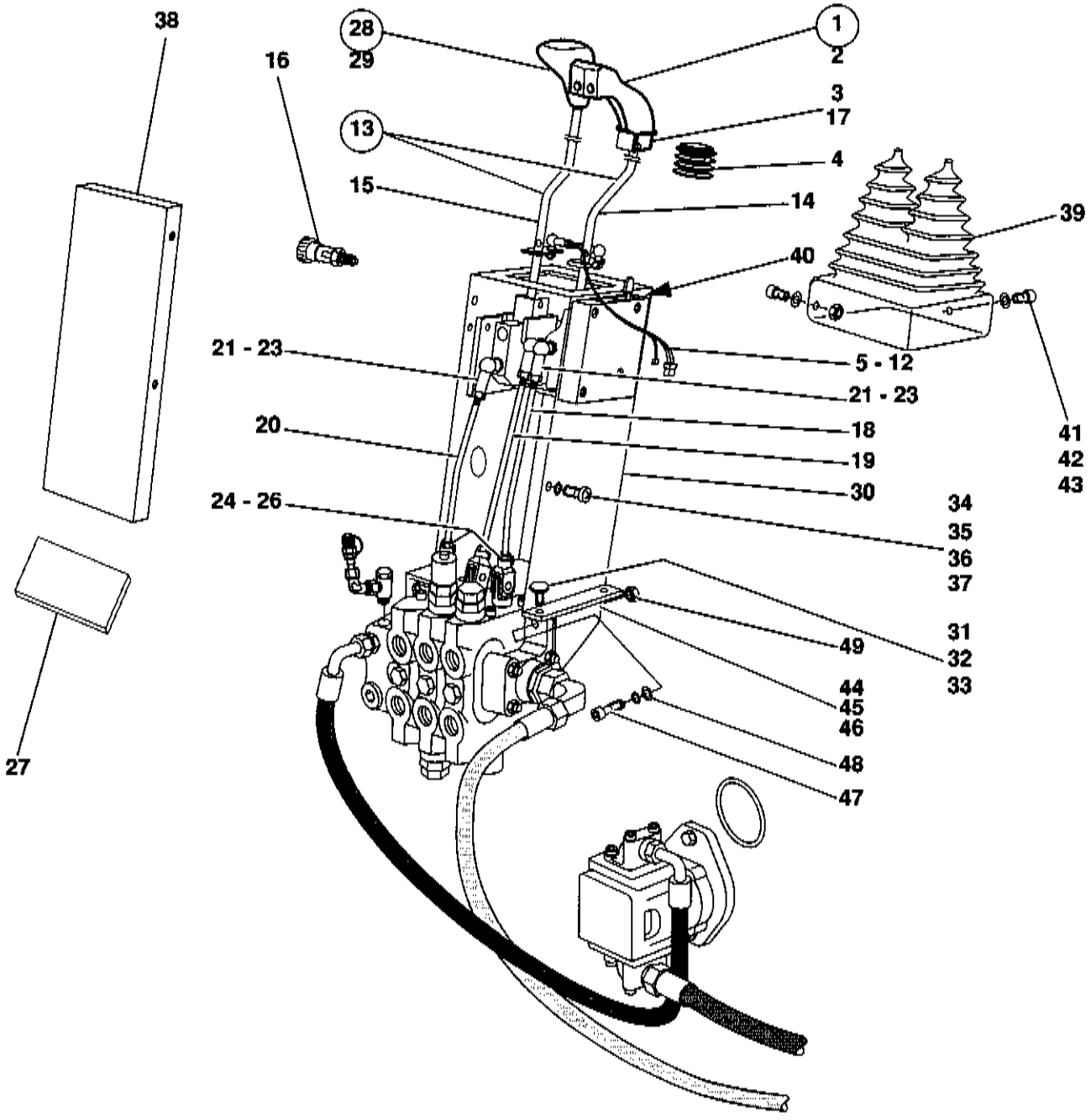
38
28
29
16
1
2
3
17
13
4
15
14
39
40
21 - 23
5 - 12
21 - 23
18
20
19
41
42
43
30
24 - 26
34
35
36
37
31
49
32
33
44
45
46
48
47
27
61666_3615.iso

Pos.	Teil-Nummer	Bezeichnung	Stück	Bemerkung
	Steuergerät - Betätigung			
1	0 63 361 04 18	Joystick (1. u. 2. Steuerkreis) mit Betätigungsknopf für Diff.-sperre u. Fahrtrichtungsschalter	1	
2	7 403 677 823	Sechskantmutter	1	M 14x1,5
3	0 63 361 00 80	Zwischenstück	1	
4	0 00 996 07 53	Faltenbalg	1	
5	0 00 333 90 11	Flachsteckhülsengehäuse 3-polig	1	
6	7 571 646 042	Flachstecker	3	A 6,3x2,5
7	0 00 333 15 65	Flachsteckhülsengehäuse 2-polig	1	
8	7 578 646 002	Flachsteckerhülse	2	A 2,8x1
9	1 00 334 27 47	Isolierschlauch	1	ø 5x300
10	0 00 993 11 85	Schelle	2	
11	0 00 993 33 15	Kabelband	2	
12	0 00 993 13 15	Kabelband	1	
13	0 63 361 05 18	Steuerhebel kpl.	1	
14	0 63 361 02 18	Steuerhebel	1	
15	0 63 361 03 18	Steuerhebel	1	
16	0 63 361 01 60	Sperre für 3. Steuerkreis	1	
17	7 403 677 815	Sechskantmutter	1	M 10x1
		(Einzelteile Steuerhebel siehe Seite 36-16		
18	1 64 361 00 48	Gestänge (Hubkreis)	1	ø 8x228
19	1 64 361 01 48	Gestänge (Kippkreis)	1	ø 8x232
20	1 64 361 02 48	Gestänge (3. Steuerkreis)	1	ø 8x203
21	0 00 994 12 31	Winkelgelenk	3	AS 13-M6
22	7 827 682 033	Sicherungsfeder	3	S 13
23	7 403 677 707	Sechskantmutter	3	M 6
24	7 821 104 307	Gabelkopf	3	G 8x16
25	0 00 990 22 12	ES-Bolzen	3	
26	7 403 677 709	Sechskantmutter	3	M 8
27	0 64 307 00 88	Dämmatte	1	
28	0 00 996 35 46	Schaltknopf (3. Steuerkreis)	1	
29	7 403 677 815	Sechskantmutter	1	M 10x1
30	0 64 361 00 04	Konsole	1	
31	0 00 995 88 69	Flachkopfschraube	1	M 8x20
32	7 236 677 132	Sechskantschraube	3	M 8x22
33	7 462 680 011	Scheibe	3	A 8,4 DIN 9021
34	7 286 671 503	Linsenschraube	6	M 6x16
35	7 286 671 509	Linsenschraube	1	M 6 x 25 DIN 7985
36	7 462 680 206	Scheibe	6	6,4
37	0 00 990 52 23	Blechmutter	6	M 6

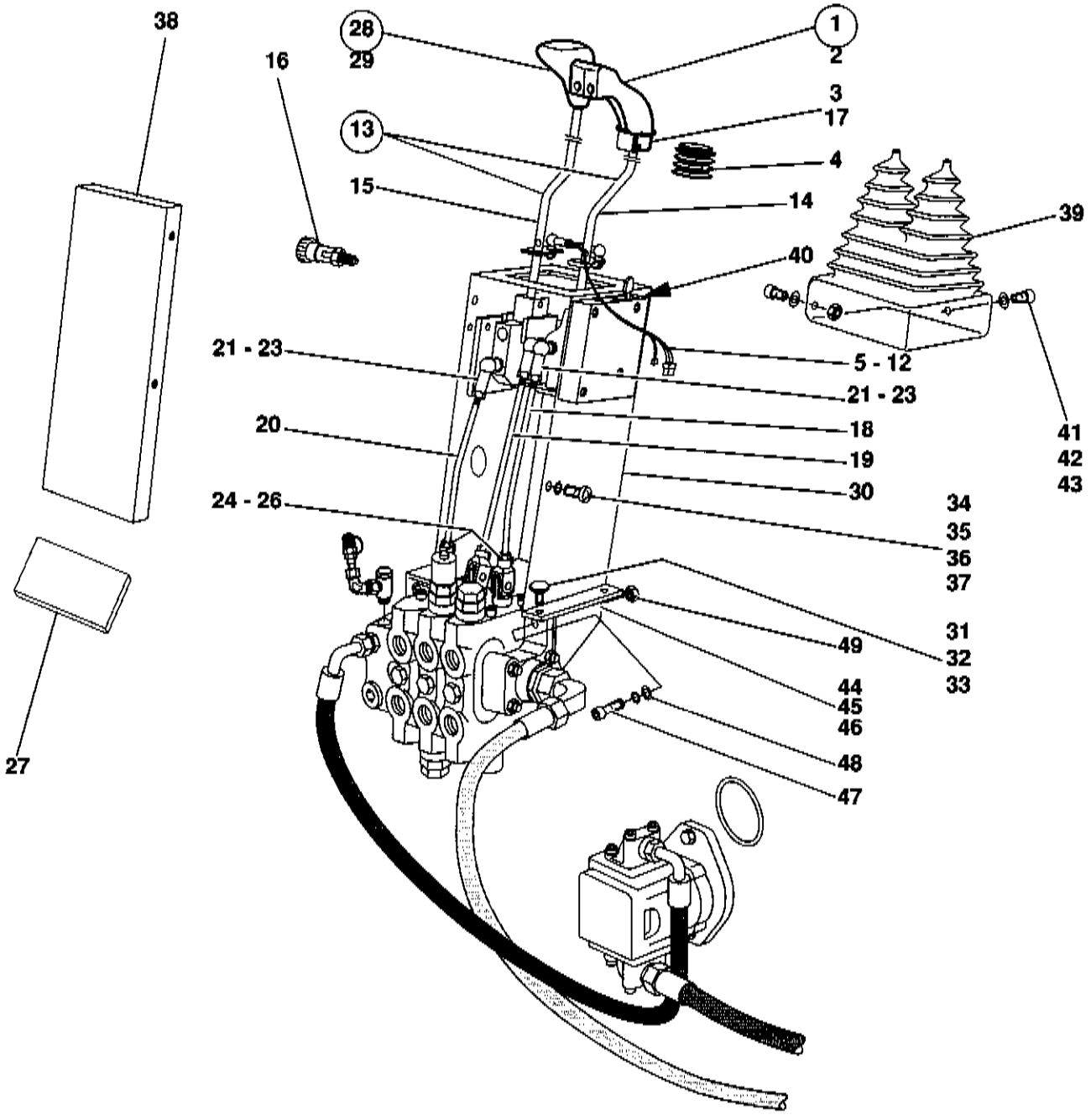
38
28
29
1
2
16
3
17
13
4
15
14
39
40
21 - 23
5 - 12
21 - 23
20
18
19
41
42
43
30
24 - 26
34
35
36
37
31
49
32
33
44
45
46
48
47
27
61666_3615.iso

Pos.	Teil-Nummer	Bezeichnung	Stück	Bemerkung
38	0 64 361 03 73	Seitenblech	1	
39	1 00 996 91 50	Faltenbalg	1	
40	1 43 361 09 06	Distanzplatte	1	
41	7 286 671 503	Linsenschraube	2	M 6 x 16 DIN 7985
42	0 00 992 41 28	Federring	2	ø 6
43	7 403 677 707	Sechskantmutter	2	M 6 ISO 4032
	Befestigung Steuergerät			
44	0 64 361 03 19	Halter	1	
45	7 236 677 921	Sechskantschraube	3	M 10 x 16
46	7 462 680 014	Scheibe	3	A 10,5 DIN 9021
47	7 252 677 085	Zylinderschraube	3	M 10 x 40 DIN 912
48	7 451 680 162	Scheibe	3	A 10,5 DIN 125
49	7 405 677 007	Sechskantmutter	3	M 10 DIN 985

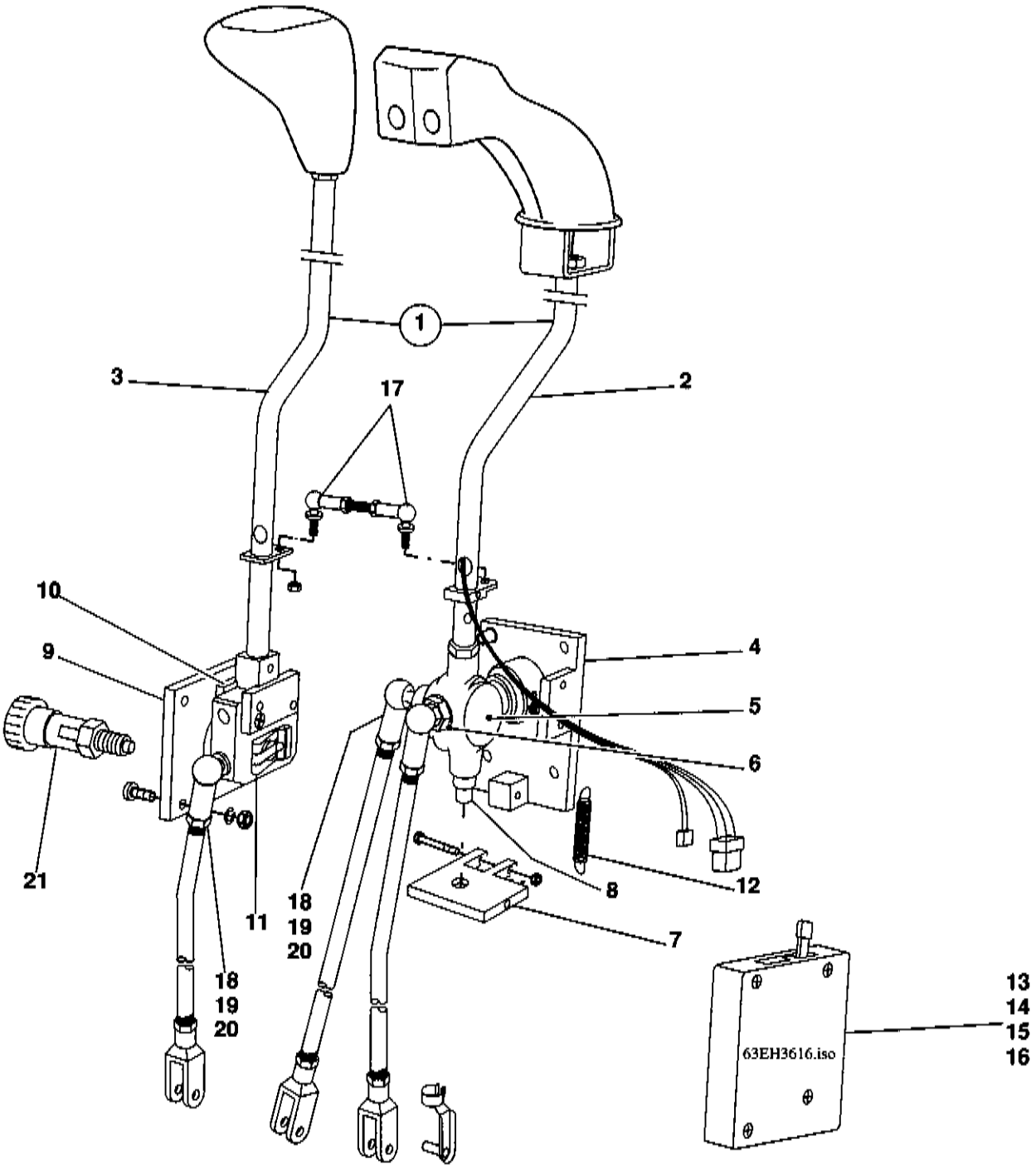

63eh3616.iso

Pos.	Teil-Nummer	Bezeichnung	Stück	Bemerkung
	Einzelteile für Steuerhebel			
1	0 63 361 05 18	Steuerhebel kpl. (1. 2. u. 3. Steuerkreis)	1	
2	0 63 361 02 18	Steuerhebel	1	
3	0 63 361 03 18	Steuerhebel	1	
4	0 43 361 00 04	Konsole	1	
5	0 43 361 00 13	Hebelauge kpl.	1	
6	0 00 990 81 09	Gewindestopfen	1	
7	0 43 361 10 06	Rastplatte	1	
	7 514 682 163	Spannhülse	1	6 x 40
8	0 00 080 63 76	Rastbolzen	1	
9	0 00 080 60 95	Hebellager	1	
10	0 00 080 60 93	Rastplatte	1	
11	0 00 992 25 31	SLB-Sicherung	1	
12	0 00 992 67 01	Zugfeder	1	
13	0 43 361 00 24	Gehäuse	1	
14	0 00 993 08 74	Distanzhülse	1	
15	7 473 682 013	Federscheibe	2	
16	1 43 361 09 06	Distanzplatte	1	
17	7 824 670 002	Winkelgelenk	2	A 10 DIN 71802
18	0 00 994 12 31	Winkelgelenk	3	A 13 - M6 DIN 71802
19	7 827 682 033	Sicherungsfeder	3	S 13 DIN 71805
20	7 403 677 707	Sechskantmutter	3	M 6 ISO 4032
21	0 63 361 01 60	Sperre für 3. Steuerkreis	1	

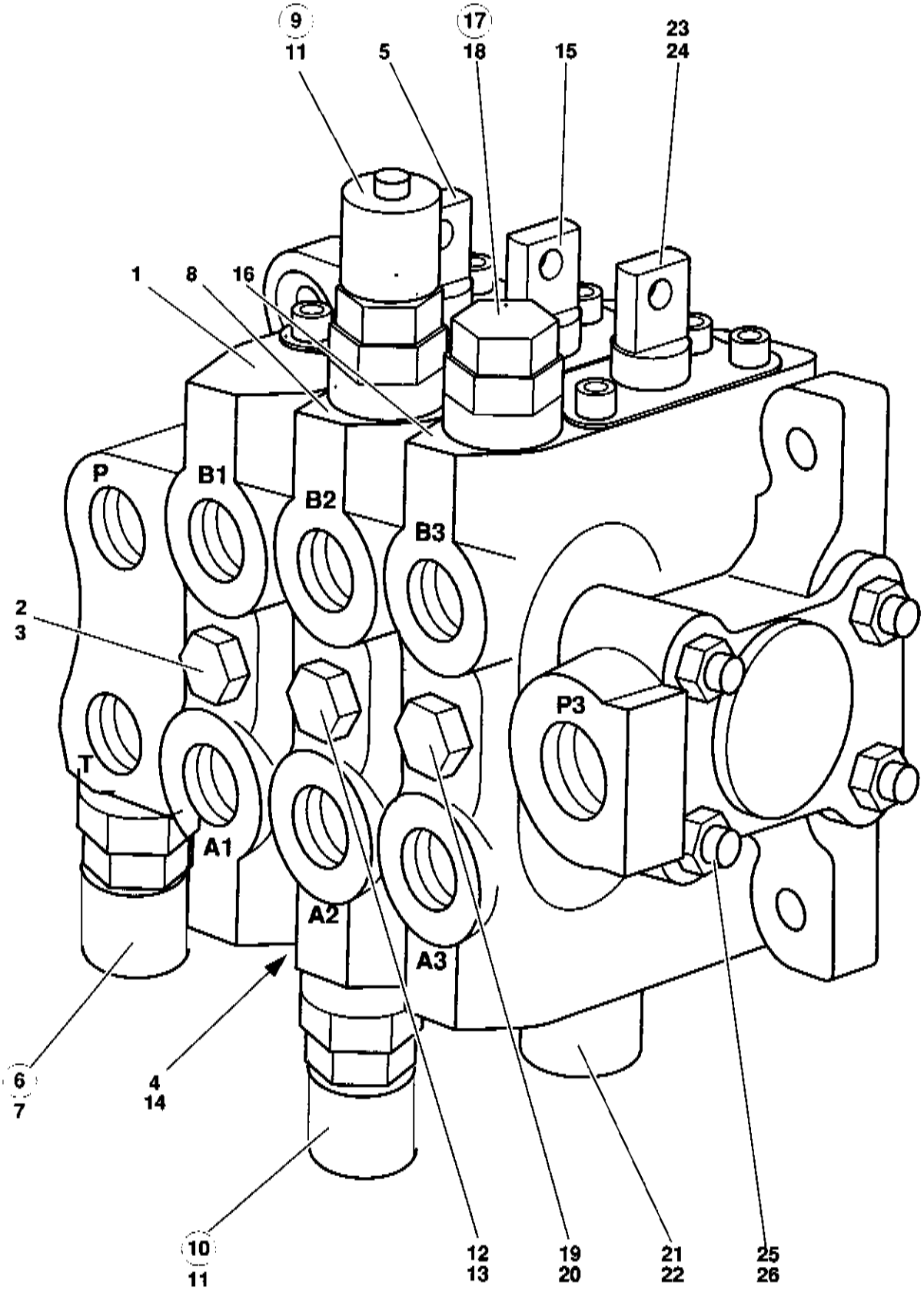
9
11
5
17
18
15
23
24
1
8
16
P
B1
B2
B3
2
3
T
A1
A2
A3
P3
6
7
4
14
10
11
12
13
19
20
21
22
25
26
64EH3604.iso

Pos.	Teil-Nummer	Bezeichnung	Stück	Bemerkung
	Steuergerät - Einzelteile			
		Ventilblock (3. Steuerkreis) (mit Hauptüberdruckventil)	1	(Eingangselement)
1	0 00 996 41 14	Dichtsatz für Ventilblock	1	
2	0 00 361 76 84	Rückschlagventil	1	
3	0 00 996 37 09	O-Ring	1	
4	0 00 361 05 72	Kolbenrückführung	1	
5	0 00 361 93 84	Zunge (für Schieber 3. Steuerkreis)	1	
6	0 00 361 67 87	Hauptüberdruckventil 250 bar	1	(bei Ersatzbedarf Druckeinstellung angeben)
7	0 00 996 65 15	Dichtsatz für Hauptüberdruckventil	1	
		Ventilblock (Kippzylinder) (mit Überdruck-und Nachsaugventilen)	1	
8	0 00 996 41 14	Dichtsatz für Ventilblock	1	
9	0 00 361 68 87	Überdruck-u. Nachsaugventil 120 bar	1	(bei Ersatzbedarf Druckeinstellung angeben)
10	0 00 361 69 87	Überdruck-u. Nachsaugventil 270 bar	1	(bei Ersatzbedarf Druckeinstellung angeben)
11	0 00 996 65 15	Dichtsatz für Überdruckventil	1-2	
12	0 00 361 76 84	Rückschlagventil	1	
13	0 00 996 37 09	O-Ring	1	
14	0 00 361 05 72	Kolbenrückführung	1	
15	0 00 361 93 84	Zunge (für Schieber Kippzylinder)	1	
		Ventilblock (Hubzylinder) (mit Nachsaugventil)	1	ohne Schwimmstellung
		Ventilblock (Hubzylinder) (mit Nachsaugventil)	1	mit Schwimmstellung
16	0 00 996 41 14	Dichtsatz für Ventilblock	1	
17	0 00 361 78 84	Nachsaugventil	1	
18	0 00 996 43 14	Dichtsatz für Nachsaugventil	1	
		Stopfen mit O-Ring	1	
19	0 00 361 76 84	Rückschlagventil	1	
20	0 00 996 37 09	O-Ring	1	
21	0 00 361 05 72	Kolbenrückführung	1	ohne Schwimmstellung
22	0 00 361 06 72	Kolbenrückführung	1	mit Schwimmstellung
23	0 00 361 93 84	Zunge (für Schieber Hubzylinder)	1	ohne Schwimmstellung
24	0 00 361 93 84	Zunge (für Schieber Hubzylinder)	1	mit Schwimmstellung
		Enddeckel mit Druckweiterleitung	1	
25	0 00 361 18 91	Zuganker	4	
26	7 405 677 005	Sechskantmutter	4	M 8 DIN 985 Anzugsmoment 30 Nm

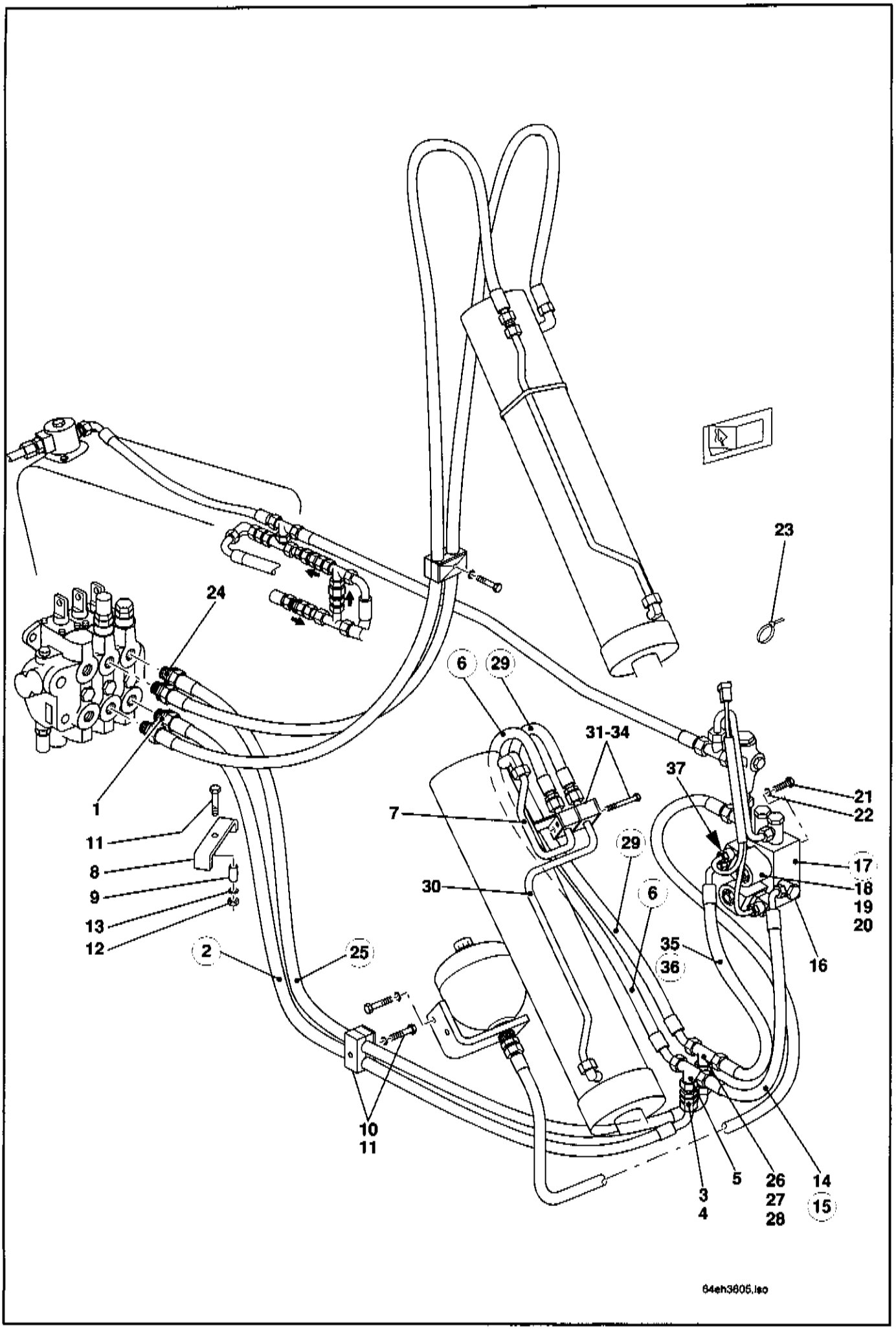
23
24
6
29
31-34
37
21
22
1
11
8
9
13
12
7
29
17
18
19
20
30
6
2
25
35
36
16
10
11
3
4
5
26
27
28
14
15
64eh3605.iso

Pos.	Teil-Nummer	Bezeichnung	Stück	Bemerkung
		Druckleitung Steuergerät - Hubzylinder (Heben) - Magnetventil B		
1	0 00 363 03 15	Verschraubung	1	GE 15-LM M 18 x 1,5
2	0 00 365 95 11	Hochdruckleitung	1	NW 12 x 1200 lg.
3	0 00 363 45 16	Verschraubung	1	SV 15-L
4	7 451 680 119	Scheibe	1	ø 23
5	0 00 363 63 15	Verschraubung (Abgang Magnetventil)	1	evT 15-L
6	0 00 365 26 01	Hochdruckleitung	1	NW 12 x 910 lg.
7	1 64 360 08 91	Zsb. Rohrleitung	1	15 x 1,5 x 330 lg.
8	1 00 993 97 28	Schelle	1	25 x 8 x 122 lg.
9	1 46 307 04 51	Distanzrohr	1	12 x 1,5 x 22 lg.
10	0 00 993 31 50	Doppelschelle	1	ø 20/20
11	7 234 677 087	Sechskantschraube	2	M 8 x 55 ISO 4014
12	7 403 677 709	Sechskantmutter	1	M 8 ISO 4032
13	0 00 992 43 28	Federring	1	ø 8
14	0 00 363 66 15	Verschraubung	1	EW 15-L
15	0 00 365 92 04	Hochdruckleitung	1	NW 12 x 330 lg.
16	0 00 363 53 15	Verschraubung	1	DSVW 15-LM M 18 x 1,5
17	0 00 361 01 89	Magnetventil	1	
18	0 00 080 13 13	Wegeventil	2	
19	0 00 080 13 14	Magnet	2	
20	0 00 080 13 15	Dichtsatz kpl.	1	
21	7 236 677 924	Sechskantschraube	2	M 10 x 25 ISO 4017
22	0 00 992 35 28	Federring	2	ø 10
23	0 00 993 13 15	Kabelbinder	2	
		Druckleitung Steuergerät - Hubzylinder (Senken) - Magnetventil A		
24	0 00 363 03 15	Verschraubung	1	GE 15-LM M 18 x 1,5
25	0 00 365 95 11	Hochdruckleitung	1	NW 12 x 1200 lg.
26	0 00 363 58 65	Verschraubung	1	SV 15-L (lang)
27	7 451 680 119	Scheibe	1	ø 23
28	0 00 363 63 15	Verschraubung (Abgang Magnetventil)	1	evT 15-L
29	0 00 365 26 01	Hochdruckleitung	1	NW 12 x 910 lg.
30	1 64 360 09 91	Zsb. Rohrleitung	1	
31	0 00 993 28 50	Schelle	2	ø 15
32	0 00 993 07 85	Deckplatte	1	
33	1 64 361 00 23	Zwischenlage	1	
34	7 234 677 058	Sechskantschraube	2	M 6 x 80 ISO 4014
35	0 00 363 66 15	Verschraubung	1	EW 15-L
36	0 00 365 92 04	Hochdruckleitung	1	NW 12 x 330 lg.
37	0 00 363 53 15	Verschraubung	1	DSVW 15-LM M 18 x 1,5

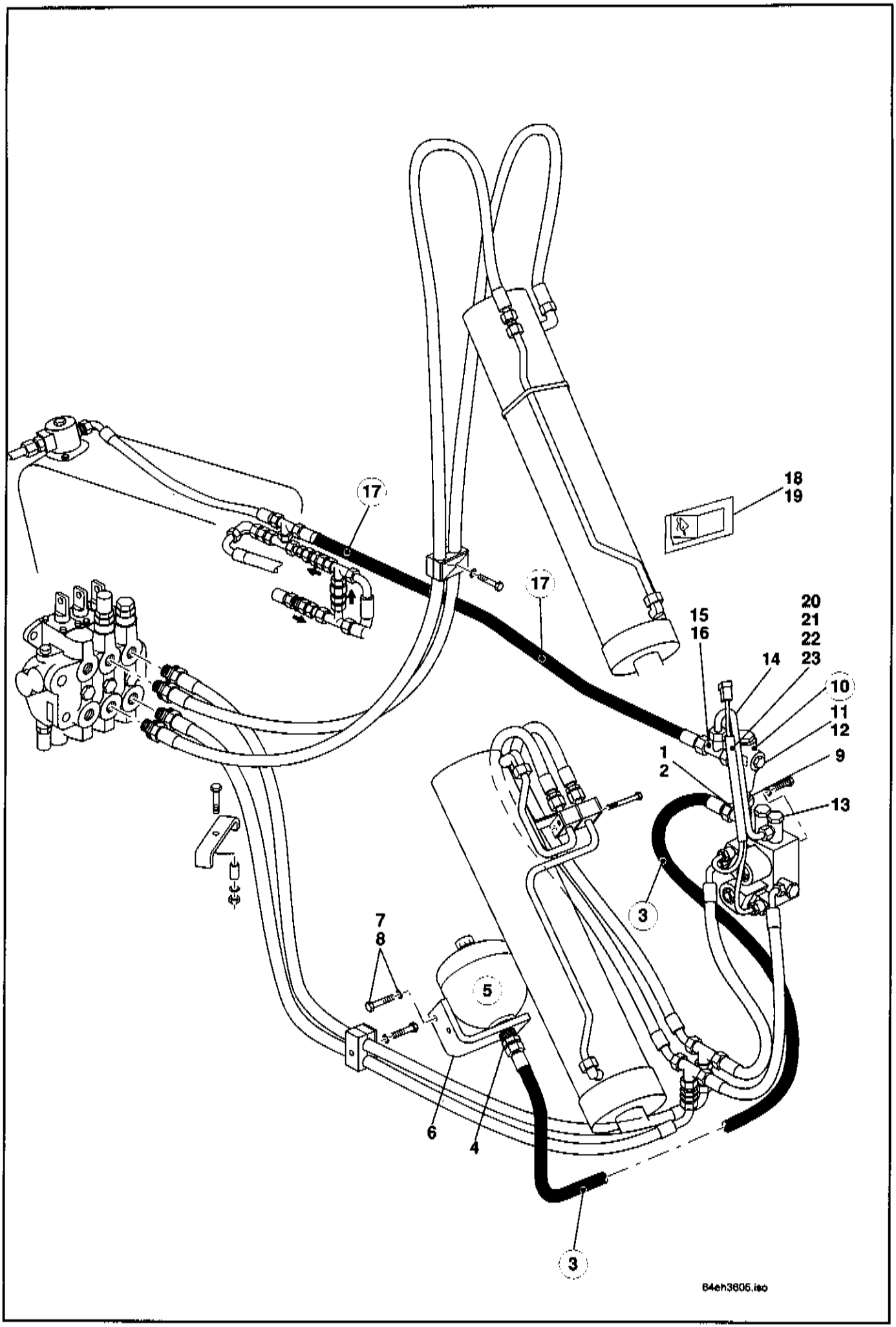
17
17
18
19
20
21
22
23
15
16
14
10
11
12
1
2
9
13
3
7
8
5
6
4
3
64eh3606.iso

Pos.	Teil-Nummer	Bezeichnung	Stück	Bemerkung
		Druckleitung Magnetventil PB - Druckspeicher		
1	0 00 363 53 15	Verschraubung	1	DSVW 15-LM M 18 x 1,5
2	0 00 363 65 15	Verschraubung	1	evL 15-L
3	0 00 365 28 01	Hochdruckleitung	1	NW 12 x 1540 lg.
4	0 00 363 61 15	Verschraubung	1	GE 15-L M 22 x 1,5
5	0 00 363 31 03	Druckspeicher	1	
6	1 64 243 00 32	Haltewinkel	1	
7	7 236 677 924	Sechskantschraube	2	M 10 x 25 ISO 4017
8	0 00 992 35 28	Federring	2	ø 10
		Abgang Leitung Druckspeicher - Druckbegrenzungsventil		
9	0 00 363 03 62	Verschraubung	1	EGE 15-LM
10	0 00 361 71 87	Druckbegrenzungsventil	1	140 bar
11	7 334 673 005	Verschlußschraube	1	M 18 x 1,5 DIN 910
12	7 593 641 028	Dichtring	1	A 18 x 22 DIN 7603-Cu
		Rücklaufleitung Magnetventil PA - Druckbegrenzungsventil - Rückl. Lenkung		
13	0 00 363 53 15	Verschraubung	1	DSVW 15-LM M 18 x 1,5
14	1 64 360 04 91	Zsb. Rohrleitung	1	15 x 1,5 x 370 lg.
15	0 00 363 03 15	Verschraubung	1	GE 15-LM
16	0 00 363 65 15	Verschraubung	1	evL 15-L
17	0 00 993 72 23	Rücklaufleitung (Anschluß Rückl.-Lenkung)	1	NW 12 x 1050 lg.
		Betätigung Schwingungsdämpfer - mit Kippschalter im Armaturenbrett		
18	0 00 333 81 08	Kippschalter	1	siehe HG 33
19	0 00 435 55 43	ZUS-Einsatz	1	
20	0 46 330 12 10	Zsb. Kabelbaum	1	siehe HG 33
21	0 00 333 35 11	Flachsteckergehäuse	1	
22	0 00 333 04 66	Stecker	2	
23	0 00 332 04 11	Löschdiode	2	

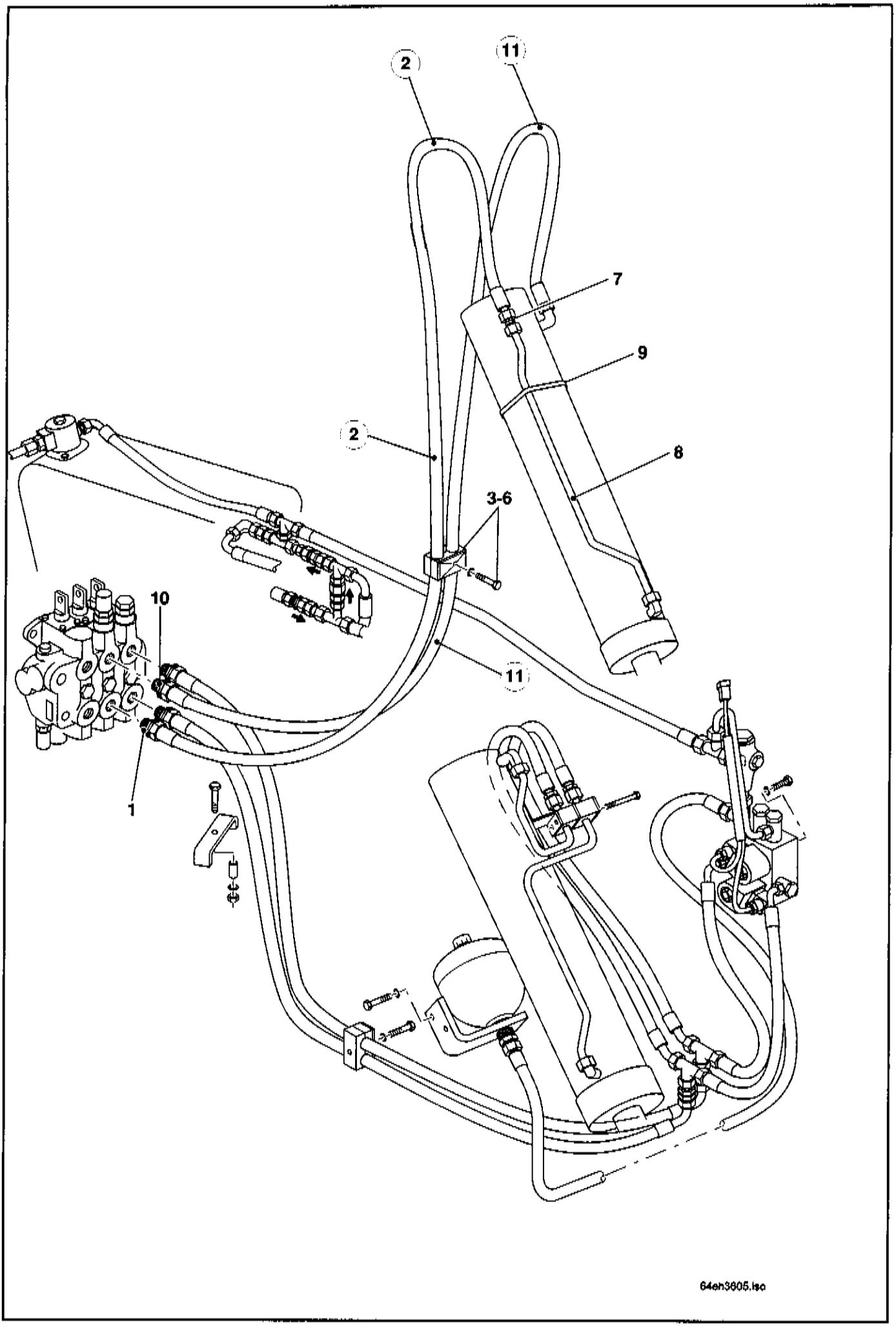
2
11
7
9
2
8
3-6
10
11
1
64en3605.iso

Pos.	Teil-Nummer	Bezeichnung	Stück	Bemerkung
		Druckleitung Steuergerät - Kippzylinder (Einkippen)		
1	0 00 363 03 15	Verschraubung	1	GE 15-LM M 18 x 1,5
2	0 00 365 05 04	Hochdruckleitung	1	NW 12 x 1730 lg.
3	0 00 993 06 85	Deckplatte	1	
4	0 00 993 31 50	Schelle	2	ø 20/20
5	7 234 677 137	Sechskantschraube	1	M 8 x 40 ISO 4014
6	0 00 992 43 28	Federring	1	ø 8
7	0 00 363 06 15	Verschraubung	1	G 15-L
8	1 64 360 10 91	Zsb. Rohrleitung	1	15 x 1,5 x 625 lg.
9	0 00 993 75 28	ZR-Schelle	1	
		Druckleitung Steuergerät - Kippzylinder (Auskippen)		
10	0 00 363 03 15	Verschraubung	1	GE 15-LM M 18 x 1,5
11	0 00 365 05 04	Hochdruckleitung	1	NW 12 x 1730 lg.

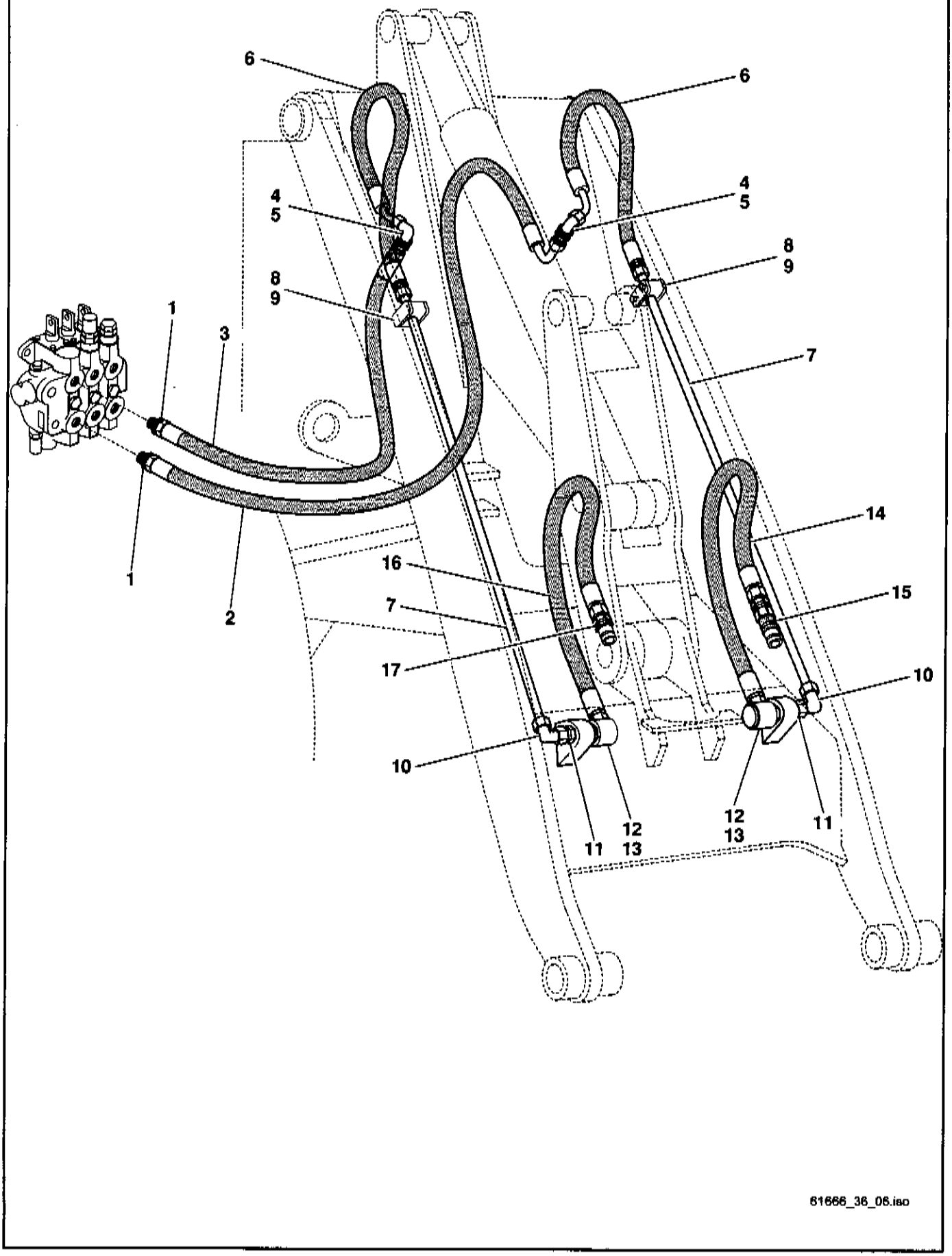
6
6
4
5
4
5
8
9
8
9
1
3
7
1
2
14
16
15
7
17
10
10
11
12
13
12
13
11
61666_36_08.iso

Pos.	Teil-Nummer	Bezeichnung	Stück	Bemerkung
		Druckleitung Steuergerät - 3. Steuerkreis		
1	0 00 363 03 15	Verschraubung	2	GE 15-LM M 18 x 1,5
2	0 00 365 29 01	Hochdruckleitung	1	NW 12 x 1400 lg.
3	0 00 365 66 01	Hochdruckleitung	1	NW 12 x 1280 lg.
4	0 00 363 21 17	Verschraubung	2	WSV 15-L
5	7 451 680 119	Scheibe	2	ø 23
6	0 00 365 90 03	Hochdruckleitung	2	NW 12 x 770 lg.
7	0 64 360 29 91	Rohrleitung	2	15 x 1,5
8	0 00 993 28 50	Doppelschelle	2	2D 15
9	7 252 677 036	Zylinderschraube	4	M 6x36
10	0 00 363 66 16	Verschraubung	2	EW 15-L
11	0 00 363 94 65	Verschraubung	2	GE 15-L
12	0 00 363 57 66	Drehverschraubung	2	DGWES 15-L
13	0 00 080 34 03	Dichtsatz	1-2	
14	0 00 365 08 05	Hochdruckleitung links	1	NW 12 x 1560 lg.
15	0 00 363 31 66	Steckdose	1	
16	0 00 365 78 04	Hochdruckleitung rechts	1	NW 12 x 1560 lg.
17	0 00 363 30 66	Stecker	1	

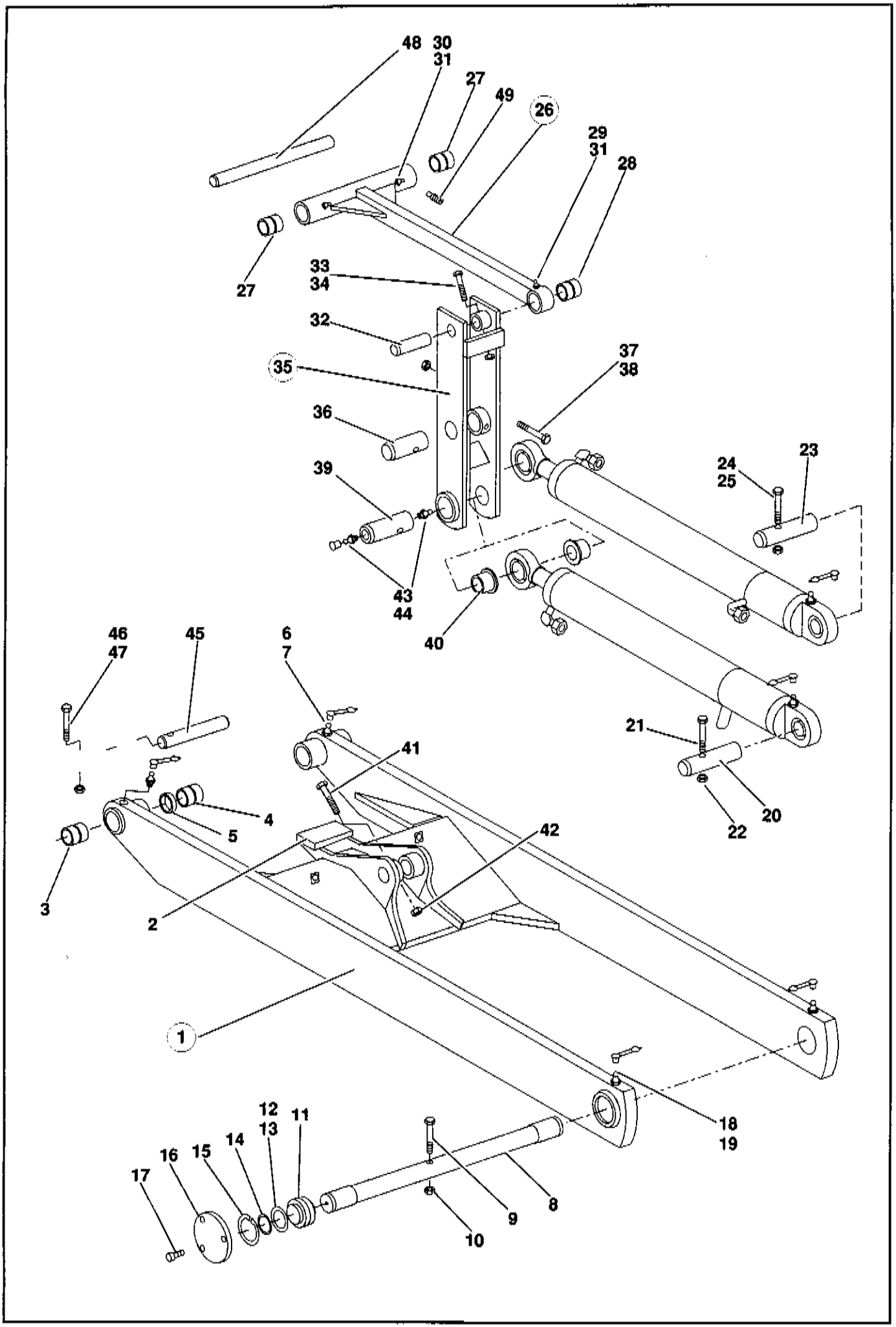
48
30
31
27
49
26
29
31
28
27
33
34
32
35
37
38
36
39
24
25
23
43
44
40
46
47
45
6
7
41
21
4
5
42
20
22
3
2
1
18
19
12
13
11
16
15
14
17
9
8
10

Pos.	Teil-Nummer	Bezeichnung	Stück	Bemerkung
	Hubrahmen, Hubrahmenlager, Lagerung Hub-u.Kippzylinder			
1	0 64 410 20 19	Zsb. Hubrahmen	1	
2	1 64 416 15 58	Anschlag	1	
3	1 00 994 89 54	Lagerbuchse	2	50 x 60 x 30 lg.
4	1 00 994 90 54	Lagerbuchse	2	50 x 60 x 50 lg.
5	1 64 416 01 50	Distanzbuchse	2	
6	7 761 675 404	Schmiernippel	2	AM 10 x 1 DIN 71412
7	0 00 996 32 51	Schutzkappe	2	
	Lagerung Hubrahmen am Fahrzeugrahmen			
8	1 64 416 19 93	Lagerbolzen	1	ø 60 x 705 lg.
9	7 234 677 599	Sechskantschraube	1	M 12 x 120 ISO 4014
10	7 405 677 009	Sechskantmutter	1	M 12 DIN 985
11	0 00 994 24 30	Gelenklager	2	GE 60 ES C3
12	0 00 993 84 44	Einstellscheibe	2	2,5 mm stark
13	7 464 680 128	Paßscheibe	2	60,2 x 75 x 1
14	7 490 682 060	Sicherungsring	2	60 x 2 DIN 471
15	7 491 682 090	Sicherungsring	2	90 x 3 DIN 472
16	1 64 416 00 06	Verschlußdeckel	2	
17	7 252 677 029	Zylinderschraube	6	M 6 x 12
18	7 761 675 424	Schmiernippel	2	CM 10 DIN 71412
19	0 00 996 32 51	Schutzkappe	2	
	Befestigung Hubzylinder am Fahrzeugrahmen			
20	1 64 416 01 93	Lagerbolzen	1	ø 50 x 205 lg.
21	7 234 677 566	Sechskantschraube	1	M 10 x 90 ISO 4014
22	7 405 677 007	Sechskantmutter	1	M 10 DIN 985
	Befestigung Kippzylinder am Fahrzeugrahmen			
23	1 64 416 01 93	Lagerbolzen	1	ø 50 x 205 lg.
24	7 234 677 566	Sechskantschraube	1	M 10 x 90 DIN 931
25	7 405 677 007	Sechskantmutter	1	M 10 DIN 985
26	1 64 410 07 80	Zsb. Kippstange kpl.	1	(mit Buchsen)
27	1 00 994 88 54	Lagerbuchse	2	40 x 50 x 50 lg.
28	1 00 994 00 55	Lagerbuchse	1	50 x 60 x 90 lg.
29	7 761 675 404	Schmiernippel	1	AM 10 x 1 DIN 71412
30	7 761 675 424	Schmiernippel	2	CM 10 x 1 DIN 71412
31	0 00 996 32 51	Schutzkappe	3	

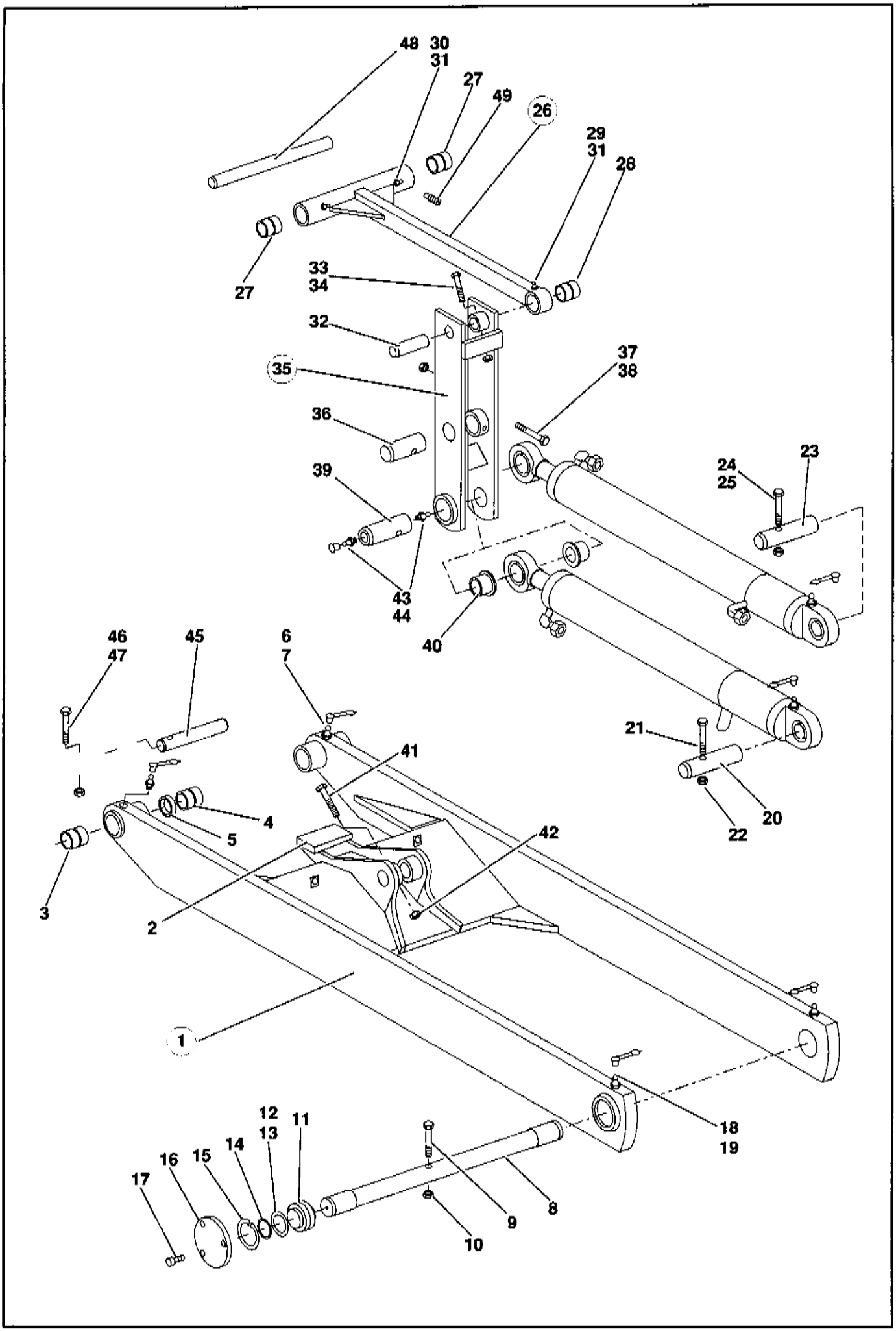
48
30
31
27
49
26
29
31
28
27
33
34
32
35
37
38
36
39
24
25
23
43
44
40
46
47
45
6
7
21
41
4
5
20
22
42
3
2
1
18
19
12
13
11
16
15
14
17
8
9
10

Pos.	Teil-Nummer	Bezeichnung	Stück	Bemerkung
	Befestigung Kippstange am Kipphebel			
32	1 64 416 20 93	Lagerbolzen	1	ø 50 x 206 lg.
33	7 252 677 096	Zylinderschraube	1	M 10 x 110 DIN 912
34	7 405 677 007	Sechskantmutter	1	M 10 DIN 985
35	1 64 410 07 38	Zsb. Kipphebel	1	
	Befestigung Kippzylinder am Kipphebel			
36	1 64 416 01 93	Lagerbolzen	1	ø 50 x 205 lg.
37	7 252 677 095	Zylinderschraube	1	M 10 x 100
38	7 405 677 007	Sechskantmutter	1	M 10 DIN 985
	Befestigung Kipphebel und Hubzylinder am Hubrahmen			
39	1 64 416 18 93	Bolzen	1	ø 60 x 232 lg.
40	0 00 994 03 55	Lagerbuchse	2	60 x 70/86 x 44 lg.
41	7 405 677 007	Sechskantmutter	1	M 10 DIN 985
42	7 252 677 096	Zylinderschraube	1	M 10 x 110 DIN 912
43	7 761 675 404	Schmiernippel	2	AM 10 x 1 DIN 71412
44	0 00 996 31 51	Schutzkappe	2	
	Befestigung Schnellwechselplatte am Hubrahmen			
45	1 64 416 10 93	Bolzen	2	ø 50 x 241 lg.
46	7 252 677 094	Zylinderschraube	2	M 10 x 90 DIN 912
47	7 405 677 007	Sechskantmutter	2	M 10 DIN 985
	Befestigung Schnellwechselplatte an Kippstange			
48	1 38 416 05 93	Bolzen	1	ø 40 x 960 lg.
49	0 00 995 56 69	Gewindestift mit Zapfen	1	M 16 x 30 mit Lok-Sicherung

Bolzen vor dem montieren mit Optimoly Paste TA einfetten.

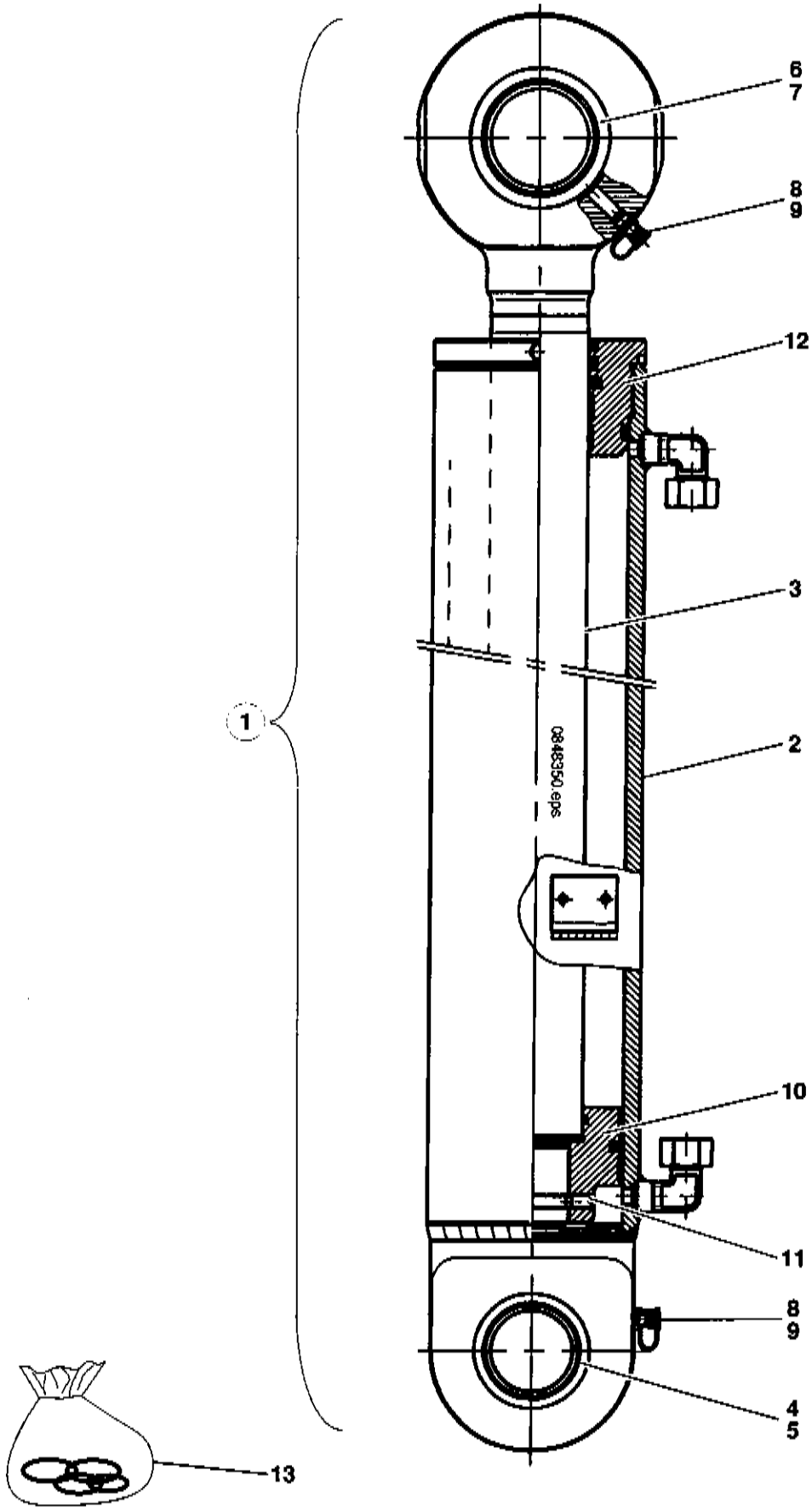
6
7
8
9
12
3
2
1
10
11
8
9
4
5
13

Pos.	Teil-Nummer	Bezeichnung	Stück	Bemerkung
	Hubzylinder - Einzelteile			
1	0 64 360 28 42	Hubzylinder	1	
2	0 00 080 82 96	Zylinderrohr	1	
3	0 00 080 83 04	Kolbenstange	1	
4	0 00 994 33 30	Gelenklager	1	GE 50 DO/C3
5	0 00 992 37 27	Sprengring	1	SB 76
6	0 00 994 93 30	Gelenklager	1	GE 60 ES/C3
7	0 00 992 85 27	Sprengring	1	SB 90
8	7 761 675 404	Schmiernippel	2	AM 10 x 1 DIN 71412
9	0 00 996 32 51	Schutzkappe	2	
10	0 00 080 82 87	Kolben	1	
11	7 382 678 027	Gewindestift	1	M 8 x 16
12	0 00 080 82 94	Deckel	1	
13	0 00 080 83 11	Dichtsatz für Hubzylinder	1	

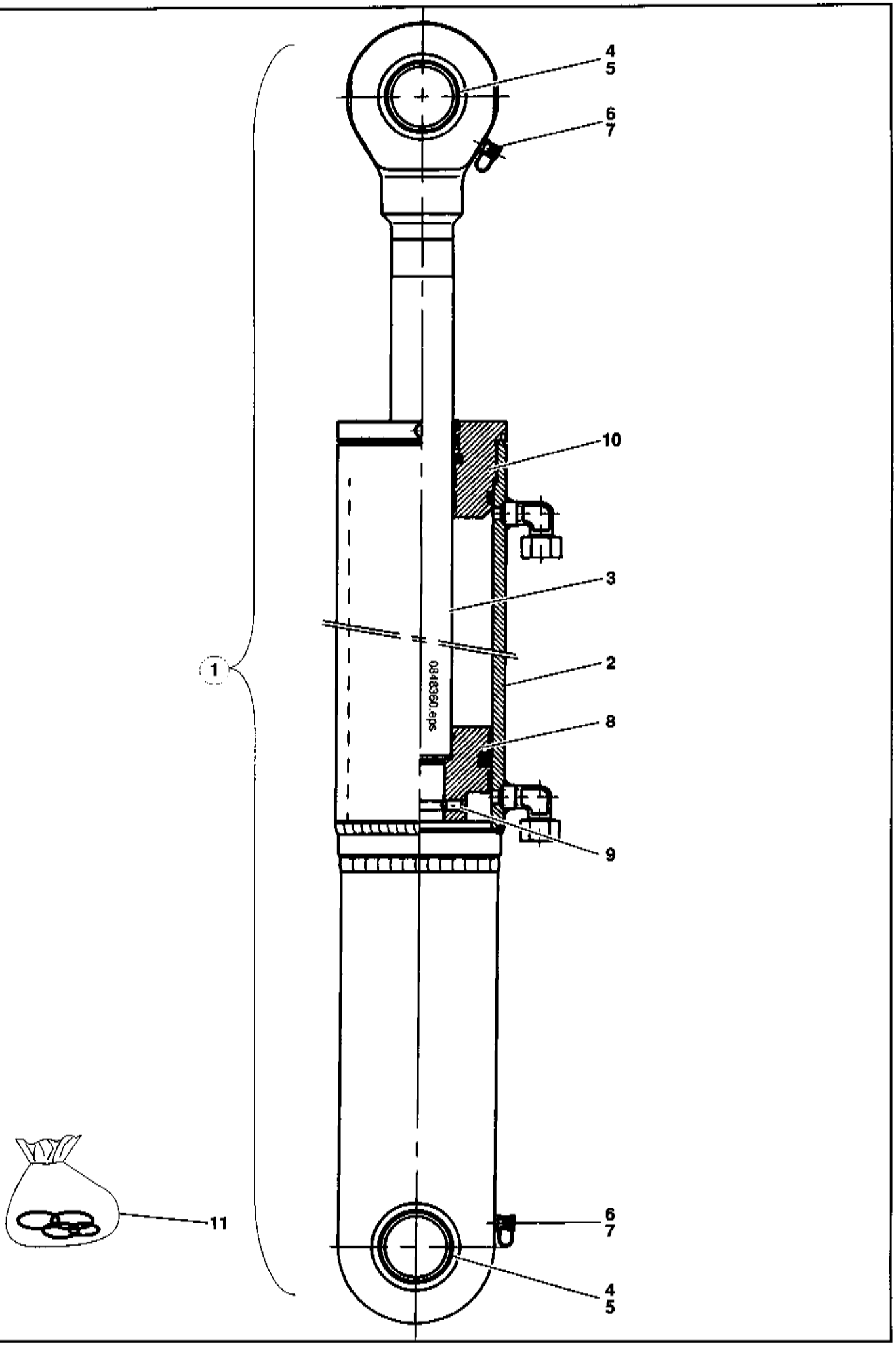
4
5
6
7
10
3
1
2
0848360.eps
8
9
11
6
7
4
5

Pos.	Teil-Nummer	Bezeichnung	Stück	Bemerkung
	Kippzylinder - Einzelteile			
1	0 64 360 29 42	Kippzylinder	1	
2	0 00 080 82 97	Zylinderrohr	1	
3	0 00 080 83 05	Kolbenstange	1	
4	0 00 994 33 30	Gelenklager	2	GE 50 DO/C3
5	0 00 992 37 27	Sprengring	2	SB 76
6	7 761 675 404	Schmiernippel	2	AM 10 x 1 DIN 71412
7	0 00 996 32 51	Schutzkappe	2	
8	0 00 080 82 88	Kolben	1	
9	7 382 678 027	Gewindestift	1	M 8 x16
10	0 00 080 82 95	Deckel	1	
11	0 00 080 83 36	Dichtsatz für Kippzylinder	1	

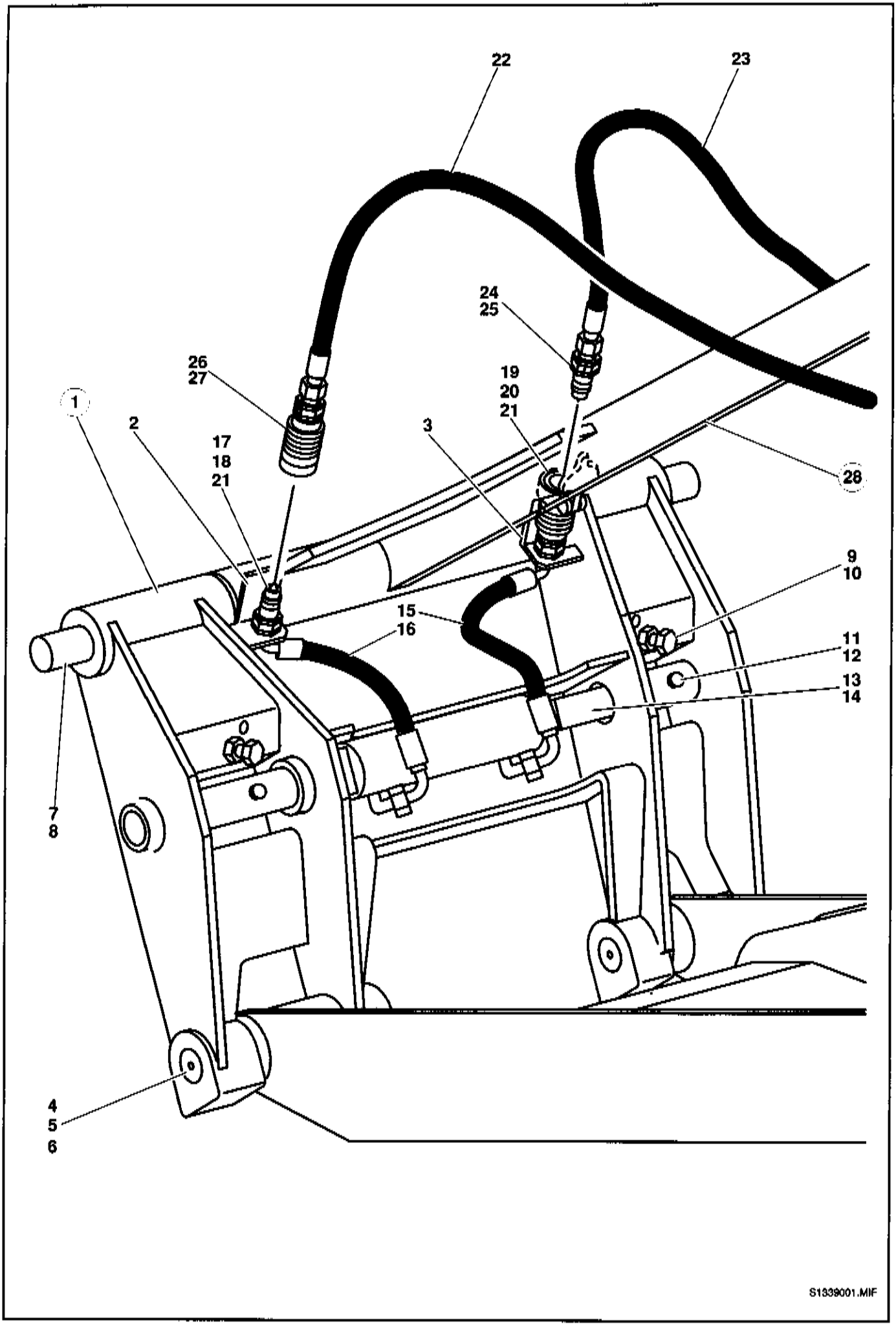
22
23
24
25
26
27
19
20
21
1
2
17
18
21
3
28
9
10
15
16
11
12
13
14
7
8
4
5
6
S1339001.MIF

Pos.	Teil-Nummer	Bezeichnung	Stück	Bemerkung
	Schnellwechselrahmen			
1	1 64 410 18 63	Zsb. Schnellwechselplatte (ohne Hydraulikzylinder ohne Hydraulik-Installation)	1	
2	1 64 416 06 40	Halter links	1	
3	1 64 416 07 40	Halter rechts	1	
	1 64 416 19 58	Anschlag	2	für Zylinder
4	1 64 416 10 93	Bolzen (Lagerung am Hubrahmen)	2	ø 50 x 241 lg.
5	7 252 677 094	Zylinderschraube	2	M 10 x 90 DIN 912
6	7 403 677 007	Sechskantmutter	2	M 10 DIN 985
7	1 38 416 05 93	Bolzen (Lagerung an Kippstange)	1	ø 40 x 960 lg.
8	0 00 995 56 69	Gewindestift mit Zapfen	1	M 16 x 30 lg.
9	7 236 677 313	Sechskantschraube (Anschlag Einkippen)	2	M 20 x 90 ISO 4017
10	7 403 677 733	Sechskantmutter	2	M 20 DIN 985
11	1 64 416 24 93	Bolzen (Betätigungszylinder)	2	ø 40 x 300 lg.
12	7 514 682 709	Spannhülse	2	ø 12 x 65 DIN 1481
13	7 761 675 414	Schmiernippel	2	BM 10 x 1 DIN 71412
14	0 00 996 32 51	Schutzkappe	2	
	Hydraulik-Installation (Betätigungszylinder - Schnellwechselplatte - Hubrahmen)			
15	0 00 365 06 03	Hochdruckleitung re.	1	NW 8 x 350 lg.
16	0 00 365 07 03	Hochdruckleitung li. (mit Drossel)	1	NW 8 x 350 lg.
17	0 00 363 30 66	Kupplungsstecker	1	ø 15
18	0 00 996 17 52	Staubkappe	1	
19	0 00 363 31 66	Kupplungsdose	1	ø 15
20	0 00 996 22 52	Staubdeckel	1	
21	0 00 992 06 29	Sicherungsring	4	AL 30
22	0 00 365 08 05	Hochdruckleitung links	1	NW 12 x 1560 lg.
23	0 00 365 78 04	Hochdruckleitung rechts	1	NW 12 x 1560 lg.
24	0 00 363 30 66	Kupplungsstecker	1	
25	0 00 996 17 52	Staubkappe	1	
26	0 00 363 31 66	Kupplungsdose	1	
27	0 00 996 22 52	Staubdeckel	1	
28	1 64 410 07 80	Kippstange	1	

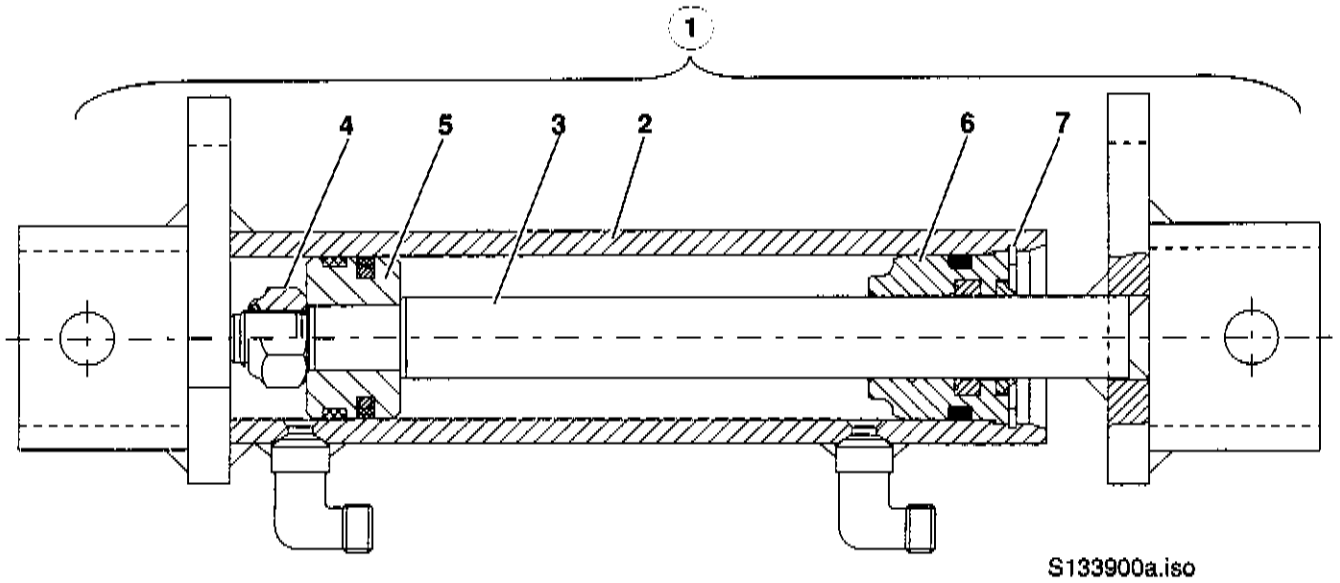
1
4
5
3
2
6
7
S133900a.iso

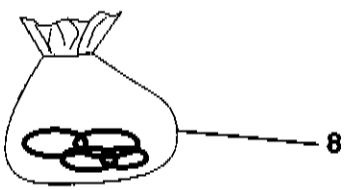
8

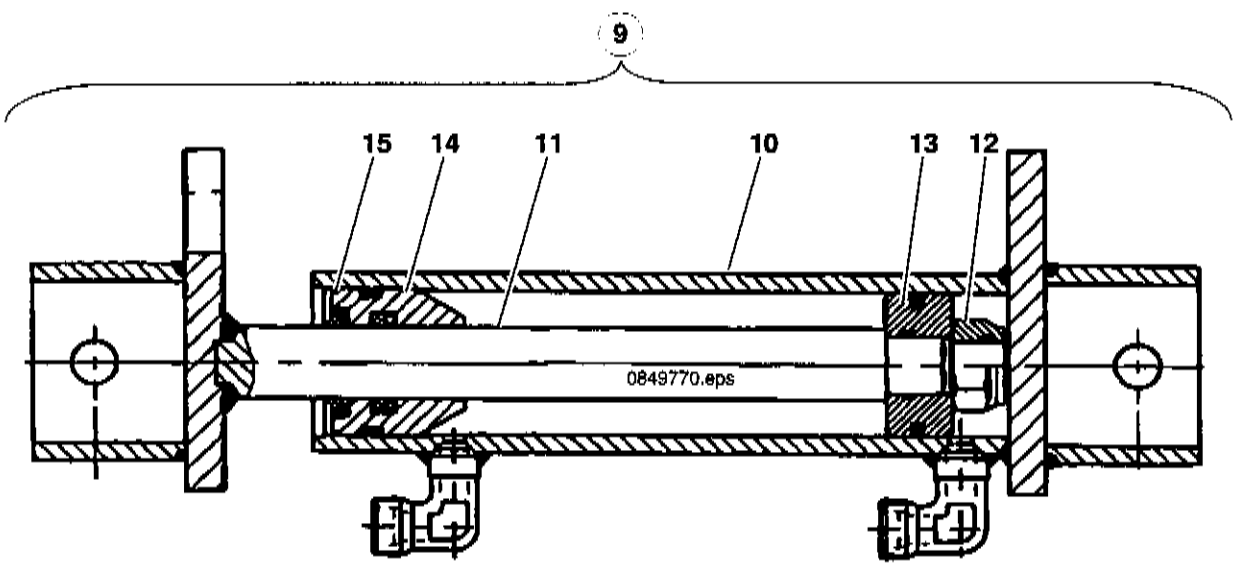
9
15
14
11
10
13
12
0849770.eps

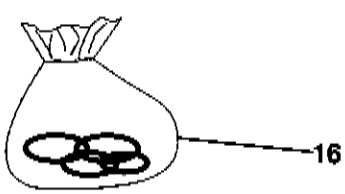
16

Pos.	Teil-Nummer	Bezeichnung	Stück	Bemerkung
	Hydraulikzylinder an der Schnellwechselplatte →I ca. März 2000			
1	1 64 360 19 42	Betätigungszylinder	1	
2	1 64 360 18 42	Zylinderrohr	1	
3	1 64 360 03 46	Kolbenstange	1	
4	7 405 677 062	Sechskantmutter	1	M 14x1,5
5	1 64 361 11 68	Kolben	1	
6	1 64 361 14 25	Deckel	1	
7	7 491 682 042	Sicherungsring	1	42x1,75 DIN 472
8	0 00 996 88 15	Dichtsatz für Betätigungszylinder	1	
	Hydraulikzylinder an der Schnellwechselplatte I→ ca. April 2000			
9	0 64 360 38 42	Betätigungszylinder	1	
10	0 00 080 83 39	Zylinderrohr	1	
11	0 00 080 83 40	Kolbenstange	1	
12	7 405 677 011	Sechskantmutter	1	M 14
13	0 00 080 83 41	Kolben	1	
14	0 00 080 83 42	Deckel	1	
15	7 497 442 122	Sicherungsring	1	B 42x2,5
16	0 00 080 83 43	Dichtsatz für Betätigungszylinder	1	

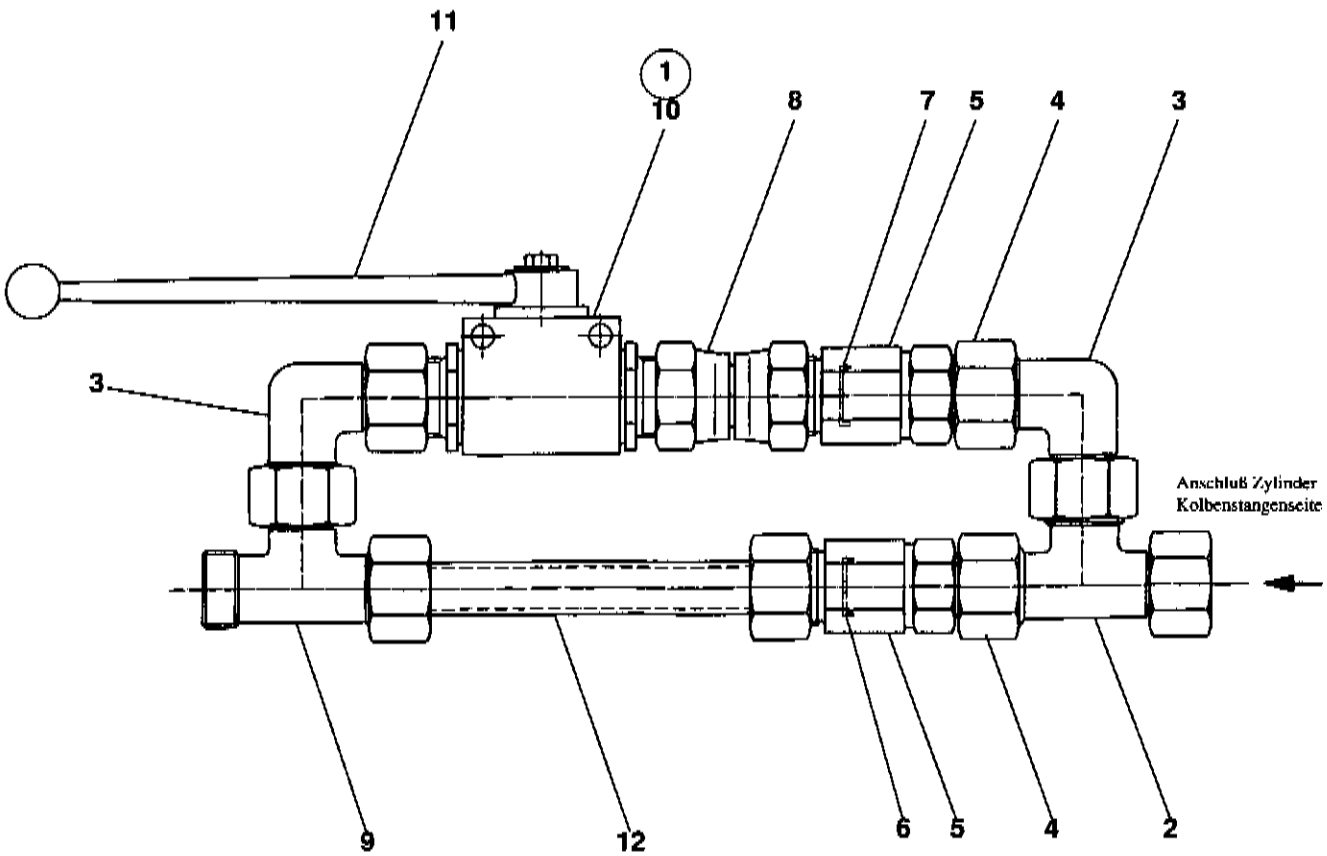
11
1
10
8
7
5
4
3
3
Anschluß Zylinder
Kolbenstangenseite
9
12
6
5
4
2
SO138800.ai

Pos.	Teil-Nummer	Bezeichnung	Stück	Bemerkung
	Drosselkombination am Kippzylinder 01388-00			
1	1 63 360 02 92	Drosselkombination kpl.	1	
2	0 00 363 65 15	Verschraubung	1	EL 15-L
3	0 00 363 66 15	Verschraubung	2	EW 15-L
4	0 00 363 03 62	Verschraubung	2	EGE 15-L
5	0 00 363 12 66	Verschraubung	2	
6	1 00 363 48 84	Blende	1	ø 3 mm
7	1 00 363 49 84	Blende	1	ø 4 mm
8	0 00 363 31 64	Verschraubung	1	GVO 15-L
9	0 00 363 63 15	Verschraubung	1	ET 15-L
10	0 00 361 14 89	Kugelhahn	1	
11	0 00 361 09 18	Schalthebel	1	
12	1 63 360 15 91	Zsb. Rohrleitung	1	15 x 1,5 x 120
	1 63 360 16 91	Zsb. Rohrleitung	1	15 x 1,5 x 300
	1 00 435 69 33	Hinweisschild	1	

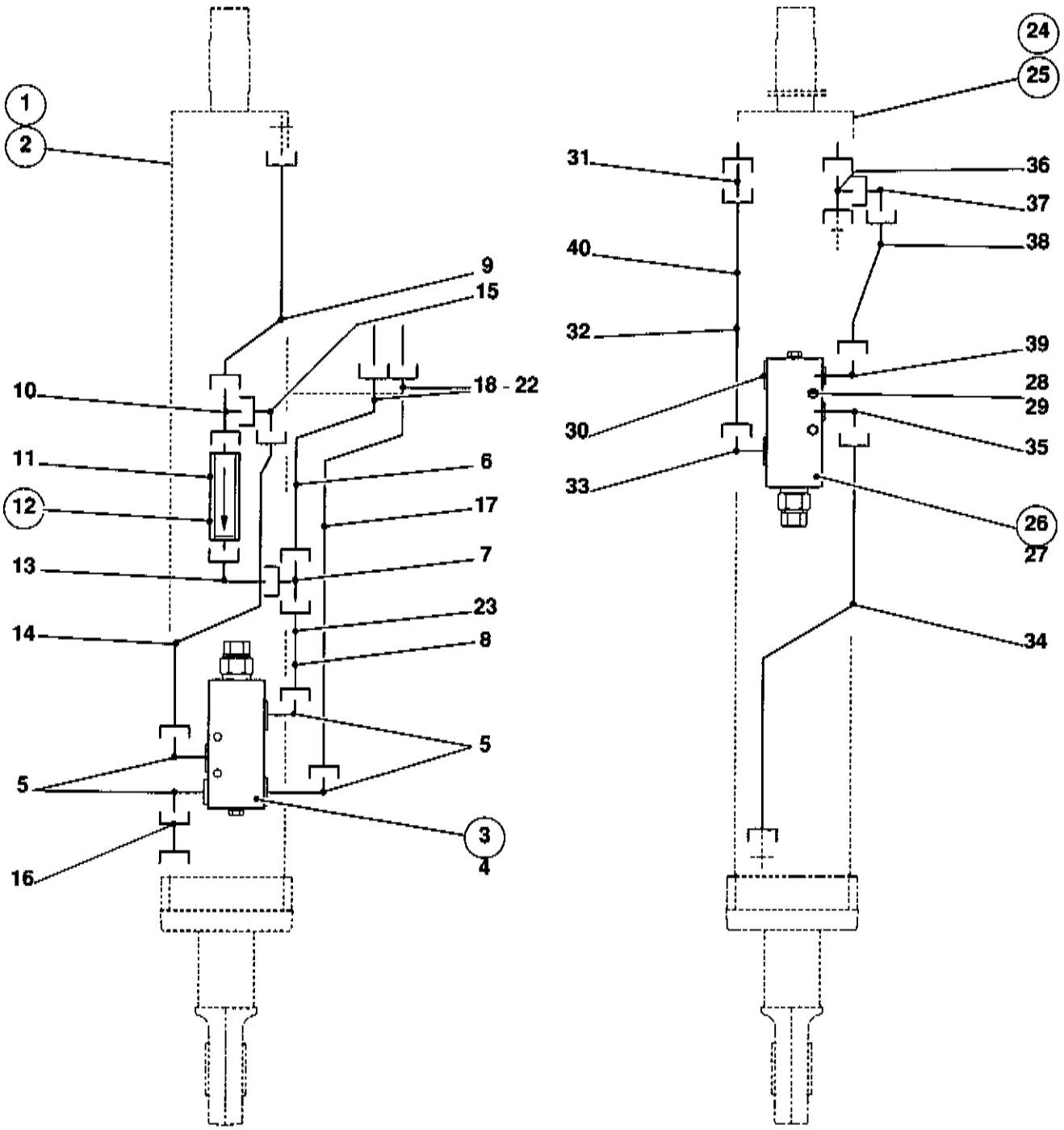
1
2
9
15
10
18 - 22
11
6
12
17
13
7
23
14
8
5
5
3
4
16
24
25
31
36
37
40
38
32
39
28
29
30
35
33
26
27
34
SO137610.iso

Pos.	Teil-Nummer	Bezeichnung	Stück	Bemerkung
	Rohrbruchsicherung für Hubzylinder			
1	0 64 360 43 42	Hubzylinder mit Rohrbruchsicherung	1	
2	0 64 360 28 42	Zsb. Hubzylinder kpl.	1	⚠
		Weitere Einzelteile siehe Seite 36-32		
3	0 00 361 18 89	Senkbremsventil	1	⚠ R 1/2"
4	0 00 080 36 36	Dichtring	1	
5	0 00 363 28 20	Verschraubung	4	DSVW 15-LR
6	1 63 360 24 91	Zsb. Rohrleitung	1	15x1,5x330
7	0 00 363 63 15	Verschraubung	1	ET 15-L
8	1 63 360 26 91	Zsb. Rohrleitung	1	15x1,5x120
9	1 63 360 21 91	Zsb. Rohrleitung	1	15x1,5x225
10	0 00 363 65 15	Verschraubung	1	EL 15-L
11	0 00 363 32 63	Verschraubung	2	GE 15-R 3/4"
12	0 00 361 62 89	Ventil	1	R 3/4"-350 bar
13	0 00 363 66 15	Verschraubung	1	EW 15-L
14	1 63 360 22 91	Zsb. Rohrleitung	1	15x1,5x343
15	0 00 363 66 15	Verschraubung	1	EW 15-L
16	1 63 360 23 91	Zsb. Rohrleitung	1	15x1,5x70
17	1 63 360 25 91	Zsb. Rohrleitung	1	15x1,5x620
18	0 00 993 28 50	Schelle	2	ø 15
19	0 00 993 07 85	Deckplatte	1	
20	1 64 361 00 23	Zwischenlage	1	
21	7 234 677 058	Sechskantschraube	2	M 6x80
22	0 00 992 41 28	Federring	2	6
23	0 00 993 75 28	ZR. Schelle	1	130-150
	Rohrbruchsicherung für Kippzylinder			
24	0 64 360 44 42	Kippzylinder mit Rohrbruchsicherung	1	
25	0 64 360 29 42	Zsb. Kippzylinder kpl.	1	⚠
		Weitere Einzelteile siehe Seite 36-34		
26	0 00 361 18 89	Senkbremsventil	1	⚠
27	0 00 080 36 36	Dichtring	1	
28	7 234 677 052	Sechskantschraube	2	M 6x50
29	0 00 992 41 28	Federring	2	6
30	0 00 990 98 09	Verschlußstopfen	1	VSTI G 1/2"
31	0 00 363 06 15	Verschraubung	1	G 15-L
32	1 63 360 27 91	Zsb. Rohrleitung	1	15x1,5x400
33	0 00 363 28 20	Verschraubung	1	DSVW 15-LR
34	1 63 360 29 91	Zsb. Rohrleitung	1	15x1,5x300
35	0 00 363 28 20	Verschraubung	1	DSVW 15-LR
36	0 00 363 65 15	Verschraubung	1	EL 15-L
37	0 00 363 66 15	Verschraubung	1	EW 15-L
38	1 63 360 30 91	Zsb. Rohrleitung	1	15x1,5x290
39	0 00 363 28 20	Verschraubung	1	DSVW 15-LR
40	0 00 993 75 28	ZR. Schelle	1	130-150

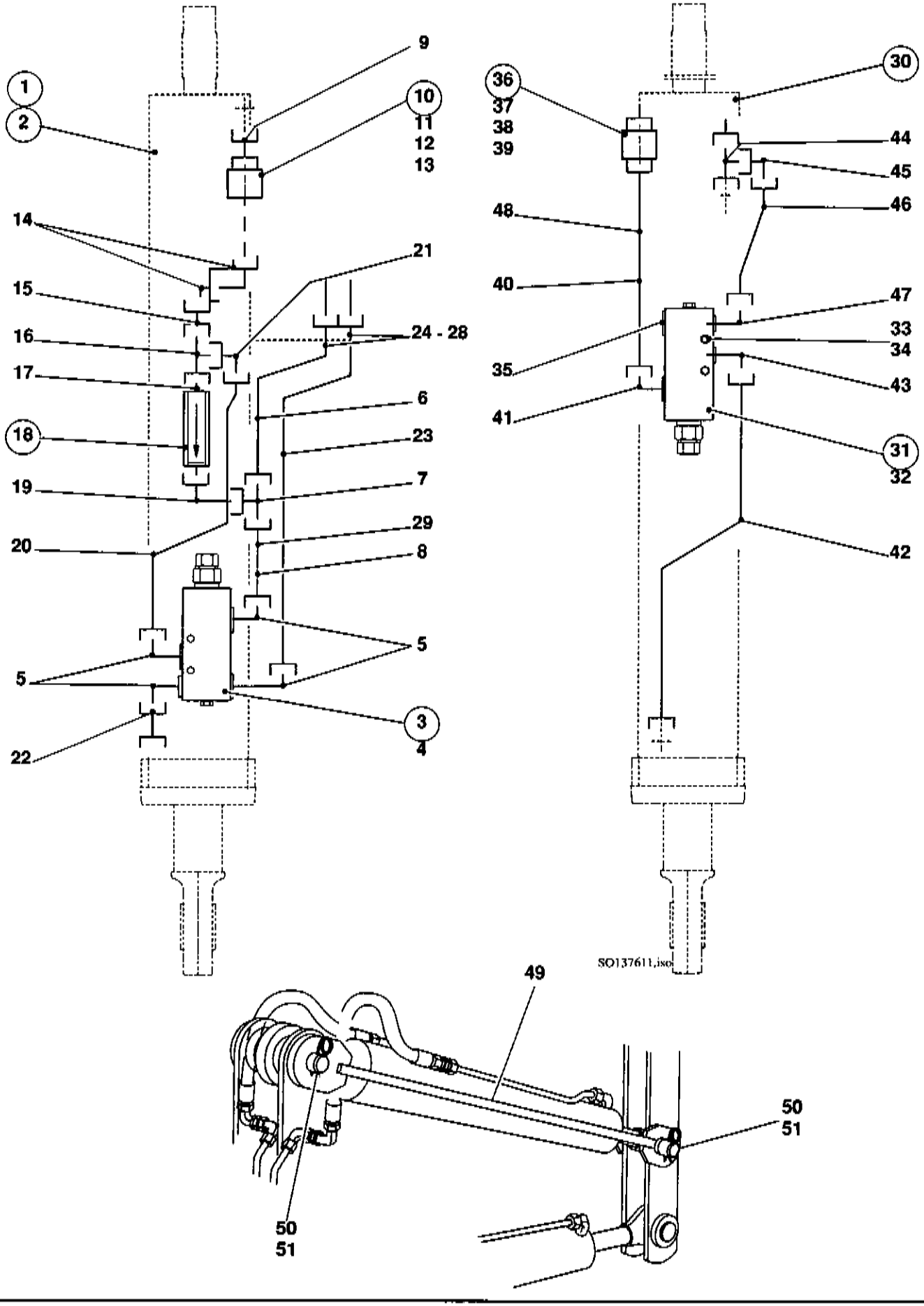
1
2
9
10
11
12
13
14
15
16
17
18
19
20
21
24 - 28
6
23
7
29
8
5
5
3
4
22
36
37
38
39
30
44
45
46
48
40
47
33
34
35
43
41
31
32
42
SO137611.iso
49
50
51
50
51

Pos.	Teil-Nummer	Bezeichnung	Stück	Bemerkung
		Rohrbruchsicherung mit Kugelhahn und Blende für Hubzylinder		
1	0 64 360 39 42	Hubzylinder mit Rohrbruchsicherung	1	
2	0 64 360 28 42	Zsb. Hubzylinder kpl.	1	⚠
		Weitere Einzelteile siehe Seite 36-32		
3	0 00 361 18 89	Senkbremsventil	1	⚠ R 1/2"
4	0 00 080 36 36	Dichtring	1	
5	0 00 363 28 20	Verschraubung	4	DSVW 15-LR
6	1 63 360 24 91	Zsb. Rohrleitung	1	15x1,5x330
7	0 00 363 63 15	Verschraubung	1	ET 15-L
8	1 63 360 26 91	Zsb. Rohrleitung	1	15x1,5x120
9	0 00 363 31 64	Verschraubung	1	GZ 15-L
10	0 00 361 12 89	Kugelhahn	1	15-L
11	0 00 361 09 18	Schalthebel	1	
12	7 286 671 508	Linsenschraube	2	M5x10
13	7 462 680 006	Scheibe	2	5,3
14	0 00 363 66 15	Verschraubung	2	EW 15-L
15	0 00 363 31 64	Verschraubung	1	GZ 15-L
16	0 00 363 65 15	Verschraubung	1	EL 15-L
17	0 00 363 32 63	Verschraubung	2	GE 15-R 3/4"
18	0 00 361 62 89	Ventil	1	R 3/4"-350 bar
19	0 00 363 66 15	Verschraubung	1	EW 15-L
20	1 63 360 22 91	Zsb. Rohrleitung	1	15x1,5x343
21	0 00 363 66 15	Verschraubung	1	EW 15-L
22	1 63 360 23 91	Zsb. Rohrleitung	1	15x1,5x70
23	1 63 360 25 91	Zsb. Rohrleitung	1	15x1,5x620
24	0 00 993 28 50	Schelle	2	ø 15
25	0 00 993 07 85	Deckplatte	1	
26	1 64 361 00 23	Zwischenlage	1	
27	7 234 677 058	Sechskantschraube	2	M 6x80
28	0 00 992 41 28	Federring	2	6
29	0 00 993 75 28	ZR. Schelle	1	130-150
	1 00 435 92 33	Hinweisschild (Kugelhahn)	1	
		Rohrbruchsicherung mit Kugelhahn und Blende für Kippzylinder		
	0 64 360 40 42	Rohrbruchsicherung Kippzylinder	1	
30	0 64 360 29 42	Zsb. Kippzylinder kpl.	1	⚠
		Weitere Einzelteile siehe Seite 36-34		
31	0 00 361 18 89	Senkbremsventil	1	⚠
32	0 00 080 36 36	Dichtring	1	
33	7 234 677 052	Sechskantschraube	2	M 6x50
34	0 00 992 41 28	Federring	2	6
35	0 00 990 98 09	Verschlußstopfen	1	VSTI G 1/2"
36	0 00 361 10 89	Kugelhahn	1	15-L
37	0 00 361 06 18	Schalthebel	1	
38	7 286 671 508	Linsenschraube	2	M5x10
39	7 462 680 006	Scheibe	2	5,3

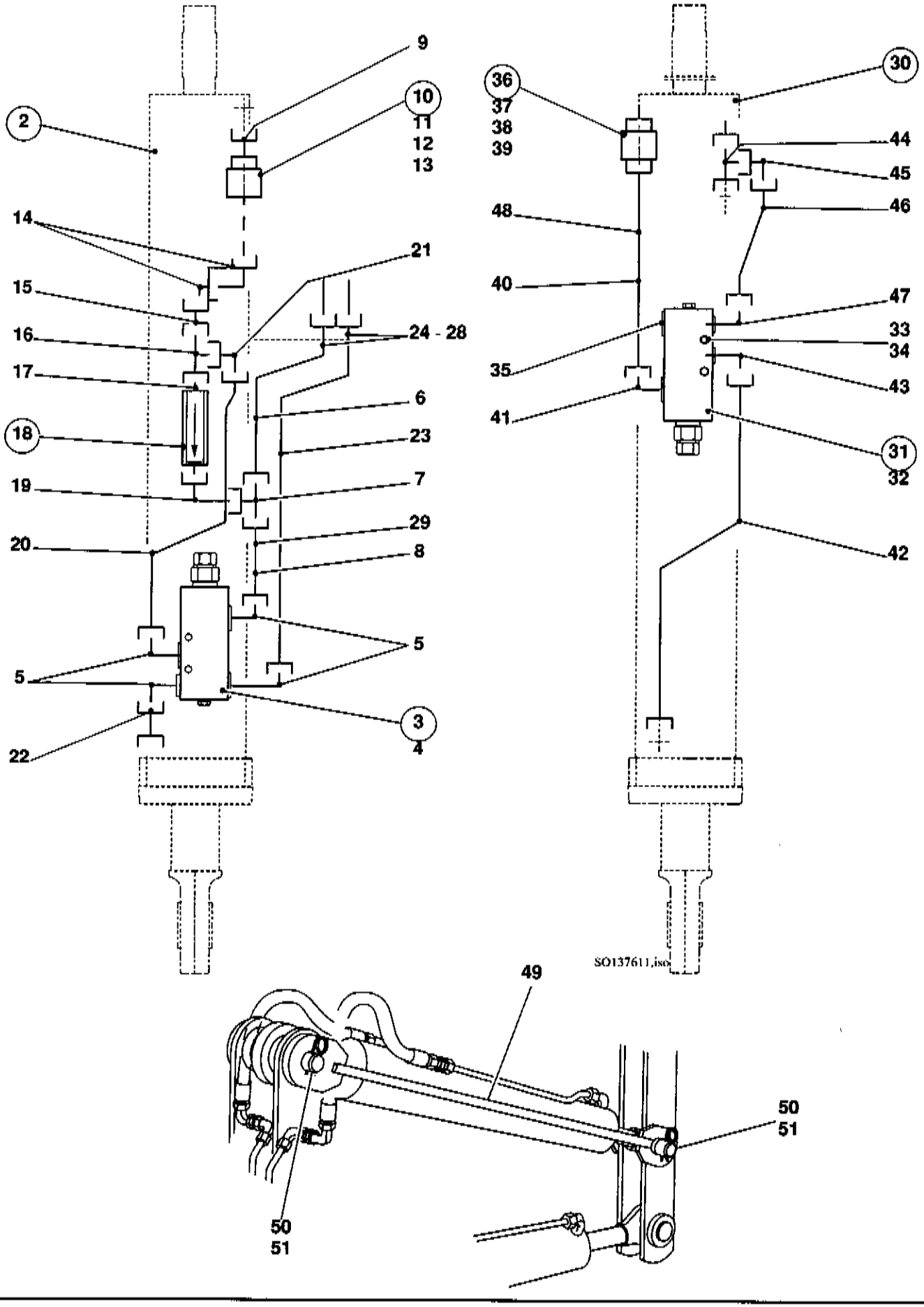
9
10
11
12
13
2
14
15
16
17
18
19
20
21
24 - 28
6
23
7
29
8
5
5
3
4
22
36
37
38
39
30
44
45
46
48
40
47
33
34
35
43
41
31
32
42
SO137611.iso
49
50
51
50
51

Pos.	Teil-Nummer	Bezeichnung	Stück	Bemerkung
40	1 63 360 28 91	Zsb. Rohrleitung	1	15x1,5x350
41	0 00 363 28 20	Verschraubung	1	DSVW 15-LR
42	1 63 360 29 91	Zsb. Rohrleitung	1	15x1,5x300
43	0 00 363 28 20	Verschraubung	1	DSVW 15-LR
44	0 00 363 65 15	Verschraubung	1	EL 15-L
45	0 00 363 66 15	Verschraubung	1	EW 15-L
46	1 63 360 30 91	Zsb. Rohrleitung	1	15x1,5x290
47	0 00 363 28 20	Verschraubung	1	DSVW 15-LR
48	0 00 993 75 28	ZR. Schelle	1	130-150
	1 00 435 69 33	Hinweisschild (Kugelhahn)	1	
	Anbauteile für Hubgerüst Typ 0126611			
49	1 64 410 09 80	Begrenzungsstange	2	
50	1 64 416 21 93	Bolzen	2	
51	0 00 992 04 37	Federstecker	4	

Hauptgruppe 41

Fahrerhausheizung

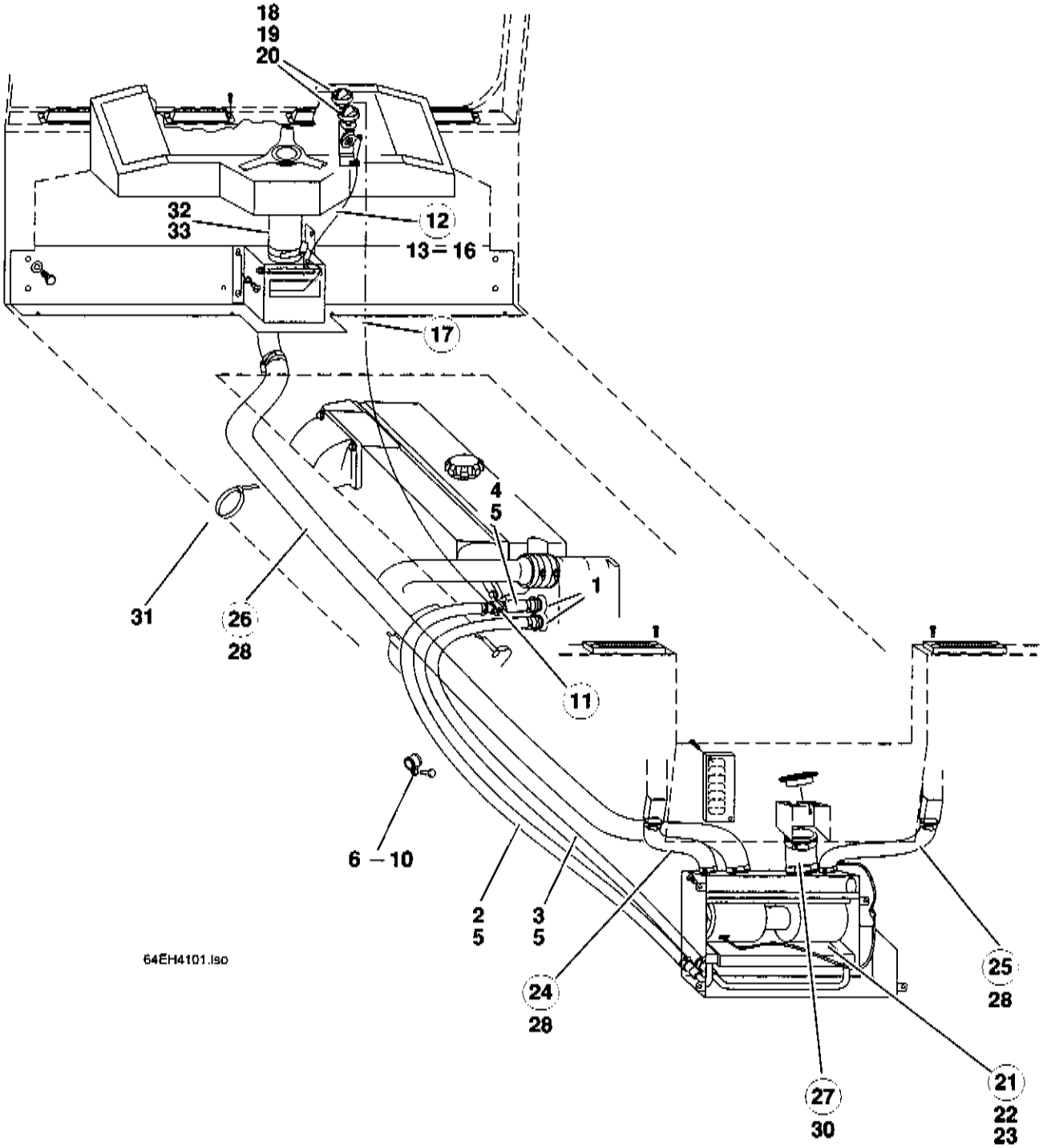
18
19
20
32
33
12
13 – 16
17
4
5
1
31
26
28
11
6 – 10
2
5
3
5
24
28
25
28
27
30
21
22
23
64EH4101.iso

Pos.	Teil-Nummer	Bezeichnung	Stück	Bemerkung
	Fahrerhausheizung			
1	0 00 080 12 00	Verschraubung	2	
2	1 00 414 55 83	Heizungsschlauch	1	ø 15 x 3,5 x 1300 lg (Vorlauf)
3	1 00 414 07 83	Heizungsschlauch	1	ø 15 x 3,5 x 1500 lg (Rücklauf)
4	0 00 414 63 83	Heizungsschlauch	1	ø 15 x 3,0 x 140 lg.
5	0 00 993 73 29	Schlauchschelle	12	ø 16 - 25
6	0 00 993 20 31	Schelle	1	ø 15
7	7 236 677 051	Sechskantschraube	1	M 6 x 45 ISO 4017
8	7 462 680 007	Scheibe	1	A 6,4 DIN 9021
9	0 00 993 31 50	Doppelschelle	1	ø 20/20
10	7 252 677 049	Zylinderschraube	1	M 8 x 40
11	0 00 414 03 81	Absperrhahn	1	
12	0 00 410 00 59	Seilzug	1	für Heizung oben/unten
13	7 560 680 016	Rohrschelle	1	D7 DIN 1592
14	7 236 677 078	Sechskantschraube	1	M 6 x 12 ISO 4017
15	7 403 677 707	Sechskantmutter	1	M 6 ISO 4032
16	0 00 992 41 28	Federring	1	ø 6
17	0 00 410 01 59	Seilzug	1	für Absperrhahn
18	0 00 080 18 10	Drehschalter	2	
	0 00 992 93 30	Schnellbefestiger	2	ø 5
19	0 00 435 31 43	Symbol	1	Heizung
20	0 00 435 30 43	Symbol	1	Luftverteilung oben/unten
21	0 64 410 02 60	Heizgerät	1	
	0 00 080 83 44	Radial-Gebläse	1	
	0 00 080 30 02	Widerstand	1	
	0 00 080 47 99	Wärmetauscher	1	
	0 00 080 83 45	Stutzen	2	ø 50
	0 00 080 15 44	Stutzen	1	ø 70
	0 00 080 37 39	Spreizniet	12	
22	0 00 995 29 68	Sechskantschraube	4	M 8 x 20
23	0 00 992 43 28	Federring	4	ø 8
24	1 00 414 28 83	Heizungsschlauch (zur Defrosterdüse links)	1	ø 50 x 350 lg
25	1 00 414 29 83	Heizungsschlauch (zur Defrosterdüse rechts)	1	ø 50 x 400 lg
26	1 00 414 12 83	Heizungsschlauch (zur Heizung vorn rechts)	1	ø 70 x 2400 lg.
27	1 00 414 30 83	Heizungsschlauch (zur Runddüse)	1	ø 90 x 150 lg.
28	0 00 993 91 30	Schelle	6	40 - 60
29	0 00 993 72 28	Schelle	2	ø 68 - 85
30	0 00 993 73 28	Schelle	2	ø 90 - 110
31	0 00 993 13 15	Kabelband	6	
32	1 00 993 07 98	Heizungsschlauch	1	ø 60 x 300 lg.
	0 00 993 82 21	Heizungsschlauch-Meterware		
33	0 00 993 91 30	Schelle	2	40 - 60

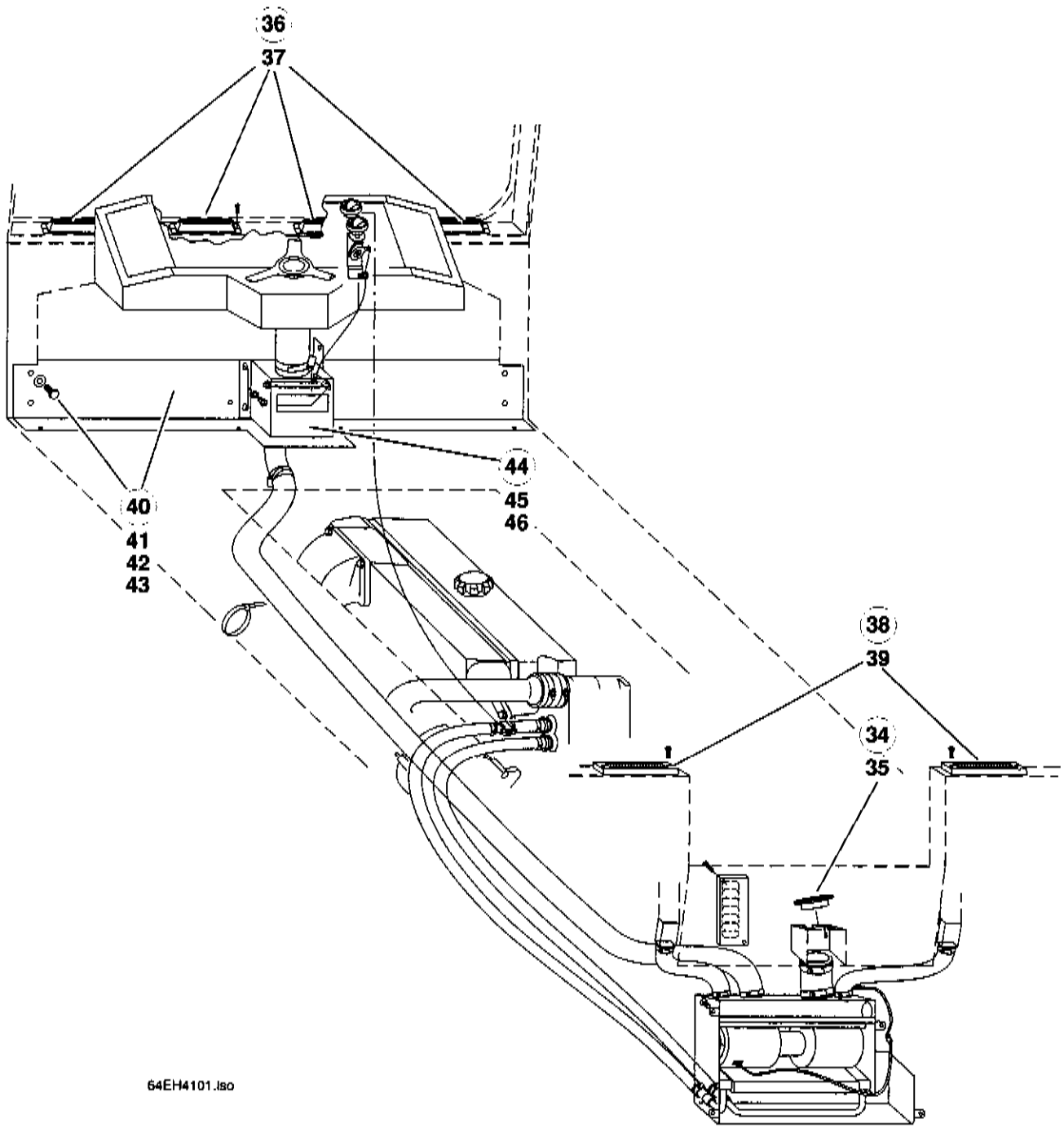
36
37
44
45
46
40
41
42
43
38
39
34
35
64EH4101.iso

Pos.	Teil-Nummer	Bezeichnung	Stück	Bemerkung
34	0 64 414 00 98	Runddüse	1	
35	7 317 680 277	Senkblechschraube	4	B 3,9 x 9,5 DIN 7982
36	0 00 414 21 98	Defrosterdüse vorne	4	
37	7 316 680 506	Blechschraube	8	B 4,9 x 9,5 DIN 7981
38	0 00 414 14 98	Spindeldüse	2	für Scheibenheizung hinten
39	7 317 680 277	Senk-Blechschraube	4	B 3,9 x 9,5 DIN 7981
40	0 64 410 05 54	Luftführungsblech	1	
41	7 236 677 129	Sechskantschraube	4	M 8 x 16 ISO 4017
42	7 462 680 011	Scheibe	4	8,4 DIN 9021
43	0 64 341 34 88	Dämmatte	1	
44	1 64 410 02 61	Luftführungskasten	1	
45	7 316 680 149	Zylinderblechschraube	4	B 4,2 x 16 DIN 7981
46	1 00 996 61 91	Dichtband	1	400 lg.
	0 00 996 74 91	Meterware	n.B.	15 x 10

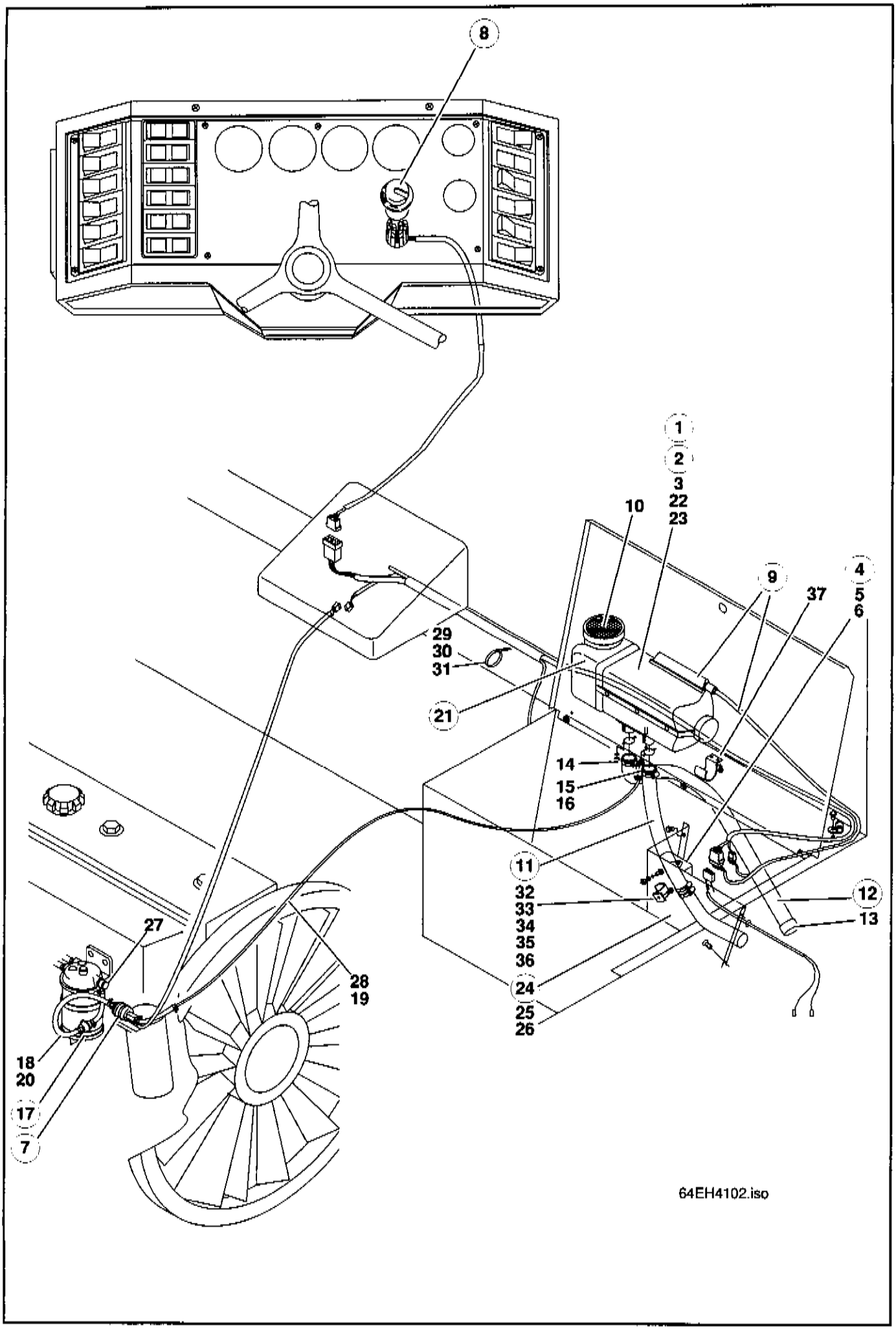
8
1
2
3
22
23
10
9
37
4
5
6
29
30
31
21
14
15
16
11
32
33
34
35
36
24
25
26
12
13
27
28
19
18
20
17
7
64EH4102.iso

Pos.	Teil-Nummer	Bezeichnung	Stück	Bemerkung
	Standheizung			
1	0 46 414 05 02	Heizgerät kpl	1	Lieferumfang der Fa. Eberspächer
2	0 46 414 06 02	Heizgerät	1	
3	0 00 334 05 10	Glühkerze	1	
4	0 00 333 10 27	Steuergerät	1	
5	0 48 414 01 40	Halter für Steuergerät	1	
6	0 00 332 20 17	Relais	1	
7	0 00 414 01 03	Brennstoffdosierpumpe	1	12 V
8	0 00 333 33 07	Bedieneinrichtung kpl.	1	
9	0 46 330 09 10	Leitungsbaum mit Kappe vollst.	1	12 V
10	0 00 414 01 73	Schutzgitter	1	
11	0 00 414 08 51	Flex-Rohr für Verbrennungsluft	1	ø 60
12	0 00 414 10 51	Abgasrohr	1	ø 20 x 300 lg.
	1 00 414 14 51	Abgasrohr	1	ø 24 x 650 lg.
13	0 00 414 02 23	Endhülse	1	ø 20 x 650 lg.
14	0 00 993 25 28	Rohrschelle	1	ø 24
15	0 00 993 01 50	Schlauchschelle	1	ø 26 - 28 (f. Abgasrohr)
16	0 00 993 27 28	Rohrschelle	2	f. Verbrennungsluft
17	0 00 414 01 14	Kraftstoffilter	1	f. Dosierpumpe
18	0 00 993 36 22	Kraftstoffschlauch	1	
19	0 00 993 26 28	Schlauchschelle	2	ø 3,5 x 3 x 50 lg.
20	0 00 993 08 29	Schlauchschelle	4	ø 9
			4	ø 11
21	0 00 414 19 98	Kugelhutze	1	für Ausströmseite
22	7 403 677 707	Sechskantmutter	4	M 6 ISO4032
23	0 00 992 41 28	Federring	4	6
24	1 64 414 10 44	Abdeckblech	1	
25	7 316 681 169	Linsen-Blechschraube	2	4,8 x 16 DIN 7981
26	7 451 680 108	Scheibe	2	A 5,3 DIN 125
	1 00 996 37 86	Kantenschutz	2	10,5x17x640
	0 00 996 31 90	Meterware		
27	0 00 414 03 09	Anschlußstück	1	1/2" x 20 UNF , am Filter
28	1 00 365 62 03	Schlauch	1	ø 4 x 1,5 x 1300 lg
	0 00 365 35 03	Meterware		
29	0 00 993 11 85	Halteplatte	5	Kabelbefestigung unter Kotflügel
30	0 00 993 33 15	Kabelbinder	5	
31	0 00 993 34 15	Kabelbinder	6	4,6 x 200
32	7 236 677 081	Sechskantschraube	1	M 6 x 20 ISO 4017
33	7 451 680 109	Scheibe	2	B 6,4 DIN 125
34	0 00 992 41 28	Federring	1	6
35	7 403 677 707	Sechskantmutter	1	M 6 ISO 4032
36	0 00 993 00 28	Schelle	1	für Ansaugluft
37	0 00 993 64 28	Schelle	1	für Abgasrohr

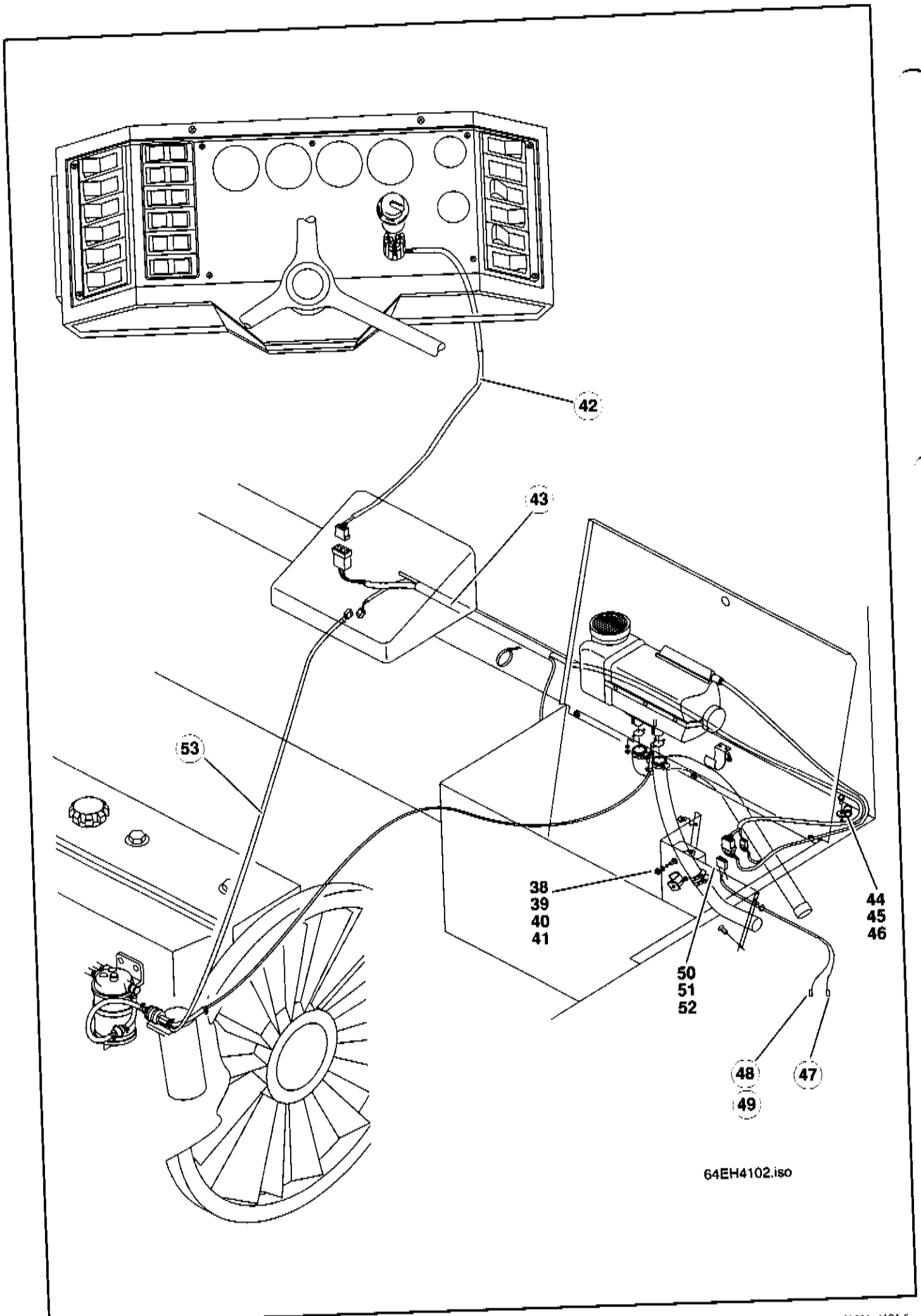
42
43
53
38
39
40
41
44
45
46
50
51
52
48
49
47
64EH4102.iso

Pos.	Teil-Nummer	Bezeichnung	Stück	Bemerkung
		Befestigung Steuergerät, Relais und Sicherung oben		
38	7 286 671 059	Linsenschraube	3	M 5 x 10 DIN 9785
39	7 451 680 108	Scheibe	3	A 5,3 DIN 125
40	0 00 992 39 28	Federring	3	5
41	7 403 677 705	Sechskantmutter	3	M 5 ISO 4032
42	0 43 330 18 10	Zsb. Kabelbaum	1	vom Bedienschalter zur Seitenkonsole
	0 00 333 20 65	Steckergehäuse	1	8-polig
	0 00 333 74 11	Steckhülsengehäuse	1	6-polig
43	0 64 330 06 10	Zsb. Kabelbaum	1	von Seitenkonsole zur Heizung
	0 00 333 75 11	Steckhülsengehäuse	1	2-polig
	0 00 333 35 11	Steckhülsengehäuse	2	2-polig
	0 00 333 76 11	Steckergehäuse	1	6-polig
	0 00 333 74 11	Steckhülsengehäuse	1	6-polig
	0 00 333 08 11	Steckergehäuse	1	2-polig
44	0 00 993 11 31	Schlauchschelle	1	
45	7 316 681 169	Linsenblechschraube	1	4,8 x 16 DIN 7981
46	7 451 680 108	Scheibe	1	A 5,3 DIN 125
47	1 00 330 88 14	Zsb. Kabel	1	4 mm² x 900 lg. , Batterie - zum Kabelbaum
48	1 00 330 89 14	Zsb. Kabel	1	4 mm² x 350 lg. , Sicherung zum Kabelbaum
	0 00 333 75 11	Steckhülsengehäuse	1	2-polig
49	1 00 330 91 14	Zsb. Kabel	1	4 mm² x 600 lg. , Batterie + zur Sicherung
	0 00 333 35 11	Steckhülsengehäuse	1	2-polig
50	0 00 333 05 40	Sicherungshalter	1	
51	0 00 333 00 22	Lasche	1	
52	7 733 661 608	Flachsicherung	1	25 A
53	1 00 330 93 14	Zsb. Kabel	1	2 x 1,5 mm² x 800 lg. , zur Kraftstoffpumpe
	0 00 333 35 11	Steckhülsengehäuse	1	2-polig

Hauptgruppe 41/3

Ladeschaufeln für Schnellwechseleinrichtung

Ladeschaufel 01339-13/14, 10049-00
Leichtgutschaufel 01339-15
Greiferschaufel 01339-03/04

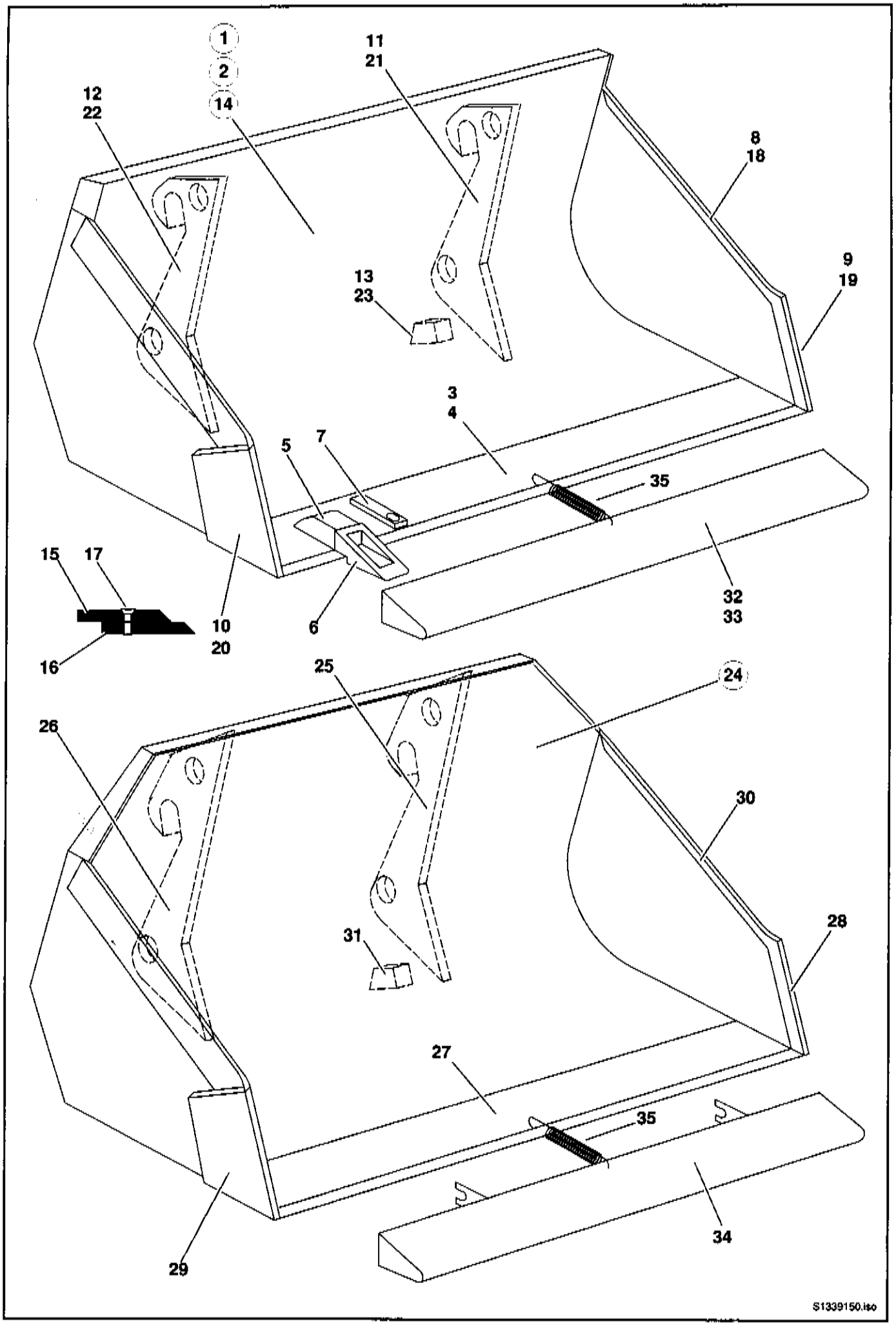
1
2
14
11
21
12
22
8
18
9
19
13
23
3
4
5
7
35
15
17
10
20
6
32
33
16
25
24
26
30
31
28
27
35
29
34
S1339150.iso

Pos.	Teil-Nummer	Bezeichnung	Stück	Bemerkung
	Ladeschaufel zu Kramer Schnellwechseleinrichtung SO 01339-13/14			
1	01339-13	Ladeschaufel (mit Reißzinken)	1	2150 br.
2	01339-14	Ladeschaufel (ohne Reißzinken)	1	2150 br.
3	1 64 410 00 72	Schar lang	1	mit aufgeschw. Hülsen
4	0 64 416 00 97	Schar lang	1	ohne Hülsen
5	0 60 416 00 55	Hülse für Reißzinken	7	
6	0 60 416 00 98	Reißzahn	7	
7	1 60 416 00 22	Sicherung	7	
8	1 64 416 02 31	Seitenschneide lang	2	
9	1 64 416 00 31	Seitenschneide kurz links	1	
10	1 64 416 01 31	Seitenschneide kurz rechts	1	
11	1 64 410 06 44	Aufhängung links	1	
12	1 64 410 07 44	Aufhängung rechts	1	
13	1 64 416 17 58	Anschlag	2	(bei Montage angepaßt)
	Ladeschaufel zu Kramer Schnellwechseleinrichtung SO 10049-00			
14	10049-00	Ladeschaufel (ohne Reißzinken)	1	2150 br.
15	1 64 416 09 97	Schar	1	
16	1 64 416 10 97	Schar	1	unten, angeschraubt
17	7 255 677 109	Senkschraube	13	M16x40
18	1 64 416 02 31	Seitenschneide lang	2	
19	1 64 416 00 31	Seitenschneide kurz links	1	
20	1 64 416 01 31	Seitenschneide kurz rechts	1	
21	1 64 410 06 44	Aufhängung links	1	
22	1 64 410 07 44	Aufhängung rechts	1	
23	1 64 416 17 58	Anschlag	2	(bei Montage angepaßt)
	Leichtgutschaufel zu Kramer Schnellwechseleinrichtung SO 01339-15			
24	01339-15	Leichtgutschaufel (ohne Reißzähne)	1	2350 br.
25	1 64 410 08 44	Aufhängung links	1	
26	1 64 410 09 44	Aufhängung rechts	1	
27	1 64 416 03 97	Schar	1	200 x 20 x 2372 lg.
28	1 64 416 00 31	Seitenschneide kurz links	1	
29	1 64 416 01 31	Seitenschneide kurz rechts	1	
30	1 64 416 05 31	Seitenschneide lang	2	
31	1 64 416 17 58	Anschlag	2	
32	1 64 410 00 73	Zahnschutz	1	f. Ladeschaufel mit Reißzinken 2150 br.
33	1 64 410 01 73	Schneidnschutz	1	f. Ladeschaufel ohne Reißzinken 2150 br
34	1 62 410 10 73	Schneidnschutz	1	f. Leichtgutschaufel ohne Reißzähne 2350 br
35	0 00 992 34 02	Zugfeder	1	

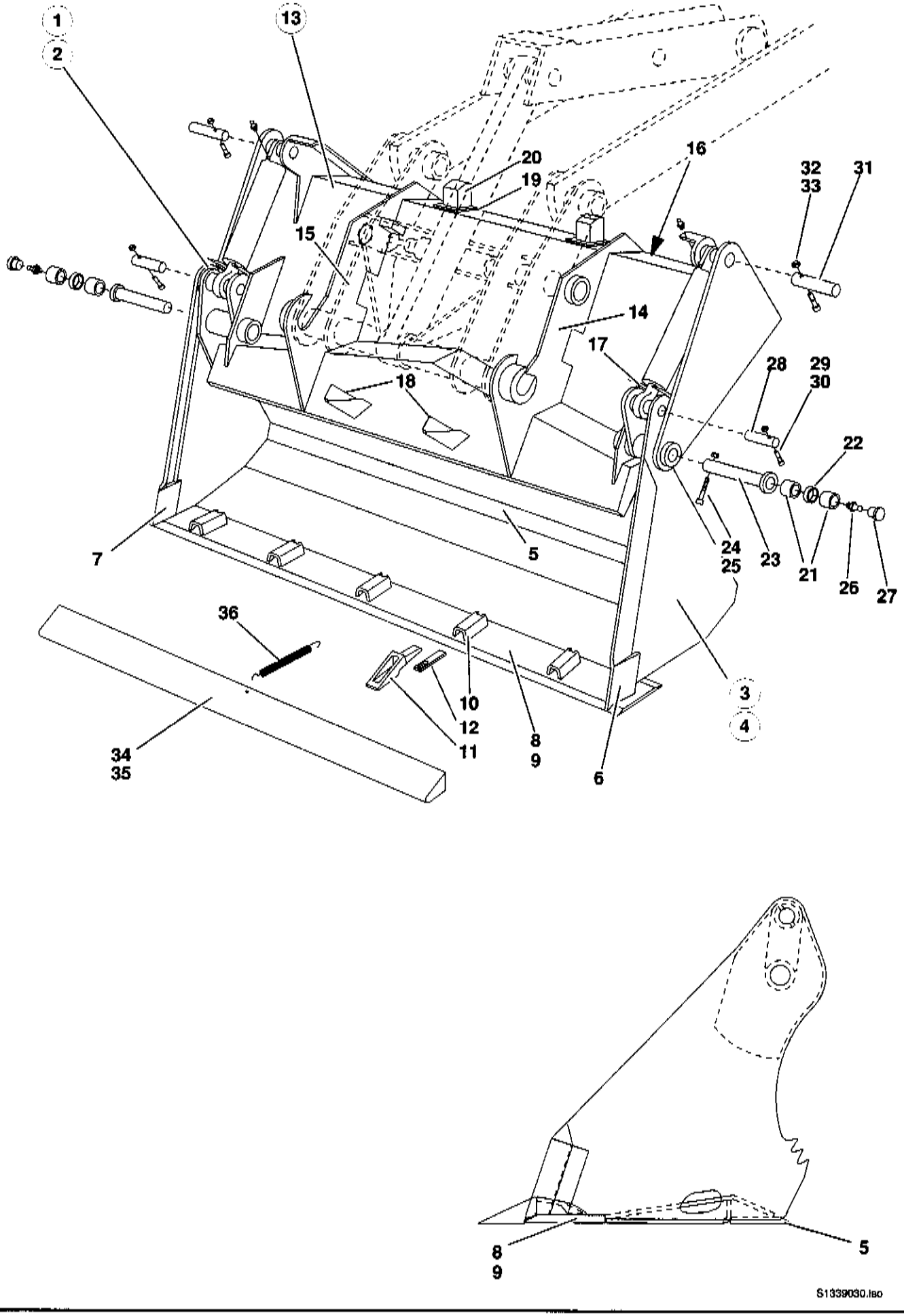
1
2
13
20
19
16
32
33
31
15
14
17
28
29
30
18
22
7
5
24
25
23
21
26
27
36
10
12
11
8
9
6
3
4
34
35
8
9
5
S1339030.iso

Pos.	Teil-Nummer	Bezeichnung	Stück	Bemerkung
	Greiferschaufel zu Kramer Schnellwechseleinrichtung SO 01339-03/04			
1	01339-03	Greiferschaufel (mit Reißzähne)	1	2,15 breit
2	01339-04	Greiferschaufel (ohne Reißzähne)	1	2,15 breit
3	1 64 410 62 27	Schaufelteil	1	vorn (mit Reißzähne)
4	1 64 410 63 27	Schaufelteil	1	vorn (mit Reißzähne)
5	1 64 416 01 97	Schar	1	für Vorderschaufel
6	1 64 416 06 31	Seitenschneide	1	kurz links
7	1 64 416 07 31	Seitenschneide	1	kurz rechts
8	1 64 410 00 72	Schar	1	mit aufgeschw. Hülsen
9	0 64 416 00 97	Schar	1	ohne Hülsen
10	0 60 416 00 55	Hülse	7	
11	0 60 416 00 98	Zahn	7	
12	1 60 416 00 22	Sicherung	7	
13	1 64 410 41 27	Schaufelteil	1	hinten
14	1 64 410 02 44	Aufhängung	1	links
15	1 64 410 03 44	Aufhängung	1	rechts
16	1 64 416 02 97	Schar	1	für Hinterschaufel
17	1 52 416 00 73	Schutzblech	2	für Hubzylinder
18	1 64 416 20 34	Schutzblech	2	
19	1 64 416 02 58	Lagerplatte	2	120 x 15 x 180 lg.
20	1 64 416 14 58	Anschlag	2	
	1 42 416 07 40	Halter	1	für Druckbegrenzungsventil
	Befestigung Schaufelteil vorn mit Schaufelteil hinten			
21	1 00 994 53 54	Lagerbuchse	4	
22	1 21 416 24 50	Distanzbuchse	2	
23	1 52 410 04 93	Lagerbolzen	2	ø 40 x 185 lg.
24	7 252 677 093	Zylinderschraube	2	M 10 x 80 DIN 912
25	7 405 677 007	Sechskantmutter	2	M 10 DIN 985
26	7 761 675 005	Schmiernippel	2	AS M 10 x 1 DIN 71412
27	0 00 996 31 51	Schutzkappe	2	
	Befestigung Hubzylinder oben			
28	1 52 416 01 93	Bolzen	2	ø 40 x 100 lg.
29	7 252 677 056	Zylinderschraube	2	M 8 x 75 DIN 912
30	7 405 677 005	Sechskantmutter	2	M 8 DIN 985
	Befestigung Hubzylinder unten			
31	1 52 416 25 93	Bolzen	2	ø 40 x 146 lg.
32	7 252 677 092	Zylinderschraube	2	M 10 x 75 DIN 912
33	7 405 677 007	Sechskantmutter	2	M 10 DIN 985
34	1 64 410 00 73	Schutzvorrichtung	1	f. Greiferschaufel mit Reißzähne
35	1 64 410 01 73	Schutzvorrichtung	1	f. Greiferschaufel ohne Reißzähne
36	0 00 992 34 02	Zugfeder	1	

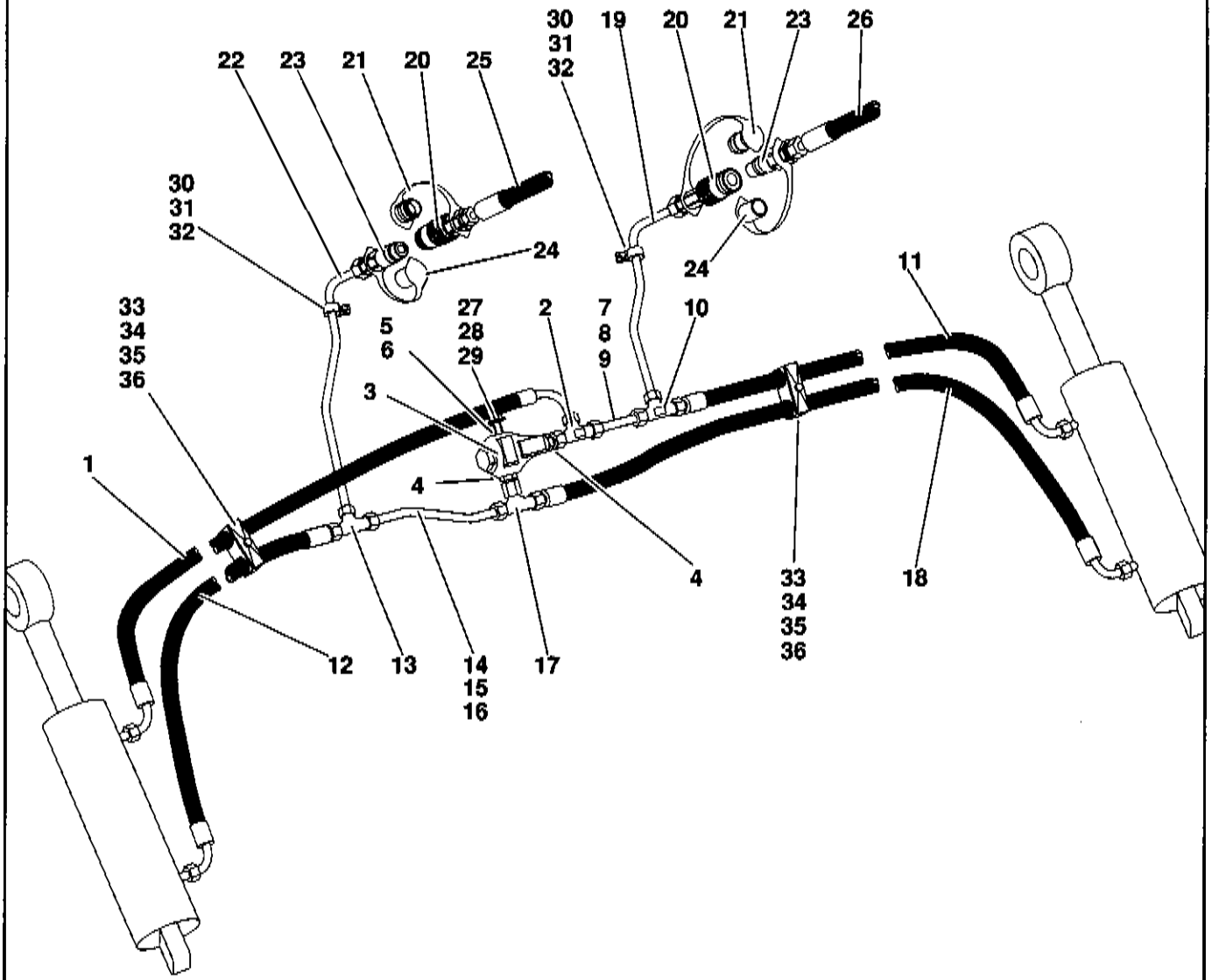
30
31
32
19
20
21
23
26
22
23
21
20
25
24
24
11
33
34
35
36
27
28
29
5
6
2
7
8
9
10
3
1
4
4
33
34
35
36
18
12
13
14
15
16
17
S1339032.iso

Pos.	Teil-Nummer	Bezeichnung	Stück	Bemerkung
	Hydraulik-Installation: Greiferschaufel zu Kramer Schnellwechseleinrichtung			
	vom Hubzylinder links zum Hubzylinder rechts oben			
1	0 00 365 48 02	Hochdruckleitung	1	NW 12 x 1110 lg.
2	0 00 363 65 15	Verschraubung	2	evL 15-L
3	0 00 361 13 84	Druckbegrenzungsventil	1	150 bar
4	0 00 363 03 15	Verschraubung	2	GE 15-LM M 18 x 1,5
5	1 00 990 00 09	Verschlußschraube	1	M 18 x 1,5
6	7 593 641 028	Dichtring	1	A 18 x 22 DIN 7603-Cu
7	1 64 360 26 91	Rohrleitung	1	15 x 1,5 x 170 lg.
8	7 788 010 664	Überwurfmutter	2	AL 15 DIN 3870
9	7 786 680 105	Schneidring	2	L 15 DIN 3861
10	0 00 363 82 15	Verschraubung	1	T 15-PL
11	0 00 365 46 02	Hochdruckleitung	1	NW 12 x 770 lg.
	vom Hubzylinder links zum Hubzylinder rechts unten			
12	0 00 365 47 02	Hochdruckleitung	1	NW 12 x 980 lg.
13	0 00 363 82 15	Verschraubung	1	T 15-PL
14	1 64 360 27 91	Rohrleitung	1	15 x 1,5 x 185 lg.
15	7 788 010 664	Überwurfmutter	2	AL 15 DIN 3870
16	7 786 680 105	Schneidring	2	L 15 DIN 3861
17	0 00 363 63 15	Verschraubung	1	evT 15-PL
18	0 00 993 86 25	Hochdruckleitung	1	NW 12 x 1250 lg.
	von T-Verschraubung zum Fahrzeug			
19	1 64 360 15 91	Rohrleitung	1	15 x 2 x 350 lg.
20	0 00 363 31 66	Kupplungsdose	1-2	
21	0 00 996 22 52	Klappdeckel	1-2	
22	1 64 360 16 91	Rohrleitung	1	15 x 2 x 400 lg.
23	0 00 363 30 66	Kupplungsstecker	1-2	
24	0 00 996 17 52	Staubkappe	1-2	
25	0 00 365 08 05	Hochdruckleitung li.	1	NW 12 x 1560 lg.
26	0 00 365 78 04	Hochdruckleitung re.	1	NW 12 x 1560 lg.
	Befestigung Rohrleitungen und Druckbegrenzungsventil an der Greiferschaufel			
27	1 42 416 07 40	Halter	1	
28	7 236 677 130	Sechskantschraube	1	M 8 x 18 ISO 4017
29	0 00 992 43 28	Federring	1	ø 8
30	1 00 993 84 30	Schelle	2	
31	7 236 677 135	Sechskantschraube	2	M 8 x 30 ISO 4017
32	0 00 992 43 28	Federring	2	ø 8
33	0 00 993 31 50	Doppelschelle	2	ø 20
34	0 00 993 06 85	Deckplatte	2	
35	7 234 677 085	Sechskantschraube	2	M 8 x 45 ISO 4014
36	0 00 992 43 28	Federring	2	ø 8

Ausführung A

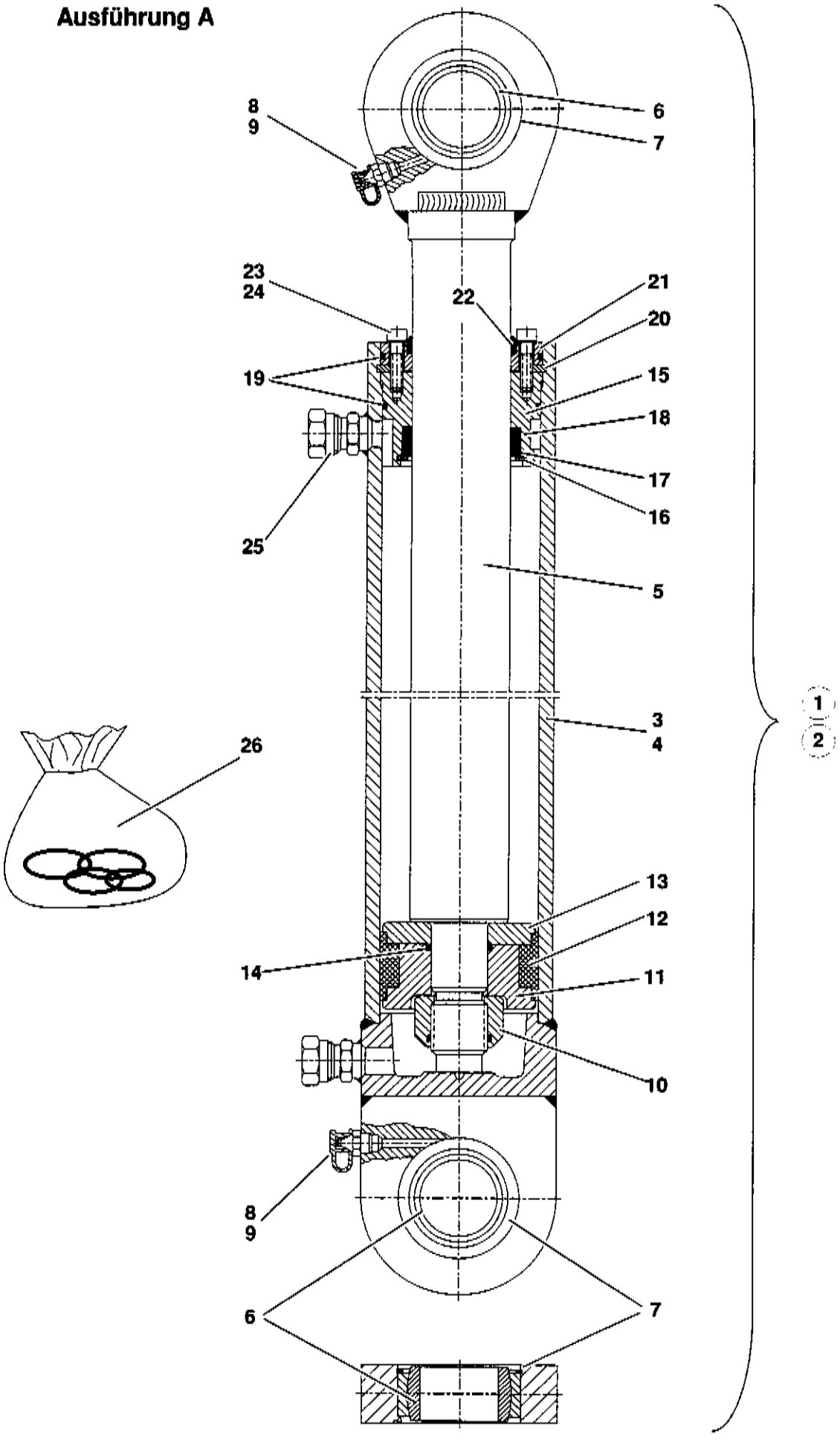

Pos.	Teil-Nummer	Bezeichnung	Stück	Bemerkung
	Hubzylinder Ausführung A			
	(Stückzahl bezogen auf 1 Zylinder)			
1	1 40 360 14 42	Hubzylinder links	1	in Fahrtrichtung gesehen
2	1 40 360 15 42	Hubzylinder rechts	1	in Fahrtrichtung gesehen
3	1 40 360 16 42	Zylinder	1	links
4	1 40 360 17 42	Zylinder	1	rechts
5	1 40 361 07 67	Kolbenstange	1	
6	0 00 994 47 30	Gelenklager	2	GE 40 DO/C 3
7	0 00 992 33 27	Sprengring	2	SB 62
8	7 761 675 005	Schmiernippel	2	AS M 10 x 1 DIN 71412
9	0 00 996 32 51	Schutzkappe	2	
10	7 405 677 078	Sechskantmutter	1	M 27 x 2 DIN 985 Anzugsmoment 850 Nm
11	1 31 361 02 68	Kolbenhälfte	1	an der Mutter
12	0 00 996 61 12	Kolbendichtung	1	
13	1 31 361 03 68	Kolbenhälfte	1	
14	0 00 996 24 06	O-Ring	1	27,6 x 2,4 DIN 3770 NB 80
15	1 31 361 04 25	Deckel	1	
16	7 491 682 506	Sicherungsring	1	57 x 2 DIN 472
17	0 31 361 01 51	Ring	1	
18	0 00 996 65 13	Kolbenstangendichtung	1	
19	0 00 996 25 06	O-Ring	2	74,5 x 3 DIN 3770 NB 80
20	7 491 682 082	Sicherungsring	1	82 x 2,5 DIN 472
21	1 31 361 03 25	Deckel	1	
22	0 00 996 78 28	Abstreifer	1	GA 40 x 50 x 7/10
23	7 252 677 034	Zylinderschraube	4	M 6 x 25 DIN 912
24	0 00 992 49 28	Federring	4	ø 6
25	0 00 363 66 17	Ger. Anschweißverschraubung	2	
26	0 00 996 75 11	Dichtsatz für Hubzylinder	2	Bild-Nr.: **10, 12, 14, 18, 19, 22,**

Ausführung B

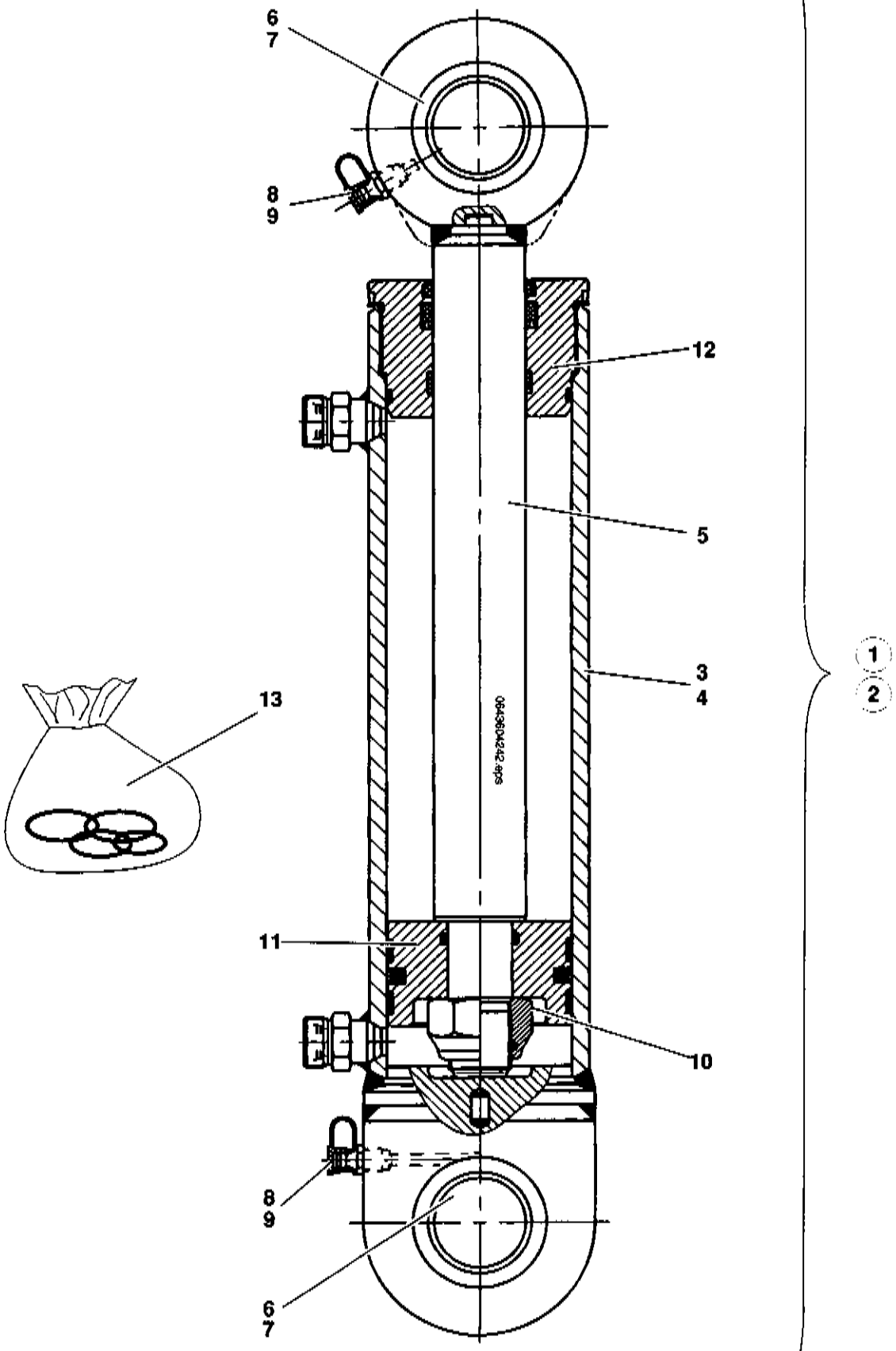

Pos.	Teil-Nummer	Bezeichnung	Stück	Bemerkung
	Hubzylinder Ausführung B			
	(Stückzahl bezogen auf 1 Zylinder)			
1	0 64 360 41 42	Hubzylinder links	1	in Fahrtrichtung gesehen
2	0 64 360 42 42	Hubzylinder rechts	1	in Fahrtrichtung gesehen
3	0 00 080 83 02	Zylinderrohr	1	links
4	0 00 080 83 03	Zylinderrohr	1	rechts
5	0 00 080 83 06	Kolbenstange	1	
6	0 00 994 47 30	Gelenklager	2	GE 40
7	0 00 992 33 27	Sprengring	2	SB 62
8	7 761 675 404	Schmiernippel	2	AS M 10 x 1
9	0 00 996 32 51	Schutzkappe	2	
10	0 00 080 83 28	Sechskantmutter	1	M 27 x 1,5
11	0 00 080 82 89	Kolben	1	
12	0 00 080 82 86	Deckel	1	
13	0 00 080 83 16	Dichtsatz für Hubzylinder	1	

Hauptgruppe 41/4

Hebegeräte für Schnellwechseleinrichtung

Stapeleinrichtung SO 01339-09/12/29, 10094-00

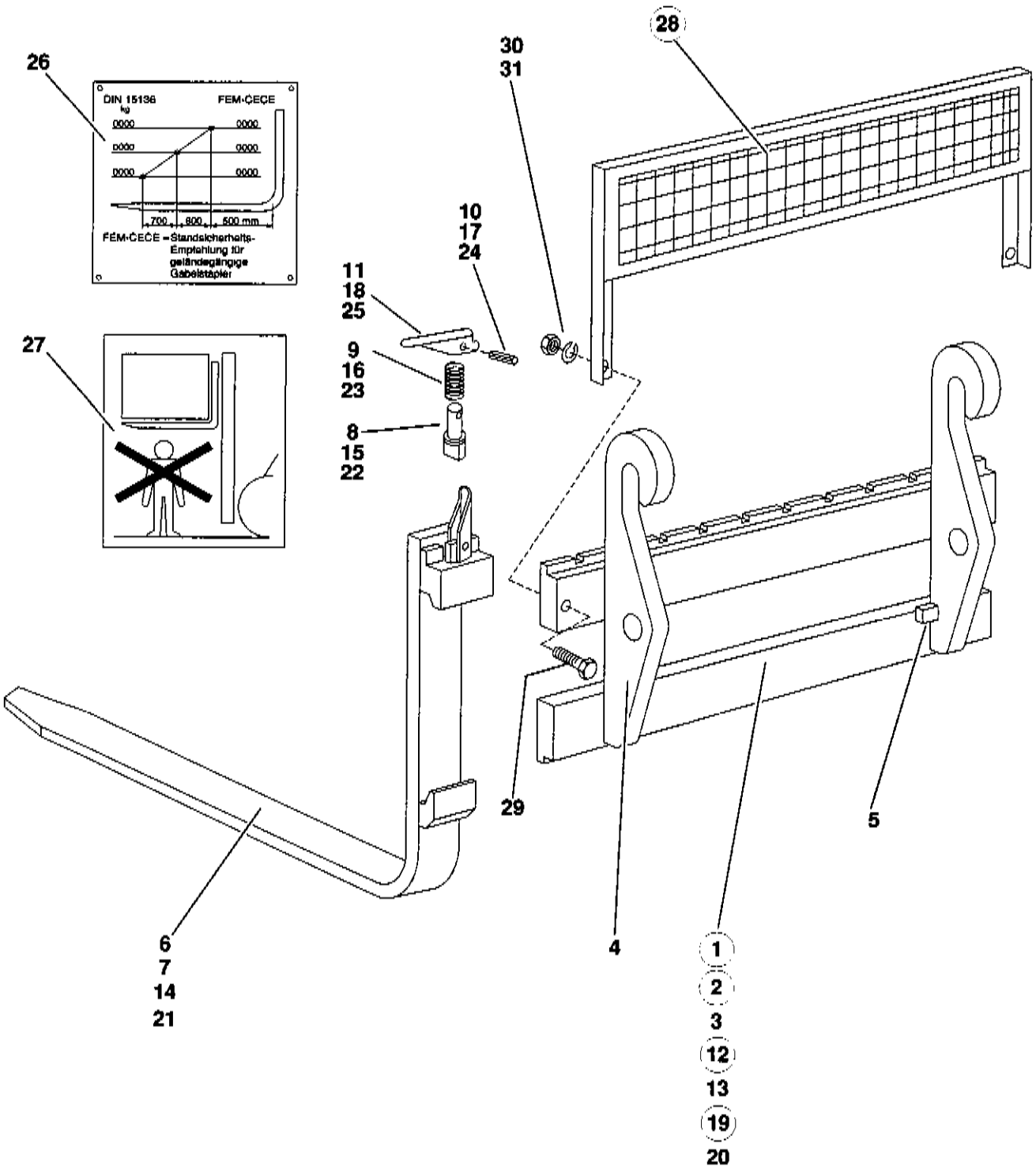
26
DIN 15138
FEM-CECE
0000
0000
0000
0000
0000
0000
700
800
500 mm
FEM-CECE = Standsicherheits-
Empfehlung für
geländegängige
Gabelstapler
27
28
30
31
10
17
24
11
18
25
9
16
23
8
15
22
29
5
6
7
14
21
4
1
2
3
12
13
19
20
51339120.iso

Pos.	Teil-Nummer	Bezeichnung	Stück	Bemerkung
	Stapeleinrichtung zu Kramer Schnellwechseleinrichtung SO 01339-09/12			
1	01339-09	Stapeleinrichtung	1	1200 mm
2	01339-12	Stapeleinrichtung	1	1500 mm
3	1 64 410 33 27	Gabelträger	1	
4	1 64 416 05 44	Aufhängung	2	
5	1 31 416 04 58	Anschlag	2	bei Montage angepaßt
6	0 64 416 02 98	Gabelzinken	2	150x50x1200
7	0 64 416 06 98	Gabelzinken	2	150x50x1500
8	0 00 990 34 13	Sicherungsbolzen	1-2	ø 16 x 50
9	0 00 992 65 03	Druckfeder	1-2	
10	7 514 682 138	Spannhülse	1-2	5 x 30
11	0 00 416 00 35	Sicherungshebel	1-2	
	7 234 677 172	Sechskantschraube	2	M 16 x 65
	7 403 677 725	Sechskantmutter	2	M 16
	0 00 992 45 28	Federring	2	ø 16
	Stapeleinrichtung zu Kramer Schnellwechseleinrichtung SO 01339-29			
12	01339-29	Stapeleinrichtung	1	1200 mm
13	0 64 410 76 27	Gabelträger	1	
14	0 64 416 02 98	Gabelzinken	2	150x50x1200
15	0 00 990 34 13	Sicherungsbolzen	1-2	ø 16 x 50
16	0 00 992 65 03	Druckfeder	1-2	
17	7 514 682 138	Spannhülse	1-2	5 x 30
18	0 00 416 00 35	Sicherungshebel	1-2	
	7 236 677 250	Sechskantschraube	2	M 16 x 60
	7 405 677 013	Sechskantmutter	2	M 16
	Stapeleinrichtung zu Kramer Schnellwechseleinrichtung SO 10094-00			
19	10094-00	Stapeleinrichtung	1	1200 mm
20	0 63 410 34 27	Gabelträger	1	
21	0 63 416 02 98	Gabelzinken	2	140x50x1200
22	0 00 990 34 13	Sicherungsbolzen	1-2	ø 16 x 50
23	0 00 992 65 03	Druckfeder	1-2	
24	7 514 682 138	Spannhülse	1-2	5 x 30
25	0 00 416 00 35	Sicherungshebel	1-2	
	7 234 677 172	Sechskantschraube	2	M 16 x 65
	7 403 677 725	Sechskantmutter	2	M 16
	0 00 992 45 28	Federring	2	ø 16
26	0 00 435 66 41	Traglastdiagramm	1	616 mit TB 80
27	0 00 435 37 26	Hinweisschild	2	
28	00586-00	Schutzgitter	1	SO 586
29	7 234 677 172	Sechskantschraube	2	M 16 x 65
30	7 403 677 725	Sechskantmutter	2	M 16
31	0 00 992 45 28	Federring	2	ø 16

Hauptgruppe 43

Werkzeuge, Zubehör und Schlüssel

2

KramerAllrad

1

616 SERIE 2

3

KramerAllrad
Sicherheitstechnische Überprüfung
nach VBG 40 § 50

4

Diesel

5

ATF - ÖL

6

Motorenöl

7

Dynamisches Meßverfahren nach:
(84/532/EWG,89/662/EWG,79/113EWG,89/514EWG,95/27/EG)

8

3 L_{WA}
105

9

3 L_{pA}
88

10



11

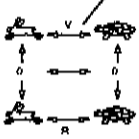

12

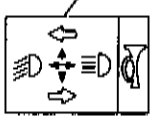

14

Schnellgang nur im Stillstand schalten

13

Feststellbremse für Baggerbetrieb — ein
Parking brake when working with backhoe — on
Frein parking pour travail en pelle — enprise

15



16

Gefahr!

Wenn das Arbeitsgerät nicht an der Schnellwechseleinrichtung verriegelt ist, besteht

Unfallgefahr!

- Vor Arbeitsbeginn Sichtkontrolle der Verriegelungsbolzen durchführen! Verriegelungsbolzen muß auf beiden Seiten der Aufnahmebohrungen am Arbeitsgerät sichtbar sein.

Die Maschine kann selbständig wegrollen.

Unfallgefahr!

- Vor Verlassen der Maschine Feststellbremse betätigen!

17

Gefahr!

Um die Gefahr von schweren Verletzungen oder sogar Verletzungen mit Todesfolge auszuschließen, beachten Sie folgende Hinweise:

- *Bevor Sie an oder mit dem Fahrzeug tätig werden, Bedienungsanleitung lesen und verstehen!*
- *Bevor Sie mit dem Fahrzeug arbeiten, überzeugen Sie sich davon, daß das Anbaugerät/ Schaufel sicher in der Schnellwechseleinrichtung verriegelt ist!*
- *Die Verriegelungsbolzen müssen auf beiden Seiten der Schnellwechseleinrichtung sichtbar sein!*
- *Nur Anbaugeräte/Schaufel verwenden, die von Kramer freigegeben sind (siehe Bedienungsanleitung)!*
- *Keine Änderungen an den Anbaugeräten/ Schaufeln vornehmen!*
- *Fahrzeug nur vom Fahrersitz aus bedienen!*
- *Beim Arbeiten mit dem Fahrzeug Sitzgurt anlegen!*
- *Bevor Sie das Fahrzeug verlassen*
  - Arbeitsgerät auf den Boden ablassen,
  - Fahrschalter in Neutralstellung bringen,
  - Feststellbremse anziehen,
  - Motor abstellen.
- *Keine Personen mitfahren lassen!*

18



19



21



20



24
25

Achtung!

Schmutzansammlung auf den Kühlrippen vermindert die Kühlleistung der Kühler!

- Hydrauliköl- / Wasserkühler regelmäßig äußerlich reinigen. Die Intervalle entnehmen Sie dem Wartungsplan im Anhang. In staub- und schmutzreicher Arbeitsumgebung muß die Reinigung häufiger erfolgen.

Der Drehstromgenerator kann beschädigt werden!

- Batterie abklemmen
  - Vor Schweißarbeiten oder
  - vor dem Anschluß eines Batterie-Schnellstartgerätes.

Beachten Sie auch die Bedienungsanleitung

Reifenbezeichnung	Reifendruck (bar) vorne	hinten
16/70-24 E91-2 143B	2,75	2,75
405/70 R24 EM SPT9 146E	3,25	3,25

Bei Stapelbetrieb den Reifendruck um 0,5 bar erhöhen!

Warnsch.ai

22

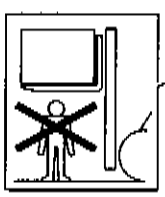

23

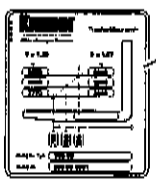

Kramer-Werke GmbH
88662 Überlingen
Bodensee

Baggerlader Typ 616 S
M=9000 Kg ISO 3471

61666 4300

Pos.	Teil-Nummer	Bezeichnung	Stück	Bemerkung
	Hinweisschilder, Zierstreifen			
1	0 00 435 99 08	Schild (616 Serie 2/gelb)	2	unter Seitenfenster
	0 00 435 00 06	Schild (616 Serie 2/weiß)	2	unter Seitenfenster
2	0 00 435 55 09	Schild (Kramer Allrad/schwarz)	2	an Hubrahmen
	0 00 435 58 09	Schild (Kramer Allrad/weiß)	2	an Hubrahmen
3	0 00 435 12 30	Prüfplakette	1	
4	1 00 435 63 26	Hinweisschild (Diesel)	1	
5	0 00 435 75 27	Hinweisschild ATF-Öl	1	
6	0 00 435 46 34	Hinweisschild (Motorenöl)	1	
7	0 00 435 53 34	Schild (Dyn. Geräusch-Meßverfahren)	1	
8	0 00 435 08 32	Hinweisschild (Außengeräusche)	1	
9	0 00 435 29 29	Hinweisschild (Innengeräusche)	1	
10	0 00 435 56 33	Hinweisschild (öffnen nur bei stillst. Motor)	1	
11	0 00 435 52 32	Hinweisschild (Fahrschaltung)	1	
12	0 00 435 69 32	Hinweisschild(Blinker,Hupe,Fernl.kontrolle)	1	
13	1 00 435 57 32	Hinweisschild (Handbremsventil) (deutsch)	1	
	1 00 435 05 33	Hinweisschild (Handbremsventil) (englisch)	1	
	1 00 435 06 33	Hinweisschild (Handbremsventil) (französisch)	1	
14	0 00 435 59 32	Hinweisschild (Schnellgang, deutsch)	1	
	1 00 435 03 33	Hinweisschild (Schnellgang, englisch)	1	
	1 00 435 04 33	Hinweisschild (Schnellgang, französisch)	1	
15	0 00 435 41 32	Hinweisschild (Steuerhebel)	1	
16	1 00 435 43 33	Warnschild mit Reifentabelle (deutsch)	1	Anbringung Frontscheibe
	1 00 435 44 33	Warnschild mit Reifentabelle (englisch)	1	
	1 00 435 45 33	Warnschild mit Reifentabelle (französisch)	1	
17	0 00 435 94 34	Warnschild (deutsch)	1	Anbringung Frontscheibe
	0 00 435 95 34	Warnschild (englisch)	1	
	0 00 435 96 34	Warnschild (französisch)	1	
18	0 00 435 58 33	Hinweisschild (Gefahrenbereich)	2	2 x an Hubrahmen
19	1 00 435 70 32	Hinweisschild (Verladeösen)	2	
20	0 00 435 15 29	Schild	3	20 km/h
21	0 00 435 16 29	Schild	3	40 km/h - SO 1342 Schnellgang
22	1 00 435 37 26	Hinweisschild (Stapeleinrichtung)	2	an Hubrahmen links und rechts
23	0 00 435 66 41	Traglastdiagramm	1	Stapeleinrichtung 01339-09/12
	1 00 435 71 42	Traglastdiagramm	1	Hubgerüst 01266-11
	1 00 435 44 42	Traglastdiagramm	1	Ballastgewicht 0058004SO
	1 00 435 98 33	Warnschild	1	Schnellgang mit Ballastgewicht 0058004SO
24	0 00 435 66 32	Hinweisschild (Rops)	1	Anbringung Fahrerhaus vorne links
25	1 00 435 81 32	Hinweisschild (Rops + Fops)	1	Anbringung Fahrerhaus vorne links
	0 00 433 03 21	Einbau-Ascher	1	
	0 00 432 00 71	Mappe	1	
	Hinweisschilder für Sonderöle			
	0 00 435 08 34	Hinweisschild (Bioöl-Panolin)		Panolin HLP Synth 46
	0 00 435 09 34	Hinweisschild (Bioöl-Avia)		Avialub Syntofluid 46
	0 00 435 47 34	Hinweisschild (Bioöl-Idraulicar)		Biosynthetic BS 68
	0 00 435 48 34	Hinweisschild (Bioöl-Agip)		Agip Arnica S 68

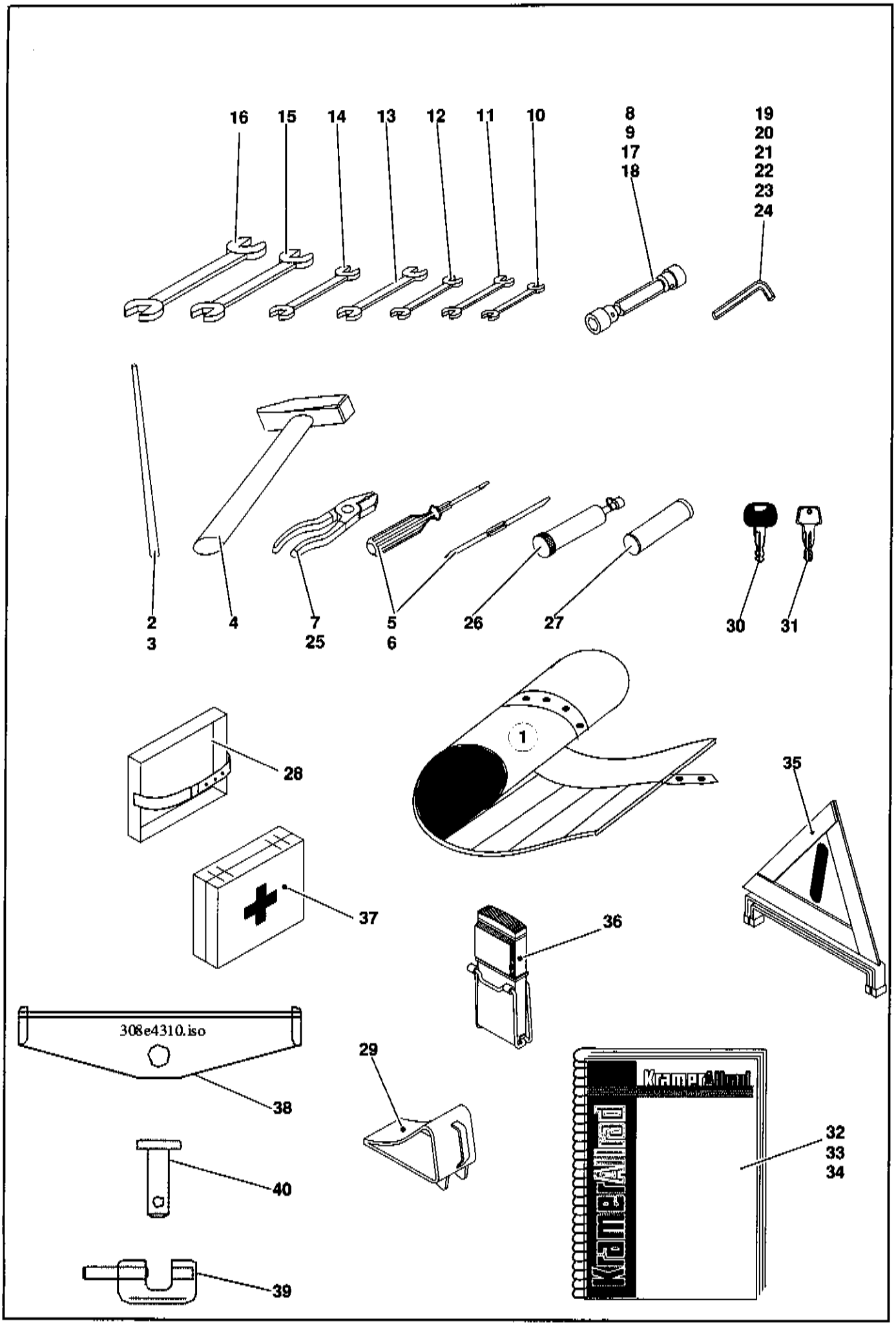
16
15
14
13
12
11
10
8
9
17
18
19
20
21
22
23
24
2
3
4
7
25
5
6
26
27
30
31
28
1
35
37
36
308e4310.iso
38
29
40
39
32
33
34
Kramer Allrad

Pos.	Teil-Nummer	Bezeichnung	Stück	Bemerkung
	0 00 430 07 74	**Werkzeugsatz kpl.**	1	Bild-Nr. **1** bis **25**
1	0 00 432 00 15	Werkzeugtasche	1	
2	0 00 432 00 09	Drehstift konisch	1	ø 14 x 400 lg.
3	0 00 432 01 09	Drehstift	1	ø 16 x 400 lg.
4	0 00 432 01 02	Hammer	1	1000 gr.
5	4 063 800 053	Schraubenzieher	1	Größe 4
	0 00 432 00 14	Rollgabelschlüssel	1	
	0 00 432 00 11	Durchschlag	1	
6	0 00 432 00 12	Schraubenzieher	1	
7	0 00 432 00 13	Kombinationszange	1	
8	4 061 200 012	Steckschlüssel	1	21
9	4 061 400 010	Steckschlüssel	1	27 DIN 3112
10	4 060 200 004	Doppelmaulschlüssel	1	8 x 10
11	4 060 200 009	Doppelmaulschlüssel	1	12 x 14
12	4 060 200 031	Doppelmaulschlüssel	1	13 x 17
13	4 060 200 014	Doppelmaulschlüssel	1	19 x 22
14	4 060 200 019	Doppelmaulschlüssel	1	24 x 30
15	4 060 200 020	Doppelmaulschlüssel	1	27 x 32
16	4 060 200 024	Doppelmaulschlüssel	1	36 x 41
17	4 061 300 087	Sechskantsteckschlüssel	1	B 13 x 17
18	4 061 300 066	Sechskantsteckschlüssel	1	B 19 x 22
19	4 062 200 003	Sechskantstiftschlüssel	1	5
20	4 062 200 004	Sechskantstiftschlüssel	1	6
21	4 062 200 005	Sechskantstiftschlüssel	1	8
22	4 062 200 006	Sechskantstiftschlüssel	1	10
23	4 062 200 008	Sechskantstiftschlüssel	1	14
24	4 062 200 009	Sechskantstiftschlüssel	1	17
25	0 00 432 01 13	Seegerringzange	1	
	0 00 432 01 32	Vierkantschlüssel	1	
26	0 00 432 02 05	Fettpresse	1	
	0 00 432 02 06	Verlängerungsrohr zu Fettpresse	1	Kopf ø 13 x 140 lg.
27	0 00 441 20 10	Fettpatrone	1	
	0 00 363 40 62	Ölablaßkupplung (Motorenöl)	1	
	0 00 365 76 05	PVC-Schlauch	1	480 mm
28	0 00 433 15 40	Halter für Verbandskasten	1	
29	7 708 680 009	Unterlegkeil	2	F 46
	1 00 993 49 90	Gummiband	2	30x5x155
	0 00 430 00 37	Sicherungsfeder	2	
	Schlüssel (bei Ersatzbedarf Schlüssel-Nr. beachten)			
30	0 00 333 07 33	Schlüssel Fahrerkabine u. Anlaßschalter	1	Nr. 14603 - Merit
31	0 00 161 00 92	Schlüssel Tankdeckel	1	Nr. 510 - Blau
32	0 64 003 04 90	Ersatzteilliste		deutsch
33	0 64 003 05 90	Ersatzteiliste Mikrofiche		deutsch
34	0 64 003 05 91	Bedienungsanleitung		deutsch

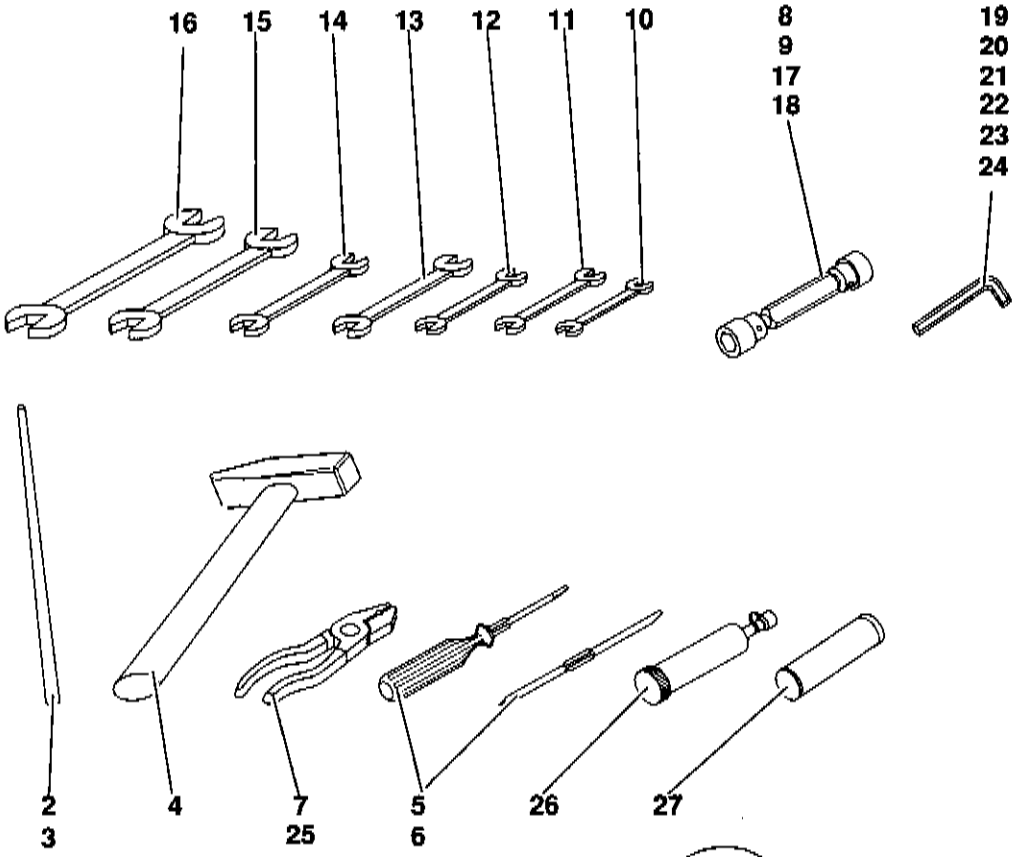
16
15
14
13
12
11
10
8
9
17
18
19
20
21
22
23
24
2
3
4
7
25
5
6
26
27

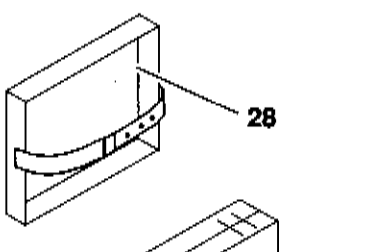
28

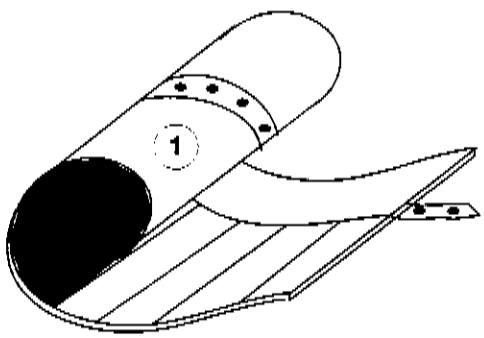
1

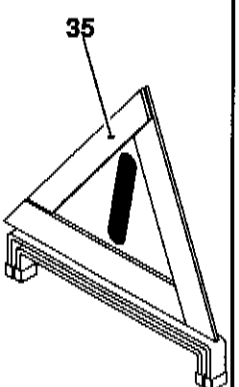
35

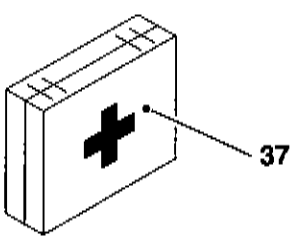
37

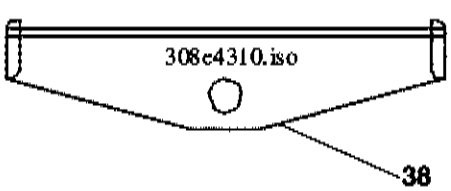
308c4310.iso
38

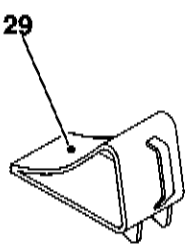
29

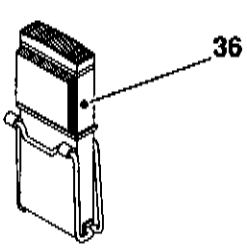
36

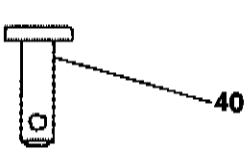
40


39

Pos.	Teil-Nummer	Bezeichnung	Stück	Bemerkung
	Sicherheitspaket SO 1151/1			
35	0 00 433 03 12	Warndreieck	1	
36	0 00 433 00 68	Warnblinkleuchte	1	
37	7 860 000 0 21	Verbandskasten	1	
	Diebstahlsicherung			
38	0 63 360 00 49	Diebstahlsicherung	1	
39	0 00 080 64 62	Schloß	1	
40	0 00 080 64 64	Bolzen	1	
	Zusatzausrüstung für aggressive Medien			
	0 00 996 11 87	Sicherheitsbelag	1	
	0 00 996 12 87	Sicherheitsbelag	1	
	0 00 996 10 87	Sicherheitsbelag (Meterware)		
	0 00 441 12 25	Rostschutzmittel	1	Anticorit Bw 366

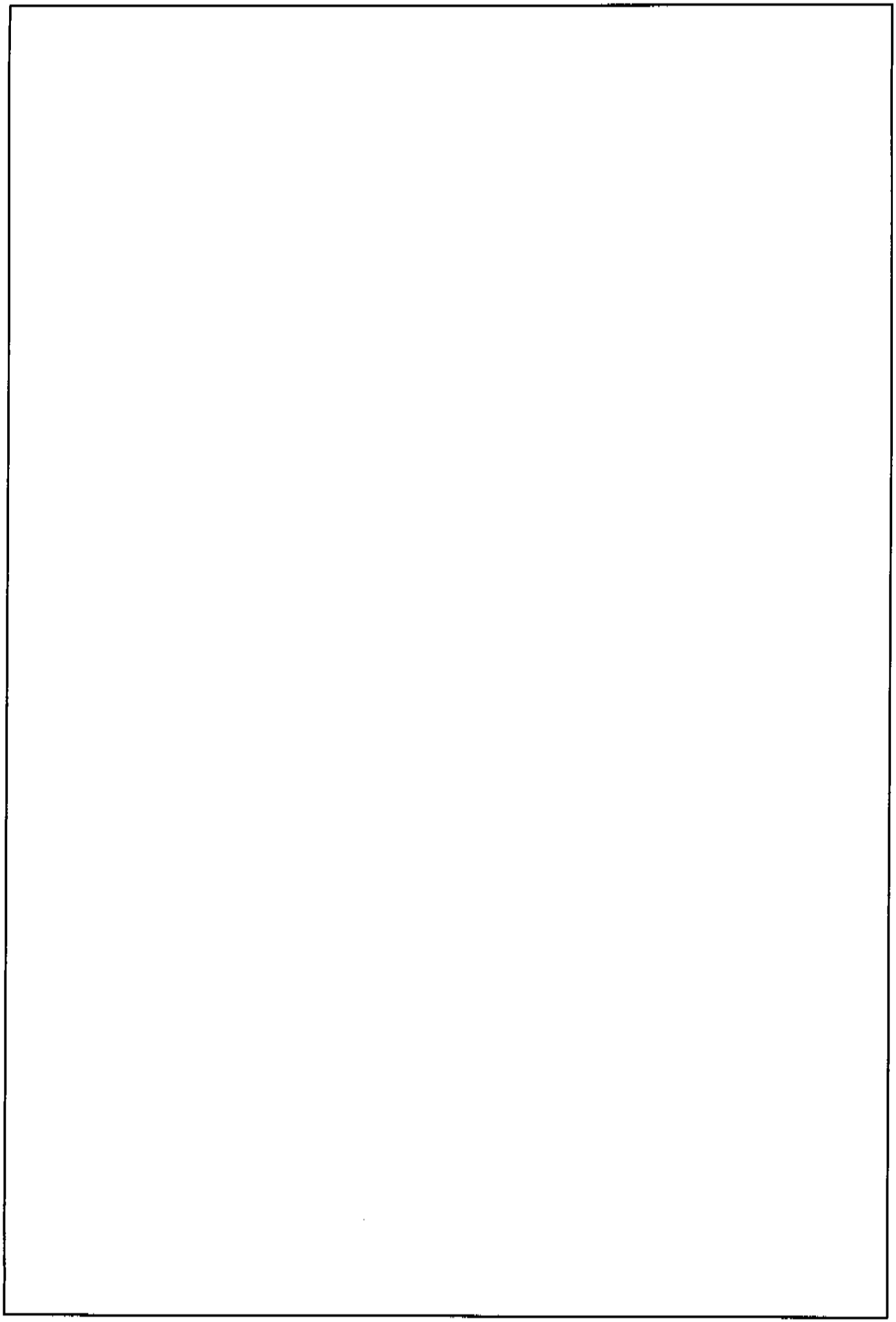

Nummern - Index

ET-Nummer	Seite	Pos.
0 00 080 00 10	01-12	4
0 00 080 00 10	17-2	22
0 00 080 00 10	33-14	17
0 00 080 00 11	01-4	17
0 00 080 00 11	33-14	27
0 00 080 00 12	01-10	21
0 00 080 00 12	33-14	26
0 00 080 00 13	00-1	
0 00 080 00 13	00-1	
0 00 080 00 13	00-1	
0 00 080 00 13	01-10	11
0 00 080 00 23	01-4	11
0 00 080 00 24	01-10	28
0 00 080 08 99	00-1	
0 00 080 08 99	00-1	
0 00 080 08 99	00-1	
0 00 080 08 99	01-8	31
0 00 080 09 00	00-1	
0 00 080 09 00	00-1	
0 00 080 09 00	26-12	77
0 00 080 09 00	26-20	56
0 00 080 09 10	33-4	36
0 00 080 09 11	33-4	37
0 00 080 09 19	26-18	17
0 00 080 09 20	26-22	9
0 00 080 09 22	26-22	4
0 00 080 09 23	26-12	69
0 00 080 09 24	26-14	6
0 00 080 09 25	26-14	5
0 00 080 09 26	26-18	18
0 00 080 09 27	26-14	8
0 00 080 09 28	26-22	6
0 00 080 09 29	26-18	22
0 00 080 09 31	26-18	2
0 00 080 09 33	26-6	67
0 00 080 09 34	26-14	4
0 00 080 09 34	26-16	21
0 00 080 09 35	26-18	1
0 00 080 09 36	26-22	15
0 00 080 09 37	26-6	66
0 00 080 09 38	26-18	15
0 00 080 09 39	26-16	6
0 00 080 09 40	26-10	44
0 00 080 09 41	26-4	2
0 00 080 09 42	26-16	5
0 00 080 09 43	26-10	45
0 00 080 09 47	26-22	5
0 00 080 09 48	26-22	14
0 00 080 09 50	26-14	25
0 00 080 09 50	26-2	7
0 00 080 09 51	26-4	1
0 00 080 09 52	26-4	1
0 00 080 09 53	26-4	16
0 00 080 09 54	26-4	7
0 00 080 09 55	26-4	8
0 00 080 09 56	26-4	9
0 00 080 09 57	26-4	10
0 00 080 09 58	26-4	11
0 00 080 09 59	26-4	12
0 00 080 09 60	26-4	13
0 00 080 09 61	26-4	14
0 00 080 09 62	26-4	15
0 00 080 09 63	26-4	3
0 00 080 09 64	26-4	4
0 00 080 09 65	26-4	5
0 00 080 09 66	26-4	6
0 00 080 09 67	26-4	29
0 00 080 09 68	26-4	30
0 00 080 09 69	26-4	31
0 00 080 09 70	26-4	32
0 00 080 09 71	26-4	33
0 00 080 09 72	26-4	34
0 00 080 09 73	26-4	35
0 00 080 09 74	26-4	36
0 00 080 09 75	26-4	37
0 00 080 09 76	26-4	38
0 00 080 09 77	26-4	39
0 00 080 09 78	26-4	40
0 00 080 09 79	26-4	41
0 00 080 09 80	26-4	42
0 00 080 09 81	26-4	43
0 00 080 09 82	26-4	44
0 00 080 09 83	26-4	45
0 00 080 09 84	26-4	46
0 00 080 09 85	26-6	47
0 00 080 09 86	26-6	48
0 00 080 09 87	26-6	49
0 00 080 09 88	26-6	50
0 00 080 09 89	26-6	51
0 00 080 09 90	26-6	52
0 00 080 09 91	26-6	53
0 00 080 09 92	26-6	54
0 00 080 09 93	26-6	55
0 00 080 09 94	26-6	56
0 00 080 09 95	26-6	57
0 00 080 09 96	26-6	58
0 00 080 09 97	26-6	59
0 00 080 09 98	26-6	60
0 00 080 09 99	26-6	61
0 00 080 10 00	26-6	62
0 00 080 10 01	26-6	63
0 00 080 10 02	26-6	64
0 00 080 10 03	26-6	65
0 00 080 10 04	26-4	28
0 00 080 10 05	26-4	27
0 00 080 10 06	26-4	26
0 00 080 10 07	26-4	25
0 00 080 10 08	26-4	24
0 00 080 10 09	26-6	68
0 00 080 10 10	26-6	69
0 00 080 10 11	26-6	72
0 00 080 10 12	26-8	1
0 00 080 10 13	26-8	2
0 00 080 10 14	26-8	3
0 00 080 10 15	26-8	4
0 00 080 10 16	26-8	5
0 00 080 10 17	26-8	6
0 00 080 10 18	26-8	7
0 00 080 10 19	26-8	8
0 00 080 10 20	26-8	10
0 00 080 10 21	26-8	11
0 00 080 10 22	26-8	12
0 00 080 10 23	26-10	1
0 00 080 10 24	26-10	1
0 00 080 10 25	26-10	2
0 00 080 10 39	26-10	25
0 00 080 10 40	26-10	21
0 00 080 10 41	26-10	17
0 00 080 10 42	26-10	13
0 00 080 10 43	26-10	11
0 00 080 10 44	26-10	9
0 00 080 10 45	26-10	7
0 00 080 10 46	26-10	5
0 00 080 10 47	26-10	3
0 00 080 10 59	26-10	10
0 00 080 10 60	26-10	12
0 00 080 10 62	26-12	68
0 00 080 10 63	26-12	58
0 00 080 10 64	26-12	64
0 00 080 10 65	26-12	57
0 00 080 10 66	26-12	56
0 00 080 10 67	26-12	55
0 00 080 10 68	26-12	54
0 00 080 10 69	26-12	53
0 00 080 10 70	26-12	52
0 00 080 10 71	26-12	51
0 00 080 10 72	26-12	50
0 00 080 10 77	26-12	71
0 00 080 10 78	26-12	72
0 00 080 10 79	26-12	73
0 00 080 10 80	26-12	76
0 00 080 10 81	26-14	1
0 00 080 10 82	26-14	2
0 00 080 10 82	26-16	23
0 00 080 10 83	26-14	3
0 00 080 10 83	26-16	20
0 00 080 10 84	24-4	38
0 00 080 10 89	26-14	9
0 00 080 10 90	26-14	10

ET-Nummer	Seite	Pos.
0 00 080 10 91	26-14	12
0 00 080 10 92	26-14	13
0 00 080 10 93	26-14	14
0 00 080 10 94	26-14	15
0 00 080 10 95	26-14	16
0 00 080 10 96	26-14	17
0 00 080 11 03	26-16	4
0 00 080 11 04	26-16	7
0 00 080 11 05	26-16	9
0 00 080 11 06	26-16	11
0 00 080 11 07	26-16	13
0 00 080 11 08	26-16	14
0 00 080 11 09	26-16	15
0 00 080 11 10	26-16	16
0 00 080 11 11	26-16	10
0 00 080 11 12	26-16	12
0 00 080 11 13	26-16	17
0 00 080 11 16	26-16	22
0 00 080 11 16	26-16	26
0 00 080 11 17	26-16	24
0 00 080 11 18	26-16	25
0 00 080 11 19	26-18	14
0 00 080 11 20	26-18	13
0 00 080 11 21	26-18	12
0 00 080 11 22	26-18	11
0 00 080 11 23	26-18	5
0 00 080 11 24	26-18	4
0 00 080 11 25	26-18	3
0 00 080 11 26	26-18	6
0 00 080 11 27	26-18	7
0 00 080 11 28	26-18	8
0 00 080 11 29	26-18	9
0 00 080 11 30	26-18	10
0 00 080 11 31	26-18	16
0 00 080 11 33	26-18	20
0 00 080 11 34	26-18	31
0 00 080 11 45	26-18	38
0 00 080 11 46	26-18	39
0 00 080 11 47	26-18	40
0 00 080 11 48	26-18	41
0 00 080 11 50	26-18	45
0 00 080 11 51	26-20	47
0 00 080 11 52	26-20	49
0 00 080 11 53	26-20	51
0 00 080 11 54	26-20	53
0 00 080 11 55	26-20	55
0 00 080 11 56	26-20	50
0 00 080 11 57	26-20	52
0 00 080 11 58	26-20	54
0 00 080 11 60	26-20	61
0 00 080 11 62	26-22	1
0 00 080 11 63	26-22	3
0 00 080 11 64	26-22	7
0 00 080 11 65	26-22	8
0 00 080 11 66	26-22	10
0 00 080 11 67	26-22	11
0 00 080 11 68	26-22	12
0 00 080 11 69	26-22	13
0 00 080 11 70	26-22	19
0 00 080 11 71	26-22	21
0 00 080 11 72	26-22	23
0 00 080 11 73	26-22	25
0 00 080 11 74	26-22	27
0 00 080 11 75	26-22	29
0 00 080 11 76	26-22	31
0 00 080 11 77	26-22	33
0 00 080 11 78	26-22	35
0 00 080 11 79	26-22	20
0 00 080 11 80	26-22	22
0 00 080 11 81	26-22	24
0 00 080 11 82	26-22	26
0 00 080 11 83	26-22	28
0 00 080 11 84	26-22	30
0 00 080 11 85	26-22	32
0 00 080 11 86	26-22	34
0 00 080 11 87	26-22	16
0 00 080 11 88	26-22	17
0 00 080 11 89	26-22	18
0 00 080 11 90	26-22	36
0 00 080 11 91	26-22	38
0 00 080 11 92	26-16	27
0 00 080 11 93	26-16	28
0 00 080 11 94	26-16	29
0 00 080 11 95	26-16	30
0 00 080 11 96	01-8	22
0 00 080 11 97	22-16	16
0 00 080 11 97	22-22	17
0 00 080 12 00	01-6	8
0 00 080 12 00	41-2	1
0 00 080 12 04	01-8	24
0 00 080 12 05	01-8	25
0 00 080 12 09	01-4	9
0 00 080 12 11	08-2	5
0 00 080 12 12	08-2	7
0 00 080 12 13	08-2	9
0 00 080 12 14	08-2	10
0 00 080 12 15	08-2	18
0 00 080 12 16	01-16	29
0 00 080 12 18	08-2	17
0 00 080 12 28	22-4	4
0 00 080 12 29	22-4	7
0 00 080 12 30	22-4	10
0 00 080 12 35	22-6	34
0 00 080 12 41	01-8	20
0 00 080 12 44	01-4	29
0 00 080 12 45	01-4	28
0 00 080 12 46	08-2	6
0 00 080 13 00	00-2	
0 00 080 13 00	26-22	42
0 00 080 13 03	27-2	33
0 00 080 13 09	27-14	17
0 00 080 13 10	27-14	15
0 00 080 13 11	27-14	16
0 00 080 13 12	00-2	
0 00 080 13 12	27-14	18
0 00 080 13 13	36-20	18
0 00 080 13 14	36-20	19
0 00 080 13 15	00-2	
0 00 080 13 15	36-20	20
0 00 080 13 21	27-2	36
0 00 080 13 22	27-2	37
0 00 080 14 64	33-12	
0 00 080 14 68	01-10	13
0 00 080 14 93	29-2	33
0 00 080 15 01	29-4	5
0 00 080 15 02	29-4	6
0 00 080 15 06	29-4	16
0 00 080 15 08	29-4	13
0 00 080 15 44	41-2	
0 00 080 18 10	33-4	1
0 00 080 18 10	41-2	18
0 00 080 20 75	22-4	33
0 00 080 20 83	22-4	32
0 00 080 20 83	22-8	21
0 00 080 20 94	22-8	5
0 00 080 20 95	22-4	23
0 00 080 20 96	22-4	31
0 00 080 20 99	22-6	37
0 00 080 21 02	22-6	38
0 00 080 21 03	22-4	28
0 00 080 21 04	22-4	30
0 00 080 21 04	22-8	16
0 00 080 21 05	22-8	23
0 00 080 21 14	22-4	29
0 00 080 21 14	22-8	15
0 00 080 21 17	22-4	24
0 00 080 21 21	22-6	42
0 00 080 21 26	22-4	27
0 00 080 21 55	29-2	30
0 00 080 21 57	29-4	38
0 00 080 21 73	29-2	34
0 00 080 22 16	17-2	4
0 00 080 22 86	26-18	30
0 00 080 23 17	26-10	43
0 00 080 23 18	26-10	29
0 00 080 23 48	26-10	4
0 00 080 23 49	26-10	6
0 00 080 23 50	26-10	8
0 00 080 23 51	26-10	14
0 00 080 23 52	26-10	15
0 00 080 23 53	26-10	16
0 00 080 23 54	26-10	18
0 00 080 23 55	26-10	19
0 00 080 23 56	26-10	20
0 00 080 23 57	26-10	22
0 00 080 23 58	26-10	23
0 00 080 23 59	26-10	24
0 00 080 23 60	26-10	26

ET-Nummer	Seite	Pos.	ET-Nummer	Seite	Pos.	ET-Nummer	Seite	Pos.
0 00 080 23 61	26-10	27	0 00 080 37 64	26-18	19	0 00 080 61 27	29-4	25
0 00 080 23 62	26-10	28	0 00 080 37 65	26-18	21	0 00 080 61 28	29-4	30
0 00 080 23 63	26-10	30	0 00 080 37 66	26-18	23	0 00 080 61 29	29-4	14
0 00 080 23 64	26-10	32	0 00 080 37 67	26-18	24	0 00 080 61 30	29-4	12
0 00 080 23 65	26-10	33	0 00 080 37 68	26-18	25	0 00 080 61 31	29-4	28
0 00 080 23 66	26-10	34	0 00 080 37 69	26-18	26	0 00 080 61 32	29-4	35
0 00 080 23 67	26-10	36	0 00 080 37 70	26-18	35	0 00 080 61 33	29-4	15
0 00 080 24 92	26-14	7	0 00 080 37 71	26-18	34	0 00 080 61 34	29-2	24
0 00 080 25 43	32-2	4	0 00 080 37 72	26-18	33	0 00 080 61 36	29-4	37
0 00 080 25 47	01-14	12	0 00 080 37 73	26-18	36	0 00 080 61 37	29-4	8
0 00 080 25 69	01-4	10	0 00 080 37 74	26-18	37	0 00 080 61 38	29-4	2
0 00 080 26 10	32-2	2	0 00 080 37 75	26-18	44	0 00 080 61 39	29-4	33
0 00 080 26 30	01-6	4	0 00 080 37 76	26-18	46	0 00 080 61 40	29-4	7
0 00 080 26 31	01-16	14	0 00 080 37 77	26-18	27	0 00 080 61 41	29-4	3
0 00 080 26 33	01-16	13	0 00 080 37 78	26-18	28	0 00 080 61 42	29-2	8
0 00 080 26 34	01-16	15	0 00 080 37 79	01-8	23	0 00 080 61 43	29-2	11
0 00 080 28 19	01-12	23	0 00 080 37 80	01-10	14	0 00 080 61 44	29-2	10
0 00 080 28 19	01-4	22	0 00 080 37 81	01-10	15	0 00 080 61 46	29-2	18
0 00 080 28 19	01-4	27	0 00 080 37 82	01-10	17	0 00 080 61 47	29-2	17
0 00 080 28 20	01-12	22	0 00 080 37 83	01-10	18	0 00 080 61 48	29-2	15
0 00 080 28 20	01-4	21	0 00 080 37 84	01-10	19	0 00 080 61 49	29-2	20
0 00 080 29 73	22-8	6	0 00 080 37 85	01-10	20	0 00 080 61 50	29-2	21
0 00 080 30 02	41-2		0 00 080 37 86	01-10	16	0 00 080 61 51	29-4	1
0 00 080 34 03	36-26	13	0 00 080 38 54	29-4	10	0 00 080 61 52	29-4	19
0 00 080 34 25	22-4	11	0 00 080 47 99	41-2		0 00 080 61 53	29-2	14
0 00 080 34 25	22-6	49	0 00 080 49 53	33-10	9	0 00 080 61 54	29-2	7
0 00 080 34 26	22-4	9	0 00 080 51 06	00-2		0 00 080 61 55	29-4	40
0 00 080 36 36	36-42	27	0 00 080 51 06	22-4		0 00 080 61 56	29-2	13
0 00 080 36 36	36-42	4	0 00 080 51 07	22-4		0 00 080 61 57	29-2	3
0 00 080 36 36	36-44	32	0 00 080 51 38	10-4	30	0 00 080 61 58	29-2	2
0 00 080 36 36	36-44	4	0 00 080 51 95	01-10	26	0 00 080 61 59	29-2	25
0 00 080 36 90	22-4	20	0 00 080 54 80	08-2	8	0 00 080 61 60	29-2	
0 00 080 37 22	22-8	3	0 00 080 56 86	29-4	39	0 00 080 61 61	29-2	
0 00 080 37 25	22-4	17	0 00 080 56 87	29-4	4	0 00 080 61 62	29-2	16
0 00 080 37 26	22-4	1	0 00 080 56 88	29-4	29	0 00 080 61 63	29-2	9
0 00 080 37 29	22-6	35	0 00 080 56 90	29-4	23	0 00 080 62 04	08-2	13
0 00 080 37 31	00-2		0 00 080 56 91	29-4	22	0 00 080 62 04	08-2	4
0 00 080 37 31	22-4	5	0 00 080 56 94	29-2	27	0 00 080 62 06	01-6	5
0 00 080 37 32	22-4		0 00 080 56 94	29-2	31	0 00 080 62 07	01-10	8
0 00 080 37 32	22-4	6	0 00 080 56 95	29-4	20	0 00 080 62 08	01-8	33
0 00 080 37 39	41-2		0 00 080 56 97	29-4	31	0 00 080 62 09	01-12	43
0 00 080 37 41	01-2	27	0 00 080 56 98	29-4	21	0 00 080 62 10	01-16	9
0 00 080 37 42	01-2	28	0 00 080 5694	29-2	22	0 00 080 62 11	01-12	42
0 00 080 37 45	01-2	26	0 00 080 57 29	32-2	3	0 00 080 62 12	01-12	2
0 00 080 37 47	01-2	25	0 00 080 57 32	01-14	13	0 00 080 62 18	01-10	1
0 00 080 37 53	26-4	23	0 00 080 57 32	01-4	4	0 00 080 62 18	33-12	1
0 00 080 37 54	26-4	22	0 00 080 57 34	01-4	33	0 00 080 62 19	01-4	8
0 00 080 37 55	26-4	21	0 00 080 57 36	01-12	3	0 00 080 62 20	01-16	11
0 00 080 37 56	26-4	20	0 00 080 58 16	01-4	32	0 00 080 62 23	01-12	13
0 00 080 37 57	26-4	19	0 00 080 58 32	01-12	7	0 00 080 62 24	01-10	7
0 00 080 37 58	26-4	18	0 00 080 58 43	00-2		0 00 080 62 25	01-6	3
0 00 080 37 59	26-4	17	0 00 080 58 43	01-4	34	0 00 080 63 07	01-12	15
0 00 080 37 60	26-16	1	0 00 080 60 93	36-16	10	0 00 080 63 08	01-16	6
0 00 080 37 61	26-16	2	0 00 080 60 95	36-16	9	0 00 080 63 09	01-16	10
0 00 080 37 62	26-16	3	0 00 080 61 25	29-2	19	0 00 080 63 10	01-12	17
0 00 080 37 63	26-22	40	0 00 080 61 26	29-4	27	0 00 080 63 10	01-12	26

ET-Nummer	Seite	Pos.
0 00 080 63 10	01-12	29
0 00 080 63 10	08-2	12
0 00 080 63 10	08-2	3
0 00 080 63 11	01-4	19
0 00 080 63 13	01-12	14
0 00 080 63 14	01-12	18
0 00 080 63 14	01-12	27
0 00 080 63 14	01-12	30
0 00 080 63 15	01-4	20
0 00 080 63 17	01-12	21
0 00 080 63 18	01-12	8
0 00 080 63 19	01-12	9
0 00 080 63 20	01-12	10
0 00 080 63 21	01-12	11
0 00 080 63 22	01-12	12
0 00 080 63 30	01-12	34
0 00 080 63 32	01-12	37
0 00 080 63 34	01-12	25
0 00 080 63 49	01-12	33
0 00 080 63 61	01-12	31
0 00 080 63 63	01-4	31
0 00 080 63 70	01-4	26
0 00 080 63 72	01-12	28
0 00 080 63 76	36-16	8
0 00 080 63 89	01-10	9
0 00 080 64 27	01-4	5
0 00 080 64 32	01-8	42
0 00 080 64 36	01-10	2
0 00 080 64 36	33-12	2
0 00 080 64 42	01-8	38
0 00 080 64 43	01-4	13
0 00 080 64 44	01-4	12
0 00 080 64 50	01-12	38
0 00 080 64 52	01-12	35
0 00 080 64 56	01-12	19
0 00 080 64 57	01-12	20
0 00 080 64 62	43-6	39
0 00 080 64 64	43-6	40
0 00 080 65 46	26-14	
0 00 080 67 37	26-16	
0 00 080 67 87	01-16	20
0 00 080 67 88	01-4	30
0 00 080 67 89	01-16	25
0 00 080 67 93	01-16	26
0 00 080 67 94	01-10	10
0 00 080 68 01	01-14	11
0 00 080 68 06	01-14	15
0 00 080 68 11	01-16	27
0 00 080 68 13	01-16	28
0 00 080 68 15	01-6	21
0 00 080 68 16	01-6	7
0 00 080 68 18	01-10	25
0 00 080 68 19	01-12	40
0 00 080 68 20	01-16	8
0 00 080 68 24	01-6	24
0 00 080 68 25	01-8	36
0 00 080 68 26	01-8	41
0 00 080 68 34	01-10	6
0 00 080 68 38	01-8	37
0 00 080 68 39	00-1	
0 00 080 68 39	00-1	
0 00 080 68 39	00-1	
0 00 080 68 39	01-10	4
0 00 080 68 40	01-10	5
0 00 080 68 41	01-10	3
0 00 080 68 42	01-6	13
0 00 080 68 43	01-6	14
0 00 080 68 44	00-2	
0 00 080 68 44	01-6	12
0 00 080 68 45	01-6	15
0 00 080 68 46	01-6	11
0 00 080 68 48	01-10	23
0 00 080 68 48	33-14	23
0 00 080 68 62	01-16	4
0 00 080 68 63	01-16	2
0 00 080 68 66	01-16	30
0 00 080 68 67	01-16	31
0 00 080 68 71	01-16	24
0 00 080 68 72	01-16	23
0 00 080 68 74	01-16	7
0 00 080 68 75	01-8	40
0 00 080 68 84	01-16	19
0 00 080 68 88	01-16	5
0 00 080 68 89	01-16	3
0 00 080 68 89	01-4	6
0 00 080 68 93	01-16	12
0 00 080 68 97	01-6	20
0 00 080 69 01	01-12	41
0 00 080 69 02	01-6	23
0 00 080 69 03	01-6	16
0 00 080 69 04	01-8	35
0 00 080 69 12	01-4	3
0 00 080 69 17	01-4	23
0 00 080 69 18	01-16	16
0 00 080 69 21	01-10	29
0 00 080 69 24	01-6	26
0 00 080 69 26	01-6	25
0 00 080 69 29	01-4	16
0 00 080 69 30	01-10	27
0 00 080 69 33	01-6	18
0 00 080 69 34	01-6	2
0 00 080 69 43	01-4	14
0 00 080 69 44	01-6	9
0 00 080 69 50	01-16	21
0 00 080 69 51	01-16	22
0 00 080 69 52	01-6	19
0 00 080 69 53	01-4	25
0 00 080 69 54	01-4	18
0 00 080 69 56	01-12	16
0 00 080 69 57	01-14	10
0 00 080 69 59	01-14	14
0 00 080 69 63	01-14	3
0 00 080 69 64	01-14	8
0 00 080 69 65	01-14	
0 00 080 69 66	01-14	
0 00 080 69 67	01-14	
0 00 080 69 68	01-2	2
0 00 080 69 75	01-6	10
0 00 080 69 77	01-14	2
0 00 080 69 79	01-14	9
0 00 080 69 80	01-14	
0 00 080 69 81	01-14	
0 00 080 69 82	01-14	
0 00 080 69 85	01-16	1
0 00 080 69 86	01-14	5
0 00 080 69 88	01-16	18
0 00 080 69 90	01-14	4
0 00 080 69 91	01-14	
0 00 080 70 65	29-2	
0 00 080 70 66	29-2	
0 00 080 70 68	01-14	
0 00 080 70 69	01-14	
0 00 080 70 70	01-14	6
0 00 080 70 71	01-14	7
0 00 080 71 97	00-2	
0 00 080 71 97	01-12	32
0 00 080 82 29	01-14	1
0 00 080 82 32	01-12	24
0 00 080 82 33	01-12	1
0 00 080 82 34	01-12	5
0 00 080 82 35	01-12	6
0 00 080 82 36	01-4	7
0 00 080 82 37	01-4	35
0 00 080 82 38	01-4	36
0 00 080 82 39	01-6	1
0 00 080 82 40	01-6	6
0 00 080 82 41	01-8	39
0 00 080 82 42	01-8	34
0 00 080 82 43	01-8	30
0 00 080 82 44	01-8	32
0 00 080 82 45	01-10	12
0 00 080 82 45	01-6	22
0 00 080 82 46	01-10	24
0 00 080 82 47	01-12	36
0 00 080 82 48	01-12	39
0 00 080 82 49	01-4	1
0 00 080 82 49	33-12	4
0 00 080 82 50	01-4	2
0 00 080 82 51	01-4	15
0 00 080 82 52	01-4	24
0 00 080 82 53	00-2	
0 00 080 82 53	01-16	17
0 00 080 82 55	00-2	
0 00 080 82 55	01-2	3
0 00 080 82 58	01-6	17
0 00 080 82 59	26-10	31
0 00 080 82 60	26-10	35
0 00 080 82 61	26-10	38

ET-Nummer	Seite	Pos.	ET-Nummer	Seite	Pos.	ET-Nummer	Seite	Pos.
0 00 080 82 62	26-10	37	0 00 161 07 03	16-2	2	0 00 332 13 17	33-14	28
0 00 080 82 63	26-10	39	0 00 229 48 22	22-2	14	0 00 332 13 17	33-18	16
0 00 080 82 64	26-10	40	0 00 229 48 22	22-2	20	0 00 332 13 17	33-18	17
0 00 080 82 65	26-10	41	0 00 240 00 94	24-4	46	0 00 332 13 17	33-18	18
0 00 080 82 66	26-10	42	0 00 243 01 03	24-6	20	0 00 332 14 04	30-6	13
0 00 080 82 67	26-12	48	0 00 273 00 26	34-10	36	0 00 332 15 04	33-4	43
0 00 080 82 68	26-12	47	0 00 310 27 07	31-2	7	0 00 332 15 04	34-10	3
0 00 080 82 69	26-12	46	0 00 310 37 06	31-2	11	0 00 332 16 10	33-28	7
0 00 080 82 70	26-12	49	0 00 310 38 06	31-2	15	0 00 332 20 17	41-6	6
0 00 080 82 71	26-12	59	0 00 310 62 06	31-2	1	0 00 332 21 05	33-12	39
0 00 080 82 72	26-12	60	0 00 310 63 06	31-2	19	0 00 332 27 46	33-28	9
0 00 080 82 73	26-12	61	0 00 311 13 13	31-2	10	0 00 332 31 17	33-4	33
0 00 080 82 74	26-12	62	0 00 311 13 13	31-2	14	0 00 332 31 17	33-8	19
0 00 080 82 75	26-12	63	0 00 311 13 13	31-2	18	0 00 332 31 17	33-8	35
0 00 080 82 76	26-12	65	0 00 311 13 13	31-2	22	0 00 332 45 12	33-8	12
0 00 080 82 77	26-12	66	0 00 311 13 13	31-2	4	0 00 332 48 15	33-10	29
0 00 080 82 78	26-12	67	0 00 312 02 07	31-2	12	0 00 332 49 15	33-10	25
0 00 080 82 86	41/3-10	12	0 00 312 02 07	31-2	16	0 00 332 51 15	33-10	7
0 00 080 82 87	36-32	10	0 00 312 09 04	31-2	23	0 00 332 52 15	33-10	8
0 00 080 82 88	36-34	8	0 00 312 16 07	31-2	2	0 00 332 53 01	33-28	
0 00 080 82 89	41/3-10	11	0 00 312 16 07	31-2	20	0 00 332 54 52	33-28	8
0 00 080 82 94	36-32	12	0 00 312 16 07	31-2	8	0 00 332 59 12	33-6	48
0 00 080 82 95	36-34	10	0 00 312 45 12	31-2	17	0 00 332 59 52	33-10	30
0 00 080 82 96	36-32	2	0 00 312 45 12	31-2	3	0 00 332 66 01	33-10	19
0 00 080 82 97	36-34	2	0 00 312 59 12	31-2	13	0 00 332 68 01	33-10	1
0 00 080 83 02	41/3-10	3	0 00 312 59 12	31-2	21	0 00 333 00 22	00-18	77
0 00 080 83 03	41/3-10	4	0 00 312 99 12	31-2	9	0 00 333 00 22	41-8	51
0 00 080 83 04	36-32	3	0 00 330 01 18	27-12	1	0 00 333 01 11	33-24	
0 00 080 83 05	36-34	3	0 00 330 01 18	33-14	1	0 00 333 01 11	33-24	
0 00 080 83 06	41/3-10	5	0 00 330 69 12	33-12	5	0 00 333 01 45	33-2	43
0 00 080 83 11	00-2		0 00 330 74 12	01-8	26	0 00 333 01 45	33-8	17
0 00 080 83 11	36-32	13	0 00 330 74 12	33-12	9	0 00 333 01 66	00-6	30
0 00 080 83 16	00-2		0 00 330 86 12	33-12	6	0 00 333 01 86	33-4	38
0 00 080 83 16	41/3-10	13	0 00 330 87 12	33-12	8	0 00 333 02 29	33-26	8
0 00 080 83 28	41/3-10	10	0 00 332 00 28	00-14	44	0 00 333 02 56	00-6	27
0 00 080 83 36	00-2		0 00 332 00 28	33-16	7	0 00 333 02 61	00-10	10
0 00 080 83 36	36-34	11	0 00 332 00 28	33-18	2	0 00 333 02 61	33-20	11
0 00 080 83 37	00-2		0 00 332 00 28	33-8	18	0 00 333 02 61	33-28	13
0 00 080 83 37	22-10	26	0 00 332 01 28	00-14	45	0 00 333 03 56	00-8	56
0 00 080 83 38	22-10	27	0 00 332 01 28	33-16	6	0 00 333 03 56	33-22	6
0 00 080 83 39	36-38	10	0 00 332 01 28	33-18	3	0 00 333 03 66	00-6	31
0 00 080 83 40	36-38	11	0 00 332 01 28	33-8	34	0 00 333 04 40	00-10	23
0 00 080 83 41	36-38	13	0 00 332 02 28	00-14	46	0 00 333 04 56	00-8	57
0 00 080 83 42	36-38	14	0 00 332 02 28	33-4	31	0 00 333 04 65	00-8	53
0 00 080 83 43	00-2		0 00 332 03 11	00-18	73	0 00 333 04 66	00-12	34
0 00 080 83 43	36-38	16	0 00 332 03 11	00-18	74	0 00 333 04 66	22-10	28
0 00 080 83 44	41-2		0 00 332 03 11	33-20	12	0 00 333 04 66	27-6	37
0 00 080 83 45	41-2		0 00 332 04 11	00-18	72	0 00 333 04 66	33-14	31
0 00 080 83 68	22-6	47	0 00 332 04 11	33-14	35	0 00 333 04 66	33-14	34
0 00 080 83 69	22-6	50	0 00 332 04 11	33-22	17	0 00 333 04 66	33-20	20
0 00 083 00 18	08-2	22	0 00 332 04 11	36-22	23	0 00 333 04 66	33-22	16
0 00 083 24 08	36-4		0 00 332 05 07	33-10	28	0 00 333 04 66	36-22	22
0 00 151 00 02	15-4	1	0 00 332 08 72	33-2	24	0 00 333 05 10	00-10	6
0 00 161 00 92	16-2	3	0 00 332 09 17	33-8	21	0 00 333 05 40	00-10	24
0 00 161 00 92	43-4	31	0 00 332 10 07	33-10	35	0 00 333 05 40	41-8	50
0 00 161 06 02	16-2	5	0 00 332 13 17	33-14	12	0 00 333 05 56	00-8	58

ET-Nummer	Seite	Pos.
0 00 333 05 61	00-10	20
0 00 333 06 50	00-18	68
0 00 333 06 65	00-10	26
0 00 333 07 33	33-8	28
0 00 333 07 33	34-8	4
0 00 333 07 33	43-4	30
0 00 333 07 50	00-12	11
0 00 333 07 56	00-8	59
0 00 333 07 65	00-10	27
0 00 333 07 66	00-8	51
0 00 333 08 11	00-10	16
0 00 333 08 11	33-16	11
0 00 333 08 11	33-18	4
0 00 333 08 11	33-20	10
0 00 333 08 11	41-8	
0 00 333 08 65	00-10	28
0 00 333 09 04	33-22	4
0 00 333 09 40	00-18	78
0 00 333 10 07	33-8	8
0 00 333 10 10	00-16	13
0 00 333 10 27	41-6	4
0 00 333 10 65	00-12	27
0 00 333 11 10	00-16	17
0 00 333 11 65	00-10	9
0 00 333 12 65	00-12	26
0 00 333 12 65	33-22	12
0 00 333 13 06	33-8	27
0 00 333 13 17	33-4	21
0 00 333 13 65	00-8	52
0 00 333 13 65	33-18	14
0 00 333 13 65	33-20	25
0 00 333 13 66	00-6	36
0 00 333 14 10	00-12	9
0 00 333 14 65	00-12	32
0 00 333 14 65	33-18	15
0 00 333 14 65	33-20	9
0 00 333 14 66	00-16	2
0 00 333 14 66	33-20	23
0 00 333 15 65	00-10	12
0 00 333 15 65	33-14	
0 00 333 15 65	36-12	7
0 00 333 15 66	00-16	4
0 00 333 15 66	33-16	8
0 00 333 16 11	30-6	
0 00 333 16 11	33-4	14
0 00 333 16 11	33-4	16
0 00 333 16 65	00-10	3
0 00 333 16 66	00-16	23
0 00 333 17 65	00-10	4
0 00 333 17 66	00-16	24
0 00 333 18 13	33-26	28
0 00 333 18 66	00-16	25
0 00 333 19 66	00-16	26
0 00 333 20 65	00-18	47
0 00 333 20 65	41-8	
0 00 333 20 66	00-16	27
0 00 333 21 10	00-10	22
0 00 333 21 10	33-30	9
0 00 333 21 66	00-16	28
0 00 333 22 10	00-18	52
0 00 333 22 25	33-14	30
0 00 333 22 25	33-18	19
0 00 333 22 65	00-18	46
0 00 333 22 66	00-16	29
0 00 333 23 65	00-16	15
0 00 333 23 66	00-16	33
0 00 333 24 65	00-16	16
0 00 333 24 66	00-16	34
0 00 333 25 07	36-2	33
0 00 333 25 65	00-8	46
0 00 333 25 66	00-16	35
0 00 333 26 65	00-8	45
0 00 333 26 66	00-16	36
0 00 333 27 13	33-26	7
0 00 333 27 65	00-12	30
0 00 333 27 65	33-16	10
0 00 333 27 65	33-28	
0 00 333 27 66	00-16	37
0 00 333 28 07	33-2	29
0 00 333 28 20	33-8	23
0 00 333 28 65	00-12	29
0 00 333 28 65	33-22	2
0 00 333 28 65	33-28	
0 00 333 28 66	00-16	38
0 00 333 29 14	33-26	5
0 00 333 29 20	33-18	11
0 00 333 29 20	33-2	6
0 00 333 29 65	00-6	16
0 00 333 29 66	00-16	39
0 00 333 30 11	00-16	20
0 00 333 30 14	33-26	6
0 00 333 30 65	00-6	15
0 00 333 30 66	00-16	40
0 00 333 31 07	33-4	35
0 00 333 31 11	00-16	31
0 00 333 31 20	33-22	5
0 00 333 32 11	00-16	19
0 00 333 32 11	33-10	41
0 00 333 32 11	33-18	5
0 00 333 32 11	33-20	22
0 00 333 32 20	33-22	3
0 00 333 32 65	00-18	53
0 00 333 32 66	00-12	15
0 00 333 33 07	41-6	8
0 00 333 33 11	00-16	30
0 00 333 33 66	00-10	11
0 00 333 34 07	33-8	10
0 00 333 35 11	00-10	15
0 00 333 35 11	27-6	36
0 00 333 35 11	33-20	6
0 00 333 35 11	33-22	11
0 00 333 35 11	33-22	15
0 00 333 35 11	33-22	19
0 00 333 35 11	33-28	
0 00 333 35 11	36-22	21
0 00 333 35 11	41-8	
0 00 333 35 11	41-8	
0 00 333 35 11	41-8	
0 00 333 36 65	00-6	32
0 00 333 36 66	00-12	16
0 00 333 37 20	33-4	27
0 00 333 37 65	00-18	67
0 00 333 37 66	00-8	43
0 00 333 38 07	33-2	27
0 00 333 38 65	00-12	10
0 00 333 38 66	00-10	30
0 00 333 39 65	00-12	12
0 00 333 40 11	00-14	47
0 00 333 40 12	33-26	2
0 00 333 40 65	00-18	69
0 00 333 40 66	00-12	17
0 00 333 40 66	00-8	44
0 00 333 41 07	24-6	17
0 00 333 41 07	33-14	15
0 00 333 41 65	00-18	61
0 00 333 41 66	00-6	34
0 00 333 42 11	00-16	32
0 00 333 42 65	00-18	62
0 00 333 43 11	00-16	21
0 00 333 43 65	00-10	5
0 00 333 44 65	00-10	18
0 00 333 45 07	33-6	52
0 00 333 45 11	00-16	22
0 00 333 45 65	00-12	28
0 00 333 46 11	00-10	19
0 00 333 46 11	30-6	
0 00 333 46 11	33-16	5
0 00 333 46 11	33-18	6
0 00 333 46 11	33-4	8
0 00 333 46 65	00-16	5
0 00 333 46 66	00-18	66
0 00 333 47 11	00-18	45
0 00 333 47 11	33-16	4
0 00 333 47 11	33-18	7
0 00 333 47 11	33-28	12
0 00 333 47 11	33-4	30
0 00 333 47 65	00-10	25
0 00 333 47 65	33-20	13
0 00 333 47 66	00-18	55
0 00 333 48 11	00-16	41
0 00 333 48 11	33-16	9
0 00 333 48 11	33-18	8
0 00 333 48 11	33-20	19
0 00 333 48 11	33-24	
0 00 333 48 11	33-24	
0 00 333 48 66	00-6	18
0 00 333 49 65	00-8	48
0 00 333 50 65	00-8	49

ET-Nummer	Seite	Pos.
0 00 333 50 66	00-18	56
0 00 333 51 11	00-10	17
0 00 333 51 11	33-20	7
0 00 333 51 65	00-12	31
0 00 333 51 65	33-16	2
0 00 333 51 66	00-6	17
0 00 333 52 66	00-18	60
0 00 333 53 66	00-18	54
0 00 333 54 65	00-10	1
0 00 333 54 65	33-4	40
0 00 333 54 66	00-10	32
0 00 333 55 11	00-16	14
0 00 333 55 65	00-10	2
0 00 333 55 65	33-4	39
0 00 333 55 66	00-12	20
0 00 333 56 11	00-16	18
0 00 333 56 66	00-12	21
0 00 333 57 66	00-8	41
0 00 333 58 07	22-28	31
0 00 333 58 07	33-2	22
0 00 333 58 07	33-6	46
0 00 333 58 07	33-8	15
0 00 333 58 11	00-12	6
0 00 333 58 65	00-12	33
0 00 333 58 65	33-14	2
0 00 333 58 65	33-20	4
0 00 333 58 66	00-18	50
0 00 333 59 65	00-8	50
0 00 333 59 65	33-14	3
0 00 333 59 66	00-18	63
0 00 333 60 11	00-12	5
0 00 333 60 11	33-10	2
0 00 333 60 65	00-12	7
0 00 333 60 66	00-16	11
0 00 333 61 11	00-14	42
0 00 333 61 65	00-6	35
0 00 333 61 66	00-14	48
0 00 333 62 11	00-16	6
0 00 333 62 11	33-16	3
0 00 333 62 65	00-6	29
0 00 333 62 66	00-12	40
0 00 333 63 66	00-18	57
0 00 333 64 66	00-18	58
0 00 333 65 66	00-6	33
0 00 333 66 66	00-18	59
0 00 333 67 66	00-12	18
0 00 333 67 66	00-12	23
0 00 333 68 11	00-12	8
0 00 333 68 66	00-12	41
0 00 333 69 66	00-12	38
0 00 333 69 66	00-16	12
0 00 333 70 11	00-18	49
0 00 333 70 66	00-16	9
0 00 333 71 11	00-18	51
0 00 333 71 66	00-12	19
0 00 333 71 66	00-12	24
0 00 333 72 66	00-12	37
0 00 333 73 66	00-12	39
0 00 333 74 11	00-16	3
0 00 333 74 11	33-20	24
0 00 333 74 11	41-8	
0 00 333 74 11	41-8	
0 00 333 74 66	00-16	10
0 00 333 75 08	24-12	3
0 00 333 75 08	24-6	5
0 00 333 75 08	33-14	14
0 00 333 75 08	33-8	31
0 00 333 75 11	00-10	14
0 00 333 75 11	33-20	14
0 00 333 75 11	33-28	
0 00 333 75 11	41-8	
0 00 333 75 11	41-8	
0 00 333 75 65	00-8	55
0 00 333 75 66	00-12	25
0 00 333 75 66	00-6	40
0 00 333 76 11	00-16	1
0 00 333 76 11	33-14	33
0 00 333 76 11	33-20	18
0 00 333 76 11	41-8	
0 00 333 76 65	00-8	54
0 00 333 77 65	00-8	47
0 00 333 77 66	00-10	31
0 00 333 78 08	24-2	13
0 00 333 78 08	33-14	13
0 00 333 78 11	00-10	21
0 00 333 78 65	00-12	1
0 00 333 78 65	27-12	
0 00 333 78 65	33-14	
0 00 333 79 65	00-12	2
0 00 333 79 65	27-12	2
0 00 333 79 65	33-14	4
0 00 333 79 65	33-20	21
0 00 333 80 65	00-14	43
0 00 333 80 65	33-26	4
0 00 333 81 08	33-2	14
0 00 333 81 08	33-2	16
0 00 333 81 08	33-2	25
0 00 333 81 08	33-28	
0 00 333 81 08	33-28	1
0 00 333 81 08	33-30	1
0 00 333 81 08	33-4	24
0 00 333 81 08	33-8	6
0 00 333 81 08	36-22	18
0 00 333 81 66	00-10	33
0 00 333 82 08	33-2	18
0 00 333 82 66	00-6	28
0 00 333 83 08	33-2	10
0 00 333 83 08	33-8	4
0 00 333 83 66	00-10	29
0 00 333 84 08	33-2	12
0 00 333 85 11	00-10	8
0 00 333 86 66	00-8	60
0 00 333 87 11	00-16	43
0 00 333 87 66	00-8	61
0 00 333 88 11	00-16	44
0 00 333 88 65	00-12	13
0 00 333 88 66	00-18	48
0 00 333 89 11	00-16	42
0 00 333 89 65	00-16	7
0 00 333 90 11	00-12	4
0 00 333 90 11	30-6	
0 00 333 90 11	33-14	
0 00 333 90 11	33-20	5
0 00 333 90 11	33-4	9
0 00 333 90 11	36-12	5
0 00 333 90 65	00-12	14
0 00 333 91 11	00-12	3
0 00 333 91 11	33-20	15
0 00 333 91 65	00-16	8
0 00 333 91 66	00-10	
0 00 333 92 65	00-8	42
0 00 333 92 66	00-10	
0 00 333 93 65	00-10	7
0 00 333 93 66	00-10	
0 00 333 94 66	00-10	
0 00 333 94 66	33-20	17
0 00 333 95 66	00-10	
0 00 333 95 66	33-20	8
0 00 333 96 08	33-12	7
0 00 333 97 11	00-10	13
0 00 333 97 11	33-20	16
0 00 333 98 11	00-18	64
0 00 333 98 11	33-18	9
0 00 333 98 11	33-20	2
0 00 333 99 11	00-18	65
0 00 333 99 11	33-18	10
0 00 333 99 11	33-20	3
0 00 334 00 31	33-12	32
0 00 334 02 31	33-10	15
0 00 334 03 51	00-18	79
0 00 334 05 10	41-6	3
0 00 335 02 97	00-18	70
0 00 335 03 97	00-10	34
0 00 335 21 12	33-12	33
0 00 336 03 02	33-4	22
0 00 336 04 07	33-4	19
0 00 336 06 07	33-4	20
0 00 336 07 03	22-14	13
0 00 336 11 01	16-2	10
0 00 336 11 01	33-14	18
0 00 336 19 03	22-26	131
0 00 336 19 03	30-6	23
0 00 336 19 03	33-4	17
0 00 336 31 03	33-14	22
0 00 336 38 10	22-26	(134)
0 00 336 38 10	30-6	22
0 00 336 38 10	33-4	7
0 00 336 54 03	01-10	22

ET-Nummer	Seite	Pos.
0 00 341 00 19	34-8	12
0 00 341 00 26	34-6	10
0 00 341 00 92	34-6	18
0 00 341 00 92	34-8	24
0 00 341 01 19	34-8	13
0 00 341 01 25	34-6	19
0 00 341 01 25	34-8	25
0 00 341 03 19	34-8	26
0 00 341 04 26	34-6	9
0 00 341 04 58	34-8	28
0 00 341 05 26	34-8	6
0 00 341 05 58	34-8	27
0 00 341 06 26	34-8	11
0 00 341 21 44	34-8	9
0 00 341 22 44	34-8	3
0 00 341 23 44	34-6	3
0 00 341 24 44	34-6	6
0 00 341 30 41	34-22	15
0 00 341 39 41	34-8	10
0 00 341 49 41	34-10	
0 00 341 51 41	34-8	5
0 00 341 59 41	34-4	10
0 00 341 60 41	34-4	11
0 00 360 01 08	36-2	22
0 00 360 16 92	36-2	24
0 00 360 18 88	36-2	20
0 00 361 00 63	36-2	28
0 00 361 00 84	24-8	9
0 00 361 01 03	22-2	7
0 00 361 01 89	36-20	17
0 00 361 02 03	22-2	
0 00 361 05 72	36-18	14
0 00 361 05 72	36-18	21
0 00 361 05 72	36-18	4
0 00 361 05 87	27-14	11
0 00 361 06 18	36-44	37
0 00 361 06 72	36-18	22
0 00 361 09 18	36-40	11
0 00 361 09 18	36-44	11
0 00 361 10 89	36-44	36
0 00 361 12 89	36-44	10
0 00 361 13 84	41/3-6	3
0 00 361 14 89	36-40	10
0 00 361 15 83	27-10	27
0 00 361 15 83	27-10	4
0 00 361 18 89	36-42	26
0 00 361 18 89	36-42	3
0 00 361 18 89	36-44	3
0 00 361 18 89	36-44	31
0 00 361 18 91	36-18	25
0 00 361 23 81	27-8	5
0 00 361 38 89	27-14	14
0 00 361 38 89	27-6	32
0 00 361 41 14	22-28	19
0 00 361 41 14	26-24	2
0 00 361 43 84	24-6	7
0 00 361 43 84	27-4	10
0 00 361 47 14	27-6	33
0 00 361 47 87	22-28	18
0 00 361 47 87	26-24	1
0 00 361 49 83	27-2	2
0 00 361 50 86	36-6	6
0 00 361 50 87	27-14	1
0 00 361 50 87	27-6	7
0 00 361 51 86	36-6	7
0 00 361 55 84	22-14	20
0 00 361 58 98	22-2	1
0 00 361 62 89	36-42	12
0 00 361 62 89	36-44	18
0 00 361 67 87	36-18	6
0 00 361 68 87	36-18	9
0 00 361 69 87	36-18	10
0 00 361 71 83	27-10	7
0 00 361 71 87	36-22	10
0 00 361 76 84	36-18	12
0 00 361 76 84	36-18	19
0 00 361 76 84	36-18	2
0 00 361 78 84	36-18	17
0 00 361 83 97	27-2	30
0 00 361 87 97	36-8	1
0 00 361 89 85	36-6	4
0 00 361 90 85	36-6	5
0 00 361 90 87	22-12	28
0 00 361 93 84	36-18	15
0 00 361 93 84	36-18	23
0 00 361 93 84	36-18	24
0 00 361 93 84	36-18	5
0 00 361 98 97	36-2	1
0 00 363 00 16	22-10	41
0 00 363 00 16	27-10	10
0 00 363 01 66	27-10	28
0 00 363 01 66	27-10	6
0 00 363 01 66	27-10	8
0 00 363 02 04	36-4	3
0 00 363 02 66	22-12	26
0 00 363 02 66	22-14	21
0 00 363 03 15	27-4	14
0 00 363 03 15	27-4	16
0 00 363 03 15	36-20	1
0 00 363 03 15	36-20	24
0 00 363 03 15	36-22	15
0 00 363 03 15	36-24	1
0 00 363 03 15	36-24	10
0 00 363 03 15	36-26	1
0 00 363 03 15	41/3-6	4
0 00 363 03 17	22-12	11
0 00 363 03 46	36-2	6
0 00 363 03 62	27-4	9
0 00 363 03 62	36-22	9
0 00 363 03 62	36-40	4
0 00 363 04 20	22-12	31
0 00 363 04 20	22-14	16
0 00 363 04 20	22-14	2
0 00 363 04 20	22-14	9
0 00 363 05 96	36-10	4
0 00 363 06 15	36-24	7
0 00 363 06 15	36-42	31
0 00 363 06 49	22-10	11
0 00 363 06 63	22-10	17
0 00 363 06 63	22-2	13
0 00 363 06 63	22-2	6
0 00 363 06 63	24-10	6
0 00 363 06 63	24-6	14
0 00 363 06 66	36-6	3
0 00 363 07 20	36-4	22
0 00 363 10 67	36-8	26
0 00 363 12 16	22-28	17
0 00 363 12 16	22-28	26
0 00 363 12 16	26-24	10
0 00 363 12 16	26-24	16
0 00 363 12 16	26-24	9
0 00 363 12 66	36-40	5
0 00 363 13 20	27-10	29
0 00 363 13 20	27-6	14
0 00 363 13 20	27-8	12
0 00 363 14 16	22-12	23
0 00 363 14 16	22-12	27
0 00 363 14 16	22-12	29
0 00 363 14 16	22-12	30
0 00 363 14 16	22-12	8
0 00 363 14 16	22-14	1
0 00 363 14 16	22-14	17
0 00 363 14 16	22-14	5
0 00 363 14 16	22-14	7
0 00 363 14 16	36-10	6
0 00 363 14 66	36-10	16
0 00 363 15 63	24-10	18
0 00 363 15 63	24-6	11
0 00 363 15 63	24-6	34
0 00 363 15 63	24-8	1
0 00 363 16 20	22-10	16
0 00 363 16 20	22-2	5
0 00 363 16 20	22-28	28
0 00 363 16 20	24-10	9
0 00 363 16 20	24-6	31
0 00 363 16 20	24-8	12
0 00 363 16 20	24-8	16
0 00 363 16 20	24-8	2
0 00 363 16 20	27-8	8
0 00 363 16 63	24-10	23
0 00 363 16 63	24-12	21
0 00 363 16 63	24-12	4
0 00 363 18 15	22-10	42
0 00 363 18 15	22-12	1
0 00 363 18 15	27-10	21
0 00 363 20 49	24-10	7
0 00 363 20 49	24-8	14
0 00 363 21 17	36-26	4

ET-Nummer	Seite	Pos.	ET-Nummer	Seite	Pos.	ET-Nummer	Seite	Pos.
0 00 363 22 15	36-8	29	0 00 363 50 17	24-10	19	0 00 363 63 34	22-10	25
0 00 363 28 20	36-42	33	0 00 363 50 17	24-10	21	0 00 363 64 17	27-4	7
0 00 363 28 20	36-42	35	0 00 363 50 17	24-10	5	0 00 363 64 48	36-10	2
0 00 363 28 20	36-42	39	0 00 363 50 17	24-6	13	0 00 363 65 15	36-22	16
0 00 363 28 20	36-42	5	0 00 363 50 17	24-6	15	0 00 363 65 15	36-22	2
0 00 363 28 20	36-44	5	0 00 363 50 17	24-6	32	0 00 363 65 15	36-40	2
0 00 363 28 20	36-46	41	0 00 363 50 17	26-24	11	0 00 363 65 15	36-42	10
0 00 363 28 20	36-46	43	0 00 363 50 17	26-24	18	0 00 363 65 15	36-42	36
0 00 363 28 20	36-46	47	0 00 363 50 17	27-8	10	0 00 363 65 15	36-44	16
0 00 363 30 66	36-26	17	0 00 363 51 16	27-2	15	0 00 363 65 15	36-46	44
0 00 363 30 66	36-36	17	0 00 363 51 31	27-2	4	0 00 363 65 15	41/3-6	2
0 00 363 30 66	36-36	24	0 00 363 52 16	22-12	5	0 00 363 65 16	24-10	22
0 00 363 30 66	41/3-6	23	0 00 363 52 16	24-8	4	0 00 363 65 16	26-24	19
0 00 363 31 03	36-22	5	0 00 363 52 64	22-10	4	0 00 363 65 16	27-8	11
0 00 363 31 64	22-10	36	0 00 363 53 15	36-20	16	0 00 363 65 48	36-4	14
0 00 363 31 64	36-40	8	0 00 363 53 15	36-20	37	0 00 363 66 15	22-10	21
0 00 363 31 64	36-44	15	0 00 363 53 15	36-22	1	0 00 363 66 15	22-10	40
0 00 363 31 64	36-44	9	0 00 363 53 15	36-22	13	0 00 363 66 15	24-6	27
0 00 363 31 66	36-26	15	0 00 363 54 20	27-2	25	0 00 363 66 15	27-10	11
0 00 363 31 66	36-36	19	0 00 363 56 65	22-12	12	0 00 363 66 15	36-20	14
0 00 363 31 66	36-36	26	0 00 363 56 65	22-12	22	0 00 363 66 15	36-20	35
0 00 363 31 66	41/3-6	20	0 00 363 57 66	36-26	12	0 00 363 66 15	36-40	3
0 00 363 32 63	36-42	11	0 00 363 58 31	00-1		0 00 363 66 15	36-42	13
0 00 363 32 63	36-44	17	0 00 363 58 31	00-1		0 00 363 66 15	36-42	15
0 00 363 34 17	24-10	25	0 00 363 58 31	36-2	23	0 00 363 66 15	36-42	37
0 00 363 34 17	24-12	18	0 00 363 58 65	36-20	26	0 00 363 66 15	36-44	14
0 00 363 34 17	24-12	6	0 00 363 59 15	22-12	9	0 00 363 66 15	36-44	19
0 00 363 34 33	22-14	10	0 00 363 59 15	22-14	15	0 00 363 66 15	36-44	21
0 00 363 37 21	27-10	3	0 00 363 59 15	22-14	18	0 00 363 66 15	36-46	45
0 00 363 37 21	27-10	5	0 00 363 59 15	22-14	22	0 00 363 66 16	22-10	15
0 00 363 37 21	27-10	9	0 00 363 59 15	22-14	4	0 00 363 66 16	22-10	19
0 00 363 40 62	01-4	37	0 00 363 59 15	22-14	8	0 00 363 66 16	22-2	11
0 00 363 40 62	43-4		0 00 363 59 15	27-10	13	0 00 363 66 16	22-2	4
0 00 363 43 34	00-1		0 00 363 59 15	36-4	24	0 00 363 66 16	24-8	11
0 00 363 43 34	36-4	12	0 00 363 59 65	36-8	21	0 00 363 66 16	26-24	13
0 00 363 45 16	36-20	3	0 00 363 60 15	22-10	1	0 00 363 66 16	26-24	15
0 00 363 45 66	22-10	23	0 00 363 60 15	36-10	1	0 00 363 66 16	36-26	10
0 00 363 45 66	22-10	35	0 00 363 60 15	36-10	14	0 00 363 66 17	41/3-8	25
0 00 363 48 15	27-4	1	0 00 363 60 65	36-8	17	0 00 363 66 49	27-6	1
0 00 363 48 65	27-6	21	0 00 363 60 66	22-12	14	0 00 363 66 49	27-6	16
0 00 363 48 65	27-6	3	0 00 363 61 15	22-10	20	0 00 363 66 49	27-6	17
0 00 363 48 65	27-6	6	0 00 363 61 15	24-6	26	0 00 363 66 49	27-6	20
0 00 363 48 65	27-8	16	0 00 363 61 15	36-22	4	0 00 363 66 49	27-6	24
0 00 363 49 17	24-6	30	0 00 363 62 15	27-10	24	0 00 363 66 49	27-6	28
0 00 363 49 17	26-24	7	0 00 363 62 15	36-4	20	0 00 363 66 49	27-6	31
0 00 363 49 49	36-4	16	0 00 363 62 65	36-8	18	0 00 363 66 49	27-6	4
0 00 363 50 15	27-10	1	0 00 363 63 15	24-6	29	0 00 363 66 49	27-8	1
0 00 363 50 16	22-12	4	0 00 363 63 15	36-20	28	0 00 363 66 49	27-8	15
0 00 363 50 16	22-2	12	0 00 363 63 15	36-20	5	0 00 363 66 49	27-8	20
0 00 363 50 16	24-6	12	0 00 363 63 15	36-40	9	0 00 363 67 64	22-10	38
0 00 363 50 16	24-8	3	0 00 363 63 15	36-42	7	0 00 363 68 16	22-12	2
0 00 363 50 16	24-8	8	0 00 363 63 15	36-44	7	0 00 363 68 16	27-10	22
0 00 363 50 16	27-8	13	0 00 363 63 15	41/3-6	17	0 00 363 68 16	27-10	25
0 00 363 50 16	27-8	6	0 00 363 63 34	00-1		0 00 363 74 17	22-10	3
0 00 363 50 16	36-6	2	0 00 363 63 34	00-1		0 00 363 74 34	22-10	24
0 00 363 50 17	22-28	30	0 00 363 63 34	00-1		0 00 363 75 49	27-6	22

ET-Nummer	Seite	Pos.
0 00 363 75 49	27-8	17
0 00 363 75 69	36-8	28
0 00 363 76 17	22-12	7
0 00 363 76 17	24-8	6
0 00 363 76 69	36-8	22
0 00 363 77 64	36-10	12
0 00 363 78 15	27-8	18
0 00 363 78 15	27-8	3
0 00 363 79 49	27-10	14
0 00 363 79 49	36-4	25
0 00 363 80 21	22-12	25
0 00 363 82 15	41/3-6	10
0 00 363 82 15	41/3-6	13
0 00 363 83 66	24-8	10
0 00 363 85 65	15-4	13
0 00 363 87 48	27-2	12
0 00 363 88 17	27-4	8
0 00 363 88 62	22-10	37
0 00 363 88 65	22-12	19
0 00 363 89 48	22-10	5
0 00 363 89 65	22-12	20
0 00 363 92 63	22-28	23
0 00 363 94 15	27-6	18
0 00 363 94 15	27-6	29
0 00 363 94 15	27-8	2
0 00 363 94 21	36-4	13
0 00 363 94 64	08-2	1
0 00 363 94 65	36-26	11
0 00 363 95 20	24-10	11
0 00 363 95 20	24-8	18
0 00 363 95 20	36-6	1
0 00 363 95 64	22-28	25
0 00 363 97 65	36-4	17
0 00 363 98 62	22-28	15
0 00 363 99 21	36-10	18
0 00 365 02 02	27-2	13
0 00 365 04 04	22-10	22
0 00 365 05 04	36-24	11
0 00 365 05 04	36-24	2
0 00 365 06 02	24-12	12
0 00 365 06 02	24-12	8
0 00 365 06 03	36-36	15
0 00 365 07 03	36-36	16
0 00 365 08 05	36-26	14
0 00 365 08 05	36-36	22
0 00 365 08 05	41/3-6	25
0 00 365 13 02	27-6	15
0 00 365 13 12	27-4	6
0 00 365 14 02	27-6	23
0 00 365 15 12	36-10	13
0 00 365 15 12	36-8	27
0 00 365 16 12	22-14	3
0 00 365 17 12	22-14	14
0 00 365 18 05	22-10	10
0 00 365 19 12	22-14	19
0 00 365 20 04	22-12	3
0 00 365 20 04	27-10	23
0 00 365 26 01	36-20	29
0 00 365 26 01	36-20	6
0 00 365 26 12	36-4	18
0 00 365 28 01	36-22	3
0 00 365 29 01	36-26	2
0 00 365 30 01	22-12	6
0 00 365 30 01	24-8	5
0 00 365 33 03	36-10	5
0 00 365 33 03	36-8	30
0 00 365 34 01	24-10	10
0 00 365 34 01	24-8	17
0 00 365 34 03	36-10	15
0 00 365 35 01	24-8	13
0 00 365 35 03	41-6	
0 00 365 40 01	26-24	12
0 00 365 40 01	27-8	9
0 00 365 41 01	24-10	27
0 00 365 41 02	22-28	24
0 00 365 46 02	41/3-6	11
0 00 365 47 02	41/3-6	12
0 00 365 47 12	27-10	12
0 00 365 47 12	36-4	23
0 00 365 48 02	41/3-6	1
0 00 365 54 01	22-12	24
0 00 365 61 02	27-8	14
0 00 365 63 01	36-10	3
0 00 365 63 01	36-8	20
0 00 365 65 01	36-4	15
0 00 365 66 01	36-26	3
0 00 365 72 01	22-10	2
0 00 365 75 01	27-6	2
0 00 365 75 01	27-6	5
0 00 365 76 01	27-10	2
0 00 365 76 05	43-4	
0 00 365 78 04	36-26	16
0 00 365 78 04	36-36	23
0 00 365 78 04	41/3-6	26
0 00 365 79 01	22-12	21
0 00 365 85 05	24-10	1
0 00 365 88 01	36-4	21
0 00 365 89 01	22-10	9
0 00 365 90 03	36-26	6
0 00 365 92 01	22-28	16
0 00 365 92 04	36-20	15
0 00 365 92 04	36-20	36
0 00 365 95 11	36-20	2
0 00 365 95 11	36-20	25
0 00 365 96 01	27-4	15
0 00 365 98 01	24-6	19
0 00 365 98 01	24-6	33
0 00 365 99 11	22-12	13
0 00 410 00 59	41-2	12
0 00 410 01 59	41-2	17
0 00 414 01 03	41-6	7
0 00 414 01 14	41-6	17
0 00 414 01 73	41-6	10
0 00 414 02 23	41-6	13
0 00 414 03 01	33-26	14
0 00 414 03 01	33-26	29
0 00 414 03 09	41-6	27
0 00 414 03 81	41-2	11
0 00 414 03 98	33-26	18
0 00 414 03 98	33-26	31
0 00 414 04 83	33-26	19
0 00 414 04 83	33-26	32
0 00 414 08 51	41-6	11
0 00 414 10 51	41-6	12
0 00 414 14 98	34-10	10
0 00 414 14 98	41-4	38
0 00 414 19 98	41-6	21
0 00 414 21 98	34-10	8
0 00 414 21 98	41-4	36
0 00 414 63 83	41-2	4
0 00 416 00 35	41/4-2	11
0 00 416 00 35	41/4-2	18
0 00 416 00 35	41/4-2	25
0 00 430 00 37	43-4	
0 00 430 07 74	43-4	
0 00 432 00 09	43-4	2
0 00 432 00 11	43-4	
0 00 432 00 12	43-4	6
0 00 432 00 13	43-4	7
0 00 432 00 14	43-4	
0 00 432 00 15	43-4	1
0 00 432 00 71	43-2	
0 00 432 01 02	43-4	4
0 00 432 01 09	43-4	3
0 00 432 01 13	43-4	25
0 00 432 01 32	43-4	
0 00 432 02 05	43-4	26
0 00 432 02 06	43-4	
0 00 433 00 68	43-6	36
0 00 433 03 12	43-6	35
0 00 433 03 21	43-2	
0 00 433 09 28	34-10	1
0 00 433 15 40	43-4	28
0 00 433 21 27	34-2	10
0 00 433 30 27	34-10	
0 00 433 50 30	33-8	26
0 00 435 00 06	43-2	
0 00 435 01 55	33-4	4
0 00 435 08 32	43-2	8
0 00 435 08 34	43-2	
0 00 435 09 34	43-2	
0 00 435 12 30	43-2	3
0 00 435 15 29	43-2	20
0 00 435 16 29	43-2	21
0 00 435 17 43	33-2	26
0 00 435 17 43	33-28	2
0 00 435 18 43	33-28	
0 00 435 18 43	33-6	53

ET-Nummer	Seite	Pos.	ET-Nummer	Seite	Pos.	ET-Nummer	Seite	Pos.
0 00 435 18 43	33-8	7	0 00 435 78 43	33-2	38	0 00 990 99 10	22-20	110
0 00 435 24 43	33-2	20	0 00 435 79 43	33-2	28	0 00 990 99 10	22-26	124
0 00 435 25 43	33-8	5	0 00 435 85 43	33-2	41	0 00 991 23 15	15-4	7
0 00 435 26 43	33-2	13	0 00 435 86 43	33-2	42	0 00 992 04 37	30-6	12
0 00 435 29 29	43-2	9	0 00 435 87 43	22-28	32	0 00 992 04 37	36-46	51
0 00 435 30 43	33-4	2	0 00 435 87 43	33-2	23	0 00 992 06 29	36-36	21
0 00 435 30 43	41-2	20	0 00 435 94 34	43-2	17	0 00 992 08 01	27-14	12
0 00 435 31 43	33-4	3	0 00 435 95 34	43-2		0 00 992 09 01	27-14	4
0 00 435 31 43	41-2	19	0 00 435 96 34	43-2		0 00 992 10 01	27-14	2
0 00 435 34 43	33-30	2	0 00 435 99 08	43-2	1	0 00 992 14 01	29-4	26
0 00 435 37 26	41/4-2	27	0 00 441 12 25	43-6		0 00 992 15 01	29-4	32
0 00 435 37 43	33-2	21	0 00 441 20 10	43-4	27	0 00 992 17 02	24-2	24
0 00 435 37 43	33-8	11	0 00 990 00 15	16-2	19	0 00 992 19 03	24-4	47
0 00 435 37 43	33-8	14	0 00 990 00 15	36-2	14	0 00 992 25 31	36-16	11
0 00 435 41 32	43-2	15	0 00 990 00 23	34-10	27	0 00 992 29 29	26-18	32
0 00 435 41 43	33-4	25	0 00 990 01 09	36-2	25	0 00 992 33 27	41/3-10	7
0 00 435 45 12	33-2		0 00 990 01 15	16-2	18	0 00 992 33 27	41/3-8	7
0 00 435 46 34	43-2	6	0 00 990 01 15	36-2	15	0 00 992 34 02	41/3-2	35
0 00 435 47 34	43-2		0 00 990 02 10	22-20	111	0 00 992 34 02	41/3-4	36
0 00 435 48 34	43-2		0 00 990 02 10	22-26	125	0 00 992 35 28	01-2	20
0 00 435 50 43	33-2	39	0 00 990 04 40	34-18	20	0 00 992 35 28	01-2	32
0 00 435 50 43	33-2	40	0 00 990 05 40	00-18	75	0 00 992 35 28	01-8	18
0 00 435 52 32	33-4	41	0 00 990 08 40	00-12	22	0 00 992 35 28	01-8	29
0 00 435 52 32	43-2	11	0 00 990 08 40	00-18	76	0 00 992 35 28	15-2	15
0 00 435 53 34	43-2	7	0 00 990 11 15	24-2	10	0 00 992 35 28	20-4	7
0 00 435 55 09	43-2	2	0 00 990 22 12	36-12	25	0 00 992 35 28	22-16	10
0 00 435 55 43	33-2	15	0 00 990 24 23	22-20	107	0 00 992 35 28	22-16	5
0 00 435 55 43	36-22	19	0 00 990 24 23	22-26	122	0 00 992 35 28	22-2	16
0 00 435 56 33	43-2	10	0 00 990 30 23	24-10	26	0 00 992 35 28	22-2	18
0 00 435 56 43	33-8	9	0 00 990 30 23	24-12	19	0 00 992 35 28	22-2	22
0 00 435 57 43	33-6	50	0 00 990 30 23	24-12	7	0 00 992 35 28	22-2	24
0 00 435 57 43	33-8	16	0 00 990 34 13	41/4-2	15	0 00 992 35 28	22-22	11
0 00 435 58 09	43-2		0 00 990 34 13	41/4-2	22	0 00 992 35 28	22-22	6
0 00 435 58 33	43-2	18	0 00 990 34 13	41/4-2	8	0 00 992 35 28	29-6	22
0 00 435 58 43	33-6	51	0 00 990 39 23	34-10		0 00 992 35 28	32-2	25
0 00 435 59 32	22-28	33	0 00 990 49 23	33-2	4	0 00 992 35 28	32-2	7
0 00 435 59 32	43-2	14	0 00 990 49 30	36-2	7	0 00 992 35 28	33-12	11
0 00 435 60 43	33-6	47	0 00 990 52 23	36-12	37	0 00 992 35 28	33-30	16
0 00 435 61 43	33-2	30	0 00 990 57 23	22-4	3	0 00 992 35 28	34-14	5
0 00 435 62 43	33-2	19	0 00 990 68 10	22-20	112	0 00 992 35 28	34-22	
0 00 435 63 43	33-2	11	0 00 990 68 10	22-26	126	0 00 992 35 28	34-22	8
0 00 435 65 43	33-2	17	0 00 990 72 23	34-16	12	0 00 992 35 28	36-20	22
0 00 435 66 32	43-2	24	0 00 990 81 09	36-16	6	0 00 992 35 28	36-22	8
0 00 435 66 41	41/4-2	26	0 00 990 81 15	17-2	10	0 00 992 37 27	36-32	5
0 00 435 66 41	43-2	23	0 00 990 81 15	17-2	20	0 00 992 37 27	36-34	5
0 00 435 69 32	33-4	42	0 00 990 81 15	22-28	7	0 00 992 37 28	33-30	8
0 00 435 69 32	43-2	12	0 00 990 88 24	33-26	24	0 00 992 39 28	16-2	13
0 00 435 70 43	33-2	31	0 00 990 90 10	34-18	21	0 00 992 39 28	33-14	21
0 00 435 71 43	33-2	33	0 00 990 90 24	20-2	20	0 00 992 39 28	41-8	40
0 00 435 72 43	33-2	35	0 00 990 91 10	34-18	22	0 00 992 40 03	24-2	31
0 00 435 73 43	33-2	37	0 00 990 92 09	22-20	116	0 00 992 41 28	22-10	33
0 00 435 73 43	33-8	13	0 00 990 92 09	22-26	128	0 00 992 41 28	22-12	17
0 00 435 75 27	43-2	5	0 00 990 93 09	22-20	117	0 00 992 41 28	22-28	21
0 00 435 75 43	33-2	32	0 00 990 93 09	22-26	129	0 00 992 41 28	26-24	5
0 00 435 76 43	33-2	34	0 00 990 98 09	36-42	30	0 00 992 41 28	30-2	26
0 00 435 77 43	33-2	36	0 00 990 98 09	36-44	35	0 00 992 41 28	30-4	6

ET-Nummer	Seite	Pos.
0 00 992 41 28	30-6	4
0 00 992 41 28	32-2	35
0 00 992 41 28	33-10	11
0 00 992 41 28	33-10	17
0 00 992 41 28	33-10	24
0 00 992 41 28	33-12	14
0 00 992 41 28	33-12	20
0 00 992 41 28	33-12	27
0 00 992 41 28	33-24	5
0 00 992 41 28	33-30	13
0 00 992 41 28	33-30	21
0 00 992 41 28	34-16	3
0 00 992 41 28	34-4	14
0 00 992 41 28	36-14	42
0 00 992 41 28	36-4	11
0 00 992 41 28	36-4	6
0 00 992 41 28	36-42	22
0 00 992 41 28	36-42	29
0 00 992 41 28	36-44	28
0 00 992 41 28	36-44	34
0 00 992 41 28	41-2	16
0 00 992 41 28	41-6	23
0 00 992 41 28	41-6	34
0 00 992 43 28	01-2	38
0 00 992 43 28	08-2	16
0 00 992 43 28	15-2	4
0 00 992 43 28	15-2	9
0 00 992 43 28	16-2	22
0 00 992 43 28	20-4	12
0 00 992 43 28	22-14	27
0 00 992 43 28	24-10	14
0 00 992 43 28	24-10	17
0 00 992 43 28	24-12	17
0 00 992 43 28	24-2	
0 00 992 43 28	24-6	10
0 00 992 43 28	24-6	24
0 00 992 43 28	24-8	21
0 00 992 43 28	24-8	24
0 00 992 43 28	27-12	9
0 00 992 43 28	27-2	22
0 00 992 43 28	27-4	13
0 00 992 43 28	27-4	22
0 00 992 43 28	27-6	10
0 00 992 43 28	27-6	12
0 00 992 43 28	29-2	5
0 00 992 43 28	29-6	6
0 00 992 43 28	30-2	33
0 00 992 43 28	30-2	4
0 00 992 43 28	30-6	9
0 00 992 43 28	32-2	11
0 00 992 43 28	32-2	14
0 00 992 43 28	32-2	19
0 00 992 43 28	33-10	38
0 00 992 43 28	33-12	23
0 00 992 43 28	33-14	11
0 00 992 43 28	33-28	
0 00 992 43 28	33-28	5
0 00 992 43 28	34-12	15
0 00 992 43 28	34-22	
0 00 992 43 28	34-22	
0 00 992 43 28	34-22	13
0 00 992 43 28	36-10	11
0 00 992 43 28	36-2	18
0 00 992 43 28	36-2	31
0 00 992 43 28	36-20	13
0 00 992 43 28	36-24	6
0 00 992 43 28	36-4	28
0 00 992 43 28	41/3-6	29
0 00 992 43 28	41/3-6	32
0 00 992 43 28	41/3-6	36
0 00 992 43 28	41-2	23
0 00 992 44 28	24-4	37
0 00 992 45 28	01-2	16
0 00 992 45 28	01-8	14
0 00 992 45 28	22-2	10
0 00 992 45 28	41/4-2	
0 00 992 45 28	41/4-2	
0 00 992 45 28	41/4-2	31
0 00 992 49 28	27-2	29
0 00 992 49 28	27-2	35
0 00 992 49 28	27-4	5
0 00 992 49 28	41/3-8	24
0 00 992 51 28	27-2	8
0 00 992 51 28	30-4	19
0 00 992 51 28	33-12	37
0 00 992 51 28	34-2	14
0 00 992 51 28	36-4	
0 00 992 51 28	36-4	
0 00 992 52 28	01-2	23
0 00 992 52 28	36-8	25
0 00 992 52 28	36-8	5
0 00 992 53 28	22-10	14
0 00 992 57 28	01-2	6
0 00 992 57 28	01-8	3
0 00 992 57 28	20-2	18
0 00 992 57 28	22-10	8
0 00 992 57 28	24-4	51
0 00 992 57 28	30-2	13
0 00 992 57 28	36-2	4
0 00 992 62 01	22-28	10
0 00 992 65 03	41/4-2	16
0 00 992 65 03	41/4-2	23
0 00 992 65 03	41/4-2	9
0 00 992 67 01	36-16	12
0 00 992 69 30	34-4	22
0 00 992 73 04	29-6	13
0 00 992 81 03	24-2	8
0 00 992 82 28	27-14	7
0 00 992 85 27	36-32	7
0 00 992 89 28	20-2	35
0 00 992 89 28	20-2	6
0 00 992 89 28	36-8	9
0 00 992 93 30	41-2	
0 00 993 00 28	41-6	36
0 00 993 00 51	22-14	23
0 00 993 01 29	15-4	11
0 00 993 01 29	15-4	6
0 00 993 01 50	41-6	15
0 00 993 02 04	10-2	16
0 00 993 02 04	33-14	24
0 00 993 04 63	34-10	34
0 00 993 04 94	34-18	19
0 00 993 06 85	36-24	3
0 00 993 06 85	41/3-6	34
0 00 993 07 03	10-2	23
0 00 993 07 06	00-1	
0 00 993 07 06	00-1	
0 00 993 07 06	10-2	19
0 00 993 07 06	10-4	29
0 00 993 07 85	36-20	32
0 00 993 07 85	36-42	19
0 00 993 07 85	36-44	25
0 00 993 08 24	15-4	
0 00 993 08 24	15-4	
0 00 993 08 29	08-2	21
0 00 993 08 29	41-6	20
0 00 993 08 50	27-6	25
0 00 993 08 74	36-16	14
0 00 993 09 56	26-24	8
0 00 993 09 94	34-4	24
0 00 993 10 77	33-4	5
0 00 993 10 94	33-2	
0 00 993 10 94	34-10	16
0 00 993 11 31	41-8	44
0 00 993 11 85	36-12	10
0 00 993 11 85	41-6	29
0 00 993 13 15	08-2	24
0 00 993 13 15	27-10	20
0 00 993 13 15	33-12	29
0 00 993 13 15	33-12	31
0 00 993 13 15	33-30	18
0 00 993 13 15	36-12	12
0 00 993 13 15	36-20	23
0 00 993 13 15	41-2	31
0 00 993 13 93	30-2	
0 00 993 13 93	34-10	
0 00 993 13 93	34-12	
0 00 993 17 51	24-2	
0 00 993 20 02	10-2	26
0 00 993 20 31	41-2	6
0 00 993 20 84	15-2	6
0 00 993 21 54	36-4	
0 00 993 24 15	22-14	28
0 00 993 25 28	41-6	14
0 00 993 26 28	41-6	19
0 00 993 27 28	41-6	16
0 00 993 27 50	32-2	27
0 00 993 28 28	24-2	16

ET-Nummer	Seite	Pos.	ET-Nummer	Seite	Pos.	ET-Nummer	Seite	Pos.
0 00 993 28 50	36-20	31	0 00 993 65 65	33-26	11	0 00 993 89 29	33-12	18
0 00 993 28 50	36-26	8	0 00 993 66 65	33-26	12	0 00 993 89 31	36-10	8
0 00 993 28 50	36-42	18	0 00 993 67 31	24-12	13	0 00 993 91 30	41-2	28
0 00 993 28 50	36-44	24	0 00 993 68 50	15-4	16	0 00 993 91 30	41-2	33
0 00 993 29 28	36-4	4	0 00 993 71 28	10-2	2	0 00 993 91 98	27-10	26
0 00 993 29 84	01-2	11	0 00 993 72 23	36-22	17	0 00 993 92 28	24-2	20
0 00 993 29 84	01-8	9	0 00 993 72 28	10-2	11	0 00 993 94 58	24-10	20
0 00 993 31 31	36-4	8	0 00 993 72 28	10-2	3	0 00 993 94 58	26-24	14
0 00 993 31 50	36-20	10	0 00 993 72 28	10-2	8	0 00 993 94 58	27-10	30
0 00 993 31 50	36-24	4	0 00 993 72 28	41-2	29	0 00 993 95 64	34-20	28
0 00 993 31 50	41/3-6	33	0 00 993 72 64	01-2	9	0 00 993 95 99	22-10	39
0 00 993 31 50	41-2	9	0 00 993 72 64	01-8	6	0 00 993 96 64	01-2	12
0 00 993 31 84	01-8	8	0 00 993 73 28	41-2	30	0 00 993 96 64	01-8	10
0 00 993 32 42	34-14	11	0 00 993 73 29	10-2	25	0 00 993 97 64	01-2	13
0 00 993 32 50	32-2	26	0 00 993 73 29	15-4	15	0 00 993 97 64	01-8	11
0 00 993 32 84	15-2	17	0 00 993 73 29	41-2	5	0 00 993 98 58	22-28	29
0 00 993 33 15	24-8	7	0 00 993 73 90	15-2		0 00 993 98 58	26-24	17
0 00 993 33 15	36-12	11	0 00 993 73 90	16-2		0 00 994 03 55	36-30	40
0 00 993 33 15	41-6	30	0 00 993 73 90	30-4		0 00 994 07 06	24-2	3
0 00 993 33 66	34-4	18	0 00 993 73 90	30-4		0 00 994 11 80	27-14	3
0 00 993 33 66	34-4	28	0 00 993 73 90	33-12		0 00 994 12 31	36-12	21
0 00 993 33 66	34-4	4	0 00 993 73 90	34-18		0 00 994 12 31	36-16	18
0 00 993 34 15	41-6	31	0 00 993 73 90	36-2		0 00 994 16 13	22-24	91
0 00 993 34 50	32-2	28	0 00 993 74 28	08-2	14	0 00 994 20 13	22-26	94
0 00 993 34 66	34-4	19	0 00 993 74 28	24-10	12	0 00 994 21 15	29-6	8
0 00 993 34 66	34-4	29	0 00 993 74 28	24-8	19	0 00 994 24 30	36-28	11
0 00 993 34 66	34-4	5	0 00 993 74 28	33-12	12	0 00 994 33 06	24-4	40
0 00 993 35 31	22-14	25	0 00 993 74 28	33-30	19	0 00 994 33 06	24-4	53
0 00 993 35 31	27-2	19	0 00 993 75 28	36-24	9	0 00 994 33 30	36-32	4
0 00 993 35 31	36-10	7	0 00 993 75 28	36-42	23	0 00 994 33 30	36-34	4
0 00 993 35 66	34-4	20	0 00 993 75 28	36-42	40	0 00 994 38 15	29-4	34
0 00 993 35 66	34-4	30	0 00 993 75 28	36-44	29	0 00 994 47 30	41/3-10	6
0 00 993 35 66	34-4	6	0 00 993 75 28	36-46	48	0 00 994 47 30	41/3-8	6
0 00 993 36 22	41-6	18	0 00 993 77 28	24-2	15	0 00 994 71 54	26-14	23
0 00 993 40 29	33-30		0 00 993 77 28	24-2	19	0 00 994 71 54	26-2	5
0 00 993 40 50	15-4	19	0 00 993 79 78	34-22	3	0 00 994 72 54	26-14	24
0 00 993 40 50	15-4	23	0 00 993 80 19	08-2		0 00 994 72 54	26-2	6
0 00 993 40 50	15-4	27	0 00 993 80 78	20-2	16	0 00 994 74 81	34-4	9
0 00 993 40 58	27-6	19	0 00 993 81 57	27-8	19	0 00 994 77 82	34-14	7
0 00 993 40 58	27-6	30	0 00 993 82 21	41-2		0 00 994 93 30	36-32	6
0 00 993 41 50	15-4	22	0 00 993 82 27	22-10	18	0 00 995 06 69	16-2	20
0 00 993 42 31	27-4	17	0 00 993 84 29	33-10	14	0 00 995 06 69	36-2	17
0 00 993 42 57	22-12	10	0 00 993 84 31	36-4	2	0 00 995 24 68	36-8	13
0 00 993 44 50	32-2	22	0 00 993 84 44	36-28	12	0 00 995 29 68	22-10	30
0 00 993 46 28	33-12	21	0 00 993 84 50	15-4	20	0 00 995 29 68	41-2	22
0 00 993 46 50	36-10	22	0 00 993 85 01	10-4	28	0 00 995 30 68	34-10	
0 00 993 46 64	29-4	18	0 00 993 85 29	33-24	3	0 00 995 30 68	34-10	14
0 00 993 46 86	22-28	27	0 00 993 85 64	33-26	22	0 00 995 30 68	34-10	20
0 00 993 50 96	10-2		0 00 993 85 99	32-2		0 00 995 30 68	34-10	23
0 00 993 54 31	27-2	16	0 00 993 86 25	41/3-6	18	0 00 995 31 68	34-10	33
0 00 993 60 31	24-10	2	0 00 993 86 64	33-26	23	0 00 995 54 68	33-2	
0 00 993 60 31	24-12	9	0 00 993 87 29	33-12	16	0 00 995 54 68	34-10	17
0 00 993 63 65	33-26	9	0 00 993 87 29	33-12	25	0 00 995 56 69	36-30	49
0 00 993 64 28	41-6	37	0 00 993 88 29	33-12	17	0 00 995 56 69	36-36	8
0 00 993 64 65	33-26	10	0 00 993 89 28	24-12	14	0 00 995 88 69	34-16	13
0 00 993 65 01	10-2	18	0 00 993 89 28	27-10	17	0 00 995 88 69	36-12	31

ET-Nummer	Seite	Pos.
0 00 996 00 16	00-4	
0 00 996 01 16	00-4	
0 00 996 01 87	30-2	7
0 00 996 01 87	30-4	16
0 00 996 02 16	00-4	
0 00 996 02 42	33-30	25
0 00 996 02 81	34-6	
0 00 996 03 16	00-4	
0 00 996 04 12	16-2	11
0 00 996 04 12	33-14	19
0 00 996 04 16	00-4	
0 00 996 05 16	00-4	
0 00 996 06 08	22-4	21
0 00 996 06 08	36-2	2
0 00 996 06 16	00-4	
0 00 996 06 81	34-2	6
0 00 996 07 16	00-4	
0 00 996 07 51	10-2	21
0 00 996 07 51	10-4	32
0 00 996 07 53	36-12	4
0 00 996 08 16	00-4	
0 00 996 09 42	33-28	
0 00 996 10 42	30-6	15
0 00 996 10 42	33-26	20
0 00 996 10 51	30-2	23
0 00 996 10 87	43-6	
0 00 996 11 87	43-6	
0 00 996 12 87	43-6	
0 00 996 13 52	22-20	109
0 00 996 16 33	22-20	104
0 00 996 16 33	22-26	119
0 00 996 17 52	36-36	18
0 00 996 17 52	36-36	25
0 00 996 17 52	41/3-6	24
0 00 996 19 81	34-4	
0 00 996 20 42	33-22	13
0 00 996 20 42	33-28	10
0 00 996 20 42	33-4	32
0 00 996 22 52	36-36	20
0 00 996 22 52	36-36	27
0 00 996 22 52	41/3-6	21
0 00 996 23 79	30-4	14
0 00 996 23 79	34-18	15
0 00 996 24 06	41/3-8	14
0 00 996 24 79	34-18	16
0 00 996 24 85	34-2	15
0 00 996 25 06	41/3-8	19
0 00 996 26 05	26-22	39
0 00 996 26 70	22-2	8
0 00 996 27 51	33-26	25
0 00 996 28 71	22-8	22
0 00 996 30 71	22-8	4
0 00 996 31 51	36-30	44
0 00 996 31 51	41/3-4	27
0 00 996 31 71	22-6	48
0 00 996 31 90	34-12	
0 00 996 31 90	41-6	
0 00 996 32 51	36-28	19
0 00 996 32 51	36-28	31
0 00 996 32 51	36-28	7
0 00 996 32 51	36-32	9
0 00 996 32 51	36-34	7
0 00 996 32 51	36-36	14
0 00 996 32 51	41/3-10	9
0 00 996 32 51	41/3-8	9
0 00 996 32 71	22-4	14
0 00 996 33 33	22-26	102
0 00 996 33 33	22-28	14
0 00 996 33 71	22-6	45
0 00 996 34 71	22-8	11
0 00 996 35 46	36-12	28
0 00 996 35 90	34-2	
0 00 996 37 09	00-2	
0 00 996 37 09	36-18	13
0 00 996 37 09	36-18	20
0 00 996 37 09	36-18	3
0 00 996 38 71	26-20	58
0 00 996 39 09	00-3	
0 00 996 39 55	10-2	7
0 00 996 39 71	00-3	
0 00 996 40 71	00-3	
0 00 996 41 14	00-2	
0 00 996 41 14	36-18	1
0 00 996 41 14	36-18	16
0 00 996 41 14	36-18	8
0 00 996 41 71	00-4	
0 00 996 42 50	16-2	4
0 00 996 42 71	00-3	
0 00 996 42 81	34-12	
0 00 996 42 81	34-4	
0 00 996 43 07	22-4	26
0 00 996 43 07	22-6	39
0 00 996 43 14	00-2	
0 00 996 43 14	36-18	18
0 00 996 43 71	00-3	
0 00 996 45 51	33-26	13
0 00 996 45 70	26-14	26
0 00 996 45 70	26-2	8
0 00 996 46 80	34-4	
0 00 996 49 07	27-2	3
0 00 996 53 32	27-2	31
0 00 996 55 08	00-3	
0 00 996 55 50	24-2	14
0 00 996 55 50	24-2	18
0 00 996 56 08	00-3	
0 00 996 57 04	36-8	11
0 00 996 57 08	00-3	
0 00 996 57 30	24-2	32
0 00 996 58 08	00-3	
0 00 996 59 08	00-3	
0 00 996 59 79	15-2	25
0 00 996 60 06	36-4	
0 00 996 60 06	36-4	
0 00 996 60 08	00-3	
0 00 996 60 11	00-1	
0 00 996 60 11	00-1	
0 00 996 60 11	36-2	26
0 00 996 61 08	00-3	
0 00 996 61 12	41/3-8	12
0 00 996 62 70	00-1	
0 00 996 62 70	00-1	
0 00 996 62 70	00-1	
0 00 996 62 70	22-20	118
0 00 996 62 70	22-26	130
0 00 996 62 90	34-6	
0 00 996 63 82	34-8	
0 00 996 65 13	41/3-8	18
0 00 996 65 15	00-2	
0 00 996 65 15	00-2	
0 00 996 65 15	36-18	11
0 00 996 65 15	36-18	7
0 00 996 67 05	27-2	26
0 00 996 68 05	27-4	2
0 00 996 68 51	22-18	54
0 00 996 68 51	22-24	57
0 00 996 72 15	22-26	132
0 00 996 72 15	30-6	24
0 00 996 72 15	33-4	18
0 00 996 72 70	22-6	41
0 00 996 73 30	34-4	32
0 00 996 73 70	22-4	12
0 00 996 74 08	36-8	23
0 00 996 74 91	34-16	
0 00 996 74 91	41-4	
0 00 996 75 08	22-10	6
0 00 996 75 08	36-8	19
0 00 996 75 11	00-2	
0 00 996 75 11	41/3-8	26
0 00 996 75 90	34-12	
0 00 996 75 90	34-6	
0 00 996 75 90	34-8	
0 00 996 76 07	26-22	2
0 00 996 76 90	34-12	
0 00 996 77 09	27-14	9
0 00 996 78 09	27-14	10
0 00 996 78 27	36-2	21
0 00 996 78 28	41/3-8	22
0 00 996 78 65	24-4	41
0 00 996 78 65	24-4	54
0 00 996 78 70	22-4	22
0 00 996 79 08	22-10	12
0 00 996 79 09	27-14	8
0 00 996 80 09	27-14	6
0 00 996 80 70	22-8	8
0 00 996 82 14	00-2	
0 00 996 82 14	27-14	(5)
0 00 996 83 14	00-2	
0 00 996 83 14	27-14	13

ET-Nummer	Seite	Pos.
0 00 996 83 70	22-4	15
0 00 996 83 70	22-6	44
0 00 996 84 70	22-6	36
0 00 996 86 70	22-4	13
0 00 996 88 06	26-16	8
0 00 996 88 07	36-2	29
0 00 996 88 15	00-2	
0 00 996 88 15	36-38	8
0 00 996 88 70	22-8	9
0 00 996 89 81	34-6	
0 00 996 89 81	34-8	
0 00 996 91 70	22-4	19
0 00 996 92 70	22-8	19
0 00 996 93 70	22-8	18
0 00 996 95 70	22-4	25
0 00 996 95 90	34-2	
0 00 996 96 70	22-8	20
0 00 996 98 15	00-18	80
0 00 996 98 70	22-8	7
0 00 996 99 15	00-4	
0 16 151 00 26	15-4	2
0 16 291 01 01	29-2	1
0 16 291 02 01	29-2	
0 16 307 00 21	20-4	5
0 20 243 00 63	24-2	2
0 21 245 04 36	24-4	45
0 21 273 00 26	27-2	10
0 22 241 01 91	24-2	21
0 22 335 00 97	00-18	71
0 22 335 00 97	33-12	3
0 31 361 01 51	41/3-8	17
0 32 290 00 77	29-4	24
0 32 291 01 96	29-4	17
0 32 291 06 01	29-2	
0 32 292 00 80	29-4	11
0 36 267 00 81	22-28	1
0 36 331 03 01	33-2	2
0 38 170 00 04	17-2	1
0 43 160 01 03	16-2	1
0 43 171 00 19	24-6	2
0 43 200 00 29	20-2	13
0 43 291 01 01	34-22	10
0 43 330 18 10	41-8	42
0 43 340 19 13	34-12	
0 43 340 19 13	34-12	4
0 43 341 00 19	34-4	7
0 43 341 00 39	34-4	16
0 43 341 00 92	34-4	23
0 43 341 02 89	34-20	18
0 43 341 03 89	34-12	25
0 43 341 04 89	34-12	26
0 43 341 05 84	34-4	15
0 43 341 05 89	34-12	27
0 43 341 06 89	34-12	28
0 43 341 08 89	34-20	3
0 43 341 09 89	34-20	4
0 43 341 14 05	34-12	22
0 43 341 19 89	34-20	5
0 43 341 20 89	34-20	6
0 43 341 22 05	34-2	3
0 43 341 23 05	34-2	5
0 43 341 24 05	34-6	11
0 43 341 25 05	34-8	19
0 43 341 26 05	34-2	8
0 43 341 26 05	34-4	25
0 43 341 26 89	34-20	11
0 43 341 27 05	34-2	9
0 43 341 27 05	34-4	1
0 43 341 27 89	34-20	12
0 43 341 28 05	34-2	
0 43 341 29 09	34-20	23
0 43 341 30 09	34-20	24
0 43 341 30 89	34-20	13
0 43 341 31 09	34-20	25
0 43 341 31 89	34-20	14
0 43 341 32 09	34-20	26
0 43 341 34 89	34-20	9
0 43 341 35 89	34-20	10
0 43 341 39 89	34-12	5
0 43 341 39 89	34-20	2
0 43 341 98 88	34-12	3
0 43 341 98 88	34-20	1
0 43 361 00 04	36-16	4
0 43 361 00 13	36-16	5
0 43 361 00 24	36-16	13
0 43 361 10 06	36-16	7
0 43 430 08 40	34-2	11
0 43 430 09 40	34-2	12
0 45 273 00 03	27-2	11
0 46 273 00 01	27-2	9
0 46 330 09 10	41-6	9
0 46 330 12 10	33-22	14
0 46 330 12 10	36-22	20
0 46 330 14 10	33-26	3
0 46 341 01 93	34-10	6
0 46 414 05 02	41-6	1
0 46 414 06 02	41-6	2
0 48 273 00 02	27-2	1
0 48 273 00 19	27-2	5
0 48 414 01 40	41-6	5
0 52 101 00 26	10-2	20
0 52 101 00 26	10-4	31
0 52 291 01 69	34-22	17
0 60 416 00 55	41/3-2	5
0 60 416 00 55	41/3-4	10
0 60 416 00 98	41/3-2	6
0 60 416 00 98	41/3-4	11
0 63 011 00 03	01-8	19
0 63 083 01 08	08-2	11
0 63 083 02 08	08-2	2
0 63 151 00 19	15-4	21
0 63 291 01 03	29-2	
0 63 321 06 88	33-30	
0 63 330 01 10	33-14	32
0 63 330 08 10	33-30	3
0 63 330 09 10	33-30	4
0 63 341 06 12	34-14	8
0 63 360 00 49	43-6	38
0 63 361 00 80	36-12	3
0 63 361 01 60	36-12	16
0 63 361 01 60	36-16	21
0 63 361 02 18	36-12	14
0 63 361 02 18	36-16	2
0 63 361 03 18	36-12	15
0 63 361 03 18	36-16	3
0 63 361 04 18	26-24	6
0 63 361 04 18	33-14	29
0 63 361 04 18	36-12	1
0 63 361 05 18	36-12	13
0 63 361 05 18	36-16	1
0 63 410 34 27	41/4-2	20
0 63 416 02 98	41/4-2	21
0 64 003 00 30	00-1	
0 64 003 01 30	00-1	
0 64 003 02 30	00-1	
0 64 003 04 90	43-4	32
0 64 003 05 90	43-4	33
0 64 003 05 91	43-4	34
0 64 010 02 03	01-2	1
0 64 100 01 54	10-2	4
0 64 100 02 54	10-2	9
0 64 101 00 18	10-2	1
0 64 101 00 25	10-2	27
0 64 101 00 60	10-2	10
0 64 101 01 40	10-2	12
0 64 150 03 53	15-4	24
0 64 150 03 61	15-2	2
0 64 151 00 26	15-2	20
0 64 151 00 72	01-2	24
0 64 151 01 04	15-2	1
0 64 151 01 04	22-14	6
0 64 151 02 19	15-4	18
0 64 151 03 52	01-2	35
0 64 151 06 19	10-2	24
0 64 151 07 19	15-4	10
0 64 151 08 42	15-2	11
0 64 151 09 42	15-2	12
0 64 170 01 10	17-4	1
0 64 170 01 10	33-8	32
0 64 170 01 60	17-2	8
0 64 171 00 34	17-2	15
0 64 220 01 02	22-16	2
0 64 220 01 02	22-22	2
0 64 240 00 16	24-6	1
0 64 240 00 60	24-2	17
0 64 240 02 16	24-12	1
0 64 240 02 16	33-8	29
0 64 260 13 01	26-2	1

ET-Nummer	Seite	Pos.
0 64 260 14 01	26-2	3
0 64 260 15 01	26-2	2
0 64 264 00 41	26-14	22
0 64 264 00 41	26-2	4
0 64 267 01 27	22-10	29
0 64 290 03 01	29-2	6
0 64 291 00 02	34-22	
0 64 291 00 03	34-22	
0 64 300 00 45	34-16	5
0 64 300 02 45	34-16	6
0 64 300 02 46	30-2	19
0 64 300 04 10	30-2	8
0 64 300 05 10	30-2	9
0 64 300 20 21	20-4	1
0 64 300 21 21	20-4	2
0 64 301 00 97	30-6	5
0 64 303 00 40	34-16	7
0 64 303 03 41	30-2	15
0 64 303 04 41	30-2	16
0 64 303 04 51	30-2	18
0 64 303 05 41	30-2	17
0 64 304 04 08	30-4	10
0 64 304 05 08	30-2	1
0 64 304 06 08	30-2	2
0 64 305 15 21	20-4	3
0 64 305 16 21	20-4	4
0 64 307 00 88	30-4	15
0 64 307 00 88	36-12	27
0 64 320 06 03	32-2	16
0 64 320 08 03	32-2	1
0 64 321 01 01	32-2	8
0 64 321 03 01	32-2	21
0 64 322 00 71	32-2	
0 64 322 01 21	32-2	31
0 64 322 02 21	32-2	32
0 64 330 00 28	34-10	19
0 64 330 01 40	33-22	7
0 64 330 03 10	27-6	35
0 64 330 04 10	33-22	10
0 64 330 05 10	33-22	18
0 64 330 06 10	41-8	43
0 64 330 06 14	33-4	26
0 64 330 07 10	33-28	11
0 64 330 08 10	33-30	23
0 64 330 09 10	33-30	24
0 64 330 11 10	33-10	40
0 64 330 20 10	33-4	29
0 64 330 21 10	33-16	1
0 64 330 21 10	33-8	3
0 64 330 22 10	33-18	1
0 64 330 22 10	33-2	5
0 64 330 23 10	33-20	1
0 64 330 24 10	33-22	1
0 64 331 00 08	34-10	13
0 64 331 00 21	34-10	25
0 64 331 01 21	34-10	26
0 64 331 02 21	34-10	18
0 64 333 00 72	33-30	22
0 64 340 06 26	34-14	1
0 64 340 11 01	34-2	1
0 64 340 12 01	34-2	2
0 64 341 00 84	34-14	4
0 64 341 00 97	30-4	1
0 64 341 01 97	30-4	2
0 64 341 02 97	30-4	3
0 64 341 07 88	34-20	7
0 64 341 08 88	34-20	8
0 64 341 16 88	34-20	15
0 64 341 17 88	34-20	16
0 64 341 18 88	34-20	17
0 64 341 32 88	34-18	18
0 64 341 34 88	41-4	43
0 64 341 35 88	34-18	17
0 64 341 44 88	34-18	1
0 64 341 45 88	34-18	2
0 64 341 46 88	34-18	3
0 64 341 47 88	34-18	4
0 64 341 48 88	34-18	5
0 64 341 49 88	34-18	8
0 64 341 50 88	34-18	9
0 64 341 51 88	34-18	10
0 64 341 52 88	34-18	11
0 64 341 53 88	34-18	12
0 64 341 54 88	34-18	13
0 64 341 55 88	34-18	14
0 64 341 56 88	34-18	6
0 64 341 57 88	34-18	7
0 64 341 58 88	15-2	26
0 64 341 59 88	15-2	27
0 64 341 60 88	15-2	28
0 64 360 00 01	36-2	5
0 64 360 28 42	36-32	1
0 64 360 28 42	36-42	2
0 64 360 28 42	36-44	2
0 64 360 29 42	36-34	1
0 64 360 29 42	36-42	25
0 64 360 29 42	36-44	30
0 64 360 29 91	36-26	7
0 64 360 38 42	36-38	9
0 64 360 39 42	36-44	1
0 64 360 40 42	36-44	
0 64 360 41 42	41/3-10	1
0 64 360 42 42	41/3-10	2
0 64 360 43 42	36-42	1
0 64 360 44 42	36-42	24
0 64 361 00 04	36-12	30
0 64 361 00 51	31-2	24
0 64 361 03 19	36-14	44
0 64 361 03 73	36-14	38
0 64 410 02 60	41-2	21
0 64 410 05 54	41-4	40
0 64 410 20 19	36-28	1
0 64 410 76 27	41/4-2	13
0 64 414 00 98	34-10	12
0 64 414 00 98	41-4	34
0 64 416 00 97	41/3-2	4
0 64 416 00 97	41/3-4	9
0 64 416 02 98	41/4-2	14
0 64 416 02 98	41/4-2	6
0 64 416 06 98	41/4-2	7
0 90 101 00 91	10-2	22
0 90 101 00 91	10-4	33
0 99 990 02 23	22-6	40
0 99 990 02 23	22-8	17
0 99 996 19 64	22-4	8
0 99 996 43 64	22-4	16
00586-00	41/4-2	28
01339-03	41/3-4	1
01339-04	41/3-4	2
01339-09	41/4-2	1
01339-12	41/4-2	2
01339-13	41/3-2	1
01339-14	41/3-2	2
01339-15	41/3-2	24
01339-29	41/4-2	12
1 00 083 06 08	15-4	5
1 00 083 23 08	08-2	20
1 00 229 64 96	22-20	105
1 00 229 64 96	22-26	120
1 00 330 00 77	22-26	(133)
1 00 330 00 77	30-6	21
1 00 330 00 77	33-4	6
1 00 330 80 14	33-8	36
1 00 330 88 14	41-8	47
1 00 330 89 14	41-8	48
1 00 330 91 14	41-8	49
1 00 330 93 14	41-8	53
1 00 333 23 12	33-26	21
1 00 333 25 14	33-26	26
1 00 334 12 24	30-6	
1 00 334 12 24	33-4	10
1 00 334 13 23	30-6	
1 00 334 13 23	30-6	
1 00 334 13 23	33-4	12
1 00 334 13 24	30-6	
1 00 334 13 24	33-4	11
1 00 334 14 14	30-6	20
1 00 334 16 14	30-6	16
1 00 334 27 47	33-14	
1 00 334 27 47	36-12	9
1 00 361 97 87	22-12	15
1 00 363 05 83	24-6	16
1 00 363 21 83	27-8	4
1 00 363 46 65	36-4	19
1 00 363 48 84	36-40	6
1 00 363 49 84	36-40	7
1 00 365 62 03	41-6	28
1 00 365 85 01	36-4	7

ET-Nummer	Seite	Pos.
1 00 414 07 83	41-2	3
1 00 414 12 83	41-2	26
1 00 414 14 51	41-6	
1 00 414 28 83	41-2	24
1 00 414 29 83	41-2	25
1 00 414 30 83	41-2	27
1 00 414 49 83	15-4	14
1 00 414 55 83	41-2	2
1 00 435 03 33	43-2	
1 00 435 04 33	43-2	
1 00 435 05 33	43-2	
1 00 435 06 33	43-2	
1 00 435 37 26	43-2	22
1 00 435 43 33	43-2	16
1 00 435 44 33	43-2	
1 00 435 44 42	43-2	
1 00 435 45 33	43-2	
1 00 435 57 32	43-2	13
1 00 435 63 26	43-2	4
1 00 435 69 33	36-40	
1 00 435 69 33	36-46	
1 00 435 70 32	43-2	19
1 00 435 71 42	43-2	
1 00 435 81 32	43-2	25
1 00 435 92 33	36-44	
1 00 435 98 33	43-2	
1 00 990 00 09	41/3-6	5
1 00 990 29 14	36-8	6
1 00 990 46 13	20-2	28
1 00 990 51 05	22-28	5
1 00 991 08 11	22-26	98
1 00 993 01 91	30-4	20
1 00 993 01 91	33-12	38
1 00 993 07 98	41-2	32
1 00 993 10 66	27-10	16
1 00 993 10 66	27-2	17
1 00 993 10 66	27-2	24
1 00 993 14 93	30-2	29
1 00 993 24 93	34-12	18
1 00 993 26 93	34-10	15
1 00 993 32 90	16-2	14
1 00 993 32 90	36-2	10
1 00 993 43 90	16-2	15
1 00 993 43 90	36-2	11
1 00 993 49 90	43-4	
1 00 993 51 11	16-2	16
1 00 993 51 11	36-2	12
1 00 993 58 90	15-2	23
1 00 993 84 30	41/3-6	30
1 00 993 84 78	34-22	1
1 00 993 85 78	34-22	2
1 00 993 87 67	22-20	106
1 00 993 87 67	22-26	121
1 00 993 93 28	24-12	15
1 00 993 95 90	15-2	24
1 00 993 96 73	24-6	8
1 00 993 96 73	27-4	11
1 00 993 97 28	36-20	8
1 00 993 98 64	22-24	92
1 00 994 00 55	36-28	28
1 00 994 53 54	41/3-4	21
1 00 994 88 54	36-28	27
1 00 994 89 54	36-28	3
1 00 994 90 54	36-28	4
1 00 995 39 68	22-28	8
1 00 996 07 81	34-6	15
1 00 996 15 83	34-12	9
1 00 996 17 81	34-2	4
1 00 996 19 86	34-20	19
1 00 996 20 81	34-4	2
1 00 996 20 86	34-20	20
1 00 996 21 85	34-12	10
1 00 996 21 86	34-20	21
1 00 996 22 86	34-20	22
1 00 996 26 85	34-8	20
1 00 996 27 85	34-8	21
1 00 996 28 85	34-8	22
1 00 996 29 85	34-8	23
1 00 996 30 85	34-4	33
1 00 996 32 81	34-6	14
1 00 996 37 86	41-6	
1 00 996 51 81	34-6	12
1 00 996 52 81	34-6	13
1 00 996 59 81	34-4	26
1 00 996 61 91	41-4	46
1 00 996 64 81	34-12	23
1 00 996 65 81	34-12	24
1 00 996 72 91	34-16	9
1 00 996 73 81	34-2	7
1 00 996 91 50	36-14	39
1 00 997 00 12	22-18	55
1 00 997 00 12	22-24	58
1 00 997 00 16	22-18	89
1 00 997 00 16	22-26	104
1 00 997 01 12	22-18	56
1 00 997 01 12	22-24	59
1 00 997 01 16	22-18	90
1 00 997 01 16	22-26	105
1 00 997 02 12	22-18	57
1 00 997 02 12	22-24	60
1 00 997 02 16	22-18	91
1 00 997 02 16	22-26	106
1 00 997 03 12	22-18	58
1 00 997 03 12	22-24	61
1 00 997 03 16	22-20	92
1 00 997 03 16	22-26	107
1 00 997 04 12	22-18	59
1 00 997 04 12	22-24	62
1 00 997 04 16	22-20	93
1 00 997 04 16	22-26	108
1 00 997 05 12	22-18	60
1 00 997 05 12	22-24	63
1 00 997 05 16	22-20	94
1 00 997 05 16	22-26	109
1 00 997 06 12	22-18	61
1 00 997 06 12	22-24	64
1 00 997 06 16	22-20	95
1 00 997 06 16	22-26	110
1 00 997 07 12	22-18	62
1 00 997 07 12	22-24	65
1 00 997 07 16	22-20	96
1 00 997 07 16	22-26	111
1 00 997 08 12	22-18	63
1 00 997 08 12	22-24	66
1 00 997 08 16	22-20	97
1 00 997 08 16	22-26	112
1 00 997 09 12	22-18	64
1 00 997 09 12	22-24	67
1 00 997 09 16	22-20	98
1 00 997 09 16	22-26	113
1 00 997 10 12	22-18	65
1 00 997 10 12	22-24	68
1 00 997 10 16	22-20	99
1 00 997 10 16	22-26	114
1 00 997 11 12	22-18	66
1 00 997 11 12	22-24	69
1 00 997 11 16	22-20	100
1 00 997 11 16	22-26	115
1 00 997 12 12	22-18	67
1 00 997 12 12	22-24	70
1 00 997 12 16	22-20	101
1 00 997 12 16	22-26	116
1 00 997 13 12	22-18	68
1 00 997 13 12	22-24	71
1 00 997 13 16	22-20	102
1 00 997 13 16	22-26	117
1 00 997 14 12	22-18	69
1 00 997 14 12	22-24	72
1 00 997 14 16	22-20	103
1 00 997 14 16	22-26	118
1 00 997 15 12	22-18	70
1 00 997 15 12	22-24	73
1 00 997 16 12	22-18	71
1 00 997 16 12	22-24	74
1 00 997 17 12	22-18	72
1 00 997 17 12	22-24	75
1 00 997 18 12	22-18	73
1 00 997 18 12	22-24	76
1 00 997 19 12	22-18	74
1 00 997 19 12	22-24	77
1 00 997 20 12	22-18	75
1 00 997 20 12	22-24	78
1 00 997 21 12	22-18	76
1 00 997 21 12	22-24	79
1 00 997 21 20	20-2	9
1 00 997 22 12	22-18	77
1 00 997 22 12	22-24	80
1 00 997 22 20	20-2	10

ET-Nummer	Seite	Pos.	ET-Nummer	Seite	Pos.	ET-Nummer	Seite	Pos.
1 00 997 23 12	22-18	78	1 00 997 83 11	22-16	39	1 43 340 14 13	34-12	1
1 00 997 23 12	22-24	81	1 00 997 83 11	22-22	40	1 43 340 16 13	34-12	2
1 00 997 23 20	20-2	11	1 00 997 84 11	22-16	40	1 43 340 16 14	34-6	2
1 00 997 24 12	22-18	79	1 00 997 84 11	22-22	41	1 43 340 17 13	34-12	19
1 00 997 24 12	22-24	82	1 00 997 85 11	22-16	41	1 43 340 17 14	34-6	5
1 00 997 24 20	20-2	12	1 00 997 85 11	22-22	42	1 43 340 18 13	34-12	20
1 00 997 25 12	22-18	80	1 00 997 86 11	22-16	42	1 43 340 21 13	34-12	
1 00 997 25 12	22-24	83	1 00 997 86 11	22-22	43	1 43 340 22 13	34-12	
1 00 997 26 12	22-18	81	1 00 997 87 11	22-16	43	1 43 340 22 14	34-8	2
1 00 997 26 12	22-24	84	1 00 997 87 11	22-22	44	1 43 340 23 14	34-8	8
1 00 997 27 12	22-18	82	1 00 997 88 11	22-16	44	1 43 340 26 14	34-6	1
1 00 997 27 12	22-24	85	1 00 997 88 11	22-22	45	1 43 340 27 14	34-6	4
1 00 997 28 12	22-18	83	1 00 997 89 11	22-16	45	1 43 340 28 14	34-8	1
1 00 997 28 12	22-24	86	1 00 997 89 11	22-22	46	1 43 340 29 14	34-8	7
1 00 997 29 12	22-18	84	1 00 997 90 11	22-18	46	1 43 341 00 37	34-2	17
1 00 997 29 12	22-24	87	1 00 997 90 11	22-24	47	1 43 341 00 37	34-6	16
1 00 997 30 12	22-18	85	1 00 997 91 11	22-18	47	1 43 341 00 72	33-10	5
1 00 997 30 12	22-24	88	1 00 997 91 11	22-24	48	1 43 341 19 32	34-4	12
1 00 997 64 11	22-16	20	1 00 997 92 11	22-18	48	1 43 343 00 25	34-12	29
1 00 997 64 11	22-22	21	1 00 997 92 11	22-24	49	1 43 360 02 93	36-4	9
1 00 997 65 11	22-16	21	1 00 997 93 11	22-18	49	1 43 361 04 16	36-8	10
1 00 997 65 11	22-22	22	1 00 997 93 11	22-24	50	1 43 361 09 06	36-14	40
1 00 997 66 11	22-16	22	1 00 997 94 11	22-18	50	1 43 361 09 06	36-16	16
1 00 997 66 11	22-22	23	1 00 997 94 11	22-24	51	1 43 416 02 68	20-2	19
1 00 997 67 11	22-16	23	1 13 200 00 48	20-2	14	1 43 416 03 52	20-2	21
1 00 997 67 11	22-22	24	1 20 363 08 40	27-4	20	1 44 223 00 25	22-26	96
1 00 997 68 11	22-16	24	1 21 243 02 94	24-4	48	1 44 224 01 62	22-26	97
1 00 997 68 11	22-22	25	1 21 416 24 50	41/3-4	22	1 46 307 04 51	36-20	9
1 00 997 69 11	22-16	25	1 31 361 02 68	41/3-8	11	1 46 330 00 11	33-26	1
1 00 997 69 11	22-22	26	1 31 361 03 25	41/3-8	21	1 46 341 04 37	34-2	16
1 00 997 70 11	22-16	26	1 31 361 03 68	41/3-8	13	1 52 243 00 40	24-2	
1 00 997 70 11	22-22	27	1 31 361 04 25	41/3-8	15	1 52 410 04 93	41/3-4	23
1 00 997 71 11	22-16	27	1 31 416 04 58	41/4-2	5	1 52 416 00 73	41/3-4	17
1 00 997 71 11	22-22	28	1 36 290 00 12	29-6	2	1 52 416 01 93	41/3-4	28
1 00 997 72 11	22-16	28	1 36 290 00 70	29-6	1	1 52 416 25 93	41/3-4	31
1 00 997 72 11	22-22	29	1 36 290 01 12	29-6	3	1 60 416 00 22	41/3-2	7
1 00 997 73 11	22-16	29	1 36 292 00 07	29-6	4	1 60 416 00 22	41/3-4	12
1 00 997 73 11	22-22	30	1 36 292 00 28	29-6	15	1 62 243 00 85	24-4	49
1 00 997 74 11	22-16	30	1 36 292 01 94	29-6	14	1 62 243 00 94	24-4	42
1 00 997 74 11	22-22	31	1 38 171 00 34	17-2	12	1 62 243 01 94	24-4	55
1 00 997 75 11	22-16	31	1 38 416 05 93	36-30	48	1 62 243 10 31	24-4	39
1 00 997 75 11	22-22	32	1 38 416 05 93	36-36	7	1 62 243 11 31	24-4	52
1 00 997 76 11	22-16	32	1 40 360 14 42	41/3-8	1	1 62 410 10 73	41/3-2	34
1 00 997 76 11	22-22	33	1 40 360 15 42	41/3-8	2	1 63 150 00 93	15-4	12
1 00 997 77 11	22-16	33	1 40 360 16 42	41/3-8	3	1 63 151 02 19	15-4	26
1 00 997 77 11	22-22	34	1 40 360 17 42	41/3-8	4	1 63 225 00 35	22-28	2
1 00 997 78 11	22-16	34	1 40 361 07 67	41/3-8	5	1 63 240 00 73	34-16	8
1 00 997 78 11	22-22	35	1 42 416 07 40	41/3-4		1 63 243 01 44	24-2	27
1 00 997 79 11	22-16	35	1 42 416 07 40	41/3-6	27	1 63 243 02 48	24-2	33
1 00 997 79 11	22-22	36	1 43 243 00 88	24-2	12	1 63 360 02 92	36-40	1
1 00 997 80 11	22-16	36	1 43 243 01 94	24-2	6	1 63 360 15 91	36-40	12
1 00 997 80 11	22-22	37	1 43 243 11 40	24-6	21	1 63 360 16 91	36-40	
1 00 997 81 11	22-16	37	1 43 290 01 32	34-22	19	1 63 360 21 91	36-42	9
1 00 997 81 11	22-22	38	1 43 330 01 27	30-6	10	1 63 360 22 91	36-42	14
1 00 997 82 11	22-16	38	1 43 332 00 93	30-6	11	1 63 360 22 91	36-44	20
1 00 997 82 11	22-22	39	1 43 340 02 73	34-12	21	1 63 360 23 91	36-42	16

ET-Nummer	Seite	Pos.
1 63 360 23 91	36-44	22
1 63 360 24 91	36-42	6
1 63 360 24 91	36-44	6
1 63 360 25 91	36-42	17
1 63 360 25 91	36-44	23
1 63 360 26 91	36-42	8
1 63 360 26 91	36-44	8
1 63 360 27 91	36-42	32
1 63 360 28 91	36-46	40
1 63 360 29 91	36-42	34
1 63 360 29 91	36-46	42
1 63 360 30 91	36-42	38
1 63 360 30 91	36-46	46
1 63 363 02 40	27-2	18
1 63 363 03 40	36-4	26
1 64 010 01 55	01-8	4
1 64 010 02 55	01-2	7
1 64 012 02 52	01-2	4
1 64 012 03 52	01-8	1
1 64 083 00 08	36-4	1
1 64 083 00 10	08-2	19
1 64 150 01 43	01-2	21
1 64 150 04 38	01-2	34
1 64 151 10 40	01-2	30
1 64 151 13 40	01-2	29
1 64 171 00 78	17-4	3
1 64 200 01 55	33-10	42
1 64 200 05 36	20-2	1
1 64 201 00 25	33-10	36
1 64 220 02 01	22-16	1
1 64 220 03 36	22-26	101
1 64 220 03 36	22-28	13
1 64 220 04 01	22-22	1
1 64 221 01 05	22-16	7
1 64 221 01 05	22-22	8
1 64 222 01 15	22-16	17
1 64 222 01 15	22-22	18
1 64 222 01 20	22-18	51
1 64 222 01 20	22-24	52
1 64 222 02 09	22-24	53
1 64 223 03 52	22-26	95
1 64 223 04 15	22-24	90
1 64 223 04 21	22-18	86
1 64 223 05 21	22-24	89
1 64 223 06 15	22-18	87
1 64 223 07 15	22-26	93
1 64 240 00 12	24-12	5
1 64 240 01 12	24-12	20
1 64 240 01 16	24-2	1
1 64 240 02 12	24-10	24
1 64 243 00 32	36-22	6
1 64 243 00 40	24-10	8
1 64 243 00 40	24-8	15
1 64 243 00 52	24-4	44
1 64 243 00 85	24-4	35
1 64 243 01 40	24-2	23
1 64 246 00 40	24-10	15
1 64 246 00 40	24-8	22
1 64 260 00 58	20-2	33
1 64 261 00 27	20-2	27
1 64 270 00 40	34-10	32
1 64 270 02 43	34-10	29
1 64 270 03 12	27-2	14
1 64 271 00 40	27-6	8
1 64 272 00 52	34-10	39
1 64 273 01 40	27-12	4
1 64 273 01 40	33-14	6
1 64 273 02 40	27-12	5
1 64 273 02 40	33-14	7
1 64 273 03 40	27-12	6
1 64 273 03 40	33-14	8
1 64 273 04 40	27-12	7
1 64 273 04 40	33-14	9
1 64 290 00 22	34-22	
1 64 290 00 32	34-22	18
1 64 290 01 01	34-22	
1 64 290 01 22	34-22	
1 64 290 02 22	34-22	
1 64 290 03 22	34-22	
1 64 300 01 02	30-2	27
1 64 301 00 40	30-6	1
1 64 301 03 41	30-6	6
1 64 302 00 73	32-2	33
1 64 302 06 01	30-2	28
1 64 304 01 42	30-4	17
1 64 304 01 42	33-12	35
1 64 320 00 21	32-2	29
1 64 320 01 21	32-2	30
1 64 321 02 40	33-10	22
1 64 330 00 40	33-28	3
1 64 330 01 14	33-30	14
1 64 330 02 14	33-30	17
1 64 330 11 05	33-8	1
1 64 330 12 05	33-8	2
1 64 330 13 05	33-2	1
1 64 330 13 10	33-28	
1 64 330 14 10	33-28	
1 64 330 18 10	33-24	2
1 64 330 19 10	33-24	1
1 64 331 01 39	34-10	24
1 64 332 00 40	33-28	
1 64 332 01 40	33-28	
1 64 333 00 40	33-30	10
1 64 335 01 40	33-4	34
1 64 335 01 40	34-10	22
1 64 341 31 21	34-12	16
1 64 341 37 21	34-16	1
1 64 360 02 11	36-8	2
1 64 360 03 46	36-38	3
1 64 360 04 91	36-22	14
1 64 360 08 91	36-20	7
1 64 360 09 91	36-20	30
1 64 360 10 91	36-24	8
1 64 360 15 91	41/3-6	19
1 64 360 16 91	41/3-6	22
1 64 360 18 42	36-38	2
1 64 360 19 42	36-38	1
1 64 360 22 91	36-10	17
1 64 360 24 91	24-6	28
1 64 360 25 91	27-8	7
1 64 360 26 91	41/3-6	7
1 64 360 27 91	41/3-6	14
1 64 361 00 16	36-8	12
1 64 361 00 23	36-20	33
1 64 361 00 23	36-42	20
1 64 361 00 23	36-44	26
1 64 361 00 48	36-12	18
1 64 361 01 48	36-12	19
1 64 361 02 48	36-12	20
1 64 361 11 68	36-38	5
1 64 361 14 25	36-38	6
1 64 363 00 41	36-10	19
1 64 410 00 72	41/3-2	3
1 64 410 00 72	41/3-4	8
1 64 410 00 73	41/3-2	32
1 64 410 00 73	41/3-4	34
1 64 410 01 73	41/3-2	33
1 64 410 01 73	41/3-4	35
1 64 410 02 44	41/3-4	14
1 64 410 02 61	41-4	44
1 64 410 03 44	41/3-4	15
1 64 410 04 73	34-12	
1 64 410 06 44	41/3-2	11
1 64 410 06 44	41/3-2	21
1 64 410 07 38	36-30	35
1 64 410 07 44	41/3-2	12
1 64 410 07 44	41/3-2	22
1 64 410 07 80	36-28	26
1 64 410 07 80	36-36	28
1 64 410 08 44	41/3-2	25
1 64 410 09 44	41/3-2	26
1 64 410 09 80	36-46	49
1 64 410 18 63	36-36	1
1 64 410 33 27	41/4-2	3
1 64 410 41 27	41/3-4	13
1 64 410 62 27	41/3-4	3
1 64 410 63 27	41/3-4	4
1 64 414 10 44	41-6	24
1 64 416 00 06	36-28	16
1 64 416 00 31	41/3-2	19
1 64 416 00 31	41/3-2	28
1 64 416 00 31	41/3-2	9
1 64 416 01 31	41/3-2	10
1 64 416 01 31	41/3-2	20
1 64 416 01 31	41/3-2	29
1 64 416 01 50	36-28	5
1 64 416 01 93	36-28	20
1 64 416 01 93	36-28	23

ET-Nummer	Seite	Pos.
1 64 416 01 93	36-30	36
1 64 416 01 97	41/3-4	5
1 64 416 02 31	41/3-2	18
1 64 416 02 31	41/3-2	8
1 64 416 02 58	41/3-4	19
1 64 416 02 97	41/3-4	16
1 64 416 03 97	41/3-2	27
1 64 416 05 31	41/3-2	30
1 64 416 05 44	41/4-2	4
1 64 416 06 31	41/3-4	6
1 64 416 06 40	36-36	2
1 64 416 07 31	41/3-4	7
1 64 416 07 40	36-36	3
1 64 416 08 93	20-2	22
1 64 416 09 97	41/3-2	15
1 64 416 10 93	36-30	45
1 64 416 10 93	36-36	4
1 64 416 10 97	41/3-2	16
1 64 416 14 58	41/3-4	20
1 64 416 15 58	36-28	2
1 64 416 17 58	41/3-2	13
1 64 416 17 58	41/3-2	23
1 64 416 17 58	41/3-2	31
1 64 416 18 93	36-30	39
1 64 416 19 58	36-36	
1 64 416 19 93	36-28	8
1 64 416 20 34	41/3-4	18
1 64 416 20 93	36-30	32
1 64 416 21 93	36-46	50
1 64 416 24 93	36-36	11
1 64 417 00 51	34-12	
10049-00	41/3-2	14
10094-00	41/4-2	19
4 060 200 004	43-4	10
4 060 200 009	43-4	11
4 060 200 014	43-4	13
4 060 200 019	43-4	14
4 060 200 020	43-4	15
4 060 200 024	43-4	16
4 060 200 031	43-4	12
4 061 200 012	43-4	8
4 061 300 066	43-4	18
4 061 300 087	43-4	17
4 061 400 010	43-4	9
4 062 200 003	43-4	19
4 062 200 004	43-4	20
4 062 200 005	43-4	21
4 062 200 006	43-4	22
4 062 200 008	43-4	23
4 062 200 009	43-4	24
4 063 800 053	43-4	5
7 234 677 051	34-8	16
7 234 677 052	36-42	28
7 234 677 052	36-44	33
7 234 677 058	36-20	34
7 234 677 058	36-42	21
7 234 677 058	36-44	27
7 234 677 085	29-6	11
7 234 677 085	41/3-6	35
7 234 677 087	36-20	11
7 234 677 096	24-6	9
7 234 677 096	27-4	12
7 234 677 131	34-22	12
7 234 677 137	36-24	5
7 234 677 170	22-2	9
7 234 677 172	41/4-2	
7 234 677 172	41/4-2	
7 234 677 172	41/4-2	29
7 234 677 179	01-2	14
7 234 677 179	01-8	12
7 234 677 227	20-2	5
7 234 677 234	20-2	34
7 234 677 558	22-16	8
7 234 677 558	22-22	9
7 234 677 558	32-2	23
7 234 677 560	22-22	10
7 234 677 561	22-16	3
7 234 677 561	22-22	3
7 234 677 562	22-22	5
7 234 677 564	34-12	
7 234 677 566	36-28	21
7 234 677 566	36-28	24
7 234 677 574	15-2	18
7 234 677 590	30-2	11
7 234 677 599	36-28	9
7 234 677 612	34-12	30
7 234 677 766	34-22	4
7 234 677 941	01-2	5
7 234 677 941	01-8	2
7 234 678 156	26-22	37
7 236 677 051	22-28	20
7 236 677 051	41-2	7
7 236 677 056	16-2	12
7 236 677 056	17-2	13
7 236 677 056	33-10	33
7 236 677 056	33-14	20
7 236 677 077	15-2	21
7 236 677 078	15-4	3
7 236 677 078	17-2	5
7 236 677 078	30-6	2
7 236 677 078	32-2	34
7 236 677 078	33-24	4
7 236 677 078	33-26	15
7 236 677 078	33-8	37
7 236 677 078	36-4	5
7 236 677 078	41-2	14
7 236 677 079	17-4	5
7 236 677 079	22-10	32
7 236 677 079	30-4	4
7 236 677 079	33-10	16
7 236 677 079	33-10	23
7 236 677 079	33-12	19
7 236 677 079	33-22	8
7 236 677 079	34-4	13
7 236 677 079	36-4	10
7 236 677 081	17-2	16
7 236 677 081	17-2	2
7 236 677 081	33-12	26
7 236 677 081	33-30	11
7 236 677 081	41-6	32
7 236 677 085	22-12	16
7 236 677 085	33-12	13
7 236 677 085	33-30	20
7 236 677 086	24-10	3
7 236 677 086	24-12	10
7 236 677 086	27-6	26
7 236 677 087	27-4	18
7 236 677 088	26-24	3
7 236 677 129	10-2	5
7 236 677 129	15-2	3
7 236 677 129	20-4	9
7 236 677 129	24-10	13
7 236 677 129	24-12	16
7 236 677 129	24-8	20
7 236 677 129	27-6	9
7 236 677 129	29-2	26
7 236 677 129	29-2	4
7 236 677 129	30-2	20
7 236 677 129	30-2	3
7 236 677 129	30-4	11
7 236 677 129	33-10	37
7 236 677 129	36-4	27
7 236 677 129	41-4	41
7 236 677 130	29-6	5
7 236 677 130	41/3-6	28
7 236 677 131	01-2	36
7 236 677 131	10-2	13
7 236 677 131	22-14	26
7 236 677 131	24-10	16
7 236 677 131	24-8	23
7 236 677 131	27-12	8
7 236 677 131	27-2	20
7 236 677 131	27-4	21
7 236 677 131	30-2	30
7 236 677 131	30-6	7
7 236 677 131	33-12	22
7 236 677 131	33-14	10
7 236 677 131	33-28	
7 236 677 131	33-28	4
7 236 677 131	34-22	
7 236 677 131	34-22	20
7 236 677 132	36-12	32
7 236 677 133	24-2	
7 236 677 133	24-6	3
7 236 677 133	27-6	11
7 236 677 133	30-2	31
7 236 677 133	32-2	12
7 236 677 133	34-10	30

ET-Nummer	Seite	Pos.
7 236 677 133	36-10	9
7 236 677 135	22-28	11
7 236 677 135	29-6	16
7 236 677 135	34-12	13
7 236 677 135	41/3-6	31
7 236 677 136	20-4	10
7 236 677 137	29-2	12
7 236 677 137	32-2	17
7 236 677 137	32-2	9
7 236 677 250	41/4-2	
7 236 677 313	36-36	9
7 236 677 921	01-8	27
7 236 677 921	36-14	45
7 236 677 923	01-2	31
7 236 677 923	33-12	10
7 236 677 923	33-30	15
7 236 677 924	01-2	18
7 236 677 924	01-8	16
7 236 677 924	29-6	21
7 236 677 924	34-22	
7 236 677 924	36-10	20
7 236 677 924	36-20	21
7 236 677 924	36-22	7
7 236 677 926	20-4	6
7 236 677 926	22-16	12
7 236 677 926	22-16	4
7 236 677 926	22-22	13
7 236 677 926	22-22	4
7 236 677 926	32-2	5
7 236 677 927	15-2	13
7 236 677 927	34-22	7
7 236 677 932	22-16	9
7 236 677 939	30-2	10
7 236 677 941	22-16	13
7 236 677 941	22-22	14
7 236 677 941	34-14	2
7 236 677 942	24-4	50
7 236 677 942	36-2	3
7 236 677 943	20-2	17
7 236 677 944	22-10	7
7 236 677 952	22-2	2
7 236 677 957	36-8	14
7 236 678 245	26-16	18
7 236 678 276	26-12	70
7 236 678 923	22-2	15
7 236 678 923	22-2	21
7 236 678 925	22-2	23
7 236 678 925	26-6	71
7 236 678 929	22-2	17
7 236 678 955	24-4	36
7 238 678 183	20-2	2
7 250 671 590	30-6	19
7 250 671 592	33-30	6
7 250 671 625	16-2	17
7 250 671 625	36-2	13
7 252 677 016	22-6	43
7 252 677 029	36-28	17
7 252 677 034	41/3-8	23
7 252 677 035	27-2	34
7 252 677 036	15-4	17
7 252 677 036	29-6	18
7 252 677 036	36-26	9
7 252 677 037	22-14	24
7 252 677 039	22-8	12
7 252 677 044	33-8	38
7 252 677 044	34-2	13
7 252 677 046	30-4	18
7 252 677 046	33-12	36
7 252 677 049	41-2	10
7 252 677 056	41/3-4	29
7 252 677 084	36-8	3
7 252 677 085	36-14	47
7 252 677 088	36-10	23
7 252 677 092	41/3-4	32
7 252 677 093	01-2	22
7 252 677 093	41/3-4	24
7 252 677 094	36-30	46
7 252 677 094	36-36	5
7 252 677 095	36-30	37
7 252 677 096	36-30	33
7 252 677 096	36-30	42
7 252 677 120	34-22	
7 252 677 128	22-8	14
7 252 677 618	22-8	13
7 252 678 022	27-6	34
7 252 678 033	27-2	27
7 252 678 033	27-4	3
7 252 678 036	27-4	4
7 252 678 039	27-2	28
7 252 678 044	27-2	7
7 252 678 046	36-4	
7 252 678 046	36-4	
7 252 678 047	22-4	18
7 252 678 053	36-4	
7 252 678 084	36-8	24
7 252 678 158	22-10	13
7 252 679 153	26-8	9
7 253 677 024	31-2	25
7 253 677 035	26-20	60
7 254 677 405	22-8	10
7 255 677 039	34-22	11
7 255 677 109	41/3-2	17
7 272 677 148	34-16	2
7 280 670 317	30-2	24
7 286 671 059	41-8	38
7 286 671 061	34-6	8
7 286 671 061	34-8	15
7 286 671 065	34-8	17
7 286 671 066	30-4	8
7 286 671 066	34-12	6
7 286 671 070	33-30	26
7 286 671 502	24-12	2
7 286 671 502	33-8	30
7 286 671 502	34-14	9
7 286 671 503	34-16	10
7 286 671 503	36-12	34
7 286 671 503	36-14	41
7 286 671 504	34-10	28
7 286 671 504	34-14	12
7 286 671 508	36-44	12
7 286 671 508	36-44	38
7 286 671 509	33-10	21
7 286 671 509	36-12	35
7 286 671 512	33-2	3
7 293 671 114	34-8	18
7 293 671 213	17-4	2
7 293 671 213	33-8	33
7 302 670 041	34-4	27
7 302 670 281	34-4	3
7 302 670 282	34-4	17
7 311 681 229	34-22	16
7 316 680 131	34-2	18
7 316 680 131	34-6	17
7 316 680 149	41-4	45
7 316 680 157	33-10	4
7 316 680 169	33-12	30
7 316 680 189	34-12	17
7 316 680 301	33-4	45
7 316 680 301	33-8	20
7 316 680 301	34-10	5
7 316 680 301	34-10	7
7 316 680 501	33-2	9
7 316 680 501	33-8	22
7 316 680 501	33-8	24
7 316 680 502	33-10	6
7 316 680 506	34-10	9
7 316 680 506	41-4	37
7 316 680 507	34-10	21
7 316 681 169	33-26	30
7 316 681 169	41-6	25
7 316 681 169	41-8	45
7 317 680 277	34-10	11
7 317 680 277	41-4	35
7 317 680 277	41-4	39
7 318 680 280	34-6	7
7 318 680 280	34-8	14
7 318 680 280	34-8	29
7 318 680 608	34-20	27
7 318 680 647	34-10	
7 318 680 647	34-10	2
7 332 673 004	26-20	59
7 332 673 013	26-12	75
7 332 673 013	26-20	57
7 334 670 001	16-2	8
7 334 670 005	22-20	114
7 334 673 005	16-2	6
7 334 673 005	36-22	11
7 336 673 104	36-2	8

ET-Nummer	Seite	Pos.
7 341 671 833	24-2	25
7 367 677 433	20-2	24
7 372673074	27-10	15
7 380 678 023	15-2	7
7 381 678 041	26-22	41
7 382 678 027	36-32	11
7 382 678 027	36-34	9
7 382 679 205	01-8	21
7 397 677 077	24-6	23
7 397 677 077	36-2	30
7 397 677 123	01-2	10
7 397 677 123	01-8	7
7 401 677 052	27-2	6
7 401 677 060	22-6	46
7 401 677 064	26-6	73
7 401 677 107	34-22	
7 403 677 007	36-36	6
7 403 677 703	33-30	27
7 403 677 703	33-30	7
7 403 677 705	17-2	14
7 403 677 705	34-12	8
7 403 677 705	41-8	41
7 403 677 707	17-2	11
7 403 677 707	17-2	18
7 403 677 707	17-2	21
7 403 677 707	17-4	4
7 403 677 707	22-28	22
7 403 677 707	26-24	4
7 403 677 707	29-6	19
7 403 677 707	30-2	25
7 403 677 707	30-4	7
7 403 677 707	30-6	3
7 403 677 707	33-10	10
7 403 677 707	33-10	18
7 403 677 707	33-12	28
7 403 677 707	33-22	9
7 403 677 707	33-26	16
7 403 677 707	33-30	12
7 403 677 707	34-16	4
7 403 677 707	36-12	23
7 403 677 707	36-14	43
7 403 677 707	36-16	20
7 403 677 707	41-2	15
7 403 677 707	41-6	22
7 403 677 707	41-6	35
7 403 677 709	01-2	37
7 403 677 709	08-2	15
7 403 677 709	10-2	15
7 403 677 709	10-2	6
7 403 677 709	16-2	23
7 403 677 709	20-4	11
7 403 677 709	22-28	12
7 403 677 709	22-28	9
7 403 677 709	24-2	
7 403 677 709	24-2	26
7 403 677 709	24-2	34
7 403 677 709	24-6	25
7 403 677 709	27-2	21
7 403 677 709	27-6	13
7 403 677 709	29-2	29
7 403 677 709	29-2	32
7 403 677 709	29-6	17
7 403 677 709	30-2	22
7 403 677 709	30-2	32
7 403 677 709	30-2	6
7 403 677 709	30-4	13
7 403 677 709	30-6	8
7 403 677 709	32-2	10
7 403 677 709	32-2	13
7 403 677 709	32-2	18
7 403 677 709	33-10	39
7 403 677 709	34-12	11
7 403 677 709	34-22	21
7 403 677 709	34-4	31
7 403 677 709	36-10	10
7 403 677 709	36-12	26
7 403 677 709	36-2	32
7 403 677 709	36-20	12
7 403 677 725	01-2	15
7 403 677 725	01-8	13
7 403 677 725	41/4-2	
7 403 677 725	41/4-2	
7 403 677 725	41/4-2	30
7 403 677 733	36-36	10
7 403 677 733	36-8	8
7 403 677 737	20-2	4
7 403 677 743	20-2	25
7 403 677 763	26-14	18
7 403 677 813	01-2	19
7 403 677 813	01-8	17
7 403 677 813	01-8	28
7 403 677 813	15-2	14
7 403 677 813	24-2	22
7 403 677 813	27-10	19
7 403 677 813	32-2	24
7 403 677 813	32-2	6
7 403 677 813	34-14	6
7 403 677 813	34-22	
7 403 677 813	34-22	9
7 403 677 815	36-12	17
7 403 677 815	36-12	29
7 403 677 817	30-2	12
7 403 677 821	36-8	15
7 403 677 823	36-12	2
7 403 678 813	22-2	19
7 403 678 813	22-2	25
7 404 677 207	24-2	11
7 404 677 211	36-8	16
7 404 677 709	15-2	10
7 404 677 709	29-6	12
7 404 677 751	24-6	22
7 405 677 004	17-4	7
7 405 677 004	33-26	27
7 405 677 005	36-18	26
7 405 677 005	41/3-4	30
7 405 677 007	29-6	10
7 405 677 007	34-12	
7 405 677 007	36-14	49
7 405 677 007	36-28	22
7 405 677 007	36-28	25
7 405 677 007	36-30	34
7 405 677 007	36-30	38
7 405 677 007	36-30	41
7 405 677 007	36-30	47
7 405 677 007	41/3-4	25
7 405 677 007	41/3-4	33
7 405 677 009	01-2	8
7 405 677 009	01-8	5
7 405 677 009	36-28	10
7 405 677 011	34-12	31
7 405 677 011	36-38	12
7 405 677 013	34-22	6
7 405 677 013	41/4-2	
7 405 677 018	36-8	7
7 405 677 062	36-38	4
7 405 677 078	41/3-8	10
7 405 677 709	36-2	16
7 413 677 025	26-14	19
7 423 677 034	34-4	21
7 423 677 034	34-4	8
7 424 674 709	34-22	
7 451 680 011	01-2	39
7 451 680 011	22-10	31
7 451 680 011	36-2	19
7 451 680 108	34-12	7
7 451 680 108	41-6	26
7 451 680 108	41-8	39
7 451 680 108	41-8	46
7 451 680 109	15-2	22
7 451 680 109	17-2	17
7 451 680 109	17-2	3
7 451 680 109	17-2	6
7 451 680 109	17-4	6
7 451 680 109	22-10	34
7 451 680 109	22-12	18
7 451 680 109	27-4	19
7 451 680 109	29-6	20
7 451 680 109	33-12	15
7 451 680 109	33-26	17
7 451 680 109	41-6	33
7 451 680 111	10-2	14
7 451 680 111	24-6	4
7 451 680 111	27-4	23
7 451 680 111	34-12	14
7 451 680 111	34-22	
7 451 680 111	34-22	
7 451 680 111	34-22	14
7 451 680 112	01-2	33

ET-Nummer	Seite	Pos.
7 451 680 112	20-4	8
7 451 680 112	22-16	14
7 451 680 112	22-22	15
7 451 680 112	27-10	18
7 451 680 112	34-10	38
7 451 680 112	34-22	
7 451 680 112	36-8	4
7 451 680 113	22-16	15
7 451 680 113	22-22	16
7 451 680 113	34-22	
7 451 680 115	24-2	28
7 451 680 116	01-2	17
7 451 680 116	01-8	15
7 451 680 116	34-22	5
7 451 680 118	20-2	36
7 451 680 119	20-2	29
7 451 680 119	36-20	27
7 451 680 119	36-20	4
7 451 680 119	36-26	5
7 451 680 122	20-2	26
7 451 680 162	36-14	48
7 453 680 014	26-18	29
7 453 680 113	29-2	23
7 453 680 113	29-2	28
7 453 680 115	17-2	7
7 453 680 115	34-10	35
7 458 680 012	22-2	3
7 460 094 005	34-14	10
7 460 094 025	20-4	13
7 460 094 061	20-2	3
7 462 680 006	30-4	9
7 462 680 006	36-44	13
7 462 680 006	36-44	39
7 462 680 007	27-6	27
7 462 680 007	41-2	8
7 462 680 008	17-4	8
7 462 680 008	24-10	4
7 462 680 008	24-12	11
7 462 680 008	30-4	12
7 462 680 008	30-4	5
7 462 680 011	16-2	21
7 462 680 011	24-2	
7 462 680 011	30-2	21
7 462 680 011	30-2	34
7 462 680 011	30-2	5
7 462 680 011	32-2	15
7 462 680 011	32-2	20
7 462 680 011	33-8	39
7 462 680 011	34-10	31
7 462 680 011	34-22	22
7 462 680 011	36-12	33
7 462 680 011	41-4	42
7 462 680 012	15-2	5
7 462 680 012	15-2	8
7 462 680 012	27-2	23
7 462 680 012	30-2	14
7 462 680 014	15-2	16
7 462 680 014	29-6	23
7 462 680 014	34-10	37
7 462 680 014	34-12	
7 462 680 014	36-10	21
7 462 680 014	36-14	46
7 462 680 016	15-2	19
7 462 680 016	34-14	3
7 462 680 028	34-12	12
7 462 680 033	34-16	11
7 462 680 035	33-10	34
7 462 680 206	15-4	4
7 462 680 206	36-12	36
7 464 680 069	29-6	9
7 464 680 128	36-28	13
7 464 680 139	22-8	2
7 464 680 303	24-2	29
7 464 680 304	24-2	4
7 464 680 305	24-2	5
7 473 682 013	36-16	15
7 479 682 512	29-4	9
7 490 682 018	22-26	100
7 490 682 036	26-20	48
7 490 682 058	22-24	54
7 490 682 060	36-28	14
7 490 682 062	26-14	11
7 490 682 427	26-18	42
7 490 682 434	26-6	70
7 491 682 042	36-38	7
7 491 682 080	22-4	2
7 491 682 082	41/3-8	20
7 491 682 090	22-8	1
7 491 682 090	36-28	15
7 491 682 092	26-18	43
7 491 682 095	22-16	19
7 491 682 095	22-22	20
7 491 682 506	41/3-8	16
7 497 442 122	36-38	15
7 512 034 154	22-16	11
7 512 034 154	22-16	6
7 512 034 154	22-22	12
7 512 034 154	22-22	7
7 514 682 065	36-2	27
7 514 682 138	41/4-2	10
7 514 682 138	41/4-2	17
7 514 682 138	41/4-2	24
7 514 682 163	36-16	
7 514 682 709	36-36	12
7 525 675 033	26-12	74
7 527 262 158	29-4	36
7 530 680 039	22-28	4
7 530 680 052	24-2	30
7 530 680 052	24-4	43
7 530 680 052	24-4	56
7 530 680 065	20-2	30
7 530 680 065	24-2	7
7 530 680 066	22-20	108
7 530 680 066	22-26	123
7 530 680 067	26-14	20
7 530 680 088	20-2	23
7 534 106 068	22-26	99
7 537 106 007	27-2	32
7 560 680 016	41-2	13
7 571 646 012	00-6	1
7 571 646 012	27-12	3
7 571 646 012	33-14	5
7 571 646 041	00-6	4
7 571 646 042	00-6	5
7 571 646 042	33-14	
7 571 646 042	33-14	
7 571 646 042	36-12	6
7 571 646 043	00-6	6
7 572 642 006	00-6	19
7 572 642 012	00-6	20
7 572 642 052	00-6	21
7 572 642 502	00-6	22
7 572 642 505	00-6	25
7 572 642 510	00-6	24
7 572 642 510	30-6	
7 572 642 510	33-4	15
7 572 646 515	00-6	23
7 572 646 517	00-6	26
7 575 641 039	00-6	37
7 575 641 040	00-6	38
7 575 641 041	00-6	39
7 577 646 036	00-6	14
7 577 646 040	00-6	13
7 578 642 011	30-6	
7 578 642 011	33-4	13
7 578 646 001	00-6	2
7 578 646 002	00-6	3
7 578 646 002	27-12	
7 578 646 002	33-14	
7 578 646 002	36-12	8
7 578 646 011	00-6	7
7 578 646 012	00-6	8
7 578 646 013	00-6	9
7 579 641 081	00-6	10
7 579 641 082	00-6	11
7 579 642 051	00-6	12
7 580 233 018	20-2	7
7 593 641 015	08-2	23
7 593 641 015	16-2	9
7 593 641 016	10-2	17
7 593 641 016	33-14	25
7 593 641 020	24-6	18
7 593 641 020	24-6	6
7 593 641 020	33-14	16
7 593 641 021	15-4	9
7 593 641 021	22-14	12
7 593 641 021	34-12	32
7 593 641 028	16-2	7

ET-Nummer	Seite	Pos.
7 593 641 028	36-22	12
7 593 641 028	41/3-6	6
7 593 641 029	22-20	115
7 593 641 035	00-1	
7 593 641 035	00-1	
7 593 641 035	00-1	
7 593 641 035	22-20	113
7 593 641 035	22-26	127
7 593 641 048	00-1	
7 593 641 048	36-2	9
7 603 708 015	15-4	
7 603 708 057	15-4	
7 618 000 210	22-18	53
7 618 000 210	22-24	56
7 618 302 007	22-18	52
7 618 302 007	22-24	55
7 618 302 008	22-18	88
7 618 302 008	22-26	103
7 618 320 110	22-16	18
7 618 320 110	22-22	19
7 686 677 103	31-2	5
7 686 682 004	31-2	6
7 708 680 009	43-4	29
7 713 000 500	33-12	34
7 731 000 001	00-12	36
7 731 000 001	30-6	18
7 731 000 001	33-30	5
7 731 000 002	00-12	35
7 731 000 002	30-6	17
7 733 000 004	33-4	28
7 733 661 605	33-18	12
7 733 661 605	33-2	7
7 733 661 606	33-18	13
7 733 661 606	33-2	8
7 733 661 606	33-8	25
7 733 661 608	41-8	52
7 734 000 354	33-10	13
7 734 000 357	33-10	32
7 734 000 402	33-4	23
7 734 000 602	30-6	14
7 734 000 602	33-4	44
7 734 000 602	34-10	4
7 734 000 916	33-28	
7 734 000 917	33-10	12
7 734 000 917	33-10	27
7 734 000 917	33-10	31
7 734 000 920	33-10	20
7 734 000 921	33-10	3
7 734 000 929	33-10	26
7 734 000 932	33-2	
7 734 000 932	33-6	49
7 740 000 006	33-28	6
7 761 675 005	41/3-4	26
7 761 675 005	41/3-8	8
7 761 675 102	26-16	19
7 761 675 404	20-2	8
7 761 675 404	26-14	21
7 761 675 404	26-2	9
7 761 675 404	36-28	29
7 761 675 404	36-28	6
7 761 675 404	36-30	43
7 761 675 404	36-32	8
7 761 675 404	36-34	6
7 761 675 404	41/3-10	8
7 761 675 414	36-36	13
7 761 675 424	36-28	18
7 761 675 424	36-28	30
7 786 680 105	41/3-6	16
7 786 680 105	41/3-6	9
7 788 010 664	41/3-6	15
7 788 010 664	41/3-6	8
7 788 010 666	22-14	11
7 803 171 116	15-4	8
7 807 551 022	15-4	25
7 821 104 210	24-2	9
7 821 104 306	17-2	19
7 821 104 306	17-2	9
7 821 104 306	22-28	6
7 821 104 307	36-12	24
7 824 670 002	36-16	17
7 827 682 033	36-12	22
7 827 682 033	36-16	19
7 832 104 010	20-2	15
7 834 288 103	20-2	32
7 860 000 0 21	43-6	37
7 880 640 011	33-12	24
7 900 104 018	22-28	3
7 900 104 403	20-2	31
7 901 680 003	29-6	7

ET-Nummer	Seite	Pos.

KramerAllrad

Tieflöffelbagger TB 80

Typ 1337 00

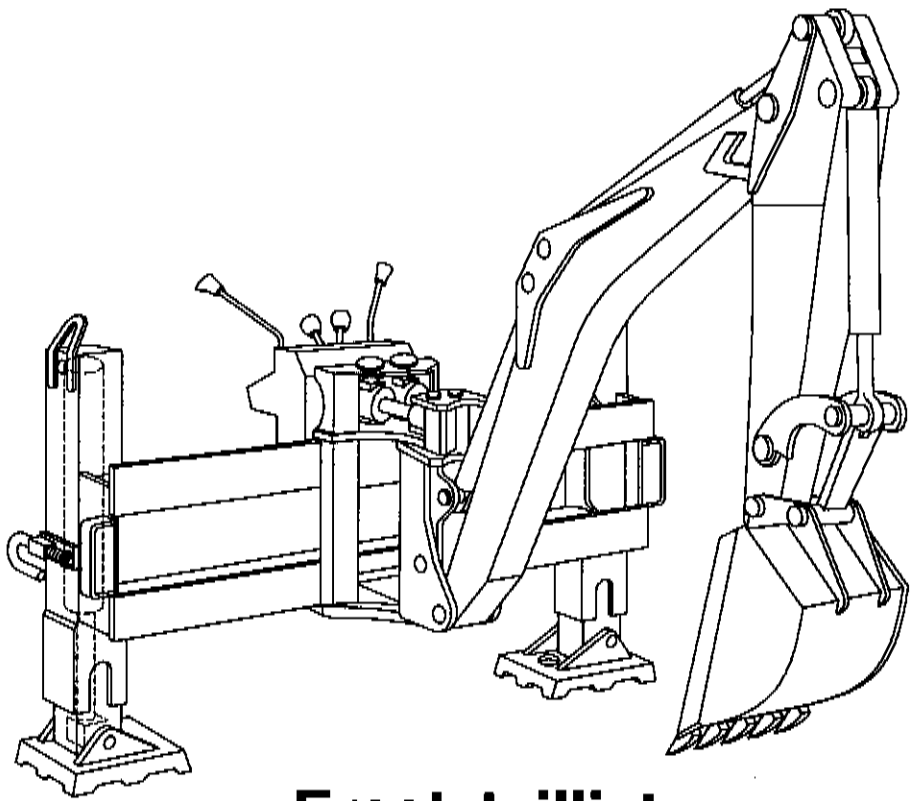

Ersatzteilliste

Ausgabe 1.3

Teil-Nummer 0 04 003 01 90

Gültig ab Fabrik-Nr. **80/810 bzw. 1337 00 000 001**

Kramer Werke GmbH
Postfach 10 15 63
D-88 645 Überlingen
Telefon-Nr. 07551 - 802 - 450
Telefax-Nr. 07551 - 802 - 138

Ausgabenlegende

Ausgabe	herausgegeben
1.0	August 94
1.1	Oktober 97
1.2	Dezember 98
1.3	Oktober 99

© Copyright - 1994 Kramer-Werke GmbH, Überlingen
Printed in W-Germany
Alle Rechte vorbehalten
Diese Druckschrift darf vom Empfänger nur für den vorgesehenen Zweck verwendet werden. Sie darf ohne vorherige schriftliche Zustimmung in keiner Weise ganz oder teilweise vervielfältig oder in irgendeine andere Sprache übersetzt werden.
Das Titelbild zeigt den Tiefflöffelbagger TB 80. Die Abbildung kann Sonderausrüstungen (SO's) aufweisen.
Kramer-Werke GmbH
Technische Dokumentation
Postfach 10 15 63
D-88 645 Überlingen
Druckschrift: ET TB 80 - 1337 00
Bestell-Nr.: 0 04 003 01 90
Ausgabe 1.3

Inhaltsverzeichnis

Einleitung

Einleitung E-1
Gerätedaten E-2
Typenschilder * Gerätenummern E-3

Dichtsätze

Dichtsätze 00-1
Dichtsätze für Hydraulik-Steuergerät 00-1
Aufstellung von O-Ringen an Dichtkegelverschraubungen (DKO) 00-1
Aufstellung von Überwurfmuttern und Schneidringen 00-1

Tieflöffelbagger TB 80 (SO 1337 00)

Anbauplatte, Stütze, Abstützplatte 41/1-2
Befestigung Abstützzylinder oben 41/1-2
Befestigung Abstützzylinder, Stütze, Abstützplatte unten 41/1-2
Transportsicherung Stütze 41/1-2
seitlicher Anschlag Führungsschiene links und rechts 41/1-2
Anschlagschraube für Schlitten bei Straßenstransport 41/1-2
Gummipratzen für Abstützplatte (SO 1048 00) 41/1-2
Schlitten, Schwenkbock 41/1-4
Klemmung (Klemmzylinder) 41/1-4
Lagerung Schwenkbock - Schlitten oben, unten 41/1-4
Lagerung Schwenkzylinder am Schlitten 41/1-4
Lagerung Schwenkzylinder am Schwenkbock 41/1-6
Lagerung Auslegerzylinder am Schwenkbock 41/1-6
Befestigung Schlauchleitungen am Schwenkbock 41/1-6
Befestigung Schlauchleitungen am Schlitten 41/1-6
Ausleger 41/1-8
Lagerung Ausleger - Schwenkbock 41/1-8
Lagerung Ausleger - Auslegerzylinder 41/1-8
Lagerung Ausleger - Stielzylinder 41/1-8
Lagerung Ausleger - Stiel 41/1-8
Transportsicherung Ausleger 41/1-8
Stiel, Kipphebel, Kippstange 41/1-10
Lagerung Stielzylinder 41/1-10
Lagerung Löffelzylinder - Stiel 41/1-10
Kipphebel - Kippstange 41/1-10
Lagerung Stiel - Kipphebel - Löffelzylinder - Kippstange - Löffel 41/1-10
Steuerventilbetätigung 41/1-12
Verriegelung der Bedienungshebel 41/1-12
Betätigung - Abstützzylinder 41/1-12
Betätigung - 7. Steuerkreis (Handbetätigung) (SO 1360 01) 41/1-14
Betätigung - 7. Steuerkreis (Fußbetätigung) (SO) 41/1-14
Betätigung - Ausleger-, Stiel-,Schwenk- und Löffelzylinder (Kramersteuerung 1 04 360 00 10) 41/1-16
Betätigung - Ausleger-, Stiel-,Schwenk- und Löffelzylinder (EURO-Steuerung SO 01361 03) 41/1-18
Betätigung - Ausleger-, Stiel-,Schwenk- und Löffelzylinder (John Deere - Steuerung SO 01361 01) 41/1-22

Steuergerät ... 41/1-24
Steuergeräte komplett ... 41/1-24
Befestigung - Steuergerät ... 41/1-24
Einzelteile - Steuergerät ... 41/1-24
Hydraulikinstallation ... 41/1-28
Druckleitung vom Fahrzeug zum Heckbagger
gültig bis Fabrik-Nr.: 1337 00 405 00 40 ... 41/1-28
Druckleitung vom Fahrzeug zum Heckbagger
gültig ab Fabrik-Nr.: 1337 00 405 00 41 ... 41/1-28
Rücklaufleitung vom Heckbagger zum Fahrzeug
gültig bis Fabrik-Nr.: 1337 00 405 00 40 ... 41/1-28
Rücklaufleitung vom Heckbagger zum Fahrzeug
gültig ab Fabrik-Nr.: 1337 00 405 00 41 ... 41/1-28
Hydraulikleitungen Klemmzylindern ... 41/1-30
Hydraulikleitungen Abstützzylinder ... 41/1-32
Hydraulikleitungen Schwenkzylinder ... 41/1-32
Hydraulikleitungen Auslegerzylinder ... 41/1-34
Hydraulikleitungen Stielzylinder ... 41/1-34
Hydraulikleitungen Löffelzylinder ... 41/1-34
Schnellkupplungen Löffelzylinder (SO 01040 03) ... 41/1-36
Hydraulikleitungen 7. Steuerkreis (SO 01360 01) ... 41/1-38
Schwenk-, Abstütz-, Ausleger-, Stiel- und Löffelzylinder ... 41/1-40
Schwenkzylinder ... 41/1-40
Abstützzylinder (Ausführung „A“) ... 41/1-42
Abstützzylinder (Ausführung „B“) ... 41/1-42
Auslegerzylinder (Ausführung “A“) ... 41/1-44
Auslegerzylinder (Ausführung „B“) ... 41/1-44
Stielzylinder (Ausführung „A“) ... 41/1-46
Stielzylinder (Ausführung „B“) ... 41/1-46
Löffelzylinder (Ausführung „A“) ... 41/1-48
Löffelzylinder (Ausführung „B“) ... 41/1-48
Rohrbruchsicherung am Auslegerzylinder ... 41/1-50
(Ausführung „A“) ... 41/1-50
Rohrbruchsicherung am Auslegerzylinder ... 41/1-50
(Ausführung „B“) ... 41/1-50
Rohrbruchsicherung am Stielzylinder ... 41/1-52
(Ausführung „A“) ... 41/1-52
Rohrbruchsicherung am Stielzylinder ... 41/1-52
(Ausführung „B“) ... 41/1-52
Elektroinstallation, Hinweisschilder ... 41/1-54
Elektroinstallation - Schnellgang (SO1067 04) ... 41/1-54
Elektroinstallation - TB 80 ... 41/1-54
Hinweisschilder ... 41/1-54

Löffel für TB 80

Tieflöffel mit Auswerfer ... 41/2-2
Tieflöffel 290 mm breit (SO 506 06) ... 41/2-2
Tieflöffel 350 mm breit (SO 506 08) ... 41/2-2
Tieflöffel 450 mm breit (SO 506 10) ... 41/2-2

Tieflöffel ohne Auswerfer 41/2-4
Tieflöffel 450 mm breit (SO 506 23) 41/2-4
Tieflöffel 600 mm breit (SO 506 24) 41/2-4
Tieflöffel 800 mm breit (SO 506 25) 41/2-4
Lagerung Löffel - Stiel 41/2-4
Tieflöffel 450 mm breit (SO 506 29) konisch 41/2-6
Tieflöffel 600 mm breit (SO 506 30) konisch 41/2-6
Tieflöffel 800 mm breit (SO 506 31) konisch 41/2-6
Lagerung Löffel - Stiel 41/2-6
Grabenreinigungslöffel 41/2-8
Grabenreinigungslöffel starr 1500 mm breit (SO 506 35) 41/2-8
Grabenreinigungslöffel starr 1900 mm breit (SO 506 36) 41/2-8
Lagerung Löffel - Stiel 41/2-8
Grabenreinigungslöffel hydr. schwenkbar (SO 506 37) 41/2-10
Hydraulikinstallation 41/2-10
Einzelteile Hydraulikzylinder 41/2-10
Lagerung Löffel - Stiel 41/2-10

Nummern-Index

Nummern-Index A-1

Einleitung

Bei allen Ersatzteil-Bestellungen sind folgende Angaben erforderlich:

- ❑ **Type - Fahrgestell-Nr. - Tag der Auslieferung**

  Bei Bestellung von Ersatzteilen für das Getriebe oder den Motor ist die Angabe der Getriebe- bzw. der Motor-Nr. erforderlich.

- ❑ **Die Teil-Bezeichnung**

  Die Teile sollen so bezeichnet werden, wie sie in der Ersatzteilliste bezeichnet sind, z.B. Doppelgelenkwelle kurz oder Zylinderrollenlager NJ 208 EC 3 - DIN 5412.

- ❑ **Die Ersatzteil-Nummer**

  Die Ersatzteil-Nummer, eine zehnstellige Zahl, ist unbedingt erforderlich, z.B. 0 52 261 01 20 oder 7 622 000 081.

- ❑ **Die Hauptgruppen-Nummer**

  Diese ist die zweistellige bzw. bei Sonderausführungen die vierstellige auf jeder Textseite, rechts oben groß aufgedruckte Zahl, zB. 26 oder SO 1268.

- ❑ **Die genaue Angabe der zu versendenden Stückzahlen.**

- ❑ **Die genaue Versandadresse und die gewünschte Versandart,**
  z.B. Post, Bahn, Luftfracht, Expreß usw., Bahnstation bei Bahnsendungen, Postleitzahl bei Postsendungen.

  Fehlen diese Angaben, so geschieht der Versand nach unserem Ermessen.

Die Lieferung von Ersatzteilen erfolgt per Nachnahme. Eingesandte, beschädigte Musterstücke werden verschrottet, wenn keine Rückforderung innerhalb 8 Tagen verlangt wird.

Eine Ersatzteil-Bestellung sieht etwa so aus:

für TB 80 Typ 1337 00 Fabr.-Nr. 1337 00 405 001 geliefert 15.08.93
1 Stück Feder - 0 00 992 97 02 - (41)
1 Stück Zylinderrollenlager NJ 208 EC 3 - DIN 5412 - 7 622 000 081 - (22)
Lieferung per Expreß - München - Hauptbahnhof.

Hinweis zur Benutzung der Ersatzteilliste:

Die Bezeichnungen - **vorn - hinten - links - rechts** - verstehen sich im Sinne der Fahrtrichtung
Einzelteile zu Baugruppen bzw. Zsb. Teilen sind durch entsprechende Überschriften oder durch Einrückungen gekennzeichnet.

Die Abbildungen sind für die Ausführung nicht verbindlich.

Durch die Entwicklung bedingte technische Änderungen behalten wir uns vor.

Überlingen den 15.03.1994
Kramer-Werke GmbH
Überlingen/Bodensee

Anschrift für Ihre Bestellung:
Kramer-Werke GmbH
Abt.: Ersatzteildienst
Postfach 10 15 63
D-88 645 Überlingen/Bodensee
Telefon (07551) 802-450
Telefax (07551) 802 324

Gerätedaten

An Hand der nachstehenden Daten ist Ihr Anbaugerät eindeutig beschrieben. Geben Sie diese Daten bitte stets bei einem Schriftwechsel oder einer telefonischen Anfragen bei Ihrem Händler oder im Werk an.

- ❑ **Gerätetyp: 1337 00 (TB 80)**
- ❑ **Fabrik-Nummer:** _____
  z.B.: 1337 00 405 011
- ❑ **Lieferdatum:** _____
- ❑ **Sonderausrüstungen:** _____

_____

_____

_____

_____

_____

_____

_____

_____

_____

Bitte tragen Sie die für Ihr Anbaugerät geltenden Daten in die obige Liste ein. Bei Anfragen oder Ersatzteilbestellungen stehen Ihnen dann die Daten sofort zur Verfügung.

Ihr nächster Vertragshändler:

Anschrift: _____

_____

_____

_____

Telefon-Nummer: _____

Typenschilder * Gerätenummern

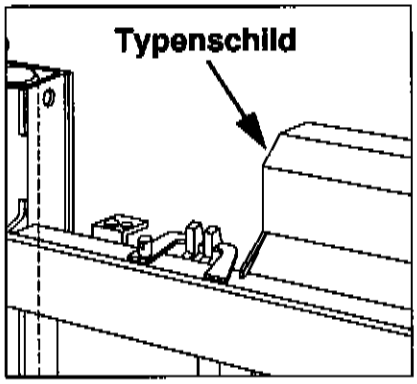

Typenschild

Das Typenschild ist an der linken Seite des Steuerpults angebracht. Die Abbildungen zeigen das Typenschild und seine genaue Anordnung.

Beispiel:
Fabrik-Nr.: 1337 00 405 011
Typ: 1337 00

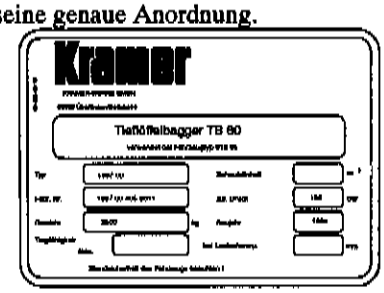

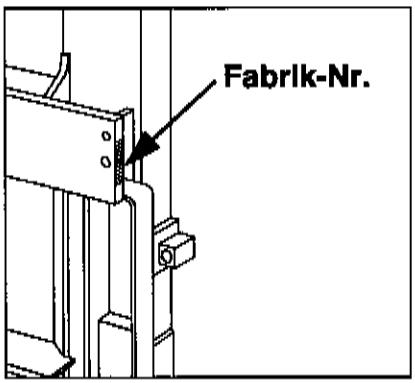

Fabrik-Nummer

Die Lage der Fabrik-Nummer zeigt die nebenstehende Abbildung. Die Fabrik-Nummer finden Sie ferner auf dem Typenschild.

Beispiel:
Fabrik-Nr.: 1337 00 405 011

Notizen:

Hauptgruppe 00

Dichtsätze

Pos.	Teil-Nummer	Bezeichnung	Stück	Bemerkung
	Dichtsätze			
	0 00 996 18 13	Dichtsatz f. Klemmzylinder		Einzelteile siehe Seite 41/1-4
	0 00 996 19 13	Dichtsatz f. Schwenkzylinder		Einzelteile siehe Seite 41/1-40
	0 00 996 33 13	Dichtsatz f. Abstützzylinder Ausf. A		Einzelteile siehe Seite 41/1-42
	0 00 080 83 15	Dichtsatz f. Abstützzylinder Ausf. B		Einzelteile siehe Seite 41/1-42
	0 00 996 20 13	Dichtsatz f. Auslegerzylinder Ausf. A		Einzelteile siehe Seite 41/1-44
	0 00 080 83 12	Dichtsatz f. Auslegerzylinder Ausf. B		Einzelteile siehe Seite 41/1-44
	0 00 996 21 13	Dichtsatz f. Stielzylinderzylinder Ausf. A		Einzelteile siehe Seite 41/1-46
	0 00 080 83 13	Dichtsatz f. Stielzylinderzylinder Ausf. B		Einzelteile siehe Seite 41/1-46
	0 00 996 22 13	Dichtsatz f. Löffelzyliner Ausf. A		Einzelteile siehe Seite 41/1-48
	0 00 080 83 14	Dichtsatz f. Löffelzyliner Ausf. B		Einzelteile siehe Seite 41/1-48
	Dichtsätze für Hydraulik-Steuergerät			
	0 00 996 69 14	Dichtsatz f. 6-fach Steuergerät		Einzelteile siehe Seite 41/1-26
	Aufstellung von O-Ringen an Dichtkegelverschraubungen (DKO)			
	0 00 996 55 08	O-Ring		NW 6 = 6,50 x 1,50
	0 00 996 56 08	O-Ring		NW 8 = 7,50 x 2,00
	0 00 996 57 08	O-Ring		NW 10 = 9,50 x 2,00
	0 00 996 58 08	O-Ring		NW 12 = 13,00 x 2,00
	0 00 996 39 09	O-Ring		NW 12/S = 14,00 x 2,00
	0 00 996 59 08	O-Ring		NW 16 = 15,00 x 2,00
	0 00 996 60 08	O-Ring		NW 20 = 19,00 x 2,50
	0 00 996 61 08	O-Ring		NW 25 = 25,00 x 2,50
	Aufstellung von Überwurfmuttern und Schneidringen			
	7 788 010 660	Überwurfmutter		AL 6-L
	7 788 010 661	Überwurfmutter		AL 8-L
	7 788 010 662	Überwurfmutter		AL 10-L
	7 788 010 663	Überwurfmutter		AL 12-L
	7 788 010 673	Überwurfmutter		AL 12-S
	7 788 010 664	Überwurfmutter		AL 15-L
	7 788 010 665	Überwurfmutter		AL 18-L
	7 788 010 678	Überwurfmutter		AL 20-S
	7 788 010 666	Überwurfmutter		AL 22-L
	7 788 010 667	Überwurfmutter		AL 28-L
	7 788 010 668	Überwurfmutter		AL 35-L
	7 786 680 101	Schneidring		L 6-L
	7 786 680 102	Schneidring		L 8-L
	7 786 680 103	Schneidring		L 10-L
	7 786 680 104	Schneidring		L 12-L
	7 786 680 105	Schneidring		L 15-L
	7 786 680 106	Schneidring		L 18-L
	7 786 680 117	Schneidring		L 20-S
	7 786 680 107	Schneidring		L 22-L
	7 786 680 108	Schneidring		L 28-L
	7 786 680 109	Schneidring		L 35-L

Hauptgruppe 41/1

Tieflöffelbagger TB 80 (SO 1337 00)

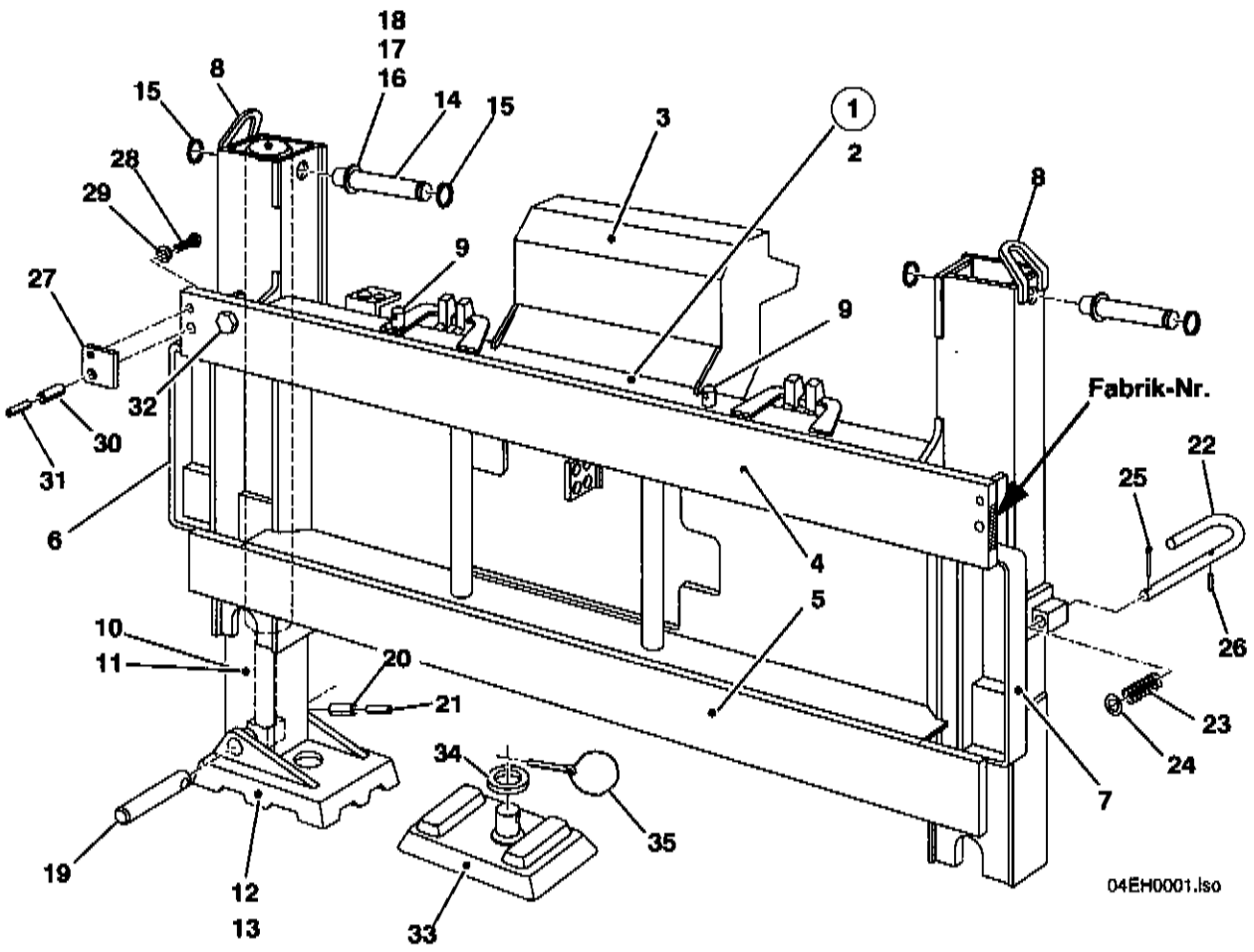
18
17
16
15
8
14
15
3
1
2
28
29
8
9
27
9
32
Fabrik-Nr.
30
31
22
25
6
4
5
26
10
11
20
21
23
24
34
7
35
19
12
13
33
04EH0001.iso

Pos.	Teil-Nummer	Bezeichnung	Stück	Bemerkung
1	1 04 410 48 63	Zsb. Anbauplatte kpl.	1	mit Stütze, Abstützplatten, Abstützzylinder
	1 04 410 53 63	Zsb. Anbauplatte kpl.	1	gültig bei SO 1337 01 (Abstützung 130 mm höher gesetzt)
2	1 04 410 49 63	Zsb. Anbauplatte kpl.	1	Schweißteil
	1 04 410 54 63	Zsb. Anbauplatte kpl.	1	gültig bei SO 1337 01
3	1 04 410 11 06	Zsb. Lagerbock oben	1	
4	1 04 416 01 13	Führungsschiene oben	1	
5	1 04 416 00 13	Führungsschiene unten	1	
6	1 04 410 03 41	Zsb. Halter links	1	für Schlußleuchte
7	1 04 410 04 41	Zsb. Halter rechts	1	für Schlußleuchte
8	1 05 416 01 78	Halteöse	2	
9	1 04 416 46 93	Haltebolzen	2	für Transportsicherung Ausleger
10	1 04 410 04 21	Zsb. Stütze links	1	
11	1 04 410 06 21	Zsb. Stütze rechts	1	
12	1 05 410 23 63	Zsb. Abstützplatte links	1	
	1 05 410 51 63	Zsb. Abstützplatte links	1	gültig bei SO 1337 01
13	1 05 410 24 63	Zsb. Abstützplatte rechts	1	
	1 05 410 52 63	Zsb. Abstützplatte rechts	1	gültig bei SO 1337 01
		Abstützzylinder siehe Seite 41/1-42		
	Befestigung Abstützzylinder oben			
14	1 04 416 08 93	Bolzen	2	Ø 35
15	7 490 682 035	Sicherungsring	4	35 x 1,5
16	7 464 680 063	Paßscheibe	2	Ø 35 x 45 x 1; Stärke nach Bedarf
17	7 464 680 064	Paßscheibe	2	Ø 35 x 45 x 2; Stärke nach Bedarf
18	7 464 680 065	Paßscheibe	2	Ø 35 x 45 x 2,5; Stärke nach Bedarf
	Befestigung Abstützzylinder, Stütze, Abstützplatte unten			
19	1 05 416 63 93	Bolzen	2	Ø 35
20	7 514 682 220	Spannhülse	2	10 x 60
21	7 514 682 167	Spannhülse	2	6 x 60
	Transportsicherung Stütze			
22	1 05 416 01 27	Sperre	2	
23	0 00 992 31 02	Feder	2	
24	7 451 680 118	Scheibe	2	B21 verz.
25	7 530 680 043	Splint	2	3 x 30
26	7 514 682 136	Spannhülse	2	5 x 26
	seitlicher Anschlag Führungsschiene links und rechts			
27	1 04 416 22 58	Anschlag	2	
28	7 236 677 942	Sechskantschraube	2	M12 x 35
29	0 00 992 57 28	Federring	2	Ø 12
30	7 514 682 393	Spannhülse	2	20 x 36
31	7 514 682 242	Spannhülse	2	12 x 36
	Anschlagschraube für Schlitten bei Straßentransport			
32	7 252 677 592	Zylinderschraube	1	M14 x 20
	Gummipratzen für Abstützplatte (SO 1048 00)			
33	1 05 410 27 63	Zsb. Gummipratze	2	
34	7 451 680 135	Scheibe	2	B52 verz.
35	7 832 104 014	Klappsplint	2	

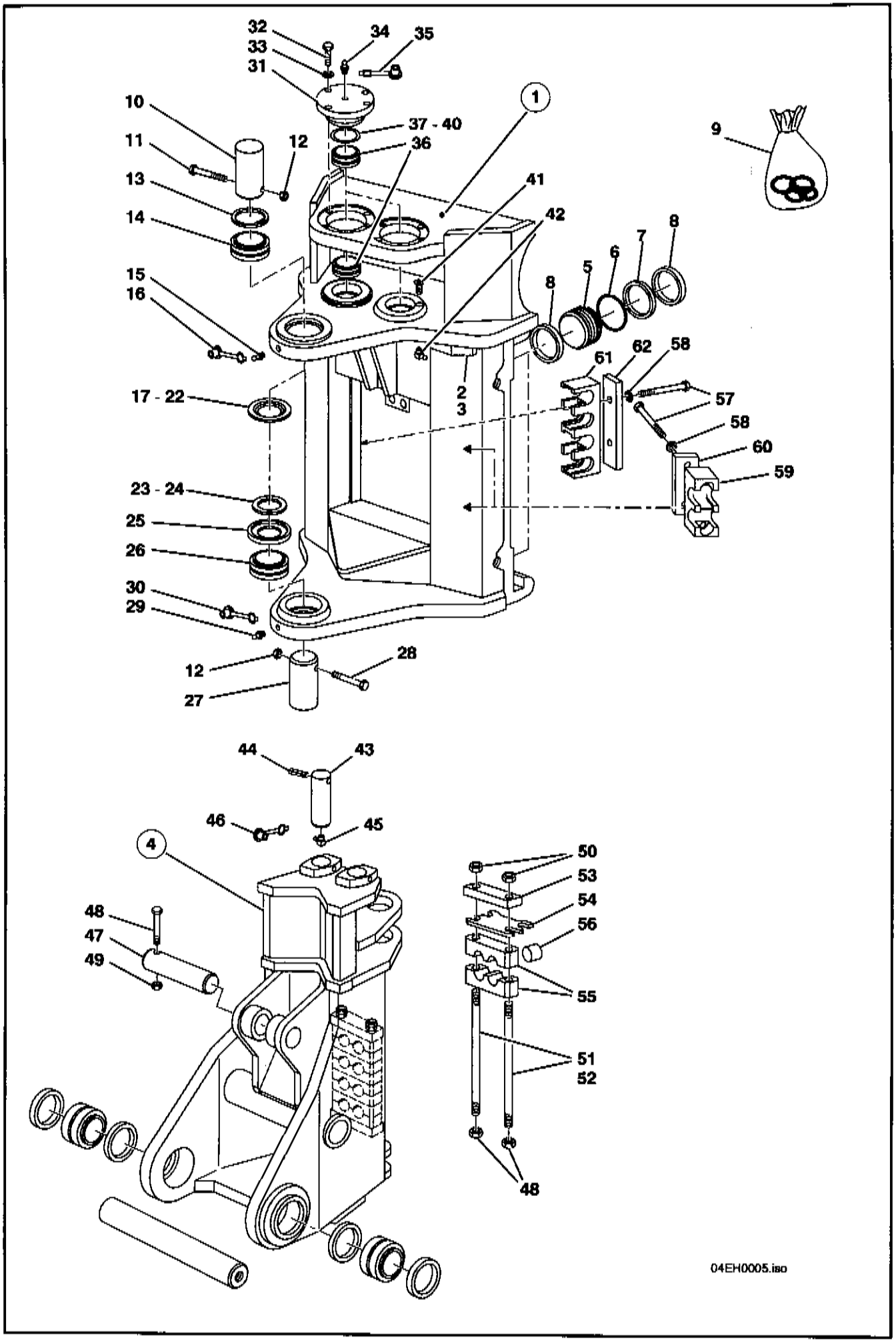
32
33
31
34
35
10
11
12
13
14
37 - 40
36
1
9
41
42
15
16
8
7
6
5
8
61
62
58
57
58
60
59
2
3
17 - 22
23 - 24
25
26
30
29
12
27
28
44
43
46
45
4
48
47
49
50
53
54
56
55
51
52
48
04EH0005.iso

Pos.	Teil-Nummer	Bezeichnung	Stück	Bemerkung
1	1 04 410 05 23	Zsb. Schlitten	1	
2	1 04 416 16 58	Anschlag	1	links
3	1 04 416 28 58	Anschlag	1	rechts
4	1 04 410 02 86	Zsb. Schwenkbock	1	
	Klemmung (Klemmzylinder)			
5	1 04 361 18 68	Kolben	4	
6	0 00 996 32 08	Runddichtring	4	91,44 x 5,33
7	0 00 996 38 29	Stützring	4	
8	0 00 996 11 13	Kolbenführungsring	8	
9	0 00 996 18 13	Dichtsatz	4	Bild-Nr. **6**, **7**, **8**,
	Lagerung Schwenkbock - Schlitten oben, unten			
10	1 04 416 05 93	Bolzen	1	ø60 x 163
11	7 234 677 597	Sechskantschraube	1	M12 x 100
12	7 405 677 009	Sechskantmutter	2	M12 selbstsichernd
13	7 491 682 090	Sicherungsring	1	90 x 3
14	0 00 994 12 37	Gelenklager	1	GE 60 ES
15	7 761 675 205	Schmiernippel	1	CS M10 x 1
16	0 00 996 32 51	Schutzkappe	1	Form B
17	1 00 997 86 05	Einstellscheibe	1 - 2	4,0 mm, Stärke nach Bedarf
18	1 00 997 87 05	Einstellscheibe	1 - 2	4,5 mm, Stärke nach Bedarf
19	1 00 997 88 05	Einstellscheibe	1 - 2	5,0 mm, Stärke nach Bedarf
20	1 00 997 89 05	Einstellscheibe	1 - 2	5,5 mm, Stärke nach Bedarf
21	1 00 997 90 05	Einstellscheibe	1 - 2	6,0 mm, Stärke nach Bedarf
22	1 00 997 91 05	Einstellscheibe	1 - 2	6,5 mm, Stärke nach Bedarf
23	1 04 416 14 52	Scheibe	1	8 mm, Stärke nach Bedarf
24	1 04 416 22 52	Scheibe	1	10 mm, Stärke nach Bedarf
25	1 04 416 13 52	Scheibe	1	
26	0 00 994 04 37	Gelenklager	1	GE 70 ES
27	1 04 416 39 93	Bolzen	1	ø70 x 165
28	7 234 677 598	Sechskantschraube	1	M12 x 110
29	7 761 675 005	Schmiernippel	1	AS M10 x 1
30	0 00 996 31 51	Schutzkappe	1	Form A
	Lagerung Schwenkzylinder am Schlitten			
31	1 04 416 00 95	Flansch	2	
32	7 236 677 945	Sechskantschraube	8	M12 x 50
33	0 00 992 57 28	Federring	8	ø12
34	7 761 675 005	Schmiernippel	2	AS M10 x 1
35	0 00 996 32 51	Schutzkappe	4	Form B
36	0 00 994 03 37	Gelenklager	4	GE 45 ES
37	7 464 680 053	Paßscheibe	1 - 4	0,5 mm stark, Stärke nach Bedarf
38	7 464 680 054	Paßscheibe	1 - 4	1,0 mm stark, Stärke nach Bedarf
39	7 464 680 055	Paßscheibe	1 - 4	1,5 mm stark, Stärke nach Bedarf
40	7 464 680 056	Paßscheibe	1 - 4	2,0 mm stark, Stärke nach Bedarf
41	7 330 670 001	Verschlußschraube	2	M10 x 1
42	7 761 675 205	Schmiernippel	2	CS M10 x 1

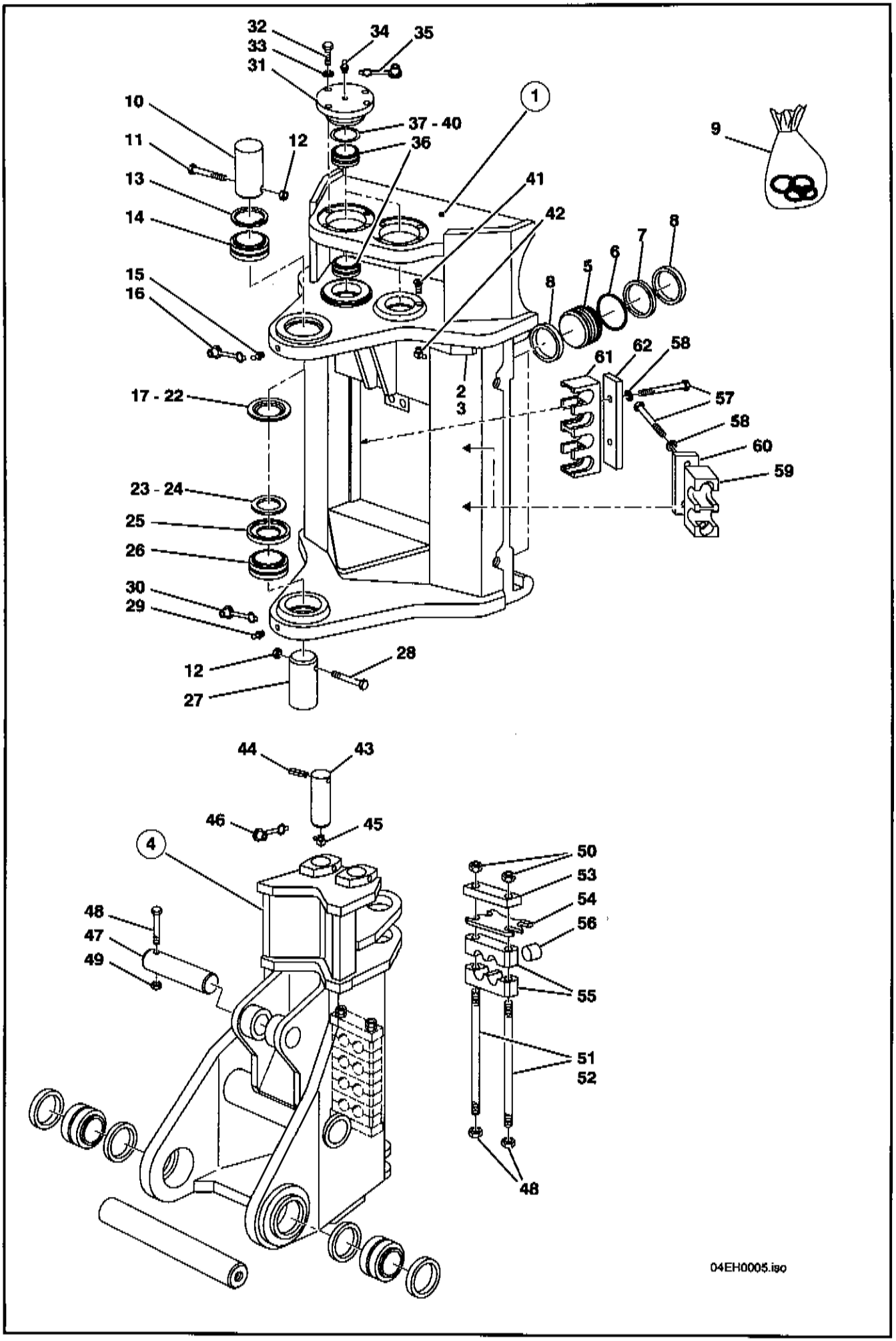
32
33
31
34
35
10
11
12
13
14
37 - 40
36
1
41
42
9
15
16
8
5
6
7
8
61
62
58
57
58
60
59
2
3
17 - 22
23 - 24
25
26
30
29
12
27
28
44
43
46
45
4
48
47
49
50
53
54
56
55
51
52
48
04EH0005.iso

Pos.	Teil-Nummer	Bezeichnung	Stück	Bemerkung
	Lagerung Schwenkzylinder am Schwenkbock			
43	1 04 416 06 93	Bolzen	2	ø45 x 152
44	7 514 682 193	Spannhülse	2	8 x 60
45	7 761 675 205	Schmiernippel	1	CS M10 x 1
46	0 00 996 32 51	Schutzkappe	1	Form B
	Lagerung Auslegerzylinder am Schwenkbock			
47	1 04 416 07 93	Bolzen	1	ø50x 214
48	7 234 677 597	Sechskantschraube	1	M12 x 100
49	7 405 677 009	Sechskantmutter	2	M12 selbstsichernd
	Befestigung Schlauchleitungen am Schwenkbock			
50	7 403 677 821	Sechskantmutter	4	M14
51	1 04 416 49 93	Haltebolzen	2	
52	1 04 416 58 93	Haltebolzen	2	gültig bei 7. Steuerkreis (SO1360 01)
53	1 04 416 23 25	Spannplatte	1	
54	1 04 416 01 65	Zwischenlage	1	
55	0 04 416 10 57	Schlauchschelle	8-12	
56	0 00 990 23 09	Stopfen	2-4	
	Befestigung Schlauchleitungen am Schlitten			
57	7 234 677 561	Sechskantschraube	6-8	M10 x 65
58	0 00 992 35 28	Federring	6-8	ø10
59	0 05 416 08 57	Schlauchschelle	2-3	
60	1 05 416 00 25	Spannplatte	2-3	
61	0 05 416 09 57	Schlauchschelle	1	
62	1 05 416 01 25	Spannplatte	1	

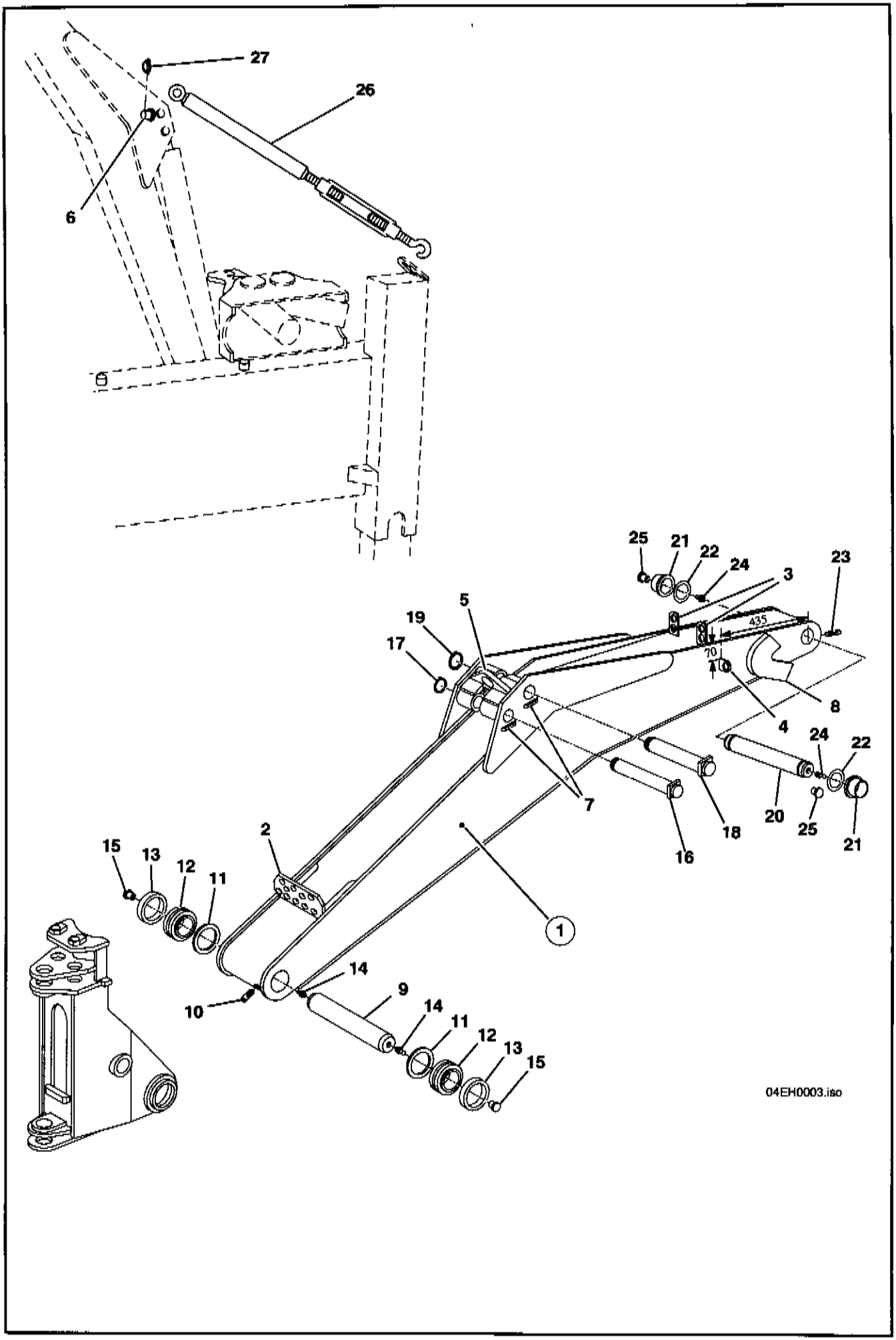
27
26
6
25
21
22
24
3
23
19
5
17
435
70
8
4
24
22
7
20
25
21
18
16
15
13
12
11
2
1
14
9
10
14
11
12
13
15
04EH0003.iso

Pos.	Teil-Nummer	Bezeichnung	Stück	Bemerkung
1	1 04 410 17 15	Zsb. Ausleger	1	
2	1 04 416 00 40	Halter	1	Hydr.-Leitungen Ausleger - Schwenkbock
3	1 04 416 32 40	Halter	2	Hydr.-Leitungen Ausleger - Stiel
4	1 52 363 04 40	Halter	2	Hydr.-Leitungen Ausleger - Stiel (8. Steuerkreis)
5	1 04 416 53 40	Halter	1	
6	1 04 416 11 40	Halter	1	Transportsicherung
7	1 41 416 03 58	Anschlag	2	Bolzen Verdrehsicherung
8	1 04 416 09 58	Anschlag	2	Ausleger - Stiel
	Lagerung Ausleger - Schwenkbock			
9	1 04 416 40 93	Bolzen	1	ø70 x 393
10	0 00 995 56 69	Gewindestift	1	M16 x 30 mit Zapfen
11	1 04 416 16 52	Scheibe	2	
12	0 00 994 04 37	Gelenklager	2	GE 70 ES
13	1 04 416 22 51	Rohrstück	2	ø104,7 x 16, nach Montage an 4 Stellen verschweißt
14	7 761 675 404	Schmiernippel	2	A M10 x 1
15	0 00 996 31 51	Schutzkappe	2	Form A
	Lagerung Ausleger - Auslegerzylinder			
16	1 04 410 04 93	Zsb. Lagerbolzen	1	ø50 x 287
17	7 490 682 404	Sicherungsring	1	50 x 3
	Lagerung Ausleger - Stielzylinder			
18	1 04 410 05 93	Zsb. Lagerbolzen	1	ø60 x 287
19	7 490 682 429	Sicherungsring	1	60 x 3
	Lagerung Ausleger - Stiel			
20	1 04 416 38 93	Bolzen	1	ø70 x 417
21	0 00 994 25 53	Lagerbuchse	2	70 x 80 x 60
22	7 464 680 023	Paßscheibe	0 - 3	70 x 90 x 1
23	0 00 995 56 69	Gewindestift	1	M16 x 30 mit Zapfen
24	7 761 675 404	Schmiernippel	2	A M10 x 1
25	0 00 996 31 51	Schutzkappe	2	Form A
	Transportsicherung Ausleger			
26	0 00 991 26 25	Spannschloß	1	
27	0 00 992 15 36	Klappsplint	2	ø6

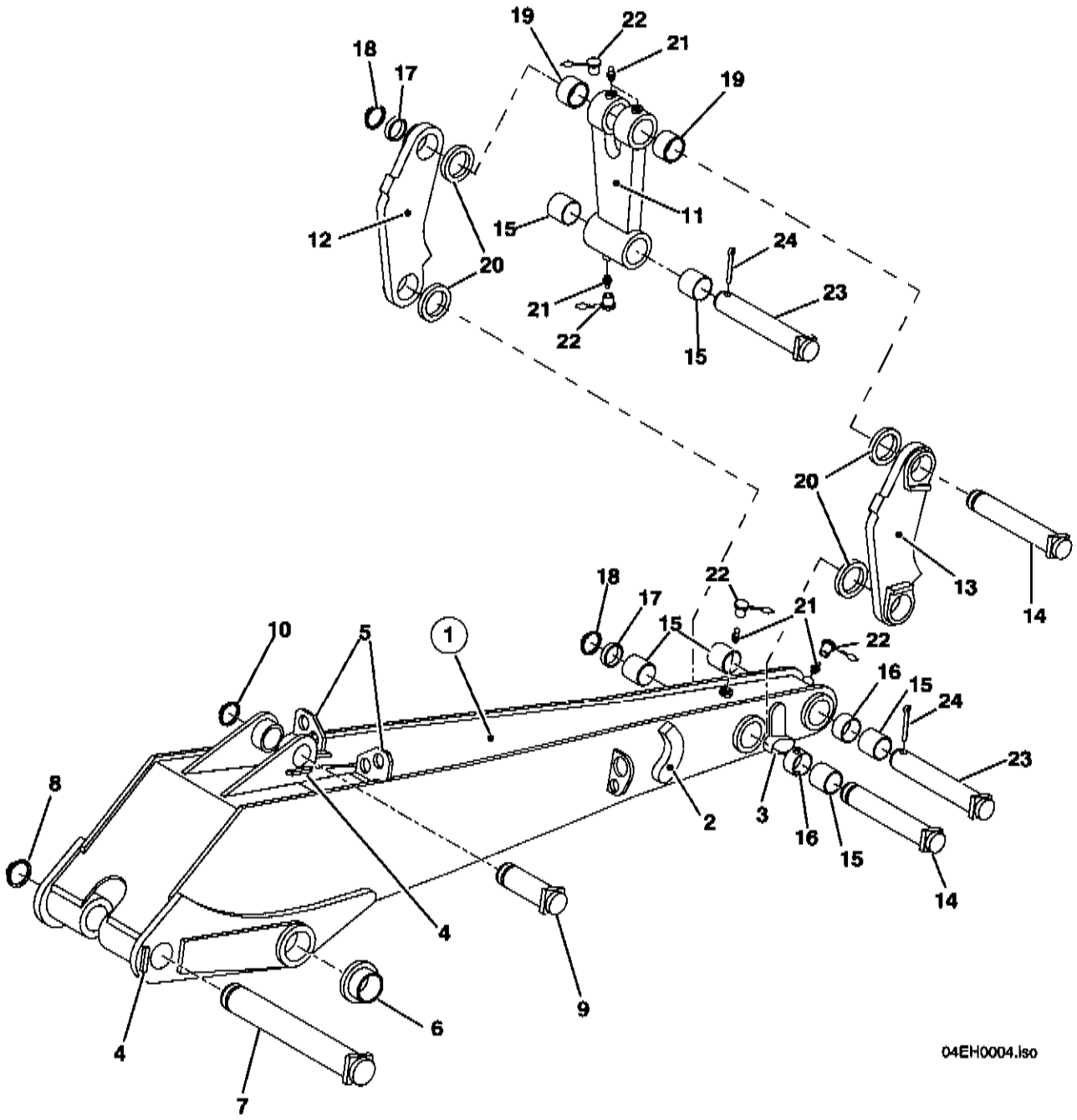
19
22
21
18
17
19
12
15
11
24
20
21
23
22
15
20
13
14
18
22
17
21
15
22
16
15
24
10
5
1
23
8
2
3
16
15
14
4
9
6
4
7
04EH0004.iso

Pos.	Teil-Nummer	Bezeichnung	Stück	Bemerkung
1	1 04 410 21 15	Zsb. Stiel	1	
2	1 04 416 31 58	Anschlag	2	
3	1 04 416 39 58	Anschlag	2	
4	1 04 416 03 58	Anschlag	2	
5	1 04 416 41 40	Halter	2	
6	0 00 994 25 53	Lagerbuchse	2	70 x 80 x 60, Stiel - Ausleger
	Lagerung Stielzylinder			
7	1 04 416 16 93	Bolzen	1	ø60 x 349
8	7 490 682 429	Sicherungsring	1	60 x 3
	Lagerung Löffelzylinder - Stiel			
9	1 04 416 01 93	Bolzen	1	ø50 x 142
10	7 490 682 404	Sicherungsring	1	50 x 3
	Kipphebel - Kippstange			
11	1 04 410 00 80	Zsb. Kippstange	1	
12	1 04 410 00 38	Zsb. Kipphebel	1	rechts in Fahrtrichtung
13	1 04 410 01 38	Zsb. Kipphebel	1	links in Fahrtrichtung
	Lagerung Stiel - Kipphebel - Löffelzylinder - Kippstange - Löffel			
14	1 04 410 08 93	Zsb. Lagerbolzen	2	ø50 x 265
15	0 00 994 24 53	Einspannbüchse	6	ES 50 x 60 x 70
16	1 04 416 01 53	Distanzrohr	2	ø58 x 3 x 40
17	7 464 680 016	Stützscheibe	2	50 x 62 x 3
18	7 490 682 404	Sicherungsring	2	50 x 3
19	0 00 994 93 52	Einspannbüchse	2	
20	1 04 416 00 52	Scheibe	4	2 mm
21	7 761 675 005	Schmiernippel	5	AS M10 x 1
22	0 00 996 32 51	Schutzkappe	5	Form B
23	1 41 410 00 93	Zsb. Lagerbolzen	2	ø50 x 343
24	7 530 680 106	Splint	2	10 x 100

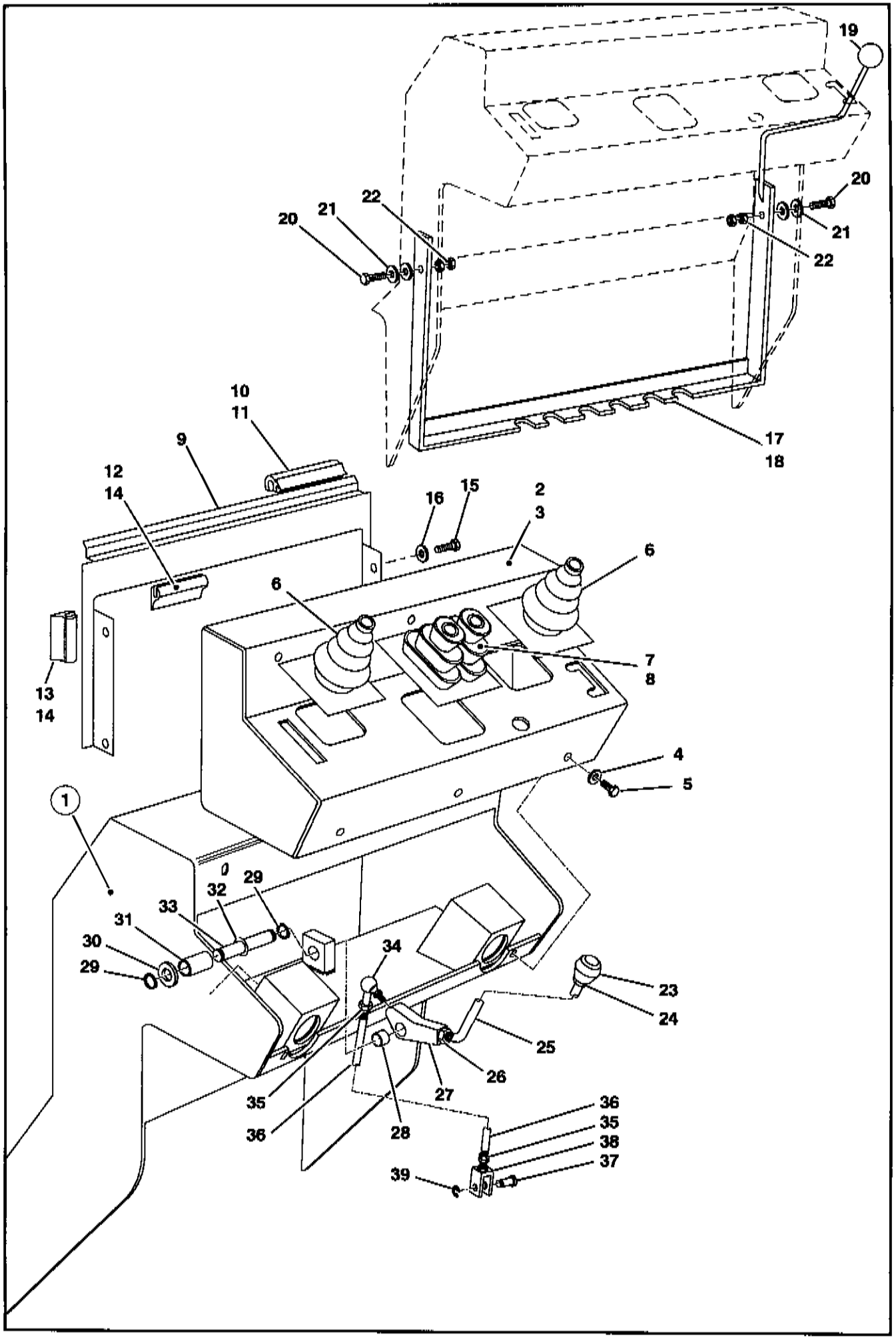
19
20
21
22
20
21
22
10
11
9
12
14
17
18
16
15
2
3
6
6
7
8
13
14
4
5
1
29
32
33
31
30
29
34
23
24
25
26
27
35
36
28
36
35
38
37
39

Pos.	Teil-Nummer	Bezeichnung	Stück	Bemerkung
1	1 04 410 11 06	Zsb. Lagerbock oben	1	
2	1 04 410 03 48	Zsb. Deckblech	1	
3	1 04 410 04 48	Zsb. Deckblech	1	gültig bei 7. Steuerkreis (SO 1360 01)
4	7 451 680 109	Scheibe	6	B 6,4 verzinkt
5	7 286 671 060	Linsenschraube	6	M6 x 16 verzinkt
6	0 00 996 59 50	Faltenbalg	2	
7	0 00 996 89 50	Faltenbalg	1	entfällt bei 7. Steuerkreis (SO 1360 01)
8	0 00 996 90 50	Faltenbalg	1	gültig bei 7. Steuerkreis (SO 1360 01)
9	1 05 416 66 34	Abdeckblech	1	
10	1 00 996 33 85	Profilgummi	1	530 lg
11	0 00 996 46 80	Profilgummi		Meterware
12	1 00 996 35 85	Profilgummi	1	520 lg
13	1 00 996 34 85	Profilgummi	2	320 lg
14	0 00 996 60 81	Profilgummi		Meterware
15	7 236 677 129	Sechskantschraube	4	M8x16 verz.
16	7 462 680 011	Scheibe	4	ø8,4
	Verriegelung der Bedienungshebel			
17	1 04 410 07 83	Zsb. Sperre	1	
18	1 05 410 02 83	Zsb. Sperre	1	gültig bei EURO-Steuerung (SO 1361 03)
19	0 00 996 88 30	Kugelknopf	1	
20	7 236 677 136	Sechskantschraube	2	M8 x 35
21	7 462 680 011	Scheibe	2	ø8,4
22	7 403 677 709	Sechskantmutter	2	M8
	Betätigung - Abstützzylinder			
23	0 00 996 52 46	Schaltknopf	2	M 12
24	7 404 677 209	Sechskantmutter	2	M12
25	1 04 416 22 35	Hebel	2	
26	7 403 677 821	Sechskantmutter	2	M14
27	1 04 416 21 35	Hebel	2	
28	0 00 994 14 06	Gleitlager	2	
29	7 490 682 016	Sicherungsring	2	ø16 x 1
30	7 451 680 116	Scheibe	2	ø17
31	1 04 416 16 50	Distanzbuchse	1	entfällt bei 7. Steuerkreis (SO 1360 01)
32	7 464 680 003	Paßscheibe	1-2	ø16 x ø22 x 1
33	1 04 416 43 93	Lagerbolzen	1	ø16 x 100
34	0 00 994 04 31	Winkelgelenk	2	AS 13 - M10
35	7 403 677 813	Sechskantmutter	8	M10
36	1 04 416 19 45	Gestänge	2	
37	1 04 416 44 93	Bolzen	2	ø12 x 26
38	0 00 990 35 46	Gabelkopf	2	G10 x 20
39	7 479 682 511	Sicherungsscheibe	2	ø8

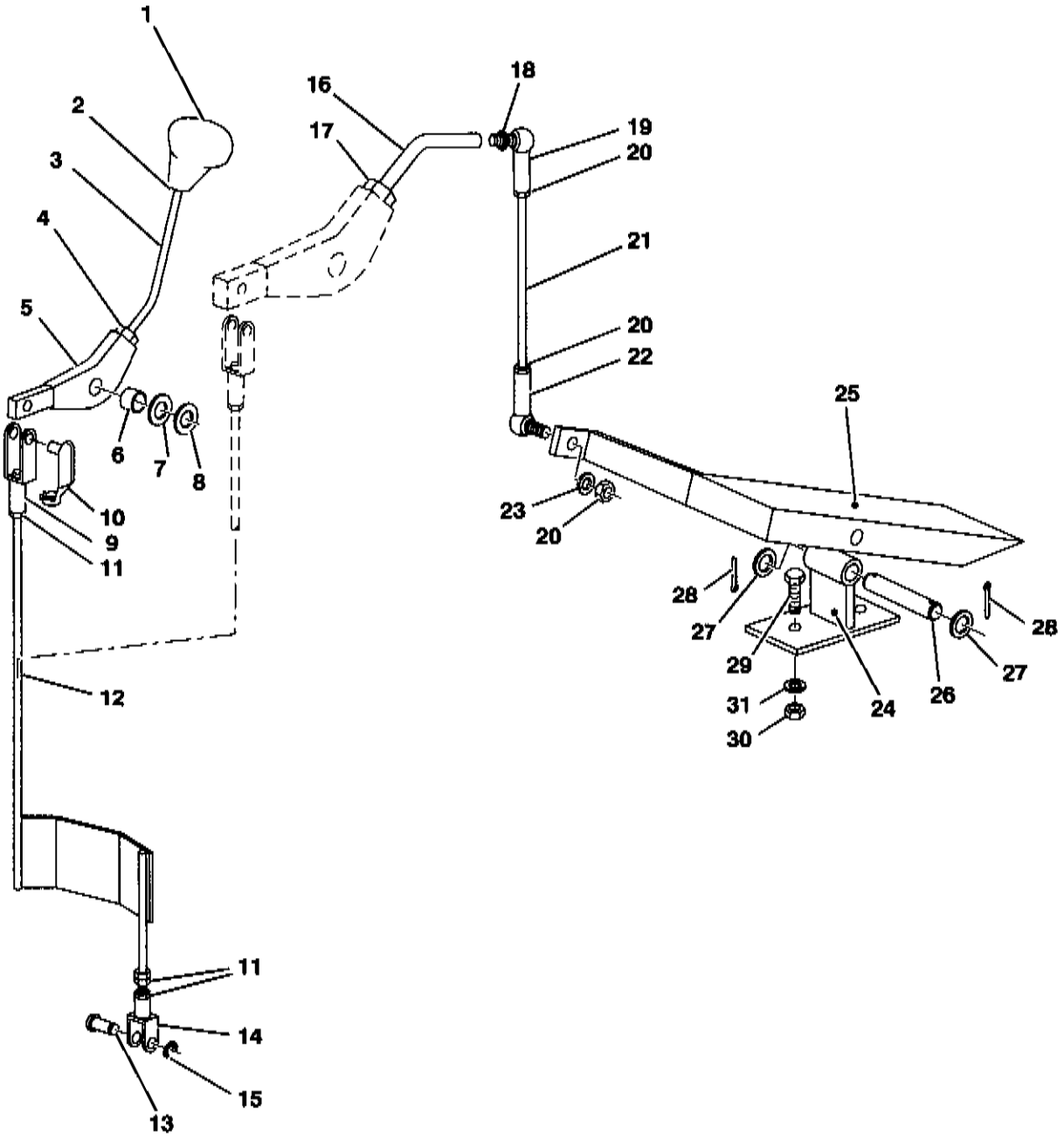
1
2
3
4
5
6
7
8
9
10
11
12
11
14
15
13
16
17
18
19
20
21
20
22
23
20
25
28
27
29
31
30
24
26
27
28

Pos.	Teil-Nummer	Bezeichnung	Stück	Bemerkung
	Betätigung - 7. Steuerkreis (Handbetätigung) (SO 1360 01)			
1	0 00 996 41 46	Schaltknopf	1	
2	7 404 677 209	Sechskantmutter	1	M12
3	1 04 416 22 35	Hebel	1	
4	7 403 677 821	Sechskantmutter	1	M14
5	1 05 410 06 38	Hebel	1	
6	0 00 994 14 06	Gleitlager	1	
7	7 451 680 116	Scheibe	2	ø17
8	7 464 680 003	Paßscheibe	1-2	ø16 x ø22 x 1
9	7 821 104 210	Gabelkopf	1	
10	0 00 990 11 15	ES-Bolzen	1	
11	7 403 677 813	Sechskantmutter	4	M10
12	1 05 410 08 80	Gestänge	1	
13	1 04 416 44 93	Bolzen	1	ø12 x 26
14	0 00 990 35 46	Gabelkopf	1	G10 x 20
15	7 479 682 511	Sicherungsscheibe	1	ø8
	Betätigung - 7. Steuerkreis (Fußbetätigung) (SO)			
16	1 04 416 14 45	Gestänge	1	
17	7 403 677 821	Sechskantmutter	1	M14
18	1 00 994 02 32	Kugelzapfen	1	A16
19	7 827 670 004	Kugelpfanne	1	A16
20	7 403 677 813	Sechskantmutter	2	M10
21	1 05 416 33 45	Gestänge	1	
22	7 824 670 104	Winkelgelenk	1	AS16
23	0 00 992 35 28	Federring	1	ø10
24	1 04 410 67 43	Zsb. Lagerung	1	
25	1 04 410 03 56	Zsb. Pedal	1	
26	1 04 416 56 93	Lagerbolzen	1	
27	7 451 680 013	Scheibe	2	ø13
28	7 530 680 201	Splint	2	ø5x25
29	7 236 677 133	Sechskantschraube	2	M8x25
30	7 403 677 709	Sechskantmutter	2	M8
31	0 00 992 43 28	Federring	2	ø8

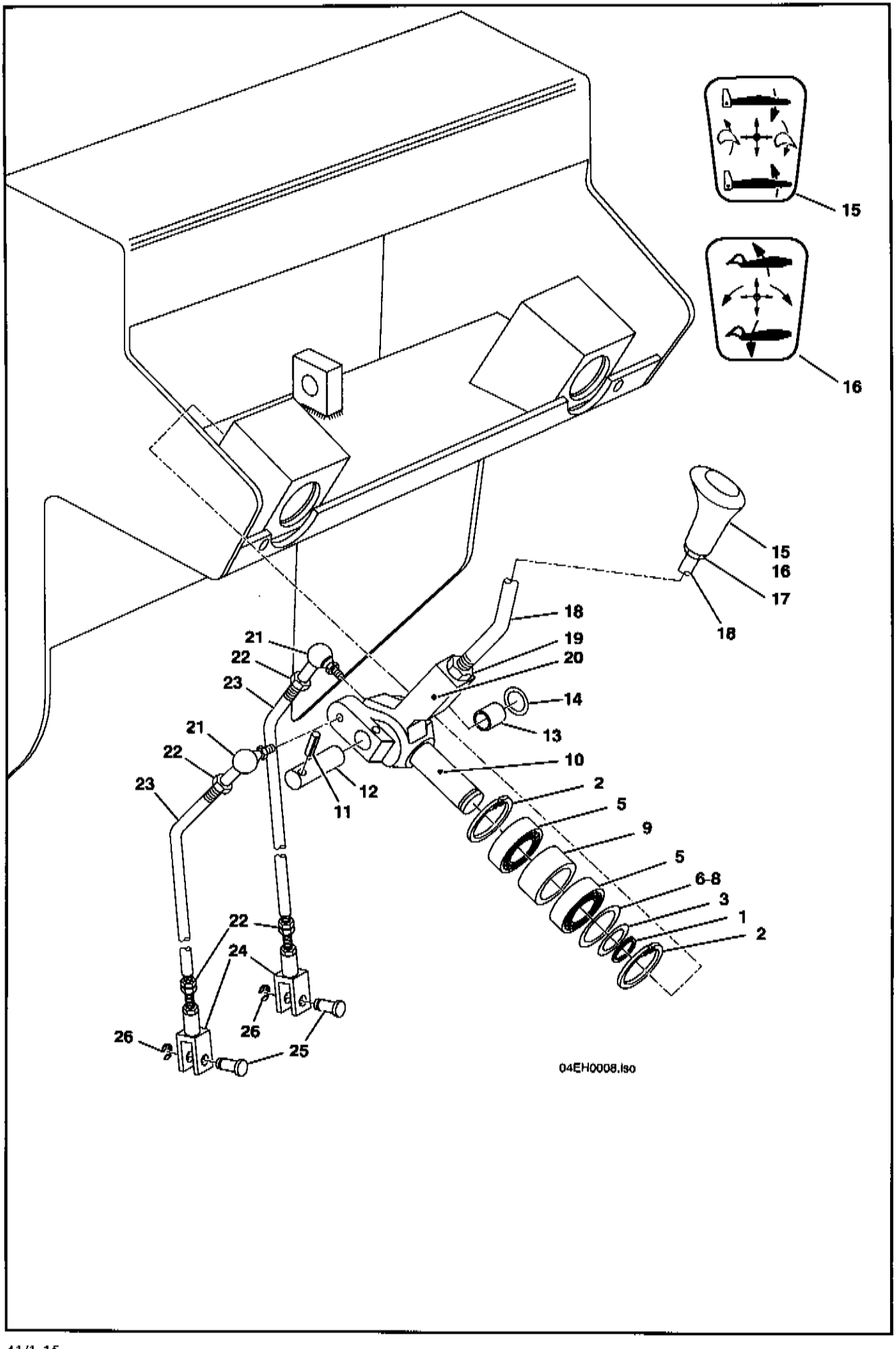
15
16
15
16
17
18
18
19
20
21
22
23
14
13
21
22
23
10
12
11
2
5
9
5
6-8
3
1
2
22
24
26
26
25
04EH0008.iso

Pos.	Teil-Nummer	Bezeichnung	Stück	Bemerkung
	Betätigung - Ausleger-, Stiel-,Schwenk- und Löffelzylinder (Kramersteuerung 1 04 360 00 10)			
1	7 490 682 020	Sicherungsring	2	ø20 x 1,2
2	7 491 682 042	Sicherungsring	4	ø42 x 1,75
3	7 464 680 062	Paßscheibe	2	ø10 x ø28 x 0,2, Stärke nach Bedarf
4	7 464 680 004	Paßscheibe	2	ø10 x ø28 x 0,5, Stärke nach Bedarf
5	7 611 060 205	Rillenkugellager	4	6004 - RS
6	7 464 680 073	Paßscheibe	2	ø30 x ø42 x 0,2, Stärke nach Bedarf
7	7 464 680 074	Paßscheibe	2	ø30 x ø42 x 0,5, Stärke nach Bedarf
8	7 464 680 342	Paßscheibe	2	ø30 x ø42 x 1,0, Stärke nach Bedarf
9	1 04 416 15 50	Distanzbuchse	2	ø42 x 4 x 20
10	1 04 416 00 37	Schaltgabel	2	
11	7 514 682 098	Spannhülse	2	ø4 x 25
12	1 43 416 20 93	Lagerbolzen	2	
13	0 00 994 74 13	Nadellager	2	RNA 4901 2RS
14	0 00 993 93 64	Distanzscheibe	2 - 4	
15	0 00 996 51 46	Schaltknopf	1	rechts (in Fahrtrichtung)
16	0 00 996 49 46	Schaltknopf	1	links (in Fahrtrichtung)
17	7 404 677 208	Sechskantmutter	2	M10 x 1
18	1 04 416 29 35	Hebel	2	
19	7 403 677 821	Sechskantmutter	2	M14 verkadmet
20	1 04 416 24 35	Hebel	2	
21	0 00 994 04 31	Winkelgelenk	4	AS 13 - M10
22	7 403 677 813	Sechskantmutter	16	M10
23	1 04 416 20 45	Gestänge	4	
24	0 00 990 35 46	Gabelkopf	4	G 10 x 20
25	1 04 416 44 93	Bolzen	4	ø12 x 26
26	7 479 682 511	Sicherungsscheibe	4	ø8

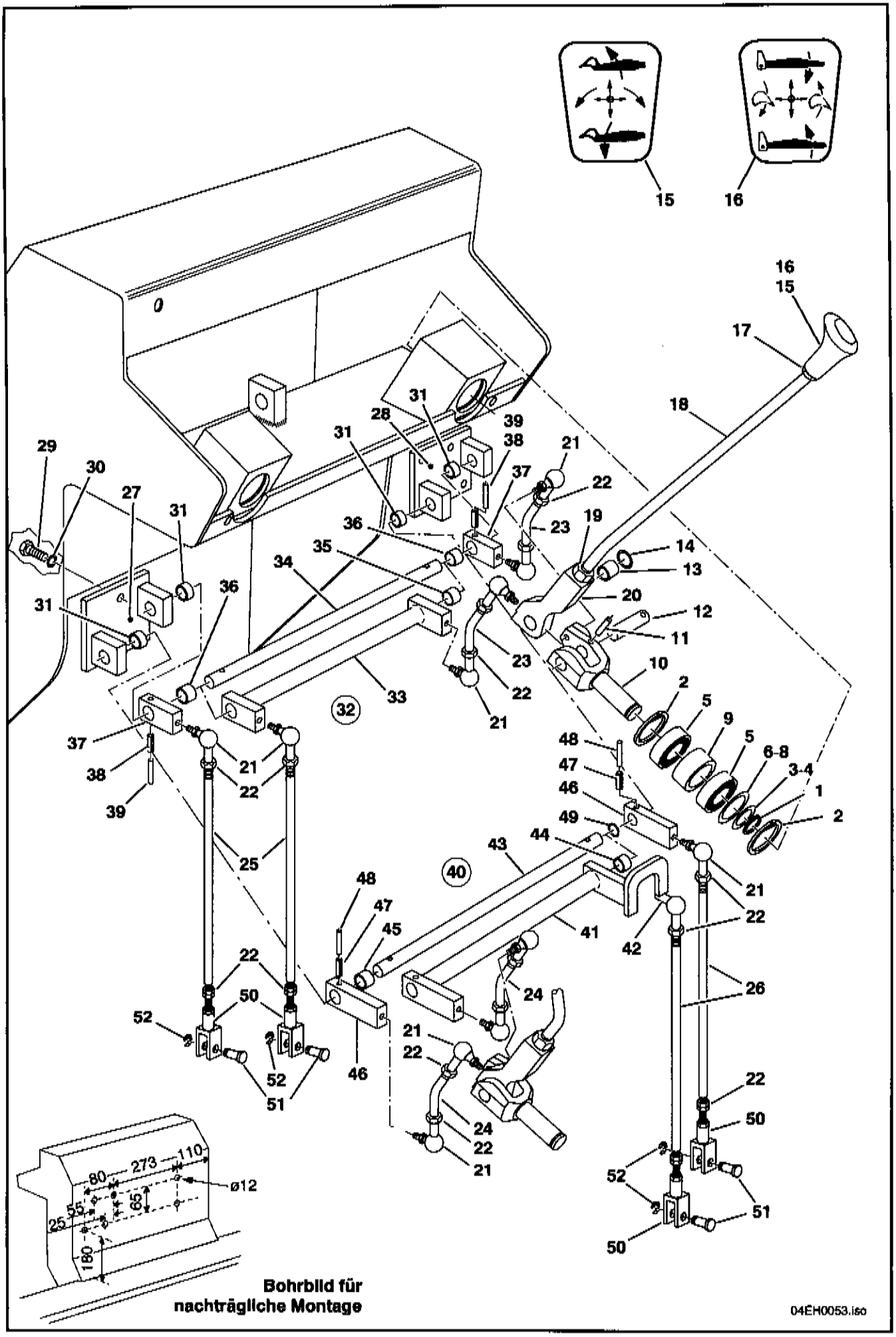
15
16
16
15
17
18
29
30
27
31
31
28
31
39
38
37
21
22
23
19
36
35
34
14
13
20
12
11
10
2
5
9
5
6-8
3-4
1
2
48
47
46
49
44
43
40
41
42
21
22
26
24
21
22
24
22
21
48
47
45
22
50
52
52
51
46
22
50
52
51
50
31
36
33
32
37
38
39
21
22
25
Bohrbild für
nachträgliche Montage
80
273
110
ø12
55
65
25
180
04EH0053.iso

Pos.	Teil-Nummer	Bezeichnung	Stück	Bemerkung
	Betätigung - Ausleger-, Stiel-,Schwenk- und Löffelzylinder (EURO-Steuerung SO 01361 03)			
1	7 490 682 020	Sicherungsring	2	ø20 x 1,2
2	7 491 682 042	Sicherungsring	4	ø42 x 1,75
3	7 464 680 062	Paßscheibe	2	ø10 x ø28 x 0,2, Stärke nach Bedarf
4	7 464 680 004	Paßscheibe	2	ø10 x ø28 x 0,5, Stärke nach Bedarf
5	7 611 060 205	Rillenkugellager	4	6004 - RS
6	7 464 680 073	Paßscheibe	2	ø30 x ø42 x 0,2, Stärke nach Bedarf
7	7 464 680 074	Paßscheibe	2	ø30 x ø42 x 0,5, Stärke nach Bedarf
8	7 464 680 342	Paßscheibe	2	ø30 x ø42 x 1,0, Stärke nach Bedarf
9	1 04 416 15 50	Distanzbuchse	2	ø42 x 4 x 20
10	1 04 416 00 37	Schaltgabel	2	
11	7 514 682 098	Spannhülse	2	ø4 x 25
12	1 43 416 20 93	Lagerbolzen	2	
13	0 00 994 74 13	Nadellager	2	RNA 4901 2RS
14	0 00 993 93 64	Distanzscheibe	2 - 4	
15	0 00 996 49 46	Schaltknopf	1	in Fahrtrichtung rechts
16	0 00 996 50 46	Schaltknopf	1	in Fahrtrichtung links
17	7 404 677 208	Sechskantmutter	2	M10 x 1
18	1 04 416 29 35	Hebel	2	
19	7 403 677 821	Sechskantmutter	2	M14 verkadmet
20	1 04 416 24 35	Hebel	2	
21	0 00 994 04 31	Winkelgelenk	12	AS13 - M10
22	7 403 677 813	Sechskantmutter	24	M10
23	1 04 416 06 45	Gestänge	2	
24	1 05 416 16 45	Gestänge	2	
25	1 04 416 22 45	Gestänge	2	
26	1 04 416 07 45	Gestänge	2	
27	1 04 410 29 43	Zsb. Lagerung	1	
28	1 04 410 30 43	Zsb. Lagerung	1	
29	7 236 677 923	Sechskantschraube	6	M10 x 20 verzinkt
30	0 00 992 35 28	Federring	6	ø12
31	0 00 994 10 06	Gleitlager	4	

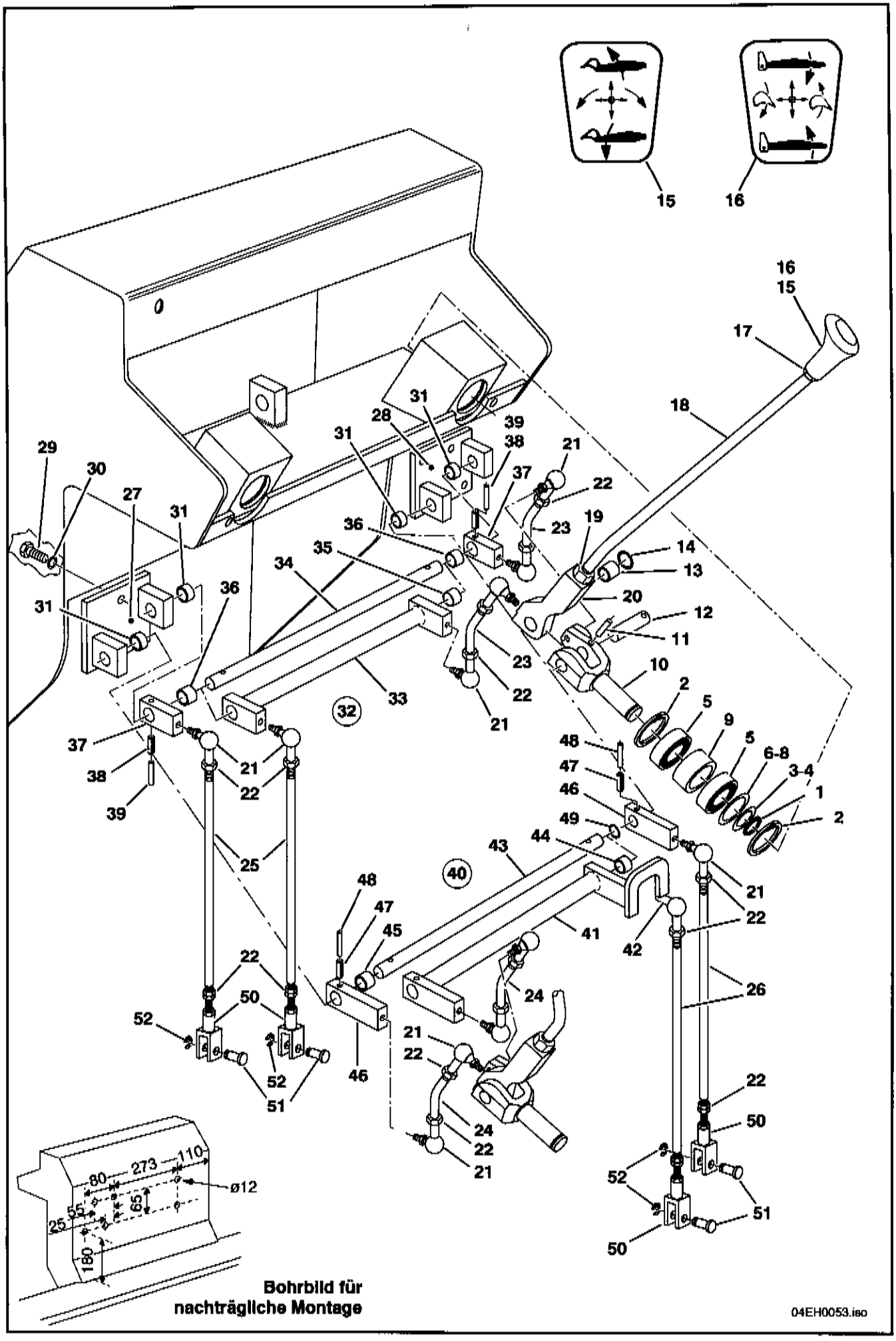
15
16
16
15
17
18
29
30
27
31
31
28
31
39
38
37
21
22
23
19
36
35
34
14
13
20
12
11
10
2
5
9
5
6-8
3-4
1
2
48
47
46
49
44
43
40
41
42
21
22
26
24
21
22
24
22
21
48
47
45
46
22
50
52
52
51
22
50
52
51
50
31
36
37
38
39
21
22
25
32
33
21
22
23
180
65
55
25
80
273
110
ø12
Bohrbild für
nachträgliche Montage
04EH0053.iso

Pos.	Teil-Nummer	Bezeichnung	Stück	Bemerkung
32	1 04 410 09 51	Zsb. Schaltrohr kpl.	1	
33	1 04 410 06 51	Zsb. Schaltrohr	1	
34	1 04 416 01 20	Lagerwelle	1	
35	0 00 994 10 06	Gleitlager	2	
36	1 00 993 61 73	Distanzrohr	2	ø18 x 1,5 x 10
37	1 04 416 12 35	Hebel	2	25 x 15 x 60
38	7 514 682 160	Spannhülse	2	6 x 30
39	7 514 682 083	Spannhülse	2	3,5 x 30
40	1 04 410 10 51	Zsb. Schaltrohr kpl.	1	
41	1 04 410 07 51	Zsb. Schaltrohr	1	
42	0 00 994 04 31	Winkelgelenk	1	AS13 - M10
43	1 04 416 02 20	Lagerwelle	1	
44	0 00 994 10 06	Gleitlager	2	
45	1 00 993 61 73	Distanzrohr	1	ø18 x 1,5 x 10
46	1 04 416 12 35	Hebel	2	25 x 15 x 60
47	7 514 682 160	Spannhülse	2	ø6 x 30
48	7 514 682 083	Spannhülse	2	ø3,5 x 30
49	7 451 680 115	Scheibe	1	B15
50	0 00 990 35 46	Gabelkopf	4	G 10 x 20
51	1 04 416 44 93	Bolzen	4	ø12 x 26
52	7 479 682 511	Sicherungsscheibe	4	ø8
	1 04 006 05 60	Bohrbild	1	EURO Steuerung

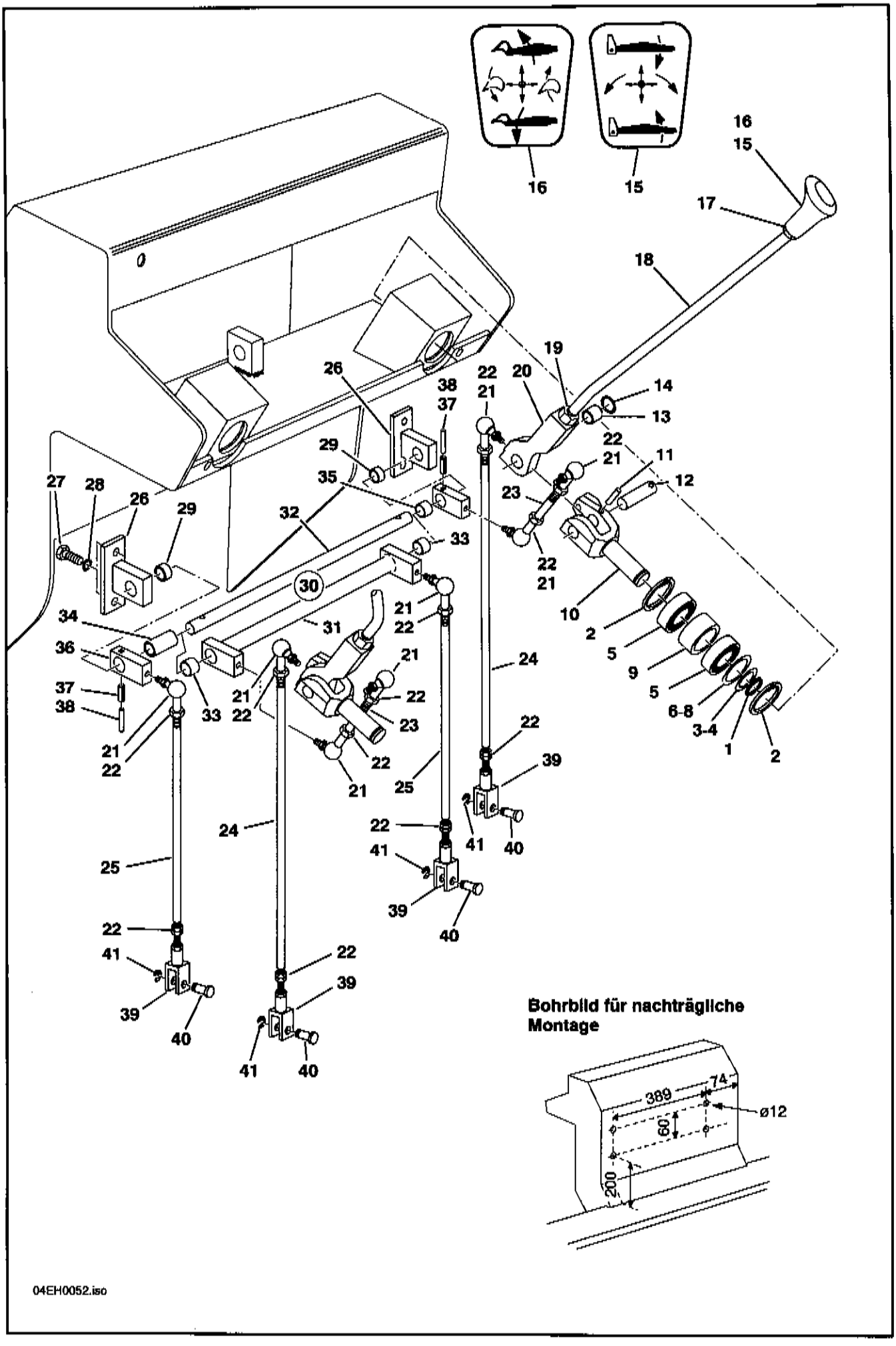
16
15
17
18
19
20
22
21
14
13
12
11
10
2
5
9
6-8
3-4
1
24
25
26
27
28
29
30
31
32
33
34
35
36
37
38
39
40
41
23
Bohrbild für nachträgliche Montage
389
74
ø12
60
200
04EH0052.iso

Pos.	Teil-Nummer	Bezeichnung	Stück	Bemerkung
	Betätigung - Ausleger-, Stiel-,Schwenk- und Löffelzylinder (John Deere - Steuerung SO 01361 01)			
1	7 490 682 020	Sicherungsring	2	ø20 x 1,2
2	7 491 682 042	Sicherungsring	4	ø42 x 1,75
3	7 464 680 062	Paßscheibe	2	ø10 x ø28 x 0,2, Stärke nach Bedarf
4	7 464 680 004	Paßscheibe	2	ø10 x ø28 x 0,5, Stärke nach Bedarf
5	7 611 060 205	Rillenkugellager	4	6004 - RS
6	7 464 680 073	Paßscheibe	2	ø30 x ø42 x 0,2, Stärke nach Bedarf
7	7 464 680 074	Paßscheibe	2	ø30 x ø42 x 0,5, Stärke nach Bedarf
8	7 464 680 342	Paßscheibe	2	ø30 x ø42 x 1,0, Stärke nach Bedarf
9	1 04 416 15 50	Distanzbuchse	2	ø42 x 4 x 20
10	1 04 416 00 37	Schaltgabel	2	
11	7 514 682 098	Spannhülse	2	ø4 x 25
12	1 43 416 20 93	Lagerbolzen	2	
13	0 00 994 74 13	Nadellager	2	RNA 4901 2RS
14	0 00 993 93 64	Distanzscheibe	2 - 4	
15	0 00 996 47 46	Schaltknopf	1	in Fahrtrichtung rechts
16	0 00 996 48 46	Schaltknopf	1	in Fahrtrichtung links
17	7 404 677 208	Sechskantmutter	2	M10 x 1
18	1 04 416 29 35	Hebel	2	
19	7 403 677 821	Sechskantmutter	2	M14 verkadmet
20	1 04 416 24 35	Hebel	2	
21	0 00 994 04 31	Winkelgelenk	8	AS 13 - M10
22	7 403 677 813	Sechskantmutter	20	M10
23	1 04 416 06 45	Gestänge	2	
24	1 04 416 20 45	Gestänge	2	
25	1 04 416 22 45	Gestänge	2	
26	1 04 410 28 43	Zsb. Lagerung	2	
27	7 236 677 923	Sechskantschraube	4	M10 x 20 verzinkt
28	0 00 992 35 28	Federring	4	ø12
29	0 00 994 10 06	Gleitlager	2	
30	1 04 410 08 51	Zsb. Schaltrohr kpl.	1	
31	1 04 410 05 51	Zsb. Schaltrohr	1	
32	1 04 416 00 20	Lagerwelle	1	
33	0 00 994 10 06	Gleitlager	2	
34	1 00 993 60 73	Distanzrohr	1	ø18 x 1,5 x 35
35	1 00 993 61 73	Distanzrohr	1	ø18 x 1,5 x 10
36	1 04 416 12 35	Hebel	2	25 x 15 x 60
37	7 514 682 160	Spannhülse	2	ø6 x 30
38	7 514 682 083	Spannhülse	2	ø3,5 x 30
39	0 00 990 35 46	Gabelkopf	4	G 10 x 20
40	1 04 416 44 93	Bolzen	4	ø12 x 26
41	7 479 682 511	Sicherungsscheibe	4	ø8
	1 04 006 04 60	Bohrbild	1	John Deere Steuerung

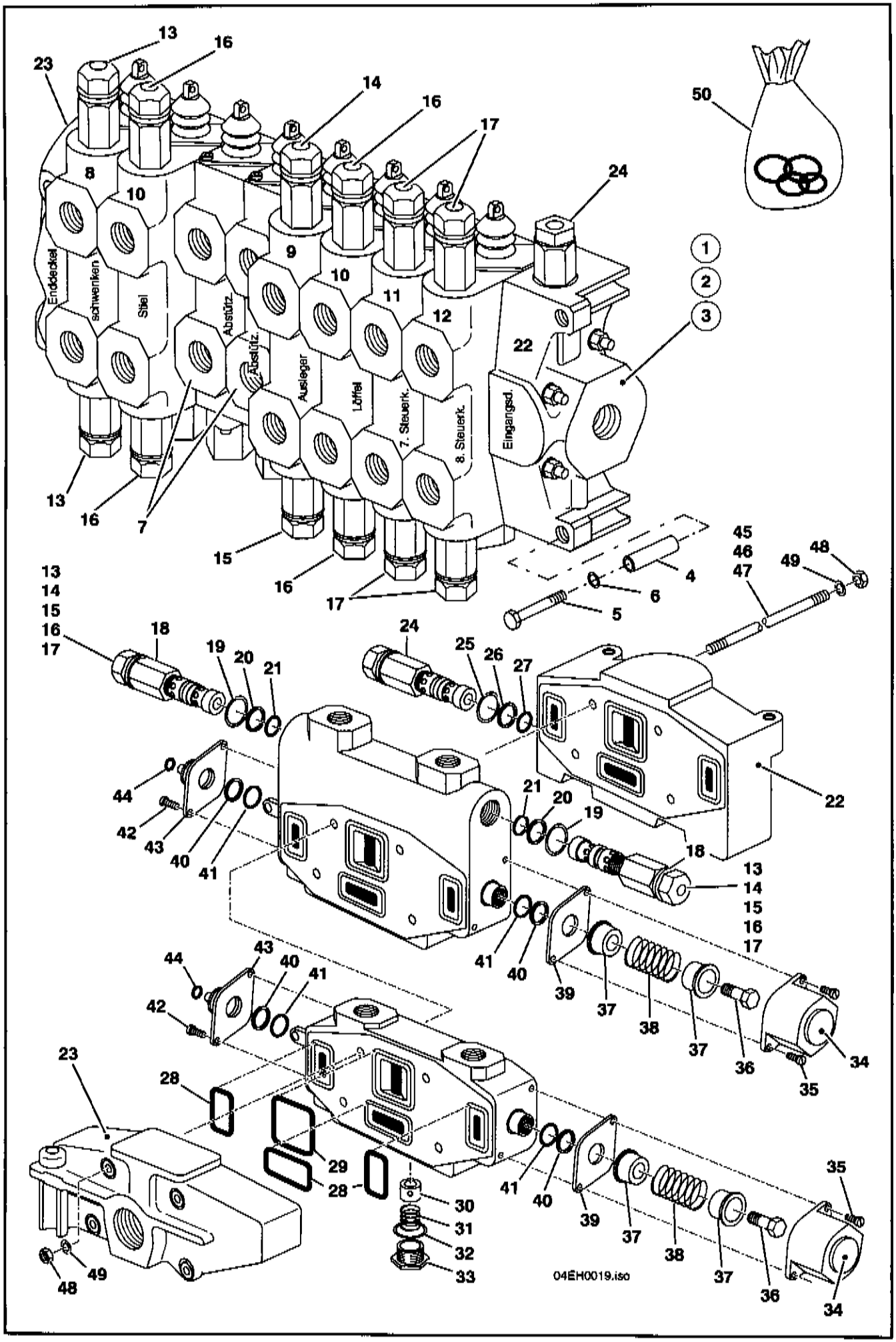
Enddeckel
Schwenken
Stiel
Abstütz.
Abstütz.
Ausleger
Löffel
7. Steuerk.
8. Steuerk.
Eingangsd.
04EH0019.iso

Pos.	Teil-Nummer	Bezeichnung	Stück	Bemerkung
	Steuergeräte komplett			
1	0 00 361 53 85	Steuergerät	1	6-fach
2	0 00 361 54 85	Steuergerät	1	7-fach; 7. Steuerkreis (Greifer drehen)
	0 00 990 13 07	Verschlußschraube	2	M 27x2
3	0 00 361 55 85	Steuergerät	1	8-fach; 7. u. 8. Steuerkreis
	Befestigung - Steuergerät			
4	1 00 993 64 73	Distanzrohr	3	ø20x2,6
5	7 238 677 707	Sechskantschraube	3	M14x1,5x170
6	7 451 680 115	Scheibe	3	B15
	Einzelteile - Steuergerät			
7	0 00 361 25 14	Ventilblock kpl.	2	abstützen
8	0 00 361 26 14	Ventilblock kpl.	1	schwenken (160/160 bar sekundär)
9	0 00 361 29 14	Ventilblock kpl.	1	Ausleger (170/225 bar sekundär)
10	0 00 361 30 14	Ventilblock kpl.	2	Löffel, Löffelstiel (275/275 bar sekundär)
11	0 00 361 31 14	Ventilblock kpl.	1	7. Steuerkreis (185/185 bar sekundär)
12	0 00 361 32 14	Ventilblock kpl.	1	8. Steuerkreis (185/185 bar sekundär)
13	0 00 361 19 84	Überdruckventil	2	160 bar
14	0 00 361 22 84	Überdruckventil	1	170 bar
15	0 00 361 23 84	Überdruckventil	1	225 bar
16	0 00 361 24 84	Überdruckventil	4	275 bar
17	0 00 361 20 84	Überdruckventil	4	185 bar
18	0 00 996 68 64	Dichtring	8	
19	0 00 996 02 08	Runddichtring	8	
20	0 00 996 95 27	Stützring	8	
21	0 00 996 00 08	Runddichtring	8	18,72 x 2,62
22	0 00 361 15 25	Eingangsdeckel	1	
23	0 00 361 29 25	Enddeckel	1	
24	0 00 361 02 84	Hauptüberdruckventil	1	185 bar
25	0 00 996 42 28	Dichtring	1	
26	0 00 996 50 29	Stützring	1	
27	0 00 996 40 08	Runddichtring	1	
28	0 00 996 97 07	Runddichtring	21	

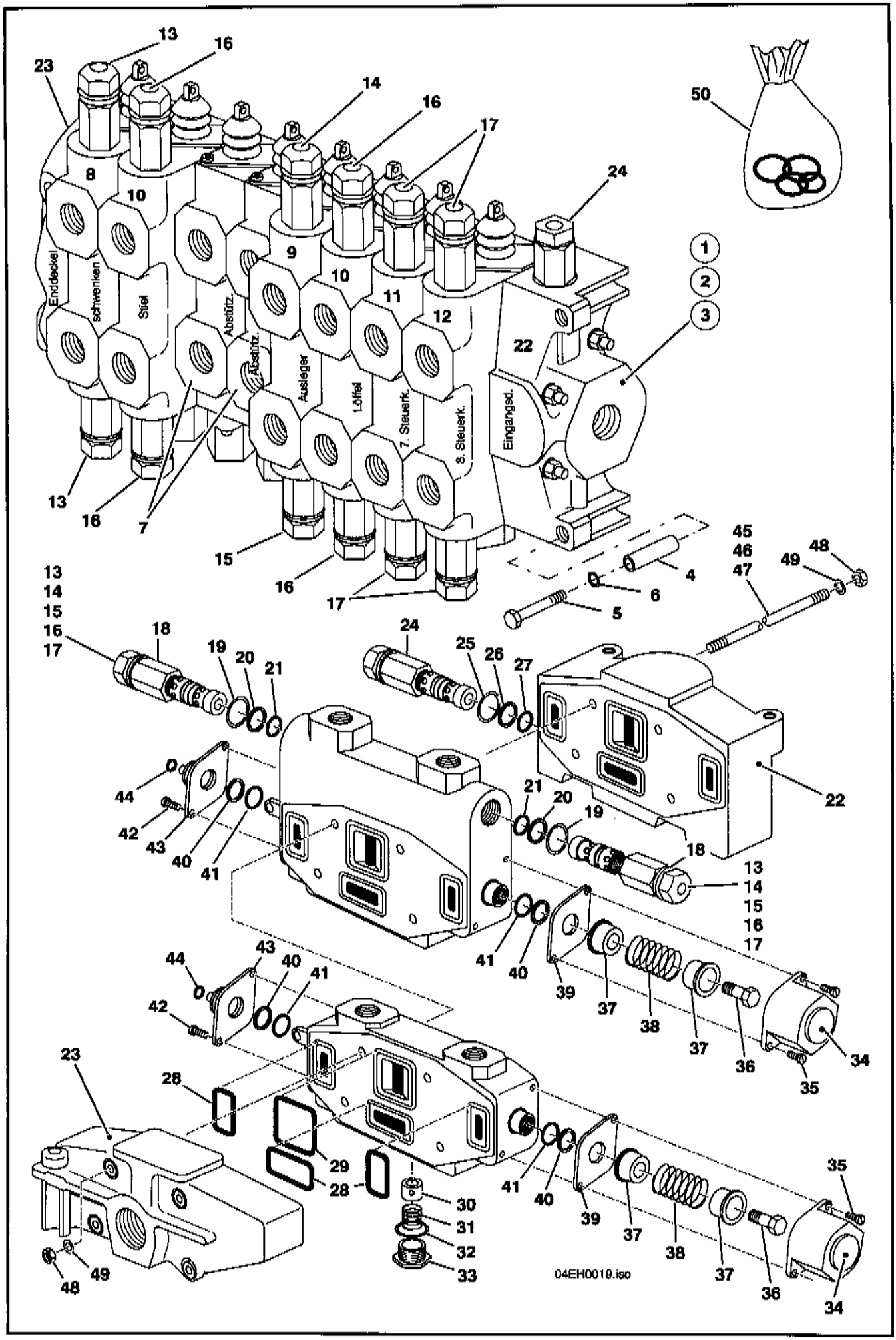
Enddeckel
schwenken
Stiel
Abstütz.
Abstütz.
Ausleger
Löffel
7. Steuerk.
8. Steuerk.
Eingangsd.
04EH0019.iso

Pos.	Teil-Nummer	Bezeichnung	Stück	Bemerkung
29	0 00 996 98 07	Runddichtring	7	
30	0 00 361 30 25	Kegel	6	für Rückschlagventil
31	0 00 992 97 02	Feder	6	für Rückschlagventil
32	0 00 996 02 08	Runddichtring	6	
33	0 00 990 43 09	Rückschlagventilschraube	6	
34	0 00 361 00 73	Schutzkappe	6	
35	0 00 995 37 69	Schraube	12	
36	0 00 995 36 69	Schraube	6	
37	0 00 994 94 52	Federteller	12	
38	0 00 992 98 02	Feder	6	
39	0 00 361 08 25	Dichtplatte	6	
40	0 00 996 69 64	Stützring	12	
41	0 00 996 57 09	Runddichtring	12	
42	0 00 995 38 69	Schraube	12	
43	0 00 361 31 25	Dichtplatte mit Faltenbalg	6	
44	0 00 996 58 09	Runddichtring	6	
45	0 00 361 12 91	Zuganker	4	6-fach Steuerblock
46	0 00 361 13 91	Zuganker	4	7-fach Steuerblock
47	0 00 361 14 91	Zuganker	4	8-fach Steuerblock
48	7 403 678 801	Sechskantmutter	8	M10 x 1,25
49	7 451 680 012	Scheibe	8	10,5
50	0 00 996 69 14	Dichtsatz		für 6-fach Steuergerät

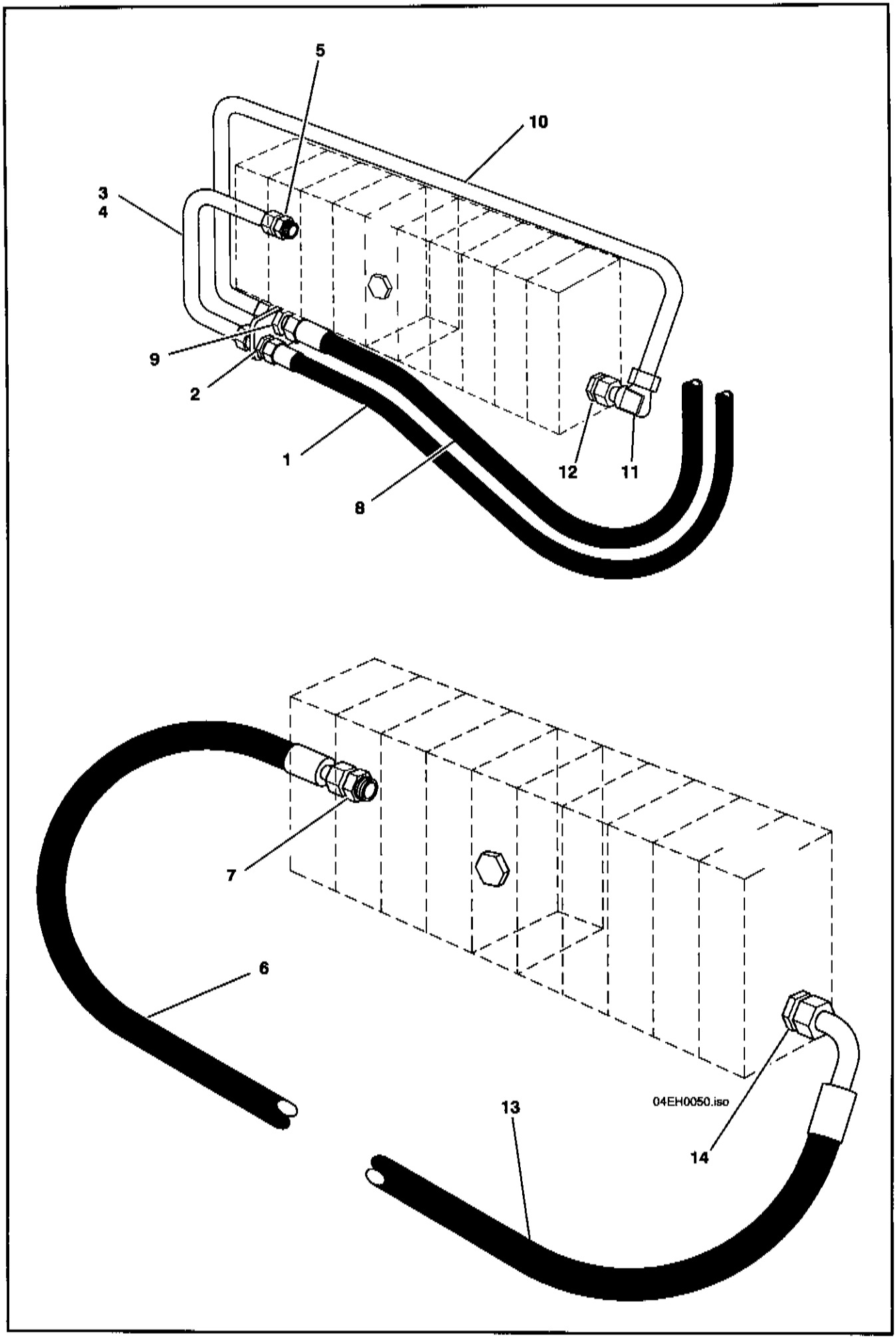
5
10
3
4
9
2
1
8
12
11
7
6
13
14
04EH0050.iso

Pos.	Teil-Nummer	Bezeichnung	Stück	Bemerkung
	Druckleitung vom Fahrzeug zum Heckbagger gültig bis Fabrik-Nr.: 1337 00 405 00 40			
	gültig bis Fahrgestell-Nr.: 616 65 0086			
1	0 00 365 07 02	Schlauchleitung	1	NW16/1900 lg
2	0 00 363 05 16	Verschraubung	1	SV22-L
3	1 04 360 36 91	Zsb. Rohrleitung	1	22x2x430; entfällt bei 7. Steuerkreis (SO 1360 01)
4	1 04 360 35 91	Zsb. Rohrleitung	1	22x2x385; gültig bei 7. Steuerkreis (SO 1360 01)
5	0 00 363 14 16	Verschraubung	1	GE22-LM
	Druckleitung vom Fahrzeug zum Heckbagger gültig ab Fabrik-Nr.: 1337 00 405 00 41			
	gültig ab Fahrgestell-Nr.: 616 65 0087			
6	0 00 365 33 03	Schlauchleitung	1	NW20/2140
7	0 00 363 14 16	Verschraubung	1	GE22-LM
	Rücklaufleitung vom Heckbagger zum Fahrzeug gültig bis Fabrik-Nr.: 1337 00 405 00 40			
	gültig bis Fahrgestell-Nr.: 616 65 0086			
8	0 00 365 34 03	Schlauchleitung	1	NW25/1445
9	0 00 363 18 17	Verschraubung	1	SV28-L
10	1 04 360 37 91	Zsb. Rohrleitung	1	28x1,5x1190 lg
11	0 00 363 51 16	Verschraubung	1	cvW28-1
12	0 00 363 60 15	Verschraubung	1	GE28-LM
	Rücklaufleitung vom Heckbagger zum Fahrzeug gültig ab Fabrik-Nr.: 1337 00 405 00 41			
	gültig ab Fahrgestell-Nr.: 616 65 0087			
13	0 00 365 34 03	Schlauchleitung	1	NW25/1445
14	0 00 363 60 15	Verschraubung	1	GE28-LM

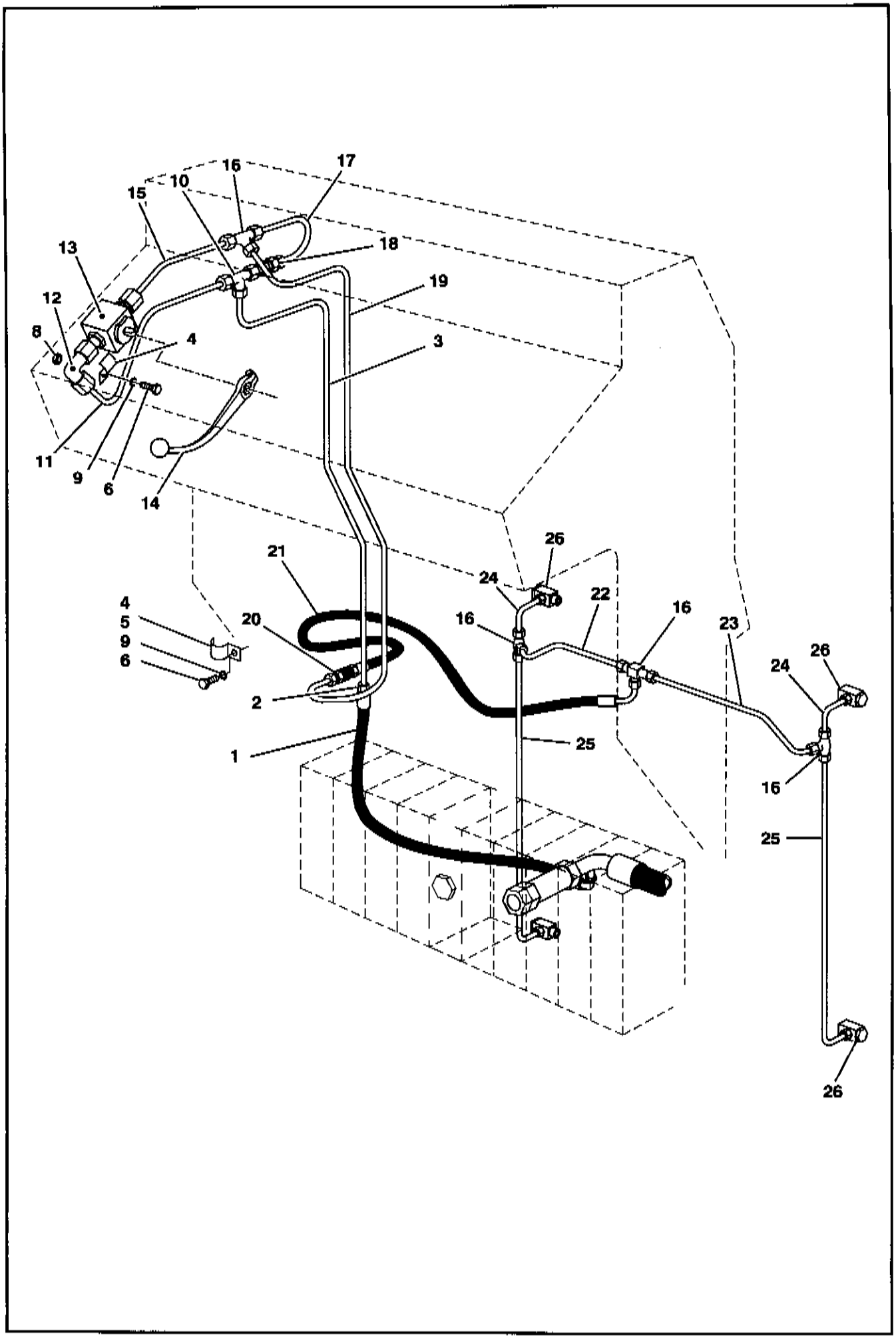
16
17
10
15
18
13
19
12
8
4
3
11
9
6
14
21
26
24
22
16
4
5
9
6
20
16
23
26
24
2
25
1
16
25
26

Pos.	Teil-Nummer	Bezeichnung	Stück	Bemerkung
	Hydraulikleitungen Klemmzylindern			Einzelteile Klemmzylinder Seite 41/1-4
1	0 00 993 21 26	Schlauchleitung	1	NW6/520
2	0 00 363 54 48	Verschraubung	1	G8-PL
3	1 04 360 15 91	Zsb. Zsb. Rohrleitung	1	8x1x490
4	0 00 993 94 29	Schelle	3	
5	0 00 993 91 29	Schelle	2	
6	7 236 677 129	Sechskantschraube	3	M8x16
7	7 236 677 133	Sechskantschraube	2	M8x25
8	7 403 677 709	Sechskantmutter	2	M8
9	0 00 993 43 28	Federring	5	ø8
10	0 00 363 37 48	Verschraubung	1	evL8-L
11	1 04 360 16 91	Zsb. Rohrleitung	1	8x1x145
12	0 00 363 11 20	Verschraubung	1	cvW8-L
13	0 00 361 91 83	Blockkugelhahn	1	
14	1 00 361 01 18	Griff	1	
15	1 04 360 17 91	Zsb. Rohrleitung	1	8x1x60
16	0 00 363 97 17	Verschraubung	3	T8-L
17	1 04 360 18 91	Zsb. Rohrleitung	1	8x1x105
18	0 00 361 92 83	Rückschlagventil	1	
19	1 04 360 19 91	Zsb. Rohrleitung	1	8x1x715
20	0 00 363 34 17	Verschraubung	1	SV8-L
21	0 00 993 23 24	Schlauchleitung	1	NW6/1200
22	1 04 360 20 91	Zsb. Rohrleitung	1	8x1x295
23	1 04 360 23 91	Zsb. Rohrleitung	1	8x1x215
24	1 04 360 21 91	Zsb. Rohrleitung	2	8x1x80
25	1 04 360 22 91	Zsb. Zsb. Rohrleitung	2	8x1x395
26	0 00 363 21 48	Verschraubung	4	DSVW8-PLM

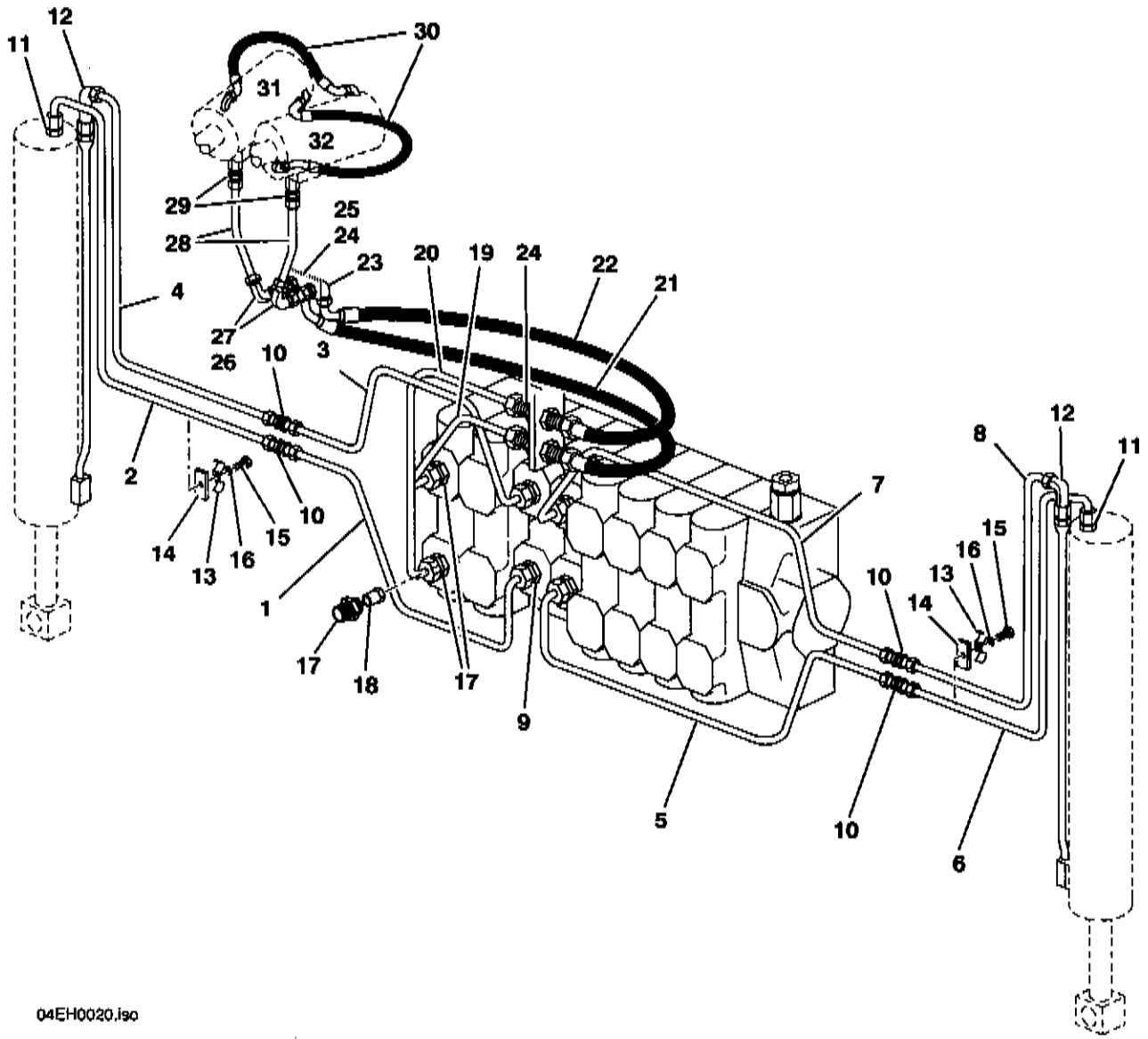
12
11
30
31
32
29
28
25
24
23
20
19
24
22
21
4
27
26
10
3
2
10
14
13
16
15
1
17
18
17
9
5
10
10
6
8
12
11
7
15
16
13
14
04EH0020.iso

Pos.	Teil-Nummer	Bezeichnung	Stück	Bemerkung
	Hydraulikleitungen Abstützzylinder			
1	1 04 360 07 91	Zsb. Rohrleitung	1	links - ausfahren am Steuerblock
2	1 04 360 08 91	Zsb. Rohrleitung	1	links - ausfahren am Zylinder
	1 04 360 03 91	Zsb. Rohrleitung	1	gültig bei SO 1337 01 (Abstützung 130 mm höher gesetzt); links - ausfahren am Zylinder
3	1 04 360 09 91	Zsb. Rohrleitung	1	links - einfahren am Steuerblock
4	1 04 360 10 91	Zsb. Rohrleitung	1	links - einfahren am Zylinder
	1 04 360 04 91	Zsb. Rohrleitung	1	gültig bei SO 1337 01; links - einfahren am Zylinder
5	1 04 360 11 91	Zsb. Rohrleitung	1	rechts - ausfahren am Steuerblock
6	1 04 360 12 91	Zsb. Rohrleitung	1	rechts - ausfahren am Zylinder
	1 04 360 05 91	Zsb. Rohrleitung	1	gültig bei SO 1337 01; rechts - ausfahren am Zylinder
7	1 04 360 13 91	Zsb. Rohrleitung	1	rechts - einfahren am Steuerblock
8	1 04 360 14 91	Zsb. Rohrleitung	1	rechts - einfahren am Zylinder
	1 04 360 06 91	Zsb. Rohrleitung	1	gültig bei SO 1337 01; rechts - einfahren am Zylinder
9	0 00 363 52 17	Verschraubung	4	GE12-L M22x1,5
10	0 00 363 47 16	Verschraubung	4	SV12-L
11	0 00 363 11 15	Verschraubung	2	GE12-L
12	0 00 363 78 15	Verschraubung	2	evW12-L
13	1 00 993 80 30	Schelle	2	
14	1 00 993 54 90	Gummiband	2	
15	7 236 677 135	Sechskantschraube	2	M8x30
16	0 00 992 43 28	Federring	2	ø8
		Abstützzylinder siehe Seite 41/1-42		
	Hydraulikleitungen Schwenkzylinder			
17	0 00 363 45 48	Verschraubung	2	GE15-LM M22x1,5
18	1 00 363 03 84	Drosselrückschlagventil	2	
19	1 04 360 24 91	Zsb. Rohrleitung	1	15x1,5x200
20	1 04 360 25 91	Zsb. Rohrleitung	1	15x1,5x355
21	0 00 993 85 25	Schlauchleitung	1	NW12/1345
22	0 00 993 86 25	Schlauchleitung	1	NW12/1250
23	0 00 363 21 17	Verschraubung	1	WSV15-L
24	0 00 363 45 16	Verschraubung	3	SV15-L
25	0 00 363 66 15	Verschraubung	1	evW15-L
26	0 00 363 49 17	Verschraubung	2	KOR15/10-L
27	0 00 363 50 16	Verschraubung	2	evW10-L
28	0 00 993 92 97	Schlauchleitung	2	NW8/195
29	0 00 363 47 48	Verschraubung	2	DVGE10-PSM
30	0 00 993 28 24	Schlauchleitung	2	NW8/440
31	0 04 360 59 42	Zsb. Schwenkzylinder kpl.	1	links; Einzelteile Seite 41/1-40
32	0 04 360 60 42	Zsb. Schwenkzylinder kpl.	1	rechts; Einzelteile Seite 41/1-40

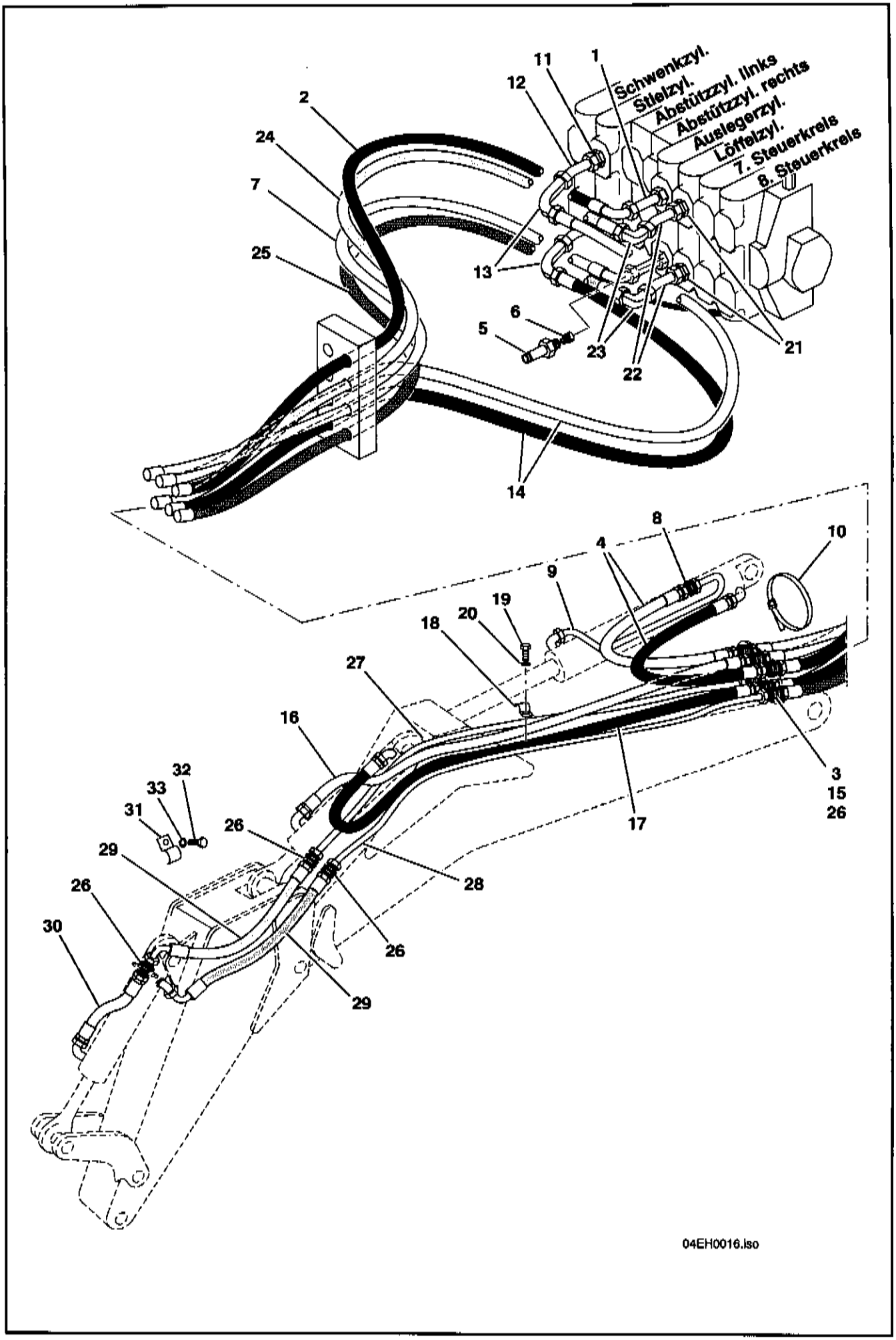
1 Schwenkzyl.
2 Stielzyl.
3 Abstützzyl. links
4 Abstützzyl. rechts
5 Auslegerzyl.
6 Löffelzyl.
7. Steuerkreis
8. Steuerkreis
04EH0016.iso

Pos.	Teil-Nummer	Bezeichnung	Stück	Bemerkung
	Hydraulikleitungen Auslegerzylinder			
1	0 00 363 69 48	Verschraubung	1	
2	0 00 993 81 25	Schlauchleitung	1	NW16/2620
3	0 00 363 55 21	Verschraubung	2	SV20-S
4	0 00 993 25 24	Schlauchleitung	2	NW16/900
5	1 00 363 70 48	Verschraubung	1	
6	1 00 363 04 84	Drosselrückschlagventil	1	
7	1 04 360 03 87	Zsb. Schlauchleitung	1	NW16/2530
8	0 00 363 62 21	Verschraubung	1	G20-S
9	1 04 360 26 91	Zsb. Rohrleitung	1	
10	0 00 993 75 28	Rohrschelle	1	
		Auslegerzylinder siehe Seite 41/1-44		
	Hydraulikleitungen Stielzylinder			
11	0 00 363 52 21	Verschraubung	2	GE20-SM
12	1 04 360 27 91	Zsb. Rohrleitung	2	
13	0 00 363 69 21	Verschraubung	2	W20-S
14	0 00 993 82 25	Schlauchleitung	2	NW16/2470
15	0 00 363 55 21	Verschraubung	2	SV20-S
16	0 00 993 19 24	Schlauchleitung	1	NW16/2145
17	0 00 993 21 24	Schlauchleitung	1	NW16/2268
18	1 00 993 68 29	Schelle	4	entfällt bei 7. Steuerkreis (SO 1360 01)
19	7 236 677 128	Sechskantschraube	4	M8x12; entfällt bei 7. Steuerkreis (SO 1360 01)
20	0 00 992 43 28	Federring	4	ø8; entfällt bei 7. Steuerkreis (SO 1360 01)
		Stielzylinder siehe Seite 41/1-46		
	Hydraulikleitungen Löffelzylinder			
21	0 00 363 52 21	Verschraubung	2	GE20-SM
22	1 04 360 28 91	Zsb. Rohrleitung	2	
23	0 00 363 69 21	Verschraubung	2	W20-S
24	0 00 993 83 25	Schlauchleitung	1	NW16/2670
25	0 00 993 84 25	Schlauchleitung	1	NW16/2530
26	0 00 363 55 21	Verschraubung	5	SV20-S
27	1 04 360 30 91	Zsb. Rohrleitung	1	
28	1 04 360 29 91	Zsb. Rohrleitung	1	
29	0 00 993 91 25	Schlauchleitung	2	NW16/1160
	0 00 363 53 21	Verschraubung	1	EW20-S
30	0 00 993 15 24	Schlauchleitung	1	NW16/735; entfällt bei Schnellkupplungen (SO 1040 03)
31	1 00 993 78 28	Schelle	2	
32	7 236 677 128	Sechskantschraube	2	M8x12; entfällt bei 7. Steuerkreis (SO 1360 101)
33	0 00 992 43 28	Federring	2	ø8
		Löffelzylinder siehe Seite 41/1-48		

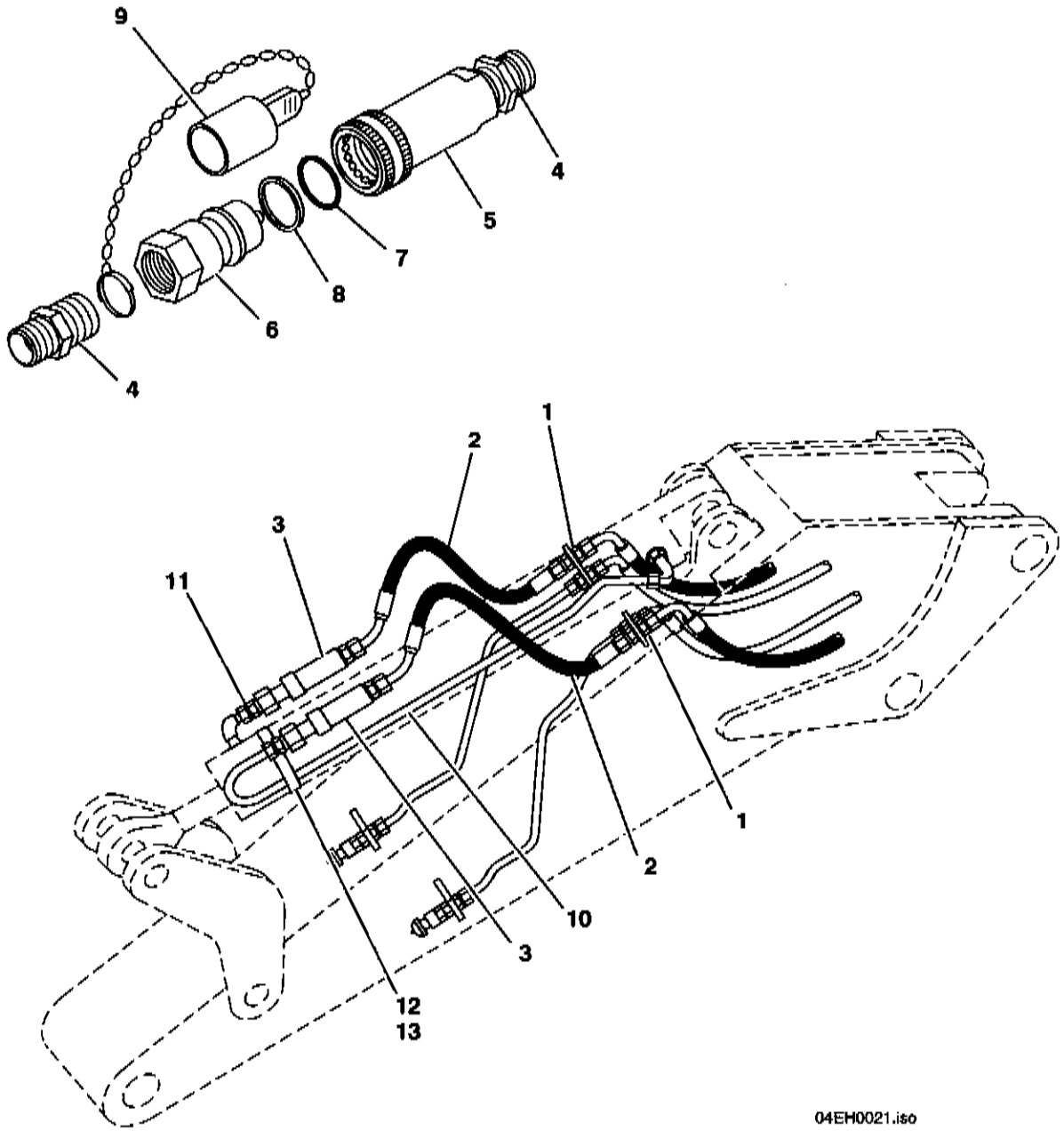
9
4
5
7
8
6
4
1
2
3
11
1
2
10
3
12
13
04EH0021.iso

Pos.	Teil-Nummer	Bezeichnung	Stück	Bemerkung
	Schnellkupplungen Löffelzylinder (SO 01040 03)			
1	0 00 363 55 21	Verschraubung	2	SV20-SM
2	0 00 993 31 26	Schlauchleitung	2	NW16/590
3	0 00 363 58 48	Kupplung kpl.	2	
4	0 00 363 68 48	Adapter	2-4	
5	0 00 363 67 48	Kupplungsdose	1-2	
6	0 00 363 66 48	Kupplungsstecker	1-2	
7	0 00 996 42 08	Runddichtring	1-2	
8	0 00 996 52 29	Stützring	1-2	
9	0 00 996 05 51	Staubkappe	1-2	
10	1 04 360 31 91	Zsb. Rohrleitung	1	
11	1 04 360 32 91	Zsb. Rohrleitung	1	
12	0 00 993 12 28	Schelle	1	
13	0 00 993 75 28	ZR-Schelle	1	

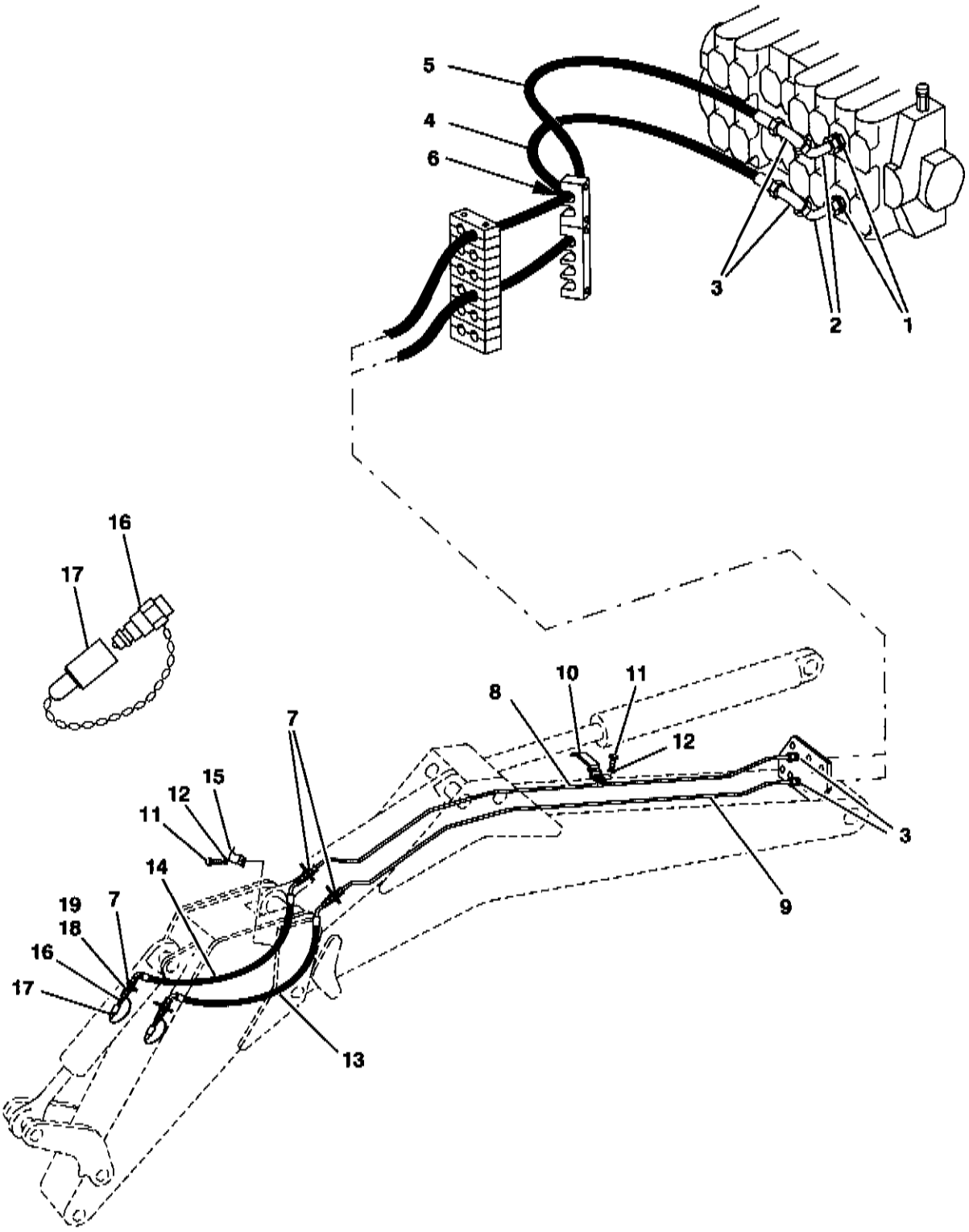

04EH0018.iso

Pos.	Teil-Nummer	Bezeichnung	Stück	Bemerkung
	Hydraulikleitungen 7. Steuerkreis (SO 01360 01)			
1	0 00 363 52 21	Verschraubung	2	GE20-SM
2	1 04 360 28 91	Zsb. Rohrleitung	2	
3	0 00 363 69 21	Verschraubung	2	W20-S
4	0 00 993 87 25	Schlauchleitung	1	NW16/2600
5	0 00 993 88 25	Schlauchleitung	1	NW16/2650
6	0 00 993 11 82	Ring	2	36,8x6,3x18
7	0 00 363 55 21	Verschraubung	6	SV20-S
8	1 04 360 33 91	Zsb. Rohrleitung	1	links
9	1 04 360 34 91	Zsb. Rohrleitung	1	rechts
10	1 00 993 88 28	Schelle	2	
11	7 236 677 129	Sechskantschraube	4	M8x16
12	0 00 992 43 28	Federring	4	ø8
13	0 00 993 49 26	Schlauchleitung	2	NW16/1160
14	0 00 993 50 26	Schlauchleitung	1	NW16/1160
15	1 00 993 68 29	Schelle	2	
16	0 00 363 85 48	Stecker	2	
17	0 00 996 51 51	Staubkappe	2	
18	0 00 363 74 21	Verschraubung	2	KOR 20-S/15-L
19	0 00 363 31 64	Verschraubung	2	GVO15/15

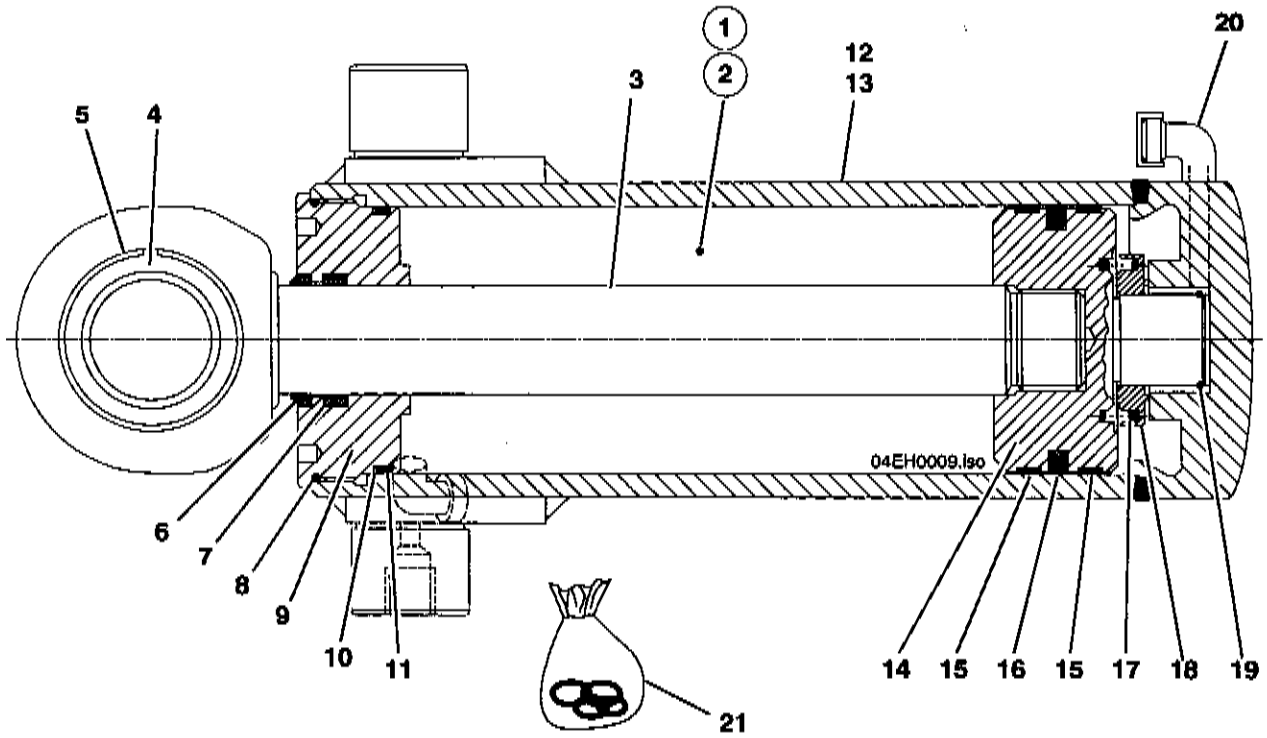
1
2
3
4
5
6
7
8
9
10
11
12
13
14
15
16
15
17
18
19
20
21
04EH0009.iso

[redacted]

Tieflöffelbagger

Schwenk-, Abstütz-, Ausleger-, Stiel- und Löffelzylinder

Hauptgruppe 41/1
SO1337 00

Pos.	Teil-Nummer	Bezeichnung	Stück	Bemerkung
	Schwenkzylinder			
1	0 04 360 59 42	Zsb. Schwenkzylinder kpl.	1	links
2	0 04 360 60 42	Zsb. Schwenkzylinder kpl.	1	rechts
3	0 00 080 13 27	Kolbenstange	2	
4	0 00 994 10 37	Gelenklager	2	GE 45
5	0 00 992 19 28	Sicherungsring	2	J68 x 2,5
6	0 00 996 42 29	Abstreifer	2	40 x 48 x 7
7	0 00 996 43 29	Nutring	2	40 x 48 x 8
8	0 00 996 41 08	Runddichtring	2	86 x 2
9	0 00 080 13 28	Führungsstück	2	mit Loctite 245 gesichert Anzugsmoment 600 Nm
10	0 00 996 40 29	Stützring	2	90 x 5/2
11	0 00 996 35 08	Runddichtring	2	90 x 5
12	0 00 080 13 25	Zylinderrohr	1	links
13	0 00 080 13 24	Zylinderrohr	1	rechts
14	0 00 080 13 26	Kolben mit Dämpfung	2	mit Loctite 270 gesichert Anzugsmoment 400 Nm
15	0 00 996 17 13	Führungsband	4	
16	0 00 996 16 13	Kolbendichtung	2	
17	0 00 992 22 02	Druckfeder	2	
18	0 04 361 00 51	Dämpfungsring	2	
19	0 00 992 20 28	Sicherungsring	2	A35 32,1x2,5
20	0 00 363 50 48	Winkelanschweißstutzen	4	WAS 10-L
21	0 00 996 19 13	Dichtsatz		
	0 04 360 00 99	Austauschsatz für Schwenkzylinder. (Kolbenstange, Führungsstück u. Kolben mit Dämpfung nicht einzeln lieferbar)	1-2	(Bild Nr. 3-11 und 14-19)

Pos.	Teil-Nummer	Bezeichnung	Stück	Bemerkung
	Schwenkzylinder			
1	0 04 360 59 42	Zsb. Schwenkzylinder kpl.	1	links
2	0 04 360 60 42	Zsb. Schwenkzylinder kpl.	1	rechts
3	0 00 080 13 27	Kolbenstange	2	
4	0 00 994 10 37	Gelenklager	2	GE 45
5	0 00 992 19 28	Sicherungsring	2	J68 x 2,5
6	0 00 996 42 29	Abstreifer	2	40 x 48 x 7
7	0 00 996 43 29	Nutring	2	40 x 48 x 8
8	0 00 996 41 08	Runddichtring	2	86 x 2
9	0 00 080 13 28	Führungsstück	2	mit Loctite 245 gesichert Anzugsmoment 600 Nm
10	0 00 996 40 29	Stützring	2	90 x 5/2
11	0 00 996 35 08	Runddichtring	2	90 x 5
12	0 00 080 13 25	Zylinderrohr	1	links
13	0 00 080 13 24	Zylinderrohr	1	rechts
14	0 00 080 13 26	Kolben mit Dämpfung	2	mit Loctite 270 gesichert Anzugsmoment 400 Nm
15	0 00 996 17 13	Führungsband	4	
16	0 00 996 16 13	Kolbendichtung	2	
17	0 00 992 22 02	Druckfeder	2	
18	0 04 361 00 51	Dämpfungsring	2	
19	0 00 992 20 28	Sicherungsring	2	A35 32,1x2,5
20	0 00 363 50 48	Winkelanschweißstutzen	4	WAS 10-L
21	0 00 996 19 13	Dichtsatz		
	0 04 360 00 99	Austauschsatz für Schwenkzylinder, (Kolbenstange, Führungsstück u. Kolben mit Dämpfung nicht einzeln lieferbar)	1-2	(Bild Nr. 3-11 und 14-19)

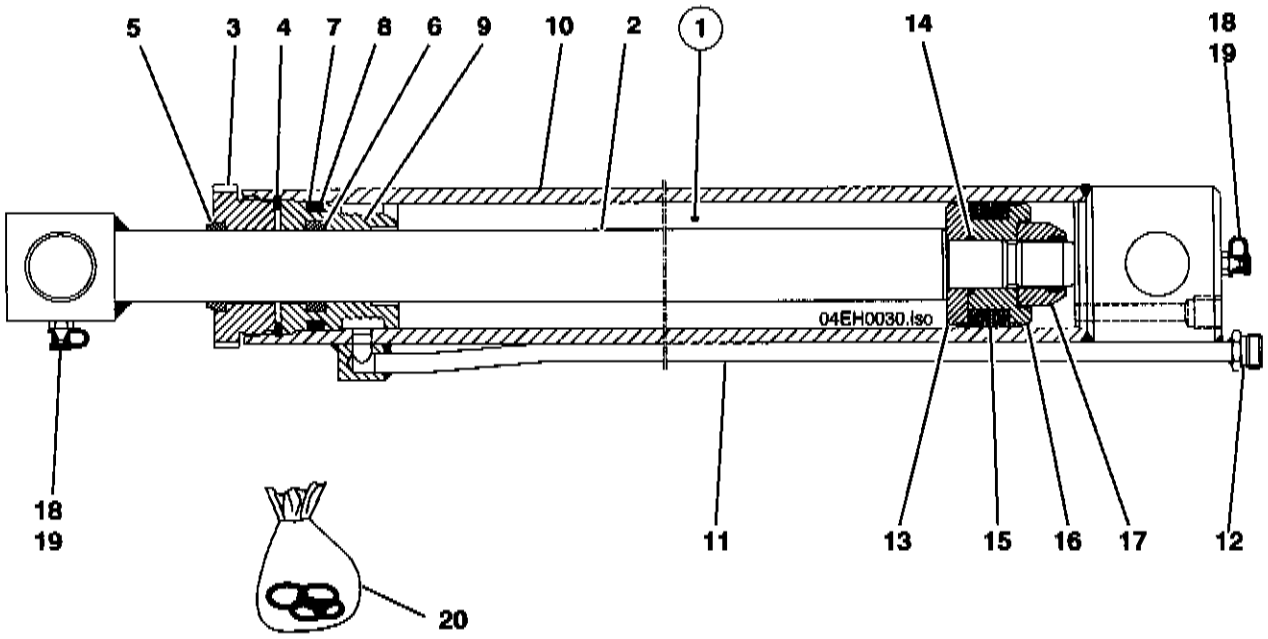
5
3
4
7
8
6
9
10
2
1
14
18
19
04EH0030.iso
18
19
11
13
15
16
17
12
20

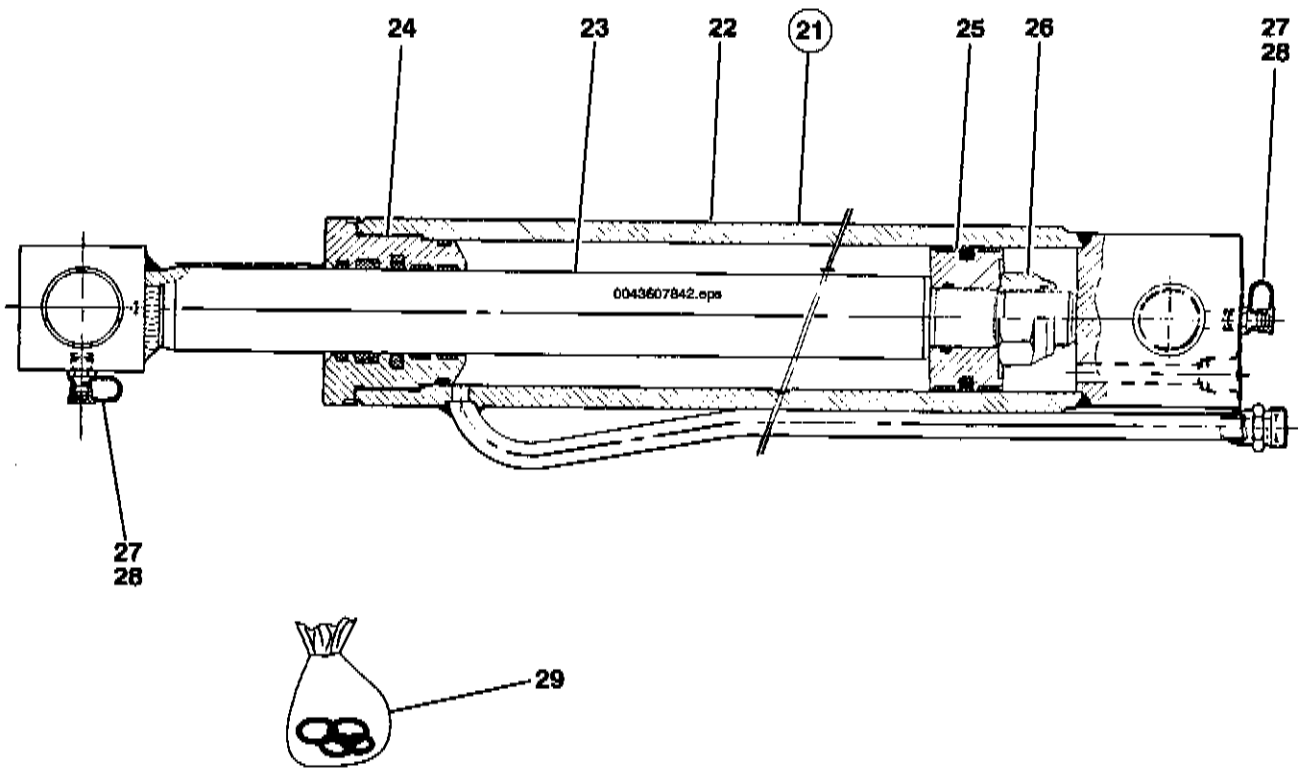
24
23
22
21
25
26
27
28
0043607842.eps
27
28
29

Pos.	Teil-Nummer	Bezeichnung	Stück	Bemerkung
	Abstützzylinder (Ausführung „A")			
1	1 04 360 49 42	Abstützzylinder	2	
2	1 04 360 00 46	Kolbenstange	2	
3	1 04 361 06 25	Deckel	2	mit Loctite 242 gesichert
4	7 491 682 374	Sicherungsring	2	72 x 3
5	0 00 996 78 28	Abstreifer	2	GA40 x 50 x 7/10
6	0 00 996 70 13	Kolbenstangendichtung	2	
7	0 00 996 49 29	Stützring	2	61,1 x 70,5 x 0,85
8	0 00 996 20 08	Runddichtring	2	59,7 x 5,33
9	1 04 361 27 25	Deckel	2	
10	1 04 360 50 42	Zylinderrohr	2	
11	1 04 360 00 91	Rohrleitung	1	
12	1 00 363 19 48	Verschraubung	1	
13	1 04 361 06 68	Kolbenhälfte	2	
14	0 00 996 24 06	Runddichtring	2	27,6 x 2,4 B NB80
15	0 00 996 98 12	Kolbendichtung	2	
16	1 04 361 07 68	Kolbenhälfte	2	
17	7 405 677 078	Sechskantmutter	2	Anzugsmoment 750 Nm M27 x 2
18	7 761 675 005	Schmiernippel	4	AS M10 x 1
19	0 00 996 32 51	Schutzkappe	4	Form B
20	0 00 996 33 13	Dichtsatz		Bild-Nr.: **5, 6, 7, 8, 14, 15, 17**
	Abstützzylinder (Ausführung „B")			
21	0 04 360 78 42	Abstützzylinder	2	
22	0 00 080 82 98	Zylinderrohr	2	
23	0 00 080 83 07	Kolbenstange	2	
24	0 00 080 82 83	Deckel	2	
25	0 00 080 82 90	Kolben	2	
26	0 00 080 83 28	Sechskantmutter	2	M27 x 1,5
27	7 761 675 005	Schmiernippel	4	AS M10 x 1
28	0 00 996 32 51	Schutzkappe	4	Form B
29	0 00 080 83 15	Dichtsatz	2	
		Bei Ersatzteilbestellung Ausführung („A u. B") beachten.		

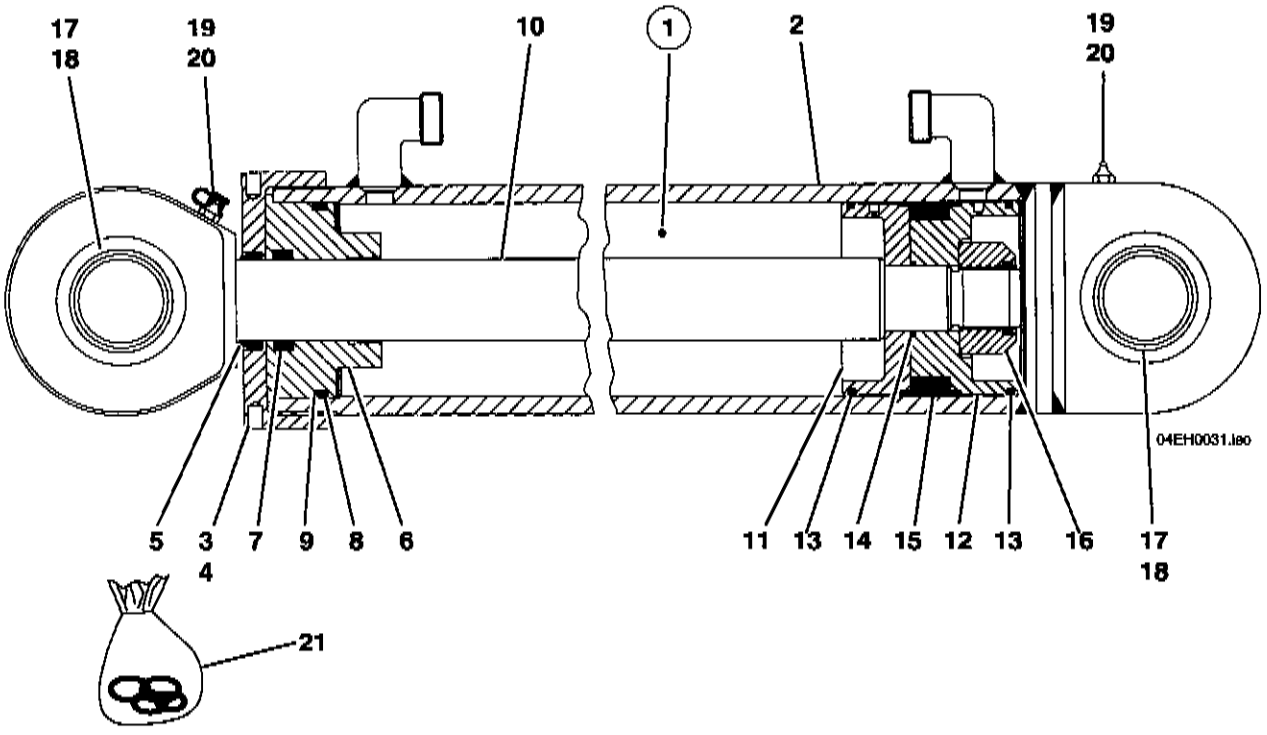
17
18
19
20
10
1
2
19
20
04EH0031.iso
5
3
4
7
9
8
6
11
13
14
15
12
13
16
17
18
21

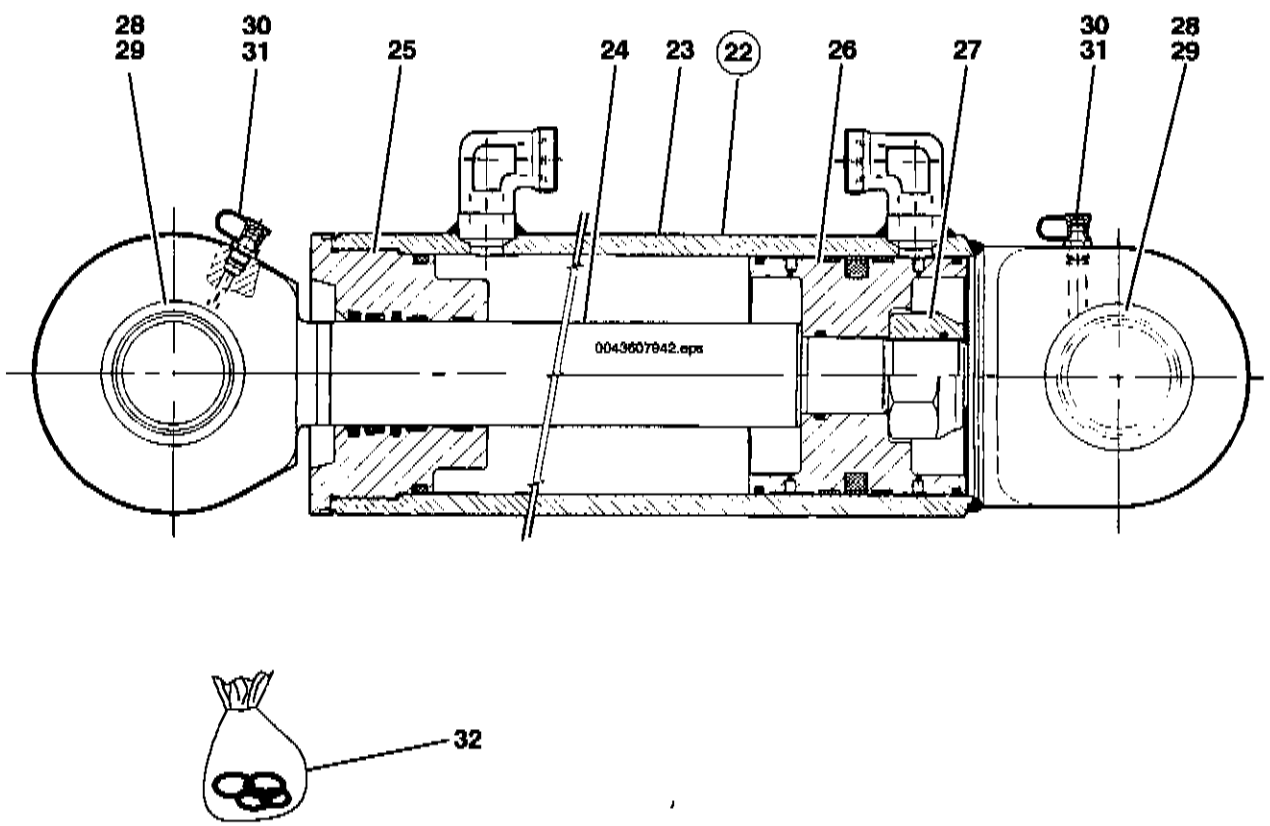
28
29
30
31
25
24
23
22
26
27
30
31
28
29
0043607942.eps
32

Pos.	Teil-Nummer	Bezeichnung	Stück	Bemerkung
	Auslegerzylinder (Ausführung "A")			
1	1 04 360 69 42	Auslegerzylinder	1	
2	1 04 360 70 42	Zylinderrohr	1	
3	1 04 361 31 25	Deckel	1	
4	7 381 678 020	Gewindestift	1	M6 x 10-10.9
5	0 00 996 77 28	Abstreifer	1	
6	1 04 361 32 25	Deckel	1	
7	0 00 996 71 13	Kolbenstangendichtung	1	
8	0 00 996 17 08	Runddichtring	1	107,32 x 5,33
9	0 00 996 11 29	Stützring	1	108 x 117,4 x 0,85
10	1 04 361 02 67	Kolbenstange	1	
11	1 04 361 04 68	Kolbenhälfte	1	
12	1 04 361 03 68	Kolbenhälfte	1	
13	0 00 996 12 29	Kolbenring	2	
14	0 00 996 22 06	Runddichtring	1	36,2 x 3 B NB 80
15	0 00 996 94 15	Kolbendichtung	1	
16	0 00 990 56 24	Sechskantmutter	1	Anzugsmoment 1100 Nm M36 x 3
17	0 00 994 33 30	Gelenklager	2	
18	0 00 992 37 27	Sprengring	2	SB 76
19	7 761 675 404	Schmiernippel	2	A M10 x 1
20	0 00 996 32 51	Schutzkappe	2	Form B
21	0 00 996 20 13	Dichtsatz		Bild-Nr.: **5, 7, 8, 9, 14, 15, 16**
	Auslegerzylinder (Ausführung „B")			
22	0 04 360 79 42	Auslegerzylinder	1	
23	0 00 080 83 01	Zylinderrohr	1	
24	0 00 080 83 10	Kolbenstange	1	
25	0 00 080 82 82	Deckel	1	
26	0 00 080 82 93	Kolben	1	
27	0 00 990 56 24	Sechskantmutter	1	Anzugsmoment 1100 Nm M36 x 3
28	0 00 994 33 30	Gelenklager	2	
29	0 00 992 37 27	Sprengring	2	SB 76
30	7 761 675 005	Schmiernippel	2	AS M10 x 1
31	0 00 996 32 51	Schutzkappe	2	Form B
32	0 00 080 83 12	Dichtsatz	1	
		Bei Ersatzteilbestellung Ausführung („A u. B") beachten.		

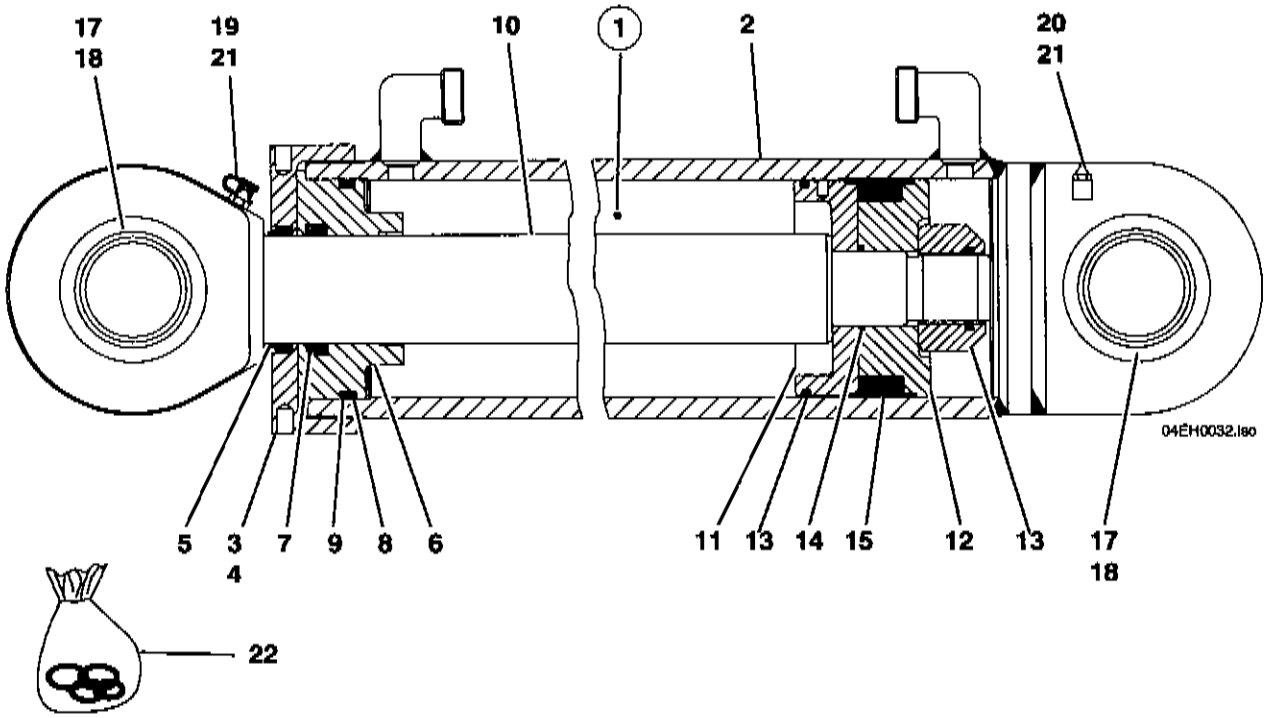
17
18
19
21
10
1
2
20
21
04EH0032.iso
5
3
4
7
9
8
6
11
13
14
15
12
13
17
18
22

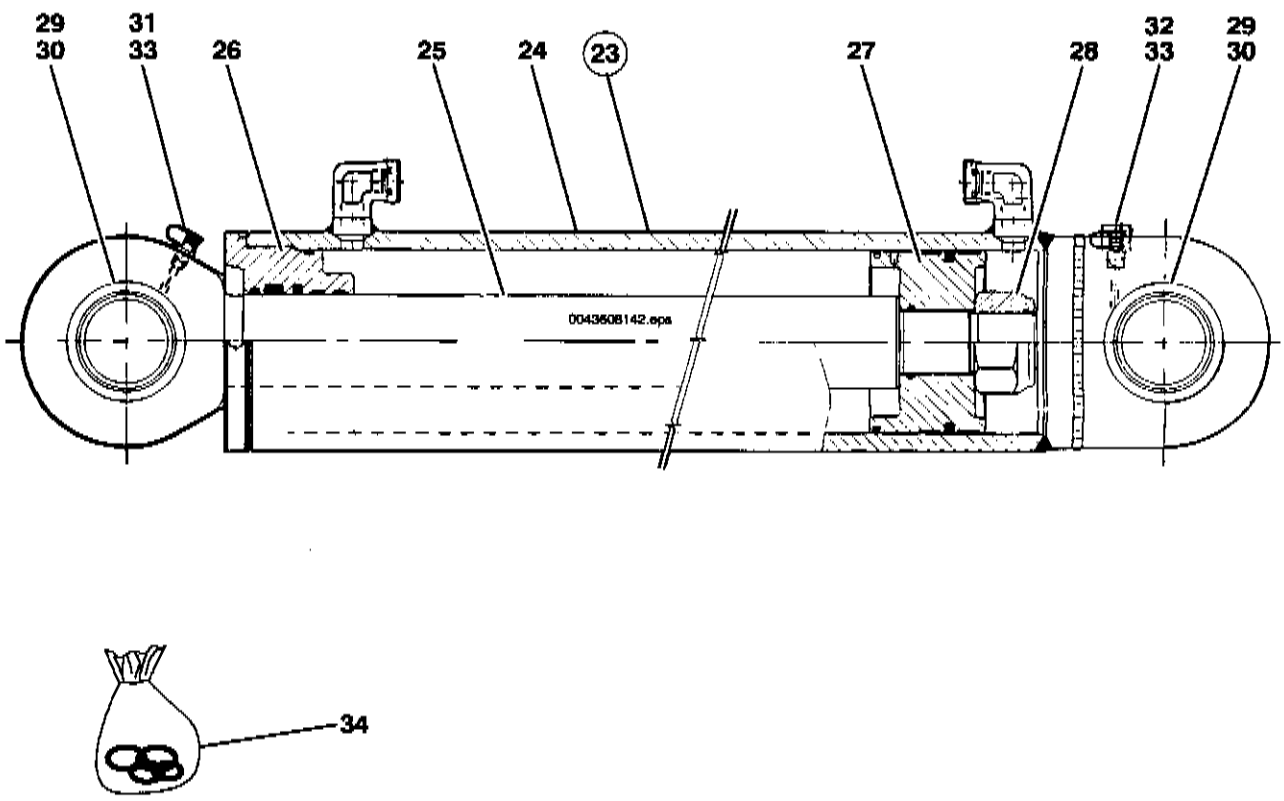
29
30
31
33
26
25
24
23
27
28
32
33
29
30
0043608142.eps
34

Pos.	Teil-Nummer	Bezeichnung	Stück	Bemerkung
	Stielzylinder (Ausführung „A")			
1	1 04 360 72 42	Stielzylinder	1	
2	1 04 360 73 42	Zylinderrohr	1	
3	1 04 361 33 25	Deckel	1	
4	7 381 678 020	Gewindestift	1	M6 x 10-10.9
5	0 00 996 36 27	Abstreifer	1	GA 65 x 75 x 7/10
6	1 04 361 34 25	Deckel	1	
7	0 00 996 73 13	Kolbenstangendichtung	1	
8	0 00 996 65 07	Runddichtring	1	120 x 5 B
9	0 00 996 51 27	Stützring	1	123 x 131 x 1,7
10	1 04 361 01 67	Kolbenstange	1	
11	1 04 361 30 68	Kolbenhälfte	1	
12	1 04 361 02 68	Kolbenhälfte	1	
13	0 00 996 89 29	Kolbenring	2	
14	0 00 996 36 06	Runddichtring	1	44,2 x 3 B NB 80
15	0 00 996 62 11	Kolbendichtung	1	
16	0 00 990 89 24	Sechskantmutter	1	Anzugsmoment 1100 Nm M42 x 3
17	0 00 994 93 30	Gelenklager	2	GE 60 ES
18	0 00 992 85 27	Sprengring	2	SB 90
19	7 761 675 404	Schmiernippel	1	A M10 x 1
20	7 761 675 205	Schmiernippel	1	CS M10 x 1
21	0 00 996 32 51	Schutzkappe	2	Form B
22	0 00 996 21 13	Dichtsatz		Bild-Nr.: **5, 7, 8, 9, 14, 15, 16**
	Stielzylinder (Ausführung „B")			
23	0 04 360 81 42	Stielzylinder	1	
24	0 00 080 83 00	Zylinderrohr	1	
25	0 00 080 83 09	Kolbenstange	1	
26	0 00 080 82 85	Deckel	1	
27	0 00 080 82 92	Kolben	1	
28	0 00 990 89 24	Sechskantmutter	1	Anzugsmoment 1100 Nm M42 x 3
29	0 00 994 93 30	Gelenklager	2	GE 60 ES
30	0 00 992 85 27	Sprengring	2	SB 90
31	7 761 675 404	Schmiernippel	1	A M10 x 1
32	7 761 675 205	Schmiernippel	1	CS M10 x 1
33	0 00 996 32 51	Schutzkappe	2	Form B
34	0 00 080 83 13	Dichtsatz	1	
		Bei Ersatzteilbestellung Ausführung („A u. B") beachten.		

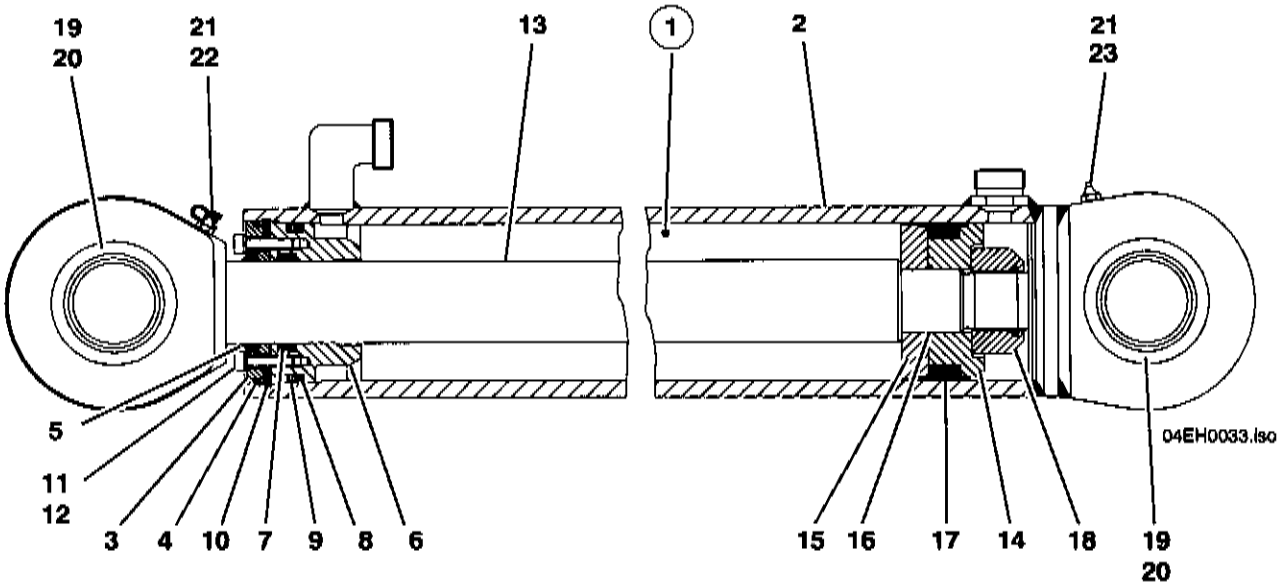
19
20
21
22
13
1
2
21
23
5
11
12
3
4
10
7
9
8
6
15
16
17
14
18
19
20
04EH0033.iso


24

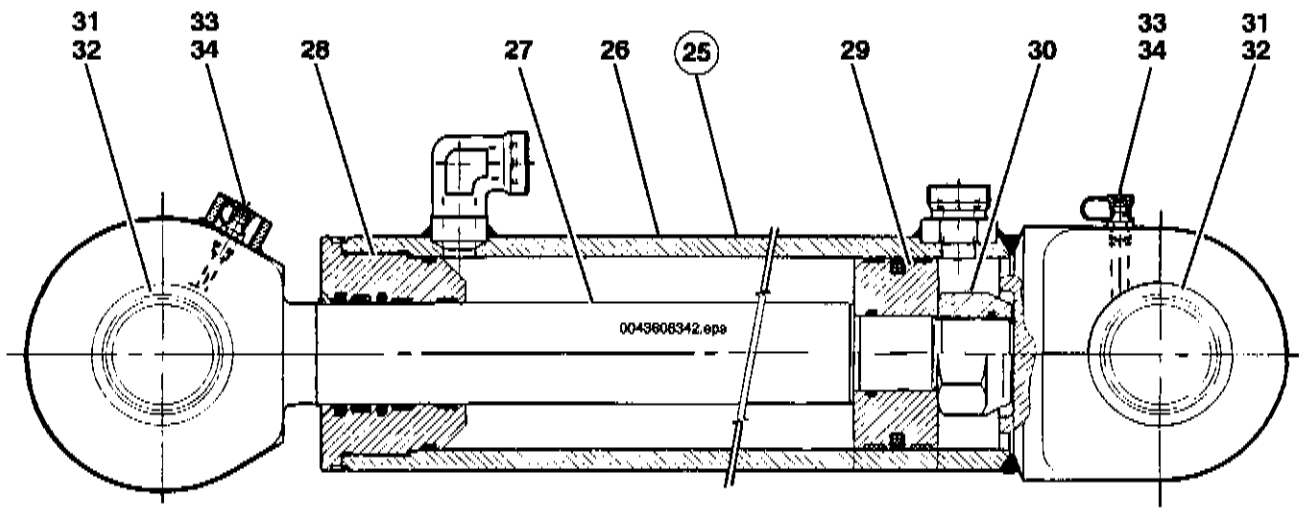
31
32
33
34
28
27
26
25
29
30
33
34
31
32
0043606342.eps

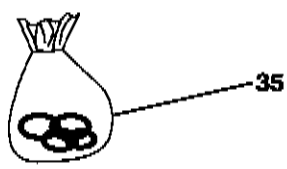
35

Pos.	Teil-Nummer	Bezeichnung	Stück	Bemerkung
	Löffelzylinder (Ausführung „A“)			
1	1 04 360 47 42	Löffelzylinder	1	
2	1 04 360 48 42	Zylinderrohr	1	
3	1 04 361 01 25	Deckel	1	
4	0 00 996 32 06	Runddichtring	1	94,5 x 3 B NB 80
5	0 00 996 77 28	Abstreifer	1	50 x 60 x 7/10
6	1 04 361 02 25	Deckel	1	
7	0 00 996 71 13	Kolbenstangendichtung	1	B50/60 x 10
8	0 00 996 15 08	Runddichtring	1	88,27 x 5,33
9	0 00 996 10 29	Stützring	1	88,9 x 98,3 x 0,85
10	7 491 682 380	Sicherungsring	1	100 x 4
11	7 252 677 035	Zylinderschraube	8	M6 x 30
12	0 00 992 49 28	Federring	8	ø6
13	1 04 360 04 46	Kolbenstange	1	
14	1 04 361 00 68	Kolbenhälfte	1	
15	1 04 361 01 68	Kolbenhälfte	1	
16	0 00 996 22 06	Runddichtring	1	36,2 x 3 B NB 80
17	0 00 996 62 12	Kolbendichtung	1	
18	0 00 990 56 24	Sechskantmutter	1	Anzugsmoment 1100 Nm M36 x 3
19	0 00 994 33 30	Gelenklager	2	
20	0 00 992 37 27	Sprengring	2	SB 76
21	7 761 675 005	Schmiernippel	2	A M10 x 1
22	0 00 996 31 51	Schutzkappe	1	Form A
23	0 00 996 32 51	Schutzkappe	1	Form B
24	0 00 996 22 13	Dichtsatz		Bild-Nr.: **4, 5, 7, 8, 9, 16, 17, 18**
	Löffelzylinder (Ausführung „B“)			
25	0 04 360 83 42	Löffelzylinder	1	
26	0 00 080 82 99	Zylinderrohr	1	
27	0 00 080 83 08	Kolbenstange	1	
28	0 00 080 82 84	Deckel	1	
29	0 00 080 82 91	Kolben	1	
30	0 00 990 56 24	Sechskantmutter	1	Anzugsmoment 1100 Nm M36 x 3
31	0 00 994 33 30	Gelenklager	2	
32	0 00 992 37 27	Sprengring	2	SB 76
33	7 761 675 404	Schmiernippel	2	A M10 x 1
34	0 00 996 32 51	Schutzkappe	2	Form B
35	0 00 080 83 14	Dichtsatz	1	
		Bei Ersatzteilbestellung Ausführung („A u. B“) beachten.		

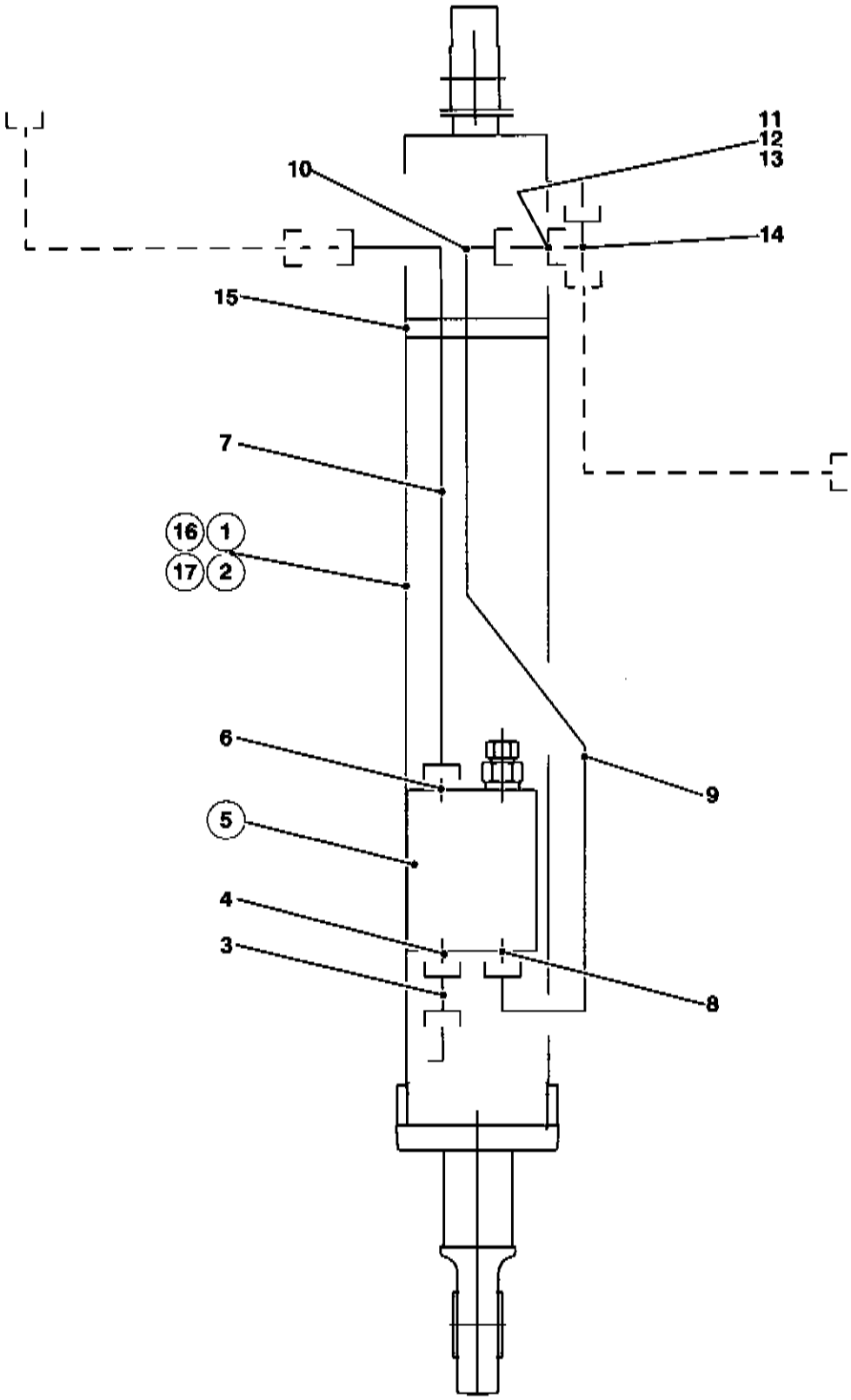

04rohrbs.fm4

Pos.	Teil-Nummer	Bezeichnung	Stück	Bemerkung
	Rohrbruchsicherung am Auslegerzylinder			
	(Ausführung „A")			
1	0 04 360 00 98	Auslegerzylinder mit Rohrbruchsicherung	1	
2	1 04 360 69 42	Auslegerzylinder	1	
3	0 00 363 24 68	Verschraubung	1	GZ 20-S
4	0 00 363 34 66	Verschraubung	1	GE 20-SR, 1/2"
5	0 00 361 17 89	Lasthalteventil (mit Notablaß)	1	
6	0 00 363 34 66	Verschraubung	1	GE 20-SR, 1/2"
7	0 04 360 50 91	Rohrleitung	1	20 x 2 x 780
8	0 00 363 92 63	Verschraubung	1	GE 8-LR, 1/4"
9	0 04 360 49 91	Rohrleitung	1	8 x 1 x 760
10	0 00 363 11 20	Verschraubung	1	cvW 8-L
11	0 00 363 50 21	Verschraubung	1	GE 8-L, M 12 x 1,5
12	0 00 363 07 68	Verschraubung	1	BUZ 20-S, M 12 x 1,5
13	7 788 010 678	Überwurfmutter	1	AS 20-S
14	0 00 363 02 48	Verschraubung	1	EL 20-S
15	0 00 993 75 28	ZR-Schelle	1	130-150
	Rohrbruchsicherung am Auslegerzylinder			
	(Ausführung „B")			
16	0 04 360 03 98	Auslegerzylinder mit Rohrbruchsicherung	1	
17	0 04 360 79 42	Auslegerzylinder	1	
		Weitere Teile siehe Ausführung „A". Bei Ersatzteilbestellung für Auslegerzylinder Ausführung („A u. B") beachten.		

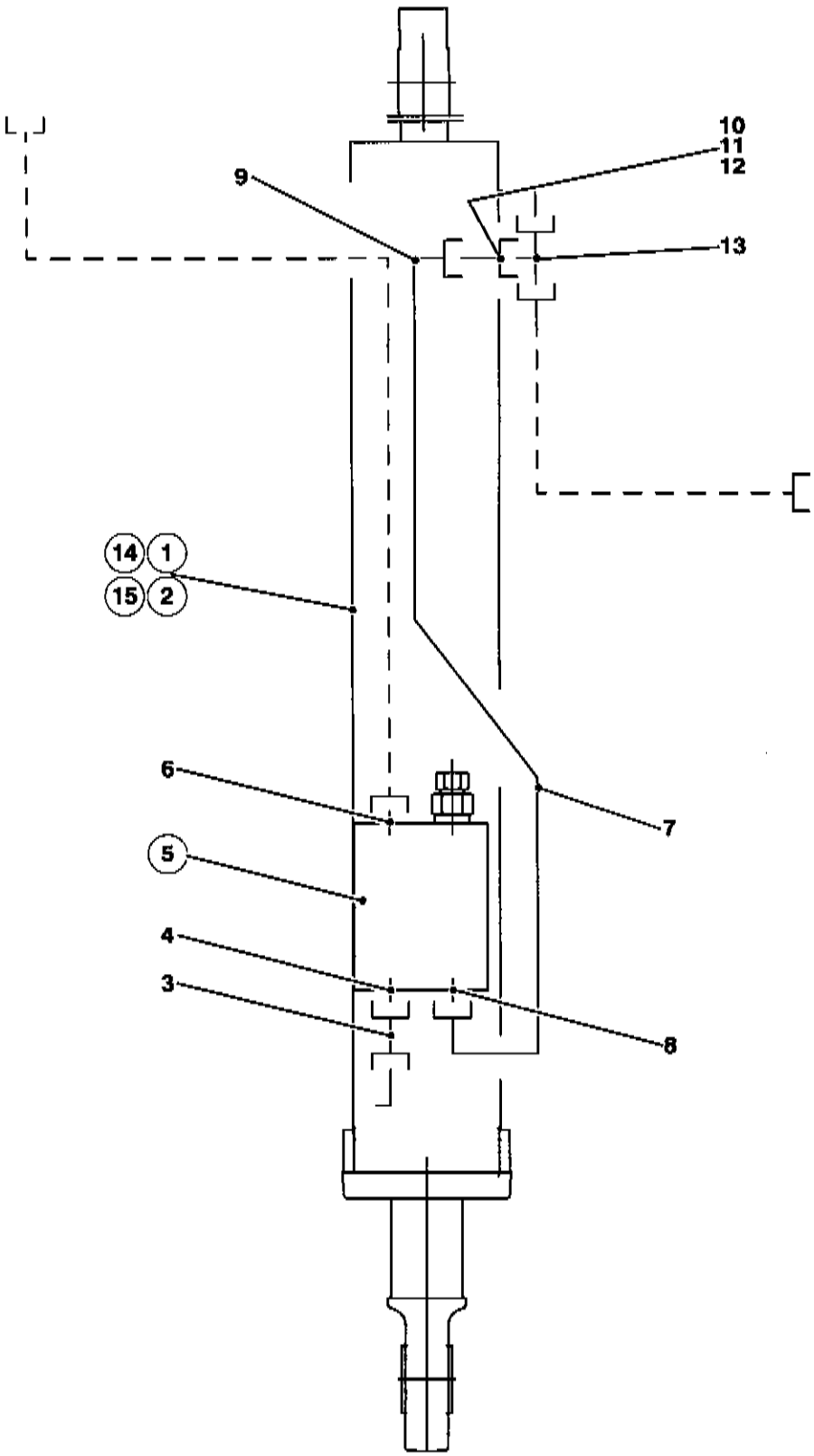
10
11
12
9
13
14
1
15
2
6
7
5
4
3
8
rohrbs.stiel

Pos.	Teil-Nummer	Bezeichnung	Stück	Bemerkung
	Rohrbruchsicherung am Stielzylinder			
	(Ausführung „A")			
1	0 04 360 01 98	Stielzylinder mit Rohrbruchsicherung	1	
2	1 04 360 72 42	Stielzylinder	1	
3	0 00 363 24 68	Verschraubung	1	GZ 20-S
4	0 00 363 34 66	Verschraubung	1	GE 20-SR, 1/2"
5	0 00 361 17 89	Lasthalteventil (mit Notablaß)	1	
6	0 00 363 34 66	Verschraubung	1	GE 20-SR, 1/2"
7	0 04 360 51 91	Rohrleitung	1	8 x 1x 760
8	0 00 363 92 63	Verschraubung	1	GE 8-LR, 1/4"
9	0 00 363 11 20	Verschraubung	1	evW 8-L
10	0 00 363 50 21	Verschraubung	1	GE 8-L, M 12 x 1,5
11	0 00 363 07 68	Verschraubung	1	BUZ 20-S, M 12 x 1,5
12	7 788 010 678	Überwurfmutter	1	AS 20-S
13	0 00 363 02 48	Verschraubung	1	EL 20-S
	Rohrbruchsicherung am Stielzylinder			
	(Ausführung „B")			
14	0 04 360 02 98	Stielzylinder mit Rohrbruchsicherung	1	
15	0 04 360 81 42	Stielzylinder	1	
		Weitere Teile siehe Ausführung „A".		
		Bei Ersatzteilbestellung für Stielzylinder Ausführung („A u. B") beachten.		

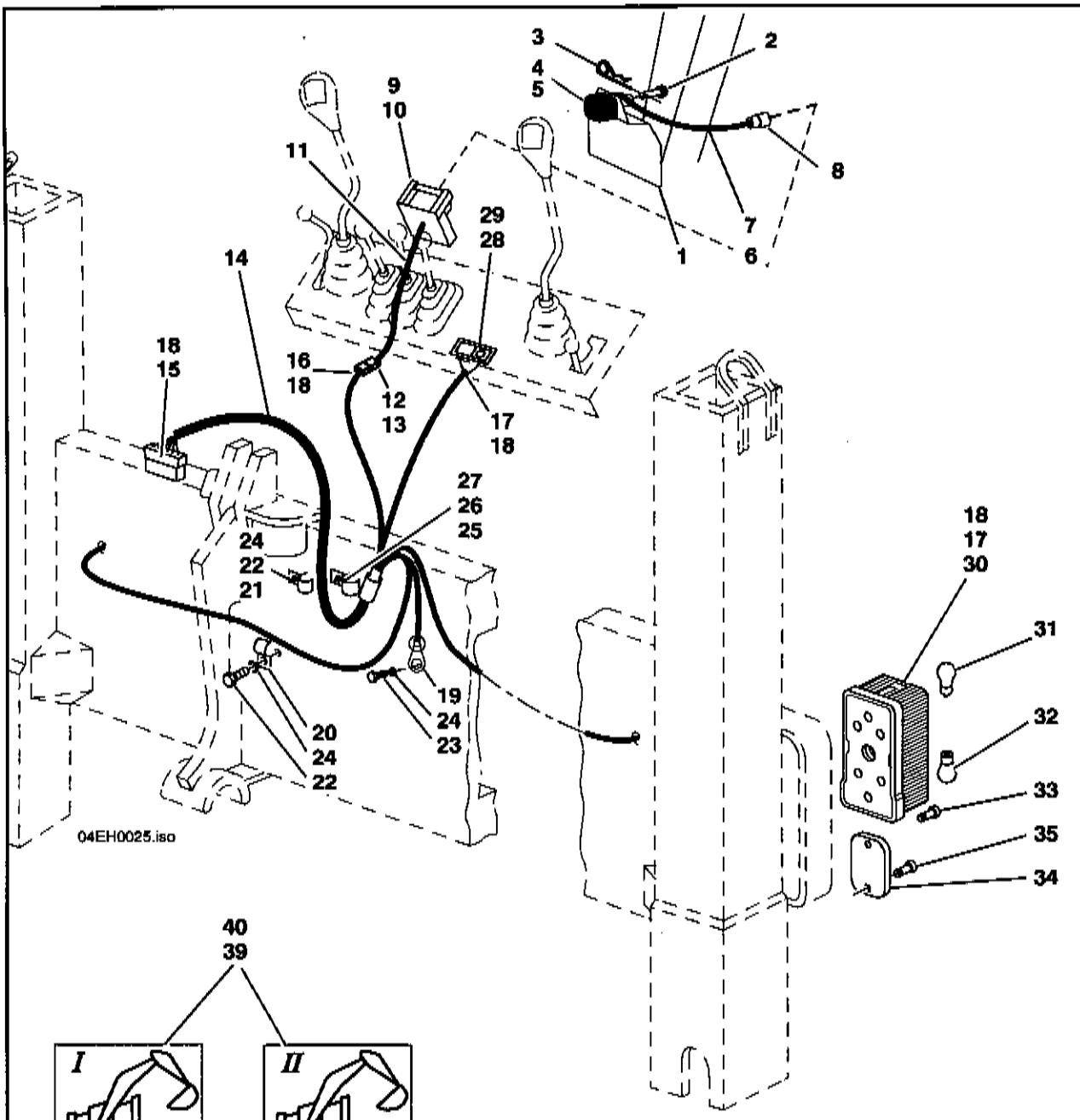

36
37

**Der Aufenthalt
Im Gefahrenbereich der Maschine
ist verboten**



43

**Bevor Tieflöffel in
Transportstrellung
gebracht wird
Scheibe schließen!**

41
42

Kramer TB80

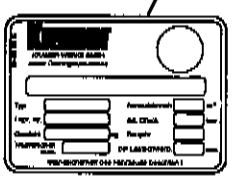

Pos.	Teil-Nummer	Bezeichnung	Stück	Bemerkung
	Elektroinstallation - Schnellgang (SO1067 04)			
1	1 43 330 01 27	Zsb. Halteblech	1	
2	1 43 332 00 93	Bolzen	1	
3	0 00 992 04 37	Sicherungsfeder	1	
4	0 00 332 14 04	Kennzeichenleuchte	1	
5	7 734 000 602	Glühlampe	1	L12V-5W
6	0 00 996 10 42	Durchführungsring	1	
7	1 00 334 16 14	Kabel	1	3x1,5; 1400lg
8	7 731 000 002	Stecker	1	B4
9	7 731 000 001	Steckdose	1	A4
10	7 250 671 590	Zylinderschraube	2	M4x20
11	1 00 330 94 14	Zsb. Kabel	1	
12	0 00 333 90 11	Steckergehäuse	1	3-polig
13	7 571 646 042	Flachstecker	3	
	Elektroinstallation - TB 80			
14	0 04 330 00 10	Kabelbaum	1	→ ca. Dez. 99 (siehe auch Seite 41/1-56)
15	0 00 333 32 11	Steckhülsengehäuse	1	8-polig
16	0 00 333 91 11	Steckhülsengehäuse	1	3-polig
17	0 00 333 16 65	Steckhülsengehäuse	10	1-polig
18	7 578 642 012	Flachsteckhülse	21	
19	7 572 646 521	Kabelschuh	1	Masseanschluß
20	0 00 993 85 29	Schelle	4	Bohrung ø6
21	0 00 993 86 29	Schelle	1	Bohrung ø6
22	7 236 677 077	Sechskantschraube	5	M6x10
23	7 236 677 078	Sechskantschraube	1	M6x12
24	0 00 992 41 28	Federring	6	ø6
25	0 00 993 91 29	Schelle	1	Bohrung ø8
26	7 236 677 129	Sechskantschraube	1	M8x16
27	0 00 992 43 28	Federring	1	ø8
28	0 00 332 05 12	Kontrolleuchte (Lichtmaschine)	1	
29	7 734 000 402	Glühlampe	1	H12V-2W
30	0 00 332 49 15	Blink-Brems-Schlußleuchte	2	
31	7 734 000 929	Glühlampe	2	P25-2 12V-21/5W
32	7 734 000 917	Glühlampe	2	RL 12V-21W
33	7 286 671 066	Linsenschraube	4	M5x12
34	0 00 332 05 07	Rückstrahler	2	
35	7 250 671 960	Zylinderschraube	4	AM 5x12
	Hinweisschilder			
36	0 00 435 97 25	Hinweisschild „Gefahrenbereich“	2	Schrift schwarz
37	0 00 435 01 27	Hinweisschild „Gefahrenbereich“	2	Schrift weiß
38	0 00 435 58 33	Hinweisschild „Gefahrenbereich“	2	
39	0 00 435 05 28	Hinweisschild „Klemmen“	1	Schrift schwarz
40	0 00 435 57 28	Hinweisschild „Klemmen“	1	Schrift weiß
41	0 00 435 06 09	Schild „TB 80“	1	Schrift schwarz
42	0 00 435 07 09	Schild „TB 80“	1	Schrift weiß
43	1 00 435 00 33	Hinweisschild „Heckscheibe schließen“	1	
44	1 00 435 41 16	Typenschild	1	

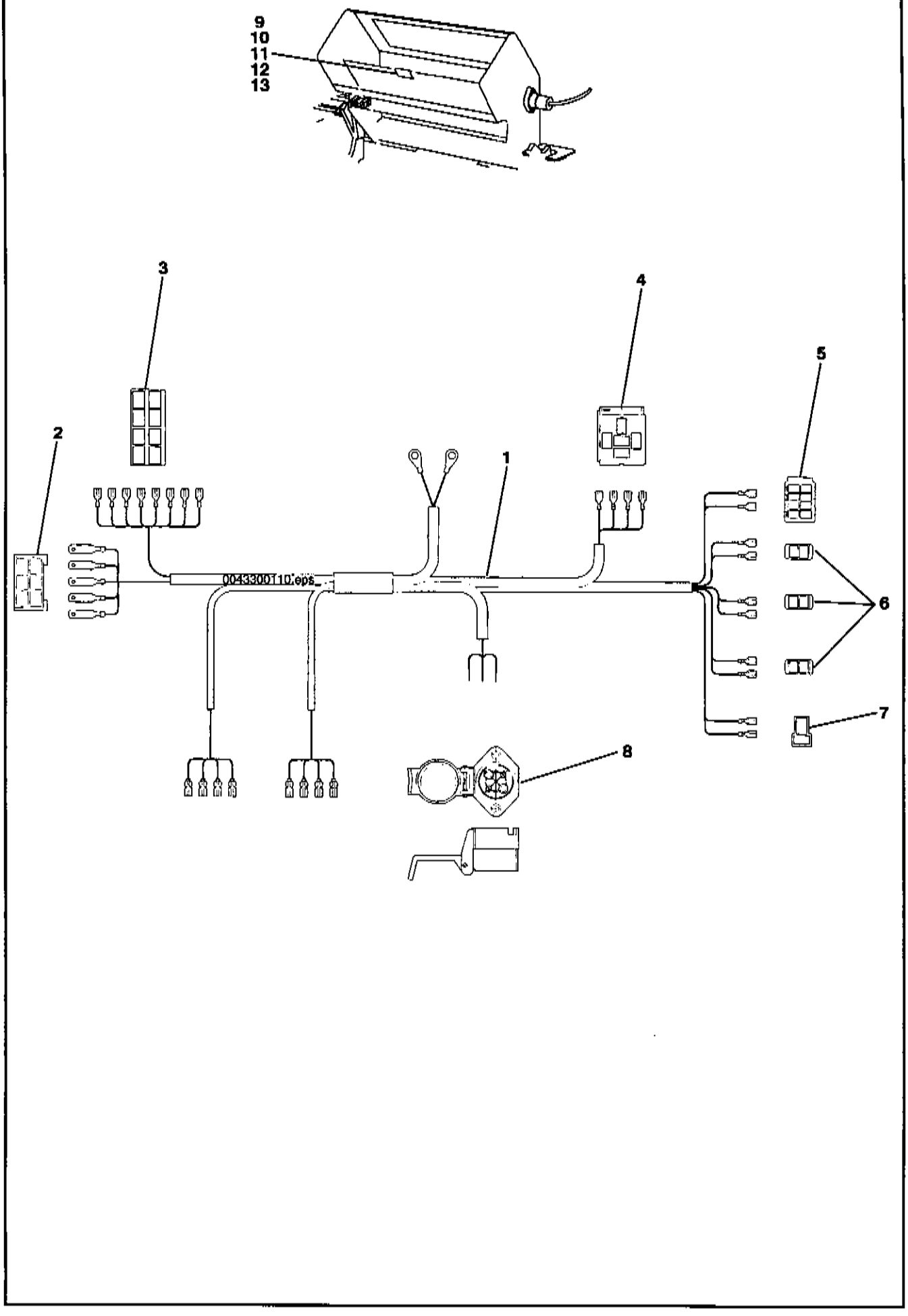
9
10
11
12
13
3
4
5
2
1
0043300110.eps
6
7
8

Pos.	Teil-Nummer	Bezeichnung	Stück	Bemerkung
1	0 04 330 01 10	Kabelbaum mit Steckdose	1	↦ ca. Jan. 20000
2	0 00 333 74 11	Flachsteckergehäuse	1	6-polig
3	0 00 333 32 11	Steckhülsengehäuse	1	8-polig
4	0 00 332 02 28	Stecksockel	1	
5	0 00 333 47 11	Steckergehäuse	1	8-polig
6	0 00 333 46 11	Steckergehäuse	3	
7	0 00 333 08 11	Steckhülsengehäuse	1	
8	7 731 000 001	Steckdose	1	
9	0 00 332 45 12	Kontrolleuchte (Lichtmaschine)	1	
10	0 00 435 76 43	Symbol (Ladekontrolle)	1	
11	0 00 435 37 43	Symbol (schwarz)	1	
12	0 00 332 08 72	Blinddeckel	2	
13	0 00 333 00 45	Rahmen	1	

Hauptgruppe 41/2

Löffel für TB 80

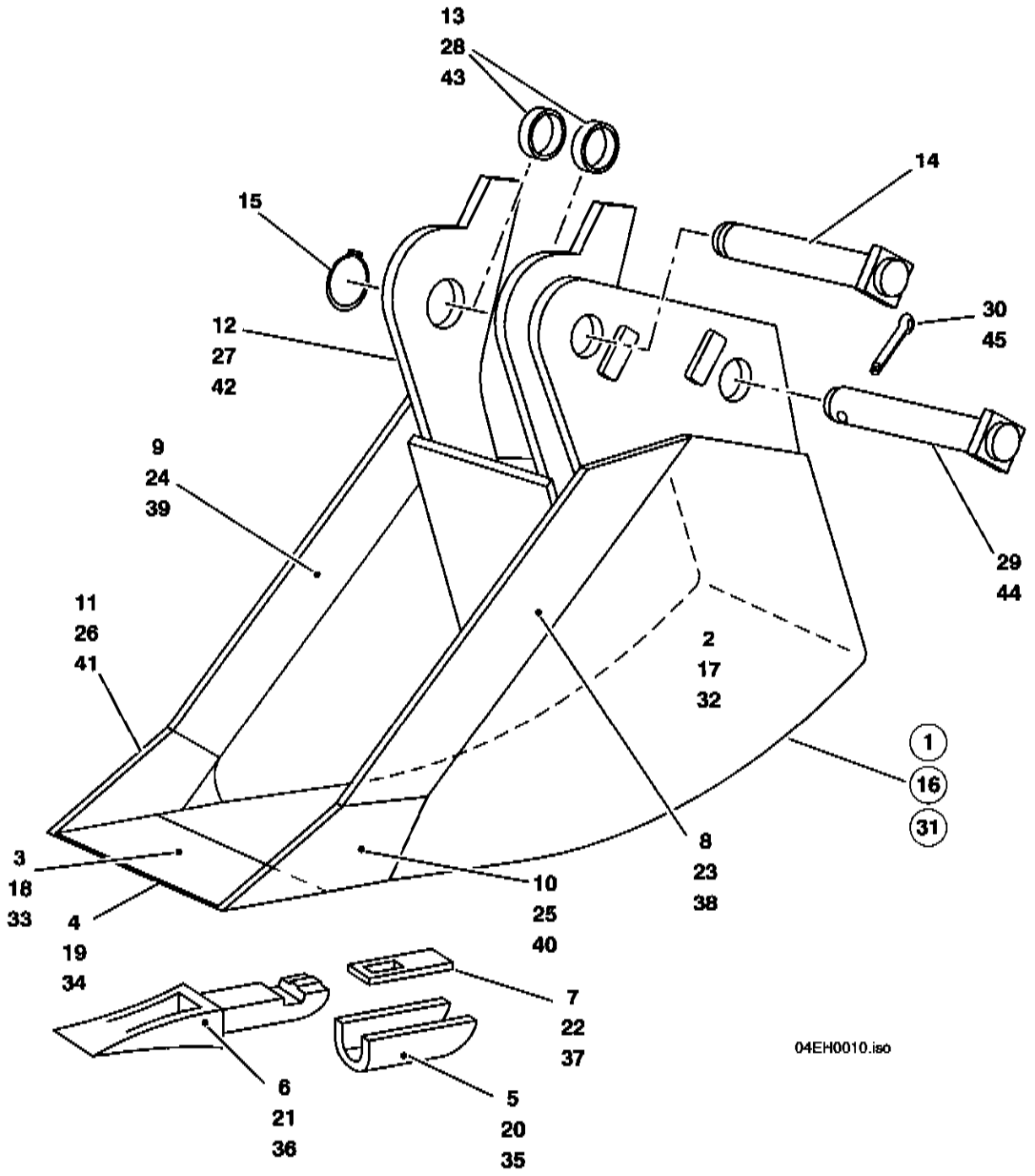
13
28
43
14
15
30
45
12
27
42
9
24
39
29
44
11
26
41
2
17
32
1
16
31
3
18
33
8
23
38
10
25
40
4
19
34
7
22
37
6
21
36
5
20
35
04EH0010.iso

Pos.	Teil-Nummer	Bezeichnung	Stück	Bemerkung
	Tieflöffel 290 mm breit (SO 506 06)			
1	00506-06	Zsb Löffel mit Reißzähne und Auswerfer	1	
2	1 04 410 61 29	Zsb. Löffel	1	
3	1 04 410 06 72	Zsb. Schar	1	
4	1 04 416 11 97	Schar	1	
5	0 04 416 00 55	Hülse	3	
6	0 04 416 01 98	Zahn	3	
7	1 60 416 00 22	Sicherung	3	
8	1 04 416 04 31	Seitenschneide links	1	670 lg
9	1 04 416 05 31	Seitenschneide rechts	1	670 lg
10	1 04 416 17 97	Schar kurz links	1	
11	1 04 416 18 97	Schar kurz rechts	1	
12	1 04 410 14 86	Zsb. Auswerfer	1	
13	0 00 994 74 54	Einspannbuchse	2	ø50/60x49
14	1 41 410 01 93	Lagerbolzen	2	
15	7 490 682 404	Sicherungsring	2	50x3
	Tieflöffel 350 mm breit (SO 506 08)			
16	00506-08	Zsb Löffel mit Reißzähne und Auswerfer	1	
17	1 04 410 62 29	Zsb. Löffel	1	
18	1 04 410 07 72	Zsb. Schar	1	
19	1 04 416 12 97	Schar	1	
20	0 04 416 00 55	Hülse	3	
21	0 04 416 01 98	Zahn	3	
22	1 60 416 00 22	Sicherung	3	
23	1 04 416 04 31	Seitenschneide links	1	670 lg
24	1 04 416 05 31	Seitenschneide rechts	1	670 lg
25	1 04 416 17 97	Schar kurz links	1	
26	1 04 416 18 97	Schar kurz rechts	1	
27	1 04 410 13 86	Zsb. Auswerfer	1	
28	0 00 994 75 54	Einspannbuchse	2	ø50/60x57
29	1 41 410 00 93	Lagerbolzen	2	
30	7 530 680 106	Splint	2	10x100
	Tieflöffel 450 mm breit (SO 506 10)			
31	00506-10	Zsb Löffel mit Reißzähne und Auswerfer	1	
32	1 04 410 63 29	Zsb. Löffel	1	
33	1 04 410 08 72	Zsb. Schar	1	
34	1 04 416 13 97	Schar	1	
35	0 04 416 00 55	Hülse	3	
36	0 04 416 01 98	Zahn	3	
37	1 60 416 00 22	Sicherung	3	
38	1 04 416 04 31	Seitenschneide links	1	670 lg
39	1 04 416 05 31	Seitenschneide rechts	1	670 lg
40	1 04 416 17 97	Schar kurz links	1	
41	1 04 416 18 97	Schar kurz rechts	1	
42	1 04 410 12 86	Zsb. Auswerfer	1	
43	0 00 994 75 54	Einspannbuchse	2	ø50/60x57
44	1 41 410 00 93	Lagerbolzen	2	
45	7 530 680 106	Splint	2	10x100

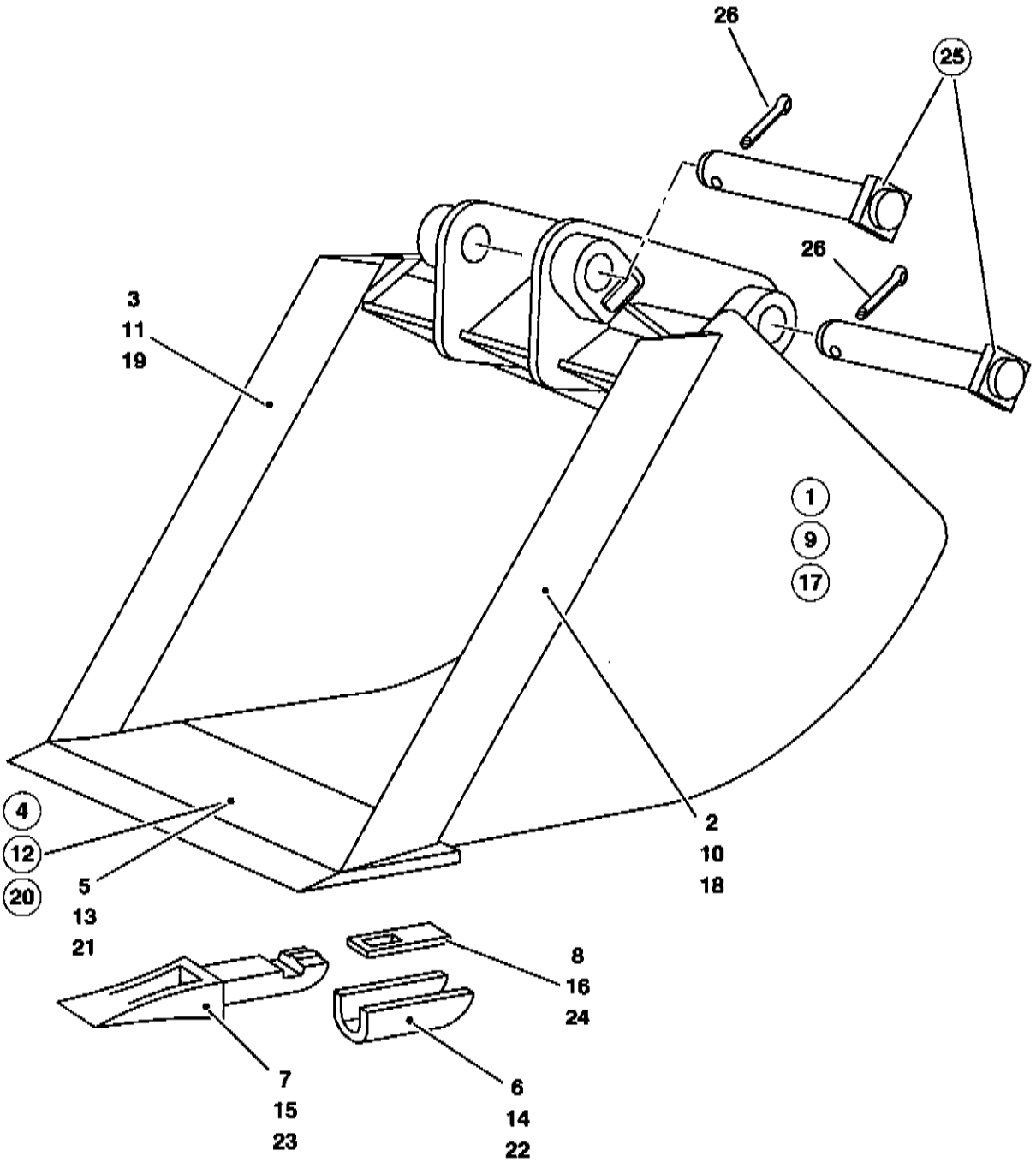
26
25
26
3
11
19
1
9
17
4
12
20
5
13
21
2
10
18
8
16
24
7
15
23
6
14
22

Pos.	Teil-Nummer	Bezeichnung	Stück	Bemerkung
	Tieflöffel 450 mm breit (SO 506 23)			
1	1 04 410 25 29	Zsb Löffel mit Reißzähne	1	
2	1 41 416 00 31	Seitenschneide links	1	
3	1 41 416 01 31	Seitenschneide rechts	1	
4	1 04 410 08 72	Zsb. Schar	1	
5	1 04 416 13 97	Schar	1	
6	0 04 416 00 55	Hülse	3	
7	0 04 416 01 98	Zahn	3	
8	1 60 416 00 22	Sicherung	3	
	Tieflöffel 600 mm breit (SO 506 24)			
9	1 04 410 24 29	Zsb Löffel mit Reißzähne	1	
10	1 41 416 00 31	Seitenschneide links	1	
11	1 41 416 01 31	Seitenschneide rechts	1	
12	1 04 410 09 72	Zsb. Schar	1	
13	1 04 416 14 97	Schar	1	
14	0 04 416 00 55	Hülse	5	
15	0 04 416 01 98	Zahn	5	
16	1 60 416 00 22	Sicherung	5	
	Tieflöffel 800 mm breit (SO 506 25)			
17	1 04 410 26 29	Zsb Löffel mit Reißzähne	1	
18	1 41 416 00 31	Seitenschneide links	1	
19	1 41 416 01 31	Seitenschneide rechts	1	
20	1 04 410 10 72	Zsb. Schar	1	
21	1 04 416 15 97	Schar	1	
22	0 04 416 00 55	Hülse	5	
23	0 04 416 01 98	Zahn	5	
24	1 60 416 00 22	Sicherung	5	
	Lagerung Löffel - Stiel			
25	1 41 410 00 93	Lagerbolzen	2	
26	7 530 680 106	Splint	2	ø10 x 100

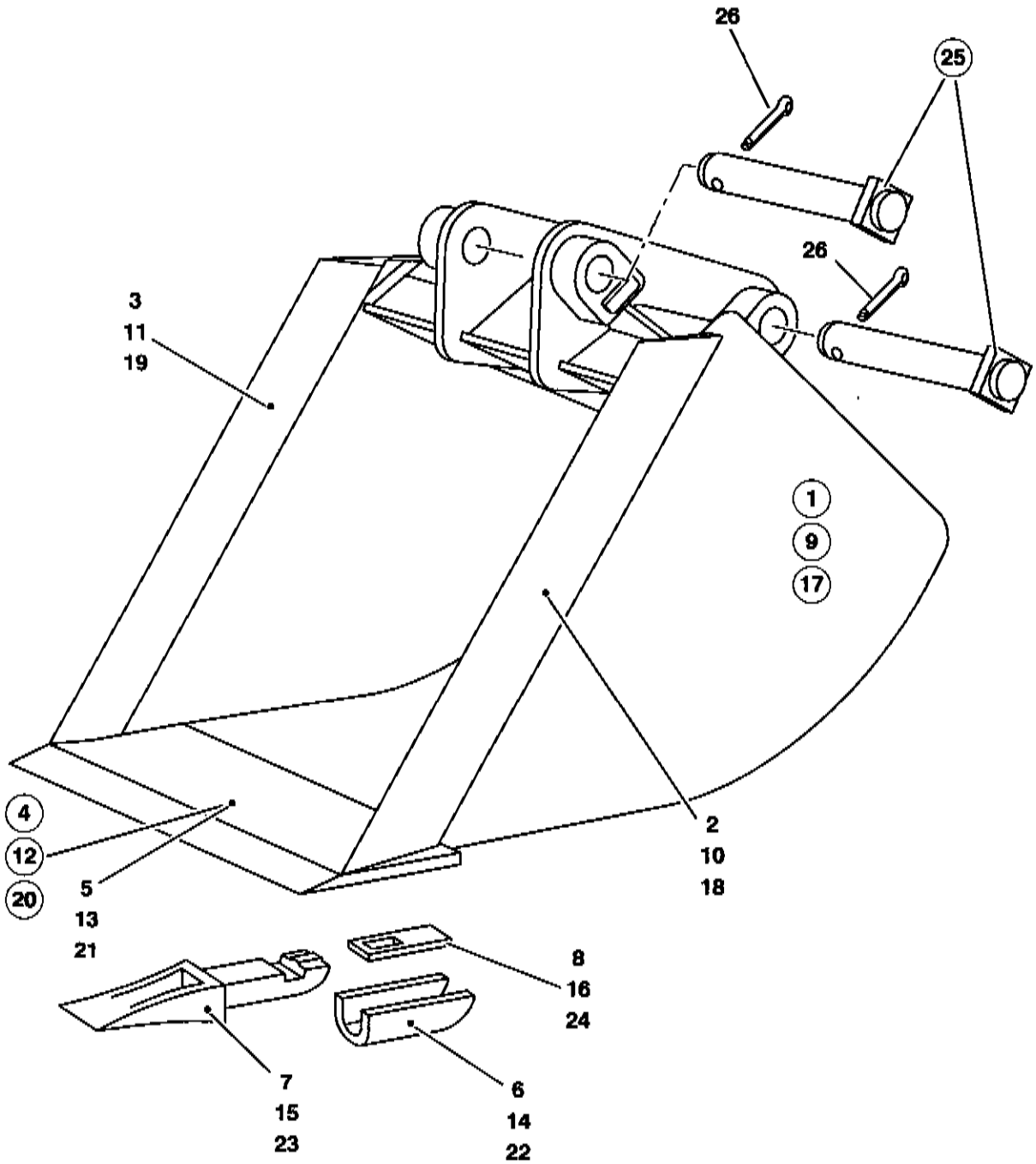
26
25
26
3
11
19
1
9
17
4
12
20
5
13
21
2
10
18
8
16
24
7
15
23
6
14
22

Pos.	Teil-Nummer	Bezeichnung	Stück	Bemerkung
	Tieflöffel 450 mm breit (SO 506 29) konisch			
1	00506-29	Zsb Löffel mit Reißzähne	1	
2	1 04 416 06 31	Seitenschneide links	1	
3	1 04 416 07 31	Seitenschneide rechts	1	
4	1 04 410 11 72	Zsb. Schar	1	
5	1 04 416 19 97	Schar	1	
6	0 04 416 00 55	Hülse	3	
7	0 04 416 01 98	Zahn	3	
8	1 60 416 00 22	Sicherung	3	
	Tieflöffel 600 mm breit (SO 506 30) konisch			
9	00506-30	Zsb Löffel mit Reißzähne	1	
10	1 04 416 06 31	Seitenschneide links	1	
11	1 04 416 07 31	Seitenschneide rechts	1	
12	1 04 410 12 72	Zsb. Schar	1	
13	1 04 416 20 97	Schar	1	
14	0 04 416 00 55	Hülse	5	
15	0 04 416 01 98	Zahn	5	
16	1 60 416 00 22	Sicherung	5	
	Tieflöffel 800 mm breit (SO 506 31) konisch			
17	00506-31	Zsb Löffel mit Reißzähne	1	
18	1 04 416 06 31	Seitenschneide links	1	
19	1 04 416 07 31	Seitenschneide rechts	1	
20	1 04 410 13 72	Zsb. Schar	1	
21	1 04 416 21 97	Schar	1	
22	0 04 416 00 55	Hülse	5	
23	0 04 416 01 98	Zahn	5	
24	1 60 416 00 22	Sicherung	5	
	Lagerung Löffel - Stiel			
25	1 41 410 00 93	Lagerbolzen	2	
26	7 530 680 106	Splint	2	ø10 x 100

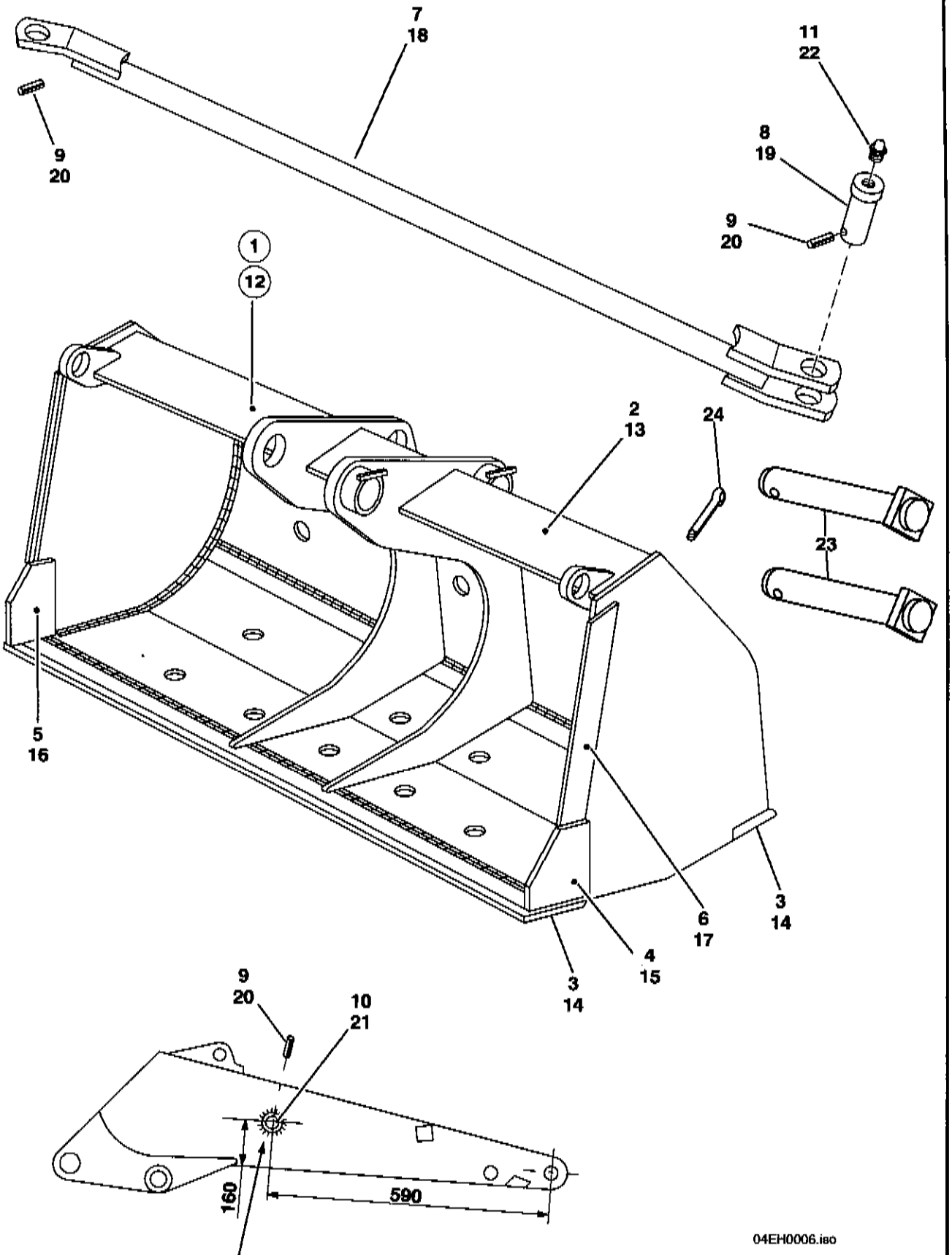

Bei Montage angepaßt und angeschweißt
Schweißnaht = 5 mm

Pos.	Teil-Nummer	Bezeichnung	Stück	Bemerkung
	Grabenreinigungslöffel starr 1500 mm breit (SO 506 35)			
1	00506-35	Zsb. Grabenreinigungslöffel	1	
2	1 41 410 78 29	Zsb. Grabenreinigungslöffel	1	
3	1 41 416 12 97	Schar	2	
4	1 41 416 05 31	Seitenschneide	1	links 110 lg.
5	1 41 416 06 31	Seitenschneide	1	rechts 110 lg
6	1 41 416 04 31	Seitenschneide	2	links und rechts 420 lg
7	1 04 410 00 14	Zsb. Stütze	2	
8	1 21 416 25 93	Bolzen	2	
9	7 514 682 166	Spannhülse	4	6x55
10	1 41 416 11 93	Lagerbolzen	2	
11	7 761 675 005	Schmiernippel	2	AS M10x1
	Grabenreinigungslöffel starr 1900 mm breit (SO 506 36)			
12	00506-36	Zsb. Grabenreinigungslöffel	1	
13	1 41 410 79 29	Zsb. Grabenreinigungslöffel	1	
14	1 41 416 13 97	Schar	2	
15	1 41 416 05 31	Seitenschneide	1	links 110 lg.
16	1 41 416 06 31	Seitenschneide	1	rechts 110 lg
17	1 41 416 04 31	Seitenschneide	2	links und rechts 420 lg
18	1 04 410 00 14	Zsb. Stütze	2	
19	1 21 416 25 93	Bolzen	2	
20	7 514 682 166	Spannhülse	4	6x55
21	1 41 416 11 93	Lagerbolzen	2	
22	7 761 675 005	Schmiernippel	2	AS M10x1
	Lagerung Löffel - Stiel			
23	1 41 410 00 93	Lagerbolzen	2	
24	7 530 680 106	Splint	2	ø10 x 100

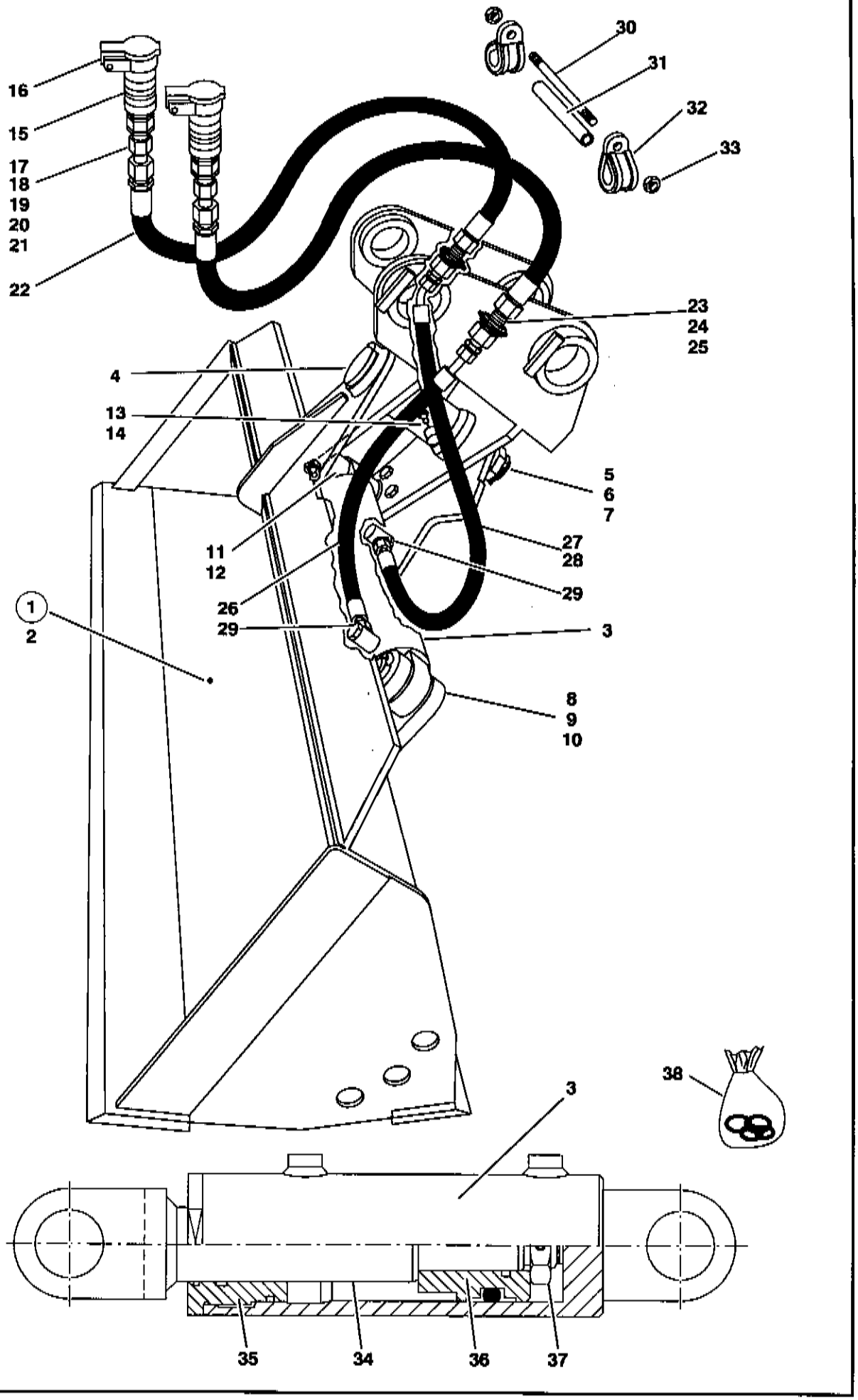
16
15
17
18
19
20
21
22
30
31
32
33
23
24
25
4
13
14
5
6
7
11
12
27
28
26
29
29
3
1
2
8
9
10
38
3
35
34
36
37

Pos.	Teil-Nummer	Bezeichnung	Stück	Bemerkung
	Grabenreinigungslöffel hydr. schwenkbar (SO 506 37)			
1	00506-37	Zsb. Grabenreinigungslöffel	1	1500 breit
2	0 04 410 21 29	Zsb. Grabenreinigungslöffel	1	
3	0 04 360 76 42	Hydraulikzylinder	1	Einzelteile siehe unten
4	0 04 416 87 93	Hauptbolzen	1	
5	7 458 680 025	Scheibe	1	ø52/36x6
6	7 414 677 038	Kronenmutter	1	M36x3
7	7 530 680 081	Splint	1	6,3x63
8	0 04 416 88 93	Bolzen	1	
9	7 530 680 077	Splint	1	6,3x45
10	7 458 680 021	Scheibe	1	ø45/30x5
11	0 04 416 89 93	Bolzen	1	
12	7 519 034 154	Zylinderkerbstift	1	12x50
13	7 761 675 403	Schmiernippel	3	
14	0 00 996 31 51	Schutzkappe	3	
	Hydraulikinstallation			
15	0 00 363 31 66	Steckdose	2	
16	0 00 996 22 52	Klappdeckel	2	
17	1 04 360 38 91	Zsb. Rohrleitung kpl.	2	
18	1 52 360 09 91	Zsb. Rohr	2	mit Blende
19	1 00 363 09 84	Blende	2	
20	7 788 010 664	Überwurfmutter	2	AL15
21	7 786 680 105	Schneidring	2	L15
22	0 00 993 71 97	Schlauchleitung	2	NW12/1800
23	0 00 363 45 16	Verschraubung	2	SV15-L
24	1 04 416 56 40	Halter	2	
25	0 00 363 49 17	Verschraubung	2	KOR15/10-L
26	0 00 993 88 89	Schlauchleitung	1	NW8/560
27	0 00 993 48 55	Schlauchleitung	1	NW8/825
28	0 00 993 89 89	Schlauchleitung	1	NW8/470
		(Bei Ersatzbedarf Länge der Schlauchleitungen beachten!)		
29	0 00 363 95 20	Verschraubung	2	DSVW10-LM
30	1 00 995 18 90	Gewindestange	1	M8x360
31	1 04 416 39 51	Rohr	1	ø12x1,5x320
32	0 00 993 83 28	Schlauchschelle	2	
33	7 405 677 005	Sechskantmutter	2	M8 selbstsichernd
	Einzelteile Hydraulikzylinder			
	0 04 360 76 42	Hydraulikzylinder	1	
34	0 04 361 26 67	Kolbenstange	1	
35	0 00 994 66 53	Führung	1	
36	0 04 361 29 68	Kolben	1	
37	7 409 677 025	Sechskantmutter	1	M22x1,5
38	0 00 996 62 13	Dichtsatz	1	
	Lagerung Löffel - Stiel			
39	1 41 410 00 93	Lagerbolzen	2	
40	7 530 680 106	Splint	2	ø10 x 100

Nummern-Index

ET-Nummer	Seite	Pos.
0 00 080 13 24	41/1-40	13
0 00 080 13 25	41/1-40	12
0 00 080 13 26	41/1-40	14
0 00 080 13 27	41/1-40	3
0 00 080 13 28	41/1-40	9
0 00 080 82 82	41/1-44	25
0 00 080 82 83	41/1-42	24
0 00 080 82 84	41/1-48	28
0 00 080 82 85	41/1-46	26
0 00 080 82 90	41/1-42	25
0 00 080 82 91	41/1-48	29
0 00 080 82 92	41/1-46	27
0 00 080 82 93	41/1-44	26
0 00 080 82 98	41/1-42	22
0 00 080 82 99	41/1-48	26
0 00 080 83 00	41/1-46	24
0 00 080 83 01	41/1-44	23
0 00 080 83 07	41/1-42	23
0 00 080 83 08	41/1-48	27
0 00 080 83 09	41/1-46	25
0 00 080 83 10	41/1-44	24
0 00 080 83 12	00-1	
0 00 080 83 12	41/1-44	32
0 00 080 83 13	00-1	
0 00 080 83 13	41/1-46	34
0 00 080 83 14	00-1	
0 00 080 83 14	41/1-48	35
0 00 080 83 15	00-1	
0 00 080 83 15	41/1-42	29
0 00 080 83 28	41/1-42	26
0 00 332 02 28	41/1-56	4
0 00 332 05 07	41/1-54	34
0 00 332 05 12	41/1-54	28
0 00 332 08 72	41/1-56	12
0 00 332 14 04	41/1-54	4
0 00 332 45 12	41/1-56	9
0 00 332 49 15	41/1-54	30
0 00 333 00 45	41/1-56	13
0 00 333 08 11	41/1-56	7
0 00 333 16 65	41/1-54	17
0 00 333 32 11	41/1-54	15
0 00 333 32 11	41/1-56	3
0 00 333 46 11	41/1-56	6
0 00 333 47 11	41/1-56	5
0 00 333 74 11	41/1-56	2
0 00 333 90 11	41/1-54	12
0 00 333 91 11	41/1-54	16
0 00 361 00 73	41/1-26	34
0 00 361 02 84	41/1-24	24
0 00 361 08 25	41/1-26	39
0 00 361 12 91	41/1-26	45
0 00 361 13 91	41/1-26	46
0 00 361 14 91	41/1-26	47
0 00 361 15 25	41/1-24	22
0 00 361 17 89	41/1-50	5
0 00 361 17 89	41/1-52	5
0 00 361 19 84	41/1-24	13
0 00 361 20 84	41/1-24	17
0 00 361 22 84	41/1-24	14
0 00 361 23 84	41/1-24	15
0 00 361 24 84	41/1-24	16
0 00 361 25 14	41/1-24	7
0 00 361 26 14	41/1-24	8
0 00 361 29 14	41/1-24	9
0 00 361 29 25	41/1-24	23
0 00 361 30 14	41/1-24	10
0 00 361 30 25	41/1-26	30
0 00 361 31 14	41/1-24	11
0 00 361 31 25	41/1-26	43
0 00 361 32 14	41/1-24	12
0 00 361 53 85	41/1-24	1
0 00 361 54 85	41/1-24	2
0 00 361 55 85	41/1-24	3
0 00 361 91 83	41/1-30	13
0 00 361 92 83	41/1-30	18
0 00 363 02 48	41/1-50	14
0 00 363 02 48	41/1-52	13
0 00 363 05 16	41/1-28	2
0 00 363 07 68	41/1-50	12
0 00 363 07 68	41/1-52	11
0 00 363 11 15	41/1-32	11
0 00 363 11 20	41/1-30	12
0 00 363 11 20	41/1-50	10
0 00 363 11 20	41/1-52	9
0 00 363 14 16	41/1-28	5
0 00 363 14 16	41/1-28	7
0 00 363 18 17	41/1-28	9
0 00 363 21 17	41/1-32	23
0 00 363 21 48	41/1-30	26
0 00 363 24 68	41/1-50	3
0 00 363 24 68	41/1-52	3
0 00 363 31 64	41/1-38	19
0 00 363 31 66	41/2-10	15
0 00 363 34 17	41/1-30	20
0 00 363 34 66	41/1-50	4
0 00 363 34 66	41/1-50	6
0 00 363 34 66	41/1-52	4
0 00 363 34 66	41/1-52	6
0 00 363 37 48	41/1-30	10
0 00 363 45 16	41/1-32	24
0 00 363 45 16	41/2-10	23
0 00 363 45 48	41/1-32	17
0 00 363 47 16	41/1-32	10
0 00 363 47 48	41/1-32	29
0 00 363 49 17	41/1-32	26
0 00 363 49 17	41/2-10	25
0 00 363 50 16	41/1-32	27
0 00 363 50 21	41/1-50	11
0 00 363 50 21	41/1-52	10
0 00 363 50 48	41/1-40	20
0 00 363 51 16	41/1-28	11
0 00 363 52 17	41/1-32	9
0 00 363 52 21	41/1-34	11
0 00 363 52 21	41/1-34	21
0 00 363 52 21	41/1-38	1
0 00 363 53 21	41/1-34	
0 00 363 54 48	41/1-30	2
0 00 363 55 21	41/1-34	15
0 00 363 55 21	41/1-34	26
0 00 363 55 21	41/1-34	3
0 00 363 55 21	41/1-36	1
0 00 363 55 21	41/1-38	7
0 00 363 58 48	41/1-36	3
0 00 363 60 15	41/1-28	12
0 00 363 60 15	41/1-28	14
0 00 363 62 21	41/1-34	8
0 00 363 66 15	41/1-32	25
0 00 363 66 48	41/1-36	6
0 00 363 67 48	41/1-36	5
0 00 363 68 48	41/1-36	4
0 00 363 69 21	41/1-34	13
0 00 363 69 21	41/1-34	23
0 00 363 69 21	41/1-38	3
0 00 363 69 48	41/1-34	1
0 00 363 74 21	41/1-38	18
0 00 363 78 15	41/1-32	12
0 00 363 85 48	41/1-38	16
0 00 363 92 63	41/1-50	8
0 00 363 92 63	41/1-52	8
0 00 363 95 20	41/2-10	29
0 00 363 97 17	41/1-30	16
0 00 365 07 02	41/1-28	1
0 00 365 33 03	41/1-28	6
0 00 365 34 03	41/1-28	13
0 00 365 34 03	41/1-28	8
0 00 435 01 27	41/1-54	37
0 00 435 05 28	41/1-54	39
0 00 435 06 09	41/1-54	41
0 00 435 07 09	41/1-54	42
0 00 435 37 43	41/1-56	11
0 00 435 57 28	41/1-54	40
0 00 435 58 33	41/1-54	38
0 00 435 76 43	41/1-56	10
0 00 435 97 25	41/1-54	36
0 00 990 11 15	41/1-14	10
0 00 990 13 07	41/1-24	
0 00 990 23 09	41/1-6	56
0 00 990 35 46	41/1-12	38
0 00 990 35 46	41/1-14	14

ET-Nummer	Seite	Pos.	ET-Nummer	Seite	Pos.	ET-Nummer	Seite	Pos.
0 00 990 35 46	41/1-16	24	0 00 993 75 28	41/1-50	15	0 00 994 94 52	41/1-26	37
0 00 990 35 46	41/1-20	50	0 00 993 81 25	41/1-34	2	0 00 995 36 69	41/1-26	36
0 00 990 35 46	41/1-22	39	0 00 993 82 25	41/1-34	14	0 00 995 37 69	41/1-26	35
0 00 990 43 09	41/1-26	33	0 00 993 83 25	41/1-34	24	0 00 995 38 69	41/1-26	42
0 00 990 56 24	41/1-44	16	0 00 993 83 28	41/2-10	32	0 00 995 56 69	41/1-8	10
0 00 990 56 24	41/1-44	27	0 00 993 84 25	41/1-34	25	0 00 995 56 69	41/1-8	23
0 00 990 56 24	41/1-48	18	0 00 993 85 25	41/1-32	21	0 00 996 00 08	41/1-24	21
0 00 990 56 24	41/1-48	30	0 00 993 85 29	41/1-54	20	0 00 996 02 08	41/1-24	19
0 00 990 89 24	41/1-46	16	0 00 993 86 25	41/1-32	22	0 00 996 02 08	41/1-26	32
0 00 990 89 24	41/1-46	28	0 00 993 86 29	41/1-54	21	0 00 996 05 51	41/1-36	9
0 00 991 26 25	41/1-8	26	0 00 993 87 25	41/1-38	4	0 00 996 10 29	41/1-48	9
0 00 992 04 37	41/1-54	3	0 00 993 88 25	41/1-38	5	0 00 996 10 42	41/1-54	6
0 00 992 15 36	41/1-8	27	0 00 993 88 89	41/2-10	26	0 00 996 11 13	41/1-4	8
0 00 992 19 28	41/1-40	5	0 00 993 89 89	41/2-10	28	0 00 996 11 29	41/1-44	9
0 00 992 20 28	41/1-40	19	0 00 993 91 25	41/1-34	29	0 00 996 12 29	41/1-44	13
0 00 992 22 02	41/1-40	17	0 00 993 91 29	41/1-30	5	0 00 996 15 08	41/1-48	8
0 00 992 31 02	41/1-2	23	0 00 993 91 29	41/1-54	25	0 00 996 16 13	41/1-40	16
0 00 992 35 28	41/1-14	23	0 00 993 92 97	41/1-32	28	0 00 996 17 08	41/1-44	8
0 00 992 35 28	41/1-18	30	0 00 993 93 64	41/1-16	14	0 00 996 17 13	41/1-40	15
0 00 992 35 28	41/1-22	28	0 00 993 93 64	41/1-18	14	0 00 996 18 13	00-1	
0 00 992 35 28	41/1-6	58	0 00 993 93 64	41/1-22	14	0 00 996 18 13	41/1-4	9
0 00 992 37 27	41/1-44	18	0 00 993 94 29	41/1-30	4	0 00 996 19 13	00-1	
0 00 992 37 27	41/1-44	29	0 00 994 03 37	41/1-4	36	0 00 996 19 13	41/1-40	21
0 00 992 37 27	41/1-48	20	0 00 994 04 31	41/1-12	34	0 00 996 20 08	41/1-42	8
0 00 992 37 27	41/1-48	32	0 00 994 04 31	41/1-16	21	0 00 996 20 13	00-1	
0 00 992 41 28	41/1-54	24	0 00 994 04 31	41/1-18	21	0 00 996 20 13	41/1-44	21
0 00 992 43 28	41/1-14	31	0 00 994 04 31	41/1-20	42	0 00 996 21 13	00-1	
0 00 992 43 28	41/1-32	16	0 00 994 04 31	41/1-22	21	0 00 996 21 13	41/1-46	22
0 00 992 43 28	41/1-34	20	0 00 994 04 37	41/1-4	26	0 00 996 22 06	41/1-44	14
0 00 992 43 28	41/1-34	33	0 00 994 04 37	41/1-8	12	0 00 996 22 06	41/1-48	16
0 00 992 43 28	41/1-38	12	0 00 994 10 06	41/1-18	31	0 00 996 22 13	00-1	
0 00 992 43 28	41/1-54	27	0 00 994 10 06	41/1-20	35	0 00 996 22 13	41/1-48	24
0 00 992 49 28	41/1-48	12	0 00 994 10 06	41/1-20	44	0 00 996 22 52	41/2-10	16
0 00 992 57 28	41/1-2	29	0 00 994 10 06	41/1-22	29	0 00 996 24 06	41/1-42	14
0 00 992 57 28	41/1-4	33	0 00 994 10 06	41/1-22	33	0 00 996 31 51	41/1-4	30
0 00 992 85 27	41/1-46	18	0 00 994 10 37	41/1-40	4	0 00 996 31 51	41/1-48	22
0 00 992 85 27	41/1-46	30	0 00 994 12 37	41/1-4	14	0 00 996 31 51	41/1-8	15
0 00 992 97 02	41/1-26	31	0 00 994 14 06	41/1-12	28	0 00 996 31 51	41/1-8	25
0 00 992 98 02	41/1-26	38	0 00 994 14 06	41/1-14	6	0 00 996 31 51	41/2-10	14
0 00 993 11 82	41/1-38	6	0 00 994 24 53	41/1-10	15	0 00 996 32 06	41/1-48	4
0 00 993 12 28	41/1-36	12	0 00 994 25 53	41/1-10	6	0 00 996 32 08	41/1-4	6
0 00 993 15 24	41/1-34	30	0 00 994 25 53	41/1-8	21	0 00 996 32 51	41/1-10	22
0 00 993 19 24	41/1-34	16	0 00 994 33 30	41/1-44	17	0 00 996 32 51	41/1-4	16
0 00 993 21 24	41/1-34	17	0 00 994 33 30	41/1-44	28	0 00 996 32 51	41/1-4	35
0 00 993 21 26	41/1-30	1	0 00 994 33 30	41/1-48	19	0 00 996 32 51	41/1-42	19
0 00 993 23 24	41/1-30	21	0 00 994 33 30	41/1-48	31	0 00 996 32 51	41/1-42	28
0 00 993 25 24	41/1-34	4	0 00 994 66 53	41/2-10	35	0 00 996 32 51	41/1-44	20
0 00 993 28 24	41/1-32	30	0 00 994 74 13	41/1-16	13	0 00 996 32 51	41/1-44	31
0 00 993 31 26	41/1-36	2	0 00 994 74 13	41/1-18	13	0 00 996 32 51	41/1-46	21
0 00 993 43 28	41/1-30	9	0 00 994 74 13	41/1-22	13	0 00 996 32 51	41/1-46	33
0 00 993 48 55	41/2-10	27	0 00 994 74 54	41/2-2	13	0 00 996 32 51	41/1-48	23
0 00 993 49 26	41/1-38	13	0 00 994 75 54	41/2-2	28	0 00 996 32 51	41/1-48	34
0 00 993 50 26	41/1-38	14	0 00 994 75 54	41/2-2	43	0 00 996 32 51	41/1-6	46
0 00 993 71 97	41/2-10	22	0 00 994 93 30	41/1-46	17	0 00 996 33 13	00-1	
0 00 993 75 28	41/1-34	10	0 00 994 93 30	41/1-46	29	0 00 996 33 13	41/1-42	20
0 00 993 75 28	41/1-36	13	0 00 994 93 52	41/1-10	19	0 00 996 35 08	41/1-40	11

ET-Nummer	Seite	Pos.
0 00 996 36 06	41/1-46	14
0 00 996 36 27	41/1-46	5
0 00 996 38 29	41/1-4	7
0 00 996 39 09	00-1	
0 00 996 40 08	41/1-24	27
0 00 996 40 29	41/1-40	10
0 00 996 41 08	41/1-40	8
0 00 996 41 46	41/1-14	1
0 00 996 42 08	41/1-36	7
0 00 996 42 28	41/1-24	25
0 00 996 42 29	41/1-40	6
0 00 996 43 29	41/1-40	7
0 00 996 46 80	41/1-12	11
0 00 996 47 46	41/1-22	15
0 00 996 48 46	41/1-22	16
0 00 996 49 29	41/1-42	7
0 00 996 49 46	41/1-16	16
0 00 996 49 46	41/1-18	15
0 00 996 50 29	41/1-24	26
0 00 996 50 46	41/1-18	16
0 00 996 51 27	41/1-46	9
0 00 996 51 46	41/1-16	15
0 00 996 51 51	41/1-38	17
0 00 996 52 29	41/1-36	8
0 00 996 52 46	41/1-12	23
0 00 996 55 08	00-1	
0 00 996 56 08	00-1	
0 00 996 57 08	00-1	
0 00 996 57 09	41/1-26	41
0 00 996 58 08	00-1	
0 00 996 58 09	41/1-26	44
0 00 996 59 08	00-1	
0 00 996 59 50	41/1-12	6
0 00 996 60 08	00-1	
0 00 996 60 81	41/1-12	14
0 00 996 61 08	00-1	
0 00 996 62 11	41/1-46	15
0 00 996 62 12	41/1-48	17
0 00 996 62 13	41/2-10	38
0 00 996 65 07	41/1-46	8
0 00 996 68 64	41/1-24	18
0 00 996 69 14	00-1	
0 00 996 69 14	41/1-26	50
0 00 996 69 64	41/1-26	40
0 00 996 70 13	41/1-42	6
0 00 996 71 13	41/1-44	7
0 00 996 71 13	41/1-48	7
0 00 996 73 13	41/1-46	7
0 00 996 77 28	41/1-44	5
0 00 996 77 28	41/1-48	5
0 00 996 78 28	41/1-42	5
0 00 996 88 30	41/1-12	19
0 00 996 89 29	41/1-46	13
0 00 996 89 50	41/1-12	7
0 00 996 90 50	41/1-12	8
0 00 996 94 15	41/1-44	15
0 00 996 95 27	41/1-24	20
0 00 996 97 07	41/1-24	28
0 00 996 98 07	41/1-26	29
0 00 996 98 12	41/1-42	15
0 04 330 00 10	41/1-54	14
0 04 330 01 10	41/1-56	1
0 04 360 00 98	41/1-50	1
0 04 360 00 99	41/1-40	
0 04 360 01 98	41/1-52	1
0 04 360 02 98	41/1-52	14
0 04 360 03 98	41/1-50	16
0 04 360 49 91	41/1-50	9
0 04 360 50 91	41/1-50	7
0 04 360 51 91	41/1-52	7
0 04 360 59 42	41/1-32	31
0 04 360 59 42	41/1-40	1
0 04 360 60 42	41/1-32	32
0 04 360 60 42	41/1-40	2
0 04 360 76 42	41/2-10	
0 04 360 76 42	41/2-10	3
0 04 360 78 42	41/1-42	21
0 04 360 79 42	41/1-44	22
0 04 360 79 42	41/1-50	17
0 04 360 81 42	41/1-46	23
0 04 360 81 42	41/1-52	15
0 04 360 83 42	41/1-48	25
0 04 361 00 51	41/1-40	18
0 04 361 26 67	41/2-10	34
0 04 361 29 68	41/2-10	36
0 04 410 21 29	41/2-10	2
0 04 416 00 55	41/2-2	20
0 04 416 00 55	41/2-2	35
0 04 416 00 55	41/2-2	5
0 04 416 00 55	41/2-4	14
0 04 416 00 55	41/2-4	22
0 04 416 00 55	41/2-4	6
0 04 416 00 55	41/2-6	14
0 04 416 00 55	41/2-6	22
0 04 416 00 55	41/2-6	6
0 04 416 01 98	41/2-2	21
0 04 416 01 98	41/2-2	36
0 04 416 01 98	41/2-2	6
0 04 416 01 98	41/2-4	15
0 04 416 01 98	41/2-4	23
0 04 416 01 98	41/2-4	7
0 04 416 01 98	41/2-6	15
0 04 416 01 98	41/2-6	23
0 04 416 01 98	41/2-6	7
0 04 416 10 57	41/1-6	55
0 04 416 87 93	41/2-10	4
0 04 416 88 93	41/2-10	8
0 04 416 89 93	41/2-10	11
0 05 416 08 57	41/1-6	59
0 05 416 09 57	41/1-6	61
00506-06	41/2-2	1
00506-08	41/2-2	16
00506-10	41/2-2	31
00506-29	41/2-6	1
00506-30	41/2-6	9
00506-31	41/2-6	17
00506-35	41/2-8	1
00506-36	41/2-8	12
00506-37	41/2-10	1
1 00 330 94 14	41/1-54	11
1 00 334 16 14	41/1-54	7
1 00 361 01 18	41/1-30	14
1 00 363 03 84	41/1-32	18
1 00 363 04 84	41/1-34	6
1 00 363 09 84	41/2-10	19
1 00 363 19 48	41/1-42	12
1 00 363 70 48	41/1-34	5
1 00 435 00 33	41/1-54	43
1 00 435 41 16	41/1-54	44
1 00 993 54 90	41/1-32	14
1 00 993 60 73	41/1-22	34
1 00 993 61 73	41/1-20	36
1 00 993 61 73	41/1-20	45
1 00 993 61 73	41/1-22	35
1 00 993 64 73	41/1-24	4
1 00 993 68 29	41/1-34	18
1 00 993 68 29	41/1-38	15
1 00 993 78 28	41/1-34	31
1 00 993 80 30	41/1-32	13
1 00 993 88 28	41/1-38	10
1 00 994 02 32	41/1-14	18
1 00 995 18 90	41/2-10	30
1 00 996 33 85	41/1-12	10
1 00 996 34 85	41/1-12	13
1 00 996 35 85	41/1-12	12
1 00 997 86 05	41/1-4	17
1 00 997 87 05	41/1-4	18
1 00 997 88 05	41/1-4	19
1 00 997 89 05	41/1-4	20
1 00 997 90 05	41/1-4	21
1 00 997 91 05	41/1-4	22
1 04 006 04 60	41/1-22	
1 04 006 05 60	41/1-20	
1 04 360 00 46	41/1-42	2
1 04 360 00 91	41/1-42	11
1 04 360 03 87	41/1-34	7
1 04 360 03 91	41/1-32	
1 04 360 04 46	41/1-48	13
1 04 360 04 91	41/1-32	
1 04 360 05 91	41/1-32	
1 04 360 06 91	41/1-32	
1 04 360 07 91	41/1-32	1
1 04 360 08 91	41/1-32	2
1 04 360 09 91	41/1-32	3
1 04 360 10 91	41/1-32	4
1 04 360 11 91	41/1-32	5
1 04 360 12 91	41/1-32	6
1 04 360 13 91	41/1-32	7

ET-Nummer	Seite	Pos.	ET-Nummer	Seite	Pos.	ET-Nummer	Seite	Pos.
1 04 360 14 91	41/1-32	8	1 04 410 00 14	41/2-8	7	1 04 416 00 37	41/1-18	10
1 04 360 15 91	41/1-30	3	1 04 410 00 38	41/1-10	12	1 04 416 00 37	41/1-22	10
1 04 360 16 91	41/1-30	11	1 04 410 00 80	41/1-10	11	1 04 416 00 40	41/1-8	2
1 04 360 17 91	41/1-30	15	1 04 410 01 38	41/1-10	13	1 04 416 00 52	41/1-10	20
1 04 360 18 91	41/1-30	17	1 04 410 02 86	41/1-4	4	1 04 416 00 95	41/1-4	31
1 04 360 19 91	41/1-30	19	1 04 410 03 41	41/1-2	6	1 04 416 01 13	41/1-2	4
1 04 360 20 91	41/1-30	22	1 04 410 03 48	41/1-12	2	1 04 416 01 20	41/1-20	34
1 04 360 21 91	41/1-30	24	1 04 410 03 56	41/1-14	25	1 04 416 01 53	41/1-10	16
1 04 360 22 91	41/1-30	25	1 04 410 04 21	41/1-2	10	1 04 416 01 65	41/1-6	54
1 04 360 23 91	41/1-30	23	1 04 410 04 41	41/1-2	7	1 04 416 01 93	41/1-10	9
1 04 360 24 91	41/1-32	19	1 04 410 04 48	41/1-12	3	1 04 416 02 20	41/1-20	43
1 04 360 25 91	41/1-32	20	1 04 410 04 93	41/1-8	16	1 04 416 03 58	41/1-10	4
1 04 360 26 91	41/1-34	9	1 04 410 05 23	41/1-4	1	1 04 416 04 31	41/2-2	23
1 04 360 27 91	41/1-34	12	1 04 410 05 51	41/1-22	31	1 04 416 04 31	41/2-2	38
1 04 360 28 91	41/1-34	22	1 04 410 05 93	41/1-8	18	1 04 416 04 31	41/2-2	8
1 04 360 28 91	41/1-38	2	1 04 410 06 21	41/1-2	11	1 04 416 05 31	41/2-2	24
1 04 360 29 91	41/1-34	28	1 04 410 06 51	41/1-20	33	1 04 416 05 31	41/2-2	39
1 04 360 30 91	41/1-34	27	1 04 410 06 72	41/2-2	3	1 04 416 05 31	41/2-2	9
1 04 360 31 91	41/1-36	10	1 04 410 07 51	41/1-20	41	1 04 416 05 93	41/1-4	10
1 04 360 32 91	41/1-36	11	1 04 410 07 72	41/2-2	18	1 04 416 06 31	41/2-6	10
1 04 360 33 91	41/1-38	8	1 04 410 07 83	41/1-12	17	1 04 416 06 31	41/2-6	18
1 04 360 34 91	41/1-38	9	1 04 410 08 51	41/1-22	30	1 04 416 06 31	41/2-6	2
1 04 360 35 91	41/1-28	4	1 04 410 08 72	41/2-2	33	1 04 416 06 45	41/1-18	23
1 04 360 36 91	41/1-28	3	1 04 410 08 72	41/2-4	4	1 04 416 06 45	41/1-22	23
1 04 360 37 91	41/1-28	10	1 04 410 08 93	41/1-10	14	1 04 416 06 93	41/1-6	43
1 04 360 38 91	41/2-10	17	1 04 410 09 51	41/1-20	32	1 04 416 07 31	41/2-6	11
1 04 360 47 42	41/1-48	1	1 04 410 09 72	41/2-4	12	1 04 416 07 31	41/2-6	19
1 04 360 48 42	41/1-48	2	1 04 410 10 51	41/1-20	40	1 04 416 07 31	41/2-6	3
1 04 360 49 42	41/1-42	1	1 04 410 10 72	41/2-4	20	1 04 416 07 45	41/1-18	26
1 04 360 50 42	41/1-42	10	1 04 410 11 06	41/1-12	1	1 04 416 07 93	41/1-6	47
1 04 360 69 42	41/1-44	1	1 04 410 11 06	41/1-2	3	1 04 416 08 93	41/1-2	14
1 04 360 69 42	41/1-50	2	1 04 410 11 72	41/2-6	4	1 04 416 09 58	41/1-8	8
1 04 360 70 42	41/1-44	2	1 04 410 12 72	41/2-6	12	1 04 416 11 40	41/1-8	6
1 04 360 72 42	41/1-46	1	1 04 410 12 86	41/2-2	42	1 04 416 11 97	41/2-2	4
1 04 360 72 42	41/1-52	2	1 04 410 13 72	41/2-6	20	1 04 416 12 35	41/1-20	37
1 04 360 73 42	41/1-46	2	1 04 410 13 86	41/2-2	27	1 04 416 12 35	41/1-20	46
1 04 361 00 68	41/1-48	14	1 04 410 14 86	41/2-2	12	1 04 416 12 35	41/1-22	36
1 04 361 01 25	41/1-48	3	1 04 410 17 15	41/1-8	1	1 04 416 12 97	41/2-2	19
1 04 361 01 67	41/1-46	10	1 04 410 21 15	41/1-10	1	1 04 416 13 52	41/1-4	25
1 04 361 01 68	41/1-48	15	1 04 410 24 29	41/2-4	9	1 04 416 13 97	41/2-2	34
1 04 361 02 25	41/1-48	6	1 04 410 25 29	41/2-4	1	1 04 416 13 97	41/2-4	5
1 04 361 02 67	41/1-44	10	1 04 410 26 29	41/2-4	17	1 04 416 14 45	41/1-14	16
1 04 361 02 68	41/1-46	12	1 04 410 28 43	41/1-22	26	1 04 416 14 52	41/1-4	23
1 04 361 03 68	41/1-44	12	1 04 410 29 43	41/1-18	27	1 04 416 14 97	41/2-4	13
1 04 361 04 68	41/1-44	11	1 04 410 30 43	41/1-18	28	1 04 416 15 50	41/1-16	9
1 04 361 06 25	41/1-42	3	1 04 410 48 63	41/1-2	1	1 04 416 15 50	41/1-18	9
1 04 361 06 68	41/1-42	13	1 04 410 49 63	41/1-2	2	1 04 416 15 50	41/1-22	9
1 04 361 07 68	41/1-42	16	1 04 410 53 63	41/1-2		1 04 416 15 97	41/2-4	21
1 04 361 18 68	41/1-4	5	1 04 410 54 63	41/1-2		1 04 416 16 50	41/1-12	31
1 04 361 27 25	41/1-42	9	1 04 410 61 29	41/2-2	2	1 04 416 16 52	41/1-8	11
1 04 361 30 68	41/1-46	11	1 04 410 62 29	41/2-2	17	1 04 416 16 58	41/1-4	2
1 04 361 31 25	41/1-44	3	1 04 410 63 29	41/2-2	32	1 04 416 16 93	41/1-10	7
1 04 361 32 25	41/1-44	6	1 04 410 67 43	41/1-14	24	1 04 416 17 97	41/2-2	10
1 04 361 33 25	41/1-46	3	1 04 416 00 13	41/1-2	5	1 04 416 17 97	41/2-2	25
1 04 361 34 25	41/1-46	6	1 04 416 00 20	41/1-22	32	1 04 416 17 97	41/2-2	40
1 04 410 00 14	41/2-8	18	1 04 416 00 37	41/1-16	10	1 04 416 18 97	41/2-2	11

ET-Nummer	Seite	Pos.
1 04 416 18 97	41/2-2	26
1 04 416 18 97	41/2-2	41
1 04 416 19 45	41/1-12	36
1 04 416 19 97	41/2-6	5
1 04 416 20 45	41/1-16	23
1 04 416 20 45	41/1-22	24
1 04 416 20 97	41/2-6	13
1 04 416 21 35	41/1-12	27
1 04 416 21 97	41/2-6	21
1 04 416 22 35	41/1-12	25
1 04 416 22 35	41/1-14	3
1 04 416 22 45	41/1-18	25
1 04 416 22 45	41/1-22	25
1 04 416 22 51	41/1-8	13
1 04 416 22 52	41/1-4	24
1 04 416 22 58	41/1-2	27
1 04 416 23 25	41/1-6	53
1 04 416 24 35	41/1-16	20
1 04 416 24 35	41/1-18	20
1 04 416 24 35	41/1-22	20
1 04 416 28 58	41/1-4	3
1 04 416 29 35	41/1-16	18
1 04 416 29 35	41/1-18	18
1 04 416 29 35	41/1-22	18
1 04 416 31 58	41/1-10	2
1 04 416 32 40	41/1-8	3
1 04 416 38 93	41/1-8	20
1 04 416 39 51	41/2-10	31
1 04 416 39 58	41/1-10	3
1 04 416 39 93	41/1-4	27
1 04 416 40 93	41/1-8	9
1 04 416 41 40	41/1-10	5
1 04 416 43 93	41/1-12	33
1 04 416 44 93	41/1-12	37
1 04 416 44 93	41/1-14	13
1 04 416 44 93	41/1-16	25
1 04 416 44 93	41/1-20	51
1 04 416 44 93	41/1-22	40
1 04 416 46 93	41/1-2	9
1 04 416 49 93	41/1-6	51
1 04 416 53 40	41/1-8	5
1 04 416 56 40	41/2-10	24
1 04 416 56 93	41/1-14	26
1 04 416 58 93	41/1-6	52
1 05 410 02 83	41/1-12	18
1 05 410 06 38	41/1-14	5
1 05 410 08 80	41/1-14	12
1 05 410 23 63	41/1-2	12
1 05 410 24 63	41/1-2	13
1 05 410 27 63	41/1-2	33
1 05 410 51 63	41/1-2	
1 05 410 52 63	41/1-2	
1 05 416 00 25	41/1-6	60
1 05 416 01 25	41/1-6	62
1 05 416 01 27	41/1-2	22
1 05 416 01 78	41/1-2	8
1 05 416 16 45	41/1-18	24
1 05 416 33 45	41/1-14	21
1 05 416 63 93	41/1-2	19
1 05 416 66 34	41/1-12	9
1 21 416 25 93	41/2-8	19
1 21 416 25 93	41/2-8	8
1 41 410 00 93	41/1-10	23
1 41 410 00 93	41/2-10	39
1 41 410 00 93	41/2-2	29
1 41 410 00 93	41/2-2	44
1 41 410 00 93	41/2-4	25
1 41 410 00 93	41/2-6	25
1 41 410 00 93	41/2-8	23
1 41 410 01 93	41/2-2	14
1 41 410 78 29	41/2-8	2
1 41 410 79 29	41/2-8	13
1 41 416 00 31	41/2-4	10
1 41 416 00 31	41/2-4	18
1 41 416 00 31	41/2-4	2
1 41 416 01 31	41/2-4	11
1 41 416 01 31	41/2-4	19
1 41 416 01 31	41/2-4	3
1 41 416 03 58	41/1-8	7
1 41 416 04 31	41/2-8	17
1 41 416 04 31	41/2-8	6
1 41 416 05 31	41/2-8	15
1 41 416 05 31	41/2-8	4
1 41 416 06 31	41/2-8	16
1 41 416 06 31	41/2-8	5
1 41 416 11 93	41/2-8	10
1 41 416 11 93	41/2-8	21
1 41 416 12 97	41/2-8	3
1 41 416 13 97	41/2-8	14
1 43 330 01 27	41/1-54	1
1 43 332 00 93	41/1-54	2
1 43 416 20 93	41/1-16	12
1 43 416 20 93	41/1-18	12
1 43 416 20 93	41/1-22	12
1 52 360 09 91	41/2-10	18
1 52 363 04 40	41/1-8	4
1 60 416 00 22	41/2-2	22
1 60 416 00 22	41/2-2	37
1 60 416 00 22	41/2-2	7
1 60 416 00 22	41/2-4	16
1 60 416 00 22	41/2-4	24
1 60 416 00 22	41/2-4	8
1 60 416 00 22	41/2-6	16
1 60 416 00 22	41/2-6	24
1 60 416 00 22	41/2-6	8
7 234 677 561	41/1-6	57
7 234 677 597	41/1-4	11
7 234 677 597	41/1-6	48
7 234 677 598	41/1-4	28
7 236 677 077	41/1-54	22
7 236 677 078	41/1-54	23
7 236 677 128	41/1-34	19
7 236 677 128	41/1-34	32
7 236 677 129	41/1-12	15
7 236 677 129	41/1-30	6
7 236 677 129	41/1-38	11
7 236 677 129	41/1-54	26
7 236 677 133	41/1-14	29
7 236 677 133	41/1-30	7
7 236 677 135	41/1-32	15
7 236 677 136	41/1-12	20
7 236 677 923	41/1-18	29
7 236 677 923	41/1-22	27
7 236 677 942	41/1-2	28
7 236 677 945	41/1-4	32
7 238 677 707	41/1-24	5
7 250 671 590	41/1-54	10
7 250 671 960	41/1-54	35
7 252 677 035	41/1-48	11
7 252 677 592	41/1-2	32
7 286 671 060	41/1-12	5
7 286 671 066	41/1-54	33
7 330 670 001	41/1-4	41
7 381 678 020	41/1-44	4
7 381 678 020	41/1-46	4
7 403 677 709	41/1-12	22
7 403 677 709	41/1-14	30
7 403 677 709	41/1-30	8
7 403 677 813	41/1-12	35
7 403 677 813	41/1-14	11
7 403 677 813	41/1-14	20
7 403 677 813	41/1-16	22
7 403 677 813	41/1-18	22
7 403 677 813	41/1-22	22
7 403 677 821	41/1-12	26
7 403 677 821	41/1-14	17
7 403 677 821	41/1-14	4
7 403 677 821	41/1-16	19
7 403 677 821	41/1-18	19
7 403 677 821	41/1-22	19
7 403 677 821	41/1-6	50
7 403 678 801	41/1-26	48
7 404 677 208	41/1-16	17
7 404 677 208	41/1-18	17
7 404 677 208	41/1-22	17
7 404 677 209	41/1-12	24
7 404 677 209	41/1-14	2
7 405 677 005	41/2-10	33
7 405 677 009	41/1-4	12
7 405 677 009	41/1-6	49
7 405 677 078	41/1-42	17
7 409 677 025	41/2-10	37
7 414 677 038	41/2-10	6
7 451 680 012	41/1-26	49
7 451 680 013	41/1-14	27
7 451 680 109	41/1-12	4
7 451 680 115	41/1-20	49
7 451 680 115	41/1-24	6

ET-Nummer	Seite	Pos.
7 451 680 116	41/1-12	30
7 451 680 116	41/1-14	7
7 451 680 118	41/1-2	24
7 451 680 135	41/1-2	34
7 458 680 021	41/2-10	10
7 458 680 025	41/2-10	5
7 462 680 011	41/1-12	16
7 462 680 011	41/1-12	21
7 464 680 003	41/1-12	32
7 464 680 003	41/1-14	8
7 464 680 004	41/1-16	4
7 464 680 004	41/1-18	4
7 464 680 004	41/1-22	4
7 464 680 016	41/1-10	17
7 464 680 023	41/1-8	22
7 464 680 053	41/1-4	37
7 464 680 054	41/1-4	38
7 464 680 055	41/1-4	39
7 464 680 056	41/1-4	40
7 464 680 062	41/1-16	3
7 464 680 062	41/1-18	3
7 464 680 062	41/1-22	3
7 464 680 063	41/1-2	16
7 464 680 064	41/1-2	17
7 464 680 065	41/1-2	18
7 464 680 073	41/1-16	6
7 464 680 073	41/1-18	6
7 464 680 073	41/1-22	6
7 464 680 074	41/1-16	7
7 464 680 074	41/1-18	7
7 464 680 074	41/1-22	7
7 464 680 342	41/1-16	8
7 464 680 342	41/1-18	8
7 464 680 342	41/1-22	8
7 479 682 511	41/1-12	39
7 479 682 511	41/1-14	15
7 479 682 511	41/1-16	26
7 479 682 511	41/1-20	52
7 479 682 511	41/1-22	41
7 490 682 016	41/1-12	29
7 490 682 020	41/1-16	1
7 490 682 020	41/1-18	1
7 490 682 020	41/1-22	1
7 490 682 035	41/1-2	15
7 490 682 404	41/1-10	10
7 490 682 404	41/1-10	18
7 490 682 404	41/1-8	17
7 490 682 404	41/2-2	15
7 490 682 429	41/1-10	8
7 490 682 429	41/1-8	19
7 491 682 042	41/1-16	2
7 491 682 042	41/1-18	2
7 491 682 042	41/1-22	2
7 491 682 090	41/1-4	13
7 491 682 374	41/1-42	4
7 491 682 380	41/1-48	10
7 514 682 083	41/1-20	39
7 514 682 083	41/1-20	48
7 514 682 083	41/1-22	38
7 514 682 098	41/1-16	11
7 514 682 098	41/1-18	11
7 514 682 098	41/1-22	11
7 514 682 136	41/1-2	26
7 514 682 160	41/1-20	38
7 514 682 160	41/1-20	47
7 514 682 160	41/1-22	37
7 514 682 166	41/2-8	20
7 514 682 166	41/2-8	9
7 514 682 167	41/1-2	21
7 514 682 193	41/1-6	44
7 514 682 220	41/1-2	20
7 514 682 242	41/1-2	31
7 514 682 393	41/1-2	30
7 519 034 154	41/2-10	12
7 530 680 043	41/1-2	25
7 530 680 077	41/2-10	9
7 530 680 081	41/2-10	7
7 530 680 106	41/1-10	24
7 530 680 106	41/2-10	40
7 530 680 106	41/2-2	30
7 530 680 106	41/2-2	45
7 530 680 106	41/2-4	26
7 530 680 106	41/2-6	26
7 530 680 106	41/2-8	24
7 530 680 201	41/1-14	28
7 571 646 042	41/1-54	13
7 572 646 521	41/1-54	19
7 578 642 012	41/1-54	18
7 611 060 205	41/1-16	5
7 611 060 205	41/1-18	5
7 611 060 205	41/1-22	5
7 731 000 001	41/1-54	9
7 731 000 001	41/1-56	8
7 731 000 002	41/1-54	8
7 734 000 402	41/1-54	29
7 734 000 602	41/1-54	5
7 734 000 917	41/1-54	32
7 734 000 929	41/1-54	31
7 761 675 005	41/1-10	21
7 761 675 005	41/1-4	29
7 761 675 005	41/1-4	34
7 761 675 005	41/1-42	18
7 761 675 005	41/1-42	27
7 761 675 005	41/1-44	30
7 761 675 005	41/1-48	21
7 761 675 005	41/2-8	11
7 761 675 005	41/2-8	22
7 761 675 205	41/1-4	15
7 761 675 205	41/1-4	42
7 761 675 205	41/1-46	20
7 761 675 205	41/1-46	32
7 761 675 205	41/1-6	45
7 761 675 403	41/2-10	13
7 761 675 404	41/1-44	19
7 761 675 404	41/1-46	19
7 761 675 404	41/1-46	31
7 761 675 404	41/1-48	33
7 761 675 404	41/1-8	14
7 761 675 404	41/1-8	24
7 786 680 101	00-1	
7 786 680 102	00-1	
7 786 680 103	00-1	
7 786 680 104	00-1	
7 786 680 105	00-1	
7 786 680 105	41/2-10	21
7 786 680 106	00-1	
7 786 680 107	00-1	
7 786 680 108	00-1	
7 786 680 109	00-1	
7 786 680 117	00-1	
7 788 010 660	00-1	
7 788 010 661	00-1	
7 788 010 662	00-1	
7 788 010 663	00-1	
7 788 010 664	00-1	
7 788 010 664	41/2-10	20
7 788 010 665	00-1	
7 788 010 666	00-1	
7 788 010 667	00-1	
7 788 010 668	00-1	
7 788 010 673	00-1	
7 788 010 678	00-1	
7 788 010 678	41/1-50	13
7 788 010 678	41/1-52	12
7 821 104 210	41/1-14	9
7 824 670 104	41/1-14	22
7 827 670 004	41/1-14	19
7 832 104 014	41/1-2	35