Ersatzteilliste

Spare parts list
Catalogue de pièces détachées

Radlader

Wheel loader

Chargeuse



Fahrzeugtyp Vehicle model Véhicule modèle	**343 01**
Ab Fahrgestell-Nr. Valid from serial no. Valable à partir de no. de série	**343 01 0001**
Ausgabe Edition Edition	**2.4**
Best. Nummer Spare part no. No. de pièce détachée	**1000104357**

Ausgabenlegendel

Ausgabe	herausgegeben
1.0	09/2003
2.0	12/2004
2.1	06/2005
2.2	03/2006
2.3	01/2007
2.4	07/2007

© Copyright – 2007 Kramer-Werke GmbH, Überlingen
Printed in the Federal Republic of Germany
Alle Rechte vorbehalten

Diese Druckschrift darf vom Empfänger nur für den vorgesehenen Zweck verwendet werden. Sie darf ohne vorherige schriftliche Zustimmung in keiner Weise ganz oder teilweise vervielfältigt oder in irgendeine andere Sprache übersetzt werden.

Das Titelbild zeigt den Kramer Allrad 680. Die Abbildung kann Sonderausrüstungen aufweisen.

Kramer-Werke GmbH
Nußdorfer Straße 50
D-88662 Überlingen

Service

Tel. +49 (0) 7551 802-450

Fax +49 (0) 7551 802-138

E-mail info@kramer.de

www.neusonkramer.com

Druckschrift: ET 343-01
Bestell-Nr.: 1000104357
Ausgabe 2.4

Legend

Edition	issued
1.0	09/2003
2.0	12/2004
2.1	06/2005
2.2	03/2006
2.3	01/2007
2.4	07/2007

© Copyright – 2007 Kramer-Werke GmbH, Überlingen
Printed in the Federal Republic of Germany All rights reserved

No part of this publication may be reproduced, translated or used in any form or by any means – graphic, electronic or mechanical including photocopying, recording, taping or information storage or retrieval systems – without prior permission in writing from Kramer-Werke GmbH

The cover features the KramerAllrad 680 wheel loader with possible optional equipment.

Kramer-Werke GmbH
Nußdorfer Straße 50
D-88662 Überlingen, Federal Republic of Germany

Service

Telephone +49 (0) 7551 802-450

Telefax +49 (0) 7551 802-138

E-mail info@kramer.de

www.neusonkramer.com

Document: ET 343-01
Order no.: 1000104357
Edition 2.4

Légende

Edition	publication
1.0	09/2003
2.0	12/2004
2.1	06/2005
2.2	03/2006
2.3	01/2007
2.4	07/2007

© Copyright – 2007 Kramer-Werke GmbH, Überlingen
Imprimé en République Fédérale d'Allemagne Tous droits réservés

Cet ouvrage ne peut être représenté, reproduit, adapté, traduit, restitué par des systèmes photomécaniques ou tous autres, y compris de mise en mémoire dans des installations de traitement de données – également dans le cas d'une utilisation partielle ou par extraits – qu'avec l'autorisation préalable par écrit de la société Kramer-Werke GmbH.

Illustration en couverture : chargeuse KramerAllrad 680.
L'illustration peut présenter des équipements en option.

Kramer-Werke GmbH
Nußdorfer Straße 50
D-88662 Überlingen, République Fédérale d' Allemagne

Maintenance

Téléphone +49 (0) 7551 802-450

Téléfax +49 (0) 7551 802-138

E-mail info@kramer.de

www.neusonkramer.com

Document : ET 343-01
No. de commande 1000104357
Edition 2.4

INHALT / CONTENT / SOMMAIRE

TEIL
PART
PARTIE

A

ALLGEMEINE INFORMATIONEN
GENERAL INFORMATIONS
INFORMATIONS GENERALES

TEIL
PART
PARTIE

B

TEILESUCHLISTE
PARTS NUMBER REFERENCE LIST
LISTE DES RECHERCHE DES PIÈCES

TEIL
PART
PARTIE

A

ALLGEMEINE INFORMATIONEN
GENERAL INFORMATIONS
INFORMATIONS GÉNÉRALES

HINWEISE

1. KOPFZEILE DER GRAFIK

1.1 BEISPIEL

1000106626	**MOTOR** **ENGINE**	**340-01**
		③
①	**MOTEUR**	**A:340010295**
	②	④

1.2 ERLÄUTERUNG

① Stücklistennummer

② Bezeichnung

③ Fahrzeugtyp

④ Bemerkung

A = Auslaufteil (bis Fahrgestellnummer)
E = Einlaufteil (ab Fahrgestellnummer)
V = Vorne
H = Hinten
R = Rechts
L = Links
MA = Materialnummer alt

1.3 PIKTOGRAMME IN DER GRAFIK

 Kennzeichen Fahrgestell

 Reparatursatz

 Sicherheitsteil

 Messen

 Dichtungsmittel / Sicherungsmittel

 Dichtsatz

 Teile nicht demontierbar

 Bauteile sind nicht wieder verwendbar

 Drehmoment

2. TEXTSEITEN MIT TEILENUMMERN

2.1. BEISPIEL

Pos	Art.-Nr.	Anm.	Q'TY	BEZEICHNUNG	PART NAME	DESIGNATION
1	1000103625	A: 340010009	1,00 ST	UMSCHALTVENTIL	SELECTION VALVE	CLAPET SELECTIF
2	1000103628	E: 340010010	1,00 ST	UMSCHALTVENTIL	SELECTION VALVE	CLAPET SELECTIF
3	1000123700		2,00 ST	SCHRAUBE	SCREW	VIS
4	1000111264		1,00 ST	GERADE VERSCHRAUBUNG	SCREW JOINT	RACCORD VISSE
5	1000108533		4,00 ST	GERADE VERSCHRAUBUNG	SCREW JOINT	RACCORD VISSE
6	1000107777		2,00 ST	GERADE VERSCHRAUBUNG	SCREW JOINT	RACCORD VISSE
①	②	③	④	⑤		

2.2 ERLÄUTERUNG

① Positionsnummer in der Abbildung
② Artikelnummer
③ Anmerkungen (siehe Symbole und Bemerkungen)
④ Anzahl (siehe dazu auch nachstehende Anmerkung)
⑤ Bezeichnung des Artikels

2.3 ANMERKUNGEN

Die in der Spalte ④ angeführte Anzahl bezieht sich auf die an dieser Stelle benötigte Anzahl. Falls es sich um ein Einzelteil eines Kompletteils handelt, ist die Anzahl pro Kompletteil oder Zusammenbau gemeint.

2.4 BEMERKUNGEN

Die in Spalte ③ angeführten Informationen zeigen, ab welcher Seriennummer das neue Teil gültig ist, bzw. die Positionierung.

A: = Auslaufteil (bis Fahrgestellnummer)
E: = Einlaufteil (ab Fahrgestellnummer)
V = Vorne
H = Hinten
R = Rechts
L = Links
MA = Materialnummer alt

3. BEI BESTELLUNGEN BITTE BEACHTEN

Bitte geben Sie bei der Bestellung von Ersatzteilen bei ihrem Ansprechpartner immer an:

- Gerätetype
- Seriennummer
- Katalogseite
- Positionsnummer
- Bestellnummer

Ihr Ansprechpartner:

Händlerstempel

4. ALLGEMEINE HINWEISE

Alle Angaben sind unverbindlich, Änderungen vorbehalten.

© Kramer - Werke GmbH

INFORMATION

1. HEADLINE OF THE DIAGRAM

1.1 EXAMPLE

1000106626	**MOTOR** **ENGINE**	**340-01**
①	**MOTEUR**	**A:340010295**
	②	④

1.2 EXPLANATION

① Part list number

② Part name

③ Vehicle model

④ Remarks

A: = valid up serial number
E: = valid starting serial number
V = front
H = rear
R = right
L = left
MA = Part number old

1.3 PICTOGRAMS IN THE DIAGRAM

 Symbol Chassis

 Repair kit

 Safety-related part

 Measures

 Sealing material / Safety device

 Sealing kit

 Parts not dismantlable

 Construction units may not be used again

 Torque

INFORMATION

2. PART NUMBER REFERNCE LIST

2.1. EXAMPLE

Pos	Art.-Nr.	Anm.	Q'TY		BEZEICHNUNG	PART NAME	DESIGNATION
1	1000103625	A: 340010009	1,00	ST	UMSCHALTVENTIL	SELECTION VALVE	CLAPET SELECTIF
2	1000103628	E: 340010010	1,00	ST	UMSCHALTVENTIL	SELECTION VALVE	CLAPET SELECTIF
3	1000123700		2,00	ST	SCHRAUBE	SCREW	VIS
4	1000111264		1,00	ST	GERADE VERSCHRAUBUNG	SCREW JOINT	RACCORD VISSE
5	1000108533		4,00	ST	GERADE VERSCHRAUBUNG	SCREW JOINT	RACCORD VISSE
6	1000107777		2,00	ST	GERADE VERSCHRAUBUNG	SCREW JOINT	RACCORD VISSE
①	②	③	④		⑤		

2.2 EXPLANATION

① Illustration reference number
② Part number
③ Remarks (see symbols and notes)
④ quantity required (see note below)
⑤ Part name

2.3 NOTES

The quantity shown in column ④ is the quantity required for the particular application that is illustrated. If the parts are components of an assembly, this refers to the quantity in one assembly or sub assembly.

2.4 REMARKS

The in column ③ listed information shows, from which serial number the new part is valid or which position.

A: = valid up serial number
E: = valid starting serial number
V = front
H = rear
R = right
L = left
MA = Part number old

3. ORDERING INSTRUCTIONS

Please pass the order with the following information to your dealer:

- type of vehicle
- serial number
- page
- reference number
- item number

Your dealer:

Dealer stamp

4. GENERAL INFORMATION

All information without engagement, amendments free.

© Kramer - Werke GmbH

INFORMATIONS

1. RUBRIQUE DU DIAGRAMME

1.1 EXEMPLE

1000106626	**MOTOR** **ENGINE**	**340-01**
		③
①	**MOTEUR**	**A:340010295**
	②	④

1.2 EXPLICATIONS

① Numéro de liste de pièces

② Designation

③ Véhicule modèle

④ Remarques

A : = jusqu'au numéro de châssis
E : = à partir du numéro de châssis
V = AV
H = AR
R = A droite
L = A gauche
MA = Numéro de matériel vieux

1.3 PICTOGRAMMES DAMS LE DIAGRAMME

 Châssis

 Kit de réparation

 Pièce de sécurité

 Mesures

 Moyen d' étanchéité / Liquide de fixation

 Kit d'étanchéité

 Pièces non démontables

 Les éléments ne sont plus utilisables

 Couple de serrage

INFORMATIONS

2. LISTE DES REFERENCES DES PIECES

2.1EXEMPLE

Pos	Art.-Nr.	Anm.	Q'TY	BEZEICHNUNG	PART NAME	DESIGNATION
1	1000103625	A: 340010009	1,00 ST	UMSCHALTVENTIL	SELECTION VALVE	CLAPET SELECTIF
2	1000103628	E: 340010010	1,00 ST	UMSCHALTVENTIL	SELECTION VALVE	CLAPET SELECTIF
3	1000123700		2,00 ST	SCHRAUBE	SCREW	VIS
4	1000111264		1,00 ST	GERADE VERSCHRAUBUNG	SCREW JOINT	RACCORD VISSE
5	1000108533		4,00 ST	GERADE VERSCHRAUBUNG	SCREW JOINT	RACCORD VISSE
6	1000107777		2,00 ST	GERADE VERSCHRAUBUNG	SCREW JOINT	RACCORD VISSE
①	②	③	④	⑤		

2.2 EXPLICATIONS

① Repère de la référence sur l`illustration
② Numéro de pièce
③ Remarques (voir symboles et notes)
④ Quantité (voir note ci-dessous)
⑤ Désignation

2.3 NOTES SPECIALES

La quantité indiquée dans la colonne ④ est celle applicable à l`ensemble illustré sur la page adjacente, le nombre indiqué donc la quantité dans l´ensemble en sous-ensemble et ne pas pour la machine complète.

2.4 REMARQUES

Les informations énumérées dans l`encadré ③ montrent à partir de quel numéro de série la nouvelle pièce est valable ou sa mise en position.

A : = jusqu'au numéro de châssis
E : = partir du numéro de châssis
V = AV
H = AR
R = A droite
L = A gauche
MA = Numéro de matérie vieux

3. INSTRUCTIONS POUR LES COMMANDES

Lors des commandes de pièces détachées veuillez s-il vous plait toujours signaler à votre partenaire:

- type de machines
- numéro de série
- pages du catalogue
- numéro de position
- le numéro de commande

Votre interlocuteur:

tampon pour concessionaire

4. INFORMATIONS GENERALES

Toutes les informations sont sans engagement, changements sous réserve.

© Kramer - Werke GmbH

TEIL
PART
PARTIE

B

TEILESUCHLISTE
PARTS NUMBER REFERENCE LIST
LISTE DE RECHERCHE DES PIÈCES

INHALT / CONTENT / SOMMAIRE

BEZEICHNUNG PART NAME DESIGNATION	SEITE PAGE PAGE
Wartung **MAINTENANCE** **MAINTENANCE**	
WARTUNGSSATZ MAINTENANCE KIT KIT DE MAINTENANCE	**01/10**
SCHELLE CLAMP BRIDE	**01/20**
Motor **ENGINE** **MOTEUR**	
MOTORLAGERUNG ENGINE STORAGE STOCKAGE DE MOTEUR	**02/10**
ZYLINDERKOPF CYLINDER HEAD CULASSE	**02/20**
MOTORBLOCK ENGINE BLOCK BLOC-MOTEUR	**02/30**
MOTORBLOCK ENGINE BLOCK BLOC-MOTEUR	**02/40**
SCHMIEROEL LUBRICATING OIL HUILE DE GRAISSAGE	**02/50**
SCHMIEROEL LUBRICATING OIL HUILE DE GRAISSAGE	**02/60**
EINSPRITZUNG INJECTION INJECTION	**02/70**
EINSPRITZUNG INJECTION INJECTION	**02/80**
EINSPRITZUNG INJECTION INJECTION	**02/90**
EINSPRITZUNG INJECTION INJECTION	**02/100**
MOTOR ANBAUTEILE ENGINE ATTACHMENTS PARTS ACCESSOIRES MOTEUR	**02/110**
ANSAUGANLAGE INDUCTION SYSTEM BG SYSTÈME D'ADMISSION BG	**02/120**
ABGASANLAGE EXHAUST COMPONENTS MODULE D'ÉCHAPPEMENT	**02/130**
ABGASANLAGE EXHAUST COMPONENTS MODULE D'ÉCHAPPEMENT	**02/140**
KRAFTSTOFF FUEL COMBUSTIBLE	**02/150**
GASREGULIERUNG SPEED REGULATION RÈGLEMENT DE GAZ	**02/160**
HANDGAS MANNUAL THROTTLE ATTACHMENT ACCÉLÉRATEUR Á MAIN FIXATION	**02/170**
Kühlung **COOLING** **ÊTRE RAFRAÎCHI**	
KÜHLUNG COOLING ÊTRE RAFRAÎCHI	**03/10**
KÜHLUNG COOLING REFROIDISSEMENT	**03/20**
KÜHLUNG COOLING REFROIDISSEMENT	**03/30**
Antriebseinheiten **DRIVE UNIT** **UNITÉ D'ENTRAÎNEMENT**	
HYDRAULIKPUMPE HYDRAULIC PUMP POMPE HYDRAULIQUE	**04/10**
HYDRAULIKMOTOR HYDRAULIC MOTOR MOTEUR HYDRAULIQUE	**04/20**
KREISLAUF CIRCULATION CIRCULATION	**04/30**
KREISLAUF CIRCULATION CIRCULATION	**04/40**
KREISLAUF CIRCULATION CIRCULATION	**04/50**
SCHNELLGANGGETRIEBE GEARBOX BOÎTE DE VITESSES	**04/60**
Achsen **AXLES** **ESSIEUX**	

INHALT / CONTENT / SOMMAIRE

BEZEICHNUNG PART NAME DESIGNATION	SEITE PAGE PAGE
ACHSBEFESTIGUNG AXLE ATTACHMENT FIXATION D'AXE	**05/10**
ACHSGEHÄUSE VA AXLE HOUSING VA LOGEMENT D'AXE VA	**05/20**
PLANETENTRÄGER PLANET CARRIER SUPPORT PLANÉTAIRE	**05/30**
PLANETENTRÄGER PLANET CARRIER SUPPORT PLANÉTAIRE	**05/40**
WINKELTRIEB ANGLE DRIVE TRACTION D'ANGLE	**05/50**
DIFFERENTIALSPERRE-DOPPELGELENKWELLE DIFFERENTIAL LOCK - DOUBLE JOINT WAVE BLOCAGE DE DIFFÉRENTIEL - VAGUE DE JOINT	**05/60**
PLANETENTRIEB-BREMSE PLANETARY GEARING-BRAKES ENGRENAGE PLANÉTAIRE-FREINS	**05/70**
ACHSGEHÄUSE HA AXLE HOUSING HA LOGEMENT D'AXE HA	**05/80**
LENKZYLINDER STEERING CYLINDER CYLINDRE DE DIRECTION	**05/90**
LENKZYLINDER STEERING CYLINDER CYLINDRE DE DIRECTION	**05/100**
WINKELTRIEB ANGLE DRIVE TRACTION D'ANGLE	**05/110**
DOPPELGELENKWELLE DOUBLE CARDAN SHAFT ARBRE DOUBLE ARTICULÉ	**05/120**
RADNABE WHEEL HUB MOYEU DE ROUE	**05/130**
GETRIEBEGEHÄUSE GEAR BOX HOUSING COFFRET DE BOÎTE DE VITESSES	**05/140**
GETRIEBE GEAR BOX BOÎTE DE VITESSES	**05/150**
DIFFERENTIALSPERRE DIFFERENTIAL STOP ARRÊT DIFFÉRENTIEL	**05/160**

Bremsanlage
BRAKE ASSEMBLY
SYSTÈME DE FREINAGE

BETRIEBSBREMSE SERVICE BRAKE FREIN M DE SERVICE	**06/10**
FESTSTELLBREMSE PARKING BRAKE FREIN DE STATIONNEMENT	**06/20**

Lenkung
STEERING UNIT
DIRECTION

LENKUNG STEERING UNIT DIRECTION	**07/10**

Arbeitshydraulik
WORKING HYDRAULIC
HYDRAULIQUE DE TRAVAIL

KREISLAUF CIRCULATION CIRCULATION	**08/10**
HYDRAULIK-LADEANLAGE OIL CIRCULATION - CONTROL VALVE CIRCULATION D'HUILE - DISTRIBUTEUR	**08/20**
ÖLBEHÄLTER OIL TANK RÉSERVOIR D'HUILE	**08/30**
STEUERHEBELTRÄGER CONTROLLEVER CARRIER SUPPORT DE LEVIER DE COMMANDE	**08/40**
VORSTEUERGERÄT PILOT VALVE VALVE DE PILOTAGE	**08/50**
VORSTEUERGERÄT PILOT VALVE VALVE DE PILOTAGE	**08/60**
VORSTEUERGERÄT-SCHWIMMSTELLUNG PILOT VALVE-FLOAT POSITION VALVE DE PILOTAGE-POSITION FLOTTANTE	**08/70**
VORSTEUERGERÄT-SCHWIMMSTELLUNG PILOT VALVE-FLOAT POSITION VALVE DE PILOTAGE-POSITION FLOTTANTE	**08/80**
ET-VORSTEUERGERÄT FLOAT POSITION POSITION FLOTTANTE	**08/90**
STEUERGERÄT DISTRIBUTOR APPAREIL DE COMMANDE	**08/100**
STEUERGERÄT DISTRIBUTOR APPAREIL DE COMMANDE	**08/110**
STEUERGERÄT DISTRIBUTOR APPAREIL DE COMMANDE	**08/120**

INHALT / CONTENT / SOMMAIRE

BEZEICHNUNG PART NAME DESIGNATION	SEITE PAGE PAGE
STEUERGERÄT OPT. DISTRIBUTOR APPAREIL DE COMMANDE	**08/130**
HUBZYLINDER LIFT RAM VÉRIN DE LEVAGE	**08/140**
KIPPZYLINDER TILT RAM KPL. VÉRIN DE CAVAGE	**08/150**
SCHAUFELRÜCKFÜHRAUTOMATIK BUCKET REPOSITIONING REPOSITIONNEMENT DU GODET	**08/160**
ROHRBRUCHSICHERUNG HOSE BURST INSTALLATION ASSURANCE DE RUPTURE DE TUYAU	**08/170**
ROHRBRUCHSICHERUNG HOSE BURST INSTALLATION ASSURANCE DE RUPTURE DE TUYAU	**08/180**
ZUSATZSTEUERKREIS SUPPL. CONTROL CIRCUIT CERCLE DE COMMANDE D'APPOINT	**08/190**
ZUSATZSTEUERKREIS VO.+ HI. +KIPPER SUPPL. CONTROL CIRCUIT CERCLE DE COMMANDE D'APPOINT	**08/200**
ZUSATZSTEUERKREIS V.U.H.+4.STKR V. ADDITIONAL CONTROL CIRCUIT +4.CIRCUIT CIRCUIT DE COMMANDE SUPPLÉMENTAIRE+4.CI.	**08/210**
ZUSATZSTEUERKREIS AUXILIARY CONTROL CIRCUIT CIRCUIT DE COMMANDE D'ADDITIF	**08/220**
KREISLAUF KIPPER CYCLE OPT. CYCLE OPT.	**08/230**
KIPPZYLINDERSPERRE TILT RAM LOCK BLOCAGE DU CYLINDRE BASCULANT	**08/240**
NEBENSTROMFILTER FILTER FILTRE	**08/250**
Elektrische Anlage ELECTRIC ÉQUIPEMENT ÉLECTRIQUE	
ARMATURENBRETT INSTRUMENT PANEL TABLEAU DE BORD	**09/10**
BELEUCHTUNG LIGHTING ÉCLAIRAGE	**09/20**
BATTERIE-KREISLAUF BATTERY CYCLE CYCLE DE BATTERIE	**09/30**
KREISLAUF-ELEKTRIK CYCLE ELECTRICAL CONNECTION ÉQUIPEMENT ÉLECTRIQUE DE CYCLE	**09/40**
VORWÄRMUNG SP OIL PREHEATER BG PRÉCHAUFFAGE DE L'HUILE BG	**09/50**
VORWÄRMUNG SP OIL PREHEATER BG PRÉCHAUFFAGE	**09/60**
HAUPTKABELBAUM MAIN HAIRNESS ARBRE DE CÂBLE PRINCIPAL	**09/70**
HAUPTKABELBAUM MAIN HAIRNESS ARBRE DE CÂBLE PRINCIPAL	**09/80**
HAUPTKABELBAUM MAIN HAIRNESS ARBRE DE CÂBLE PRINCIPAL	**09/90**
KABINENKABELBAUM WIRING HARNESS ARBRE DE CÂBLE	**09/100**
KABINENKABELBAUM WIRING HARNESS ARBRE DE CÂBLE	**09/110**
KABINENKABELBAUM WIRING HARNESS ARBRE DE CÂBLE	**09/120**
KABINENKABELBAUM WIRING HARNESS ARBRE DE CÂBLE	**09/130**
KABELBAUM LENKSTOCKSCHALTER WIRING HARNESS ARBRE DE CÂBLE	**09/140**
KABELBAUM ARMLEHNE WIRING HARNESS ARMREST ARBRE DE CÂBLE DE L'ACCOUDOIR	**09/150**
KABELBAUM ARMLEHNE WIRING HARNESS ARMREST ARBRE DE CÂBLE DE L'ACCOUDOIR	**09/160**
KABELBAUM ARMLEHNE WIRING HARNESS ARMREST ARBRE DE CÂBLE DE L'ACCOUDOIR	**09/170**
KABELBAUM ARMLEHNE WIRING HARNESS ARMREST ARBRE DE CÂBLE DE L'ACCOUDOIR	**09/180**
ARBEITSSCHEINWERFER WORKING LIGHT RÉFLECTEUR DE TRAVAIL	**09/190**
SCHWINGUNGSDÄMPFER KABELBAUM WIRE HARNESS ARMREST FAISCEAU DE CÂBLES ACCOIDOIR	**09/200**

INHALT / CONTENT / SOMMAIRE

BEZEICHNUNG PART NAME DESIGNATION	SEITE PAGE PAGE
SCHWINGUNGSDÄMPFER KABELBAUM WIRE HARNESS ARMREST FAISCEAU DE CÂBLES ACCOIDOIR	**09/210**
ELEKTR. ANBAUSATZ ELECTRIC MOUNT.SET KIT PORTÉ ÉLECTRIQUE	**09/220**
STVZO SONDERSCHAUFELN SPECIAL LOADING BUCKET PELLES SPÉCIALES DE CHARGEMENT	**09/230**
LANGSAMFAHREINRICHTUNG LOW-SPEED CONTROL DISPOSITIF DE CONDUITE LENTE	**09/240**
KENNZEICHENBELEUCHTUNG NUMBERPLATE LIGHT BG ECLAIRAGE DE LA PLAQUE MINÉRALOGIQUE BG	**09/250**
ZUSATZSTEUERKREIS V.U.H.+.STKR.V. ADDITIONAL CONTROL CIRCUIT +4.CIRCUIT CIRCUIT DE COMMANDE SUPPLÉMENTAIRE+4.CI.	**09/260**
ELEKTRISCHER AUSSENSPIEGEL ELECTRICAL OUTSIDE MIRROR RÉTROVISEUR EXTÉRIEUR ÉLECTRIQUE	**09/270**
ZUSATZSCHEINWERFER SUPPLEMENT LIGHT PHARE SUPPLÉMENTAIRE	**09/280**
Ketten / Räder CHAIN/WHEELS CHAÎNE/ROUE	
RÄDER TYRE PNEU	**10/10**
Fahrwerk / Rahmen SP CHASSIS / FRAMEWORK CHÂSSIS / CADRE	
RAHMEN FRAME CADRE	**11/10**
Verkleidungen TRIM RÉVÊTEMENT	
VERKLEIDUNG TRIM RÉVÊTEMENT	**12/10**
KOTFLÜGELVERBREITERUNG FLARED WINGS ÉLARGISSEUR D'AILES	**12/20**
Ladeanlage / Armsystem LOADING SYSTEM/ARMSYSTEM SYSTÈME DE CHARGE/FLECHE ET BALANCIER	
LADEANLAGE EINZELTEILE LOADER UNIT EQUIPEMENT CHARGEUR	**13/10**
ET-SCHNELLWECHSELLPLATTE_KMF FLOAT POSITION BG POSITION FLOTTANTE BG	**13/20**
ET-SCHNELLWECHSELPLATTE QUICKHITCH FACILITY KPL. DISP. ATTACHE RAPIDE KPL.	**13/30**
Fahrerkabine, Fahrersitz CABINE/DRIVERS SEAT CABINE/SIÈGE DE CHAUFFEUR	
FAHRERKABINE EINZELTEILE OPERATOR'S CAB OF INDIVIDUAL PARTS CABINE D'ÉLÉMENTS	**14/10**
VERKLEIDUNG TRIM RÉVÊTEMENT	**14/20**
SCHUTZGITTER PROTECTING SCREEN GRILLE DE PROTECTION	**14/30**
KABINENTÜRE LINKS CAB DOOR LEFT PORTE DE CABINE À GAUCHE	**14/40**
KABINENTÜRE RECHTS CAB DOOR RIGHT PORTE DE CABINE À DROITE	**14/50**
FAHRERSITZ-BEFESTIGUNG OPERATOR'S SEAT ATTACHMENT SIÈGE DU CONDUCTEUR FIXATION	**14/60**
FAHRERSITZ OBERTEIL SEAT UPPER PART SIÈGE DU CONDUCTEUR EN HAUT	**14/70**
SITZUNTERTEIL SEAT UNDER PART SOUS-PART DE SIÈGE	**14/80**
FAHRERSITZ LUFTGEFEDERT DRIVER'S SEAT WITH AIR SUSPENSION SIÈGE DU CONDUCTEUR Á SUSPENSION	**14/90**
SITZUNTERTEIL LUFTGEFEDERT LOWER PART, AIR-SEAT UNE PARTIE PLUS INFÉRIEURE, AIR-SIÈGE	**14/100**
Heizung, Klimaanlage HEATING/AIR CONDITION SYSTEM CHAUFFAGE/CLIMATISEUR	
HEIZUNG HEATING CHAUFFAGE	**15/10**
KLIMAANLAGE AIR CONDITIONING SYSTEM CLIMATISEUR	**15/20**

INHALT / CONTENT / SOMMAIRE

BEZEICHNUNG PART NAME DESIGNATION	SEITE PAGE PAGE
ZUSATZHEIZUNG SUPPLEMENT HEATING CHAUFFAGE D'APPOINT	**15/30**

Aufkleber, Werkzeug
STICKER, TOOLS
AUTOCOLLANT, OUTIL

SCHILDER, ZUBEHÖR LABEL, TOOLS LABELS, OUTILS	**16/10**
DOKUMENTATION, ZUBEHÖR TOOLS, DOCUMENTS OUTILS, DOCUMENTS	**16/20**

Anbaugeräte
IMPLEMENTS TO ATTACH
APPAREILS PORTÉS

SCHAUFELN BUCKETS GODETS	**17/10**
ET-GREIFERSCHAUFEL MULTY PURPOSE BUCKET GODET MULTIFONCTION	**17/20**
GREIFERSCHAUFEL-HYDRAULIK MULTY PURPOSE BUCKET HYDRAULIC POLY GODET HYDRAULIQUE	**17/30**
GREIFERSCHAUFE MULTIPURPOSE BUCKET POLY-GODET	**17/40**
GREIFERSCHAUFEL-HYDRAULIK MULTY PURPOSE BUCKET HYDRAULIC POLY GODET HYDRAULIQUE	**17/50**
ZYLINDER CYLINDER CYLINDRE	**17/60**
STAPELEINRICHTUNG PALLET FORKS PORTE-PALETTE	**17/70**
ARBEITSPLATTFORM MAN-CARRYING PLATFORM PLATE-FORME DE TRAVAIL	**17/80**
ANHÄNGEKUPPLUNG TRAILER COUPLING ATTACHE-REMORQUE	**17/90**
ANHÄNGEKUPPLUNG TRAILER COUPLING ATTACHE-REMORQUE	**17/100**
ANHÄNGEKUPPLUNG TRAILER COUPLING ATTACHE-REMORQUE	**17/110**
ANHÄNGEKUPPLUNG TRAILER COUPLING ATTACHE-REMORQUE	**17/120**

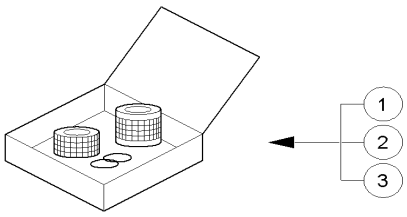

1000137627.iso

Pos	Art.-Nr.	Anm.	Q'TY	BEZEICHNUNG	PART NAME	DESIGNATION
1	1000109143	1.	1,00 ST	WARTUNGSSATZ	MAINTENANCE KIT	KIT DE MAINTENANCE
2	1000109144	2.	1,00 ST	WARTUNGSSATZ	MAINTENANCE KIT	KIT DE MAINTENANCE
3	1000109145	C.	1,00 ST	WARTUNGSSATZ	MAINTENANCE KIT	KIT DE MAINTENANCE

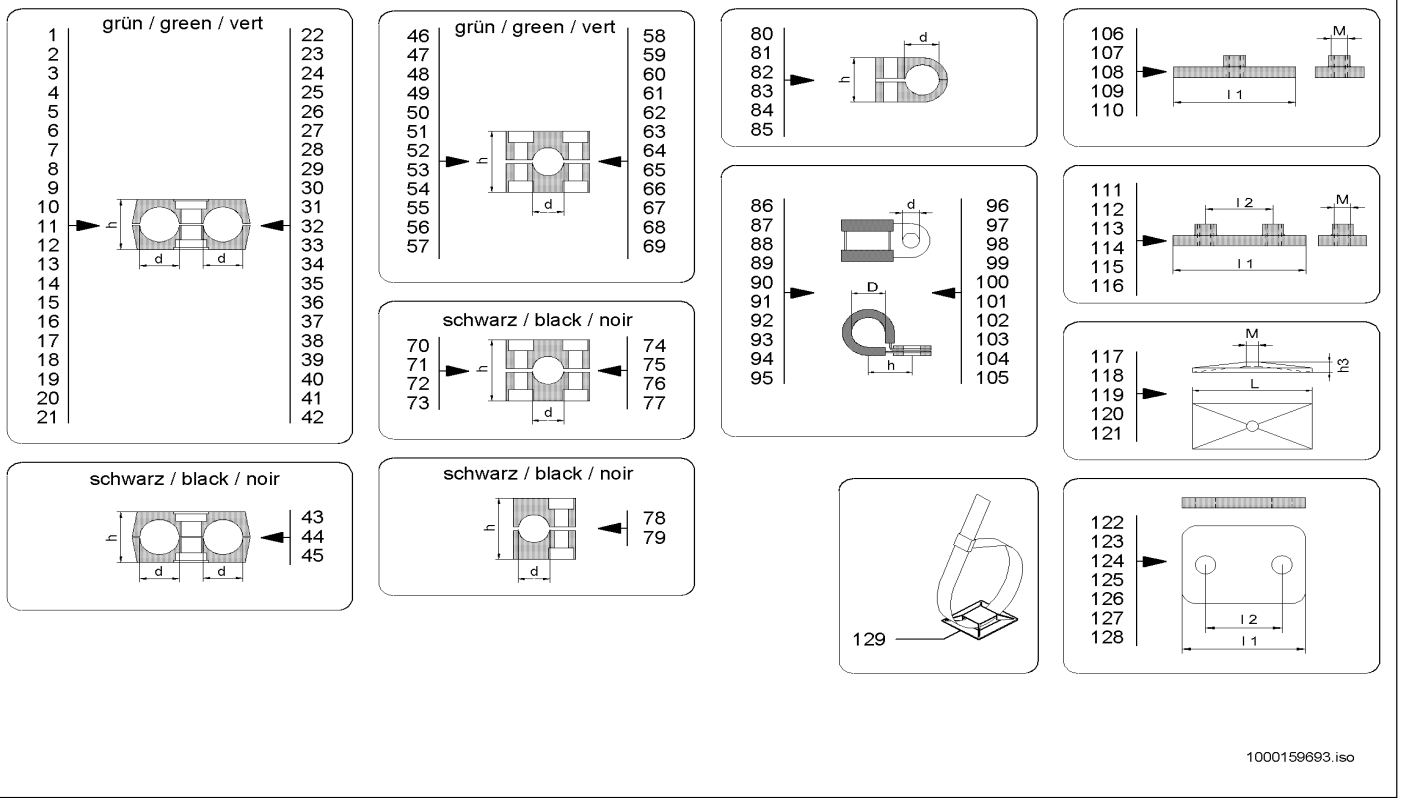

Pos	Art.-Nr.	Anm.	Q'TY	BEZEICHNUNG	PART NAME	DESIGNATION
1	1000031971	d=6,0/6,0 h=27,0	1,00 ST	SCHELLE	CLAMP	BRIDE
2	1000052647	d=10,0/10,0 h=27,0	1,00 ST	SCHELLE	CLAMP	BRIDE
3	1000031460	d=12,0/12,0 h=27,0	1,00 ST	SCHELLE	CLAMP	BRIDE
4	1000031275	d=12,7/12,7 h=26,0	1,00 ST	SCHELLE	CLAMP	BRIDE
5	1000031992	d=14,0/14,0 h=26,0	1,00 ST	SCHELLE	CLAMP	BRIDE
6	1000031999	d=15,0/15,0 h=26,0	1,00 ST	SCHELLE	CLAMP	BRIDE
7	1000031626	d=18,0/18,0 h=26,0	1,00 ST	SCHELLE	CLAMP	BRIDE
8	1000031638	d=20,0/20,0 h=37,0	1,00 ST	SCHELLE	CLAMP	BRIDE
9	1000032038	d=21,3/21,3 h=37,0	1,00 ST	SCHELLE	CLAMP	BRIDE
10	1000032006	d=22,0/22,0 h=37,0	1,00 ST	SCHELLE	CLAMP	BRIDE
11	1000124488	d=24,0/24,0 h=37,0	1,00 ST	SCHELLE	CLAMP	BRIDE
12	1000031949	d=25,0/25,0 h=37,0	1,00 ST	SCHELLE	CLAMP	BRIDE
13	1000031965	d=25,0/25,0 h=42,0	1,00 ST	SCHELLE	CLAMP	BRIDE
14	1000031852	d=28,0/28,0 h=42,0	1,00 ST	SCHELLE	CLAMP	BRIDE
15	1000032018	d=30,0/30,0 h=42,0	1,00 ST	SCHELLE	CLAMP	BRIDE
16	1000031330	d=6,0/8,0 h=27,0	1,00 ST	SCHELLE	CLAMP	BRIDE
17	1000031347	d=8,0/12,7 h=26,0	1,00 ST	SCHELLE	CLAMP	BRIDE
18	1000032105	d=10,0/14,0 h=26,0	1,00 ST	SCHELLE	CLAMP	BRIDE
19	1000052646	d=12,0/15,0 h=26,0	1,00 ST	SCHELLE	CLAMP	BRIDE
20	1000031310	d=12,7/18,0 h=26,0	1,00 ST	SCHELLE	CLAMP	BRIDE
21	1000100564	d=13,5/15,0 h=26,0	1,00 ST	SCHELLE	CLAMP	BRIDE
22	1000031749	d=15,0/18,0 h=26,0	1,00 ST	SCHELLE	CLAMP	BRIDE
23	1000126725	d=15,0/20,0 h=26,0	1,00 ST	SCHELLE	CLAMP	BRIDE
24	1000031295	d=15,0/23,0 h=37,0	1,00 ST	SCHELLE	CLAMP	BRIDE
25	1000107458	d=18,0/20,0 h=37,0	1,00 ST	SCHELLE	CLAMP	BRIDE
26	1000031709	d=18,0/22,0 h=37,0	1,00 ST	SCHELLE	CLAMP	BRIDE
27	1000031271	d=18,0/24,0 h=37,0	1,00 ST	SCHELLE	CLAMP	BRIDE
28	1000101262	d=20,0/24,0 h=37,0	1,00 ST	SCHELLE	CLAMP	BRIDE
29	1000031480	d=20,0/25,0 h=37,0	1,00 ST	SCHELLE	CLAMP	BRIDE
30	1000031972	d=20,0/28,0 h=42,0	1,00 ST	SCHELLE	CLAMP	BRIDE
31	1000031154	d=22,0/28,0 h=42,0	1,00 ST	SCHELLE	CLAMP	BRIDE
32	1000151968	d=26,9/30,0 h=42,0	1,00 ST	SCHELLE	CLAMP	BRIDE
33	1000052643	d=24,0/38,0 h=56,0	1,00 ST	SCHELLE	CLAMP	BRIDE
34	1000100563	d=25,0/35,0 h=56,0	1,00 ST	SCHELLE	CLAMP	BRIDE
35	1000125965	d=30,0/35,0 h=56,0	1,00 ST	SCHELLE	CLAMP	BRIDE
36	1000032230	d=25,0/20,0 h=37,0	1,00 ST	SCHELLE	CLAMP	BRIDE
37	1000031762	d=28,0/28,0 h=42,0	1,00 ST	SCHELLE	CLAMP	BRIDE
38	1000100565	d=32,0/32,0 h=54,0	1,00 ST	DOPPELSCHELLE	DOUBLE CLAMP	DOUBLE BRIDE
39	1000032359	d=35,0/35,0 h=54,0	1,00 ST	SCHELLE	CLAMP	BRIDE
40	1000031536	d=15,0/25,0 h=37,0	1,00 ST	SCHELLE	CLAMP	BRIDE
41	1000031780	d=18,0/20,0 h=37,0	1,00 ST	SCHELLE	CLAMP	BRIDE
42	1000032373	d=20,0/25,0 h=37,0	1,00 ST	SCHELLE	CLAMP	BRIDE
43	1000098705	d=17,2/17,2 h=26,0	1,00 ST	SCHELLE	CLAMP	BRIDE
44	1000098706	d=20,0/20,0 h=37,0	1,00 ST	SCHELLE	CLAMP	BRIDE
45	1000032037	d=15,0/15,0 h=26,0	1,00 ST	SCHELLE	CLAMP	BRIDE
46	1000031251	d=10,0 h=27,0	1,00 ST	SCHELLE	CLAMP	BRIDE

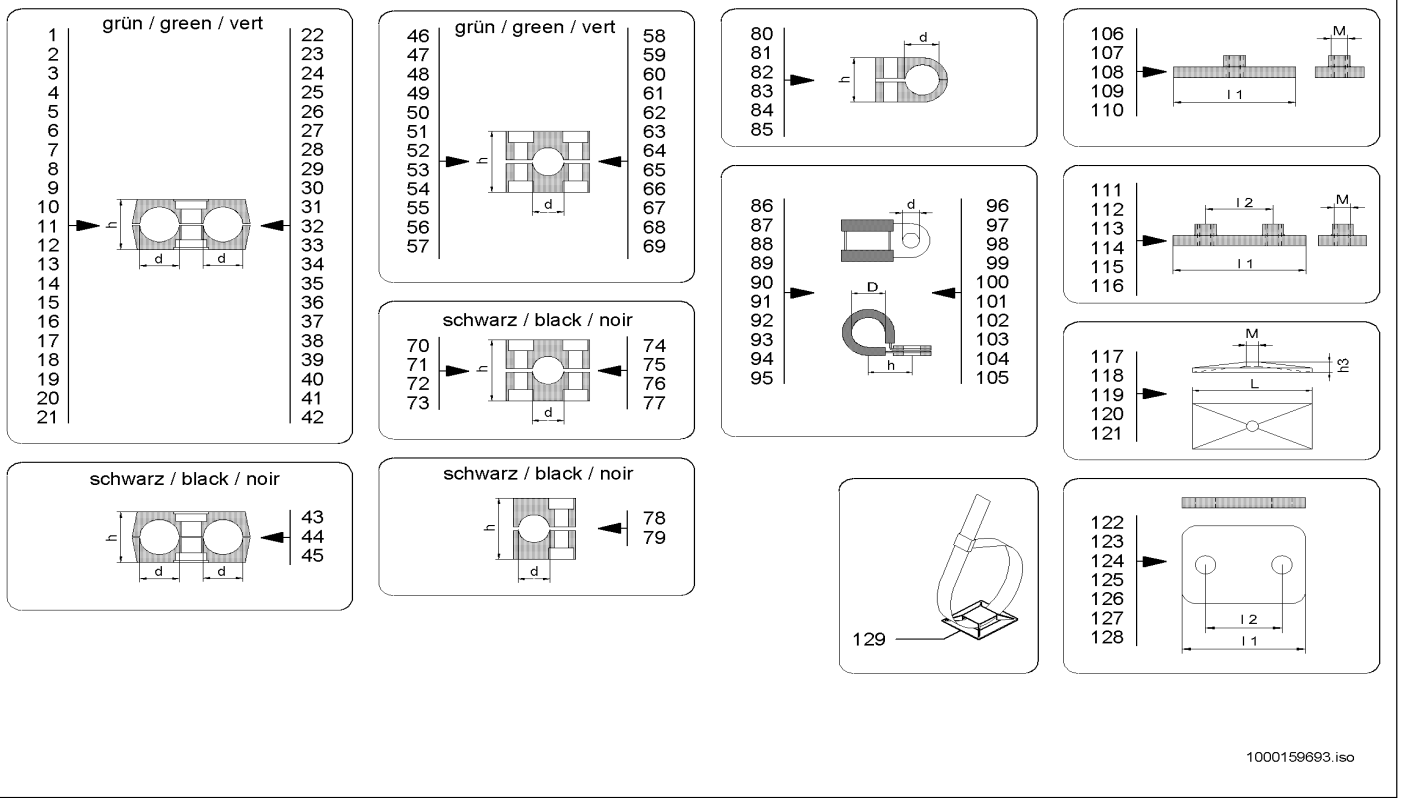

1000159693.iso

Pos	Art.-Nr.	Anm.	Q'TY	BEZEICHNUNG	PART NAME	DESIGNATION
47	1000032173	d=12,0 h=27,0	1,00 ST	SCHELLE	CLAMP	BRIDE
48	1000031602	d=15,0 h=33,0	1,00 ST	SCHELLE	CLAMP	BRIDE
49	1000130181	d=16,0 h=33,0	1,00 ST	SCHELLE	CLAMP	BRIDE
50	1000031502	d=18,0 h=33,0	1,00 ST	SCHELLE	CLAMP	BRIDE
51	1000032060	d=22,0 h=36,0	1,00 ST	SCHELLE	CLAMP	BRIDE
52	1000032326	d=25,0 h=36,0	1,00 ST	SCHELLE	CLAMP	BRIDE
53	1000141576	d=26,9 h=42,0	1,00 ST	SCHELLE	CLAMP	BRIDE
54	1000031124	d=28,0 h=42,0	1,00 ST	SCHELLE	CLAMP	BRIDE
55	1000133090	d=30,0 h=42,0	1,00 ST	SCHELLE	CLAMP	BRIDE
56	1000146986	d=35,0 h=58,0	1,00 ST	SCHELLE	CLAMP	BRIDE
57	1000125254	d=40,0 h=58,0	1,00 ST	SCHELLE	CLAMP	BRIDE
58	1000127099	d=40,0 h=60,0	1,00 ST	SCHELLE	CLAMP	BRIDE
59	1000031591	d=20,0 h=35,5	1,00 ST	SCHELLE	CLAMP	BRIDE
60	1000100476	d=22,0 h=35,5	1,00 ST	SCHELLE	CLAMP	BRIDE
61	1000031365	d=23,0 h=35,5	1,00 ST	SCHELLE	CLAMP	BRIDE
62	1000031517	d=25,0 h=35,5	1,00 ST	SCHELLE	CLAMP	BRIDE
63	1000142048	d=28,0h=41,5	1,00 ST	SCHELLE	CLAMP	BRIDE
64	1000108255	d=30,0 h=41,5	1,00 ST	SCHELLE	CLAMP	BRIDE
65	1000106102	d=35,0 h=60,0	1,00 ST	SCHELLE	CLAMP	BRIDE
66	1000032250	d=35,0 h=58,0	1,00 ST	SCHELLE	CLAMP	BRIDE
67	1000031201	d=38,0 h=58,0	1,00 ST	SCHELLE	CLAMP	BRIDE
68	1000125966	d=60,3 h=93,0	1,00 ST	SCHELLE	CLAMP	BRIDE
69	1000126012	d= 60,5 h093,0	1,00 ST	SCHELLE	CLAMP	BRIDE
70	1000098704	d=17,2 h=32,0	1,00 ST	SCHELLE	CLAMP	BRIDE
71	1000098985	d=20,0 h=35,5	1,00 ST	SCHELLE	CLAMP	BRIDE
72	1000032407	d=22,0 h=35,5	1,00 ST	SCHELLE	CLAMP	BRIDE
73	1000032051	d=15,0 h=33,0	1,00 ST	SCHELLE	CLAMP	BRIDE
74	1000032192	d=20,0 h=36,0	1,00 ST	SCHELLE	CLAMP	BRIDE
75	1000032127	d=22,0 h=36,0	1,00 ST	SCHELLE	CLAMP	BRIDE
76	1000032383	d=25,0 h=36,0	1,00 ST	SCHELLE	CLAMP	BRIDE
77	1000031603	d=25,4 h=36,0	1,00 ST	SCHELLE	CLAMP	BRIDE
78	1000052645	d=10,0 h=27,0	1,00 ST	SCHELLE	CLAMP	BRIDE
79	1000052644	d=12,0 h=27,0	1,00 ST	SCHELLE	CLAMP	BRIDE
80	1000032397	d=6,0 h=13,5	1,00 ST	SCHELLE	CLAMP	BRIDE
81	1000031326	d=8,0 h=13,5	1,00 ST	SCHELLE	CLAMP	BRIDE
82	1000100561	d=10,0 h=18,5	1,00 ST	SCHELLE	CLAMP	BRIDE
83	1000032074	d=14,0 h=23,5	1,00 ST	SCHELLE	CLAMP	BRIDE
84	1000113510	d=15,0 h=23,5	1,00 ST	SCHELLE	CLAMP	BRIDE
85	1000032061	d=17,2 h=30,5	1,00 ST	SCHELLE	CLAMP	BRIDE
86	1000032394	D=6 d=5,2 h=11	1,00 ST	SCHELLE	CLAMP	BRIDE
87	1000032136	D=8 d=5,2 h=12	1,00 ST	SCHELLE	CLAMP	BRIDE
88	1000031197	D=8 d=6,4 h=15,2	1,00 ST	SCHELLE	CLAMP	BRIDE
89	1000052660	D=10 d=6,4 h=15	1,00 ST	ROHRSCHELLE	PIPE CLAMP	COLLIER DE TUYAU
90	1000031155	D=12 d=8,4 h=20,5	1,00 ST	SCHELLE	CLAMP	BRIDE
91	1000032218	D=15 d=6,4 h=19	1,00 ST	SCHELLE	CLAMP	BRIDE
92	1000032103	D=15 d=8,4 h=22	1,00 ST	SCHELLE	CLAMP	BRIDE
93	1000107382	D=18 d=6,4 h=20,2	1,00 ST	SCHELLE	CLAMP	BRIDE

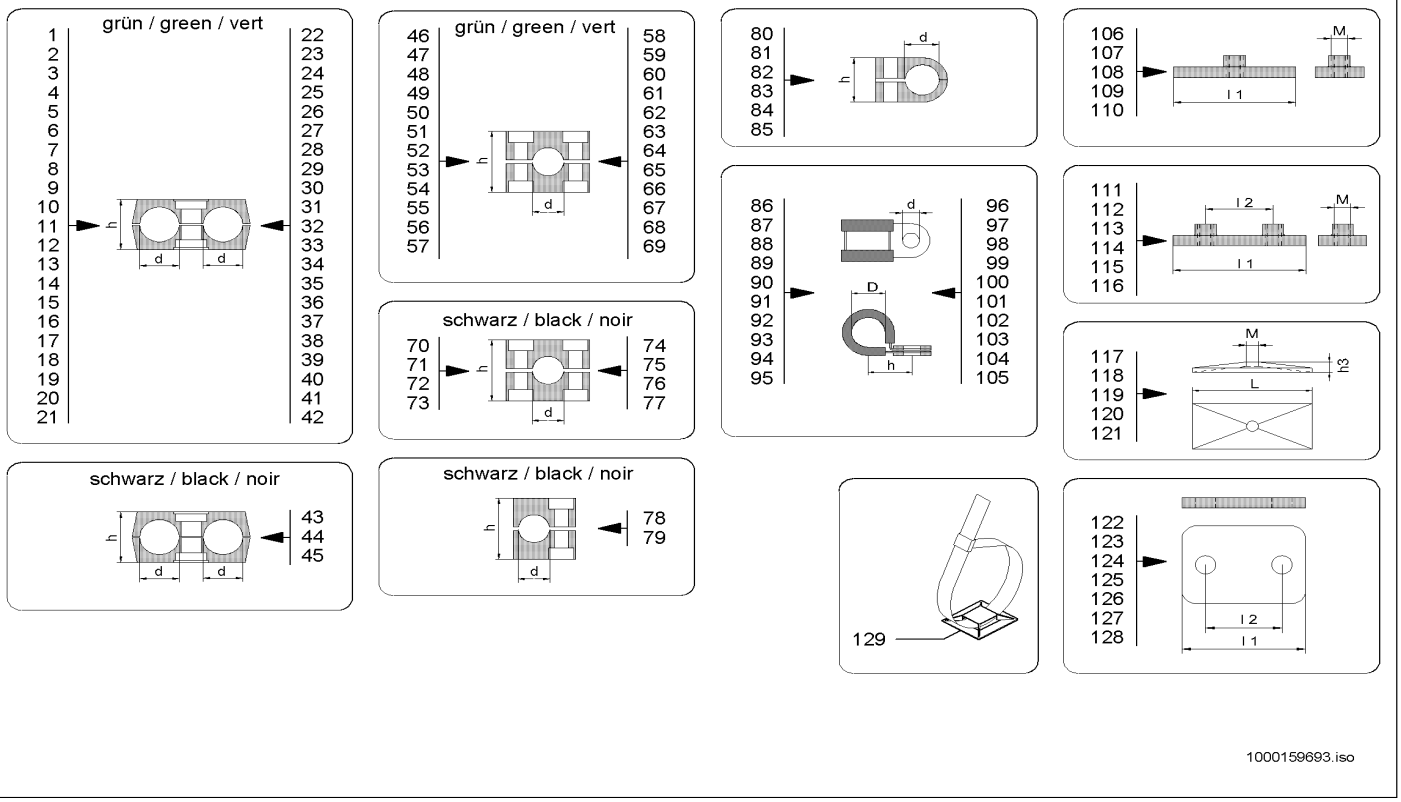

1000159693.iso

Pos	Art.-Nr.	Anm.	Q'TY	BEZEICHNUNG	PART NAME	DESIGNATION
94	1000032190	D=20 d=10,4 h=27,5	1,00 ST	SCHELLE	CLAMP	BRIDE
95	1000100479	D=22 d=6,4 h=22,2	1,00 ST	SCHELLE	CLAMP	BRIDE
96	1000031425	D=22 d=10,4 h=28,5	1,00 ST	SCHELLE	CLAMP	BRIDE
97	1000032017	D=25 d=10,4 h=28,5	1,00 ST	SCHELLE	CLAMP	BRIDE
98	1000031691	D=28 d=8,4 h=28,5	1,00 ST	SCHELLE	CLAMP	BRIDE
99	1000031926	D=30 d=10,4 h=32,5	1,00 ST	SCHELLE	CLAMP	BRIDE
100	1000032050	D=35 d=10,4 h=35	1,00 ST	SCHELLE	CLAMP	BRIDE
101	1000032258	D=38 d=10,4 h=36,5	1,00 ST	SCHELLE	CLAMP	BRIDE
102	1000032104	D=42 d=10,4 h=38,5	1,00 ST	SCHELLE	CLAMP	BRIDE
103	1000032099	D=52 d=10,4 h=43,5	1,00 ST	SCHELLE	CLAMP	BRIDE
104	1000031958	D=60 d=8,4 h=47,5	1,00 ST	SCHELLE	CLAMP	BRIDE
105	1000031577	D=70 d=10,4 h=55	1,00 ST	SCHELLE	CLAMP	BRIDE
106	1000031185	l1=37 M=6	1,00 ST	SCHWEISSPLATTE	WELD PLATE	PLAQUE À SOUDER
107	1000031147	l1=55 M=8	1,00 ST	SCHWEISSPLATTE	WELD PLATE	PLAQUE À SOUDER
108	1000031169	l1=70 M=8	1,00 ST	SCHWEISSPLATTE	WELD PLATE	PLAQUE À SOUDER
109	1000031618	l1=85 M=8	1,00 ST	SCHWEISSPLATTE	WELD PLATE	PLAQUE À SOUDER
110	1000031770	l1=110 M=8	1,00 ST	SCHWEISSPLATTE	WELD PLATE	PLAQUE À SOUDER
111	1000105692	l1=36 l2=20 M=6	1,00 ST	SCHWEISSPLATTE	WELD PLATE	PLAQUE À SOUDER
112	1000031368	l1=42 l2=26 M=6	1,00 ST	SCHWEISSPLATTE	WELD PLATE	PLAQUE À SOUDER
113	1000031660	l1=50 l2=33 M=6	1,00 ST	SCHWEISSPLATTE	WELD PLATE	PLAQUE À SOUDER
114	1000031671	l1=60 l2=40 M=6	1,00 ST	SCHWEISSPLATTE	WELD PLATE	PLAQUE À SOUDER
115	1000052654	l1=70 l2=52 M=6	1,00 ST	SCHWEISSPLATTE	WELD PLATE	PLAQUE À SOUDER
116	1000125968	l1=122 l2=94 M=6	1,00 ST	SCHWEISSPLATTE	WELD PLATE	PLAQUE À SOUDER
117	1000031211	h3=7 M=6 L=24	1,00 ST	DECKPLATTE	COVER PLATE	PLAQUE DE RECOUVREMENT
118	1000031230	h3=7 M=8 L=52	1,00 ST	DECKPLATTE	COVER PLATE	PLAQUE DE RECOUVREMENT
119	1000031245	h3=7 M=8 L=65	1,00 ST	DECKPLATTE	COVER PLATE	PLAQUE DE RECOUVREMENT
120	1000031351	h3=8 M=8 L=78	1,00 ST	DECKPLATTE	COVER PLATE	PLAQUE DE RECOUVREMENT
121	1000031631	h3=8 M=8 L=102	1,00 ST	DECKPLATTE	COVER PLATE	PLAQUE DE RECOUVREMENT
122	1000031397	l1=36 l2=20	1,00 ST	DECKPLATTE	COVER PLATE	PLAQUE DE RECOUVREMENT
123	1000031260	l1=42 l2= 26	1,00 ST	DECKPLATTE	COVER PLATE	PLAQUE DE RECOUVREMENT
124	1000031643	l1=50 l2= 33	1,00 ST	DECKPLATTE	COVER PLATE	PLAQUE DE RECOUVREMENT
125	1000031685	l1=60 l2=40	1,00 ST	DECKPLATTE	COVER PLATE	PLAQUE DE RECOUVREMENT
126	1000099794	l1=70 l2=52	1,00 ST	DECKPLATTE	COVER PLATE	PLAQUE DE RECOUVREMENT
127	1000031699	l1=86 l2=66	1,00 ST	DECKPLATTE	COVER PLATE	PLAQUE DE RECOUVREMENT
128	1000125967	l1=118 l2 94	1,00 ST	DECKPLATTE	COVER PLATE	PLAQUE DE RECOUVREMENT
129	1000031335		1,00 ST	PLATTE	PLATE	PLAQUE

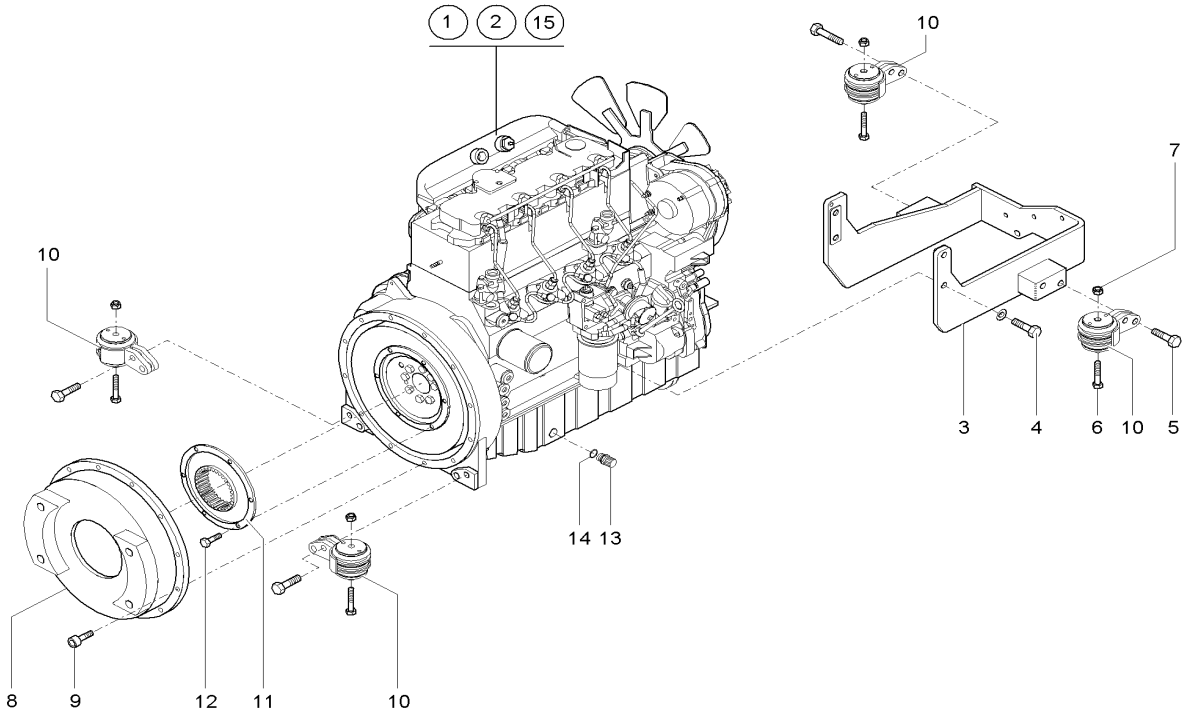

Pos	Art.-Nr.	Anm.	Q'TY	BEZEICHNUNG	PART NAME	DESIGNATION
1	1000051676	A:343010033	1,00 ST	MOTOR	ENGINE	MOTEUR
2	1000113059	E:343010034 A:343010156	1,00 ST	MOTOR	ENGINE	MOTEUR
3	1000099103		1,00 ST	MOTORTRÄGER	ENGINE SUPPORT	SUPPORT DE MOTEUR
4	1000047792		4,00 ST	6KT-SCHRAUBE	HEX SCREW	VIS À TÊTE HEXAGONALE
5	1000047626		8,00 ST	6KT-SCHRAUBE	HEX SCREW	VIS À TÊTE HEXAGONALE
6	1000085362		4,00 ST	6KT-SCHRAUBE	HEX SCREW	VIS À TÊTE HEXAGONALE
7	1000020127		4,00 ST	6KT-MUTTER	HEXAGON NUT	ÉCROU HEXAGONAL
8	1000051688		1,00 ST	FLANSCH	FLANGE	BRIDE
9	1000085468		10,00 ST	ZYLINDERSCHRAUBE	CHEESE HEAD SCREW	VIS A TETE CYLINDRIQUE
10	1000109073		4,00 ST	MOTORLAGERUNG	ENGINE BEDDING	SUSPENSION DU MOTEUR
11	1000051687		1,00 ST	KUPPLUNG	COUPLING	COUPLEUR
12	1000085390		6,00 ST	6KT-SCHRAUBE	HEX SCREW	VIS À TÊTE HEXAGONALE
13	1000028095		1,00 ST	ABLAßKUPPLUNG	DRAIN COUPLING	COUPLEUR DE PURGE
14	1000013055		1,00 ST	DICHTRING	SEAL RING	BAGUE D'ÉTANCHÉITÉ
15	1000151172	E:343010157	1,00 ST	MOTOR	ENGINE	MOTEUR

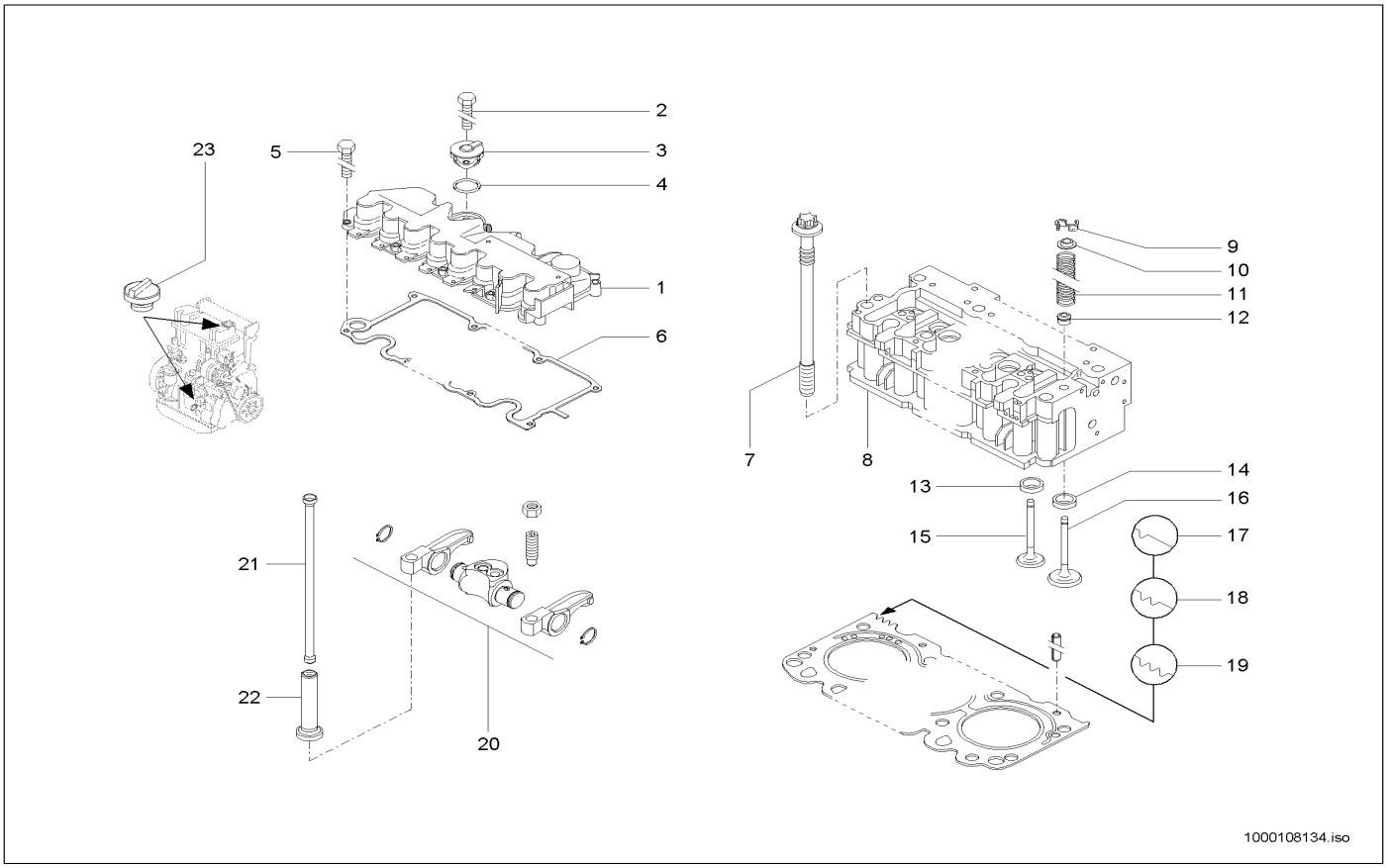

Pos	Art.-Nr.	Anm.	Q'TY	BEZEICHNUNG	PART NAME	DESIGNATION
1	1000109038		1,00 ST	VENTILDECKEL	VALVE COVER	COUVERCLE DE SOUPAPE
2	1000108927		1,00 ST	6KT-SCHRAUBE	HEX SCREW	VIS À TÊTE HEXAGONALE
3	1000109040		1,00 ST	VENTIL	VALVE	SOUPAPE
4	1000087266		1,00 ST	O-RING	O-RING	ANNEAU EN O
5	1000108950		10,00 ST	6KT-SCHRAUBE	HEX SCREW	VIS À TÊTE HEXAGONALE
6	1000109037		1,00 ST	DICHTUNG	SEAL	JOINT D'ÉTANCHÉITÉ
7	1000087205		10,00 ST	ZYL.-KOPFSCHRAUBE	CYLINDERHEAD SCREW	BOULON DE CULASSE
8	1000109063		1,00 ST	ZYLINDERKOPF	CYLINDER HEAD	CULASSE
9	1000108988		16,00 ST	VENTILKEGEL	VALVE CONE	CÔNE DE SOUPAPE
10	1000086763		8,00 ST	DICHTUNG	SEAL	JOINT D'ÉTANCHÉITÉ
11	1000087209		8,00 ST	DRUCKFEDER	PRESSURE SPRING	RESSORT DE PRESSION
12	1000109009		8,00 ST	FEDERTELLER	SPRING CAP	CUVETTE DE RESSORT
13	1000109060		4,00 ST	VENTILSITZ	VALVE SEAT	SIÈGE DE SOUPAPE
14	1000109008		4,00 ST	VENTILSITZRING	VALVE SEAT	SIÈGE DE CLAPET
15	1000109061		4,00 ST	AUSLASSVENTIL	EXHAUST VALVE	SOUPAPE D'ÉCHAPPEMENT
16	1000109065		4,00 ST	EINLASSVENTIL	INTAKE VALVE	SOUPAPE D'ADMISSION
17	1000109070	1,48	1,00 ST	ZYLINDERKOPFDICHTUNG	CYLINDER HEAD GASKET	GARNITURE DE CULASSE
18	1000109071	1,55	1,00 ST	ZYLINDERKOPFDICHTUNG	CYLINDER HEAD GASKET	GARNITURE DE CULASSE
19	1000109072	1,60	1,00 ST	ZYLINDERKOPFDICHTUNG	CYLINDER HEAD GASKET	GARNITURE DE CULASSE
20	1000086776		4,00 ST	KIPPHEBELBOCK	TILT LEVER SUPPORT	SUPPORT DES CULBUTEURS
21	1000086755		8,00 ST	STÖßELSTANGE	PUSH ROD	TIGE DE POUSSOIR
22	1000087711		8,00 ST	VENTILSTÖSSEL	VALVE TAPPET	POUSSOIR DE SOUPAPE
23	1000087203		1,00 ST	VERSCHLUSS	LOCK	FERMETURE

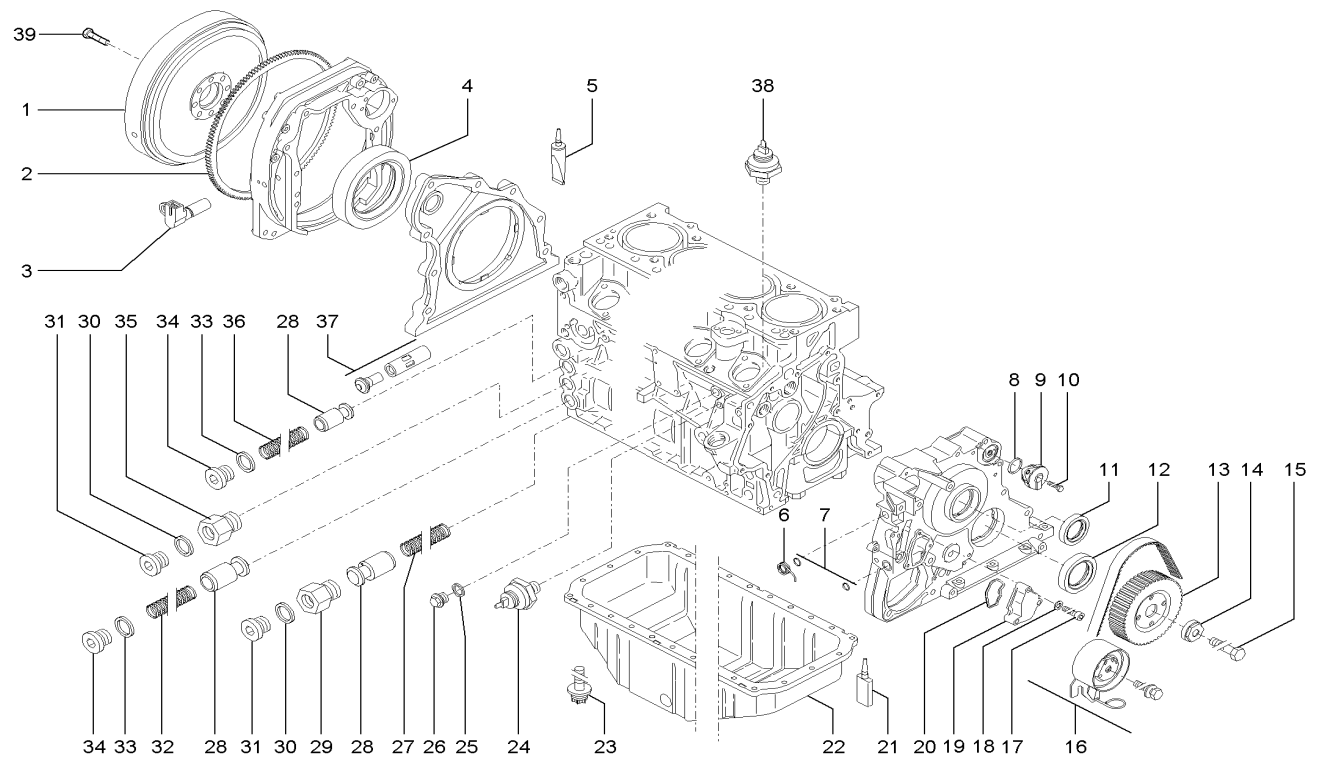

Pos	Art.-Nr.	Anm.	Q'TY	BEZEICHNUNG	PART NAME	DESIGNATION
1	1000109067		1,00 ST	SCHWUNGRAD	FLYWHEEL	VOLANT
2	1000109003	>	1,00 ST	ZAHNKRANZ	RING GEAR	COURONNE DENTÉE
3	1000109074		1,00 ST	DREHZAHLGEBER	RPM SENSOR	TRANSMETTEUR DE VITESSE DE ROTATION
4	1000086401		1,00 ST	RADIALWELLENDICHTRING	ROTARY SHAFT SEAL	BAGUE D'ÉTANCHÉITÉ D'ONDES RADIALI
5	1000086436		1,00 ST	DICHTMITTEL	SEALING COMPOUND	PRODUIT D'ÉTANCHÉITÉ
6	1000108998		1,00 ST	FEDER	SPRING	RESSORT
7	1000087249		2,00 ST	O-RING	O-RING	ANNEAU EN O
8	1000108980		1,00 ST	DICHTRING	SEAL RING	BAGUE D'ÉTANCHÉITÉ
9	1000087267		1,00 ST	ENTLÜFTUNGSVENTIL	VENTING VALVE	SOUPAPE D'AÉRATION
10	1000108927		1,00 ST	6KT-SCHRAUBE	HEX SCREW	VIS À TÊTE HEXAGONALE
11	1000086406		1,00 ST	RADIALWELLENDICHTRING	ROTARY SHAFT SEAL	BAGUE D'ÉTANCHÉITÉ D'ONDES RADIALI
12	1000086407		1,00 ST	RADIALWELLENDICHTRING	ROTARY SHAFT SEAL	BAGUE D'ÉTANCHÉITÉ D'ONDES RADIALI
13	1000108997		1,00 ST	ZAHNRIEMENRAD	TOOTHED BELT WHEEL	ROULETTE MORSURE DE LA CEINTURE
14	1000087210		1,00 ST	SCHEIBE	WASHER	RONDELLE
15	1000086746		1,00 ST	6KT-SCHRAUBE	HEX SCREW	VIS À TÊTE HEXAGONALE
16	1000108992		1,00 ST	REPARATURSATZ	REPAIRING SET	JEU DE RÉPARATION
17	1000108969		3,00 ST	SCHRAUBE	SCREW	VIS
18	1000108847		3,00 ST	SCHEIBE	WASHER	RONDELLE
19	1000109010		1,00 ST	DECKEL	COVER	COUVERCLE
20	1000087250		1,00 ST	DICHTUNG	SEAL	JOINT D'ÉTANCHÉITÉ
21	1000087710		1,00 ST	DICHTUNGSMASSE	SEALING COMPOUND	MASTIC À JOINT
22	1000087365		1,00 ST	ÖLWANNE	OIL SUMP	CARTER D'HUILE
23	1000087201		26,00 ST	TORX-SCHRAUBE	TORX SCREW	VIS DE TORX
24	1000108972		1,00 ST	ÖLDRUCKSCHALTER	OIL PRESSURE SWITCH	INTERRUPTEUR DE PRESSION D'HUILE
25	1000108916		1,00 ST	DICHTRING	SEAL RING	BAGUE D'ÉTANCHÉITÉ
26	1000108919		1,00 ST	STOPFEN	PLUG	BOUCHON
27	1000052508		1,00 ST	DRUCKFEDER	PRESSURE SPRING	RESSORT DE PRESSION
28	1000052505		3,00 ST	VENTIL	VALVE	SOUPAPE
29	1000109000		1,00 ST	NIPPEL	NIPPLE	RACCORD
30	1000108915		2,00 ST	DICHTRING	SEAL RING	BAGUE D'ÉTANCHÉITÉ
31	1000108952		2,00 ST	STOPFEN	PLUG	BOUCHON
32	1000052507		1,00 ST	DRUCKFEDER	PRESSURE SPRING	RESSORT DE PRESSION
33	1000108918		2,00 ST	DICHTRING	SEAL RING	BAGUE D'ÉTANCHÉITÉ
34	1000108845		2,00 ST	STOPFEN	PLUG	BOUCHON
35	1000108999		1,00 ST	NIPPEL	NIPPLE	RACCORD
36	1000052506		1,00 ST	DRUCKFEDER	PRESSURE SPRING	RESSORT DE PRESSION
37	1000087654		1,00 ST	THERMOSTAT	THERMOSTAT	THERMOSTAT
38	1000098279		1,00 ST	TEMPERATURGEBER	TEMPERATURE SENSOR	TRANSMETTEUR DE TEMPÉRATURE
39	1000086758		8,00 ST	SCHRAUBE	SCREW	VIS

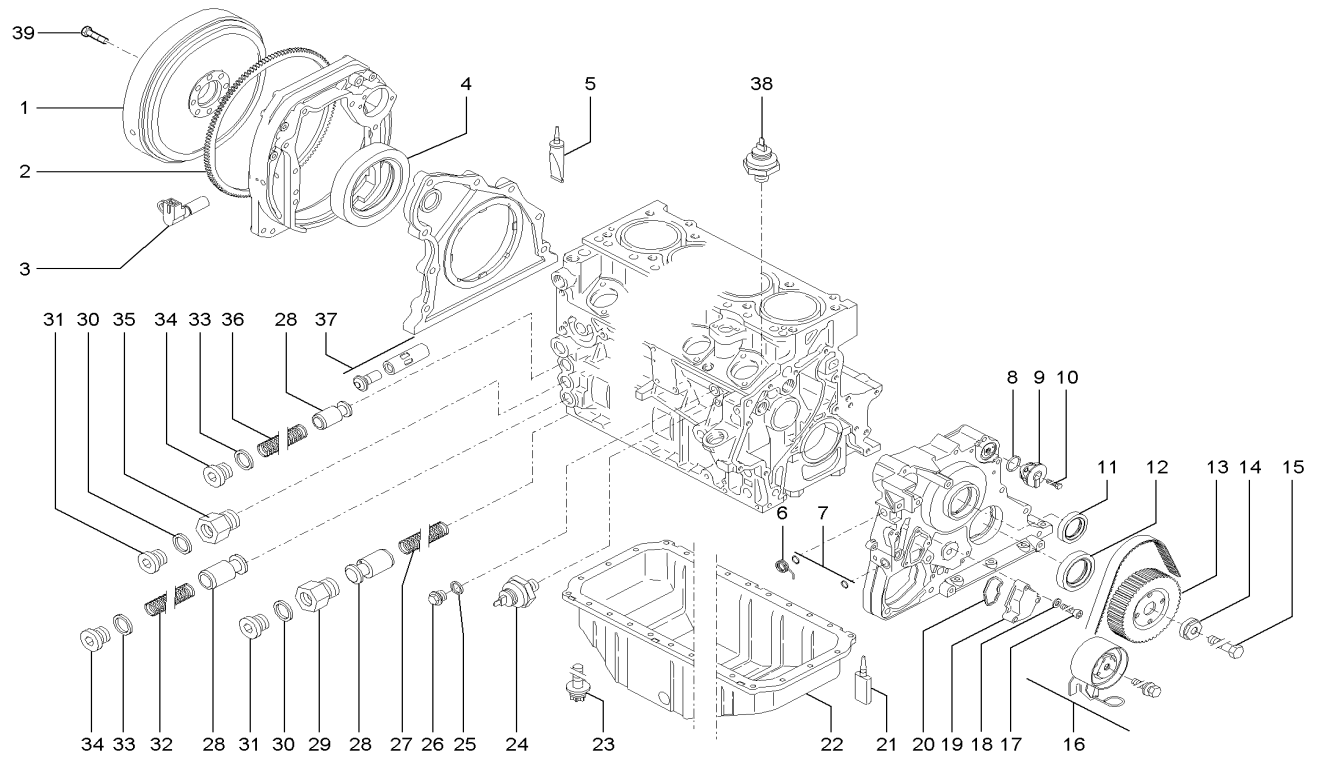

Pos	Art.-Nr.	Anm.	Q'TY	BEZEICHNUNG	PART NAME	DESIGNATION
1	1000109067		1,00 ST	SCHWUNGRAD	FLYWHEEL	VOLANT
2	1000109003	>	1,00 ST	ZAHNKRANZ	RING GEAR	COURONNE DENTÉE
3	1000109074		1,00 ST	DREHZAHLGEBER	RPM SENSOR	TRANSMETTEUR DE VITESSE DE ROTATION
4	1000086401		1,00 ST	RADIALWELLENDICHTRING	ROTARY SHAFT SEAL	BAGUE D'ÉTANCHÉITÉ D'ONDES RADIALI
5	1000086436		1,00 ST	DICHTMITTEL	SEALING COMPOUND	PRODUIT D'ÉTANCHÉITÉ
6	1000131073		1,00 ST	FEDER	SPRING	RESSORT
7	1000087249		2,00 ST	O-RING	O-RING	ANNEAU EN O
8	1000108980		1,00 ST	DICHTRING	SEAL RING	BAGUE D'ÉTANCHÉITÉ
9	1000087267		1,00 ST	ENTLÜFTUNGSVENTIL	VENTING VALVE	SOUPAPE D'AÉRATION
10	1000108927		1,00 ST	6KT-SCHRAUBE	HEX SCREW	VIS À TÊTE HEXAGONALE
11	1000086406		1,00 ST	RADIALWELLENDICHTRING	ROTARY SHAFT SEAL	BAGUE D'ÉTANCHÉITÉ D'ONDES RADIALI
12	1000086407		1,00 ST	RADIALWELLENDICHTRING	ROTARY SHAFT SEAL	BAGUE D'ÉTANCHÉITÉ D'ONDES RADIALI
13	1000131074		1,00 ST	ZAHNRIEMENRAD	TOOTHED BELT WHEEL	ROULETTE MORSURE DE LA CEINTURE
14	1000087210		1,00 ST	SCHEIBE	WASHER	RONDELLE
15	1000086746		1,00 ST	6KT-SCHRAUBE	HEX SCREW	VIS À TÊTE HEXAGONALE
16	1000131075		1,00 ST	REPARATURSATZ	REPAIRING SET	JEU DE RÉPARATION
17	1000108969		3,00 ST	SCHRAUBE	SCREW	VIS
18	1000108847		3,00 ST	SCHEIBE	WASHER	RONDELLE
19	1000109010		1,00 ST	DECKEL	COVER	COUVERCLE
20	1000087250		1,00 ST	DICHTUNG	SEAL	JOINT D'ÉTANCHÉITÉ
21	1000087710		1,00 ST	DICHTUNGSMASSE	SEALING COMPOUND	MASTIC À JOINT
22	1000087365		1,00 ST	ÖLWANNE	OIL SUMP	CARTER D'HUILE
23	1000087201		26,00 ST	TORX-SCHRAUBE	TORX SCREW	VIS DE TORX
24	1000108972		1,00 ST	ÖLDRUCKSCHALTER	OIL PRESSURE SWITCH	INTERRUPTEUR DE PRESSION D'HUILE
25	1000108916		1,00 ST	DICHTRING	SEAL RING	BAGUE D'ÉTANCHÉITÉ
26	1000108919		1,00 ST	STOPFEN	PLUG	BOUCHON
27	1000052508		1,00 ST	DRUCKFEDER	PRESSURE SPRING	RESSORT DE PRESSION
28	1000052505		3,00 ST	VENTIL	VALVE	SOUPAPE
29	1000109000		1,00 ST	NIPPEL	NIPPLE	RACCORD
30	1000108915		2,00 ST	DICHTRING	SEAL RING	BAGUE D'ÉTANCHÉITÉ
31	1000108952		2,00 ST	STOPFEN	PLUG	BOUCHON
32	1000052507		1,00 ST	DRUCKFEDER	PRESSURE SPRING	RESSORT DE PRESSION
33	1000108918		2,00 ST	DICHTRING	SEAL RING	BAGUE D'ÉTANCHÉITÉ
34	1000108845		2,00 ST	STOPFEN	PLUG	BOUCHON
35	1000108999		1,00 ST	NIPPEL	NIPPLE	RACCORD
36	1000052506		1,00 ST	DRUCKFEDER	PRESSURE SPRING	RESSORT DE PRESSION
37	1000087654		1,00 ST	THERMOSTAT	THERMOSTAT	THERMOSTAT
38	1000098279		1,00 ST	TEMPERATURGEBER	TEMPERATURE SENSOR	TRANSMETTEUR DE TEMPÉRATURE
39	1000086758		8,00 ST	SCHRAUBE	SCREW	VIS

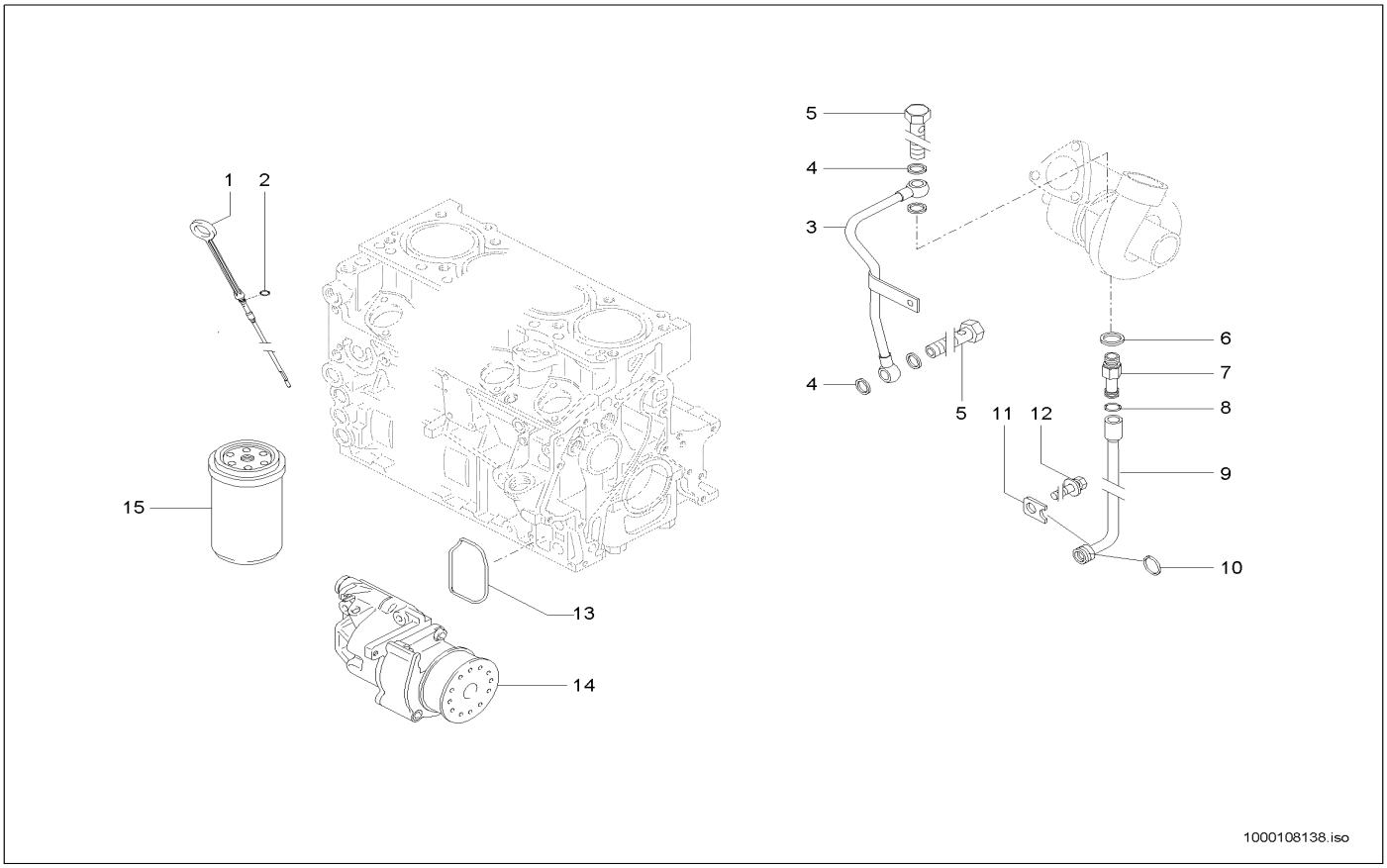

Pos	Art.-Nr.	Anm.	Q'TY	BEZEICHNUNG	PART NAME	DESIGNATION
1	1000109005		1,00 ST	ÖLMEßSTAB	OILDIP STICK	JALON D'HUILE
2	1000108973	>	1,00 ST	DICHTRING	SEAL RING	BAGUE D'ÉTANCHÉITÉ
3	1000086770		1,00 ST	SCHMIERLEITUNG	LUBRICATION LINE	LIGNE LUBRIFANTE
4	1000108913		2,00 ST	DICHTRING	SEAL RING	BAGUE D'ÉTANCHÉITÉ
5	1000086703		2,00 ST	HOHLSCHRAUBE	BANJO BOLT	VIS CREUSE
6	1000108914		1,00 ST	DICHTRING	SEAL RING	BAGUE D'ÉTANCHÉITÉ
7	1000087468		1,00 ST	STUTZEN	END PIECE	TUBULURE
8	1000089373		1,00 ST	DICHTRING	SEAL RING	BAGUE D'ÉTANCHÉITÉ
9	1000087466		1,00 ST	RÜCKLAUFLEITUNG	REFLUX LINE	CANALISATION DE RETOUR
10	1000108981		1,00 ST	DICHTRING	SEAL RING	BAGUE D'ÉTANCHÉITÉ
11	1000089378		1,00 ST	BLECH	PLATE	TÔLE
12	1000108976		1,00 ST	6KT-SCHRAUBE	HEX SCREW	VIS À TÊTE HEXAGONALE
13	1000087213		1,00 ST	DICHTUNG	SEAL	JOINT D'ÉTANCHÉITÉ
14	1000109062		1,00 ST	SCHMIERÖLPUMPE	LUB.OIL PUMP	POMPE À HUILE LUBRIFIANTE
15	1000000351		1,00 ST	ÖLFILTER	OIL FILTER	FILTRE D'HUILE

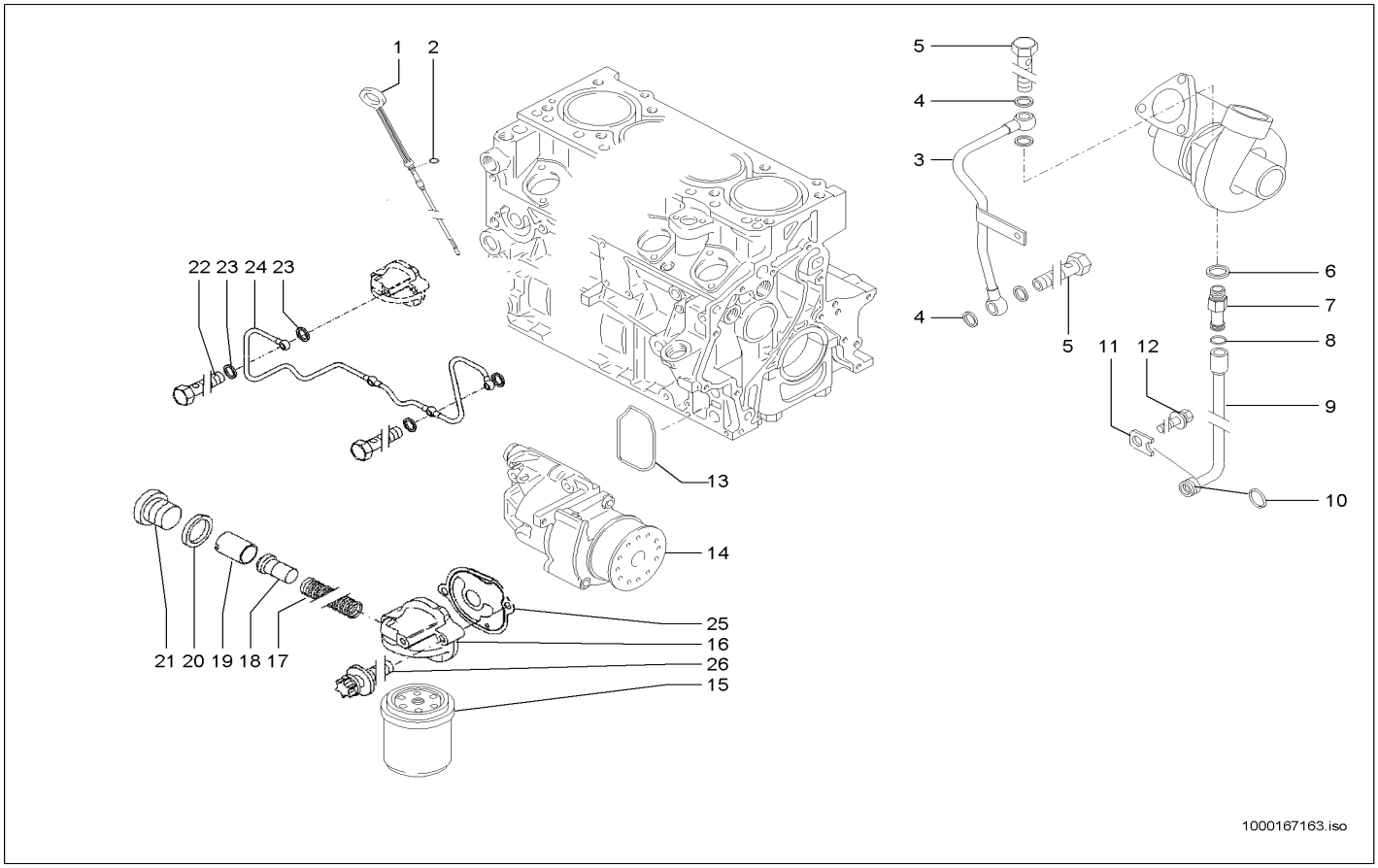

Pos	Art.-Nr.	Anm.	Q'TY	BEZEICHNUNG	PART NAME	DESIGNATION
1	1000109005		1,00 ST	ÖLMEßSTAB	OILDIP STICK	JALON D'HUILE
2	1000108973	>	1,00 ST	DICHTRING	SEAL RING	BAGUE D'ÉTANCHÉITÉ
3	1000086770		1,00 ST	SCHMIERLEITUNG	LUBRICATION LINE	LIGNE LUBRIFANTE
4	1000108913		2,00 ST	DICHTRING	SEAL RING	BAGUE D'ÉTANCHÉITÉ
5	1000086703		2,00 ST	HOHLSCHRAUBE	BANJO BOLT	VIS CREUSE
6	1000108914		1,00 ST	DICHTRING	SEAL RING	BAGUE D'ÉTANCHÉITÉ
7	1000087468		1,00 ST	STUTZEN	END PIECE	TUBULURE
8	1000089373		1,00 ST	DICHTRING	SEAL RING	BAGUE D'ÉTANCHÉITÉ
9	1000087466		1,00 ST	RÜCKLAUFLEITUNG	REFLUX LINE	CANALISATION DE RETOUR
10	1000108981		1,00 ST	DICHTRING	SEAL RING	BAGUE D'ÉTANCHÉITÉ
11	1000089378		1,00 ST	BLECH	PLATE	TÔLE
12	1000108976		1,00 ST	6KT-SCHRAUBE	HEX SCREW	VIS À TÊTE HEXAGONALE
13	1000087213		1,00 ST	DICHTUNG	SEAL	JOINT D'ÉTANCHÉITÉ
14	1000109062		1,00 ST	SCHMIERÖLPUMPE	LUB.OIL PUMP	POMPE À HUILE LUBRIFIANTE
15	1000000351		1,00 ST	ÖLFILTER	OIL FILTER	FILTRE D'HUILE
16	1000167045		1,00 ST	KONSOLE	CONSOLE	CONSOLE
17	1000167084		1,00 ST	DRUCKFEDER	PRESSURE SPRING	RESSORT DE PRESSION
18	1000167088		1,00 ST	REGELSCHIEBER	CONTROL SLIDE VALVE	TIROIR DE RÉGLAGE
19	1000167089		1,00 ST	TEMPERATURFÜHLER	TEMPERATURE FEELER	CAPTEUR DE TEMPÉRATURE
20	1000108918		1,00 ST	DICHTRING	SEAL RING	BAGUE D'ÉTANCHÉITÉ
21	1000167086		1,00 ST	STOPFEN	PLUG	BOUCHON
22	1000167070		4,00 ST	HOHLSCHRAUBE	BANJO BOLT	VIS CREUSE
23	1000167081		8,00 ST	DICHTRING	SEAL RING	BAGUE D'ÉTANCHÉITÉ
24	1000167047		1,00 ST	STEUERLEITUNG	CONTROLE LINE	COND. COMMANDE
25	1000167046		1,00 ST	DICHTUNG	SEAL	JOINT D'ÉTANCHÉITÉ
26	1000167069		2,00 ST	TORX-SCHRAUBE	TORX SCREW	VIS DE TORX

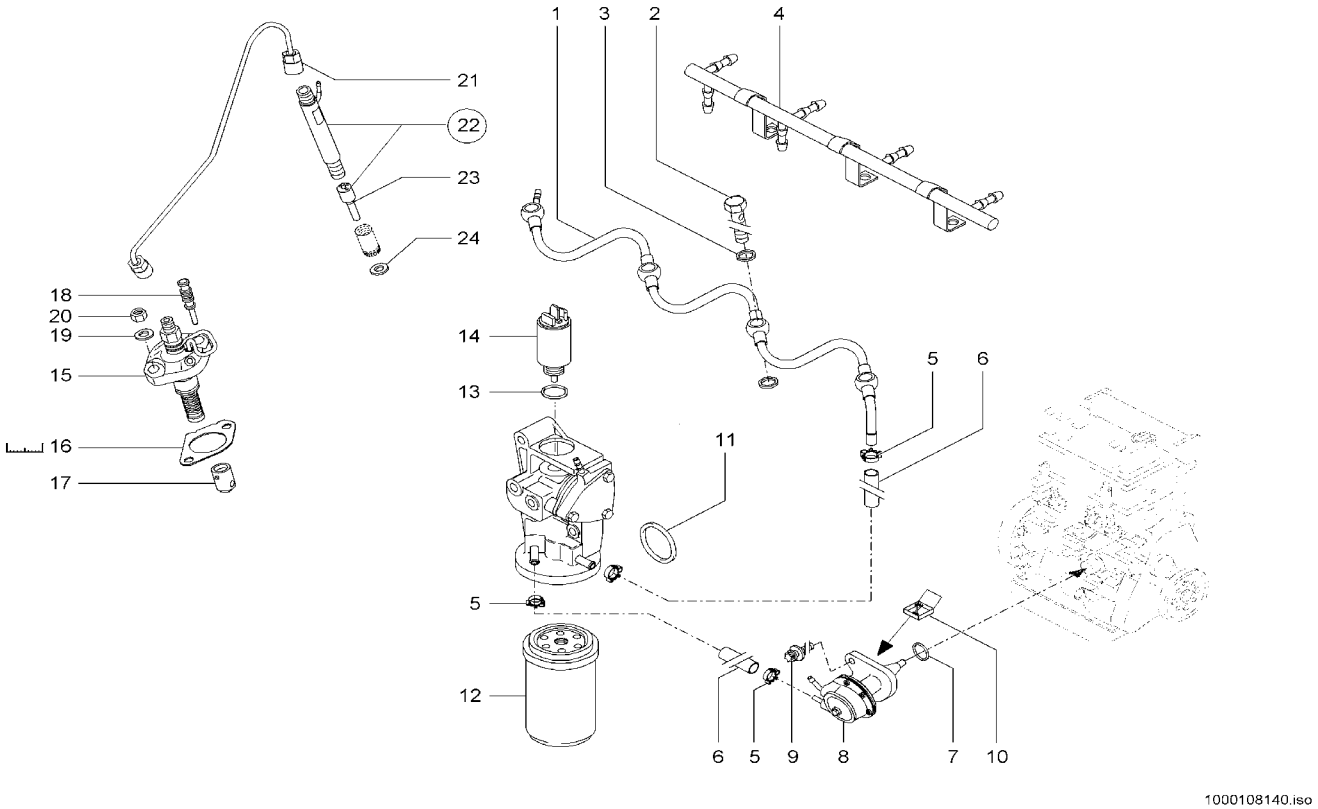

Pos	Art.-Nr.	Anm.	Q'TY	BEZEICHNUNG	PART NAME	DESIGNATION
1	1000109069		1,00 ST	KRAFTSTOFFLEITUNG	FUEL LINE	CONDUITE DE COMBUSTIBLE
2	1000086703		4,00 ST	HOHLSCHRAUBE	BANJO BOLT	VIS CREUSE
3	1000108982		8,00 ST	DICHTRING	SEAL RING	BAGUE D'ÉTANCHÉITÉ
4	1000109068		1,00 ST	KRAFTSTOFFLEITUNG	FUEL LINE	CONDUITE DE COMBUSTIBLE
5	1000086747		1,00 ST	SCHELLE	CLAMP	BRIDE
6	1000086714		1,00 ST	SCHLAUCH	HOSE	TUYAU FLEXIBLE
7	1000056656		1,00 ST	O-RING	O-RING	ANNEAU EN O
8	1000087375		1,00 ST	KRAFTSTOFFPUMPE	FUEL PUMP	POMPE DE COMBUSTIBLE
9	1000108977		1,00 ST	TORX-SCHRAUBE	TORX SCREW	VIS DE TORX
10	1000021246		1,00 ST	REPARATURSATZ	REPAIRING SET	JEU DE RÉPARATION
11	1000108970		1,00 ST	DICHTRING	SEAL RING	BAGUE D'ÉTANCHÉITÉ
12	1000108956		1,00 ST	KRAFTSTOFFILTER	FUEL FILTER	FILTRE DE CARBURANT
13	1000108983		1,00 ST	DICHTRING	SEAL RING	BAGUE D'ÉTANCHÉITÉ
14	1000109034		1,00 ST	HUBMAGNET	LIFT SOLENOID	AIMANT DE LEVAGE
15	1000109066		1,00 ST	EINSPRITZPUMPE	INJECTION PUMP	POMPE D'INJECTION
16	1000109006	1,1	1,00 ST	DICHTUNG	SEAL	JOINT D'ÉTANCHÉITÉ
16	1000087223	0,4	1,00 ST	SCHEIBE	WASHER	RONDELLE
16	1000109007	1,2	1,00 ST	SCHEIBE	WASHER	RONDELLE
16	1000087229	1,0	1,00 ST	SCHEIBE	WASHER	RONDELLE
16	1000087228	0,9	1,00 ST	SCHEIBE	WASHER	RONDELLE
16	1000087227	0,8	1,00 ST	SCHEIBE	WASHER	RONDELLE
16	1000087226	0,7	1,00 ST	SCHEIBE	WASHER	RONDELLE
16	1000087225	0,6	1,00 ST	SCHEIBE	WASHER	RONDELLE
16	1000087224	0,5	1,00 ST	SCHEIBE	WASHER	RONDELLE
17	1000087222		1,00 ST	ROLLENSTOESSEL	WASHER	RONDELLE
18	1000087230		1,00 ST	VERSCHLUSSSTOPFEN	LOCK PLUG	BOUCHON DE FERMETURE
19	1000108990		2,00 ST	SCHEIBE	WASHER	RONDELLE
20	1000108925		2,00 ST	6KT-MUTTER	HEXAGON NUT	ÉCROU HEXAGONAL
21	1000089380		1,00 ST	EINSPRITZLEITUNG	INJECTION LINE	LIGNE D'INJECTION
22	1000109064		1,00 ST	EINSPRITZVENTIL	INJECTION VALVE	SOUPAPE D'INJECTION
23	1000087390	>	1,00 ST	DÜSENELEMENT	NOZZLE ELEMENT	ÉLÉMENT DE CLAPET
24	1000084908		1,00 ST	DICHTUNG	ENGINE GASKET	JOINT DU MOTEUR

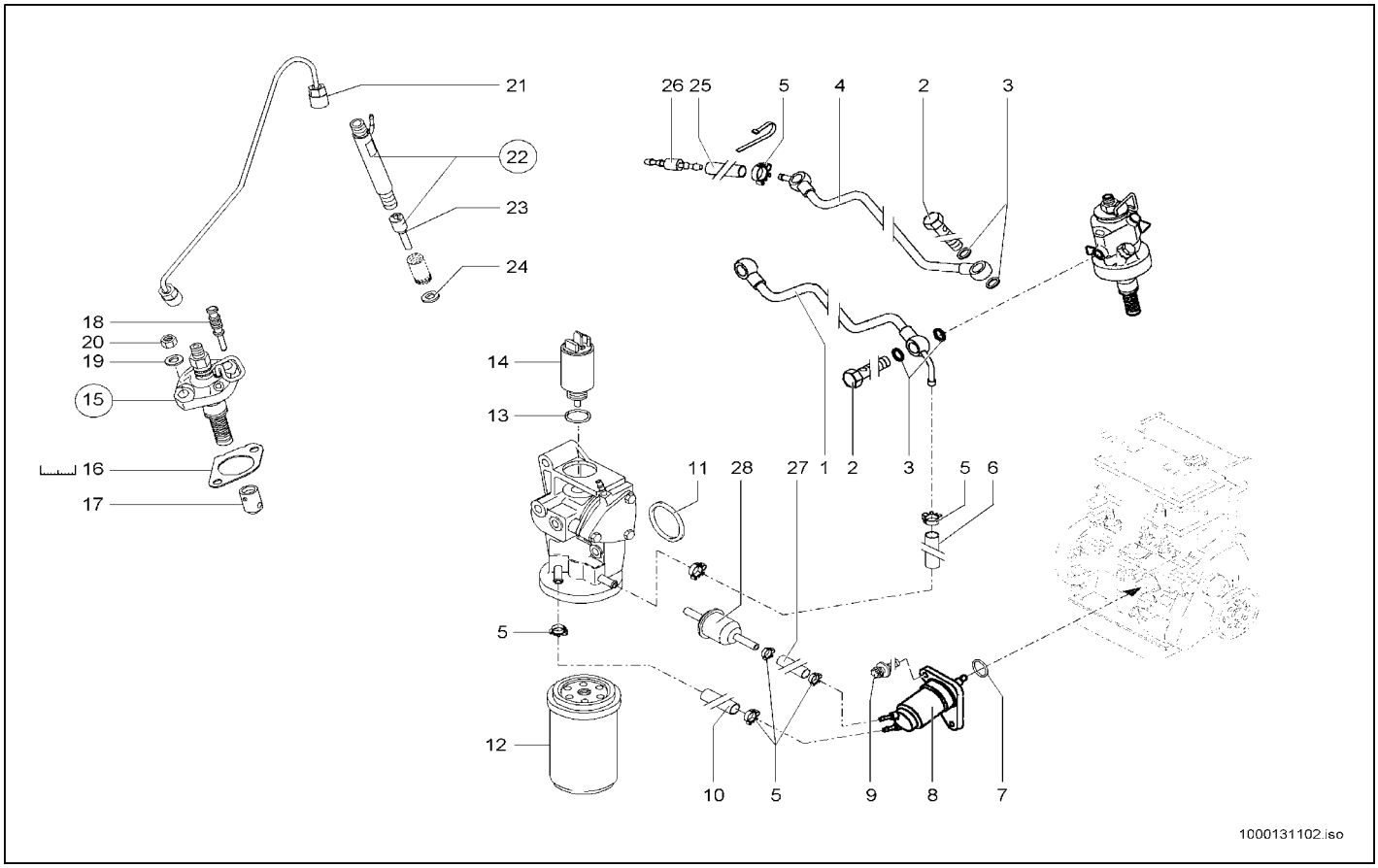

Pos	Art.-Nr.	Anm.	Q'TY	BEZEICHNUNG	PART NAME	DESIGNATION
1	1000129649		1,00 ST	KRAFTSTOFFLEITUNG	FUEL LINE	CONDUITE DE COMBUSTIBLE
2	1000086703		8,00 ST	HOHLSCHRAUBE	BANJO BOLT	VIS CREUSE
3	1000108982		16,00 ST	DICHTRING	SEAL RING	BAGUE D'ÉTANCHÉITÉ
4	1000129645		1,00 ST	KRAFTSTOFFLEITUNG	FUEL LINE	CONDUITE DE COMBUSTIBLE
5	1000086747		7,00 ST	SCHELLE	CLAMP	BRIDE
6	1000129662		1,00 ST	SCHLAUCH	HOSE	TUYAU FLEXIBLE
7	1000056656		1,00 ST	O-RING	O-RING	ANNEAU EN O
8	1000129652		1,00 ST	KRAFTSTOFFPUMPE	FUEL PUMP	POMPE DE COMBUSTIBLE
9	1000108977		2,00 ST	TORX-SCHRAUBE	TORX SCREW	VIS DE TORX
10	1000129667		1,00 ST	SCHLAUCH	HOSE	TUYAU FLEXIBLE
11	1000108970		1,00 ST	DICHTRING	SEAL RING	BAGUE D'ÉTANCHÉITÉ
12	1000108956		1,00 ST	KRAFTSTOFFILTER	FUEL FILTER	FILTRE DE CARBURANT
13	1000108983		1,00 ST	DICHTRING	SEAL RING	BAGUE D'ÉTANCHÉITÉ
14	1000109034		1,00 ST	HUBMAGNET	LIFT SOLENOID	AIMANT DE LEVAGE
15	1000167048		4,00 ST	O-RING	O-RING	ANNEAU EN O
16	1000087229	1,0	1,00 ST	SCHEIBE	WASHER	RONDELLE
16	1000087228	0,9	1,00 ST	SCHEIBE	WASHER	RONDELLE
16	1000087226	0,7	1,00 ST	SCHEIBE	WASHER	RONDELLE
16	1000087225	0,6	1,00 ST	SCHEIBE	WASHER	RONDELLE
16	1000087224	0,5	1,00 ST	SCHEIBE	WASHER	RONDELLE
16	1000087223	0,4	1,00 ST	SCHEIBE	WASHER	RONDELLE
16	1000087227	0,8	1,00 ST	SCHEIBE	WASHER	RONDELLE
16	1000109007	1,2	1,00 ST	SCHEIBE	WASHER	RONDELLE
16	1000109006	1,1	1,00 ST	DICHTUNG	SEAL	JOINT D'ÉTANCHÉITÉ
17	1000129642		1,00 ST	STÖSSEL	PUSH ROD	POUSSOIR
18	1000129643		4,00 ST	STOPFEN	PLUG	BOUCHON
19	1000108990		8,00 ST	SCHEIBE	WASHER	RONDELLE
20	1000131104		8,00 ST	6KT-MUTTER	HEXAGON NUT	ÉCROU HEXAGONAL
21	1000129653		1,00 ST	EINSPRITZLEITUNG	INJECTION LINE	LIGNE D'INJECTION
22	1000129650		4,00 ST	EINSPRITZVENTIL	INJECTION VALVE	SOUPAPE D'INJECTION
23	1000129651		4,00 ST	DÜSENELEMENT	NOZZLE ELEMENT	ÉLÉMENT DE CLAPET
24	1000131105		4,00 ST	DICHTUNG	SEAL	JOINT D'ÉTANCHÉITÉ
25	1000129646		1,00 ST	SCHLAUCH	HOSE	TUYAU FLEXIBLE
26	1000129648		1,00 ST	VERBINDUNGSSTÜCK	CONNECTION PIECE	ADAPTEUR
27	1000129661		1,00 ST	SCHLAUCH	HOSE	TUYAU FLEXIBLE
28	1000000412		1,00 ST	KRAFTSTOFFILTER	FUEL FILTER	FILTRE DE CARBURANT
29	1000167049	- A -	4,00 ST	EINSPRITZPUMPE	INJECTION PUMP	POMPE D'INJECTION
30	1000167050	- B -	4,00 ST	EINSPRITZPUMPE	INJECTION PUMP	POMPE D'INJECTION
31	1000167051	- C -	4,00 ST	EINSPRITZPUMPE	INJECTION PUMP	POMPE D'INJECTION
32	1000167052	- D -	4,00 ST	EINSPRITZPUMPE	INJECTION PUMP	POMPE D'INJECTION

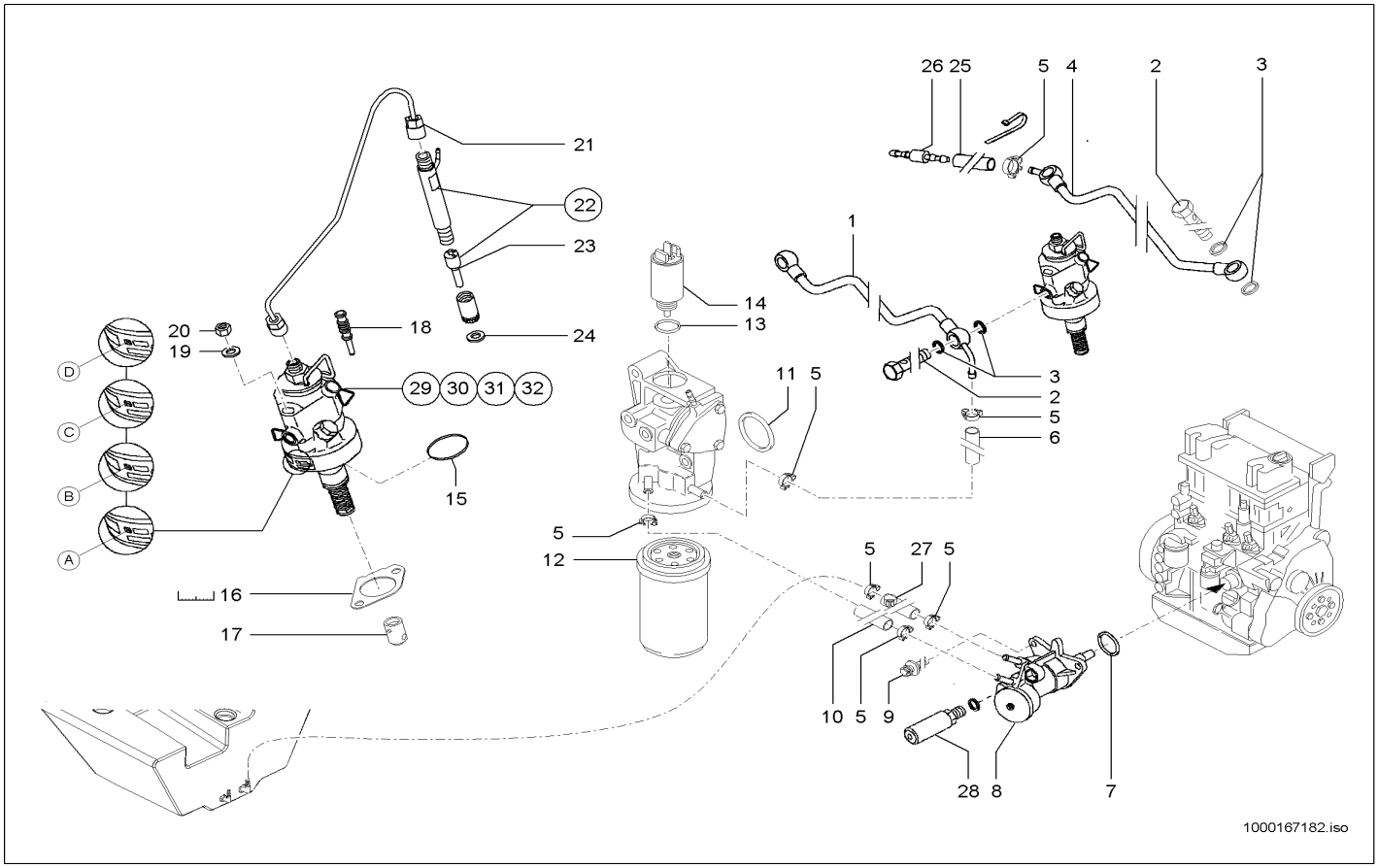

Pos	Art.-Nr.	Anm.	Q'TY	BEZEICHNUNG	PART NAME	DESIGNATION
1	1000129649		1,00 ST	KRAFTSTOFFLEITUNG	FUEL LINE	CONDUITE DE COMBUSTIBLE
2	1000086703		8,00 ST	HOHLSCHRAUBE	BANJO BOLT	VIS CREUSE
3	1000108982		16,00 ST	DICHTRING	SEAL RING	BAGUE D'ÉTANCHÉITÉ
4	1000129645		1,00 ST	KRAFTSTOFFLEITUNG	FUEL LINE	CONDUITE DE COMBUSTIBLE
5	1000086747		7,00 ST	SCHELLE	CLAMP	BRIDE
6	1000129662		1,00 ST	SCHLAUCH	HOSE	TUYAU FLEXIBLE
7	1000167025		1,00 ST	O-RING	O-RING	ANNEAU EN O
8	1000167024		1,00 ST	KRAFTSTOFFPUMPE	FUEL PUMP	POMPE DE COMBUSTIBLE
9	1000108977		2,00 ST	TORX-SCHRAUBE	TORX SCREW	VIS DE TORX
10	1000129667		1,00 ST	SCHLAUCH	HOSE	TUYAU FLEXIBLE
11	1000108970		1,00 ST	DICHTRING	SEAL RING	BAGUE D'ÉTANCHÉITÉ
12	1000108956		1,00 ST	KRAFTSTOFFILTER	FUEL FILTER	FILTRE DE CARBURANT
13	1000108983		1,00 ST	DICHTRING	SEAL RING	BAGUE D'ÉTANCHÉITÉ
14	1000109034		1,00 ST	HUBMAGNET	LIFT SOLENOID	AIMANT DE LEVAGE
15	1000167048		4,00 ST	O-RING	O-RING	ANNEAU EN O
16	1000087223	0,4	1,00 ST	SCHEIBE	WASHER	RONDELLE
16	1000087224	0,5	1,00 ST	SCHEIBE	WASHER	RONDELLE
16	1000087225	0,6	1,00 ST	SCHEIBE	WASHER	RONDELLE
16	1000087226	0,7	1,00 ST	SCHEIBE	WASHER	RONDELLE
16	1000087227	0,8	1,00 ST	SCHEIBE	WASHER	RONDELLE
16	1000087228	0,9	1,00 ST	SCHEIBE	WASHER	RONDELLE
16	1000087229	1,0	1,00 ST	SCHEIBE	WASHER	RONDELLE
16	1000109007	1,2	1,00 ST	SCHEIBE	WASHER	RONDELLE
16	1000109006	1,1	1,00 ST	DICHTUNG	SEAL	JOINT D'ÉTANCHÉITÉ
17	1000167027		1,00 ST	STÖSSEL	PUSH ROD	POUSSOIR
18	1000129643		4,00 ST	STOPFEN	PLUG	BOUCHON
19	1000108990		8,00 ST	SCHEIBE	WASHER	RONDELLE
20	1000131104		8,00 ST	6KT-MUTTER	HEXAGON NUT	ÉCROU HEXAGONAL
21	1000129653		1,00 ST	EINSPRITZLEITUNG	INJECTION LINE	LIGNE D'INJECTION
22	1000129650		4,00 ST	EINSPRITZVENTIL	INJECTION VALVE	SOUPAPE D'INJECTION
23	1000129651		4,00 ST	DÜSENELEMENT	NOZZLE ELEMENT	ÉLÉMENT DE CLAPET
24	1000131105		4,00 ST	DICHTUNG	SEAL	JOINT D'ÉTANCHÉITÉ
25	1000129646		1,00 ST	SCHLAUCH	HOSE	TUYAU FLEXIBLE
26	1000129648		1,00 ST	VERBINDUNGSSTÜCK	CONNECTION PIECE	ADAPTEUR
27	1000100939		1,00 ST	SCHLAUCH	HOSE	TUYAU FLEXIBLE
28	1000167026		1,00 ST	HANDPUMPE	HAND PUMP	POMPE À MAIN
29	1000167049	- A -	4,00 ST	EINSPRITZPUMPE	INJECTION PUMP	POMPE D'INJECTION
30	1000167050	- B -	4,00 ST	EINSPRITZPUMPE	INJECTION PUMP	POMPE D'INJECTION
31	1000167051	- C -	4,00 ST	EINSPRITZPUMPE	INJECTION PUMP	POMPE D'INJECTION
32	1000167052	- D -	4,00 ST	EINSPRITZPUMPE	INJECTION PUMP	POMPE D'INJECTION

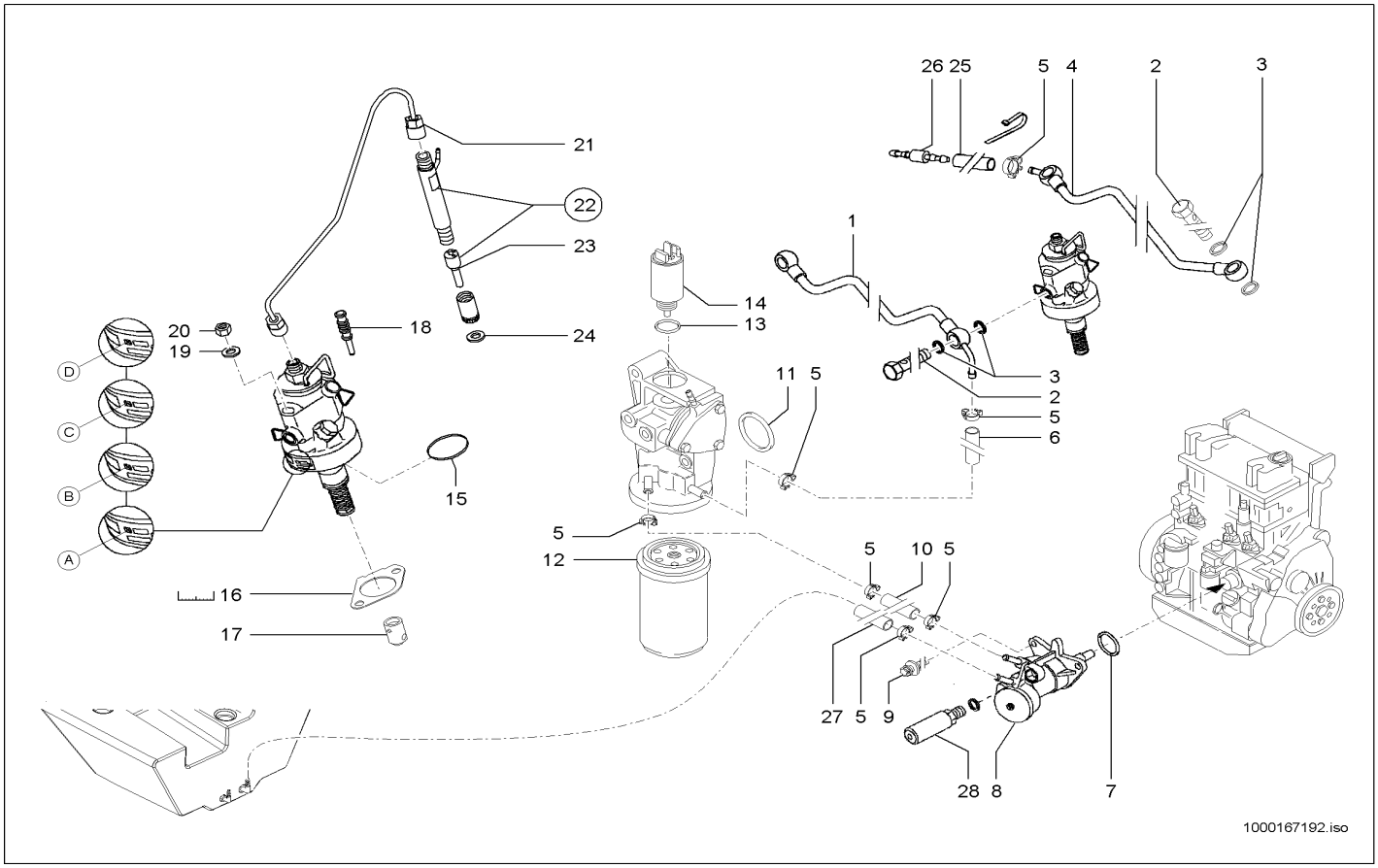

Pos	Art.-Nr.	Anm.	Q'TY	BEZEICHNUNG	PART NAME	DESIGNATION
1	1000129649		1,00 ST	KRAFTSTOFFLEITUNG	FUEL LINE	CONDUITE DE COMBUSTIBLE
2	1000086703		8,00 ST	HOHLSCHRAUBE	BANJO BOLT	VIS CREUSE
3	1000108982		16,00 ST	DICHTRING	SEAL RING	BAGUE D'ÉTANCHÉITÉ
4	1000129645		1,00 ST	KRAFTSTOFFLEITUNG	FUEL LINE	CONDUITE DE COMBUSTIBLE
5	1000086747		7,00 ST	SCHELLE	CLAMP	BRIDE
6	1000129662		1,00 ST	SCHLAUCH	HOSE	TUYAU FLEXIBLE
7	1000167025		1,00 ST	O-RING	O-RING	ANNEAU EN O
8	1000167024		1,00 ST	KRAFTSTOFFPUMPE	FUEL PUMP	POMPE DE COMBUSTIBLE
9	1000108977		2,00 ST	TORX-SCHRAUBE	TORX SCREW	VIS DE TORX
10	1000129667		1,00 ST	SCHLAUCH	HOSE	TUYAU FLEXIBLE
11	1000108970		1,00 ST	DICHTRING	SEAL RING	BAGUE D'ÉTANCHÉITÉ
12	1000108956		1,00 ST	KRAFTSTOFFILTER	FUEL FILTER	FILTRE DE CARBURANT
13	1000108983		1,00 ST	DICHTRING	SEAL RING	BAGUE D'ÉTANCHÉITÉ
14	1000109034		1,00 ST	HUBMAGNET	LIFT SOLENOID	AIMANT DE LEVAGE
15	1000167048		4,00 ST	O-RING	O-RING	ANNEAU EN O
16	1000087223	0,4	1,00 ST	SCHEIBE	WASHER	RONDELLE
16	1000087224	0,5	1,00 ST	SCHEIBE	WASHER	RONDELLE
16	1000087225	0,6	1,00 ST	SCHEIBE	WASHER	RONDELLE
16	1000087226	0,7	1,00 ST	SCHEIBE	WASHER	RONDELLE
16	1000087227	0,8	1,00 ST	SCHEIBE	WASHER	RONDELLE
16	1000087228	0,9	1,00 ST	SCHEIBE	WASHER	RONDELLE
16	1000087229	1,0	1,00 ST	SCHEIBE	WASHER	RONDELLE
16	1000109007	1,2	1,00 ST	SCHEIBE	WASHER	RONDELLE
16	1000109006	1,1	1,00 ST	DICHTUNG	SEAL	JOINT D'ÉTANCHÉITÉ
17	1000167027		1,00 ST	STÖSSEL	PUSH ROD	POUSSOIR
18	1000129643		4,00 ST	STOPFEN	PLUG	BOUCHON
19	1000108990		8,00 ST	SCHEIBE	WASHER	RONDELLE
20	1000131104		8,00 ST	6KT-MUTTER	HEXAGON NUT	ÉCROU HEXAGONAL
21	1000129653		1,00 ST	EINSPRITZLEITUNG	INJECTION LINE	LIGNE D'INJECTION
22	1000129650		4,00 ST	EINSPRITZVENTIL	INJECTION VALVE	SOUPAPE D'INJECTION
23	1000129651		4,00 ST	DÜSENELEMENT	NOZZLE ELEMENT	ÉLÉMENT DE CLAPET
24	1000131105		4,00 ST	DICHTUNG	SEAL	JOINT D'ÉTANCHÉITÉ
25	1000129646		1,00 ST	SCHLAUCH	HOSE	TUYAU FLEXIBLE
26	1000129648		1,00 ST	VERBINDUNGSSTÜCK	CONNECTION PIECE	ADAPTEUR
27	1000100939		1,00 ST	SCHLAUCH	HOSE	TUYAU FLEXIBLE
28	1000167026		1,00 ST	HANDPUMPE	HAND PUMP	POMPE À MAIN
29	1000167053	- A -	4,00 ST	EINSPRITZPUMPE	INJECTION PUMP	POMPE D'INJECTION
30	1000167054	- B -	4,00 ST	EINSPRITZPUMPE	INJECTION PUMP	POMPE D'INJECTION
31	1000167055	- C -	4,00 ST	EINSPRITZPUMPE	INJECTION PUMP	POMPE D'INJECTION
32	1000167056	- D -	4,00 ST	EINSPRITZPUMPE	INJECTION PUMP	POMPE D'INJECTION

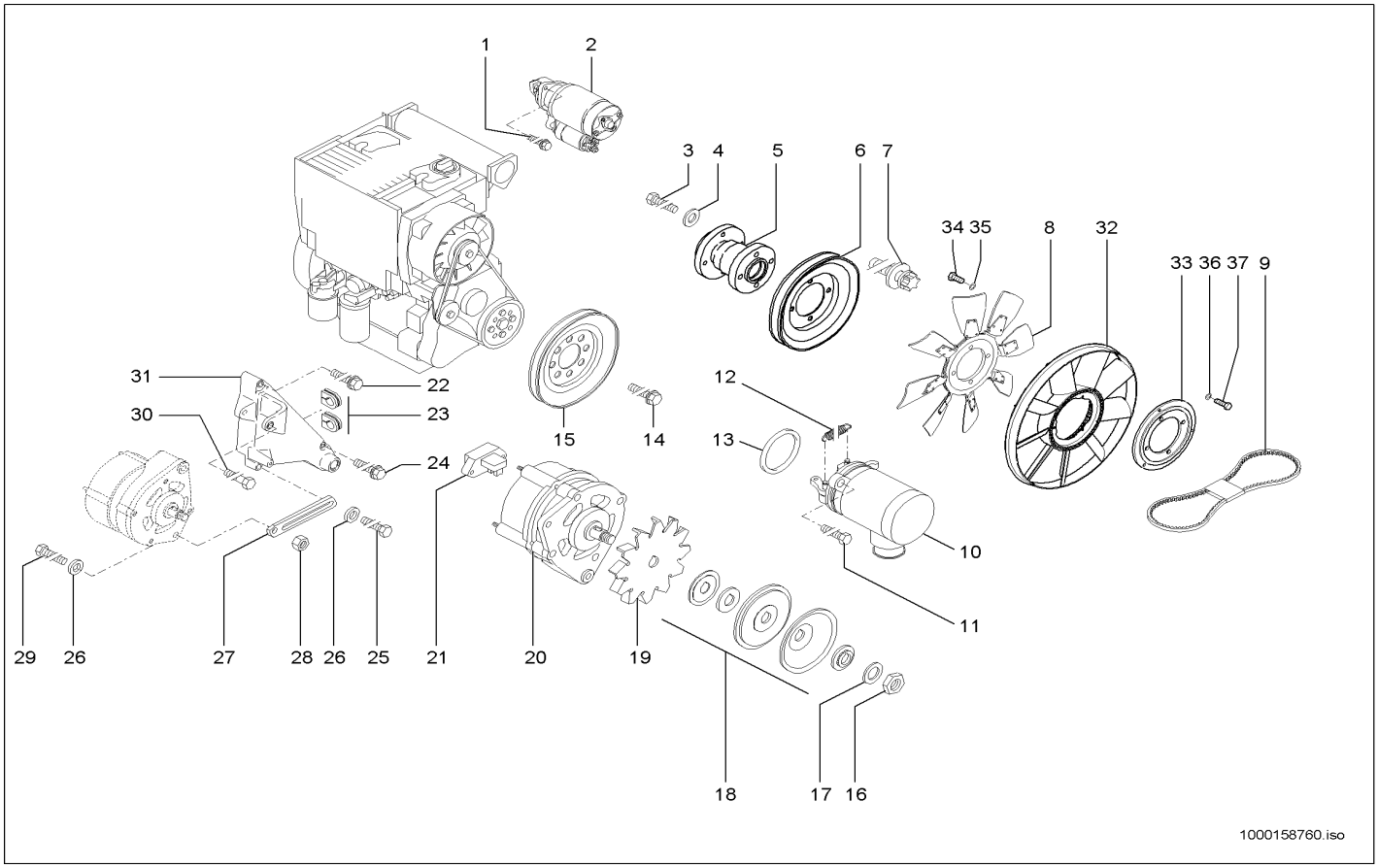

Pos	Art.-Nr.	Anm.	Q'TY	BEZEICHNUNG	PART NAME	DESIGNATION
1	1000108974		2,00 ST	6KT-SCHRAUBE	HEX SCREW	VIS À TÊTE HEXAGONALE
2	1000108979		1,00 ST	STARTER	STARTER	STARTER
3	1000108849		4,00 ST	6KT-SCHRAUBE	HEX SCREW	VIS À TÊTE HEXAGONALE
4	1000108951		4,00 ST	SCHEIBE	WASHER	RONDELLE
5	1000109015		1,00 ST	LÜFTERLAGERUNG	SUSPENSION	LOGEMENT
6	1000108995		1,00 ST	KEILRIEMENSCHEIBE	PULLEY	DISQUE DE COURROIE TRAPÉZOÏDALE
7	1000087201		4,00 ST	TORX-SCHRAUBE	TORX SCREW	VIS DE TORX
8	1000109033	A:343010156	1,00 ST	LÜFTERRAD	VENTILATOR FAN	ROUE DE VENTILATEUR
9	1000108958		1,00 ST	KEILRIEMEN	V-BELT	COURROIE TRAPÉZOÏDALE
10	1000108801		1,00 ST	ABSTELLMAGNET	SHUT OFF SOLENOID	AIMANT D'ARRÊT
11	1000108920		2,00 ST	6KT-SCHRAUBE	HEX SCREW	VIS À TÊTE HEXAGONALE
12	1000086792		1,00 ST	ZUGFEDER	TENSION SPRING	RESSORT DE TRACTION
13	1000086704		1,00 ST	O-RING	O-RING	ANNEAU EN O
14	1000089376		4,00 ST	6KT-SCHRAUBE	HEX SCREW	VIS À TÊTE HEXAGONALE
15	1000108986		1,00 ST	KEILRIEMENSCHEIBE	PULLEY	DISQUE DE COURROIE TRAPÉZOÏDALE
16	1000108921		1,00 ST	6KT-MUTTER	HEXAGON NUT	ÉCROU HEXAGONAL
17	1000108846		1,00 ST	FEDERSCHEIBE	SPRING RING	RONDELLE À RESSORT
18	1000108962		1,00 ST	KEILRIEMENSCHEIBE	PULLEY	DISQUE DE COURROIE TRAPÉZOÏDALE
19	1000108954		1,00 ST	LÜFTERRAD	VENTILATOR FAN	ROUE DE VENTILATEUR
20	1000108966		1,00 ST	GENERATOR	GENERATOR	GÉNÉRATEUR
21	1000108959		1,00 ST	SPANNUNGSREGLER	TENSION REGULATOR	RÉGULATEUR DE TENSION
22	1000108978		1,00 ST	6KT-SCHRAUBE	HEX SCREW	VIS À TÊTE HEXAGONALE
23	1000086774		2,00 ST	GUMMIMUFFE	RUBBER SLEEVE	MANCHON EN CAOUTCHOUC
24	1000108971		1,00 ST	6KT-SCHRAUBE	HEX SCREW	VIS À TÊTE HEXAGONALE
25	1000108910		1,00 ST	6KT-SCHRAUBE	HEX SCREW	VIS À TÊTE HEXAGONALE
26	1000108987		2,00 ST	SCHEIBE	WASHER	RONDELLE
27	1000108989		1,00 ST	HALTERUNG	BRACKET	FIXATION
28	1000108925		1,00 ST	6KT-MUTTER	HEXAGON NUT	ÉCROU HEXAGONAL
29	1000108911		1,00 ST	6KT-SCHRAUBE	HEX SCREW	VIS À TÊTE HEXAGONALE
30	1000108848		1,00 ST	6KT-SCHRAUBE	HEX SCREW	VIS À TÊTE HEXAGONALE
31	1000109011		1,00 ST	KONSOLE	CONSOLE	CONSOLE
32	1000135788	E:343010157	1,00 ST	LÜFTERFLÜGEL	PROPELLER	AILE DU VENTILATEUR
33	1000147672	E:343010157	1,00 ST	FLANSCH	FLANGE	BRIDE
34	1000020553	E:343010157	3,00 ST	6KT-SCHRAUBE	HEX SCREW	VIS À TÊTE HEXAGONALE
35	1000092290	E:343010157	3,00 ST	SCHEIBE	WASHER	RONDELLE
36	1000015431	E:343010157	4,00 ST	SCHEIBE	WASHER	RONDELLE
37	1000019136	E:343010157	4,00 ST	6KT-SCHRAUBE	HEX SCREW	VIS À TÊTE HEXAGONALE

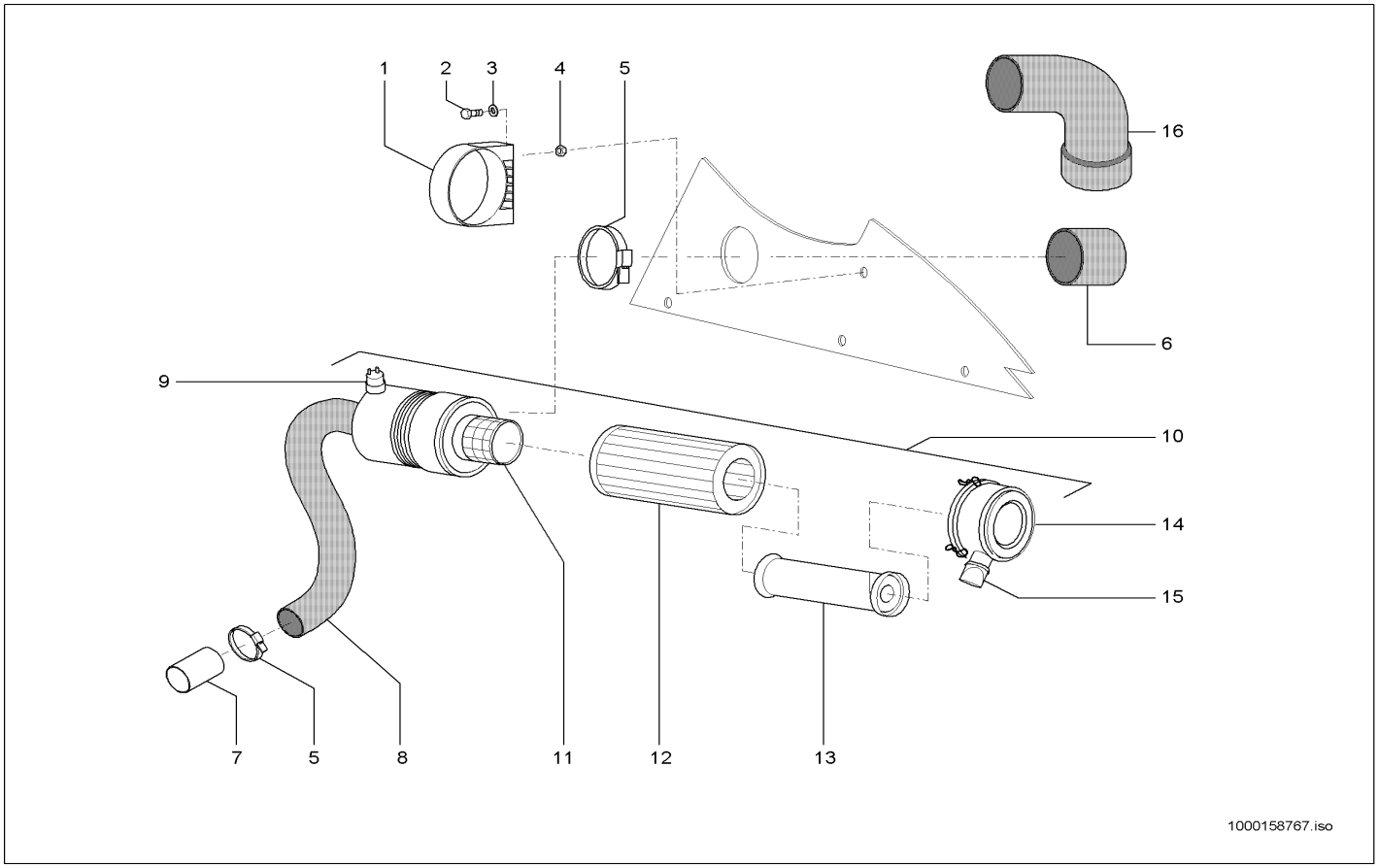

Pos	Art.-Nr.	Anm.	Q'TY	BEZEICHNUNG	PART NAME	DESIGNATION
1	1000031896		1,00 ST	SCHELLE	CLAMP	BRIDE
2	1000015343		2,00 ST	6KT-SCHRAUBE	HEX SCREW	VIS À TÊTE HEXAGONALE
3	1000013027		2,00 ST	SCHEIBE	WASHER	RONDELLE
4	1000013022		2,00 ST	6KT-MUTTER	HEXAGON NUT	ÉCROU HEXAGONAL
5	1000032150		4,00 ST	SCHELLE	CLAMP	BRIDE
6	1000106607	A:343010156	1,00 ST	GUMMIMUFFE	RUBBER SLEEVE	MANCHON EN CAOUTCHOUC
7	1000044109		1,00 ST	ROHR	PIPE LINE	TUYAU
8	1000098675		1,00 ST	FORMSCHLAUCH	PRESHAPED TUBE	TUYAU FLEXIBLE DE FORME
9	1000002142		1,00 ST	VERSCHMUTZUNGSANZEIGE	DIRT INDICATOR	INDICATEUR D´ENGRAISSAGE
10	1000032165		1,00 ST	LUFTFILTER	AIR CLEANER	FILTRE À AIR
11	1000035357		1,00 ST	ROHR	PIPE LINE	TUYAU
12	1000000365		1,00 ST	FILTERPATRONE	FILTER CARTRIDGE	CARTOUCHE FILTRANTE
13	1000087796		1,00 ST	LUFTFILTEREINSATZ	AIRFILTER INSERT	CARTOUCHE FILTRANTE À AIR
14	1000088788		1,00 ST	DECKEL	COVER	COUVERCLE
15	1000084971		1,00 ST	STAUBAUSTRITTSVENTIL	DUSTEXHAUST VALVE	SOUPAPE DE SORTIE DE POUSSIÈRE
16	1000149093	E:343010157	1,00 ST	FORMSCHLAUCH	PRESHAPED TUBE	TUYAU FLEXIBLE DE FORME

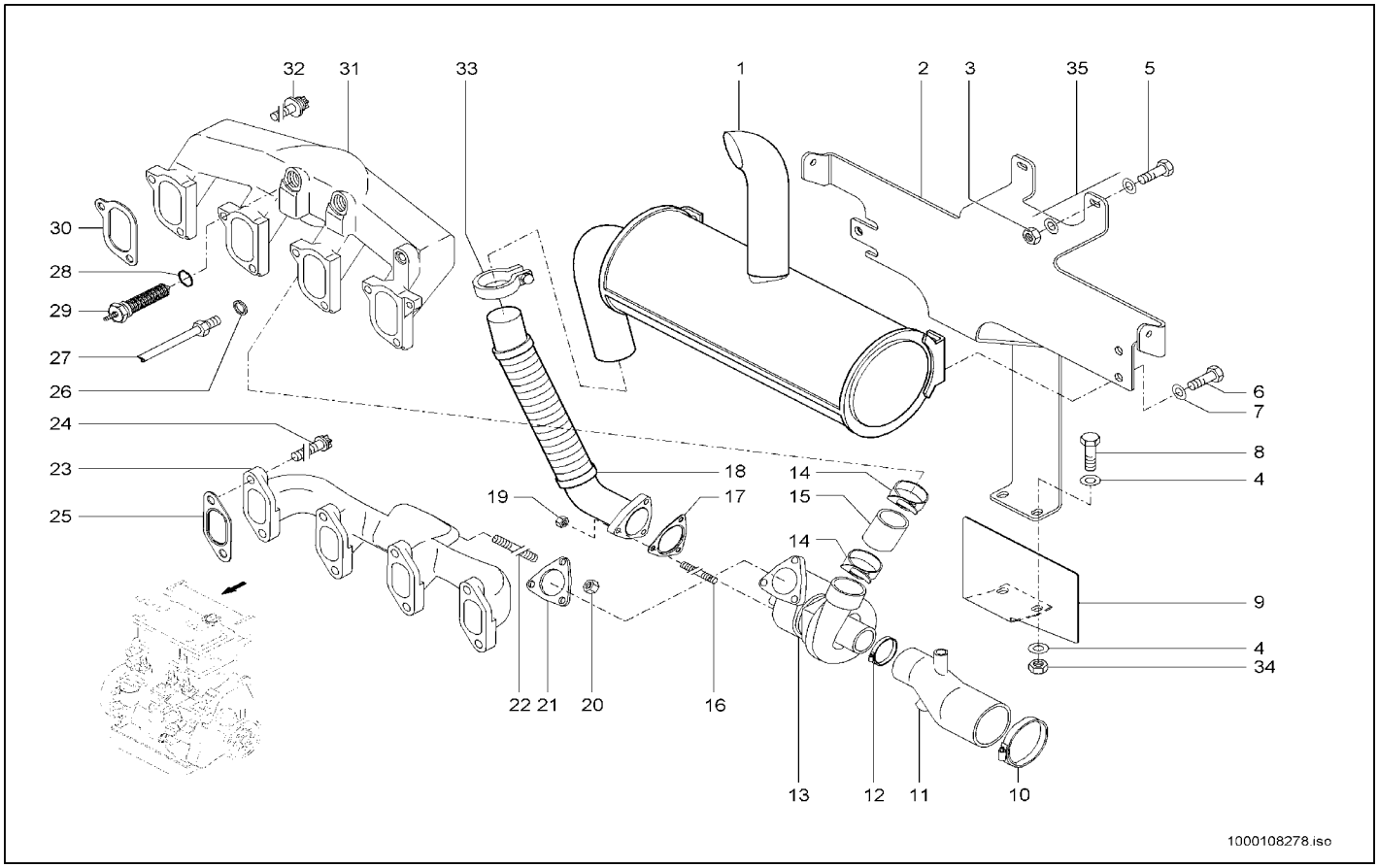

Pos	Art.-Nr.	Anm.	Q'TY	BEZEICHNUNG	PART NAME	DESIGNATION
1	1000112420		1,00 ST	ABGASSCHALLDÄMPFER	EXHAUST SILENCER	SILENCIEUX D'ÉCHAPPEMENT
2	1000103009		1,00 ST	HALTER	BRACKET CLUTCH	SUPPORT
3	1000015408		4,00 ST	6KT-MUTTER	HEXAGON NUT	ÉCROU HEXAGONAL
4	1000015431		4,00 ST	SCHEIBE	WASHER	RONDELLE
5	1000015364		2,00 ST	6KT-SCHRAUBE	HEX SCREW	VIS À TÊTE HEXAGONALE
6	1000085418		4,00 ST	6KT-SCHRAUBE	HEX SCREW	VIS À TÊTE HEXAGONALE
7	1000049219		4,00 ST	SCHEIBE	WASHER	RONDELLE
8	1000015343		2,00 ST	6KT-SCHRAUBE	HEX SCREW	VIS À TÊTE HEXAGONALE
9	1000103271		1,00 ST	ABSCHIRMBLECH	PLATE	TÔLE BLINDÉ
10	1000086707		1,00 ST	SCHELLE	CLAMP	BRIDE
11	1000086805		1,00 ST	REDUZIERUNG	REDUCTION	RÉDUCTION
12	1000086708		1,00 ST	SCHELLE	CLAMP	BRIDE
13	1000109004		1,00 ST	ABGASTURBOLADER	TURBO CHARGER	TURBOCHARGEUR
14	1000086722		2,00 ST	SCHELLE	CLAMP	BRIDE
15	1000108957		1,00 ST	GUMMIMUFFE	RUBBER SLEEVE	MANCHON EN CAOUTCHOUC
16	1000086430		3,00 ST	STIFTSCHRAUBE	STUD	GOUJON
17	1000086768		1,00 ST	DICHTUNG	SEAL	JOINT D'ÉTANCHÉITÉ
18	1000099138		1,00 ST	ABGASLEITUNG	EXHAUST PIPE	LIGNE À GAZ D'ÉCHAPPEMENT
19	1000086806		3,00 ST	6KT-MUTTER	HEXAGON NUT	ÉCROU HEXAGONAL
20	1000108926		3,00 ST	6KT-MUTTER	HEXAGON NUT	ÉCROU HEXAGONAL
21	1000086431		1,00 ST	DICHTUNG	SEAL	JOINT D'ÉTANCHÉITÉ
22	1000108953		3,00 ST	6KT-SCHRAUBE	HEX SCREW	VIS À TÊTE HEXAGONALE
23	1000109039		1,00 ST	AUSPUFFKRÜMMER	EXHAUST MANIFOLD	COUDE D'ÉCHAPPEMENT
24	1000089375		8,00 ST	TORX-SCHRAUBE	TORX SCREW	VIS DE TORX
25	1000086428		4,00 ST	DICHTUNG	SEAL	JOINT D'ÉTANCHÉITÉ
26	1000108912		1,00 ST	DICHTRING	SEAL RING	BAGUE D'ÉTANCHÉITÉ
27	1000109035		1,00 ST	SCHLAUCH	HOSE	TUYAU FLEXIBLE
28	1000108917		1,00 ST	DICHTRING	SEAL RING	BAGUE D'ÉTANCHÉITÉ
29	1000108967		1,00 ST	GLÜHKERZE	GLOW PLUG	BOUGIE DE RÉCHAUFFAGE
30	1000087714		4,00 ST	DICHTUNG	SEAL	JOINT D'ÉTANCHÉITÉ
31	1000109017		1,00 ST	SAUGROHR	SUCTION PIPE	TUBE ASPIRATEUR
32	1000032983		8,00 ST	SCHRAUBE	SCREW	VIS
33	1000032380		1,00 ST	SCHELLE	CLAMP	BRIDE
34	1000013022		2,00 ST	6KT-MUTTER	HEXAGON NUT	ÉCROU HEXAGONAL
35	1000092291		2,00 ST	SCHEIBE	WASHER	RONDELLE

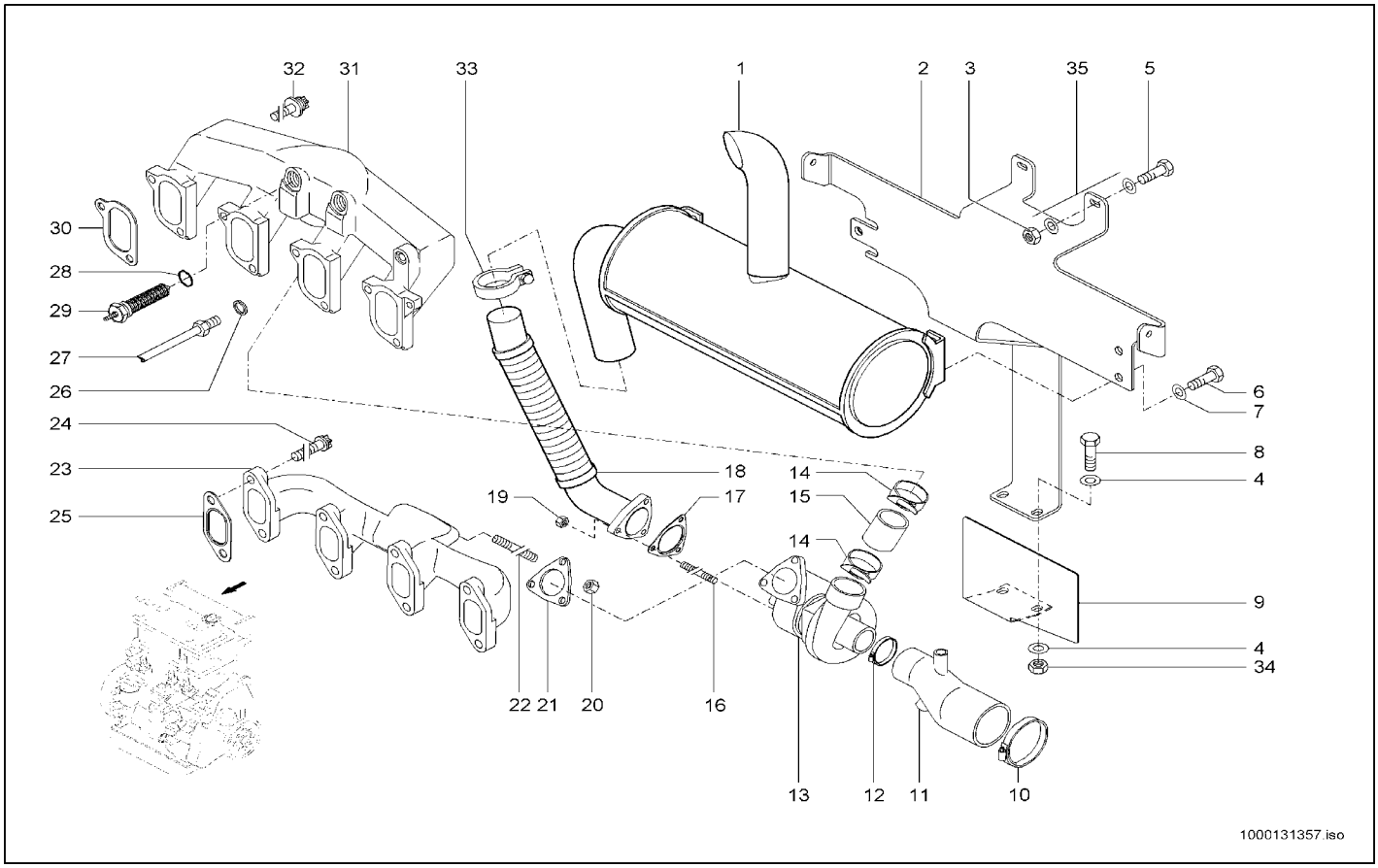

Pos	Art.-Nr.	Anm.	Q'TY	BEZEICHNUNG	PART NAME	DESIGNATION
1	1000099139		1,00 ST	ABGASSCHALLDÄMPFER	EXHAUST SILENCER	SILENCIEUX D'ÉCHAPPEMENT
2	1000103009		1,00 ST	HALTER	BRACKET CLUTCH	SUPPORT
3	1000015408		4,00 ST	6KT-MUTTER	HEXAGON NUT	ÉCROU HEXAGONAL
4	1000015431		4,00 ST	SCHEIBE	WASHER	RONDELLE
5	1000015364		2,00 ST	6KT-SCHRAUBE	HEX SCREW	VIS À TÊTE HEXAGONALE
6	1000085418		4,00 ST	6KT-SCHRAUBE	HEX SCREW	VIS À TÊTE HEXAGONALE
7	1000049219		4,00 ST	SCHEIBE	WASHER	RONDELLE
8	1000015343		2,00 ST	6KT-SCHRAUBE	HEX SCREW	VIS À TÊTE HEXAGONALE
9	1000103271		1,00 ST	ABSCHIRMBLECH	PLATE	TÔLE BLINDÉ
10	1000086707		1,00 ST	SCHELLE	CLAMP	BRIDE
11	1000131353		1,00 ST	REDUZIERUNG	REDUCTION	RÉDUCTION
12	1000086708		1,00 ST	SCHELLE	CLAMP	BRIDE
13	1000131354		1,00 ST	ABGASTURBOLADER	TURBO CHARGER	TURBOCHARGEUR
14	1000086722		2,00 ST	SCHELLE	CLAMP	BRIDE
15	1000108957		1,00 ST	GUMMIMUFFE	RUBBER SLEEVE	MANCHON EN CAOUTCHOUC
16	1000086430		3,00 ST	STIFTSCHRAUBE	STUD	GOUJON
17	1000086768		1,00 ST	DICHTUNG	SEAL	JOINT D'ÉTANCHÉITÉ
18	1000099138		1,00 ST	ABGASLEITUNG	EXHAUST PIPE	LIGNE À GAZ D'ÉCHAPPEMENT
19	1000086806		3,00 ST	6KT-MUTTER	HEXAGON NUT	ÉCROU HEXAGONAL
20	1000108926		3,00 ST	6KT-MUTTER	HEXAGON NUT	ÉCROU HEXAGONAL
21	1000086431		1,00 ST	DICHTUNG	SEAL	JOINT D'ÉTANCHÉITÉ
22	1000108953		3,00 ST	6KT-SCHRAUBE	HEX SCREW	VIS À TÊTE HEXAGONALE
23	1000109039		1,00 ST	AUSPUFFKRÜMMER	EXHAUST MANIFOLD	COUDE D'ÉCHAPPEMENT
24	1000089375		8,00 ST	TORX-SCHRAUBE	TORX SCREW	VIS DE TORX
25	1000086428		4,00 ST	DICHTUNG	SEAL	JOINT D'ÉTANCHÉITÉ
26	1000108912		1,00 ST	DICHTRING	SEAL RING	BAGUE D'ÉTANCHÉITÉ
27	1000109035		1,00 ST	SCHLAUCH	HOSE	TUYAU FLEXIBLE
28	1000108917		1,00 ST	DICHTRING	SEAL RING	BAGUE D'ÉTANCHÉITÉ
29	1000108967		1,00 ST	GLÜHKERZE	GLOW PLUG	BOUGIE DE RÉCHAUFFAGE
30	1000087714		4,00 ST	DICHTUNG	SEAL	JOINT D'ÉTANCHÉITÉ
31	1000109017		1,00 ST	SAUGROHR	SUCTION PIPE	TUBE ASPIRATEUR
32	1000131352		8,00 ST	SCHRAUBE	SCREW	VIS
33	1000032380		1,00 ST	SCHELLE	CLAMP	BRIDE
34	1000013022		2,00 ST	6KT-MUTTER	HEXAGON NUT	ÉCROU HEXAGONAL
35	1000092291		4,00 ST	SCHEIBE	WASHER	RONDELLE

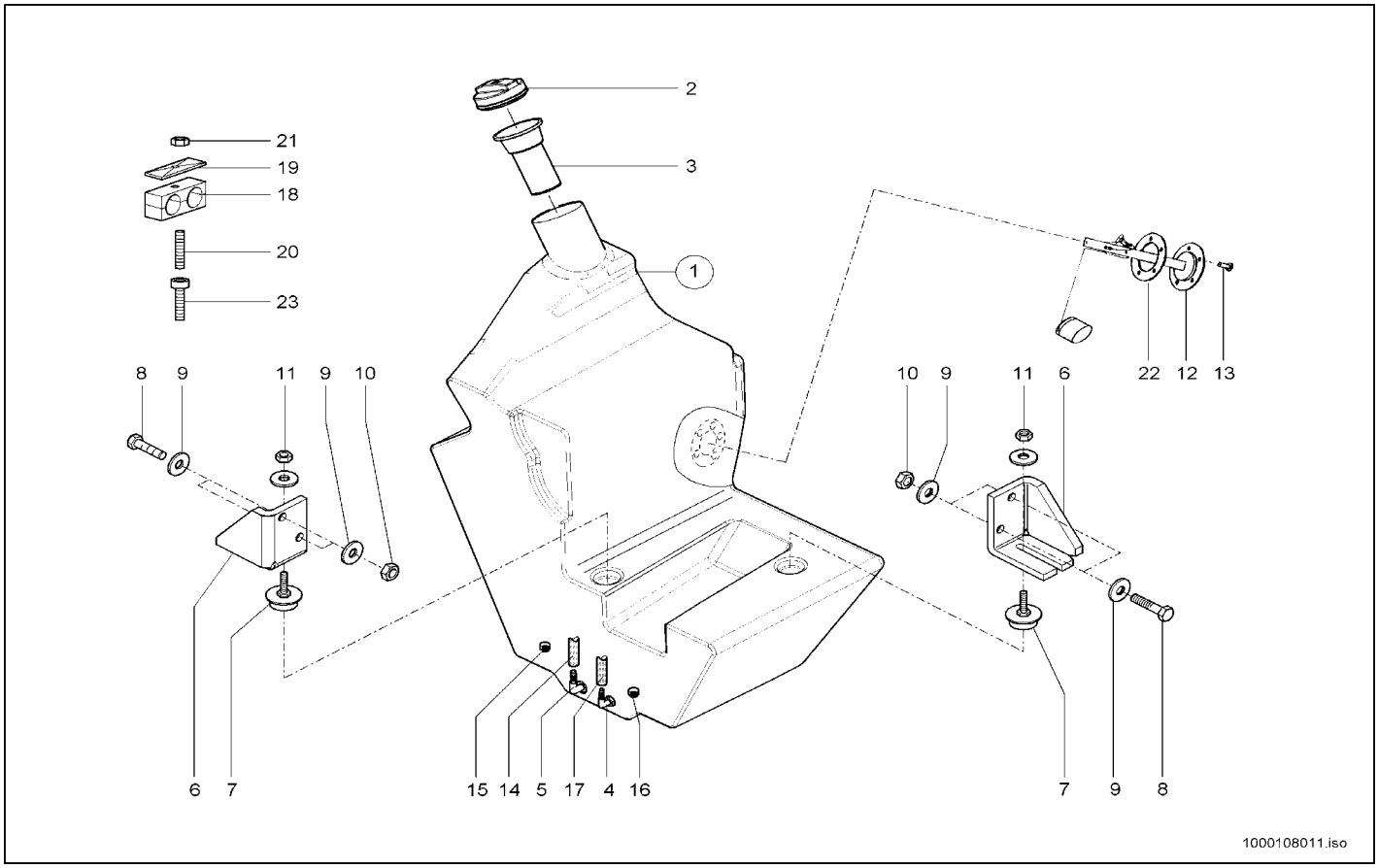

Pos	Art.-Nr.	Anm.	Q'TY	BEZEICHNUNG	PART NAME	DESIGNATION
1	1000098909		1,00 ST	KRAFTSTOFFBEHÄLTER	FUEL TANK	RÉSERVOIR DE CARBURANT
2	1000098809		1,00 ST	VERSCHLUSSDECKEL	LOCK COVER	COUVERCLE DE MÉCANISME DE FERMETURE
3	1000089642		1,00 ST	SIEB	SCREEN	CRIBLE
4	1000098851		1,00 ST	WINKELSTUTZEN	ANGLE CUT PIECE	TUBULURE D'ANGLE
5	1000051394		1,00 ST	WINKELSTUTZEN	ANGLE CUT PIECE	TUBULURE D'ANGLE
6	1000050863		2,00 ST	HALTER	BRACKET CLUTCH	SUPPORT
7	1000052658		2,00 ST	GUMMIPUFFER	RUBBER BUFFER	BUTOIR EN CAOUTCHOUC
8	1000015364		4,00 ST	6KT-SCHRAUBE	HEX SCREW	VIS À TÊTE HEXAGONALE
9	1000092291		8,00 ST	SCHEIBE	WASHER	RONDELLE
10	1000015408		4,00 ST	6KT-MUTTER	HEXAGON NUT	ÉCROU HEXAGONAL
11	1000015407		4,00 ST	6KT-MUTTER	HEXAGON NUT	ÉCROU HEXAGONAL
12	1000098970		1,00 ST	NIVEAUGEBER	LEVEL SENSOR	TRANSMETTEUR DE NIVEAU
13	1000085550		5,00 ST	FLACHKOPFSCHRAUBE	FLAT HEAD SCREW	VIS DE TÊTE PLATE
14	1000097009		1,00 M	SCHLAUCH	HOSE	TUYAU FLEXIBLE
15	1000032118		2,00 ST	SCHELLE	CLAMP	BRIDE
16	1000032138		3,00 ST	SCHELLE	CLAMP	BRIDE
17	1000117460		1,00 ST	SCHLAUCH	HOSE	TUYAU FLEXIBLE
18	1000032105		5,00 ST	SCHELLE	CLAMP	BRIDE
19	1000031230		5,00 ST	DECKPLATTE	COVER PLATE	PLAQUE DE RECOUVREMENT
20	1000048892		1,00 ST	STIFTSCHRAUBE	STUD	GOUJON
21	1000013022		5,00 ST	6KT-MUTTER	HEXAGON NUT	ÉCROU HEXAGONAL
22	1000126650		1,00 ST	GUMMIDICHTUNG	RUBBER SEAL	JOINT EN CAOUTCHOUC
23	1000019593		1,00 ST	ZYLINDERSCHRAUBE	CHEESE HEAD SCREW	VIS A TETE CYLINDRIQUE

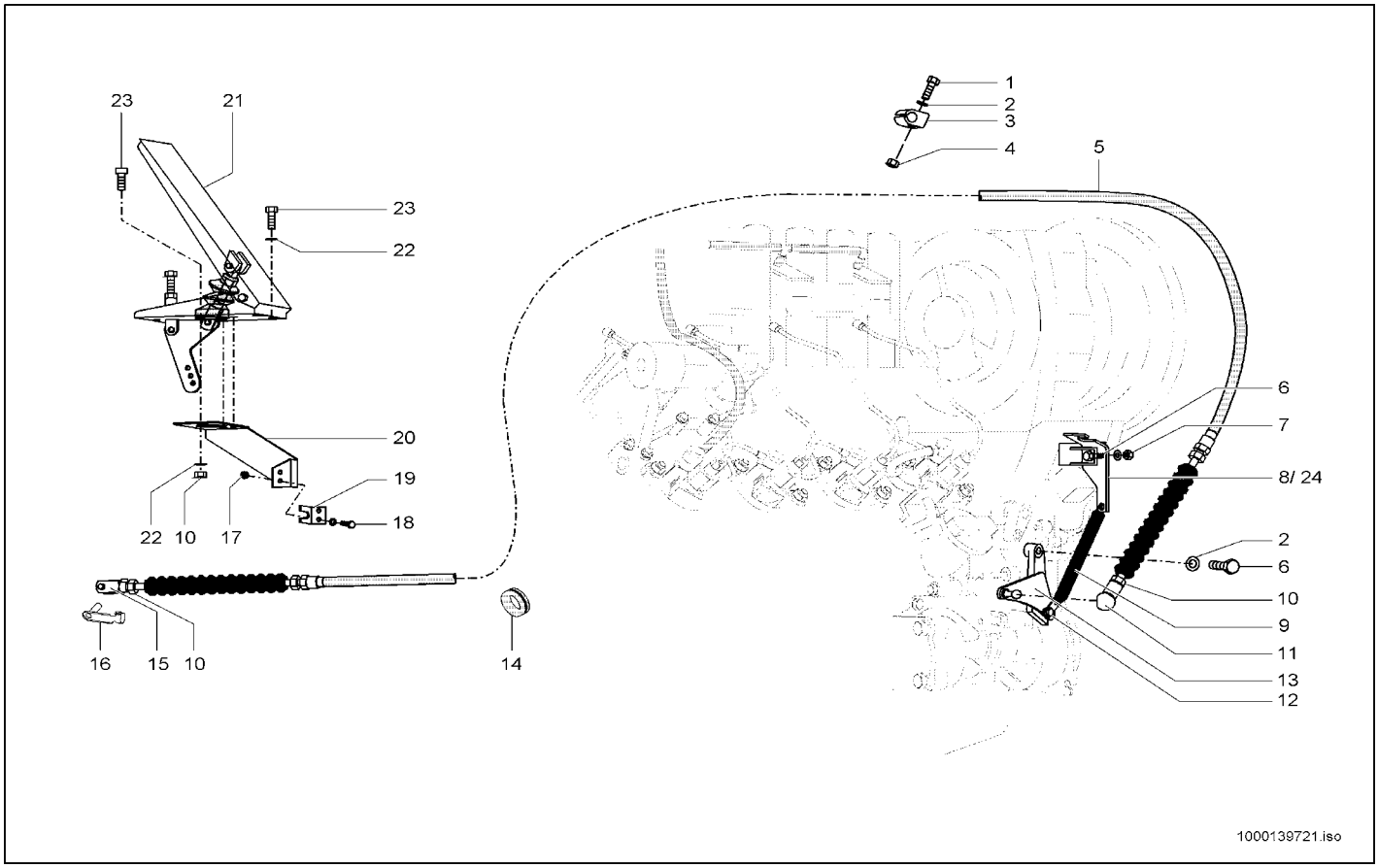

Pos	Art.-Nr.	Anm.	Q'TY	BEZEICHNUNG	PART NAME	DESIGNATION
1	1000015339		1,00 ST	6KT-SCHRAUBE	HEX SCREW	VIS À TÊTE HEXAGONALE
2	1000092290		2,00 ST	SCHEIBE	WASHER	RONDELLE
3	1000032397		1,00 ST	SCHELLE	CLAMP	BRIDE
4	1000085588		2,00 ST	6KT-MUTTER	HEXAGON NUT	ÉCROU HEXAGONAL
5	1000022264		1,00 ST	SEILZUG	CABLE PULL	APPEL D'UN CORDAGE
6	1000013008		5,00 ST	6KT-SCHRAUBE	HEX SCREW	VIS À TÊTE HEXAGONALE
7	1000013022		5,00 ST	6KT-MUTTER	HEXAGON NUT	ÉCROU HEXAGONAL
8	1000043507	A:343000087 A:343010033 A:343100034	1,00 ST	WIDERLAGER	ABUTMENT	CULÉE
9	1000031048		1,00 ST	ZUGFEDER	TENSION SPRING	RESSORT DE TRACTION
10	1000015405		2,00 ST	6KT-MUTTER	HEXAGON NUT	ÉCROU HEXAGONAL
11	1000050570		1,00 ST	WINKELGELENK	BALL AND SOCKET	ARTICULATION ANGULAIRE
12	1000085382		1,00 ST	6KT-SCHRAUBE	HEX SCREW	VIS À TÊTE HEXAGONALE
13	1000043504		1,00 ST	HEBEL	LEVER	LEVIER
14	1000033427		1,00 ST	DURCHFÜHRUNGSRING	JUNCTION	ANNEAU D'APPLICATION
15	1000050548		1,00 ST	GABELKOPF	FORK HEAD	TÊTE DE ATTACHE RAPIDE
16	1000030631		1,00 ST	ES-BOLZEN	PIN	AXE
17	1000085587		2,00 ST	6KT-MUTTER	HEXAGON NUT	ÉCROU HEXAGONAL
18	1000085378		2,00 ST	6KT-SCHRAUBE	HEX SCREW	VIS À TÊTE HEXAGONALE
19	1000043506		1,00 ST	WIDERLAGER	ABUTMENT	CULÉE
20	1000086956		1,00 ST	HALTER	BRACKET CLUTCH	SUPPORT
21	1000036693		1,00 ST	GASPEDAL	ACCELERATOR PEDAL	ACCÉLÉRATEUR
22	1000049283		6,00 ST	LAGERSCHEIBE	BEARINGDISC	DISQUE DE PALIER
23	1000020553		6,00 ST	6KT-SCHRAUBE	HEX SCREW	VIS À TÊTE HEXAGONALE
24	1000114398	E:343000088 E:343010034 E:343100035	1,00 ST	WIDERLAGER	ABUTMENT	CULÉE

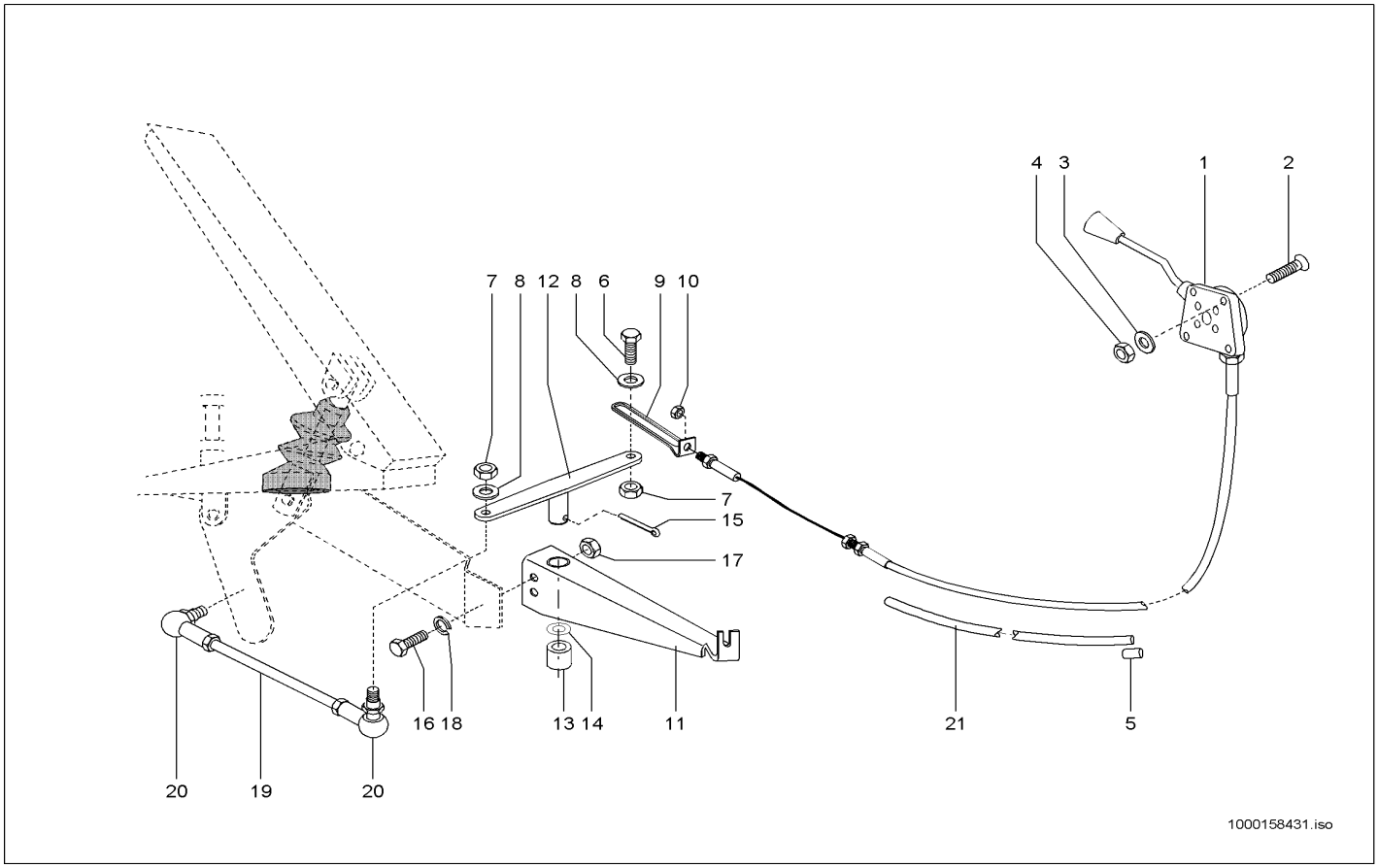

Pos	Art.-Nr.	Anm.	Q'TY	BEZEICHNUNG	PART NAME	DESIGNATION
1	1000109525		1,00 ST	BETÄTIGUNGSHEBEL KPL.	MANUAL THROTTLE KPL. B-10	MANETTE D'ACCÉLÉRATEUR KPL. B-10
2	1000110008		4,00 ST	SENKSCHRAUBE	SINKSCREW	VIS À TÊTE NOYÉE
3	1000049283		4,00 ST	LAGERSCHEIBE	BEARINGDISC	DISQUE DE PALIER
4	1000085588		4,00 ST	6KT-MUTTER	HEXAGON NUT	ÉCROU HEXAGONAL
5	1000033382		1,00 ST	DURCHFÜHRUNGSRING	JUNCTION	ANNEAU D'APPLICATION
6	1000015369		1,00 ST	ZYLINDERSCHRAUBE	CHEESE HEAD SCREW	VIS A TETE CYLINDRIQUE
7	1000015405		2,00 ST	6KT-MUTTER	HEXAGON NUT	ÉCROU HEXAGONAL
8	1000049283		2,00 ST	LAGERSCHEIBE	BEARINGDISC	DISQUE DE PALIER
9	1000046226		1,00 ST	ÖSE	EYE	ANNEAU
10	1000015405		1,00 ST	6KT-MUTTER	HEXAGON NUT	ÉCROU HEXAGONAL
11	1000045303		1,00 ST	LAGERUNG	MOUNTING	STOCKAGE
12	1000045302		1,00 ST	HEBEL	LEVER	LEVIER
13	1000032469		1,00 ST	GLEITLAGER	SLIDE BEARING	PALIER LISSE
14	1000092291		1,00 ST	SCHEIBE	WASHER	RONDELLE
15	1000095365		1,00 ST	SPLINT	COTTERPIN	GOUPILLE
16	1000085382		1,00 ST	6KT-SCHRAUBE	HEX SCREW	VIS À TÊTE HEXAGONALE
17	1000085588		1,00 ST	6KT-MUTTER	HEXAGON NUT	ÉCROU HEXAGONAL
18	1000049283		1,00 ST	LAGERSCHEIBE	BEARINGDISC	DISQUE DE PALIER
19	1000045305		1,00 ST	GESTÄNGE	LIKAGE	TIGES
20	1000050570		2,00 ST	WINKELGELENK	BALL AND SOCKET	ARTICULATION ANGULAIRE
21	1000128037		1,00 ST	SCHLAUCH	HOSE	TUYAU FLEXIBLE

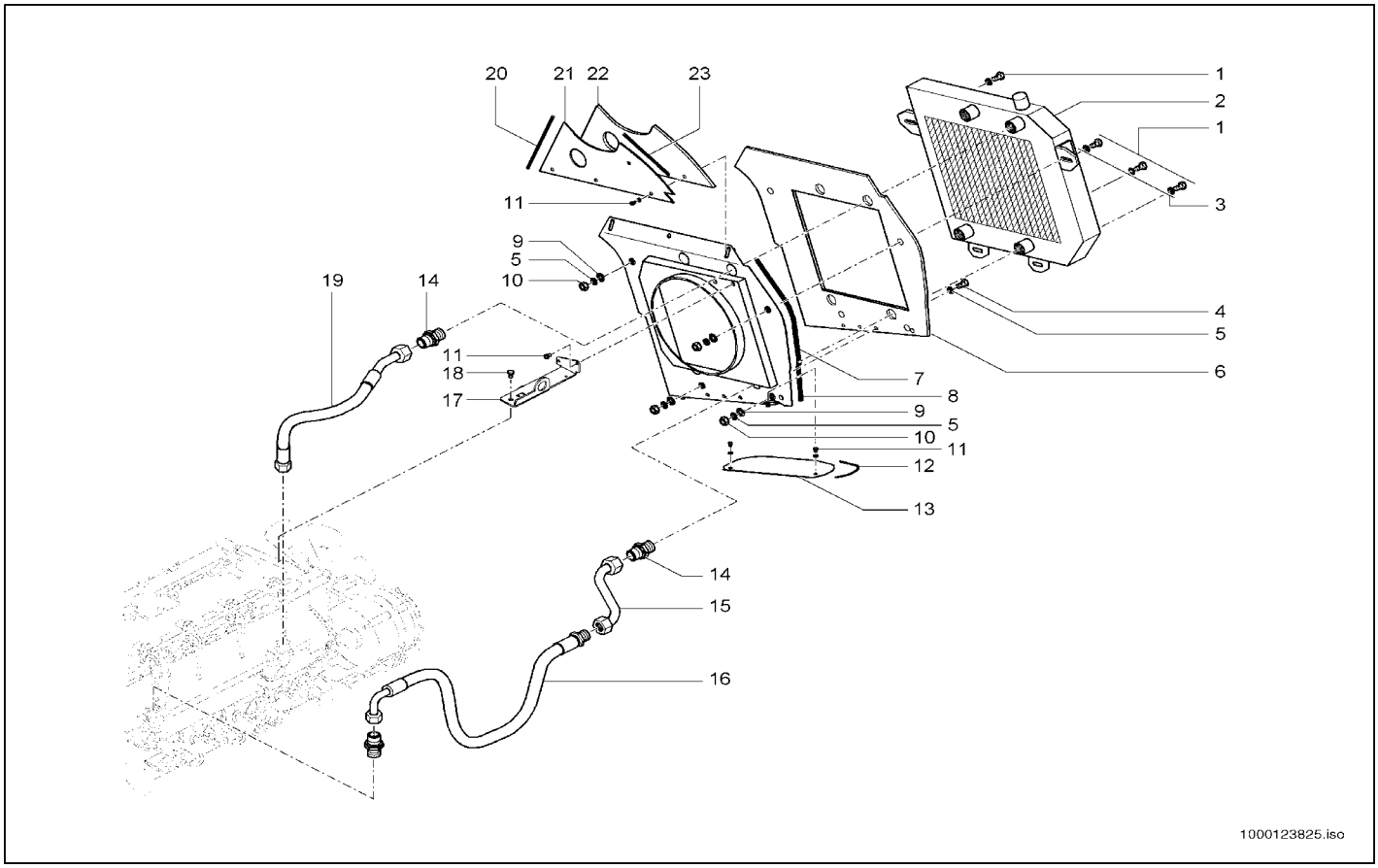

Pos	Art.-Nr.	Anm.	Q'TY	BEZEICHNUNG	PART NAME	DESIGNATION
1	1000085412		4,00 ST	6KT-SCHRAUBE	HEX SCREW	VIS À TÊTE HEXAGONALE
2	1000098907		1,00 ST	KOMBIKÜHLER	COMBICOOLER	RADIATEUR UNIVERSEL
3	1000092303		12,00 ST	SCHEIBE 10,5 ST A2C	WASHER 10,5 ST A2C	RONDELLE 10,5 ST A2C
4	1000085417		3,00 ST	6KT-SCHRAUBE	HEX SCREW	VIS À TÊTE HEXAGONALE
5	1000049285		3,00 ST	SCHEIBE	WASHER	RONDELLE
6	1000102839		1,00 ST	DÄMMATTE	INSULATING MAT	NATTE ISOLANT
7	1000105791		1,00 ST	GUMMIPROFIL	RUBBER PROFILE	PROFIL EN CAOUTCHOUC
8	1000098969		1,00 ST	TRENNBLECH	SEPERATING SHEET	TÔLE DE SÉPERATION
9	1000031210		4,00 ST	LAGER	BEARING	PALIER
10	1000015407		4,00 ST	6KT-MUTTER	HEXAGON NUT	ÉCROU HEXAGONAL
11	1000015343		2,00 ST	6KT-SCHRAUBE	HEX SCREW	VIS À TÊTE HEXAGONALE
12	1000107581		1,00 ST	PROFIL	PROFILE	PROFIL
13	1000099116		1,00 ST	TRENNBLECH	SEPERATING SHEET	TÔLE DE SÉPERATION
14	1000085056		2,00 ST	VERSCHRAUBUNG	SCREW JOINT	RACCORD UNION
15	1000098929		1,00 ST	HYDRAULIKROHR	HYDRAULIC PIPE	TUBE HYDRAULIQUE
16	1000096657		1,00 ST	HYDRAULIKSCHLAUCH	HP HOSE	TUYAU FLEXIBLE HYDRAULIQUE
17	1000099108		1,00 ST	HALTER	BRACKET CLUTCH	SUPPORT
18	1000047395		1,00 ST	6KT-SCHRAUBE	HEX SCREW	VIS À TÊTE HEXAGONALE
19	1000101366		1,00 ST	HYDRAULIKSCHLAUCH	HP HOSE	TUYAU FLEXIBLE HYDRAULIQUE
20	1000105792		1,00 ST	PROFIL	PROFILE	PROFIL
21	1000099115		1,00 ST	TRENNBLECH	SEPERATING SHEET	TÔLE DE SÉPERATION
22	1000102850		1,00 ST	DÄMMATTE	INSULATING MAT	NATTE ISOLANT
23	1000105793		1,00 ST	PROFIL	PROFILE	PROFIL

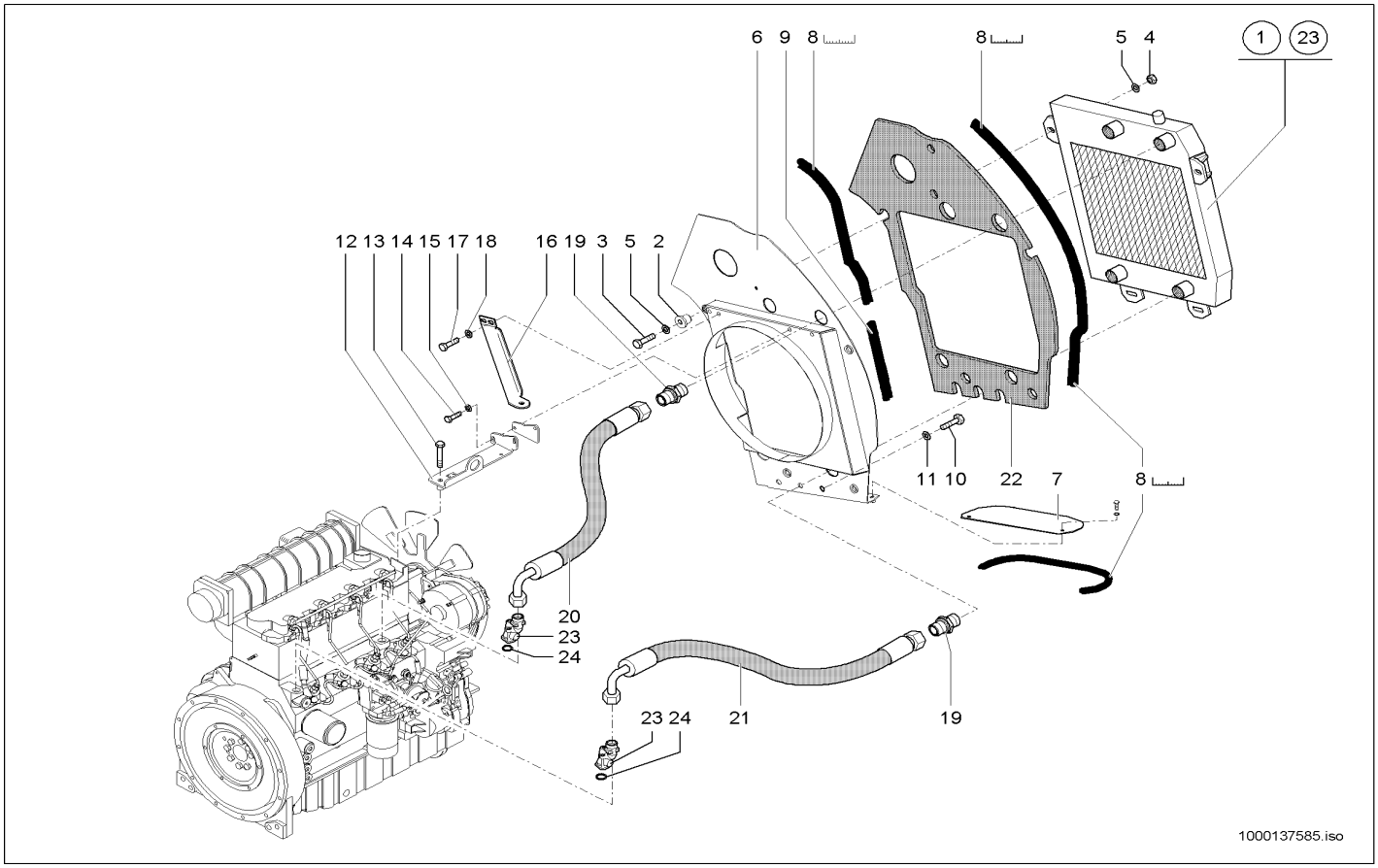

Pos	Art.-Nr.	Anm.	Q'TY	BEZEICHNUNG	PART NAME	DESIGNATION
1	1000098907		1,00 ST	KOMBIKÜHLER	COMBICOOLER	RADIATEUR UNIVERSEL
2	1000031210		4,00 ST	LAGER	BEARING	PALIER
3	1000085412		4,00 ST	6KT-SCHRAUBE	HEX SCREW	VIS À TÊTE HEXAGONALE
4	1000015407		4,00 ST	6KT-MUTTER	HEXAGON NUT	ÉCROU HEXAGONAL
5	1000092303		8,00 ST	SCHEIBE 10,5 ST A2C	WASHER 10,5 ST A2C	RONDELLE 10,5 ST A2C
6	1000109954		1,00 ST	TRENNBLECH	SEPERATING SHEET	TÔLE DE SÉPERATION
7	1000099116		1,00 ST	TRENNBLECH	SEPERATING SHEET	TÔLE DE SÉPERATION
8	1000097040		1,00 M	PROFIL	PROFILE	PROFIL
9	1000097173		1,00 M	PROFIL	PROFILE	PROFIL
10	1000085417		3,00 ST	6KT-SCHRAUBE	HEX SCREW	VIS À TÊTE HEXAGONALE
11	1000049285		3,00 ST	SCHEIBE	WASHER	RONDELLE
12	1000099108		1,00 ST	HALTER	BRACKET CLUTCH	SUPPORT
13	1000047395		1,00 ST	6KT-SCHRAUBE	HEX SCREW	VIS À TÊTE HEXAGONALE
14	1000015343		2,00 ST	6KT-SCHRAUBE	HEX SCREW	VIS À TÊTE HEXAGONALE
15	1000013027		2,00 ST	SCHEIBE	WASHER	RONDELLE
16	1000110025		1,00 ST	STÜTZE	SUPPORT	SUPPORT
17	1000015343		2,00 ST	6KT-SCHRAUBE	HEX SCREW	VIS À TÊTE HEXAGONALE
18	1000013027		2,00 ST	SCHEIBE	WASHER	RONDELLE
19	1000085056		2,00 ST	VERSCHRAUBUNG	SCREW JOINT	RACCORD UNION
20	1000104825		1,00 ST	HYDRAULIKSCHLAUCH	HP HOSE	TUYAU FLEXIBLE HYDRAULIQUE
21	1000103831		1,00 ST	HYDRAULIKSCHLAUCH	HP HOSE	TUYAU FLEXIBLE HYDRAULIQUE
22	1000110026		1,00 ST	DÄMMATTE	INSULATING MAT	TAPIS ISOLANT
23	1000087658		2,00 ST	KÜHLERANSCHLUSS	COOLER CONNECTION	CONNEXION DE RADIATEUR
24	1000087423		2,00 ST	DICHTRING	SEAL RING	BAGUE D'ÉTANCHÉITÉ

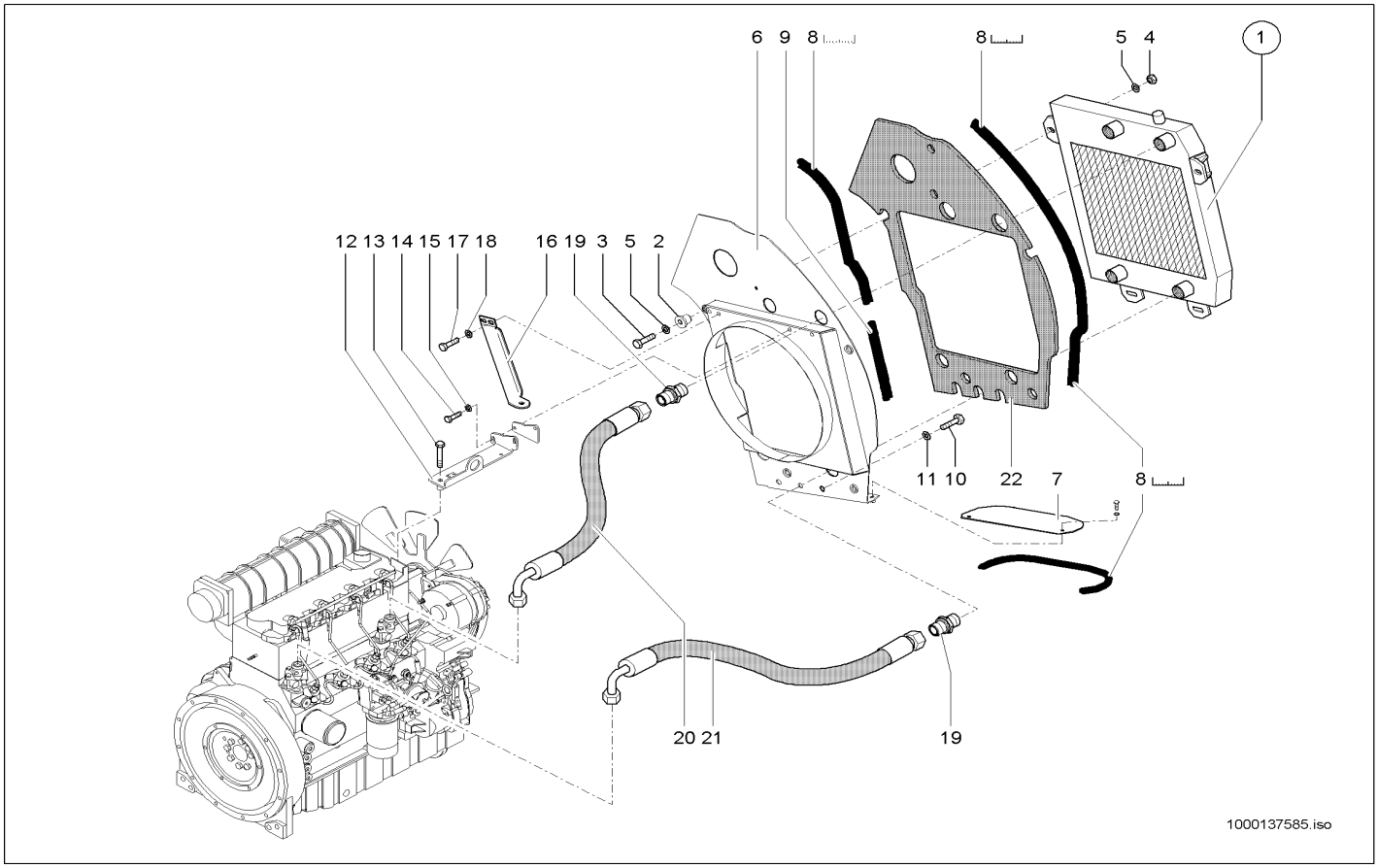

Pos	Art.-Nr.	Anm.	Q'TY	BEZEICHNUNG	PART NAME	DESIGNATION
1	1000098907		1,00 ST	KOMBIKÜHLER	COMBICOOLER	RADIATEUR UNIVERSEL
2	1000031210		4,00 ST	LAGER	BEARING	PALIER
3	1000085412		4,00 ST	6KT-SCHRAUBE	HEX SCREW	VIS À TÊTE HEXAGONALE
4	1000015407		4,00 ST	6KT-MUTTER	HEXAGON NUT	ÉCROU HEXAGONAL
5	1000092303		8,00 ST	SCHEIBE 10,5 ST A2C	WASHER 10,5 ST A2C	RONDELLE 10,5 ST A2C
6	1000149107		1,00 ST	TRENNBLECH	SEPERATING SHEET	TÔLE DE SÉPERATION
7	1000099116		1,00 ST	TRENNBLECH	SEPERATING SHEET	TÔLE DE SÉPERATION
8	1000097040		1,00 M	PROFIL	PROFILE	PROFIL
9	1000097173		1,00 M	PROFIL	PROFILE	PROFIL
10	1000085417		3,00 ST	6KT-SCHRAUBE	HEX SCREW	VIS À TÊTE HEXAGONALE
11	1000049285		3,00 ST	SCHEIBE	WASHER	RONDELLE
12	1000116326		1,00 ST	HALTER	BRACKET CLUTCH	SUPPORT
13	1000047395		1,00 ST	6KT-SCHRAUBE	HEX SCREW	VIS À TÊTE HEXAGONALE
14	1000015343		2,00 ST	6KT-SCHRAUBE	HEX SCREW	VIS À TÊTE HEXAGONALE
15	1000013027		2,00 ST	SCHEIBE	WASHER	RONDELLE
16	1000149110		1,00 ST	STÜTZE	SUPPORT	SUPPORT
17	1000015343		2,00 ST	6KT-SCHRAUBE	HEX SCREW	VIS À TÊTE HEXAGONALE
18	1000013027		2,00 ST	SCHEIBE	WASHER	RONDELLE
19	1000085056		2,00 ST	VERSCHRAUBUNG	SCREW JOINT	RACCORD UNION
20	1000104825		1,00 ST	HYDRAULIKSCHLAUCH	HP HOSE	TUYAU FLEXIBLE HYDRAULIQUE
21	1000103831		1,00 ST	HYDRAULIKSCHLAUCH	HP HOSE	TUYAU FLEXIBLE HYDRAULIQUE
22	1000110026		1,00 ST	DÄMMATTE	INSULATING MAT	TAPIS ISOLANT
23	1000164861	Opt. Recycling 20 Km/h	1,00 ST	KOMBIKÜHLER	COMBICOOLER	RADIATEUR UNIVERSEL

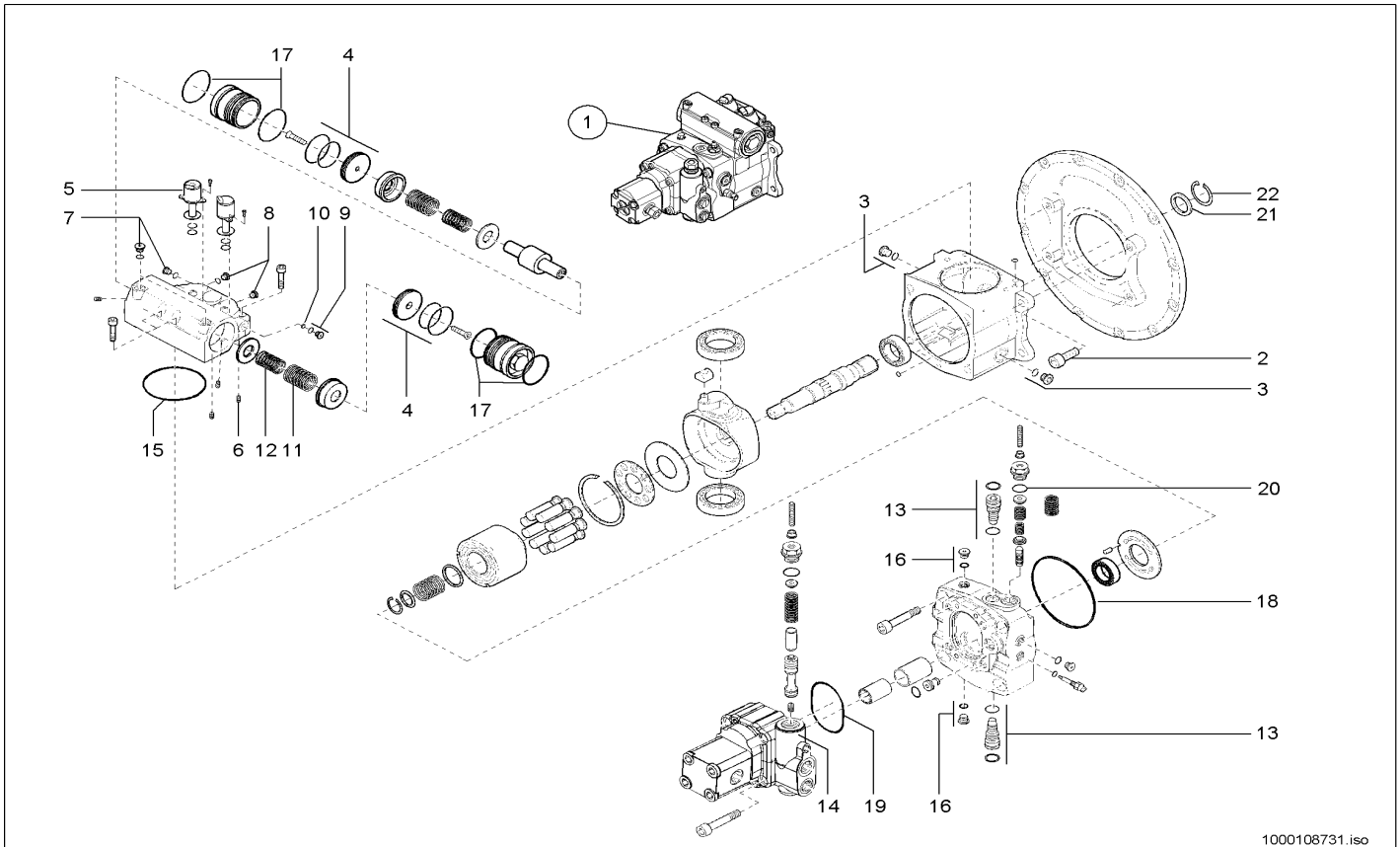

Pos	Art.-Nr.	Anm.	Q'TY	BEZEICHNUNG	PART NAME	DESIGNATION
1	1000052121		1,00 ST	VERSTELLPUMPE	DISPLACEMENT PUMP	POMPE DE TRANSLATION
2	1000032935		4,00 ST	SCHRAUBE	SCREW	VIS
3	1000112203		2,00 ST	STOPFEN	PLUG	BOUCHON
4	1000112205		2,00 ST	DECKEL	COVER	COUVERCLE
5	1000088378		2,00 ST	MAGNET	SOLENOID	AIMANT
6	1000112209		1,00 ST	DÜSE	NOZZLE	CLAPET
7	1000112210		3,00 ST	STOPFEN	PLUG	BOUCHON
8	1000112211		4,00 ST	STOPFEN	PLUG	BOUCHON
9	1000110517		1,00 ST	STOPFEN	PLUG	BOUCHON
10	1000112212		1,00 ST	FILTER	FILTER	FILTRE
11	1000112214		2,00 ST	DRUCKFEDER	PRESSURE SPRING	RESSORT DE PRESSION
12	1000112215		2,00 ST	DRUCKFEDER	PRESSURE SPRING	RESSORT DE PRESSION
13	1000112217		2,00 ST	VENTIL	VALVE	SOUPAPE
14	1000112235		1,00 ST	PUMPE	PUMP	POMPE
15	1000112237		1,00 ST	DICHTRING	SEAL RING	BAGUE D'ÉTANCHÉITÉ
16	1000112238		2,00 ST	STOPFEN	PLUG	BOUCHON
17	1000112239		4,00 ST	DICHTRING	SEAL RING	BAGUE D'ÉTANCHÉITÉ
18	1000112250		1,00 ST	DICHTRING	SEAL RING	BAGUE D'ÉTANCHÉITÉ
19	1000112251		1,00 ST	DICHTRING	SEAL RING	BAGUE D'ÉTANCHÉITÉ
20	1000112252		1,00 ST	DICHTRING	SEAL RING	BAGUE D'ÉTANCHÉITÉ
21	1000145697		1,00 ST	RADIALWELLENDICHTRING	ROTARY SHAFT SEAL	BAGUE D'ÉTANCHÉITÉ D'ONDES RADIALI
22	1000166828		1,00 ST	SICHERUNGSRING	LOCK RING	BAGUE DE SÛRETÉ

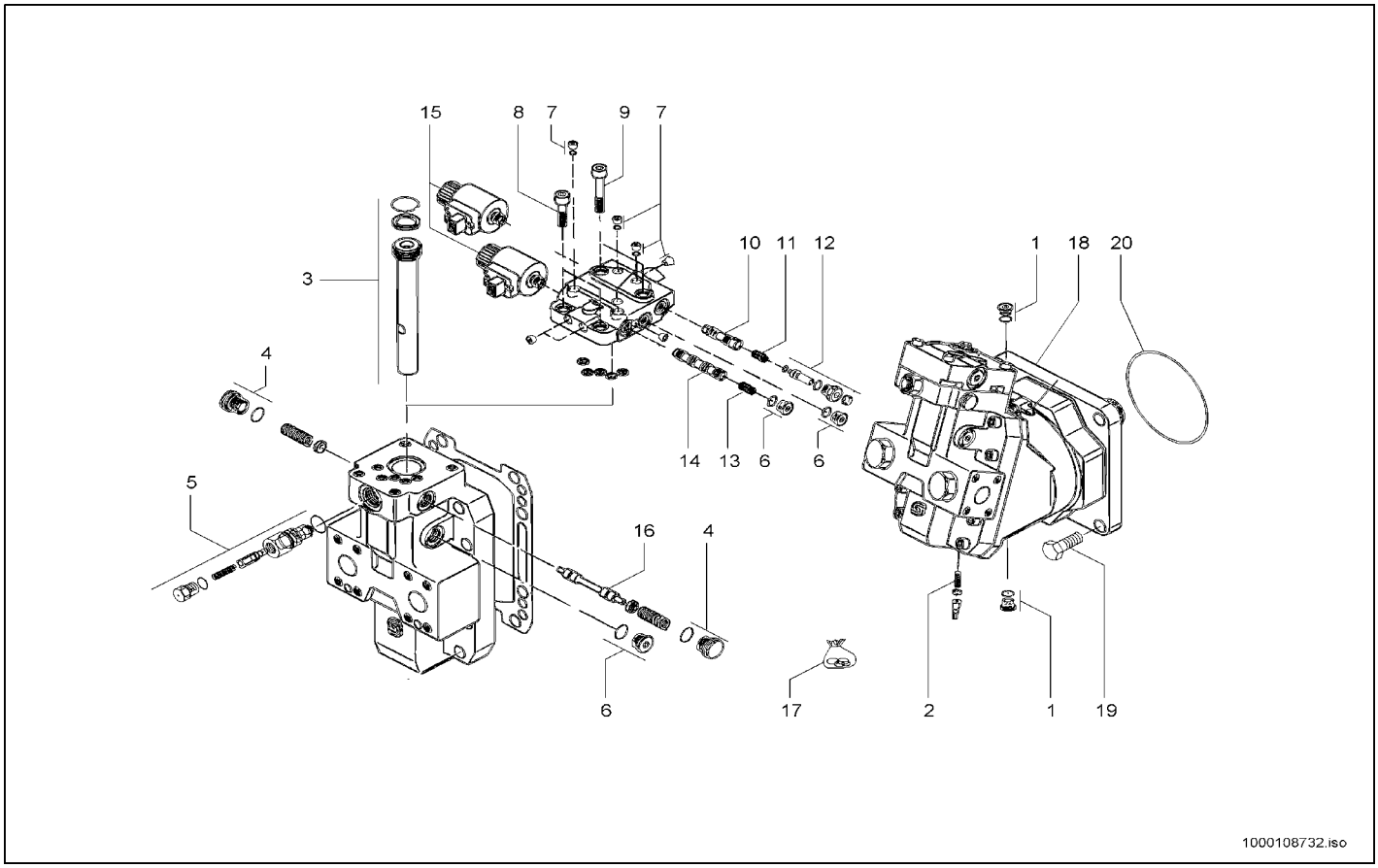

Pos	Art.-Nr.	Anm.	Q'TY	BEZEICHNUNG	PART NAME	DESIGNATION
1	1000087350		2,00 ST	VERSCHLUSSSCHRAUBE	LOCK SCREW	VIS DE FERMETURE
2	1000110513		1,00 ST	GEWINDESTIFT	THREAD PIN	GOUPILLE FILETÉE
3	1000110514		1,00 ST	KOLBEN	PISTON	PISTON
4	1000110515		2,00 ST	STOPFEN	PLUG	BOUCHON
5	1000110516		1,00 ST	VENTIL	VALVE	SOUPAPE
6	1000110517		5,00 ST	STOPFEN	PLUG	BOUCHON
7	1000110518		11,00 ST	STOPFEN	PLUG	BOUCHON
8	1000088178		2,00 ST	ZYLINDERSCHRAUBE	CHEESE HEAD SCREW	VIS À TÊTE CYLINDRIQUE
9	1000088179		2,00 ST	ZYLINDERSCHRAUBE	CHEESE HEAD SCREW	VIS À TÊTE CYLINDRIQUE
10	1000089389		1,00 ST	VENTILKOLBEN	VALVE ÜISTON	PISTON DE SOUPAPE
11	1000110519		1,00 ST	STOPFEN	PLUG	BOUCHON
12	1000088176		1,00 ST	STELLSCHRAUBE	SET SCREW	VIS DE COMMANDE
13	1000110519		1,00 ST	STOPFEN	PLUG	BOUCHON
14	1000110591		1,00 ST	VENTILKOLBEN	VALVE ÜISTON	PISTON DE SOUPAPE
15	1000110592		2,00 ST	MAGNET	SOLENOID	AIMANT
16	1000110593		1,00 ST	STEUERKOLBEN	CONTROL PISTON	PISTON DE CONTRÔLE
17	1000088181		1,00 ST	DICHTSATZ	SEAL KIT	POCHETTE DE JOINTS
18	1000052058		1,00 ST	HYDRAULIKMOTOR	HYDRAULIC MOTOR	MOTEUR HYDRAULIQUE
19	1000032990		4,00 ST	SCHRAUBE	SCREW	VIS
20	1000090424		1,00 ST	O-RING	O-RING	ANNEAU EN O

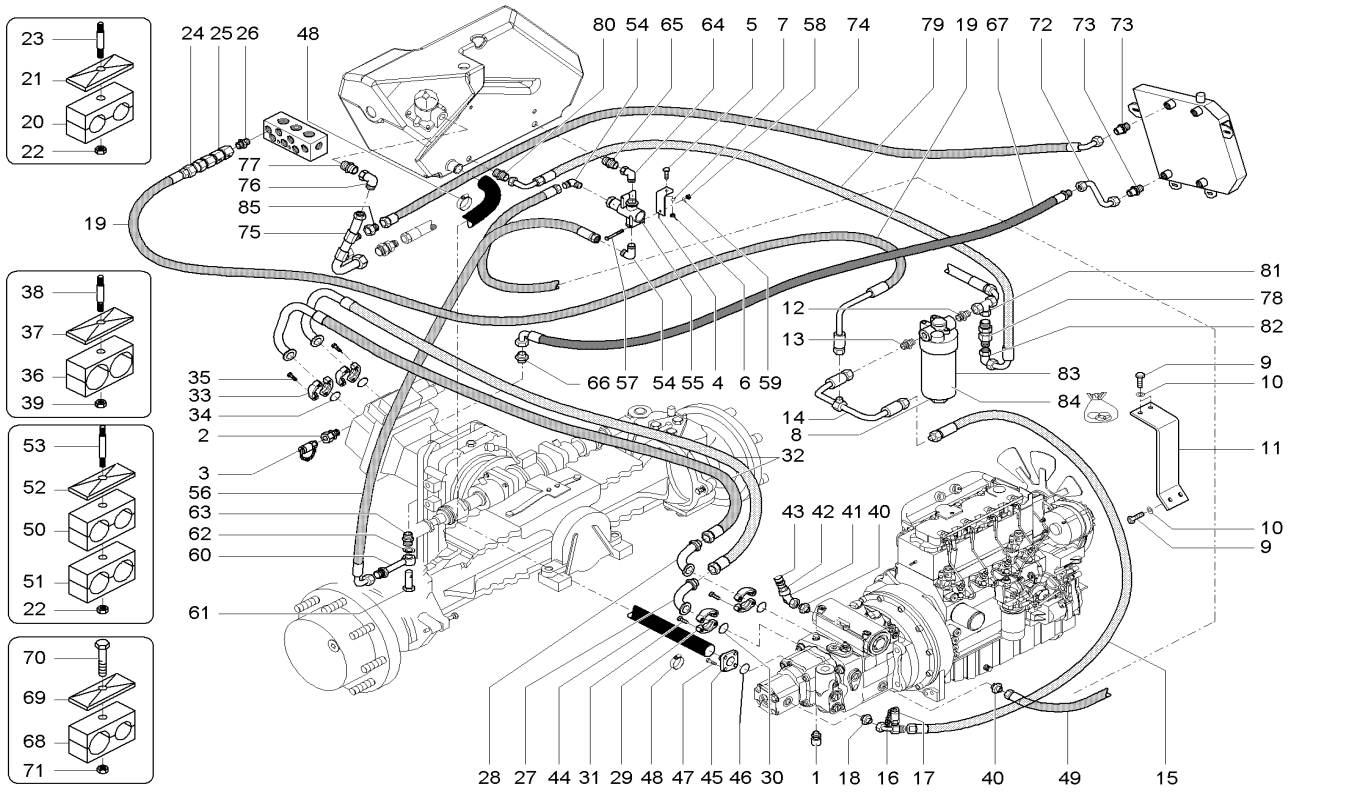

Pos	Art.-Nr.	Anm.	Q'TY	BEZEICHNUNG	PART NAME	DESIGNATION
1	1000028673		1,00 ST	MINIMESSANSCHLUSS	MINIMESS POINT	CONNEXION DE MINI MESURAGE
2	1000085130		1,00 ST	VERSCHRAUBUNG	SCREW JOINT	RACCORD UNION
3	1000000575		1,00 ST	MINIMESSANSCHLUSS	MINIMESS POINT	CONNEXION DE MINI MESURAGE
4	1000100990		1,00 ST	HALTER	BRACKET CLUTCH	SUPPORT
5	1000015364		1,00 ST	6KT-SCHRAUBE	HEX SCREW	VIS À TÊTE HEXAGONALE
6	1000015408		1,00 ST	6KT-MUTTER	HEXAGON NUT	ÉCROU HEXAGONAL
7	1000092291		1,00 ST	SCHEIBE	WASHER	RONDELLE
8	1000052156		1,00 ST	FILTER	FILTER	FILTRE
9	1000013008		3,00 ST	6KT-SCHRAUBE	HEX SCREW	VIS À TÊTE HEXAGONALE
10	1000013027		5,00 ST	SCHEIBE	WASHER	RONDELLE
11	1000098247		1,00 ST	HALTER	BRACKET CLUTCH	SUPPORT
12	1000028198		1,00 ST	VERSCHRAUBUNG	SCREW JOINT	RACCORD UNION
13	1000020803		1,00 ST	VERSCHRAUBUNG	SCREW JOINT	RACCORD UNION
14	1000098930		1,00 ST	HYDRAULIKROHR	HYDRAULIC PIPE	TUBE HYDRAULIQUE
15	1000105179		1,00 ST	HYDRAULIKSCHLAUCH	HP HOSE	TUYAU FLEXIBLE HYDRAULIQUE
16	1000101371		1,00 ST	ANSCHLUSSSTÜCK	CONNECTION PIECE	PIÈCE DE CONNEXION
17	1000028166		1,00 ST	MINIMESSANSCHLUSS	MINIMESS POINT	CONNEXION DE MINI MESURAGE
18	1000085117		1,00 ST	VERSCHRAUBUNG	SCREW JOINT	RACCORD UNION
19	1000098880		1,00 ST	HYDRAULIKSCHLAUCH	HP HOSE	TUYAU FLEXIBLE HYDRAULIQUE
20	1000031999		2,00 ST	SCHELLE	CLAMP	BRIDE
21	1000031230		2,00 ST	DECKPLATTE	COVER PLATE	PLAQUE DE RECOUVREMENT
22	1000013022		6,00 ST	6KT-MUTTER	HEXAGON NUT	ÉCROU HEXAGONAL
23	1000048896		3,00 ST	STIFTSCHRAUBE	STUD	GOUJON
24	1000027830		1,00 ST	RÜCKSCHLAGVENTIL	NON RETURN VALVE	SOUPAPE DE RETENUE
25	1000085038		1,00 ST	VERSCHRAUBUNG	SCREW JOINT	RACCORD UNION
26	1000015490		1,00 ST	VERSCHRAUBUNG	SCREW JOINT	RACCORD UNION
27	1000098921		1,00 ST	HYDRAULIKROHR	HYDRAULIC PIPE	TUBE HYDRAULIQUE
28	1000098922		1,00 ST	HYDRAULIKROHR	HYDRAULIC PIPE	TUBE HYDRAULIQUE
29	1000028689		4,00 ST	FLANSCHHÄLFTE	HALF FLANGE	DEMI-BRIDE
30	1000090485		2,00 ST	O-RING	O-RING	ANNEAU EN O
31	1000015376		8,00 ST	ZYLINDERSCHRAUBE	CHEESE HEAD SCREW	VIS A TETE CYLINDRIQUE
32	1000098201		2,00 ST	HYDRAULIKSCHLAUCH	HP HOSE	TUYAU FLEXIBLE HYDRAULIQUE
33	1000100531		4,00 ST	FLANSCHHÄLFTE	HALF FLANGE	DEMI-BRIDE
34	1000020772		2,00 ST	O-RING	O-RING	ANNEAU EN O
35	1000032873		8,00 ST	6KT-SCHRAUBE	HEX SCREW	VIS À TÊTE HEXAGONALE
36	1000100565		1,00 ST	DOPPELSCHELLE	DOUBLE CLAMP	DOUBLE BRIDE
37	1000031631		1,00 ST	DECKPLATTE	COVER PLATE	PLAQUE DE RECOUVREMENT
38	1000048896		1,00 ST	STIFTSCHRAUBE	STUD	GOUJON
39	1000013022		1,00 ST	6KT-MUTTER	HEXAGON NUT	ÉCROU HEXAGONAL
40	1000085044		2,00 ST	VERSCHRAUBUNG	SCREW JOINT	RACCORD UNION
41	1000015513		1,00 ST	VERSCHRAUBUNG	SCREW JOINT	RACCORD UNION
42	1000028337		1,00 ST	REDUZIERUNG	REDUCTION	RÉDUCTION
43	1000028095		1,00 ST	ABLAßKUPPLUNG	DRAIN COUPLING	COUPLEUR DE PURGE
44	1000098672		1,00 ST	FORMSCHLAUCH	PRESHAPED TUBE	TUYAU FLEXIBLE DE FORME
45	1000098772		1,00 ST	VERSCHRAUBUNG	SCREW JOINT	RACCORD UNION
46	1000100026		1,00 ST	O-RING	O-RING	ANNEAU EN O

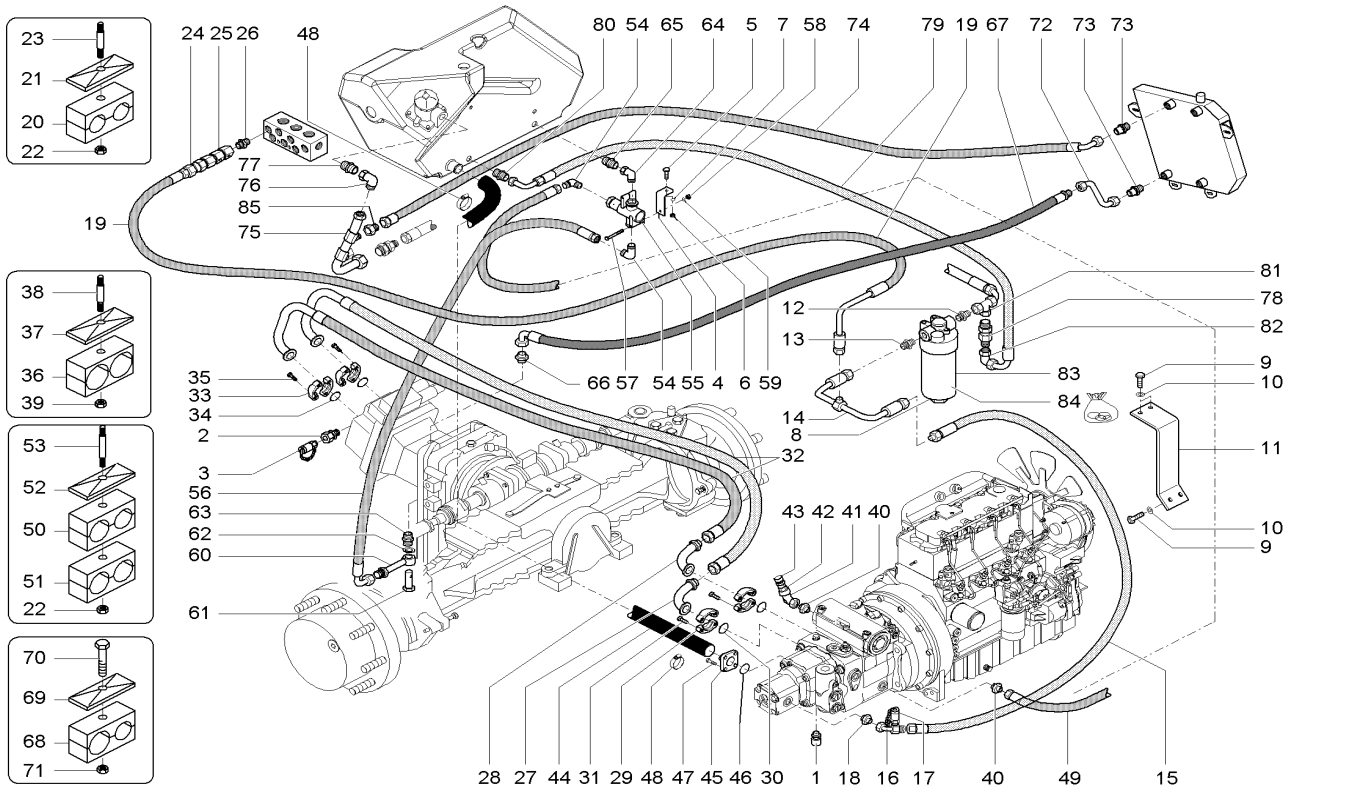

Pos	Art.-Nr.	Anm.	Q'TY	BEZEICHNUNG	PART NAME	DESIGNATION
47	1000015347		4,00 ST	6KT-SCHRAUBE	HEX SCREW	VIS À TÊTE HEXAGONALE
48	1000099084		2,00 ST	SCHELLE	CLAMP	BRIDE
49	1000101370		1,00 ST	HYDRAULIKSCHLAUCH	HP HOSE	TUYAU FLEXIBLE HYDRAULIQUE
50	1000032373		2,00 ST	SCHELLE	CLAMP	BRIDE
51	1000031949		2,00 ST	SCHELLE	CLAMP	BRIDE
52	1000031245		3,00 ST	DECKPLATTE	COVER PLATE	PLAQUE DE RECOUVREMENT
53	1000048894		3,00 ST	STIFTSCHRAUBE	STUD	GOUJON
54	1000028691		2,00 ST	VERSCHRAUBUNG	SCREW JOINT	RACCORD UNION
55	1000028112		1,00 ST	ÖLTEMPERATURREGLER	OIL TEMERATURE CONTROL	RÉGULATEUR DE TEMPÉRATURE D'HUIL
56	1000106208		1,00 ST	HYDRAULIKSCHLAUCH	HP HOSE	TUYAU FLEXIBLE HYDRAULIQUE
57	1000047253		1,00 ST	6KT-SCHRAUBE	HEX SCREW	VIS À TÊTE HEXAGONALE
58	1000085588		1,00 ST	6KT-MUTTER	HEXAGON NUT	ÉCROU HEXAGONAL
59	1000092290		2,00 ST	SCHEIBE	WASHER	RONDELLE
60	1000104527		1,00 ST	ANSCHLUSSSTÜCK	CONNECTION PIECE	PIÈCE DE CONNEXION
61	1000104553		1,00 ST	HOHLSCHRAUBE	BANJO BOLT	VIS CREUSE
62	1000013055		2,00 ST	DICHTRING	SEAL RING	BAGUE D'ÉTANCHÉITÉ
63	1000104528		1,00 ST	VERSCHRAUBUNG	SCREW JOINT	RACCORD UNION
64	1000028696		1,00 ST	VERSCHRAUBUNG	SCREW JOINT	RACCORD UNION
65	1000085133		1,00 ST	EGE22LM-ED A3C	EGE22LM-ED A3C	UNION
66	1000085067		1,00 ST	VERSCHRAUBUNG	SCREW JOINT	RACCORD UNION
67	1000106209		1,00 ST	HYDRAULIKSCHLAUCH	HP HOSE	TUYAU FLEXIBLE HYDRAULIQUE
68	1000031154		2,00 ST	SCHELLE	CLAMP	BRIDE
69	1000031351		4,00 ST	DECKPLATTE	COVER PLATE	PLAQUE DE RECOUVREMENT
70	1000015402		2,00 ST	6KT-SCHRAUBE	HEX SCREW	VIS À TÊTE HEXAGONALE
71	1000085588		2,00 ST	6KT-MUTTER	HEXAGON NUT	ÉCROU HEXAGONAL
72	1000098929		1,00 ST	HYDRAULIKROHR	HYDRAULIC PIPE	TUBE HYDRAULIQUE
73	1000085056		2,00 ST	VERSCHRAUBUNG	SCREW JOINT	RACCORD UNION
74	1000107873		1,00 ST	HYDRAULIKSCHLAUCH	HP HOSE	TUYAU FLEXIBLE HYDRAULIQUE
75	1000099141		1,00 ST	ANSCHLUSSSTÜCK	CONNECTION PIECE	PIÈCE DE CONNEXION
76	1000085091		1,00 ST	VERSCHRAUBUNG	SCREW JOINT	RACCORD UNION
77	1000085107		1,00 ST	VERSCHRAUBUNG	SCREW JOINT	RACCORD UNION
78	1000098984		1,00 ST	RÜCKSCHLAGVENTIL	NON RETURN VALVE	SOUPAPE DE RETENUE
79	1000098879		1,00 ST	HYDRAULIKSCHLAUCH	HP HOSE	TUYAU FLEXIBLE HYDRAULIQUE
80	1000020803		1,00 ST	VERSCHRAUBUNG	SCREW JOINT	RACCORD UNION
81	1000085108		1,00 ST	VERSCHRAUBUNG	SCREW JOINT	RACCORD UNION
82	1000015512		1,00 ST	VERSCHRAUBUNG	SCREW JOINT	RACCORD UNION
83	1000109115		1,00 ST	HYDRAULIKÖLFILTER KOMPLETT	HYDRAULIC OILFILTER COMPLETE	FILTRE HYD COMPLET
84	1000109116		1,00 ST	DICHTSATZ	SEAL KIT	POCHETTE DE JOINTS
85	1000101005		1,00 ST	VERSCHRAUBUNG	SCREW JOINT	RACCORD UNION

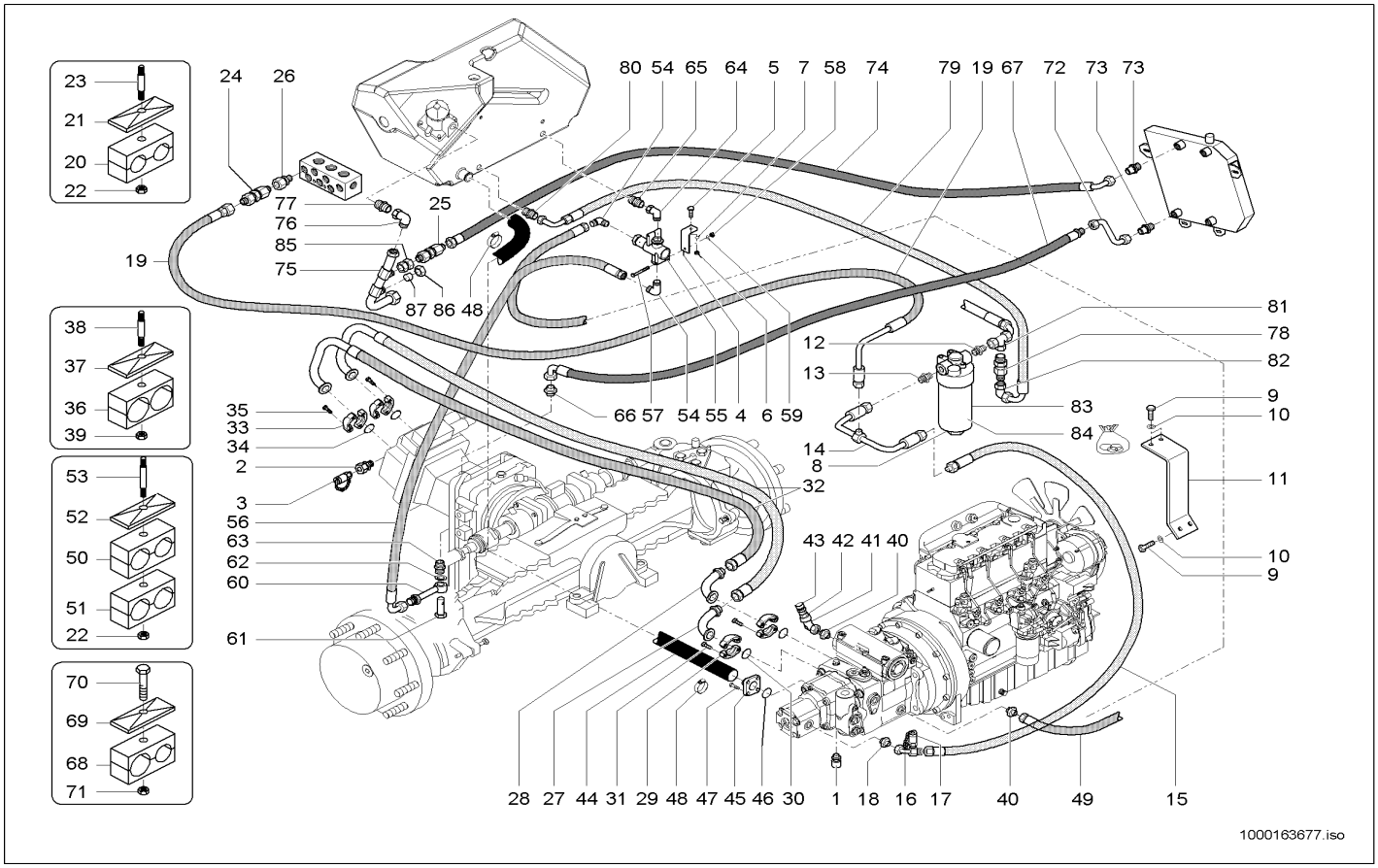

Pos	Art.-Nr.	Anm.	Q'TY	BEZEICHNUNG	PART NAME	DESIGNATION
1	1000028673		1,00 ST	MINIMESSANSCHLUSS	MINIMESS POINT	CONNEXION DE MINI MESURAGE
2	1000085130		1,00 ST	VERSCHRAUBUNG	SCREW JOINT	RACCORD UNION
3	1000000575		1,00 ST	MINIMESSANSCHLUSS	MINIMESS POINT	CONNEXION DE MINI MESURAGE
4	1000100990		1,00 ST	HALTER	BRACKET CLUTCH	SUPPORT
5	1000015364		1,00 ST	6KT-SCHRAUBE	HEX SCREW	VIS À TÊTE HEXAGONALE
6	1000015408		1,00 ST	6KT-MUTTER	HEXAGON NUT	ÉCROU HEXAGONAL
7	1000092291		1,00 ST	SCHEIBE	WASHER	RONDELLE
8	1000052156		1,00 ST	FILTER	FILTER	FILTRE
9	1000013008		3,00 ST	6KT-SCHRAUBE	HEX SCREW	VIS À TÊTE HEXAGONALE
10	1000013027		5,00 ST	SCHEIBE	WASHER	RONDELLE
11	1000098247		1,00 ST	HALTER	BRACKET CLUTCH	SUPPORT
12	1000028198		1,00 ST	VERSCHRAUBUNG	SCREW JOINT	RACCORD UNION
13	1000020803		1,00 ST	VERSCHRAUBUNG	SCREW JOINT	RACCORD UNION
14	1000098930		1,00 ST	HYDRAULIKROHR	HYDRAULIC PIPE	TUBE HYDRAULIQUE
15	1000105179		1,00 ST	HYDRAULIKSCHLAUCH	HP HOSE	TUYAU FLEXIBLE HYDRAULIQUE
16	1000101371		1,00 ST	ANSCHLUSSSTÜCK	CONNECTION PIECE	PIÈCE DE CONNEXION
17	1000028166		1,00 ST	MINIMESSANSCHLUSS	MINIMESS POINT	CONNEXION DE MINI MESURAGE
18	1000085117		1,00 ST	VERSCHRAUBUNG	SCREW JOINT	RACCORD UNION
19	1000098880		1,00 ST	HYDRAULIKSCHLAUCH	HP HOSE	TUYAU FLEXIBLE HYDRAULIQUE
20	1000031999		2,00 ST	SCHELLE	CLAMP	BRIDE
21	1000031230		2,00 ST	DECKPLATTE	COVER PLATE	PLAQUE DE RECOUVREMENT
22	1000013022		6,00 ST	6KT-MUTTER	HEXAGON NUT	ÉCROU HEXAGONAL
23	1000048896		3,00 ST	STIFTSCHRAUBE	STUD	GOUJON
24	1000027830		1,00 ST	RÜCKSCHLAGVENTIL	NON RETURN VALVE	SOUPAPE DE RETENUE
25	1000107703		1,00 ST	RÜCKSCHLAGVENTIL	NON RETURN VALVE	SOUPAPE DE RETENUE
26	1000085065		1,00 ST	VERSCHRAUBUNG	SCREW JOINT	RACCORD UNION
27	1000098921		1,00 ST	HYDRAULIKROHR	HYDRAULIC PIPE	TUBE HYDRAULIQUE
28	1000098922		1,00 ST	HYDRAULIKROHR	HYDRAULIC PIPE	TUBE HYDRAULIQUE
29	1000028689		4,00 ST	FLANSCHHÄLFTE	HALF FLANGE	DEMI-BRIDE
30	1000090485		2,00 ST	O-RING	O-RING	ANNEAU EN O
31	1000015376		8,00 ST	ZYLINDERSCHRAUBE	CHEESE HEAD SCREW	VIS A TETE CYLINDRIQUE
32	1000098201		2,00 ST	HYDRAULIKSCHLAUCH	HP HOSE	TUYAU FLEXIBLE HYDRAULIQUE
33	1000100531		4,00 ST	FLANSCHHÄLFTE	HALF FLANGE	DEMI-BRIDE
34	1000020772		2,00 ST	O-RING	O-RING	ANNEAU EN O
35	1000032873		8,00 ST	6KT-SCHRAUBE	HEX SCREW	VIS À TÊTE HEXAGONALE
36	1000100565		1,00 ST	DOPPELSCHELLE	DOUBLE CLAMP	DOUBLE BRIDE
37	1000031631		1,00 ST	DECKPLATTE	COVER PLATE	PLAQUE DE RECOUVREMENT
38	1000048896		1,00 ST	STIFTSCHRAUBE	STUD	GOUJON
39	1000013022		1,00 ST	6KT-MUTTER	HEXAGON NUT	ÉCROU HEXAGONAL
40	1000085044		2,00 ST	VERSCHRAUBUNG	SCREW JOINT	RACCORD UNION
41	1000015513		1,00 ST	VERSCHRAUBUNG	SCREW JOINT	RACCORD UNION
42	1000028337		1,00 ST	REDUZIERUNG	REDUCTION	RÉDUCTION
43	1000028095		1,00 ST	ABLAßKUPPLUNG	DRAIN COUPLING	COUPLEUR DE PURGE
44	1000098672		1,00 ST	FORMSCHLAUCH	PRESHAPED TUBE	TUYAU FLEXIBLE DE FORME
45	1000098772		1,00 ST	VERSCHRAUBUNG	SCREW JOINT	RACCORD UNION
46	1000100026		1,00 ST	O-RING	O-RING	ANNEAU EN O

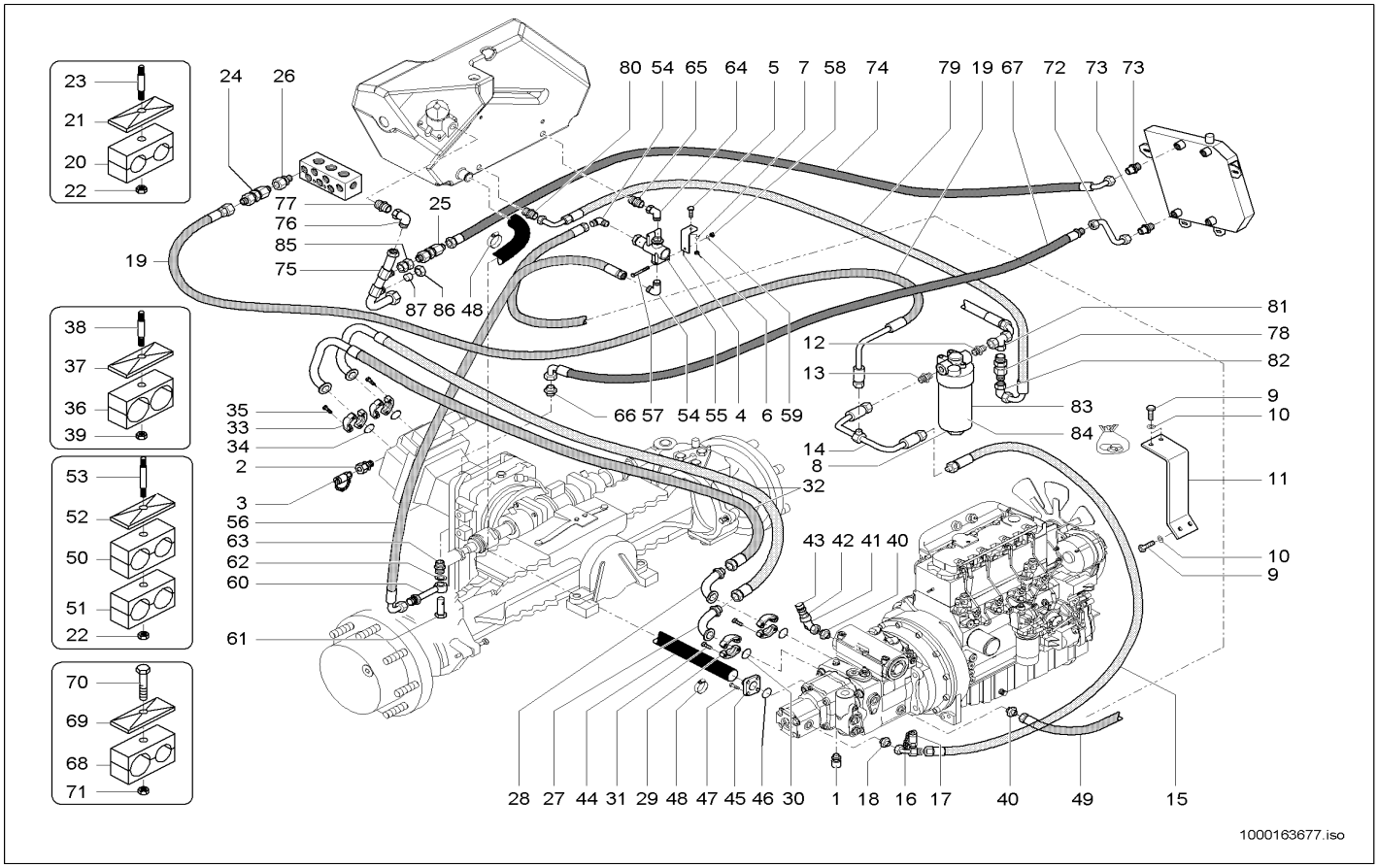

Pos	Art.-Nr.	Anm.	Q'TY	BEZEICHNUNG	PART NAME	DESIGNATION
47	1000015347		4,00 ST	6KT-SCHRAUBE	HEX SCREW	VIS À TÊTE HEXAGONALE
48	1000099084		2,00 ST	SCHELLE	CLAMP	BRIDE
49	1000101370		1,00 ST	HYDRAULIKSCHLAUCH	HP HOSE	TUYAU FLEXIBLE HYDRAULIQUE
50	1000032373		2,00 ST	SCHELLE	CLAMP	BRIDE
51	1000031949		2,00 ST	SCHELLE	CLAMP	BRIDE
52	1000031245		3,00 ST	DECKPLATTE	COVER PLATE	PLAQUE DE RECOUVREMENT
53	1000048894		3,00 ST	STIFTSCHRAUBE	STUD	GOUJON
54	1000028691		2,00 ST	VERSCHRAUBUNG	SCREW JOINT	RACCORD UNION
55	1000028112		1,00 ST	ÖLTEMPERATURREGLER	OIL TEMERATURE CONTROL	RÉGULATEUR DE TEMPÉRATURE D'HUIL
56	1000106208		1,00 ST	HYDRAULIKSCHLAUCH	HP HOSE	TUYAU FLEXIBLE HYDRAULIQUE
57	1000047253		1,00 ST	6KT-SCHRAUBE	HEX SCREW	VIS À TÊTE HEXAGONALE
58	1000085588		1,00 ST	6KT-MUTTER	HEXAGON NUT	ÉCROU HEXAGONAL
59	1000092290		2,00 ST	SCHEIBE	WASHER	RONDELLE
60	1000104527		1,00 ST	ANSCHLUSSSTÜCK	CONNECTION PIECE	PIÈCE DE CONNEXION
61	1000104553		1,00 ST	HOHLSCHRAUBE	BANJO BOLT	VIS CREUSE
62	1000020806		2,00 ST	DICHTRING	SEAL RING	BAGUE D'ÉTANCHÉITÉ
63	1000104528		1,00 ST	VERSCHRAUBUNG	SCREW JOINT	RACCORD UNION
64	1000028696		1,00 ST	VERSCHRAUBUNG	SCREW JOINT	RACCORD UNION
65	1000085133		1,00 ST	EGE22LM-ED A3C	EGE22LM-ED A3C	UNION
66	1000085067		1,00 ST	VERSCHRAUBUNG	SCREW JOINT	RACCORD UNION
67	1000106209		1,00 ST	HYDRAULIKSCHLAUCH	HP HOSE	TUYAU FLEXIBLE HYDRAULIQUE
68	1000031154		2,00 ST	SCHELLE	CLAMP	BRIDE
69	1000031351		4,00 ST	DECKPLATTE	COVER PLATE	PLAQUE DE RECOUVREMENT
70	1000015402		2,00 ST	6KT-SCHRAUBE	HEX SCREW	VIS À TÊTE HEXAGONALE
71	1000085588		2,00 ST	6KT-MUTTER	HEXAGON NUT	ÉCROU HEXAGONAL
72	1000098929		1,00 ST	HYDRAULIKROHR	HYDRAULIC PIPE	TUBE HYDRAULIQUE
73	1000085056		2,00 ST	VERSCHRAUBUNG	SCREW JOINT	RACCORD UNION
74	1000107873		1,00 ST	HYDRAULIKSCHLAUCH	HP HOSE	TUYAU FLEXIBLE HYDRAULIQUE
75	1000099141		1,00 ST	ANSCHLUSSSTÜCK	CONNECTION PIECE	PIÈCE DE CONNEXION
76	1000085091		1,00 ST	VERSCHRAUBUNG	SCREW JOINT	RACCORD UNION
77	1000085107		1,00 ST	VERSCHRAUBUNG	SCREW JOINT	RACCORD UNION
78	1000098984		1,00 ST	RÜCKSCHLAGVENTIL	NON RETURN VALVE	SOUPAPE DE RETENUE
79	1000098879		1,00 ST	HYDRAULIKSCHLAUCH	HP HOSE	TUYAU FLEXIBLE HYDRAULIQUE
80	1000020803		1,00 ST	VERSCHRAUBUNG	SCREW JOINT	RACCORD UNION
81	1000085108		1,00 ST	VERSCHRAUBUNG	SCREW JOINT	RACCORD UNION
82	1000015512		1,00 ST	VERSCHRAUBUNG	SCREW JOINT	RACCORD UNION
83	1000109115		1,00 ST	HYDRAULIKÖLFILTER KOMPLETT	HYDRAULIC OILFILTER COMPLETE	FILTRE HYD COMPLET
84	1000109116		1,00 ST	DICHTSATZ	SEAL KIT	POCHETTE DE JOINTS
85	1000101005		1,00 ST	VERSCHRAUBUNG	SCREW JOINT	RACCORD UNION
86	1000050505		1,00 ST	ÜBERWURFMUTTER	UNION NUT	ÉCROU À CHAPEAU
87	1000028243		1,00 ST	VERSCHLUSSBUTZEN	LOCK PIECE	PIÈCE DE FERMETURE

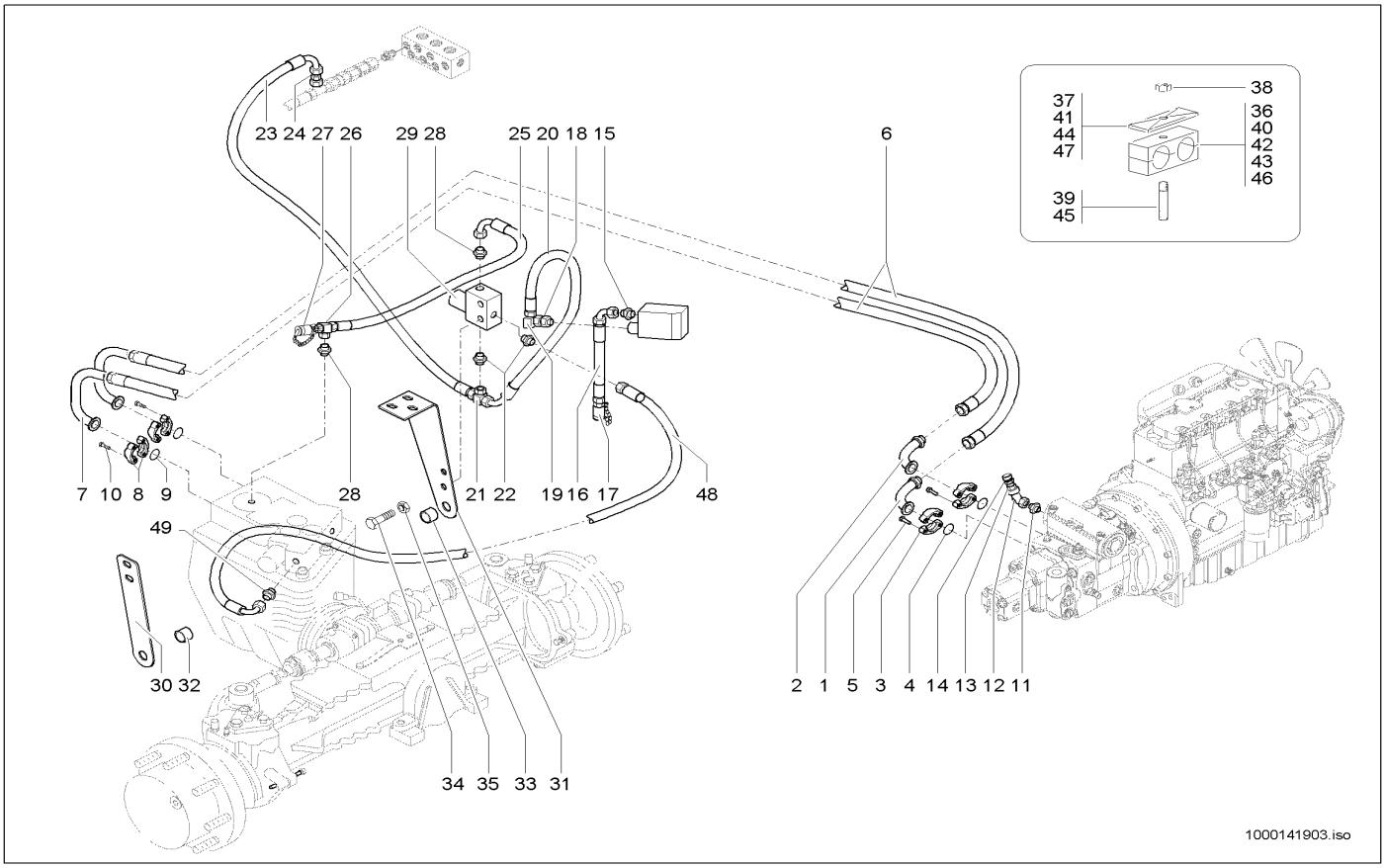

Pos	Art.-Nr.	Anm.	Q'TY	BEZEICHNUNG	PART NAME	DESIGNATION
1	1000098921		1,00 ST	HYDRAULIKROHR	HYDRAULIC PIPE	TUBE HYDRAULIQUE
2	1000098922		1,00 ST	HYDRAULIKROHR	HYDRAULIC PIPE	TUBE HYDRAULIQUE
3	1000028689		4,00 ST	FLANSCHHÄLFTE	HALF FLANGE	DEMI-BRIDE
4	1000090485		2,00 ST	O-RING	O-RING	ANNEAU EN O
5	1000015376		8,00 ST	ZYLINDERSCHRAUBE	CHEESE HEAD SCREW	VIS A TETE CYLINDRIQUE
6	1000098201		2,00 ST	HYDRAULIKSCHLAUCH	HP HOSE	TUYAU FLEXIBLE HYDRAULIQUE
7	1000100230		2,00 ST	HYDRAULIKROHR	HYDRAULIC PIPE	TUBE HYDRAULIQUE
8	1000100531		4,00 ST	FLANSCHHÄLFTE	HALF FLANGE	DEMI-BRIDE
9	1000020772		2,00 ST	O-RING	O-RING	ANNEAU EN O
10	1000032990		8,00 ST	SCHRAUBE	SCREW	VIS
11	1000085044		1,00 ST	VERSCHRAUBUNG	SCREW JOINT	RACCORD UNION
12	1000015513		1,00 ST	VERSCHRAUBUNG	SCREW JOINT	RACCORD UNION
13	1000028337		1,00 ST	REDUZIERUNG	REDUCTION	RÉDUCTION
14	1000028095		1,00 ST	ABLAßKUPPLUNG	DRAIN COUPLING	COUPLEUR DE PURGE
15	1000085090		1,00 ST	VERSCHRAUBUNG	SCREW JOINT	RACCORD UNION
16	1000129567		1,00 ST	HYDRAULIKSCHLAUCH	HP HOSE	TUYAU FLEXIBLE HYDRAULIQUE
17	1000000575		1,00 ST	MINIMESSANSCHLUSS	MINIMESS POINT	CONNEXION DE MINI MESURAGE
18	1000085094		1,00 ST	VERSCHRAUBUNG	SCREW JOINT	RACCORD UNION
19	1000015510		1,00 ST	VERSCHRAUBUNG	SCREW JOINT	RACCORD UNION
20	1000098318		1,00 ST	HYDRAULIKSCHLAUCH	HP HOSE	TUYAU FLEXIBLE HYDRAULIQUE
21	1000015518		1,00 ST	VERSCHRAUBUNG	SCREW JOINT	RACCORD UNION
22	1000015488		3,00 ST	VERSCHRAUBUNG	SCREW JOINT	RACCORD UNION
23	1000098329		1,00 ST	HYDRAULIKSCHLAUCH	HP HOSE	TUYAU FLEXIBLE HYDRAULIQUE
24	1000085094		1,00 ST	VERSCHRAUBUNG	SCREW JOINT	RACCORD UNION
25	1000098318		1,00 ST	HYDRAULIKSCHLAUCH	HP HOSE	TUYAU FLEXIBLE HYDRAULIQUE
26	1000015518		1,00 ST	VERSCHRAUBUNG	SCREW JOINT	RACCORD UNION
27	1000000575		1,00 ST	MINIMESSANSCHLUSS	MINIMESS POINT	CONNEXION DE MINI MESURAGE
28	1000085090		2,00 ST	VERSCHRAUBUNG	SCREW JOINT	RACCORD UNION
29	1000104104		1,00 ST	MAGNETVENTIL	SOLENOID VALVE	ÉLECTROVALVE
30	1000117753		1,00 ST	HALTER	BRACKET CLUTCH	SUPPORT
31	1000102553		1,00 ST	HALTER	BRACKET CLUTCH	SUPPORT
32	1000125480		1,00 ST	BUCHSE	BUSHING	BAGUE
33	1000125479		1,00 ST	BUCHSE	BUSHING	BAGUE
34	1000085313		2,00 ST	6KT-SCHRAUBE	HEX SCREW	VIS À TÊTE HEXAGONALE
35	1000085588		2,00 ST	6KT-MUTTER	HEXAGON NUT	ÉCROU HEXAGONAL
36	1000031999	15/15 PP	1,00 ST	SCHELLE	CLAMP	BRIDE
37	1000031230	GD 2 D	1,00 ST	DECKPLATTE	COVER PLATE	PLAQUE DE RECOUVREMENT
38	1000013022	M8	8,00 ST	6KT-MUTTER	HEXAGON NUT	ÉCROU HEXAGONAL
39	1000048896	M8x75	3,00 ST	STIFTSCHRAUBE	STUD	GOUJON
40	1000100565	32/32	1,00 ST	DOPPELSCHELLE	DOUBLE CLAMP	DOUBLE BRIDE
41	1000031631	GD 5 D	1,00 ST	DECKPLATTE	COVER PLATE	PLAQUE DE RECOUVREMENT
42	1000032373	20/25	2,00 ST	SCHELLE	CLAMP	BRIDE
43	1000031949	25/25	2,00 ST	SCHELLE	CLAMP	BRIDE
44	1000031245	GD 3 D	3,00 ST	DECKPLATTE	COVER PLATE	PLAQUE DE RECOUVREMENT
45	1000048894	M8x55	3,00 ST	STIFTSCHRAUBE	STUD	GOUJON
46	1000031154	22/28	2,00 ST	SCHELLE	CLAMP	BRIDE

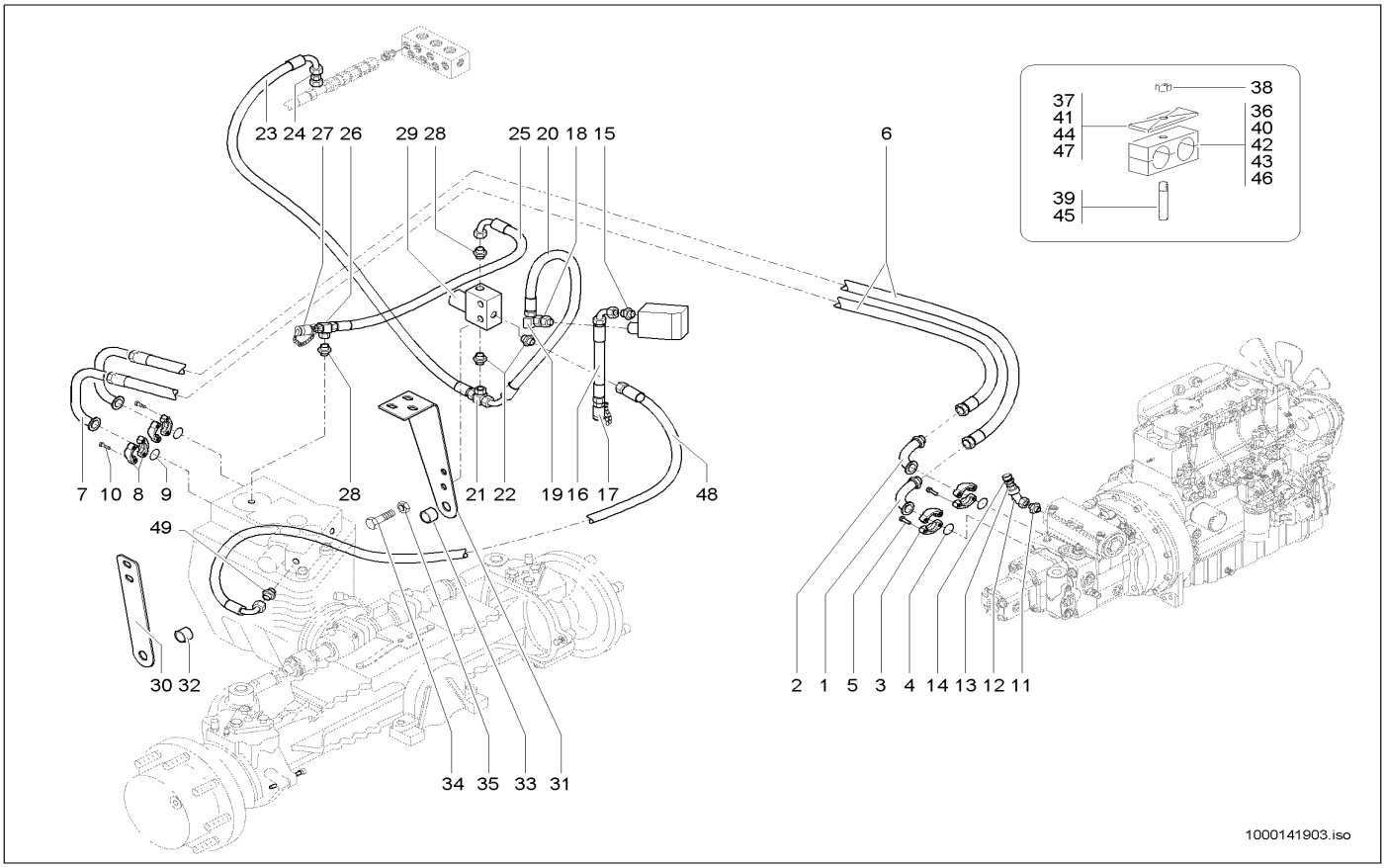

Pos	Art.-Nr.	Anm.	Q'TY	BEZEICHNUNG	PART NAME	DESIGNATION
47	1000031351	GD 4 D	4,00 ST	DECKPLATTE	COVER PLATE	PLAQUE DE RECOUVREMENT
48	1000104829		1,00 ST	HYDRAULIKSCHLAUCH	HP HOSE	TUYAU FLEXIBLE HYDRAULIQUE
49	1000000577		1,00 ST	VERSCHRAUBUNG	SCREW JOINT	RACCORD UNION

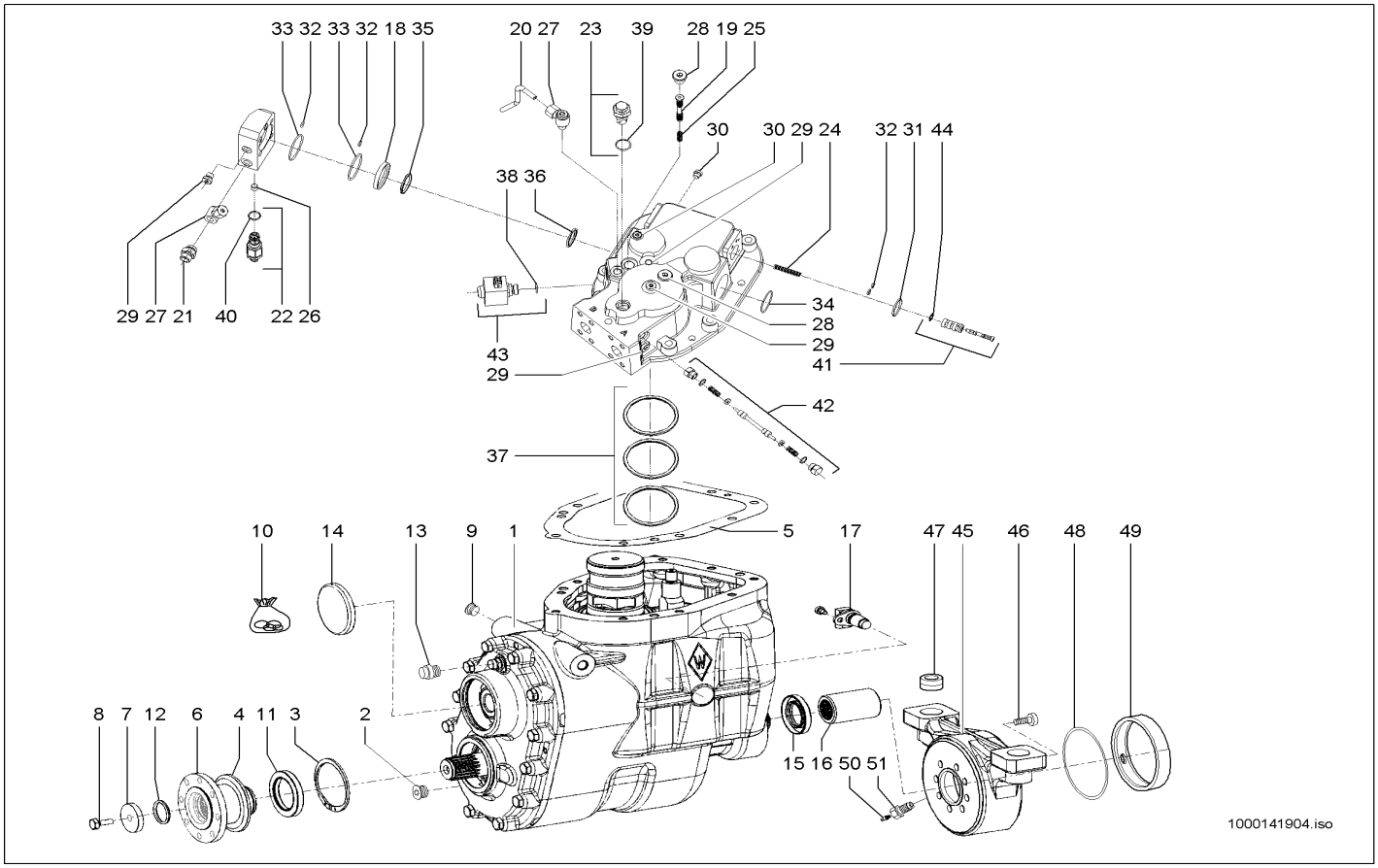

Pos	Art.-Nr.	Anm.	Q'TY	BEZEICHNUNG	PART NAME	DESIGNATION
1	1000117726		1,00 ST	VERSTELLMOTOR	DISPLACEMENT MOTOR	MOTEUR DE DÉPLACER
2	1000152926		1,00 ST	STOPFEN	PLUG	BOUCHON
3	1000159109		1,00 ST	SICHERUNGSRING	LOCK RING	BAGUE DE SÜRETÉ
4	1000114760		1,00 ST	DICHTSATZ	SEAL KIT	POCHETTE DE JOINTS
5	1000114767		1,00 ST	DICHTUNG	SEAL	JOINT D'ÉTANCHÉITÉ
6	1000152923		1,00 ST	FLANSCH	FLANGE	BRIDE
7	1000152921		1,00 ST	SCHEIBE	WASHER	RONDELLE
8	1000152880		1,00 ST	6KT-SCHRAUBE	HEX SCREW	VIS À TÊTE HEXAGONALE
9	1000152929		1,00 ST	STOPFEN	PLUG	BOUCHON
10	1000114766		1,00 ST	DICHTUNGSSATZ	SEALING KIT	JEU DE JOINTS
11	1000114760		1,00 ST	DICHTSATZ	SEAL KIT	POCHETTE DE JOINTS
12	1000114761		1,00 ST	O-RING	O-RING	ANNEAU EN O
13	1000152928		1,00 ST	STOPFEN	PLUG	BOUCHON
14	1000114748		1,00 ST	DECKEL	COVER	COUVERCLE
15	1000114749		1,00 ST	DICHTRING	SEAL RING	BAGUE D'ÉTANCHÉITÉ
16	1000124621		1,00 ST	BUCHSE	BUSHING	DOUILLE
17	1000114762		1,00 ST	DREHZAHLGEBER	RPM SENSOR	TRANSMETTEUR DE VITESSE DE ROTATION
18	1000153000		1,00 ST	RING	RING	ANNEAU
19	1000152971		1,00 ST	SCHIEBER	SLIDE	VANNE
20	1000153014		1,00 ST	ROHR	PIPE LINE	TUYAU
21	1000153010		2,00 ST	VERSCHRAUBUNG	SCREW JOINT	RACCORD UNION
22	1000153002		8,00 ST	DRUCKREDUZIERVENTIL	PRESSURE REDUCT.VALVE	SOUPAPE DE DÉCOMPRESSION
23	1000114768		1,00 ST	DRUCKVENTIL	PRESSURE VALVE	SOUPAPE DE REFOULEMENT
24	1000152976		1,00 ST	DRUCKFEDER	PRESSURE SPRING	RESSORT DE PRESSION
25	1000152972		1,00 ST	DRUCKFEDER	PRESSURE SPRING	RESSORT DE PRESSION
26	1000153005		1,00 ST	DÜSE	NOZZLE	CLAPET
27	1000153007		2,00 ST	VERSCHRAUBUNG	SCREW JOINT	RACCORD UNION
28	1000152950		2,00 ST	STOPFEN	PLUG	BOUCHON
29	1000152975		5,00 ST	STOPFEN	PLUG	BOUCHON
30	1000152974		2,00 ST	STOPFEN	PLUG	BOUCHON
31	1000152980		1,00 ST	O-RING	O-RING	ANNEAU EN O
32	1000152978		4,00 ST	O-RING	O-RING	ANNEAU EN O
33	1000153001		2,00 ST	O-RING	O-RING	ANNEAU EN O
34	1000152993		1,00 ST	O-RING	O-RING	ANNEAU EN O
35	1000152999		1,00 ST	O-RING	O-RING	ANNEAU EN O
36	1000152998		1,00 ST	O-RING	O-RING	ANNEAU EN O
37	1000152994		3,00 ST	O-RING	O-RING	ANNEAU EN O
38	1000152997		1,00 ST	O-RING	O-RING	ANNEAU EN O
39	1000153021		1,00 ST	O-RING	O-RING	ANNEAU EN O
40	1000153004		1,00 ST	O-RING	O-RING	ANNEAU EN O
41	1000152981		1,00 ST	REGELVENTIL	REGULATING VALVE	SOUPAPE DE RÉGLAGE
42	1000152991		1,00 ST	SCHIEBER	SLIDE	VANNE
43	1000114790		1,00 ST	MAGNETVENTIL	SOLENOID VALVE	ÉLECTROVALVE
44	1000152982		1,00 ST	SICHERUNGSRING	LOCK RING	BAGUE DE SÜRETÉ
45	1000109806		1,00 ST	TRÄGER	SUPPORT	SUPPORT

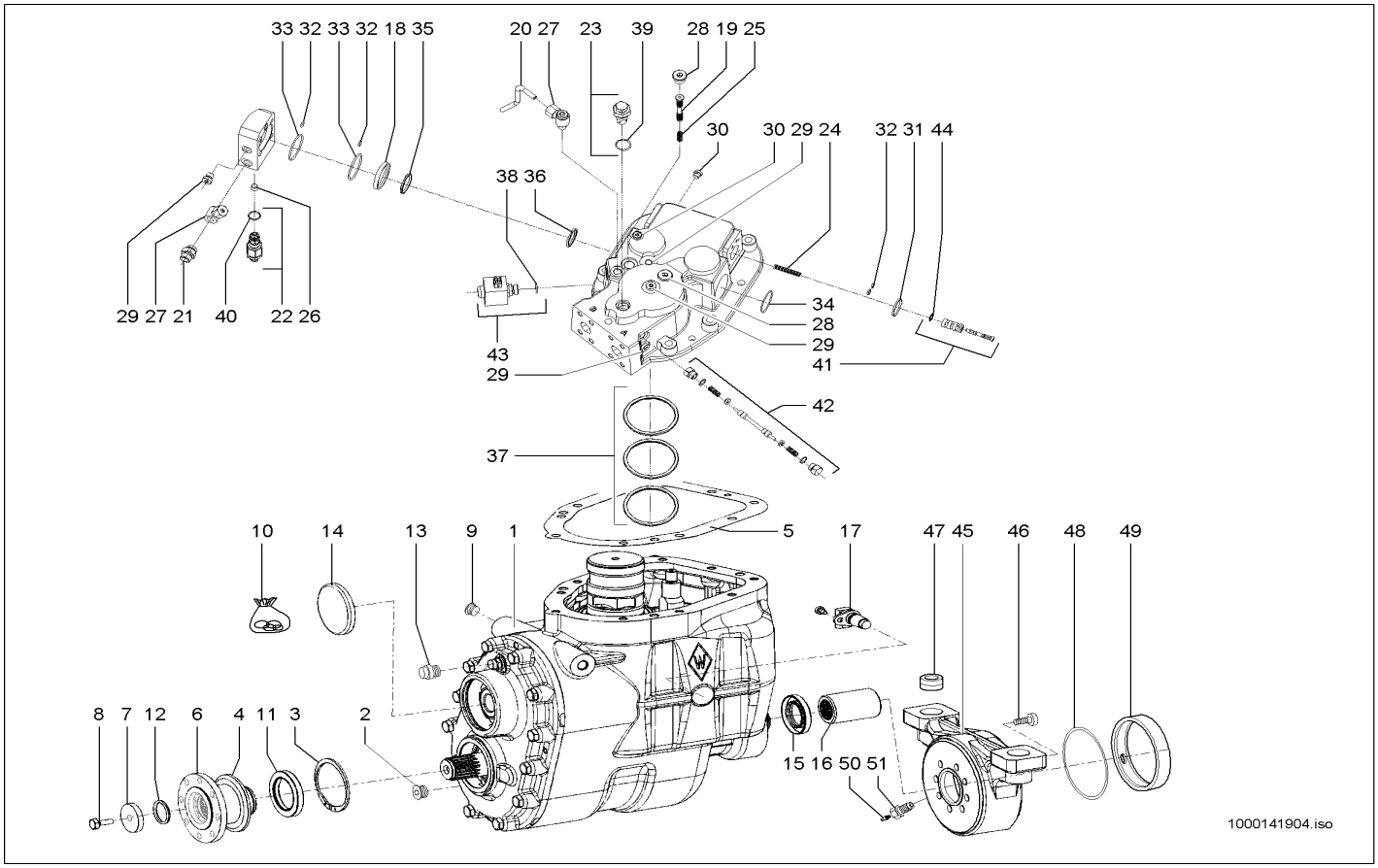

Pos	Art.-Nr.	Anm.	Q'TY	BEZEICHNUNG	PART NAME	DESIGNATION
46	1000133983		8,00 ST	SCHRAUBE	SCREW	VIS
47	1000089265		2,00 ST	BUCHSE	BUSHING	BAGUE
48	1000089243		1,00 ST	O-RING	O-RING	ANNEAU EN O
49	1000089275		1,00 ST	BUCHSE	BUSHING	BAGUE
50	1000109810		1,00 ST	KEGELSCHMIERNIPPEL	PLUG	BOUCHON
51	1000133984		1,00 ST	SCHRAUBE	SCREW	VIS

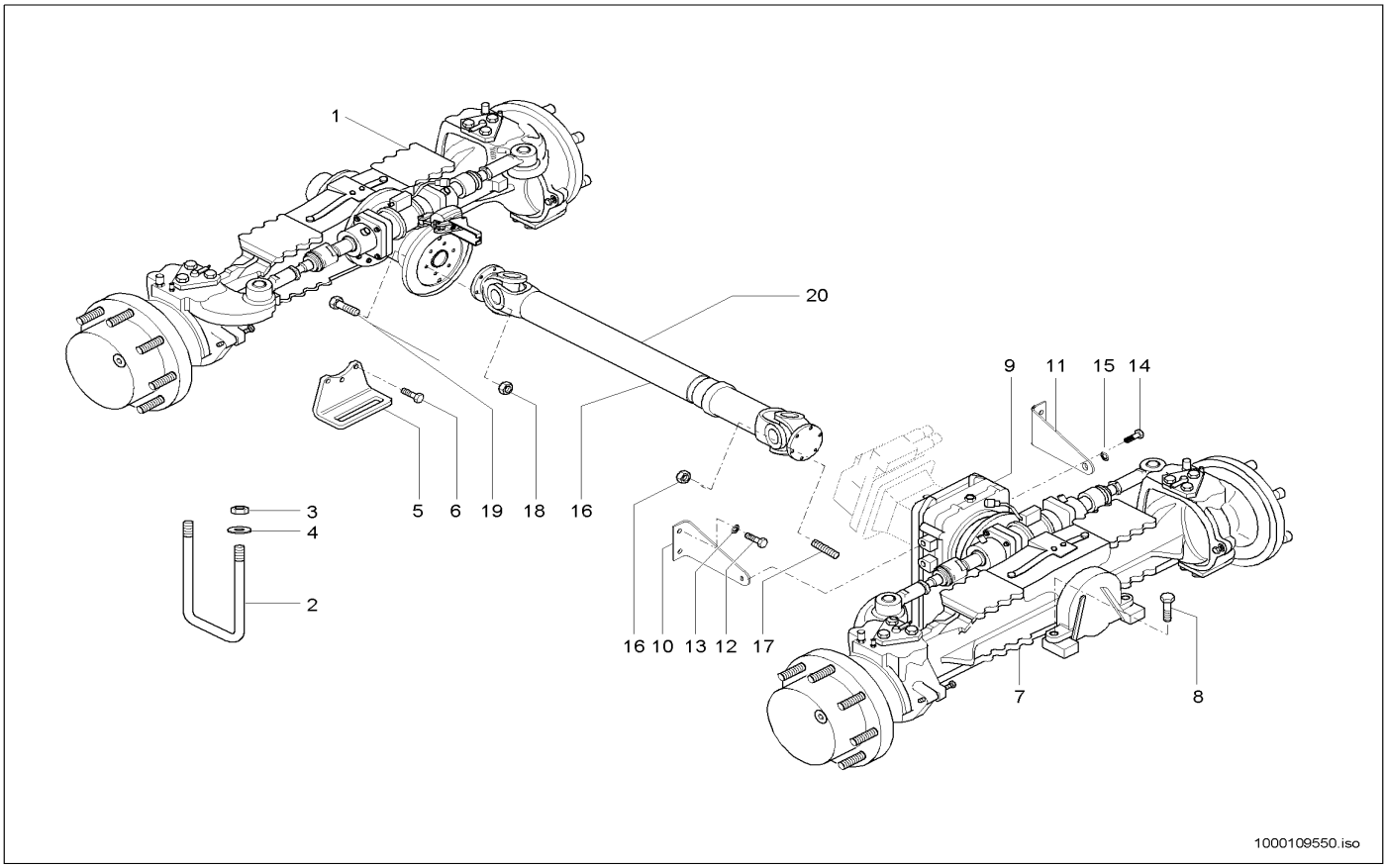

Pos	Art.-Nr.	Anm.	Q'TY	BEZEICHNUNG	PART NAME	DESIGNATION
1	1000051716		1,00 ST	VORDERACHSE	FRONT AXLE	AVANT-TRAIN
2	1000098912		4,00 ST	BÜGEL	HOLDER	ARCHET
3	1000018412		8,00 ST	6KT-MUTTER	HEXAGON NUT	ÉCROU HEXAGONAL
4	1000101180		8,00 ST	SCHEIBE	WASHER	RONDELLE
5	1000102883		1,00 ST	ABDECKUNG	COVER	COUVERCLE
6	1000085420		3,00 ST	6KT-SCHRAUBE	HEX SCREW	VIS À TÊTE HEXAGONALE
7	1000051718		1,00 ST	HINTERACHSE	REAR AXLE	ESSIEU ARRIÈRE
8	1000085345		4,00 ST	6KT-SCHRAUBE	HEX SCREW	VIS À TÊTE HEXAGONALE
9	1000036773		1,00 ST	GETRIEBE	GEAR BOX	BOÎTE DE VITESSES
10	1000098210		1,00 ST	HALTER	BRACKET CLUTCH	SUPPORT
11	1000098211		1,00 ST	HALTER	BRACKET CLUTCH	SUPPORT
12	1000085437		4,00 ST	6KT-SCHRAUBE	HEX SCREW	VIS À TÊTE HEXAGONALE
13	1000049219		4,00 ST	SCHEIBE	WASHER	RONDELLE
14	1000047711		4,00 ST	6KT-SCHRAUBE	HEX SCREW	VIS À TÊTE HEXAGONALE
15	1000117989		2,00 ST	SCHEIBE	WASHER	RONDELLE
16	1000089677	20 Km/h	1,00 ST	GELENKWELLE	CARDAN SHAFT	ARBRE ARTICULÉ
17	1000048917		8,00 ST	STIFTSCHRAUBE	STUD	GOUJON
18	1000049102		16,00 ST	6KT-MUTTER	HEXAGON NUT	ÉCROU HEXAGONAL
19	1000015348		8,00 ST	6KT-SCHRAUBE	HEX SCREW	VIS À TÊTE HEXAGONALE
20	1000101272	40 Km/h	1,00 ST	GELENKWELLE	CARDAN SHAFT	ARBRE ARTICULÉ

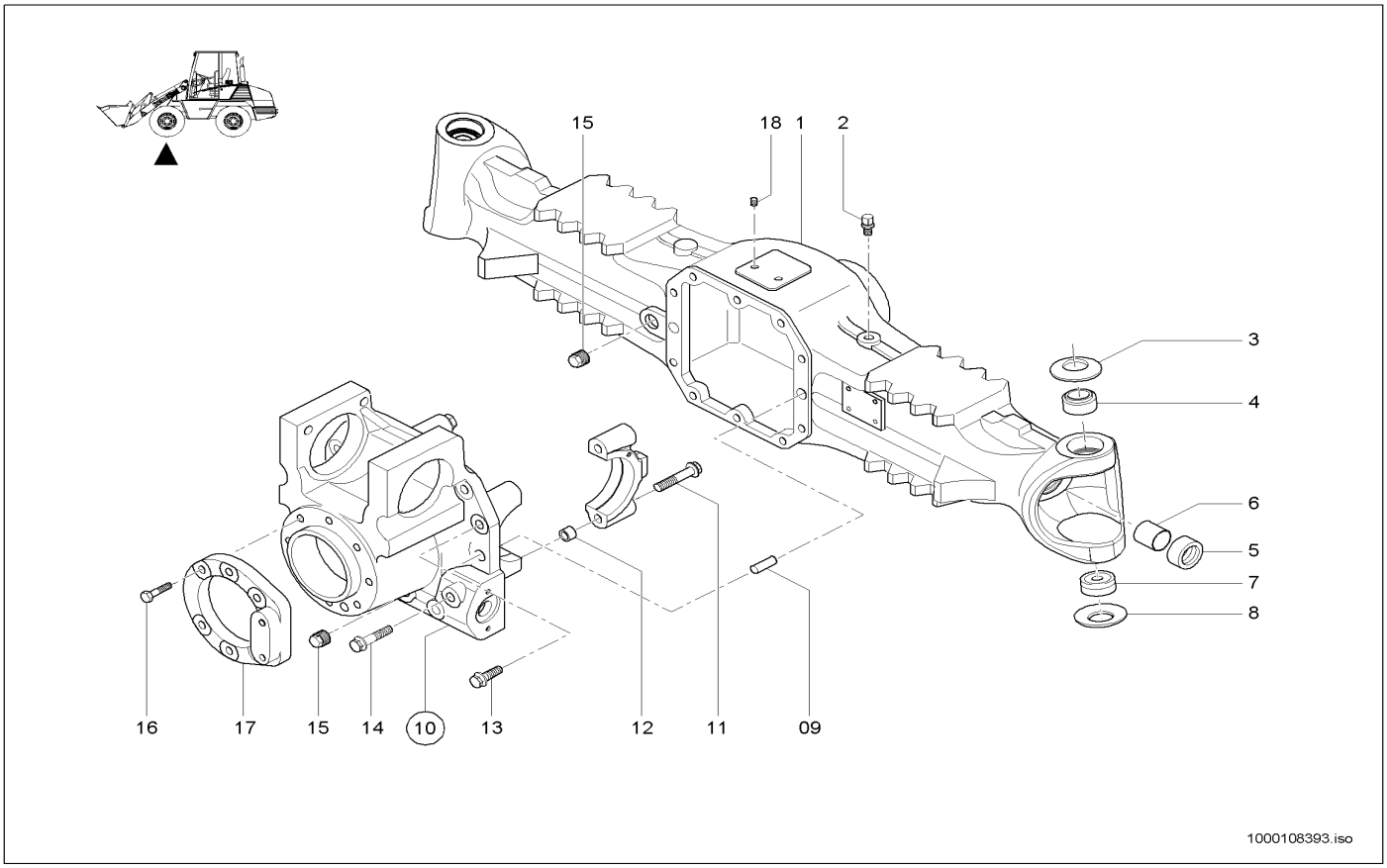

Pos	Art.-Nr.	Anm.	Q'TY	BEZEICHNUNG	PART NAME	DESIGNATION
1	1000108403		1,00 ST	GEHÄUSE	HOUSING	BOÎTE
2	1000089261		1,00 ST	ENTLÜFTER	BREATHER	AÉRATEUR
3	1000089297		2,00 ST	FEDERSCHEIBE	SPRING RING	RONDELLE À RESSORT
4	1000108404		2,00 ST	BUCHSE	BUSHING	BAGUE
5	1000106223		2,00 ST	RADIALWELLENDICHTRING	ROTARY SHAFT SEAL	BAGUE À LÈVRES
6	1000089268		2,00 ST	BUCHSE	BUSHING	BAGUE
7	1000089276		2,00 ST	ARM	ARM	BRAS
8	1000089296		2,00 ST	FEDERSCHEIBE	SPRING RING	RONDELLE À RESSORT
9	1000108405		2,00 ST	SPLINT	COTTERPIN	GOUPILLE
10	1000108406		1,00 ST	DIFFERENTIALGEHÄUSE	DIFFERENTIAL HOUSING	BOÎTE DIFFÉRENTIELLE
11	1000108407	>	4,00 ST	SCHRAUBE	SCREW	VIS
12	1000108408	>	4,00 ST	BUCHSE	WAVE SPRING WASHER	RONDELLE ÉLAST. OND.
13	1000108409		5,00 ST	SCHRAUBE	SCREW	VIS
14	1000108420		5,00 ST	SCHRAUBE	SCREW	VIS
15	1000108421		2,00 ST	STOPFEN	PLUG	BOUCHON
16	1000108422		6,00 ST	SCHRAUBE	SCREW	VIS
17	1000108423		1,00 ST	FLANSCH	FLANGE	BRIDE
18	1000108424		2,00 ST	GEWINDESTIFT	THREAD PIN	GOUPILLE FILETÉE

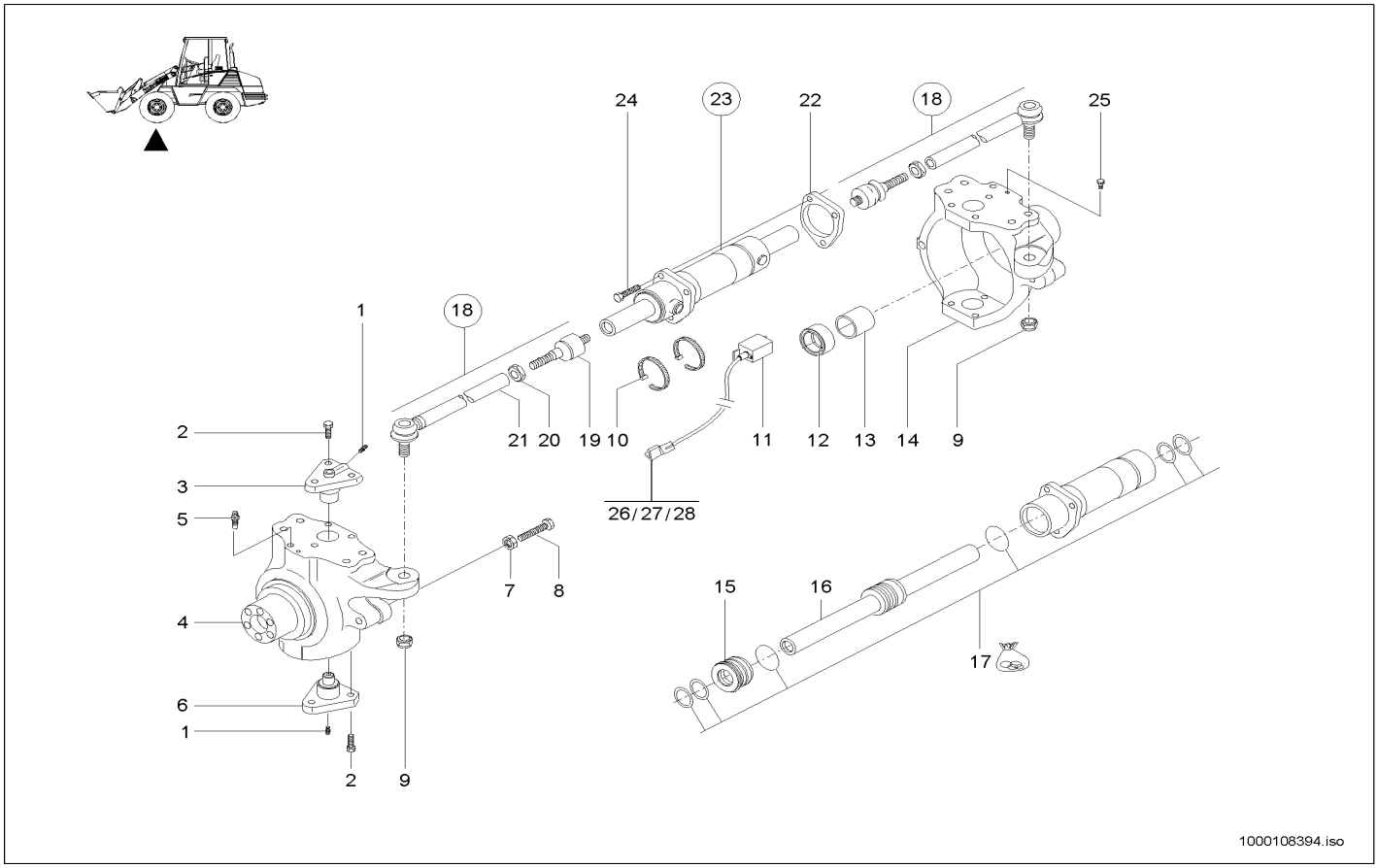

Pos	Art.-Nr.	Anm.	Q'TY	BEZEICHNUNG	PART NAME	DESIGNATION
1	1000089227		4,00 ST	SCHMIERNIPPEL	GREASE NIPPLE	GRAISSEUR À BILLE
2	1000089292		12,00 ST	SCHRAUBE	SCREW	VIS
3	1000089298		2,00 ST	ACHSBOLZEN	AXLE PIN	AXE
4	1000108430		1,00 ST	PLANETENTRÄGER	PLANET CARRIER	SUPPORT PLANÉTAIRE
5	1000052529		2,00 ST	ENTLÜFTER	BREATHER	AÉRATEUR
6	1000089299		2,00 ST	ACHSBOLZEN	AXLE PIN	AXE
7	1000108436		4,00 ST	MUTTER	NUT	ÉCROU
8	1000089283		4,00 ST	SCHRAUBE	SCREW	VIS
9	1000052527		4,00 ST	MUTTER	NUT	ÉCROU
10	1000108437		2,00 ST	SCHELLE	CLAMP	BRIDE
11	1000089407		1,00 ST	SENSOR	SENSOR	CAPTEUR
12	1000108440		2,00 ST	RADIALDICHTRING	SWIVEL PIN	AXE PORTE-ROUE
13	1000089286		2,00 ST	BUCHSE	BUSHING	BAGUE
14	1000108444		1,00 ST	PLANETENTRÄGER	PLANET CARRIER	SUPPORT PLANÉTAIRE
15	1000089256		1,00 ST	ZYLINDERKOPF	CYLINDER HEAD	CULASSE
16	1000108446		1,00 ST	KOLBENSTANGE	PISTON ROD	TIGE DE PISTON
17	1000089255		1,00 ST	DICHTSATZ	SEAL KIT	POCHETTE DE JOINTS
18	1000089336		2,00 ST	LENKHEBEL	STEERING LEVER	LEVIER DE DIRECTION
19	1000108453		2,00 ST	GELENK	ARTICULATION	ARTICULATION
20	1000108454		2,00 ST	MUTTER	NUT	ÉCROU
21	1000089342		2,00 ST	SPURSTANGE	TRACK ROD	BARRE D'COUPLEUR
22	1000089340		1,00 ST	FLANSCH	FLANGE	BRIDE
23	1000108455		1,00 ST	LENKZYLINDER	STEERING CYLINDER	CYLINDRE DE DIRECTION
24	1000089214		3,00 ST	SCHRAUBE	SCREW	VIS
25	1000108456		2,00 ST	STOPFEN	PLUG	BOUCHON
26	1000027429		1,00 ST	GEHÄUSE	HOUSING	BOÎTE
27	1000085034		3,00 ST	BUCHSENKONTAKT	BUSHING CONTACT	CONTACT DE BAGUE
28	1000027433		1,00 ST	VERRIEGELUNG	LOCKING	VERROUILLAGE

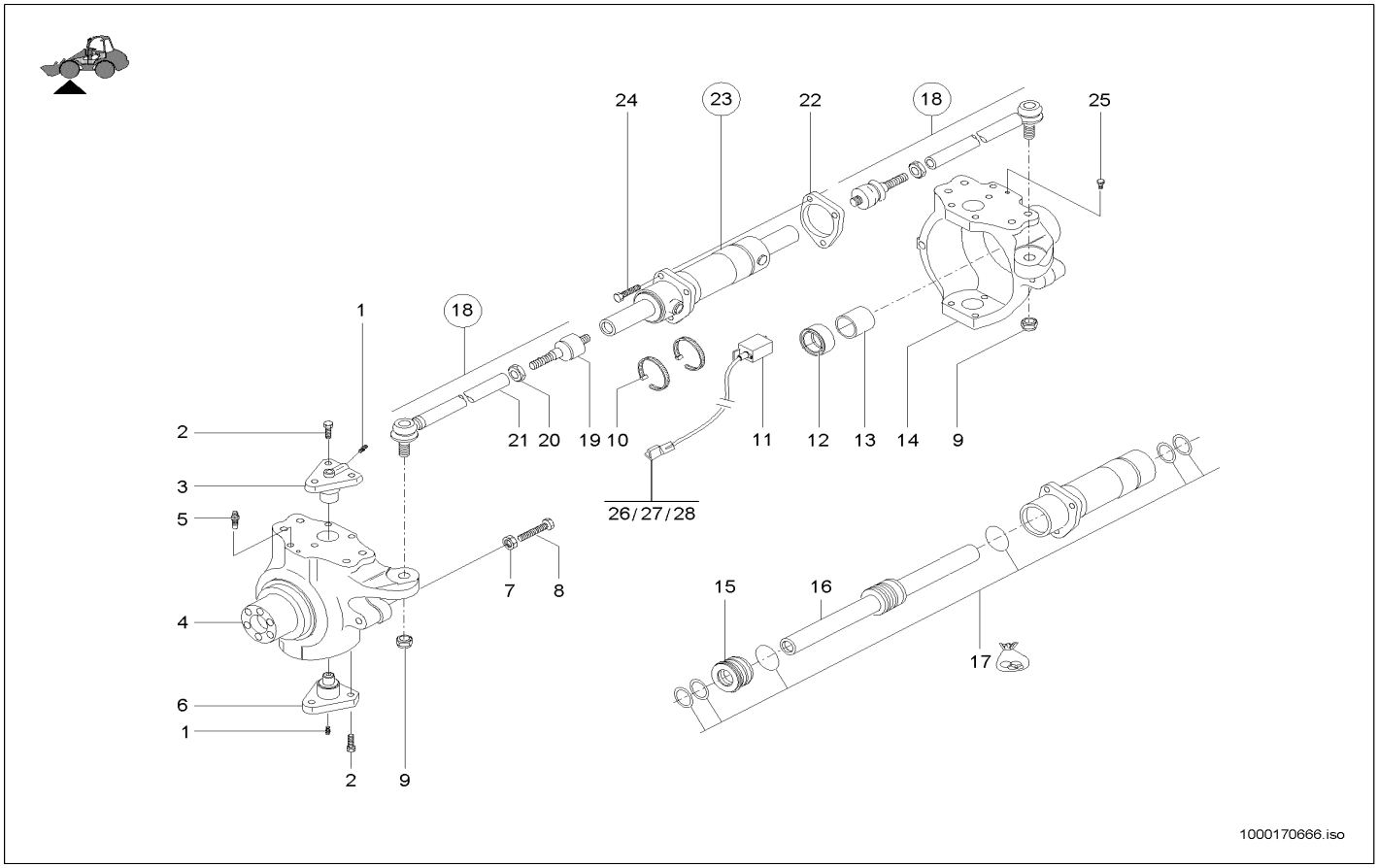

Pos	Art.-Nr.	Anm.	Q'TY	BEZEICHNUNG	PART NAME	DESIGNATION
1	1000089227		4,00 ST	SCHMIERNIPPEL	GREASE NIPPLE	GRAISSEUR À BILLE
2	1000089292		12,00 ST	SCHRAUBE	SCREW	VIS
3	1000089298		2,00 ST	ACHSBOLZEN	AXLE PIN	AXE
4	1000108430		1,00 ST	PLANETENTRÄGER	PLANET CARRIER	SUPPORT PLANÉTAIRE
5	1000052529		2,00 ST	ENTLÜFTER	BREATHER	AÉRATEUR
6	1000089299		2,00 ST	ACHSBOLZEN	AXLE PIN	AXE
7	1000108436		4,00 ST	MUTTER	NUT	ÉCROU
8	1000089283		4,00 ST	SCHRAUBE	SCREW	VIS
9	1000052527		4,00 ST	MUTTER	NUT	ÉCROU
10	1000133756		2,00 ST	SCHELLE	CLAMP	BRIDE
11	1000158579		1,00 ST	SENSOR	SENSOR	CAPTEUR
12	1000108440		2,00 ST	RADIALDICHTRING	SWIVEL PIN	AXE PORTE-ROUE
13	1000089286		2,00 ST	BUCHSE	BUSHING	BAGUE
14	1000108444		1,00 ST	PLANETENTRÄGER	PLANET CARRIER	SUPPORT PLANÉTAIRE
15	1000089256		1,00 ST	ZYLINDERKOPF	CYLINDER HEAD	CULASSE
16	1000108446		1,00 ST	KOLBENSTANGE	PISTON ROD	TIGE DE PISTON
17	1000170663		1,00 ST	DICHTSATZ	SEAL KIT	POCHETTE DE JOINTS
18	1000089336		2,00 ST	LENKHEBEL	STEERING LEVER	LEVIER DE DIRECTION
19	1000108453		2,00 ST	GELENK	ARTICULATION	ARTICULATION
20	1000108454		2,00 ST	MUTTER	NUT	ÉCROU
21	1000089342		2,00 ST	SPURSTANGE	TRACK ROD	BARRE D'COUPLEUR
22	1000089340		1,00 ST	FLANSCH	FLANGE	BRIDE
23	1000170664		1,00 ST	LENKZYLINDER	STEERING CYLINDER	CYLINDRE DE DIRECTION
24	1000089214		3,00 ST	SCHRAUBE	SCREW	VIS
25	1000108456		2,00 ST	STOPFEN	PLUG	BOUCHON
26	1000027429		1,00 ST	GEHÄUSE	HOUSING	BOÎTE
27	1000085034		3,00 ST	BUCHSENKONTAKT	BUSHING CONTACT	CONTACT DE BAGUE
28	1000027433		1,00 ST	VERRIEGELUNG	LOCKING	VERROUILLAGE

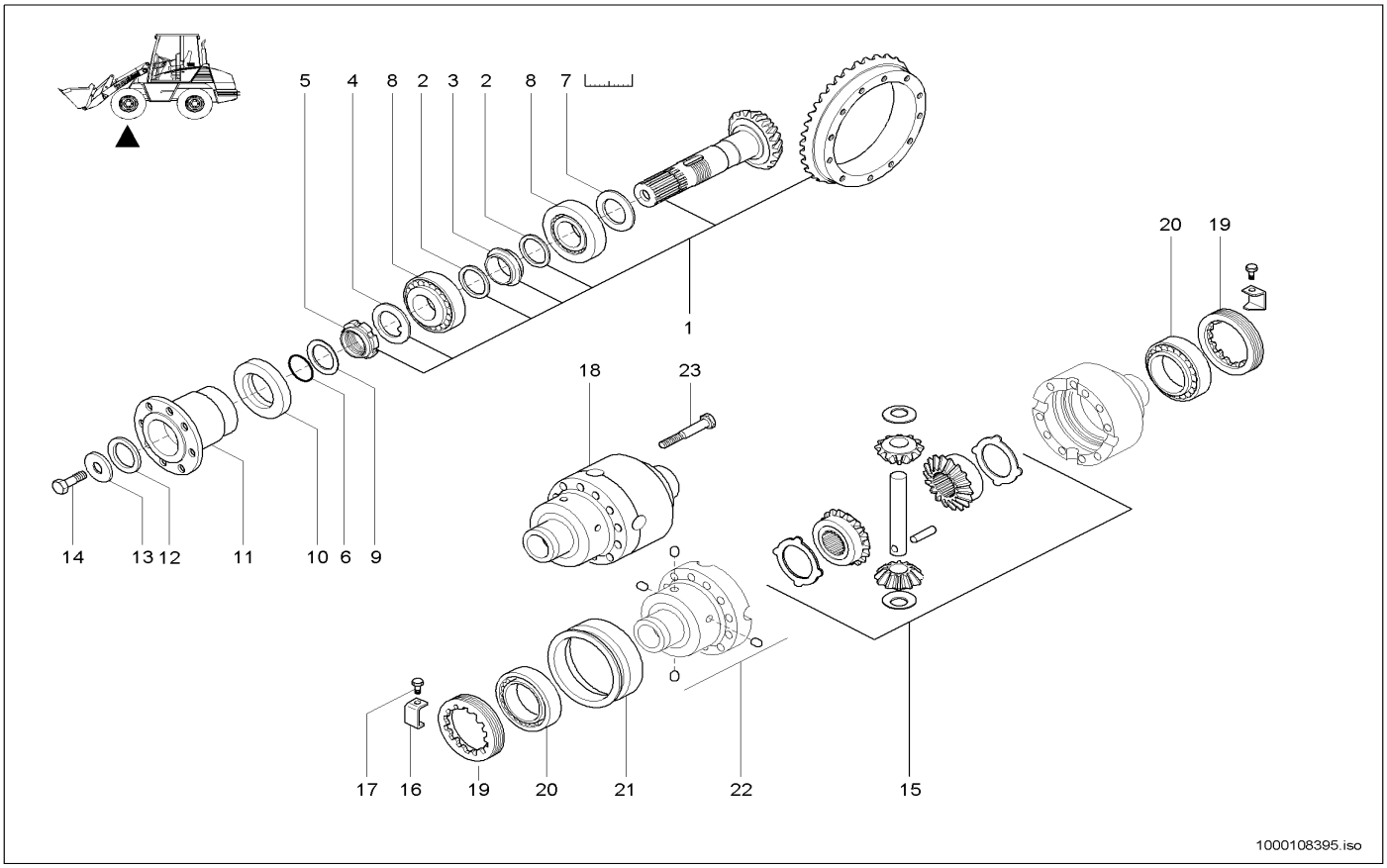

Pos	Art.-Nr.	Anm.	Q'TY	BEZEICHNUNG	PART NAME	DESIGNATION
1	1000108457		1,00 ST	WINKELTRIEB	ANGLE DRIVE	TRACTION D'ANGLE
2	1000108458		2,00 ST	SCHEIBE	WASHER	RONDELLE
3	1000108460		1,00 ST	DISTANZRING	SHIM	ANNEAU D'ÉCARTEMENT
4	1000089263		1,00 ST	SCHEIBE	WASHER	RONDELLE
5	1000089264		1,00 ST	ZWINGE	CLAMP	SERRE-JOINT
6	1000108461		1,00 ST	O-RING	O-RING	ANNEAU EN O
7	1000105077	3,4	1,00 ST	DISTANZSTÜCK	DISTANCE PIECE	PIÈCE D'ÉCARTEMENT
7	1000105067	2,6	1,00 ST	DISTANZSTÜCK	DISTANCE PIECE	PIÈCE D'ÉCARTEMENT
7	1000105069	2,7	1,00 ST	DISTANZSTÜCK	DISTANCE PIECE	PIÈCE D'ÉCARTEMENT
7	1000105070	2,8	1,00 ST	DISTANZSTÜCK	DISTANCE PIECE	PIÈCE D'ÉCARTEMENT
7	1000105071	2,9	1,00 ST	DISTANZSTÜCK	DISTANCE PIECE	PIÈCE D'ÉCARTEMENT
7	1000105072	3,0	1,00 ST	DISTANZSTÜCK	DISTANCE PIECE	PIÈCE D'ÉCARTEMENT
7	1000105074	3,1	1,00 ST	DISTANZSTÜCK	DISTANCE PIECE	PIÈCE D'ÉCARTEMENT
7	1000105076	3,3	1,00 ST	DISTANZSTÜCK	DISTANCE PIECE	PIÈCE D'ÉCARTEMENT
7	1000108470	2,5	1,00 ST	DISTANZSTÜCK	DISTANCE PIECE	PIÈCE D'ÉCARTEMENT
7	1000105075	3,2	1,00 ST	DISTANZSTÜCK	DISTANCE PIECE	PIÈCE D'ÉCARTEMENT
8	1000105078		2,00 ST	LAGER	BEARING	PALIER
9	1000108475		1,00 ST	SCHEIBE	WASHER	RONDELLE
10	1000108476		1,00 ST	RADIALDICHTRING	DISTANCE PIECE	DISTANCEUR
11	1000108477		1,00 ST	FLANSCH	FLANGE	BRIDE
12	1000108478		1,00 ST	SCHEIBE	WASHER	RONDELLE
13	1000089281		1,00 ST	SCHEIBE	WASHER	RONDELLE
14	1000089280		1,00 ST	SCHRAUBE	SCREW	VIS
15	1000108480		1,00 ST	DIFFERENTIAL-SATZ	SCREW	VIS
16	1000105079		2,00 ST	PLATTE	PLATE	PLAQUE
17	1000105052		2,00 ST	SCHRAUBE	SCREW	VIS
18	1000108481		1,00 ST	GEHÄUSE	HOUSING	BOÎTE
19	1000108482		2,00 ST	MUTTER	NUT	ÉCROU
20	1000105039		2,00 ST	LAGER	BEARING	PALIER
21	1000105038		1,00 ST	MUFFE	SLEEVE	MANCHON
22	1000105037		4,00 ST	STIFT	PIN	GOUPILLE
23	1000108483		12,00 ST	SCHRAUBE	SCREW	VIS

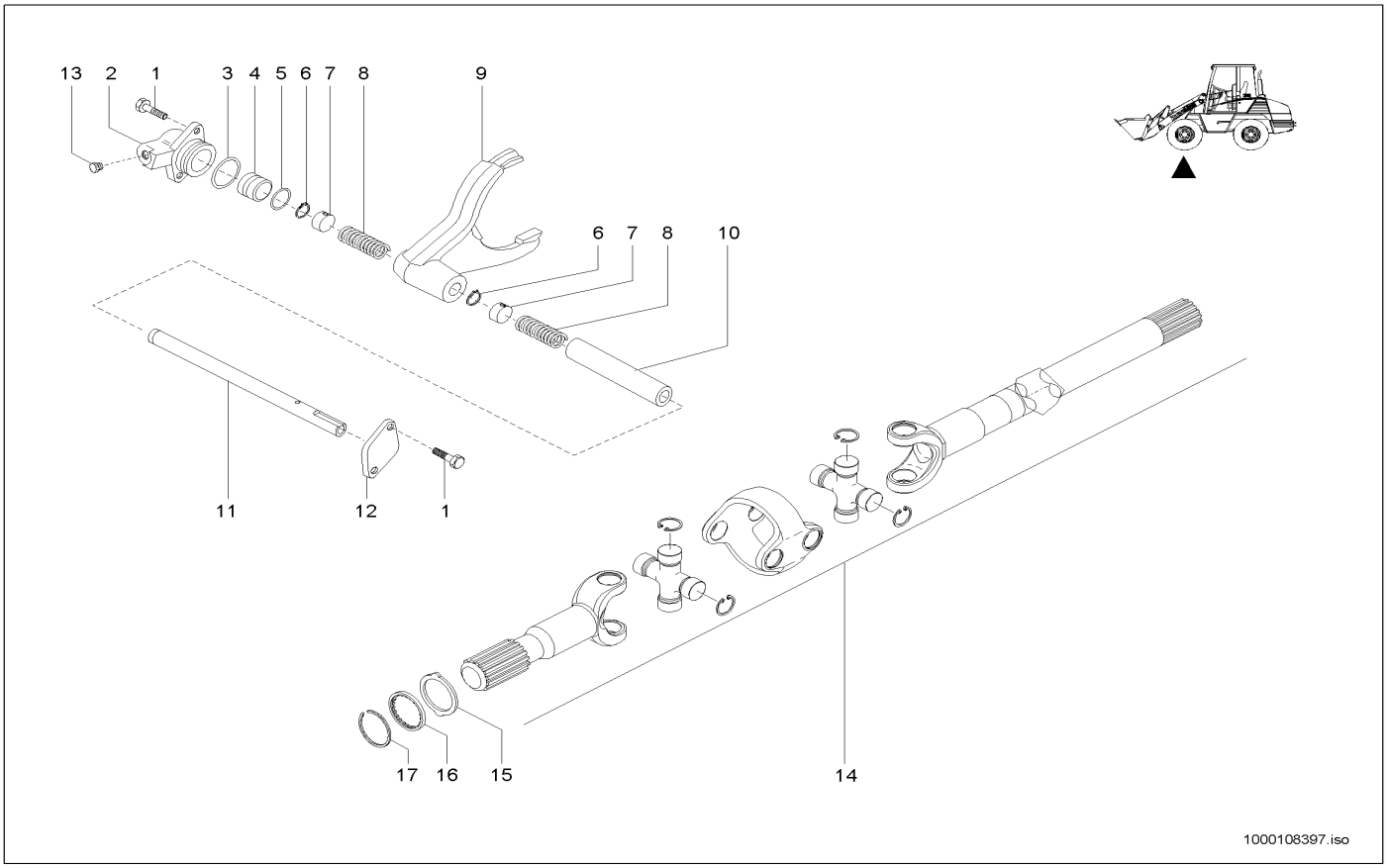

Pos	Art.-Nr.	Anm.	Q'TY	BEZEICHNUNG	PART NAME	DESIGNATION
1	1000108550		4,00 ST	SCHRAUBE	SCREW	VIS
2	1000108551		1,00 ST	TRÄGER	SUPPORT	SUPPORT
3	1000108552		1,00 ST	O-RING	O-RING	ANNEAU EN O
4	1000089289		1,00 ST	KOLBEN	PISTON	PISTON
5	1000108553		1,00 ST	O-RING	O-RING	ANNEAU EN O
6	1000108554		2,00 ST	SICHERUNGSRING	LOCK RING	BAGUE DE SÛRETÉ
7	1000108555		2,00 ST	DISTANZRING	SHIM	ANNEAU D'ÉCARTEMENT
8	1000108556		2,00 ST	FEDER	SPRING	RESSORT
9	1000108558		1,00 ST	GABEL	QUICK-HITCH-COUPLER	ATTACHE RAPIDE
10	1000108557		1,00 ST	BUCHSE	BUSHING	BAGUE
11	1000108559		1,00 ST	ZAPFEN	STUD	TOURILLON
12	1000108560		1,00 ST	FLANSCH	FLANGE	BRIDE
13	1000108561		1,00 ST	STOPFEN	PLUG	BOUCHON
14	1000108562		2,00 ST	DOPPELGELENKWELLE	DOUBLE CARDAN SHAFT	ARBRE DOUBLE ARTICULÉ
15	1000108563		2,00 ST	SCHEIBE	WASHER	RONDELLE
16	1000108565		2,00 ST	SCHEIBE	WASHER	RONDELLE
17	1000108571		2,00 ST	SICHERUNGSRING	LOCK RING	BAGUE DE SÛRETÉ

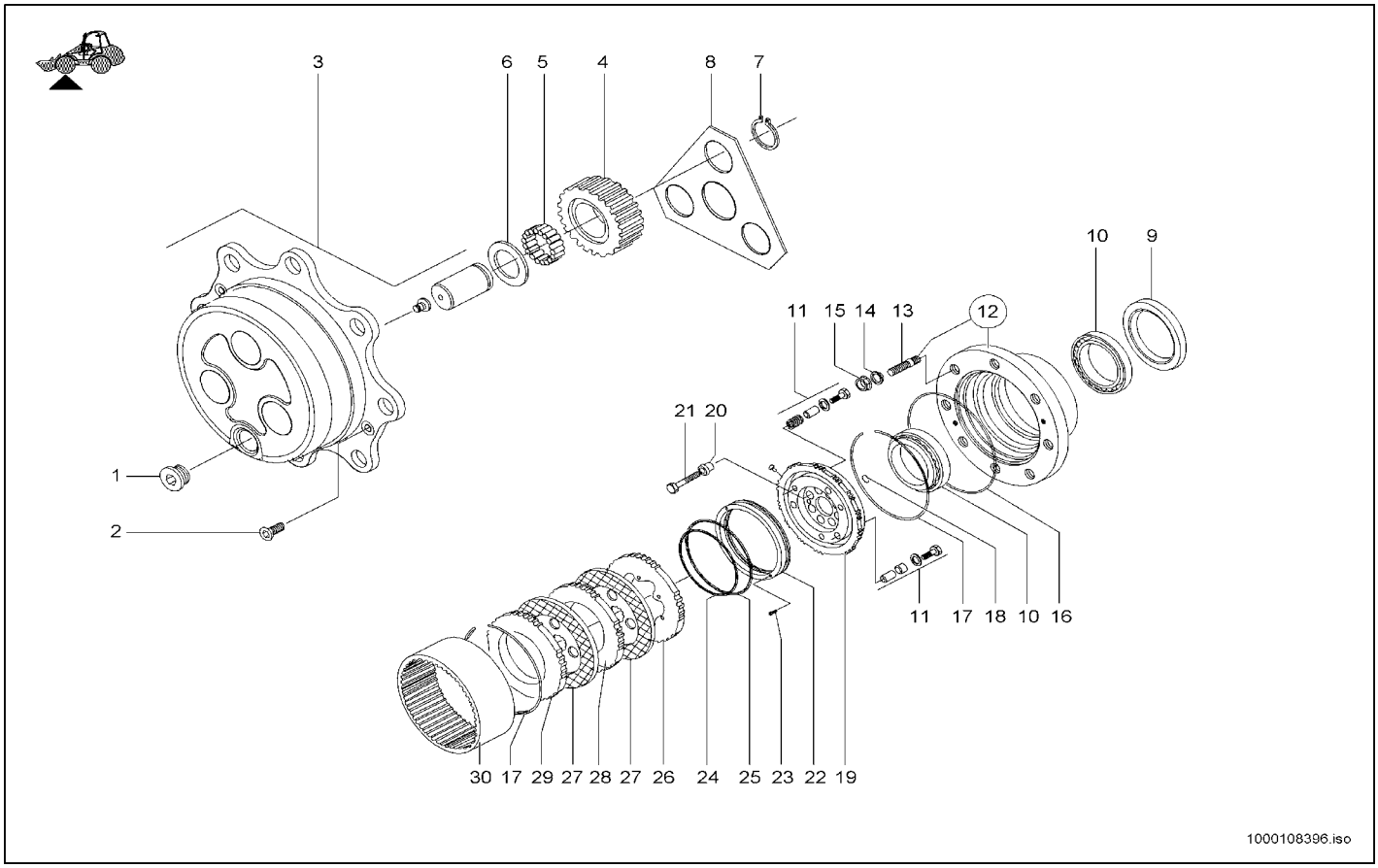

Pos	Art.-Nr.	Anm.	Q'TY	BEZEICHNUNG	PART NAME	DESIGNATION
1	1000089284		2,00 ST	STOPFEN	PLUG	BOUCHON
2	1000108484		4,00 ST	SCHRAUBE	SCREW	VIS
3	1000108485		2,00 ST	PLANETENGEHÄUSE	PLANETARY HOUSING	BOÎTE PLANÉTAIRE
4	1000108486		6,00 ST	ZAHNRAD	GEAR	ROUE DENTÉE
5	1000108487	6x18	108,00 ST	NADELLAGER	NEEDLE BEARING	PALIER À AIGUILLES
6	1000108488		6,00 ST	DRUCKSCHEIBE	PRESSURE PLATE	PLATEAU DE PRESSION
7	1000108489		6,00 ST	SICHERUNGSRING	LOCK RING	BAGUE DE SÛRETÉ
8	1000108500		2,00 ST	DRUCKSCHEIBE	PRESSURE PLATE	PLATEAU DE PRESSION
9	1000108501		2,00 ST	DICHTRING	SEAL RING	BAGUE D'ÉTANCHÉITÉ
10	1000089267		4,00 ST	LAGER	BEARING	PALIER
11	1000108502		2,00 ST	BEFESTIGUNGSSATZ	FASTENER SET	JEU DE FIXATION
12	1000108520		2,00 ST	RADNABE	WHEEL HUB	MOYEU DE ROUE
13	1000089291		16,00 ST	STIFTSCHRAUBE	STUD	GOUJON
14	1000108521		16,00 ST	FEDERRING	SPRING RING	RONDELLE À RESSORT
15	1000108522		16,00 ST	RADMUTTER	WHEEL NUT	ÉCROU DE ROUE
16	1000108523		2,00 ST	O-RING	O-RING	ANNEAU EN O
17	1000089285		4,00 ST	RING	RING	ANNEAU
18	1000108525		4,00 ST	O-RING	O-RING	ANNEAU EN O
19	1000108526		2,00 ST	DRUCKPLATTE	PRESSURE PLATE	PLATEAU DE POUSSÉE
20	1000108527		16,00 ST	BUCHSE	BUSHING	BAGUE
21	1000108528		16,00 ST	SCHRAUBE	SCREW	VIS
22	1000108541		2,00 ST	BREMSKOLBEN	RING	BAGUE
23	1000108542		4,00 ST	SCHRAUBE	SCREW	VIS
24	1000108543		2,00 ST	O-RING	O-RING	ANNEAU EN O
25	1000108544		2,00 ST	O-RING	O-RING	ANNEAU EN O
26	1000108545		2,00 ST	DRUCKSCHEIBE	PRESSURE PLATE	PLATEAU DE PRESSION
27	1000108546		4,00 ST	BREMSSCHEIBE	BRAKE DISC	DISQUE FREINANT
28	1000108547		2,00 ST	DRUCKSCHEIBE	PRESSURE PLATE	PLATEAU DE PRESSION
29	1000108548		2,00 ST	DRUCKSCHEIBE	PRESSURE PLATE	PLATEAU DE PRESSION
30	1000108549		2,00 ST	ZAHNRAD	GEAR	ROUE DENTÉE

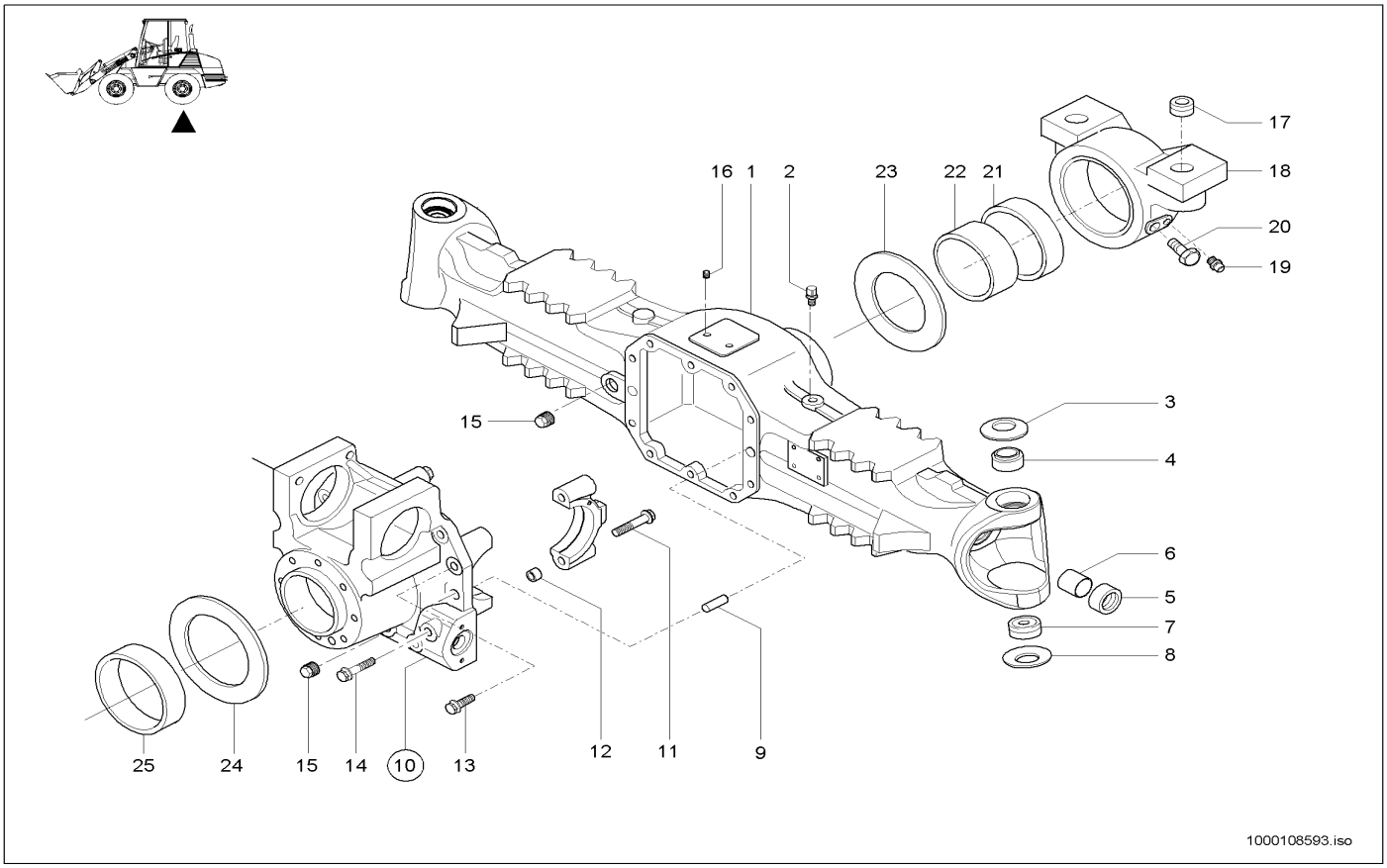

Pos	Art.-Nr.	Anm.	Q'TY	BEZEICHNUNG	PART NAME	DESIGNATION
1	1000108599		1,00 ST	GEHÄUSE	HOUSING	BOÎTE
2	1000089261		1,00 ST	ENTLÜFTER	BREATHER	AÉRATEUR
3	1000089297		2,00 ST	FEDERSCHEIBE	SPRING RING	RONDELLE À RESSORT
4	1000108404		2,00 ST	BUCHSE	BUSHING	BAGUE
5	1000106223		2,00 ST	RADIALWELLENDICHTRING	ROTARY SHAFT SEAL	BAGUE À LÈVRES
6	1000089268		2,00 ST	BUCHSE	BUSHING	BAGUE
7	1000089276		2,00 ST	ARM	ARM	BRAS
8	1000089296		2,00 ST	FEDERSCHEIBE	SPRING RING	RONDELLE À RESSORT
9	1000108405		2,00 ST	SPLINT	COTTERPIN	GOUPILLE
10	1000108620		1,00 ST	DIFFERENTIALGEHÄUSE	DIFFERENTIAL HOUSING	BOÎTE DIFFÉRENTIELLE
11	1000108407	>	4,00 ST	SCHRAUBE	SCREW	VIS
12	1000108408	>	4,00 ST	BUCHSE	WAVE SPRING WASHER	RONDELLE ÉLAST. OND.
13	1000108409		5,00 ST	SCHRAUBE	SCREW	VIS
14	1000108420		5,00 ST	SCHRAUBE	SCREW	VIS
15	1000108421		2,00 ST	STOPFEN	PLUG	BOUCHON
16	1000108424		2,00 ST	GEWINDESTIFT	THREAD PIN	GOUPILLE FILETÉE
17	1000089265		2,00 ST	BUCHSE	BUSHING	BAGUE
18	1000108621		1,00 ST	TRÄGER	SUPPORT	SUPPORT
19	1000089227		1,00 ST	SCHMIERNIPPEL	GREASE NIPPLE	GRAISSEUR À BILLE
20	1000108622		1,00 ST	SCHRAUBE	SCREW	VIS
21	1000089312		1,00 ST	BUCHSE	BUSHING	BAGUE
22	1000089306		1,00 ST	BUCHSE	BUSHING	BAGUE
23	1000089307		1,00 ST	SCHEIBE	WASHER	RONDELLE
24	1000108623		1,00 ST	SCHEIBE	WASHER	RONDELLE
25	1000108624		1,00 ST	BUCHSE	BUSHING	BAGUE

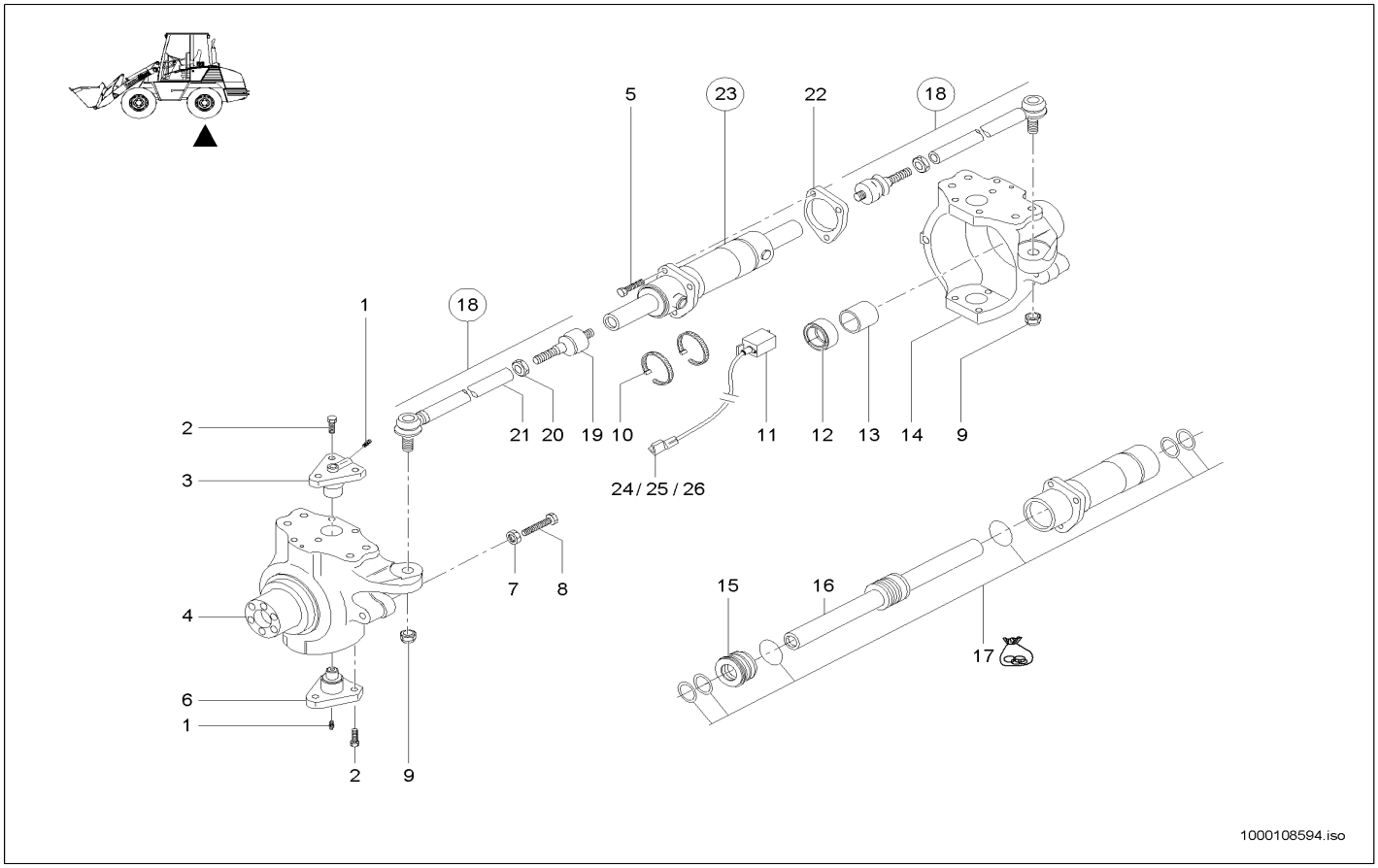

Pos	Art.-Nr.	Anm.	Q'TY	BEZEICHNUNG	PART NAME	DESIGNATION
1	1000089227		4,00 ST	SCHMIERNIPPEL	GREASE NIPPLE	GRAISSEUR À BILLE
2	1000089292		12,00 ST	SCHRAUBE	SCREW	VIS
3	1000089298		2,00 ST	ACHSBOLZEN	AXLE PIN	AXE
4	1000108625		1,00 ST	PLANETENTRÄGER	PLANET CARRIER	SUPPORT PLANÉTAIRE
5	1000089214		3,00 ST	SCHRAUBE	SCREW	VIS
6	1000089299		2,00 ST	ACHSBOLZEN	AXLE PIN	AXE
7	1000108436		4,00 ST	MUTTER	NUT	ÉCROU
8	1000089283		4,00 ST	SCHRAUBE	SCREW	VIS
9	1000052527		4,00 ST	MUTTER	NUT	ÉCROU
10	1000108437		2,00 ST	SCHELLE	CLAMP	BRIDE
11	1000089407		1,00 ST	SENSOR	SENSOR	CAPTEUR
12	1000108440		2,00 ST	RADIALDICHTRING	SWIVEL PIN	AXE PORTE-ROUE
13	1000089286		2,00 ST	BUCHSE	BUSHING	BAGUE
14	1000108626		1,00 ST	PLANETENTRÄGER	PLANET CARRIER	SUPPORT PLANÉTAIRE
15	1000089256		1,00 ST	ZYLINDERKOPF	CYLINDER HEAD	CULASSE
16	1000108446		1,00 ST	KOLBENSTANGE	PISTON ROD	TIGE DE PISTON
17	1000089255		1,00 ST	DICHTSATZ	SEAL KIT	POCHETTE DE JOINTS
18	1000089336		2,00 ST	LENKHEBEL	STEERING LEVER	LEVIER DE DIRECTION
19	1000108453		2,00 ST	GELENK	ARTICULATION	ARTICULATION
20	1000108454		2,00 ST	MUTTER	NUT	ÉCROU
21	1000089342		2,00 ST	SPURSTANGE	TRACK ROD	BARRE D'COUPLEUR
22	1000089340		1,00 ST	FLANSCH	FLANGE	BRIDE
23	1000108455		1,00 ST	LENKZYLINDER	STEERING CYLINDER	CYLINDRE DE DIRECTION
24	1000027429		1,00 ST	GEHÄUSE	HOUSING	BOÎTE
25	1000085034		3,00 ST	BUCHSENKONTAKT	BUSHING CONTACT	CONTACT DE BAGUE
26	1000027433		1,00 ST	VERRIEGELUNG	LOCKING	VERROUILLAGE

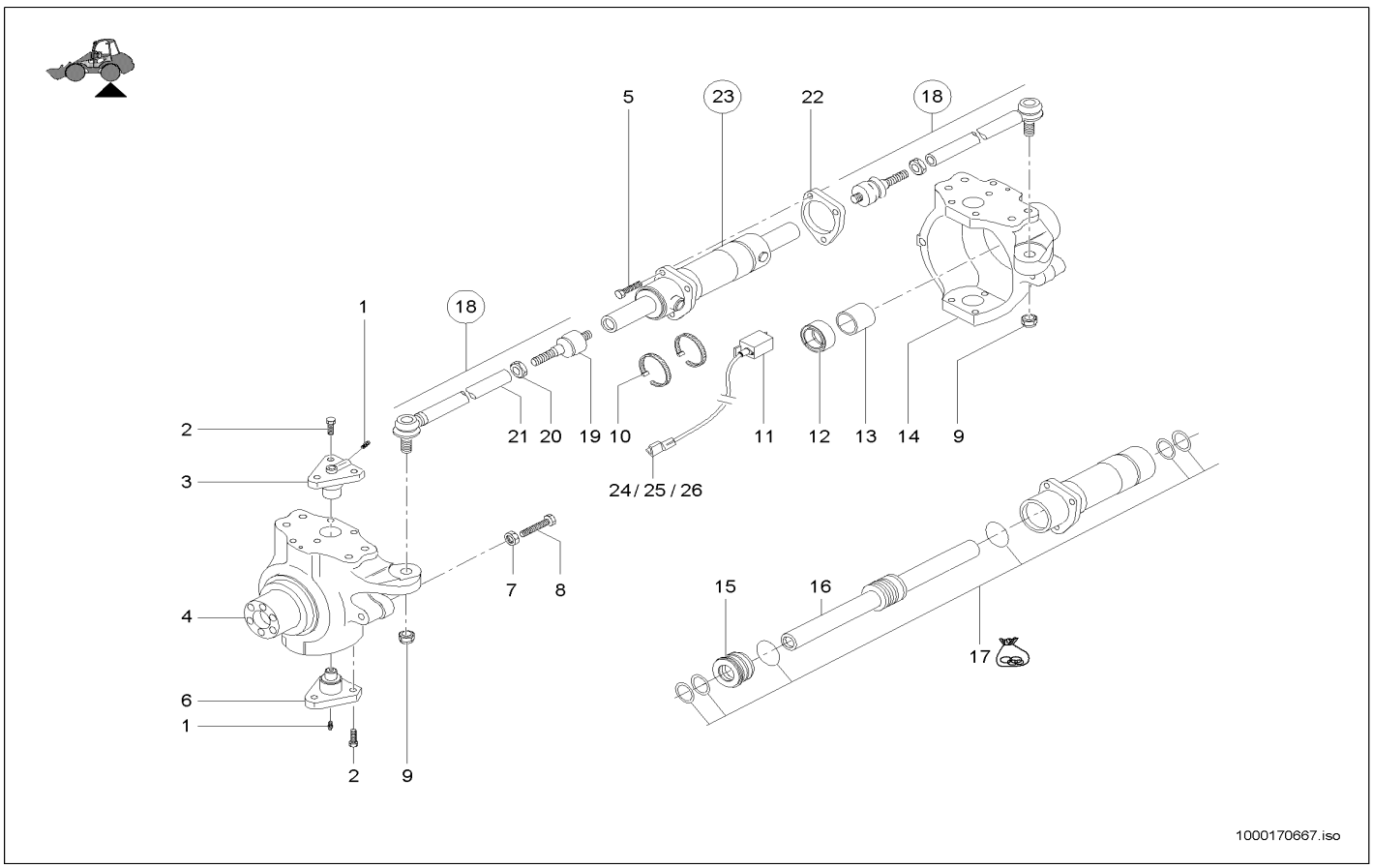

Pos	Art.-Nr.	Anm.	Q'TY	BEZEICHNUNG	PART NAME	DESIGNATION
1	1000089227		4,00 ST	SCHMIERNIPPEL	GREASE NIPPLE	GRAISSEUR À BILLE
2	1000089292		12,00 ST	SCHRAUBE	SCREW	VIS
3	1000089298		2,00 ST	ACHSBOLZEN	AXLE PIN	AXE
4	1000108625		1,00 ST	PLANETENTRÄGER	PLANET CARRIER	SUPPORT PLANÉTAIRE
5	1000089214		3,00 ST	SCHRAUBE	SCREW	VIS
6	1000089299		2,00 ST	ACHSBOLZEN	AXLE PIN	AXE
7	1000108436		4,00 ST	MUTTER	NUT	ÉCROU
8	1000089283		4,00 ST	SCHRAUBE	SCREW	VIS
9	1000052527		4,00 ST	MUTTER	NUT	ÉCROU
10	1000133756		2,00 ST	SCHELLE	CLAMP	BRIDE
11	1000158579		1,00 ST	SENSOR	SENSOR	CAPTEUR
12	1000108440		2,00 ST	RADIALDICHTRING	SWIVEL PIN	AXE PORTE-ROUE
13	1000089286		2,00 ST	BUCHSE	BUSHING	BAGUE
14	1000108626		1,00 ST	PLANETENTRÄGER	PLANET CARRIER	SUPPORT PLANÉTAIRE
15	1000089256		1,00 ST	ZYLINDERKOPF	CYLINDER HEAD	CULASSE
16	1000108446		1,00 ST	KOLBENSTANGE	PISTON ROD	TIGE DE PISTON
17	1000170663		1,00 ST	DICHTSATZ	SEAL KIT	POCHETTE DE JOINTS
18	1000089336		2,00 ST	LENKHEBEL	STEERING LEVER	LEVIER DE DIRECTION
19	1000108453		2,00 ST	GELENK	ARTICULATION	ARTICULATION
20	1000108454		2,00 ST	MUTTER	NUT	ÉCROU
21	1000089342		2,00 ST	SPURSTANGE	TRACK ROD	BARRE D'COUPLEUR
22	1000089340		1,00 ST	FLANSCH	FLANGE	BRIDE
23	1000170664		1,00 ST	LENKZYLINDER	STEERING CYLINDER	CYLINDRE DE DIRECTION
24	1000027429		1,00 ST	GEHÄUSE	HOUSING	BOÎTE
25	1000085034		3,00 ST	BUCHSENKONTAKT	BUSHING CONTACT	CONTACT DE BAGUE
26	1000027433		1,00 ST	VERRIEGELUNG	LOCKING	VERROUILLAGE

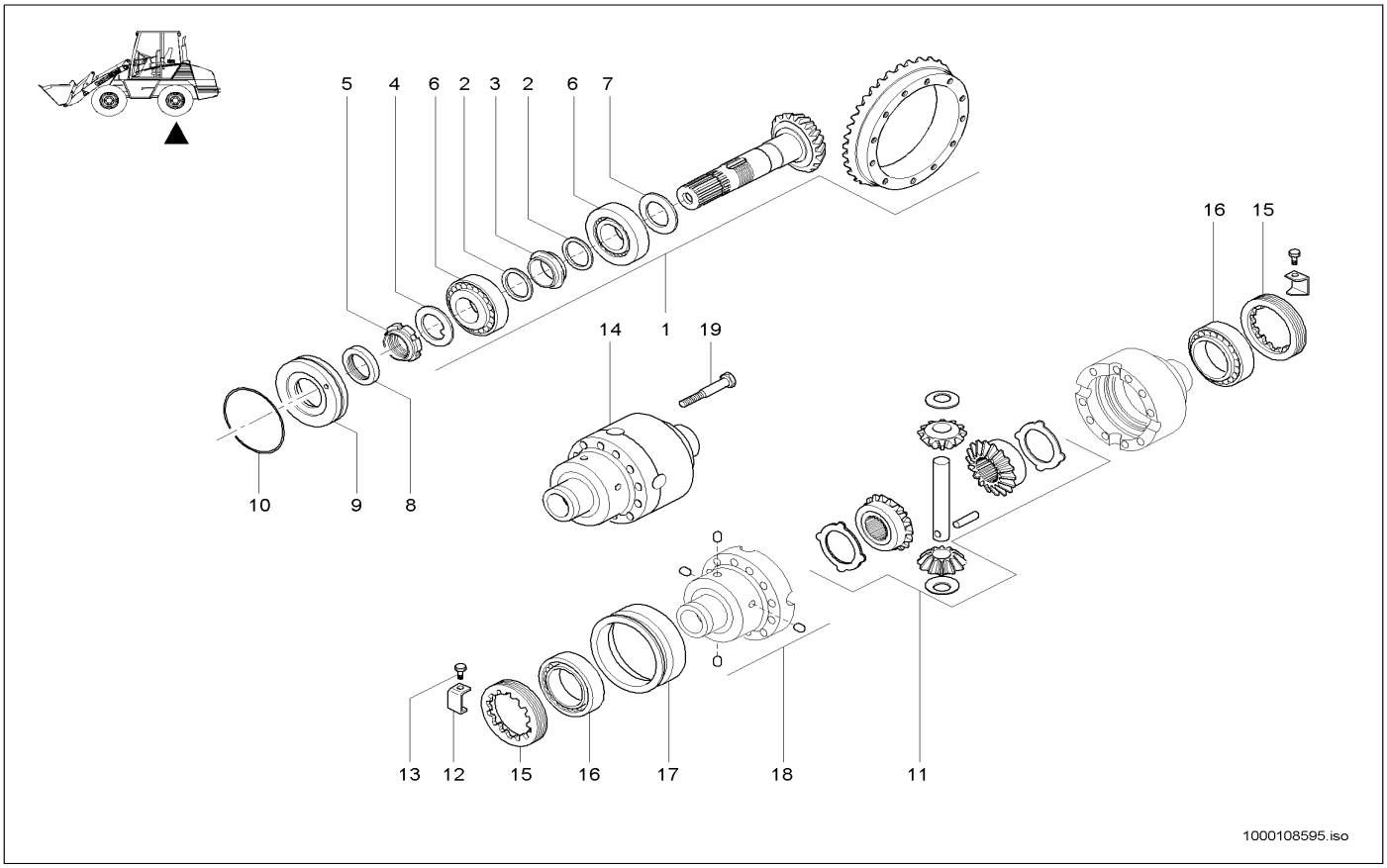

Pos	Art.-Nr.	Anm.	Q'TY	BEZEICHNUNG	PART NAME	DESIGNATION
1	1000108627		1,00 ST	WINKELTRIEB	ANGLE DRIVE	TRACTION D'ANGLE
2	1000108458		2,00 ST	SCHEIBE	WASHER	RONDELLE
3	1000108460		1,00 ST	DISTANZRING	SHIM	ANNEAU D'ÉCARTEMENT
4	1000089263		1,00 ST	SCHEIBE	WASHER	RONDELLE
5	1000089264		1,00 ST	ZWINGE	CLAMP	SERRE-JOINT
6	1000105078		2,00 ST	LAGER	BEARING	PALIER
7	1000105076	3,3	1,00 ST	DISTANZSTÜCK	DISTANCE PIECE	PIÈCE D'ÉCARTEMENT
7	1000105067	2,6	1,00 ST	DISTANZSTÜCK	DISTANCE PIECE	PIÈCE D'ÉCARTEMENT
7	1000105069	2,7	1,00 ST	DISTANZSTÜCK	DISTANCE PIECE	PIÈCE D'ÉCARTEMENT
7	1000105070	2,8	1,00 ST	DISTANZSTÜCK	DISTANCE PIECE	PIÈCE D'ÉCARTEMENT
7	1000105071	2,9	1,00 ST	DISTANZSTÜCK	DISTANCE PIECE	PIÈCE D'ÉCARTEMENT
7	1000105072	3,0	1,00 ST	DISTANZSTÜCK	DISTANCE PIECE	PIÈCE D'ÉCARTEMENT
7	1000105075	3,2	1,00 ST	DISTANZSTÜCK	DISTANCE PIECE	PIÈCE D'ÉCARTEMENT
7	1000105077	3,4	1,00 ST	DISTANZSTÜCK	DISTANCE PIECE	PIÈCE D'ÉCARTEMENT
7	1000108470	2,5	1,00 ST	DISTANZSTÜCK	DISTANCE PIECE	PIÈCE D'ÉCARTEMENT
7	1000105074	3,1	1,00 ST	DISTANZSTÜCK	DISTANCE PIECE	PIÈCE D'ÉCARTEMENT
8	1000108629		1,00 ST	DICHTRING	SEAL RING	BAGUE D'ÉTANCHÉITÉ
9	1000089338		1,00 ST	DECKEL	COVER	COUVERCLE
10	1000108630		1,00 ST	O-RING	O-RING	ANNEAU EN O
11	1000108480		1,00 ST	DIFFERENTIAL-SATZ	SCREW	VIS
12	1000105079		2,00 ST	PLATTE	PLATE	PLAQUE
13	1000105052		2,00 ST	SCHRAUBE	SCREW	VIS
14	1000108481		1,00 ST	GEHÄUSE	HOUSING	BOÎTE
15	1000108482		2,00 ST	MUTTER	NUT	ÉCROU
16	1000105039		2,00 ST	LAGER	BEARING	PALIER
17	1000105038		1,00 ST	MUFFE	SLEEVE	MANCHON
18	1000105037		4,00 ST	STIFT	PIN	GOUPILLE
19	1000108483		12,00 ST	SCHRAUBE	SCREW	VIS

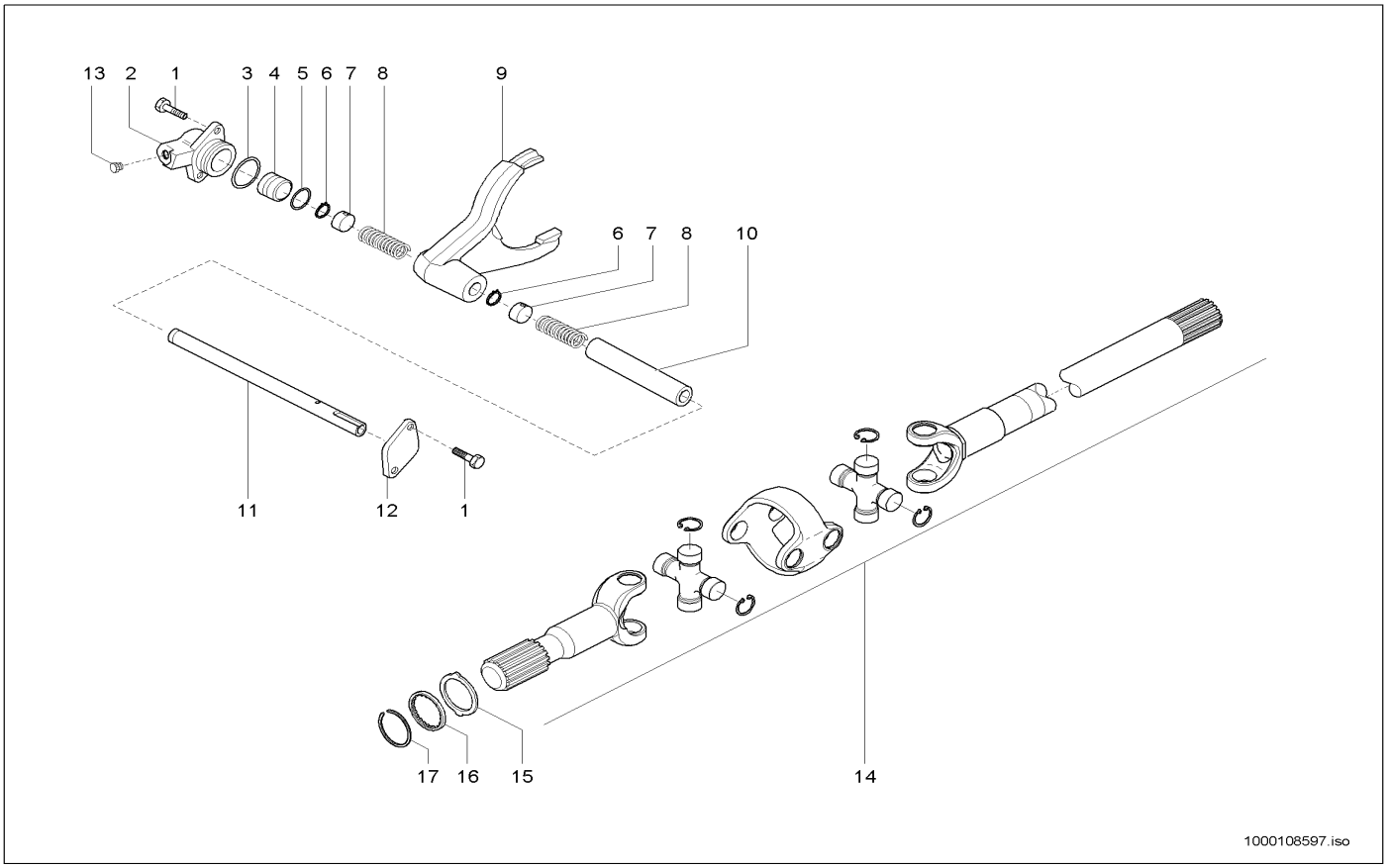

Pos	Art.-Nr.	Anm.	Q'TY	BEZEICHNUNG	PART NAME	DESIGNATION
1	1000108550		4,00 ST	SCHRAUBE	SCREW	VIS
2	1000108551		1,00 ST	TRÄGER	SUPPORT	SUPPORT
3	1000108552		1,00 ST	O-RING	O-RING	ANNEAU EN O
4	1000089289		1,00 ST	KOLBEN	PISTON	PISTON
5	1000108553		1,00 ST	O-RING	O-RING	ANNEAU EN O
6	1000108554		2,00 ST	SICHERUNGSRING	LOCK RING	BAGUE DE SÛRETÉ
7	1000108555		2,00 ST	DISTANZRING	SHIM	ANNEAU D'ÉCARTEMENT
8	1000108556		2,00 ST	FEDER	SPRING	RESSORT
9	1000108558		1,00 ST	GABEL	QUICK-HITCH-COUPLER	ATTACHE RAPIDE
10	1000108557		1,00 ST	BUCHSE	BUSHING	BAGUE
11	1000108559		1,00 ST	ZAPFEN	STUD	TOURILLON
12	1000108560		1,00 ST	FLANSCH	FLANGE	BRIDE
13	1000108561		1,00 ST	STOPFEN	PLUG	BOUCHON
14	1000108598		2,00 ST	DOPPELGELENKWELLE	DOUBLE CARDAN SHAFT	ARBRE DOUBLE ARTICULÉ
15	1000108563		2,00 ST	SCHEIBE	WASHER	RONDELLE
16	1000108565		2,00 ST	SCHEIBE	WASHER	RONDELLE
17	1000108571		2,00 ST	SICHERUNGSRING	LOCK RING	BAGUE DE SÛRETÉ

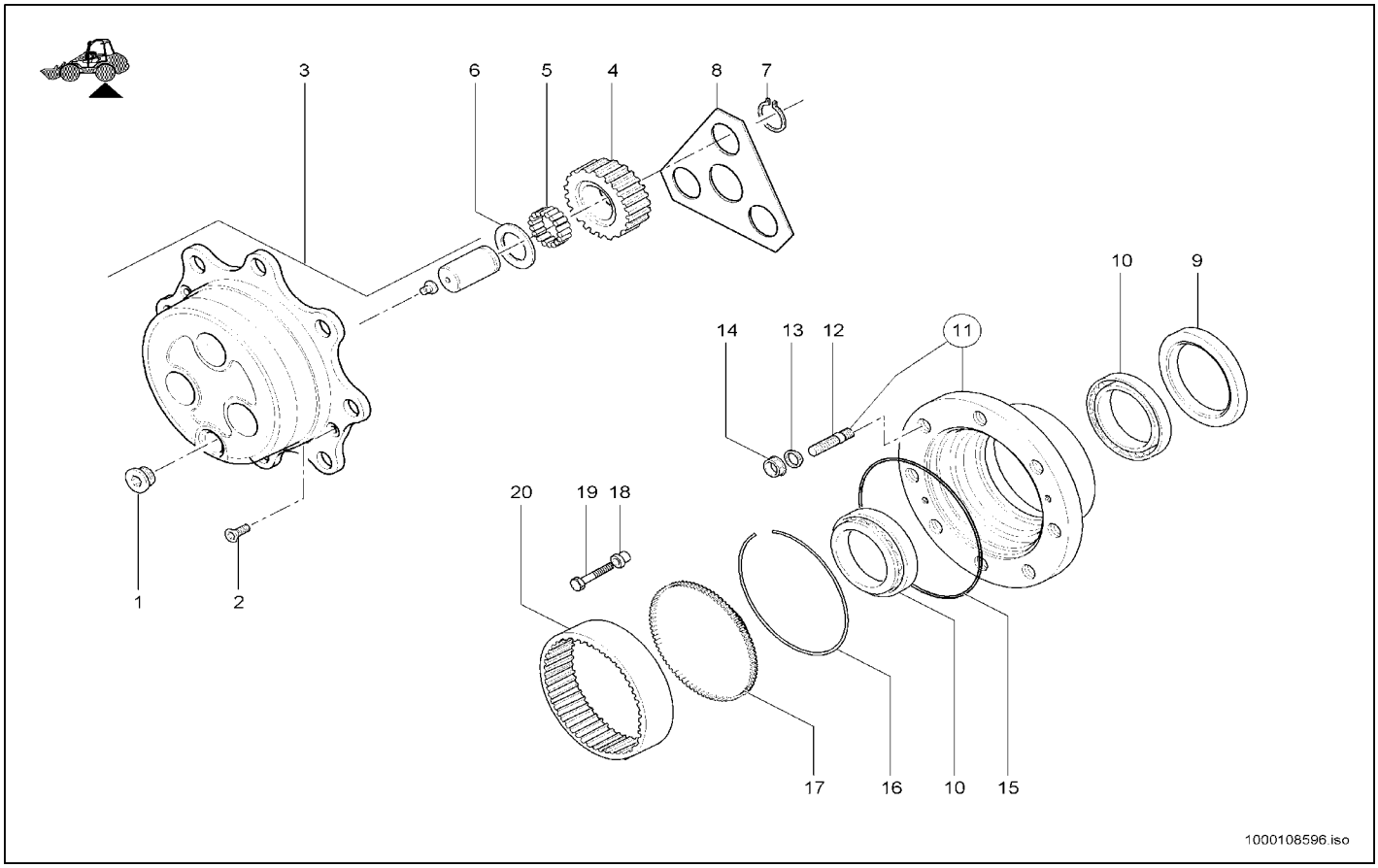

Pos	Art.-Nr.	Anm.	Q'TY	BEZEICHNUNG	PART NAME	DESIGNATION
1	1000089284		2,00 ST	STOPFEN	PLUG	BOUCHON
2	1000108484		4,00 ST	SCHRAUBE	SCREW	VIS
3	1000108631		2,00 ST	PLANETENGEHÄUSE	PLANETARY HOUSING	BOÎTE PLANÉTAIRE
4	1000108486		6,00 ST	ZAHNRAD	GEAR	ROUE DENTÉE
5	1000108487	6x18	108,00 ST	NADELLAGER	NEEDLE BEARING	PALIER À AIGUILLES
6	1000108488		6,00 ST	DRUCKSCHEIBE	PRESSURE PLATE	PLATEAU DE PRESSION
7	1000108489		6,00 ST	SICHERUNGSRING	LOCK RING	BAGUE DE SÛRETÉ
8	1000108500		2,00 ST	DRUCKSCHEIBE	PRESSURE PLATE	PLATEAU DE PRESSION
9	1000108501		2,00 ST	DICHTRING	SEAL RING	BAGUE D'ÉTANCHÉITÉ
10	1000089267		4,00 ST	LAGER	BEARING	PALIER
11	1000108520		2,00 ST	RADNABE	WHEEL HUB	MOYEU DE ROUE
12	1000089291		16,00 ST	STIFTSCHRAUBE	STUD	GOUJON
13	1000108521		16,00 ST	FEDERRING	SPRING RING	RONDELLE À RESSORT
14	1000108522		16,00 ST	RADMUTTER	WHEEL NUT	ÉCROU DE ROUE
15	1000108523		2,00 ST	O-RING	O-RING	ANNEAU EN O
16	1000089285		4,00 ST	RING	RING	ANNEAU
17	1000108632		2,00 ST	DRUCKPLATTE	PRESSURE PLATE	PLATEAU DE POUSSÉE
18	1000108635		16,00 ST	BUCHSE	BUSHING	BAGUE
19	1000108528		16,00 ST	SCHRAUBE	SCREW	VIS
20	1000108636		2,00 ST	ZAHNRAD	GEAR	ROUE DENTÉE

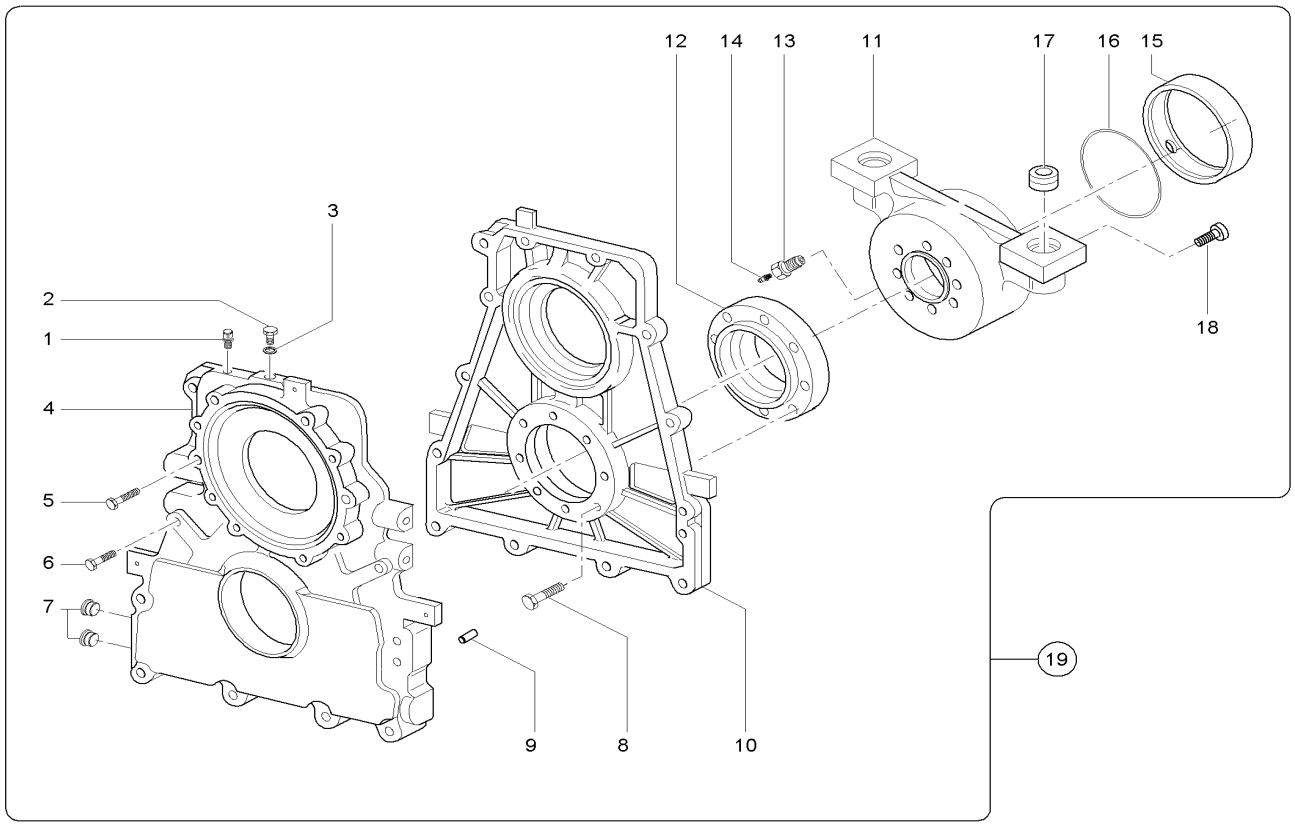

Pos	Art.-Nr.	Anm.	Q'TY	BEZEICHNUNG	PART NAME	DESIGNATION
1	1000089261		1,00 ST	ENTLÜFTER	BREATHER	AÉRATEUR
2	1000109787		1,00 ST	STOPFEN	PLUG	BOUCHON
3	1000109789		1,00 ST	SCHEIBE	WASHER	RONDELLE
4	1000109800		1,00 ST	GETRIEBEGEHÄUSE	GEAR BOX HOUSING	BOÎTE DE VITESSES
5	1000109801		2,00 ST	SCHRAUBE	SCREW	VIS
6	1000109802		8,00 ST	SCHRAUBE	SCREW	VIS
7	1000089284		2,00 ST	STOPFEN	PLUG	BOUCHON
8	1000089214		8,00 ST	SCHRAUBE	SCREW	VIS
9	1000109803		2,00 ST	STIFT	PIN	GOUPILLE
10	1000109804		1,00 ST	GETRIEBEGEHÄUSE	GEAR BOX HOUSING	BOÎTE DE VITESSES
11	1000109806		1,00 ST	TRÄGER	SUPPORT	SUPPORT
12	1000109807		1,00 ST	FLANSCH	FLANGE	BRIDE
13	1000109808		1,00 ST	SCHRAUBE	SCREW	VIS
14	1000109810		1,00 ST	KEGELSCHMIERNIPPEL	PLUG	BOUCHON
15	1000089275		1,00 ST	BUCHSE	BUSHING	BAGUE
16	1000089243		1,00 ST	O-RING	O-RING	ANNEAU EN O
17	1000089265		2,00 ST	BUCHSE	BUSHING	BAGUE
18	1000109811		8,00 ST	SCHRAUBE	SCREW	VIS
19	1000036773		1,00 ST	GETRIEBE	GEAR BOX	BOÎTE DE VITESSES

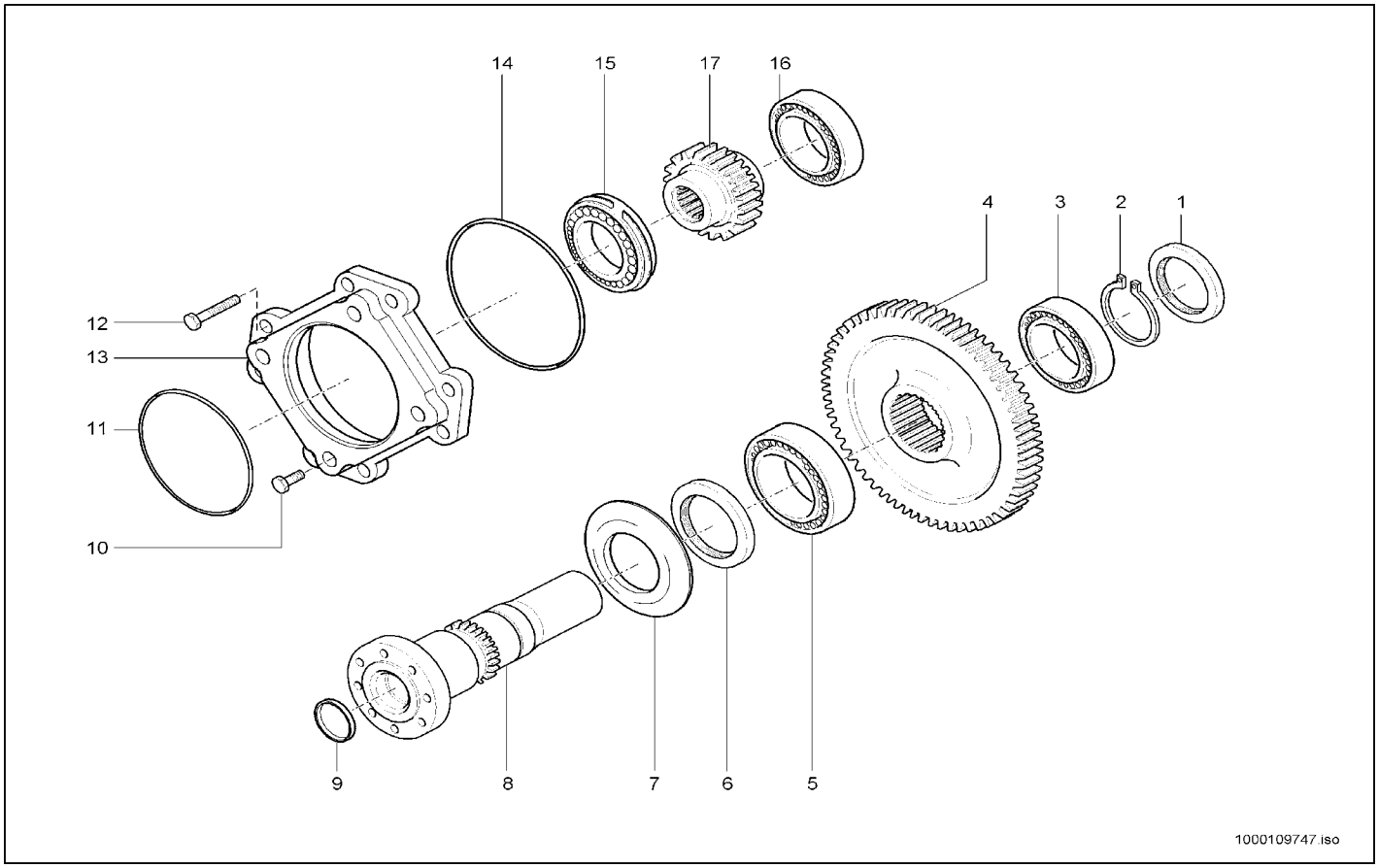

Pos	Art.-Nr.	Anm.	Q'TY	BEZEICHNUNG	PART NAME	DESIGNATION
1	1000089231		1,00 ST	DICHTRING	SEAL RING	BAGUE D'ÉTANCHÉITÉ
2	1000092423	65X2,5	1,00 ST	SICHERUNGSRING	LOCK RING	BAGUE DE SÛRETÉ
3	1000101918		1,00 ST	LAGER	BEARING	PALIER
4	1000108191		1,00 ST	ZAHNRAD	GEAR	ROUE DENTÉE
5	1000101919		1,00 ST	LAGER	BEARING	PALIER
6	1000089313		1,00 ST	DICHTRING	SEAL RING	BAGUE D'ÉTANCHÉITÉ
7	1000107660		1,00 ST	DECKEL	COVER	COUVERCLE
8	1000109748		1,00 ST	WELLE	SHAFT	ONDE
9	1000089322		1,00 ST	STOPFEN	PLUG	BOUCHON
10	1000089219		6,00 ST	SCHRAUBE	SCREW	VIS
11	1000089240		1,00 ST	O-RING	O-RING	ANNEAU EN O
12	1000089220		2,00 ST	SCHRAUBE	SCREW	VIS
13	1000089293		1,00 ST	FLANSCH	FLANGE	BRIDE
14	1000089250		1,00 ST	O-RING	O-RING	ANNEAU EN O
15	1000101920		1,00 ST	LAGER	BEARING	PALIER
16	1000101917		1,00 ST	LAGER	BEARING	PALIER
17	1000108185		1,00 ST	ZAHNRAD	GEAR	ROUE DENTÉE

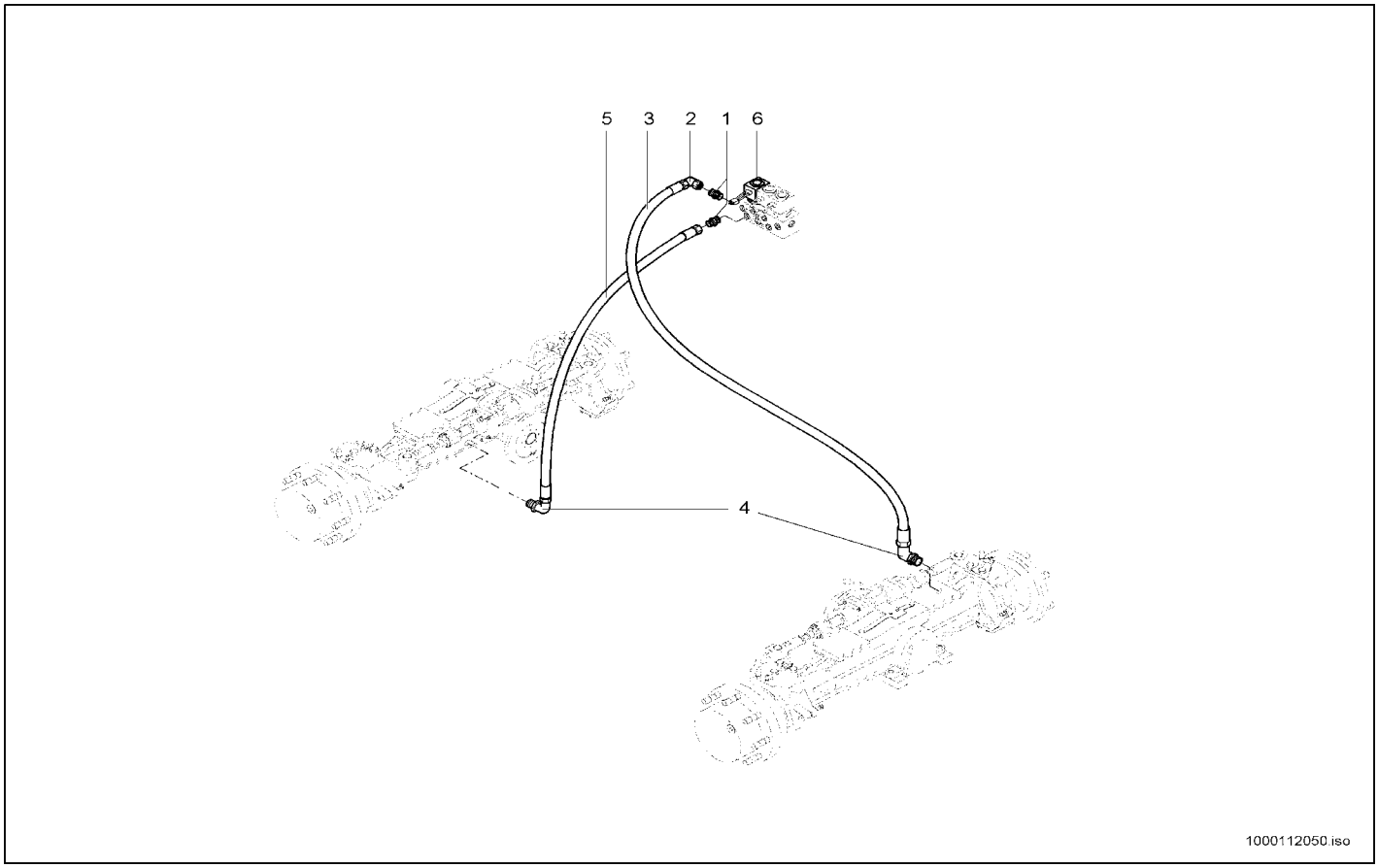

Pos	Art.-Nr.	Anm.	Q'TY	BEZEICHNUNG	PART NAME	DESIGNATION
1	1000015490		2,00 ST	VERSCHRAUBUNG	SCREW JOINT	RACCORD UNION
2	1000015510		1,00 ST	VERSCHRAUBUNG	SCREW JOINT	RACCORD UNION
3	1000098883		1,00 ST	HYDRAULIKSCHLAUCH	HP HOSE	TUYAU FLEXIBLE HYDRAULIQUE
4	1000098818		2,00 ST	VERSCHRAUBUNG	SCREW JOINT	RACCORD UNION
5	1000098337		1,00 ST	HYDRAULIKSCHLAUCH	HP HOSE	TUYAU FLEXIBLE HYDRAULIQUE
6	1000106644		1,00 ST	MAGNET	SOLENOID	AIMANT

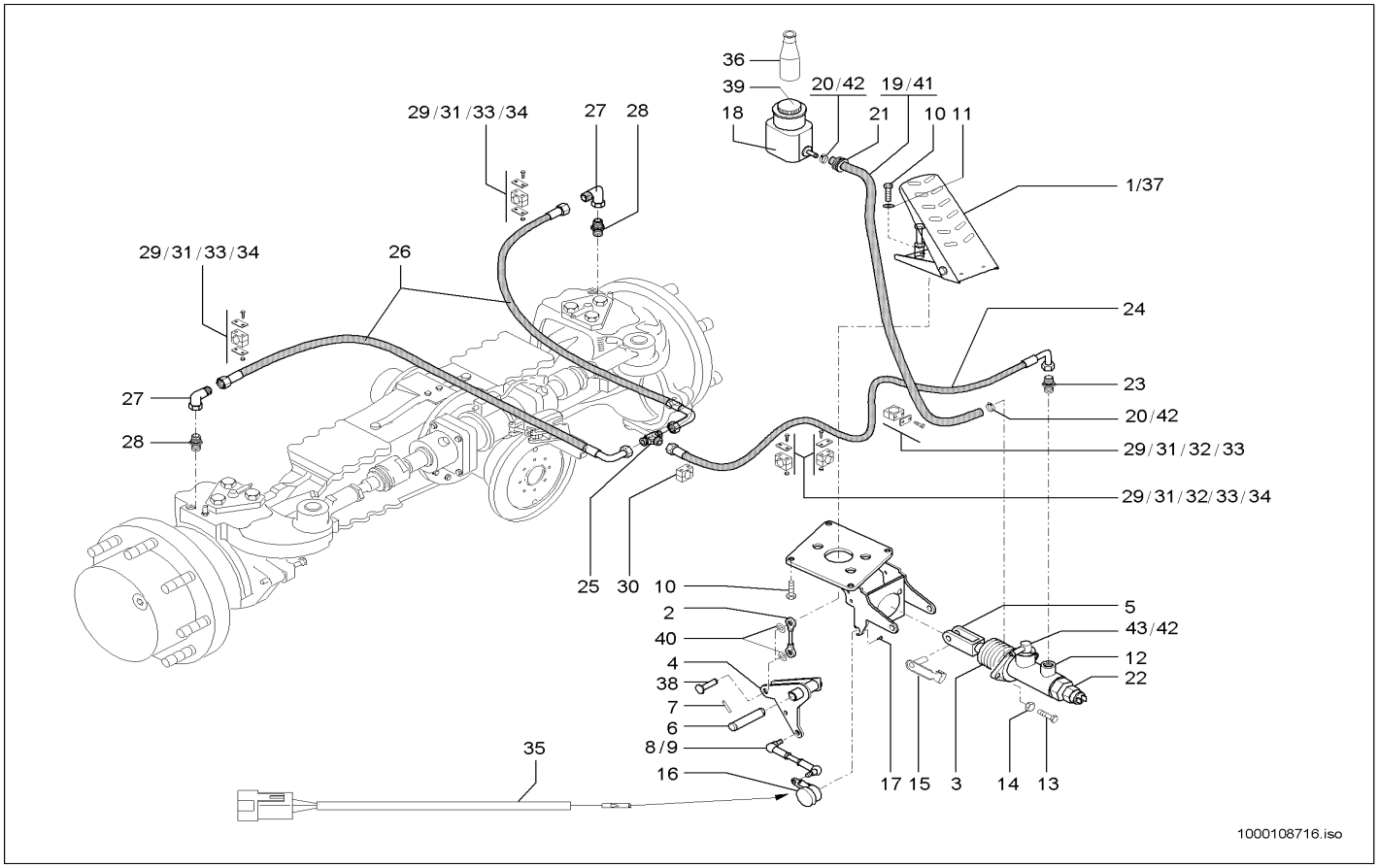

Pos	Art.-Nr.	Anm.	Q'TY	BEZEICHNUNG	PART NAME	DESIGNATION
1	1000098913	A:343000147 A:343010072 A:343100054	1,00 ST	BREMSPEDAL	BRAKE PEDAL	PÉDALE DE FREIN
2	1000110060		2,00 ST	KUGELGELENK	BALLJOINT	JOINT SPHÉRIQUE
3	1000110061		1,00 ST	FALTENBALG	BELLOW	SOUFFLET
4	1000110062		1,00 ST	HEBEL	LEVER	LEVIER
5	1000110063		1,00 ST	GABELKOPF	FORK HEAD	TÊTE DE ATTACHE RAPIDE
6	1000146901	E:343000148 E:343010073 E:343100055	1,00 ST	BOLZEN	PIN	AXE
6	1000110064	A:343000147 A:343010072 A:343100054	1,00 ST	BOLZEN	PIN	AXE
7	1000110065	A:343000147 A:343010072 A:343100054	1,00 ST	SPLINT	COTTERPIN	GOUPILLE
7	1000146902	E:343000148 E:343010073 E:343100055	1,00 ST	SICHERUNGSRING	LOCK RING	BAGUE DE SÛRETÉ
8	1000110066		2,00 ST	WINKELGELENK	BALL AND SOCKET	ARTICULATION ANGULAIRE
9	1000110067		1,00 ST	GEWINDESTANGE	THREAD ROD	TIGE FILETÉE
10	1000013008		6,00 ST	6KT-SCHRAUBE	HEX SCREW	VIS À TÊTE HEXAGONALE
11	1000015431		7,00 ST	SCHEIBE	WASHER	RONDELLE
12	1000106645		1,00 ST	HAUPTBREMSZYLINDER	MASTERBRAKE CYLINDER	CYLINDRE RÉCEPTEUR PRINCIPAL
13	1000015343		2,00 ST	6KT-SCHRAUBE	HEX SCREW	VIS À TÊTE HEXAGONALE
14	1000013022		3,00 ST	6KT-MUTTER	HEXAGON NUT	ÉCROU HEXAGONAL
15	1000030546		1,00 ST	ES-BOLZEN	PIN	AXE
16	1000141938		1,00 ST	POTENTIOMETER	POTENTIOMETER	POTENTIOMÈTRE
17	1000085378		2,00 ST	6KT-SCHRAUBE	HEX SCREW	VIS À TÊTE HEXAGONALE
18	1000051614		1,00 ST	AUSGLEICHSBEHÄLTER	REGULATION CONTAINER	RÉSERVOIR ÉGALISEUR
19	1000106103	A:343000247 A:343010189 A:343100122	1,00 ST	SCHLAUCH	HOSE	TUYAU FLEXIBLE
20	1000103392	A:343000247 A:343010189 A:343100122	2,00 ST	SCHLAUCHSCHELLE	HOSE CLAMP	COLLIER DE TUYAU FLEXIBLE
21	1000033041		1,00 ST	DURCHFÜHRUNGSRING	JUNCTION	ANNEAU D'APPLICATION
22	1000100975		1,00 ST	DRUCKSCHALTER	PRESSURE SWITCH	INTERRUPTEUR DE PRESSION
23	1000100733		1,00 ST	VERSCHRAUBUNG	SCREW JOINT	RACCORD UNION
24	1000103782		1,00 ST	HYDRAULIKSCHLAUCH	HP HOSE	TUYAU FLEXIBLE HYDRAULIQUE
25	1000028181		1,00 ST	VERSCHRAUBUNG	SCREW JOINT	RACCORD UNION
26	1000111160	E:343000088 E:343010034 E:343100034	2,00 ST	HYDRAULIKSCHLAUCH	HP HOSE	TUYAU FLEXIBLE HYDRAULIQUE
26	1000103781	A:343000087 A:343010033 A:343100033	2,00 ST	HYDRAULIKSCHLAUCH	HP HOSE	TUYAU FLEXIBLE HYDRAULIQUE
27	1000000542	E:343000088 E:343010034 E:343100034	2,00 ST	VERSCHRAUBUNG	SCREW JOINT	RACCORD UNION

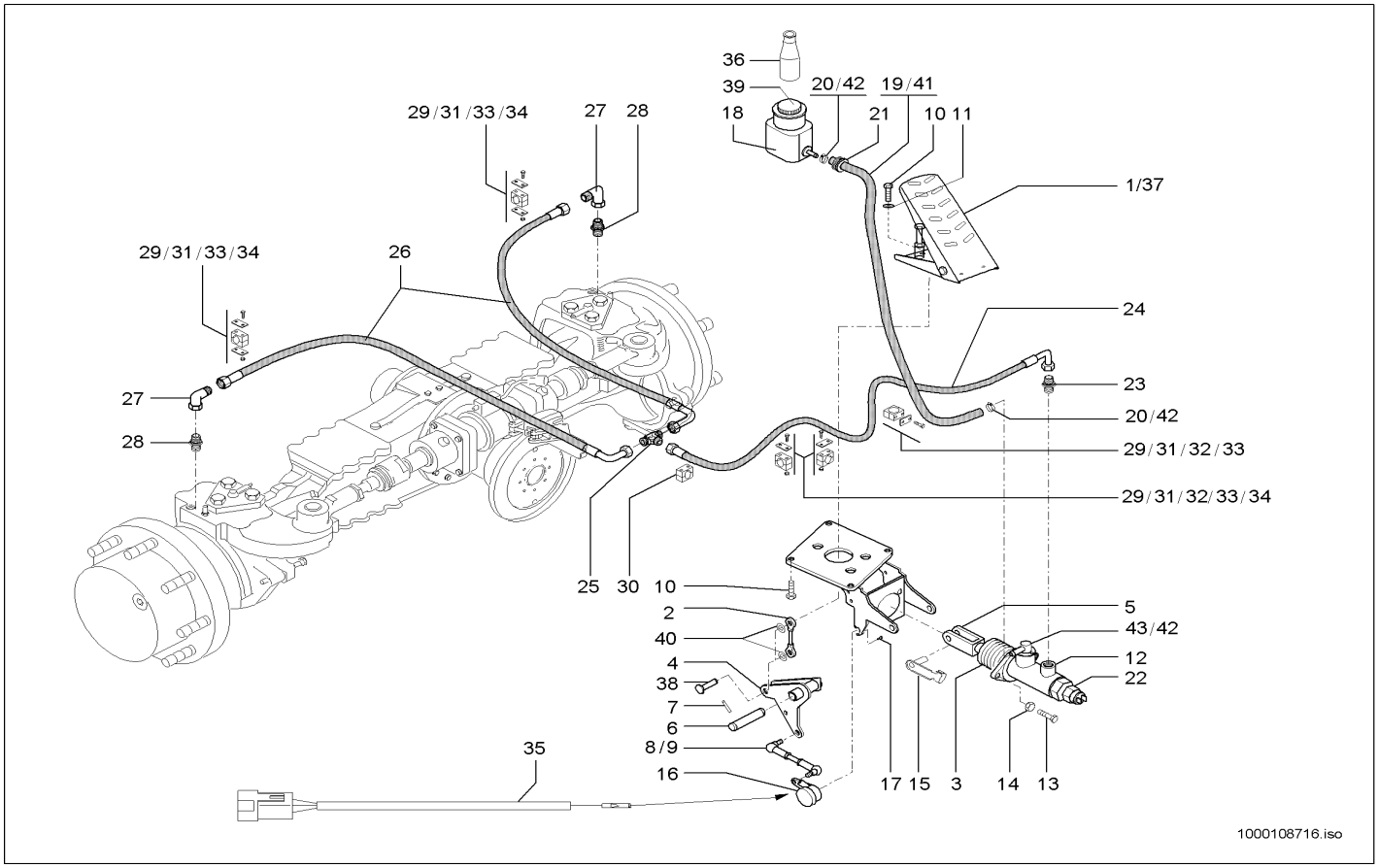

Pos	Art.-Nr.	Anm.	Q'TY	BEZEICHNUNG	PART NAME	DESIGNATION
27	1000085055	A:343000087 A:343010033 A:343100033	2,00 ST	VERSCHRAUBUNG	SCREW JOINT	RACCORD UNION
28	1000015501	A:343000087 A:343010033 A:343100033	2,00 ST	VERSCHRAUBUNG	SCREW JOINT	RACCORD UNION
28	1000028739	E:343000088 E:343010034 E:343100034	2,00 ST	VERSCHRAUBUNG	SCREW JOINT	RACCORD UNION
29	1000032173		5,00 ST	SCHELLE	CLAMP	BRIDE
30	1000031602		1,00 ST	SCHELLE	CLAMP	BRIDE
31	1000085386		4,00 ST	6KT-SCHRAUBE	HEX SCREW	VIS À TÊTE HEXAGONALE
32	1000015341		6,00 ST	6KT-SCHRAUBE	HEX SCREW	VIS À TÊTE HEXAGONALE
33	1000031397		7,00 ST	DECKPLATTE	COVER PLATE	PLAQUE DE RECOUVREMENT
34	1000085588		6,00 ST	6KT-MUTTER	HEXAGON NUT	ÉCROU HEXAGONAL
35	1000109524		1,00 ST	KABEL	CABLE	CÂBLE
36	1000126309		1,00 ST	BREMSFLÜSSIGKEIT 1LITER	BRAKE FLUID	LIQUIDE DE FREIN
37	1000127953	E:343000148 E:343010073 E:343100055	1,00 ST	BREMSPEDAL	BRAKE PEDAL	PÉDALE DE FREIN
38	1000146903	E:343000148 E:343010073 E:343100055	2,00 ST	BOLZEN	PIN	AXE
39	1000143654		1,00 ST	VERSCHLUSSDECKEL	LOCK COVER	COUVERCLE DE MÉCANISME DE FERMETURE
40	1000049455		2,00 ST	SICHERUNGSSCHEIBE	LOCK WASHER	DISQUE DE SÛRETÉ
41	1000161484	E:343000248 E:343010190 E:343100123	0,80 M	SCHLAUCH	HOSE	TUYAU FLEXIBLE
42	1000032138	E:343000248 E:343010190 E:343100123	2,00 ST	SCHELLE	CLAMP	BRIDE
43	1000163016	A:343000247 A:343010189 A:343100122	1,00 ST	STUTZEN	END PIECE	TUBULURE
44	1000163017	E:343000248 E:343010190 E:343100123	1,00 ST	STUTZEN	END PIECE	TUBULURE

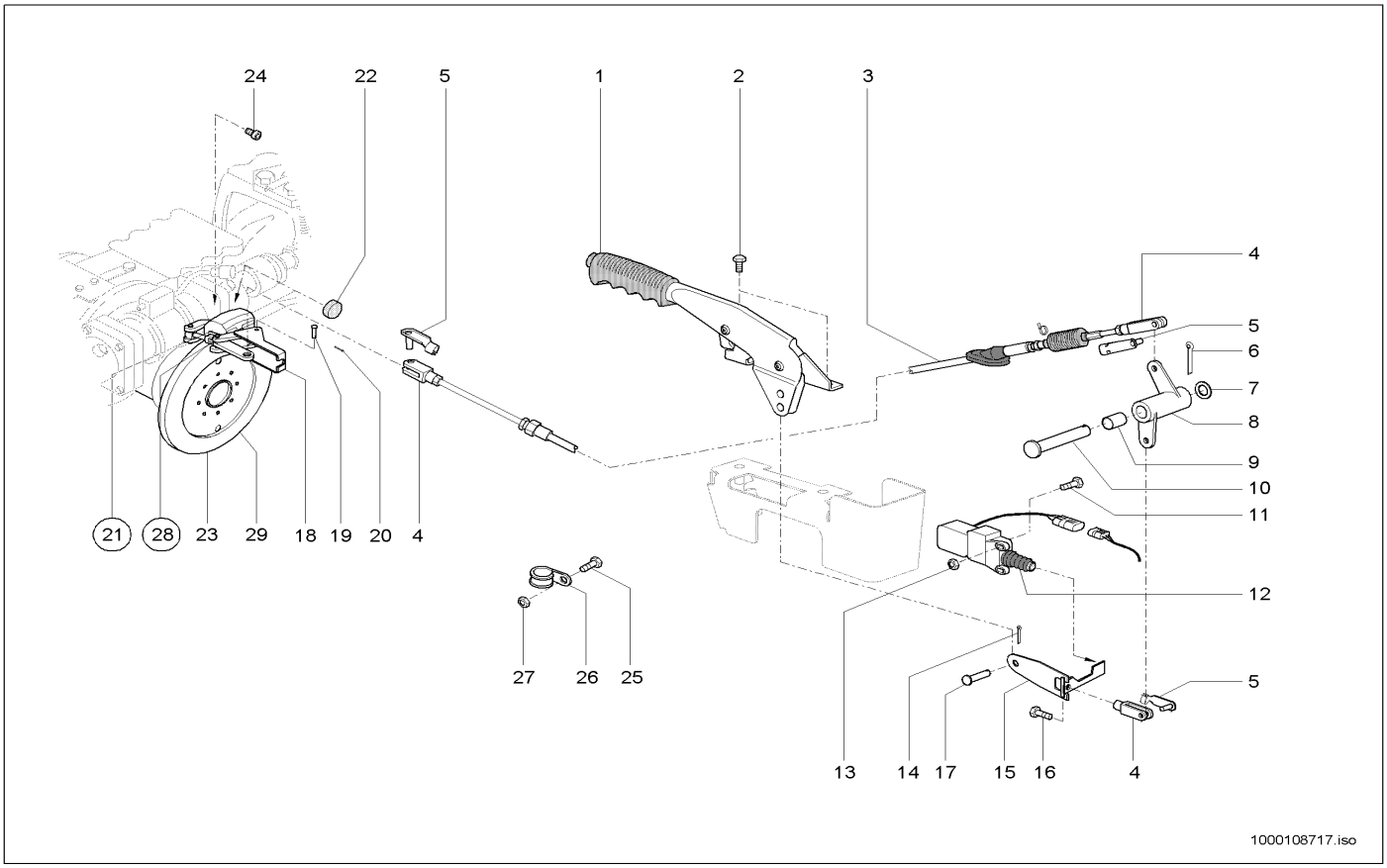

Pos	Art.-Nr.	Anm.	Q'TY	BEZEICHNUNG	PART NAME	DESIGNATION
1	1000034732		1,00 ST	BREMSHEBEL	BRAKE LEVER	LEVIER DE FREIN
2	1000018400		2,00 ST	6KT-SCHRAUBE	HEX SCREW	VIS À TÊTE HEXAGONALE
3	1000108985		1,00 ST	SEILZUG	CABLE PULL	APPEL D'UN CORDAGE
4	1000050549		3,00 ST	GABELKOPF	FORK HEAD	TÊTE DE ATTACHE RAPIDE
5	1000030497		3,00 ST	ES-BOLZEN	PIN	AXE
6	1000095365		1,00 ST	SPLINT	COTTERPIN	GOUPILLE
7	1000092291		1,00 ST	SCHEIBE	WASHER	RONDELLE
8	1000102471		1,00 ST	HEBEL KPL.	LEVER KPL.	LEVIER KPL.
9	1000032469		2,00 ST	GLEITLAGER	SLIDE BEARING	PALIER LISSE
10	1000050602		1,00 ST	BOLZEN	PIN	AXE
11	1000106693		2,00 ST	ZYLINDERSCHRAUBE	CHEESE HEAD SCREW	VIS A TETE CYLINDRIQUE
12	1000020275		1,00 ST	SCHALTER	SWITCH	INTERRUPTEUR
13	1000049057		2,00 ST	6KT-MUTTER	HEXAGON NUT	ÉCROU HEXAGONAL
14	1000085657		1,00 ST	SPLINT	COTTERPIN	GOUPILLE
15	1000102475		1,00 ST	HALTER KPL.	LEVER KPL.	LEVIER KPL.
16	1000085382		1,00 ST	6KT-SCHRAUBE	HEX SCREW	VIS À TÊTE HEXAGONALE
17	1000096028		1,00 ST	BOLZEN	PIN	AXE
18	1000104548		1,00 ST	WIDERLAGER	ABUTMENT	CULÉE
19	1000104572		1,00 ST	BOLZEN	PIN	AXE
20	1000049500		2,00 ST	SICHERUNGSRING	LOCK RING	BAGUE DE SÜRETÉ
21	1000116513	A:343000047 A:343010009 A:343100012	1,00 ST	BREMSSATTEL	BRAKE CALLIPER	ÉTRIER DE FREINAGE
22	1000108764		1,00 ST	BREMSBELAG	BRAKE LINING	PLAQUETTE DE FREIN
23	1000116511	A:343000047 A:343010009 A:343100012	1,00 ST	BREMSSCHEIBE	BRAKE DISC	DISQUE FREINANT
24	1000108767		2,00 ST	SCHRAUBE	SCREW	VIS
25	1000013008		2,00 ST	6KT-SCHRAUBE	HEX SCREW	VIS À TÊTE HEXAGONALE
26	1000031155		1,00 ST	SCHELLE	CLAMP	BRIDE
27	1000013022		1,00 ST	6KT-MUTTER	HEXAGON NUT	ÉCROU HEXAGONAL
28	1000108763	E:343000048 E:343010010 E:343100013	1,00 ST	BREMSSATTEL KPL.	BRAKE CALIPER	ETRIER DE FREIN
29	1000108765	E:343000048 E:343010010 E:343100013	1,00 ST	BREMSSCHEIBE	BRAKE DISC	DISQUE FREINANT

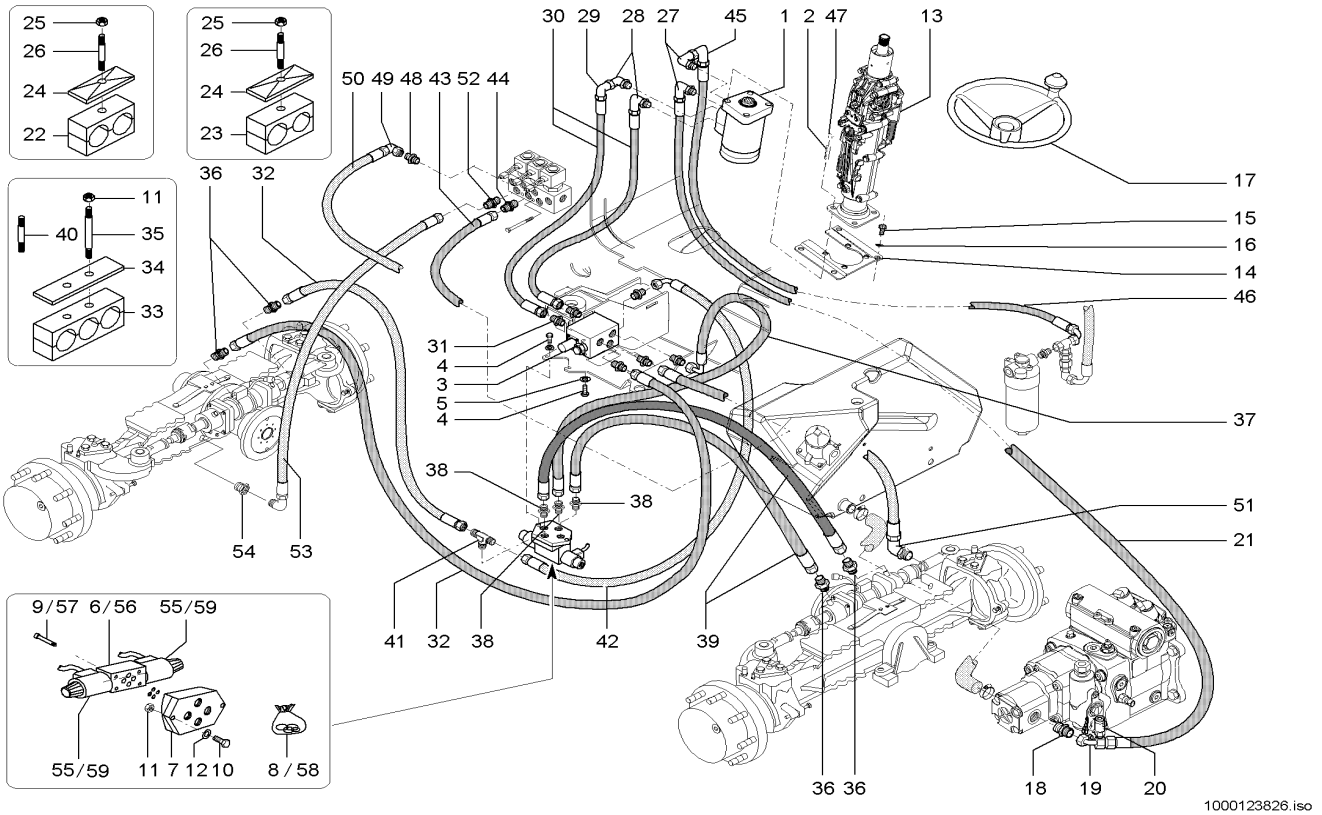

Pos	Art.-Nr.	Anm.	Q'TY	BEZEICHNUNG	PART NAME	DESIGNATION
1	1000051729		1,00 ST	LENKUNG HYDROSTATISCH	HYDROSTATIC STEERING	DIRECTION HYDROSTATIQUE
2	1000048912		4,00 ST	GEWINDESTIFT	THREAD PIN	GOUPILLE FILETÉE
3	1000027931		1,00 ST	VENTIL	VALVE	SOUPAPE
4	1000013008		6,00 ST	6KT-SCHRAUBE	HEX SCREW	VIS À TÊTE HEXAGONALE
5	1000013027		4,00 ST	SCHEIBE	WASHER	RONDELLE
6	1000022188	A:343000250 A:343010190 A:343100124	1,00 ST	MAGNETVENTIL	SOLENOID VALVE	ÉLECTROVALVE
7	1000027911		1,00 ST	PLATTE	PLT-AT-HA PLATE	PLAQUE DE PLT-AT-HA
8	1000086386	A:343000250 A:343010190 A:343100124	1,00 ST	DICHTSATZ	SEAL KIT	POCHETTE DE JOINTS
9	1000085496	A:343000250 A:343010190 A:343100124	4,00 ST	ZYLINDERSCHRAUBE	CHEESE HEAD SCREW	VIS A TETE CYLINDRIQUE
10	1000085384		2,00 ST	6KT-SCHRAUBE	HEX SCREW	VIS À TÊTE HEXAGONALE
11	1000085588		10,00 ST	6KT-MUTTER	HEXAGON NUT	ÉCROU HEXAGONAL
12	1000049283		2,00 ST	LAGERSCHEIBE	BEARINGDISC	DISQUE DE PALIER
13	1000098915		1,00 ST	LENKSÄULE	STEERING COLUMN	ARBRE DU VOLANT
14	1000105695		1,00 ST	HALTER	BRACKET CLUTCH	SUPPORT
15	1000013008		4,00 ST	6KT-SCHRAUBE	HEX SCREW	VIS À TÊTE HEXAGONALE
16	1000015431		4,00 ST	SCHEIBE	WASHER	RONDELLE
17	1000102312		1,00 ST	LENKRAD	STEERING WHEEL	VOLANT DE DIRECTION
18	1000099707		1,00 ST	VERSCHRAUBUNG	SCREW JOINT	RACCORD UNION
19	1000101371		1,00 ST	ANSCHLUSSSTÜCK	CONNECTION PIECE	PIÈCE DE CONNEXION
20	1000028166		1,00 ST	MINIMESSANSCHLUSS	MINIMESS POINT	CONNEXION DE MINI MESURAGE
21	1000098974		1,00 ST	HYDRAULIKSCHLAUCH	HP HOSE	TUYAU FLEXIBLE HYDRAULIQUE
22	1000031638		3,00 ST	SCHELLE	CLAMP	BRIDE
23	1000032373		2,00 ST	SCHELLE	CLAMP	BRIDE
24	1000031245		5,00 ST	DECKPLATTE	COVER PLATE	PLAQUE DE RECOUVREMENT
25	1000013022		5,00 ST	6KT-MUTTER	HEXAGON NUT	ÉCROU HEXAGONAL
26	1000048894		5,00 ST	STIFTSCHRAUBE	STUD	GOUJON
27	1000028448		2,00 ST	VERSCHRAUBUNG	SCREW JOINT	RACCORD UNION
28	1000028722		2,00 ST	VERSCHRAUBUNG	SCREW JOINT	RACCORD UNION
29	1000000573		1,00 ST	VERSCHRAUBUNG	SCREW JOINT	RACCORD UNION
30	1000098878		2,00 ST	HYDRAULIKSCHLAUCH	HP HOSE	TUYAU FLEXIBLE HYDRAULIQUE
31	1000028278		6,00 ST	VERSCHRAUBUNG	SCREW JOINT	RACCORD UNION
32	1000098338		2,00 ST	HYDRAULIKSCHLAUCH	HP HOSE	TUYAU FLEXIBLE HYDRAULIQUE
33	1000032295		4,00 ST	SCHELLE	CLAMP	BRIDE
34	1000031557		4,00 ST	DECKPLATTE	COVER PLATE	PLAQUE DE RECOUVREMENT
35	1000048880		2,00 ST	STIFTSCHRAUBE	STUD	GOUJON
36	1000099768		4,00 ST	VERSCHRAUBUNG	SCREW JOINT	RACCORD UNION
37	1000098336		1,00 ST	HYDRAULIKSCHLAUCH	HP HOSE	TUYAU FLEXIBLE HYDRAULIQUE
38	1000085112		4,00 ST	VERSCHRAUBUNG	SCREW JOINT	RACCORD UNION
39	1000098883		2,00 ST	HYDRAULIKSCHLAUCH	HP HOSE	TUYAU FLEXIBLE HYDRAULIQUE
40	1000048884		6,00 ST	STIFTSCHRAUBE	STUD	GOUJON
41	1000085057		1,00 ST	VERSCHRAUBUNG	SCREW JOINT	RACCORD UNION

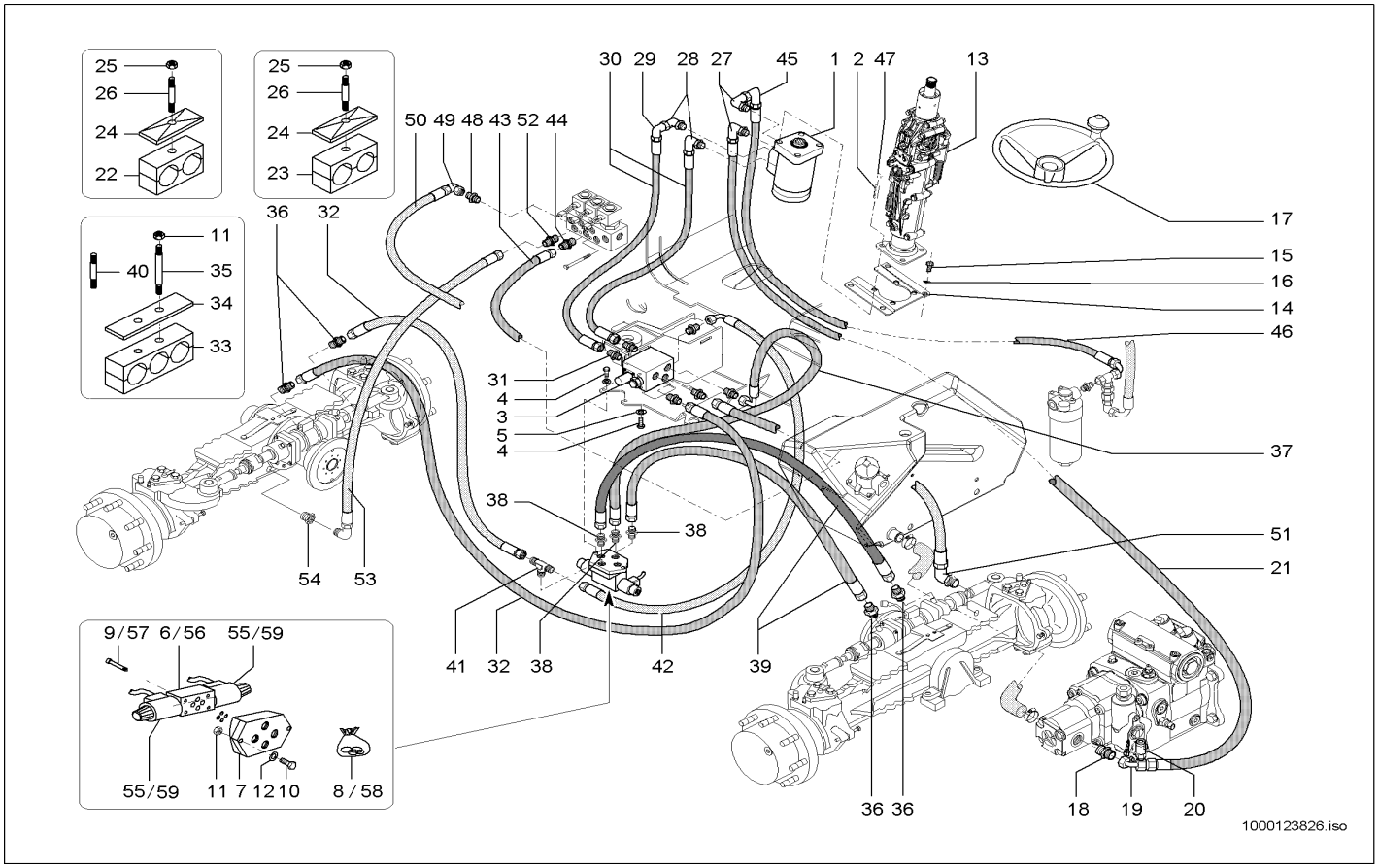

Pos	Art.-Nr.	Anm.	Q'TY	BEZEICHNUNG	PART NAME	DESIGNATION
42	1000098334		1,00 ST	HYDRAULIKSCHLAUCH	HP HOSE	TUYAU FLEXIBLE HYDRAULIQUE
43	1000098335		1,00 ST	HYDRAULIKSCHLAUCH	HP HOSE	TUYAU FLEXIBLE HYDRAULIQUE
44	1000015490		1,00 ST	VERSCHRAUBUNG	SCREW JOINT	RACCORD UNION
45	1000015512		2,00 ST	VERSCHRAUBUNG	SCREW JOINT	RACCORD UNION
46	1000098877		1,00 ST	HYDRAULIKSCHLAUCH	HP HOSE	TUYAU FLEXIBLE HYDRAULIQUE
47	1000015408		4,00 ST	6KT-MUTTER	HEXAGON NUT	ÉCROU HEXAGONAL
48	1000015490		1,00 ST	VERSCHRAUBUNG	SCREW JOINT	RACCORD UNION
49	1000015510		1,00 ST	VERSCHRAUBUNG	SCREW JOINT	RACCORD UNION
50	1000098883		1,00 ST	HYDRAULIKSCHLAUCH	HP HOSE	TUYAU FLEXIBLE HYDRAULIQUE
51	1000098818		1,00 ST	VERSCHRAUBUNG	SCREW JOINT	RACCORD UNION
52	1000015490		1,00 ST	VERSCHRAUBUNG	SCREW JOINT	RACCORD UNION
53	1000098338		1,00 ST	HYDRAULIKSCHLAUCH	HP HOSE	TUYAU FLEXIBLE HYDRAULIQUE
54	1000098818		1,00 ST	VERSCHRAUBUNG	SCREW JOINT	RACCORD UNION
55	1000086384	A:343000250 A:343010190 A:343100124	2,00 ST	MAGNETSPULE	MAGNET SPOOL	BOBINE D'ÉLECTROAIMANT
56	1000155975	E:343000251 E:343010191 E:343100125	1,00 ST	MAGNETVENTIL	SOLENOID VALVE	ÉLECTROVALVE
57	1000158893	E:343000251 E:343010191 E:343100125	2,00 ST	ZYLINDERSCHRAUBE	CHEESE HEAD SCREW	VIS A TETE CYLINDRIQUE
58	1000166763	E:343000251 E:343010191 E:343100125	1,00 ST	DICHTSATZ	SEAL KIT	POCHETTE DE JOINTS
59	1000166759	E:343000251 E:343010191 E:343100125	2,00 ST	MAGNETSPULE	MAGNET SPOOL	BOBINE D'ÉLECTROAIMANT

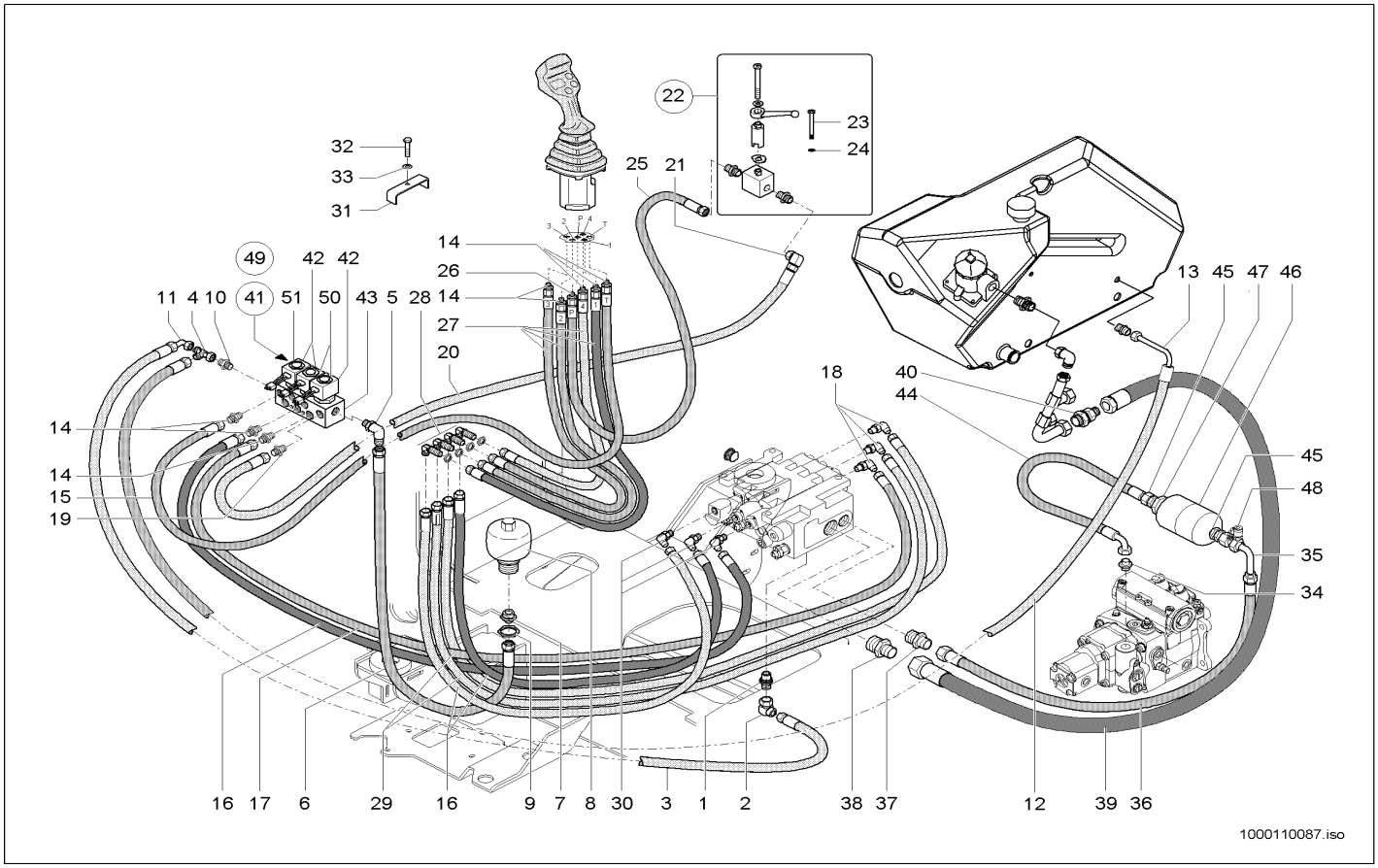

Pos	Art.-Nr.	Anm.	Q'TY	BEZEICHNUNG	PART NAME	DESIGNATION
1	1000015490		1,00 ST	VERSCHRAUBUNG	SCREW JOINT	RACCORD UNION
2	1000015510		1,00 ST	VERSCHRAUBUNG	SCREW JOINT	RACCORD UNION
3	1000105457		1,00 ST	HYDRAULIKSCHLAUCH	HP HOSE	TUYAU FLEXIBLE HYDRAULIQUE
4	1000085089		1,00 ST	VERSCHRAUBUNG	SCREW JOINT	RACCORD UNION
5	1000028677		1,00 ST	VERSCHRAUBUNG	SCREW JOINT	RACCORD UNION
6	1000098329		1,00 ST	HYDRAULIKSCHLAUCH	HP HOSE	TUYAU FLEXIBLE HYDRAULIQUE
7	1000052155		1,00 ST	VERSCHRAUBUNG	SCREW JOINT	RACCORD UNION
8	1000100231		1,00 ST	DRUCKSPEICHER	PRESSURE ACCUMULATOR	ACCUMULATEUR DE PRESSION
9	1000049039		1,00 ST	6KT-MUTTER	HEXAGON NUT	ÉCROU HEXAGONAL
10	1000015490		1,00 ST	VERSCHRAUBUNG	SCREW JOINT	RACCORD UNION
11	1000015510		1,00 ST	VERSCHRAUBUNG	SCREW JOINT	RACCORD UNION
12	1000098880		1,00 ST	HYDRAULIKSCHLAUCH	HP HOSE	TUYAU FLEXIBLE HYDRAULIQUE
13	1000085112		1,00 ST	VERSCHRAUBUNG	SCREW JOINT	RACCORD UNION
14	1000015498		8,00 ST	VERSCHRAUBUNG	SCREW JOINT	RACCORD UNION
15	1000098312		1,00 ST	HYDRAULIKSCHLAUCH	HP HOSE	TUYAU FLEXIBLE HYDRAULIQUE
16	1000098310	900 mm	3,00 ST	HYDRAULIKSCHLAUCH	HP HOSE	TUYAU FLEXIBLE HYDRAULIQUE
17	1000098372	1200 mm	1,00 ST	HYDRAULIKSCHLAUCH	HP HOSE	TUYAU FLEXIBLE HYDRAULIQUE
18	1000028741		2,00 ST	VERSCHRAUBUNG	SCREW JOINT	RACCORD UNION
19	1000015488		1,00 ST	VERSCHRAUBUNG	SCREW JOINT	RACCORD UNION
20	1000102347		1,00 ST	HYDRAULIKSCHLAUCH	HP HOSE	TUYAU FLEXIBLE HYDRAULIQUE
21	1000000542		2,00 ST	VERSCHRAUBUNG	SCREW JOINT	RACCORD UNION
22	1000027651		1,00 ST	KUGELHAHN	BALL VALVE	ROBINET À BOULET
23	1000047662		2,00 ST	6KT-SCHRAUBE	HEX SCREW	VIS À TÊTE HEXAGONALE
24	1000092289		2,00 ST	SCHEIBE	WASHER	RONDELLE
25	1000102348		1,00 ST	HYDRAULIKSCHLAUCH	HP HOSE	TUYAU FLEXIBLE HYDRAULIQUE
26	1000015488		1,00 ST	VERSCHRAUBUNG	SCREW JOINT	RACCORD UNION
27	1000098311		4,00 ST	HYDRAULIKSCHLAUCH	HP HOSE	TUYAU FLEXIBLE HYDRAULIQUE
28	1000101008		4,00 ST	WSV 6 L	WSV 6 L	WSV 6 L
29	1000098372	1200 mm	2,00 ST	HYDRAULIKSCHLAUCH	HP HOSE	TUYAU FLEXIBLE HYDRAULIQUE
30	1000028741		4,00 ST	VERSCHRAUBUNG	SCREW JOINT	RACCORD UNION
31	1000102538		3,00 ST	BÜGEL	HOLDER	ARCHET
32	1000085382		3,00 ST	6KT-SCHRAUBE	HEX SCREW	VIS À TÊTE HEXAGONALE
33	1000092290		3,00 ST	SCHEIBE	WASHER	RONDELLE
34	1000052142		1,00 ST	VERSCHRAUBUNG	SCREW JOINT	RACCORD UNION
35	1000111099		1,00 ST	ANSCHLUSSSTÜCK	CONNECTION PIECE	PIÈCE DE CONNEXION
36	1000105178		1,00 ST	HYDRAULIKSCHLAUCH	HP HOSE	TUYAU FLEXIBLE HYDRAULIQUE
37	1000052158		1,00 ST	VERSCHRAUBUNG	SCREW JOINT	RACCORD UNION
38	1000085069		1,00 ST	VERSCHRAUBUNG	SCREW JOINT	RACCORD UNION
39	1000098975		1,00 ST	HYDRAULIKSCHLAUCH	HP HOSE	TUYAU FLEXIBLE HYDRAULIQUE
40	1000052069		1,00 ST	RÜCKSCHLAGVENTIL	NON RETURN VALVE	SOUPAPE DE RETENUE
41	1000027983	A:343000205 A:343010141	1,00 ST	VENTILBLOCK	VALVE BLOCK	SOUPAPE DE BLOC
42	1000106644	A:343000205 A:343010141	3,00 ST	MAGNET	SOLENOID	AIMANT
43	1000106642	A:343000205 A:343010141	3,00 ST	VENTILEINSATZ	VALVE	MISE DE SOUPAPE
44	1000111098		1,00 ST	HYDRAULIKSCHLAUCH	HP HOSE	TUYAU FLEXIBLE HYDRAULIQUE

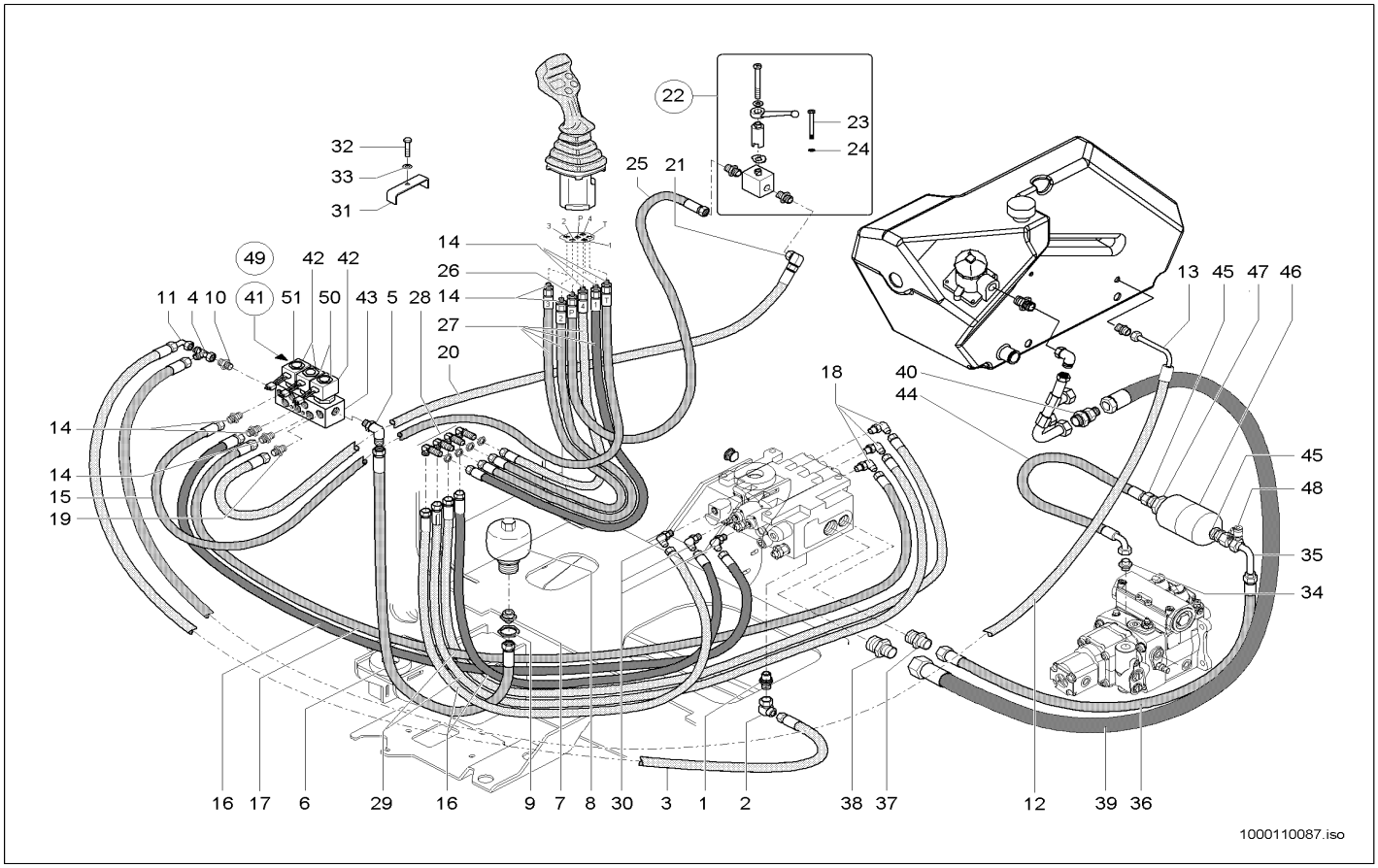

Pos	Art.-Nr.	Anm.	Q'TY	BEZEICHNUNG	PART NAME	DESIGNATION
45	1000015549		2,00 ST	VERSCHRAUBUNG	SCREW JOINT	RACCORD UNION
46	1000111092		1,00 ST	DRUCKSPEICHER	PRESSURE ACCUMULATOR	ACCUMULATEUR DE PRESSION
47	1000049039		1,00 ST	6KT-MUTTER	HEXAGON NUT	ÉCROU HEXAGONAL
48	1000028166		1,00 ST	MINIMESSANSCHLUSS	MINIMESS POINT	CONNEXION DE MINI MESURAGE
49	1000114920	E:343000206 E:343010142	1,00 ST	MAGNETVENTIL	SOLENOID VALVE	SOUPAPE D'AIMANT
50	1000135753	E:343000206 E:343010142	2,00 ST	VENTIL	VALVE	SOUPAPE
51	1000154022	E:343000206 E:343010142	1,00 ST	VENTIL	VALVE	SOUPAPE

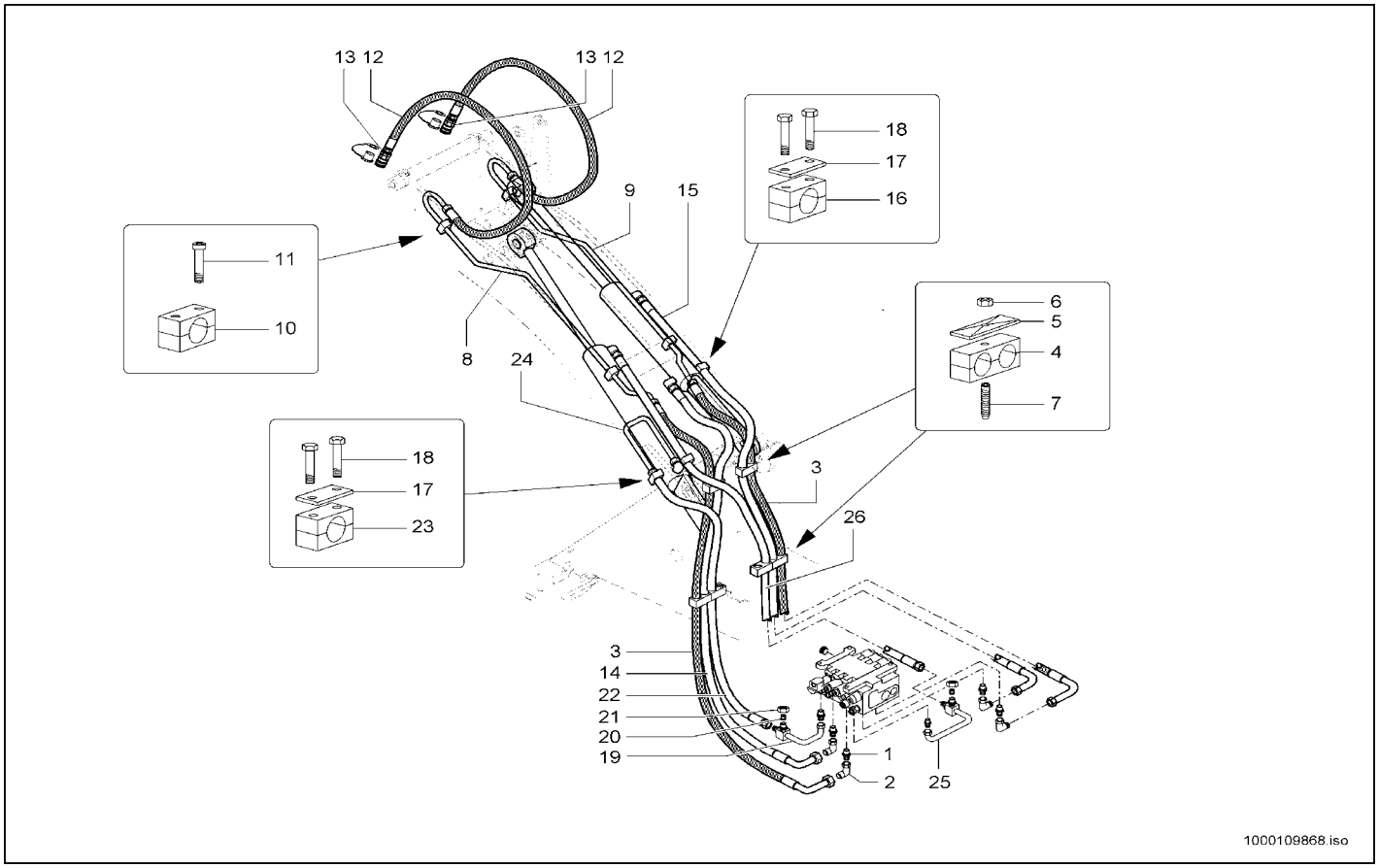

Pos	Art.-Nr.	Anm.	Q'TY	BEZEICHNUNG	PART NAME	DESIGNATION
1	1000015494		6,00 ST	VERSCHRAUBUNG	SCREW JOINT	RACCORD UNION
2	1000015512		4,00 ST	VERSCHRAUBUNG	SCREW JOINT	RACCORD UNION
3	1000098326		2,00 ST	HYDRAULIKSCHLAUCH	HP HOSE	TUYAU FLEXIBLE HYDRAULIQUE
4	1000032038		6,00 ST	SCHELLE	CLAMP	BRIDE
5	1000031245		6,00 ST	DECKPLATTE	COVER PLATE	PLAQUE DE RECOUVREMENT
6	1000013022		6,00 ST	6KT-MUTTER	HEXAGON NUT	ÉCROU HEXAGONAL
7	1000048894		6,00 ST	STIFTSCHRAUBE	STUD	GOUJON
8	1000098933		1,00 ST	HYDRAULIKROHR	HYDRAULIC PIPE	TUBE HYDRAULIQUE
9	1000098934		1,00 ST	HYDRAULIKROHR	HYDRAULIC PIPE	TUBE HYDRAULIQUE
10	1000032051		4,00 ST	SCHELLE	CLAMP	BRIDE
11	1000048166		8,00 ST	ZYLINDERSCHRAUBE	CHEESE HEAD SCREW	VIS A TETE CYLINDRIQUE
12	1000106732		2,00 ST	HYDRAULIKSCHLAUCH	HP HOSE	TUYAU FLEXIBLE HYDRAULIQUE
13	1000019246		2,00 ST	SCHNELLVERSCHLUßKUPPLUNG	QUICK LOCK COUPLING	COUPLEUR À FERMETURE RAPIDE
14	1000098330		1,00 ST	HYDRAULIKSCHLAUCH	HP HOSE	TUYAU FLEXIBLE HYDRAULIQUE
15	1000098328		1,00 ST	HYDRAULIKSCHLAUCH	HP HOSE	TUYAU FLEXIBLE HYDRAULIQUE
16	1000032192		2,00 ST	SCHELLE	CLAMP	BRIDE
17	1000031643		3,00 ST	DECKPLATTE	COVER PLATE	PLAQUE DE RECOUVREMENT
18	1000085310		6,00 ST	6KT-SCHRAUBE	HEX SCREW	VIS À TÊTE HEXAGONALE
19	1000098926		1,00 ST	HYDRAULIKROHR	HYDRAULIC PIPE	TUBE HYDRAULIQUE
20	1000028243		1,00 ST	VERSCHLUSSBUTZEN	LOCK PIECE	PIÈCE DE FERMETURE
21	1000050505		1,00 ST	ÜBERWURFMUTTER	UNION NUT	ÉCROU À CHAPEAU
22	1000098332		1,00 ST	HYDRAULIKSCHLAUCH	HP HOSE	TUYAU FLEXIBLE HYDRAULIQUE
23	1000032383		1,00 ST	SCHELLE	CLAMP	BRIDE
24	1000105380		1,00 ST	HYDRAULIKROHR	HYDRAULIC PIPE	TUBE HYDRAULIQUE
25	1000098925		1,00 ST	HYDRAULIKROHR	HYDRAULIC PIPE	TUBE HYDRAULIQUE
26	1000098331		1,00 ST	HYDRAULIKSCHLAUCH	HP HOSE	TUYAU FLEXIBLE HYDRAULIQUE

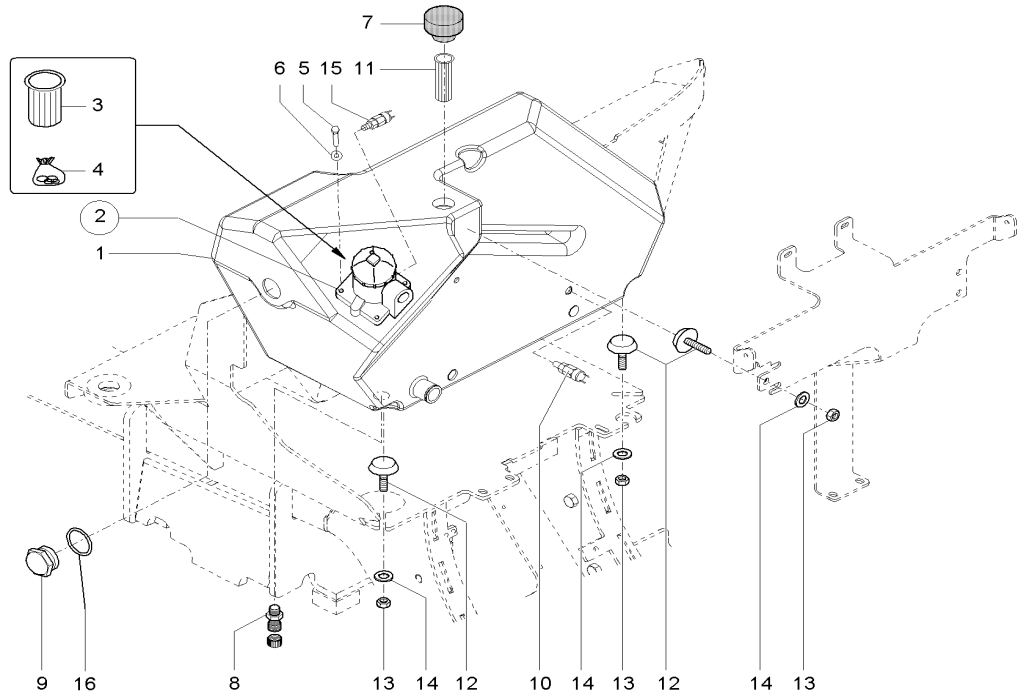

1000110991.iso

Pos	Art.-Nr.	Anm.	Q'TY	BEZEICHNUNG	PART NAME	DESIGNATION
1	1000051746		1,00 ST	ÖLBEHÄLTER	OIL TANK	RÉSERVOIR D'HUILE
2	1000052008		1,00 ST	RÜCKLAUFFILTER	REFLUX FILTER	FILTRE DE REFLUX
3	1000109140		1,00 ST	HYDRAULIKÖLFILTER KOMPLETT	HYDRAULIC OILFILTER COMPLETE	FILTRE HYD COMPLET
4	1000109141		1,00 ST	DICHTSATZ	SEAL KIT	POCHETTE DE JOINTS
5	1000015345		1,00 ST	6KT-SCHRAUBE	HEX SCREW	VIS À TÊTE HEXAGONALE
6	1000092303		1,00 ST	SCHEIBE 10,5 ST A2C	WASHER 10,5 ST A2C	RONDELLE 10,5 ST A2C
7	1000052149		1,00 ST	BELÜFTUNGSFILTER	VENTING FILTER	FILTRE D'AÉRATION
8	1000028095		1,00 ST	ABLAßKUPPLUNG	DRAIN COUPLING	COUPLEUR DE PURGE
9	1000022318		1,00 ST	ÖLSTANDSAUGE	OILLEVEL SIGHT GLASS	OEIL DU NIVAU D'HUILE
10	1000098270		1,00 ST	TEMPERATURGEBER	TEMPERATURE SENSOR	TRANSMETTEUR DE TEMPÉRATURE
11	1000028238		1,00 ST	SIEB	SCREEN	CRIBLE
12	1000052658		3,00 ST	GUMMIPUFFER	RUBBER BUFFER	BUTOIR EN CAOUTCHOUC
13	1000015407		3,00 ST	6KT-MUTTER	HEXAGON NUT	ÉCROU HEXAGONAL
14	1000092303		3,00 ST	SCHEIBE 10,5 ST A2C	WASHER 10,5 ST A2C	RONDELLE 10,5 ST A2C
15	1000109118		1,00 ST	VERSCHMUTZUNGSANZEIGE	DIRT INDICATOR	INDICATEUR D´ENGRAISSAGE
16	1000021982		1,00 ST	DICHTRING	SEAL RING	BAGUE D'ÉTANCHÉITÉ

STEUERHEBELTRÄGER
CONTROLLEVER CARRIER
SUPPORT DE LEVIER DE COMMANDE

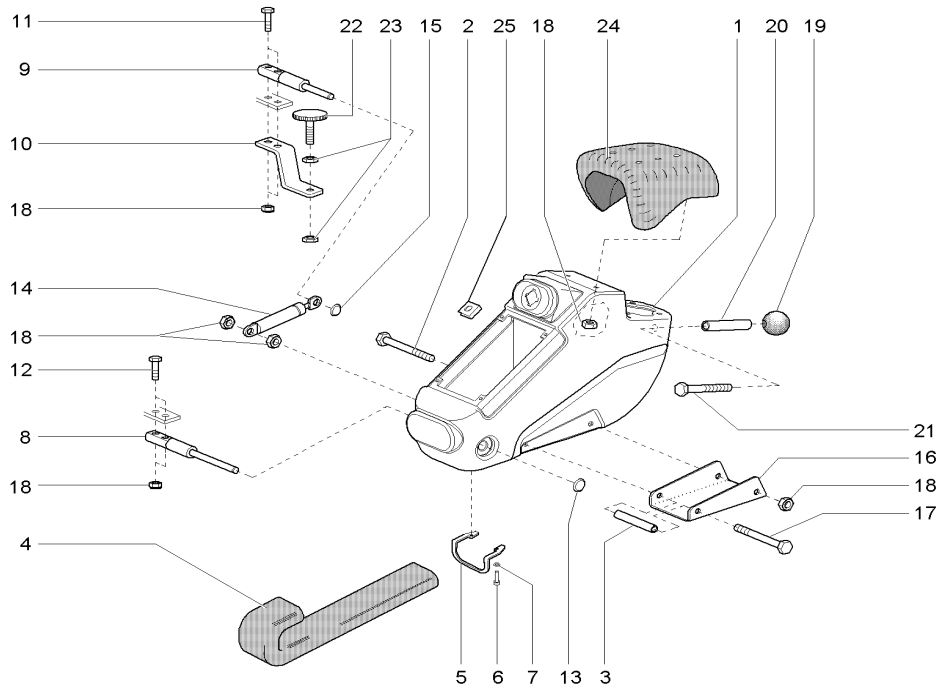

1000112543.iso

Pos	Art.-Nr.	Anm.	Q'TY	BEZEICHNUNG	PART NAME	DESIGNATION
1	1000051257		1,00 ST	STEUERHEBELTRÄGER	CONTROLLEVER CARRIER	SUPPORT DE LEVIER DE COMMANDE
2	1000085320		2,00 ST	6KT-SCHRAUBE	HEX SCREW	VIS À TÊTE HEXAGONALE
3	1000098895		1,00 ST	ROHR	PIPE LINE	TUYAU
4	1000106163		1,00 ST	SCHLAUCH	HOSE	TUYAU FLEXIBLE
5	1000105697		1,00 ST	HALTER	BRACKET CLUTCH	SUPPORT
6	1000085456		2,00 ST	ZYLINDERSCHRAUBE	CHEESE HEAD SCREW	VIS A TETE CYLINDRIQUE
7	1000049283		2,00 ST	LAGERSCHEIBE	BEARINGDISC	DISQUE DE PALIER
8	1000072486		1,00 ST	BOLZEN STEUERHEBELTRÄGER	PIN CONTROLLEVER CARRIER	AXE DU SUPPORT DE LEVIER DE COMMANDE
9	1000070722		1,00 ST	BOLZEN STEUERHEBELTRÄGER	PIN CONTROLLEVER CARRIER	AXE DU SUPPORT DE LEVIER DE COMMANDE
10	1000106601		1,00 ST	ANSCHLAG	LIMIT STOP	BATTÉE
11	1000085391		2,00 ST	6KT-SCHRAUBE	HEX SCREW	VIS À TÊTE HEXAGONALE
12	1000085390		2,00 ST	6KT-SCHRAUBE	HEX SCREW	VIS À TÊTE HEXAGONALE
13	1000089599		1,00 ST	KAPPE	CAP	BOUCHON
14	1000089602		1,00 ST	GASFEDER	GAS STRUT	RESSORT DE GAZ
15	1000031304		1,00 ST	SCHNELLVERSCHLUSS	QUICK LOCK	FERMETURE RAPIDE
16	1000098812		1,00 ST	VERSTEIFUNG	STRUT	RAIDISSEMENT
17	1000085322		1,00 ST	6KT-SCHRAUBE	HEX SCREW	VIS À TÊTE HEXAGONALE
18	1000013022		6,00 ST	6KT-MUTTER	HEXAGON NUT	ÉCROU HEXAGONAL
19	1000030507		1,00 ST	KUGELGRIFF	BALL HANDLE	MANETTE SPHÉRIQUE
20	1000089601		1,00 ST	GRIFF	HANDLE	MANETTE
21	1000085358		1,00 ST	6KT-SCHRAUBE	HEX SCREW	VIS À TÊTE HEXAGONALE
22	1000089603		1,00 ST	ANSCHLAG	LIMIT STOP	BATTÉE
23	1000049040		2,00 ST	6KT-MUTTER	HEXAGON NUT	ÉCROU HEXAGONAL
24	1000051623		1,00 ST	ARMLEHNE	ARM REST	ACCOUDOIR
25	1000125658		1,00 ST	GEWINDEKLAMMER	THREAD-MORE CLAMMY	PARENTHÈSE DE FIL

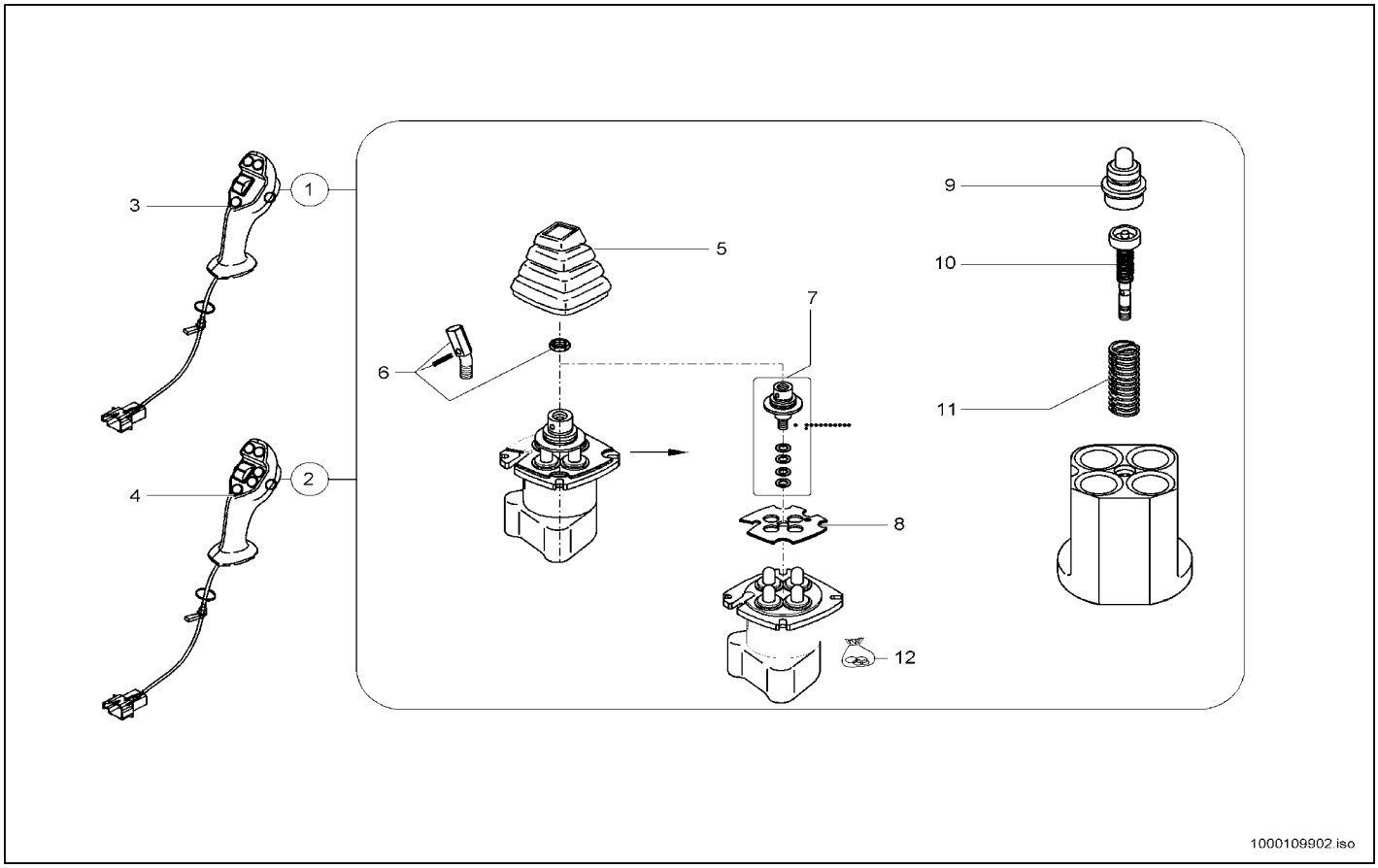

1000109902.iso

Pos	Art.-Nr.	Anm.	Q'TY	BEZEICHNUNG	PART NAME	DESIGNATION
1	1000052045		1,00 ST	VORSTEUERGERÄT	PILOT VALVE	APPAREIL DE PRÉCOMMANDE
2	1000052047	opt.	1,00 ST	VORSTEUERGERÄT	PILOT VALVE	APPAREIL DE PRÉCOMMANDE
3	1000109905		1,00 ST	GRIFF	HANDLE	MANETTE
4	1000109906	opt.	1,00 ST	GRIFF	HANDLE	MANETTE
5	1000109907		1,00 ST	FALTENBALG	BELLOW	SOUFFLET
6	1000109904		1,00 ST	HEBEL	LEVER	LEVIER
7	1000109908		1,00 ST	GELENKKREUZGARNITUR	UNIVERSAL JOINT SET	GARNITURE DE CROISILLON
8	1000109909		1,00 ST	PLATTE	PLATE	PLAQUE
9	1000110001		4,00 ST	STÖSSEL	PUSH ROD	POUSSOIR
10	1000110002		4,00 ST	REGELSCHIEBER	SPOOL VALVE	TIROIR
11	1000110003		4,00 ST	FEDER	SPRING	RESSORT
12	1000110024		1,00 ST	DICHTSATZ	SEAL KIT	POCHETTE DE JOINTS

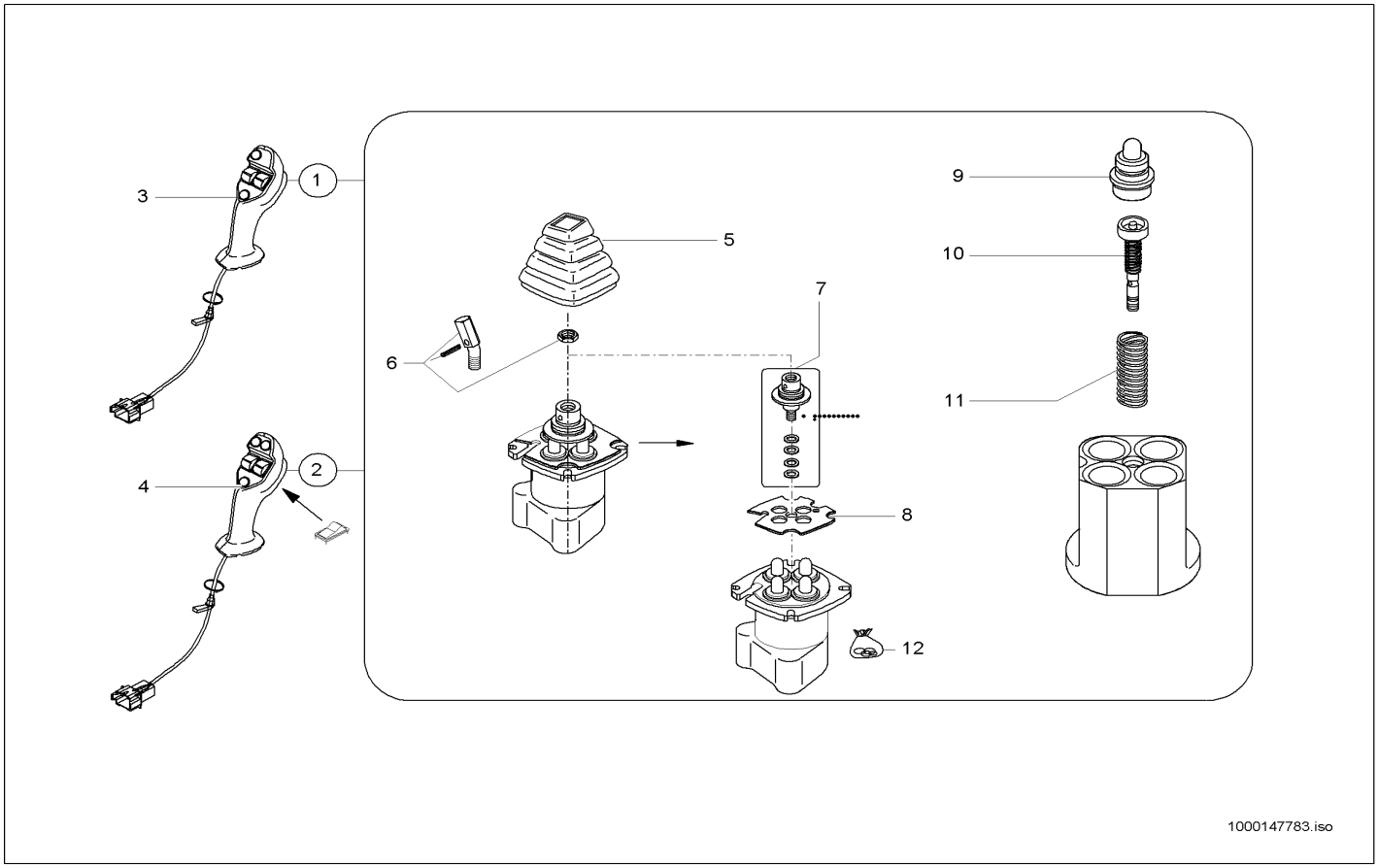

Pos	Art.-Nr.	Anm.	Q'TY	BEZEICHNUNG	PART NAME	DESIGNATION
1	1000143082		1,00 ST	VORSTEUERGERÄT	PILOT VALVE	APPAREIL DE PRÉCOMMANDE
2	1000143084	opt.	1,00 ST	VORSTEUERGERÄT	PILOT VALVE	APPAREIL DE PRÉCOMMANDE
3	1000147407		1,00 ST	GRIFF	HANDLE	MANETTE
4	1000147408	opt.	1,00 ST	GRIFF	HANDLE	MANETTE
5	1000109907		1,00 ST	FALTENBALG	BELLOW	SOUFFLET
6	1000109904		1,00 ST	HEBEL	LEVER	LEVIER
7	1000109908		1,00 ST	GELENKKREUZGARNITUR	UNIVERSAL JOINT SET	GARNITURE DE CROISILLON
8	1000109909		1,00 ST	PLATTE	PLATE	PLAQUE
9	1000110001		4,00 ST	STÖSSEL	PUSH ROD	POUSSOIR
10	1000110002		4,00 ST	REGELSCHIEBER	SPOOL VALVE	TIROIR
11	1000110003		4,00 ST	FEDER	SPRING	RESSORT
12	1000110024		1,00 ST	DICHTSATZ	SEAL KIT	POCHETTE DE JOINTS

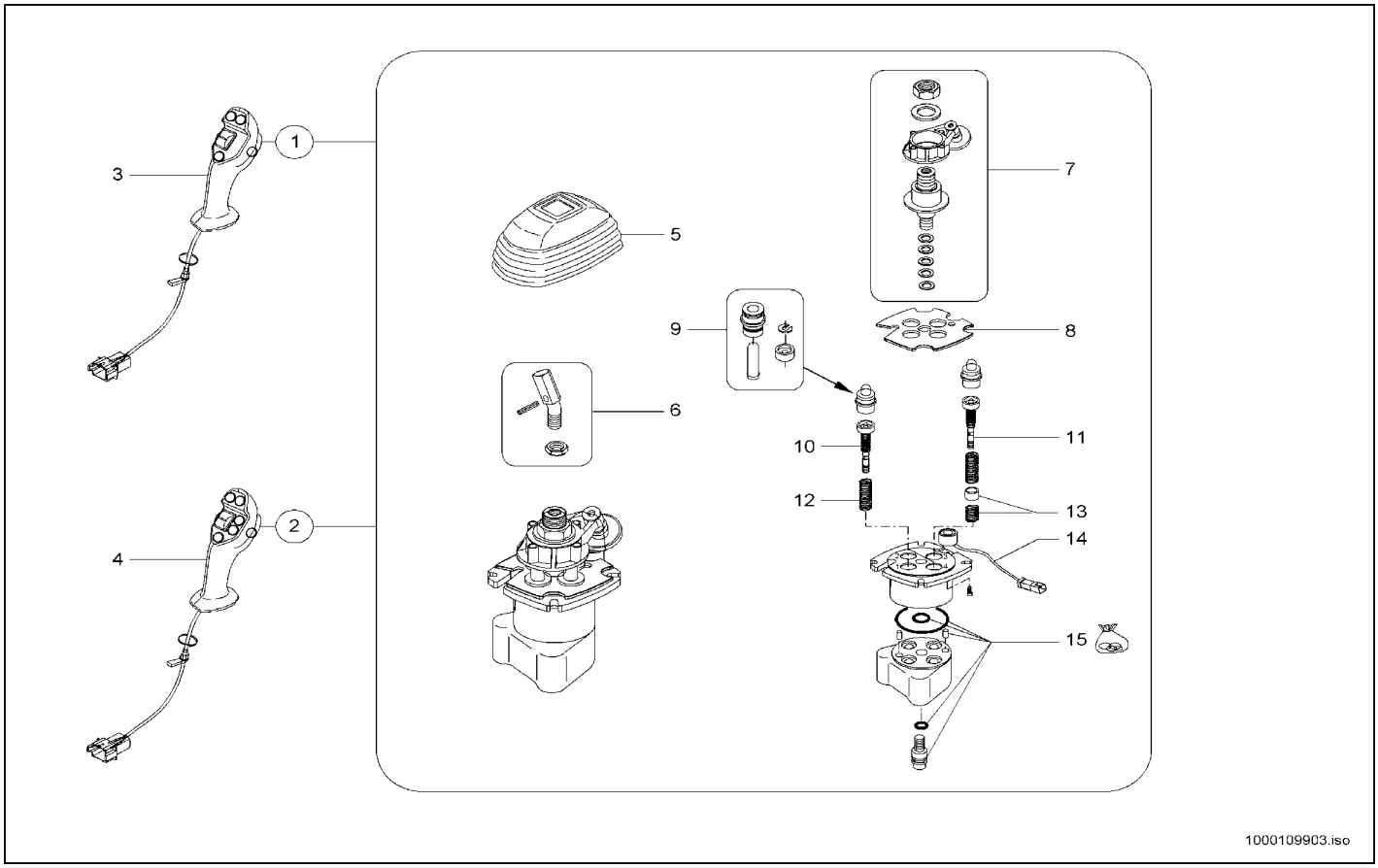

Pos	Art.-Nr.	Anm.	Q'TY	BEZEICHNUNG	PART NAME	DESIGNATION
1	1000052048		1,00 ST	VORSTEUERGERÄT	PILOT VALVE	APPAREIL DE PRÉCOMMANDE
2	1000052049	opt.	1,00 ST	VORSTEUERGERÄT	PILOT VALVE	APPAREIL DE PRÉCOMMANDE
3	1000109905		1,00 ST	GRIFF	HANDLE	MANETTE
4	1000109906	opt.	1,00 ST	GRIFF	HANDLE	MANETTE
5	1000110028		1,00 ST	FALTENBALG	BELLOW	SOUFFLET
6	1000109904		1,00 ST	HEBEL	LEVER	LEVIER
7	1000110029		1,00 ST	KREUZGELENK	CROSS UNION	JOINT UNIVERSEL
8	1000110030		1,00 ST	PLATTE	PLATE	PLAQUE
9	1000110001		4,00 ST	STÖSSEL	PUSH ROD	POUSSOIR
10	1000110002		3,00 ST	REGELSCHIEBER	SPOOL VALVE	TIROIR
11	1000110031		1,00 ST	REGELSCHIEBER	SPOOL VALVE	TIROIR
12	1000110003		4,00 ST	FEDER	SPRING	RESSORT
13	1000110032		1,00 ST	REPARATURSATZ	REPAIRING SET	JEU DE RÉPARATION
14	1000110033		1,00 ST	REPARATURSATZ	REPAIRING SET	JEU DE RÉPARATION
15	1000110024		1,00 ST	DICHTSATZ	SEAL KIT	POCHETTE DE JOINTS

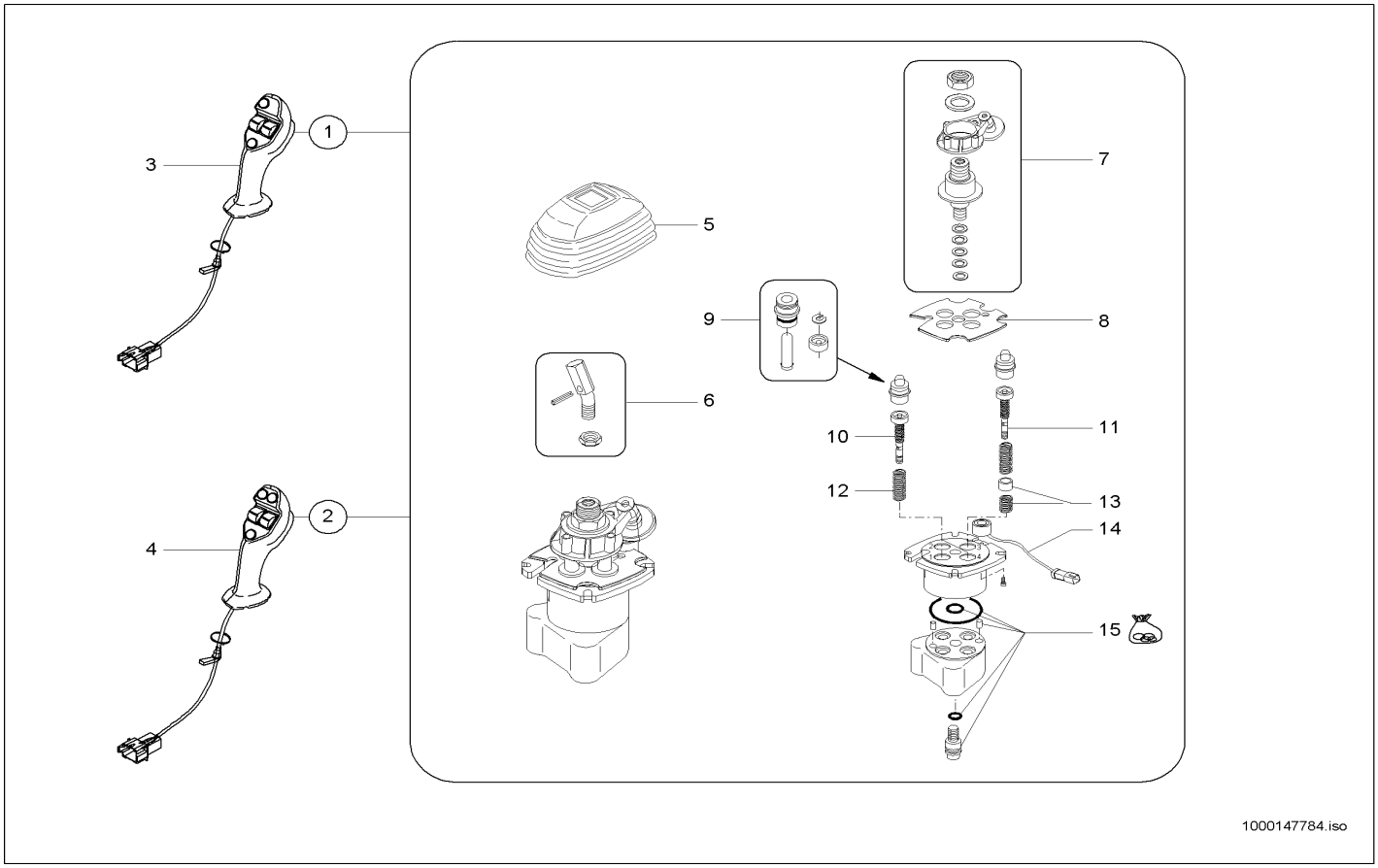

Pos	Art.-Nr.	Anm.	Q'TY	BEZEICHNUNG	PART NAME	DESIGNATION
1	1000143085		1,00 ST	VORSTEUERGERÄT	PILOT VALVE	APPAREIL DE PRÉCOMMANDE
2	1000143083	opt.	1,00 ST	VORSTEUERGERÄT	PILOT VALVE	APPAREIL DE PRÉCOMMANDE
3	1000147407		1,00 ST	GRIFF	HANDLE	MANETTE
4	1000147409	opt.	1,00 ST	GRIFF	HANDLE	MANETTE
5	1000110028		1,00 ST	FALTENBALG	BELLOW	SOUFFLET
6	1000109904		1,00 ST	HEBEL	LEVER	LEVIER
7	1000110029		1,00 ST	KREUZGELENK	CROSS UNION	JOINT UNIVERSEL
8	1000110030		1,00 ST	PLATTE	PLATE	PLAQUE
9	1000110001		4,00 ST	STÖSSEL	PUSH ROD	POUSSOIR
10	1000110002		3,00 ST	REGELSCHIEBER	SPOOL VALVE	TIROIR
11	1000110031		1,00 ST	REGELSCHIEBER	SPOOL VALVE	TIROIR
12	1000110003		4,00 ST	FEDER	SPRING	RESSORT
13	1000110032		1,00 ST	REPARATURSATZ	REPAIRING SET	JEU DE RÉPARATION
14	1000110033		1,00 ST	REPARATURSATZ	REPAIRING SET	JEU DE RÉPARATION
15	1000110024		1,00 ST	DICHTSATZ	SEAL KIT	POCHETTE DE JOINTS

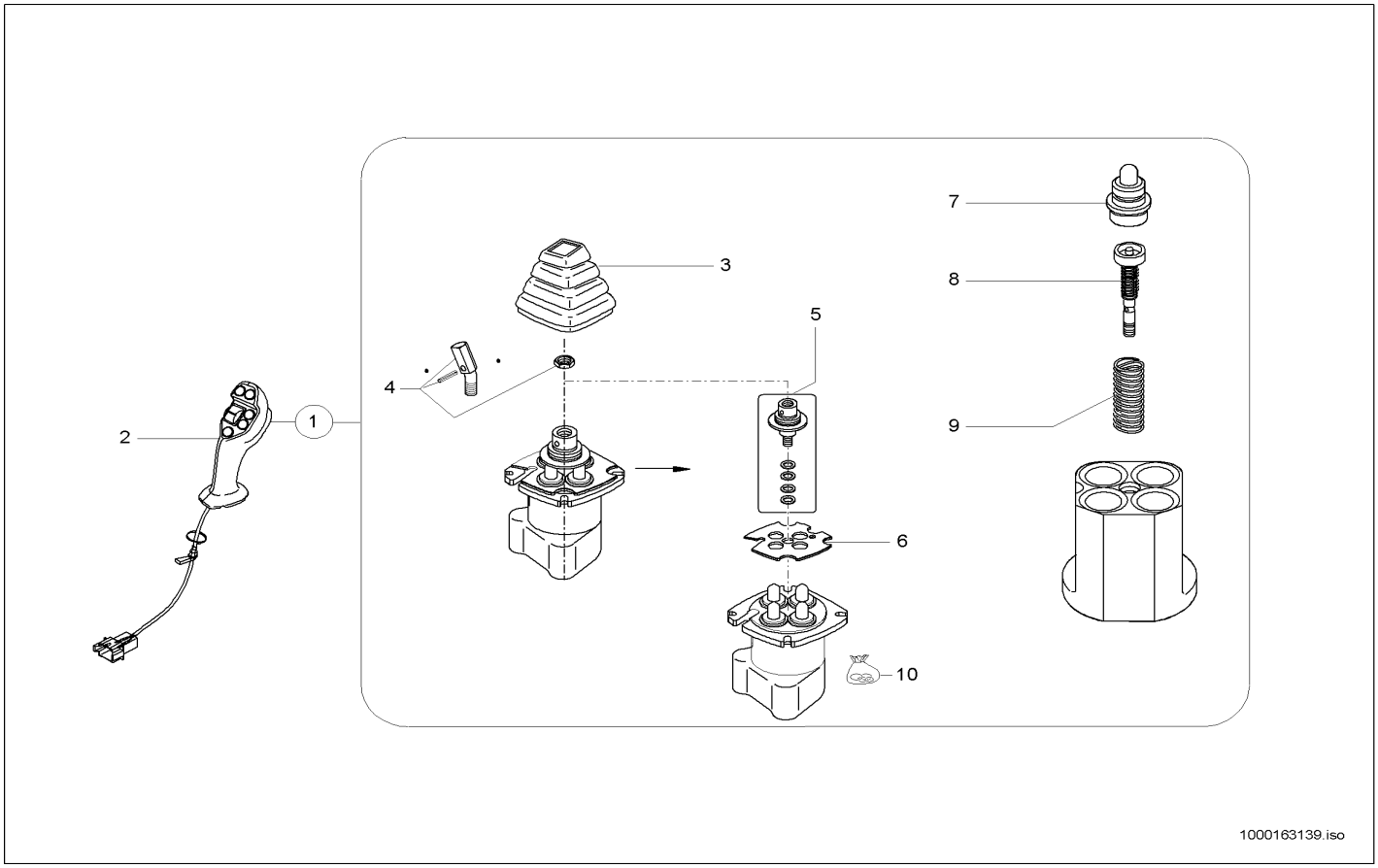

Pos	Art.-Nr.	Anm.	Q'TY	BEZEICHNUNG	PART NAME	DESIGNATION
1	1000143084		1,00 ST	VORSTEUERGERÄT	PILOT VALVE	APPAREIL DE PRÉCOMMANDE
2	1000147408		1,00 ST	GRIFF	HANDLE	MANETTE
3	1000109907		1,00 ST	FALTENBALG	BELLOW	SOUFFLET
4	1000109904		1,00 ST	HEBEL	LEVER	LEVIER
5	1000109908		1,00 ST	GELENKKREUZGARNITUR	UNIVERSAL JOINT SET	GARNITURE DE CROISILLON
6	1000109909		1,00 ST	PLATTE	PLATE	PLAQUE
7	1000110001		4,00 ST	STÖSSEL	PUSH ROD	POUSSOIR
8	1000110002		4,00 ST	REGELSCHIEBER	SPOOL VALVE	TIROIR
9	1000110003		4,00 ST	FEDER	SPRING	RESSORT
10	1000110024		1,00 ST	DICHTSATZ	SEAL KIT	POCHETTE DE JOINTS

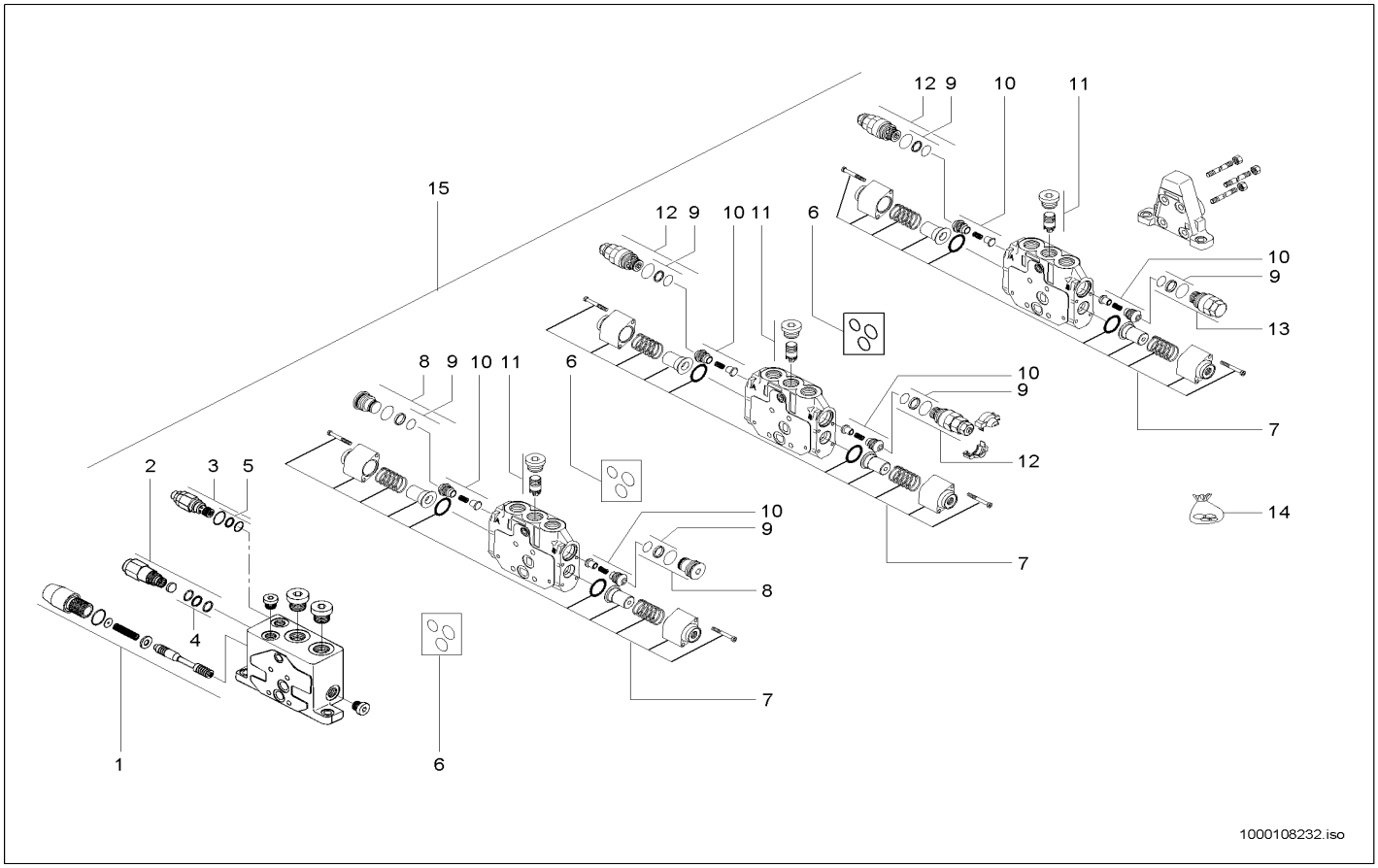

Pos	Art.-Nr.	Anm.	Q'TY	BEZEICHNUNG	PART NAME	DESIGNATION
1	1000108254		1,00 ST	REGELSCHIEBER	CONTROL SLIDE VALVE	TIROIR DE RÉGLAGE
2	1000108292		1,00 ST	VENTIL	VALVE	SOUPAPE
3	1000108297		1,00 ST	DRUCKBEGRENZUNGSVENTIL	PRESSURE LIMIT RELIEFVALVE	SOUPAPE LIMITRICE DE PRESSION
4	1000108293		1,00 ST	DICHTSATZ	SEAL KIT	POCHETTE DE JOINTS
5	1000108298		1,00 ST	DICHTSATZ	SEAL KIT	POCHETTE DE JOINTS
6	1000108307		4,00 ST	DICHTSATZ	SEAL KIT	POCHETTE DE JOINTS
7	1000108327		3,00 ST	BETÄTIGUNG	CONTROL LEVER	COMMANDE
8	1000108328		2,00 ST	STOPFEN	PLUG	BOUCHON
9	1000108329		6,00 ST	DICHTSATZ	SEAL KIT	POCHETTE DE JOINTS
10	1000108330		6,00 ST	RÜCKSCHLAGVENTIL	NON RETURN VALVE	SOUPAPE DE RETENUE
11	1000108331		3,00 ST	VENTIL	VALVE	SOUPAPE
12	1000088964		3,00 ST	VENTIL	VALVE	SOUPAPE
13	1000088965		1,00 ST	NACHSAUGVENTIL	SUCTION VALVE	SOUPAPE À SUCCION
14	1000108332		3,00 ST	DICHTSATZ	SEAL KIT	POCHETTE DE JOINTS
15	1000052042		1,00 ST	STEUERGERÄT	DISTRIBUTOR	APPAREIL DE COMMANDE

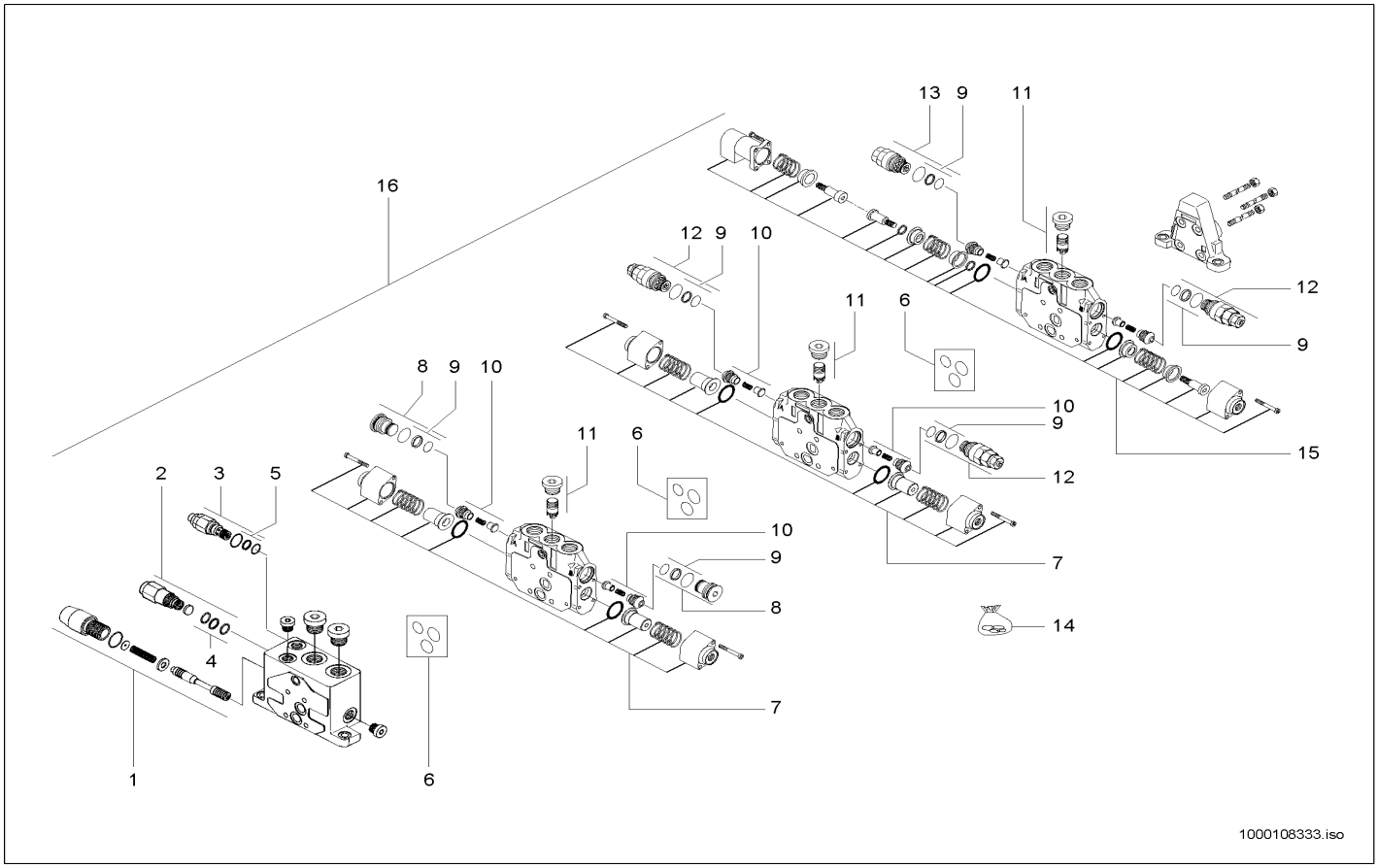

Pos	Art.-Nr.	Anm.	Q'TY	BEZEICHNUNG	PART NAME	DESIGNATION
1	1000108254		1,00 ST	REGELSCHIEBER	CONTROL SLIDE VALVE	TIROIR DE RÉGLAGE
2	1000108292		1,00 ST	VENTIL	VALVE	SOUPAPE
3	1000108297		1,00 ST	DRUCKBEGRENZUNGSVENTIL	PRESSURE LIMIT RELIEFVALVE	SOUPAPE LIMITRICE DE PRESSION
4	1000108293		1,00 ST	DICHTSATZ	SEAL KIT	POCHETTE DE JOINTS
5	1000108298		1,00 ST	DICHTSATZ	SEAL KIT	POCHETTE DE JOINTS
6	1000108307		4,00 ST	DICHTSATZ	SEAL KIT	POCHETTE DE JOINTS
7	1000108327		3,00 ST	BETÄTIGUNG	CONTROL LEVER	COMMANDE
8	1000108328		2,00 ST	STOPFEN	PLUG	BOUCHON
9	1000108329		6,00 ST	DICHTSATZ	SEAL KIT	POCHETTE DE JOINTS
10	1000108330		6,00 ST	RÜCKSCHLAGVENTIL	NON RETURN VALVE	SOUPAPE DE RETENUE
11	1000108331		3,00 ST	VENTIL	VALVE	SOUPAPE
12	1000088964		3,00 ST	VENTIL	VALVE	SOUPAPE
13	1000088965		1,00 ST	NACHSAUGVENTIL	SUCTION VALVE	SOUPAPE À SUCCION
14	1000108332		3,00 ST	DICHTSATZ	SEAL KIT	POCHETTE DE JOINTS
15	1000108359		1,00 ST	BETÄTIGUNG	CONTROL LEVER	COMMANDE
16	1000052043		1,00 ST	STEUERGERÄT	DISTRIBUTOR	APPAREIL DE COMMANDE

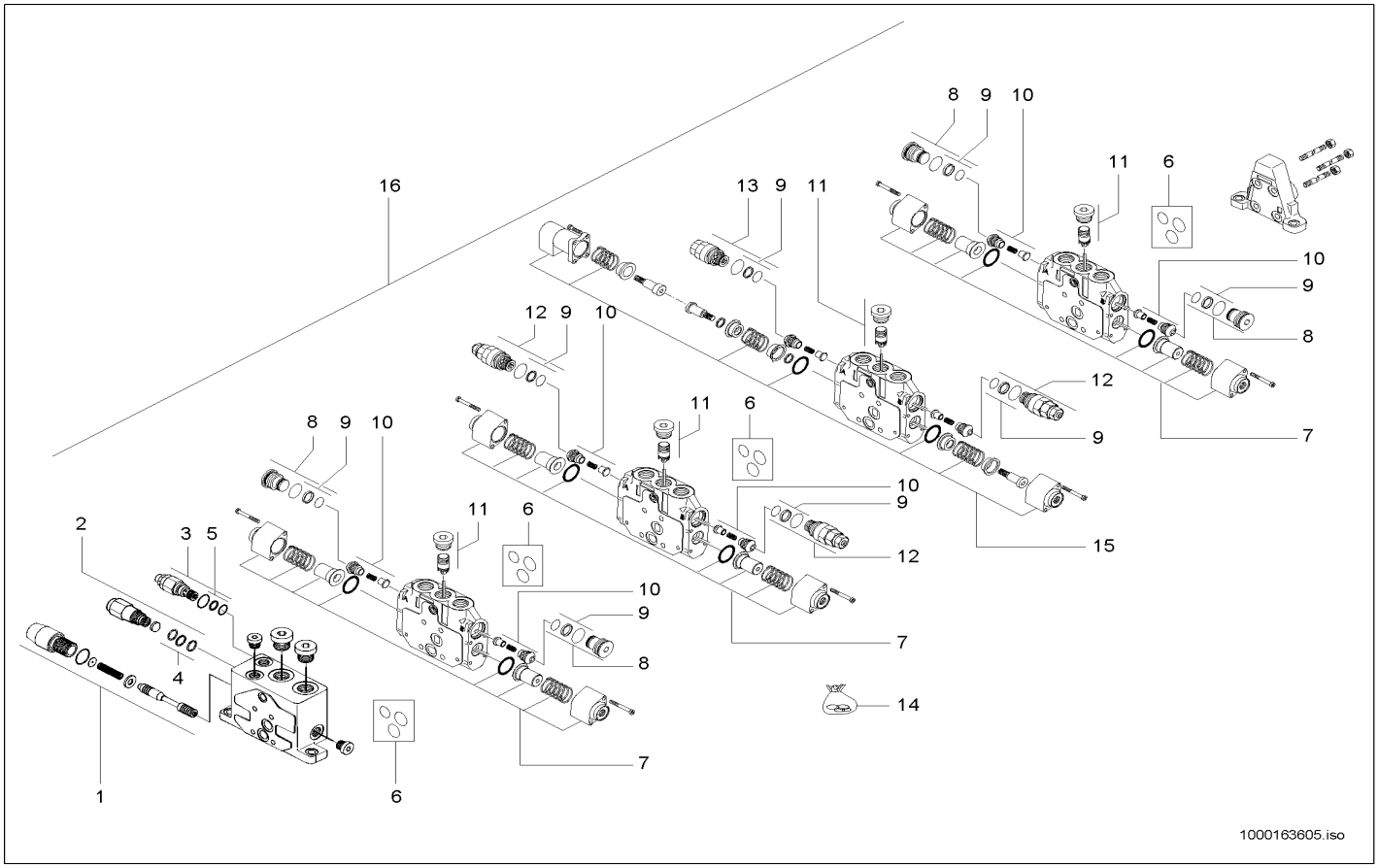

Pos	Art.-Nr.	Anm.	Q'TY	BEZEICHNUNG	PART NAME	DESIGNATION
1	1000108254		1,00 ST	REGELSCHIEBER	CONTROL SLIDE VALVE	TIROIR DE RÉGLAGE
2	1000108292		1,00 ST	VENTIL	VALVE	SOUPAPE
3	1000108297		1,00 ST	DRUCKBEGRENZUNGSVENTIL	PRESSURE LIMIT RELIEFVALVE	SOUPAPE LIMITRICE DE PRESSION
4	1000108293		1,00 ST	DICHTSATZ	SEAL KIT	POCHETTE DE JOINTS
5	1000108298		1,00 ST	DICHTSATZ	SEAL KIT	POCHETTE DE JOINTS
6	1000108307		5,00 ST	DICHTSATZ	SEAL KIT	POCHETTE DE JOINTS
7	1000108327		3,00 ST	BETÄTIGUNG	CONTROL LEVER	COMMANDE
8	1000108328		2,00 ST	STOPFEN	PLUG	BOUCHON
9	1000108329		8,00 ST	DICHTSATZ	SEAL KIT	POCHETTE DE JOINTS
10	1000108330		8,00 ST	RÜCKSCHLAGVENTIL	NON RETURN VALVE	SOUPAPE DE RETENUE
11	1000108331		3,00 ST	VENTIL	VALVE	SOUPAPE
12	1000088964		4,00 ST	VENTIL	VALVE	SOUPAPE
13	1000088965		1,00 ST	NACHSAUGVENTIL	SUCTION VALVE	SOUPAPE À SUCCION
14	1000108332		4,00 ST	DICHTSATZ	SEAL KIT	POCHETTE DE JOINTS
15	1000108359		1,00 ST	BETÄTIGUNG	CONTROL LEVER	COMMANDE
16	1000052060		1,00 ST	STEUERGERÄT	DISTRIBUTOR	APPAREIL DE COMMANDE

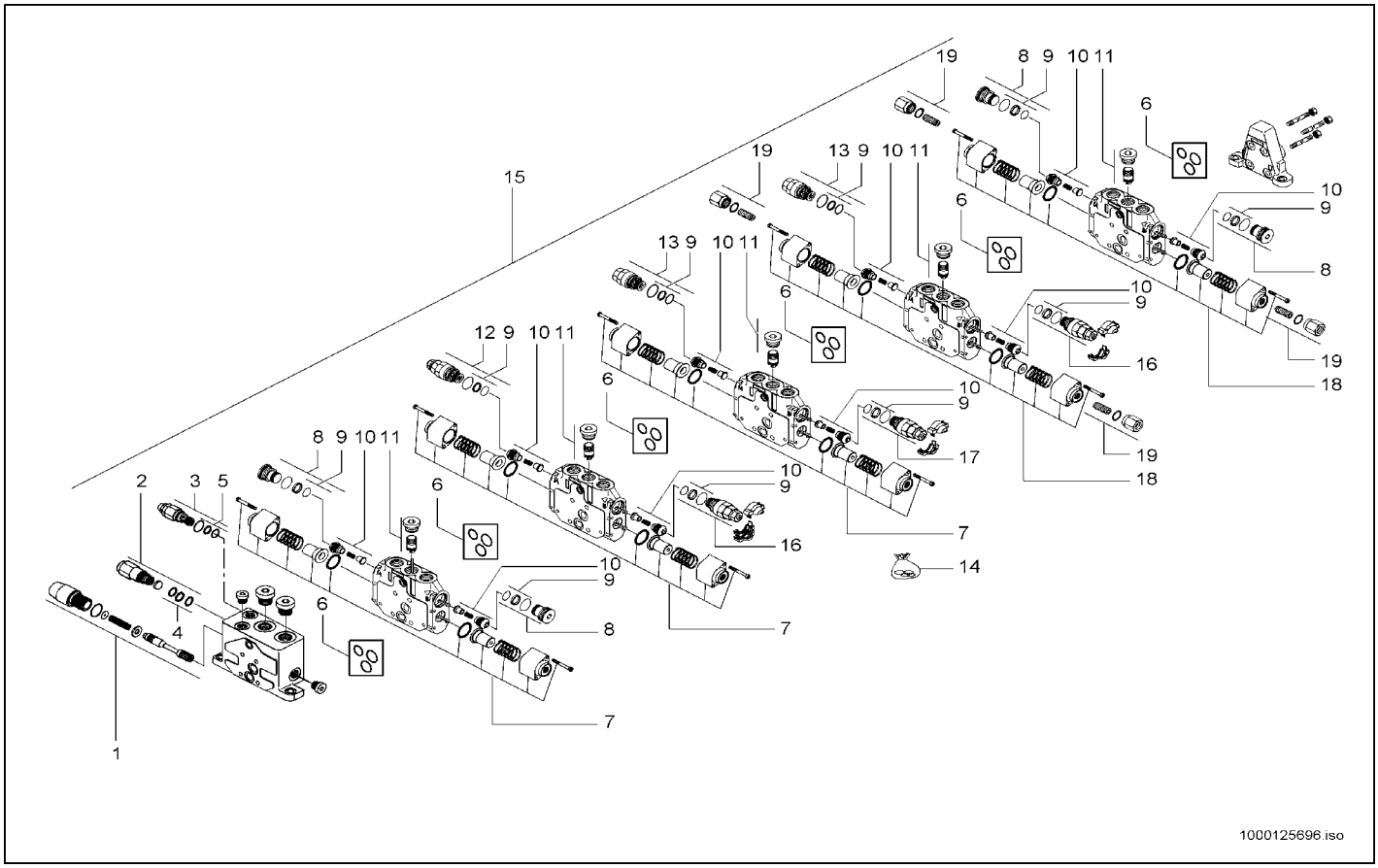

Pos	Art.-Nr.	Anm.	Q'TY	BEZEICHNUNG	PART NAME	DESIGNATION
1	1000108254		1,00 ST	REGELSCHIEBER	CONTROL SLIDE VALVE	TIROIR DE RÉGLAGE
2	1000108292		1,00 ST	VENTIL	VALVE	SOUPAPE
3	1000108297		1,00 ST	DRUCKBEGRENZUNGSVENTIL	PRESSURE LIMIT RELIEFVALVE	SOUPAPE LIMITRICE DE PRESSION
4	1000108293		1,00 ST	DICHTSATZ	SEAL KIT	POCHETTE DE JOINTS
5	1000108298		1,00 ST	DICHTSATZ	SEAL KIT	POCHETTE DE JOINTS
6	1000108307		6,00 ST	DICHTSATZ	SEAL KIT	POCHETTE DE JOINTS
7	1000108327		3,00 ST	BETÄTIGUNG	CONTROL LEVER	COMMANDE
8	1000108328		4,00 ST	STOPFEN	PLUG	BOUCHON
9	1000108329		10,00 ST	DICHTSATZ	SEAL KIT	POCHETTE DE JOINTS
10	1000108330		10,00 ST	RÜCKSCHLAGVENTIL	NON RETURN VALVE	SOUPAPE DE RETENUE
11	1000108331		5,00 ST	VENTIL	VALVE	SOUPAPE
12	1000125701		1,00 ST	VENTIL	VALVE	SOUPAPE
13	1000088965		2,00 ST	NACHSAUGVENTIL	SUCTION VALVE	SOUPAPE À SUCCION
14	1000108332		5,00 ST	DICHTSATZ	SEAL KIT	POCHETTE DE JOINTS
15	1000098803		1,00 ST	STEUERGERÄT	DISTRIBUTOR	APPAREIL DE COMMANDE
16	1000125697		2,00 ST	VENTIL	VALVE	SOUPAPE
17	1000125703		1,00 ST	VENTIL	VALVE	SOUPAPE
18	1000125704		2,00 ST	BETÄTIGUNG	CONTROL LEVER	COMMANDE
19	1000125711		4,00 ST	VERSTELLUNG	DISPLACEMENT	DÉPLACEMENT

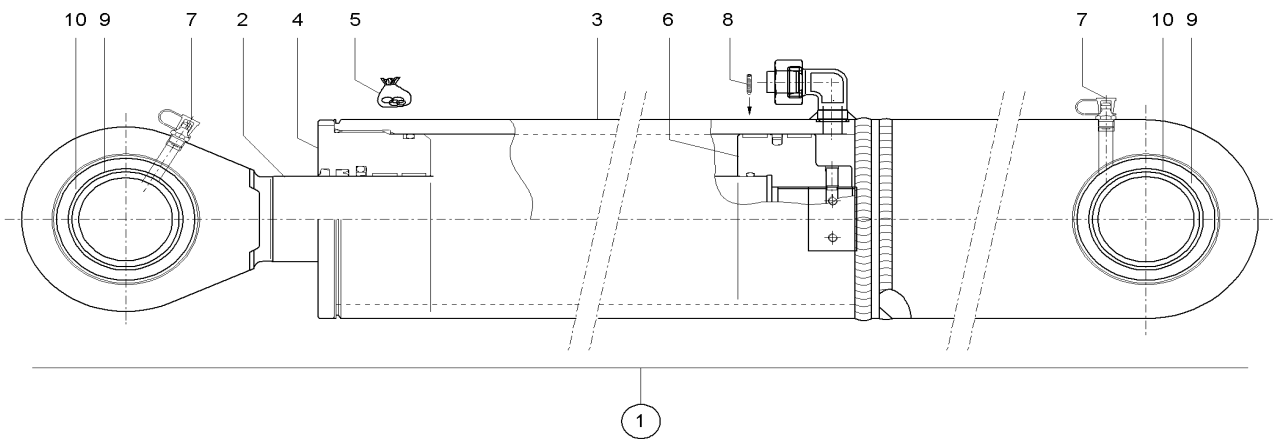

1000112628.iso

Pos	Art.-Nr.	Anm.	Q'TY	BEZEICHNUNG	PART NAME	DESIGNATION
1	1000107248		1,00 ST	HUBZYLINDER	LIFT CYLINDER	CYLINDRE DE LEVAGE
2	1000110745		1,00 ST	KOLBENSTANGE	PISTON ROD	TIGE DE PISTON
3	1000112627		1,00 ST	ZYLINDERROHR	CYLINDER PIPE	TUBE DE CYLINDRE
4	1000110747		1,00 ST	FÜHRUNGSBUCHSE	GUIDE BUSHING	BAGUE DE GUIDAGE
5	1000110748		1,00 ST	DICHTUNGSSATZ	SEALING KIT	JEU DE JOINTS
6	1000110749		1,00 ST	KOLBEN	PISTON	PISTON
7	1000110743		2,00 ST	SCHMIERNIPPEL	GREASE NIPPLE	GRAISSEUR À BILLE
8	1000110750		1,00 ST	MADENSCHRAUBE	MAGGOTSCREW	PRISONNIER
9	1000139546		2,00 ST	GELENKLAGER	PIVOTING BEARING	PALIER ARTICULÉ
10	1000139547		2,00 ST	SICHERUNGSRING	LOCK RING	BAGUE DE SÜRETÉ

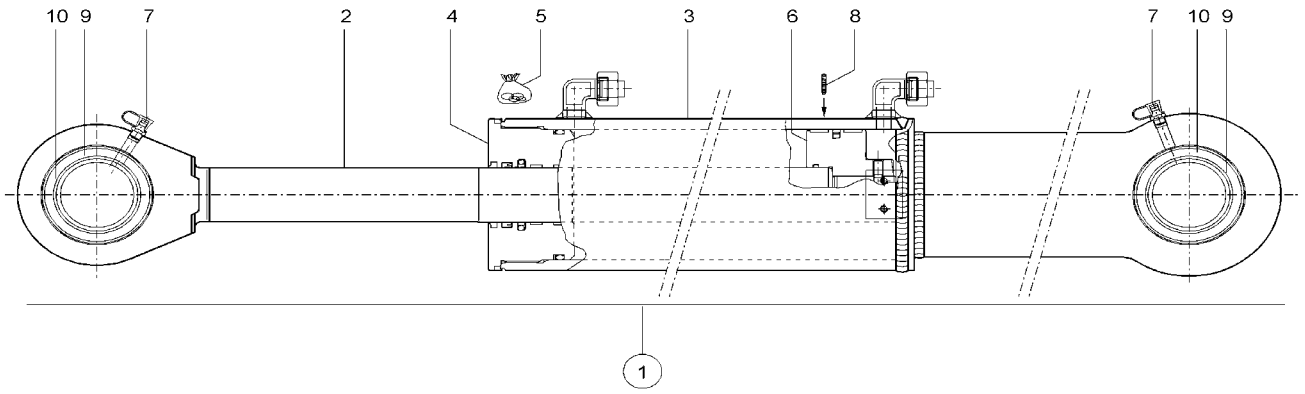

1000112629.iso

Pos	Art.-Nr.	Anm.	Q'TY	BEZEICHNUNG	PART NAME	DESIGNATION
1	1000101266		1,00 ST	KIPPZYLINDER	TILT RAM	CYLINDRE BASCULANT
2	1000110608		1,00 ST	KOLBENSTANGE	PISTON ROD	TIGE DE PISTON
3	1000112626		1,00 ST	ZYLINDERROHR	CYLINDER PIPE	TUBE DE CYLINDRE
4	1000110740		1,00 ST	FÜHRUNGSBUCHSE	GUIDE BUSHING	BAGUE DE GUIDAGE
5	1000110741		1,00 ST	DICHTUNGSSATZ	SEALING KIT	JEU DE JOINTS
6	1000110742		1,00 ST	KOLBEN	PISTON	PISTON
7	1000110743		2,00 ST	SCHMIERNIPPEL	GREASE NIPPLE	GRAISSEUR À BILLE
8	1000110744		1,00 ST	MADENSCHRAUBE	MAGGOTSCREW	PRISONNIER
9	1000139546		2,00 ST	GELENKLAGER	PIVOTING BEARING	PALIER ARTICULÉ
10	1000139547		2,00 ST	SICHERUNGSRING	LOCK RING	BAGUE DE SÜRETÉ

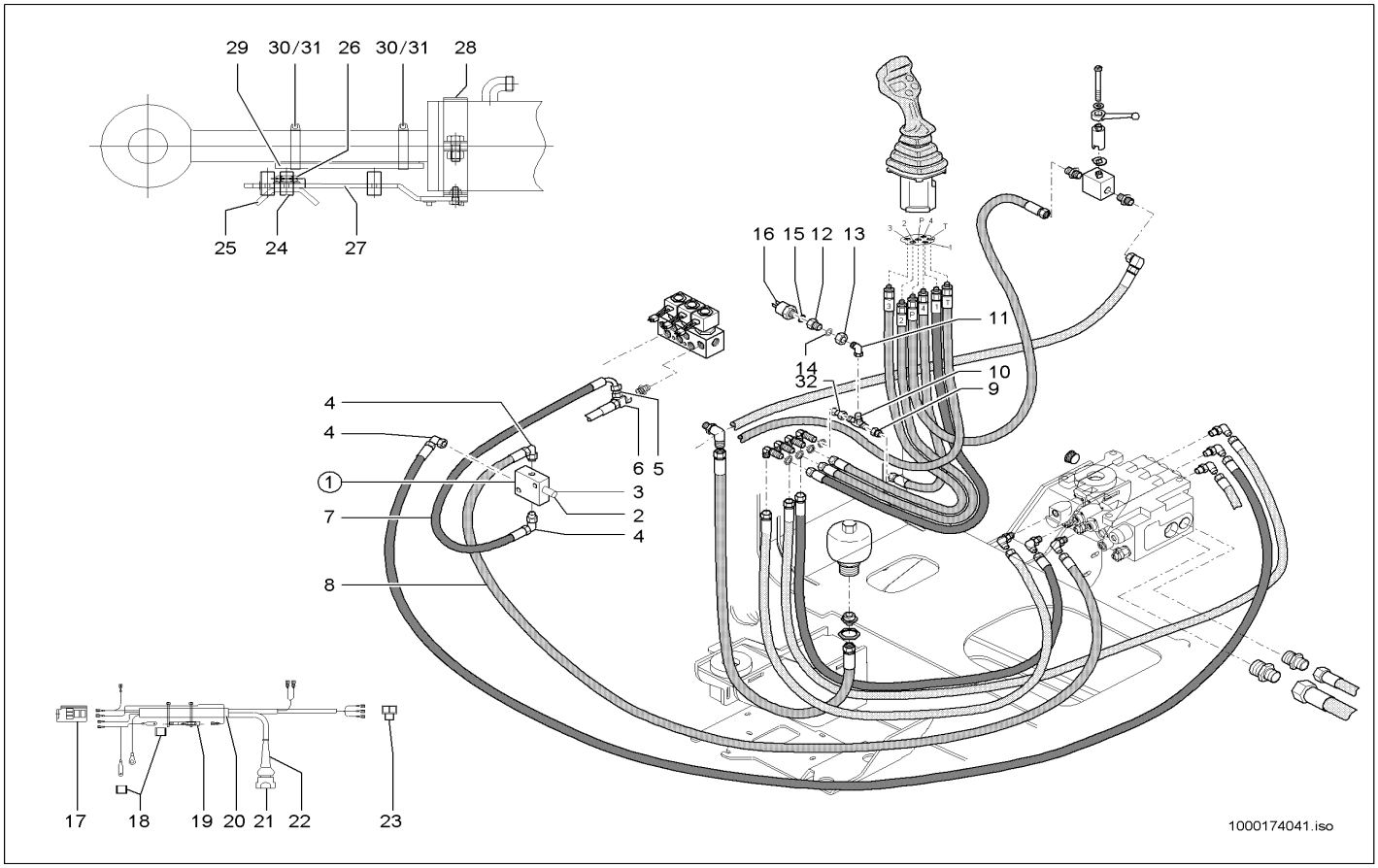

Pos	Art.-Nr.	Anm.	Q'TY	BEZEICHNUNG	PART NAME	DESIGNATION
1	1000103961		1,00 ST	MAGNETVENTIL	SOLENOID VALVE	ÉLECTROVALVE
2	1000103962		1,00 ST	VENTILEINSATZ	VALVE	SOUPAPE
3	1000111131		1,00 ST	MAGNETSPULE	MAGNET SPOOL	BOBINE D'ÉLECTROAIMANT
4	1000028741		3,00 ST	VERSCHRAUBUNG	SCREW JOINT	RACCORD UNION
5	1000085109		1,00 ST	VERSCHRAUBUNG	SCREW JOINT	RACCORD UNION
6	1000015516		1,00 ST	VERSCHRAUBUNG	SCREW JOINT	RACCORD UNION
7	1000098310		1,00 ST	HYDRAULIKSCHLAUCH	HP HOSE	TUYAU FLEXIBLE HYDRAULIQUE
8	1000098372		1,00 ST	HYDRAULIKSCHLAUCH	HP HOSE	TUYAU FLEXIBLE HYDRAULIQUE
9	1000085109		2,00 ST	VERSCHRAUBUNG	SCREW JOINT	RACCORD UNION
10	1000015534		1,00 ST	VERSCHRAUBUNG	SCREW JOINT	RACCORD UNION
11	1000000542		1,00 ST	VERSCHRAUBUNG	SCREW JOINT	RACCORD UNION
12	1000039373		1,00 ST	REDUZIERUNG	REDUCTION	RÉDUCTION
13	1000050502		1,00 ST	ÜBERWURFMUTTER	UNION NUT	ÉCROU À CHAPEAU
14	1000050476		1,00 ST	SCHNEIDRING	OLIVE	ANNEAU DE COUPE
15	1000050105		1,00 ST	DICHTRING	SEAL RING	BAGUE D'ÉTANCHÉITÉ
16	1000027406		1,00 ST	DRUCKSCHALTER	PRESSURE SWITCH	INTERRUPTEUR DE PRESSION
17	1000100593		1,00 ST	SOCKEL	SOCLE	SOCLE
18	1000085008		2,00 ST	FLACHSTECKERGEHÄUSE	PLUG HOUSING	BOÎTE DE BOUCHON
19	1000100594		1,00 ST	SPERRDIODE	BLOCK DIODE	DIODE SUPPRESSEUSE
20	1000102659		1,00 ST	KABELBAUM	WIRING HARNESS	ARBRE DE CÂBLE
21	1000027359		1,00 ST	STECKERGEHÄUSE	PLUG HOUSING	BOÎTE DE BOUCHON
22	1000027466		1,00 ST	SCHUTZKAPPE	PROTECTING CAP	CAPOT DE PROTECTION
23	1000095339		1,00 ST	STECKHÜLSENGEHÄUSE	PLUG SLEEVE HOUSING	BOÎTE À DOUILLES DE BOUCHON
24	1000026933		1,00 ST	SENSOR	SENSOR	CAPTEUR
25	1000037117		1,00 ST	KONTERMUTTER	COUNTER NUT	CONTRE-ÉCROU
26	1000049414		1,00 ST	SICHERUNG 19 A2C	LOCK 19 A2C	ARRÊT 19 A2C
27	1000115260		1,00 ST	HALTER	BRACKET CLUTCH	SUPPORT
28	1000031237		1,00 ST	SCHELLE	CLAMP	BRIDE
29	1000037116		1,00 ST	SCHALTSTANGE	SHIFT ROD	TIGE DE COMMUTATION
30	1000032081		2,00 ST	SCHELLE	CLAMP	BRIDE
31	1000100558		2,00 ST	GUMMIBAND	RUBBER STRIP	BANDE EN CAOUTCHOUC
32	1000028740		1,00 ST	VERSCHRAUBUNG	SCREW JOINT	RACCORD UNION

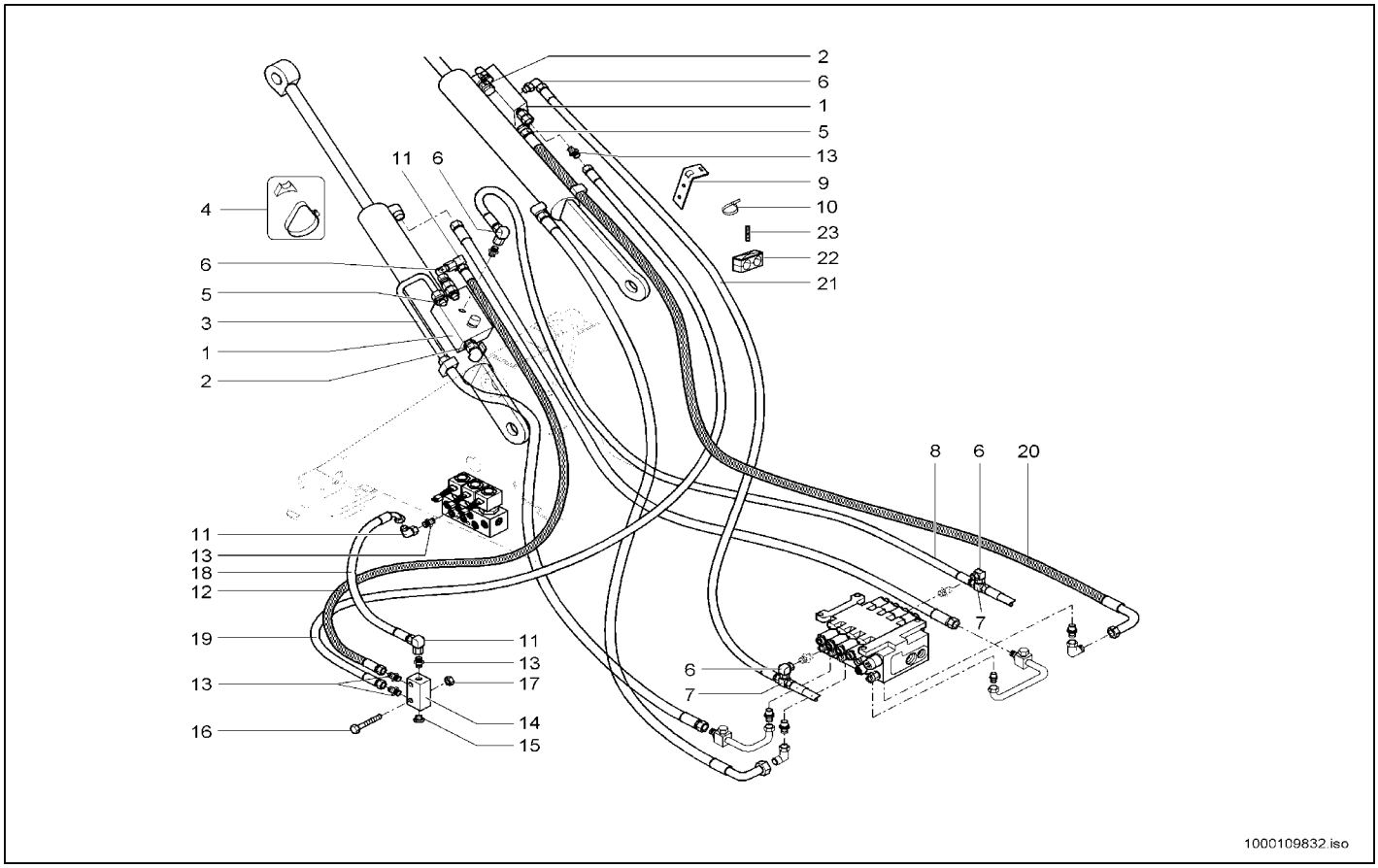

Pos	Art.-Nr.	Anm.	Q'TY	BEZEICHNUNG	PART NAME	DESIGNATION
1	1000105661		2,00 ST	VENTIL	VALVE	SOUPAPE
2	1000028200		2,00 ST	VERSCHRAUBUNG	SCREW JOINT	RACCORD UNION
3	1000098931		1,00 ST	HYDRAULIKROHR	HYDRAULIC PIPE	TUBE HYDRAULIQUE
4	1000032114		2,00 ST	SCHELLE	CLAMP	BRIDE
5	1000085074		1,00 ST	VERSCHRAUBUNG	SCREW JOINT	RACCORD UNION
6	1000028741		5,00 ST	VERSCHRAUBUNG	SCREW JOINT	RACCORD UNION
7	1000085136		2,00 ST	VERSCHRAUBUNG	SCREW JOINT	RACCORD UNION
8	1000098342		1,00 ST	HYDRAULIKSCHLAUCH	HP HOSE	TUYAU FLEXIBLE HYDRAULIQUE
9	1000098245		2,00 ST	HALTER	BRACKET CLUTCH	SUPPORT
10	1000089965		5,00 ST	KABELBINDER	CABLE STRAP	BOUTISSE DE CÂBLE
11	1000085055		1,00 ST	VERSCHRAUBUNG	SCREW JOINT	RACCORD UNION
12	1000098343		1,00 ST	HYDRAULIKSCHLAUCH	HP HOSE	TUYAU FLEXIBLE HYDRAULIQUE
13	1000015498		4,00 ST	VERSCHRAUBUNG	SCREW JOINT	RACCORD UNION
14	1000098972		1,00 ST	SAMMELBLOCK	COLLECT BLOCK	BLOC COLLECTEUR
15	1000030476		1,00 ST	VERSCHLUSSSCHRAUBE	LOCK SCREW	VIS DE FERMETURE
16	1000015366		2,00 ST	6KT-SCHRAUBE	HEX SCREW	VIS À TÊTE HEXAGONALE
17	1000085588		2,00 ST	6KT-MUTTER	HEXAGON NUT	ÉCROU HEXAGONAL
18	1000098313		1,00 ST	HYDRAULIKSCHLAUCH	HP HOSE	TUYAU FLEXIBLE HYDRAULIQUE
19	1000098340		1,00 ST	HYDRAULIKSCHLAUCH	HP HOSE	TUYAU FLEXIBLE HYDRAULIQUE
20	1000098327		1,00 ST	HYDRAULIKSCHLAUCH	HP HOSE	TUYAU FLEXIBLE HYDRAULIQUE
21	1000098341		1,00 ST	HYDRAULIKSCHLAUCH	HP HOSE	TUYAU FLEXIBLE HYDRAULIQUE
22	1000031275		1,00 ST	SCHELLE	CLAMP	BRIDE
23	1000048898		1,00 ST	STIFTSCHRAUBE	STUD	GOUJON

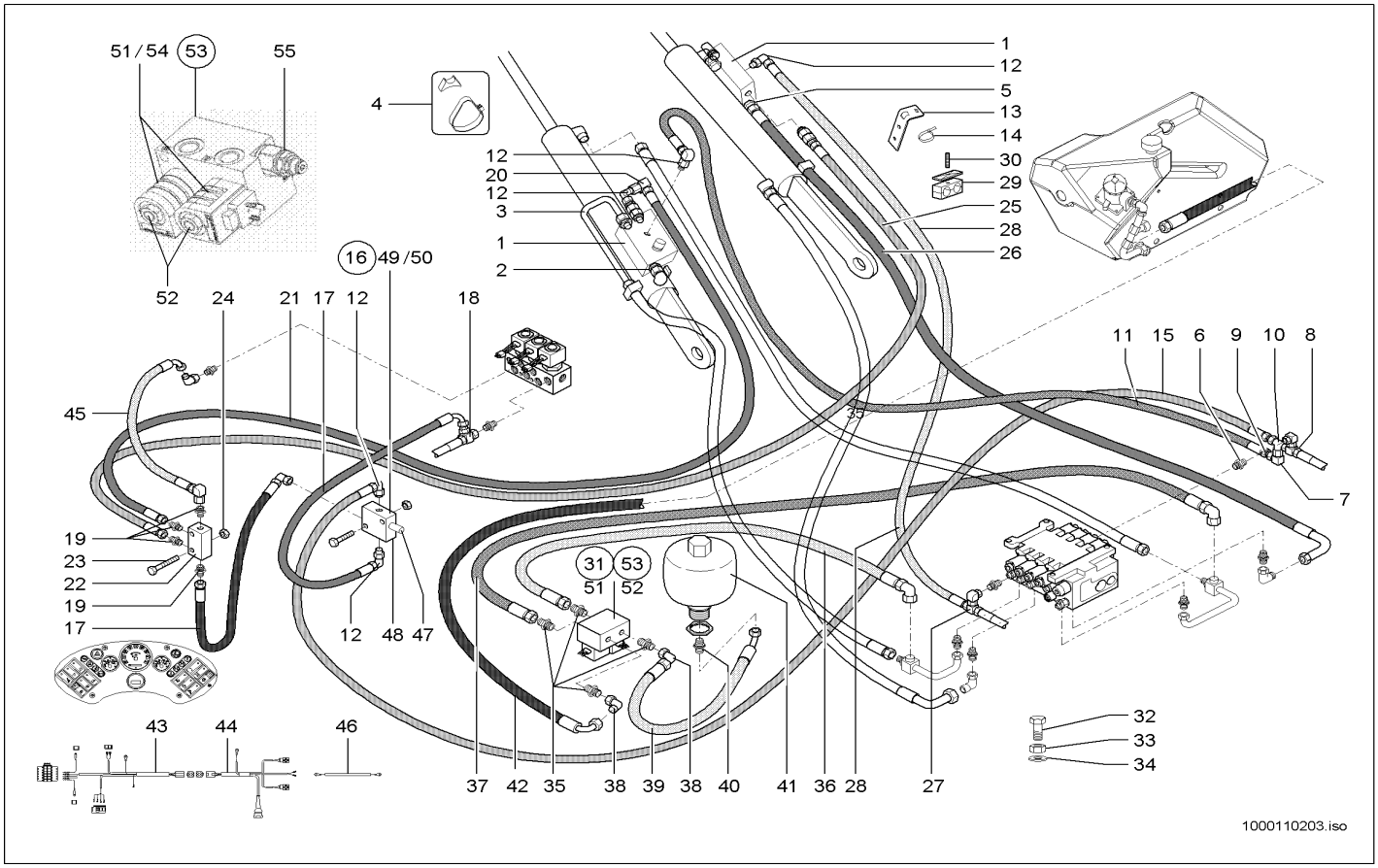

Pos	Art.-Nr.	Anm.	Q'TY	BEZEICHNUNG	PART NAME	DESIGNATION
1	1000105661		2,00 ST	VENTIL	VALVE	SOUPAPE
2	1000028200		2,00 ST	VERSCHRAUBUNG	SCREW JOINT	RACCORD UNION
3	1000098931		1,00 ST	HYDRAULIKROHR	HYDRAULIC PIPE	TUBE HYDRAULIQUE
4	1000032114		2,00 ST	SCHELLE	CLAMP	BRIDE
5	1000085074		2,00 ST	VERSCHRAUBUNG	SCREW JOINT	RACCORD UNION
6	1000099689		1,00 ST	VERSCHRAUBUNG	SCREW JOINT	RACCORD UNION
7	1000000542		1,00 ST	VERSCHRAUBUNG	SCREW JOINT	RACCORD UNION
8	1000015515		1,00 ST	VERSCHRAUBUNG	SCREW JOINT	RACCORD UNION
9	1000085109		3,00 ST	VERSCHRAUBUNG	SCREW JOINT	RACCORD UNION
10	1000101307		1,00 ST	WECHSELVENTIL	REPLACEMENT VALVE	VONNE BI PASS
11	1000098342		1,00 ST	HYDRAULIKSCHLAUCH	HP HOSE	TUYAU FLEXIBLE HYDRAULIQUE
12	1000028741		4,00 ST	VERSCHRAUBUNG	SCREW JOINT	RACCORD UNION
13	1000098245		2,00 ST	HALTER	BRACKET CLUTCH	SUPPORT
14	1000089965		5,00 ST	KABELBINDER	CABLE STRAP	BOUTISSE DE CÂBLE
15	1000098344		1,00 ST	HYDRAULIKSCHLAUCH	HP HOSE	TUYAU FLEXIBLE HYDRAULIQUE
16	1000103961		1,00 ST	MAGNETVENTIL	SOLENOID VALVE	ÉLECTROVALVE
17	1000098313		2,00 ST	HYDRAULIKSCHLAUCH	HP HOSE	TUYAU FLEXIBLE HYDRAULIQUE
18	1000085120		1,00 ST	VERSCHRAUBUNG	SCREW JOINT	RACCORD UNION
19	1000015498		4,00 ST	VERSCHRAUBUNG	SCREW JOINT	RACCORD UNION
20	1000085055		1,00 ST	VERSCHRAUBUNG	SCREW JOINT	RACCORD UNION
21	1000098343		1,00 ST	HYDRAULIKSCHLAUCH	HP HOSE	TUYAU FLEXIBLE HYDRAULIQUE
22	1000098972		1,00 ST	SAMMELBLOCK	COLLECT BLOCK	BLOC COLLECTEUR
23	1000015366		2,00 ST	6KT-SCHRAUBE	HEX SCREW	VIS À TÊTE HEXAGONALE
24	1000085588		2,00 ST	6KT-MUTTER	HEXAGON NUT	ÉCROU HEXAGONAL
25	1000098340		1,00 ST	HYDRAULIKSCHLAUCH	HP HOSE	TUYAU FLEXIBLE HYDRAULIQUE
26	1000098327		1,00 ST	HYDRAULIKSCHLAUCH	HP HOSE	TUYAU FLEXIBLE HYDRAULIQUE
27	1000085136		1,00 ST	VERSCHRAUBUNG	SCREW JOINT	RACCORD UNION
28	1000098341		1,00 ST	HYDRAULIKSCHLAUCH	HP HOSE	TUYAU FLEXIBLE HYDRAULIQUE
29	1000031275		1,00 ST	SCHELLE	CLAMP	BRIDE
30	1000048898		1,00 ST	STIFTSCHRAUBE	STUD	GOUJON
31	1000027870	A:343000271 A:343010209	1,00 ST	MAGNETVENTIL	SOLENOID VALVE	ÉLECTROVALVE
32	1000085467		2,00 ST	ZYLINDERSCHRAUBE	CHEESE HEAD SCREW	VIS A TETE CYLINDRIQUE
33	1000013022		2,00 ST	6KT-MUTTER	HEXAGON NUT	ÉCROU HEXAGONAL
34	1000013027		2,00 ST	SCHEIBE	WASHER	RONDELLE
35	1000020803		3,00 ST	VERSCHRAUBUNG	SCREW JOINT	RACCORD UNION
36	1000098250		1,00 ST	HYDRAULIKSCHLAUCH	HP HOSE	TUYAU FLEXIBLE HYDRAULIQUE
37	1000098249		1,00 ST	HYDRAULIKSCHLAUCH	HP HOSE	TUYAU FLEXIBLE HYDRAULIQUE
38	1000015512		2,00 ST	VERSCHRAUBUNG	SCREW JOINT	RACCORD UNION
39	1000098874		1,00 ST	HYDRAULIKSCHLAUCH	HP HOSE	TUYAU FLEXIBLE HYDRAULIQUE
40	1000085101		1,00 ST	VERSCHRAUBUNG	SCREW JOINT	RACCORD UNION
41	1000000551		1,00 ST	DRUCKSPEICHER	PRESSURE ACCUMULATOR	ACCUMULATEUR DE PRESSION
42	1000098873		1,00 ST	HYDRAULIKSCHLAUCH	HP HOSE	TUYAU FLEXIBLE HYDRAULIQUE
43	1000103378		1,00 ST	KABELBAUM	WIRING HARNESS	ARBRE DE CÂBLE
44	1000105007		1,00 ST	KABELBAUM	WIRING HARNESS	ARBRE DE CÂBLE
45	1000098313		1,00 ST	HYDRAULIKSCHLAUCH	HP HOSE	TUYAU FLEXIBLE HYDRAULIQUE

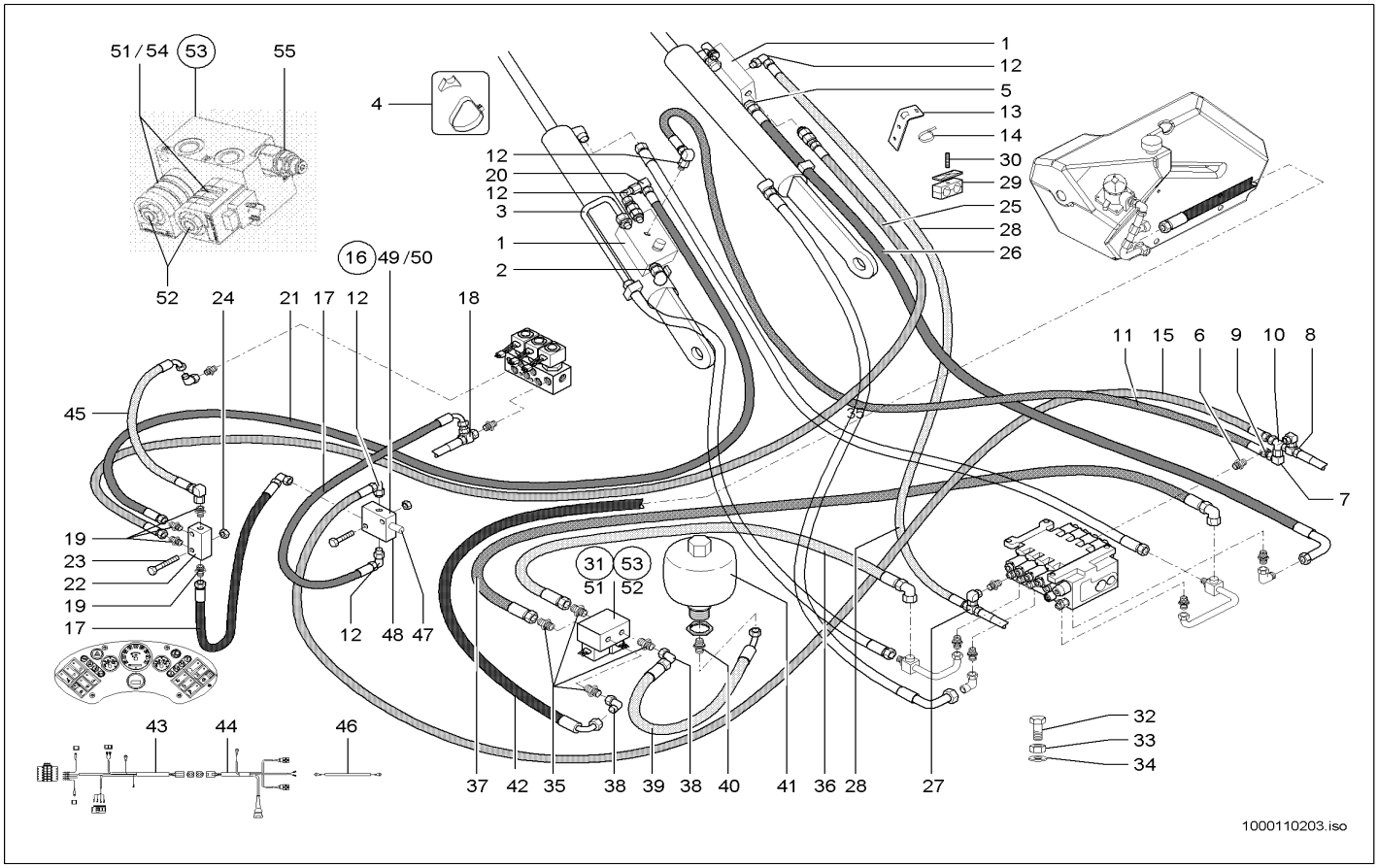

Pos	Art.-Nr.	Anm.	Q'TY	BEZEICHNUNG	PART NAME	DESIGNATION
46	1000037075		1,00 ST	KABEL	CABLE	CÂBLE
47	1000000521		1,00 ST	MAGNETVENTIL	SOLENOID VALVE	ÉLECTROVALVE
48	1000018954		1,00 ST	ANSCHLUSSBLOCK	CONNECTION BLOCK	BLOC DE CONNEXION
49	1000103962		1,00 ST	VENTILEINSATZ	VALVE	SOUPAPE
50	1000111131		1,00 ST	MAGNETSPULE	MAGNET SPOOL	BOBINE D'ÉLECTROAIMANT
51	1000086388		2,00 ST	MAGNET	SOLENOID	AIMANT
52	1000086387		2,00 ST	VENTILEINSATZ	VALVE	MISE DE SOUPAPE
53	1000164847	E:343000272 E:343010210	1,00 ST	MAGNETVENTIL	SOLENOID VALVE	ÉLECTROVALVE
54	1000167268	E:343000272 E:343010210	4,00 ST	O-RING	O-RING	ANNEAU EN O
55	1000167270	E:343000272 E:343010210	1,00 ST	DRUCKREDUZIERVENTIL	PRESSURE REDUCT.VALVE	SOUPAPE DE DÉCOMPRESSION

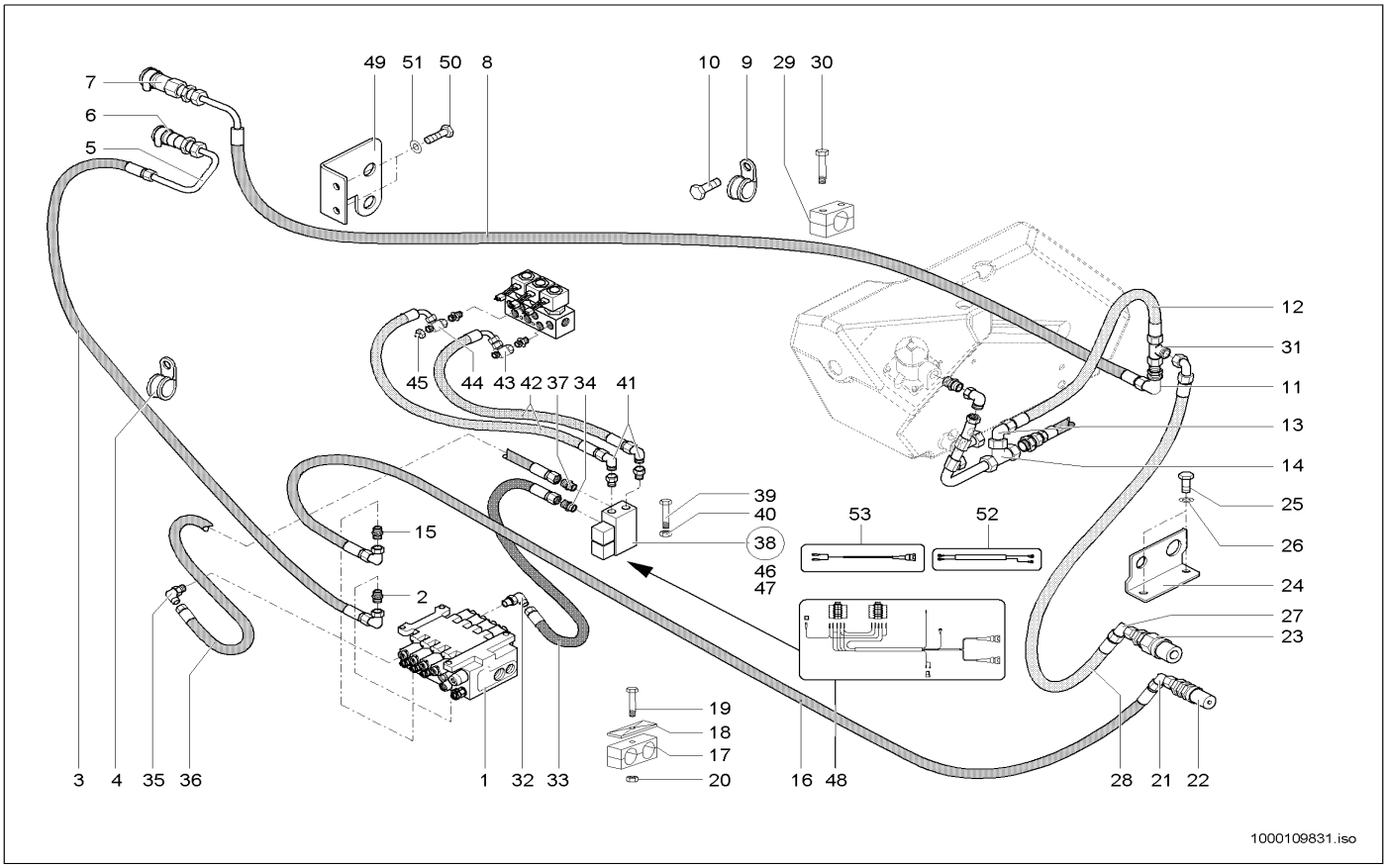

Pos	Art.-Nr.	Anm.	Q'TY	BEZEICHNUNG	PART NAME	DESIGNATION
1	1000052060		1,00 ST	STEUERGERÄT	DISTRIBUTOR	APPAREIL DE COMMANDE
2	1000015559		1,00 ST	VERSCHRAUBUNG	SCREW JOINT	RACCORD UNION
3	1000102661		1,00 ST	HYDRAULIKSCHLAUCH	HP HOSE	TUYAU FLEXIBLE HYDRAULIQUE
4	1000032017		1,00 ST	SCHELLE	CLAMP	BRIDE
5	1000051043		1,00 ST	ROHRLEITUNG	PIPE LINE	TUYAU
6	1000099713		1,00 ST	KUPPLUNGSSTECKER	COUPLING SOCKET	BOUCHON DE PRISE DE COURANT
7	1000099711		1,00 ST	KUPPLUNGSDOSE	COUPLING SOCKET	BOÎTE D'COUPLEUR
8	1000102404		1,00 ST	HYDRAULIKSCHLAUCH	HP HOSE	TUYAU FLEXIBLE HYDRAULIQUE
9	1000032050		1,00 ST	SCHELLE	CLAMP	BRIDE
10	1000013008		1,00 ST	6KT-SCHRAUBE	HEX SCREW	VIS À TÊTE HEXAGONALE
11	1000028692		1,00 ST	WSV28LOMDA3C	WSV28LOMDA3C	RACCORD VISSÉ WSV 28 L O.M,S A3C
12	1000096658		1,00 ST	HYDRAULIKSCHLAUCH	HP HOSE	TUYAU FLEXIBLE HYDRAULIQUE
13	1000085091		1,00 ST	VERSCHRAUBUNG	SCREW JOINT	RACCORD UNION
14	1000085110		1,00 ST	VERSCHRAUBUNG	SCREW JOINT	RACCORD UNION
15	1000015559		1,00 ST	VERSCHRAUBUNG	SCREW JOINT	RACCORD UNION
16	1000102253		1,00 ST	HYDRAULIKSCHLAUCH	HP HOSE	TUYAU FLEXIBLE HYDRAULIQUE
17	1000031517		4,00 ST	SCHELLE	CLAMP	BRIDE
18	1000031643		4,00 ST	DECKPLATTE	COVER PLATE	PLAQUE DE RECOUVREMENT
19	1000085386		8,00 ST	6KT-SCHRAUBE	HEX SCREW	VIS À TÊTE HEXAGONALE
20	1000085588		6,00 ST	6KT-MUTTER	HEXAGON NUT	ÉCROU HEXAGONAL
21	1000015513		1,00 ST	VERSCHRAUBUNG	SCREW JOINT	RACCORD UNION
22	1000099713		1,00 ST	KUPPLUNGSSTECKER	COUPLING SOCKET	BOUCHON DE PRISE DE COURANT
23	1000099711		1,00 ST	KUPPLUNGSDOSE	COUPLING SOCKET	BOÎTE D'COUPLEUR
24	1000101512		1,00 ST	HALTER	BRACKET CLUTCH	SUPPORT
25	1000019136		2,00 ST	6KT-SCHRAUBE	HEX SCREW	VIS À TÊTE HEXAGONALE
26	1000015431		2,00 ST	SCHEIBE	WASHER	RONDELLE
27	1000085091		1,00 ST	VERSCHRAUBUNG	SCREW JOINT	RACCORD UNION
28	1000101367		1,00 ST	HYDRAULIKSCHLAUCH	HP HOSE	TUYAU FLEXIBLE HYDRAULIQUE
29	1000032250		1,00 ST	SCHELLE	CLAMP	BRIDE
30	1000085470		2,00 ST	ZYLINDERSCHRAUBE	CHEESE HEAD SCREW	VIS A TETE CYLINDRIQUE
31	1000085110		1,00 ST	VERSCHRAUBUNG	SCREW JOINT	RACCORD UNION
32	1000028741		1,00 ST	VERSCHRAUBUNG	SCREW JOINT	RACCORD UNION
33	1000098372		1,00 ST	HYDRAULIKSCHLAUCH	HP HOSE	TUYAU FLEXIBLE HYDRAULIQUE
34	1000015498		2,00 ST	VERSCHRAUBUNG	SCREW JOINT	RACCORD UNION
35	1000085055		2,00 ST	VERSCHRAUBUNG	SCREW JOINT	RACCORD UNION
36	1000098372		1,00 ST	HYDRAULIKSCHLAUCH	HP HOSE	TUYAU FLEXIBLE HYDRAULIQUE
37	1000015498		2,00 ST	VERSCHRAUBUNG	SCREW JOINT	RACCORD UNION
38	1000028025		1,00 ST	VENTILBLOCK	VALVE BLOCK	SOUPAPE DE BLOC
39	1000018400		2,00 ST	6KT-SCHRAUBE	HEX SCREW	VIS À TÊTE HEXAGONALE
40	1000049283		2,00 ST	LAGERSCHEIBE	BEARINGDISC	DISQUE DE PALIER
41	1000028741		2,00 ST	VERSCHRAUBUNG	SCREW JOINT	RACCORD UNION
42	1000098313		2,00 ST	HYDRAULIKSCHLAUCH	HP HOSE	TUYAU FLEXIBLE HYDRAULIQUE
43	1000085120		1,00 ST	VERSCHRAUBUNG	SCREW JOINT	RACCORD UNION
44	1000015515		1,00 ST	VERSCHRAUBUNG	SCREW JOINT	RACCORD UNION
45	1000085109		1,00 ST	VERSCHRAUBUNG	SCREW JOINT	RACCORD UNION
46	1000106644		2,00 ST	MAGNET	SOLENOID	AIMANT

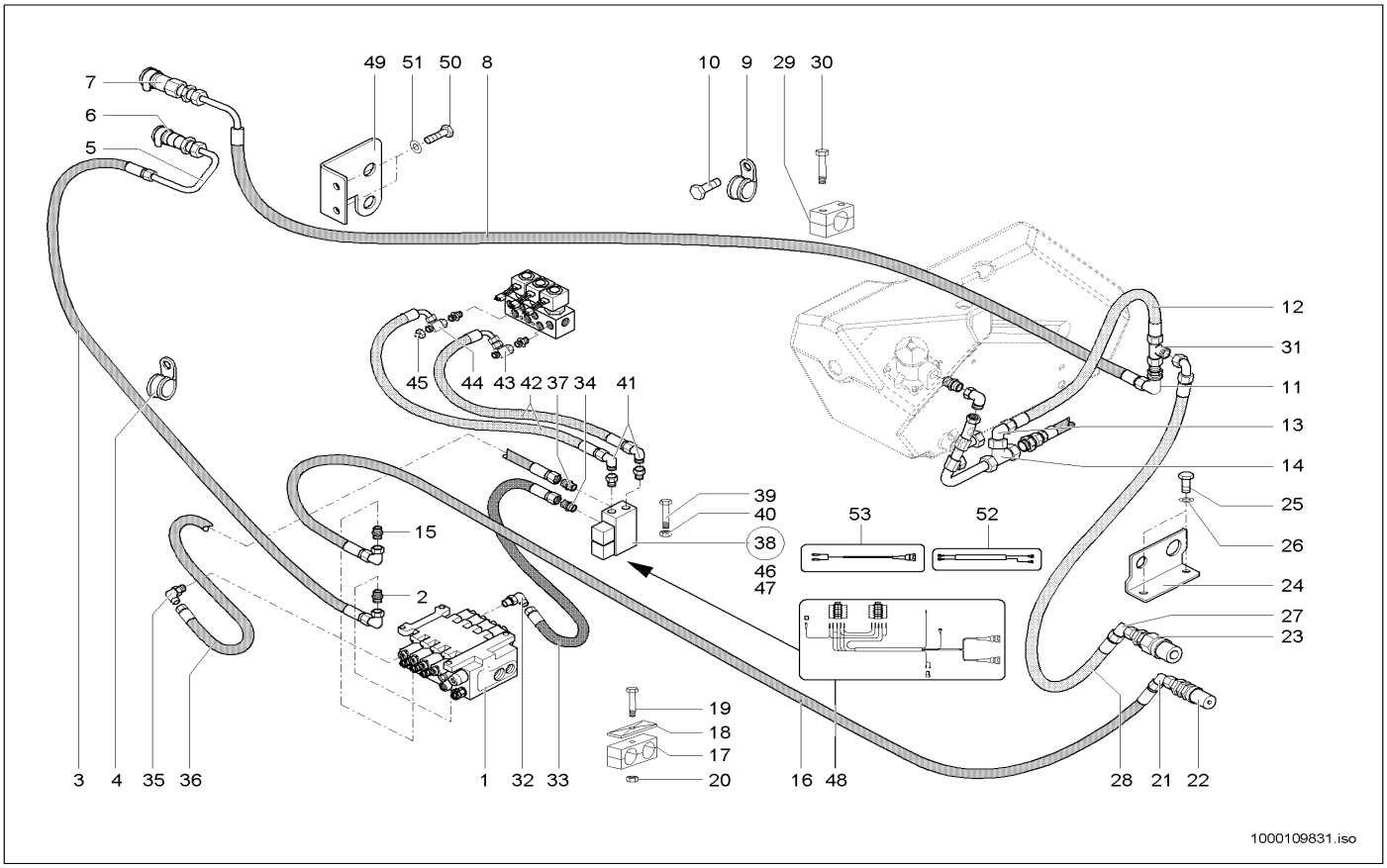

Pos	Art.-Nr.	Anm.	Q'TY	BEZEICHNUNG	PART NAME	DESIGNATION
47	1000106642		2,00 ST	VENTILEINSATZ	VALVE	MISE DE SOUPAPE
48	1000104307		1,00 ST	KABELBAUM	WIRING HARNESS	ARBRE DE CÂBLE
49	1000101635		1,00 ST	HALTER	BRACKET CLUTCH	SUPPORT
50	1000015343		2,00 ST	6KT-SCHRAUBE	HEX SCREW	VIS À TÊTE HEXAGONALE
51	1000015431		2,00 ST	SCHEIBE	WASHER	RONDELLE
52	1000110000		1,00 ST	KABEL	CABLE	CÂBLE
53	1000114602		1,00 ST	KABEL	CABLE	CÂBLE

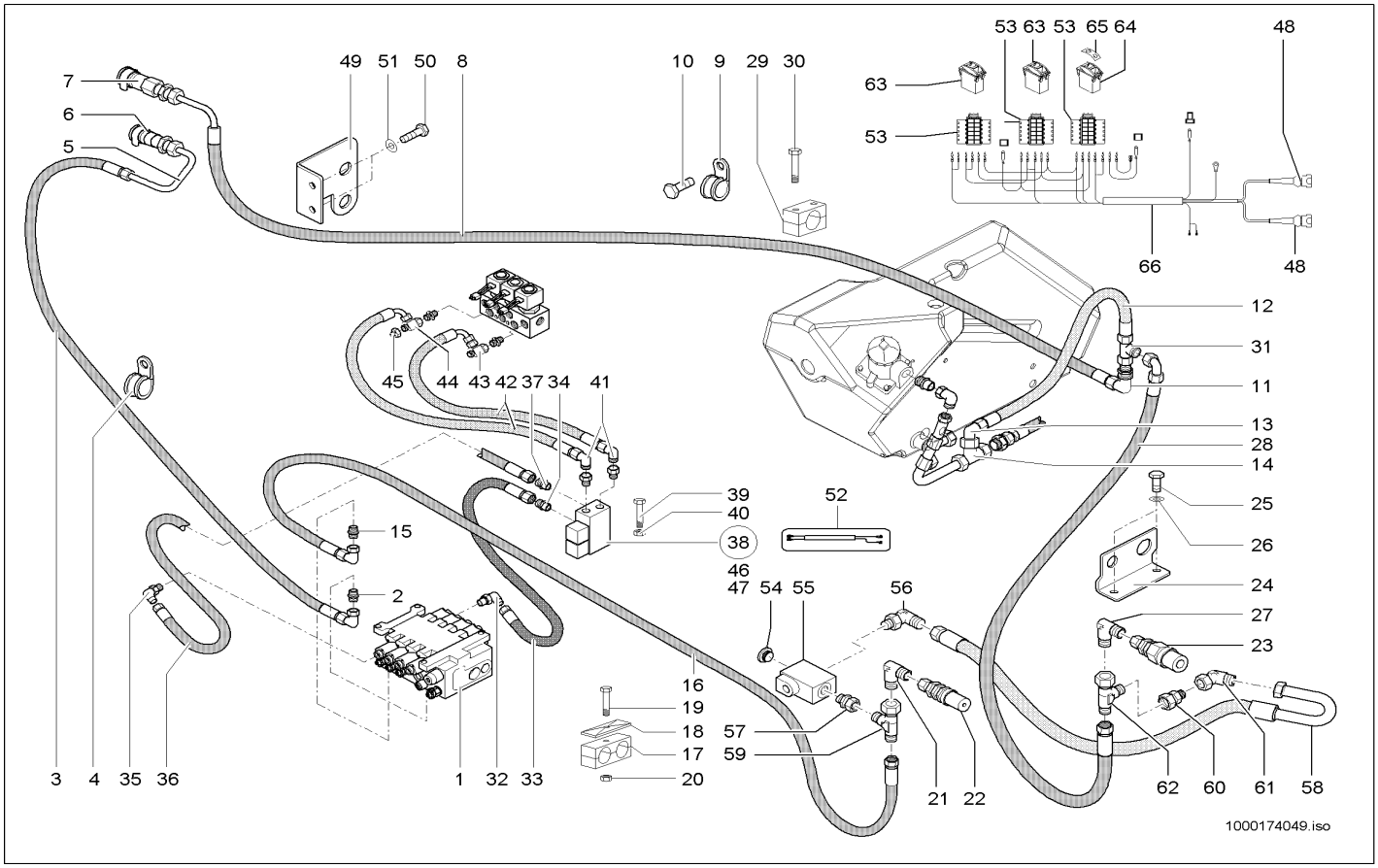

Pos	Art.-Nr.	Anm.	Q'TY	BEZEICHNUNG	PART NAME	DESIGNATION
1	1000052060		1,00 ST	STEUERGERÄT	DISTRIBUTOR	APPAREIL DE COMMANDE
2	1000015559		1,00 ST	VERSCHRAUBUNG	SCREW JOINT	RACCORD UNION
3	1000102661		1,00 ST	HYDRAULIKSCHLAUCH	HP HOSE	TUYAU FLEXIBLE HYDRAULIQUE
4	1000032017		1,00 ST	SCHELLE	CLAMP	BRIDE
5	1000051043		1,00 ST	ROHRLEITUNG	PIPE LINE	TUYAU
6	1000099713		1,00 ST	KUPPLUNGSSTECKER	COUPLING SOCKET	BOUCHON DE PRISE DE COURANT
7	1000099711		1,00 ST	KUPPLUNGSDOSE	COUPLING SOCKET	BOÎTE D'COUPLEUR
8	1000102404		1,00 ST	HYDRAULIKSCHLAUCH	HP HOSE	TUYAU FLEXIBLE HYDRAULIQUE
9	1000032050		1,00 ST	SCHELLE	CLAMP	BRIDE
10	1000013008		1,00 ST	6KT-SCHRAUBE	HEX SCREW	VIS À TÊTE HEXAGONALE
11	1000028692		1,00 ST	WSV28LOMDA3C	WSV28LOMDA3C	RACCORD VISSÉ WSV 28 L O.M,S A3C
12	1000096658		1,00 ST	HYDRAULIKSCHLAUCH	HP HOSE	TUYAU FLEXIBLE HYDRAULIQUE
13	1000085091		1,00 ST	VERSCHRAUBUNG	SCREW JOINT	RACCORD UNION
14	1000085110		1,00 ST	VERSCHRAUBUNG	SCREW JOINT	RACCORD UNION
15	1000015559		1,00 ST	VERSCHRAUBUNG	SCREW JOINT	RACCORD UNION
16	1000102253		1,00 ST	HYDRAULIKSCHLAUCH	HP HOSE	TUYAU FLEXIBLE HYDRAULIQUE
17	1000031517		4,00 ST	SCHELLE	CLAMP	BRIDE
18	1000031643		4,00 ST	DECKPLATTE	COVER PLATE	PLAQUE DE RECOUVREMENT
19	1000085386		8,00 ST	6KT-SCHRAUBE	HEX SCREW	VIS À TÊTE HEXAGONALE
20	1000085588		6,00 ST	6KT-MUTTER	HEXAGON NUT	ÉCROU HEXAGONAL
21	1000015513		1,00 ST	VERSCHRAUBUNG	SCREW JOINT	RACCORD UNION
22	1000099713		1,00 ST	KUPPLUNGSSTECKER	COUPLING SOCKET	BOUCHON DE PRISE DE COURANT
23	1000099711		1,00 ST	KUPPLUNGSDOSE	COUPLING SOCKET	BOÎTE D'COUPLEUR
24	1000101512		1,00 ST	HALTER	BRACKET CLUTCH	SUPPORT
25	1000019136		2,00 ST	6KT-SCHRAUBE	HEX SCREW	VIS À TÊTE HEXAGONALE
26	1000015431		2,00 ST	SCHEIBE	WASHER	RONDELLE
27	1000085091		1,00 ST	VERSCHRAUBUNG	SCREW JOINT	RACCORD UNION
28	1000101367		1,00 ST	HYDRAULIKSCHLAUCH	HP HOSE	TUYAU FLEXIBLE HYDRAULIQUE
29	1000032250		1,00 ST	SCHELLE	CLAMP	BRIDE
30	1000085470		2,00 ST	ZYLINDERSCHRAUBE	CHEESE HEAD SCREW	VIS A TETE CYLINDRIQUE
31	1000085110		1,00 ST	VERSCHRAUBUNG	SCREW JOINT	RACCORD UNION
32	1000028741		1,00 ST	VERSCHRAUBUNG	SCREW JOINT	RACCORD UNION
33	1000098372		1,00 ST	HYDRAULIKSCHLAUCH	HP HOSE	TUYAU FLEXIBLE HYDRAULIQUE
34	1000015498		2,00 ST	VERSCHRAUBUNG	SCREW JOINT	RACCORD UNION
35	1000085055		2,00 ST	VERSCHRAUBUNG	SCREW JOINT	RACCORD UNION
36	1000098372		1,00 ST	HYDRAULIKSCHLAUCH	HP HOSE	TUYAU FLEXIBLE HYDRAULIQUE
37	1000015498		2,00 ST	VERSCHRAUBUNG	SCREW JOINT	RACCORD UNION
38	1000028025		1,00 ST	VENTILBLOCK	VALVE BLOCK	SOUPAPE DE BLOC
39	1000018400		2,00 ST	6KT-SCHRAUBE	HEX SCREW	VIS À TÊTE HEXAGONALE
40	1000049283		2,00 ST	LAGERSCHEIBE	BEARINGDISC	DISQUE DE PALIER
41	1000028741		2,00 ST	VERSCHRAUBUNG	SCREW JOINT	RACCORD UNION
42	1000098313		2,00 ST	HYDRAULIKSCHLAUCH	HP HOSE	TUYAU FLEXIBLE HYDRAULIQUE
43	1000085120		1,00 ST	VERSCHRAUBUNG	SCREW JOINT	RACCORD UNION
44	1000015515		1,00 ST	VERSCHRAUBUNG	SCREW JOINT	RACCORD UNION
45	1000085109		1,00 ST	VERSCHRAUBUNG	SCREW JOINT	RACCORD UNION
46	1000106644		2,00 ST	MAGNET	SOLENOID	AIMANT

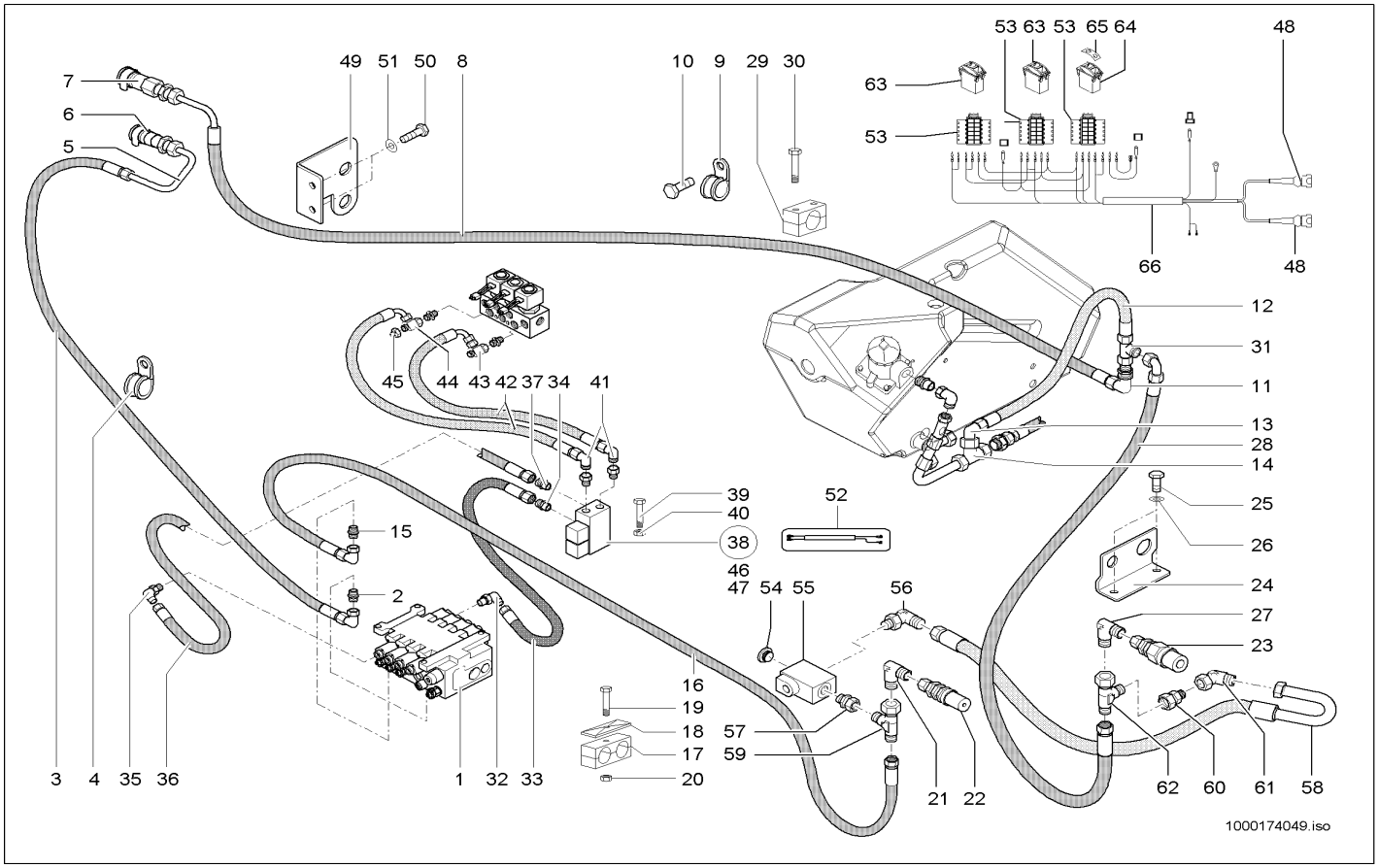

Pos	Art.-Nr.	Anm.	Q'TY	BEZEICHNUNG	PART NAME	DESIGNATION
47	1000106642		2,00 ST	VENTILEINSATZ	VALVE	MISE DE SOUPAPE
48	1000027466		2,00 ST	SCHUTZKAPPE	PROTECTING CAP	CAPOT DE PROTECTION
49	1000101635		1,00 ST	HALTER	BRACKET CLUTCH	SUPPORT
50	1000015343		2,00 ST	6KT-SCHRAUBE	HEX SCREW	VIS À TÊTE HEXAGONALE
51	1000015431		2,00 ST	SCHEIBE	WASHER	RONDELLE
52	1000110000		1,00 ST	KABEL	CABLE	CÂBLE
53	1000103949		3,00 ST	BUCHSENGEHÄUSE	BUSHING HOUSING	BOÎTE DE BAGUE
54	1000030660		1,00 ST	VERSCHLUSSSTOPFEN	LOCK PLUG	BOUCHON DE FERMETURE
55	1000027858		1,00 ST	MAGNETVENTIL	SOLENOID VALVE	ÉLECTROVALVE
56	1000028464		1,00 ST	VERSCHRAUBUNG	SCREW JOINT	RACCORD UNION
57	1000101306		1,00 ST	VERSCHRAUBUNG	SCREW JOINT	RACCORD UNION
58	1000172623		1,00 ST	HYDRAULIKSCHLAUCH	HP HOSE	TUYAU FLEXIBLE HYDRAULIQUE
59	1000015517		1,00 ST	VERSCHRAUBUNG	SCREW JOINT	RACCORD UNION
60	1000028292		1,00 ST	VERSCHRAUBUNG	SCREW JOINT	RACCORD UNION
61	1000149608		1,00 ST	VERSCHRAUBUNG	SCREW JOINT	RACCORD UNION
62	1000085110		1,00 ST	VERSCHRAUBUNG	SCREW JOINT	RACCORD UNION
63	1000116428		2,00 ST	KIPPSCHALTER	TILT SWITCH	INTERRUPTEUR À BASCULE
64	1000103031		1,00 ST	TASTER	FEELER	PALPEUR
65	1000146623		1,00 ST	ZUS-EINSATZ	SYMBOL	SYMBOLE
66	1000169037		1,00 ST	KABELBAUM	WIRING HARNESS	ARBRE DE CÂBLE

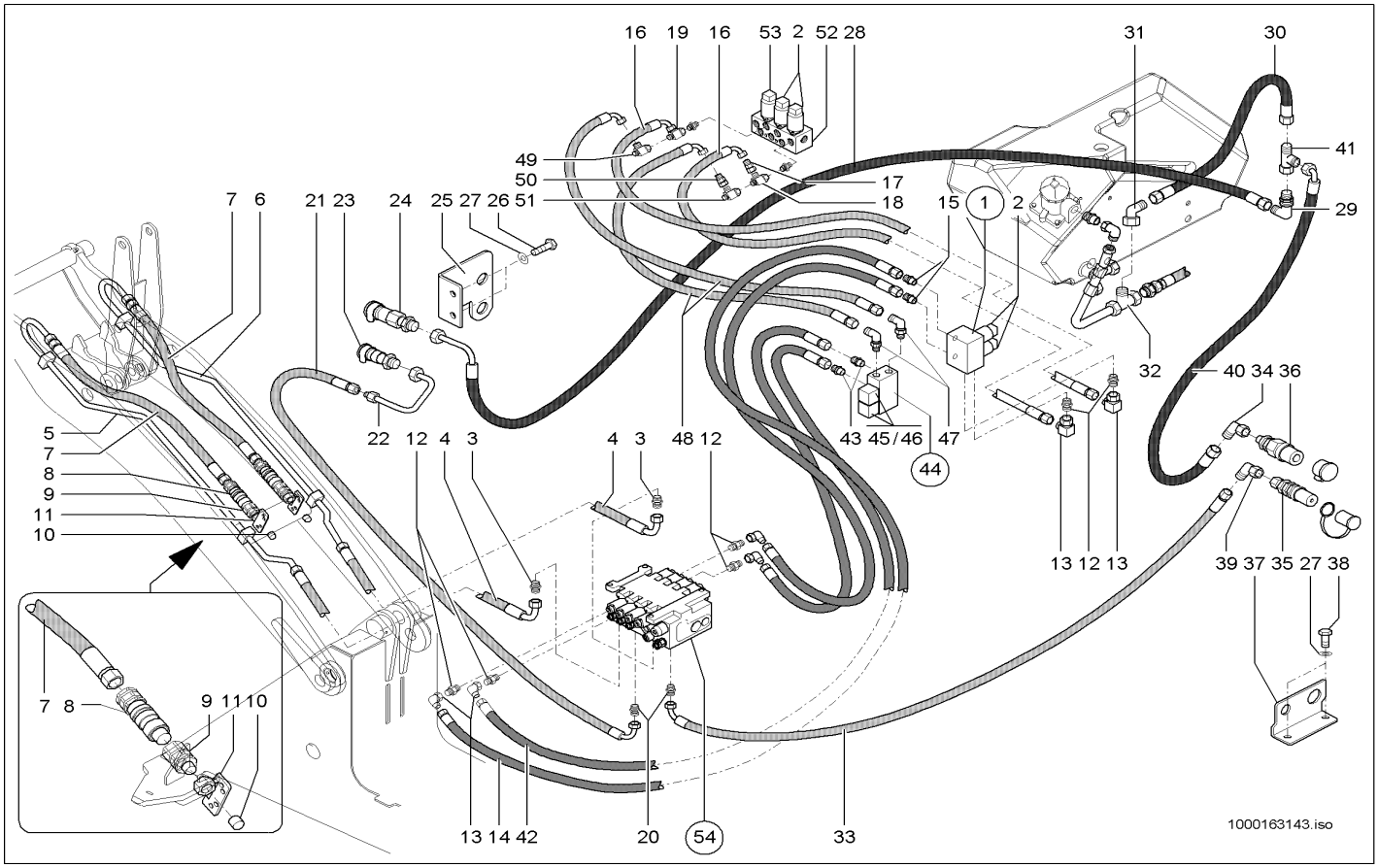

Pos	Art.-Nr.	Anm.	Q'TY	BEZEICHNUNG	PART NAME	DESIGNATION
1	1000052097		1,00 ST	MAGNETVENTIL	SOLENOID VALVE	ÉLECTROVALVE
2	1000135753		4,00 ST	VENTIL	VALVE	SOUPAPE
3	1000015494		2,00 ST	VERSCHRAUBUNG	SCREW JOINT	RACCORD UNION
4	1000161295		2,00 ST	HYDRAULIKSCHLAUCH	HP HOSE	TUYAU FLEXIBLE HYDRAULIQUE
5	1000098933		1,00 ST	HYDRAULIKROHR	HYDRAULIC PIPE	TUBE HYDRAULIQUE
6	1000098934		1,00 ST	HYDRAULIKROHR	HYDRAULIC PIPE	TUBE HYDRAULIQUE
7	1000106732		2,00 ST	HYDRAULIKSCHLAUCH	HP HOSE	TUYAU FLEXIBLE HYDRAULIQUE
8	1000022563		2,00 ST	SCHNELLVERSCHLUßKUPPLUNG	QUICK LOCK COUPLING	COUPLEUR À FERMETURE RAPIDE
9	1000028395		2,00 ST	SCHNELLVERSCHLUßKUPPLUNG	QUICK LOCK COUPLING	COUPLEUR À FERMETURE RAPIDE
10	1000028235		2,00 ST	VERSCHLUSSBUTZEN	LOCK PIECE	PIÈCE DE FERMETURE
11	1000144349		2,00 ST	DECKPLATTE	COVER PLATE	PLAQUE DE RECOUVREMENT
12	1000015490		4,00 ST	VERSCHRAUBUNG	SCREW JOINT	RACCORD UNION
13	1000015510		4,00 ST	VERSCHRAUBUNG	SCREW JOINT	RACCORD UNION
14	1000098372		2,00 ST	HYDRAULIKSCHLAUCH	HP HOSE	TUYAU FLEXIBLE HYDRAULIQUE
15	1000015498		2,00 ST	VERSCHRAUBUNG	SCREW JOINT	RACCORD UNION
16	1000098313		2,00 ST	HYDRAULIKSCHLAUCH	HP HOSE	TUYAU FLEXIBLE HYDRAULIQUE
17	1000085109		1,00 ST	VERSCHRAUBUNG	SCREW JOINT	RACCORD UNION
18	1000015515		1,00 ST	VERSCHRAUBUNG	SCREW JOINT	RACCORD UNION
19	1000085120		1,00 ST	VERSCHRAUBUNG	SCREW JOINT	RACCORD UNION
20	1000015559		2,00 ST	VERSCHRAUBUNG	SCREW JOINT	RACCORD UNION
21	1000102661		1,00 ST	HYDRAULIKSCHLAUCH	HP HOSE	TUYAU FLEXIBLE HYDRAULIQUE
22	1000051043		1,00 ST	ROHRLEITUNG	PIPE LINE	TUYAU
23	1000099713		1,00 ST	KUPPLUNGSSTECKER	COUPLING SOCKET	BOUCHON DE PRISE DE COURANT
24	1000099711		1,00 ST	KUPPLUNGSDOSE	COUPLING SOCKET	BOÎTE D'COUPLEUR
25	1000101635		1,00 ST	HALTER	BRACKET CLUTCH	SUPPORT
26	1000015343		2,00 ST	6KT-SCHRAUBE	HEX SCREW	VIS À TÊTE HEXAGONALE
27	1000015431		4,00 ST	SCHEIBE	WASHER	RONDELLE
28	1000102404		1,00 ST	HYDRAULIKSCHLAUCH	HP HOSE	TUYAU FLEXIBLE HYDRAULIQUE
29	1000028692		1,00 ST	WSV28LOMDA3C	WSV28LOMDA3C	RACCORD VISSÉ WSV 28 L O.M,S A3C
30	1000096658		1,00 ST	HYDRAULIKSCHLAUCH	HP HOSE	TUYAU FLEXIBLE HYDRAULIQUE
31	1000085091		1,00 ST	VERSCHRAUBUNG	SCREW JOINT	RACCORD UNION
32	1000085110		1,00 ST	VERSCHRAUBUNG	SCREW JOINT	RACCORD UNION
33	1000102253		1,00 ST	HYDRAULIKSCHLAUCH	HP HOSE	TUYAU FLEXIBLE HYDRAULIQUE
34	1000085091		1,00 ST	VERSCHRAUBUNG	SCREW JOINT	RACCORD UNION
35	1000099713		1,00 ST	KUPPLUNGSSTECKER	COUPLING SOCKET	BOUCHON DE PRISE DE COURANT
36	1000099711		1,00 ST	KUPPLUNGSDOSE	COUPLING SOCKET	BOÎTE D'COUPLEUR
37	1000101512		1,00 ST	HALTER	BRACKET CLUTCH	SUPPORT
38	1000019136		2,00 ST	6KT-SCHRAUBE	HEX SCREW	VIS À TÊTE HEXAGONALE
39	1000015513		1,00 ST	VERSCHRAUBUNG	SCREW JOINT	RACCORD UNION
40	1000101367		1,00 ST	HYDRAULIKSCHLAUCH	HP HOSE	TUYAU FLEXIBLE HYDRAULIQUE
41	1000085110		1,00 ST	VERSCHRAUBUNG	SCREW JOINT	RACCORD UNION
42	1000098372		2,00 ST	HYDRAULIKSCHLAUCH	HP HOSE	TUYAU FLEXIBLE HYDRAULIQUE
43	1000015498		2,00 ST	VERSCHRAUBUNG	SCREW JOINT	RACCORD UNION
44	1000028025		1,00 ST	VENTILBLOCK	VALVE BLOCK	SOUPAPE DE BLOC
45	1000106644		2,00 ST	MAGNET	SOLENOID	AIMANT
46	1000106642		2,00 ST	VENTILEINSATZ	VALVE	MISE DE SOUPAPE

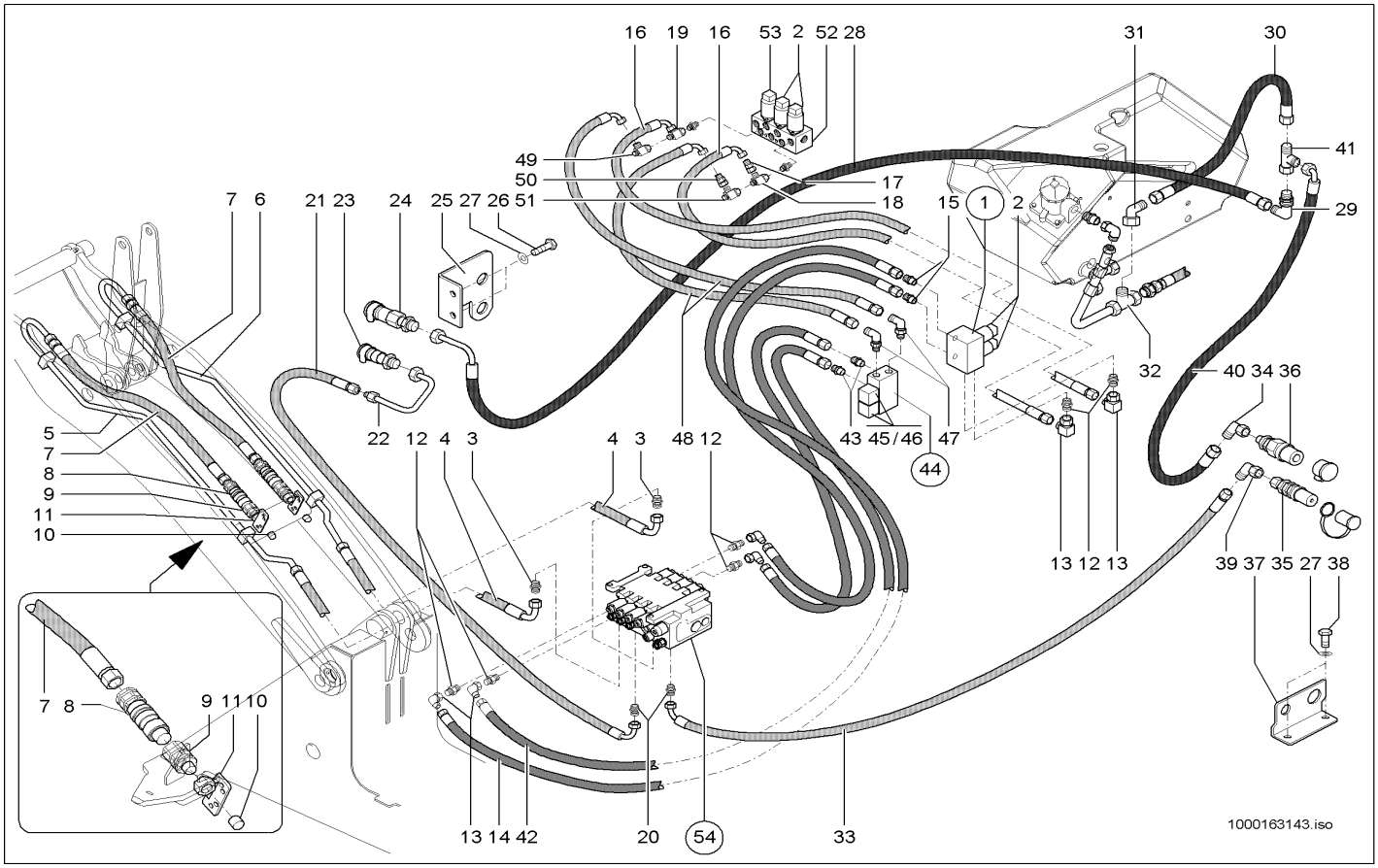

Pos	Art.-Nr.	Anm.	Q'TY	BEZEICHNUNG	PART NAME	DESIGNATION
47	1000028741		2,00 ST	VERSCHRAUBUNG	SCREW JOINT	RACCORD UNION
48	1000098313		2,00 ST	HYDRAULIKSCHLAUCH	HP HOSE	TUYAU FLEXIBLE HYDRAULIQUE
49	1000085120		1,00 ST	VERSCHRAUBUNG	SCREW JOINT	RACCORD UNION
50	1000085109		1,00 ST	VERSCHRAUBUNG	SCREW JOINT	RACCORD UNION
51	1000015515		1,00 ST	VERSCHRAUBUNG	SCREW JOINT	RACCORD UNION
52	1000114920		1,00 ST	MAGNETVENTIL	SOLENOID VALVE	SOUPAPE D'AIMANT
53	1000154022		1,00 ST	VENTIL	VALVE	SOUPAPE
54	1000098803		1,00 ST	STEUERGERÄT	DISTRIBUTOR	APPAREIL DE COMMANDE

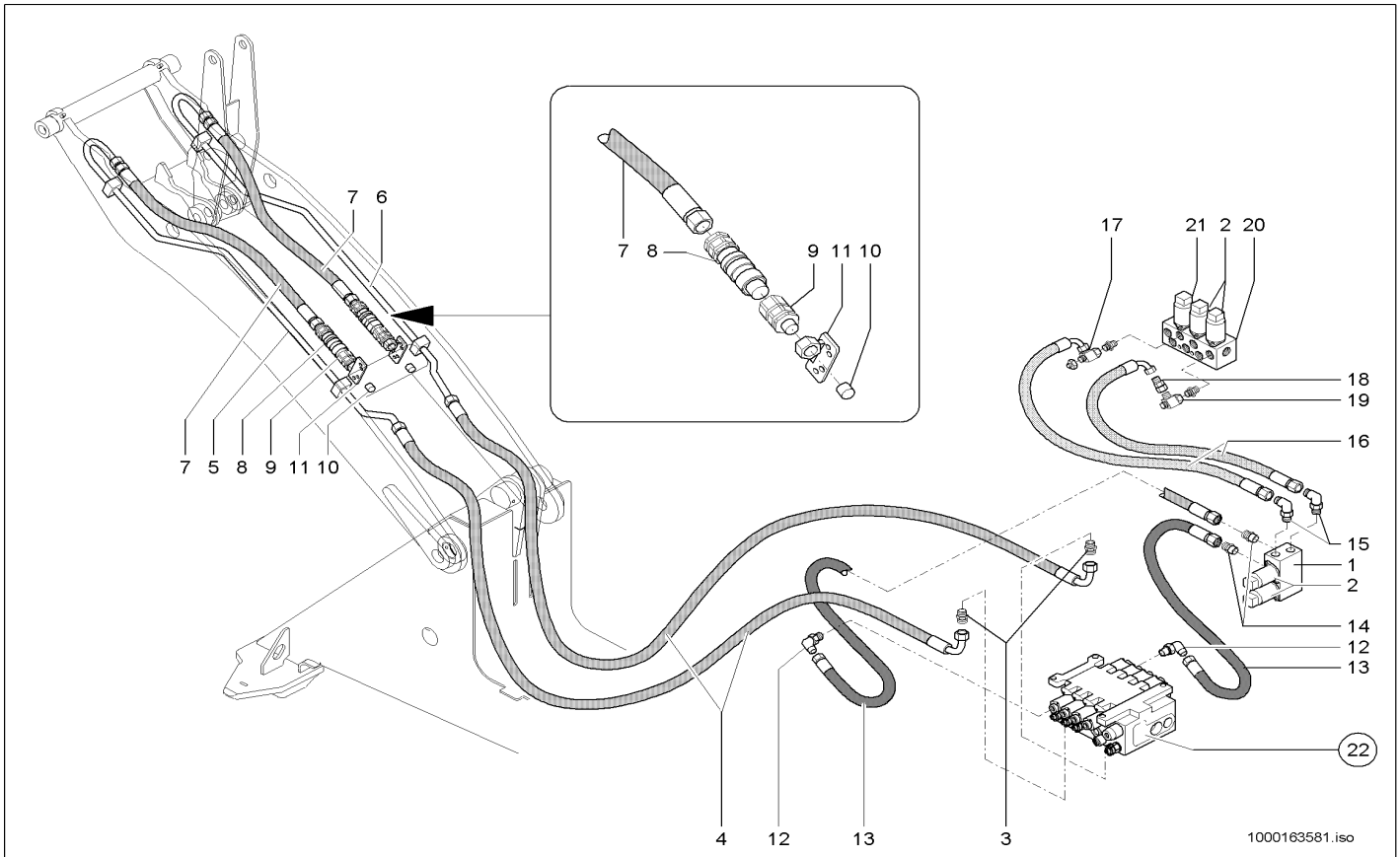

Pos	Art.-Nr.	Anm.	Q'TY	BEZEICHNUNG	PART NAME	DESIGNATION
1	1000052097		1,00 ST	MAGNETVENTIL	SOLENOID VALVE	ÉLECTROVALVE
2	1000135753		4,00 ST	VENTIL	VALVE	SOUPAPE
3	1000015494		2,00 ST	VERSCHRAUBUNG	SCREW JOINT	RACCORD UNION
4	1000161295		2,00 ST	HYDRAULIKSCHLAUCH	HP HOSE	TUYAU FLEXIBLE HYDRAULIQUE
5	1000098933		1,00 ST	HYDRAULIKROHR	HYDRAULIC PIPE	TUBE HYDRAULIQUE
6	1000098934		1,00 ST	HYDRAULIKROHR	HYDRAULIC PIPE	TUBE HYDRAULIQUE
7	1000106732		2,00 ST	HYDRAULIKSCHLAUCH	HP HOSE	TUYAU FLEXIBLE HYDRAULIQUE
8	1000022563		2,00 ST	SCHNELLVERSCHLUßKUPPLUNG	QUICK LOCK COUPLING	COUPLEUR À FERMETURE RAPIDE
9	1000028395		2,00 ST	SCHNELLVERSCHLUßKUPPLUNG	QUICK LOCK COUPLING	COUPLEUR À FERMETURE RAPIDE
10	1000028235		2,00 ST	VERSCHLUSSBUTZEN	LOCK PIECE	PIÈCE DE FERMETURE
11	1000144349		2,00 ST	DECKPLATTE	COVER PLATE	PLAQUE DE RECOUVREMENT
12	1000028741		2,00 ST	VERSCHRAUBUNG	SCREW JOINT	RACCORD UNION
13	1000098372		2,00 ST	HYDRAULIKSCHLAUCH	HP HOSE	TUYAU FLEXIBLE HYDRAULIQUE
14	1000015498		2,00 ST	VERSCHRAUBUNG	SCREW JOINT	RACCORD UNION
15	1000028741		2,00 ST	VERSCHRAUBUNG	SCREW JOINT	RACCORD UNION
16	1000098313		2,00 ST	HYDRAULIKSCHLAUCH	HP HOSE	TUYAU FLEXIBLE HYDRAULIQUE
17	1000085120		1,00 ST	VERSCHRAUBUNG	SCREW JOINT	RACCORD UNION
18	1000085109		1,00 ST	VERSCHRAUBUNG	SCREW JOINT	RACCORD UNION
19	1000015515		1,00 ST	VERSCHRAUBUNG	SCREW JOINT	RACCORD UNION
20	1000114920		1,00 ST	MAGNETVENTIL	SOLENOID VALVE	SOUPAPE D'AIMANT
21	1000154022		1,00 ST	VENTIL	VALVE	SOUPAPE
22	1000052060		1,00 ST	STEUERGERÄT	DISTRIBUTOR	APPAREIL DE COMMANDE

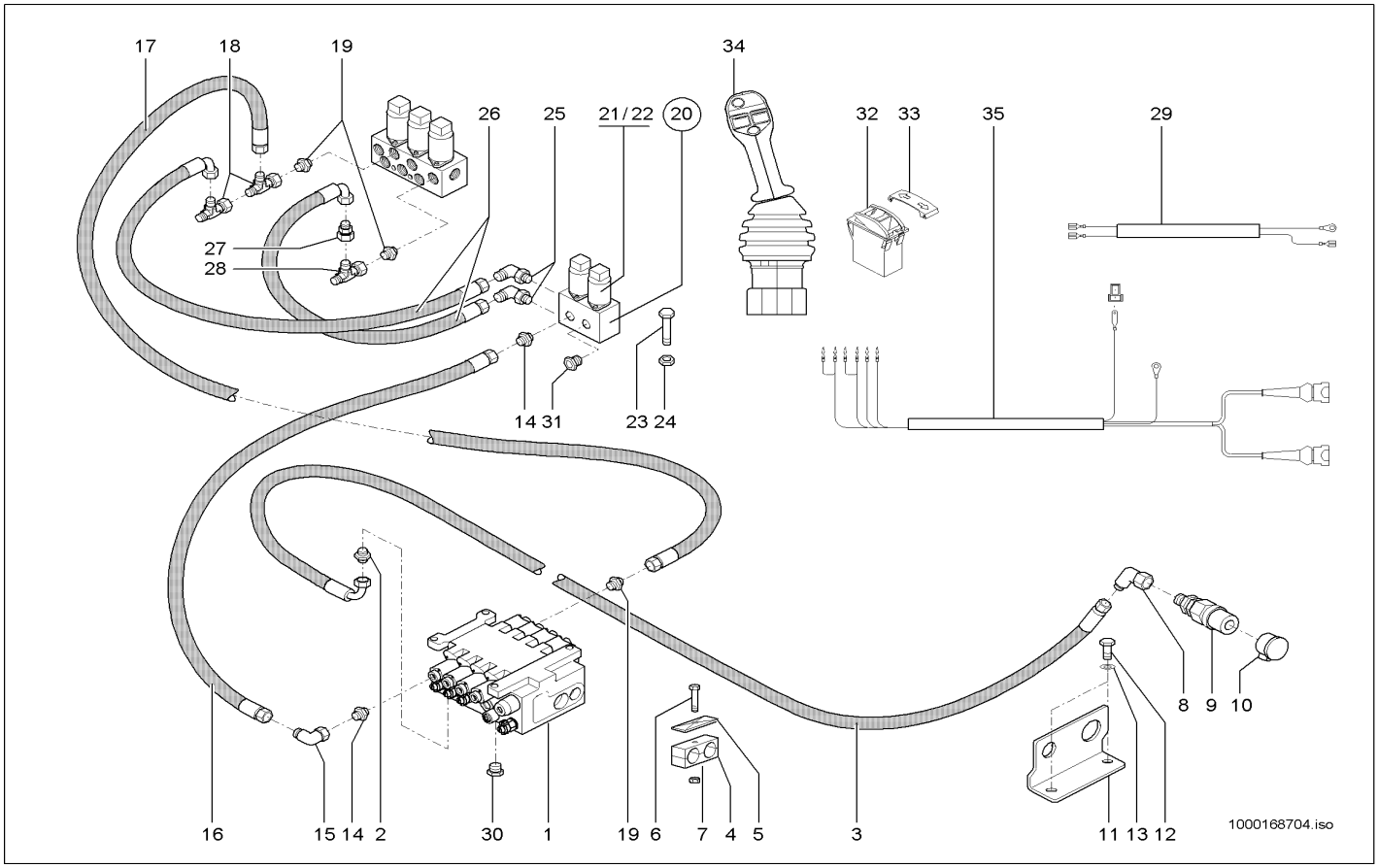

Pos	Art.-Nr.	Anm.	Q'TY	BEZEICHNUNG	PART NAME	DESIGNATION
1	1000052060		1,00 ST	STEUERGERÄT	DISTRIBUTOR	APPAREIL DE COMMANDE
2	1000015559		1,00 ST	VERSCHRAUBUNG	SCREW JOINT	RACCORD UNION
3	1000102253		1,00 ST	HYDRAULIKSCHLAUCH	HP HOSE	TUYAU FLEXIBLE HYDRAULIQUE
4	1000031517		4,00 ST	SCHELLE	CLAMP	BRIDE
5	1000031643		4,00 ST	DECKPLATTE	COVER PLATE	PLAQUE DE RECOUVREMENT
6	1000085386		6,00 ST	6KT-SCHRAUBE	HEX SCREW	VIS À TÊTE HEXAGONALE
7	1000085588		6,00 ST	6KT-MUTTER	HEXAGON NUT	ÉCROU HEXAGONAL
8	1000015513		1,00 ST	VERSCHRAUBUNG	SCREW JOINT	RACCORD UNION
9	1000101122		1,00 ST	KUPPLUNGSDOSE	COUPLING SOCKET	BOÎTE D'COUPLEUR
10	1000033344		1,00 ST	DECKEL	COVER	COUVERCLE
11	1000101512		1,00 ST	HALTER	BRACKET CLUTCH	SUPPORT
12	1000019136		2,00 ST	6KT-SCHRAUBE	HEX SCREW	VIS À TÊTE HEXAGONALE
13	1000015431		2,00 ST	SCHEIBE	WASHER	RONDELLE
14	1000015498		2,00 ST	VERSCHRAUBUNG	SCREW JOINT	RACCORD UNION
15	1000085055		1,00 ST	VERSCHRAUBUNG	SCREW JOINT	RACCORD UNION
16	1000098310		1,00 ST	HYDRAULIKSCHLAUCH	HP HOSE	TUYAU FLEXIBLE HYDRAULIQUE
17	1000098372		1,00 ST	HYDRAULIKSCHLAUCH	HP HOSE	TUYAU FLEXIBLE HYDRAULIQUE
18	1000085120		2,00 ST	VERSCHRAUBUNG	SCREW JOINT	RACCORD UNION
19	1000015498		3,00 ST	VERSCHRAUBUNG	SCREW JOINT	RACCORD UNION
20	1000028025		1,00 ST	VENTILBLOCK	VALVE BLOCK	SOUPAPE DE BLOC
21	1000106644		2,00 ST	MAGNET	SOLENOID	AIMANT
22	1000106642		2,00 ST	VENTILEINSATZ	VALVE	MISE DE SOUPAPE
23	1000018400		2,00 ST	6KT-SCHRAUBE	HEX SCREW	VIS À TÊTE HEXAGONALE
24	1000049283		2,00 ST	LAGERSCHEIBE	BEARINGDISC	DISQUE DE PALIER
25	1000028741		2,00 ST	VERSCHRAUBUNG	SCREW JOINT	RACCORD UNION
26	1000098313		2,00 ST	HYDRAULIKSCHLAUCH	HP HOSE	TUYAU FLEXIBLE HYDRAULIQUE
27	1000085109		1,00 ST	VERSCHRAUBUNG	SCREW JOINT	RACCORD UNION
28	1000015515		1,00 ST	VERSCHRAUBUNG	SCREW JOINT	RACCORD UNION
29	1000110000		1,00 ST	KABEL	CABLE	CÂBLE
30	1000030660		1,00 ST	VERSCHLUSSSTOPFEN	LOCK PLUG	BOUCHON DE FERMETURE
31	1000030476		2,00 ST	VERSCHLUSSSCHRAUBE	LOCK SCREW	VIS DE FERMETURE
32	1000103031		1,00 ST	TASTER	FEELER	PALPEUR
33	1000146623		1,00 ST	ZUS-EINSATZ	SYMBOL	SYMBOLE
34	1000143085		1,00 ST	VORSTEUERGERÄT	PILOT VALVE	APPAREIL DE PRÉCOMMANDE
35	1000168608		1,00 ST	KABELBAUM	WIRING HARNESS	ARBRE DE CÂBLE

KIPPZYLINDERSPERRE
TILT RAM LOCK
BLOCAGE DU CYLINDRE BASCULANT

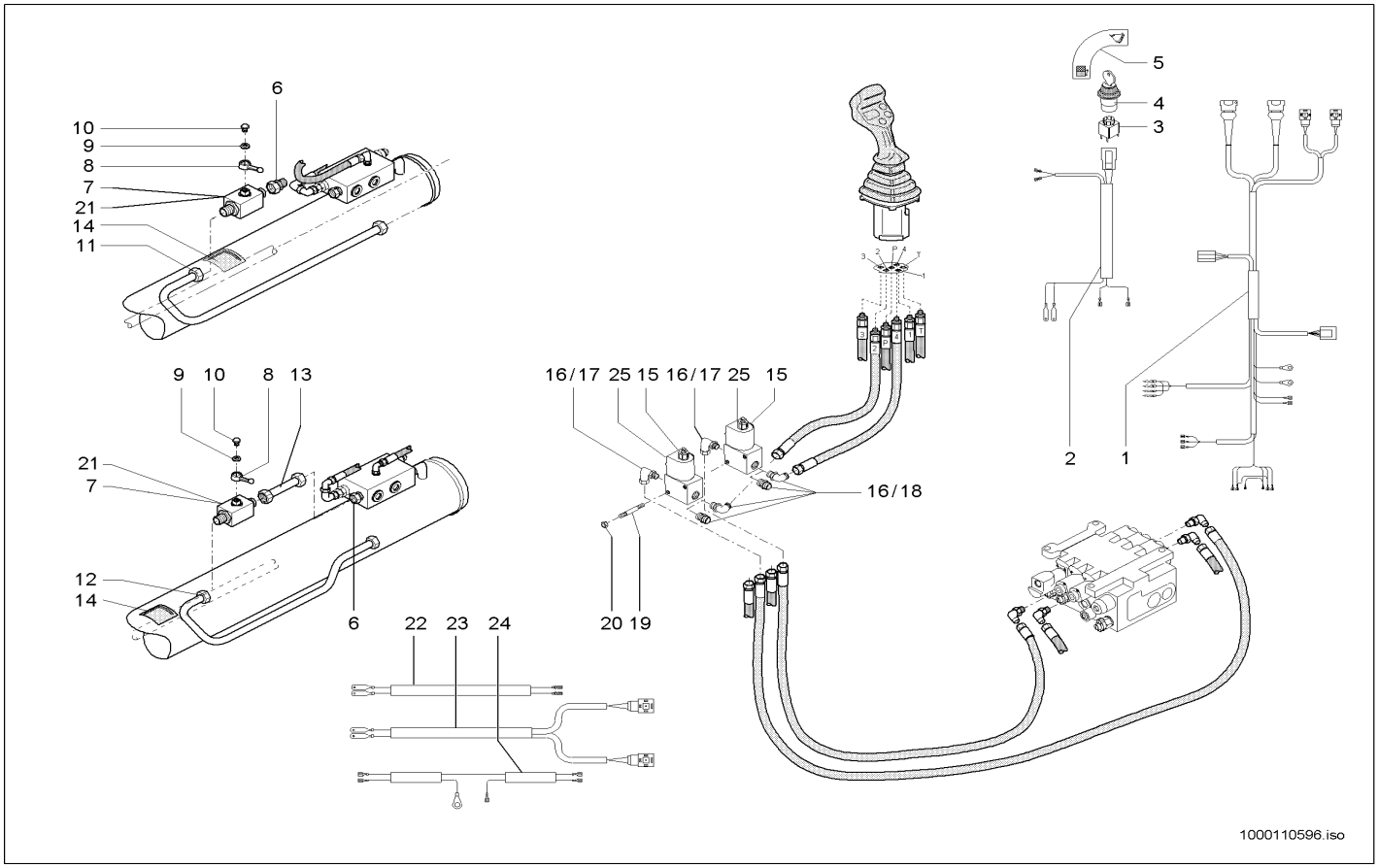

Pos	Art.-Nr.	Anm.	Q'TY	BEZEICHNUNG	PART NAME	DESIGNATION
1	1000103376	A: 343-00, 343-01	1,00 ST	KABELBAUM	WIRING HARNESS	ARBRE DE CÂBLE
2	1000102658	A: 343-00, 343-01	1,00 ST	KABELBAUM	WIRING HARNESS	ARBRE DE CÂBLE
3	1000027253		1,00 ST	SCHALTEREINHEIT	SWITCH UNIT	UNITÉ DE INTERRUPTEUR
4	1000051960		1,00 ST	SCHALTER	SWITCH	INTERRUPTEUR
5	1000052378		1,00 ST	HINWEISSCHILD	INDICATION LABEL	PLAQUE INDICATRICE
6	1000028200		1,00 ST	VERSCHRAUBUNG	SCREW JOINT	RACCORD UNION
7	1000112438	Typ 343-10	1,00 ST	KUGELHAHN	BALL VALVE	ROBINET À BOULET
8	1000027755		1,00 ST	SCHALTHEBEL	SHIFT LEVER	LEVIER DE CHANGEMENT DE VITESSES
9	1000095342	5,3	1,00 ST	SCHEIBE	WASHER	RONDELLE
10	1000048526	M5x8	1,00 ST	FLACHKOPFSCHRAUBE	FLAT HEAD SCREW	VIS DE TÊTE PLATE
11	1000109700	Typ 343-00, 343-01	1,00 ST	HYDRAULIKROHR	HYDRAULIC PIPE	TUBE HYDRAULIQUE
12	1000109698	Typ 343-10,344-10	1,00 ST	ROHRLEITUNG	PIPE LINE	TUYAU
13	1000109699	Typ 343-10,344-10	1,00 ST	HYDRAULIKROHR	HYDRAULIC PIPE	TUBE HYDRAULIQUE
14	1000039493		1,00 ST	HINWEISSCHILD	INDICATION LABEL	PLAQUE INDICATRICE
15	1000027940		2,00 ST	VENTIL	VALVE	SOUPAPE
16	1000028741	Typ 343-00, 343-01	4,00 ST	VERSCHRAUBUNG	SCREW JOINT	RACCORD UNION
17	1000028741	Typ 343-10,344-10	2,00 ST	VERSCHRAUBUNG	SCREW JOINT	RACCORD UNION
18	1000015498	Typ 343-10,344-10	2,00 ST	VERSCHRAUBUNG	SCREW JOINT	RACCORD UNION
19	1000109713	M6x90	2,00 ST	STIFTSCHRAUBE	STUD	GOUJON
20	1000085588	M6	2,00 ST	6KT-MUTTER	HEXAGON NUT	ÉCROU HEXAGONAL
21	1000027769	Typ 343-00, 343-01	1,00 ST	KUGELHAHN	BALL VALVE	ROBINET À BOULET
22	1000127827	E: 343-00,343-01	1,00 ST	KABEL	CABLE	CÂBLE
23	1000127826	E: 343-00,343-01	1,00 ST	KABELBAUM	WIRING HARNESS	ARBRE DE CÂBLE
24	1000127825	E: 343-00,343-01	1,00 ST	KABELBAUM	WIRING HARNESS	ARBRE DE CÂBLE
25	1000086388		2,00 ST	MAGNET	SOLENOID	AIMANT

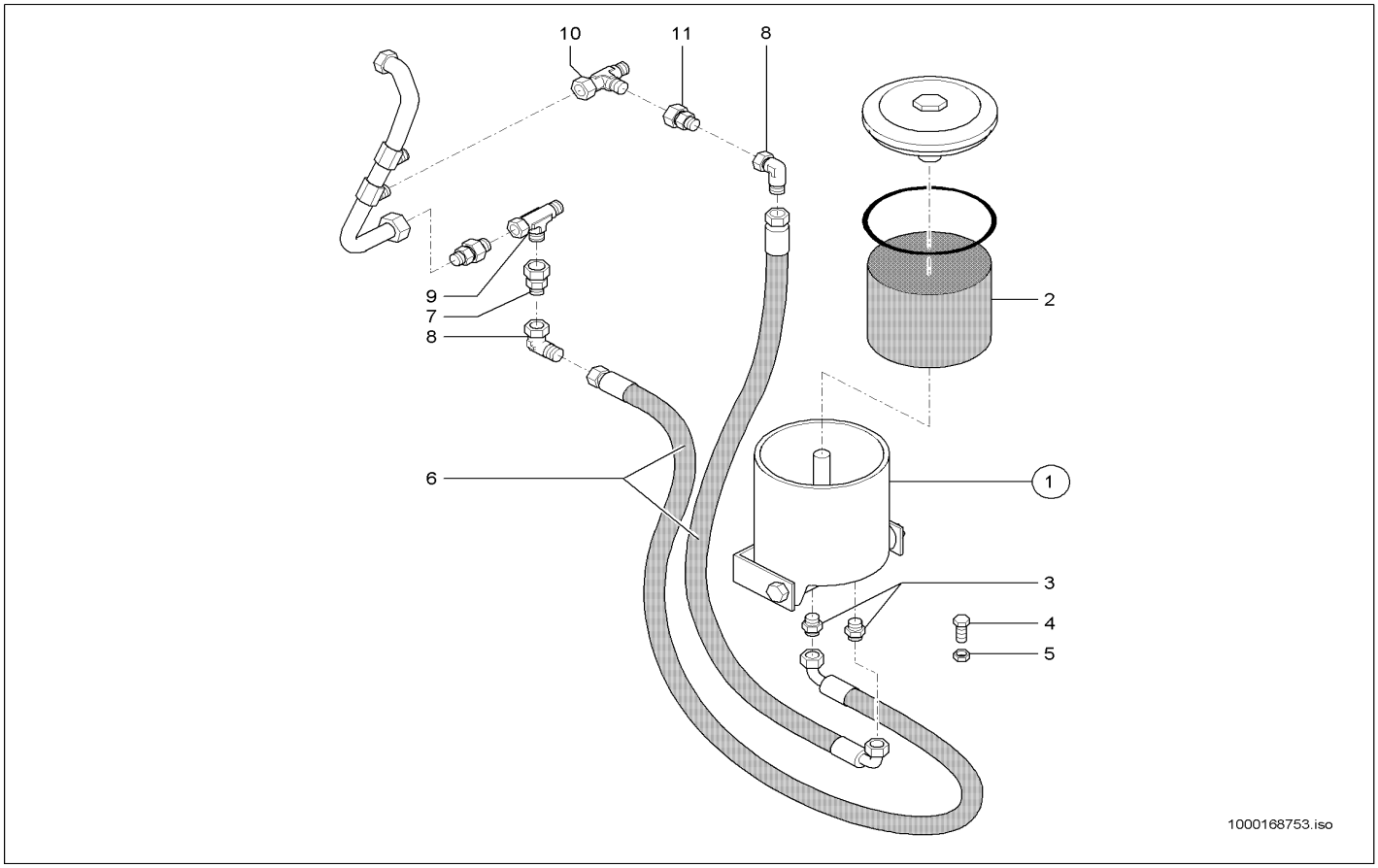

Pos	Art.-Nr.	Anm.	Q'TY	BEZEICHNUNG	PART NAME	DESIGNATION
1	1000107133	kpl.	1,00 ST	FILTER	FILTER	FILTRE
2	1000160529		1,00 ST	FILTER	FILTER	FILTRE
3	1000015488		2,00 ST	VERSCHRAUBUNG	SCREW JOINT	RACCORD UNION
4	1000015364		2,00 ST	6KT-SCHRAUBE	HEX SCREW	VIS À TÊTE HEXAGONALE
5	1000015408		2,00 ST	6KT-MUTTER	HEXAGON NUT	ÉCROU HEXAGONAL
6	1000124206		2,00 ST	HYDRAULIKSCHLAUCH	HP HOSE	TUYAU FLEXIBLE HYDRAULIQUE
7	1000028362		1,00 ST	VERSCHRAUBUNG	SCREW JOINT	RACCORD UNION
8	1000000542		2,00 ST	VERSCHRAUBUNG	SCREW JOINT	RACCORD UNION
9	1000085110		1,00 ST	VERSCHRAUBUNG	SCREW JOINT	RACCORD UNION
10	1000015539		1,00 ST	VERSCHRAUBUNG	SCREW JOINT	RACCORD UNION
11	1000085049		1,00 ST	VERSCHRAUBUNG	SCREW JOINT	RACCORD UNION

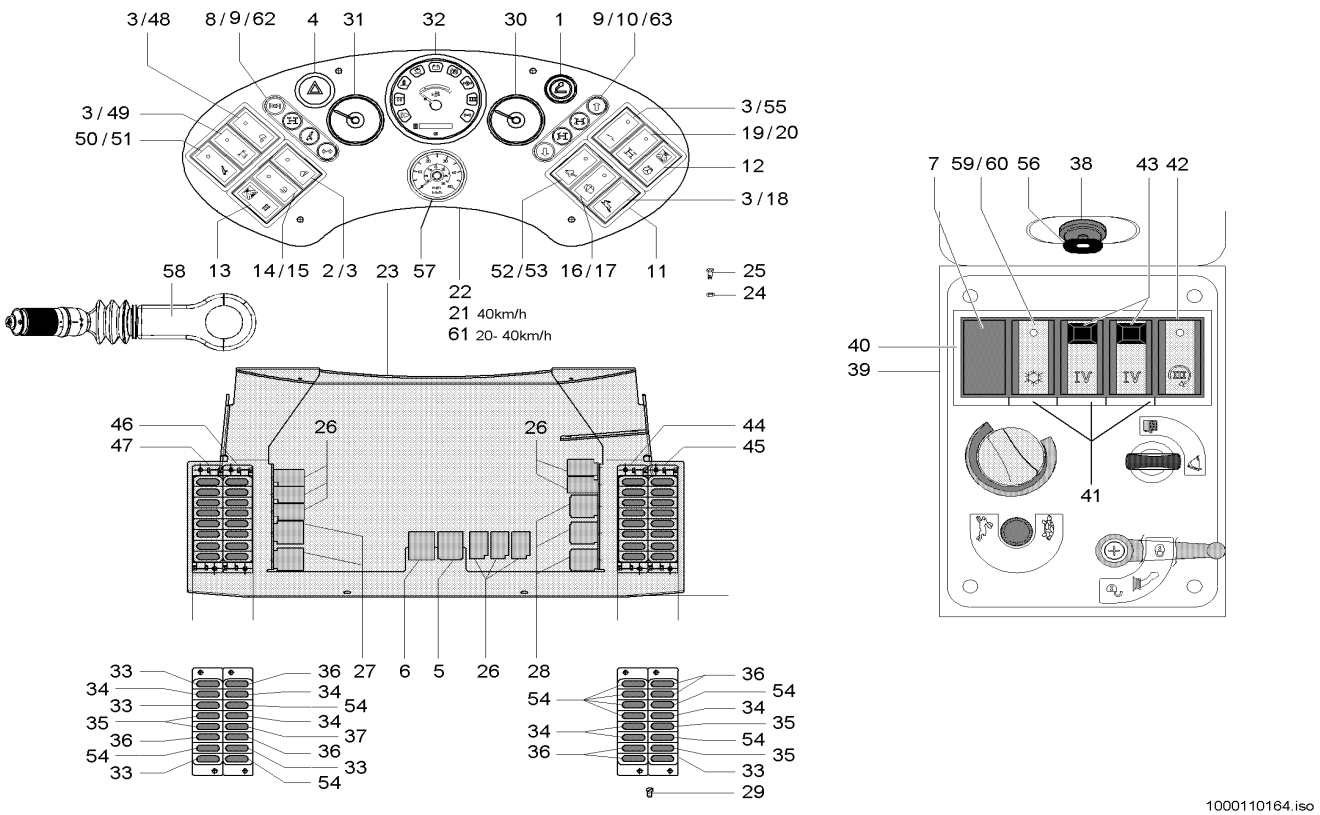

Pos	Art.-Nr.	Anm.	Q'TY	BEZEICHNUNG	PART NAME	DESIGNATION
1	1000098285		1,00 ST	ZIGARETTENANZÜNDER	CIGARET LIGHTER	ALLUME FEUX
2	1000052361		1,00 ST	ZUS-EINSATZ	SYMBOL	SYMBOLE
3	1000051959		4,00 ST	KIPPSCHALTER	TILT SWITCH	INTERRUPTEUR À BASCULE
4	1000027198		1,00 ST	SCHALTER WARNBLINKANLAGE	SWITCH HAZARD WARNING DEV.	INTERRUPTEUR SYSTÈME FEUX DÉTRESSE
5	1000027090		1,00 ST	BLINKRELAIS	RELAY	RELAIS
6	1000105146		1,00 ST	RELAIS	RELAY	RELAIS
7	1000027006		9,00 ST	BLINDDECKEL	BLIND COVER	COUVERCLE AVEUGLE
8	1000104100	A:343000187 A:343010101 A:343100069	1,00 ST	LICHTLEISTE	LIGHT STRIP	LISTEAU DE LUMIÈRE
9	1000106164	A:343000187 A:343010101 A:343100069	8,00 ST	LAMPENFASSUNG	SOCKET	DOUILLE DE LAMPE
10	1000104101		1,00 ST	LICHTLEISTE	LIGHT STRIP	LISTEAU DE LUMIÈRE
11	1000027147		4,00 ST	SCHALTERRAHMEN	SWITCH FRAME	CADRE DE INTERRUPTEUR
12	1000104808		1,00 ST	KIPPSCHALTER	TILT SWITCH	INTERRUPTEUR À BASCULE
13	1000101016		1,00 ST	KIPPSCHALTER	ROCKER SWITCH	INTERRUPTEUR À BASCULE
14	1000051958		1,00 ST	KIPPSCHALTER	TILT SWITCH	INTERRUPTEUR À BASCULE
15	1000115420		1,00 ST	ZUS-EINSATZ	SYMBOL	SYMBOLE
16	1000098269		1,00 ST	TASTER	FEELER	PALPEUR
17	1000098304		1,00 ST	SYMBOL WASCHANLAGE	SYMBOL WASH DEVICE	SYMBOLE DE LA STATION DE LAVAGE
18	1000158729		1,00 ST	SYMBOL	SYMBOL	SYMBOLE
19	1000103031		1,00 ST	TASTER	FEELER	PALPEUR
20	1000101087		1,00 ST	ZUS-EINSATZ	SYMBOL	SYMBOLE
21	1000102869	A:343000187 A:343010101 A:343100069	1,00 ST	ARMATURENBRETT	INSTRUMENT PANEL	TABLEAU DE BORD
22	1000102880	A:343000187 A:343010101 A:343100069	1,00 ST	ARMATURENBRETT	INSTRUMENT PANEL	TABLEAU DE BORD
23	1000103004		1,00 ST	HALTEBLECH	FASTEN PLATE	TÔLE DE J'ARRÊTE
24	1000030414		4,00 ST	BLECHMUTTER	NUT	ÉCROU DE TÔLE
25	1000052670		4,00 ST	SCHRAUBE	SCREW	VIS
26	1000125244		8,00 ST	RELAIS	RELAY	RELAIS
27	1000027071		2,00 ST	RELAIS	RELAY	RELAIS
28	1000027074		3,00 ST	RELAIS	RELAY	RELAIS
29	1000092263		19,00 ST	LINSENSCHRAUBE	OVALHEAD SCREW	VIS NOYÉE À TÊTE BOMBÉ
30	1000103787		1,00 ST	TEMPERATURANZEIGE	TEMPERATURE GAUGE	INDICATEUR DE TEMPÉRATURE
31	1000103788		1,00 ST	TEMPERATURANZEIGE	TEMPERATURE GAUGE	INDICATEUR DE TEMPÉRATURE
32	1000117734		1,00 ST	ANZEIGEINSTRUMENT	INDICATOR INSTRUMENT	INSTRUMENT D'INDICATION
33	1000085680		5,00 ST	FLACHSICHERUNG	LOCK	SÛRETÉ
34	1000052490		6,00 ST	FLACHSICHERUNG	LOCK	SÛRETÉ
35	1000085683		12,00 ST	FLACHSICHERUNG	LOCK	SÛRETÉ
36	1000085682		8,00 ST	FLACHSICHERUNG	LOCK	SÛRETÉ
37	1000085685		1,00 ST	FLACHSICHERUNG	LOCK	SÛRETÉ
38	1000125516		1,00 ST	GLÜHSTARTSCHALTER	GLOW START SWITCH	COMMUATEUR DE DÉPART DE RÉCHAUFFAGE

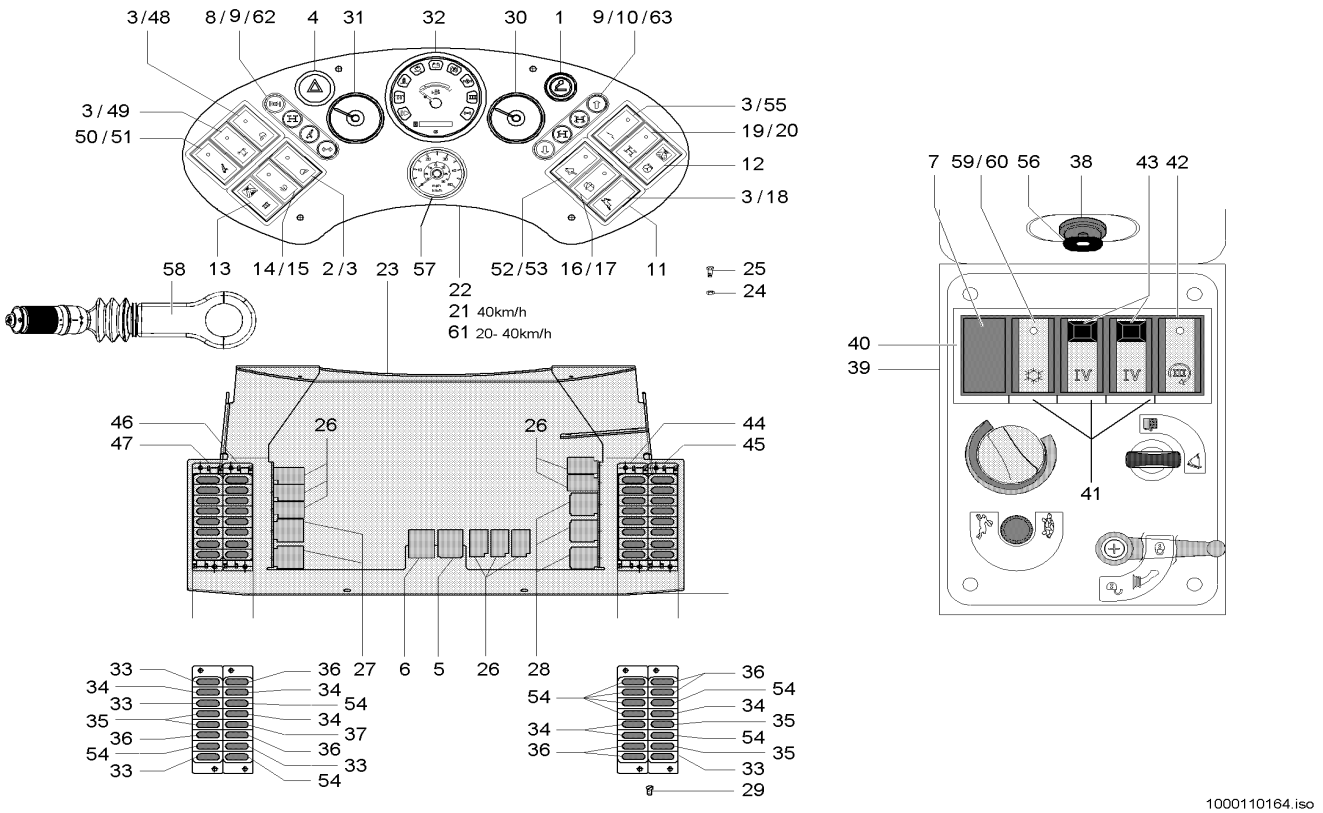

Pos	Art.-Nr.	Anm.	Q'TY	BEZEICHNUNG	PART NAME	DESIGNATION
39	1000106206		1,00 ST	ARMATURENBRETT	INSTRUMENT PANEL	TABLEAU DE BORD
40	1000027168		2,00 ST	SCHALTERRAHMEN	SWITCH FRAME	CADRE DE INTERRUPTEUR
41	1000027178		3,00 ST	RAHMEN	FRAME	CADRE
42	1000116427		1,00 ST	KIPPSCHALTER	TILT SWITCH	INTERRUPTEUR À BASCULE
43	1000116428		2,00 ST	KIPPSCHALTER	TILT SWITCH	INTERRUPTEUR À BASCULE
44	1000101615		1,00 ST	SICHERUNGSKASTEN	FUSE BOX	BOÎTE À FUSIBLE
45	1000101616		1,00 ST	SICHERUNGSKASTEN	FUSE BOX	BOÎTE À FUSIBLE
46	1000101617		1,00 ST	SICHERUNGSKASTEN	FUSE BOX	BOÎTE À FUSIBLE
47	1000101618		1,00 ST	SICHERUNGSKASTEN	FUSE BOX	BOÎTE À FUSIBLE
48	1000096654		1,00 ST	SYMBOL SCHEINWERFER	SYMBOL HEADLIGHT	SYMBOLE DU PHARE
49	1000052356		1,00 ST	ZUS-EINSATZ	SYMBOL	SYMBOLE
50	1000051971		1,00 ST	TASTER	FEELER	PALPEUR
51	1000104823		1,00 ST	ZUS-EINSATZ	SYMBOL	SYMBOLE
52	1000051962		1,00 ST	KIPPSCHALTER	TILT SWITCH	INTERRUPTEUR À BASCULE
53	1000052377		1,00 ST	ZUS-EINSATZ	SYMBOL	SYMBOLE
54	1000095374		1,00 ST	FLACHSICHERUNG	LOCK	SÛRETÉ
55	1000052354		1,00 ST	ZUS-EINSATZ	SYMBOL	SYMBOLE
56	1000000459		1,00 ST	SCHLÜSSEL	KEY	CLÉ
57	1000113049	40 km/h	1,00 ST	TACHOMETER	TACHOMETER	TACHYMÈTRE
58	1000107305		1,00 ST	LENKSTOCKSCHALTER	STEERINGSTICK SWITCH	INTERRUPTEUR DE BÂTON DE DIRECTIC
59	1000051959		1,00 ST	KIPPSCHALTER	TILT SWITCH	INTERRUPTEUR À BASCULE
60	1000098305		1,00 ST	SYMBOL KLIMAANLAGE	SYMBOL AIRCONDITION DEVICE	SYMBOLE DU CLIMATISEUR
61	1000128385	E:343000188 E:343010102 E:343100070	1,00 ST	ARMATURENBRETT	INSTRUMENT PANEL	TABLEAU DE BORD
62	1000143957	E:343000188 E:343010102 E:343100070	1,00 ST	LICHTLEISTE	LIGHT STRIP	LISTEAU DE LUMIÈRE
63	1000136344	E:343000188 E:343010102 E:343100070	1,00 ST	LICHTLEISTE	LIGHT STRIP	LISTEAU DE LUMIÈRE

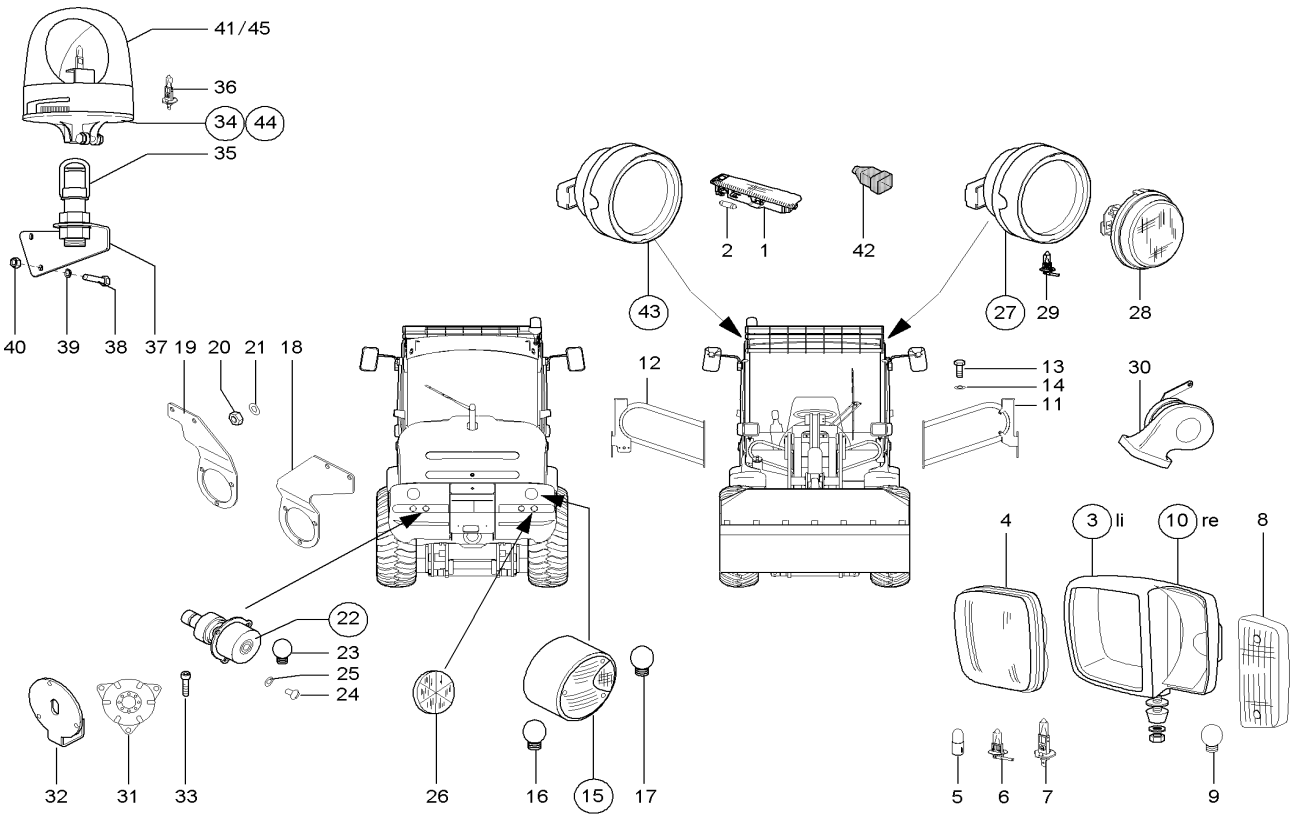

Pos	Art.-Nr.	Anm.	Q'TY	BEZEICHNUNG	PART NAME	DESIGNATION
1	1000051952		1,00 ST	INNENLEUCHTE	INTERNAL LIGHT	LUMIÈRE INTÉRIEURE
2	1000050446		1,00 ST	GLÜHLAMPE	BULB	LAMPE À INCANDESCENCE
3	1000051956		1,00 ST	HAUPTSCHEINWERFER	MAIN HEADLIGHT	PHARE PRINCIPAL
4	1000106242		2,00 ST	LICHTSCHEIBE	LIGHT COVER	DISQUE DE LUMIÈRE
5	1000001519		2,00 ST	GLÜHLAMPE	BULB	LAMPE À INCANDESCENCE
6	1000109711		2,00 ST	GLÜHLAMPE	BULB	LAMPE À INCANDESCENCE
7	1000109712		2,00 ST	GLÜHLAMPE	BULB	LAMPE À INCANDESCENCE
8	1000106243		2,00 ST	LICHTSCHEIBE	LIGHT COVER	DISQUE DE LUMIÈRE
9	1000050449		2,00 ST	GLÜHLAMPE	BULB	LAMPE À INCANDESCENCE
10	1000051957		1,00 ST	HAUPTSCHEINWERFER	MAIN HEADLIGHT	PHARE PRINCIPAL
11	1000102827		1,00 ST	HALTER	BRACKET CLUTCH	SUPPORT
12	1000102853		1,00 ST	HALTER	BRACKET CLUTCH	SUPPORT
13	1000019136		8,00 ST	6KT-SCHRAUBE	HEX SCREW	VIS À TÊTE HEXAGONALE
14	1000015431		8,00 ST	SCHEIBE	WASHER	RONDELLE
15	1000098368		2,00 ST	SCHLUSSLEUCHTE	REAR LIGHT	FEU ARRIÈRE
16	1000050449		2,00 ST	GLÜHLAMPE	BULB	LAMPE À INCANDESCENCE
17	1000096853		2,00 ST	GLÜHLAMPE	BULB	LAMPE À INCANDESCENCE
18	1000110069		1,00 ST	HALTER	BRACKET CLUTCH	SUPPORT
19	1000110069		1,00 ST	HALTER	BRACKET CLUTCH	SUPPORT
20	1000085588		4,00 ST	6KT-MUTTER	HEXAGON NUT	ÉCROU HEXAGONAL
21	1000092290		4,00 ST	SCHEIBE	WASHER	RONDELLE
22	1000098369		2,00 ST	RÜCKFAHRSCHEINWERFER	BACKUP LIGHT	FEUX DE RECUL
23	1000050449		2,00 ST	GLÜHLAMPE	BULB	LAMPE À INCANDESCENCE
24	1000048526		6,00 ST	FLACHKOPFSCHRAUBE	FLAT HEAD SCREW	VIS DE TÊTE PLATE
25	1000092289		6,00 ST	SCHEIBE	WASHER	RONDELLE
26	1000051951		2,00 ST	RÜCKSTRAHLER	REFLECTOR	CATAPHOTE
27	1000051955	li.	1,00 ST	ARBEITSSCHEINWERFER	WORKING LIGHT	RÉFLECTEUR DE TRAVAIL
28	1000106679		1,00 ST	SCHEINWERFEREINSATZ	HEADLIGHT INSERT	MISE DE PHARE
29	1000106690		1,00 ST	GLÜHLAMPE	BULB	LAMPE À INCANDESCENCE
30	1000027049		1,00 ST	SIGNALHORN	SIGNAL HORN	CORNE DE SIGNAL
31	1000027045		1,00 ST	SIGNALGEBER	SIGNAL SENSOR	TRANSMETTEUR DE SIGNAL
32	1000034768		1,00 ST	HALTER	BRACKET CLUTCH	SUPPORT
33	1000048140		3,00 ST	ZYLINDERSCHRAUBE	CHEESE HEAD SCREW	VIS A TETE CYLINDRIQUE
34	1000050452	A:343000258 A:343010201 A:343100128	1,00 ST	RUNDUMKENNLEUCHTE	ROTATING BEACON	GYROPHARE CARACTÉRISTIQUE
35	1000035475		1,00 ST	SOCKEL	SOCLE	SOCLE
36	1000109742	H1	1,00 ST	GLÜHLAMPE	BULB	LAMPE À INCANDESCENCE
37	1000113943		1,00 ST	HALTER	BRACKET CLUTCH	SUPPORT
38	1000013008		2,00 ST	6KT-SCHRAUBE	HEX SCREW	VIS À TÊTE HEXAGONALE
39	1000015431		2,00 ST	SCHEIBE	WASHER	RONDELLE
40	1000013022		2,00 ST	6KT-MUTTER	HEXAGON NUT	ÉCROU HEXAGONAL
41	1000128027	A:343000258 A:343010201 A:343100128	1,00 ST	HAUBE	ROTATING BEACON A12 GELB H1	GYROPHARE A12 GELB H1
42	1000148114		1,00 ST	TÜLLE	SLEEVE	BEC
43	1000051954	re.	1,00 ST	ARBEITSSCHEINWERFER	WORKING LIGHT	RÉFLECTEUR DE TRAVAIL

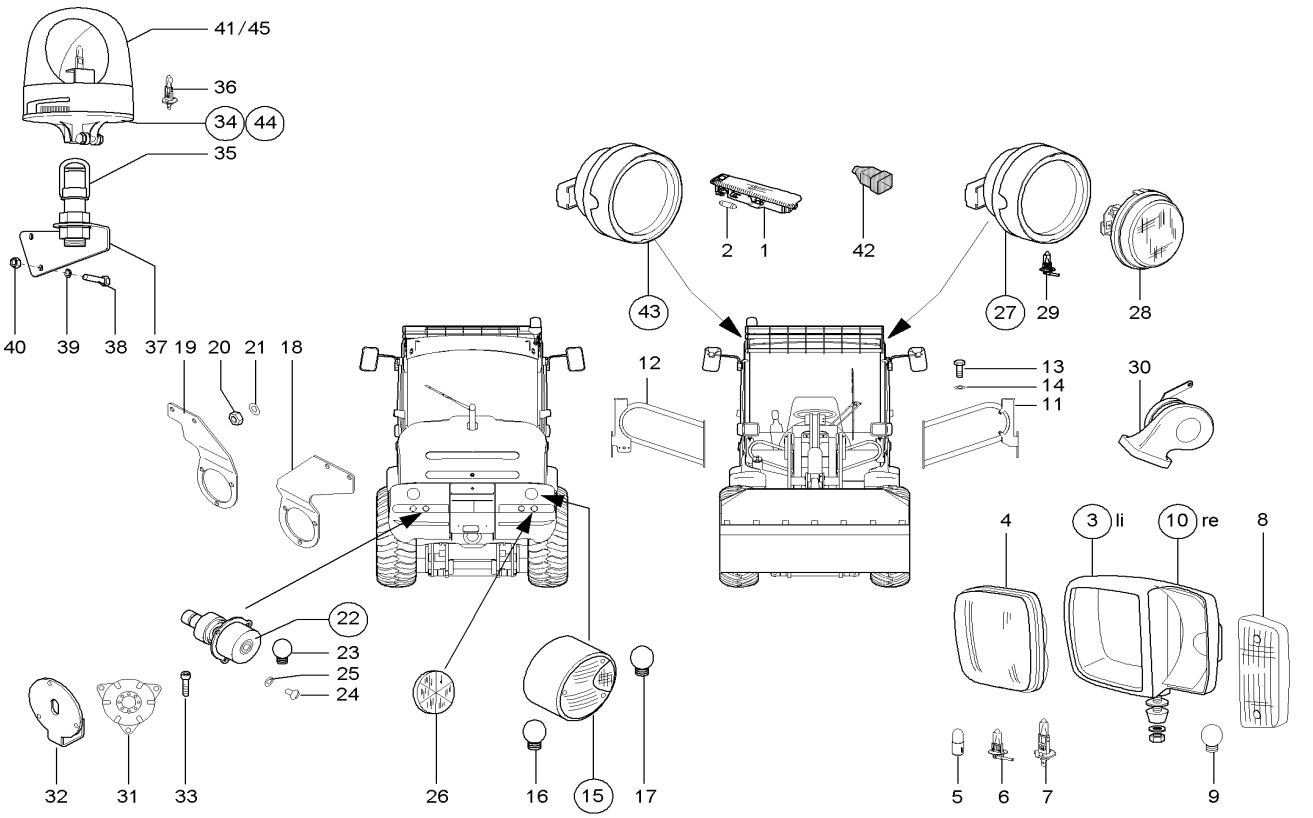

Pos	Art.-Nr.	Anm.	Q'TY	BEZEICHNUNG	PART NAME	DESIGNATION
44	1000155042	E:343000259 E:343010202 E:343100129	1,00 ST	RUNDUMKENNLEUCHTE	ROTATING BEACON	GYROPHARE CARACTÉRISTIQUE
45	1000164463	E:343000259 E:343010202 E:343100129	1,00 ST	HAUBE	ROTATING BEACON A12 GELB H1	GYROPHARE A12 GELB H1

BATTERIE-KREISLAUF
BATTERY CYCLE
CYCLE DE BATTERIE

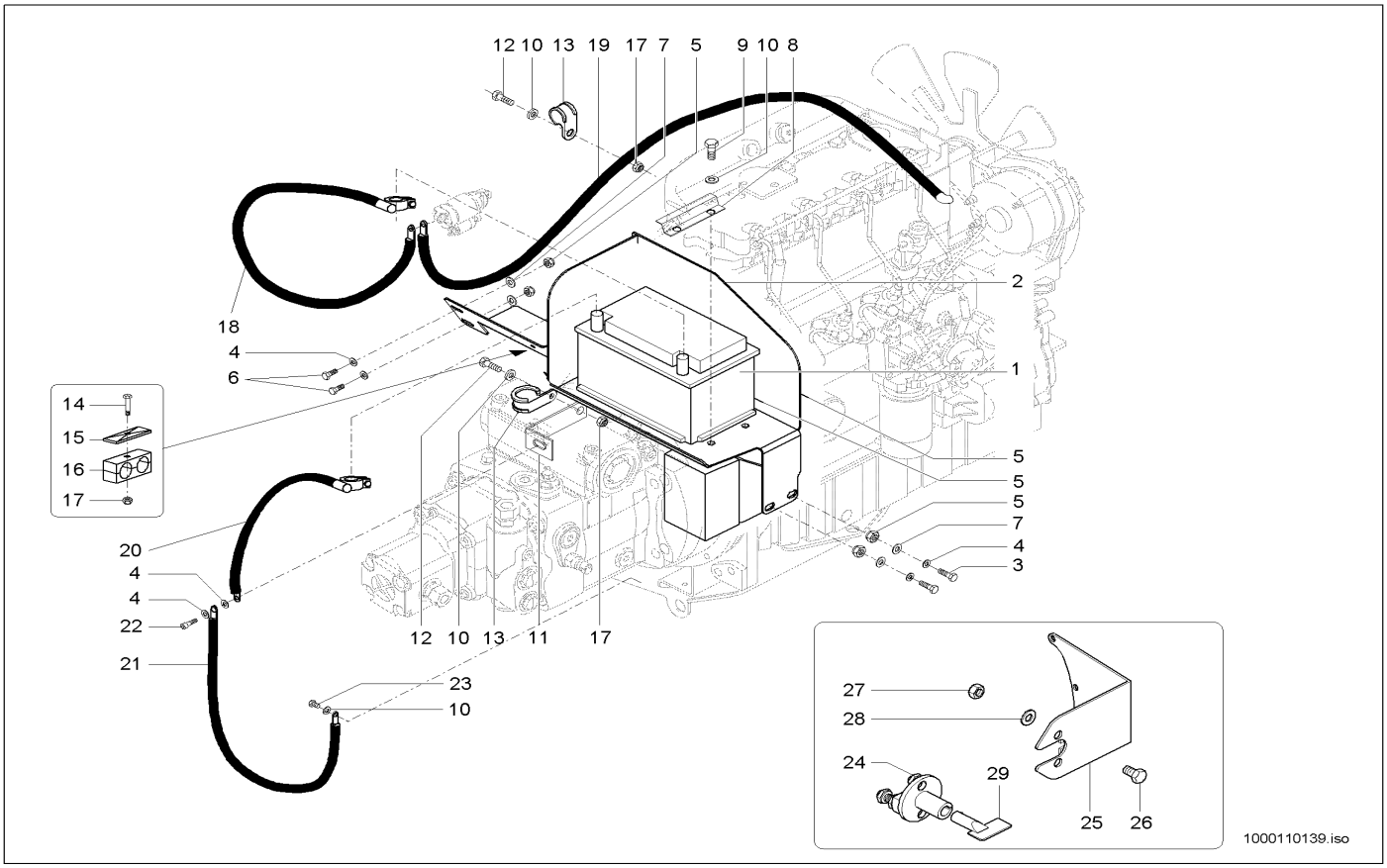

Pos	Art.-Nr.	Anm.	Q'TY	BEZEICHNUNG	PART NAME	DESIGNATION
1	1000027478	A:343000276 A:343010213 A:343100142	1,00 ST	BATTERIE	BATTERY	BATTERIE
2	1000101031	A:343000276 A:343010213 A:343100142	1,00 ST	KONSOLE	CONSOLE	CONSOLE
3	1000015364		2,00 ST	6KT-SCHRAUBE	HEX SCREW	VIS À TÊTE HEXAGONALE
4	1000092303		8,00 ST	SCHEIBE 10,5 ST A2C	WASHER 10,5 ST A2C	RONDELLE 10,5 ST A2C
5	1000015408		4,00 ST	6KT-MUTTER	HEXAGON NUT	ÉCROU HEXAGONAL
6	1000015354		2,00 ST	ZYLINDERSCHRAUBE	CHEESE HEAD SCREW	VIS A TETE CYLINDRIQUE
7	1000092291		4,00 ST	SCHEIBE	WASHER	RONDELLE
8	1000043575		1,00 ST	HALTER	BRACKET CLUTCH	SUPPORT
9	1000085389		2,00 ST	6KT-SCHRAUBE	HEX SCREW	VIS À TÊTE HEXAGONALE
10	1000095341		5,00 ST	SCHEIBE	WASHER	RONDELLE
11	1000101253		1,00 ST	HALTER	BRACKET CLUTCH	SUPPORT
12	1000015343		3,00 ST	6KT-SCHRAUBE	HEX SCREW	VIS À TÊTE HEXAGONALE
13	1000032103		2,00 ST	SCHELLE	CLAMP	BRIDE
14	1000015344		1,00 ST	6KT-SCHRAUBE	HEX SCREW	VIS À TÊTE HEXAGONALE
15	1000031230		1,00 ST	DECKPLATTE	COVER PLATE	PLAQUE DE RECOUVREMENT
16	1000031999		1,00 ST	SCHELLE	CLAMP	BRIDE
17	1000013022		3,00 ST	6KT-MUTTER	HEXAGON NUT	ÉCROU HEXAGONAL
18	1000026943		1,00 ST	BATTERIEKABEL	BATTERY CABLE	CÂBLE DE BATTERIE
19	1000101781		1,00 ST	KABEL	CABLE	CÂBLE
20	1000026951		1,00 ST	BATTERIEKABEL	BATTERY CABLE	CÂBLE DE BATTERIE
21	1000104866		1,00 ST	MASSEBAND	EARTH STRAP	BANDE DE MASSE
22	1000085503		1,00 ST	ZYLINDERSCHRAUBE	CHEESE HEAD SCREW	VIS A TETE CYLINDRIQUE
23	1000019136		1,00 ST	6KT-SCHRAUBE	HEX SCREW	VIS À TÊTE HEXAGONALE
24	1000027437		1,00 ST	BATTERIETRENNSCHALTER	SHUT OFF SWITCH	SECTIONNEUR DE BATTERIE
25	1000110543		1,00 ST	HALTER	BRACKET CLUTCH	SUPPORT
26	1000018400		2,00 ST	6KT-SCHRAUBE	HEX SCREW	VIS À TÊTE HEXAGONALE
27	1000085588		2,00 ST	6KT-MUTTER	HEXAGON NUT	ÉCROU HEXAGONAL
28	1000092290		4,00 ST	SCHEIBE	WASHER	RONDELLE
29	1000084909		1,00 ST	TRENNSCHALTERSCHLÜSSEL	CUTOFF SWITCH KEAY	CLÉ DE SECTIONNEUR
30	1000027477	E:343000277 E:343010214 E:343100143	1,00 ST	BATTERIE	BATTERY	BATTERIE
31	1000161773	E:343000277 E:343010214 E:343100143	1,00 ST	KONSOLE	CONSOLE	CONSOLE

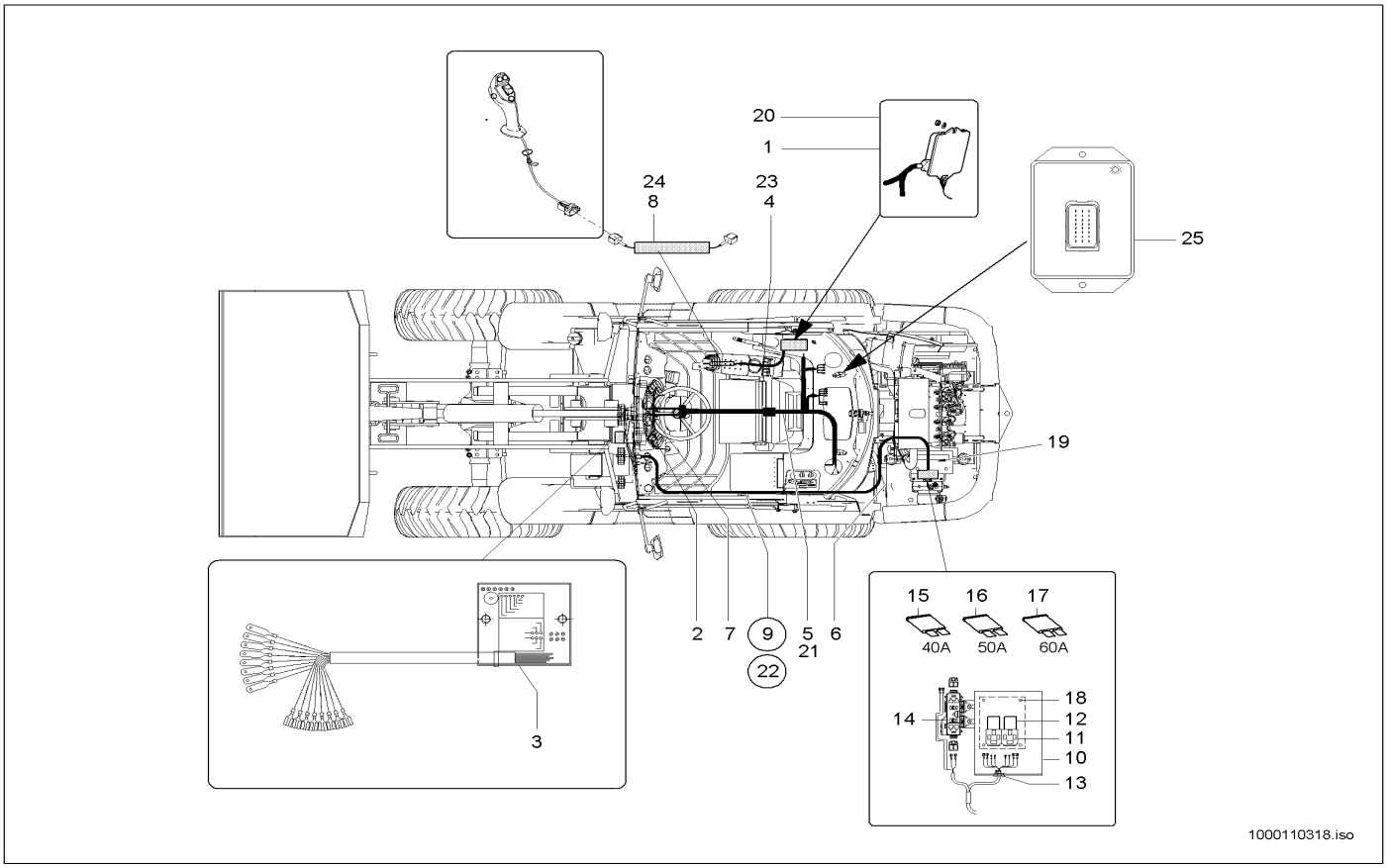

Pos	Art.-Nr.	Anm.	Q'TY	BEZEICHNUNG	PART NAME	DESIGNATION
1	1000051964	20km/h	1,00 ST	FAHRELEKTRONIK	DRIVE ELECTRONIC	ÉQUIPMENT ÉLECTRIQUE DE ROULEMEI
2	1000107305		1,00 ST	LENKSTOCKSCHALTER	STEERINGSTICK SWITCH	INTERRUPTEUR DE BÂTON DE DIRECTIC
3	1000108735		1,00 ST	LENKELEKTRONIK	DRIVE ELECTRONICS	ELECTRONIQUE DE CONDUITE
4	1000102656	A:343000205 A:343010141	1,00 ST	KABELBAUM	WIRING HARNESS	ARBRE DE CÂBLE
5	1000102655	A:343000205 A:343010141	1,00 ST	KABELBAUM	WIRING HARNESS	ARBRE DE CÂBLE
6	1000037075		1,00 ST	KABEL	CABLE	CÂBLE
7	1000107783		1,00 ST	KABEL	CABLE	CÂBLE
8	1000103927	A:343000205 A:343010141	1,00 ST	KABEL	CABLE	CÂBLE
9	1000102654	A:343000205 A:343010141	1,00 ST	KABELBAUM	WIRING HARNESS	ARBRE DE CÂBLE
10	1000100547		1,00 ST	GEHÄUSE	HOUSING	BOÎTE
11	1000026997		2,00 ST	SOCKEL	SOCLE	SOCLE
12	1000027071		2,00 ST	RELAIS	RELAY	RELAIS
13	1000100642		1,00 ST	TÜLLE	SLEEVE	BEC
14	1000100592		1,00 ST	SICHERUNGSKASTEN	FUSE BOX	BOÎTE À FUSIBLE
15	1000015302		1,00 ST	FLACHSICHERUNG	LOCK	SÛRETÉ
16	1000015298		1,00 ST	FLACHSICHERUNG	LOCK	SÛRETÉ
17	1000098668		2,00 ST	FLACHSICHERUNG	LOCK	SÛRETÉ
18	1000092263		19,00 ST	LINSENSCHRAUBE	OVALHEAD SCREW	VIS NOYÉE À TÊTE BOMBÉ
19	1000101024		1,00 ST	HALTER	BRACKET CLUTCH	SUPPORT
20	1000105180	40km/h	1,00 ST	FAHRELEKTRONIK	DRIVE ELECTRONIC	ÉQUIPMENT ÉLECTRIQUE DE ROULEMEI
21	1000130080	E:343000206 E:343010142	1,00 ST	KABELBAUM	WIRING HARNESS	ARBRE DE CÂBLE
22	1000127784	E:343000206 E:343010142	1,00 ST	KABELBAUM	WIRING HARNESS	ARBRE DE CÂBLE
23	1000127680	E:343000206 E:343010142	1,00 ST	KABELBAUM	WIRING HARNESS	ARBRE DE CÂBLE
24	1000145812	E:343000206 E:343010142	1,00 ST	HALTEELEKTRONIK	ELECTRONIC	ELECTRONIQUE DE RETENUE
25	1000127179	E:343000206 E:343010142	1,00 ST	VERSTÄRKER	AMPLIFIER	AMPLIFICATEUR

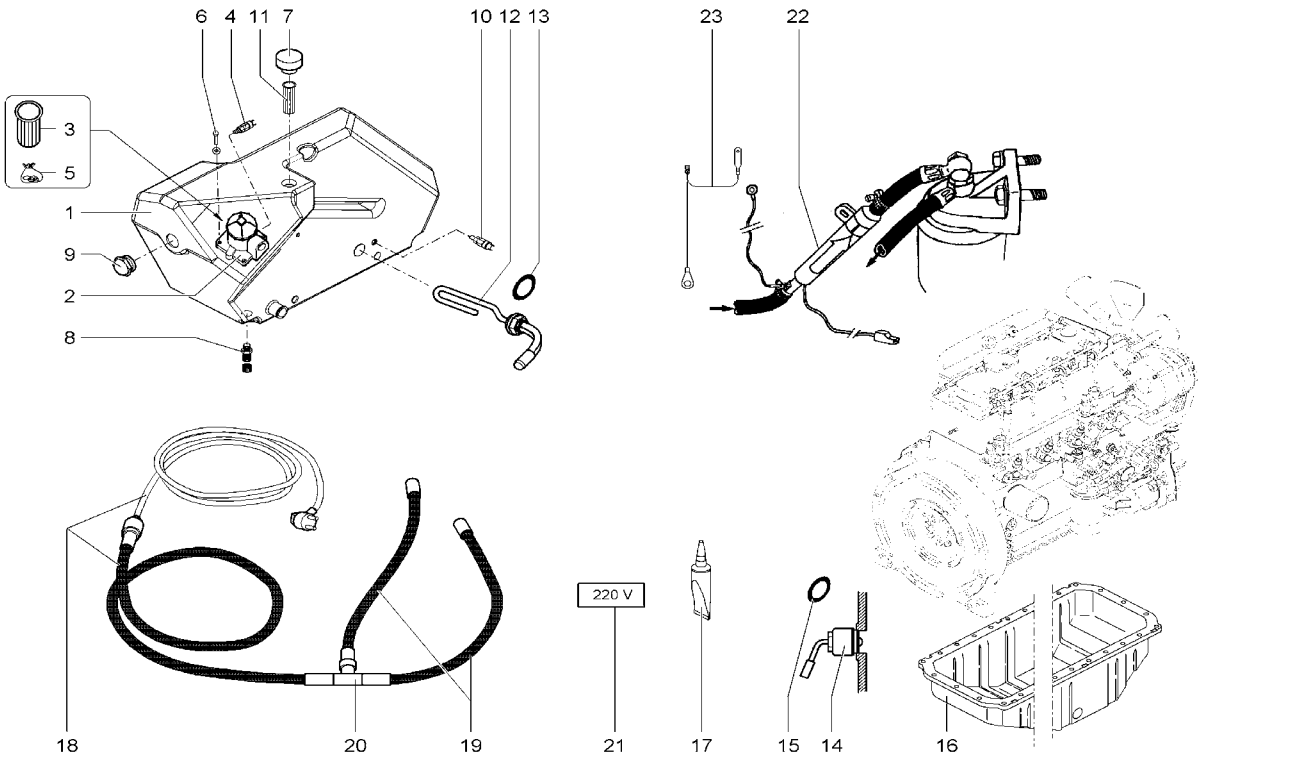

Pos	Art.-Nr.	Anm.	Q'TY	BEZEICHNUNG	PART NAME	DESIGNATION
1	1000051754		1,00 ST	ÖLBEHÄLTER	OIL TANK	RÉSERVOIR D'HUILE
2	1000052008		1,00 ST	RÜCKLAUFFILTER	REFLUX FILTER	FILTRE DE REFLUX
3	1000109140		1,00 ST	HYDRAULIKÖLFILTER KOMPLETT	HYDRAULIC OILFILTER COMPLETE	FILTRE HYD COMPLET
4	1000109118		1,00 ST	VERSCHMUTZUNGSANZEIGE	DIRT INDICATOR	INDICATEUR D´ENGRAISSAGE
5	1000109141		1,00 ST	DICHTSATZ	SEAL KIT	POCHETTE DE JOINTS
6	1000085411		4,00 ST	6KT-SCHRAUBE	HEX SCREW	VIS À TÊTE HEXAGONALE
7	1000052149		1,00 ST	BELÜFTUNGSFILTER	VENTING FILTER	FILTRE D'AÉRATION
8	1000028095		1,00 ST	ABLAßKUPPLUNG	DRAIN COUPLING	COUPLEUR DE PURGE
9	1000022318		1,00 ST	ÖLSTANDSAUGE	OILLEVEL SIGHT GLASS	OEIL DU NIVAU D'HUILE
10	1000098270		1,00 ST	TEMPERATURGEBER	TEMPERATURE SENSOR	TRANSMETTEUR DE TEMPÉRATURE
11	1000028238		1,00 ST	SIEB	SCREEN	CRIBLE
12	1000038244		1,00 ST	ÖLVORWÄRMER	OIL PRE HEATER	PRÉCHAUFFEUR D'HUILE
13	1000050121		1,00 ST	DICHTRING	SEAL RING	BAGUE D'ÉTANCHÉITÉ
14	1000036896		1,00 ST	ÖLVORWÄRMER	OIL PRE HEATER	PRÉCHAUFFEUR D'HUILE
15	1000050121		1,00 ST	DICHTRING	SEAL RING	BAGUE D'ÉTANCHÉITÉ
16	1000100809		1,00 ST	ÖLWANNE	OIL SUMP	CARTER D'HUILE
17	1000086437		1,00 ST	DICHTUNGSMASSE	SEALING COMPOUND	MASTIC À JOINT
18	1000038423		1,00 ST	KABELBAUM	WIRING HARNESS	ARBRE DE CÂBLE
19	1000038425		2,00 ST	KABEL	CABLE	CÂBLE
20	1000027171		1,00 ST	KONTAKT	CONTACT	CONTACT
21	1000029814		1,00 ST	SCHILD	LABEL	PANNEAU
22	1000036682		1,00 ST	KRAFTSTOFFVORWÄRMER	FUEL PRE HEATER	PRÉCHAUFFEUR DE CARBURANT
23	1000103008		1,00 ST	KABEL	CABLE	CÂBLE

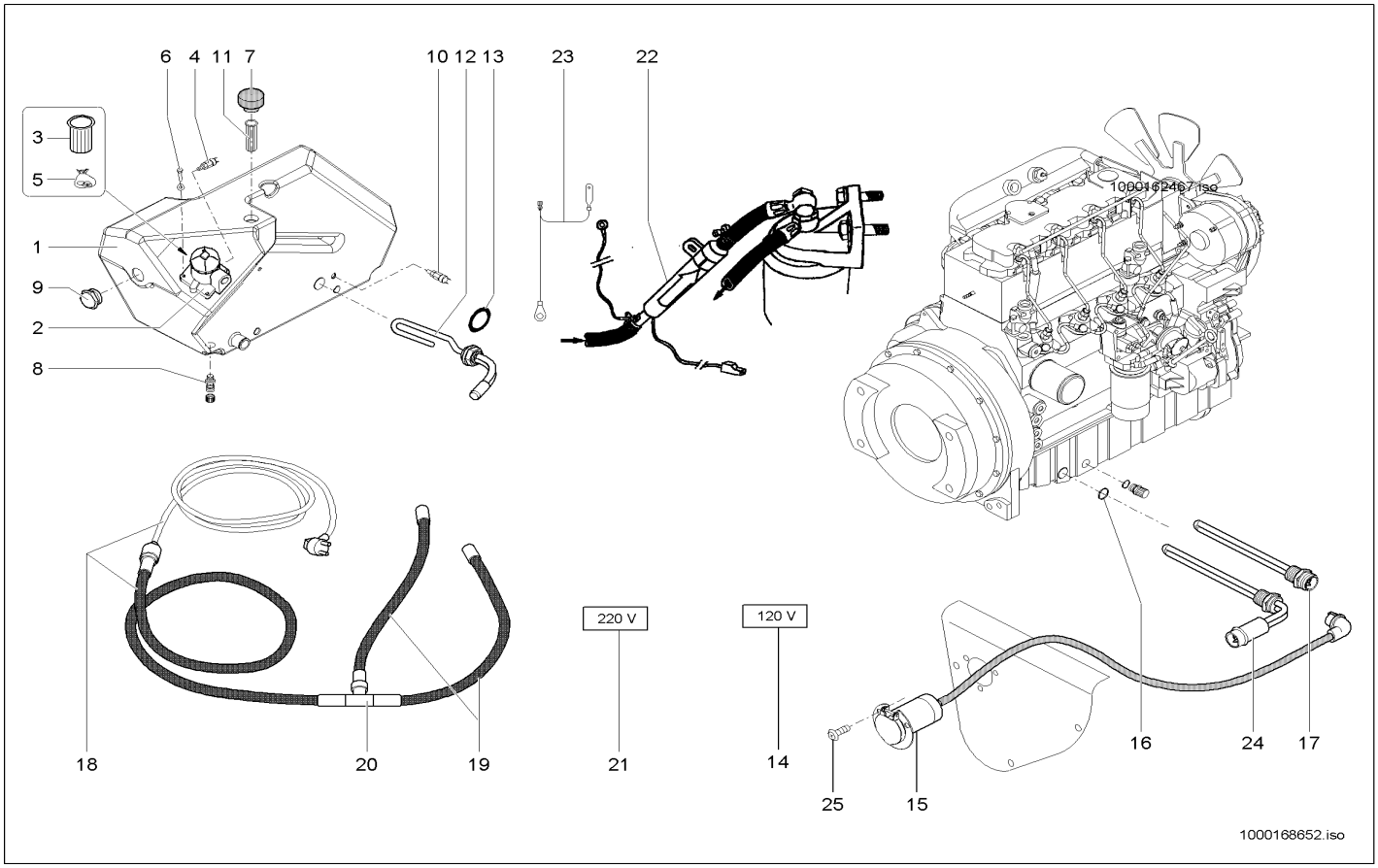

Pos	Art.-Nr.	Anm.	Q'TY	BEZEICHNUNG	PART NAME	DESIGNATION
1	1000051754		1,00 ST	ÖLBEHÄLTER	OIL TANK	RÉSERVOIR D'HUILE
2	1000052008		1,00 ST	RÜCKLAUFFILTER	REFLUX FILTER	FILTRE DE REFLUX
3	1000109140		1,00 ST	HYDRAULIKÖLFILTER KOMPLETT	HYDRAULIC OILFILTER COMPLETE	FILTRE HYD COMPLET
4	1000109118		1,00 ST	VERSCHMUTZUNGSANZEIGE	DIRT INDICATOR	INDICATEUR D´ENGRAISSAGE
5	1000109141		1,00 ST	DICHTSATZ	SEAL KIT	POCHETTE DE JOINTS
6	1000085411		4,00 ST	6KT-SCHRAUBE	HEX SCREW	VIS À TÊTE HEXAGONALE
7	1000052149		1,00 ST	BELÜFTUNGSFILTER	VENTING FILTER	FILTRE D'AÉRATION
8	1000028095		1,00 ST	ABLAßKUPPLUNG	DRAIN COUPLING	COUPLEUR DE PURGE
9	1000022318		1,00 ST	ÖLSTANDSAUGE	OILLEVEL SIGHT GLASS	OEIL DU NIVAU D'HUILE
10	1000098270		1,00 ST	TEMPERATURGEBER	TEMPERATURE SENSOR	TRANSMETTEUR DE TEMPÉRATURE
11	1000028238		1,00 ST	SIEB	SCREEN	CRIBLE
12	1000038244		1,00 ST	ÖLVORWÄRMER	OIL PRE HEATER	PRÉCHAUFFEUR D'HUILE
13	1000050121		1,00 ST	DICHTRING	SEAL RING	BAGUE D'ÉTANCHÉITÉ
14	1000168612		1,00 ST	SCHILD	LABEL	PANNEAU
15	1000168633	120V	1,00 ST	STECKDOSE	SOCKET	PRISE DE COURANT
16	1000013057		1,00 ST	DICHTRING	SEAL RING	BAGUE D'ÉTANCHÉITÉ
17	1000159637	220V	1,00 ST	ÖLVORWÄRMER	OIL PRE HEATER	PRÉCHAUFFEUR D'HUILE
18	1000038423		1,00 ST	KABELBAUM	WIRING HARNESS	ARBRE DE CÂBLE
19	1000038425		2,00 ST	KABEL	CABLE	CÂBLE
20	1000027171		1,00 ST	KONTAKT	CONTACT	CONTACT
21	1000029814		1,00 ST	SCHILD	LABEL	PANNEAU
22	1000036682		1,00 ST	KRAFTSTOFFVORWÄRMER	FUEL PRE HEATER	PRÉCHAUFFEUR DE CARBURANT
23	1000103008		1,00 ST	KABEL	CABLE	CÂBLE
24	1000168628	120V	1,00 ST	MOTORVORWÄRMER	ENGINE PREHEATER	PRÉCHAUFFEUR DE MOTEUR
25	1000098708		3,00 ST	SCHRAUBE	SCREW	VIS

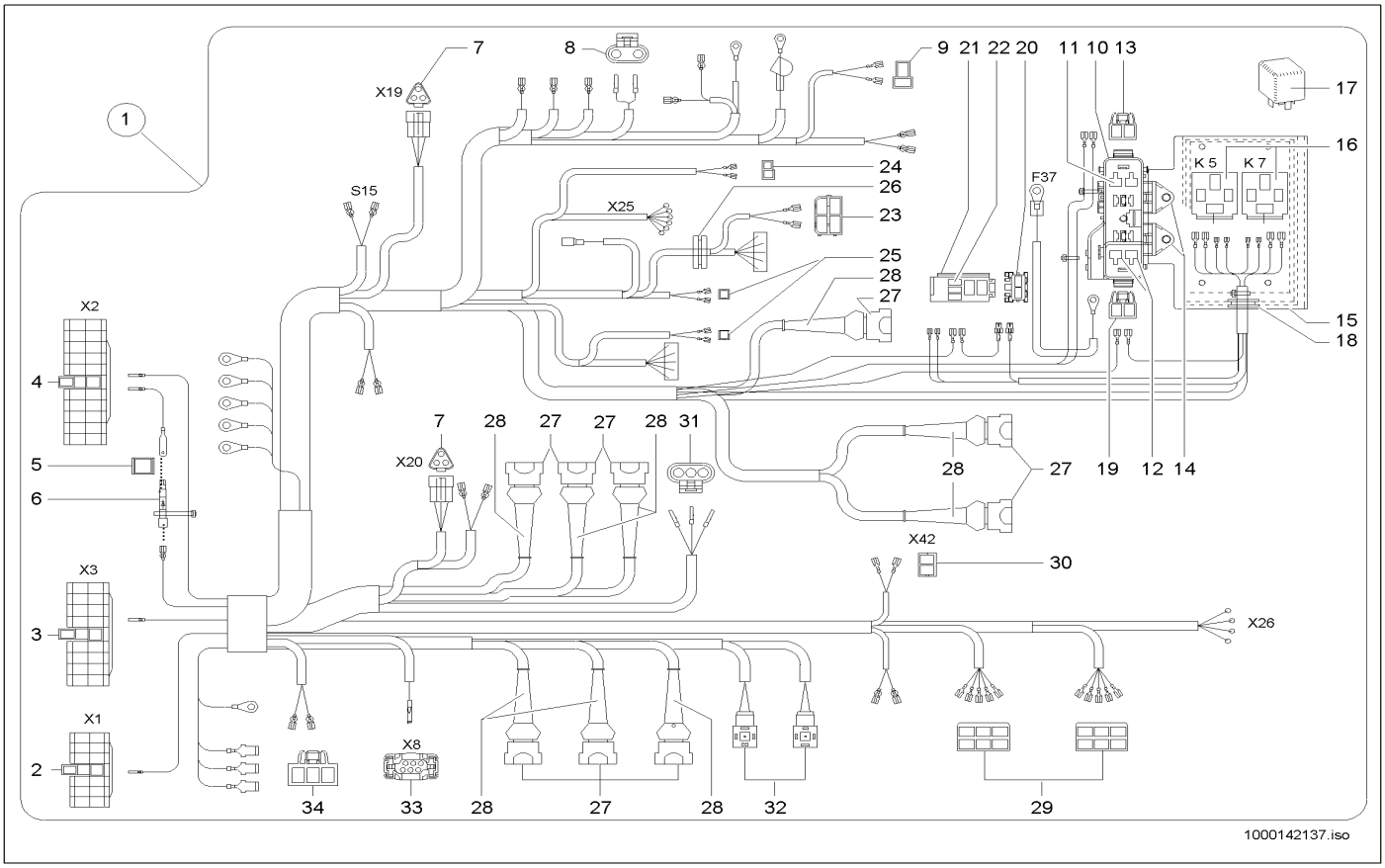

Pos	Art.-Nr.	Anm.	Q'TY	BEZEICHNUNG	PART NAME	DESIGNATION
1	1000102654		1,00 ST	KABELBAUM	WIRING HARNESS	ARBRE DE CÂBLE
2	1000095331		1,00 ST	STECKHÜLSENGEHÄUSE	PLUG SLEEVE HOUSING	BOÎTE À DOUILLES DE BOUCHON
3	1000027366		1,00 ST	BUCHSENGEHÄUSE	BUSHING HOUSING	BOÎTE DE BAGUE
4	1000100353		1,00 ST	BUCHSENGEHÄUSE	BUSHING HOUSING	BOÎTE DE BAGUE
5	1000085008		1,00 ST	FLACHSTECKERGEHÄUSE	PLUG HOUSING	BOÎTE DE BOUCHON
6	1000100594		1,00 ST	SPERRDIODE	BLOCK DIODE	DIODE SUPPRESSEUSE
7	1000027429		2,00 ST	GEHÄUSE	HOUSING	BOÎTE
8	1000110449		1,00 ST	STECKER	PLUG	BOUCHON
9	1000095323		1,00 ST	STECKHÜLSENGEHÄUSE	PLUG SLEEVE HOUSING	BOÎTE À DOUILLES DE BOUCHON
10	1000100592		1,00 ST	SICHERUNGSKASTEN	FUSE BOX	BOÎTE À FUSIBLE
11	1000098668	60A	2,00 ST	FLACHSICHERUNG	LOCK	SÛRETÉ
12	1000015298	50 A	2,00 ST	FLACHSICHERUNG	LOCK	SÛRETÉ
13	1000100610		1,00 ST	STECKHÜLSENGEHÄUSE	PLUG SLEEVE HOUSING	BOÎTE À DOUILLES DE BOUCHON
14	1000100669		2,00 ST	BEFESTIGUNGSLASCHE	FIXING BRACKET	BIELLE DE FIXATION
15	1000100547		1,00 ST	GEHÄUSE	HOUSING	BOÎTE
16	1000026997		2,00 ST	SOCKEL	SOCLE	SOCLE
17	1000027071	70 A	2,00 ST	RELAIS	RELAY	RELAIS
18	1000100642		1,00 ST	TÜLLE	SLEEVE	BEC
19	1000100606		1,00 ST	STECKHÜLSENGEHÄUSE	PLUG SLEEVE HOUSING	BOÎTE À DOUILLES DE BOUCHON
20	1000114137		1,00 ST	SICHERUNGSHALTER	FUSE HOLDER	SUPPORT DE SÉCURITÉ
21	1000114134		1,00 ST	SOCKEL	SOCLE	SOCLE
22	1000027080	10/20A	1,00 ST	RELAIS	RELAY	RELAIS
23	1000095325		1,00 ST	STECKHÜLSENGEHÄUSE	PLUG SLEEVE HOUSING	BOÎTE À DOUILLES DE BOUCHON
24	1000000464		1,00 ST	STECKHÜLSENGEHÄUSE	PLUG SLEEVE HOUSING	BOÎTE À DOUILLES DE BOUCHON
25	1000027370		2,00 ST	STECKHÜLSENGEHÄUSE	PLUG SLEEVE HOUSING	BOÎTE À DOUILLES DE BOUCHON
26	1000106433		1,00 ST	DURCHFÜHRUNGSRING	JUNCTION	ANNEAU D'APPLICATION
27	1000027359		9,00 ST	STECKERGEHÄUSE	PLUG HOUSING	BOÎTE DE BOUCHON
28	1000027466		9,00 ST	SCHUTZKAPPE	PROTECTING CAP	CAPOT DE PROTECTION
29	1000095337		2,00 ST	STECKHÜLSENGEHÄUSE	PLUG SLEEVE HOUSING	BOÎTE À DOUILLES DE BOUCHON
30	1000095336		1,00 ST	STECKHÜLSENGEHÄUSE	PLUG SLEEVE HOUSING	BOÎTE À DOUILLES DE BOUCHON
31	1000051989		1,00 ST	BUCHSENGEHÄUSE	BUSHING HOUSING	BOÎTE DE BAGUE
32	1000000455		1,00 ST	GERÄTESTECKER	PLUG	BOUCHON
33	1000105100		1,00 ST	BUCHSENGEHÄUSE	BUSHING HOUSING	BOÎTE DE BAGUE
34	1000100608		1,00 ST	STECKHÜLSENGEHÄUSE	PLUG SLEEVE HOUSING	BOÎTE À DOUILLES DE BOUCHON

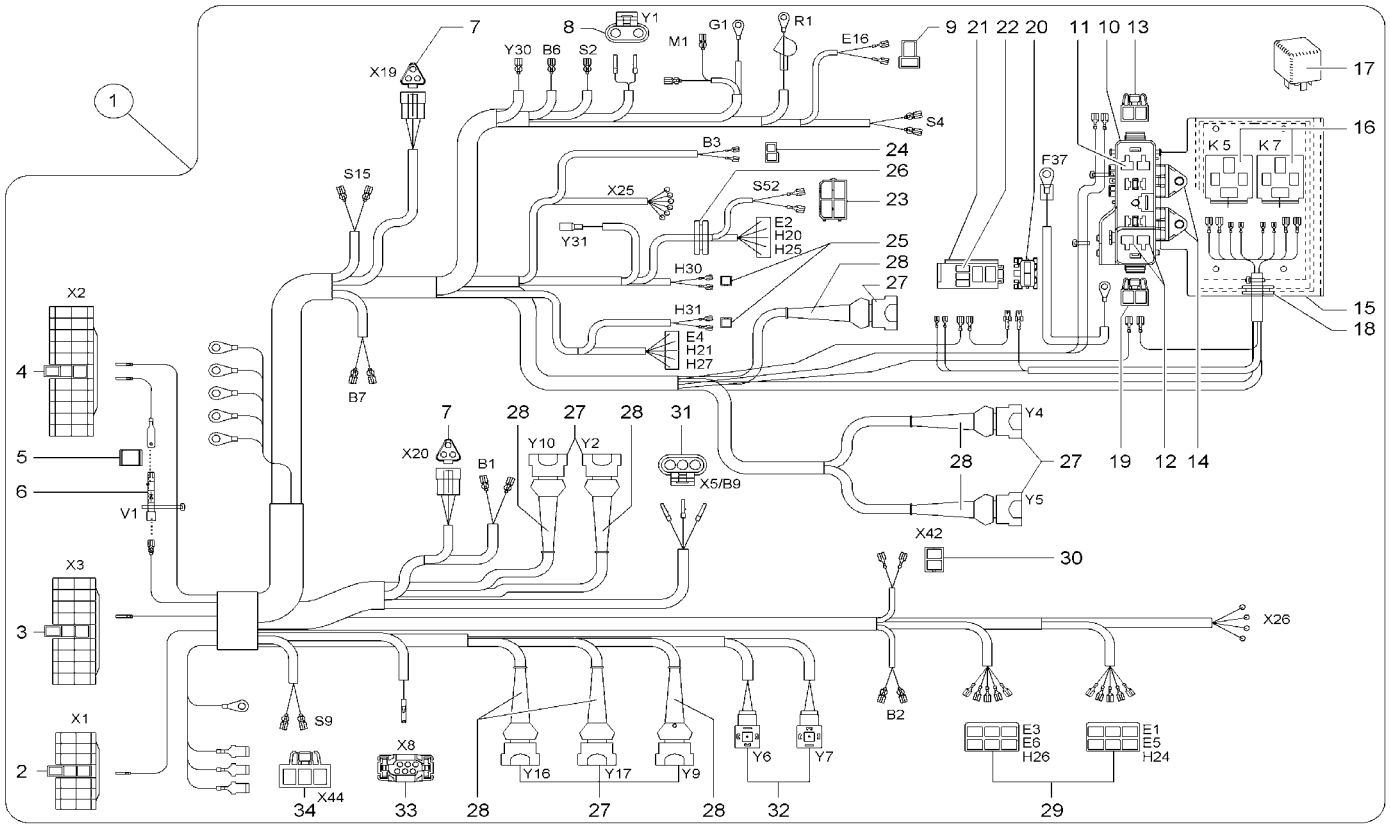

Pos	Art.-Nr.	Anm.	Q'TY	BEZEICHNUNG	PART NAME	DESIGNATION
1	1000127784		1,00 ST	KABELBAUM	WIRING HARNESS	ARBRE DE CÂBLE
2	1000095331		1,00 ST	STECKHÜLSENGEHÄUSE	PLUG SLEEVE HOUSING	BOÎTE À DOUILLES DE BOUCHON
3	1000027366		1,00 ST	BUCHSENGEHÄUSE	BUSHING HOUSING	BOÎTE DE BAGUE
4	1000100353		1,00 ST	BUCHSENGEHÄUSE	BUSHING HOUSING	BOÎTE DE BAGUE
5	1000085008		1,00 ST	FLACHSTECKERGEHÄUSE	PLUG HOUSING	BOÎTE DE BOUCHON
6	1000100594		1,00 ST	SPERRDIODE	BLOCK DIODE	DIODE SUPPRESSEUSE
7	1000027429		2,00 ST	GEHÄUSE	HOUSING	BOÎTE
8	1000110449		1,00 ST	STECKER	PLUG	BOUCHON
9	1000095323		1,00 ST	STECKHÜLSENGEHÄUSE	PLUG SLEEVE HOUSING	BOÎTE À DOUILLES DE BOUCHON
10	1000100592		1,00 ST	SICHERUNGSKASTEN	FUSE BOX	BOÎTE À FUSIBLE
11	1000098668	60A	2,00 ST	FLACHSICHERUNG	LOCK	SÛRETÉ
12	1000015298	50 A	2,00 ST	FLACHSICHERUNG	LOCK	SÛRETÉ
13	1000100610		1,00 ST	STECKHÜLSENGEHÄUSE	PLUG SLEEVE HOUSING	BOÎTE À DOUILLES DE BOUCHON
14	1000100669		2,00 ST	BEFESTIGUNGSLASCHE	FIXING BRACKET	BIELLE DE FIXATION
15	1000100547		1,00 ST	GEHÄUSE	HOUSING	BOÎTE
16	1000026997		2,00 ST	SOCKEL	SOCLE	SOCLE
17	1000027071	70 A	2,00 ST	RELAIS	RELAY	RELAIS
18	1000100642		1,00 ST	TÜLLE	SLEEVE	BEC
19	1000100606		1,00 ST	STECKHÜLSENGEHÄUSE	PLUG SLEEVE HOUSING	BOÎTE À DOUILLES DE BOUCHON
20	1000114137		1,00 ST	SICHERUNGSHALTER	FUSE HOLDER	SUPPORT DE SÉCURITÉ
21	1000114134		1,00 ST	SOCKEL	SOCLE	SOCLE
22	1000027080	10/20A	1,00 ST	RELAIS	RELAY	RELAIS
23	1000095325		1,00 ST	STECKHÜLSENGEHÄUSE	PLUG SLEEVE HOUSING	BOÎTE À DOUILLES DE BOUCHON
24	1000000464		1,00 ST	STECKHÜLSENGEHÄUSE	PLUG SLEEVE HOUSING	BOÎTE À DOUILLES DE BOUCHON
25	1000027370		2,00 ST	STECKHÜLSENGEHÄUSE	PLUG SLEEVE HOUSING	BOÎTE À DOUILLES DE BOUCHON
26	1000106433		1,00 ST	DURCHFÜHRUNGSRING	JUNCTION	ANNEAU D'APPLICATION
27	1000027359		8,00 ST	STECKERGEHÄUSE	PLUG HOUSING	BOÎTE DE BOUCHON
28	1000027466		8,00 ST	SCHUTZKAPPE	PROTECTING CAP	CAPOT DE PROTECTION
29	1000095337		2,00 ST	STECKHÜLSENGEHÄUSE	PLUG SLEEVE HOUSING	BOÎTE À DOUILLES DE BOUCHON
30	1000095336		1,00 ST	STECKHÜLSENGEHÄUSE	PLUG SLEEVE HOUSING	BOÎTE À DOUILLES DE BOUCHON
31	1000051989		1,00 ST	BUCHSENGEHÄUSE	BUSHING HOUSING	BOÎTE DE BAGUE
32	1000000455		1,00 ST	GERÄTESTECKER	PLUG	BOUCHON
33	1000105100		1,00 ST	BUCHSENGEHÄUSE	BUSHING HOUSING	BOÎTE DE BAGUE
34	1000100608		1,00 ST	STECKHÜLSENGEHÄUSE	PLUG SLEEVE HOUSING	BOÎTE À DOUILLES DE BOUCHON

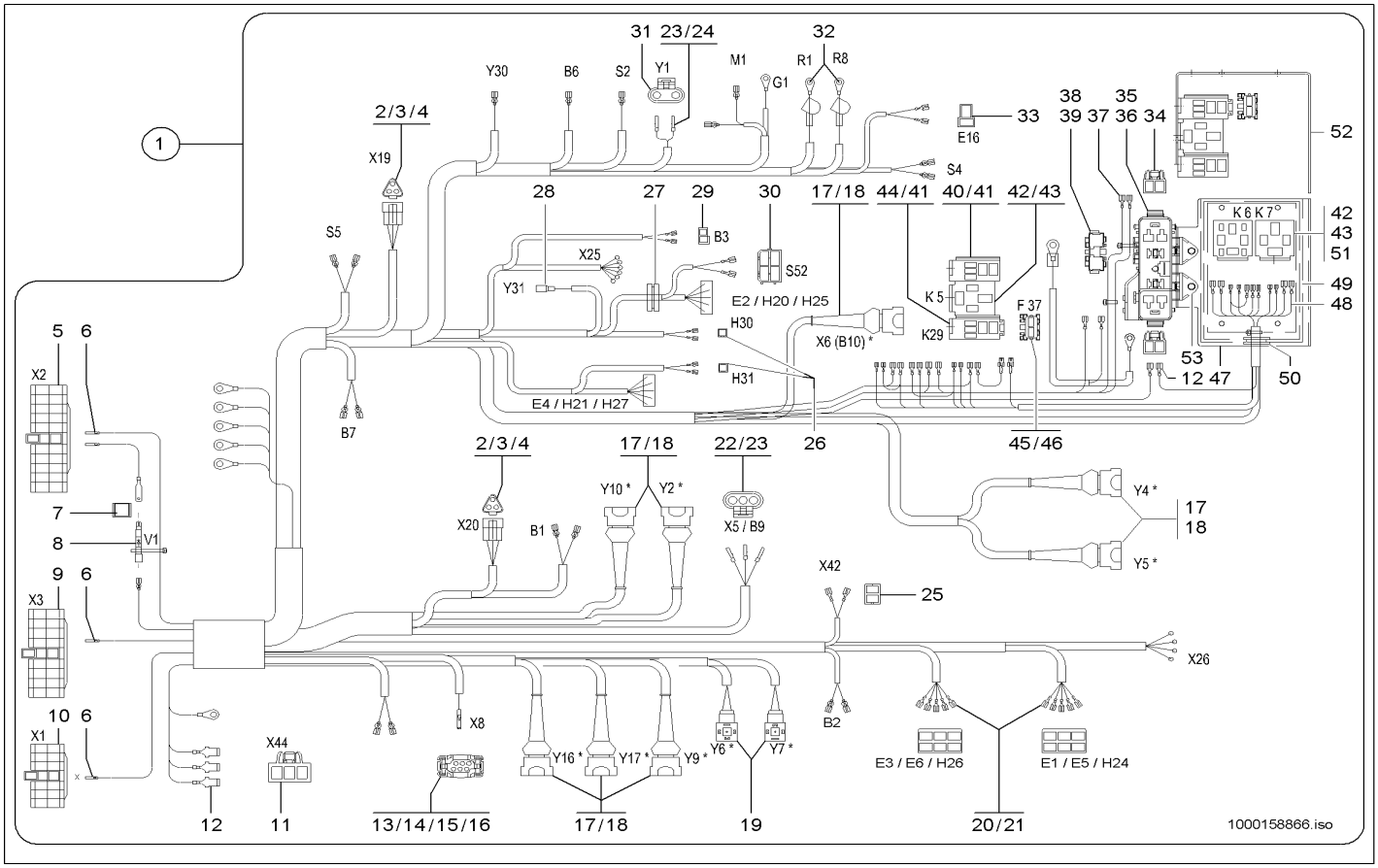

Pos	Art.-Nr.	Anm.	Q'TY	BEZEICHNUNG	PART NAME	DESIGNATION
1	1000155734		1,00 ST	KABELBAUM	WIRING HARNESS	ARBRE DE CÂBLE
2	1000027429		2,00 ST	GEHÄUSE	HOUSING	BOÎTE
3	1000085034		6,00 ST	BUCHSENKONTAKT	BUSHING CONTACT	CONTACT DE BAGUE
4	1000027433		2,00 ST	VERRIEGELUNG	LOCKING	VERROUILLAGE
5	1000100353		1,00 ST	BUCHSENGEHÄUSE	BUSHING HOUSING	BOÎTE DE BAGUE
6	1000095330		1,00 ST	FLACHSTECKHÜLSE	PLUG SLEEVE	DOUILLE DE CLIP
7	1000085008		1,00 ST	FLACHSTECKERGEHÄUSE	PLUG HOUSING	BOÎTE DE BOUCHON
8	1000100594		1,00 ST	SPERRDIODE	BLOCK DIODE	DIODE SUPPRESSEUSE
9	1000027366		1,00 ST	BUCHSENGEHÄUSE	BUSHING HOUSING	BOÎTE DE BAGUE
10	1000095331		1,00 ST	STECKHÜLSENGEHÄUSE	PLUG SLEEVE HOUSING	BOÎTE À DOUILLES DE BOUCHON
11	1000100608		1,00 ST	STECKHÜLSENGEHÄUSE	PLUG SLEEVE HOUSING	BOÎTE À DOUILLES DE BOUCHON
12	1000085003		8,00 ST	STECKHÜLSE	PLUG SLEEVE	DOUILLE DE COURANT
13	1000105100		1,00 ST	BUCHSENGEHÄUSE	BUSHING HOUSING	BOÎTE DE BAGUE
14	1000109455		3,00 ST	BUCHSENKONTAKT	BUSHING CONTACT	CONTACT DE BAGUE
15	1000109459		3,00 ST	DICHTUNG	SEAL	JOINT D'ÉTANCHÉITÉ
16	1000109458		3,00 ST	VERSCHLUSSSTOPFEN	LOCK PLUG	BOUCHON DE FERMETURE
17	1000027466		8,00 ST	SCHUTZKAPPE	PROTECTING CAP	CAPOT DE PROTECTION
18	1000027359		8,00 ST	STECKERGEHÄUSE	PLUG HOUSING	BOÎTE DE BOUCHON
19	1000000455		2,00 ST	GERÄTESTECKER	PLUG	BOUCHON
20	1000095337		2,00 ST	STECKHÜLSENGEHÄUSE	PLUG SLEEVE HOUSING	BOÎTE À DOUILLES DE BOUCHON
21	1000096652		2,00 ST	GUMMIKAPPE	RUBBER CAP	BONNET EN CAOUTCHOUC
22	1000051989		1,00 ST	BUCHSENGEHÄUSE	BUSHING HOUSING	BOÎTE DE BAGUE
23	1000052672		5,00 ST	DICHTUNG	SEAL	JOINT D'ÉTANCHÉITÉ
24	1000051990		5,00 ST	BUCHSENKONTAKT	BUSHING CONTACT	CONTACT DE BAGUE
25	1000095336		1,00 ST	STECKHÜLSENGEHÄUSE	PLUG SLEEVE HOUSING	BOÎTE À DOUILLES DE BOUCHON
26	1000027370		2,00 ST	STECKHÜLSENGEHÄUSE	PLUG SLEEVE HOUSING	BOÎTE À DOUILLES DE BOUCHON
27	1000106433		1,00 ST	DURCHFÜHRUNGSRING	JUNCTION	ANNEAU D'APPLICATION
28	1000099682		1,00 ST	RUNDSTECKHÜLSE	PIN SOCKET	CONTACT FEMELLE CYLINDRIQUE
29	1000000464		2,00 ST	STECKHÜLSENGEHÄUSE	PLUG SLEEVE HOUSING	BOÎTE À DOUILLES DE BOUCHON
30	1000095325		1,00 ST	STECKHÜLSENGEHÄUSE	PLUG SLEEVE HOUSING	BOÎTE À DOUILLES DE BOUCHON
31	1000110449		1,00 ST	STECKER	PLUG	BOUCHON
32	1000027463		2,00 ST	SCHUTZKAPPE	PROTECTING CAP	CAPOT DE PROTECTION
33	1000095323		1,00 ST	STECKHÜLSENGEHÄUSE	PLUG SLEEVE HOUSING	BOÎTE À DOUILLES DE BOUCHON
34	1000100610		1,00 ST	STECKHÜLSENGEHÄUSE	PLUG SLEEVE HOUSING	BOÎTE À DOUILLES DE BOUCHON
35	1000100592		1,00 ST	SICHERUNGSKASTEN	FUSE BOX	BOÎTE À FUSIBLE
36	1000100323		1,00 ST	ZANGE	PINCE	PINCE
37	1000095322		1,00 ST	STECKHÜLSE	PLUG SLEEVE	DOUILLE DE COURANT
38	1000155563		1,00 ST	SICHERUNGSHALTER	FUSE HOLDER	SUPPORT DE SÉCURITÉ
39	1000015298		1,00 ST	FLACHSICHERUNG	LOCK	SÛRETÉ
40	1000100593		1,00 ST	SOCKEL	SOCLE	SOCLE
41	1000027080		2,00 ST	RELAIS	RELAY	RELAIS
42	1000026997		3,00 ST	SOCKEL	SOCLE	SOCLE
43	1000027071		1,00 ST	RELAIS	RELAY	RELAIS
44	1000114134		1,00 ST	SOCKEL	SOCLE	SOCLE
45	1000114137		1,00 ST	SICHERUNGSHALTER	FUSE HOLDER	SUPPORT DE SÉCURITÉ
46	1000114140		1,00 ST	FLACHSICHERUNG	LOCK	SÛRETÉ

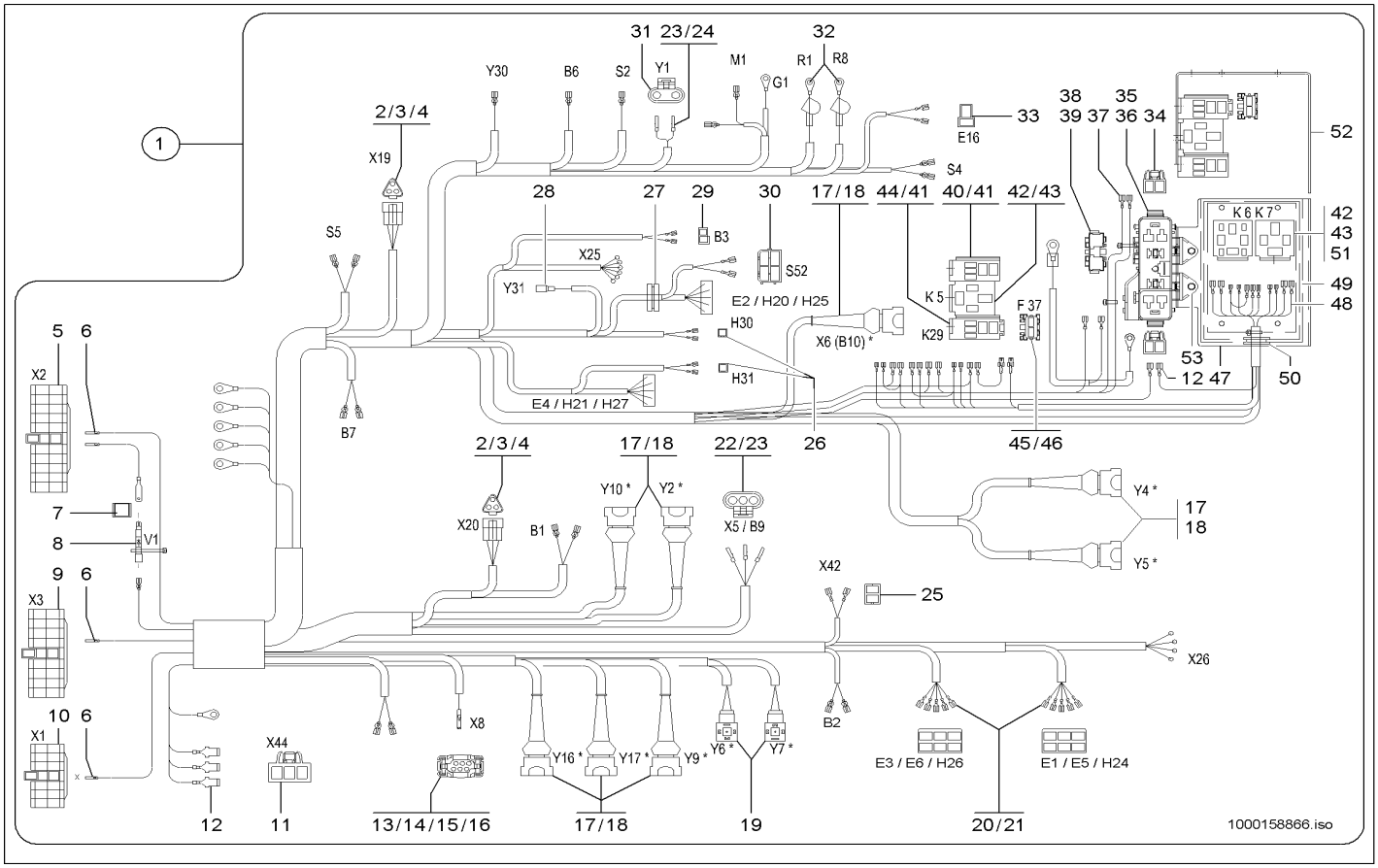

Pos	Art.-Nr.	Anm.	Q'TY	BEZEICHNUNG	PART NAME	DESIGNATION
47	1000100606		1,00 ST	STECKHÜLSENGEHÄUSE	PLUG SLEEVE HOUSING	BOÎTE À DOUILLES DE BOUCHON
48	1000100442		1,00 ST	HALTER	BRACKET CLUTCH	SUPPORT
49	1000100547		1,00 ST	GEHÄUSE	HOUSING	BOÎTE
50	1000100642		1,00 ST	TÜLLE	SLEEVE	BEC
51	1000155720		1,00 ST	ZEITSCHALTRELAIS	TIME CONTACTOR	CONJONCTEUR DE TEMPS
52	1000101025		1,00 ST	HALTER	BRACKET CLUTCH	SUPPORT
53	1000100669		2,00 ST	BEFESTIGUNGSLASCHE	FIXING BRACKET	BIELLE DE FIXATION

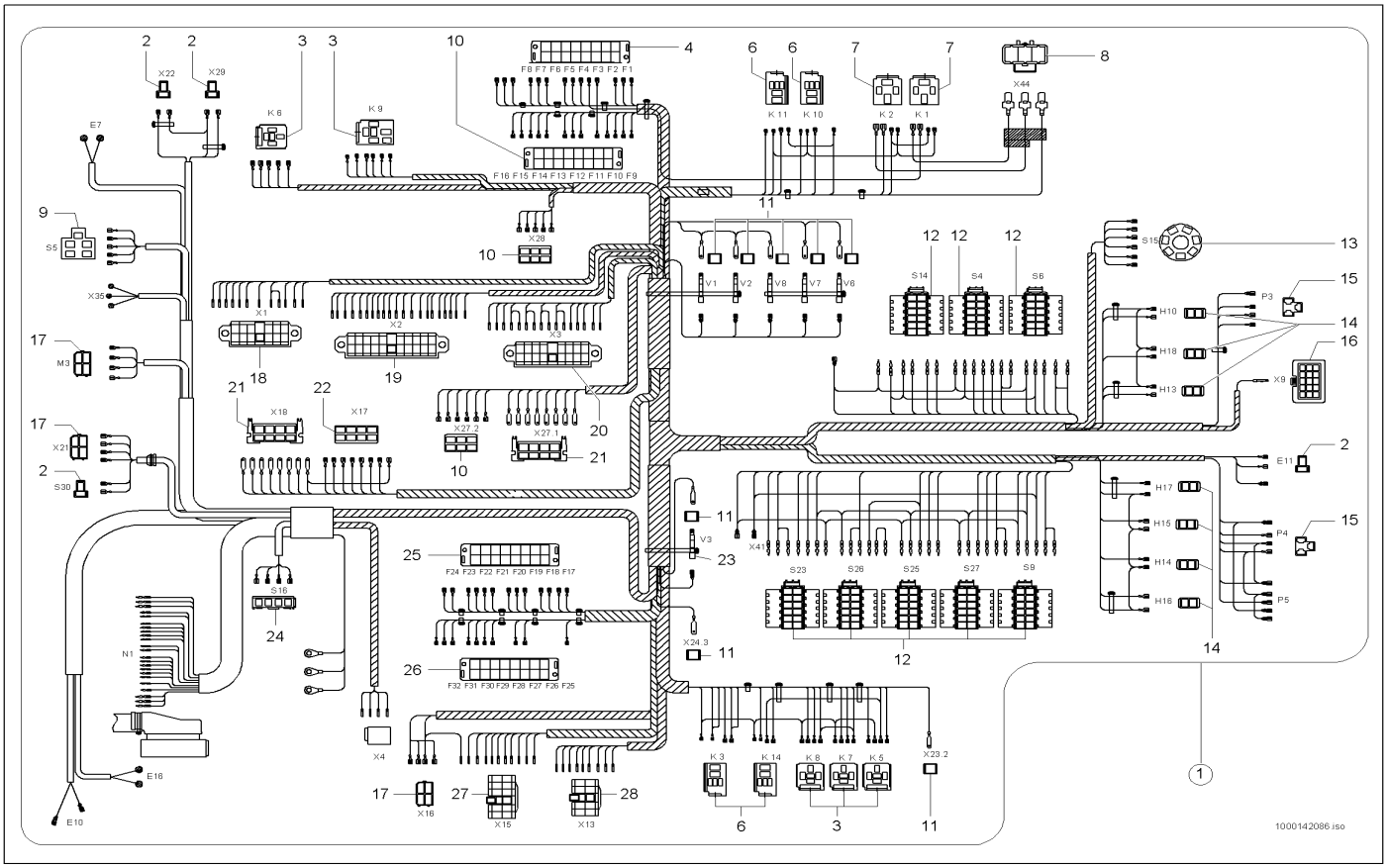

Pos	Art.-Nr.	Anm.	Q'TY	BEZEICHNUNG	PART NAME	DESIGNATION
1	1000102655		1,00 ST	KABELBAUM	WIRING HARNESS	ARBRE DE CÂBLE
2	1000095323		4,00 ST	STECKHÜLSENGEHÄUSE	PLUG SLEEVE HOUSING	BOÎTE À DOUILLES DE BOUCHON
3	1000101071		5,00 ST	STECKERGEHÄUSE	PLUG HOUSING	BOÎTE DE BOUCHON
4	1000101618		1,00 ST	SICHERUNGSKASTEN	FUSE BOX	BOÎTE À FUSIBLE
5	1000101617		1,00 ST	SICHERUNGSKASTEN	FUSE BOX	BOÎTE À FUSIBLE
6	1000100593		4,00 ST	SOCKEL	SOCLE	SOCLE
7	1000026997		2,00 ST	SOCKEL	SOCLE	SOCLE
8	1000104417		1,00 ST	STECKERGEHÄUSE	PLUG HOUSING	BOÎTE DE BOUCHON
9	1000086664		1,00 ST	STECKHÜLSENGEHÄUSE	PLUG SLEEVE HOUSING	BOÎTE À DOUILLES DE BOUCHON
10	1000095337		2,00 ST	STECKHÜLSENGEHÄUSE	PLUG SLEEVE HOUSING	BOÎTE À DOUILLES DE BOUCHON
11	1000085008		8,00 ST	FLACHSTECKERGEHÄUSE	PLUG HOUSING	BOÎTE DE BOUCHON
12	1000103949		8,00 ST	BUCHSENGEHÄUSE	BUSHING HOUSING	BOÎTE DE BAGUE
13	1000104430		1,00 ST	STECKERGEHÄUSE	PLUG HOUSING	BOÎTE DE BOUCHON
14	1000027357		7,00 ST	STECKHÜLSENGEHÄUSE	PLUG SLEEVE HOUSING	BOÎTE À DOUILLES DE BOUCHON
15	1000104416		2,00 ST	STECKHÜLSENGEHÄUSE	PLUG SLEEVE HOUSING	BOÎTE À DOUILLES DE BOUCHON
16	1000104663		1,00 ST	STIFTGEHÄUSE	PIN HOUSING	BOÎTE À BROCHES
17	1000095325		3,00 ST	STECKHÜLSENGEHÄUSE	PLUG SLEEVE HOUSING	BOÎTE À DOUILLES DE BOUCHON
18	1000104733		1,00 ST	STIFTGEHÄUSE	PIN HOUSING	BOÎTE À BROCHES
19	1000104735		1,00 ST	STIFTGEHÄUSE	PIN HOUSING	BOÎTE À BROCHES
20	1000104734		1,00 ST	STIFTGEHÄUSE	PIN HOUSING	BOÎTE À BROCHES
21	1000095328		2,00 ST	FLACHSTECKERGEHÄUSE	PLUG HOUSING	BOÎTE DE BOUCHON
22	1000000479		1,00 ST	STECKHÜLSENGEHÄUSE	PLUG SLEEVE HOUSING	BOÎTE À DOUILLES DE BOUCHON
23	1000100594		1,00 ST	SPERRDIODE	BLOCK DIODE	DIODE SUPPRESSEUSE
24	1000105096		1,00 ST	BUCHSENGEHÄUSE	BUSHING HOUSING	BOÎTE DE BAGUE
25	1000101615		1,00 ST	SICHERUNGSKASTEN	FUSE BOX	BOÎTE À FUSIBLE
26	1000101616		1,00 ST	SICHERUNGSKASTEN	FUSE BOX	BOÎTE À FUSIBLE
27	1000095332		1,00 ST	STECKHÜLSENGEHÄUSE	PLUG SLEEVE HOUSING	BOÎTE À DOUILLES DE BOUCHON
28	1000095321		1,00 ST	BUCHSENGEHÄUSE	BUSHING HOUSING	BOÎTE DE BAGUE

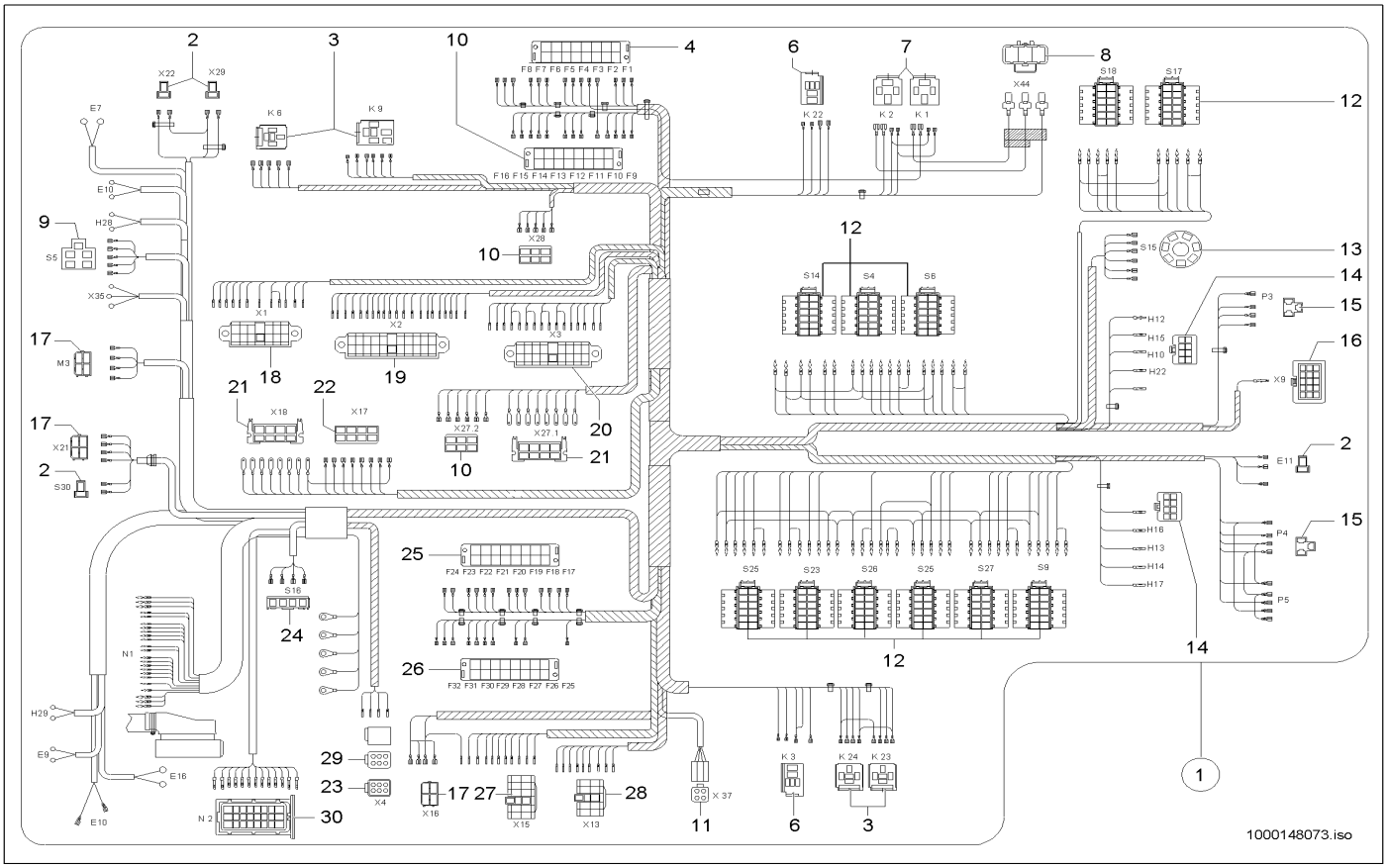

Pos	Art.-Nr.	Anm.	Q'TY	BEZEICHNUNG	PART NAME	DESIGNATION
1	1000130080		1,00 ST	KABELBAUM	WIRING HARNESS	ARBRE DE CÂBLE
2	1000095323		4,00 ST	STECKHÜLSENGEHÄUSE	PLUG SLEEVE HOUSING	BOÎTE À DOUILLES DE BOUCHON
3	1000101071		4,00 ST	STECKERGEHÄUSE	PLUG HOUSING	BOÎTE DE BOUCHON
4	1000101618		1,00 ST	SICHERUNGSKASTEN	FUSE BOX	BOÎTE À FUSIBLE
5	1000101617		1,00 ST	SICHERUNGSKASTEN	FUSE BOX	BOÎTE À FUSIBLE
6	1000100593		2,00 ST	SOCKEL	SOCLE	SOCLE
7	1000026997		2,00 ST	SOCKEL	SOCLE	SOCLE
8	1000104417		1,00 ST	STECKERGEHÄUSE	PLUG HOUSING	BOÎTE DE BOUCHON
9	1000086664		1,00 ST	STECKHÜLSENGEHÄUSE	PLUG SLEEVE HOUSING	BOÎTE À DOUILLES DE BOUCHON
10	1000095337		2,00 ST	STECKHÜLSENGEHÄUSE	PLUG SLEEVE HOUSING	BOÎTE À DOUILLES DE BOUCHON
11	1000104286		1,00 ST	BUCHSENGEHÄUSE	BUSHING HOUSING	BOÎTE DE BAGUE
12	1000103949		11,00 ST	BUCHSENGEHÄUSE	BUSHING HOUSING	BOÎTE DE BAGUE
13	1000104430		1,00 ST	STECKERGEHÄUSE	PLUG HOUSING	BOÎTE DE BOUCHON
14	1000128153		2,00 ST	BUCHSENGEHÄUSE	BUSHING HOUSING	BOÎTE DE BAGUE
15	1000104416		2,00 ST	STECKHÜLSENGEHÄUSE	PLUG SLEEVE HOUSING	BOÎTE À DOUILLES DE BOUCHON
16	1000104663		1,00 ST	STIFTGEHÄUSE	PIN HOUSING	BOÎTE À BROCHES
17	1000095325		3,00 ST	STECKHÜLSENGEHÄUSE	PLUG SLEEVE HOUSING	BOÎTE À DOUILLES DE BOUCHON
18	1000104733		1,00 ST	STIFTGEHÄUSE	PIN HOUSING	BOÎTE À BROCHES
19	1000104735		1,00 ST	STIFTGEHÄUSE	PIN HOUSING	BOÎTE À BROCHES
20	1000104734		1,00 ST	STIFTGEHÄUSE	PIN HOUSING	BOÎTE À BROCHES
21	1000095328		2,00 ST	FLACHSTECKERGEHÄUSE	PLUG HOUSING	BOÎTE DE BOUCHON
22	1000000479		1,00 ST	STECKHÜLSENGEHÄUSE	PLUG SLEEVE HOUSING	BOÎTE À DOUILLES DE BOUCHON
23	1000085023		1,00 ST	STIFTGEHÄUSE	PIN HOUSING	BOÎTE À BROCHES
24	1000105096		1,00 ST	BUCHSENGEHÄUSE	BUSHING HOUSING	BOÎTE DE BAGUE
25	1000101615		1,00 ST	SICHERUNGSKASTEN	FUSE BOX	BOÎTE À FUSIBLE
26	1000101616		1,00 ST	SICHERUNGSKASTEN	FUSE BOX	BOÎTE À FUSIBLE
27	1000095332		1,00 ST	STECKHÜLSENGEHÄUSE	PLUG SLEEVE HOUSING	BOÎTE À DOUILLES DE BOUCHON
28	1000095321		1,00 ST	BUCHSENGEHÄUSE	BUSHING HOUSING	BOÎTE DE BAGUE
29	1000027431		1,00 ST	BUCHSENGEHÄUSE	BUSHING HOUSING	BOÎTE DE BAGUE
30	1000125826		1,00 ST	BUCHSENGEHÄUSE	BUSHING HOUSING	BOÎTE DE BAGUE

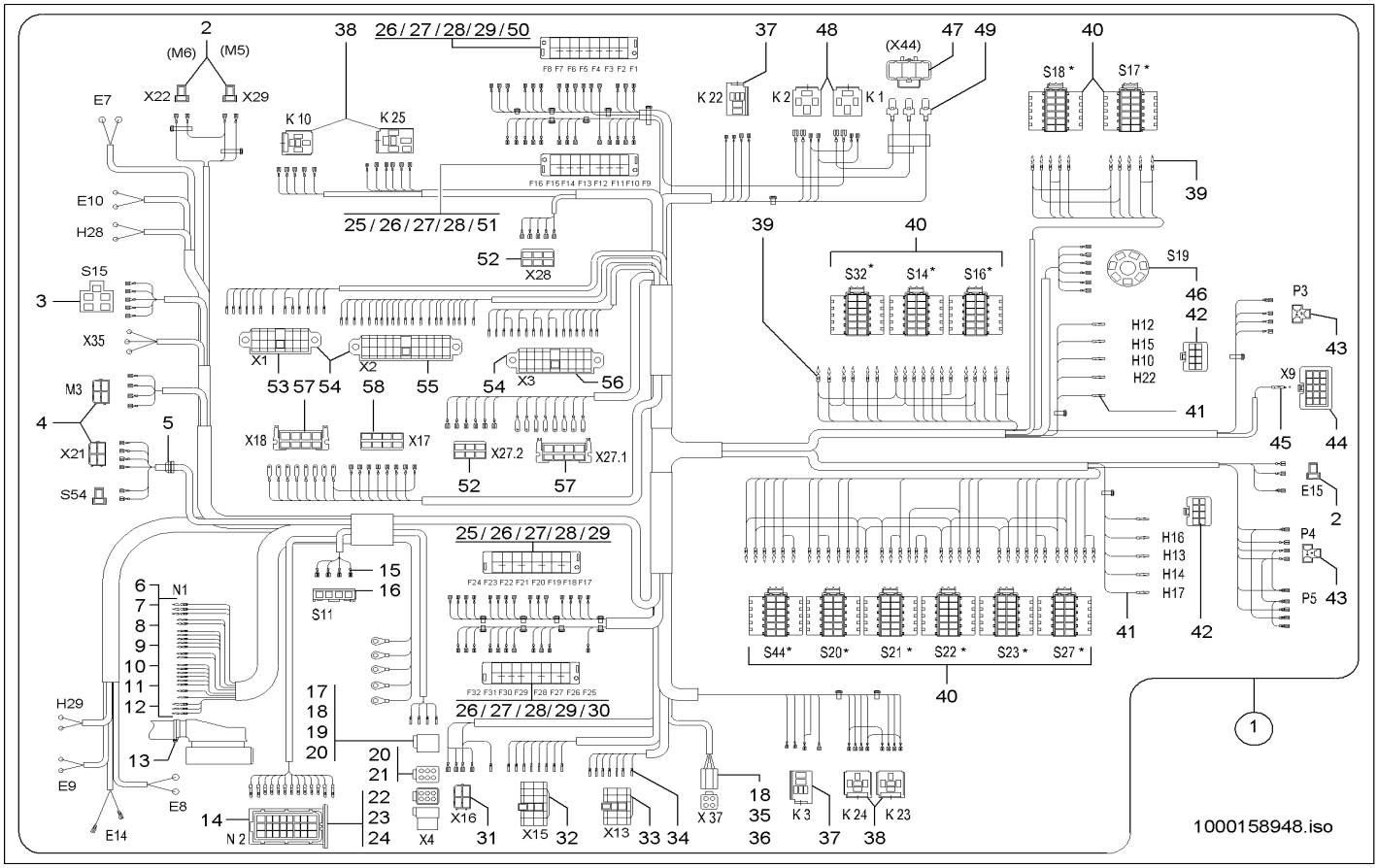

Pos	Art.-Nr.	Anm.	Q'TY	BEZEICHNUNG	PART NAME	DESIGNATION
1	1000155752		1,00 ST	KABELBAUM	WIRING HARNESS	ARBRE DE CÂBLE
2	1000095323		4,00 ST	STECKHÜLSENGEHÄUSE	PLUG SLEEVE HOUSING	BOÎTE À DOUILLES DE BOUCHON
3	1000086664		1,00 ST	STECKHÜLSENGEHÄUSE	PLUG SLEEVE HOUSING	BOÎTE À DOUILLES DE BOUCHON
4	1000095325		2,00 ST	STECKHÜLSENGEHÄUSE	PLUG SLEEVE HOUSING	BOÎTE À DOUILLES DE BOUCHON
5	1000096025		1,00 ST	DURCHFÜHRUNGSRING	JUNCTION	ANNEAU D'APPLICATION
6	1000104736		1,00 ST	KONTAKT-GEHÄUSE	CONTACT-HOUSING	CONTACT COFFRET
7	1000027341		6,00 ST	KONTAKT	CONTACT	CONTACT
8	1000104732		17,00 ST	KONTAKT	CONTACT	CONTACT
9	1000104739		6,00 ST	DICHTUNG	SEAL	JOINT D'ÉTANCHÉITÉ
10	1000104738		17,00 ST	DICHTUNG	SEAL	JOINT D'ÉTANCHÉITÉ
11	1000104740		19,00 ST	VERSCHLUSSSTOPFEN	LOCK PLUG	BOUCHON DE FERMETURE
12	1000104737		1,00 ST	ABDECKKAPPE	COVER CAP	BONNET DE RECOUVREMENT
13	1000090058		1,00 ST	KABELBINDER	CABLE STRAP	BOUTISSE DE CÂBLE
14	1000125826		1,00 ST	BUCHSENGEHÄUSE	BUSHING HOUSING	BOÎTE DE BAGUE
15	1000105086		4,00 ST	BUCHSENKONTAKT	BUSHING CONTACT	CONTACT DE BAGUE
16	1000105096		1,00 ST	BUCHSENGEHÄUSE	BUSHING HOUSING	BOÎTE DE BAGUE
17	1000027431		1,00 ST	BUCHSENGEHÄUSE	BUSHING HOUSING	BOÎTE DE BAGUE
18	1000085034		5,00 ST	BUCHSENKONTAKT	BUSHING CONTACT	CONTACT DE BAGUE
19	1000085032		1,00 ST	BUCHSENVERRIEGELUNG	PLUG LOCKING	VERROUILLAGE DE LA BAGUE
20	1000030446		8,00 ST	STOPFEN	PLUG	BOUCHON
21	1000085023		1,00 ST	STIFTGEHÄUSE	PIN HOUSING	BOÎTE À BROCHES
22	1000125842		4,00 ST	BUCHSENKONTAKT	BUSHING CONTACT	CONTACT DE BAGUE
23	1000125843		12,00 ST	BUCHSENKONTAKT	BUSHING CONTACT	CONTACT DE BAGUE
24	1000126304		11,00 ST	STOPFEN	PLUG	BOUCHON
25	1000101615		1,00 ST	SICHERUNGSKASTEN	FUSE BOX	BOÎTE À FUSIBLE
26	1000101620		4,00 ST	KODIERSOCKEL	SOCKET HOUSING	BOÎTIER DE DOUILLE
27	1000101621		4,00 ST	KODIERSOCKEL	SOCKET HOUSING	BOÎTIER DE DOUILLE
28	1000101622		4,00 ST	KODIERSOCKEL	SOCKET HOUSING	BOÎTIER DE DOUILLE
29	1000101623		3,00 ST	KODIERSOCKEL	SOCKET HOUSING	BOÎTIER DE DOUILLE
30	1000101616		1,00 ST	SICHERUNGSKASTEN	FUSE BOX	BOÎTE À FUSIBLE
31	1000095325		1,00 ST	STECKHÜLSENGEHÄUSE	PLUG SLEEVE HOUSING	BOÎTE À DOUILLES DE BOUCHON
32	1000095332		1,00 ST	STECKHÜLSENGEHÄUSE	PLUG SLEEVE HOUSING	BOÎTE À DOUILLES DE BOUCHON
33	1000095321		1,00 ST	BUCHSENGEHÄUSE	BUSHING HOUSING	BOÎTE DE BAGUE
34	1000095330		17,00 ST	FLACHSTECKHÜLSE	PLUG SLEEVE	DOUILLE DE CLIP
35	1000104286		1,00 ST	BUCHSENGEHÄUSE	BUSHING HOUSING	BOÎTE DE BAGUE
36	1000104287		1,00 ST	KEIL	WEDGE	CLAVETTE
37	1000100593		2,00 ST	SOCKEL	SOCLE	SOCLE
38	1000101071		4,00 ST	STECKERGEHÄUSE	PLUG HOUSING	BOÎTE DE BOUCHON
39	1000103753		63,00 ST	TIMERKONTAKT	TIMER CONTACT	CONTACT DE TIMER
40	1000103949		11,00 ST	BUCHSENGEHÄUSE	BUSHING HOUSING	BOÎTE DE BAGUE
41	1000051985		10,00 ST	BUCHSENKONTAKT	BUSHING CONTACT	CONTACT DE BAGUE
42	1000128153		1,00 ST	BUCHSENGEHÄUSE	BUSHING HOUSING	BOÎTE DE BAGUE
43	1000104416		2,00 ST	STECKHÜLSENGEHÄUSE	PLUG SLEEVE HOUSING	BOÎTE À DOUILLES DE BOUCHON
44	1000104663		1,00 ST	STIFTGEHÄUSE	PIN HOUSING	BOÎTE À BROCHES
45	1000104662		14,00 ST	BUCHSENKONTAKT	BUSHING CONTACT	CONTACT DE BAGUE
46	1000104430		1,00 ST	STECKERGEHÄUSE	PLUG HOUSING	BOÎTE DE BOUCHON

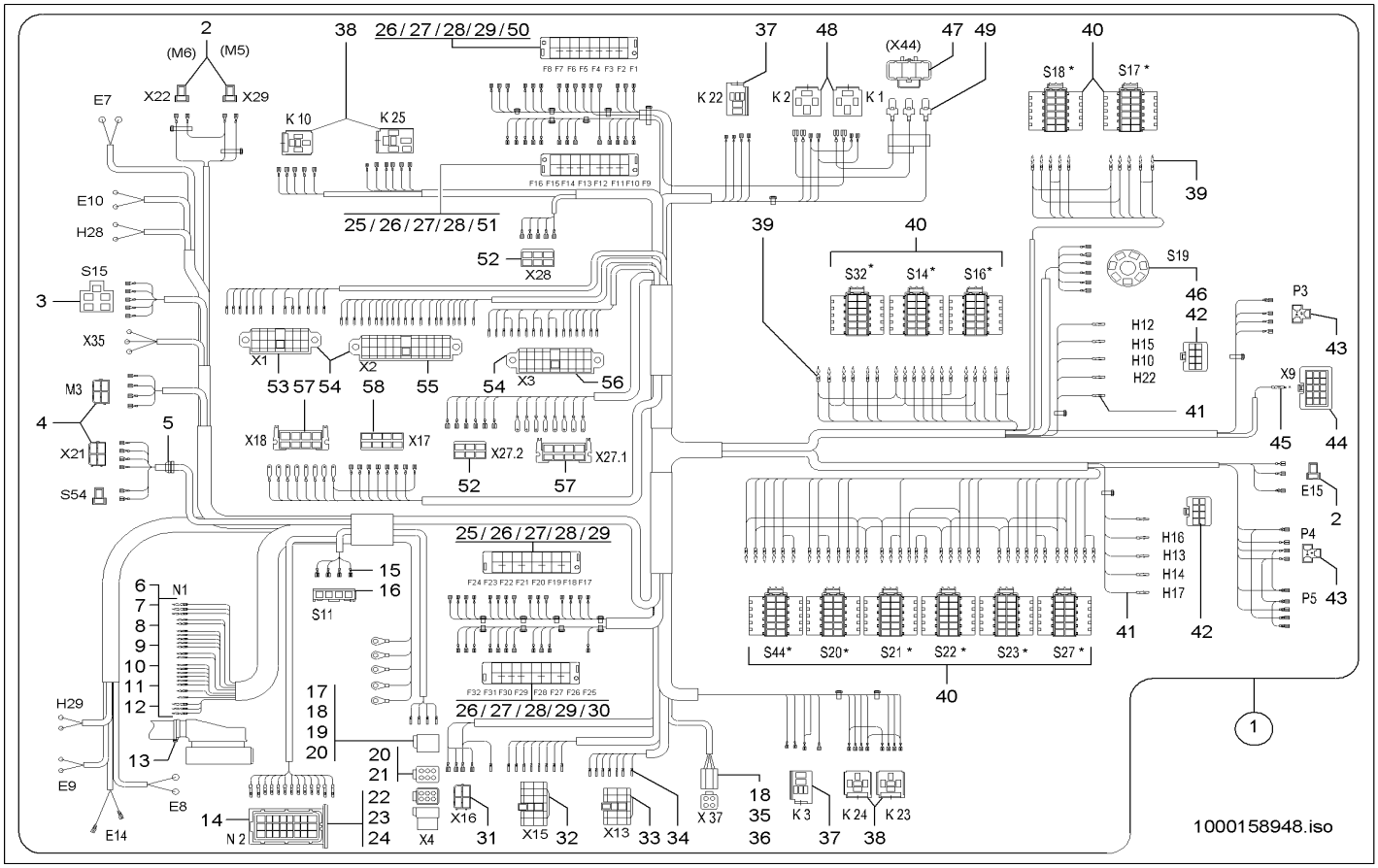

Pos	Art.-Nr.	Anm.	Q'TY	BEZEICHNUNG	PART NAME	DESIGNATION
47	1000104417		1,00 ST	STECKERGEHÄUSE	PLUG HOUSING	BOÎTE DE BOUCHON
48	1000026997		2,00 ST	SOCKEL	SOCLE	SOCLE
49	1000104577		3,00 ST	FLACHSTECKER	PLUG	BOUCHON
50	1000101618		1,00 ST	SICHERUNGSKASTEN	FUSE BOX	BOÎTE À FUSIBLE
51	1000101617		1,00 ST	SICHERUNGSKASTEN	FUSE BOX	BOÎTE À FUSIBLE
52	1000095337		2,00 ST	STECKHÜLSENGEHÄUSE	PLUG SLEEVE HOUSING	BOÎTE À DOUILLES DE BOUCHON
53	1000104733		1,00 ST	STIFTGEHÄUSE	PIN HOUSING	BOÎTE À BROCHES
54	1000000483		50,00 ST	FLACHSTECKER	PLUG	BOUCHON
55	1000104735		1,00 ST	STIFTGEHÄUSE	PIN HOUSING	BOÎTE À BROCHES
56	1000104734		1,00 ST	STIFTGEHÄUSE	PIN HOUSING	BOÎTE À BROCHES
57	1000095328		2,00 ST	FLACHSTECKERGEHÄUSE	PLUG HOUSING	BOÎTE DE BOUCHON
58	1000000479		1,00 ST	STECKHÜLSENGEHÄUSE	PLUG SLEEVE HOUSING	BOÎTE À DOUILLES DE BOUCHON

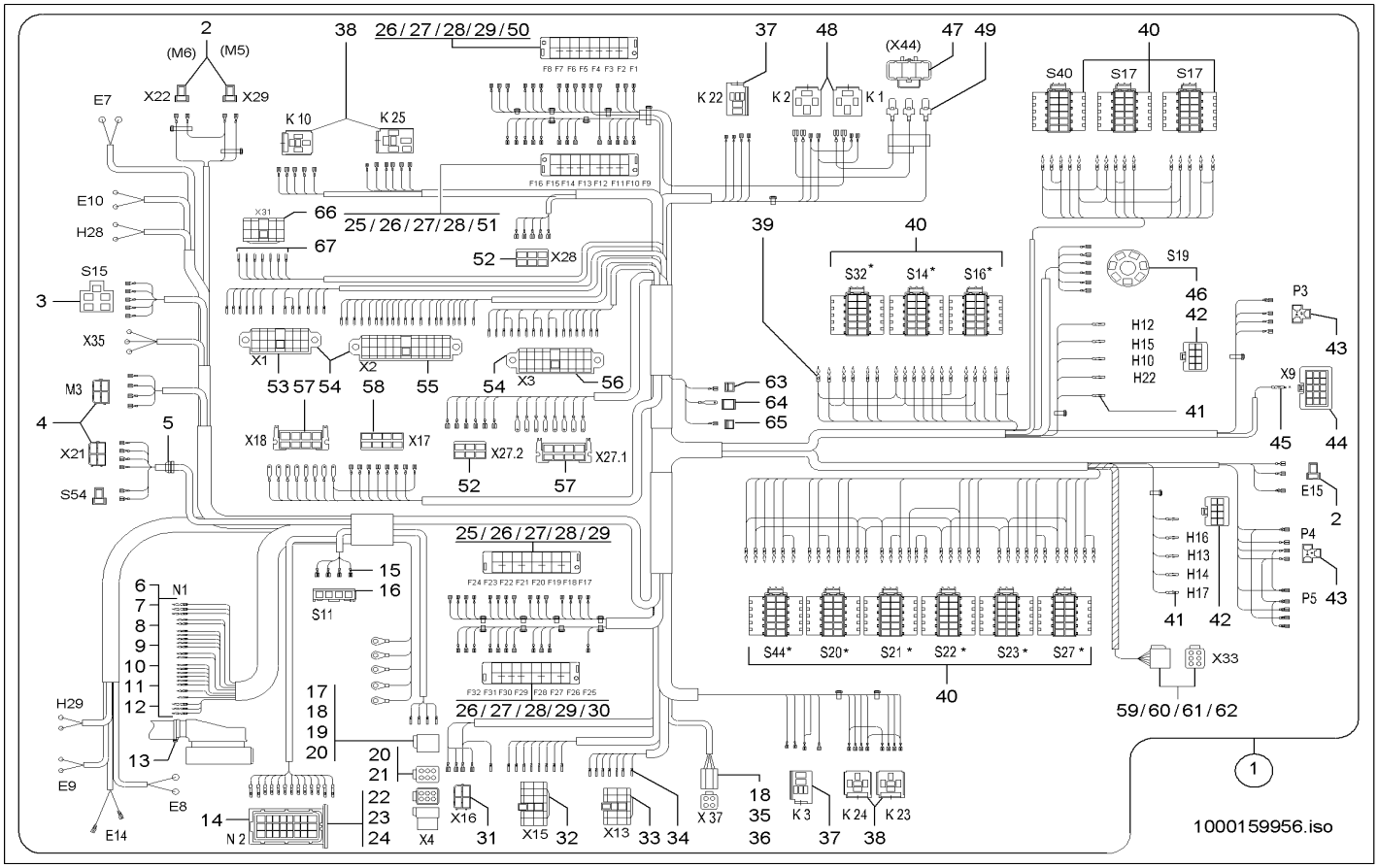

Pos	Art.-Nr.	Anm.	Q'TY	BEZEICHNUNG	PART NAME	DESIGNATION
1	1000155806		1,00 ST	KABELBAUM	WIRING HARNESS	ARBRE DE CÂBLE
2	1000095323		4,00 ST	STECKHÜLSENGEHÄUSE	PLUG SLEEVE HOUSING	BOÎTE À DOUILLES DE BOUCHON
3	1000086664		1,00 ST	STECKHÜLSENGEHÄUSE	PLUG SLEEVE HOUSING	BOÎTE À DOUILLES DE BOUCHON
4	1000095325		2,00 ST	STECKHÜLSENGEHÄUSE	PLUG SLEEVE HOUSING	BOÎTE À DOUILLES DE BOUCHON
5	1000096025		1,00 ST	DURCHFÜHRUNGSRING	JUNCTION	ANNEAU D'APPLICATION
6	1000104736		1,00 ST	KONTAKT-GEHÄUSE	CONTACT-HOUSING	CONTACT COFFRET
7	1000027341		6,00 ST	KONTAKT	CONTACT	CONTACT
8	1000104732		17,00 ST	KONTAKT	CONTACT	CONTACT
9	1000104739		6,00 ST	DICHTUNG	SEAL	JOINT D'ÉTANCHÉITÉ
10	1000104738		17,00 ST	DICHTUNG	SEAL	JOINT D'ÉTANCHÉITÉ
11	1000104740		19,00 ST	VERSCHLUSSSTOPFEN	LOCK PLUG	BOUCHON DE FERMETURE
12	1000104737		1,00 ST	ABDECKKAPPE	COVER CAP	BONNET DE RECOUVREMENT
13	1000090058		1,00 ST	KABELBINDER	CABLE STRAP	BOUTISSE DE CÂBLE
14	1000125826		1,00 ST	BUCHSENGEHÄUSE	BUSHING HOUSING	BOÎTE DE BAGUE
15	1000105086		4,00 ST	BUCHSENKONTAKT	BUSHING CONTACT	CONTACT DE BAGUE
16	1000105096		1,00 ST	BUCHSENGEHÄUSE	BUSHING HOUSING	BOÎTE DE BAGUE
17	1000027431		1,00 ST	BUCHSENGEHÄUSE	BUSHING HOUSING	BOÎTE DE BAGUE
18	1000085034		5,00 ST	BUCHSENKONTAKT	BUSHING CONTACT	CONTACT DE BAGUE
19	1000085032		1,00 ST	BUCHSENVERRIEGELUNG	PLUG LOCKING	VERROUILLAGE DE LA BAGUE
20	1000030446		8,00 ST	STOPFEN	PLUG	BOUCHON
21	1000085023		1,00 ST	STIFTGEHÄUSE	PIN HOUSING	BOÎTE À BROCHES
22	1000125842		4,00 ST	BUCHSENKONTAKT	BUSHING CONTACT	CONTACT DE BAGUE
23	1000125843		12,00 ST	BUCHSENKONTAKT	BUSHING CONTACT	CONTACT DE BAGUE
24	1000126304		11,00 ST	STOPFEN	PLUG	BOUCHON
25	1000101615		1,00 ST	SICHERUNGSKASTEN	FUSE BOX	BOÎTE À FUSIBLE
26	1000101620		4,00 ST	KODIERSOCKEL	SOCKET HOUSING	BOÎTIER DE DOUILLE
27	1000101621		4,00 ST	KODIERSOCKEL	SOCKET HOUSING	BOÎTIER DE DOUILLE
28	1000101622		4,00 ST	KODIERSOCKEL	SOCKET HOUSING	BOÎTIER DE DOUILLE
29	1000101623		3,00 ST	KODIERSOCKEL	SOCKET HOUSING	BOÎTIER DE DOUILLE
30	1000101616		1,00 ST	SICHERUNGSKASTEN	FUSE BOX	BOÎTE À FUSIBLE
31	1000095325		1,00 ST	STECKHÜLSENGEHÄUSE	PLUG SLEEVE HOUSING	BOÎTE À DOUILLES DE BOUCHON
32	1000095332		1,00 ST	STECKHÜLSENGEHÄUSE	PLUG SLEEVE HOUSING	BOÎTE À DOUILLES DE BOUCHON
33	1000095321		1,00 ST	BUCHSENGEHÄUSE	BUSHING HOUSING	BOÎTE DE BAGUE
34	1000095330		17,00 ST	FLACHSTECKHÜLSE	PLUG SLEEVE	DOUILLE DE CLIP
35	1000104286		1,00 ST	BUCHSENGEHÄUSE	BUSHING HOUSING	BOÎTE DE BAGUE
36	1000104287		1,00 ST	KEIL	WEDGE	CLAVETTE
37	1000100593		2,00 ST	SOCKEL	SOCLE	SOCLE
38	1000101071		4,00 ST	STECKERGEHÄUSE	PLUG HOUSING	BOÎTE DE BOUCHON
39	1000103753		63,00 ST	TIMERKONTAKT	TIMER CONTACT	CONTACT DE TIMER
40	1000103949		12,00 ST	BUCHSENGEHÄUSE	BUSHING HOUSING	BOÎTE DE BAGUE
41	1000051985		10,00 ST	BUCHSENKONTAKT	BUSHING CONTACT	CONTACT DE BAGUE
42	1000128153		1,00 ST	BUCHSENGEHÄUSE	BUSHING HOUSING	BOÎTE DE BAGUE
43	1000104416		2,00 ST	STECKHÜLSENGEHÄUSE	PLUG SLEEVE HOUSING	BOÎTE À DOUILLES DE BOUCHON
44	1000104663		1,00 ST	STIFTGEHÄUSE	PIN HOUSING	BOÎTE À BROCHES
45	1000104662		14,00 ST	BUCHSENKONTAKT	BUSHING CONTACT	CONTACT DE BAGUE
46	1000104430		1,00 ST	STECKERGEHÄUSE	PLUG HOUSING	BOÎTE DE BOUCHON

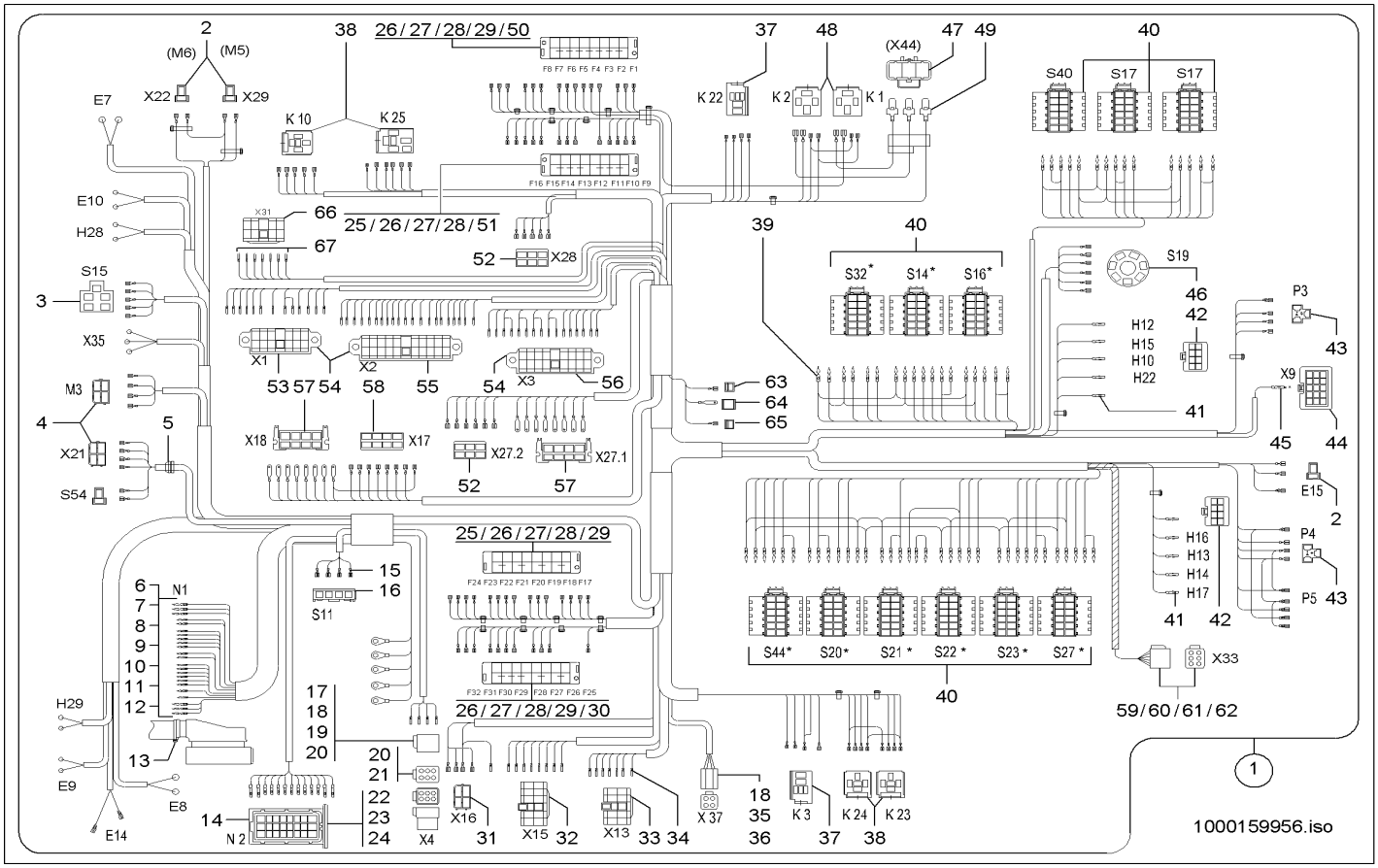

Pos	Art.-Nr.	Anm.	Q'TY	BEZEICHNUNG	PART NAME	DESIGNATION
47	1000104417		1,00 ST	STECKERGEHÄUSE	PLUG HOUSING	BOÎTE DE BOUCHON
48	1000026997		2,00 ST	SOCKEL	SOCLE	SOCLE
49	1000104577		3,00 ST	FLACHSTECKER	PLUG	BOUCHON
50	1000101618		1,00 ST	SICHERUNGSKASTEN	FUSE BOX	BOÎTE À FUSIBLE
51	1000101617		1,00 ST	SICHERUNGSKASTEN	FUSE BOX	BOÎTE À FUSIBLE
52	1000095337		2,00 ST	STECKHÜLSENGEHÄUSE	PLUG SLEEVE HOUSING	BOÎTE À DOUILLES DE BOUCHON
53	1000104733		1,00 ST	STIFTGEHÄUSE	PIN HOUSING	BOÎTE À BROCHES
54	1000000483		50,00 ST	FLACHSTECKER	PLUG	BOUCHON
55	1000104735		1,00 ST	STIFTGEHÄUSE	PIN HOUSING	BOÎTE À BROCHES
56	1000104734		1,00 ST	STIFTGEHÄUSE	PIN HOUSING	BOÎTE À BROCHES
57	1000095328		2,00 ST	FLACHSTECKERGEHÄUSE	PLUG HOUSING	BOÎTE DE BOUCHON
58	1000000479		1,00 ST	STECKHÜLSENGEHÄUSE	PLUG SLEEVE HOUSING	BOÎTE À DOUILLES DE BOUCHON
59	1000027431		1,00 ST	BUCHSENGEHÄUSE	BUSHING HOUSING	BOÎTE DE BAGUE
60	1000085034		4,00 ST	BUCHSENKONTAKT	BUSHING CONTACT	CONTACT DE BAGUE
61	1000085032		1,00 ST	BUCHSENVERRIEGELUNG	PLUG LOCKING	VERROUILLAGE DE LA BAGUE
62	1000030446		2,00 ST	STOPFEN	PLUG	BOUCHON
63	1000019583		1,00 ST	STECKHÜLSENGEHÄUSE	PLUG SLEEVE HOUSING	BOÎTE À DOUILLES DE BOUCHON
64	1000085008		1,00 ST	FLACHSTECKERGEHÄUSE	PLUG HOUSING	BOÎTE DE BOUCHON
65	1000103336		1,00 ST	FLACHSTECKERGEHÄUSE	PLUG HOUSING	BOÎTE DE BOUCHON
66	1000101653		1,00 ST	STECKHÜLSENGEHÄUSE	PLUG SLEEVE HOUSING	BOÎTE À DOUILLES DE BOUCHON
67	1000000483		7,00 ST	FLACHSTECKER	PLUG	BOUCHON

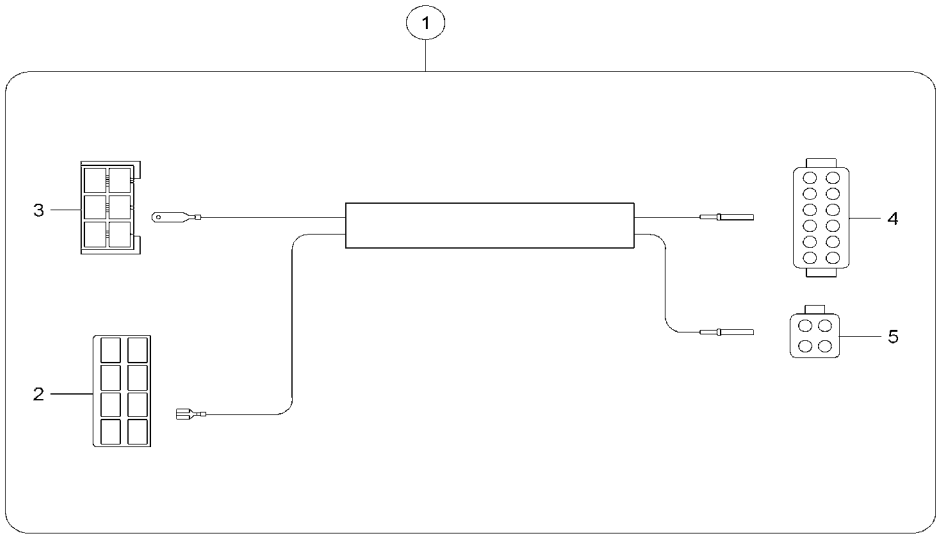

1000136869.iso

Pos	Art.-Nr.	Anm.	Q'TY	BEZEICHNUNG	PART NAME	DESIGNATION
1	1000107783		1,00 ST	KABEL	CABLE	CÂBLE
2	1000000479		1,00 ST	STECKHÜLSENGEHÄUSE	PLUG SLEEVE HOUSING	BOÎTE À DOUILLES DE BOUCHON
3	1000095335		1,00 ST	FLACHSTECKERGEHÄUSE	PLUG HOUSING	BOÎTE DE BOUCHON
4	1000105122		1,00 ST	BUCHSENGEHÄUSE	BUSHING HOUSING	BOÎTE DE BAGUE
5	1000104286		1,00 ST	BUCHSENGEHÄUSE	BUSHING HOUSING	BOÎTE DE BAGUE

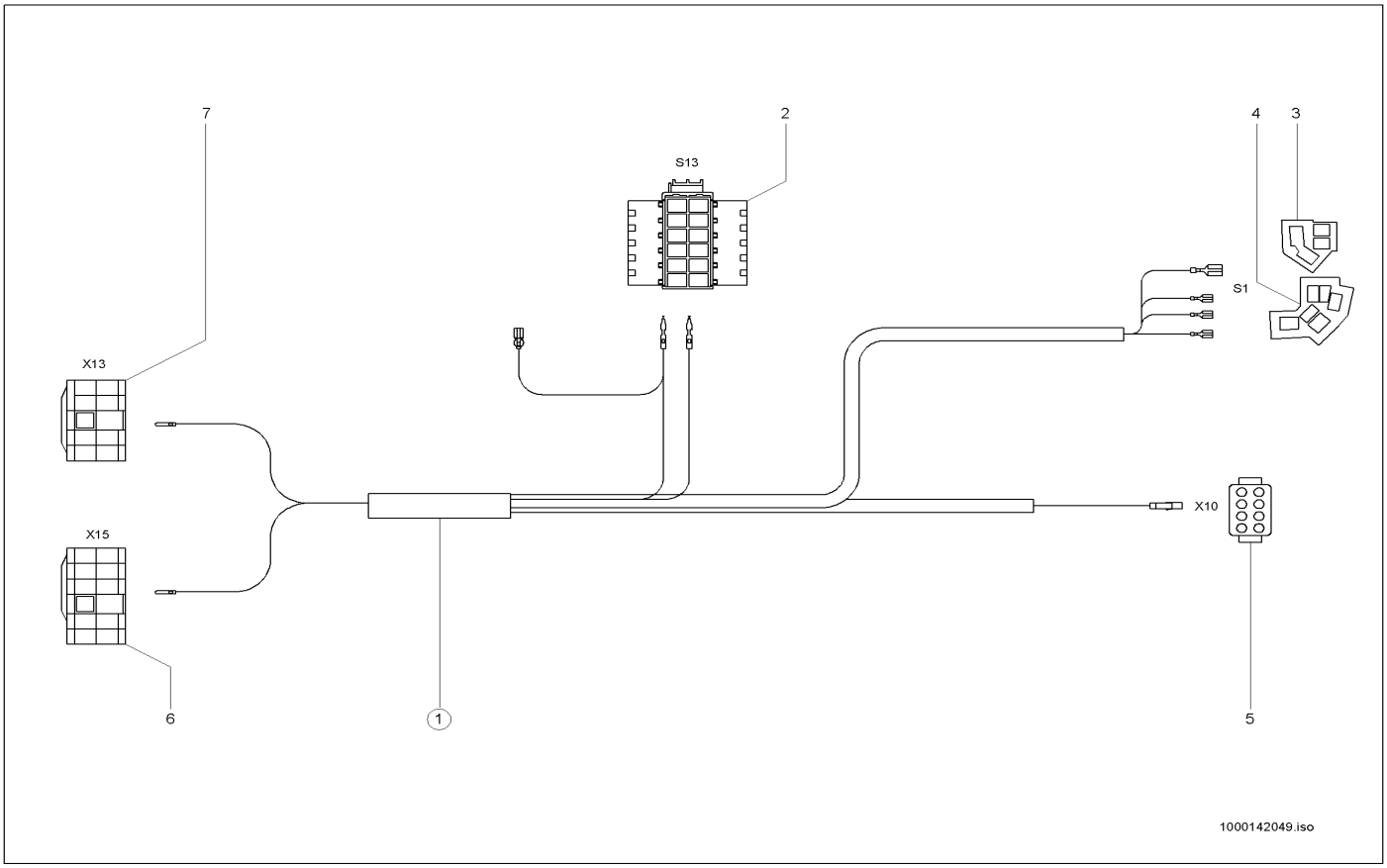

Pos	Art.-Nr.	Anm.	Q'TY	BEZEICHNUNG	PART NAME	DESIGNATION
1	1000114432		1,00 ST	KABELBAUM	WIRING HARNESS	ARBRE DE CÂBLE
2	1000103949		1,00 ST	BUCHSENGEHÄUSE	BUSHING HOUSING	BOÎTE DE BAGUE
3	1000027368		1,00 ST	ZENTRALSTECKER	CENTRAL PLUG	BOUCHON CENTRALE
4	1000027386		1,00 ST	ZENTRALSTECKER	CENTRAL PLUG	BOUCHON CENTRALE
5	1000027429		1,00 ST	GEHÄUSE	HOUSING	BOÎTE
6	1000101655		1,00 ST	STIFTGEHÄUSE	PIN HOUSING	BOÎTE À BROCHES
7	1000101653		1,00 ST	STECKHÜLSENGEHÄUSE	PLUG SLEEVE HOUSING	BOÎTE À DOUILLES DE BOUCHON

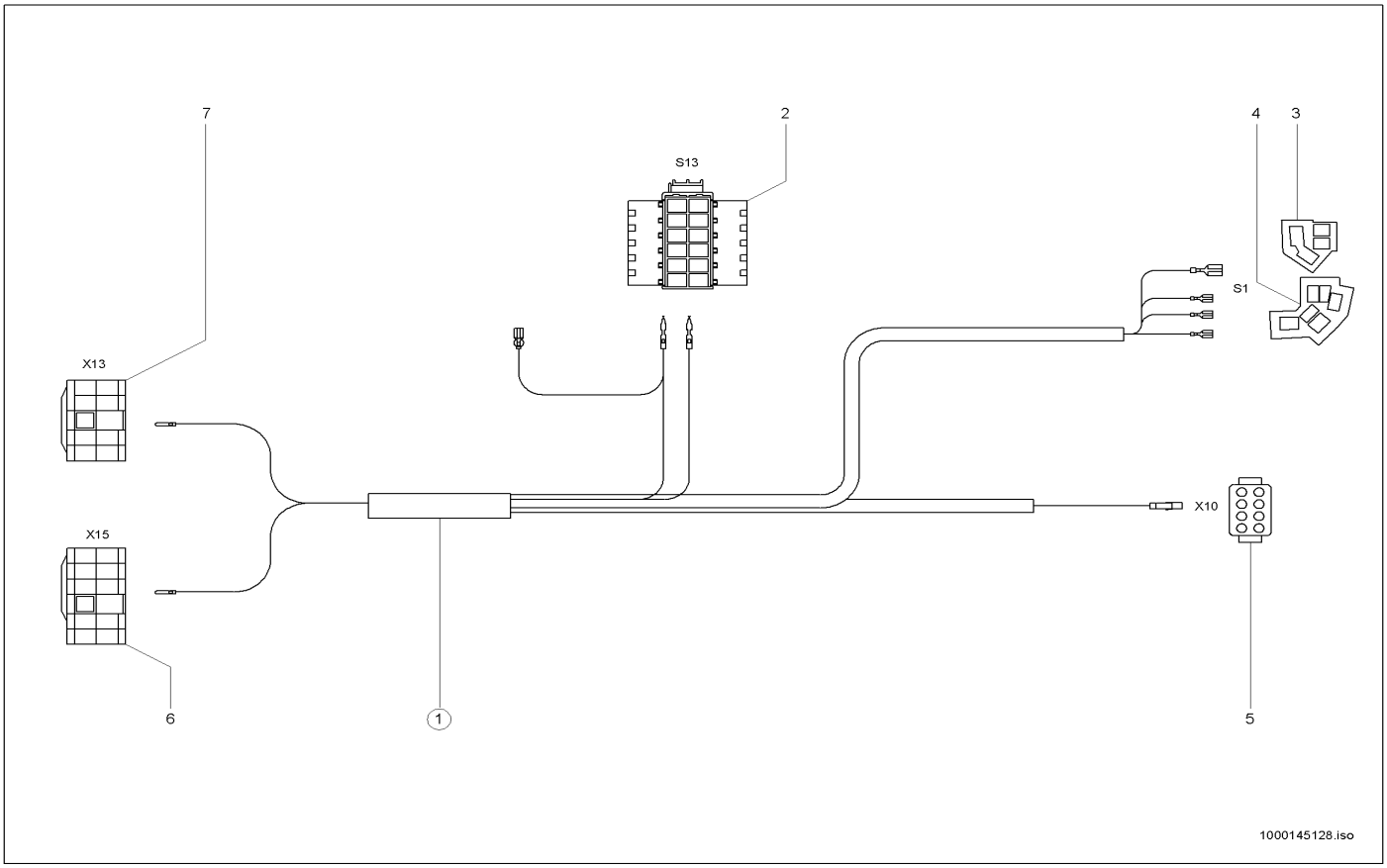

Pos	Art.-Nr.	Anm.	Q'TY	BEZEICHNUNG	PART NAME	DESIGNATION
1	1000126681	kpl	1,00 ST	KABELBAUM	WIRING HARNESS	ARBRE DE CÂBLE
2	1000103949		1,00 ST	BUCHSENGEHÄUSE	BUSHING HOUSING	BOÎTE DE BAGUE
3	1000027368		1,00 ST	ZENTRALSTECKER	CENTRAL PLUG	BOUCHON CENTRALE
4	1000027386		1,00 ST	ZENTRALSTECKER	CENTRAL PLUG	BOUCHON CENTRALE
5	1000100346		1,00 ST	BUCHSENGEHÄUSE	BUSHING HOUSING	BOÎTE DE BAGUE
6	1000101655		1,00 ST	STIFTGEHÄUSE	PIN HOUSING	BOÎTE À BROCHES
7	1000101653		1,00 ST	STECKHÜLSENGEHÄUSE	PLUG SLEEVE HOUSING	BOÎTE À DOUILLES DE BOUCHON

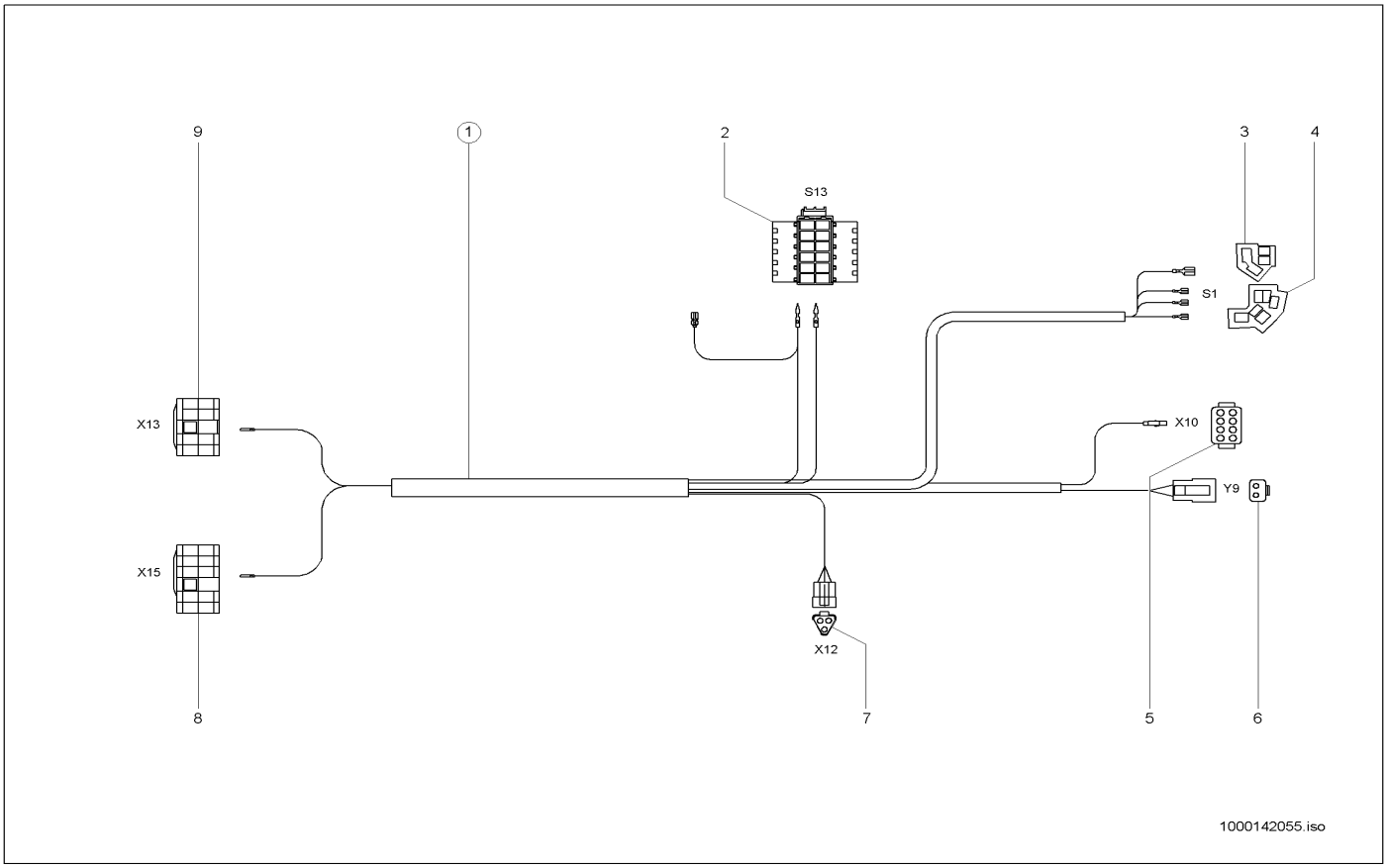

Pos	Art.-Nr.	Anm.	Q'TY	BEZEICHNUNG	PART NAME	DESIGNATION
1	1000102656		1,00 ST	KABELBAUM	WIRING HARNESS	ARBRE DE CÂBLE
2	1000103949		1,00 ST	BUCHSENGEHÄUSE	BUSHING HOUSING	BOÎTE DE BAGUE
3	1000027368		1,00 ST	ZENTRALSTECKER	CENTRAL PLUG	BOUCHON CENTRALE
4	1000027386		1,00 ST	ZENTRALSTECKER	CENTRAL PLUG	BOUCHON CENTRALE
5	1000027429		1,00 ST	GEHÄUSE	HOUSING	BOÎTE
6	1000027438		1,00 ST	BUCHSENGEHÄUSE	BUSHING HOUSING	BOÎTE DE BAGUE
7	1000027429		1,00 ST	GEHÄUSE	HOUSING	BOÎTE
8	1000101655		1,00 ST	STIFTGEHÄUSE	PIN HOUSING	BOÎTE À BROCHES
9	1000101653		1,00 ST	STECKHÜLSENGEHÄUSE	PLUG SLEEVE HOUSING	BOÎTE À DOUILLES DE BOUCHON

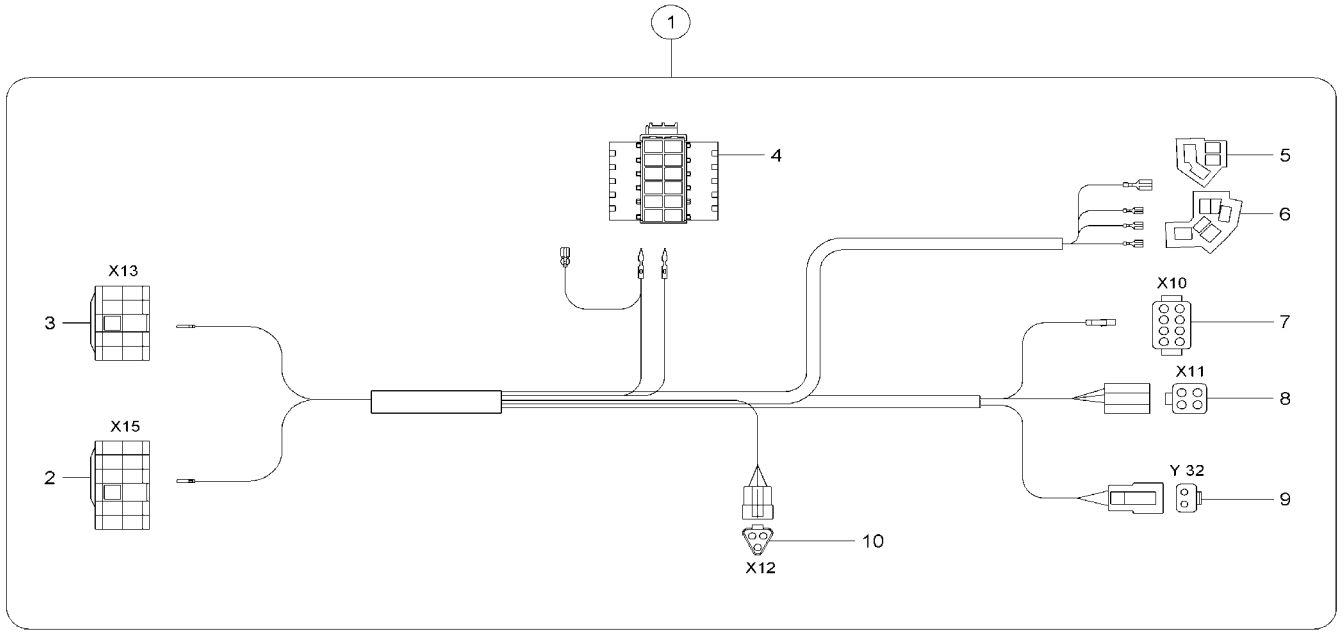

1000136866.iso

Pos	Art.-Nr.	Anm.	Q'TY	BEZEICHNUNG	PART NAME	DESIGNATION
1	1000127680		1,00 ST	KABELBAUM	WIRING HARNESS	ARBRE DE CÂBLE
2	1000101655		1,00 ST	STIFTGEHÄUSE	PIN HOUSING	BOÎTE À BROCHES
3	1000101653		1,00 ST	STECKHÜLSENGEHÄUSE	PLUG SLEEVE HOUSING	BOÎTE À DOUILLES DE BOUCHON
4	1000103949		1,00 ST	BUCHSENGEHÄUSE	BUSHING HOUSING	BOÎTE DE BAGUE
5	1000027368		1,00 ST	ZENTRALSTECKER	CENTRAL PLUG	BOUCHON CENTRALE
6	1000027386		1,00 ST	ZENTRALSTECKER	CENTRAL PLUG	BOUCHON CENTRALE
7	1000027429		1,00 ST	GEHÄUSE	HOUSING	BOÎTE
8	1000104286		1,00 ST	BUCHSENGEHÄUSE	BUSHING HOUSING	BOÎTE DE BAGUE
9	1000027438		1,00 ST	BUCHSENGEHÄUSE	BUSHING HOUSING	BOÎTE DE BAGUE
10	1000027429		1,00 ST	GEHÄUSE	HOUSING	BOÎTE

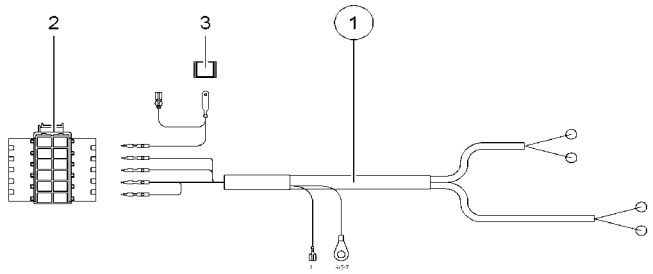

Arbeitsscheinwerfer
working light
reflecteur de travail

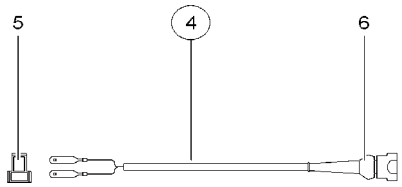

Zusatzsteuerkreis
suppl. control circuit
Circuit de commande d`additif

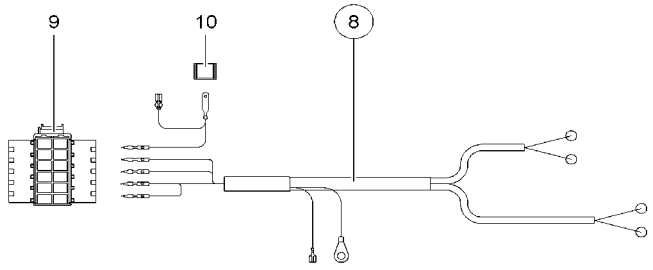

Rundumkennleuchte
rotating beacon
Gyrophare

1000109730.iso

Pos	Art.-Nr.	Anm.	Q'TY	BEZEICHNUNG	PART NAME	DESIGNATION
1	1000102657		1,00 ST	KABELBAUM	WIRING HARNESS	ARBRE DE CÂBLE
2	1000103949		1,00 ST	BUCHSENGEHÄUSE	BUSHING HOUSING	BOÎTE DE BAGUE
3	1000085008		1,00 ST	FLACHSTECKERGEHÄUSE	PLUG HOUSING	BOÎTE DE BOUCHON
4	1000114602		1,00 ST	KABEL	CABLE	CÂBLE
5	1000095329		1,00 ST	FLACHSTECKERGEHÄUSE	PLUG HOUSING	BOÎTE DE BOUCHON
6	1000027466		1,00 ST	SCHUTZKAPPE	PROTECTING CAP	CAPOT DE PROTECTION
7	1000027359		1,00 ST	STECKERGEHÄUSE	PLUG HOUSING	BOÎTE DE BOUCHON
8	1000105214		1,00 ST	KABELBAUM	WIRING HARNESS	ARBRE DE CÂBLE
9	1000103949		1,00 ST	BUCHSENGEHÄUSE	BUSHING HOUSING	BOÎTE DE BAGUE
10	1000085008		1,00 ST	FLACHSTECKERGEHÄUSE	PLUG HOUSING	BOÎTE DE BOUCHON

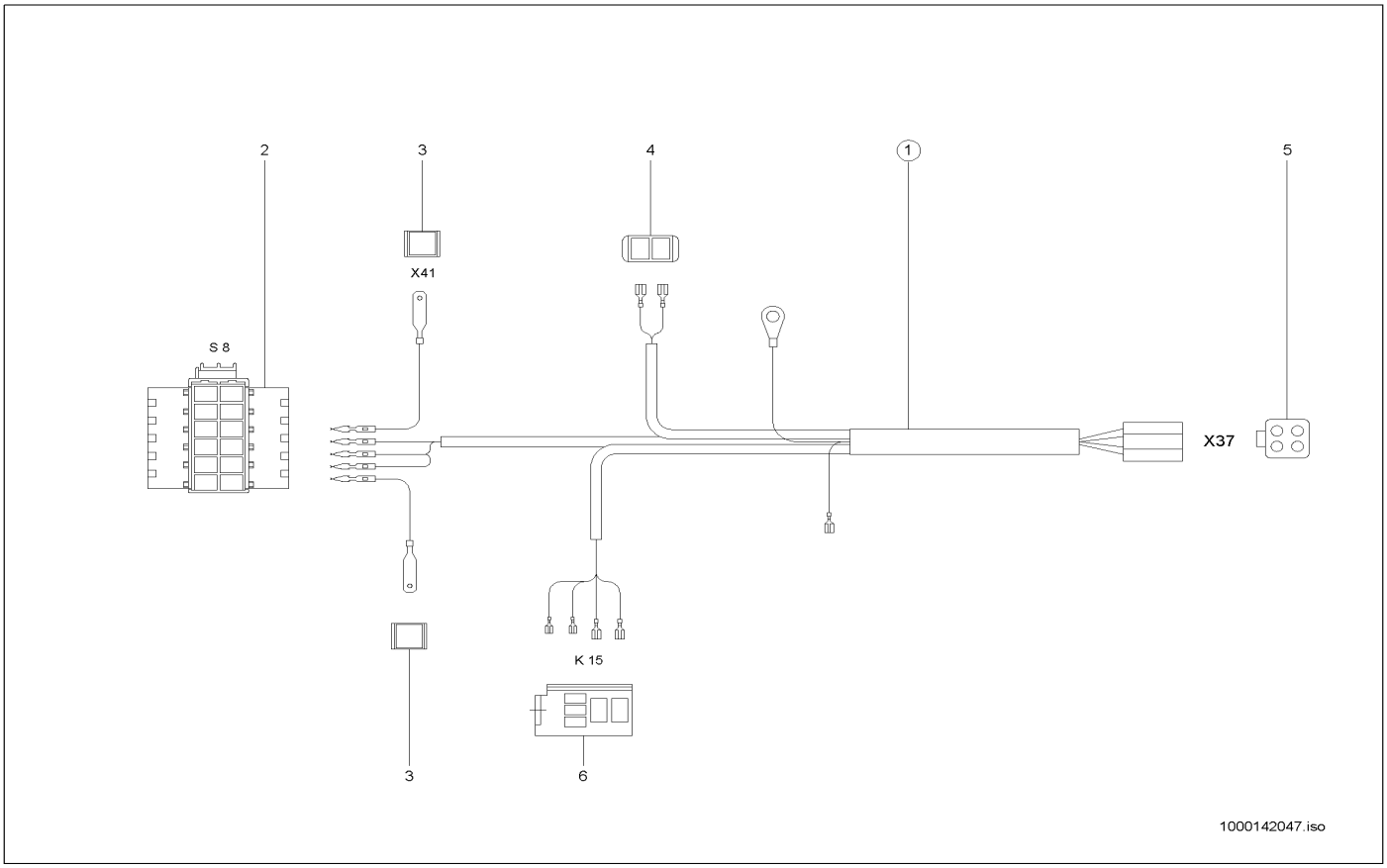

Pos	Art.-Nr.	Anm.	Q'TY	BEZEICHNUNG	PART NAME	DESIGNATION
1	1000103378		1,00 ST	KABELBAUM	WIRING HARNESS	ARBRE DE CÂBLE
2	1000103949		1,00 ST	BUCHSENGEHÄUSE	BUSHING HOUSING	BOÎTE DE BAGUE
3	1000085008		2,00 ST	FLACHSTECKERGEHÄUSE	PLUG HOUSING	BOÎTE DE BOUCHON
4	1000027357		1,00 ST	STECKHÜLSENGEHÄUSE	PLUG SLEEVE HOUSING	BOÎTE À DOUILLES DE BOUCHON
5	1000104286		1,00 ST	BUCHSENGEHÄUSE	BUSHING HOUSING	BOÎTE DE BAGUE
6	1000100593		1,00 ST	SOCKEL	SOCLE	SOCLE

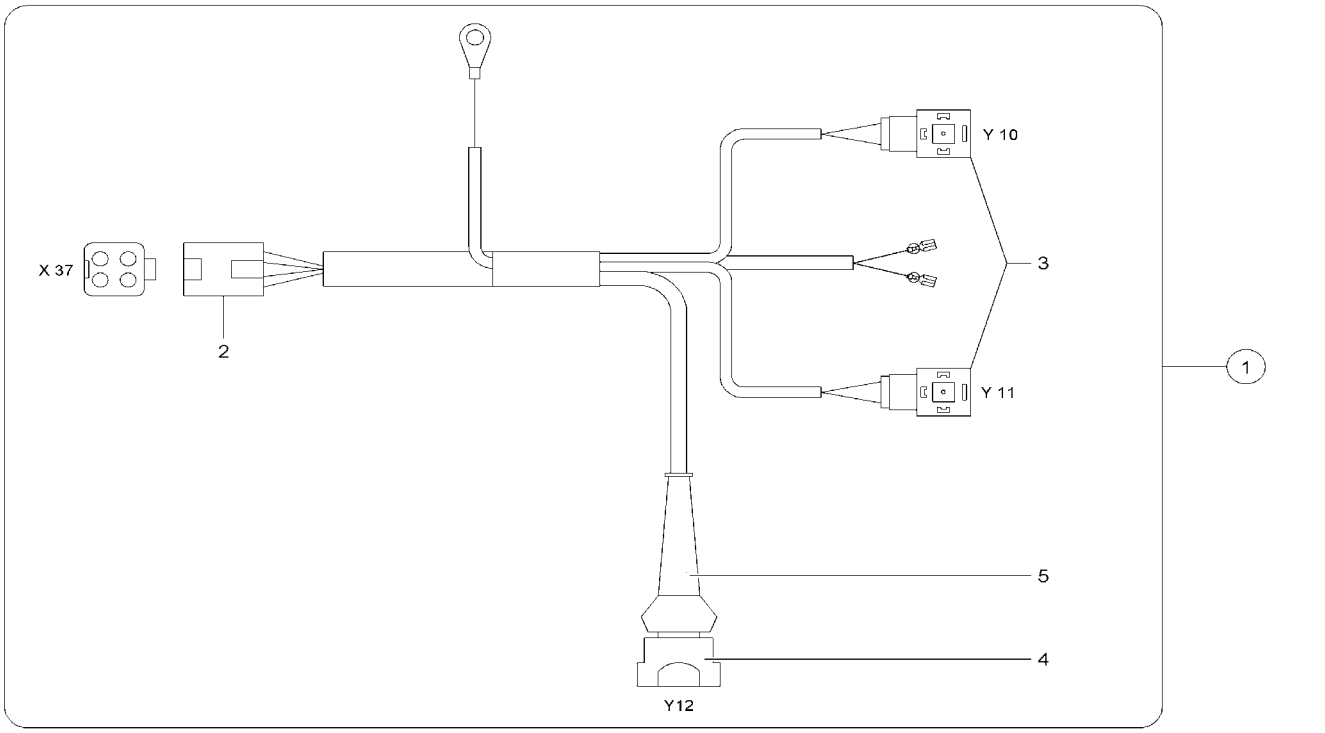

1000136867.iso

Pos	Art.-Nr.	Anm.	Q'TY	BEZEICHNUNG	PART NAME	DESIGNATION
1	1000105007		1,00 ST	KABELBAUM	WIRING HARNESS	ARBRE DE CÂBLE
2	1000104284		1,00 ST	STIFTGEHÄUSE	PIN HOUSING	BOÎTE À BROCHES
3	1000000455		2,00 ST	GERÄTESTECKER	PLUG	BOUCHON
4	1000027359		1,00 ST	STECKERGEHÄUSE	PLUG HOUSING	BOÎTE DE BOUCHON
5	1000027466		1,00 ST	SCHUTZKAPPE	PROTECTING CAP	CAPOT DE PROTECTION

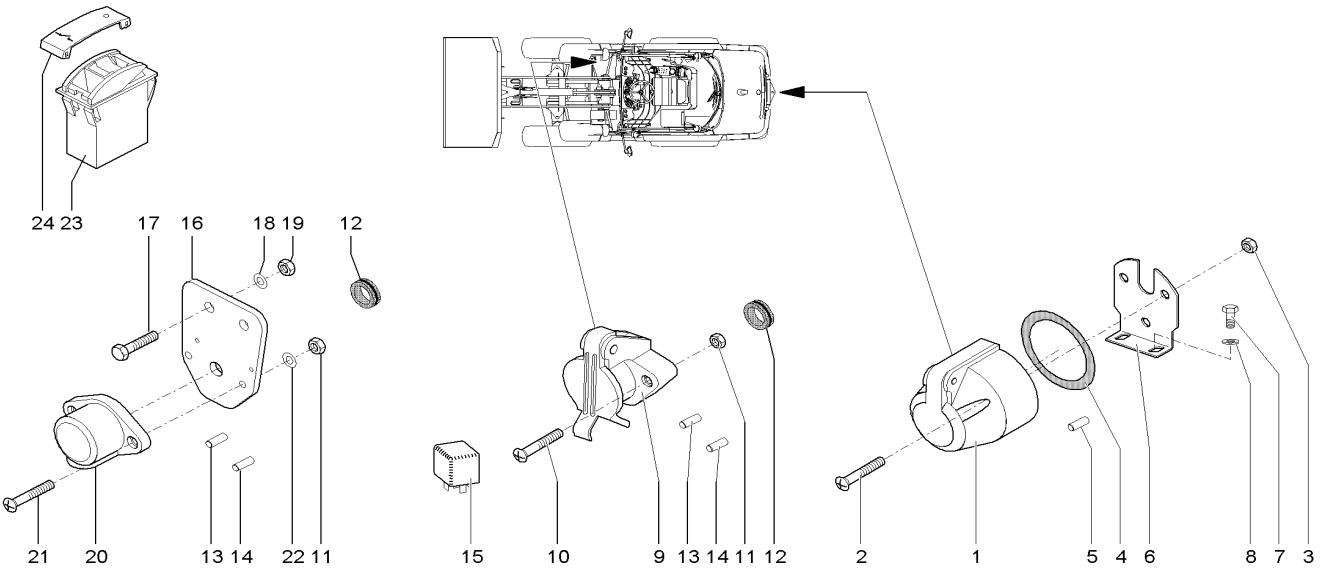

1000109721.iso

Pos	Art.-Nr.	Anm.	Q'TY	BEZEICHNUNG	PART NAME	DESIGNATION
1	1000027230		1,00 ST	STECKDOSE	SOCKET	PRISE DE COURANT
2	1000048148		3,00 ST	ZYLINDERSCHRAUBE	CHEESE HEAD SCREW	VIS A TETE CYLINDRIQUE
3	1000085587		3,00 ST	6KT-MUTTER	HEXAGON NUT	ÉCROU HEXAGONAL
4	1000027149		1,00 ST	DICHTUNG	SEAL	JOINT D'ÉTANCHÉITÉ
5	1000051988		6,00 ST	ENDHÜLSE	ENDSLEEVE	DOUILLE FINALE
6	1000034769		1,00 ST	HALTER	BRACKET CLUTCH	SUPPORT
7	1000020553		2,00 ST	6KT-SCHRAUBE	HEX SCREW	VIS À TÊTE HEXAGONALE
8	1000092290		2,00 ST	SCHEIBE	WASHER	RONDELLE
9	1000050434	A 4	1,00 ST	STECKDOSE	SOCKET	PRISE DE COURANT
10	1000048144		2,00 ST	ZYLINDERSCHRAUBE	CHEESE HEAD SCREW	VIS A TETE CYLINDRIQUE
11	1000049057		2,00 ST	6KT-MUTTER	HEXAGON NUT	ÉCROU HEXAGONAL
12	1000033317		1,00 ST	DURCHFÜHRUNGSRING	JUNCTION	ANNEAU D'APPLICATION
13	1000051988		3,00 ST	ENDHÜLSE	ENDSLEEVE	DOUILLE FINALE
14	1000098962		1,00 ST	ENDHÜLSE	ENDSLEEVE	DOUILLE FINALE
15	1000154043	40 / 60 A	1,00 ST	RELAIS	RELAY	RELAIS
16	1000137685		1,00 ST	HALTER	BRACKET CLUTCH	SUPPORT
17	1000013008		2,00 ST	6KT-SCHRAUBE	HEX SCREW	VIS À TÊTE HEXAGONALE
18	1000015431		2,00 ST	SCHEIBE	WASHER	RONDELLE
19	1000013022		2,00 ST	6KT-MUTTER	HEXAGON NUT	ÉCROU HEXAGONAL
20	1000147066	2 - polig	1,00 ST	STECKDOSE	SOCKET	PRISE DE COURANT
21	1000101181		2,00 ST	ZYLINDERSCHRAUBE	CHEESE HEAD SCREW	VIS A TETE CYLINDRIQUE
22	1000092288		2,00 ST	SCHEIBE	WASHER	RONDELLE
23	1000051959		1,00 ST	KIPPSCHALTER	TILT SWITCH	INTERRUPTEUR À BASCULE
24	1000052354		1,00 ST	ZUS-EINSATZ	SYMBOL	SYMBOLE

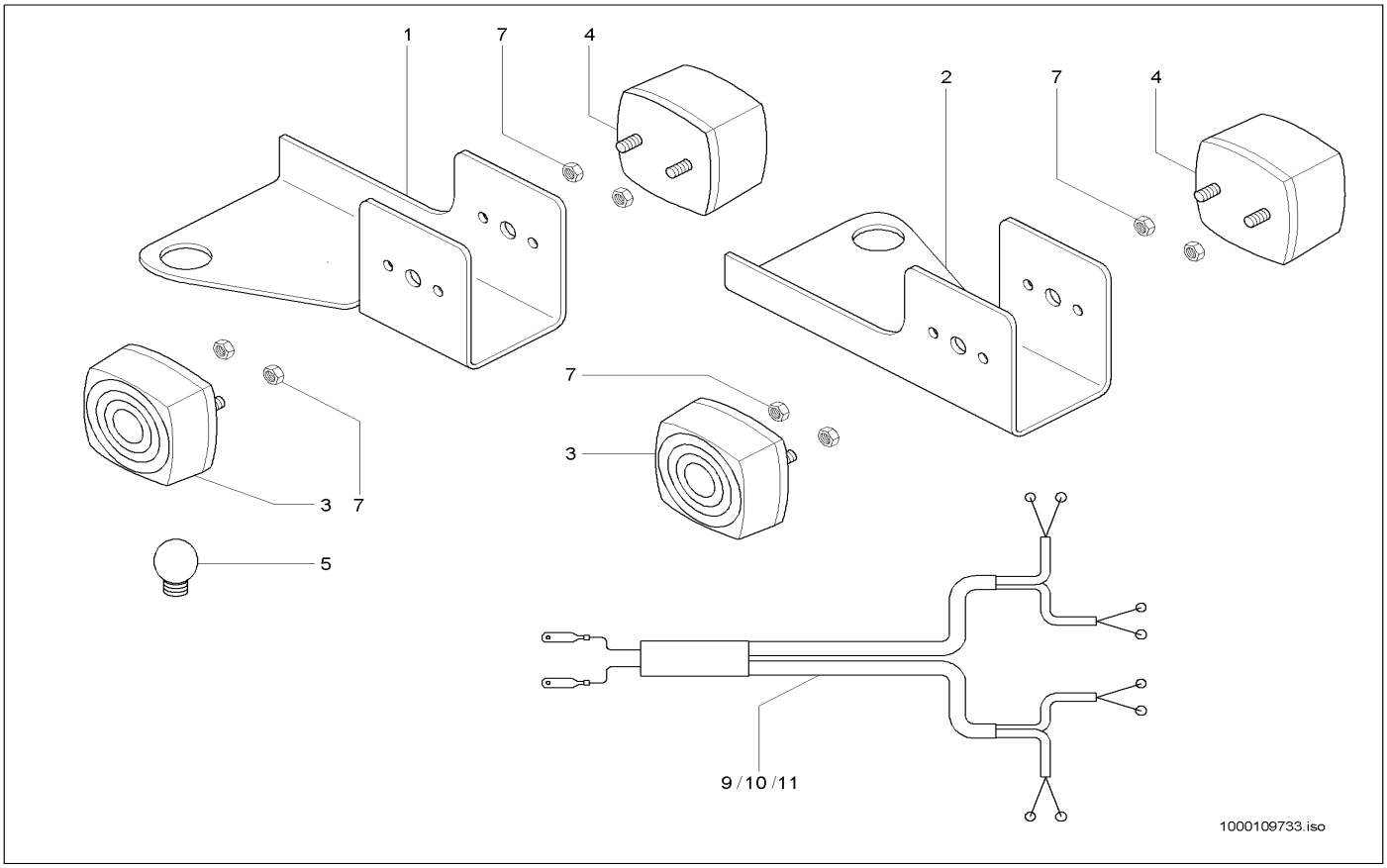

Pos	Art.-Nr.	Anm.	Q'TY	BEZEICHNUNG	PART NAME	DESIGNATION
1	1000106414		1,00 ST	HALTER	BRACKET CLUTCH	SUPPORT
2	1000106434		1,00 ST	HALTER	BRACKET CLUTCH	SUPPORT
3	1000106419		2,00 ST	BEGRENZUNGSLEUCHTE	LIMITING LIGHT	LUMIÈRE DE LIMITATION
4	1000027077		2,00 ST	SCHLUSSLEUCHTE	REAR LIGHT	FEU ARRIÈRE
5	1000085686		4,00 ST	GLÜHLAMPE	BULB	LAMPE À INCANDESCENCE
6	1000085378		8,00 ST	6KT-SCHRAUBE	HEX SCREW	VIS À TÊTE HEXAGONALE
7	1000085581		8,00 ST	6KT-MUTTER	HEXAGON NUT	ÉCROU HEXAGONAL
8	1000092289		8,00 ST	SCHEIBE	WASHER	RONDELLE
9	1000092494		8,00 ST	STECKHÜLSE	PLUG SLEEVE	DOUILLE DE COURANT
10	1000027435		4,00 ST	ISOLIERHÜLSE	INSULATING SLEEVE	DOUILLE ISOLANT
11	1000110410		1,00 ST	KABELBAUM	WIRING HARNESS	ARBRE DE CÂBLE

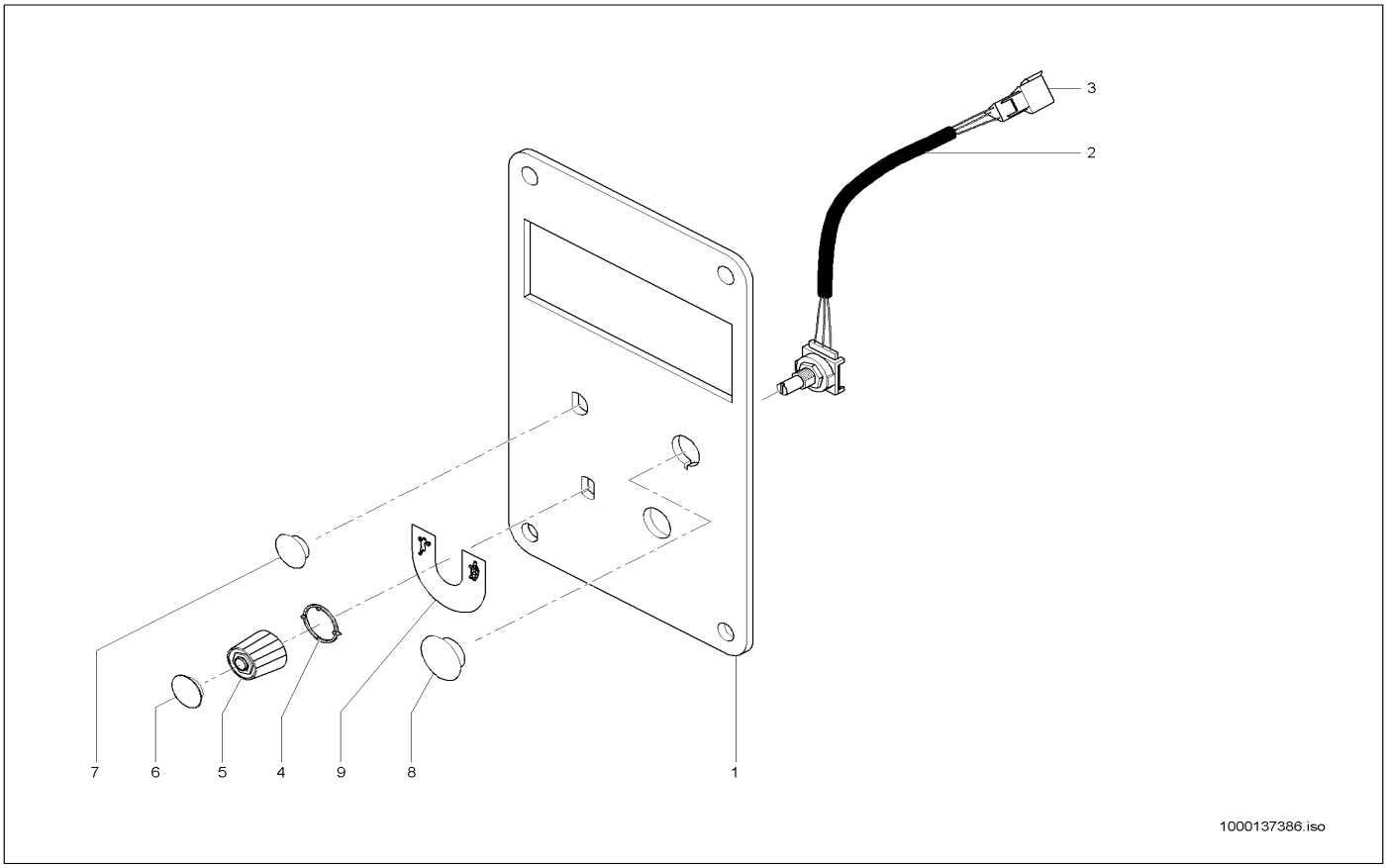

Pos	Art.-Nr.	Anm.	Q'TY	BEZEICHNUNG	PART NAME	DESIGNATION
1	1000099060		1,00 ST	ARMATURENBRETT	INSTRUMENT PANEL	TABLEAU DE BORD
2	1000104756		1,00 ST	KABEL	CABLE	CÂBLE
3	1000027394		1,00 ST	STIFTGEHÄUSE	PIN HOUSING	BOÎTE À BROCHES
4	1000106246		1,00 ST	PFEILSCHEIBE	WASHER	RONDELLE
5	1000106247		1,00 ST	DREHKNOPF	BUTTON	BOUTON DE ROTATION
6	1000106248		1,00 ST	KNOPFABDECKUNG	COVER	RECOUVREMENT
7	1000099082		1,00 ST	STOPFEN	PLUG	BOUCHON
8	1000099083		1,00 ST	STOPFEN	PLUG	BOUCHON
9	1000101110		1,00 ST	HINWEISSCHILD	INDICATION LABEL	PLAQUE INDICATRICE

KENNZEICHENBELEUCHTUNG
NUMBERPLATE LIGHT BG
ECLAIRAGE DE LA PLAQUE MINÉRALOGIQUE BG

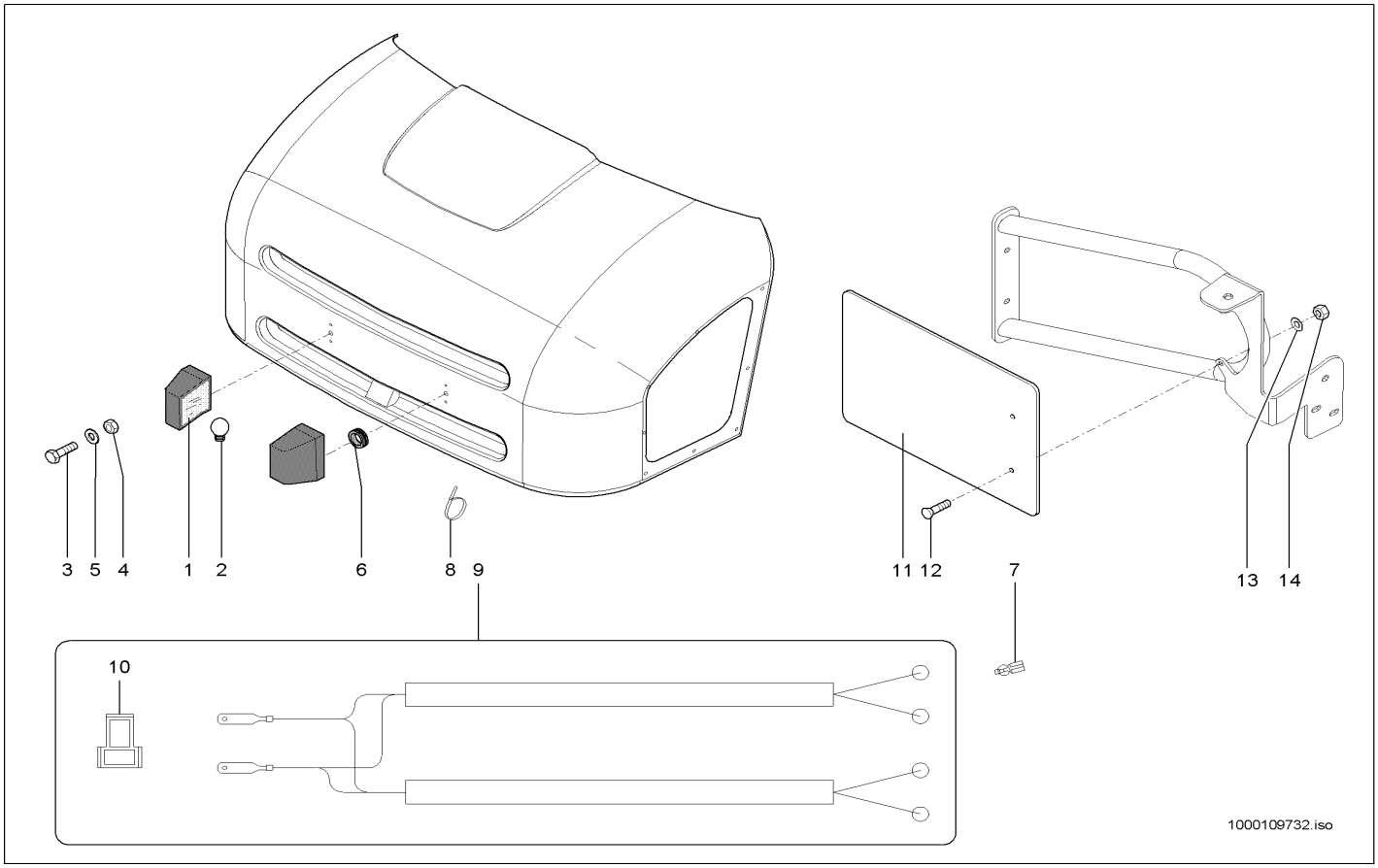

Pos	Art.-Nr.	Anm.	Q'TY	BEZEICHNUNG	PART NAME	DESIGNATION
1	1000027062		2,00 ST	KENNZEICHENLEUCHTE	CHARACTERISTIC LIGHT	LUMIÈRE DE LA PLAQUE D'IMMATRICULATION
2	1000085686		2,00 ST	GLÜHLAMPE	BULB	LAMPE À INCANDESCENCE
3	1000047664		4,00 ST	6KT-SCHRAUBE	HEX SCREW	VIS À TÊTE HEXAGONALE
4	1000085587		4,00 ST	6KT-MUTTER	HEXAGON NUT	ÉCROU HEXAGONAL
5	1000095342		4,00 ST	SCHEIBE	WASHER	RONDELLE
6	1000052685		2,00 ST	DURCHFÜHRUNGSRING	JUNCTION	ANNEAU D'APPLICATION
7	1000089776		4,00 ST	FLACHSTECKHÜLSE	PLUG SLEEVE	DOUILLE DE CLIP
8	1000090083		6,00 ST	KABELBINDER	CABLE STRAP	BOUTISSE DE CÂBLE
9	1000102660		1,00 ST	KABELBAUM	WIRING HARNESS	ARBRE DE CÂBLE
10	1000095329		1,00 ST	FLACHSTECKERGEHÄUSE	PLUG HOUSING	BOÎTE DE BOUCHON
11	1000106791		1,00 ST	HALTER	BRACKET CLUTCH	SUPPORT
12	1000085528		2,00 ST	SENKSCHRAUBE	SINKSCREW	VIS À TÊTE NOYÉE
13	1000092298		2,00 ST	SCHEIBE	WASHER	RONDELLE
14	1000085588		2,00 ST	6KT-MUTTER	HEXAGON NUT	ÉCROU HEXAGONAL

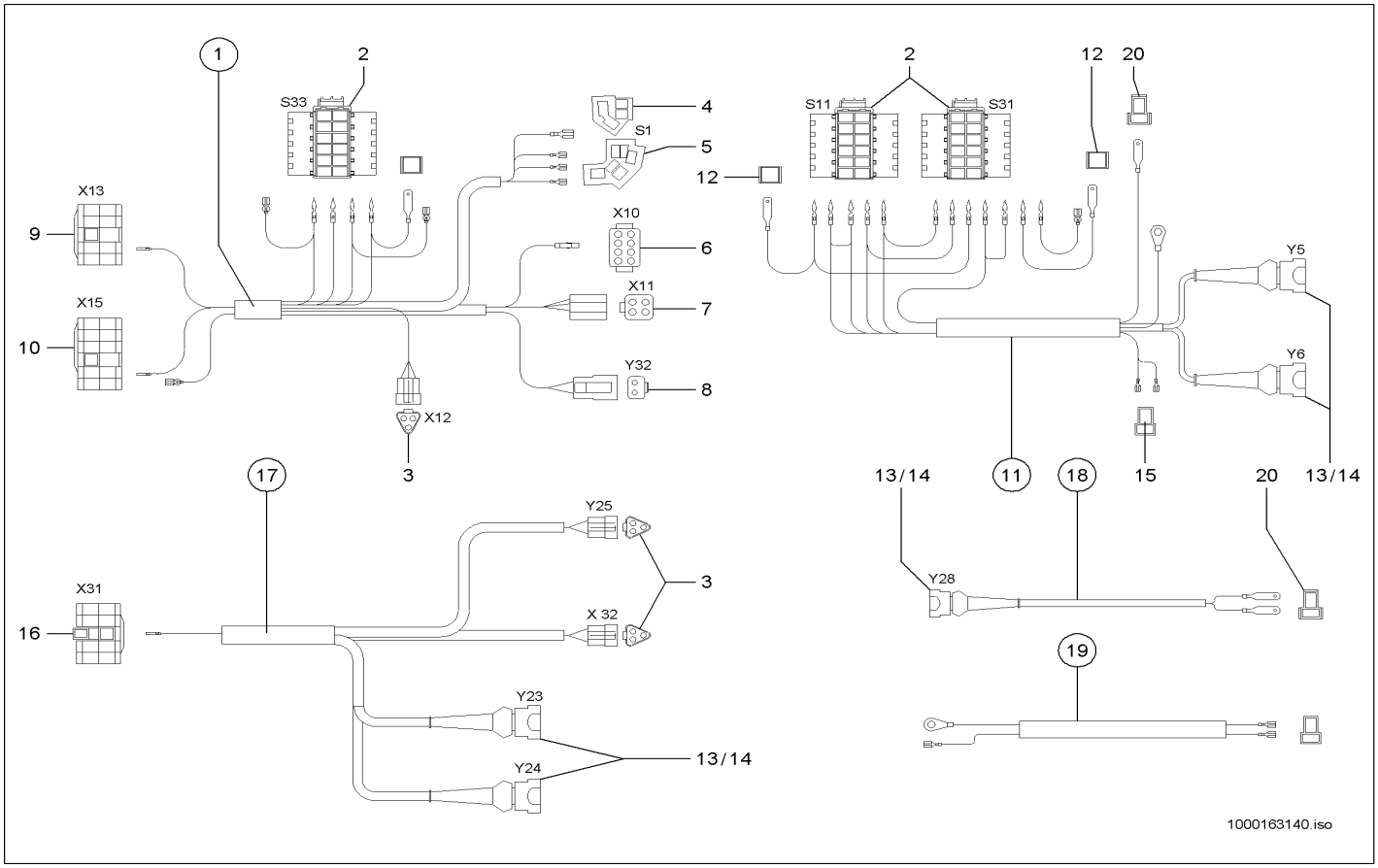

Pos	Art.-Nr.	Anm.	Q'TY	BEZEICHNUNG	PART NAME	DESIGNATION
1	1000127680		1,00 ST	KABELBAUM	WIRING HARNESS	ARBRE DE CÂBLE
2	1000103949		3,00 ST	BUCHSENGEHÄUSE	BUSHING HOUSING	BOÎTE DE BAGUE
3	1000027429		3,00 ST	GEHÄUSE	HOUSING	BOÎTE
4	1000027368		1,00 ST	ZENTRALSTECKER	CENTRAL PLUG	BOUCHON CENTRALE
5	1000027386		1,00 ST	ZENTRALSTECKER	CENTRAL PLUG	BOUCHON CENTRALE
6	1000100346		1,00 ST	BUCHSENGEHÄUSE	BUSHING HOUSING	BOÎTE DE BAGUE
7	1000104286		1,00 ST	BUCHSENGEHÄUSE	BUSHING HOUSING	BOÎTE DE BAGUE
8	1000027438		1,00 ST	BUCHSENGEHÄUSE	BUSHING HOUSING	BOÎTE DE BAGUE
9	1000101653		1,00 ST	STECKHÜLSENGEHÄUSE	PLUG SLEEVE HOUSING	BOÎTE À DOUILLES DE BOUCHON
10	1000101655		1,00 ST	STIFTGEHÄUSE	PIN HOUSING	BOÎTE À BROCHES
11	1000104307		1,00 ST	KABELBAUM	WIRING HARNESS	ARBRE DE CÂBLE
12	1000085008		2,00 ST	FLACHSTECKERGEHÄUSE	PLUG HOUSING	BOÎTE DE BOUCHON
13	1000027359		4,00 ST	STECKERGEHÄUSE	PLUG HOUSING	BOÎTE DE BOUCHON
14	1000027466		4,00 ST	SCHUTZKAPPE	PROTECTING CAP	CAPOT DE PROTECTION
15	1000095323		2,00 ST	STECKHÜLSENGEHÄUSE	PLUG SLEEVE HOUSING	BOÎTE À DOUILLES DE BOUCHON
16	1000095321		1,00 ST	BUCHSENGEHÄUSE	BUSHING HOUSING	BOÎTE DE BAGUE
17	1000127806		1,00 ST	KABELBAUM	WIRING HARNESS	ARBRE DE CÂBLE
18	1000114602		1,00 ST	KABEL	CABLE	CÂBLE
19	1000110000		1,00 ST	KABEL	CABLE	CÂBLE
20	1000095329		2,00 ST	FLACHSTECKERGEHÄUSE	PLUG HOUSING	BOÎTE DE BOUCHON

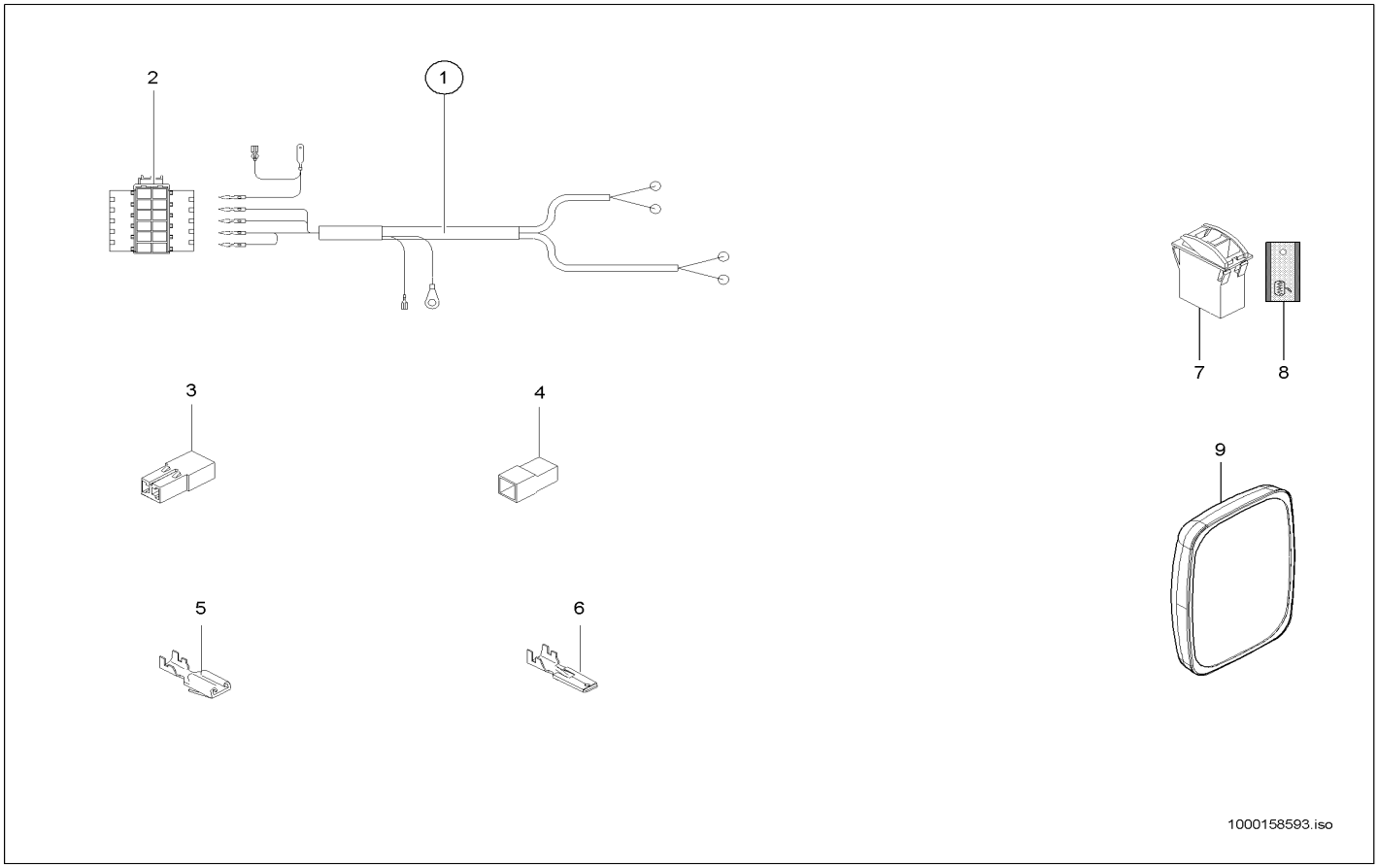

Pos	Art.-Nr.	Anm.	Q'TY	BEZEICHNUNG	PART NAME	DESIGNATION
1	1000105214		1,00 ST	KABELBAUM	WIRING HARNESS	ARBRE DE CÂBLE
2	1000103949		1,00 ST	BUCHSENGEHÄUSE	BUSHING HOUSING	BOÎTE DE BAGUE
3	1000095336		2,00 ST	STECKHÜLSENGEHÄUSE	PLUG SLEEVE HOUSING	BOÎTE À DOUILLES DE BOUCHON
4	1000000481		2,00 ST	FLACHSTECKERGEHÄUSE	PLUG HOUSING	BOÎTE DE BOUCHON
5	1000095371		4,00 ST	FLACHSTECKHÜLSE	PLUG SLEEVE	DOUILLE DE CLIP
6	1000050022		4,00 ST	FLACHSTECKER	PLUG	BOUCHON
7	1000051959		1,00 ST	KIPPSCHALTER	TILT SWITCH	INTERRUPTEUR À BASCULE
8	1000143621		1,00 ST	ZUS-EINSATZ	SYMBOL	SYMBOLE
9	1000154282		2,00 ST	SPIEGEL	MIRROR	MIROIR

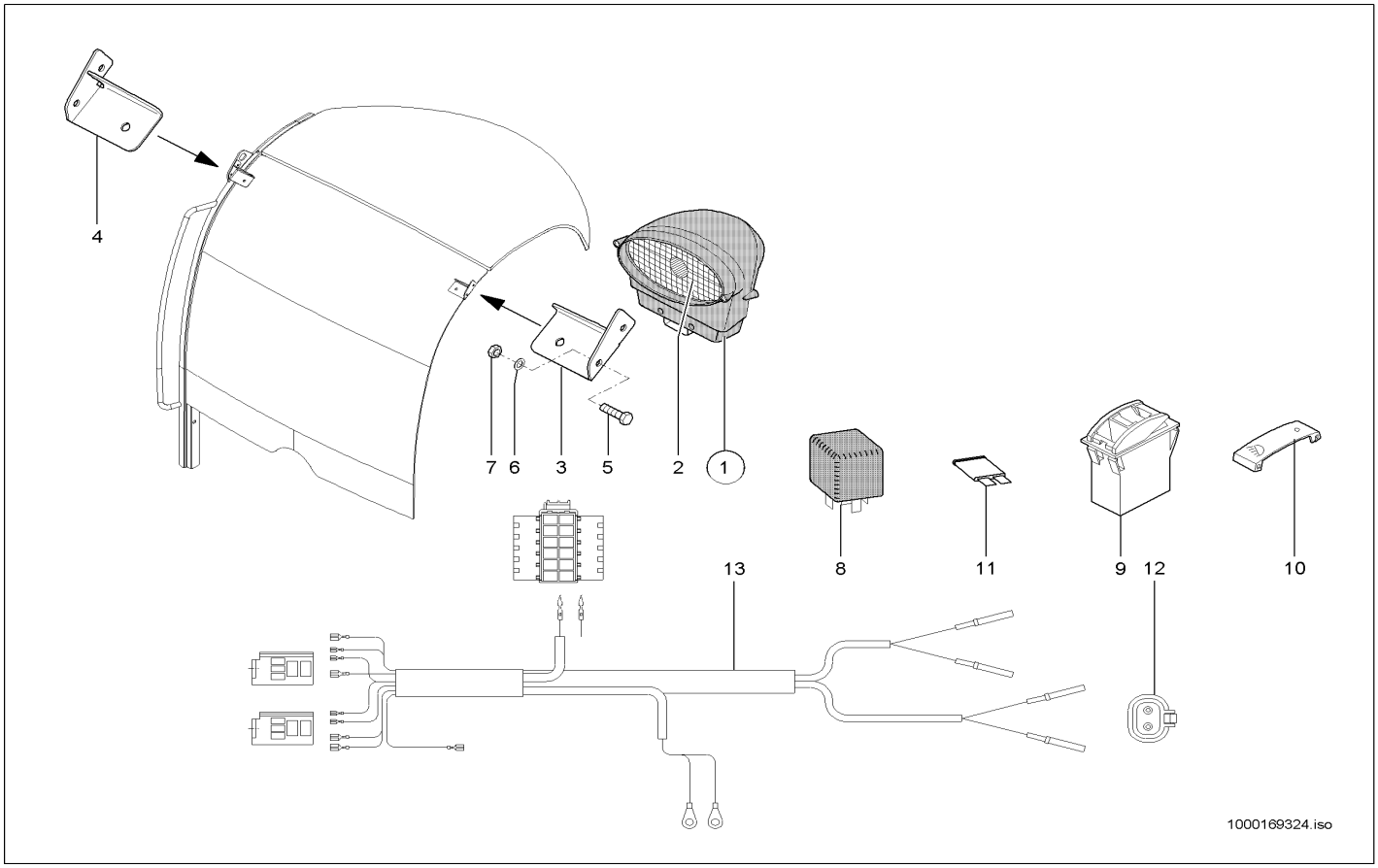

Pos	Art.-Nr.	Anm.	Q'TY	BEZEICHNUNG	PART NAME	DESIGNATION
1	1000167663		2,00 ST	ARBEITSSCHEINWERFER	WORKING LIGHT	RÉFLECTEUR DE TRAVAIL
2	1000169323		2,00 ST	BRENNER	TOOLS	OUTIL
3	1000167638		1,00 ST	HALTER	BRACKET CLUTCH	SUPPORT
4	1000167639		1,00 ST	HALTER	BRACKET CLUTCH	SUPPORT
5	1000013008		4,00 ST	6KT-SCHRAUBE	HEX SCREW	VIS À TÊTE HEXAGONALE
6	1000015431		4,00 ST	SCHEIBE	WASHER	RONDELLE
7	1000013021		4,00 ST	6KT-MUTTER	HEXAGON NUT	ÉCROU HEXAGONAL
8	1000125244	20 / 35 A	1,00 ST	RELAIS	RELAY	RELAIS
9	1000051959		1,00 ST	KIPPSCHALTER	TILT SWITCH	INTERRUPTEUR À BASCULE
10	1000096654		1,00 ST	SYMBOL SCHEINWERFER	SYMBOL HEADLIGHT	SYMBOLE DU PHARE
11	1000085684	20 A	1,00 ST	FLACHSICHERUNG	LOCK	SÛRETÉ
12	1000027438		2,00 ST	BUCHSENGEHÄUSE	BUSHING HOUSING	BOÎTE DE BAGUE
13	1000150544		1,00 ST	KABELBAUM	WIRING HARNESS	ARBRE DE CÂBLE

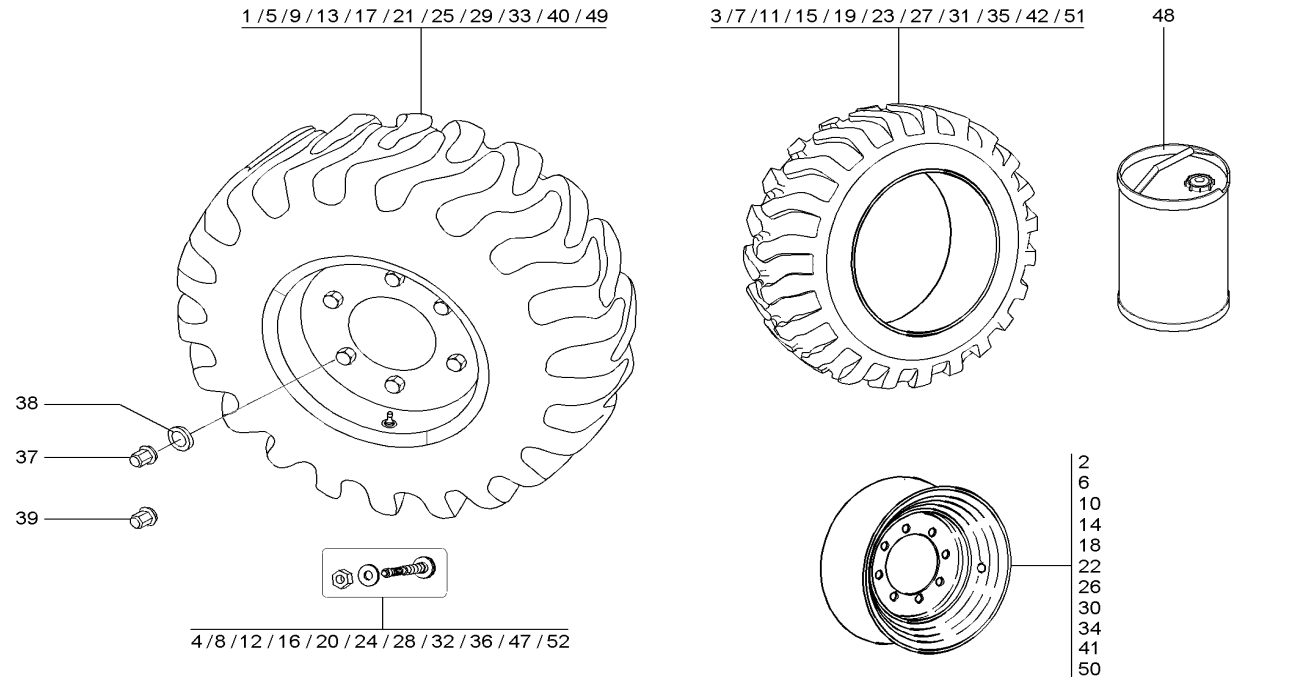

Pos	Art.-Nr.	Anm.	Q'TY	BEZEICHNUNG	PART NAME	DESIGNATION
1	1000106691	405/70 R20TL SPT9	4,00 ST	RAD	WHEEL	ROUE
2	1000102682	13x20 ET=20	4,00 ST	SCHEIBENRAD	RIM	ROUE PLEINE
3	1000100812		4,00 ST	REIFEN	TYRE	PNEU
4	1000051898		4,00 ST	LUFTVENTIL	AIR VALVE	SOUPAPE D'AIR
5	1000107074	425/75 R20XZSL148B	4,00 ST	SCHEIBENRAD KPL. 425/75 R20XZSL155B	WHEEL RIM KPL. 425/75 R20XZSL155B	JANTE KPL. 425/75 R20XZSL155B
6	1000102682	13x20 ET=20	4,00 ST	SCHEIBENRAD	RIM	ROUE PLEINE
7	1000100813		4,00 ST	REIFEN	TYRE	PNEU
8	1000051898		4,00 ST	LUFTVENTIL	AIR VALVE	SOUPAPE D'AIR
9	1000051888	14.5-20 MPT04 12PR	4,00 ST	SCHEIBENRAD KPL. 14.5-20 12PR MPT-04 TBL	WHEEL RIM KPL. 14.5-20 12PR MPT-04 TBL	JANTE KPL. 14.5-20 12PR MPT-04 TBL
10	1000051926	11x20 ET	4,00 ST	SCHEIBENRAD	RIM	ROUE PLEINE
11	1000026910		4,00 ST	REIFEN	TYRE	PNEU
12	1000051898		4,00 ST	LUFTVENTIL	AIR VALVE	SOUPAPE D'AIR
13	1000102686	16/70-20 MPT04 14 PR	4,00 ST	SCHEIBENRAD KPL. 16/70-20 14PR MPT-04TBL	WHEEL RIM 16/70-20 14 PR MPT-04 TBL	JANTE KPL. 16/70-20 14 PR MPT-04 TBL
14	1000102682	13x20 ET=20	4,00 ST	SCHEIBENRAD	RIM	ROUE PLEINE
15	1000026908		4,00 ST	REIFEN	TYRE	PNEU
16	1000051898		4,00 ST	LUFTVENTIL	AIR VALVE	SOUPAPE D'AIR
17	1000051890	375/75 R20XM27 143B	4,00 ST	SCHEIBENRAD KPL. 375/75 R20XM27 143B	WHEEL RIM KPL. 375/75 R20XM27 143B	JANTE KPL. 375/75 R20XM27 143B
18	1000051926	11x20 ET=20	4,00 ST	SCHEIBENRAD	RIM	ROUE PLEINE
19	1000100811		4,00 ST	REIFEN	TYRE	PNEU
20	1000051898		4,00 ST	LUFTVENTIL	AIR VALVE	SOUPAPE D'AIR
21	1000051891	375/75 R20XZSL 143B	4,00 ST	SCHEIBENRAD KPL. 375/75 R20XZSL 143B	WHEEL RIM KPL. 375/75 R20XZSL 143B	JANTE KPL. 375/75 R20XZSL 143B
22	1000051926	11x20 ET	4,00 ST	SCHEIBENRAD	RIM	ROUE PLEINE
23	1000026845		4,00 ST	REIFEN	TYRE	PNEU
24	1000051898		4,00 ST	LUFTVENTIL	AIR VALVE	SOUPAPE D'AIR
25	1000117061	14.5-20 MPT04 12PR ag	4,00 ST	SCHEIBENRAD KPL. 14.5-20 MPT04 12PR AG	WHEEL RIM KPL. 14.5-20 MPT04 12PR AG	JANTE KPL. 14.5-20 MPT04 12PR AG
26	1000051926	11x20 ET=20	4,00 ST	SCHEIBENRAD	RIM	ROUE PLEINE
27	1000026910		4,00 ST	REIFEN	TYRE	PNEU
28	1000051898		4,00 ST	LUFTVENTIL	AIR VALVE	SOUPAPE D'AIR
29	1000128251	405/70 R20 EM-01 143B	4,00 ST	SCHEIBENRAD KPL. 405/70 R20 143B EM-01 T	WHEEL RIM KPL. 405/70 R20 143B EM-01 T	JANTE KPL. 405/70 R20 143B EM-01 T
30	1000102682	13x20 ET=20	4,00 ST	SCHEIBENRAD	RIM	ROUE PLEINE
31	1000128250		4,00 ST	REIFEN	TYRE	PNEU
32	1000051898		4,00 ST	LUFTVENTIL	AIR VALVE	SOUPAPE D'AIR
33	1000128957	405/70 R20 MPT 70E	4,00 ST	RAD	WHEEL	ROUE
34	1000102682	13x20 ET=20	4,00 ST	SCHEIBENRAD	RIM	ROUE PLEINE
35	1000026924		4,00 ST	REIFEN	TYRE	PNEU
36	1000051898		4,00 ST	LUFTVENTIL	AIR VALVE	SOUPAPE D'AIR
37	1000050418		32,00 ST	RADMUTTER	WHEEL NUT	ÉCROU DE ROUE
38	1000092506		32,00 ST	FEDERRING	SPRING RING	RONDELLE À RESSORT
39	1000100046		32,00 ST	RADMUTTER	WHEEL NUT	ÉCROU DE ROUE
40	1000149606	16/70-20 TL E91-2 14PR	4,00 ST	SCHEIBENRAD KPL. 16./70-20 E91-2 EM 14PR	WHEEL RIM KPL. 16./70-20 E91-2 EM 14PR	JANTE KPL. 16./70-20 E91-2 EM 14PR
41	1000102682		4,00 ST	SCHEIBENRAD	RIM	ROUE PLEINE
42	1000149607		4,00 ST	REIFEN 16./70-20 E91-2 EM 14PR TL NY	TYRE 16./70-20 E91-2 EM 14PR TL NY	PNEUMATIQUE 16./70-20 E91-2 EM 14PR

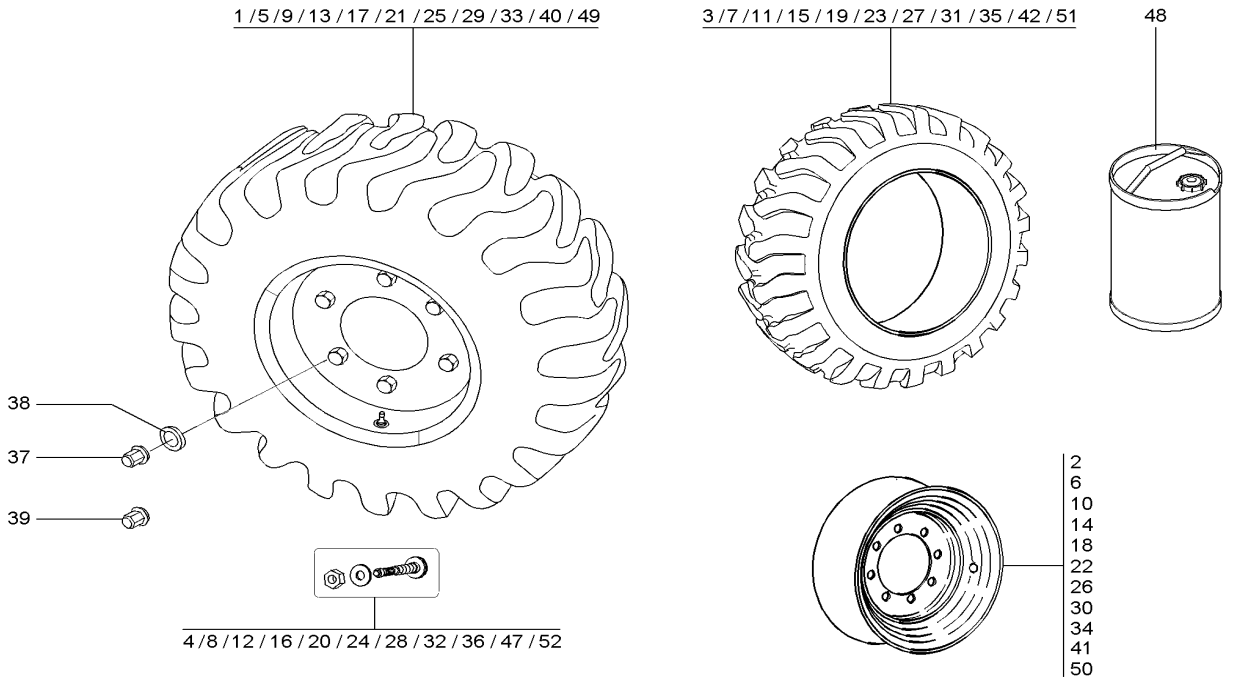

Pos	Art.-Nr.	Anm.	Q'TY	BEZEICHNUNG	PART NAME	DESIGNATION
43	1000051898		4,00 ST	LUFTVENTIL	AIR VALVE	SOUPAPE D'AIR
44	1000153233	405/70-20 MPT01 149B	4,00 ST	SCHEIBENRAD KPL. 405/70-20 14PR MPT-01 T	WHEEL RIM KPL. 405/70-20 14PR MPT-01 TBL	JANTE KPL. 405/70-20 14PR MPT-01 TBL
45	1000146135		4,00 ST	REIFEN 405/70-20 14PR MPT-01 TBL	TYRE 405/70-20 14PR MPT-01 TBL	PNEUMATIQUE 405/70-20 14PR MPT-01 T
46	1000102682		4,00 ST	SCHEIBENRAD	RIM	ROUE PLEINE
47	1000051898		4,00 ST	LUFTVENTIL	AIR VALVE	SOUPAPE D'AIR
48	1000096901		1,00 L	PANNENSCHUTZ	BREAKDOWN PROTECTION	PROTECTION DE PANNE
49	1000165372	380/75 R20 XM27 143B	4,00 ST	RAD 380/75 R20 XMCL 148B	WHEEL 380/75 R20 XMCL 148B	ROUE 380/75 R20 XMCL 148B
50	1000051926	11x20 ET=20	4,00 ST	SCHEIBENRAD	RIM	ROUE PLEINE
51	1000165373	380/75 R20 XM27 143B	4,00 ST	REIFEN	TYRE	PNEU
52	1000051898		4,00 ST	LUFTVENTIL	AIR VALVE	SOUPAPE D'AIR

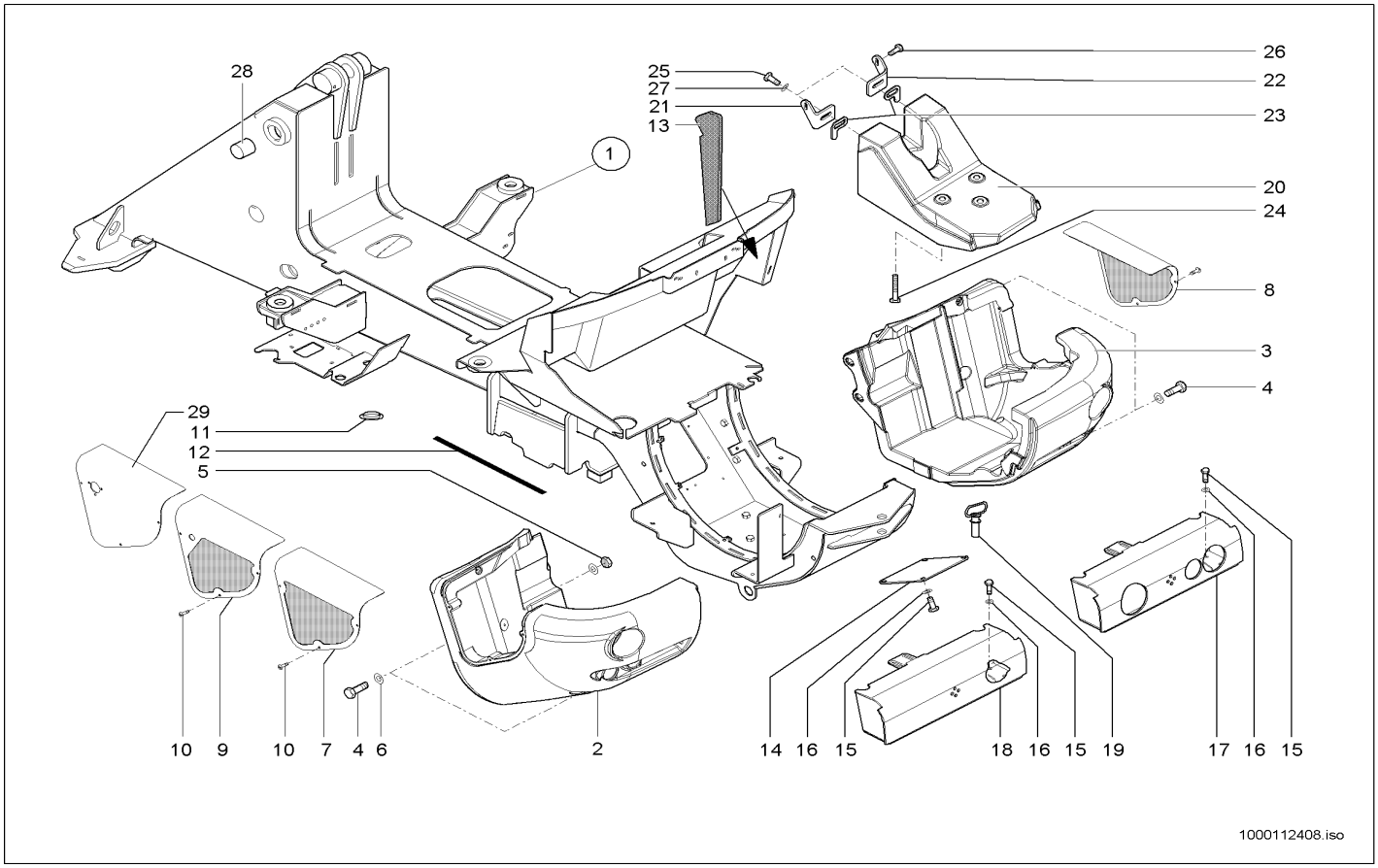

Pos	Art.-Nr.	Anm.	Q'TY	BEZEICHNUNG	PART NAME	DESIGNATION
1	1000125587		1,00 ST	RAHMEN	FRAME	CADRE
2	1000100957		1,00 ST	BALLASTGEWICHT	BALLAST WEIGHT	POIDS DE BALLAST
3	1000100958		1,00 ST	BALLASTGEWICHT	BALLAST WEIGHT	POIDS DE BALLAST
4	1000104924		6,00 ST	STIFTSCHRAUBE	STUD	GOUJON
5	1000020788		6,00 ST	6KT-MUTTER	HEXAGON NUT	ÉCROU HEXAGONAL
6	1000020782		11,00 ST	SCHEIBE	WASHER	RONDELLE
7	1000099117		1,00 ST	GITTER	SCREEN	GRILLE
8	1000099119		1,00 ST	GITTER	SCREEN	GRILLE
9	1000099121		1,00 ST	GITTER	SCREEN	GRILLE
10	1000048523		6,00 ST	FLACHKOPFSCHRAUBE	FLAT HEAD SCREW	VIS DE TÊTE PLATE
11	1000030601		2,00 ST	VERSCHLUSSSTOPFEN	LOCK PLUG	BOUCHON DE FERMETURE
12	1000100513		4,00 ST	GUMMIBAND	RUBBER STRIP	BANDE EN CAOUTCHOUC
13	1000109956		1,00 ST	DÄMMATTE	INSULATING MAT	TAPIS ISOLANT
14	1000098632		1,00 ST	DECKEL	COVER	COUVERCLE
15	1000019136		8,00 ST	6KT-SCHRAUBE	HEX SCREW	VIS À TÊTE HEXAGONALE
16	1000015431		8,00 ST	SCHEIBE	WASHER	RONDELLE
17	1000102934		1,00 ST	ANSCHLUSSBLECH	CONNECTION PLATE	TÔLE DE CONNEXION
18	1000106167		1,00 ST	ANSCHLUSSBLECH	CONNECTION PLATE	TÔLE DE CONNEXION
19	1000036697		1,00 ST	ANHÄNGEZAPFEN	TOWING PIN	TOURILLON TRACTÉ
20	1000110300		1,00 ST	ZUSATZGEWICHT	SUPPLEMENT WEIGHT	POIDS D'APPOINT
21	1000109695		1,00 ST	WINKEL	ANGLE	ANGLE
22	1000109696		1,00 ST	WINKEL	ANGLE	ANGLE
23	1000109697		4,00 ST	DISTANZSTÜCK	DISTANCE PIECE	PIÈCE D'ÉCARTEMENT
24	1000047305		3,00 ST	6KT-SCHRAUBE	HEX SCREW	VIS À TÊTE HEXAGONALE
25	1000109786		4,00 ST	6KT-SCHRAUBE	HEX SCREW	VIS À TÊTE HEXAGONALE
26	1000047712		2,00 ST	6KT-SCHRAUBE	HEX SCREW	VIS À TÊTE HEXAGONALE
27	1000117989		4,00 ST	SCHEIBE	WASHER	RONDELLE
28	1000052664		2,00 ST	EINSPANNBUCHSE	BUSHING	BAGUE
29	1000166836		1,00 ST	ABDECKUNG	COVER	COUVERCLE

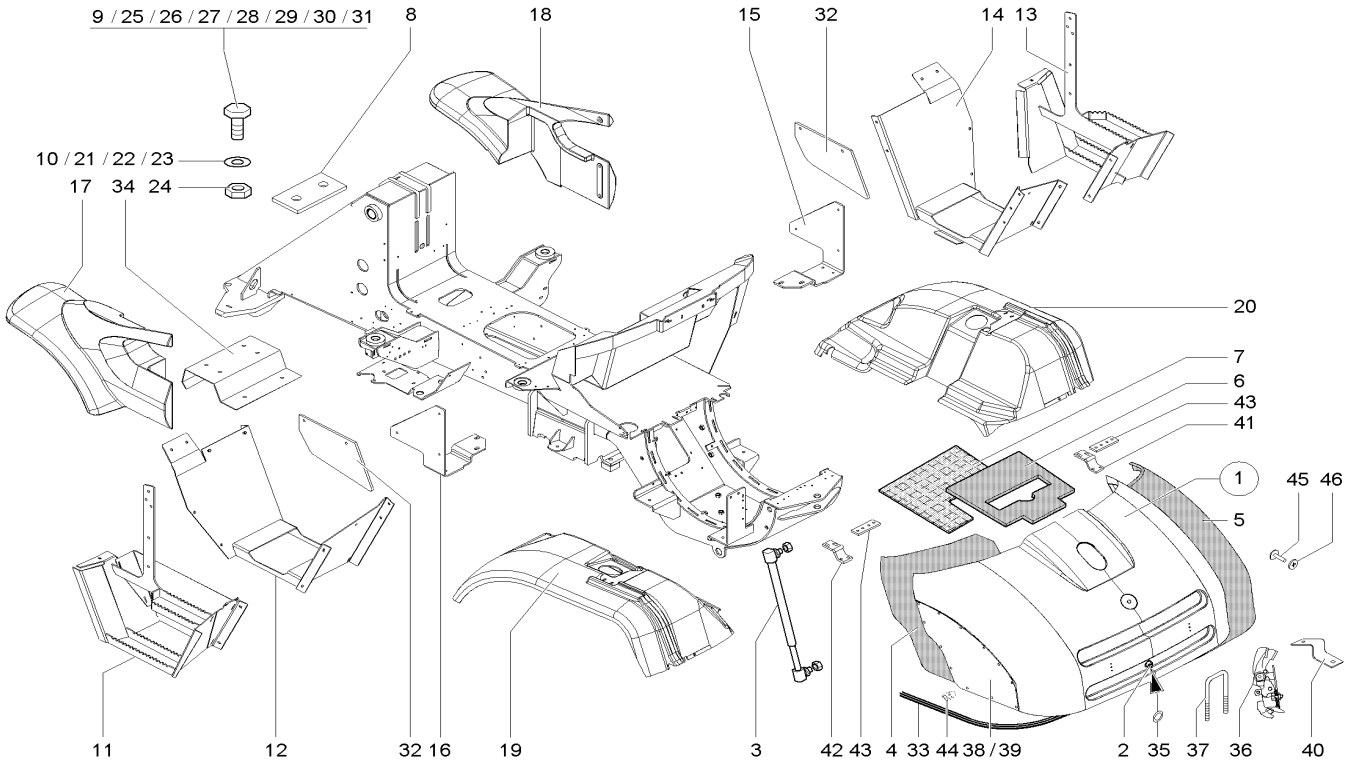

Pos	Art.-Nr.	Anm.	Q'TY	BEZEICHNUNG	PART NAME	DESIGNATION
1	1000098299		1,00 ST	MOTORHAUBE	ENGINE HOOD	CAPOT
2	1000100211	>	1,00 ST	SCHLOSS	LOCK	FERMOIR
3	1000051007	>	2,00 ST	GASDRUCKFEDER	GAS STRUT	RESSORT DE PRESSION DE GAZ
4	1000102434	>	1,00 ST	DÄMMATTE	INSULATING MAT	NATTE ISOLANT
5	1000102435	>	1,00 ST	DÄMMATTE	INSULATING MAT	NATTE ISOLANT
6	1000102436	>	1,00 ST	DÄMMATTE	INSULATING MAT	NATTE ISOLANT
7	1000106436	>	1,00 ST	DÄMMATTE	INSULATING MAT	NATTE ISOLANT
8	1000100987		2,00 ST	GEWINDEPLATTE	THREAD PLATE	PLAQUE FILETÉE
9	1000015343		26,00 ST	6KT-SCHRAUBE	HEX SCREW	VIS À TÊTE HEXAGONALE
10	1000095341		4,00 ST	SCHEIBE	WASHER	RONDELLE
11	1000101650		1,00 ST	RADABDECKUNG	COVER WHEEL	COUVERTURE DE ROUE
12	1000098216		1,00 ST	RADABDECKUNG	COVER WHEEL	COUVERTURE DE ROUE
13	1000101651		1,00 ST	RADABDECKUNG	COVER WHEEL	COUVERTURE DE ROUE
14	1000098219		1,00 ST	RADABDECKUNG	COVER WHEEL	COUVERTURE DE ROUE
15	1000109926		1,00 ST	HALTER	BRACKET CLUTCH	SUPPORT
16	1000109927		1,00 ST	HALTER	BRACKET CLUTCH	SUPPORT
17	1000099134		1,00 ST	RADABDECKUNG	COVER WHEEL	COUVERTURE DE ROUE
18	1000099135		1,00 ST	RADABDECKUNG	COVER WHEEL	COUVERTURE DE ROUE
19	1000099136		1,00 ST	RADABDECKUNG	COVER WHEEL	COUVERTURE DE ROUE
20	1000099137		1,00 ST	RADABDECKUNG	COVER WHEEL	COUVERTURE DE ROUE
21	1000015431	B8,4-140 n.B.	56,00 ST	SCHEIBE	WASHER	RONDELLE
22	1000092291	B10,5-140 n.B.	8,00 ST	SCHEIBE	WASHER	RONDELLE
23	1000108316	8,4x22 n.B.	10,00 ST	SCHEIBE	WASHER	RONDELLE
24	1000013022	n.B. M8	21,00 ST	6KT-MUTTER	HEXAGON NUT	ÉCROU HEXAGONAL
25	1000085390	n.B. M8x30	1,00 ST	6KT-SCHRAUBE	HEX SCREW	VIS À TÊTE HEXAGONALE
26	1000085319	n.B. M8x80	1,00 ST	6KT-SCHRAUBE	HEX SCREW	VIS À TÊTE HEXAGONALE
27	1000018447	n.B. M8x50	1,00 ST	6KT-SCHRAUBE	HEX SCREW	VIS À TÊTE HEXAGONALE
28	1000085411	n.B. M10x20	1,00 ST	6KT-SCHRAUBE	HEX SCREW	VIS À TÊTE HEXAGONALE
29	1000015345	n.B. M10x25	4,00 ST	6KT-SCHRAUBE	HEX SCREW	VIS À TÊTE HEXAGONALE
30	1000052668	n.B. 6x20	6,00 ST	SCHRAUBE	SCREW	VIS
31	1000108398	n.B. 6x25	6,00 ST	SCHRAUBE	SCREW	VIS
32	1000102999		2,00 ST	ABDECKBLECH	COVER PLATE	TÔLE DE COUVERTURE
33	1000104013		1,00 ST	PROFIL	PROFILE	PROFIL
34	1000104383		1,00 ST	ABDECKBLECH	COVER PLATE	TÔLE DE COUVERTURE
35	1000100028		1,00 ST	SCHEIBE	WASHER	RONDELLE
36	1000086541		1,00 ST	SCHLOSS	LOCK	FERMOIR
37	1000035444		1,00 ST	BÜGEL	HOLDER	ARCHET
38	1000098238	L	1,00 ST	GITTER	SCREEN	GRILLE
39	1000098240	R	1,00 ST	GITTER	SCREEN	GRILLE
40	1000100222		1,00 ST	TASTER	FEELER	PALPEUR
41	1000052665		1,00 ST	SCHARNIER	HINGE	CHARNIÈRE
42	1000052666		1,00 ST	SCHARNIER	HINGE	CHARNIÈRE
43	1000100987		2,00 ST	GEWINDEPLATTE	THREAD PLATE	PLAQUE FILETÉE
44	1000101264		22,00 ST	BLINDNIETE	BLIND RIVET	RIVET AVEUGLE
45	1000151231		13,00 ST	GEWINDESTIFT	THREAD PIN	GOUPILLE FILETÉE
46	1000151036		13,00 ST	CLIP	CLIP	CLIP

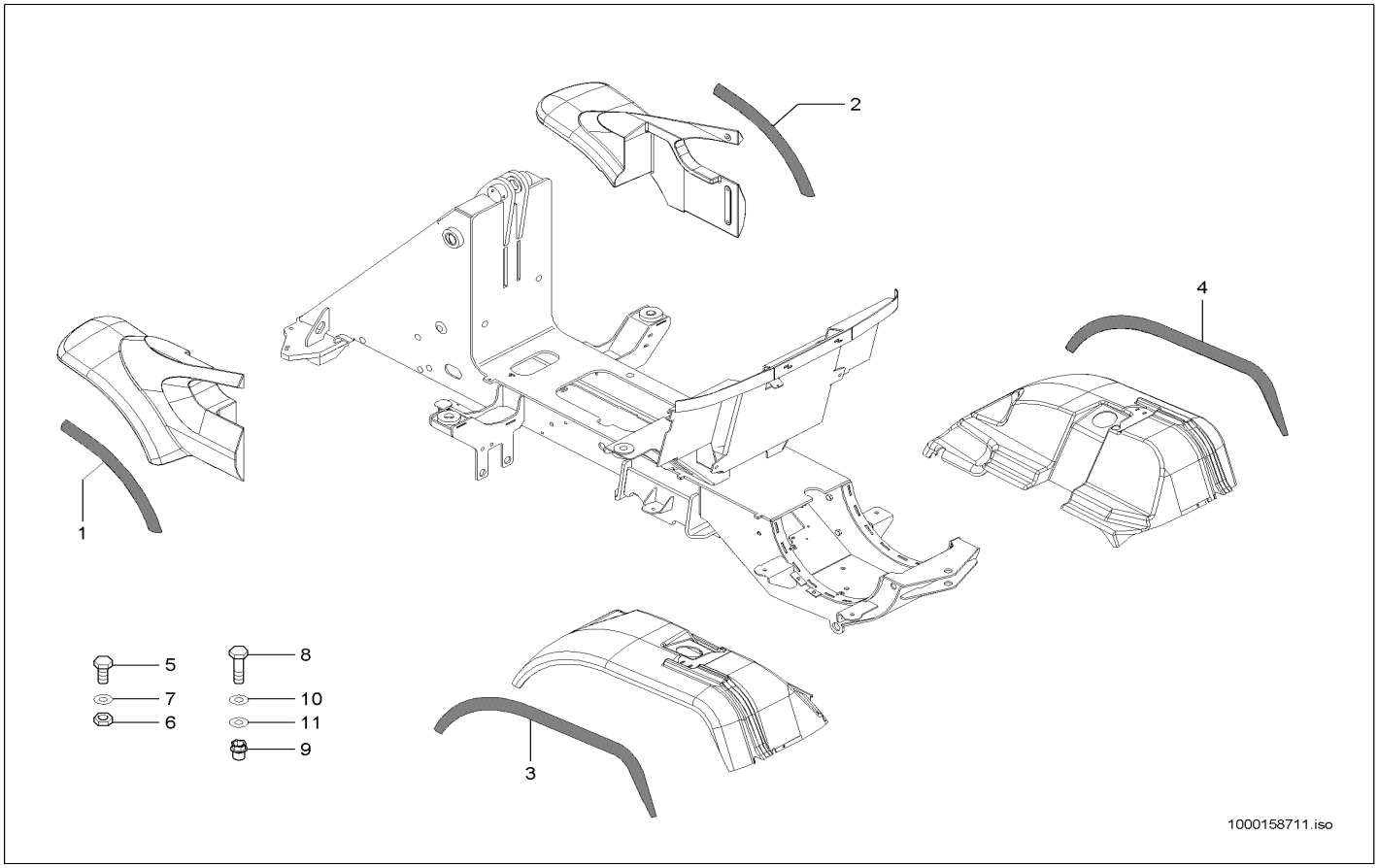

Pos	Art.-Nr.	Anm.	Q'TY	BEZEICHNUNG	PART NAME	DESIGNATION
1	1000128989		1,00 ST	PROFIL	PROFILE	PROFIL
2	1000128990		1,00 ST	PROFIL	PROFILE	PROFIL
3	1000129091		1,00 ST	PROFIL	PROFILE	PROFIL
4	1000129092		1,00 ST	PROFIL	PROFILE	PROFIL
5	1000015343		28,00 ST	6KT-SCHRAUBE	HEX SCREW	VIS À TÊTE HEXAGONALE
6	1000013022		28,00 ST	6KT-MUTTER	HEXAGON NUT	ÉCROU HEXAGONAL
7	1000013027		22,00 ST	SCHEIBE	WASHER	RONDELLE
8	1000015340		12,00 ST	6KT-SCHRAUBE	HEX SCREW	VIS À TÊTE HEXAGONALE
9	1000126186		12,00 ST	BLINDNIETENMUTTER	BLIND RIVET NUT	ÉCROU À RIVER AVEUGLE
10	1000049283		12,00 ST	LAGERSCHEIBE	BEARINGDISC	DISQUE DE PALIER
11	1000129133		6,00 ST	SCHEIBE	WASHER	RONDELLE

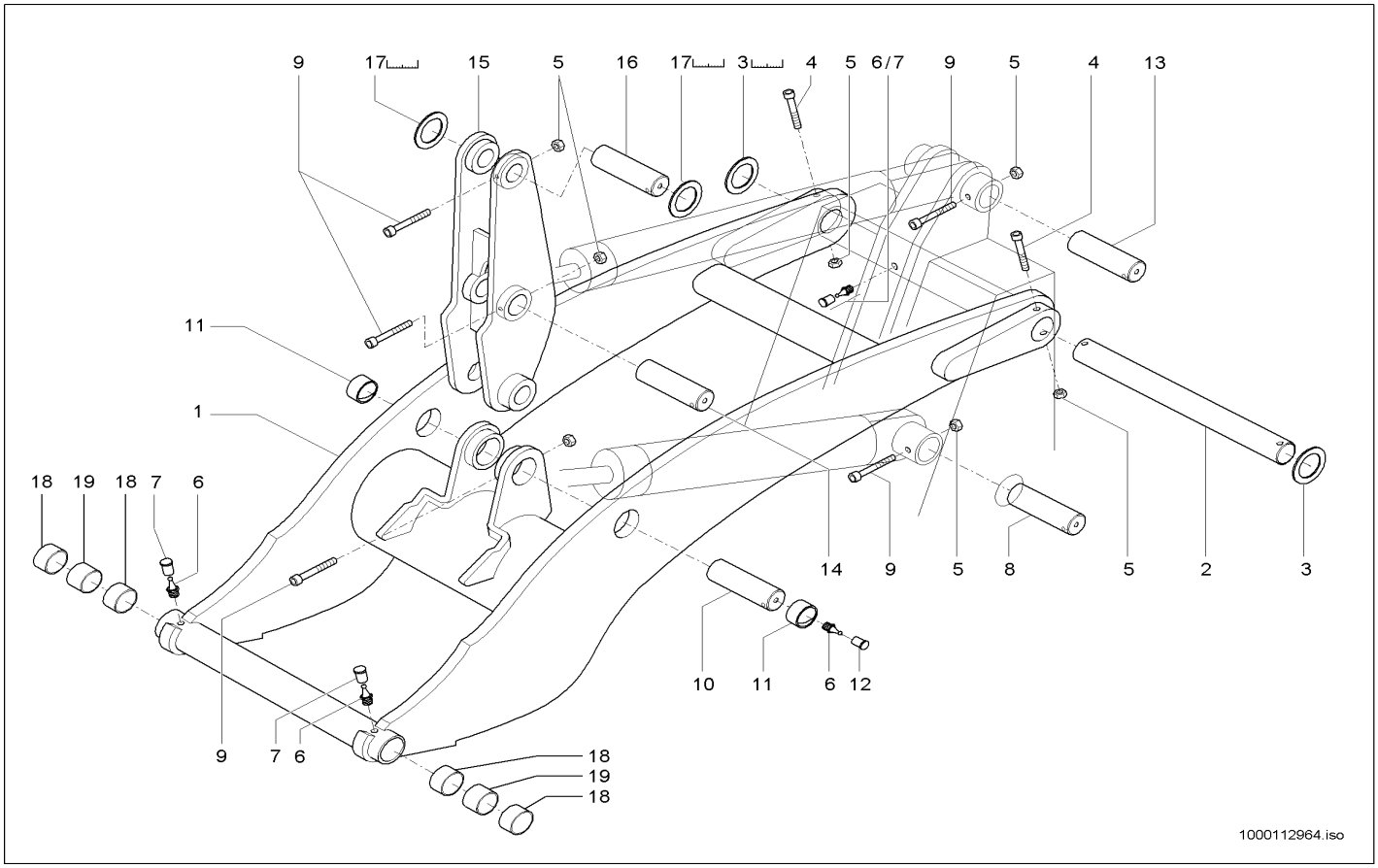

Pos	Art.-Nr.	Anm.	Q'TY	BEZEICHNUNG	PART NAME	DESIGNATION
1	1000151633		1,00 ST	HUBRAHMEN	LIFT FRAME	CADRE DE LEVAGE
2	1000051807		1,00 ST	BOLZEN	PIN	AXE
3	1000106736	3,0	2,00 ST	EINSTELLSCHEIBE	DISC	DISQUE
3	1000106735	2,0	2,00 ST	EINSTELLSCHEIBE	DISC	DISQUE
3	1000090581	4,0	2,00 ST	EINSTELLSCHEIBE	DISC	DISQUE
4	1000048237		2,00 ST	ZYLINDERSCHRAUBE	CHEESE HEAD SCREW	VIS A TETE CYLINDRIQUE
5	1000015408		7,00 ST	6KT-MUTTER	HEXAGON NUT	ÉCROU HEXAGONAL
6	1000050469		5,00 ST	SCHMIERNIPPEL	GREASE NIPPLE	GRAISSEUR À BILLE
7	1000033455		3,00 ST	KAPPE	CAP	BOUCHON
8	1000051812		1,00 ST	BOLZEN	PIN	AXE
9	1000048187		5,00 ST	ZYLINDERSCHRAUBE	CHEESE HEAD SCREW	VIS A TETE CYLINDRIQUE
10	1000051816		1,00 ST	BOLZEN	PIN	AXE
11	1000101318		2,00 ST	BUCHSE	BUSHING	BAGUE
12	1000033442		2,00 ST	KAPPE	CAP	BOUCHON
13	1000051812		1,00 ST	BOLZEN	PIN	AXE
14	1000051815		1,00 ST	BOLZEN	PIN	AXE
15	1000101447		1,00 ST	KIPPHEBEL	ROCKER ARM	BRAS DE CULBUTEUR
16	1000051814		1,00 ST	BOLZEN	PIN	AXE
17	1000090623	1,0	2,00 ST	EINSTELLSCHEIBE	DISC	DISQUE
17	1000090624	2,0	2,00 ST	EINSTELLSCHEIBE	DISC	DISQUE
17	1000090626	3,0	2,00 ST	EINSTELLSCHEIBE	DISC	DISQUE
17	1000090628	4,0	2,00 ST	EINSTELLSCHEIBE	DISC	DISQUE
18	1000052663		4,00 ST	EINSPANNBUCHSE	BUSHING	BAGUE
19	1000170878		2,00 ST	DISTANZROHR	PIPE	TUBE D'ÉCARTEMENT

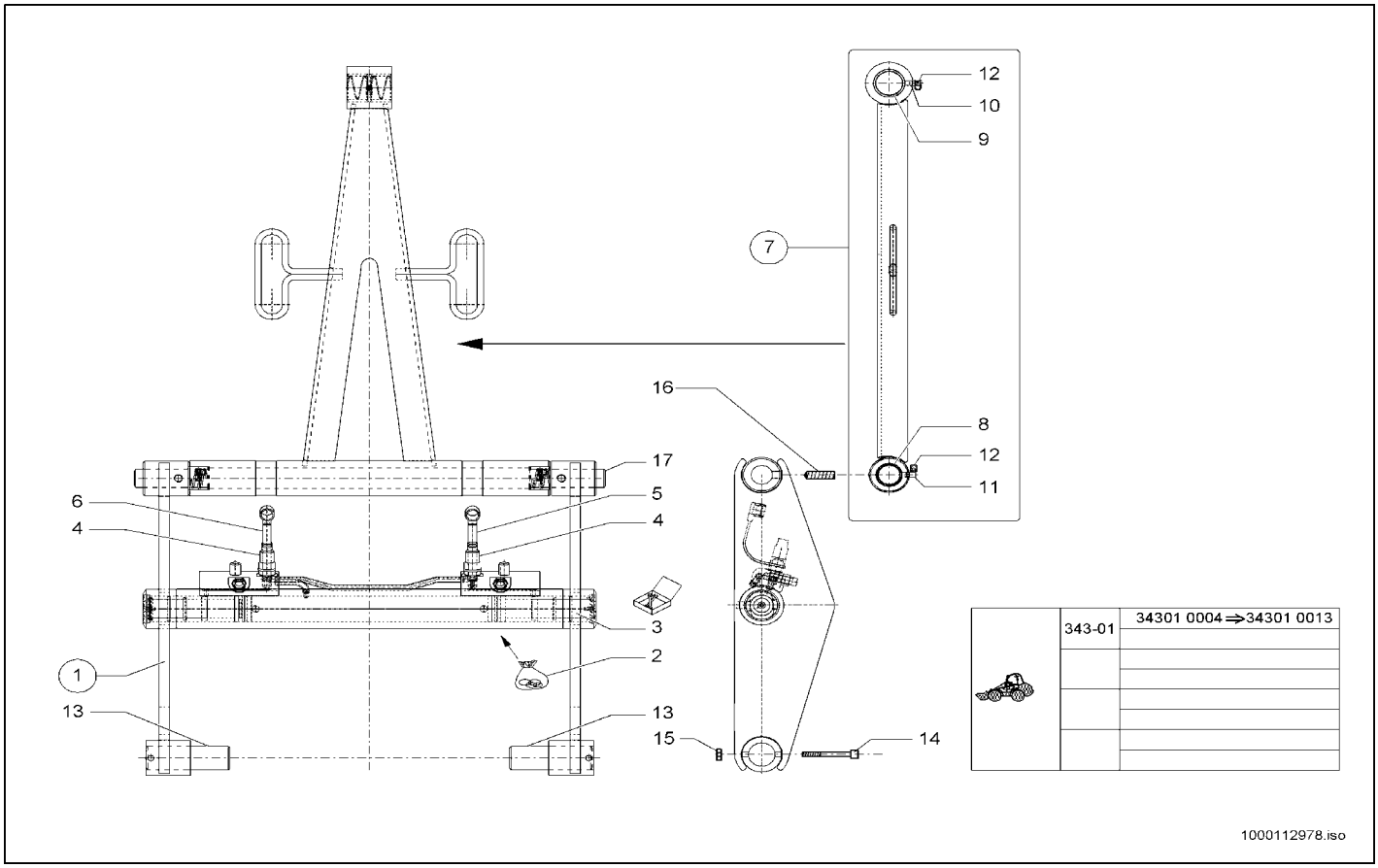

Pos	Art.-Nr.	Anm.	Q'TY	BEZEICHNUNG	PART NAME	DESIGNATION
1	1000105691		1,00 ST	SCHNELLWECHSELPLATTE KPL.	QUICKHITCH FACILITY KPL.	DISP. ATTACHE RAPIDE KPL.
2	1000110352		2,00 ST	DICHTSATZ	SEAL KIT	POCHETTE DE JOINTS
3	1000110353		2,00 ST	REPARATURSATZ	REPAIRING SET	JEU DE RÉPARATION
4	1000020859		2,00 ST	SCHNELLVERSCHLUßKUPPLUNG	QUICK LOCK COUPLING	COUPLEUR À FERMETURE RAPIDE
5	1000020861		1,00 ST	STAUBKAPPE	DUST CAP	BONNET À POUSSIÈRE
6	1000020860		1,00 ST	STAUBKAPPE	DUST CAP	BONNET À POUSSIÈRE
7	1000102935		1,00 ST	KIPPSTANGE	TILT ROD	BARRE DE CAVAGE
8	1000032690		2,00 ST	BUCHSE	BUSHING	BAGUE
9	1000052663		2,00 ST	EINSPANNBUCHSE	BUSHING	BAGUE
10	1000050469		1,00 ST	SCHMIERNIPPEL	GREASE NIPPLE	GRAISSEUR À BILLE
11	1000050471		2,00 ST	SCHMIERNIPPEL	GREASE NIPPLE	GRAISSEUR À BILLE
12	1000033455		3,00 ST	KAPPE	CAP	BOUCHON
13	1000101529		2,00 ST	BOLZEN	PIN	AXE
14	1000013015		2,00 ST	ZYLINDERSCHRAUBE	CHEESE HEAD SCREW	VIS A TETE CYLINDRIQUE
15	1000015408		2,00 ST	6KT-MUTTER	HEXAGON NUT	ÉCROU HEXAGONAL
16	1000032970		2,00 ST	GEWINDESTIFT	THREAD PIN	GOUPILLE FILETÉE
17	1000051817		2,00 ST	BOLZEN	PIN	AXE

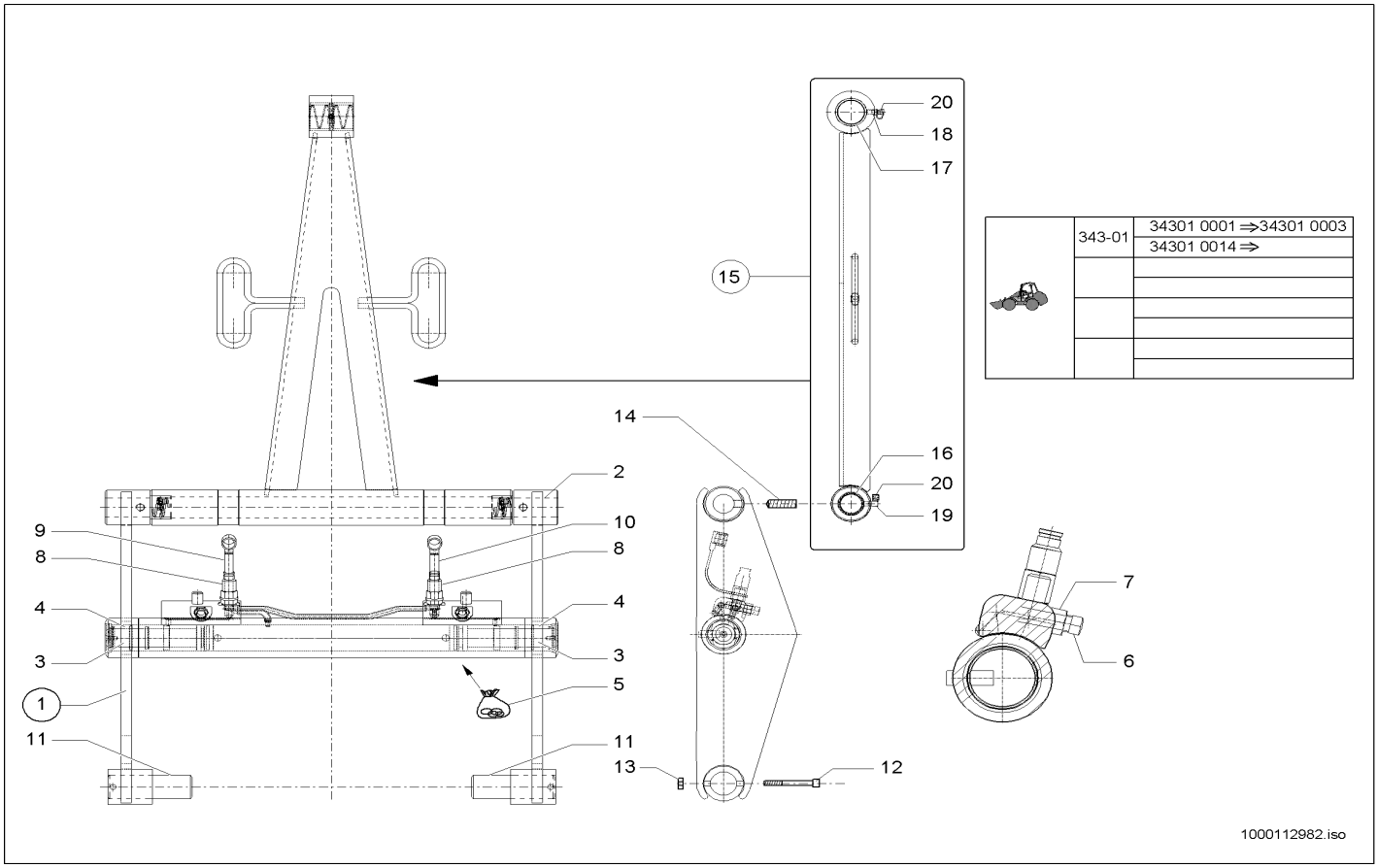

343-01	34301 0001 ⇒34301 0003
	34301 0014 ⇒

Pos	Art.-Nr.	Anm.	Q'TY	BEZEICHNUNG	PART NAME	DESIGNATION
1	1000101449		1,00 ST	SCHNELLWECHSELPLATTE KPL.	QUICKHITCH FACILITY KPL.	DISP. ATTACHE RAPIDE KPL.
2	1000051817		1,00 ST	BOLZEN	PIN	AXE
3	1000037123		2,00 ST	KOLBENSTANGE	PISTON ROD	TIGE DE PISTON
4	1000051112		2,00 ST	FÜHRUNGSROHR	GUIDE TUBE	TUBE GUIDE
5	1000105444		2,00 ST	DICHTSATZ	SEAL KIT	POCHETTE DE JOINTS
6	1000032955		2,00 ST	ANSCHLAG	LIMIT STOP	BATTÉE
7	1000048990		2,00 ST	6KT-MUTTER	HEXAGON NUT	ÉCROU HEXAGONAL
8	1000020859		2,00 ST	SCHNELLVERSCHLUßKUPPLUNG	QUICK LOCK COUPLING	COUPLEUR À FERMETURE RAPIDE
9	1000020860	rot	1,00 ST	STAUBKAPPE	DUST CAP	BONNET À POUSSIÈRE
10	1000020861	blau	1,00 ST	STAUBKAPPE	DUST CAP	BONNET À POUSSIÈRE
11	1000101529		2,00 ST	BOLZEN	PIN	AXE
12	1000013015		2,00 ST	ZYLINDERSCHRAUBE	CHEESE HEAD SCREW	VIS A TETE CYLINDRIQUE
13	1000015408		2,00 ST	6KT-MUTTER	HEXAGON NUT	ÉCROU HEXAGONAL
14	1000032970		2,00 ST	GEWINDESTIFT	THREAD PIN	GOUPILLE FILETÉE
15	1000102936		1,00 ST	KIPPSTANGE	TILT ROD	BARRE DE CAVAGE
16	1000032690		2,00 ST	BUCHSE	BUSHING	BAGUE
17	1000052663		2,00 ST	EINSPANNBUCHSE	BUSHING	BAGUE
18	1000050469		1,00 ST	SCHMIERNIPPEL	GREASE NIPPLE	GRAISSEUR À BILLE
19	1000050471		2,00 ST	SCHMIERNIPPEL	GREASE NIPPLE	GRAISSEUR À BILLE
20	1000033455		3,00 ST	KAPPE	CAP	BOUCHON

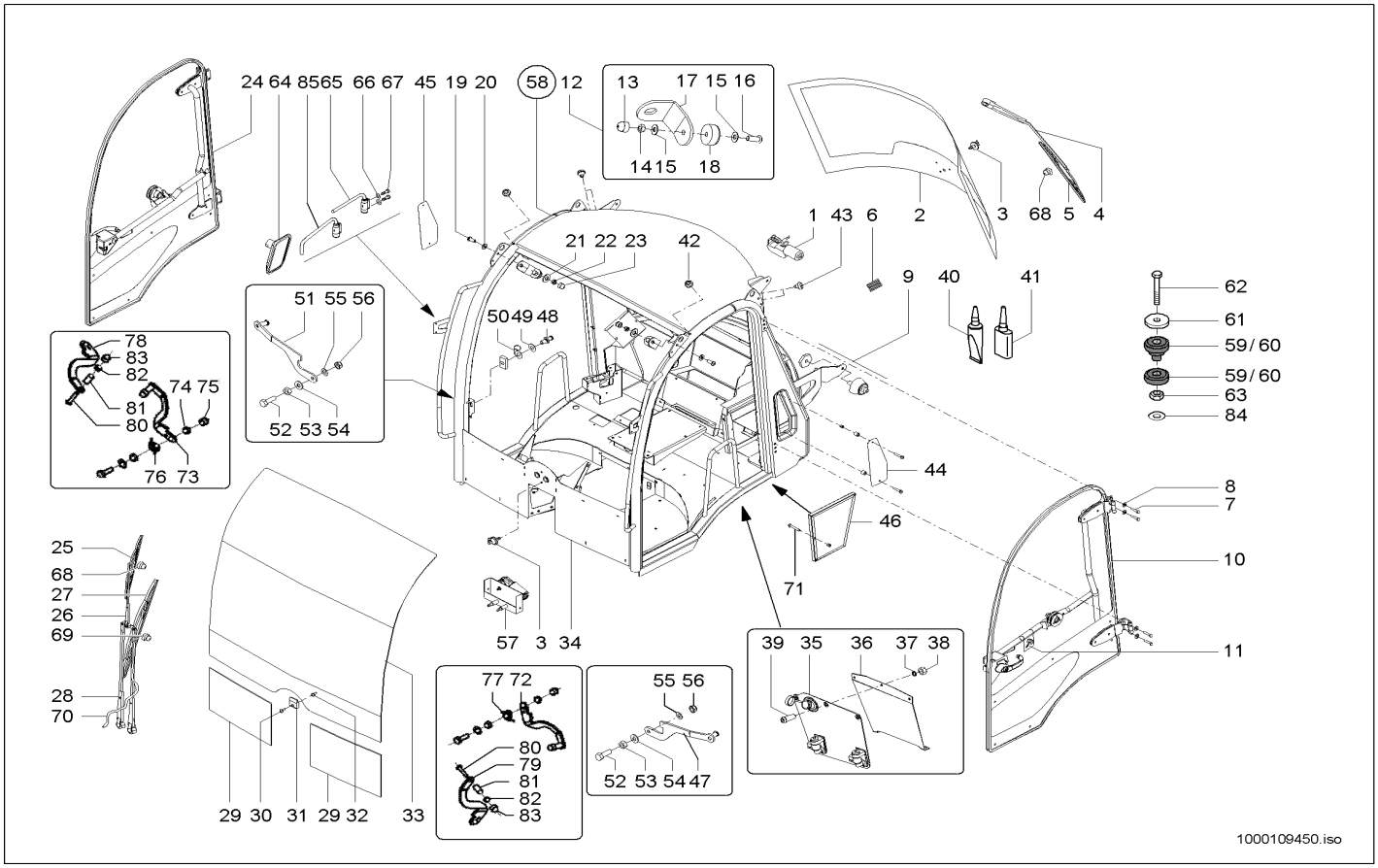

Pos	Art.-Nr.	Anm.	Q'TY	BEZEICHNUNG	PART NAME	DESIGNATION
1	1000109226		1,00 ST	WISCHERMOTOR	WIPER MOTOR	MOTEUR D'ESTOMPE
2	1000109227		1,00 ST	HECKSCHEIBE	REAR WINDOW	LUNETTE
3	1000099072		1,00 ST	WINKEL	ANGLE	ANGLE
4	1000109228		1,00 ST	WISCHERARM	WIPER ARM	PORTE BALAI ESSUIE GLACE
5	1000109229		1,00 ST	WISCHERBLATT	WIPER BLADE	FEUILLET D'ESSUIE-GLACE
6	1000109230		1,00 ST	HALTER	BRACKET	SUPPORT
7	1000109231		8,00 ST	SCHRAUBE	SCREW	VIS
8	1000098997		8,00 ST	SCHEIBE	WASHER	RONDELLE
9	1000019169		2,00 ST	HALTER TÜR	BRACKET DOOR	SUPPORT DE LA PORTE
10	1000109232		1,00 ST	TÜRE LI. KPL.	DOOR KPL.	PORTIÈRE KPL.
11	1000109234		1,00 ST	SCHLÜSSEL	KEY	CLÉ
12	1000109235		2,00 ST	LAGERUNG	MOUNTING	STOCKAGE
13	1000109041		2,00 ST	STOPFEN	PLUG	BOUCHON
14	1000099013		2,00 ST	MUTTER	NUT	ÉCROU
15	1000099016		4,00 ST	SCHEIBE	WASHER	RONDELLE
16	1000099050		2,00 ST	SCHRAUBE	SCREW	VIS
17	1000109042		2,00 ST	BLECH	PLATE	TÔLE
18	1000099029		2,00 ST	SCHEIBE	WASHER	RONDELLE
19	1000109043		2,00 ST	SCHRAUBE	SCREW	VIS
20	1000099042		2,00 ST	SCHEIBE	WASHER	RONDELLE
21	1000098997		2,00 ST	SCHEIBE	WASHER	RONDELLE
22	1000098998		2,00 ST	KONTERMUTTER	COUNTER NUT	CONTRE-ÉCROU
23	1000098999		2,00 ST	STOPFEN	PLUG	BOUCHON
24	1000109044		1,00 ST	TÜRE RE. KPL.	DOOR KPL.	PORTIÈRE KPL.
25	1000098848		1,00 ST	WISCHERBLATT	WIPER BLADE	FEUILLET D'ESSUIE-GLACE
26	1000109045		1,00 ST	WISCHERARM	WIPER ARM	PORTE BALAI ESSUIE GLACE
27	1000098778		1,00 ST	WISCHERBLATT	WIPER BLADE	FEUILLET D'ESSUIE-GLACE
28	1000109046		1,00 ST	WISCHERARM	WIPER ARM	PORTE BALAI ESSUIE GLACE
29	1000109047		2,00 ST	SCHEIBE	WASHER	RONDELLE
30	1000109048		1,00 ST	SCHRAUBE	SCREW	VIS
31	1000109049		1,00 ST	HALTER	BRACKET	SUPPORT
32	1000109250		1,00 ST	MUTTER	NUT	ECROU
33	1000109251		1,00 ST	WINDSCHUTZSCHEIBE	WINDSCREEN	PARE-BRISE
34	1000109252		1,00 ST	SCHLAUCH	HOSE	TUYAU FLEXIBLE
35	1000109253		1,00 ST	WASCHANLAGENTASCHE	WATER BAG	SAC DE L'EAU
36	1000109254		1,00 ST	BLECH	PLATE	TÔLE
37	1000098997		3,00 ST	SCHEIBE	WASHER	RONDELLE
38	1000098998		3,00 ST	KONTERMUTTER	COUNTER NUT	CONTRE-ÉCROU
39	1000109255		3,00 ST	SCHRAUBE	SCREW	VIS
40	1000109256		1,00 ST	REINIGUNGSMITTEL	CLEANING FLUID	PRODUIT NETTOYANT
41	1000109257		1,00 ST	KLEBSTOFF	DOOR KPL.	PORTIÈRE KPL.
42	1000099074		2,00 ST	TÜLLE	SLEEVE	BEC
43	1000099049		4,00 ST	SCHRAUBE	SCREW	VIS
44	1000109258		1,00 ST	LUFTGITTER LI.	SCREEN	GRILLE
45	1000109259		1,00 ST	LUFTGITTER RE.	SCREEN	GRILLE
46	1000109114		1,00 ST	FILTER	DUST FILTER	FILTRE

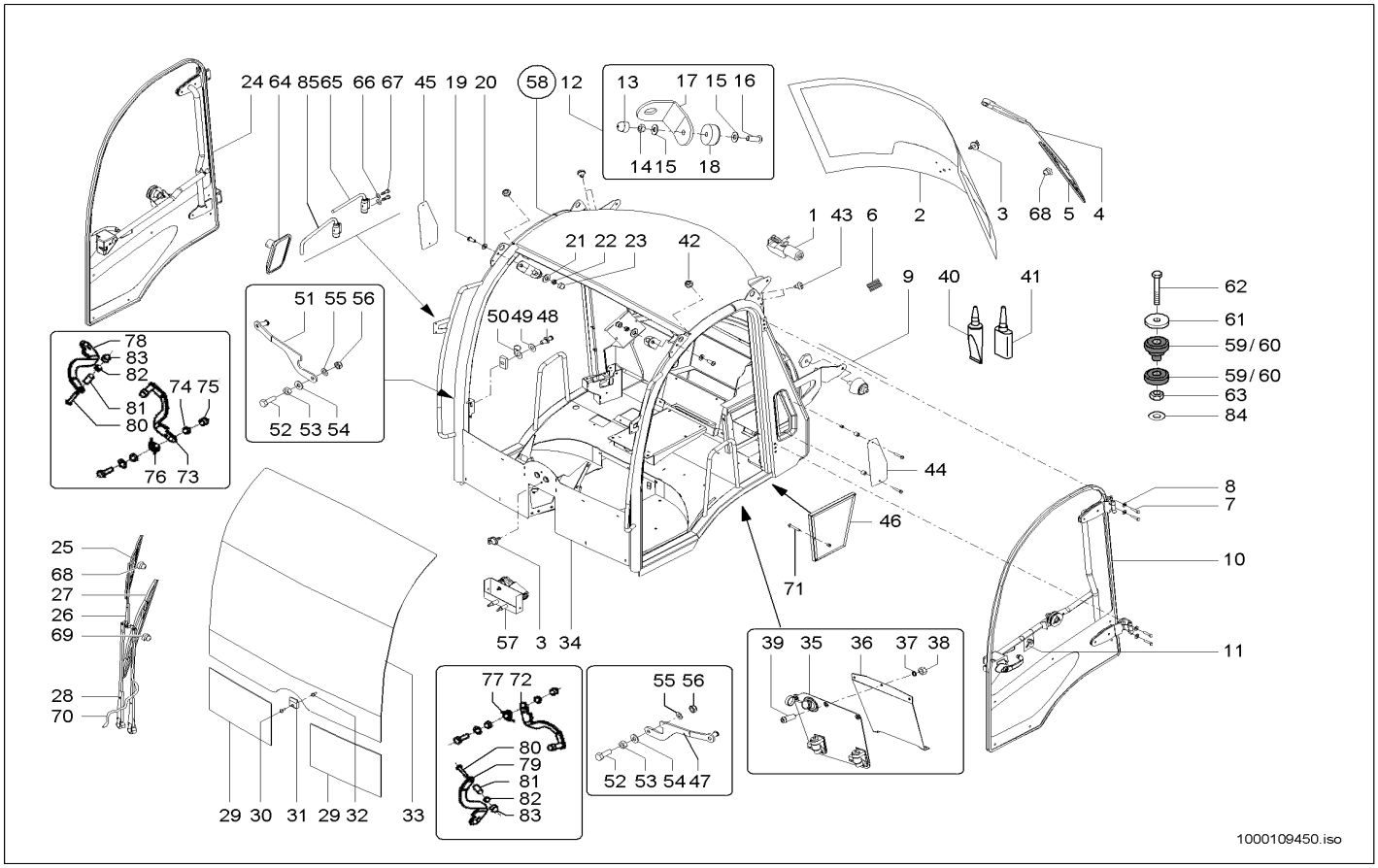

Pos	Art.-Nr.	Anm.	Q'TY	BEZEICHNUNG	PART NAME	DESIGNATION
47	1000109260		1,00 ST	ARRETIERUNG	FIXING	FIXÉE
48	1000099048		2,00 ST	SCHLIEßBOLZEN	CATCH BOLT	AXE DE FERMETURE
49	1000099040		4,00 ST	SCHEIBE	WASHER	RONDELLE
50	1000099024		2,00 ST	HALTER	BRACKET CLUTCH	SUPPORT
51	1000109261		1,00 ST	ARRETIERUNG	FIXING	FIXÉE
52	1000109262		2,00 ST	SCHRAUBE	SCREW	VIS
53	1000109263		2,00 ST	MUTTER	NUT	ÉCROU
54	1000109264		2,00 ST	SCHEIBE	WASHER	RONDELLE
55	1000109265		2,00 ST	SCHEIBE	WASHER	RONDELLE
56	1000098998		2,00 ST	KONTERMUTTER	COUNTER NUT	CONTRE-ÉCROU
57	1000109266		1,00 ST	WISCHERMOTOR	WIPER MOTOR	MOTEUR D'ESTOMPE
58	1000128887		1,00 ST	FAHRERKABINE KPL.	CAB KPL.	CABINE KPL.
59	1000031856	vorn	1,00 ST	LAGER	BEARING	PALIER
60	1000031865	hinten	2,00 ST	LAGER	BEARING	PALIER
61	1000090082		6,00 ST	SCHEIBE	WASHER	RONDELLE
62	1000085341		4,00 ST	6KT-SCHRAUBE	HEX SCREW	VIS À TÊTE HEXAGONALE
63	1000020788		2,00 ST	6KT-MUTTER	HEXAGON NUT	ÉCROU HEXAGONAL
64	1000029683		2,00 ST	RÜCKBLICKSPIEGEL	REARVIEW MIRROR	RÉTROVISEUR
65	1000052344	A:343000202 A:343010133 A:343100081	2,00 ST	SPIEGELHALTER	MIRROR BRACKET	SUPPORT DE MIROIR
66	1000092290		4,00 ST	SCHEIBE	WASHER	RONDELLE
67	1000085382		4,00 ST	6KT-SCHRAUBE	HEX SCREW	VIS À TÊTE HEXAGONALE
68	1000133220		2,00 ST	DÜSE	NOZZLE	CLAPET
69	1000133219		1,00 ST	DÜSE	NOZZLE	CLAPET
70	1000134142		1,00 M	SCHLAUCH	HOSE	TUYAU FLEXIBLE
71	1000135806		1,00 ST	RÄNDELSCHRAUBE	GROOVED SCREW	VIS MOLETÉE
72	1000152697	Version B	1,00 ST	ARRETIERUNG	FIXING	FIXÉE
73	1000152698	Version B	1,00 ST	ARRETIERUNG	FIXING	FIXÉE
74	1000158390		1,00 ST	SCHEIBE	WASHER	RONDELLE
75	1000098999		1,00 ST	STOPFEN	PLUG	BOUCHON
76	1000152701		1,00 ST	FEDER	SPRING	RESSORT
77	1000152702		1,00 ST	FEDER	SPRING	RESSORT
78	1000152699		1,00 ST	ARRETIERUNG	FIXING	FIXÉE
79	1000152700		1,00 ST	ARRETIERUNG	FIXING	FIXÉE
80	1000109048		1,00 ST	SCHRAUBE	SCREW	VIS
81	1000158392		1,00 ST	SCHLIEßBOLZEN	CATCH BOLT	AXE DE FERMETURE
82	1000099007		1,00 ST	MUTTER	NUT	ÉCROU
83	1000158391		1,00 ST	STOPFEN	PLUG	BOUCHON
84	1000034388	2 mm	2,00 ST	EINSTELLSCHEIBE	DISC	DISQUE
85	1000116555	E:343000203 E:343010134 E:343100082	2,00 ST	SPIEGELHALTER	MIRROR BRACKET	SUPPORT DE MIROIR

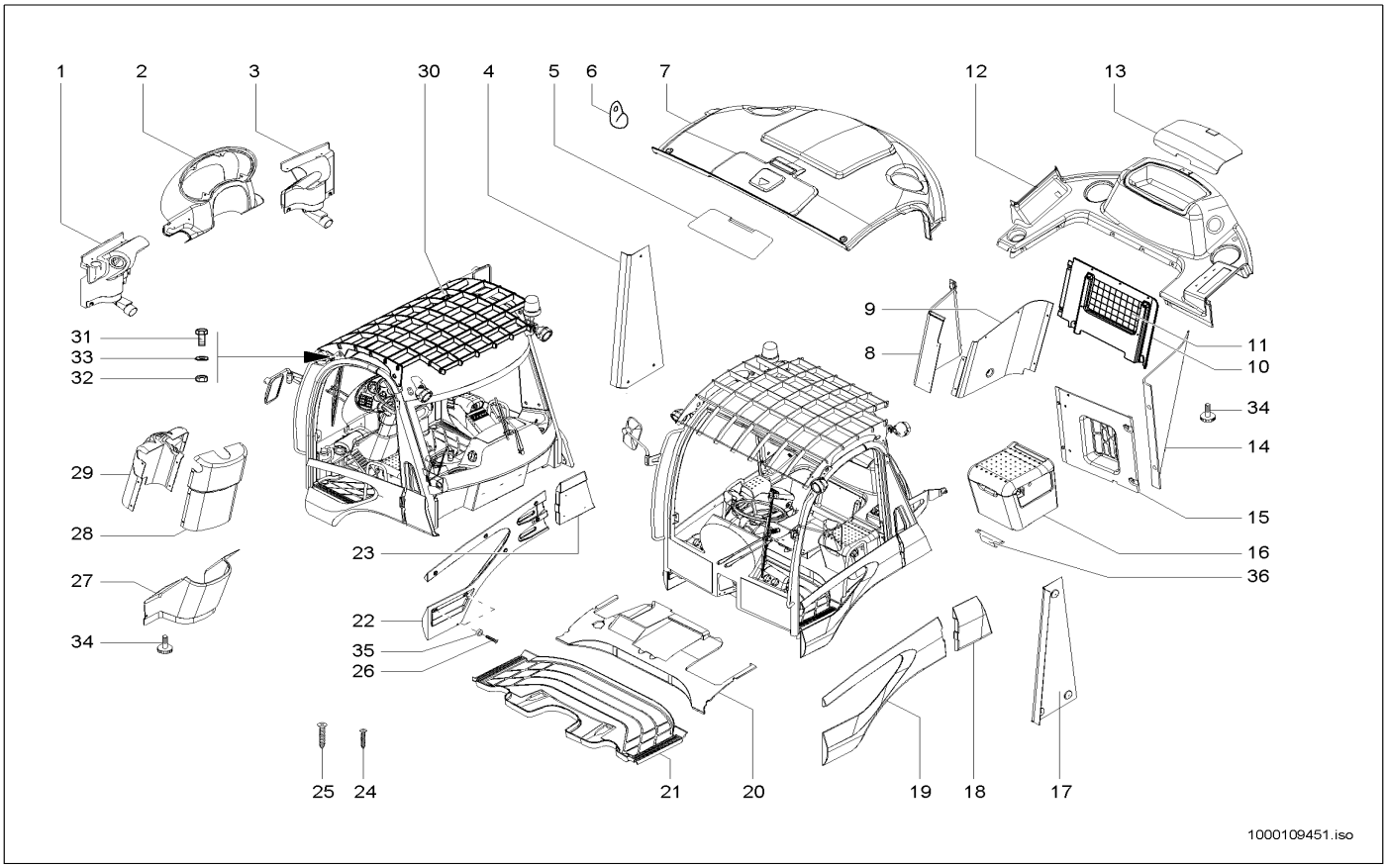

Pos	Art.-Nr.	Anm.	Q'TY	BEZEICHNUNG	PART NAME	DESIGNATION
1	1000102558		1,00 ST	VERKLEIDUNG	TRIM	RÉVÊTEMENT
2	1000102623		1,00 ST	VERKLEIDUNG	TRIM	RÉVÊTEMENT
3	1000102557		1,00 ST	VERKLEIDUNG	TRIM	RÉVÊTEMENT
4	1000102625		1,00 ST	VERKLEIDUNG	TRIM	RÉVÊTEMENT
5	1000052533		1,00 ST	SONNENBLENDE	SUN VISOR	PARE-SOLEIL
6	1000103167		1,00 ST	GARDEROBENHAKEN	HOOK	PATÈRE
7	1000102634		1,00 ST	VERKLEIDUNG	TRIM	RÉVÊTEMENT
8	1000102629		1,00 ST	VERKLEIDUNG	TRIM	RÉVÊTEMENT
9	1000102628		1,00 ST	VERKLEIDUNG	TRIM	RÉVÊTEMENT
10	1000102627		1,00 ST	VERKLEIDUNG	TRIM	RÉVÊTEMENT
11	1000034772		1,00 ST	NETZ	NET	RÉSEAU
12	1000102624		1,00 ST	VERKLEIDUNG	TRIM	RÉVÊTEMENT
13	1000102638		1,00 ST	DECKEL	COVER	COUVERCLE
14	1000102631		1,00 ST	VERKLEIDUNG	TRIM	RÉVÊTEMENT
15	1000102630		1,00 ST	VERKLEIDUNG	TRIM	RÉVÊTEMENT
16	1000102994		1,00 ST	WERKZEUGKASTEN	TOOL BOX	BOÎTE À OUTILS
17	1000102626		1,00 ST	VERKLEIDUNG	TRIM	RÉVÊTEMENT
18	1000099063		1,00 ST	VERKLEIDUNG	TRIM	RÉVÊTEMENT
19	1000099061		1,00 ST	VERKLEIDUNG	TRIM	RÉVÊTEMENT
20	1000103372		1,00 ST	BODENMATTE	FLOOR RUBBER MAT	TAPIS DE SOL
21	1000103373		1,00 ST	BODENMATTE	FLOOR RUBBER MAT	TAPIS DE SOL
22	1000099062		1,00 ST	VERKLEIDUNG	TRIM	RÉVÊTEMENT
23	1000099064		1,00 ST	VERKLEIDUNG	TRIM	RÉVÊTEMENT
24	1000098708	M5x10	1,00 ST	SCHRAUBE	SCREW	VIS
25	1000052670	M5x16	1,00 ST	SCHRAUBE	SCREW	VIS
26	1000108398	6x20	12,00 ST	SCHRAUBE	SCREW	VIS
27	1000102622		1,00 ST	VERKLEIDUNG	TRIM	RÉVÊTEMENT
28	1000102632		1,00 ST	VERKLEIDUNG	TRIM	RÉVÊTEMENT
29	1000102633		1,00 ST	VERKLEIDUNG	TRIM	RÉVÊTEMENT
30	1000102530		1,00 ST	FOPS-SCHUTZGITTER	FOPS SCREEN	GRILLE DE PROTECTION DE FOPS
31	1000085419		4,00 ST	6KT-SCHRAUBE	HEX SCREW	VIS À TÊTE HEXAGONALE
32	1000019657		4,00 ST	6KT-MUTTER	HEXAGON NUT	ÉCROU HEXAGONAL
33	1000049219		8,00 ST	SCHEIBE	WASHER	RONDELLE
34	1000107940		6,00 ST	RÄNDELSCHRAUBE	GROOVED SCREW	VIS MOLETÉE
35	1000124077		12,00 ST	PILZDICHTUNG KPL.	SEAL	JOINT
36	1000102998		1,00 ST	RIEGEL	LOCK	VERROU

SCHUTZGITTER
PROTECTING SCREEN
GRILLE DE PROTECTION

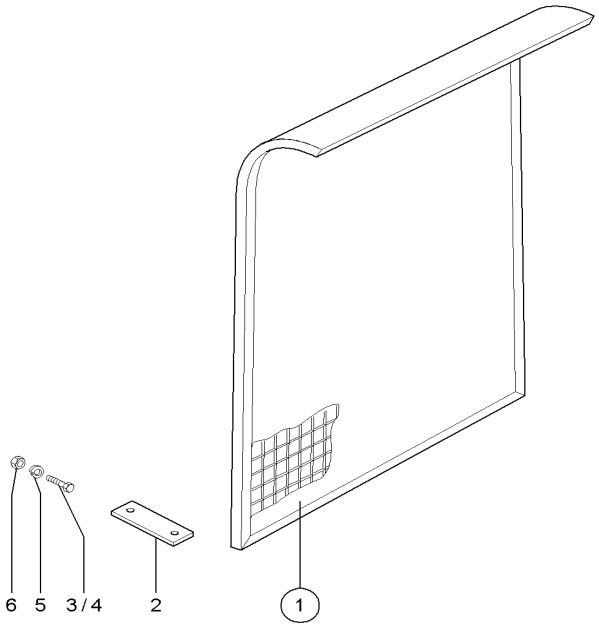

1000160163.iso

Pos	Art.-Nr.	Anm.	Q'TY	BEZEICHNUNG	PART NAME	DESIGNATION
1	1000124323		1,00 ST	SCHUTZGITTER	PROTECTING SCREEN	GRILLE DE PROTECTION
2	1000143593		2,00 ST	HALTER	BRACKET CLUTCH	SUPPORT
3	1000015364		2,00 ST	6KT-SCHRAUBE	HEX SCREW	VIS À TÊTE HEXAGONALE
4	1000085413		2,00 ST	6KT-SCHRAUBE	HEX SCREW	VIS À TÊTE HEXAGONALE
5	1000092291		10,00 ST	SCHEIBE	WASHER	RONDELLE
6	1000015408		4,00 ST	6KT-MUTTER	HEXAGON NUT	ÉCROU HEXAGONAL

KABINENTÜRE LINKS
CAB DOOR LEFT
PORTE DE CABINE À GAUCHE

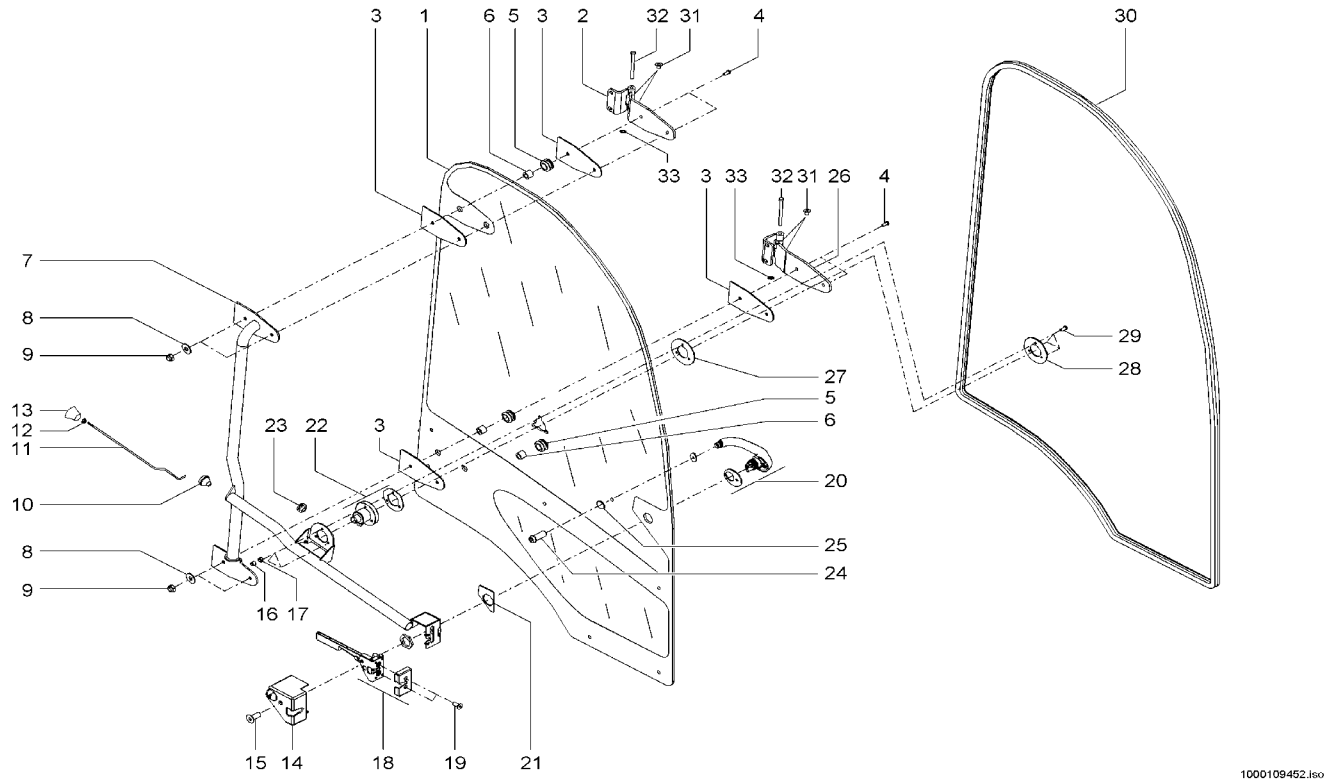

Pos	Art.-Nr.	Anm.	Q'TY	BEZEICHNUNG	PART NAME	DESIGNATION
1	1000109214		1,00 ST	TÜRSCHEIBE	DOOR WINDOW	DISQUE DE PORTE
2	1000109216		1,00 ST	SCHARNIER	HINGE	CHARNIÈRE
3	1000109170		4,00 ST	GUMMIPLATTE	RUBBER PLATE	PLAQUE EN CAOUTCHOUC
4	1000109171		4,00 ST	SCHRAUBE	SCREW	VIS
5	1000098992		4,00 ST	TÜLLE	SLEEVE	BEC
6	1000098991		4,00 ST	DISTANZBUCHSE	BUSHING	BAGUE D'ÉCARTEMENT
7	1000109220		1,00 ST	HANDGRIFF	HANDLE	MANETTE
8	1000098997		4,00 ST	SCHEIBE	WASHER	RONDELLE
9	1000098998		4,00 ST	KONTERMUTTER	COUNTER NUT	CONTRE-ÉCROU
10	1000099049		1,00 ST	SCHRAUBE	SCREW	VIS
11	1000109221		1,00 ST	GESTÄNGE	LIKAGE	TIGES
12	1000109183		1,00 ST	MUTTER	NUT	ÉCROU
13	1000109184		1,00 ST	KNOPF	BUTTON	BOUTON
14	1000109222		1,00 ST	VERKLEIDUNG SCHLOSS	TRIM LOCK	RÉVÊTEMENT DE FERMOIR
15	1000109186		1,00 ST	SCHRAUBE	SCREW	VIS
16	1000099008		3,00 ST	STOPFEN	PLUG	BOUCHON
17	1000099007		3,00 ST	MUTTER	NUT	ÉCROU
18	1000109223		1,00 ST	SCHLOSS	LOCK	FERMOIR
19	1000109188		2,00 ST	SCHRAUBE	SCREW	VIS
20	1000109189		1,00 ST	HANDGRIFF	HANDLE	MANETTE
21	1000109190		1,00 ST	HALTEPLATTE	FASTEN PLATE	PALQUE DE SOUTIEN
22	1000109224		1,00 ST	ARRETIERUNG	FIXING	FIXÉE
23	1000099074		1,00 ST	TÜLLE	SLEEVE	BEC
24	1000109192		1,00 ST	SCHRAUBE	SCREW	VIS
25	1000109193		1,00 ST	STOPFEN	PLUG	BOUCHON
26	1000109225		1,00 ST	SCHARNIER	HINGE	CHARNIÈRE
27	1000109210		1,00 ST	GUMMIPLATTE	RUBBER PLATE	PLAQUE EN CAOUTCHOUC
28	1000109211		1,00 ST	SCHEIBE	WASHER	RONDELLE
29	1000109212		3,00 ST	SCHRAUBE	SCREW	VIS
30	1000109213		1,00 ST	DICHTUNG	SEAL	JOINT D'ÉTANCHÉITÉ
31	1000109233		4,00 ST	RING	RING	ANNEAU
32	1000109267		2,00 ST	SPLINT	COTTERPIN	GOUPILLE
33	1000099017		2,00 ST	BEFESTIGUNG	MOUNTING	FIXATION

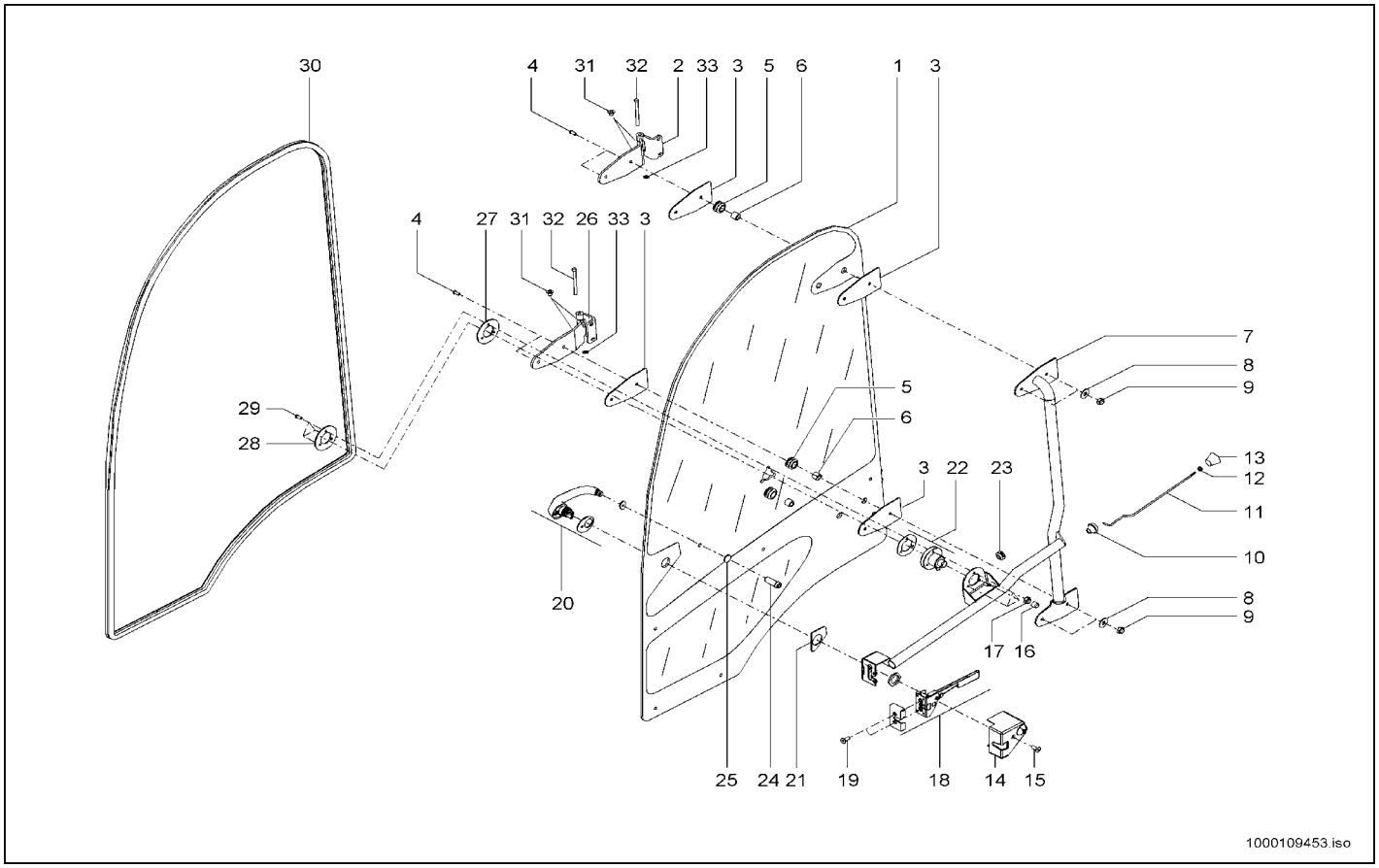

Pos	Art.-Nr.	Anm.	Q'TY	BEZEICHNUNG	PART NAME	DESIGNATION
1	1000109148		1,00 ST	TÜRSCHEIBE RE.	DOOR WINDOW	VITRE DE PORTIÈRE
2	1000109149		1,00 ST	SCHARNIER	HINGE	CHARNIÈRE
3	1000109170		4,00 ST	GUMMIPLATTE	RUBBER PLATE	PLAQUE EN CAOUTCHOUC
4	1000109171		4,00 ST	SCHRAUBE	SCREW	VIS
5	1000098992		4,00 ST	TÜLLE	SLEEVE	BEC
6	1000098991		4,00 ST	DISTANZBUCHSE	BUSHING	BAGUE D'ÉCARTEMENT
7	1000109172		1,00 ST	HANDGRIFF	HANDLE	MANETTE
8	1000098997		4,00 ST	SCHEIBE	WASHER	RONDELLE
9	1000098998		4,00 ST	KONTERMUTTER	COUNTER NUT	CONTRE-ÉCROU
10	1000099049		1,00 ST	SCHRAUBE	SCREW	VIS
11	1000109173		1,00 ST	GESTÄNGE	LIKAGE	TIGES
12	1000109183		1,00 ST	MUTTER	NUT	ÉCROU
13	1000109184		1,00 ST	KNOPF	BUTTON	BOUTON
14	1000109185		1,00 ST	VERKLEIDUNG SCHLOSS	TRIM LOCK	RÉVÊTEMENT DE FERMOIR
15	1000109186		1,00 ST	SCHRAUBE	SCREW	VIS
16	1000099008		3,00 ST	STOPFEN	PLUG	BOUCHON
17	1000099007		3,00 ST	MUTTER	NUT	ÉCROU
18	1000109187		1,00 ST	SCHLOSS	LOCK	FERMOIR
19	1000109188		2,00 ST	SCHRAUBE	SCREW	VIS
20	1000109189		1,00 ST	HANDGRIFF	HANDLE	MANETTE
21	1000109190		1,00 ST	HALTEPLATTE	FASTEN PLATE	PALQUE DE SOUTIEN
22	1000109191		1,00 ST	ARRETIERUNG	FIXING	FIXÉE
23	1000099074		1,00 ST	TÜLLE	SLEEVE	BEC
24	1000109192		1,00 ST	SCHRAUBE	SCREW	VIS
25	1000109193		1,00 ST	STOPFEN	PLUG	BOUCHON
26	1000109199		1,00 ST	SCHARNIER	HINGE	CHARNIÈRE
27	1000109210		1,00 ST	GUMMIPLATTE	RUBBER PLATE	PLAQUE EN CAOUTCHOUC
28	1000109211		1,00 ST	SCHEIBE	WASHER	RONDELLE
29	1000109212		3,00 ST	SCHRAUBE	SCREW	VIS
30	1000109213		1,00 ST	DICHTUNG	SEAL	JOINT D'ÉTANCHÉITÉ
31	1000109233		4,00 ST	RING	RING	ANNEAU
32	1000109267		2,00 ST	SPLINT	COTTERPIN	GOUPILLE
33	1000099017		2,00 ST	BEFESTIGUNG	MOUNTING	FIXATION

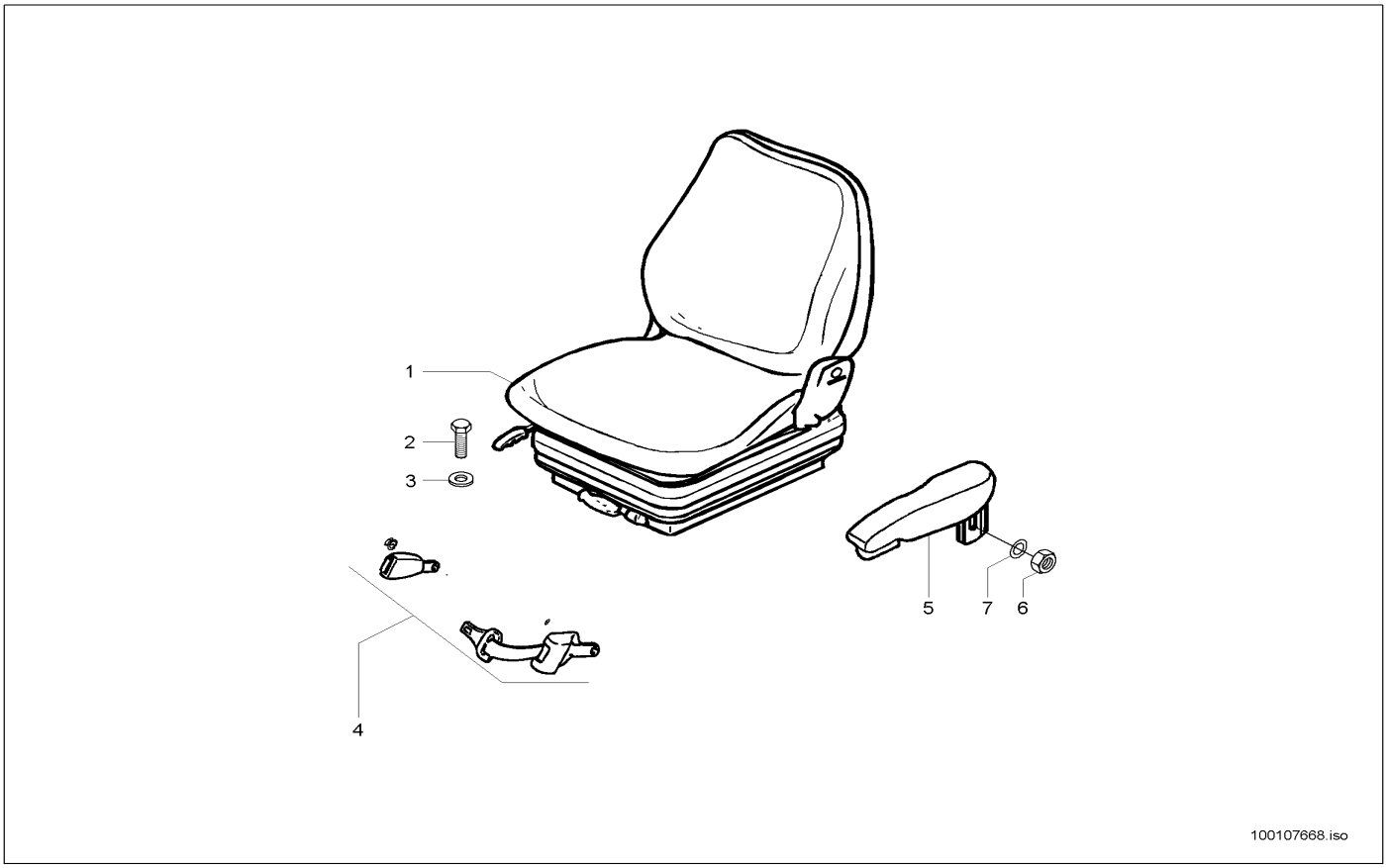

Pos	Art.-Nr.	Anm.	Q'TY	BEZEICHNUNG	PART NAME	DESIGNATION
1	1000098676		1,00 ST	FAHRERSITZ	DRIVERS SEAT	SIÈGE DE CHAUFFEUR
2	1000015343		4,00 ST	6KT-SCHRAUBE	HEX SCREW	VIS À TÊTE HEXAGONALE
3	1000015431		4,00 ST	SCHEIBE	WASHER	RONDELLE
4	1000098916		1,00 ST	AUTOMATIKGURT	AUTOMATIC BELT	CEINTURE AUTOMATIQUE
5	1000051623		1,00 ST	ARMLEHNE	ARM REST	ACCOUDOIR
6	1000013022		2,00 ST	6KT-MUTTER	HEXAGON NUT	ÉCROU HEXAGONAL
7	1000015431		2,00 ST	SCHEIBE	WASHER	RONDELLE

FAHRERSITZ OBERTEIL
SEAT UPPER PART
SIÈGE DU CONDUCTEUR EN HAUT

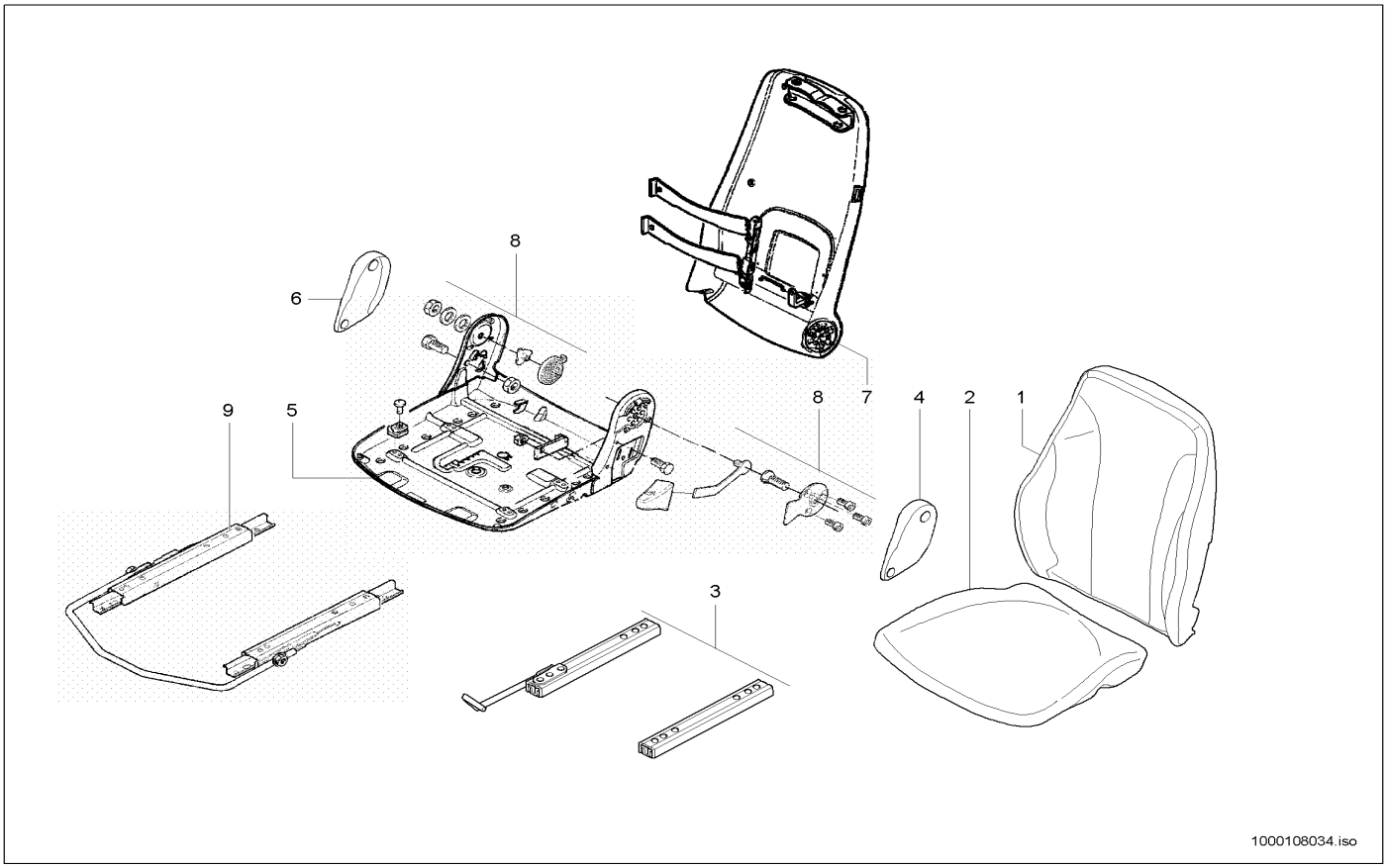

Pos	Art.-Nr.	Anm.	Q'TY	BEZEICHNUNG	PART NAME	DESIGNATION
1	1000089493		1,00 ST	POLSTER	CUSHION	COUSSIN
2	1000084945		1,00 ST	SITZPOLSTER	SEAT UPHOLSTERY	BOURRELET
3	1000022043		1,00 ST	VERSTELLSCHIENE	DISPLACEMENT RAIL	RAIL À DÉPLACER
4	1000108060		1,00 ST	ABDECKUNG	COVER	COUVERCLE
5	1000108061		1,00 ST	SITZPLATTE	SEAT PLATE	PLAQUE DE SIÈGE
6	1000084954		1,00 ST	ABDECKUNG	COVER	COUVERCLE
7	1000088505		1,00 ST	RÜCKENTEIL	BACK PART	PART DORSALE
8	1000088506		1,00 ST	ANBAUTEIL	MOUNTING PIECE	PIÈCE DE CONSTRUCTION
9	1000087732		1,00 ST	VERSTELLSCHIENE	DISPLACEMENT RAIL	RAIL À DÉPLACER

SITZUNTERTEIL
SEAT UNDER PART
SOUS-PART DE SIÈGE

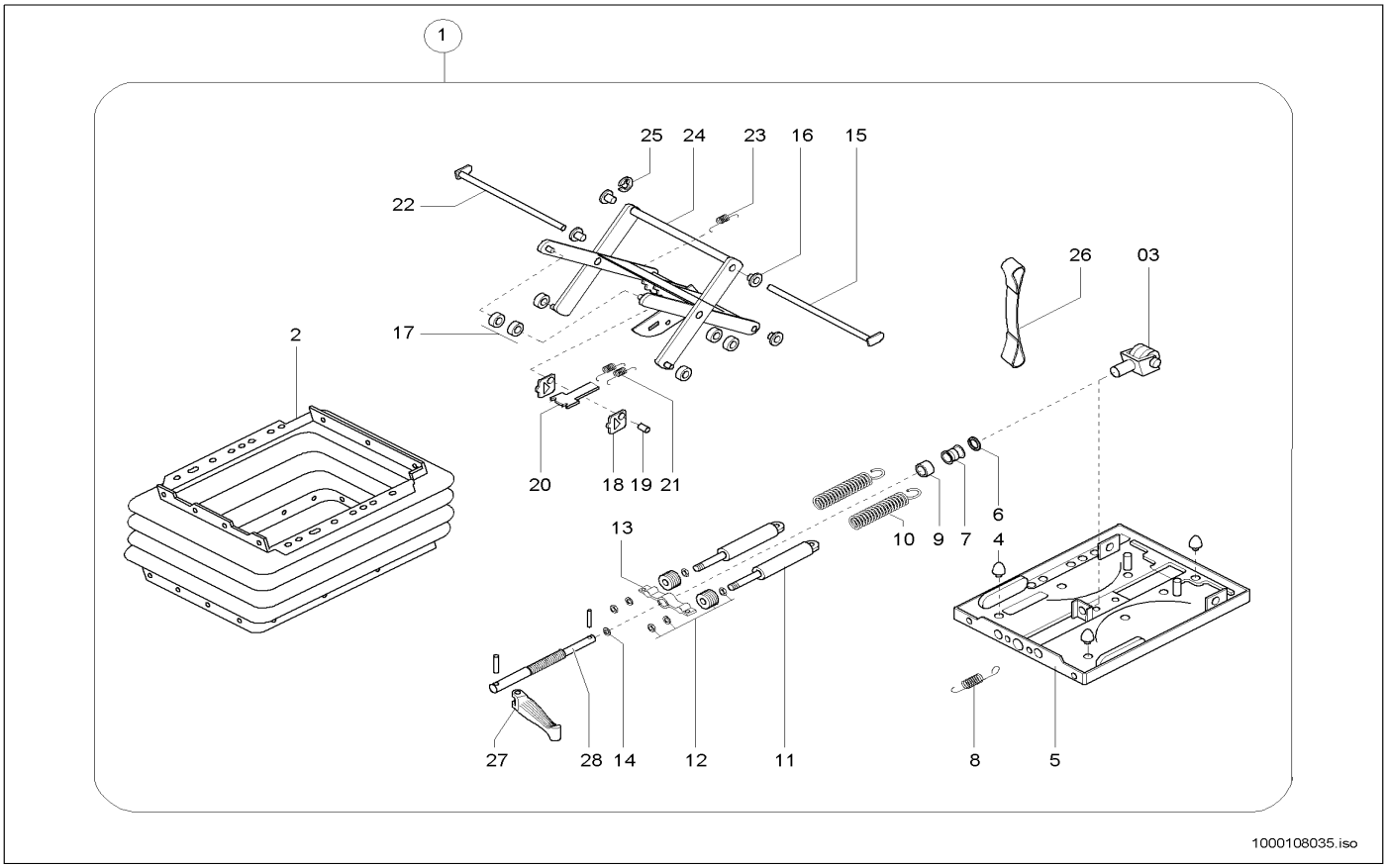

Pos	Art.-Nr.	Anm.	Q'TY	BEZEICHNUNG	PART NAME	DESIGNATION
1	1000108143		1,00 ST	FEDERUNG	SPRING ASSY	SUSPENSION
2	1000108144		1,00 ST	FALTENBALG	BELLOW	SOUFFLET
3	1000088162		1,00 ST	GABEL	QUICK-HITCH-COUPLER	ATTACHE RAPIDE
4	1000108146		3,00 ST	PUFFER	BUFFER	BUTOIR
5	1000108147		1,00 ST	FEDERUNGSUNTERTEIL	SPRING LOWER PART	PARTIE BAS DE SUSPENSION
6	1000088392		1,00 ST	SCHEIBE	WASHER	RONDELLE
7	1000108148		1,00 ST	KUGELLAGER	BALL BEARING	ROULEMENT À BILLES
8	1000030818		1,00 ST	FEDER	SPRING	RESSORT
9	1000108149		1,00 ST	BUCHSE	BUSHING	BAGUE
10	1000086910		1,00 ST	ZUGFEDER	TENSION SPRING	RESSORT DE TRACTION
11	1000108180		2,00 ST	DÄMPFER	SHOCK ABSORBER	AMORTISSEUR
12	1000108181		2,00 ST	GEWINDESTÜCK	THREAD PIECE	PIÈCE FILETÉE
13	1000108182		1,00 ST	FEDERBOCK	SPRING LODGING	SUPPORT DE RESSORT
14	1000108183		1,00 ST	RING	RING	ANNEAU
15	1000108184		1,00 ST	BOLZEN	PIN	AXE
16	1000108186		4,00 ST	BUCHSE	BUSHING	BAGUE
17	1000084951		4,00 ST	ROLLE	ROLLER	ROULEAU
18	1000088394		2,00 ST	BLECH	PLATE	TÔLE
19	1000088397		1,00 ST	BOLZEN	PIN	AXE
20	1000088395		1,00 ST	LEISTE	STRAP	LISTEAU
21	1000086480		2,00 ST	ZUGFEDER	TENSION SPRING	RESSORT DE TRACTION
22	1000108187		1,00 ST	BOLZEN	PIN	AXE
23	1000088974		1,00 ST	FEDER	SPRING	RESSORT
24	1000084975		1,00 ST	SITZUNTERTEIL	SEAT UNDER PART	SOUS-PART DE SIÈGE
25	1000108188		1,00 ST	SICHERUNG	LOCKING	SÜRETÉ
26	1000108189		1,00 ST	BAND	STRIP	BANDE
27	1000108194		1,00 ST	KNEBEL	HANDLE KPL.	GARROT KPL.
28	1000086920		1,00 ST	VERSTELLSPINDEL	DISPLAC SPINDLE	FUSEAU À DÉPLACER

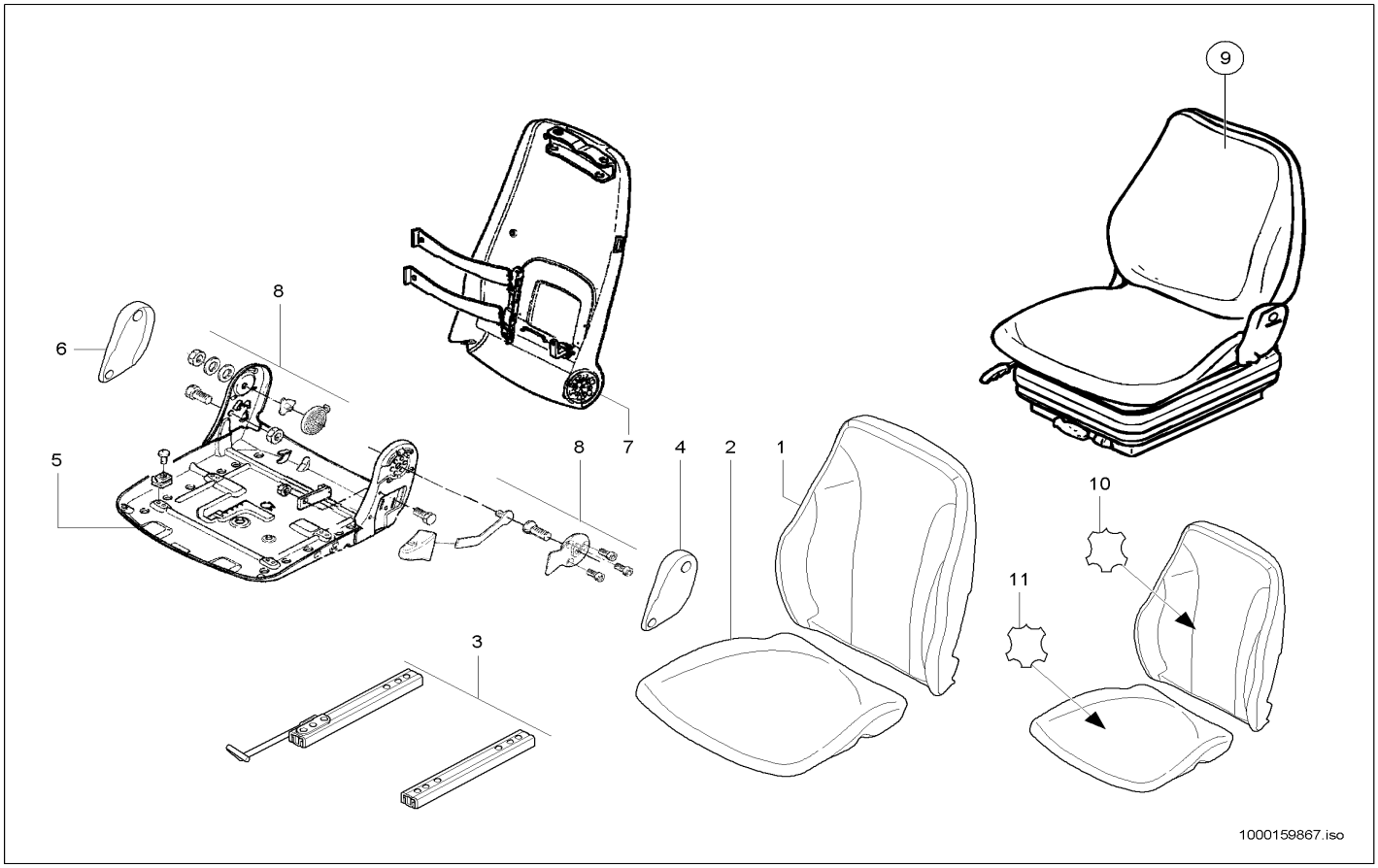

Pos	Art.-Nr.	Anm.	Q'TY	BEZEICHNUNG	PART NAME	DESIGNATION
1	1000089493		1,00 ST	POLSTER	CUSHION	COUSSIN
2	1000084945		1,00 ST	SITZPOLSTER	SEAT UPHOLSTERY	BOURRELET
3	1000022043		1,00 ST	VERSTELLSCHIENE	DISPLACEMENT RAIL	RAIL À DÉPLACER
4	1000108060		1,00 ST	ABDECKUNG	COVER	COUVERCLE
5	1000108061		1,00 ST	SITZPLATTE	SEAT PLATE	PLAQUE DE SIÈGE
6	1000084954		1,00 ST	ABDECKUNG	COVER	COUVERCLE
7	1000088505		1,00 ST	RÜCKENTEIL	BACK PART	PART DORSALE
8	1000088506		1,00 ST	ANBAUTEIL	MOUNTING PIECE	PIÈCE DE CONSTRUCTION
9	1000108310		1,00 ST	FAHRERSITZ	DRIVERS SEAT	SIÈGE DE CHAUFFEUR
10	1000089495		1,00 ST	RÜCKENPOLSTER	BACK CUSHION	COUSSIN À DOS
11	1000089496		1,00 ST	SITZPOLSTER	SEAT UPHOLSTERY	BOURRELET

SITZUNTERTEIL LUFTGEFEDERT
LOWER PART, AIR-SEAT
UNE PARTIE PLUS INFÉRIEURE, AIR-SIÈGE

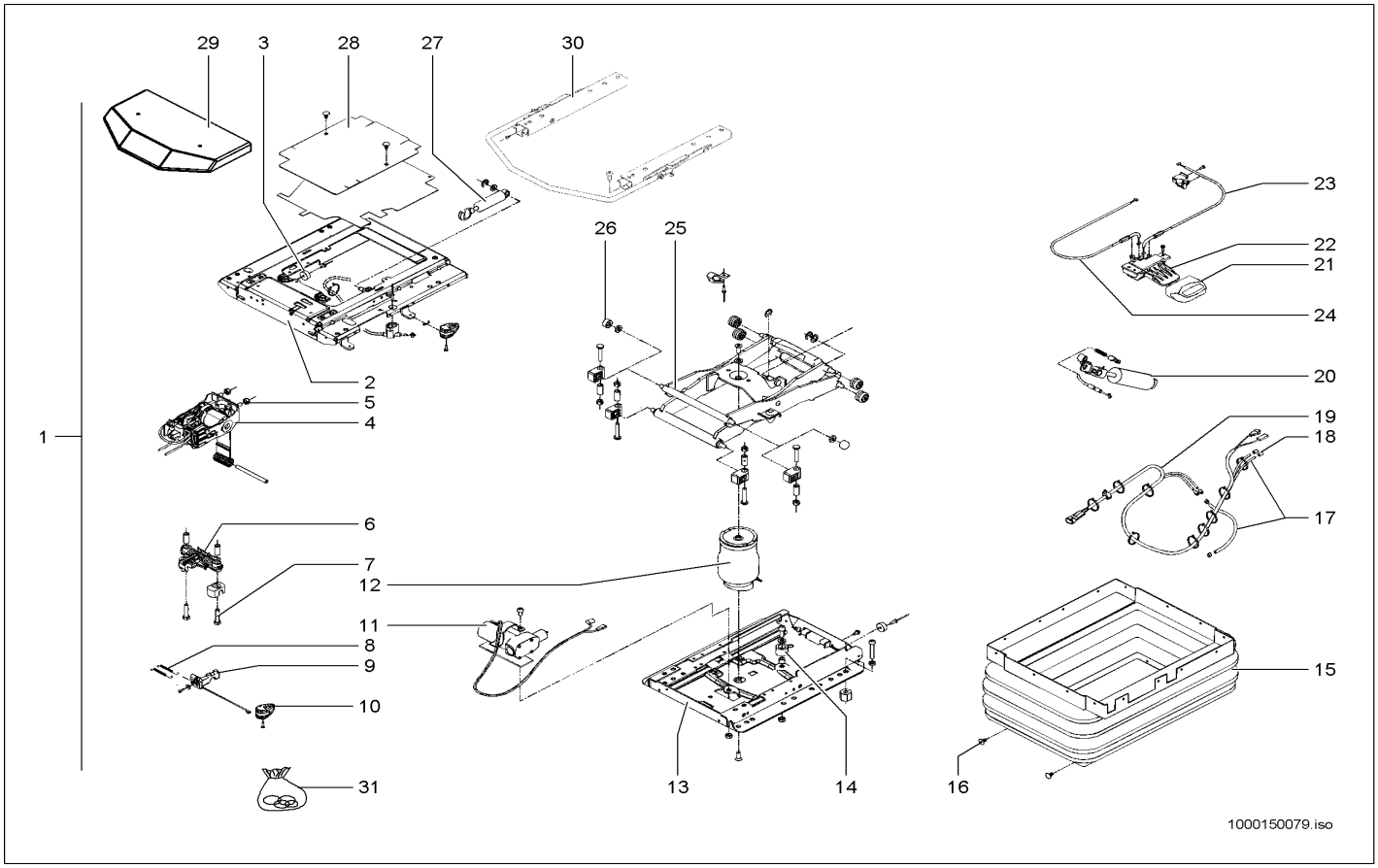

Pos	Art.-Nr.	Anm.	Q'TY	BEZEICHNUNG	PART NAME	DESIGNATION
1	1000150080		1,00 ST	ELEMENT	ELEMENT	ÉLÉMENT
2	1000150101		1,00 ST	FEDERUNGSOBERTEIL	SPRING UPPER PART	PARTIE SUPÉRIEURE DE SUSPENSION
3	1000141059		1,00 ST	PUFFER	BUFFER	BUTOIR
4	1000084996		1,00 ST	NIVEAUSTEUERUNG	LEVEL CONTROL	CONTRÔLE DE NIVEAU
5	1000088398		6,00 ST	6KT-MUTTER	HEXAGON NUT	ÉCROU HEXAGONAL
6	1000101898		1,00 ST	FEDER	SPRING	RESSORT
7	1000139797		2,00 ST	6KT-SCHRAUBE	HEX SCREW	VIS À TÊTE HEXAGONALE
8	1000141070		2,00 ST	ZUGFEDER	TENSION SPRING	RESSORT DE TRACTION
9	1000140463		1,00 ST	HEBEL	LEVER	LEVIER
10	1000140532		1,00 ST	GRIFF	HANDLE	MANETTE
11	1000150103		1,00 ST	KOMPRESSOR	COMPRESSOR	COMPRESSEUR
12	1000141058		1,00 ST	LUFTFEDERUNG	PNEUMATIC CUSHIONING	SUSPENSION AÉRIENNE
13	1000141044		1,00 ST	FEDERUNGSUNTERTEIL	SPRING LOWER PART	PARTIE BAS DE SUSPENSION
14	1000141060		1,00 ST	PUFFER	BUFFER	BUTOIR
15	1000066851		1,00 ST	FALTENBALG	BELLOW	SOUFFLET
16	1000030573		24,00 ST	STOPFEN	PLUG	BOUCHON
17	1000140271		1,00 ST	SCHLAUCH	HOSE	TUYAU FLEXIBLE
18	1000141342		2,00 ST	TÜLLE	SLEEVE	BEC
19	1000150108		1,00 ST	KABEL	CABLE	CÂBLE
20	1000149244		1,00 ST	STOSSDÄMPFER	CHOCK ABSORBER	AMORTISSEUR
21	1000140533		1,00 ST	GRIFF	HANDLE	MANETTE
22	1000140990		1,00 ST	BETÄTIGUNG	CONTROL LEVER	COMMANDE
23	1000149246		1,00 ST	BOWDENZUG	BOWDEN CABLE	TACTION DE BOWDEN
24	1000149245		1,00 ST	BOWDENZUG	BOWDEN CABLE	TACTION DE BOWDEN
25	1000141063		1,00 ST	SCHWINGE	WING	BIELLE
26	1000150109		2,00 ST	NADELLAGER	NEEDLE BEARING	PALIER À AIGUILLES
27	1000089352		1,00 ST	STOSSDÄMPFER	CHOCK ABSORBER	AMORTISSEUR
28	1000140129		1,00 ST	ABDECKUNG	COVER	COUVERCLE
29	1000150110		1,00 ST	ABDECKUNG	COVER	COUVERCLE
30	1000150112		1,00 ST	VERSTELLSCHIENE	DISPLACEMENT RAIL	RAIL À DÉPLACER
31	1000141090		1,00 ST	VERSCHLEISSSATZ	WEAR SET	TAUX D'USURE

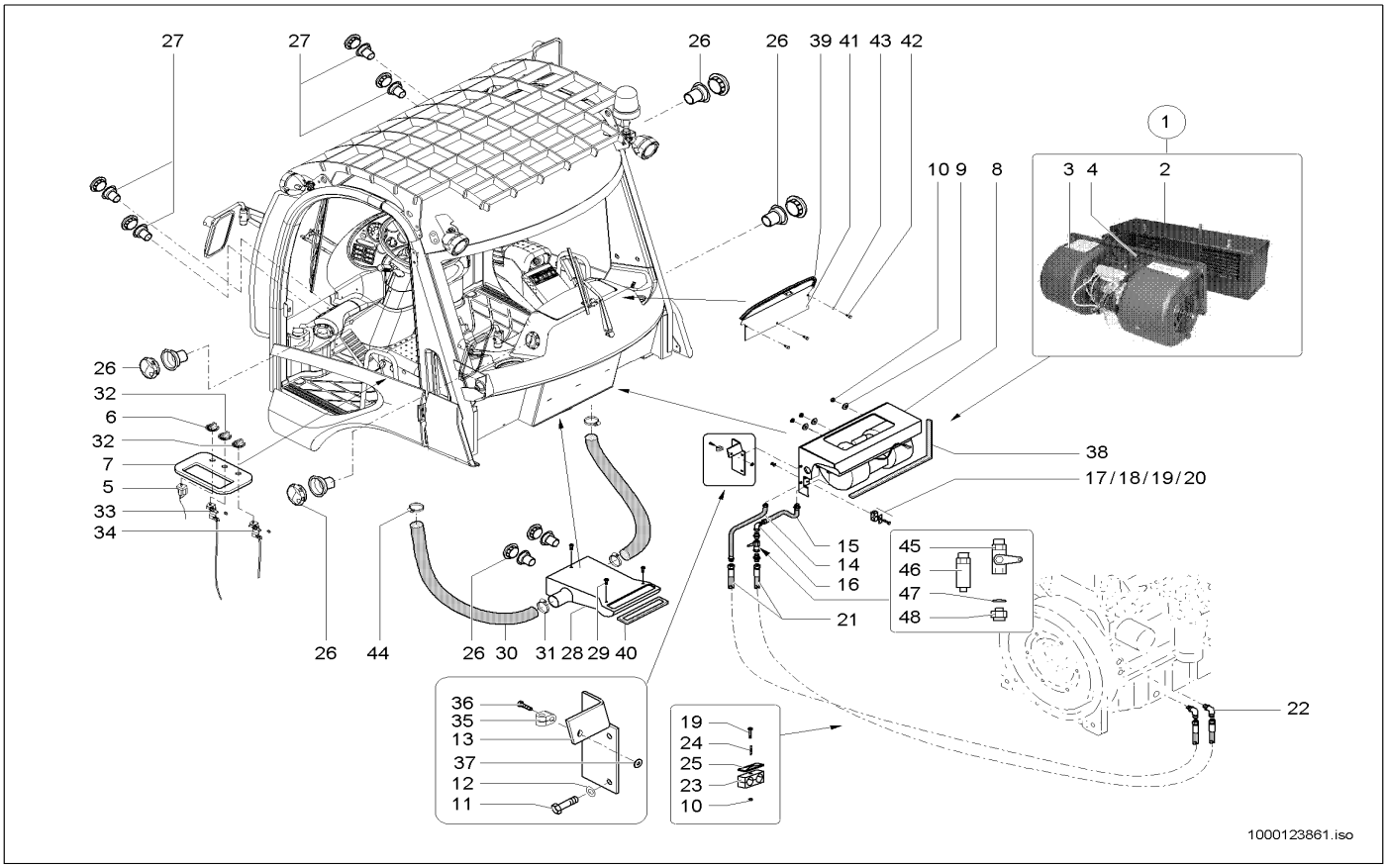

Pos	Art.-Nr.	Anm.	Q'TY	BEZEICHNUNG	PART NAME	DESIGNATION
1	1000037003		1,00 ST	HEIZGERÄT	HEATER	APPAREIL DE CHAUFFAGE
2	1000089584		1,00 ST	WÄRMETAUSCHER	HEAT EXCHANGER	ÉCHANGEUR DE CHALEUR
3	1000018753		1,00 ST	HEIZGEBLÄSE	HEATER BLOWER	VENTILATEUR DE CHAUFFAGE
4	1000087545		1,00 ST	WIDERSTAND	DIODE	RÉSISTANCE
5	1000102987		1,00 ST	SCHALTER	SWITCH	INTERRUPTEUR
6	1000033749		1,00 ST	SCHALTKNOPF	SHIFT BUTTON	BOUTON DE CHANGEMENT DE VITESSES
7	1000106606		1,00 ST	VERSTÄRKUNGSBLECH	REINFORCE SHEET	TÔLE DE RENFORCEMENT
8	1000102550		1,00 ST	KASTENBLECH	BOX PLATE	TÔLE À CAISSE
9	1000015431		3,00 ST	SCHEIBE	WASHER	RONDELLE
10	1000013022		9,00 ST	6KT-MUTTER	HEXAGON NUT	ÉCROU HEXAGONAL
11	1000018400		3,00 ST	6KT-SCHRAUBE	HEX SCREW	VIS À TÊTE HEXAGONALE
12	1000092290		3,00 ST	SCHEIBE	WASHER	RONDELLE
13	1000102314		1,00 ST	ABDECKBLECH	COVER PLATE	TÔLE DE COUVERTURE
14	1000102318		1,00 ST	ROHRLEITUNG	PIPE LINE	TUYAU
15	1000104826		1,00 ST	ROHRLEITUNG	PIPE LINE	TUYAU
16	1000000573		1,00 ST	VERSCHRAUBUNG	SCREW JOINT	RACCORD UNION
17	1000052646		1,00 ST	SCHELLE	CLAMP	BRIDE
18	1000031230		1,00 ST	DECKPLATTE	COVER PLATE	PLAQUE DE RECOUVREMENT
19	1000085393		3,00 ST	6KT-SCHRAUBE	HEX SCREW	VIS À TÊTE HEXAGONALE
20	1000013027		1,00 ST	SCHEIBE	WASHER	RONDELLE
21	1000102317		2,00 ST	HYDRAULIKSCHLAUCH	HP HOSE	TUYAU FLEXIBLE HYDRAULIQUE
22	1000028701		2,00 ST	VERSCHRAUBUNG	SCREW JOINT	RACCORD UNION
23	1000031638		5,00 ST	SCHELLE	CLAMP	BRIDE
24	1000048894		3,00 ST	STIFTSCHRAUBE	STUD	GOUJON
25	1000031245		5,00 ST	DECKPLATTE	COVER PLATE	PLAQUE DE RECOUVREMENT
26	1000102342		4,00 ST	HEIZDÜSE	HEATER NOZZLE	CLAPET DE CHAUFFAGE
27	1000102341		6,00 ST	HEIZDÜSE	HEATER NOZZLE	CLAPET DE CHAUFFAGE
28	1000102637		1,00 ST	LUFTFÜHRUNG	AIR GUIDE	GUIDE À AIR
29	1000052668		3,00 ST	SCHRAUBE	SCREW	VIS
30	1000102680		2,00 ST	HEIZUNGSSCHLAUCH	HEATER HOSE	TUYAU FLEXIBLE DE CHAUFFAGE
31	1000100478		4,00 ST	SCHELLE	CLAMP	BRIDE
32	1000102858		2,00 ST	DREHSCHALTER	ROTARY SWITCH	INTERRUPTEUR ROTATIF
33	1000102859		1,00 ST	BOWDENZUG	BOWDEN CABLE	TACTION DE BOWDEN
34	1000102860		1,00 ST	BOWDENZUG	BOWDEN CABLE	TACTION DE BOWDEN
35	1000106160		1,00 ST	HALTER BOWDENZUG	BRACKET BOWDENCABLE	SUPPORT DE TRACTION DE BOWDEN
36	1000085380		1,00 ST	6KT-SCHRAUBE	HEX SCREW	VIS À TÊTE HEXAGONALE
37	1000095342		3,00 ST	SCHEIBE	WASHER	RONDELLE
38	1000097141		1,00 M	DICHTBAND	SEAL STRAP	RUBAN ISOLANT
39	1000097121		1,00 M	PROFIL	PROFILE	PROFIL
40	1000097043		1,00 M	DICHTUNGSBAND	SEAL STRAP	RUBAN ISOLANT
41	1000105696		1,00 ST	TRENNBLECH	SEPERATING SHEET	TÔLE DE SÉPERATION
42	1000085378		3,00 ST	6KT-SCHRAUBE	HEX SCREW	VIS À TÊTE HEXAGONALE
43	1000049283		3,00 ST	LAGERSCHEIBE	BEARINGDISC	DISQUE DE PALIER
44	1000032081		1,00 ST	SCHELLE	CLAMP	BRIDE
45	1000021091		1,00 ST	KUGELHAHN	BALL VALVE	ROBINET À BOULET
46	1000052543		1,00 ST	STUTZEN	END PIECE	TUBULURE

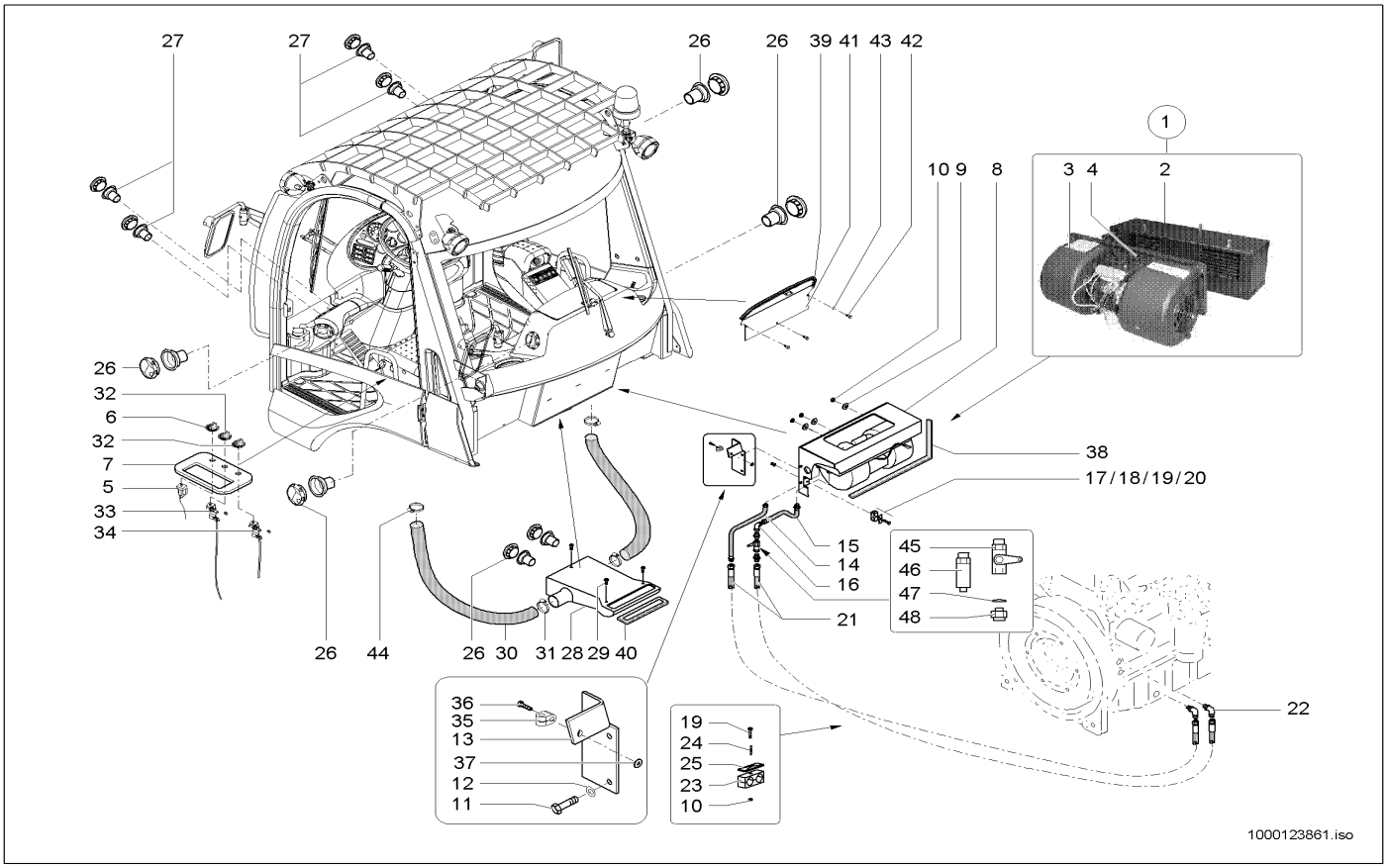

Pos	Art.-Nr.	Anm.	Q'TY	BEZEICHNUNG	PART NAME	DESIGNATION
47	1000052544		2,00 ST	DICHTRING	SEAL RING	BAGUE D'ÉTANCHÉITÉ
48	1000052542		1,00 ST	VERSCHRAUBUNG	SCREW JOINT	RACCORD UNION

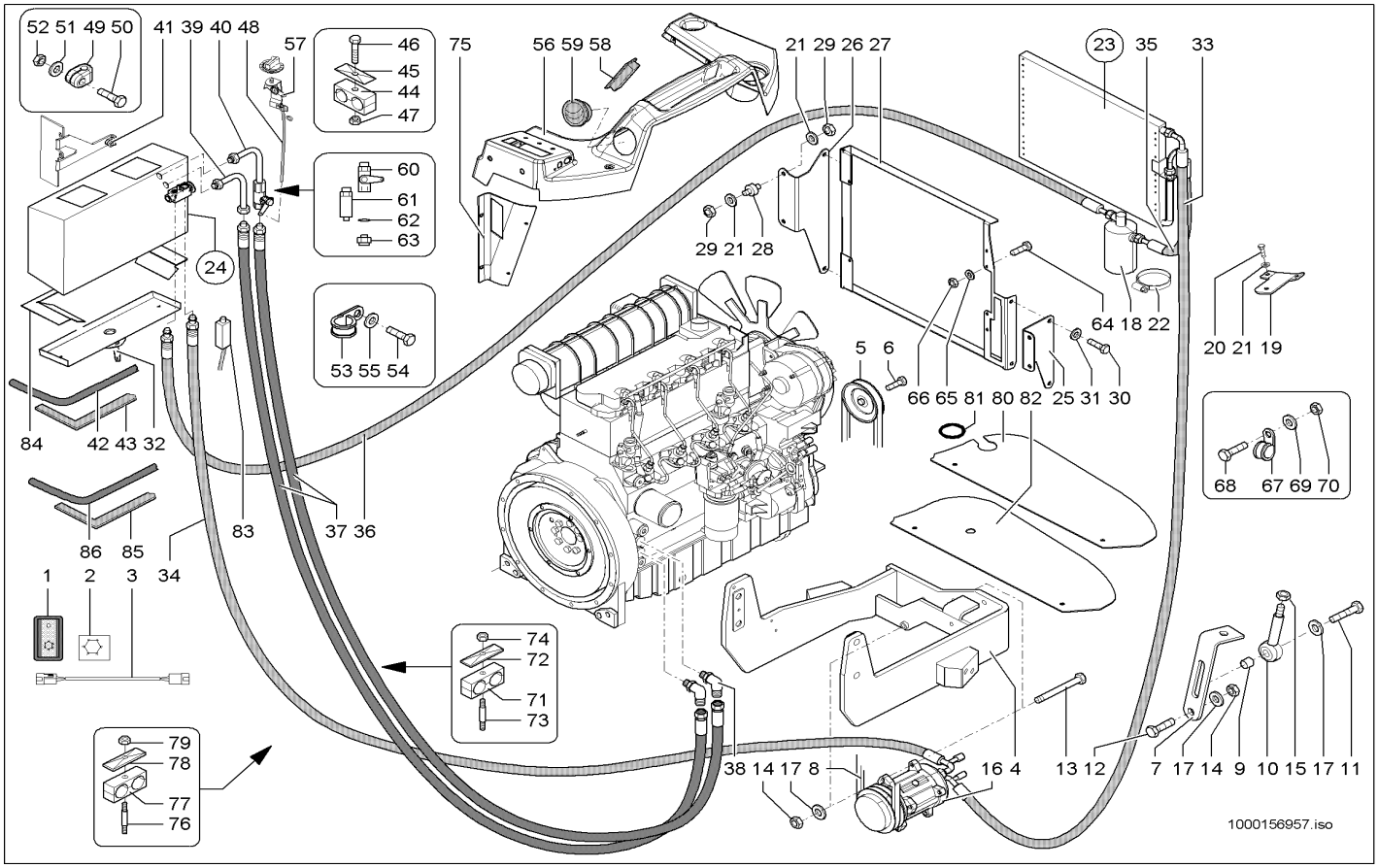

Pos	Art.-Nr.	Anm.	Q'TY	BEZEICHNUNG	PART NAME	DESIGNATION
1	1000051959		1,00 ST	KIPPSCHALTER	TILT SWITCH	INTERRUPTEUR À BASCULE
2	1000098305		1,00 ST	SYMBOL KLIMAANLAGE	SYMBOL AIRCONDITION DEVICE	SYMBOLE DU CLIMATISEUR
3	1000108730		1,00 ST	KABEL	CABLE	CÂBLE
4	1000099727		1,00 ST	MOTORLAGER	ENGINE LODGING	PALIER MOTEUR
5	1000128114		1,00 ST	RIEMENSCHEIBE	BELT PULLEY	POULIE
6	1000085413		8,00 ST	6KT-SCHRAUBE	HEX SCREW	VIS À TÊTE HEXAGONALE
7	1000051086		1,00 ST	BÜGEL	HOLDER	ARCHET
8	1000154136		1,00 ST	KEILRIEMEN	V-BELT	COURROIE TRAPÉZOÏDALE
9	1000049278		3,00 ST	SCHEIBE	WASHER	RONDELLE
10	1000048712		1,00 ST	AUGENSCHRAUBE	EYE BOLT	VIS DES YEUX
11	1000085413		1,00 ST	6KT-SCHRAUBE	HEX SCREW	VIS À TÊTE HEXAGONALE
12	1000015346		1,00 ST	6KT-SCHRAUBE	HEX SCREW	VIS À TÊTE HEXAGONALE
13	1000048237		1,00 ST	ZYLINDERSCHRAUBE	CHEESE HEAD SCREW	VIS A TETE CYLINDRIQUE
14	1000015408		2,00 ST	6KT-MUTTER	HEXAGON NUT	ÉCROU HEXAGONAL
15	1000015407		2,00 ST	6KT-MUTTER	HEXAGON NUT	ÉCROU HEXAGONAL
16	1000106938		1,00 ST	KOMPRESSOR KLIMAANLAGE	COMPRESSOR AIRCONDITION	COMPRESSEUR DU CLIMATISEUR
17	1000092291		4,00 ST	SCHEIBE	WASHER	RONDELLE
18	1000113362		1,00 ST	LUFTTROCKNER	AIR DRYER	SÉCHEUR D'AIR
19	1000110261		1,00 ST	HALTER	BRACKET CLUTCH	SUPPORT
20	1000015343		2,00 ST	6KT-SCHRAUBE	HEX SCREW	VIS À TÊTE HEXAGONALE
21	1000015431		10,00 ST	SCHEIBE	WASHER	RONDELLE
22	1000100478		1,00 ST	SCHELLE	CLAMP	BRIDE
23	1000102910		1,00 ST	KONDENSATOR	CONDENSER	CONDENSATEUR
24	1000105699		1,00 ST	KLIMAGERÄT	AIR CONDITION SYSTEM	CLIMATISEUR
25	1000109097		1,00 ST	HALTER	BRACKET CLUTCH	SUPPORT
26	1000109098		1,00 ST	HALTER	BRACKET CLUTCH	SUPPORT
27	1000109112		1,00 ST	PLATTE KPL.	SHEET-METAL SEPARATION T=3 RAL 7043	SÉPARATION EN TÔLE T=3 RAL 7043
28	1000031396		8,00 ST	LAGER	BEARING	PALIER
29	1000013022		8,00 ST	6KT-MUTTER	HEXAGON NUT	ÉCROU HEXAGONAL
30	1000020553		4,00 ST	6KT-SCHRAUBE	HEX SCREW	VIS À TÊTE HEXAGONALE
31	1000049283		4,00 ST	LAGERSCHEIBE	BEARINGDISC	DISQUE DE PALIER
32	1000067942		1,00 ST	ABLASSSTUTZEN	DRAIN PLUG	TUBULURE DE VIDANGE
33	1000109177		1,00 ST	SCHLAUCH	HOSE	TUYAU FLEXIBLE
34	1000109178		1,00 ST	SCHLAUCH	HOSE	TUYAU FLEXIBLE
35	1000109179		1,00 ST	SCHLAUCH	HOSE	TUYAU FLEXIBLE
36	1000109200		1,00 ST	SCHLAUCH	HOSE	TUYAU FLEXIBLE
37	1000102317		2,00 ST	HYDRAULIKSCHLAUCH	HP HOSE	TUYAU FLEXIBLE HYDRAULIQUE
38	1000028701		2,00 ST	VERSCHRAUBUNG	SCREW JOINT	RACCORD UNION
39	1000109175		1,00 ST	ROHRLEITUNG	PIPE LINE	TUYAU
40	1000109176		1,00 ST	ROHRLEITUNG	PIPE LINE	TUYAU
41	1000109094		1,00 ST	ABDECKBLECH	COVER PLATE	TÔLE DE COUVERTURE
42	1000099662		0,20 M	GUMMIPROFIL	RUBBER PROFILE	PROFIL EN CAOUTCHOUC
43	1000097141		1,10 M	DICHTBAND	SEAL STRAP	RUBAN ISOLANT
44	1000031999	15,0/15,0	1,00 ST	SCHELLE	CLAMP	BRIDE
45	1000031230		2,00 ST	DECKPLATTE	COVER PLATE	PLAQUE DE RECOUVREMENT
46	1000018447		1,00 ST	6KT-SCHRAUBE	HEX SCREW	VIS À TÊTE HEXAGONALE

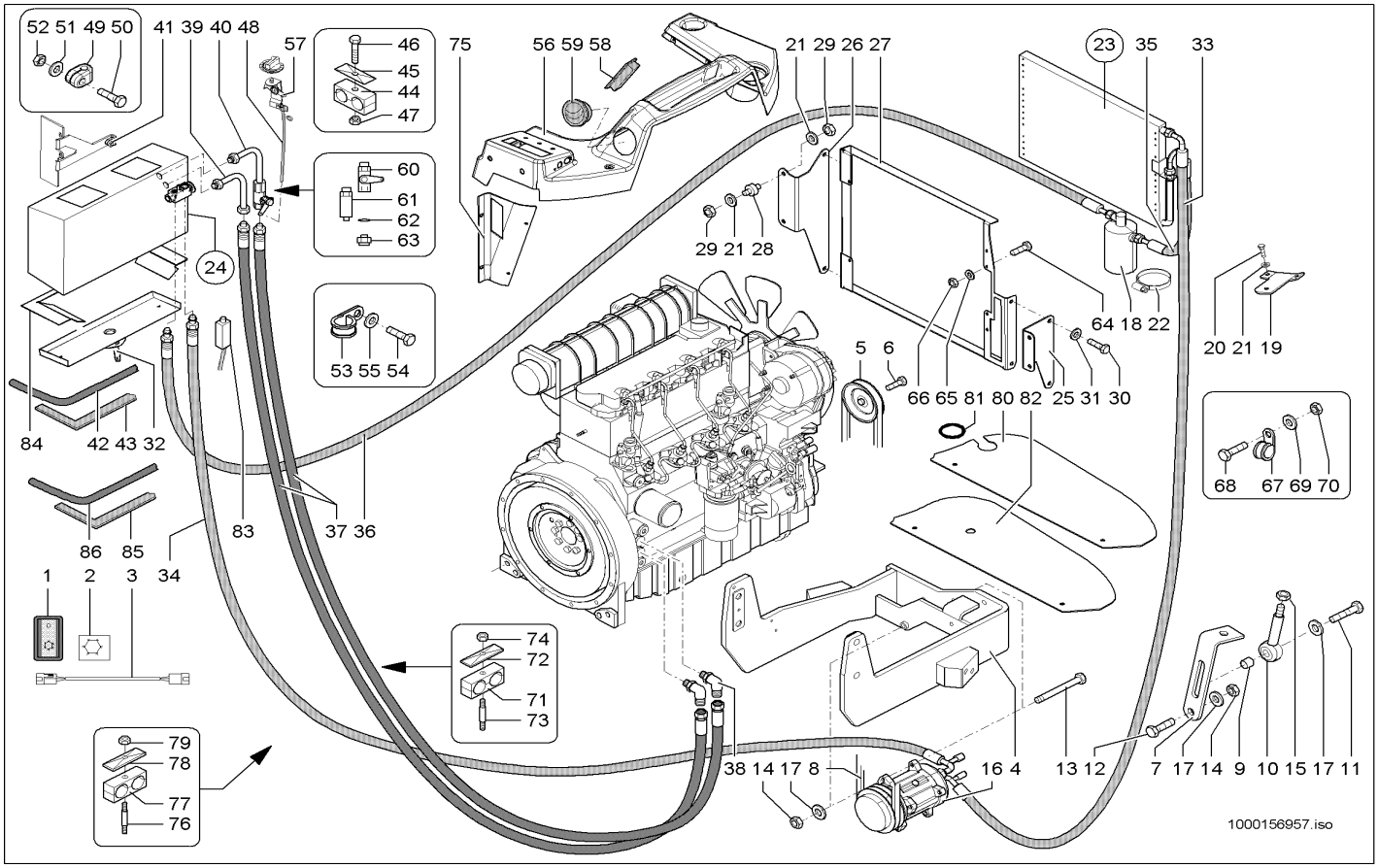

Pos	Art.-Nr.	Anm.	Q'TY	BEZEICHNUNG	PART NAME	DESIGNATION
47	1000013022		1,00 ST	6KT-MUTTER	HEXAGON NUT	ÉCROU HEXAGONAL
48	1000102859		1,00 ST	BOWDENZUG	BOWDEN CABLE	TACTION DE BOWDEN
49	1000106160		1,00 ST	HALTER BOWDENZUG	BRACKET BOWDENCABLE	SUPPORT DE TRACTION DE BOWDEN
50	1000085380		1,00 ST	6KT-SCHRAUBE	HEX SCREW	VIS À TÊTE HEXAGONALE
51	1000095342		1,00 ST	SCHEIBE	WASHER	RONDELLE
52	1000085587		1,00 ST	6KT-MUTTER	HEXAGON NUT	ÉCROU HEXAGONAL
53	1000032218		1,00 ST	SCHELLE	CLAMP	BRIDE
54	1000085382		5,00 ST	6KT-SCHRAUBE	HEX SCREW	VIS À TÊTE HEXAGONALE
55	1000092290		5,00 ST	SCHEIBE	WASHER	RONDELLE
56	1000129683		1,00 ST	VERKLEIDUNG	TRIM	RÉVÊTEMENT
57	1000102858		1,00 ST	DREHSCHALTER	ROTARY SWITCH	INTERRUPTEUR ROTATIF
58	1000086684		3,00 ST	DÜSE	NOZZLE	CLAPET
59	1000129599		2,00 ST	HEIZDÜSE	HEATER NOZZLE	CLAPET DE CHAUFFAGE
60	1000021091		1,00 ST	KUGELHAHN	BALL VALVE	ROBINET À BOULET
61	1000052543		1,00 ST	STUTZEN	END PIECE	TUBULURE
62	1000052544		2,00 ST	DICHTRING	SEAL RING	BAGUE D'ÉTANCHÉITÉ
63	1000052542		1,00 ST	VERSCHRAUBUNG	SCREW JOINT	RACCORD UNION
64	1000015366		4,00 ST	6KT-SCHRAUBE	HEX SCREW	VIS À TÊTE HEXAGONALE
65	1000049283		4,00 ST	LAGERSCHEIBE	BEARINGDISC	DISQUE DE PALIER
66	1000085588		4,00 ST	6KT-MUTTER	HEXAGON NUT	ÉCROU HEXAGONAL
67	1000032190		2,00 ST	SCHELLE	CLAMP	BRIDE
68	1000085391		1,00 ST	6KT-SCHRAUBE	HEX SCREW	VIS À TÊTE HEXAGONALE
69	1000015431		2,00 ST	SCHEIBE	WASHER	RONDELLE
70	1000013022		1,00 ST	6KT-MUTTER	HEXAGON NUT	ÉCROU HEXAGONAL
71	1000031638		1,00 ST	SCHELLE	CLAMP	BRIDE
72	1000031245		1,00 ST	DECKPLATTE	COVER PLATE	PLAQUE DE RECOUVREMENT
73	1000048892		1,00 ST	STIFTSCHRAUBE	STUD	GOUJON
74	1000013022		1,00 ST	6KT-MUTTER	HEXAGON NUT	ÉCROU HEXAGONAL
75	1000129684		1,00 ST	VERKLEIDUNG	TRIM	RÉVÊTEMENT
76	1000048898		1,00 ST	STIFTSCHRAUBE	STUD	GOUJON
77	1000031480		1,00 ST	SCHELLE	CLAMP	BRIDE
78	1000031230		1,00 ST	DECKPLATTE	COVER PLATE	PLAQUE DE RECOUVREMENT
79	1000085320		1,00 ST	6KT-SCHRAUBE	HEX SCREW	VIS À TÊTE HEXAGONALE
80	1000144555		1,00 ST	TRENNBLECH	SEPERATING SHEET	TÔLE DE SÉPERATION
81	1000033427		1,00 ST	DURCHFÜHRUNGSRING	JUNCTION	ANNEAU D'APPLICATION
82	1000133187		1,00 ST	TRENNBLECH	SEPERATING SHEET	TÔLE DE SÉPERATION
83	1000148495		1,00 ST	TEMPERATURSCHALTER	TEMPERATURE SWITCH	INTERRUPTEUR DE TÉMPERATURE
84	1000114567		1,00 ST	ABWEISBLECH	REJECT PLATE	TÔLE DE REFUS
85	1000102033	15x10 Lg 1100	1,00 ST	DICHTUNGSBAND	SEAL STRAP	RUBAN ISOLANT
86	1000098884	Lg 165	1,00 ST	GUMMIPROFIL	RUBBER PROFILE	PROFIL EN CAOUTCHOUC

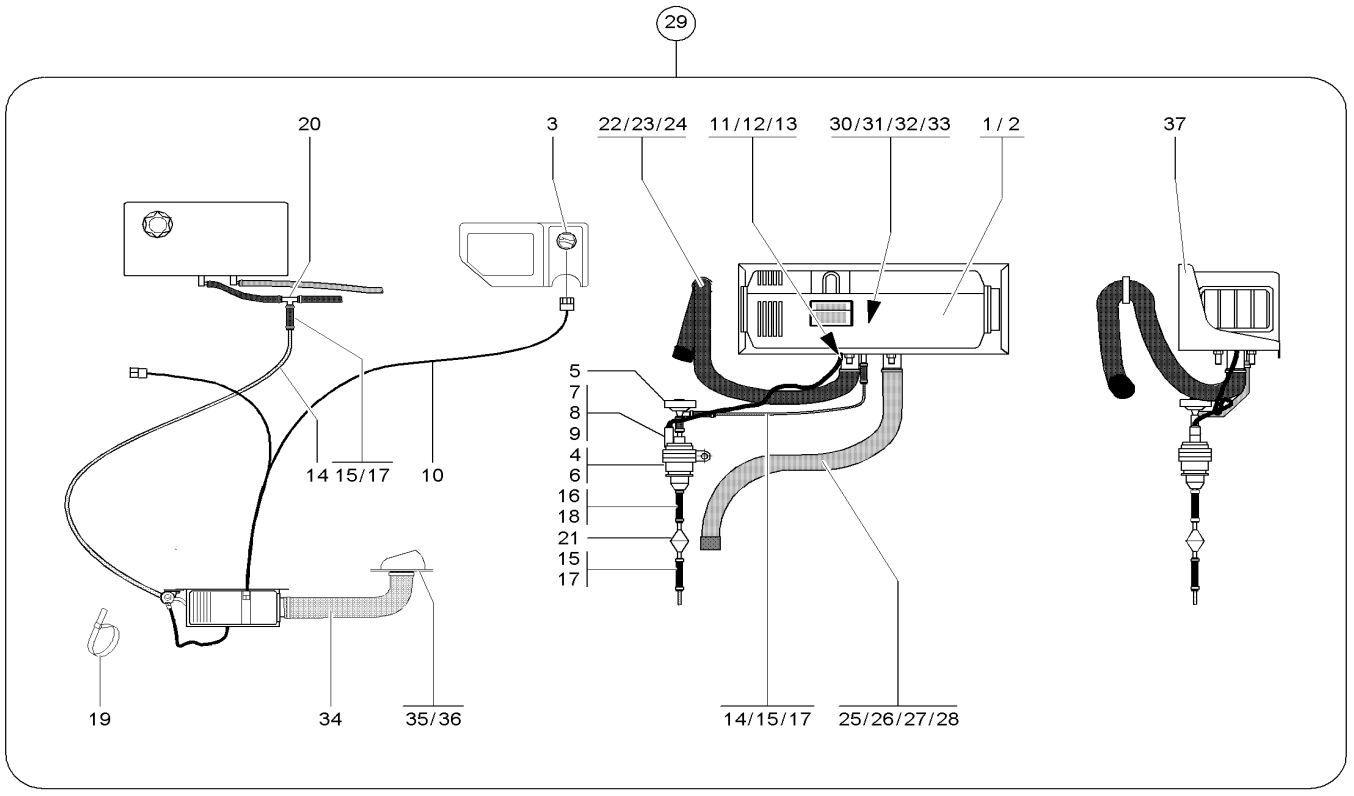

Pos	Art.-Nr.	Anm.	Q'TY	BEZEICHNUNG	PART NAME	DESIGNATION
1	1000036996		1,00 ST	HEIZGERÄT	HEATER	APPAREIL DE CHAUFFAGE
2	1000140794		1,00 ST	DICHTUNG	SEAL	JOINT D'ÉTANCHÉITÉ
3	1000087405		1,00 ST	BEDIENELEMENT	CONTROL ELEMENT	ÉLÉMENT DE COMMANDE
4	1000087406		1,00 ST	DOSIERPUMPE	MEASURING PUMP	POMPE DOSEUSE
5	1000087407		1,00 ST	DÄMPFER	SHOCK ABSORBER	AMORTISSEUR
6	1000140819		1,00 ST	SCHELLE	CLAMP	BRIDE
7	1000140260		1,00 ST	STECKHÜLSENGEHÄUSE	PLUG SLEEVE HOUSING	BOÎTE À DOUILLES DE BOUCHON
8	1000087408		2,00 ST	KONTAKT	CONTACT	CONTACT
9	1000087409		1,00 ST	KAPPE	CAP	BOUCHON
10	1000087410		1,00 ST	KABELBAUM	WIRING HARNESS	ARBRE DE CÂBLE
11	1000140259		1,00 ST	STECKHÜLSENGEHÄUSE	PLUG SLEEVE HOUSING	BOÎTE À DOUILLES DE BOUCHON
12	1000092488		2,00 ST	FLACHSTECKER	PLUG	BOUCHON
13	1000092487		6,00 ST	FLACHSTECKER	PLUG	BOUCHON
14	1000097009		1,00 M	SCHLAUCH	HOSE	TUYAU FLEXIBLE
15	1000089804		4,00 ST	SCHLAUCH	HOSE	TUYAU FLEXIBLE
16	1000089805		2,00 ST	SCHLAUCH	HOSE	TUYAU FLEXIBLE
17	1000031269		8,00 ST	SCHELLE	CLAMP	BRIDE
18	1000031117		4,00 ST	SCHELLE	CLAMP	BRIDE
19	1000089965		10,00 ST	KABELBINDER	CABLE STRAP	BOUTISSE DE CÂBLE
20	1000087411		1,00 ST	VERTEILER	DISTRIBUTOR	DISTRIBUTEUR
21	1000171712		1,00 ST	KRAFTSTOFFILTER	FUEL FILTER	FILTRE DE CARBURANT
22	1000087412		1,00 ST	ROHR	PIPE LINE	TUYAU
23	1000087413		1,00 ST	KAPPE	CAP	BOUCHON
24	1000140816		1,00 ST	SCHELLE	CLAMP	BRIDE
25	1000087414		1,00 ST	ROHR	PIPE LINE	TUYAU
26	1000087415		1,00 ST	KAPPE	CAP	BOUCHON
27	1000140817		1,00 ST	SCHELLE	CLAMP	BRIDE
28	1000140818		1,00 ST	SCHELLE	CLAMP	BRIDE
29	1000140974		1,00 ST	NACHRÜSTSATZ	RETROFIT KIT	JEU D'ARMEMENT
30	1000139971		1,00 ST	STEUERGERÄT	DISTRIBUTOR	APPAREIL DE COMMANDE
31	1000087402		1,00 ST	TEMPERATURBEGRENZER	TEMERATURE LIMITER	LIMITEUR DE TEMPÉRATURE
32	1000087403		1,00 ST	FLAMMWÄCHTER	FLAME CONTROL	CONTRÔLE DE FLAMME
33	1000087404		1,00 ST	GLÜHSTIFT	GLOW PIN	BOUGIE DE PRECHAUFFAGE
34	1000100458		1,00 ST	HEIZUNGSSCHLAUCH	HEATER HOSE	TUYAU FLEXIBLE DE CHAUFFAGE
35	1000100478		2,00 ST	SCHELLE	CLAMP	BRIDE
36	1000029556		1,00 ST	AUSSTRÖMER	VENTING	DÉGAGEUR
37	1000109335		1,00 ST	HALTER	BRACKET CLUTCH	SUPPORT

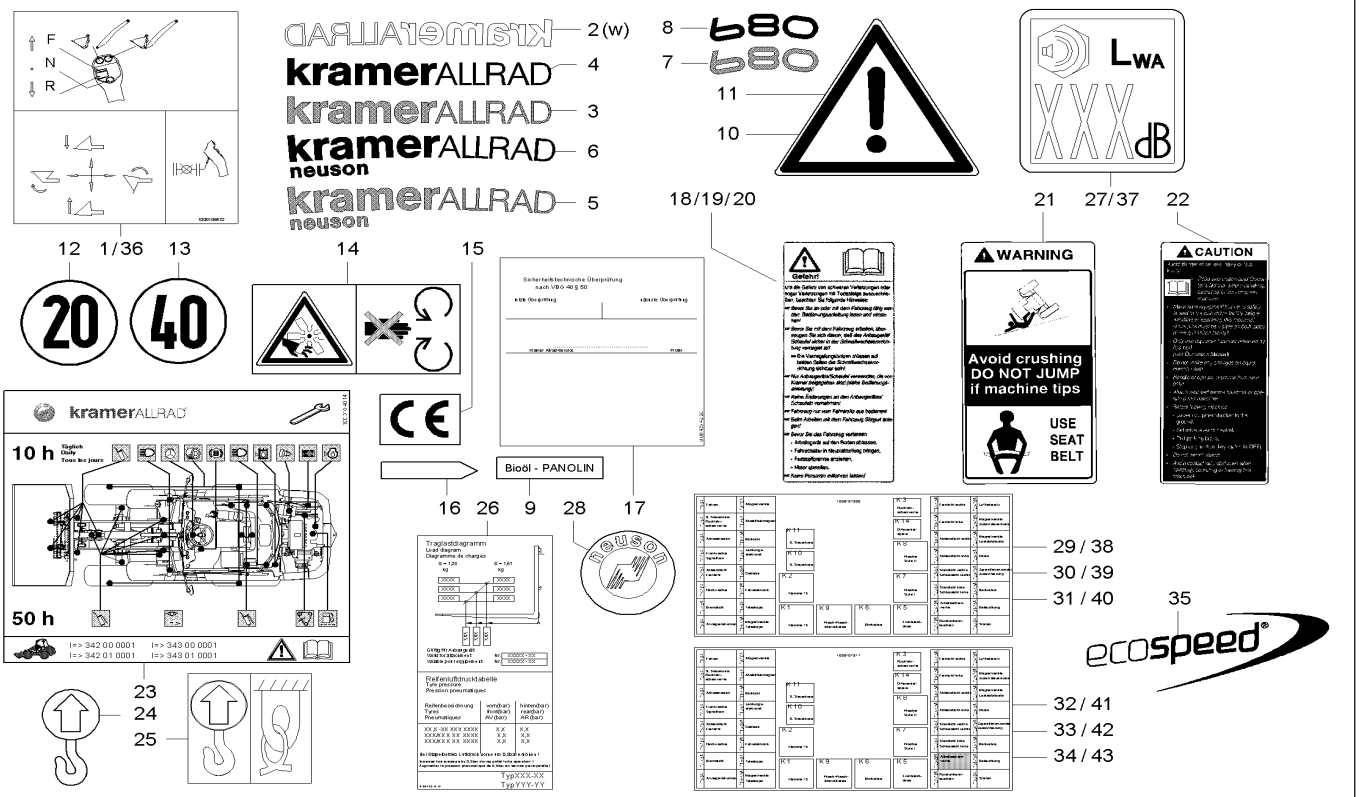

Pos	Art.-Nr.	Anm.	Q'TY	BEZEICHNUNG	PART NAME	DESIGNATION
1	1000106522	A:343010141	1,00 ST	HINWEISSCHILD	INDICATION LABEL	PLAQUE INDICATRICE
2	1000052369		2,00 ST	SCHILD	LABEL	PANNEAU
3	1000108067	RAL 7045	1,00 ST	SCHILD	LABEL	PANNEAU
4	1000108066	RAL 7043	1,00 ST	SCHILD	LABEL	PANNEAU
5	1000102918	RAL 7045	2,00 ST	SCHILD	LABEL	PANNEAU
6	1000102917	RAL 7043	2,00 ST	SCHILD	LABEL	PANNEAU
7	1000103290	RAL 7045	2,00 ST	TYPENSCHILD	TYPE PLATE	PANNEAU-TYPE
8	1000103289	RAL 7043	2,00 ST	TYPENSCHILD	TYPE PLATE	PANNEAU-TYPE
9	1000029748		1,00 ST	HINWEISSCHILD	INDICATION LABEL	PLAQUE INDICATRICE
10	1000030024		1,00 ST	WARNSCHILD	WARNING SIGN	BOUCLIER D'AVERTISSEMENT
11	1000030041		2,00 ST	WARNSCHILD	WARNING SIGN	BOUCLIER D'AVERTISSEMENT
12	1000029786	20 km/h	3,00 ST	HINWEISSCHILD	INDICATION LABEL	PLAQUE INDICATRICE
13	1000029794	40 km/h	3,00 ST	HINWEISSCHILD	INDICATION LABEL	PLAQUE INDICATRICE
14	1000052383		1,00 ST	SCHILD	LABEL	PANNEAU
15	1000050663		1,00 ST	SCHILD CE	LABEL CE	LABEL CE
16	1000029770		2,00 ST	MARKIERUNG	MARKING	MARQUAGE
17	1000052380		1,00 ST	SICHERHEITSZEICHEN	SAFETY SIGN	SIGNE DE SÉCURITÉ
18	1000030234	DE	1,00 ST	WARNSCHILD	WARNING SIGN	BOUCLIER D'AVERTISSEMENT
19	1000030240	EN	1,00 ST	WARNSCHILD	WARNING SIGN	BOUCLIER D'AVERTISSEMENT
20	1000052387	FR	1,00 ST	WARNSCHILD	WARNING SIGN	SIGNAL D'AVERTISSEMENT
21	1000030254	USA	1,00 ST	WARNSCHILD	WARNING SIGN	BOUCLIER D'AVERTISSEMENT
22	1000030260	USA	1,00 ST	WARNSCHILD	WARNING SIGN	BOUCLIER D'AVERTISSEMENT
23	1000104014		1,00 ST	WARTUNGSPLAN	MAINTENANCE SCHEDULE	SCHÉMA DE MAINTENANCE
24	1000099079		4,00 ST	HINWEISSCHILD	INDICATION LABEL	PLAQUE INDICATRICE
25	1000099080		4,00 ST	HINWEISSCHILD	INDICATION LABEL	PLAQUE INDICATRICE
26	1000107202		1,00 ST	TRAGLASTDIAGRAMM	CARRY LOAD DIAGRAM	DIAGRAMME DE CHARGEMENT
27	1000107241	A:343010033	1,00 ST	HINWEISSCHILD	INDICATION LABEL	PLAQUE INDICATRICE
28	1000101091		1,00 ST	PLAKETTE	BADGE	PLAQUE
29	1000107300	DE A343010141	1,00 ST	SCHILD BELEG. SICHERUNGSKASTEN DE	LABEL BELEG. SICHERUNGSKASTEN DE	LABEL BELEG. SICHERUNGSKASTEN DE
30	1000107301	EN A343010141	1,00 ST	SCHILD BELEG. SICHERUNGSKASTEN EN	LABEL BELEG. SICHERUNGSKASTEN EN	LABEL BELEG. SICHERUNGSKASTEN EN
31	1000107302	FR A343010141	1,00 ST	SCHILD BELEG. SICHERUNGSKASTEN FR	LABEL BELEG. SICHERUNGSKASTEN FR	LABEL BELEG. SICHERUNGSKASTEN FR
32	1000107317	DE A343010141	1,00 ST	SCHILD BELEG. SICHERUNGSKASTEN DE	LABEL BELEG. SICHERUNGSKASTEN DE	LABEL BELEG. SICHERUNGSKASTEN DE
33	1000107318	EN A343010141	1,00 ST	SCHILD BELEG. SICHERUNGSKASTEN EN	LABEL BELEG. SICHERUNGSKASTEN EN	LABEL BELEG. SICHERUNGSKASTEN EN
34	1000107319	FR A343010141	1,00 ST	SCHILD BELEG. SICHERUNGSKASTEN FR	LABEL BELEG. SICHERUNGSKASTEN FR	LABEL BELEG. SICHERUNGSKASTEN FR
35	1000109108		2,00 ST	SCHILD	LABEL	PANNEAU
36	1000146042	E:343010142	1,00 ST	HINWEISSCHILD	INDICATION LABEL	PLAQUE INDICATRICE
37	1000149000	E:343010034	1,00 ST	HINWEISSCHILD	INDICATION LABEL	PLAQUE INDICATRICE
38	1000127861	DE E:343010142	1,00 ST	SCHILD BELEG. SICHERUNGSKASTEN DE	LABEL BELEG. SICHERUNGSKASTEN DE	LABEL BELEG. SICHERUNGSKASTEN DE
39	1000127862	EN E:343010142	1,00 ST	SCHILD BELEG. SICHERUNGSKASTEN EN	LABEL BELEG. SICHERUNGSKASTEN EN	LABEL BELEG. SICHERUNGSKASTEN EN

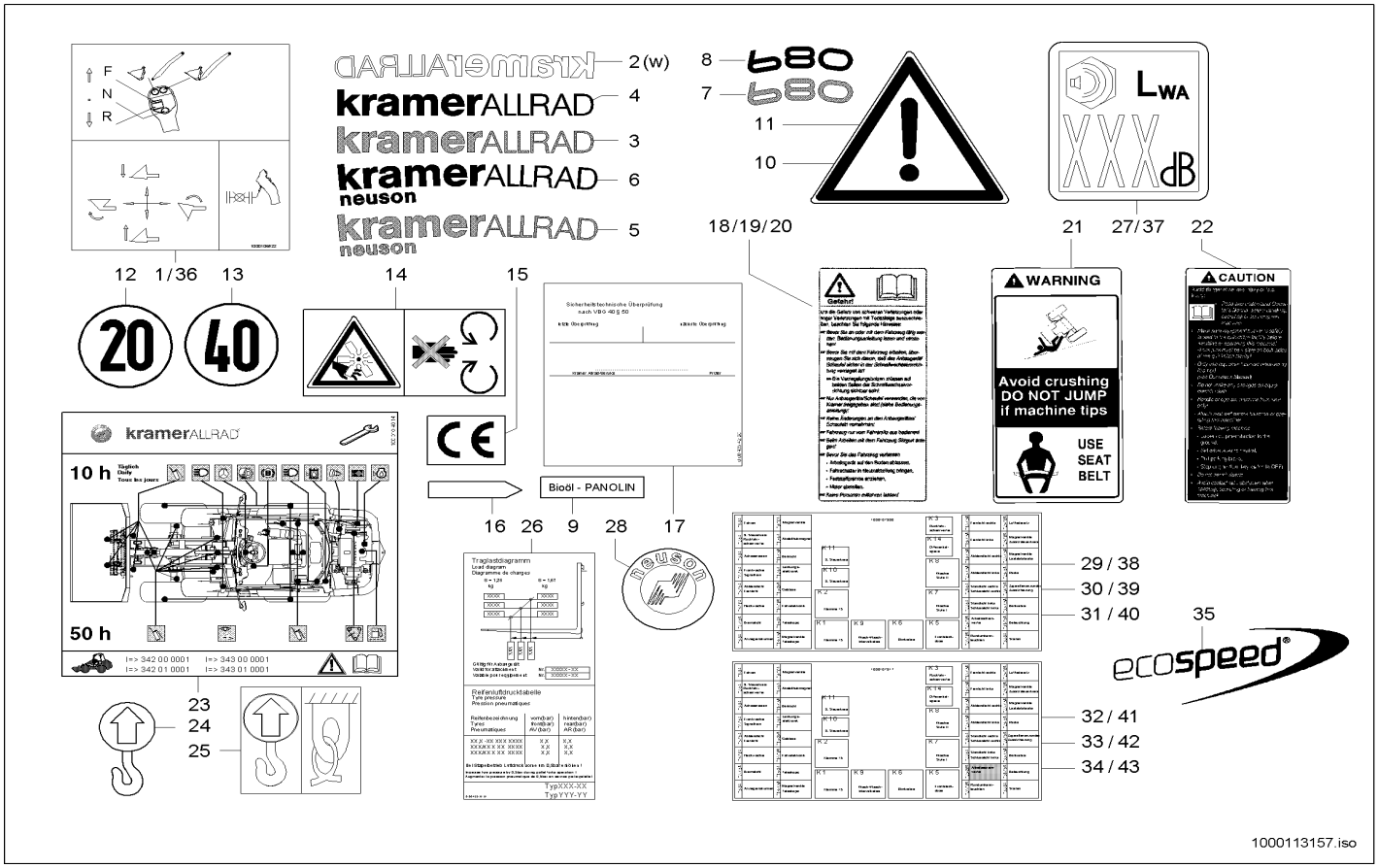

Pos	Art.-Nr.	Anm.	Q'TY	BEZEICHNUNG	PART NAME	DESIGNATION
40	1000127864	FR E:343010142	1,00 ST	SCHILD BELEG. SICHERUNGSKASTEN FR	LABEL BELEG. SICHERUNGSKASTEN FR	LABEL BELEG. SICHERUNGSKASTEN FR
41	1000127865	DE E:343010142	1,00 ST	SCHILD BELEG. SICHERUNGSKASTEN DE	LABEL BELEG. SICHERUNGSKASTEN DE	LABEL BELEG. SICHERUNGSKASTEN DE
42	1000127866	EN E:343010142	1,00 ST	SCHILD BELEG. SICHERUNGSKASTEN EN	LABEL BELEG. SICHERUNGSKASTEN EN	LABEL BELEG. SICHERUNGSKASTEN EN
43	1000127867	FR E:343010142	1,00 ST	SCHILD BELEG. SICHERUNGSKASTEN FR	LABEL BELEG. SICHERUNGSKASTEN FR	LABEL BELEG. SICHERUNGSKASTEN FR

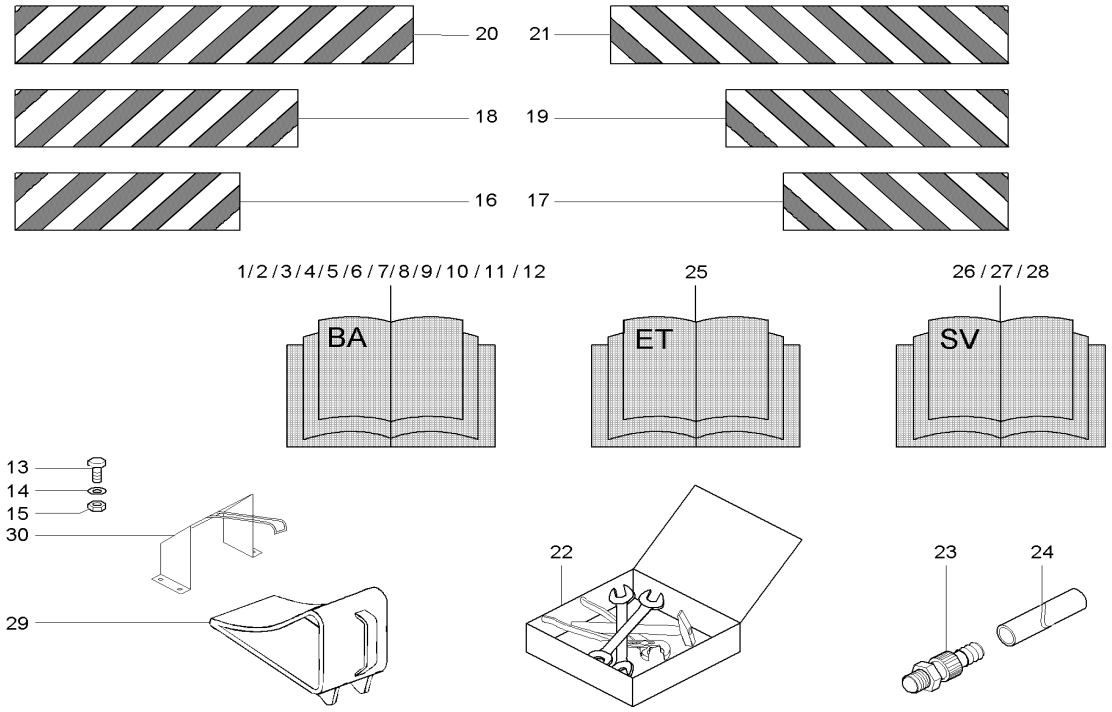

Pos	Art.-Nr.	Anm.	Q'TY	BEZEICHNUNG	PART NAME	DESIGNATION
1	1000104342	DE	1,00 ST	BEDIENUNGSANLEITUNG	INSTRUCTION MANUAL	MODE D'EMPLOI
2	1000104343	EN	1,00 ST	BEDIENUNGSANLEITUNG	INSTRUCTION MANUAL	MODE D'EMPLOI
3	1000104344	FR	1,00 ST	BEDIENUNGSANLEITUNG	INSTRUCTION MANUAL	MODE D'EMPLOI
4	1000104345	IT	1,00 ST	BEDIENUNGSANLEITUNG	INSTRUCTION MANUAL	MODE D'EMPLOI
5	1000104346	DA	1,00 ST	BEDIENUNGSANLEITUNG	INSTRUCTION MANUAL	MODE D'EMPLOI
6	1000104347	NO	1,00 ST	BEDIENUNGSANLEITUNG	INSTRUCTION MANUAL	MODE D'EMPLOI
7	1000104348	FI	1,00 ST	BEDIENUNGSANLEITUNG	INSTRUCTION MANUAL	MODE D'EMPLOI
8	1000104349	NL	1,00 ST	BEDIENUNGSANLEITUNG	INSTRUCTION MANUAL	MODE D'EMPLOI
9	1000104382	SV	1,00 ST	BEDIENUNGSANLEITUNG	INSTRUCTION MANUAL	MODE D'EMPLOI
10	1000142695		1,00 ST	BEDIENUNGSANLEITUNG	INSTRUCTION MANUAL	MODE D'EMPLOI
11	1000169478	CS	1,00 ST	BEDIENUNGSANLEITUNG	INSTRUCTION MANUAL	MODE D'EMPLOI
12	1000164329	PL	1,00 ST	BEDIENUNGSANLEITUNG	INSTRUCTION MANUAL	MODE D'EMPLOI
13	1000015343		4,00 ST	6KT-SCHRAUBE	HEX SCREW	VIS À TÊTE HEXAGONALE
14	1000015431		4,00 ST	SCHEIBE	WASHER	RONDELLE
15	1000013022		4,00 ST	6KT-MUTTER	HEXAGON NUT	ÉCROU HEXAGONAL
16	1000029910	141 mm	2,00 ST	WARNSTREIFEN	WARNING STRAP	BANDE D'AVERTISSEMENT
17	1000029919	141 mm	1,00 ST	WARNSTREIFEN	WARNING STRAP	BANDE D'AVERTISSEMENT
18	1000029929	282 mm	1,00 ST	WARNSTREIFEN	WARNING STRAP	BANDE D'AVERTISSEMENT
19	1000029935	282 mm	1,00 ST	WARNSTREIFEN	WARNING STRAP	BANDE D'AVERTISSEMENT
20	1000029874	564 mm	1,00 ST	WARNSTREIFEN	WARNING STRAP	BANDE D'AVERTISSEMENT
21	1000029885	564 mm	1,00 ST	WARNSTREIFEN	WARNING STRAP	BANDE D'AVERTISSEMENT
22	1000029573		1,00 ST	WERKZEUGSATZ	TOOL KIT	JEU D'OUTILS
23	1000098599		1,00 ST	ABLAßKUPPLUNG	DRAIN COUPLING	COUPLEUR DE PURGE
24	1000098872		1,00 ST	SCHLAUCH	HOSE	TUYAU FLEXIBLE
25	1000104357		1,00 ST	ERSATZTEILLISTE	SPARE PARTS LIST	LISTE DE PIÈCE DE RECHANGE
26	1000115795	DE	1,00 ST	HANDBUCH	HAND BOOK	MANUEL
27	1000115796	EN	1,00 ST	HANDBUCH	HAND BOOK	MANUEL
28	1000115797	FR	1,00 ST	HANDBUCH	HAND BOOK	MANUEL
29	1000050427		1,00 ST	UNTERLEGEKEIL	WHEEL CHOCK	CLAVETTE DE METTRE DESSOUS
30	1000029676		1,00 ST	HALTER	BRACKET CLUTCH	SUPPORT

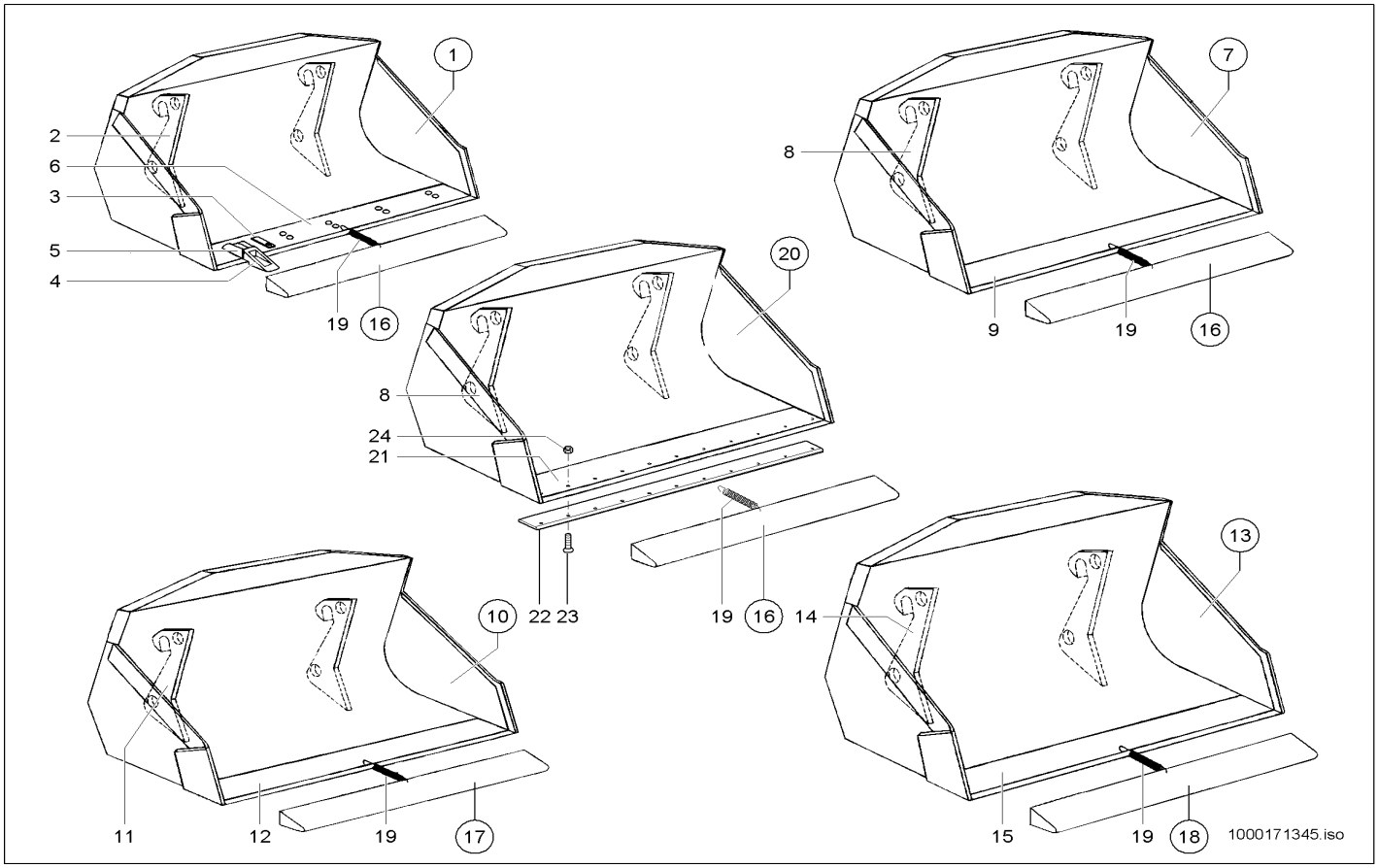

Pos	Art.-Nr.	Anm.	Q'TY	BEZEICHNUNG	PART NAME	DESIGNATION
1	1000096390		1,00 ST	STANDARDSCHAUFEL SW 2050 M.RZ. RAL 7043	STANDARD BUCKET SW 2050 M.RZ. RAL 7043	GODET STANDARD SW 2050 M.RZ. RAL 7043
2	1000052719		2,00 ST	AUFHÄNGUNG	JOINT	SUSPENSION
3	1000003990		6,00 ST	SICHERUNG	LOCKING	SÛRETÉ
4	1000017066		6,00 ST	REISSZAHN	RIPPER TOOTH	DENT DE RUPTURE
5	1000017065		6,00 ST	HÜLSE	SLEEVE	DOUILLE
6	1000054449		1,00 ST	SCHAR	BLADE	FAISCEAU
7	1000100600		1,00 ST	STANDARDSCHAUFEL SW 2050 O.RZ. RAL 7043	STANDARD BUCKET SW 2050 O.RZ. RAL 7043	GODET STANDARD SW 2050 O.RZ. RAL 7043
8	1000052719		1,00 ST	AUFHÄNGUNG	JOINT	SUSPENSION
9	1000054449		2,00 ST	SCHAR	BLADE	FAISCEAU
10	1000096395		1,00 ST	LEICHTGUTSCHAUFEL 2150	LIGHTW.MAT.BUCKET 2150	GODET MAT. LÉGÈRE 2150
11	1000052742		2,00 ST	AUFHÄNGUNG	JOINT	SUSPENSION
12	1000054450		1,00 ST	SCHAR	BLADE	FAISCEAU
13	1000100623		1,00 ST	SUPERLEICHTGUTSCHAUFEL SWP 2300MM	SUPERLIGHTW.MAT.BUCKET	GODET MAT. SUPERLÉG. KPL
14	1000052740		2,00 ST	AUFHÄNGUNG	JOINT	SUSPENSION
15	1000053723		1,00 ST	SCHAR	BLADE	FAISCEAU
16	1000037103	2078mm	1,00 ST	ZAHNSCHUTZ	TOOTH PROTECTION	PROTECTION DE DENT
17	1000037104	2178mm	1,00 ST	ZAHNSCHUTZ	TOOTH PROTECTION	PROTECTION DE DENT
18	1000037105	2338mm	1,00 ST	ZAHNSCHUTZ	TOOTH PROTECTION	PROTECTION DE DENT
19	1000031051		1,00 ST	ZUGFEDER	TENSION SPRING	RESSORT DE TRACTION
20	1000171174		1,00 ST	STANDARDSCHAUFEL SW 2050 O.RZ. S.SCHRAUB	STANDARD BUCKET SW 2050 O.RZ.	GODET STANDARD SW 2050 O.RZ.
21	1000171145		1,00 ST	SCHAR	BLADE	FAISCEAU
22	1000171149		1,00 ST	SCHAR	BLADE	FAISCEAU
23	1000085539		11,00 ST	SENKSCHRAUBE	SINKSCREW	VIS À TÊTE NOYÉE
24	1000049096		11,00 ST	6KT-MUTTER	HEXAGON NUT	ÉCROU HEXAGONAL

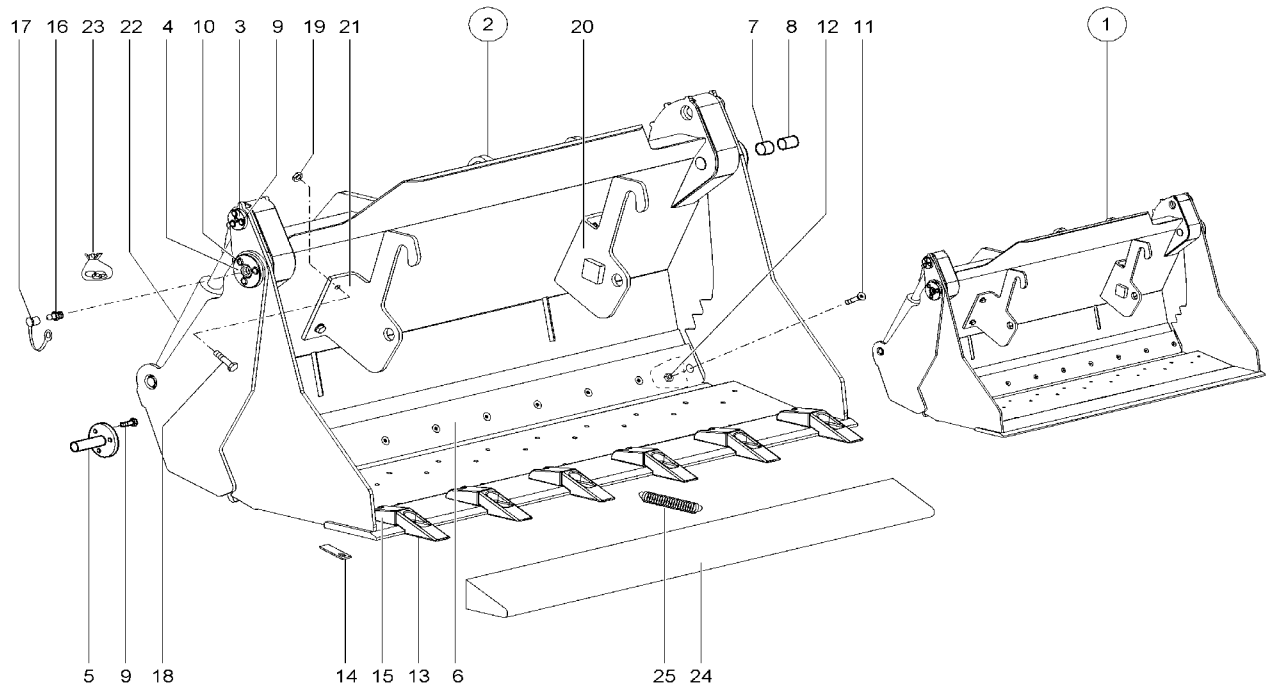

Pos	Art.-Nr.	Anm.	Q'TY	BEZEICHNUNG	PART NAME	DESIGNATION
1	1000106131	2050mm o.Rz	1,00 ST	GREIFERSCHAUFEL 2050 O. RZ.	MULTIPURPOSE BUCKET 2050 O. RZ.	POLY-GODET 2050 O. RZ.
2	1000106132	2050mm m.Rz	1,00 ST	GREIFERSCHAUFEL 2050 M. RZ.	MULTIPURPOSE BUCKET 2050 M. RZ.	POLY-GODET 2050 M. RZ.
3	1000106972		2,00 ST	ZYLINDERBOLZEN	CYLINDER PIN	AXE DU ZYLINDRE
4	1000106973		2,00 ST	LAGERBOLZEN	BEARING PIN	AXE
5	1000106974		2,00 ST	ZYLINDERBOLZEN	CYLINDER PIN	AXE DU ZYLINDRE
6	1000113083		1,00 ST	SCHAR	BLADE	FAISCEAU
7	1000106976		2,00 ST	LAGERBUCHSE	BEARING BUSH	BAGUE DE PALIER
8	1000106977		2,00 ST	LAGERBUCHSE	BEARING BUSH	BAGUE DE PALIER
9	1000106978		12,00 ST	SCHRAUBE	SCREW	VIS
10	1000106979		6,00 ST	SCHRAUBE	SCREW	VIS
11	1000107090		10,00 ST	SCHRAUBE	SCREW	VIS
12	1000107091		10,00 ST	MUTTER	NUT	ÉCROU
13	1000107093		6,00 ST	SCHAUFELZAHN	BUCKET TOOTH	DENT DE BENNE
14	1000107094		6,00 ST	SICHERUNGSBLECH	LOCK PLATE	FREIN EN TÔLE
15	1000107095		6,00 ST	HÜLSE	SLEEVE	DOUILLE
16	1000107092		6,00 ST	SCHMIERNIPPEL	GREASE NIPPLE	GRAISSEUR À BILLE
17	1000112024		6,00 ST	KAPPE	CAP	BOUCHON
18	1000015404		4,00 ST	6KT-SCHRAUBE	HEX SCREW	VIS À TÊTE HEXAGONALE
19	1000020788		4,00 ST	6KT-MUTTER	HEXAGON NUT	ÉCROU HEXAGONAL
20	1000111747		1,00 ST	TRANSPORTHALTERUNG LI	BRACKET	SUPPORT
21	1000111746		1,00 ST	TRANSPORTHALTERUNG RE	BRACKET	SUPPORT
22	1000112005		2,00 ST	HYDRAULIKZYLINDER	HYDRAULIC CYLINDER	CYLINDRE HYDRAULIQUE
23	1000112006		2,00 ST	DICHTSATZ	SEAL KIT	POCHETTE DE JOINTS
24	1000037103		1,00 ST	ZAHNSCHUTZ	TOOTH PROTECTION	PROTECTION DE DENT
25	1000031051		1,00 ST	ZUGFEDER	TENSION SPRING	RESSORT DE TRACTION

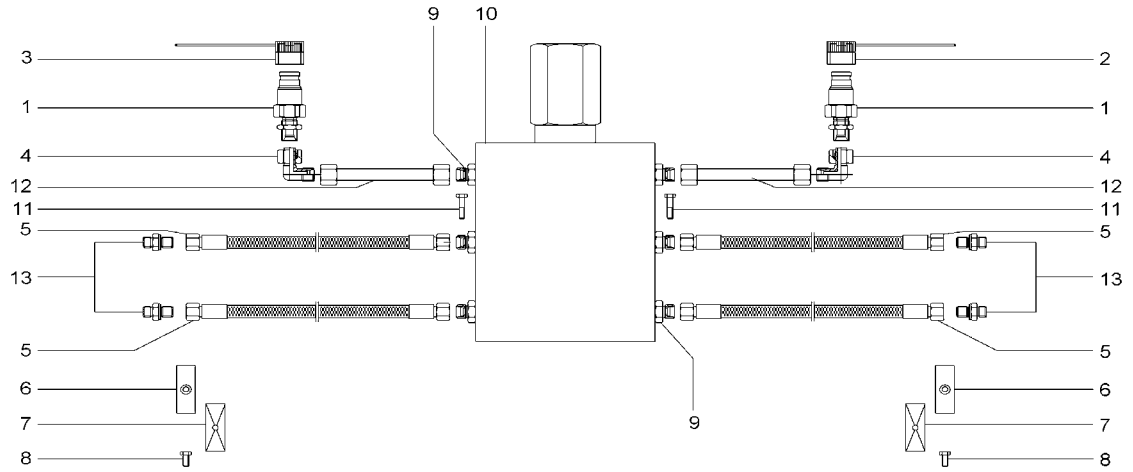

1000113085.iso

Pos	Art.-Nr.	Anm.	Q'TY	BEZEICHNUNG	PART NAME	DESIGNATION
1	1000107098		2,00 ST	KUPPLUNGSSTECKER	COUPLING SOCKET	BOUCHON DE PRISE DE COURANT
2	1000054455		1,00 ST	STAUBKAPPE	DUST CAP	BONNET À POUSSIÈRE
3	1000054454		1,00 ST	STAUBKAPPE	DUST CAP	BONNET À POUSSIÈRE
4	1000000573		2,00 ST	VERSCHRAUBUNG	SCREW JOINT	RACCORD UNION
5	1000112021		4,00 ST	HYDRAULIKSCHLAUCH	HP HOSE	TUYAU FLEXIBLE HYDRAULIQUE
6	1000107103		2,00 ST	DOPPELSCHELLE	DOUBLE CLAMP	DOUBLE BRIDE
7	1000054456		2,00 ST	DECKPLATTE	COVER PLATE	PLAQUE DE RECOUVREMENT
8	1000085391		2,00 ST	6KT-SCHRAUBE	HEX SCREW	VIS À TÊTE HEXAGONALE
9	1000112008		6,00 ST	VERSCHRAUBUNG	SCREW JOINT	RACCORD UNION
10	1000112007		1,00 ST	VENTIL	VALVE	SOUPAPE
11	1000085312		2,00 ST	6KT-SCHRAUBE	HEX SCREW	VIS À TÊTE HEXAGONALE
12	1000112009		2,00 ST	HYDRAULIKROHR	HYDRAULIC PIPE	TUBE HYDRAULIQUE
13	1000112023		4,00 ST	VERSCHRAUBUNG	SCREW JOINT	RACCORD UNION

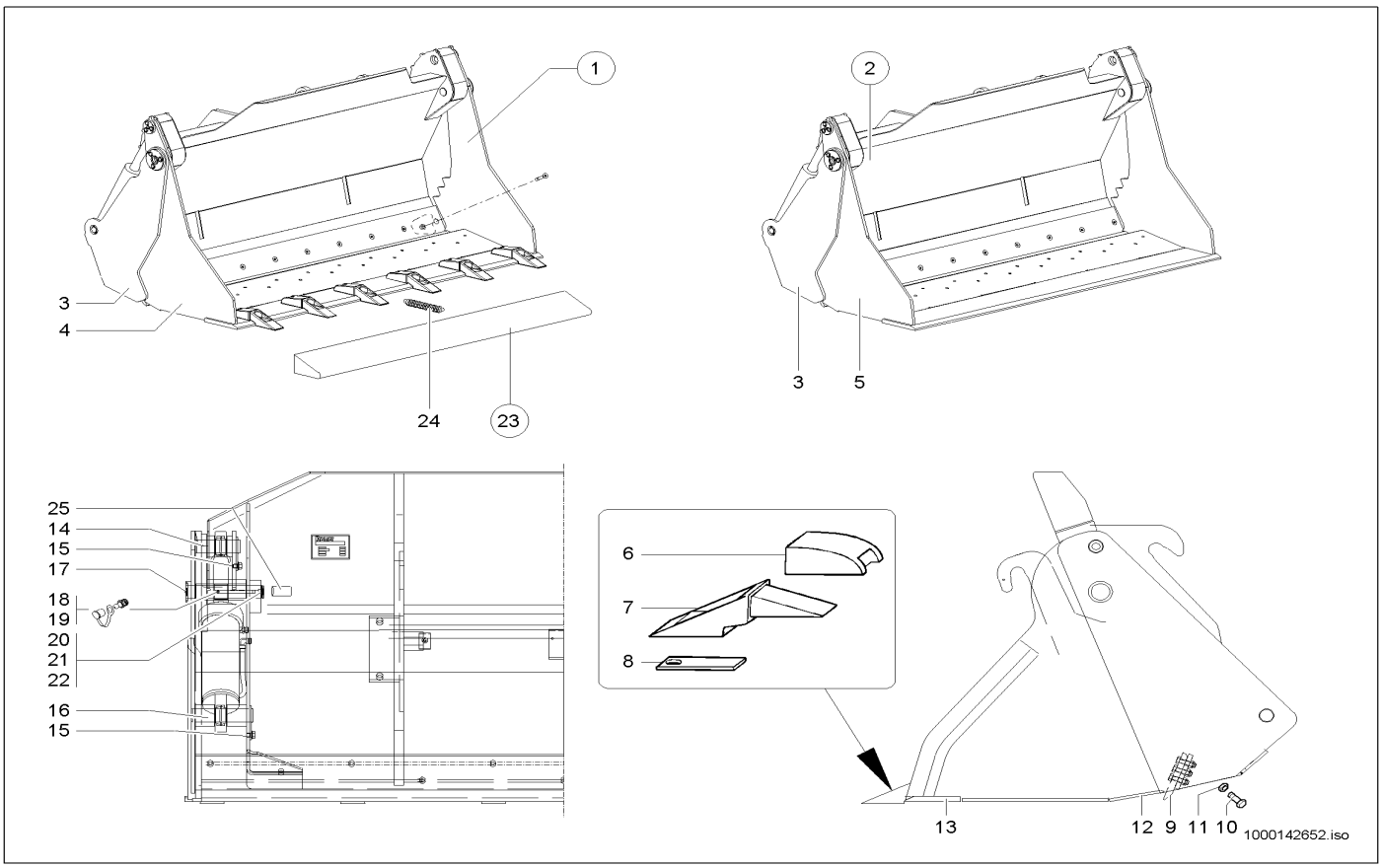

Pos	Art.-Nr.	Anm.	Q'TY	BEZEICHNUNG	PART NAME	DESIGNATION
1	1000050782	m.Rz. 2050	1,00 ST	GREIFERSCHAUFEL SWP M.RZ. 2050	MULTIPURPOSE BUCKET SWP M.RZ. 2050	POLY-GODET SWP M.RZ. 2050
2	1000100554	o.Rz. 2050	1,00 ST	GREIFERSCHAUFEL SWP O.RZ. 2050	MULTIPURPOSE BUCKET SWP O.RZ. 2050	POLY-GODET SWP O.RZ. 2050
3	1000053394		1,00 ST	SCHAUFELTEIL	BUCKET PART	PART DE PELLE
4	1000053389		1,00 ST	VORDERTEIL	FRONT PART	PARTIE FRONTALE
5	1000114016		1,00 ST	VORDERTEIL	FRONT PART	PARTIE FRONTALE
6	1000017065		6,00 ST	HÜLSE	SLEEVE	DOUILLE
7	1000017066		6,00 ST	REISSZAHN	RIPPER TOOTH	DENT DE RUPTURE
8	1000003990		6,00 ST	SICHERUNG	LOCKING	SÛRETÉ
9	1000053300		1,00 ST	SCHAR	BLADE	FAISCEAU
10	1000047390		11,00 ST	6KT-SCHRAUBE	HEX SCREW	VIS À TÊTE HEXAGONALE
11	1000019657		11,00 ST	6KT-MUTTER	HEXAGON NUT	ÉCROU HEXAGONAL
12	1000113814	1960	1,00 ST	SCHAR	BLADE	FAISCEAU
13	1000113811	2050	1,00 ST	SCHAR	BLADE	FAISCEAU
14	1000054470		2,00 ST	BOLZEN	PIN	AXE
15	1000013009		4,00 ST	6KT-SCHRAUBE	HEX SCREW	VIS À TÊTE HEXAGONALE
16	1000054471		2,00 ST	BOLZEN	PIN	AXE
17	1000054469		2,00 ST	BOLZEN	PIN	AXE
18	1000050469		2,00 ST	SCHMIERNIPPEL	GREASE NIPPLE	GRAISSEUR À BILLE
19	1000033442		2,00 ST	KAPPE	CAP	BOUCHON
20	1000092318	40x50x1,0	4,00 ST	PASSSCHEIBE	FITTING DISC	DISQUE D'AJUSTAGE
21	1000092317	40x50x0,5	4,00 ST	PASSSCHEIBE	FITTING DISC	DISQUE D'AJUSTAGE
22	1000095360		2,00 ST	SICHERUNGSRING	LOCK RING	BAGUE DE SÛRETÉ
23	1000037103		1,00 ST	ZAHNSCHUTZ	TOOTH PROTECTION	PROTECTION DE DENT
24	1000031051		1,00 ST	ZUGFEDER	TENSION SPRING	RESSORT DE TRACTION
25	1000040279		4,00 ST	LAGERBUCHSE	BEARING BUSH	BAGUE DE PALIER

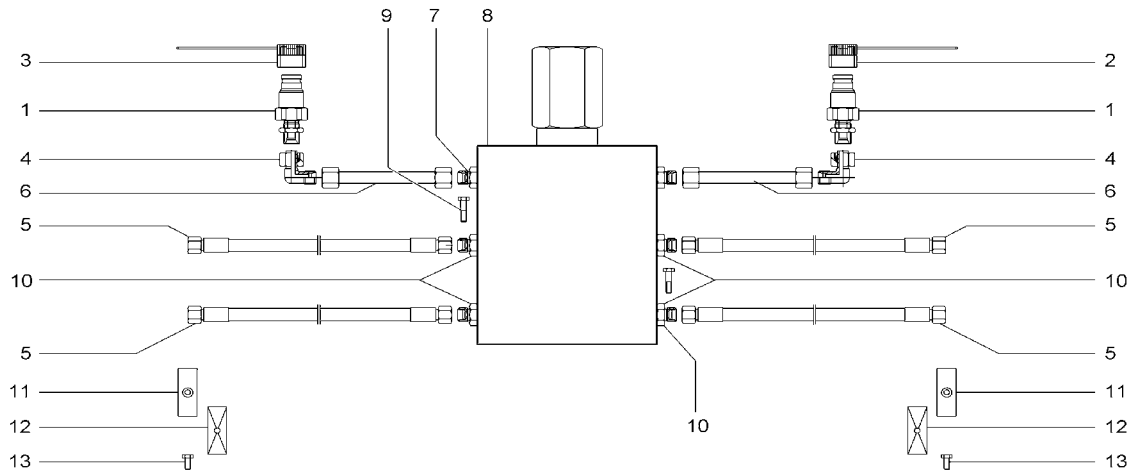

1000137242.iso

Pos	Art.-Nr.	Anm.	Q'TY	BEZEICHNUNG	PART NAME	DESIGNATION
1	1000000541		2,00 ST	SCHNELLVERSCHLUßKUPPLUNG	QUICK LOCK COUPLING	COUPLEUR À FERMETURE RAPIDE
2	1000020861	blau	1,00 ST	STAUBKAPPE	DUST CAP	BONNET À POUSSIÈRE
3	1000020860	rot	1,00 ST	STAUBKAPPE	DUST CAP	BONNET À POUSSIÈRE
4	1000000573		2,00 ST	VERSCHRAUBUNG	SCREW JOINT	RACCORD UNION
5	1000029067		4,00 ST	HYDRAULIKSCHLAUCH	HP HOSE	TUYAU FLEXIBLE HYDRAULIQUE
6	1000092613		2,00 ST	ROHRLEITUNG	PIPE LINE	TUYAU
7	1000113265		2,00 ST	BLENDE	PROTECTION	BANDEAU
8	1000054452		1,00 ST	DRUCKBEGRENZUNGSVENTIL	PRESSURE LIMIT RELIEFVALVE	SOUPAPE LIMITRICE DE PRESSION
9	1000085317		2,00 ST	6KT-SCHRAUBE	HEX SCREW	VIS À TÊTE HEXAGONALE
10	1000085053		4,00 ST	VERSCHRAUBUNG	SCREW JOINT	RACCORD UNION
11	1000031626		2,00 ST	SCHELLE	CLAMP	BRIDE
12	1000031230		2,00 ST	DECKPLATTE	COVER PLATE	PLAQUE DE RECOUVREMENT
13	1000085391		2,00 ST	6KT-SCHRAUBE	HEX SCREW	VIS À TÊTE HEXAGONALE

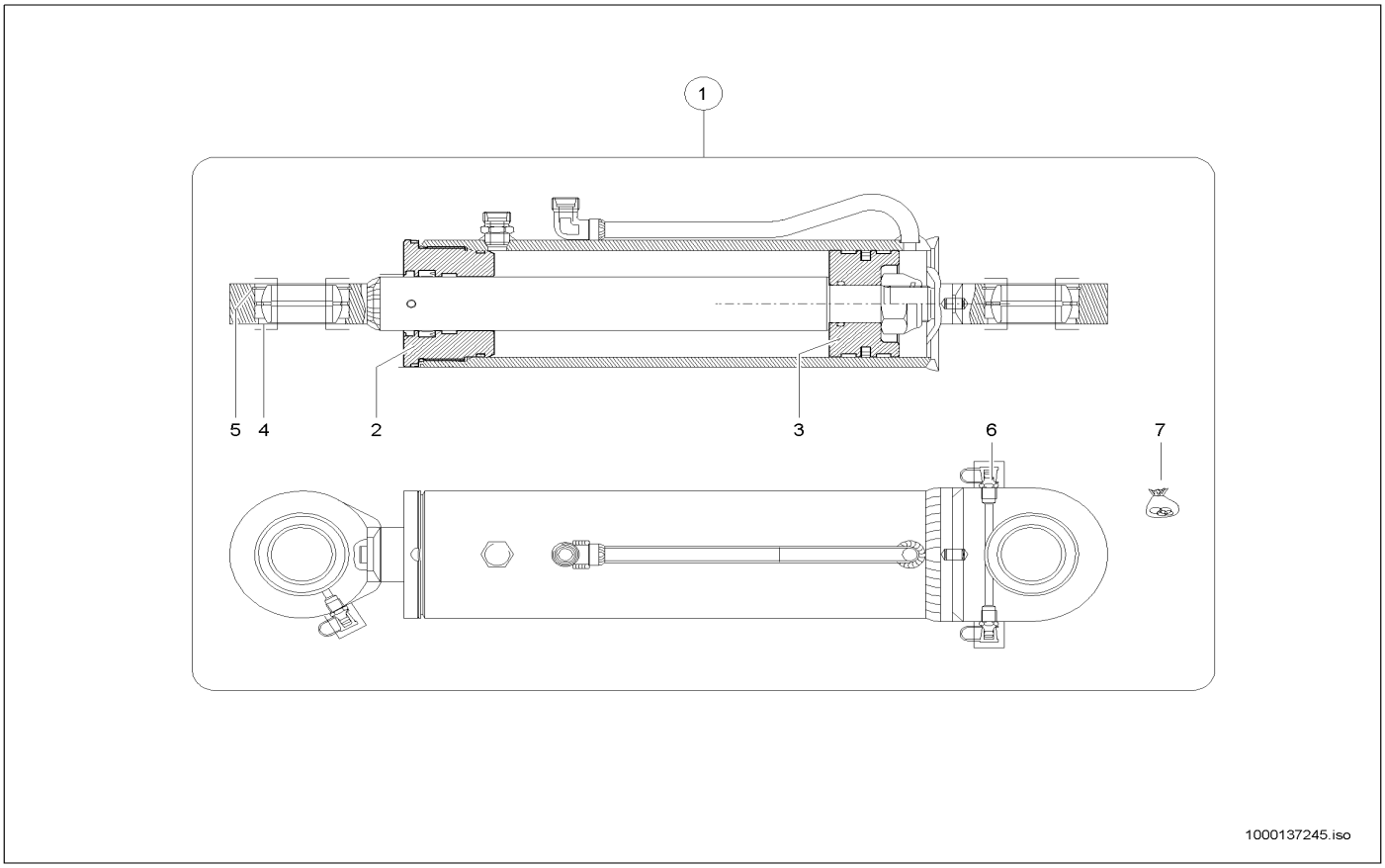

Pos	Art.-Nr.	Anm.	Q'TY	BEZEICHNUNG	PART NAME	DESIGNATION
1	1000113754		2,00 ST	HUBZYLINDER	LIFT CYLINDER	CYLINDRE DE LEVAGE
2	1000116116		1,00 ST	DECKEL	COVER	COUVERCLE
3	1000116191		1,00 ST	KOLBEN	PISTON	PISTON
4	1000032414		2,00 ST	GELENKLAGER	PIVOTING BEARING	PALIER ARTICULÉ
5	1000000628		2,00 ST	SPRENGRING	LOCK RING	ANNEAU EXPLOSIF
6	1000050469		3,00 ST	SCHMIERNIPPEL	GREASE NIPPLE	GRAISSEUR À BILLE
7	1000089120		1,00 ST	DICHTSATZ	SEAL KIT	POCHETTE DE JOINTS

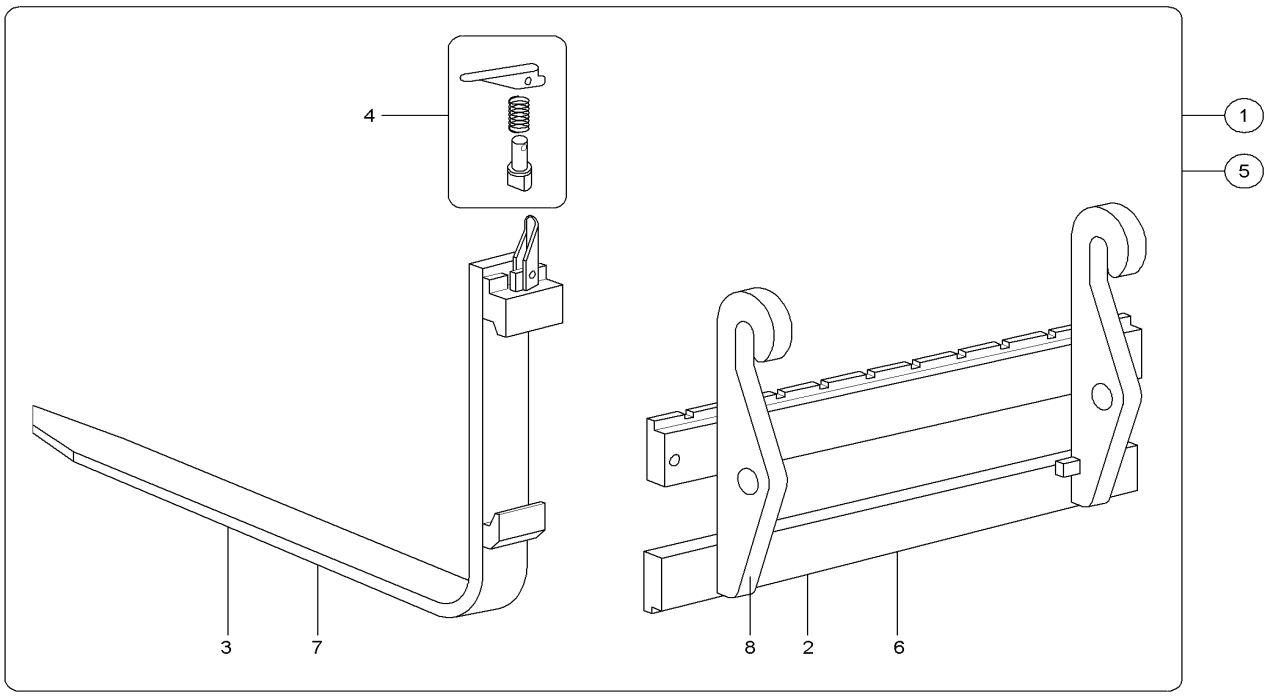

1000113155.iso

Pos	Art.-Nr.	Anm.	Q'TY	BEZEICHNUNG	PART NAME	DESIGNATION
1	1000101821	1000 mm	1,00 ST	STAPELEINRICHTUNG 1000	PALLET FORKS 1000	PORTE-PALETTE 1000
2	1000104018		1,00 ST	GABELTRÄGER	FORK MOUNTING	SUPPORT DE ATTACHE RAPIDE
3	1000101825	1000 mm	2,00 ST	GABELZINKEN	FORK ARMS	FOURCHON
4	1000101850		2,00 ST	HEBEL	LEVER	LEVIER
5	1000101823	Opt.1200mm	1,00 ST	STAPELEINRICHTUNG SWP 1200	PALLET FORKS SWP 1200	PORTE-PALETTE SWP 1200
6	1000104018		1,00 ST	GABELTRÄGER	FORK MOUNTING	SUPPORT DE ATTACHE RAPIDE
7	1000101826	Opt.1200mm	2,00 ST	GABELZINKEN	FORK ARMS	FOURCHON
8	1000046424		2,00 ST	AUFHÄNGUNG	JOINT	SUSPENSION

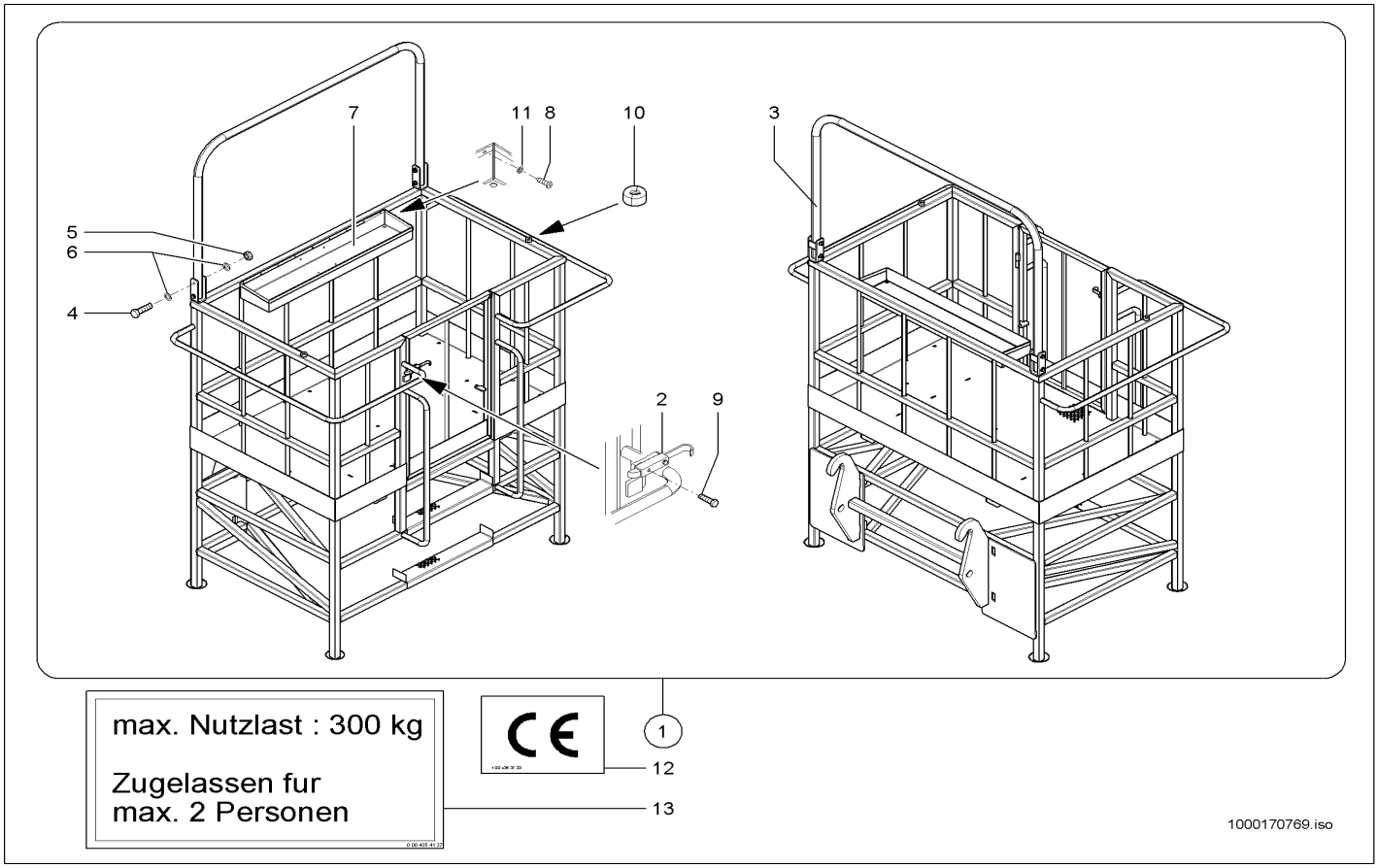

Pos	Art.-Nr.	Anm.	Q'TY	BEZEICHNUNG	PART NAME	DESIGNATION
1	1000109953		1,00 ST	ARBEITSPLATTFORM	?	?
2	1000055356		1,00 ST	RIEGEL	LOCK	VERROU
3	1000053925		1,00 ST	SCHUTZBÜGEL	PROTECTING BAR	ARCHET DE PROTECTION
4	1000047395		4,00 ST	6KT-SCHRAUBE	HEX SCREW	VIS À TÊTE HEXAGONALE
5	1000019657		4,00 ST	6KT-MUTTER	HEXAGON NUT	ÉCROU HEXAGONAL
6	1000049219		8,00 ST	SCHEIBE	WASHER	RONDELLE
7	1000053592		1,00 ST	WERKZEUGKASTEN	TOOL BOX	BOÎTE À OUTILS
8	1000082511		9,00 ST	6KT-SCHRAUBE	HEX SCREW	VIS À TÊTE HEXAGONALE
9	1000015339		2,00 ST	6KT-SCHRAUBE	HEX SCREW	VIS À TÊTE HEXAGONALE
10	1000033180		2,00 ST	GUMMI	RUBBER	CAOUTCHOUC
11	1000092290		9,00 ST	SCHEIBE	WASHER	RONDELLE
12	1000050663		1,00 ST	SCHILD CE	LABEL CE	LABEL CE
13	1000029955		2,00 ST	HINWEISSCHILD	INDICATION LABEL	PLAQUE INDICATRICE

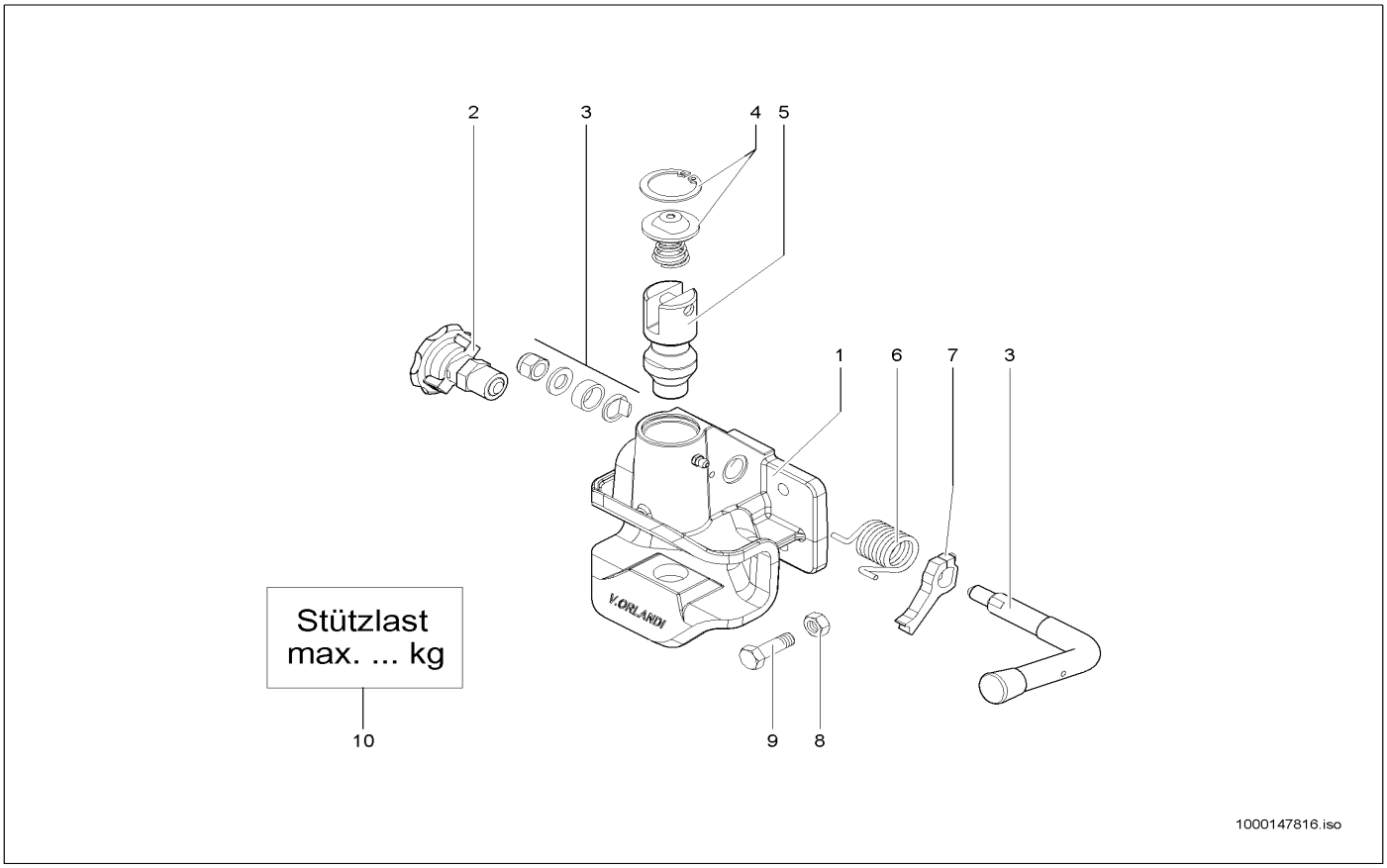

Pos	Art.-Nr.	Anm.	Q'TY	BEZEICHNUNG	PART NAME	DESIGNATION
1	1000113402		1,00 ST	ANHÄNGERKUPPLUNG	TRAILER HITCH	ATTELAGE DE REMORQUE
2	1000144307		1,00 ST	ARRETIERUNG	FIXING	FIXÉE
3	1000144305		1,00 ST	GRIFF	HANDLE	MANETTE
4	1000144306		1,00 ST	FEDERZENTRIERUNG	SPRING CENTRALISATION	CENTRAGE DE RESSORT
5	1000144302		1,00 ST	ANHÄNGEZAPFEN	TOWING PIN	TOURILLON TRACTÉ
6	1000144303		1,00 ST	FEDER	SPRING	RESSORT
7	1000144304		1,00 ST	HEBEL	LEVER	LEVIER
8	1000015408		4,00 ST	6KT-MUTTER	HEXAGON NUT	ÉCROU HEXAGONAL
9	1000085412		4,00 ST	6KT-SCHRAUBE	HEX SCREW	VIS À TÊTE HEXAGONALE
10	1000114962		1,00 ST	SCHILD	LABEL	PANNEAU

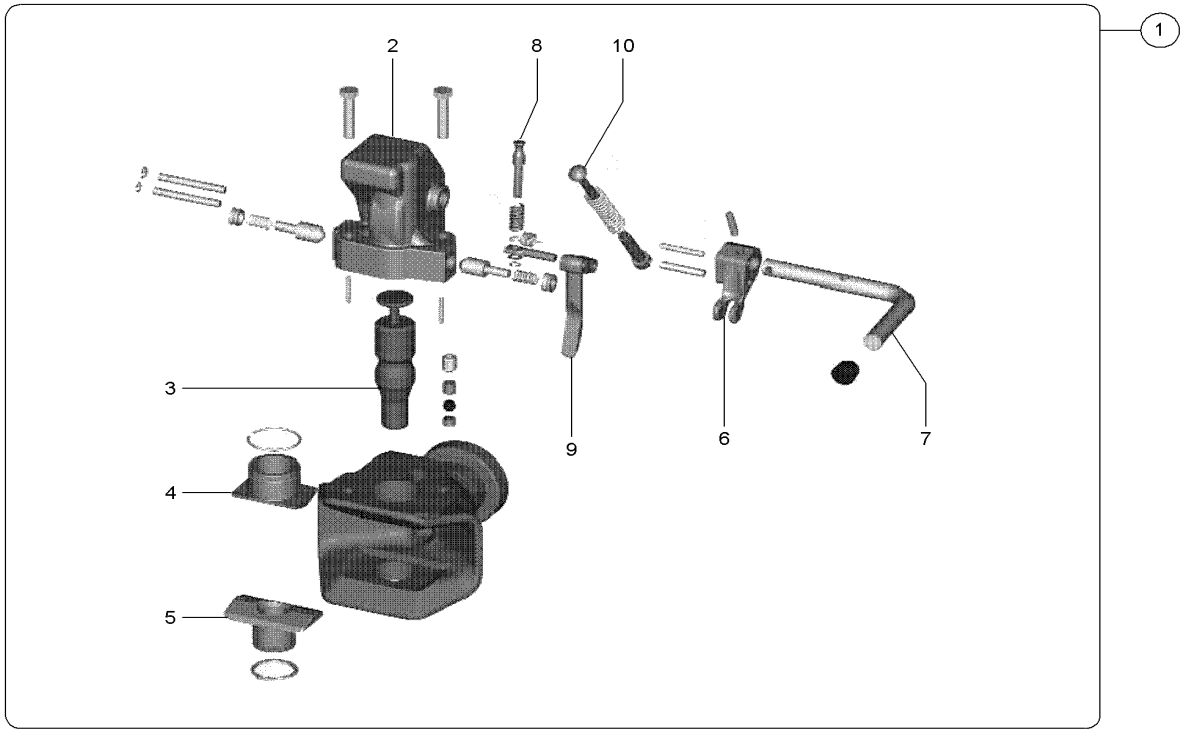

1000158651.iso

Pos	Art.-Nr.	Anm.	Q'TY	BEZEICHNUNG	PART NAME	DESIGNATION
1	1000130352		1,00 ST	ANHÄNGERKUPPLUNG	TRAILER HITCH	ATTELAGE DE REMORQUE
2	1000158652	kpl.	1,00 ST	DECKEL	COVER	COUVERCLE
3	1000158653		1,00 ST	BOLZEN	PIN	AXE
4	1000158655		1,00 ST	BUCHSE	BUSHING	BAGUE
5	1000158656		1,00 ST	BUCHSE	BUSHING	BAGUE
6	1000158658	kpl.	1,00 ST	HEBEL	LEVER	LEVIER
7	1000158657	kpl.	1,00 ST	HEBEL	LEVER	LEVIER
8	1000158661		1,00 ST	STÖSSEL	PUSH ROD	POUSSOIR
9	1000158660	kpl.	1,00 ST	HEBEL	LEVER	LEVIER
10	1000158662		1,00 ST	VERRIEGELUNG	LOCKING	VERROUILLAGE

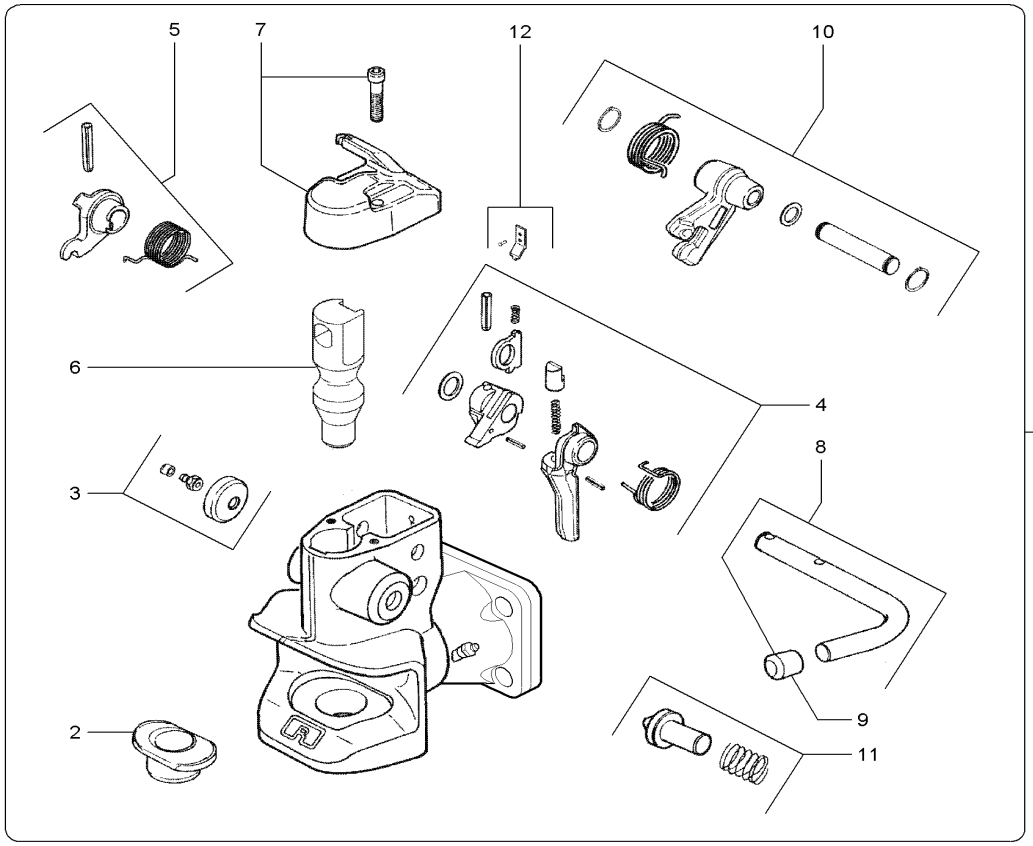

Pos	Art.-Nr.	Anm.	Q'TY	BEZEICHNUNG	PART NAME	DESIGNATION
1	1000147799		1,00 ST	ANHÄNGERKUPPLUNG	TRAILER HITCH	ATTELAGE DE REMORQUE
2	1000158632		1,00 ST	BUCHSE	BUSHING	BAGUE
3	1000158633		1,00 ST	DECKEL	COVER	COUVERCLE
4	1000158637		1,00 ST	HEBEL	LEVER	LEVIER
5	1000158640		1,00 ST	HEBEL	LEVER	LEVIER
6	1000158636		1,00 ST	BOLZEN	PIN	AXE
7	1000158635		1,00 ST	DECKEL	COVER	COUVERCLE
8	1000158638		1,00 ST	HEBEL	LEVER	LEVIER
9	1000158641		1,00 ST	GRIFF	HANDLE	MANETTE
10	1000158639		1,00 ST	HEBEL	LEVER	LEVIER
11	1000158643		1,00 ST	STIFT	PIN	GOUPILLE
12	1000158644		1,00 ST	HALTER	BRACKET CLUTCH	SUPPORT

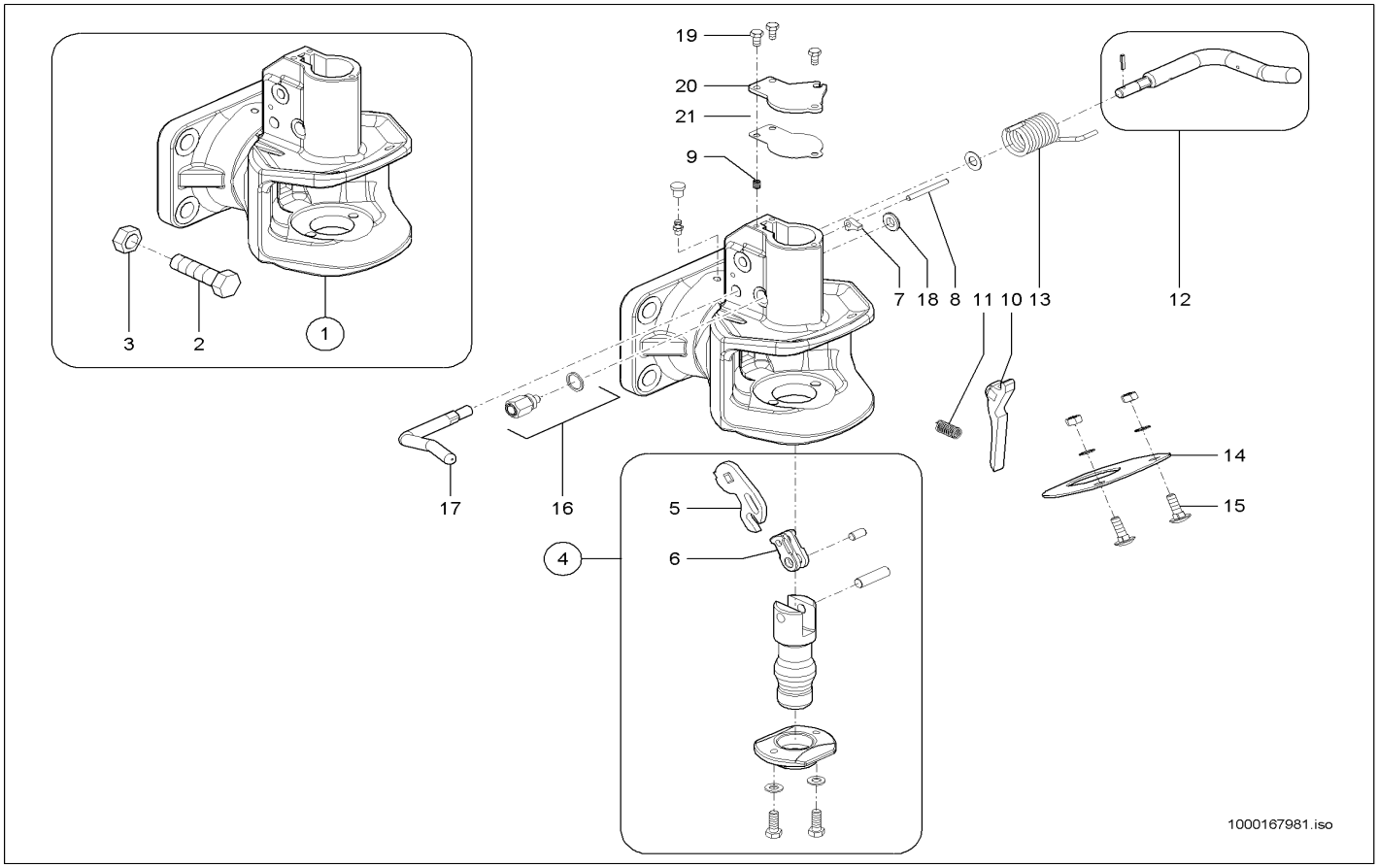

Pos	Art.-Nr.	Anm.	Q'TY	BEZEICHNUNG	PART NAME	DESIGNATION
1	1000158315		1,00 ST	ANHÄNGERKUPPLUNG	TRAILER HITCH	ATTELAGE DE REMORQUE
2	1000047863		4,00 ST	6KT-SCHRAUBE	HEX SCREW	VIS À TÊTE HEXAGONALE
3	1000015423		4,00 ST	6KT-MUTTER	HEXAGON NUT	ÉCROU HEXAGONAL
4	1000167952		1,00 ST	REPARATURSATZ	REPAIRING SET	JEU DE RÉPARATION
5	1000167961		1,00 ST	HEBEL	LEVER	LEVIER
6	1000167960		1,00 ST	LASCHE	JOINT	BIELLE
7	1000167963		1,00 ST	HEBEL	LEVER	LEVIER
8	1000167971		1,00 ST	ZYLINDERSTIFT	CYLINDER PIN	GOUPILLE CYLINDRIQUE
9	1000167972		1,00 ST	FEDER	SPRING	RESSORT
10	1000167964		1,00 ST	HEBEL	LEVER	LEVIER
11	1000167973		1,00 ST	FEDER	SPRING	RESSORT
12	1000167954		1,00 ST	HANDGRIFF	HANDLE	MANETTE
13	1000167974		1,00 ST	FEDER	SPRING	RESSORT
14	1000167965		1,00 ST	HALTER	BRACKET CLUTCH	SUPPORT
15	1000065499		2,00 ST	TORBANDSCHRAUBE	DOOR STRAP SCREW	VIS DE BANDE DE PORTE
16	1000167966		1,00 ST	ANZEIGE	INDICATOR	INDICATION
17	1000167967		1,00 ST	HANDGRIFF	HANDLE	MANETTE
18	1000167968		1,00 ST	KLEMMRING	CLAMP RING	BAGUE DE SERRAGE
19	1000020553		3,00 ST	6KT-SCHRAUBE	HEX SCREW	VIS À TÊTE HEXAGONALE
20	1000167969		1,00 ST	DECKEL	COVER	COUVERCLE
21	1000167970		1,00 ST	DICHTUNG	SEAL	JOINT D'ÉTANCHÉITÉ

Die KRAMER-WERKE GmbH arbeitet ständig an der Verbesserung ihrer Produkte im Zuge der technischen Weiterentwicklung. Darum müssen wir uns Änderungen gegenüber den Abbildungen und Beschreibungen dieser Dokumentation vorbehalten, ohne dass daraus ein Anspruch auf Änderungen an bereits ausgelieferten Maschinen abgeleitet werden kann.

Technische Angaben, Maße und Gewichte sind unverbindlich. Irrtümer vorbehalten.

Nachdruck oder Übersetzung, auch auszugsweise, nur mit schriftlicher Genehmigung der KRAMER-WERKE GmbH.

Alle Rechte nach dem Gesetz des Urheberrechts vorbehalten.
KRAMER-WERKE GmbH
Nussdorferstr. 50
D-88662 Überlingen
Germany

Kramer Werke GmbH
Nußdorfer Straße 50
D-88662Überlingen
Tel. +49 (0) 7551 802-0
Fax +49 (0) 7551 802-260
e-Mail info@kramer.de
www.neusonkramer.com

Neuson Baumaschinen GmbH
Haidfeldstraße 37
A-4060 Linz-Leonding
Tel. +43 (0) 732 90590-0
Fax +43 (0) 732 90590-200
e-Mail office@neuson.com
www.neusonkramer.com

Neuson Ltd.
Crown Business Park
Dukestown, Tredegar
Gwent. NP22 4EF
United Kingdom
Tel. +44 (0) 1495 723083
Fax +44 (0) 1495 713941
e-Mail ukoffice@neuson.com
www.neusonkramer.com