Ersatzteilliste

Spare parts list
Catalogue de pièces détachées

Radlader

Wheel loader

Chargeuse

750



Fahrzeugtyp Vehicle model Véhicule modèle	**346-01**
Ab Fahrgestell-Nr. Valid from serial no. Valable à partir de no. de série	**346 01 0001**
Ausgabe Edition Edition	**1.3**
Best. Nummer Spare part no. No. de pièce détachée	**1000135460**

Ausgabenlegendel

Ausgabe	herausgegeben
1.0	04/2005
1.1	03/2006
1.2	01/2007
1.3	07/2007

© Copyright – 2007 Kramer-Werke GmbH, Überlingen
Printed in the Federal Republic of Germany
Alle Rechte vorbehalten

Diese Druckschrift darf vom Empfänger nur für den vorgesehenen Zweck verwendet werden. Sie darf ohne vorherige schriftliche Zustimmung in keiner Weise ganz oder teilweise vervielfältigt oder in irgendeine andere Sprache übersetzt werden.

Das Titelbild zeigt den Kramer Allrad 750. Die Abbildung kann Sonderausrüstungen aufweisen.

Kramer-Werke GmbH
Nußdorfer Straße 50
D-88662 Überlingen

Service

Tel. +49 (0) 7551 802-450

Fax +49 (0) 7551 802-138

E-mail info@kramer.de

www.neusonkramer.com

Druckschrift: ET 346-01
Bestell-Nr.: 1000135460
Ausgabe 1.3

Legend

Edition	issued
1.0	04/2005
1.1	03/2006
1.2	01/2007
1.3	07/2007

© Copyright – 2007 Kramer-Werke GmbH, Überlingen
Printed in the Federal Republic of Germany All rights reserved

No part of this publication may be reproduced, translated or used in any form or by any means – graphic, electronic or mechanical including photocopying, recording, taping or information storage or retrieval systems – without prior permission in writing from Kramer-Werke GmbH

The cover features the KramerAllrad 750 wheel loader with possible optional equipment.

Kramer-Werke GmbH
Nußdorfer Straße 50
D-88662 Überlingen, Federal Republic of Germany

Service

Telephone +49 (0) 7551 802-450

Telefax +49 (0) 7551 802-138

E-mail info@kramer.de

www.neusonkramer.com

Document: ET 346-01
Order no.: 1000135460
Edition 1.3

Légende

Edition	publication
1.0	04/2005
1.1	03/2006
1.2	01/2007
1.3	07/2007

© Copyright – 2007 Kramer-Werke GmbH, Überlingen
Imprimé en République Fédérale d'Allemagne Tous droits réservés

Cet ouvrage ne peut être représenté, reproduit, adapté, traduit, restitué par des systèmes photomécaniques ou tous autres, y compris de mise en mémoire dans des installations de traitement de données – également dans le cas d'une utilisation partielle ou par extraits – qu'avec l'autorisation préalable par écrit de la société Kramer-Werke GmbH.

Illustration en couverture : chargeuse KramerAllrad 750.
L'illustration peut présenter des équipements en option.

Kramer-Werke GmbH
Nußdorfer Straße 50
D-88662 Überlingen, République Fédérale d' Allemagne

Maintenance

Téléphone +49 (0) 7551 802-450

Téléfax +49 (0) 7551 802-138

E-mail info@kramer.de

www.neusonkramer.com

Document : ET 346-01
No. de commande 1000135460
Edition 1.3

INHALT / CONTENT / SOMMAIRE

TEIL
PART
PARTIE

A

ALLGEMEINE INFORMATIONEN
GENERAL INFORMATIONS
INFORMATIONS GENERALES

TEIL
PART
PARTIE

B

TEILESUCHLISTE
PARTS NUMBER REFERENCE LIST
LISTE DES RECHERCHE DES PIÈCES

TEIL
PART
PARTIE

A

ALLGEMEINE INFORMATIONEN
GENERAL INFORMATIONS
INFORMATIONS GÉNÉRALES

HINWEISE

1. KOPFZEILE DER GRAFIK

1.1 BEISPIEL

1000106626	**MOTOR** **ENGINE**	**340-01**
		③
①	**MOTEUR**	**A:340010295**
	②	④

1.2 ERLÄUTERUNG

① Stücklistennummer

② Bezeichnung

③ Fahrzeugtyp

④ Bemerkung

A = Auslaufteil (bis Fahrgestellnummer)
E = Einlaufteil (ab Fahrgestellnummer)
V = Vorne
H = Hinten
R = Rechts
L = Links
MA = Materialnummer alt

1.3 PIKTOGRAMME IN DER GRAFIK

 Kennzeichen Fahrgestell

 Reparatursatz

 Sicherheitsteil

 Messen

 Dichtungsmittel / Sicherungsmittel

 Dichtsatz

 Teile nicht demontierbar

 Bauteile sind nicht wieder verwendbar

 Drehmoment

2. TEXTSEITEN MIT TEILENUMMERN

2.1. BEISPIEL

Pos	Art.-Nr.	Anm.	Q'TY	BEZEICHNUNG	PART NAME	DESIGNATION
1	1000103625	A: 340010009	1,00 ST	UMSCHALTVENTIL	SELECTION VALVE	CLAPET SELECTIF
2	1000103628	E: 340010010	1,00 ST	UMSCHALTVENTIL	SELECTION VALVE	CLAPET SELECTIF
3	1000123700		2,00 ST	SCHRAUBE	SCREW	VIS
4	1000111264		1,00 ST	GERADE VERSCHRAUBUNG	SCREW JOINT	RACCORD VISSE
5	1000108533		4,00 ST	GERADE VERSCHRAUBUNG	SCREW JOINT	RACCORD VISSE
6	1000107777		2,00 ST	GERADE VERSCHRAUBUNG	SCREW JOINT	RACCORD VISSE
①	②	③	④	⑤		

2.2 ERLÄUTERUNG

① Positionsnummer in der Abbildung
② Artikelnummer
③ Anmerkungen (siehe Symbole und Bemerkungen)
④ Anzahl (siehe dazu auch nachstehende Anmerkung)
⑤ Bezeichnung des Artikels

2.3 ANMERKUNGEN

Die in der Spalte ④ angeführte Anzahl bezieht sich auf die an dieser Stelle benötigte Anzahl. Falls es sich um ein Einzelteil eines Kompletteils handelt, ist die Anzahl pro Kompletteil oder Zusammenbau gemeint.

2.4 BEMERKUNGEN

Die in Spalte ③ angeführten Informationen zeigen, ab welcher Seriennummer das neue Teil gültig ist, bzw. die Positionierung.

A: = Auslaufteil (bis Fahrgestellnummer)
E: = Einlaufteil (ab Fahrgestellnummer)
V = Vorne
H = Hinten
R = Rechts
L = Links
MA = Materialnummer alt

3. BEI BESTELLUNGEN BITTE BEACHTEN

Bitte geben Sie bei der Bestellung von Ersatzteilen bei ihrem Ansprechpartner immer an:

- Gerätetype
- Seriennummer
- Katalogseite
- Positionsnummer
- Bestellnummer

Ihr Ansprechpartner:

Händlerstempel

4. ALLGEMEINE HINWEISE

Alle Angaben sind unverbindlich, Änderungen vorbehalten.

© Kramer - Werke GmbH

INFORMATION

1. HEADLINE OF THE DIAGRAM

1.1 EXAMPLE

1000106626	**MOTOR** **ENGINE**	**340-01**
①	**MOTEUR**	**A:340010295**
	②	④

1.2 EXPLANATION

① Part list number

② Part name

③ Vehicle model

④ Remarks

A: = valid up serial number
E: = valid starting serial number
V = front
H = rear
R = right
L = left
MA = Part number old

1.3 PICTOGRAMS IN THE DIAGRAM

 Symbol Chassis

 Repair kit

 Safety-related part

 Measures

 Sealing material / Safety device

 Sealing kit

 Parts not dismantlable

 Construction units may not be used again

 Torque

INFORMATION

2. PART NUMBER REFERNCE LIST

2.1. EXAMPLE

Pos	Art.-Nr.	Anm.	Q'TY	BEZEICHNUNG	PART NAME	DESIGNATION
1	1000103625	A: 340010009	1,00 ST	UMSCHALTVENTIL	SELECTION VALVE	CLAPET SELECTIF
2	1000103628	E: 340010010	1,00 ST	UMSCHALTVENTIL	SELECTION VALVE	CLAPET SELECTIF
3	1000123700		2,00 ST	SCHRAUBE	SCREW	VIS
4	1000111264		1,00 ST	GERADE VERSCHRAUBUNG	SCREW JOINT	RACCORD VISSE
5	1000108533		4,00 ST	GERADE VERSCHRAUBUNG	SCREW JOINT	RACCORD VISSE
6	1000107777		2,00 ST	GERADE VERSCHRAUBUNG	SCREW JOINT	RACCORD VISSE
①	②	③	④	⑤		

2.2 EXPLANATION

① Illustration reference number
② Part number
③ Remarks (see symbols and notes)
④ quantity required (see note below)
⑤ Part name

2.3 NOTES

The quantity shown in column ④ is the quantity required for the particular application that is illustrated. If the parts are components of an assembly, this refers to the quantity in one assembly or sub assembly.

2.4 REMARKS

The in column ③ listed information shows, from which serial number the new part is valid or which position.

A: = valid up serial number
E: = valid starting serial number
V = front
H = rear
R = right
L = left
MA = Part number old

3. ORDERING INSTRUCTIONS

Please pass the order with the following information to your dealer:

- type of vehicle
- serial number
- page
- reference number
- item number

Your dealer:

Dealer stamp

4. GENERAL INFORMATION

All information without engagement, amendments free.

© Kramer - Werke GmbH

INFORMATIONS

1. RUBRIQUE DU DIAGRAMME

1.1 EXEMPLE

1000106626	**MOTOR** **ENGINE**	**340-01**
		③
①	**MOTEUR**	**A:340010295**
	②	④

1.2 EXPLICATIONS

① Numéro de liste de pièces

② Designation

③ Véhicule modèle

④ Remarques

A : = jusqu'au numéro de châssis
E : = à partir du numéro de châssis
V = AV
H = AR
R = A droite
L = A gauche
MA = Numéro de matériel vieux

1.3 PICTOGRAMMES DAMS LE DIAGRAMME

 Châssis

 Kit de réparation

 Pièce de sécurité

 Mesures

 Moyen d' étanchéité / Liquide de fixation

 Kit d'étanchéité

 Pièces non démontables

 Les éléments ne sont plus utilisables

 Couple de serrage

INFORMATIONS

2. LISTE DES REFERENCES DES PIECES

2.1EXEMPLE

Pos	Art.-Nr.	Anm.	Q'TY	BEZEICHNUNG	PART NAME	DESIGNATION
1	1000103625	A: 340010009	1,00 ST	UMSCHALTVENTIL	SELECTION VALVE	CLAPET SELECTIF
2	1000103628	E: 340010010	1,00 ST	UMSCHALTVENTIL	SELECTION VALVE	CLAPET SELECTIF
3	1000123700		2,00 ST	SCHRAUBE	SCREW	VIS
4	1000111264		1,00 ST	GERADE VERSCHRAUBUNG	SCREW JOINT	RACCORD VISSE
5	1000108533		4,00 ST	GERADE VERSCHRAUBUNG	SCREW JOINT	RACCORD VISSE
6	1000107777		2,00 ST	GERADE VERSCHRAUBUNG	SCREW JOINT	RACCORD VISSE
①	②	③	④	⑤		

2.2 EXPLICATIONS

① Repère de la référence sur l`illustration
② Numéro de pièce
③ Remarques (voir symboles et notes)
④ Quantité (voir note ci-dessous)
⑤ Désignation

2.3 NOTES SPECIALES

La quantité indiquée dans la colonne ④ est celle applicable à l`ensemble illustré sur la page adjacente, le nombre indiqué donc la quantité dans l´ensemble en sous-ensemble et ne pas pour la machine complète.

2.4 REMARQUES

Les informations énumérées dans l`encadré ③ montrent à partir de quel numéro de série la nouvelle pièce est valable ou sa mise en position.

A : = jusqu'au numéro de châssis
E : = partir du numéro de châssis
V = AV
H = AR
R = A droite
L = A gauche
MA = Numéro de matérie vieux

3. INSTRUCTIONS POUR LES COMMANDES

Lors des commandes de pièces détachées veuillez s-il vous plait toujours signaler à votre partenaire:

- type de machines
- numéro de série
- pages du catalogue
- numéro de position
- le numéro de commande

Votre interlocuteur:

tampon pour concessionaire

4. INFORMATIONS GENERALES

Toutes les informations sont sans engagement, changements sous réserve.

© Kramer - Werke GmbH

TEIL
PART
PARTIE

B

TEILESUCHLISTE
PARTS NUMBER REFERENCE LIST
LISTE DE RECHERCHE DES PIÈCES

INHALT / CONTENT / SOMMAIRE

BEZEICHNUNG PART NAME DESIGNATION	SEITE PAGE PAGE
Wartung **MAINTENANCE** **MAINTENANCE**	
WARTUNGSSATZ MAINTENANCE KIT KIT DE MAINTENANCE	**01/10**
SCHELLE CLAMP BRIDE	**01/20**
Motor **ENGINE** **MOTEUR**	
MOTORLAGERUNG ENGINE BEDDING SUSPENSION DU MOTEUR	**02/10**
MOTORBLOCK ENGINE BLOCK BLOC-MOTEUR	**02/20**
ZYLINDERKOPF CYLINDER HEAD CULASSE	**02/30**
EINSPRITZUNG INJECTION INJECTION	**02/40**
EINSPRITZUNG INJECTION INJECTION	**02/50**
SCHMIEROEL LUBRICATING OIL HUILE DE GRAISSAGE	**02/60**
SCHMIEROEL LUBRICATING OIL HUILE DE GRAISSAGE	**02/70**
MOTOR ANBAUTEILE ENGINE ATTACHMENTS PARTS ACCESSOIRES MOTEUR	**02/80**
MOTOR ANBAUTEILE ENGINE ATTACHMENTS PARTS ACCESSOIRES MOTEUR	**02/90**
ABGASANLAGE EXHAUST SYSTEM SYSTÈME D'ÉCHAPPEMENT	**02/100**
KRAFTSTOFF FUEL COMBUSTIBLE	**02/110**
ANSAUGANLAGE INDUCTION SYSTEM SYSTÈME D'ADMISSION	**02/120**
GASREGULIERUNG SPEED REGULATION RÈGLEMENT DE GAZ	**02/130**
HANDGAS MANNUAL THROTTLE ATTACHMENT ACCÉLÉRATEUR Á MAIN FIXATION	**02/140**
Kühlung **COOLING** **ÊTRE RAFRAÎCHI**	
KÜHLUNG COOLING REFROIDISSEMENT	**03/10**
Antriebseinheiten **DRIVE UNIT** **UNITÉ D'ENTRAÎNEMENT**	
KREISLAUF CIRCULATION CIRCULATION	**04/10**
KREISLAUF CIRCULATION CIRCULATION	**04/20**
HYDRAULIKPUMPE HYDRAULIC PUMP POMPE HYDRAULIQUE	**04/30**
HYDRAULIKPUMPE HYDRAULIC PUMP POMPE HYDRAULIQUE	**04/40**
HYDRAULIKPUMPE HYDRAULIC PUMP POMPE HYDRAULIQUE	**04/50**
HYDRAULIKMOTOR HYDRAULIC MOTOR MOTEUR HYDRAULIQUE	**04/60**
HYDRAULIKMOTOR HYDRAULIC MOTOR MOTEUR HYDRAULIQUE	**04/70**
LANGSAMFAHREINRICHTUNG LOW-SPEED CONTROL DISPOSITIF DE CONDUITE LENTE	**04/80**
Achsen **AXLES** **ESSIEUX**	
ACHSEN-BEFESTIGUNG AXLE ATTACHMENT FIXATION D'AXE	**05/10**
ACHSEN-BEFESTIGUNG AXLE ATTACHMENT FIXATION D'AXE	**05/20**
VORDERACHSE FRONT AXLE AVANT-TRAIN	**05/30**

INHALT / CONTENT / SOMMAIRE

BEZEICHNUNG PART NAME DESIGNATION	SEITE PAGE PAGE
DIFFERENTIAL DIFFERENTIAL DIFFERENTIEL	**05/40**
LENKZYLINDER STEERING CYLINDER CYLINDRE DE DIRECTION	**05/50**
HINTERACHSE REAR AXLE ESSIEU ARRIÈRE	**05/60**
DIFFERENTIAL DIFFERENTIAL DIFFERENTIEL	**05/70**
GETRIEBE GEAR BOX BOÎTE DE VITESSES	**05/80**
Bremsanlage BRAKE ASSEMBLY SYSTÈME DE FREINAGE	
BETRIEBSBREMSE SERVICE BRAKE FREIN M DE SERVICE	**06/10**
BREMSPEDAL BRAKE PEDAL PÉDALE DE FREIN	**06/20**
FESTSTELLBREMSE PARKING BRAKE FREIN DE STATIONNEMENT	**06/30**
Lenkung STEERING UNIT DIRECTION	
LENKUNG STEERING UNIT DIRECTION	**07/10**
Arbeitshydraulik WORKING HYDRAULIC HYDRAULIQUE DE TRAVAIL	
KREISLAUF CIRCULATION CIRCULATION	**08/10**
KREISLAUF CIRCULATION CIRCULATION	**08/20**
3. STEUERKREIS AUXILIARY CONTROL CIRCUIT CIRCUIT DE COMMANDE D'ADDITIF	**08/30**
ÖLBEHÄLTER OIL TANK RÉSERVOIR D'HUILE	**08/40**
STEUERGERÄT DISTRIBUTOR APPAREIL DE COMMANDE	**08/50**
STEUERGERÄT DISTRIBUTOR APPAREIL DE COMMANDE	**08/60**
HUBZYLINDER LIFT CYLINDER CYLINDRE DE LEVAGE	**08/70**
KIPPZYLINDER TILT RAM CYLINDRE BASCULANT	**08/80**
ROHRBRUCHSICHERUNG HOSE BURST VALVE SOUPAPE DE RUPTURE	**08/90**
ROHRBRUCHSICHERUNG + LAST. HOSE BURST VALVE-LOAD STABILIZER ASSURANCE DE RUPTURE DE TUYAU STABILISAT	**08/100**
LASTSTABILISATOR LOAD STABILIZER STABILISATEUR DE CHARGE	**08/110**
RÜCKLAUFLEITUNG REFLUX LINE CANALISATION DE RETOUR	**08/120**
NEBENSTROMFILTER FILTER FILTRE	**08/130**
Elektrische Anlage ELECTRIC ÉQUIPEMENT ÉLECTRIQUE	
ARMATURENBRETT INSTRUMENT PANEL TABLEAU DE BORD	**09/10**
FAHRZEUGBELEUCHTUNG LIGHTING ÉCLAIRAGE	**09/20**
BATTERIE-BATTERIEKABEL BATTERY - BATTERY CABLE CÂBLE DE BATTERIE - BATTERIE	**09/30**
VORWÄRMUNG PREHEATER PRÉCHAUFFAGE	**09/40**
VORWÄRMUNG PREHEATER PRÉCHAUFFAGE	**09/50**
KRAFTSTOFFVORWÄRMUNG FUEL PREHEATING PRÉCHAUFFAGE DU CARBURANT	**09/60**
HAUPTKABELBAUM MAIN HAIRNESS ARBRE DE CÂBLE PRINCIPAL	**09/70**

INHALT / CONTENT / SOMMAIRE

BEZEICHNUNG PART NAME DESIGNATION	SEITE PAGE PAGE
KABINENKABELBAUM WIRING HARNESS ARBRE DE CÂBLE	**09/80**
KABELBAUM WIRING HARNESS ARBRE DE CÂBLE	**09/90**
KENNZEICHENBELEUCHTUNG NUMBERPLATE LIGHT BG ECLAIRAGE DE LA PLAQUE MINÉRALOGIQUE BG	**09/100**
STVZO SONDERSCHAUFELN SPECIAL LOADING BUCKET PELLES SPÉCIALES DE CHARGEMENT	**09/110**
KABELBAUM WIRING HARNESS ARBRE DE CÂBLE	**09/120**
Ketten / Räder **CHAIN/WHEELS** **CHAÎNE/ROUE**	
RÄDER WHEELS ROUE	**10/10**
Fahrwerk / Rahmen **CHASSIS / FRAMEWORK** **CHÂSSIS / CADRE**	
RAHMEN FRAME CADRE	**11/10**
RAHMEN FRAME CADRE	**11/20**
Verkleidungen **TRIM** **RÉVÊTEMENT**	
VERKLEIDUNG TRIM RÉVÊTEMENT	**12/10**
Ladeanlage / Armsystem **LOADING SYSTEM/ARMSYSTEM** **SYSTÈME DE CHARGE/FLECHE ET BALANCIER**	
LADEANLAGE LOADING SYSTEM SYSTÈME DE CHARGE	**13/10**
SCHNELLWECHSELPLATTE QUICKHITCH FACILITY DISP. ATTACHE RAPIDE	**13/10**
Fahrerkabine, Fahrersitz **CABINE/DRIVERS SEAT** **CABINE/SIÈGE DE CHAUFFEUR**	
KABINE CAB CABINE	**14/10**
KABINE EINZELTEILE CAB OF INDIVIDUAL PARTS CABINE D'ÉLÉMENTS	**14/20**
KABINENTÜR CAB DOOR PORTE DE CABINE	**14/30**
VERKLEIDUNG TRIM RÉVÊTEMENT	**14/40**
FAHRERSITZ DRIVERS SEAT SIÈGE DE CHAUFFEUR	**14/50**
FAHRERSITZ UNTERTEIL DRIVER SEAT LOWER PART SIÈGE DU CONDUCTEUR PARTIE INFÉRIEURE	**14/60**
FAHRERSITZ-BEFESTIGUNG OPERATOR'S SEAT ATTACHMENT SIÈGE DU CONDUCTEUR FIXATION	**14/70**
FAHRERSITZ OBERTEIL SEAT UPPER PART SIÈGE DU CONDUCTEUR EN HAUT	**14/80**
SITZUNTERTEIL SEAT UNDER PART SOUS-PART DE SIÈGE	**14/90**
FAHRERSITZ COMFORT DRIVER'S SEAT COMFORT SIÈGE DU CONDUCTEUR COMFORT	**14/100**
SITZUNTERTEIL LUFTGEFEDERT LOWER PART, AIR-SEAT UNE PARTIE PLUS INFÉRIEURE, AIR-SIÈGE	**14/110**
Heizung, Klimaanlage **HEATING/AIR CONDITION SYSTEM** **CHAUFFAGE/CLIMATISEUR**	
HEIZUNG HEATING CHAUFFAGE	**15/10**
Aufkleber, Werkzeug **STICKER, TOOLS** **AUTOCOLLANT, OUTIL**	
AUFKLEBER STICKER AUTOCOLLANT	**16/10**
WERKZEUG/DOKUMENTE TOOLS/DOCUMENTS OUTIL/DOCUMENTS	**16/20**
WERKZEUG/DOKUMENTE TOOLS/DOCUMENTS OUTIL/DOCUMENTS	**16/30**

INHALT / CONTENT / SOMMAIRE

BEZEICHNUNG PART NAME DESIGNATION	SEITE PAGE PAGE
Anbaugeräte **IMPLEMENTS TO ATTACH** **APPAREILS PORTÉS**	
SCHAUFEL BUCKET GODET	**17/10**
GREIFERSCHAUFEL MULTIPURPOSE BUCKET POLY-GODET	**17/20**
HYDRAULIK-GREIFERSCHAUFEL HYDRAULIC-MULTIPURPOSE BUCKET HYDRAULIQUE-POLY-GODET	**17/30**
STAPELEINRICHTUNG PALLET FORKS PORTE-PALETTE	**17/40**
ARBEITSPLATTFORM MAN-CARRYING PLATFORM PLATE-FORME DE TRAVAIL	**17/50**
ANBAUTEILE ARBEITSPLATTFORM ADD-ON PIECES MAN-CARRYING PLATFORM PIÈCES À AJOUTER - PLATEFORME DE TRAVAIL	**17/60**

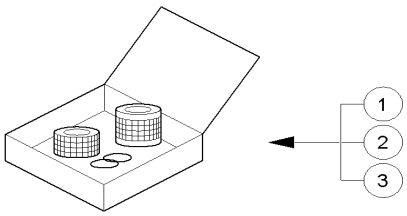

1000144181.iso

Pos	Art.-Nr.	Anm.	Q'TY	BEZEICHNUNG	PART NAME	DESIGNATION
1	1000143509		1,00 ST	WARTUNGSSATZ	MAINTENANCE KIT	KIT DE MAINTENANCE
2	1000110161		1,00 ST	WARTUNGSSATZ	MAINTENANCE KIT	KIT DE MAINTENANCE
3	1000143514		1,00 ST	WARTUNGSSATZ	MAINTENANCE KIT	KIT DE MAINTENANCE

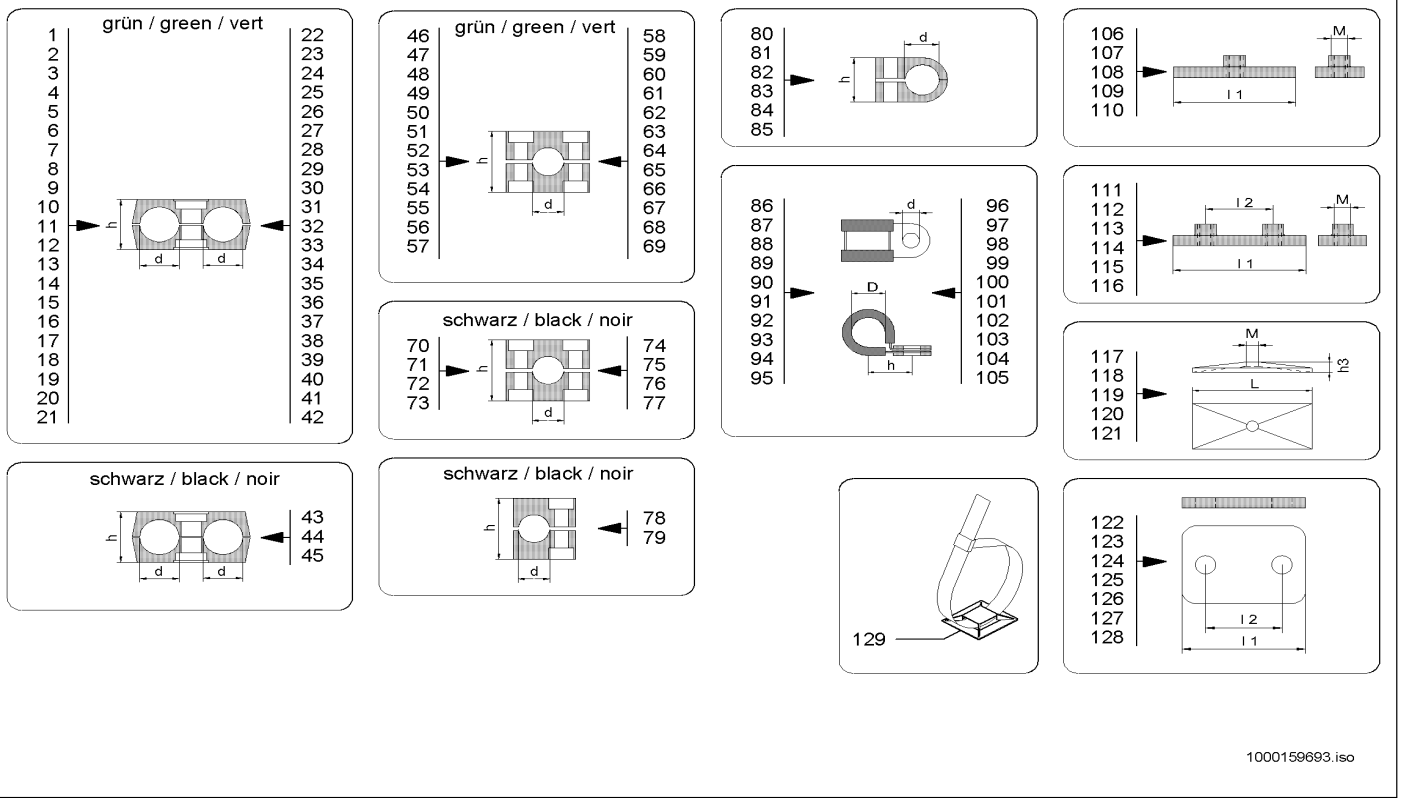

1000159693.iso

Pos	Art.-Nr.	Anm.	Q'TY	BEZEICHNUNG	PART NAME	DESIGNATION
1	1000031971	d=6,0/6,0 h=27,0	1,00 ST	SCHELLE	CLAMP	BRIDE
2	1000052647	d=10,0/10,0 h=27,0	1,00 ST	SCHELLE	CLAMP	BRIDE
3	1000031460	d=12,0/12,0 h=27,0	1,00 ST	SCHELLE	CLAMP	BRIDE
4	1000031275	d=12,7/12,7 h=26,0	1,00 ST	SCHELLE	CLAMP	BRIDE
5	1000031992	d=14,0/14,0 h=26,0	1,00 ST	SCHELLE	CLAMP	BRIDE
6	1000031999	d=15,0/15,0 h=26,0	1,00 ST	SCHELLE	CLAMP	BRIDE
7	1000031626	d=18,0/18,0 h=26,0	1,00 ST	SCHELLE	CLAMP	BRIDE
8	1000031638	d=20,0/20,0 h=37,0	1,00 ST	SCHELLE	CLAMP	BRIDE
9	1000032038	d=21,3/21,3 h=37,0	1,00 ST	SCHELLE	CLAMP	BRIDE
10	1000032006	d=22,0/22,0 h=37,0	1,00 ST	SCHELLE	CLAMP	BRIDE
11	1000124488	d=24,0/24,0 h=37,0	1,00 ST	SCHELLE	CLAMP	BRIDE
12	1000031949	d=25,0/25,0 h=37,0	1,00 ST	SCHELLE	CLAMP	BRIDE
13	1000031965	d=25,0/25,0 h=42,0	1,00 ST	SCHELLE	CLAMP	BRIDE
14	1000031852	d=28,0/28,0 h=42,0	1,00 ST	SCHELLE	CLAMP	BRIDE
15	1000032018	d=30,0/30,0 h=42,0	1,00 ST	SCHELLE	CLAMP	BRIDE
16	1000031330	d=6,0/8,0 h=27,0	1,00 ST	SCHELLE	CLAMP	BRIDE
17	1000031347	d=8,0/12,7 h=26,0	1,00 ST	SCHELLE	CLAMP	BRIDE
18	1000032105	d=10,0/14,0 h=26,0	1,00 ST	SCHELLE	CLAMP	BRIDE
19	1000052646	d=12,0/15,0 h=26,0	1,00 ST	SCHELLE	CLAMP	BRIDE
20	1000031310	d=12,7/18,0 h=26,0	1,00 ST	SCHELLE	CLAMP	BRIDE
21	1000100564	d=13,5/15,0 h=26,0	1,00 ST	SCHELLE	CLAMP	BRIDE
22	1000031749	d=15,0/18,0 h=26,0	1,00 ST	SCHELLE	CLAMP	BRIDE
23	1000126725	d=15,0/20,0 h=26,0	1,00 ST	SCHELLE	CLAMP	BRIDE
24	1000031295	d=15,0/23,0 h=37,0	1,00 ST	SCHELLE	CLAMP	BRIDE
25	1000107458	d=18,0/20,0 h=37,0	1,00 ST	SCHELLE	CLAMP	BRIDE
26	1000031709	d=18,0/22,0 h=37,0	1,00 ST	SCHELLE	CLAMP	BRIDE
27	1000031271	d=18,0/24,0 h=37,0	1,00 ST	SCHELLE	CLAMP	BRIDE
28	1000101262	d=20,0/24,0 h=37,0	1,00 ST	SCHELLE	CLAMP	BRIDE
29	1000031480	d=20,0/25,0 h=37,0	1,00 ST	SCHELLE	CLAMP	BRIDE
30	1000031972	d=20,0/28,0 h=42,0	1,00 ST	SCHELLE	CLAMP	BRIDE
31	1000031154	d=22,0/28,0 h=42,0	1,00 ST	SCHELLE	CLAMP	BRIDE
32	1000151968	d=26,9/30,0 h=42,0	1,00 ST	SCHELLE	CLAMP	BRIDE
33	1000052643	d=24,0/38,0 h=56,0	1,00 ST	SCHELLE	CLAMP	BRIDE
34	1000100563	d=25,0/35,0 h=56,0	1,00 ST	SCHELLE	CLAMP	BRIDE
35	1000125965	d=30,0/35,0 h=56,0	1,00 ST	SCHELLE	CLAMP	BRIDE
36	1000032230	d=25,0/20,0 h=37,0	1,00 ST	SCHELLE	CLAMP	BRIDE
37	1000031762	d=28,0/28,0 h=42,0	1,00 ST	SCHELLE	CLAMP	BRIDE
38	1000100565	d=32,0/32,0 h=54,0	1,00 ST	DOPPELSCHELLE	DOUBLE CLAMP	DOUBLE BRIDE
39	1000032359	d=35,0/35,0 h=54,0	1,00 ST	SCHELLE	CLAMP	BRIDE
40	1000031536	d=15,0/25,0 h=37,0	1,00 ST	SCHELLE	CLAMP	BRIDE
41	1000031780	d=18,0/20,0 h=37,0	1,00 ST	SCHELLE	CLAMP	BRIDE
42	1000032373	d=20,0/25,0 h=37,0	1,00 ST	SCHELLE	CLAMP	BRIDE
43	1000098705	d=17,2/17,2 h=26,0	1,00 ST	SCHELLE	CLAMP	BRIDE
44	1000098706	d=20,0/20,0 h=37,0	1,00 ST	SCHELLE	CLAMP	BRIDE
45	1000032037	d=15,0/15,0 h=26,0	1,00 ST	SCHELLE	CLAMP	BRIDE
46	1000031251	d=10,0 h=27,0	1,00 ST	SCHELLE	CLAMP	BRIDE

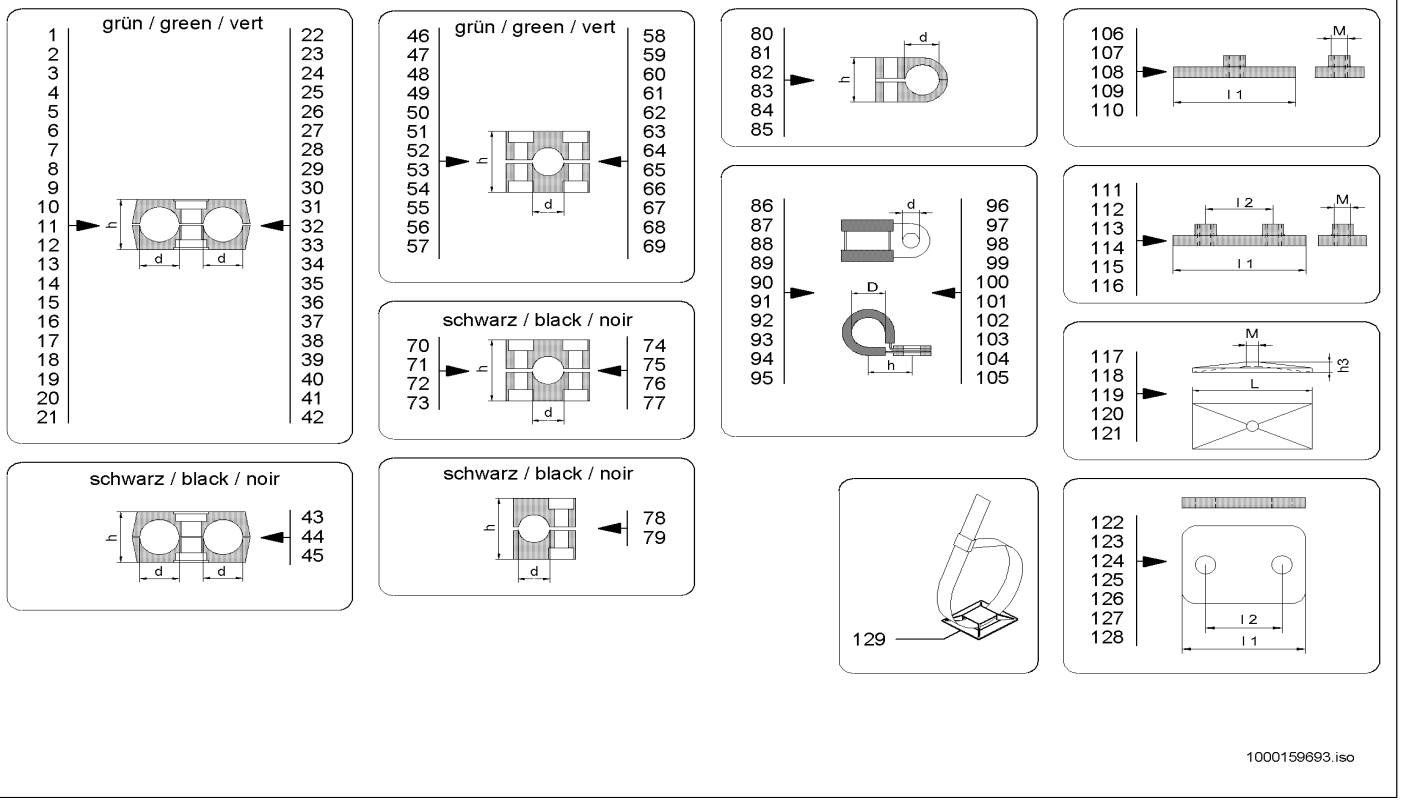

1000159693.iso

Pos	Art.-Nr.	Anm.	Q'TY	BEZEICHNUNG	PART NAME	DESIGNATION
47	1000032173	d=12,0 h=27,0	1,00 ST	SCHELLE	CLAMP	BRIDE
48	1000031602	d=15,0 h=33,0	1,00 ST	SCHELLE	CLAMP	BRIDE
49	1000130181	d=16,0 h=33,0	1,00 ST	SCHELLE	CLAMP	BRIDE
50	1000031502	d=18,0 h=33,0	1,00 ST	SCHELLE	CLAMP	BRIDE
51	1000032060	d=22,0 h=36,0	1,00 ST	SCHELLE	CLAMP	BRIDE
52	1000032326	d=25,0 h=36,0	1,00 ST	SCHELLE	CLAMP	BRIDE
53	1000141576	d=26,9 h=42,0	1,00 ST	SCHELLE	CLAMP	BRIDE
54	1000031124	d=28,0 h=42,0	1,00 ST	SCHELLE	CLAMP	BRIDE
55	1000133090	d=30,0 h=42,0	1,00 ST	SCHELLE	CLAMP	BRIDE
56	1000146986	d=35,0 h=58,0	1,00 ST	SCHELLE	CLAMP	BRIDE
57	1000125254	d=40,0 h=58,0	1,00 ST	SCHELLE	CLAMP	BRIDE
58	1000127099	d=40,0 h=60,0	1,00 ST	SCHELLE	CLAMP	BRIDE
59	1000031591	d=20,0 h=35,5	1,00 ST	SCHELLE	CLAMP	BRIDE
60	1000100476	d=22,0 h=35,5	1,00 ST	SCHELLE	CLAMP	BRIDE
61	1000031365	d=23,0 h=35,5	1,00 ST	SCHELLE	CLAMP	BRIDE
62	1000031517	d=25,0 h=35,5	1,00 ST	SCHELLE	CLAMP	BRIDE
63	1000142048	d=28,0h=41,5	1,00 ST	SCHELLE	CLAMP	BRIDE
64	1000108255	d=30,0 h=41,5	1,00 ST	SCHELLE	CLAMP	BRIDE
65	1000106102	d=35,0 h=60,0	1,00 ST	SCHELLE	CLAMP	BRIDE
66	1000032250	d=35,0 h=58,0	1,00 ST	SCHELLE	CLAMP	BRIDE
67	1000031201	d=38,0 h=58,0	1,00 ST	SCHELLE	CLAMP	BRIDE
68	1000125966	d=60,3 h=93,0	1,00 ST	SCHELLE	CLAMP	BRIDE
69	1000126012	d= 60,5 h093,0	1,00 ST	SCHELLE	CLAMP	BRIDE
70	1000098704	d=17,2 h=32,0	1,00 ST	SCHELLE	CLAMP	BRIDE
71	1000098985	d=20,0 h=35,5	1,00 ST	SCHELLE	CLAMP	BRIDE
72	1000032407	d=22,0 h=35,5	1,00 ST	SCHELLE	CLAMP	BRIDE
73	1000032051	d=15,0 h=33,0	1,00 ST	SCHELLE	CLAMP	BRIDE
74	1000032192	d=20,0 h=36,0	1,00 ST	SCHELLE	CLAMP	BRIDE
75	1000032127	d=22,0 h=36,0	1,00 ST	SCHELLE	CLAMP	BRIDE
76	1000032383	d=25,0 h=36,0	1,00 ST	SCHELLE	CLAMP	BRIDE
77	1000031603	d=25,4 h=36,0	1,00 ST	SCHELLE	CLAMP	BRIDE
78	1000052645	d=10,0 h=27,0	1,00 ST	SCHELLE	CLAMP	BRIDE
79	1000052644	d=12,0 h=27,0	1,00 ST	SCHELLE	CLAMP	BRIDE
80	1000032397	d=6,0 h=13,5	1,00 ST	SCHELLE	CLAMP	BRIDE
81	1000031326	d=8,0 h=13,5	1,00 ST	SCHELLE	CLAMP	BRIDE
82	1000100561	d=10,0 h=18,5	1,00 ST	SCHELLE	CLAMP	BRIDE
83	1000032074	d=14,0 h=23,5	1,00 ST	SCHELLE	CLAMP	BRIDE
84	1000113510	d=15,0 h=23,5	1,00 ST	SCHELLE	CLAMP	BRIDE
85	1000032061	d=17,2 h=30,5	1,00 ST	SCHELLE	CLAMP	BRIDE
86	1000032394	D=6 d=5,2 h=11	1,00 ST	SCHELLE	CLAMP	BRIDE
87	1000032136	D=8 d=5,2 h=12	1,00 ST	SCHELLE	CLAMP	BRIDE
88	1000031197	D=8 d=6,4 h=15,2	1,00 ST	SCHELLE	CLAMP	BRIDE
89	1000052660	D=10 d=6,4 h=15	1,00 ST	ROHRSCHELLE	PIPE CLAMP	COLLIER DE TUYAU
90	1000031155	D=12 d=8,4 h=20,5	1,00 ST	SCHELLE	CLAMP	BRIDE
91	1000032218	D=15 d=6,4 h=19	1,00 ST	SCHELLE	CLAMP	BRIDE
92	1000032103	D=15 d=8,4 h=22	1,00 ST	SCHELLE	CLAMP	BRIDE
93	1000107382	D=18 d=6,4 h=20,2	1,00 ST	SCHELLE	CLAMP	BRIDE

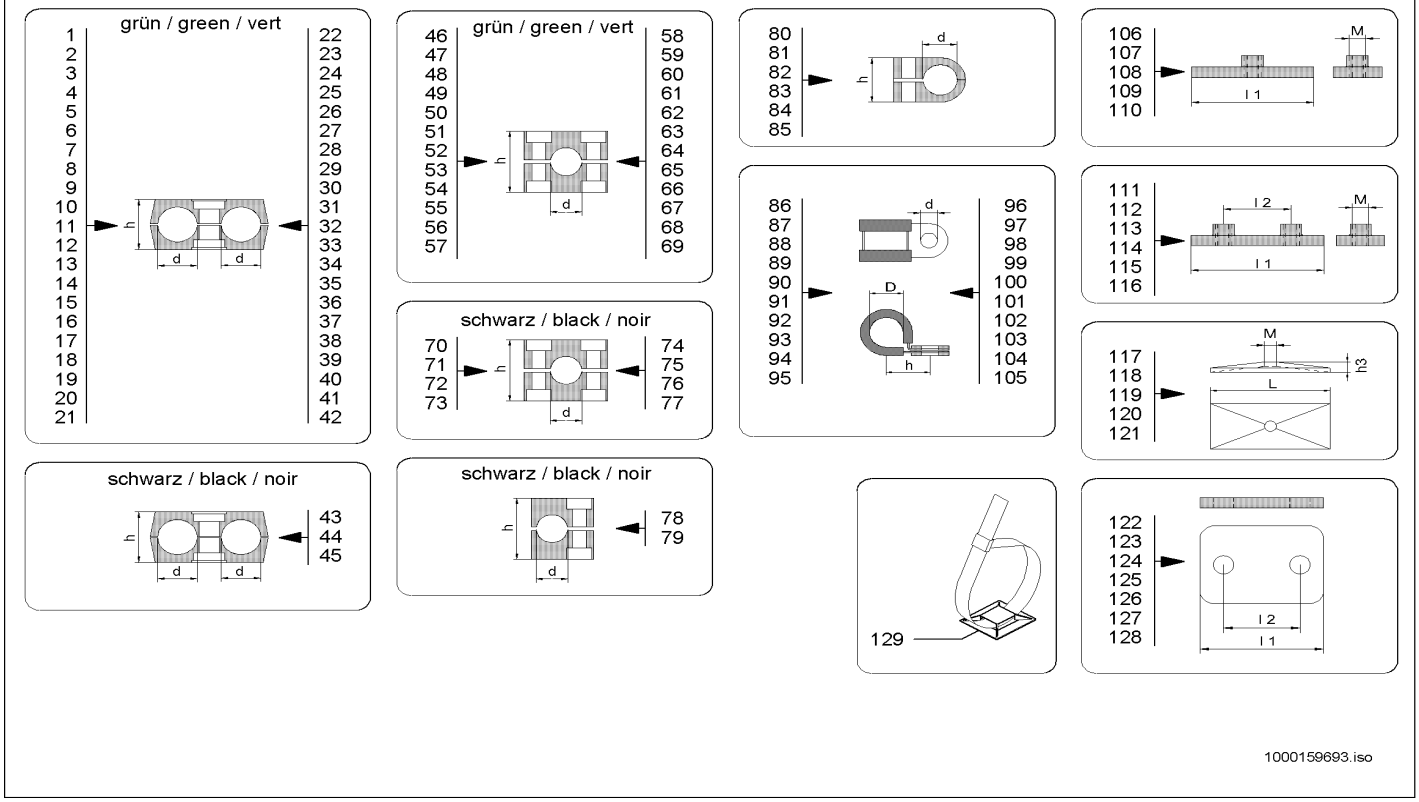

1000159693.iso

Pos	Art.-Nr.	Anm.	Q'TY	BEZEICHNUNG	PART NAME	DESIGNATION
94	1000032190	D=20 d=10,4 h=27,5	1,00 ST	SCHELLE	CLAMP	BRIDE
95	1000100479	D=22 d=6,4 h=22,2	1,00 ST	SCHELLE	CLAMP	BRIDE
96	1000031425	D=22 d=10,4 h=28,5	1,00 ST	SCHELLE	CLAMP	BRIDE
97	1000032017	D=25 d=10,4 h=28,5	1,00 ST	SCHELLE	CLAMP	BRIDE
98	1000031691	D=28 d=8,4 h=28,5	1,00 ST	SCHELLE	CLAMP	BRIDE
99	1000031926	D=30 d=10,4 h=32,5	1,00 ST	SCHELLE	CLAMP	BRIDE
100	1000032050	D=35 d=10,4 h=35	1,00 ST	SCHELLE	CLAMP	BRIDE
101	1000032258	D=38 d=10,4 h=36,5	1,00 ST	SCHELLE	CLAMP	BRIDE
102	1000032104	D=42 d=10,4 h=38,5	1,00 ST	SCHELLE	CLAMP	BRIDE
103	1000032099	D=52 d=10,4 h=43,5	1,00 ST	SCHELLE	CLAMP	BRIDE
104	1000031958	D=60 d=8,4 h=47,5	1,00 ST	SCHELLE	CLAMP	BRIDE
105	1000031577	D=70 d=10,4 h=55	1,00 ST	SCHELLE	CLAMP	BRIDE
106	1000031185	l1=37 M=6	1,00 ST	SCHWEISSPLATTE	WELD PLATE	PLAQUE À SOUDER
107	1000031147	l1=55 M=8	1,00 ST	SCHWEISSPLATTE	WELD PLATE	PLAQUE À SOUDER
108	1000031169	l1=70 M=8	1,00 ST	SCHWEISSPLATTE	WELD PLATE	PLAQUE À SOUDER
109	1000031618	l1=85 M=8	1,00 ST	SCHWEISSPLATTE	WELD PLATE	PLAQUE À SOUDER
110	1000031770	l1=110 M=8	1,00 ST	SCHWEISSPLATTE	WELD PLATE	PLAQUE À SOUDER
111	1000105692	l1=36 l2=20 M=6	1,00 ST	SCHWEISSPLATTE	WELD PLATE	PLAQUE À SOUDER
112	1000031368	l1=42 l2=26 M=6	1,00 ST	SCHWEISSPLATTE	WELD PLATE	PLAQUE À SOUDER
113	1000031660	l1=50 l2=33 M=6	1,00 ST	SCHWEISSPLATTE	WELD PLATE	PLAQUE À SOUDER
114	1000031671	l1=60 l2=40 M=6	1,00 ST	SCHWEISSPLATTE	WELD PLATE	PLAQUE À SOUDER
115	1000052654	l1=70 l2=52 M=6	1,00 ST	SCHWEISSPLATTE	WELD PLATE	PLAQUE À SOUDER
116	1000125968	l1=122 l2=94 M=6	1,00 ST	SCHWEISSPLATTE	WELD PLATE	PLAQUE À SOUDER
117	1000031211	h3=7 M=6 L=24	1,00 ST	DECKPLATTE	COVER PLATE	PLAQUE DE RECOUVREMENT
118	1000031230	h3=7 M=8 L=52	1,00 ST	DECKPLATTE	COVER PLATE	PLAQUE DE RECOUVREMENT
119	1000031245	h3=7 M=8 L=65	1,00 ST	DECKPLATTE	COVER PLATE	PLAQUE DE RECOUVREMENT
120	1000031351	h3=8 M=8 L=78	1,00 ST	DECKPLATTE	COVER PLATE	PLAQUE DE RECOUVREMENT
121	1000031631	h3=8 M=8 L=102	1,00 ST	DECKPLATTE	COVER PLATE	PLAQUE DE RECOUVREMENT
122	1000031397	l1=36 l2=20	1,00 ST	DECKPLATTE	COVER PLATE	PLAQUE DE RECOUVREMENT
123	1000031260	l1=42 l2= 26	1,00 ST	DECKPLATTE	COVER PLATE	PLAQUE DE RECOUVREMENT
124	1000031643	l1=50 l2= 33	1,00 ST	DECKPLATTE	COVER PLATE	PLAQUE DE RECOUVREMENT
125	1000031685	l1=60 l2=40	1,00 ST	DECKPLATTE	COVER PLATE	PLAQUE DE RECOUVREMENT
126	1000099794	l1=70 l2=52	1,00 ST	DECKPLATTE	COVER PLATE	PLAQUE DE RECOUVREMENT
127	1000031699	l1=86 l2=66	1,00 ST	DECKPLATTE	COVER PLATE	PLAQUE DE RECOUVREMENT
128	1000125967	l1=118 l2 94	1,00 ST	DECKPLATTE	COVER PLATE	PLAQUE DE RECOUVREMENT
129	1000031335		1,00 ST	PLATTE	PLATE	PLAQUE

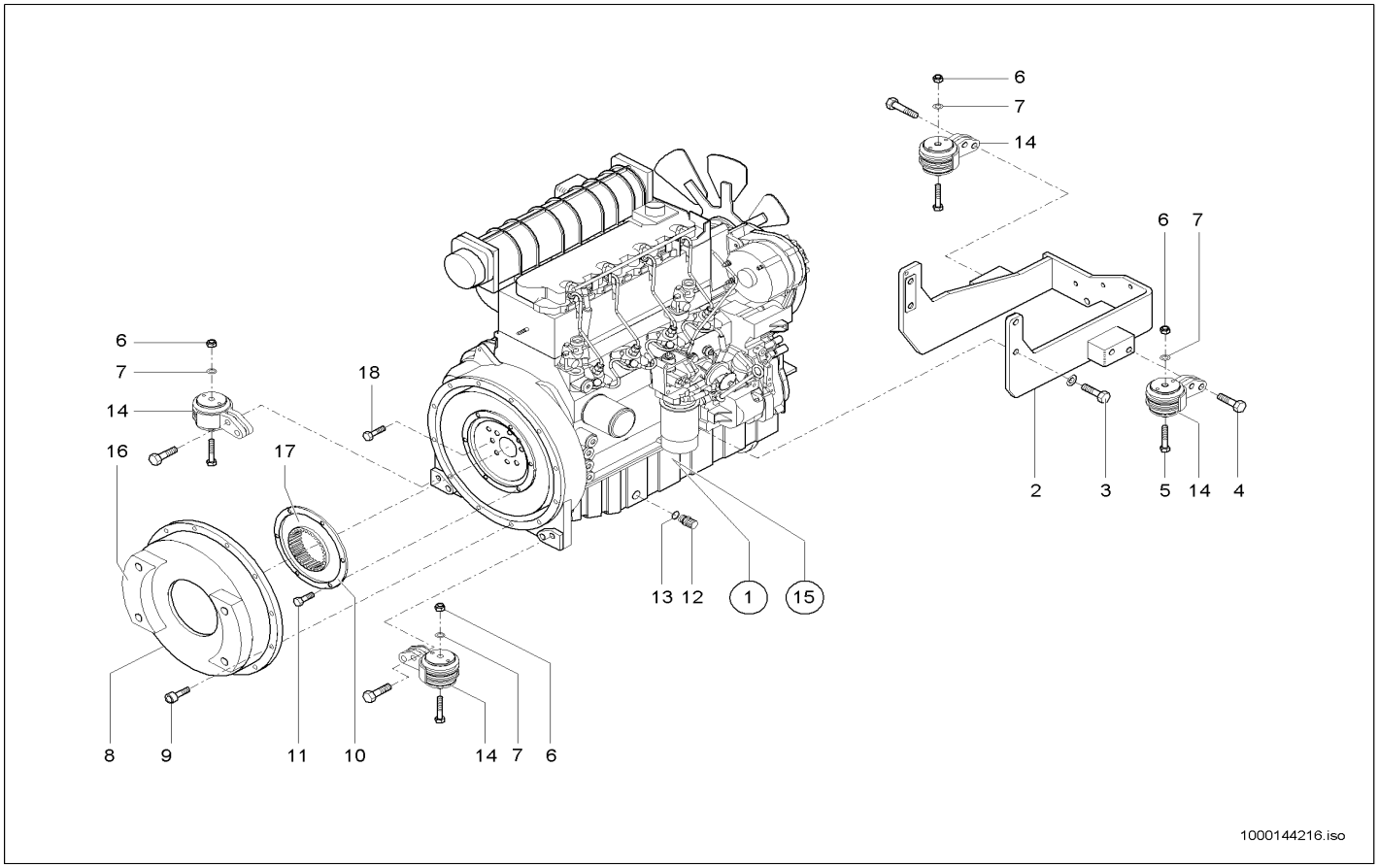

Pos	Art.-Nr.	Anm.	Q'TY	BEZEICHNUNG	PART NAME	DESIGNATION
1	1000113058	A:346010324 A:346020193	1,00 ST	DIESELMOTOR	DIESEL ENGINE	MOTEUR DIESEL
2	1000099103		1,00 ST	MOTORTRÄGER	ENGINE SUPPORT	SUPPORT DE MOTEUR
3	1000047792		4,00 ST	6KT-SCHRAUBE	HEX SCREW	VIS À TÊTE HEXAGONALE
4	1000047626		4,00 ST	6KT-SCHRAUBE	HEX SCREW	VIS À TÊTE HEXAGONALE
5	1000085362		4,00 ST	6KT-SCHRAUBE	HEX SCREW	VIS À TÊTE HEXAGONALE
6	1000019657		4,00 ST	6KT-MUTTER	HEXAGON NUT	ÉCROU HEXAGONAL
7	1000049219		4,00 ST	SCHEIBE	WASHER	RONDELLE
8	1000100035		1,00 ST	FLANSCH	FLANGE	BRIDE
9	1000085468		11,00 ST	ZYLINDERSCHRAUBE	CHEESE HEAD SCREW	VIS A TETE CYLINDRIQUE
10	1000100036		1,00 ST	KUPPLUNG	COUPLING	COUPLEUR
11	1000085390		6,00 ST	6KT-SCHRAUBE	HEX SCREW	VIS À TÊTE HEXAGONALE
12	1000028095		1,00 ST	ABLAßKUPPLUNG	DRAIN COUPLING	COUPLEUR DE PURGE
13	1000013055		1,00 ST	DICHTRING	SEAL RING	BAGUE D'ÉTANCHÉITÉ
14	1000109073		4,00 ST	MOTORLAGERUNG	ENGINE BEDDING	SUSPENSION DU MOTEUR
15	1000148733	E:346010325 E:346020194	1,00 ST	DIESELMOTOR	DIESEL ENGINE	MOTEUR DIESEL
16	1000110208	30 km/h	1,00 ST	FLANSCH	FLANGE	BRIDE
17	1000144738	30 km/h	1,00 ST	KUPPLUNG	COUPLING	COUPLEUR
18	1000086758		8,00 ST	SCHRAUBE	SCREW	VIS

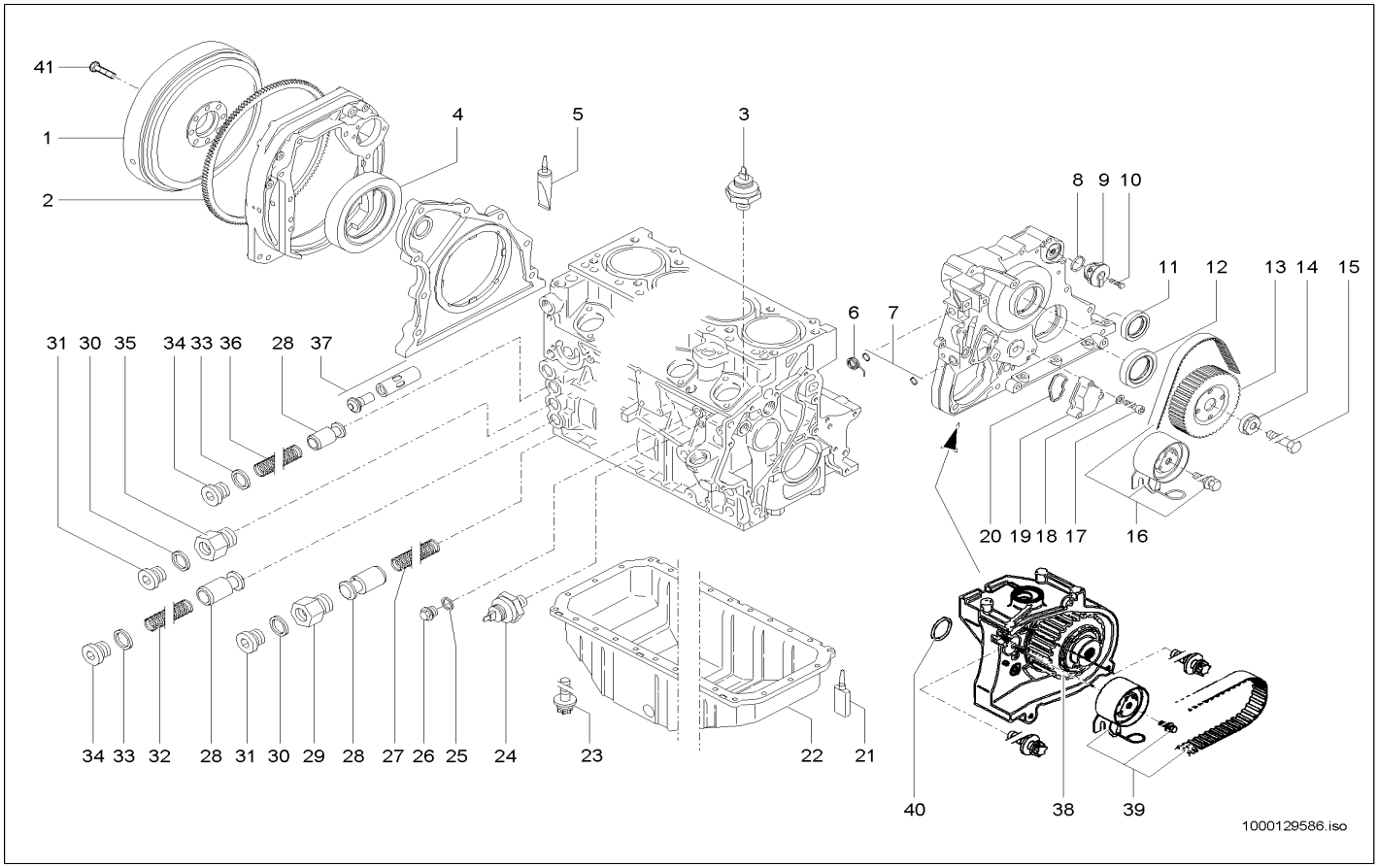

Pos	Art.-Nr.	Anm.	Q'TY	BEZEICHNUNG	PART NAME	DESIGNATION
1	1000109067	Inkl. Pos.2	1,00 ST	SCHWUNGRAD	FLYWHEEL	VOLANT
2	1000109003		1,00 ST	ZAHNKRANZ	RING GEAR	COURONNE DENTÉE
3	1000105192		1,00 ST	TEMPERATURSCHALTER	TEMPERATURE SWITCH	INTERRUPTEUR DE TÉMPERATURE
4	1000086401		1,00 ST	RADIALWELLENDICHTRING	ROTARY SHAFT SEAL	BAGUE D'ÉTANCHÉITÉ D'ONDES RADIALI
5	1000086436		1,00 ST	DICHTMITTEL	SEALING COMPOUND	PRODUIT D'ÉTANCHÉITÉ
6	1000129654		1,00 ST	FEDER	SPRING	RESSORT
7	1000087249		2,00 ST	O-RING	O-RING	ANNEAU EN O
8	1000108980		1,00 ST	DICHTRING	SEAL RING	BAGUE D'ÉTANCHÉITÉ
9	1000087267		1,00 ST	ENTLÜFTUNGSVENTIL	VENTING VALVE	SOUPAPE D'AÉRATION
10	1000108927		1,00 ST	6KT-SCHRAUBE	HEX SCREW	VIS À TÊTE HEXAGONALE
11	1000086406		1,00 ST	RADIALWELLENDICHTRING	ROTARY SHAFT SEAL	BAGUE D'ÉTANCHÉITÉ D'ONDES RADIALI
12	1000086407		1,00 ST	RADIALWELLENDICHTRING	ROTARY SHAFT SEAL	BAGUE D'ÉTANCHÉITÉ D'ONDES RADIALI
13	1000129598		1,00 ST	ZAHNRIEMENRAD	TOOTHED BELT WHEEL	ROULETTE MORSURE DE LA CEINTURE
14	1000087210		1,00 ST	SCHEIBE	WASHER	RONDELLE
15	1000086746		1,00 ST	6KT-SCHRAUBE	HEX SCREW	VIS À TÊTE HEXAGONALE
16	1000129655		1,00 ST	REPARATURSATZ	REPAIRING SET	JEU DE RÉPARATION
17	1000108969		3,00 ST	SCHRAUBE	SCREW	VIS
18	1000108847		3,00 ST	SCHEIBE	WASHER	RONDELLE
19	1000109010		1,00 ST	DECKEL	COVER	COUVERCLE
20	1000087250		1,00 ST	DICHTUNG	SEAL	JOINT D'ÉTANCHÉITÉ
21	1000087710		1,00 ST	DICHTUNGSMASSE	SEALING COMPOUND	MASTIC À JOINT
22	1000087365		1,00 ST	ÖLWANNE	OIL SUMP	CARTER D'HUILE
23	1000087201		26,00 ST	TORX-SCHRAUBE	TORX SCREW	VIS DE TORX
24	1000108972		1,00 ST	ÖLDRUCKSCHALTER	OIL PRESSURE SWITCH	INTERRUPTEUR DE PRESSION D'HUILE
25	1000108916		1,00 ST	DICHTRING	SEAL RING	BAGUE D'ÉTANCHÉITÉ
26	1000108919		1,00 ST	STOPFEN	PLUG	BOUCHON
27	1000052508		1,00 ST	DRUCKFEDER	PRESSURE SPRING	RESSORT DE PRESSION
28	1000052505		3,00 ST	VENTIL	VALVE	SOUPAPE
29	1000109000		1,00 ST	NIPPEL	NIPPLE	RACCORD
30	1000108915		2,00 ST	DICHTRING	SEAL RING	BAGUE D'ÉTANCHÉITÉ
31	1000108952		2,00 ST	STOPFEN	PLUG	BOUCHON
32	1000052507		1,00 ST	DRUCKFEDER	PRESSURE SPRING	RESSORT DE PRESSION
33	1000108918		2,00 ST	DICHTRING	SEAL RING	BAGUE D'ÉTANCHÉITÉ
34	1000108845		2,00 ST	STOPFEN	PLUG	BOUCHON
35	1000108999		1,00 ST	NIPPEL	NIPPLE	RACCORD
36	1000052506		1,00 ST	DRUCKFEDER	PRESSURE SPRING	RESSORT DE PRESSION
37	1000087654		1,00 ST	THERMOSTAT	THERMOSTAT	THERMOSTAT
38	1000129666		1,00 ST	ZAHNRIEMENRAD	TOOTHED BELT WHEEL	ROULETTE MORSURE DE LA CEINTURE
39	1000129657		1,00 ST	REPARATURSATZ	REPAIRING SET	JEU DE RÉPARATION
40	1000129658		1,00 ST	DICHTRING	SEAL RING	BAGUE D'ÉTANCHÉITÉ
41	1000086758		8,00 ST	SCHRAUBE	SCREW	VIS

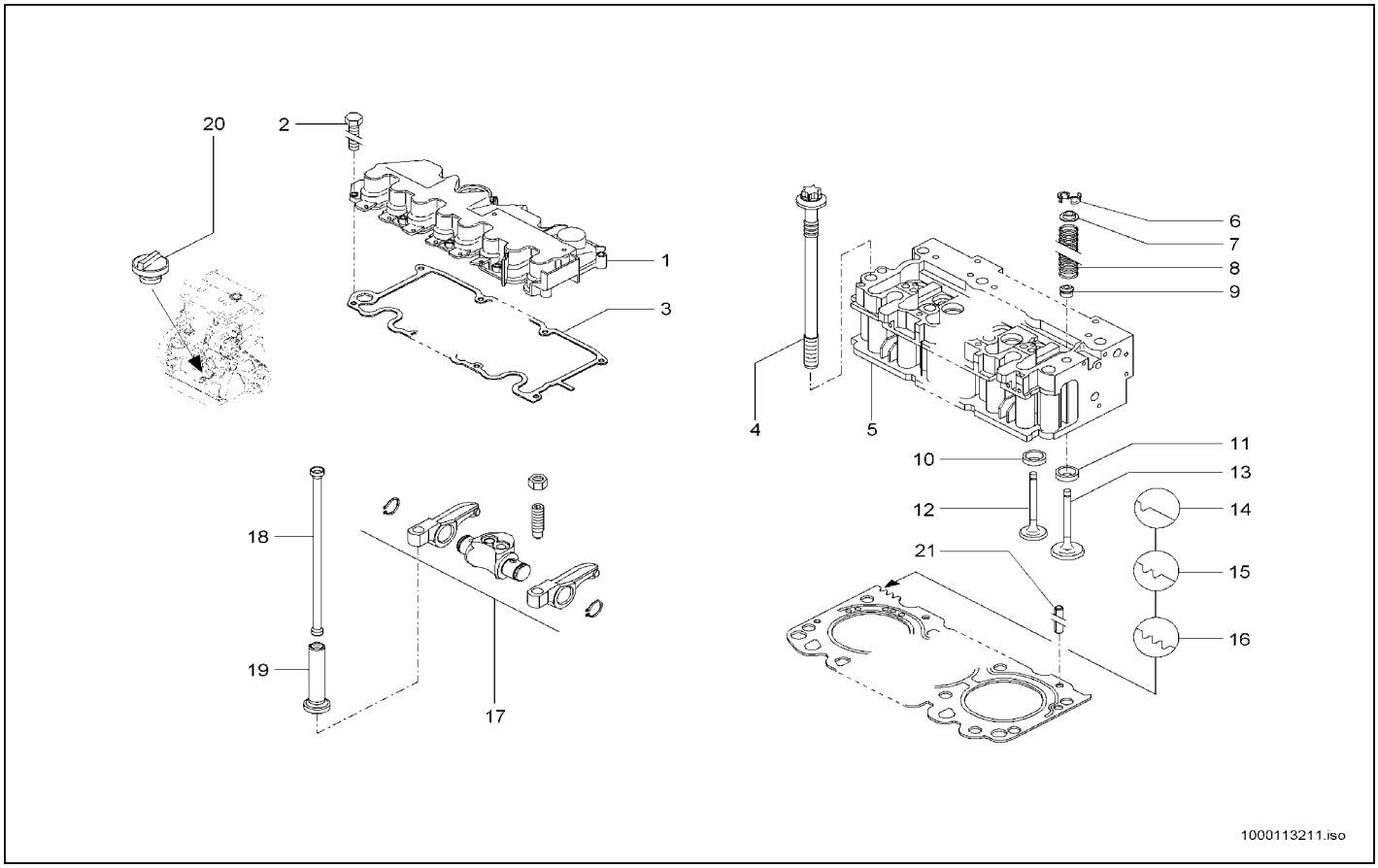

Pos	Art.-Nr.	Anm.	Q'TY	BEZEICHNUNG	PART NAME	DESIGNATION
1	1000113137		1,00 ST	VENTILDECKEL	VALVE COVER	COUVERCLE DE SOUPAPE
2	1000108950		10,00 ST	6KT-SCHRAUBE	HEX SCREW	VIS À TÊTE HEXAGONALE
3	1000000352		1,00 ST	DICHTUNG	SEAL	JOINT D'ÉTANCHÉITÉ
4	1000087205		10,00 ST	ZYL.-KOPFSCHRAUBE	CYLINDERHEAD SCREW	BOULON DE CULASSE
5	1000113139		1,00 ST	ZYLINDERKOPF	CYLINDER HEAD	CULASSE
6	1000108988		16,00 ST	VENTILKEGEL	VALVE CONE	CÔNE DE SOUPAPE
7	1000086763		8,00 ST	DICHTUNG	SEAL	JOINT D'ÉTANCHÉITÉ
8	1000087209		8,00 ST	DRUCKFEDER	PRESSURE SPRING	RESSORT DE PRESSION
9	1000109009		8,00 ST	FEDERTELLER	SPRING CAP	CUVETTE DE RESSORT
10	1000109060		4,00 ST	VENTILSITZ	VALVE SEAT	SIÈGE DE SOUPAPE
11	1000113220		4,00 ST	VENTILSITZ	VALVE SEAT	SIÈGE DE SOUPAPE
12	1000109061		4,00 ST	AUSLASSVENTIL	EXHAUST VALVE	SOUPAPE D'ÉCHAPPEMENT
13	1000113221		4,00 ST	EINLASSVENTIL	INTAKE VALVE	SOUPAPE D'ADMISSION
14	1000113222	1,48 mm	1,00 ST	ZYLINDERKOPFDICHTUNG	CYLINDER HEAD GASKET	GARNITURE DE CULASSE
15	1000113223	1,55 mm	1,00 ST	ZYLINDERKOPFDICHTUNG	CYLINDER HEAD GASKET	GARNITURE DE CULASSE
16	1000113224	1,60 mm	1,00 ST	ZYLINDERKOPFDICHTUNG	CYLINDER HEAD GASKET	GARNITURE DE CULASSE
17	1000086776		4,00 ST	KIPPHEBELBOCK	TILT LEVER SUPPORT	SUPPORT DES CULBUTEURS
18	1000086755		8,00 ST	STÖßELSTANGE	PUSH ROD	TIGE DE POUSSOIR
19	1000087711		8,00 ST	VENTILSTÖSSEL	VALVE TAPPET	POUSSOIR DE SOUPAPE
20	1000087203		1,00 ST	VERSCHLUSS	LOCK	FERMETURE
21	1000109001		1,00 ST	SPANNSTIFT	COTTER PIN	GOUPILLE TENDEUR

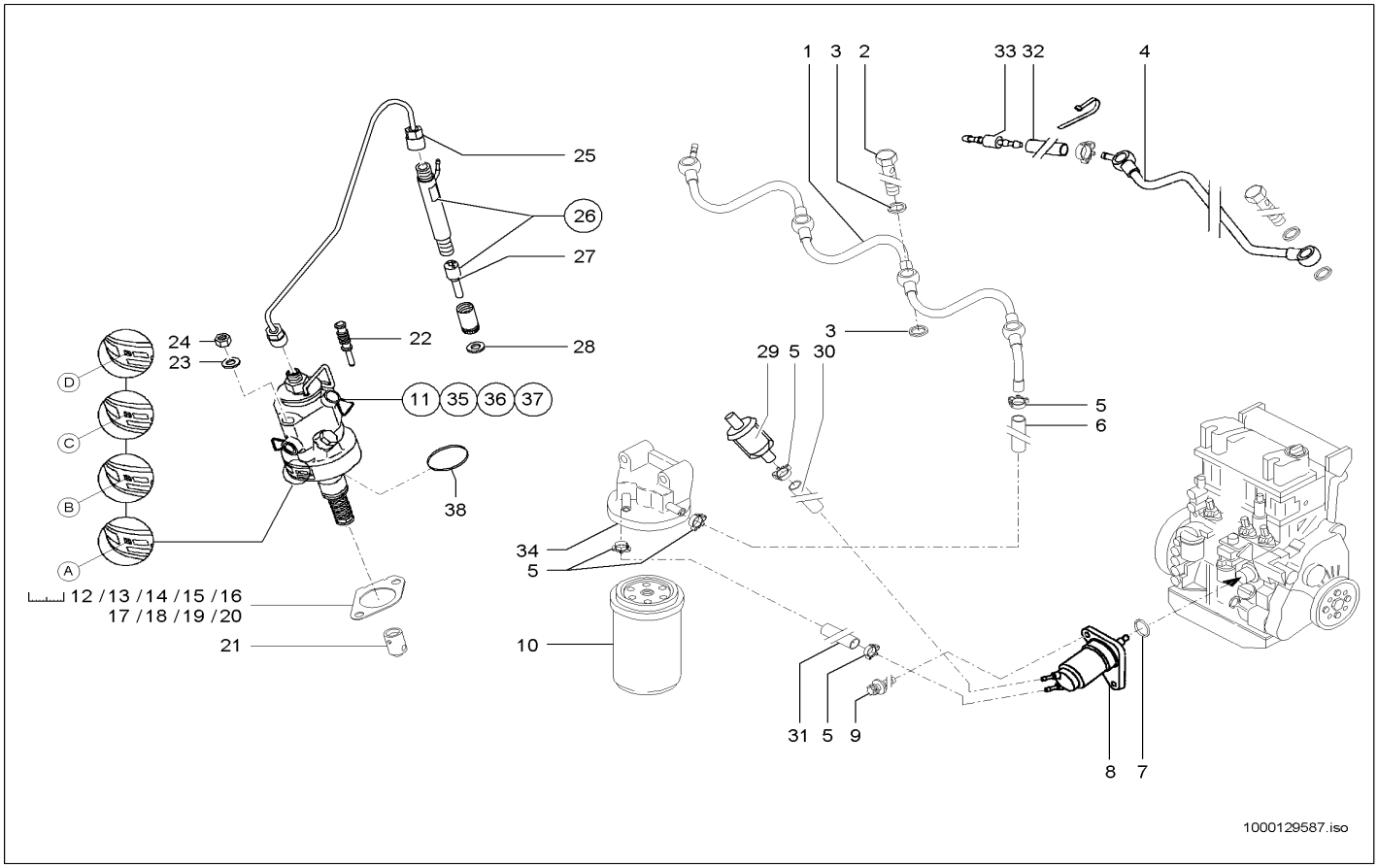

Pos	Art.-Nr.	Anm.	Q'TY	BEZEICHNUNG	PART NAME	DESIGNATION
1	1000129649		1,00 ST	KRAFTSTOFFLEITUNG	FUEL LINE	CONDUITE DE COMBUSTIBLE
2	1000086703		8,00 ST	HOHLSCHRAUBE	BANJO BOLT	VIS CREUSE
3	1000108982		16,00 ST	DICHTRING	SEAL RING	BAGUE D'ÉTANCHÉITÉ
4	1000129645		1,00 ST	KRAFTSTOFFLEITUNG	FUEL LINE	CONDUITE DE COMBUSTIBLE
5	1000086747		5,00 ST	SCHELLE	CLAMP	BRIDE
6	1000129662		1,00 ST	SCHLAUCH	HOSE	TUYAU FLEXIBLE
7	1000056656		1,00 ST	O-RING	O-RING	ANNEAU EN O
8	1000129652		1,00 ST	KRAFTSTOFFPUMPE	FUEL PUMP	POMPE DE COMBUSTIBLE
9	1000108977		1,00 ST	TORX-SCHRAUBE	TORX SCREW	VIS DE TORX
10	1000108956		1,00 ST	KRAFTSTOFFILTER	FUEL FILTER	FILTRE DE CARBURANT
11	1000167028	- A -	4,00 ST	EINSPRITZPUMPE	INJECTION PUMP	POMPE D'INJECTION
12	1000087223	0,4 mm	1,00 ST	SCHEIBE	WASHER	RONDELLE
13	1000087224	0,5 mm	1,00 ST	SCHEIBE	WASHER	RONDELLE
14	1000087225	0,6 mm	1,00 ST	SCHEIBE	WASHER	RONDELLE
15	1000087226	0,7 mm	1,00 ST	SCHEIBE	WASHER	RONDELLE
16	1000087227	0,8 mm	1,00 ST	SCHEIBE	WASHER	RONDELLE
17	1000087228	0,9 mm	1,00 ST	SCHEIBE	WASHER	RONDELLE
18	1000087229	1,0 mm	1,00 ST	SCHEIBE	WASHER	RONDELLE
19	1000109006	1,1 mm	1,00 ST	DICHTUNG	SEAL	JOINT D'ÉTANCHÉITÉ
20	1000109007	1,2 mm	1,00 ST	SCHEIBE	WASHER	RONDELLE
21	1000129642		4,00 ST	STÖSSEL	PUSH ROD	POUSSOIR
22	1000129643		4,00 ST	STOPFEN	PLUG	BOUCHON
23	1000108990		2,00 ST	SCHEIBE	WASHER	RONDELLE
24	1000108925		2,00 ST	6KT-MUTTER	HEXAGON NUT	ÉCROU HEXAGONAL
25	1000129653		4,00 ST	EINSPRITZLEITUNG	INJECTION LINE	LIGNE D'INJECTION
26	1000129650		4,00 ST	EINSPRITZVENTIL	INJECTION VALVE	SOUPAPE D'INJECTION
27	1000129651		4,00 ST	DÜSENELEMENT	NOZZLE ELEMENT	ÉLÉMENT DE CLAPET
28	1000084908		1,00 ST	DICHTUNG	ENGINE GASKET	JOINT DU MOTEUR
29	1000000412		1,00 ST	KRAFTSTOFFILTER	FUEL FILTER	FILTRE DE CARBURANT
30	1000129667		1,00 ST	SCHLAUCH	HOSE	TUYAU FLEXIBLE
31	1000129661		1,00 ST	SCHLAUCH	HOSE	TUYAU FLEXIBLE
32	1000129646		1,00 ST	SCHLAUCH	HOSE	TUYAU FLEXIBLE
33	1000129648		1,00 ST	VERBINDUNGSSTÜCK	CONNECTION PIECE	ADAPTEUR
34	1000087243		1,00 ST	KONSOLE	CONSOLE	CONSOLE
35	1000167029	- B -	4,00 ST	EINSPRITZPUMPE	INJECTION PUMP	POMPE D'INJECTION
36	1000167030	- C -	4,00 ST	EINSPRITZPUMPE	INJECTION PUMP	POMPE D'INJECTION
37	1000164809	- D -	4,00 ST	EINSPRITZPUMPE	INJECTION PUMP	POMPE D'INJECTION
38	1000167048		4,00 ST	O-RING	O-RING	ANNEAU EN O

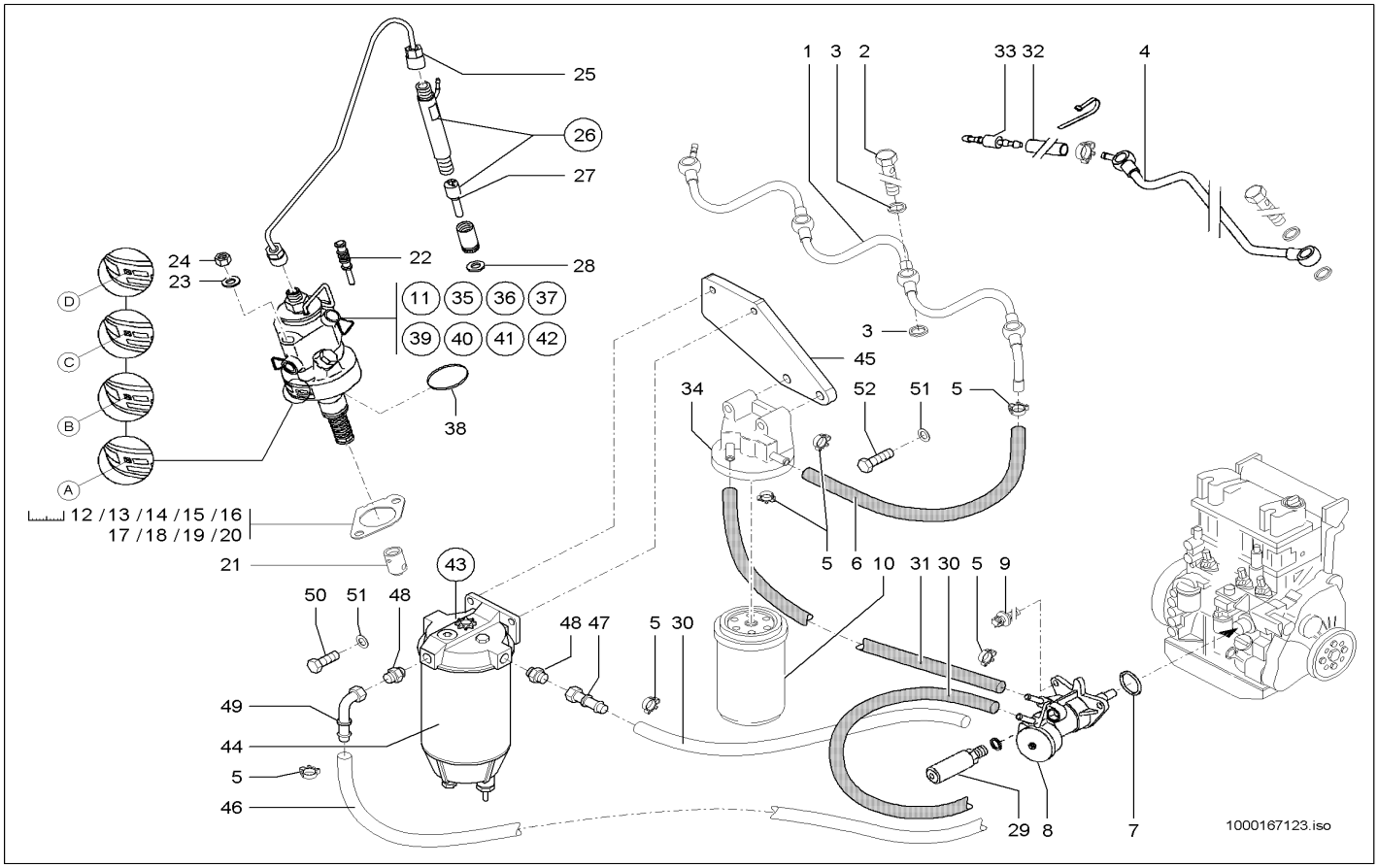

Pos	Art.-Nr.	Anm.	Q'TY	BEZEICHNUNG	PART NAME	DESIGNATION
1	1000129649		1,00 ST	KRAFTSTOFFLEITUNG	FUEL LINE	CONDUITE DE COMBUSTIBLE
2	1000086703		8,00 ST	HOHLSCHRAUBE	BANJO BOLT	VIS CREUSE
3	1000108982		16,00 ST	DICHTRING	SEAL RING	BAGUE D'ÉTANCHÉITÉ
4	1000129645		1,00 ST	KRAFTSTOFFLEITUNG	FUEL LINE	CONDUITE DE COMBUSTIBLE
5	1000086747		7,00 ST	SCHELLE	CLAMP	BRIDE
6	1000129662		1,00 ST	SCHLAUCH	HOSE	TUYAU FLEXIBLE
7	1000167025		1,00 ST	O-RING	O-RING	ANNEAU EN O
8	1000167024		1,00 ST	KRAFTSTOFFPUMPE	FUEL PUMP	POMPE DE COMBUSTIBLE
9	1000108977		1,00 ST	TORX-SCHRAUBE	TORX SCREW	VIS DE TORX
10	1000108956		1,00 ST	KRAFTSTOFFILTER	FUEL FILTER	FILTRE DE CARBURANT
11	1000167028	- A - A346010731 A:346020447	4,00 ST	EINSPRITZPUMPE	INJECTION PUMP	POMPE D'INJECTION
12	1000087223	0,4 mm	1,00 ST	SCHEIBE	WASHER	RONDELLE
13	1000087224	0,5 mm	1,00 ST	SCHEIBE	WASHER	RONDELLE
14	1000087225	0,6 mm	1,00 ST	SCHEIBE	WASHER	RONDELLE
15	1000087226	0,7 mm	1,00 ST	SCHEIBE	WASHER	RONDELLE
16	1000087227	0,8 mm	1,00 ST	SCHEIBE	WASHER	RONDELLE
17	1000087228	0,9 mm	1,00 ST	SCHEIBE	WASHER	RONDELLE
18	1000087229	1,0 mm	1,00 ST	SCHEIBE	WASHER	RONDELLE
19	1000109006	1,1 mm	1,00 ST	DICHTUNG	SEAL	JOINT D'ÉTANCHÉITÉ
20	1000109007	1,2 mm	1,00 ST	SCHEIBE	WASHER	RONDELLE
21	1000167027		4,00 ST	STÖSSEL	PUSH ROD	POUSSOIR
22	1000129643		4,00 ST	STOPFEN	PLUG	BOUCHON
23	1000108990		2,00 ST	SCHEIBE	WASHER	RONDELLE
24	1000108925		2,00 ST	6KT-MUTTER	HEXAGON NUT	ÉCROU HEXAGONAL
25	1000129653		4,00 ST	EINSPRITZLEITUNG	INJECTION LINE	LIGNE D'INJECTION
26	1000129650		4,00 ST	EINSPRITZVENTIL	INJECTION VALVE	SOUPAPE D'INJECTION
27	1000129651		4,00 ST	DÜSENELEMENT	NOZZLE ELEMENT	ÉLÉMENT DE CLAPET
28	1000084908		1,00 ST	DICHTUNG	ENGINE GASKET	JOINT DU MOTEUR
29	1000167024		1,00 ST	KRAFTSTOFFPUMPE	FUEL PUMP	POMPE DE COMBUSTIBLE
30	1000129661		1,00 ST	SCHLAUCH	HOSE	TUYAU FLEXIBLE
31	1000104927		1,00 ST	SCHLAUCH	HOSE	TUYAU FLEXIBLE
32	1000129646		1,00 ST	SCHLAUCH	HOSE	TUYAU FLEXIBLE
33	1000129648		1,00 ST	VERBINDUNGSSTÜCK	CONNECTION PIECE	ADAPTEUR
34	1000087243		1,00 ST	KONSOLE	CONSOLE	CONSOLE
35	1000167029	- B - A346010731 A:346020447	4,00 ST	EINSPRITZPUMPE	INJECTION PUMP	POMPE D'INJECTION
36	1000167030	- C - A346010731 A:346020447	4,00 ST	EINSPRITZPUMPE	INJECTION PUMP	POMPE D'INJECTION
37	1000164809	- D - A346010731 A:346020447	4,00 ST	EINSPRITZPUMPE	INJECTION PUMP	POMPE D'INJECTION
38	1000167048		4,00 ST	O-RING	O-RING	ANNEAU EN O

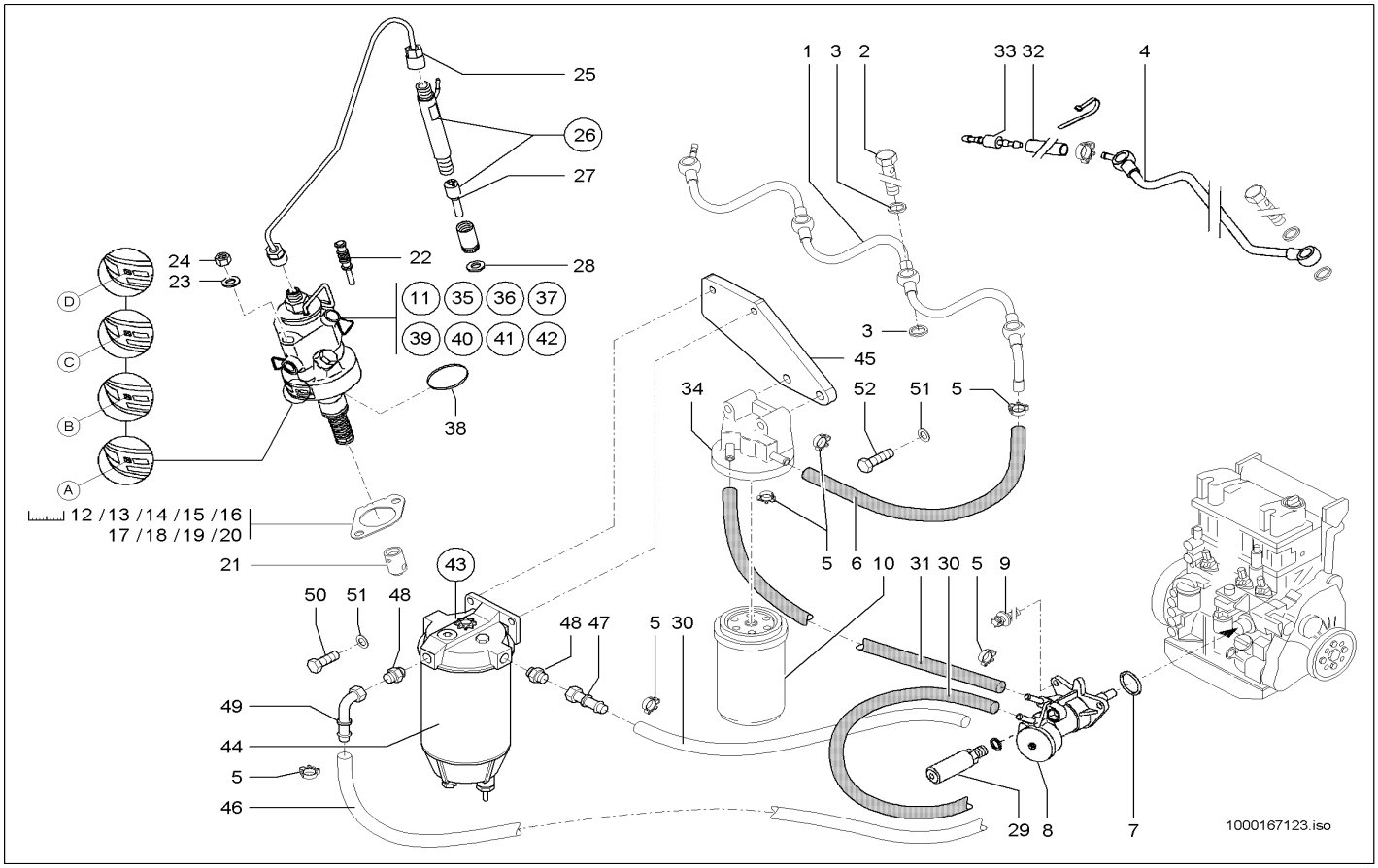

Pos	Art.-Nr.	Anm.	Q'TY	BEZEICHNUNG	PART NAME	DESIGNATION
39	1000167042	- A - E:346010732 E:346020448	4,00 ST	EINSPRITZPUMPE	INJECTION PUMP	POMPE D'INJECTION
40	1000167043	- B - E:346010732 E:346020448	4,00 ST	EINSPRITZPUMPE	INJECTION PUMP	POMPE D'INJECTION
41	1000167044	- C - E:346010732 E:346020448	4,00 ST	EINSPRITZPUMPE	INJECTION PUMP	POMPE D'INJECTION
42	1000167041	- D - E:346010732 E:346020448	4,00 ST	EINSPRITZPUMPE	INJECTION PUMP	POMPE D'INJECTION
43	1000158354	kpl. Opt:	1,00 ST	KRAFTSTOFFILTER	FUEL FILTER	FILTRE DE CARBURANT
44	1000168851		1,00 ST	KRAFTSTOFFILTER	FUEL FILTER	FILTRE DE CARBURANT
45	1000168709		1,00 ST	HALTER	BRACKET CLUTCH	SUPPORT
46	1000097009		1,00 M	SCHLAUCH	HOSE	TUYAU FLEXIBLE
47	1000114240		1,00 ST	SCHLAUCHARMATUR	HOSE FITTING	INSTRUMENT DE TUYAU FLEXIBLE
48	1000085114		2,00 ST	VERSCHRAUBUNG	SCREW JOINT	RACCORD UNION
49	1000146054		1,00 ST	SCHLAUCHARMATUR	HOSE FITTING	INSTRUMENT DE TUYAU FLEXIBLE
50	1000015343		1,00 ST	6KT-SCHRAUBE	HEX SCREW	VIS À TÊTE HEXAGONALE
51	1000015431		4,00 ST	SCHEIBE	WASHER	RONDELLE
52	1000085318		2,00 ST	6KT-SCHRAUBE	HEX SCREW	VIS À TÊTE HEXAGONALE

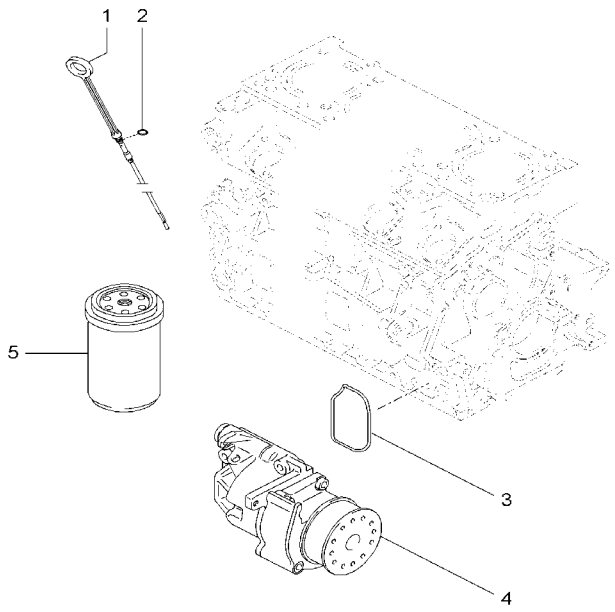

1000113245.iso

Pos	Art.-Nr.	Anm.	Q'TY	BEZEICHNUNG	PART NAME	DESIGNATION
1	1000109005		1,00 ST	ÖLMEßSTAB	OILDIP STICK	JALON D'HUILE
2	1000108973		1,00 ST	DICHTRING	SEAL RING	BAGUE D'ÉTANCHÉITÉ
3	1000087213		1,00 ST	DICHTUNG	SEAL	JOINT D'ÉTANCHÉITÉ
4	1000109062		1,00 ST	SCHMIERÖLPUMPE	LUB.OIL PUMP	POMPE À HUILE LUBRIFIANTE
5	1000000351		1,00 ST	ÖLFILTER	OIL FILTER	FILTRE D'HUILE

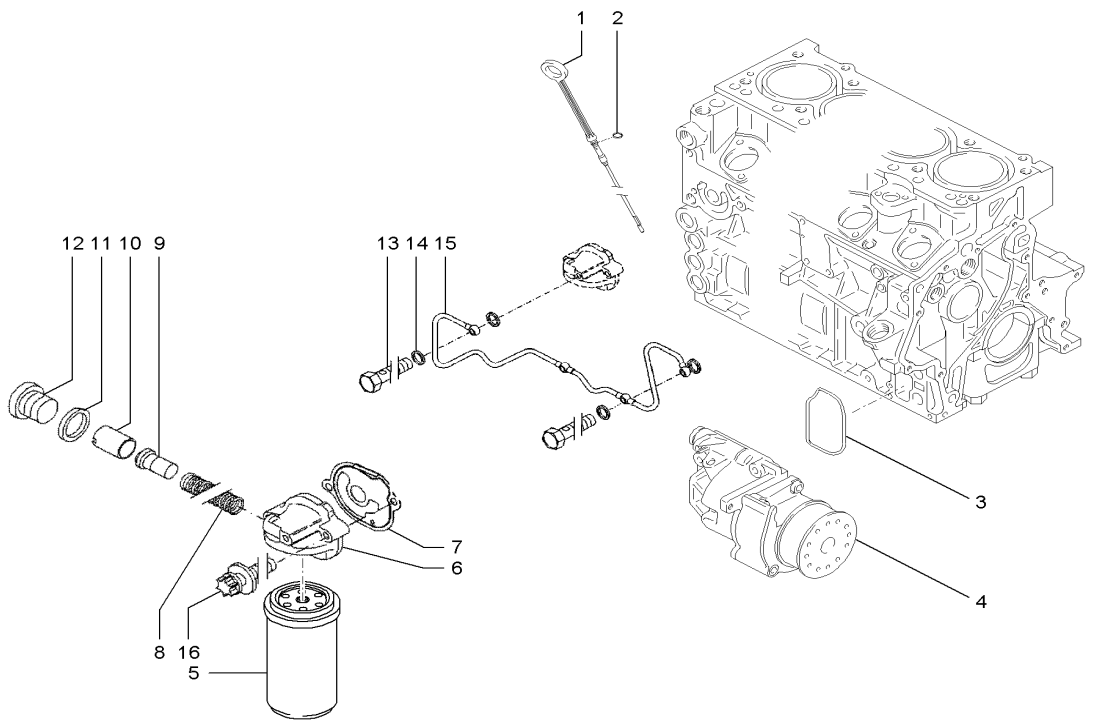

1000167140.iso

Pos	Art.-Nr.	Anm.	Q'TY	BEZEICHNUNG	PART NAME	DESIGNATION
1	1000109005		1,00 ST	ÖLMEßSTAB	OILDIP STICK	JALON D'HUILE
2	1000108973		1,00 ST	DICHTRING	SEAL RING	BAGUE D'ÉTANCHÉITÉ
3	1000087213		1,00 ST	DICHTUNG	SEAL	JOINT D'ÉTANCHÉITÉ
4	1000109062		1,00 ST	SCHMIERÖLPUMPE	LUB.OIL PUMP	POMPE À HUILE LUBRIFIANTE
5	1000000351		1,00 ST	ÖLFILTER	OIL FILTER	FILTRE D'HUILE
6	1000167045	kpl.	1,00 ST	KONSOLE	CONSOLE	CONSOLE
7	1000167046		1,00 ST	DICHTUNG	SEAL	JOINT D'ÉTANCHÉITÉ
8	1000167084		1,00 ST	DRUCKFEDER	PRESSURE SPRING	RESSORT DE PRESSION
9	1000167089		1,00 ST	TEMPERATURFÜHLER	TEMPERATURE FEELER	CAPTEUR DE TEMPÉRATURE
10	1000167088		1,00 ST	REGELSCHIEBER	CONTROL SLIDE VALVE	TIROIR DE RÉGLAGE
11	1000108918		1,00 ST	DICHTRING	SEAL RING	BAGUE D'ÉTANCHÉITÉ
12	1000167086		1,00 ST	STOPFEN	PLUG	BOUCHON
13	1000167070		4,00 ST	HOHLSCHRAUBE	BANJO BOLT	VIS CREUSE
14	1000167081		8,00 ST	DICHTRING	SEAL RING	BAGUE D'ÉTANCHÉITÉ
15	1000167047		1,00 ST	STEUERLEITUNG	CONTROLE LINE	COND. COMMANDE
16	1000167069		2,00 ST	TORX-SCHRAUBE	TORX SCREW	VIS DE TORX

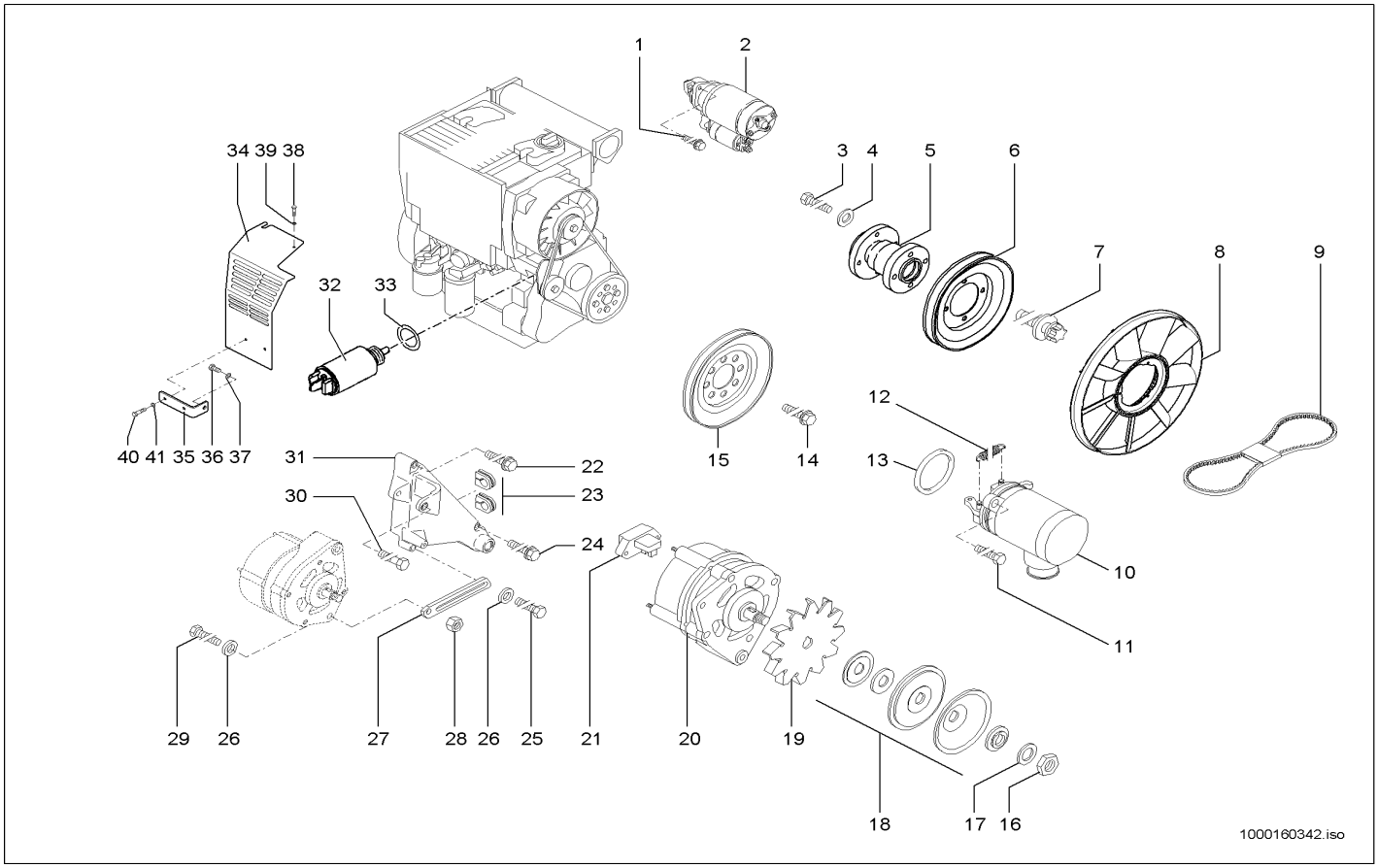

Pos	Art.-Nr.	Anm.	Q'TY	BEZEICHNUNG	PART NAME	DESIGNATION
1	1000108974		2,00 ST	6KT-SCHRAUBE	HEX SCREW	VIS À TÊTE HEXAGONALE
2	1000108979		1,00 ST	STARTER	STARTER	STARTER
3	1000108849		4,00 ST	6KT-SCHRAUBE	HEX SCREW	VIS À TÊTE HEXAGONALE
4	1000108951		4,00 ST	SCHEIBE	WASHER	RONDELLE
5	1000109015		1,00 ST	LÜFTERLAGERUNG	SUSPENSION	LOGEMENT
6	1000108995		1,00 ST	KEILRIEMENSCHEIBE	PULLEY	DISQUE DE COURROIE TRAPÉZOÏDALE
7	1000087201		4,00 ST	TORX-SCHRAUBE	TORX SCREW	VIS DE TORX
8	1000109033		1,00 ST	LÜFTERRAD	VENTILATOR FAN	ROUE DE VENTILATEUR
9	1000108958		1,00 ST	KEILRIEMEN	V-BELT	COURROIE TRAPÉZOÏDALE
10	1000129656		1,00 ST	ABSTELLMOTOR	SHUT OFF MOTOR	MOTEUR D'ARRÊT
11	1000108920		2,00 ST	6KT-SCHRAUBE	HEX SCREW	VIS À TÊTE HEXAGONALE
12	1000086792		1,00 ST	ZUGFEDER	TENSION SPRING	RESSORT DE TRACTION
13	1000086704		1,00 ST	O-RING	O-RING	ANNEAU EN O
14	1000089376		4,00 ST	6KT-SCHRAUBE	HEX SCREW	VIS À TÊTE HEXAGONALE
15	1000086772		1,00 ST	RIEMENSCHEIBE	BELT PULLEY	POULIE
16	1000108921		1,00 ST	6KT-MUTTER	HEXAGON NUT	ÉCROU HEXAGONAL
17	1000108846		1,00 ST	FEDERSCHEIBE	SPRING RING	RONDELLE À RESSORT
18	1000108962		1,00 ST	KEILRIEMENSCHEIBE	PULLEY	DISQUE DE COURROIE TRAPÉZOÏDALE
19	1000108954		1,00 ST	LÜFTERRAD	VENTILATOR FAN	ROUE DE VENTILATEUR
20	1000108966		1,00 ST	GENERATOR	GENERATOR	GÉNÉRATEUR
21	1000108959		1,00 ST	SPANNUNGSREGLER	TENSION REGULATOR	RÉGULATEUR DE TENSION
22	1000108978		1,00 ST	6KT-SCHRAUBE	HEX SCREW	VIS À TÊTE HEXAGONALE
23	1000086774		2,00 ST	GUMMIMUFFE	RUBBER SLEEVE	MANCHON EN CAOUTCHOUC
24	1000108971		1,00 ST	6KT-SCHRAUBE	HEX SCREW	VIS À TÊTE HEXAGONALE
25	1000108910		1,00 ST	6KT-SCHRAUBE	HEX SCREW	VIS À TÊTE HEXAGONALE
26	1000108987		2,00 ST	SCHEIBE	WASHER	RONDELLE
27	1000108989		1,00 ST	HALTERUNG	BRACKET	FIXATION
28	1000108925		1,00 ST	6KT-MUTTER	HEXAGON NUT	ÉCROU HEXAGONAL
29	1000108911		1,00 ST	6KT-SCHRAUBE	HEX SCREW	VIS À TÊTE HEXAGONALE
30	1000108848		1,00 ST	6KT-SCHRAUBE	HEX SCREW	VIS À TÊTE HEXAGONALE
31	1000109011		1,00 ST	KONSOLE	CONSOLE	CONSOLE
32	1000129659		1,00 ST	HUBMAGNET	LIFT SOLENOID	AIMANT DE LEVAGE
33	1000129660		1,00 ST	DICHTRING	SEAL RING	BAGUE D'ÉTANCHÉITÉ
34	1000157396	Opt.	1,00 ST	SCHUTZBLECH	PROTECTION PLATE	SUPPORT
35	1000157406	Opt.	1,00 ST	HALTER	BRACKET CLUTCH	SUPPORT
36	1000085411	Opt. 10x20	1,00 ST	6KT-SCHRAUBE	HEX SCREW	VIS À TÊTE HEXAGONALE
37	1000092291	Opt.	1,00 ST	SCHEIBE	WASHER	RONDELLE
38	1000015339	Opt. 6x30	1,00 ST	6KT-SCHRAUBE	HEX SCREW	VIS À TÊTE HEXAGONALE
39	1000049219	Opt.	1,00 ST	SCHEIBE	WASHER	RONDELLE
40	1000019136	Opt. 8x16	2,00 ST	6KT-SCHRAUBE	HEX SCREW	VIS À TÊTE HEXAGONALE
41	1000015431	Opt.	2,00 ST	SCHEIBE	WASHER	RONDELLE

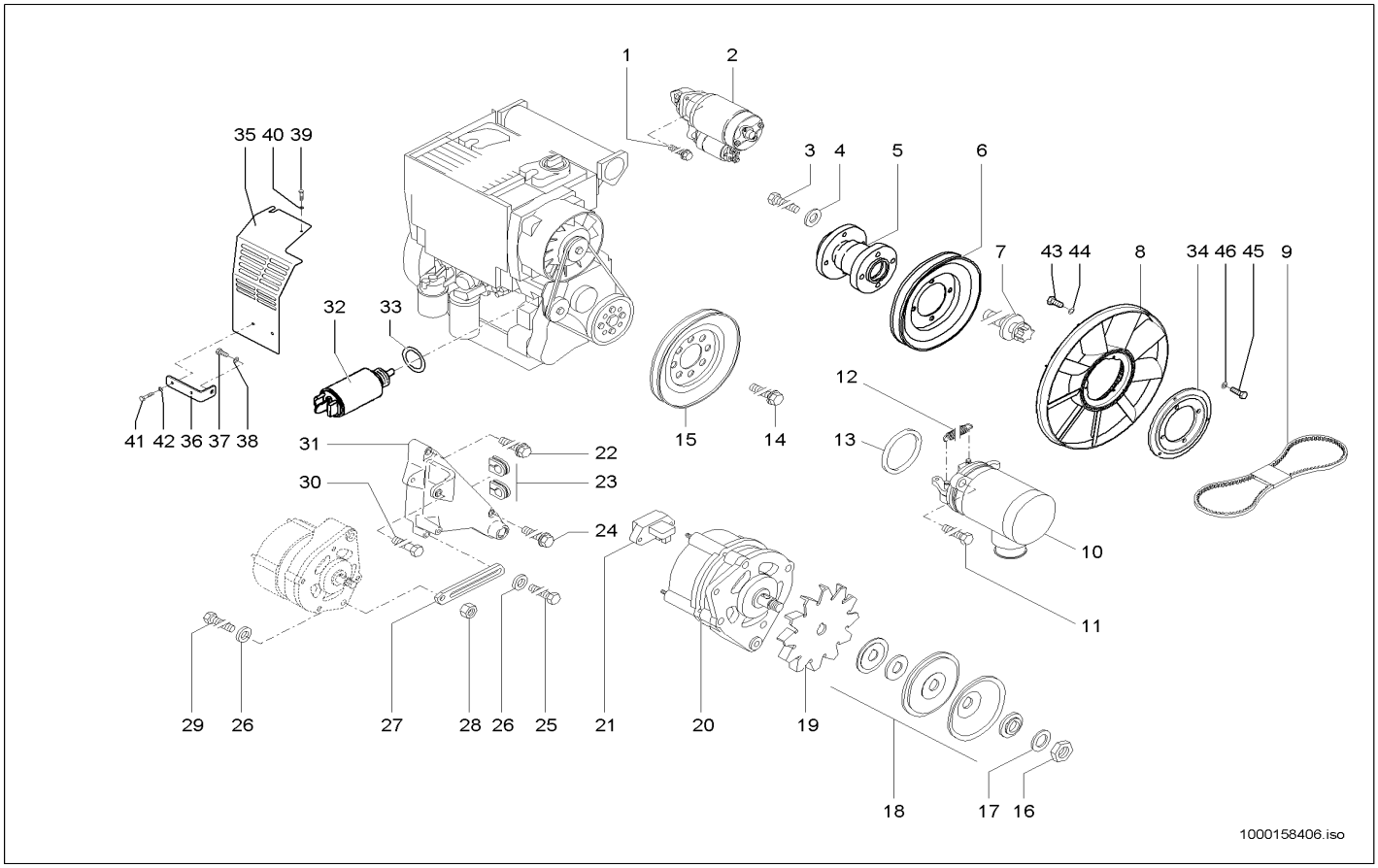

Pos	Art.-Nr.	Anm.	Q'TY	BEZEICHNUNG	PART NAME	DESIGNATION
1	1000108974		2,00 ST	6KT-SCHRAUBE	HEX SCREW	VIS À TÊTE HEXAGONALE
2	1000108979		1,00 ST	STARTER	STARTER	STARTER
3	1000108849		4,00 ST	6KT-SCHRAUBE	HEX SCREW	VIS À TÊTE HEXAGONALE
4	1000108951		4,00 ST	SCHEIBE	WASHER	RONDELLE
5	1000109015		1,00 ST	LÜFTERLAGERUNG	SUSPENSION	LOGEMENT
6	1000108995		1,00 ST	KEILRIEMENSCHEIBE	PULLEY	DISQUE DE COURROIE TRAPÉZOÏDALE
7	1000087201		4,00 ST	TORX-SCHRAUBE	TORX SCREW	VIS DE TORX
8	1000135788		1,00 ST	LÜFTERFLÜGEL	PROPELLER	AILE DU VENTILATEUR
9	1000108958		1,00 ST	KEILRIEMEN	V-BELT	COURROIE TRAPÉZOÏDALE
10	1000129656		1,00 ST	ABSTELLMOTOR	SHUT OFF MOTOR	MOTEUR D'ARRÊT
11	1000108920		2,00 ST	6KT-SCHRAUBE	HEX SCREW	VIS À TÊTE HEXAGONALE
12	1000086792		1,00 ST	ZUGFEDER	TENSION SPRING	RESSORT DE TRACTION
13	1000086704		1,00 ST	O-RING	O-RING	ANNEAU EN O
14	1000089376		4,00 ST	6KT-SCHRAUBE	HEX SCREW	VIS À TÊTE HEXAGONALE
15	1000108986		1,00 ST	KEILRIEMENSCHEIBE	PULLEY	DISQUE DE COURROIE TRAPÉZOÏDALE
16	1000108921		1,00 ST	6KT-MUTTER	HEXAGON NUT	ÉCROU HEXAGONAL
17	1000108846		1,00 ST	FEDERSCHEIBE	SPRING RING	RONDELLE À RESSORT
18	1000108962		1,00 ST	KEILRIEMENSCHEIBE	PULLEY	DISQUE DE COURROIE TRAPÉZOÏDALE
19	1000108954		1,00 ST	LÜFTERRAD	VENTILATOR FAN	ROUE DE VENTILATEUR
20	1000108966		1,00 ST	GENERATOR	GENERATOR	GÉNÉRATEUR
21	1000108959		1,00 ST	SPANNUNGSREGLER	TENSION REGULATOR	RÉGULATEUR DE TENSION
22	1000108978		1,00 ST	6KT-SCHRAUBE	HEX SCREW	VIS À TÊTE HEXAGONALE
23	1000086774		2,00 ST	GUMMIMUFFE	RUBBER SLEEVE	MANCHON EN CAOUTCHOUC
24	1000108971		1,00 ST	6KT-SCHRAUBE	HEX SCREW	VIS À TÊTE HEXAGONALE
25	1000108910		1,00 ST	6KT-SCHRAUBE	HEX SCREW	VIS À TÊTE HEXAGONALE
26	1000108987		2,00 ST	SCHEIBE	WASHER	RONDELLE
27	1000108989		1,00 ST	HALTERUNG	BRACKET	FIXATION
28	1000108925		1,00 ST	6KT-MUTTER	HEXAGON NUT	ÉCROU HEXAGONAL
29	1000108911		1,00 ST	6KT-SCHRAUBE	HEX SCREW	VIS À TÊTE HEXAGONALE
30	1000108848		1,00 ST	6KT-SCHRAUBE	HEX SCREW	VIS À TÊTE HEXAGONALE
31	1000109011		1,00 ST	KONSOLE	CONSOLE	CONSOLE
32	1000129659		1,00 ST	HUBMAGNET	LIFT SOLENOID	AIMANT DE LEVAGE
33	1000129660		1,00 ST	DICHTRING	SEAL RING	BAGUE D'ÉTANCHÉITÉ
34	1000147672		1,00 ST	FLANSCH	FLANGE	BRIDE
35	1000157396	Opt.	1,00 ST	SCHUTZBLECH	PROTECTION PLATE	SUPPORT
36	1000157406	Opt.	1,00 ST	HALTER	BRACKET CLUTCH	SUPPORT
37	1000085411	Opt. 10x20	1,00 ST	6KT-SCHRAUBE	HEX SCREW	VIS À TÊTE HEXAGONALE
38	1000092291	Opt.	1,00 ST	SCHEIBE	WASHER	RONDELLE
39	1000015339	Opt. 6x30	1,00 ST	6KT-SCHRAUBE	HEX SCREW	VIS À TÊTE HEXAGONALE
40	1000049219	Opt.	1,00 ST	SCHEIBE	WASHER	RONDELLE
41	1000019136	Opt. 8x16	2,00 ST	6KT-SCHRAUBE	HEX SCREW	VIS À TÊTE HEXAGONALE
42	1000015431	Opt.	2,00 ST	SCHEIBE	WASHER	RONDELLE
43	1000020553		3,00 ST	6KT-SCHRAUBE	HEX SCREW	VIS À TÊTE HEXAGONALE
44	1000092290		3,00 ST	SCHEIBE	WASHER	RONDELLE
45	1000019136		4,00 ST	6KT-SCHRAUBE	HEX SCREW	VIS À TÊTE HEXAGONALE
46	1000015431		4,00 ST	SCHEIBE	WASHER	RONDELLE

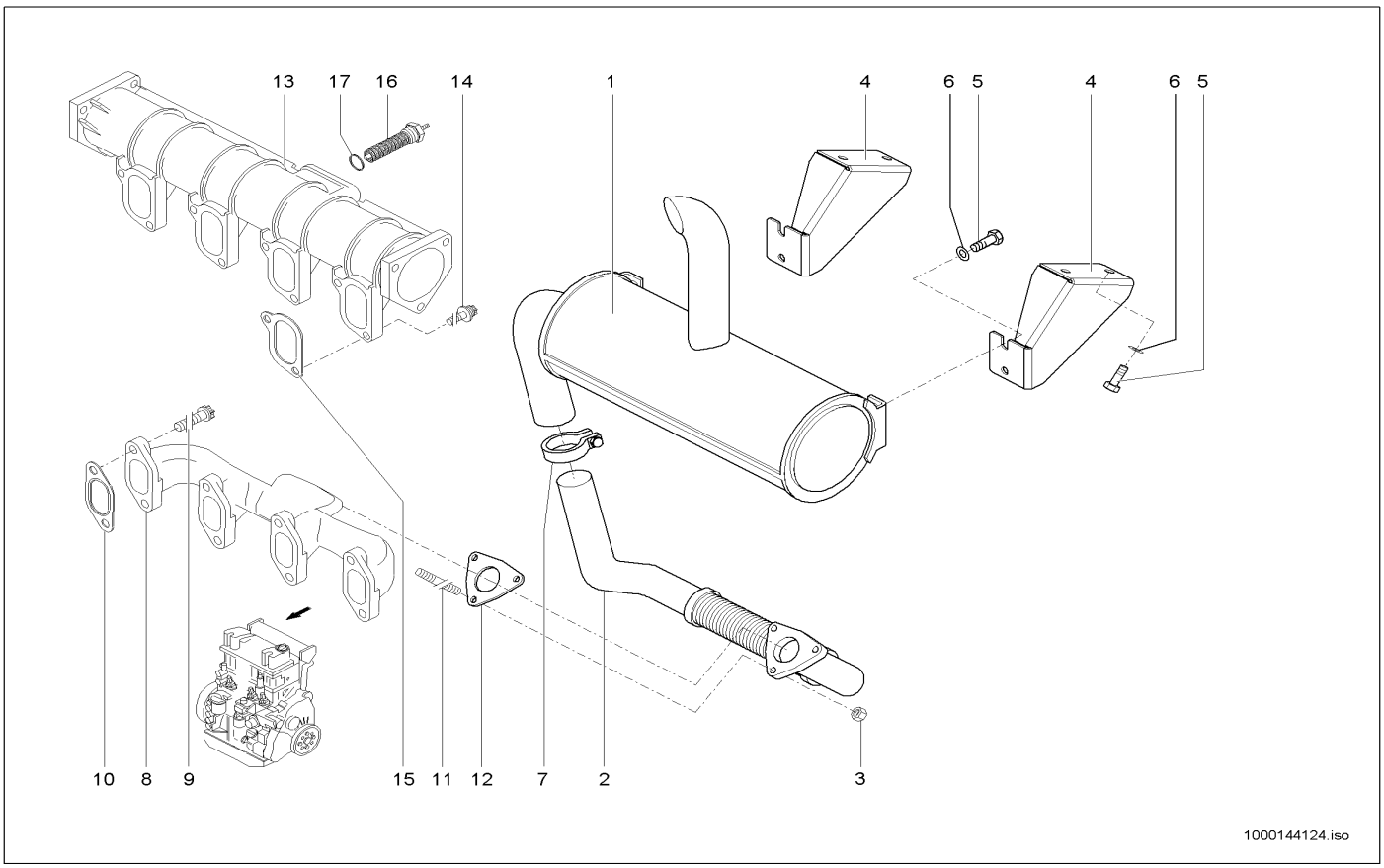

Pos	Art.-Nr.	Anm.	Q'TY	BEZEICHNUNG	PART NAME	DESIGNATION
1	1000112420		1,00 ST	ABGASSCHALLDÄMPFER	EXHAUST SILENCER	SILENCIEUX D'ÉCHAPPEMENT
2	1000136186		1,00 ST	ABGASLEITUNG	EXHAUST PIPE	LIGNE À GAZ D'ÉCHAPPEMENT
3	1000114374		3,00 ST	6KT-MUTTER	HEXAGON NUT	ÉCROU HEXAGONAL
4	1000134149		2,00 ST	HALTERUNG	BRACKET	FIXATION
5	1000085418		8,00 ST	6KT-SCHRAUBE	HEX SCREW	VIS À TÊTE HEXAGONALE
6	1000049219		8,00 ST	SCHEIBE	WASHER	RONDELLE
7	1000145841		1,00 ST	SCHELLE	CLAMP	BRIDE
8	1000109039		1,00 ST	AUSPUFFKRÜMMER	EXHAUST MANIFOLD	COUDE D'ÉCHAPPEMENT
9	1000089375		8,00 ST	TORX-SCHRAUBE	TORX SCREW	VIS DE TORX
10	1000086428		4,00 ST	DICHTUNG	SEAL	JOINT D'ÉTANCHÉITÉ
11	1000086430		3,00 ST	STIFTSCHRAUBE	STUD	GOUJON
12	1000086431		1,00 ST	DICHTUNG	SEAL	JOINT D'ÉTANCHÉITÉ
13	1000113248		1,00 ST	SAUGROHR	SUCTION PIPE	TUBE ASPIRATEUR
14	1000086739		8,00 ST	TORX-SCHRAUBE	TORX SCREW	VIS DE TORX
15	1000087714		4,00 ST	DICHTUNG	SEAL	JOINT D'ÉTANCHÉITÉ
16	1000108967		1,00 ST	GLÜHKERZE	GLOW PLUG	BOUGIE DE RÉCHAUFFAGE
17	1000108917		1,00 ST	DICHTRING	SEAL RING	BAGUE D'ÉTANCHÉITÉ

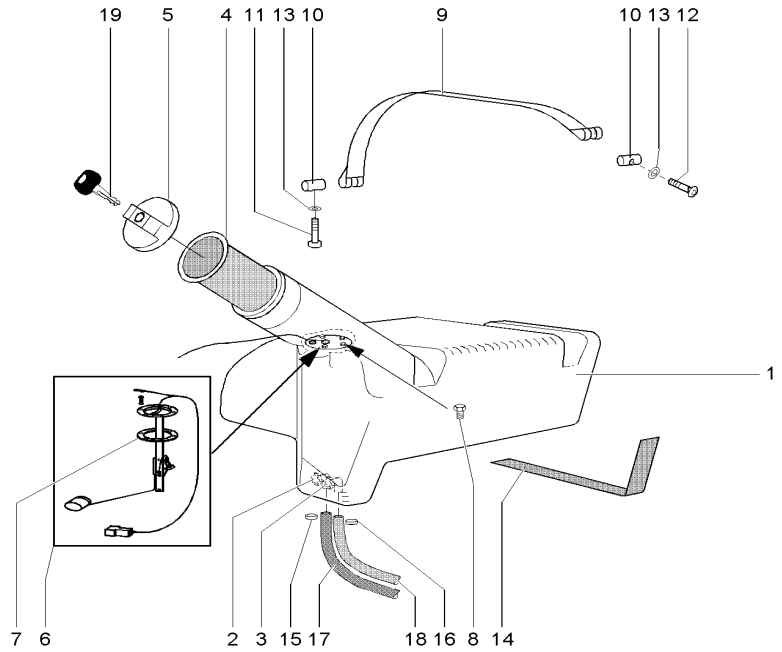

1000144125.iso

Pos	Art.-Nr.	Anm.	Q'TY	BEZEICHNUNG	PART NAME	DESIGNATION
1	1000035367		1,00 ST	KRAFTSTOFFBEHÄLTER	FUEL TANK	RÉSERVOIR DE CARBURANT
2	1000089633		1,00 ST	STUTZEN	END PIECE	TUBULURE
3	1000089637		1,00 ST	STUTZEN	END PIECE	TUBULURE
4	1000002983		1,00 ST	EINFÜLLSIEB	SCREEN	CRIBLE
5	1000098809		1,00 ST	VERSCHLUSSDECKEL	LOCK COVER	COUVERCLE DE MÉCANISME DE FERMETURE
6	1000133973		1,00 ST	NIVEAUGEBER	LEVEL SENSOR	TRANSMETTEUR DE NIVEAU
7	1000000335		1,00 ST	DICHTUNG	SEAL	JOINT D'ÉTANCHÉITÉ
8	1000085376		6,00 ST	6KT-SCHRAUBE	HEX SCREW	VIS À TÊTE HEXAGONALE
9	1000031134		2,00 ST	SPANNBAND	CLMAP STRAP	COLLIER TENDEUR
10	1000030413		4,00 ST	BOLZEN	PIN	AXE
11	1000100527		2,00 ST	FLACHRUNDSCHRAUBE	FLAT HEAD SCREW	VIS DE TÊTE PLATE
12	1000085458		2,00 ST	ZYLINDERSCHRAUBE	CHEESE HEAD SCREW	VIS A TETE CYLINDRIQUE
13	1000092290		2,00 ST	SCHEIBE	WASHER	RONDELLE
14	1000033273		2,00 ST	GUMMI	RUBBER	CAOUTCHOUC
15	1000032138		1,00 ST	SCHELLE	CLAMP	BRIDE
16	1000032118		1,00 ST	SCHELLE	CLAMP	BRIDE
17	1000097035		2,15 M	SCHLAUCH	HOSE	TUYAU FLEXIBLE
18	1000097009		2,05 M	SCHLAUCH	HOSE	TUYAU FLEXIBLE
19	1000000459		1,00 ST	SCHLÜSSEL	KEY	CLÉ

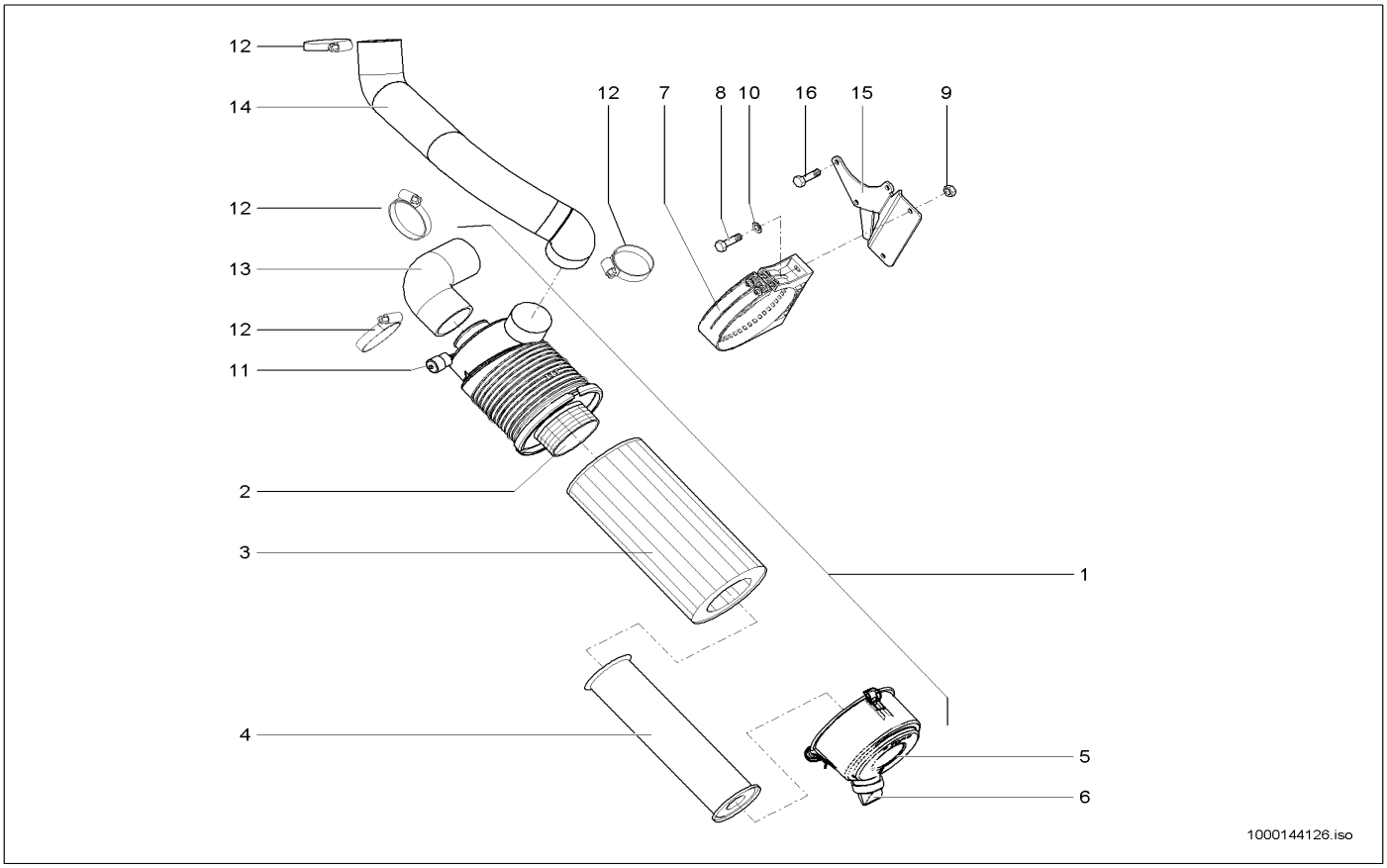

Pos	Art.-Nr.	Anm.	Q'TY	BEZEICHNUNG	PART NAME	DESIGNATION
1	1000032165		1,00 ST	LUFTFILTER	AIR CLEANER	FILTRE À AIR
2	1000035357		1,00 ST	ROHR	PIPE LINE	TUYAU
3	1000000365		1,00 ST	FILTERPATRONE	FILTER CARTRIDGE	CARTOUCHE FILTRANTE
4	1000087796		1,00 ST	LUFTFILTEREINSATZ	AIRFILTER INSERT	CARTOUCHE FILTRANTE À AIR
5	1000088788		1,00 ST	DECKEL	COVER	COUVERCLE
6	1000084971		1,00 ST	STAUBAUSTRITTSVENTIL	DUSTEXHAUST VALVE	SOUPAPE DE SORTIE DE POUSSIÈRE
7	1000031896		1,00 ST	SCHELLE	CLAMP	BRIDE
8	1000085390		2,00 ST	6KT-SCHRAUBE	HEX SCREW	VIS À TÊTE HEXAGONALE
9	1000013022		2,00 ST	6KT-MUTTER	HEXAGON NUT	ÉCROU HEXAGONAL
10	1000013027		2,00 ST	SCHEIBE	WASHER	RONDELLE
11	1000104488		1,00 ST	WARTUNGSANZEIGER	MAINTENANCE INDICATOR	INDICATUEUR DE MAINTENANCE
12	1000032150		4,00 ST	SCHELLE	CLAMP	BRIDE
13	1000135978		1,00 ST	REDUZIERBOGEN	PRESHAPED TUBE	TUBE PRÉFORMÉ
14	1000035358		1,00 ST	SPIRALSCHLAUCH	SPIRAL HOSE	TUYAU FLEXIBLE HÉLICOÏDAL
15	1000135977		1,00 ST	HALTER	BRACKET CLUTCH	SUPPORT
16	1000013008		3,00 ST	6KT-SCHRAUBE	HEX SCREW	VIS À TÊTE HEXAGONALE

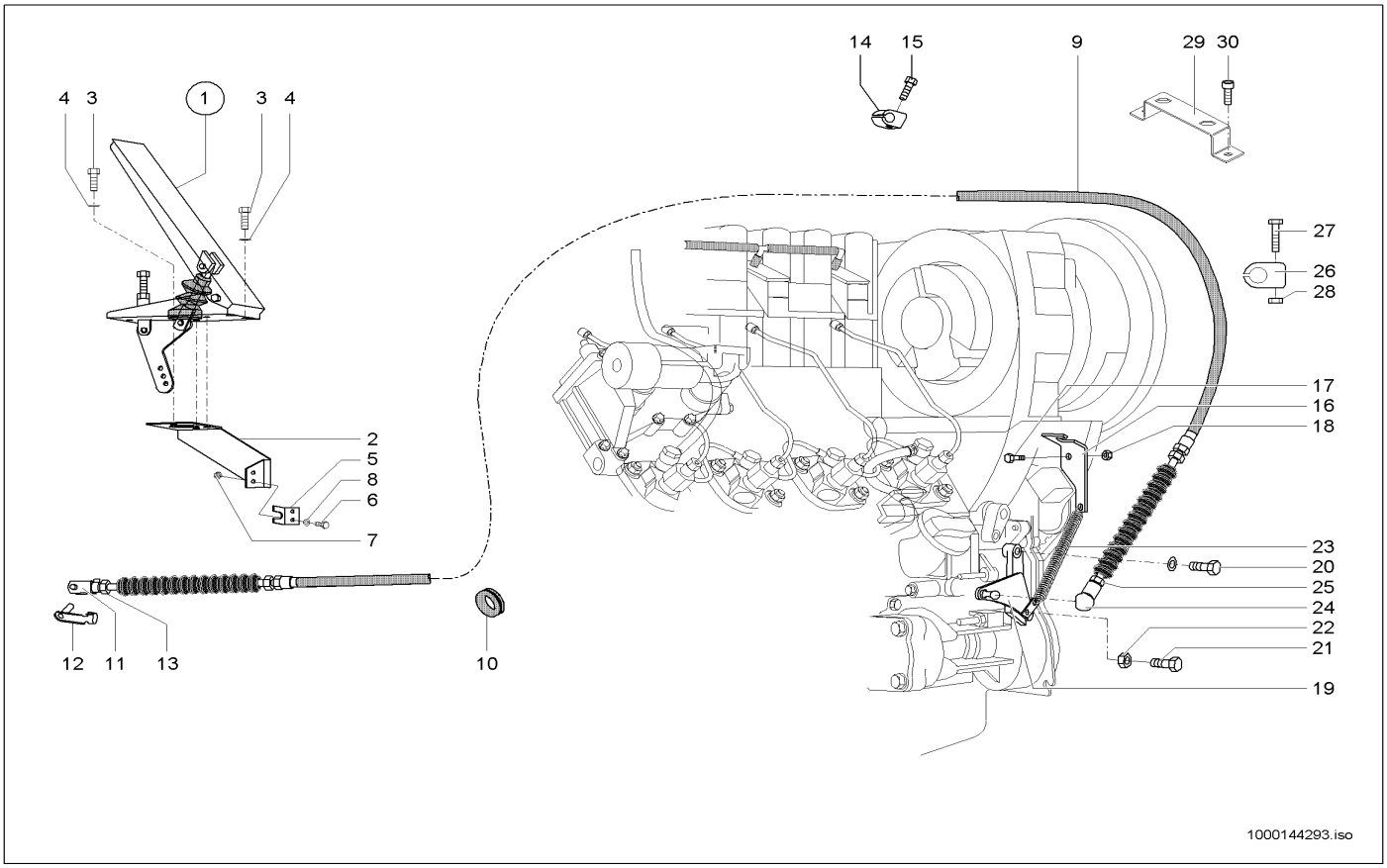

Pos	Art.-Nr.	Anm.	Q'TY	BEZEICHNUNG	PART NAME	DESIGNATION
1	1000036693		1,00 ST	GASPEDAL	ACCELERATOR PEDAL	ACCÉLÉRATEUR
2	1000086956		1,00 ST	HALTER	BRACKET CLUTCH	SUPPORT
3	1000020553		6,00 ST	6KT-SCHRAUBE	HEX SCREW	VIS À TÊTE HEXAGONALE
4	1000049283		6,00 ST	LAGERSCHEIBE	BEARINGDISC	DISQUE DE PALIER
5	1000043506		1,00 ST	WIDERLAGER	ABUTMENT	CULÉE
6	1000085378		2,00 ST	6KT-SCHRAUBE	HEX SCREW	VIS À TÊTE HEXAGONALE
7	1000085587		2,00 ST	6KT-MUTTER	HEXAGON NUT	ÉCROU HEXAGONAL
8	1000095342		2,00 ST	SCHEIBE	WASHER	RONDELLE
9	1000022264		1,00 ST	SEILZUG	CABLE PULL	APPEL D'UN CORDAGE
10	1000033427		1,00 ST	DURCHFÜHRUNGSRING	JUNCTION	ANNEAU D'APPLICATION
11	1000050548		1,00 ST	GABELKOPF	FORK HEAD	TÊTE DE ATTACHE RAPIDE
12	1000030631		1,00 ST	ES-BOLZEN	PIN	AXE
13	1000015405		1,00 ST	6KT-MUTTER	HEXAGON NUT	ÉCROU HEXAGONAL
14	1000032397		1,00 ST	SCHELLE	CLAMP	BRIDE
15	1000015339		1,00 ST	6KT-SCHRAUBE	HEX SCREW	VIS À TÊTE HEXAGONALE
16	1000114398		1,00 ST	WIDERLAGER	ABUTMENT	CULÉE
17	1000013008		1,00 ST	6KT-SCHRAUBE	HEX SCREW	VIS À TÊTE HEXAGONALE
18	1000013022		1,00 ST	6KT-MUTTER	HEXAGON NUT	ÉCROU HEXAGONAL
19	1000043504		1,00 ST	HEBEL	LEVER	LEVIER
20	1000085382		1,00 ST	6KT-SCHRAUBE	HEX SCREW	VIS À TÊTE HEXAGONALE
21	1000085384		1,00 ST	6KT-SCHRAUBE	HEX SCREW	VIS À TÊTE HEXAGONALE
22	1000015405		1,00 ST	6KT-MUTTER	HEXAGON NUT	ÉCROU HEXAGONAL
23	1000031048		1,00 ST	ZUGFEDER	TENSION SPRING	RESSORT DE TRACTION
24	1000050570		1,00 ST	WINKELGELENK	BALL AND SOCKET	ARTICULATION ANGULAIRE
25	1000085588		1,00 ST	6KT-MUTTER	HEXAGON NUT	ÉCROU HEXAGONAL
26	1000032397		1,00 ST	SCHELLE	CLAMP	BRIDE
27	1000085382		1,00 ST	6KT-SCHRAUBE	HEX SCREW	VIS À TÊTE HEXAGONALE
28	1000085588		1,00 ST	6KT-MUTTER	HEXAGON NUT	ÉCROU HEXAGONAL
29	1000143515		1,00 ST	BÜGEL	HOLDER	ARCHET
30	1000085455		2,00 ST	ZYLINDERSCHRAUBE	CHEESE HEAD SCREW	VIS A TETE CYLINDRIQUE

HANDGAS
MANNUAL THROTTLE ATTACHMENT
ACCÉLÉRATEUR Á MAIN FIXATION

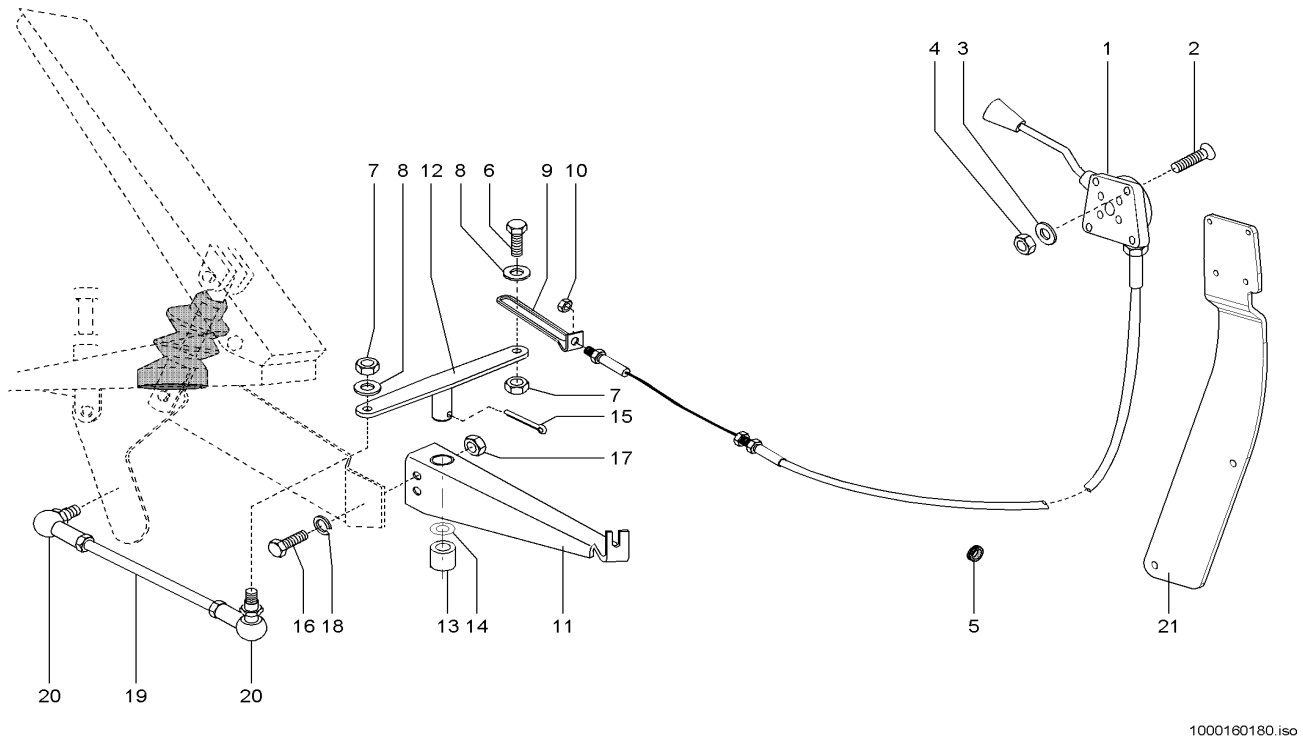

Pos	Art.-Nr.	Anm.	Q'TY	BEZEICHNUNG	PART NAME	DESIGNATION
1	1000109525		1,00 ST	BETÄTIGUNGSHEBEL KPL.	MANUAL THROTTLE KPL. B-10	MANETTE D'ACCÉLÉRATEUR KPL. B-10
2	1000110008		4,00 ST	SENKSCHRAUBE	SINKSCREW	VIS À TÊTE NOYÉE
3	1000049283		4,00 ST	LAGERSCHEIBE	BEARINGDISC	DISQUE DE PALIER
4	1000085588		4,00 ST	6KT-MUTTER	HEXAGON NUT	ÉCROU HEXAGONAL
5	1000096024		1,00 ST	DURCHFÜHRUNGSRING	JUNCTION	ANNEAU D'APPLICATION
6	1000015389		1,00 ST	ZYLINDERSCHRAUBE	CHEESE HEAD SCREW	VIS A TETE CYLINDRIQUE
7	1000015405		2,00 ST	6KT-MUTTER	HEXAGON NUT	ÉCROU HEXAGONAL
8	1000049283		2,00 ST	LAGERSCHEIBE	BEARINGDISC	DISQUE DE PALIER
9	1000046226		1,00 ST	ÖSE	EYE	ANNEAU
10	1000015405		1,00 ST	6KT-MUTTER	HEXAGON NUT	ÉCROU HEXAGONAL
11	1000045303		1,00 ST	LAGERUNG	MOUNTING	STOCKAGE
12	1000045302		1,00 ST	HEBEL	LEVER	LEVIER
13	1000032469		1,00 ST	GLEITLAGER	SLIDE BEARING	PALIER LISSE
14	1000092291		1,00 ST	SCHEIBE	WASHER	RONDELLE
15	1000095365		1,00 ST	SPLINT	COTTERPIN	GOUPILLE
16	1000085382		1,00 ST	6KT-SCHRAUBE	HEX SCREW	VIS À TÊTE HEXAGONALE
17	1000085588		1,00 ST	6KT-MUTTER	HEXAGON NUT	ÉCROU HEXAGONAL
18	1000049283		1,00 ST	LAGERSCHEIBE	BEARINGDISC	DISQUE DE PALIER
19	1000045305		1,00 ST	GESTÄNGE	LIKAGE	TIGES
20	1000050570		2,00 ST	WINKELGELENK	BALL AND SOCKET	ARTICULATION ANGULAIRE
21	1000147720		1,00 ST	HALTER	BRACKET CLUTCH	SUPPORT

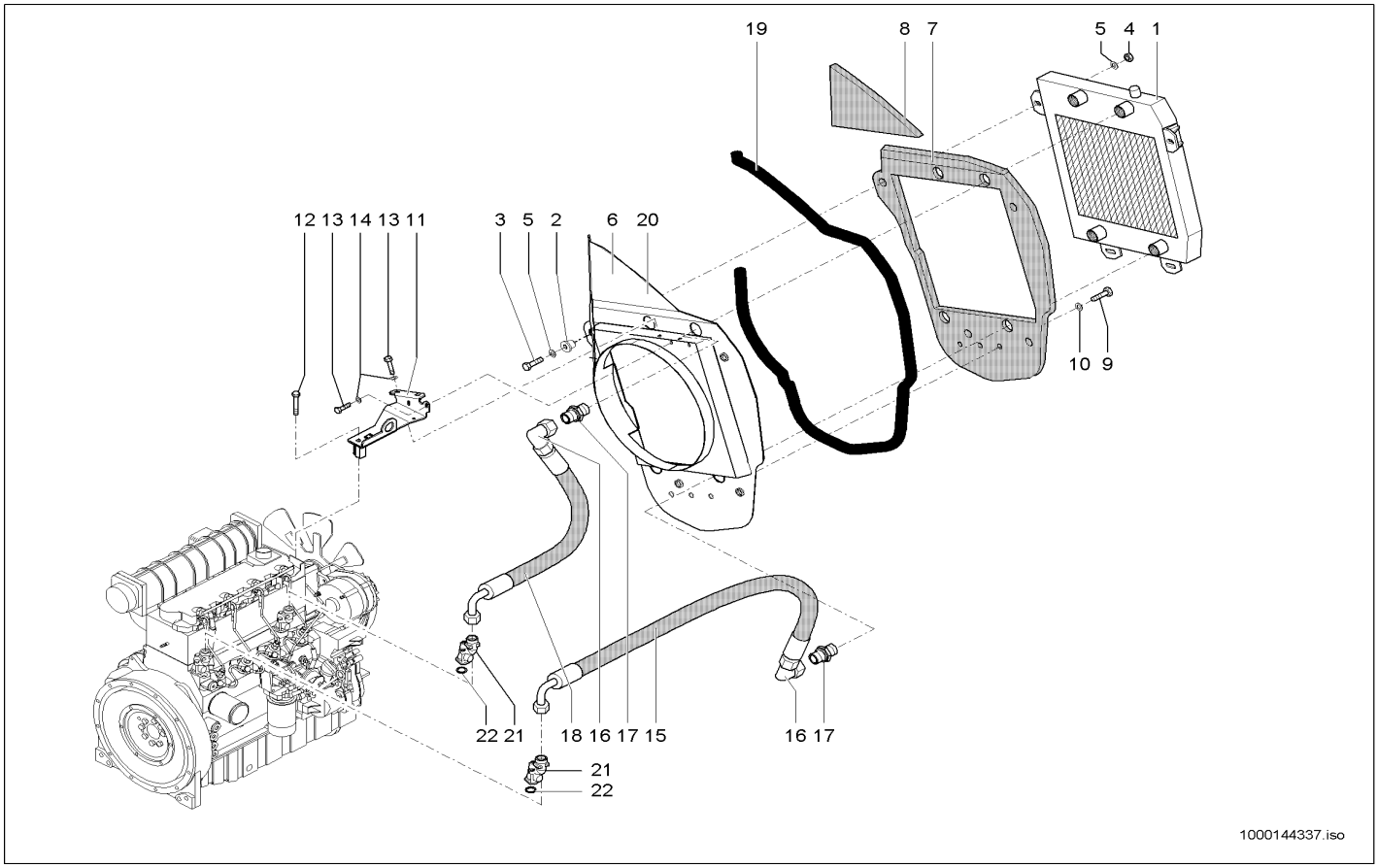

Pos	Art.-Nr.	Anm.	Q'TY	BEZEICHNUNG	PART NAME	DESIGNATION
1	1000098907		1,00 ST	KOMBIKÜHLER	COMBICOOLER	RADIATEUR UNIVERSEL
2	1000031210		4,00 ST	LAGER	BEARING	PALIER
3	1000085412		4,00 ST	6KT-SCHRAUBE	HEX SCREW	VIS À TÊTE HEXAGONALE
4	1000015407		4,00 ST	6KT-MUTTER	HEXAGON NUT	ÉCROU HEXAGONAL
5	1000092303		12,00 ST	SCHEIBE 10,5 ST A2C	WASHER 10,5 ST A2C	RONDELLE 10,5 ST A2C
6	1000134145	A:346010324 A:346020193	1,00 ST	TRENNBLECH	SEPERATING SHEET	TÔLE DE SÉPERATION
7	1000136341		1,00 ST	DÄMMATTE	INSULATING MAT	TAPIS ISOLANT
8	1000141419		1,00 ST	DÄMMATTE	INSULATING MAT	TAPIS ISOLANT
9	1000085417		3,00 ST	6KT-SCHRAUBE	HEX SCREW	VIS À TÊTE HEXAGONALE
10	1000049285		3,00 ST	SCHEIBE	WASHER	RONDELLE
11	1000116326		1,00 ST	HALTER	BRACKET CLUTCH	SUPPORT
12	1000047395		1,00 ST	6KT-SCHRAUBE	HEX SCREW	VIS À TÊTE HEXAGONALE
13	1000015343		4,00 ST	6KT-SCHRAUBE	HEX SCREW	VIS À TÊTE HEXAGONALE
14	1000013027		4,00 ST	SCHEIBE	WASHER	RONDELLE
15	1000103831		1,00 ST	HYDRAULIKSCHLAUCH	HP HOSE	TUYAU FLEXIBLE HYDRAULIQUE
16	1000020261		2,00 ST	VERSCHRAUBUNG	SCREW JOINT	RACCORD UNION
17	1000085056		2,00 ST	VERSCHRAUBUNG	SCREW JOINT	RACCORD UNION
18	1000104825		1,00 ST	HYDRAULIKSCHLAUCH	HP HOSE	TUYAU FLEXIBLE HYDRAULIQUE
19	1000097040		3,20 M	PROFIL	PROFILE	PROFIL
20	1000148739	E:346010325 E:346020194 E346100001	1,00 ST	TRENNBLECH	SEPERATING SHEET	TÔLE DE SÉPERATION
21	1000087658		2,00 ST	KÜHLERANSCHLUSS	COOLER CONNECTION	CONNEXION DE RADIATEUR
22	1000087423		2,00 ST	DICHTRING	SEAL RING	BAGUE D'ÉTANCHÉITÉ

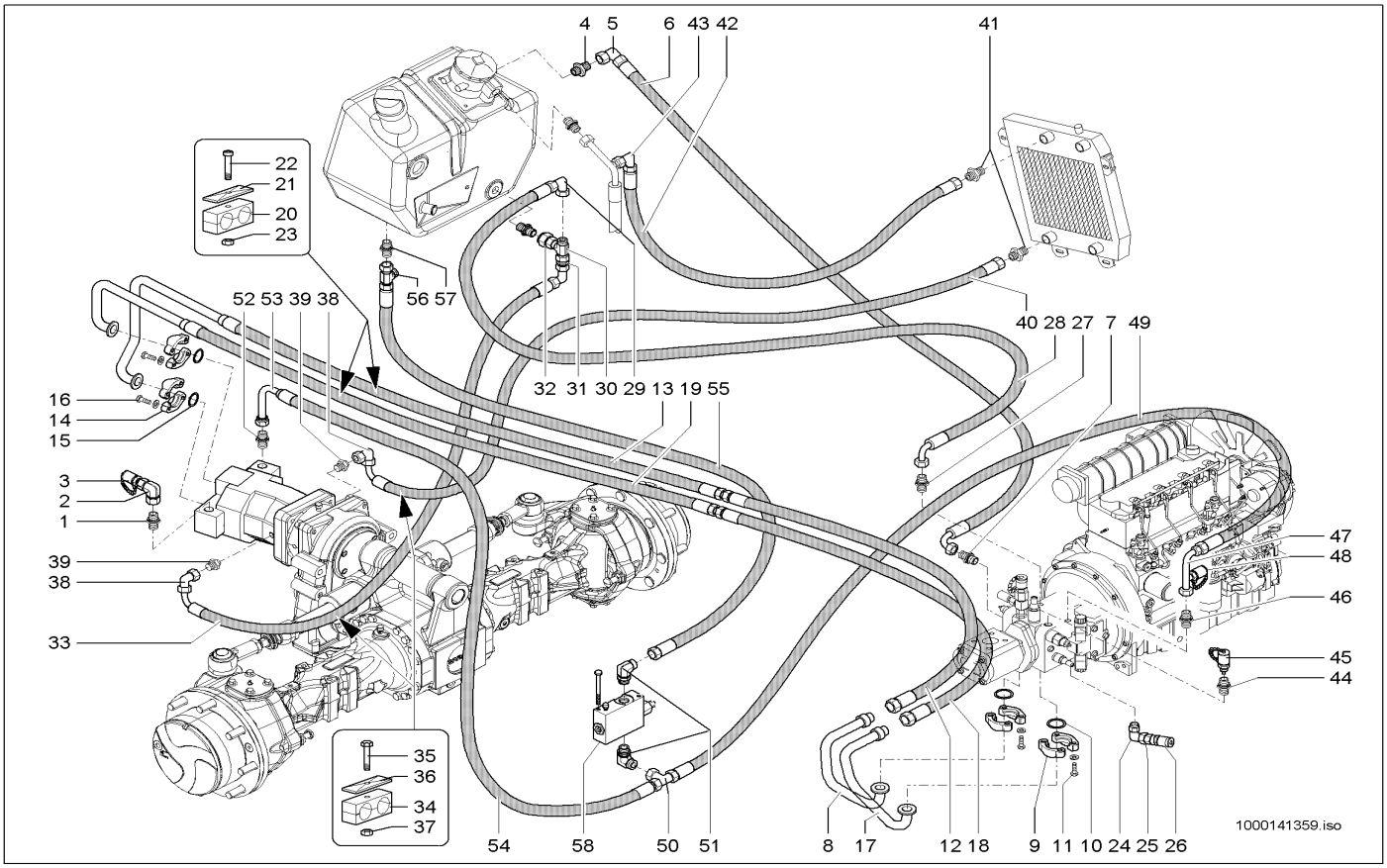

Pos	Art.-Nr.	Anm.	Q'TY	BEZEICHNUNG	PART NAME	DESIGNATION
1	1000000577		1,00 ST	VERSCHRAUBUNG	SCREW JOINT	RACCORD UNION
2	1000000542		1,00 ST	VERSCHRAUBUNG	SCREW JOINT	RACCORD UNION
3	1000000575		1,00 ST	MINIMESSANSCHLUSS	MINIMESS POINT	CONNEXION DE MINI MESURAGE
4	1000028321		1,00 ST	VERSCHRAUBUNG	SCREW JOINT	RACCORD UNION
5	1000015513		1,00 ST	VERSCHRAUBUNG	SCREW JOINT	RACCORD UNION
6	1000137235		1,00 ST	HYDRAULIKSCHLAUCH	HP HOSE	TUYAU FLEXIBLE HYDRAULIQUE
7	1000028323		1,00 ST	VERSCHRAUBUNG	SCREW JOINT	RACCORD UNION
8	1000101361		1,00 ST	HYDRAULIKROHR	HYDRAULIC PIPE	TUBE HYDRAULIQUE
9	1000028689		4,00 ST	FLANSCHHÄLFTE	HALF FLANGE	DEMI-BRIDE
10	1000090485		2,00 ST	O-RING	O-RING	ANNEAU EN O
11	1000015346		8,00 ST	6KT-SCHRAUBE	HEX SCREW	VIS À TÊTE HEXAGONALE
12	1000135814		1,00 ST	HYDRAULIKSCHLAUCH	HP HOSE	TUYAU FLEXIBLE HYDRAULIQUE
13	1000137010		1,00 ST	HYDRAULIKSCHLAUCH	HP HOSE	TUYAU FLEXIBLE HYDRAULIQUE
14	1000028694		4,00 ST	FLANSCHHÄLFTE	HALF FLANGE	DEMI-BRIDE
15	1000020772		2,00 ST	O-RING	O-RING	ANNEAU EN O
16	1000032990		8,00 ST	SCHRAUBE	SCREW	VIS
17	1000101360		1,00 ST	HYDRAULIKROHR	HYDRAULIC PIPE	TUBE HYDRAULIQUE
18	1000135815		1,00 ST	HYDRAULIKSCHLAUCH	HP HOSE	TUYAU FLEXIBLE HYDRAULIQUE
19	1000137101		1,00 ST	HYDRAULIKSCHLAUCH	HP HOSE	TUYAU FLEXIBLE HYDRAULIQUE
20	1000032359		1,00 ST	SCHELLE	CLAMP	BRIDE
21	1000031631		1,00 ST	DECKPLATTE	COVER PLATE	PLAQUE DE RECOUVREMENT
22	1000048174		1,00 ST	ZYLINDERSCHRAUBE	CHEESE HEAD SCREW	VIS A TETE CYLINDRIQUE
23	1000013022		1,00 ST	6KT-MUTTER	HEXAGON NUT	ÉCROU HEXAGONAL
24	1000102939		1,00 ST	VERSCHRAUBUNG	SCREW JOINT	RACCORD UNION
25	1000028337		1,00 ST	REDUZIERUNG	REDUCTION	RÉDUCTION
26	1000028095		1,00 ST	ABLAßKUPPLUNG	DRAIN COUPLING	COUPLEUR DE PURGE
27	1000028659		1,00 ST	VERSCHRAUBUNG	SCREW JOINT	RACCORD UNION
28	1000137816		1,00 ST	HYDRAULIKSCHLAUCH	HP HOSE	TUYAU FLEXIBLE HYDRAULIQUE
29	1000020261		1,00 ST	VERSCHRAUBUNG	SCREW JOINT	RACCORD UNION
30	1000085124		1,00 ST	VERSCHRAUBUNG	SCREW JOINT	RACCORD UNION
31	1000028177		1,00 ST	VERSCHRAUBUNG	SCREW JOINT	RACCORD UNION
32	1000107702		1,00 ST	RÜCKSCHLAGVENTIL	NON RETURN VALVE	SOUPAPE DE RETENUE
33	1000137235		1,00 ST	HYDRAULIKSCHLAUCH	HP HOSE	TUYAU FLEXIBLE HYDRAULIQUE
34	1000141576		1,00 ST	SCHELLE	CLAMP	BRIDE
35	1000085312		2,00 ST	6KT-SCHRAUBE	HEX SCREW	VIS À TÊTE HEXAGONALE
36	1000031685		2,00 ST	DECKPLATTE	COVER PLATE	PLAQUE DE RECOUVREMENT
37	1000085588		2,00 ST	6KT-MUTTER	HEXAGON NUT	ÉCROU HEXAGONAL
38	1000015513		2,00 ST	VERSCHRAUBUNG	SCREW JOINT	RACCORD UNION
39	1000085088		2,00 ST	VERSCHRAUBUNG	SCREW JOINT	RACCORD UNION
40	1000137236		1,00 ST	HYDRAULIKSCHLAUCH	HP HOSE	TUYAU FLEXIBLE HYDRAULIQUE
41	1000028300		2,00 ST	VERSCHRAUBUNG	SCREW JOINT	RACCORD UNION
42	1000144651		1,00 ST	HYDRAULIKSCHLAUCH	HP HOSE	TUYAU FLEXIBLE HYDRAULIQUE
43	1000015513		1,00 ST	VERSCHRAUBUNG	SCREW JOINT	RACCORD UNION
44	1000085112		1,00 ST	VERSCHRAUBUNG	SCREW JOINT	RACCORD UNION
45	1000028224		1,00 ST	MINIMESSANSCHLUSS	MINIMESS POINT	CONNEXION DE MINI MESURAGE
46	1000085078		1,00 ST	VERSCHRAUBUNG	SCREW JOINT	RACCORD UNION

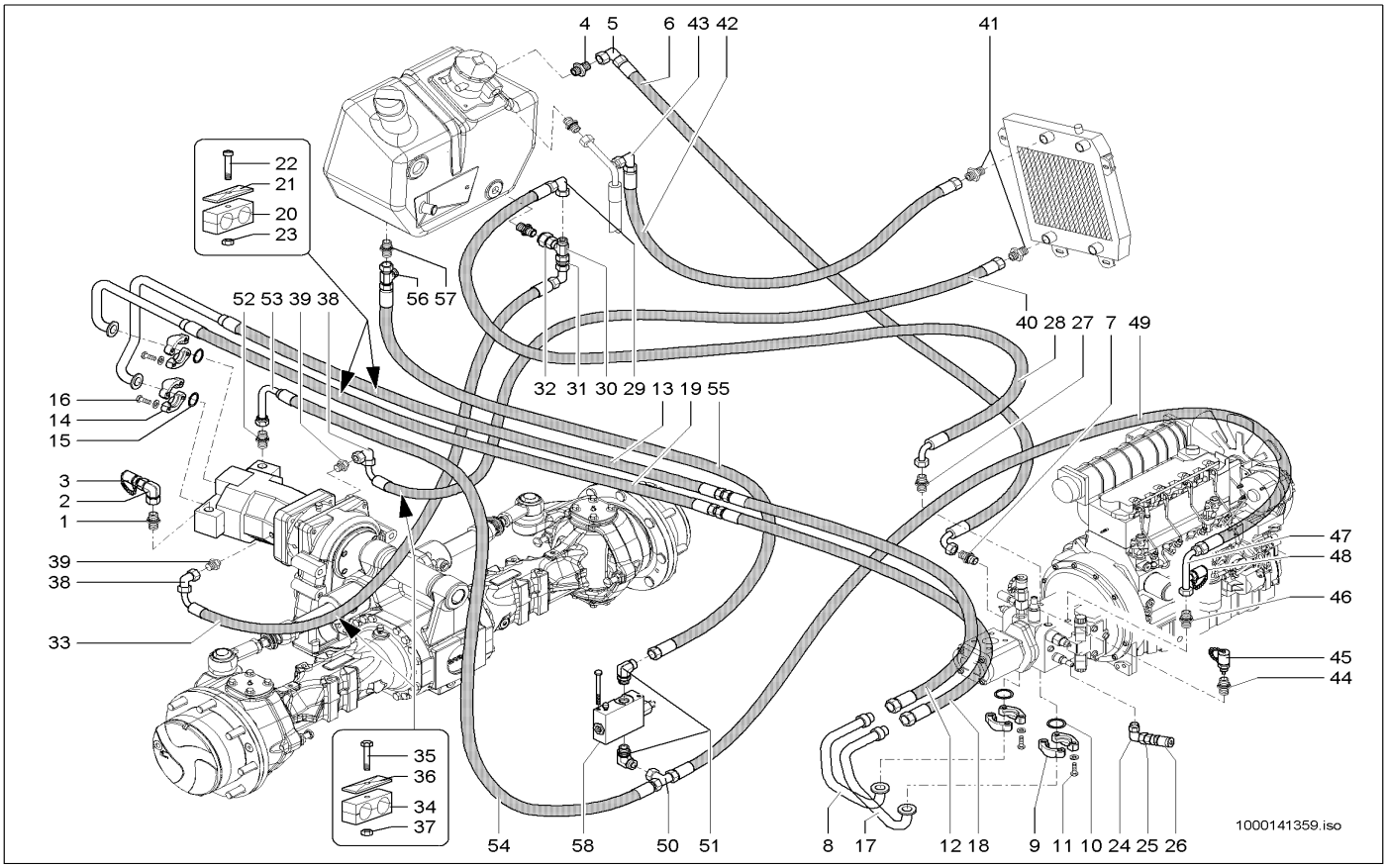

Pos	Art.-Nr.	Anm.	Q'TY	BEZEICHNUNG	PART NAME	DESIGNATION
47	1000051048		1,00 ST	ANSCHLUSSSTÜCK	CONNECTION PIECE	PIÈCE DE CONNEXION
48	1000028660		1,00 ST	MINIMESSANSCHLUSS	MINIMESS POINT	CONNEXION DE MINI MESURAGE
49	1000137817		1,00 ST	HYDRAULIKSCHLAUCH	HP HOSE	TUYAU FLEXIBLE HYDRAULIQUE
50	1000015519		1,00 ST	VERSCHRAUBUNG	SCREW JOINT	RACCORD UNION
51	1000028478		2,00 ST	VERSCHRAUBUNG	SCREW JOINT	RACCORD UNION
52	1000085078		1,00 ST	VERSCHRAUBUNG	SCREW JOINT	RACCORD UNION
53	1000051026		1,00 ST	ANSCHLUSSSTÜCK	CONNECTION PIECE	PIÈCE DE CONNEXION
54	1000137234		1,00 ST	HYDRAULIKSCHLAUCH	HP HOSE	TUYAU FLEXIBLE HYDRAULIQUE
55	1000098319		1,00 ST	HYDRAULIKSCHLAUCH	HP HOSE	TUYAU FLEXIBLE HYDRAULIQUE
56	1000015516		1,00 ST	VERSCHRAUBUNG	SCREW JOINT	RACCORD UNION
57	1000028596		1,00 ST	VERSCHRAUBUNG	SCREW JOINT	RACCORD UNION
58	1000052099		1,00 ST	INCHVENTIL	INCHING VALVE	SOUPAPE D'INCH

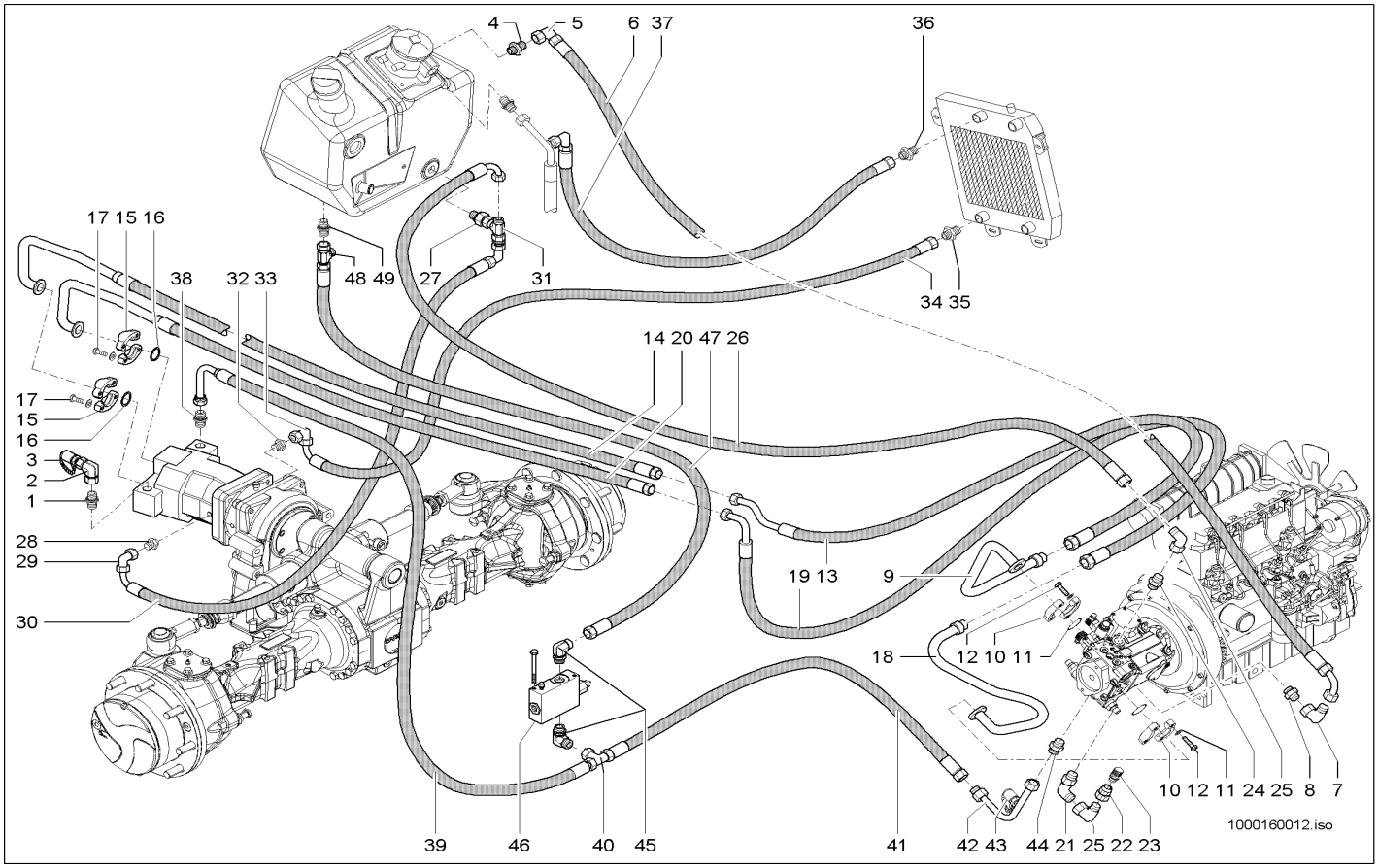

Pos	Art.-Nr.	Anm.	Q'TY	BEZEICHNUNG	PART NAME	DESIGNATION
1	1000000577		1,00 ST	VERSCHRAUBUNG	SCREW JOINT	RACCORD UNION
2	1000000542		1,00 ST	VERSCHRAUBUNG	SCREW JOINT	RACCORD UNION
3	1000000575		1,00 ST	MINIMESSANSCHLUSS	MINIMESS POINT	CONNEXION DE MINI MESURAGE
4	1000100732		1,00 ST	VERSCHRAUBUNG	SCREW JOINT	RACCORD UNION
5	1000020261		1,00 ST	VERSCHRAUBUNG	SCREW JOINT	RACCORD UNION
6	1000152916		1,00 ST	HYDRAULIKSCHLAUCH	HP HOSE	TUYAU FLEXIBLE HYDRAULIQUE
7	1000015513		1,00 ST	VERSCHRAUBUNG	SCREW JOINT	RACCORD UNION
8	1000028323		1,00 ST	VERSCHRAUBUNG	SCREW JOINT	RACCORD UNION
9	1000152914		1,00 ST	ROHRLEITUNG	PIPE LINE	TUYAU
10	1000028689		4,00 ST	FLANSCHHÄLFTE	HALF FLANGE	DEMI-BRIDE
11	1000090485	25 x 3,53	2,00 ST	O-RING	O-RING	ANNEAU EN O
12	1000015346	M10 x 35	8,00 ST	6KT-SCHRAUBE	HEX SCREW	VIS À TÊTE HEXAGONALE
13	1000135814		1,00 ST	HYDRAULIKSCHLAUCH	HP HOSE	TUYAU FLEXIBLE HYDRAULIQUE
14	1000154732		1,00 ST	HYDRAULIKSCHLAUCH	HP HOSE	TUYAU FLEXIBLE HYDRAULIQUE
15	1000028694		4,00 ST	FLANSCHHÄLFTE	HALF FLANGE	DEMI-BRIDE
16	1000020772	32,92 x 3,53	2,00 ST	O-RING	O-RING	ANNEAU EN O
17	1000032990	M12 x 40	8,00 ST	SCHRAUBE	SCREW	VIS
18	1000153629		1,00 ST	ROHRLEITUNG	PIPE LINE	TUYAU
19	1000135815		1,00 ST	HYDRAULIKSCHLAUCH	HP HOSE	TUYAU FLEXIBLE HYDRAULIQUE
20	1000137101		1,00 ST	HYDRAULIKSCHLAUCH	HP HOSE	TUYAU FLEXIBLE HYDRAULIQUE
21	1000102939		1,00 ST	VERSCHRAUBUNG	SCREW JOINT	RACCORD UNION
22	1000028337		1,00 ST	REDUZIERUNG	REDUCTION	RÉDUCTION
23	1000028095		1,00 ST	ABLAßKUPPLUNG	DRAIN COUPLING	COUPLEUR DE PURGE
24	1000085104		1,00 ST	VERSCHRAUBUNG	SCREW JOINT	RACCORD UNION
25	1000015513		2,00 ST	VERSCHRAUBUNG	SCREW JOINT	RACCORD UNION
26	1000152917		1,00 ST	HYDRAULIKSCHLAUCH	HP HOSE	TUYAU FLEXIBLE HYDRAULIQUE
27	1000107702		1,00 ST	RÜCKSCHLAGVENTIL	NON RETURN VALVE	SOUPAPE DE RETENUE
28	1000085088		1,00 ST	VERSCHRAUBUNG	SCREW JOINT	RACCORD UNION
29	1000015513		1,00 ST	VERSCHRAUBUNG	SCREW JOINT	RACCORD UNION
30	1000137235		1,00 ST	HYDRAULIKSCHLAUCH	HP HOSE	TUYAU FLEXIBLE HYDRAULIQUE
31	1000028177		1,00 ST	VERSCHRAUBUNG	SCREW JOINT	RACCORD UNION
32	1000085088		1,00 ST	VERSCHRAUBUNG	SCREW JOINT	RACCORD UNION
33	1000015513		1,00 ST	VERSCHRAUBUNG	SCREW JOINT	RACCORD UNION
34	1000137236		1,00 ST	HYDRAULIKSCHLAUCH	HP HOSE	TUYAU FLEXIBLE HYDRAULIQUE
35	1000028300		1,00 ST	VERSCHRAUBUNG	SCREW JOINT	RACCORD UNION
36	1000028300		1,00 ST	VERSCHRAUBUNG	SCREW JOINT	RACCORD UNION
37	1000144651		1,00 ST	HYDRAULIKSCHLAUCH	HP HOSE	TUYAU FLEXIBLE HYDRAULIQUE
38	1000085078		1,00 ST	VERSCHRAUBUNG	SCREW JOINT	RACCORD UNION
39	1000144638		1,00 ST	HYDRAULIKSCHLAUCH	HP HOSE	TUYAU FLEXIBLE HYDRAULIQUE
40	1000015519		1,00 ST	VERSCHRAUBUNG	SCREW JOINT	RACCORD UNION
41	1000114039		1,00 ST	HYDRAULIKSCHLAUCH	HP HOSE	TUYAU FLEXIBLE HYDRAULIQUE
42	1000051048		1,00 ST	ANSCHLUSSSTÜCK	CONNECTION PIECE	PIÈCE DE CONNEXION
43	1000028660		1,00 ST	MINIMESSANSCHLUSS	MINIMESS POINT	CONNEXION DE MINI MESURAGE
44	1000085068		1,00 ST	VERSCHRAUBUNG	SCREW JOINT	RACCORD UNION
45	1000028478		2,00 ST	VERSCHRAUBUNG	SCREW JOINT	RACCORD UNION
46	1000052099		1,00 ST	INCHVENTIL	INCHING VALVE	SOUPAPE D'INCH

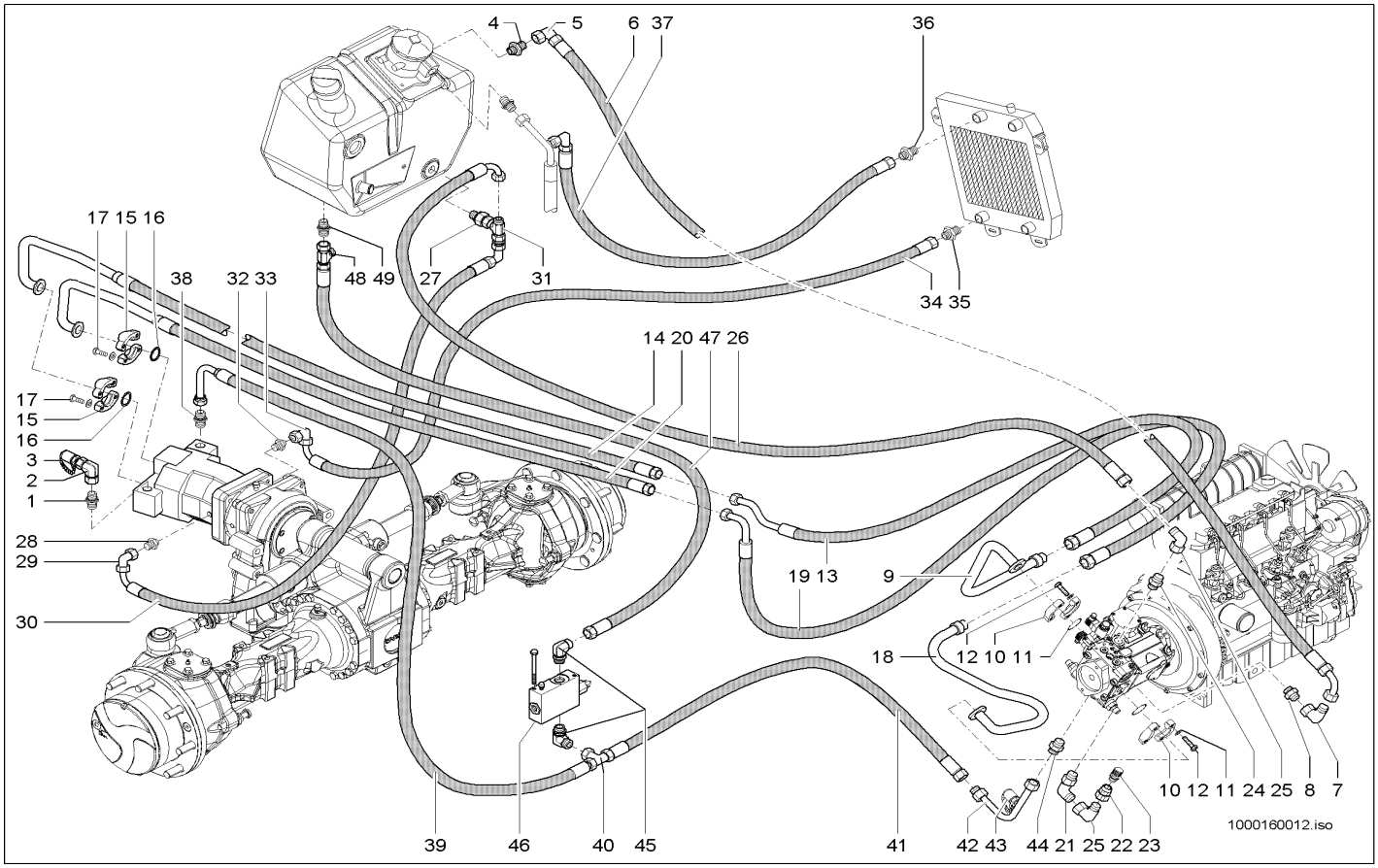

Pos	Art.-Nr.	Anm.	Q'TY	BEZEICHNUNG	PART NAME	DESIGNATION
47	1000098319		1,00 ST	HYDRAULIKSCHLAUCH	HP HOSE	TUYAU FLEXIBLE HYDRAULIQUE
48	1000015516		1,00 ST	VERSCHRAUBUNG	SCREW JOINT	RACCORD UNION
49	1000028596		1,00 ST	VERSCHRAUBUNG	SCREW JOINT	RACCORD UNION

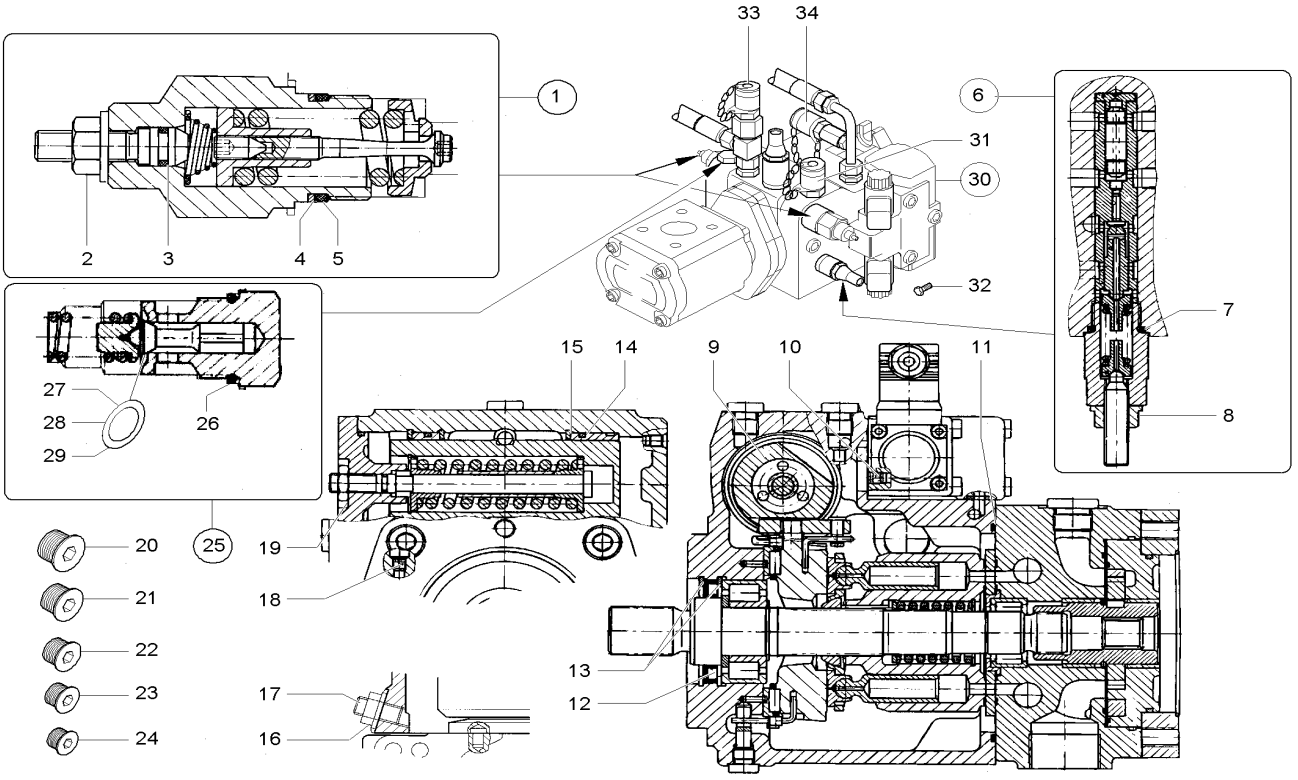

Pos	Art.-Nr.	Anm.	Q'TY	BEZEICHNUNG	PART NAME	DESIGNATION
1	1000088495		1,00 ST	VENTILPATRONE	VALVE CARTRIDGE	CARTOUCHE DE LA SOUPAPE
2	1000087489		1,00 ST	BUNDMUTTER	LODGING NUT	ÉCROU DE COLLET
3	1000090520		1,00 ST	O-RING	O-RING	ANNEAU EN O
4	1000087822		1,00 ST	STÜTZRING	SUPPORT RING	ANNEAU D'APPUI
5	1000039216		1,00 ST	O-RING	O-RING	ANNEAU EN O
6	1000087818		1,00 ST	ABSCHALTVENTIL	SHUT OFF VALVE	SOUPAPE DE COUPURE
7	1000090484		1,00 ST	O-RING	O-RING	ANNEAU EN O
8	1000087489		1,00 ST	BUNDMUTTER	LODGING NUT	ÉCROU DE COLLET
9	1000113707		1,00 ST	VERSTELLUNG	DISPLACEMENT	DÉPLACEMENT
10	1000098598		1,00 ST	DÜSE	NOZZLE	CLAPET
11	1000113708		1,00 ST	DICHTRING	SEAL RING	BAGUE D'ÉTANCHÉITÉ
12	1000113771		1,00 ST	DICHTRING	SEAL RING	BAGUE D'ÉTANCHÉITÉ
13	1000113770		2,00 ST	SICHERUNGSRING	LOCK RING	BAGUE DE SÜRETÉ
14	1000113785		2,00 ST	RING	RING	ANNEAU
15	1000113786		2,00 ST	RING	RING	ANNEAU
16	1000098575		1,00 ST	BUNDMUTTER	LODGING NUT	ÉCROU DE COLLET
17	1000113821		1,00 ST	SCHRAUBE	SCREW	VIS
18	1000113709		1,00 ST	DÜSE	NOZZLE	CLAPET
19	1000098637		1,00 ST	6KT-MUTTER	HEXAGON NUT	ÉCROU HEXAGONAL
20	1000098752	M22x1,5	1,00 ST	VERSCHLUSSSCHRAUBE	LOCK SCREW	VIS DE FERMETURE
21	1000098755	M18x1,5	1,00 ST	VERSCHLUSSSCHRAUBE	LOCK SCREW	VIS DE FERMETURE
22	1000098753	M14x1,5	1,00 ST	VERSCHLUSSSCHRAUBE	LOCK SCREW	VIS DE FERMETURE
23	1000098754	M12x1,5	1,00 ST	VERSCHLUSSSCHRAUBE	LOCK SCREW	VIS DE FERMETURE
24	1000098806	M10x1	1,00 ST	VERSCHLUSSSCHRAUBE	LOCK SCREW	VIS DE FERMETURE
25	1000089360		1,00 ST	DRUCKREDUZIERVENTIL	PRESSURE REDUCT.VALVE	SOUPAPE DE DÉCOMPRESSION
26	1000089364		1,00 ST	O-RING	O-RING	ANNEAU EN O
27	1000092363	10x16x1	1,00 ST	PASSSCHEIBE	FITTING DISC	DISQUE D'AJUSTAGE
28	1000092362	10x16x0,5	1,00 ST	PASSSCHEIBE	FITTING DISC	DISQUE D'AJUSTAGE
29	1000092390	10x16x0,3	1,00 ST	PASSSCHEIBE	FITTING DISC	DISQUE D'AJUSTAGE
30	1000028085		1,00 ST	VERSTELLPUMPE	DISPLACEMENT PUMP	POMPE DE TRANSLATION
31	1000000559	M12x1,5 A3C	2,00 ST	MINIMESSANSCHLUSS	MINIMESS POINT	CONNEXION DE MINI MESURAGE
32	1000032925		2,00 ST	SCHRAUBE	SCREW	VIS
33	1000028224	10 L A3C	1,00 ST	MINIMESSANSCHLUSS	MINIMESS POINT	CONNEXION DE MINI MESURAGE
34	1000028660	6 L A3C	1,00 ST	MINIMESSANSCHLUSS	MINIMESS POINT	CONNEXION DE MINI MESURAGE

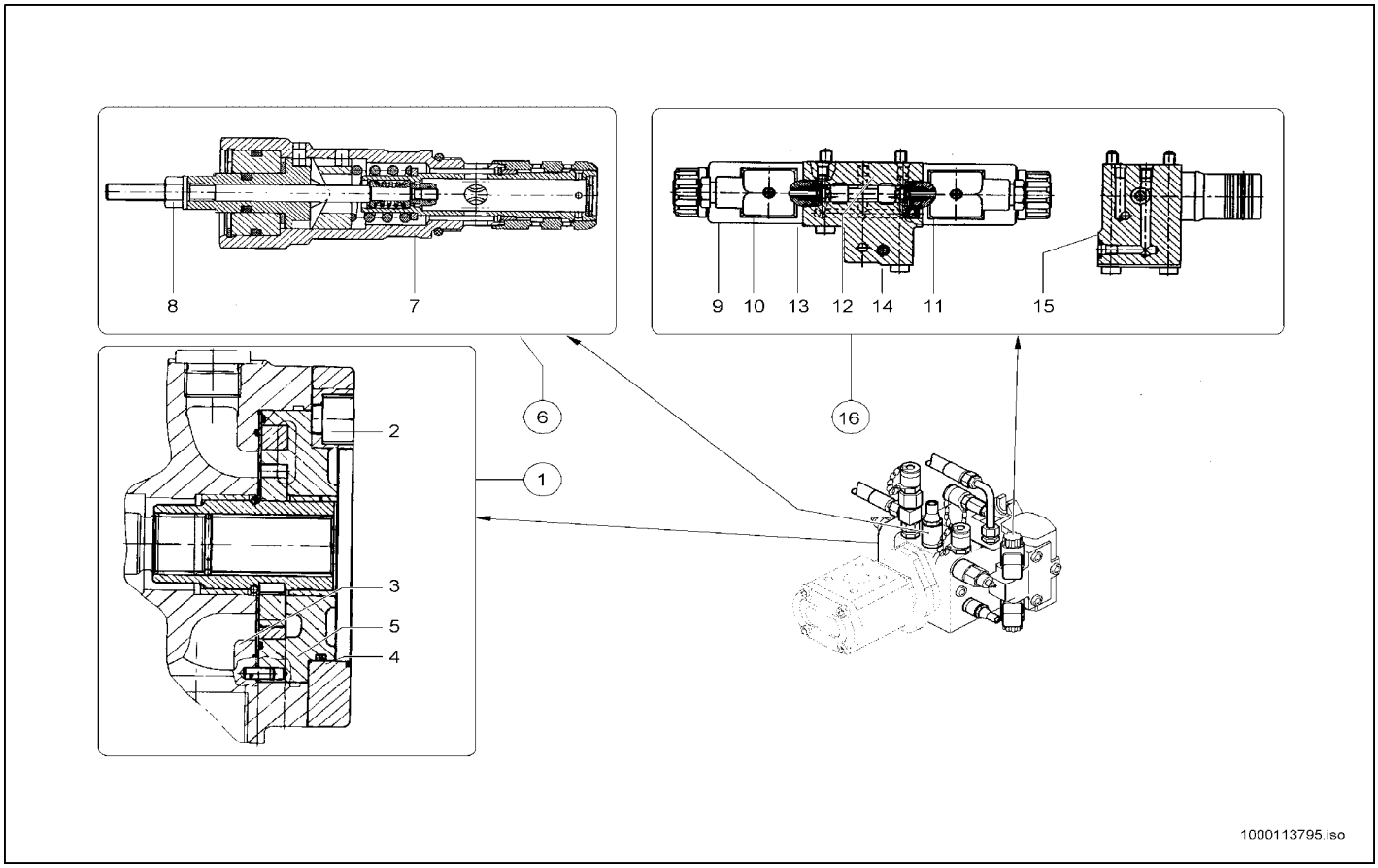

Pos	Art.-Nr.	Anm.	Q'TY	BEZEICHNUNG	PART NAME	DESIGNATION
1	1000113789		1,00 ST	ZAHNRADPUMPEN-SATZ	INTERNAL GEAR PUMP (SET)	POMPE À ENGRENAGE INTÉRIEUR (JEU)
2	1000098709		4,00 ST	ZYLINDERSCHRAUBE	CHEESE HEAD SCREW	VIS À TÊTE CYLINDRIQUE
3	1000086898		2,00 ST	DICHTRING	SEAL RING	BAGUE D'ÉTANCHÉITÉ
4	1000105059		1,00 ST	DICHTRING	SEAL RING	BAGUE D'ÉTANCHÉITÉ
5	1000113788		1,00 ST	DICHTRING	SEAL RING	BAGUE D'ÉTANCHÉITÉ
6	1000111185		1,00 ST	REGLERPATRONE	CONTROL CARTRIDGE	CARTOUCHE DE RÉGULATEUR
7	1000039216		1,00 ST	O-RING	O-RING	ANNEAU EN O
8	1000087489		1,00 ST	BUNDMUTTER	LODGING NUT	ÉCROU DE COLLET
9	1000089490		2,00 ST	MAGNET	SOLENOID	AIMANT
10	1000086871		1,00 ST	SCHNELLVERSCHLUßKUPPLUNG	QUICK LOCK COUPLING	COUPLEUR À FERMETURE RAPIDE
11	1000086868		1,00 ST	STECKER	PLUG	BOUCHON
12	1000098625		1,00 ST	DICHTUNG	SEAL	JOINT D'ÉTANCHÉITÉ
13	1000085459		3,00 ST	ZYLINDERSCHRAUBE	CHEESE HEAD SCREW	VIS A TETE CYLINDRIQUE
14	1000015365		1,00 ST	ZYLINDERSCHRAUBE	CHEESE HEAD SCREW	VIS A TETE CYLINDRIQUE
15	1000088823		1,00 ST	O-RING	O-RING	ANNEAU EN O
16	1000098776		1,00 ST	WEGEVENTIL	DRIVE VALVE	SOUPAPE DE CONDUITE

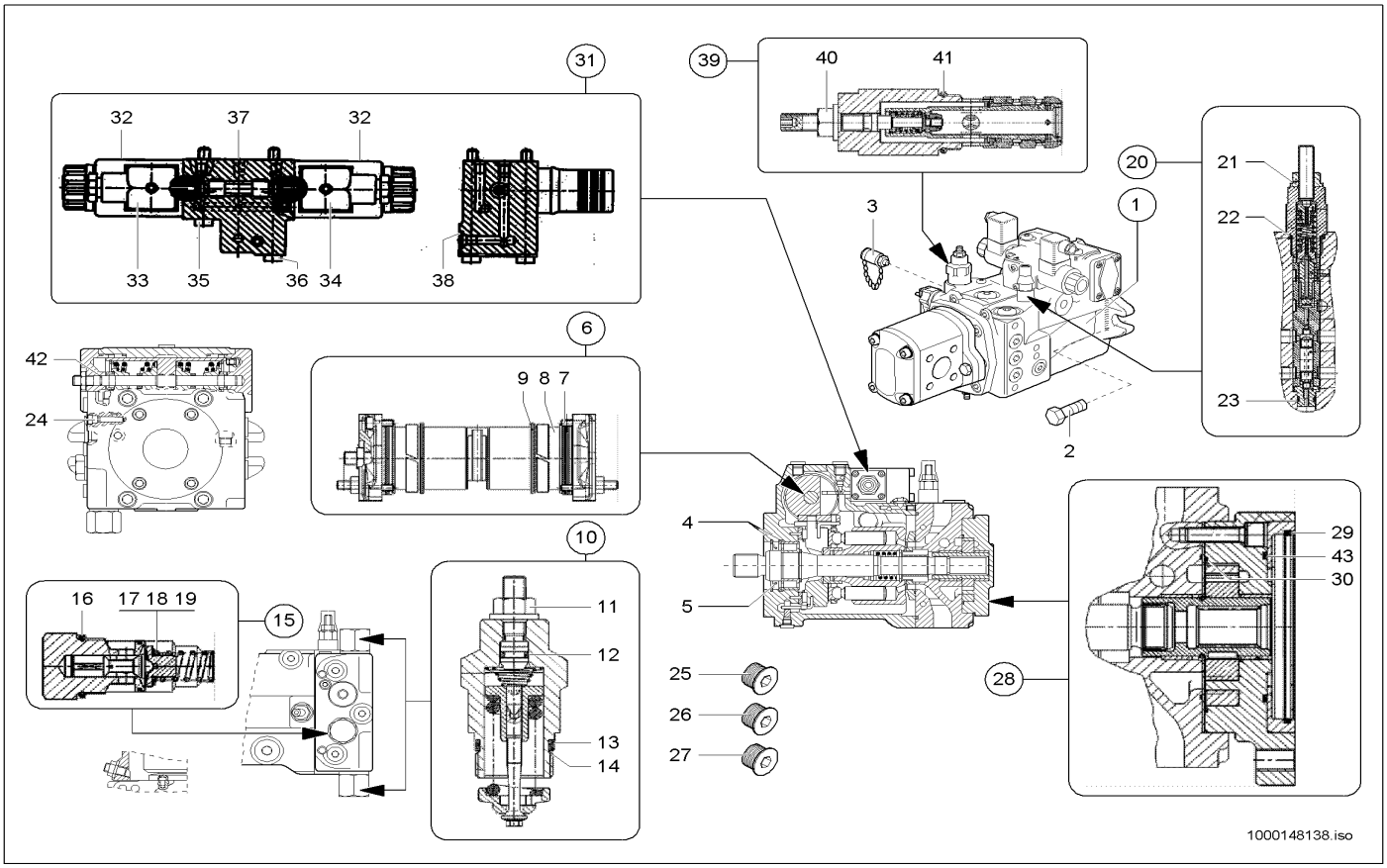

Pos	Art.-Nr.	Anm.	Q'TY	BEZEICHNUNG	PART NAME	DESIGNATION
1	1000138254		1,00 ST	VERSTELLPUMPE	DISPLACEMENT PUMP	POMPE DE TRANSLATION
2	1000032935		2,00 ST	SCHRAUBE	SCREW	VIS
3	1000028225		1,00 ST	MINIMESSANSCHLUSS	MINIMESS POINT	CONNEXION DE MINI MESURAGE
4	1000148140		2,00 ST	SICHERUNGSRING	LOCK RING	BAGUE DE SÜRETÉ
5	1000148165		1,00 ST	RADIALWELLENDICHTRING	ROTARY SHAFT SEAL	BAGUE D'ÉTANCHÉITÉ D'ONDES RADIALI
6	1000148166		1,00 ST	VERSTELLUNG	DISPLACEMENT	DÉPLACEMENT
7	1000148168		2,00 ST	O-RING	O-RING	ANNEAU EN O
8	1000148169		2,00 ST	STÜTZRING	SUPPORT RING	ANNEAU D'APPUI
9	1000148170		2,00 ST	DICHTRING	SEAL RING	BAGUE D'ÉTANCHÉITÉ
10	1000089359		2,00 ST	DRUCKBEGRENZUNGSVENTIL	PRESSURE LIMIT RELIEFVALVE	SOUPAPE LIMITRICE DE PRESSION
11	1000087489		2,00 ST	BUNDMUTTER	LODGING NUT	ÉCROU DE COLLET
12	1000090520		2,00 ST	O-RING	O-RING	ANNEAU EN O
13	1000087822		2,00 ST	STÜTZRING	SUPPORT RING	ANNEAU D'APPUI
14	1000039216		2,00 ST	O-RING	O-RING	ANNEAU EN O
15	1000089360		1,00 ST	DRUCKREDUZIERVENTIL	PRESSURE REDUCT.VALVE	SOUPAPE DE DÉCOMPRESSION
16	1000089364		1,00 ST	O-RING	O-RING	ANNEAU EN O
17	1000092362	0,5	1,00 ST	PASSSCHEIBE	FITTING DISC	DISQUE D'AJUSTAGE
18	1000092390	0,3	1,00 ST	PASSSCHEIBE	FITTING DISC	DISQUE D'AJUSTAGE
19	1000092363	1,0	1,00 ST	PASSSCHEIBE	FITTING DISC	DISQUE D'AJUSTAGE
20	1000089369		1,00 ST	ABSCHALTVENTIL	SHUT OFF VALVE	SOUPAPE DE COUPURE
21	1000087489		1,00 ST	BUNDMUTTER	LODGING NUT	ÉCROU DE COLLET
22	1000090484		1,00 ST	O-RING	O-RING	ANNEAU EN O
23	1000133904		1,00 ST	O-RING	O-RING	ANNEAU EN O
24	1000087809		1,00 ST	DÜSE	NOZZLE	CLAPET
25	1000098752	M22x1,5	1,00 ST	VERSCHLUSSSCHRAUBE	LOCK SCREW	VIS DE FERMETURE
26	1000098755	M18x1,5	4,00 ST	VERSCHLUSSSCHRAUBE	LOCK SCREW	VIS DE FERMETURE
27	1000098754	M12x1,5	5,00 ST	VERSCHLUSSSCHRAUBE	LOCK SCREW	VIS DE FERMETURE
28	1000148184		1,00 ST	ZAHNRADPUMPEN-SATZ	INTERNAL GEAR PUMP (SET)	POMPE À ENGRENAGE INTÉRIEUR (JEU)
29	1000105059		1,00 ST	DICHTRING	SEAL RING	BAGUE D'ÉTANCHÉITÉ
30	1000086898		1,00 ST	DICHTRING	SEAL RING	BAGUE D'ÉTANCHÉITÉ
31	1000098776		1,00 ST	WEGEVENTIL	DRIVE VALVE	SOUPAPE DE CONDUITE
32	1000089490		2,00 ST	MAGNET	SOLENOID	AIMANT
33	1000086871		1,00 ST	SCHNELLVERSCHLUßKUPPLUNG	QUICK LOCK COUPLING	COUPLEUR À FERMETURE RAPIDE
34	1000086868		1,00 ST	STECKER	PLUG	BOUCHON
35	1000085459		3,00 ST	ZYLINDERSCHRAUBE	CHEESE HEAD SCREW	VIS A TETE CYLINDRIQUE
36	1000015365		2,00 ST	ZYLINDERSCHRAUBE	CHEESE HEAD SCREW	VIS A TETE CYLINDRIQUE
37	1000098625		1,00 ST	DICHTUNG	SEAL	JOINT D'ÉTANCHÉITÉ
38	1000088823		1,00 ST	O-RING	O-RING	ANNEAU EN O
39	1000148186		1,00 ST	REGLERPATRONE	CONTROL CARTRIDGE	CARTOUCHE DE RÉGULATEUR
40	1000087489		1,00 ST	BUNDMUTTER	LODGING NUT	ÉCROU DE COLLET
41	1000148188		1,00 ST	O-RING	O-RING	ANNEAU EN O
42	1000090512		1,00 ST	O-RING	O-RING	ANNEAU EN O
43	1000087824		1,00 ST	O-RING	O-RING	ANNEAU EN O

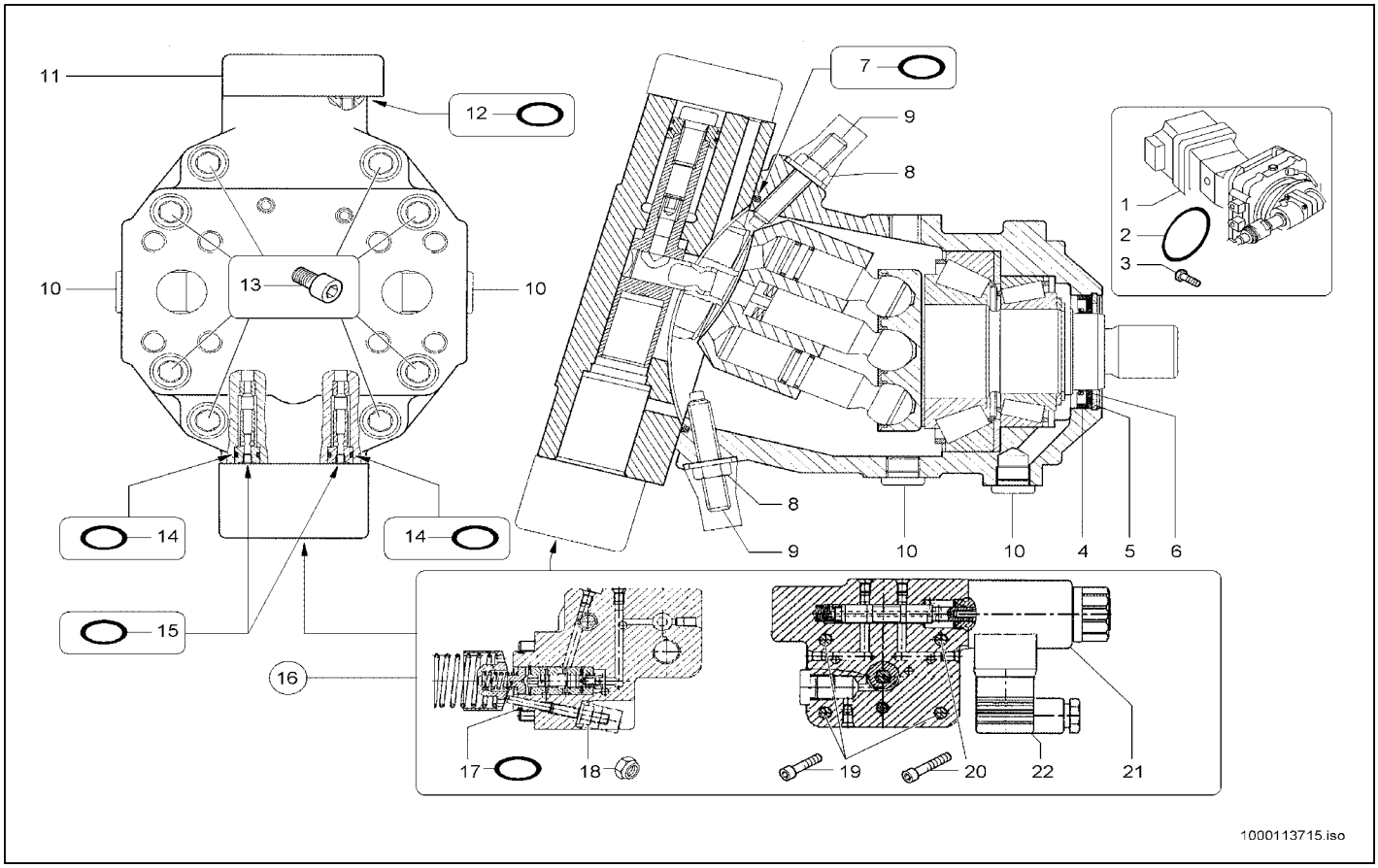

Pos	Art.-Nr.	Anm.	Q'TY	BEZEICHNUNG	PART NAME	DESIGNATION
1	1000098769		1,00 ST	VERSTELLMOTOR	DISPLACEMENT MOTOR	MOTEUR DE DÉPLACER
2	1000090424		1,00 ST	O-RING	O-RING	ANNEAU EN O
3	1000032990		4,00 ST	SCHRAUBE	SCREW	VIS
4	1000086899		1,00 ST	RADIALWELLENDICHTRING	ROTARY SHAFT SEAL	BAGUE D'ÉTANCHÉITÉ D'ONDES RADIALI
5	1000113722		1,00 ST	SICHERUNGSRING	LOCK RING	BAGUE DE SÛRETÉ
6	1000113725		1,00 ST	STÜTZSCHEIBE	SUPPORT DISC	DISQUE D'APPUI
7	1000113726		1,00 ST	O-RING	O-RING	ANNEAU EN O
8	1000113731		2,00 ST	MUTTER	NUT	ÉCROU
9	1000113729		2,00 ST	GEWINDESTIFT	THREAD PIN	GOUPILLE FILETÉE
10	1000098807		4,00 ST	VERSCHLUSSSCHRAUBE	LOCK SCREW	VIS DE FERMETURE
11	1000113733		1,00 ST	DECKEL	COVER	COUVERCLE
12	1000090500		6,00 ST	O-RING	O-RING	ANNEAU EN O
13	1000113736		8,00 ST	ZYLINDERSCHRAUBE	CHEESE HEAD SCREW	VIS À TÊTE CYLINDRIQUE
14	1000090525		2,00 ST	O-RING	O-RING	ANNEAU EN O
15	1000090557		2,00 ST	O-RING	O-RING	ANNEAU EN O
16	1000113732		1,00 ST	STEUERTEIL	CONTROLPIECE	PIÈCE DE COMMANDE
17	1000090554		1,00 ST	O-RING	O-RING	ANNEAU EN O
18	1000039212		1,00 ST	6KT-MUTTER	HEXAGON NUT	ÉCROU HEXAGONAL
19	1000086867		3,00 ST	ZYLINDERSCHRAUBE	CHEESE HEAD SCREW	VIS À TÊTE CYLINDRIQUE
20	1000085492		1,00 ST	ZYLINDERSCHRAUBE	CHEESE HEAD SCREW	VIS A TETE CYLINDRIQUE
21	1000089490		2,00 ST	MAGNET	SOLENOID	AIMANT
22	1000086868		2,00 ST	STECKER	PLUG	BOUCHON

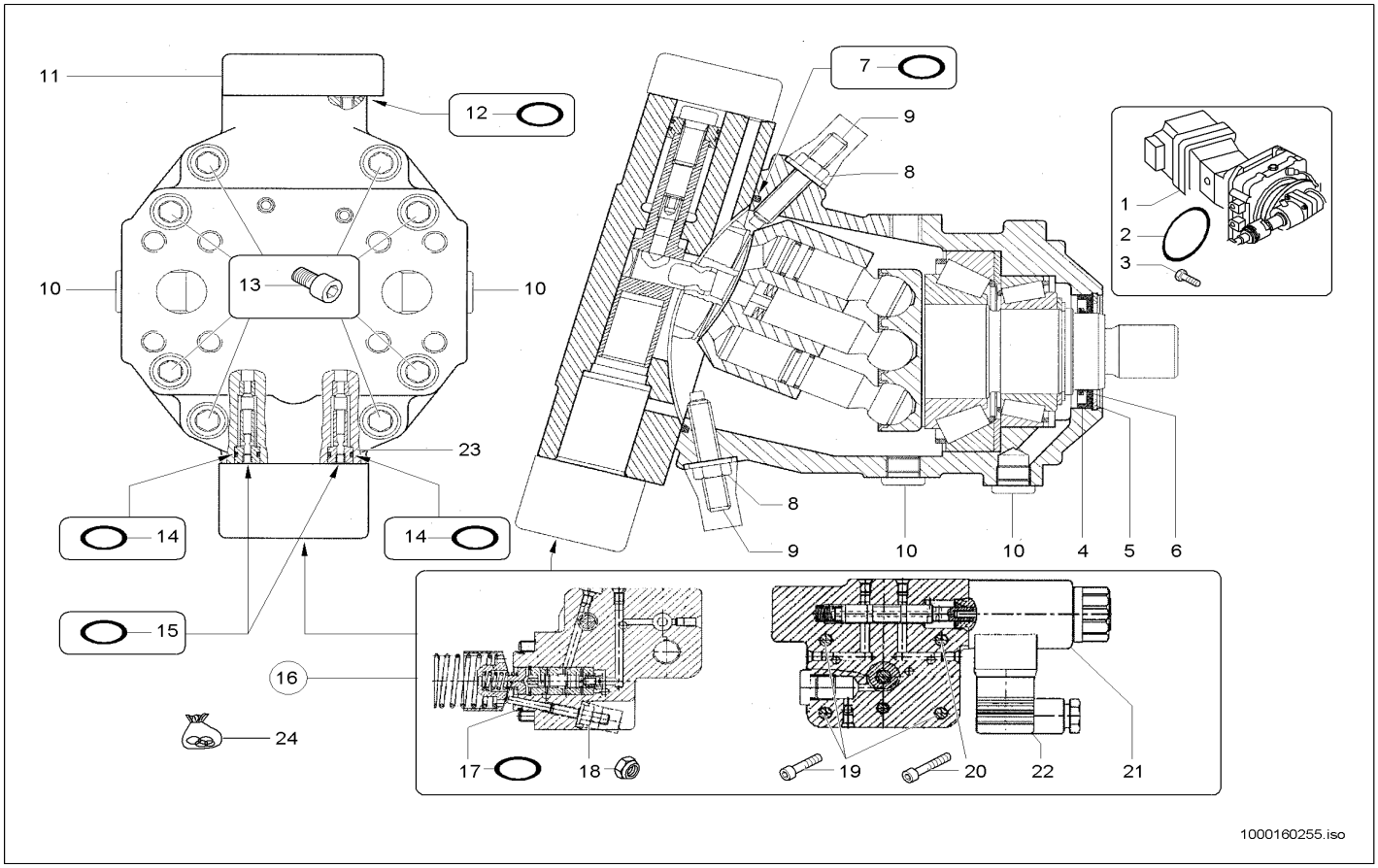

Pos	Art.-Nr.	Anm.	Q'TY	BEZEICHNUNG	PART NAME	DESIGNATION
1	1000150520		1,00 ST	VERSTELLMOTOR	DISPLACEMENT MOTOR	MOTEUR DE DÉPLACER
2	1000160004		1,00 ST	O-RING	O-RING	ANNEAU EN O
3	1000032991		4,00 ST	SCHRAUBE	SCREW	VIS
4	1000088826		1,00 ST	WELLENDICHTRING	SHAFT SEAL	BAGUE D'ÉTANCHÉITÉ D'ONDES
5	1000160233		1,00 ST	SICHERUNGSRING	LOCK RING	BAGUE DE SÛRETÉ
6	1000160234		1,00 ST	STÜTZSCHEIBE	SUPPORT DISC	DISQUE D'APPUI
7	1000160235		1,00 ST	O-RING	O-RING	ANNEAU EN O
8	1000113731		2,00 ST	MUTTER	NUT	ÉCROU
9	1000113729		2,00 ST	GEWINDESTIFT	THREAD PIN	GOUPILLE FILETÉE
10	1000098807		1,00 ST	VERSCHLUSSSCHRAUBE	LOCK SCREW	VIS DE FERMETURE
11	1000113733		1,00 ST	DECKEL	COVER	COUVERCLE
12	1000090500		6,00 ST	O-RING	O-RING	ANNEAU EN O
13	1000160240		8,00 ST	ZYLINDERSCHRAUBE	CHEESE HEAD SCREW	VIS À TÊTE CYLINDRIQUE
14	1000090525		2,00 ST	O-RING	O-RING	ANNEAU EN O
15	1000090557		2,00 ST	O-RING	O-RING	ANNEAU EN O
16	1000160238		1,00 ST	STEUERTEIL	CONTROLPIECE	PIÈCE DE COMMANDE
17	1000088821		1,00 ST	O-RING	O-RING	ANNEAU EN O
18	1000039212		1,00 ST	6KT-MUTTER	HEXAGON NUT	ÉCROU HEXAGONAL
19	1000160253		3,00 ST	ZYLINDERSCHRAUBE	CHEESE HEAD SCREW	VIS À TÊTE CYLINDRIQUE
20	1000160254		1,00 ST	ZYLINDERSCHRAUBE	CHEESE HEAD SCREW	VIS À TÊTE CYLINDRIQUE
21	1000089490		1,00 ST	MAGNET	SOLENOID	AIMANT
22	1000086868		1,00 ST	STECKER	PLUG	BOUCHON
23	1000160239		1,00 ST	STÜTZRING	SUPPORT RING	ANNEAU D'APPUI
24	1000160237		1,00 ST	DICHTUNGSSATZ	SEAL KIT	POCHETTE DE JOINTS

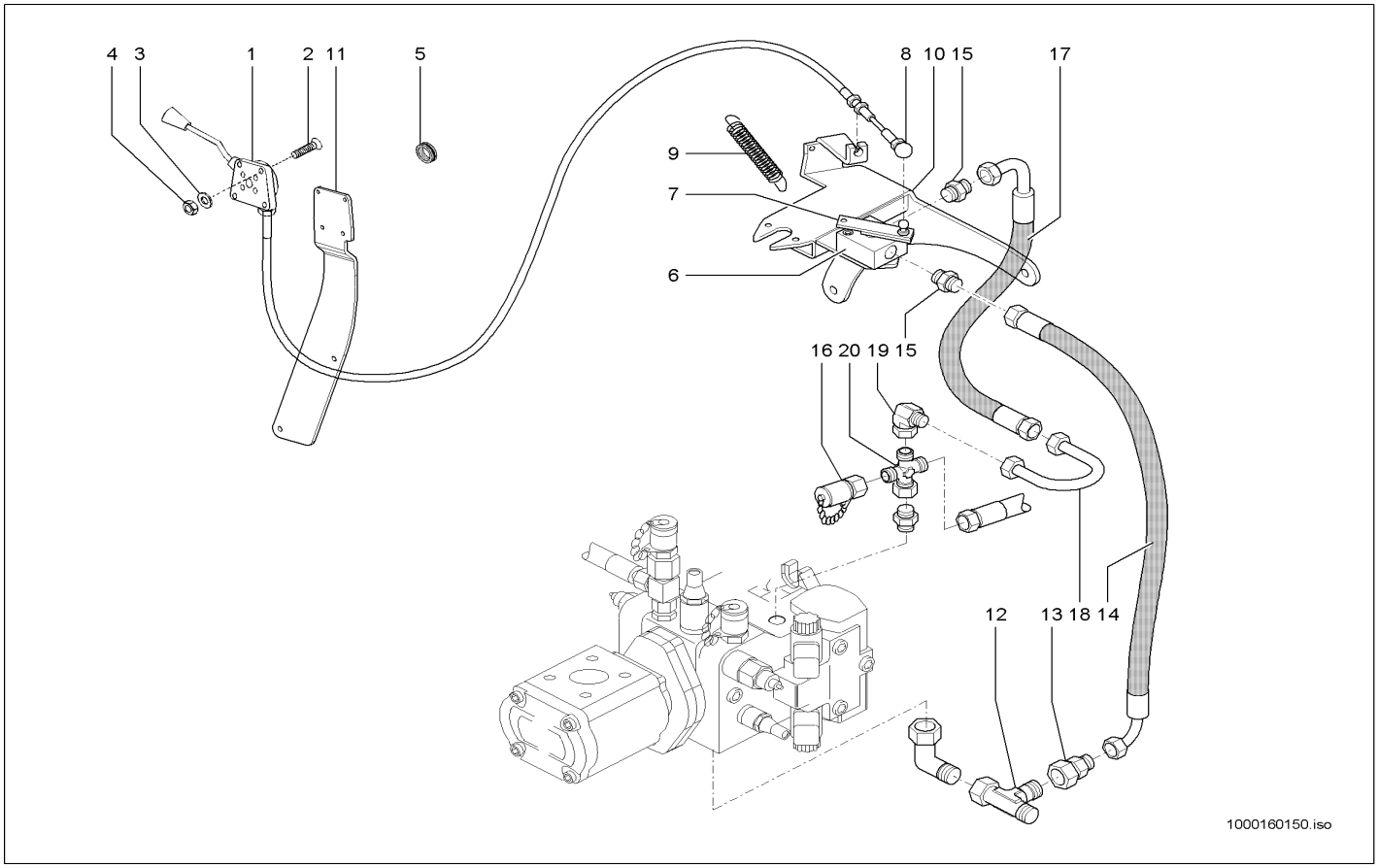

Pos	Art.-Nr.	Anm.	Q'TY	BEZEICHNUNG	PART NAME	DESIGNATION
1	1000109526		1,00 ST	BETÄTIGUNGSHEBEL KPL.	MANUAL THROTTLE KPL. B-10	MANETTE D'ACCÉLÉRATEUR KPL. B-10
2	1000110008	6x30	4,00 ST	SENKSCHRAUBE	SINKSCREW	VIS À TÊTE NOYÉE
3	1000049283	6,4	4,00 ST	LAGERSCHEIBE	BEARINGDISC	DISQUE DE PALIER
4	1000085588	M6	4,00 ST	6KT-MUTTER	HEXAGON NUT	ÉCROU HEXAGONAL
5	1000096024	5-7	1,00 ST	DURCHFÜHRUNGSRING	JUNCTION	ANNEAU D'APPLICATION
6	1000027915		1,00 ST	INCHEINRICHTUNG	INCHING DEVICE	APPAREILLAGE D'INCHE
7	1000115893		1,00 ST	HEBEL KPL.	LEVER KPL.	LEVIER KPL.
8	1000050570		1,00 ST	WINKELGELENK	BALL AND SOCKET	ARTICULATION ANGULAIRE
9	1000030941		1,00 ST	FEDER	SPRING	RESSORT
10	1000162373		1,00 ST	HALTER	BRACKET CLUTCH	SUPPORT
11	1000147720		1,00 ST	HALTER	BRACKET CLUTCH	SUPPORT
12	1000015517		1,00 ST	VERSCHRAUBUNG	SCREW JOINT	RACCORD UNION
13	1000085039	M6x25	1,00 ST	VERSCHRAUBUNG	SCREW JOINT	RACCORD UNION
14	1000128945	6,4	1,00 ST	HYDRAULIKSCHLAUCH	HP HOSE	TUYAU FLEXIBLE HYDRAULIQUE
15	1000085078		2,00 ST	VERSCHRAUBUNG	SCREW JOINT	RACCORD UNION
16	1000028507		1,00 ST	MINIMESSANSCHLUSS	MINIMESS POINT	CONNEXION DE MINI MESURAGE
17	1000110531		1,00 ST	HYDRAULIKSCHLAUCH	HP HOSE	TUYAU FLEXIBLE HYDRAULIQUE
18	1000159687		1,00 ST	ANSCHLUSSSTÜCK	CONNECTION PIECE	RACCORD
19	1000000573		1,00 ST	VERSCHRAUBUNG	SCREW JOINT	RACCORD UNION
20	1000128865		1,00 ST	VERSCHRAUBUNG	SCREW JOINT	RACCORD UNION

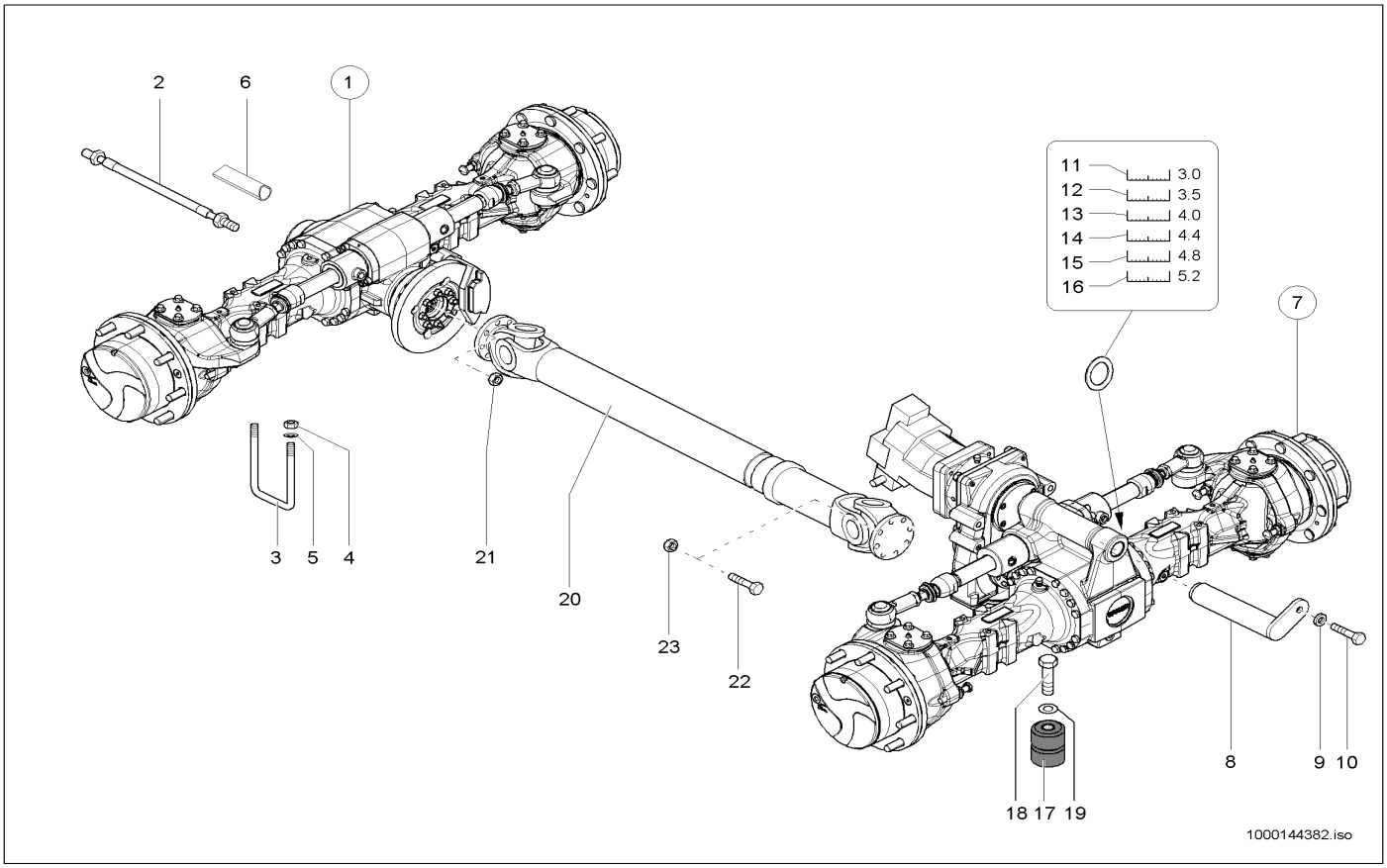

Pos	Art.-Nr.	Anm.	Q'TY	BEZEICHNUNG	PART NAME	DESIGNATION
1	1000130471		1,00 ST	VORDERACHSE	FRONT AXLE	AVANT-TRAIN
2	1000142774		1,00 ST	ENTLÜFTUNGSLEITUNG KPL	BREATHER LINE	CONDUITE DE DÉGAGEMENT D'AIR
3	1000135684		2,00 ST	BÜGEL	HOLDER	ARCHET
4	1000018412		4,00 ST	6KT-MUTTER	HEXAGON NUT	ÉCROU HEXAGONAL
5	1000049281		4,00 ST	SCHEIBE	WASHER	RONDELLE
6	1000144129		2,00 ST	DISTANZROHR	PIPE	TUBE D'ÉCARTEMENT
7	1000130473		1,00 ST	HINTERACHSE	REAR AXLE	ESSIEU ARRIÈRE
8	1000135203		1,00 ST	BOLZEN	PIN	AXE
9	1000091783		1,00 ST	SCHWEISSBUCHSE	WELD BUSHING	BAGUE DE SOUDAGE
10	1000047789		1,00 ST	6KT-SCHRAUBE	HEX SCREW	VIS À TÊTE HEXAGONALE
11	1000040610		1,00 ST	EINSTELLSCHEIBE	DISC	DISQUE
12	1000092575		1,00 ST	EINSTELLSCHEIBE	DISC	DISQUE
13	1000040619		1,00 ST	EINSTELLSCHEIBE	DISC	DISQUE
14	1000100367		1,00 ST	EINSTELLSCHEIBE	DISC	DISQUE
15	1000100471		1,00 ST	EINSTELLSCHEIBE	DISC	DISQUE
16	1000100472		1,00 ST	EINSTELLSCHEIBE	DISC	DISQUE
17	1000032164		2,00 ST	GUMMIHOHLFEDER	RUBBER HOLLOW SPRING	RESSORT CREUX EN CAOUTCHOUC
18	1000047789		2,00 ST	6KT-SCHRAUBE	HEX SCREW	VIS À TÊTE HEXAGONALE
19	1000049219		2,00 ST	SCHEIBE	WASHER	RONDELLE
20	1000136022		1,00 ST	GELENKWELLE	CARDAN SHAFT	ARBRE ARTICULÉ
21	1000049102		8,00 ST	6KT-MUTTER	HEXAGON NUT	ÉCROU HEXAGONAL
22	1000015348		8,00 ST	6KT-SCHRAUBE	HEX SCREW	VIS À TÊTE HEXAGONALE
23	1000049102		8,00 ST	6KT-MUTTER	HEXAGON NUT	ÉCROU HEXAGONAL

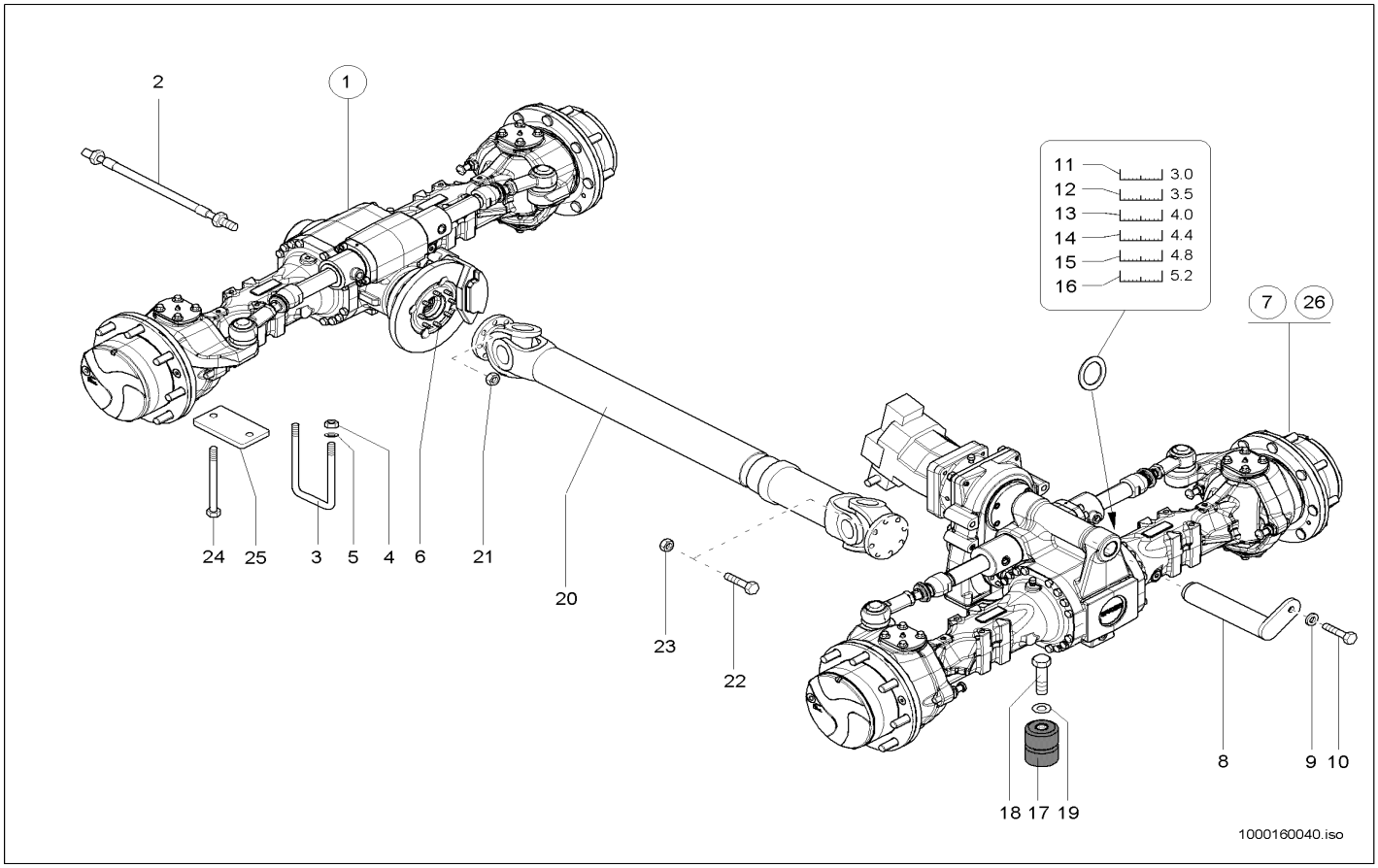

Pos	Art.-Nr.	Anm.	Q'TY	BEZEICHNUNG	PART NAME	DESIGNATION
1	1000144685		1,00 ST	VORDERACHSE	FRONT AXLE	AVANT-TRAIN
2	1000142774		1,00 ST	ENTLÜFTUNGSLEITUNG KPL	BREATHER LINE	CONDUITE DE DÉGAGEMENT D'AIR
3	1000135684	A:346011091	2,00 ST	BÜGEL	HOLDER	ARCHET
4	1000018412	A:346011091	4,00 ST	6KT-MUTTER	HEXAGON NUT	ÉCROU HEXAGONAL
5	1000101180	A:346011091	4,00 ST	SCHEIBE	WASHER	RONDELLE
6	1000048917	M10x35-10.9	8,00 ST	STIFTSCHRAUBE	STUD	GOUJON
7	1000144686	20km/h	1,00 ST	HINTERACHSE	REAR AXLE	ESSIEU ARRIÈRE
8	1000135203		1,00 ST	BOLZEN	PIN	AXE
9	1000091783		1,00 ST	SCHWEISSBUCHSE	WELD BUSHING	BAGUE DE SOUDAGE
10	1000047789		1,00 ST	6KT-SCHRAUBE	HEX SCREW	VIS À TÊTE HEXAGONALE
11	1000040610		1,00 ST	EINSTELLSCHEIBE	DISC	DISQUE
12	1000092575		1,00 ST	EINSTELLSCHEIBE	DISC	DISQUE
13	1000040619		1,00 ST	EINSTELLSCHEIBE	DISC	DISQUE
14	1000145783		1,00 ST	EINSTELLSCHEIBE	DISC	DISQUE
15	1000145784		1,00 ST	EINSTELLSCHEIBE	DISC	DISQUE
16	1000145785		1,00 ST	EINSTELLSCHEIBE	DISC	DISQUE
17	1000032164		2,00 ST	GUMMIHOHLFEDER	RUBBER HOLLOW SPRING	RESSORT CREUX EN CAOUTCHOUC
18	1000047789		2,00 ST	6KT-SCHRAUBE	HEX SCREW	VIS À TÊTE HEXAGONALE
19	1000049219		2,00 ST	SCHEIBE	WASHER	RONDELLE
20	1000089677		1,00 ST	GELENKWELLE	CARDAN SHAFT	ARBRE ARTICULÉ
21	1000049102		8,00 ST	6KT-MUTTER	HEXAGON NUT	ÉCROU HEXAGONAL
22	1000015348		8,00 ST	6KT-SCHRAUBE	HEX SCREW	VIS À TÊTE HEXAGONALE
23	1000049102		8,00 ST	6KT-MUTTER	HEXAGON NUT	ÉCROU HEXAGONAL
24	1000047346	E:346011092	4,00 ST	6KT-SCHRAUBE	HEX SCREW	VIS À TÊTE HEXAGONALE
25	1000149224	E:346011092	2,00 ST	PLATTE	PLATE	PLAQUE
26	1000150602	Opt.30km/h	1,00 ST	HINTERACHSE	REAR AXLE	ESSIEU ARRIÈRE

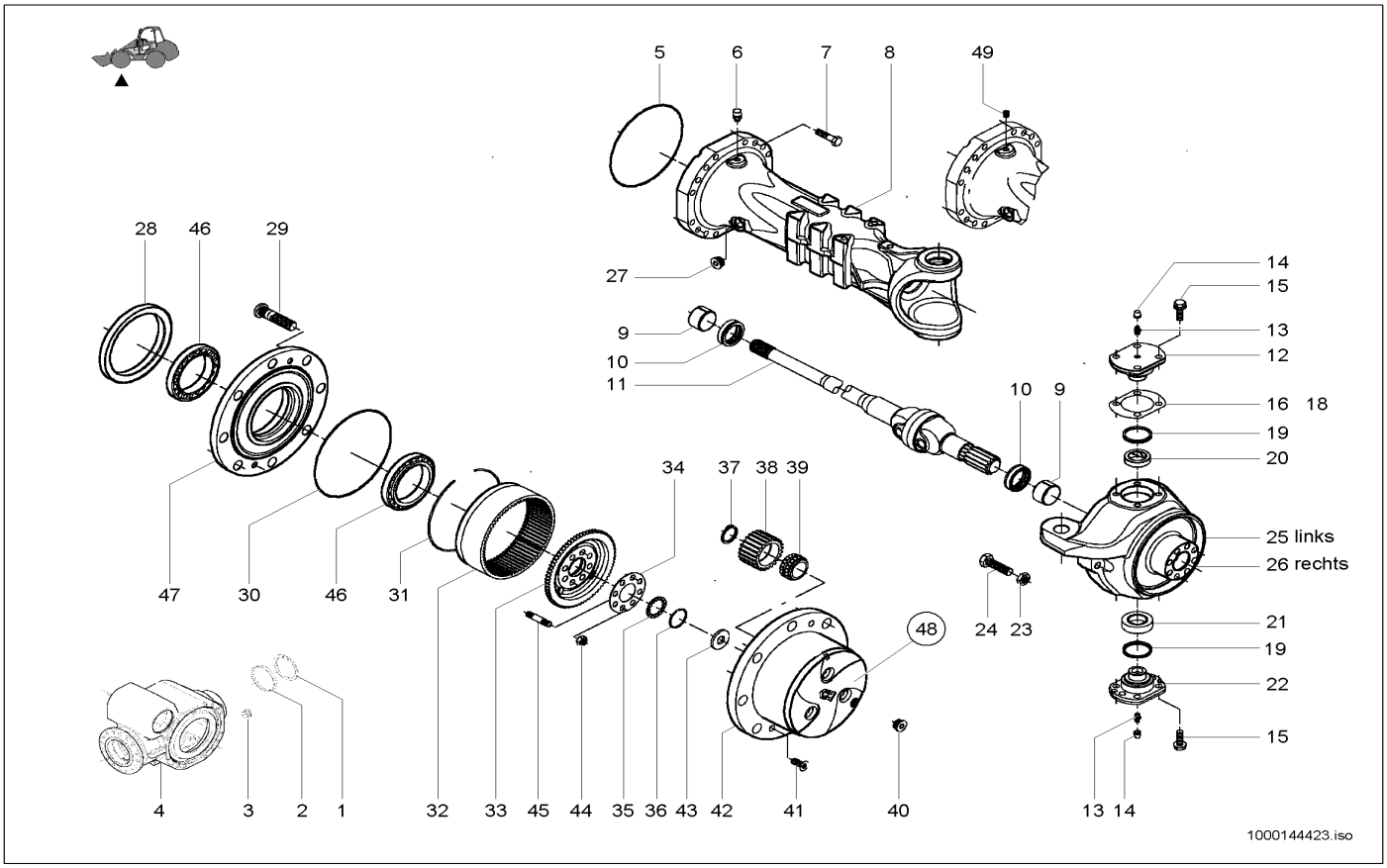

Pos	Art.-Nr.	Anm.	Q'TY	BEZEICHNUNG	PART NAME	DESIGNATION
1	1000088696		1,00 ST	SICHERUNGSRING	LOCK RING	BAGUE DE SÛRETÉ
2	1000143237		1,00 ST	STOPFEN	PLUG	BOUCHON
3	1000102388		1,00 ST	MAGNETSTOPFEN	MAGNET PLUG	BOUCHON MAGNÉTIQUE
4	1000143238		1,00 ST	GEHÄUSE	HOUSING	BOÎTE
5	1000105848		1,00 ST	O-RING	O-RING	ANNEAU EN O
6	1000113680		1,00 ST	ENTLÜFTER	BREATHER	AÉRATEUR
7	1000105843		32,00 ST	SCHRAUBE	SCREW	VIS
8	1000143352		2,00 ST	ACHSGEHÄUSE	AXLE CASE	CORPS DE LA BOÎTE D'ESSIEU
9	1000143353		4,00 ST	ANLAUFBUCHSE	BUSHING	BAGUE DE DÉMARRAGE
10	1000143354		4,00 ST	DICHTRING	SEAL RING	BAGUE D'ÉTANCHÉITÉ
11	1000143355		2,00 ST	GELENK	ARTICULATION	ARTICULATION
12	1000143356		2,00 ST	BOLZEN	PIN	AXE
13	1000143357		4,00 ST	SCHMIERNIPPEL	GREASE NIPPLE	GRAISSEUR À BILLE
14	1000088751		4,00 ST	STOPFEN	PLUG	BOUCHON
15	1000143358		20,00 ST	SCHRAUBE	SCREW	VIS
16	1000143359		1,00 ST	EINSTELLSCHEIBE	DISC	DISQUE
17	1000143360		1,00 ST	EINSTELLSCHEIBE	DISC	DISQUE
18	1000143361		1,00 ST	EINSTELLSCHEIBE	DISC	DISQUE
19	1000143362		2,00 ST	DICHTRING	SEAL RING	BAGUE D'ÉTANCHÉITÉ
20	1000143363		2,00 ST	BUCHSE	BUSHING	BAGUE
21	1000143364		2,00 ST	BUCHSE	BUSHING	BAGUE
22	1000143365		2,00 ST	BOLZEN	PIN	AXE
23	1000138622		4,00 ST	MUTTER	NUT	ÉCROU
24	1000088663		4,00 ST	ANSCHLAG	LIMIT STOP	BATTÉE
25	1000143366	L	1,00 ST	GELENKGEHÄUSE	ARTICULATION CASE	BOÎTE ARTICULÉE
26	1000143367	R	1,00 ST	GELENKGEHÄUSE	ARTICULATION CASE	BOÎTE ARTICULÉE
27	1000143368		2,00 ST	STOPFEN	PLUG	BOUCHON
28	1000143369		2,00 ST	DICHTRING	SEAL RING	BAGUE D'ÉTANCHÉITÉ
29	1000143370		16,00 ST	RADBOLZEN	WHEEL BOLT	AXE DE ROUE
30	1000105902		2,00 ST	O-RING	O-RING	ANNEAU EN O
31	1000105857		2,00 ST	SICHERUNGSRING	LOCK RING	BAGUE DE SÛRETÉ
32	1000105901		2,00 ST	ZAHNKRANZ	RING GEAR	COURONNE DENTÉE
33	1000105883		2,00 ST	HOHLRADTRÄGER	HOLLOW WHEEL SUPPORT	SUPPORT DE ROUE CREUSE
34	1000143371		2,00 ST	SICHERUNGSBLECH	LOCK PLATE	FREIN EN TÔLE
35	1000143372		2,00 ST	RING	RING	ANNEAU
36	1000143373		2,00 ST	SICHERUNGSRING	LOCK RING	BAGUE DE SÛRETÉ
37	1000105888		6,00 ST	SICHERUNGSRING	LOCK RING	BAGUE DE SÛRETÉ
38	1000105889		6,00 ST	PLANETENRAD	PLANET GEAR	ROUE PLANÉTAIRE
39	1000105890		6,00 ST	LAGER	BEARING	PALIER
40	1000105891		2,00 ST	STOPFEN	PLUG	BOUCHON
41	1000105893		4,00 ST	SENKSCHRAUBE	SINKSCREW	VIS À TÊTE NOYÉE
42	1000105894		2,00 ST	PLANETENGEHÄUSE	PLANETARY HOUSING	BOÎTE PLANÉTAIRE
43	1000105897		2,00 ST	ANLAUFSCHEIBE	WASHER	DISQUE DE DÉMARRAGE
44	1000105898		16,00 ST	MUTTER	NUT	ÉCROU
45	1000105899		16,00 ST	STIFTSCHRAUBE	STUD	GOUJON
46	1000105854		4,00 ST	LAGER	BEARING	PALIER

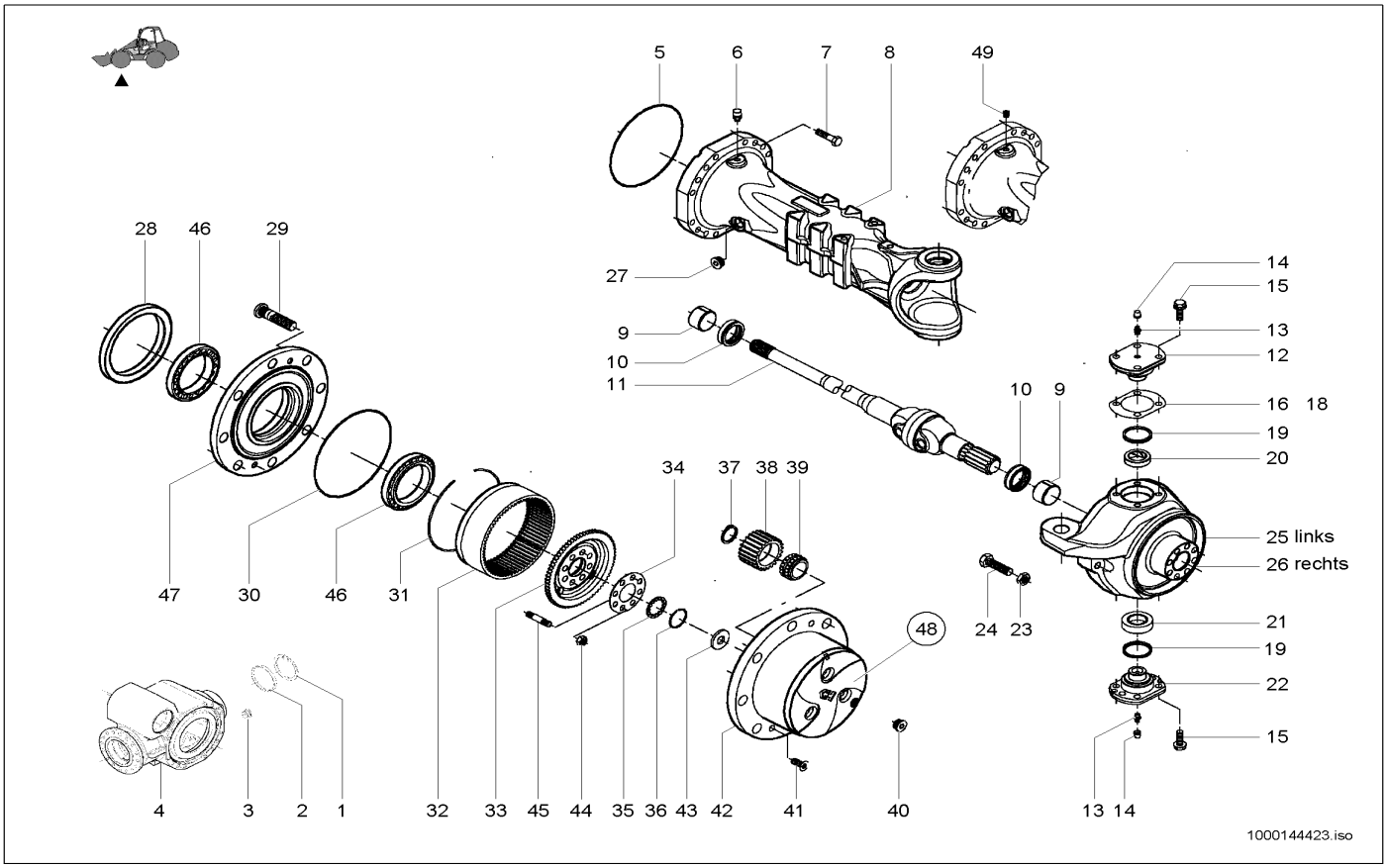

Pos	Art.-Nr.	Anm.	Q'TY	BEZEICHNUNG	PART NAME	DESIGNATION
47	1000143374		2,00 ST	RADNABE	WHEEL HUB	MOYEU DE ROUE
48	1000105910		2,00 ST	PLANETENGEHÄUSE	PLANETARY HOUSING	BOÎTE PLANÉTAIRE
49	1000106914		1,00 ST	VERSCHLUSSSCHRAUBE	LOCK SCREW	VIS DE FERMETURE

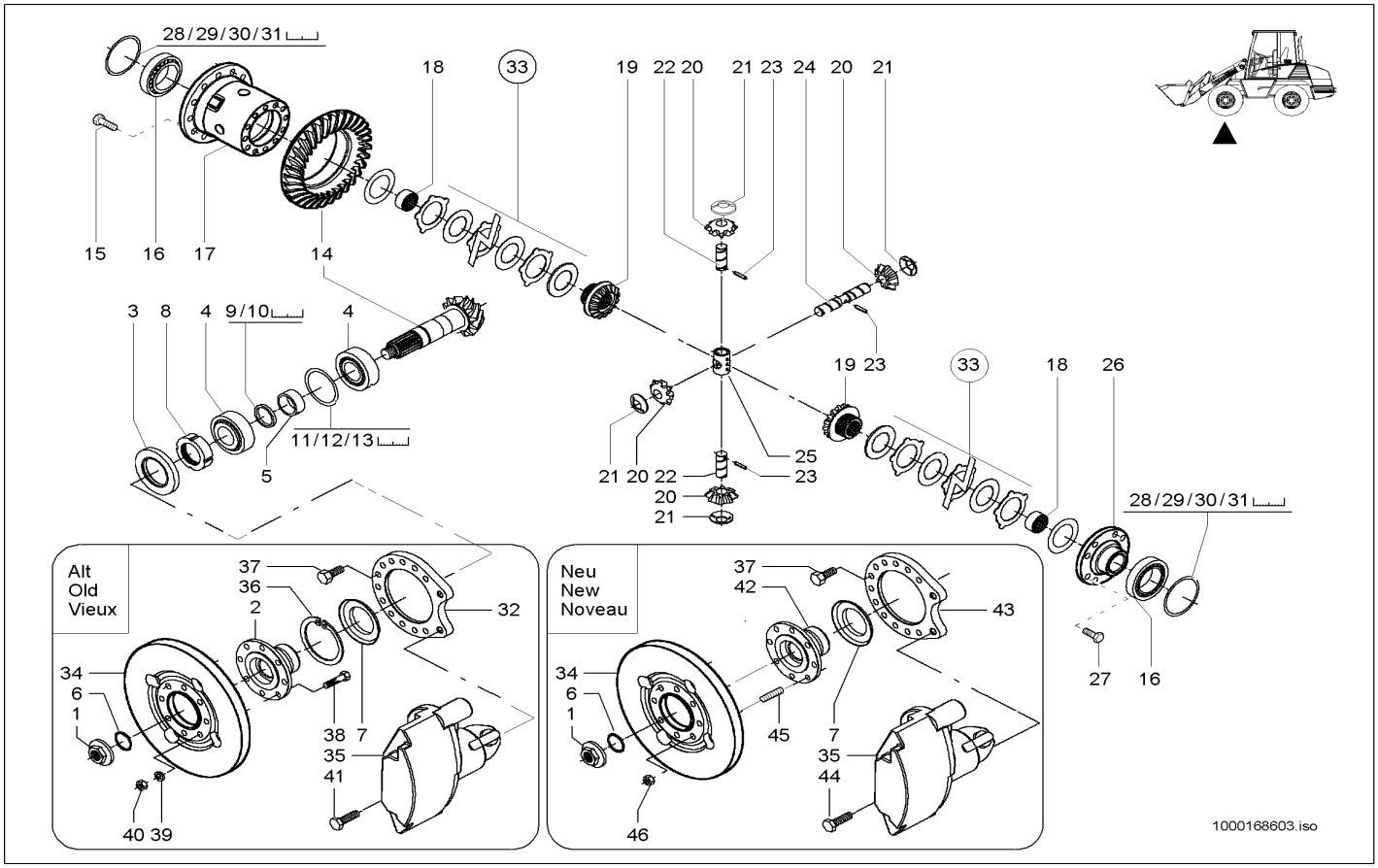

Pos	Art.-Nr.	Anm.	Q'TY	BEZEICHNUNG	PART NAME	DESIGNATION
1	1000088765		1,00 ST	MUTTER	NUT	ÉCROU
2	1000143239		1,00 ST	FLANSCH	FLANGE	BRIDE
3	1000143240		1,00 ST	DICHTRING	SEAL RING	BAGUE D'ÉTANCHÉITÉ
4	1000143291		2,00 ST	LAGER	BEARING	PALIER
5	1000102425		1,00 ST	DISTANZRING	SHIM	ANNEAU D'ÉCARTEMENT
6	1000143292		1,00 ST	O-RING	O-RING	ANNEAU EN O
7	1000143294		1,00 ST	BLECH	PLATE	TÔLE
8	1000143295		1,00 ST	NUTMUTTER	SET NUT	ÉCROU DE RAINURE
9	1000143296	0,2mm	1,00 ST	RING	RING	ANNEAU
10	1000143297	0,5mm	1,00 ST	RING	RING	ANNEAU
11	1000143298	0,15mm	1,00 ST	EINSTELLSCHEIBE	DISC	DISQUE
12	1000143299	0,2mm	1,00 ST	EINSTELLSCHEIBE	DISC	DISQUE
13	1000143300	0,5mm	1,00 ST	EINSTELLSCHEIBE	DISC	DISQUE
14	1000143301		1,00 ST	TELLERRADPAAR	BEVEL GEAR PAIR	PAIRE DE COURONNE DE DIFFÉRENTIEL
15	1000102590		12,00 ST	SCHRAUBE	SCREW	VIS
16	1000102596		2,00 ST	KEGELROLLENLAGER	TAPER ROLLER BEARING	ROULEMENT À ROULEAUX CONIQUES
17	1000143302		1,00 ST	DIFFERENTIALGEHÄUSE	DIFFERENTIAL HOUSING	BOÎTE DIFFÉRENTIELLE
18	1000143303		2,00 ST	ANLAUFBUCHSE	BUSHING	BAGUE DE DÉMARRAGE
19	1000143304		2,00 ST	AUSGLEICHSWELLENRAD	DIFF.SHAFT GEAR	ROUE D'ARBRE DE COMPENSATION
20	1000102603		4,00 ST	KEGELRAD	PINION	ROUE CONIQUE
21	1000102605		4,00 ST	ANLAUFSCHEIBE	WASHER	DISQUE DE DÉMARRAGE
22	1000102606		2,00 ST	BOLZEN	PIN	AXE
23	1000102607		3,00 ST	STIFT	PIN	GOUPILLE
24	1000102608		1,00 ST	BOLZEN	PIN	AXE
25	1000162236		1,00 ST	KREUZSTÜCK	CROSS PIECE	PIÈCE EN CROIX
26	1000143306		1,00 ST	DECKEL	COVER	COUVERCLE
27	1000106910		8,00 ST	6KT-SCHRAUBE	HEX SCREW	VIS À TÊTE HEXAGONALE
28	1000143307	0,15mm	2,00 ST	EINSTELLSCHEIBE	DISC	DISQUE
29	1000143308	0,2mm	2,00 ST	EINSTELLSCHEIBE	DISC	DISQUE
30	1000143309	0,5mm	2,00 ST	EINSTELLSCHEIBE	DISC	DISQUE
31	1000143310	1,0mm	2,00 ST	EINSTELLSCHEIBE	DISC	DISQUE
32	1000143311		2,00 ST	HALTERUNG	BRACKET	FIXATION
33	1000143312		1,00 ST	KUPPLUNGSSCHEIBE	CLUTCH DISC	DISQUE DE LA FRICTION
34	1000143313		1,00 ST	BREMSSCHEIBE	BRAKE DISC	DISQUE DE FREIN
35	1000143314		1,00 ST	BREMSSATTEL	BRAKE CALLIPER	ÉTRIER DE FREINAGE
36	1000143336		1,00 ST	SICHERUNGSRING	LOCK RING	BAGUE DE SÛRETÉ
37	1000143337		12,00 ST	6KT-SCHRAUBE	HEX SCREW	VIS À TÊTE HEXAGONALE
38	1000143338		8,00 ST	6KT-SCHRAUBE	HEX SCREW	VIS À TÊTE HEXAGONALE
39	1000143339		8,00 ST	FEDERSCHEIBE	SPRING RING	RONDELLE À RESSORT
40	1000143340		8,00 ST	MUTTER	NUT	ÉCROU
41	1000143351		2,00 ST	6KT-SCHRAUBE	HEX SCREW	VIS À TÊTE HEXAGONALE
42	1000162062		11,00 ST	FLANSCH	FLANGE	BRIDE
43	1000162069		1,00 ST	HALTERUNG	BRACKET	FIXATION
44	1000162068		2,00 ST	6KT-SCHRAUBE	HEX SCREW	VIS À TÊTE HEXAGONALE
45	1000048917		8,00 ST	STIFTSCHRAUBE	STUD	GOUJON
46	1000049102		8,00 ST	6KT-MUTTER	HEXAGON NUT	ÉCROU HEXAGONAL

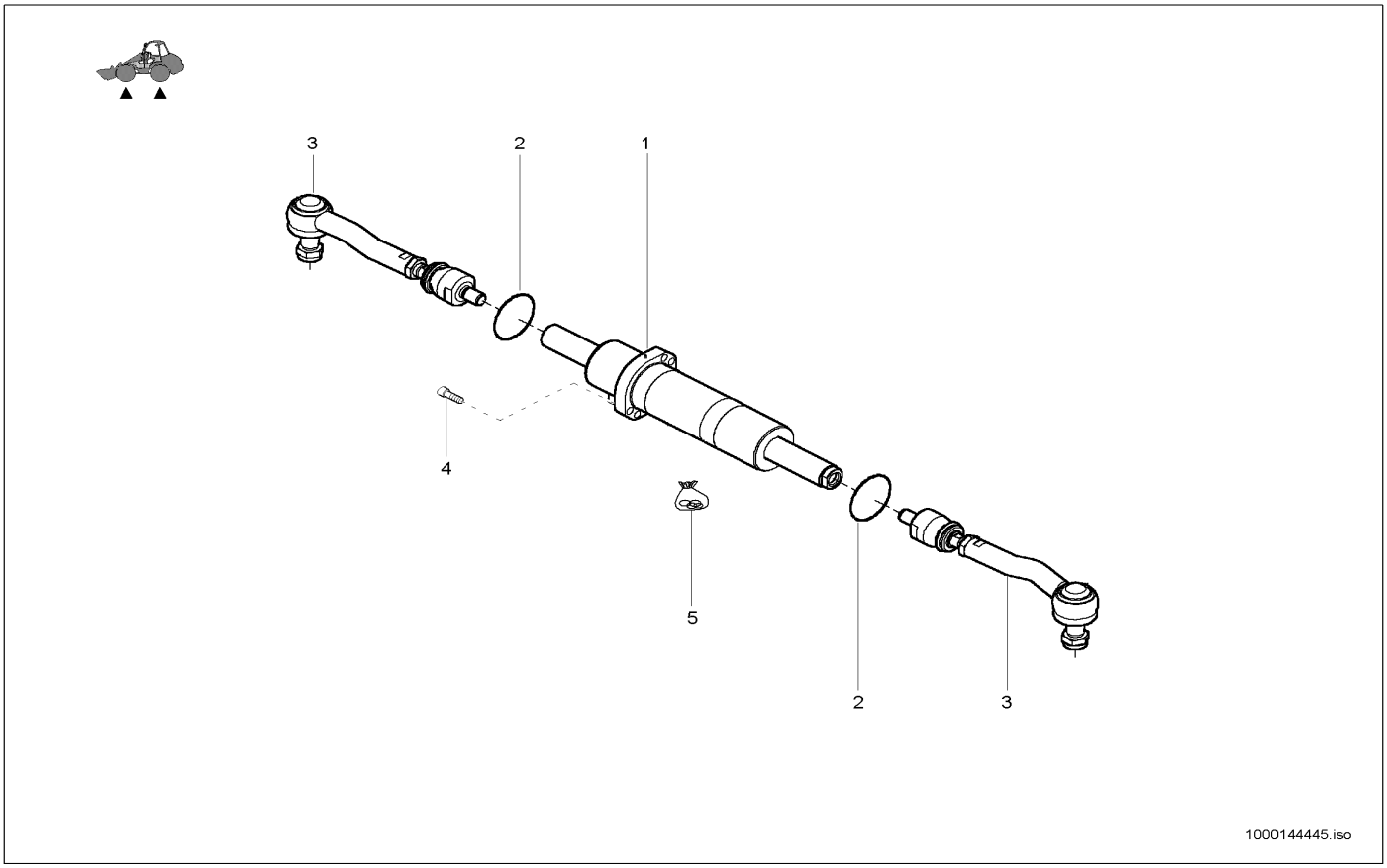

Pos	Art.-Nr.	Anm.	Q'TY	BEZEICHNUNG	PART NAME	DESIGNATION
1	1000143375		1,00 ST	ZYLINDER	CYLINDER	CYLINDRE
2	1000143376		2,00 ST	RING	RING	ANNEAU
3	1000143377		2,00 ST	SPURSTANGE	TRACK ROD	BARRE D'COUPLEUR
4	1000143378		4,00 ST	ZYLINDERSCHRAUBE	CHEESE HEAD SCREW	VIS À TÊTE CYLINDRIQUE
5	1000147700		1,00 ST	DICHTSATZ	SEAL KIT	POCHETTE DE JOINTS

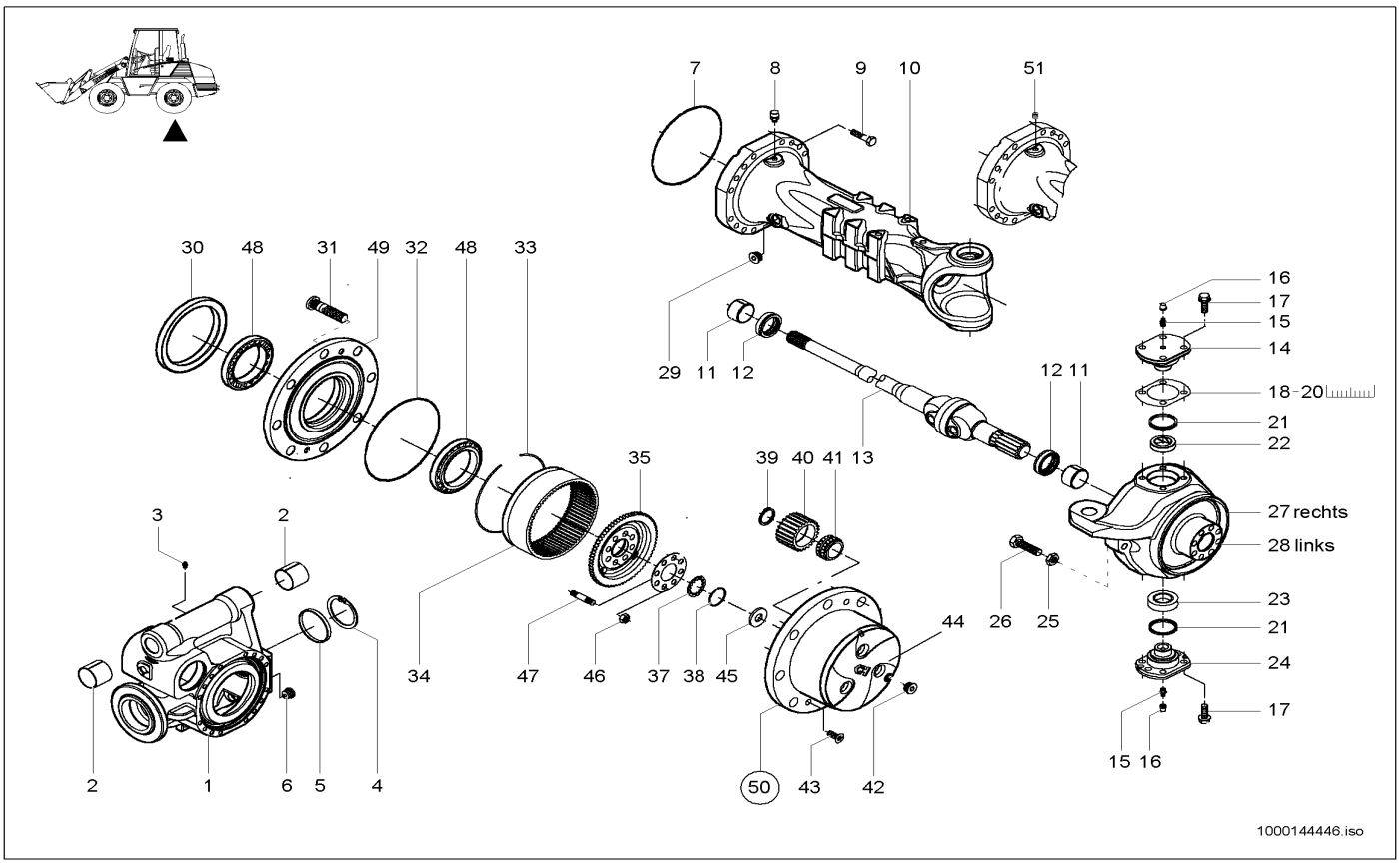

Pos	Art.-Nr.	Anm.	Q'TY	BEZEICHNUNG	PART NAME	DESIGNATION
1	1000143379		1,00 ST	GEHÄUSE	HOUSING	BOÎTE
2	1000143380		2,00 ST	ANLAUFBUCHSE	BUSHING	BAGUE DE DÉMARRAGE
3	1000143357		1,00 ST	SCHMIERNIPPEL	GREASE NIPPLE	GRAISSEUR À BILLE
4	1000088696		1,00 ST	SICHERUNGSRING	LOCK RING	BAGUE DE SÛRETÉ
5	1000143237		1,00 ST	STOPFEN	PLUG	BOUCHON
6	1000102388		1,00 ST	MAGNETSTOPFEN	MAGNET PLUG	BOUCHON MAGNÉTIQUE
7	1000105848		2,00 ST	O-RING	O-RING	ANNEAU EN O
8	1000113680		1,00 ST	ENTLÜFTER	BREATHER	AÉRATEUR
9	1000105843		32,00 ST	SCHRAUBE	SCREW	VIS
10	1000143352		2,00 ST	ACHSGEHÄUSE	AXLE CASE	CORPS DE LA BOÎTE D'ESSIEU
11	1000143353		4,00 ST	ANLAUFBUCHSE	BUSHING	BAGUE DE DÉMARRAGE
12	1000143354		4,00 ST	DICHTRING	SEAL RING	BAGUE D'ÉTANCHÉITÉ
13	1000143355		2,00 ST	GELENK	ARTICULATION	ARTICULATION
14	1000143356		2,00 ST	BOLZEN	PIN	AXE
15	1000143357		4,00 ST	SCHMIERNIPPEL	GREASE NIPPLE	GRAISSEUR À BILLE
16	1000088751		4,00 ST	STOPFEN	PLUG	BOUCHON
17	1000143358		20,00 ST	SCHRAUBE	SCREW	VIS
18	1000143359	0,15mm	2,00 ST	EINSTELLSCHEIBE	DISC	DISQUE
19	1000143360	0,2mm	2,00 ST	EINSTELLSCHEIBE	DISC	DISQUE
20	1000143361	0,5mm	2,00 ST	EINSTELLSCHEIBE	DISC	DISQUE
21	1000143362		2,00 ST	DICHTRING	SEAL RING	BAGUE D'ÉTANCHÉITÉ
22	1000143363		2,00 ST	BUCHSE	BUSHING	BAGUE
23	1000143364		2,00 ST	BUCHSE	BUSHING	BAGUE
24	1000143365		2,00 ST	BOLZEN	PIN	AXE
25	1000138622		4,00 ST	MUTTER	NUT	ÉCROU
26	1000088663		4,00 ST	ANSCHLAG	LIMIT STOP	BATTÉE
27	1000143366	R	1,00 ST	GELENKGEHÄUSE	ARTICULATION CASE	BOÎTE ARTICULÉE
28	1000143367	L	1,00 ST	GELENKGEHÄUSE	ARTICULATION CASE	BOÎTE ARTICULÉE
29	1000143368		2,00 ST	STOPFEN	PLUG	BOUCHON
30	1000143369		2,00 ST	DICHTRING	SEAL RING	BAGUE D'ÉTANCHÉITÉ
31	1000143370		16,00 ST	RADBOLZEN	WHEEL BOLT	AXE DE ROUE
32	1000105902		2,00 ST	O-RING	O-RING	ANNEAU EN O
33	1000105857		2,00 ST	SICHERUNGSRING	LOCK RING	BAGUE DE SÛRETÉ
34	1000105901		2,00 ST	ZAHNKRANZ	RING GEAR	COURONNE DENTÉE
35	1000105883		2,00 ST	HOHLRADTRÄGER	HOLLOW WHEEL SUPPORT	SUPPORT DE ROUE CREUSE
36	1000143371		2,00 ST	SICHERUNGSBLECH	LOCK PLATE	FREIN EN TÔLE
37	1000143372		2,00 ST	RING	RING	ANNEAU
38	1000143373		2,00 ST	SICHERUNGSRING	LOCK RING	BAGUE DE SÛRETÉ
39	1000105888		6,00 ST	SICHERUNGSRING	LOCK RING	BAGUE DE SÛRETÉ
40	1000105889		6,00 ST	PLANETENRAD	PLANET GEAR	ROUE PLANÉTAIRE
41	1000105890		6,00 ST	LAGER	BEARING	PALIER
42	1000105891		2,00 ST	STOPFEN	PLUG	BOUCHON
43	1000105893		4,00 ST	SENKSCHRAUBE	SINKSCREW	VIS À TÊTE NOYÉE
44	1000105894		2,00 ST	PLANETENGEHÄUSE	PLANETARY HOUSING	BOÎTE PLANÉTAIRE
45	1000105897		2,00 ST	ANLAUFSCHEIBE	WASHER	DISQUE DE DÉMARRAGE
46	1000105898		16,00 ST	MUTTER	NUT	ÉCROU

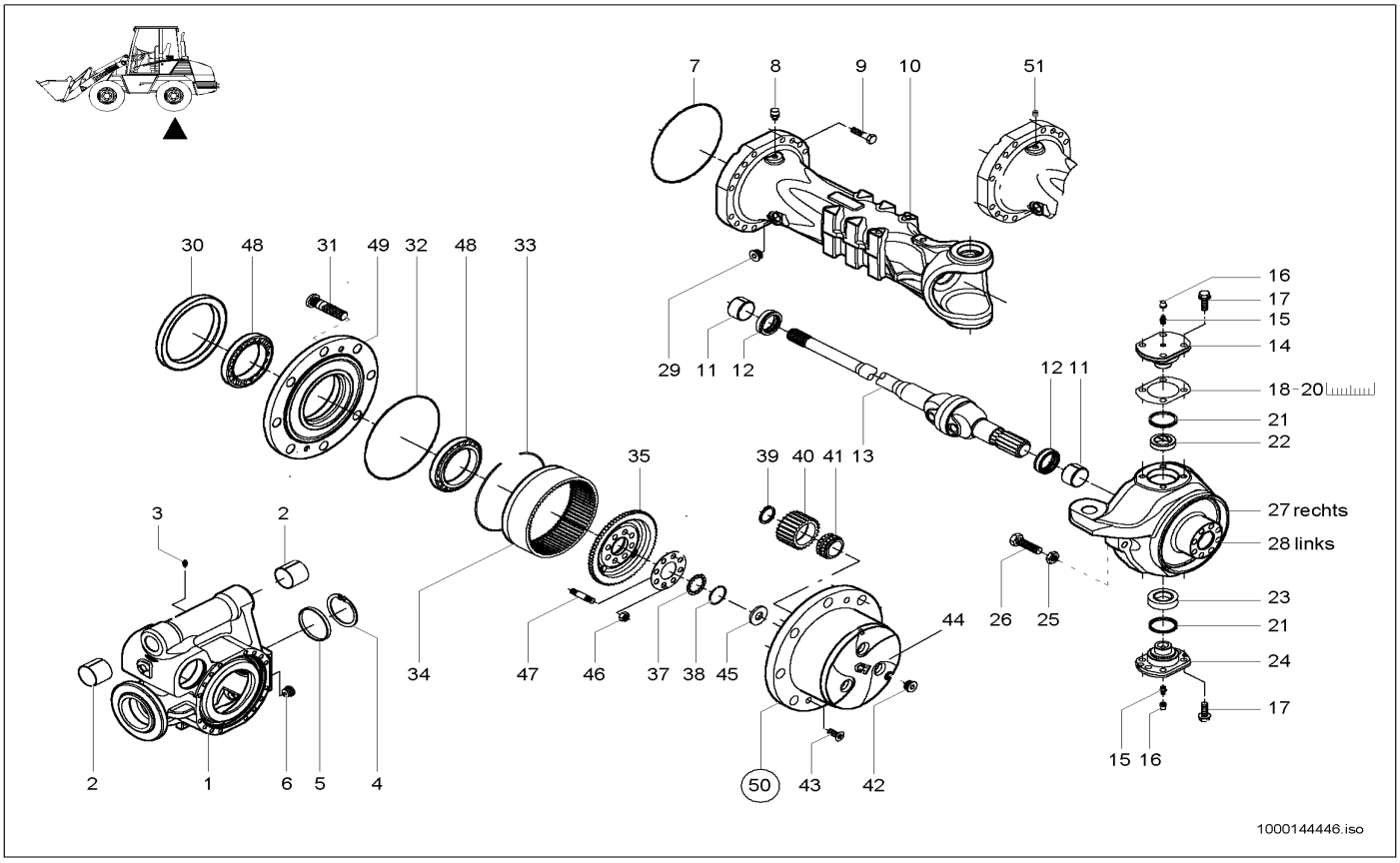

Pos	Art.-Nr.	Anm.	Q'TY	BEZEICHNUNG	PART NAME	DESIGNATION
47	1000105899		16,00 ST	STIFTSCHRAUBE	STUD	GOUJON
48	1000105854		4,00 ST	LAGER	BEARING	PALIER
49	1000143374		2,00 ST	RADNABE	WHEEL HUB	MOYEU DE ROUE
50	1000105910		2,00 ST	PLANETENGEHÄUSE	PLANETARY HOUSING	BOÎTE PLANÉTAIRE
51	1000106914		1,00 ST	VERSCHLUSSSCHRAUBE	LOCK SCREW	VIS DE FERMETURE

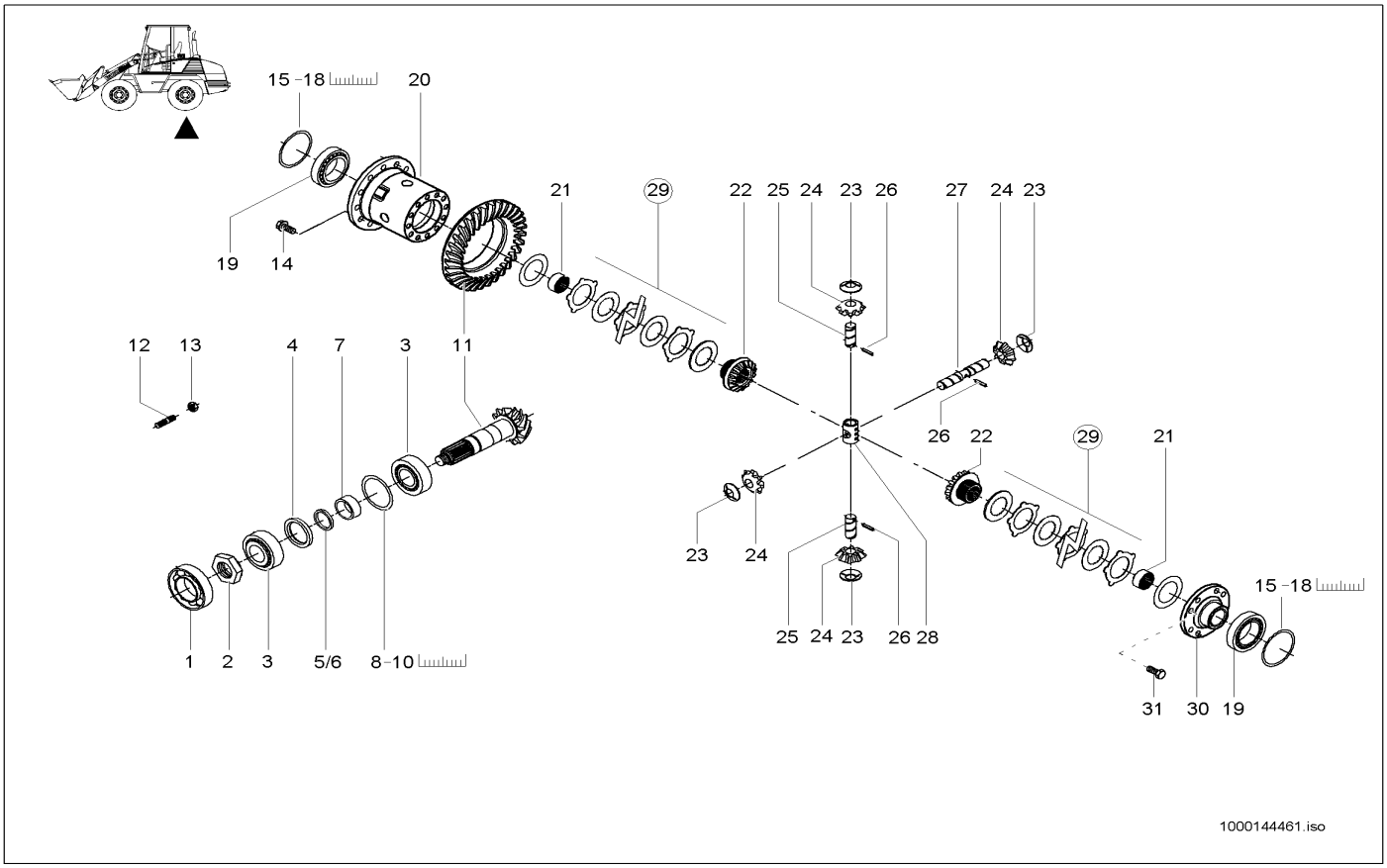

Pos	Art.-Nr.	Anm.	Q'TY	BEZEICHNUNG	PART NAME	DESIGNATION
1	1000084962		1,00 ST	RILLENKUGELLAGER	BALL BEARING	ROULEMENT À RAINURE
2	1000143385		1,00 ST	MUTTER	NUT	ÉCROU
3	1000143381		2,00 ST	LAGER	BEARING	PALIER
4	1000143382		1,00 ST	DICHTRING	SEAL RING	BAGUE D'ÉTANCHÉITÉ
5	1000143296	0,2mm	1,00 ST	RING	RING	ANNEAU
6	1000143297	0,5mm	1,00 ST	RING	RING	ANNEAU
7	1000106924		1,00 ST	DISTANZRING	SHIM	ANNEAU D'ÉCARTEMENT
8	1000143298	0,15mm	1,00 ST	EINSTELLSCHEIBE	DISC	DISQUE
9	1000143299	0,2mm	1,00 ST	EINSTELLSCHEIBE	DISC	DISQUE
10	1000143300	0,5mm	1,00 ST	EINSTELLSCHEIBE	DISC	DISQUE
11	1000143383		1,00 ST	TELLERRADPAAR	BEVEL GEAR PAIR	PAIRE DE COURONNE DE DIFFÉRENTIEL
12	1000143384		8,00 ST	STIFTSCHRAUBE	STUD	GOUJON
13	1000144462		8,00 ST	MUTTER	NUT	ÉCROU
14	1000102590		12,00 ST	SCHRAUBE	SCREW	VIS
15	1000143307	0,15mm	2,00 ST	EINSTELLSCHEIBE	DISC	DISQUE
16	1000143308	0,2mm	2,00 ST	EINSTELLSCHEIBE	DISC	DISQUE
17	1000143309	0,5mm	2,00 ST	EINSTELLSCHEIBE	DISC	DISQUE
18	1000143310	1,0mm	2,00 ST	EINSTELLSCHEIBE	DISC	DISQUE
19	1000102596		2,00 ST	KEGELROLLENLAGER	TAPER ROLLER BEARING	ROULEMENT À ROULEAUX CONIQUES
20	1000143302		1,00 ST	DIFFERENTIALGEHÄUSE	DIFFERENTIAL HOUSING	BOÎTE DIFFÉRENTIELLE
21	1000143303		2,00 ST	ANLAUFBUCHSE	BUSHING	BAGUE DE DÉMARRAGE
22	1000143304		2,00 ST	AUSGLEICHSWELLENRAD	DIFF.SHAFT GEAR	ROUE D'ARBRE DE COMPENSATION
23	1000102605		4,00 ST	ANLAUFSCHEIBE	WASHER	DISQUE DE DÉMARRAGE
24	1000102603		4,00 ST	KEGELRAD	PINION	ROUE CONIQUE
25	1000102606		2,00 ST	BOLZEN	PIN	AXE
26	1000102607		3,00 ST	STIFT	PIN	GOUPILLE
27	1000102608		1,00 ST	BOLZEN	PIN	AXE
28	1000102609		1,00 ST	KREUZSTÜCK	CROSS PIECE	PIÈCE EN CROIX
29	1000143312		2,00 ST	KUPPLUNGSSCHEIBE	CLUTCH DISC	DISQUE DE LA FRICTION
30	1000143306		1,00 ST	DECKEL	COVER	COUVERCLE
31	1000106910		8,00 ST	6KT-SCHRAUBE	HEX SCREW	VIS À TÊTE HEXAGONALE

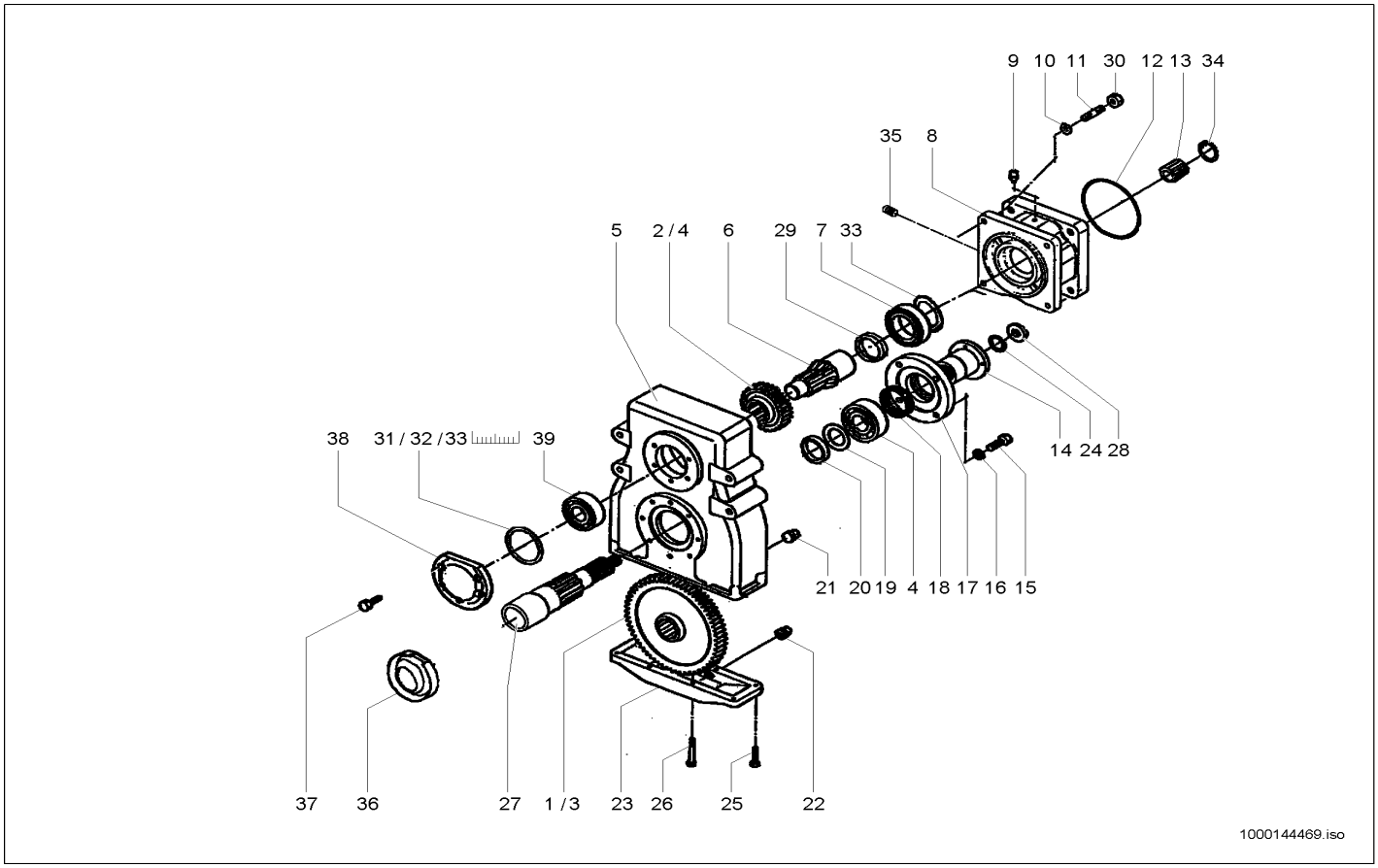

Pos	Art.-Nr.	Anm.	Q'TY	BEZEICHNUNG	PART NAME	DESIGNATION
1	1000143415	A:346010115 A:346020021	1,00 ST	ZAHNRAD	GEAR	ROUE DENTÉE
2	1000143414	A:346010115 A:346020021	1,00 ST	ZAHNRAD	GEAR	ROUE DENTÉE
3	1000148388	E:346010116 E:346020022	1,00 ST	ZAHNRAD	GEAR	ROUE DENTÉE
4	1000148387	E:346010116 E:346020022	1,00 ST	ZAHNRAD	GEAR	ROUE DENTÉE
5	1000143393		1,00 ST	GEHÄUSE	HOUSING	BOÎTE
6	1000143404		1,00 ST	ANTRIEBSWELLE	DRIVE SHAFT	ARBRE MOTEUR
7	1000143391		1,00 ST	KUGELLAGER	BALL BEARING	ROULEMENT À BILLES
8	1000143388		1,00 ST	DECKEL	COVER	COUVERCLE
9	1000105844		1,00 ST	ENTLÜFTER	BREATHER	AÉRATEUR
10	1000143394		4,00 ST	FEDERRING	SPRING RING	RONDELLE À RESSORT
11	1000143396		4,00 ST	STIFTSCHRAUBE	STUD	GOUJON
12	1000143397		1,00 ST	O-RING	O-RING	ANNEAU EN O
13	1000143398		1,00 ST	BUCHSE	BUSHING	BAGUE
14	1000088748		1,00 ST	FLANSCH	FLANGE	BRIDE
15	1000143399		4,00 ST	6KT-SCHRAUBE	HEX SCREW	VIS À TÊTE HEXAGONALE
16	1000143395		4,00 ST	FEDERRING	SPRING RING	RONDELLE À RESSORT
17	1000143389		1,00 ST	DECKEL	COVER	COUVERCLE
18	1000088706		1,00 ST	DICHTRING	SEAL RING	BAGUE D'ÉTANCHÉITÉ
19	1000143400		1,00 ST	DISTANZRING	SHIM	ANNEAU D'ÉCARTEMENT
20	1000143401		1,00 ST	DISTANZRING	SHIM	ANNEAU D'ÉCARTEMENT
21	1000143405		2,00 ST	STOPFEN	PLUG	BOUCHON
22	1000088766		1,00 ST	MAGNETFILTERSTOPFEN	MAGNETFILTER PLUG	BOUCHON DE FILTRE MAGNÉTIQUE
23	1000143390		1,00 ST	DECKEL	COVER	COUVERCLE
24	1000084961		1,00 ST	O-RING	O-RING	ANNEAU EN O
25	1000143406		4,00 ST	ZYLINDERSCHRAUBE	CHEESE HEAD SCREW	VIS À TÊTE CYLINDRIQUE
26	1000143407		4,00 ST	SCHRAUBE	SCREW	VIS
27	1000143408		1,00 ST	WELLE	SHAFT	ONDE
28	1000088765		1,00 ST	MUTTER	NUT	ÉCROU
29	1000143402		1,00 ST	DISTANZRING	SHIM	ANNEAU D'ÉCARTEMENT
30	1000106340		4,00 ST	MUTTER	NUT	ÉCROU
31	1000143409	0,15mm	1,00 ST	EINSTELLSCHEIBE	DISC	DISQUE
32	1000143410	0,2mm	1,00 ST	EINSTELLSCHEIBE	DISC	DISQUE
33	1000143411	0,5mm	1,00 ST	EINSTELLSCHEIBE	DISC	DISQUE
34	1000143412		1,00 ST	SICHERUNGSRING	LOCK RING	BAGUE DE SÛRETÉ
35	1000106914		1,00 ST	VERSCHLUSSSCHRAUBE	LOCK SCREW	VIS DE FERMETURE
36	1000143413		1,00 ST	BLECH	PLATE	TÔLE
37	1000143386		5,00 ST	ZYLINDERSCHRAUBE	CHEESE HEAD SCREW	VIS À TÊTE CYLINDRIQUE
38	1000143387		1,00 ST	DECKEL	COVER	COUVERCLE
39	1000143392		1,00 ST	KUGELLAGER	BALL BEARING	ROULEMENT À BILLES

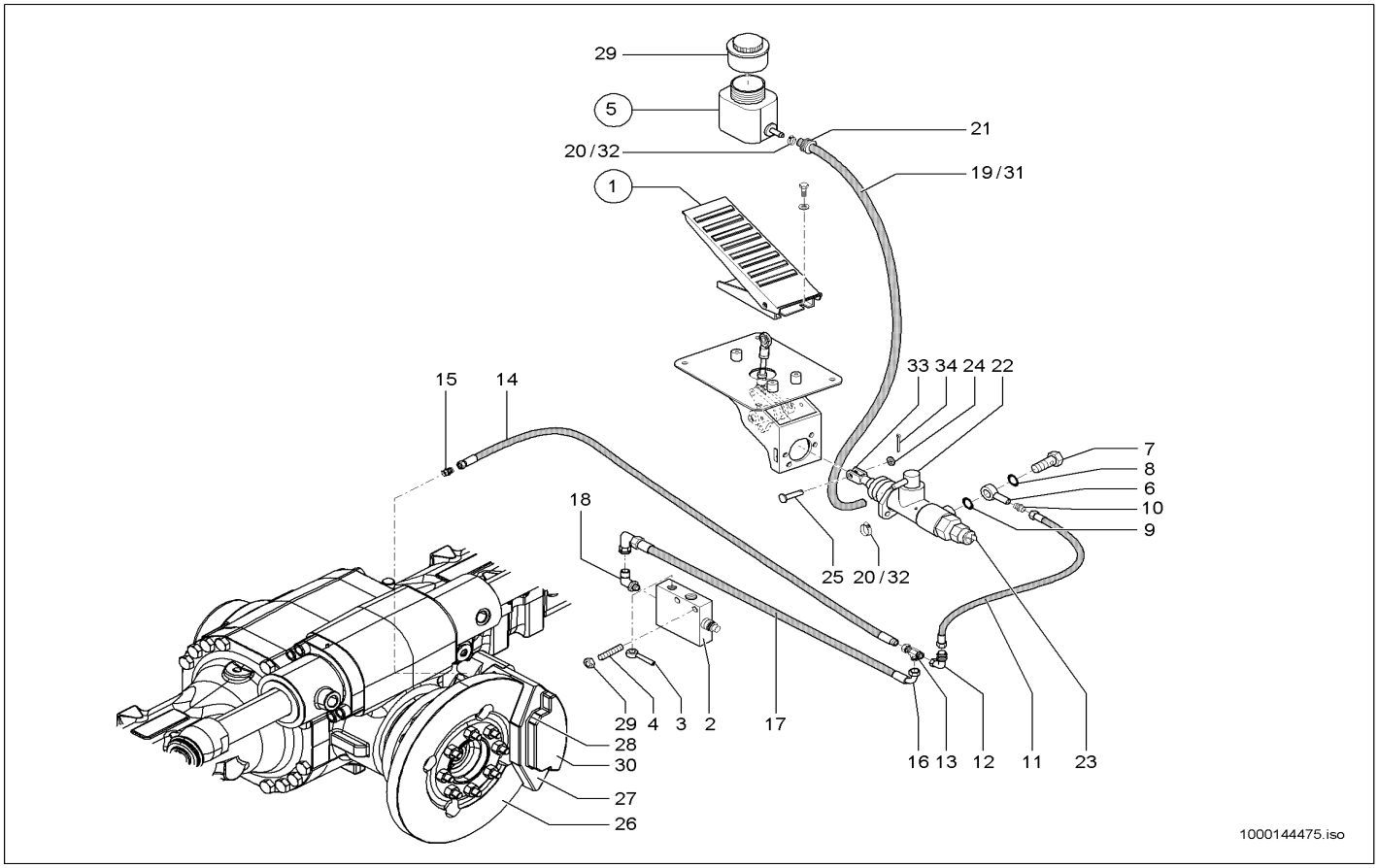

Pos	Art.-Nr.	Anm.	Q'TY	BEZEICHNUNG	PART NAME	DESIGNATION
1	1000133216		1,00 ST	BREMSPEDAL	BRAKE PEDAL	PÉDALE DE FREIN
2	1000052099		1,00 ST	INCHVENTIL	INCHING VALVE	SOUPAPE D'INCH
3	1000142883		1,00 ST	ENTLÜFTUNGSLEITUNG	BREATHER LINE	LIGNE D'AIR
4	1000015359		2,00 ST	6KT-SCHRAUBE	HEX SCREW	VIS À TÊTE HEXAGONALE
5	1000051614		1,00 ST	AUSGLEICHSBEHÄLTER	REGULATION CONTAINER	RÉSERVOIR ÉGALISEUR
6	1000019876		1,00 ST	RINGSTUTZEN	EYE PIECE	TUBULURE ANNULAIRE
7	1000019878		1,00 ST	HOHLSCHRAUBE	BANJO BOLT	VIS CREUSE
8	1000085675		1,00 ST	DICHTRING	SEAL RING	BAGUE D'ÉTANCHÉITÉ
9	1000050105		1,00 ST	DICHTRING	SEAL RING	BAGUE D'ÉTANCHÉITÉ
10	1000015501		1,00 ST	VERSCHRAUBUNG	SCREW JOINT	RACCORD UNION
11	1000139265		1,00 ST	HYDRAULIKSCHLAUCH	HP HOSE	TUYAU FLEXIBLE HYDRAULIQUE
12	1000085055		1,00 ST	VERSCHRAUBUNG	SCREW JOINT	RACCORD UNION
13	1000085120		1,00 ST	VERSCHRAUBUNG	SCREW JOINT	RACCORD UNION
14	1000136129		1,00 ST	HYDRAULIKSCHLAUCH	HP HOSE	TUYAU FLEXIBLE HYDRAULIQUE
15	1000144490		1,00 ST	VERSCHRAUBUNG	SCREW JOINT	RACCORD UNION
16	1000101008		1,00 ST	WSV 6 L	WSV 6 L	WSV 6 L
17	1000137233		1,00 ST	HYDRAULIKSCHLAUCH	HP HOSE	TUYAU FLEXIBLE HYDRAULIQUE
18	1000103237		1,00 ST	VERSCHRAUBUNG	SCREW JOINT	RACCORD UNION
19	1000152492	A:346010562 A:346020344 A:346100048	0,90 M	SCHLAUCH	HOSE	TUYAU FLEXIBLE
20	1000103392	A:346010562 A:346020344 A:346100048	2,00 ST	SCHLAUCHSCHELLE	HOSE CLAMP	COLLIER DE TUYAU FLEXIBLE
21	1000033041		1,00 ST	DURCHFÜHRUNGSRING	JUNCTION	ANNEAU D'APPLICATION
22	1000135969		1,00 ST	HAUPTBREMSZYLINDER	MASTERBRAKE CYLINDER	CYLINDRE RÉCEPTEUR PRINCIPAL
23	1000100975		1,00 ST	DRUCKSCHALTER	PRESSURE SWITCH	INTERRUPTEUR DE PRESSION
24	1000110063		1,00 ST	GABELKOPF	FORK HEAD	TÊTE DE ATTACHE RAPIDE
25	1000110064		1,00 ST	BOLZEN	PIN	AXE
26	1000143313		1,00 ST	BREMSSCHEIBE	BRAKE DISC	DISQUE DE FREIN
27	1000143314		1,00 ST	BREMSSATTEL	BRAKE CALLIPER	ÉTRIER DE FREINAGE
28	1000144489		1,00 ST	BREMSBELAG	BRAKE LINING	PLAQUETTE DE FREIN
29	1000143654		1,00 ST	VERSCHLUSSDECKEL	LOCK COVER	COUVERCLE DE MÉCANISME DE FERMETURE
30	1000155688		1,00 ST	ZUBEHÖRSATZ	BRAKE LINING	PLAQUETTE DE FREIN
31	1000161484	E:346010563 E:346020345 E:346100049	0,98 M	SCHLAUCH	HOSE	TUYAU FLEXIBLE
32	1000032138	E:346010563 E:346020345 E:346100049	2,00 ST	SCHELLE	CLAMP	BRIDE
33	1000015431		1,00 ST	SCHEIBE	WASHER	RONDELLE
34	1000110065		1,00 ST	SPLINT	COTTERPIN	GOUPILLE

BREMSPEDAL
BRAKE PEDAL
PÉDALE DE FREIN

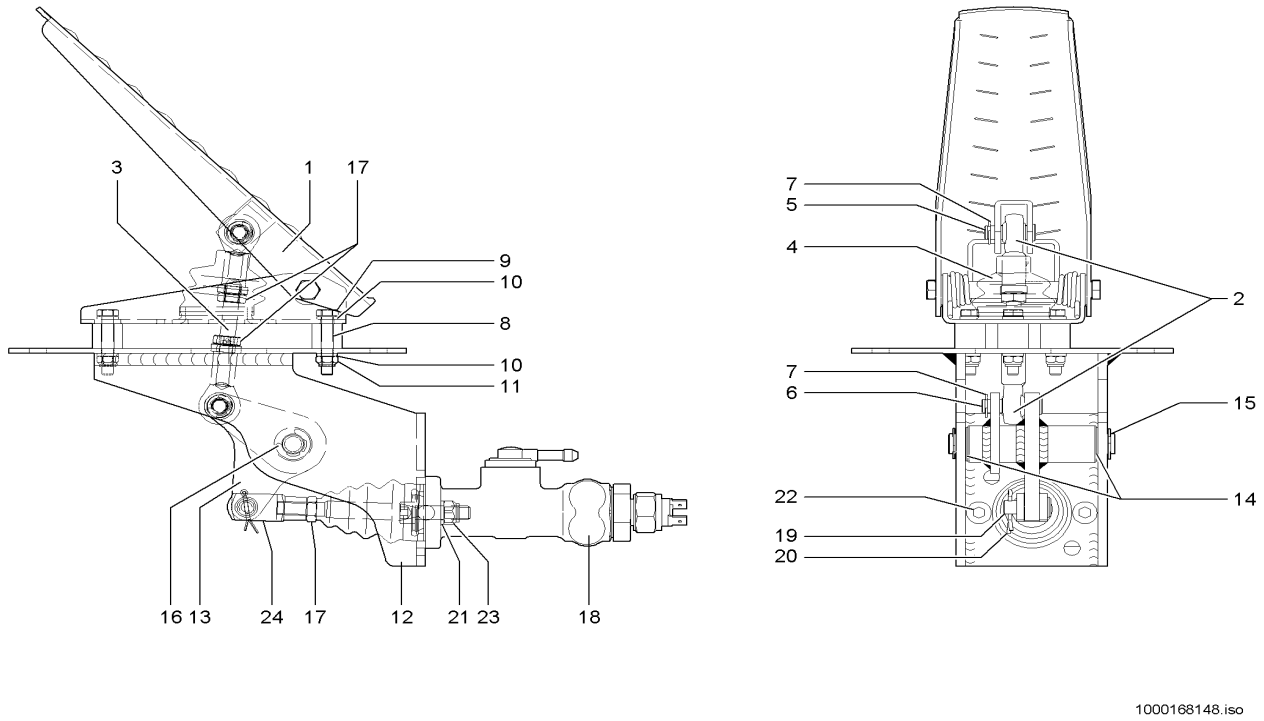

Pos	Art.-Nr.	Anm.	Q'TY	BEZEICHNUNG	PART NAME	DESIGNATION
1	1000150770		1,00 ST	BREMSPEDAL	BRAKE PEDAL	PÉDALE DE FREIN
2	1000110060		2,00 ST	KUGELGELENK	BALLJOINT	JOINT SPHÉRIQUE
3	1000168115		1,00 ST	GEWINDESTANGE	THREAD ROD	TIGE FILETÉE
4	1000110061		1,00 ST	FALTENBALG	BELLOW	SOUFFLET
5	1000146903		1,00 ST	BOLZEN	PIN	AXE
6	1000146901		1,00 ST	BOLZEN	PIN	AXE
7	1000168113		2,00 ST	SICHERUNGSRING	LOCK RING	BAGUE DE SÛRETÉ
8	1000150781		3,00 ST	RING	RING	ANNEAU
9	1000150782		3,00 ST	6KT-SCHRAUBE	HEX SCREW	VIS À TÊTE HEXAGONALE
10	1000150783		6,00 ST	SCHEIBE	WASHER	RONDELLE
11	1000150784		3,00 ST	6KT-MUTTER	HEXAGON NUT	ÉCROU HEXAGONAL
12	1000168070		1,00 ST	LAGERUNG	MOUNTING	STOCKAGE
13	1000168116		1,00 ST	HEBEL	LEVER	LEVIER
14	1000150677		2,00 ST	BUCHSE	BUSHING	BAGUE
15	1000150678		1,00 ST	BOLZEN	PIN	AXE
16	1000150680		2,00 ST	SICHERUNGSRING	LOCK RING	BAGUE DE SÛRETÉ
17	1000085586		3,00 ST	6KT-MUTTER	HEXAGON NUT	ÉCROU HEXAGONAL
18	1000135969		1,00 ST	HAUPTBREMSZYLINDER	MASTERBRAKE CYLINDER	CYLINDRE RÉCEPTEUR PRINCIPAL
19	1000110064		1,00 ST	BOLZEN	PIN	AXE
20	1000110065		1,00 ST	SPLINT	COTTERPIN	GOUPILLE
21	1000015431		2,00 ST	SCHEIBE	WASHER	RONDELLE
22	1000015343		2,00 ST	6KT-SCHRAUBE	HEX SCREW	VIS À TÊTE HEXAGONALE
23	1000013022		2,00 ST	6KT-MUTTER	HEXAGON NUT	ÉCROU HEXAGONAL
24	1000110063		1,00 ST	GABELKOPF	FORK HEAD	TÊTE DE ATTACHE RAPIDE

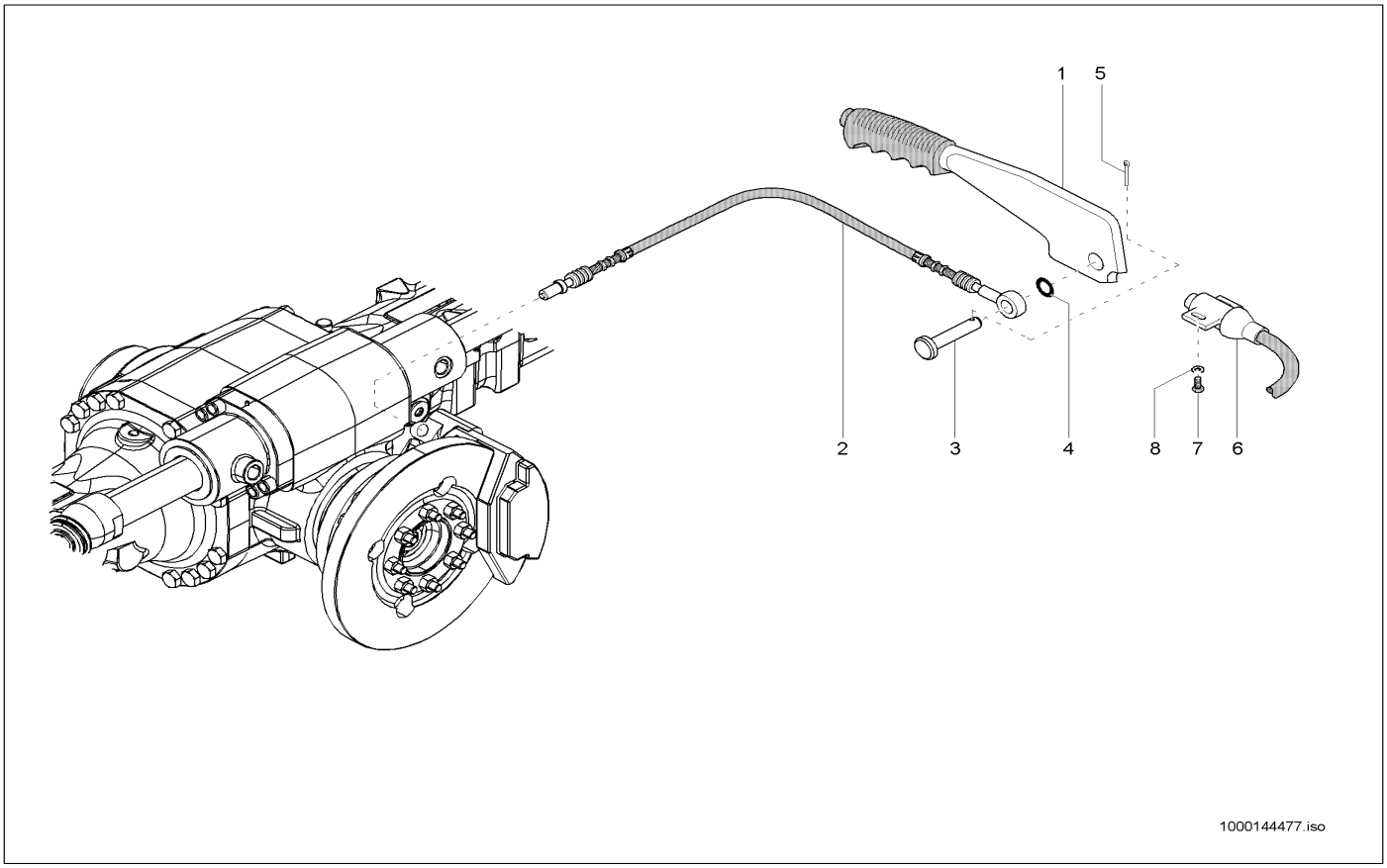

Pos	Art.-Nr.	Anm.	Q'TY	BEZEICHNUNG	PART NAME	DESIGNATION
1	1000088091		1,00 ST	HANDBREMSHEBEL	PARKING BRAKE LEVER	LEVIER DE FREIN DE STATIONNEMENT
2	1000138706		1,00 ST	SEILZUG	CABLE PULL	APPEL D'UN CORDAGE
3	1000096028		1,00 ST	BOLZEN	PIN	AXE
4	1000013027		1,00 ST	SCHEIBE	WASHER	RONDELLE
5	1000085657		1,00 ST	SPLINT	COTTERPIN	GOUPILLE
6	1000051973		1,00 ST	HANDBREMSSCHALTER	SWITCH	INTERRUPTEUR
7	1000106693		2,00 ST	ZYLINDERSCHRAUBE	CHEESE HEAD SCREW	VIS A TETE CYLINDRIQUE
8	1000092288		2,00 ST	SCHEIBE	WASHER	RONDELLE

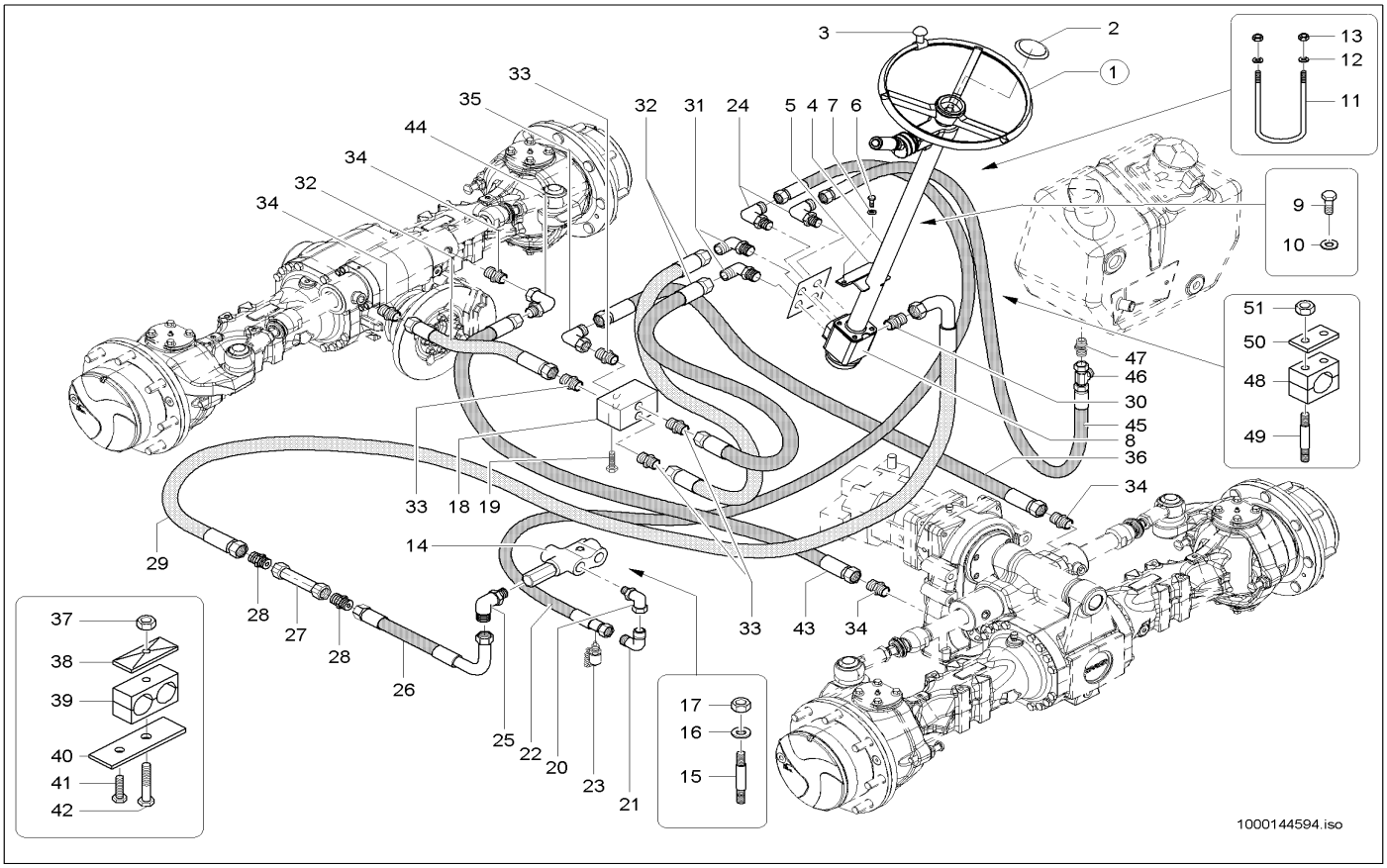

Pos	Art.-Nr.	Anm.	Q'TY	BEZEICHNUNG	PART NAME	DESIGNATION
1	1000102312		1,00 ST	LENKRAD	STEERING WHEEL	VOLANT DE DIRECTION
2	1000113679		1,00 ST	KAPPE	CAP	BOUCHON
3	1000113700		1,00 ST	GRIFF	HANDLE	MANETTE
4	1000133908		1,00 ST	LENKSÄULE	STEERING COLUMN	ARBRE DU VOLANT
5	1000134366		1,00 ST	KLEMMSTÜCK	CLAMP PIECE	MORCEAU POUR BLOCAGE
6	1000015345		4,00 ST	6KT-SCHRAUBE	HEX SCREW	VIS À TÊTE HEXAGONALE
7	1000092303		4,00 ST	SCHEIBE 10,5 ST A2C	WASHER 10,5 ST A2C	RONDELLE 10,5 ST A2C
8	1000104393		1,00 ST	LENKUNG HYDROSTATISCH	HYDROSTATIC STEERING	DIRECTION HYDROSTATIQUE
9	1000092303		2,00 ST	SCHEIBE 10,5 ST A2C	WASHER 10,5 ST A2C	RONDELLE 10,5 ST A2C
10	1000015345		2,00 ST	6KT-SCHRAUBE	HEX SCREW	VIS À TÊTE HEXAGONALE
11	1000133975		1,00 ST	BÜGELSCHRAUBE	SCREW	VIS
12	1000013027		2,00 ST	SCHEIBE	WASHER	RONDELLE
13	1000013021		2,00 ST	6KT-MUTTER	HEXAGON NUT	ÉCROU HEXAGONAL
14	1000028006		1,00 ST	PRIORITÄTSVENTIL	PRIORITY VALVE	SOUPAPE PRIORITAIRE
15	1000048894		1,00 ST	STIFTSCHRAUBE	STUD	GOUJON
16	1000015431		1,00 ST	SCHEIBE	WASHER	RONDELLE
17	1000013022		1,00 ST	6KT-MUTTER	HEXAGON NUT	ÉCROU HEXAGONAL
18	1000026782		1,00 ST	VENTILBLOCK	VALVE BLOCK	BLOC DE SOUPAPE
19	1000085312		2,00 ST	6KT-SCHRAUBE	HEX SCREW	VIS À TÊTE HEXAGONALE
20	1000028722		1,00 ST	VERSCHRAUBUNG	SCREW JOINT	RACCORD UNION
21	1000000573		1,00 ST	VERSCHRAUBUNG	SCREW JOINT	RACCORD UNION
22	1000136123		1,00 ST	HYDRAULIKSCHLAUCH	HP HOSE	TUYAU FLEXIBLE HYDRAULIQUE
23	1000028166		1,00 ST	MINIMESSANSCHLUSS	MINIMESS POINT	CONNEXION DE MINI MESURAGE
24	1000109207		1,00 ST	VERSCHRAUBUNG	SCREW JOINT	RACCORD UNION
25	1000028677		1,00 ST	VERSCHRAUBUNG	SCREW JOINT	RACCORD UNION
26	1000136124		1,00 ST	HYDRAULIKSCHLAUCH	HP HOSE	TUYAU FLEXIBLE HYDRAULIQUE
27	1000143202		1,00 ST	VERSCHRAUBUNG	SCREW JOINT	RACCORD UNION
28	1000143201		2,00 ST	BLENDE	PROTECTION	BANDEAU
29	1000136124		1,00 ST	HYDRAULIKSCHLAUCH	HP HOSE	TUYAU FLEXIBLE HYDRAULIQUE
30	1000109206		1,00 ST	VERSCHRAUBUNG	SCREW JOINT	RACCORD UNION
31	1000098831		1,00 ST	VERSCHRAUBUNG	SCREW JOINT	RACCORD UNION
32	1000029011		3,00 ST	HYDRAULIKSCHLAUCH	HP HOSE	TUYAU FLEXIBLE HYDRAULIQUE
33	1000085114		4,00 ST	VERSCHRAUBUNG	SCREW JOINT	RACCORD UNION
34	1000085112		4,00 ST	VERSCHRAUBUNG	SCREW JOINT	RACCORD UNION
35	1000015510		1,00 ST	VERSCHRAUBUNG	SCREW JOINT	RACCORD UNION
36	1000141591		1,00 ST	HYDRAULIKSCHLAUCH	HP HOSE	TUYAU FLEXIBLE HYDRAULIQUE
37	1000013022		4,00 ST	6KT-MUTTER	HEXAGON NUT	ÉCROU HEXAGONAL
38	1000031230		4,00 ST	DECKPLATTE	COVER PLATE	PLAQUE DE RECOUVREMENT
39	1000052646		4,00 ST	SCHELLE	CLAMP	BRIDE
40	1000136383		4,00 ST	HALTER	BRACKET CLUTCH	SUPPORT
41	1000015380		4,00 ST	6KT-SCHRAUBE	HEX SCREW	VIS À TÊTE HEXAGONALE
42	1000085382		4,00 ST	6KT-SCHRAUBE	HEX SCREW	VIS À TÊTE HEXAGONALE
43	1000141592		1,00 ST	HYDRAULIKSCHLAUCH	HP HOSE	TUYAU FLEXIBLE HYDRAULIQUE
44	1000015510		1,00 ST	VERSCHRAUBUNG	SCREW JOINT	RACCORD UNION
45	1000136122		1,00 ST	HYDRAULIKSCHLAUCH	HP HOSE	TUYAU FLEXIBLE HYDRAULIQUE
46	1000015516		1,00 ST	VERSCHRAUBUNG	SCREW JOINT	RACCORD UNION

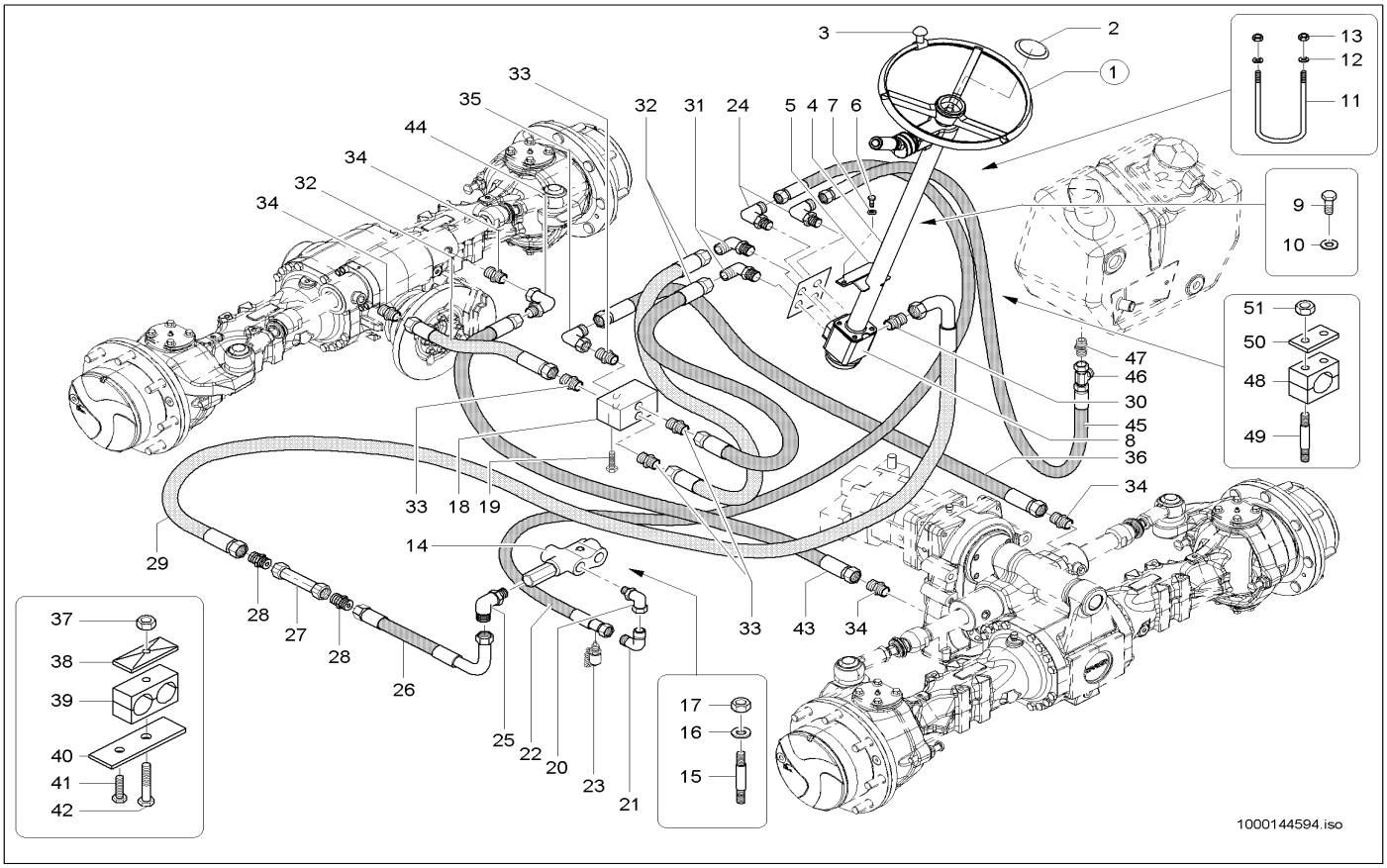

Pos	Art.-Nr.	Anm.	Q'TY	BEZEICHNUNG	PART NAME	DESIGNATION
47	1000028596		1,00 ST	VERSCHRAUBUNG	SCREW JOINT	RACCORD UNION
48	1000031502		2,00 ST	SCHELLE	CLAMP	BRIDE
49	1000048885		4,00 ST	STIFTSCHRAUBE	STUD	GOUJON
50	1000031260		2,00 ST	DECKPLATTE	COVER PLATE	PLAQUE DE RECOUVREMENT
51	1000085588		4,00 ST	6KT-MUTTER	HEXAGON NUT	ÉCROU HEXAGONAL

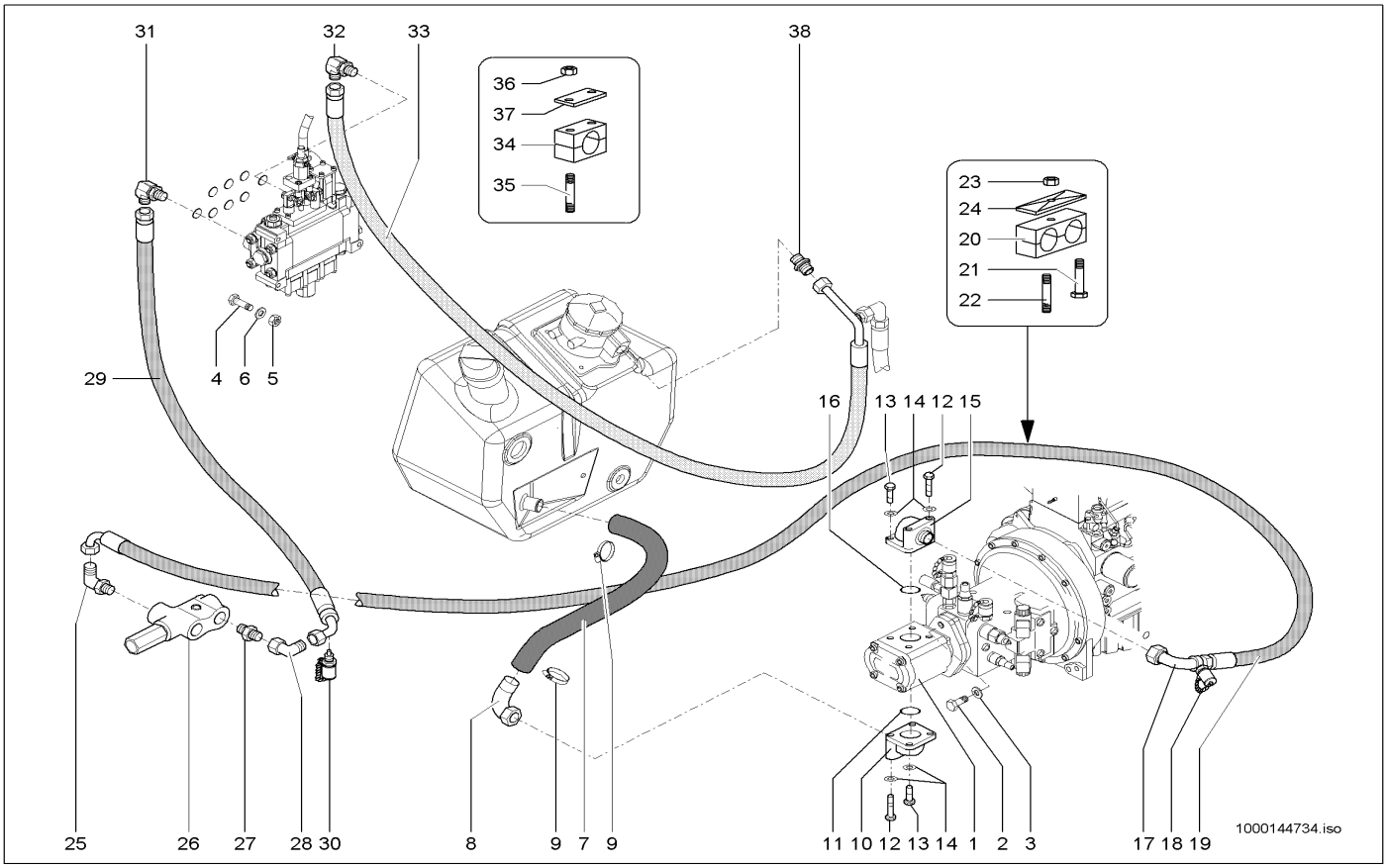

Pos	Art.-Nr.	Anm.	Q'TY	BEZEICHNUNG	PART NAME	DESIGNATION
1	1000028075		1,00 ST	HYDRAULIKPUMPE	HYDRAULIC PUMP	POMPE HYDRAULIQUE
2	1000047789		2,00 ST	6KT-SCHRAUBE	HEX SCREW	VIS À TÊTE HEXAGONALE
3	1000049219		2,00 ST	SCHEIBE	WASHER	RONDELLE
4	1000015402		3,00 ST	6KT-SCHRAUBE	HEX SCREW	VIS À TÊTE HEXAGONALE
5	1000013022		3,00 ST	6KT-MUTTER	HEXAGON NUT	ÉCROU HEXAGONAL
6	1000095341		3,00 ST	SCHEIBE	WASHER	RONDELLE
7	1000136027		1,00 ST	FORMSCHLAUCH	PRESHAPED TUBE	TUYAU FLEXIBLE DE FORME
8	1000109127		1,00 ST	SCHLAUCHARMATUR	HOSE FITTING	INSTRUMENT DE TUYAU FLEXIBLE
9	1000032146		2,00 ST	SCHELLE	CLAMP	BRIDE
10	1000085087		1,00 ST	VERSCHRAUBUNG	SCREW JOINT	RACCORD UNION
11	1000000877		1,00 ST	O-RING	O-RING	ANNEAU EN O
12	1000048280		4,00 ST	ZYLINDERSCHRAUBE	CHEESE HEAD SCREW	VIS A TETE CYLINDRIQUE
13	1000019450		4,00 ST	ZYLINDERSCHRAUBE	CHEESE HEAD SCREW	VIS A TETE CYLINDRIQUE
14	1000019452		8,00 ST	FEDERRING	SPRING RING	RONDELLE À RESSORT
15	1000019449		1,00 ST	VERSCHRAUBUNG	SCREW JOINT	RACCORD UNION
16	1000090263		1,00 ST	O-RING	O-RING	ANNEAU EN O
17	1000136036		1,00 ST	ANSCHLUSSSTÜCK	CONNECTION PIECE	PIÈCE DE CONNEXION
18	1000028166		1,00 ST	MINIMESSANSCHLUSS	MINIMESS POINT	CONNEXION DE MINI MESURAGE
19	1000137399		1,00 ST	HYDRAULIKSCHLAUCH	HP HOSE	TUYAU FLEXIBLE HYDRAULIQUE
20	1000031271		3,00 ST	SCHELLE	CLAMP	BRIDE
21	1000048894		2,00 ST	STIFTSCHRAUBE	STUD	GOUJON
22	1000085317		1,00 ST	6KT-SCHRAUBE	HEX SCREW	VIS À TÊTE HEXAGONALE
23	1000013022		3,00 ST	6KT-MUTTER	HEXAGON NUT	ÉCROU HEXAGONAL
24	1000031245		3,00 ST	DECKPLATTE	COVER PLATE	PLAQUE DE RECOUVREMENT
25	1000028464		1,00 ST	VERSCHRAUBUNG	SCREW JOINT	RACCORD UNION
26	1000028006		1,00 ST	PRIORITÄTSVENTIL	PRIORITY VALVE	SOUPAPE PRIORITAIRE
27	1000015559		1,00 ST	VERSCHRAUBUNG	SCREW JOINT	RACCORD UNION
28	1000015513		1,00 ST	VERSCHRAUBUNG	SCREW JOINT	RACCORD UNION
29	1000137769		1,00 ST	HYDRAULIKSCHLAUCH	HP HOSE	TUYAU FLEXIBLE HYDRAULIQUE
30	1000028166		1,00 ST	MINIMESSANSCHLUSS	MINIMESS POINT	CONNEXION DE MINI MESURAGE
31	1000028464		1,00 ST	VERSCHRAUBUNG	SCREW JOINT	RACCORD UNION
32	1000052154		1,00 ST	VERSCHRAUBUNG	SCREW JOINT	RACCORD UNION
33	1000136044		1,00 ST	HYDRAULIKSCHLAUCH	HP HOSE	TUYAU FLEXIBLE HYDRAULIQUE
34	1000032250		3,00 ST	SCHELLE	CLAMP	BRIDE
35	1000048880		6,00 ST	STIFTSCHRAUBE	STUD	GOUJON
36	1000085588		6,00 ST	6KT-MUTTER	HEXAGON NUT	ÉCROU HEXAGONAL
37	1000099794		2,00 ST	DECKPLATTE	COVER PLATE	PLAQUE DE RECOUVREMENT
38	1000085107		1,00 ST	VERSCHRAUBUNG	SCREW JOINT	RACCORD UNION

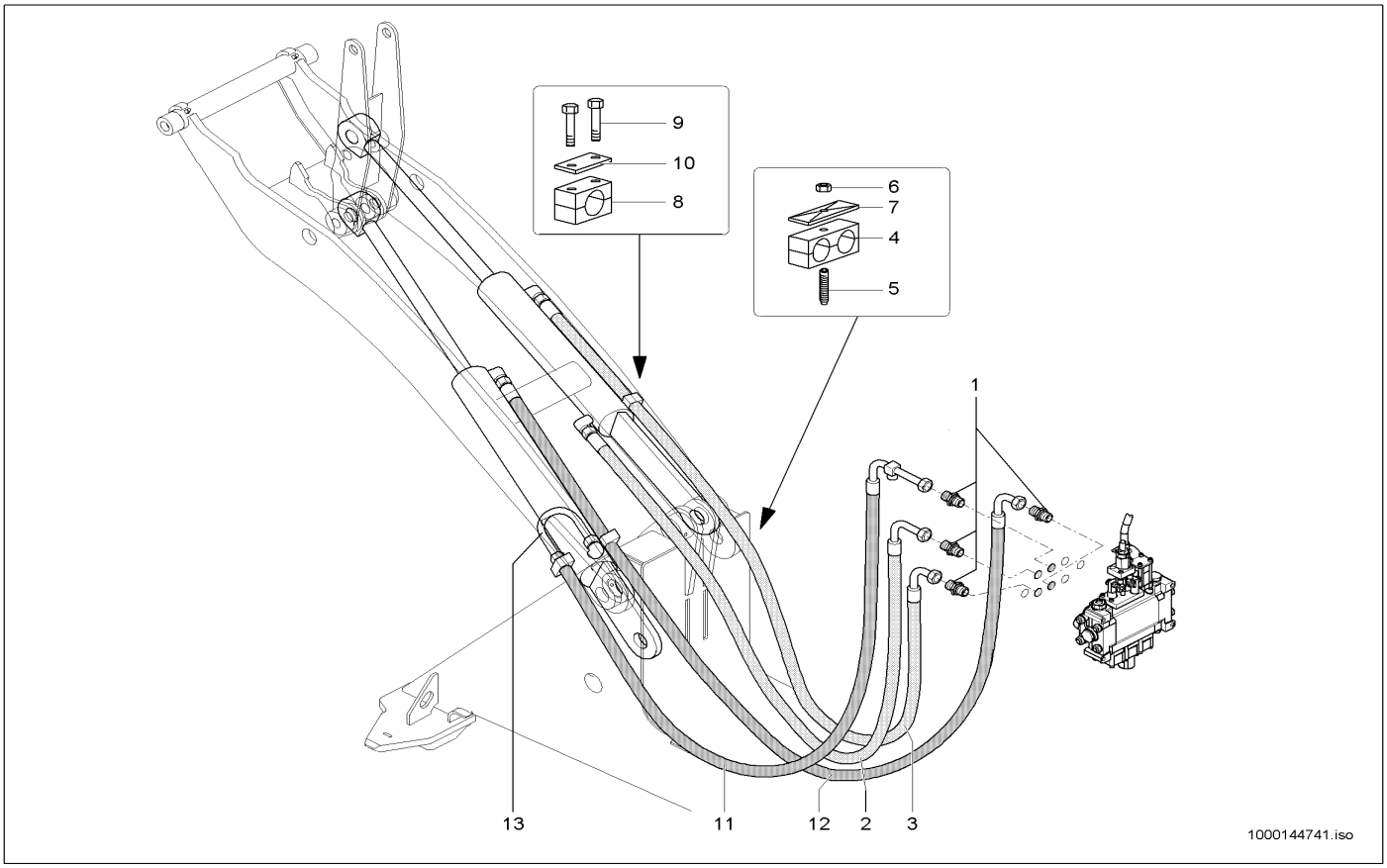

Pos	Art.-Nr.	Anm.	Q'TY	BEZEICHNUNG	PART NAME	DESIGNATION
1	1000015494		2,00 ST	VERSCHRAUBUNG	SCREW JOINT	RACCORD UNION
2	1000136204		1,00 ST	HYDRAULIKSCHLAUCH	HP HOSE	TUYAU FLEXIBLE HYDRAULIQUE
3	1000136205		1,00 ST	HYDRAULIKSCHLAUCH	HP HOSE	TUYAU FLEXIBLE HYDRAULIQUE
4	1000031638	20,0/20,0	2,00 ST	SCHELLE	CLAMP	BRIDE
5	1000048894		2,00 ST	STIFTSCHRAUBE	STUD	GOUJON
6	1000013022		2,00 ST	6KT-MUTTER	HEXAGON NUT	ÉCROU HEXAGONAL
7	1000031245		2,00 ST	DECKPLATTE	COVER PLATE	PLAQUE DE RECOUVREMENT
8	1000032192	20,0	2,00 ST	SCHELLE	CLAMP	BRIDE
9	1000085310		4,00 ST	6KT-SCHRAUBE	HEX SCREW	VIS À TÊTE HEXAGONALE
10	1000031643		2,00 ST	DECKPLATTE	COVER PLATE	PLAQUE DE RECOUVREMENT
11	1000136348		1,00 ST	HYDRAULIKSCHLAUCH	HP HOSE	TUYAU FLEXIBLE HYDRAULIQUE
12	1000136349		1,00 ST	HYDRAULIKSCHLAUCH	HP HOSE	TUYAU FLEXIBLE HYDRAULIQUE
13	1000108257		1,00 ST	ANSCHLUSSSTÜCK	CONNECTION PIECE	PIÈCE DE CONNEXION

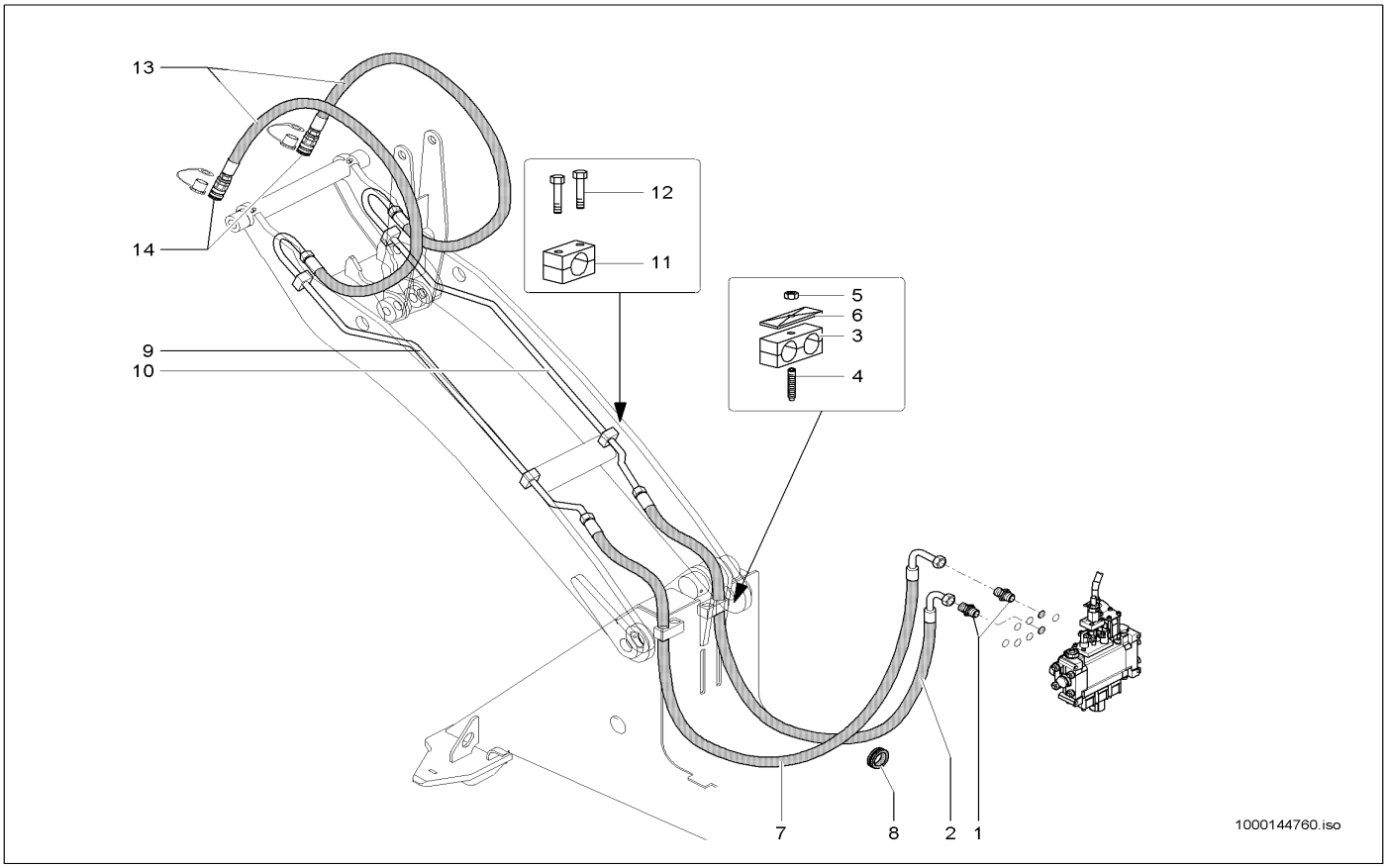

Pos	Art.-Nr.	Anm.	Q'TY	BEZEICHNUNG	PART NAME	DESIGNATION
1	1000015494		2,00 ST	VERSCHRAUBUNG	SCREW JOINT	RACCORD UNION
2	1000137237		1,00 ST	HYDRAULIKSCHLAUCH	HP HOSE	TUYAU FLEXIBLE HYDRAULIQUE
3	1000031638	20,0/20,0	2,00 ST	SCHELLE	CLAMP	BRIDE
4	1000048894		2,00 ST	STIFTSCHRAUBE	STUD	GOUJON
5	1000013022		2,00 ST	6KT-MUTTER	HEXAGON NUT	ÉCROU HEXAGONAL
6	1000031245		2,00 ST	DECKPLATTE	COVER PLATE	PLAQUE DE RECOUVREMENT
7	1000137238		1,00 ST	HYDRAULIKSCHLAUCH	HP HOSE	TUYAU FLEXIBLE HYDRAULIQUE
8	1000033872		3,00 ST	DURCHFÜHRUNGSRING	JUNCTION	ANNEAU D'APPLICATION
9	1000090715		1,00 ST	HYDRAULIKROHR	HYDRAULIC PIPE	TUBE HYDRAULIQUE
10	1000090716		1,00 ST	HYDRAULIKROHR	HYDRAULIC PIPE	TUBE HYDRAULIQUE
11	1000032051	15,0	4,00 ST	SCHELLE	CLAMP	BRIDE
12	1000048166		8,00 ST	ZYLINDERSCHRAUBE	CHEESE HEAD SCREW	VIS A TETE CYLINDRIQUE
13	1000028816		2,00 ST	HYDRAULIKSCHLAUCH	HP HOSE	TUYAU FLEXIBLE HYDRAULIQUE
14	1000019246		2,00 ST	SCHNELLVERSCHLUßKUPPLUNG	QUICK LOCK COUPLING	COUPLEUR À FERMETURE RAPIDE

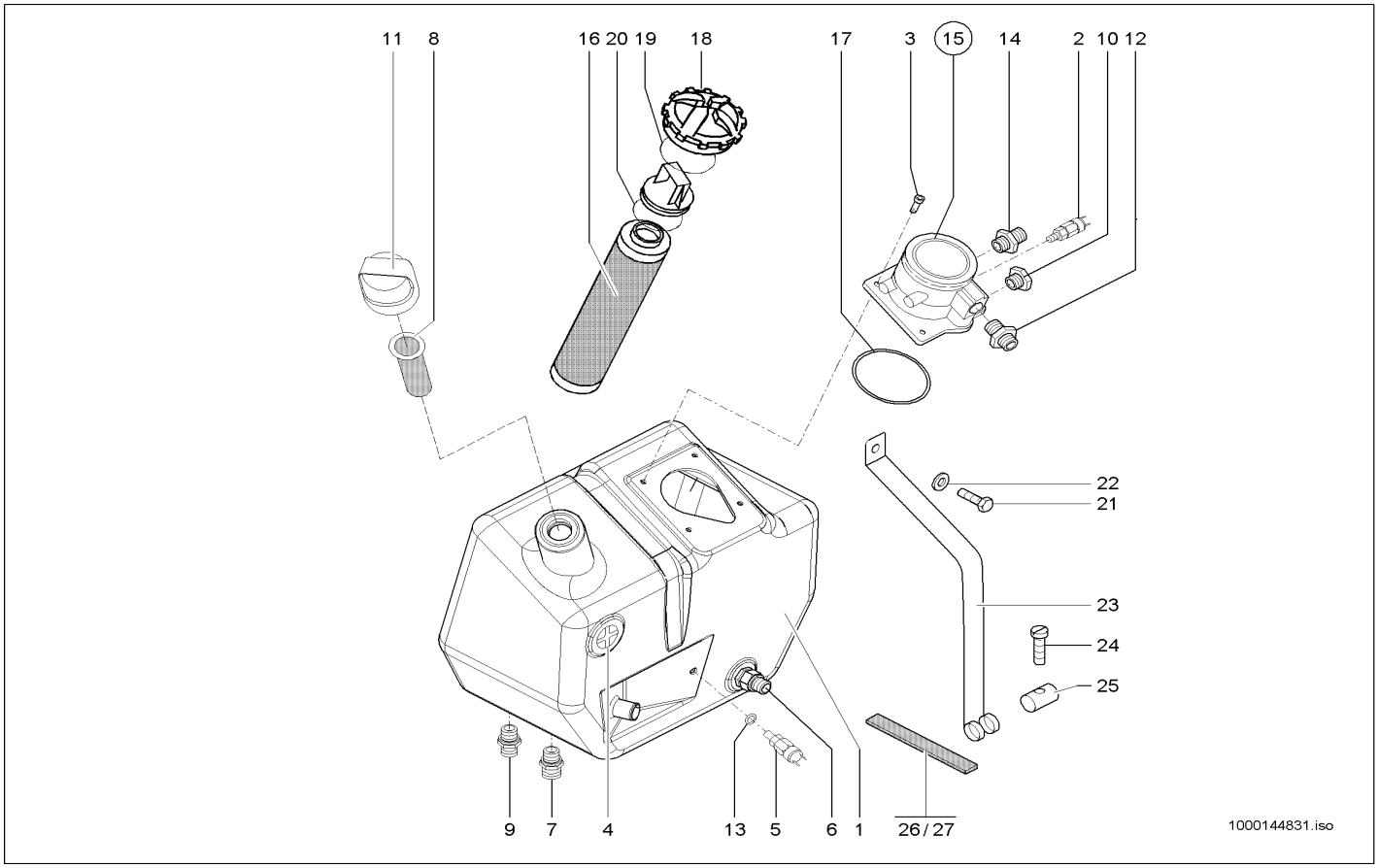

Pos	Art.-Nr.	Anm.	Q'TY	BEZEICHNUNG	PART NAME	DESIGNATION
1	1000035515		1,00 ST	HYDRAULIKTANK	HYDRAULIC TANK	RÉSERVOIR HYDRAULIQUE
2	1000005154		1,00 ST	DRUCKSCHALTER	PRESSURE SWITCH	INTERRUPTEUR DE PRESSION
3	1000015354		4,00 ST	ZYLINDERSCHRAUBE	CHEESE HEAD SCREW	VIS A TETE CYLINDRIQUE
4	1000022318		1,00 ST	ÖLSTANDSAUGE	OILLEVEL SIGHT GLASS	OEIL DU NIVAU D'HUILE
5	1000027555		1,00 ST	TEMPERATURSCHALTER	TEMPERATURE SWITCH	INTERRUPTEUR DE TÉMPERATURE
6	1000107702		1,00 ST	RÜCKSCHLAGVENTIL	NON RETURN VALVE	SOUPAPE DE RETENUE
7	1000028095		1,00 ST	ABLAßKUPPLUNG	DRAIN COUPLING	COUPLEUR DE PURGE
8	1000028238		1,00 ST	SIEB	SCREEN	CRIBLE
9	1000028596		1,00 ST	VERSCHRAUBUNG	SCREW JOINT	RACCORD UNION
10	1000030655		1,00 ST	VERSCHLUSSSCHRAUBE	LOCK SCREW	VIS DE FERMETURE
11	1000052149		1,00 ST	BELÜFTUNGSFILTER	VENTING FILTER	FILTRE D'AÉRATION
12	1000085107		1,00 ST	VERSCHRAUBUNG	SCREW JOINT	RACCORD UNION
13	1000022510		1,00 ST	DICHTRING	SEAL RING	BAGUE D'ÉTANCHÉITÉ
14	1000100732		1,00 ST	VERSCHRAUBUNG	SCREW JOINT	RACCORD UNION
15	1000027665		1,00 ST	RÜCKLAUF-SAUGFILTER	REFLUX SUCTION FILTER	FILTRE DE REFLUX ASPIRANT
16	1000000567		1,00 ST	FILTEREINSATZ	FILTER INSERT	CARTOUCHE
17	1000090401		1,00 ST	O-RING	O-RING	ANNEAU EN O
18	1000000538		1,00 ST	DECKEL	COVER	COUVERCLE
19	1000000923		1,00 ST	O-RING	O-RING	ANNEAU EN O
20	1000000900		1,00 ST	O-RING	O-RING	ANNEAU EN O
21	1000085389	M8x12	1,00 ST	6KT-SCHRAUBE	HEX SCREW	VIS À TÊTE HEXAGONALE
22	1000013027	8,4	1,00 ST	SCHEIBE	WASHER	RONDELLE
23	1000032402	6x40	1,00 ST	SPANNBAND	CLMAP STRAP	COLLIER TENDEUR
24	1000085458		1,00 ST	ZYLINDERSCHRAUBE	CHEESE HEAD SCREW	VIS A TETE CYLINDRIQUE
25	1000030423		1,00 ST	BOLZEN	PIN	AXE
26	1000033239	L 470	2,00 ST	GUMMI	RUBBER	CAOUTCHOUC
27	1000033273	L 430	2,00 ST	GUMMI	RUBBER	CAOUTCHOUC

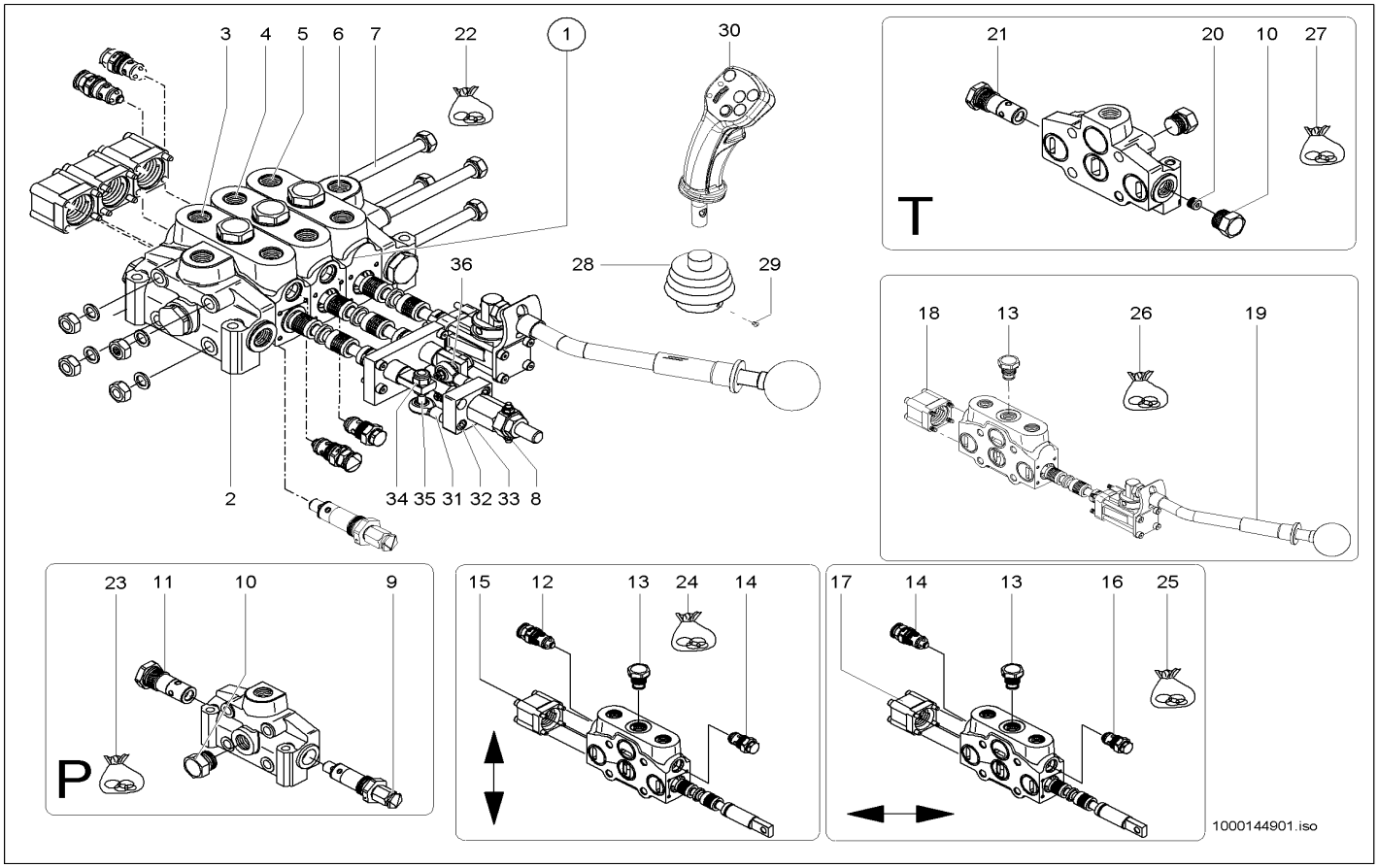

Pos	Art.-Nr.	Anm.	Q'TY	BEZEICHNUNG	PART NAME	DESIGNATION
1	1000135817		1,00 ST	STEUERGERÄT	DISTRIBUTOR	APPAREIL DE COMMANDE
2	1000144832		1,00 ST	VENTILBLOCK	VALVE BLOCK	BLOC DE SOUPAPE
3	1000144833		1,00 ST	VENTILBLOCK	VALVE BLOCK	BLOC DE SOUPAPE
4	1000144834		1,00 ST	VENTILBLOCK	VALVE BLOCK	BLOC DE SOUPAPE
5	1000144835		1,00 ST	VENTILBLOCK	VALVE BLOCK	BLOC DE SOUPAPE
6	1000144836		1,00 ST	VENTILBLOCK	VALVE BLOCK	BLOC DE SOUPAPE
7	1000144837		4,00 ST	ZUGANKER	TIE ROD	TIGE D'ANCRAGE
8	1000144838		1,00 ST	KREUZGELENK	CROSS UNION	JOINT UNIVERSEL
9	1000144839		1,00 ST	VENTIL	VALVE	SOUPAPE
10	1000144840		2,00 ST	STOPFEN	PLUG	BOUCHON
11	1000144861		1,00 ST	VENTIL	VALVE	SOUPAPE
12	1000144862		1,00 ST	VENTIL	VALVE	SOUPAPE
13	1000144863		3,00 ST	VENTIL	VALVE	SOUPAPE
14	1000144864		2,00 ST	VENTIL	VALVE	SOUPAPE
15	1000144865		1,00 ST	GEHÄUSE	HOUSING	BOÎTE
16	1000144866		1,00 ST	VENTIL	VALVE	SOUPAPE
17	1000144867		1,00 ST	GEHÄUSE	HOUSING	BOÎTE
18	1000144868		1,00 ST	GEHÄUSE	HOUSING	BOÎTE
19	1000144869		1,00 ST	STEUERHEBEL	CONTROL LEVER	LEVIER DE COMMANDE
20	1000144870		1,00 ST	STOPFEN	PLUG	BOUCHON
21	1000144871		1,00 ST	VENTIL	VALVE	SOUPAPE
22	1000144873		1,00 ST	DICHTSATZ	SEAL KIT	POCHETTE DE JOINTS
23	1000144874		1,00 ST	DICHTSATZ	SEAL KIT	POCHETTE DE JOINTS
24	1000144875		1,00 ST	DICHTSATZ	SEAL KIT	POCHETTE DE JOINTS
25	1000144876		1,00 ST	DICHTSATZ	SEAL KIT	POCHETTE DE JOINTS
26	1000144877		1,00 ST	DICHTSATZ	SEAL KIT	POCHETTE DE JOINTS
27	1000144878		1,00 ST	DICHTSATZ	SEAL KIT	POCHETTE DE JOINTS
28	1000033147		1,00 ST	FALTENBALG	BELLOW	SOUFFLET
29	1000092263		1,00 ST	LINSENSCHRAUBE	OVALHEAD SCREW	VIS NOYÉE À TÊTE BOMBÉ
30	1000136956		1,00 ST	STEUERHEBEL	CONTROL LEVER	LEVIER DE COMMANDE
31	1000160701		3,00 ST	GELENKSTÜCK	JOINT	ARTICULATION
32	1000160707		4,00 ST	ZYLINDERSCHRAUBE	CHEESE HEAD SCREW	VIS À TÊTE CYLINDRIQUE
33	1000160704		1,00 ST	PLATTE	PLATE	PLAQUE
34	1000160705		1,00 ST	MUTTER	NUT	ÉCROU
35	1000160702		1,00 ST	BOLZEN	PIN	AXE
36	1000160708		2,00 ST	BOLZEN	PIN	AXE

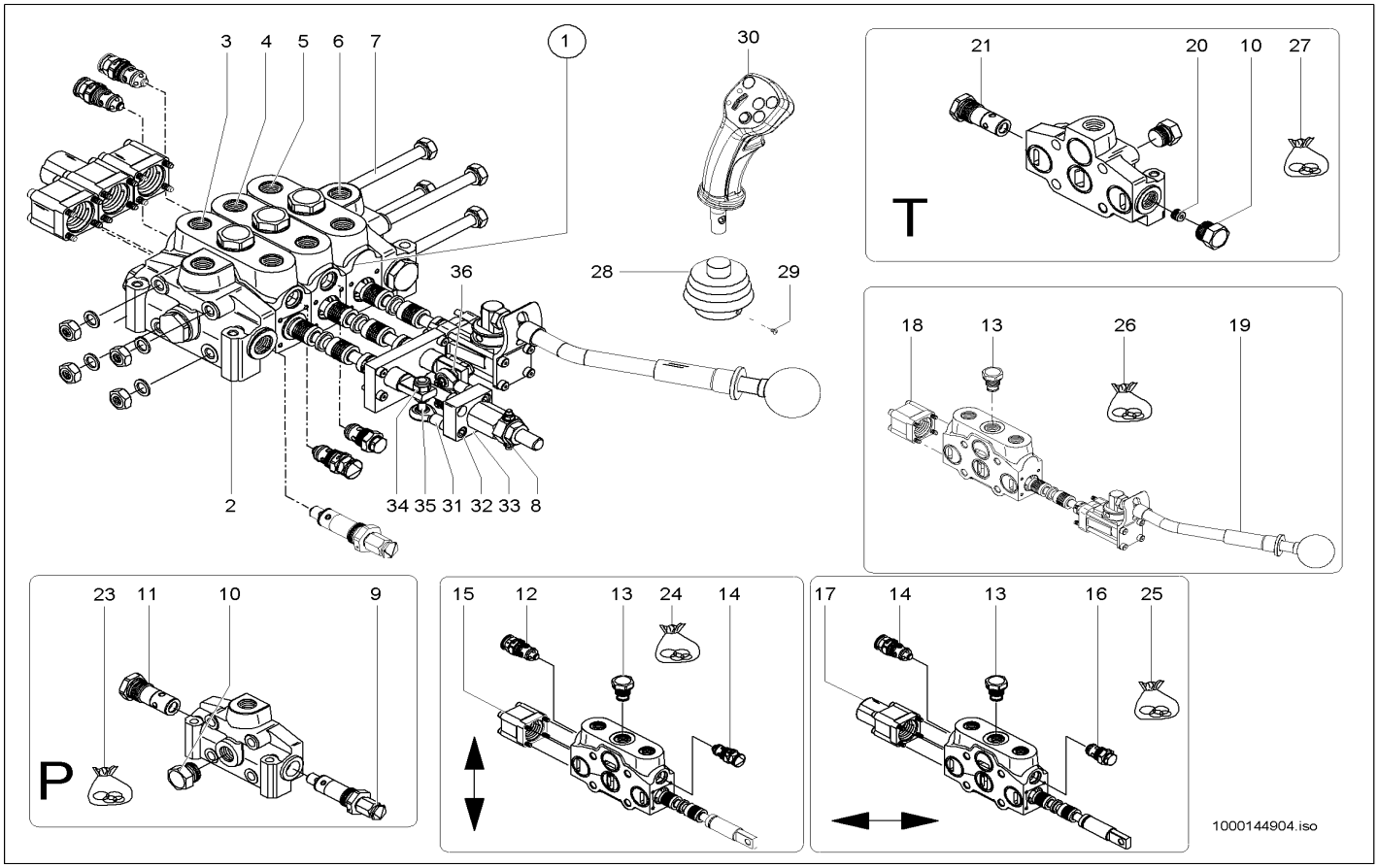

Pos	Art.-Nr.	Anm.	Q'TY	BEZEICHNUNG	PART NAME	DESIGNATION
1	1000135818		1,00 ST	STEUERGERÄT	DISTRIBUTOR	APPAREIL DE COMMANDE
2	1000144832		1,00 ST	VENTILBLOCK	VALVE BLOCK	BLOC DE SOUPAPE
3	1000144833		1,00 ST	VENTILBLOCK	VALVE BLOCK	BLOC DE SOUPAPE
4	1000144879		1,00 ST	VENTILBLOCK	VALVE BLOCK	BLOC DE SOUPAPE
5	1000144835		1,00 ST	VENTILBLOCK	VALVE BLOCK	BLOC DE SOUPAPE
6	1000144836		1,00 ST	VENTILBLOCK	VALVE BLOCK	BLOC DE SOUPAPE
7	1000144837		4,00 ST	ZUGANKER	TIE ROD	TIGE D'ANCRAGE
8	1000144880		1,00 ST	KREUZGELENK	CROSS UNION	JOINT UNIVERSEL
9	1000144839		1,00 ST	VENTIL	VALVE	SOUPAPE
10	1000144840		3,00 ST	STOPFEN	PLUG	BOUCHON
11	1000144861		1,00 ST	VENTIL	VALVE	SOUPAPE
12	1000144862		1,00 ST	VENTIL	VALVE	SOUPAPE
13	1000144863		3,00 ST	VENTIL	VALVE	SOUPAPE
14	1000144864		2,00 ST	VENTIL	VALVE	SOUPAPE
15	1000144865		1,00 ST	GEHÄUSE	HOUSING	BOÎTE
16	1000144866		1,00 ST	VENTIL	VALVE	SOUPAPE
17	1000144881		1,00 ST	GEHÄUSE	HOUSING	BOÎTE
18	1000144868		1,00 ST	GEHÄUSE	HOUSING	BOÎTE
19	1000144869		1,00 ST	STEUERHEBEL	CONTROL LEVER	LEVIER DE COMMANDE
20	1000144870		1,00 ST	STOPFEN	PLUG	BOUCHON
21	1000144871		1,00 ST	VENTIL	VALVE	SOUPAPE
22	1000144882		1,00 ST	DICHTSATZ	SEAL KIT	POCHETTE DE JOINTS
23	1000144875		1,00 ST	DICHTSATZ	SEAL KIT	POCHETTE DE JOINTS
24	1000144876		1,00 ST	DICHTSATZ	SEAL KIT	POCHETTE DE JOINTS
25	1000144877		1,00 ST	DICHTSATZ	SEAL KIT	POCHETTE DE JOINTS
26	1000144874		1,00 ST	DICHTSATZ	SEAL KIT	POCHETTE DE JOINTS
27	1000144878		1,00 ST	DICHTSATZ	SEAL KIT	POCHETTE DE JOINTS
28	1000033147		1,00 ST	FALTENBALG	BELLOW	SOUFFLET
29	1000092263		1,00 ST	LINSENSCHRAUBE	OVALHEAD SCREW	VIS NOYÉE À TÊTE BOMBÉ
30	1000136956		1,00 ST	STEUERHEBEL	CONTROL LEVER	LEVIER DE COMMANDE
31	1000160701		3,00 ST	GELENKSTÜCK	JOINT	ARTICULATION
32	1000160707		4,00 ST	ZYLINDERSCHRAUBE	CHEESE HEAD SCREW	VIS À TÊTE CYLINDRIQUE
33	1000160704		1,00 ST	PLATTE	PLATE	PLAQUE
34	1000160705		1,00 ST	MUTTER	NUT	ÉCROU
35	1000160702		1,00 ST	BOLZEN	PIN	AXE
36	1000160708		2,00 ST	BOLZEN	PIN	AXE

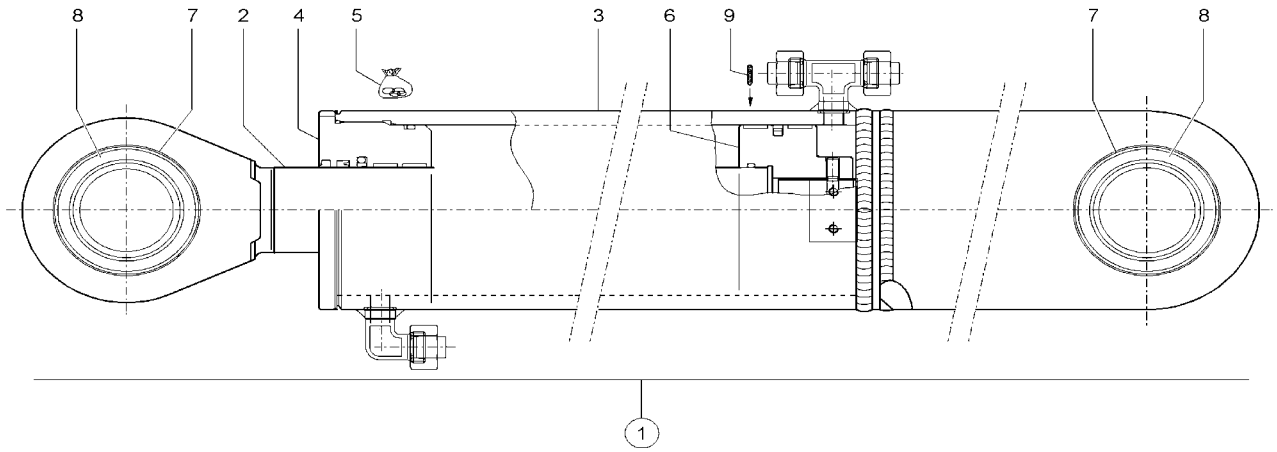

1000114159.iso

Pos	Art.-Nr.	Anm.	Q'TY	BEZEICHNUNG	PART NAME	DESIGNATION
1	1000098274		1,00 ST	HUBZYLINDER	LIFT CYLINDER	CYLINDRE DE LEVAGE
2	1000114210		1,00 ST	KOLBENSTANGE	PISTON ROD	TIGE DE PISTON
3	1000114213		1,00 ST	ZYLINDERROHR	CYLINDER PIPE	TUBE DE CYLINDRE
4	1000114214		1,00 ST	FÜHRUNGSBUCHSE	GUIDE BUSHING	BAGUE DE GUIDAGE
5	1000114215		1,00 ST	DICHTUNGSSATZ	SEALING KIT	JEU DE JOINTS
6	1000114216		1,00 ST	KOLBEN	PISTON	PISTON
7	1000114217		4,00 ST	SICHERUNGSRING	LOCK RING	BAGUE DE SÜRETÉ
8	1000114218		2,00 ST	GELENKLAGER	PIVOTING BEARING	PALIER ARTICULÉ
9	1000114242		1,00 ST	MADENSCHRAUBE	MAGGOTSCREW	PRISONNIER

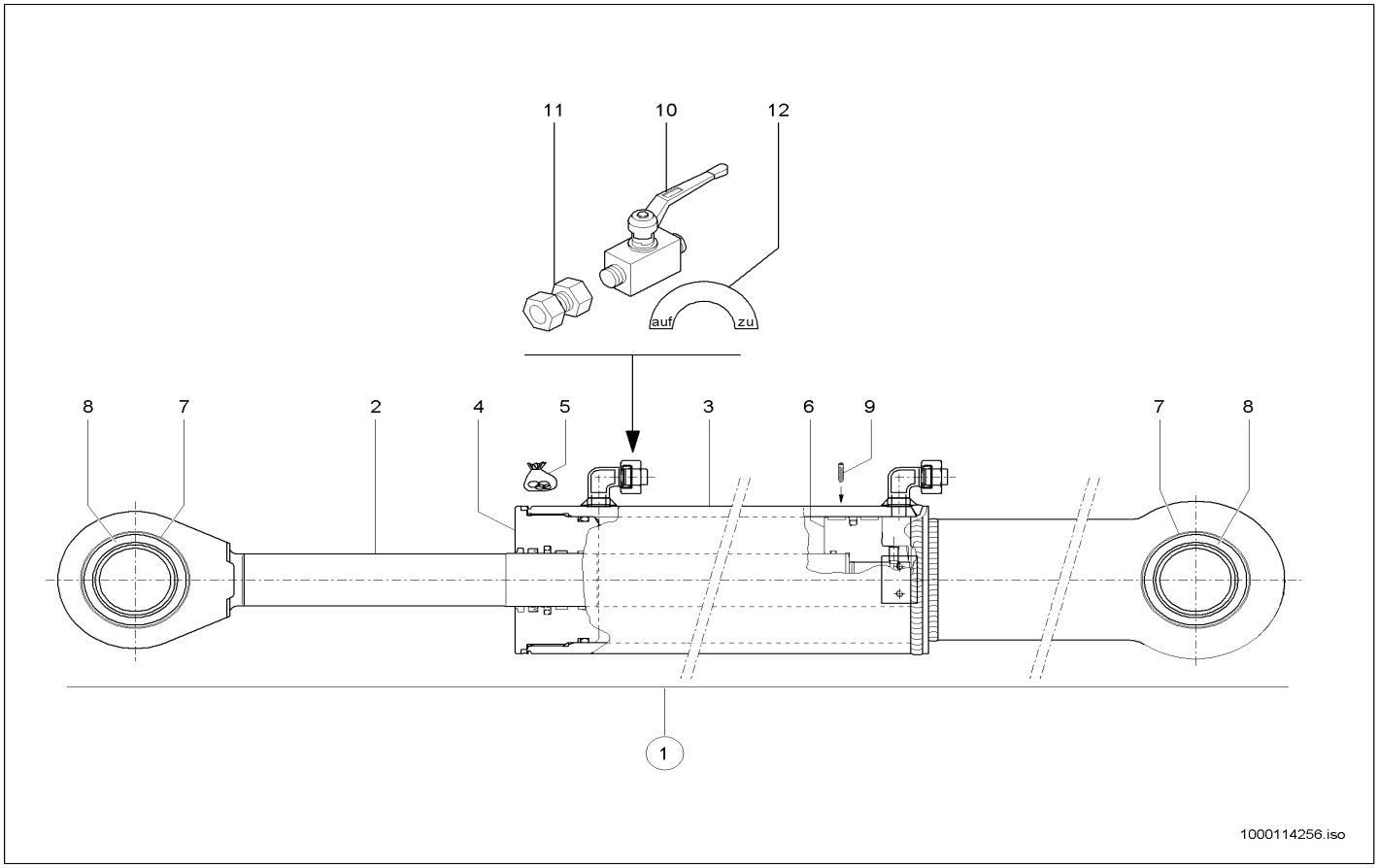

Pos	Art.-Nr.	Anm.	Q'TY	BEZEICHNUNG	PART NAME	DESIGNATION
1	1000098271		1,00 ST	KIPPZYLINDER	TILT RAM	CYLINDRE BASCULANT
2	1000114250		1,00 ST	KOLBENSTANGE	PISTON ROD	TIGE DE PISTON
3	1000114251		1,00 ST	ZYLINDERROHR	CYLINDER PIPE	TUBE DE CYLINDRE
4	1000114252		1,00 ST	FÜHRUNGSBUCHSE	GUIDE BUSHING	BAGUE DE GUIDAGE
5	1000114253		1,00 ST	DICHTUNGSSATZ	SEALING KIT	JEU DE JOINTS
6	1000114254		1,00 ST	KOLBEN	PISTON	PISTON
7	1000114217		4,00 ST	SICHERUNGSRING	LOCK RING	BAGUE DE SÛRETÉ
8	1000114218		2,00 ST	GELENKLAGER	PIVOTING BEARING	PALIER ARTICULÉ
9	1000114255		1,00 ST	MADENSCHRAUBE	MAGGOTSCREW	PRISONNIER
10	1000027769	Opt.	1,00 ST	KUGELHAHN	BALL VALVE	ROBINET À BOULET
11	1000020801	Opt.	1,00 ST	VERSCHRAUBUNG	SCREW JOINT	RACCORD UNION
12	1000039493	Opt.	1,00 ST	HINWEISSCHILD	INDICATION LABEL	PLAQUE INDICATRICE

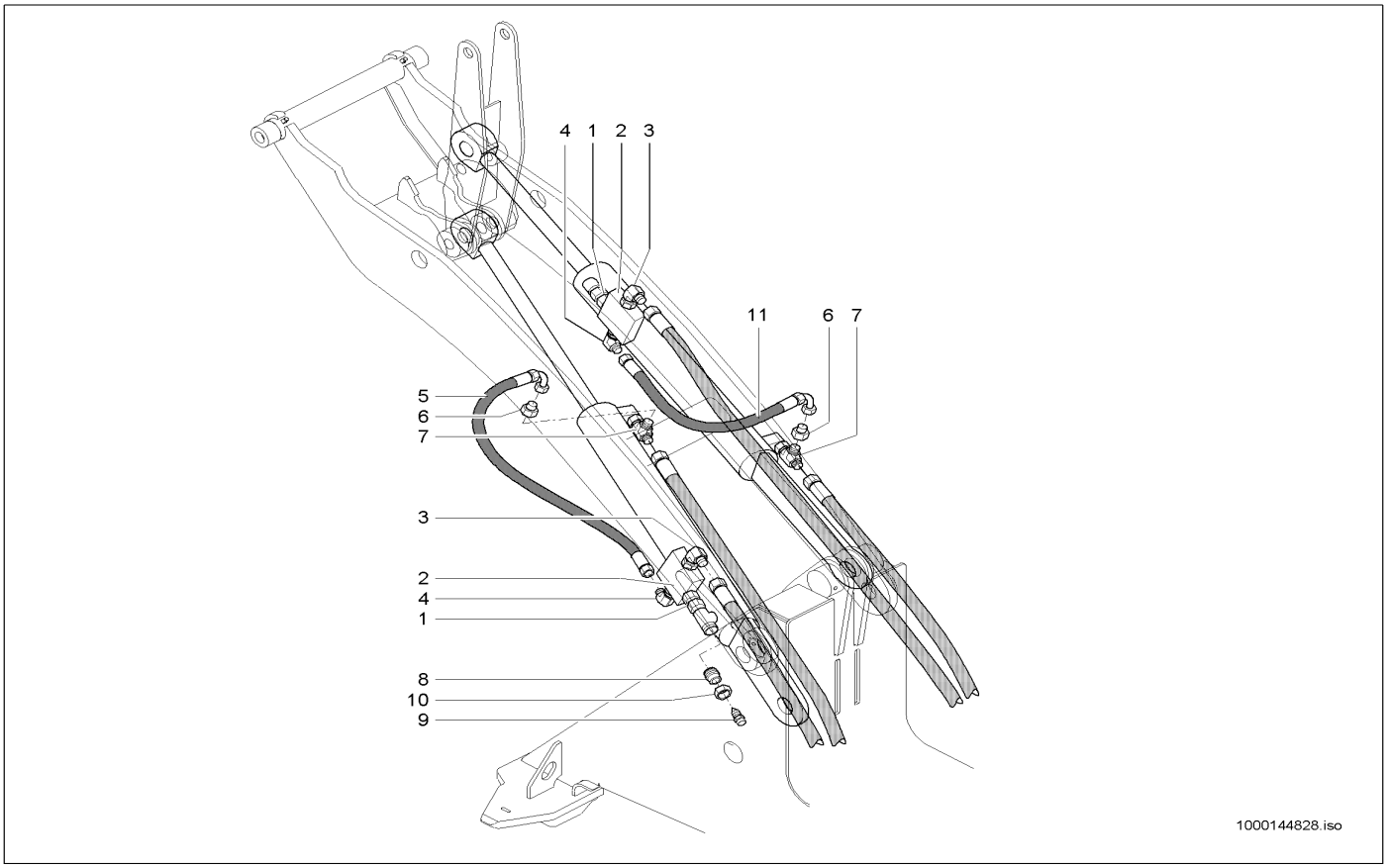

Pos	Art.-Nr.	Anm.	Q'TY	BEZEICHNUNG	PART NAME	DESIGNATION
1	1000015521		2,00 ST	VERSCHRAUBUNG	SCREW JOINT	RACCORD UNION
2	1000136094		2,00 ST	VENTIL	VALVE	CLAPET
3	1000028448		2,00 ST	VERSCHRAUBUNG	SCREW JOINT	RACCORD UNION
4	1000028677		2,00 ST	VERSCHRAUBUNG	SCREW JOINT	RACCORD UNION
5	1000141388		1,00 ST	HYDRAULIKSCHLAUCH	HP HOSE	TUYAU FLEXIBLE HYDRAULIQUE
6	1000085049		2,00 ST	VERSCHRAUBUNG	SCREW JOINT	RACCORD UNION
7	1000015539		2,00 ST	VERSCHRAUBUNG	SCREW JOINT	RACCORD UNION
8	1000141389		1,00 ST	ABLASSBUTZEN	SCREW	VIS
9	1000026758		1,00 ST	ENTLÜFTUNGSVENTIL	VENTING VALVE	SOUPAPE D'AÉRATION
10	1000050505		1,00 ST	ÜBERWURFMUTTER	UNION NUT	ÉCROU À CHAPEAU
11	1000029127		1,00 ST	HYDRAULIKSCHLAUCH	HP HOSE	TUYAU FLEXIBLE HYDRAULIQUE

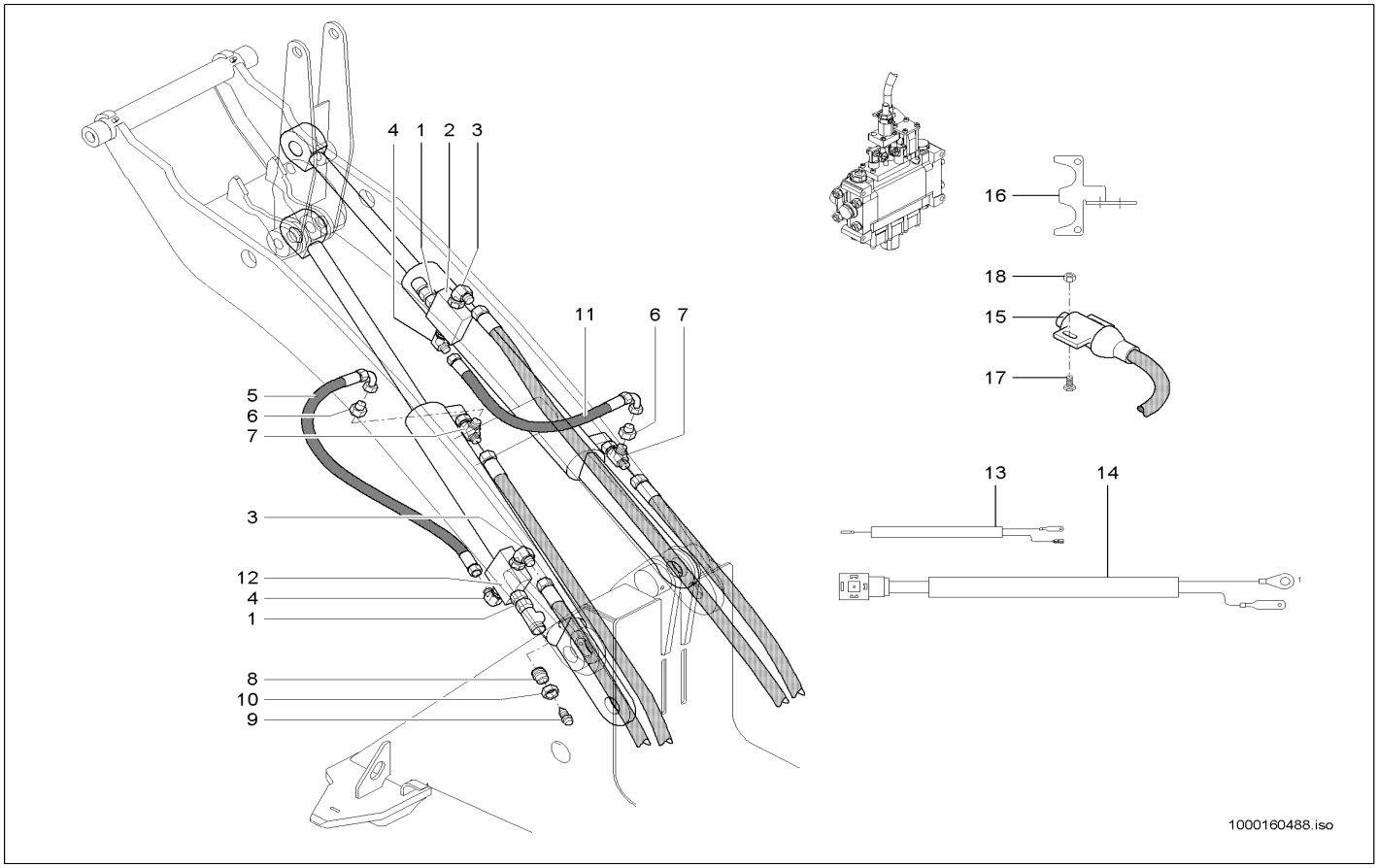

Pos	Art.-Nr.	Anm.	Q'TY	BEZEICHNUNG	PART NAME	DESIGNATION
1	1000015521		2,00 ST	VERSCHRAUBUNG	SCREW JOINT	RACCORD UNION
2	1000136094		1,00 ST	VENTIL	VALVE	CLAPET
3	1000028448		2,00 ST	VERSCHRAUBUNG	SCREW JOINT	RACCORD UNION
4	1000028677		2,00 ST	VERSCHRAUBUNG	SCREW JOINT	RACCORD UNION
5	1000141388		1,00 ST	HYDRAULIKSCHLAUCH	HP HOSE	TUYAU FLEXIBLE HYDRAULIQUE
6	1000085049		2,00 ST	VERSCHRAUBUNG	SCREW JOINT	RACCORD UNION
7	1000015539		2,00 ST	VERSCHRAUBUNG	SCREW JOINT	RACCORD UNION
8	1000141389		1,00 ST	ABLASSBUTZEN	SCREW	VIS
9	1000026758		1,00 ST	ENTLÜFTUNGSVENTIL	VENTING VALVE	SOUPAPE D'AÉRATION
10	1000050505		1,00 ST	ÜBERWURFMUTTER	UNION NUT	ÉCROU À CHAPEAU
11	1000029127		1,00 ST	HYDRAULIKSCHLAUCH	HP HOSE	TUYAU FLEXIBLE HYDRAULIQUE
12	1000136095		1,00 ST	VENTIL	VALVE	CLAPET
13	1000141382		1,00 ST	KABEL	CABLE	CÂBLE
14	1000139716		1,00 ST	KABEL	CABLE	CÂBLE
15	1000051973		1,00 ST	HANDBREMSSCHALTER	SWITCH	INTERRUPTEUR
16	1000141236		1,00 ST	HALTER	BRACKET CLUTCH	SUPPORT
17	1000048111		2,00 ST	ZYLINDERSCHRAUBE	CHEESE HEAD SCREW	VIS A TETE CYLINDRIQUE
18	1000049057		2,00 ST	6KT-MUTTER	HEXAGON NUT	ÉCROU HEXAGONAL

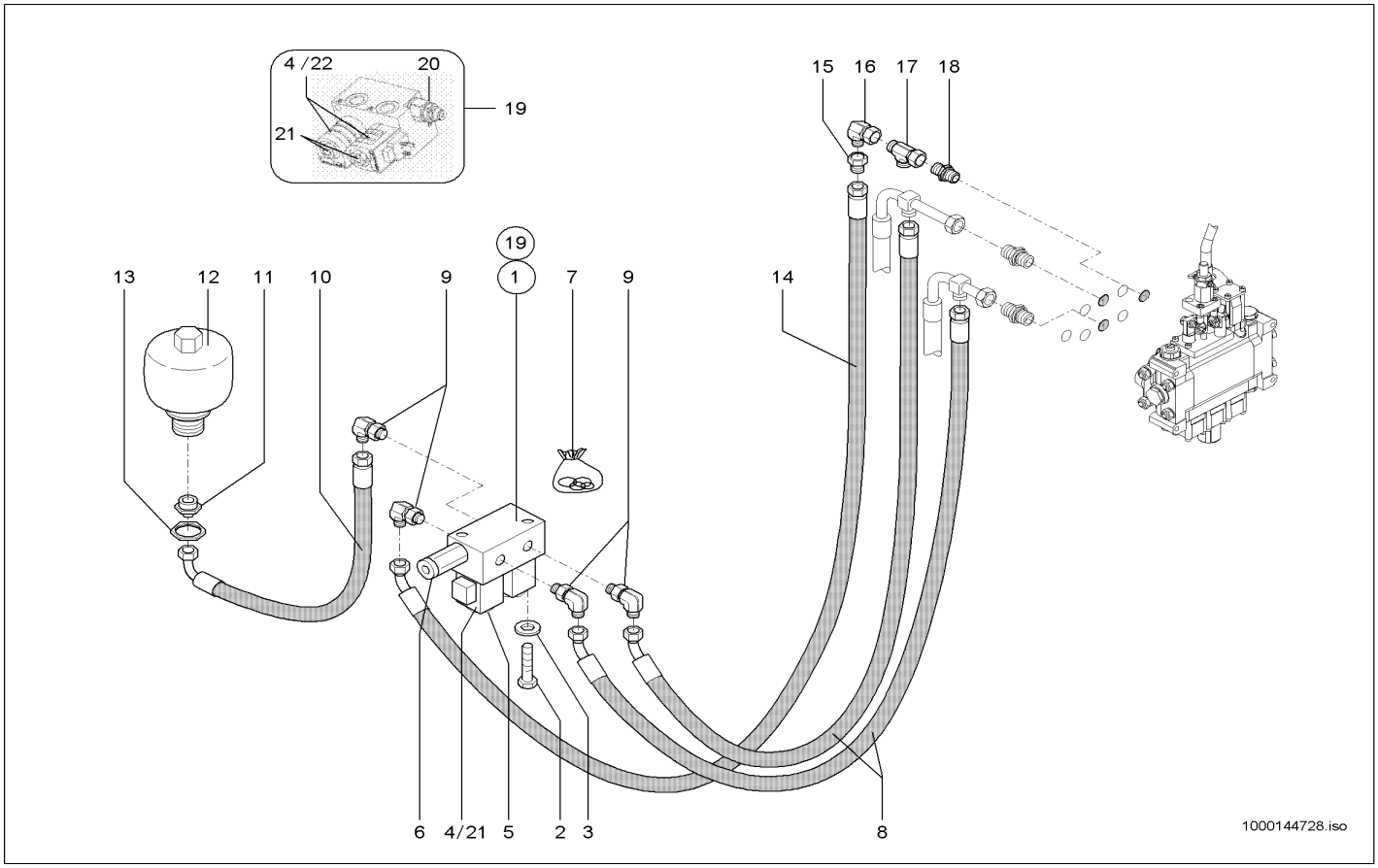

Pos	Art.-Nr.	Anm.	Q'TY	BEZEICHNUNG	PART NAME	DESIGNATION
1	1000027870	A:346010718 A:346020432 A:347010201	1,00 ST	MAGNETVENTIL	SOLENOID VALVE	ÉLECTROVALVE
2	1000048896		2,00 ST	STIFTSCHRAUBE	STUD	GOUJON
3	1000013022		2,00 ST	6KT-MUTTER	HEXAGON NUT	ÉCROU HEXAGONAL
4	1000086388		2,00 ST	MAGNET	SOLENOID	AIMANT
5	1000030586	A:346010718 A:346020432 A:347010201	2,00 ST	MUTTER	NUT	ÉCROU
6	1000088457	A:346010718 A:346020432 A:347010201	1,00 ST	VENTIL	VALVE	SOUPAPE
7	1000086389	A:346010718 A:346020432 A:347010201	1,00 ST	DICHTSATZ	SEAL KIT	POCHETTE DE JOINTS
8	1000137770		1,00 ST	HYDRAULIKSCHLAUCH	HP HOSE	TUYAU FLEXIBLE HYDRAULIQUE
9	1000028701		4,00 ST	VERSCHRAUBUNG	SCREW JOINT	RACCORD UNION
10	1000137832		1,00 ST	HYDRAULIKSCHLAUCH	HP HOSE	TUYAU FLEXIBLE HYDRAULIQUE
11	1000085101		1,00 ST	VERSCHRAUBUNG	SCREW JOINT	RACCORD UNION
12	1000000551		1,00 ST	DRUCKSPEICHER	PRESSURE ACCUMULATOR	ACCUMULATEUR DE PRESSION
13	1000049039		1,00 ST	6KT-MUTTER	HEXAGON NUT	ÉCROU HEXAGONAL
14	1000137831		1,00 ST	HYDRAULIKSCHLAUCH	HP HOSE	TUYAU FLEXIBLE HYDRAULIQUE
15	1000085040		1,00 ST	VERSCHRAUBUNG	SCREW JOINT	RACCORD UNION
16	1000020261		1,00 ST	VERSCHRAUBUNG	SCREW JOINT	RACCORD UNION
17	1000085045		1,00 ST	VERSCHRAUBUNG	SCREW JOINT	RACCORD UNION
18	1000052157		1,00 ST	VERSCHRAUBUNG	SCREW JOINT	RACCORD UNION
19	1000164847	E:346010719 E:346020433 E:347010202	1,00 ST	MAGNETVENTIL	SOLENOID VALVE	ÉLECTROVALVE
20	1000167270	E:346010719 E:346020433 E:347010202	2,00 ST	DRUCKREDUZIERVENTIL	PRESSURE REDUCT.VALVE	SOUPAPE DE DÉCOMPRESSION
21	1000086387	E:346010719 E:346020433 E:347010202	2,00 ST	VENTILEINSATZ	VALVE	MISE DE SOUPAPE
22	1000167268	E:346010719 E:346020433 E:347010202	4,00 ST	O-RING	O-RING	ANNEAU EN O

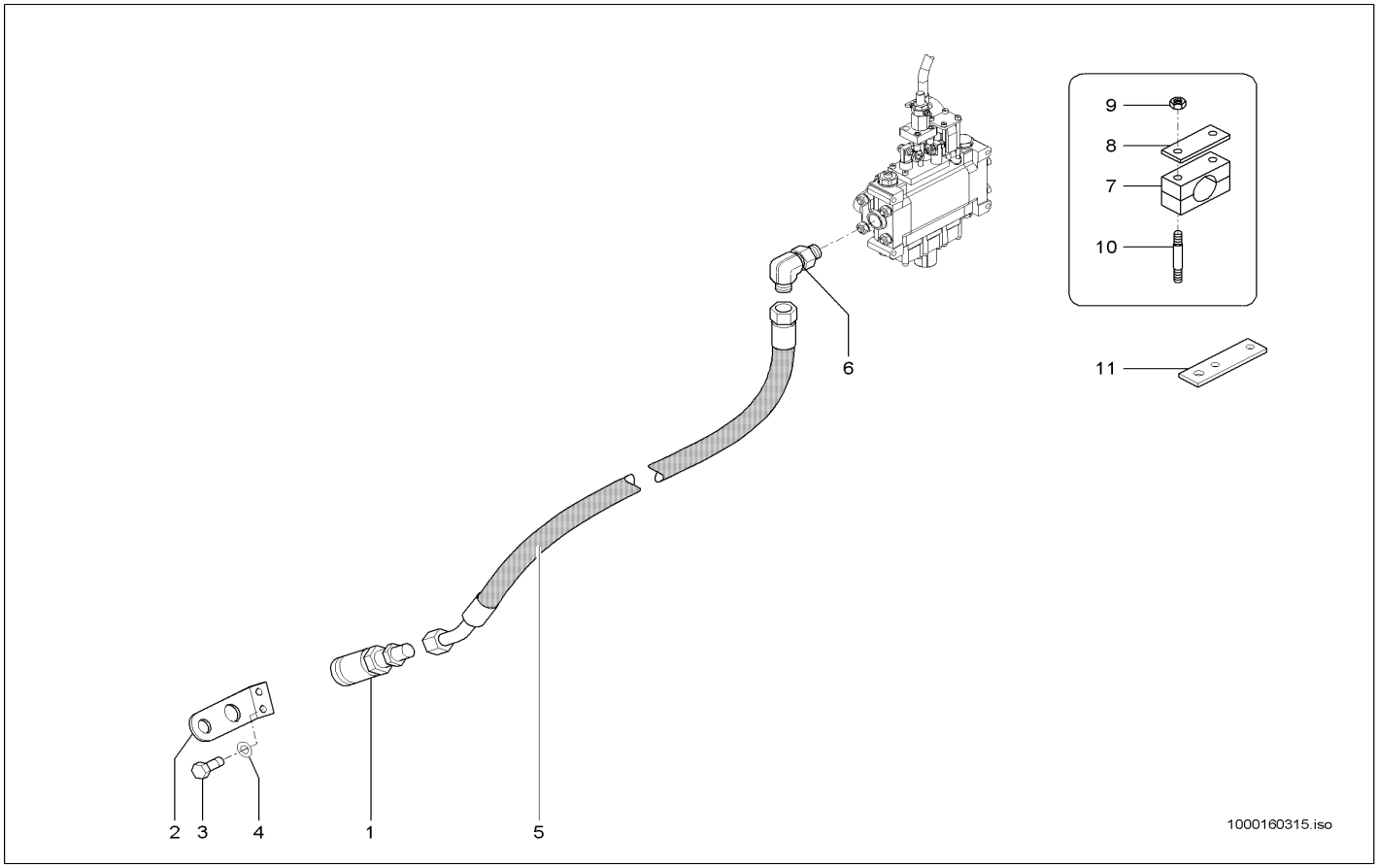

Pos	Art.-Nr.	Anm.	Q'TY	BEZEICHNUNG	PART NAME	DESIGNATION
1	1000099711		1,00 ST	KUPPLUNGSDOSE	COUPLING SOCKET	BOÎTE D'COUPLEUR
2	1000113299		1,00 ST	HALTER	BRACKET CLUTCH	SUPPORT
3	1000013008		2,00 ST	6KT-SCHRAUBE	HEX SCREW	VIS À TÊTE HEXAGONALE
4	1000013027		2,00 ST	SCHEIBE	WASHER	RONDELLE
5	1000144178		1,00 ST	HYDRAULIKSCHLAUCH	HP HOSE	TUYAU FLEXIBLE HYDRAULIQUE
6	1000052154		1,00 ST	VERSCHRAUBUNG	SCREW JOINT	RACCORD UNION
7	1000032250		2,00 ST	SCHELLE	CLAMP	BRIDE
8	1000099794		2,00 ST	DECKPLATTE	COVER PLATE	PLAQUE DE RECOUVREMENT
9	1000085588		4,00 ST	6KT-MUTTER	HEXAGON NUT	ÉCROU HEXAGONAL
10	1000048880		4,00 ST	STIFTSCHRAUBE	STUD	GOUJON
11	1000144187	A:ca.11./06	1,00 ST	HALTER	BRACKET CLUTCH	SUPPORT

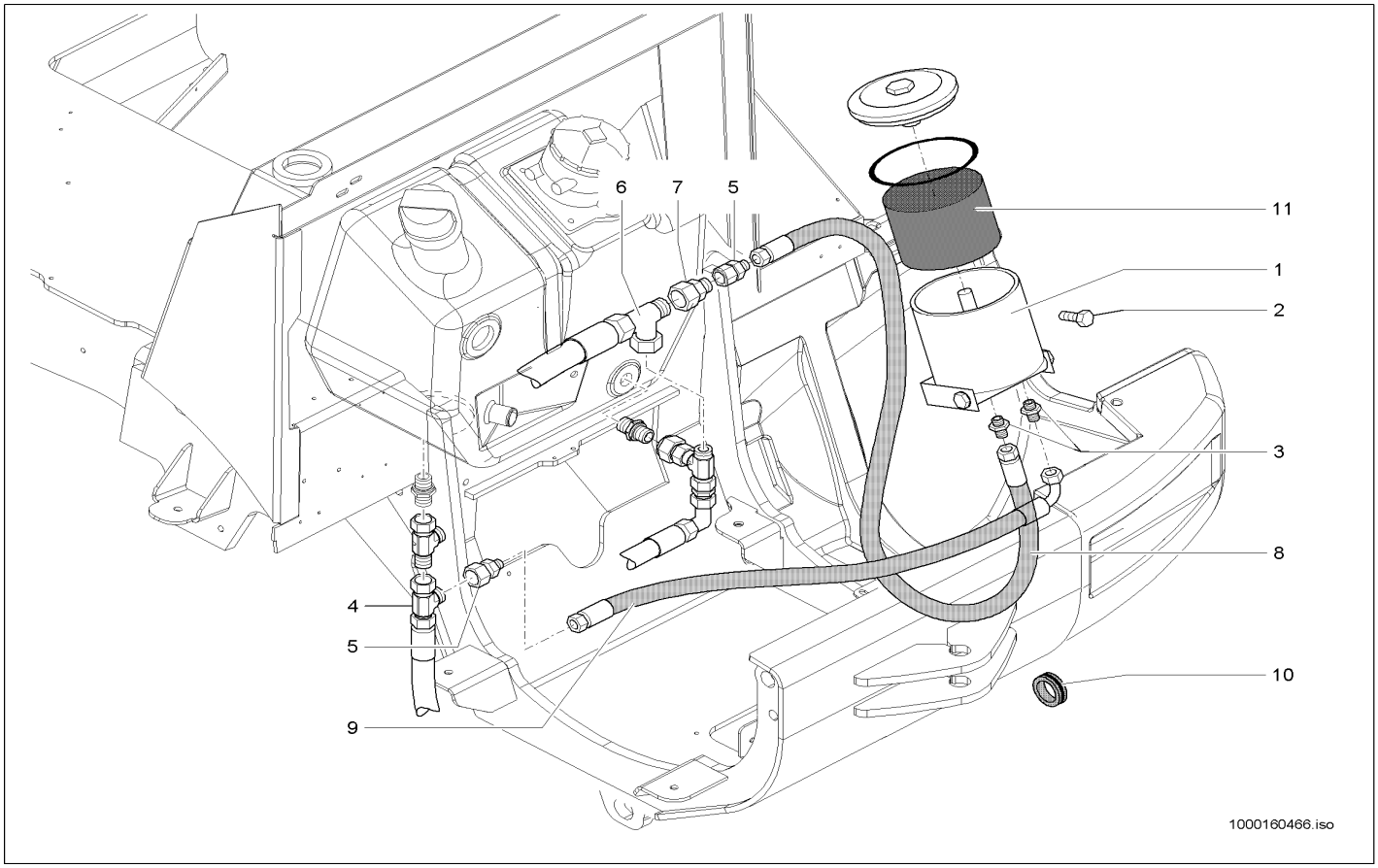

Pos	Art.-Nr.	Anm.	Q'TY	BEZEICHNUNG	PART NAME	DESIGNATION
1	1000107133		1,00 ST	FILTER	FILTER	FILTRE
2	1000015345	10x25	2,00 ST	6KT-SCHRAUBE	HEX SCREW	VIS À TÊTE HEXAGONALE
3	1000015488		2,00 ST	VERSCHRAUBUNG	SCREW JOINT	RACCORD UNION
4	1000015516		1,00 ST	VERSCHRAUBUNG	SCREW JOINT	RACCORD UNION
5	1000015531		2,00 ST	VERSCHRAUBUNG	SCREW JOINT	RACCORD UNION
6	1000085124		1,00 ST	VERSCHRAUBUNG	SCREW JOINT	RACCORD UNION
7	1000052141		1,00 ST	VERSCHRAUBUNG	SCREW JOINT	RACCORD UNION
8	1000130723		1,00 ST	HYDRAULIKSCHLAUCH	HP HOSE	TUYAU FLEXIBLE HYDRAULIQUE
9	1000114246		1,00 ST	HYDRAULIKSCHLAUCH	HP HOSE	TUYAU FLEXIBLE HYDRAULIQUE
10	1000033427		2,00 ST	DURCHFÜHRUNGSRING	JUNCTION	ANNEAU D'APPLICATION
11	1000160529		1,00 ST	FILTER	FILTER	FILTRE

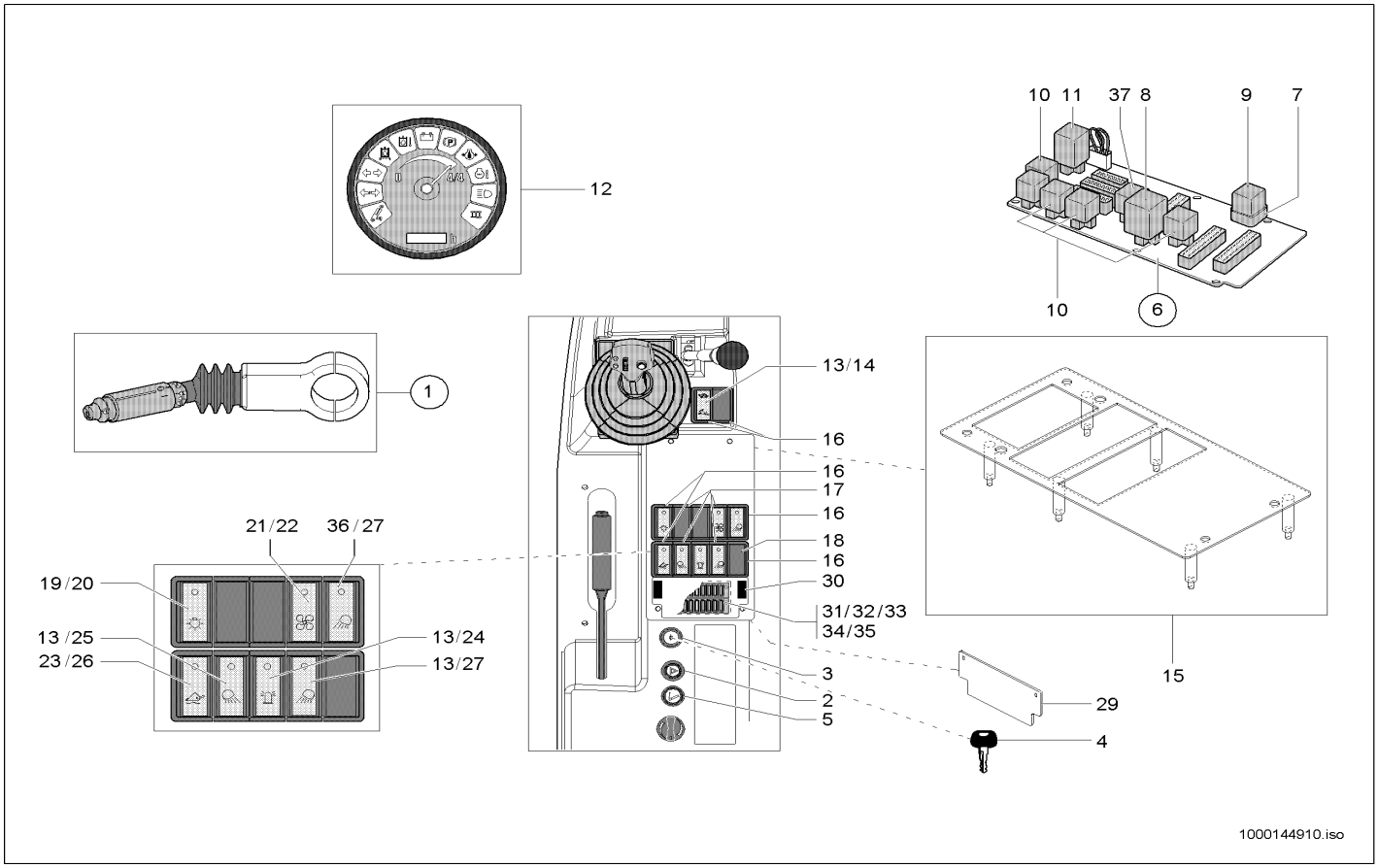

Pos	Art.-Nr.	Anm.	Q'TY	BEZEICHNUNG	PART NAME	DESIGNATION
1	1000105182		1,00 ST	LENKSTOCKSCHALTER	STEERINGSTICK SWITCH	INTERRUPTEUR DE BÂTON DE DIRECTIC
2	1000027198		1,00 ST	SCHALTER WARNBLINKANLAGE	SWITCH HAZARD WARNING DEV.	INTERRUPTEUR SYSTÈME FEUX DÉTRESSE
3	1000125516		1,00 ST	GLÜHSTARTSCHALTER	GLOW START SWITCH	COMMUATEUR DE DÉPART DE RÉCHAUFFAGE
4	1000000459		1,00 ST	SCHLÜSSEL	KEY	CLÉ
5	1000098285		1,00 ST	ZIGARETTENANZÜNDER	CIGARET LIGHTER	ALLUME FEUX
6	1000051972		1,00 ST	PLATINE	PLATINE	PLATINE
7	1000085587		6,00 ST	6KT-MUTTER	HEXAGON NUT	ÉCROU HEXAGONAL
8	1000027088	12V-10/15A	1,00 ST	ZEITRELAIS	TIME RELAY	RELAIS TEMPORISATEUR
9	1000154042	70 A	1,00 ST	RELAIS	RELAY	RELAIS
10	1000154043	40/60A	5,00 ST	RELAIS	RELAY	RELAIS
11	1000147918	12V	1,00 ST	BLINKRELAIS	RELAY	RELAIS
12	1000127393		1,00 ST	ANZEIGEINSTRUMENT	INDICATOR INSTRUMENT	INSTRUMENT D'INDICATION
13	1000051959		5,00 ST	KIPPSCHALTER	TILT SWITCH	INTERRUPTEUR À BASCULE
14	1000158729		1,00 ST	SYMBOL	SYMBOL	SYMBOLE
15	1000133758		1,00 ST	KONSOLE	CONSOLE	CONSOLE
16	1000027168		6,00 ST	SCHALTERRAHMEN	SWITCH FRAME	CADRE DE INTERRUPTEUR
17	1000027178		6,00 ST	RAHMEN	FRAME	CADRE
18	1000027006		9,00 ST	BLINDDECKEL	BLIND COVER	COUVERCLE AVEUGLE
19	1000051958		1,00 ST	KIPPSCHALTER	TILT SWITCH	INTERRUPTEUR À BASCULE
20	1000115420		1,00 ST	ZUS-EINSATZ	SYMBOL	SYMBOLE
21	1000051967		1,00 ST	KIPPSCHALTER	TILT SWITCH	INTERRUPTEUR À BASCULE
22	1000052358		1,00 ST	ZUS-EINSATZ	SYMBOL	SYMBOLE
23	1000051962		1,00 ST	KIPPSCHALTER	TILT SWITCH	INTERRUPTEUR À BASCULE
24	1000052356		1,00 ST	ZUS-EINSATZ	SYMBOL	SYMBOLE
25	1000052361		1,00 ST	ZUS-EINSATZ	SYMBOL	SYMBOLE
26	1000052377		1,00 ST	ZUS-EINSATZ	SYMBOL	SYMBOLE
27	1000096654		1,00 ST	SYMBOL SCHEINWERFER	SYMBOL HEADLIGHT	SYMBOLE DU PHARE
28	1000052354		1,00 ST	ZUS-EINSATZ	SYMBOL	SYMBOLE
29	1000050978		1,00 ST	ABDECKUNG	COVER	COUVERCLE
30	1000051999		2,00 ST	VERSCHLUSS	LOCK	FERMETURE
31	1000052490	C5	5,00 ST	FLACHSICHERUNG	LOCK	SÛRETÉ
32	1000095374	7,5	7,00 ST	FLACHSICHERUNG	LOCK	SÛRETÉ
33	1000085683	15	1,00 ST	FLACHSICHERUNG	LOCK	SÛRETÉ
34	1000085684	20	1,00 ST	FLACHSICHERUNG	LOCK	SÛRETÉ
35	1000085685	25	2,00 ST	FLACHSICHERUNG	LOCK	SÛRETÉ
36	1000051971		1,00 ST	TASTER	FEELER	PALPEUR
37	1000051953	10A/15A	1,00 ST	RELAIS	RELAY	RELAIS

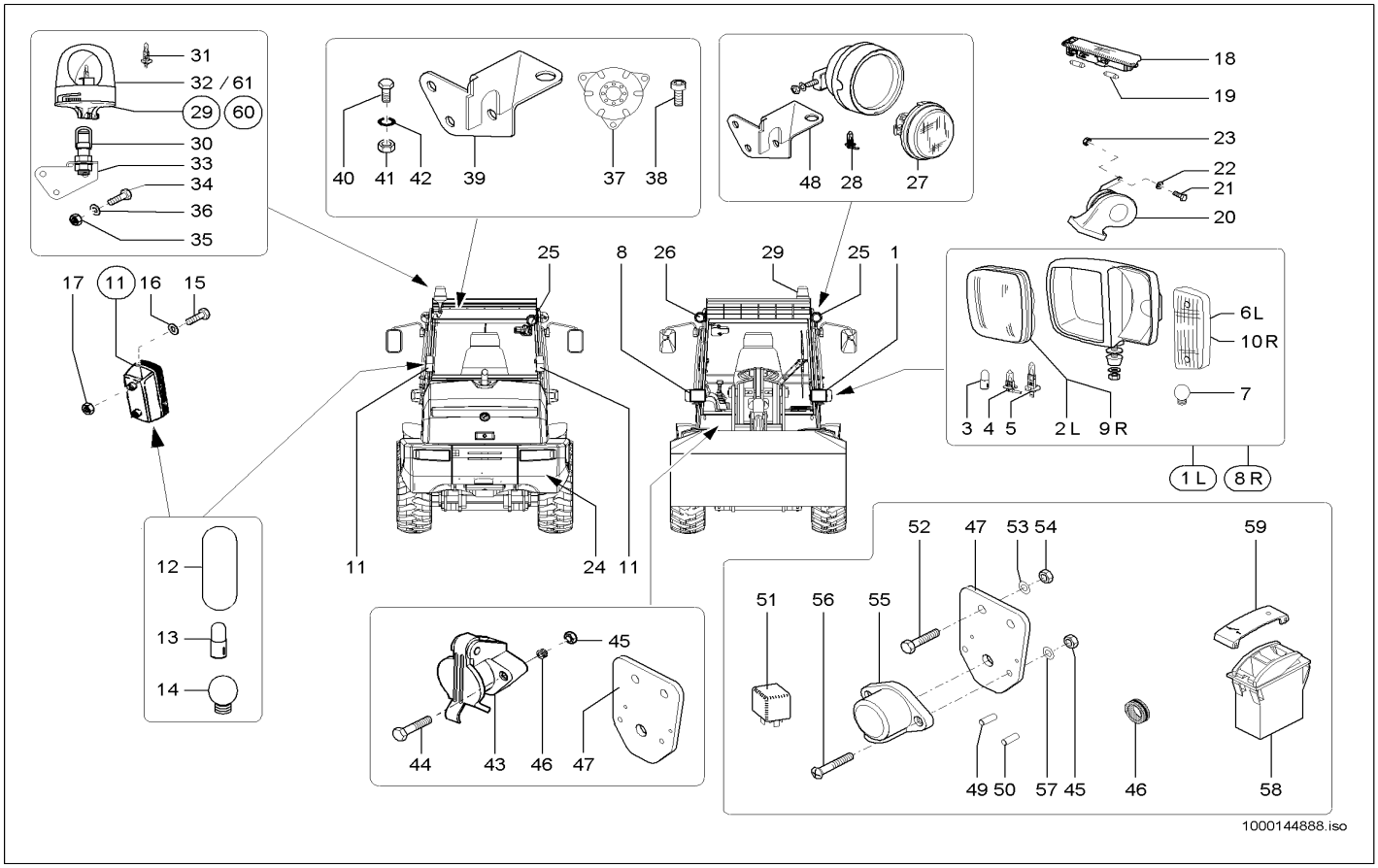

Pos	Art.-Nr.	Anm.	Q'TY	BEZEICHNUNG	PART NAME	DESIGNATION
1	1000051956		1,00 ST	HAUPTSCHEINWERFER	MAIN HEADLIGHT	PHARE PRINCIPAL
2	1000106242		1,00 ST	LICHTSCHEIBE	LIGHT COVER	DISQUE DE LUMIÈRE
3	1000001519		1,00 ST	GLÜHLAMPE	BULB	LAMPE À INCANDESCENCE
4	1000109711		1,00 ST	GLÜHLAMPE	BULB	LAMPE À INCANDESCENCE
5	1000109712		1,00 ST	GLÜHLAMPE	BULB	LAMPE À INCANDESCENCE
6	1000106243		1,00 ST	LICHTSCHEIBE	LIGHT COVER	DISQUE DE LUMIÈRE
7	1000050449		1,00 ST	GLÜHLAMPE	BULB	LAMPE À INCANDESCENCE
8	1000051957		1,00 ST	HAUPTSCHEINWERFER	MAIN HEADLIGHT	PHARE PRINCIPAL
9	1000106242		1,00 ST	LICHTSCHEIBE	LIGHT COVER	DISQUE DE LUMIÈRE
10	1000106243		1,00 ST	LICHTSCHEIBE	LIGHT COVER	DISQUE DE LUMIÈRE
11	1000088085		2,00 ST	SCHLUSSLEUCHTE	REAR LIGHT	FEU ARRIÈRE
12	1000088449		2,00 ST	LICHTSCHEIBE	LIGHT COVER	DISQUE DE LUMIÈRE
13	1000050449		2,00 ST	GLÜHLAMPE	BULB	LAMPE À INCANDESCENCE
14	1000096853		2,00 ST	GLÜHLAMPE	BULB	LAMPE À INCANDESCENCE
15	1000052670		4,00 ST	SCHRAUBE	SCREW	VIS
16	1000095342		4,00 ST	SCHEIBE	WASHER	RONDELLE
17	1000085587		4,00 ST	6KT-MUTTER	HEXAGON NUT	ÉCROU HEXAGONAL
18	1000051952		1,00 ST	INNENLEUCHTE	INTERNAL LIGHT	LUMIÈRE INTÉRIEURE
19	1000050446		2,00 ST	GLÜHLAMPE	BULB	LAMPE À INCANDESCENCE
20	1000027049		1,00 ST	SIGNALHORN	SIGNAL HORN	CORNE DE SIGNAL
21	1000019136		1,00 ST	6KT-SCHRAUBE	HEX SCREW	VIS À TÊTE HEXAGONALE
22	1000095341		1,00 ST	SCHEIBE	WASHER	RONDELLE
23	1000013022		1,00 ST	6KT-MUTTER	HEXAGON NUT	ÉCROU HEXAGONAL
24	1000027030		2,00 ST	RÜCKSTRAHLER	REFLECTOR	CATAPHOTE
25	1000051955	L	2,00 ST	ARBEITSSCHEINWERFER	WORKING LIGHT	RÉFLECTEUR DE TRAVAIL
26	1000051954	R	1,00 ST	ARBEITSSCHEINWERFER	WORKING LIGHT	RÉFLECTEUR DE TRAVAIL
27	1000106679		1,00 ST	SCHEINWERFEREINSATZ	HEADLIGHT INSERT	MISE DE PHARE
28	1000106690		1,00 ST	GLÜHLAMPE	BULB	LAMPE À INCANDESCENCE
29	1000050452	A:346010622 A:346020382 A:346100061	1,00 ST	RUNDUMKENNLEUCHTE	ROTATING BEACON	GYROPHARE CARACTÉRISTIQUE
30	1000035475		1,00 ST	SOCKEL	SOCLE	SOCLE
31	1000109742	H1	1,00 ST	GLÜHLAMPE	BULB	LAMPE À INCANDESCENCE
32	1000128027	A:346010622 A:346020382 A:346100061	1,00 ST	HAUBE	ROTATING BEACON A12 GELB H1	GYROPHARE A12 GELB H1
33	1000148464		1,00 ST	HALTER	BRACKET CLUTCH	SUPPORT
34	1000085390		2,00 ST	6KT-SCHRAUBE	HEX SCREW	VIS À TÊTE HEXAGONALE
35	1000013022		2,00 ST	6KT-MUTTER	HEXAGON NUT	ÉCROU HEXAGONAL
36	1000015431		2,00 ST	SCHEIBE	WASHER	RONDELLE
37	1000027045		1,00 ST	SIGNALGEBER	SIGNAL SENSOR	TRANSMETTEUR DE SIGNAL
38	1000048110		3,00 ST	ZYLINDERSCHRAUBE	CHEESE HEAD SCREW	VIS A TETE CYLINDRIQUE
39	1000148464		1,00 ST	HALTER	BRACKET CLUTCH	SUPPORT
40	1000085390		2,00 ST	6KT-SCHRAUBE	HEX SCREW	VIS À TÊTE HEXAGONALE
41	1000013022		2,00 ST	6KT-MUTTER	HEXAGON NUT	ÉCROU HEXAGONAL
42	1000015431		2,00 ST	SCHEIBE	WASHER	RONDELLE
43	1000050434	A 4	2,00 ST	STECKDOSE	SOCKET	PRISE DE COURANT

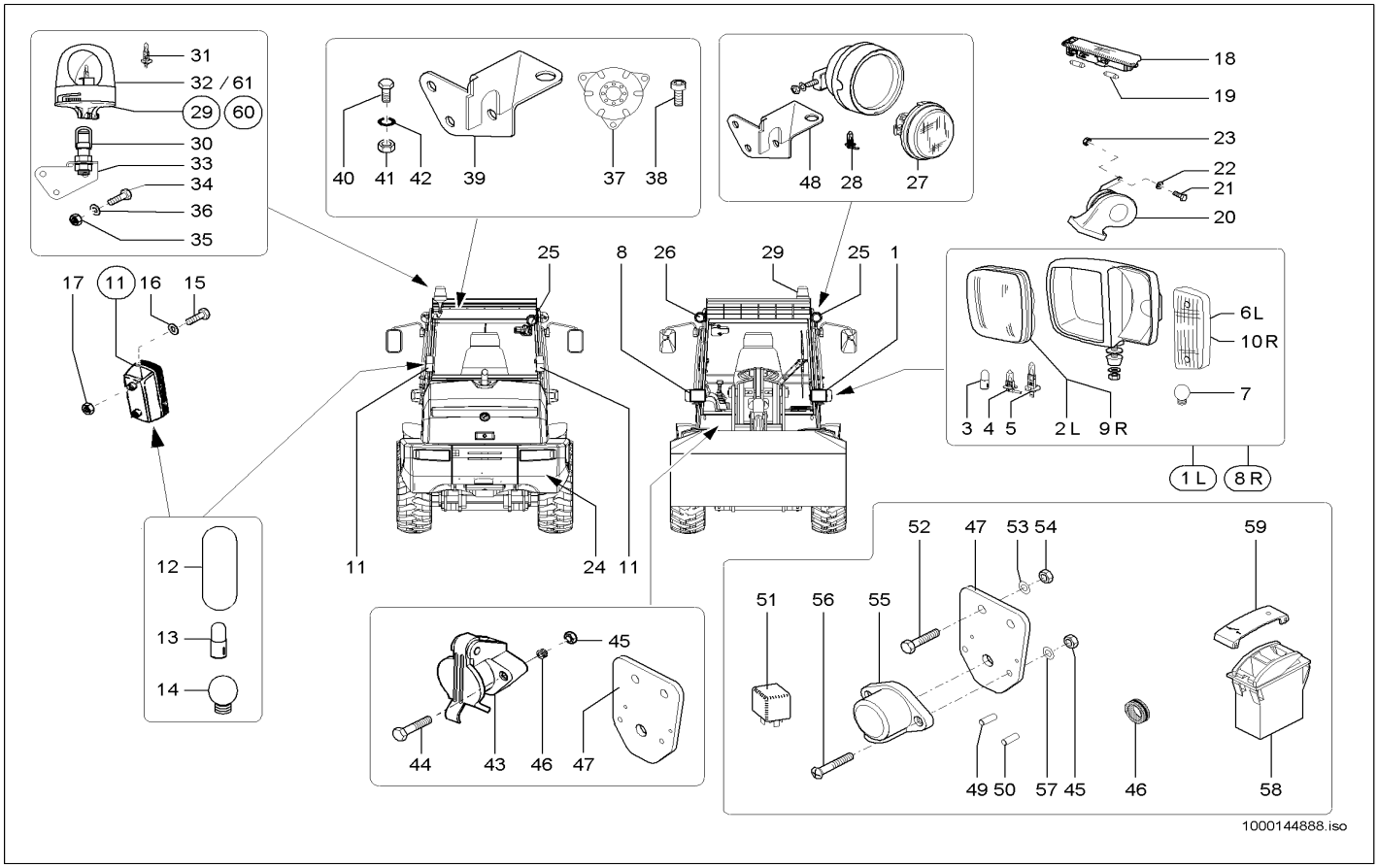

Pos	Art.-Nr.	Anm.	Q'TY	BEZEICHNUNG	PART NAME	DESIGNATION
44	1000048144		2,00 ST	ZYLINDERSCHRAUBE	CHEESE HEAD SCREW	VIS A TETE CYLINDRIQUE
45	1000049057		2,00 ST	6KT-MUTTER	HEXAGON NUT	ÉCROU HEXAGONAL
46	1000033317		2,00 ST	DURCHFÜHRUNGSRING	JUNCTION	ANNEAU D'APPLICATION
47	1000137685		1,00 ST	HALTER	BRACKET CLUTCH	SUPPORT
48	1000148464		1,00 ST	HALTER	BRACKET CLUTCH	SUPPORT
49	1000051988		3,00 ST	ENDHÜLSE	ENDSLEEVE	DOUILLE FINALE
50	1000098962		1,00 ST	ENDHÜLSE	ENDSLEEVE	DOUILLE FINALE
51	1000154043		1,00 ST	RELAIS	RELAY	RELAIS
52	1000013008		2,00 ST	6KT-SCHRAUBE	HEX SCREW	VIS À TÊTE HEXAGONALE
53	1000015431		2,00 ST	SCHEIBE	WASHER	RONDELLE
54	1000013022		2,00 ST	6KT-MUTTER	HEXAGON NUT	ÉCROU HEXAGONAL
55	1000147066	2 - polig	1,00 ST	STECKDOSE	SOCKET	PRISE DE COURANT
56	1000101181		2,00 ST	ZYLINDERSCHRAUBE	CHEESE HEAD SCREW	VIS A TETE CYLINDRIQUE
57	1000092288		2,00 ST	SCHEIBE	WASHER	RONDELLE
58	1000051959		1,00 ST	KIPPSCHALTER	TILT SWITCH	INTERRUPTEUR À BASCULE
59	1000052354		1,00 ST	ZUS-EINSATZ	SYMBOL	SYMBOLE
60	1000155042	E:346010623 E:346020383 E:346100062	1,00 ST	RUNDUMKENNLEUCHTE	ROTATING BEACON	GYROPHARE CARACTÉRISTIQUE
61	1000164463	E:346010623 E:346020383 E:346100062	1,00 ST	HAUBE	ROTATING BEACON A12 GELB H1	GYROPHARE A12 GELB H1

BATTERIE-BATTERIEKABEL
BATTERY - BATTERY CABLE
CÂBLE DE BATTERIE - BATTERIE

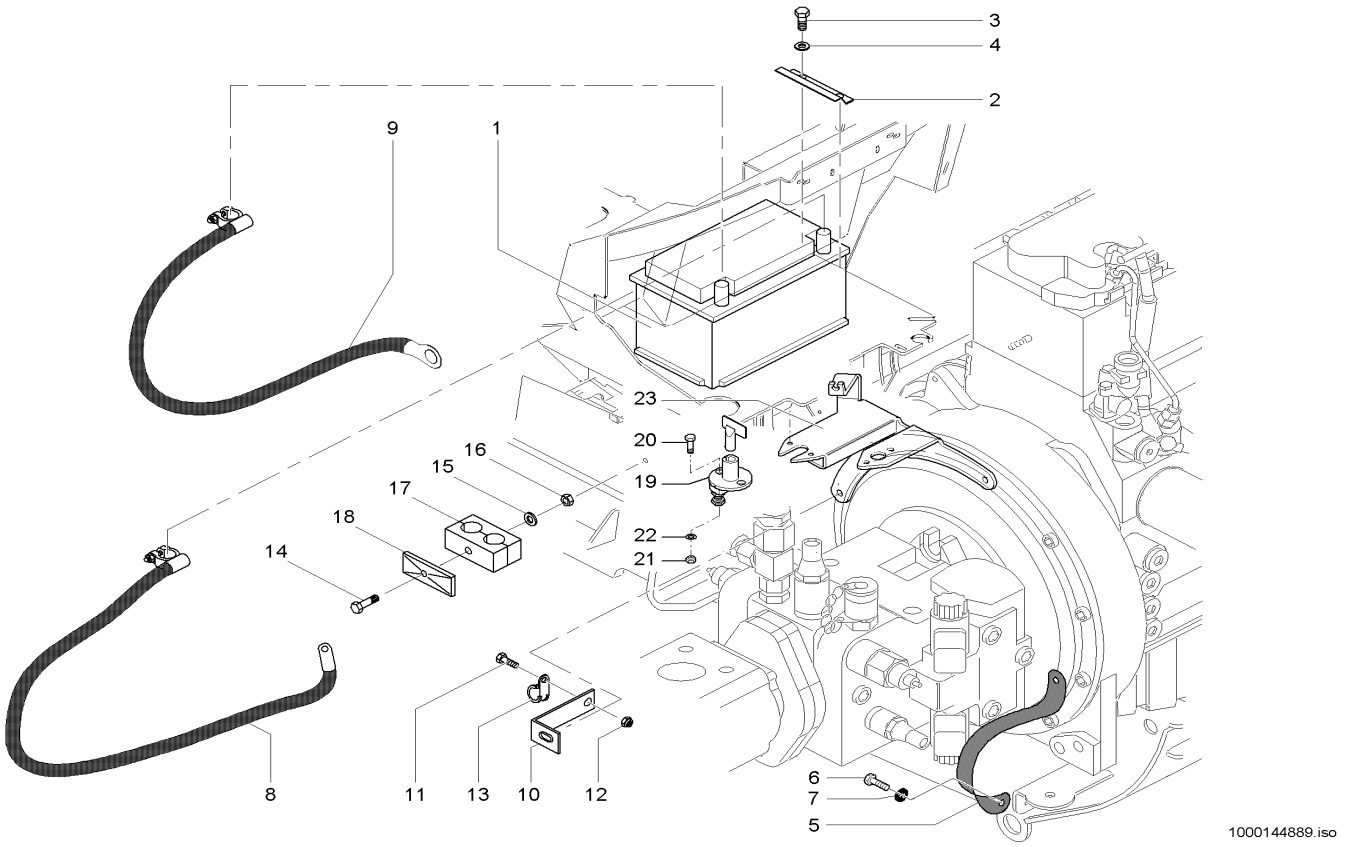

Pos	Art.-Nr.	Anm.	Q'TY	BEZEICHNUNG	PART NAME	DESIGNATION
1	1000027478		1,00 ST	BATTERIE	BATTERY	BATTERIE
2	1000043575		1,00 ST	HALTER	BRACKET CLUTCH	SUPPORT
3	1000015343		2,00 ST	6KT-SCHRAUBE	HEX SCREW	VIS À TÊTE HEXAGONALE
4	1000015431		2,00 ST	SCHEIBE	WASHER	RONDELLE
5	1000104866		1,00 ST	MASSEBAND	EARTH STRAP	BANDE DE MASSE
6	1000085411		1,00 ST	6KT-SCHRAUBE	HEX SCREW	VIS À TÊTE HEXAGONALE
7	1000092291		1,00 ST	SCHEIBE	WASHER	RONDELLE
8	1000104867		1,00 ST	BATTERIEKABEL	BATTERY CABLE	CÂBLE DE BATTERIE
9	1000104868		1,00 ST	BATTERIEKABEL	BATTERY CABLE	CÂBLE DE BATTERIE
10	1000101253		1,00 ST	HALTER	BRACKET CLUTCH	SUPPORT
11	1000015343		1,00 ST	6KT-SCHRAUBE	HEX SCREW	VIS À TÊTE HEXAGONALE
12	1000013022		1,00 ST	6KT-MUTTER	HEXAGON NUT	ÉCROU HEXAGONAL
13	1000032103		1,00 ST	SCHELLE	CLAMP	BRIDE
14	1000015344		1,00 ST	6KT-SCHRAUBE	HEX SCREW	VIS À TÊTE HEXAGONALE
15	1000015431		1,00 ST	SCHEIBE	WASHER	RONDELLE
16	1000013022		1,00 ST	6KT-MUTTER	HEXAGON NUT	ÉCROU HEXAGONAL
17	1000031999		1,00 ST	SCHELLE	CLAMP	BRIDE
18	1000031230		1,00 ST	DECKPLATTE	COVER PLATE	PLAQUE DE RECOUVREMENT
19	1000027437	Opt.	1,00 ST	BATTERIETRENNSCHALTER	SHUT OFF SWITCH	SECTIONNEUR DE BATTERIE
20	1000018400	Opt.	2,00 ST	6KT-SCHRAUBE	HEX SCREW	VIS À TÊTE HEXAGONALE
21	1000085588	Opt.	2,00 ST	6KT-MUTTER	HEXAGON NUT	ÉCROU HEXAGONAL
22	1000092290	Opt.	2,00 ST	SCHEIBE	WASHER	RONDELLE
23	1000147608	Opt.	1,00 ST	HALTER	BRACKET CLUTCH	SUPPORT

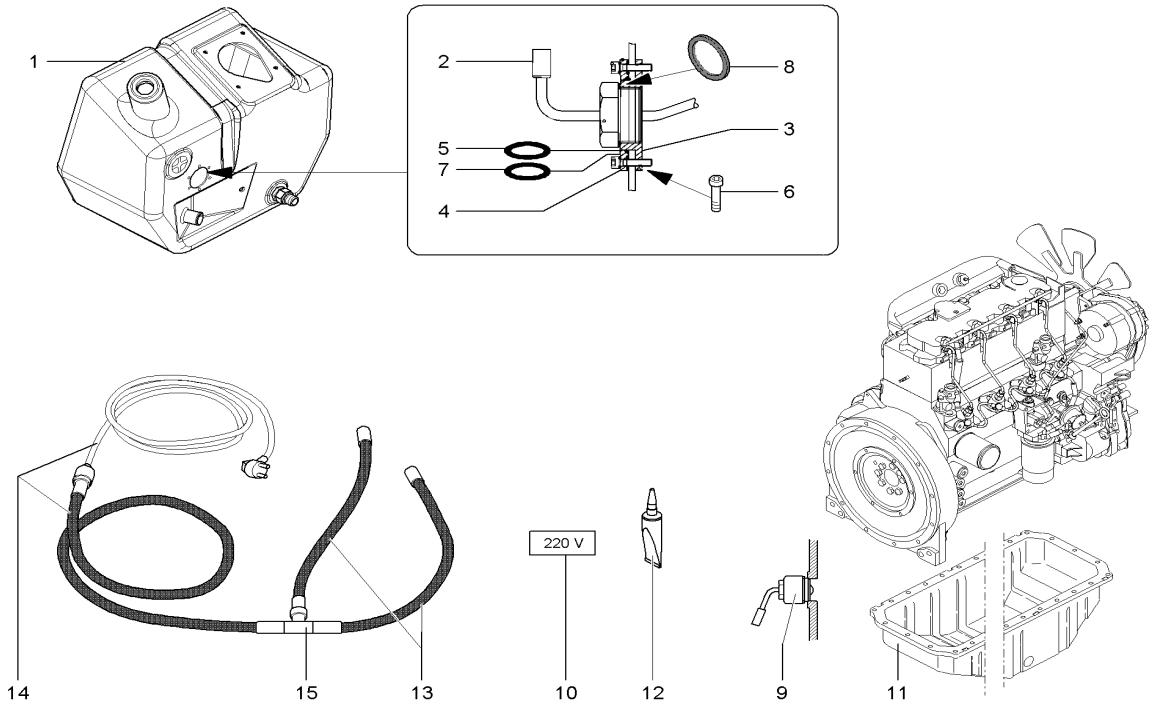

1000160419.iso

Pos	Art.-Nr.	Anm.	Q'TY	BEZEICHNUNG	PART NAME	DESIGNATION
1	1000100820		1,00 ST	HYDRAULIKTANK	HYDRAULIC TANK	RÉSERVOIR HYDRAULIQUE
2	1000038244		1,00 ST	ÖLVORWÄRMER	OIL PRE HEATER	PRÉCHAUFFEUR D'HUILE
3	1000035513		1,00 ST	ANSCHLUSSSTÜCK	CONNECTION PIECE	PIÈCE DE CONNEXION
4	1000035514		1,00 ST	FLANSCH	FLANGE	BRIDE
5	1000033469		1,00 ST	O-RING	O-RING	ANNEAU EN O
6	1000085457		6,00 ST	ZYLINDERSCHRAUBE	CHEESE HEAD SCREW	VIS A TETE CYLINDRIQUE
7	1000090433		1,00 ST	O-RING	O-RING	ANNEAU EN O
8	1000085673		1,00 ST	DICHTRING	SEAL RING	BAGUE D'ÉTANCHÉITÉ
9	1000036896		1,00 ST	ÖLVORWÄRMER	OIL PRE HEATER	PRÉCHAUFFEUR D'HUILE
10	1000029814		1,00 ST	SCHILD	LABEL	PANNEAU
11	1000100809		1,00 ST	ÖLWANNE	OIL SUMP	CARTER D'HUILE
12	1000086437		1,00 ST	DICHTUNGSMASSE	SEALING COMPOUND	MASTIC À JOINT
13	1000038425		2,00 ST	KABEL	CABLE	CÂBLE
14	1000038423		1,00 ST	KABELBAUM	WIRING HARNESS	ARBRE DE CÂBLE
15	1000027171		1,00 ST	KONTAKT	CONTACT	CONTACT

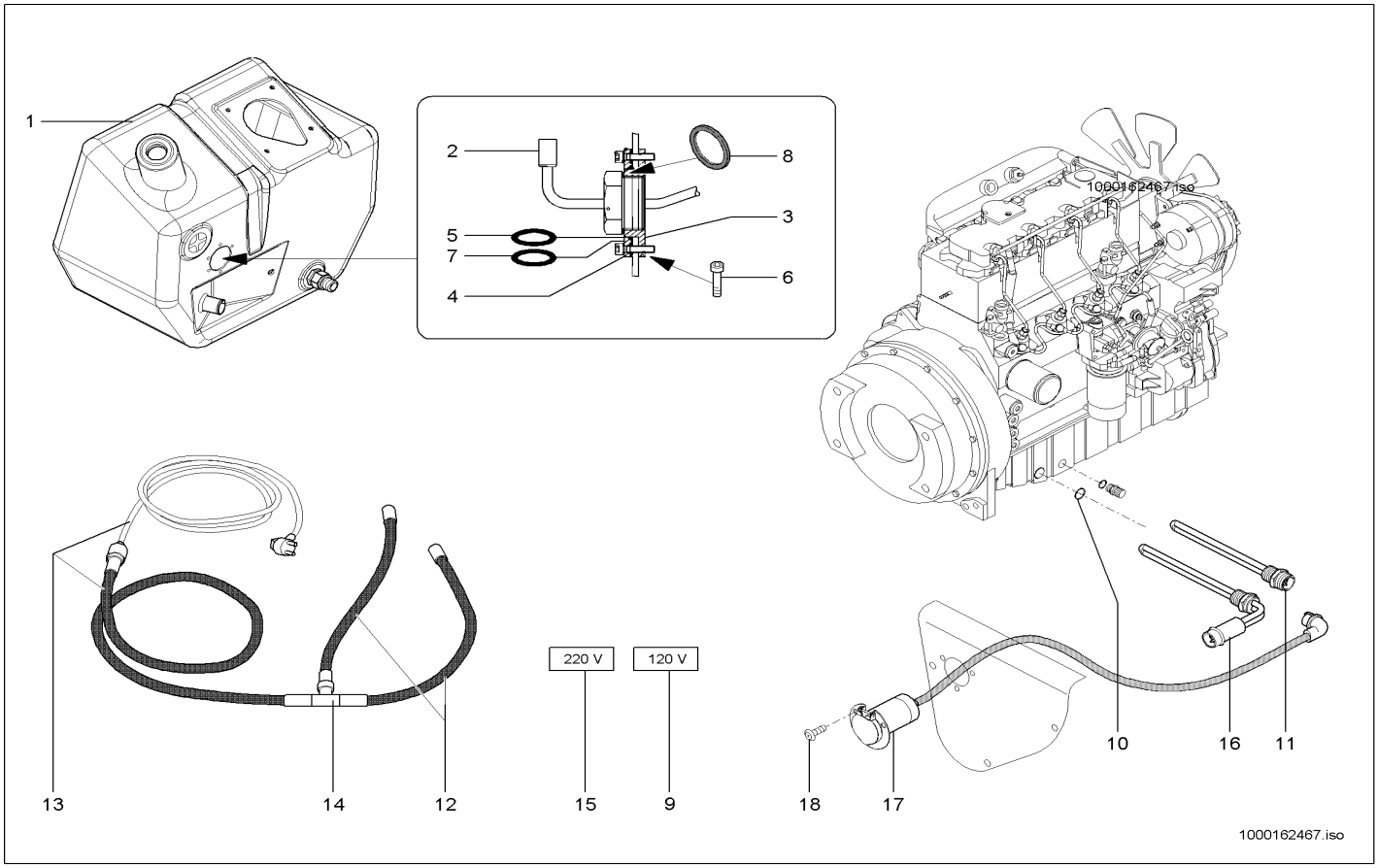

Pos	Art.-Nr.	Anm.	Q'TY	BEZEICHNUNG	PART NAME	DESIGNATION
1	1000100820		1,00 ST	HYDRAULIKTANK	HYDRAULIC TANK	RÉSERVOIR HYDRAULIQUE
2	1000038244		1,00 ST	ÖLVORWÄRMER	OIL PRE HEATER	PRÉCHAUFFEUR D'HUILE
3	1000035513		1,00 ST	ANSCHLUSSSTÜCK	CONNECTION PIECE	PIÈCE DE CONNEXION
4	1000035514		1,00 ST	FLANSCH	FLANGE	BRIDE
5	1000033469		1,00 ST	O-RING	O-RING	ANNEAU EN O
6	1000085457		6,00 ST	ZYLINDERSCHRAUBE	CHEESE HEAD SCREW	VIS A TETE CYLINDRIQUE
7	1000090433		1,00 ST	O-RING	O-RING	ANNEAU EN O
8	1000085673		1,00 ST	DICHTRING	SEAL RING	BAGUE D'ÉTANCHÉITÉ
9	1000168612		1,00 ST	SCHILD	LABEL	PANNEAU
10	1000013057		1,00 ST	DICHTRING	SEAL RING	BAGUE D'ÉTANCHÉITÉ
11	1000159637	220V	1,00 ST	ÖLVORWÄRMER	OIL PRE HEATER	PRÉCHAUFFEUR D'HUILE
12	1000038425		2,00 ST	KABEL	CABLE	CÂBLE
13	1000038423		1,00 ST	KABELBAUM	WIRING HARNESS	ARBRE DE CÂBLE
14	1000027171		1,00 ST	KONTAKT	CONTACT	CONTACT
15	1000029814		1,00 ST	SCHILD	LABEL	PANNEAU
16	1000168628	120V	1,00 ST	MOTORVORWÄRMER	ENGINE PREHEATER	PRÉCHAUFFEUR DE MOTEUR
17	1000168633		1,00 ST	STECKDOSE	SOCKET	PRISE DE COURANT
18	1000098708		3,00 ST	SCHRAUBE	SCREW	VIS

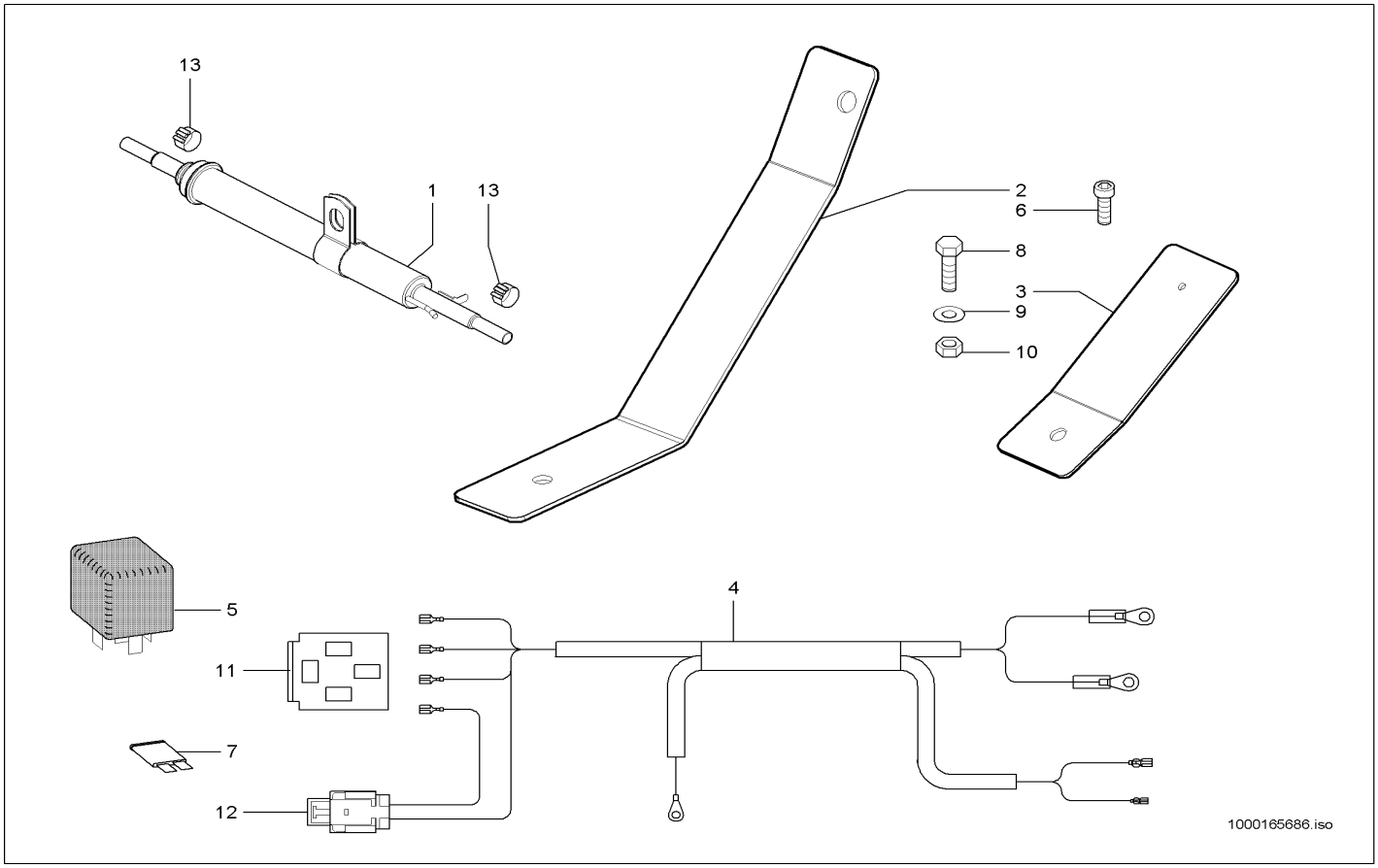

Pos	Art.-Nr.	Anm.	Q'TY	BEZEICHNUNG	PART NAME	DESIGNATION
1	1000036682		1,00 ST	KRAFTSTOFFVORWÄRMER	FUEL PRE HEATER	PRÉCHAUFFEUR DE CARBURANT
2	1000165090		1,00 ST	WINKEL	ANGLE	ANGLE
3	1000165101		1,00 ST	HALTER	BRACKET CLUTCH	SUPPORT
4	1000164949		1,00 ST	KABELBAUM	WIRING HARNESS	ARBRE DE CÂBLE
5	1000154043	40/60 A	1,00 ST	RELAIS	RELAY	RELAIS
6	1000098708	M5x10	1,00 ST	SCHRAUBE	SCREW	VIS
7	1000085683	15 A	1,00 ST	FLACHSICHERUNG	LOCK	SÛRETÉ
8	1000015345	M10x25	1,00 ST	6KT-SCHRAUBE	HEX SCREW	VIS À TÊTE HEXAGONALE
9	1000092293		1,00 ST	SCHEIBE	WASHER	RONDELLE
10	1000015407	M10	1,00 ST	6KT-MUTTER	HEXAGON NUT	ÉCROU HEXAGONAL
11	1000135648		1,00 ST	STECKERGEHÄUSE	PLUG HOUSING	BOÎTE DE BOUCHON
12	1000104418		1,00 ST	SICHERUNGSHALTER	FUSE HOLDER	SUPPORT DE SÉCURITÉ
13	1000032118		2,00 ST	SCHELLE	CLAMP	BRIDE

HAUPTKABELBAUM
MAIN HAIRNESS
ARBRE DE CÂBLE PRINCIPAL

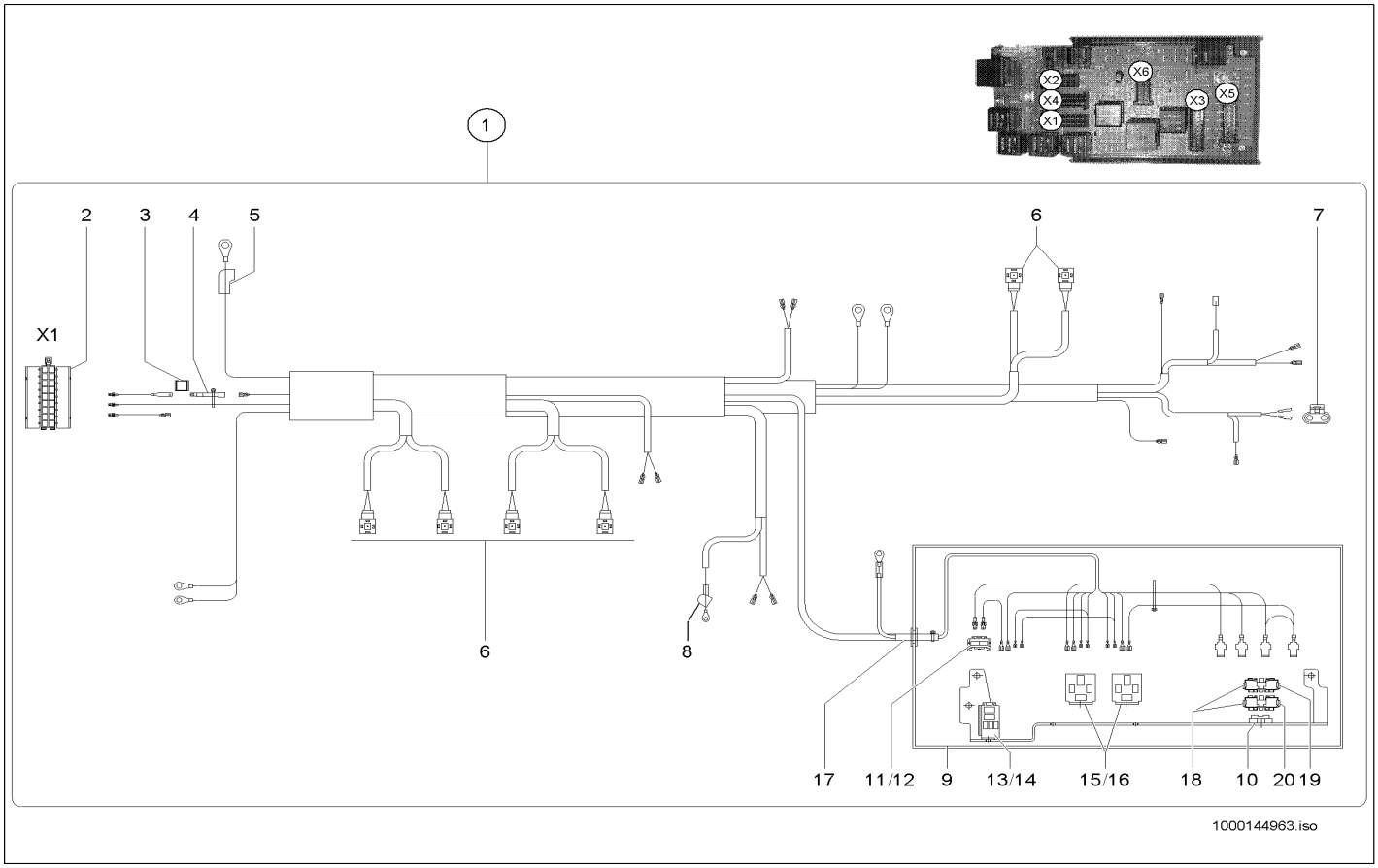

Pos	Art.-Nr.	Anm.	Q'TY	BEZEICHNUNG	PART NAME	DESIGNATION
1	1000133939		1,00 ST	KABELBAUM	WIRING HARNESS	ARBRE DE CÂBLE
2	1000100972		1,00 ST	BUCHSENGEHÄUSE	BUSHING HOUSING	BOÎTE DE BAGUE
3	1000085008		2,00 ST	FLACHSTECKERGEHÄUSE	PLUG HOUSING	BOÎTE DE BOUCHON
4	1000100594		1,00 ST	SPERRDIODE	BLOCK DIODE	DIODE SUPPRESSEUSE
5	1000098966		1,00 ST	SCHUTZKAPPE	PROTECTING CAP	CAPOT DE PROTECTION
6	1000000455		6,00 ST	GERÄTESTECKER	PLUG	BOUCHON
7	1000110449		1,00 ST	STECKER	PLUG	BOUCHON
8	1000027463		1,00 ST	SCHUTZKAPPE	PROTECTING CAP	CAPOT DE PROTECTION
9	1000051983		1,00 ST	GEHÄUSE	HOUSING	BOÎTE
10	1000027144		1,00 ST	BEFESTIGUNGSLASCHE	FIXING BRACKET	BIELLE DE FIXATION
11	1000114137		1,00 ST	SICHERUNGSHALTER	FUSE HOLDER	SUPPORT DE SÉCURITÉ
12	1000114140	10 A	1,00 ST	FLACHSICHERUNG	LOCK	SÛRETÉ
13	1000114134		1,00 ST	SOCKEL	SOCLE	SOCLE
14	1000027080	10/20A	1,00 ST	RELAIS	RELAY	RELAIS
15	1000026997		2,00 ST	SOCKEL	SOCLE	SOCLE
16	1000154042	70A	2,00 ST	RELAIS	RELAY	RELAIS
17	1000100642		1,00 ST	TÜLLE	SLEEVE	BEC
18	1000027186		2,00 ST	HALTER	BRACKET CLUTCH	SUPPORT
19	1000027321	80 A	1,00 ST	FLACHSICHERUNG	LOCK	SÛRETÉ
20	1000015302	40 A	1,00 ST	FLACHSICHERUNG	LOCK	SÛRETÉ

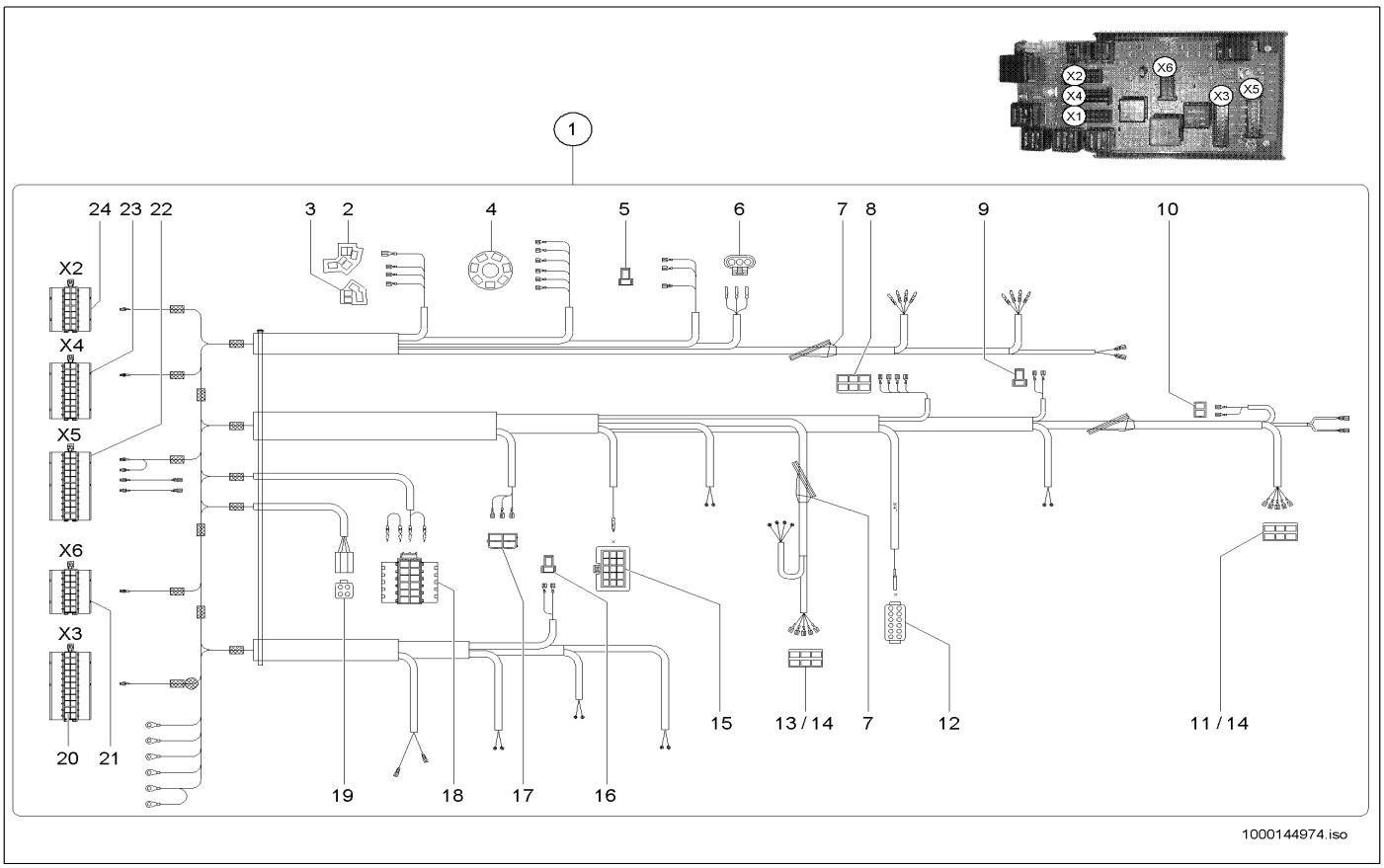

Pos	Art.-Nr.	Anm.	Q'TY	BEZEICHNUNG	PART NAME	DESIGNATION
1	1000133940		1,00 ST	KABELBAUM	WIRING HARNESS	ARBRE DE CÂBLE
2	1000027386		1,00 ST	ZENTRALSTECKER	CENTRAL PLUG	BOUCHON CENTRALE
3	1000027368		1,00 ST	ZENTRALSTECKER	CENTRAL PLUG	BOUCHON CENTRALE
4	1000104430		1,00 ST	STECKERGEHÄUSE	PLUG HOUSING	BOÎTE DE BOUCHON
5	1000095323		1,00 ST	STECKHÜLSENGEHÄUSE	PLUG SLEEVE HOUSING	BOÎTE À DOUILLES DE BOUCHON
6	1000051989		1,00 ST	BUCHSENGEHÄUSE	BUSHING HOUSING	BOÎTE DE BAGUE
7	1000133832		3,00 ST	DURCHFÜHRUNGSRING	DUCT RING	BAGUE DE PASSAGE
8	1000095337		1,00 ST	STECKHÜLSENGEHÄUSE	PLUG SLEEVE HOUSING	BOÎTE À DOUILLES DE BOUCHON
9	1000095323		1,00 ST	STECKHÜLSENGEHÄUSE	PLUG SLEEVE HOUSING	BOÎTE À DOUILLES DE BOUCHON
10	1000095336		1,00 ST	STECKHÜLSENGEHÄUSE	PLUG SLEEVE HOUSING	BOÎTE À DOUILLES DE BOUCHON
11	1000095337		1,00 ST	STECKHÜLSENGEHÄUSE	PLUG SLEEVE HOUSING	BOÎTE À DOUILLES DE BOUCHON
12	1000105121		1,00 ST	BUCHSENGEHÄUSE	BUSHING HOUSING	BOÎTE DE BAGUE
13	1000095337		1,00 ST	STECKHÜLSENGEHÄUSE	PLUG SLEEVE HOUSING	BOÎTE À DOUILLES DE BOUCHON
14	1000096652		2,00 ST	GUMMIKAPPE	RUBBER CAP	BONNET EN CAOUTCHOUC
15	1000104663		1,00 ST	STIFTGEHÄUSE	PIN HOUSING	BOÎTE À BROCHES
16	1000095323		1,00 ST	STECKHÜLSENGEHÄUSE	PLUG SLEEVE HOUSING	BOÎTE À DOUILLES DE BOUCHON
17	1000095325		1,00 ST	STECKHÜLSENGEHÄUSE	PLUG SLEEVE HOUSING	BOÎTE À DOUILLES DE BOUCHON
18	1000103949		1,00 ST	BUCHSENGEHÄUSE	BUSHING HOUSING	BOÎTE DE BAGUE
19	1000104286		1,00 ST	BUCHSENGEHÄUSE	BUSHING HOUSING	BOÎTE DE BAGUE
20	1000100973		1,00 ST	BUCHSENGEHÄUSE	BUSHING HOUSING	BOÎTE DE BAGUE
21	1000100971		1,00 ST	BUCHSENGEHÄUSE	BUSHING HOUSING	BOÎTE DE BAGUE
22	1000104433		1,00 ST	BUCHSENGEHÄUSE	BUSHING HOUSING	BOÎTE DE BAGUE
23	1000104432		1,00 ST	BUCHSENGEHÄUSE	BUSHING HOUSING	BOÎTE DE BAGUE
24	1000100971		1,00 ST	BUCHSENGEHÄUSE	BUSHING HOUSING	BOÎTE DE BAGUE

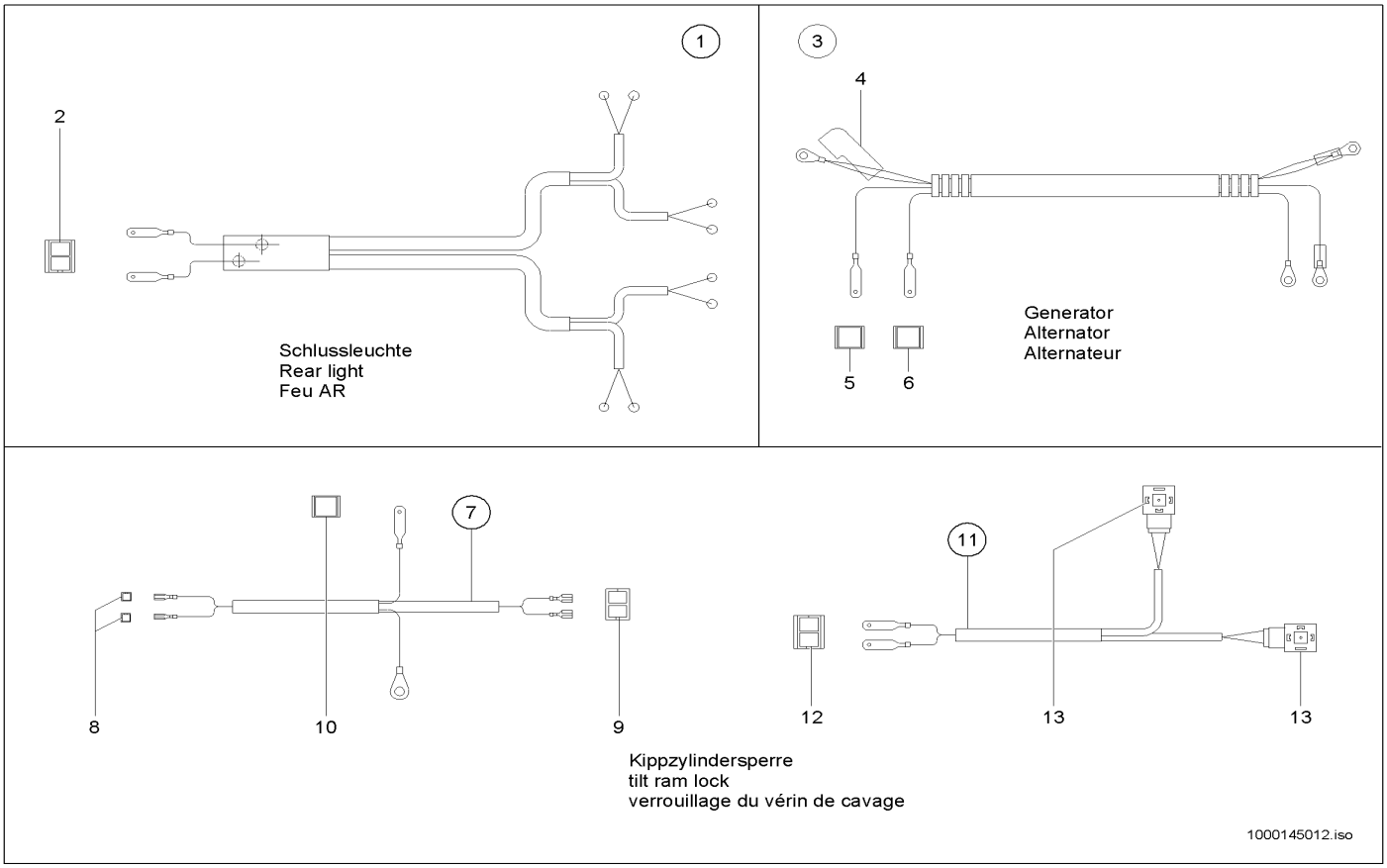

Pos	Art.-Nr.	Anm.	Q'TY	BEZEICHNUNG	PART NAME	DESIGNATION
1	1000110410		1,00 ST	KABELBAUM	WIRING HARNESS	ARBRE DE CÂBLE
2	1000000481		1,00 ST	FLACHSTECKERGEHÄUSE	PLUG HOUSING	BOÎTE DE BOUCHON
3	1000101781		1,00 ST	KABEL	CABLE	CÂBLE
4	1000098966		1,00 ST	SCHUTZKAPPE	PROTECTING CAP	CAPOT DE PROTECTION
5	1000085008		1,00 ST	FLACHSTECKERGEHÄUSE	PLUG HOUSING	BOÎTE DE BOUCHON
6	1000098669		1,00 ST	FLACHSTECKERGEHÄUSE	PLUG HOUSING	BOÎTE DE BOUCHON
7	1000141238		1,00 ST	KABELBAUM	WIRING HARNESS	ARBRE DE CÂBLE
8	1000027370		2,00 ST	STECKHÜLSENGEHÄUSE	PLUG SLEEVE HOUSING	BOÎTE À DOUILLES DE BOUCHON
9	1000095336		1,00 ST	STECKHÜLSENGEHÄUSE	PLUG SLEEVE HOUSING	BOÎTE À DOUILLES DE BOUCHON
10	1000085008		1,00 ST	FLACHSTECKERGEHÄUSE	PLUG HOUSING	BOÎTE DE BOUCHON
11	1000141239		1,00 ST	KABELBAUM	WIRING HARNESS	ARBRE DE CÂBLE
12	1000000481		1,00 ST	FLACHSTECKERGEHÄUSE	PLUG HOUSING	BOÎTE DE BOUCHON
13	1000000455		2,00 ST	GERÄTESTECKER	PLUG	BOUCHON

KENNZEICHENBELEUCHTUNG
NUMBERPLATE LIGHT BG
ECLAIRAGE DE LA PLAQUE MINÉRALOGIQUE BG

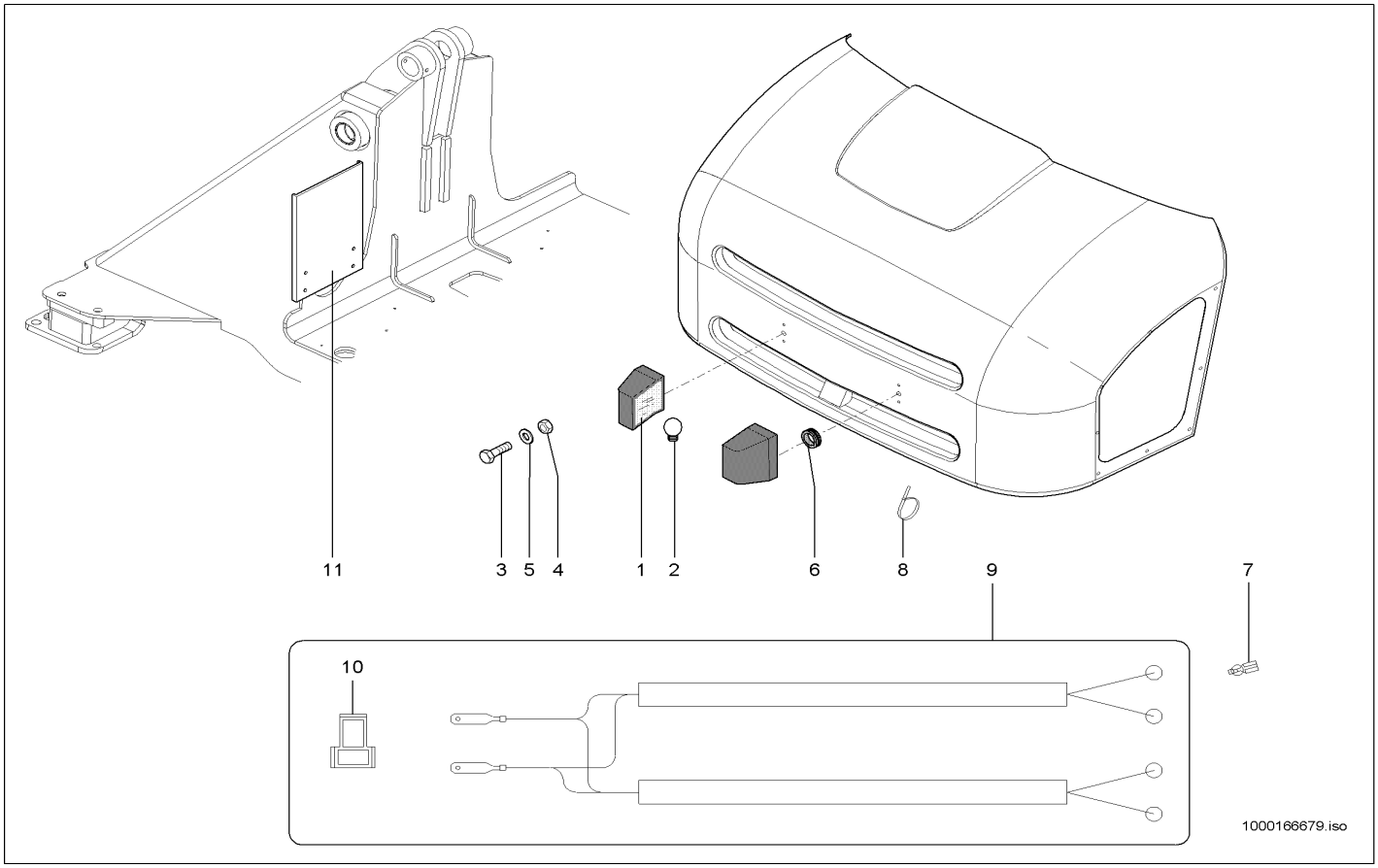

Pos	Art.-Nr.	Anm.	Q'TY	BEZEICHNUNG	PART NAME	DESIGNATION
1	1000027062		2,00 ST	KENNZEICHENLEUCHTE	CHARACTERISTIC LIGHT	LUMIÈRE DE LA PLAQUE D'IMMATRICULATION
2	1000085686		2,00 ST	GLÜHLAMPE	BULB	LAMPE À INCANDESCENCE
3	1000047664		4,00 ST	6KT-SCHRAUBE	HEX SCREW	VIS À TÊTE HEXAGONALE
4	1000085587		4,00 ST	6KT-MUTTER	HEXAGON NUT	ÉCROU HEXAGONAL
5	1000095342		4,00 ST	SCHEIBE	WASHER	RONDELLE
6	1000052685		2,00 ST	DURCHFÜHRUNGSRING	JUNCTION	ANNEAU D'APPLICATION
7	1000089776		4,00 ST	FLACHSTECKHÜLSE	PLUG SLEEVE	DOUILLE DE CLIP
8	1000090083		6,00 ST	KABELBINDER	CABLE STRAP	BOUTISSE DE CÂBLE
9	1000102660		1,00 ST	KABELBAUM	WIRING HARNESS	ARBRE DE CÂBLE
10	1000095329		1,00 ST	FLACHSTECKERGEHÄUSE	PLUG HOUSING	BOÎTE DE BOUCHON
11	1000154072		1,00 ST	HALTER	BRACKET CLUTCH	SUPPORT

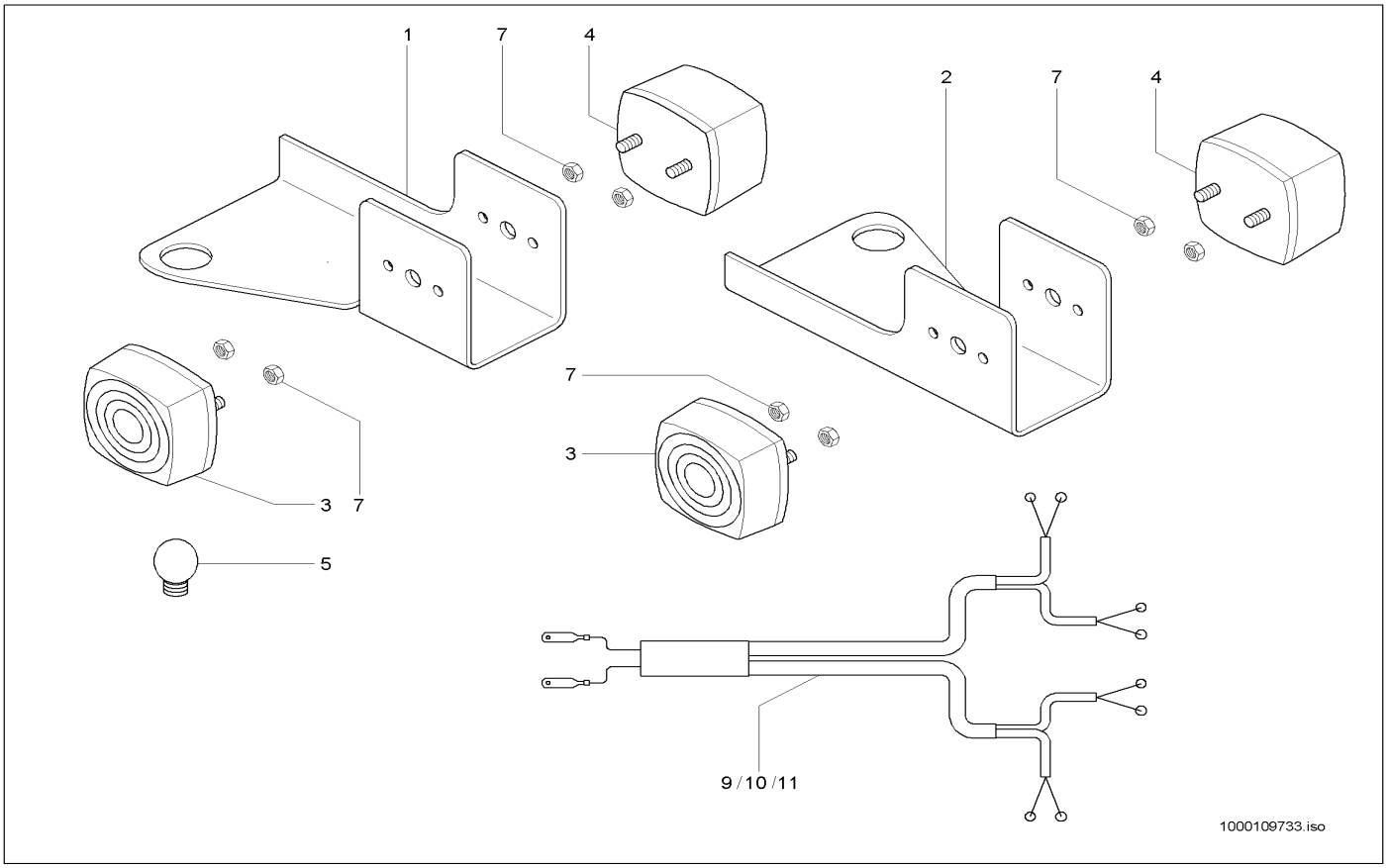

Pos	Art.-Nr.	Anm.	Q'TY	BEZEICHNUNG	PART NAME	DESIGNATION
1	1000106414		1,00 ST	HALTER	BRACKET CLUTCH	SUPPORT
2	1000106434		1,00 ST	HALTER	BRACKET CLUTCH	SUPPORT
3	1000106419		2,00 ST	BEGRENZUNGSLEUCHTE	LIMITING LIGHT	LUMIÈRE DE LIMITATION
4	1000027077		2,00 ST	SCHLUSSLEUCHTE	REAR LIGHT	FEU ARRIÈRE
5	1000085686		4,00 ST	GLÜHLAMPE	BULB	LAMPE À INCANDESCENCE
6	1000085378		8,00 ST	6KT-SCHRAUBE	HEX SCREW	VIS À TÊTE HEXAGONALE
7	1000085581		8,00 ST	6KT-MUTTER	HEXAGON NUT	ÉCROU HEXAGONAL
8	1000092289		8,00 ST	SCHEIBE	WASHER	RONDELLE
9	1000092494		8,00 ST	STECKHÜLSE	PLUG SLEEVE	DOUILLE DE COURANT
10	1000027435		4,00 ST	ISOLIERHÜLSE	INSULATING SLEEVE	DOUILLE ISOLANT
11	1000110410		1,00 ST	KABELBAUM	WIRING HARNESS	ARBRE DE CÂBLE

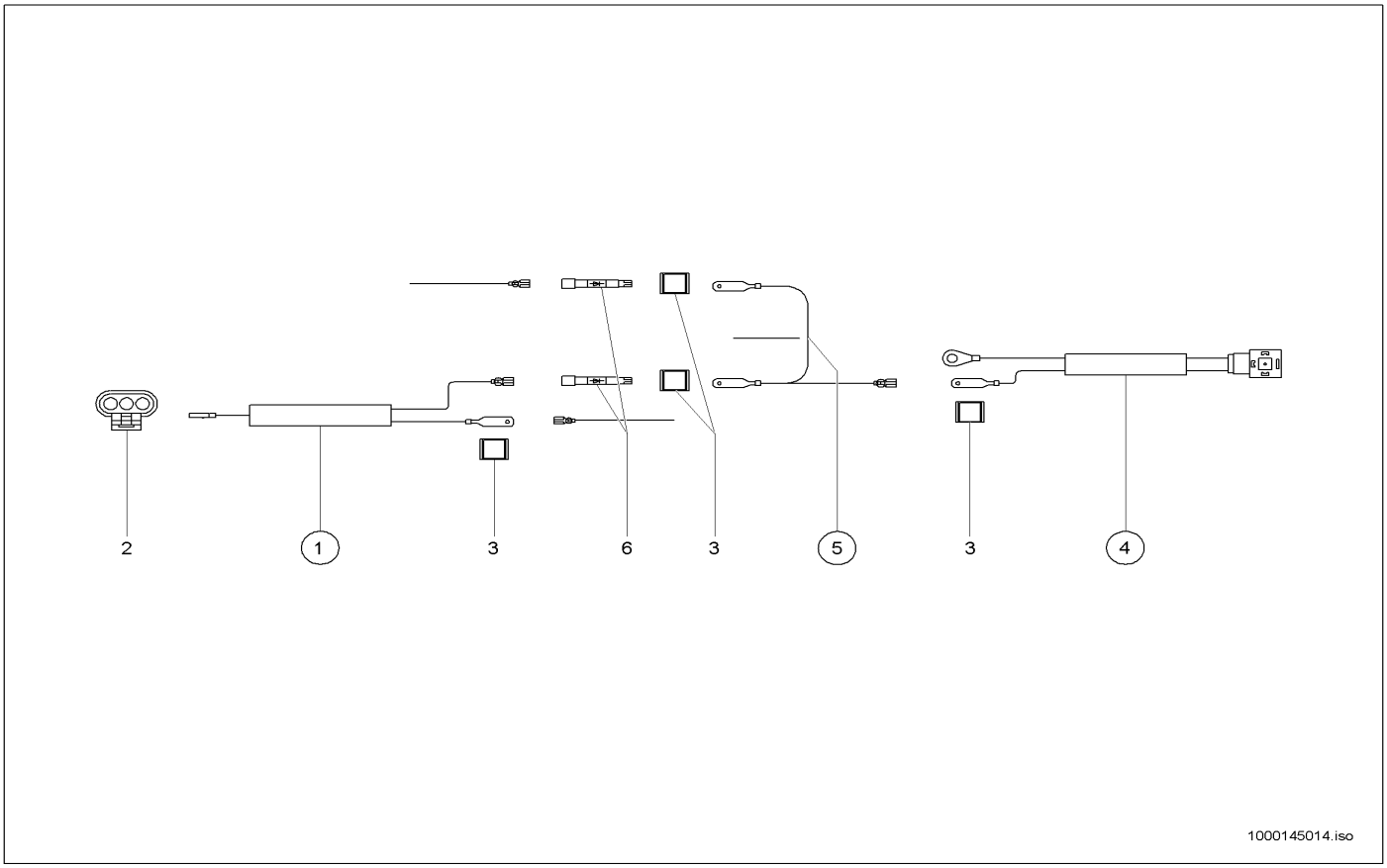

Pos	Art.-Nr.	Anm.	Q'TY	BEZEICHNUNG	PART NAME	DESIGNATION
1	1000141382		1,00 ST	KABEL	CABLE	CÂBLE
2	1000051989		1,00 ST	BUCHSENGEHÄUSE	BUSHING HOUSING	BOÎTE DE BAGUE
3	1000085008		4,00 ST	FLACHSTECKERGEHÄUSE	PLUG HOUSING	BOÎTE DE BOUCHON
4	1000139716		1,00 ST	KABEL	CABLE	CÂBLE
5	1000141383		1,00 ST	KABEL	CABLE	CÂBLE
6	1000100594	3 A	2,00 ST	SPERRDIODE	BLOCK DIODE	DIODE SUPPRESSEUSE

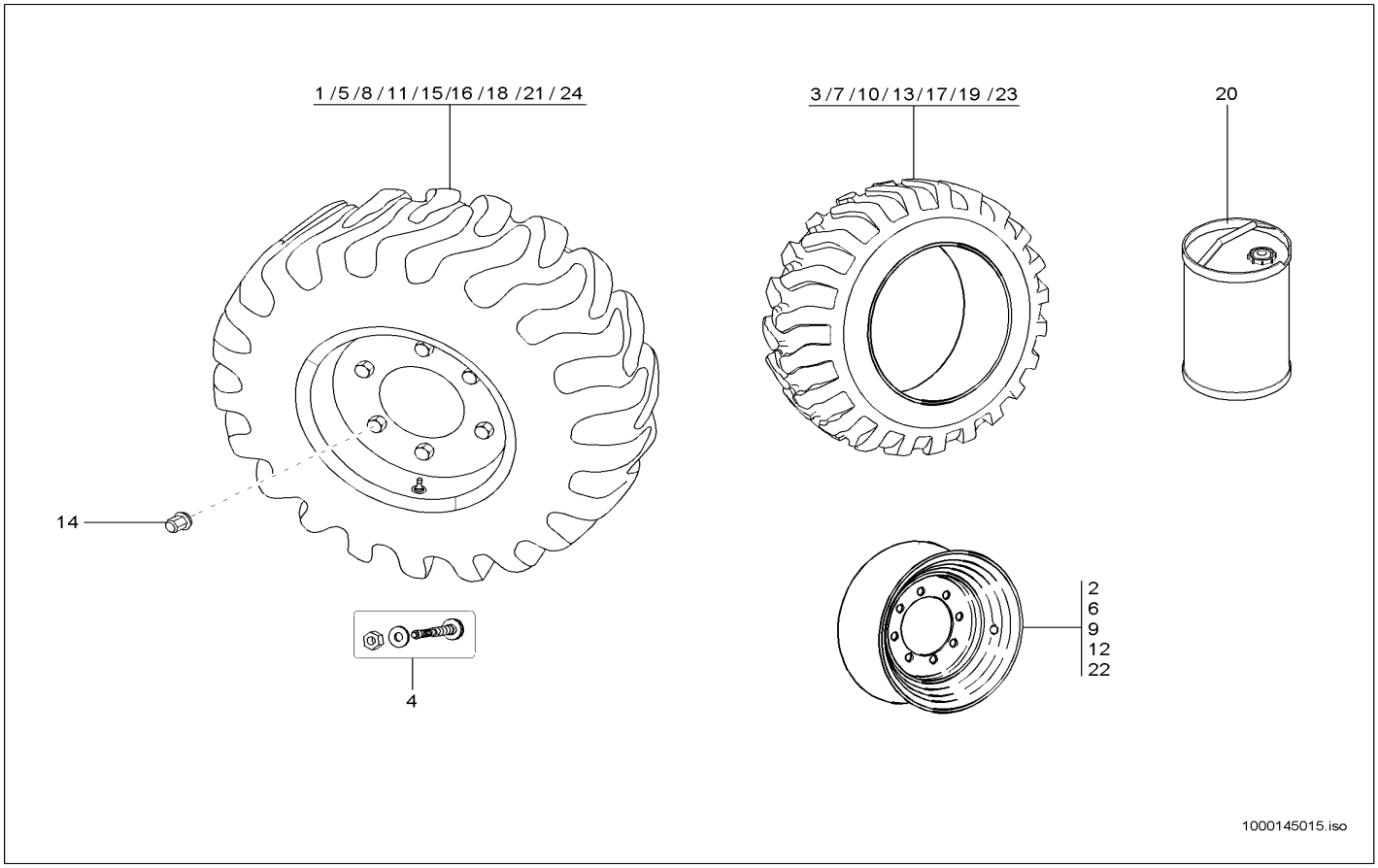

Pos	Art.-Nr.	Anm.	Q'TY	BEZEICHNUNG	PART NAME	DESIGNATION
1	1000101521	12,5-18 MPT 04 10PR	4,00 ST	SCHEIBENRAD KPL. 12.5-18 10PR MPT-04 TBL	WHEEL RIM 12.5-18 10PR MPT-04 TBL	JANTE 12.5-18 10PR MPT-04 TBL
2	1000101459	11x18 ET=0	4,00 ST	SCHEIBENRAD	RIM	ROUE PLEINE
3	1000026905	12.5-18 MPT 04 10PR	4,00 ST	REIFEN	TYRE	PNEU
4	1000051898		4,00 ST	LUFTVENTIL	AIR VALVE	SOUPAPE D'AIR
5	1000101522	335/80 R18 XM27	4,00 ST	SCHEIBENRAD KPL. 335/80 R18 XM27	WHEEL RIM 335/80 R18 XZSL 151A2	JANTE 335/80 R18 XZSL 151A2
6	1000101459	11x18 ET=0	4,00 ST	SCHEIBENRAD	RIM	ROUE PLEINE
7	1000026858	335/80 R 18 XM 27	4,00 ST	REIFEN	TYRE	PNEU
8	1000101523	365/70 R18 SPT9	4,00 ST	SCHEIBENRAD	RIM	ROUE PLEINE
9	1000101459	11x18 ET=0	4,00 ST	SCHEIBENRAD	RIM	ROUE PLEINE
10	1000026871	365/70 R18 SPT9	4,00 ST	REIFEN	TYRE	PNEU
11	1000116890	365/70 R18 EM-01 135B	4,00 ST	SCHEIBENRAD KPL. 365/70 R18 EM-01 135B	WHEEL RIM 365/70 R18 EM-01 135B	JANTE 365/70 R18 EM-01 135B
12	1000101459	11x18 ET=0	4,00 ST	SCHEIBENRAD	RIM	ROUE PLEINE
13	1000116843	365/70 R18 EM-01 135B	4,00 ST	REIFEN 365/70 R18 EM-01 135B	TYRE 365/70 R18 EM-01 135B	PNEUMATIQUE 365/70 R18 EM-01 135B
14	1000100046		32,00 ST	RADMUTTER	WHEEL NUT	ÉCROU DE ROUE
15	1000133111	12,5 - 18 MPT 04 10 PR ag	4,00 ST	SCHEIBENRAD KPL. 12,5-18 MPT 04 10PR AG	WHEEL RIM 12,5-18 MPT 04 10PR	JANTE 12,5-18 MPT 04 10PR
16	1000101456	335/80 R 18 XZSL 151 A2	4,00 ST	SCHEIBENRAD	RIM	ROUE PLEINE
17	1000100003	335/80 R 18 XZSL 151 A2/139B	4,00 ST	REIFEN	TYRE	PNEU
18	1000101452	375/70 R 20 MPT AC 70 G	4,00 ST	SCHEIBENRAD KPL. 375/70R20 MPT 136G AC70	WHEEL RIM 375/70R20 MPT 136G AC70 G TL	JANTE 375/70R20 MPT 136G AC70 G TL
19	1000026926	375/70 R 20 MPT AC 70 G	4,00 ST	REIFEN	TYRE	PNEU
20	1000096901		1,00 L	PANNENSCHUTZ	BREAKDOWN PROTECTION	PROTECTION DE PANNE
21	1000165237	340/80 R18 XMCL	4,00 ST	RAD 340/80 R18 XMCL	WHEEL 340/80 R18 XMCL	ROUE 340/80 R18 XMCL
22	1000101459	11x18 ET= 0	4,00 ST	SCHEIBENRAD	RIM	ROUE PLEINE
23	1000165238	340/80 R18 XMCL	4,00 ST	REIFEN	TYRE	PNEU
24	1000169497	20km 365/70R18 EM-01 135B ag	4,00 ST	SCHEIBENRAD KPL. 365/70R18 EM-01 135B AG	WHEEL RIM 365/70 R18 EM-01 135B	JANTE 365/70 R18 EM-01 135B

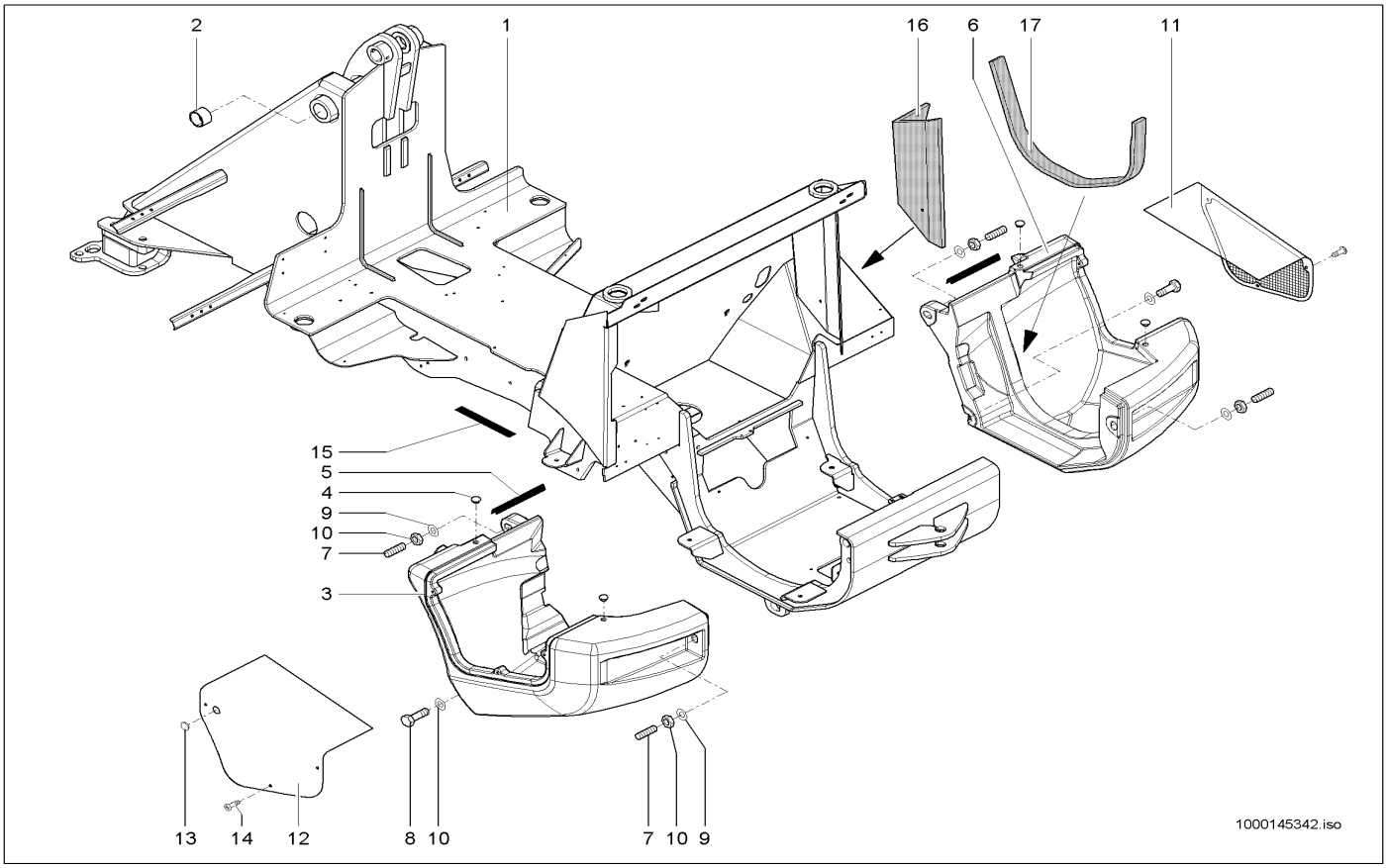

Pos	Art.-Nr.	Anm.	Q'TY	BEZEICHNUNG	PART NAME	DESIGNATION
1	1000130514		1,00 ST	RAHMEN	FRAME	CADRE
2	1000032716		2,00 ST	EINSPANNBUCHSE	BUSHING	BAGUE
3	1000130854		1,00 ST	BALLASTGEWICHT	BALLAST WEIGHT	POIDS DE BALLAST
4	1000030656		4,00 ST	VERSCHLUSSSTOPFEN	LOCK PLUG	BOUCHON DE FERMETURE
5	1000142562		2,00 ST	PROFIL	PROFILE	PROFIL
6	1000130855		1,00 ST	BALLASTGEWICHT	BALLAST WEIGHT	POIDS DE BALLAST
7	1000104924		4,00 ST	STIFTSCHRAUBE	STUD	GOUJON
8	1000047715		2,00 ST	6KT-SCHRAUBE	HEX SCREW	VIS À TÊTE HEXAGONALE
9	1000145570		6,00 ST	SCHEIBE	WASHER	RONDELLE
10	1000020788		4,00 ST	6KT-MUTTER	HEXAGON NUT	ÉCROU HEXAGONAL
11	1000133911		1,00 ST	GITTER	SCREEN	GRILLE
12	1000134538		1,00 ST	ABDECKUNG	COVER	COUVERCLE
13	1000142146		1,00 ST	STOPFEN	PLUG	BOUCHON
14	1000048523		6,00 ST	FLACHKOPFSCHRAUBE	FLAT HEAD SCREW	VIS DE TÊTE PLATE
15	1000097033		1,00 M	GUMMIBAND	RUBBER STRIP	ÉLASTIQUE
16	1000035495		1,00 ST	DÄMMATTE	INSULATING MAT	TAPIS ISOLANT
17	1000137270		1,00 ST	DÄMMATTE	INSULATING MAT	NATTE ISOLANT

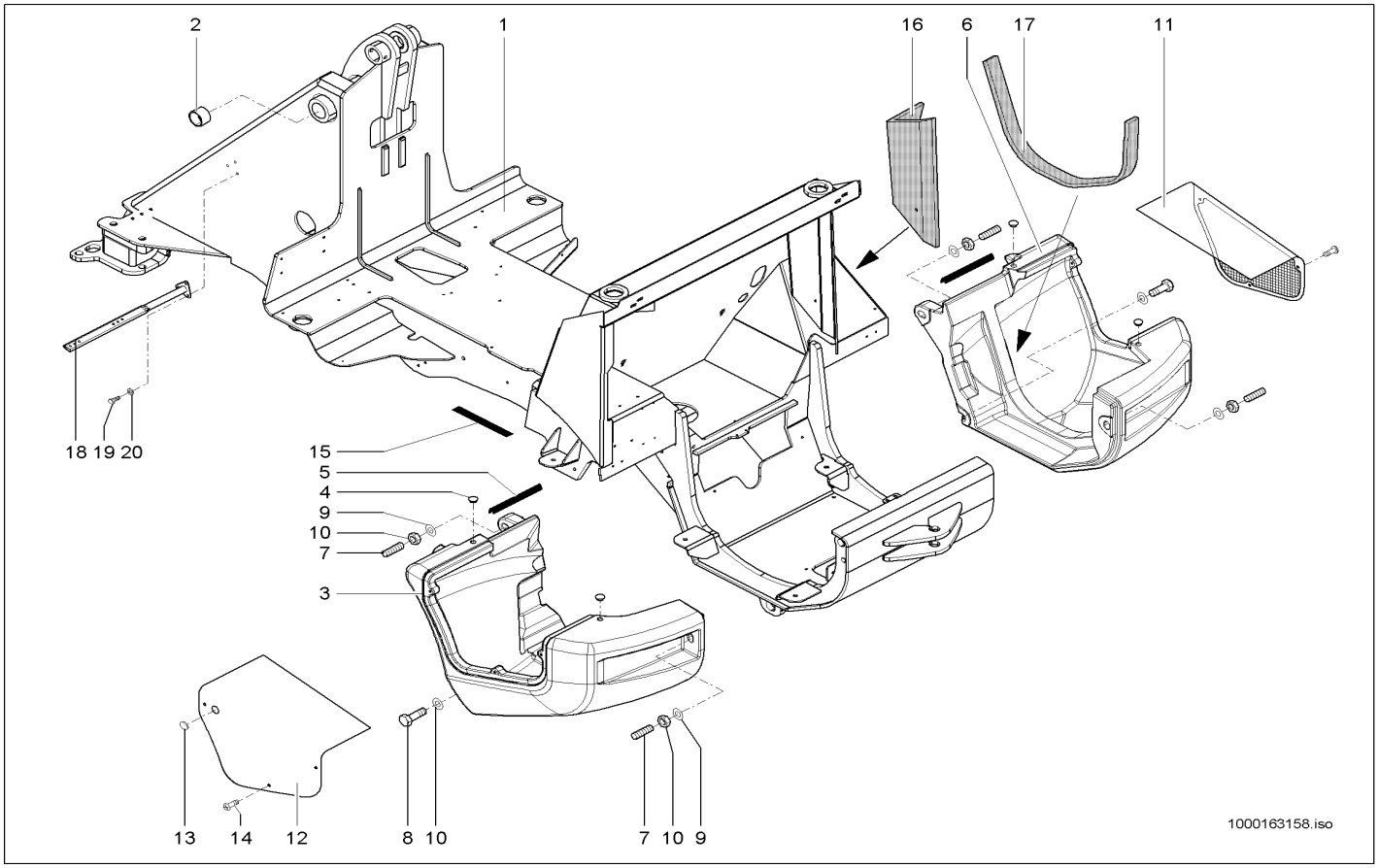

Pos	Art.-Nr.	Anm.	Q'TY	BEZEICHNUNG	PART NAME	DESIGNATION
1	1000156824		1,00 ST	RAHMEN	FRAME	CADRE
2	1000032716		2,00 ST	EINSPANNBUCHSE	BUSHING	BAGUE
3	1000130854		1,00 ST	BALLASTGEWICHT	BALLAST WEIGHT	POIDS DE BALLAST
4	1000030656		4,00 ST	VERSCHLUSSSTOPFEN	LOCK PLUG	BOUCHON DE FERMETURE
5	1000142562		2,00 ST	PROFIL	PROFILE	PROFIL
6	1000130855		1,00 ST	BALLASTGEWICHT	BALLAST WEIGHT	POIDS DE BALLAST
7	1000104924		4,00 ST	STIFTSCHRAUBE	STUD	GOUJON
8	1000047715		2,00 ST	6KT-SCHRAUBE	HEX SCREW	VIS À TÊTE HEXAGONALE
9	1000145570		6,00 ST	SCHEIBE	WASHER	RONDELLE
10	1000020788		4,00 ST	6KT-MUTTER	HEXAGON NUT	ÉCROU HEXAGONAL
11	1000133911		1,00 ST	GITTER	SCREEN	GRILLE
12	1000134538		1,00 ST	ABDECKUNG	COVER	COUVERCLE
13	1000142146		1,00 ST	STOPFEN	PLUG	BOUCHON
14	1000048523		6,00 ST	FLACHKOPFSCHRAUBE	FLAT HEAD SCREW	VIS DE TÊTE PLATE
15	1000097033		1,00 M	GUMMIBAND	RUBBER STRIP	ÉLASTIQUE
16	1000035495		1,00 ST	DÄMMATTE	INSULATING MAT	TAPIS ISOLANT
17	1000137270		1,00 ST	DÄMMATTE	INSULATING MAT	NATTE ISOLANT
18	1000162645		4,00 ST	HALTER	BRACKET CLUTCH	SUPPORT
19	1000013008		12,00 ST	6KT-SCHRAUBE	HEX SCREW	VIS À TÊTE HEXAGONALE
20	1000013027		12,00 ST	SCHEIBE	WASHER	RONDELLE

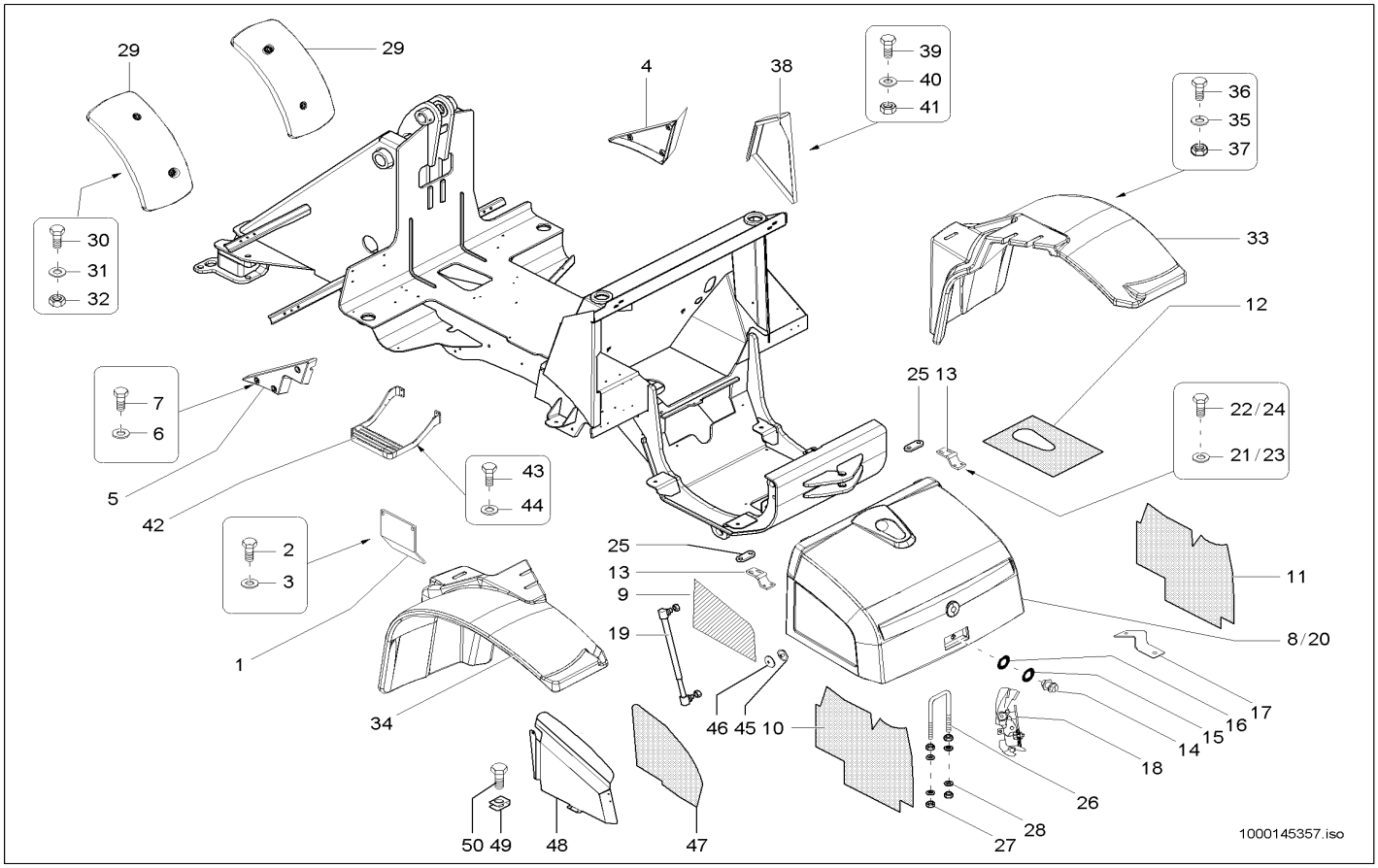

Pos	Art.-Nr.	Anm.	Q'TY	BEZEICHNUNG	PART NAME	DESIGNATION
1	1000132329		1,00 ST	WARTUNGSDECKEL	MAINTENANCE COVER	COUVERTURE D'ENTRETIEN
2	1000019136		4,00 ST	6KT-SCHRAUBE	HEX SCREW	VIS À TÊTE HEXAGONALE
3	1000013027		4,00 ST	SCHEIBE	WASHER	RONDELLE
4	1000035453		1,00 ST	VERKLEIDUNG	TRIM	RÉVÊTEMENT
5	1000035452		1,00 ST	VERKLEIDUNG	TRIM	RÉVÊTEMENT
6	1000092290		6,00 ST	SCHEIBE	WASHER	RONDELLE
7	1000085382		6,00 ST	6KT-SCHRAUBE	HEX SCREW	VIS À TÊTE HEXAGONALE
8	1000132382		1,00 ST	MOTORHAUBE	ENGINE HOOD	CAPOT
9	1000133858		1,00 ST	GITTER	SCREEN	GRILLE
10	1000137004		1,00 ST	DÄMMATTE	INSULATING MAT	NATTE ISOLANT
11	1000137005		1,00 ST	DÄMMATTE	INSULATING MAT	NATTE ISOLANT
12	1000137006		1,00 ST	DÄMMATTE	INSULATING MAT	NATTE ISOLANT
13	1000116629		2,00 ST	SCHARNIER	HINGE	CHARNIÈRE
14	1000100211		1,00 ST	SCHLOSS	LOCK	FERMOIR
15	1000100028		1,00 ST	SCHEIBE	WASHER	RONDELLE
16	1000100220		1,00 ST	DISTANZSTÜCK	DISTANCE PIECE	PIÈCE D'ÉCARTEMENT
17	1000100222		1,00 ST	TASTER	FEELER	PALPEUR
18	1000086541		1,00 ST	SCHLOSS	LOCK	FERMOIR
19	1000000997		1,00 ST	GASFEDER	GAS STRUT	RESSORT DE GAZ
20	1000097173		4,00 M	PROFIL	PROFILE	PROFIL
21	1000015431		4,00 ST	SCHEIBE	WASHER	RONDELLE
22	1000019136		4,00 ST	6KT-SCHRAUBE	HEX SCREW	VIS À TÊTE HEXAGONALE
23	1000095341		8,00 ST	SCHEIBE	WASHER	RONDELLE
24	1000015343		4,00 ST	6KT-SCHRAUBE	HEX SCREW	VIS À TÊTE HEXAGONALE
25	1000125758		2,00 ST	GEWINDEPLATTE	THREAD PLATE	PLAQUE FILETÉE
26	1000035444		1,00 ST	BÜGEL	HOLDER	ARCHET
27	1000013021		4,00 ST	6KT-MUTTER	HEXAGON NUT	ÉCROU HEXAGONAL
28	1000015431		4,00 ST	SCHEIBE	WASHER	RONDELLE
29	1000135643		2,00 ST	RADABDECKUNG	WHEEL COVER	COUVERCLE ROUES
30	1000085317		4,00 ST	6KT-SCHRAUBE	HEX SCREW	VIS À TÊTE HEXAGONALE
31	1000092303		4,00 ST	SCHEIBE 10,5 ST A2C	WASHER 10,5 ST A2C	RONDELLE 10,5 ST A2C
32	1000015408		4,00 ST	6KT-MUTTER	HEXAGON NUT	ÉCROU HEXAGONAL
33	1000135645		1,00 ST	RADABDECKUNG	WHEEL COVER	COUVERCLE ROUES
34	1000135644		1,00 ST	RADABDECKUNG	WHEEL COVER	COUVERCLE ROUES
35	1000092303		8,00 ST	SCHEIBE 10,5 ST A2C	WASHER 10,5 ST A2C	RONDELLE 10,5 ST A2C
36	1000015380		6,00 ST	6KT-SCHRAUBE	HEX SCREW	VIS À TÊTE HEXAGONALE
37	1000015408		2,00 ST	6KT-MUTTER	HEXAGON NUT	ÉCROU HEXAGONAL
38	1000137537		1,00 ST	VERKLEIDUNGSBLECH	TRIM PLATE	TÔLE DE RÉVÊTEMENT
39	1000085382		4,00 ST	6KT-SCHRAUBE	HEX SCREW	VIS À TÊTE HEXAGONALE
40	1000049283		4,00 ST	LAGERSCHEIBE	BEARINGDISC	DISQUE DE PALIER
41	1000015405		4,00 ST	6KT-MUTTER	HEXAGON NUT	ÉCROU HEXAGONAL
42	1000145305		1,00 ST	TRITTLEISTE	STEP STRAP	LISTEL DE PAS
43	1000015345		4,00 ST	6KT-SCHRAUBE	HEX SCREW	VIS À TÊTE HEXAGONALE
44	1000092291		4,00 ST	SCHEIBE	WASHER	RONDELLE
45	1000151231		11,00 ST	GEWINDESTIFT	THREAD PIN	GOUPILLE FILETÉE
46	1000151036		11,00 ST	CLIP	CLIP	CLIP

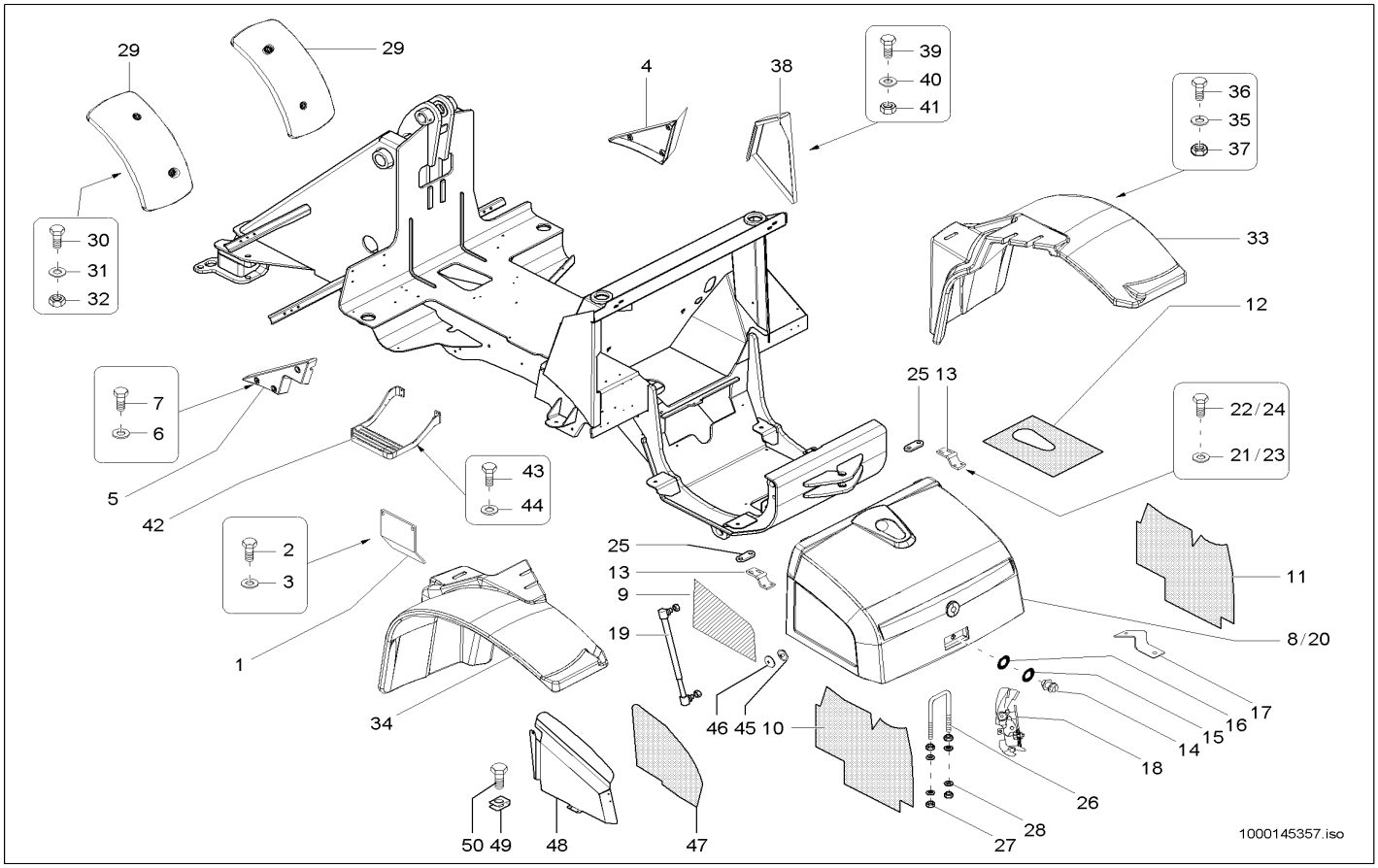

Pos	Art.-Nr.	Anm.	Q'TY	BEZEICHNUNG	PART NAME	DESIGNATION
47	1000150379		1,00 ST	DÄMMATTE	INSULATING MAT	TAPIS ISOLANT
48	1000150147		1,00 ST	FÜHRUNGSBLECH	GUIDE PLATE	TÔLE DE GUIDAGE
49	1000030414		4,00 ST	BLECHMUTTER	NUT	ÉCROU DE TÔLE
50	1000098708		4,00 ST	SCHRAUBE	SCREW	VIS

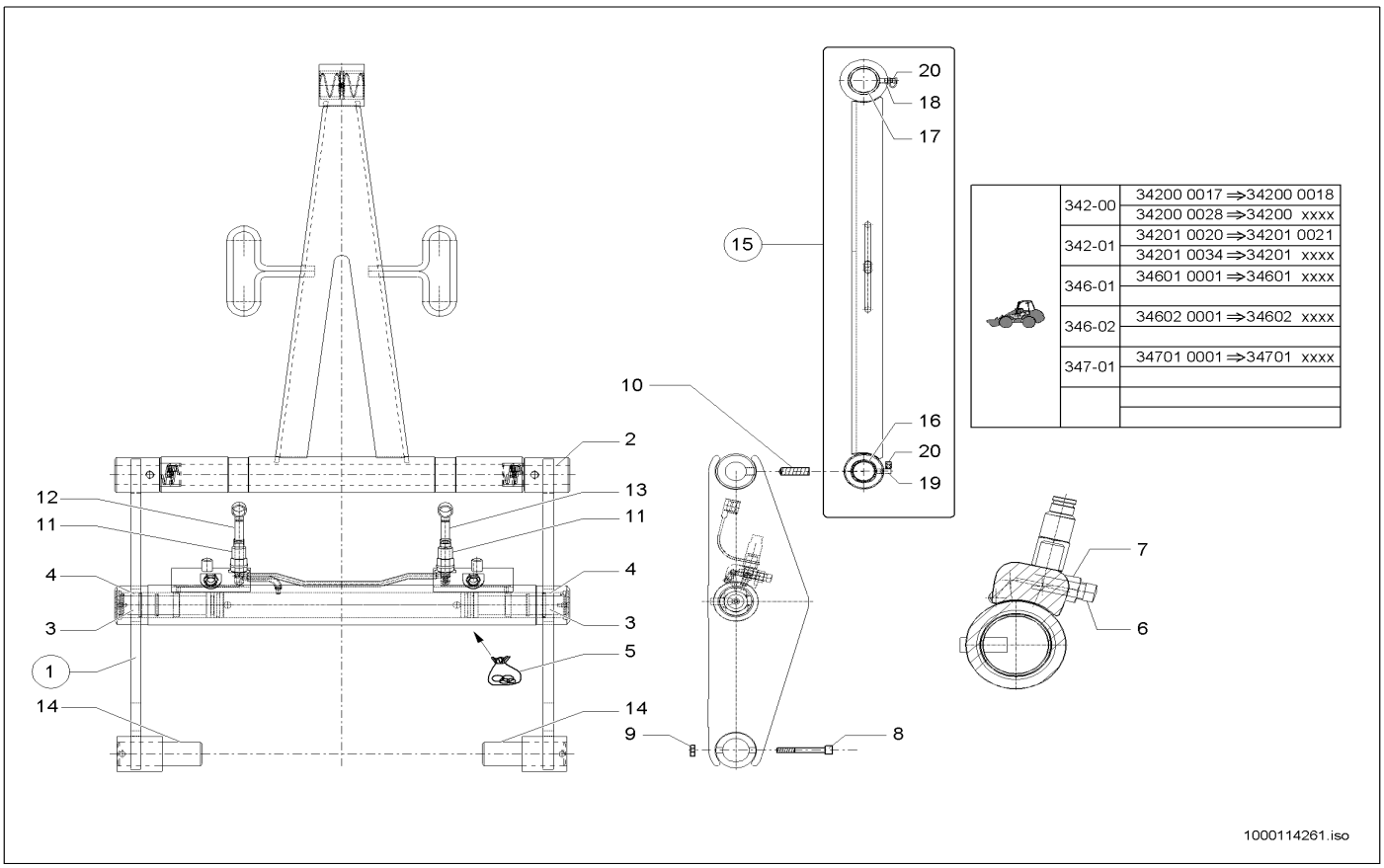

342-00	34200 0017 ⇒34200 0018
	34200 0028 ⇒34200 xxxx
342-01	34201 0020 ⇒34201 0021
	34201 0034 ⇒34201 xxxx
346-01	34601 0001 ⇒34601 xxxx
346-02	34602 0001 ⇒34602 xxxx
347-01	34701 0001 ⇒34701 xxxx

Pos	Art.-Nr.	Anm.	Q'TY	BEZEICHNUNG	PART NAME	DESIGNATION
1	1000051792		1,00 ST	SCHNELLWECHSELPLATTE KPL. RAL 7043	QUICKHITCH FACILITY KPL. RAL 7043	DISP. ATTACHE RAPIDE KPL. RAL 7043
2	1000051817		1,00 ST	BOLZEN	PIN	AXE
3	1000037123		2,00 ST	KOLBENSTANGE	PISTON ROD	TIGE DE PISTON
4	1000051112		2,00 ST	FÜHRUNGSROHR	GUIDE TUBE	TUBE GUIDE
5	1000105444		2,00 ST	DICHTSATZ	SEAL KIT	POCHETTE DE JOINTS
6	1000032955		2,00 ST	ANSCHLAG	LIMIT STOP	BATTÉE
7	1000048990		2,00 ST	6KT-MUTTER	HEXAGON NUT	ÉCROU HEXAGONAL
8	1000013015		2,00 ST	ZYLINDERSCHRAUBE	CHEESE HEAD SCREW	VIS A TETE CYLINDRIQUE
9	1000015408		2,00 ST	6KT-MUTTER	HEXAGON NUT	ÉCROU HEXAGONAL
10	1000032970		2,00 ST	GEWINDESTIFT	THREAD PIN	GOUPILLE FILETÉE
11	1000020859		1,00 ST	SCHNELLVERSCHLUßKUPPLUNG	QUICK LOCK COUPLING	COUPLEUR À FERMETURE RAPIDE
12	1000020860		1,00 ST	STAUBKAPPE	DUST CAP	BONNET À POUSSIÈRE
13	1000020861		1,00 ST	STAUBKAPPE	DUST CAP	BONNET À POUSSIÈRE
14	1000035541		2,00 ST	BOLZEN	PIN	AXE
15	1000100438		1,00 ST	KIPPSTANGE	TILT ROD	BARRE DE CAVAGE
16	1000019229		2,00 ST	BUCHSE	BUSHING	BAGUE
17	1000000728		2,00 ST	BUCHSE	BUSHING	BAGUE
18	1000050469		1,00 ST	SCHMIERNIPPEL	GREASE NIPPLE	GRAISSEUR À BILLE
19	1000050471		2,00 ST	SCHMIERNIPPEL	GREASE NIPPLE	GRAISSEUR À BILLE
20	1000033455		3,00 ST	KAPPE	CAP	BOUCHON

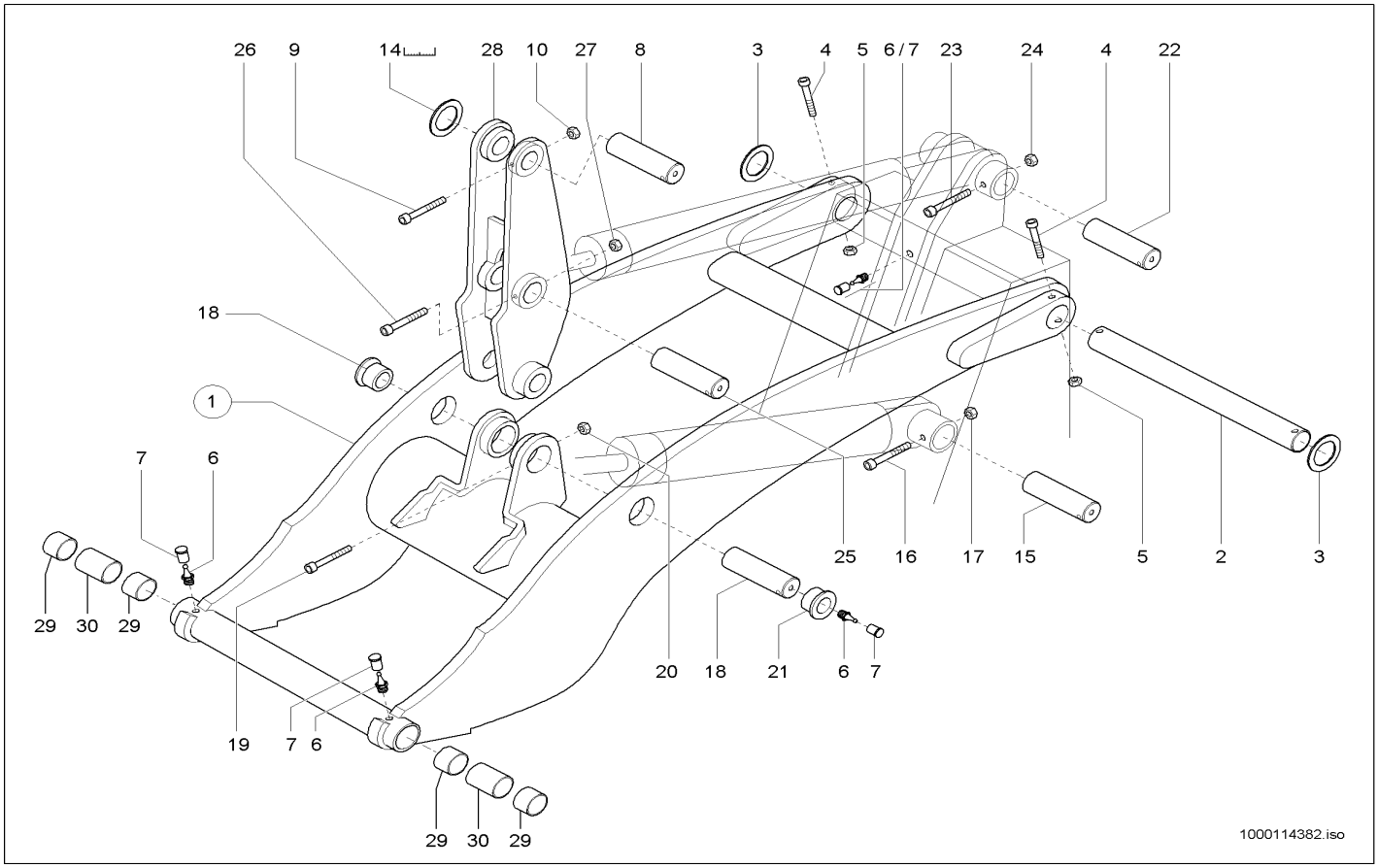

Pos	Art.-Nr.	Anm.	Q'TY	BEZEICHNUNG	PART NAME	DESIGNATION
1	1000050643		1,00 ST	HUBRAHMEN	LIFT FRAME	CADRE DE LEVAGE
2	1000035550		1,00 ST	BOLZEN	PIN	AXE
3	1000090628		2,00 ST	EINSTELLSCHEIBE	DISC	DISQUE
4	1000048237		2,00 ST	ZYLINDERSCHRAUBE	CHEESE HEAD SCREW	VIS A TETE CYLINDRIQUE
5	1000015408		2,00 ST	6KT-MUTTER	HEXAGON NUT	ÉCROU HEXAGONAL
6	1000050469		2,00 ST	SCHMIERNIPPEL	GREASE NIPPLE	GRAISSEUR À BILLE
7	1000033455		2,00 ST	KAPPE	CAP	BOUCHON
8	1000035560		1,00 ST	BOLZEN	PIN	AXE
9	1000048175		1,00 ST	ZYLINDERSCHRAUBE	CHEESE HEAD SCREW	VIS A TETE CYLINDRIQUE
10	1000013022		1,00 ST	6KT-MUTTER	HEXAGON NUT	ÉCROU HEXAGONAL
11	1000091149	1,0 mm	2,00 ST	EINSTELLSCHEIBE	DISC	DISQUE
12	1000091155	2,0 mm	2,00 ST	EINSTELLSCHEIBE	DISC	DISQUE
13	1000040610	3,0 mm	2,00 ST	EINSTELLSCHEIBE	DISC	DISQUE
14	1000040619	4,0 mm	2,00 ST	EINSTELLSCHEIBE	DISC	DISQUE
15	1000035555		1,00 ST	BOLZEN	PIN	AXE
16	1000013015		1,00 ST	ZYLINDERSCHRAUBE	CHEESE HEAD SCREW	VIS A TETE CYLINDRIQUE
17	1000015408		1,00 ST	6KT-MUTTER	HEXAGON NUT	ÉCROU HEXAGONAL
18	1000035564		1,00 ST	BOLZEN	PIN	AXE
19	1000013015		1,00 ST	ZYLINDERSCHRAUBE	CHEESE HEAD SCREW	VIS A TETE CYLINDRIQUE
20	1000015408		1,00 ST	6KT-MUTTER	HEXAGON NUT	ÉCROU HEXAGONAL
21	1000032566		2,00 ST	BUCHSE	BUSHING	BAGUE
22	1000035555		1,00 ST	BOLZEN	PIN	AXE
23	1000013015		1,00 ST	ZYLINDERSCHRAUBE	CHEESE HEAD SCREW	VIS A TETE CYLINDRIQUE
24	1000015408		1,00 ST	6KT-MUTTER	HEXAGON NUT	ÉCROU HEXAGONAL
25	1000035562		1,00 ST	BOLZEN	PIN	AXE
26	1000013015		1,00 ST	ZYLINDERSCHRAUBE	CHEESE HEAD SCREW	VIS A TETE CYLINDRIQUE
27	1000015408		1,00 ST	6KT-MUTTER	HEXAGON NUT	ÉCROU HEXAGONAL
28	1000099822		1,00 ST	KIPPHEBEL	ROCKER ARM	BRAS DE CULBUTEUR
29	1000099085		4,00 ST	BUCHSE	BUSHING	BAGUE
30	1000090725		2,00 ST	DISTANZROHR	PIPE	TUBE D'ÉCARTEMENT

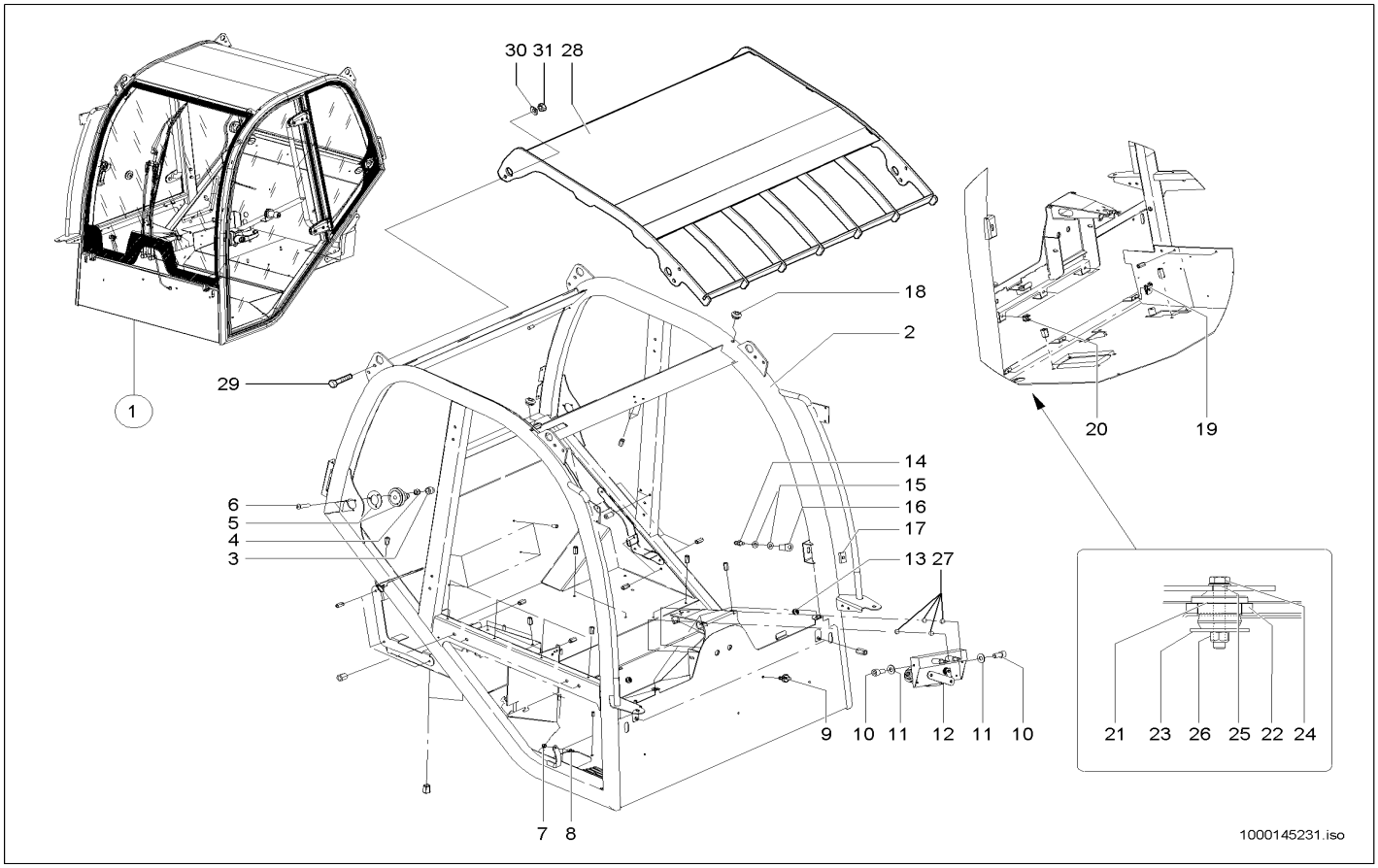

Pos	Art.-Nr.	Anm.	Q'TY	BEZEICHNUNG	PART NAME	DESIGNATION
1	1000134367		1,00 ST	FAHRERKABINE KPL.	CAB KPL.	CABINE KPL.
2	1000145044		1,00 ST	RAHMEN	FRAME	CADRE
3	1000099008		3,00 ST	STOPFEN	PLUG	BOUCHON
4	1000099007		3,00 ST	MUTTER	NUT	ÉCROU
5	1000098352		1,00 ST	TÜRFESTSTELLER	DOOR FASTENER	COMPAS DE PORTE
6	1000109048		3,00 ST	SCHRAUBE	SCREW	VIS
7	1000098998		1,00 ST	KONTERMUTTER	COUNTER NUT	CONTRE-ÉCROU
8	1000099031		1,00 ST	KUGELZAPFEN	BALL PLUG	TOURILLON À BILLE
9	1000099072		1,00 ST	WINKEL	ANGLE	ANGLE
10	1000145049		2,00 ST	SCHRAUBE	SCREW	VIS
11	1000098997		2,00 ST	SCHEIBE	WASHER	RONDELLE
12	1000109266		1,00 ST	WISCHERMOTOR	WIPER MOTOR	MOTEUR D'ESTOMPE
13	1000099073		2,00 ST	TÜLLE	SLEEVE	BEC
14	1000099048		1,00 ST	SCHLIEßBOLZEN	CATCH BOLT	AXE DE FERMETURE
15	1000099040		2,00 ST	SCHEIBE	WASHER	RONDELLE
16	1000099024		1,00 ST	HALTER	BRACKET CLUTCH	SUPPORT
17	1000099014		1,00 ST	PLATTE	PLATE	PLAQUE
18	1000099074		2,00 ST	TÜLLE	SLEEVE	BEC
19	1000145051		3,00 ST	MUTTER	NUT	ÉCROU
20	1000145055		3,00 ST	MUTTER	NUT	ÉCROU
21	1000031901		4,00 ST	LAGER	BEARING	PALIER
22	1000143968		4,00 ST	DICHTUNG	SEAL	JOINT D'ÉTANCHÉITÉ
23	1000090230		4,00 ST	SCHEIBE	WASHER	RONDELLE
24	1000047301		4,00 ST	6KT-SCHRAUBE	HEX SCREW	VIS À TÊTE HEXAGONALE
25	1000021001		4,00 ST	SCHEIBE	WASHER	RONDELLE
26	1000020788		4,00 ST	6KT-MUTTER	HEXAGON NUT	ÉCROU HEXAGONAL
27	1000160408		4,00 ST	DISTANZBUCHSE	BUSHING	BAGUE D'ÉCARTEMENT
28	1000136273		1,00 ST	FOPS-SCHUTZGITTER	FOPS SCREEN	GRILLE DE PROTECTION DE FOPS
29	1000085419	M 12x14	4,00 ST	6KT-SCHRAUBE	HEX SCREW	VIS À TÊTE HEXAGONALE
30	1000049219	B 13	4,00 ST	SCHEIBE	WASHER	RONDELLE
31	1000019657	M 12	4,00 ST	6KT-MUTTER	HEXAGON NUT	ÉCROU HEXAGONAL

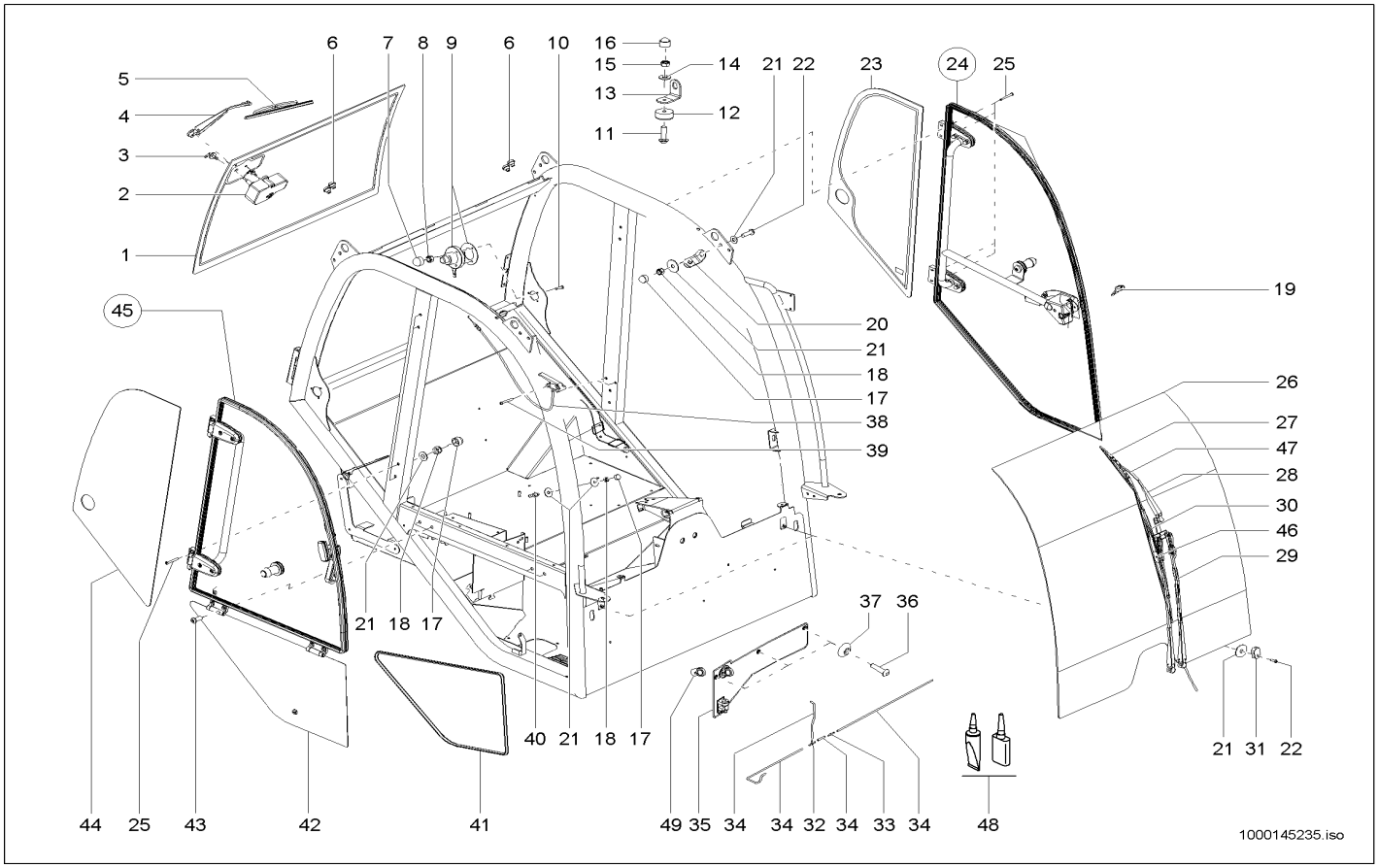

Pos	Art.-Nr.	Anm.	Q'TY	BEZEICHNUNG	PART NAME	DESIGNATION
1	1000143211		1,00 ST	HECKSCHEIBE	REAR WINDOW	LUNETTE
2	1000143223		1,00 ST	WISCHERMOTOR	WIPER MOTOR	MOTEUR D'ESTOMPE
3	1000099072		1,00 ST	WINKEL	ANGLE	ANGLE
4	1000098845		1,00 ST	WISCHERARM	WIPER ARM	PORTE BALAI ESSUIE GLACE
5	1000143221		1,00 ST	WISCHERBLATT	WIPER BLADE	FEUILLET D'ESSUIE-GLACE
6	1000099049		4,00 ST	SCHRAUBE	SCREW	VIS
7	1000099008		3,00 ST	STOPFEN	PLUG	BOUCHON
8	1000099007		3,00 ST	MUTTER	NUT	ÉCROU
9	1000109191		1,00 ST	ARRETIERUNG	FIXING	FIXÉE
10	1000109048		3,00 ST	SCHRAUBE	SCREW	VIS
11	1000145084		2,00 ST	SCHRAUBE	SCREW	VIS
12	1000099029		2,00 ST	SCHEIBE	WASHER	RONDELLE
13	1000145148		2,00 ST	BLECH	PLATE	TÔLE
14	1000145161		2,00 ST	SCHEIBE	WASHER	RONDELLE
15	1000145150		2,00 ST	MUTTER	NUT	ÉCROU
16	1000145181		2,00 ST	STOPFEN	PLUG	BOUCHON
17	1000098999		11,00 ST	STOPFEN	PLUG	BOUCHON
18	1000098998		11,00 ST	KONTERMUTTER	COUNTER NUT	CONTRE-ÉCROU
19	1000109234		1,00 ST	SCHLÜSSEL	KEY	CLÉ
20	1000145183		2,00 ST	ARRETIERUNG	FIXING	FIXÉE
21	1000098997		16,00 ST	SCHEIBE	WASHER	RONDELLE
22	1000109171		4,00 ST	SCHRAUBE	SCREW	VIS
23	1000143213		1,00 ST	SEITENSCHEIBE	SIDE WINDOW	FENÊTRE LATÉRALE
24	1000145184		1,00 ST	TÜRE LI. KPL.	DOOR KPL.	PORTIÈRE KPL.
25	1000145085		8,00 ST	SCHRAUBE	SCREW	VIS
26	1000143190		1,00 ST	FRONTSCHEIBE	FRONT WINDOW	PARE-BRISE
27	1000098848		1,00 ST	WISCHERBLATT	WIPER BLADE	FEUILLET D'ESSUIE-GLACE
28	1000109045		1,00 ST	WISCHERARM	WIPER ARM	PORTE BALAI ESSUIE GLACE
29	1000143220		1,00 ST	WISCHERARM	WIPER ARM	PORTE BALAI ESSUIE GLACE
30	1000098778		1,00 ST	WISCHERBLATT	WIPER BLADE	FEUILLET D'ESSUIE-GLACE
31	1000099022		2,00 ST	HALTER	BRACKET CLUTCH	SUPPORT
32	1000099046		1,00 ST	T SCHLAUCH	T HOSE	T FLEXIBLE
33	1000145436		1,00 ST	VENTIL	VALVE	SOUPAPE
34	1000134142		5,00 M	SCHLAUCH	HOSE	TUYAU FLEXIBLE
35	1000098849		1,00 ST	WASSERBEHÄLTER	WATER CONTAINER	RÉSERVOIR D'EAU
36	1000099067		3,00 ST	SCHRAUBE	SCREW	VIS
37	1000099012		3,00 ST	KUNSTSTOFFSCHEIBE	SYTHETIC DISC	DISQUE EN PLASTIQUE
38	1000145186		1,00 ST	TÜRÖFFNER	DOOR OPENER	OUVREUR DE PORTE
39	1000145086		2,00 ST	SCHRAUBE	SCREW	VIS
40	1000099032		1,00 ST	KUGELZAPFEN	BALL PLUG	TOURILLON À BILLE
41	1000145187		1,00 ST	DICHTUNG	SEAL	JOINT D'ÉTANCHÉITÉ
42	1000145188		1,00 ST	KLAPPE	FLAP	CLAPET
43	1000109255		4,00 ST	SCHRAUBE	SCREW	VIS
44	1000143212		1,00 ST	SEITENSCHEIBE	SIDE WINDOW	FENÊTRE LATÉRALE
45	1000145189		1,00 ST	TÜRE RE. KPL.	DOOR KPL.	PORTIÈRE KPL.
46	1000133220		2,00 ST	DÜSE	NOZZLE	CLAPET

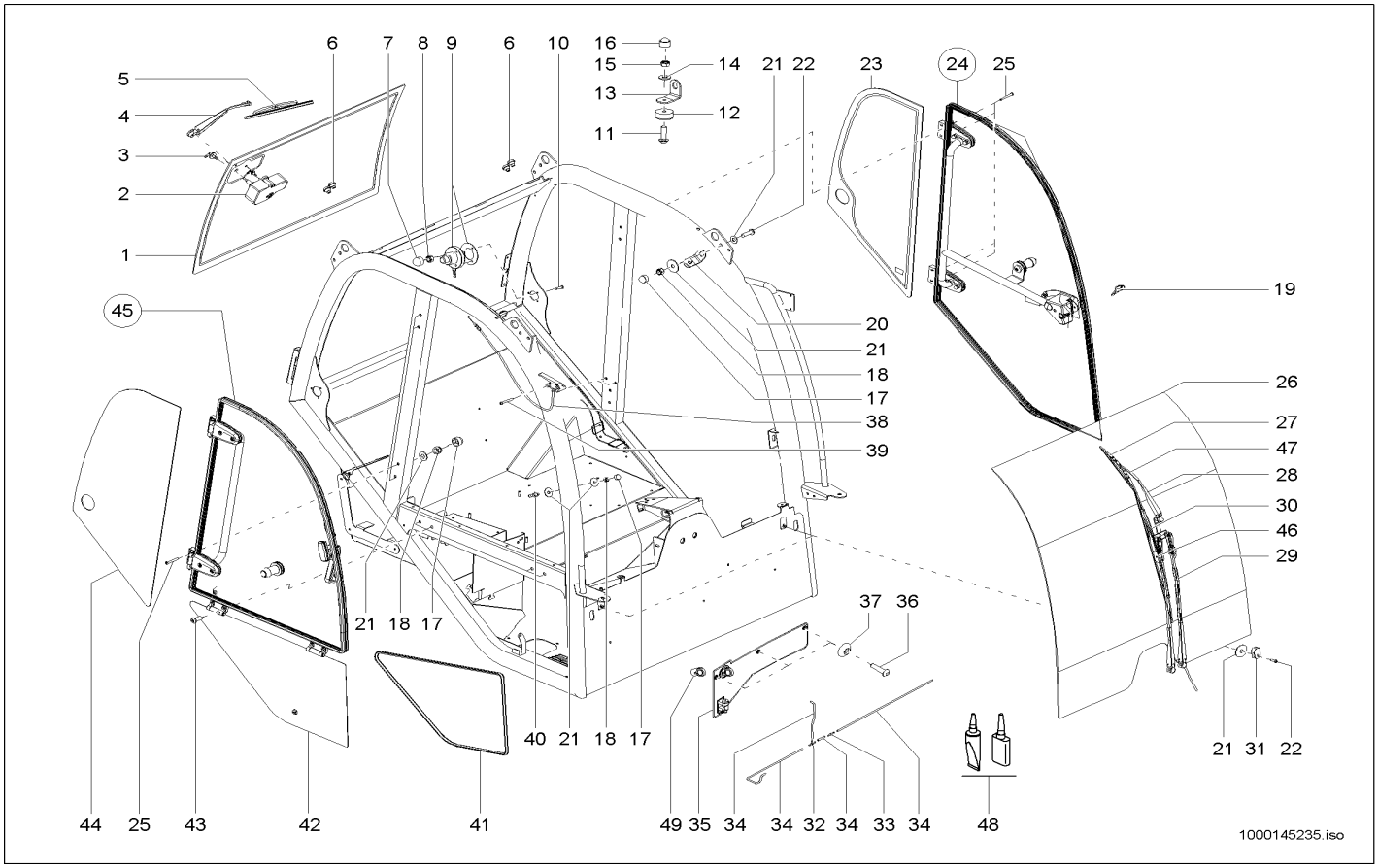

Pos	Art.-Nr.	Anm.	Q'TY	BEZEICHNUNG	PART NAME	DESIGNATION
47	1000133219		1,00 ST	DÜSE	NOZZLE	CLAPET
48	1000109257		1,00 ST	KLEBSTOFF	DOOR KPL.	PORTIÈRE KPL.
49	1000160409		1,00 ST	STOPFEN	PLUG	BOUCHON

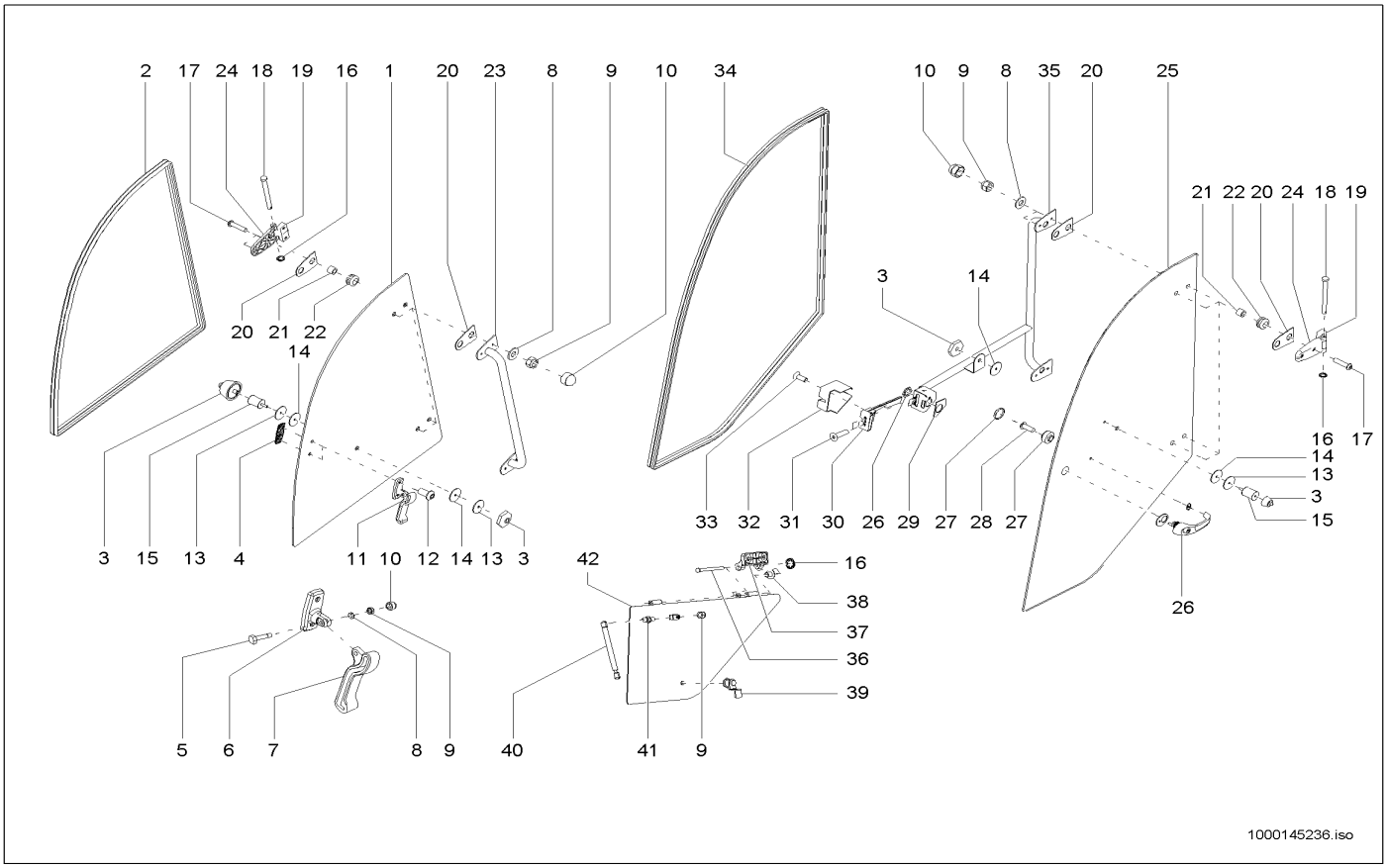

Pos	Art.-Nr.	Anm.	Q'TY	BEZEICHNUNG	PART NAME	DESIGNATION
1	1000143214		1,00 ST	SEITENSCHEIBE	SIDE WINDOW	FENÊTRE LATÉRALE
2	1000145071		1,00 ST	DICHTUNG	SEAL	JOINT D'ÉTANCHÉITÉ
3	1000145073		2,00 ST	TÜRFESTSTELLER	DOOR FASTENER	COMPAS DE PORTE
4	1000099004		1,00 ST	HALTER	BRACKET	SUPPORT
5	1000145074		1,00 ST	SCHRAUBE	SCREW	VIS
6	1000145075		1,00 ST	HALTER	BRACKET CLUTCH	SUPPORT
7	1000099002		1,00 ST	HEBEL	LEVER	LEVIER
8	1000098997		9,00 ST	SCHEIBE	WASHER	RONDELLE
9	1000098998		10,00 ST	KONTERMUTTER	COUNTER NUT	CONTRE-ÉCROU
10	1000098999		9,00 ST	STOPFEN	PLUG	BOUCHON
11	1000145076		1,00 ST	TÜRFESTSTELLER	DOOR FASTENER	COMPAS DE PORTE
12	1000145079		2,00 ST	SCHRAUBE	SCREW	VIS
13	1000145080		3,00 ST	SCHEIBE	WASHER	RONDELLE
14	1000145101		4,00 ST	GUMMIPLATTE	RUBBER PLATE	PLAQUE EN CAOUTCHOUC
15	1000145102		2,00 ST	DISTANZBUCHSE	BUSHING	BAGUE D'ÉCARTEMENT
16	1000099017		6,00 ST	BEFESTIGUNG	MOUNTING	FIXATION
17	1000109171		8,00 ST	SCHRAUBE	SCREW	VIS
18	1000109267		4,00 ST	SPLINT	COTTERPIN	GOUPILLE
19	1000145103		4,00 ST	SCHARNIER	HINGE	CHARNIÈRE
20	1000145104		8,00 ST	GUMMIPLATTE	RUBBER PLATE	PLAQUE EN CAOUTCHOUC
21	1000098991		8,00 ST	DISTANZBUCHSE	BUSHING	BAGUE D'ÉCARTEMENT
22	1000098992		8,00 ST	TÜLLE	SLEEVE	BEC
23	1000145105		1,00 ST	HANDGRIFF	HANDLE	MANETTE
24	1000145106		4,00 ST	SCHARNIER	HINGE	CHARNIÈRE
25	1000143215		1,00 ST	TÜRSCHEIBE	DOOR WINDOW	DISQUE DE PORTE
26	1000109189		1,00 ST	HANDGRIFF	HANDLE	MANETTE
27	1000109193		1,00 ST	STOPFEN	PLUG	BOUCHON
28	1000109192		1,00 ST	SCHRAUBE	SCREW	VIS
29	1000109190		1,00 ST	HALTEPLATTE	FASTEN PLATE	PALQUE DE SOUTIEN
30	1000109223		1,00 ST	SCHLOSS	LOCK	FERMOIR
31	1000109188		2,00 ST	SCHRAUBE	SCREW	VIS
32	1000109222		1,00 ST	VERKLEIDUNG SCHLOSS	TRIM LOCK	RÉVÊTEMENT DE FERMOIR
33	1000109186		1,00 ST	SCHRAUBE	SCREW	VIS
34	1000145072		1,00 ST	DICHTUNG	SEAL	JOINT D'ÉTANCHÉITÉ
35	1000145107		1,00 ST	HANDGRIFF	HANDLE	MANETTE
36	1000099033		2,00 ST	STIFT	PIN	GOUPILLE
37	1000145108		2,00 ST	SCHARNIER	HINGE	CHARNIÈRE
38	1000109233		4,00 ST	RING	RING	ANNEAU
39	1000145077		1,00 ST	SCHLOSS	LOCK	FERMOIR
40	1000145109		1,00 ST	GASDRUCKFEDER	GAS STRUT	RESSORT DE PRESSION DE GAZ
41	1000099031		1,00 ST	KUGELZAPFEN	BALL PLUG	TOURILLON À BILLE
42	1000145110		1,00 ST	VERKLEIDUNG	TRIM	RÉVÊTEMENT

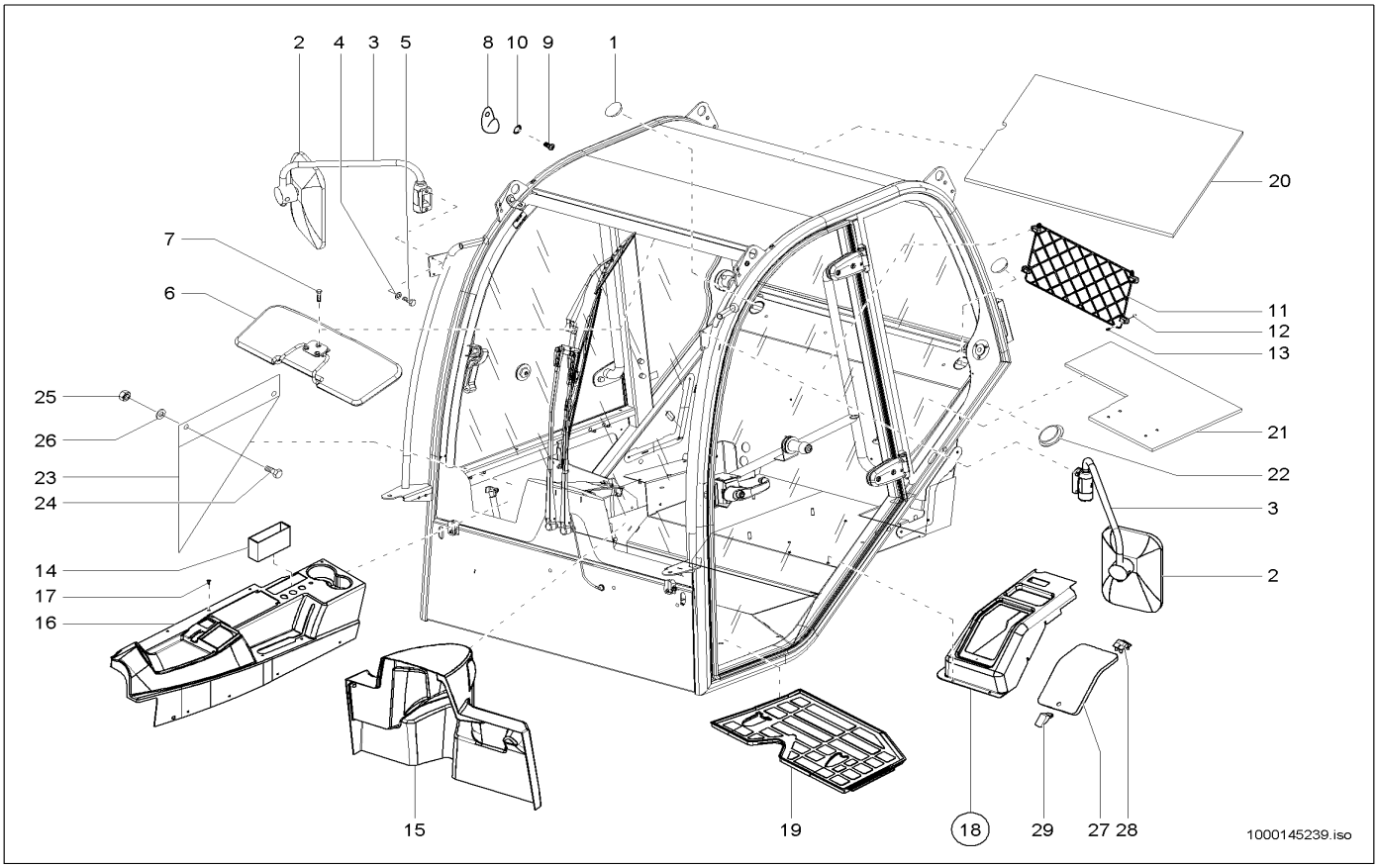

Pos	Art.-Nr.	Anm.	Q'TY	BEZEICHNUNG	PART NAME	DESIGNATION
1	1000138090		2,00 ST	VERSCHLUSSDECKEL	LOCK COVER	COUVERCLE DE MÉCANISME DE FERMETURE
2	1000029683		2,00 ST	RÜCKBLICKSPIEGEL	REARVIEW MIRROR	RÉTROVISEUR
3	1000116555		2,00 ST	SPIEGELHALTER	MIRROR BRACKET	SUPPORT DE MIROIR
4	1000085382		4,00 ST	6KT-SCHRAUBE	HEX SCREW	VIS À TÊTE HEXAGONALE
5	1000092290		4,00 ST	SCHEIBE	WASHER	RONDELLE
6	1000052533		1,00 ST	SONNENBLENDE	SUN VISOR	PARE-SOLEIL
7	1000052670		3,00 ST	SCHRAUBE	SCREW	VIS
8	1000103167		1,00 ST	GARDEROBENHAKEN	HOOK	PATÈRE
9	1000048516		1,00 ST	FLACHKOPFSCHRAUBE	FLAT HEAD SCREW	VIS DE TÊTE PLATE
10	1000092288		1,00 ST	SCHEIBE	WASHER	RONDELLE
11	1000034772		1,00 ST	NETZ	NET	RÉSEAU
12	1000138091		4,00 ST	DISTANZBUCHSE	BUSHING	BAGUE D'ÉCARTEMENT
13	1000048484		4,00 ST	SENKSCHRAUBE	SINKSCREW	VIS À TÊTE NOYÉE
14	1000034773		1,00 ST	ABLAGE	REST	SUPPORT
15	1000133212		1,00 ST	VERKLEIDUNG	TRIM	RÉVÊTEMENT
16	1000133711		1,00 ST	VERKLEIDUNG	TRIM	RÉVÊTEMENT
17	1000052670		24,00 ST	SCHRAUBE	SCREW	VIS
18	1000101976		1,00 ST	WERKZEUGKASTEN	TOOL BOX	BOÎTE À OUTILS
19	1000139785		1,00 ST	BODENMATTE	FLOOR RUBBER MAT	TAPIS DE SOL
20	1000134369		1,00 ST	DÄMMATTE	INSULATING MAT	TAPIS ISOLANT
21	1000134370		1,00 ST	DÄMMATTE	INSULATING MAT	NATTE ISOLANT
22	1000089851		1,00 ST	VERSCHLUSSSTOPFEN	LOCK PLUG	BOUCHON DE FERMETURE
23	1000139653		1,00 ST	GUMMIMATTE	RUBBER MAT	TAPIS EN CAOUTCHOUC
24	1000085382		2,00 ST	6KT-SCHRAUBE	HEX SCREW	VIS À TÊTE HEXAGONALE
25	1000085588		2,00 ST	6KT-MUTTER	HEXAGON NUT	ÉCROU HEXAGONAL
26	1000049283		2,00 ST	LAGERSCHEIBE	BEARINGDISC	DISQUE DE PALIER
27	1000147882		1,00 ST	DECKEL	COVER	COUVERCLE
28	1000147883		2,00 ST	SCHARNIER	HINGE	CHARNIÈRE
29	1000147884		1,00 ST	RIEGELVERSCHLUSS	CATCH	VERROU

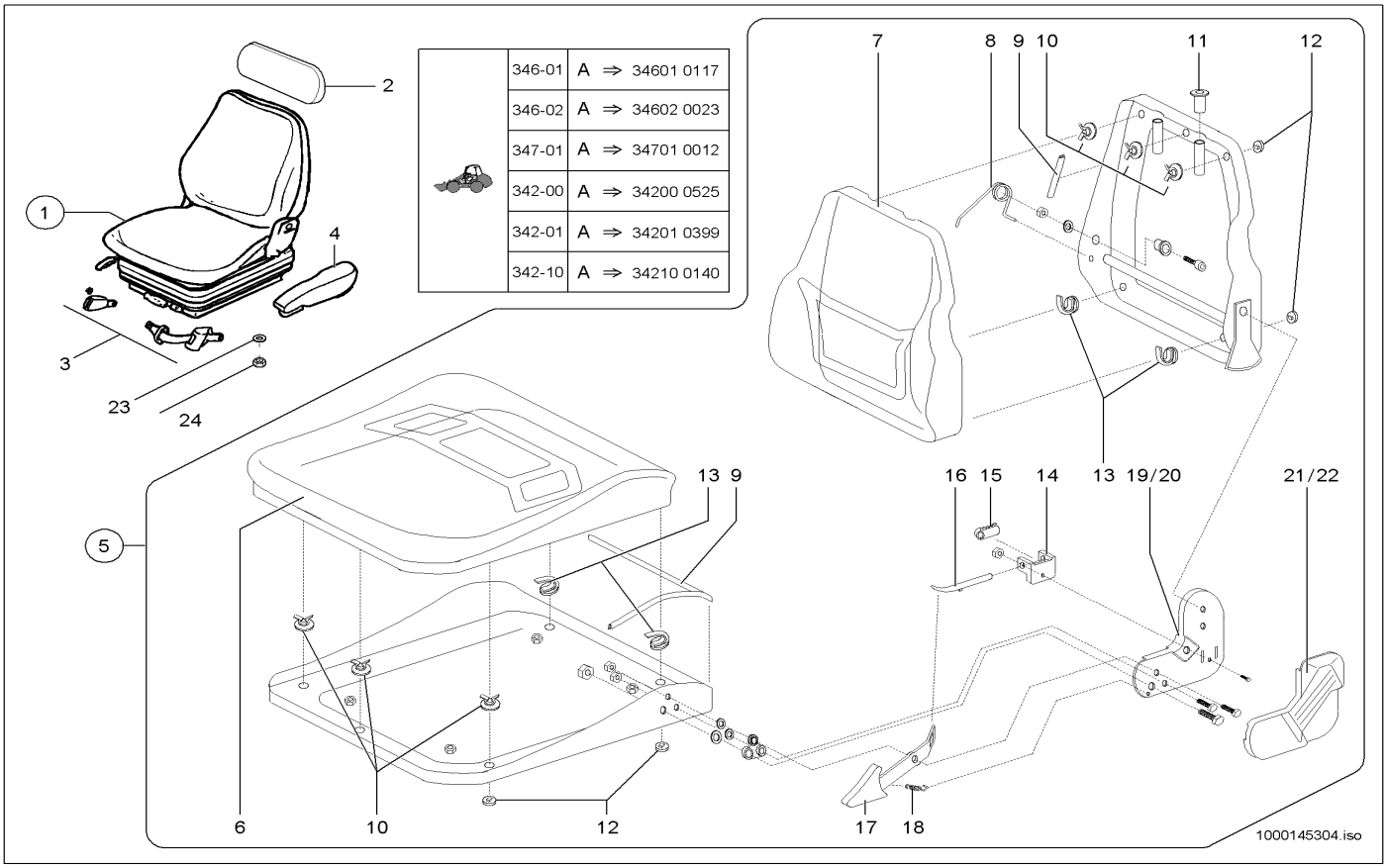

Pos	Art.-Nr.	Anm.	Q'TY	BEZEICHNUNG	PART NAME	DESIGNATION
1	1000116480		1,00 ST	FAHRERSITZ	DRIVERS SEAT	SIÈGE DE CHAUFFEUR
2	1000116482		4,00 ST	RÜCKENVERLÄNGERUNG	BACK EXTENSION	PROLONGATION DE DOS
3	1000050911		1,00 ST	AUTOMATIKGURT	AUTOMATIC BELT	CEINTURE AUTOMATIQUE
4	1000137188		1,00 ST	ARMLEHNE	ARM REST	ACCOUDOIR
5	1000129616		1,00 ST	SITZOBERTEIL	SEAT UPPER PART	PARTIE SUPÉRIEURE DE SIÈGE
6	1000129271		1,00 ST	SITZPOLSTER	SEAT UPHOLSTERY	BOURRELET
7	1000129273		1,00 ST	RÜCKENPOLSTER	BACK CUSHION	COUSSIN À DOS
8	1000129297		1,00 ST	FEDER	SPRING	RESSORT
9	1000129274		2,00 ST	PROFIL	PROFILE	PROFIL
10	1000129275		6,00 ST	SICHERUNG	LOCKING	SÜRETÉ
11	1000129284		2,00 ST	TÜLLE	SLEEVE	BEC
12	1000129280		10,00 ST	ABDECKUNG	COVER	COUVERCLE
13	1000129279		4,00 ST	HAKEN	HOOK	CROCHET
14	1000129292		1,00 ST	HALTER	BRACKET CLUTCH	SUPPORT
15	1000129294		1,00 ST	ROLLE	ROLLER	ROULEAU
16	1000129293		1,00 ST	STIFT	PIN	GOUPILLE
17	1000129295		1,00 ST	HEBEL	LEVER	LEVIER
18	1000129296		1,00 ST	ZUGFEDER	TENSION SPRING	RESSORT DE TRACTION
19	1000129285	L	1,00 ST	HALTER	BRACKET CLUTCH	SUPPORT
20	1000129286	R	1,00 ST	HALTER	BRACKET CLUTCH	SUPPORT
21	1000129287	L	1,00 ST	ABDECKUNG	COVER	COUVERCLE
22	1000129288	R	1,00 ST	ABDECKUNG	COVER	COUVERCLE
23	1000015431		4,00 ST	SCHEIBE	WASHER	RONDELLE
24	1000013021		4,00 ST	6KT-MUTTER	HEXAGON NUT	ÉCROU HEXAGONAL

FAHRERSITZ UNTERTEIL
DRIVER SEAT LOWER PART
SIÈGE DU CONDUCTEUR PARTIE INFÉRIEURE

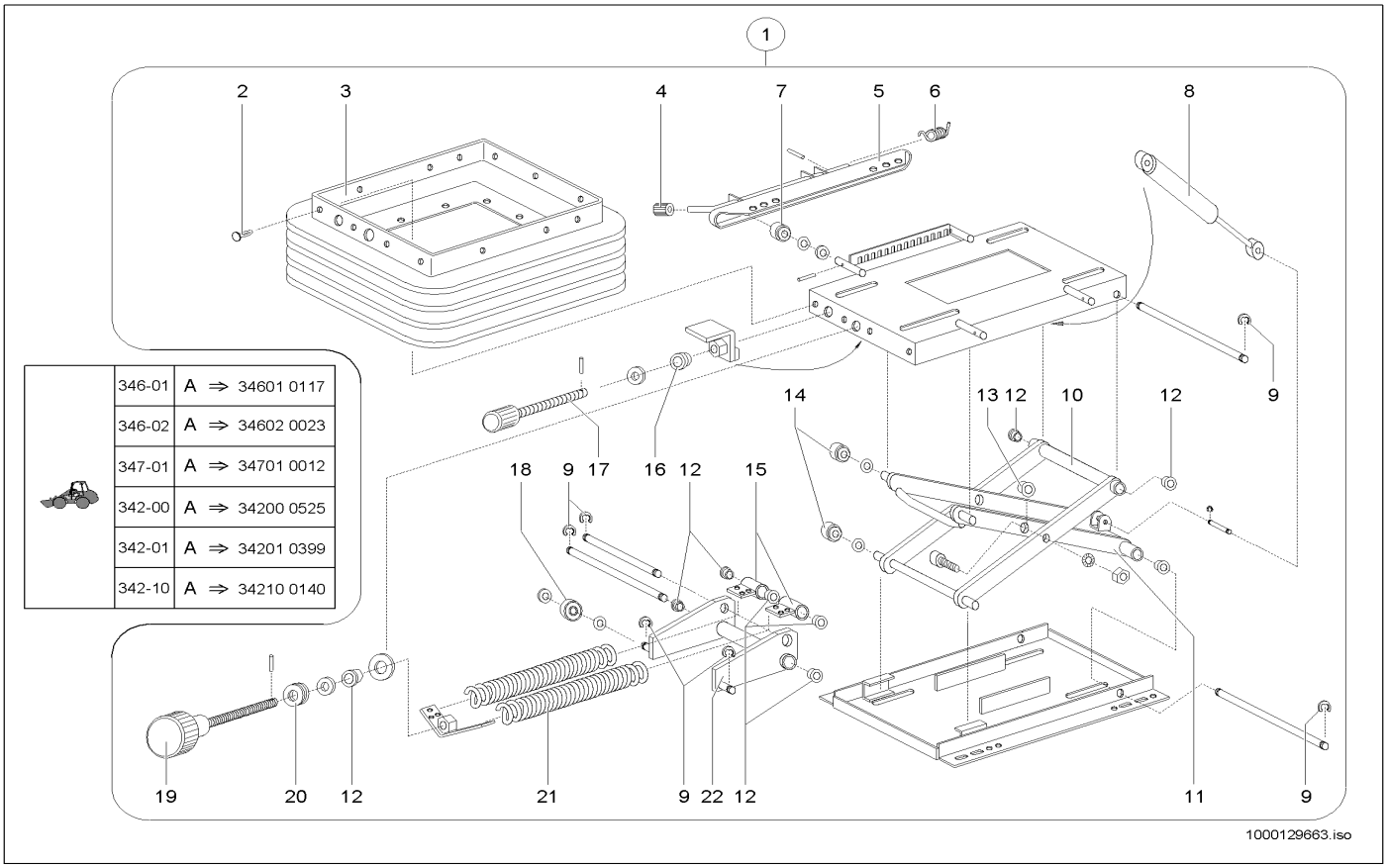

346-01	A	⇒ 34601 0117
346-02	A	⇒ 34602 0023
347-01	A	⇒ 34701 0012
342-00	A	⇒ 34200 0525
342-01	A	⇒ 34201 0399
342-10	A	⇒ 34210 0140

Pos	Art.-Nr.	Anm.	Q'TY	BEZEICHNUNG	PART NAME	DESIGNATION
1	1000129606		1,00 ST	FAHRERSITZ UNTERTEIL KPL.	OPERATOR'S SEAT LOWER PART KPL.	SIÈGE DU CONDUCTEUR PARTIE INFÉRIEURE KP
2	1000129318		22,00 ST	STOPFEN	PLUG	BOUCHON
3	1000129317		1,00 ST	FALTENBALG	BELLOW	SOUFFLET
4	1000129310		1,00 ST	HANDGRIFF	HANDLE	MANETTE
5	1000129309	kpl.	2,00 ST	LÄNGSVERSTELLUNG	ADJUSTMENT	RÉGLAGE
6	1000129337		1,00 ST	FEDER	SPRING	RESSORT
7	1000129336		4,00 ST	FÜHRUNGSROLLE	GUIDE ROLLER	ROULEAU DE GUIDAGE
8	1000129331		1,00 ST	STOSSDÄMPFER	CHOCK ABSORBER	AMORTISSEUR
9	1000129338		8,00 ST	SICHERUNG	LOCKING	SÛRETÉ
10	1000129301		1,00 ST	SCHWINGE AUSSEN	LINKAGE	TRINGLERIE
11	1000129302		1,00 ST	SCHWINGE INNEN	LINKAGE	TRINGLERIE
12	1000129314		12,00 ST	LAGERBUCHSE	BEARING BUSH	BAGUE DE PALIER
13	1000129312		2,00 ST	LAGERBUCHSE	BEARING BUSH	BAGUE DE PALIER
14	1000129315		4,00 ST	FÜHRUNGSROLLE	GUIDE ROLLER	ROULEAU DE GUIDAGE
15	1000129335	kpl.	1,00 ST	LAGERUNG	MOUNTING	STOCKAGE
16	1000129313		1,00 ST	LAGERBUCHSE	BEARING BUSH	BAGUE DE PALIER
17	1000129333		2,00 ST	GEWINDESPINDEL	SCREW PILLAR	PILIER DE VIS
18	1000129332		2,00 ST	KUGELLAGER	BALL BEARING	ROULEMENT À BILLES
19	1000129311		1,00 ST	SPINDEL	SPINDLE	FUSEAU
20	1000129319		1,00 ST	NADELLAGER	NEEDLE BEARING	PALIER À AIGUILLES
21	1000129308		2,00 ST	FEDER	SPRING	RESSORT
22	1000129610	kpl.	1,00 ST	FEDERHEBEL	SPRING LEVER	LEVIER DE PLUME

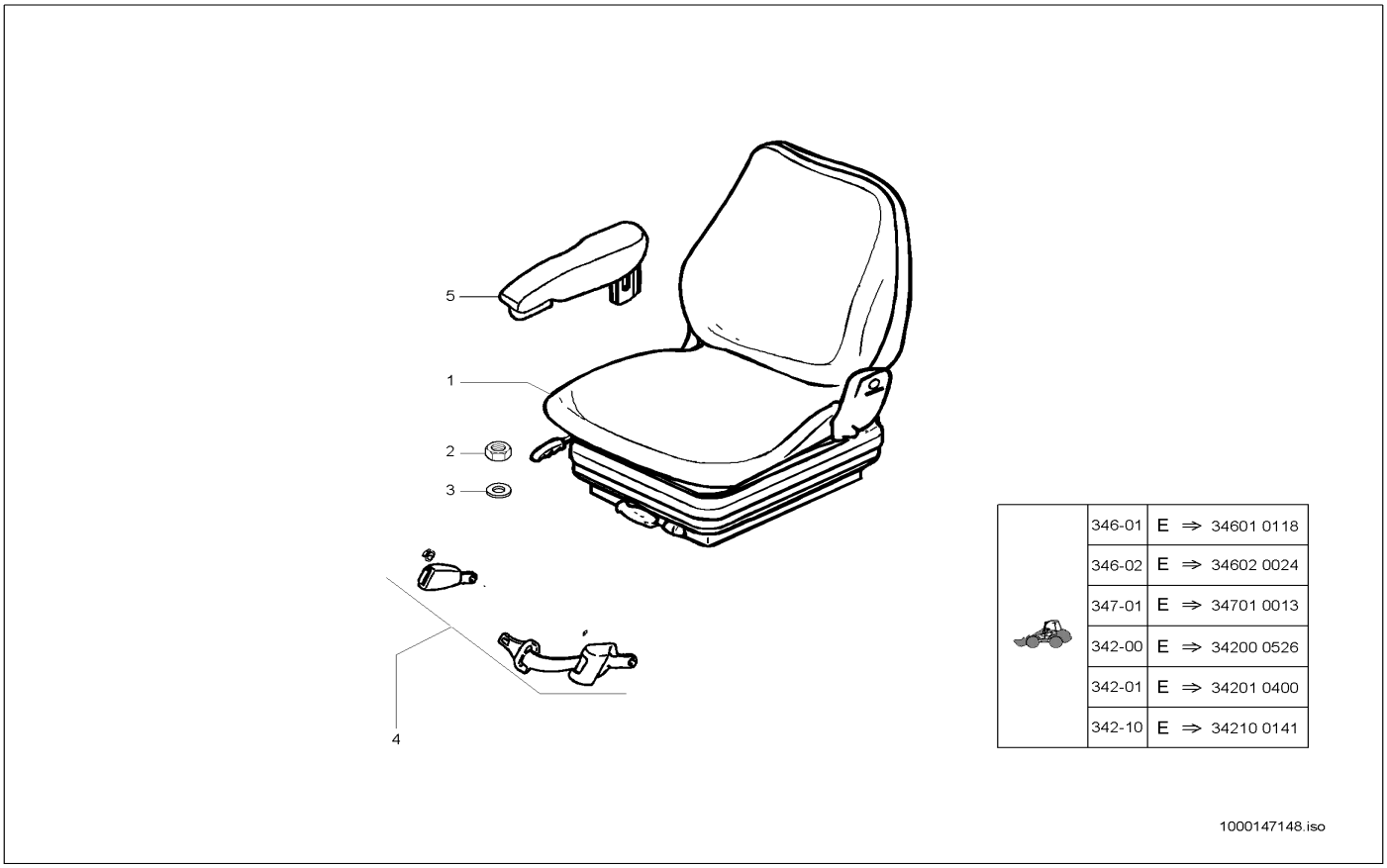

Pos	Art.-Nr.	Anm.	Q'TY	BEZEICHNUNG	PART NAME	DESIGNATION
1	1000144758		1,00 ST	FAHRERSITZ	DRIVERS SEAT	SIÈGE DE CHAUFFEUR
2	1000013022		4,00 ST	6KT-MUTTER	HEXAGON NUT	ÉCROU HEXAGONAL
3	1000015431		4,00 ST	SCHEIBE	WASHER	RONDELLE
4	1000098916		1,00 ST	AUTOMATIKGURT	AUTOMATIC BELT	CEINTURE AUTOMATIQUE
5	1000089492		1,00 ST	ARMLEHNE	ARM REST	ACCOUDOIR

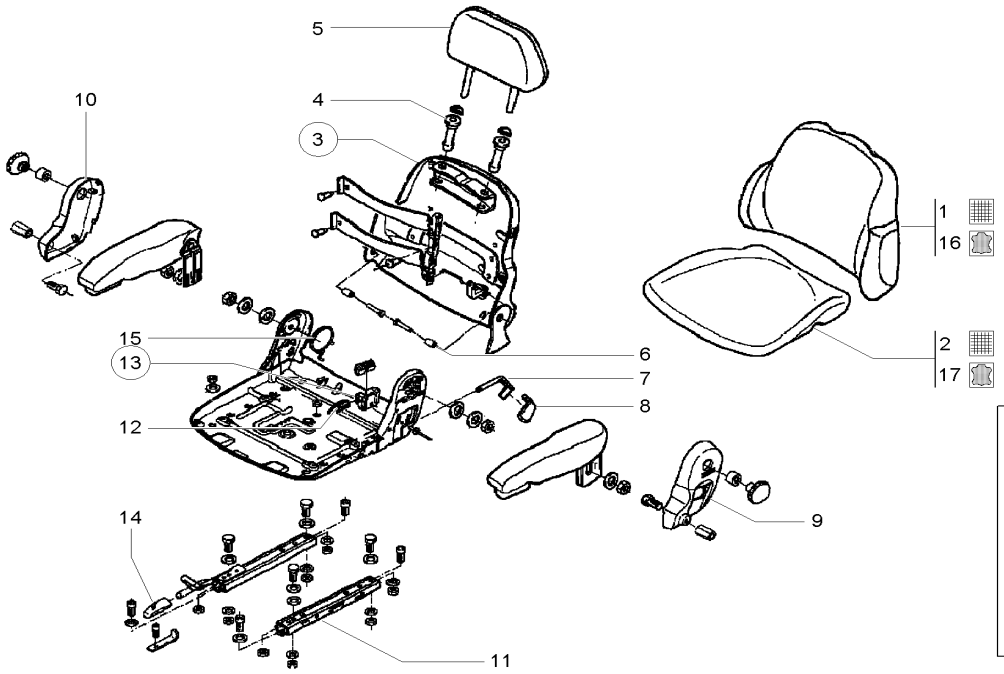

346-01	E ⇒	34601 0118
346-02	E ⇒	34602 0024
347-01	E ⇒	34701 0013
342-00	E ⇒	34200 0526
342-01	E ⇒	34201 0400
342-10	E ⇒	34210 0141

10000147150.iso

Pos	Art.-Nr.	Anm.	Q'TY	BEZEICHNUNG	PART NAME	DESIGNATION
1	1000088411		1,00 ST	RÜCKENPOLSTER	BACK CUSHION	COUSSIN À DOS
2	1000084945		1,00 ST	SITZPOLSTER	SEAT UPHOLSTERY	BOURRELET
3	1000088410		1,00 ST	RÜCKENTEIL	BACK PART	PART DORSALE
4	1000073554		2,00 ST	FÜHRUNGSHÜLSE	GUIDE SLEEVE	DOUILLE DE GUIDAGE
5	1000073465		1,00 ST	KOPFSTÜTZE	HEADREST	SUPPORT DE TÊTE
6	1000088401		2,00 ST	BUCHSE	BUSHING	BAGUE
7	1000088409		1,00 ST	HEBEL	LEVER	LEVIER
8	1000088405		1,00 ST	GRIFF	HANDLE	MANETTE
9	1000147168		1,00 ST	ABDECKUNG	COVER	COUVERCLE
10	1000147170		1,00 ST	ABDECKUNG	COVER	COUVERCLE
11	1000102861		1,00 ST	SCHIENE	RAIL	RAIL
12	1000147172		1,00 ST	FEDER	SPRING	RESSORT
13	1000088404		1,00 ST	LAGER	BEARING	PALIER
14	1000147158		1,00 ST	GRIFF	HANDLE	MANETTE
15	1000147173		1,00 ST	FEDER	SPRING	RESSORT
16	1000154470	Opt.	1,00 ST	RÜCKENPOLSTER	BACK CUSHION	COUSSIN À DOS
17	1000089496	Opt.	1,00 ST	SITZPOLSTER	SEAT UPHOLSTERY	BOURRELET

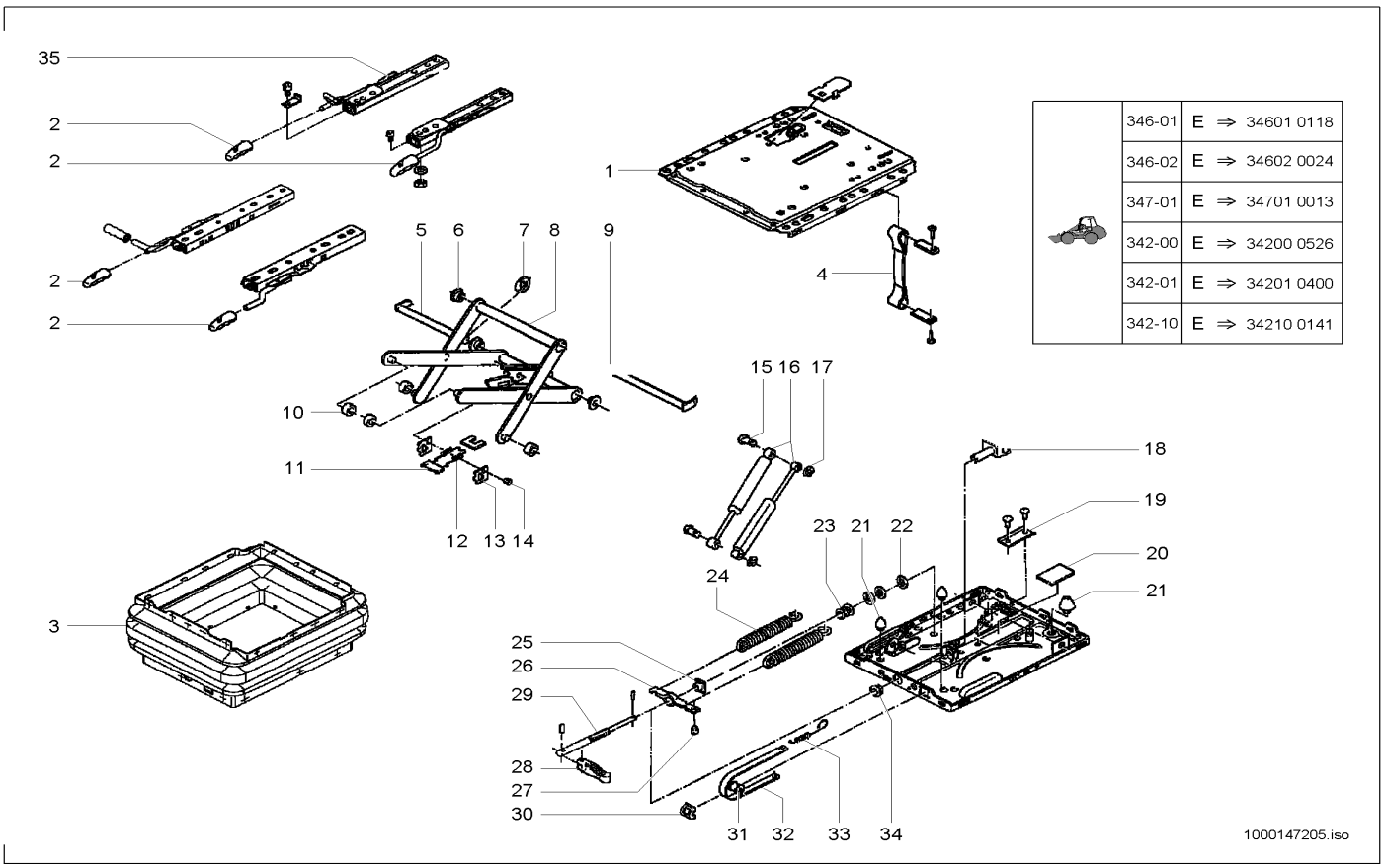

346-01	E ⇒	34601 0118
346-02	E ⇒	34602 0024
347-01	E ⇒	34701 0013
342-00	E ⇒	34200 0526
342-01	E ⇒	34201 0400
342-10	E ⇒	34210 0141

Pos	Art.-Nr.	Anm.	Q'TY	BEZEICHNUNG	PART NAME	DESIGNATION
1	1000147157		1,00 ST	ABDECKUNG	COVER	COUVERCLE
2	1000147158		1,00 ST	GRIFF	HANDLE	MANETTE
3	1000108144		1,00 ST	FALTENBALG	BELLOW	SOUFFLET
4	1000108189		1,00 ST	BAND	STRIP	BANDE
5	1000108187		1,00 ST	BOLZEN	PIN	AXE
6	1000032631		4,00 ST	BUCHSE	BUSHING	BAGUE
7	1000108188		1,00 ST	SICHERUNG	LOCKING	SÛRETÉ
8	1000086476		1,00 ST	SCHWINGE	WING	BIELLE
9	1000108184		1,00 ST	BOLZEN	PIN	AXE
10	1000036272		4,00 ST	ROLLE	ROLLER	ROULEAU
11	1000088395		1,00 ST	LEISTE	STRAP	LISTEAU
12	1000086480		2,00 ST	ZUGFEDER	TENSION SPRING	RESSORT DE TRACTION
13	1000088394		2,00 ST	BLECH	PLATE	TÔLE
14	1000088397		1,00 ST	BOLZEN	PIN	AXE
15	1000147160		2,00 ST	BOLZEN	PIN	AXE
16	1000147161		1,00 ST	DÄMPFER	SHOCK ABSORBER	AMORTISSEUR
17	1000147163		2,00 ST	SICHERUNG	LOCKING	SÛRETÉ
18	1000088162		1,00 ST	GABEL	QUICK-HITCH-COUPLER	ATTACHE RAPIDE
19	1000088163		1,00 ST	PROFIL	PROFILE	PROFIL
20	1000147164		1,00 ST	GUMMIPLATTE	RUBBER PLATE	PLAQUE EN CAOUTCHOUC
21	1000147165		1,00 ST	PUFFER	BUFFER	BUTOIR
22	1000088392		1,00 ST	SCHEIBE	WASHER	RONDELLE
23	1000108148		1,00 ST	KUGELLAGER	BALL BEARING	ROULEMENT À BILLES
24	1000030809		2,00 ST	FEDER	SPRING	RESSORT
25	1000117897		1,00 ST	MUTTER	NUT	ÉCROU
26	1000088391		1,00 ST	FEDERBOCK	SPRING LODGING	SUPPORT DE RESSORT
27	1000088396		1,00 ST	STOPFEN	PLUG	BOUCHON
28	1000086914		1,00 ST	KNEBEL KPL.	HANDLE KPL.	GARROT KPL.
29	1000088399		1,00 ST	VERSTELLSPINDEL	DISPLAC SPINDLE	FUSEAU À DÉPLACER
30	1000088160		1,00 ST	FÜHRUNG	GUIDE	GUIDAGE
31	1000088393		1,00 ST	ROLLE	ROLLER	ROULEAU
32	1000147166		1,00 ST	ANZEIGEBAND	ANNOUNCEMENT	ANNONCE
33	1000030818		1,00 ST	FEDER	SPRING	RESSORT
34	1000108183		1,00 ST	RING	RING	ANNEAU
35	1000102861		1,00 ST	SCHIENE	RAIL	RAIL

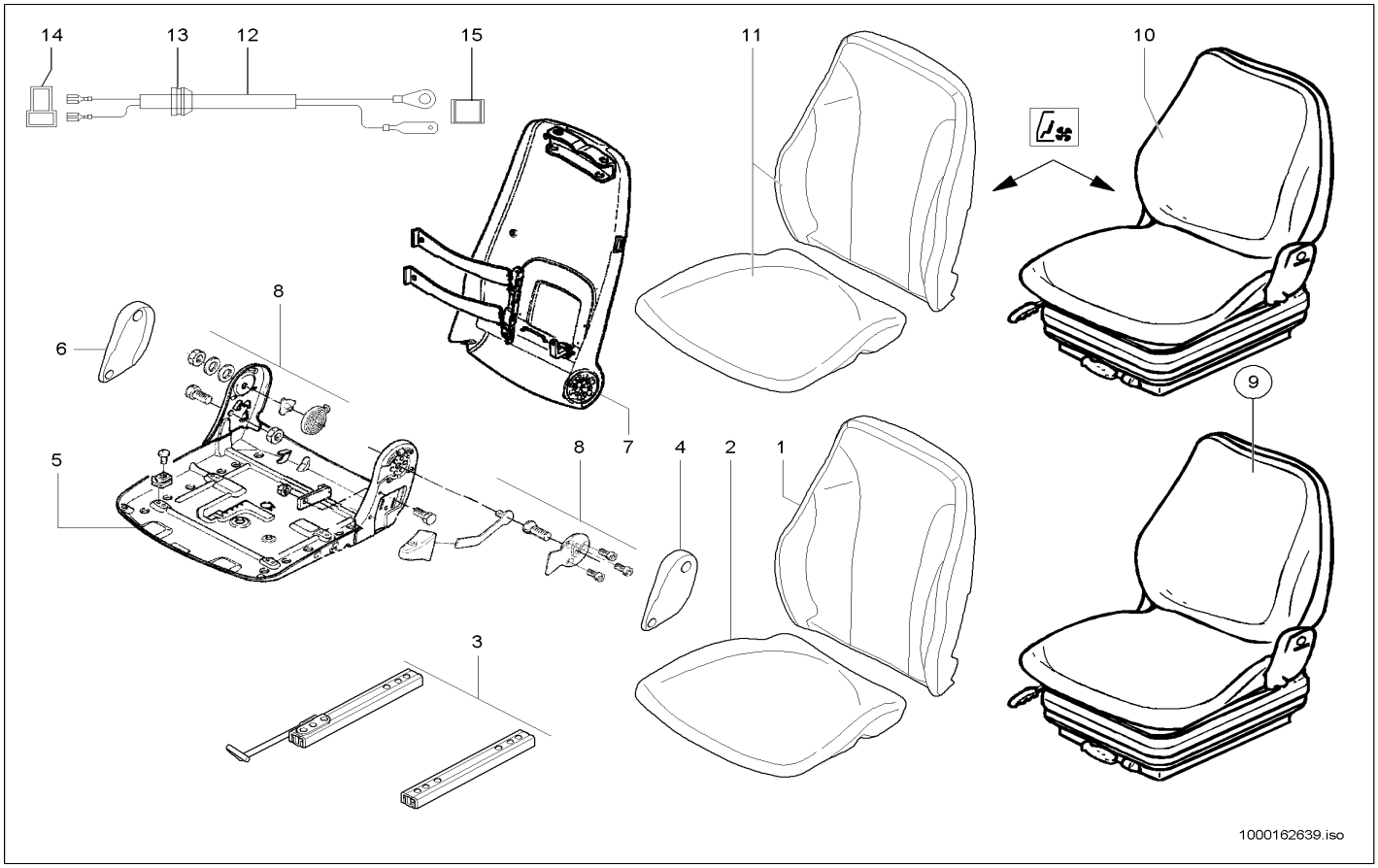

Pos	Art.-Nr.	Anm.	Q'TY	BEZEICHNUNG	PART NAME	DESIGNATION
1	1000089493	mechanically, air	1,00 ST	POLSTER	CUSHION	COUSSIN
2	1000084945	mechanically, air	1,00 ST	SITZPOLSTER	SEAT UPHOLSTERY	BOURRELET
3	1000022043		1,00 ST	VERSTELLSCHIENE	DISPLACEMENT RAIL	RAIL À DÉPLACER
4	1000108060		1,00 ST	ABDECKUNG	COVER	COUVERCLE
5	1000108061		1,00 ST	SITZPLATTE	SEAT PLATE	PLAQUE DE SIÈGE
6	1000084954		1,00 ST	ABDECKUNG	COVER	COUVERCLE
7	1000088505		1,00 ST	RÜCKENTEIL	BACK PART	PART DORSALE
8	1000088506		1,00 ST	ANBAUTEIL	MOUNTING PIECE	PIÈCE DE CONSTRUCTION
9	1000108299	air	1,00 ST	FAHRERSITZ	DRIVERS SEAT	SIÈGE DE CHAUFFEUR
10	1000108279	mechanically	1,00 ST	FAHRERSITZ	DRIVERS SEAT	SIÈGE DE CHAUFFEUR
11	1000142602	kit heating	1,00 ST	SITZHEIZUNG	SEAT HEATING	SIÉGE CHAUFLAGE
12	1000146752		1,00 ST	KABEL	CABLE	CÂBLE
13	1000096025		1,00 ST	DURCHFÜHRUNGSRING	JUNCTION	ANNEAU D'APPLICATION
14	1000095323		1,00 ST	STECKHÜLSENGEHÄUSE	PLUG SLEEVE HOUSING	BOÎTE À DOUILLES DE BOUCHON
15	1000085008		1,00 ST	FLACHSTECKERGEHÄUSE	PLUG HOUSING	BOÎTE DE BOUCHON

SITZUNTERTEIL LUFTGEFEDERT
LOWER PART, AIR-SEAT
UNE PARTIE PLUS INFÉRIEURE, AIR-SIÈGE

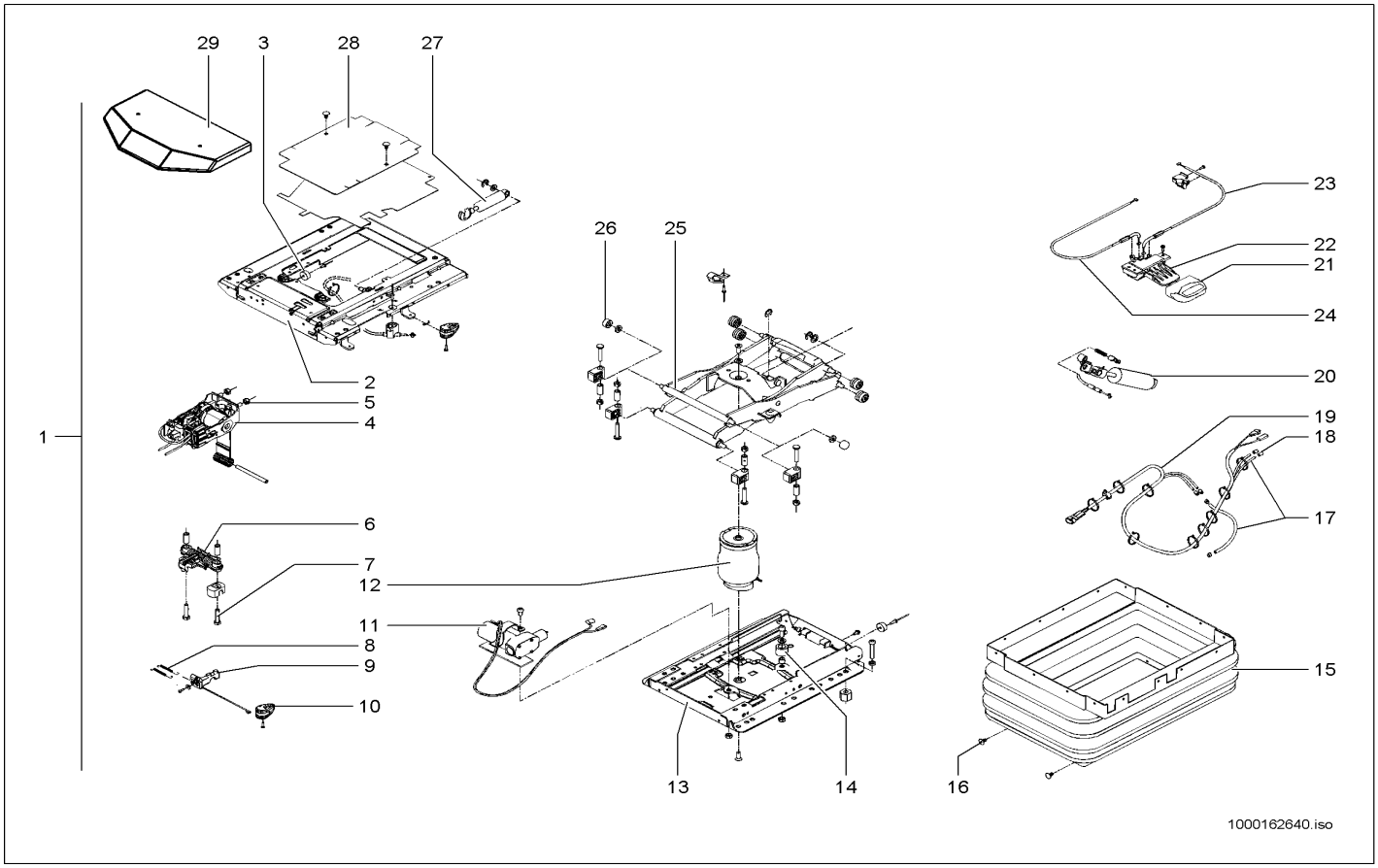

Pos	Art.-Nr.	Anm.	Q'TY	BEZEICHNUNG	PART NAME	DESIGNATION
1	1000150080		1,00 ST	ELEMENT	ELEMENT	ÉLÉMENT
2	1000150101		1,00 ST	FEDERUNGSOBERTEIL	SPRING UPPER PART	PARTIE SUPÉRIEURE DE SUSPENSION
3	1000141059		1,00 ST	PUFFER	BUFFER	BUTOIR
4	1000084996		1,00 ST	NIVEAUSTEUERUNG	LEVEL CONTROL	CONTRÔLE DE NIVEAU
5	1000088398		6,00 ST	6KT-MUTTER	HEXAGON NUT	ÉCROU HEXAGONAL
6	1000101898		1,00 ST	FEDER	SPRING	RESSORT
7	1000139797		2,00 ST	6KT-SCHRAUBE	HEX SCREW	VIS À TÊTE HEXAGONALE
8	1000141070		2,00 ST	ZUGFEDER	TENSION SPRING	RESSORT DE TRACTION
9	1000140463		1,00 ST	HEBEL	LEVER	LEVIER
10	1000140532		1,00 ST	GRIFF	HANDLE	MANETTE
11	1000150103		1,00 ST	KOMPRESSOR	COMPRESSOR	COMPRESSEUR
12	1000141058		1,00 ST	LUFTFEDERUNG	PNEUMATIC CUSHIONING	SUSPENSION AÉRIENNE
13	1000141044		1,00 ST	FEDERUNGSUNTERTEIL	SPRING LOWER PART	PARTIE BAS DE SUSPENSION
14	1000141060		1,00 ST	PUFFER	BUFFER	BUTOIR
15	1000066851		1,00 ST	FALTENBALG	BELLOW	SOUFFLET
16	1000030573		24,00 ST	STOPFEN	PLUG	BOUCHON
17	1000140271		1,00 ST	SCHLAUCH	HOSE	TUYAU FLEXIBLE
18	1000141342		2,00 ST	TÜLLE	SLEEVE	BEC
19	1000150108		1,00 ST	KABEL	CABLE	CÂBLE
20	1000149244		1,00 ST	STOSSDÄMPFER	CHOCK ABSORBER	AMORTISSEUR
21	1000140533		1,00 ST	GRIFF	HANDLE	MANETTE
22	1000140990		1,00 ST	BETÄTIGUNG	CONTROL LEVER	COMMANDE
23	1000149246		1,00 ST	BOWDENZUG	BOWDEN CABLE	TACTION DE BOWDEN
24	1000149245		1,00 ST	BOWDENZUG	BOWDEN CABLE	TACTION DE BOWDEN
25	1000141063		1,00 ST	SCHWINGE	WING	BIELLE
26	1000150109		2,00 ST	NADELLAGER	NEEDLE BEARING	PALIER À AIGUILLES
27	1000089352		1,00 ST	STOSSDÄMPFER	CHOCK ABSORBER	AMORTISSEUR
28	1000140129		1,00 ST	ABDECKUNG	COVER	COUVERCLE
29	1000150110		1,00 ST	ABDECKUNG	COVER	COUVERCLE

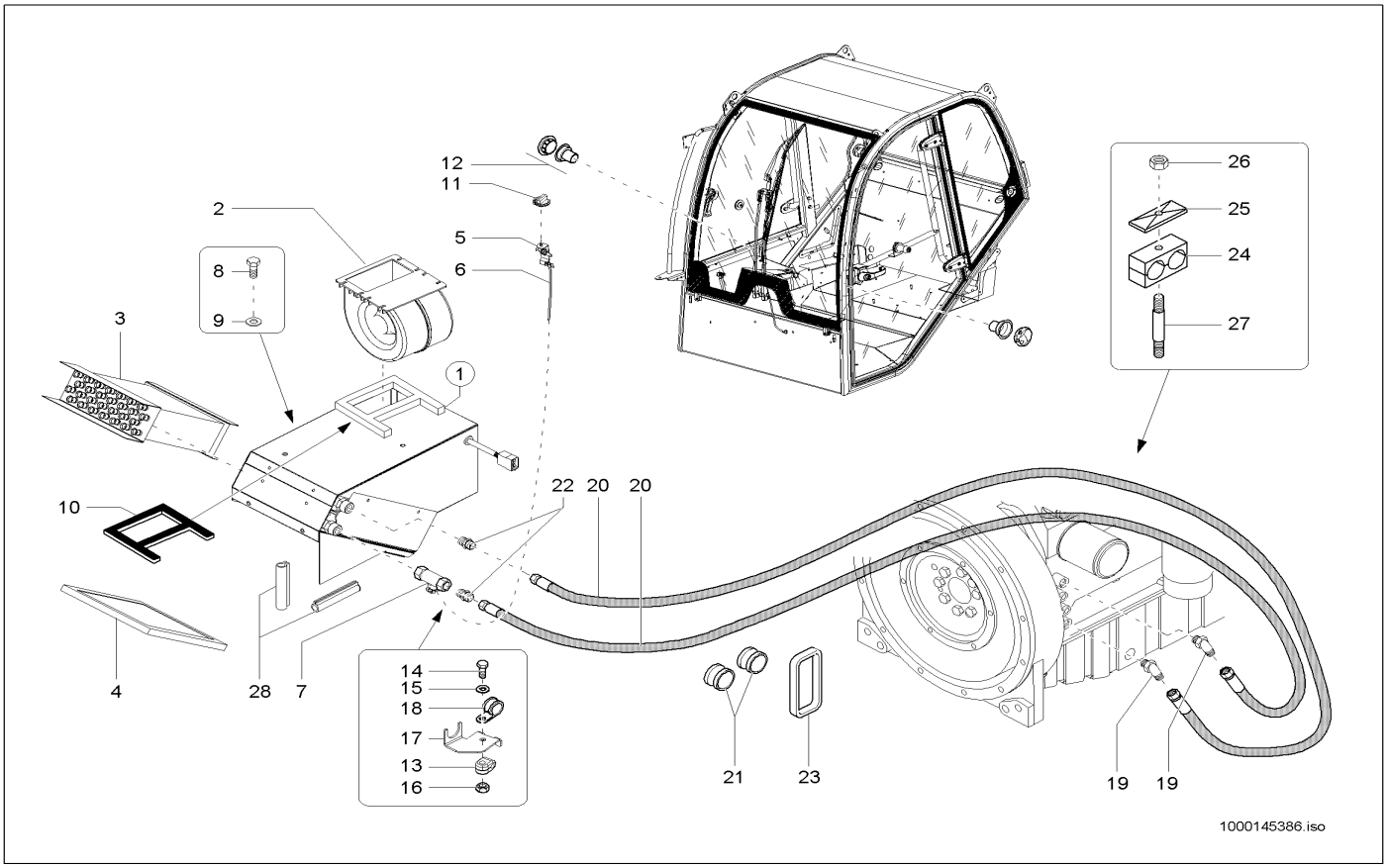

Pos	Art.-Nr.	Anm.	Q'TY	BEZEICHNUNG	PART NAME	DESIGNATION
1	1000137189		1,00 ST	HEIZGERÄT	HEATER	APPAREIL DE CHAUFFAGE
2	1000134532		1,00 ST	GEBLÄSE	BLOWER	VENTILATEUR
3	1000134533		1,00 ST	WÄRMETAUSCHER	HEAT EXCHANGER	ÉCHANGEUR DE CHALEUR
4	1000137208		1,00 ST	FRISCHLUFTFILTER	FRESH FILTER A AIR	FILTRE A AIR FRAIS
5	1000139236		1,00 ST	DREHSCHALTER	ROTARY SWITCH	INTERRUPTEUR ROTATIF
6	1000139237		1,00 ST	BOWDENZUG	BOWDEN CABLE	TACTION DE BOWDEN
7	1000021091		1,00 ST	KUGELHAHN	BALL VALVE	ROBINET À BOULET
8	1000085382		3,00 ST	6KT-SCHRAUBE	HEX SCREW	VIS À TÊTE HEXAGONALE
9	1000049283		3,00 ST	LAGERSCHEIBE	BEARINGDISC	DISQUE DE PALIER
10	1000097141		0,45 M	DICHTBAND	SEAL STRAP	RUBAN ISOLANT
11	1000033887		1,00 ST	DREHKNOPF	ROTARY KNOB	BOUTON DE ROTATION
12	1000102342		2,00 ST	HEIZDÜSE	HEATER NOZZLE	CLAPET DE CHAUFFAGE
13	1000106160		1,00 ST	HALTER BOWDENZUG	BRACKET BOWDENCABLE	SUPPORT DE TRACTION DE BOWDEN
14	1000015340		1,00 ST	6KT-SCHRAUBE	HEX SCREW	VIS À TÊTE HEXAGONALE
15	1000092290		1,00 ST	SCHEIBE	WASHER	RONDELLE
16	1000085588		1,00 ST	6KT-MUTTER	HEXAGON NUT	ÉCROU HEXAGONAL
17	1000141418		1,00 ST	VERDREHSICHERUNG	TWIST LOCK	SÛRETÉ DE TORSION
18	1000100479		1,00 ST	SCHELLE	CLAMP	BRIDE
19	1000028701		2,00 ST	VERSCHRAUBUNG	SCREW JOINT	RACCORD UNION
20	1000102317		2,00 ST	HYDRAULIKSCHLAUCH	HP HOSE	TUYAU FLEXIBLE HYDRAULIQUE
21	1000033427		2,00 ST	DURCHFÜHRUNGSRING	JUNCTION	ANNEAU D'APPLICATION
22	1000136389		1,00 ST	VERSCHRAUBUNG	SCREW JOINT	RACCORD UNION
23	1000033872		1,00 ST	DURCHFÜHRUNGSRING	JUNCTION	ANNEAU D'APPLICATION
24	1000031638		4,00 ST	SCHELLE	CLAMP	BRIDE
25	1000031245		4,00 ST	DECKPLATTE	COVER PLATE	PLAQUE DE RECOUVREMENT
26	1000015408		3,00 ST	6KT-MUTTER	HEXAGON NUT	ÉCROU HEXAGONAL
27	1000048894		1,00 ST	STIFTSCHRAUBE	STUD	GOUJON
28	1000097155		1,00 M	PROFIL	PROFILE	PROFIL

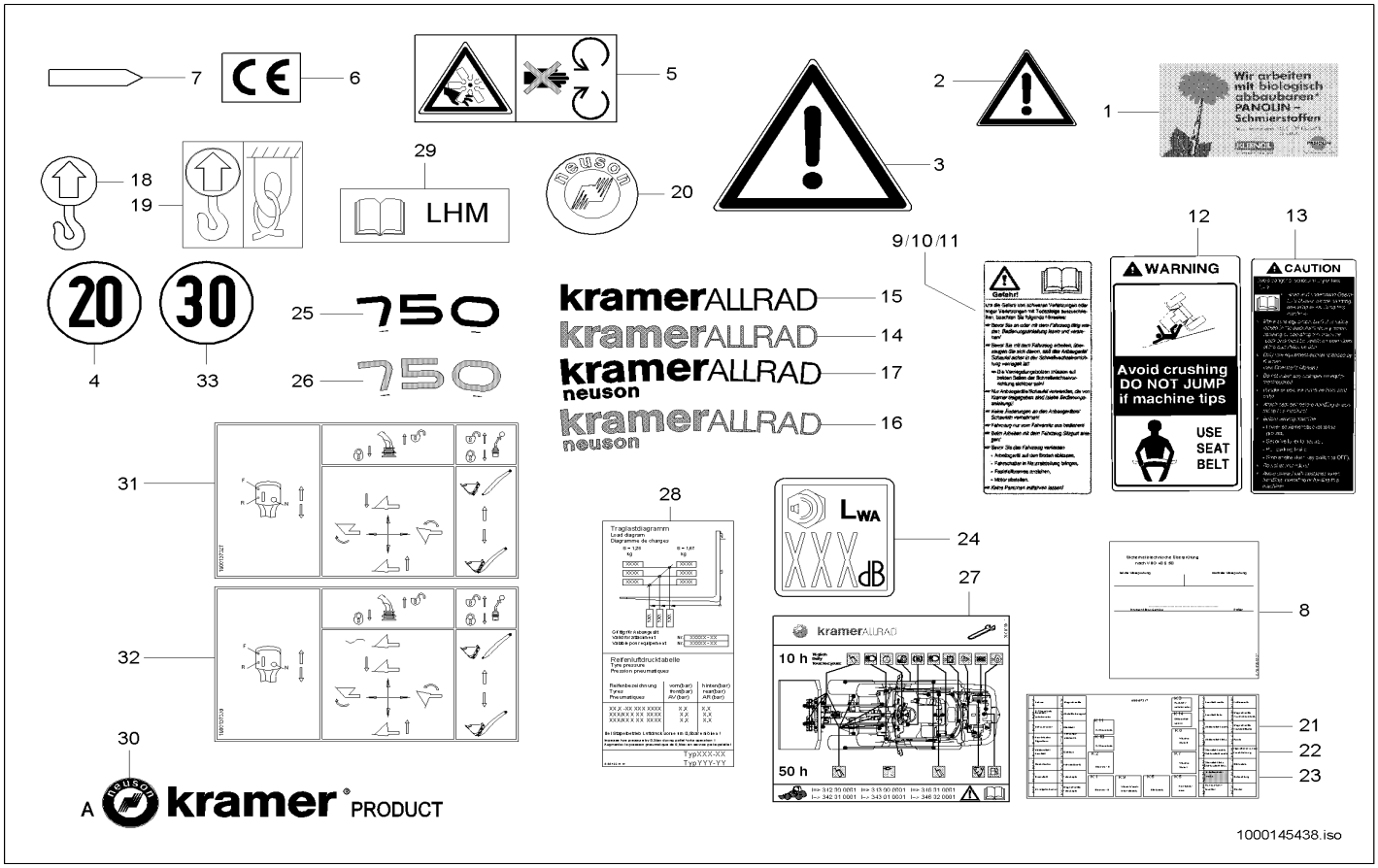

Pos	Art.-Nr.	Anm.	Q'TY	BEZEICHNUNG	PART NAME	DESIGNATION
1	1000029748		1,00 ST	HINWEISSCHILD	INDICATION LABEL	PLAQUE INDICATRICE
2	1000030024		1,00 ST	WARNSCHILD	WARNING SIGN	BOUCLIER D'AVERTISSEMENT
3	1000030041		2,00 ST	WARNSCHILD	WARNING SIGN	BOUCLIER D'AVERTISSEMENT
4	1000029786		3,00 ST	HINWEISSCHILD	INDICATION LABEL	PLAQUE INDICATRICE
5	1000052383		1,00 ST	SCHILD	LABEL	PANNEAU
6	1000050663		1,00 ST	SCHILD CE	LABEL CE	LABEL CE
7	1000029770		2,00 ST	MARKIERUNG	MARKING	MARQUAGE
8	1000052380		1,00 ST	SICHERHEITSZEICHEN	SAFETY SIGN	SIGNE DE SÉCURITÉ
9	1000030234	DE	1,00 ST	WARNSCHILD	WARNING SIGN	BOUCLIER D'AVERTISSEMENT
10	1000030240	EN	1,00 ST	WARNSCHILD	WARNING SIGN	BOUCLIER D'AVERTISSEMENT
11	1000052387	FR	1,00 ST	WARNSCHILD	WARNING SIGN	SIGNAL D'AVERTISSEMENT
12	1000030254	USA	1,00 ST	WARNSCHILD	WARNING SIGN	BOUCLIER D'AVERTISSEMENT
13	1000030260	USA	1,00 ST	WARNSCHILD	WARNING SIGN	BOUCLIER D'AVERTISSEMENT
14	1000108067	RAL 7045	1,00 ST	SCHILD	LABEL	PANNEAU
15	1000108066	RAL 7043	1,00 ST	SCHILD	LABEL	PANNEAU
16	1000102918	RAL 7045	2,00 ST	SCHILD	LABEL	PANNEAU
17	1000102917	RAL 7043	2,00 ST	SCHILD	LABEL	PANNEAU
18	1000099079		4,00 ST	HINWEISSCHILD	INDICATION LABEL	PLAQUE INDICATRICE
19	1000099080		4,00 ST	HINWEISSCHILD	INDICATION LABEL	PLAQUE INDICATRICE
20	1000101091		1,00 ST	PLAKETTE	BADGE	PLAQUE
21	1000133977	DE	1,00 ST	SCHILD BELEGUNG SICHERUNGSKASTEN	LABEL CHARGE SAFETY BOX	PANNEAU DU CHARGEMENT BOÎTE À FUSIBLES
22	1000133978	EN	1,00 ST	SCHILD BELEGUNG SICHERUNGSKASTEN	LABEL CHARGE SAFETY BOX	PANNEAU DU CHARGEMENT BOÎTE À FUSIBLES
23	1000133979	FR	1,00 ST	SCHILD	LABEL	PANNEAU
24	1000107241		1,00 ST	HINWEISSCHILD	INDICATION LABEL	PLAQUE INDICATRICE
25	1000135238	RAL 7043	2,00 ST	TYPENSCHILD	TYPE PLATE	PANNEAU-TYPE
26	1000135239	RAL 7045	2,00 ST	TYPENSCHILD	TYPE PLATE	PANNEAU-TYPE
27	1000104014		1,00 ST	WARTUNGSPLAN	MAINTENANCE SCHEDULE	SCHÉMA DE MAINTENANCE
28	1000138363		1,00 ST	TRAGLASTDIAGRAMM	CARRY LOAD DIAGRAM	DIAGRAMME DE CHARGEMENT
29	1000128944		1,00 ST	HINWEISSCHILD	INDICATION LABEL	PLAQUE INDICATRICE
30	1000144761		2,00 ST	SCHILD	LABEL	PANNEAU
31	1000137327		1,00 ST	HINWEISSCHILD	INDICATION LABEL	PLAQUE INDICATRICE
32	1000137339		1,00 ST	HINWEISSCHILD	INDICATION LABEL	PLAQUE INDICATRICE
33	1000030005		3,00 ST	HINWEISSCHILD	INDICATION LABEL	PLAQUE INDICATRICE

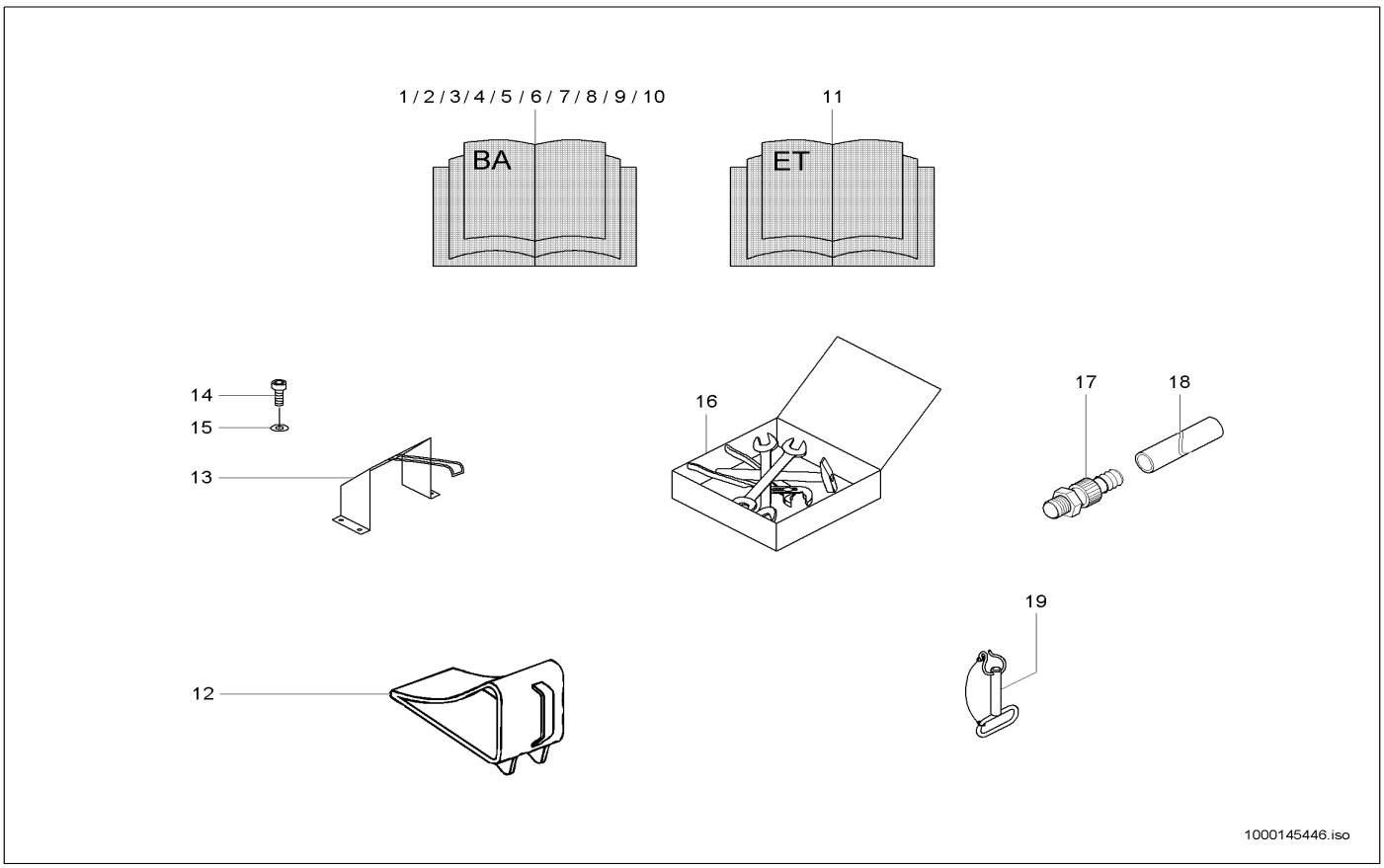

Pos	Art.-Nr.	Anm.	Q'TY	BEZEICHNUNG	PART NAME	DESIGNATION
1	1000135440	DE	1,00 ST	BEDIENUNGSANLEITUNG	INSTRUCTION MANUAL	MODE D'EMPLOI
2	1000135443	EN	1,00 ST	BEDIENUNGSANLEITUNG	INSTRUCTION MANUAL	MODE D'EMPLOI
3	1000135444	FR	1,00 ST	BEDIENUNGSANLEITUNG	INSTRUCTION MANUAL	MODE D'EMPLOI
4	1000135446	IT	1,00 ST	BEDIENUNGSANLEITUNG	INSTRUCTION MANUAL	MODE D'EMPLOI
5	1000135447	DA	1,00 ST	BEDIENUNGSANLEITUNG	INSTRUCTION MANUAL	MODE D'EMPLOI
6	1000135448	NO	1,00 ST	BEDIENUNGSANLEITUNG	INSTRUCTION MANUAL	MODE D'EMPLOI
7	1000135449	FI	1,00 ST	BEDIENUNGSANLEITUNG	INSTRUCTION MANUAL	MODE D'EMPLOI
8	1000135451	SV	1,00 ST	BEDIENUNGSANLEITUNG	INSTRUCTION MANUAL	MODE D'EMPLOI
9	1000135458	NL	1,00 ST	BEDIENUNGSANLEITUNG	INSTRUCTION MANUAL	MODE D'EMPLOI
10	1000135459	ES	1,00 ST	BEDIENUNGSANLEITUNG	INSTRUCTION MANUAL	MODE D'EMPLOI
11	1000135460		1,00 ST	ERSATZTEILLISTE	SPARE PARTS LIST	LISTE DE PIÈCE DE RECHANGE
12	1000050427		1,00 ST	UNTERLEGEKEIL	WHEEL CHOCK	CLAVETTE DE METTRE DESSOUS
13	1000029676		1,00 ST	HALTER	BRACKET CLUTCH	SUPPORT
14	1000048186		2,00 ST	ZYLINDERSCHRAUBE	CHEESE HEAD SCREW	VIS A TETE CYLINDRIQUE
15	1000015431		4,00 ST	SCHEIBE	WASHER	RONDELLE
16	1000029573		1,00 ST	WERKZEUGSATZ	TOOL KIT	JEU D'OUTILS
17	1000098599		1,00 ST	ABLAßKUPPLUNG	DRAIN COUPLING	COUPLEUR DE PURGE
18	1000098872		1,00 ST	SCHLAUCH	HOSE	TUYAU FLEXIBLE
19	1000036697		1,00 ST	ANHÄNGEZAPFEN	TOWING PIN	TOURILLON TRACTÉ

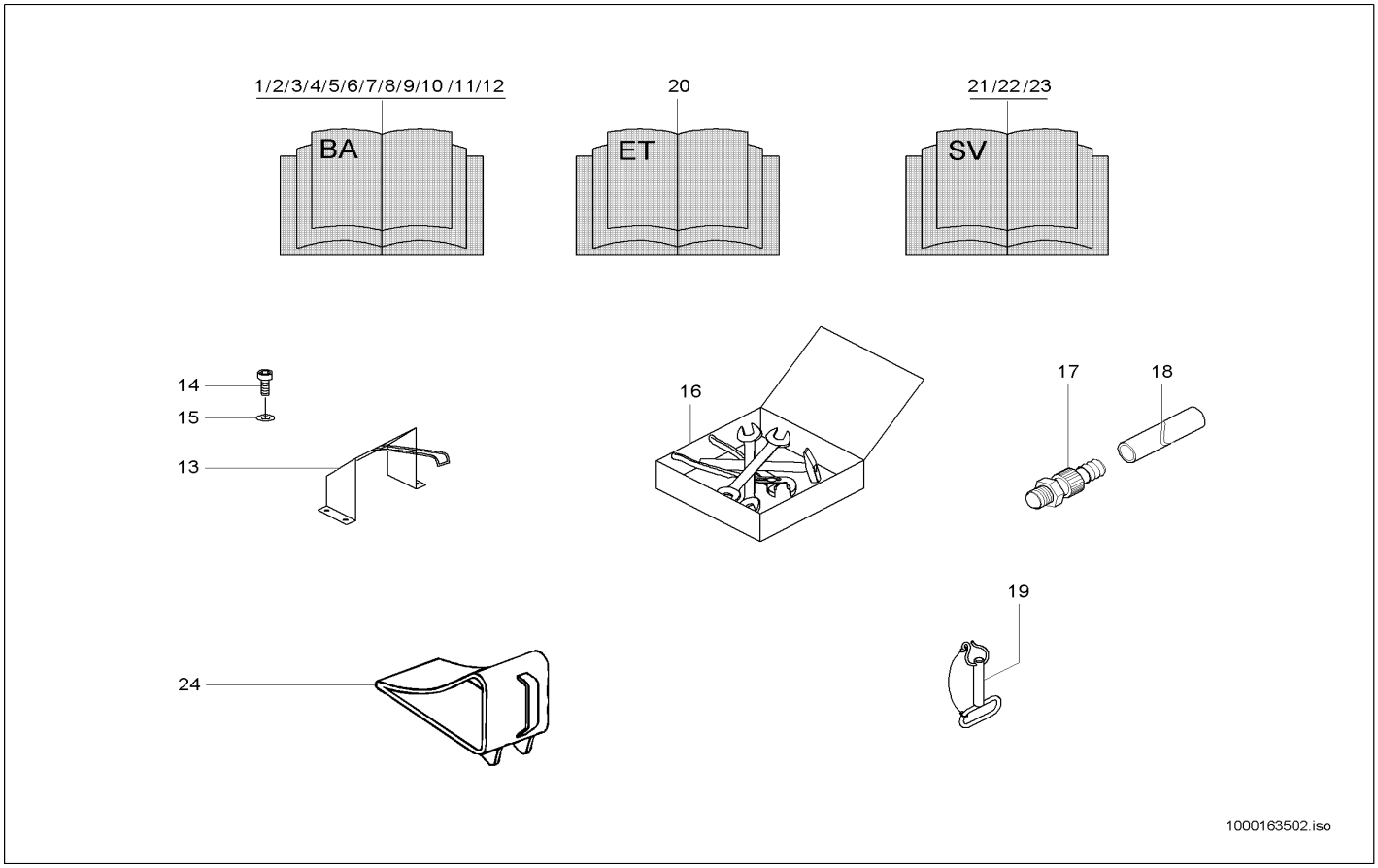

Pos	Art.-Nr.	Anm.	Q'TY	BEZEICHNUNG	PART NAME	DESIGNATION
1	1000159021	DE	1,00 ST	BEDIENUNGSANLEITUNG	INSTRUCTION MANUAL	MODE D'EMPLOI
2	1000159022	EN	1,00 ST	BEDIENUNGSANLEITUNG	INSTRUCTION MANUAL	MODE D'EMPLOI
3	1000159023	FR	1,00 ST	BEDIENUNGSANLEITUNG	INSTRUCTION MANUAL	MODE D'EMPLOI
4	1000159024	IT	1,00 ST	BEDIENUNGSANLEITUNG	INSTRUCTION MANUAL	MODE D'EMPLOI
5	1000159025	DA	1,00 ST	BEDIENUNGSANLEITUNG	INSTRUCTION MANUAL	MODE D'EMPLOI
6	1000159026	NO	1,00 ST	BEDIENUNGSANLEITUNG	INSTRUCTION MANUAL	MODE D'EMPLOI
7	1000159027	FI	1,00 ST	BEDIENUNGSANLEITUNG	INSTRUCTION MANUAL	MODE D'EMPLOI
8	1000159028	SV	1,00 ST	BEDIENUNGSANLEITUNG	INSTRUCTION MANUAL	MODE D'EMPLOI
9	1000159029	NL	1,00 ST	BEDIENUNGSANLEITUNG	INSTRUCTION MANUAL	MODE D'EMPLOI
10	1000159030	ES	1,00 ST	BEDIENUNGSANLEITUNG	INSTRUCTION MANUAL	MODE D'EMPLOI
11	1000169480	CS	1,00 ST	BEDIENUNGSANLEITUNG	INSTRUCTION MANUAL	MODE D'EMPLOI
12	1000164333	PL	1,00 ST	BEDIENUNGSANLEITUNG	INSTRUCTION MANUAL	MODE D'EMPLOI
13	1000029676		1,00 ST	HALTER	BRACKET CLUTCH	SUPPORT
14	1000048186		2,00 ST	ZYLINDERSCHRAUBE	CHEESE HEAD SCREW	VIS A TETE CYLINDRIQUE
15	1000015431		4,00 ST	SCHEIBE	WASHER	RONDELLE
16	1000029573		1,00 ST	WERKZEUGSATZ	TOOL KIT	JEU D'OUTILS
17	1000098599		1,00 ST	ABLAßKUPPLUNG	DRAIN COUPLING	COUPLEUR DE PURGE
18	1000098872		1,00 ST	SCHLAUCH	HOSE	TUYAU FLEXIBLE
19	1000036697		1,00 ST	ANHÄNGEZAPFEN	TOWING PIN	TOURILLON TRACTÉ
20	1000135460		1,00 ST	ERSATZTEILLISTE	SPARE PARTS LIST	LISTE DE PIÈCE DE RECHANGE
21	1000157344	DE	1,00 ST	HANDBUCH	HAND BOOK	MANUEL
22	1000157345	EN	1,00 ST	HANDBUCH	HAND BOOK	MANUEL
23	1000157346	FR	1,00 ST	HANDBUCH	HAND BOOK	MANUEL
24	1000050427		1,00 ST	UNTERLEGEKEIL	WHEEL CHOCK	CLAVETTE DE METTRE DESSOUS

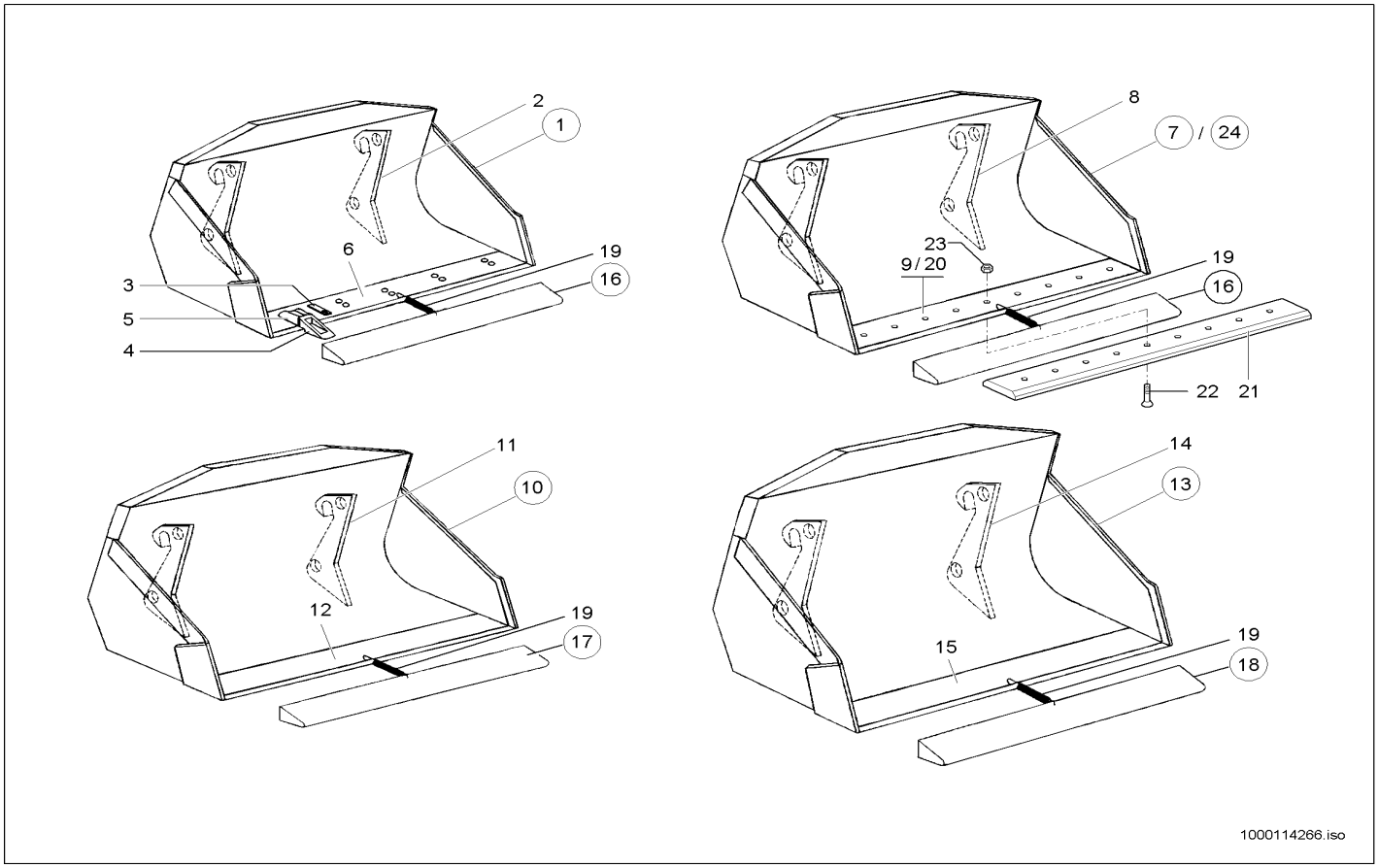

Pos	Art.-Nr.	Anm.	Q'TY	BEZEICHNUNG	PART NAME	DESIGNATION
1	1000102344	1750 m.RZ.	1,00 ST	STANDARDSCHAUFEL SW 1750 M.RZ.	STANDARD BUCKET SW 1750 M.RZ.	GODET STANDARD SW 1750 M.RZ.
2	1000052737		2,00 ST	AUFHÄNGUNG	JOINT	SUSPENSION
3	1000003990		5,00 ST	SICHERUNG	LOCKING	SÜRETÉ
4	1000017066		5,00 ST	REISSZAHN	RIPPER TOOTH	DENT DE RUPTURE
5	1000017065		5,00 ST	HÜLSE	SLEEVE	DOUILLE
6	1000091751	Lg 1750	1,00 ST	SCHAR	BLADE	FAISCEAU
7	1000102345	1750 o.RZ.	1,00 ST	STANDARDSCHAUFEL SW 1750 O.RZ.	STANDARD BUCKET SW 1750 W/O TEETH	PELLE STANDARD 1750
8	1000052737		2,00 ST	AUFHÄNGUNG	JOINT	SUSPENSION
9	1000091751	Lg 1750	1,00 ST	SCHAR	BLADE	FAISCEAU
10	1000096389	1850 o.RZ. MA10209-00	1,00 ST	STANDARDSCHAUFEL 1850 O.RZ.	STANDARD BUCKET 1850 O.RZ.	GODET STANDARD 1850 O.RZ.
11	1000052738		2,00 ST	AUFHÄNGUNG	JOINT	SUSPENSION
12	1000054447	Lg 1850	1,00 ST	SCHAR	BLADE	FAISCEAU
13	1000096394	2150 o.Rz. MA10215-00	1,00 ST	LADESCHAUFEL SWP 2150 O.RZ.	BUCKET SWP 2150 O.RZ.	GODET SWP 2150 O.RZ.
14	1000052741		2,00 ST	AUFHÄNGUNG	JOINT	SUSPENSION
15	1000054450		1,00 ST	SCHAR	BLADE	FAISCEAU
16	1000036571	1796 mm	1,00 ST	ZAHNSCHUTZ	TOOTH PROTECTION	PROTECTION DE DENT
17	1000036988	1878 mm	1,00 ST	ZAHNSCHUTZ	TOOTH PROTECTION	PROTECTION DE DENT
18	1000037104	2178 mm	1,00 ST	ZAHNSCHUTZ	TOOTH PROTECTION	PROTECTION DE DENT
19	1000031051		1,00 ST	ZUGFEDER	TENSION SPRING	RESSORT DE TRACTION
20	1000162752	1750 Lg. Opt:	1,00 ST	SCHAR	BLADE	FAISCEAU
21	1000162753	1750 Lg. Opt:	1,00 ST	SCHAR	BLADE	FAISCEAU
22	1000085539		9,00 ST	SENKSCHRAUBE	SINKSCREW	VIS À TÊTE NOYÉE
23	1000049096		9,00 ST	6KT-MUTTER	HEXAGON NUT	ÉCROU HEXAGONAL
24	1000160648		1,00 ST	STANDARDSCHAUFEL SWP 1750 O.RZ. SSCH	STANDARD BUCKET SW 1750 W/O TEETH	PELLE STANDARD 1750

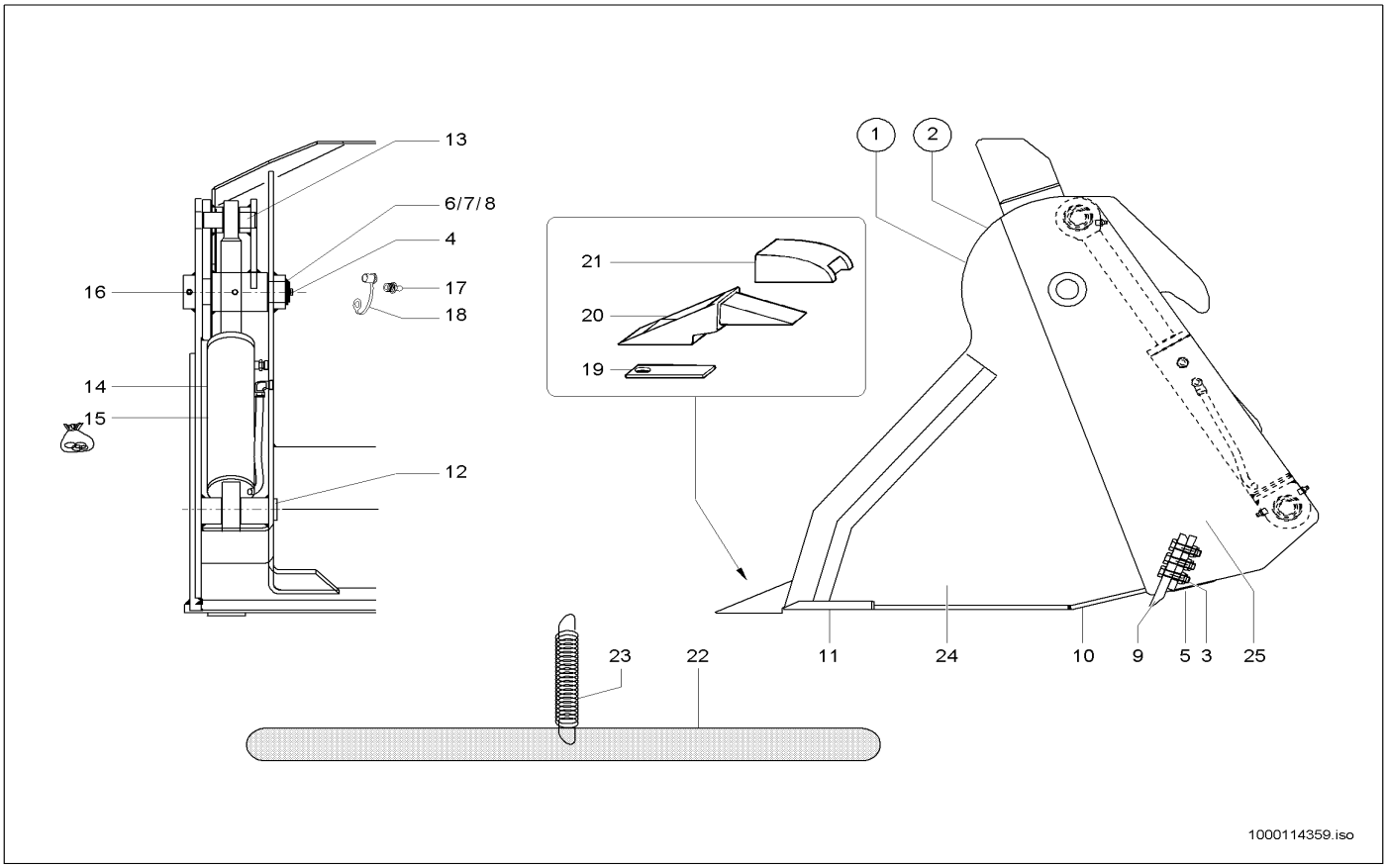

Pos	Art.-Nr.	Anm.	Q'TY	BEZEICHNUNG	PART NAME	DESIGNATION
1	1000113492	SWP o.Rz. 1750	1,00 ST	GREIFERSCHAUFEL SWP O.RZ. 1750	MULTIPURPOSE BUCKET SWP O.RZ. 1750	POLY-GODET SWP O.RZ. 1750
2	1000113244	SWP m.Rz. 1750	1,00 ST	GREIFERSCHAUFEL SWP M.RZ. 1750	MULTIPURPOSE BUCKET SWP M.RZ. 1850	POLY-GODET SWP M.RZ. 1850
3	1000047390		11,00 ST	6KT-SCHRAUBE	HEX SCREW	VIS À TÊTE HEXAGONALE
4	1000013009		4,00 ST	6KT-SCHRAUBE	HEX SCREW	VIS À TÊTE HEXAGONALE
5	1000019657		11,00 ST	6KT-MUTTER	HEXAGON NUT	ÉCROU HEXAGONAL
6	1000092318		4,00 ST	PASSSCHEIBE	FITTING DISC	DISQUE D'AJUSTAGE
7	1000092317		4,00 ST	PASSSCHEIBE	FITTING DISC	DISQUE D'AJUSTAGE
8	1000095360		2,00 ST	SICHERUNGSRING	LOCK RING	BAGUE DE SÜRETÉ
9	1000113319		1,00 ST	SCHAR	BLADE	FAISCEAU
10	1000090720	Lg 1668	1,00 ST	SCHAR	BLADE	FAISCEAU
11	1000091751	Lg 1750	1,00 ST	SCHAR	BLADE	FAISCEAU
12	1000054458		2,00 ST	BOLZEN	PIN	AXE
13	1000054459		2,00 ST	BOLZEN	PIN	AXE
14	1000054460	kpl.	2,00 ST	HUBZYLINDER	LIFT CYLINDER	CYLINDRE DE LEVAGE
15	1000114364		2,00 ST	DICHTSATZ	SEAL KIT	POCHETTE DE JOINTS
16	1000054461		2,00 ST	BOLZEN	PIN	AXE
17	1000050469		2,00 ST	SCHMIERNIPPEL	GREASE NIPPLE	GRAISSEUR À BILLE
18	1000033442		2,00 ST	KAPPE	CAP	BOUCHON
19	1000003990		6,00 ST	SICHERUNG	LOCKING	SÜRETÉ
20	1000017066		6,00 ST	REISSZAHN	RIPPER TOOTH	DENT DE RUPTURE
21	1000017065		6,00 ST	HÜLSE	SLEEVE	DOUILLE
22	1000036571	1796 mm	1,00 ST	ZAHNSCHUTZ	TOOTH PROTECTION	PROTECTION DE DENT
23	1000031051		1,00 ST	ZUGFEDER	TENSION SPRING	RESSORT DE TRACTION
24	1000113225		1,00 ST	VORDERTEIL	FRONT PART	PARTIE FRONTALE
25	1000113403		1,00 ST	SCHAUFELTEIL	BUCKET PART	PART DE PELLE

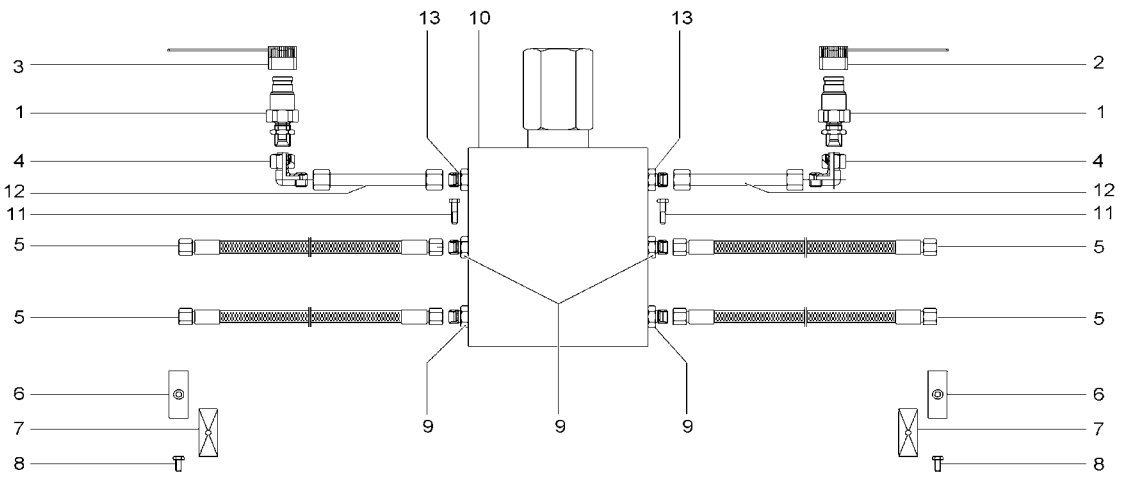

1000114365.iso

Pos	Art.-Nr.	Anm.	Q'TY	BEZEICHNUNG	PART NAME	DESIGNATION
1	1000000541		2,00 ST	SCHNELLVERSCHLUßKUPPLUNG	QUICK LOCK COUPLING	COUPLEUR À FERMETURE RAPIDE
2	1000020861	BU	1,00 ST	STAUBKAPPE	DUST CAP	BONNET À POUSSIÈRE
3	1000020860	RD	1,00 ST	STAUBKAPPE	DUST CAP	BONNET À POUSSIÈRE
4	1000000573		2,00 ST	VERSCHRAUBUNG	SCREW JOINT	RACCORD UNION
5	1000054465	750 mm	4,00 ST	HYDRAULIKSCHLAUCH	HP HOSE	TUYAU FLEXIBLE HYDRAULIQUE
6	1000031626		2,00 ST	SCHELLE	CLAMP	BRIDE
7	1000031230		2,00 ST	DECKPLATTE	COVER PLATE	PLAQUE DE RECOUVREMENT
8	1000085391		2,00 ST	6KT-SCHRAUBE	HEX SCREW	VIS À TÊTE HEXAGONALE
9	1000085053		4,00 ST	VERSCHRAUBUNG	SCREW JOINT	RACCORD UNION
10	1000054452		1,00 ST	DRUCKBEGRENZUNGSVENTIL	PRESSURE LIMIT RELIEFVALVE	SOUPAPE LIMITRICE DE PRESSION
11	1000085317		2,00 ST	6KT-SCHRAUBE	HEX SCREW	VIS À TÊTE HEXAGONALE
12	1000113246		2,00 ST	HYDRAULIKROHR	HYDRAULIC PIPE	TUBE HYDRAULIQUE
13	1000113265		2,00 ST	BLENDE	PROTECTION	BANDEAU

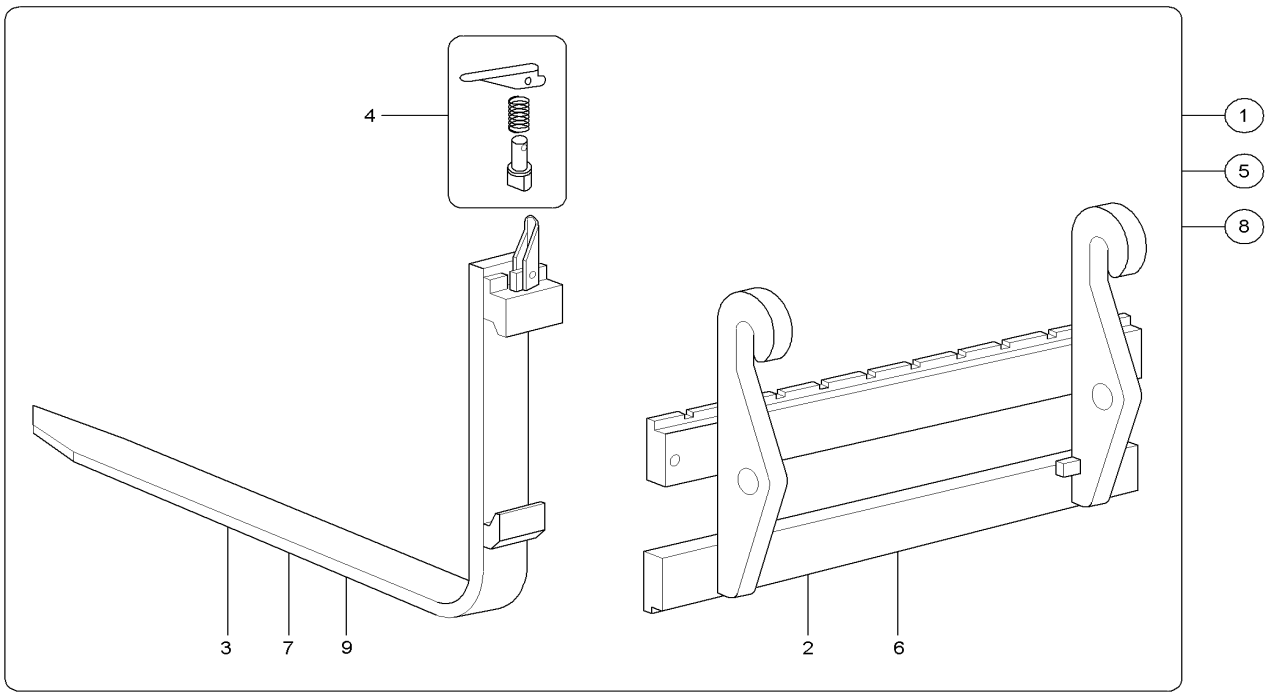

1000111967.iso

Pos	Art.-Nr.	Anm.	Q'TY	BEZEICHNUNG	PART NAME	DESIGNATION
1	1000101820	MA 10280-00 / 1000 mm	1,00 ST	STAPELEINRICHTUNG 1000	PALLET FORKS 1000	PORTE-PALETTE 1000
2	1000101824		1,00 ST	GABELTRÄGER	FORK MOUNTING	SUPPORT DE ATTACHE RAPIDE
3	1000104016	1000 mm	2,00 ST	GABELZINKEN	FORK ARMS	FOURCHON
4	1000101850		2,00 ST	HEBEL	LEVER	LEVIER
5	1000101822	MA 10281-00 / 1200 mm	1,00 ST	STAPELEINRICHTUNG SWP 1200	PALLET FORKS SWP 1200	PORTE-PALETTE SWP 1200
6	1000101824		1,00 ST	GABELTRÄGER	FORK MOUNTING	SUPPORT DE ATTACHE RAPIDE
7	1000104017	1200 mm	2,00 ST	GABELZINKEN	FORK ARMS	FOURCHON
8	1000160621	Opt:1500 Lg.	1,00 ST	STAPELEINRICHTUNG SWP 1500	PALLET FORKS SWP 1500	PORTE-PALETTE SWP 1500
9	1000163184	Opt:1500 Lg.	2,00 ST	GABELZINKEN	FORK ARMS	FOURCHON

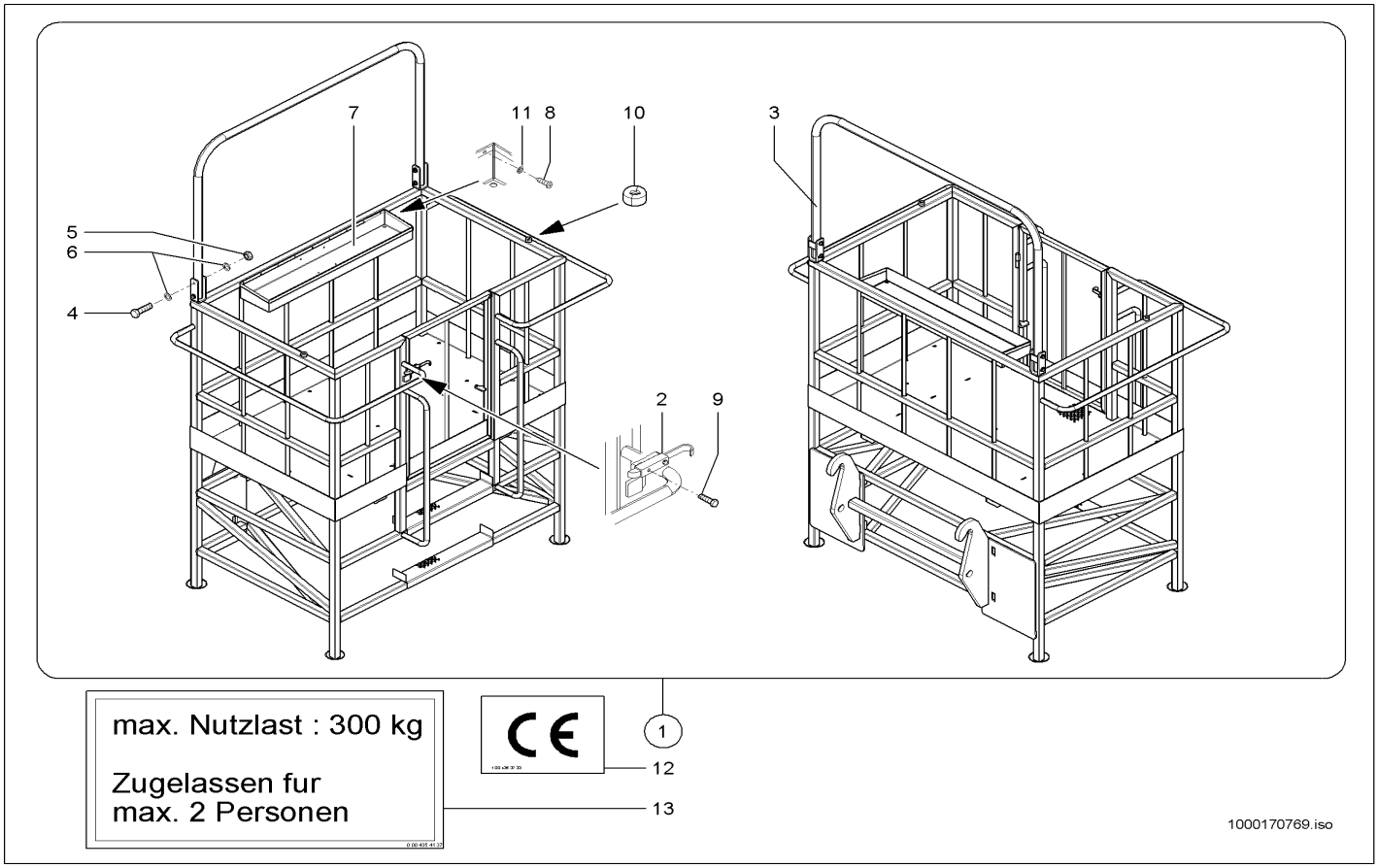

Pos	Art.-Nr.	Anm.	Q'TY	BEZEICHNUNG	PART NAME	DESIGNATION
1	1000109953		1,00 ST	ARBEITSPLATTFORM	?	?
2	1000055356		1,00 ST	RIEGEL	LOCK	VERROU
3	1000053925		1,00 ST	SCHUTZBÜGEL	PROTECTING BAR	ARCHET DE PROTECTION
4	1000047395		4,00 ST	6KT-SCHRAUBE	HEX SCREW	VIS À TÊTE HEXAGONALE
5	1000019657		4,00 ST	6KT-MUTTER	HEXAGON NUT	ÉCROU HEXAGONAL
6	1000049219		8,00 ST	SCHEIBE	WASHER	RONDELLE
7	1000053592		1,00 ST	WERKZEUGKASTEN	TOOL BOX	BOÎTE À OUTILS
8	1000082511		9,00 ST	6KT-SCHRAUBE	HEX SCREW	VIS À TÊTE HEXAGONALE
9	1000015339		2,00 ST	6KT-SCHRAUBE	HEX SCREW	VIS À TÊTE HEXAGONALE
10	1000033180		2,00 ST	GUMMI	RUBBER	CAOUTCHOUC
11	1000092290		9,00 ST	SCHEIBE	WASHER	RONDELLE
12	1000050663		1,00 ST	SCHILD CE	LABEL CE	LABEL CE
13	1000029955		2,00 ST	HINWEISSCHILD	INDICATION LABEL	PLAQUE INDICATRICE

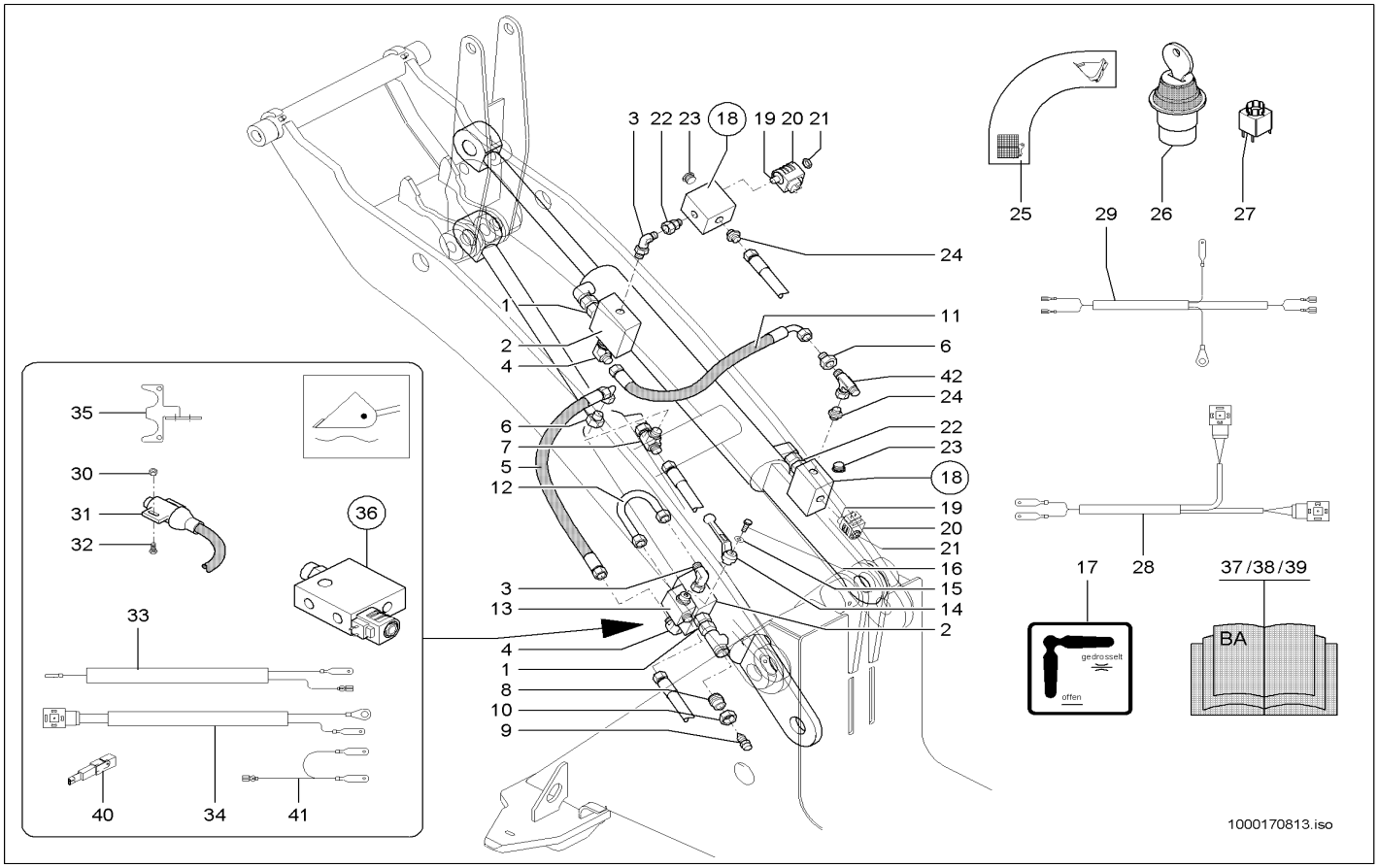

Pos	Art.-Nr.	Anm.	Q'TY	BEZEICHNUNG	PART NAME	DESIGNATION
1	1000015521		2,00 ST	VERSCHRAUBUNG	SCREW JOINT	RACCORD UNION
2	1000136094		2,00 ST	VENTIL	VALVE	CLAPET
3	1000028448		2,00 ST	VERSCHRAUBUNG	SCREW JOINT	RACCORD UNION
4	1000028677		2,00 ST	VERSCHRAUBUNG	SCREW JOINT	RACCORD UNION
5	1000141388		1,00 ST	HYDRAULIKSCHLAUCH	HP HOSE	TUYAU FLEXIBLE HYDRAULIQUE
6	1000085049		2,00 ST	VERSCHRAUBUNG	SCREW JOINT	RACCORD UNION
7	1000015539		1,00 ST	VERSCHRAUBUNG	SCREW JOINT	RACCORD UNION
8	1000141389		1,00 ST	ABLASSBUTZEN	SCREW	VIS
9	1000026758		1,00 ST	ENTLÜFTUNGSVENTIL	VENTING VALVE	SOUPAPE D'AÉRATION
10	1000050505		1,00 ST	ÜBERWURFMUTTER	UNION NUT	ÉCROU À CHAPEAU
11	1000029127		1,00 ST	HYDRAULIKSCHLAUCH	HP HOSE	TUYAU FLEXIBLE HYDRAULIQUE
12	1000169676		1,00 ST	ANSCHLUSSSTÜCK	CONNECTION PIECE	PIÈCE DE CONNEXION
13	1000027769		1,00 ST	KUGELHAHN	BALL VALVE	ROBINET À BOULET
14	1000027755		1,00 ST	SCHALTHEBEL	SHIFT LEVER	LEVIER DE CHANGEMENT DE VITESSES
15	1000095342		1,00 ST	SCHEIBE	WASHER	RONDELLE
16	1000048526		1,00 ST	FLACHKOPFSCHRAUBE	FLAT HEAD SCREW	VIS DE TÊTE PLATE
17	1000039493		1,00 ST	HINWEISSCHILD	INDICATION LABEL	PLAQUE INDICATRICE
18	1000137592		2,00 ST	ANSCHLUSSBLOCK	CONNECTION BLOCK	BLOC DE CONNEXION
19	1000086387		2,00 ST	VENTILEINSATZ	VALVE	MISE DE SOUPAPE
20	1000086388		2,00 ST	MAGNET	SOLENOID	AIMANT
21	1000030586		2,00 ST	MUTTER	NUT	ÉCROU
22	1000015521		2,00 ST	VERSCHRAUBUNG	SCREW JOINT	RACCORD UNION
23	1000030660		2,00 ST	VERSCHLUSSSTOPFEN	LOCK PLUG	BOUCHON DE FERMETURE
24	1000015494		2,00 ST	VERSCHRAUBUNG	SCREW JOINT	RACCORD UNION
25	1000052378		1,00 ST	HINWEISSCHILD	INDICATION LABEL	PLAQUE INDICATRICE
26	1000051960		1,00 ST	SCHALTER	SWITCH	INTERRUPTEUR
27	1000027253		1,00 ST	SCHALTEREINHEIT	SWITCH UNIT	UNITÉ DE INTERRUPTEUR
28	1000141239		1,00 ST	KABELBAUM	WIRING HARNESS	ARBRE DE CÂBLE
29	1000141238		1,00 ST	KABELBAUM	WIRING HARNESS	ARBRE DE CÂBLE
30	1000049057		2,00 ST	6KT-MUTTER	HEXAGON NUT	ÉCROU HEXAGONAL
31	1000051973		1,00 ST	HANDBREMSSCHALTER	SWITCH	INTERRUPTEUR
32	1000048111		2,00 ST	ZYLINDERSCHRAUBE	CHEESE HEAD SCREW	VIS A TETE CYLINDRIQUE
33	1000141382		1,00 ST	KABEL	CABLE	CÂBLE
34	1000139716		1,00 ST	KABEL	CABLE	CÂBLE
35	1000141236		1,00 ST	HALTER	BRACKET CLUTCH	SUPPORT
36	1000136095		1,00 ST	VENTIL	VALVE	CLAPET
37	1000170800	DE	1,00 ST	BEDIENUNGSANLEITUNG	INSTRUCTION MANUAL	MODE D'EMPLOI
38	1000170801	EN	1,00 ST	BEDIENUNGSANLEITUNG	INSTRUCTION MANUAL	MODE D'EMPLOI
39	1000170802	FR	1,00 ST	BEDIENUNGSANLEITUNG	INSTRUCTION MANUAL	MODE D'EMPLOI
40	1000100594	3 A	2,00 ST	SPERRDIODE	BLOCK DIODE	DIODE SUPPRESSEUSE
41	1000141383		1,00 ST	KABEL	CABLE	CÂBLE
42	1000085108		1,00 ST	VERSCHRAUBUNG	SCREW JOINT	RACCORD UNION

Die KRAMER-WERKE GmbH arbeitet ständig an der Verbesserung ihrer Produkte im Zuge der technischen Weiterentwicklung. Darum müssen wir uns Änderungen gegenüber den Abbildungen und Beschreibungen dieser Dokumentation vorbehalten, ohne dass daraus ein Anspruch auf Änderungen an bereits ausgelieferten Maschinen abgeleitet werden kann.

Technische Angaben, Maße und Gewichte sind unverbindlich. Irrtümer vorbehalten.

Nachdruck oder Übersetzung, auch auszugsweise, nur mit schriftlicher Genehmigung der KRAMER-WERKE GmbH.

Alle Rechte nach dem Gesetz des Urheberrechts vorbehalten.
KRAMER-WERKE GmbH
Nussdorferstr. 50
D-88662 Überlingen
Germany

Kramer Werke GmbH
Nußdorfer Straße 50
D-88662Überlingen
Tel. +49 (0) 7551 802-0
Fax +49 (0) 7551 802-260
e-Mail info@kramer.de
www.neusonkramer.com

Neuson Baumaschinen GmbH
Haidfeldstraße 37
A-4060 Linz-Leonding
Tel. +43 (0) 732 90590-0
Fax +43 (0) 732 90590-200
e-Mail office@neuson.com
www.neusonkramer.com

Neuson Ltd.
Crown Business Park
Dukestown, Tredegar
Gwent. NP22 4EF
United Kingdom
Tel. +44 (0) 1495 723083
Fax +44 (0) 1495 713941
e-Mail ukoffice@neuson.com
www.neusonkramer.com