KramerAllrad

KramerAllrad

Mobilbagger
Mobile excavator
Pelle sur pneumatiques

808

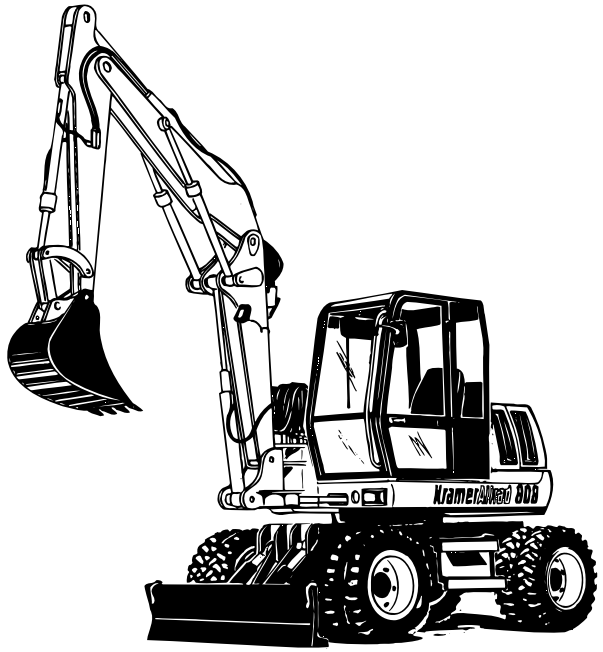

Ersatzteilliste
Spare parts list
Catalogue de pièces détachées

Kramer-Werke GmbH
Postfach 10 15 63
D-88645 Überlingen
Telefon 07551-802-450
Telefax 07551-802-138

Fahrzeugtyp	Vehicle model	Véhicule modèle	808 10
Ausgabe	Edition	Edition	1.0
Teil-Nummer	Spare part no.	No. de pièce détachée	0 89 003 09 90
Gültig ab	Valid from	Valable à partir de	
Fahrgestell-Nr.	serial no.	no. de série	808 10 0001

Ausgabenlegendel

Ausgabe	herausgegeben
1.0	November 99

Legend

Edition	issued
1.0	November 99

Légende

Edition	publication
1.0	novembre 99

© Copyright – 1999 Kramer-Werke GmbH, Überlingen
Printed in the Federal Republic of Germany
Alle Rechte vorbehalten
Diese Druckschrift darf vom Empfänger nur für den vorgesehenen Zweck verwendet werden. Sie darf ohne vorherige schriftliche Zustimmung in keiner Weise ganz oder teilweise vervielfältig oder in irgendeine andere Sprache übersetzt werden.

Das Titelbild zeigt den KramerAllrad Mobilbagger. Die Abbildung kann Sonderausrüstungen aufweisen.

Kramer-Werke GmbH
Postfach 10 15 63
D-88 645 Überlingen
Druckschrift: ET 808 10
Bestell-Nr.: 0 89 003 09 90
Ausgabe 1.0

© Copyright – 1999 Kramer-Werke GmbH, Überlingen
Printed in the Federal Republic of Germany
All rights reserved
No part of this publication may be reproduced, translated or used in any form or by any means – graphic, electronic or mechanical including photocopying, recording, taping or information storage or retrieval systems – without prior permission in writing from Kramer-Werke GmbH.

The cover features the KramerAllrad mobile excavator with possible optional equipment.

Kramer-Werke GmbH
P.O. Box 10 15 63
D-88 645 Überlingen, Federal Republic of Germany
Document: ET 808 10
Order no.: 0 89 003 09 90
Edition 1.0

© Copyright – 1999 Kramer-Werke GmbH, Überlingen
Imprimé en République Fédérale d'Allemagne
Tous droits réservés
Cet ouvrage ne peut être représenté, reproduit, adapté, traduit, restitué par des systèmes photomécaniques ou tous autres, y compris de mise en mémoire dans des installations de traitement de données – également dans le cas d'une utilisation partielle ou par extraits – qu'avec l'autorisation préalable par écrit de la société Kramer-Werke GmbH.

Illustration en couverture : pelle sur pneumatiques KramerAllrad.
L'illustration peut présenter des équipements en option.

Kramer-Werke GmbH
B. P. 10 15 63
D-88 645 Überlingen, République Fédérale d'Allemagne
Document : ET 808 10
No. de commande : 0 89 003 09 90
Version 1.0

Inhaltsverzeichnis

Einleitung

Zeichenerklärung E-2
Abkürzungen E-3
Hinweis zur Benutzung der Ersatzteilliste E-4
Hinweise zur Ersatzteilbestellung E-5
Typenschild E-6
Fahrgestell-Nummer E-6
Motor-Nummer E-7
Axialpumpe E-7
Hydraulikmotor E-8
Schwenkgetriebe E-8
Vorder- und Hinterachs-Nummer E-9
Fahrerhausnummer E-9

Wartungs- und Dichtsätze

Wartungssatz „1. Durchsicht“ 00-2
Wartungssatz für Wartungsplan „B“ 00-2
Wartungssatz für Wartungsplan „C“ 00-3
Wartungssatz für Wartungsplan „D“ 00-4
Dichtsätze – Motor 00-5
Dichtsätze – Drehdurchführung 00-5
Dichtsätze – Schwenkventil 00-5
Dichtsätze – Fahrantrieb 00-5
Dichtsätze – Bremse 00-5
Dichtsätze – Hydraulik 00-5
Werkzeuge, Ersatzteilliste, Bedienungsanleitung 00-6
Aufstellung von O-Ringen für Dichtkegelverschraubungen (DKO) 00-7
O-Ringe für Einschraubverschraubungen mit UNF-Gewinde 00-7
Dichtringe für Einschraubverschraubungen mit metrischem Gewinde 00-7
Elektrische Steckverbindungen 00-9
1-polige Steckergehäuse 00-13
2-polige Steckergehäuse 00-13
3-polige Steckergehäuse 00-15
4-polige Steckergehäuse 00-17
5-polige Steckergehäuse 00-19
6-polige Steckergehäuse 00-21
7-polige Steckergehäuse 00-21
8-polige Steckergehäuse 00-21
9-polige Steckergehäuse 00-23
11-polige Steckergehäuse 00-23
13-polige Steckergehäuse 00-23
17-polige Steckergehäuse 00-25
20-polige Steckergehäuse 00-25
21-polige Steckergehäuse 00-25
28-polige Steckergehäuse 00-25
37-polige Steckergehäuse 00-25
Diverse Bauteile 00-25

Motor

Motorlagerung 01-3
Abdeckblech – Motor 01-3
Kupplung – Einzelteile 01-5
Motor 01-7
Einzelteile – Zylinderblock 01-7
Einzelteile – Kurbelwelle, Kolben 01-7
Kolben, Pleuelstange 01-9
Einzelteile – Riemenscheibe, Befestigung 01-9
Öldruckschalter 01-9
Einzelteile – Zylinderkopf 01-11

Einzelteile – Kipphebel 01-13
Einzelteile – Steuergehäuse, Nockenwelle 01-15
Einzelteile – Schmierölpumpe 01-15
Einzelteile – Ölwanne 01-15
Einzelteile – Ventildeckel, Motorentlüftung 01-17
Einzelteile – Ölfilter, Befestigung 01-19
Schwungradgehäuse – Befestigung 01-21
Schwungrad – Befestigug 01-21
Keilriemen, Riemenscheibe Lüfterflügel – Befestigung 01-21
Anlasser – Einzelteile 01-21
Thermostat – Einzelteile 01-23
Generator – Befestigung 01-23
Einspritzanlage – Einzelteile 01-25
Einspritzleitungen – Kaltstartanlage 01-27
Ansaugkrümmer – Befestigung 01-29
Auspuffkrümmer 01-29

Kraftstoffanlage

Installation – Kraftstoffleitung 08-3
Befestigung – Kraftstoffschlauch 08-3
Wasserabscheider – Befestigung 08-5
Kraftstoff-Filter – Befestigung 08-5
Kraftstoffpumpe – Befestigung 08-7
Entlüftungsgestänge für Kraftstoffpumpe 08-7
Hydrauliköl-/Kraftstofftank – Einzelteile 08-9
Befestigung – Tank 08-9

Luftfilter

Luftfilter – Befestigung 10-3
Trennblech – Befestigung 10-3

Motorkühlung

Motorkühlung – Lüfterlagerung 15-3

Gasregulierung

Gasregulierung 17-3

Rahmen

Oberwagen – Einzelteile 20-3
Schmierleitung Drehkranz 20-5
Schmierleitung Schwenkzylinder 20-5
Unterwagen – Einzelteile 20-7
Anhängevorrichtung 20-7

Drehdurchführung Schwenkgetriebe

Drehdurchführung – Einzelteile 21-3
Schwenkgetriebe – Befestigung 21-5
Schwenkgetriebe – Einzelteile 21-5
Weitere Einzelteile – Schwenkgetriebe 21-7
Hydrdraulikinstallation – Schwenkgetriebe 21-9
Schwenkventil – Einzelteile 21-11

Hydrostatischer Fahrantrieb

Gelenkwelle 22-3
Axialdoppelpumpe für Arbeits- und Fahr-hydraulik und Oberwagen drehen 22-5
Hydraulikpumpe – Einzelteile 22-7
Verstellung – Einzelteile 22-9
Hydraulikpumpe für Oberwagen schwenken 22-11
Hydraulikpumpe – Einzelteile 22-13
Verstellmotor 22-15
Verstellung – Einzelteile 22-17
Hydrauliköltank – Rücklauffilter 22-19
Basiskreislauf Pumpe - Steuergerät 22-21
Steuergerät - Kühler – Tank 22-23
Hydr.-Installation, Fahrantrieb 2225
Drehdurchführung – Verstellmotor 2227

Vorderachse

Befestigung Vorderachse am Rahmen 23-3
Differentialgehäuse – Einzelteile 23-5
Differential – Einzelteile 23-7
Achskörper 23-11
Planetentrieb VA – Einzelteile 23-11
Vorderachse – Bremsscheibe 23-15
Spurstange – Lenkzylinder 23-17
Lagerung Vorderachse 23-19
Hydr. Installation – Pendelachssperre 23-21
Abstützzylinder – Einzelteile 23-23

Bremse

Bremse – Einzelteile 24-3
Bremsventil – Einzelteile 24-7
Ölfilter – Einzelteile 24-7
Bremse, ... 24-9

Hinterachse

Befestigung Vorderachse am Rahmen 26-3
Verteilergetriebe – Einzelteile 26-5
Hinterachse – Differentialgehäuse 26-7
Hinterachse, Differential – Einzelteile 26-9
Achskörper
Planetentrieb HA – Einzelteile 26-13
Planetentrieb VA – Einzelteile 26-13
Hinterachse – Bremsscheibe 26-17
Spurstange – Lenkzylinder 26-19

Lenkung

Lenkung, Pumpe
Installation bis Drehdurchführung 27-3
Einzelteile,
Magnetventil – Lenkung 27-3
Lenkung,
Installation Drehdurchführung – Achsen 27-5
Lenksäule – Einzelteile 27-7
Lenksäule – Verkleidung,
Lenkstockschalter 27-9

Fahrersitz

Fahrersitz – Befestigung 29-3
Fahrersitz Oberteil – Einzelteile 29-3
Fahrersitz Unterteil – Einzelteile 29-5

Blechteile

Motorhaube – Einzelteile 30-3
Abdeckung Steuergerät 30-5
Luftführungskasten 30-5
Trittbretter am Oberwagen 30-7
Werkzeugkästen links und rechts 30-9
Trittbretter am Unterwagen 30-9
Unterlegkeile 30-9
Abdeckbleche – Befestigung 30-11
Bodengruppe – Verriegelung Fahrersitz 30-13

Räder, Reifen, Felgen

Serienbereifung 31-3
Sonderbereifung 31-3

Auspuffanlage

Schalldämpfer 32-3

Elektrik

Elektrik, Batterie, Hauptschalter 33-3
Kabelbäume 33-5
Befestigung – Kabelbaum 33-5
Einzelteile – Armaturenbrett 33-7
Einzelteile – Platine 33-9

Elektrik – Motor 33-9
Fahrzeugbeleuchtung – Signalhorn 33-11
Arbeitsscheinwerfer am Stiel 33-13
Elektrik – Fahrerhaus 33-13
Rundumkennleuchte 33-13
Rückfahrwarneinrichtung 33-13

Fahrerhaus

Fahrerkabine 34-3
Fahrerkabine – Befestigung 34-3
Fahrerkabine – Spiegel 34-3
Fahrerkabine – Fenster 34-3
Fahrerkabine – Frontscheibe 34-5
Fahrerkabinentür – Einzelteile 34-7
Fahrerkabine – Einzelteile 34-9
Fahrerkabine – Einzelteile 34-13
Fahrerkabine – Dach/Radio Einzelteile 34-17

Hydraulikanlage

Schwenkbock 36-3
Ausleger 36-3
Hubarm 36-5
Stiel 1850 mm 36-7
Stiel 2200 mm 36-9
Hubzylinder – Einzelteile 36-11
Stellzylinder – Einzelteile 36-13
Stielzylinder – Einzelteile 36-15
Löffelzylinder – Einzelteile 36-17
Schwenkzylinder – Einzelteile 36-19
Hubzylinder – Einzelteile (Planierschild) 36-21
Hydraulikinstallation Schwenkzylinder 36-23
Hydr. Installation, Hub- u. Auslegerzylinder
Steuergerät – Schwenkbocklagerung 36-25
Hydr. Installation, Hub- u. Auslegerzylinder
Schwenkbocklagerung – Zylinder 36-27
Hydr. Installation, Stiel- u. Löffelzylinder
Steuergerät – Leiste 36-31
Hydr. Installation,
Rahmen – Stiel- u. Löffelzylinder 36-33
Hydr. Installation, Greifer
Magnetventil – Leiste 36-37
Hydr. Installation
Rahmen – Greifer 36-39
Planierschild – Einzelteile 36-41
Hydr. Installation – Planierschild 36-43
Steuergerät – Einzelteile 36-45
Steuergerät – Befestigung 36-47
Vorsteuergerät – Einzelteile 36-49
Vorsteuergerät – Befestigung 36-49
Vorsteuergerät – Befestigung 36-51
Pedalsteuerung – Einzelteile 36-53
Pedalsteuerung – Befestigung 36-53
Magnetventil – Einzelteile 36-55
Magnetventil (Vorsteuerdruck) – Einzelteile 36-57
Magnetventil (TB - Fahren) – Einzelteile 36-57
Magnetventil (Negativbremse) – Einzelteile 36-57
Magnetventil (Greifer drehen) – Einzelteile 36-57
Druck-und Rücklaufleitung zum
6-fach-Magnetventil 36-59
Steuerleitung zur Axialdoppelpumpe X7 36-59
Steuerleitungen zur Axialdoppelpumpe
X3/X7 36-59
Steuerleitung vom 6-fach-Magnetventil
zum Wegeventil 36-59
Rücklaufleitung zum Sammelstück am Tank 36-61
Druck-und Rücklaufleitungen zu den Vorsteuergeräten 36-63
Rücklaufleitung Magnetventil 36-65
Rücklaufleitung Anschlußstück – Tank 36-65

Befestigung Sammelstück 36-65
Befestigung Magnetventile Pos **22** 36-65
Vorsteuerleitungen
Vorsteuergerät links – Steuergerät 36-67
Steuergerät – Wechselventil 36-67
Vorsteuerleitungen
Vorsteuergerät rechts vorne – Steuergerät 36-69
Steuergerät (a1) – RBS Hubzylinder 36-69
Magnetventil – 6-fach Magnetventil 36-73
6-fach Magnetventil – Steuergerät 36-73
Vorsteuerleitungen
Magnetventil – Steuergerät 36-75

Heizung

Heizung – Einzelteile 41-3
Heizungsschlauch – Befestigung 41-5

Tieflöffel

Tieflöffel 350
Typ 90019-00 42-3
Tieflöffel 450
Typ 90020-00 42-3
Tieflöffel 500
Typ 90085-00 42-3
Tieflöffel 600
Typ 90021-00 42-3
Tieflöffel 700
Typ 90084-00 42-3
Tieflöffel 800
Typ 90022-00 42-3
Tieflöffel 1000
Typ 90023-00 42-3
Tieflöffel 300 (Schnellwechsel)
Typ 90032-00 42-5
Tieflöffel 400 (Schnellwechsel)
Typ 90090-00 42-5
Tieflöffel 450 (Schnellwechsel)
Typ 90034-00 42-5
Tieflöffel 600 (Schnellwechsel)
Typ 90035-00 42-5
Tieflöffel 800 (Schnellwechsel)
Typ 90036-00 42-5
Tieflöffel 1000 (Schnellwechsel)
Typ 90037-00 42-5

Beschilderung

Hinweisschilder 43-3
Hinweisschilder 43-5
Hinweisschilder 43-7
Hinweisschilder 43-9
Werkzeugsatz 43-11
Sicherheitspaket 43-11
Diebstahlsicherung 43-11
Fahrzeugdokumentationen 43-11

Nummern-Index

Table of contents

Introduction

Signs and symbols E-2
Abbreviations E-3
Helpful information for using the spare parts list E-4
Helpful information for ordering spare parts E-5
Type label E-6
Serial number E-6
Engine number E-7
Axial pump E-7
Hydraulic motor E-8
Swivel gear E-8
Front and rear axle numbers E-9
Cab number E-9

Maintenance and sealing kits

Maintenance kit for “1st Inspection” 00-2
Maintenance kit for service plan “B” 00-2
Maintenance kit for service plan “C” 00-3
Maintenance kit for service plan “D” 00-4
Sealing kits for engine 00-5
Sealing kits for rotary 00-5
Sealing kits fswivel valve 00-5
Sealing kits for drive 00-5
Sealing kits for brakes 00-5
Sealing kits for hydraulic system 00-5
Tools, spare parts list, operation manual 00-6
List of O-rings for sealing cone screw connections 00-7
O-rings for threaded pipe fittings with UNF thread 00-7
O-rings for threaded pipe fittings with metric thread 00-7
Electrical plug and socket connections 00-9
1-pole plug housings 00-13
2-pole plug housings 00-13
3-pole plug housings 00-15
4-pole plug housings 00-17
5-pole plug housings 00-19
6-pole plug housings 00-21
7-pole plug housings 00-21
8-pole plug housings 00-21
9-pole plug housings 00-23
11-pole plug housings 00-23
13-pole plug housings 00-23
17-pole plug housings 00-25
20-pole plug housings 00-25
21-pole plug housings 00-25
28-pole plug housings 00-25
37-pole plug housings 00-25
Other component parts 00-25

Engine

Engine suspension 01-3
Cover plate – Engine 01-3
Clutch – component parts 01-5
Engine 01-7
Cylinder block – component parts 01-7
Crankshaft, pistons – component parts 01-7
Pistons, connecting rod 01-9
Belt pulley attachment – component parts 01-9
Oil pressure switch 01-9
Cylinder head – component parts 01-11
Rocker arms – component parts 01-13
Timing case, camshaft – component 01-15
Lube oil pump – component parts 01-15
Oil pan – component parts 01-15
Cylinder-head cover, crankcase ventilation 01-17
component parts 01-17
Oil filter attachment – component parts 01-19
Flywheel housing – attachment 01-21
Flywheel – attachment 01-21
V-belt, belt pulley fan blade – attachment 01-21
Starter – component parts 01-21
Water pump, ... 01-23
thermostat – component parts 01-23
Alternator attachment 01-23

Injection system – component parts 01-25
Injection lines – cold-start system 01-27
Intake manifold 01-29
Exhaust manifold 01-29

Fuel feed system

Fuel line – installation 08-3
Fuel hose attachment 08-3
Water separator attachment 08-5
Fuel filter attachment 08-5
Fuel pump – attachment 08-7
Breather linkage for fuel pump 08-7
Hydraulic oil/fuel tank – component parts 08-9
Tank attachment 08-9

Air filter

Air filter – Attachment 10-3
Sheet-metal separation – Attachment 10-3

Engine cooling system

Engine cooling – fan bearing 15-3

Speed regulation

Speed regulation 17-3

Frame

Upper frame – component parts 20-3
Slewing ring – lubrication line 20-5
Slewing ram – lubrication line 20-5
Undercarriage – component parts 20-7
Towing device 20-7

Rotary junction Swivel gear

Rotary junction – component parts 21-3
Swivel gear attachment 21-5
Swivel gear – component parts 21-5
Swivel gear – other component parts 21-7
Swivel gear – hydraulic installation 21-9
Swivel valve – component parts 21-11

Hydrostatic drive

Cardan shaft 22-3
rear axle – front axle 22-3
Double axial pump for work and drive hydraulics and turning the upper carriage 22-5
Hydraulic pump – component parts 22-7
Adjustment – component parts 22-9
Hydraulic pump for turning upper carriage 22-11
Hydraulic pump – component parts 22-13
Variable displacement motor 22-15
Adjustment – component parts 22-17
Hydraulic oil tank – reflux filter 22-19
Basic circuit: pump – control valve 22-21
Basic circuit: 22-23
control valve – cooler – tank 22-23
Hydraulic installation, drive 2225
control valve – variable displacement motor 2225
Hydraulic installation, drive 2227
rotary junction – variable displacement motor 2227

Front axle

Front axle – frame attachment 23-3
Differential housing – component parts 23-5
Differential – component parts 23-7
Axle body 23-11
Front axle planetary drive – componen parts 23-11
Front axle –Brake disc 23-15
Track rod – steering ram 23-17
Front axle bearing 23-19
Hydraulic installation – oscillating axle lock 23-21
Outrigger ram – component parts 23-23

Brakes

Brakes – component parts 24-3
Brake valve – component parts 24-7
Oil filter – component parts 24-7
Brakes, ... 24-9
rotary junction installation – axles 24-9

Rear axle

Front axle – frame attachment 26-3

Transfer gearbox – component parts 26-5
Rear axle – Differential housing 26-7
Rear axle Differential – component parts 26-9
Front axle planetary drive – componen parts 26-13
Rear axle – Brake disc 26-17
Track rod – steering ram 26-19

Steering

Steering, pump
installation up to rotary junction 27-3
Solenoid valve, steering – component parts 27-3
Steering
installation rotary junction – axles 27-5
Steering column – component parts 27-7
Steering column – trim, steering-column
control lever 27-9

Operator’s seat

Operator’s seat – attachment 29-3
Operator’s seat (upper part) –
componentparts 29-3
Operator’s seat (lower part) – component parts 29-5

Sheet-metal parts

Engine cover – component parts 30-3
Control valve – cover 30-5
Air guidance housing 30-5
Footholds (upper carriage) 30-7
Tool kits (left and right) 30-9
Footholds (undercarriage) 30-9
Wheel chocks 30-9
Cover plates – attachment 30-11
Floor assembly – operator’s seat locking 30-13

Wheels, tyres, wheel rims

Standard tyres 31-3
Optional tyres 31-3

Exhaust system

Silencer 32-3

Electrical system

Electrical system, battery, main switch 33-3
Wiring harnesses 33-5
Wiring harness – attachment 33-5
Instrument panel – component parts 33-7
Board – component parts 33-9
Electrical system – engine 33-9
Vehicle lighting – horn 33-11
Working light on stick 33-13
Electrical system – cab 33-13
Rotating beacon 33-13
Backup warning system 33-13

Cab

Cab 34-3
Cab – attachment 34-3
Cab – rearview mirror 34-3
Cab – window 34-3
Cab – front window 34-5
Cab door – component parts 34-7
Cab – component parts 34-9
Cab – component parts 34-13
Cab – roof/radio component parts 34-17

Hydraulic system

Swivel mount 36-3
Boom 36-3
Lift frame 36-5
Stick 1850 mm 36-7
Stick 2200 mm 36-9
Lift ram – component parts 36-11
Set ram – component parts 36-13
Stick ram – component parts 36-15
Rear bucket ram – component parts 36-17
Slewing ram – component parts 36-19
Lift ram – component parts (dozer blade) 36-21
Swivel ram – hydraulic installation 36-23
Hydraulic installation, lift and boom rams
Control valve – swivel mount bearing 36-25
Hydraulic installation, lift and boom rams

Swivel mount bearing – rams 36-27
Hydraulic installation, stick and bucket rams
Control valve – strip 36-31
Hydraulic installation
Frame – stick and bukket rams 36-33
Hydraulic installation, grab
Solenoid valve – strip 36-37
Hydraulic installation
Frame – grab 36-39
Dozer blade – component parts 36-41
Dozer blade – hydraulic installation 36-43
Control valve – component parts 36-45
Control valve – attachment 36-47
Control valve – component parts 36-49
Control valve – attachment 36-49
Control valve – attachment 36-51
Pedal control – component parts 36-53
Pedal control attachment 36-53
Solenoid valve – component parts 36-55
Solenoid valve (pilot control
pressure – component parts 36-57
Solenoid valve (TB – driving) – component
part 36-57
Solenoid valve (negative brake) –
component parts 36-57
Solenoid valve (grab rotation) –
component parts 36-57
Pressure and reflux line to 6-fold solenoid
valve 36-59
Control line to double axial pump X7 36-59
Control lines to double axial pump X3/X7 36-59
Control line from 6-fold solenoid valve
to directional valve 36-59
Return line to collector on tank 36-61
Pressure and return lines to pilot valves 36-63
Return line: solenoid valve – pressure
accumulator 36-65
Return line: connecting piece – tank 36-65
Collector attachment 36-65
Solenoid valve attachment item **22** 36-65
Pilot control lines
Pilot valve (left) – control valve 36-67
Control valve – shuttle valve 36-67
Pilot control lines
Pilot valve (front right) – control valve 36-69
Control valve (a1) – RBS lift ram 36-69
Pilot control lines
Pilot valve (rear right) – control valve 36-71
Pilot control lines
Pedal control – solenoid valve 36-73
Solenoid valve – 6-fold solenoid valve 36-73
6-fold solenoid valve – control valve 36-73
Pilot control lines
Solenoid valve – control valve 36-75

Heating

Heating – component parts 41-3
Heater hose – attachment 41-5

Rear excavator bucket

Rear excavator bucket 350
type 90019-00 42-3
Rear excavator bucket 450
type 90020-00 42-3
Rear excavator bucket 500
type 90085-00 42-3
Rear excavator bucket 600
type 90021-00 42-3
Rear excavator bucket 700
type 90084-00 42-3
Rear excavator bucket 800
type 90022-00 42-3
Rear excavator bucket 1000
type 90023-00 42-3
Rear excavator bucket 300 (quickhitch)
type 90032-00 42-5
Rear excavator bucket 400 (quickhitch)
type 90090-00 42-5
Rear excavator bucket 450 (quickhitch)
type 90034-00 42-5
Rear excavator bucket 600 (quickhitch)
type 90035-00 42-5

Rear excavator bucket 800 (quickhitch)
type 90036-00 42-5
Rear excavator bucket 1000 (quickhitch)
type 90037-00 42-5

Signs

Labels 43-3
Labels 43-5
Labels 43-7
Labels 43-9
Tool kuit 43-11
Safety package 43-11
Antiheft protection 43-11
Vehicle documentation 43-11

Number index

Table des matières

Introduction

Signes et symboles E-2
Abréviations E-3
Quelques informations utiles sur l'emploi du catalogue de pièces détachées E-4
Quelques informations utiles pour la commande de pièces détachées E-5
Plaque signalétique E-6
Numéro de série E-6
Numéro du moteur E-7
Pompe axiale E-7
Moteur hydraulique E-8
Mécanisme de rotation E-8
Numéros de ponts AV et AR E-9
Numéro de la cabine E-9

Kits d'entretien et d'étanchéité

Kit d'entretien pour « 1e inspection » 00-2
Kit d'entretien pour plan d'entretien « B » 00-2
Kit d'entretien pour plan d'entretien « C » 00-3
Kit d'entretien pour plan d'entretien « D » 00-4
Kits d'étanchéité pour moteur 00-5
Kits d'étanchéité pour passage tournant 00-5
Kits d'étanchéité pour clapet de rotation 00-5
Kits d'étanchéité pour entraînement 00-5
Kits d'étanchéité pour freins 00-5
Kits d'étanchéité pour l'hydraulique 00-5
Liste de joints toriques pour raccords vissés à bague bicône 00-7
Joint toriques pour raccords filetés avec filet UNF 00-7
Joint toriques pour raccords filetés avec filet métrique 00-7
Raccords à fiches électriques 00-9
Boîtiers de fiche 1 pôle 00-13
Boîtiers de fiche 2 pôles 00-13
Boîtiers de fiche 3 pôles 00-15
Boîtiers de fiche 4 pôles 00-17
Boîtiers de fiche 5 pôles 00-19
Boîtiers de fiche 6 pôles 00-21
Boîtiers de fiche 7 pôles 00-21
Boîtiers de fiche 8 pôles 00-21
Boîtiers de fiche 9 pôles 00-23
Boîtiers de fiche 11 pôles 00-23
Boîtiers de fiche 13 pôles 00-23
Boîtiers de fiche 17 pôles 00-25
Boîtiers de fiche 20 pôles 00-25
Boîtiers de fiche 21 pôles 00-25
Boîtiers de fiche 28 pôles 00-25
Boîtiers de fiche 37 pôles 00-25
Autres pièces constitutives 00-25

Moteur

Suspension du moteur 01-3
Tôle de recouvrement – moteur 01-3
Embrayage – pièces constitutives 01-5
Moteur 01-7
Bloc-cylindres – pièces constitutives 01-7
Vilebrequin, pistons – pièces constitutives 01-7
Pistons, bielle 01-9
Fixation de la poulie – pièces constitutives 01-9
Manocontacteur 01-9
Culasse – pièces constitutives 01-11
Culbuteurs – pièces constitutives 01-13
Boîtier de commande, arbre à cames – 01-15
pièces constitutives 01-15
Pompe à huile – pièces constitutives 01-15
Carter d'huile – pièces constitutives 01-15
Couvercle de culbuteur, ventilation de 01-17
carter-moteur – pièces constitutives 01-17
Fixation du filtre à huile – pièces 01-19
constitutives 01-19
Carter-volant – fixation 01-21
Volant moteur – fixation 01-21
Courroie trapézoïdale, poulie pale de ventilateur – fixation 01-21
Démarreur – pièces constitutives 01-21
Pompe à eau, ... 01-23
thermostat – pièces constitutives 01-23

Fixation de l'alternateur 01-23
Système d'injection – pièces constitutives 01-25
Conduites d'injection – système de
démarrage à froid 01-27
Collecteur d'admission 01-29
Collecteur d'échappement 01-29

Système de carburant

Conduite de carburant – installation 08-3
Fixation de flexible à carburant 08-3
Fixation du séparateur d'eau 08-5
Fixation du filtre à carburant 08-5
Pompe à carburant – fixation 08-7
Tringlerie de dégagement d'air pour pompe à carburant 08-7
Réservoir d'huile hydraulique/
de carburant – pièces constitutives 08-9
Fixation du réservoir 08-9

Filtre à air

Filtre à air – Fixation 10-3
Séparation en tôle – Fixation 10-3

Système de refroidissement moteur

Système refroidissement moteur – 15-3
logement du ventilateur 15-3

Réglage de régime

Réglage de régime 17-3

Châssis

Tourelle – pièces constitutives 20-3
Couronne de rotation – conduite de lubrifi- 20-5
cation 20-5
Vérin de rotation – conduite de lubrification 20-5
Train – pièces constitutives 20-7
Dispositif de remorquage 20-7

Passage tournant Mécanisme d'orientation

Passage tournant – pièces constitutives 21-3
Fixation du mécanisme d'orientation 21-5
Mécanisme d'orientation – pièces 21-5
constitutives 21-5
Mécanisme d'orientation – autres pièces 21-7
constitutives 21-7
Mécanisme d'orientation – installation hydraulique 21-9
Clapet de rotation – pièces constitutives 21-11

Entraînement hydrostatique

Arbre de transmission 22-3
pont AR – pont AV 22-3
Double pompe axiale pour l'hydraulique de travail et conduite et pour tourner la tourelle 22-5
Pompe hydraulique – pièces constitutives 22-7
Réglage – pièces constitutives 22-9
Pompe hydraulique pour rotation de la 22-11
tourelle 22-11
Pompe hydraulique – pièces constitutives 22-13
Servo-moteur 22-15
Réglage – pièces constitutives 22-17
Réservoir d'huile hydraulique – filtre de retour 22-19
Circuit de base : pompe – distributeur 22-21
Circuit de base : 22-23
distributeur – radiateur – réservoir 22-23
Installation hydraulique, entraînement 2225
distributeur – servomoteur 2225
Installation hydraulique, entraînement 2227
passage tournant – servomoteur 2227

Pont AV

Oont AV – fixation sur le châssis 23-3
Boîtier de différentiel – pièces constitutives 23-5
Différentiel – pièces constitutives 23-7
Corps de l'essieu 23-11
Planétaire pont AV – pièces constitutives 23-11
Oont AV –Disque de freinage 23-15
Barre d'accouplement – vérin de braquage 23-17
Logement du pont AV 23-19
Installation hydraulique – verrouillage du 23-21
pont pendulaire 23-21
Vérin du stabilisateur – pièces constitutives 23-23

Freins

Freins – pièces constitutives 24-3
Clapet de freinage – pièces constitutives 24-7
Filtre à huile – pièces constitutives 24-7
Freins, ... 24-9
installation du passage tournant – ponts 24-9

Pont AR

Pont AV – fixation sur le châssis 26-3
Boîte de transfert – pièces constitutives 26-5
Pont AR – Boîtier de différentiel 26-7
Pont AR Différentiel – pièces constitutives 26-9
Corps de l'essieu
Planétaire pont AR – pièces constitutives 26-13
Planétaire pont AV – pièces constitutives 26-13
Pont AR – Disque de freinage 26-17
Barre d'accouplement – vérin de braquage 26-19

Direction

Direction, pompe
installation jusqu'au passage tournant 27-3
Clapet magnétique, direction – pièces
constitutives 27-3
Direction
installation passage tournant – ponts 27-5
Colonne de direction – pièces constitutives 27-7
Colonne de direction – revêtement, levier
de colonne de direction 27-9

Siège du conducteur

Siège du conducteur – fixation 29-3
Siège du conducteur (partie supérieure) –pièces constitutives 29-3
Siège du conducteur (partie inférieure) –pièces constitutives 29-5

Eléments en tôle

Capot-moteur – pièces constitutives 30-3
Distributeur – recouvrement 30-5
Carter de conduite d'air 30-5
Marchepieds (tourelle) 30-7
Caisses à outils (côtés gauche et droit) 30-9
Marchepieds (train) 30-9
Cales de roue 30-9
Tôles de recouvrement – fixation 30-11
Ensemble de plancher – verrouillage du siège du conducteur 30-13

Roues, pneumatiques, jantes

Pneumatiques standard 31-3
Pneumatiques en option 31-3

Système d'échappement

Silencieux 32-3

Système électrique

Système électrique, batterie, interrupteurprincipal 33-3
Faisceaux de câbles 33-5
Faisceau de câbles – fixation 33-5
Tableau de bord – pièces constitutives 33-7
Platine – pièces constitutives 33-9
Système électrique – moteur 33-9
Eclairage du véhicule – avertisseur sonore 33-11
Projecteur de travail sur le bras 33-13
Système électrique – cabine 33-13
Gyrophare 33-13
Système avertissement marche AR 33-13

Cabine

Cabine 34-3
Cabine – fixation 34-3
Cabine – rétroviseur 34-3
Cabine – vitre 34-3
Cabine – vitre AV 34-5
Portière de cabine – pièces constitutives 34-7
Cabine – pièces constitutives 34-9
Cabine – pièces constitutives 34-13
Cabine – pièces constitutives du toit/de la radio 34-17

Système hydraulique

Support de rotation 36-3
Flèche 36-3

Bras de levage 36-5
Bras 1850 mm 36-7
Bras 2200 mm 36-9
Vérin de levage – pièces constitutives 36-11
Vérin de réglage – pièces constitutives 36-13
Vérin de bras – pièces constitutives 36-15
Vérin du godet– pièces constitutives 36-17
Vérin de rotation – pièces constitutives 36-19
Vérin de levage – pièces constitutives (lame de nivellement) 36-21
Vérin de rotation – installation hydraulique 36-23
Installation hydraulique, vérins de levage et de la flèche
Distributeur – logement du support de rotation 36-25
Installation hydraulique, vérins de levage et de la flèche
Logement du support de rotation – vérins 36-27
Installation hydraulique, vérins de bras et godet
Distributeur – listel 36-31
Installation hydraulique
Châssis – vérins de bras et godet 36-33
Installation hydraulique, grappin
Clapet magnétique – listel 36-37
Installation hydraulique
Châssis – grappin 36-39
Lame de nivellement – pièces constitutives 36-41
Lame de nivellement – installation hydraulique 36-43
Distributeur – pièces constitutives 36-45
Distributeur – fixation 36-47
Distributeur – pièces constitutives 36-49
Distributeur – fixation 36-49
Distributeur – fixation 36-51
Commande à pédale – pièces constitutives 36-53
Fixation de commande à pédale 36-53
Clapet magnétique – pièces constitutives 36-55
Clapet magnétique (pression de pilotage hydraulique – pièces constitutives 36-57
Clapet magnétique (TB – conduite) – pièces sconstitutives 36-57
Clapet magnétique (frein négatif) – pièces constitutives 36-57
Clapet magnétique (rotation du grappin) – pièces constitutives 36-57
Conduite de pression et retour vers le clapet magnétique sextuple 36-59
Conduite de commande vers double pompe axiale X7 36-59
Conduites de commande vers double pompe axiale X3/X7 36-59
Conduite de commande du clapet magnétique sextuple vers le clapet à voies 36-59
Conduite de retour vers le collecteur sur le réservoir 36-61
Conduites de pression et retour vers valves de pilotage 36-63
Conduite de retour : clapet magnétique – l'accumulateur de pression 36-65
Conduite de retour : pièce de raccordement – réservoir 36-65
Fixation du collecteur 36-65
Fixation de clapets magnétiques réf. **22** 36-65
Conduites de pilotage
Valve de pilotage (gauche) – distributeur 36-67
Distributeur – clapet à 2 voies 36-67
Conduites de pilotage
Valve de pilotage (AV droite) – distributeur 36-69
Distributeur (a1) – vérin de levage RBS 36-69
Conduites de pilotage
Valve de pilotage (AR droite) – distributeur 36-71
Conduites de pilotage
Commande à pédale – clapet magnétique 36-73
Clapet magnétique – clapet magnétique sextuple 36-73
Clapet magnétique sextuple – distributeur 36-73
Conduites de pilotage
Clapet magnétique – distributeur 36-75

Chauffage

Chauffage – pièces constitutives 41-3
Tuyau de chauffage – fixation 41-5

Godet rétro

Godet rétro 350

type 90019-00 42-3
Godet rétro 450
type 90020-00 42-3
Godet rétro 500
type 90085-00 42-3
Godet rétro 600
type 90021-00 42-3
Godet rétro 700
type 90084-00 42-3
Godet rétro 800
type 90022-00 42-3
Godet rétro 1000
type 90023-00 42-3
Godet rétro 300 (attache rapide)
type 90032-00 42-5
Godet rétro 400 (attache rapide)
type 90090-00 42-5
Godet rétro 450 (attache rapide)
type 90034-00 42-5
Godet rétro 600 (attache rapide)
type 90035-00. 42-5
Godet rétro 800 (attache rapide)
type 90036-00. 42-5
Godet rétro 1000 (attache rapide)
type 90037-00. 42-5

Labels

Labels. 43-3
Labels. 43-5
Labels. 43-7
Labels. 43-9
Outils de bord 43-11
Equipement de sécurité 43-11
Antivol. 43-11
Documentation du véhicule 43-11

Index de numéros

Gruppe

Einleitung

Fahrzeugdaten

Zeichenerklärung

Hinweis zur Ersatzteilbestellung

Group

Introduction

Vehicle specifications

Signs and symbols

Helpful information for ordering spare parts

Groupe

Introduction

Données du véhicule

Signes et symboles

Quelques informations utiles pour la commande de pièces détachées

Fahrzeugdaten

An Hand der nachstehenden Daten ist Ihr Fahrzeug/Anbaugerät eindeutig beschrieben. Geben Sie diese Daten bitte stets bei einem Schriftwechsel oder einer telefonischen Anfragen bei Ihrem Händler oder im Werk an.

Bitte tragen Sie die für Ihr Fahrzeug/Anbaugerät geltenden Daten anhand der Typenschilder in die Liste ein. Bei Anfragen oder Ersatzteilbestellungen stehen Ihnen dann die Daten sofort zur Verfügung.

Fahrzeugtyp/Vehicle model/Véhicule modèle :

Lieferdatum/Date of delivery/Date d'expédition :

Betriebsstunden bzw. gef. Kilometer/Service hours or kilometre reading/Heures de service ou kilométrage :

Fahrgestell-Nr/Serial no./No. de série :

Motor-Nr./Engine no./No. de moteur :

Verstellpumpentyp – Fabr.-Nr./Variable displacement pump model – Ident. no./Pompe à cylindrée variable – no. de fabr. :

Verstellmotortyp – Fabr.-Nr./Variable displacement motor model – Ident. no./Servo-moteur – no. de fabr. :

Vorderachs-Nr./Front axle no./No. du pont AV :

Hinterachs-Nr./Rear axle no./No. du pont AR :

Fahrerhaus-Nr./Cab no./No. de cabine :

Sonderausrüstungen/Optional equipment/Equipement en option :

Vehicle specifications

The following data provide a detailed description of your vehicle/implement. Please provide your dealer or Kramer-Werke GmbH with these data for all correspondence or telephone inquiries.

Please refer to the type labels in order to enter the applicable vehicle/implement data in the list. They will immediately be at hand for all inquiries or spare parts orders.

Données du véhicule

Les données ci-dessous vous offrent une description détaillée de votre véhicule/équipement. Veuillez indiquer ces données à votre concessionnaire ou à Kramer-Werke GmbH pour toute correspondance ou renseignement téléphonique.

Veuillez consulter les plaques signalétiques pour inscrire dans la liste les données respectives de votre véhicule/équipement. Elles seront immédiatement disponibles pour toute demande ou commande de pièces détachées.

Ihr nächster Vertragshändler:
Your local dealer:
Votre concessionnaire :

Einleitung

Zeichenerklärung

Folgende Symbole bedeuten:

 Teile nicht demontieren, Bauteile können nicht repariert werden

 Bauteile müssen mit Drehmomentschlüssel mit angegebenem Drehmoment angezogen werden

 Sicherheitsteil !
Bauteile dürfen aus Sicherheitsgründen nur von autorisierten Fachkräften zerlegt oder repariert werden, ansonsten müssen sie komplett ausgetauscht werden!

 Bauteile sind auf Verschleiß zu überprüfen, z. B. Lager, Wellendichtringe usw.

 Bauteile sind nicht wieder verwendbar, z. B. Dichtungsteile

 Bei der Demontage und Montage der Bauteile muss besonders auf die Einbaurichtung geachtet werden

 Es müssen angegebene Sicherungs- u. Dichtmittel verwendet werden.

 Bauteile sind nur gültig **ab** angegebener Fahrgestell-Nr. oder Fahrerhaus-Nr.

 Bauteile sind nur gültig **bis** angegebener Fahrgestell-Nr. oder Fahrerhaus-Nr.

 Länge/Stärke muss gemessen werden
Bei Meterware auf volle Meter aufrunden!

 Kennzeichen Achse

 Kennzeichen Fahrerhaus

 Kennzeichen Motor

 Dicht-oder Reparatursatz

Introduction

Signs and symbols

The following signs and symbols mean:

 Do not remove parts, components cannot be repaired

 Tighten components with a torque spanner with the torque indicated

 Safety part!
For reasons of safety components may only be removed or repaired by qualified mechanics or completely replaced!

 Check components for wear, e.g. bearings, rotary shaft seals, etc.

 Components are not reuseable, e.g. sealing elements

 When removing or fitting components pay special attention to the direction of installation

 Use the securing means and sealing compounds indicated

 Components are valid **only starting** from the serial number or cab number indicated

 Components are valid **only up to** the serial number or cab number indicated

 Mesure length/thickness. Round up to the full metre for orders by the metre.

 Symbol for axle

 Symbol for cab

 Symbol for engine

 Sealing or repair kit

Introduction

Signes et symboles

Les signes et symboles ci-dessous signifient :

 Ne pas déposer les pièces, il n'est pas possible de remettre en état les composants

 Serrer les composants avec une clé dynamométrique avec le couple indiqué

 Pièce de sécurité !
Pour des raisons de sécurité, il est défendu de déposer ou remettre en état les composants sauf par des mécaniciens qualifiés !

 Vérifier les composants pour des traces d'usure, par exemple roulements, bague à lèvres, etc.

 Les composants ne sont pas réutilisables, par exemple éléments d'étanchéité

 Tenir compte de la direction d'installation lors de la dépose ou repose des composants

 Utiliser les moyens de sécurité et d'étanchéité indiqués

 Les composants sont valables uniquement **à partir du** numéro de série ou numéro de cabine indiqué

 Les composants sont valables uniquement **jusqu'au** numéro de série ou numéro de cabine indiqué

 Mesurer la longueur/l'épaisseur. Arrondir au mètre supérieure pour les commandes au mètre.

 Symbole pour pont

 Symbole pour cabine

 Symbole pour moteur

 Jeu de joints ou de réparation

Abkürzungen

Folgende Abkürzungen bedeuten:

SO	Sonderausstattung
V	vorne
H	hinten
L	links
R	rechts
O	oben
U	unten
M	mitte
A	außen
I	innen

Es sind auch Kombinationen der einzelnen Abkürzungen möglich, z. B. **HLO** (hinten links oben)

De	deutsch
En	englisch
Fr	französisch
n. B.	nach Bedarf
n. l.	nicht lieferbar

Alle Maßangaben in der Spalte „Bemerkung“ sind in mm (Millimeter) angegeben.

Die Abbildungen in der Ersatzteilliste sind für die Ausführung nicht verbindlich.

Durch die Entwicklung bedingte technische Änderungen behalten wir uns vor.

Überlingen, den 30. November 1999
Kramer-Werke GmbH
Überlingen/Bodensee

Abbreviations

The following signs and symbols mean:

SO	option
V	front
H	rear
L	left
R	right
O	upper
U	lower
M	centre
A	outer
I	inner

Combinations of the above abbreviations are possible, such as **HLO** (rear left upper)

De	German
En	English
Fr	French
n. B.	as required
n. l.	not available

The dimensions in the “Remarks” column are all stated in mm (millimetres).

Illustrations in the spare parts list are not binding for the design.

We reserve the right of performing technical modifications for the constant improvement of our products.

Überlingen, 30 November 1999
Kramer-Werke GmbH
Überlingen, Federal Republic of Germany

Abréviations

Les signes et symboles ci-dessous signifient :

SO	option
V	avant
H	arrière
L	gauche
R	droite
O	supérieur
U	inférieur
M	centre
A	extérieur
I	intérieur

Les abréviations ci-dessus peuvent aussi être combinées, par exemple **HLO** (arrière gauche supérieur)

De	allemand
En	anglais
Fr	français
n. B.	suivant les besoins
n. l.	non disponible

Les cotes dans la colonne « Remarques » sont toutes indiquées en mm (millimètres).

Les illustrations dans le catalogue de pièces détachées ne sont pas obligatoires pour l’exécution.

Dans le souci constant d’assurer la meilleure qualité à notre production, nous nous réservons le droit d’effectuer des modifications techniques.

Überlingen, 30 novembre 1999
Kramer-Werke GmbH
Überlingen, République Fédérale d’Allemagne

Hinweis zur Benutzung der Ersatzteilliste

Helpful information for using the spare parts list

Quelques informations utiles sur l'emploi du catalogue de pièces détachées

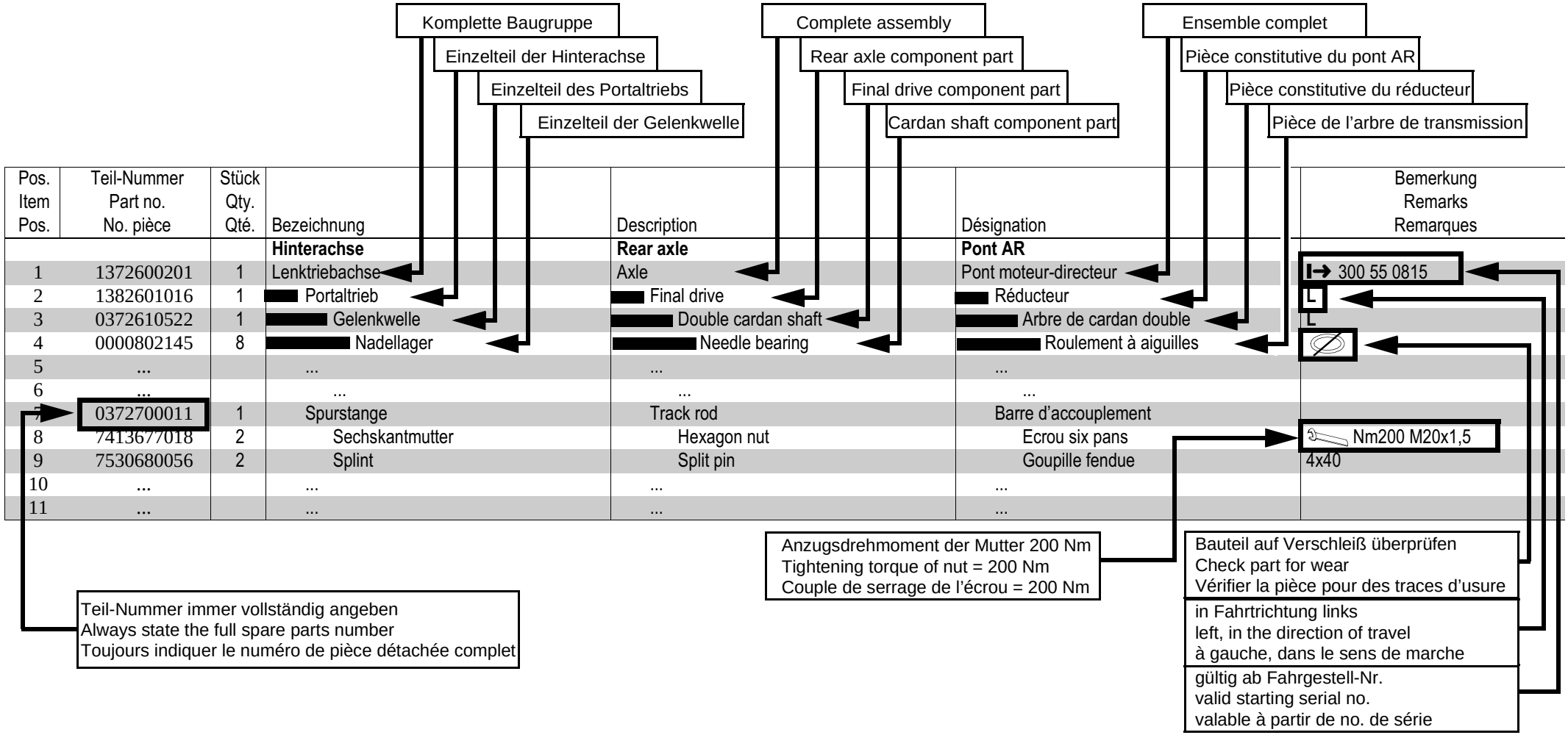

Pos. Item Pos.	Teil-Nummer Part no. No. pièce	Stück Qty. Qté.	Bezeichnung	Description	Désignation	Bemerkung Remarks Remarques
			Hinterachse	**Rear axle**	**Pont AR**	
1	1372600201	1	Lenktriebachse	Axle	Pont moteur-directeur	I→ 300 55 0815
2	1382601016	1	Portaltrieb	Final drive	Réducteur	L
3	0372610522	1	Gelenkwelle	Double cardan shaft	Arbre de cardan double	L
4	0000802145	8	Nadellager	Needle bearing	Roulement à aiguilles	
5	...		...	...	...	
6	...		...	...	...	
7	0372700011	1	Spurstange	Track rod	Barre d'accouplement	
8	7413677018	2	Sechskantmutter	Hexagon nut	Ecrou six pans	Nm200 M20x1,5
9	7530680056	2	Splint	Split pin	Goupille fendue	4x40
10	...		...	...	...	
11	...		...	...	...	

Teil-Nummer immer vollständig angeben
Always state the full spare parts number
Toujours indiquer le numéro de pièce détachée complet

Anzugsdrehmoment der Mutter 200 Nm
Tightening torque of nut = 200 Nm
Couple de serrage de l'écrou = 200 Nm

Bauteil auf Verschleiß überprüfen
Check part for wear
Vérifier la pièce pour des traces d'usure

in Fahrtrichtung links
left, in the direction of travel
à gauche, dans le sens de marche

gültig ab Fahrgestell-Nr.
valid starting serial no.
valable à partir de no. de série

Hinweise zur Ersatzteilbestellung

Bei allen Ersatzteil-Bestellungen sind folgende Angaben erforderlich:

Auftraggeber, Adresse
Customer, address
Client, adresse

Lieferanschrift, Adresse
Delivery address
Adresse de livraison

Versandart/Mode of dispatch/Mode d'expédition

Fehlen diese Angaben, so geschieht der Versand nach unserem Ermessen

Fahrzeug-Bezeichnung/Vehicle description/Désignation du véhicule

Typ/Model/Modèle

Fahrgestell-Nr./Serial number/Numéro de série

Teil-Nr./Part no./No. de pièce

Bezeichnung/Description/Désignation

Stückzahl/Quantity/Quantité

für Aggregat, Fabrik-Nr.
for unit, identification no.
pour groupe, no. de fabrication

Die Lieferung von Ersatzteilen erfolgt per Nachnahme. Eingesandte, beschädigte Musterstücke werden verschrottet, wenn keine Rückgabe innerhalb 4 Wochen verlangt wird.

Anschrift für Ihre Bestellung

Kramer-Werke GmbH
Abt.: Ersatzteildienst
Postfach 10 15 63
D-88 645 Überlingen/Bodensee
Telefon (07551) 802-450
Telefax (07551) 802-324

Helpful information for ordering spare parts

The following indications are necessary for all spare parts orders:

Firma/company/société Hugo Mustermann
Konstanzer Strasse 5
D-88991 Konstanz

Konrad Mustermann
Singener Strasse 7
D-75551 Engen

United Parcel Service (UPS)

If no indications are made, Kramer-Werke GmbH will make shipment at their own discretion.

808

808 10

808 10 0026

0000801987

Einspritzpumpe/fuel injection pump/pompe d'injection

1 Stück/off/pièce

Motor/engine/moteur : Perkins 1004-42

Delivery of spare parts is carried out cash on delivery. Damaged samples sent to Kramer-Werke GmbH will be scrapped if no request for return has been forwarded within 4 weeks.

Please send your order to

Kramer-Werke GmbH
Abt. Ersatzteildienst
P.O. Box 10 15 63
D-88 645 Überlingen, Federal Republic of Germany
Telephone +7551/802-450
Telefax +7551/802-324

Quelques informations utiles pour la commande de pièces détachées

Les indications suivantes sont nécessaires pour toute commande de pièces détachées :

Si aucune indication n'est faite, Kramer-Werke GmbH se réserve le droit de déterminer le mode d'expédition.

L'expédition de pièces détachées est effectuée contre remboursement. Les échantillons endommagés envoyés chez Kramer-Werke GmbH seront mis à la ferraille si aucune demande de retour n'a été formulée dans un délai de 4 semaines.

Veuillez adresser votre commande à

Kramer-Werke GmbH
Abt. Ersatzteildienst
B.P. 10 15 63
D-88 645 Überlingen, République Fédérale d'Allemagne
Téléphone +7551/802-450
Téléfax +7551/802-324

Typenschilder

Typenschild

Das Typenschild befindet sich rechts vorne am Fahrzeugrahmen (Pfeil).

Beispiel: Fabr.-Nr.: 808 10 0026
Typ 808 10

Fahrgestell-Nummer

Die Fahrgestell-Nummer ist vorne rechts im Fahrzeugrahmen eingeschlagen (Pfeil).
Beispiel:
Fahrgestell-Nr.: 808 10 0026

Type labels

Type label

The type label is located at the front right of the vehicle frame (arrow).

Example: Identification no.: 808 10 0026
Model 808 10

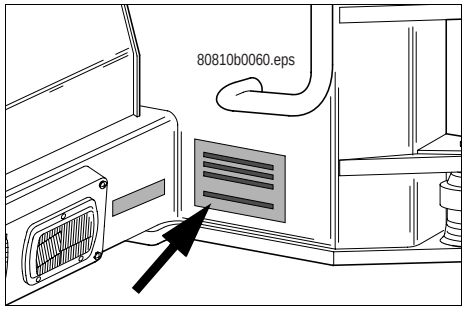

Serial number

The serial number is stamped at the front right of the vehicle frame (arrow).
Example:
Serial number: 808 10 0026

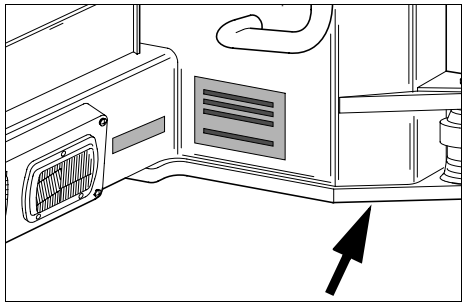

Plaques signalétiques

Plaque signalétique

La plaque signalétique se trouve à l'avant droite sur le châssis du véhicule (flèche).
Exemple : No. de fabrication : 808 10 0026
Modèle 808 10

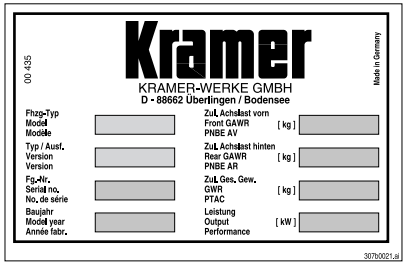

Numéro de série

Le numéro de série est gravé à l'avant droite sur le châssis du véhicule (flèche).
Exemple :
Numéro de série : 808 10 0026

Motor-Nummer

Die Motor-Nummer befindet sich auf dem Typenschild am Motorblock (Pfeil).
Beispiel für die Motor-Nummer:
Motor-Nr. : U 9365020

Engine number

The engine number is located on the type label on the engine block (arrow).
Example for engine number:
Engine no.: U 9365020

Numéro du moteur

Le numéro du moteur se trouve sur la plaque signalétique sur le bloc-moteur (flèche).
Exemple pour numéro de moteur :
Moteur no. : U 9365020

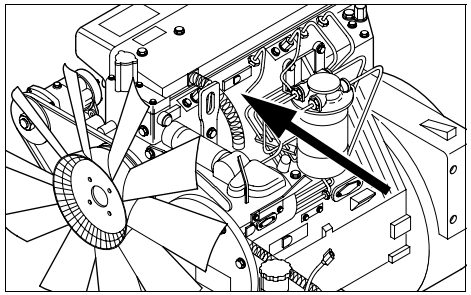

Axialpumpe

Das Typenschild finden Sie zwischen der Arbeitspumpe und der Fahrpumpe (Pfeil).
Beispiel:
Hydr.-Pumpentyp:
Fabr.-Nr.: 3576828

Axial pump

The type label is located between the work pump and the drive pump (arrow).
Example:
Hydraulic pump model:
Identification no.: 3576828

Pompe axiale

La plaque signalétique se trouve entre la pompe de travail et celle de l'entraînement (flèche).
Exemple :
Modèle de pompe hydraulique :
No. de fabrication : 3576828

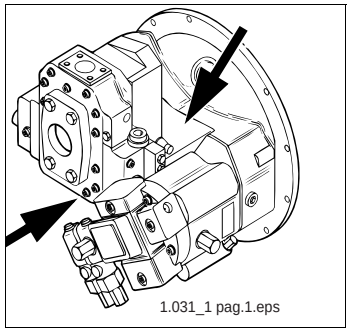

Hydraulikmotor

Das Typenschild befindet sich unten am Hydraulikmotor, an der Hinterachse (Pfeil).
Beispiel:
Hydr.-Motortyp
Fabr.-Nr: 4715437

Hydraulic motor

The type label is located on the lower side of the hydraulic motor, on the rear axle (arrow).
Example:
Hydraulic motor model:
Identification no.: 4715437

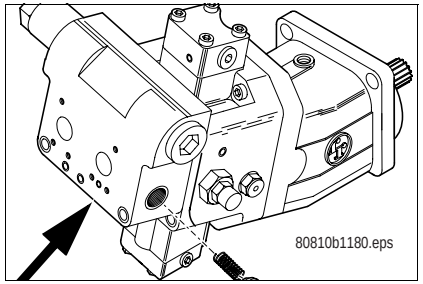

Moteur hydraulique

La plaque signalétique se trouve sur le côté inférieur du moteur hydraulique, sur le pont AR (flèche).
Exemple :
Modèle de moteur hydraulique
No. de fabrication : 4715437

Schwenkgetriebe

Das Typenschild befindet sich in Fahrtrichtung hinten, oben am Schwenkgetriebe.
Beispiel:
Nr. 4694549

Swivel gear

The type label is located at the rear in driving direction, on top of the swivel gear.
Example:
No. 4694549

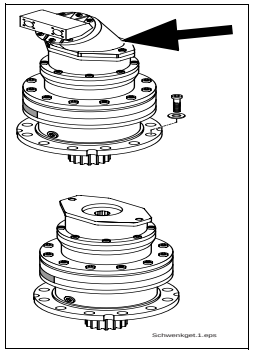

Mécanisme de rotation

La plaque signalétique se trouve à l'arrière du véhicule, dans le sens de marche, sur le mécanisme de rotation.
Exemple :
No. 4694549

Vorder- und Hinterachs-Nummer

Die Achsnummern befinden sich auf dem Typenschild, jeweils in Fahrtrichtung
Vorderachse vorn mittig
Beispiel:
Achs Nr. 714314
Hinterachse hinten mittig
Beispiel:
Achs Nr. 714314

Fahrerhausnummer

Die Fahrerhausnummer befindet sich auf dem Typenschild im Fahrerhaus links an der Konsole für den Fahrersitz (Pfeil).

Beispiel: I→10157
(Fahrerhaus gültig ab der jeweiligen Nummer)

Notizen

Front and rear axle numbers

The axle numbers are located on the type labels, in driving direction.

Front side of **front axle**, centre
Example:
Axle no. 714314
Rear side of **rear axle**, centre
Example:
Axle no. 714314

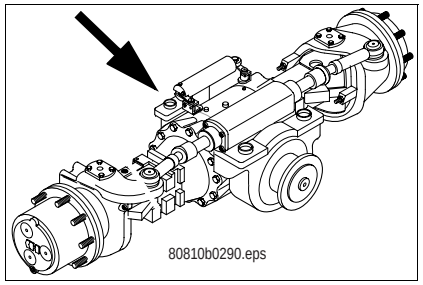

Cab number

The cab number is located on the type label in the cab, on the left-hand side of the console for the operator's seat (arrow).

Example: I→ 10157
(cab valid from the respective number onwards)

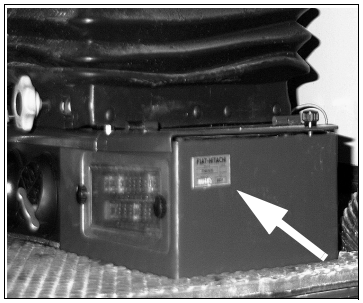

Notes

Numéros de ponts AV et AR

Les numéros de pont se trouvent sur les plaques signalétiques, vue dans le sens marche.
Face AV du **pont AV**, centre
Exemple :
Pont no. 714314
Face AR du **pont AR**, centre
Exemple :
Pont no. 714314

Numéro de la cabine

Le numéro de la cabine se trouve sur la plaque signalétique dans la cabine, sur le côté gauche de la console du siège du conducteur (flèche).
Exemple : I→ 10157
(cabine valable à partir du numéro en question)

Remarques

Gruppe

Wartungs- und Dichtsätze

Elektrische Steckverbindungen

Group

Maintenance and sealing kits

Electrical plug and socket connections

Groupe

Kits d’entretien et d’étanchéité

Raccords à fiches électriques

00

Gruppe

Wartungs- und Dichtsätze

Elektrische Steckverbindungen

Group

Maintenance and sealing kits

Electrical plug and socket connections

Groupe

Kits d’entretien et d’étanchéité

Raccords à fiches électriques

00

Pos. Item Pos.	Teil-Nummer Part no. No. de pièce	Stück Qty. Qté.	Bezeichnung	Description	Désignation	Bemerkung Remarks Remarques
			Wartungssatz „1. Durchsicht“	**Maintenance kit for “1st Inspection”**	**Kit d'entretien pour « 1e inspection »**	
	0890030530	1	Wartungssatz	Maintenance kit	Kit d'entretien	
	0000801592	1	Motorölfilter	Engine oil filter	Filtre à huile moteur	
	0000807539	1	Ölfilter (Filtereinsatz)	Oil filter (filter insert)	Filtre à huile (élément filtrant)	
	0000807538	1	O-Ring	O-ring	Joint torique	58,42x2,62
	0000807663	2	Dichtring (Schwenkgetriebe)	Sealing ring (swivel gear)	Bague d'étanchéité (mécanisme d'orientation)	A 18x24x1,5
	0000807881	1	Hydraulikölfilter	Hydraulic oil filter	Filtre à huile hydraulique	
	0000807882	1	Dichtsatz (Hydraulikölfilter)	Sealing kit (hydraulic oil filter)	Kit d'étanchéité (filtre huile hydraulique)	
			Wartungssatz für Wartungsplan „B“	**Maintenance kit for service plan “B”**	**Kit d'entretien pour plan d'entretien « B »**	
	0890030630	1	Wartungssatz	Maintenance kit	Kit d'entretien	
	0000800013	1	Motorölfilter	Engine oil filter	Filtre à huile moteur	
	0000806839	1	Kraftstoffilter (Filtereinsatz)	Fuel filter (filter insert)	Filtre à carburant (élément filtrant)	
	0000801213	1	Dichtring (Wasserabscheider)	Sealing ring (water separator)	Bague d'étanchéité (séparateur d'eau)	
	0000801214	2	Dichtring (Wasserabscheider)	Sealing ring (water separator)	Bague d'étanchéité (séparateur d'eau)	
	0000801212	1	Verschlussstopfen (Wasserabscheider)	Plug (water separator)	Bouchon (séparateur d'eau)	
	0000805843	1	Reparatursatz (Kraftstoffpumpe)	Repair kit (fuel pump)	Kit de réparation (pompe à carburant)	
	0000807539	1	Ölfilter (Filtereinsatz)	Oil filter (filter insert)	Filtre à huile (élément filtrant)	
	0000807538	1	O-Ring	O-ring	Joint torique	58,42x2,62
	0000807007	1	Luftfilterpatrone	Air filter cartridge	Cartouche filtre à air	
	0000807881	1	Hydraulikölfilter	Hydraulic oil filter	Filtre à huile hydraulique	
	0000807880	1	Dichtsatz (Hydraulikölfilter)	Sealing kit (hydraulic oil filter)	Kit d'étanchéité (filtre huile hydraulique)	

Pos. Item Pos.	Teil-Nummer Part no. No. pièce	Stück Qty. Qté.	Bezeichnung	Description	Désignation	Bemerkung Remarks Remarques
			Wartungssatz für Wartungsplan „C“	**Maintenance kit for service plan “C”**	**Kit d’entretien pour plan d’entretien « C »**	
	0890030730	1	Wartungssatz	Maintenance kit	Kit d’entretien	
	0000801592	1	Motorölfilter	Engine oil filter	Filtre à huile moteur	
	0000806839	1	Kraftstoffilter (Filtereinsatz)	Fuel filter (filter insert)	Filtre à carburant (élément filtrant)	
	0000801213	1	Dichtring (Wasserabscheider)	Sealing ring (water separator)	Bague d’étanchéité (séparateur d’eau)	
	0000801214	2	Dichtring (Wasserabscheider)	Sealing ring (water separator)	Bague d’étanchéité (séparateur d’eau)	
	0000801212	1	Verschlussstopfen (Wasserabscheider)	Plug (water separator)	Bouchon (séparateur d’eau)	
	0000805843	1	Reparatursatz (Kraftstoffpumpe)	Repair kit (fuel pump)	Kit de réparation (pompe à carburant)	
	0000807539	1	Ölfilter (Filtereinsatz)	Oil filter (filter insert)	Filtre à huile (élément filtrant)	
	0000807538	1	O-Ring	O-ring	Joint torique	58,42x2,62
	0000807007	1	Luftfilterpatrone	Air filter cartridge	Cartouche filtre à air	
	0000807008	1	Luftfilterpatrone (Sicherheitspatrone)	Air filter cartridge (safety cartridge)	Cartouche filtre à air (cartouche de sécurité)	
	0000807881	1	Hydraliköfilter	Hydraulic oil filter	Filtre à huile hydraulique	
	0000807880	1	Dichtsatz (Hydraulikölfilter)	Sealing kit (hydraulic oil filter)	Kit d’étanchéité (filtre huile hydraulique)	
	0003637234	1	Belüftungsfilter (Hydrauliktank)	Breather (hydraulic oil tank)	Filtre de ventilation (réservoir d'huile hydraulique)	
	0893630093	3	Dichtring (Hydrauliköltank)	Sealing ring (hydraulic oil tank)	Bague d’étanchéité (réservoir d'huile hydraulique)	A 18x24x1,5
	0000806934	1	Zylinderkopfdeckel-Dichtung	Cylinder-head gasket	Joint de culasse	
	0000802630	3	Dichtring (Zylinderkopfdeckel)	Sealing ring (cylinder head)	Bague d’étanchéité (culasse)	
	0000807203	1	Keilriemen	V-belt	Courroie trapézoïdale	

Pos. Item Pos.	Teil-Nummer Part no. No. de pièce	Stück Qty. Qté.	Bezeichnung	Description	Désignation	Bemerkung Remarks Remarques
			Wartungssatz für Wartungsplan „D“	**Maintenance kit for service plan “D”**	**Kit d'entretien pour plan d'entretien « D »**	
	0890030830	1	Wartungssatz	Maintenance kit	Kit d'entretien	
	0000801592	1	Motorölfilter	Engine oil filter	Filtre à huile moteur	
	0000806839	1	Kraftstoffilter (Filtereinsatz)	Fuel filter (filter insert)	Filtre à carburant (élément filtrant)	
	0000801213	1	Dichtring (Wasserabscheider)	Sealing ring (water separator)	Bague d'étanchéité (séparateur d'eau)	
	0000801214	2	Dichtring (Wasserabscheider)	Sealing ring (water separator)	Bague d'étanchéité (séparateur d'eau)	
	0000801212	1	Verschlussstopfen (Wasserabscheider)	Plug (water separator)	Bouchon (séparateur d'eau)	
	0000805843	1	Reparatursatz (Kraftstoffpumpe)	Repair kit (fuel pump)	Kit de réparation (pompe à carburant)	
	0000807539	1	Ölfilter (Filtereinsatz)	Oil filter (filter insert)	Filtre à huile (élément filtrant)	
	0000807538	1	O-Ring	O-ring	Joint torique	58,42x2,62
	0000807007	1	Luftfilterpatrone	Air filter cartridge	Cartouche filtre à air	
	0000807008	1	Luftfilterpatrone (Sicherheitspatrone)	Air filter cartridge (safety cartridge)	Cartouche filtre à air (cartouche de sécurité)	
	0000807663	2	Dichtring (Schwenkgetriebe)	Sealing ring (swivel gear)	Bague d'étanchéité (mécanismme d'orientation)	A 18x24x1,5
	0893630093	3	Dichtring (Hydrauliköltank)	Sealing ring (hydraulic oil tank)	Bague d'étanchéité (réservoir d'huile hydraulique)	A 18x24x1,5
	0000807039	2	O-Ring (Hydrauliköltank)	O-ring (hydraulic oil tank)	Joint torique (réservoir d'huile hydraulique)	
	0000807881	1	Hydraulikölfilter	Hydraulic oil filter	Filtre à huile hydraulique	
	0000807880	1	Dichtsatz (Hydraulikölfilter)	Sealing kit (hydraulic oil filter)	Kit d'étanchéité (filtre huile hydraulique)	
	0003637234	1	Belüftungsfilter (Hydrauliktank)	Breather (hydraulic oil tank)	Filtre de ventilation (réservoir d'huile hydraulique)	
	0000806934	1	Zylinderkopfdeckel-Dichtung	Cylinder-head gasket	Joint de culasse	
	0000802630	3	Dichtring (Zylinderkopfdeckel)	Sealing ring (cylinder head)	Bague d'étanchéité (culasse)	
	0000807203	1	Keilriemen	V-belt	Courroie trapézoïdale	

Pos. Item Pos.	Teil-Nummer Part no. No. pièce	Stück Qty. Qté.	Bezeichnung	Description	Désignation	Bemerkung Remarks Remarques
			Dichtsätze – Motor	**Sealing kits for engine**	**Kits d'étanchéité pour moteur**	
	0000806360	1	Dichtsatz Zylinderkopf	Sealing kit for cylinder head	Jeu de joints pour culasse	01-7
	0000806976	1	Dichtsatz Zylinderblock	Sealing kit for cylinder block	Jeu de joints pour bloc-cylindres	01-7
	0000806357	4	Kolbensatz	Piston set	Jeu de pistons	01-9
	0000806353	4	Kolbenringsatz	Piston ring set	Jeu de segments	01-9
	0000806365	1	Zylinderkopfsatz	Cylinder head set	Jeu de culasses de cylindre	01-11
	0000807197	1	Reparatursatz Wasserpumpe	Repair kit for water pump	Kit de réparation pour pompe à eau	01-23
	0000805843	1	Reparatursatz Kraftstoffpumpe	Reparatursatz for fuel pump	Kit de réparation pour pompe à carburant	08-7
			Dichtsätze – Drehdurchführung	**Sealing kits for rotary**	**Kits d'étanchéité pour passage tournant**	
	0000807043	1	Dichtsatz Drehdurchführung	Sealing kit for rotary junction	Jeu de joints pour passage tournant	21-3
			Dichtsätze – Schwenkventil	**Sealing kits fswivel valve**	**Kits d'étanchéité pour clapet de rotation**	
	0000807580	1	Dichtsatz Schwenkventil	Sealing kit for swivel valve	Jeu de joints pour clapet de rotation	21-11
			Dichtsätze – Fahrantrieb	**Sealing kits for drive**	**Kits d'étanchéité pour entraînement**	
	0000807597	1	Dichtsatz Hydraulikpumpe	Sealing kit for hydraulic pump	Jeu de joints pour pompe hydraulique	22-5
	0000807596	1	Dichtsatz Triebwerk	Sealing kit for power train	Jeu de joints pour groupe propulseur	22-7
	0000807614	1	Reparatursatz Bremsventil	Repair kit for brake valve	Kit de réparation pour clapet de freinage	22-15
	0000807629	1	Dichtsatz Verstellung	Sealing kit for adjustment	Jeu de joints pour réglage	22-17
	0000807880	1	Dichtsatz Hydraulikölfilter	Sealing kit for hydraulic oil filter	Jeu de joints pour filtre à huile hydraulique	22-19
			Dichtsätze – Bremse	**Sealing kits for brakes**	**Kits d'étanchéité pour freins**	
	0000807706	1	Dichtsatz Bremsventil	Sealing kit for brake valve	Jeu de joints pour clapet de freinage	24-7
			Dichtsätze – Hydraulik	**Sealing kits for hydraulic system**	**Kits d'étanchéité pour l'hydraulique**	
	0000807958	n.B.	Dichtsatz Steuergerät	Sealing kit for control valve	Jeu de joints pour distributeur	36-45
	0000807956	n.B.	Dichtsatz Ventilblock	Sealing kit for valve block	Jeu de joints pour bloc de clapets	36-45
	0000807953	n.B.	Dichtsatz zwischen den Ventilblöcken	Sealing kit beween valve blocks	Jeu de joints entre blocs de clapet	36-45
	0000807976	n.B.	Dichtsatz für Ventile	Sealing kit for valve	Jeu de joints pour clapet	36-45
	0000808387	1-2	Dichtsatz Hubzylinder	Sealing kit for lift ram	Jeu de joints pour vérin de levage	36-11
	0000807891	1-2	Dichtsatz Hubzylinder – Buchse	Sealing kit for lift ram – bushing	Jeu de joints pour vérin de levage – douille	36-11

Pos. Item Pos.	Teil-Nummer Part no. No. de pièce	Stück Qty. Qté.	Bezeichnung	Description	Désignation	Bemerkung Remarks Remarques
	0000808381	1-2	Dichtsatz Stellzylinder	Sealing kit for set ram	Jeu de joints pour vérin de réglage	36-13
	0000808376	1-2	Dichtsatz Stellzylinder – Buchse	Sealing kit for set ram – bushing	Jeu de joints pour vérin de réglage – douille	36-13
	0000808387	1	Dichtsatz Stielzylinder	Sealing kit for stick ram	Jeu de joints pour vérin de bras	36-15
	0000807891	1	Dichtsatz Stielzylinder – Buchse	Sealing kit for stick ram – bushing	Jeu de joints pour vérin de bras – douille	36-15
	0000808381	1	Dichtsatz Löffelzylinder	Sealing kit for rear bucket ram	Jeu de joints pour vérin du godet	36-17
	0000808383	1	Dichtsatz Löffelzylinder – Buchse	Sealing kit for rear bucket ram – bushing	Jeu de joints pour vérin du godet – douille	36-17
	0000807920	1	Dichtsatz Schwenkzylinder	Sealing kit for slewing ram	Jeu de joints pour vérin d'orientation	36-19
	0000807891	1	Dichtsatz Schwenkzylinder – Buchse	Sealing kit for slewing ram – bushing	Jeu de joints pour vérin d'orientation – douille	36-19
	0000808401	1-2	Dichtsatz Hydraulikzylinder (Planierschild)	Sealing kit for hydraulic ram (dozer blade)	Jeu de joints pour vérin hydraulique (lame de nivellement)	36-21
	0000807900	1-2	Dichtsatz Hydraulikzylinder (Planierschild) – Buchse	Sealing kit for hydraulic ram (dozer blade) – Bushing	Jeu de joints pour lvérin hydraulique (lame de nivellement) – douille	36-21
			Werkzeuge, Ersatzteilliste, Bedienungsanleitung	**Tools, spare parts list, operation manual**	**Outils, catalogue de pièces détachées, manuel de service**	
	0894300174		Werkzeugsatz	Tool kit	Outillage	43-11
	0890030990		Ersatzteilliste	Spare parts list	Catalogue de pièces détachées	43-11
	0890031991		Bedienungsanleitung (De)	Operation manual (De)	Manuel de service (De)	43-11
	0890032091		Bedienungsanleitung (En)	Operation manual (En)	Manuel de service (En)	43-11
	0890032191		Bedienungsanleitung (Fr)	Operation manual (Fr)	Manuel de service (Fr)	43-11

Pos. Item Pos.	Teil-Nummer Part no. No. pièce	Stück Qty. Qté.	Bezeichnung	Description	Désignation	Bemerkung Remarks Remarques
			Aufstellung von O-Ringen für Dichtkegelverschraubungen (DKO)	**List of O-rings for sealing cone screw connections**	**Liste de joints toriques pour raccords vissés à bague bicône**	
	0009965508		O-Ring	O-ring	Joint torique	NW 6 = 6,50 x 1,50
	0009965608		O-Ring	O-ring	Joint torique	NW 8 = 7,50 x 2,00
	0009965708		O-Ring	O-ring	Joint torique	NW 10 = 9,50 x 2,00
	0009965808		O-Ring	O-ring	Joint torique	NW 12 = 13,00 x 2,00
	0009963909		O-Ring	O-ring	Joint torique	NW 12/S = 14,00 x 2,00
	0009965908		O-Ring	O-ring	Joint torique	NW 16 = 15,00 x 2,00
	0009966008		O-Ring	O-ring	Joint torique	NW 20 = 19,00 x 2,50
	0009966108		O-Ring	O-ring	Joint torique	NW 25 = 25,00 x 2,50
			O-Ringe für Einschraubverschraubungen mit UNF-Gewinde	**O-rings for threaded pipe fittings with UNF thread**	**Joint toriques pour raccords filetés avec filet UNF**	
	0009963971		O-Ring	O-ring	Joint torique	7/16“-20 UNF = 8,92x1,83
	0009964071		O-Ring	O-ring	Joint torique	9/16“-18 UNF = 11,89x1,98
	0009964271		O-Ring	O-ring	Joint torique	3/4“-16 UNF = 16,36x2,2
	0009964371		O-Ring	O-ring	Joint torique	7/8 - 14 UNF = 19,18x2,46
			Dichtringe für Einschraubverschraubungen mit metrischem Gewinde	**O-rings for threaded pipe fittings with metric thread**	**Joint toriques pour raccords filetés avec filet métrique**	
	0009969915		Dichtring	Sealing ring	Bague d’étanchéité	M 10x1 / G 1/8“= 8,4x11,9
	0009960016		Dichtring	Sealing ring	Bague d’étanchéité	M 12x1,5 = 9,8x14,4
	0009960116		Dichtring	Sealing ring	Bague d’étanchéité	M 14x1,5 / G 1/4“ = 11,6x16,5
	0009960216		Dichtring	Sealing ring	Bague d’étanchéité	M 16x1,5 = 13,8x18,9
	0009960316		Dichtring	Sealing ring	Bague d’étanchéité	G 3/8“ = 14,7x18,9
	0009960416		Dichtring	Sealing ring	Bague d’étanchéité	M 18x1,5 = 15,7x20,9
	0009960516		Dichtring	Sealing ring	Bague d’étanchéité	G 1/2“ = 18,5x23,9
	0009960616		Dichtring	Sealing ring	Bague d’étanchéité	M 22x1,5 = 19,6x24,3
	0009960716		Dichtring	Sealing ring	Bague d’étanchéité	M 26x1,5 / G 3/4“ = 23,9x29,2
	0009960816		Dichtring	Sealing ring	Bague d’étanchéité	M 33x2 / G 1“ = 29,7x35,7
	0009964171		O-Ring	O-ring	Joint torique	M 18x1,5 = 15,3x2,2

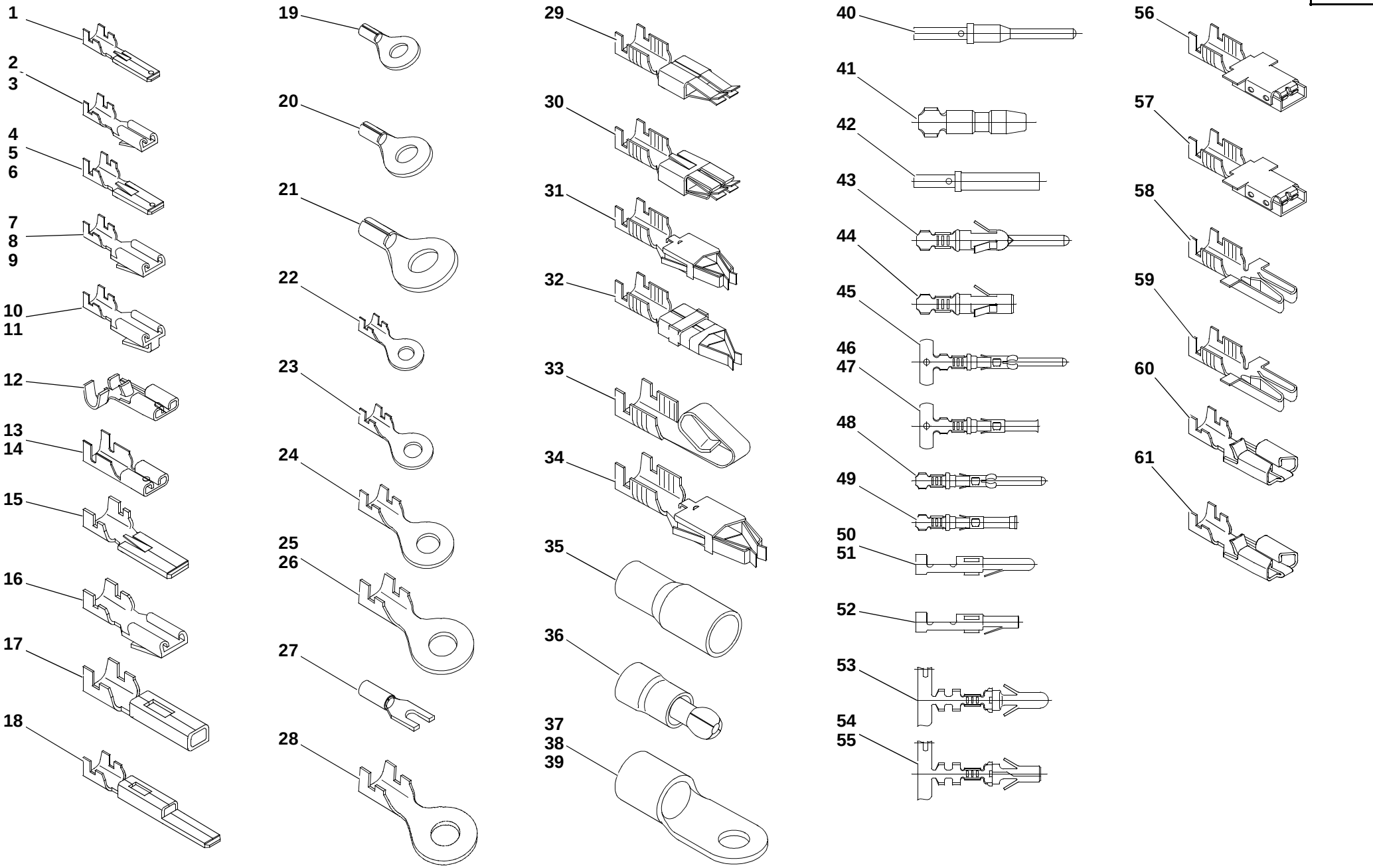

Stecker 3.iso

Pos. Item Pos.	Teil-Nummer Part no. No. pièce	Stück Qty. Qté.	Bezeichnung	Description	Désignation	Bemerkung Remarks Remarques
			Elektrische Steckverbindungen	**Electrical plug and socket connections**	**Raccords à fiches électriques**	
1	7571646012		Flachstecker mit Raste	Flat plug with stop notch	Fiche plate avec cran d'arrêt	2,8 mm; 0,5 – 1 mm²
2	7578646001		Flachsteckhülse mit Raste	Flat plug sleeve with stop notch	Manchon à fiche plate avec cran d'arrêt	2,8 mm; 0,25 – 0,5 mm²
3	7578646002		Flachsteckhülse mit Raste	Flat plug sleeve with stop notch	Manchon à fiche plate avec cran d'arrêt	2,8 mm; 0,5 – 1 mm²
4	7571646041		Flachstecker mit Raste	Flat plug with stop notch	Fiche plate avec cran d'arrêt	6,3 mm; 0,5 – 1 mm²
5	7571646042		Flachstecker mit Raste	Flat plug with stop notch	Fiche plate avec cran d'arrêt	6,3 mm; 1 – 2,5 mm²
6	7571646043		Flachstecker mit Raste	Flat plug with stop notch	Fiche plate avec cran d'arrêt	6,3 mm; 2,5 – 6 mm²
7	7578646011		Flachsteckhülse mit Raste	Flat plug sleeve with stop notch	Manchon à fiche plate avec cran d'arrêt	6,3 mm; 0,5 – 1 mm²
8	7578646012		Flachsteckhülse mit Raste	Flat plug sleeve with stop notch	Manchon à fiche plate avec cran d'arrêt	6,3 mm; 1 – 2,5 mm²
9	7578646013		Flachsteckhülse mit Raste	Flat plug sleeve with stop notch	Manchon à fiche plate avec cran d'arrêt	6,3 mm; 2,5 – 6 mm²
10	7579641081		Flachsteckhülse mit Flachstecker	Flat plug sleeve with flat plug	Manchon à fiche plate avec fiche plate	6,3 mm; 0,5 – 1 mm²
11	7579641082		Flachsteckhülse mit Flachstecker	Flat plug sleeve with flat plug	Manchon à fiche plate avec fiche plate	6,3 mm; 1 – 2,5 mm²
12	7579642051		Flachsteckhülse	Flat plug sleeve	Manchon à fiche plate	6,3 mm; 0,5 – 1 mm²
13	7577646040		Flachsteckhülse	Flat plug sleeve	Manchon à fiche plate	6,3 mm; 1 – 2,5 mm²
14	7577646036		Flachsteckhülse	Flat plug sleeve	Manchon à fiche plate	4,8 mm; 1 – 2,5 mm²
15	0003333065		Flachstecker mit Raste	Flat plug with stop notch	Fiche plate avec cran d'arrêt	9,5 mm; 4 – 6 mm²
16	0003332965		Flachsteckhülse mit Raste	Flat plug sleeve with stop notch	Manchon à fiche plate avec cran d'arrêt	9,5 mm; 4 – 6 mm²
17	0003335166		Buchsenkontakt	Socket contact	Contact femelle	MIC-Mark II; 0,5 – 2,27 mm
18	0003334866		Stiftgehäuse	Pin housing	Boîtier de broche	MIC-Mark II; 0,5 – 2,27 mm
19	7572642006		Kabelschuh	Cable lug	Cosse de câble	ø 5,3 mm; 1,4 – 2,3 mm²
20	7572642012		Kabelschuh	Cable lug	Cosse de câble	ø 6,5 mm; 2,3 – 3,4 mm²
21	7572642052		Kabelschuh	Cable lug	Cosse de câble	ø 8,4 mm; 1,4 – 2,3 mm²
22	7572642502		Kabelschuh	Cable lug	Cosse de câble	ø 4,3 mm; 1 – 2,5 mm²
23	7572646515		Kabelschuh	Cable lug	Cosse de câble	ø 5,3 mm; 2,5 – 6 mm²
24	7572642510		Kabelschuh	Cable lug	Cosse de câble	ø 6,5 mm; 1,5 – 2,5 mm²
25	7572642505		Kabelschuh	Cable lug	Cosse de câble	ø 8,4 mm; 1 – 2,5 mm²
26	7572646517		Kabelschuh	Cable lug	Cosse de câble	ø 8,4 mm; 2,5 – 6 mm²
27	0003330256		Quetschkabelschuh isoliert	Insulated crimp-type cable lug	Cosse de câble à sertir isolée	3 mm; 1,5 – 2,5 mm²
28	0003338266		Kabelschuh	Cable lug	Cosse de câble	ø 6,3x9,5; 1,5 – 2,5 mm²

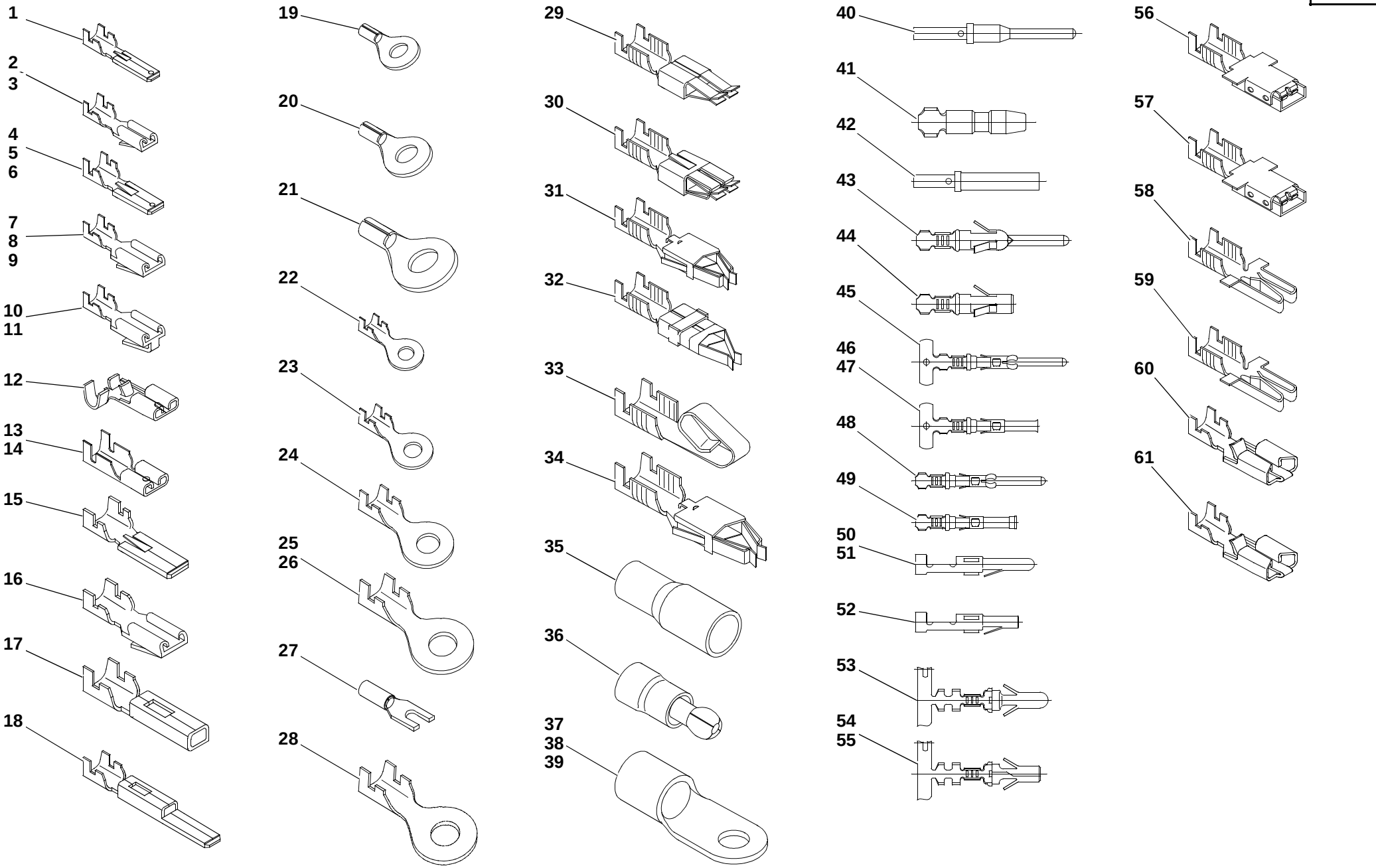

Stecker 3.iso

Pos. Item Pos.	Teil-Nummer Part no. No. pièce	Stück Qty. Qté.	Bezeichnung	Description	Désignation	Bemerkung Remarks Remarques
29	0003336265		Standard Power-Timer	Standard power timer	Power timer standard	Typ 3; 4 – 6 mm²
30	0003330166		Standard Power-Timer	Standard power timer	Power timer standard	Typ 3; 4 – 6 mm²
31	0003330366		Junior-Power-Timer	Junior power timer	Power timer junior	Typ XII; 1,5 – 2,5 mm²
32	0003333665		Buchse	Bushing	Douille	4,5 – 8,3 mm²
33	0003336566		Kontakt	Contact	Contact	
34	0003334166		Junior-Power-Timer	Junior power timer	Power timer junior	1,5 – 2,5 mm²
35	0003336165		Rundsteckhülse isoliert, rot	Insulated pin socket (red)	Contact femelle cylindrique isolé (rouge)	ø 4 mm; 0,5 – 1,0 mm²
36	0003331366		Rundstecker isoliert, rot	Insulated cylindrical plug (red)	Fiche ronde isolée (rouge)	ø 4 mm; 0,5 – 1,0 mm²
37	7575641039		Kabelschuh	Cable lug	Cosse de câble	ø 8,4 mm; 35 – 50 mm²
38	7575641040		Kabelschuh	Cable lug	Cosse de câble	ø 10,5 mm; 35 – 50 mm²
39	7575641041		Kabelschuh	Cable lug	Cosse de câble	ø 13 mm; 35 – 50 mm²
40	0003337566		Stiftkontakt	Pin contact	Contact de fiches	1,5 mm²
41	0003335766		Stift	Stud	Goujon	AM; ø 3,96; 0,8 – 2,5 mm²
42	0003339265		Buchsenkontakt	Socket contact	Contact femelle	1,5 mm²
43	0003333766		Rundstecker	Cylindrical plug	Fiche ronde	ø 1,6; 0,75 – 1,5 mm²
44	0003334066		Rundsteckhülse	Pin socket	Contact femelle cylindrique	ø 1,6; 0,3 – 0,6 mm²
45	0003332665		Stift	Stud	Goujon	CI 2; ø 1,6 mm; 1 – 2,5 mm²
46	0003332565		Buchse	Bushing	Douille	CI 2; ø 1,6 mm; 1 – 2,5 mm²
47	0003337765		Buchse	Bushing	Douille	CI 2; ø 1,6 mm; 0,75 – 1,5 mm²
48	0003334965		Stift	Stud	Goujon	Typ III+; ø 1,6 ; 0,75 – 1,5 mm²
49	0003335065		Buchse	Bushing	Douille	Typ III+; ø 1,6 ; 0,75 – 1,5 mm²
50	0003335965		Stift mit Raste	Stud with stop notch	Goujon avec cran d'arrêt	ø 2,1 mm; 0,3 – 0,75 mm²
51	0003330766		Stift mit Raste	Stud with stop notch	Goujon avec cran d'arrêt	ø 2,1 mm; 1 – 2,5 mm²
52	0003331365		Buchse mit Raste	Bushing with stop notch	Douille avec cran d'arrêt	ø 2,1 mm; 1 – 2,5 mm²
53	0003330465		Stift	Stud	Goujon	MNL; ø 3,5 mm; 0,5 – 2,1 mm²
54	0003337665		Buchse	Bushing	Douille	ø 3,5 mm; 0,5 – 2,1 mm²
55	0003337565		Buchse	Bushing	Douille	ø 3,5 mm; 2,1 – 5,3 mm²
56	0003330356		Kabelschuh	Cable lug	Cosse de câble	4 – 6 mm²
57	0003330456		Kabelschuh	Cable lug	Cosse de câble	6 – 10 mm²
58	0003330556		Kabelschuh	Cable lug	Cosse de câble	1 – 2,5 mm²
59	0003330756		Kabelschuh	Cable lug	Cosse de câble	2,5 – 6 mm²
60	0003338666		Kontakt	Contact	Contact	180°; 1,0 – 2,5 mm²
61	0003338766		Kontakt	Contact	Contact	180°; 2,5 – 4 mm²

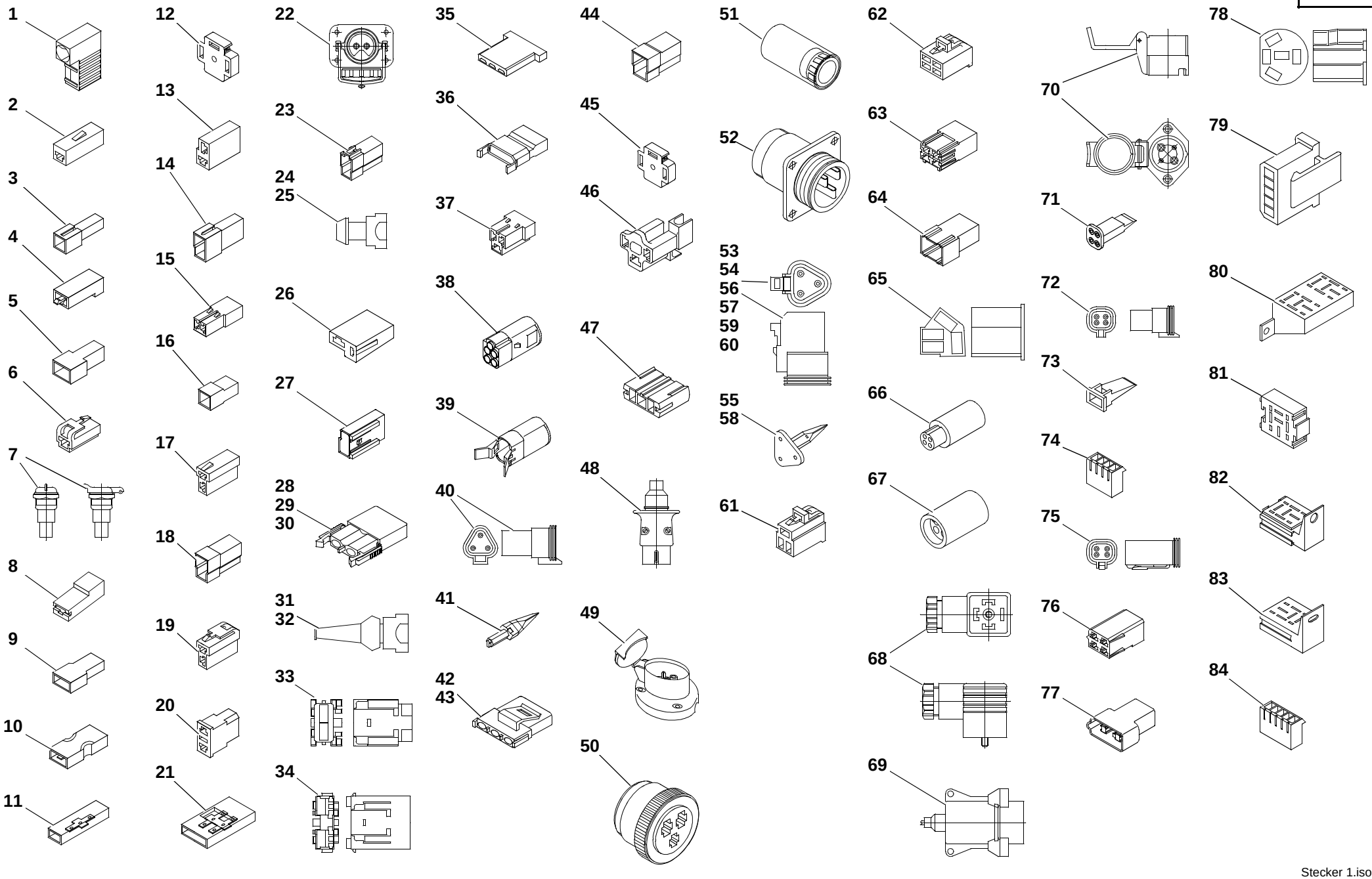

Stecker 1.iso

Pos. Item Pos.	Teil-Nummer Part no. No. pièce	Stück Qty. Qté.	Bezeichnung	Description	Désignation	Bemerkung Remarks Remarques
			1-polige Steckergehäuse	**1-pole plug housings**	**Boîtiers de fiche 1 pôle**	
1	0003333366		Isolierhülse	Insulating sleeve	Douille isolante	Typ F, 6,3 mm
2	0003335465		Steckhülsengehäuse	Socket housing	Boîtier de prise de courant	2,8 mm
3	0003335565		Flachsteckergehäuse	Flat plug housing	Boîtier à fiche plate	2,8 mm
4	0003331665		Steckhülsengehäuse	Socket housing	Boîtier de prise de courant	6,3 mm
5	0003331765		Flachsteckergehäuse	Flat plug housing	Boîtier à fiche plate	6,3 mm
6	0003334365		Steckhülsengehäuse mit Raste	Socket housing with stop notch	Boîtier de prise de courant avec cran d'arrêt	6,3 mm
7	0003330510		Steckdose mit Klappdeckel	Socket with spring-flap cover	Prise avec couvercle à ressort	
8	0003339365		Isolierhülse	Insulating sleeve	Douille isolant	Typ G, 6,3 mm
9	0003338511		Steckgehäuse	Adapter socket	Contact femelle	Typ D, 6,3 mm
10	0003331165		Verbindungsstück	Connecting piece	Raccord	6,3 mm
11	0003330261		Verbindungsstück mit Isolierhülse	Connecting piece with insulating sleeve	Raccord avec douille isolante	Typ C, 6,3 mm
			2-polige Steckergehäuse	**2-pole plug housings**	**Boîtiers de fiche 2 pôles**	
12	0003337811		Lampenstecker	Light bulb socket	Prise de courant de la lampe	6,3 mm
13	0003331565		Steckhülsengehäuse	Socket housing	Boîtier de prise de courant	2,8 mm
14	0003339711		Flachsteckergehäuse	Flat plug housing	Boîtier à fiche plate	2,8 mm
15	0003337511		Steckhülsengehäuse	Socket housing	Boîtier de prise de courant	6,3 mm
16	0003333511		Flachsteckergehäuse	Flat plug housing	Boîtier à fiche plate	6,3 mm
17	0003330811		Steckhülsengehäuse	Socket housing	Boîtier de prise de courant	6,3 mm
	0003339166		Steckhülsengehäuse (blau)	Socket housing (blue)	Boîtier de prise de courant (bleu)	6,3 mm
	0003339266		Steckhülsengehäuse (schwarz)	Socket housing (black)	Boîtier de prise de courant (noir)	6,3 mm
	0003339466		Steckhülsengehäuse (rot)	Socket housing (red)	Boîtier de prise de courant (rouge)	6,3 mm
18	0003335111		Flachsteckergehäuse	Flat plug housing	Boîtier à fiche plate	6,3 mm
	0003339366		Flachsteckergehäuse (schwarz)	Flat plug housing (black)	Boîtier à fiche plate (noir)	6,3 mm
	0003339566		Flachsteckergehäuse (rot)	Flat plug housing (red)	Boîtier à fiche plate (rouge)	6,3 mm
19	0003334465		Steckhülsengehäuse mit Raste	Socket housing with stop notch	Boîtier de prise de courant avec cran d'arrêt	6,3 mm
20	0003334611		Steckhülsengehäuse	Socket housing	Boîtier de prise de courant	6,3 mm
21	0003330561		Verbindungsstück mit Isolierhülse	Connecting piece with insulating sleeve	Raccord avec douille isolante	Typ D, 6,3 mm
22	0003332110		Fremdstartsteckdose	Socket for jump-starting	Prise pour démarrage à l'aide d'une batterie extérieure	ø 9,1 – 10,7 mm; 35/50 mm²
23	0003338366		Flachsteckergehäuse	Flat plug housing	Boîtier à fiche plate	6,3 mm

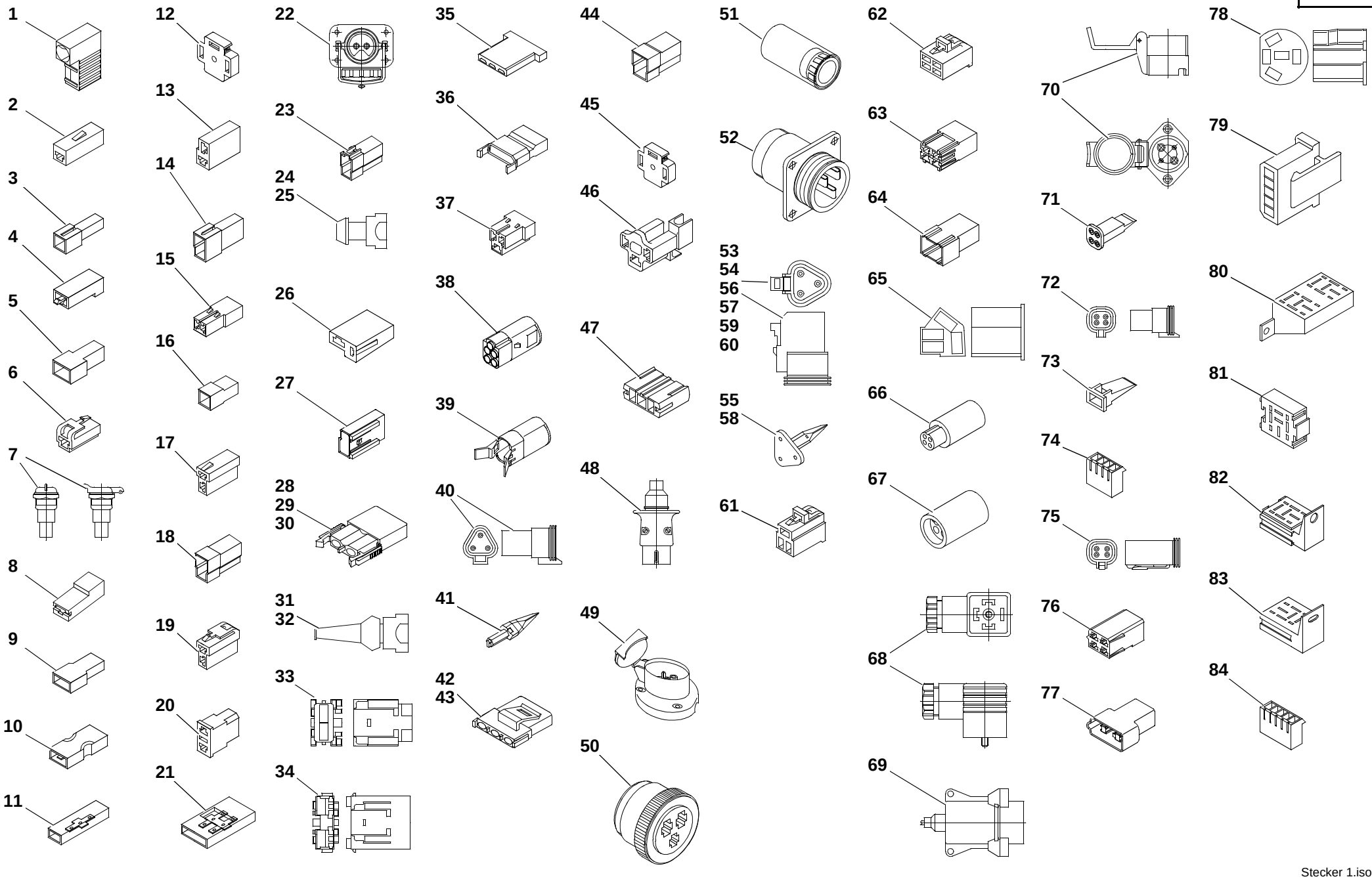

Stecker 1.iso

Pos. Item Pos.	Teil-Nummer Part no. No. pièce	Stück Qty. Qté.	Bezeichnung	Description	Désignation	Bemerkung Remarks Remarques
24	0003333866		Junior-Power-Timer Gehäuse (grün)	Junior Power Timer housing (green)	Boîtier Junior Power Timer (vert)	
25	0003337766		Junior-Power-Timer Gehäuse (schwarz)	Junior Power Timer housing (black)	Boîtier Junior Power Timer (noir)	
26	0003335466		Steckhülsengehäuse	Socket housing	Boîtier de prise de courant	6,3 mm
27	0003338166		Flachsteckergehäuse	Socket housing	Boîtier à fiche plate typ	6,3 mm
28	0003330665		Steckhülsengehäuse	Socket housing	Boîtier de prise de courant	
29	0003330765		Deckel	Cover	Couvercle	
30	0003330865		Rundsteckhülse	Pin socket	Contact femelle cylindrique	
31	0003334765		Stecker	Plug	Fiche	
32	0003350397		Schutzkappe	Protective cap	Capuchon protecteur	
33	0003330440		Sicherungshalter	Fuse holder	Porte-fusible	
34	0003330540		Sicherungshalter	Fuse holder	Porte-fusible	
			3-polige Steckergehäuse	**3-pole plug housings**	**Boîtiers de fiche 3 pôles**	
35	0003337865		Steckhülsengehäuse	Socket housing	Boîtier de prise de courant	Typ C, 2,8 mm
36	0003337965		Flachsteckergehäuse	Flat plug housing	Boîtier à fiche plate	Typ C, 2,8 mm
37	0003339111		Steckhülsengehäuse	Socket housing	Boîtier de prise de couran	Typ G, 6,3 mm
38	0003333666		Rundsteckhülse	Pin socket	Contact femelle cylindrique	ø 1,6
39	0003334066		Steckergehäuse (spritzwassergeschützt)	Plug housing (spray-water protected)	Boîtier de fiche (étanche aux eaux de projection)	ø 1,6
40	0003336766		Stiftgehäuse	Pin housing	Boîtier de broche	
41	0003337166		Keil	Key	Clavette	
42	0003335566		Einbausatz	Mounting kit	Kit de montage	
43	0003335666		Buchsenkontakt	Socket contact	Contact femelle	
44	0003339011		Flachsteckergehäuse	Flat plug housing	Boîtier à fiche plate	Typ H; 6,3 mm
45	0003336011		Lampenstecker	Light bulb socket	Prise de courant de la lampe	6,3 mm
46	0003335811		Steckhülsengehäuse	Socket housing	Boîtier de prise de courant	90°; 8,0 mm
47	0003336065		Gehäuse	Housing	Boîtier	
48	0003336811		Stecker	Plug	Fiche	
49	0003331410		Steckdose	Socket	Prise	
50	0003333865		Steckteil mit Kupplungsring	Plug-in element with coupler ring	Elément enfichable avec bague de raccordement	
51	0003330750		Tülle	Protecting sleeve	Gaine	
52	0003333965		Steckergehäuse	Plug housing	Boîtier de fiche	

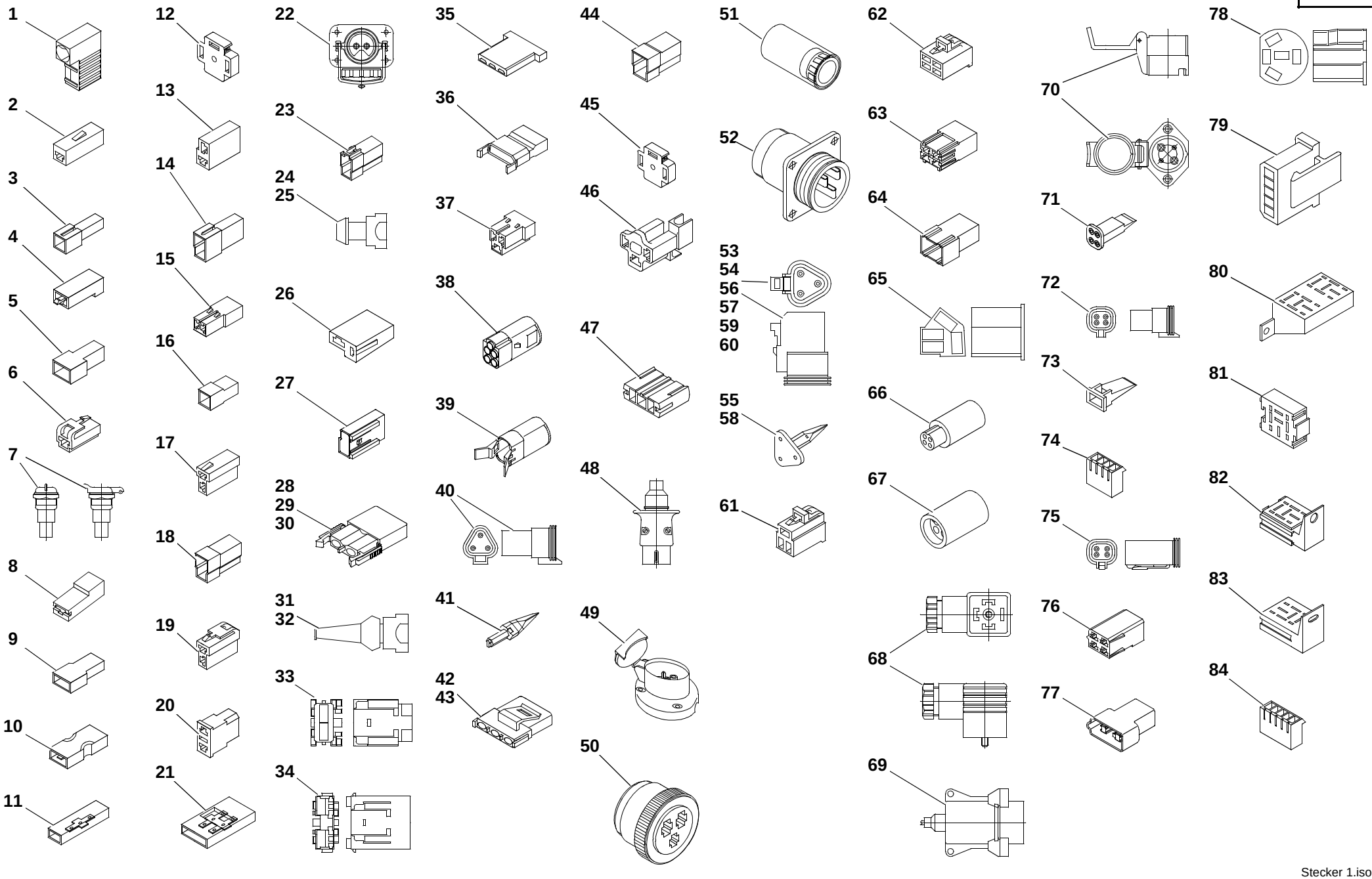

Stecker 1.iso

Pos. Item Pos.	Teil-Nummer Part no. No. pièce	Stück Qty. Qté.	Bezeichnung	Description	Désignation	Bemerkung Remarks Remarques
53	0003338865		Buchsengehäuse	Socket housing	Boîtier de douille	
54	0003339265		Buchsenkontakt	Socket contact	Contact femelle	
55	0003339065		Keil	Key	Clavette	
56	0009900840		Stopfen	Plug	Bouchon	
57	0003336766		Stiftgehäuse	Pin housing	Boîtier de broche	
58	0003337166		Keil	Key	Clavette	
59	0003337566		Stiftkontakt	Pin contact	Contact de fiches	
60	0009900840		Stopfen	Plug	Bouchon	
61	0003333266		Steckhülsengehäuse mit Raste	Socket housing with stop notch	Boîtier de prise de courant avec cran d'arrêt	6,3 mm
			4-polige Steckergehäuse	**4-pole plug housings**	**Boîtiers de fiche 4 pôles**	
62	0003334565		Steckhülsengehäuse mit Raste	Socket housing with stop notch	Boîtier de prise de courant avec cran d'arrêt	6,3 mm
63	0003332865		Steckhülsengehäuse	Socket housing	Boîtier de prise de courant	Typ C, 9,5 mm
64	0003332765		Flachsteckergehäuse	Flat plug housing	Boîtier à fiche plate	Typ D, 9,5 mm
65	0003335165		Zentralstecker	Central plug	Fiche centrale	9,5 mm
66	0003331465		Buchsengehäuse, schwarz	Bushing housing (black)	Boîtier de douille (noir)	
67	0003335865		Stiftgehäuse, schwarz	Stud housing (black)	Boîtier de goujon (noir)	
68	0003330466		Gerätestecker, schwarz	Equipment plug (black)	Fiche de l'équipement (noir)	
69	7731000002		Stecker	Plug	Fiche	
70	7731000001		Steckdose	Socket	Prise	
71	0003337266		Keil	Key	Clavette	
72	0003336966		Stiftgehäuse	Pin housing	Boîtier de broche	
73	0003337366		Keil	Key	Clavette	
74	0003336266		Steckergehäuse	Plug housing	Boîtier de fiche	
75	0003336866		Buchsengehäuse	Socket housing	Boîtier de douille	
76	0003331265		Steckhülsengehäuse	Socket housing	Boîtier de prise de courant	Typ I, 6,3 mm
77	0003331065		Flachsteckergehäuse	Flat plug housing	Boîtier à fiche plate	Typ Y, 6,3 mm

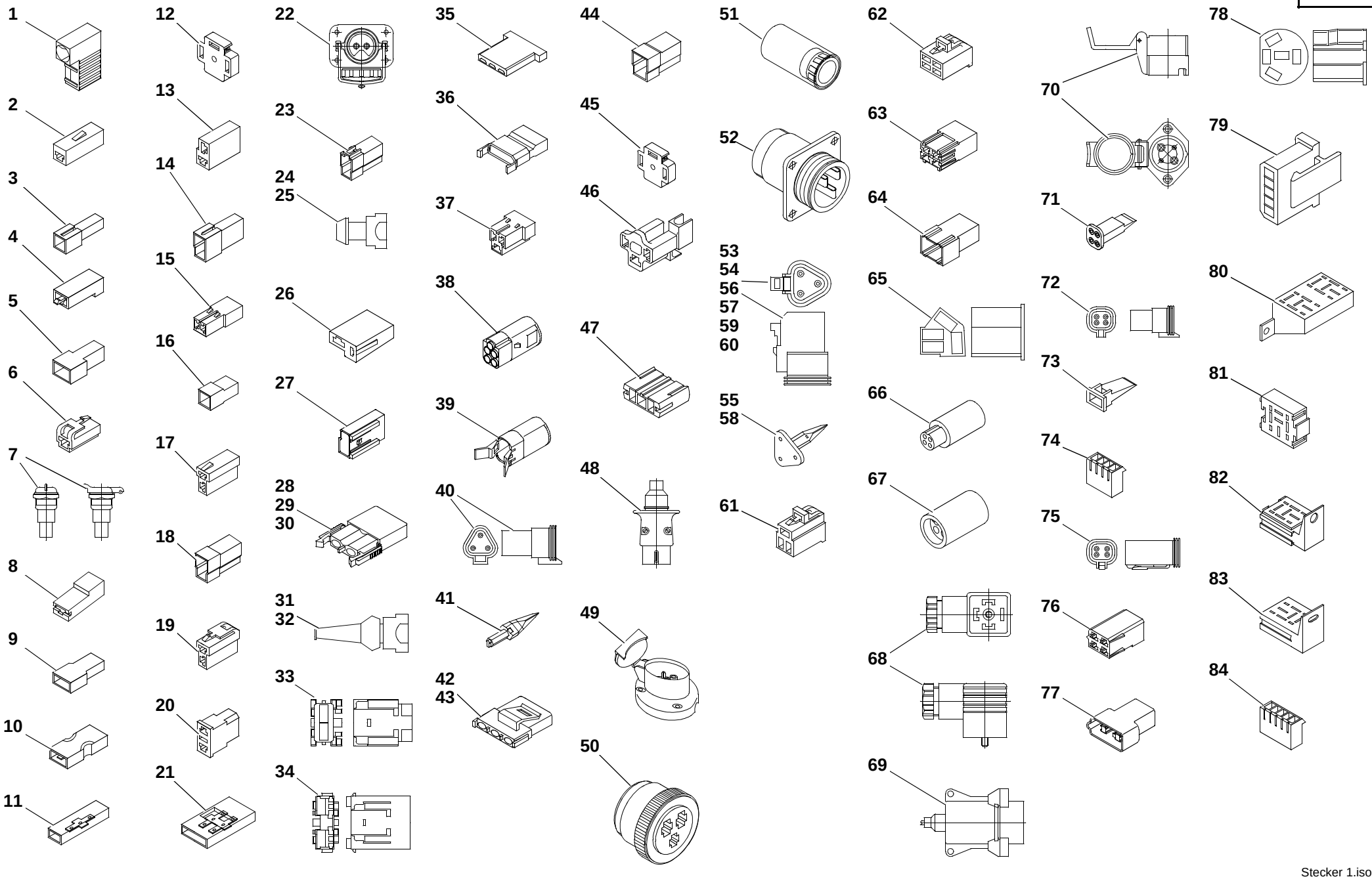

Stecker 1.iso

Pos. Item Pos.	Teil-Nummer Part no. No. pièce	Stück Qty. Qté.	Bezeichnung	Description	Désignation	Bemerkung Remarks Remarques
			5-polige Steckergehäuse	**5-pole plug housings**	**Boîtiers de fiche 5 pôles**	
78	0003336111		Zentralstecker	Central plug	Fiche centrale	6,3 mm
79	0003338065		Steckhülsengehäuse	Socket housing	Boîtier de prise de courant	
80	0003320028		Relaisstecksockel	Relay bracket	Support pour relais	6,3 mm
81	0003320128		Relaisstecksockel	Relay bracket	Support pour relais	6,3 mm
82	0003320228		Relaisstecksockel	Relay bracket	Support pour relais	
83	0003334011		Steckergehäuse	Plug housing	Boîtier de fiche	
84	0003336166		Steckergehäuse	Plug housing	Boîtier de fiche	

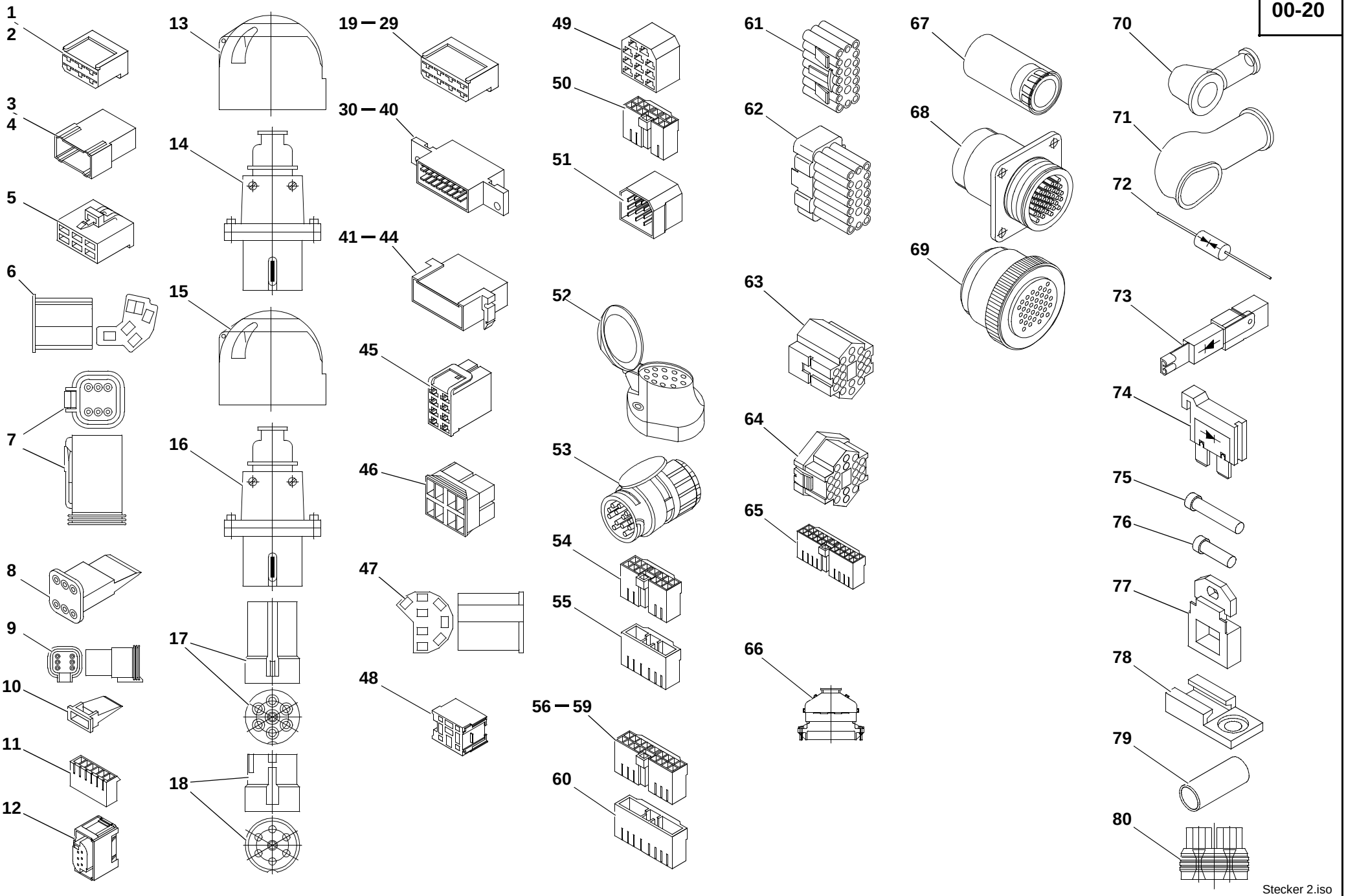

Stecker 2.iso

Pos. Item Pos.	Teil-Nummer Part no. No. pièce	Stück Qty. Qté.	Bezeichnung	Description	Désignation	Bemerkung Remarks Remarques
			6-polige Steckergehäuse	**6-pole plug housings**	**Boîtiers de fiche 6 pôles**	
1	0003337611		Steckhülsengehäuse	Socket housing	Boîtier de prise de courant	6,3 mm
2	0003331466		Steckhülsengehäuse, schwarz	Socket housing (black)	Boîtier de prise de courant (noir)	6,3 mm
3	0003337411		Flachsteckergehäuse	Flat plug housing	Boîtier à fiche plate	6,3 mm
4	0003331566		Flachsteckergehäuse, schwarz	Flat plug housing (black)	Boîtier à fiche plate (noir)	6,3 mm
5	0003334665		Steckhülsengehäuse mit Raste	Socket housing with stop notch	Boîtier de prise de courant avec cran d'arrêt	6,3 mm
6	0003336211		Zentralstecker	Central plug	Fiche centrale	6,3 mm
7	0003338965		Gehäuse	Housing	Boîtier	
8	0003339165		Verriegelung	Lock	Verrou	
9	0003337066		Stiftgehäuse	Stud housing	Boîtier de goujon	
10	0003337466		Keil	Key	Clavette	
11	0003336066		Steckergehäuse	Plug housing	Boîtier de fiche	
12	0003338966		Buchsengehäuse	Bushing housing	Boîtier de douille	
			7-polige Steckergehäuse	**7-pole plug housings**	**Boîtiers de fiche 7 pôles**	
13	0003331010		Steckdose, PVC schwarz	Socket (PVC, black)	Prise (PCV, noir)	
14	0003335511		Stecker, PVC schwarz	Plug (PVC, black)	Fiche (PCV, noir)	
15	0003331110		Steckdose (Deckel weiß)	Socket (white cover)	Prise (couvercle blanc)	
16	0003335611		Stecker (weiß)	Plug (white)	Fiche (blanc)	
17	0003332365		Stiftgehäuse	Stud housing	Boîtier de goujon	
18	0003332465		Buchsengehäuse	Bushing housing	Boîtier de douille	
			8-polige Steckergehäuse	**8-pole plug housings**	**Boîtiers de fiche 8 pôles**	
19	0003333211		Steckhülsengehäuse, weiß	Socket housing (white)	Boîtier de prise de courant (blanc)	6,3 mm
20	0003333011		Steckhülsengehäuse, gelb	Socket housing (yellow)	Boîtier de prise de courant (jaune)	6,3 mm
21	0003334311		Steckhülsengehäuse, rot	Socket housing (red)	Boîtier de prise de courant (rouge)	6,3 mm
22	0003334511		Steckhülsengehäuse, dunkelgrün	Socket housing (dark green)	Boîtier de prise de courant (vert foncé)	6,3 mm
23	0003331666		Steckhülsengehäuse, schwarz	Socket housing (black)	Boîtier de prise de courant (noir)	6,3 mm
24	0003331766		Steckhülsengehäuse, dunkelblau	Socket housing (dark blue)	Boîtier de prise de courant (bleu foncé)	6,3 mm
25	0003331866		Steckhülsengehäuse, hellbraun	Socket housing (light brown)	Boîtier de prise de courant (marron clair)	6,3 mm
26	0003331966		Steckhülsengehäuse, elfenbein	Socket housing (ivory)	Boîtier de prise de courant (ivoire)	6,3 mm
27	0003332066		Steckhülsengehäuse, hellrot	Socket housing (light red)	Boîtier de prise de courant (rouge clair)	6,3 mm
28	0003332166		Steckhülsengehäuse, dunkelbraun	Socket housing (dark brown)	Boîtier de prise de courant (marron foncé)	6,3 mm
29	0003332266		Steckhülsengehäuse, hellgrau	Socket housing (light grey)	Boîtier de prise de courant (gris clair)	6,3 mm

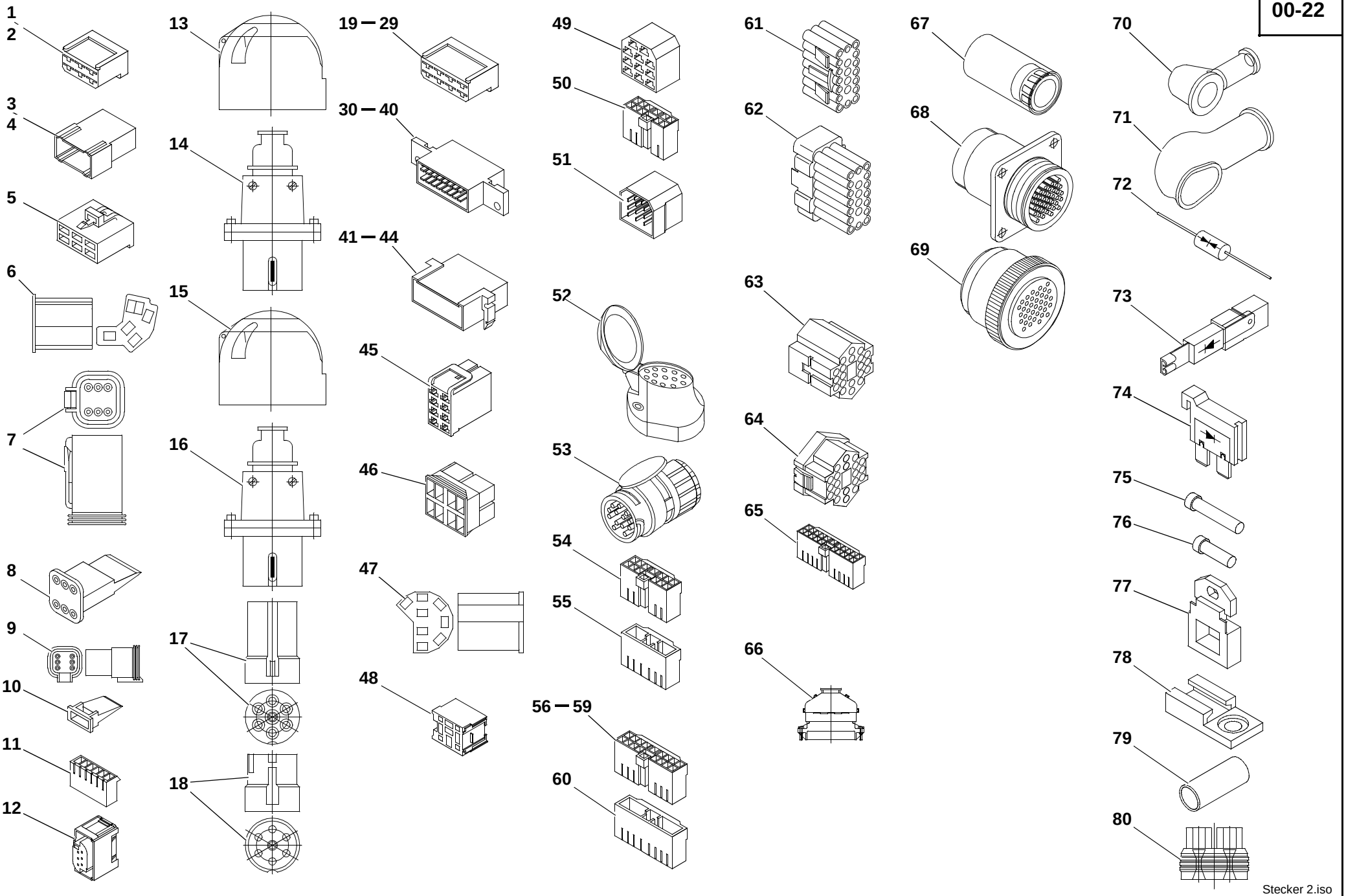

Stecker 2.iso

Pos. Item Pos.	Teil-Nummer Part no. No. pièce	Stück Qty. Qté.	Bezeichnung	Description	Désignation	Bemerkung Remarks Remarques
30	0003333311		Steckverteiler, weiß	Plug and socket distributor (white)	Distributeur par fiches (blanc)	6,3 mm
31	0003333111		Steckverteiler, gelb	Plug and socket distributor (yellow)	Distributeur par fiches (jaune)	6,3 mm
32	0003334211		Steckverteiler, rot	Plug and socket distributor (red)	Distributeur par fiches (rouge)	6,3 mm
33	0003332366		Steckverteiler, hellbraun	Plug and socket distributor (light brown)	Distributeur par fiches (marron clair)	6,3 mm
34	0003332466		Steckverteiler, dunkelblau	Plug and socket distributor (dark blue)	Distributeur par fiches (bleu foncé)	6,3 mm
35	0003332566		Steckverteiler, dunkelgrün	Plug and socket distributor (dark green)	Distributeur par fiches (vert foncé)	6,3 mm
36	0003332666		Steckverteiler, elfenbein	Plug and socket distributor (ivory)	Distributeur par fiches (ivoire)	6,3 mm
37	0003332766		Steckverteiler, schwarz	Plug and socket distributor (black)	Distributeur par fiches (noir)	6,3 mm
38	0003332866		Steckverteiler, hellrot	Plug and socket distributor (light red)	Distributeur par fiches (rouge clair)	6,3 mm
39	0003332966		Steckverteiler, dunkelbraun	Plug and socket distributor (dark brown)	Distributeur par fiches (marron foncé)	6,3 mm
40	0003333066		Steckverteiler, hellgrau	Plug and socket distributor (light grey)	Distributeur par fiches (gris clair)	6,3 mm
41	0003334811		Flachsteckergehäuse	Flat plug housing	Boîtier à fiche plate	6,3 mm
42	0003338911		Flachsteckergehäuse, gelb	Flat plug housing (yellow)	Boîtier à fiche plate (jaune)	6,3 mm
43	0003338711		Flachsteckergehäuse, rot	Flat plug housing (red)	Boîtier à fiche plate (rouge)	6,3 mm
44	0003338811		Flachsteckergehäuse, grün	Flat plug housing (green)	Boîtier à fiche plate (vert)	6,3 mm
45	0003334711		Steckergehäuse	Socket housing	Boîtier de prise de courant	FLH, 6,3 mm
46	0003332265		Zentralsteckersatz	Set of central plugs	Jeu de fiches centrales	
47	0003332065		Steckhülsengehäuse	Socket housing	Boîtier de prise de courant	
			9-polige Steckergehäuse	**9-pole plug housings**	**Boîtiers de fiche 9 pôles**	
48	0003338866		Steckergehäuse	Socket housing	Boîtier de prise de courant	
			11-polige Steckergehäuse	**11-pole plug housings**	**Boîtiers de fiche 11 pôles**	
49	0003337011		Steckhülsengehäuse	Socket housing	Boîtier de prise de courant	6,3 mm
50	0003335866		Buchsengehäuse	Bushing housing	Boîtier de douille	
51	0003337111		Flachsteckergehäuse	Flat plug housing	Boîtier à fiche plate	6,3 mm
			13-polige Steckergehäuse	**13-pole plug housings**	**Boîtiers de fiche 13 pôles**	
52	0003332210		Steckdose, PVC schwarz	Socket (PVC, black)	Prise (PCV, noir)	
53	0003333265		Stecker, PVC schwarz	Plugt (PVC, black)	Fiche (PCV, noir)	
54	0003335366		Buchsengehäuse, natur	Bushing housing (natural-coloured)	Boîtier de douille (couleur naturelle)	
55	0003334766		Stiftgehäuse	Stud housing	Boîtier de goujon	

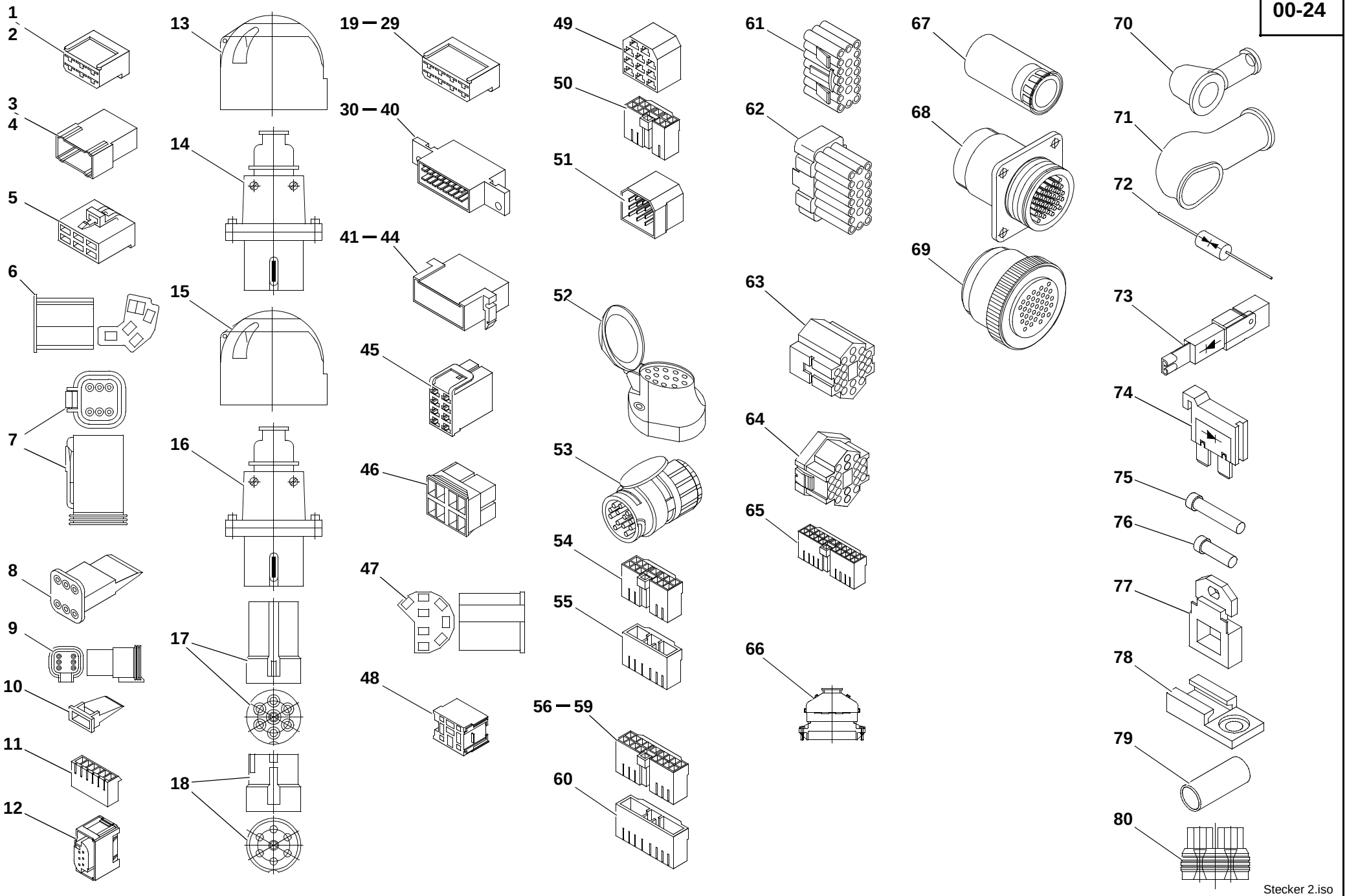

Stecker 2.iso

Pos. Item Pos.	Teil-Nummer Part no. No. pièce	Stück Qty. Qté.	Bezeichnung	Description	Désignation	Bemerkung Remarks Remarques
			17-polige Steckergehäuse	**17-pole plug housings**	**Boîtiers de fiche 17 pôles**	
56	0003335066		Buchsengehäuse, natur	Bushing housing (natural-coloured)	Boîtier de douille (couleur naturelle)	
57	0003336366		Buchsengehäuse, schwarz	Bushing housing (black)	Boîtier de douille (noir)	
58	0003336466		Buchsengehäuse, gelb	Bushing housing (yellow)	Boîtier de douille (jaune)	
59	0003336666		Buchsengehäuse, grün	Bushing housing (green)	Boîtier de douille (vert)	
60	0003335266		Stiftgehäuse	Stud housing	Boîtier de goujon	
			20-polige Steckergehäuse	**20-pole plug housings**	**Boîtiers de fiche 20 pôles**	
61	0003334165		Buchsengehäuse, schwarz	Bushing housing (black)	Boîtier de douille (noir)	
62	0003334265		Stiftgehäuse, schwarz	Stud housing (black)	Boîtier de goujon (noir)	
			21-polige Steckergehäuse	**21-pole plug housings**	**Boîtiers de fiche 21 pôles**	
63	0003339811		Buchsengehäuse	Bushing housing	Boîtier de douille	
64	0003339911		Stiftgehäuse	Stud housing	Boîtier de goujon	
65	0003335966		Buchsengehäuse (natur)	Bushing housing (natural-coloured)	Boîtier de douille (couleur naturelle)	
			28-polige Steckergehäuse	**28-pole plug housings**	**Boîtiers de fiche 28 pôles**	
66	0003334666		Buchsengehäuse	Bushing housing	Boîtier de douille	
			37-polige Steckergehäuse	**37-pole plug housings**	**Boîtiers de fiche 37 pôles**	
67	0003330650		Tülle	Protecting sleeve	Gaine	
68	0003334065		Aufnahmegehäuse	Housing	Boîtier	
69	0003333765		Steckteil mit Kupplungsring	Plug-in element with coupler ring	Elément enfichable avec bague de raccordement	
			Diverse Bauteile	**Other component parts**	**Autres pièces constitutives**	
70	0003350297		Schutzkappe	Protective cap	Capuchon protecteur	
71	0223350097		Schutzkappe für Anlasser	Protective cap for starter	Capuchon protecteur pour démarreur	
72	0003320411		Transil-Diode	Transil diode	Diode Transil	
73	0003320311		Sperrdiode	Blocking diode	Diode anti-retour	3A-14V
74	0000804958		Sperrdiode	Blocking diode	Diode anti-retour	1A - 400V
75	0009900540		Verschlußstopfen	Plug	Bouchon	
76	0009900840		Verschlußstopfen	Plug	Bouchon	
77	0003330022		Halterung	Bracket	Support	
78	0003330940		Halter	Bracket	Support	
79	0003340351		Schrumpfschlauch	Shrink hose	Flexible de contraction	ø 9,5
80	0009969815		Dichtungstülle	Grommet	Gaine	

Gruppe

Motor

Kupplung
Abdeckblech

Group

Engine

Kupplung
Cover plate

Groupe

Moteur

Embrayage
Tôle de recouvrement

Gruppe

Motor

Kupplung
Abdeckblech

Group

Engine

Kupplung
Cover plate

Groupe

Moteur

Embrayage
Tôle de recouvrement

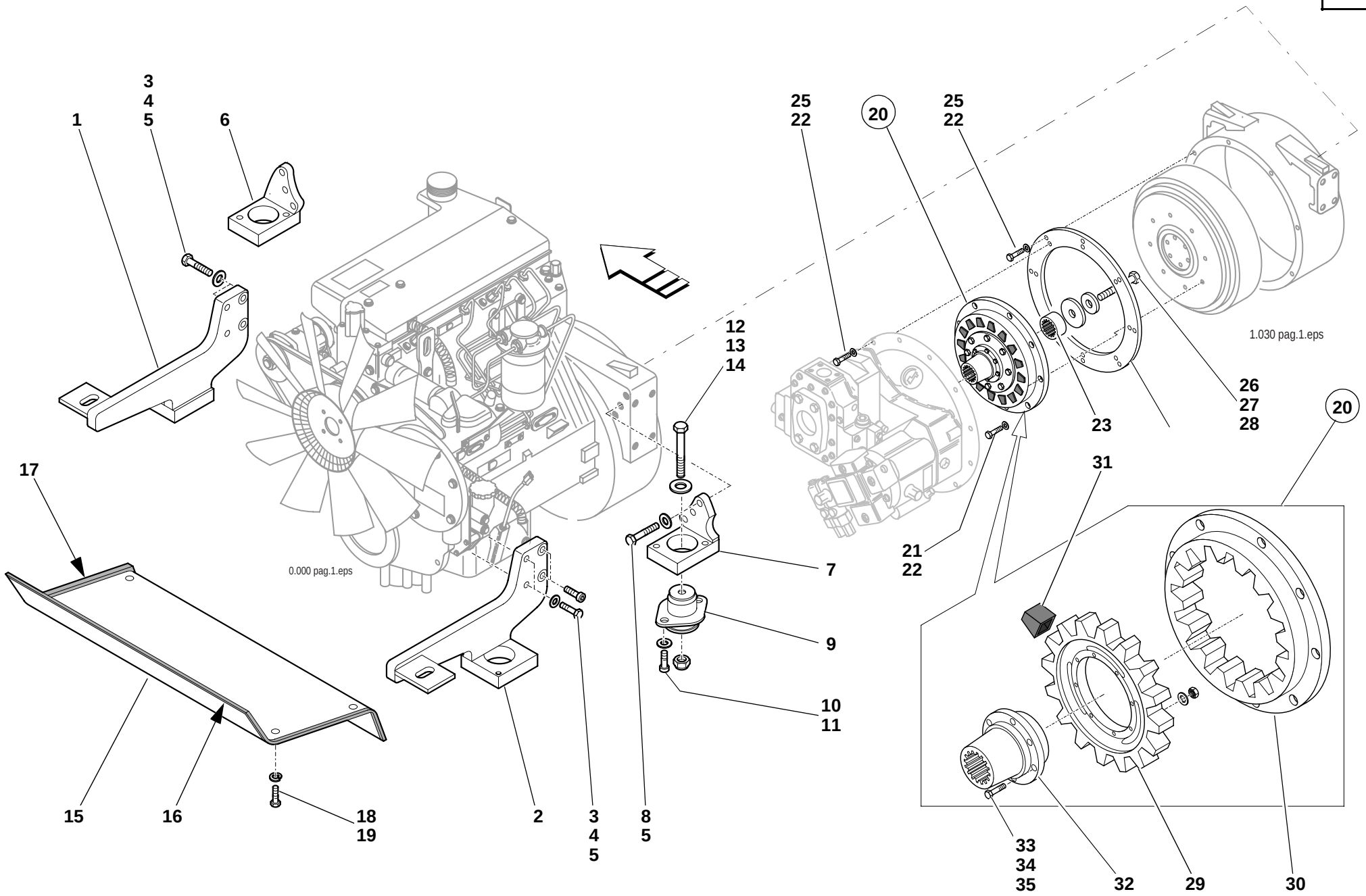
1
3
4
5
6
17
15
16
18
19
2
3
4
5
8
5
12
13
14
7
9
10
11
0.000 pag.1.eps
25
22
20
25
22
1.030 pag.1.eps
26
27
28
23
21
22
20
31
33
34
35
32
29
30

Pos. Item Pos.	Teil-Nummer Part no. No. pièce	Stück Qty. Qté.	Bezeichnung	Description	Désignation	Bemerkung Remarks Remarques
			Motorlagerung	**Engine suspension**	**Suspension du moteur**	
1	0890100151	1	Träger	Support	Porteur	VL
2	0890100051	1	Träger	Support	Porteur	HL
3	7252678121	4	Zylinderschraube	Cheese-head screw	Vis à tête cylindrique	M 12x30, Loctite 521
4	7236678943	4	Sechskantschraube	Hexagon head screw	Vis six pans	M 12x40, Loctite 521
5	0009925728	10	Federring	Spring washer	Rondelle ressort	12
6	0890100251	1	Träger	Support	Porteur	VR
7	0890100351	1	Träger	Support	Porteur	HR
8	7236677941	6	Sechskantschraube	Hexagon head screw	Vis six pans	M 12x30
9	0890120343	4	Lager	Bearing	Palier	
10	7236677923	8	Sechskantschraube	Hexagon head screw	Vis six pans	M 10x20
11	0009923528	8	Federring	Spring washer	Rondelle ressort	10
12	7234677600	4	Sechskantschraube	Hexagon head screw	Vis six pans	M 12x130
13	7451680113	4	Scheibe	Washer	Rondelle	13
14	7405677009	4	Sechskantmutter	Hexagon nut	Ecrou six pans	M 12
			Abdeckblech – Motor	**Cover plate – Engine**	**Tôle de recouvrement – moteur**	
15	0893000121	1	Abdeckung	Cover	Recouvrement	
16	0009964279	2	Profil	Profile	Profil	1120
17	0009964379	2	Profil	Profile	Profil	660
	0009965079	n.B.	Profil	Profile	Profil	
18	7236677136	2	Sechskantschraube	Hexagon head screw	Vis six pans	M 8x35
19	0009924328	2	Federring	Spring washer	Rondelle ressort	8

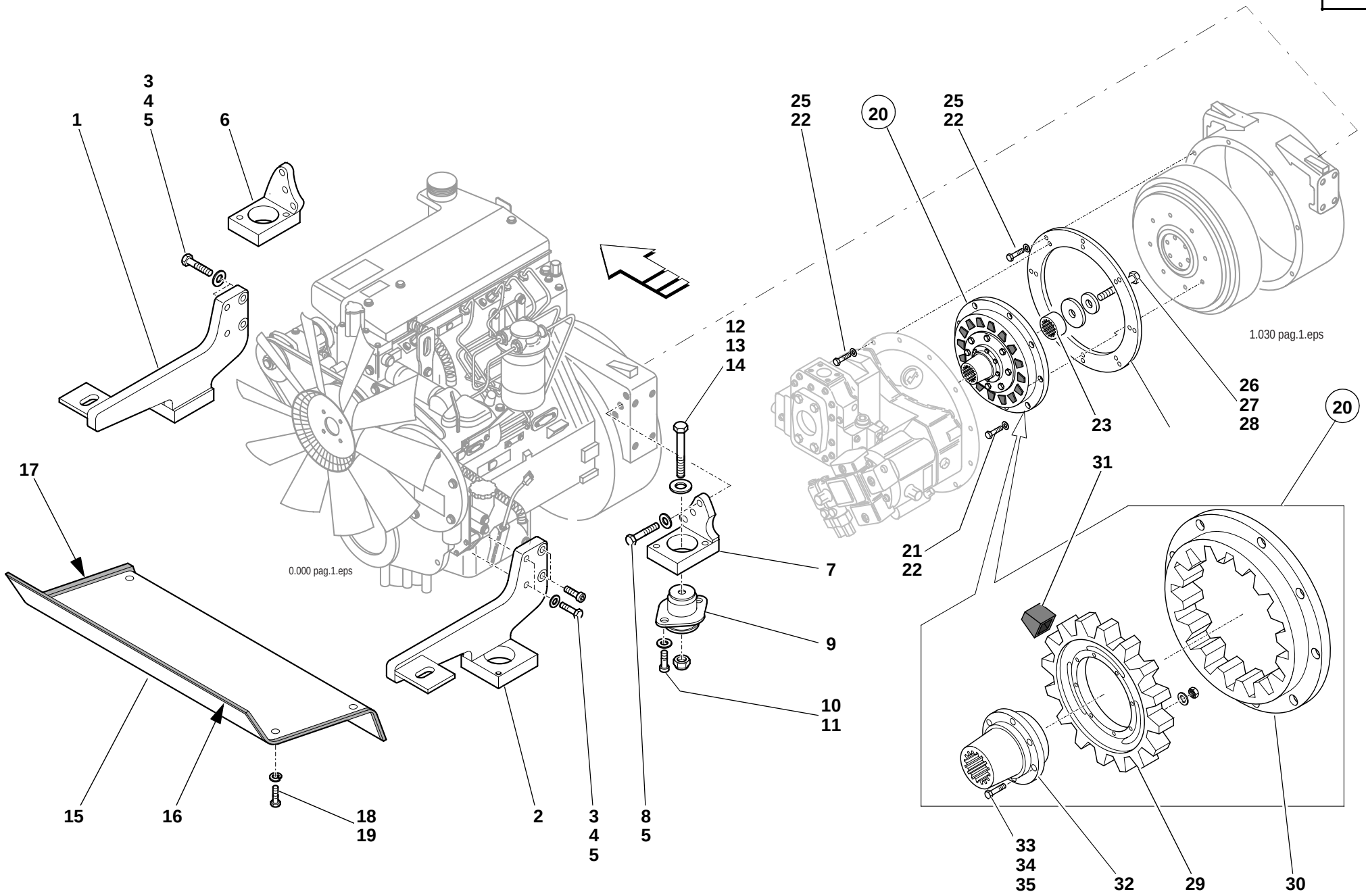
3
4
5
1
6
25
22
20
25
22
12
13
14
0.000 pag.1.eps
1.030 pag.1.eps
26
27
28
23
20
31
17
21
22
7
9
10
11
15
16
18
19
2
3
4
5
8
5
33
34
35
32
29
30

Pos. Item Pos.	Teil-Nummer Part no. No. pièce	Stück Qty. Qté.	Bezeichnung	Description	Désignation	Bemerkung Remarks Remarques
			Kupplung – Einzelteile	**Clutch – component parts**	**Embrayage – pièces constitutives**	
20	0890110003	1	Kupplung	Clutch	Embrayage	
21	0009958868	8	Sechskantschraube	Hexagon head screw	Vis six pans	„3/8“ Loctite 270
22	0009925228	32	Federring	Spring washer	Rondelle ressort	10
23	0890110013	1	Distanzstück	Distance piece	Distanceur	
24	0890110095	1	Flansch	Flange	Bride	
25	7252677083	24	Zylinderschraube	Cheese-head screw	Vis à tête cylindrique	M 10x30 Loctite 270
26	7236677941	1	Sechskantschraube	Hexagon head screw	Vis six pans	M 12x30 Loctite 270
27	0009925728	1	Federring	Spring washer	Rondelle ressort	12
28	7462680016	1	Scheibe	Washer	Rondelle	13
29	0000807057	1	Zahnkranz	Ring gear	Couronne dentée	
30	0000807058	1	Zahnkranz	Ring gear	Couronne dentée	
31	0000807055	16	Segment	Segment	Segment	
32	0000807056	1	Nabe	Hub	Moyeu	
33	0000807061	8	Schraube	Screw	Vis	
34	0000807059	8	Scheibe	Washer	Rondelle	
35	0000807060	8	Mutter	Nut	Ecrou	

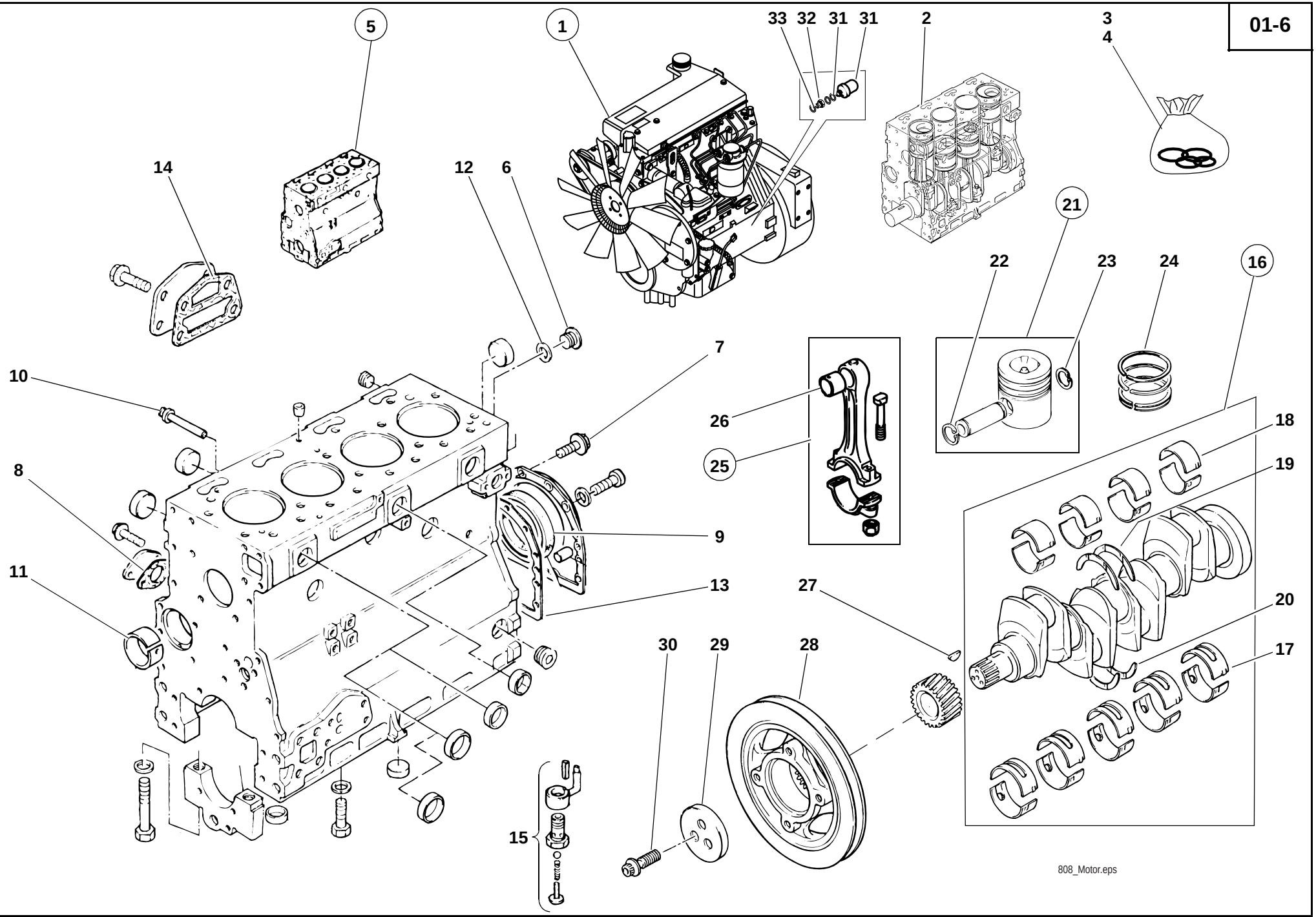
5
1
33
32
31
31
2
3
4
14
12
6
21
22
23
24
16
10
7
26
25
18
19
8
9
11
13
27
20
17
30
29
28
15
808_Motor.eps

Pos. Item Pos.	Teil-Nummer Part no. No. pièce	Stück Qty. Qté.	Bezeichnung	Description	Désignation	Bemerkung Remarks Remarques
			Motor	**Engine**	**Moteur**	
1	0890100003	1	Motor	Engine	Moteur	1004-42p
2	0000806969	1	Short Block	Short block	Petit bloc	
3	0000806360	1	Dichtsatz – Zylinderkopf	Sealing kit – cylinder head	Jeu de joints – culasse	
4	0000806976	1	Dichtsatz – Zylinderblock	Sealing kit – cylinder block	Jeu de joints – bloc-cylindres	
			Einzelteile – Zylinderblock	**Cylinder block – component parts**	**Bloc-cylindres – pièces constitutives**	
5	0000806984	1	Zylinderblock	Cylinder block	Bloc-cylindres	⚠
6	0000806880	1	Verschlussstopfen	Plug	Bouchon	
7	0000805731	12	Schraube	Screw	Vis	
8	0000806924	1	Dichtung	Seal	Joint	
9	0000800024	1	Radialdichtring	Rotary shaft seal	Bague à lèvres	
10	0000806829	1	Verschlussstopfen	Plug	Bouchon	
11	0000806860	1	Buchse	Bushing	Douille	
12	0000806885	1	Scheibe	Washer	Rondelle	
13	0000806921	1	Dichtung	Seal	Joint	
14	0000806932	1	Dichtung	Seal	Joint	
15	0000806337	4	Ventil	Valve	Clapet	
			Einzelteile – Kurbelwelle, Kolben	**Crankshaft, pistons – component parts**	**Vilebrequin, pistons – pièces constitutives**	
16	0000806987	1	Kurbelwelle	Crankshaft	Vilebrequin	⚠
17	0000806964	1	Lager	Bearing	Palier	
	0000806965	1	Lager	Bearing	Palier	(-) 10,25
	0000806966	1	Lager	Bearing	Palier	(-) 10,50
	0000806967	1	Lager	Bearing	Palier	(-) 10,75
18	0000806979	1	Lager	Bearing	Palier	
	0000806980	1	Lager	Bearing	Palier	(-) 10,25
	0000806981	1	Lager	Bearing	Palier	(-) 10,50
	0000806982	1	Lager	Bearing	Palier	(-) 10,75
19	0000807070	2	Anlaufscheibe	Thrust washer	Rondelle de butée	
	0000807068	2	Anlaufscheibe	Thrust washer	Rondelle de butée	(+) 0,19
20	0000807071	2	Anlaufscheibe	Thrust washer	Rondelle de butée	
	0000807069	2	Anlaufscheibe	Thrust washer	Rondelle de butée	(+) 0,19

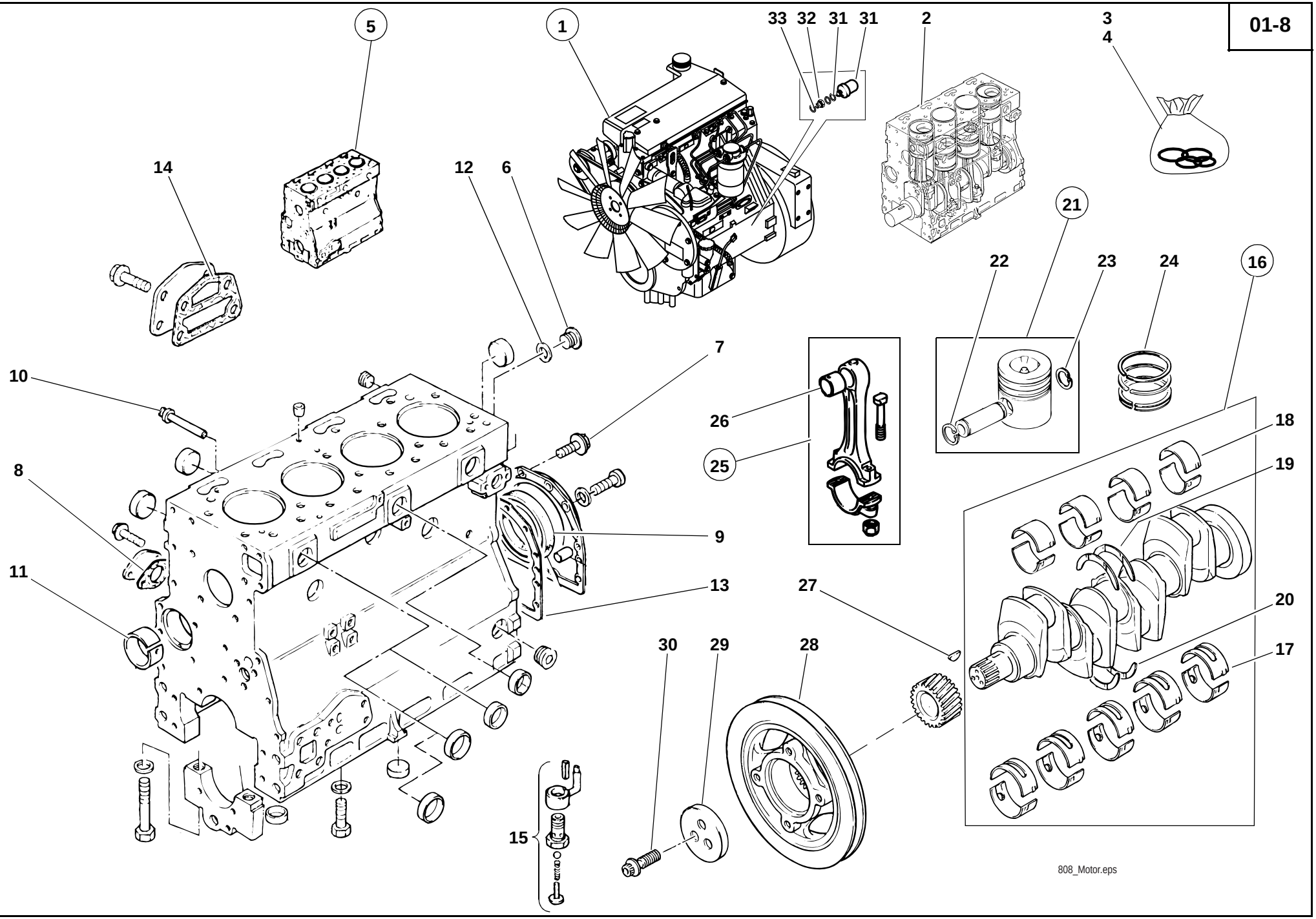
1
2
3
4
5
6
7
8
9
10
11
12
13
14
15
16
17
18
19
20
21
22
23
24
25
26
27
28
29
30
31
31
32
33
808_Motor.eps

Pos. Item Pos.	Teil-Nummer Part no. No. pièce	Stück Qty. Qté.	Bezeichnung	Description	Désignation	Bemerkung Remarks Remarques
			Kolben, Pleuelstange	**Pistons, connecting rod**	**Pistons, bielle**	
21	0000806357	4	Kolbensatz	Piston set	Jeu de pistons	
22	0000806847	4	Sicherungsring	Circlip	Circlip	
23	0000806847	4	Sicherungsring	Circlip	Circlip	
24	0000806353	4	Kolbenringsatz	Piston ring set	Jeu de segments	
25	0000806992	4	Pleuelstange	Connecting rod	Bielle	
26	0000808230	4	Buchse	Bushing	Douille	
27	0000805726	1	Scheibenfeder	Woodruff key	Clavette Woodruff	
			Einzelteile – Riemenscheibe, Befestigung	**Belt pulley attachment – component parts**	**Fixation de la poulie – pièces constitutives**	
28	0000806219	1	Riemenscheibe	Belt pulley	Poulie	
29	0000802569	1	Scheibe	Washer	Rondelle	
30	0000801209	3	Zahnschraube	Toothed screw	Vis dentée	
			Öldruckschalter	**Oil pressure switch**	**Manocontacteur**	
31	0000807554	1	Öldruckschalter	Oil pressure switch	Manocontacteur	
32	0003633183	1	Reduzierung	Reducer	Réducteur	M 10x1
33	0009960866	1	Dichtring	Sealing ring	Bague d'étanchéité	
34	0009960266	2	Dichtring	Sealing ring	Bague d'étanchéité	

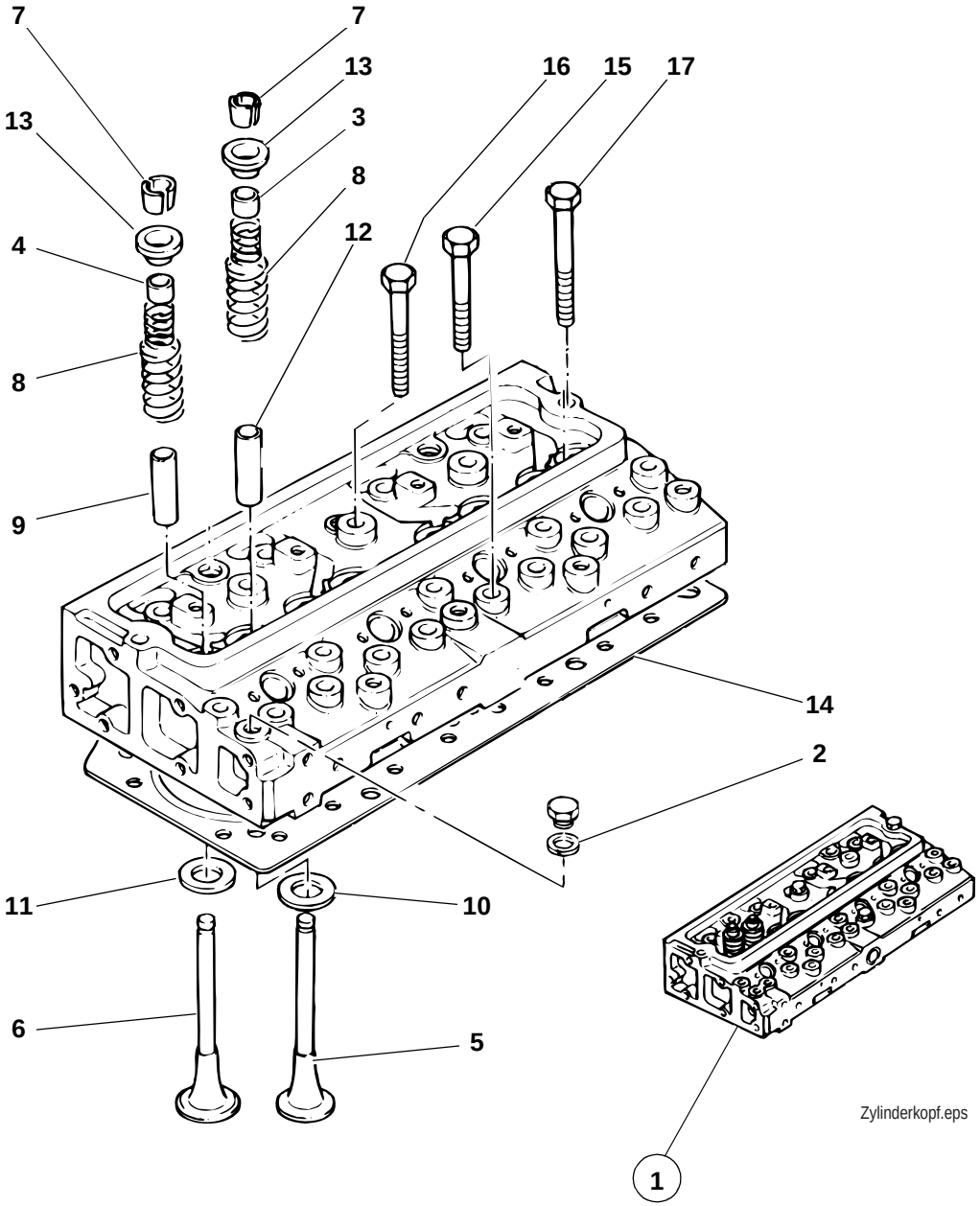

Zylinderkopf.eps

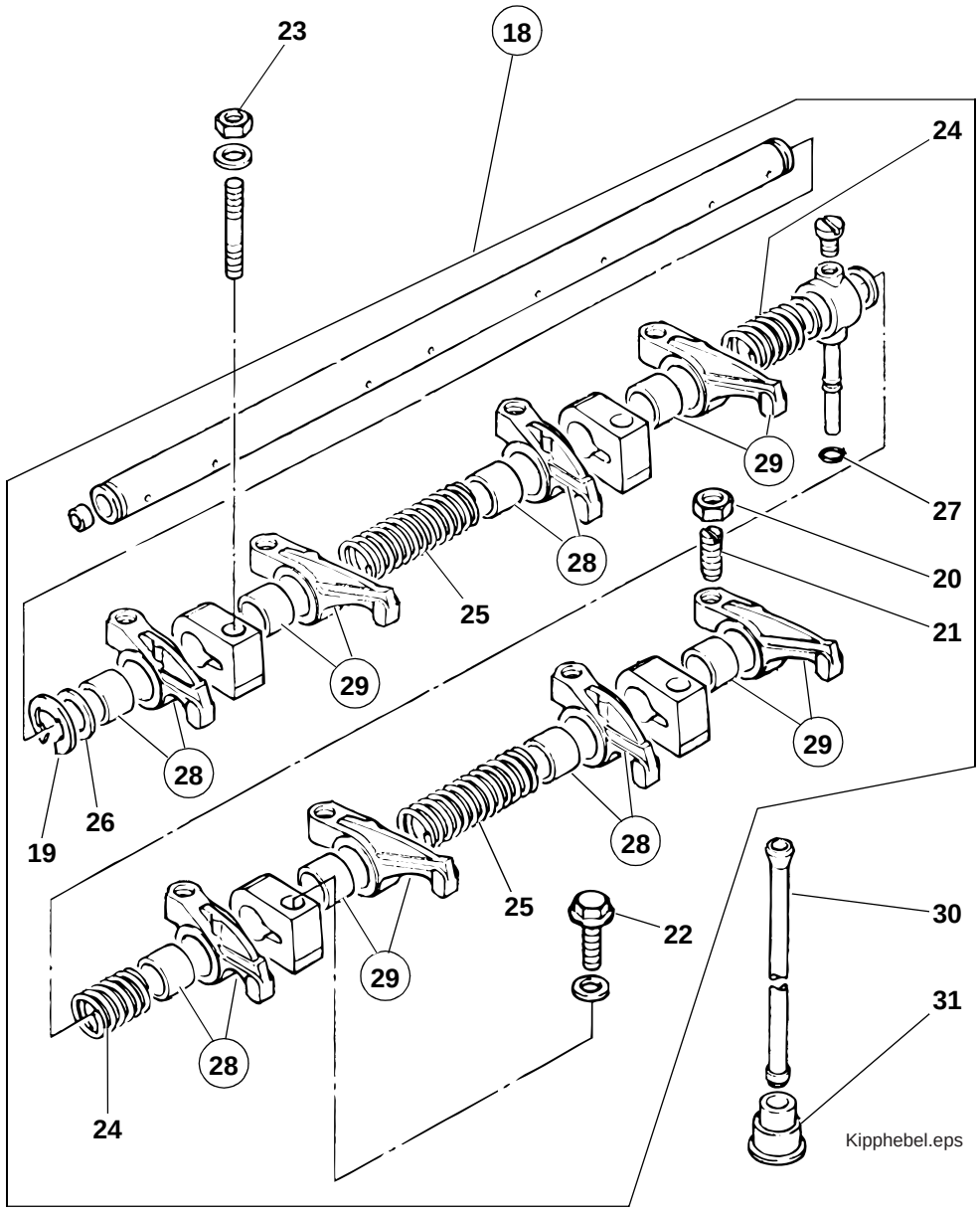

Kipphebel.eps

Pos. Item Pos.	Teil-Nummer Part no. No. pièce	Stück Qty. Qté.	Bezeichnung	Description	Désignation	Bemerkung Remarks Remarques
			Einzelteile – Zylinderkopf	**Cylinder head – component parts**	**Culasse – pièces constitutives**	
1	0000806365	1	Zylinderkopfsatz	Cylinder head set	Jeu de culasses de cylindre	
2	0000806814	1	Scheibe	Washer	Rondelle	
3	0000806210	1	Dichtring	Sealing ring	Bague d'étanchéité	
4	0000806821	1	Dichtring	Sealing ring	Bague d'étanchéité	
5	0000806864	1	Auslassventil	Exhaust valve	Soupape d'échappement	
6	0000806865	1	Einlassventil	Intake valve	Soupape d'admission	
7	0000806220	2	Keil	Key	Clavette	
8	0000806873	2	Feder	Spring	Ressort	
9	0000806308	1	Führung	Guide	Guide	
10	0000806891	1	Einsatzstück	Insert piece	Elément	
11	0000806890	1	Einsatzstück	Insert piece	Elément	
12	0000806894	1	Führung	Guide	Guide	
13	0000806309	2	Kappe	Cover	Recouvrement	
14	0000806919	1	Zylinderkopfdichtung	Cylinder-head gasket	Joint de culasse	
15	0000806345	12	Schraube	Screw	Vis	
16	0000806344	8	Schraube	Screw	Vis	
17	0000806346	2	Schraube	Screw	Vis	

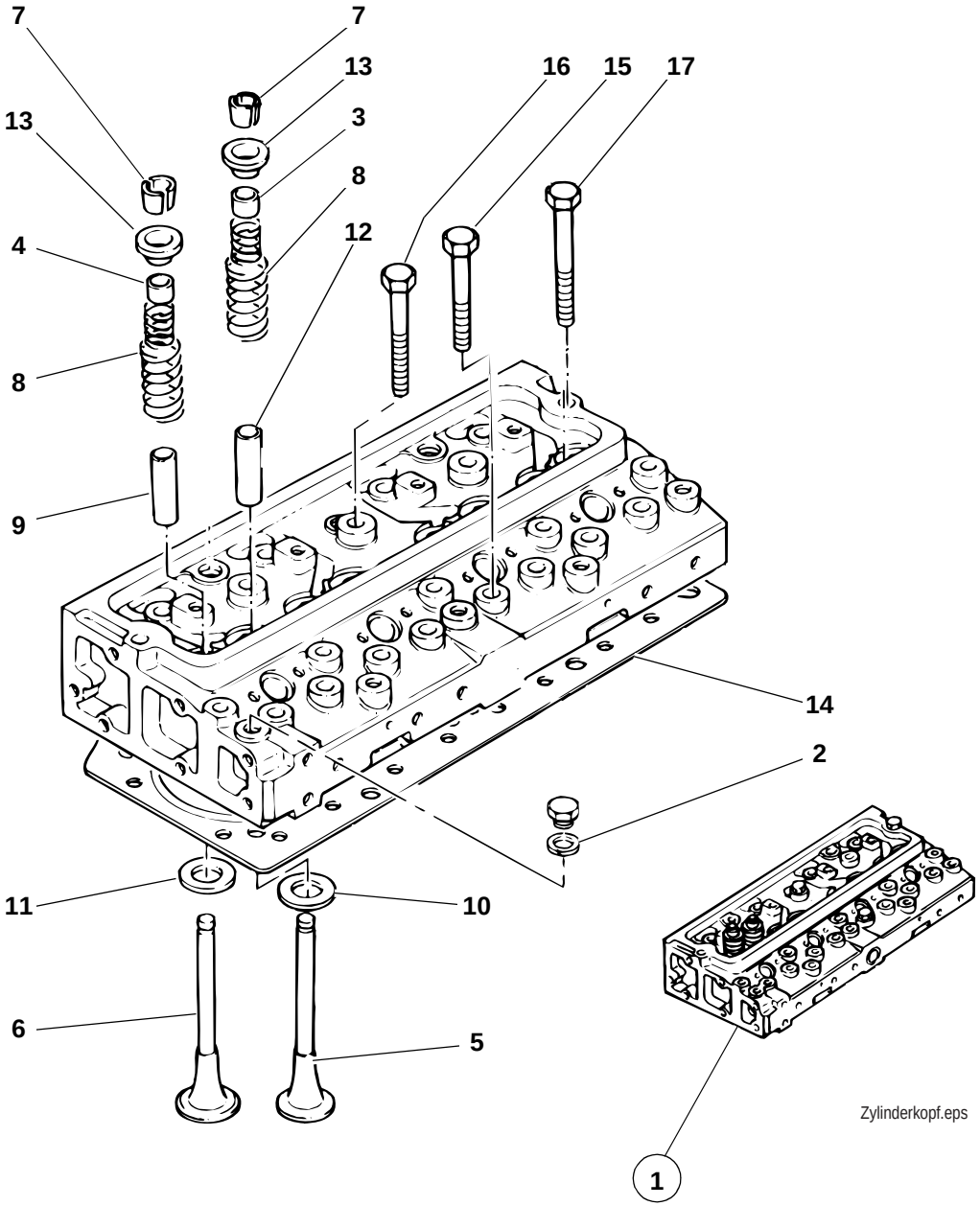

Zylinderkopf.eps

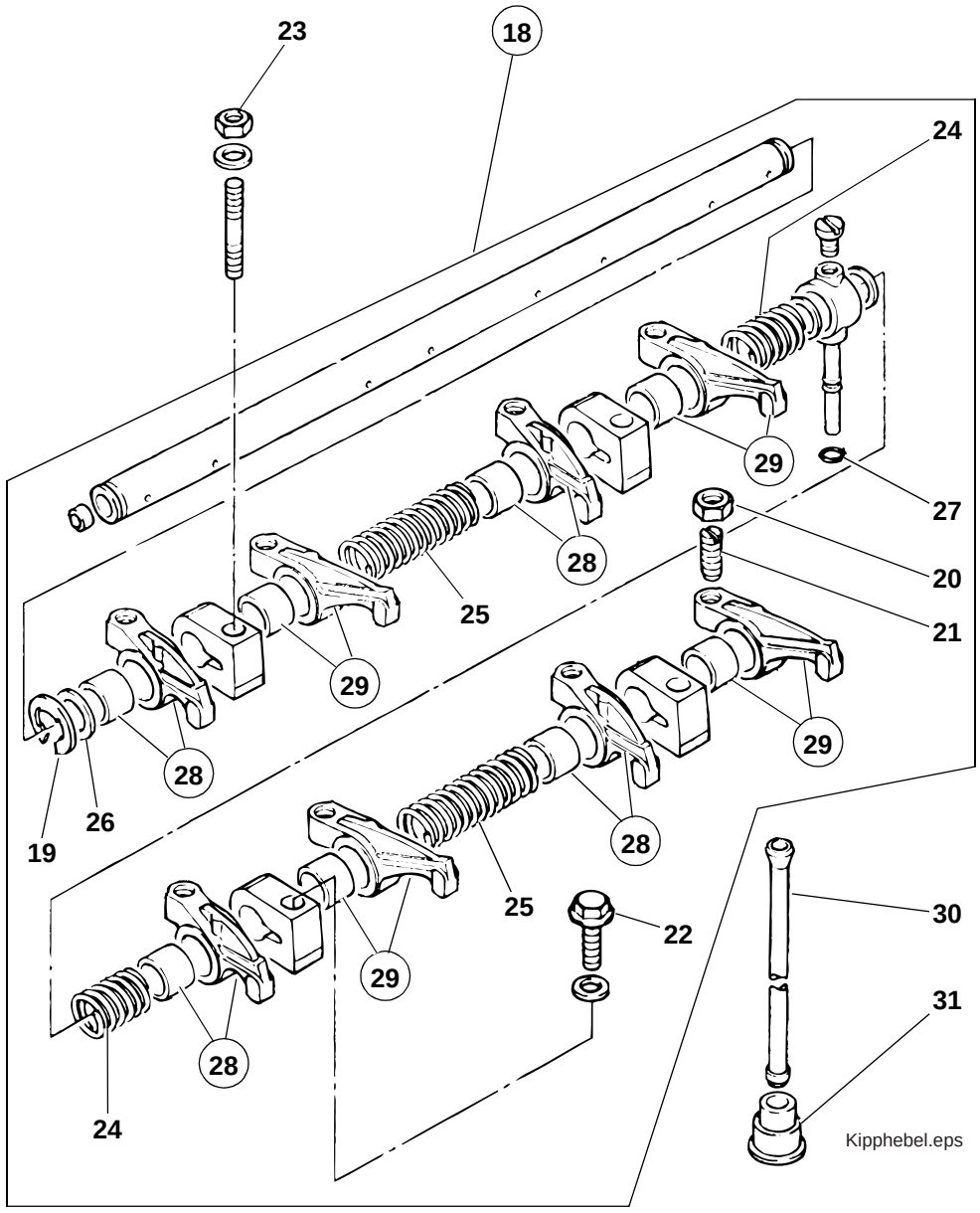

Kipphebel.eps

Pos. Item Pos.	Teil-Nummer Part no. No. pièce	Stück Qty. Qté.	Bezeichnung	Description	Désignation	Bemerkung Remarks Remarques
			Einzelteile – Kipphebel	**Rocker arms – component parts**	**Culbuteurs – pièces constitutives**	
18	0000806989		Kipphebelachse	Rocker arm shaft	Axe de culbuteurs	
19	0000806787		Sicherungsring	Circlip	Circlip	⌀
20	0000806789		Mutter	Nut	Ecrou	
21	0000806793		Schraube	Screw	Vis	
22	0000806811		Schraube	Screw	Vis	
23	0000806813		Mutter	Nut	Ecrou	
24	0000806871		Feder	Spring	Ressort	
25	0000806872		Feder	Spring	Ressort	
26	0000806884		Scheibe	Washer	Rondelle	
27	0000801216		Schneidring	Olive	Olive	⌀
28	0000806950		Hebel	Lever	Levier	
29	0000806951		Hebel	Lever	Levier	
30	0000806866		Ventilstössel	Valve tappet	Poussoir de clapet	
31	0000806867		Stösselstange	Push rod	Tige de poussoir	

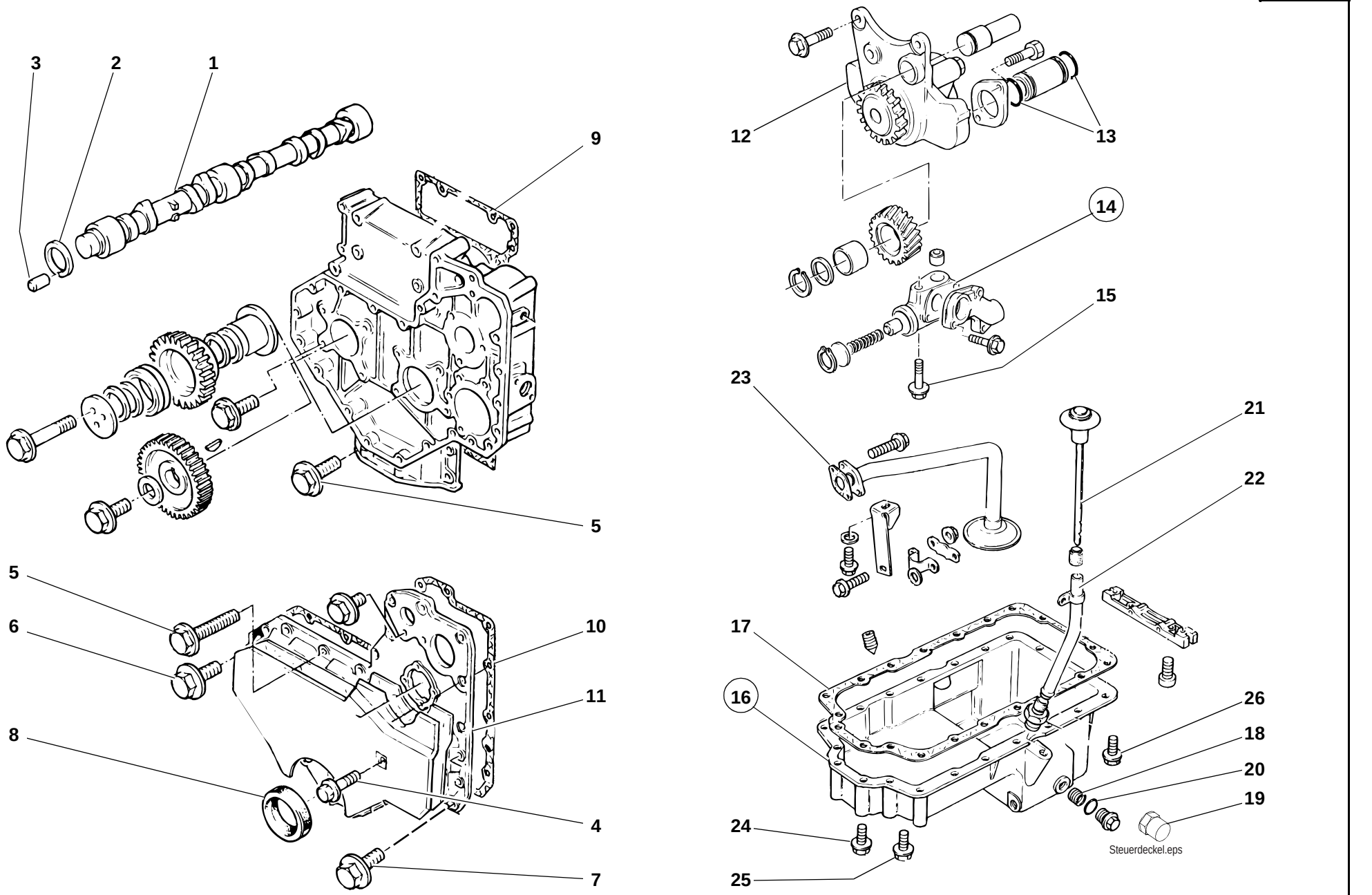
3
2
1
9
5
5
6
10
11
8
4
7
12
13
14
15
23
21
22
17
16
26
18
20
19
24
25
Steuerdeckel.eps

Pos. Item Pos.	Teil-Nummer Part no. No. pièce	Stück Qty. Qté.	Bezeichnung	Description	Désignation	Bemerkung Remarks Remarques
			Einzelteile – Steuergehäuse, Nockenwelle	**Timing case, camshaft – component parts**	**Boîtier de commande, arbre à cames – pièces constitutives**	
1	0000806997	1	Nockenwelle	Camshaft	Arbre à cames	
2	0000806892	1	Scheibe	Washer	Rondelle	
3	0000806796	1	Zylinderstift	Parallel pin	Goupille cylindrique	
4	0000806996	2	Schraube	Screw	Vis	
5	0000805732	5	Schraube	Screw	Vis	
6	0000806801	7	Schraube	Screw	Vis	
7	0000806804	2	Schraube	Screw	Vis	
8	0000800023	1	Radialdichtring	Rotary shaft seal	Bague à lèvres	
9	0000806443	1	Dichtung	Seal	Joint	
10	0000806444	1	Dichtung	Seal	Joint	
11	0000806945	1	Dämpfer	Damper	Amortisseur	
			Einzelteile – Schmierölpumpe	**Lube oil pump – component parts**	**Pompe à huile – pièces constitutives**	
12	0000802599	1	Ölpumpe	Oil pump	Pompe à huile	
13	0000802547	2	O-Ring	O-ring	Joint torique	
14	0000802603	1	Druckbegrenzungsventil	Pressure relief valve	Limiteur de pression	
15	0000806806	1	Schraube	Screw	Vis	
			Einzelteile – Ölwanne	**Oil pan – component parts**	**Carter d'huile – pièces constitutives**	
16	0000806962	1	Ölwanne	Oil pan	Carter d'huile	
17	0000806920	1	Dichtung	Seal	Joint	
18	0003633868	1	Verschraubung	Screw connection	Raccord vissé	
19	0003614379	1	Ventilkörper	Oil drain valve	Clapet de vidange d'huile	
20	0000800899	1	Dichtring	Sealing ring	Bague d'étanchéité	
21	0000806876	1	Ölpeilstab	Oil dipstick	Jauge niveau huile	
22	0000806076	1	Rohr	Pipe	Tuyau	
23	0000806923	1	Dichtung	Seal	Joint	
24	0000806389	6	Schraube	Screw	Vis	
25	0000805731	10	Schraube	Screw	Vis	
26	0000805734	2	Schraube	Screw	Vis	

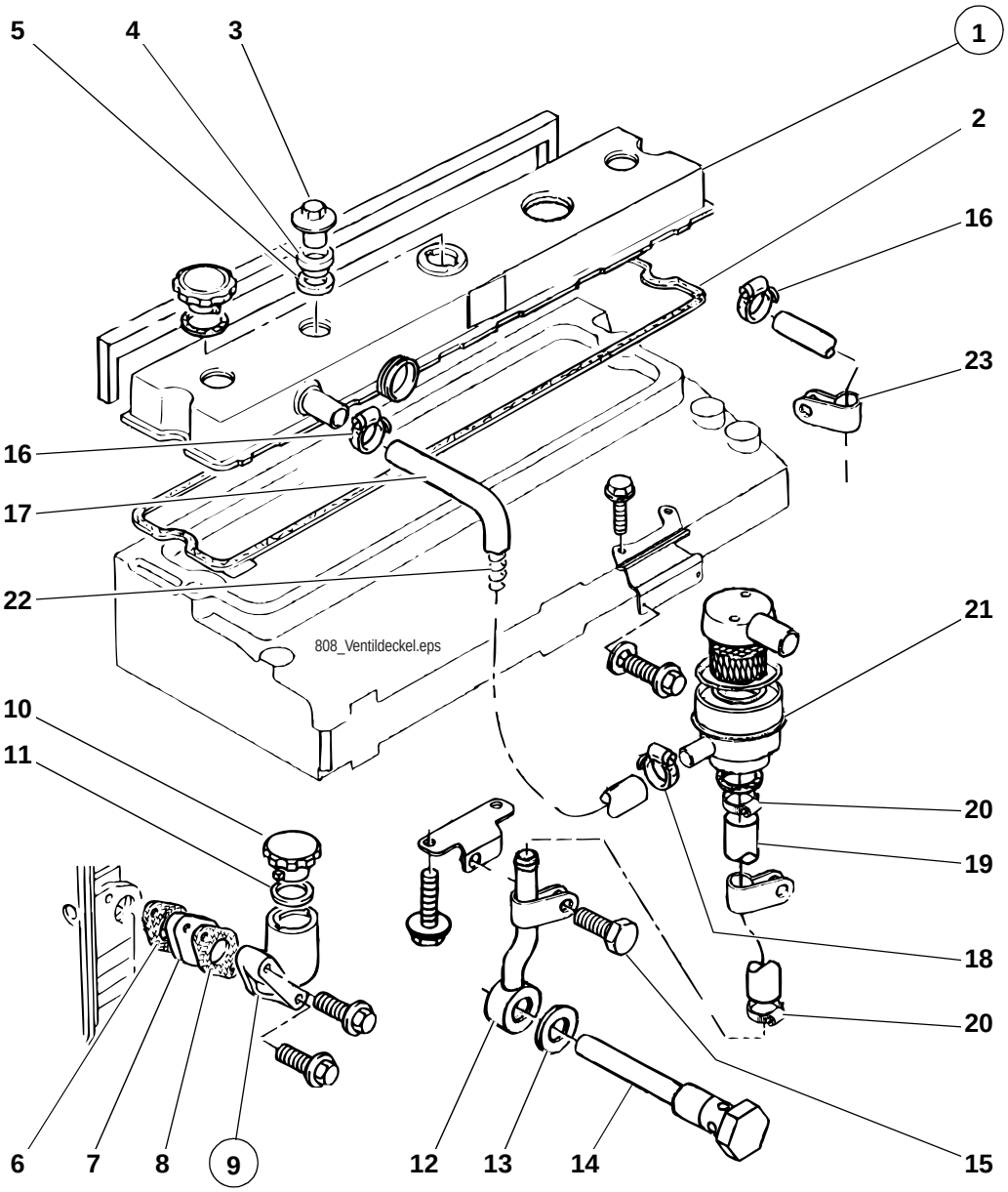
5
4
3
1
2
16
23
16
17
22
808_Ventildeckel.eps
21
10
11
20
19
18
20
6
7
8
9
12
13
14
15

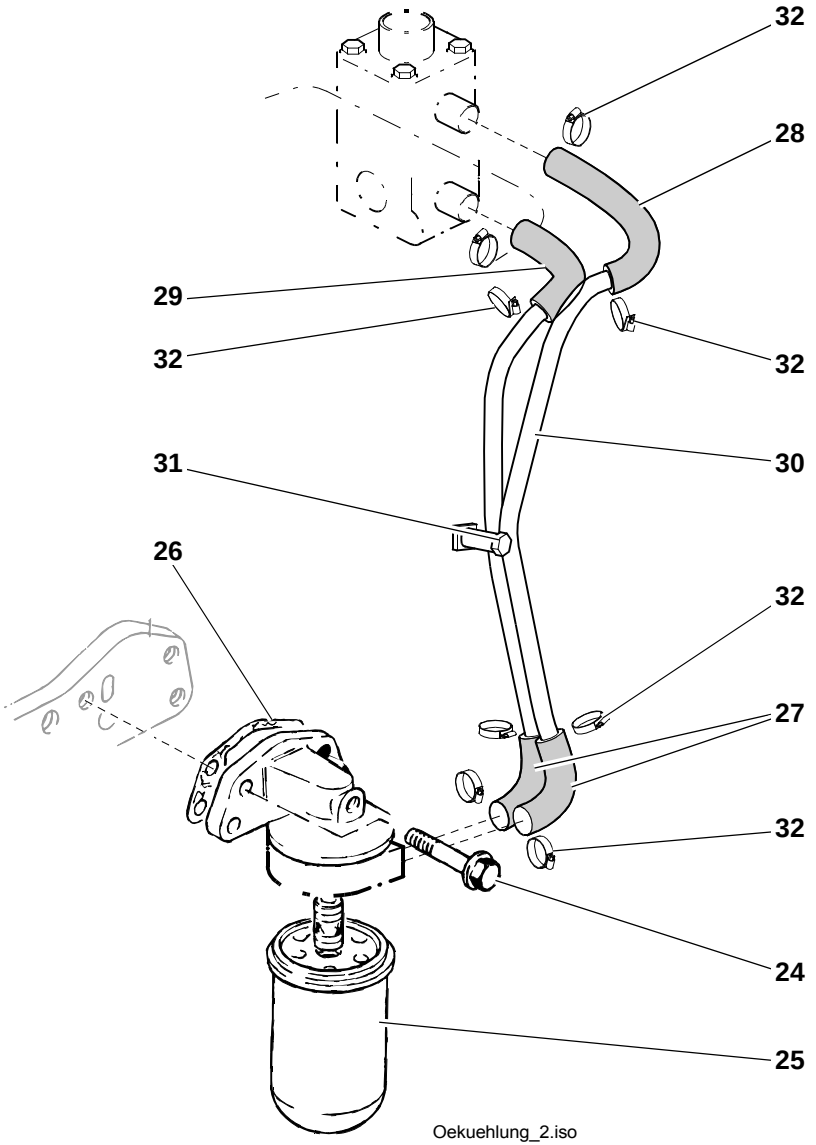
32
28
29
32
32
31
30
26
32
27
32
24
25
Oekuehlung_2.iso

Pos. Item Pos.	Teil-Nummer Part no. No. pièce	Stück Qty. Qté.	Bezeichnung	Description	Désignation	Bemerkung Remarks Remarques
			Einzelteile – Ventildeckel, Motorentlüftung	**Cylinder-head cover, crankcase ventilation component parts**	**Couvercle de culbuteur, ventilation de carter-moteur – pièces constitutives**	
1	0000806451	1	Ventildeckel	Cylinder-head cover	Couvercle de culbuteur	
2	0000806934	1	Dichtung	Seal	Joint	
3	0000806225	3	Mutter	Nut	Ecrou	
4	0000802630	3	Dichtring	Sealing ring	Bague d'étanchéité	
5	0000806206	3	Scheibe	Washer	Rondelle	
6	0000802816	1	Dichtung	Seal	Joint	
7	0000806936	1	Distanzstück	Distance piece	Distanceur	
8	0000802816	1	Dichtung	Seal	Joint	
9	0000802810	1	Einfüllstutzen	Filler inlet	Tubulure de remplissage	
10	0000806961	1	Kappe	Cover	Recouvrement	
11	0000802812	1	O-Ring	O-ring	Joint torique	
12	0000806909	1	Rohr	Pipe	Tuyau	
13	0000806208	2	Dichtung	Seal	Joint	
14	0000806882	1	Hohlschraube	Banjo bolt	Vis creuse	
15	0000806123	1	Schraube	Screw	Vis	
16	0000806823	3	Schelle	Clamp	Collier	
17	0000806906	1	Schlauch	Hose	Flexible	
18	0000806826	1	Schelle	Clamp	Collier	
19	0000806904	1	Schlauch	Hose	Flexible	
20	0000806825	2	Schelle	Clamp	Collier	
21	0000806838	1	Entlüfter	Breather	Dégagement d'air	
22	0000806875	1	Feder	Spring	Ressort	
23	0000806905	1	Schlauch	Hose	Flexible	

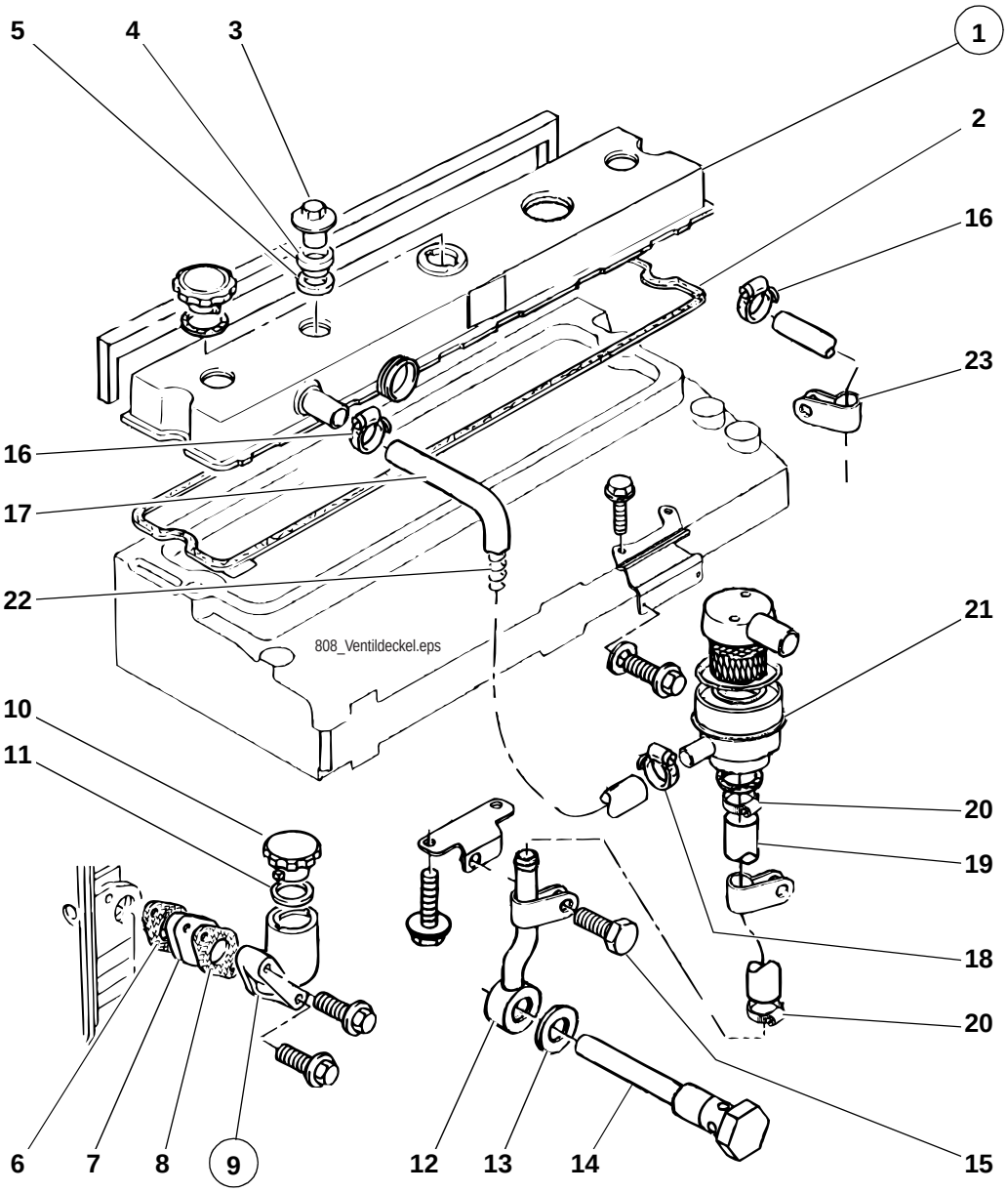
5
4
3
1
2
16
23
16
17
22
808_Ventildeckel.eps
21
10
11
20
19
18
20
6
7
8
9
12
13
14
15

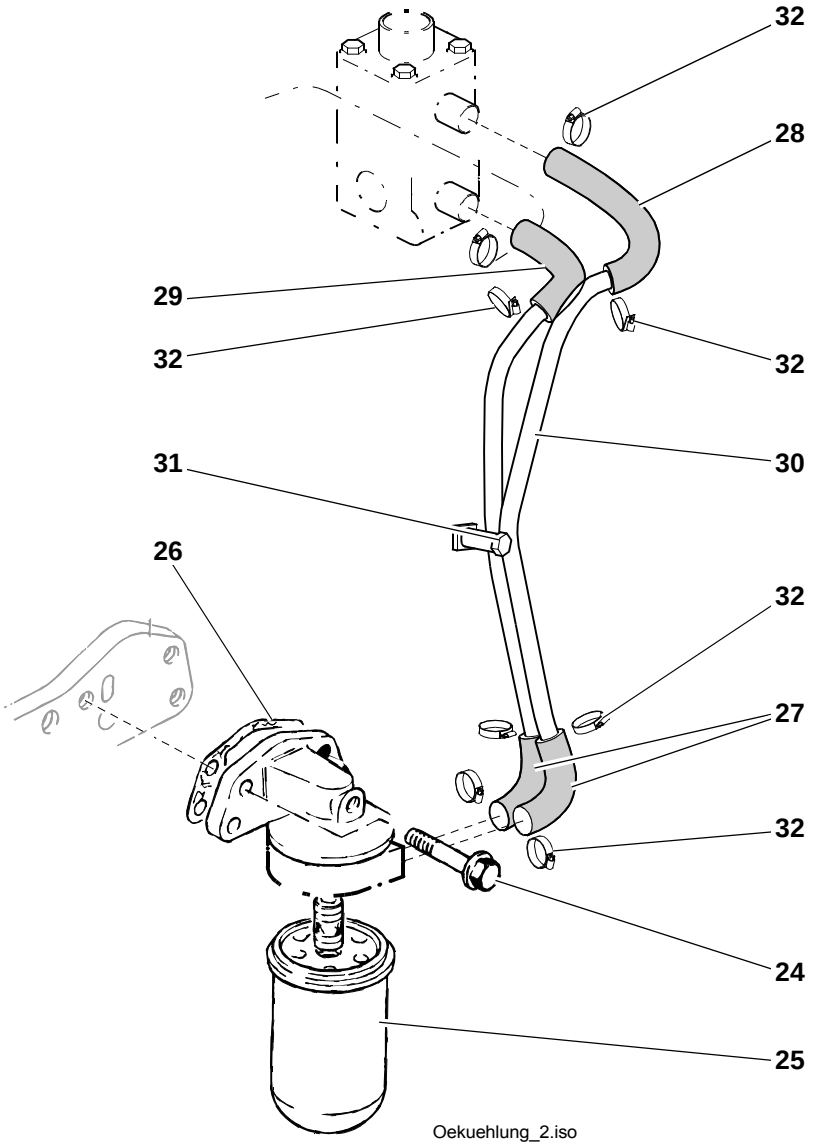
32
28
29
32
32
31
30
26
32
27
32
24
25
Oekuehlung_2.iso

Pos. Item Pos.	Teil-Nummer Part no. No. pièce	Stück Qty. Qté.	Bezeichnung	Description	Désignation	Bemerkung Remarks Remarques
			Einzelteile – Ölfilter, Befestigung	**Oil filter attachment – component parts**	**Fixation du filtre à huile – pièces constitutives**	
24	0000802843	1	Schraube	Screw	Vis	
25	0000801592	1	Ölfilter	Oil filter	Filtre à huile	
26	0000802626	1	Dichtung	Seal	Joint	⊗
27	0000808365	2	Schlauch	Hose	Flexible	
28	0891510519	1	Schlauch	Hose	Flexible	
29	0891510619	1	Schlauch	Hose	Flexible	
30	0891500053	1	Rohr	Pipe	Tuyau	
31	7252677086	1	Schraube	Screw	Vis	M 10x45
32	0009937329	8	Schelle	Clamp	Collier	

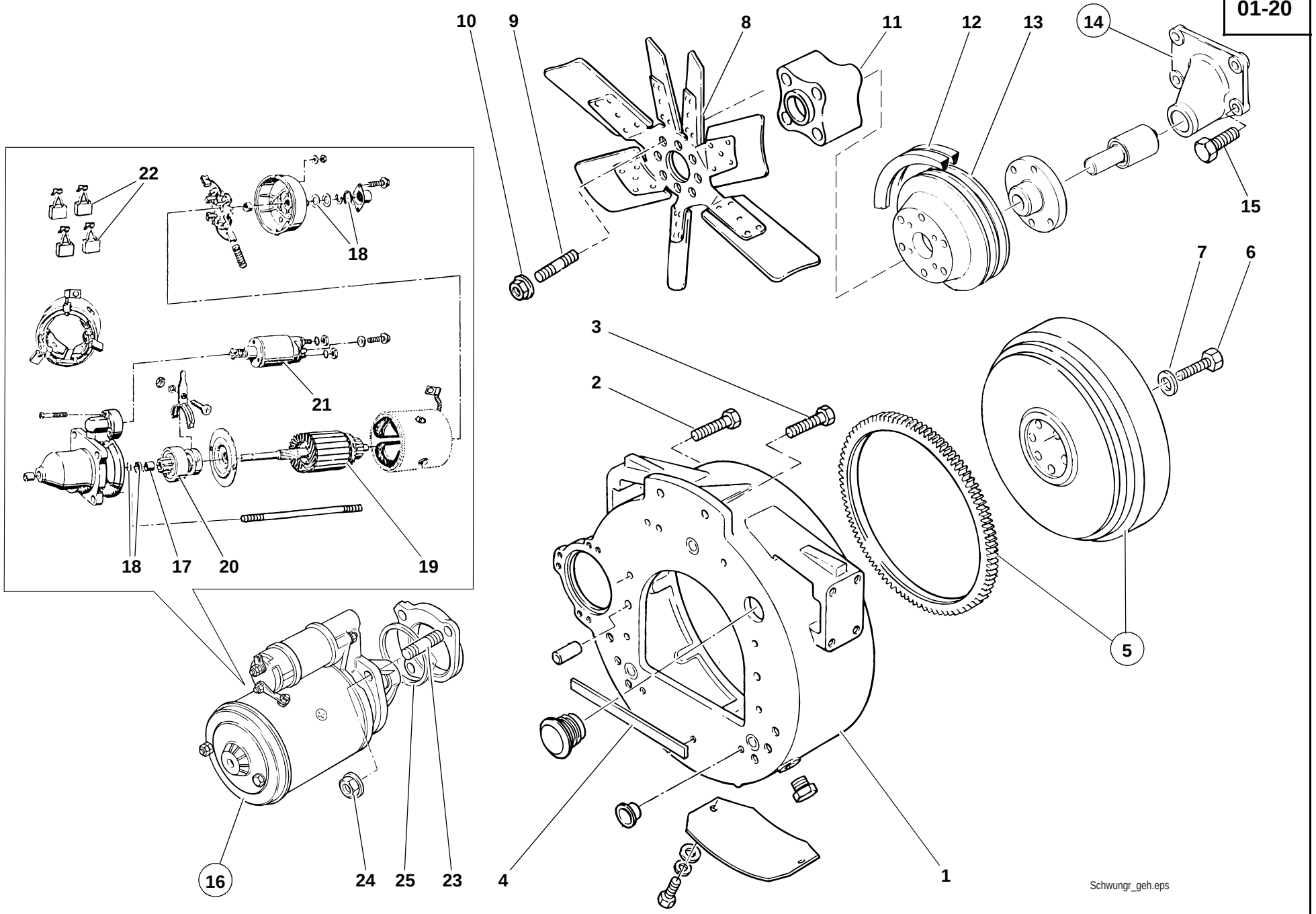
10
9
8
11
12
13
14
15
22
18
21
7
6
3
2
18
17
20
19
5
16
24
25
23
4
1
Schwungr_geh.eps

Pos. Item Pos.	Teil-Nummer Part no. No. pièce	Stück Qty. Qté.	Bezeichnung	Description	Désignation	Bemerkung Remarks Remarques
			Schwungradgehäuse – Befestigung	**Flywheel housing – attachment**	**Carter-volant – fixation**	
1	0000806935	1	Schwungradgehäuse	Flywheel housing	Carter-volant	
2	0000806808	6	Schraube	Screw	Vis	
3	0000806810	2	Schraube	Screw	Vis	
4	0000806927	1	Dichtung	Seal	Joint	
			Schwungrad – Befestigug	**Flywheel – attachment**	**Volant moteur – fixation**	
5	0000806949	1	Schwungrad	Flywheel	Volant moteur	
6	0000801204	6	Sechskantschraube	Hexagon head screw	Vis six pans	
7	0000801205	6	Scheibe	Washer	Rondelle	
			Keilriemen, Riemenscheibe Lüfterflügel – Befestigung	**V-belt, belt pulley fan blade – attachment**	**Courroie trapézoïdale, poulie pale de ventilateur – fixation**	
8	0391510072	1	Lüfterflügel	Fan blade	Pale de ventilateur	
9	0000806800	4	Stehbolzen	Stud bolt	Goujon fileté	
10	0000803742	4	Mutter	Nut	Ecrou	
11	0000806937	1	Verlängerung	Extension	Rallonge	
12	00008072030 00 080 68 32	1	Keilriemen	V-belt	Courroie trapézoïdale	
13	00008037450 00 080 37 44	1	Riemenscheibe	Belt pulley	Poulie	
14	0000803750	1	Lüfterbock	Fan bracket	Support de ventilateur	
15	0000806807	4	Schraube	Screw	Vis	
			Anlasser – Einzelteile	**Starter – component parts**	**Démarreur – pièces constitutives**	
16	0000806859	1	Anlasser	Starter	Démarreur	
17	0000806853	2	Buchse	Bushing	Douille	
18	0000806854	1	Buchse	Bushing	Douille	
19	0000806855	1	Anker	Armature	Induit	
20	0000806856	1	Zahnrad	Gear	Engrenage	
21	0000806857	1	Magnetspule	Solenoid coil	Bobine d'électrovanne	
22	0000806858	1	Bürste	Brush	Brosse	
23	0000805729	3	Stehbolzen	Stud bolt	Goujon fileté	
24	0000803785	3	Mutter	Nut	Ecrou	
25	0000806886	1	Ring	Ring	Bague	

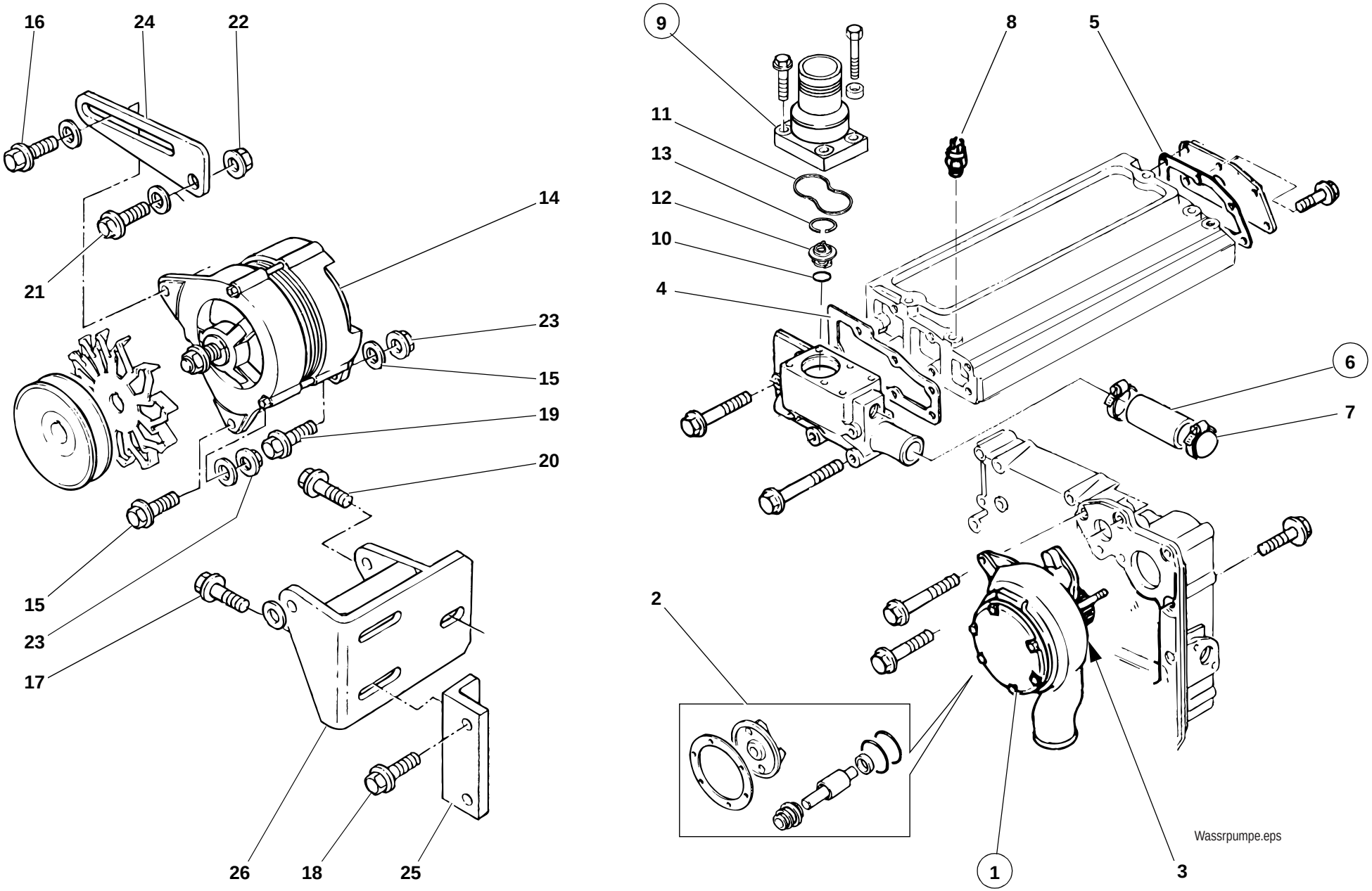
16
24
22
21
14
23
15
19
20
15
23
17
26
18
25
9
8
5
11
13
12
10
4
6
7
2
1
3
Wassrpumpe.eps

Pos. Item Pos.	Teil-Nummer Part no. No. pièce	Stück Qty. Qté.	Bezeichnung	Description	Désignation	Bemerkung Remarks Remarques
			Wasserpumpe, Thermostat – Einzelteile	**Water pump, thermostat – component parts**	**Pompe à eau, thermostat – pièces constitutives**	
1	0000806361	1	Wasserpumpe	Water pump	Pompe à eau	
2	0000807197	1	Reparatursatz	Repair kit	Kit de réparation	
3	0000806332	1	Dichtung	Seal	Joint	⊗
4	0000806330	1	Dichtung	Seal	Joint	⊗
5	0000806349	1	Dichtung	Seal	Joint	⊗
6	0000806452	1	Schlauchsatz	Hose set	Jeu de flexibles	
7	0000806799	2	Schelle	Clamp	Collier	
8	0000807555	1	Geber	Sensor	Capteur	
9	0000806958	1	Verbindungsstück	Connecting piece	Raccord	
10	0000806209	1	O-Ring	O-ring	Joint torique	⊗
11	0000806819	1	O-Ring	O-ring	Joint torique	⊗
12	0000806211	1	Thermostat	Thermostat	Thermostat	
13	0000806901	1	Ring	Ring	Bague	
			Generator – Befestigung	**Alternator attachment**	**Fixation de l'alternateur**	
14	0000806852	1	Generator	Alternator	Alternateur	
15	0000806797	2	Scheibe	Washer	Rondelle	
16	0000805731	1	Schraube	Screw	Vis	
17	0000806801	3	Schraube	Screw	Vis	
18	0000802542	2	Schraube	Screw	Vis	
19	0000806802	1	Schraube	Screw	Vis	
20	0000806427	2	Schraube	Screw	Vis	
21	0000806809	1	Schraube	Screw	Vis	
22	0000806813	1	Mutter	Nut	Ecrou	
23	0000803742	2	Mutter	Nut	Ecrou	
24	0000808279	1	Halterung	Bracket	Support	
25	0000806913	1	Halterung	Bracket	Support	
26	0000806946	1	Halterung	Bracket	Support	

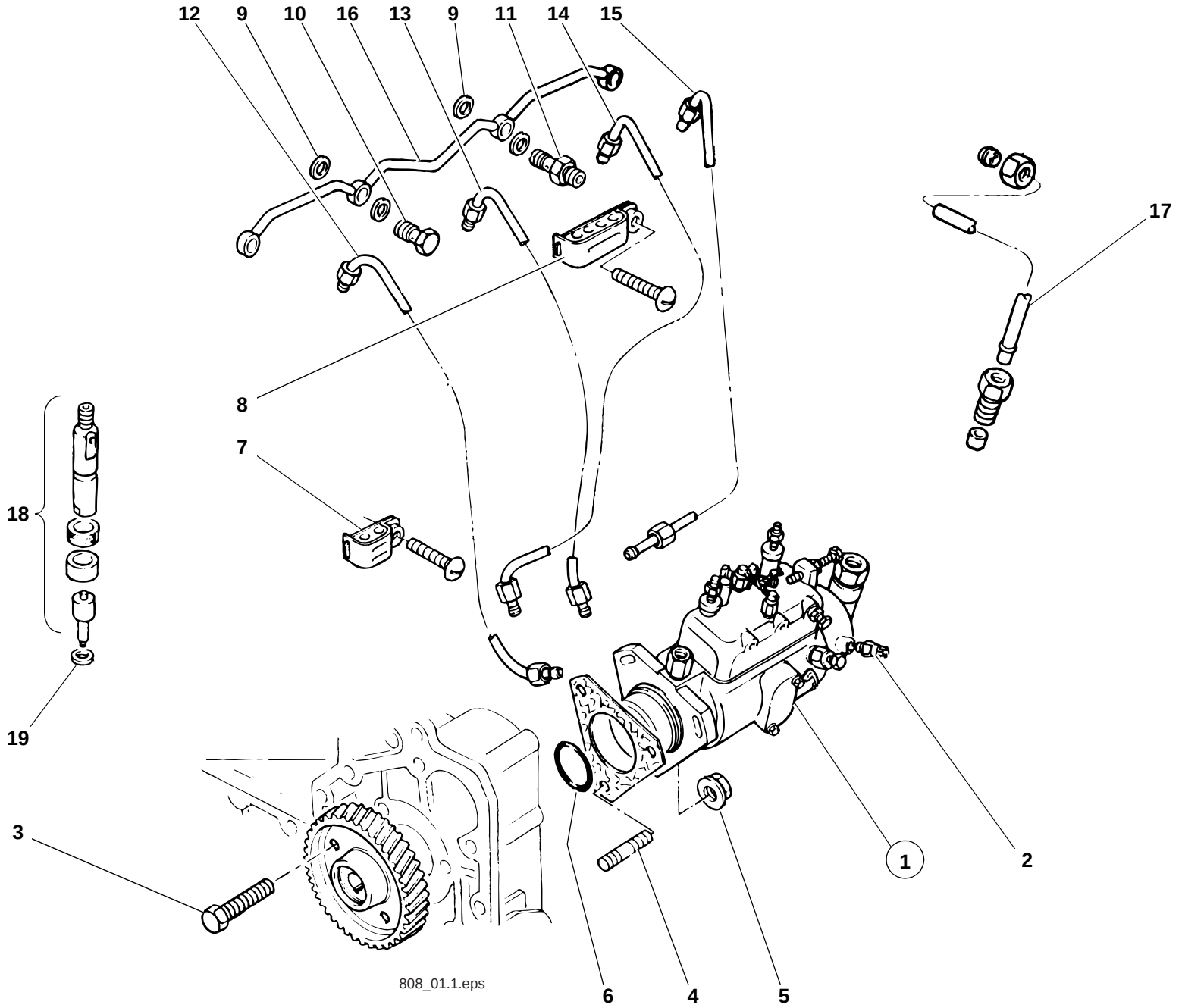
12
9
10
16
13
9
11
14
15
17
8
7
18
19
3
1
2
6
4
5
808_01.1.eps

Pos. Item Pos.	Teil-Nummer Part no. No. pièce	Stück Qty. Qté.	Bezeichnung	Description	Désignation	Bemerkung Remarks Remarques
			Einspritzanlage – Einzelteile	**Injection system – component parts**	**Système d'injection – pièces constitutives**	
1	0000806971	1	Einspritzpumpe	Fuel injection pump	Pompe d'injection	
2	0000806835	1	Magnetspule	Solenoid coil	Bobine d'électrovanne	
3	0000806123	1	Schraube	Screw	Vis	
4	0000806877	3	Stehbolzen	Stud bolt	Goujon fileté	
5	0000805736	3	Mutter	Nut	Ecrou	
6	0000806212	1	O-Ring	O-ring	Joint torique	
7	0000806837	2	Schelle	Clamp	Collier	
8	0000805753	1	Schelle	Clamp	Collier	
9	0000806307	8	Dichtring	Sealing ring	Bague d'étanchéité	
10	0000806223	3	Verschraubung	Screw connection	Raccord vissé	
11	0000806313	1	Verschraubung	Screw connection	Raccord vissé	
12	0000806318	1	Einspritzleitung	Injection line	Conduite d'injection	
13	0000806319	1	Einspritzleitung	Injection line	Conduite d'injection	
14	0000806320	1	Einspritzleitung	Injection line	Conduite d'injection	
15	0000806321	1	Einspritzleitung	Injection line	Conduite d'injection	
16	0000806322	1	Leckölleitung	Leak oil line	Conduite de fuite	
17	0000806371	1	Saugleitung	Suction line	Conduite d'aspiration	
18	0000806340	4	Düse	Nozzle	Gicleur	
19	0000805832	4	Dichtring	Sealing ring	Bague d'étanchéité	

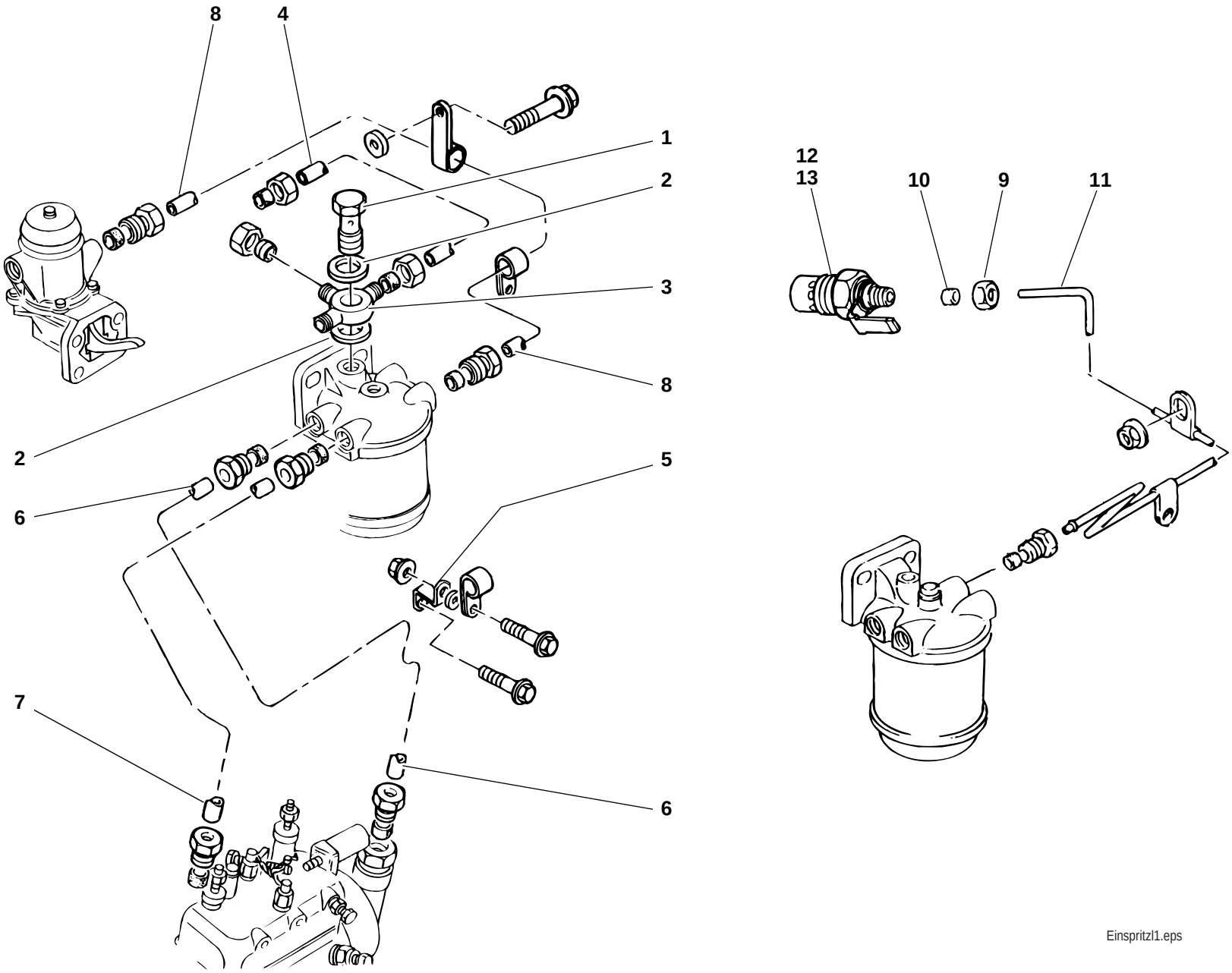
8
4
1
2
3
8
2
6
5
7
6
12
13
10
9
11
Einspritzl1.eps

Pos. Item Pos.	Teil-Nummer Part no. No. pièce	Stück Qty. Qté.	Bezeichnung	Description	Désignation	Bemerkung Remarks Remarques
			Einspritzleitungen – Kaltstartanlage	**Injection lines – cold-start system**	**Conduites d'injection – système de démarrage à froid**	
1	0000805725	1	Hohlschraube	Banjo bolt	Vis creuse	
2	0000806794	2	Dichtring	Sealing ring	Bague d'étanchéité	⊗
3	0000806369	1	Verbindungsstück	Connecting piece	Raccord	
4	0000806317	1	raftstoffleitung	Fuel line	Conduite de carburant	
5	0000806915	1	Halterung	Bracket	Support	
6	0000806334	1	Rohrleitung	Pipe line	Conduite	
7	0000806372	1	Rohrleitung	Pipe line	Conduite	
8	0000806956	1	Rohrleitung	Pipe line	Conduite	
9	0000802820	1	Mutter	Nut	Ecrou	
10	0000802819	1	Schneidring	Olive	Olive	⊗
11	0000806954	1	Rohrleitung	Pipe line	Conduite	
12	0000806215	1	Flammglühkerze	Flame heater plug	Bougie de préchauffage à flamme	
13	0000806215	1	Kabelbaum	Wiring harness	Faisceau de câbles	
			Einzelteile Kraftstoff-Filter, Wasserabscheider siehe Seite 08-5	Component parts for fuel filter and water separator see page 08-5	Pièces constitutives pour filtre à carburant et séparateur d'eau voir page 08-5	

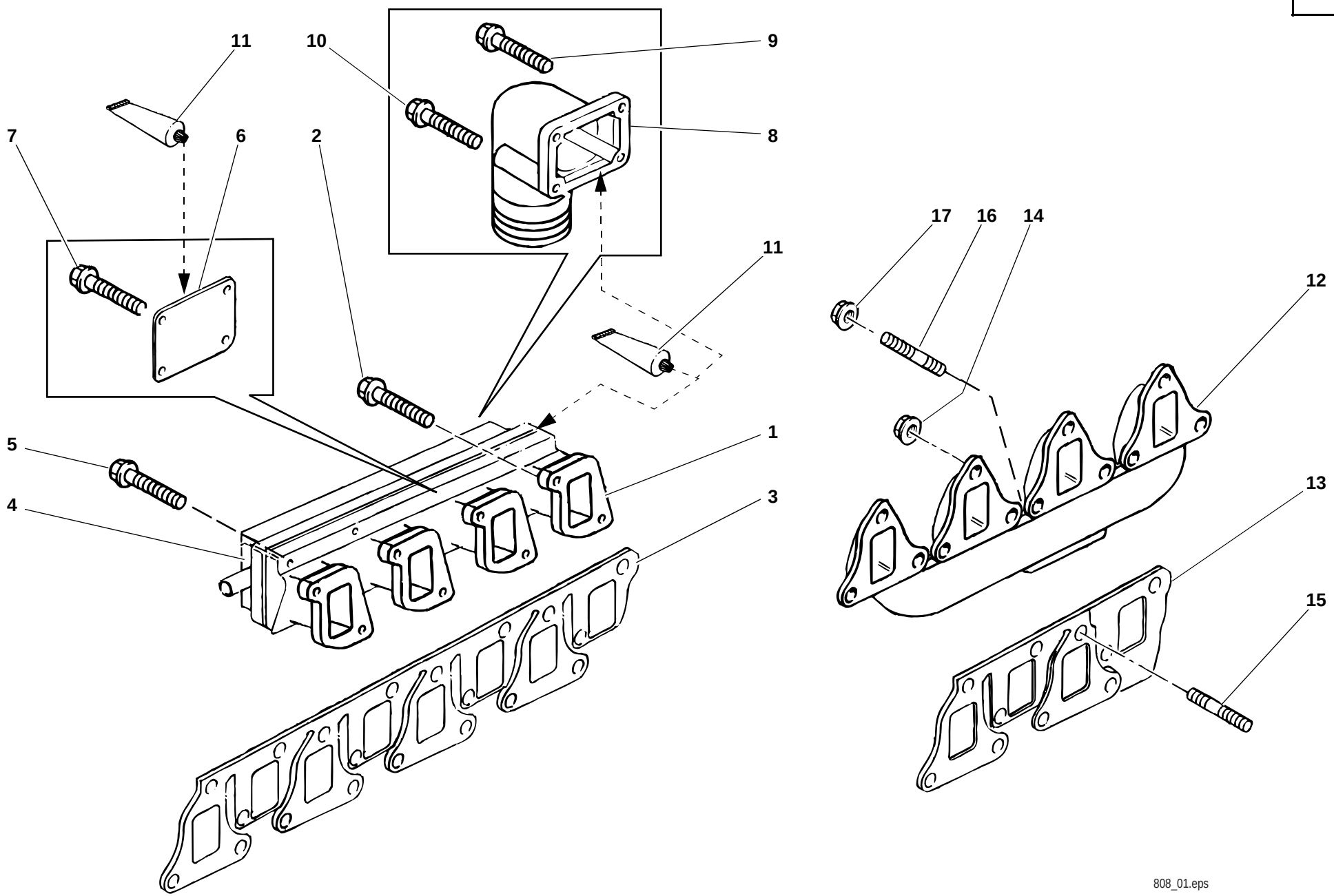
11
10
9
8
7
6
2
11
5
4
1
3
17
16
14
12
13
15
808_01.eps

Pos. Item Pos.	Teil-Nummer Part no. No. pièce	Stück Qty. Qté.	Bezeichnung	Description	Désignation	Bemerkung Remarks Remarques
			Ansaugkrümmer – Befestigung	**Intake manifold**	**Collecteur d'admission**	
1	0000806446	1	Ansaugkrümmer	Intake manifold	Collecteur d'admission	
2	0000806426	8	Schraube	Screw	Vis	
3	0000806922	1	Dichtung	Seal	Joint	⊗
4	0000806447	1	Deckel	Cover	Couvercle	
5	0000805731	9	Schraube	Screw	Vis	
6	0000806911	1	Platte	Plate	Plaque	
7	0000806812	4	Schraube	Screw	Vis	
8	0000806942	1	Winkelstück	Corner plate	Coude	
9	0000806803	2	Schraube	Screw	Vis	
10	0000805732	2	Schraube	Screw	Vis	
11	0000801412	n.B.	Dichtmittel	Sealing compound	Produit d'étanchéité	
			Auspuffkrümmer	**Exhaust manifold**	**Collecteur d'échappement**	
12	0000806351	1	Abgaskrümmer	Exhaust manifold	Collecteur d'échappement	
13	0000806326	1	Dichtung	Seal	Joint	⊗
14	0000806431	12	Mutter	Nut	Ecrou	
15	0000806222	12	Stehbolzen	Stud bolt	Goujon fileté	
16	0000805729	3	Stehbolzen	Stud bolt	Goujon fileté	
17	0000802543	3	Mutter	Nut	Ecrou	

Gruppe

Kraftstoffanlage

Tank

Group

Fuel feed system

Tank

Groupe 08

Système de carburant

Réservoir

Gruppe

Kraftstoffanlage

Tank

Group

Fuel feed system

Tank

Groupe 08

Système de carburant

Réservoir

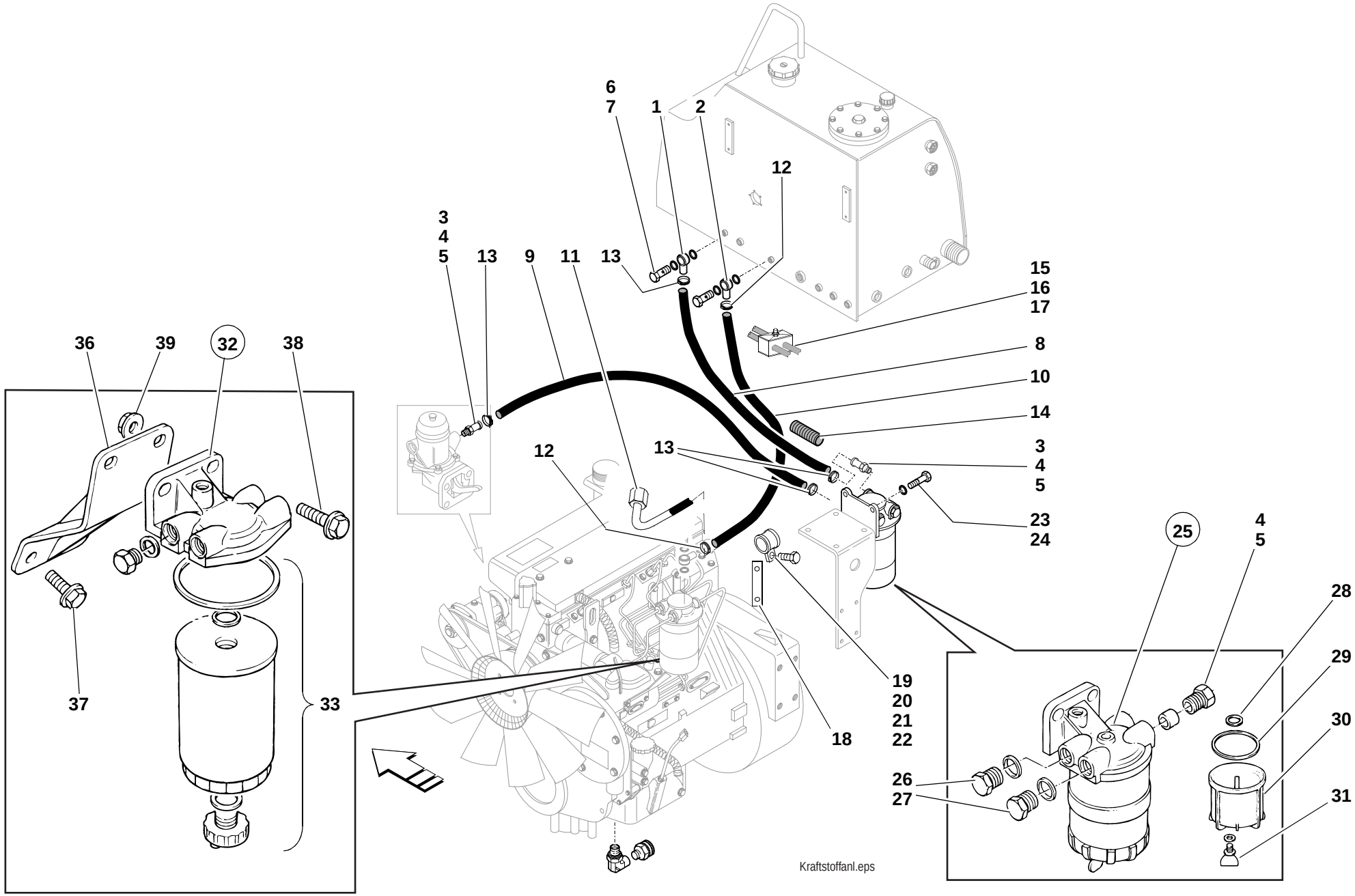
6
7
1
2
12
3
4
5
13
9
11
13
15
16
17
8
10
14
12
13
3
4
5
23
24
36
39
32
38
37
33
18
19
20
21
22
25
4
5
28
29
30
31
26
27
Kraftstoffanl.eps

Pos. Item Pos.	Teil-Nummer Part no. No. pièce	Stück Qty. Qté.	Bezeichnung	Description	Désignation	Bemerkung Remarks Remarques
			Installation – Kraftstoffleitung	**Fuel line – installation**	**Conduite de carburant – installation**	
1	0009912015	2	Ringstück	Ring	Bague	
2	0009912215	2	Ringstück	Hose stem	Raccord de tuyau	
3	0003630191	3	Schlauchnippel	Hose stem	Raccord de tuyau	
4	0000806896	1	Überwurfmutter	Nut	Ecrou	
5	0000806204	1	Schneidring	Olive	Olive	
6	0009912923	2	Hohlschraube	Banjo bolt	Vis creuse	
7	0009960266	4	Dichtring	Sealing ring	Bague d'étanchéité	⌀
8	0890830208	1	Schlauchleitung	Fuel hose	Flexible à carburant	1450
9	0891510219	1	Schlauchleitung	Fuel hose	Flexible à carburant	470
	0009930824	n.B.	Schlauchleitung	Hose	Flexible	8x3
10	0890831008	1	Schlauchleitung	Fuel hose	Flexible à carburant	2000
	0009938019	n.B.	Schlauchleitung	Hose	Flexible	5,5x2,5
11	1490830008	1	Rohrleitung	Pipe line	Conduite	
12	0009937750	2	Schelle	Clamp	Collier	10/7
13	0009937550	4	Schelle	Clamp	Collier	12/8
14	0009931714	1	Schlauchschutz	Hose protection	Protection de flexible	100
			Befestigung – Kraftstoffschlauch	**Fuel hose attachment**	**Fixation de flexible à carburant**	
15	0009937450	1	Doppelschelle	Clamp	Collier	14/10
16	7236677138	1	Sechskantschraube	Hexagon head screw	Vis six pans	M 8x45
17	7403677709	1	Sechskantmutter	Hexagon nut	Ecrou six pans	M 8
18	0893350040	1	Halter	Bracket	Support	
19	0009938928	1	Schelle	Clamp	Collier	
20	7236677133	1	Sechskantschraube	Hexagon head screw	Vis six pans	M 8x25
21	7451680111	1	Scheibe	Washer	Rondelle	8,4
22	7405677005	1	Sechskantmutter	Hexagon nut	Ecrou six pans	M 8

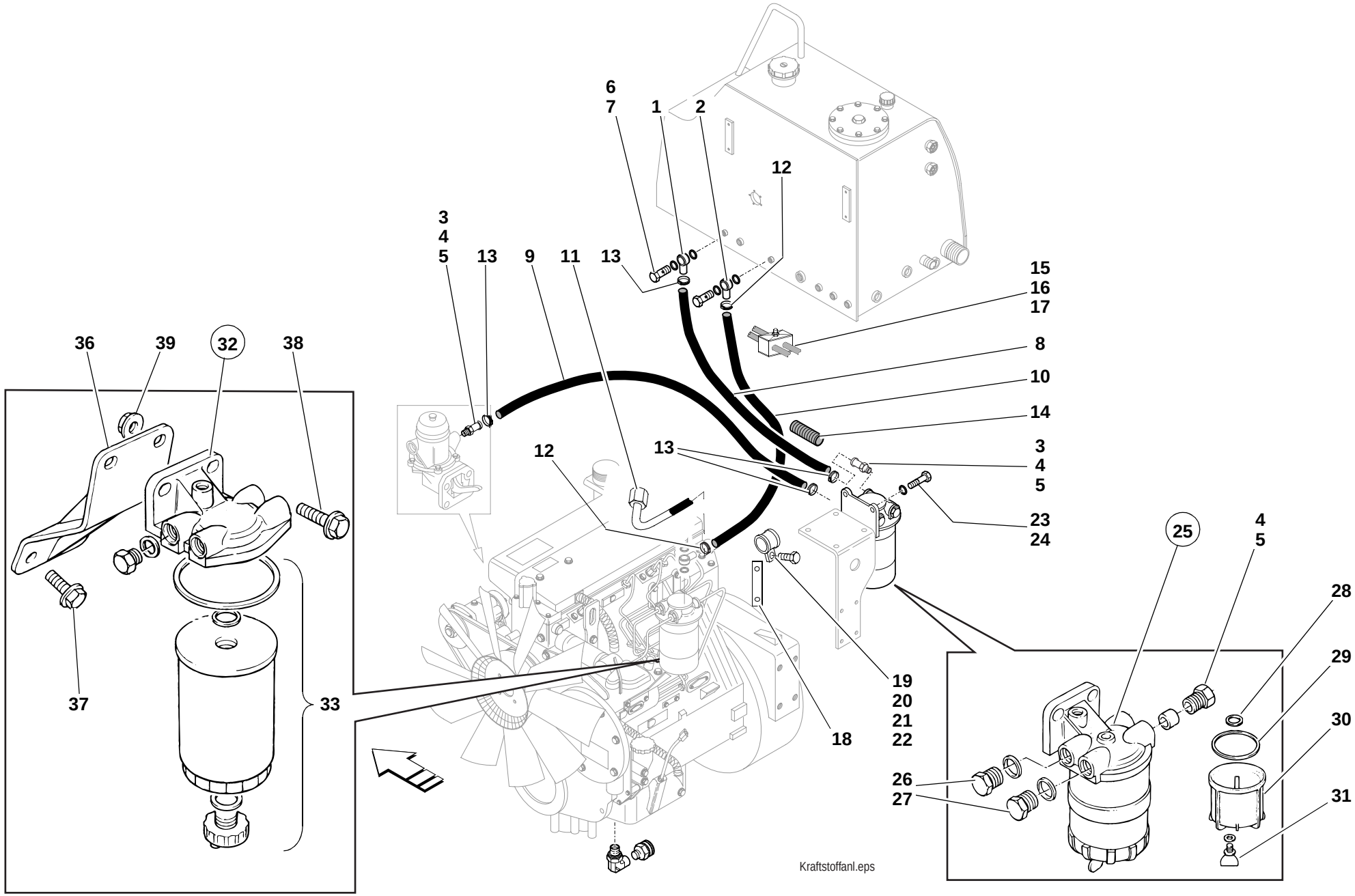
6
7
1
2
12
3
4
5
13
9
11
13
15
16
17
8
10
14
12
13
3
4
5
23
24
36
39
32
38
37
33
18
19
20
21
22
25
4
5
28
29
30
31
26
27
Kraftstoffanl.eps

Pos. Item Pos.	Teil-Nummer Part no. No. pièce	Stück Qty. Qté.	Bezeichnung	Description	Désignation	Bemerkung Remarks Remarques
			Wasserabscheider – Befestigung	**Water separator attachment**	**Fixation du séparateur d'eau**	
23	7236677131	2	Sechskantschraube	Hexagon head screw	Vis six pans	M 8x20
24	0009934328	2	Federring	Spring washer	Rondelle ressort	8
25	0000801211	1	Kraftstoffilter	Fuel filter	Filtre à carburant	
26	0000806791	1	Verschlussstopfen	Plug	Bouchon	
27	0000806795	1	Scheibe	Washer	Rondelle	
28	0000801213	1	Dichtung	Seal	Joint	
29	0000801214	2	Dichtung	Seal	Joint	
30	0000801246	1	Schauglas	Sight glass	Voyant	
31	0000801212	1	Verschlussstopfen	Plug	Bouchon	
			Kraftstoff-Filter – Befestigung	**Fuel filter attachment**	**Fixation du filtre à carburant**	
32	0000806841	1	Filter	Filter	Filtre	
33	0000806839	1	Filter	Filter	Filtre	
34	0000806840	1	Verschlussstopfen	Plug	Bouchon	
35	0000806843	1	Schwenkzylinder	Slewing ram	Vérin d'orientation	
36	0000806448	1	Halter	Bracket	Support	
37	0000803784	2	Schraube	Screw	Vis	
38	0000806428	2	Schraube	Screw	Vis	
39	0000803785	2	Mutter	Nut	Ecrou	

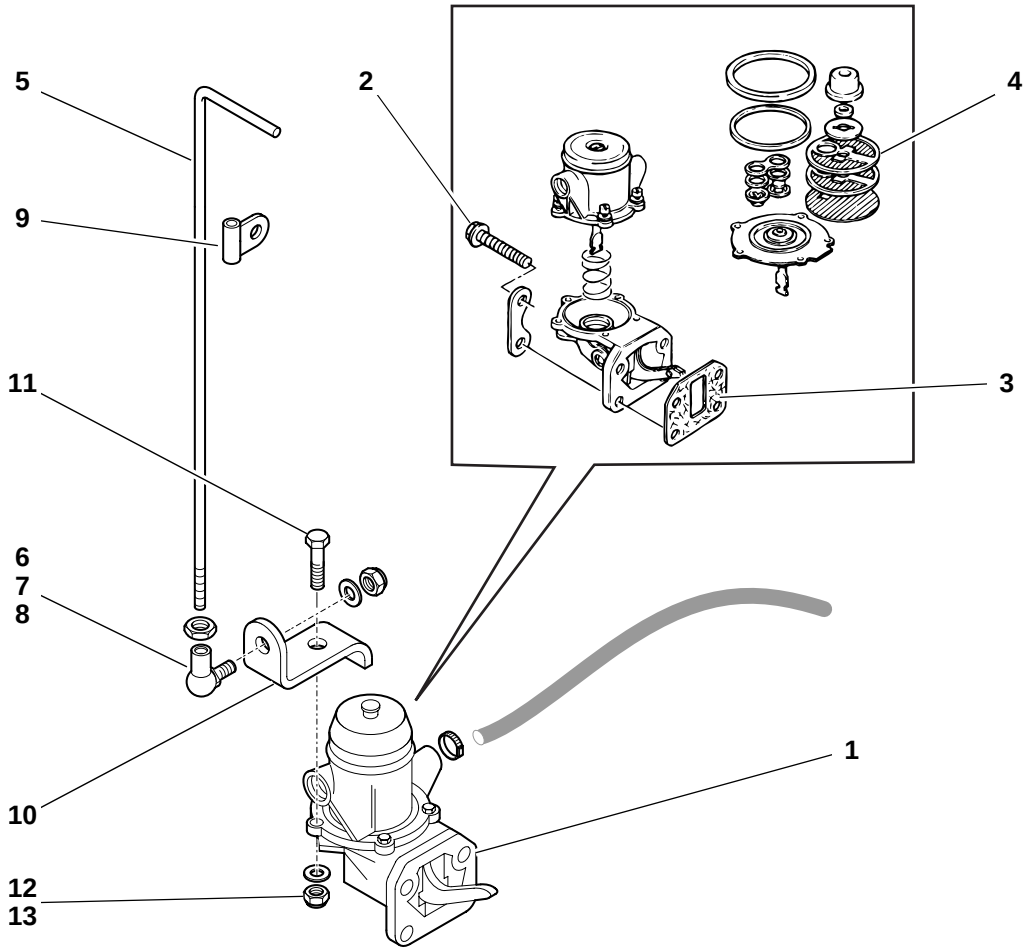
5
2
4
9
11
3
6
7
8
10
1
12
13
Entl_Gest.eps

Pos. Item Pos.	Teil-Nummer Part no. No. pièce	Stück Qty. Qté.	Bezeichnung	Description	Désignation	Bemerkung Remarks Remarques
			Kraftstoffpumpe – Befestigung	**Fuel pump – attachment**	**Pompe à carburant – fixation**	
1	0000806363	1	Kraftstoffpumpe	Fuel pump	Pompe à carburant	
2	0000805734	4	Schraube	Screw	Vis	
3	0000805816	1	Dichtung	Seal	Joint	
4	0000805843	1	Reparatursatz	Repair kit	Kit de réparation	
			Entlüftungsgestänge für Kraftstoffpumpe	**Breather linkage for fuel pump**	**Tringlerie de dégagement d'air pour pompe à carburant**	
5	0890110028	1	Hebel	Lever	Levier	
6	7824670121	1	Winkelgelenk	Angle joint	Articulation angulaire	AS10
7	7403677707	2	Sechskantmutter	Hexagon nut	Ecrou six pans	M6
8	0009924128	1	Federring	Spring washer	Rondelle ressort	6
9	0009930231	1	Schelle	Clamp	Collier	D 12
10	0890110128	1	Hebel	Lever	Levier	
11	7236677056	1	Sechskantschraube	Hexagon head screw	Vis six pans	M 5x16
12	7403677705	1	Sechskantmutter	Hexagon nut	Ecrou six pans	M 5
13	0009923928	1	Federring	Spring washer	Rondelle ressort	5

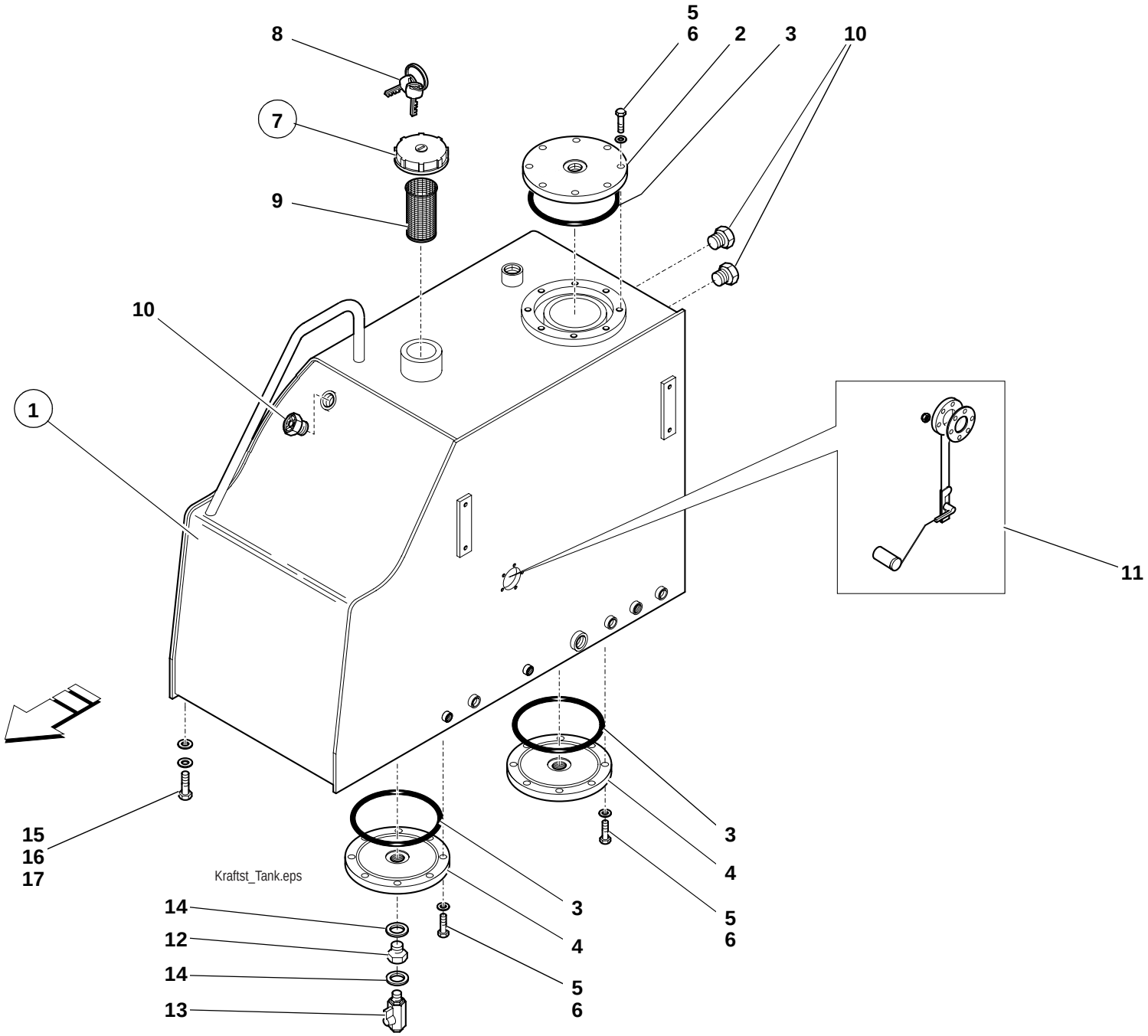
8
5
6
2
3
10
7
9
10
1
11
15
16
17
Kraftst_Tank.eps
3
4
5
6
3
4
5
6
14
12
14
13

Pos. Item Pos.	Teil-Nummer Part no. No. pièce	Stück Qty. Qté.	Bezeichnung	Description	Désignation	Bemerkung Remarks Remarques
			Hydrauliköl-/Kraftstofftank – Einzelteile	**Hydraulic oil/fuel tank – component parts**	**Réservoir d'huile hydraulique/ de carburant – pièces constitutives**	
1	0893601001	1	Tank	Tank	Réservoir	
2	0000807041	1	Deckel	Cover	Couvercle	
3	0000807039	3	O-Ring	O-ring	Joint torique	⊗
4	0000807042	2	Deckel	Cover	Couvercle	
5	7236677131	24	Sechskantschraube	Hexagon head screw	Vis six pans	M 8x20
6	0009934328	24	Federring	Spring washer	Rondelle ressort	8
7	0000807037	1	Deckel	Cover	Couvercle	
8	0000807038	1	Schlüssel	Key	Clé	
9	0000807036	1	Sieb	Screen	Tamis	
10	0000807040	3	Schauglas	Sight glass	Voyant	
11	0003362501	1	Niveaugeber	Level sensor	Capteur de niveau	
12	0003633968	1	Verschraubung	Screw connection	Raccord vissé	1"-3/8"
13	0894140081	1	Kugelhahn	Ball-type cock	Robinet à bille	
14	0009960466	2	Dichtring	Sealing ring	Bague d'étanchéité	⊗
			Befestigung – Tank	**Tank attachment**	**Fixation du réservoir**	
15	7236678939	7	Sechskantschraube	Hexagon head screw	Vis six pans	M 12x25
16	7462680016	3	Scheibe	Washer	Rondelle	13
17	0009935263	7	Scheibe	Washer	Rondelle	13
			Hydraulikfilter siehe Gruppe 36	Hydraulic filter see Group 36	Filtre hydraulique voir Groupe 36	

Gruppe

Luftfilter

Trennblech

Group

Air filter

Sheet-metal separation

Groupe

Filtre à air

Séparation en tôle

Gruppe

Luftfilter

Trennblech

Group

Air filter

Sheet-metal separation

Groupe

Filtre à air

Séparation en tôle

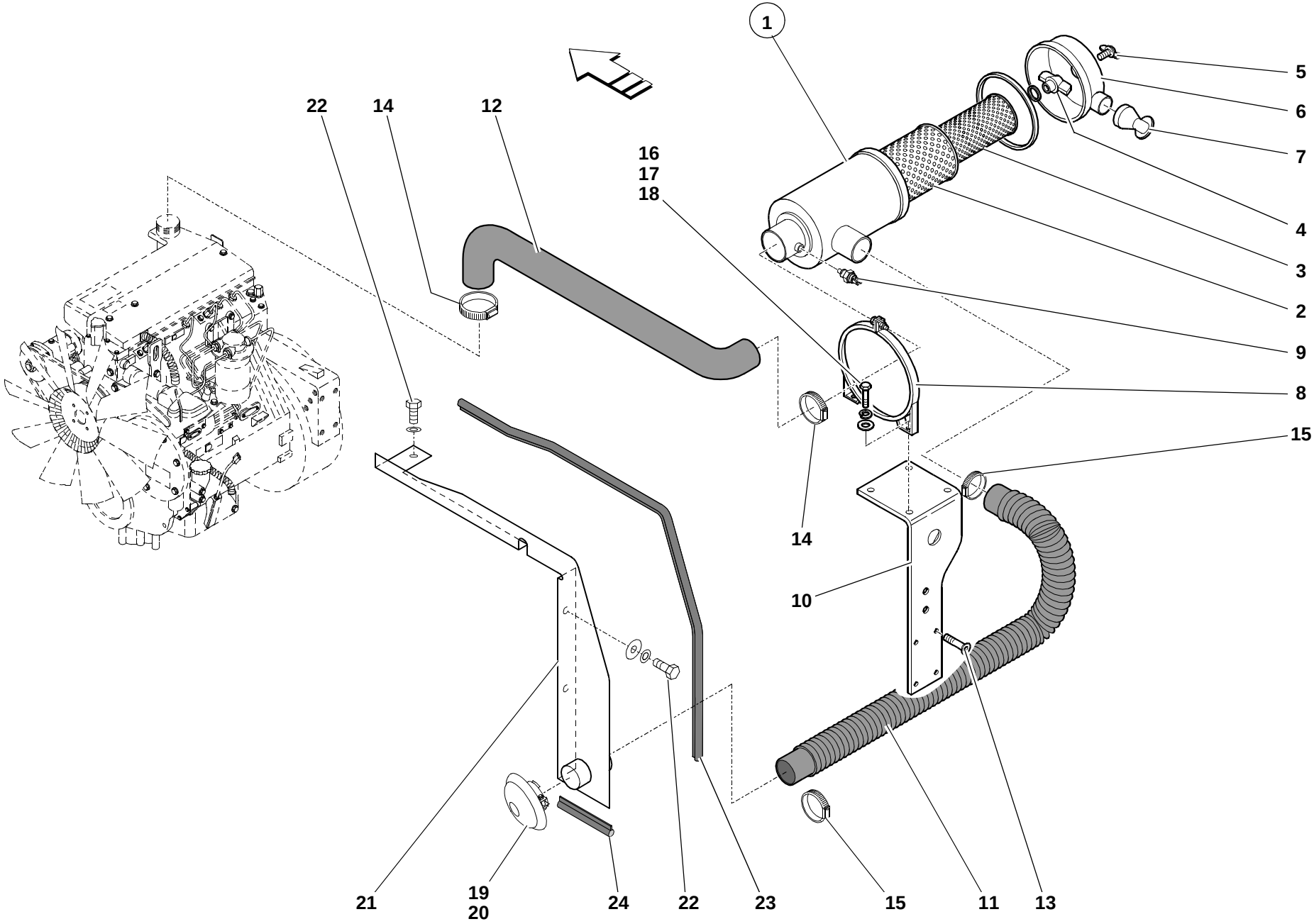
1
5
6
7
4
3
2
9
8
15
14
10
11
13
15
22
14
12
16
17
18
21
19
20
24
22
23
0.001pag.1.iso

Pos. Item Pos.	Teil-Nummer Part no. No. pièce	Stück Qty. Qté.	Bezeichnung	Description	Désignation	Bemerkung Remarks Remarques
			Luftfilter – Befestigung	**Air filter – Attachment**	**Filtre à air – Fixation**	
1	0009939001	1	Luftfilter	Air filter	Filtre à air	
2	0000807007	1	Filtereinsatz	Filter insert	Elément filtrant	
3	0000807008	1	Filtereinsatz	Filter insert	Elément filtrant	
4	0000807011	1	Flügelschraube	Wing screw	Vis à oreilles	
5	0000807012	1	Flügelmutter	Wing nut	Ecrou à oreilles	
6	0000807009	1	Deckel	Cover	Couvercle	
7	0000807010	1	Staubkappe	Dust cap	Cache-poussière	
8	0009937051	2	Schelle	Clamp	Collier	
9	0009931104	1	Unterdruckanzeige	Vacuum meter	Indicateur de dépression	
10	0891000109	1	Konsole	Console	Console	
11	7255677076	4	Senkschraube	Countersunk screw	Vis à tête fraisée	M 12x25
12	0890110518	1	Formschlauch	Preshaped tube	Tube préformé	
13	0890110018	1	Formschlauch	Preshaped tube	Tube préformé	
14	0009937929	2	Schelle	Clamp	Collier	ø 70-90
15	0009937228	2	Schelle	Clamp	Collier	ø 68-85
16	7236677131	4	Sechskantschraube	Hexagon head screw	Vis six pans	M 8x20
17	0009924328	4	Federring	Spring washer	Rondelle ressort	8
18	7451680111	5	Scheibe	Washer	Rondelle	8,4
19	0009930303	1	Kappe	Cover	Recouvrement	
20	7405677005	1	Sechskantmutter	Hexagon nut	Ecrou six pans	M 8
			Trennblech – Befestigung	**Sheet-metal separation – Attachment**	**Séparation en tôle – Fixation**	
21	0891500021	1	Trennblech	Sheet-metal separation	Séparation en tôle	
22	7236677129	2	Sechskantschraube	Hexagon head screw	Vis six pans	M 8x16
23	0009964779	1	Dichtprofil	Sealing profile	Profilé d´etanchéité	170
24	0009964879	1	Dichtprofil	Sealing profile	Profilé d´etanchéité	1180
	0009960179	n.B.	Profil	Profile	Profil	

Gruppe

Motorkühlung

Öl-Wasserkühler
Luftleitblech

Group

Engine cooling system

Oil-to-water cooler
Air guidance plate

Groupe 15

Système de refroidissement moteur

Radiateur huile/eau
Tôle de conduite d'air

Gruppe

Motorkühlung

Öl-Wasserkühler
Luftleitblech

Group

Engine cooling system

Oil-to-water cooler
Air guidance plate

Groupe 15

Système de refroidissement moteur

Radiateur huile/eau
Tôle de conduite d'air

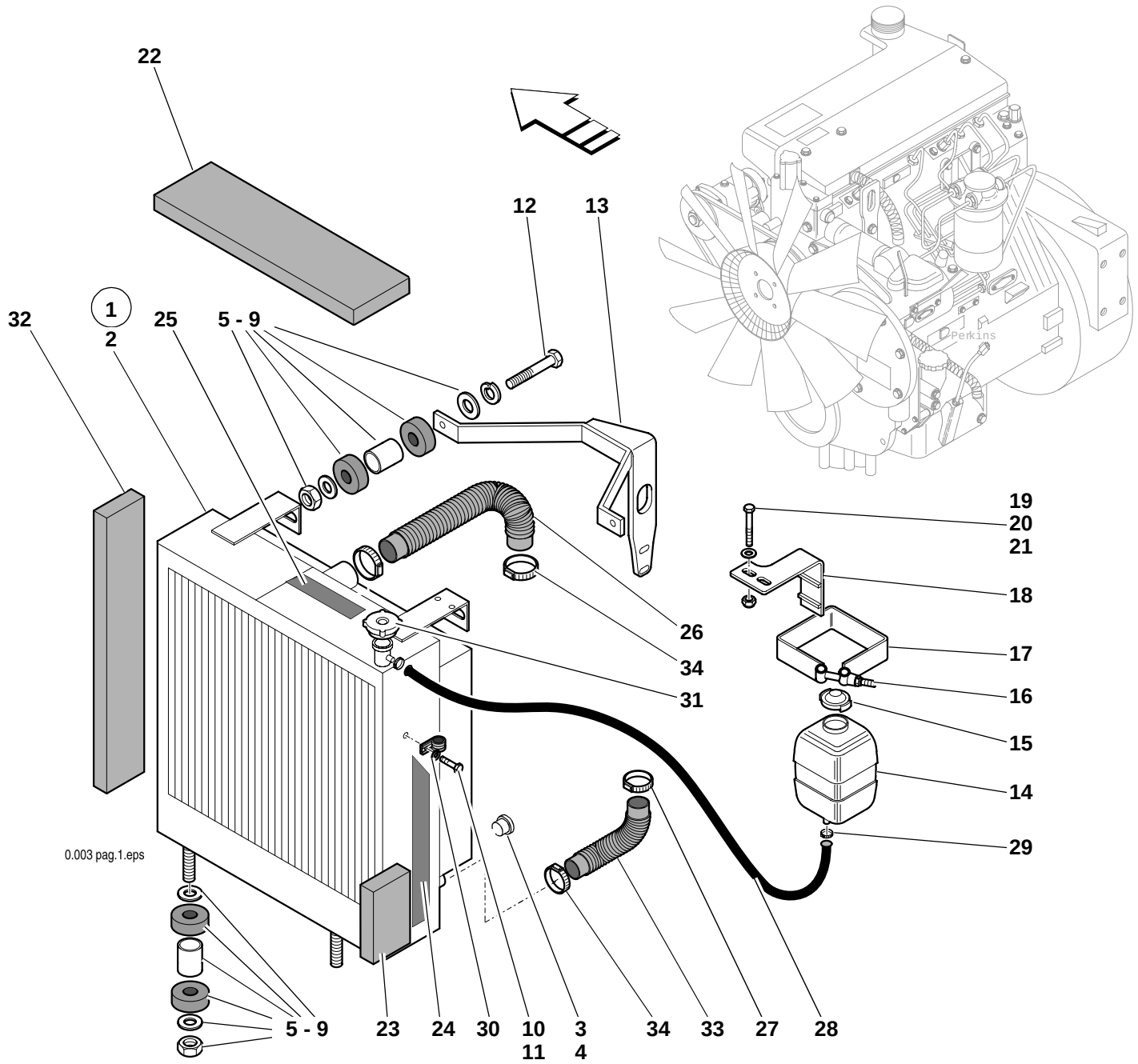
22
12
13
1
2
32
25
5 - 9
19
20
21
18
17
16
15
14
29
26
34
31
0.003 pag.1.eps
5 - 9
23
24
30
10
11
3
4
34
33
27
28

Pos. Item Pos.	Teil-Nummer Part no. No. pièce	Stück Qty. Qté.	Bezeichnung	Description	Désignation	Bemerkung Remarks Remarques
			Motorkühlung – Lüfterlagerung	**Engine cooling – fan bearing**	**Système refroidissement moteur – logement du ventilateur**	
1	0891500001	1	Öl-Wasserkühler	Oil-to-water cooler	Radiateur huile/eau	
2	0000806998	1	Luftleitblech	Air guidance plate	Tôle de conduite d'air	
3	0000806999	1	Verschlussschraube	Screw plug	Bouchon fileté	
4	0000807000	2	Dichtring	Sealing ring	Bague d'étanchéité	
5	0000807001	4	Distanzstück	Distance piece	Distanceur	
6	0000807002	8	Lager	Bearing	Palier	
7	0000807003	8	Scheibe	Washer	Rondelle	48x12,5x3
8	0000807004	4	Scheibe	Washer	Rondelle	
9	7404677209	4	Sechskantmutter	Hexagon nut	Ecrou six pans	M 12
10	7236677129	6	Sechskantschraube	Hexagon head screw	Vis six pans	M 8x16
11	0009924328	6	Federring	Spring washer	Rondelle ressort	8
12	7234677591	2	Sechskantschraube	Hexagon head screw	Vis six pans	M 12x70
13	0891500042	1	Lagerung	Suspension	Logement	
14	0891510002	1	Ausgleichbehälter	Expansion tank	Réservoir d'égalisation	
15	0891510026	1	Verschlussdeckel	Filler cap	Bouchon de réservoir	
16	7252677053	1	Zylinderschraube	Cheese-head screw	Vis à tête cylindrique	M 8x60
17	0009930312	1	Spannband	Tightening strap	Bande de serrage	
18	0891500038	1	Halter	Bracket	Support	
19	7405677005	2	Sechskantmutter	Hexagon nut	Ecrou six pans	M 8
20	7451680111	2	Scheibe	Washer	Rondelle	8,4
21	7236677135	2	Sechskantschraube	Hexagon head screw	Vis six pans	M 8x30
22	0893410488	1	Dämmatte	Insulating mat	Natte isolante	
23	0893410388	1	Dämmatte	Insulating mat	Natte isolante	
24	1009930191	1	Gummiband	Rubber band	Bande en caoutchouc	350
25	0009931291	1	Gummiband	Rubber band	Bande en caoutchouc	520
	0009937390	n.B.	Gummiband	Rubber band	Bande en caoutchouc	

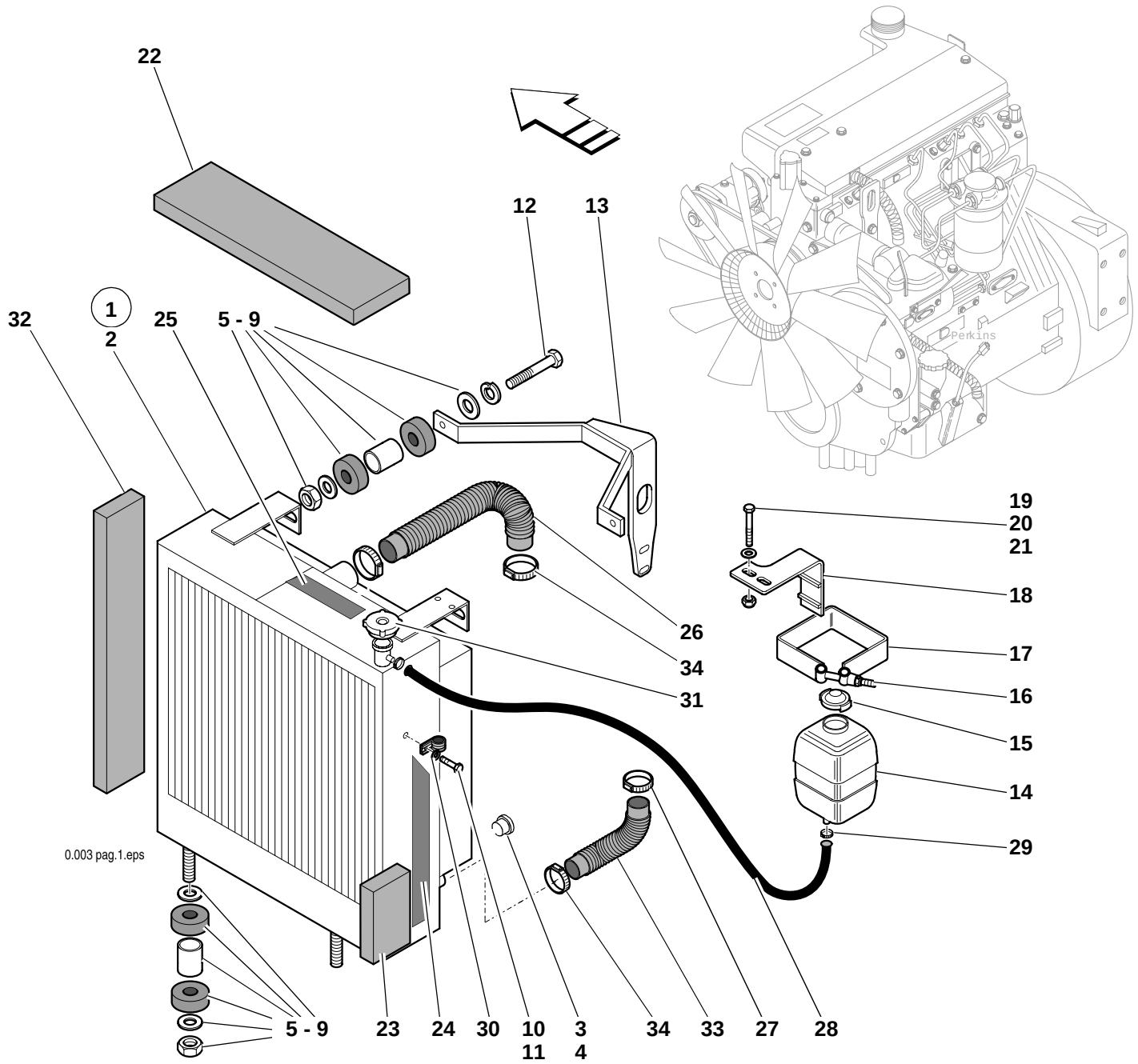
22
12
13
1
2
32
25
5 - 9
19
20
21
18
17
16
15
14
29
26
34
31
0.003 pag.1.eps
5 - 9
23
24
30
10
11
3
4
34
33
27
28

Pos. Item Pos.	Teil-Nummer Part no. No. pièce	Stück Qty. Qté.	Bezeichnung	Description	Désignation	Bemerkung Remarks Remarques
26	0891510019	1	Formschlauch	Preshaped tube	Tube préformé	
27	0009939130	1	Schelle	Clamp	Collier	ø 40-60
28	0891510219	1	Schlauch	Hose	Flexible	470
	0009930824	n.B.	Schlauch	Hose	Flexible	
29	0009937550	2	Schelle	Clamp	Collier	12/8
30	0009937428	1	Schelle	Clamp	Collier	ø 15
31	0891510026	1	Verschlussdeckel	Filler cap	Bouchon de réservoir	
32	0893410088	1	Dämmatte	Insulating mat	Natte isolante	
33	0891510119	1	Formschlauch	Preshaped tube	Tube préformé	
34	0009937128	3	Schelle	Clamp	Collier	ø 50-65
35	0000806937	1	Verlängerung	Extension	Rallonge	
			Lüfterflügel siehe Seite 01-21	Fan blade see page 01-21	Pale de ventilateur voir page 01-21	
			Trennblech siehe Seite 10-3	Sheet-metal separation 10-3	Séparation en tôle 10-3	

Gruppe
Gasregulierung

Group
Speed regulation

Groupe
Réglage de régime

Gruppe
Gasregulierung

Group
Speed regulation

Groupe
Réglage de régime

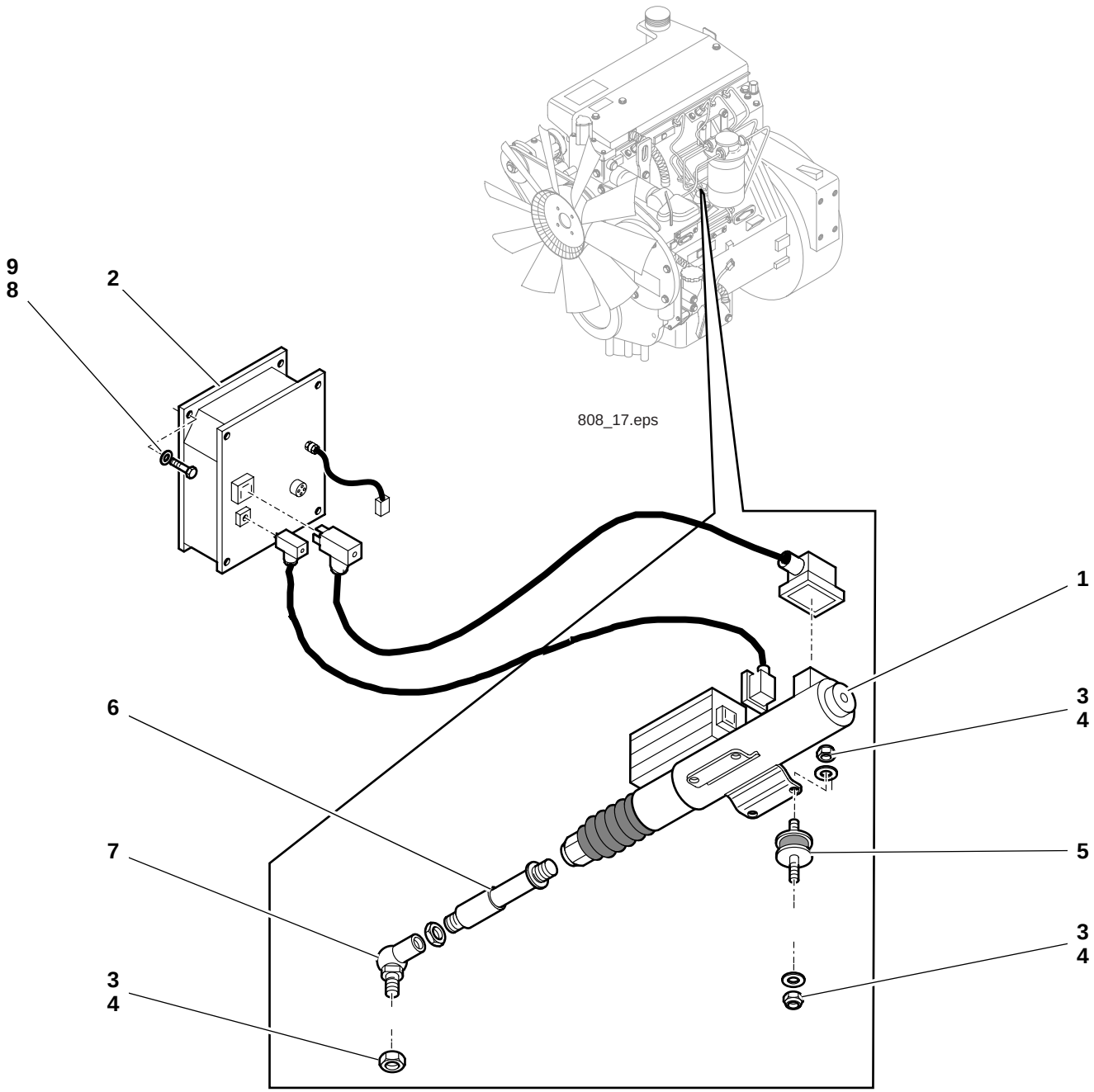
9
8
2
808_17.eps
1
3
4
6
5
7
3
4
3
4

Pos. Item Pos.	Teil-Nummer Part no. No. pièce	Stück Qty. Qté.	Bezeichnung	Description	Désignation	Bemerkung Remarks Remarques
			Gasregulierung	**Speed regulation**	**Réglage de régime**	
1	0891700001	1	Drehzahlregulierung elektrisch	Electrical speed control	Réglage de régime électrique	
2	0000808168	1	Steuereinheit	Metering unit	Unité de commande	
3	7403677707	8	Sechskantmutter	Hexagon nut	Ecrou six pans	M6
4	7451680109	8	Scheibe	Washer	Rondelle	6,4
5	0009935384	4	Lager	Bearing	Palier	
6	0000807005	1	Gewindestange	Threaded rod	Barre filetée	
7	0000807006	1	Gelenk	Joint	Articulation	
8	7252677032	4	Zylinderschraube	Cheese-head screw	Vis à tête cylindrique	M 6x20
9	7405677004	4	Sechskantmutter	Hexagon nut	Ecrou six pans	M 6
			Kabelbaum siehe Seite 33-5	Wiring harness see page 33-5	Faisceau de câbles voir page 33-5	

Gruppe

Rahmen

Oberwagen
Unterwagen
Anhängezapfen

Group

Frame

Upper frame
Undercarriage
Towing pin

Groupe

Châssis

Tourelle
Train
Boulon de remorquage

Gruppe

Rahmen

Oberwagen
Unterwagen
Anhängezapfen

Group

Frame

Upper frame
Undercarriage
Towing pin

Groupe

Châssis

Tourelle
Train
Boulon de remorquage

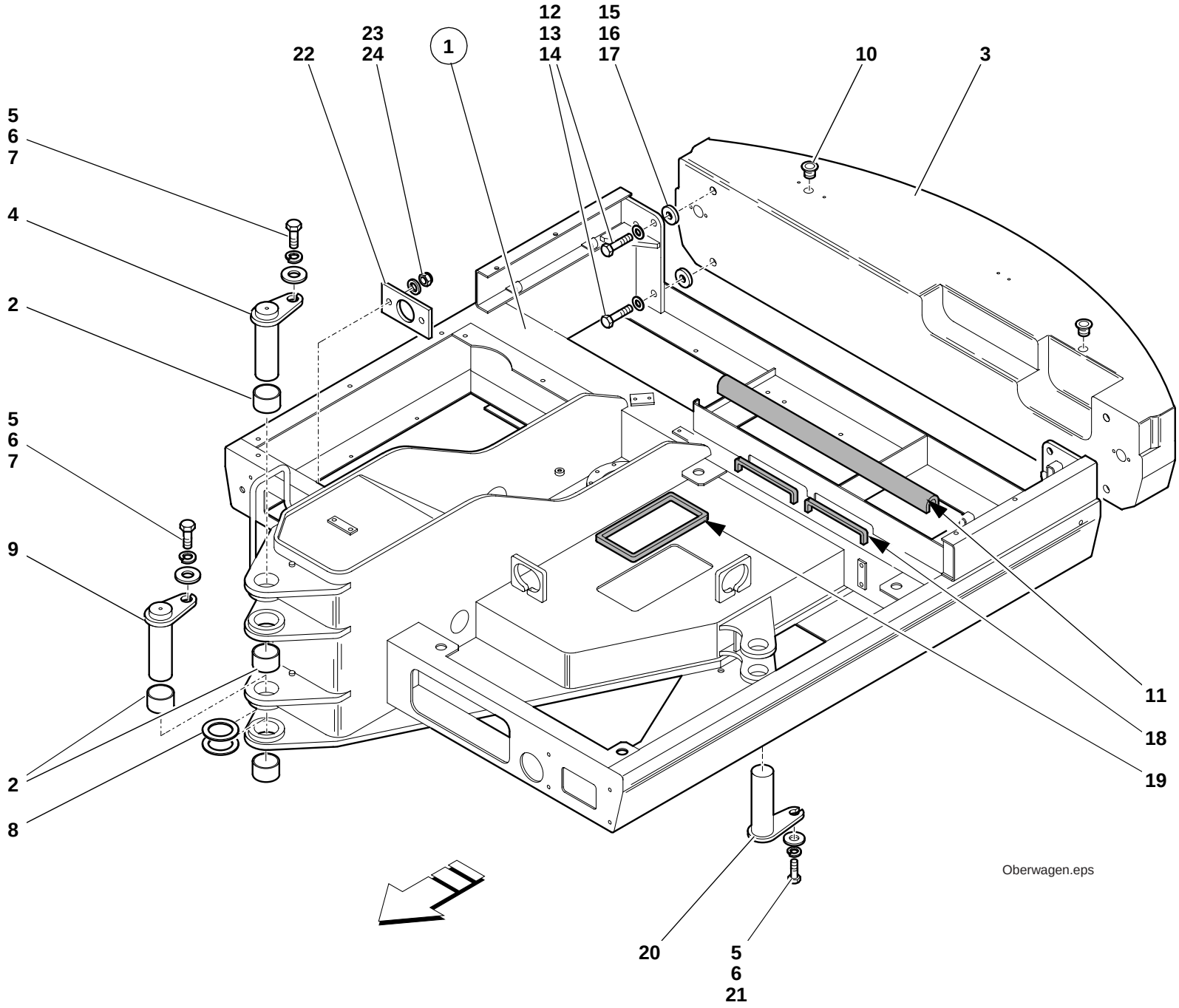
12
13
14
15
16
17
23
24
22
1
10
3
5
6
7
4
2
5
6
7
9
2
8
11
18
19
20
5
6
21
Oberwagen.eps

Pos. Item Pos.	Teil-Nummer Part no. No. pièce	Stück Qty. Qté.	Bezeichnung	Description	Désignation	Bemerkung Remarks Remarques
			Oberwagen – Einzelteile	**Upper frame – component parts**	**Tourelle – pièces constitutives**	
1	0892000136	1	Oberwagen	Upper frame	Tourelle	
2	0009943155	4	Buchse	Bushing	Douille	
3	0892050012	1	Ballastgewicht	Counterweight	Contrepoids	
4	0894100093	1	Bolzen	Pin	Axe	
5	0894160052	2	Scheibe	Washer	Rondelle	ø 13
6	0009925728	3	Federring	Spring washer	Rondelle ressort	12
7	7236677938	3	Sechskantschraube	Hexagon head screw	Vis six pans	M12x20
8	0894160252	2	Scheibe	Washer	Rondelle	ø 80,5
9	0894100193	1	Bolzen	Pin	Axe	
10	0009904109	2	Verschlussstopfen	Plug	Bouchon	
11	0009964179	1	Profil	Profile	Profil	930
	0009965079	n.B.	Profil	Profile	Profil	
12	7234677294	3	Sechskantschraube	Hexagon head screw	Vis six pans	M 27x80
13	0009958968	1	Sechskantschraube	Hexagon head screw	Vis six pans	M 27x80
14	7451680122	4	Scheibe	Washer	Rondelle	28
15	0009934863	2	Scheibe	Washer	Rondelle	30x80x15
16	0009935363	2	Scheibe	Washer	Rondelle	30x80x1
17	0009934963	2	Scheibe	Washer	Rondelle	30x80x10
18	0009932214	2	Schlauchschutz	Hose protection	Protection de flexible	700
19	0009932314	1	Schlauchschutz	Hose protection	Protection de flexible	1160
20	0894100293	1	Bolzen	Pin	Axe	
21	0894160152	1	Scheibe	Washer	Rondelle	
22	0893030025	1	Platte	Plate	Plaque	
23	7405677004	2	Sechskantmutter	Hexagon nut	Ecrou six pans	M 6
24	7462680008	2	Scheibe	Washer	Rondelle	6,4
			Schwenkzylinder siehe Seite 36-19	Slewing ram see page 36-19	Vérin de rotation voir page 36-19	

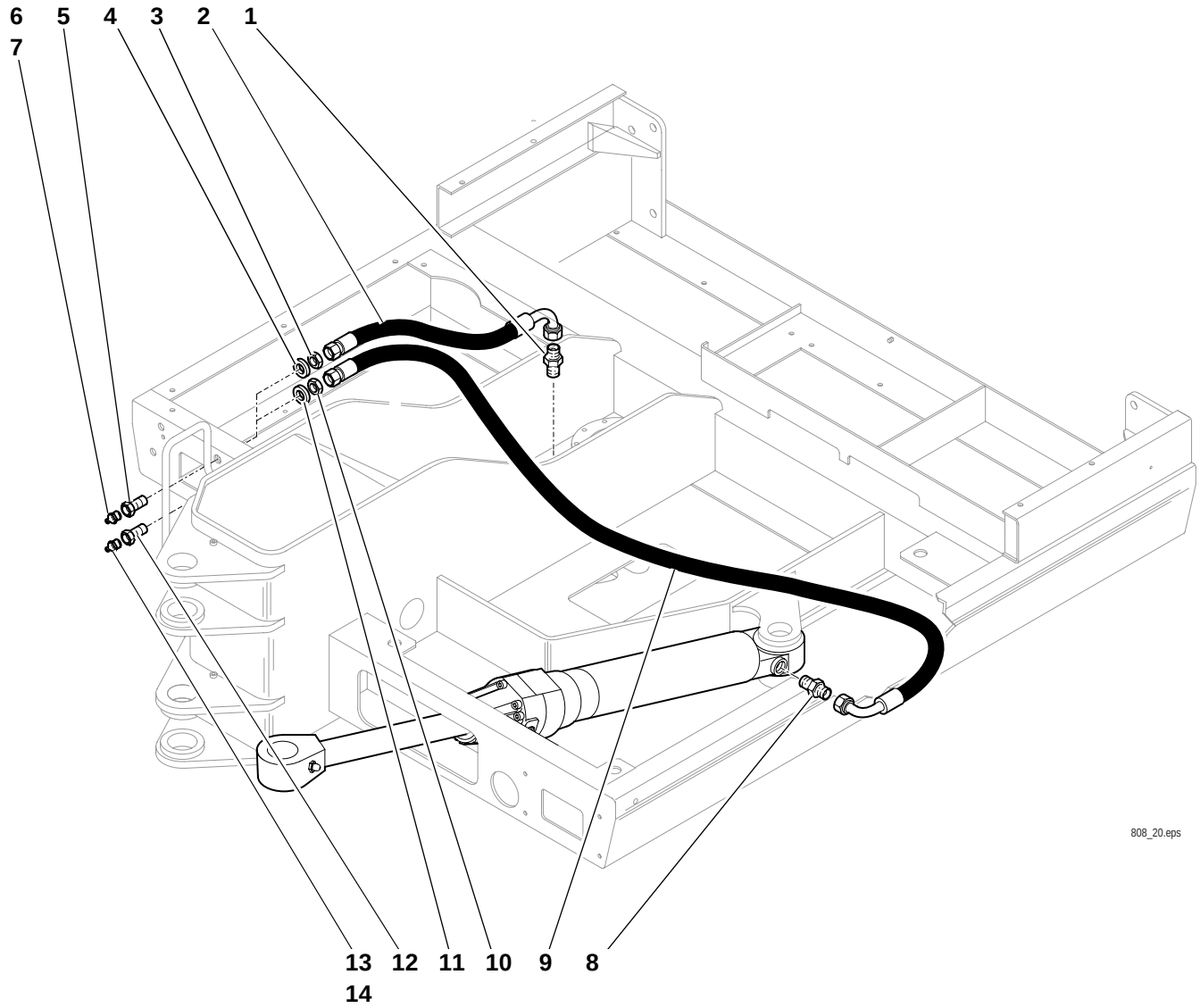
6
5
4
3
2
1
7
13
12
11
10
9
8
14
808_20.eps

Pos. Item Pos.	Teil-Nummer Part no. No. pièce	Stück Qty. Qté.	Bezeichnung	Description	Désignation	Bemerkung Remarks Remarques
			Schmierleitung Drehkranz	**Slewing ring – lubrication line**	**Couronne de rotation – conduite de lubrification**	
1	0003630669	1	Verschraubung	Screw connection	Raccord vissé	10x1
2	0003651109	1	Schlauchleitung	Flexible line	Conduite flexible	5x300
3	7403677815	1	Sechskantmutter	Hexagon nut	Ecrou six pans	M10x1
4	0009923528	1	Federring	Spring washer	Rondelle ressort	10
5	0009904726	1	Anschlussstück	Connecting piece	Pièce de raccordement	
6	7761675404	1	Kegelschmiernippel	Conical grease nipple	Graisseur conique	10x1
7	0009963251	1	Kappe	Cover	Recouvrement	
			Schmierleitung Schwenkzylinder	**Slewing ram – lubrication line**	**Vérin de rotation – conduite de lubrification**	
8	0003636368	1	Verschraubung	Screw connection	Raccord vissé	M10x1
9	0003657808	1	Schlauchleitung	Flexible line	Conduite flexible	5x1200
10	7403677815	1	Sechskantmutter	Hexagon nut	Ecrou six pans	M10x1
11	0009923528	1	Federring	Spring washer	Rondelle ressort	10
12	0009904726	1	Anschlussstück	Connecting piece	Pièce de raccordement	
13	7761675404	1	Kegelschmiernippel	Conical grease nipple	Graisseur conique	10x1
14	0009963251	1	Kappe	Cover	Recouvrement	

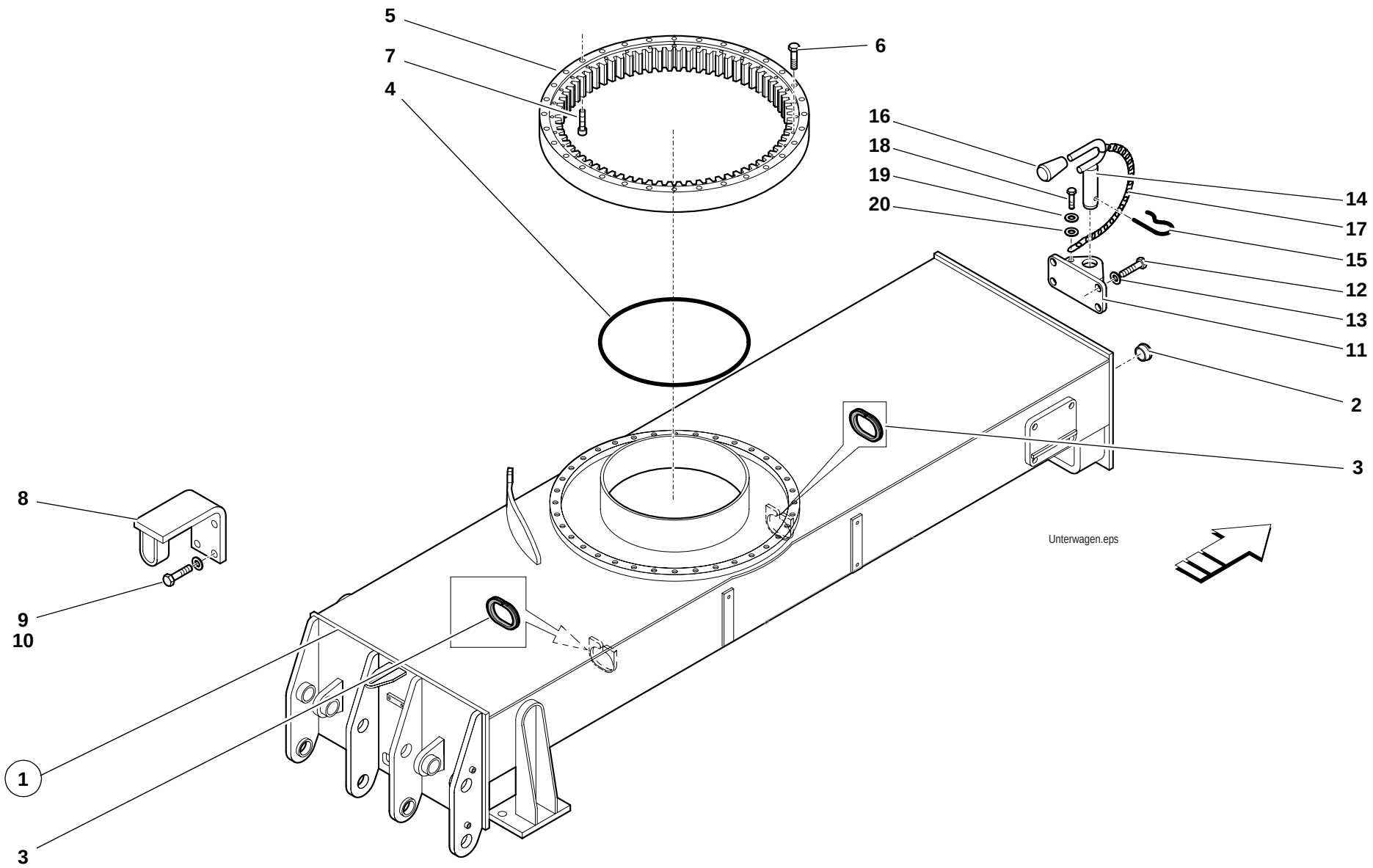
5
7
4
6
16
18
19
20
14
17
15
12
13
11
2
3
8
9
10
1
3
Unterwagen.eps

Pos. Item Pos.	Teil-Nummer Part no. No. pièce	Stück Qty. Qté.	Bezeichnung	Description	Désignation	Bemerkung Remarks Remarques
			Unterwagen – Einzelteile	**Undercarriage – component parts**	**Train – pièces constitutives**	
1	0892000236	1	Unterwagen	Undercarriage	Train	
2	0009904109	8	Verschlussstopfen	Plug	Bouchon	
3	0009966542	2	Durchführungsring	Duct ring	Bague de passage	
4	0899960080	1	Profil	Profile	Profil	1400
5	0892010062	1	Drehkranz	Slewing ring	Couronne d'orientation	
6	7234678179	36	Sechskantschraube	Hexagon head screw	Vis six pans	M16x100-10.9
7	7252678195	36	Sechskantschraube	Hexagon head screw	Vis six pans	M16x90-10.9
8	0892010025	1	Bügel	Bow clip	Clip en arceau	
9	7236677923	4	Sechskantschraube	Hexagon head screw	Vis six pans	M10x20
10	0009923528	4	Federring	Spring washer	Rondelle ressort	10
			Anhängevorrichtung	**Towing device**	**Dispositif de remorquage**	
11	0892000007	1	Anhängemaul	Towing coupling	Chape d'attelage	
12	7236677950	4	Sechskantschraube	Hexagon head screw	Vis six pans	M14x25
13	0009924428	4	Federring	Spring washer	Rondelle ressort	14
14	0892000093	1	Bolzen	Pin	Axe	
15	0009920337	1	Federstecker	Spring plug	Fiche ressort	5
16	0892020028	1	Griff	Handle	Poignée	
17	0009914630	1	Kette	Chain	Chaîne	450
18	7236677133	1	Sechskantschraube	Hexagon head screw	Vis six pans	M8x25
19	7451680011	1	Scheibe	Washer	Rondelle	8,4
20	0009924328	1	Federring	Spring washer	Rondelle ressort	8

Gruppe

Drehdurchführung Schwenkgetriebe

Group

Rotary junction Swivel gear

Groupe

Passage tournant Mécanisme d'orientation

Gruppe

Drehdurchführung Schwenkgetriebe

Group

Rotary junction Swivel gear

Groupe

Passage tournant Mécanisme d'orientation

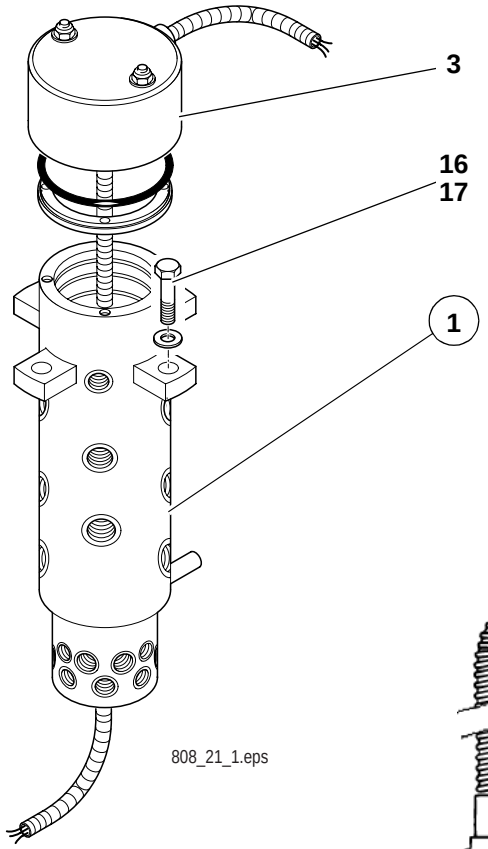
3
16
17
1
808_21_1.eps

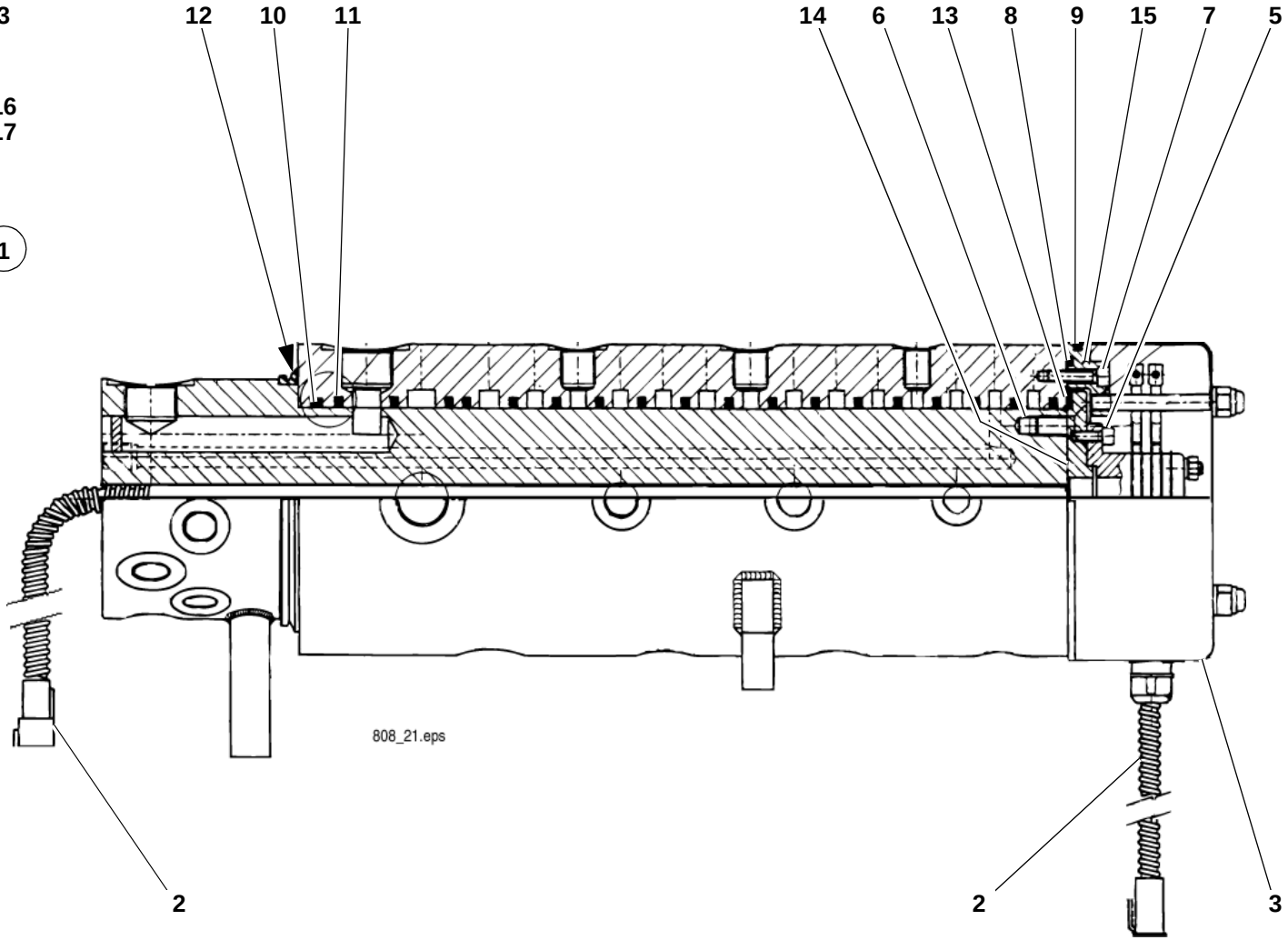
12
10
11
14
6
13
8
9
15
7
5
808_21.eps
2
2
3

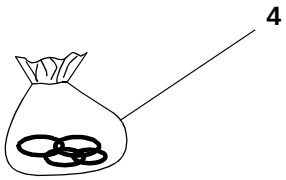
4

Pos. Item Pos.	Teil-Nummer Part no. No. pièce	Stück Qty. Qté.	Bezeichnung	Description	Désignation	Bemerkung Remarks Remarques
			Drehdurchführung – Einzelteile	**Rotary junction – component parts**	**Passage tournant – pièces constitutives**	
1	0893600784	1	Drehdurchführung	Rotary junction	Passage tournant	
2	0000807045	1	Kabelbaum	Wiring harness	Faisceau de câbles	
3	0000807044	1	Kollektor	Collector	Collecteur	
4	0000807043	1	Dichtsatz	Sealing kit	Jeu de joints	
5	0000807046	3	Schraube	Screw	Vis	
6	0000807047	2	Schraube	Screw	Vis	
7	0000807048	4	Schraube	Screw	Vis	
8	0000807049	1	O-Ring	O-ring	Joint torique	
9	0000807050	1	O-Ring	O-ring	Joint torique	
10	0000808357	1	O-Ring	O-ring	Joint torique	
11	0000808355	15	Ring	Ring	Bague	
12	0000807052	1	Manschette	Cuff	Manchette	
13	0000807562	1	Stützring	Prop ring	Bague d‘appui	
14	0000807053	1	Flansch	Flange	Bride	
15	0000807565	1	Flansch	Flange	Bride	
16	7234677586	4	Sechskantschraube	Hexagon head screw	Vis six pans	M 12x45
17	0009925728	4	Federring	Spring washer	Rondelle ressort	12

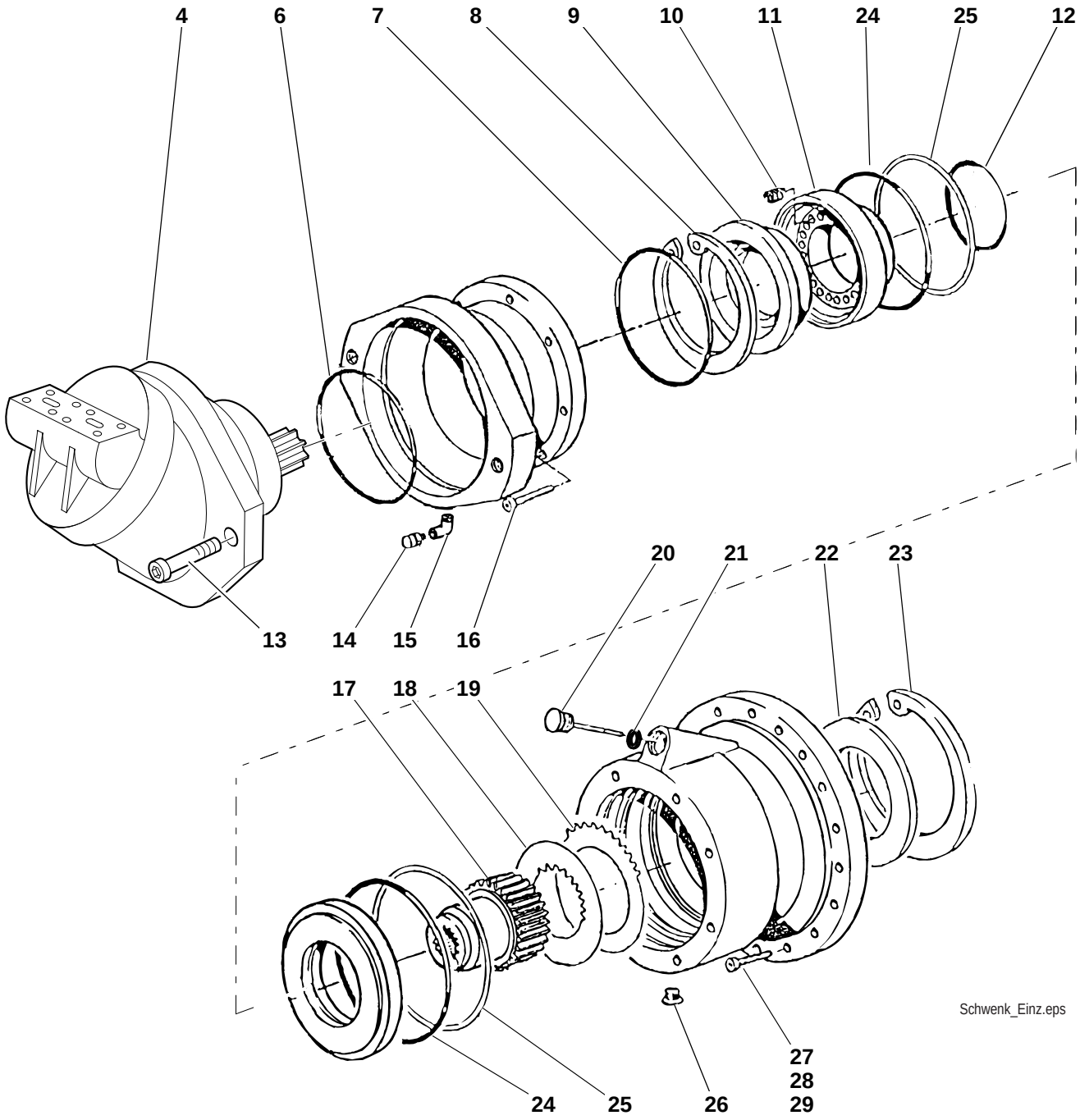
4
6
7
8
9
10
11
24
25
12
13
14
15
16
20
21
22
23
17
18
19
24
25
26
27
28
29
Schwenk_Einz.eps

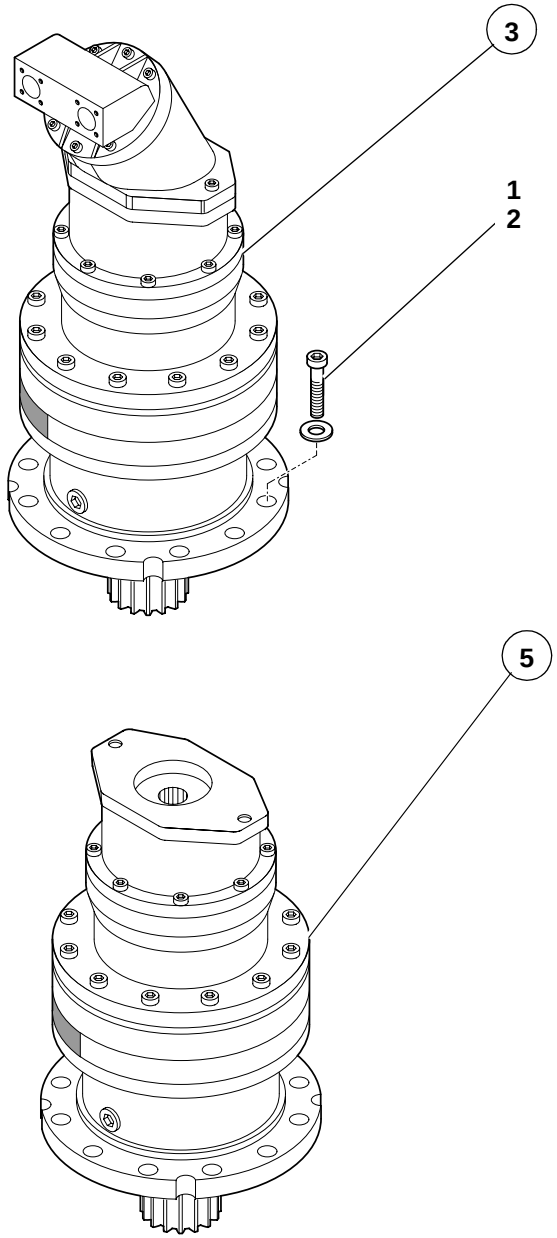
3
1
2
5
Schwenkget.1.eps

Pos. Item Pos.	Teil-Nummer Part no. No. pièce	Stück Qty. Qté.	Bezeichnung	Description	Désignation	Bemerkung Remarks Remarques
			Schwenkgetriebe – Befestigung	**Swivel gear attachment**	**Fixation du mécanisme d'orientation**	
1	7252678158	10	Zylinderschraube	Cheese-head screw	Vis à tête cylindrique	M 14x50 3 Loctite 270
2	7451680615	10	Scheibe	Washer	Rondelle	15
			Schwenkgetriebe – Einzelteile	**Swivel gear – component parts**	**Mécanisme d'orientation – pièces constitutives**	
3	0894100370	1	Schwenkgetriebe	Swivel gear	Mécanisme d'orientation	1
4	0000807661	1	Hydraulikmotor	Hydraulic motor	Moteur hydraulique	
5	0000807687	1	Schwenkgetriebe	Swivel gear	Mécanisme d'orientation	
6	0000807693	1	O-Ring	O-ring	Joint torique	3,53x126,59
7	0000807662	1	O-Ring	O-ring	Joint torique	
8	0000807695	1	Sicherungsring	Circlip	Circlip	
9	0000807676	1	Druckring	Pressure ring	Cône de serrage	
10	0000807680	9	Feder	Spring	Ressort	
11	0000807670	1	Kolben	Piston	Piston	
12	0000807987	1	O-Ring	O-ring	Joint torique	
13	0000807698	2	Schraube	Screw	Vis	M 12x35
14	0000807696	1	Entlüfter	Breather	Dégagement d'air	
15	0000807664	1	Winkelstück	Corner plate	Coude	
16	0000807699	8	Schraube	Screw	Vis	M 10x30
17	0000807669	1	Welle	Shaft	Arbre	
18	0000807681	5	Scheibe	Washer	Rondelle	
19	0000807682	6	Scheibe	Washer	Rondelle	
20	0000807684	1	Messstab	Dipstick	Jauge de niveau	
21	0000807663	1	Dichtring	Sealing ring	Bague d'étanchéité	18x24x1,5
22	0000807677	1	Einstellscheibe	Spacer	Cale	
23	0000807694	1	Sicherungsring	Circlip	Circlip	
24	0000807986	1	O-Ring	O-ring	Joint torique	
25	0000807985	1	Ring	Ring	Bague	
26	0000807666	1	Stopfen	Plug	Bouchon	
27	0000807667	15	Sechskantschraube	Hexagon head screw	Vis six pans	M 10x130
28	0000807683	1	Stehbolzen	Stud bolt	Goujon fileté	
29	0000807691	1	Sechskantmutter	Hexagon nut	Ecrou six pans	M 10

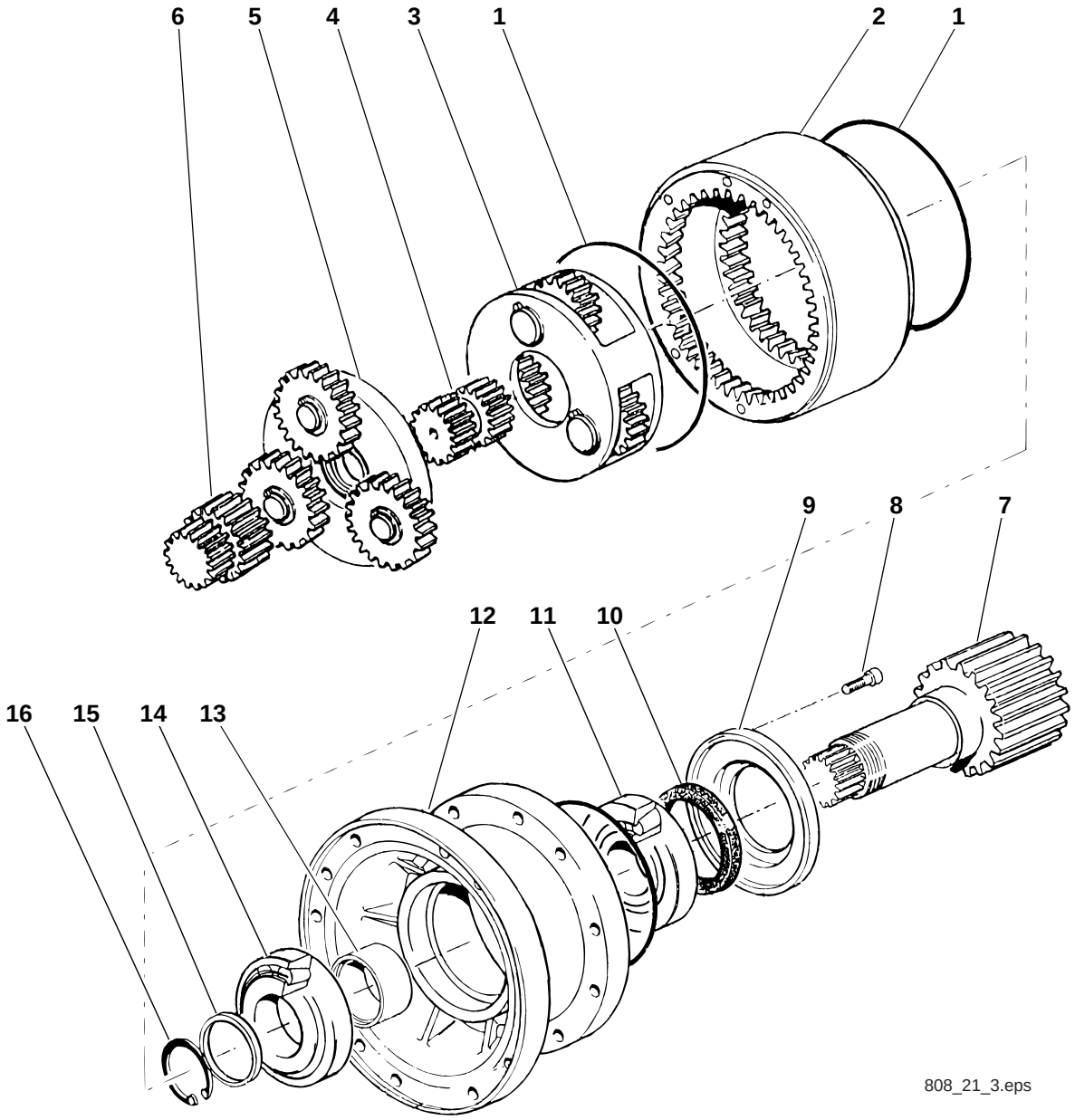
6
5
4
3
1
2
1
9
8
7
12
11
10
16
15
14
13
808_21_3.eps

Pos. Item Pos.	Teil-Nummer Part no. No. pièce	Stück Qty. Qté.	Bezeichnung	Description	Désignation	Bemerkung Remarks Remarques
			Weitere Einzelteile – Schwenkgetriebe	**Swivel gear – other component parts**	**Mécanisme d'orientation – autres pièces constitutives**	
1	0000807692	2	O-Ring	O-ring	Joint torique	
2	0000807671	1	Zahnkranz	Ring gear	Couronne dentée	
3	0000807686	1	Planetenträger	Planet carrier	Porte-satellite	
4	0000807672	1	Zahnrad	Gear	Engrenage	
5	0000807685	1	Planetenträger	Planet carrier	Porte-satellite	
6	0000807673	1	Zahnrad	Gear	Engrenage	
7	0000807668	1	Ritzelwelle	Pinion shaft	Arbre de pignon	
8	0000807697	6	Schraube	Screw	Vis	M 8x20
9	0000807675	1	Deckel	Cover	Couvercle	
10	0000807688	1	Radialdichtring	Rotary shaft seal	Bague à lèvres	
11	0000807689	1	Lager	Bearing	Palier	
12	0000807674	1	Gehäuse	Housing	Boîtier	
13	0000807679	1	Buchse	Bushing	Douille	
14	0000807690	1	Lager	Bearing	Palier	
15	0000807678	1	Distanzscheibe	Spacer washer	Rondelle d'écartement	
16	0000807665	1	Sicherungsring	Circlip	Circlip	

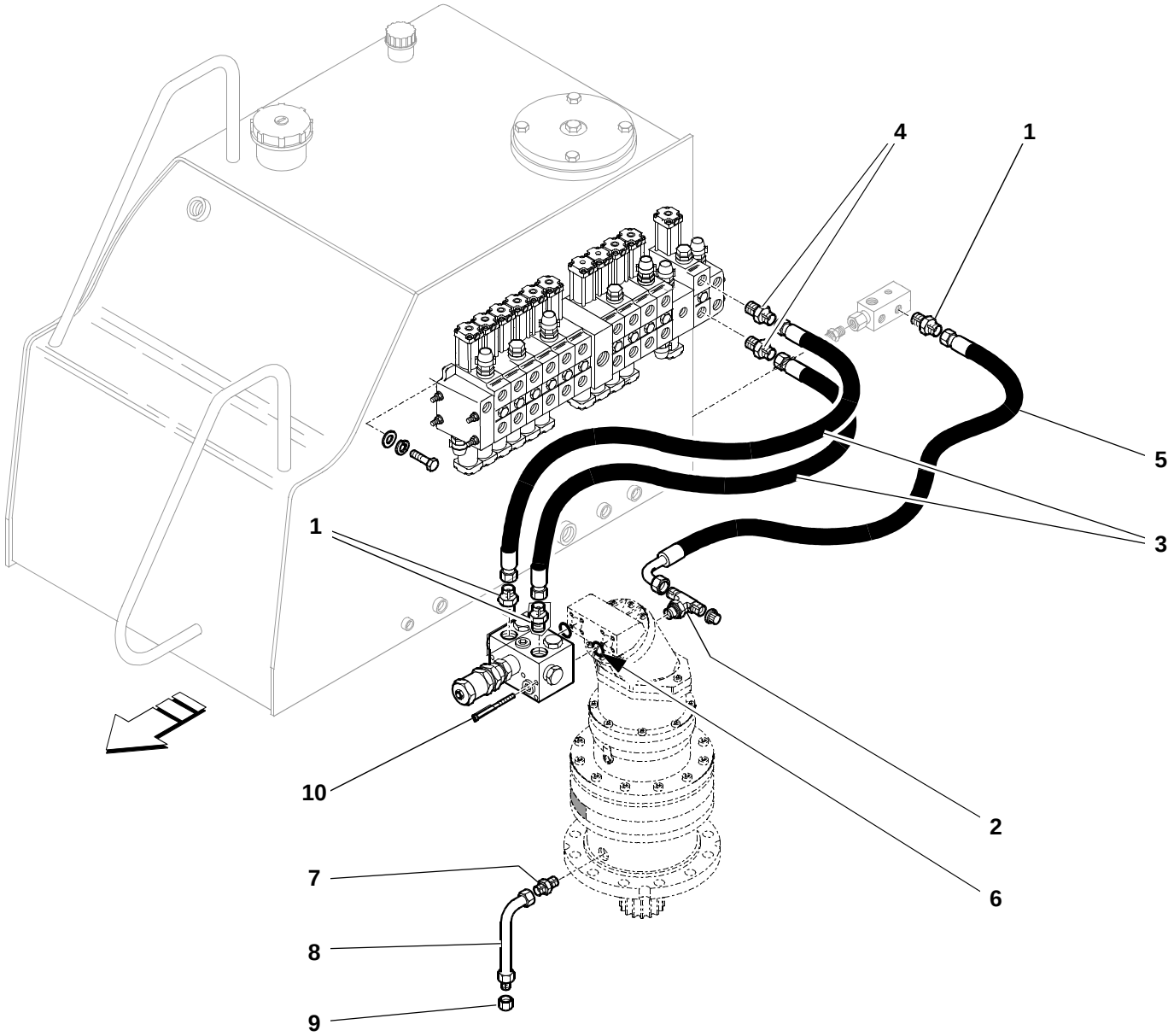

812_21_01.iso

Pos. Item Pos.	Teil-Nummer Part no. No. pièce	Stück Qty. Qté.	Bezeichnung	Description	Désignation	Bemerkung Remarks Remarques
			Hydrdraulikinstallation – Schwenkgetriebe	**Swivel gear – hydraulic installation**	**Mécanisme d'orientation – installation hydraulique**	
1	0003634564	3	Verschraubung	Screw connection	Raccord vissé	
2	0003636868	1	Verschraubung	Screw connection	Raccord vissé	
3	0003651009	2	Schlauchleitung	Flexible line	Conduite flexible	400
4	0003638663	2	Verschraubung	Screw connection	Raccord vissé	
5	0003654308	1	Schlauchleitung	Flexible line	Conduite flexible	700
6	0000807633	2	O-Ring	O-ring	Joint torique	
7	0003636649	1	Verschraubung	Screw connection	Raccord vissé	
8	0893602091	1	Rohrleitung	Pipe line	Conduite	
9	0009900707	1	Verschlussschraube	Screw plug	Bouchon fileté	
10	7252677058	8	Zylinderschraube	Cheese-head screw	Vis à tête cylindrique	M 8x90
			Schwenkventil siehe Seite 21-11	Swivel valve see page 21-11	Clapet de rotation voir page 21-11	
			Steuerkreis Steuergerät – Schwenkgetriebe siehe HG 36	Control circuit: control valve – swivel gear see Group 36	Circuit de comamnde : distributeur – mécanisme de rotation voir Groupe 36	

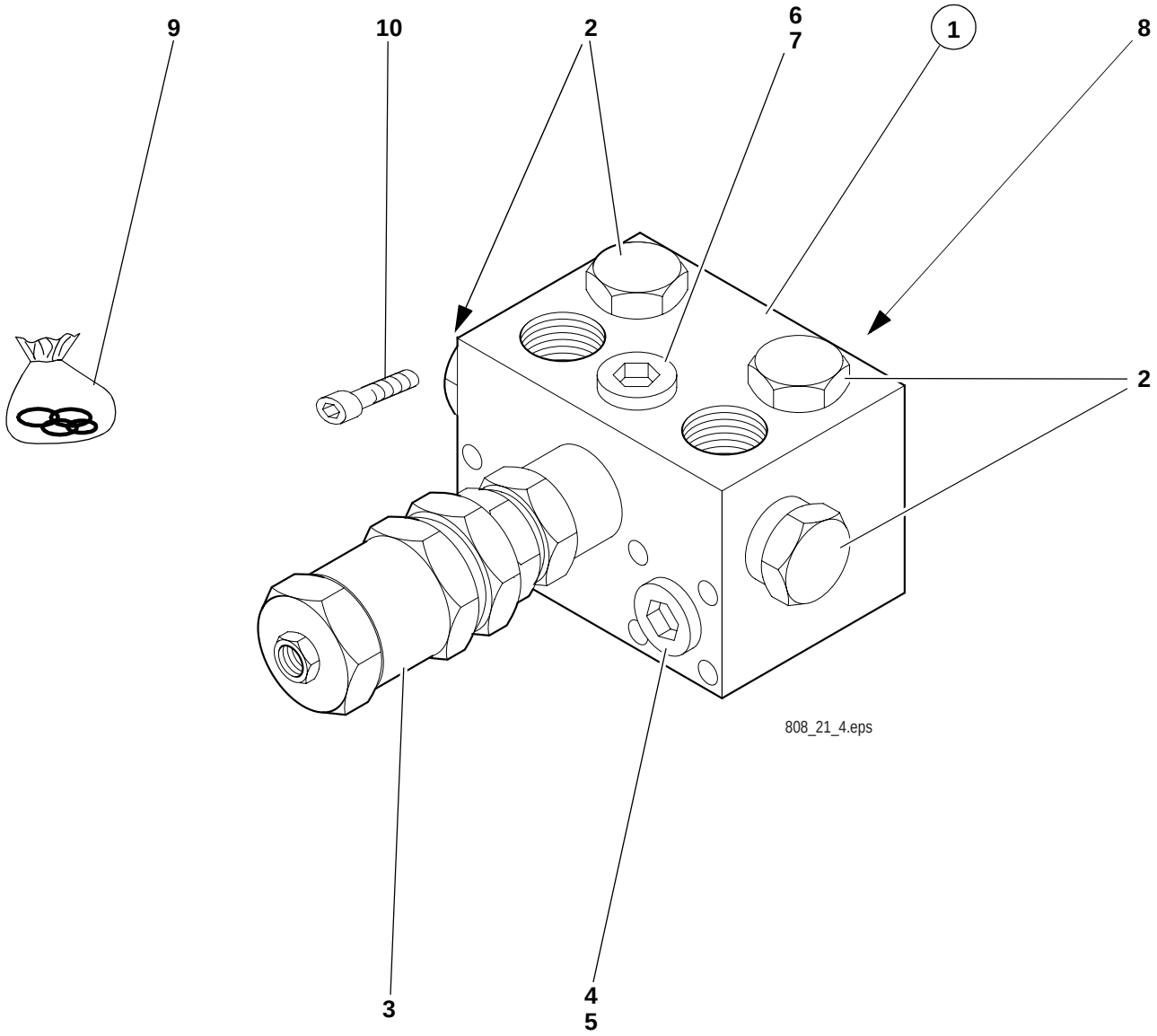
9
10
2
6
7
1
8
2
808_21_4.eps
3
4
5

Pos. Item Pos.	Teil-Nummer Part no. No. pièce	Stück Qty. Qté.	Bezeichnung	Description	Désignation	Bemerkung Remarks Remarques
			Schwenkventil – Einzelteile	**Swivel valve – component parts**	**Clapet de rotation – pièces constitutives**	
1	0003616479	1	Ventil	Valve	Clapet	
2	0000807575	4	Ventileinsatz	Valve insert	Elément de clapet	
3	0000807574	1	Ventileinsatz	Valve insert	Elément de clapet	
4	0000807576	1	Verschlussschraube	Screw plug	Bouchon fileté	3/8“
5	0000807579	1	Dichtring	Sealing ring	Bague d‘étanchéité	16,7x22x1,5
6	0000807577	3	Verschlussschraube	Screw plug	Bouchon fileté	1/2“
7	0000807578	3	Dichtring	Sealing ring	Bague d‘étanchéité	1/2“
8	0000807633	1	O-Ring	O-ring	Joint torique	
9	0000807580	1	Dichtsatz	Sealing kit	Jeu de joints	
10	7252677058	8	Zylinderschraube	Cheese-head screw	Vis à tête cylindrique	M 8x90

Gruppe

Hydrostatischer Fahrantrieb

Group

Hydrostatic drive

Groupe 22

Entraînement hydrostatique

Gruppe

Hydrostatischer Fahrantrieb

Group

Hydrostatic drive

Groupe 22

Entraînement hydrostatique

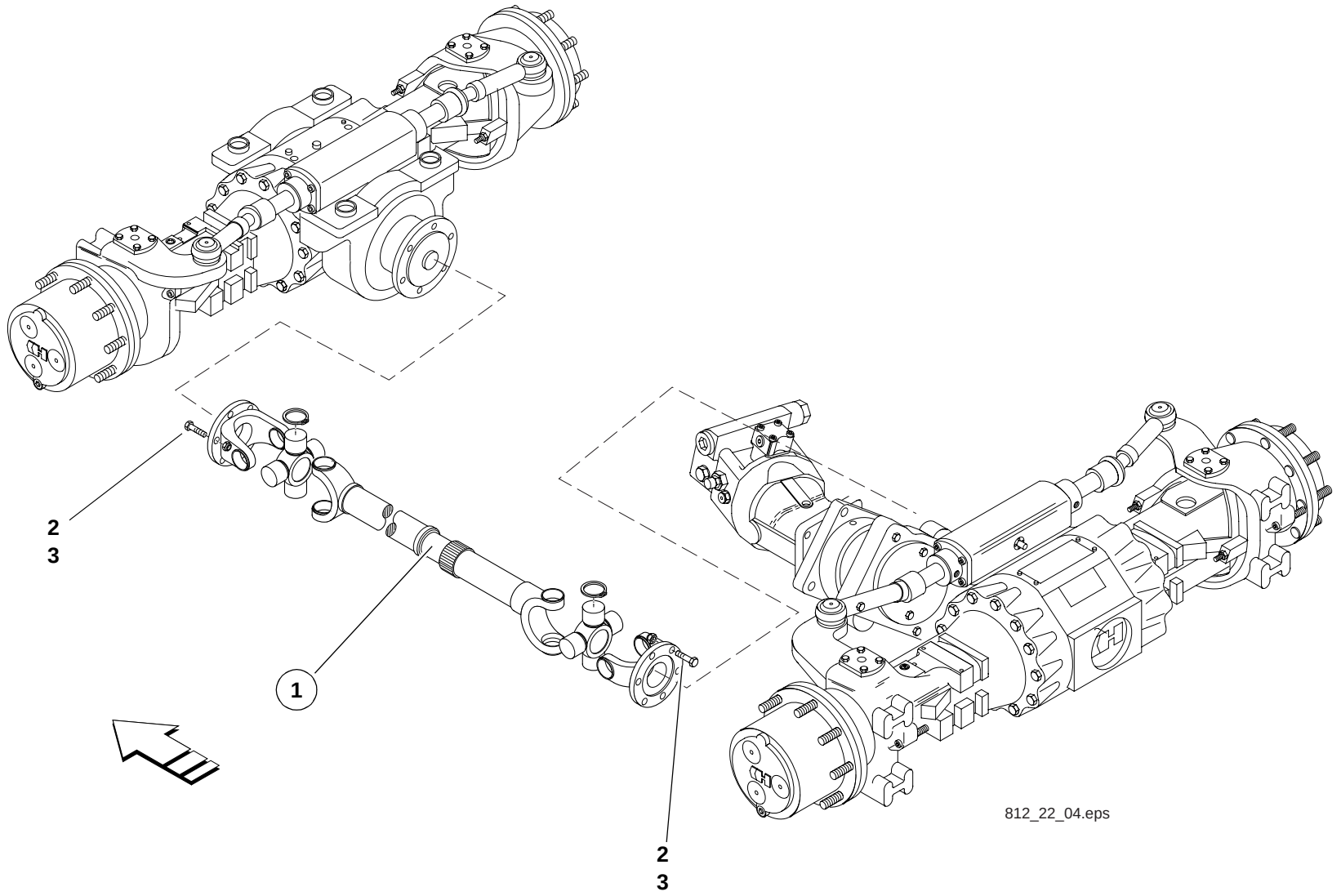
2
3
1
2
3
812_22_04.eps

Pos. Item Pos.	Teil-Nummer Part no. No. pièce	Stück Qty. Qté.	Bezeichnung	Description	Désignation	Bemerkung Remarks Remarques
			Gelenkwelle Hinterachse – Vorderachse	**Cardan shaft rear axle – front axle**	**Arbre de transmission pont AR – pont AV**	
1	0892290220	1	Gelenkwelle	Cardan shaft	Arbre de transmission	
2	7405677005	16	Sechskantmutter	Hexagon nut	Ecrou six pans	M8
3	7236678133	16	Sechskantschraube	Hexagon head screw	Vis six pans	M 8x25-10.9
			Hydraulikmotor an der Hinterachse siehe Seite 22-15	Hydraulic motor on rear axle see page 22-15	Moteur hydraulique sur pont AR voir page 22-15	
			Doppelaxialpumpe siehe Seite 22-5	Double axial pump see page 22-5	Double pompe axiale voir page 22-5	
			Hydraulikpumpe für Oberwagen schwenken siehe Seite 22-11	Hydraulic pump for upper carriage slewing see page 22-11	Pompe hydraulique pour rotation de la tourelle voir page 22-11	

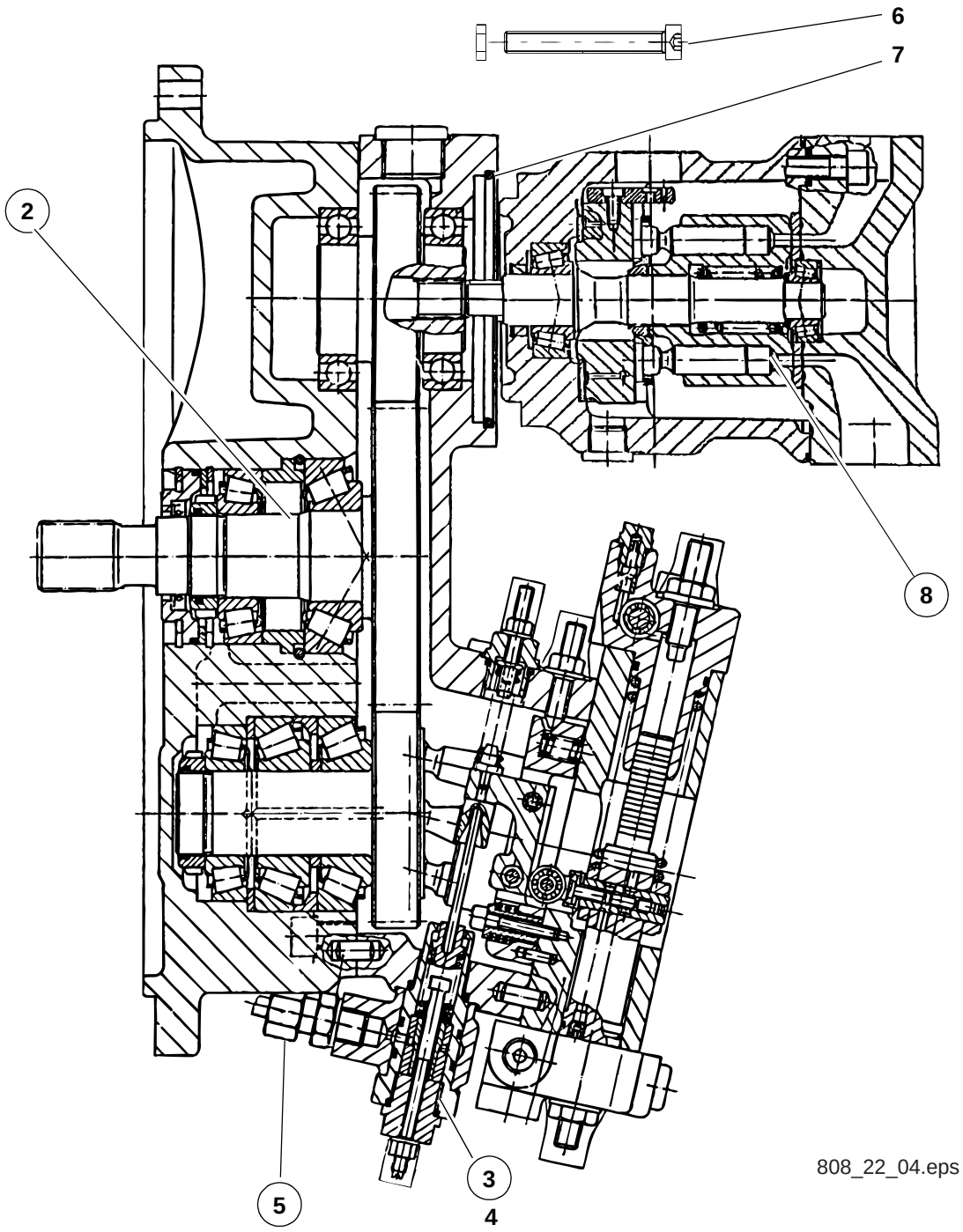

808_22_04.eps

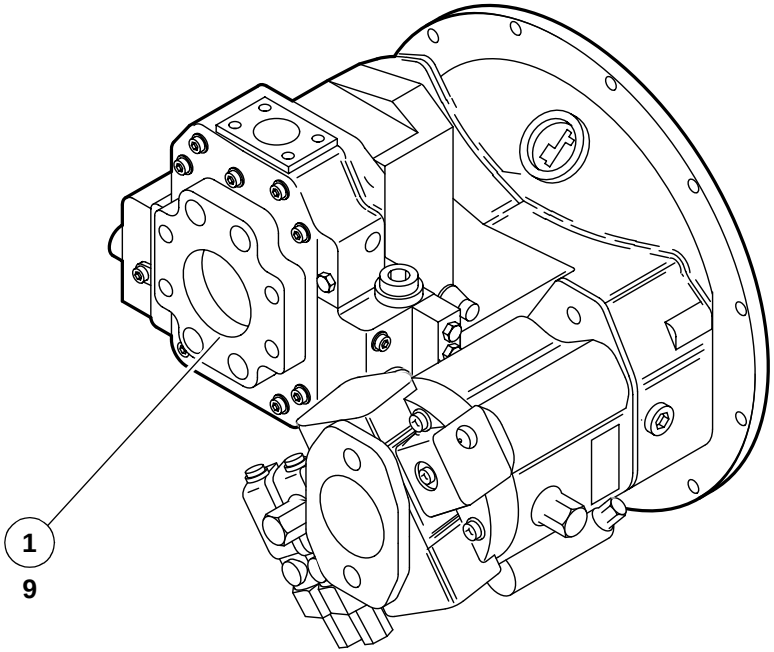

812_22_01.eps

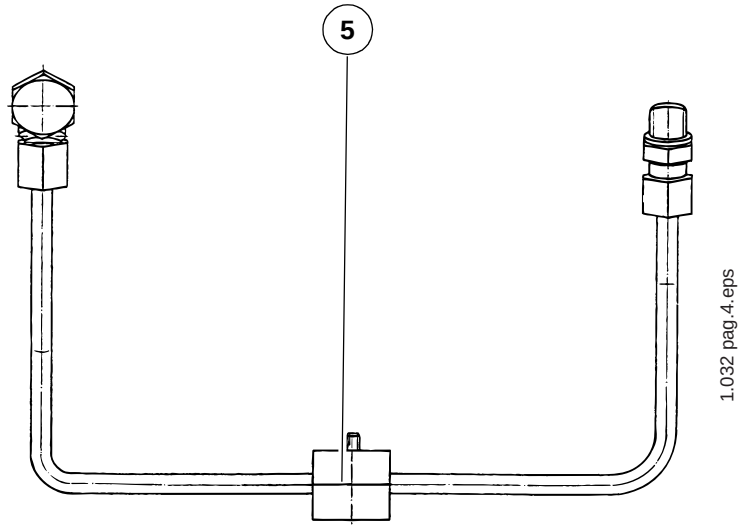

1.032 pag.4.eps

Pos. Item Pos.	Teil-Nummer Part no. No. pièce	Stück Qty. Qté.	Bezeichnung	Description	Désignation	Bemerkung Remarks Remarques
			Axialdoppelpumpe für Arbeits- und Fahrhydraulik und Oberwagen drehen	**Double axial pump for work and drive hydraulics and turning the upper carriage**	**Double pompe axiale pour l'hydraulique de travail et conduite et pour tourner la tourelle**	
1	0893610197	1	Hydraulikpumpe	Hydraulic pump	Pompe hydraulique	
2	0000807622	1	Hydraulikpumpe	Hydraulic pump	Pompe hydraulique	
			Einzelteile siehe Seite 22-7	Component parts see page 22-7	Pièces constitutives voir page 22-7	
3	0000807621	1	Mengenregler	Flow control	Régulation de débit	
4	0000807598		Dichtsatz	Sealing kit	Jeu de joints	
5	0000807623	1	Rohrleitung	Pipe line	Conduite	
6	0000807601	2	Zylinderschraube	Cheese-head screw	Vis à tête cylindrique	M12x30
7	0009960608	1	O-Ring	O-ring	Joint torique	⊗
8	0000807592	1	Hydraulikpumpe	Hydraulic pump	Pompe hydraulique	
			Einzelteile siehe Seite 22-13	Component parts see page 22-13	Pièces constitutives voir page 22-13	
9	0000807597		Dichtsatz	Sealing kit	Jeu de joints	

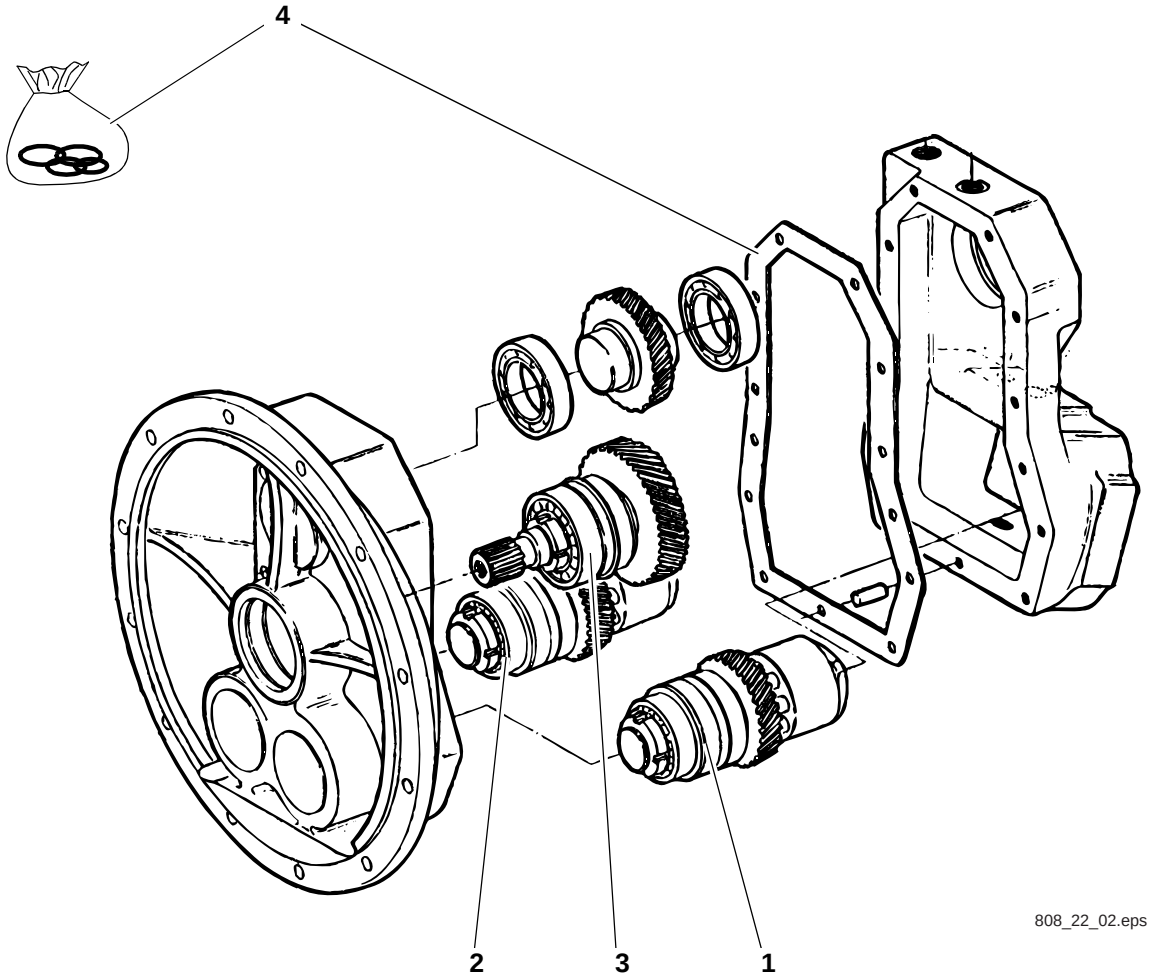
4
2
3
1
808_22_02.eps

Pos. Item Pos.	Teil-Nummer Part no. No. pièce	Stück Qty. Qté.	Bezeichnung	Description	Désignation	Bemerkung Remarks Remarques
			Hydraulikpumpe – Einzelteile	**Hydraulic pump – component parts**	**Pompe hydraulique – pièces constitutives**	
1	0000807618	1	Triebwerk	Power train	Groupe propulseur	
2	0000807619	1	Triebwerk	Power train	Groupe propulseur	
3	0000807620	1	Triebwerk	Power train	Groupe propulseur	
4	0000807596		Dichtsatz	Sealing kit	Jeu de joints	

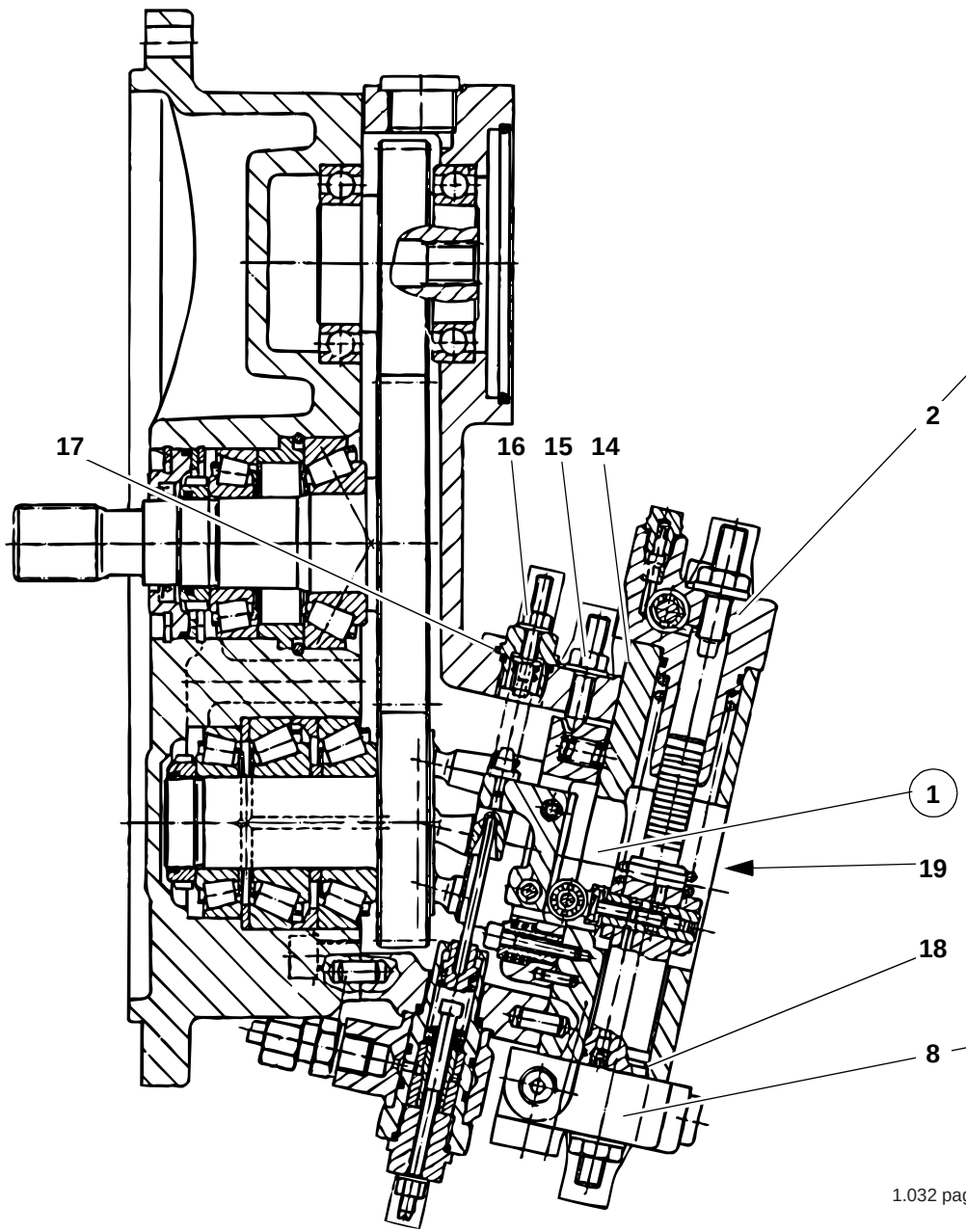

1.032 pag.2.eps

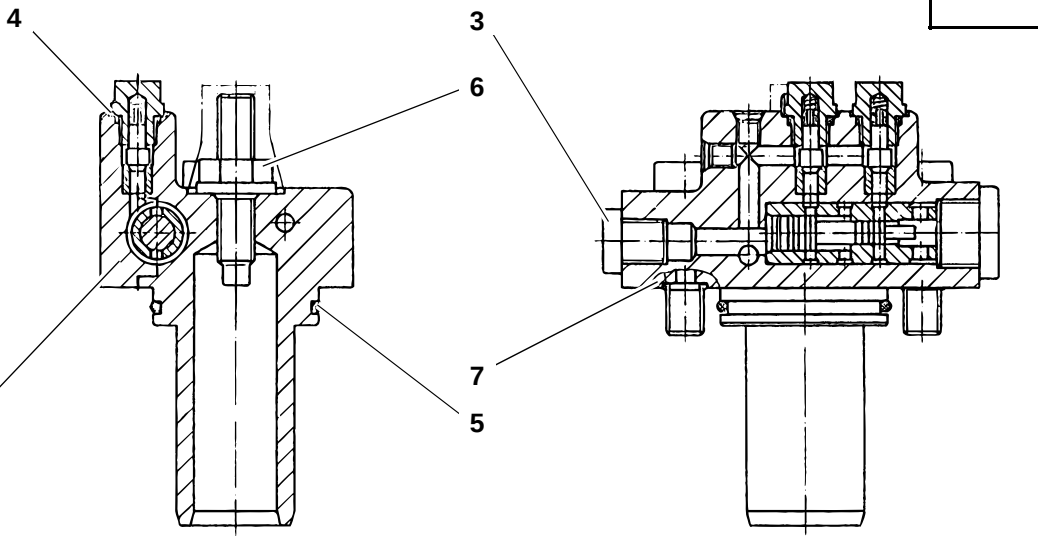

1.032 pag.10.eps

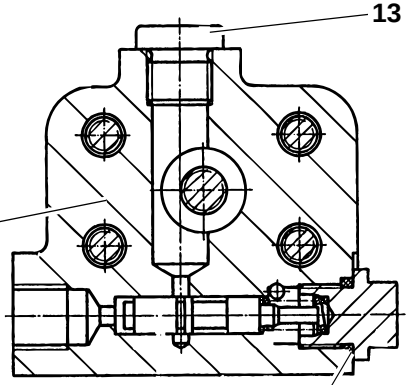

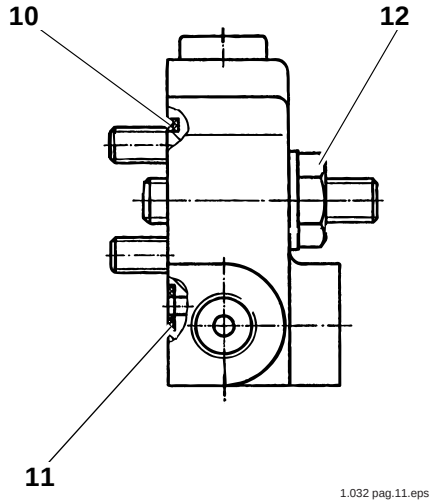

1.032 pag.11.eps

Pos. Item Pos.	Teil-Nummer Part no. No. pièce	Stück Qty. Qté.	Bezeichnung	Description	Désignation	Bemerkung Remarks Remarques
			Verstellung – Einzelteile	**Adjustment – component parts**	**Réglage – pièces constitutives**	
1	0000807615	1	Verstellung	Adjustment	Réglage	
2	0000807616	1	Druckregler	Pressure controller	Régulateur de pression	
3	0000807606	1	Verschlussschraube	Screw plug	Bouchon fileté	M12x1,5
4	0000805218	2	O-Ring	O-ring	Joint torique	⊗
5	0000807604	1	O-Ring	O-ring	Joint torique	⊗
6	0000803424	1	Bundmutter	Collar nut	Ecrou à collet	M10
7	0000802178	2	O-Ring	O-ring	Joint torique	⊗
8	0000807617	1	Deckel	Cover	Couvercle	
9	0009964471	1	O-Ring	O-ring	Joint torique	⊗
10	0009963171	1	O-Ring	O-ring	Joint torique	⊗
11	0000807612	1	O-Ring	O-ring	Joint torique	⊗
12	0000803424	1	Bundmutter	Collar nut	Ecrou à collet	M10
13	0000807607	1	Verschlussschraube	Screw plug	Bouchon fileté	M14x1,5
14	0000807628	1	Dichtung	Seal	Joint	
15	0000805219	1	Seal-Lock-Bundmutter	Seal-Lock collar nut	Ecrou à embase Seal-Lock	M8
16	0000807613	1	Seal-Lock-Mutter	Seal-lock nut	Ecrou Seal-Lock	M6
17	0000802177	1	O-Ring	O-ring	Joint torique	⊗
18	0000807611	1	Rechteckring	Rectangular ring	Segment rectangulaire	⊗
19	0000807607	2	Verschlussschraube	Screw plug	Bouchon fileté	M14x1,5

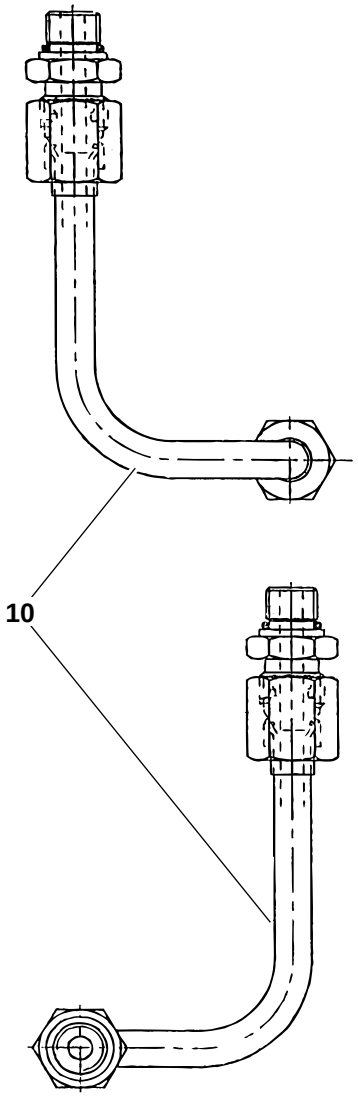

1.033 pag.8.eps

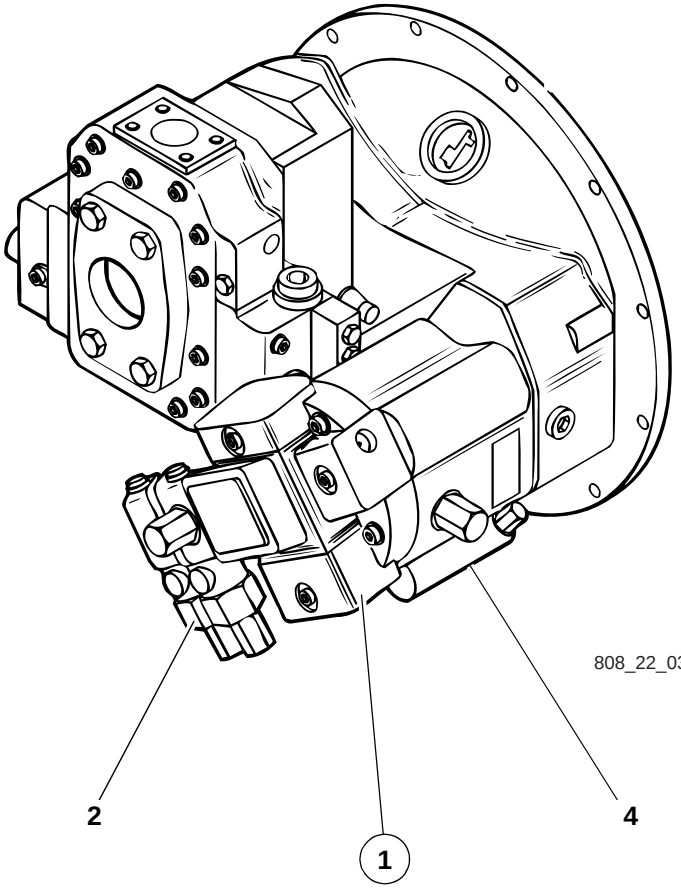

808_22_03.eps

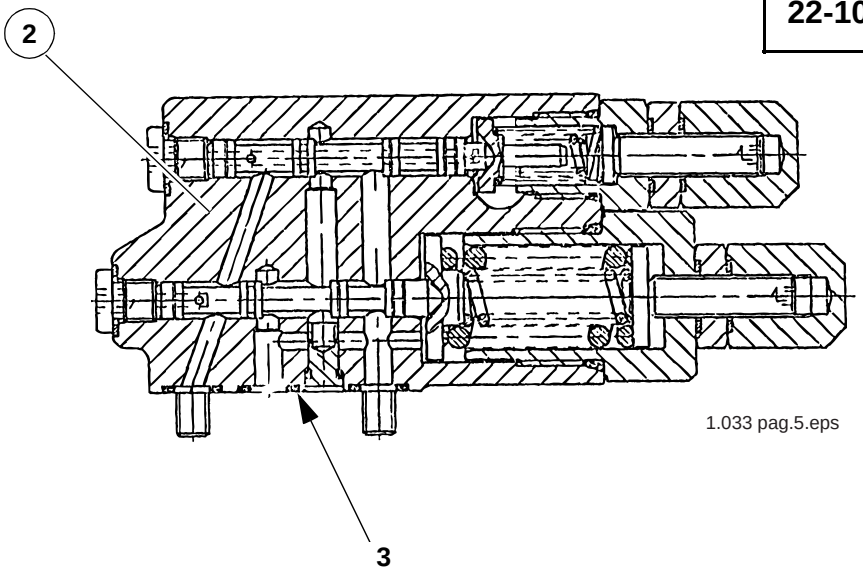

1.033 pag.5.eps

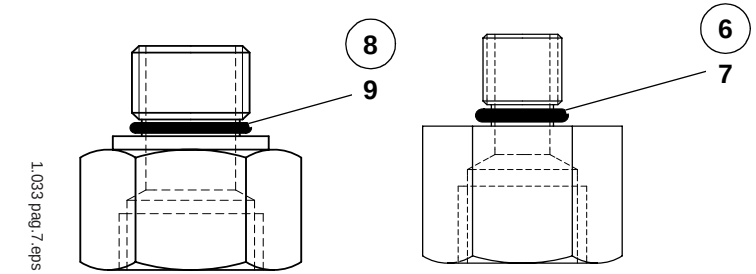

1.033 pag.7.eps

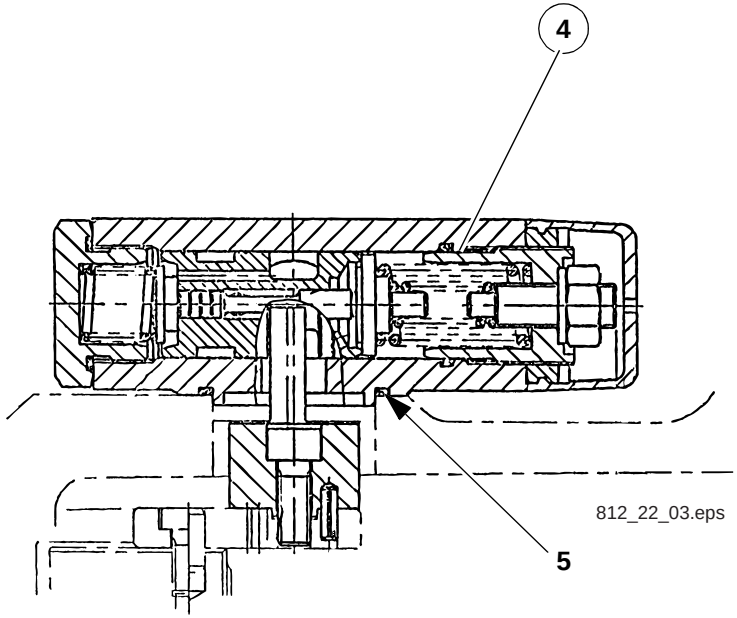

812_22_03.eps

Pos. Item Pos.	Teil-Nummer Part no. No. pièce	Stück Qty. Qté.	Bezeichnung	Description	Désignation	Bemerkung Remarks Remarques
			Hydraulikpumpe für Oberwagen schwenken	**Hydraulic pump for turning upper carriage**	**Pompe hydraulique pour rotation de la tourelle**	
1	0000807592	1	Hydraulikpumpe	Hydraulic pump	Pompe hydraulique	
2	0000807590	1	Steuerventil	Control valve	Distributeur	DRG
3	0000805253	3	O-Ring	O-ring	Joint torique	
4	0000807593	1	Steuerventil	Control valve	Distributeur	L/R
5	0000807586	1	O-Ring	O-ring	Joint torique	
6	0000807591	1	Adapter	Adapter	Adaptateur	
7	0000807583	1	O-Ring	O-ring	Joint torique	
8	0000807588	1	Adapter	Adapter	Adaptateur	
9	0000807584	1	O-Ring	O-ring	Joint torique	
10	0000807594	1	Verrohrung	Pipework	Tuyautage	

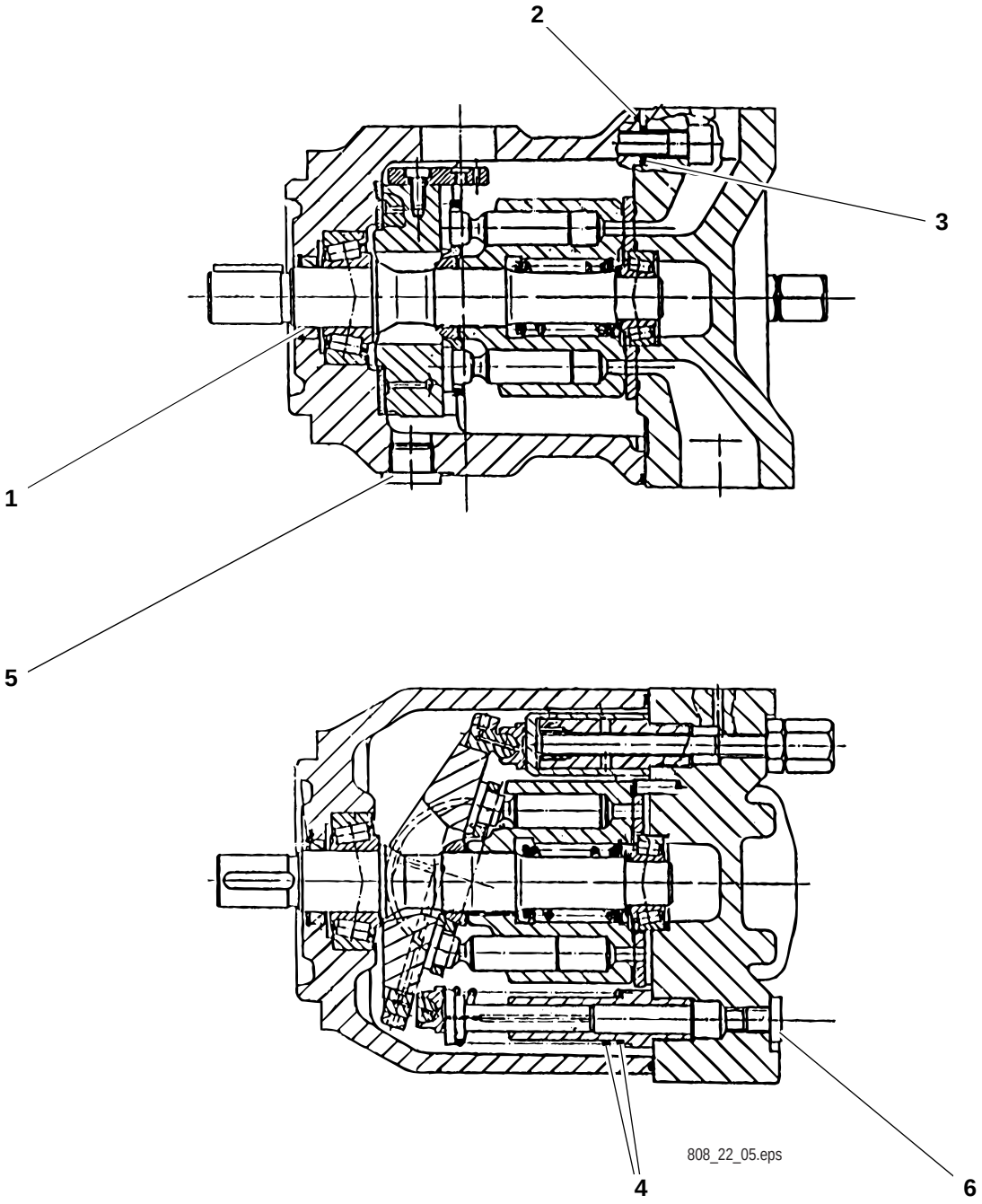
2
3
1
5
808_22_05.eps
4
6

Pos. Item Pos.	Teil-Nummer Part no. No. pièce	Stück Qty. Qté.	Bezeichnung	Description	Désignation	Bemerkung Remarks Remarques
			Hydraulikpumpe – Einzelteile	**Hydraulic pump – component parts**	**Pompe hydraulique – pièces constitutives**	
1	0000807589	1	Radialdichtring	Rotary shaft seal	Bague à lèvres	
2	0000807587	1	O-Ring	O-ring	Joint torique	
3	0000807581	4	O-Ring	O-ring	Joint torique	
4	0000805245	2	O-Ring	O-ring	Joint torique	
5	0000807585	1	Verschlussschraube	Screw plug	Bouchon fileté	3/4“
6	0000805255	1	Verschlussschraube	Screw plug	Bouchon fileté	M 10x1

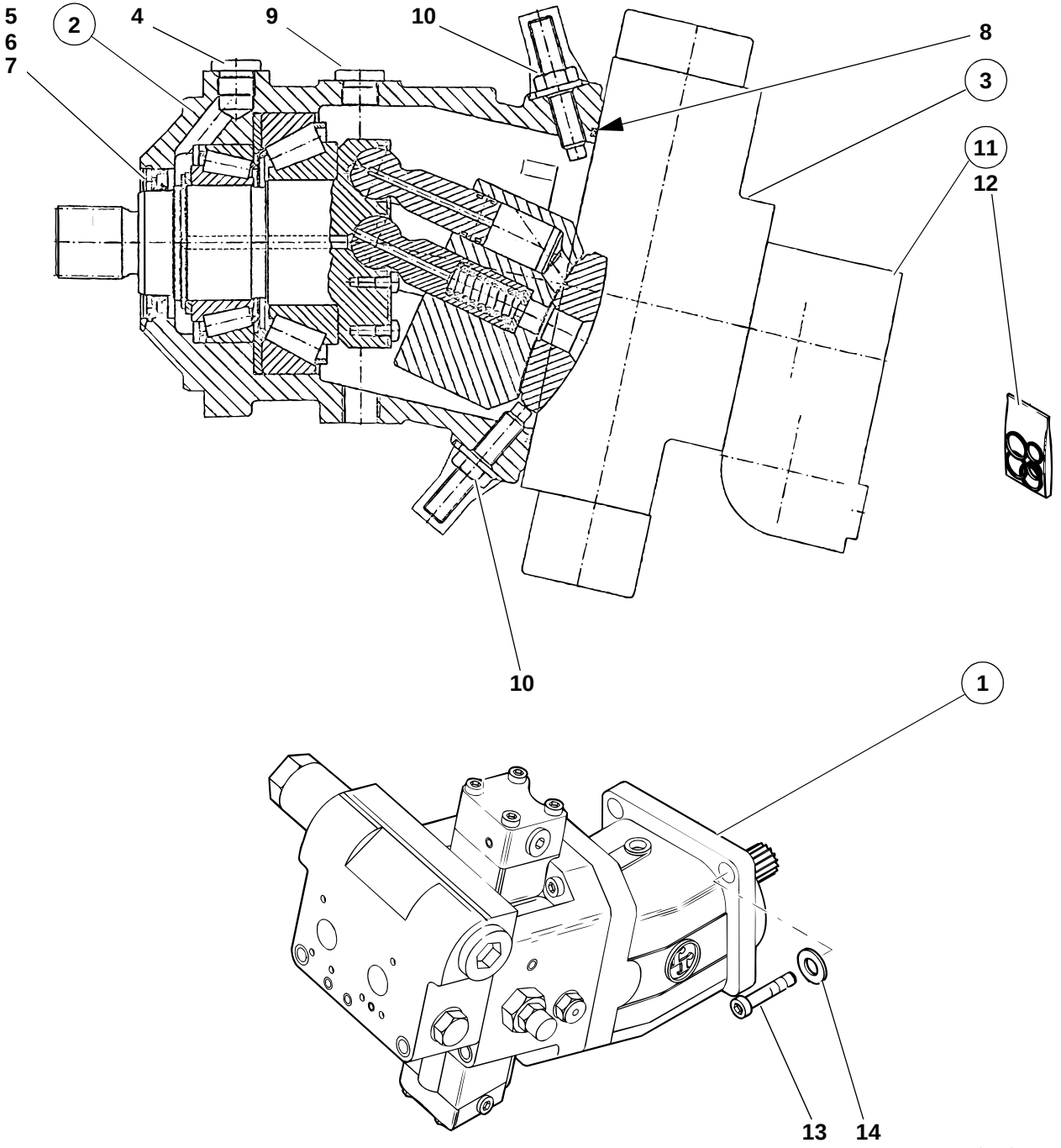

3.140 pag.1.1.eps

Pos. Item Pos.	Teil-Nummer Part no. No. pièce	Stück Qty. Qté.	Bezeichnung	Description	Désignation	Bemerkung Remarks Remarques
			Verstellmotor	**Variable displacement motor**	**Servo-moteur**	
1	0003619505	1	Verstellmotor	Variable displacement motor	Servo-moteur	
2	0000807626	1	Verstellmotor	Variable displacement motor	Servo-moteur	
3	0000807627	1	Verstellung	Adjustment	Réglage	
4	0000807610	1	Verschlussschraube	Screw plug	Bouchon fileté	M18x1,5
5	0000807603	1	Sicherungsring	Circlip	Circlip	80x2,5
6	0000807630	1	Wellendichtring	Rotary shaft lip seal	Joint à lèvre	⊗
7	7464680137	1	Stützscheibe	Supporting washer	Rondelle-support	63x80
8	0009968770	1	O-Ring	O-ring	Joint torique	⊗
9	0000807610	1	Verschlussschraube	Screw plug	Bouchon fileté	M18x1,5
10	0000802094	2	Seal-Lock-Mutter	Seal-lock nut	Ecrou Seal-Lock	M12
11	0000807600	1	Bremsventil	Brake valve	Clapet de freinage	
12	0000807614		Reparatursatz	Repair kit	Kit de réparation	
13	7252677187	4	Zylinderschraube	Cheese-head screw	Vis à tête cylindrique	M16x45
14	7451680116	4	Scheibe	Washer	Rondelle	B17

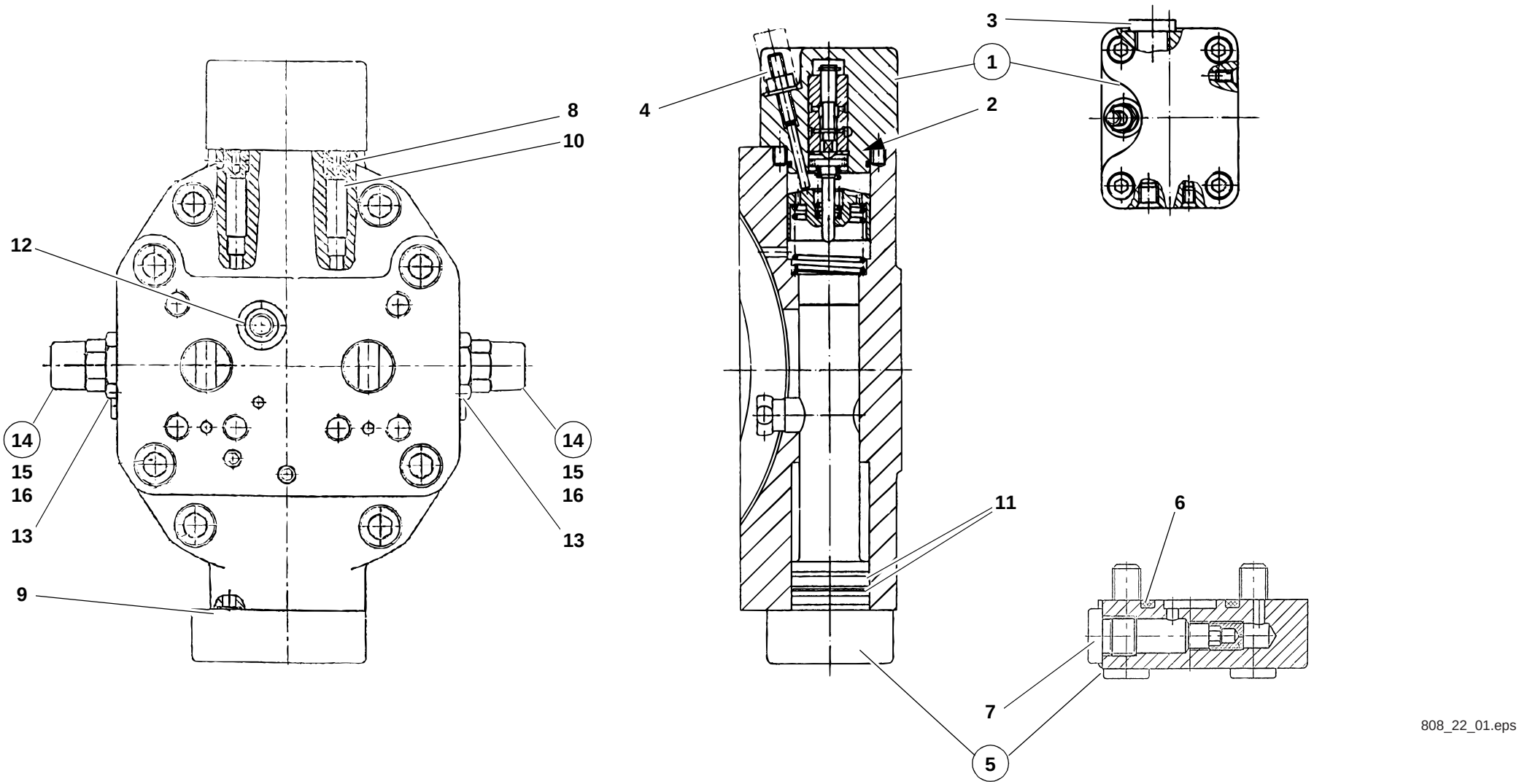
8
10
12
14
15
16
13
9
14
15
16
13
4
1
2
3
11
6
7
5
808_22_01.eps

Pos. Item Pos.	Teil-Nummer Part no. No. pièce	Stück Qty. Qté.	Bezeichnung	Description	Désignation	Bemerkung Remarks Remarques
			Verstellung – Einzelteile	**Adjustment – component parts**	**Réglage – pièces constitutives**	
1	0000807625	1	Steuerteil	Control unit	Bloc-commande	
2	0000807605	1	O-Ring	O-ring	Joint torique	⊗
3	0000807608	1	Verschlussschraube	Screw plug	Bouchon fileté	M14x1,5
4	0000805233	1	Seal-Lock-Mutter	Seal-lock nut	Ecrou Seal-Lock	M6
5	0000807624	1	Deckel	Cover	Couvercle	
6	0009968170	1	O-Ring	O-ring	Joint torique	⊗
7	0000807608	1	Verschlussschraube	Screw plug	Bouchon fileté	M14x1,5
8	0009969870	2	O-Ring	O-ring	Joint torique	⊗
9	0009968070	3	O-Ring	O-ring	Joint torique	⊗
10	0009968870	2	O-Ring	O-ring	Joint torique	⊗
11	0000807631	3	Rechteckring	Rectangular ring	Segment rectangulaire	28x2
12	0000807609	1	Verschlussschraube	Screw plug	Bouchon fileté	M10x1
13	0000807610	2	Verschlussschraube	Screw plug	Bouchon fileté	M18x1,5
14	0000807599	2	Ventil	Valve	Clapet	
15	0000807629	1	Dichtsatz	Sealing kit	Jeu de joints	
16	0000803732	1	Kappe	Cover	Recouvrement	

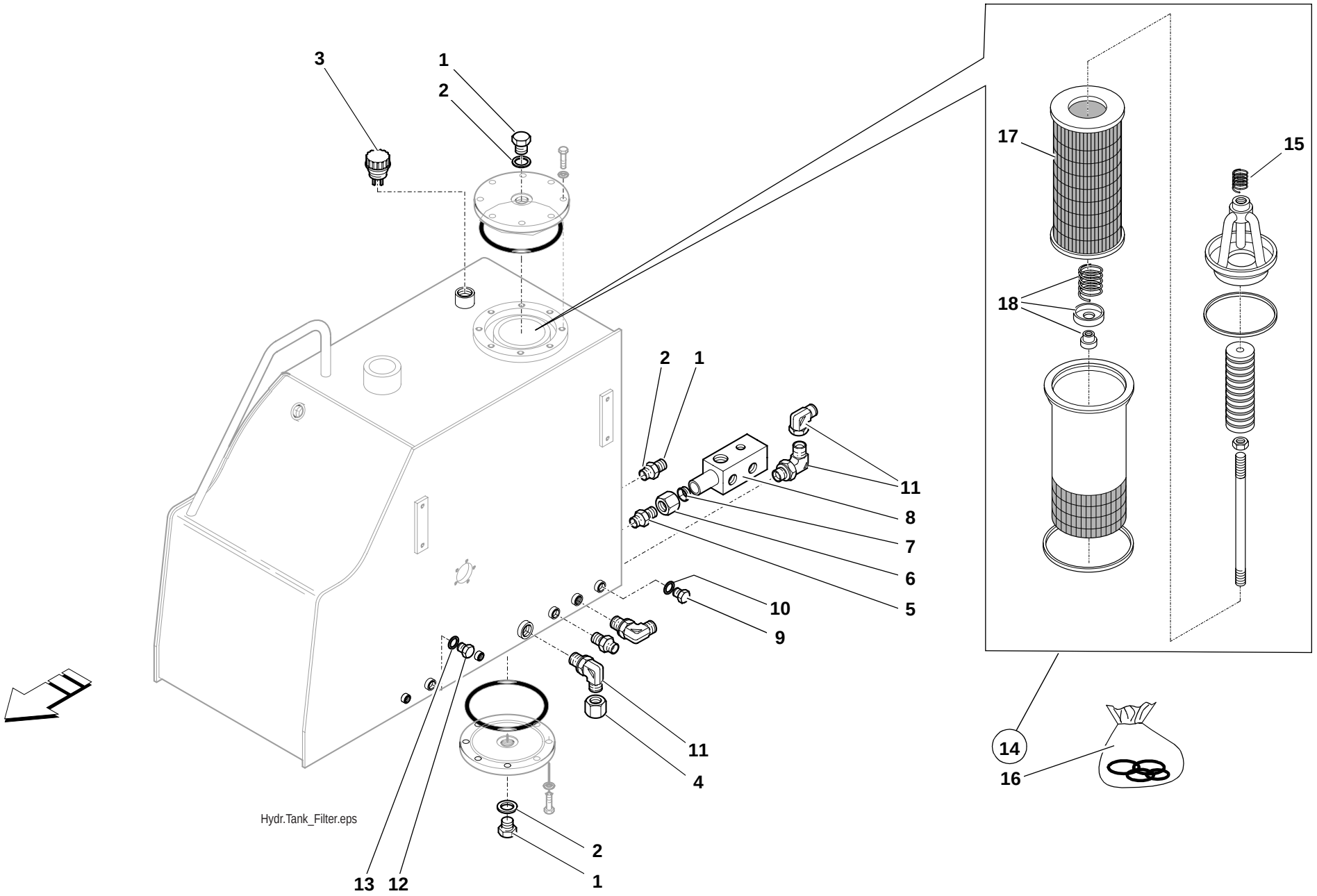
3
1
2
17
15
18
2
1
11
8
7
6
5
10
9
11
4
14
16
Hydr.Tank_Filter.eps
2
1
13
12

Pos. Item Pos.	Teil-Nummer Part no. No. pièce	Stück Qty. Qté.	Bezeichnung	Description	Désignation	Bemerkung Remarks Remarques
			Hydrauliköltank – Rücklauffilter	**Hydraulic oil tank – reflux filter**	**Réservoir d'huile hydraulique – filtre de retour**	
			Öl-Kraftstofftank siehe 08-9	Fuel tank see page 08-9	Réservoir de carburant voir page 08-9	
1	0009909609	4	Verschlussschraube	Screw plug	Bouchon fileté	
2	0893630093	4	Dichtung	Seal	Joint	
3	0003637234	1	Filter	Filter	Filtre	
4	0003630596	1	Verschlussbutzen	Plug	Bouchon	
5	0003638762	1	Verschraubung	Screw connection	Raccord vissé	
6	7788010667	1	Überwurfmutter	Union nut	Ecrou de raccord	
7	7786680108	1	Schneidring	Olive	Olive	
8	0003632983	1	Anschlussstück	Connecting piece	Pièce de raccordement	
9	0009909809	1	Verschlussstopfen	Plug	Bouchon	
10	0009960666	1	Dichtring	Sealing ring	Bague d'étanchéité	
11	0003634268	3	Verschraubung	Screw connection	Raccord vissé	
12	0009900107	1	Verschlussschraube	Screw plug	Bouchon fileté	
13	0009960566	1	Dichtring	Sealing ring	Bague d'étanchéité	
14	0890820001	1	Hydaulikölfilter	Hydraulic oil filter	Filtre à huile hydraulique	
15	0000807879	1	Feder	Spring	Ressort	
16	0000807880	1	Dichtsatz	Sealing kit	Jeu de joints	
17	0000807881	1	Filtereinsatz	Filter insert	Elément filtrant	
18	0000807882	1	Ventil	Valve	Clapet	

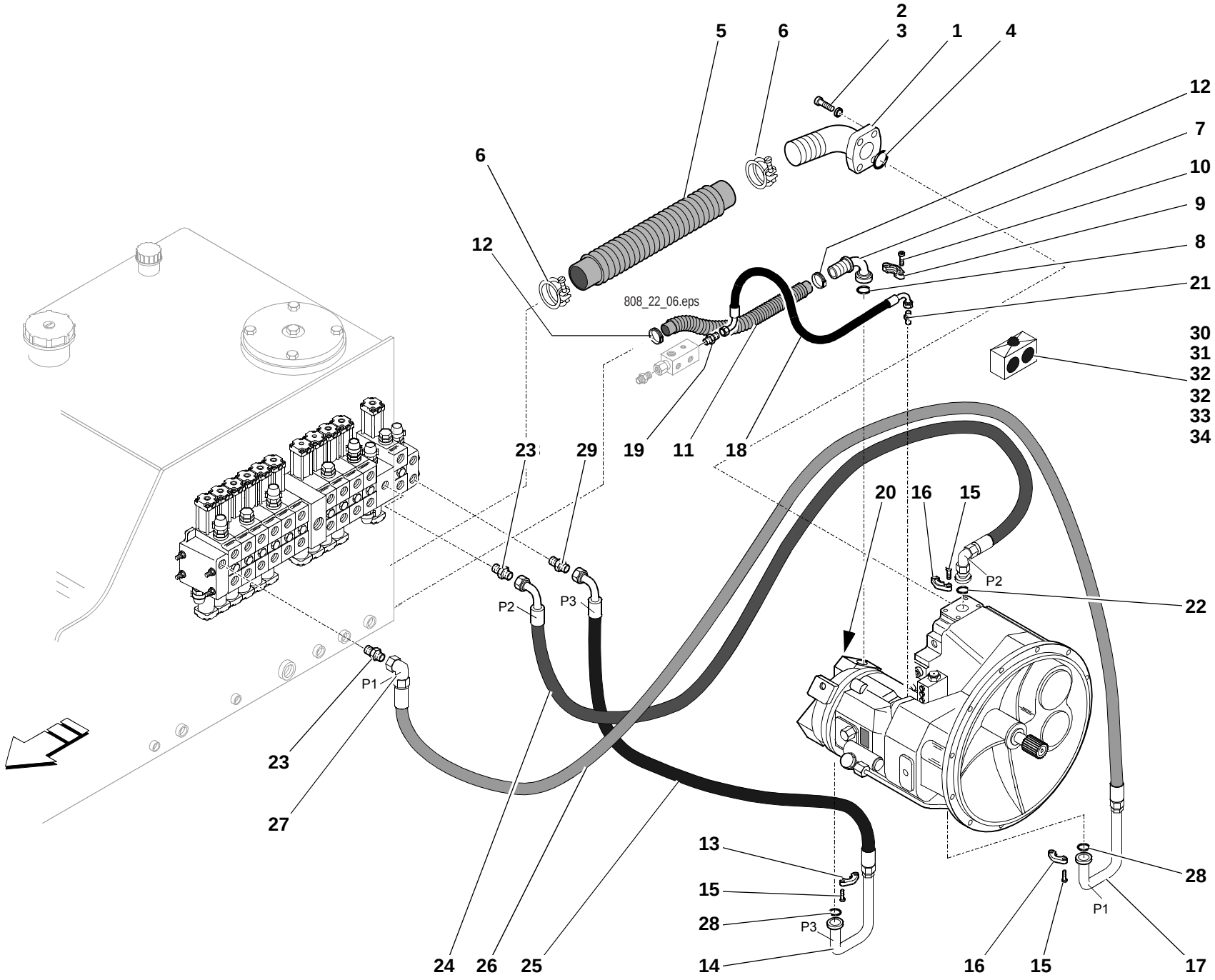
2
3
1
4
5
6
6
12
7
10
9
8
21
30
31
32
32
33
34
808_22_06.eps
19
11
18
23
29
20
16
15
P2
22
P2
P3
P1
23
27
24
26
25
13
15
28
P3
14
16
15
28
P1
17
812_36_10.iso

Pos. Item Pos.	Teil-Nummer Part no. No. pièce	Stück Qty. Qté.	Bezeichnung	Description	Désignation	Bemerkung Remarks Remarques
			Basiskreislauf Pumpe - Steuergerät	**Basic circuit: pump – control valve**	**Circuit de base : pompe – distributeur**	
1	0893600391	1	Flansch	Flange	Bride	
2	7236677245	4	Sechskantschraube	Hexagon head screw	Vis six pans	16x35
3	0009924528	4	Federring	Spring washer	Rondelle ressort	
4	0009964971	1	O-Ring	O-ring	Joint torique	⊗
5	0003659607	1	Saugschlauch	Suction hose	Flexible d'aspiration	
6	0009937151	2	Schelle	Clamp	Collier	
7	0003630492	1	Schlaucharmatur	Hose fitting	Raccord pour tuyaux souples	
8	0009965071	1	O-Ring	O-ring	Joint torique	⊗
9	0003633568	2	Flanschhälfte	Flange half	Moitié de bride	
10	7252677084	12	Zylinderschraube	Cheese-head screw	Vis à tête cylindrique	
11	0003659707	1	Saugschlauch	Suction hose	Flexible d'aspiration	
12	0009937251	2	Schelle	Clamp	Collier	
13	0003635965	2	Flanschhälfte	Flange half	Moitié de bride	
14	0893604291	1	Rohrleitung	Pipe line	Conduite	
15	7252677083	4	Zylinderschraube	Cheese-head screw	Vis à tête cylindrique	
16	0003638848	4	Flanschhälfte	Flange half	Moitié de bride	
17	0893604391	1	Rohrleitung	Pipe line	Conduite	
18	0003653808	1	Schlauchleitung	Flexible line	Conduite flexible	
19	0003638663	1	Verschraubung	Screw connection	Raccord vissé	
20	0003633768	1	Prüfanschluss	Test connection	Prise de mesure	
21	0003636649	1	Verschraubung	Screw connection	Raccord vissé	
22	0003632669	1	Verschraubung	Screw connection	Raccord vissé	
23	0003639049	2	Verschraubung	Screw connection	Raccord vissé	
24	0003652409	1	Schlauchleitung	Flexible line	Conduite flexible	1100
25	0003650611	1	Schlauchleitung	Flexible line	Conduite flexible	1060
26	0003653809	1	Schlauchleitung	Flexible line	Conduite flexible	1820
27	0003631263	1	Verschraubung	Screw connection	Raccord vissé	
28	0009967408	2	O-Ring	O-ring	Joint torique	⊗
29	0003638715	1	Verschraubung	Screw connection	Raccord vissé	
30	0009939350	2	Schelle	Clamp	Collier	
31	0009933185	1	Deckplatte	Cover plate	Plaque recouvrement	
32	7234677051	2	Sechskantschraube	Hexagon head screw	Vis six pans	M 6x45
33	0009935650	2	Schelle	Clamp	Collier	
34	0009930685	1	Deckplatte	Cover plate	Plaque recouvrement	

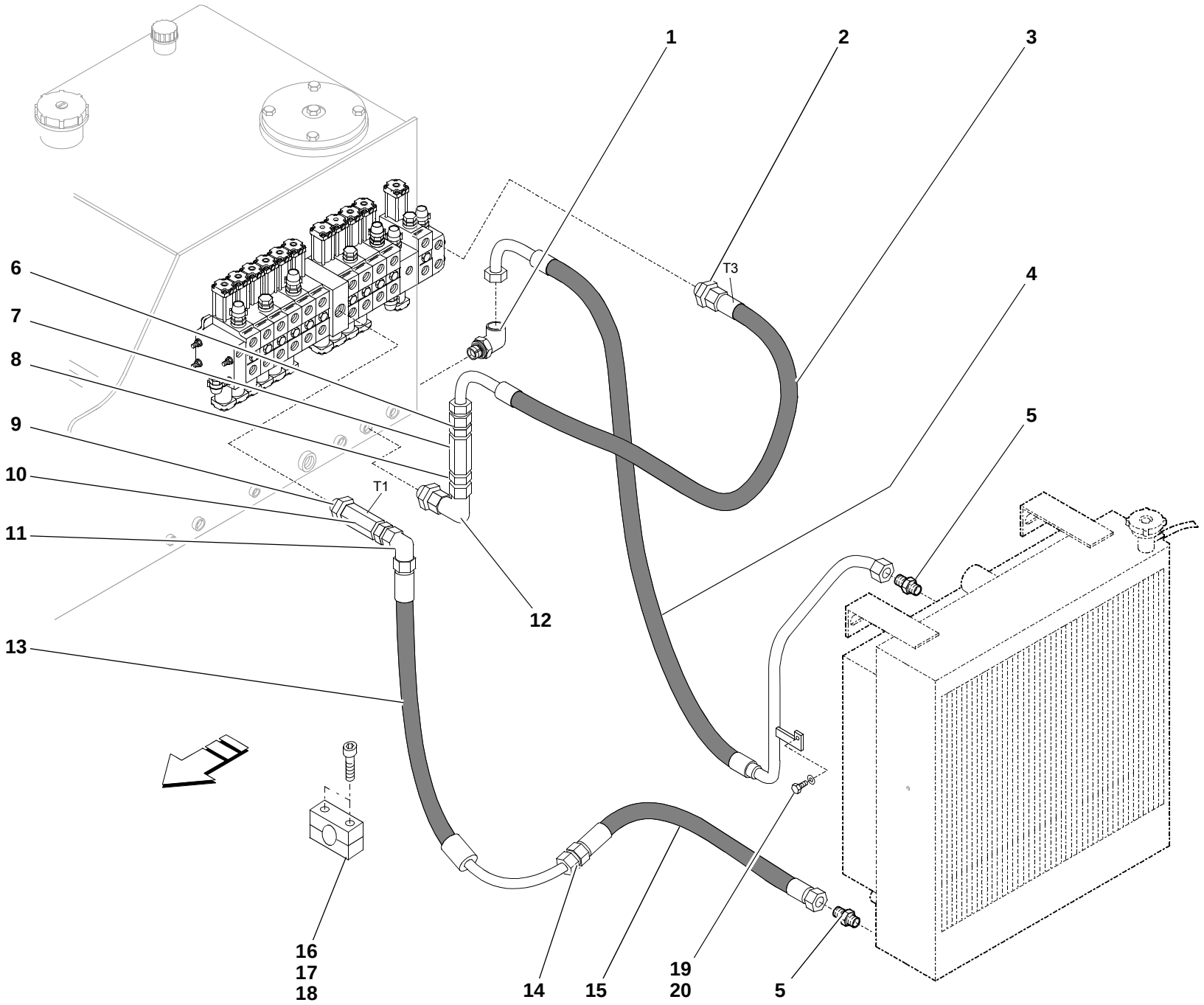
1
2
3
4
5
6
7
8
9
10
11
12
13
14
15
16
17
18
19
20
T1
T3
808_22_07.iso

Pos. Item Pos.	Teil-Nummer Part no. No. pièce	Stück Qty. Qté.	Bezeichnung	Description	Désignation	Bemerkung Remarks Remarques
			Basiskreislauf Steuergerät - Kühler – Tank	**Basic circuit: control valve – cooler – tank**	**Circuit de base : distributeur – radiateur – réservoir**	
1	0003634268	1	Verschraubung	Screw connection	Raccord vissé	
2	0003633263	1	Verschraubung	Screw connection	Raccord vissé	
3	0003650409	1	Schlauchleitung	Flexible line	Conduite flexible	
4	0003650610	1	Schlauchleitung	Flexible line	Conduite flexible	
5	0003638762	2	Verschraubung	Screw connection	Raccord vissé	
6	0003638715	1	Verschraubung	Screw connection	Raccord vissé	
7	0003616279	1	Ventil	Valve	Clapet	
8	0003637967	1	Verschraubung	Screw connection	Raccord vissé	
9	0003633969	1	Verschraubung	Screw connection	Raccord vissé	
10	0003632562	1	Verschraubung	Screw connection	Raccord vissé	
11	0003635116	1	Verschraubung	Screw connection	Raccord vissé	
12	0003634168	1	Verschraubung	Screw connection	Raccord vissé	
13	0003650510	1	Schlauchleitung	Flexible line	Conduite flexible	
14	0003634416	1	Verschraubung	Screw connection	Raccord vissé	
15	0003656911	1	Schlauchleitung	Flexible line	Conduite flexible	
16	0009939350	1	Schelle	Clamp	Collier	
17	0009933185	1	Deckplatte	Cover plate	Plaque recouvrement	
18	7234677051	2	Sechskantschraube	Hexagon head screw	Vis six pans	M 6x45
19	7236677133	1	Sechskantschraube	Hexagon head screw	Vis six pans	M 8x25
20	7462680011	1	Scheibe	Washer	Rondelle	8,4
			Oel-Wasserkühler siehe Seite 15-3	Oil-to-water cooler see page 15-3	Radiateur huile/eau voir page 15-3	

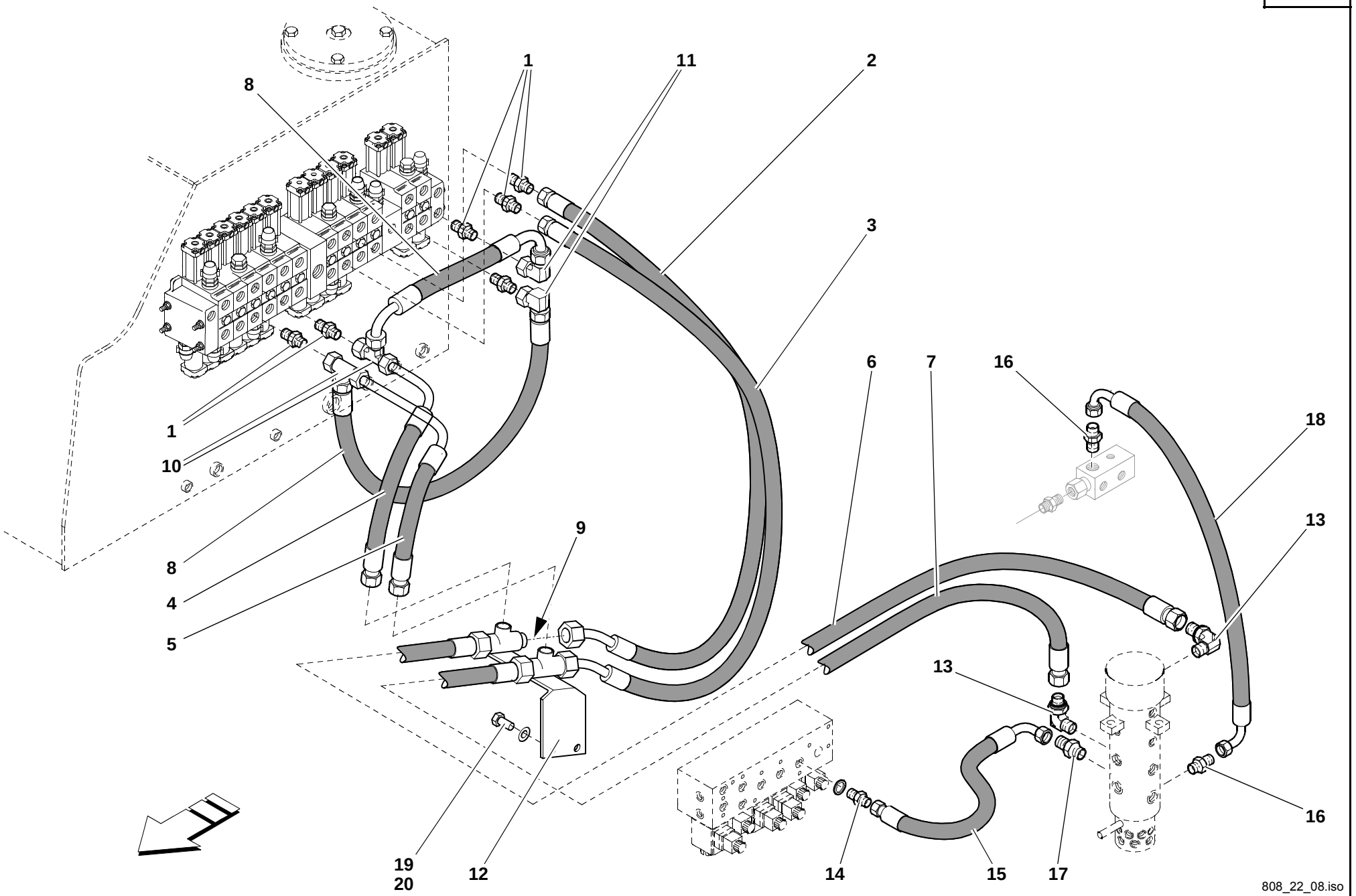
1
11
2
8
3
1
10
6
7
16
18
8
4
5
9
13
13
19
20
12
14
15
17
16
808_22_08.iso

Pos. Item Pos.	Teil-Nummer Part no. No. pièce	Stück Qty. Qté.	Bezeichnung	Description	Désignation	Bemerkung Remarks Remarques
			Hydr.-Installation, Fahrantrieb Steuergerät – Verstellmotor	**Hydraulic installation, drive control valve – variable displacement motor**	**Installation hydraulique, entraînement distributeur – servomoteur**	
1	0003639049	4	Verschraubung	Screw connection	Raccord vissé	
2	0003659409	1	Schlauchleitung	Flexible line	Conduite flexible	640
3	0003659509	1	Schlauchleitung	Flexible line	Conduite flexible	600
4	0003655711	1	Schlauchleitung	Flexible line	Conduite flexible	245
5	0003655611	1	Schlauchleitung	Flexible line	Conduite flexible	285
6	0003659309	1	Schlauchleitung	Flexible line	Conduite flexible	970
7	0003659209	1	Schlauchleitung	Flexible line	Conduite flexible	920
8	0003653909	2	Schlauchleitung	Flexible line	Conduite flexible	380
9	0003635968	2	Verschraubung	Screw connection	Raccord vissé	
10	0003633169	1	Verschraubung	Screw connection	Raccord vissé	
11	0003631263	2	Verschraubung	Screw connection	Raccord vissé	
12	0893600092	1	Verschraubung	Screw connection	Raccord vissé	
13	0003637768	2	Verschraubung	Screw connection	Raccord vissé	
14	0003631149	1	Verschraubung	Screw connection	Raccord vissé	
15	0003654909	1	Schlauchleitung	Flexible line	Conduite flexible	1230
16	0003638715	2	Verschraubung	Screw connection	Raccord vissé	
17	0003638749	1	Verschraubung	Screw connection	Raccord vissé	
18	0003653508	1	Schlauchleitung	Flexible line	Conduite flexible	1600
19	7236677924	2	Sechskantschraube	Hexagon head screw	Vis six pans	M10x25
20	7451680112	2	Scheibe	Washer	Rondelle	10,5

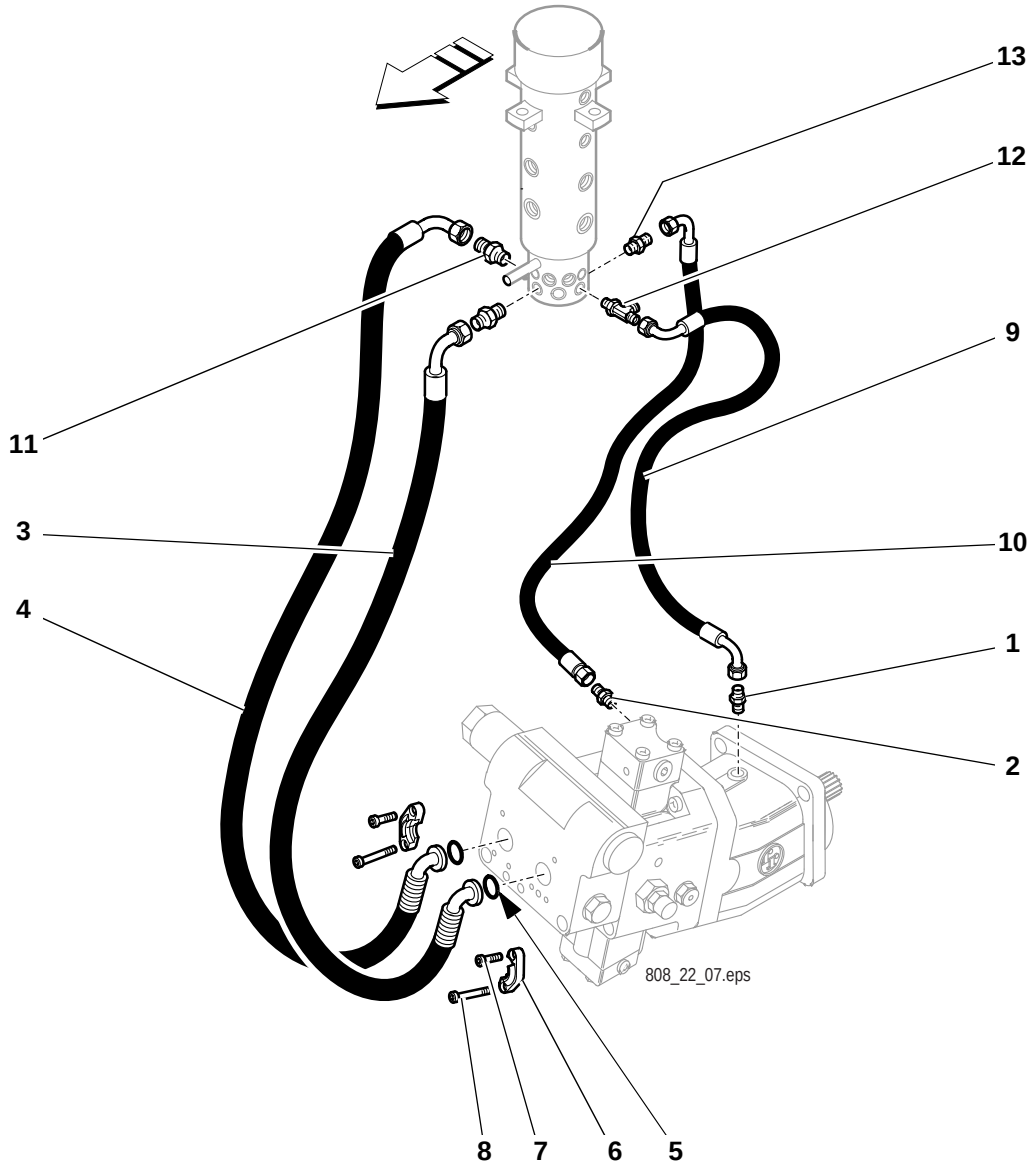
13
12
11
9
3
10
4
1
2
808_22_07.eps
8
7
6
5

Pos. Item Pos.	Teil-Nummer Part no. No. pièce	Stück Qty. Qté.	Bezeichnung	Description	Désignation	Bemerkung Remarks Remarques
			Hydr.-Installation, Fahrantrieb Drehdurchführung – Verstellmotor	**Hydraulic installation, drive rotary junction – variable displacement motor**	**Installation hydraulique, entraînement passage tournant – servomoteur**	
1	0003630315	1	Verschraubung	Screw connection	Raccord vissÈ	
2	0003632968	1	Verschraubung	Screw connection	Raccord vissÈ	
3	0003652308	1	Schlauchleitung	Flexible line	Conduite flexible	850
4	0003652208	1	Schlauchleitung	Flexible line	Conduite flexible	850
5	0009965171	2	O-Ring	O-ring	Joint torique	32,92x3,53
6	0003638948	4	Flanschhälfte	Flange half	MoitiÈ de bride	1“
7	7252677122	2	Zylinderschraube	Cheese-head screw	Vis à tÍte cylindrique	M 12x35
8	7252677134	6	Zylinderschraube	Cheese-head screw	Vis à tÍte cylindrique	M 12x110
9	0003653708	1	Schlauchleitung	Flexible line	Conduite flexible	700
10	0003655308	1	Schlauchleitung	Flexible line	Conduite flexible	500
11	0003637768	2	Verschraubung	Screw connection	Raccord vissÈ	
12	0003637068	1	Verschraubung	Screw connection	Raccord vissÈ	
13	0003634668	1	Verschraubung	Screw connection	Raccord vissÈ	

Gruppe

Vorderachse

Bremszylinder

Group

Front axle

Brake cylinder

Groupe

Pont AV

Cylindre de frein

Gruppe

Vorderachse

Bremszylinder

Group

Front axle

Brake cylinder

Groupe

Pont AV

Cylindre de frein

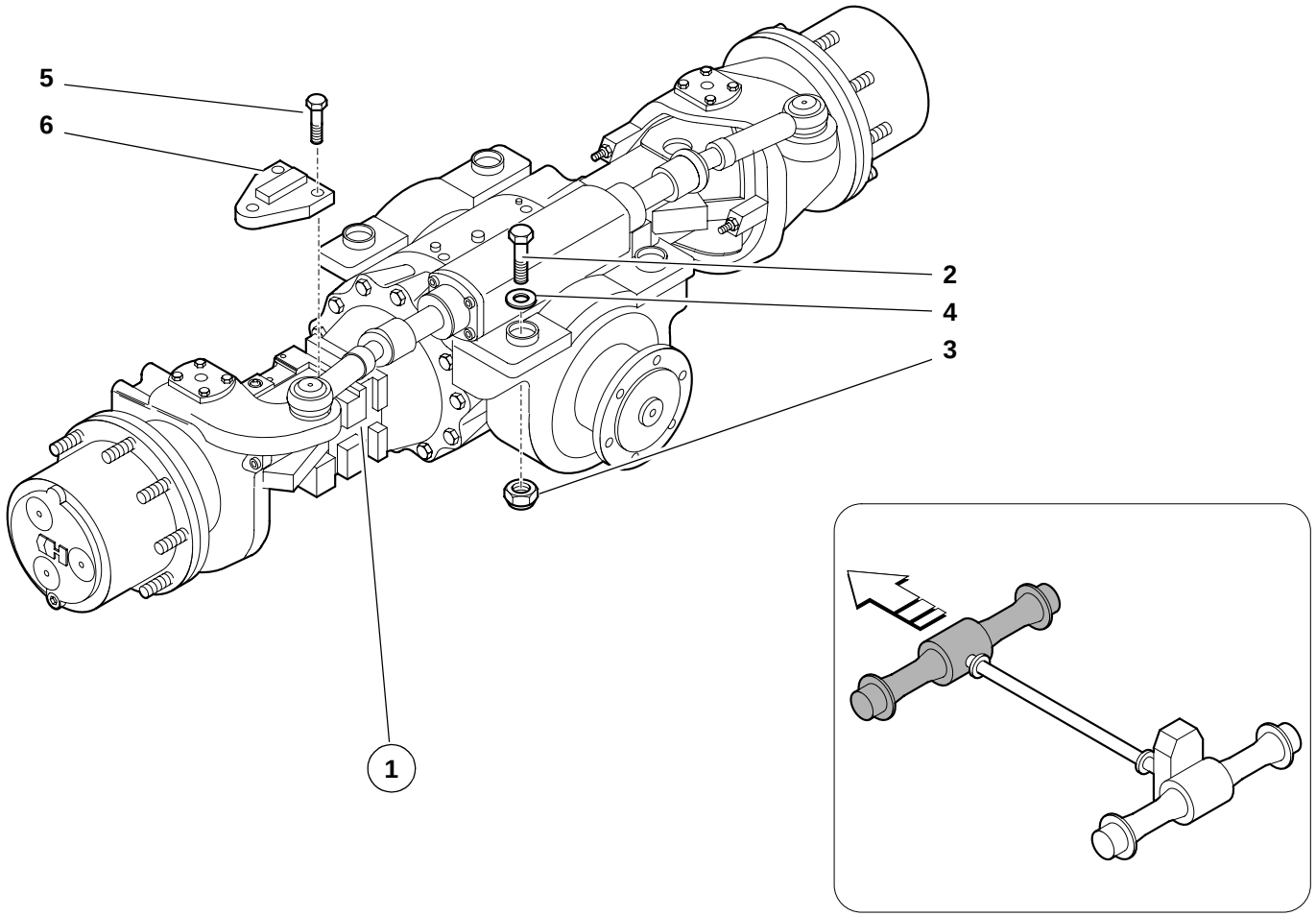

812_23_01.eps

Pos. Item Pos.	Teil-Nummer Part no. No. pièce	Stück Qty. Qté.	Bezeichnung	Description	Désignation	Bemerkung Remarks Remarques
			Befestigung Vorderachse am Rahmen	**Front axle – frame attachment**	**Oont AV – fixation sur le châssis**	
1	0892600001	1	Vorderachse	Front axle	Pont AV	
2	7234678256	4	Sechskantschraube	Hexagon head screw	Vis six pans	M20x130-10.9
3	7405677018	4	Sechskantmutter	Hexagon nut	Ecrou six pans	M20
4	7451680118	4	Scheibe	Washer	Rondelle	21
5	7252677154	6	Zylinderschraube	Cheese-head screw	Vis à tête cylindrique	M14x30
6	0892610026	2	Anschlag	Limit stop	Butée	

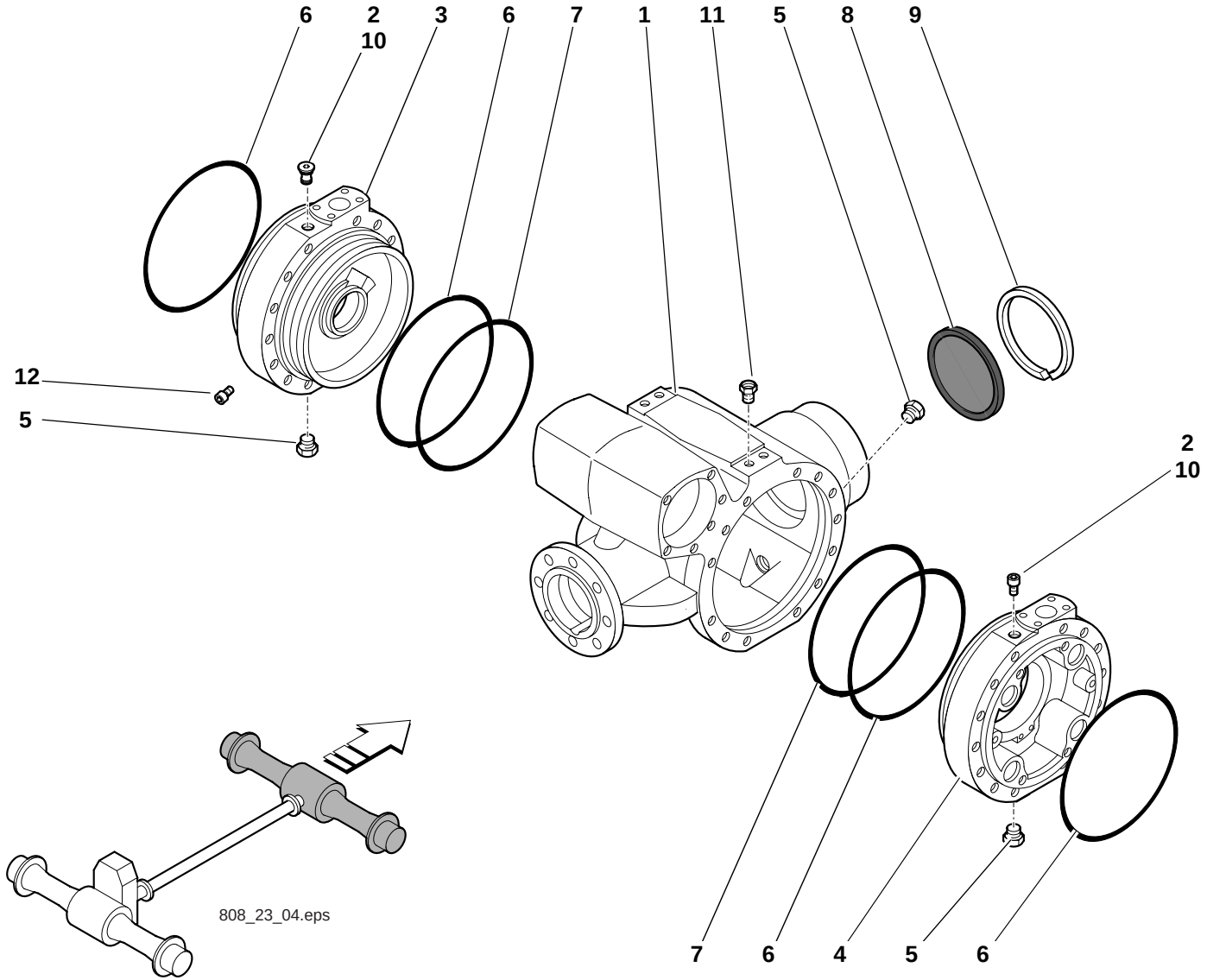
6
2
10
3
6
7
1
11
5
8
9
12
5
2
10
7
6
4
5
6
808_23_04.eps

Pos. Item Pos.	Teil-Nummer Part no. No. pièce	Stück Qty. Qté.	Bezeichnung	Description	Désignation	Bemerkung Remarks Remarques
			Differentialgehäuse – Einzelteile	**Differential housing – component parts**	**Boîtier de différentiel – pièces constitutives**	
1	0000807490	1	Gehäuse	Housing	Boîtier	
2	0000807397	1	Entlüfter	Breather	Dégagement d'air	
3	0000807438	1	Deckel	Cover	Couvercle	**L**
4	0000807439	1	Deckel	Cover	Couvercle	**R**
5	0000807507	3	Magnetfilterstopfen	Magnet filter plug	Bouchon magnétique	
6	0000807219	4	O-Ring	O-ring	Joint torique	
7	0000807482	2	O-Ring	O-ring	Joint torique	
8	0000807333	1	Deckel	Cover	Couvercle	
9	0000807156	1	Sicherungsring	Circlip	Circlip	
10	0000805265	1	Verschlussschraube	Screw plug	Bouchon fileté	
11	0000807489	2	Verbindungsstück	Connecting piece	Raccord	
12	7330673012	2	Verschlussschraube	Screw plug	Bouchon fileté	

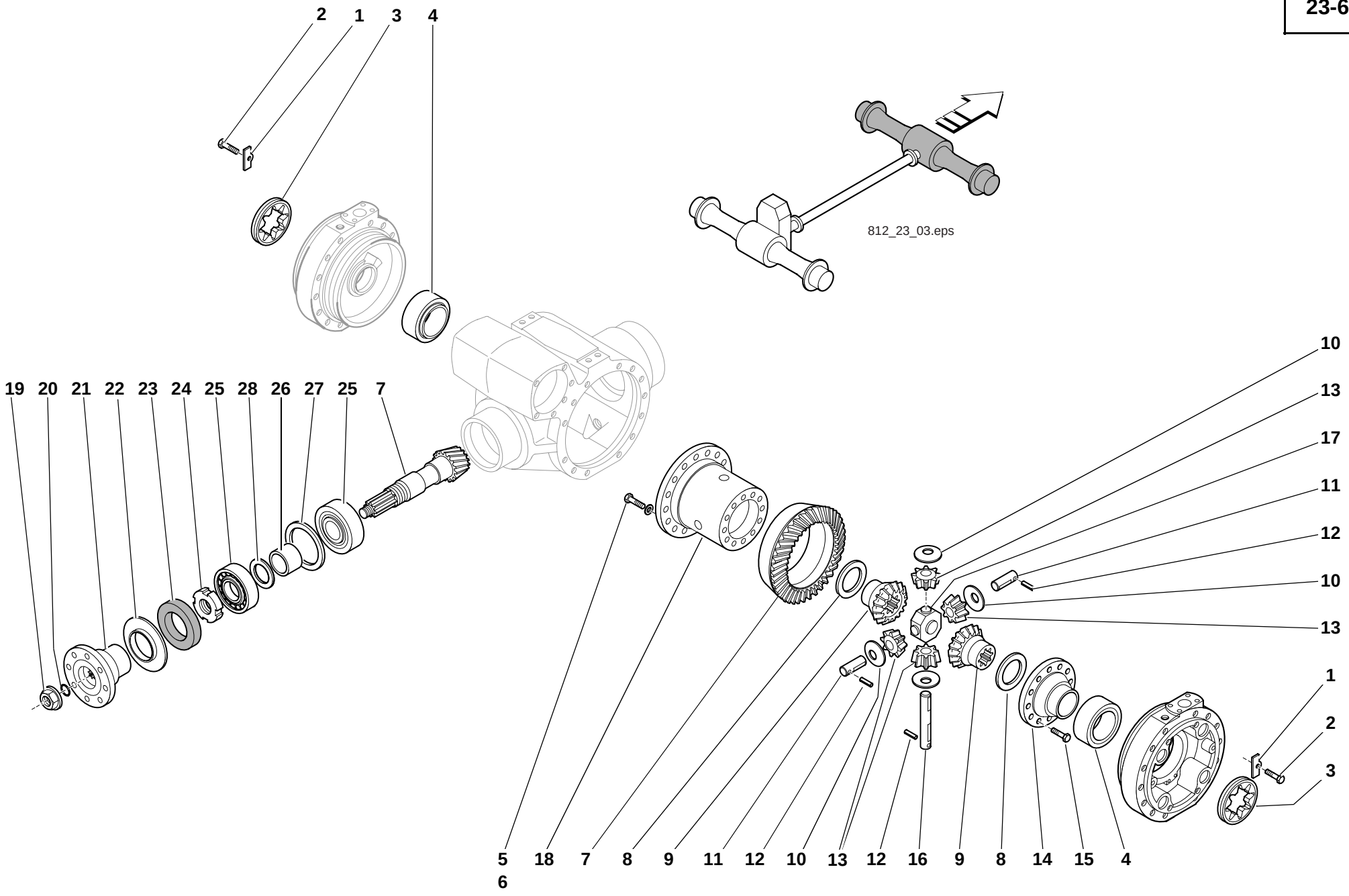
2
1
3
4
812_23_03.eps
19
20
21
22
23
24
25
28
26
27
25
7
10
13
17
11
12
10
13
1
2
3
5
6
18
7
8
9
11
12
10
13
12
16
9
8
14
15
4

Pos. Item Pos.	Teil-Nummer Part no. No. pièce	Stück Qty. Qté.	Bezeichnung	Description	Désignation	Bemerkung Remarks Remarques
			Differential – Einzelteile	**Differential – component parts**	**Différentiel – pièces constitutives**	
1	0000807452	2	Platte	Plate	Plaque	
2	0000807312	2	Sechskantschraube	Hexagon head screw	Vis six pans	
3	0000807442	2	Mutter	Nut	Ecrou	
4	0000807250	2	Kegelrollenlager	Taper roller bearing	Roulement à rouleaux coniques	
5	0000807313	16	Sechskantschraube	Hexagon head screw	Vis six pans	
6	7473682066	16	Federscheibe	Wave spring washer	Rondelle élastique ondulée	
7	0000807454	1	Winkeltrieb	Gear drive	Couple conique	
8	0000807449	2	Anlaufscheibe	Thrust washer	Rondelle de butée	
9	0000807444	2	Kegelrad	Bevel gear	Pignon conique	
10	0000807448	4	Anlaufscheibe	Thrust washer	Rondelle de butée	
11	0000807446	2	Bolzen	Pin	Axe	
12	0000807308	3	Spannstift	Straight pin	Goupille de serrage	∅
13	0000807443	4	Kegelrad	Bevel gear	Pignon conique	
14	0000807441	1	Deckel	Cover	Couvercle	
15	0000807310	8	Sechskantschraube	Hexagon head screw	Vis six pans	
16	0000807445	1	Bolzen	Pin	Axe	
17	0000807447	1	Kreuzstück	Cross piece	Croisillon	

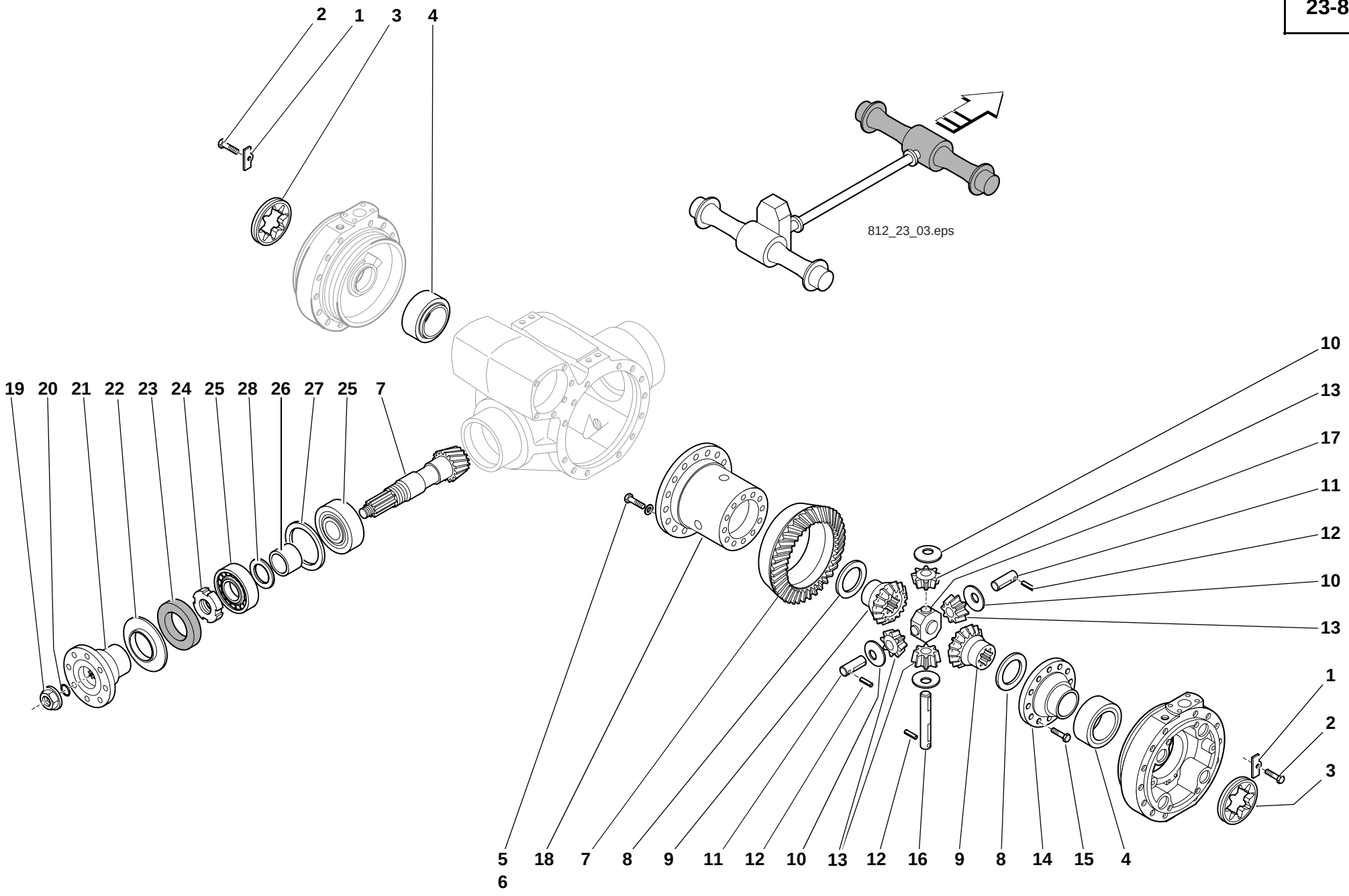
2
1
3
4
812_23_03.eps
19
20
21
22
23
24
25
28
26
27
25
7
10
13
17
11
12
10
13
1
2
3
5
6
18
7
8
9
11
12
10
13
12
16
9
8
14
15
4

Pos. Item Pos.	Teil-Nummer Part no. No. pièce	Stück Qty. Qté.	Bezeichnung	Description	Désignation	Bemerkung Remarks Remarques
18	0000807440	1	Ausgleichkorb	Differential cage	Cage de différentiel	
19	0000807450	1	Mutter	Nut	Ecrou	
20	0000807218	1	O-Ring	O-ring	Joint torique	⊗
21	0000807406	1	Flansch	Flange	Bride	
22	0000807515	1	Schutzblech	Protective plate	Tôle de protection	
23	0000807209	1	Dichtring	Sealing ring	Bague d'étanchéité	
24	0000807518	1	Mutter	Nut	Ecrou	
25	0000807251	2	Kegelrollenlager	Taper roller bearing	Roulement à rouleaux coniques	
26	0000807517	1	Distanzring	Spacer ring	Bague d'écartement	
27	0000807289	1	Passscheibe	Shim ring	Rondelle d'ajustage	
	0000807290	1	Passscheibe	Shim ring	Rondelle d'ajustage	
	0000807299	1	Passscheibe	Shim ring	Rondelle d'ajustage	
	0000807300	1	Passscheibe	Shim ring	Rondelle d'ajustage	
28	0000807301	1	Passscheibe	Shim ring	Rondelle d'ajustage	
	0000807302	1	Passscheibe	Shim ring	Rondelle d'ajustage	
	0000807303	1	Passscheibe	Shim ring	Rondelle d'ajustage	
	0000807304	1	Passscheibe	Shim ring	Rondelle d'ajustage	
	0000807305	1	Passscheibe	Shim ring	Rondelle d'ajustage	

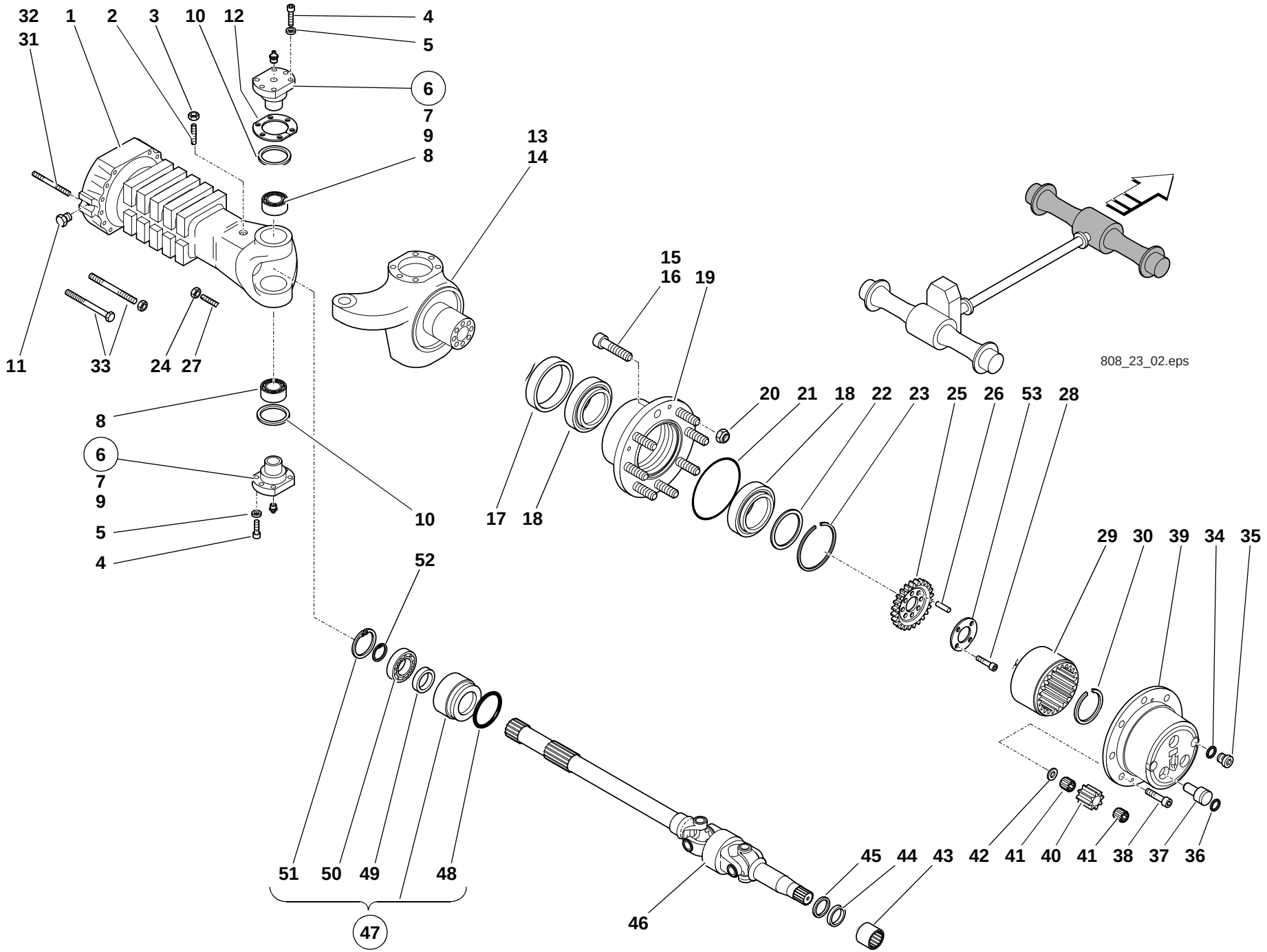
32
31
1
2
3
10
12
4
5
6
7
9
8
13
14
11
33
24
27
15
16
19
808_23_02.eps
20
21
18
22
23
25
26
53
28
8
6
7
9
5
4
10
17
18
29
30
39
34
35
52
51
50
49
48
47
46
45
44
43
42
41
40
41
38
37
36

Pos. Item Pos.	Teil-Nummer Part no. No. pièce	Stück Qty. Qté.	Bezeichnung	Description	Désignation	Bemerkung Remarks Remarques
			Achskörper	**Axle body**	**Corps de l'essieu**	
1	0000807353	2	Achskörper	Axle body	Corps de l'essieu	
2	0000807326	2	Gewindestift	Threaded pin	Goujon fileté	⌀
3	0000807265	2	Mutter	Nut	Ecrou	
4	7236678942	24	Sechskantschraube	Hexagon head screw	Vis six pans	
5	7473682068	24	Federscheibe	Wave spring washer	Rondelle élastique ondulée	B 12
6	0000807514	4	Achsschenkelbolzen	Kingpin	Axe de pivot de roue	
7	7761675404	4	Kegelschmiernippel	Conical grease nipple	Graisseur conique	
8	0000807183	4	Kegelrollenlager	Taper roller bearing	Roulement à rouleaux coniques	
9	0000807423	4	Stopfen	Plug	Bouchon	
10	0000807513	4	Dichtring	Sealing ring	Bague d'étanchéité	⌀
11	0000807506	2	Stopfen	Plug	Bouchon	
12	0000807510	8	Passscheibe	Shim ring	Rondelle d'ajustage	
	0000807511	2	Passscheibe	Shim ring	Rondelle d'ajustage	
	0000807512	2	Passscheibe	Shim ring	Rondelle d'ajustage	
13	0000807356	1	Gelenkgehäuse	Joint housing	Carter d'articulation	**R**
14	0000807355	1	Gelenkgehäuse	Joint housing	Carter d'articulation	**L**
			Planetentrieb VA – Einzelteile	**Front axle planetary drive – componen parts**	**Planétaire pont AV – pièces constitutives**	
15	0000807335	12	Radbolzen	Wheel bolt	Boulon de roue	
16	0000807336	4	Radbolzen	Wheel bolt	Boulon de roue	
17	0000807233	2	Dichtring	Sealing ring	Bague d'étanchéité	⌀
18	0000805353	2	Kegelrollenlager	Taper roller bearing	Roulement à rouleaux coniques	
19	0000807459	2	Radnabe	Wheel hub	Moyeu	
20	0000807268	16	Mutter	Nut	Ecrou	
21	0000807224	2	O-Ring	O-ring	Joint torique	⌀
22	0000807284	2	Passscheibe	Shim ring	Rondelle d'ajustage	
	0000807285	2	Passscheibe	Shim ring	Rondelle d'ajustage	
	0000807286	2	Passscheibe	Shim ring	Rondelle d'ajustage	
	0000807297	2	Passscheibe	Shim ring	Rondelle d'ajustage	
	0000807298	2	Passscheibe	Shim ring	Rondelle d'ajustage	
23	0000807239	2	Sprengring	Snap ring	Anneau élastique	⌀
24	0000807267	4	Mutter	Nut	Ecrou	
25	0000807494	2	Hohlradträger	Internal-geared wheel carrier	Porteur de roue à denture intérieure	

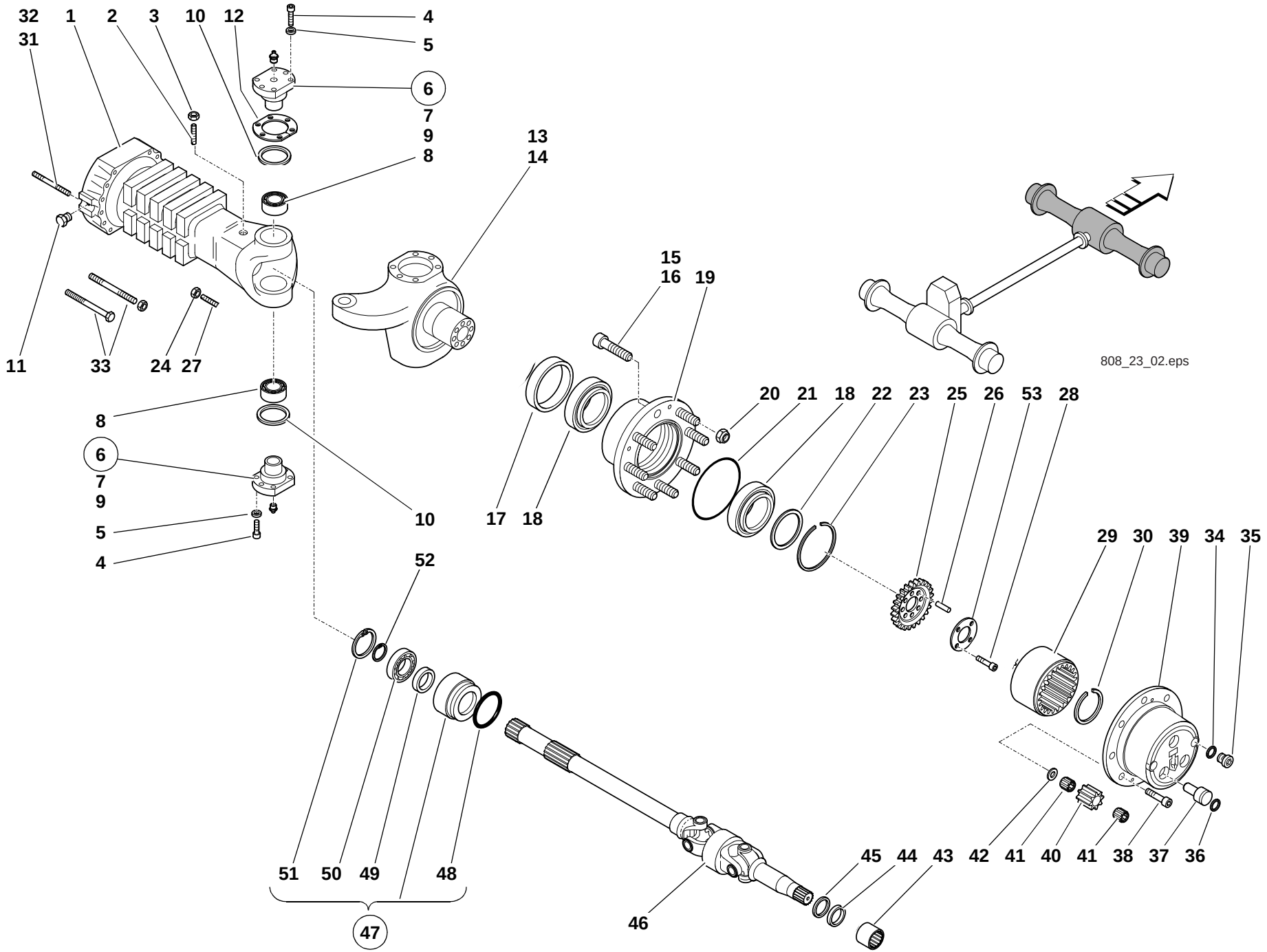
32
31
1
2
3
10
12
4
5
6
7
9
8
13
14
11
33
24
27
15
16
19
808_23_02.eps
20
21
18
22
23
25
26
53
28
8
6
7
9
5
4
10
17
18
29
30
39
34
35
52
51
50
49
48
47
46
45
44
43
42
41
40
41
38
37
36

Pos. Item Pos.	Teil-Nummer Part no. No. pièce	Stück Qty. Qté.	Bezeichnung	Description	Désignation	Bemerkung Remarks Remarques
26	0000807331	16	Buchse	Bushing	Douille	
27	0000807535	4	Schraube	Screw	Vis	
28	0000807346	16	Schraube	Screw	Vis	
29	0000807455	2	Zahnkranz	Ring gear	Couronne dentée	
30	0000807159	2	Sicherungsring	Circlip	Circlip	
31	0000807262	4	Mutter	Nut	Ecrou	
32	0000807498	4	Stiftschraube	Stud bolt	Goujon fileté	
33	0000807317	24	Schraube	Screw	Vis	
34	0000807273	2	Dichtring	Sealing ring	Bague d'étanchéité	∅
35	0000807417	2	Stopfen	Plug	Bouchon	
36	0000807214	6	O-Ring	O-ring	Joint torique	⊗
37	0000807466	6	Bolzen	Pin	Axe	
38	0000807323	4	Zylinderschraube	Cheese-head screw	Vis à tête cylindrique	
39	0000807465	2	Gehäuse	Housing	Boîtier	
40	0000807456	6	Planetenrad	Planet gear	Satellite	
41	0000807254	12	Nadellager	Needle bearing	Roulement à aiguilles	
42	0000807457	6	Anlaufscheibe	Thrust washer	Rondelle de butée	
43	0000807261	2	Anlaufbuchse	Thrust ring	Douille de butée	
44	0000807207	2	Dichtring	Sealing ring	Bague d'étanchéité	∅
45	0000807399	2	Ring	Ring	Bague	
46	0000807501	2	Gelenk	Joint	Articulation	
47	0000807421	2	Buchse	Bushing	Douille	
48	0000807215	2	O-Ring	O-ring	Joint torique	⊗
49	0000807418	2	Dichtring	Sealing ring	Bague d'étanchéité	∅
50	0000807246	2	Rillenkugellager	Grooved ball bearing	Roulement rainuré à billes	
51	0000807156	2	Sicherungsring	Circlip	Circlip	∅
52	7490682050	2	Sicherungsring	Circlip	Circlip	∅
53	0000807467	2	Sicherung	Lock	Arrêt	∅

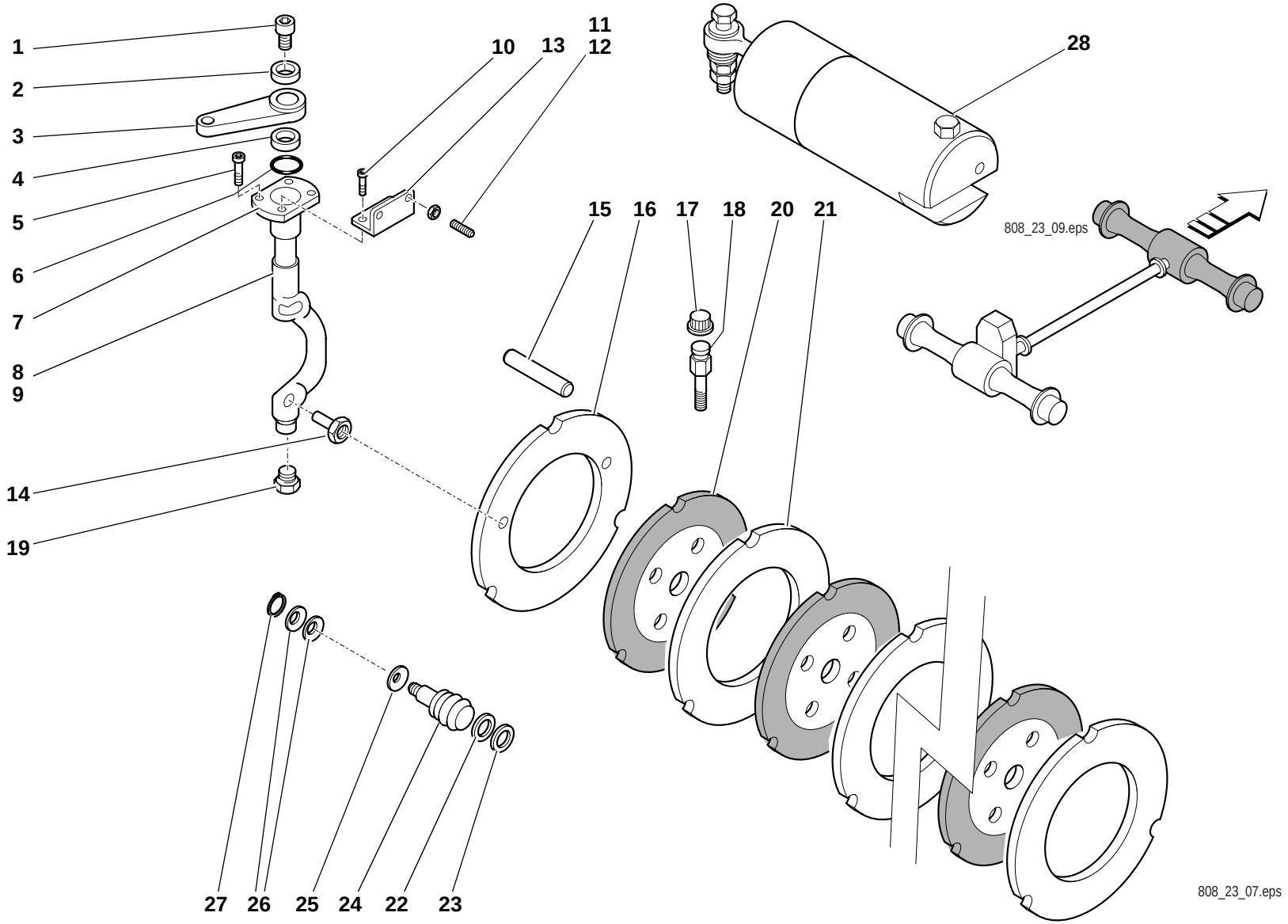
1
2
3
4
5
6
7
8
9
10
11
12
13
14
15
16
17
18
19
20
21
22
23
24
25
26
27
28
808_23_09.eps
808_23_07.eps

Pos. Item Pos.	Teil-Nummer Part no. No. pièce	Stück Qty. Qté.	Bezeichnung	Description	Désignation	Bemerkung Remarks Remarques
			Vorderachse – Bremsscheibe	**Front axle –Brake disc**	**Oont AV –Disque de freinage**	
1	0000807324	2	Senkschraube	Countersunk screw	Vis à tête fraisée	
2	0000807451	2	Distanzring	Spacer ring	Bague d'écartement	
3	0000807419	2	Hebel	Lever	Levier	
4	0000807508	2	Distanzring	Spacer ring	Bague d'écartement	
5	0000807320	4	Zylinderschraube	Cheese-head screw	Vis à tête cylindrique	
6	0000807123	2	O-Ring	O-ring	Joint torique	
7	0000807469	2	Flansch	Flange	Bride	
8	0000807488	1	Hebel	Lever	Levier	**L**
9	0000807487	1	Hebel	Lever	Levier	**R**
10	0000807321	4	Zylinderschraube	Cheese-head screw	Vis à tête cylindrique	
11	0000807263	2	Mutter	Nut	Ecrou	
12	0000807325	2	Gewindestift	Threaded pin	Goujon fileté	
13	0000807479	2	Anschlag	Limit stop	Butée	
14	0000807477	4	Bolzen	Pin	Axe	
15	0000807473	6	Bolzen	Pin	Axe	
16	0000807471	2	Scheibe	Washer	Rondelle	
17	0000807423	2	Stopfen	Plug	Bouchon	
18	0000807422	2	Stopfen	Plug	Bouchon	
19	0000807309	2	Stopfen	Plug	Bouchon	
20	0000807483	10	Bremsscheibe	Brake disc	Disque de freinage	
21	0000807470	10	Bremsscheibe	Brake disc	Disque de freinage	
22	0000807474	8	O-Ring	O-ring	Joint torique	
23	0000807475	8	Stützring	Prop ring	Bague d'appui	
24	0000807472	8	Kolben	Piston	Piston	
25	0000807481	8	Feder	Spring	Ressort	
26	0000807270	96	Tellerfeder	Belleville spring washer	Ressort Belleville	
27	0000807234	8	Sicherungsring	Circlip	Circlip	
28	0000807484	1	Bremszylinder	Brake cylinder	Cylindre de frein	

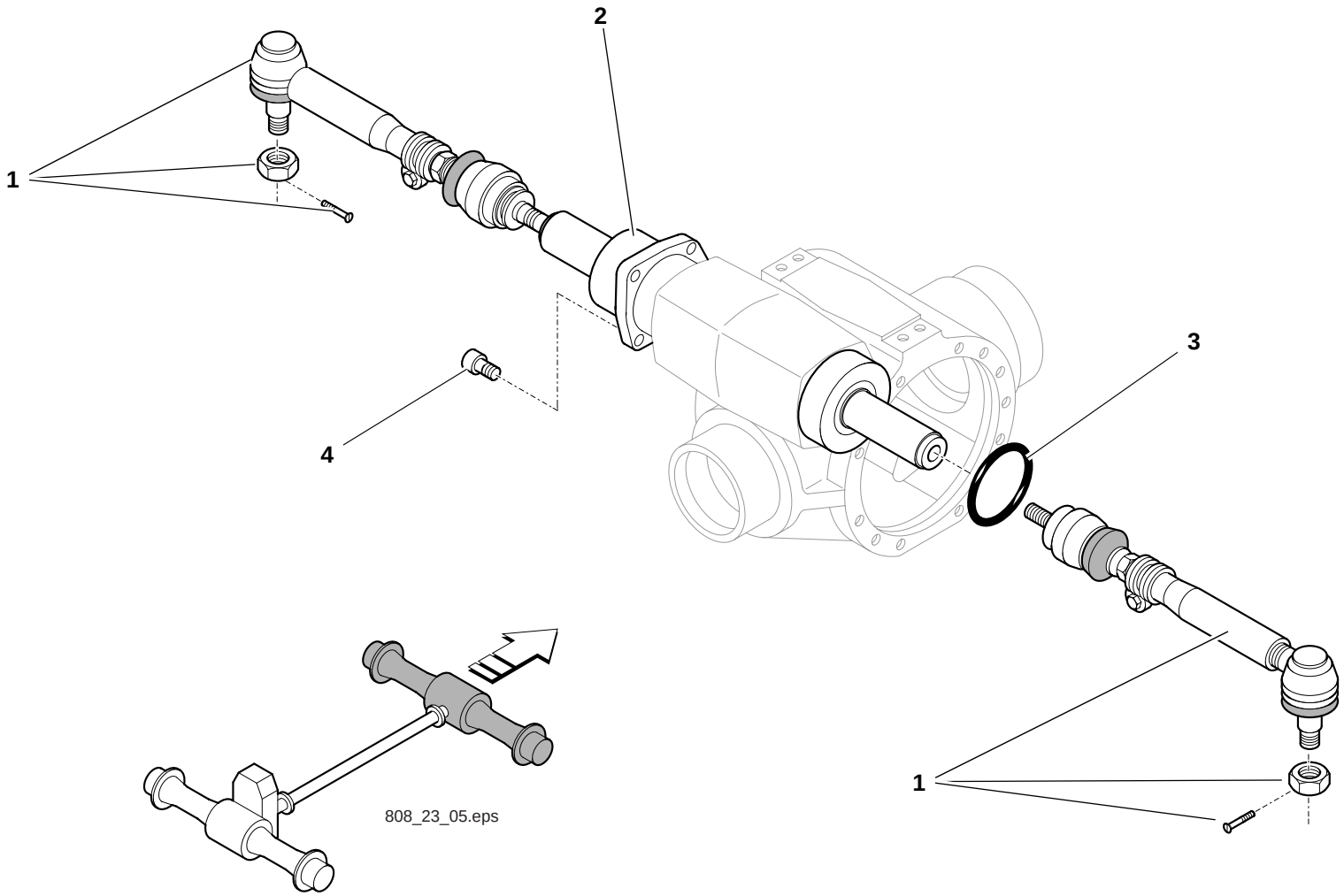
1
2
3
4
1
808_23_05.eps

Pos. Item Pos.	Teil-Nummer Part no. No. pièce	Stück Qty. Qté.	Bezeichnung	Description	Désignation	Bemerkung Remarks Remarques
			Spurstange – Lenkzylinder	**Track rod – steering ram**	**Barre d'accouplement – vérin de braquage**	
1	0000807361	2	Spurstange	Track rod	Barre d'accouplement	
2	0000807359	1	Zylinder	Ram	Vérin	
3	0000807215	1	O-Ring	O-ring	Joint torique	
4	0000807318	5	Zylinderschraube	Cheese-head screw	Vis à tête cylindrique	
			Weitere Einzelteile siehe Gruppe 27			

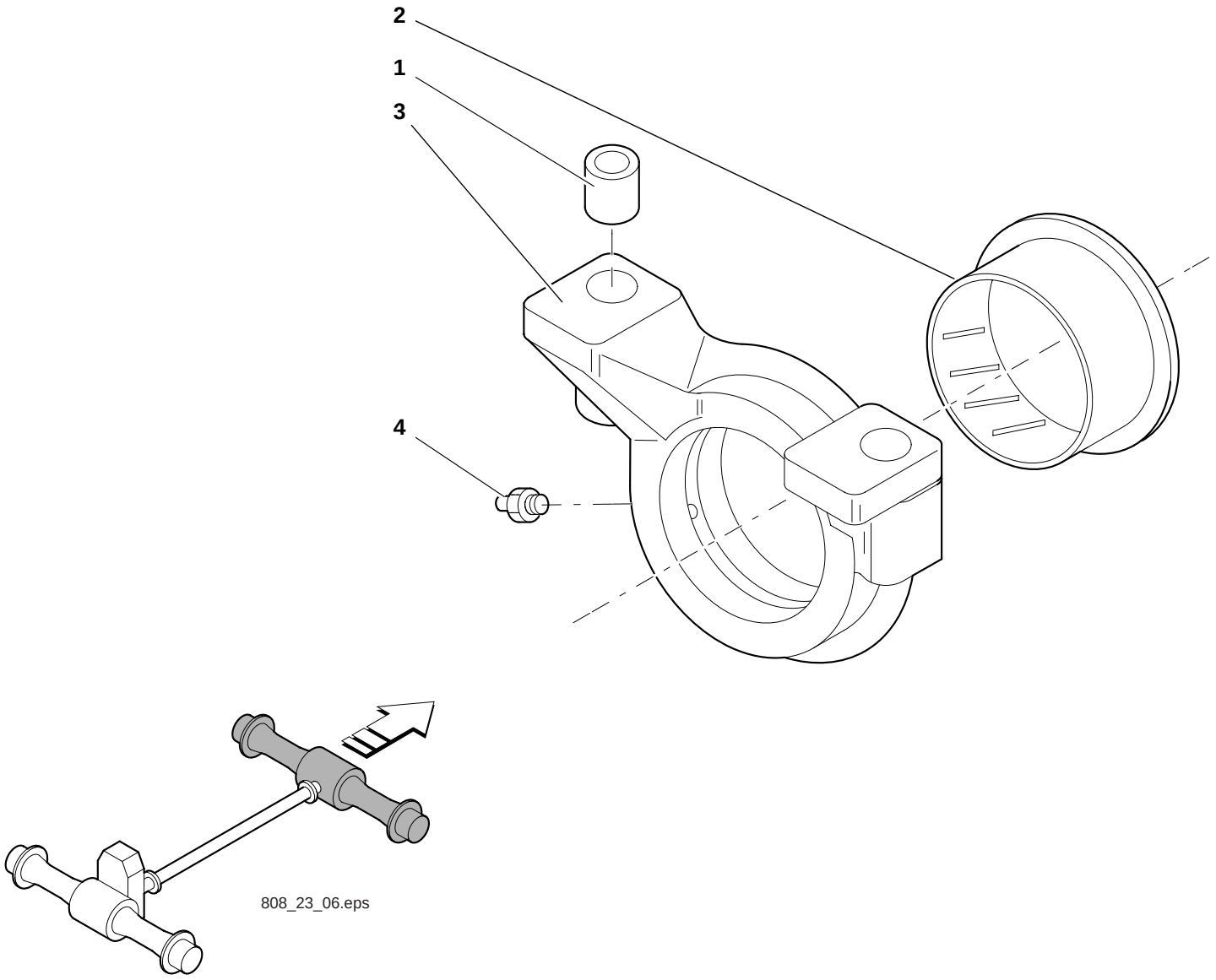
2
1
3
4
808_23_06.eps

Pos. Item Pos.	Teil-Nummer Part no. No. pièce	Stück Qty. Qté.	Bezeichnung	Description	Désignation	Bemerkung Remarks Remarques
			Lagerung Vorderachse	**Front axle bearing**	**Logement du pont AV**	
1	0000807350	4	Buchse	Bushing	Douille	
2	0000807351	2	Anlaufbuchse	Thrust ring	Douille de butée	
3	0000807352	2	Halterung	Bracket	Support	
4	7761675404	2	Kegelschmiernippel	Conical grease nipple	Graisseur conique	

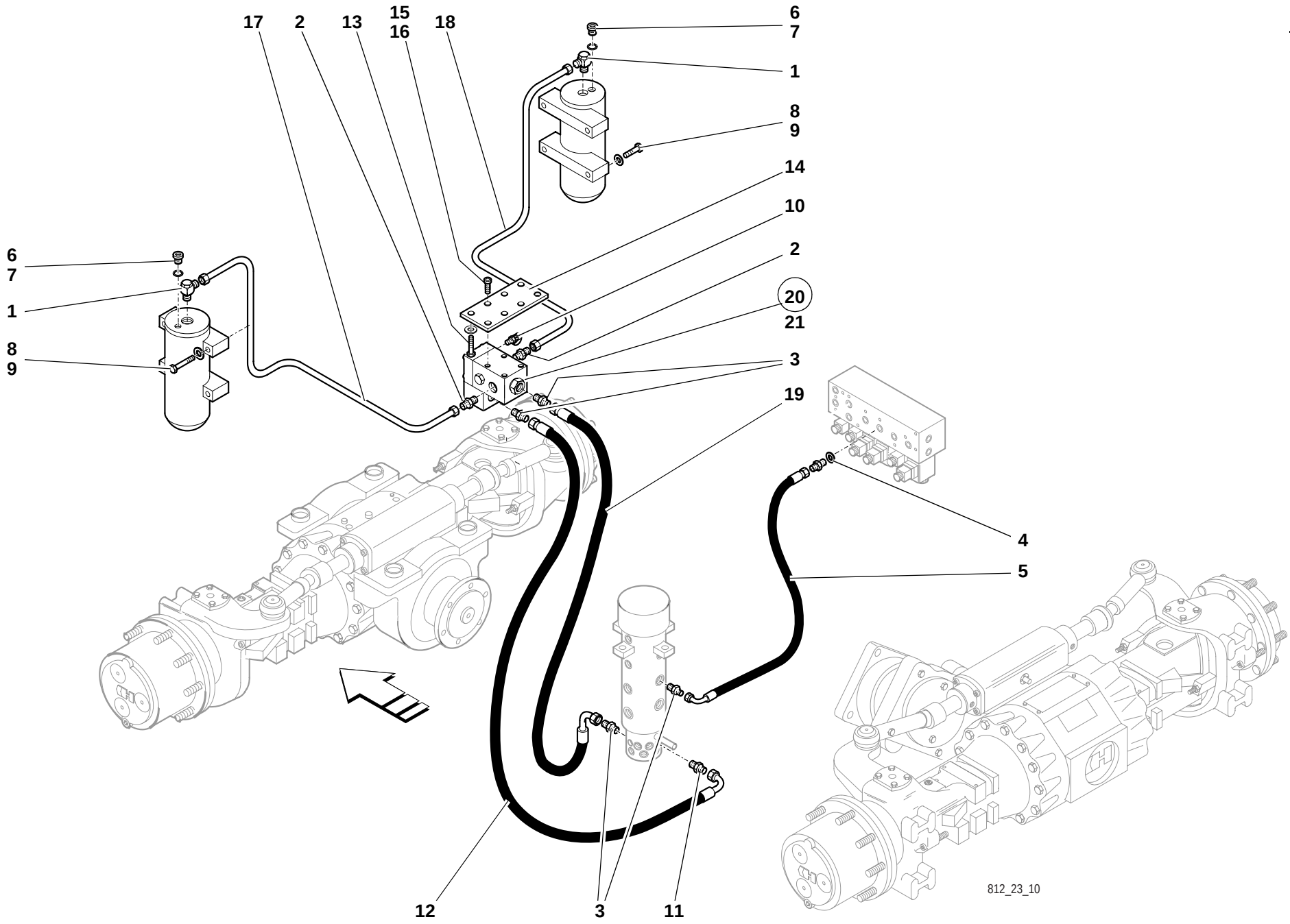
17
2
13
15
16
18
6
7
1
8
9
14
10
2
20
21
3
19
4
5
12
3
11
812_23_10

Pos. Item Pos.	Teil-Nummer Part no. No. pièce	Stück Qty. Qté.	Bezeichnung	Description	Désignation	Bemerkung Remarks Remarques
			Hydr. Installation – Pendelachssperre	**Hydraulic installation – oscillating axle lock**	**Installation hydraulique – verrouillage du pont pendulaire**	
1	0003636768	2	Verschraubung	Screw connection	Raccord vissé	3 8
2	0003634564	2	Verschraubung	Screw connection	Raccord vissé	3 8
3	0003634668	4	Verschraubung	Screw connection	Raccord vissé	
4	0003631149	1	Verschraubung	Screw connection	Raccord vissé	
5	0003655608	1	Schlauchleitung	Flexible line	Conduite flexible	1500
6	0009900607	2	Verschlussschraube	Screw plug	Bouchon fileté	3 8
7	0009960266	2	Dichtring	Sealing ring	Bague d'étanchéité	
8	7252677192	8	Zylinderschraube	Cheese-head screw	Vis à tête cylindrique	M 16x70
9	0009924528	8	Federring	Spring washer	Rondelle ressort	16
10	0003633368	1	Prüfanschluss	Test connection	Prise de mesure	1 4
11	0003637068	1	Verschraubung	Screw connection	Raccord vissé	
12	0003655708	1	Schlauchleitung	Flexible line	Conduite flexible	1200
13	7252677042	4	Zylinderschraube	Cheese-head screw	Vis à tête cylindrique	M 8x16
14	0893610006	1	Platte	Plate	Plaque	
15	7236677135	4	Sechskantschraube	Hexagon head screw	Vis six pans	M 8x30
16	0009924328	4	Federring	Spring washer	Rondelle ressort	8
17	0893602591	1	Rohrleitung	Pipe line	Conduite	
18	0893602491	1	Rohrleitung	Pipe line	Conduite	
19	0003651208	1	Schlauchleitung	Flexible line	Conduite flexible	800
20	0003614579	1	Magnetventil	Solenoid valve	Clapet magnétique	
21	0000807575	1	Ventileinsatz	Valve insert	Elément de clapet	
			Zylinder siehe Seite 23-23	Ram see page 23-23	Vérin voir page 23-23	

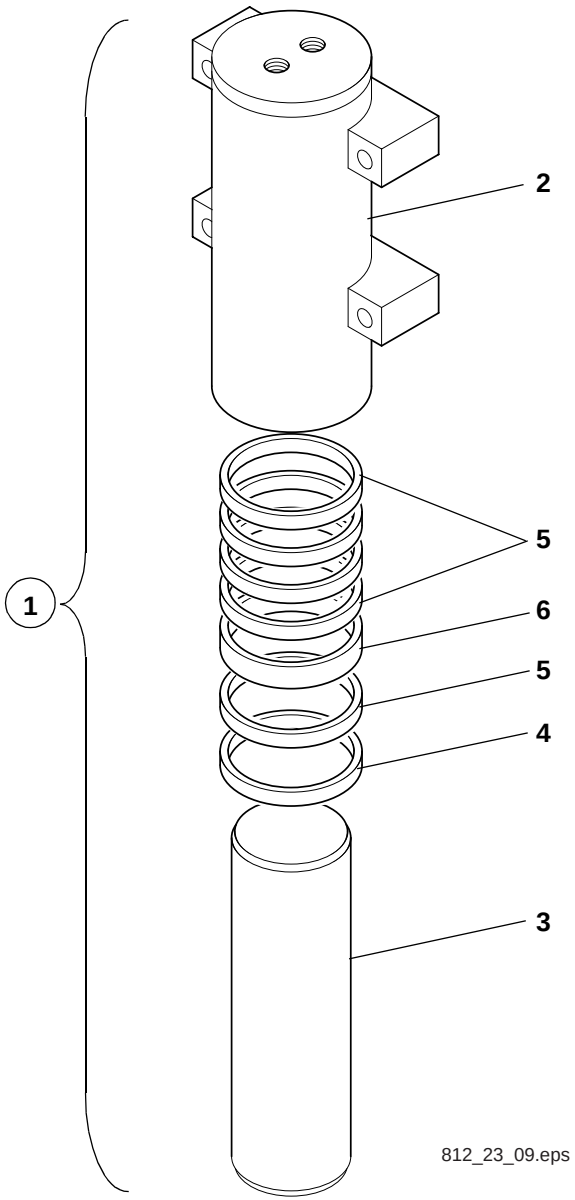
1
2
5
6
5
4
3
812_23_09.eps

Pos. Item Pos.	Teil-Nummer Part no. No. pièce	Stück Qty. Qté.	Bezeichnung	Description	Désignation	Bemerkung Remarks Remarques
			Abstützzylinder – Einzelteile	**Outrigger ram – component parts**	**Vérin du stabilisateur – pièces constitutives**	
1	0893600542	2	Abstützzylinder	Outrigger ram	Vérin du stabilisateur	
2	0000808358	1-2	Zylinderrohr	Ram cylinder	Cylindre du vérin	
3	0000808359	1-2	Kolben	Piston	Piston	
4	0000808360	1-2	Abstreifer	Scraper	Racleur	⊗
5	0000808362	4-8	Nutring	-ring	Bague rainurée	⊗
6	0000808361	1-2	Kolbendichtung	Piston seal	Joint de piston	⊗

Gruppe
Bremse

Group
Brakes

Groupe
Freins

Gruppe
Bremse

Group
Brakes

Groupe
Freins

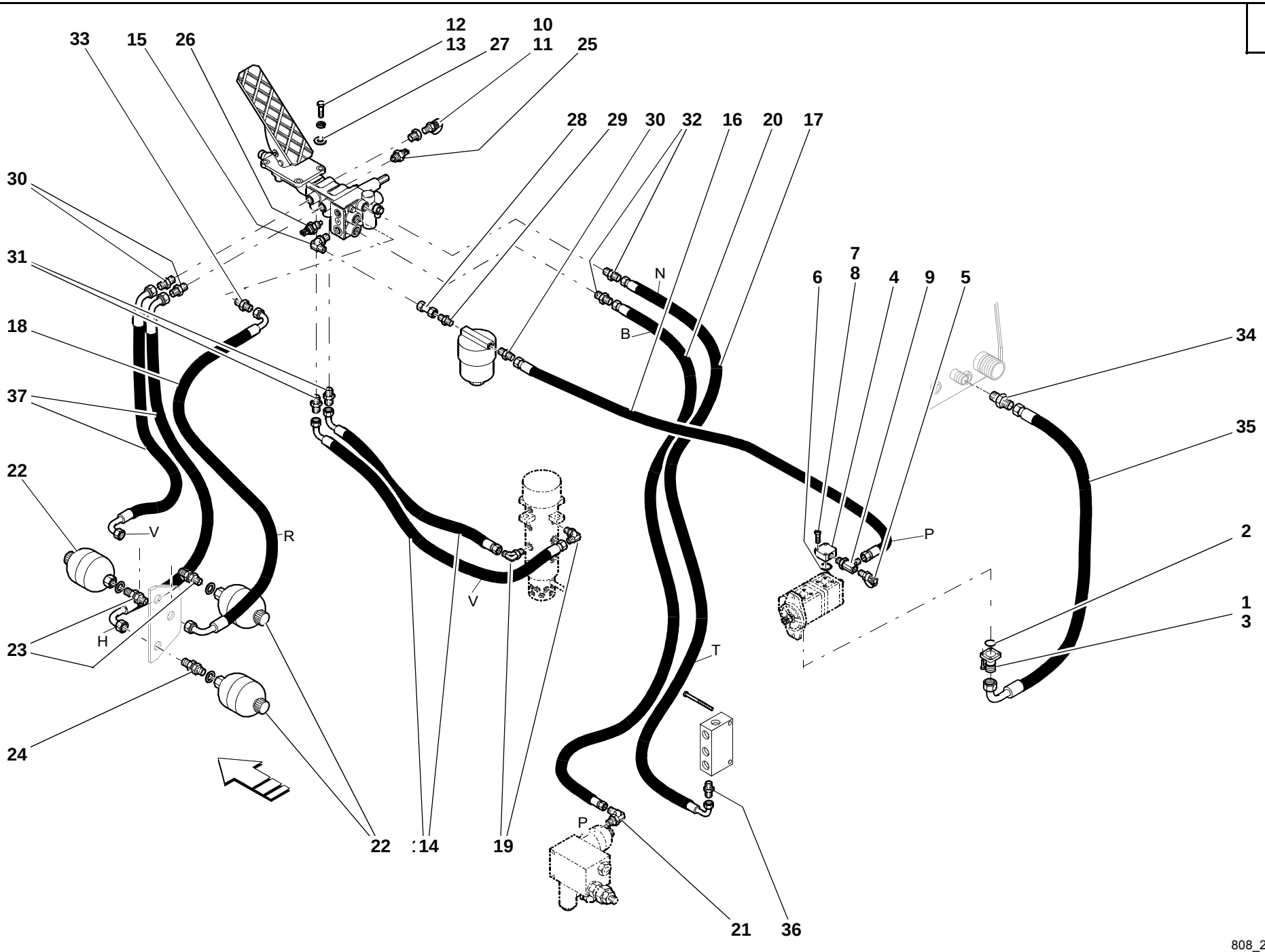
33
15
26
12
13
27
10
11
25
28
29
30
32
16
20
17
30
31
18
37
22
7
8
6
4
9
5
N
B
34
35
2
1
3
V
R
H
23
24
V
T
P
P
22
14
19
21
36

808_24_02.iso

Pos. Item Pos.	Teil-Nummer Part no. No. pièce	Stück Qty. Qté.	Bezeichnung	Description	Désignation	Bemerkung Remarks Remarques
			Bremse – Einzelteile	**Brakes – component parts**	**Freins – pièces constitutives**	
1	0003633168	1	Flansch	Flange	Bride	
2	0009965371	1	O-Ring	O-ring	Joint torique	
3	7252677032	4	Zylinderschraube	Cheese-head screw	Vis à tête cylindrique	M 6x20
4	0003634769	1	Flansch	Flange	Bride	
5	0003635169	1	Prüfanschluss	Test connection	Prise de mesure	
6	0009965471	1	O-Ring	O-ring	Joint torique	
7	7252678033	2	Zylinderschraube	Cheese-head screw	Vis à tête cylindrique	M 6x22
8	7252678039	2	Zylinderschraube	Cheese-head screw	Vis à tête cylindrique	M 6x50
9	0003633468	1	Verschraubung	Screw connection	Raccord vissé	
10	0003637966	1	Prüfanschluss	Test connection	Prise de mesure	
11	0003637617	1	Verschraubung	Screw connection	Raccord vissé	
12	7252677044	4	Zylinderschraube	Cheese-head screw	Vis à tête cylindrique	M 8x20
13	7451680111	4	Scheibe	Washer	Rondelle	
14	0003655508	2	Schlauchleitung	Flexible line	Conduite flexible	1000
15	0003634168	1	Verschraubung	Screw connection	Raccord vissé	
16	0003657008	1	Schlauchleitung	Flexible line	Conduite flexible	1900
17	0003652908	1	Schlauchleitung	Flexible line	Conduite flexible	800
18	0003653208	1	Schlauchleitung	Flexible line	Conduite flexible	500
19	0003638568	2	Verschraubung	Screw connection	Raccord vissé	
20	0003653308	1	Schlauchleitung	Flexible line	Conduite flexible	
21	0003635168	1	Verschraubung	Screw connection	Raccord vissé	
22	0003633503	3	Druckspeicher	Pressure accumulator	Accumulateur de pression	
23	0003634716	3	Verschraubung	Screw connection	Raccord vissé	
24	0009960966	3	Dichtring	Sealing ring	Bague d'étanchéité	

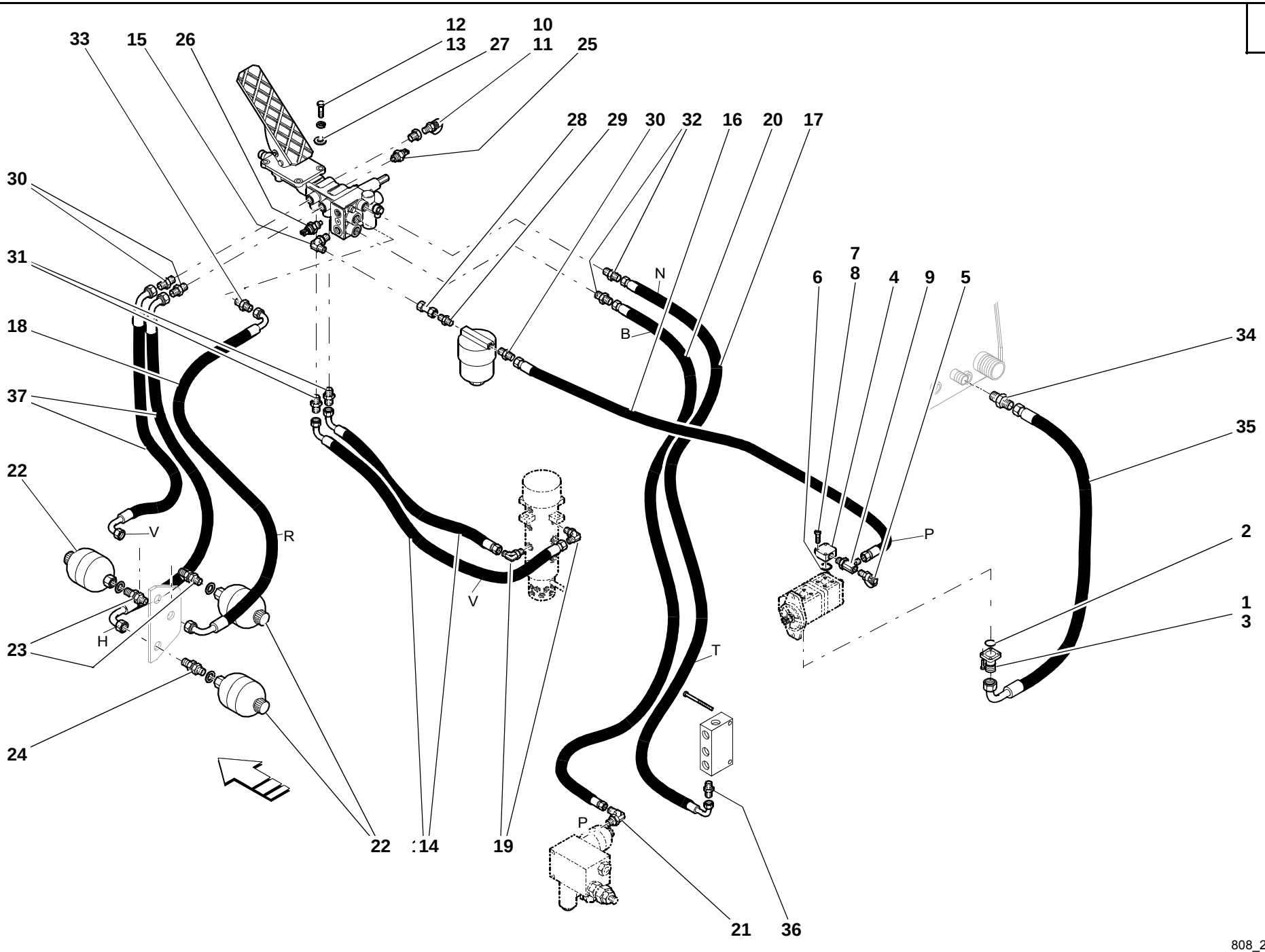
33
15
26
12
13
27
10
11
25
28
29
30
32
16
20
17
30
31
18
37
22
7
8
6
4
9
5
N
B
34
35
2
1
3
V
R
H
23
24
V
T
P
P
22
14
19
21
36

808_24_02.iso

Pos. Item Pos.	Teil-Nummer Part no. No. pièce	Stück Qty. Qté.	Bezeichnung	Description	Désignation	Bemerkung Remarks Remarques
25	0003364903	1	Druckgeber	Pressure sensor	Capteur de pression	
26	0003364803	1	Druckgeber	Pressure sensor	Capteur de pression	
27	0899930078	4	Lager	Bearing	Palier	
28	0003633164	1	Verschraubung	Screw connection	Raccord vissé	
29	0003630315	1	Verschraubung	Screw connection	Raccord vissé	
30	0003636649	3	Verschraubung	Screw connection	Raccord vissé	
31	0003639464	2	Verschraubung	Screw connection	Raccord vissé	
32	0003638663	1	Verschraubung	Screw connection	Raccord vissé	
33	0003633821	2	Verschraubung	Screw connection	Raccord vissé	
34	0003638762	1	Verschraubung	Screw connection	Raccord vissé	
35	0003656808	1	Saugschlauch	Suction hose	Flexible d'aspiration	
36	0003634564	1	Verschraubung	Screw connection	Raccord vissé	
37	0003658410	2	Schlauchleitung	Flexible line	Conduite flexible	500
			Einzelteile Bremsventil, Magnetventil, Ölfilter siehe Seite 24-7	Component parts for brake valve, solenoid valve and oil filter see page 24-7	Pièces constitutives pour clapet de freinage, clapet magnétique et filtre à huile voir page 24-7	

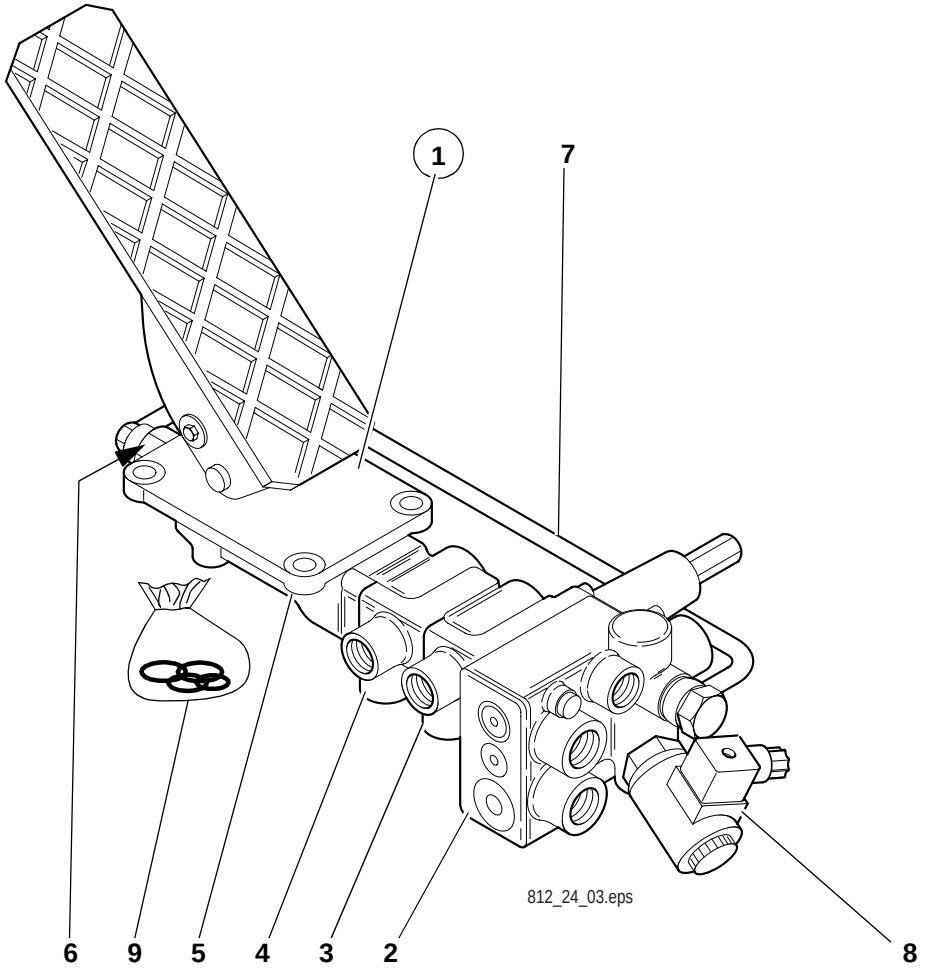
1
7
6
9
5
4
3
2
8
812_24_03.eps

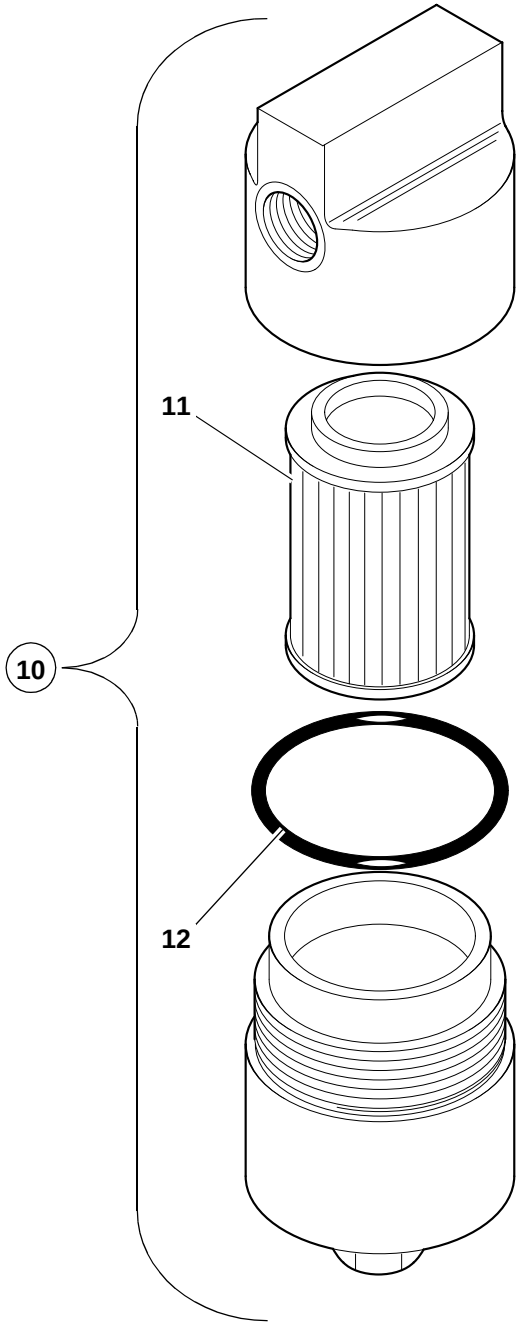
10
11
12

Pos. Item Pos.	Teil-Nummer Part no. No. pièce	Stück Qty. Qté.	Bezeichnung	Description	Désignation	Bemerkung Remarks Remarques
			Bremsventil – Einzelteile	**Brake valve – component parts**	**Clapet de freinage – pièces constitutives**	
1	0892400116	1	Bremsventil	Brake valve	Clapet de freinage	⚠
2	0000807704	1	Ventil	Valve	Clapet	
3	0000807701	1	Steuereinheit	Metering unit	nité de commande	
4	0000807700	1	Steuereinheit	Metering unit	nité de commande	
5	0000808363	1	Tr ger	Support	Porteur	
6	0000807707	1	Anschlussstück	Connecting piece	Pièce de raccordement	
7	0000807702	1	Rohrleitung	Pipe line	Conduite	
8	0000807705	1	Magnet	Magnet	Soléno de	
9	0000807706	1	Dichtsatz	Sealing kit	Jeu de oints	
			Stecker für Magnet siehe 33	Plug for magnet see roup 33	Fiche pour soléno de voir roupe 33	
			Ölfilter – Einzelteile	**Oil filter – component parts**	**Filtre à huile – pièces constitutives**	
10	0003637334	1	Ölfilter	Oil filter	Filtre à huile	
11	0000807539	1	Filtereinsatz	Filtereinsatz	Elément filtrant	
12	0000807538	1	O-Ring	O-ring	Joint torique	58,42x2,62

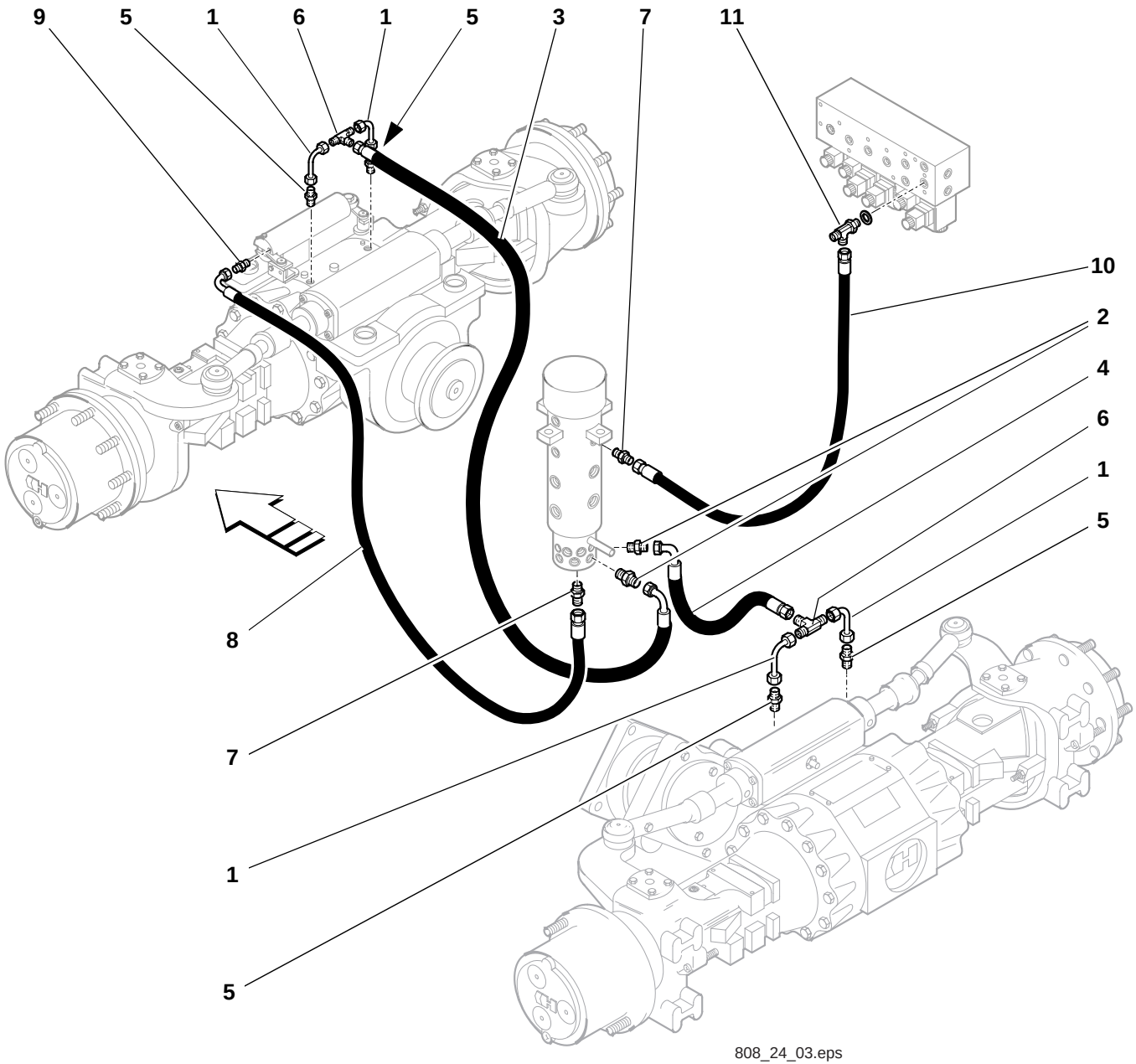
9
5
1
6
1
5
3
7
11
10
2
4
6
1
5
8
7
1
5
808_24_03.eps

Pos. Item Pos.	Teil-Nummer Part no. No. pièce	Stück Qty. Qté.	Bezeichnung	Description	Désignation	Bemerkung Remarks Remarques
			Bremse, nstallation Drehdurchführung – Achsen	**Brakes, rotary junction installation – axles**	**Freins, installation du passage tournant – ponts**	
1	0893602691	4	Rohrleitung	Pipe line	Conduite	
2	0003639263	2	Verschraubung	Screw connection	Raccord vissé	
3	0003655808	1	Schlauchleitung	Flexible line	Conduite flexible	1200
4	0003655408	1	Schlauchleitung	Flexible line	Conduite flexible	1100
5	0003639464	4	Verschraubung	Screw connection	Raccord vissé	
6	0003639717	2	Verschraubung	Screw connection	Raccord vissé	
7	0003634668	2	Verschraubung	Screw connection	Raccord vissé	
8	0003655608	1	Schlauchleitung	Flexible line	Conduite flexible	1500
9	0003632968	1	Verschraubung	Screw connection	Raccord vissé	
10	0003655009	1	Schlauchleitung	Flexible line	Conduite flexible	840
11	0003634968	1	Verschraubung	Screw connection	Raccord vissé	
			Bremszylinder siehe Seite 23-15	Brake cylinder see page 23-15	Cylindre de frein voir page 23-15	

Gruppe Group Groupe 26

Hinterachse Rear axle Pont AR

Gruppe Group Groupe 26

Hinterachse Rear axle Pont AR

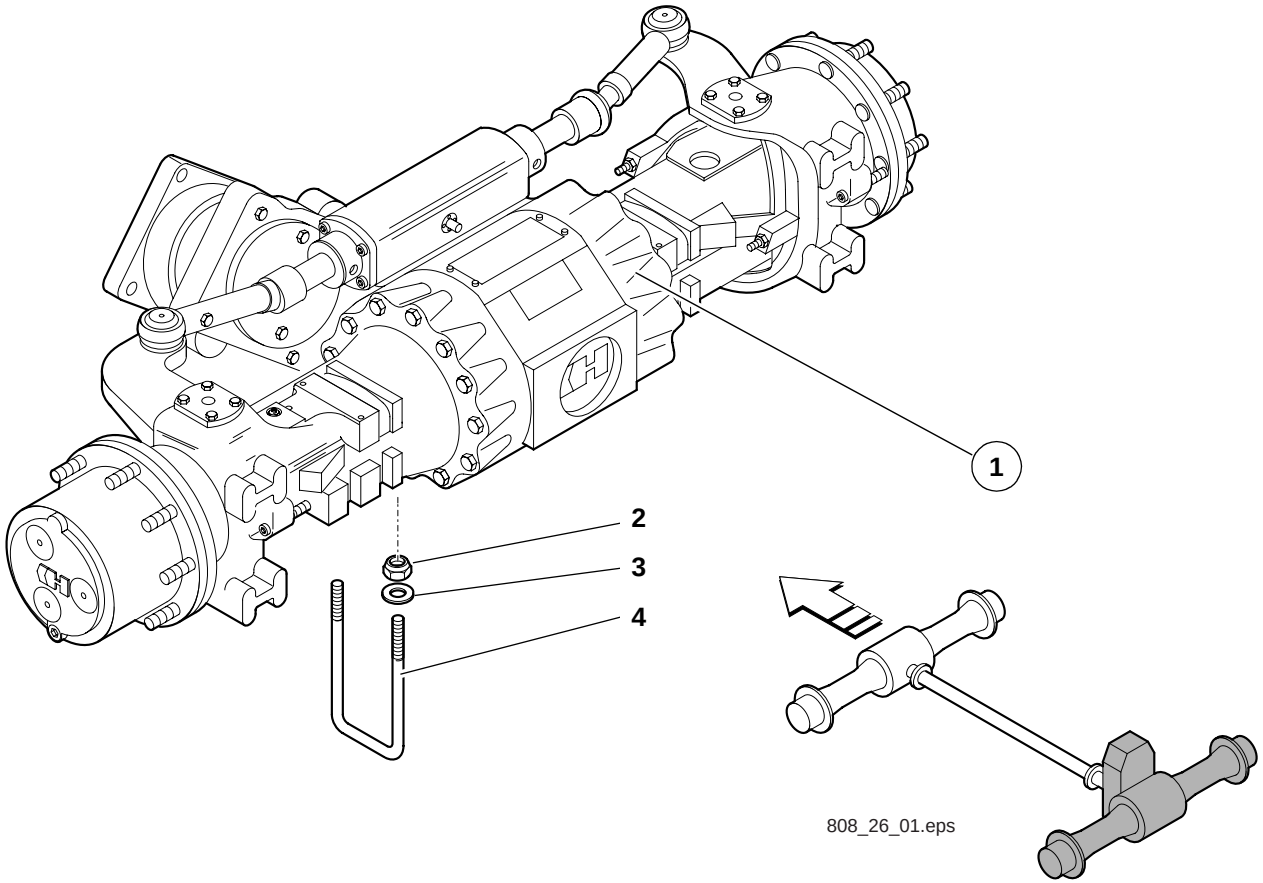
1
2
3
4
808_26_01.eps

Pos. Item Pos.	Teil-Nummer Part no. No. pièce	Stück Qty. Qté.	Bezeichnung	Description	Désignation	Bemerkung Remarks Remarques
			Befestigung Vorderachse am Rahmen	**Front axle – frame attachment**	**Pont AV – fixation sur le châssis**	
1	0892600101	1	Hinterachse	Rear axle	Pont AR	
2	7405677024	8	Sechskantmutter	Hexagon nut	Ecrou six pans	M24
3	7451680120	8	Scheibe	Washer	Rondelle	B25
4	0892640085	4	Spannbügel	Clamping collar	Etrier de serrage	

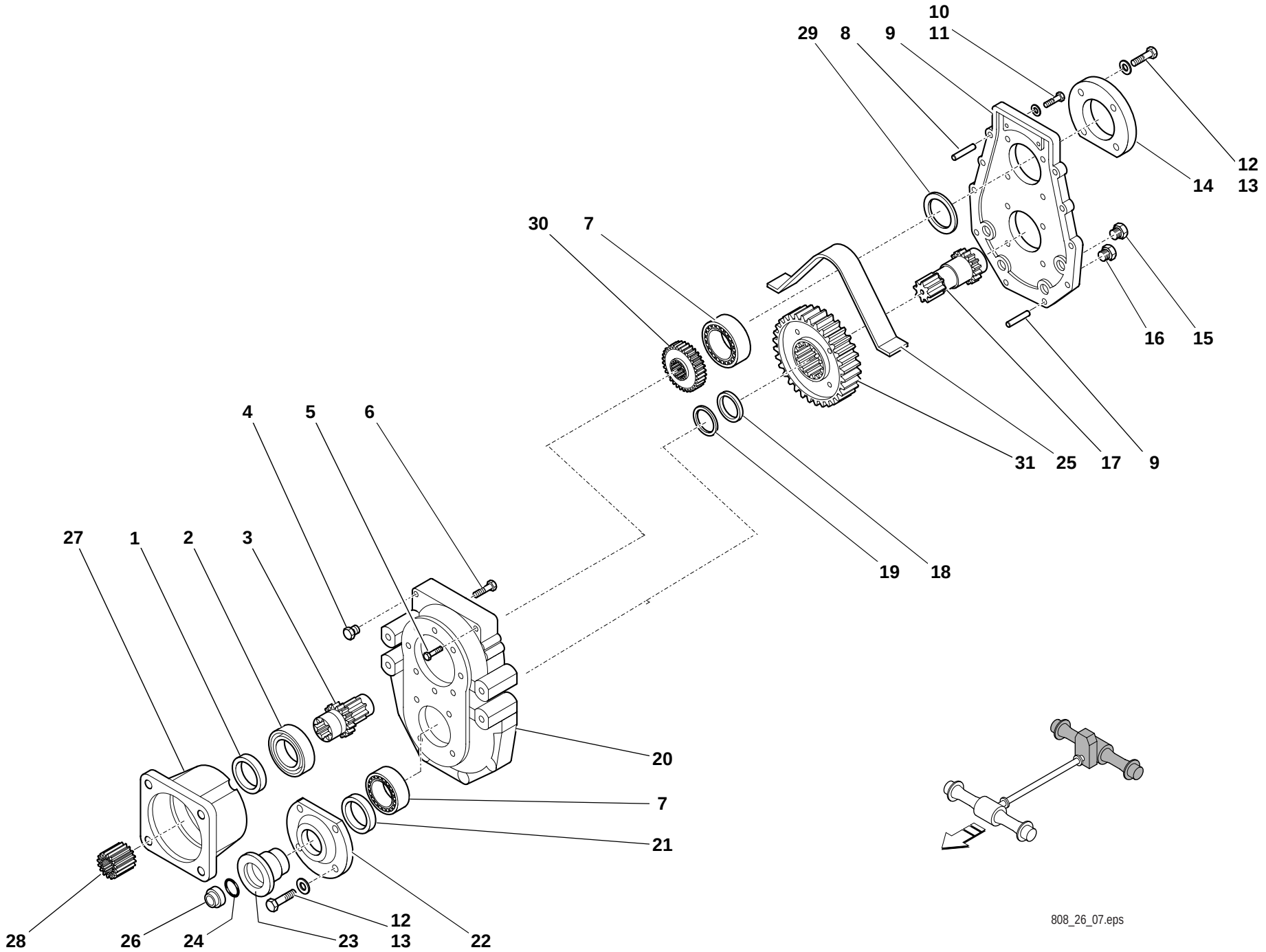
10
29
8
9
11
12
14
13
30
7
16
15
31
25
17
9
4
5
6
27
1
2
3
19
18
20
7
21
12
28
26
24
23
13
22
808_26_07.eps

Pos. Item Pos.	Teil-Nummer Part no. No. pièce	Stück Qty. Qté.	Bezeichnung	Description	Désignation	Bemerkung Remarks Remarques
			Verteilergetriebe – Einzelteile	**Transfer gearbox – component parts**	**Boîte de transfert – pièces constitutives**	
1	0000807204	1	Dichtring	Sealing ring	Bague d'étanchéité	∅
2	0000805315	1	Kegelrollenlager	Taper roller bearing	Roulement à rouleaux coniques	
3	0000807414	1	Antriebswelle	Input shaft	Arbre d'entrée	
4	0000807398	1	Entlüfter	Breather	Dégagement d'air	
5	0000805265	1	Stift	Stud	Goujon	
6	0000807319	8	Zylinderschraube	Cheese-head screw	Vis à tête cylindrique	
7	0000807245	2	Rillenkugellager	Grooved ball bearing	Roulement rainuré à billes	
8	0000807306	2	Stift	Stud	Goujon	
9	0000807409	1	Deckel	Cover	Couvercle	
10	0000807271	12	Federring	Spring washer	Rondelle ressort	
11	0000807314	12	Sechskantschraube	Hexagon head screw	Vis six pans	
12	0000807272	8	Federring	Spring washer	Rondelle ressort	
13	0000807310	8	Sechskantschraube	Hexagon head screw	Vis six pans	
14	0000807410	1	Deckel	Cover	Couvercle	
15	0000807506	3	Stopfen	Plug	Bouchon	
16	0000807507	1	Magnetfilterstopfen	Magnet filter plug	Bouchon magnétique	
17	0000807400	1	Welle	Shaft	Arbre	
18	0000807404	1	Distanzring	Spacer ring	Bague d'écartement	
19	0000807401	1	Distanzring	Spacer ring	Bague d'écartement	
20	0000807408	1	Gehäuse	Housing	Boîtier	
21	0000807210	1	Dichtring	Sealing ring	Bague d'étanchéité	∅
22	0000807411	1	Deckel	Cover	Couvercle	
23	0000807402	1	Flansch	Flange	Bride	
24	0000807213	1	O-Ring	O-ring	Joint torique	⊗
25	0000807412	1	Schutzblech	Protective plate	Tôle de protection	
26	0000807505	1	Mutter	Nut	Ecrou	
27	0000807413	1	Deckel	Cover	Couvercle	
28	0000807405	1	Buchse	Bushing	Douille	
29	0000807282	2	Passscheibe	Shim ring	Rondelle d'ajustage	
	0000807283	2	Passscheibe	Shim ring	Rondelle d'ajustage	
	0000807288	2	Passscheibe	Shim ring	Rondelle d'ajustage	
30	0000807416	1	Zahnrad	Gear	Engrenage	
31	0000807415	1	Zahnrad	Gear	Engrenage	

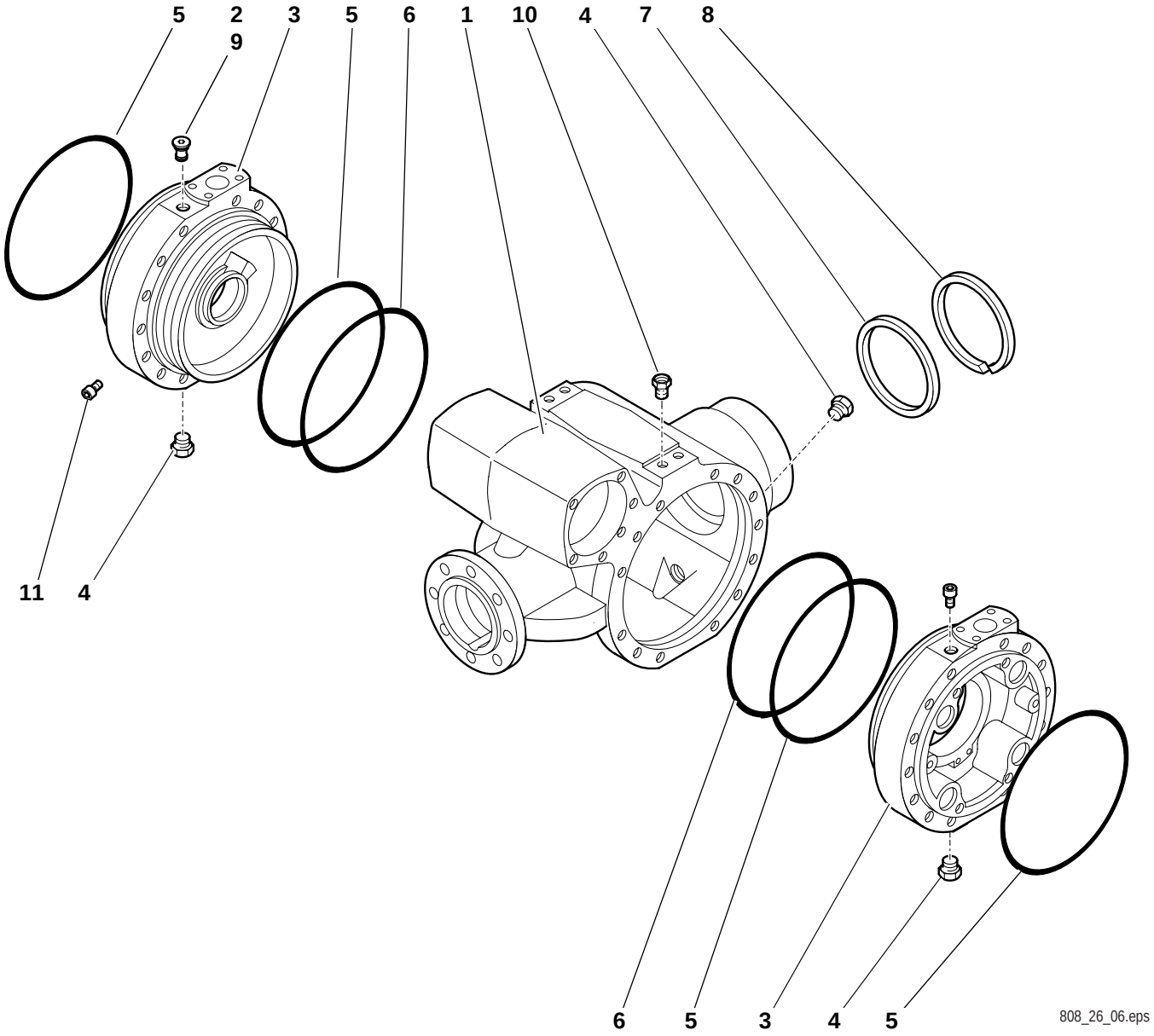
5
2
9
3
5
6
1
10
4
7
8
11
4
6
5
3
4
5
808_26_06.eps

Pos. Item Pos.	Teil-Nummer Part no. No. pièce	Stück Qty. Qté.	Bezeichnung	Description	Désignation	Bemerkung Remarks Remarques
			Hinterachse – Differentialgehäuse	**Rear axle – Differential housing**	**Pont AR – Boîtier de différentiel**	
1	0000807491	1	Gehäuse	Housing	Boîtier	
2	0000807397	1	Entlüfter	Breather	Dégagement d'air	
3	0000807437	1	Deckel	Cover	Couvercle	
4	0000807507	3	Magnetfilterstopfen	Magnet filter plug	Bouchon magnétique	
5	0000807219	4	O-Ring	O-ring	Joint torique	⊗
6	0000807482	2	O-Ring	O-ring	Joint torique	⊗
7	0000807333	1	Stopfen	Plug	Bouchon	
8	0000807156	1	Sicherungsring	Circlip	Circlip	
9	0000805265	1	Stift	Stud	Goujon	
10	0000807489	2	Verbindungsstück	Connecting piece	Raccord	
11	7330673012	2	Verschlussschraube	Screw plug	Bouchon fileté	

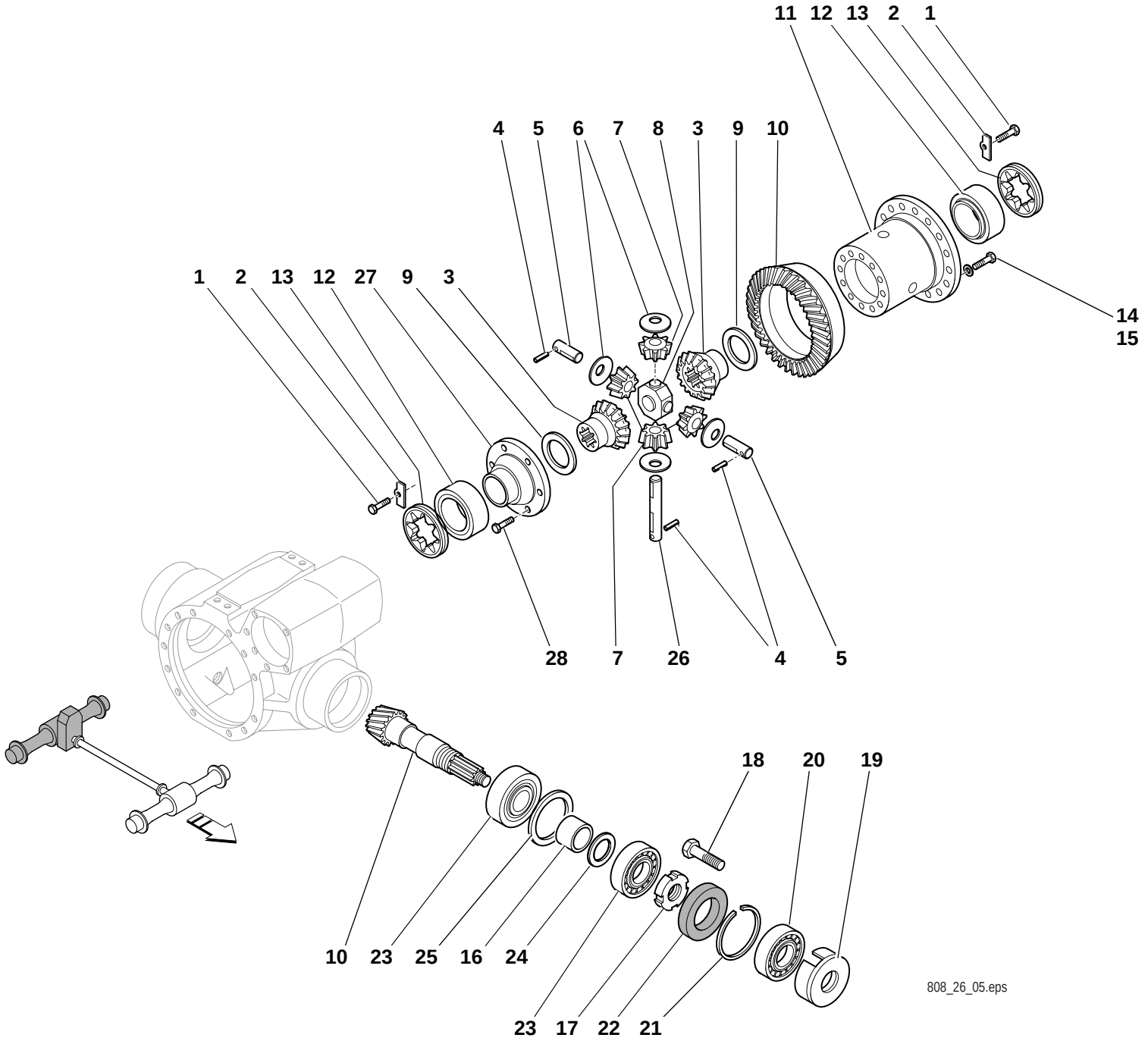
11 12 13 2 1
4 5 6 7 8 3 9 10
1 2 13 12 27 9 3
14
15
28 7 26 4 5
18 20 19
10 23 25 16 24
23 17 22 21
808_26_05.eps

Pos. Item Pos.	Teil-Nummer Part no. No. pièce	Stück Qty. Qté.	Bezeichnung	Description	Désignation	Bemerkung Remarks Remarques
			Hinterachse, Differential – Einzelteile	**Rear axle Differential – component parts**	**Pont AR Différentiel – pièces constitutives**	
1	0000807312	2	Sechskantschraube	Hexagon head screw	Vis six pans	
2	0000807452	2	Platte	Plate	Plaque	
3	0000807444	2	Kegelrad	Bevel gear	Pignon conique	
4	0000807308	3	Spannstift			
5	0000807446	2	Bolzen	Pin	Axe	
6	0000807448	4	Anlaufscheibe	Thrust washer	Rondelle de butée	
7	0000807443	4	Kegelrad	Bevel gear	Pignon conique	
8	0000807447	1	Kreuzstück	Cross piece	Croisillon	
9	0000807449	2	Anlaufscheibe	Thrust washer	Rondelle de butée	
10	0000807454	1	Winkeltrieb	Gear drive	Couple conique	
11	0000807440	1	Ausgleichkorb	Differential cage	Cage de différentiel	
12	0000807250	2	Kegelrollenlager	Taper roller bearing	Roulement à rouleaux coniques	
13	0000807442	2	Mutter	Nut	Ecrou	
14	0000807313	16	Sechskantschraube	Hexagon head screw	Vis six pans	
15	7473682066	16	Federscheibe	Wave spring washer	Rondelle élastique ondulée	
16	0000807516	1	Distanzring	Spacer ring	Bague d'écartement	
17	0000807518	1	Mutter	Nut	Ecrou	
18	7236678161	8	Sechskantschraube	Hexagon head screw	Vis six pans	
19	0000807332	1	Schutzblech	Protective plate	Tôle de protection	
20	0000807246	1	Rillenkugellager	Grooved ball bearing	Roulement rainuré à billes	
21	0000807156	1	Sicherungsring	Circlip	Circlip	
22	0000807205	1	Dichtring	Sealing ring	Bague d'étanchéité	
23	0000807251	2	Kegelrollenlager	Taper roller bearing	Roulement à rouleaux coniques	

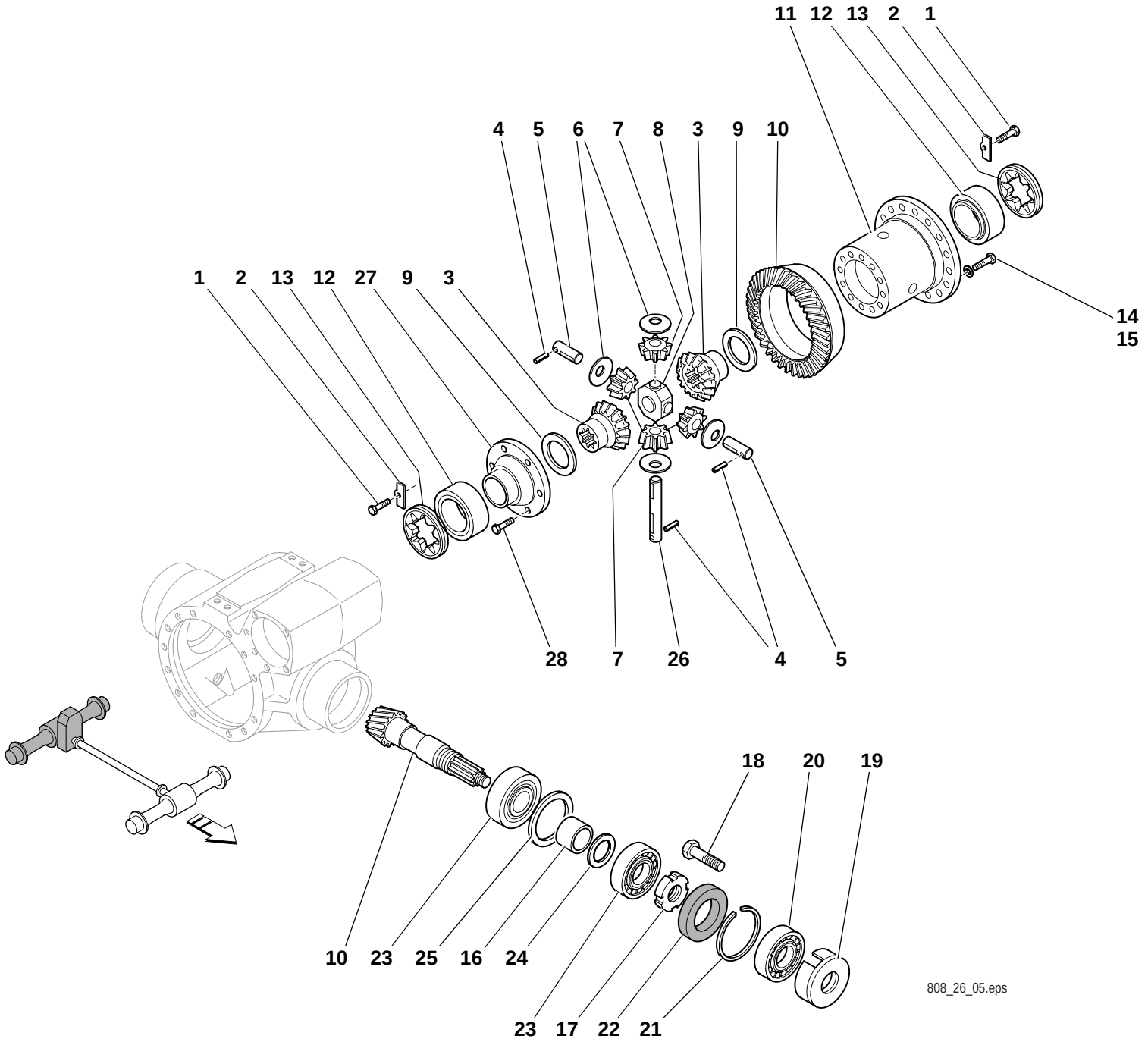
11 12 13 2 1
4 5 6 7 8 3 9 10
1 2 13 12 27 9 3
14
15
28 7 26 4 5
18 20 19
10 23 25 16 24
23 17 22 21
808_26_05.eps

Pos. Item Pos.	Teil-Nummer Part no. No. pièce	Stück Qty. Qté.	Bezeichnung	Description	Désignation	Bemerkung Remarks Remarques
24	0000807301	1	Passscheibe	Shim ring	Rondelle d'ajustage	
	0000807302	1	Passscheibe	Shim ring	Rondelle d'ajustage	
	0000807303	1	Passscheibe	Shim ring	Rondelle d'ajustage	
	0000807304	1	Passscheibe	Shim ring	Rondelle d'ajustage	
	0000807305	1	Passscheibe	Shim ring	Rondelle d'ajustage	
25	0000807289	1	Passscheibe	Shim ring	Rondelle d'ajustage	
	0000807290	1	Passscheibe	Shim ring	Rondelle d'ajustage	
	0000807299	1	Passscheibe	Shim ring	Rondelle d'ajustage	
	0000807300	1	Passscheibe	Shim ring	Rondelle d'ajustage	
26	0000807445	1	Bolzen	Pin	Axe	
27	0000807441	1	Deckel	Cover	Couvercle	
28	0000807310	8	Sechskantschraube	Hexagon head screw	Vis six pans	

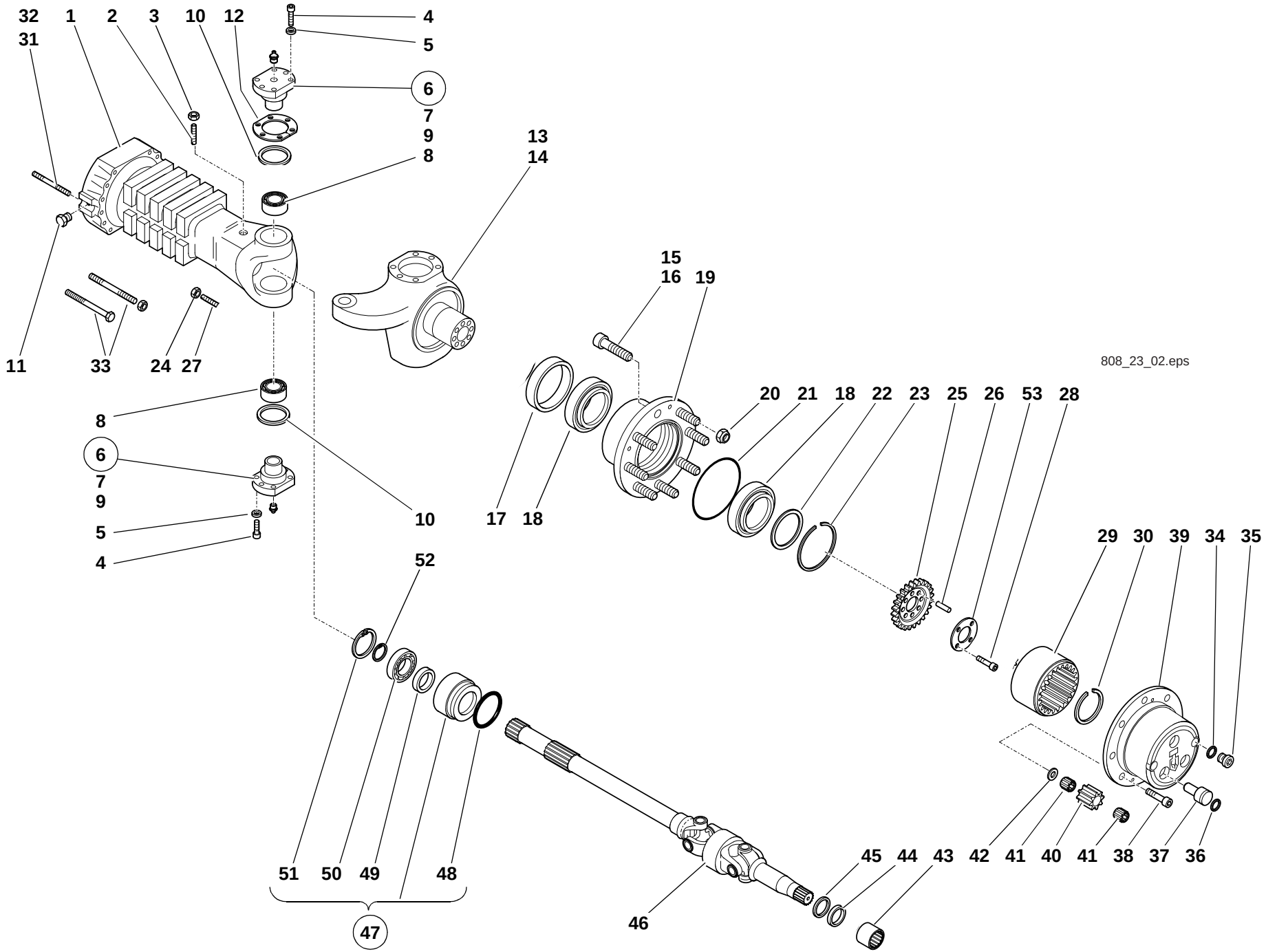
32
31
1
2
3
10
12
4
5
6
7
9
8
13
14
11
33
24
27
808_23_02.eps
15
16
19
20
21
18
22
23
25
26
53
28
8
6
7
9
5
4
10
17
18
29
30
39
34
35
52
51
50
49
48
47
46
45
44
43
42
41
40
41
38
37
36

Pos. Item Pos.	Teil-Nummer Part no. No. pièce	Stück Qty. Qté.	Bezeichnung	Description	Désignation	Bemerkung Remarks Remarques
			Achskörper	**Axle body**	**Corps de l'essieu**	
			Planetentrieb HA – Einzelteile	**Rear axle planetary drive – component parts**	**Planétaire pont AR – pièces constitutives**	
1	0000807353	2	Achskörper	Axle body	Corps de l'essieu	
2	0000807326	2	Gewindestift	Threaded pin	Goujon fileté	⌀
3	0000807265	2	Mutter	Nut	Ecrou	
4	7236678942	24	Sechskantschraube	Hexagon head screw	Vis six pans	
5	7473682068	24	Federscheibe	Wave spring washer	Rondelle élastique ondulée	B 12
6	0000807514	4	Achsschenkelbolzen	Kingpin	Axe de pivot de roue	
7	7761675404	4	Kegelschmiernippel	Conical grease nipple	Graisseur conique	
8	0000807183	4	Kegelrollenlager	Taper roller bearing	Roulement à rouleaux coniques	
9	0000807423	4	Stopfen	Plug	Bouchon	
10	0000807513	4	Dichtring	Sealing ring	Bague d'étanchéité	⌀
11	0000807506	2	Stopfen	Plug	Bouchon	
12	0000807510	8	Passscheibe	Shim ring	Rondelle d'ajustage	
	0000807511	2	Passscheibe	Shim ring	Rondelle d'ajustage	
	0000807512	2	Passscheibe	Shim ring	Rondelle d'ajustage	
13	0000807356	1	Gelenkgehäuse	Joint housing	Carter d'articulation	**R**
14	0000807355	1	Gelenkgehäuse	Joint housing	Carter d'articulation	**L**
			Planetentrieb VA – Einzelteile	**Front axle planetary drive – componen parts**	**Planétaire pont AV – pièces constitutives**	
15	0000807335	12	Radbolzen	Wheel bolt	Boulon de roue	
16	0000807336	4	Radbolzen	Wheel bolt	Boulon de roue	
17	0000807233	2	Dichtring	Sealing ring	Bague d'étanchéité	⌀
18	0000805353	2	Kegelrollenlager	Taper roller bearing	Roulement à rouleaux coniques	
19	0000807459	2	Radnabe	Wheel hub	Moyeu	
20	0000807268	16	Mutter	Nut	Ecrou	
21	0000807224	2	O-Ring	O-ring	Joint torique	⊗
22	0000807284	2	Passscheibe	Shim ring	Rondelle d'ajustage	
	0000807285	2	Passscheibe	Shim ring	Rondelle d'ajustage	
	0000807286	2	Passscheibe	Shim ring	Rondelle d'ajustage	
	0000807297	2	Passscheibe	Shim ring	Rondelle d'ajustage	
	0000807298	2	Passscheibe	Shim ring	Rondelle d'ajustage	
23	0000807239	2	Sprengring	Snap ring	Anneau élastique	⌀
24	0000807267	4	Mutter	Nut	Ecrou	

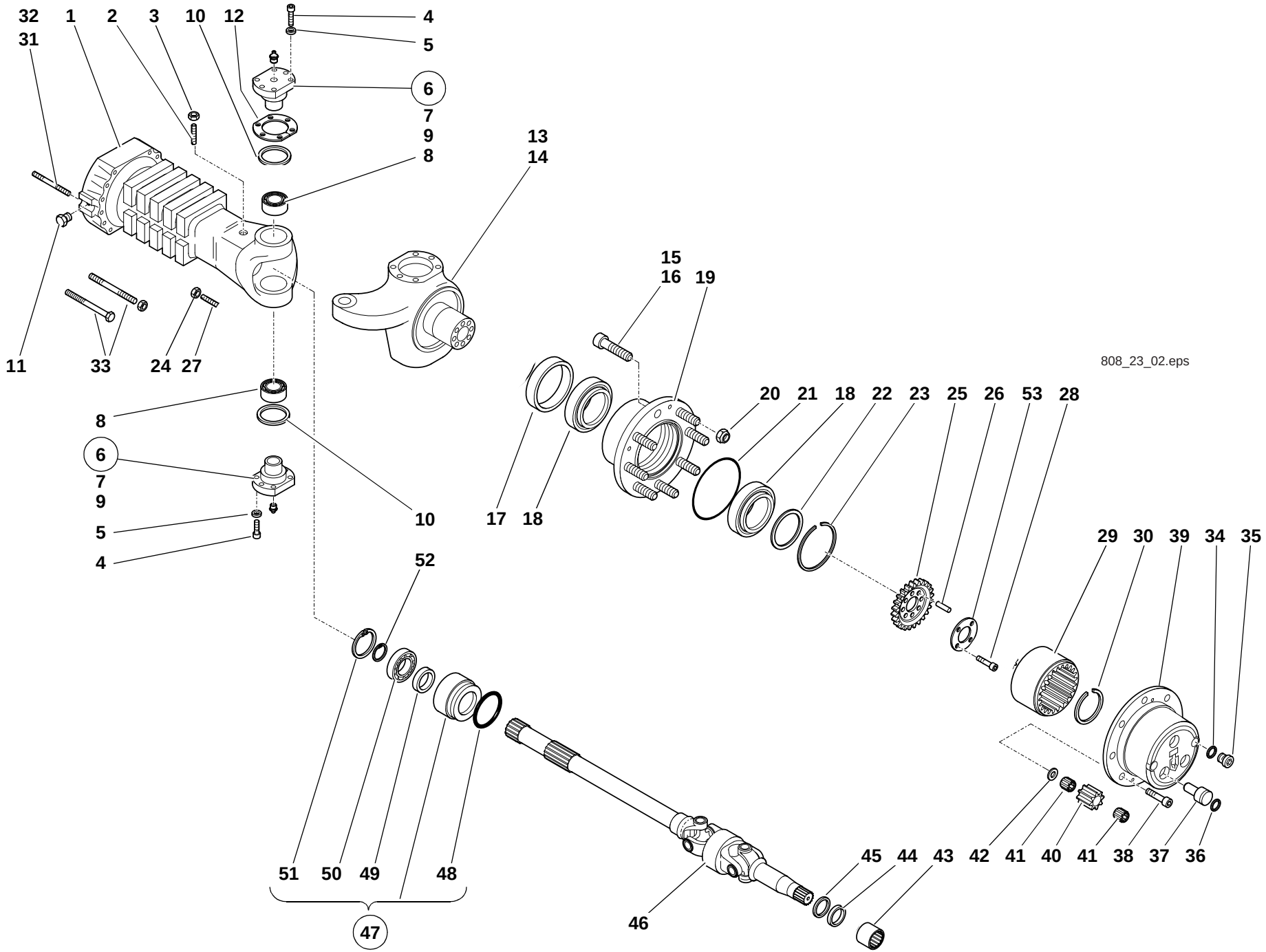
32
31
1
2
3
10
12
4
5
6
7
9
8
13
14
11
33
24
27
15
16
19
808_23_02.eps
20
21
18
22
23
25
26
53
28
8
6
7
9
5
4
10
17
18
29
30
39
34
35
52
51
50
49
48
47
46
45
44
43
42
41
40
41
38
37
36

Pos. Item Pos.	Teil-Nummer Part no. No. pièce	Stück Qty. Qté.	Bezeichnung	Description	Désignation	Bemerkung Remarks Remarques
25	0000807494	2	Hohlradträger	Internal-geared wheel carrier	Porteur de roue à denture intérieure	
26	0000807331	16	Buchse	Bushing	Douille	
27	0000807535	4	Schraube	Screw	Vis	
28	0000807346	16	Schraube	Screw	Vis	
29	0000807455	2	Zahnkranz	Ring gear	Couronne dentée	
30	0000807159	2	Sicherungsring	Circlip	Circlip	
31	0000807262	4	Mutter	Nut	Ecrou	
32	0000807498	4	Stiftschraube	Stud bolt	Goujon fileté	
33	0000807317	24	Schraube	Screw	Vis	
34	0000807273	2	Dichtring	Sealing ring	Bague d'étanchéité	
35	0000807417	2	Stopfen	Plug	Bouchon	
36	0000807214	6	O-Ring	O-ring	Joint torique	
37	0000807466	6	Bolzen	Pin	Axe	
38	0000807323	4	Zylinderschraube	Cheese-head screw	Vis à tête cylindrique	
39	0000807465	2	Gehäuse	Housing	Boîtier	
40	0000807456	6	Planetenrad	Planet gear	Satellite	
41	0000807254	12	Nadellager	Needle bearing	Roulement à aiguilles	
42	0000807457	6	Anlaufscheibe	Thrust washer	Rondelle de butée	
43	0000807261	2	Anlaufbuchse	Thrust ring	Douille de butée	
44	0000807207	2	Dichtring	Sealing ring	Bague d'étanchéité	
45	0000807399	2	Ring	Ring	Bague	
46	0000807501	2	Gelenk	Joint	Articulation	
47	0000807421	2	Buchse	Bushing	Douille	
48	0000807215	2	O-Ring	O-ring	Joint torique	
49	0000807418	2	Dichtring	Sealing ring	Bague d'étanchéité	
50	0000807246	2	Rillenkugellager	Grooved ball bearing	Roulement rainuré à billes	
51	0000807156	2	Sicherungsring	Circlip	Circlip	
52	7490682050	2	Sicherungsring	Circlip	Circlip	
53	0000807467	2	Sicherung	Lock	Arrêt	

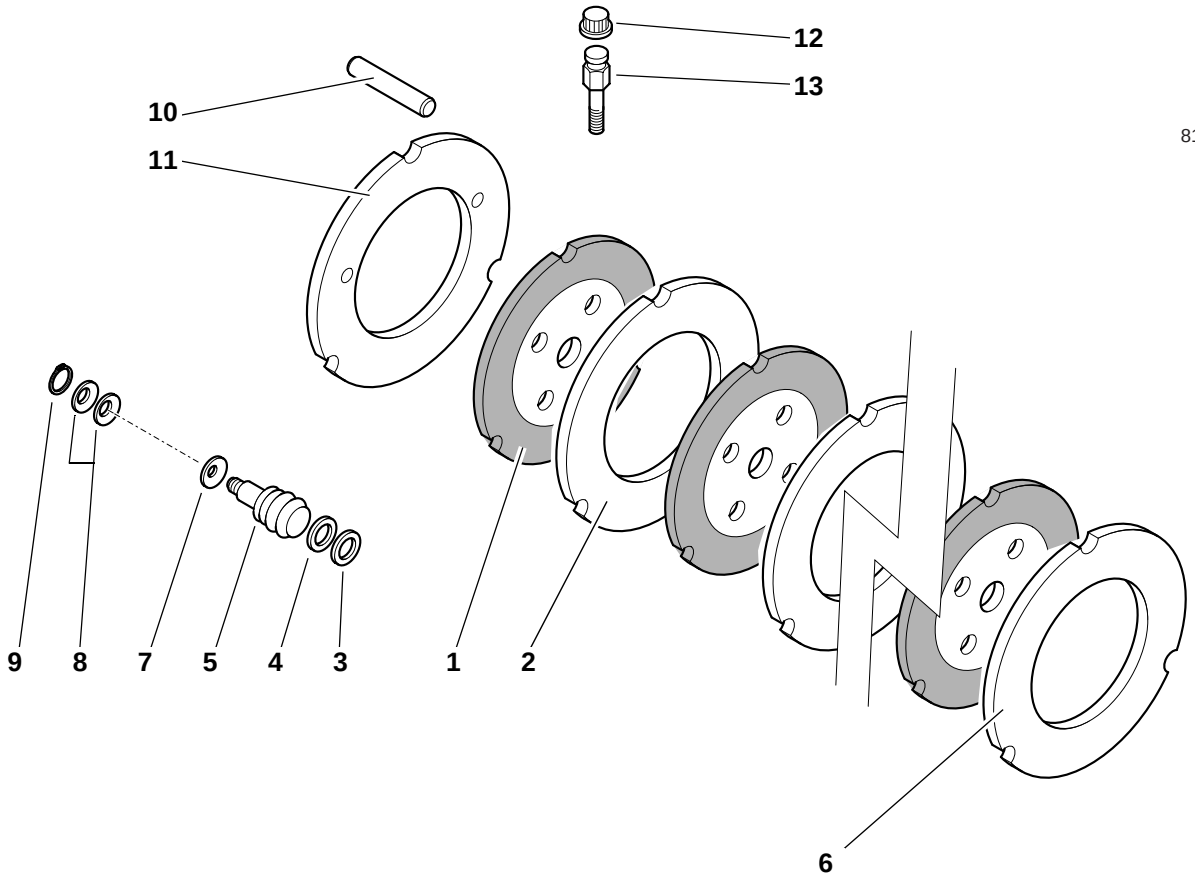
12
13
10
11
812_23_07.eps
9
8
7
5
4
3
1
2
6

Pos. Item Pos.	Teil-Nummer Part no. No. pièce	Stück Qty. Qté.	Bezeichnung	Description	Désignation	Bemerkung Remarks Remarques
			Hinterachse – Bremsscheibe	**Rear axle – Brake disc**	**Pont AR – Disque de freinage**	
1	0000807483	8	Bremsscheibe	Brake disc	Disque de freinage	
2	0000807470	8	Bremsscheibe	Brake disc	Disque de freinage	
3	0000807475	8	Stützring	Prop ring	Bague d‘appui	
4	0000807474	8	O-Ring	O-ring	Joint torique	
5	0000807472	8	Kolben	Piston	Piston	
6	0000807476	2	Distanzring	Spacer ring	Bague d‘écartement	
7	0000807481	8	Feder	Spring	Ressort	
8	0000807270	96	Tellerfeder	Belleville spring washer	Ressort Belleville	
9	0000807234	8	Sicherungsring	Circlip	Circlip	
10	0000807473	6	Bolzen	Pin	Axe	
11	0000807471	2	Scheibe	Washer	Rondelle	
12	0000807423	2	Stopfen	Plug	Bouchon	
13	0000807422	2	Stopfen	Plug	Bouchon	

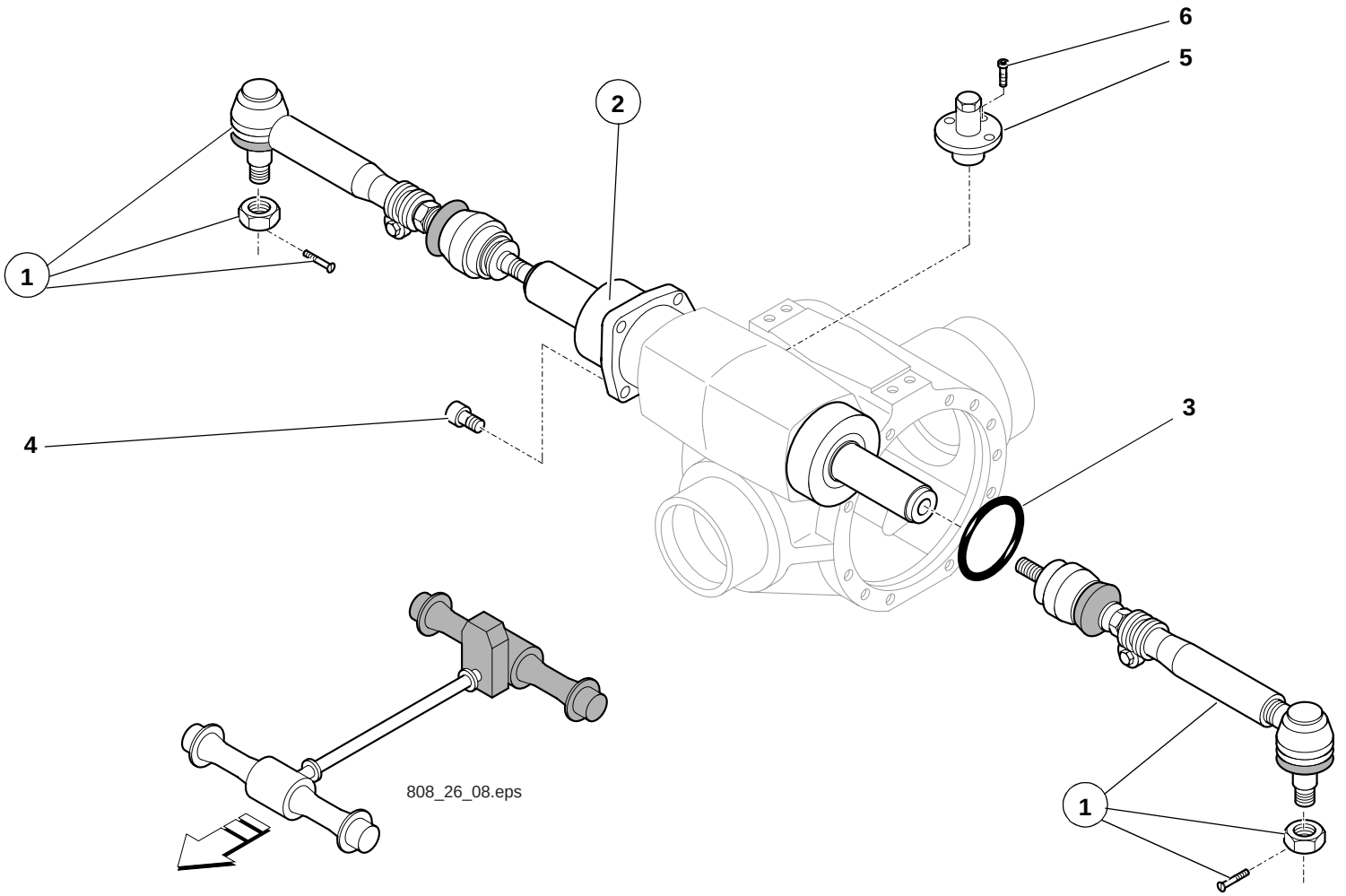
6
5
2
1
4
3
1
808_26_08.eps

Pos. Item Pos.	Teil-Nummer Part no. No. pièce	Stück Qty. Qté.	Bezeichnung	Description	Désignation	Bemerkung Remarks Remarques
			Spurstange – Lenkzylinder	**Track rod – steering ram**	**Barre d'accouplement – vérin de braquage**	
1	0000807361	2	Spurstange	Track rod	Barre d'accouplement	
2	0000807360	1	Zylinder	Ram	Vérin	
3	0000807215	1	O-Ring	O-ring	Joint torique	
4	0000807318	5	Zylinderschraube	Cheese-head screw	Vis à tête cylindrique	
5	0000807358	1	Sensor	Sensor	Capteur	
6	0000807322	3	Schraube	Screw	Vis	

Gruppe
Lenkung

Group
Steering

Groupe
Direction

Gruppe
Lenkung

Group
Steering

Groupe
Direction

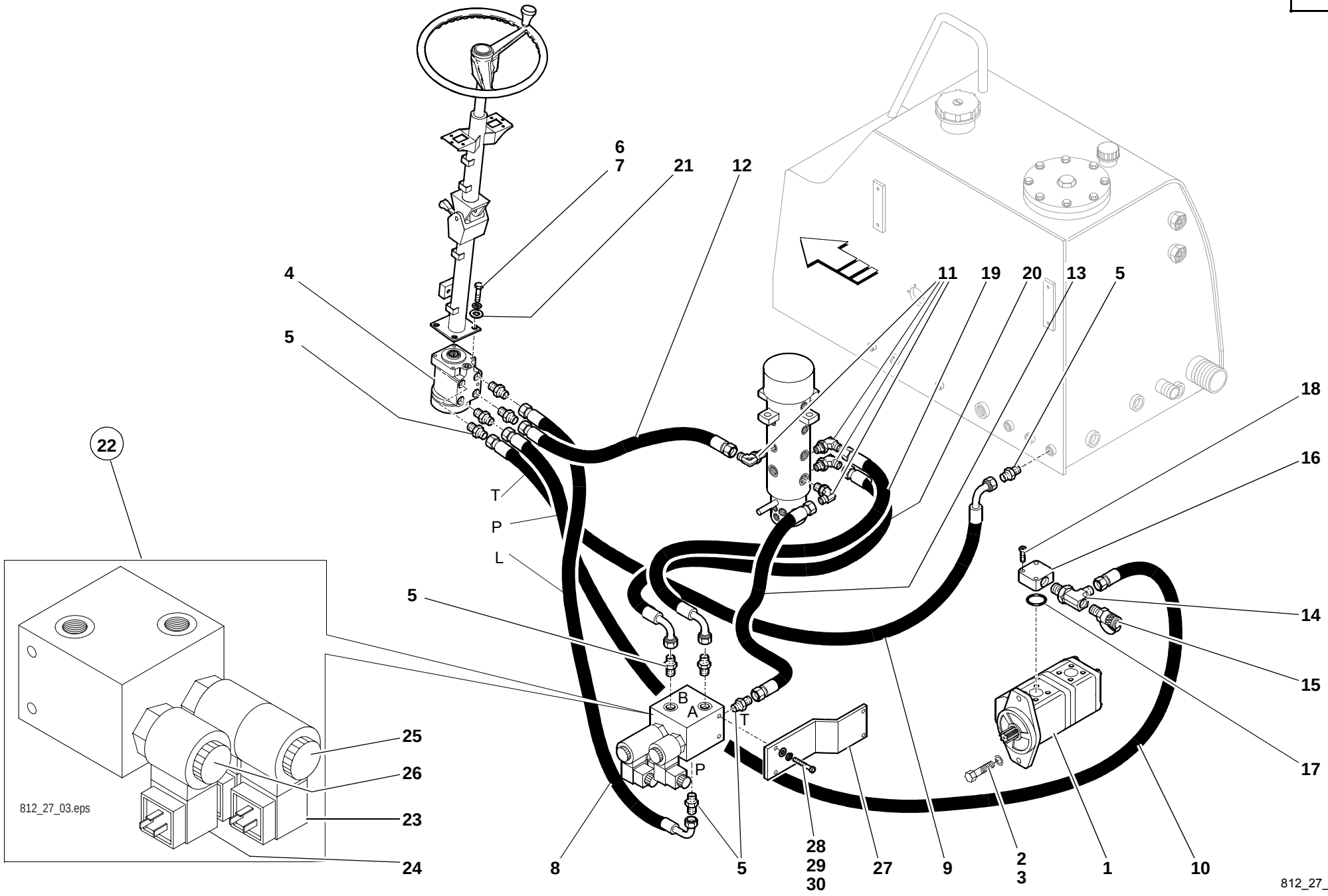
6
7
21
12
4
5
11
19
20
13
5
18
16
22
T
P
L
5
14
15
17
B
A
T
P
25
26
23
24
812_27_03.eps
8
5
28
29
30
27
9
2
3
1
10
812_27_04.iso

Pos. Item Pos.	Teil-Nummer Part no. No. pièce	Stück Qty. Qté.	Bezeichnung	Description	Désignation	Bemerkung Remarks Remarques
			Lenkung, Pumpe Installation bis Drehdurchführung	**Steering, pump installation up to rotary junction**	**Direction, pompe installation jusqu'au passage tournant**	
1	0893610097	1	Hydraulikpumpe	Hydraulic pump	Pompe hydraulique	
2	7236677924	2	Sechskantschraube	Hexagon head screw	Vis six pans	M 10x25
3	0009924328	2	Federring	Spring washer	Rondelle ressort	10
4	0892730102	1	Hydrostatische Lenkung	Hydrostatic steering	Direction hydrostatique	
5	0003638663	9	Verschraubung	Screw connection	Raccord vissé	
6	7236677926	4	Sechskantschraube	Hexagon head screw	Vis six pans	M 10x30
7	7451680112	4	Scheibe	Washer	Rondelle	10,5
8	0003654308	1	Schlauchleitung	Flexible line	Conduite flexible	1100
9	0003655308	1	Schlauchleitung	Flexible line	Conduite flexible	1800
10	0003655808	1	Schlauchleitung	Flexible line	Conduite flexible	2100
11	0003635168	4	Verschraubung	Screw connection	Raccord vissé	
12	0003654208	1	Schlauchleitung	Flexible line	Conduite flexible	1200
13	0003657511	1	Schlauchleitung	Flexible line	Conduite flexible	1500
14	0003633468	1	Verschraubung	Screw connection	Raccord vissé	
15	0003633368	1	Prüfanschluss	Test connection	Prise de mesure	
16	0003633168	1	Flansch	Flange	Bride	
17	0009965471	1	O-Ring	O-ring	Joint torique	
18	7252677032	3	Zylinderschraube	Cheese-head screw	Vis à tête cylindrique	
19	0003654508	1	Schlauchleitung	Flexible line	Conduite flexible	800
20	0003652808	1	Schlauchleitung	Flexible line	Conduite flexible	900
21	0899930178	4	Lager	Bearing	Palier	
			Einzelteile, Magnetventil – Lenkung	**Solenoid valve, steering – component parts**	**Clapet magnétique, direction – pièces constitutives**	
22	0003618179	1	Magnetventil	Solenoid valve	Clapet magnétique	
23	0000807635	2	Magnet	Magnet	Solénoïde	
24	0000807949	1	Magnet	Magnet	Solénoïde	
25	0000807637	1	Ventileinsatz	Valve insert	Elément de clapet	
26	0000807950	1	Ventileinsatz	Valve insert	Elément de clapet	
27	0893600027		Halterung	Bracket	Support	
28	7252677588	2	Zylinderschraube	Cheese-head screw	Vis à tête cylindrique	M 8x140
29	0009924328	2	Federring	Spring washer	Rondelle ressort	8
30	7460094025	2	Scheibe	Washer	Rondelle	8,4

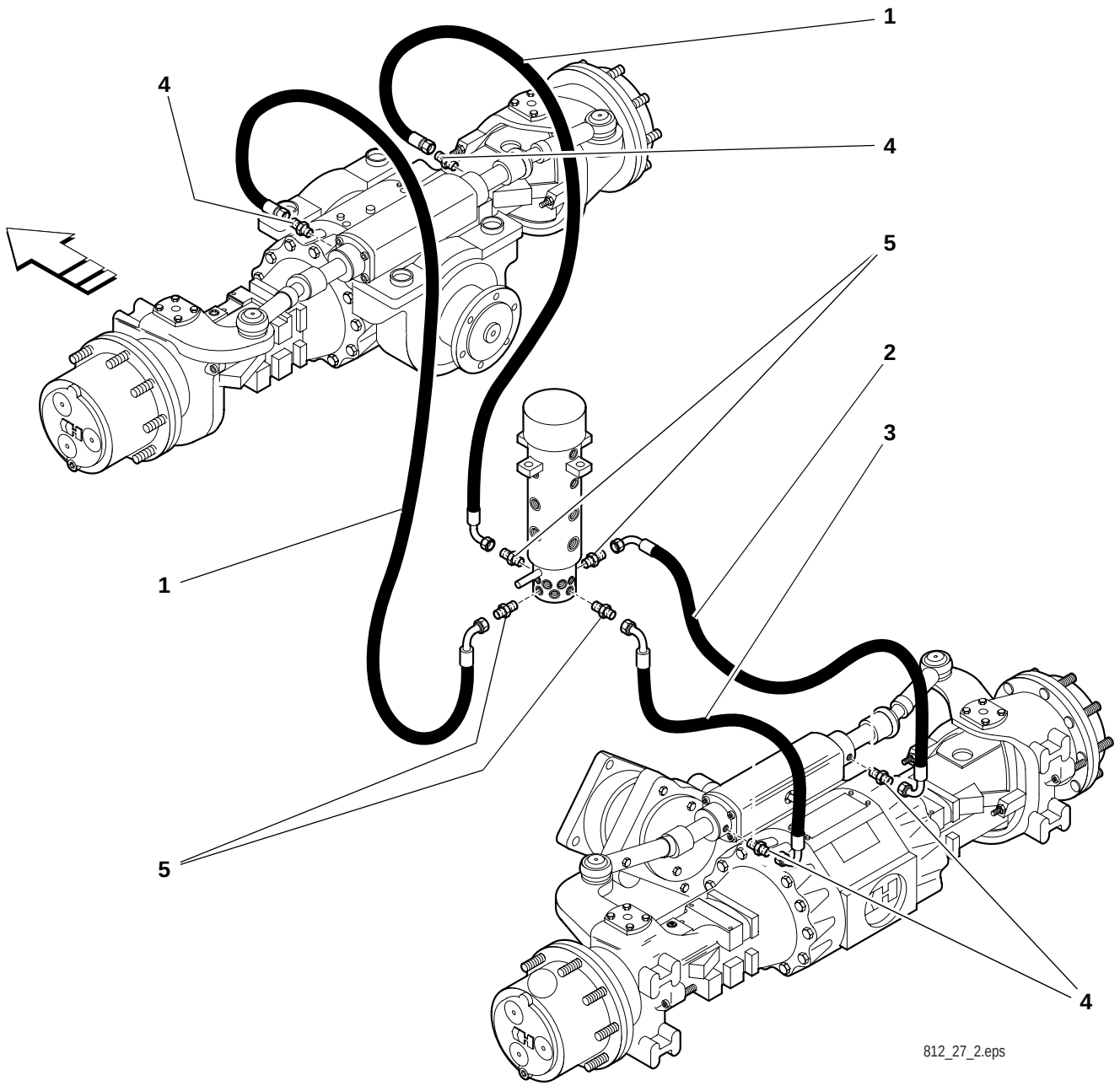
1
4
4
5
2
3
1
5
4
812_27_2.eps

Pos. Item Pos.	Teil-Nummer Part no. No. pièce	Stück Qty. Qté.	Bezeichnung	Description	Désignation	Bemerkung Remarks Remarques
			Lenkung, Installation Drehdurchführung – Achsen	**Steering installation rotary junction – axles**	**Direction installation passage tournant – ponts**	
1	0003654011	2	Schlauchleitung	Flexible line	Conduite flexible	1700
2	0003653908	1	Schlauchleitung	Flexible line	Conduite flexible	1100
3	0003656508	1	Schlauchleitung	Flexible line	Conduite flexible	1150
4	0003636649	4	Verschraubung	Screw connection	Raccord vissé	
5	0003634564	4	Verschraubung	Screw connection	Raccord vissé	
			Lenkzylinder siehe Seite 23-17, 26-19	Steering rams see pages 23-17, 26-19	Vérins de braquage voir pages 23-17, 26-19	

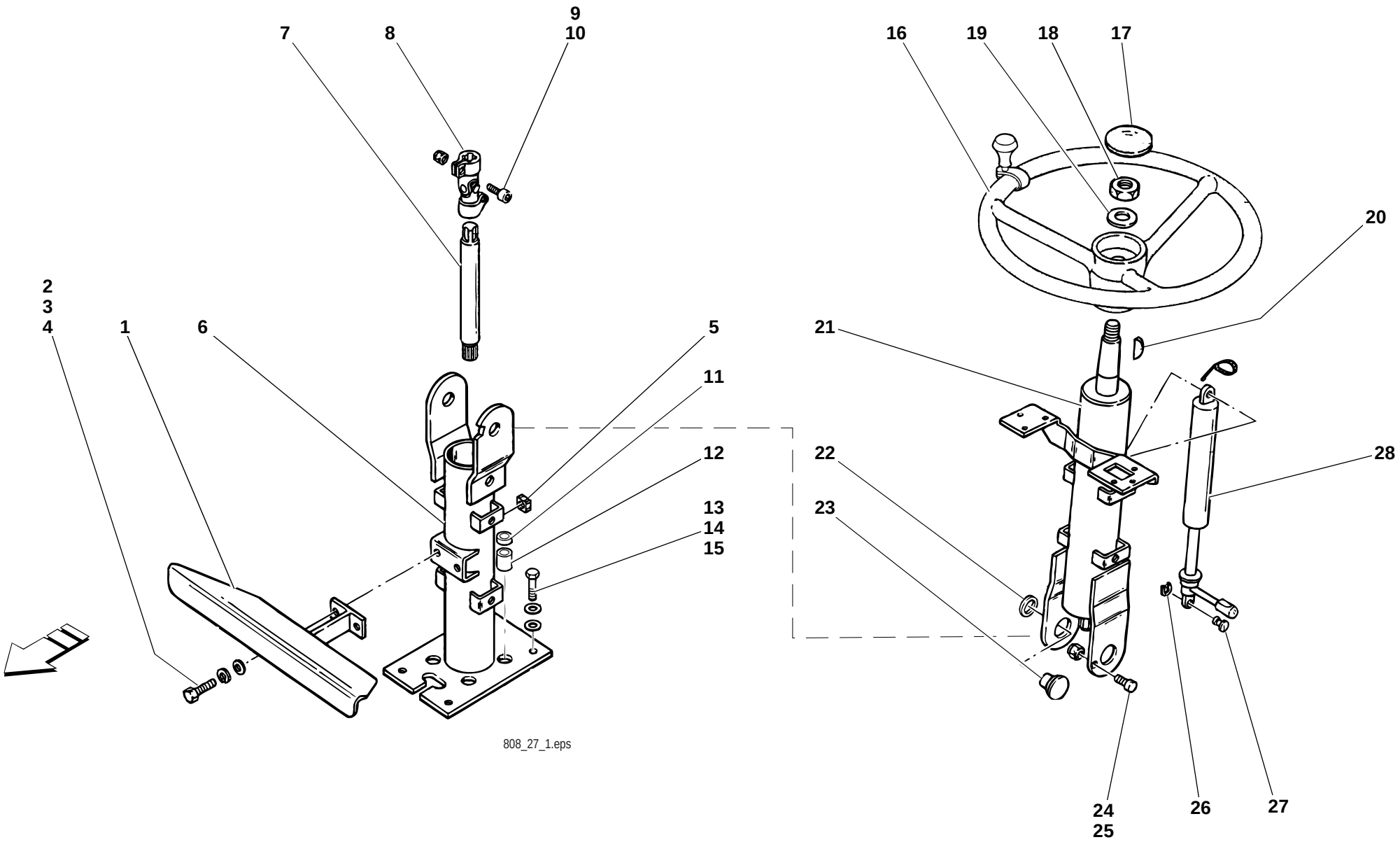
9
7
8
10
16
19
18
17
2
3
4
1
6
5
11
21
20
12
22
28
13
14
15
23
24
25
26
27
808_27_1.eps

Pos. Item Pos.	Teil-Nummer Part no. No. pièce	Stück Qty. Qté.	Bezeichnung	Description	Désignation	Bemerkung Remarks Remarques
			Lenksäule – Einzelteile	**Steering column – component parts**	**Colonne de direction – pièces constitutives**	
1	0000807643	1	Trittbrett	Foothold	Marchepied	
2	7236677131	2	Sechskantschraube	Hexagon head screw	Vis six pans	
3	0009924328	2	Federring	Spring washer	Rondelle ressort	
4	0000807639	2	Scheibe	Washer	Rondelle	
5	0000807659	2	Mutter	Nut	Ecrou	
6	0000807642	1	Lenksäule	Steering column	Colonne de direction	
7	0000807651	1	Welle	Shaft	Arbre	
8	0000807660	1	Gelenk	Joint	Articulation	
9	0000807638	2	Schraube	Screw	Vis	
10	0000805607	2	Sechskantmutter	Hexagon nut	Ecrou six pans	
11	0000805649	4	Dichtung	Seal	Joint	
12	0000807645	4	Distanzscheibe	Spacer washer	Rondelle d'écartement	
13	7236677924	4	Sechskantschraube	Hexagon head screw	Vis six pans	
14	0009923528	4	Federring	Spring washer	Rondelle ressort	
15	0000805611	4	Scheibe	Washer	Rondelle	
16	0892730001	1	Lenkrad	Steering wheel	Volant	
17	0892730003	1	Kappe	Cover	Recouvrement	
18	0000805604	1	Sechskantmutter	Hexagon nut	Ecrou six pans	
19	0000805614	1	Scheibe	Washer	Rondelle	
20	0000805627	1	Keil	Key	Clavette	
21	0000807641	1	Lenksäule	Steering column	Colonne de direction	
22	0000807648	2	Scheibe	Washer	Rondelle	
23	0000807647	2	Bolzen	Pin	Axe	
24	0000807646	1	Schraube	Screw	Vis	
25	7405677004	1	Sechskantmutter	Hexagon nut	Ecrou six pans	
26	0000805620	4	Sicherungsring	Circlip	Circlip	
27	0000807644	2	Bolzen	Pin	Axe	
28	0000807650	1	Gasfeder	Gas strut	Ressort pneumatique	

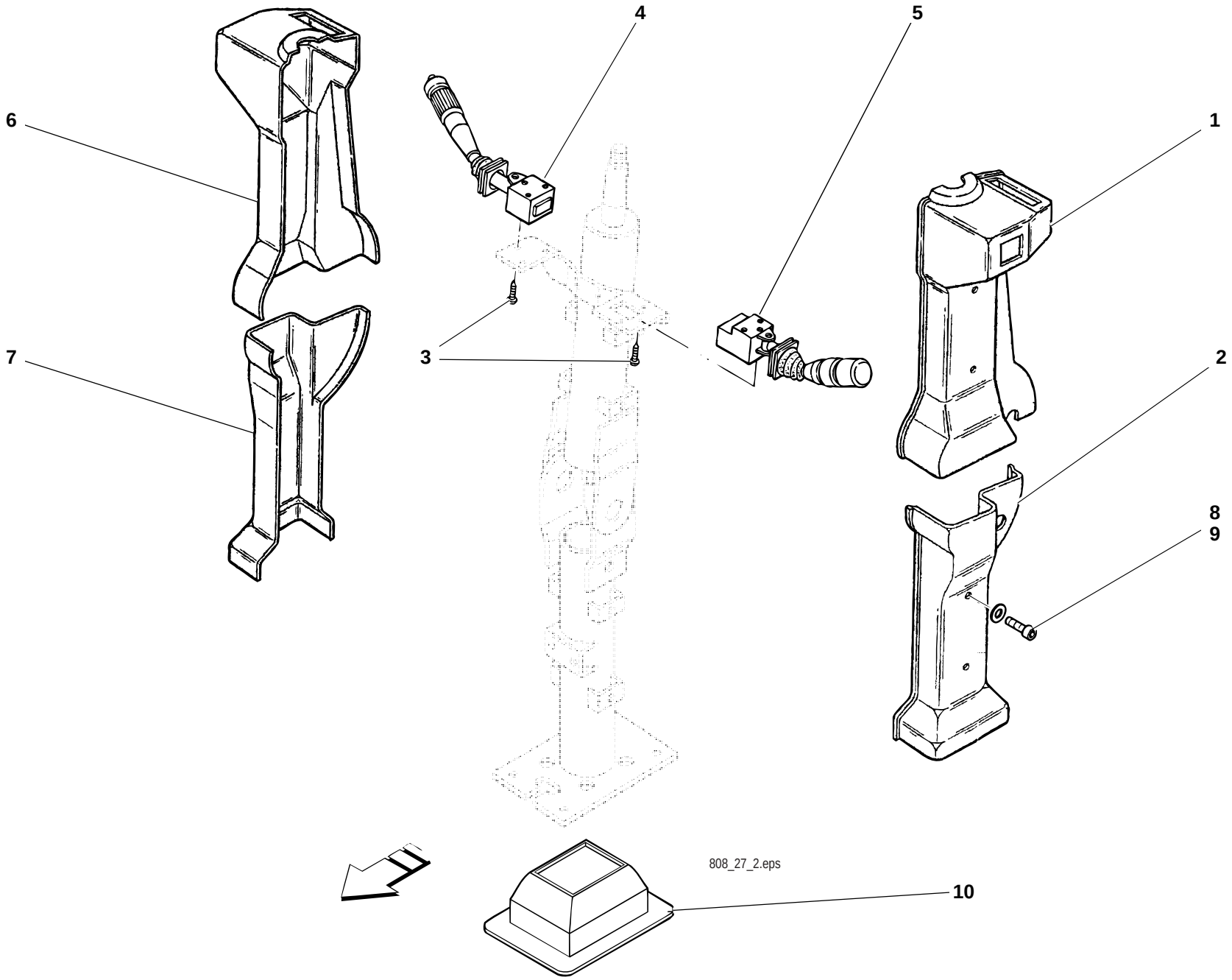
4
5
6
1
3
7
2
8
9
808_27_2.eps
10

Pos. Item Pos.	Teil-Nummer Part no. No. pièce	Stück Qty. Qté.	Bezeichnung	Description	Désignation	Bemerkung Remarks Remarques
			Lenksäule – Verkleidung, Lenkstockschalter	**Steering column – trim, steering-column control lever**	**Colonne de direction – revêtement, levier de colonne de direction**	
1	0000807640	1	Verkleidung	Trim	Revêtement	
2	0000807655	1	Verkleidung	Trim	Revêtement	
3	0000807652	4	Schraube	Screw	Vis	
4	0000807657	1	Lenkstockschalter	Steering-column switch	Commutateur de colonne de direction	L
5	0000807658	1	Lenkstockschalter	Steering-column switch	Commutateur de colonne de direction	R
6	0000807654	1	Verkleidung	Trim	Revêtement	
7	0000807656	1	Verkleidung	Trim	Revêtement	
8	0000807653	8	Schraube	Screw	Vis	
9	0000805640	8	Scheibe	Washer	Rondelle	
10	0000807649	1	Kasten	Case	Boîtier	

Gruppe
Fahrersitz

Group
Operator's seat

Groupe
Siège du conducteur

Gruppe
Fahrersitz

Group
Operator's seat

Groupe
Siège du conducteur

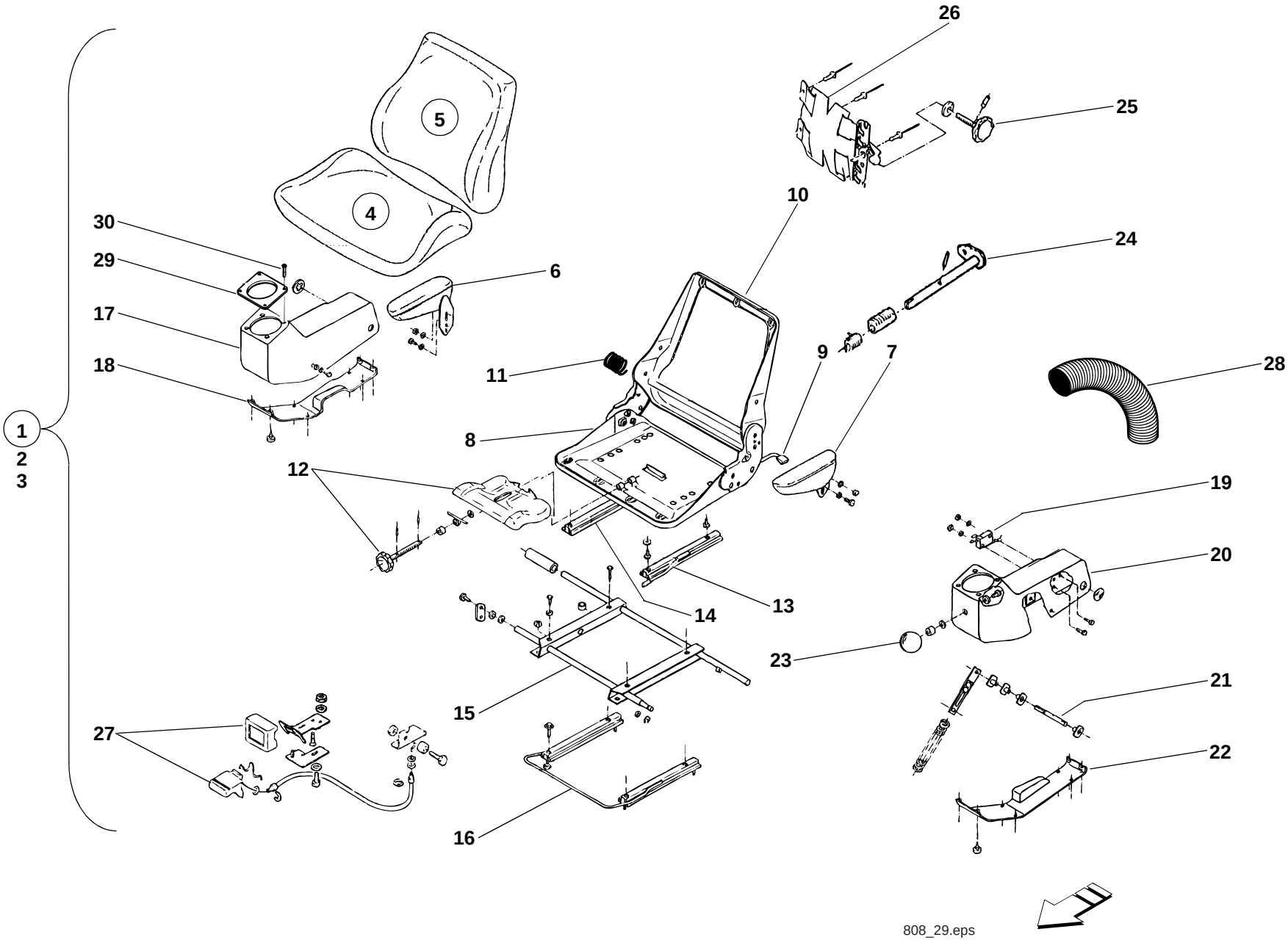
1
2
3
4
5
6
7
8
9
10
11
12
13
14
15
16
17
18
19
20
21
22
23
24
25
26
27
28
30
29
808_29.eps

Pos. Item Pos.	Teil-Nummer Part no. No. pièce	Stück Qty. Qté.	Bezeichnung	Description	Désignation	Bemerkung Remarks Remarques
			Fahrersitz – Befestigung	**Operator's seat – attachment**	**Siège du conducteur – fixation**	
1	0892900001	1	Fahrersitz	Operator seat	Siège du conducteur	39
2	7236677129	4	Sechskantschraube	Hexagon head screw	Vis six pans	M 8x16
3	0009924328	4	Federring	Spring washer	Rondelle ressort	8
			Fahrersitz Oberteil – Einzelteile	**Operator's seat (upper part) – componentparts**	**Siège du conducteur (partie supérieure) – pièces constitutives**	
4	0000808017	1	Sitzpolster	Seat cushion	Coussin de siège	
5	0000808013	1	Rückenlehne	Backrest	Dossier	
6	0000807995	1	Armlehne	Arm rest	Accoudoir	R
7	0000807994	1	Armlehne	Arm rest	Accoudoir	L
8	0000808004	1	Sitzschale	Seat pan	Coquille du siège	
9	0000808019	1	Schraube	Screw	Vis	
10	0000808001	1	Rückenblech	Seat-back sheet	Tôle dorsale	
11	0009921101	1	Feder	Spring	Ressort	
12	0000808011	1	Regler	Governor	Régulateur	
13	0000807996	1	Führung	Guide	Guide	
14	0142920227	1	Verstellschiene	Adjustment slide rail	Glissière de réglage	
15	0000808005	1	Träger	Support	Porteur	
16	0000807997	1	Führungsschiene	Guide rail	Glissière-guide	
17	0000808010	1	Halterung	Bracket	Support	
18	0000808007	1	Platte	Plate	Plaque	
19	0000808006	1	Schalter	Switch	Interrupteur	
20	0000808008	1	Halterung	Bracket	Support	
21	0000808003	1	Gewindestange	Threaded rod	Barre filetée	
22	0000808002	1	Platte	Plate	Plaque	
23	0000808009	1	Schraube	Screw	Vis	
24	0000808016	1	Hebel	Lever	Levier	
25	0000808014	1	Verstellspindel	Adjustment spindle	Tige de réglage	
26	0000808018	1	Platte	Plate	Plaque	
27	0000808015	1	Regler	Governor	Régulateur	
28	0899930017	2	Schlauch	Hose	Flexible	
29	0892910030	1	Lagerung	Suspension	Logement	
30	7252677032	4	Zylinderschraube	Cheese-head screw	Vis à tête cylindrique	

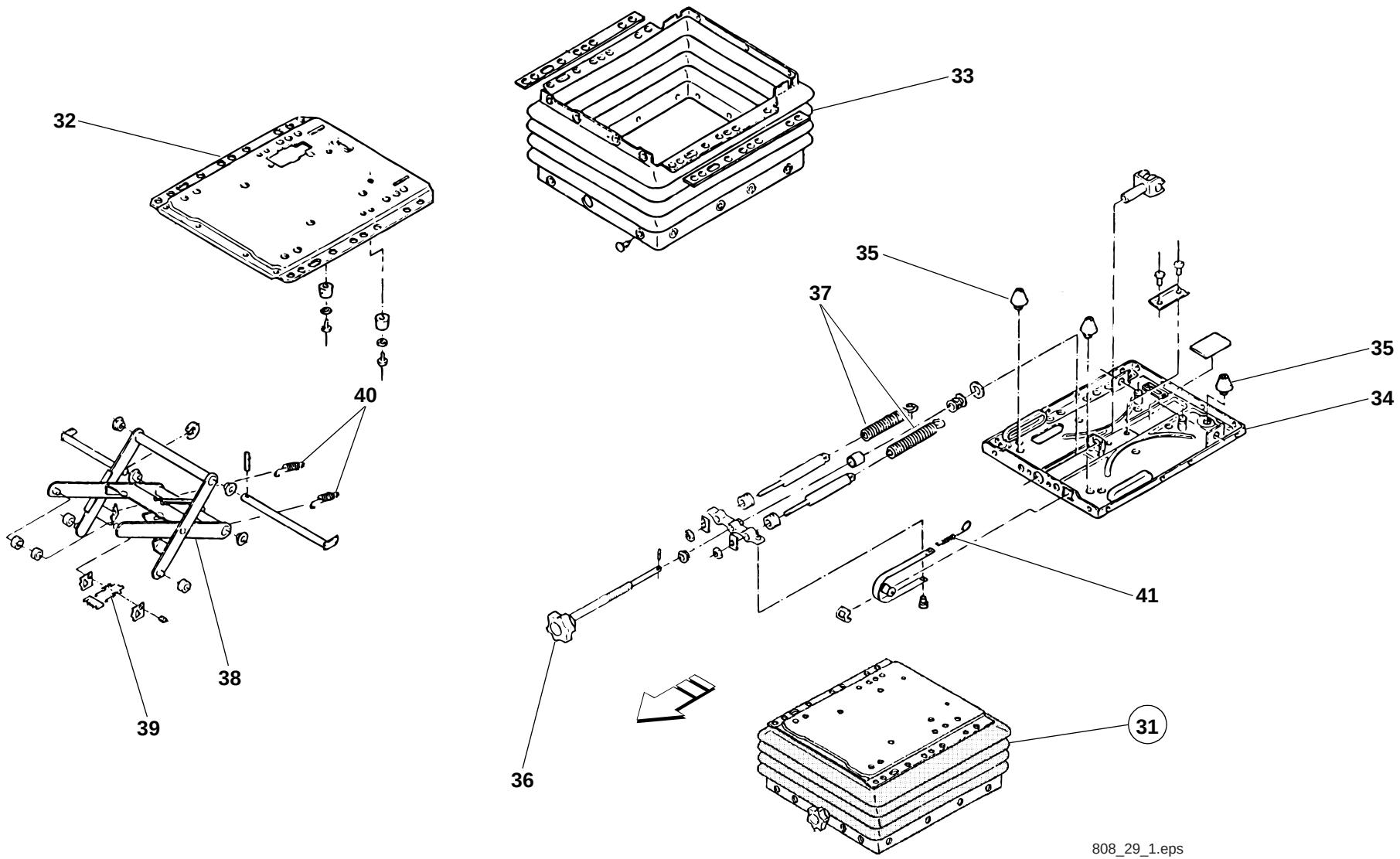
32
33
35
37
35
34
40
41
38
39
36
31
808_29_1.eps

Pos. Item Pos.	Teil-Nummer Part no. No. pièce	Stück Qty. Qté.	Bezeichnung	Description	Désignation	Bemerkung Remarks Remarques
			Fahrersitz Unterteil – Einzelteile	**Operator's seat (lower part) – component parts**	**Siège du conducteur (partie inférieure) – pièces constitutives**	
31	0000807998	1	Unterteil	Lower part	Partie inférieure	
32	0000808000	1	Platte	Plate	Plaque	
33	0000801505	1	Faltenbalg	Bellows	Joint-soufflet	
34	0000807993	1	Platte	Plate	Plaque	
35	0000807991	4	Gummipuffer	Rubber buffer	Butoir en caoutchouc	
36	0000808012	1	Verstellspindel	Adjustment spindle	Tige de réglage	
37	0000802150	2	Zugfeder	Tension spring	Ressort rappel	
38	0000807999	1	Unterwagen	Undercarriage	Train	
39	0000801508	2	Zugfeder	Tension spring	Ressort rappel	
40	0000807992	3	Feder	Spring	Ressort	
41	0009921501	1	Feder	Spring	Ressort	

Gruppe

Blechteile

Motorhaube
Trittbrett
Werkzeugkasten
Unterlegkeil

Group

Sheet-metal parts

Engine cover
Foothold
Tool kit
Wheel chock

Groupe 30

Eléments en tôle

Capot-moteur
Marchepied
Caisse à outils
Cale de roue

Gruppe

Blechteile

Motorhaube
Trittbrett
Werkzeugkasten
Unterlegkeil

Group

Sheet-metal parts

Engine cover
Foothold
Tool kit
Wheel chock

Groupe 30

Eléments en tôle

Capot-moteur
Marchepied
Caisse à outils
Cale de roue

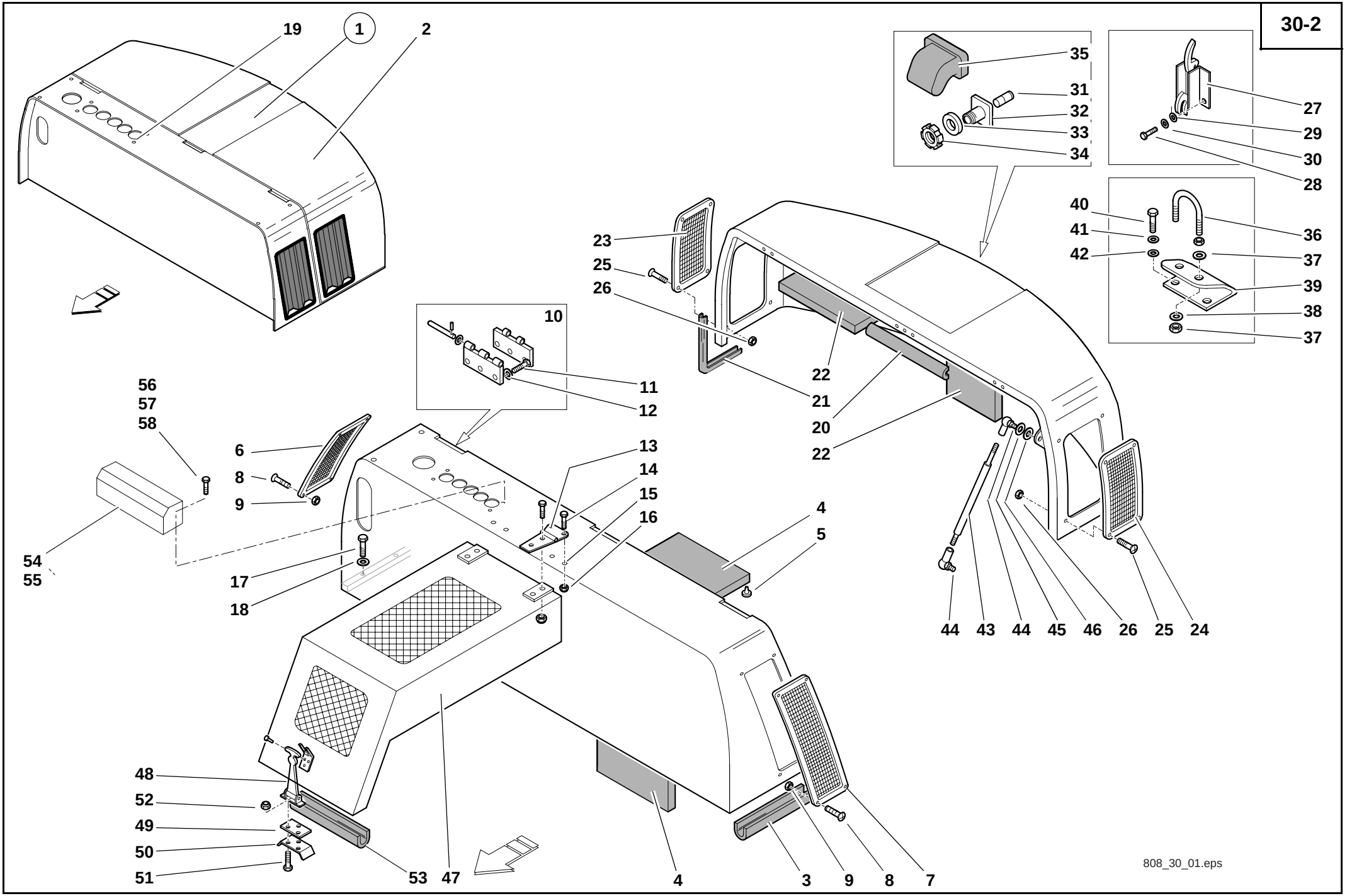
19
1
2
35
31
32
33
34
27
29
30
28
40
41
42
36
37
39
38
37
23
25
26
22
21
20
22
10
11
12
56
57
58
6
8
9
13
14
15
16
54
55
17
18
4
5
44
43
44
45
46
26
25
24
48
52
49
50
51
53
47
4
3
9
8
7
808_30_01.eps

Pos. Item Pos.	Teil-Nummer Part no. No. pièce	Stück Qty. Qté.	Bezeichnung	Description	Désignation	Bemerkung Remarks Remarques
			Motorhaube – Einzelteile	**Engine cover – component parts**	**Capot-moteur – pièces constitutives**	
1	0893000230	1	Motorhaube	Engine cover	Capot-moteur	
2	0000807017	1	Haube	Hood	Capot	V
3	0000807534	2	Profil	Profile	Profil	
4	0000807019	1	Dämmatte	Insulating mat	Natte isolante	
5	0000807529	14	Knopf	Button	Bouton	
6	0000807021	1	Gitter	Screen	Grille	
7	0000807022	1	Gitter	Screen	Grille	
8	7272671155	8	Senkschraube	Countersunk screw	Vis à tête fraisée	M6x25
9	7405677004	8	Sechskantmutter	Hexagon nut	Ecrou six pans	M6
10	0000807025	3	Scharnier	Hinge	Charnière	
11	0009923528	18	Federring	Spring washer	Rondelle ressort	10
12	7236677924	18	Sechskantschraube	Hexagon head screw	Vis six pans	M10x25
13	0000807034	2	Scharnier	Hinge	Charnière	
14	7236677081	8	Sechskantschraube	Hexagon head screw	Vis six pans	M6x20
15	0009924228	8	Federring	Spring washer	Rondelle ressort	6
16	7405677004	4	Sechskantmutter	Hexagon nut	Ecrou six pans	M6
17	7234677590	4	Sechskantschraube	Hexagon head screw	Vis six pans	M12x65
18	7451680113	4	Scheibe	Washer	Rondelle	A13
19	0000807716	1	Haube	Hood	Capot	
20	0000807525	1	Profil	Profile	Profil	
21	0000807534	1	Profil	Profile	Profil	
22	0000807020	1	Dämmatte	Insulating mat	Natte isolante	
23	0000807021	1	Gitter	Screen	Grille	
24	0000807022	1	Gitter	Screen	Grille	
25	7272671155	8	Senkschraube	Countersunk screw	Vis à tête fraisée	M6x25
26	7405677004	8	Sechskantmutter	Hexagon nut	Ecrou six pans	
27	0000807023	1	Verriegelung	Lock	Verrouillage	
28	7252677042	2	Zylinderschraube	Cheese-head screw	Vis à tête cylindrique	M8x16
29	7462680011	2	Scheibe	Washer	Rondelle	8
30	0009924328	2	Federring	Spring washer	Rondelle ressort	8
31	0000807024	1	Schloss	Lock	Serrure	
32	0000807026	1	Gehäuse	Housing	Boîtier	
33	0000807013	1	Einstellscheibe	Spacer	Cale	

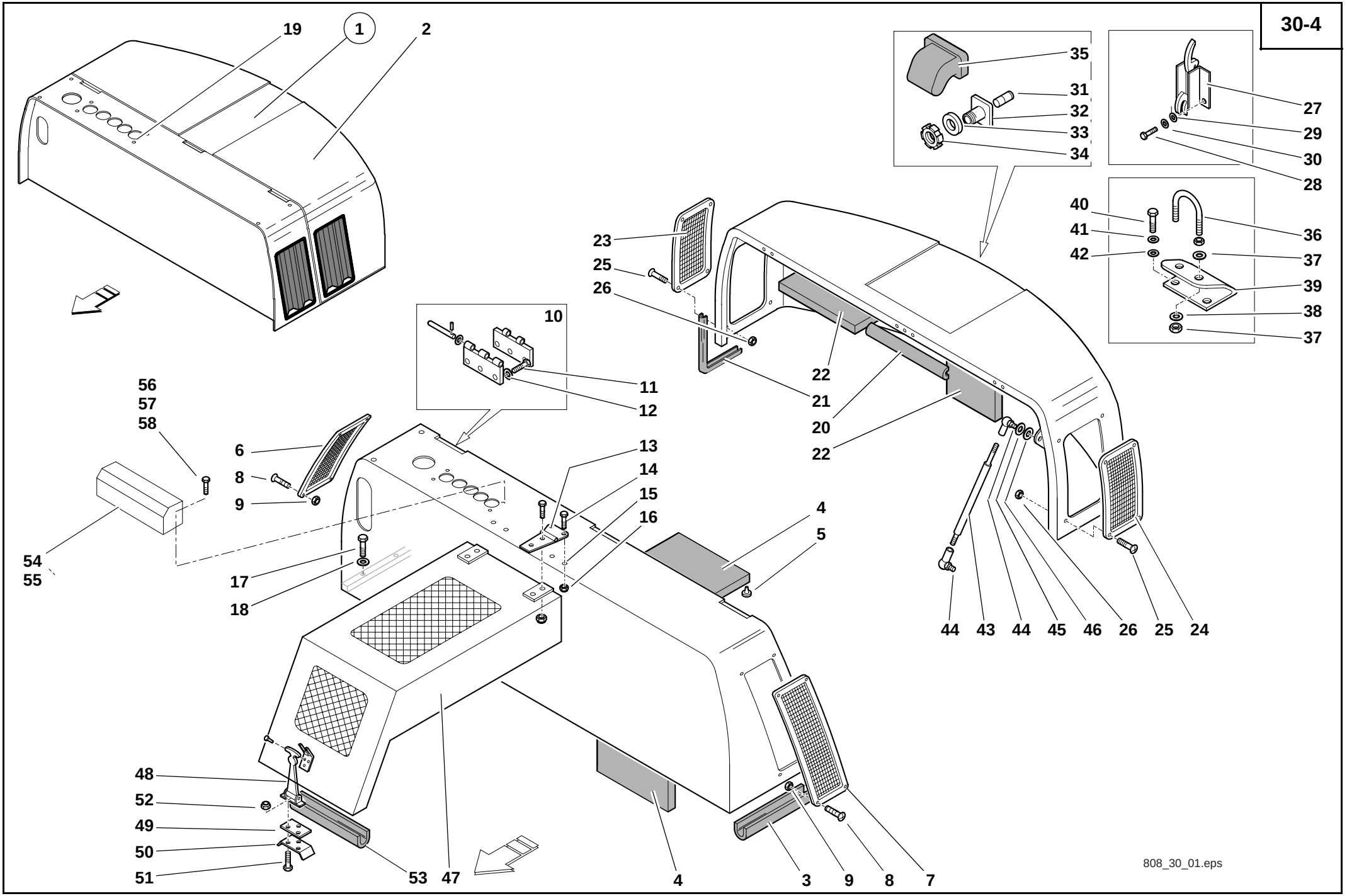
19
1
2
35
31
32
33
34
27
29
30
28
40
41
42
36
37
39
38
37
23
25
26
22
21
20
22
10
11
12
56
57
58
6
8
9
13
14
15
16
54
55
17
18
4
5
44
43
44
45
46
26
25
24
48
52
49
50
51
53
47
4
3
9
8
7
808_30_01.eps

Pos. Item Pos.	Teil-Nummer Part no. No. pièce	Stück Qty. Qté.	Bezeichnung	Description	Désignation	Bemerkung Remarks Remarques
34	0000807027	1	Nutmutter	Grooved nut	Ecrou cannelé	
35	0000807014	1	Griff	Handle	Poignée	
36	0000807028	1	Sperre	Lock		
37	7403677709	4	Sechskantmutter	Hexagon nut	Ecrou six pans	M8
38	0009924328	2	Federring	Spring washer	Rondelle ressort	8
39	0000807015	1	Halterung	Bracket	Support	
40	7236677131	2	Sechskantschraube	Hexagon head screw	Vis six pans	M8x20
41	0009924328	2	Federring	Spring washer	Rondelle ressort	8
42	7460094025	2	Scheibe	Washer	Rondelle	8,4
43	0893410084	2	Gasfeder	Gas strut	Ressort pneumatique	
44	0000807029	4	Winkelgelenk	Angle joint	Articulation angulaire	
45	0009924328	4	Federring	Spring washer	Rondelle ressort	
46	7460094025	4	Scheibe	Washer	Rondelle	8,4
			Abdeckung Steuergerät	**Control valve – cover**	**Distributeur – recouvrement**	
47	0893000009	1	Abdeckung	Cover	Recouvrement	
48	0009931141	1	Halter	Bracket	Support	
49	0000807524	1	Distanzstück	Distance piece	Distanceur	
50	0000807523	1	Distanzstück	Distance piece	Distanceur	
51	0000807032	3	Zylinderschraube	Cheese-head screw	Vis à tête cylindrique	M4x30
52	7403677703	3	Sechskantmutter	Hexagon nut	Ecrou six pans	M4
53	0000807035	1	Kantenschutz	Edge guard	Profil de protection	
			Luftführungskasten	**Air guidance housing**	**Carter de conduite d'air**	
54	0893000044	1	Luftführungskasten	Air guidance housing	Carter de conduite d'air	
55	0893410588	1	Dämmatte	Insulating mat	Natte isolante	
56	0009905223	4	Blechmutter	Sheet-metal nut	Ecrou à tôle	M6
57	7236677085	2	Sechskantschraube	Hexagon head screw	Vis six pans	M6x30
58	7462680008	2	Scheibe	Washer	Rondelle	6,4

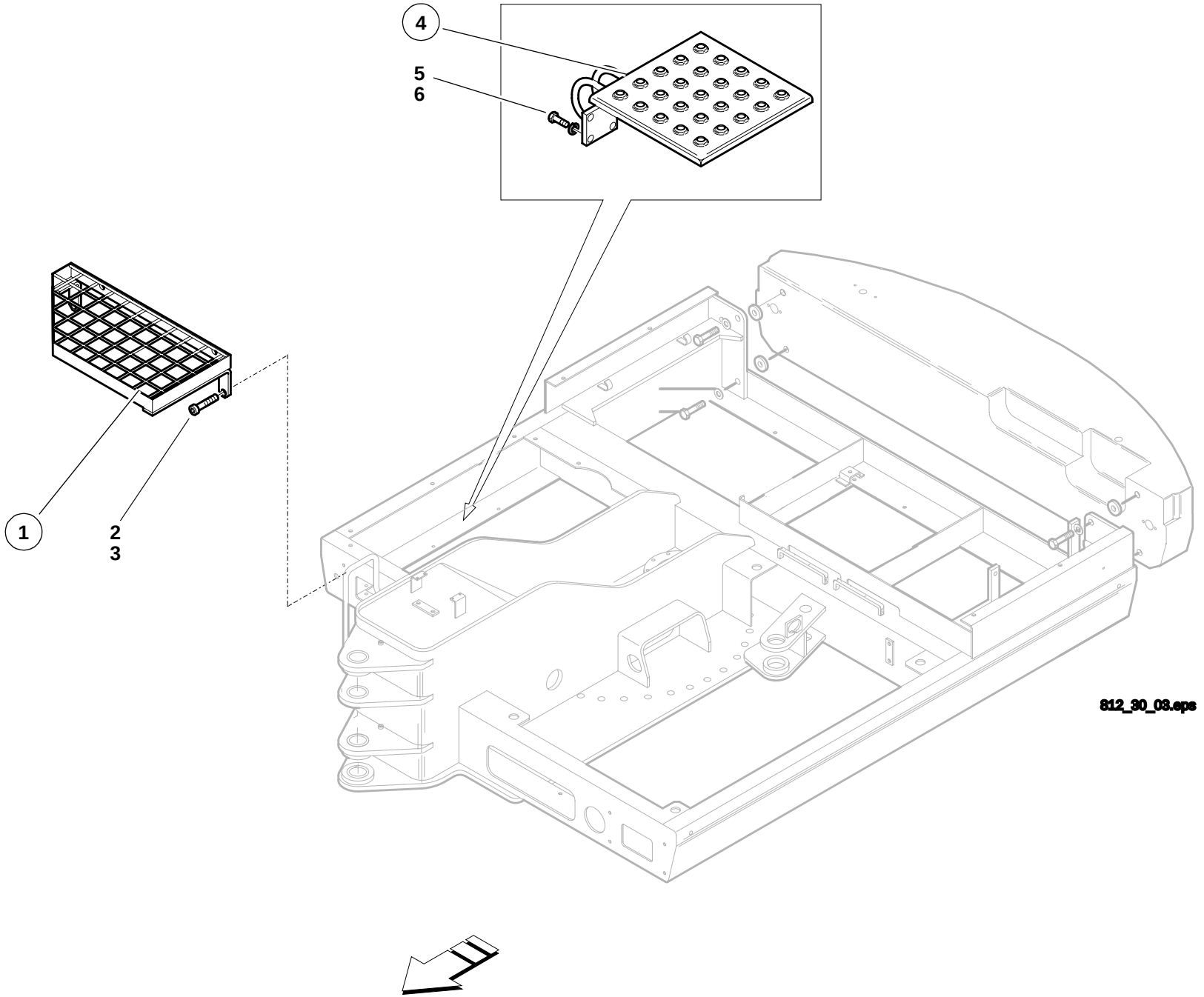
4
5
6
1
2
3
812_30_03.eps

Pos. Item Pos.	Teil-Nummer Part no. No. pièce	Stück Qty. Qté.	Bezeichnung	Description	Désignation	Bemerkung Remarks Remarques
			Trittbretter am Oberwagen	**Footholds (upper carriage)**	**Marchepieds (tourelle)**	
1	0893000046	1	Trittbrett	Foothold	Marchepied	
2	7236677924	4	Sechskantschraube	Hexagon head screw	Vis six pans	M12x25
3	0009933528	4	Federring	Spring washer	Rondelle ressort	
4	0893030051	1	Trittbrett	Foothold	Marchepied	
5	7252678121	4	Zylinderschraube	Cheese-head screw	Vis à tête cylindrique	M 12x30
6	7451680113	4	Scheibe	Washer	Rondelle	13

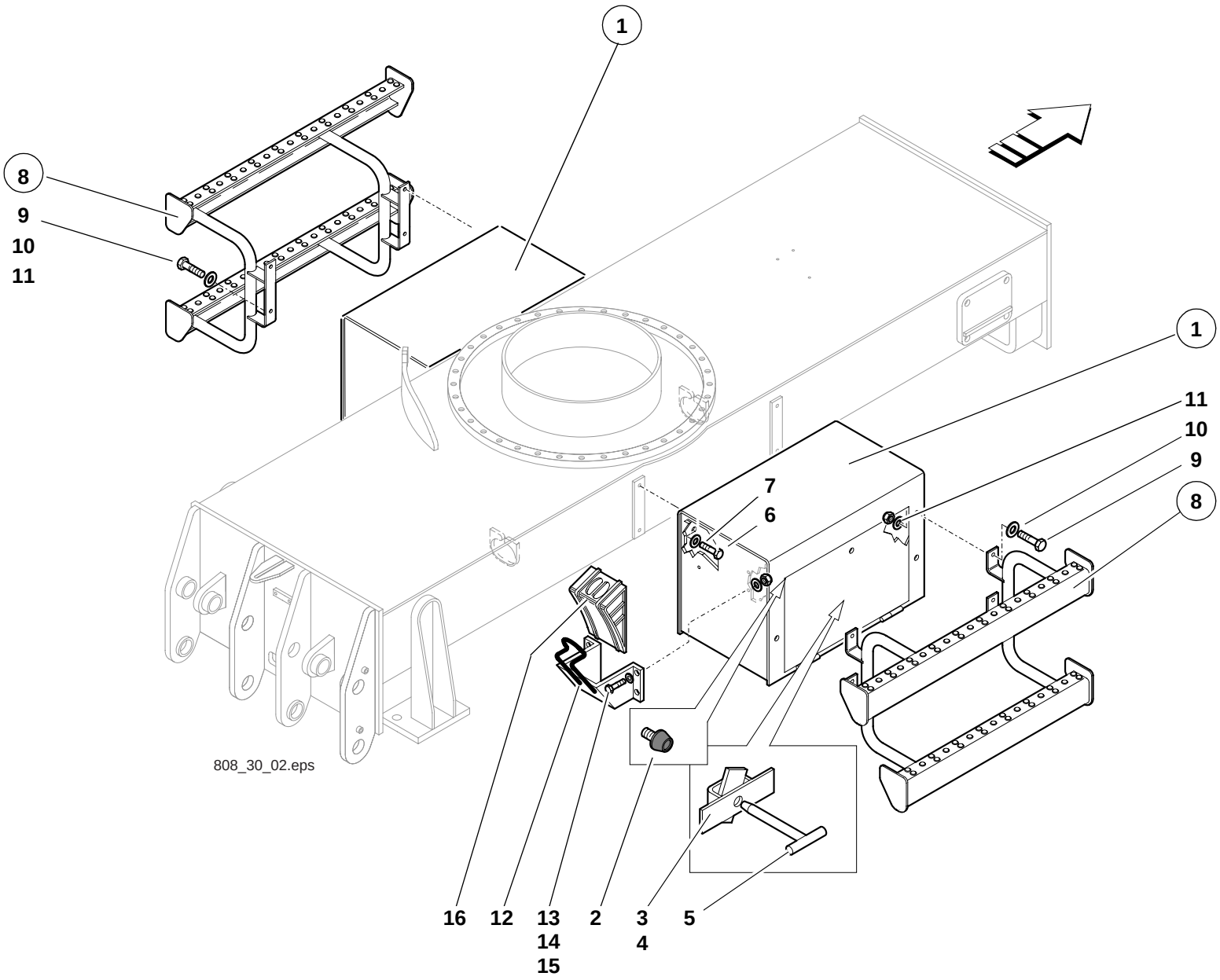
1
8
9
10
11
1
11
10
9
8
7
6
808_30_02.eps
16
12
13
14
15
2
3
4
5

Pos. Item Pos.	Teil-Nummer Part no. No. pièce	Stück Qty. Qté.	Bezeichnung	Description	Désignation	Bemerkung Remarks Remarques
			Werkzeugkästen links und rechts	**Tool kits (left and right)**	**Caisses à outils (côtés gauche et droit)**	
1	0893000024	2	Werkzeugkasten	Tool kit	Caisse à outils	
2	0009934484	4	Gummipuffer	Rubber buffer	Butoir en caoutchouc	
3	0893040044	1	Schloss	Lock	Serrure	
4	7558640268	4	Blindniet	Blind rivet	Rivet aveugle	A5x8
5	0893410091	1	4KT-Schlüssel	Square spanner	Clé carrée	
6	7236677941	8	Sechskantschraube	Hexagon head screw	Vis six pans	M12x30
7	0009925728	8	Federring	Spring washer	Rondelle ressort	12
			Trittbretter am Unterwagen	**Footholds (undercarriage)**	**Marchepieds (train)**	
8	0893000146	2	Trittbrett	Foothold	Marchepied	
9	7236677941	8	Sechskantschraube	Hexagon head screw	Vis six pans	M12x30
10	7451680113	8	Scheibe	Washer	Rondelle	13
11	7405677009	8	Sechskantmutter	Hexagon nut	Ecrou six pans	M12
			Unterlegkeile	**Wheel chocks**	**Cales de roue**	
12	0004332440	2	Halter	Bracket	Support	
13	7236677131	8	Sechskantschraube	Hexagon head screw	Vis six pans	M8x20
14	7451680111	16	Scheibe	Washer	Rondelle	8,4
15	7403677709	8	Sechskantmutter	Hexagon nut	Ecrou six pans	M8
16	7708680009	2	Unterlegkeil	Wheel chock	Cale de roue	G46

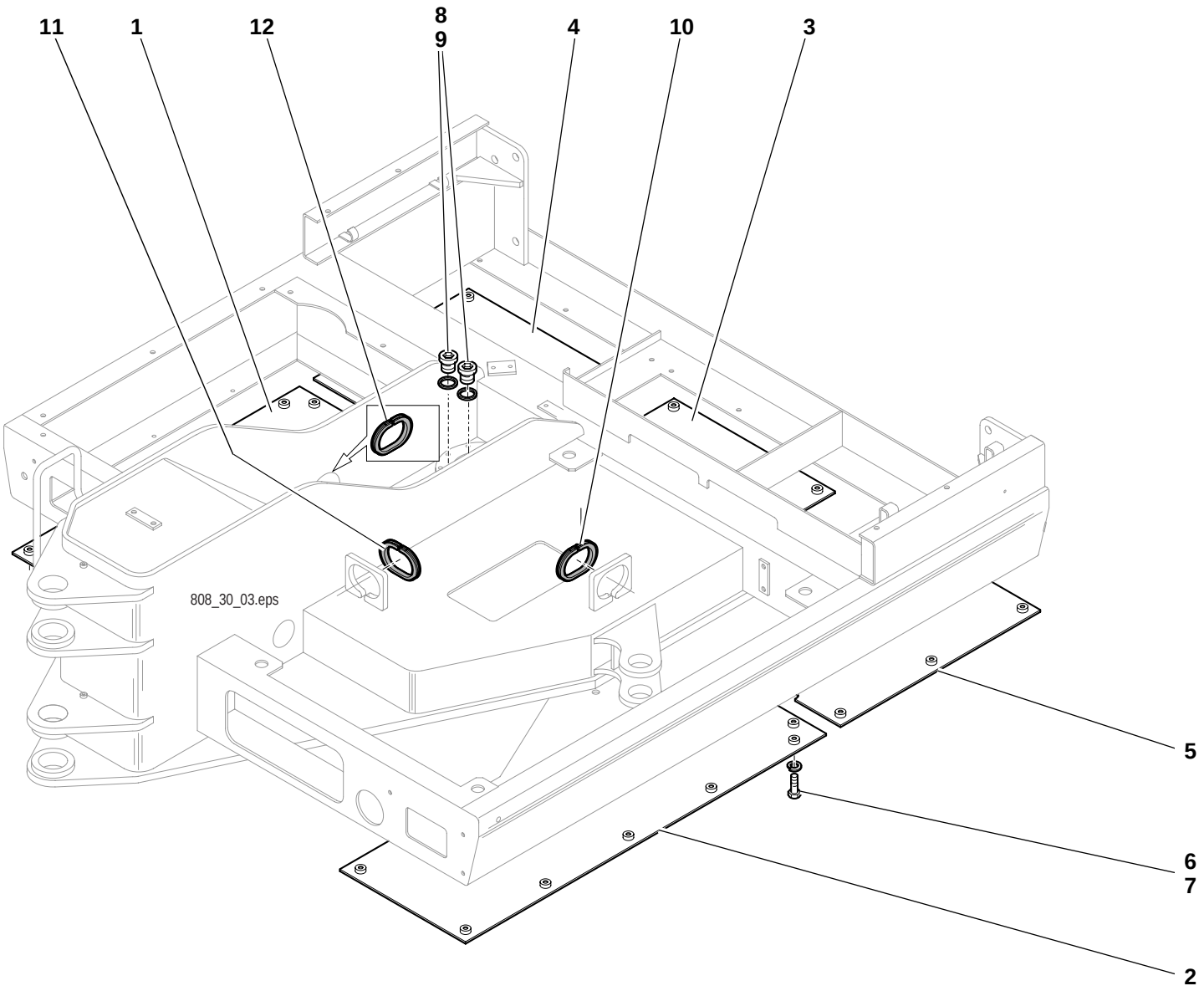
11
1
12
8
9
4
10
3
808_30_03.eps
5
6
7
2

Pos. Item Pos.	Teil-Nummer Part no. No. pièce	Stück Qty. Qté.	Bezeichnung	Description	Désignation	Bemerkung Remarks Remarques
			Abdeckbleche – Befestigung	**Cover plates – attachment**	**Tôles de recouvrement – fixation**	
1	0892050075	1	Abdeckung	Cover	Recouvrement	
2	0892050175	1	Abdeckung	Cover	Recouvrement	
3	0892050275	1	Abdeckung	Cover	Recouvrement	
4	0892050375	1	Abdeckung	Cover	Recouvrement	
5	0892050475	1	Abdeckung	Cover	Recouvrement	
6	7236677923	35	Sechskantschraube	Hexagon head screw	Vis six pans	
7	7462680014	35	Scheibe	Washer	Rondelle	
8	0009900307	2	Verschlussschraube	Screw plug	Bouchon fileté	
9	7593641063	2	Dichtring	Sealing ring	Bague d'étanchéité	
10	0009966442	1	Durchführungsring	Duct ring	Bague de passage	
11	0009966542	1	Durchführungsring	Duct ring	Bague de passage	
12	0009966642	1	Durchführungsring	Duct ring	Bague de passage	

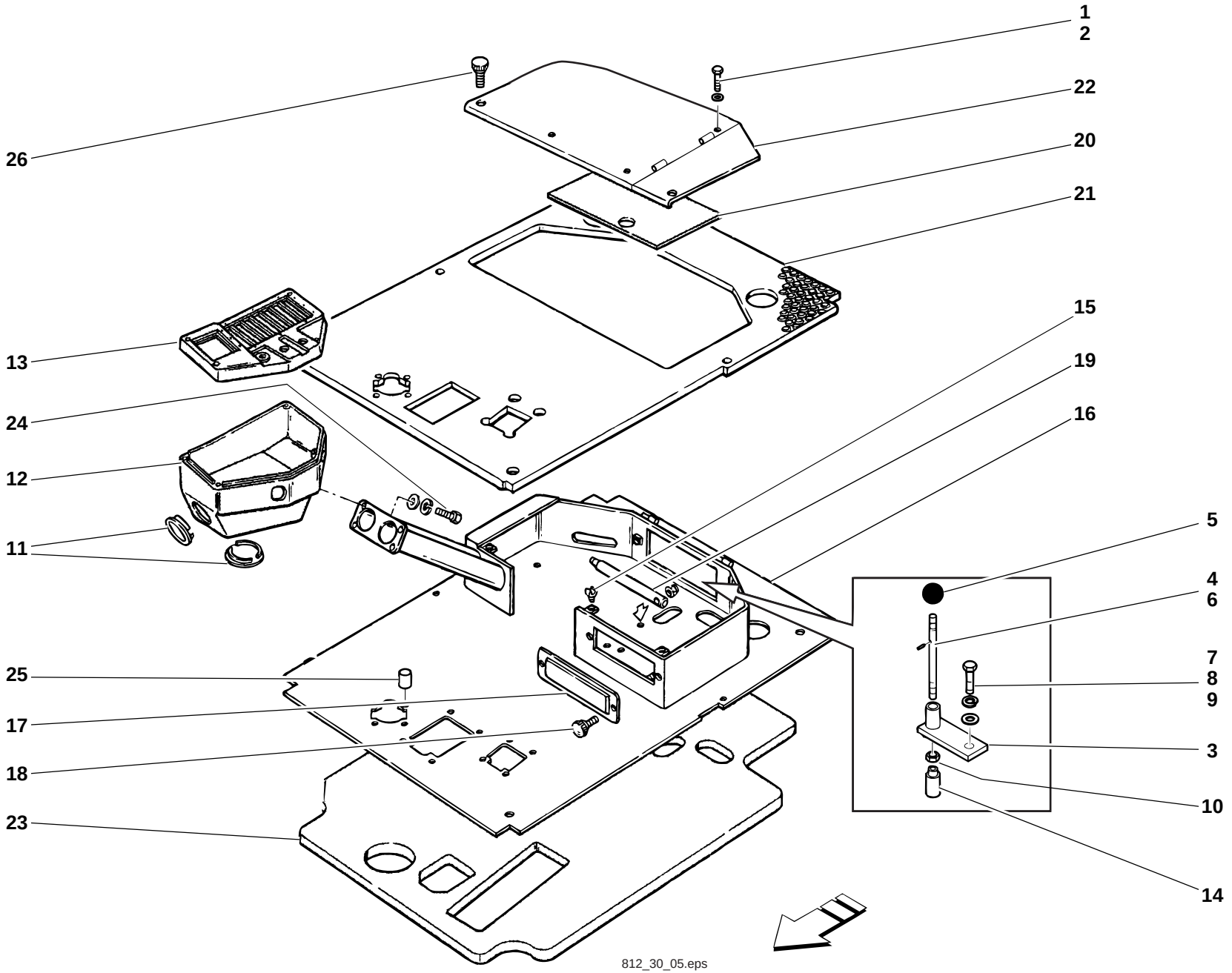
1
2
22
20
21
26
13
24
12
11
15
19
16
5
4
6
7
8
9
3
10
14
25
17
18
23
812_30_05.eps

Pos. Item Pos.	Teil-Nummer Part no. No. pièce	Stück Qty. Qté.	Bezeichnung	Description	Désignation	Bemerkung Remarks Remarques
			Bodengruppe – Verriegelung Fahrersitz	**Floor assembly – operator's seat locking**	**Ensemble de plancher – verrouillage du siège du conducteur**	
1	7252677042	4	Zylinderschraube	Cheese-head screw	Vis à tête cylindrique	
2	0009924328	4	Federring	Spring washer	Rondelle ressort	
3	0000808178	1	Gehäuse	Housing	Boîtier	
4	0892910028	1	Hebel	Lever	Levier	
5	0899960030	1	Kugelgriff	Ball handle	Poignée sphérique	
6	7514682162	1	Spannstift	Straight pin	Goupille de serrage	
7	7236677926	1	Sechskantschraube	Hexagon head screw	Vis six pans	M 10x30
8	0009923528	1	Federring	Spring washer	Rondelle ressort	10
9	7451680112	1	Scheibe	Washer	Rondelle	
10	7403677821	1	Sechskantmutter	Hexagon nut	Ecrou six pans	
11	0000808179	2	Heizdüse	Heater nozzle	Buse de chauffage	
12	0000808180	1	Konsole	Console	Console	
13	0000808181	1	Abdeckung	Cover	Recouvrement	
14	0892910094	1	Bolzen	Pin	Axe	
15	0000808182	1	Verriegelung	Lock	Verrouillage	
16	0000808167	1	Abdeckblech	Cover plate	Tôle de recouvrement	
17	0000808183	1	Abdeckung	Cover	Recouvrement	
18	0000808184	2	Schraube	Screw	Vis	
19	0000808185	1	Welle	Shaft	Arbre	
20	0000808186	1	Dämmatte	Insulating mat	Natte isolante	
21	0000808187	1	Bodenmatte	Floor mat	Revêtement de plancher	
22	0000808188	1	Deckel	Cover	Couvercle	
23	0000808189	1	Dämmatte	Insulating mat	Natte isolante	
24	0000808190	4	Schraube	Screw	Vis	
25	0000808191	4	Buchse	Bushing	Douille	
26	0000808066	1	Schraube	Screw	Vis	

Gruppe

Räder, Reifen, Felgen

Group

Wheels, tyres, wheel rims

Groupe 31

Roues, pneumatiques, jantes

Gruppe

Räder, Reifen, Felgen

Group

Wheels, tyres, wheel rims

Groupe 31

Roues, pneumatiques, jantes

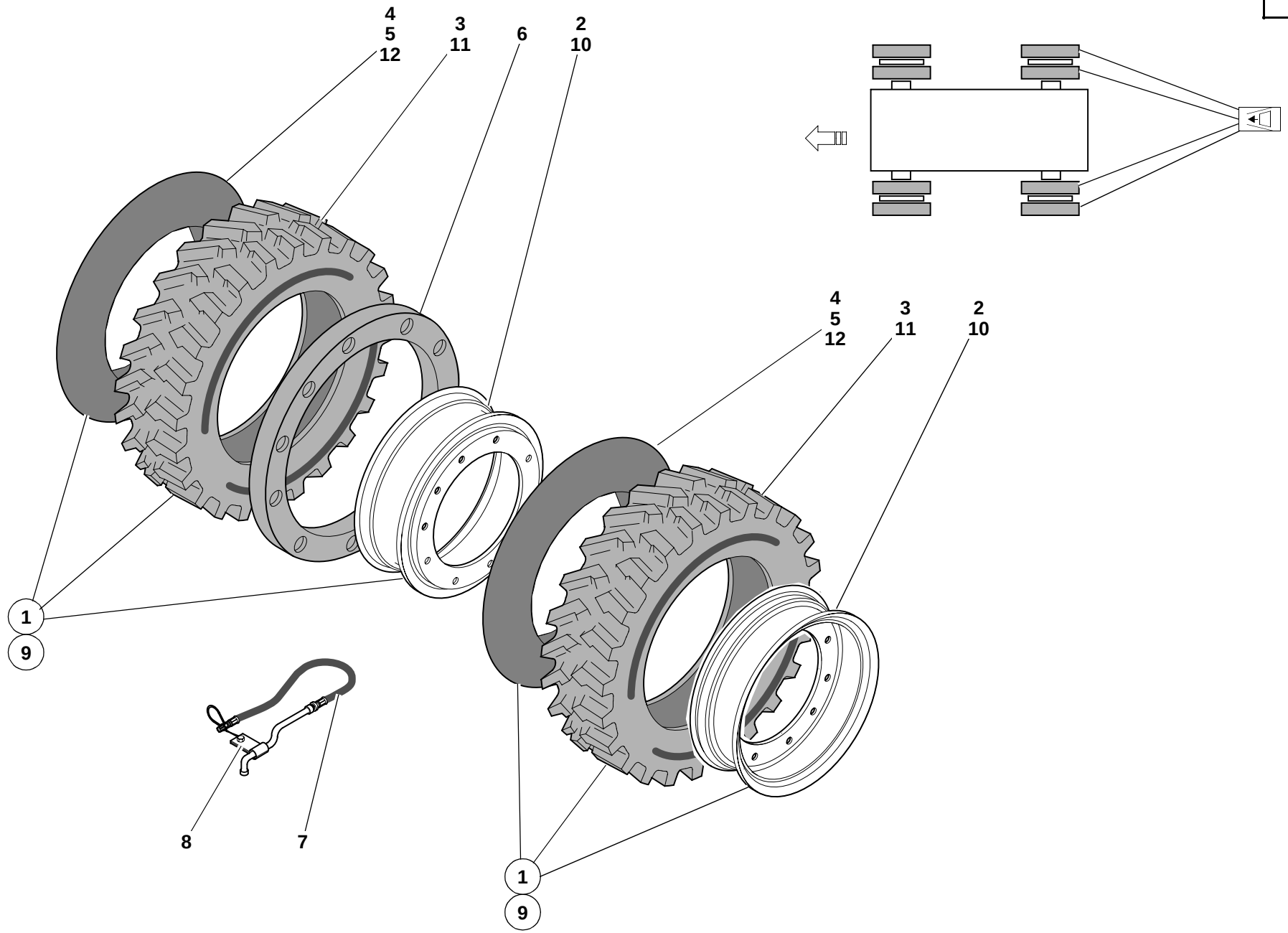
4
5
12
3
11
6
2
10
1
9
8
7
4
5
12
3
11
2
10
1
9
808_31_01.eps

Pos. Item Pos.	Teil-Nummer Part no. No. pièce	Stück Qty. Qté.	Bezeichnung	Description	Désignation	Bemerkung Remarks Remarques
			Serienbereifung	**Standard tyres**	**Pneumatiques standard**	
1	0893100805	1-8	Scheibenrad	Wheel rim	Jante	8,25-20 14PR NB38
2	0893120005	1-8	Scheibenrad	Wheel rim	Jante	
3	0893120012	1-8	Reifen	Tyre	Pneumatique	8,25-20 14PR NB38
4	0893120011	1-8	Schlauch	Hose	Flexible	
5	0893110013	1-8	Ventil	Valve	Clapet	
6	0893120050	1-4	Ring	Ring	Bague	
7	0893120031	1-8	Verlängerung	Extension	Rallonge	
8	0893120032	1-4	Klammer	Clip	Clip	
			Sonderbereifung	**Optional tyres**	**Pneumatiques en option**	
9	0003106807	1-8	Scheibenrad	Wheel rim	Jante	500/45-20/TL7I-331 HD
10	0003123807	1-8	Scheibenrad	Wheel rim	Jante	
11	0003122014	1-8	Reifen	Tyre	Pneumatique	500/45-20/TL7I-331 HD
12	0003111313	1-8	Ventil	Valve	Clapet	

Gruppe

Auspuffanlage

Group

Exhaust system

Groupe 32

Système d’échappement

Gruppe

Auspuffanlage

Group

Exhaust system

Groupe 32

Système d’échappement

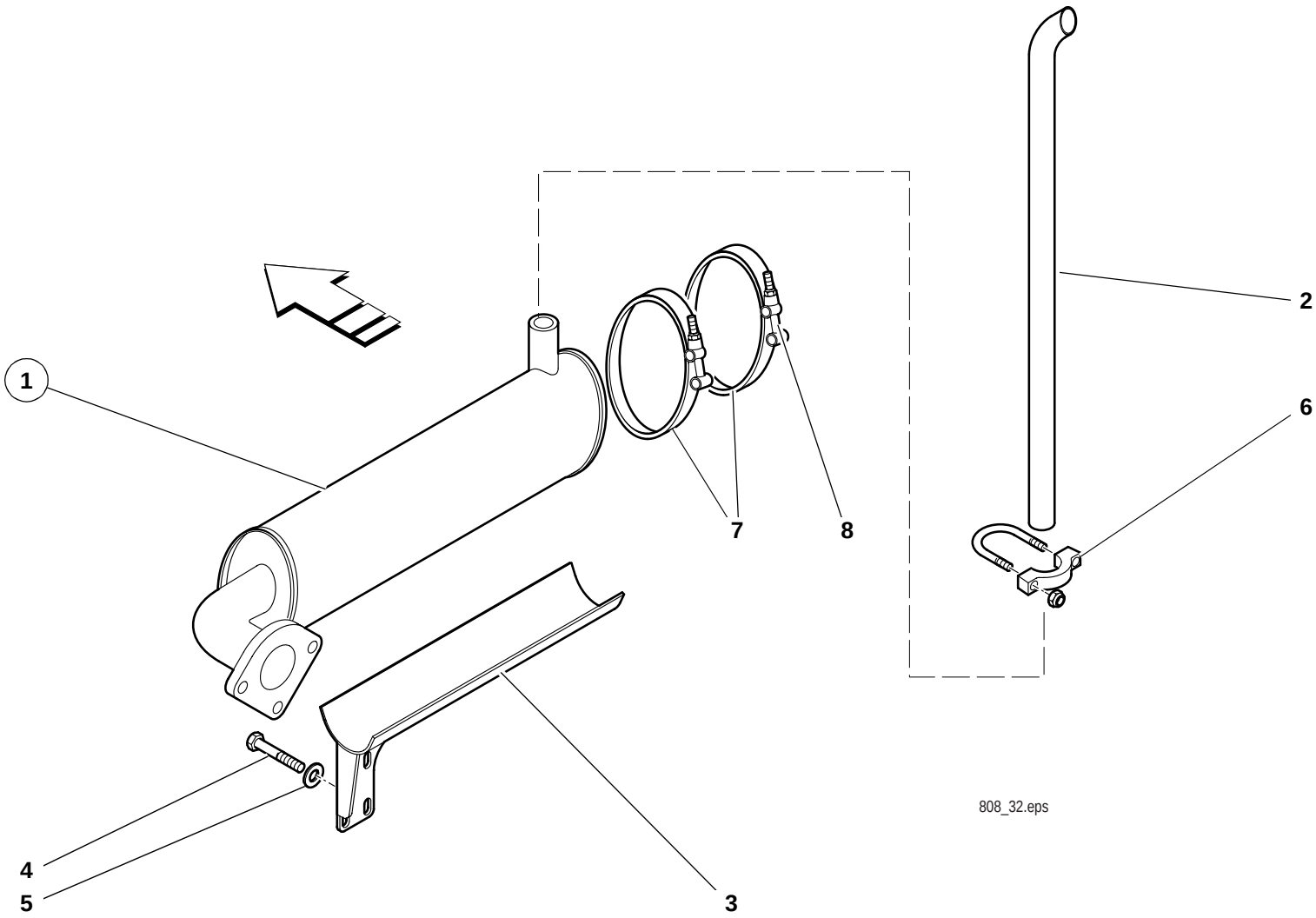
1
2
3
4
5
6
7
8
808_32.eps

Pos. Item Pos.	Teil-Nummer Part no. No. pièce	Stück Qty. Qté.	Bezeichnung	Description	Désignation	Bemerkung Remarks Remarques
			Schalldämpfer	**Silencer**	**Silencieux**	
1	0893210201	1	Schalldämpfer	Silencer	Silencieux	
2	0000807536	1	Rohr	Pipe	Tuyau	
3	0893200224	1	Stütze	Stay	Béquille	
4	7236677938	4	Sechskantschraube	Hexagon head screw	Vis six pans	M12x20
5	7451680113	4	Scheibe	Washer	Rondelle	B 13
6	0000808367	1	Schelle	Clamp	Collier	
7	0009930412	2	Spannband	Tightening strap	Bande de serrage	
8	7252677053	2	Zylinderschraube	Cheese-head screw	Vis à tête cylindrique	M8x60
			Befestigung Flansch siehe Seite 01-29	Flange attachment see page 01-29	Fixation de la bride voir page 01-29	

Gruppe
Elektrik

Group
Electrical system

Groupe
Système électrique

Gruppe
Elektrik

Group
Electrical system

Groupe
Système électrique

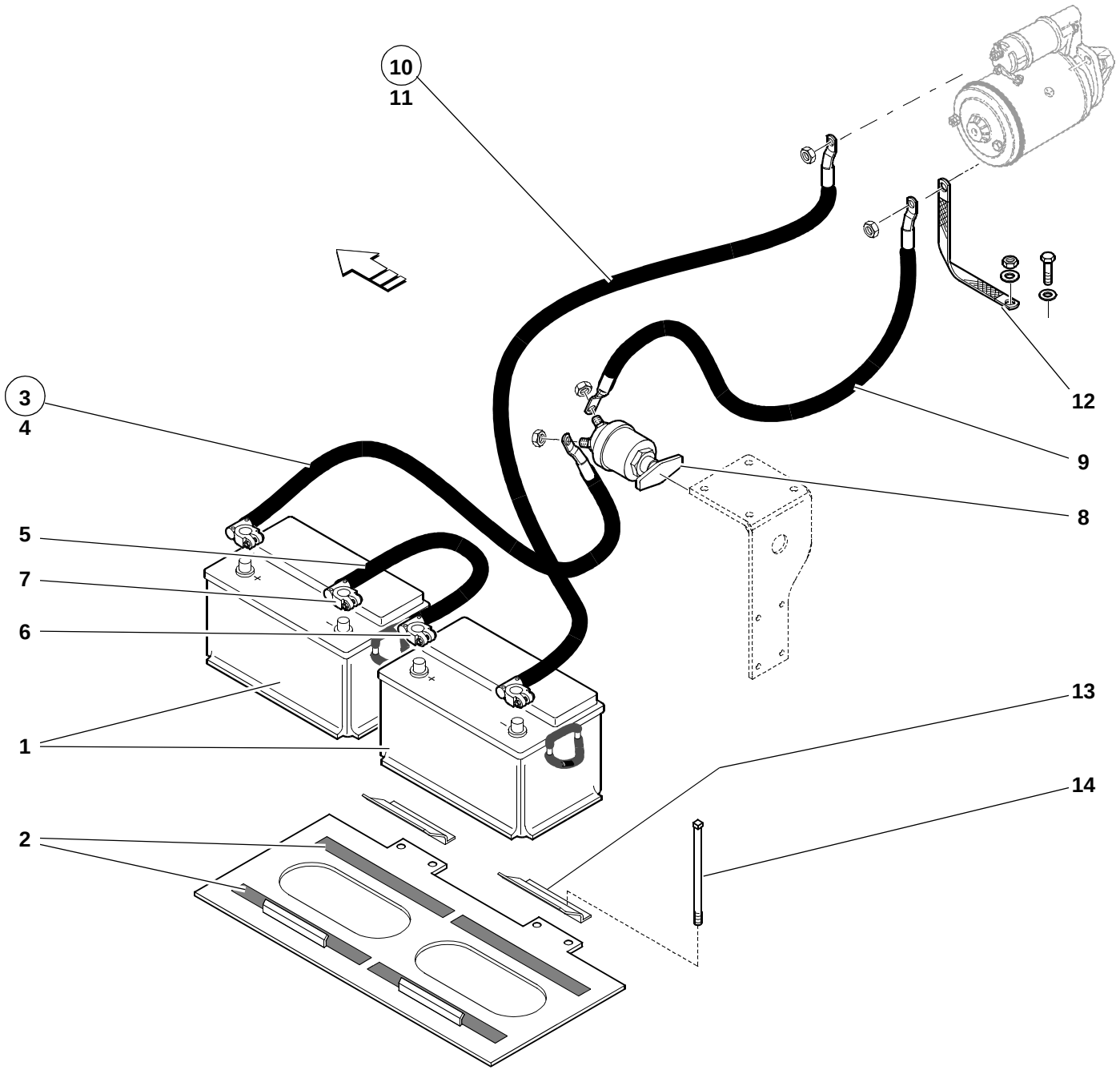

808_33_02.iso

Pos. Item Pos.	Teil-Nummer Part no. No. pièce	Stück Qty. Qté.	Bezeichnung	Description	Désignation	Bemerkung Remarks Remarques
			Elektrik, Batterie, Hauptschalter	**Electrical system, battery, main switch**	**Système électrique, batterie, interrupteur-principal**	
1	0003352612	2	Batterie	Battery	Batterie	80 Ah
2	1009930091	1	Gummiband	Rubber band	Bande en caoutchouc	
	0009937390	n.B.	Gummiband	Rubber band	Bande en caoutchouc	
3	0893301614	1	Batteriekabel	Battery lead	Câble de batterie	(-)
4	0003330956	1	Batterieklemme	Battery terminal	Borne de batterie	(-)
5	0003305412	1	Batteriekabel	Battery lead	Câble de batterie	
6	0009931920	1	Batterieklemme	Battery terminal	Borne de batterie	(+)
7	0009932020	1	Batterieklemme	Battery terminal	Borne de batterie	(-)
8	0000808044	1	Schalter	Switch	Interrupteur	
9	0000808045	1	Kabel	Cable	Câble	
10	0893301514	1	Batteriekabel	Battery lead	Câble de batterie	(+)
11	0003330856	1	Batterieklemme	Battery terminal	Borne de batterie	(+)
12	0003350520	1	Masseband	Earthing strap	Bande de mise à la masse	
13	1383350040	2	Halter	Bracket	Support	
14	0893350090	4	Schraube	Screw	Vis	

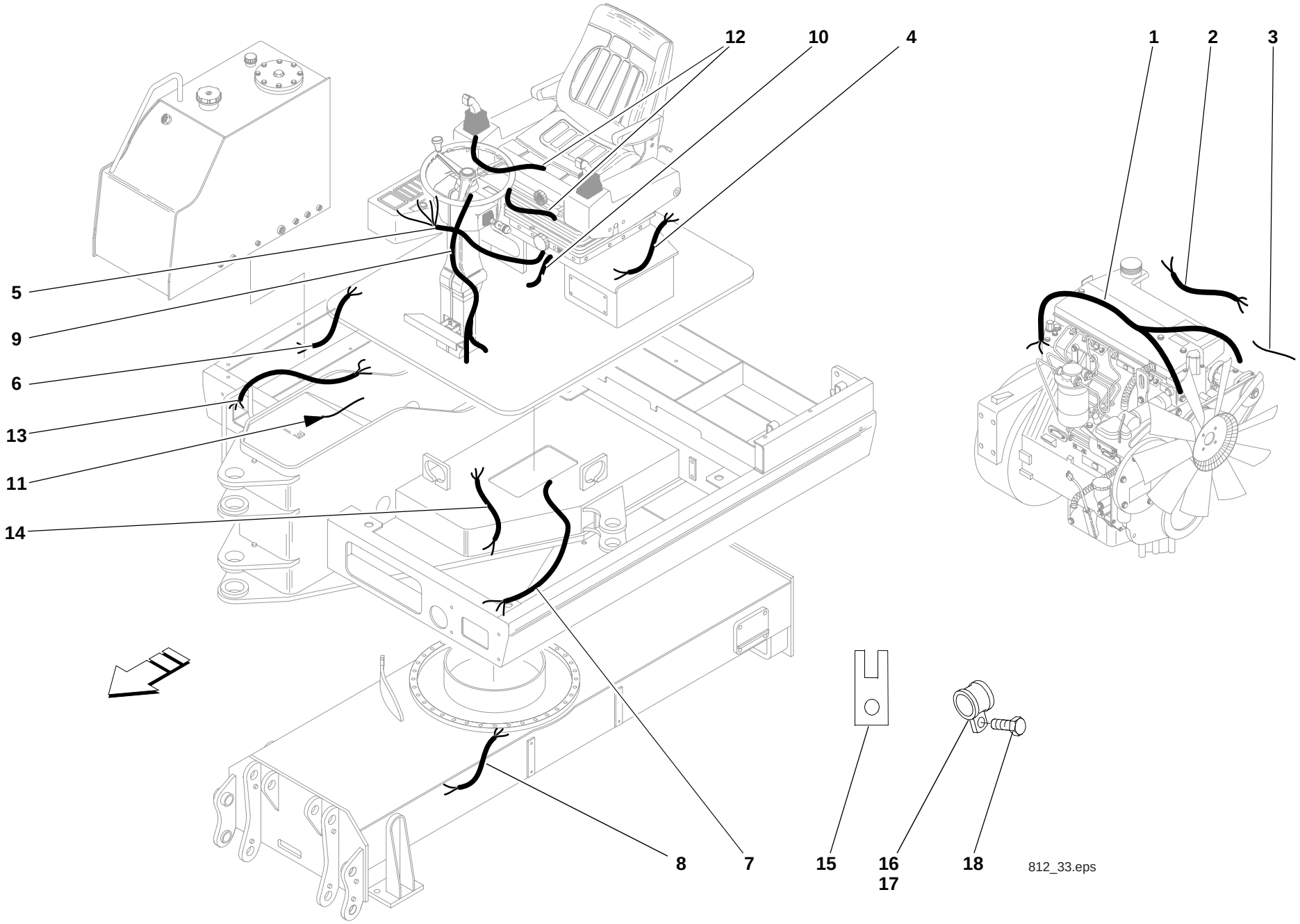
12
10
4
1
2
3
5
9
6
13
11
14
8
7
15
16
17
18
812_33.eps

Pos. Item Pos.	Teil-Nummer Part no. No. pièce	Stück Qty. Qté.	Bezeichnung	Description	Désignation	Bemerkung Remarks Remarques
			Kabelbäume	**Wiring harnesses**	**Faisceaux de câbles**	
1	0893300210	1	Kabelbaum (Motor)	Wiring harness (engine)	Faisceau de câbles (moteur)	
2	0893301410	1	Kabelbaum (Motor)	Wiring harness (engine)	Faisceau de câbles (moteur)	
3	0893300914	1	Kabel (Massekabel-Generator)	Cable (earthing lead – alternator)	Câble (mise à la masse – alternateur)	
4	0893301910	1	Kabelbaum (Sicherheitsschaltung)	Wiring harness (safety circuit)	Faisceau de câbles (circuit de sécurité)	
5	0893302110	1	Kabelbaum (Armaturenbrett)	Wiring harness (instrument panel)	Faisceau de câbles (tableau de bord)	
6	0893301510	1	Kabelbaum (Fahren-TB/Magnetventil)	Wiring harness (driving – TB/solenoid valve)	Faisceau de câbles (conduite – TB/clapet magnétique)	
7	0893302010	1	Kabelbaum (Scheinwerfer)	Wiring harness (headlight)	Faisceau de câbles (phare)	L
8	0893300614	1	Kabelbaum (Sensor-Lenkung/Drehzahl)	Wiring harness (sensor – steering/engine speed)	Faisceau de câbles (capteur – direction/régime moteur)	
9	0893300310	1	Kabelbaum (Lenkstockschalter)	Wiring harness (steering-column switch)	Faisceau de câbles (commutateur de colonne de direction)	
10	0893300610	1	Kabelbaum (Heizungsgebläse)	Wiring harness (heater fan)	Faisceau de câbles (ventilateur de chauffage)	
11	0893300410	1	Kabelbaum (Magnetventile)	Wiring harness (solenoid valve)	Faisceau de câbles (clapet magnétique)	R
12	0893301810	1	Kabelbaum (Joy-Stick)	Wiring harness (joystick)	Faisceau de câbles (contrôleur à main)	
13	0893300810	1	Kabelbaum (Scheinwerfer)	Wiring harness (headlight)	Faisceau de câbles (phare)	R
14	0893302310	1	Kabelbaum (Schwenkgetriebe-Negativbremse)	Wiring harness (swivel gear – negative brake)	Faisceau de câbles (mécanisme d'orientation – frein négatif)	
			Befestigung – Kabelbaum	**Wiring harness – attachment**	**Faisceau de câbles – fixation**	
15	0893050040	1	Halter	Bracket	Support	
16	0009938928	2	Schelle	Clamp	Collier	
17	0009936731	1	Schelle	Clamp	Collier	
18	7236677081	1	Sechskantschraube	Hexagon head screw	Vis six pans	M 6x20
	7236677133	1	Sechskantschraube	Hexagon head screw	Vis six pans	M 8x25
	7236677131	1	Sechskantschraube	Hexagon head screw	Vis six pans	M 8x20
	7451680111	2	Scheibe	Washer	Rondelle	8,4
	7405677005	5	Sechskantmutter	Hexagon nut	Ecrou six pans	M 8

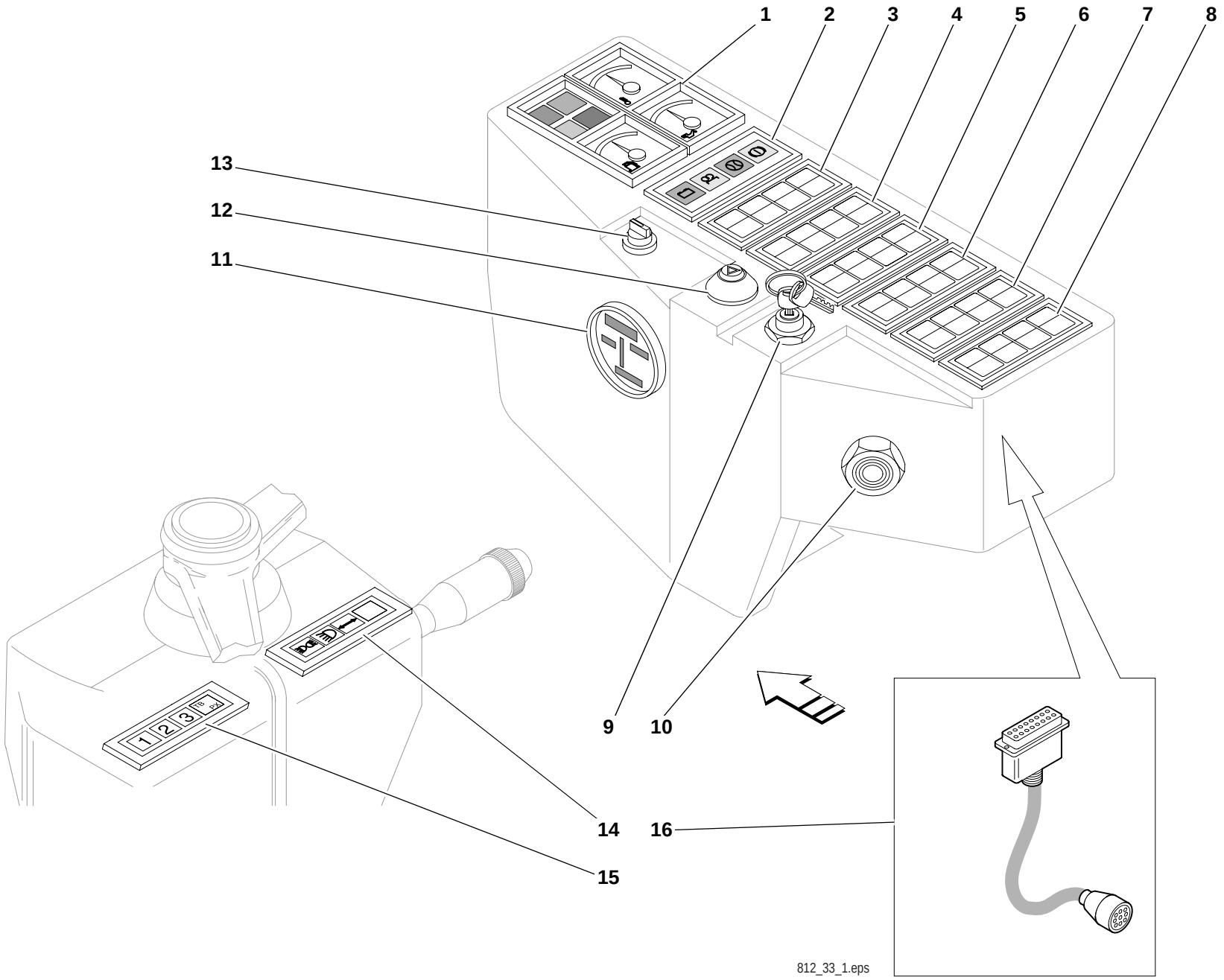
1
2
3
4
5
6
7
8
13
12
11
9
10
14
16
15
812_33_1.eps

Pos. Item Pos.	Teil-Nummer Part no. No. pièce	Stück Qty. Qté.	Bezeichnung	Description	Désignation	Bemerkung Remarks Remarques
			Einzelteile – Armaturenbrett	**Instrument panel – component parts**	**Tableau de bord – pièces constitutives**	
1	0000808020	1	Füllstandanzeiger	Level indicator	Indicateur de niveau	
2	0000808065	1	Kontrolleuchte	Telltale	Témoin	
3	0000808062	1	Schalter	Switch	Interrupteur	
4	0000808063	1	Schalter	Switch	Interrupteur	
5	0000808061	1	Schalter	Switch	Interrupteur	
6	0000808064	1	Schalter	Switch	Interrupteur	
7	0000808073	1	Schalter	Switch	Interrupteur	
8	0000808074	1	Schalter	Switch	Interrupteur	
9	0000808068	1	Anlassschalter	Preheating start switch	Commutateur de démarrage préchauffé	
10	0000808052	1	Signalgeber	Signal transmitter	Transmetteur de signaux	
11	0000808053	1	Betriebsstundenzähler	Hour meter	Compteur d'heures de service	
12	0000808069	1	Schalter	Switch	Interrupteur	
13	0000808067	1	Schalter	Switch	Interrupteur	
14	0000808054	1	Kontrolleuchte	Telltale	Témoin	
15	0000808072	1	Kontrolleuchte	Telltale	Témoin	
16	0000808021	1	Kabel	Cable	Câble	
			Gangwahl- u. Blinkschalter siehe Seite 27-9	Gear selection and turn indicator switch see page 27-9	Choix de vitesse et interrupteur de clignotants voir page 27-9	
			Verkleidung mit Befestigung siehe Seite 30-13	Trim with attachment see page 30-13	Revêtement avec fixation voir page 30-13	

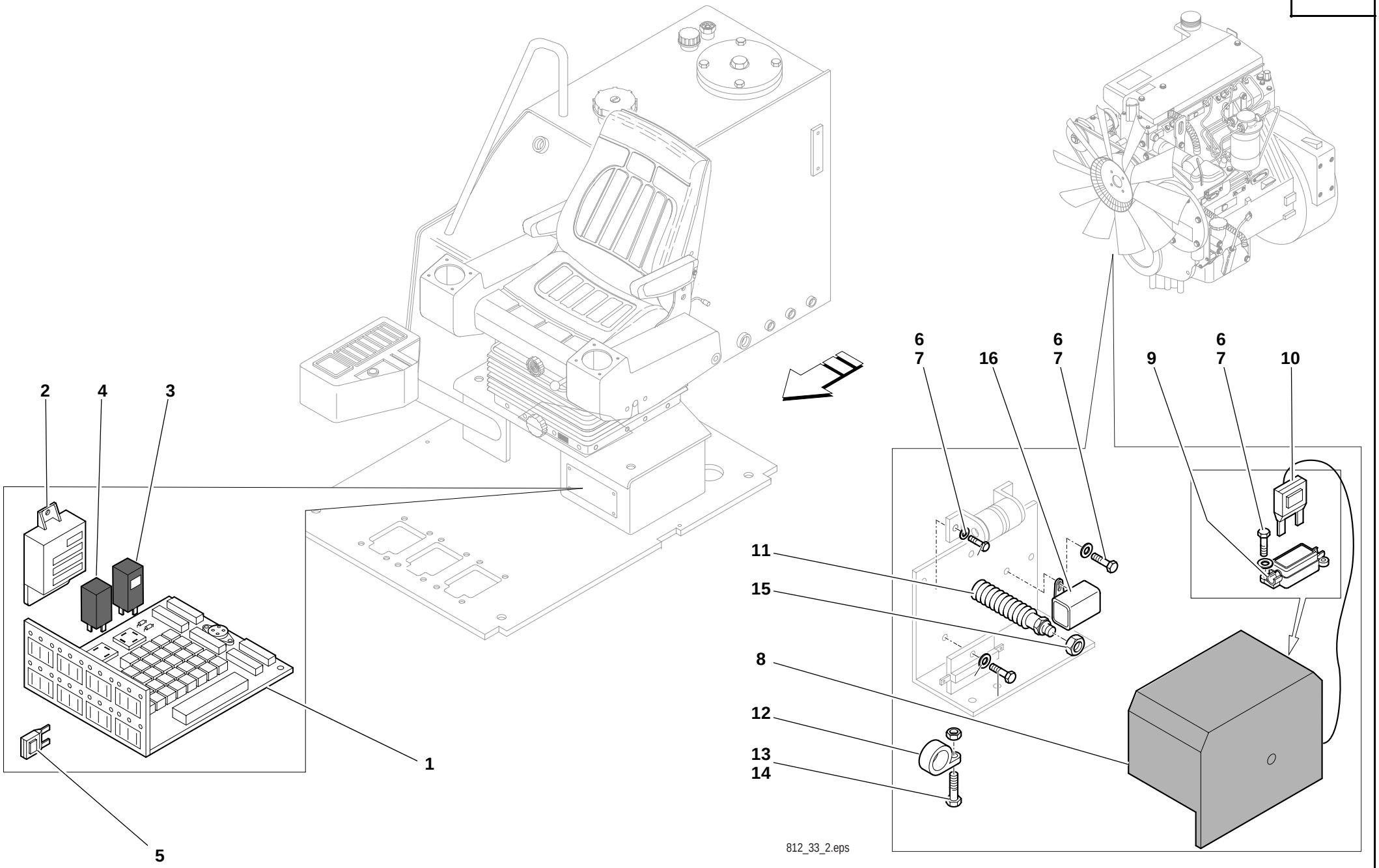
2
4
3
1
5
6
7
16
6
7
9
6
7
10
11
15
8
12
13
14
812_33_2.eps

Pos. Item Pos.	Teil-Nummer Part no. No. pièce	Stück Qty. Qté.	Bezeichnung	Description	Désignation	Bemerkung Remarks Remarques
			Einzelteile – Platine	**Board – component parts**	**Platine – pièces constitutives**	
1	0000808051	1	Kombiinstrument	Combi-instrument	Instrument combiné	
2	0000808066	1	Relais	Relay	Relais	
3	0000808048	1	Relais	Relay	Relais	
4	0000808049	1	Relais	Relay	Relais	
5	7733661604	14	Flachsicherungseinsatz	Flat fuse insert	Insertion à fusible plat	7,5 Ah
	7733661606	1	Flachsicherungseinsatz	Flat fuse insert	Insertion à fusible plat	15 Ah
	7733661605	5	Flachsicherungseinsatz	Flat fuse insert	Insertion à fusible plat	10 Ah
	0000808042	4	Flachsicherungseinsatz	Flat fuse insert	Insertion à fusible plat	3 Ah
			Elektrik – Motor	**Electrical system – engine**	**Système électrique – moteur**	
6	7451680108	6	Scheibe	Washer	Rondelle	
7	7236677054	6	Sechskantschraube	Hexagon head screw	Vis six pans	M 5x10
8	0000808046	1	Deckel	Cover	Couvercle	
9	0000808022	1	Halter	Bracket	Support	
10	0000808043	1	Sicherungseinsatz	Fuse	Cartouche fusible	
11	0899930014	1	Schlauchschutz	Hose protection	Protection de flexible	
12	0009937451	1	Schelle	Clamp	Collier	
13	7236677763	1	Sechskantschraube	Hexagon head screw	Vis six pans	
14	7403677709	1	Sechskantmutter	Hexagon nut	Ecrou six pans	
15	7403677709	1	Sechskantmutter	Hexagon nut	Ecrou six pans	
16	0003323517	1	Relais	Relay	Relais	

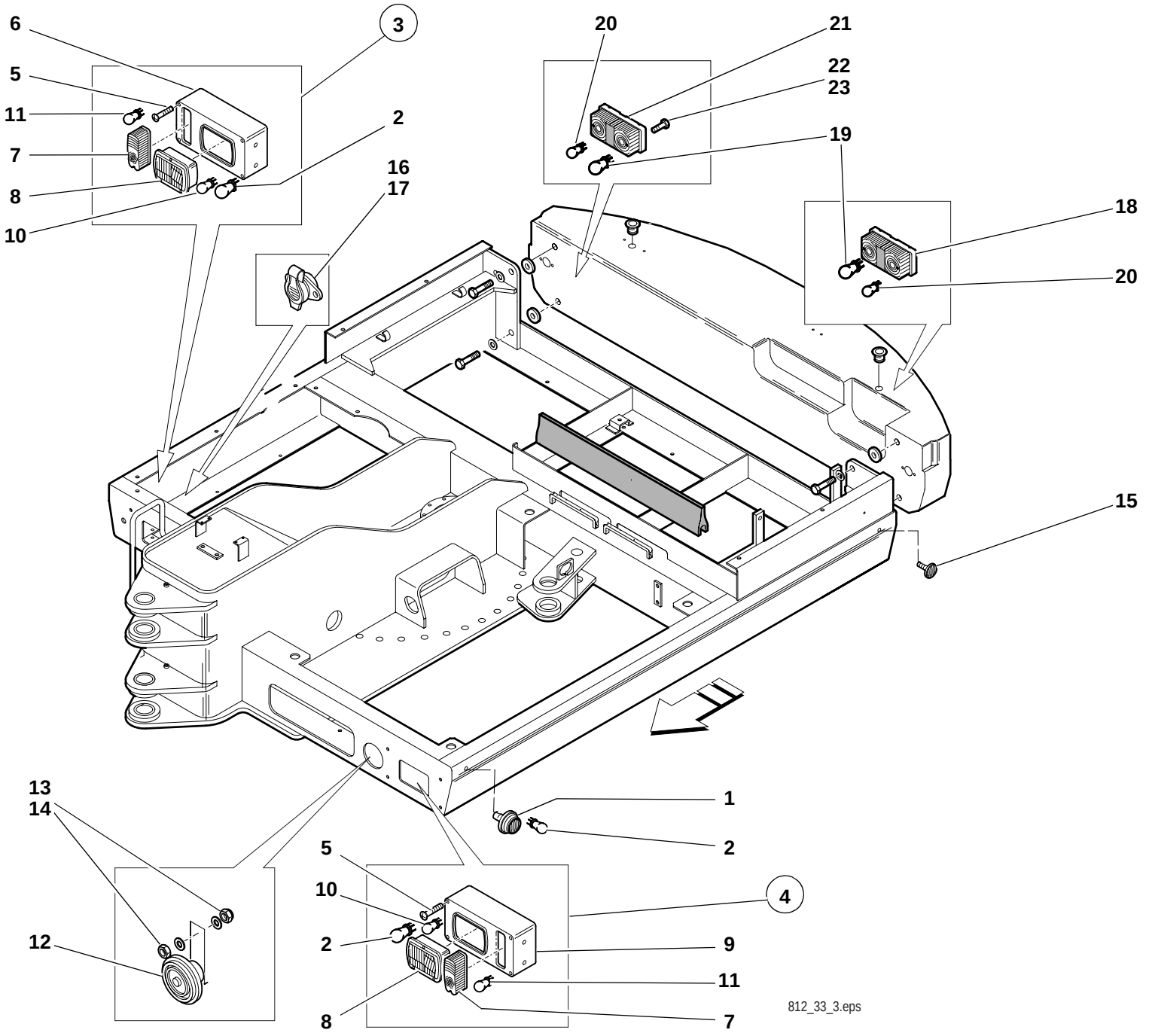
6
5
11
7
8
10
3
2
16
17
20
21
22
23
19
18
20
15
1
2
13
14
12
5
10
2
8
4
9
11
7
812_33_3.eps

Pos. Item Pos.	Teil-Nummer Part no. No. pièce	Stück Qty. Qté.	Bezeichnung	Description	Désignation	Bemerkung Remarks Remarques
			Fahrzeugbeleuchtung – Signalhorn	**Vehicle lighting – horn**	**Eclairage du véhicule – avertisseur sonore**	
1	0000808032	2	Blinkleuchte	Turn indicator	Feu clignotant	
2	0000808036	4	Glühlampe	Light bulb	Lampe	
3	0000808027	1	Scheinwerfer	Headlight	Phare	VR
4	0000808028	1	Scheinwerfer	Headlight	Phare	VL
5	7250671989	8	Zylinderschraube	Cheese-head screw	Vis à tête cylindrique	M 4x50
6	0000808033	1	Rahmen	Frame	Châssis	
7	0000808034	2	Blinkleuchte	Turn indicator	Feu clignotant	
8	0000808025	2	Scheinwerfereinsatz	Headlight insert	Optique de phare	
9	0000808035	1	Rahmen	Frame	Châssis	
10	0000808040	2	Glühlampe	Light bulb	Lampe	
11	0000808038	2	Glühlampe	Light bulb	Lampe	
12	0000808050	1	Signalhorn	Horn	Avertisseur sonore	
13	7403677709	3	Sechskantmutter	Hexagon nut	Ecro usix pans	
14	7451680111	2	Scheibe	Washer	Rondelle	
15	0000808026	2	Rückstrahler	Reflector	Cataphote	
16	0000808041	1	Schalter	Switch	Interrupteur	
17	0000808047	1	Gummikappe	Rubber cap	Capuchon en caoutchouc	
18	0000808031	1	Schlussleuchte	Rear light	Feu AR	HL
19	0000808037	2	Glühlampe	Light bulb	Lampe	24V/21W
20	0000808038	2	Glühlampe	Light bulb	Lampe	24V/5W
21	0000808030	1	Schlussleuchte	Rear light	Feu AR	HR
22	7316680157	4	Schraube	Screw	Vis	
23	7451680107	4	Scheibe	Washer	Rondelle	

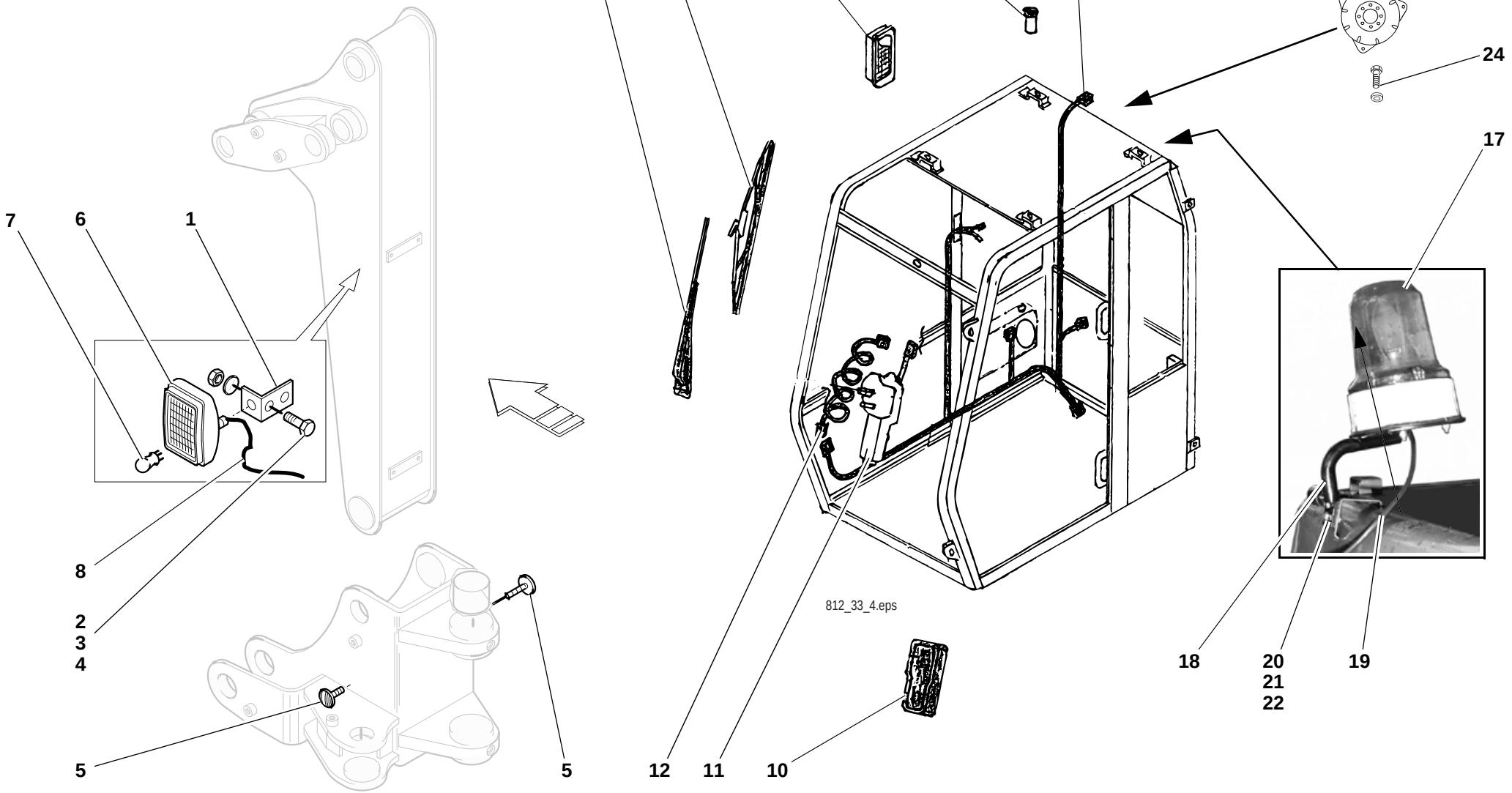
13
14
9
16
15
23
24
17
7
6
1
8
2
3
4
5
5
12
11
10
18
20
21
22
19
812_33_4.eps

Pos. Item Pos.	Teil-Nummer Part no. No. pièce	Stück Qty. Qté.	Bezeichnung	Description	Désignation	Bemerkung Remarks Remarques
			Arbeitsscheinwerfer am Stiel	**Working light on stick**	**Projecteur de travail sur le bras**	
1	0893320140	1	Halter	Bracket	Support	
2	7236677133	2	Sechskantschraube	Hexagon head screw	Vis six pans	
3	7451680111	2	Scheibe	Washer	Rondelle	
4	7403677709	2	Sechskantmutter	Hexagon nut	Ecrou six pans	
5	0000808026	2	Rückstrahler	Reflector	Cataphote	
6	0000808029	1	Zusatzscheinwerfer	Additional light	Phare supplémentaire	
7	0000808039	1	Glühlampe	Light bulb	Lampe	
8	0893300714	1	Kabelbaum	Wiring harness	Faisceau de câbles	
			Elektrik – Fahrerhaus	**Electrical system – cab**	**Système électrique – cabine**	
9	0000808070	1	Innenleuchte	Interior light	Eclairage intérieur	
10	0000808055	1	Verkleidung	Trim	Revêtement	
11	0000808059	1	Wischermotor	Wiper motor	Moteur d‘essuie-glace	
12	0000808056	1	Kabel	Cable	Câble	
13	0000808060	1	Wischerarm	Wiper arm	Bras d‘essuie-glace	
14	0000808071	1	Wischerblatt	Wiper blade	Balai d‘essuie-glace	
15	0000808057	1	Kabelbaum	Wiring harness	Faisceau de câbles	
16	0000808058	1	Zigarettenanzünder	Cigarette lighter	Allume-cigarettes	
			Rundumkennleuchte	**Rotating beacon**	**Gyrophare**	
17	0893300045	1	Rundumkennleuchte	Rotating beacon	Gyrophare	
18	0893300040	1	Halter	Bracket	Support	
19	0899960042	1	Durchführungsring	Duct ring	Bague de passage	
20	7252677046	1	Zylinderschraube	Cheese-head screw	Vis à tête cylindrique	M 8x25
21	7451680111	1	Scheibe	Washer	Rondelle	8,4
22	7403677709	1	Sechskantmutter	Hexagon nut	Ecrou six pans	M 8
			Rückfahrwarneinrichtung	**Backup warning system**	**Système avertissement marche AR**	
23	0003322005	1	Signalgeber	Signal transmitter	Transmetteur de signaux	
24	7286671070	3	Linsenschraube	Oval-head screw	Vis à tête bombée	M 4x12

Gruppe
Fahrerhaus

Group
Cab

Groupe
Cabine

Gruppe
Fahrerhaus

Group
Cab

Groupe
Cabine

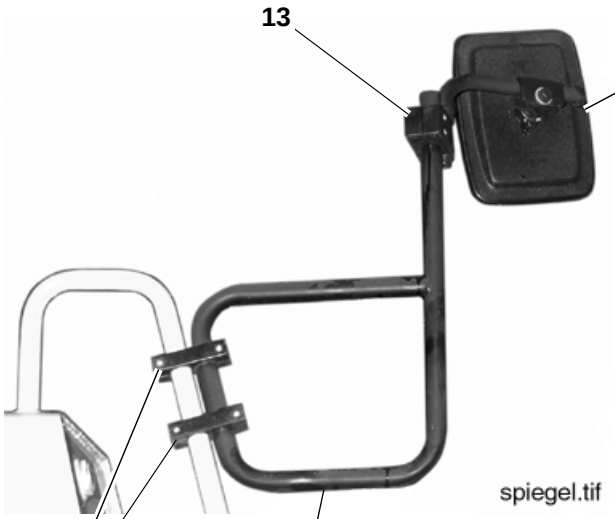
13
12
16
17
18
14
15
spiegel.tif

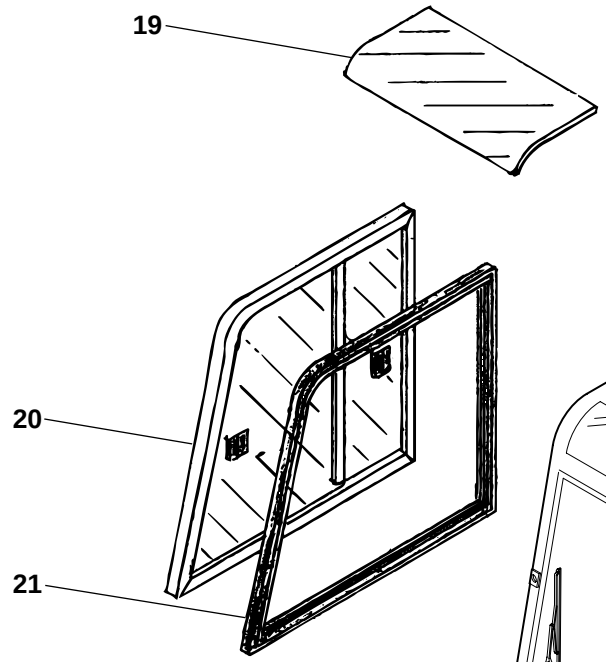
19
20
21

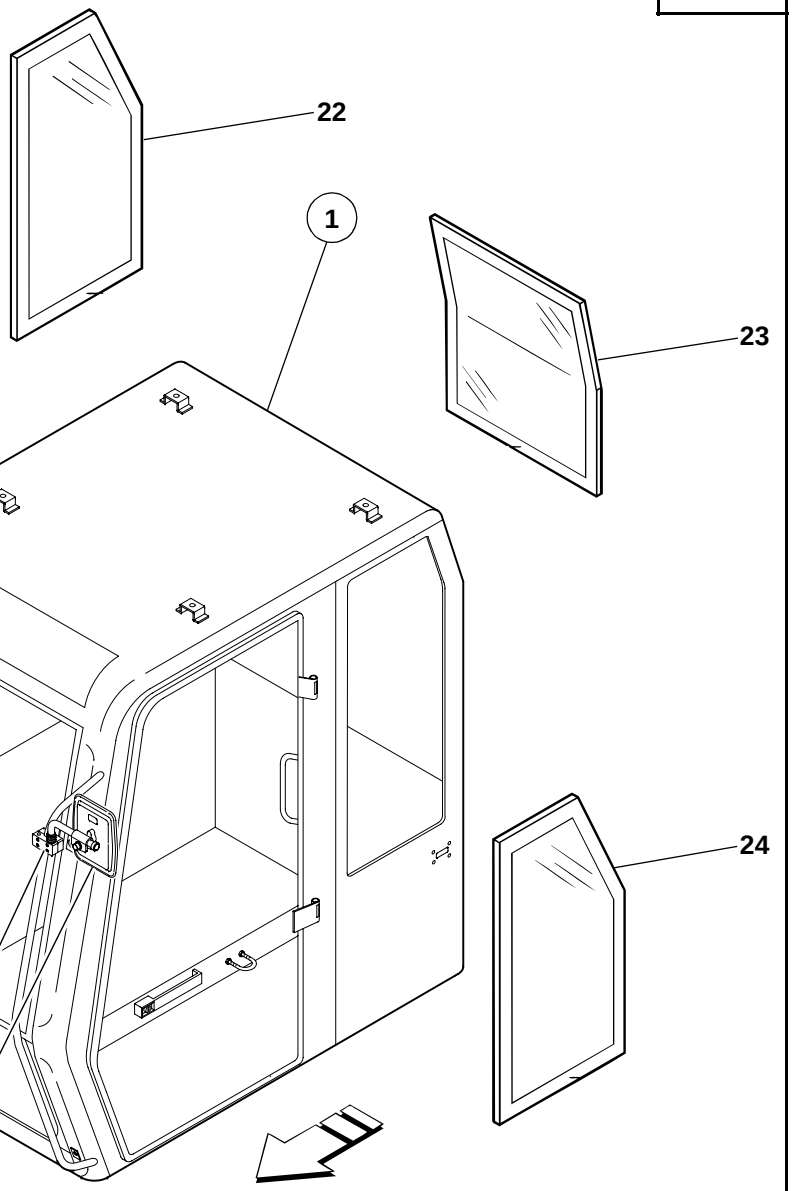
22
1
23
24
11
10
812_34_02.eps

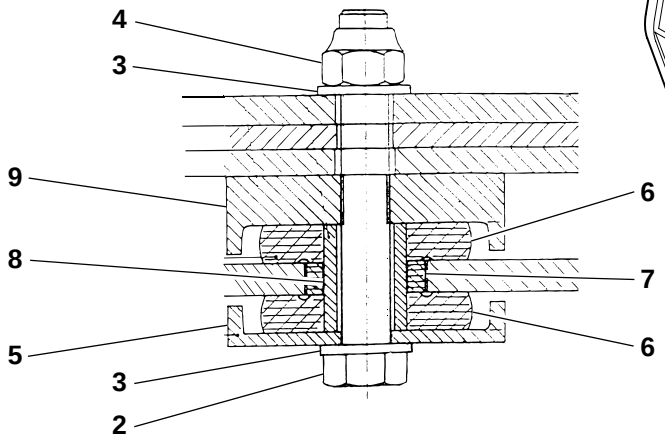
4
3
9
8
5
3
2
6
7
6

Pos. Item Pos.	Teil-Nummer Part no. No. pièce	Stück Qty. Qté.	Bezeichnung	Description	Désignation	Bemerkung Remarks Remarques
			Fahrerkabine	**Cab**	**Cabine**	
1	0893400101	1	Fahrerkabine	Cab	Cabine	
			Fahrerkabine – Befestigung	**Cab – attachment**	**Cabine – fixation**	
2	7236677258	4	Sechskantschraube	Hexagon head screw	Vis six pans	M 16x100
3	7451680116	8	Scheibe	Washer	Rondelle	17
4	7405677013	4	Sechskantmutter	Hexagon nut	Ecrou six pans	M 16
5	0893410053	4	Lagerscheibe	Bearing washer	Disque de palier ?	
6	0009935484	8	Gummipuffer	Rubber buffer	Butoir en caoutchouc	
7	0893410051	4	Ring	Ring	Bague	
8	0893410052	4	Distanzrohr	Spacer tube	Tuyau d'écartement	
9	0893410153	4	Lagerscheibe	Bearing washer	Disque de palier ?	
			Fahrerkabine – Spiegel	**Cab – rearview mirror**	**Cabine – rétroviseur**	
10	0000808163	1	Rückblickspiegel	Rearview mirror	Rétroviseur	
11	0000808110	1	Halter	Bracket	Support	
12	0004334127	1	Rückblickspiegel	Rearview mirror	Rétroviseur	
13	0000808138	1	Halter	Bracket	Support	
14	0894330040	1	Halter	Bracket	Support	
15	0009903109	1	Verschlussstopfen	Plug	Bouchon	
16	0009937651	2	Schelle	Clamp	Collier	
17	0009937751	2	Schelle	Clamp	Collier	
18	7252677047	4	Zylinderschraube	Cheese-head screw	Vis à tête cylindrique	M 8x30
			Fahrerkabine – Fenster	**Cab – window**	**Cabine – vitre**	
19	0000808084	1	Dachscheibe	Roof window	Vitre du toit	
20	0000808114	1	Seitenscheibe	Side window	Vitre latérale	**VR**
21	0000808086	1	Dichtung	Seal	Joint	
22	0000808098	1	Seitenscheibe	Side window	Vitre latérale	**HR**
23	0000808100	1	Heckscheibe	Rear window	Vitre AR	
24	0000808099	1	Seitenscheibe	Side window	Vitre latérale	**HL**

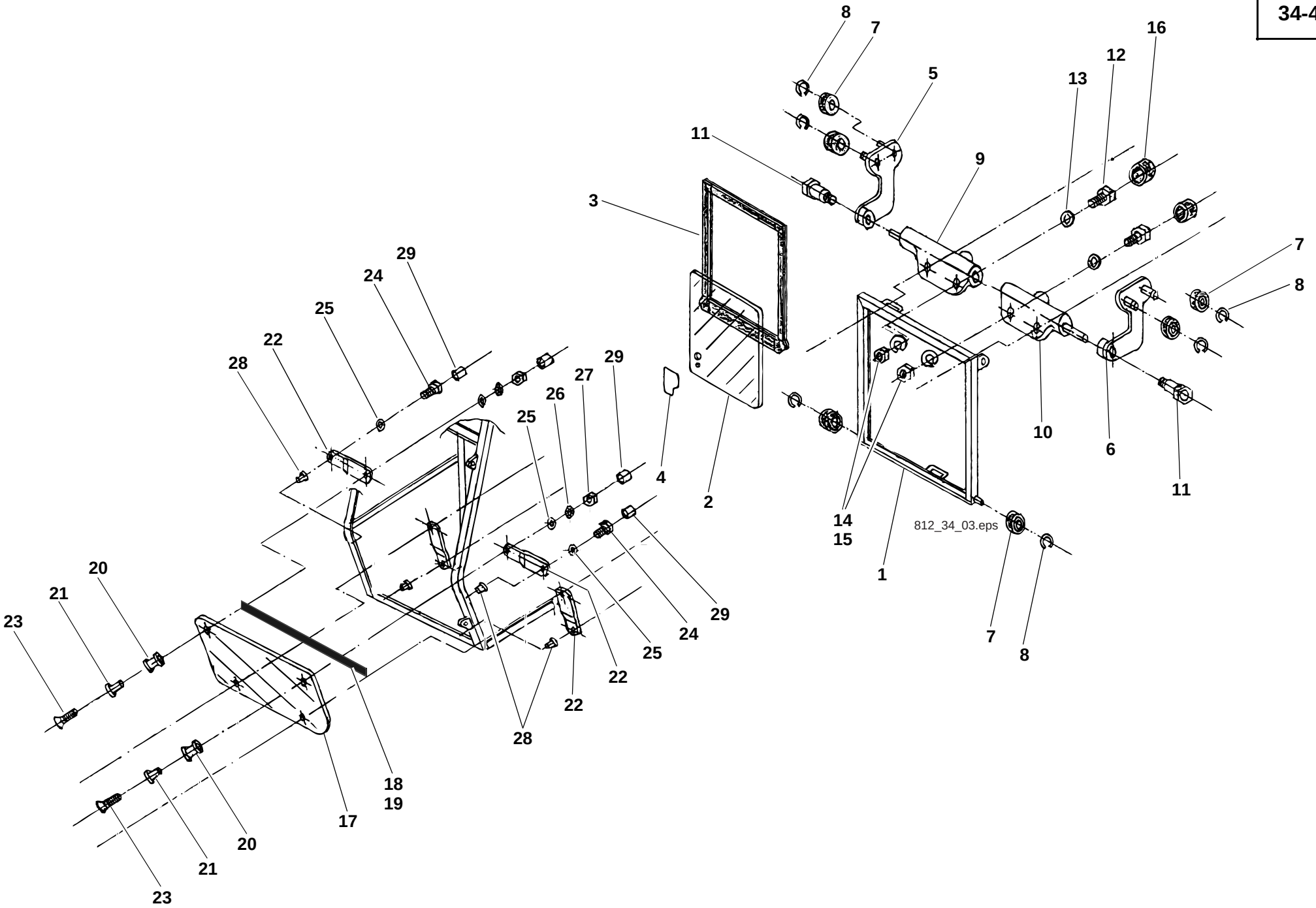
812_34_03.eps

Pos. Item Pos.	Teil-Nummer Part no. No. pièce	Stück Qty. Qté.	Bezeichnung	Description	Désignation	Bemerkung Remarks Remarques
			Fahrerkabine – Frontscheibe	**Cab – front window**	**Cabine – vitre AV**	
1	0000808105	1	Rahmen	Frame	Châssis	
2	0000808092	1	Frontscheibe	Front window	Vitre AV	**O**
3	0000808113	1	Profil	Profile	Profil	
4	0000808090	1	Schild	Label	Label	
5	0000808106	1	Bügel	Bow clip	Clip en arceau	**R**
6	0000808107	1	Bügel	Bow clip	Clip en arceau	**L**
7	0000808081	6	Rolle	Drum	Rouleau	
8	0000808130	6	Ring	Ring	Bague	
9	0000808111	1	Riegel	Catch	Verrou	**R**
10	0000808112	1	Riegel	Catch	Verrou	**L**
11	0000808082	2	Buchse	Bushing	Douille	
12	0000805673	4	Sechskantschraube	Hexagon head screw	Vis six pans	
13	0000807639	4	Scheibe	Washer	Rondelle	
14	0000808131	4	Scheibe	Washer	Rondelle	
15	7403677709	4	Sechskantmutter	Hexagon nut	Ecrou six pans	M 8
16	0000805658	4	Hülse	Sleeve	Douille	
17	0000808140	1	Frontscheibe	Front window	Vitre AV	**U**
18	0000808164	1	Dichtung	Seal	Joint	20x5x500
19	0000808165	1	Profil	Profile	Profil	850
20	0000805649	4	Dichtring	Sealing ring	Bague d'étanchéité	
21	0000805652	4	Distanzstück	Distance piece	Distanceur	
22	0000808083	4	Winkel	Angle plate	Equerre	
23	0000805598	4	Schraube	Screw	Vis	
24	7236677131	4	Sechskantschraube	Hexagon head screw	Vis six pans	M 8x20
25	0000807639	8	Scheibe	Washer	Rondelle	
26	0000808131	4	Scheibe	Washer	Rondelle	
27	7403677709	4	Sechskantmutter	Hexagon nut	Ecrou six pans	M 8
28	0000808142	4	Buchse	Bushing	Douille	
29	0000805658	8	Hülse	Sleeve	Douille	

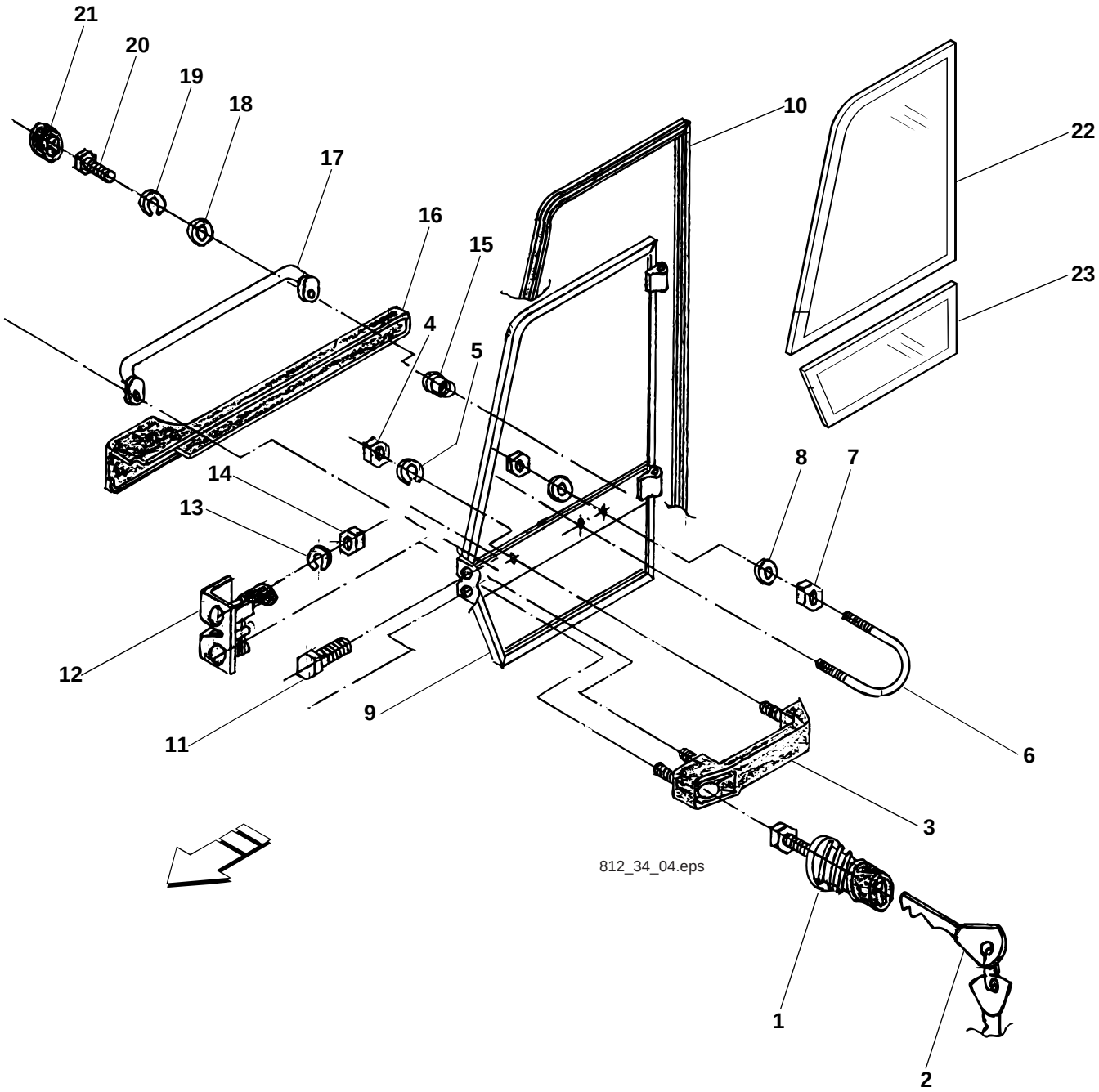
21
20
19
18
17
16
15
10
22
23
4
5
14
13
8
7
12
9
11
6
3
812_34_04.eps
1
2

Pos. Item Pos.	Teil-Nummer Part no. No. pièce	Stück Qty. Qté.	Bezeichnung	Description	Désignation	Bemerkung Remarks Remarques
			Fahrerkabinentür – Einzelteile	**Cab door – component parts**	**Portière de cabine – pièces constitutives**	
1	0000808161	1	Schloss	Lock	Serrure	
2	0000808151	1	Schlüssel	Key	Clé	
3	0000808157	1	Griff	Handle	Poignée	
4	0000805603	3	Sechskantmutter	Hexagon nut	Ecrou six pans	
5	0000805621	3	Federring	Spring washer	Rondelle ressort	
6	0000808153	1	Klemmstück	Clamping piece	Pièce de serrage	
7	7403677709	2	Sechskantmutter	Hexagon nut	Ecrou six pans	M 8
8	0000807639	2	Scheibe	Washer	Rondelle	
9	0000808115	1	Türrahmen	Door frame	Cadre de portière	
10	0000808087	1	Dichtung	Seal	Joint	
11	0000808121	2	Schraube	Screw	Vis	
12	0000808162	1	Schloss	Lock	Serrure	
13	0009924328	2	Federring	Spring washer	Rondelle ressort	8
14	7403677709	2	Sechskantmutter	Hexagon nut	Ecrou six pans	M 8
15	0000808142	2	Buchse	Bushing	Douille	
16	0000808079	1	Verkleidung	Trim	Revêtement	
17	0000808108	1	Griff	Handle	Poignée	
18	0000807639	2	Scheibe	Washer	Rondelle	
19	0009924328	2	Federring	Spring washer	Rondelle ressort	8
20	7236677131	2	Sechskantschraube	Hexagon head screw	Vis six pans	M 8x20
21	0000805658	2	Kappe	Cover	Recouvrement	
22	0000808101	1	Türscheibe	Door window	Vitre de portière	**O**
23	0000808102	1	Türscheibe	Door window	Vitre de portière	**U**

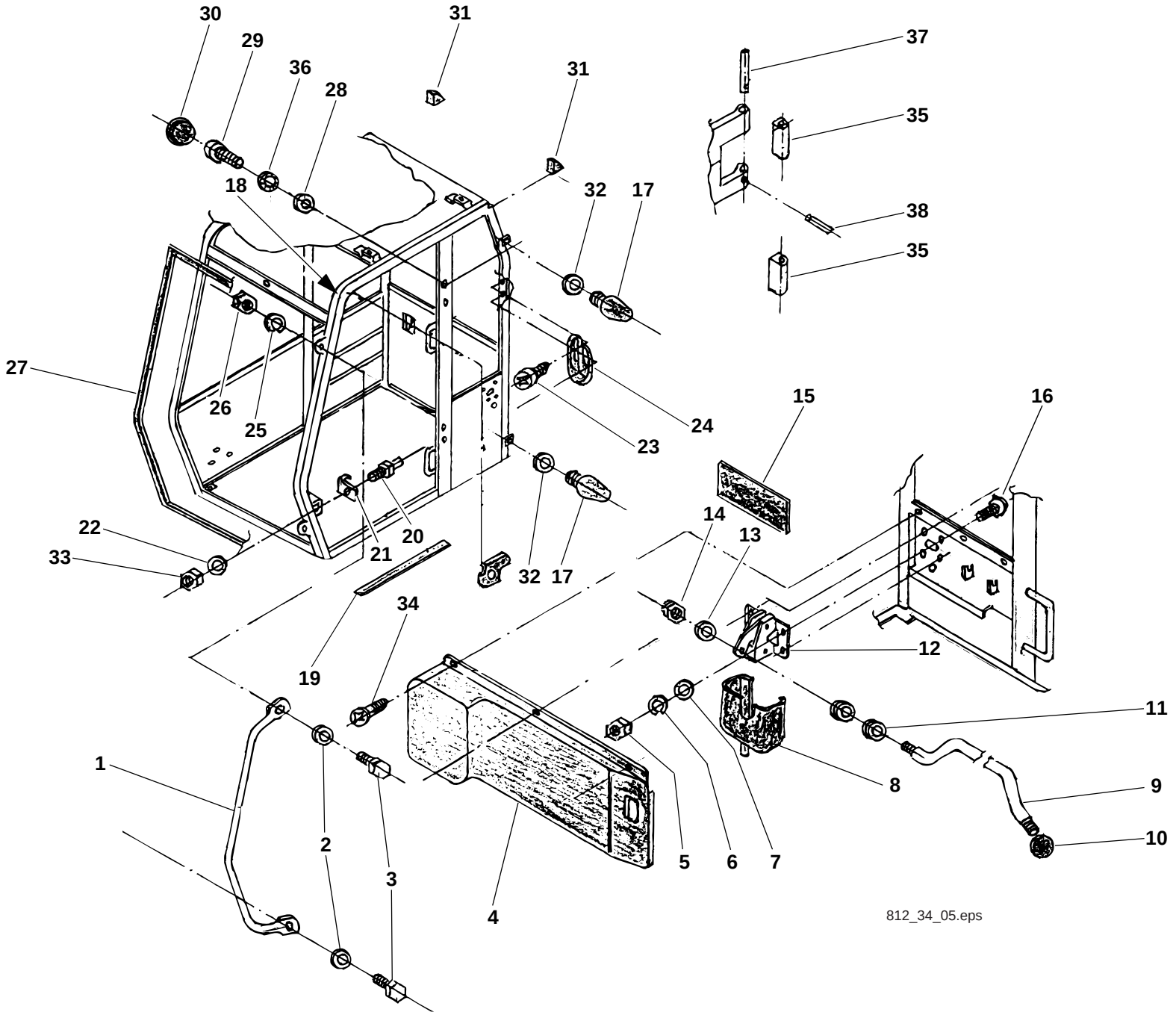
30
29
36
28
31
31
37
35
18
32
17
38
35
27
26
25
24
23
15
16
14
13
22
33
21
20
32
17
12
34
19
11
1
2
3
4
5
6
7
8
9
10
812_34_05.eps

Pos. Item Pos.	Teil-Nummer Part no. No. pièce	Stück Qty. Qté.	Bezeichnung	Description	Désignation	Bemerkung Remarks Remarques
			Fahrerkabine – Einzelteile	**Cab – component parts**	**Cabine – pièces constitutives**	
1	0000808116	1	Griff	Handle	Poignée	
2	7451680112	2	Scheibe	Washer	Rondelle	10,5
3	7236677926	2	Sechskantschraube	Hexagon head screw	Vis six pans	M 10x30
4	0000808080	1	Verkleidung	Trim	Revêtement	
5	0000805603	4	Sechskantmutter	Hexagon nut	Ecrou six pans	
6	0000805621	4	Federring	Spring washer	Rondelle ressort	
7	0000805608	4	Scheibe	Washer	Rondelle	
8	0000808118	1	Segment	Segment	Segment	
9	0000808085	1	Hebel	Lever	Levier	
10	0000808147	1	Schraube	Screw	Vis	
11	0000808141	2	Buchse	Bushing	Douille	
12	0000808135	1	Schloss	Lock	Serrure	
13	0000807639	5	Scheibe	Washer	Rondelle	
14	7403677709	1	Sechskantmutter	Hexagon nut	Ecrou six pans	M 8
15	0000808094	1	Verkleidung	Trim	Revêtement	
16	0000808075	4	Schraube	Screw	Vis	
17	0000808158	2	Puffer	Buffer	Butoir	
18	0000808091	1	Verkleidung	Trim	Revêtement	
19	0000808154	1	Profil	Profile	Profil	
20	0000808143	1	Bolzen	Pin	Axe	
21	0000805633	1	Abdeckung	Cover	Recouvrement	
22	7451680113	1	Scheibe	Washer	Rondelle	13

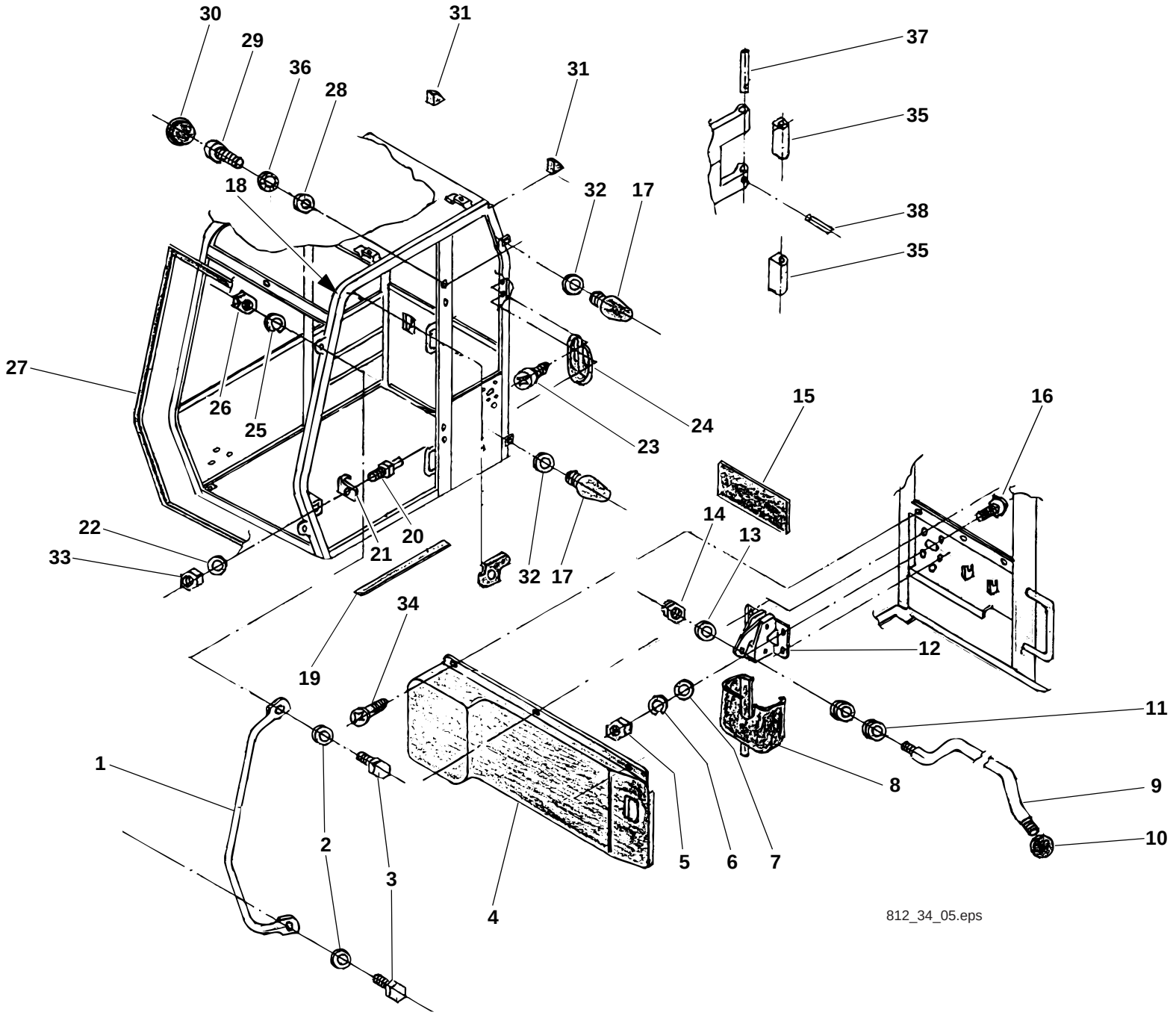
30
29
36
28
31
31
37
35
18
32
17
38
35
27
26
25
24
23
15
16
14
13
22
33
21
20
32
17
12
34
19
11
1
2
3
4
5
6
7
8
9
10
812_34_05.eps

Pos. Item Pos.	Teil-Nummer Part no. No. pièce	Stück Qty. Qté.	Bezeichnung	Description	Désignation	Bemerkung Remarks Remarques
23	0000808125	2	Schraube	Screw	Vis	
24	0000805655	1	Bügel	Bow clip	Clip en arceau	
25	0009923528	2	Federring	Spring washer	Rondelle ressort	10
26	0000808127	2	Mutter	Nut	Ecrou	
27	0000808089	1	Dichtung	Seal	Joint	
28	0000807639	1	Scheibe	Washer	Rondelle	
29	0000808122	4	Schraube	Screw	Vis	
30	0000808145	4	Stopfen	Plug	Bouchon	
31	0000808103	2	Stopfen	Plug	Bouchon	
32	0000808149	4	Einstellscheibe	Spacer	Cale	
33	0000805509	1	Mutter	Nut	Ecrou	
34	0000808126	5	Schraube	Screw	Vis	
35	0000808104	2	Lager	Bearing	Palier	
36	0000808131	4	Scheibe	Washer	Rondelle	
37	0000808119	2	Bolzen	Pin	Axe	
38	0000805624	2	Spannstift	Straight pin	Goupille de serrage	

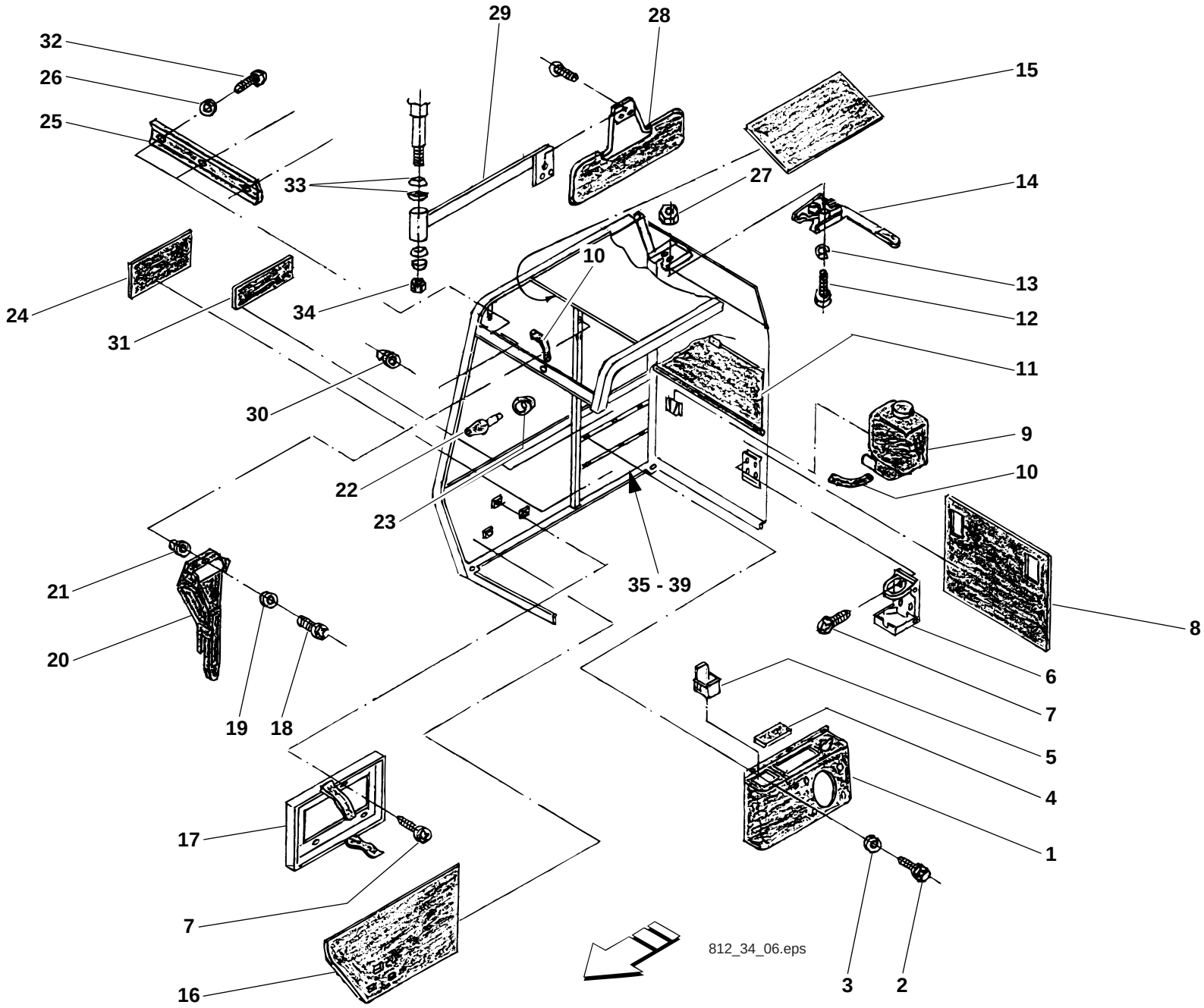
32
26
25
29
28
33
15
27
14
10
13
12
24
34
31
11
30
9
22
10
23
35 - 39
21
8
20
6
7
19
18
5
4
17
1
7
16
812_34_06.eps
3
2

Pos. Item Pos.	Teil-Nummer Part no. No. pièce	Stück Qty. Qté.	Bezeichnung	Description	Désignation	Bemerkung Remarks Remarques
			Fahrerkabine – Einzelteile	**Cab – component parts**	**Cabine – pièces constitutives**	
1	0000808077	1	Konsole	Console	Console	
2	0000805640	6	Scheibe	Washer	Rondelle	
3	0000807653	6	Schraube	Screw	Vis	
4	0000805653	1	Abdeckung	Cover	Recouvrement	
5	0000808148	1	Aschenbecher	Ashtray	Cendrier	
6	0000808109	1	Halter	Bracket	Support	
7	0000808126	4	Schraube	Screw	Vis	
8	0000808093	1	Verkleidung	Trim	Revêtement	
9	0000808155	1	Behälter	Container	Conteneur	
10	0000808166	1	Schlauch	Hose	Flexible	
11	0000808144	1	Sonnenrollo	Roller sun-visor	Store	
12	0000808124	2	Schraube	Screw	Vis	
13	0009923928	2	Federring	Spring washer	Rondelle ressort	5
14	0000808159	1	Sperre	Lock	Verrouillage	
15	0000808088	1	Verkleidung	Trim	Revêtement	
16	0000808095	1	Verkleidung	Trim	Revêtement	
17	0000808156	1	Halterung	Bracket	Support	
18	0000808123	3	Schraube	Screw	Vis	
19	0000808129	3	Scheibe	Washer	Rondelle	
20	0000808136	1	Hammer	Hammer	Marteau	
21	0000808150	3	Einsatz	Insert	Elément d'insertion	
22	0000808076	1	Düse	Nozzle	Gicleur	
23	0000808146	1	Buchse	Bushing	Douille	
24	0000808096	1	Verkleidung	Trim	Revêtement	

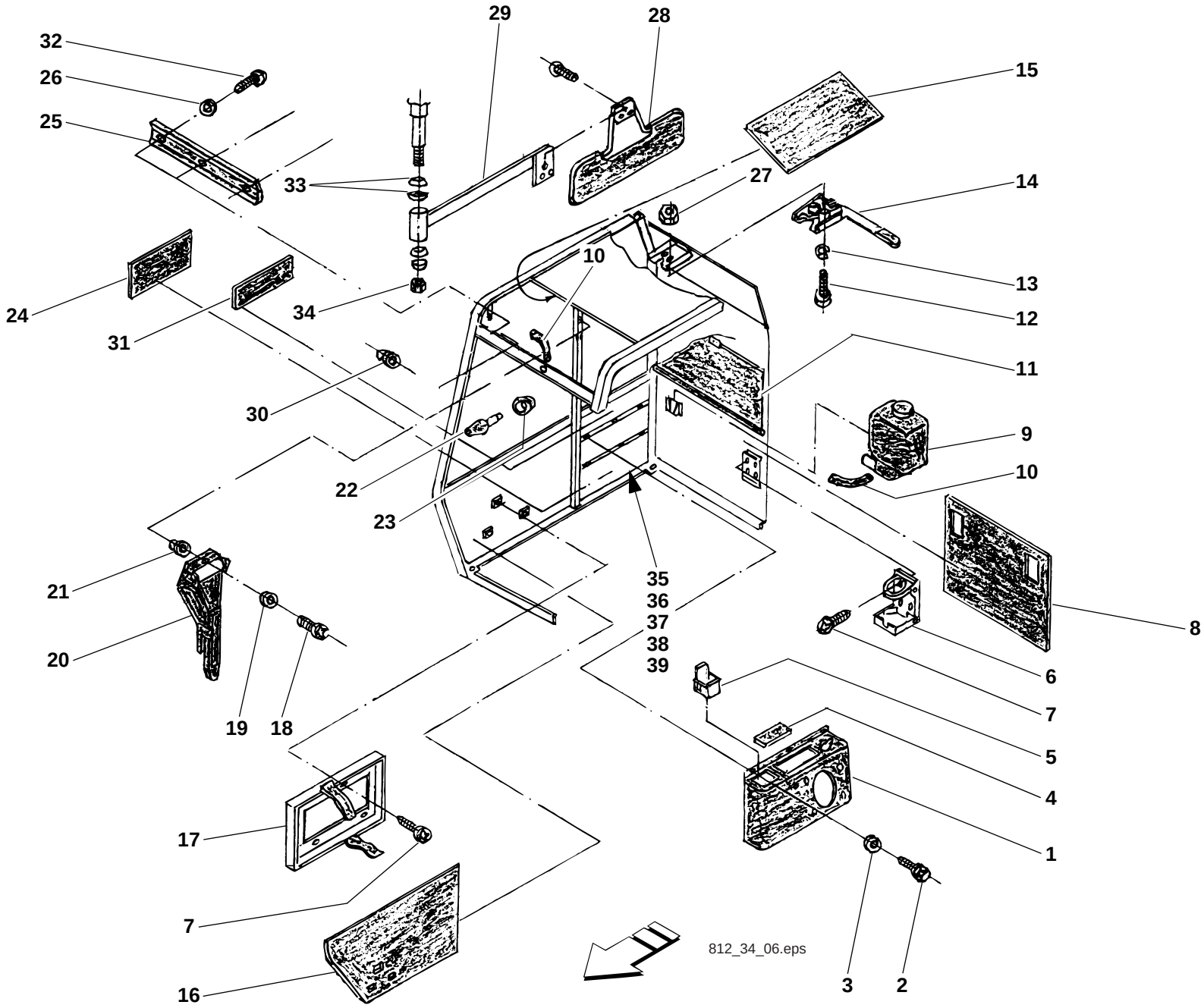
32
26
25
29
28
33
15
27
14
24
34
10
13
31
12
30
11
22
9
23
10
21
35
36
37
38
39
8
20
6
7
19
18
5
4
17
1
7
812_34_06.eps
16
3
2

Pos. Item Pos.	Teil-Nummer Part no. No. pièce	Stück Qty. Qté.	Bezeichnung	Description	Désignation	Bemerkung Remarks Remarques
25	0000808078	1	Verkleidung	Trim	Revêtement	
26	0000805640	2	Scheibe	Washer	Rondelle	
27	7403677705	2	Sechskantmutter	Hexagon nut	Ecrou six pans	M 5
28	0000808133	1	Sonnenblende	Sun visor	Pare-soleil	
29	0000808134	1	Arm	Arm	Bras	
30	0000808152	1	Ring	Ring	Bague	
31	0000808097	1	Verkleidung	Trim	Revêtement	
32	0000808126	2	Schraube	Screw	Vis	
33	0000808132	4	Feder	Spring	Ressort	
34	0000808128	1	Mutter	Nut	Ecrou	
35	0000808137	1	Dämmatte	Insulating mat	Natte isolante	
36	0000808120	7	Buchse	Bushing	Douille	
37	0000805593	7	Linsenchraube	Oval-head screw	Vis à tête bombée	
38	0000805615	7	Scheibe	Washer	Rondelle	
39	0000808139	7	Mutter	Nut	Ecrou	

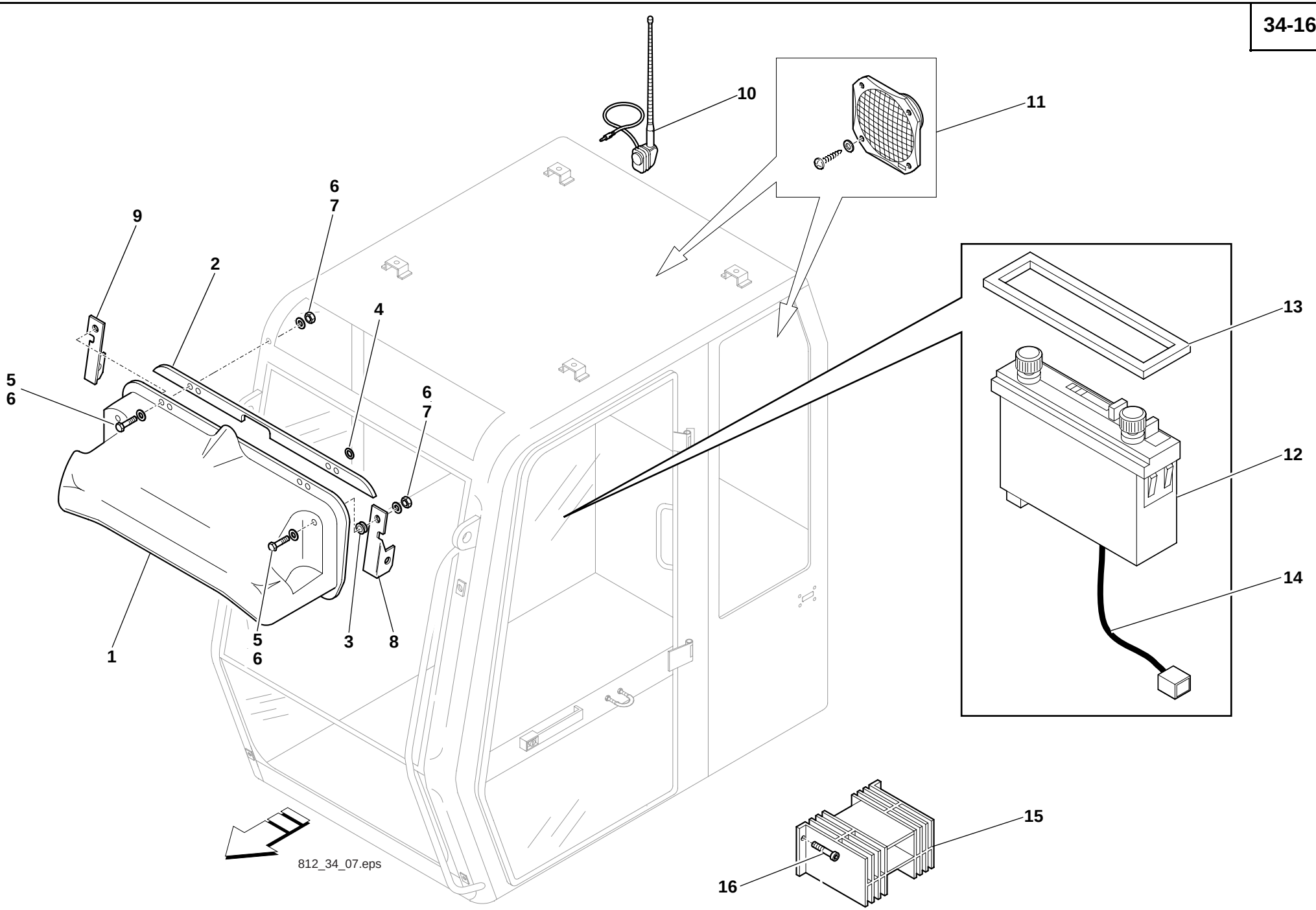
10
11
9
2
6
7
4
5
6
6
7
13
12
14
1
5
6
3
8
15
16
812_34_07.eps

Pos. Item Pos.	Teil-Nummer Part no. No. pièce	Stück Qty. Qté.	Bezeichnung	Description	Désignation	Bemerkung Remarks Remarques
			Fahrerkabine – Dach/Radio Einzelteile	**Cab – roof/radio component parts**	**Cabine – pièces constitutives du toit/de la radio**	
1	0000808170	1	Kabinendach	Cab roof	Toit de cabine	
2	0000808171	1	Dichtung	Seal	Joint	
3	0000808172	2	Tülle	Grommet	Gaine	
4	0000808173	2	Ring	Ring	Bague	
5	7236677924	4	Sechskantschraube	Hexagon head screw	Vis six pans	M 10x25
6	0000808174	4	Scheibe	Washer	Rondelle	
7	0000808175	4	Mutter	Nut	Ecrou	
8	0000808176	1	Bügel	Bow clip	Clip en arceau	**L**
9	0000808177	1	Bügel	Bow clip	Clip en arceau	**R**
10	0000808117	1	Antenne	Aerial	Antenne	
11	0000808160	2	Lautsprecher	Loudspeaker	Haut-parleur	
12	0004330276	1	Radio	Radio	Radio	
13	0894330036	1	Rahmen	Frame	Châssis	
14	0893300010	1	Kabelbaum	Wiring harness	Faisceau de câbles	
15	0000808169	1	Wandler	Torque converter	Convertisseur de couple	
16	7250670586	2	Zylinderschraube	Cheese-head screw	Vis à tête cylindrique	M 4x10

Gruppe 36

Hydraulikanlage

Group

Hydraulic system

Groupe

Système hydraulique

Gruppe 36

Hydraulikanlage

Group

Hydraulic system

Groupe

Système hydraulique

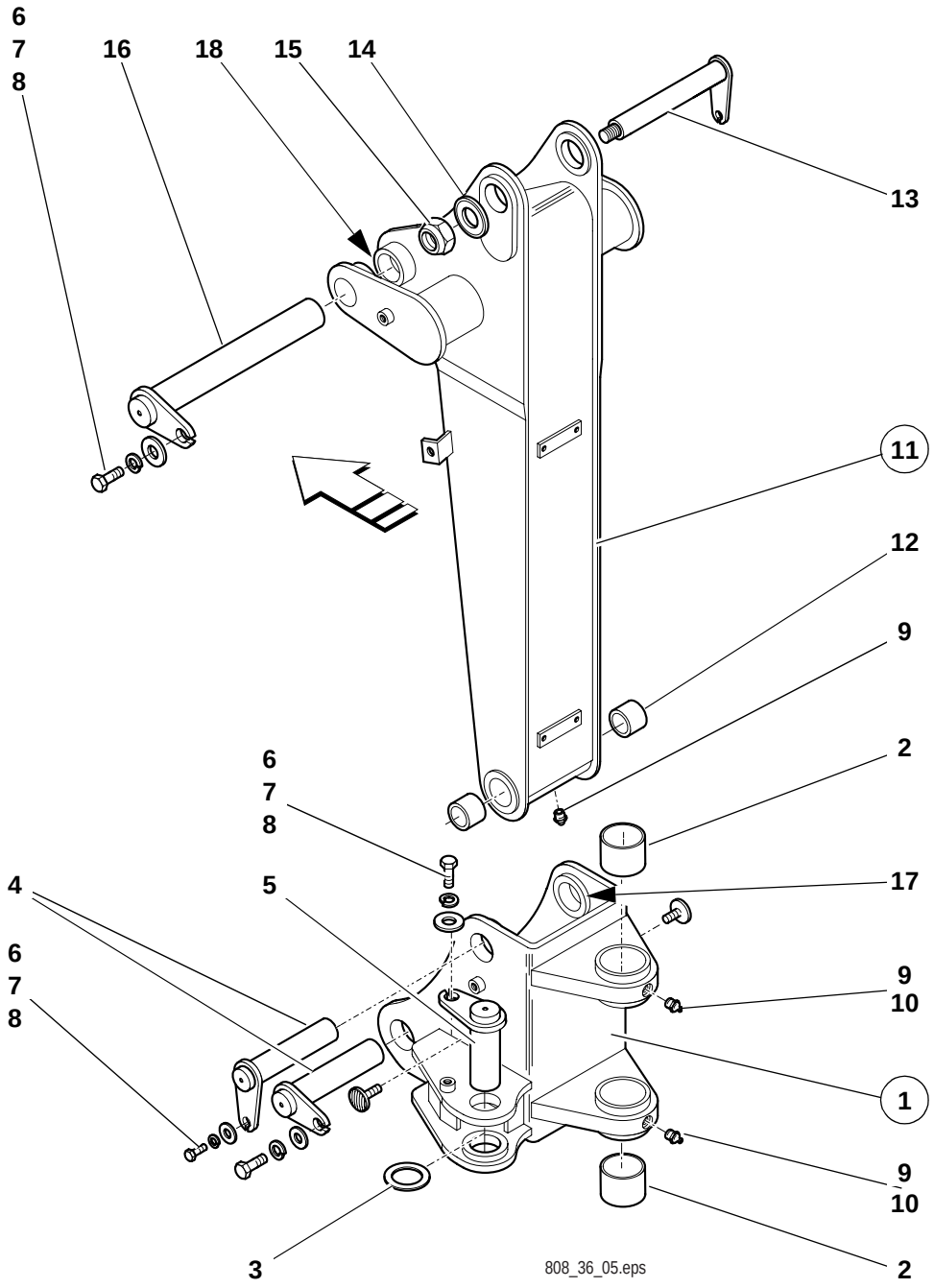

812_36_02.eps

Pos. Item Pos.	Teil-Nummer Part no. No. pièce	Stück Qty. Qté.	Bezeichnung	Description	Désignation	Bemerkung Remarks Remarques
			Schwenkbock	**Swivel mount**	**Support de rotation**	
1	0894100086	1	Schwenkbock	Swivel mount	Support de rotation	
2	0894160050	2	Buchse	Bushing	Douille	
3	0894160652	n.B.	Scheibe	Washer	Rondelle	2,5
	0894161252	n.B.	Scheibe	Washer	Rondelle	0,5
	0894161352	n.B.	Scheibe	Washer	Rondelle	1,0
	0894161452	n.B.	Scheibe	Washer	Rondelle	1,5
4	0894100393	2	Bolzen	Pin	Axe	
5	0894100293	1	Bolzen	Pin	Axe	
6	7236677938	4	Sechskantschraube	Hexagon head screw	Vis six pans	M12x20
7	0894160152	4	Scheibe	Washer	Rondelle	
8	0009925728	4	Federring	Spring washer	Rondelle ressort	12
9	7761675404	2	Kegelschmiernippel	Conical grease nipple	Graisseur conique	A M10x1
10	0009963251	2	Kappe	Cover	Recouvrement	
			Ausleger	**Boom**	**Flèche**	
11	0894100215	1	Ausleger	Boom	Flèche	
12	0009943255	4	Buchse	Bushing	Douille	
13	0894100593	1	Bolzen	Pin	Axe	
14	0894160452	1	Scheibe	Washer	Rondelle	
15	0009907723	1	Sechskantmutter	Hexagon nut	Ecrou six pans	M 36x3
16	0894100693	1	Bolzen	Pin	Axe	
17	0009979320	n.B.	Einstellscheibe	Spacer	Cale	0,5
	0009979420	n.B.	Einstellscheibe	Spacer	Cale	1,0
	0009979520	n.B.	Einstellscheibe	Spacer	Cale	2,0
18	0009979620	n.B.	Einstellscheibe	Spacer	Cale	1,0
	0009979720	n.B.	Einstellscheibe	Spacer	Cale	2,0
	0009979820	n.B.	Einstellscheibe	Spacer	Cale	0,5

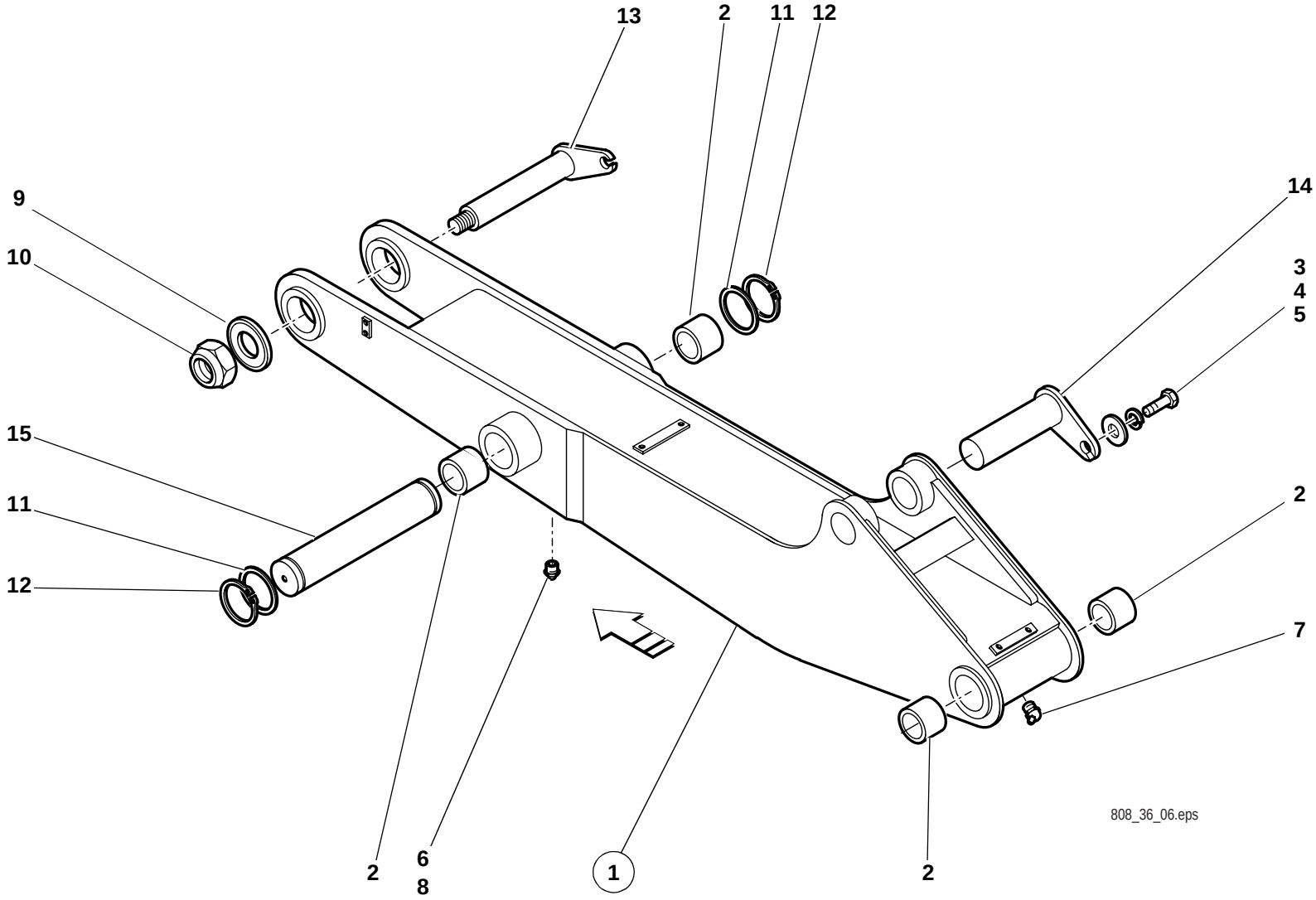
13
2
11
12
9
10
14
3
4
5
15
11
12
2
7
2
6
8
1
2
808_36_06.eps

Pos. Item Pos.	Teil-Nummer Part no. No. pièce	Stück Qty. Qté.	Bezeichnung	Description	Désignation	Bemerkung Remarks Remarques
			Hubarm	**Lift frame**	**Bras de levage**	
1	0894100015	1	Hubarm	Lift frame	Bras de levage	
2	0009943255	4	Buchse	Bushing	Douille	
3	7236677938	1	Sechskantschraube	Hexagon head screw	Vis six pans	M12x20
4	0894160152	1	Scheibe	Washer	Rondelle	
5	0009925728	1	Federring	Spring washer	Rondelle ressort	12
6	7761675404	1	Kegelschmiernippel	Conical grease nipple	Graisseur conique	A M10x1
7	7761675414	1	Kegelschmiernippel	Conical grease nipple	Graisseur conique	B M10x1
8	0009963251	1	Kappe	Cover	Recouvrement	
9	0894160452	1	Scheibe	Washer	Rondelle	
10	0009907723	1	Sechskantmutter	Hexagon nut	Ecrou six pans	M36x3
11	0894160552	2	Scheibe	Washer	Rondelle	
12	7490682070	2	Sicherungsring	Circlip	Circlip	
13	0894100793	1	Bolzen	Pin	Axe	
14	0894100493	1	Bolzen	Pin	Axe	
15	0894160093	1	Bolzen	Pin	Axe	

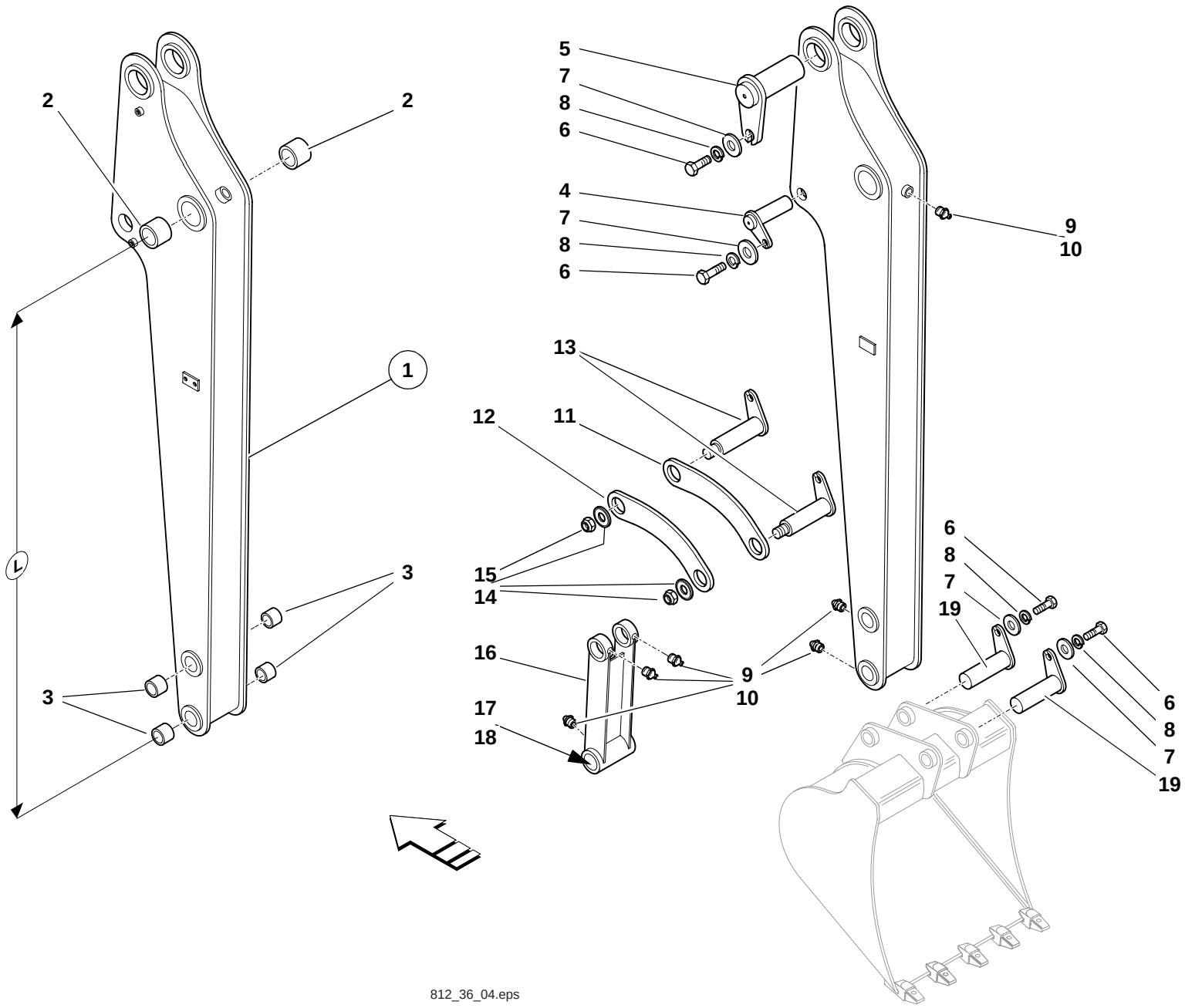

812_36_04.eps

Pos. Item Pos.	Teil-Nummer Part no. No. pièce	Stück Qty. Qté.	Bezeichnung	Description	Désignation	Bemerkung Remarks Remarques
			Stiel 1850 mm	**Stick 1850 mm**	**Bras 1850 mm**	
1	0894104715	1	Stiel	Stick	Bras	1850
2	0009943255	2	Buchse	Bushing	Douille	
3	0009943355	4	Buchse	Bushing	Douille	
4	0894100093	1	Bolzen	Pin	Axe	
5	0894101193	1	Bolzen	Pin	Axe	
6	7236677938	4	Sechskantschraube	Hexagon head screw	Vis six pans	M12x20
7	0894160152	4	Scheibe	Washer	Rondelle	
8	0009925728	4	Federring	Spring washer	Rondelle ressort	12
9	7761675404	6	Kegelschmiernippel	Conical grease nipple	Graisseur conique	A M10x1
10	0009963251	6	Kappe	Cover	Recouvrement	
11	0894100038	1	Kipphebel	Tilt lever	Levier cavage	**R**
12	0894160135	1	Kipphebel	Tilt lever	Levier cavage	**L**
13	0894100893	1	Bolzen	Pin	Axe	
14	7405677078	2	Sechskantmutter	Hexagon nut	Ecrou six pans	M27x2
15	7451680122	2	Scheibe	Washer	Rondelle	B28
16	0894100480	1	Kippstange	Tilt rod	Barre de cavage	
17	0009943355	4	Buchse	Bushing	Douille	
18	0894160053	1	Distanzrohr	Spacer tube	Tuyau d'écartement	
19	0894100993	2	Bolzen	Pin	Axe	

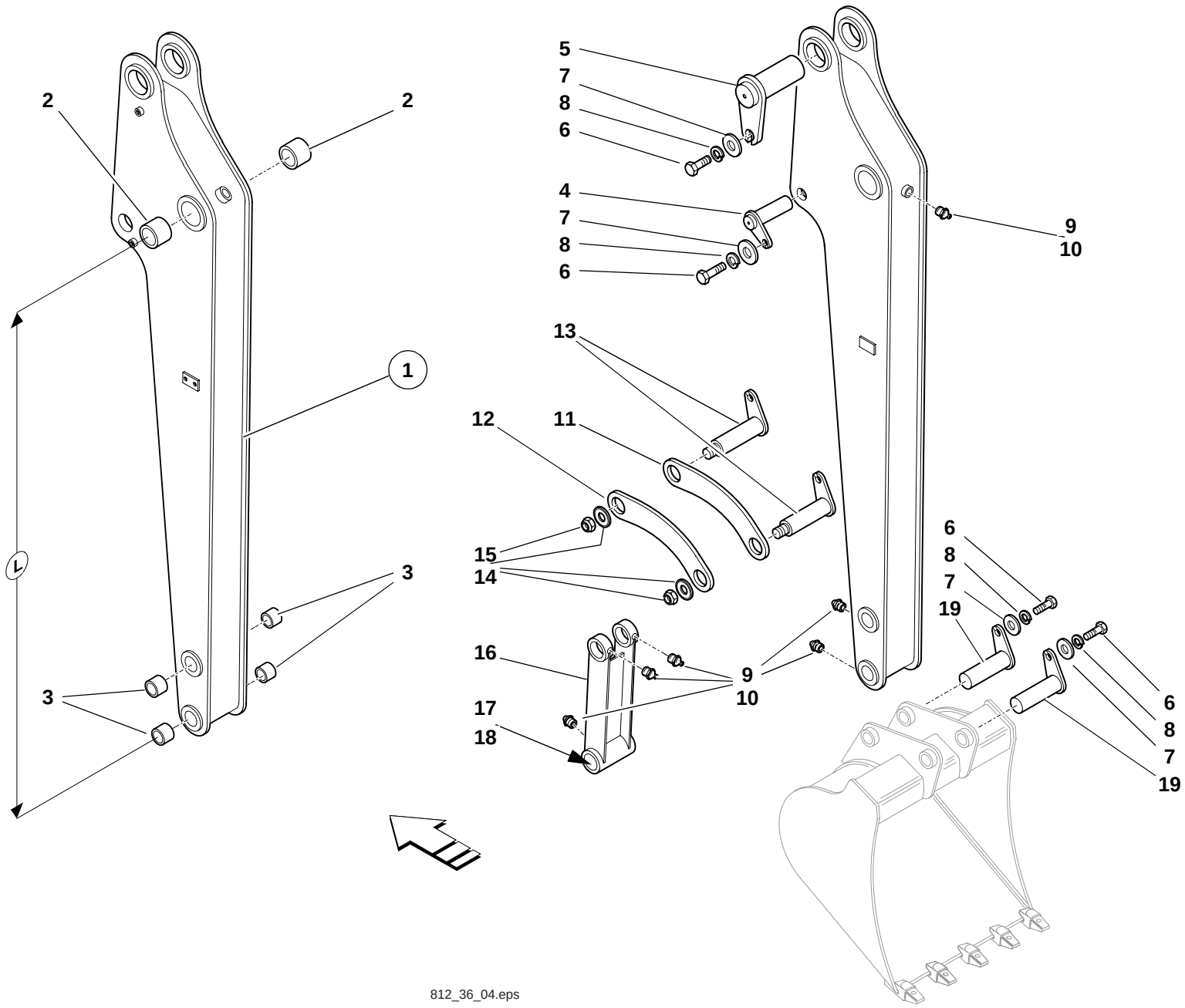

812_36_04.eps

Pos. Item Pos.	Teil-Nummer Part no. No. pièce	Stück Qty. Qté.	Bezeichnung	Description	Désignation	Bemerkung Remarks Remarques
			Stiel 2200 mm	**Stick 2200 mm**	**Bras 2200 mm**	
1	0894104815	1	Stiel	Stick	Bras	2200 mm
2	0009943255	2	Buchse	Bushing	Douille	
3	0009943355	4	Buchse	Bushing	Douille	
4	0894101093	1	Bolzen	Pin	Axe	
5	0894101193	1	Bolzen	Pin	Axe	
6	7236677938	4	Sechskantschraube	Hexagon head screw	Vis six pans	M12x20
7	0894160152	4	Scheibe	Washer	Rondelle	13x60x10
8	0009925728	4	Federring	Spring washer	Rondelle ressort	12
9	7761675404	6	Kegelschmiernippel	Conical grease nipple	Graisseur conique	A M10x1
10	0009963251	6	Kappe	Cover	Recouvrement	
11	0894100038	1	Kipphebel	Tilt lever	Levier cavage	**R**
12	0894160135	1	Kipphebel	Tilt lever	Levier cavage	**L**
13	0894100893	2	Bolzen	Pin	Axe	
14	7405677078	2	Sechskantmutter	Hexagon nut	Ecrou six pans	M27x2
15	7451680122	2	Scheibe	Washer	Rondelle	B22
16	0894100480	1	Kippstange	Tilt rod	Barre de cavage	
17	0009943355	4	Buchse	Bushing	Douille	
18	0894160053	1	Distanzrohr	Spacer tube	Tuyau d'écartement	
19	0894100993	2	Bolzen	Pin	Axe	

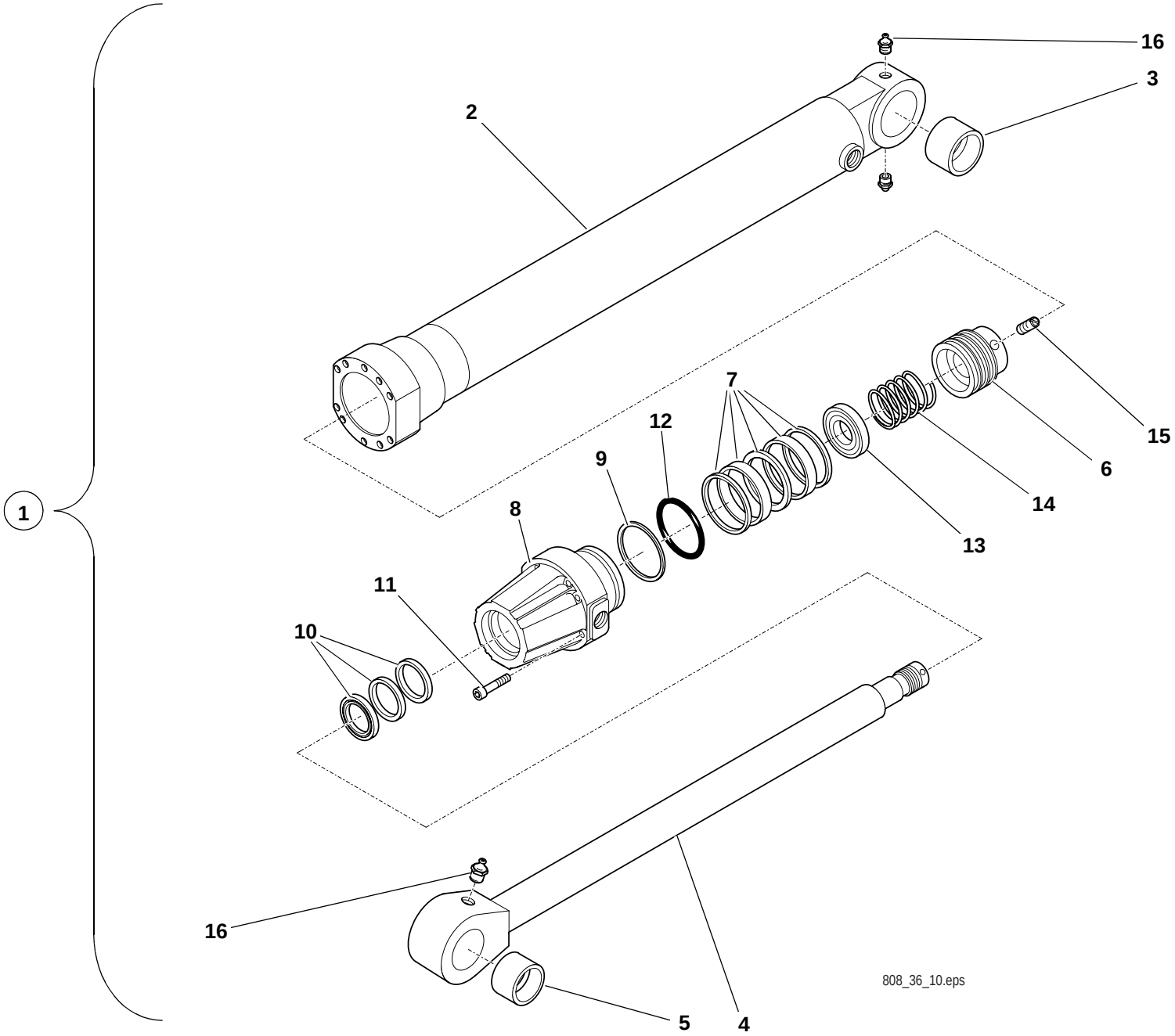
1
2
3
4
5
6
7
8
9
10
11
12
13
14
15
16
16
808_36_10.eps

Pos. Item Pos.	Teil-Nummer Part no. No. pièce	Stück Qty. Qté.	Bezeichnung	Description	Désignation	Bemerkung Remarks Remarques
			Hubzylinder – Einzelteile	**Lift ram – component parts**	**Vérin de levage – pièces constitutives**	
1	0893600142	1	Hubzylinder	Lift ram	Vérin de levage	
2	0000808380	1	Zylinderrohr	Ram cylinder	Cylindre du vérin	
3	0000807918	1	Buchse	Bushing	Douille	
4	0000808385	1	Kolbenstange	Piston rod	Tige de piston	
5	0000807918	1	Buchse	Bushing	Douille	
6	0000808388	1	Kolben	Piston	Piston	
7	0000808387	1	Dichtsatz	Sealing kit	Jeu de joints	
8	0000808386	1	Führungsbuchse	Bushing	Douille	
9	0000807925	1	Sicherungsring	Circlip	Circlip	
10	0000807891	1	Dichtsatz	Sealing kit	Jeu de joints	
11	0000807884	8	Schraube	Screw	Vis	
12	0000807889	1	O-Ring	O-ring	Joint torique	
13	0000807905	1	Ring	Ring	Bague	
14	0000807906	1	Feder	Spring	Ressort	
15	0000807946	1	Madenschraube	Grub screw	Vis sans tête	
16	7761675404	2	Kegelschmiernippel	Conical grease nipple	Graisseur conique	

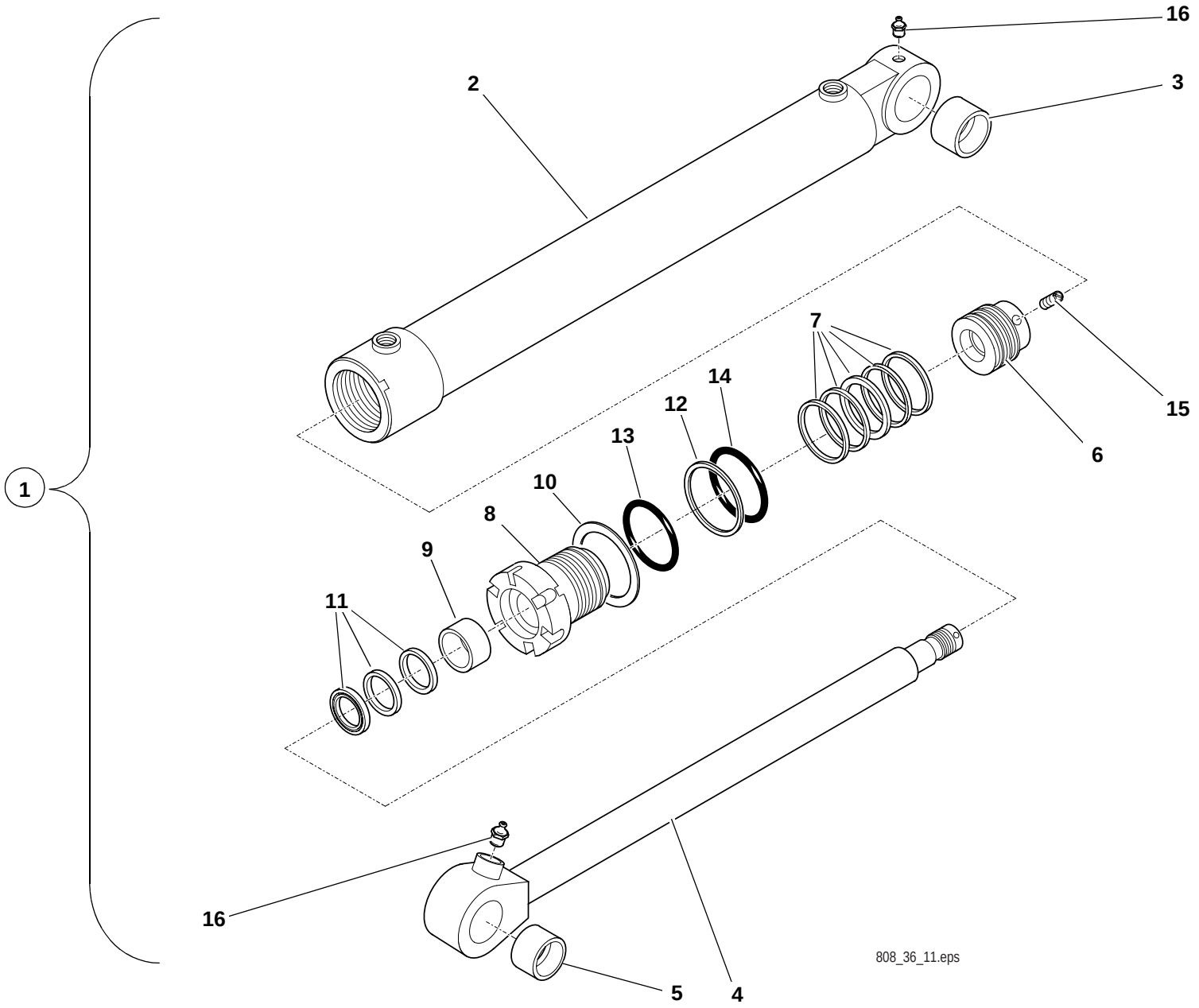
1
2
3
4
5
6
7
8
9
10
11
12
13
14
15
16
16
808_36_11.eps

Pos. Item Pos.	Teil-Nummer Part no. No. pièce	Stück Qty. Qté.	Bezeichnung	Description	Désignation	Bemerkung Remarks Remarques
			Stellzylinder – Einzelteile	**Set ram – component parts**	**Vérin de réglage – pièces constitutives**	
1	0893600342	1-2	Stellzylinder	Set ram	Vérin de réglage	
2	0000808378	1	Zylinderrohr	Ram cylinder	Cylindre du vérin	
3	0000808395	1	Buchse	Bushing	Douille	
4	0000808375	1	Kolbenstange	Piston rod	Tige de piston	
5	0000808395	1	Buchse	Bushing	Douille	
6	0000808379	1	Kolben	Piston	Piston	
7	0000808381	1	Dichtsatz	Sealing kit	Jeu de joints	
8	0000808377	1	Führungsbuchse	Bushing	Douille	
9	0000808394	1	Buchse	Bushing	Douille	
10	0000807902	1	Sicherungsring	Circlip	Circlip	
11	0000808376	1	Dichtsatz	Sealing kit	Jeu de joints	
12	0000807948	1	Dichtring	Sealing ring	Bague d'étanchéité	
13	0000807887	1	O-Ring	O-ring	Joint torique	
14	0000807886	1	O-Ring	O-ring	Joint torique	
15	0000807946	1	Madenschraube	Grub screw	Vis sans tête	
16	7761675404	2	Kegelschmiernippel	Conical grease nipple	Graisseur conique	

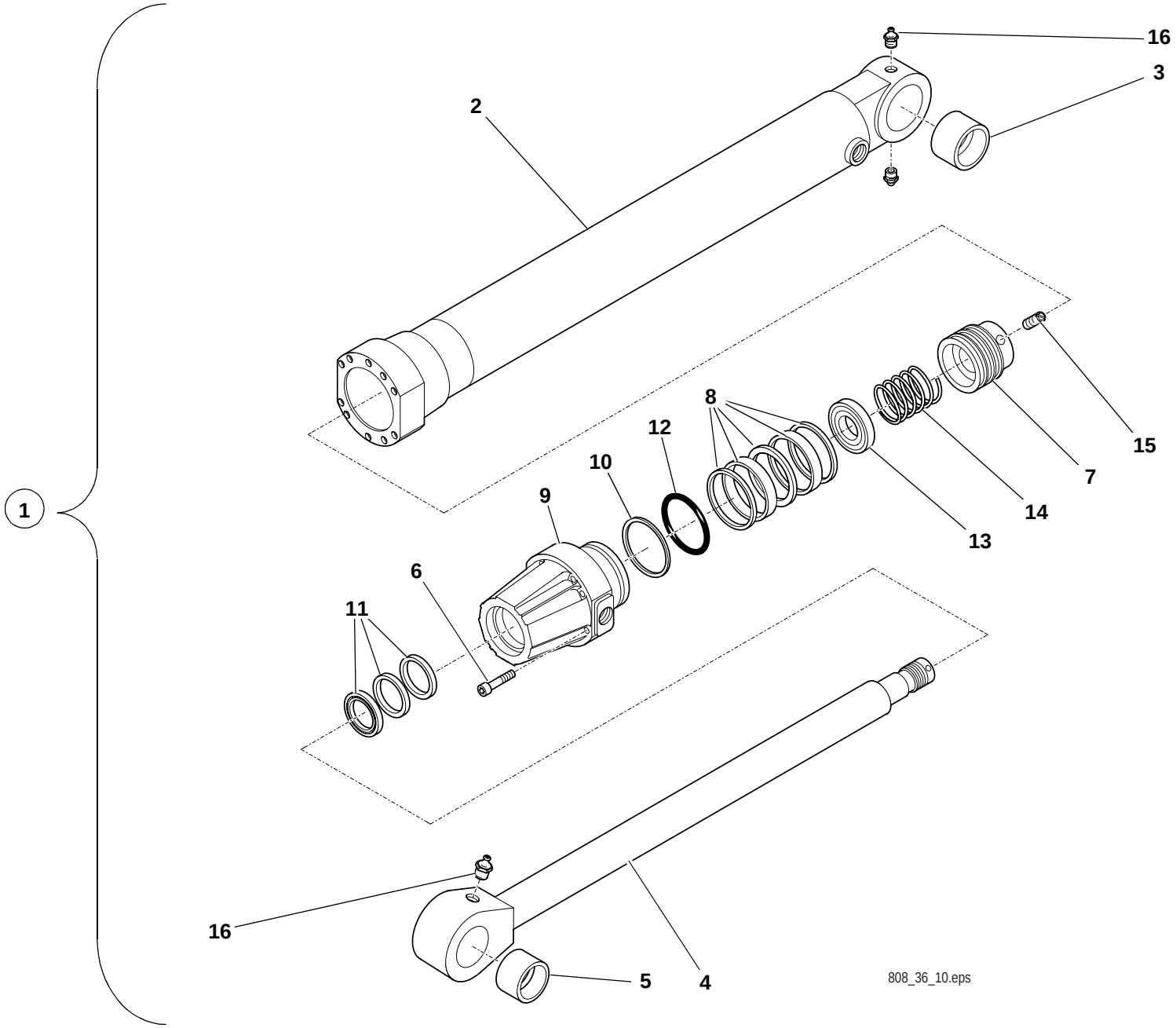
1
2
3
4
5
6
7
8
9
10
11
12
13
14
15
16
16
808_36_10.eps

Pos. Item Pos.	Teil-Nummer Part no. No. pièce	Stück Qty. Qté.	Bezeichnung	Description	Désignation	Bemerkung Remarks Remarques
			Stielzylinder – Einzelteile	**Stick ram – component parts**	**Vérin de bras – pièces constitutives**	
1	0893600142	1	Stielzylinder	Stick ram	Vérin de bras	
2	0000808380	1	Zylinderrohr	Ram cylinder	Cylindre du vérin	
3	0000807918	1	Buchse	Bushing	Douille	
4	0000808385	1	Kolbenstange	Piston rod	Tige de piston	
5	0000807918	1	Buchse	Bushing	Douille	
6	0000807884	8	Schraube	Screw	Vis	
7	0000808388	1	Kolben	Piston	Piston	
8	0000808387	1	Dichtsatz	Sealing kit	Jeu de joints	
9	0000808386	1	Führungsbuchse	Bushing	Douille	
10	0000807925	1	Sicherungsring	Circlip	Circlip	
11	0000807891	1	Dichtsatz	Sealing kit	Jeu de joints	
12	0000807889	1	O-Ring	O-ring	Joint torique	
13	0000807905	1	Ring	Ring	Bague	
14	0000807906	1	Feder	Spring	Ressort	
15	0000807946	1	Madenschraube	Grub screw	Vis sans tête	
16	7761675404	2	Kegelschmiernippel	Conical grease nipple	Graisseur conique	

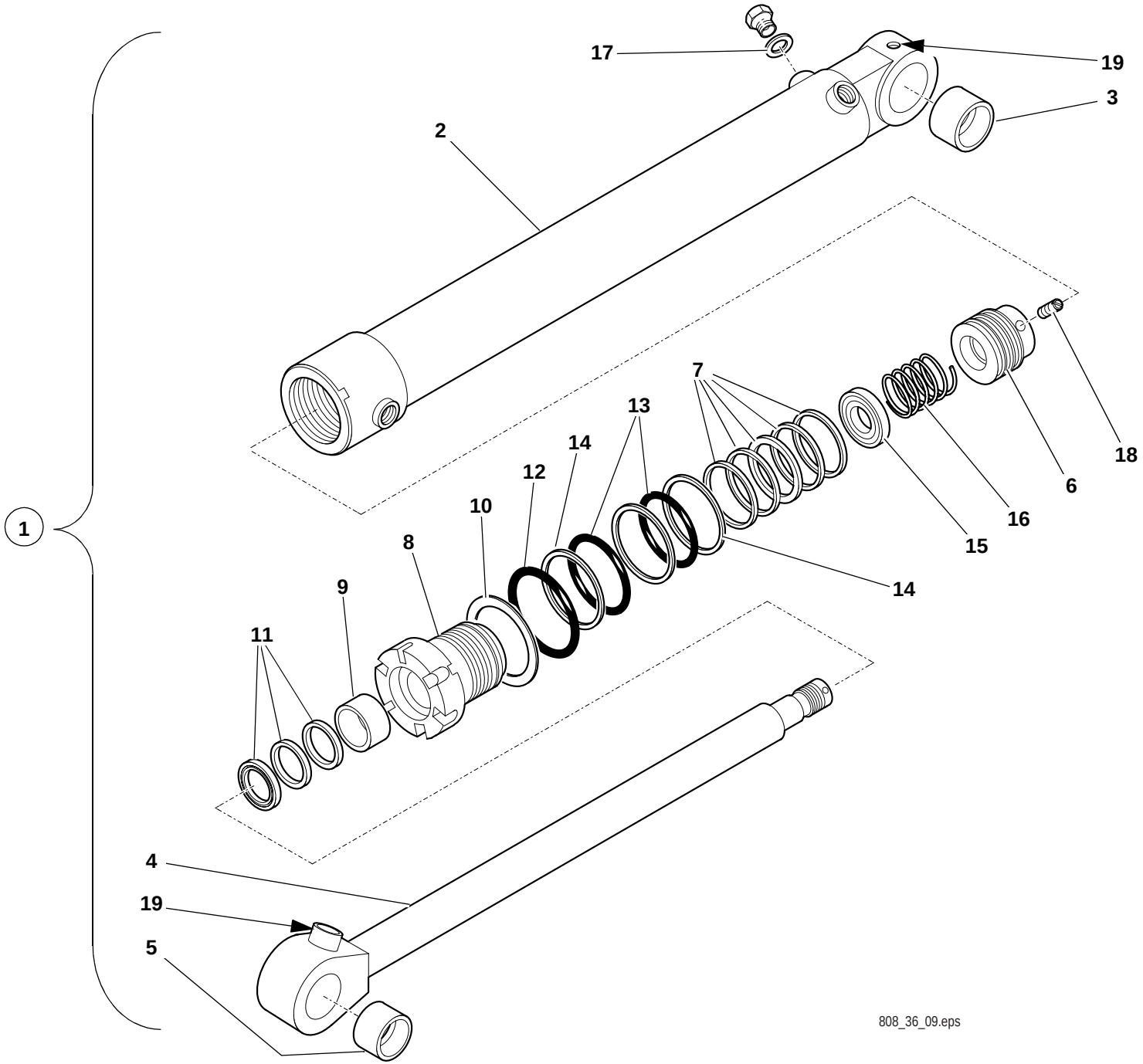
1
2
3
4
5
6
7
8
9
10
11
12
13
14
14
15
16
17
18
19
19
808_36_09.eps

Pos. Item Pos.	Teil-Nummer Part no. No. pièce	Stück Qty. Qté.	Bezeichnung	Description	Désignation	Bemerkung Remarks Remarques
			Löffelzylinder – Einzelteile	**Rear bucket ram – component parts**	**Vérin du godet– pièces constitutives**	
1	0893601942	1	Löffelzylinder	Rear bucket ram	Vérin du godet	
2	0000808384	1	Zylinderrohr	Ram cylinder	Cylindre du vérin	
3	0000808386	1	Buchse	Bushing	Douille	
4	0000808389	1	Kolbenstange	Piston rod	Tige de piston	
5	0000808396	1	Buchse	Bushing	Douille	
6	0000808391	1	Kolben	Piston	Piston	
7	0000808381	1	Dichtsatz	Sealing kit	Jeu de joints	
8	0000808390	1	Führungsbuchse	Bushing	Douille	
9	0000808382	1	Buchse	Bushing	Douille	
10	0000807902	1	Sicherungsring	Circlip	Circlip	
11	0000808383	1	Dichtsatz	Sealing kit	Jeu de joints	
12	0000807887	1	O-Ring	O-ring	Joint torique	
13	0000807886	2	O-Ring	O-ring	Joint torique	
14	0000807948	3	Ring	Ring	Bague	
15	0000808392	1	Ring	Ring	Bague	
16	0000808393	1	Feder	Spring	Ressort	
17	0009960666	1	Dichtring	Sealing ring	Bague d'étanchéité	
18	0000807946	1	Madenschraube	Grub screw	Vis sans tête	
19	7761675404	2	Kegelschmiernippel	Conical grease nipple	Graisseur conique	

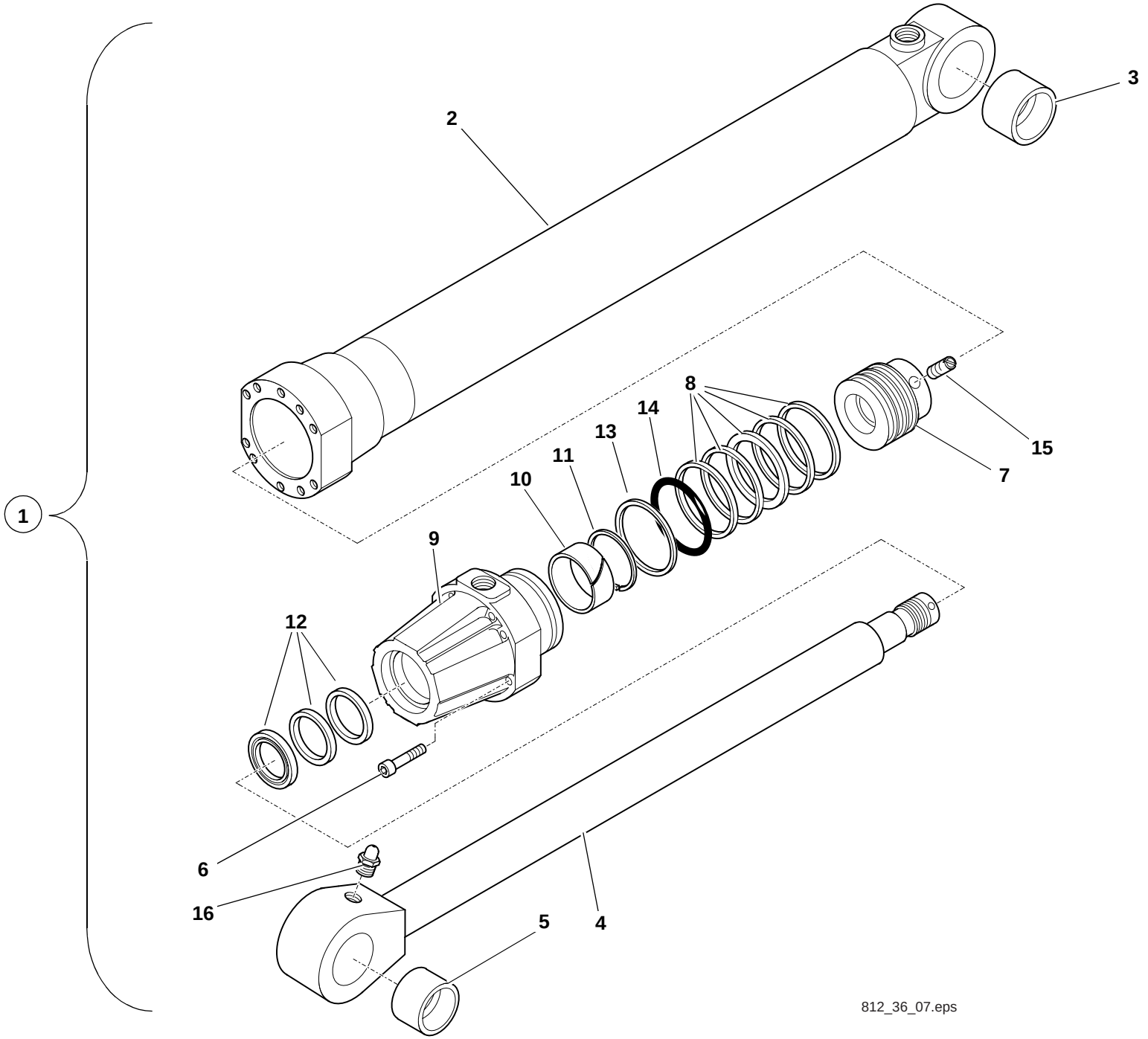
1
2
3
4
5
6
7
8
9
10
11
12
13
14
15
16
812_36_07.eps

Pos. Item Pos.	Teil-Nummer Part no. No. pièce	Stück Qty. Qté.	Bezeichnung	Description	Désignation	Bemerkung Remarks Remarques
			Schwenkzylinder – Einzelteile	**Slewing ram – component parts**	**Vérin de rotation – pièces constitutives**	
1	0893600042	1	Schwenkzylinder	Slewing ram	Vérin de rotation	
2	0000807924	1	Zylinderrohr	Ram cylinder	Cylindre du vérin	
3	0000807918	1	Buchse	Bushing	Douille	
4	0000807923	1	Kolbenstange	Piston rod	Tige de piston	
5	0000807918	1	Buchse	Bushing	Douille	
6	0000807884	8	Schraube	Screw	Vis	
7	0000807922	1	Kolben	Piston	Piston	
8	0000807920	1	Dichtsatz	Sealing kit	Jeu de joints	
9	0000807921	1	Führungsbuchse	Bushing	Douille	
10	0000807892	1	Buchse	Bushing	Douille	
11	0000807847	1	Sprengring	Snap ring	Anneau élastique	
12	0000807891	1	Dichtsatz	Sealing kit	Jeu de joints	
13	0000807925	1	Dichtring	Sealing ring	Bague d'étanchéité	
14	0000807889	1	O-Ring	O-ring	Joint torique	
15	0000807946	1	Madenschraube	Grub screw	Vis sans tête	
16	7761675404	1	Kegelschmiernippel	Conical grease nipple	Graisseur conique	

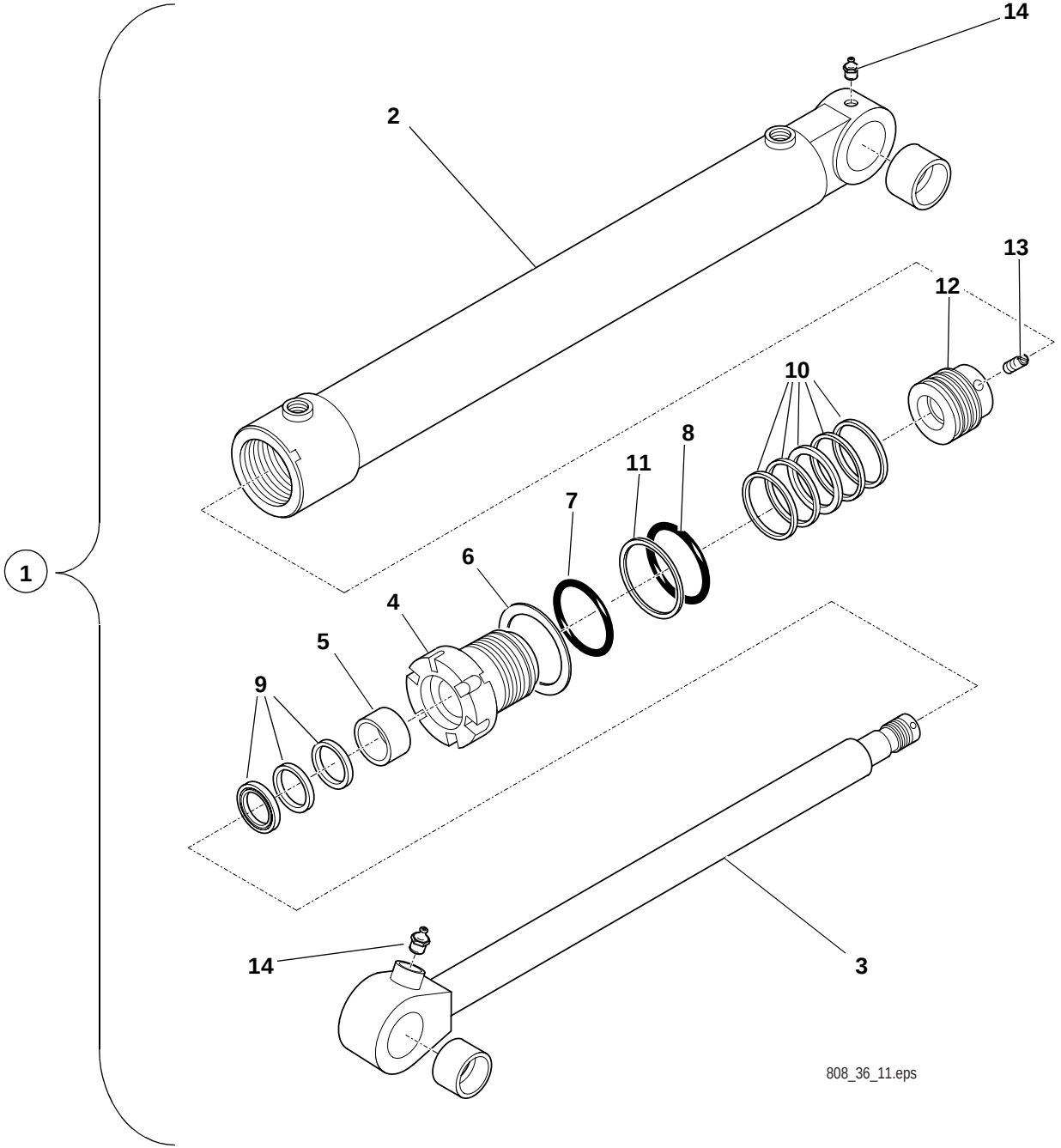
14
2
13
12
10
8
11
7
6
4
5
9
1
14
3
808_36_11.eps

Pos. Item Pos.	Teil-Nummer Part no. No. pièce	Stück Qty. Qté.	Bezeichnung	Description	Désignation	Bemerkung Remarks Remarques
			Hubzylinder – Einzelteile (Planierschild)	**Lift ram – component parts (dozer blade)**	**Vérin de levage – pièces constitutives (lame de nivellement)**	
1	0893600442	2	Hubzylinder	Lift ram	Vérin de levage	
2	0000808399	1	Zylinderrohr	Ram cylinder	Cylindre du vérin	
3	0000808398	1	Kolbenstange	Piston rod	Tige de piston	
4	0000808399	1	Führungsbuchse	Bushing	Douille	
5	0000807903	1	Buchse	Bushing	Douille	
6	0000807902	1	Sicherung	Lock	Arrêt	
7	0000807886	1	O-Ring	O-ring	Joint torique	
8	0000807887	1	O-Ring	O-ring	Joint torique	
9	0000807900	1	Dichtring	Sealing ring	Bague d'étanchéité	
10	0000808401	1	Dichtring	Sealing ring	Bague d'étanchéité	
11	0000808400	1	Stützring	Prop ring	Bague d'appui	
12	0000808402	1	Kolben	Piston	Piston	
13	0000808403	1	Madenschraube	Grub screw	Vis sans tête	
14	7761675404	3	Kegelschmiernippel	Conical grease nipple	Graisseur conique	

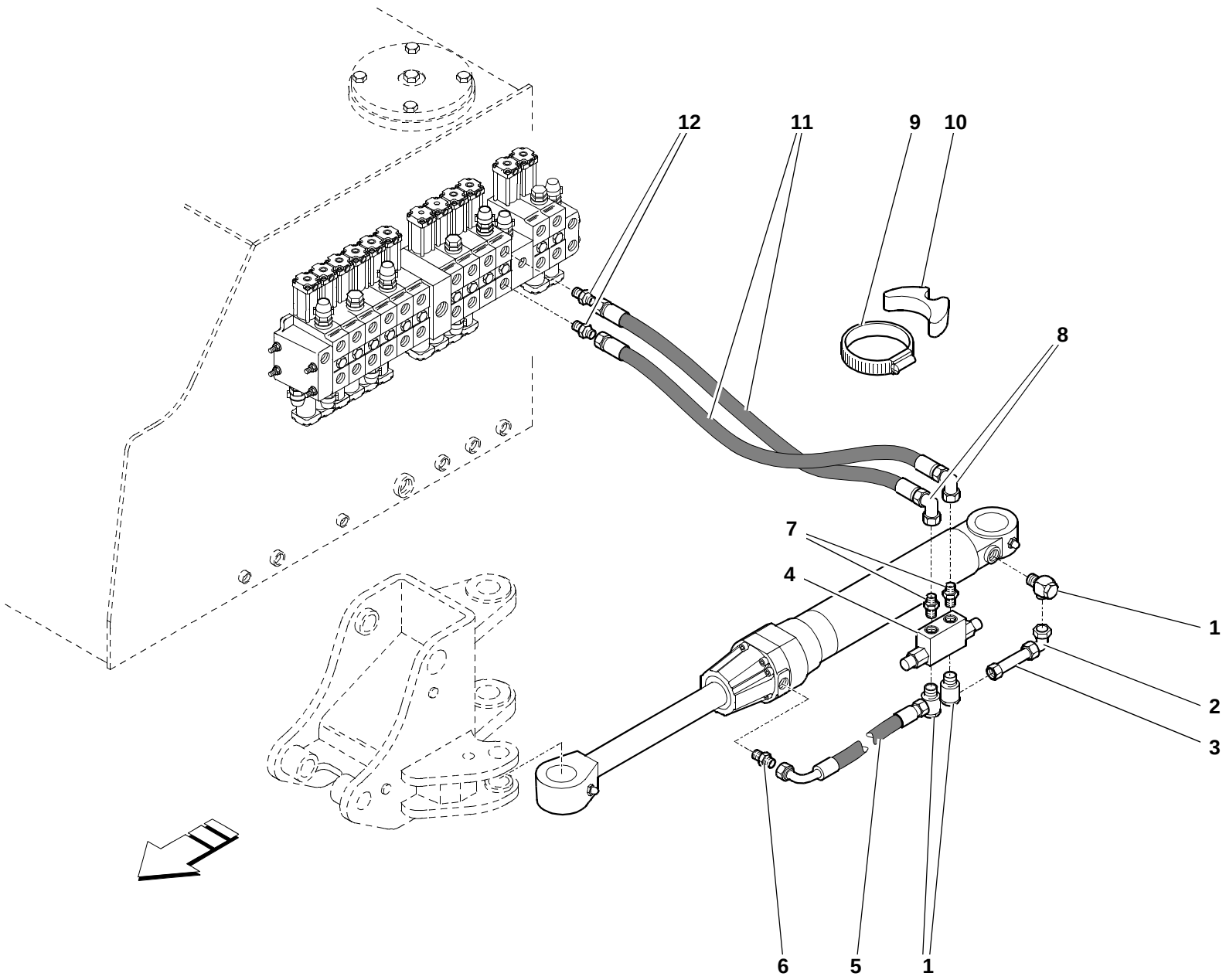

808_36_02.iso

Pos. Item Pos.	Teil-Nummer Part no. No. pièce	Stück Qty. Qté.	Bezeichnung	Description	Désignation	Bemerkung Remarks Remarques
			Hydraulikinstallation Schwenkzylinder	**Swivel ram – hydraulic installation**	**Vérin de rotation – installation hydraulique**	
1	0003636269	3	Verschraubung	Screw connection	Raccord vissé	
2	0003636369	1	Verschraubung	Screw connection	Raccord vissé	
3	0893607891	1	Rohrleitung	Pipe line	Conduite	
4	0003617679	1	Ventil	Valve	Clapet	
5	0003658811	1	Schlauchleitung	Flexible line	Conduite flexible	500
6	0003639068	1	Verschraubung	Screw connection	Raccord vissé	
7	0003603492	2	Verschraubung	Screw connection	Raccord vissé	
	0003635884	1-2	Blende	Cover	Revêtement	ø 1,5
8	0003637815	2	Verschraubung	Screw connection	Raccord vissé	
9	0009938751	1	Schelle	Clamp	Collier	ø 140-160
10	0009933781	1	Unterlage	Lining	Cale	
11	0003658210	1	Schlauchleitung	Flexible line	Conduite flexible	1650
12	0003638663	2	Verschraubung	Screw connection	Raccord vissé	
			Schwenkzylinder siehe Seite 36-19	Swivel ram see page 36-19	Vérin de rotation voir page 36-19	

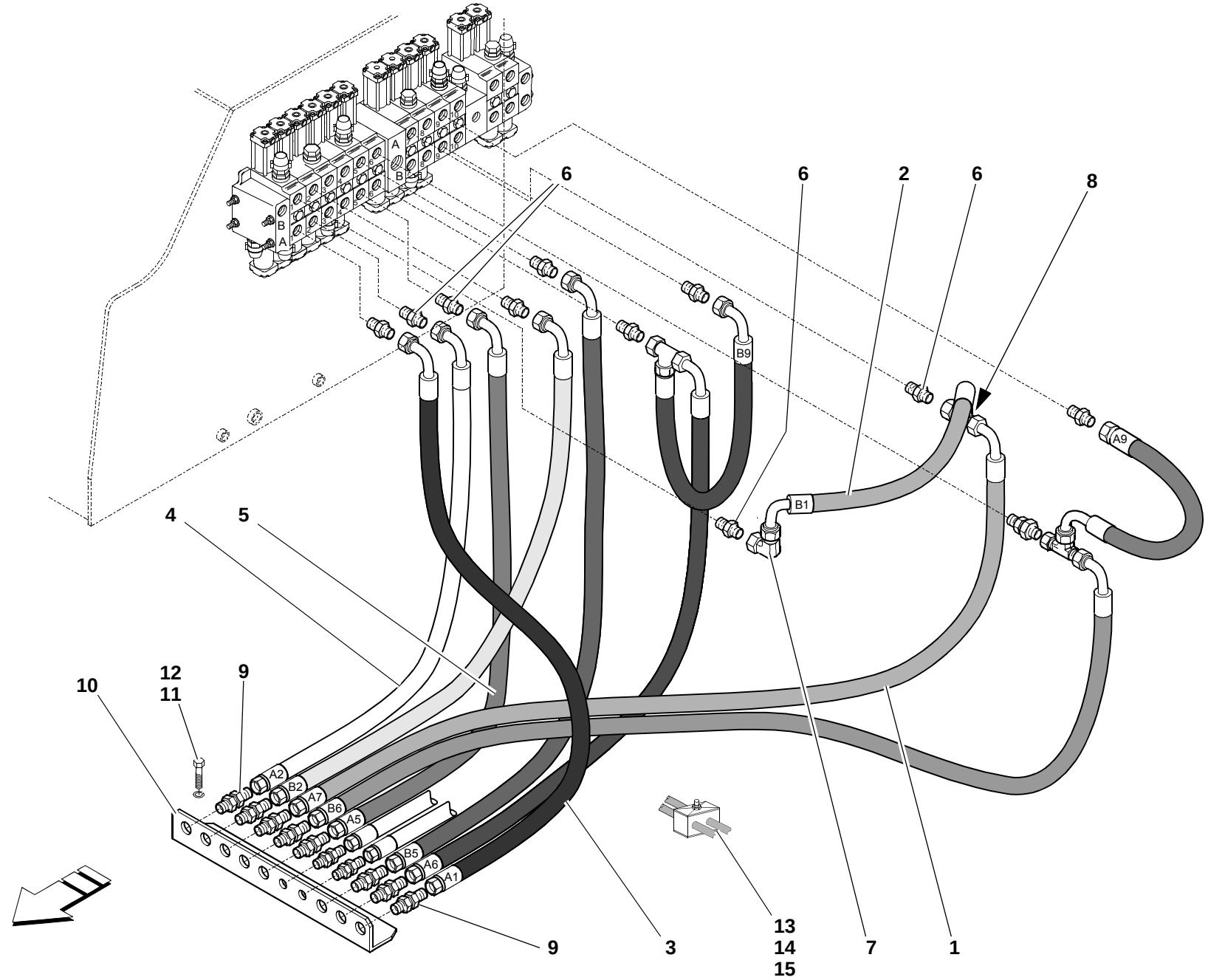
6
6
2
6
8
B9
A9
B1
4
5
12
11
9
10
A2
B2
A7
B6
A5
B5
A6
A1
13
14
15
9
3
7
1
808_36_03.iso

Pos. Item Pos.	Teil-Nummer Part no. No. pièce	Stück Qty. Qté.	Bezeichnung	Description	Désignation	Bemerkung Remarks Remarques
			Hydr. Installation, Hub- u. Auslegerzylinder Steuergerät – Schwenkbocklagerung	**Hydraulic installation, lift and boom rams Control valve – swivel mount bearing**	**Installation hydraulique, vérins de levage et de la flèche Distributeur – logement du support de rotation**	
1	0003659508	1	Schlauchleitung	Flexible line	Conduite flexible	1175
2	0003659608	1	Schlauchleitung	Flexible line	Conduite flexible	350
3	0003654511	1	Schlauchleitung	Flexible line	Conduite flexible	825
4	0003659308	1	Schlauchleitung	Flexible line	Conduite flexible	850
5	0003659408	1	Schlauchleitung	Flexible line	Conduite flexible	900
6	0003639049	4	Verschraubung	Screw connection	Raccord vissé	
7	0003631263	1	Verschraubung	Screw connection	Raccord vissé	
8	0003638462	1	Verschraubung	Screw connection	Raccord vissé	
9	0003636549	4	Verschraubung	Screw connection	Raccord vissé	
10	0893630035	1	Winkel	Angle plate	Equerre	
11	7236677924	2	Sechskantschraube	Hexagon head screw	Vis six pans	M 12x30
12	7451680112	2	Scheibe	Washer	Rondelle	B 10
13	7397677088	4	Stiftschraube	Stud bolt	Goujon fileté	M 8x65
14	0009930685	4	Deckplatte	Cover plate	Plaque de recouvrement	
15	0009935650	4	Schelle	Clamp	Collier	ø 25/25
			Steuergerät siehe Seite 36-45	Control valve see page 36-45	Distributeur voir page 36-45	

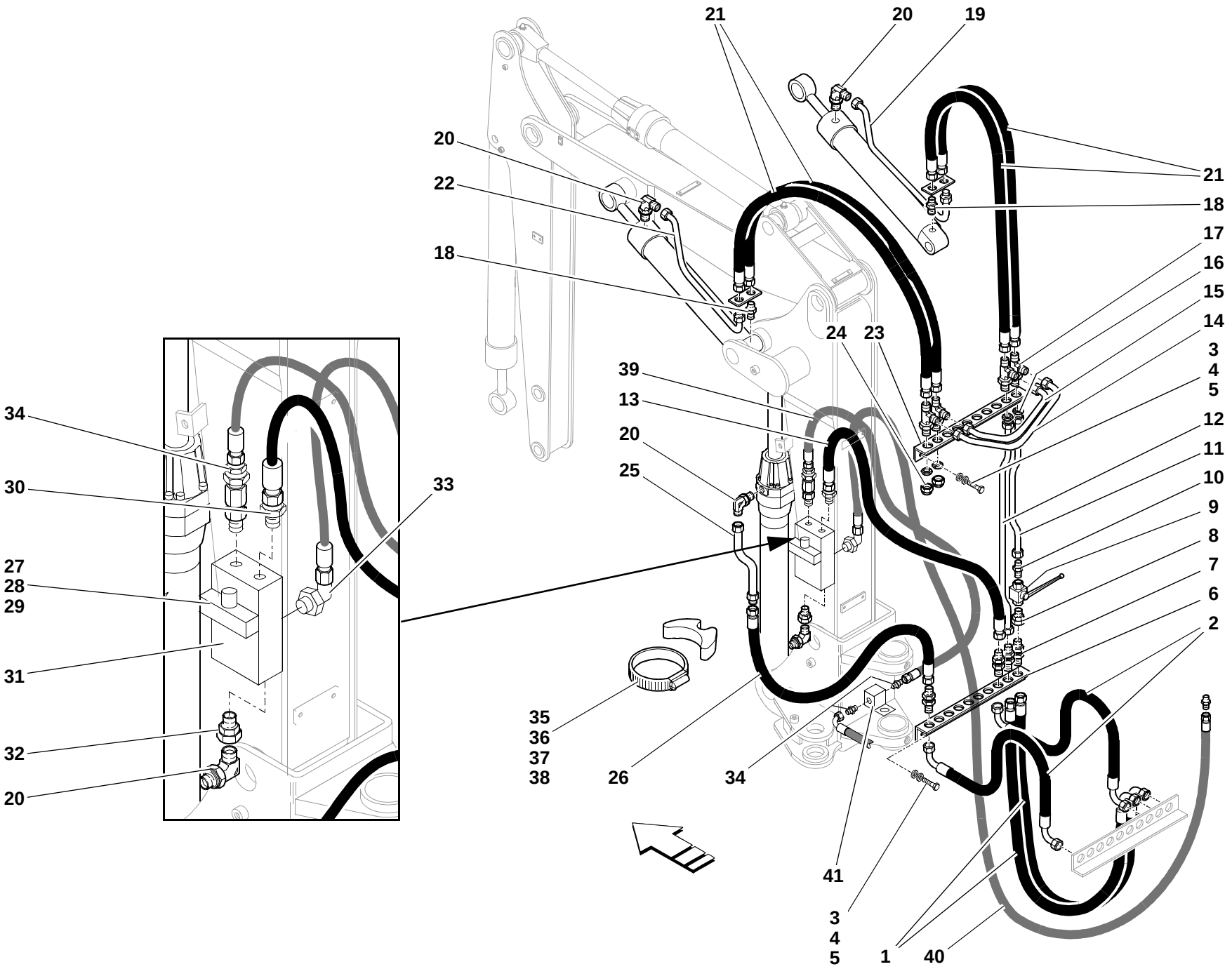
21
20
19
20
22
18
21
18
17
16
15
14
3
4
5
12
11
10
9
8
7
6
2
24
23
39
13
20
25
34
30
27
28
29
31
32
20
33
35
36
37
38
26
34
41
3
4
5
1
40
808_36_07.iso

Pos. Item Pos.	Teil-Nummer Part no. No. pièce	Stück Qty. Qté.	Bezeichnung	Description	Désignation	Bemerkung Remarks Remarques
			Hydr. Installation, Hub- u. Auslegerzylinder Schwenkbocklagerung – Zylinder	**Hydraulic installation, lift and boom rams Swivel mount bearing – rams**	**Installation hydraulique, vérins de levage et de la flèche Logement du support de rotation – vérins**	
1	0003651608	2	Schlauchleitung	Flexible line	Conduite flexible	1200
2	0003652708	2	Schlauchleitung	Flexible line	Conduite flexible	1150
3	7236677924	4	Sechskantschraube	Hexagon head screw	Vis six pans	M 10x25
4	0009923528	4	Federring	Spring washer	Rondelle ressort	10
5	7451680112	4	Scheibe	Washer	Rondelle	10,5
6	0893630035	1	Winkel	Angle plate	Equerre	
7	0003636549	4	Verschraubung	Screw connection	Raccord vissé	
8	0003636968	1	Verschraubung	Screw connection	Raccord vissé	
9	0003616879	1	Kugelhahn	Ball-type cock	Robinet à bille	
10	0003639049	1	Verschraubung	Screw connection	Raccord vissé	
11	0893601391	1	Rohrleitung	Pipe line	Conduite	
12	0893601791	1	Rohrleitung	Pipe line	Conduite	
13	0003652608	1	Schlauchleitung	Flexible line	Conduite flexible	1200
14	0893601591	1	Rohrleitung	Pipe line	Conduite	
15	0893601891	1	Rohrleitung	Pipe line	Conduite	
16	0009905923	4	Sechskantmutter	Hexagon nut	Ecrou six pans	M 24x1,5
17	0003638468	4	Verschraubung	Screw connection	Raccord vissé	
18	0003636668	2	Verschraubung	Screw connection	Raccord vissé	
19	0893601491	1	Rohrleitung	Pipe line	Conduite	
20	0003637568	4	Verschraubung	Screw connection	Raccord vissé	
21	0003652408	4	Schlauchleitung	Flexible line	Conduite flexible	850
22	0893601691	1	Rohrleitung	Pipe line	Conduite	
23	0893630135	1	Winkel	Angle plate	Equerre	
24	0009900507	2	Verschlussschraube	Screw plug	Bouchon fileté	

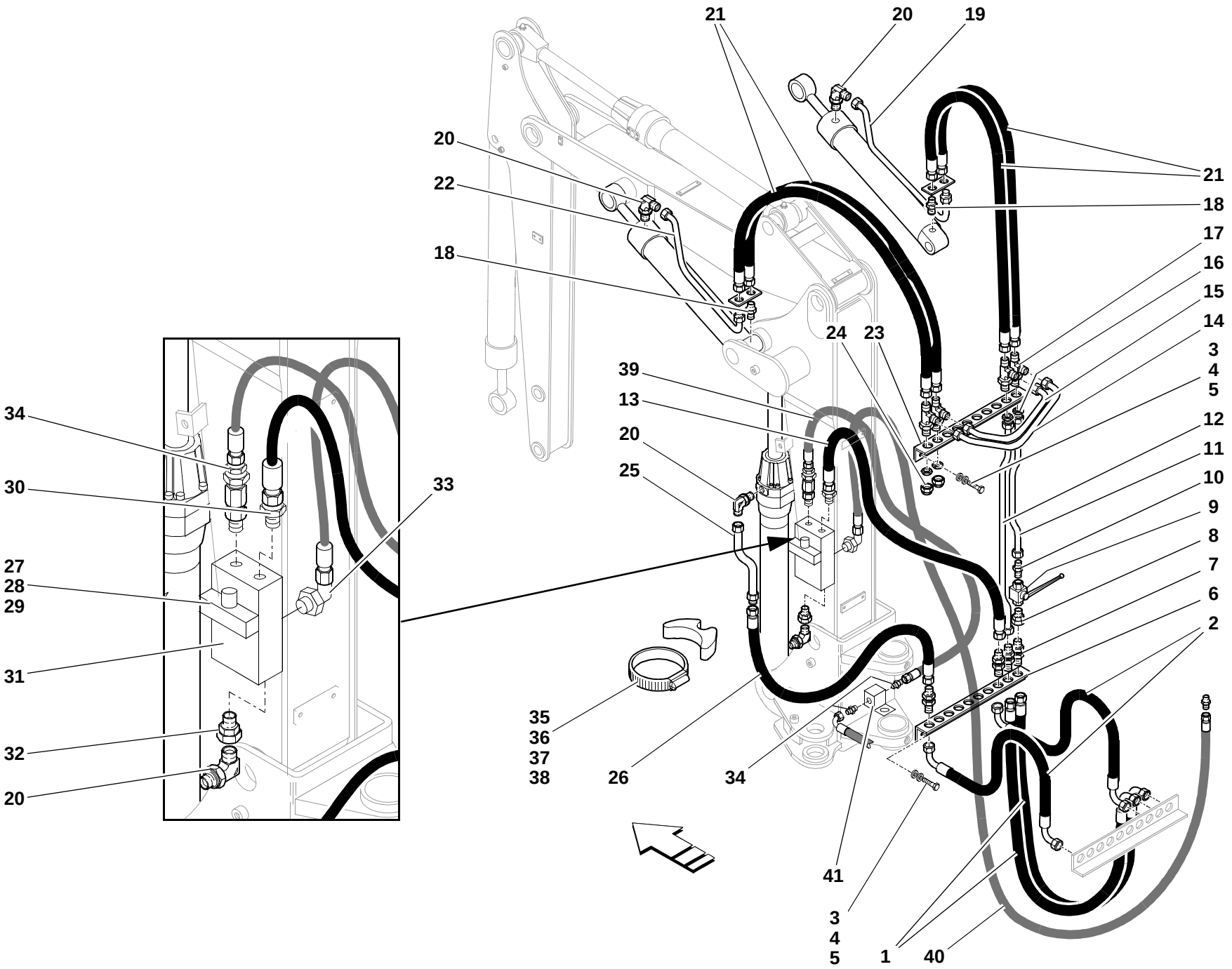
21
20
19
20
22
18
21
18
17
16
15
14
3
4
5
12
11
10
9
8
7
6
2
24
23
39
13
20
25
33
34
30
27
28
29
31
32
20
35
36
37
38
26
34
41
3
4
5
1
40
808_36_07.iso

Pos. Item Pos.	Teil-Nummer Part no. No. pièce	Stück Qty. Qté.	Bezeichnung	Description	Désignation	Bemerkung Remarks Remarques
25	0893600791	1	Rohrleitung	Pipe line	Conduite	
26	0003652508	1	Schlauchleitung	Flexible line	Conduite flexible	1100
27	0009925728	1	Federring	Spring washer	Rondelle ressort	10
28	7236677929	1	Sechskantschraube	Hexagon head screw	Vis six pans	M 10x50
29	0893610019	1	Lagerung	Suspension	Logement	
30	0003637069	1	Verschraubung	Screw connection	Raccord vissé	
31	0003619379	1	Ventil	Valve	Clapet	
32	0003632769	1	Verschraubung	Screw connection	Raccord vissé	
33	0003639868	1	Verschraubung	Screw connection	Raccord vissé	
34	0003631149	3	Verschraubung	Screw connection	Raccord vissé	
35	0009933781	1	Unterlage	Lining	Cale	
36	0009937231	1	Schelle	Clamp	Collier	ø 120-140
37	0009933881	1	Unterlage	Lining	Cale	
38	0009938751	1	Schelle	Clamp	Collier	ø 140-160
39	0003650212	1	Schlauchleitung	Flexible line	Conduite flexible	1400
40	0003652410	1	Schlauchleitung	Flexible line	Conduite flexible	3100
41	0893600183	1	Anschlussstück	Connecting piece	Pièce de raccordement	

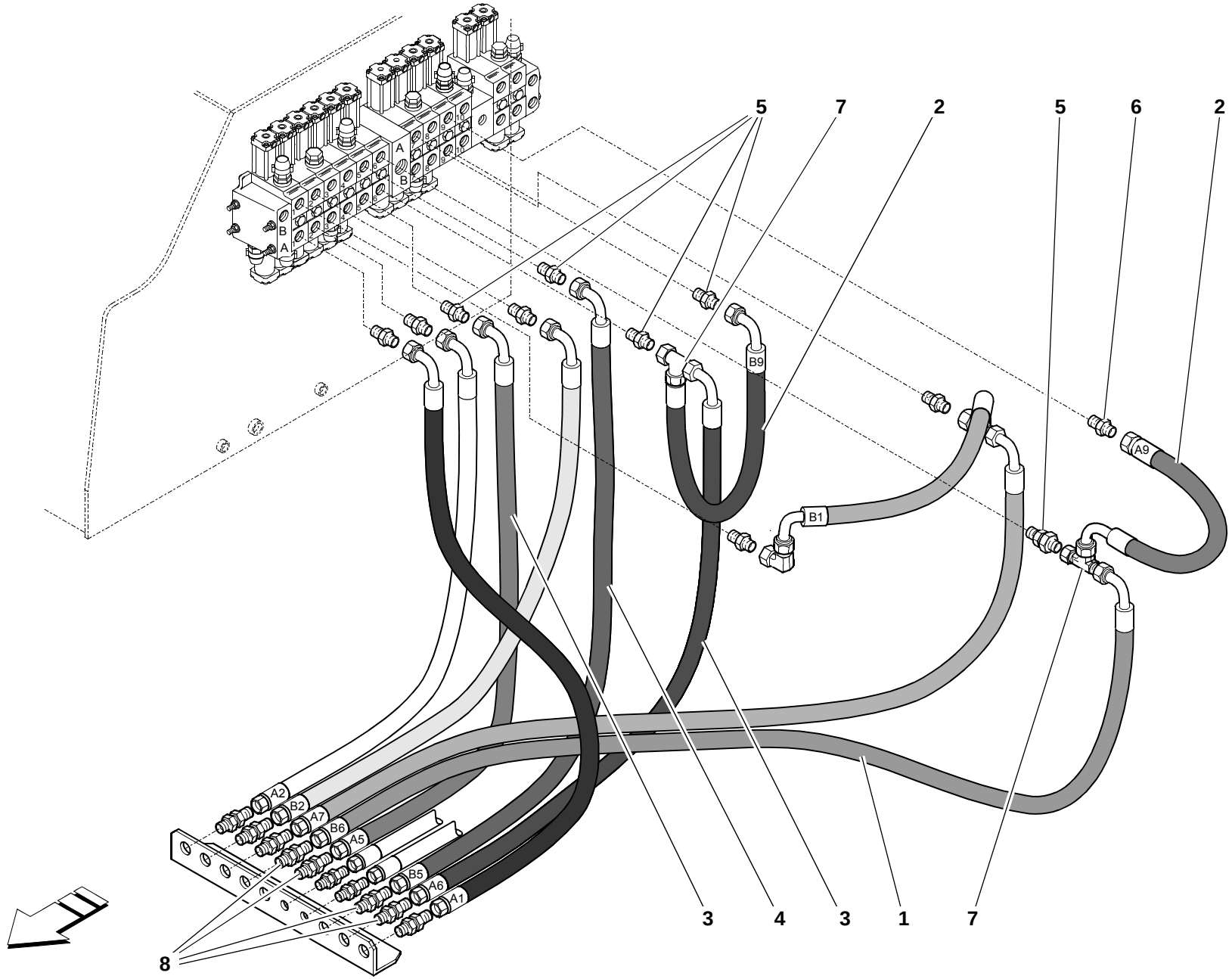

808_36_03.iso

Pos. Item Pos.	Teil-Nummer Part no. No. pièce	Stück Qty. Qté.	Bezeichnung	Description	Désignation	Bemerkung Remarks Remarques
			Hydr. Installation, Stiel- u. Löffelzylinder Steuergerät – Leiste	**Hydraulic installation, stick and bucket rams Control valve – strip**	**Installation hydraulique, vérins de bras et godet Distributeur – listel**	
1	0003652509	1	Schlauchleitung	Flexible line	Conduite flexible	1060
2	0003651708	2	Schlauchleitung	Flexible line	Conduite flexible	500
3	0003650209	2	Schlauchleitung	Flexible line	Conduite flexible	1045
4	0003650309	1	Schlauchleitung	Flexible line	Conduite flexible	1070
5	0003639049	4	Verschraubung	Screw connection	Raccord vissé	
6	0003638663	2	Verschraubung	Screw connection	Raccord vissé	
7	0003638462	2	Verschraubung	Screw connection	Raccord vissé	
8	0003636549	4	Verschraubung	Screw connection	Raccord vissé	
			Winkel siehe Seite 36-25	Angle plate see page 36-25	Equerre voir page 36-25	

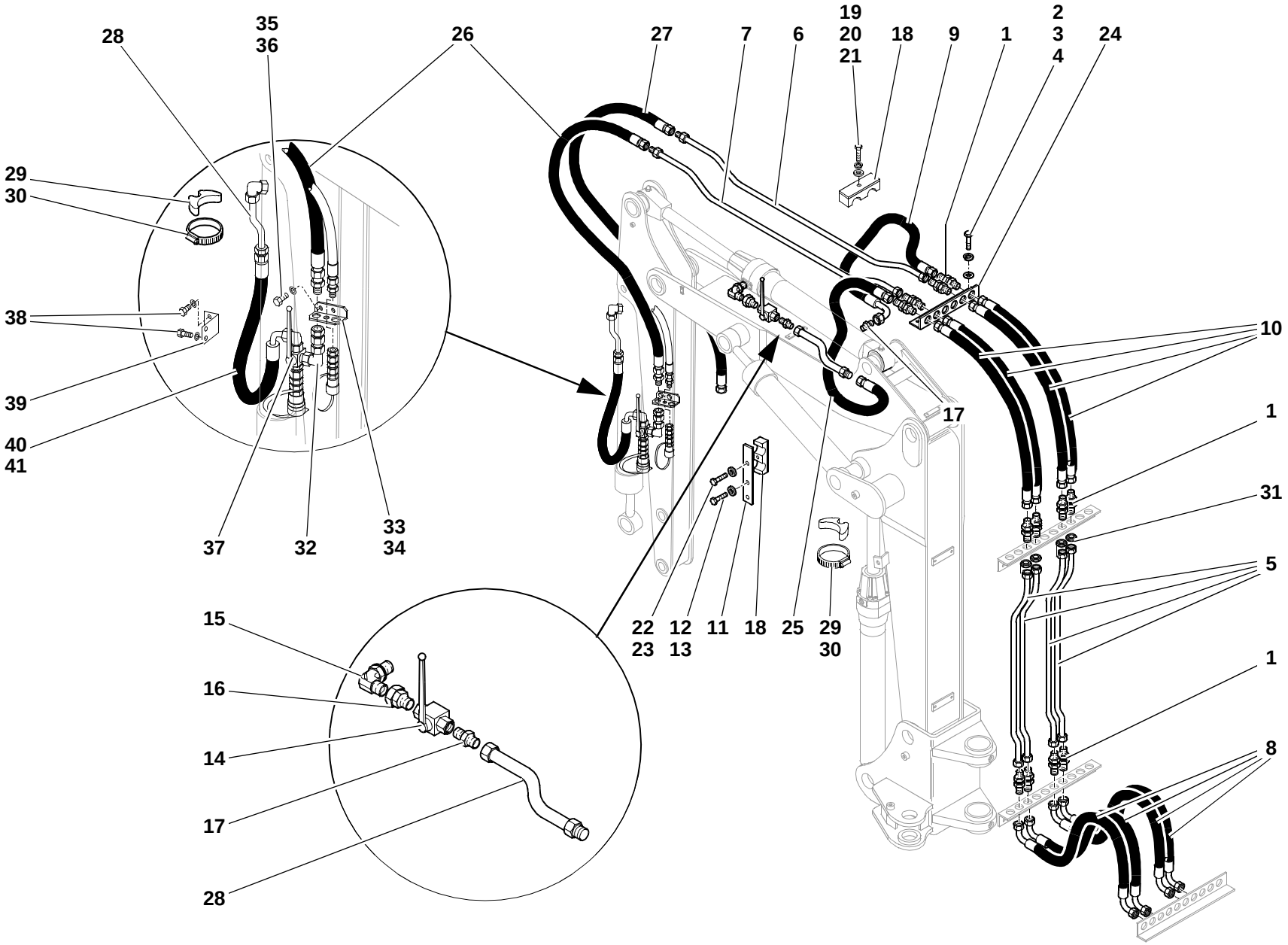
28
35
36
26
27
7
6
19
20
21
18
9
1
2
3
4
24
29
30
38
39
40
41
37
32
33
34
10
1
31
5
1
8
17
15
16
14
17
28
22
23
12
13
11
18
25
29
30

808-36_08.iso

Pos. Item Pos.	Teil-Nummer Part no. No. pièce	Stück Qty. Qté.	Bezeichnung	Description	Désignation	Bemerkung Remarks Remarques
			Hydr. Installation, Rahmen – Stiel- u. Löffelzylinder	**Hydraulic installation Frame – stick and bukket rams**	**Installation hydraulique Châssis – vérins de bras et godet**	
1	0003636549	12	Verschraubung	Screw connection	Raccord vissé	
2	7236677924	2	Sechskantschraube	Hexagon head screw	Vis six pans	M 10x25
3	0009923528	2	Federring	Spring washer	Rondelle ressort	10
4	7451680112	2	Scheibe	Washer	Rondelle	B 10
5	0893600691	4	Rohrleitung	Pipe line	Conduite	
6	0893600891	1	Rohrleitung	Pipe line	Conduite	R
7	0893601991	1	Rohrleitung	Pipe line	Conduite	L
8	0003652708	4	Schlauchleitung	Flexible line	Conduite flexible	1150
9	0003651708	1	Schlauchleitung	Flexible line	Conduite flexible	500
10	0003652108	4	Schlauchleitung	Flexible line	Conduite flexible	750
11	0894160040	2	Halter	Bracket	Support	
12	7236677923	4	Sechskantschraube	Hexagon head screw	Vis six pans	M 10x20
13	0009923528	4	Federring	Spring washer	Rondelle ressort	10
14	0003616879	1	Kugelhahn	Ball-type cock	Robinet à bille	
15	0003637568	1	Verschraubung	Screw connection	Raccord vissé	
16	0003636968	1	Verschraubung	Screw connection	Raccord vissé	
17	0003639049	2	Verschraubung	Screw connection	Raccord vissé	
18	0009937551	4	Schelle	Clamp	Collier	
19	7236677136	2	Sechskantschraube	Hexagon head screw	Vis six pans	M 8x35
20	7451680111	2	Scheibe	Washer	Rondelle	8,4
21	0009924328	2	Federring	Spring washer	Rondelle ressort	8
22	7236677942	2	Sechskantschraube	Hexagon head screw	Vis six pans	M 12x35
23	0009925728	2	Federring	Spring washer	Rondelle ressort	12
24	0893630235	1	Winkel	Angle plate	Equerre	
25	0003651908	1	Schlauchleitung	Flexible line	Conduite flexible	1000
26	0003652008	1	Schlauchleitung	Flexible line	Conduite flexible	L / 1000
27	0003653412	1	Schlauchleitung	Flexible line	Conduite flexible	R / 1000
28	0893600791	3	Rohrleitung	Pipe line	Conduite	
29	0009933881	2	Unterlage	Lining	Cale	
30	0009938051	2	Schelle	Clamp	Collier	
31	0009905923	4	Sechskantmutter	Hexagon nut	Ecrou six pans	M 24x1,5

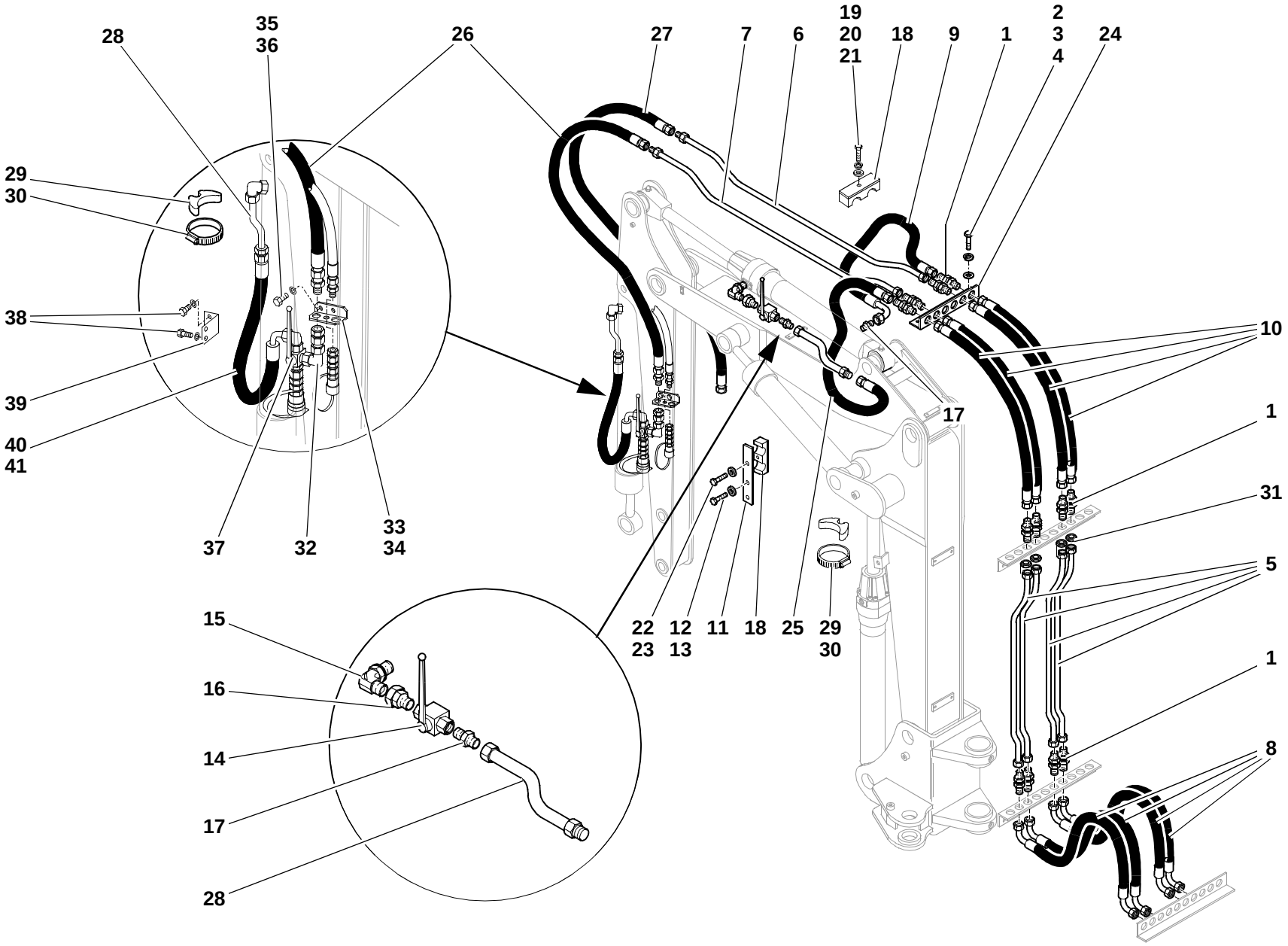
28
35
36
26
27
7
6
19
20
21
18
9
1
2
3
4
24
29
30
38
39
40
41
37
32
33
34
10
1
31
5
1
8
17
22
23
12
13
11
18
25
29
30
15
16
14
17
28

808-36_08.iso

Pos. Item Pos.	Teil-Nummer Part no. No. pièce	Stück Qty. Qté.	Bezeichnung	Description	Désignation	Bemerkung Remarks Remarques
32	0003631263	4	Verschraubung	Screw connection	Raccord vissé	
33	0893630535	1	Winkel	Angle plate	Equerre	L
34	0893630435	1	Winkel	Angle plate	Equerre	R
35	7236677920	4	Sechskantschraube	Hexagon head screw	Vis six pans	M 10x12
36	0009923528	4	Federring	Spring washer	Rondelle ressort	10
37	0003618679	2	Kugelhahn	Ball-type cock	Robinet à bille	
38	7236677077	8	Sechskantschraube	Hexagon head screw	Vis six pans	M 6x10
39	0893610032	2	Winkel	Angle plate	Equerre	
40	0003650112	1	Schlauchleitung	Flexible line	Conduite flexible	L / 900
41	0003651808	1	Schlauchleitung	Flexible line	Conduite flexible	R / 700
			Weitere Einzelteile siehe Seite 36-39	Other component parts see page 36-39	Autres pièces constitutives voir page S36-39	

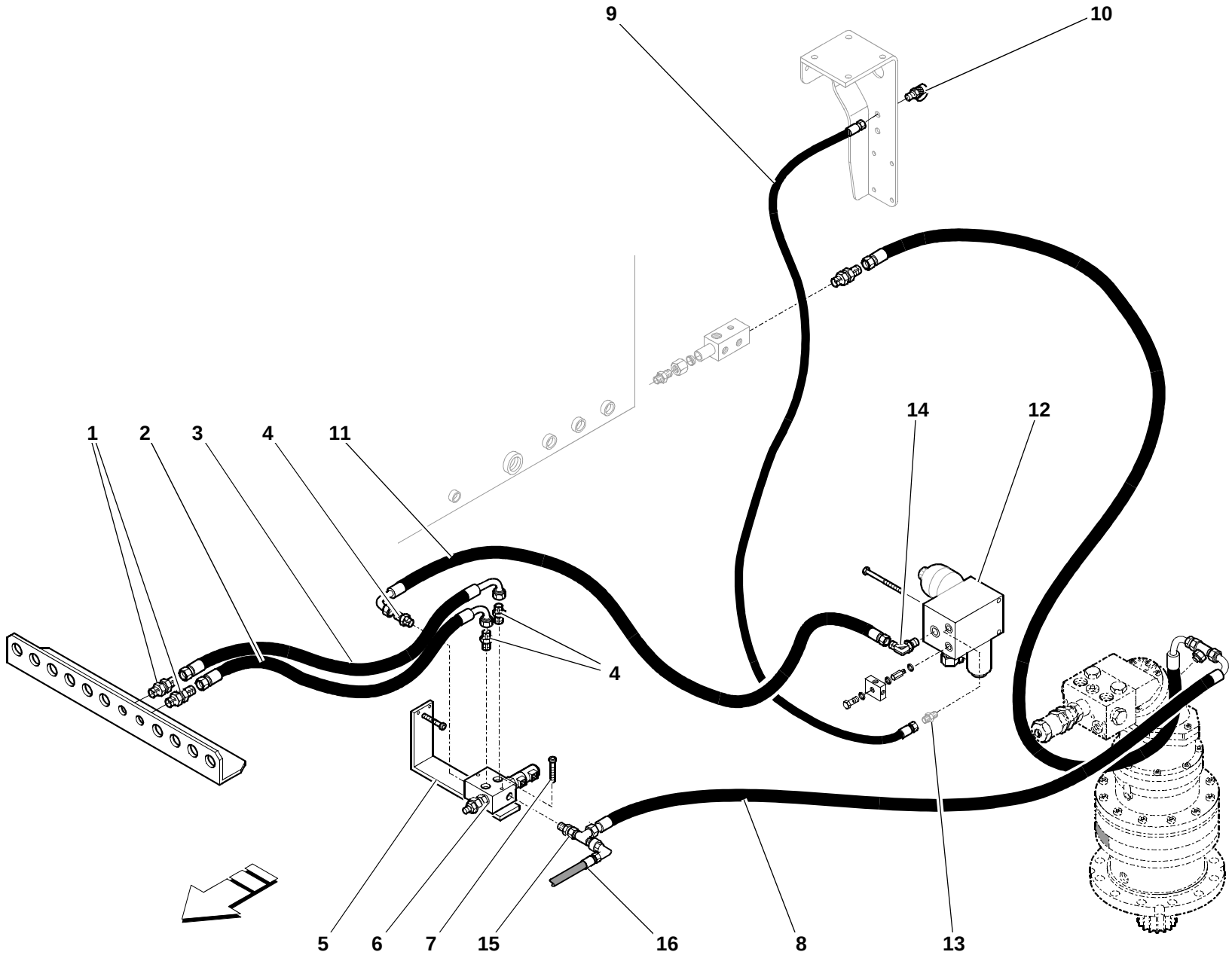

812_36_24.iso

Pos. Item Pos.	Teil-Nummer Part no. No. pièce	Stück Qty. Qté.	Bezeichnung	Description	Désignation	Bemerkung Remarks Remarques
			Hydr. Installation, Greifer **Magnetventil – Leiste**	**Hydraulic installation, grab** **Solenoid valve – strip**	**Installation hydraulique, grappin** **Clapet magnétique – listel**	
1	0003634716	2	Verschraubung	Screw connection	Raccord vissé	
2	0003653408	1	Schlauchleitung	Flexible line	Conduite flexible	600
3	0003653608	1	Schlauchleitung	Flexible line	Conduite flexible	650
4	0003634564	3	Verschraubung	Screw connection	Raccord vissé	
5	0893611219	1	Halter	Bracket	Support	
6	0003614779	1	Magnetventil	Solenoid valve	Clapet magnétique	
7	7252677580	2	Zylinderschraube	Cheese-head screw	Vis àtÍte cylindrique	M 6x70
8	0003654308	1	Schlauchleitung	Flexible line	Conduite flexible	1100
9	0003659907	1	Minimessschlauch	Micro hose	Conduite minimess	2500
10	0003633768	1	Prüfanschluss	Test connection	Prise de mesure	
11	0003653108	1	Schlauchleitung	Flexible line	Conduite flexible	1600
12	0003614679	1	Magnetventil	Solenoid valve	Clapet magnétique	
13	0003635368	1	Verschraubung	Screw connection	Raccord vissé	
14	0003635168	1	Verschraubung	Screw connection	Raccord vissé	
15	0003639868	1	Verschraubung	Screw connection	Raccord vissé	
16	0003654110	1	Schlauchleitung	Flexible line	Conduite flexible	
			Weitere Einzelteile siehe Gruppe 21	Other component parts see Group 21	Autres pièces constitutives voir Groupe 21	

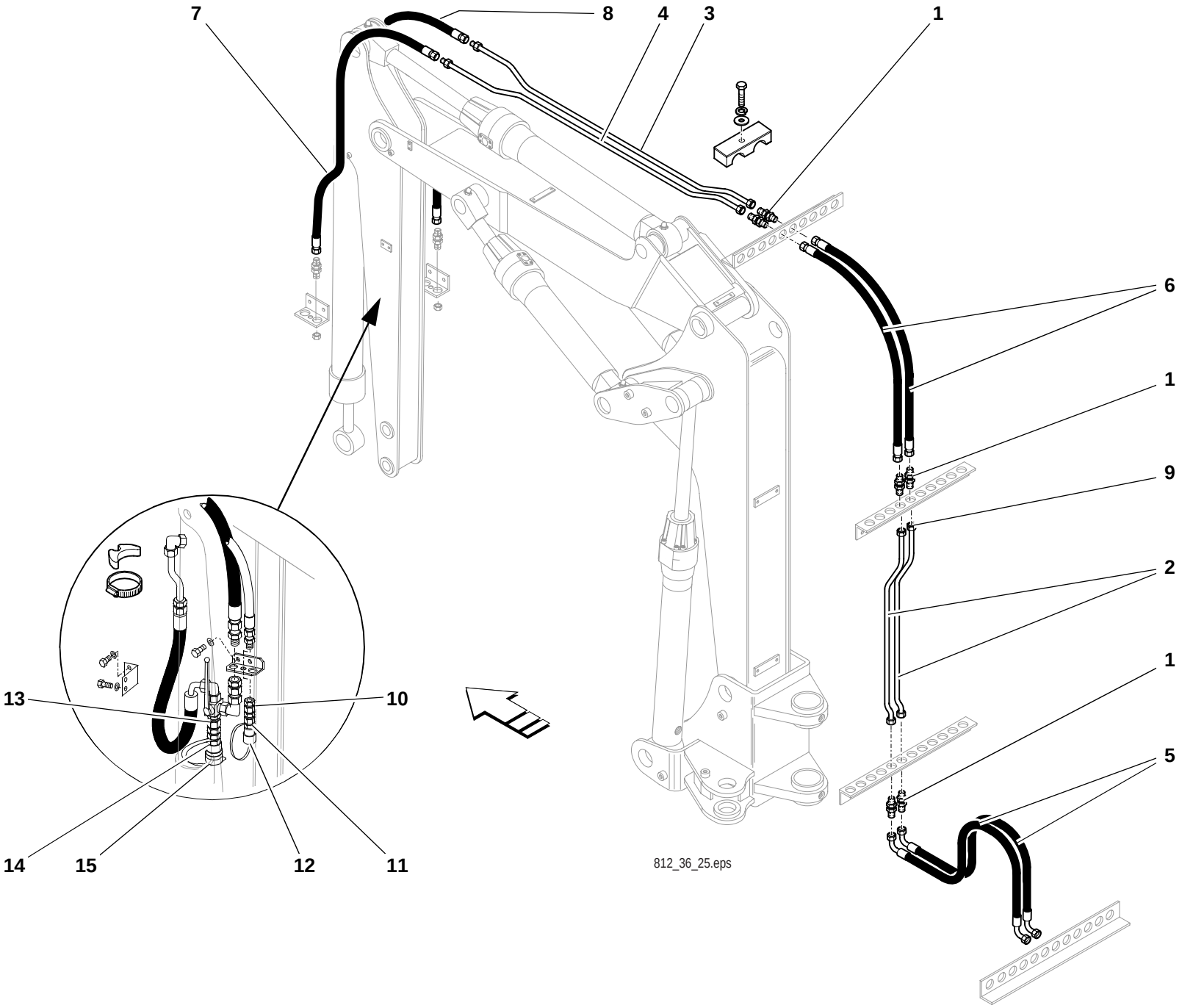
7
8
4
3
1
6
1
9
2
1
5
13
10
14
15
12
11
812_36_25.eps

Pos. Item Pos.	Teil-Nummer Part no. No. pièce	Stück Qty. Qté.	Bezeichnung	Description	Désignation	Bemerkung Remarks Remarques
			Hydr. Installation **Rahmen – Greifer**	**Hydraulic installation** **Frame – grab**	**Installation hydraulique** **Châssis – grappin**	
1	0003634716	6	Verschraubung	Screw connection	Raccord vissé	
2	0893600991	2	Rohrleitung	Pipe line	Conduite	
3	0893601191	1	Rohrleitung	Pipe line	Conduite	R
4	0893601091	1	Rohrleitung	Pipe line	Conduite	L
5	0003655008	2	Schlauchleitung	Flexible line	Conduite flexible	1150
6	0003654908	2	Schlauchleitung	Flexible line	Conduite flexible	750
7	0003654008	1	Schlauchleitung	Flexible line	Conduite flexible	L / 1000
8	0003650111	1	Schlauchleitung	Flexible line	Conduite flexible	R / 1000
9	0009906023	2	Sechskantmutter	Hexagon nut	Ecrou six pans	M 18x1,5
10	0003636168	2	Verschraubung	Screw connection	Raccord vissé	
11	0003637169	2	Kupplungsdose	Coupling socket	Raccord femelle	
12	0009964952	2	Kappe	Cover	Recouvrement	
13	0003632769	2	Verschraubung	Screw connection	Raccord vissé	
14	0003632869	2	Kupplungsdose	Coupling socket	Raccord femelle	
15	0009964752	2	Kappe	Cover	Recouvrement	
			Befestigungsteile siehe Seite 36-35	Mounting hardware see page 36-35	Pièces de fixation voir page 36-35	

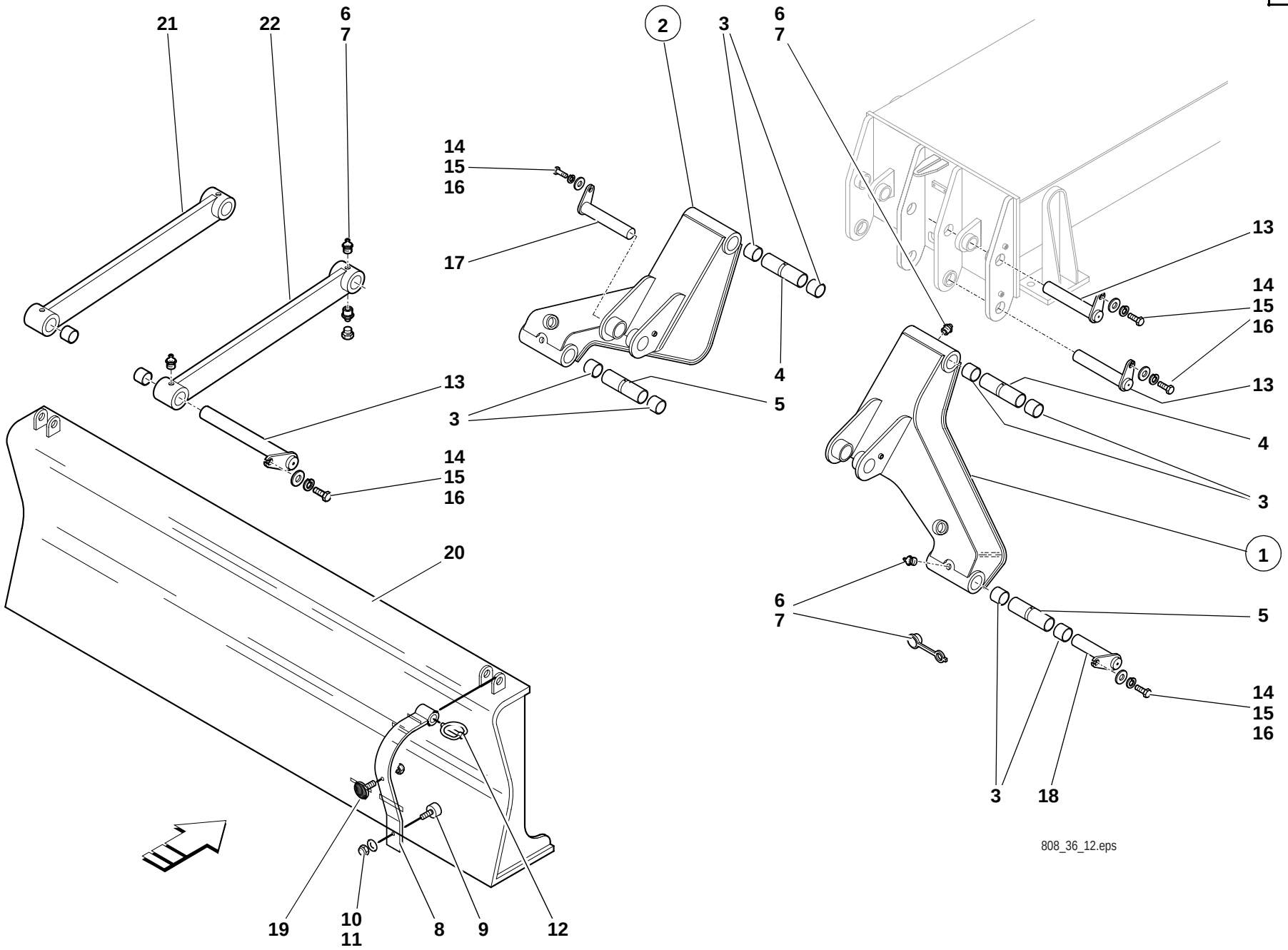
21
22
6
7
2
3
6
7
14
15
16
17
13
14
15
16
3
4
5
13
14
15
16
4
3
1
20
6
7
5
19
10
11
8
9
12
3
18
808_36_12.eps

Pos. Item Pos.	Teil-Nummer Part no. No. pièce	Stück Qty. Qté.	Bezeichnung	Description	Désignation	Bemerkung Remarks Remarques
			Planierschild – Einzelteile	**Dozer blade – component parts**	**Lame de nivellement – pièces constitutives**	
1	0894101015	1	Arm	Arm	Bras	R
2	0894100915	1	Arm	Arm	Bras	L
3	0009943355	8	Buchse	Bushing	Douille	40
4	0894160153	2	Distanzrohr	Spacer tube	Tuyau d écartement	
5	0894160253	2	Distanzrohr	Spacer tube	Tuyau d écartement	
6	7761675404	12	Kegelschmiernippel	Conical grease nipple	Graisseur conique	M 10x1
7	0009963251	12	Kappe	Cover	Recouvrement	
8	0894100041	2	Halter	Bracket	Support	
9	0899930278	2	Gummipuffer	Rubber buffer	Butoir en caoutchouc	
10	7451680109	2	Scheibe	Washer	Rondelle	B 6,4
11	7405677004	2	Sechskantmutter	Hexagon nut	Ecrou six pans	M 6
12	7832104014	2	Klappstecker	Linch pin	Cheville pliante	
13	0894101293	6	Bolzen	Pin	Axe	
14	0894160152	10	Scheibe	Washer	Rondelle	13
15	0009925728	10	Federring	Spring washer	Rondelle ressort	12
16	7236677938	10	Sechskantschraube	Hexagon head screw	Vis six pans	M 12x20
17	0894101393	2	Bolzen	Pin	Axe	
18	0894101493	2	Bolzen	Pin	Axe	
19	0000808228	2	Rückstrahler	Reflector	Cataphote	
20	0894100476	1	Planierschild	Dozer blade	Lame de nivellement	
21	0894100080	1	Stange	Rod	Tige	L
22	0894100180	1	Stange	Rod	Tige	R

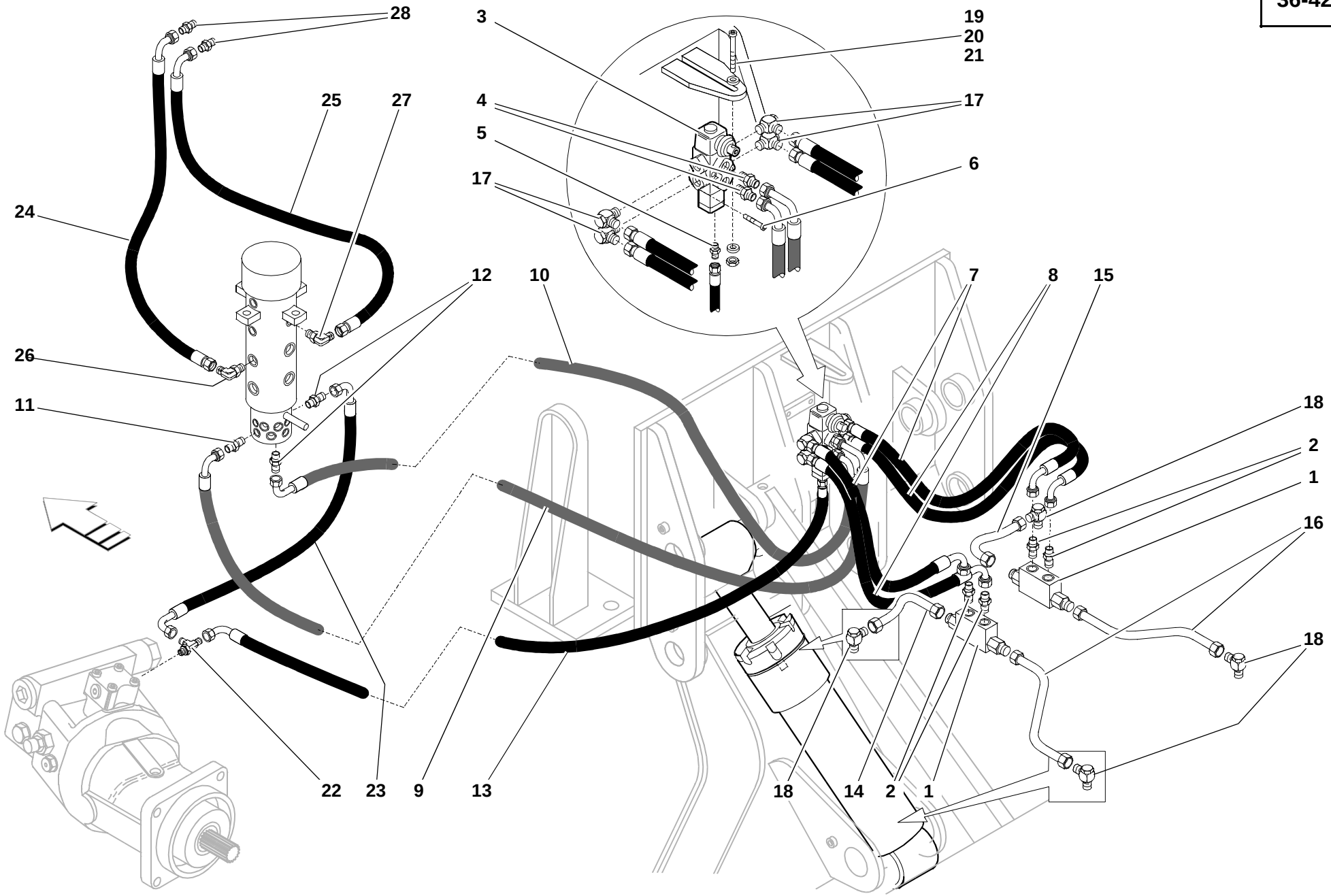
28
3
19
20
21
25
27
4
17
5
6
17
24
12
10
7
8
15
26
11
18
2
1
16
18
22
23
9
13
18
14
2
1

808_36_04.iso

Pos. Item Pos.	Teil-Nummer Part no. No. pièce	Stück Qty. Qté.	Bezeichnung	Description	Désignation	Bemerkung Remarks Remarques
			Hydr. Installation – Planierschild	**Dozer blade – hydraulic installation**	**Lame de nivellement – installation hydraulique**	
1	0003616379	1	Ventil	Valve	Clapet	
2	0003636768	4	Verschraubung	Screw connection	Raccord viss	
3	0003616179	1	Ventil	Valve	Clapet	
4	0003634564	4	Verschraubung	Screw connection	Raccord viss	
5	0003634668	4	Verschraubung	Screw connection	Raccord viss	
6	7252677037	2	Zylinderschraube	Cheese-head screw	Vis tÍte cylindrique	M 6x40
7	0003654508	2	Schlauchleitung	Flexible line	Conduite flexible	800
8	0003654408	2	Schlauchleitung	Flexible line	Conduite flexible	750
9	0003654911	1	Schlauchleitung	Flexible line	Conduite flexible	1600
10	0003656608	1	Schlauchleitung	Flexible line	Conduite flexible	1600
11	0003638663	1	Verschraubung	Screw connection	Raccord viss	
12	0003638562	2	Verschraubung	Screw connection	Raccord viss	
13	0003656108	1	Schlauchleitung	Flexible line	Conduite flexible	950
14	0893602191	1	Rohrleitung	Pipe line	Conduite	
15	0893602391	1	Rohrleitung	Pipe line	Conduite	
16	0893602291	1	Rohrleitung	Pipe line	Conduite	
17	0003636768	4	Verschraubung	Screw connection	Raccord viss	
18	0003638668	4	Verschraubung	Screw connection	Raccord viss	
19	7234677088	1	Sechskantschraube	Hexagon head screw	Vis six pans	M 8x60
20	7451680011	2	Scheibe	Washer	Rondelle	B 8,4
21	7403677709	1	Sechskantmutter	Hexagon nut	Ecrou six pans	M 8
22	0003637268	1	Verschraubung	Screw connection	Raccord viss	
23	0003655308	1	Schlauchleitung	Flexible line	Conduite flexible	500
24	0003654508	1	Schlauchleitung	Flexible line	Conduite flexible	800
25	0003656708	1	Schlauchleitung	Flexible line	Conduite flexible	1100
26	0003639268	1	Verschraubung	Screw connection	Raccord viss	
27	0003639568	1	Verschraubung	Screw connection	Raccord viss	
28	0003634716	1	Verschraubung	Screw connection	Raccord viss	

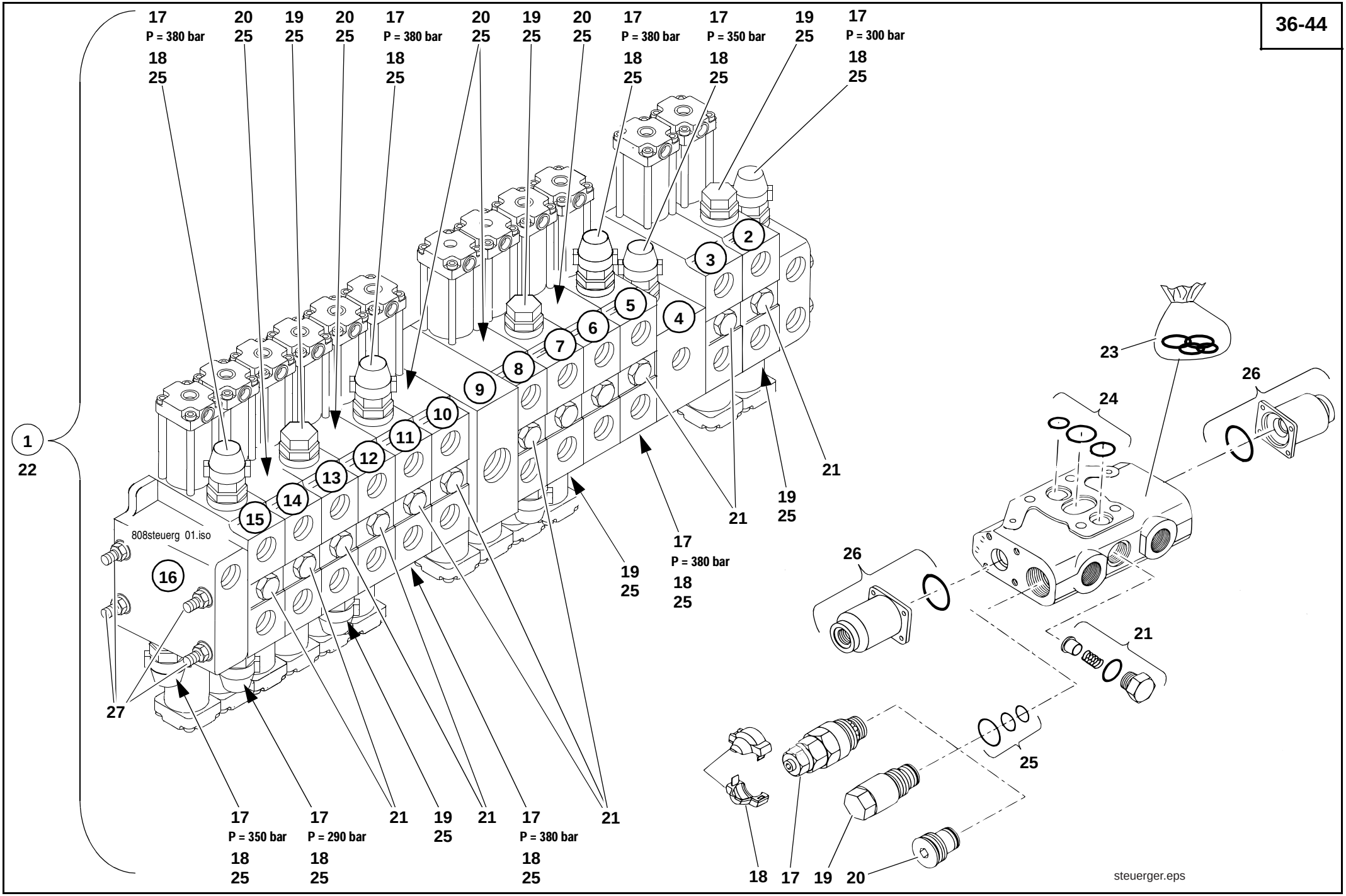
17
P = 380 bar
18
25
20
25
19
25
17
P = 350 bar
17
P = 300 bar
1
22
2
3
4
5
6
7
8
9
10
11
12
13
14
15
16
808steuerg 01.iso
21
23
24
26
27
17
P = 290 bar
P = 380 bar
steuerger.eps

Pos. Item Pos.	Teil-Nummer Part no. No. pièce	Stück Qty. Qté.	Bezeichnung	Description	Désignation	Bemerkung Remarks Remarques
			Steuergerät – Einzelteile	**Control valve – component parts**	**Distributeur – pièces constitutives**	
1	0003613979	1	Steuerger t	Control valve	Distributeur	
2	0000807961	1	Eingangselement	Input element	Elément d entrée	II/P3
3	0000807962	1	Sektion	Section	Section	I
4	0000807963	1	Sektion	Section	Section	P2
5	0000807964	1	Sektion	Section	Section	
6	0000807965	1	Sektion	Section	Section	I
7	0000807966	1	Sektion	Section	Section	VIII
8	0000807967	1	Sektion	Section	Section	VII
9	0000807968	1	Ausgangselement	Output element	Elément de sortie	T
10	0000807969	1	Sektion	Section	Section	VI
11	0000807970	1	Sektion	Section	Section	V
12	0000807971	1	Sektion	Section	Section	IV
13	0000807972	1	Sektion	Section	Section	III
14	0000807973	1	Sektion	Section	Section	II
15	0000807974	1	Sektion	Section	Section	I
16	0000807975	1	Eingangselement	Input element	Elément d entrée	P1
17	0000807977	10	Ventil	Valve	Clapet	70 Nm
18	0000807955	10	Kappe	Cover	Recouvrement	
19	0000807978	6	Nachsaugventil	Anticavitation valve	Clapet de réaspiration	
20	0000807952	10	Stopfen	Plug	Bouchon	
21	0000807951	12	Ventil	Valve	Clapet	
22	0000807958	n. B.	Dichtsatz für Steuerger t	Sealing kit for control valve	eu de oints pour distributeur	
23	0000807956	n. B.	Dichtsatz für Sektion	Sealing kit for section	eu de oints pour section	
24	0000807953	n. B.	Dichtsatz zwischen den Sektionen	Sealing kit between sections	eu de oints entre les sections	
25	0000807976	n. B.	Dichtsatz für Prim r-/Sekundarventil	Sealing kit for primary/secondary valve	eu de oints pour clapet primaire/secondaire	
26	0000808209	n. B.	Deckel	Cover	Couvercle	
27	0000807960	1	Zuganker	Tie rod	Tirant	24 Nm

Befestigung siehe Seite 36-47 | Attachment see page 36-47 | Fixation voir page 36-47

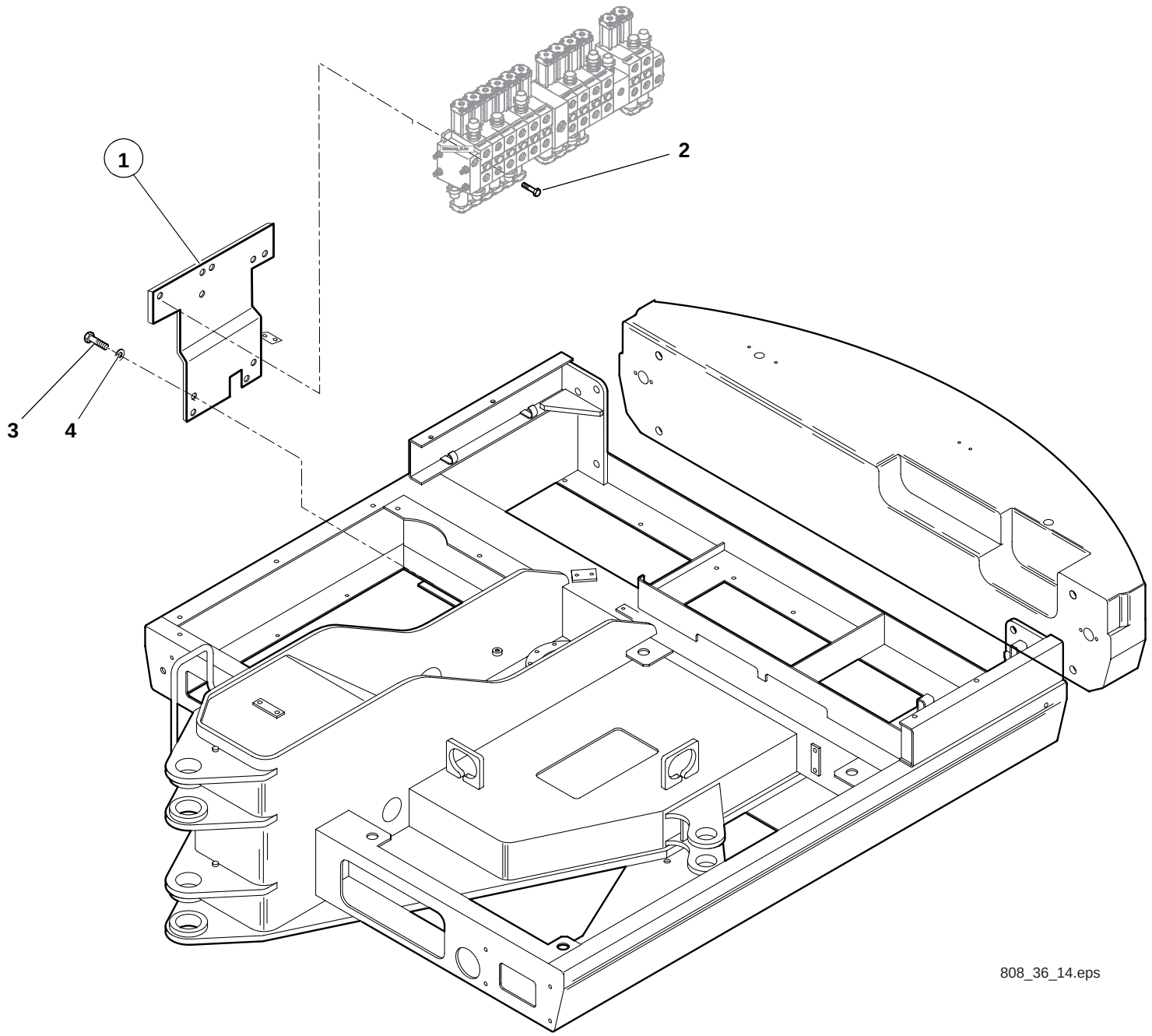
1
2
3
4
808_36_14.eps

Pos. Item Pos.	Teil-Nummer Part no. No. pièce	Stück Qty. Qté.	Bezeichnung	Description	Désignation	Bemerkung Remarks Remarques
			Steuergerät – Befestigung	**Control valve – attachment**	**Distributeur – fixation**	
1	0893600127	1	Lagerung	Suspension	Logement	
2	7252677083	3	Zylinderschraube	Cheese-head screw	Vis à t te cylindrique	M10x30
3	7236677944	4	Sechskantschraube	Hexagon head screw	Vis six pans	M12x45
4	7451680113	4	Scheibe	Washer	Rondelle	B13

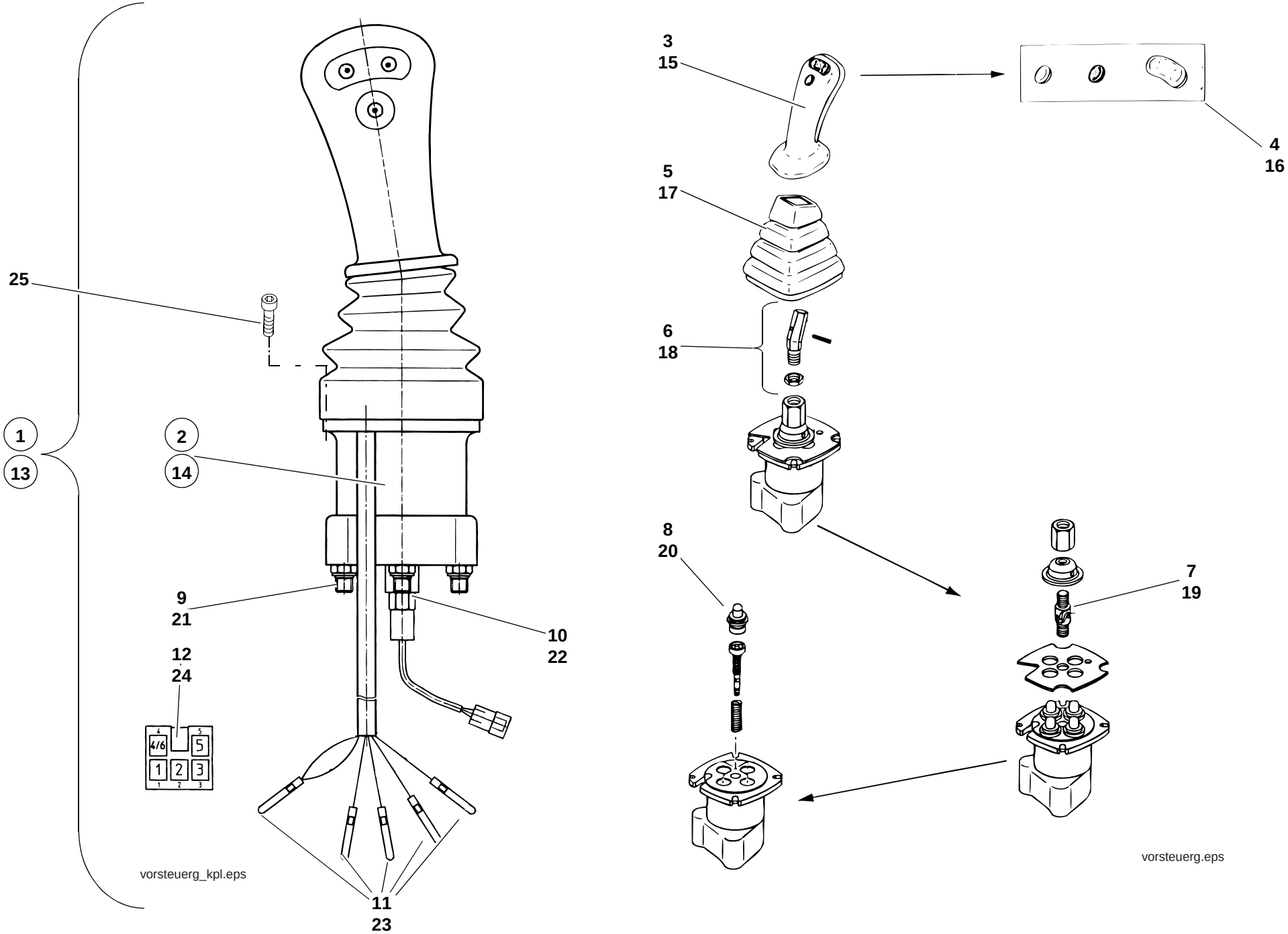
25
1
13
2
14
9
21
10
22
12
24
11
23
4/6
5
1
2
3
vorsteuerg_kpl.eps
3
15
4
16
5
17
6
18
8
20
7
19
vorsteuerg.eps

Pos. Item Pos.	Teil-Nummer Part no. No. pièce	Stück Qty. Qté.	Bezeichnung	Description	Désignation	Bemerkung Remarks Remarques
			Vorsteuergerät – Einzelteile	**Control valve – component parts**	**Distributeur – pièces constitutives**	**VR**
1	0893600725	1	Vorsteuerger t	Pilot valve	Valve de pilotage	**VR**
2	0003619679	1	Vorsteuerger t	Pilot valve	Valve de pilotage	
3	0000807983	1	Griff	Handle	Poignée	
4	0000807982	1	Schalter	Switch	Interrupteur	
5	0000807984	1	Faltenbalg	Bellows	oint-soufflet	
6	0000807981	1	Hebel	Lever	Levier	
7	0000807979	1	Gelenk	oint	Articulation	
8	0000807980	4	Kolben	Piston	Piston	
9	0003638749	6	Verschraubung	Screw connection	Raccord vissé	
10	0003365103	1	Druckschalter	Pressure switch	Manocontact	1/4
11	0003334866	5	Stiftkontakt	Pin contact	Contact de fiches	
12	0003330467	1	Stiftgeh use	Pin housing	Bo tier de broche	
13	0893600625	1	Vorsteuerger t	Pilot valve	Valve de pilotage	**L**
14	0003619779	1	Vorsteuerger t	Pilot valve	Valve de pilotage	
15	0000807983	1	Griff	Handle	Poignée	
16	0000807982	1	Schalter	Switch	Interrupteur	
17	0000807984	1	Faltenbalg	Bellows	oint-soufflet	
18	0000807981	1	Hebel	Lever	Levier	
19	0000807979	1	Gelenk	oint	Articulation	
20	0000807980	4	Kolben	Piston	Piston	.
21	0003638749	6	Verschraubung	Screw connection	Raccord vissé	
22	0003365103	1	Druckschalter	Pressure switch	Manocontact	1/4
23	0003334866	5	Stiftkontakt	Pin contact	Contact de fiches	
24	0003330467	1	Stiftgeh use	Pin housing	Bo tier de broche	
			Vorsteuergerät – Befestigung	**Control valve – attachment**	**Distributeur – fixation**	
25	7252677032	8	Zylinderschraube	Cheese-head screw	Vis à t te cylindrique	M6x20

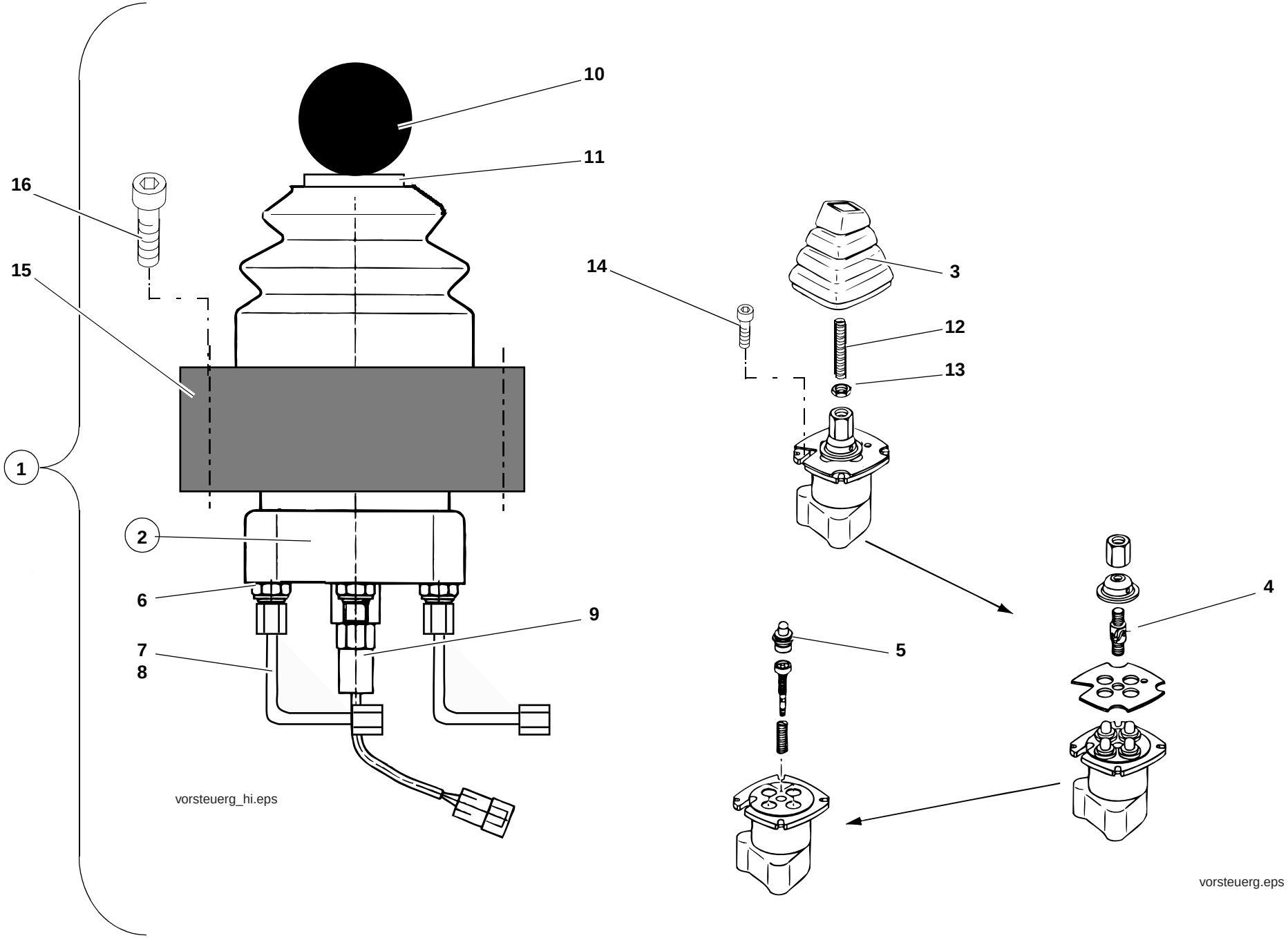
10
11
16
15
1
2
6
9
7
8
14
3
12
13
5
4
vorsteuerg_hi.eps
vorsteuerg.eps

Pos. Item Pos.	Teil-Nummer Part no. No. pièce	Stück Qty. Qté.	Bezeichnung	Description	Désignation	Bemerkung Remarks Remarques
1	0893601025	1	Vorsteuerger t	Pilot valve	Valve de pilotage	**HR**
2	0003619879	1	Vorsteuerger t	Pilot valve	Valve de pilotage	**HR**
3	0000807984	1	Faltenbalg	Bellows	oint-soufflet	
4	0000807979	1	Gelenk	oint	Articulation	
5	0000807980	4	Kolben	Piston	Piston	
6	0003638749	6	Verschraubung	Screw connection	Raccord vissé	
7	0003631969	6	Verschraubung	Screw connection	Raccord vissé	
8	0003631249	1	Verschraubung	Screw connection	Raccord vissé	EW6-L
9	0003365103	1	Druckschalter	Pressure switch	Manocontact	G1/4
10	0009966446	1	Kugelgriff	Ball handle	Poignée sphérique	
11	0893610306	1	Platte	Plate	Plaque	
12	0009906005	1	Gewindestift	Threaded pin	Gou on fileté	
13	7404677209	1	Sechskantmutter	Hexagon nut	Ecrou six pans	M12
			Vorsteuergerät – Befestigung	**Control valve – attachment**	**Distributeur – fixation**	
14	7252677032	4	Zylinderschraube	Cheese-head screw	Vis à t te cylindrique	M6x20
15	0892910130	1	Lagerung	Suspension	Logement	
16	7252677040	4	Zylinderschraube	Cheese-head screw	Vis à t te cylindrique	M6x55

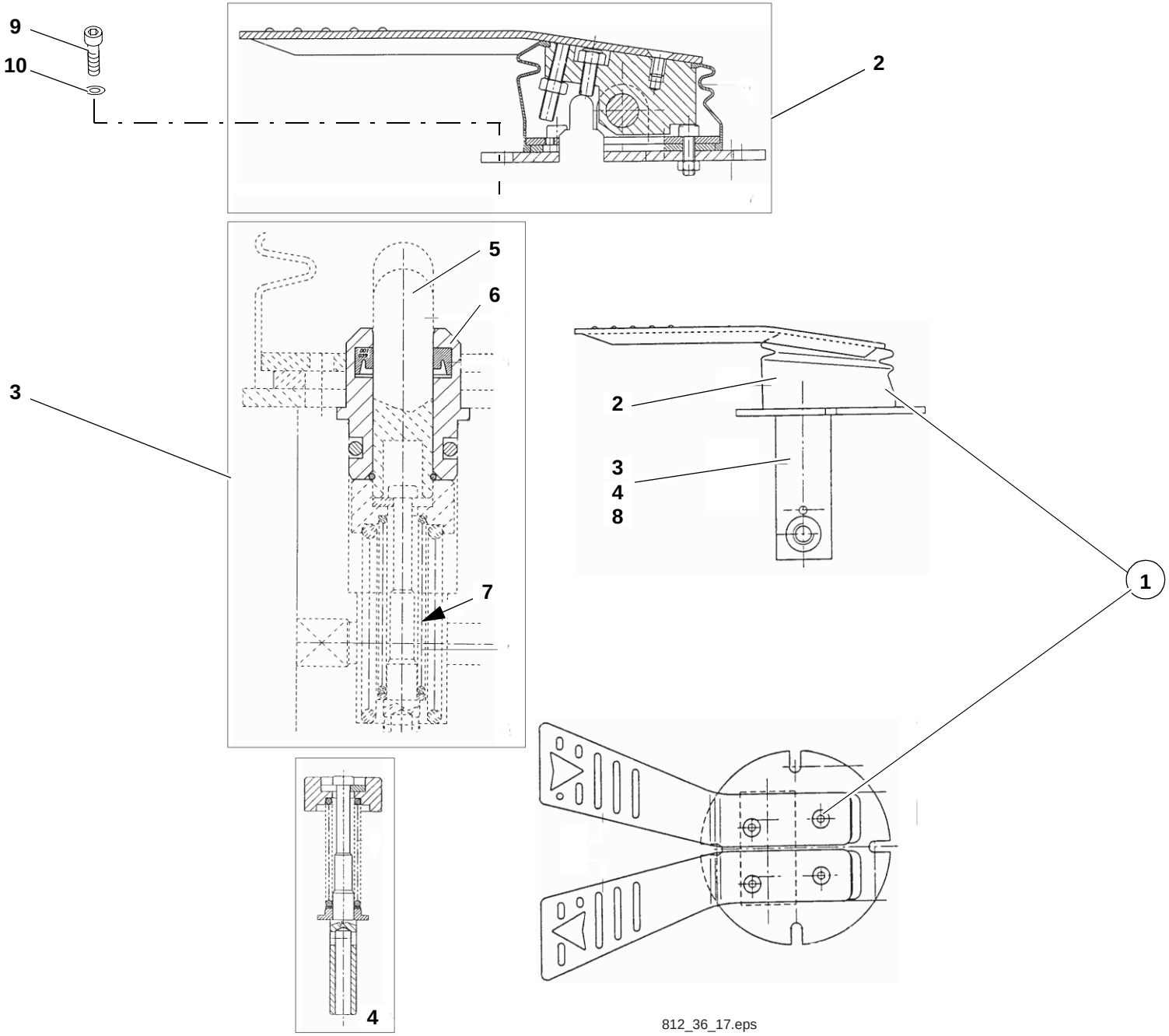

812_36_17.eps

Pos. Item Pos.	Teil-Nummer Part no. No. pièce	Stück Qty. Qté.	Bezeichnung	Description	Désignation	Bemerkung Remarks Remarques
			Pedalsteuerung – Einzelteile	**Pedal control – component parts**	**Commande à pédale – pièces constitutives**	
1	0003615479	1	Pedalsteuerung	Pedal control	Commande à pédale	
2	0000808212	1	Pedalplatte	Pedal plate	Patin de pédale	
3	0000808213	2	Steuerventil	Control valve	Distributeur	
4	0000808214	2	Kolben	Piston	Piston	
5	0000808215	2	St ssel	Tappet	Poussoir	
6	0000808216	2	Scheibe	Washer	Rondelle	
7	0000808217	2	Feder	Spring	Ressort	
8	0000808218	1	Geh use	Housing	Bo tier	
			Pedalsteuerung – Befestigung	**Pedal control attachment**	**Fixation de commande à pédale**	
9	7252677036	4	Zylinderschraube	Cheese-head screw	Vis à t te cylindrique	M6x35
10	7451680109	4	Scheibe	Washer	Rondelle	B6,4

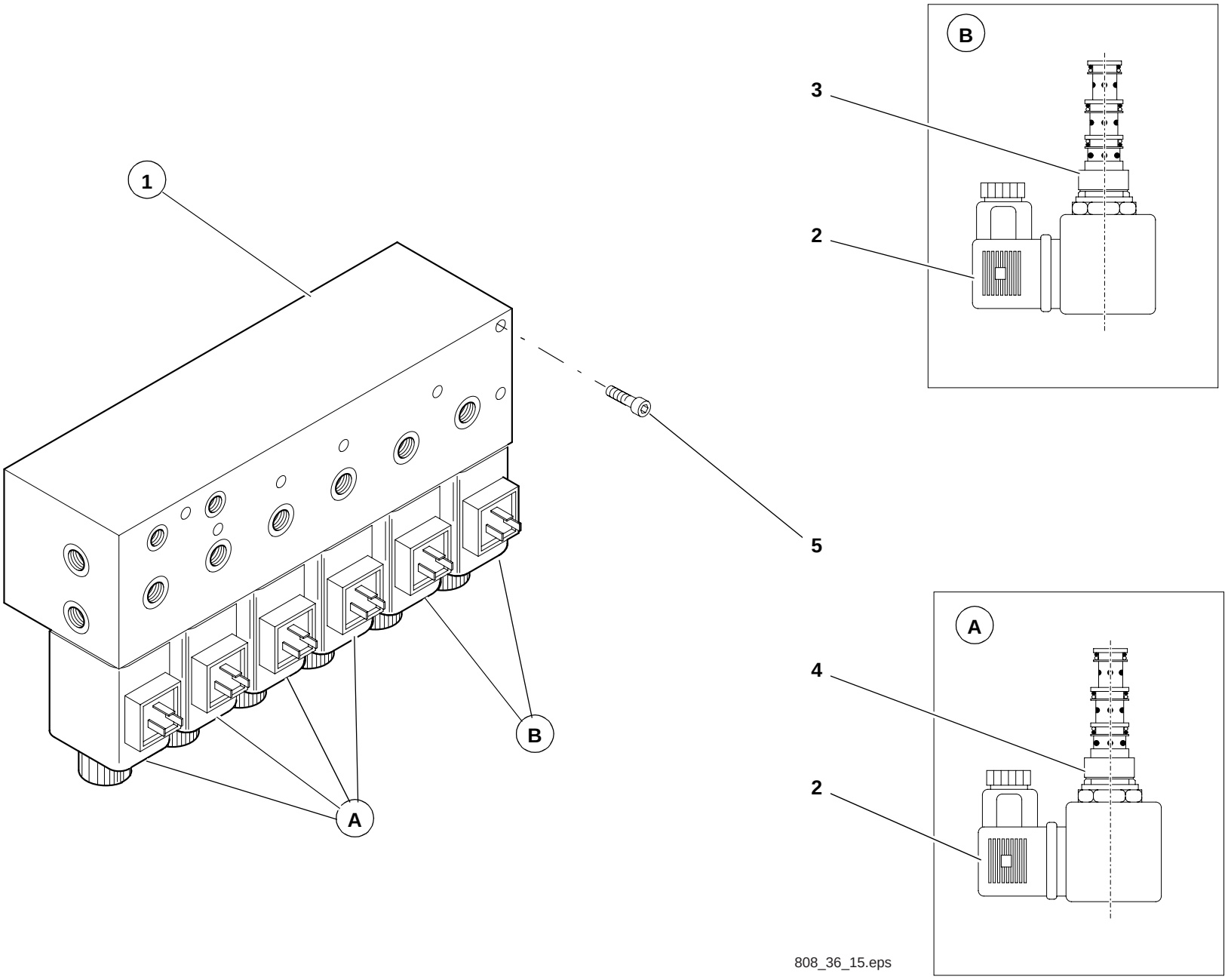
1
B
3
2
5
A
4
2
B
A
808_36_15.eps

Pos. Item Pos.	Teil-Nummer Part no. No. pièce	Stück Qty. Qté.	Bezeichnung	Description	Désignation	Bemerkung Remarks Remarques
			Magnetventil – Einzelteile	**Solenoid valve – component parts**	**Clapet magnétique – pièces constitutives**	
1	0003617979	1	Magnetventil	Solenoid valve	Clapet magnétique	
2	0000807926	7	Magnet	Magnet	Soléno de	
3	0000808211	2	Ventil	Valve	Clapet	
4	0000807988	4	Ventil	Valve	Clapet	
5	7252677826	2	Zylinderschraube	Cheese-head screw	Vis à t te cylindrique	M6x80

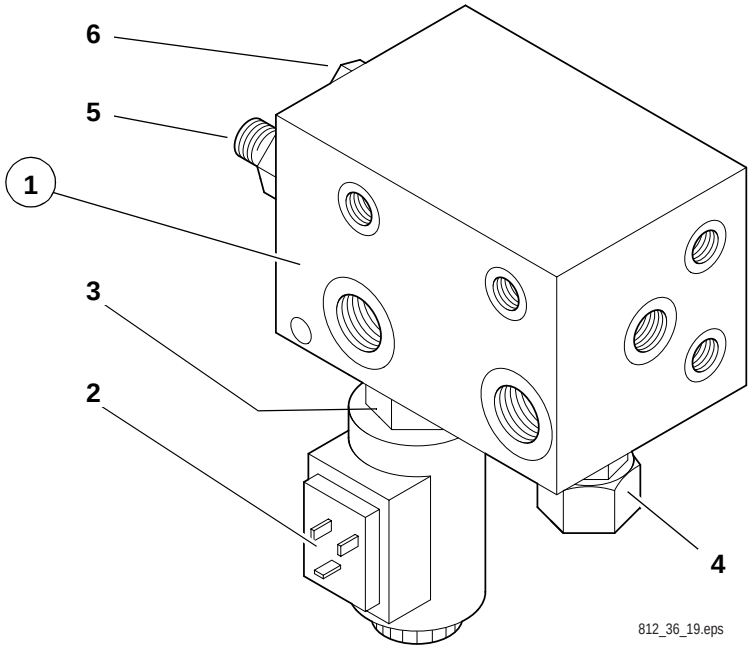

812_36_19.eps

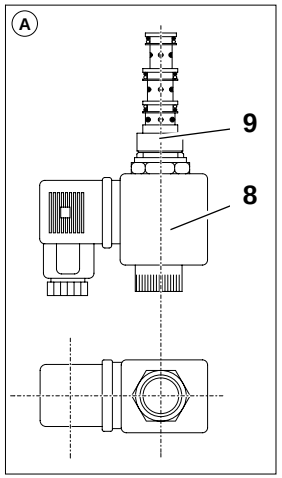

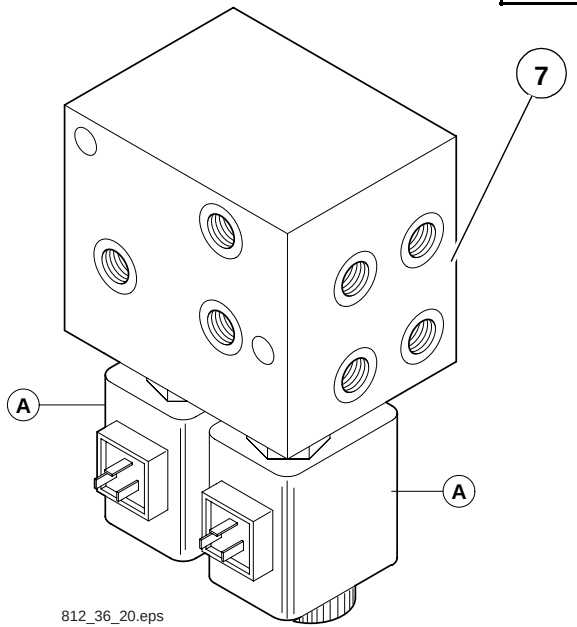

812_36_20.eps

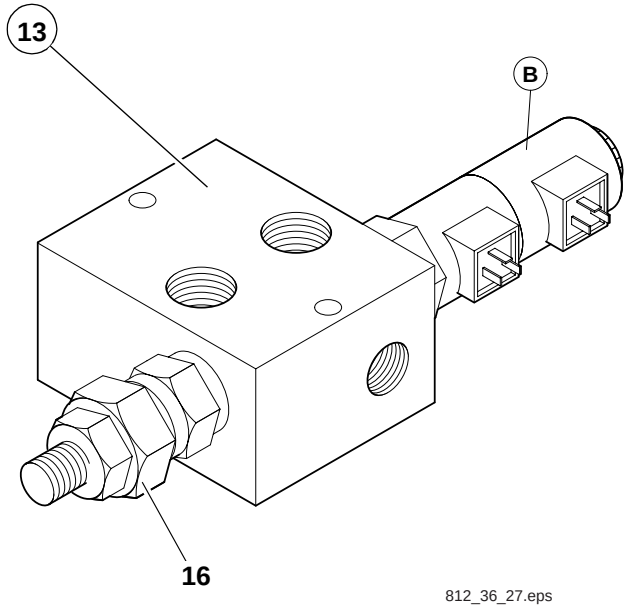

812_36_27.eps

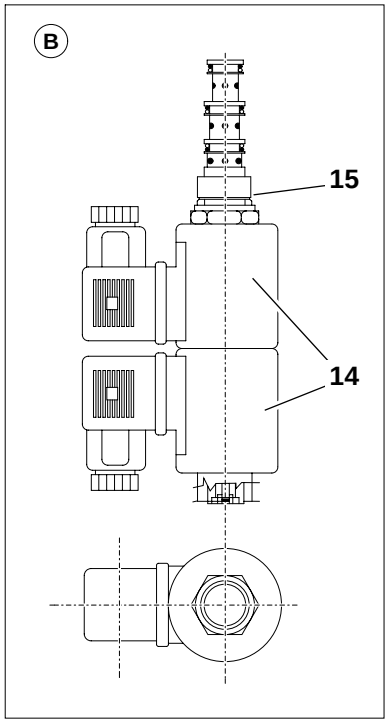

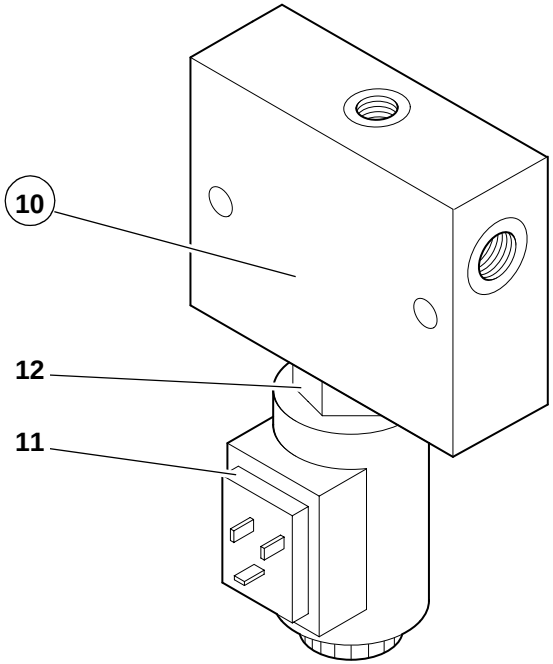

812_36_22 .eps

Pos. Item Pos.	Teil-Nummer Part no. No. pièce	Stück Qty. Qté.	Bezeichnung	Description	Désignation	Bemerkung Remarks Remarques
			Magnetventil (Vorsteuerdruck) – Einzelteile	**Solenoid valve (pilot control pressure – component parts**	**Clapet magnétique (pression de pilotage hydraulique – pièces constitutives**	
1	0003614679	1	Magnetventil	Solenoid valve	Clapet magnétique	
2	0000807926	1	Magnet	Magnet	Soléno de	
3	0000807988	1	Ventil	Valve	Clapet	
4	0000807990	1	Rückschlagventil	Non-return valve	Clapet anti-retour	⚠
5	0000807989	1	Druckbegrenzungsventil	Pressure relief valve	Limiteur de pression	⚠
6	0000807943	1	Ventileinsatz	Valve insert	Elément de clapet	
			Magnetventil (TB - Fahren) – Einzelteile	**Solenoid valve (TB – driving) – component part**	**Clapet magnétique (TB – conduite) – pièces sconstitutives**	
7	0003614879	1	Magnetventil	Solenoid valve	Clapet magnétique	
8	0000807926	1	Magnet	Magnet	Soléno de	
9	0000808219	1	Ventil	Valve	Clapet	
			Magnetventil (Negativbremse) – Einzelteile	**Solenoid valve (negative brake) – component parts**	**Clapet magnétique (frein négatif) – pièces constitutives**	
10	0003618579	1	Magnetventil	Solenoid valve	Clapet magnétique	
11	0000807926	1	Magnet	Magnet	Soléno de	
12	0000808220	1	Ventil	Valve	Clapet	
			Magnetventil (Greifer drehen) – Einzelteile	**Solenoid valve (grab rotation) – component parts**	**Clapet magnétique (rotation du grappin) – pièces constitutives**	
13	0003614779	1	Magnetventil	Solenoid valve	Clapet magnétique	
14	0000807926	1	Magnet	Magnet	Soléno de	
15	0000808221	1	Ventil	Valve	Clapet	
16	0000808222	1	Druckbegrenzungsventil	Pressure relief valve	Limiteur de pression	⚠ 115 bar

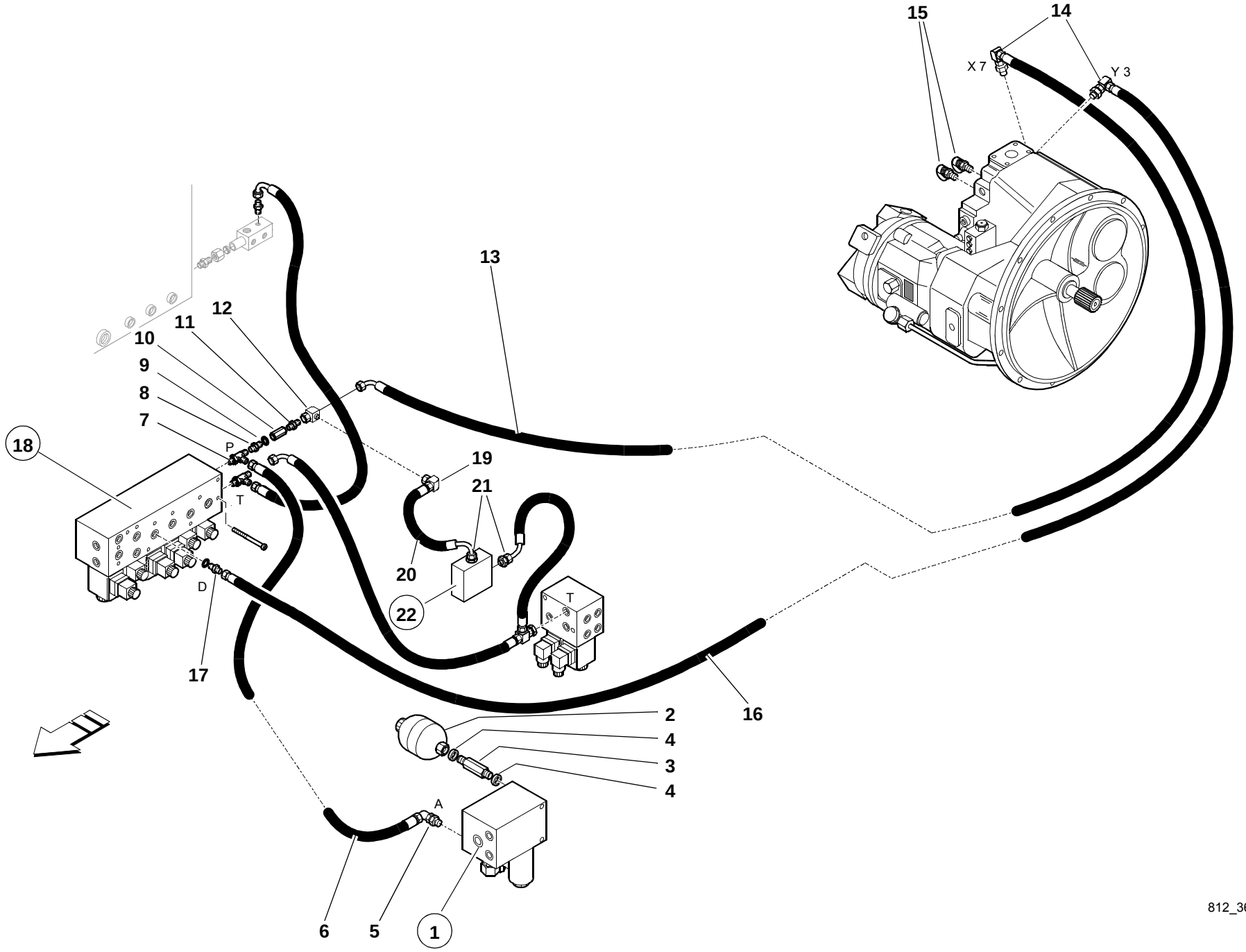
15
14
X 7
Y 3
13
12
11
10
9
8
7
18
P
T
19
21
20
22
D
17
T
16
2
4
3
4
A
6
5
1
812_36_14.iso

Pos. Item Pos.	Teil-Nummer Part no. No. pièce	Stück Qty. Qté.	Bezeichnung	Description	Désignation	Bemerkung Remarks Remarques
			Druck-und Rücklaufleitung zum 6-fach-Magnetventil	**Pressure and reflux line to 6-fold solenoid valve**	**Conduite de pression et retour vers le clapet magnétique sextuple**	
1	0003614679	1	Magnetventil	Solenoid valve	Clapet magnétique	
			Einzelteile siehe Seite 36-57	Component parts see pape 36-57	Pièces constitutives voir page 36-57	
2	0003633403	1	Druckspeicher	Pressure accumulator	Accumulateur de pression	
3	0003635268	1	Verschraubung	Screw connection	Raccord vissé	
4	0009960966	2	Dichtring	Sealing ring	Bague d étanchéité	
5	0003639263	1	Verschraubung	Screw connection	Raccord vissé	
6	0003657111	1	Schlauchleitung	Flexible line	Conduite flexible	1900
7	0003635668	1	Verschraubung	Screw connection	Raccord vissé	
8	0003634668	1	Verschraubung	Screw connection	Raccord vissé	
9	0009960866	1	Dichtring	Sealing ring	Bague d étanchéité	
10	0003615579	1	Rückschlagventil	Non-return valve	Clapet anti-retour	
11	0003638749	1	Verschraubung	Screw connection	Raccord vissé	
12	0003637664	1	Verschraubung	Screw connection	Raccord vissé	
			Steuerleitung zur Axialdoppelpumpe X7	**Control line to double axial pump X7**	**Conduite de commande vers double pompe axiale X7**	
13	0003654709	1	Schlauchleitung	Flexible line	Conduite flexible	1820
14	0003631249	2	Verschraubung	Screw connection	Raccord vissé	
			Steuerleitungen zur Axialdoppelpumpe X3/X7	**Control lines to double axial pump X3/X7**	**Conduites de commande vers double pompe axiale X3/X7**	
15	0003630664	2	Prüfanschluss	Test connection	Prise de mesure	
16	0003655109	1	Schlauchleitung	Flexible line	Conduite flexible	1900
17	0003631149	1	Verschraubung	Screw connection	Raccord vissé	
18	0003617979	1	Magnetventil	Solenoid valve	Clapet magnétique	
			Einzelteile siehe Seite 36-55	Component parts see pape 36-55	Pièces constitutives voir page 36-55	
			Steuerleitung vom 6-fach-Magnetventil zum Wegeventil	**Control line from 6-fold solenoid valve to directional valve**	**Conduite de commande du clapet magnétique sextuple vers le clapet à voies**	
19	0003631249	1	Verschraubung	Screw connection	Raccord vissé	
20	0003656611	1	Schlauchleitung	Flexible line	Conduite flexible	240
21	0003638749	2	Verschraubung	Screw connection	Raccord vissé	
22	0003618579	1	Magnetventil	Solenoid valve	Clapet magnétique	
			Einzelteile siehe Seite 36-57	Component parts see page 36-57	Pièces constitutives voir page 36-57	
			Befestigung siehe Seite 36-65	Attachment see page 36-65	Fixation voir page 36-65	

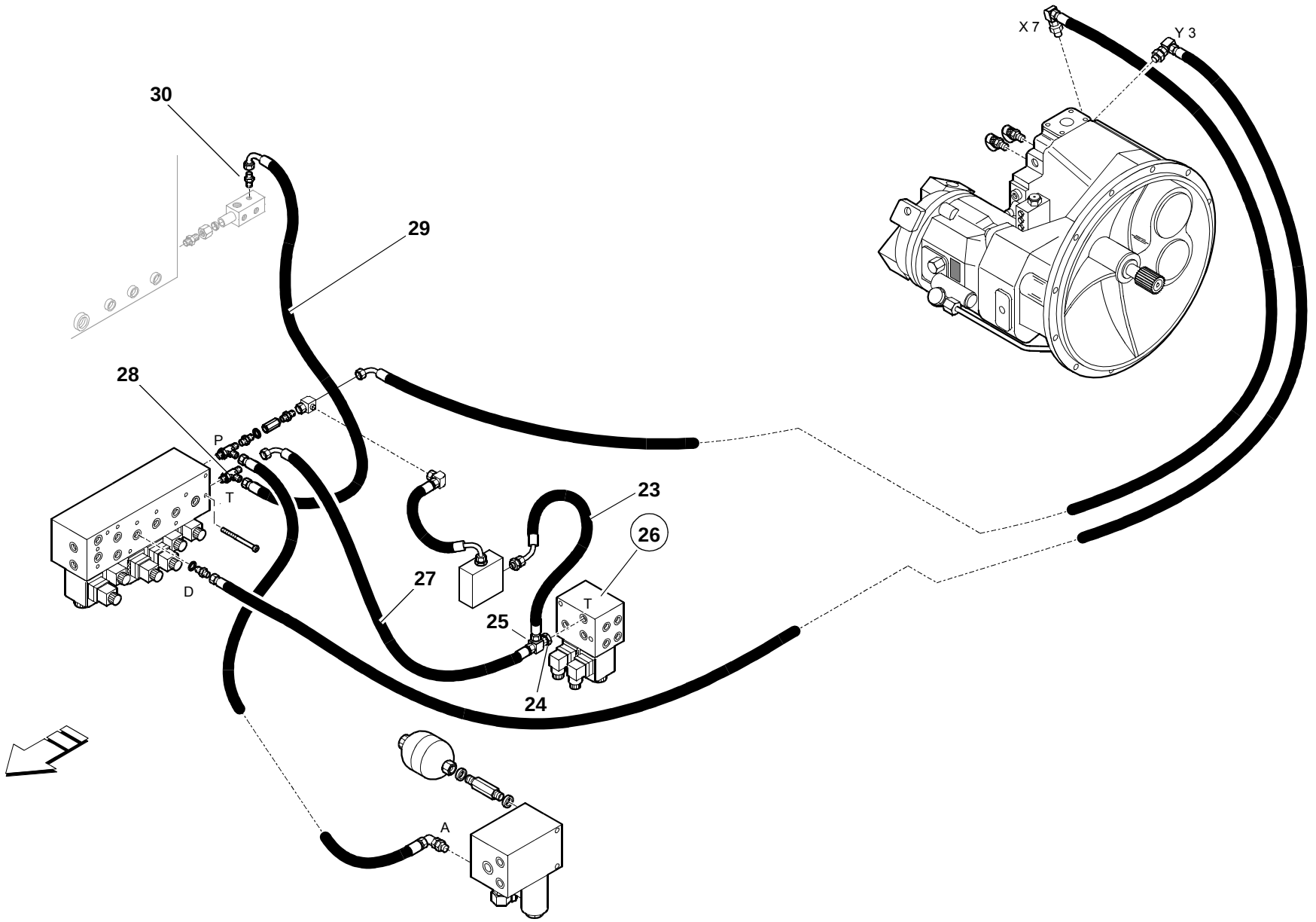
X 7
Y 3
30
29
28
P
T
D
23
26
27
25
T
24
A
812_36_14.iso

Pos. Item Pos.	Teil-Nummer Part no. No. pièce	Stück Qty. Qté.	Bezeichnung	Description	Désignation	Bemerkung Remarks Remarques
			Rücklaufleitung zum Sammelstück am Tank	**Return line to collector on tank**	**Conduite de retour vers le collecteur sur le réservoir**	
23	0003656711	1	Schlauchleitung	Flexible line	Conduite flexible	400
24	0003631149	1	Verschraubung	Screw connection	Raccord vissé	
25	0003637664	1	Verschraubung	Screw connection	Raccord vissé	
26	0003614679	1	Magnetventil	Solenoid valve	Clapet magnétique	
			Einzelteile siehe Seite 36-57	Component parts see page 36-57	Pièces constitutives voir page 36-57	
			Befestigung Magnetventil siehe Seite 36-65	Solenoid valve attachment see page 36-65	Fixation du clapet magnétique voir page 36-65	
27	0003655409	1	Schlauchleitung	Flexible line	Conduite flexible	420
28	0003634869	1	Verschraubung	Screw connection	Raccord vissé	
29	0003655309	1	Schlauchleitung	Flexible line	Conduite flexible	1020
30	0003639263	1	Verschraubung	Screw connection	Raccord vissé	

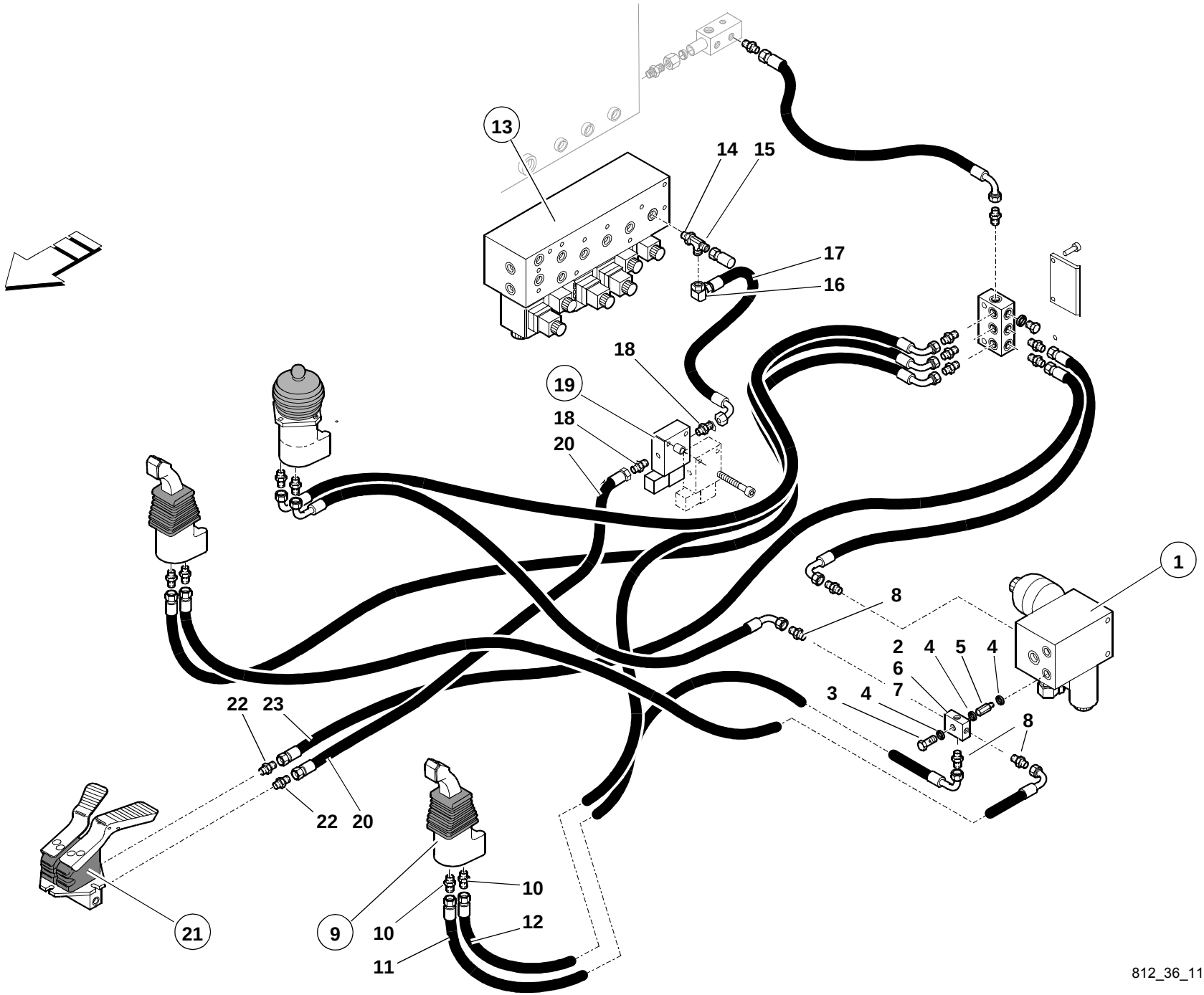
13
14
15
17
16
18
19
18
20
1
8
2
4
5
4
6
7
3
4
8
22
23
22
20
21
9
10
10
12
11
812_36_11.iso

Pos. Item Pos.	Teil-Nummer Part no. No. pièce	Stück Qty. Qté.	Bezeichnung	Description	Désignation	Bemerkung Remarks Remarques
			Druck-und Rücklaufleitungen zu den Vorsteuergeräten	**Pressure and return lines to pilot valves**	**Conduites de pression et retour vers valves de pilotage**	
1	0003614679	1	Magnetventil	Solenoid valve	Clapet magnétique	
			Einzelteile siehe Seite 36-57	Component parts see page 36-57	Pièces constitutives voir page 36-57	
2	0893630037	1	Verteilerblock	Distributing block	Bloc distributeur	
3	0009912923	1	Hohlschraube	Ban o bolt	Vis creuse	
4	0009960266	3	Dichtring	Sealing ring	Bague d étanchéité	
5	0003635468	1	Verschraubung	Screw connection	Raccord vissé	
6	0009900407	1	Verschlussschraube	Screw plug	Bouchon fileté	
7	0009960866	1	Dichtring	Sealing ring	Bague d étanchéité	
8	0003631149	3	Verschraubung	Screw connection	Raccord vissé	
9	0893600625	2	Vorsteuerger t	Pilot valve	Valve de pilotage	VL
			Einzelteile siehe Seite 36-49	Component parts see page 36-49	Pièces constitutives voir page 36-49	
10	0003638749	2	Verschraubung	Screw connection	Raccord vissé	
11	0003658609	1	Schlauchleitung	Flexible line	Conduite flexible	1800
12	0003658109	1	Schlauchleitung	Flexible line	Conduite flexible	1510
13	0003617979	1	Magnetventil	Solenoid valve	Clapet magnétique	
			Einzelteile siehe Seite 36-55	Component parts see page 36-55	Pièces constitutives voir page 36-55	
14	0003631149	1	Verschraubung	Screw connection	Raccord vissé	
15	0003637664	1	Verschraubung	Screw connection	Raccord vissé	
16	0003631249	1	Verschraubung	Screw connection	Raccord vissé	
17	0003652412	1	Schlauchleitung	Flexible line	Conduite flexible	300
18	0003638749	2	Verschraubung	Screw connection	Raccord vissé	
19	0003618579	1	Magnetventil	Solenoid valve	Clapet magnétique	
			Einzelteile siehe Seite 36-57	Component parts see page 36-57	Pièces constitutives voir page 36-57	
20	0003655909	1	Schlauchleitung	Flexible line	Conduite flexible	1700
21	0003615479	1	Pedalsteuerung	Pedal control	Commande à pédale	
			Einzelteile siehe Seite 36-53	Component parts see page 36-53	Pièces constitutives voir page 36-53	
22	0003638749	2	Verschraubung	Screw connection	Raccord vissé	
23	0003656409	1	Schlauchleitung	Flexible line	Conduite flexible	1450

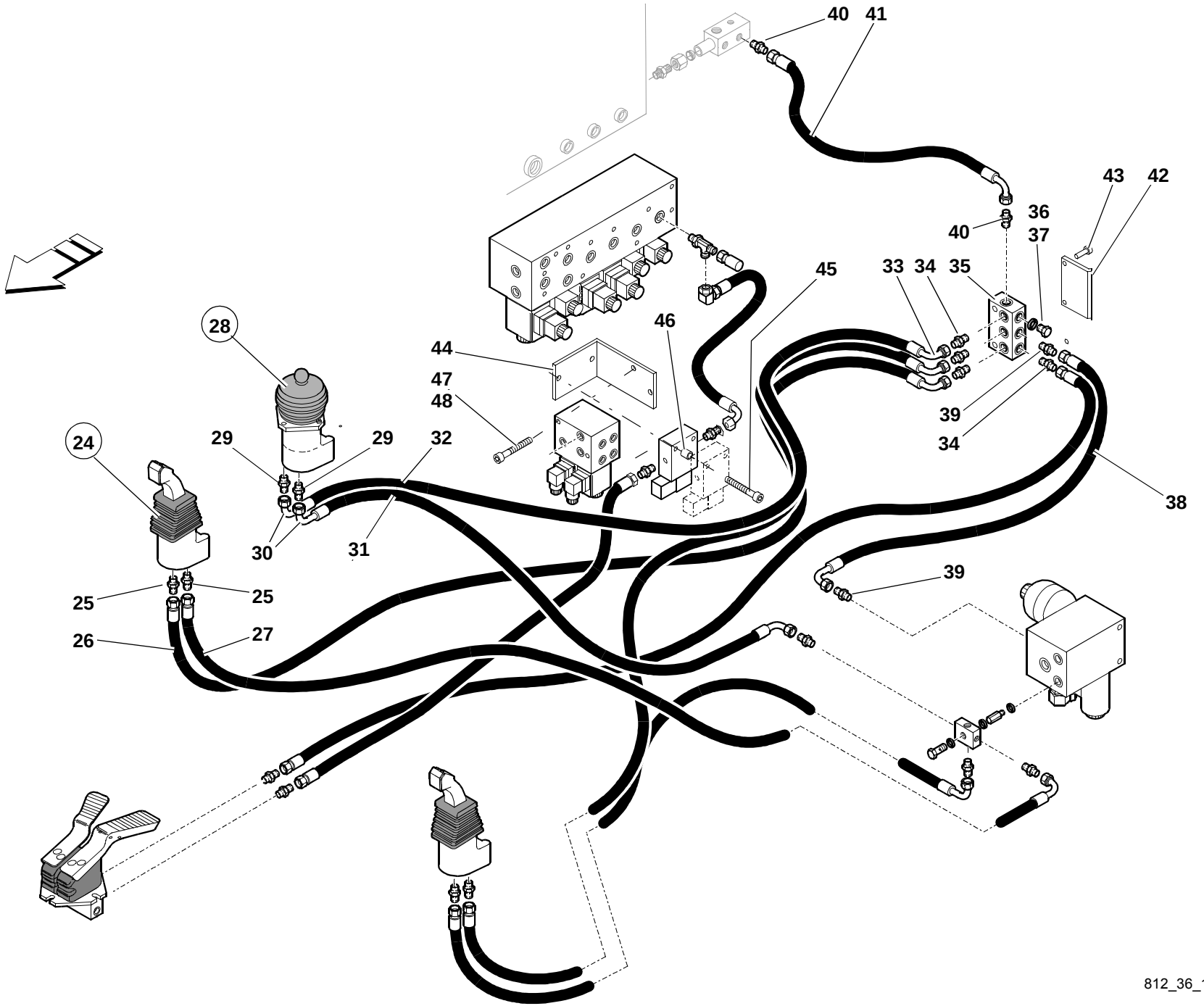
40
41
43
42
36
40
37
33
34
35
45
46
28
44
47
48
39
34
24
29
29
32
38
30
31
39
25
25
26
27
812_36_11.iso

Pos. Item Pos.	Teil-Nummer Part no. No. pièce	Stück Qty. Qté.	Bezeichnung	Description	Désignation	Bemerkung Remarks Remarques
24	0893600725	2	Vorsteuerger t	Pilot valve	Valve de pilotage	VR
			Einzelteile siehe Seite 36-49	Component parts see page 36-49	Pièces constitutives voir page 36-49	
25	0003638749	2	Verschraubung	Screw connection	Raccord vissé	
26	0003657409	1	Schlauchleitung	Flexible line	Conduite flexible	1490
27	0003658709	1	Schlauchleitung	Flexible line	Conduite flexible	1380
28	0893601025	1	Vorsteuerger t	Pilot valve	Valve de pilotage	HR
			Einzelteile siehe Seite 36-51	Component parts see page 36-51	Pièces constitutives voir page 36-51	
29	0003638749	2	Verschraubung	Screw connection	Raccord vissé	
30	0003631969	3	Verschraubung	Screw connection	Raccord vissé	
31	0003658009	1	Schlauchleitung	Flexible line	Conduite flexible	1900
32	0003656409	1	Schlauchleitung	Flexible line	Conduite flexible	
33	0003631969	4	Verschraubung	Screw connection	Raccord vissé	
34	0003631149	4	Verschraubung	Screw connection	Raccord vissé	
35	0893630042	1	Anschlussstück	Connecting piece	Pièce de raccordement	
36	0009900407	1	Verschlussschraube	Screw plug	Bouchon fileté	
37	0009960866	1	Dichtring	Sealing ring	Bague d étanchéité	
			Rücklaufleitung Magnetventil – Druckspeicher	**Return line: solenoid valve – pressure accumulator**	**Conduite de retour : clapet magnétique – l'accumulateur de pression**	
38	0003654708	1	Schlauchleitung	Flexible line	Conduite flexible	300
39	0003635168	2	Verschraubung	Screw connection	Raccord vissé	
			Rücklaufleitung Anschlußstück – Tank	**Return line: connecting piece – tank**	**Conduite de retour : pièce de raccordement – réservoir**	
40	0003634564	2	Verschraubung	Screw connection	Raccord vissé	
41	0003654608	1	Schlauchleitung	Flexible line	Conduite flexible	1500
			Befestigung Sammelstück	**Collector attachment**	**Fixation du collecteur**	
42	0893600027	1	Lagerung	Suspension	Logement	
43	7252677047	2	Zylinderschraube	Cheese-head screw	Vis à t te cylindrique	M 8x30
			Befestigung Magnetventile Pos 22	**Solenoid valve attachment item 22**	**Fixation de clapets magnétiques réf. 22**	
44	0893611119	1	Lagerung	Suspension	Logement	
45	7252677826	2	Zylinderschraube	Cheese-head screw	Vis à t te cylindrique	M 6x90
46	1009931474	2	Distanzrohr	Spacer tube	Tuyau d écartement	
47	7252677826	2	Zylinderschraube	Cheese-head screw	Vis à t te cylindrique	M 6x80
48	7451680109	2	Scheibe	Washer	Rondelle	B 6,4

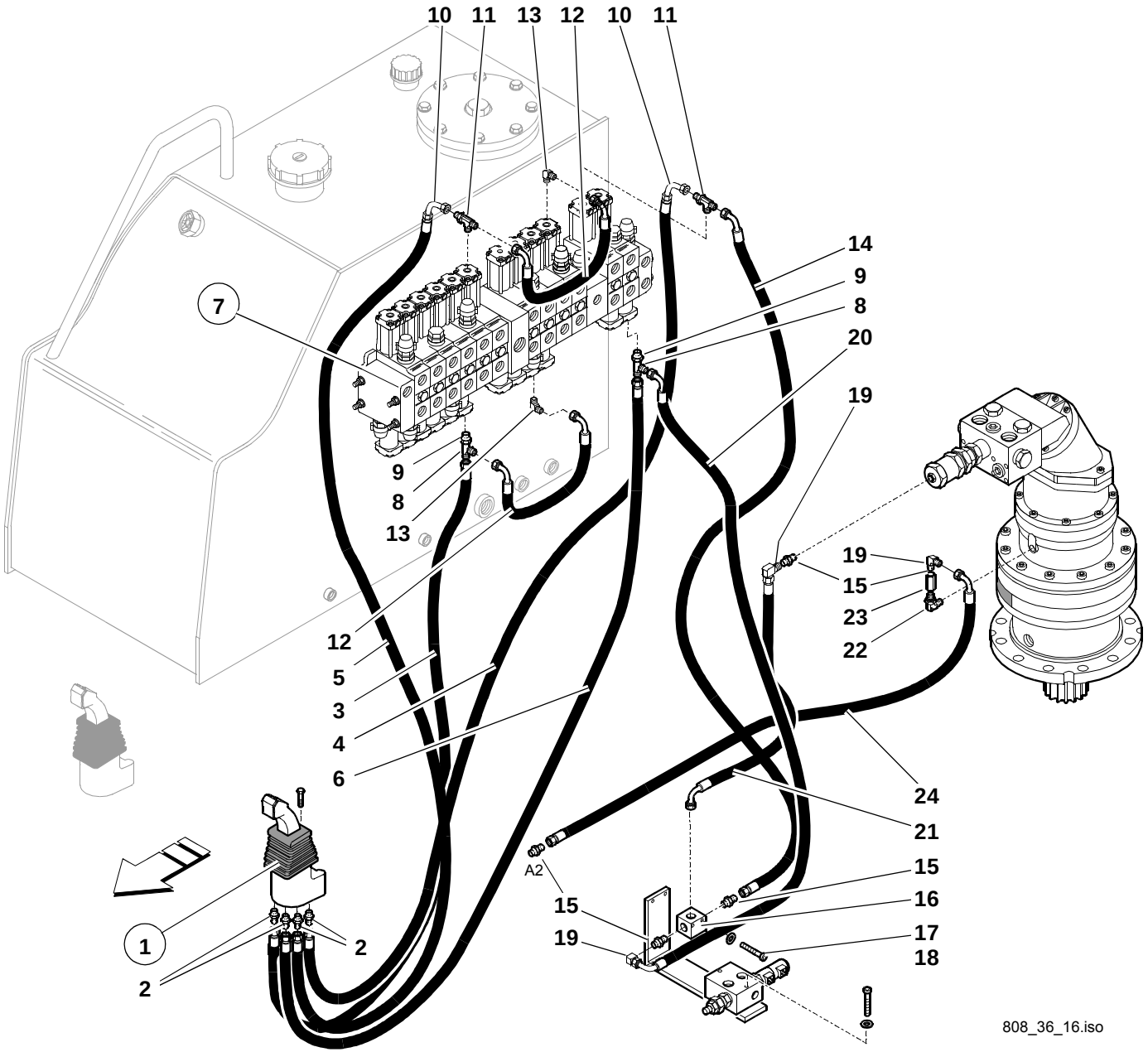
10
11
13
12
10
11
14
9
8
20
19
7
9
8
13
12
5
3
4
6
19
15
23
22
24
21
A2
15
16
15
19
17
18
1
2
2
808_36_16.iso

Pos. Item Pos.	Teil-Nummer Part no. No. pièce	Stück Qty. Qté.	Bezeichnung	Description	Désignation	Bemerkung Remarks Remarques
			Vorsteuerleitungen	**Pilot control lines**	**Conduites de pilotage**	
			Vorsteuergerät links – Steuergerät	**Pilot valve (left) – control valve**	**Valve de pilotage (gauche) – distributeur**	
1	0893600625	1	Vorsteuerger t	Pilot valve	Valve de pilotage	L
			Einzelteile siehe Seite 36-49	Component parts see page 36-49	Pièces constitutives voir page 36-49	
2	0003638749	4	Verschraubung	Screw connection	Raccord vissé	
3	0003657009	1	Schlauchleitung	Flexible line	Conduite flexible	2900
4	0003657109	1	Schlauchleitung	Flexible line	Conduite flexible	3400
5	0003657209	1	Schlauchleitung	Flexible line	Conduite flexible	3150
6	0003657309	1	Schlauchleitung	Flexible line	Conduite flexible	3120
7	0003613979	1	Steuerger t	Control valve	Distributeur	
			Einzelteile siehe Seite 36-45	Component parts see page 36-45	Pièces constitutives voir page 36-45	
8	0003637664	2	Verschraubung	Screw connection	Raccord vissé	
9	0003638749	2	Verschraubung	Screw connection	Raccord vissé	
10	0003631969	2	Verschraubung	Screw connection	Raccord vissé	
11	0003639968	2	Verschraubung	Screw connection	Raccord vissé	
12	0003652812	2	Schlauchleitung	Flexible line	Conduite flexible	160
13	0003639868	2	Verschraubung	Screw connection	Raccord vissé	
			Steuergerät – Wechselventil	**Control valve – shuttle valve**	**Distributeur – clapet à 2 voies**	
14	0003656411	1	Schlauchleitung	Flexible line	Conduite flexible	1050
15	0003638749	6	Verschraubung	Screw connection	Raccord vissé	
16	0003614979	1	Wechselventil	Shuttle valve	Clapet à deux voies	
17	7252677037	2	Zylinderschraube	Cheese-head screw	Vis à t te cylindrique	M 6x40
18	7451680109	2	Scheibe	Washer	Rondelle	B6,4
19	0003631249	3	Verschraubung	Screw connection	Raccord vissé	
20	0003656311	1	Schlauchleitung	Flexible line	Conduite flexible	440
21	0003653010	1	Schlauchleitung	Flexible line	Conduite flexible	650
22	0003635769	1	Verschraubung	Screw connection	Raccord vissé	
23	0003636668	1	Drossel	Throttle orifice	Orifice d étranglement	
24	0003656409	1	Schlauchleitung	Flexible line	Conduite flexible	1450

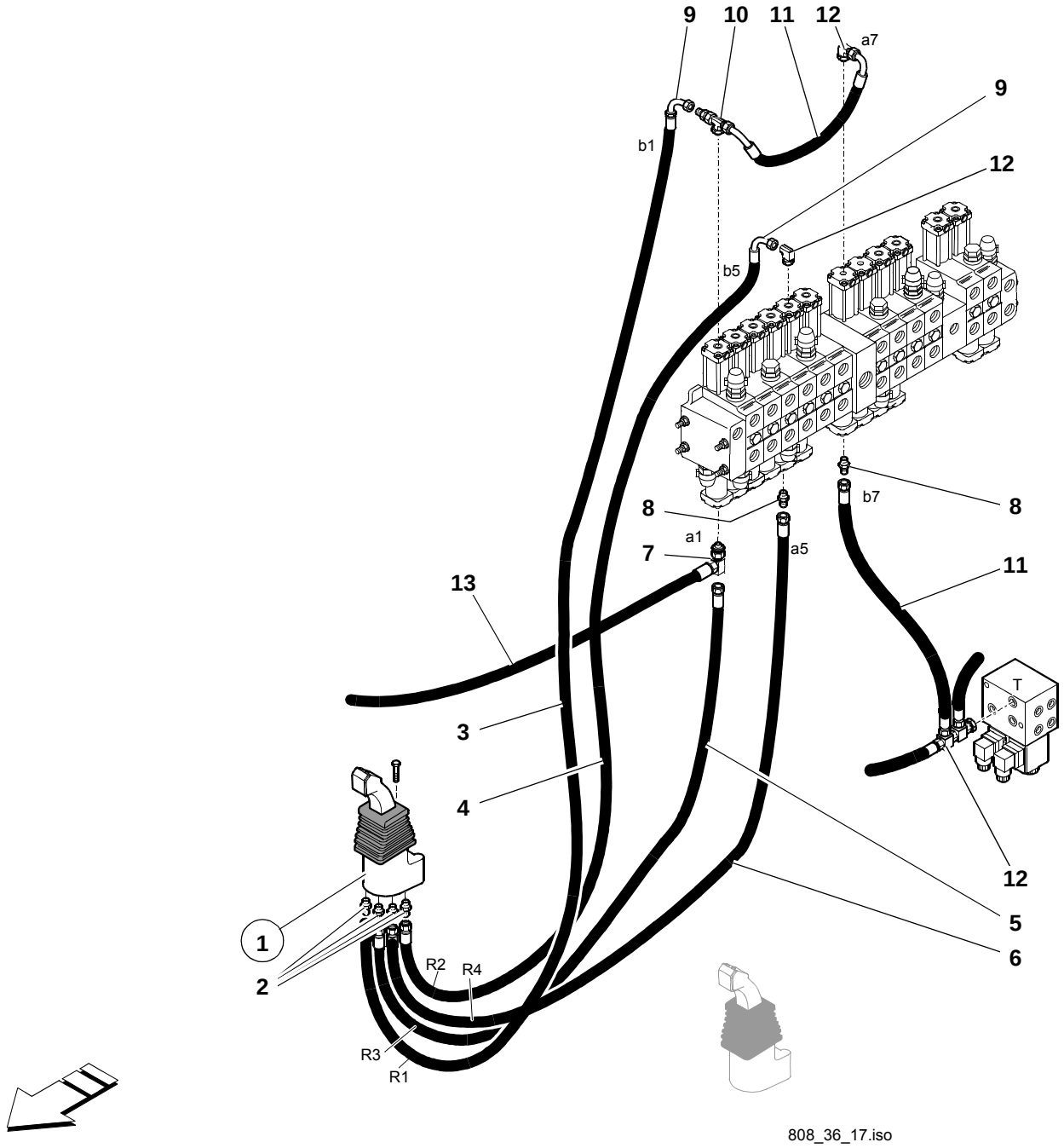
9
10
11
12
a7
b1
9
12
b5
8
b7
8
a1
7
a5
11
13
T
3
4
12
5
6
1
2
R2
R4
R3
R1
808_36_17.iso

Pos. Item Pos.	Teil-Nummer Part no. No. pièce	Stück Qty. Qté.	Bezeichnung	Description	Désignation	Bemerkung Remarks Remarques
			Vorsteuerleitungen	**Pilot control lines**	**Conduites de pilotage**	
			Vorsteuergerät rechts vorne – Steuergerät	**Pilot valve (front right) – control valve**	**Valve de pilotage (AV droite) – distributeur**	
1	0893600725	1	Vorsteuerger t	Pilot valve	Valve de pilotage	L
			Einzelteile siehe Seite 36-49	Component parts see page 36-49	Pièces constitutives voir page 36-49	
2	0003638749	4	Verschraubung	Screw connection	Raccord vissé	
3	0003657609	1	Schlauchleitung	Flexible line	Conduite flexible	2800
4	0003657709	1	Schlauchleitung	Flexible line	Conduite flexible	2760
5	0003657809	1	Schlauchleitung	Flexible line	Conduite flexible	2550
6	0003657909	1	Schlauchleitung	Flexible line	Conduite flexible	2500
7	0003637664	1	Verschraubung	Screw connection	Raccord vissé	
8	0003638749	2	Verschraubung	Screw connection	Raccord vissé	
9	0003631969	3	Verschraubung	Screw connection	Raccord vissé	
10	0003639968	2	Verschraubung	Screw connection	Raccord vissé	
11	0003655809	2	Schlauchleitung	Flexible line	Conduite flexible	100
12	0003639868	1	Verschraubung	Screw connection	Raccord vissé	
			Steuergerät (a1) – RBS Hubzylinder	**Control valve (a1) – RBS lift ram**	**Distributeur (a1) – vérin de levage RBS**	
13	0003652412	1	Schlauchleitung	Flexible line	Conduite flexible	3000
			Weiterführende Teile siehe Seite 36-25	Other component parts see page 36-25	Autres pièces constitutives voir page 36-25	

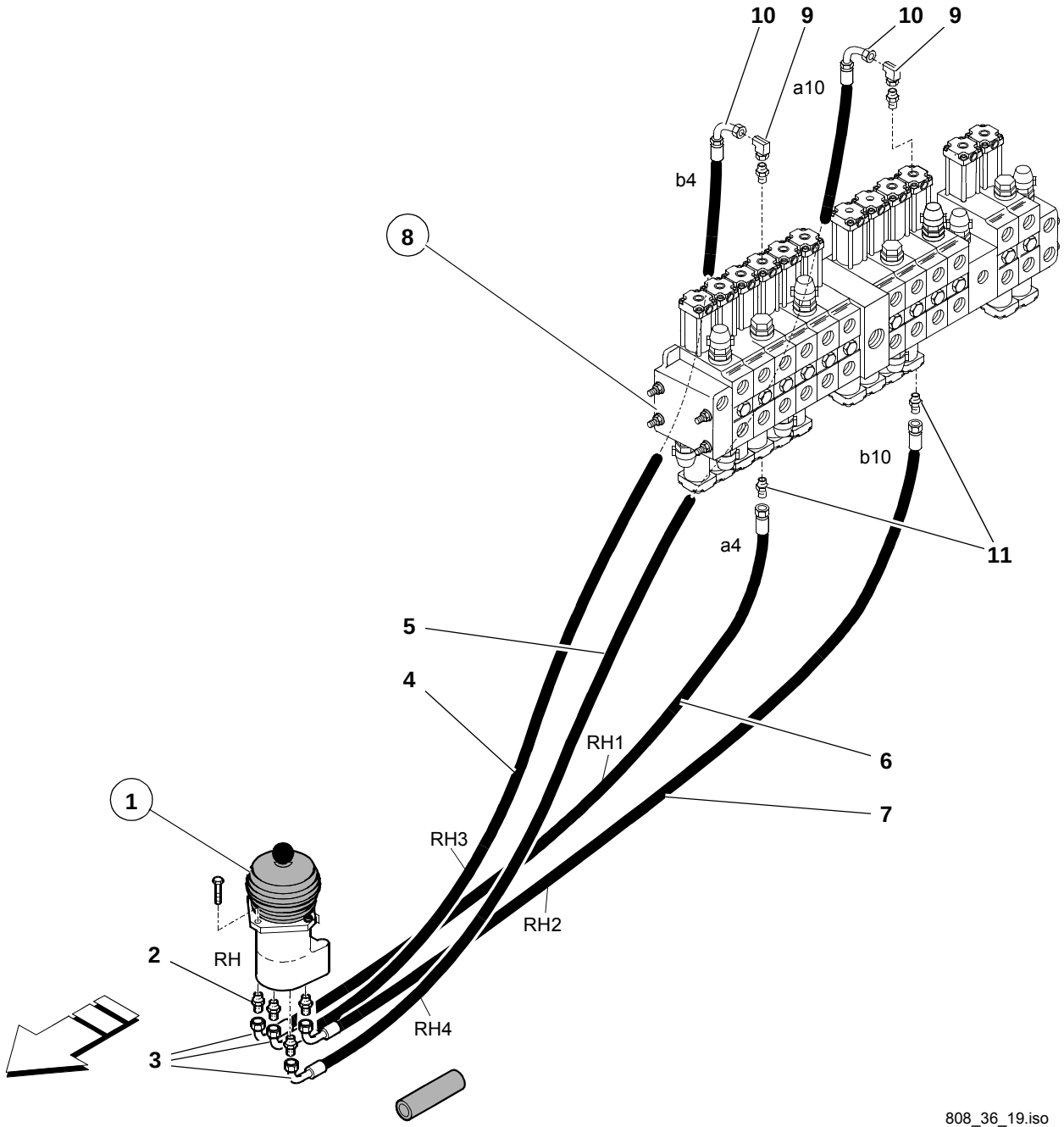
10
9
10
9
a10
b4
8
b10
11
a4
5
4
6
RH1
7
1
RH3
RH2
2
RH
3
RH4
808_36_19.iso

Pos. Item Pos.	Teil-Nummer Part no. No. pièce	Stück Qty. Qté.	Bezeichnung	Description	Désignation	Bemerkung Remarks Remarques
			Vorsteuerleitungen **Vorsteuergerät rechts hinten – Steuergerät**	**Pilot control lines** **Pilot valve (rear right) – control valve**	**Conduites de pilotage** **Valve de pilotage (AR droite) – distributeur**	
1	0893601025	1	Vorsteuerger t	Pilot valve	Valve de pilotage	L
			Einzelteile siehe Seite 36-51	Component parts see page 36-51	Pièces constitutives voir page 36-51	
2	0003638749	4	Verschraubung	Screw connection	Raccord vissé	
3	0003631969	4	Verschraubung	Screw connection	Raccord vissé	
4	0003658209	1	Schlauchleitung	Flexible line	Conduite flexible	2450
5	0003658309	1	Schlauchleitung	Flexible line	Conduite flexible	2550
6	0003658409	1	Schlauchleitung	Flexible line	Conduite flexible	2200
7	0003658509	1	Schlauchleitung	Flexible line	Conduite flexible	2350
8	0003613979	1	Steuerger t	Control valve	Distributeur	
			Einzelteile siehe Seite 36-45	Component parts see page 36-45	Pièces constitutives voir page 36-45	
9	0003639868	2	Verschraubung	Screw connection	Raccord vissé	
10	0003631969	2	Verschraubung	Screw connection	Raccord vissé	
11	0003638749	2	Verschraubung	Screw connection	Raccord vissé	

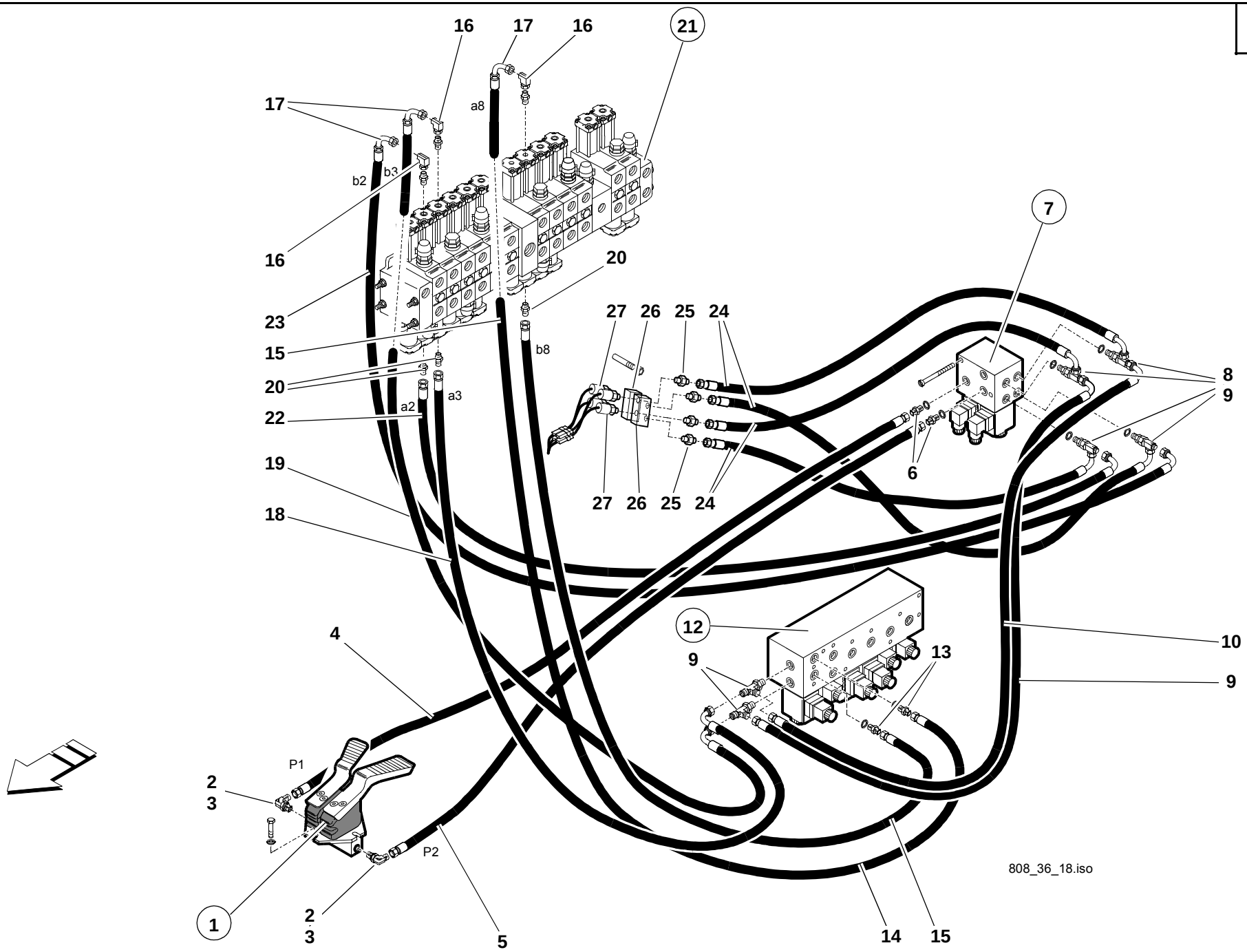
16
17
16
21
17
a8
b2
b3
16
23
15
20
20
22
a2
a3
b8
27
26
25
24
7
8
9
6
27
26
25
24
19
18
4
12
10
9
13
9
P1
2
3
P2
1
2
3
5
14
15
808_36_18.iso

Pos. Item Pos.	Teil-Nummer Part no. No. pièce	Stück Qty. Qté.	Bezeichnung	Description	Désignation	Bemerkung Remarks Remarques
			Vorsteuerleitungen **Pedalsteuerung – Magnetventil**	**Pilot control lines** **Pedal control – solenoid valve**	**Conduites de pilotage** **Commande à pédale – clapet magnétique**	
1	0003615479	1	Pedalsteuerung	Pedal control	Commande à pédale	L
			Einzelteile siehe Seite 36-53	Component parts see page 36-53	Pièces constitutives voir page 36-53	
2	0003638749	2	Verschraubung	Screw connection	Raccord vissé	
3	0003631249	2	Verschraubung	Screw connection	Raccord vissé	
4	0003656009	1	Schlauchleitung	Flexible line	Conduite flexible	1620
5	0003656109	1	Schlauchleitung	Flexible line	Conduite flexible	1740
6	0003631149	2	Verschraubung	Screw connection	Raccord vissé	
7	0003614879	1	Magnetventil	Solenoid valve	Clapet magnétique	
			Einzelteile siehe Seite 36-57	Component parts see page 36-57	Pièces constitutives voir page 36-57	
			Magnetventil – 6-fach Magnetventil	**Solenoid valve – 6-fold solenoid valve**	**Clapet magnétique – clapet magnétique sextuple**	
8	0003631149	6	Verschraubung	Screw connection	Raccord vissé	
9	0003637664	6	Verschraubung	Screw connection	Raccord vissé	
10	0003655609	1	Schlauchleitung	Flexible line	Conduite flexible	540
11	0003655709	1	Schlauchleitung	Flexible line	Conduite flexible	560
12	0003617979	1	Magnetventil	Solenoid valve	Clapet magnétique	
			Einzelteile siehe Seite 36-55	Component parts see page 36-55	Pièces constitutives voir page 36-55	
			6-fach Magnetventil – Steuergerät	**6-fold solenoid valve – control valve**	**Clapet magnétique sextuple – distributeur**	
13	0003631149	2	Verschraubung	Screw connection	Raccord vissé	
14	0003654509	1	Schlauchleitung	Flexible line	Conduite flexible	1300
15	0003654609	1	Schlauchleitung	Flexible line	Conduite flexible	1100
16	0003639868	3	Verschraubung	Screw connection	Raccord vissé	
17	0003631969	3	Verschraubung	Screw connection	Raccord vissé	
18	0003654209	1	Schlauchleitung	Flexible line	Conduite flexible	1150
19	0003654109	1	Schlauchleitung	Flexible line	Conduite flexible	1270
20	0003638749	3	Verschraubung	Screw connection	Raccord vissé	
21	0003613979	1	Steuerger t	Control valve	Distributeur	
			Einzelteile siehe Seite 36-45	Component parts see page 36-45	Pièces constitutives voir page 36-45	

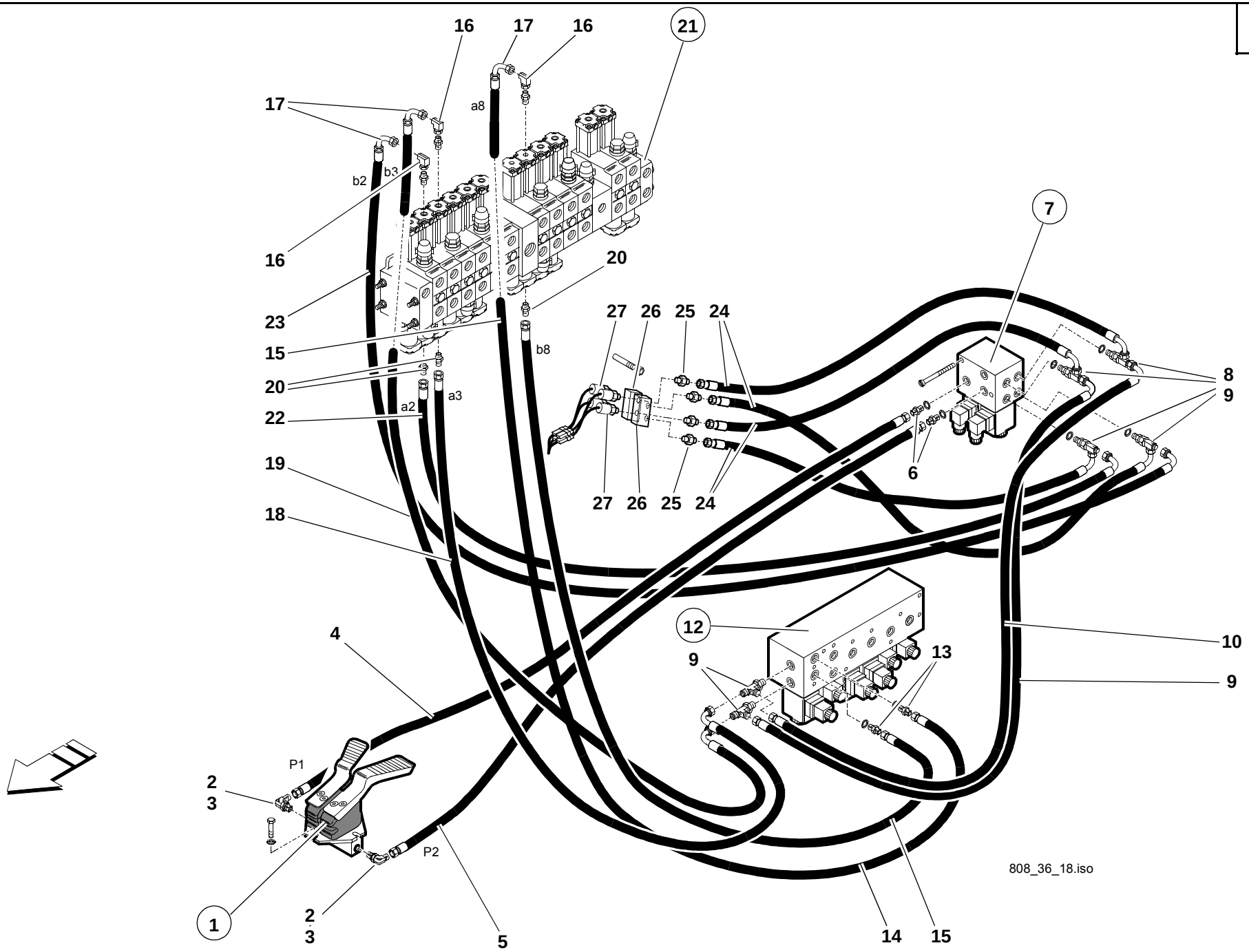
16
17
16
21
17
a8
b2
b3
16
23
15
20
20
22
a2
a3
b8
27
26
25
24
7
8
9
6
27
26
25
24
19
18
4
12
9
13
10
9
P1
2
3
P2
1
2
3
5
14
15
808_36_18.iso

Pos. Item Pos.	Teil-Nummer Part no. No. pièce	Stück Qty. Qté.	Bezeichnung	Description	Désignation	Bemerkung Remarks Remarques
			Vorsteuerleitungen **Magnetventil – Steuergerät**	**Pilot control lines** **Solenoid valve – control valve**	**Conduites de pilotage** **Clapet magnétique – distributeur**	
22	0003656309	1	Schlauchleitung	Flexible line	Conduite flexible	1050
23	0003656209	1	Schlauchleitung	Flexible line	Conduite flexible	1300
			Magnetventil – Druckschalter	**Solenoid valve – pressure switches**	**Clapet magnétique – manocontacts**	
24	0003655509	4	Schlauchleitung	Flexible line	Conduite flexible	850
25	0003638749	4	Verschraubung	Screw connection	Raccord vissé	
26	0003633283	2	Adapter	Adapter	Adaptateur	
27	0003365103	4	Druckschalter	Pressure switch	Manocontact	

Gruppe

Heizung

Group

Heating

Groupe

Chauffage

Gruppe

Heizung

Group

Heating

Groupe

Chauffage

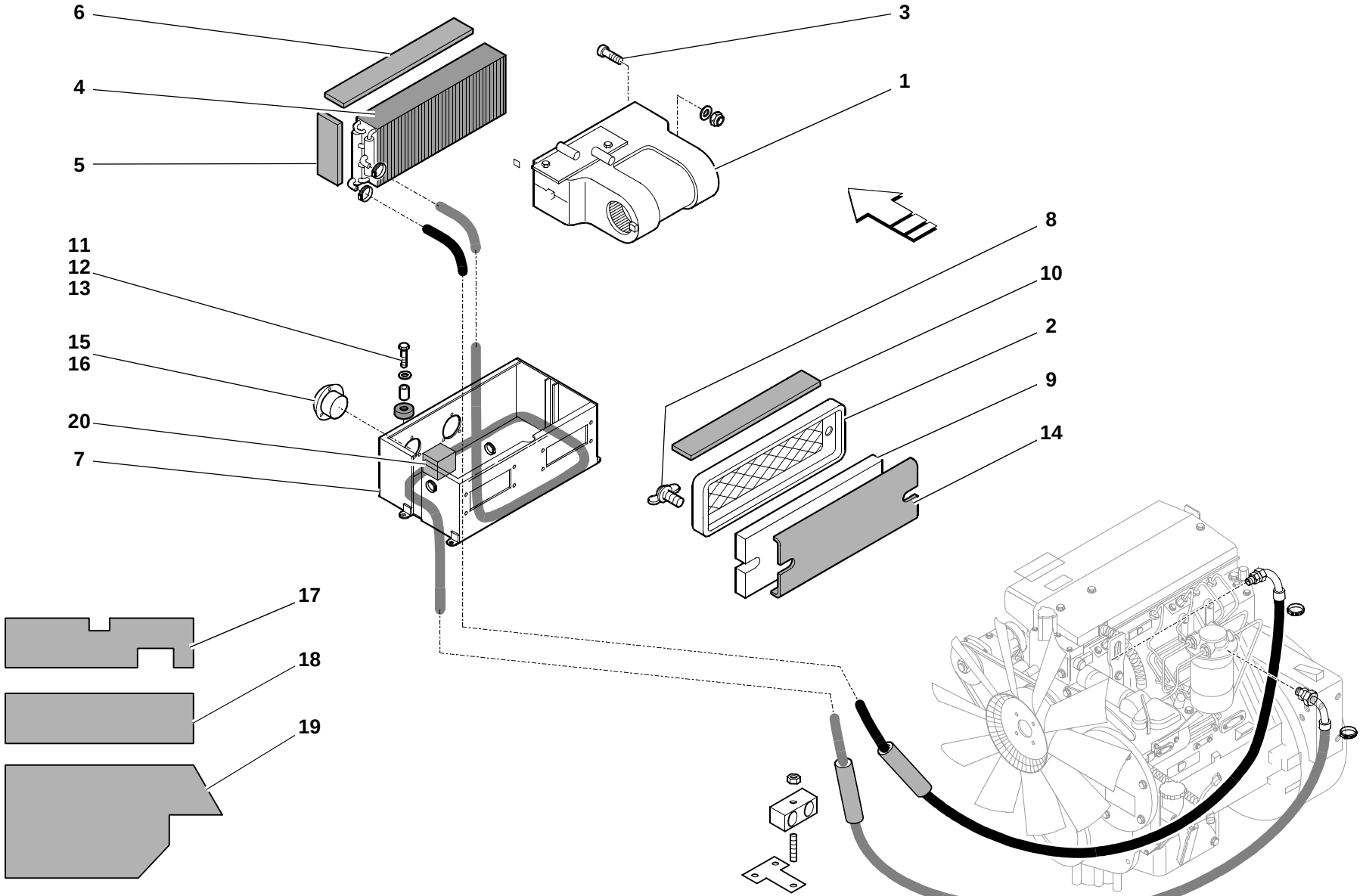

812_41_01.iso

Pos. Item Pos.	Teil-Nummer Part no. No. pièce	Stück Qty. Qté.	Bezeichnung	Description	Désignation	Bemerkung Remarks Remarques
			Heizung – Einzelteile	**Heating – component parts**	**Chauffage – pièces constitutives**	
1	0000808193	1	Heizgebläse	Heater fan	Ventilateur de chauffage	
2	0000808194	1	Schutzgitter	Protective screen	Grille de protection	
3	0000808195	8	Schraube	Screw	Vis	
4	0000808196	1	Wärmetauscher	Heat exchanger	Radiateur	
5	0000808197	2	Dichtung	Seal	Joint	∅
6	0000808198	1	Dichtung	Seal	Joint	∅
7	0000808199	1	Gehäuse	Housing	Boîtier	
8	0000808200	2	Schraube	Screw	Vis	
9	0000808201	1	Filter	Filter	Filtre	
10	0000808202	1	Dichtung	Seal	Joint	∅
11	0000808203	4	Schraube	Screw	Vis	
12	0000808204	4	Distanzscheibe	Spacer washer	Rondelle d'écartement	
13	0000808205	4	Gummiring	Rubber ring	Bague en caoutchouc	
14	0000808206	1	Schutzgitter	Protective screen	Grille de protection	
15	0000808207	2	Heizdüse	Heater nozzle	Buse de chauffage	
16	0000808192	6	Schraube	Screw	Vis	
17	0893030287	1	Isolierung	Insulation	Isolation	
18	0893030187	1	Isolierung	Insulation	Isolation	
19	0893030087	1	Isolierung	Insulation	Isolation	
20	0000808208	1	Hahn	Tap	Robinet	

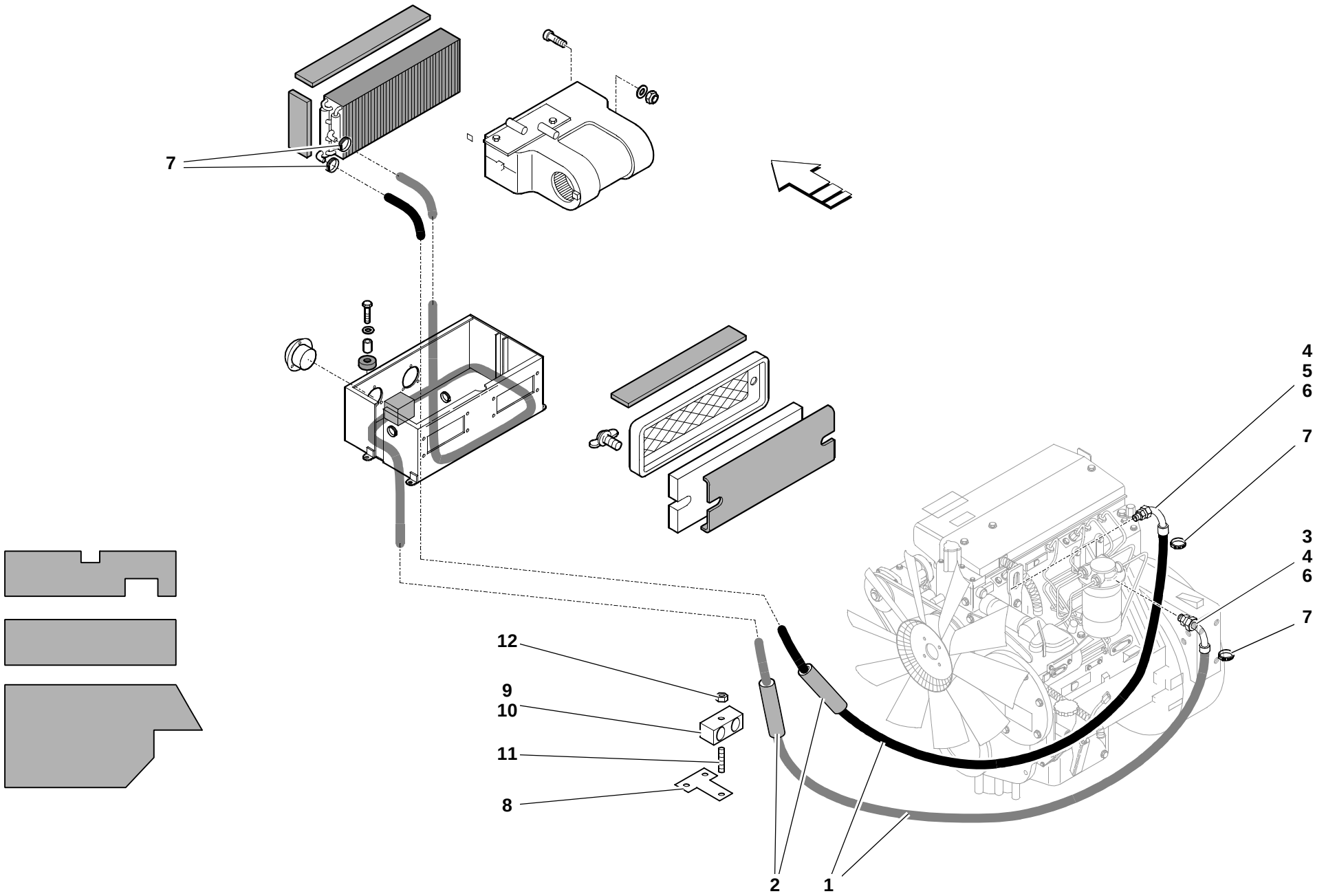
7
4
5
6
7
3
4
6
7
12
9
10
11
8
2
1
812_41_01.iso

Pos. Item Pos.	Teil-Nummer Part no. No. pièce	Stück Qty. Qté.	Bezeichnung	Description	Désignation	Bemerkung Remarks Remarques
			Heizungsschlauch – Befestigung	**Heater hose – attachment**	**Tuyau de chauffage – fixation**	
1	0004145983	1	Heizungsschlauch	Heater hose	Tuyau de chauffage	2500
	7603708057	n.B	Schlauch	Hose	Flexible	
2	0009932214	2	Schlauchschutz	Hose protection	Protection de flexible	
	0009932714	n.B.	Schlauchschutz	Hose protection	Protection de flexible	
3	0003631669	1	Verschraubung	Screw connection	Raccord vissé	 Loctite 511
4	0003630592	2	Schlaucharmatur	Hose fitting	Raccord pour tuyaux souples	
5	0003638915	1	Verschraubung	Screw connection	Raccord vissé	 Loctite 511
6	0009960466	2	Dichtring	Sealing ring	Bague d'étanchéité	
7	0009937329	4	Schelle	Clamp	Collier	7
8	0893611019	1	Lagerung	Suspension	Logement	
9	0009936350	2	Doppelschelle	Double clamp	Collier double	22/22
10	0009930685	1	Platte	Plate	Plaque	
11	7236677140	2	Sechskantschraube	Hexagon head screw	Vis six pans	M 8x55
12	7405677005	2	Sechskantmutter	Hexagon nut	Ecrou six pans	M 8

Gruppe
Tieflöffel

Group
Rear excavator bucket

Groupe
Godet rétro

Gruppe
Tieflöffel

Group
Rear excavator bucket

Groupe
Godet rétro

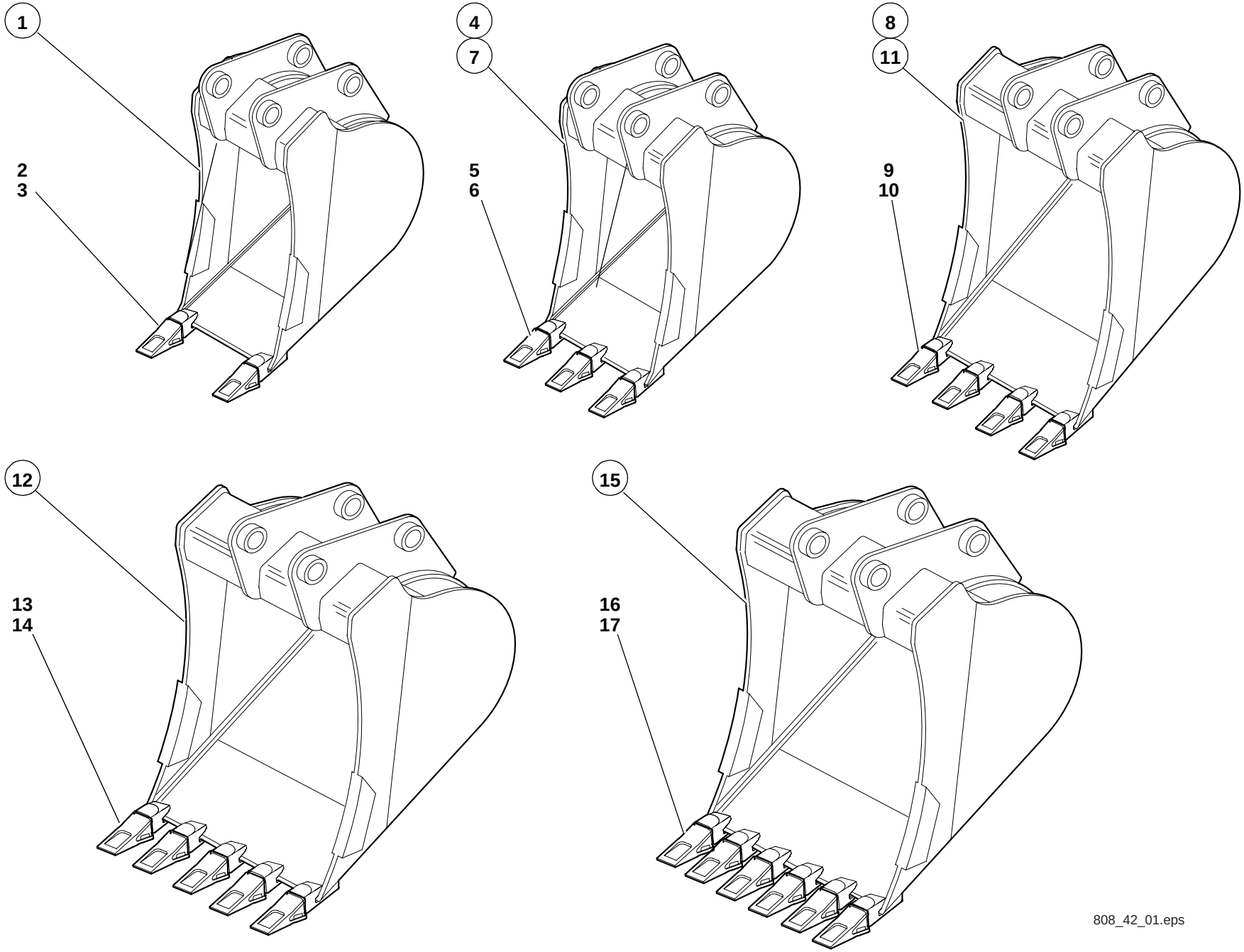
1
2
3
4
7
5
6
8
11
9
10
12
13
14
15
16
17
808_42_01.eps

Pos. Item Pos.	Teil-Nummer Part no. No. pièce	Stück Qty. Qté.	Bezeichnung	Description	Désignation	Bemerkung Remarks Remarques
			Tieflöffel 350 **Typ 90019-00**	**Rear excavator bucket 350** **type 90019-00**	**Godet rétro 350** **type 90019-00**	
1	90019-00	1	Tieflöffel	Rear excavator bucket	Godet rétro	**350**
2	0894160198	2	Zahn	Tooth	Dent	
3	0894160122	2	Sicherung	Lock	Arrêt	
			Tieflöffel 450 **Typ 90020-00**	**Rear excavator bucket 450** **type 90020-00**	**Godet rétro 450** **type 90020-00**	
4	90020-00	1	Tieflöffel	Rear excavator bucket	Godet rétro	**450**
5	0894160198	3	Zahn	Tooth	Dent	
6	0894160122	3	Sicherung	Lock	Arrêt	
			Tieflöffel 500 **Typ 90085-00**	**Rear excavator bucket 500** **type 90085-00**	**Godet rétro 500** **type 90085-00**	
7	90085-00	1	Tieflöffel	Rear excavator bucket	Godet rétro	**500**
			Tieflöffel 600 **Typ 90021-00**	**Rear excavator bucket 600** **type 90021-00**	**Godet rétro 600** **type 90021-00**	
8	90021-00	1	Tieflöffel	Rear excavator bucket	Godet rétro	**600**
9	0894160198	4	Zahn	Tooth	Dent	
10	0894160122	4	Sicherung	Lock	Arrêt	
			Tieflöffel 700 **Typ 90084-00**	**Rear excavator bucket 700** **type 90084-00**	**Godet rétro 700** **type 90084-00**	
11	90084-00	1	Tieflöffel	Rear excavator bucket	Godet rétro	**700**
			Tieflöffel 800 **Typ 90022-00**	**Rear excavator bucket 800** **type 90022-00**	**Godet rétro 800** **type 90022-00**	
12	90022-00	1	Tieflöffel	Rear excavator bucket	Godet rétro	**800**
13	0894160198	5	Zahn	Tooth	Dent	
14	0894160122	5	Sicherung	Lock	Arrêt	
			Tieflöffel 1000 **Typ 90023-00**	**Rear excavator bucket 1000** **type 90023-00**	**Godet rétro 1000** **type 90023-00**	
15	90023-00	1	Tieflöffel	Rear excavator bucket	Godet rétro	**1000**
16	0894160198	6	Zahn	Tooth	Dent	
17	0894160122	6	Sicherung	Lock	Arrêt	

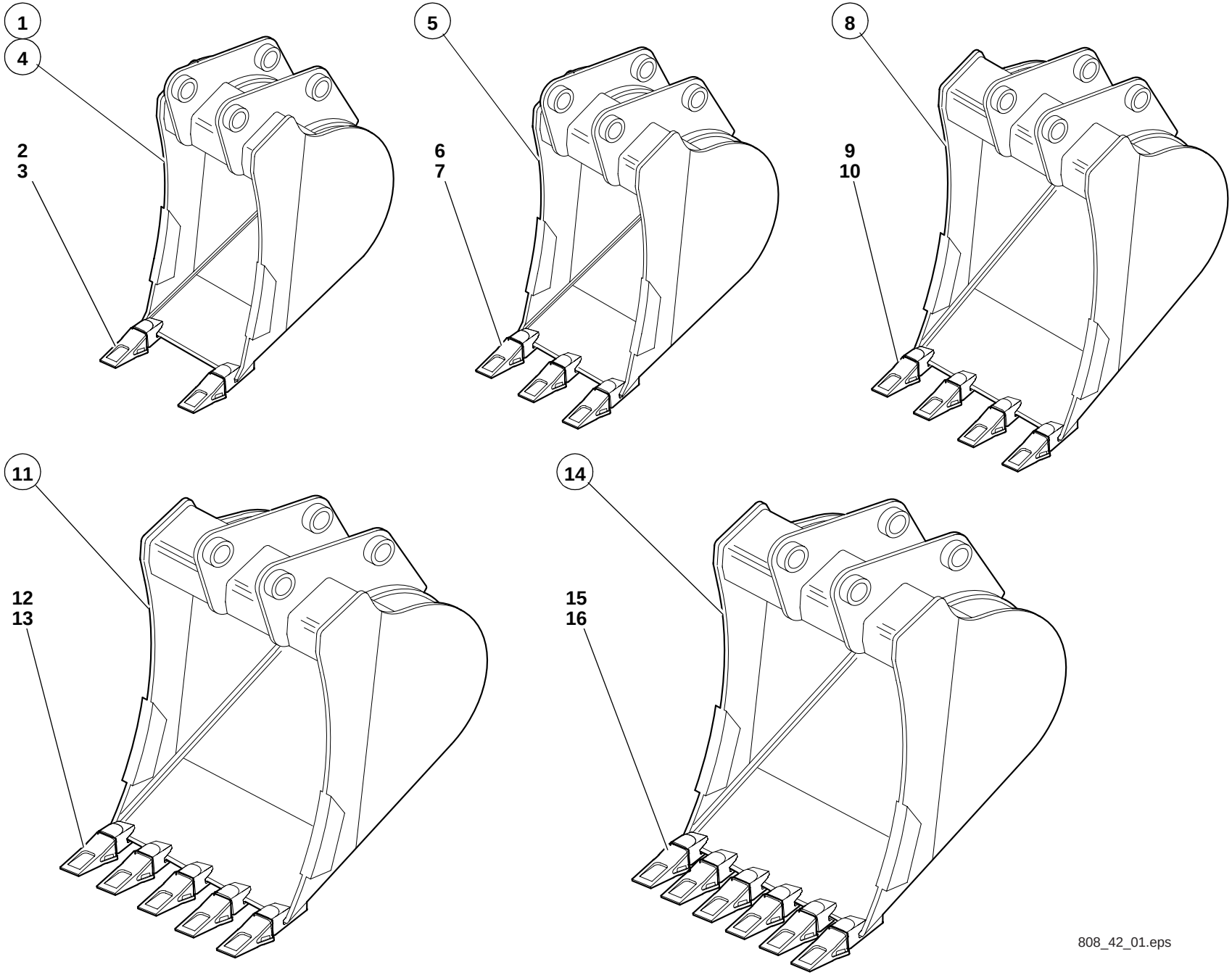
1
4
2
3
5
6
7
8
9
10
11
12
13
14
15
16
808_42_01.eps

Pos. Item Pos.	Teil-Nummer Part no. No. pièce	Stück Qty. Qté.	Bezeichnung	Description	Désignation	Bemerkung Remarks Remarques
			Tieflöffel 300 (Schnellwechsel) Typ 90032-00	**Rear excavator bucket 300 (quickhitch) type 90032-00**	**Godet rétro 300 (attache rapide) type 90032-00**	
1	90032-00	1	Tieflöffel	Rear excavator bucket	Godet rétro	**300**
2	0894160198	2	Zahn	Tooth	Dent	
3	0894160122	2	Sicherung	Lock	Arrêt	
			Tieflöffel 400 (Schnellwechsel) Typ 90090-00	**Rear excavator bucket 400 (quickhitch) type 90090-00**	**Godet rétro 400 (attache rapide) type 90090-00**	
4	90090-00	1	Tieflöffel	Rear excavator bucket	Godet rétro	**400**
			Tieflöffel 450 (Schnellwechsel) Typ 90034-00	**Rear excavator bucket 450 (quickhitch) type 90034-00**	**Godet rétro 450 (attache rapide) type 90034-00**	
5	90034-00	1	Tieflöffel	Rear excavator bucket	Godet rétro	**450**
6	0894160198	3	Zahn	Tooth	Dent	
7	0894160122	3	Sicherung	Lock	Arrêt	
			Tieflöffel 600 (Schnellwechsel) Typ 90035-00	**Rear excavator bucket 600 (quickhitch) type 90035-00**	**Godet rétro 600 (attache rapide) type 90035-00**	
8	90035-00	1	Tieflöffel	Rear excavator bucket	Godet rétro	**600**
9	0894160198	4	Zahn	Tooth	Dent	
10	0894160122	4	Sicherung	Lock	Arrêt	
			Tieflöffel 800 (Schnellwechsel) Typ 90036-00	**Rear excavator bucket 800 (quickhitch) type 90036-00**	**Godet rétro 800 (attache rapide) type 90036-00**	
11	90036-00	1	Tieflöffel	Rear excavator bucket	Godet rétro	800
12	0894160198	5	Zahn	Tooth	Dent	
13	0894160122	5	Sicherung	Lock	Arrêt	
			Tieflöffel 1000 (Schnellwechsel) Typ 90037-00	**Rear excavator bucket 1000 (quickhitch) type 90037-00**	**Godet rétro 1000 (attache rapide) type 90037-00**	
14	90037-00	1	Tieflöffel	Rear excavator bucket	Godet rétro	**1000**
15	0894160198	6	Zahn	Tooth	Dent	
16	0894160122	6	Sicherung	Lock	Arrêt	

Gruppe

Beschilderung

Werkzeug
Fahrzeugdokumentationen
Sicherheitspaket
Diebstahlsicherung

Group

Signs

Tool
Vehicle documentation
Safety package
Antiheft protection

Groupe

Labels

Outil
Documentation du véhicule
Equipement de sécurité
Documentation du véhicule

Gruppe

Beschilderung

Werkzeug
Fahrzeugdokumentationen
Sicherheitspaket
Diebstahlsicherung

Group

Signs

Tool
Vehicle documentation
Safety package
Antiheft protection

Groupe

Labels

Outil
Documentation du véhicule
Equipement de sécurité
Documentation du véhicule

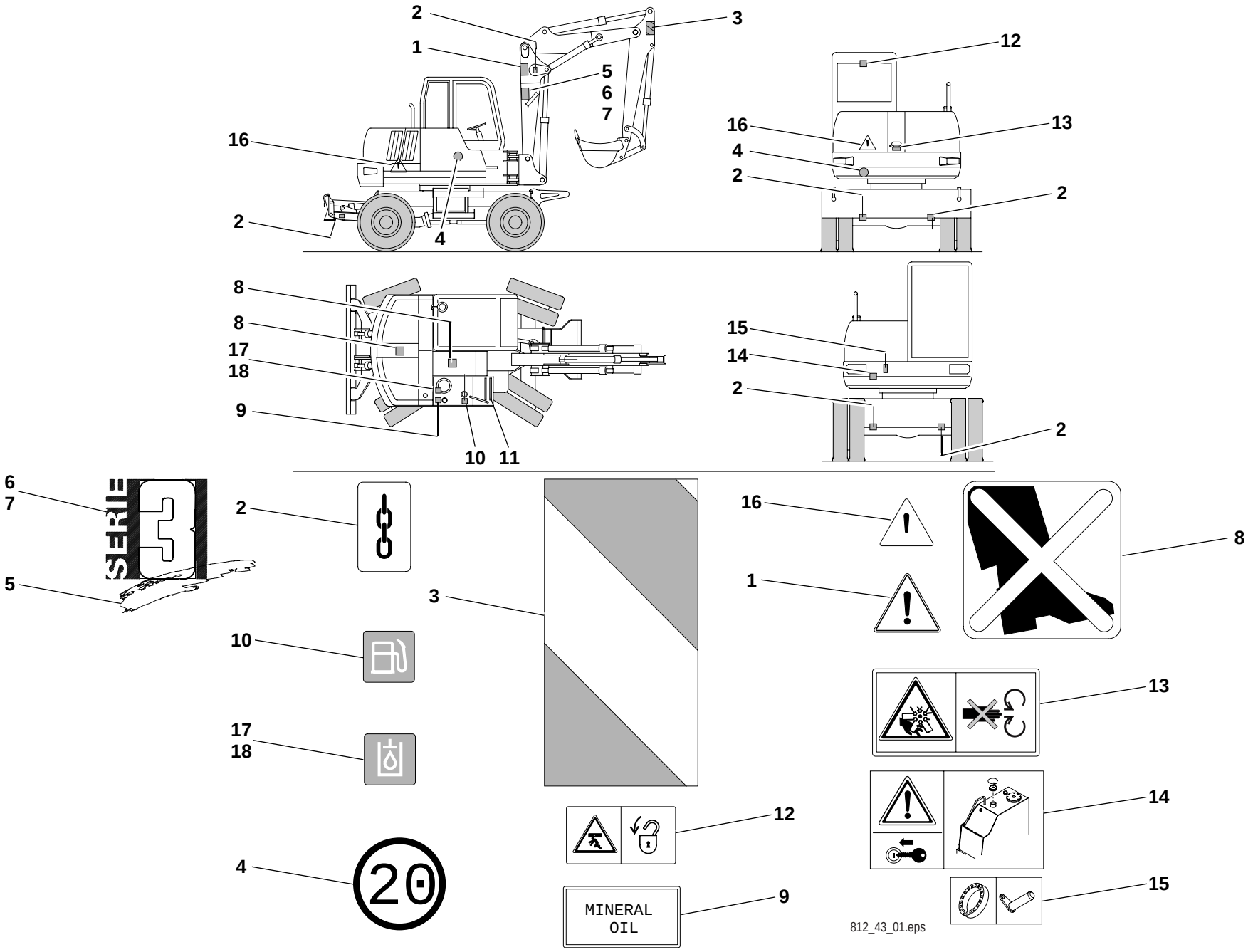
2
1
3
5
6
7
16
2
4
12
16
13
4
2
2
8
8
17
18
9
10
11
15
14
2
2
6
7
5
SERIE 3
2
3
16
1
8
10
17
18
13
14
4
20
12
MINERAL OIL
9
15
812_43_01.eps

Pos. Item Pos.	Teil-Nummer Part no. No. pièce	Stück Qty. Qté.	Bezeichnung	Description	Désignation	Bemerkung Remarks Remarques
			Hinweisschilder	**Labels**	**Labels**	
1	0004355833	2	Warnschild	Warning label	Label d'avertissement	
2	0004353836	6	Hinweisschild	Label	Label	
3	0004352950	2	Warnstreifen	Warning strip	Bande réflectrice	
4	0004351529	3	Hinweisschild	Label	Label	
5	0004357038	2	Zierstreifen	Trim strip	Enjoliveur	
6	0004356536	2	Schild (schwarz)	Label (black)	Label (noir)	
7	0004356736	2	Schild (weiß)	Label (white)	Label (blanc)	
8	0004353736	2	Hinweisschild	Label	Label	
9	0004357408	1	Hinweisschild	Label	Label	
10	0004354136	1	Hinweisschild	Label	Label	
11	0009961387	2	Antirutschbelag	Nonslip coating	Couche antidérapante	
12	0004353236	1	Warnschild	Warning label	Label d'avertissement	
13	0004352536	1	Warnschild	Warning label	Label d'avertissement	
14	0004353436	1	Hinweisschild	Label	Label	
15	0004353336	1	Hinweisschild	Label	Label	
16	0004355533	3	Warnschild	Warning label	Label d'avertissement	
17	0004354836	1	Hinweisschild	Label	Label	
18	0004354236	1	Hinweisschild	Label	Label	

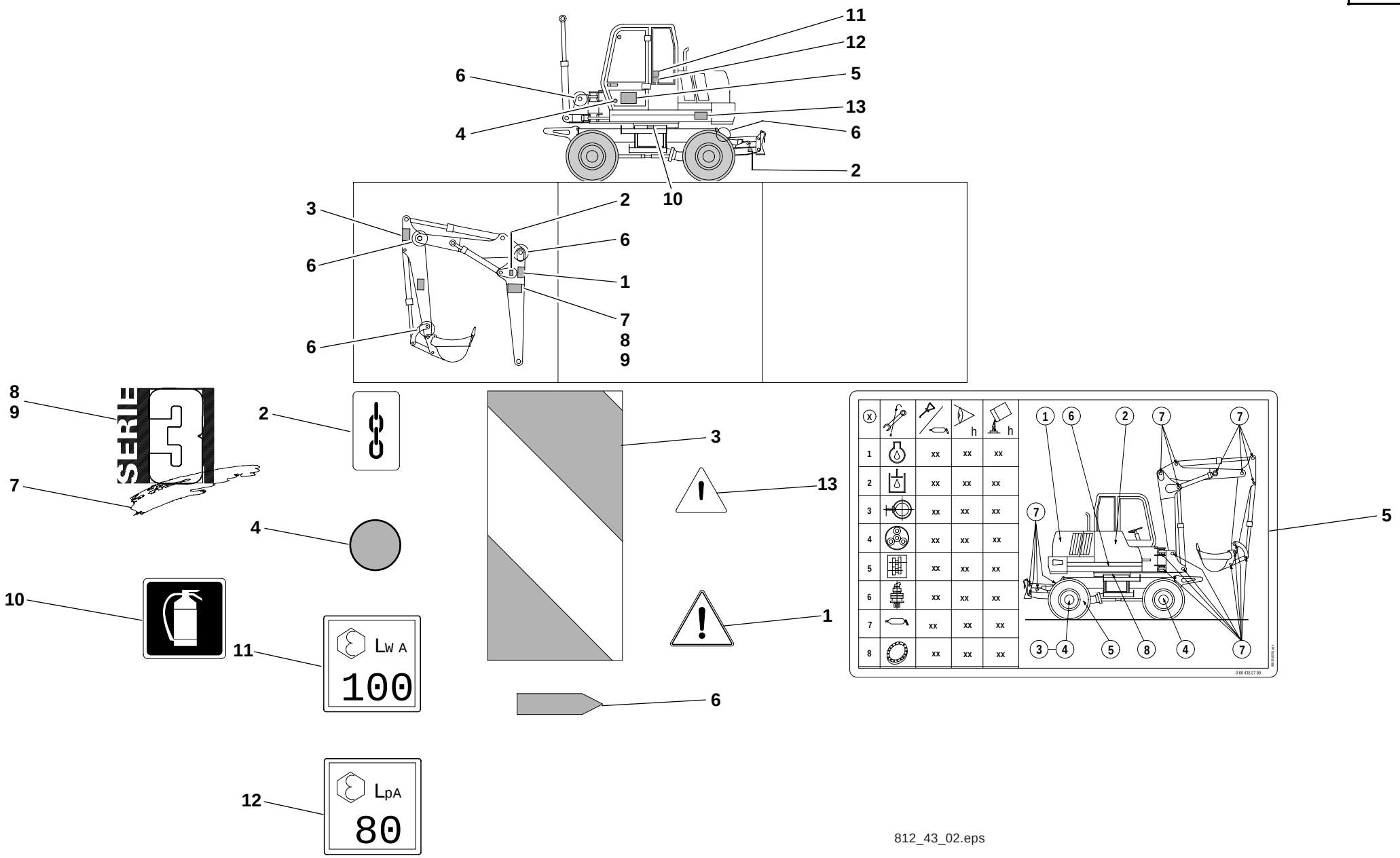
11
12
6
5
13
4
6
2
10
3
2
6
6
1
7
8
9
6
8
9
2
3
13
7
4
1
10
11
LW A
100
6
12
LpA
80
x
h
h
1
2
3
4
5
6
7
8
xx
5
812_43_02.eps

Pos. Item Pos.	Teil-Nummer Part no. No. pièce	Stück Qty. Qté.	Bezeichnung	Description	Désignation	Bemerkung Remarks Remarques
			Hinweisschilder	**Labels**	**Labels**	
1	0004355833	1	Warnschild	Warning label	Label d'avertissement	
2	0004353836	2	Hinweisschild	Label	Label	
3	0004352950	2	Warnstreifen	Warning strip	Bande réflectrice	
4	0893410058	2	Anschlag	Limit stop	Butée	
5	0004352189	1	Wartungsplan	Maintenance plan	Plan de maintenance	
6	0004351544	12	Markierung	Mark	Repère	
7	0004357038	2	Zierstreifen	Trim strip	Enjoliveur	
8	0004356536	2	Schild (schwarz)	Label (black)	Label (noir)	
9	0004356736	2	Schild (weiß)	Label (white)	Label (blanc)	
10	0004354536	1	Hinweisschild	Label	Label	
11	0004354636	1	Hinweisschild	Label	Label	
12	0004354036	1	Hinweisschild	Label	Label	
13	0004355533	1	Warnschild	Warning label	Label d'avertissement	

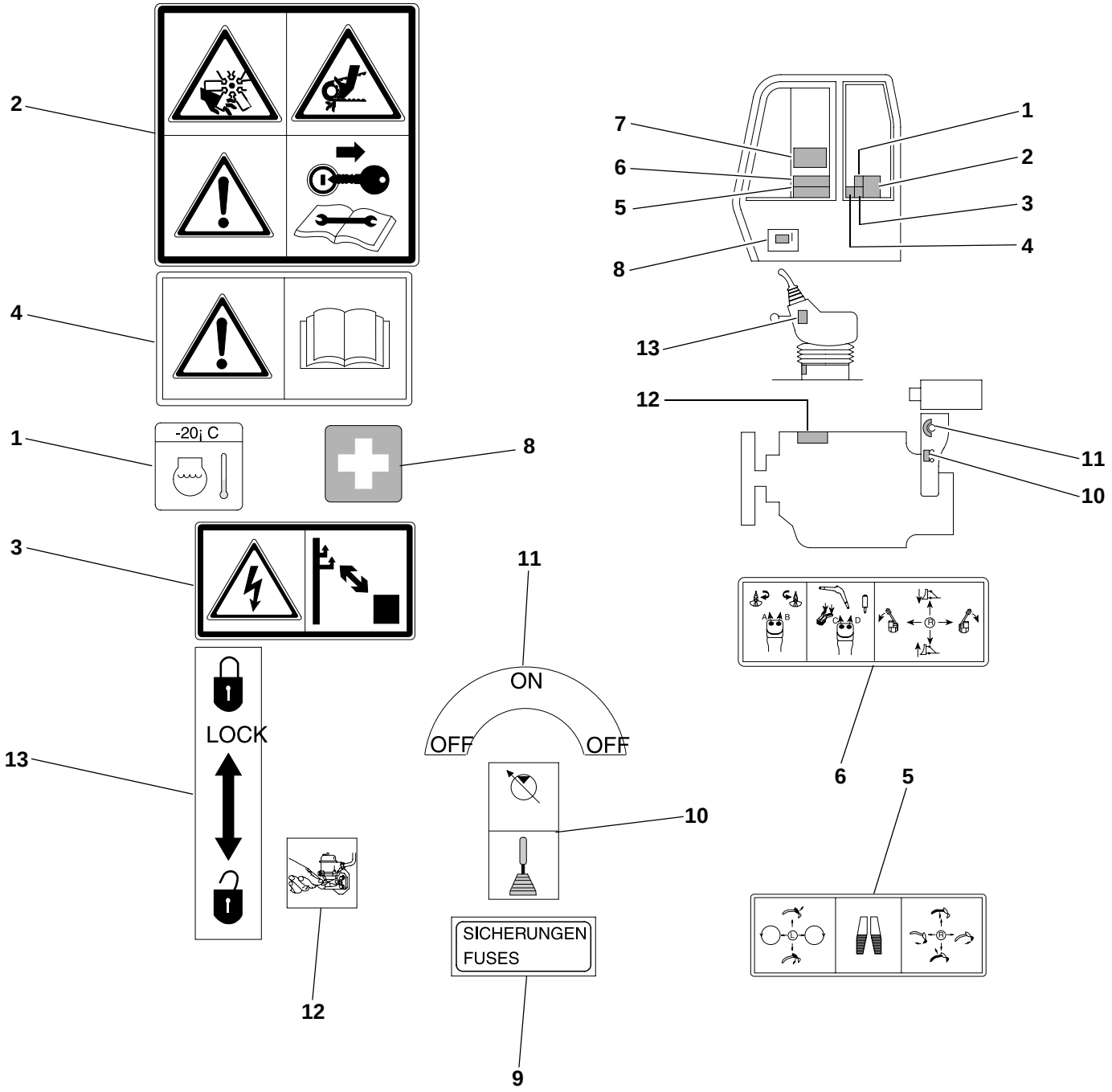
2
4
1
-20¡ C
8
3
LOCK
13
12
11
ON
OFF
OFF
10
SICHERUNGEN
FUSES
9
7
6
5
8
1
2
3
4
13
12
11
10
6
5
812_43_03.eps

Pos. Item Pos.	Teil-Nummer Part no. No. pièce	Stück Qty. Qté.	Bezeichnung	Description	Désignation	Bemerkung Remarks Remarques
			Hinweisschilder	**Labels**	**Labels**	
1	0004354436	1	Hinweisschild	Label	Label	
2	0004353036	1	Warnschild	Warning label	Label d'avertissement	
3	0004354336	1	Hinweisschild	Label	Label	
4	0004352936	1	Hinweisschild	Label	Label	
5	0004352436	1	Hinweisschild	Label	Label	
6	0004354936	1	Hinweisschild	Label	Label	
7	0004352846	1	Traglastdiagramm	Load diagram	Diagramme de charges	
8	0004353136	1	Hinweisschild	Label	Label	
9	0004357308	1	Hinweisschild	Label	Label	
10	0004353536	1	Hinweisschild	Label	Label	
11	0004353636	1	Hinweisschild	Label	Label	
12	0004353936	1	Hinweisschild	Label	Label	
13	0004354736	1	Hinweisschild	Label	Label	

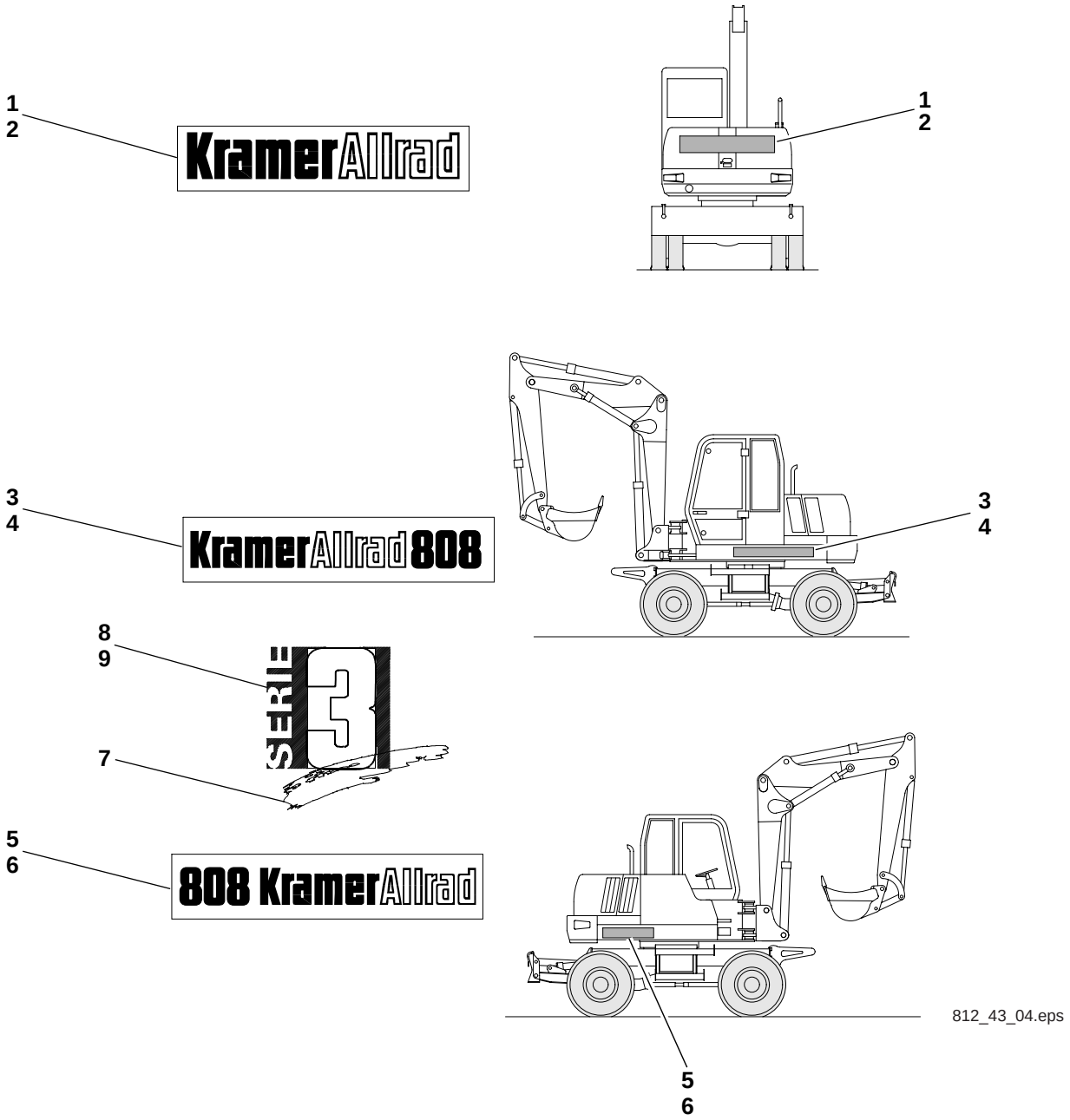
1
2
KramerAllrad
1
2
3
4
KramerAllrad 808
3
4
8
9
SERIE 3
7
5
6
808 KramerAllrad
5
6
812_43_04.eps

Pos. Item Pos.	Teil-Nummer Part no. No. pièce	Stück Qty. Qté.	Bezeichnung	Description	Désignation	Bemerkung Remarks Remarques
			Hinweisschilder	**Labels**	**Labels**	
1	0004357008	1	Schild (schwarz)	Label (black)	Label (noir)	
2	0004358408	1	Schild (weiß)	Label (white)	Label (blanc)	
3	0004356808	1	Schild (schwarz)	Label (black)	Label (noir)	**L**
4	0004358508	1	Schild (weiß)	Label (white)	Label (blanc)	**L**
5	0004356908	1	Schild (schwarz)	Label (black)	Label (noir)	**R**
6	0004358608	1	Schild (weiß)	Label (white)	Label (blanc)	**R**
7	0004356938	2	Zierstreifen	Trim strip	Enjoliveur	
8	0004356436	2	Schild (schwarz)	Label (black)	Label (noir)	
9	0004356636	2	Schild (weiß)	Label (white)	Label (blanc)	

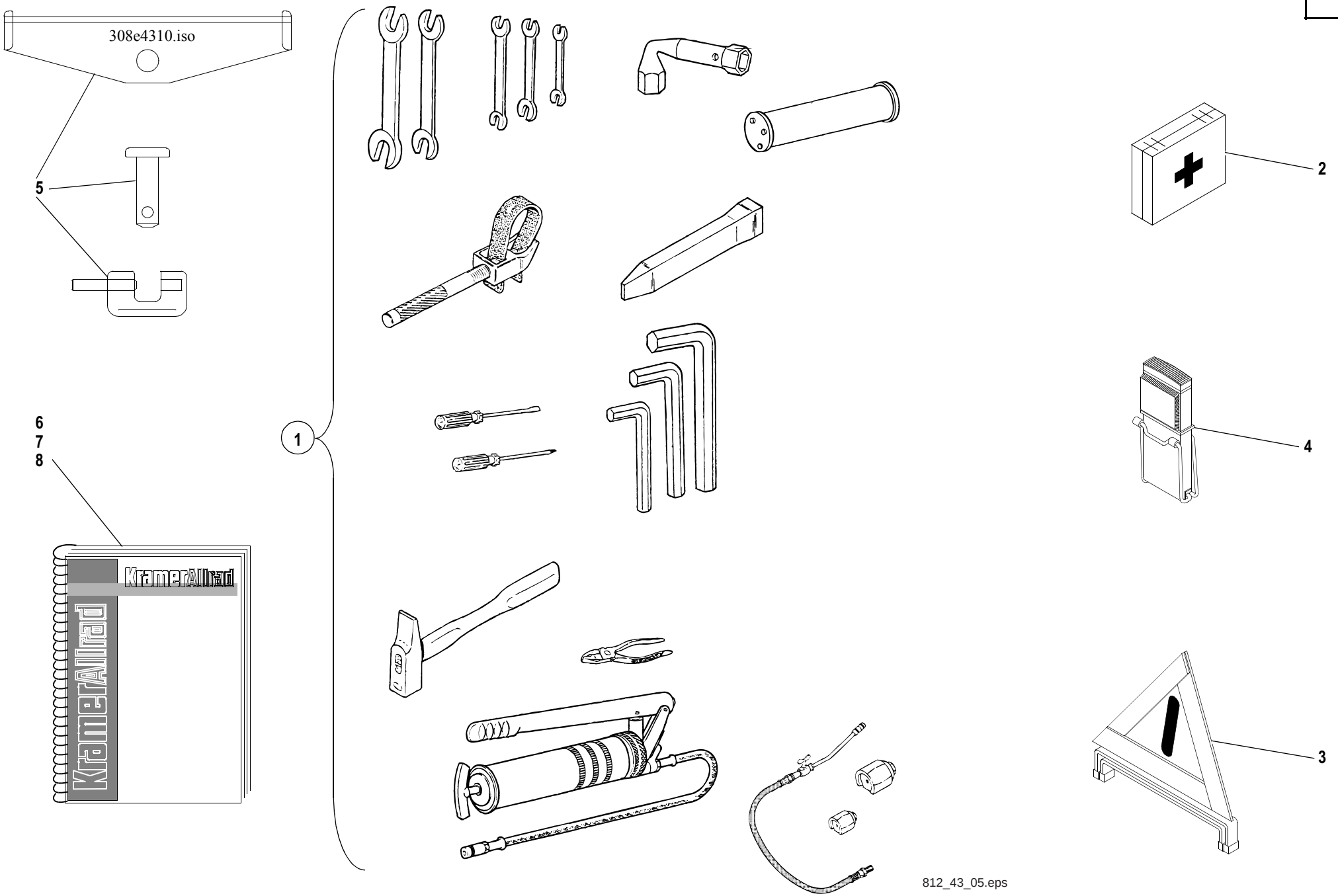
308e4310.iso
5
1
2
4
3
6
7
8
KramerAllrad
812_43_05.eps

Pos. Item Pos.	Teil-Nummer Part no. No. pièce	Stück Qty. Qté.	Bezeichnung	Description	Désignation	Bemerkung Remarks Remarques
			Werkzeugsatz	**Tool kuit**	**Outils de bord**	
1	0894300174	1	Werkzeugsatz	Tool kit	Outils de bord	
			Sicherheitspaket	**Safety package**	**Equipement de sécurité**	**SO**
2	7860000021	1	Verbandskasten	First aid kit	Trousse de premiers secours	
3	0004330312	1	Warndreieck	Warning triangle	Triangle de signalisation	
4	0004330068	1	Warnblinkleuchte	Hazard warning lamp	Feu de signal de détresse	
			Diebstahlsicherung	**Antiheft protection**	**Antivol**	
5	0893600049	1	Diebstahlsicherung	Antiheft protection	Antivol	
			Fahrzeugdokumentationen	**Vehicle documentation**	**Documentation du véhicule**	
6	0890030990		Ersatzteilliste	Spare parts list	Catalogue de pièces détachées	
7	0004320471		Ringbuch	Spring-back binder	Chemise à feuilles mobiles	
8	0890031991		Bedienungsanleitung	Operation manual	Manuel de service	**De**
	0890032091		Bedienungsanleitung	Operation manual	Manuel de service	**En**
	0890032191		Bedienungsanleitung	Operation manual	Manuel de service	**Fr**

Anhang

Nummern-Index

Group

Number index

Groupe

Index de numéros

A

Nummern-Index

Number index

Index de numéros

Teil-Nummer Part no. No. pièce	Seite Page Page	Pos. Item Pos.
0000800013	00-2	
0000800023	01-15	8
0000800024	01-7	9
0000800899	01-15	20
0000801204	01-21	6
0000801205	01-21	7
0000801209	01-9	30
0000801211	08-5	25
0000801212	00-2	
0000801212	00-3	
0000801212	00-4	
0000801212	08-5	31
0000801213	00-2	
0000801213	00-3	
0000801213	00-4	
0000801213	08-5	28
0000801214	00-2	
0000801214	00-3	
0000801214	00-4	
0000801214	08-5	29
0000801216	01-13	27
0000801246	08-5	30
0000801412	01-29	11
0000801505	29-5	33
0000801508	29-5	39
0000801592	00-2	
0000801592	00-3	
0000801592	00-4	
0000801592	01-19	25
0000802094	22-15	10
0000802150	29-5	37
0000802177	22-9	17
0000802178	22-9	7
0000802542	01-23	18
0000802543	01-29	17
0000802547	01-15	13
0000802569	01-9	29
0000802599	01-15	12
0000802603	01-15	14
0000802626	01-19	26
0000802630	00-3	
0000802630	00-4	
0000802630	01-17	4
0000802810	01-17	9
0000802812	01-17	11
0000802816	01-17	6
0000802816	01-17	8
0000802819	01-27	10
0000802820	01-27	9
0000802843	01-19	24
0000803424	22-9	12
0000803424	22-9	6
0000803732	22-17	16
0000803742	01-21	10
0000803742	01-23	23
0000803744	01-21	13
0000803750	01-21	14
0000803784	08-5	37
0000803785	01-21	24
0000803785	08-5	39
0000804958	00-25	74
0000805218	22-9	4
0000805219	22-9	15
0000805233	22-17	4
0000805245	22-13	4
0000805253	22-11	3
0000805255	22-13	6
0000805265	23-5	10
0000805265	26-5	5
0000805265	26-7	9
0000805315	26-5	2
0000805353	23-11	18
0000805353	26-13	18
0000805509	34-11	33
0000805593	34-15	37
0000805598	34-5	23
0000805603	34-7	4
0000805603	34-9	5
0000805604	27-7	18
0000805607	27-7	10
0000805608	34-9	7
0000805611	27-7	15
0000805614	27-7	19
0000805615	34-15	38
0000805620	27-7	26
0000805621	34-7	5
0000805621	34-9	6
0000805624	34-11	38
0000805627	27-7	20
0000805633	34-9	21
0000805640	27-9	9
0000805640	34-13	2
0000805640	34-15	26
0000805649	27-7	11
0000805649	34-5	20
0000805652	34-5	21
0000805653	34-13	4
0000805655	34-11	24
0000805658	34-5	16
0000805658	34-5	29
0000805658	34-7	21
0000805673	34-5	12
0000805725	01-27	1
0000805726	01-9	27
0000805729	01-21	23
0000805729	01-29	16
0000805731	01-15	25
0000805731	01-23	16
0000805731	01-29	5
0000805731	01-7	7
0000805732	01-15	5
0000805732	01-29	10
0000805734	01-15	26
0000805734	08-7	2
0000805736	01-25	5
0000805753	01-25	8
0000805816	08-7	3
0000805832	01-25	19
0000805843	00-2	
0000805843	00-3	
0000805843	00-4	
0000805843	00-5	
0000805843	08-7	4
0000806076	01-15	22
0000806123	01-17	15
0000806123	01-25	3
0000806204	08-3	5
0000806206	01-17	5
0000806208	01-17	13
0000806209	01-23	10
0000806210	01-11	3
0000806211	01-23	12
0000806212	01-25	6
0000806215	01-27	12
0000806215	01-27	13
0000806219	01-9	28
0000806220	01-11	7
0000806222	01-29	15
0000806223	01-25	10
0000806225	01-17	3
0000806307	01-25	9
0000806308	01-11	9
0000806309	01-11	13
0000806313	01-25	11
0000806317	01-27	4
0000806318	01-25	12
0000806319	01-25	13
0000806320	01-25	14
0000806321	01-25	15
0000806322	01-25	16
0000806326	01-29	13
0000806330	01-23	4
0000806332	01-23	3
0000806334	01-27	6
0000806337	01-7	15
0000806340	01-25	18
0000806344	01-11	16
0000806345	01-11	15
0000806346	01-11	17
0000806349	01-23	5
0000806351	01-29	12
0000806353	00-5	
0000806353	01-9	24
0000806357	00-5	
0000806357	01-9	21
0000806360	00-5	
0000806360	01-7	3
0000806361	01-23	1
0000806363	08-7	1
0000806365	00-5	
0000806365	01-11	1
0000806369	01-27	3
0000806371	01-25	17
0000806372	01-27	7
0000806389	01-15	24
0000806426	01-29	2
0000806427	01-23	20
0000806428	08-5	38
0000806431	01-29	14
0000806443	01-15	9
0000806444	01-15	10
0000806446	01-29	1
0000806447	01-29	4
0000806448	08-5	36
0000806451	01-17	1
0000806452	01-23	6
0000806787	01-13	19
0000806789	01-13	20
0000806791	08-5	26
0000806793	01-13	21
0000806794	01-27	2
0000806795	08-5	27
0000806796	01-15	3
0000806797	01-23	15
0000806799	01-23	7
0000806800	01-21	9
0000806801	01-15	6
0000806801	01-23	17
0000806802	01-23	19
0000806803	01-29	9
0000806804	01-15	7
0000806806	01-15	15
0000806807	01-21	15
0000806808	01-21	2
0000806809	01-23	21
0000806810	01-21	3
0000806811	01-13	22
0000806812	01-29	7
0000806813	01-13	23
0000806813	01-23	22

Teil-Nummer Part no. No. pièce	Seite Page Page	Pos. Item Pos.
0000806814	01-11	2
0000806819	01-23	11
0000806821	01-11	4
0000806823	01-17	16
0000806825	01-17	20
0000806826	01-17	18
0000806829	01-7	10
0000806832	01-21	12
0000806835	01-25	2
0000806837	01-25	7
0000806838	01-17	21
0000806839	00-2	
0000806839	00-3	
0000806839	00-4	
0000806839	08-5	33
0000806840	08-5	34
0000806841	08-5	32
0000806843	08-5	35
0000806847	01-9	22
0000806847	01-9	23
0000806852	01-23	14
0000806853	01-21	17
0000806854	01-21	18
0000806855	01-21	19
0000806856	01-21	20
0000806857	01-21	21
0000806858	01-21	22
0000806859	01-21	16
0000806860	01-7	11
0000806864	01-11	5
0000806865	01-11	6
0000806866	01-13	30
0000806867	01-13	31
0000806871	01-13	24
0000806872	01-13	25
0000806873	01-11	8
0000806875	01-17	22
0000806876	01-15	21
0000806877	01-25	4
0000806880	01-7	6
0000806882	01-17	14
0000806884	01-13	26
0000806885	01-7	12
0000806886	01-21	25
0000806890	01-11	11
0000806891	01-11	10
0000806892	01-15	2
0000806894	01-11	12
0000806896	08-3	4
0000806901	01-23	13
0000806904	01-17	19
0000806905	01-17	23
0000806906	01-17	17
0000806909	01-17	12
0000806911	01-29	6
0000806913	01-23	25
0000806915	01-27	5
0000806919	01-11	14
0000806920	01-15	17
0000806921	01-7	13
0000806922	01-29	3
0000806923	01-15	23
0000806924	01-7	8
0000806927	01-21	4
0000806932	01-7	14
0000806934	00-3	
0000806934	00-4	
0000806934	01-17	2
0000806935	01-21	1
0000806936	01-17	7
0000806937	01-21	11
0000806937	15-5	35
0000806942	01-29	8
0000806945	01-15	11
0000806946	01-23	26
0000806949	01-21	5
0000806950	01-13	28
0000806951	01-13	29
0000806954	01-27	11
0000806956	01-27	8
0000806958	01-23	9
0000806961	01-17	10
0000806962	01-15	16
0000806964	01-7	17
0000806965	01-7	
0000806966	01-7	
0000806967	01-7	
0000806969	01-7	2
0000806971	01-25	1
0000806976	00-5	
0000806976	01-7	4
0000806979	01-7	18
0000806980	01-7	
0000806981	01-7	
0000806982	01-7	
0000806984	01-7	5
0000806987	01-7	16
0000806989	01-13	18
0000806992	01-9	25
0000806996	01-15	4
0000806997	01-15	1
0000806998	15-3	2
0000806999	15-3	3
0000807000	15-3	4
0000807001	15-3	5
0000807002	15-3	6
0000807003	15-3	7
0000807004	15-3	8
0000807005	17-3	6
0000807006	17-3	7
0000807007	00-2	
0000807007	00-3	
0000807007	00-4	
0000807007	10-3	2
0000807008	00-3	
0000807008	00-4	
0000807008	10-3	3
0000807009	10-3	6
0000807010	10-3	7
0000807011	10-3	4
0000807012	10-3	5
0000807013	30-3	33
0000807014	30-5	35
0000807015	30-5	39
0000807017	30-3	2
0000807019	30-3	4
0000807020	30-3	22
0000807021	30-3	23
0000807021	30-3	6
0000807022	30-3	24
0000807022	30-3	7
0000807023	30-3	27
0000807024	30-3	31
0000807025	30-3	10
0000807026	30-3	32
0000807027	30-5	34
0000807028	30-5	36
0000807029	30-5	44
0000807032	30-5	51
0000807034	30-3	13
0000807035	30-5	53
0000807036	08-9	9
0000807037	08-9	7
0000807038	08-9	8
0000807039	00-4	
0000807039	08-9	3
0000807040	08-9	10
0000807041	08-9	2
0000807042	08-9	4
0000807043	00-5	
0000807043	21-3	4
0000807044	21-3	3
0000807045	21-3	2
0000807046	21-3	5
0000807047	21-3	6
0000807048	21-3	7
0000807049	21-3	8
0000807050	21-3	9
0000807052	21-3	12
0000807053	21-3	14
0000807055	01-5	31
0000807056	01-5	32
0000807057	01-5	29
0000807058	01-5	30
0000807059	01-5	34
0000807060	01-5	35
0000807061	01-5	33
0000807068	01-7	
0000807069	01-7	
0000807070	01-7	19
0000807071	01-7	20
0000807123	23-15	6
0000807156	23-13	51
0000807156	23-5	9
0000807156	26-15	51
0000807156	26-7	8
0000807156	26-9	21
0000807159	23-13	30
0000807159	26-15	30
0000807183	23-11	8
0000807183	26-13	8
0000807197	00-5	
0000807197	01-23	2
0000807203	00-3	
0000807203	00-4	
0000807204	26-5	1
0000807205	26-9	22
0000807207	23-13	44
0000807207	26-15	44
0000807209	23-9	23
0000807210	26-5	21
0000807213	26-5	24
0000807214	23-13	36
0000807214	26-15	36
0000807215	23-13	48
0000807215	23-17	3
0000807215	26-15	48
0000807215	26-19	3
0000807218	23-9	20
0000807219	23-5	6
0000807219	26-7	5
0000807224	23-11	21
0000807224	26-13	21
0000807233	23-11	17
0000807233	26-13	17
0000807234	23-15	27
0000807234	26-17	9
0000807239	23-11	23
0000807239	26-13	23
0000807245	26-5	7
0000807246	23-13	50
0000807246	26-15	50
0000807246	26-9	20
0000807250	23-7	4
0000807250	26-9	12
0000807251	23-9	25
0000807251	26-9	23
0000807254	23-13	41
0000807254	26-15	41
0000807261	23-13	43
0000807261	26-15	43
0000807262	23-13	31
0000807262	26-15	31
0000807263	23-15	11
0000807265	23-11	3
0000807265	26-13	3
0000807267	23-11	24
0000807267	26-13	24

Teil-Nummer Part no. No. pièce	Seite Page Page	Pos. Item Pos.
0000807268	23-11	20
0000807268	26-13	20
0000807270	23-15	26
0000807270	26-17	8
0000807271	26-5	10
0000807272	26-5	12
0000807273	23-13	34
0000807273	26-15	34
0000807282	26-5	29
0000807283	26-5	
0000807284	23-11	22
0000807284	26-13	22
0000807285	23-11	
0000807285	26-13	
0000807286	23-11	
0000807286	26-13	
0000807288	26-5	
0000807289	23-9	27
0000807289	26-11	25
0000807290	23-9	
0000807290	26-11	
0000807297	23-11	
0000807297	26-13	
0000807298	23-11	
0000807298	26-13	
0000807299	23-9	
0000807299	26-11	
0000807300	23-9	
0000807300	26-11	
0000807301	23-9	28
0000807301	26-11	24
0000807302	23-9	
0000807302	26-11	
0000807303	23-9	
0000807303	26-11	
0000807304	23-9	
0000807304	26-11	
0000807305	23-9	
0000807305	26-11	
0000807306	26-5	8
0000807308	23-7	12
0000807308	26-9	4
0000807309	23-15	19
0000807310	23-7	15
0000807310	26-11	28
0000807310	26-5	13
0000807312	23-7	2
0000807312	26-9	1
0000807313	23-7	5
0000807313	26-9	14
0000807314	26-5	11
0000807317	23-13	33
0000807317	26-15	33
0000807318	23-17	4
0000807318	26-19	4
0000807319	26-5	6
0000807320	23-15	5
0000807321	23-15	10
0000807322	26-19	6
0000807323	23-13	38
0000807323	26-15	38
0000807324	23-15	1
0000807325	23-15	12
0000807326	23-11	2
0000807326	26-13	2
0000807331	23-13	26
0000807331	26-15	26
0000807332	26-9	19
0000807333	23-5	8
0000807333	26-7	7
0000807335	23-11	15
0000807335	26-13	15
0000807336	23-11	16
0000807336	26-13	16
0000807346	23-13	28
0000807346	26-15	28
0000807350	23-19	1
0000807351	23-19	2
0000807352	23-19	3
0000807353	23-11	1
0000807353	26-13	1
0000807355	23-11	14
0000807355	26-13	14
0000807356	23-11	13
0000807356	26-13	13
0000807358	26-19	5
0000807359	23-17	2
0000807360	26-19	2
0000807361	23-17	1
0000807361	26-19	1
0000807397	23-5	2
0000807397	26-7	2
0000807398	26-5	4
0000807399	23-13	45
0000807399	26-15	45
0000807400	26-5	17
0000807401	26-5	19
0000807402	26-5	23
0000807404	26-5	18
0000807405	26-5	28
0000807406	23-9	21
0000807408	26-5	20
0000807409	26-5	9
0000807410	26-5	14
0000807411	26-5	22
0000807412	26-5	25
0000807413	26-5	27
0000807414	26-5	3
0000807415	26-5	31
0000807416	26-5	30
0000807417	23-13	35
0000807417	26-15	35
0000807418	23-13	49
0000807418	26-15	49
0000807419	23-15	3
0000807421	23-13	47
0000807421	26-15	47
0000807422	23-15	18
0000807422	26-17	13
0000807423	23-11	9
0000807423	23-15	17
0000807423	26-13	9
0000807423	26-17	12
0000807437	26-7	3
0000807438	23-5	3
0000807439	23-5	4
0000807440	23-9	18
0000807440	26-9	11
0000807441	23-7	14
0000807441	26-11	27
0000807442	23-7	3
0000807442	26-9	13
0000807443	23-7	13
0000807443	26-9	7
0000807444	23-7	9
0000807444	26-9	3
0000807445	23-7	16
0000807445	26-11	26
0000807446	23-7	11
0000807446	26-9	5
0000807447	23-7	17
0000807447	26-9	8
0000807448	23-7	10
0000807448	26-9	6
0000807449	23-7	8
0000807449	26-9	9
0000807450	23-9	19
0000807451	23-15	2
0000807452	23-7	1
0000807452	26-9	2
0000807454	23-7	7
0000807454	26-9	10
0000807455	23-13	29
0000807455	26-15	29
0000807456	23-13	40
0000807456	26-15	40
0000807457	23-13	42
0000807457	26-15	42
0000807459	23-11	19
0000807459	26-13	19
0000807465	23-13	39
0000807465	26-15	39
0000807466	23-13	37
0000807466	26-15	37
0000807467	23-13	53
0000807467	26-15	53
0000807469	23-15	7
0000807470	23-15	21
0000807470	26-17	2
0000807471	23-15	16
0000807471	26-17	11
0000807472	23-15	24
0000807472	26-17	5
0000807473	23-15	15
0000807473	26-17	10
0000807474	23-15	22
0000807474	26-17	4
0000807475	23-15	23
0000807475	26-17	3
0000807476	26-17	6
0000807477	23-15	14
0000807479	23-15	13
0000807481	23-15	25
0000807481	26-17	7
0000807482	23-5	7
0000807482	26-7	6
0000807483	23-15	20
0000807483	26-17	1
0000807484	23-15	28
0000807487	23-15	9
0000807488	23-15	8
0000807489	23-5	11
0000807489	26-7	10
0000807490	23-5	1
0000807491	26-7	1
0000807494	23-11	25
0000807494	26-15	25
0000807498	23-13	32
0000807498	26-15	32
0000807501	23-13	46
0000807501	26-15	46
0000807505	26-5	26
0000807506	23-11	11
0000807506	26-13	11
0000807506	26-5	15
0000807507	23-5	5
0000807507	26-5	16
0000807507	26-7	4
0000807508	23-15	4
0000807510	23-11	12
0000807510	26-13	12
0000807511	23-11	
0000807511	26-13	
0000807512	23-11	
0000807512	26-13	
0000807513	23-11	10
0000807513	26-13	10
0000807514	23-11	6
0000807514	26-13	6
0000807515	23-9	22
0000807516	26-9	16
0000807517	23-9	26
0000807518	23-9	24
0000807518	26-9	17
0000807523	30-5	50
0000807524	30-5	49
0000807525	30-3	20
0000807529	30-3	5

Teil-Nummer Part no. No. pièce	Seite Page Page	Pos. Item Pos.
0000807534	30-3	21
0000807534	30-3	3
0000807535	23-13	27
0000807535	26-15	27
0000807536	32-3	2
0000807538	00-2	
0000807538	00-2	
0000807538	00-3	
0000807538	00-4	
0000807538	24-7	12
0000807539	00-2	
0000807539	00-2	
0000807539	00-3	
0000807539	00-4	
0000807539	24-7	11
0000807554	01-9	31
0000807555	01-23	8
0000807562	21-3	13
0000807565	21-3	15
0000807574	21-11	3
0000807575	21-11	2
0000807575	23-21	21
0000807576	21-11	4
0000807577	21-11	6
0000807578	21-11	7
0000807579	21-11	5
0000807580	00-5	
0000807580	21-11	9
0000807581	22-13	3
0000807583	22-11	7
0000807584	22-11	9
0000807585	22-13	5
0000807586	22-11	5
0000807587	22-13	2
0000807588	22-11	8
0000807589	22-13	1
0000807590	22-11	2
0000807591	22-11	6
0000807592	22-11	1
0000807592	22-5	8
0000807593	22-11	4
0000807594	22-11	10
0000807596	00-5	
0000807596	22-7	4
0000807597	00-5	
0000807597	22-5	9
0000807598	22-5	4
0000807599	22-17	14
0000807600	22-15	11
0000807601	22-5	6
0000807603	22-15	5
0000807604	22-9	5
0000807605	22-17	2
0000807606	22-9	3
0000807607	22-9	13
0000807607	22-9	19
0000807608	22-17	3
0000807608	22-17	7
0000807609	22-17	12
0000807610	22-15	4
0000807610	22-15	9
0000807610	22-17	13
0000807611	22-9	18
0000807612	22-9	11
0000807613	22-9	16
0000807614	00-5	
0000807614	22-15	12
0000807615	22-9	1
0000807616	22-9	2
0000807617	22-9	8
0000807618	22-7	1
0000807619	22-7	2
0000807620	22-7	3
0000807621	22-5	3
0000807622	22-5	2
0000807623	22-5	5
0000807624	22-17	5
0000807625	22-17	1
0000807626	22-15	2
0000807627	22-15	3
0000807628	22-9	14
0000807629	00-5	
0000807629	22-17	15
0000807630	22-15	6
0000807631	22-17	11
0000807633	21-11	8
0000807633	21-9	6
0000807635	27-3	23
0000807637	27-3	25
0000807638	27-7	9
0000807639	27-7	4
0000807639	34-11	28
0000807639	34-5	13
0000807639	34-5	25
0000807639	34-7	18
0000807639	34-7	8
0000807639	34-9	13
0000807640	27-9	1
0000807641	27-7	21
0000807642	27-7	6
0000807643	27-7	1
0000807644	27-7	27
0000807645	27-7	12
0000807646	27-7	24
0000807647	27-7	23
0000807648	27-7	22
0000807649	27-9	10
0000807650	27-7	28
0000807651	27-7	7
0000807652	27-9	3
0000807653	27-9	8
0000807653	34-13	3
0000807654	27-9	6
0000807655	27-9	2
0000807656	27-9	7
0000807657	27-9	4
0000807658	27-9	5
0000807659	27-7	5
0000807660	27-7	8
0000807661	21-5	4
0000807662	21-5	7
0000807663	00-2	
0000807663	00-4	
0000807663	21-5	21
0000807664	21-5	15
0000807665	21-7	16
0000807666	21-5	26
0000807667	21-5	27
0000807668	21-7	7
0000807669	21-5	17
0000807670	21-5	11
0000807671	21-7	2
0000807672	21-7	4
0000807673	21-7	6
0000807674	21-7	12
0000807675	21-7	9
0000807676	21-5	9
0000807677	21-5	22
0000807678	21-7	15
0000807679	21-7	13
0000807680	21-5	10
0000807681	21-5	18
0000807682	21-5	19
0000807683	21-5	28
0000807684	21-5	20
0000807685	21-7	5
0000807686	21-7	3
0000807687	21-5	5
0000807688	21-7	10
0000807689	21-7	11
0000807690	21-7	14
0000807691	21-5	29
0000807692	21-7	1
0000807693	21-5	6
0000807694	21-5	23
0000807695	21-5	8
0000807696	21-5	14
0000807697	21-7	8
0000807698	21-5	13
0000807699	21-5	16
0000807700	24-7	4
0000807701	24-7	3
0000807702	24-7	7
0000807704	24-7	2
0000807705	24-7	8
0000807706	00-5	
0000807706	24-7	9
0000807707	24-7	6
0000807716	30-3	19
0000807847	36-19	11
0000807879	22-19	15
0000807880	00-2	
0000807880	00-3	
0000807880	00-4	
0000807880	00-5	
0000807880	22-19	16
0000807881	00-2	
0000807881	00-2	
0000807881	00-3	
0000807881	00-4	
0000807881	22-19	17
0000807882	00-2	
0000807882	22-19	18
0000807884	36-11	11
0000807884	36-15	6
0000807884	36-19	6
0000807886	36-13	14
0000807886	36-17	13
0000807886	36-21	7
0000807887	36-13	13
0000807887	36-17	12
0000807887	36-21	8
0000807889	36-11	12
0000807889	36-15	12
0000807889	36-19	14
0000807891	00-5	
0000807891	00-6	
0000807891	00-6	
0000807891	36-11	10
0000807891	36-15	11
0000807891	36-19	12
0000807892	36-19	10
0000807900	00-6	
0000807900	36-21	9
0000807902	36-13	10
0000807902	36-17	10
0000807902	36-21	6
0000807903	36-21	5
0000807905	36-11	13
0000807905	36-15	13
0000807906	36-11	14
0000807906	36-15	14
0000807918	36-11	3
0000807918	36-11	5
0000807918	36-15	3
0000807918	36-15	5
0000807918	36-19	3
0000807918	36-19	5
0000807920	00-6	
0000807920	36-19	8
0000807921	36-19	9
0000807922	36-19	7
0000807923	36-19	4
0000807924	36-19	2
0000807925	36-11	9
0000807925	36-15	10
0000807925	36-19	13
0000807926	36-55	2

Teil-Nummer Part no. No. pièce	Seite Page Page	Pos. Item Pos.
0000807926	36-57	11
0000807926	36-57	14
0000807926	36-57	2
0000807926	36-57	8
0000807943	36-57	6
0000807946	36-11	15
0000807946	36-13	15
0000807946	36-15	15
0000807946	36-17	18
0000807946	36-19	15
0000807948	36-13	12
0000807948	36-17	14
0000807949	27-3	24
0000807950	27-3	26
0000807951	36-45	21
0000807952	36-45	20
0000807953	00-5	
0000807953	36-45	24
0000807955	36-45	18
0000807956	00-5	
0000807956	36-45	23
0000807958	00-5	
0000807958	36-45	22
0000807960	36-45	27
0000807961	36-45	2
0000807962	36-45	3
0000807963	36-45	4
0000807964	36-45	5
0000807965	36-45	6
0000807966	36-45	7
0000807967	36-45	8
0000807968	36-45	9
0000807969	36-45	10
0000807970	36-45	11
0000807971	36-45	12
0000807972	36-45	13
0000807973	36-45	14
0000807974	36-45	15
0000807975	36-45	16
0000807976	00-5	
0000807976	36-45	25
0000807977	36-45	17
0000807978	36-45	19
0000807979	36-49	19
0000807979	36-49	7
0000807979	36-51	4
0000807980	36-49	20
0000807980	36-49	8
0000807980	36-51	5
0000807981	36-49	18
0000807981	36-49	6
0000807982	36-49	16
0000807982	36-49	4
0000807983	36-49	15
0000807983	36-49	3
0000807984	36-49	17
0000807984	36-49	5
0000807984	36-51	3
0000807985	21-5	25
0000807986	21-5	24
0000807987	21-5	12
0000807988	36-55	4
0000807988	36-57	3
0000807989	36-57	5
0000807990	36-57	4
0000807991	29-5	35
0000807992	29-5	40
0000807993	29-5	34
0000807994	29-3	7
0000807995	29-3	6
0000807996	29-3	13
0000807997	29-3	16
0000807998	29-5	31
0000807999	29-5	38
0000808000	29-5	32
0000808001	29-3	10
0000808002	29-3	22
0000808003	29-3	21
0000808004	29-3	8
0000808005	29-3	15
0000808006	29-3	19
0000808007	29-3	18
0000808008	29-3	20
0000808009	29-3	23
0000808010	29-3	17
0000808011	29-3	12
0000808012	29-5	36
0000808013	29-3	5
0000808014	29-3	25
0000808015	29-3	27
0000808016	29-3	24
0000808017	29-3	4
0000808018	29-3	26
0000808019	29-3	9
0000808020	33-7	1
0000808021	33-7	16
0000808022	33-9	9
0000808025	33-11	8
0000808026	33-11	15
0000808026	33-13	5
0000808027	33-11	3
0000808028	33-11	4
0000808029	33-13	6
0000808030	33-11	21
0000808031	33-11	18
0000808032	33-11	1
0000808033	33-11	6
0000808034	33-11	7
0000808035	33-11	9
0000808036	33-11	2
0000808037	33-11	19
0000808038	33-11	11
0000808038	33-11	20
0000808039	33-13	7
0000808040	33-11	10
0000808041	33-11	16
0000808042	33-9	
0000808043	33-9	10
0000808044	33-3	8
0000808045	33-3	9
0000808046	33-9	8
0000808047	33-11	17
0000808048	33-9	3
0000808049	33-9	4
0000808050	33-11	12
0000808051	33-9	1
0000808052	33-7	10
0000808053	33-7	11
0000808054	33-7	14
0000808055	33-13	10
0000808056	33-13	12
0000808057	33-13	15
0000808058	33-13	16
0000808059	33-13	11
0000808060	33-13	13
0000808061	33-7	5
0000808062	33-7	3
0000808063	33-7	4
0000808064	33-7	6
0000808065	33-7	2
0000808066	30-13	26
0000808066	33-9	2
0000808067	33-7	13
0000808068	33-7	9
0000808069	33-7	12
0000808070	33-13	9
0000808071	33-13	14
0000808072	33-7	15
0000808073	33-7	7
0000808074	33-7	8
0000808075	34-9	16
0000808076	34-13	22
0000808077	34-13	1
0000808078	34-15	25
0000808079	34-7	16
0000808080	34-9	4
0000808081	34-5	7
0000808082	34-5	11
0000808083	34-5	22
0000808084	34-3	19
0000808085	34-9	9
0000808086	34-3	21
0000808087	34-7	10
0000808088	34-13	15
0000808089	34-11	27
0000808090	34-5	4
0000808091	34-9	18
0000808092	34-5	2
0000808093	34-13	8
0000808094	34-9	15
0000808095	34-13	16
0000808096	34-13	24
0000808097	34-15	31
0000808098	34-3	22
0000808099	34-3	24
0000808100	34-3	23
0000808101	34-7	22
0000808102	34-7	23
0000808103	34-11	31
0000808104	34-11	35
0000808105	34-5	1
0000808106	34-5	5
0000808107	34-5	6
0000808108	34-7	17
0000808109	34-13	6
0000808110	34-3	11
0000808111	34-5	9
0000808112	34-5	10
0000808113	34-5	3
0000808114	34-3	20
0000808115	34-7	9
0000808116	34-9	1
0000808117	34-17	10
0000808118	34-9	8
0000808119	34-11	37
0000808120	34-15	36
0000808121	34-7	11
0000808122	34-11	29
0000808123	34-13	18
0000808124	34-13	12
0000808125	34-11	23
0000808126	34-11	34
0000808126	34-13	7
0000808126	34-15	32
0000808127	34-11	26
0000808128	34-15	34
0000808129	34-13	19
0000808130	34-5	8
0000808131	34-11	36
0000808131	34-5	14
0000808131	34-5	26
0000808132	34-15	33
0000808133	34-15	28
0000808134	34-15	29
0000808135	34-9	12
0000808136	34-13	20
0000808137	34-15	35
0000808138	34-3	13
0000808139	34-15	39
0000808140	34-5	17
0000808141	34-9	11
0000808142	34-5	28
0000808142	34-7	15
0000808143	34-9	20
0000808144	34-13	11
0000808145	34-11	30
0000808146	34-13	23
0000808147	34-9	10

Teil-Nummer Part no. No. pièce	Seite Page Page	Pos. Item Pos.
0000808148	34-13	5
0000808149	34-11	32
0000808150	34-13	21
0000808151	34-7	2
0000808152	34-15	30
0000808153	34-7	6
0000808154	34-9	19
0000808155	34-13	9
0000808156	34-13	17
0000808157	34-7	3
0000808158	34-9	17
0000808159	34-13	14
0000808160	34-17	11
0000808161	34-7	1
0000808162	34-7	12
0000808163	34-3	10
0000808164	34-5	18
0000808165	34-5	19
0000808166	34-13	10
0000808167	30-13	16
0000808168	17-3	2
0000808169	34-17	15
0000808170	34-17	1
0000808171	34-17	2
0000808172	34-17	3
0000808173	34-17	4
0000808174	34-17	6
0000808175	34-17	7
0000808176	34-17	8
0000808177	34-17	9
0000808178	30-13	3
0000808179	30-13	11
0000808180	30-13	12
0000808181	30-13	13
0000808182	30-13	15
0000808183	30-13	17
0000808184	30-13	18
0000808185	30-13	19
0000808186	30-13	20
0000808187	30-13	21
0000808188	30-13	22
0000808189	30-13	23
0000808190	30-13	24
0000808191	30-13	25
0000808192	41-3	16
0000808193	41-3	1
0000808194	41-3	2
0000808195	41-3	3
0000808196	41-3	4
0000808197	41-3	5
0000808198	41-3	6
0000808199	41-3	7
0000808200	41-3	8
0000808201	41-3	9
0000808202	41-3	10
0000808203	41-3	11
0000808204	41-3	12
0000808205	41-3	13
0000808206	41-3	14
0000808207	41-3	15
0000808208	41-3	20
0000808209	36-45	26
0000808211	36-55	3
0000808212	36-53	2
0000808213	36-53	3
0000808214	36-53	4
0000808215	36-53	5
0000808216	36-53	6
0000808217	36-53	7
0000808218	36-53	8
0000808219	36-57	9
0000808220	36-57	12
0000808221	36-57	15
0000808222	36-57	16
0000808228	36-41	19
0000808230	01-9	26
0000808279	01-23	24
0000808355	21-3	11
0000808357	21-3	10
0000808358	23-23	2
0000808359	23-23	3
0000808360	23-23	4
0000808361	23-23	6
0000808362	23-23	5
0000808363	24-7	5
0000808365	01-19	27
0000808367	32-3	6
0000808375	36-13	4
0000808376	00-6	
0000808376	36-13	11
0000808377	36-13	8
0000808378	36-13	2
0000808379	36-13	6
0000808380	36-11	2
0000808380	36-15	2
0000808381	00-6	
0000808381	00-6	
0000808381	36-13	7
0000808381	36-17	7
0000808382	36-17	9
0000808383	00-6	
0000808383	36-17	11
0000808384	36-17	2
0000808385	36-11	4
0000808385	36-15	4
0000808386	36-11	8
0000808386	36-15	9
0000808386	36-17	3
0000808387	00-5	
0000808387	00-6	
0000808387	36-11	7
0000808387	36-15	8
0000808388	36-11	6
0000808388	36-15	7
0000808389	36-17	4
0000808390	36-17	8
0000808391	36-17	6
0000808392	36-17	15
0000808393	36-17	16
0000808394	36-13	9
0000808395	36-13	3
0000808395	36-13	5
0000808396	36-17	5
0000808398	36-21	3
0000808399	36-21	2
0000808399	36-21	4
0000808400	36-21	11
0000808401	00-6	
0000808401	36-21	10
0000808402	36-21	12
0000808403	36-21	13
0003106807	31-3	9
0003111313	31-3	12
0003122014	31-3	11
0003123807	31-3	10
0003305412	33-3	5
0003320028	00-19	80
0003320128	00-19	81
0003320228	00-19	82
0003320311	00-25	73
0003320411	00-25	72
0003322005	33-13	23
0003323517	33-9	16
0003330022	00-25	77
0003330166	00-11	30
0003330256	00-9	27
0003330261	00-13	11
0003330356	00-11	56
0003330366	00-11	31
0003330440	00-15	33
0003330456	00-11	57
0003330465	00-11	53
0003330466	00-17	68
0003330467	36-49	12
0003330467	36-49	24
0003330510	00-13	7
0003330540	00-15	34
0003330556	00-11	58
0003330561	00-13	21
0003330650	00-25	67
0003330665	00-15	28
0003330750	00-15	51
0003330756	00-11	59
0003330765	00-15	29
0003330766	00-11	51
0003330811	00-13	17
0003330856	33-3	11
0003330865	00-15	30
0003330940	00-25	78
0003330956	33-3	4
0003331010	00-21	13
0003331065	00-17	77
0003331110	00-21	15
0003331165	00-13	10
0003331265	00-17	76
0003331365	00-11	52
0003331366	00-11	36
0003331410	00-15	49
0003331465	00-17	66
0003331466	00-21	2
0003331565	00-13	13
0003331566	00-21	4
0003331665	00-13	4
0003331666	00-21	23
0003331765	00-13	5
0003331766	00-21	24
0003331866	00-21	25
0003331966	00-21	26
0003332065	00-23	47
0003332066	00-21	27
0003332110	00-13	22
0003332166	00-21	28
0003332210	00-23	52
0003332265	00-23	46
0003332266	00-21	29
0003332365	00-21	17
0003332366	00-23	33
0003332465	00-21	18
0003332466	00-23	34
0003332565	00-11	46
0003332566	00-23	35
0003332665	00-11	45
0003332666	00-23	36
0003332765	00-17	64
0003332766	00-23	37
0003332865	00-17	63
0003332866	00-23	38
0003332965	00-9	16
0003332966	00-23	39
0003333011	00-21	20
0003333065	00-9	15
0003333066	00-23	40
0003333111	00-23	31
0003333211	00-21	19
0003333265	00-23	53
0003333266	00-17	61
0003333311	00-23	30
0003333366	00-13	1
0003333511	00-13	16
0003333665	00-11	32
0003333666	00-15	38
0003333765	00-25	69
0003333766	00-11	43
0003333865	00-15	50
0003333866	00-15	24
0003333965	00-15	52
0003334011	00-19	83
0003334065	00-25	68

Teil-Nummer Part no. No. pièce	Seite Page Page	Pos. Item Pos.
0003334066	00-11	44
0003334066	00-15	39
0003334165	00-25	61
0003334166	00-11	34
0003334211	00-23	32
0003334265	00-25	62
0003334311	00-21	21
0003334365	00-13	6
0003334465	00-13	19
0003334511	00-21	22
0003334565	00-17	62
0003334611	00-13	20
0003334665	00-21	5
0003334666	00-25	66
0003334711	00-23	45
0003334765	00-15	31
0003334766	00-23	55
0003334811	00-23	41
0003334866	00-9	18
0003334866	36-49	11
0003334866	36-49	23
0003334965	00-11	48
0003335065	00-11	49
0003335066	00-25	56
0003335111	00-13	18
0003335165	00-17	65
0003335166	00-9	17
0003335266	00-25	60
0003335366	00-23	54
0003335465	00-13	2
0003335466	00-15	26
0003335511	00-21	14
0003335565	00-13	3
0003335566	00-15	42
0003335611	00-21	16
0003335666	00-15	43
0003335766	00-11	41
0003335811	00-15	46
0003335865	00-17	67
0003335866	00-23	50
0003335965	00-11	50
0003335966	00-25	65
0003336011	00-15	45
0003336065	00-15	47
0003336066	00-21	11
0003336111	00-19	78
0003336165	00-11	35
0003336166	00-19	84
0003336211	00-21	6
0003336265	00-11	29
0003336266	00-17	74
0003336366	00-25	57
0003336466	00-25	58
0003336566	00-11	33
0003336666	00-25	59
0003336766	00-15	40
0003336766	00-17	57
0003336811	00-15	48
0003336866	00-17	75
0003336966	00-17	72
0003337011	00-23	49
0003337066	00-21	9
0003337111	00-23	51
0003337166	00-15	41
0003337166	00-17	58
0003337266	00-17	71
0003337366	00-17	73
0003337411	00-21	3
0003337466	00-21	10
0003337511	00-13	15
0003337565	00-11	55
0003337566	00-11	40
0003337566	00-17	59
0003337611	00-21	1
0003337665	00-11	54
0003337765	00-11	47
0003337766	00-15	25
0003337811	00-13	12
0003337865	00-15	35
0003337965	00-15	36
0003338065	00-19	79
0003338166	00-15	27
0003338266	00-9	28
0003338366	00-13	23
0003338511	00-13	9
0003338666	00-11	60
0003338711	00-23	43
0003338766	00-11	61
0003338811	00-23	44
0003338865	00-17	53
0003338866	00-23	48
0003338911	00-23	42
0003338965	00-21	7
0003338966	00-21	12
0003339011	00-15	44
0003339065	00-17	55
0003339111	00-15	37
0003339165	00-21	8
0003339166	00-13	
0003339265	00-11	42
0003339265	00-17	54
0003339266	00-13	
0003339365	00-13	8
0003339366	00-13	
0003339466	00-13	
0003339566	00-13	
0003339711	00-13	14
0003339811	00-25	63
0003339911	00-25	64
0003340351	00-25	79
0003350297	00-25	70
0003350397	00-15	32
0003350520	33-3	12
0003352612	33-3	1
0003362501	08-9	11
0003364803	24-5	26
0003364903	24-5	25
0003365103	36-49	10
0003365103	36-49	22
0003365103	36-51	9
0003365103	36-75	27
0003603492	36-23	7
0003613979	36-45	1
0003613979	36-67	7
0003613979	36-71	8
0003613979	36-73	21
0003614379	01-15	19
0003614579	23-21	20
0003614679	36-37	12
0003614679	36-57	1
0003614679	36-59	1
0003614679	36-61	26
0003614679	36-63	1
0003614779	36-37	6
0003614779	36-57	13
0003614879	36-57	7
0003614879	36-73	7
0003614979	36-67	16
0003615479	36-53	1
0003615479	36-63	21
0003615479	36-73	1
0003615579	36-59	10
0003616179	36-43	3
0003616279	22-23	7
0003616379	36-43	1
0003616479	21-11	1
0003616879	36-27	9
0003616879	36-33	14
0003617679	36-23	4
0003617979	36-55	1
0003617979	36-59	18
0003617979	36-63	13
0003617979	36-73	12
0003618179	27-3	22
0003618579	36-57	10
0003618579	36-59	22
0003618579	36-63	19
0003618679	36-35	37
0003619379	36-29	31
0003619505	22-15	1
0003619679	36-49	2
0003619779	36-49	14
0003619879	36-51	2
0003630191	08-3	3
0003630315	2227	1
0003630315	24-5	29
0003630492	22-21	7
0003630592	41-5	4
0003630596	22-19	4
0003630664	36-59	15
0003630669	20-5	1
0003631149	2225	14
0003631149	23-21	4
0003631149	36-29	34
0003631149	36-59	17
0003631149	36-61	24
0003631149	36-63	14
0003631149	36-63	8
0003631149	36-65	34
0003631149	36-73	13
0003631149	36-73	6
0003631149	36-73	8
0003631249	36-51	8
0003631249	36-59	14
0003631249	36-59	19
0003631249	36-63	16
0003631249	36-67	19
0003631249	36-73	3
0003631263	22-21	27
0003631263	2225	11
0003631263	36-25	7
0003631263	36-35	32
0003631669	41-5	3
0003631969	36-51	7
0003631969	36-65	30
0003631969	36-65	33
0003631969	36-67	10
0003631969	36-69	9
0003631969	36-71	10
0003631969	36-71	3
0003631969	36-73	17
0003632562	22-23	10
0003632669	22-21	22
0003632769	36-29	32
0003632769	36-39	13
0003632869	36-39	14
0003632968	2227	2
0003632968	24-9	9
0003632983	22-19	8
0003633164	24-5	28
0003633168	24-3	1
0003633168	27-3	16
0003633169	2225	10
0003633183	01-9	32
0003633263	22-23	2
0003633283	36-75	26
0003633368	23-21	10
0003633368	27-3	15
0003633403	36-59	2
0003633468	24-3	9
0003633468	27-3	14
0003633503	24-3	22
0003633568	22-21	9
0003633768	22-21	20
0003633768	36-37	10
0003633821	24-5	33
0003633868	01-15	18
0003633968	08-9	12

Teil-Nummer Part no. No. pièce	Seite Page Page	Pos. Item Pos.
0003633969	22-23	9
0003634168	22-23	12
0003634168	24-3	15
0003634268	22-19	11
0003634268	22-23	1
0003634416	22-23	14
0003634564	21-9	1
0003634564	23-21	2
0003634564	24-5	36
0003634564	27-5	5
0003634564	36-37	4
0003634564	36-43	4
0003634564	36-65	40
0003634668	2227	13
0003634668	23-21	3
0003634668	24-9	7
0003634668	36-43	5
0003634668	36-59	8
0003634716	24-3	23
0003634716	36-37	1
0003634716	36-39	1
0003634716	36-43	28
0003634769	24-3	4
0003634869	36-61	28
0003634968	24-9	11
0003635116	22-23	11
0003635168	24-3	21
0003635168	27-3	11
0003635168	36-37	14
0003635168	36-65	39
0003635169	24-3	5
0003635268	36-59	3
0003635368	36-37	13
0003635468	36-63	5
0003635668	36-59	7
0003635769	36-67	22
0003635884	36-23	
0003635965	22-21	13
0003635968	2225	9
0003636168	36-39	10
0003636269	36-23	1
0003636368	20-5	8
0003636369	36-23	2
0003636549	36-25	9
0003636549	36-27	7
0003636549	36-31	8
0003636549	36-33	1
0003636649	21-9	7
0003636649	22-21	21
0003636649	24-5	30
0003636649	27-5	4
0003636668	36-27	18
0003636668	36-67	23
0003636768	23-21	1
0003636768	36-43	17
0003636768	36-43	2
0003636868	21-9	2
0003636968	36-27	8
0003636968	36-33	16
0003637068	2227	12
0003637068	23-21	11
0003637069	36-29	30
0003637169	36-39	11
0003637234	00-3	
0003637234	00-4	
0003637234	22-19	3
0003637268	36-43	22
0003637334	24-7	10
0003637568	36-27	20
0003637568	36-33	15
0003637617	24-3	11
0003637664	36-59	12
0003637664	36-61	25
0003637664	36-63	15
0003637664	36-67	8
0003637664	36-69	7
0003637664	36-73	9
0003637768	2225	13
0003637768	2227	11
0003637815	36-23	8
0003637966	24-3	10
0003637967	22-23	8
0003638462	36-25	8
0003638462	36-31	7
0003638468	36-27	17
0003638562	36-43	12
0003638568	24-3	19
0003638663	21-9	4
0003638663	22-21	19
0003638663	24-5	32
0003638663	27-3	5
0003638663	36-23	12
0003638663	36-31	6
0003638663	36-43	11
0003638668	36-43	18
0003638715	22-21	29
0003638715	22-23	6
0003638715	2225	16
0003638749	2225	17
0003638749	36-49	21
0003638749	36-49	9
0003638749	36-51	6
0003638749	36-59	11
0003638749	36-59	21
0003638749	36-63	10
0003638749	36-63	18
0003638749	36-63	22
0003638749	36-65	25
0003638749	36-65	29
0003638749	36-67	15
0003638749	36-67	2
0003638749	36-67	9
0003638749	36-69	2
0003638749	36-69	8
0003638749	36-71	11
0003638749	36-71	2
0003638749	36-73	2
0003638749	36-73	20
0003638749	36-75	25
0003638762	22-19	5
0003638762	22-23	5
0003638762	24-5	34
0003638848	22-21	16
0003638915	41-5	5
0003638948	2227	6
0003639049	22-21	23
0003639049	2225	1
0003639049	36-25	6
0003639049	36-27	10
0003639049	36-31	5
0003639049	36-33	17
0003639068	36-23	6
0003639263	24-9	2
0003639263	36-59	5
0003639263	36-61	30
0003639268	36-43	26
0003639464	24-5	31
0003639464	24-9	5
0003639568	36-43	27
0003639717	24-9	6
0003639868	36-29	33
0003639868	36-37	15
0003639868	36-67	13
0003639868	36-69	12
0003639868	36-71	9
0003639868	36-73	16
0003639968	36-67	11
0003639968	36-69	10
0003650111	36-39	8
0003650112	36-35	40
0003650209	36-31	3
0003650212	36-29	39
0003650309	36-31	4
0003650409	22-23	3
0003650510	22-23	13
0003650610	22-23	4
0003650611	22-21	25
0003651009	21-9	3
0003651109	20-5	2
0003651208	23-21	19
0003651608	36-27	1
0003651708	36-31	2
0003651708	36-33	9
0003651808	36-35	41
0003651908	36-33	25
0003652008	36-33	26
0003652108	36-33	10
0003652208	2227	4
0003652308	2227	3
0003652408	36-27	21
0003652409	22-21	24
0003652410	36-29	40
0003652412	36-63	17
0003652412	36-69	13
0003652508	36-29	26
0003652509	36-31	1
0003652608	36-27	13
0003652708	36-27	2
0003652708	36-33	8
0003652808	27-3	20
0003652812	36-67	12
0003652908	24-3	17
0003653010	36-67	21
0003653108	36-37	11
0003653208	24-3	18
0003653308	24-3	20
0003653408	36-37	2
0003653412	36-33	27
0003653508	2225	18
0003653608	36-37	3
0003653708	2227	9
0003653808	22-21	18
0003653809	22-21	26
0003653908	27-5	2
0003653909	2225	8
0003654008	36-39	7
0003654011	27-5	1
0003654109	36-73	19
0003654110	36-37	16
0003654208	27-3	12
0003654209	36-73	18
0003654308	21-9	5
0003654308	27-3	8
0003654308	36-37	8
0003654408	36-43	8
0003654508	27-3	19
0003654508	36-43	24
0003654508	36-43	7
0003654509	36-73	14
0003654511	36-25	3
0003654608	36-65	41
0003654609	36-73	15
0003654708	36-65	38
0003654709	36-59	13
0003654908	36-39	6
0003654909	2225	15
0003654911	36-43	9
0003655008	36-39	5
0003655009	24-9	10
0003655109	36-59	16
0003655308	2227	10
0003655308	27-3	9
0003655308	36-43	23
0003655309	36-61	29
0003655408	24-9	4
0003655409	36-61	27
0003655508	24-3	14
0003655509	36-75	24

Teil-Nummer Part no. No. pièce	Seite Page Page	Pos. Item Pos.
0003655608	23-21	5
0003655608	24-9	8
0003655609	36-73	10
0003655611	2225	5
0003655708	23-21	12
0003655709	36-73	11
0003655711	2225	4
0003655808	24-9	3
0003655808	27-3	10
0003655809	36-69	11
0003655909	36-63	20
0003656009	36-73	4
0003656108	36-43	13
0003656109	36-73	5
0003656209	36-75	23
0003656309	36-75	22
0003656311	36-67	20
0003656409	36-63	23
0003656409	36-65	32
0003656409	36-67	24
0003656411	36-67	14
0003656508	27-5	3
0003656608	36-43	10
0003656611	36-59	20
0003656708	36-43	25
0003656711	36-61	23
0003656808	24-5	35
0003656911	22-23	15
0003657008	24-3	16
0003657009	36-67	3
0003657109	36-67	4
0003657111	36-59	6
0003657209	36-67	5
0003657309	36-67	6
0003657409	36-65	26
0003657511	27-3	13
0003657609	36-69	3
0003657709	36-69	4
0003657808	20-5	9
0003657809	36-69	5
0003657909	36-69	6
0003658009	36-65	31
0003658109	36-63	12
0003658209	36-71	4
0003658210	36-23	11
0003658309	36-71	5
0003658409	36-71	6
0003658410	24-5	37
0003658509	36-71	7
0003658609	36-63	11
0003658709	36-65	27
0003658811	36-23	5
0003659209	2225	7
0003659308	36-25	4
0003659309	2225	6
0003659408	36-25	5
0003659409	2225	2
0003659508	36-25	1
0003659509	2225	3
0003659607	22-21	5
0003659608	36-25	2
0003659707	22-21	11
0003659907	36-37	9
0004145983	41-5	1
0004320471	43-11	7
0004330068	43-11	4
0004330276	34-17	12
0004330312	43-11	3
0004332440	30-9	12
0004334127	34-3	12
0004351529	43-3	4
0004351544	43-5	6
0004352189	43-5	5
0004352436	43-7	5
0004352536	43-3	13
0004352846	43-7	7
0004352936	43-7	4
0004352950	43-3	3
0004352950	43-5	3
0004353036	43-7	2
0004353136	43-7	8
0004353236	43-3	12
0004353336	43-3	15
0004353436	43-3	14
0004353536	43-7	10
0004353636	43-7	11
0004353736	43-3	8
0004353836	43-3	2
0004353836	43-5	2
0004353936	43-7	12
0004354036	43-5	12
0004354136	43-3	10
0004354236	43-3	18
0004354336	43-7	3
0004354436	43-7	1
0004354536	43-5	10
0004354636	43-5	11
0004354736	43-7	13
0004354836	43-3	17
0004354936	43-7	6
0004355533	43-3	16
0004355533	43-5	13
0004355833	43-3	1
0004355833	43-5	1
0004356436	43-9	8
0004356536	43-3	6
0004356536	43-5	8
0004356636	43-9	9
0004356736	43-3	7
0004356736	43-5	9
0004356808	43-9	3
0004356908	43-9	5
0004356938	43-9	7
0004357008	43-9	1
0004357038	43-3	5
0004357038	43-5	7
0004357308	43-7	9
0004357408	43-3	9
0004358408	43-9	2
0004358508	43-9	4
0004358608	43-9	6
0009900107	22-19	12
0009900307	30-11	8
0009900407	36-63	6
0009900407	36-65	36
0009900507	36-27	24
0009900540	00-25	75
0009900607	23-21	6
0009900707	21-9	9
0009900840	00-17	56
0009900840	00-17	60
0009900840	00-25	76
0009903109	34-3	15
0009904109	20-3	10
0009904109	20-7	2
0009904726	20-5	12
0009904726	20-5	5
0009905223	30-5	56
0009905923	36-27	16
0009905923	36-33	31
0009906005	36-51	12
0009906023	36-39	9
0009907723	36-3	15
0009907723	36-5	10
0009909609	22-19	1
0009909809	22-19	9
0009912015	08-3	1
0009912215	08-3	2
0009912923	08-3	6
0009912923	36-63	3
0009914630	20-7	17
0009920337	20-7	15
0009921101	29-3	11
0009921501	29-5	41
0009923528	01-3	11
0009923528	20-5	11
0009923528	20-5	4
0009923528	20-7	10
0009923528	27-7	14
0009923528	30-13	8
0009923528	30-3	11
0009923528	34-11	25
0009923528	36-27	4
0009923528	36-33	13
0009923528	36-33	3
0009923528	36-35	36
0009923928	08-7	13
0009923928	34-13	13
0009924128	08-7	8
0009924228	30-3	15
0009924328	01-3	19
0009924328	10-3	17
0009924328	15-3	11
0009924328	20-7	20
0009924328	23-21	16
0009924328	27-3	29
0009924328	27-3	3
0009924328	27-7	3
0009924328	29-3	3
0009924328	30-13	2
0009924328	30-3	30
0009924328	30-5	38
0009924328	30-5	41
0009924328	30-5	45
0009924328	34-7	13
0009924328	34-7	19
0009924328	36-33	21
0009924428	20-7	13
0009924528	22-21	3
0009924528	23-21	9
0009925228	01-5	22
0009925728	01-3	5
0009925728	01-5	27
0009925728	20-3	6
0009925728	21-3	17
0009925728	30-9	7
0009925728	36-29	27
0009925728	36-3	8
0009925728	36-33	23
0009925728	36-41	15
0009925728	36-5	5
0009925728	36-7	8
0009925728	36-9	8
0009930231	08-7	9
0009930303	10-3	19
0009930312	15-3	17
0009930412	32-3	7
0009930685	22-21	34
0009930685	36-25	14
0009930685	41-5	10
0009930824	08-3	
0009930824	15-5	
0009931104	10-3	9
0009931141	30-5	48
0009931291	15-3	25
0009931714	08-3	14
0009931920	33-3	6
0009932020	33-3	7
0009932214	20-3	18
0009932214	41-5	2
0009932314	20-3	19
0009932714	41-5	
0009933185	22-21	31
0009933185	22-23	17
0009933528	30-7	3
0009933781	36-23	10
0009933781	36-29	35
0009933881	36-29	37

Teil-Nummer Part no. No. pièce	Seite Page Page	Pos. Item Pos.
0009933881	36-33	29
0009934328	08-5	24
0009934328	08-9	6
0009934484	30-9	2
0009934863	20-3	15
0009934963	20-3	17
0009935263	08-9	17
0009935363	20-3	16
0009935384	17-3	5
0009935484	34-3	6
0009935650	22-21	33
0009935650	36-25	15
0009936350	41-5	9
0009936731	33-5	17
0009937051	10-3	8
0009937128	15-5	34
0009937151	22-21	6
0009937228	10-3	15
0009937231	36-29	36
0009937251	22-21	12
0009937329	01-19	32
0009937329	41-5	7
0009937390	15-3	
0009937390	33-3	
0009937428	15-5	30
0009937450	08-3	15
0009937451	33-9	12
0009937550	08-3	13
0009937550	15-5	29
0009937551	36-33	18
0009937651	34-3	16
0009937750	08-3	12
0009937751	34-3	17
0009937929	10-3	14
0009938019	08-3	
0009938051	36-33	30
0009938751	36-23	9
0009938751	36-29	38
0009938928	08-3	19
0009938928	33-5	16
0009939001	10-3	1
0009939130	15-5	27
0009939350	22-21	30
0009939350	22-23	16
0009943155	20-3	2
0009943255	36-3	12
0009943255	36-5	2
0009943255	36-7	2
0009943255	36-9	2
0009943355	36-41	3
0009943355	36-7	17
0009943355	36-7	3
0009943355	36-9	17
0009943355	36-9	3
0009958868	01-5	21
0009958968	20-3	13
0009960016	00-7	
0009960116	00-7	
0009960179	10-3	
0009960216	00-7	
0009960266	01-9	34
0009960266	08-3	7
0009960266	23-21	7
0009960266	36-63	4
0009960316	00-7	
0009960416	00-7	
0009960466	08-9	14
0009960466	41-5	6
0009960516	00-7	
0009960566	22-19	13
0009960608	22-5	7
0009960616	00-7	
0009960666	22-19	10
0009960666	36-17	17
0009960716	00-7	
0009960816	00-7	
0009960866	01-9	33
0009960866	36-59	9
0009960866	36-63	7
0009960866	36-65	37
0009960966	24-3	24
0009960966	36-59	4
0009961387	43-3	11
0009963171	22-9	10
0009963251	20-5	14
0009963251	20-5	7
0009963251	36-3	10
0009963251	36-41	7
0009963251	36-5	8
0009963251	36-7	10
0009963251	36-9	10
0009963909	00-7	
0009963971	00-7	
0009964071	00-7	
0009964171	00-7	
0009964179	20-3	11
0009964271	00-7	
0009964279	01-3	16
0009964371	00-7	
0009964379	01-3	17
0009964471	22-9	9
0009964752	36-39	15
0009964779	10-3	23
0009964879	10-3	24
0009964952	36-39	12
0009964971	22-21	4
0009965071	22-21	8
0009965079	01-3	
0009965079	20-3	
0009965171	2227	5
0009965371	24-3	2
0009965471	24-3	6
0009965471	27-3	17
0009965508	00-7	
0009965608	00-7	
0009965708	00-7	
0009965808	00-7	
0009965908	00-7	
0009966008	00-7	
0009966108	00-7	
0009966442	30-11	10
0009966446	36-51	10
0009966542	20-7	3
0009966542	30-11	11
0009966642	30-11	12
0009967408	22-21	28
0009968070	22-17	9
0009968170	22-17	6
0009968770	22-15	8
0009968870	22-17	10
0009969815	00-25	80
0009969870	22-17	8
0009969915	00-7	
0009979320	36-3	17
0009979420	36-3	
0009979520	36-3	
0009979620	36-3	18
0009979720	36-3	
0009979820	36-3	
0142920227	29-3	14
0223350097	00-25	71
0391510072	01-21	8
0890030530	00-2	
0890030630	00-2	
0890030730	00-3	
0890030830	00-4	
0890030990	00-6	
0890030990	43-11	6
0890031991	00-6	
0890031991	43-11	8
0890032091	00-6	
0890032091	43-11	
0890032191	00-6	
0890032191	43-11	
0890100003	01-7	1
0890100051	01-3	2
0890100151	01-3	1
0890100251	01-3	6
0890100351	01-3	7
0890110003	01-5	20
0890110013	01-5	23
0890110018	10-3	13
0890110028	08-7	5
0890110095	01-5	24
0890110128	08-7	10
0890110518	10-3	12
0890120343	01-3	9
0890820001	22-19	14
0890830208	08-3	8
0890831008	08-3	10
0891000109	10-3	10
0891500001	15-3	1
0891500021	10-3	21
0891500038	15-3	18
0891500042	15-3	13
0891500053	01-19	30
0891510002	15-3	14
0891510019	15-5	26
0891510026	15-3	15
0891510026	15-5	31
0891510119	15-5	33
0891510219	08-3	9
0891510219	15-5	28
0891510519	01-19	28
0891510619	01-19	29
0891700001	17-3	1
0892000007	20-7	11
0892000093	20-7	14
0892000136	20-3	1
0892000236	20-7	1
0892010025	20-7	8
0892010062	20-7	5
0892020028	20-7	16
0892050012	20-3	3
0892050075	30-11	1
0892050175	30-11	2
0892050275	30-11	3
0892050375	30-11	4
0892050475	30-11	5
0892290220	22-3	1
0892400116	24-7	1
0892600001	23-3	1
0892600101	26-3	1
0892610026	23-3	6
0892640085	26-3	4
0892730001	27-7	16
0892730003	27-7	17
0892730102	27-3	4
0892900001	29-3	1
0892910028	30-13	4
0892910030	29-3	29
0892910094	30-13	14
0892910130	36-51	15
0893000009	30-5	47
0893000024	30-9	1
0893000044	30-5	54
0893000046	30-7	1
0893000121	01-3	15
0893000146	30-9	8
0893000230	30-3	1
0893030025	20-3	22
0893030051	30-7	4
0893030087	41-3	19
0893030187	41-3	18
0893030287	41-3	17
0893040044	30-9	3
0893050040	33-5	15
0893100805	31-3	1

Teil-Nummer Part no. No. pièce	Seite Page Page	Pos. Item Pos.
0893110013	31-3	5
0893120005	31-3	2
0893120011	31-3	4
0893120012	31-3	3
0893120031	31-3	7
0893120032	31-3	8
0893120050	31-3	6
0893200224	32-3	3
0893210201	32-3	1
0893300010	34-17	14
0893300040	33-13	18
0893300045	33-13	17
0893300210	33-5	1
0893300310	33-5	9
0893300410	33-5	11
0893300610	33-5	10
0893300614	33-5	8
0893300714	33-13	8
0893300810	33-5	13
0893300914	33-5	3
0893301410	33-5	2
0893301510	33-5	6
0893301514	33-3	10
0893301614	33-3	3
0893301810	33-5	12
0893301910	33-5	4
0893302010	33-5	7
0893302110	33-5	5
0893302310	33-5	14
0893320140	33-13	1
0893350040	08-3	18
0893350090	33-3	14
0893400101	34-3	1
0893410051	34-3	7
0893410052	34-3	8
0893410053	34-3	5
0893410058	43-5	4
0893410084	30-5	43
0893410088	15-5	32
0893410091	30-9	5
0893410153	34-3	9
0893410388	15-3	23
0893410488	15-3	22
0893410588	30-5	55
0893600027	27-3	27
0893600027	36-65	42
0893600042	36-19	1
0893600049	43-11	5
0893600092	2225	12
0893600127	36-47	1
0893600142	36-11	1
0893600142	36-15	1
0893600183	36-29	41
0893600342	36-13	1
0893600391	22-21	1
0893600442	36-21	1
0893600542	23-23	1
0893600625	36-49	13
0893600625	36-63	9
0893600625	36-67	1
0893600691	36-33	5
0893600725	36-49	1
0893600725	36-65	24
0893600725	36-69	1
0893600784	21-3	1
0893600791	36-29	25
0893600791	36-33	28
0893600891	36-33	6
0893600991	36-39	2
0893601001	08-9	1
0893601025	36-51	1
0893601025	36-65	28
0893601025	36-71	1
0893601091	36-39	4
0893601191	36-39	3
0893601391	36-27	11
0893601491	36-27	19
0893601591	36-27	14
0893601691	36-27	22
0893601791	36-27	12
0893601891	36-27	15
0893601942	36-17	1
0893601991	36-33	7
0893602091	21-9	8
0893602191	36-43	14
0893602291	36-43	16
0893602391	36-43	15
0893602491	23-21	18
0893602591	23-21	17
0893602691	24-9	1
0893604291	22-21	14
0893604391	22-21	17
0893607891	36-23	3
0893610006	23-21	14
0893610019	36-29	29
0893610032	36-35	39
0893610097	27-3	1
0893610197	22-5	1
0893610306	36-51	11
0893611019	41-5	8
0893611119	36-65	44
0893611219	36-37	5
0893630035	36-25	10
0893630035	36-27	6
0893630037	36-63	2
0893630042	36-65	35
0893630093	00-3	
0893630093	00-4	
0893630093	22-19	2
0893630135	36-27	23
0893630235	36-33	24
0893630435	36-35	34
0893630535	36-35	33
0894100015	36-5	1
0894100038	36-7	11
0894100038	36-9	11
0894100041	36-41	8
0894100080	36-41	21
0894100086	36-3	1
0894100093	20-3	4
0894100093	36-7	4
0894100180	36-41	22
0894100193	20-3	9
0894100215	36-3	11
0894100293	20-3	20
0894100293	36-3	5
0894100370	21-5	3
0894100393	36-3	4
0894100476	36-41	20
0894100480	36-7	16
0894100480	36-9	16
0894100493	36-5	14
0894100593	36-3	13
0894100693	36-3	16
0894100793	36-5	13
0894100893	36-7	13
0894100893	36-9	13
0894100915	36-41	2
0894100993	36-7	19
0894100993	36-9	19
0894101015	36-41	1
0894101093	36-9	4
0894101193	36-7	5
0894101193	36-9	5
0894101293	36-41	13
0894101393	36-41	17
0894101493	36-41	18
0894104715	36-7	1
0894104815	36-9	1
0894140081	08-9	13
0894160040	36-33	11
0894160050	36-3	2
0894160052	20-3	5
0894160053	36-7	18
0894160053	36-9	18
0894160093	36-5	15
0894160122	42-3	10
0894160122	42-3	14
0894160122	42-3	17
0894160122	42-3	3
0894160122	42-3	6
0894160122	42-5	10
0894160122	42-5	13
0894160122	42-5	16
0894160122	42-5	3
0894160122	42-5	7
0894160135	36-7	12
0894160135	36-9	12
0894160152	20-3	21
0894160152	36-3	7
0894160152	36-41	14
0894160152	36-5	4
0894160152	36-7	7
0894160152	36-9	7
0894160153	36-41	4
0894160198	42-3	13
0894160198	42-3	16
0894160198	42-3	2
0894160198	42-3	5
0894160198	42-3	9
0894160198	42-5	12
0894160198	42-5	15
0894160198	42-5	2
0894160198	42-5	6
0894160198	42-5	9
0894160252	20-3	8
0894160253	36-41	5
0894160452	36-3	14
0894160452	36-5	9
0894160552	36-5	11
0894160652	36-3	3
0894161252	36-3	
0894161352	36-3	
0894161452	36-3	
0894300174	00-6	
0894300174	43-11	1
0894330036	34-17	13
0894330040	34-3	14
0899930014	33-9	11
0899930017	29-3	28
0899930078	24-5	27
0899930178	27-3	21
0899930278	36-41	9
0899960030	30-13	5
0899960042	33-13	19
0899960080	20-7	4
1009930091	33-3	2
1009930191	15-3	24
1009931474	36-65	46
1383350040	33-3	13
1490830008	08-3	11
7234677051	22-21	32
7234677051	22-23	18
7234677088	36-43	19
7234677294	20-3	12
7234677586	21-3	16
7234677590	30-3	17
7234677591	15-3	12
7234677600	01-3	12
7234678179	20-7	6
7234678256	23-3	2
7236677054	33-9	7
7236677056	08-7	11
7236677077	36-35	38
7236677081	30-3	14
7236677081	33-5	18
7236677085	30-5	57
7236677129	10-3	22

Teil-Nummer Part no. No. pièce	Seite Page Page	Pos. Item Pos.
7236677129	15-3	10
7236677129	29-3	2
7236677131	08-5	23
7236677131	08-9	5
7236677131	10-3	16
7236677131	27-7	2
7236677131	30-5	40
7236677131	30-9	13
7236677131	33-5	
7236677131	34-5	24
7236677131	34-7	20
7236677133	08-3	20
7236677133	20-7	18
7236677133	22-23	19
7236677133	33-13	2
7236677133	33-5	
7236677135	15-3	21
7236677135	23-21	15
7236677136	01-3	18
7236677136	36-33	19
7236677138	08-3	16
7236677140	41-5	11
7236677245	22-21	2
7236677258	34-3	2
7236677763	33-9	13
7236677920	36-35	35
7236677923	01-3	10
7236677923	20-7	9
7236677923	30-11	6
7236677923	36-33	12
7236677924	2225	19
7236677924	27-3	2
7236677924	27-7	13
7236677924	30-3	12
7236677924	30-7	2
7236677924	34-17	5
7236677924	36-25	11
7236677924	36-27	3
7236677924	36-33	2
7236677926	27-3	6
7236677926	30-13	7
7236677926	34-9	3
7236677929	36-29	28
7236677938	20-3	7
7236677938	32-3	4
7236677938	36-3	6
7236677938	36-41	16
7236677938	36-5	3
7236677938	36-7	6
7236677938	36-9	6
7236677941	01-3	8
7236677941	01-5	26
7236677941	30-9	6
7236677941	30-9	9
7236677942	36-33	22
7236677944	36-47	3
7236677950	20-7	12
7236678133	22-3	3
7236678161	26-9	18
7236678939	08-9	15
7236678942	23-11	4
7236678942	26-13	4
7236678943	01-3	4
7250670586	34-17	16
7250671989	33-11	5
7252677032	17-3	8
7252677032	24-3	3
7252677032	27-3	18
7252677032	29-3	30
7252677032	36-49	25
7252677032	36-51	14
7252677036	36-53	9
7252677037	36-43	6
7252677037	36-67	17
7252677040	36-51	16
7252677042	23-21	13
7252677042	30-13	1
7252677042	30-3	28
7252677044	24-3	12
7252677046	33-13	20
7252677047	34-3	18
7252677047	36-65	43
7252677053	15-3	16
7252677053	32-3	8
7252677058	21-11	10
7252677058	21-9	10
7252677083	01-5	25
7252677083	22-21	15
7252677083	36-47	2
7252677084	22-21	10
7252677086	01-19	31
7252677122	2227	7
7252677134	2227	8
7252677154	23-3	5
7252677187	22-15	13
7252677192	23-21	8
7252677580	36-37	7
7252677588	27-3	28
7252677826	36-55	5
7252677826	36-65	45
7252677826	36-65	47
7252678033	24-3	7
7252678039	24-3	8
7252678121	01-3	3
7252678121	30-7	5
7252678158	21-5	1
7252678195	20-7	7
7255677076	10-3	11
7272671155	30-3	25
7272671155	30-3	8
7286671070	33-13	24
7316680157	33-11	22
7330673012	23-5	12
7330673012	26-7	11
7397677088	36-25	13
7403677703	30-5	52
7403677705	08-7	12
7403677705	34-15	27
7403677707	08-7	7
7403677707	17-3	3
7403677709	08-3	17
7403677709	30-5	37
7403677709	30-9	15
7403677709	33-11	13
7403677709	33-13	22
7403677709	33-13	4
7403677709	33-9	14
7403677709	33-9	15
7403677709	34-5	15
7403677709	34-5	27
7403677709	34-7	14
7403677709	34-7	7
7403677709	34-9	14
7403677709	36-43	21
7403677815	20-5	10
7403677815	20-5	3
7403677821	30-13	10
7404677209	15-3	9
7404677209	36-51	13
7405677004	17-3	9
7405677004	20-3	23
7405677004	27-7	25
7405677004	30-3	16
7405677004	30-3	26
7405677004	30-3	9
7405677004	36-41	11
7405677005	08-3	22
7405677005	10-3	20
7405677005	15-3	19
7405677005	22-3	2
7405677005	33-5	
7405677005	41-5	12
7405677009	01-3	14
7405677009	30-9	11
7405677013	34-3	4
7405677018	23-3	3
7405677024	26-3	2
7405677078	36-7	14
7405677078	36-9	14
7451680011	20-7	19
7451680011	36-43	20
7451680107	33-11	23
7451680108	33-9	6
7451680109	17-3	4
7451680109	36-41	10
7451680109	36-53	10
7451680109	36-65	48
7451680109	36-67	18
7451680111	08-3	21
7451680111	10-3	18
7451680111	15-3	20
7451680111	24-3	13
7451680111	30-9	14
7451680111	33-11	14
7451680111	33-13	21
7451680111	33-13	3
7451680111	33-5	
7451680111	36-33	20
7451680112	2225	20
7451680112	27-3	7
7451680112	30-13	9
7451680112	34-9	2
7451680112	36-25	12
7451680112	36-27	5
7451680112	36-33	4
7451680113	01-3	13
7451680113	30-3	18
7451680113	30-7	6
7451680113	30-9	10
7451680113	32-3	5
7451680113	34-9	22
7451680113	36-47	4
7451680116	22-15	14
7451680116	34-3	3
7451680118	23-3	4
7451680120	26-3	3
7451680122	20-3	14
7451680122	36-7	15
7451680122	36-9	15
7451680615	21-5	2
7460094025	27-3	30
7460094025	30-5	42
7460094025	30-5	46
7462680008	20-3	24
7462680008	30-5	58
7462680011	22-23	20
7462680011	30-3	29
7462680014	30-11	7
7462680016	01-5	28
7462680016	08-9	16
7464680137	22-15	7
7473682066	23-7	6
7473682066	26-9	15
7473682068	23-11	5
7473682068	26-13	5
7490682050	23-13	52
7490682050	26-15	52
7490682070	36-5	12
7514682162	30-13	6
7558640268	30-9	4
7571646012	00-9	1
7571646041	00-9	4
7571646042	00-9	5
7571646043	00-9	6
7572642006	00-9	19
7572642012	00-9	20
7572642052	00-9	21
7572642502	00-9	22

Teil-Nummer Part no. No. pièce	Seite Page Page	Pos. Item Pos.
7572642505	00-9	25
7572642510	00-9	24
7572646515	00-9	23
7572646517	00-9	26
7575641039	00-11	37
7575641040	00-11	38
7575641041	00-11	39
7577646036	00-9	14
7577646040	00-9	13
7578646001	00-9	2
7578646002	00-9	3
7578646011	00-9	7
7578646012	00-9	8
7578646013	00-9	9
7579641081	00-9	10
7579641082	00-9	11
7579642051	00-9	12
7593641063	30-11	9
7603708057	41-5	
7708680009	30-9	16
7731000001	00-17	70
7731000002	00-17	69
7733661604	33-9	5
7733661605	33-9	
7733661606	33-9	
7761675404	20-5	13
7761675404	20-5	6
7761675404	23-11	7
7761675404	23-19	4
7761675404	26-13	7
7761675404	36-11	16
7761675404	36-13	16
7761675404	36-15	16
7761675404	36-17	19
7761675404	36-19	16
7761675404	36-21	14
7761675404	36-3	9
7761675404	36-41	6
7761675404	36-5	6
7761675404	36-7	9
7761675404	36-9	9
7761675414	36-5	7
7786680108	22-19	7
7788010667	22-19	6
7824670121	08-7	6
7832104014	36-41	12
7860000021	43-11	2
90019-00	42-3	1
90020-00	42-3	4
90021-00	42-3	8
90022-00	42-3	12
90023-00	42-3	15
90032-00	42-5	1
90034-00	42-5	5
90035-00	42-5	8
90036-00	42-5	11
90037-00	42-5	14
90084-00	42-3	11
90085-00	42-3	7
90090-00	42-5	4

Teil-Nummer Part no. No. pièce	Seite Page Page	Pos. Item Pos.	Teil-Nummer Part no. No. pièce	Seite Page Page	Pos. Item Pos.	Teil-Nummer Part no. No. pièce	Seite Page Page	Pos. Item Pos.	Teil-Nummer Part no. No. pièce	Seite Page Page	Pos. Item Pos.	Teil-Nummer Part no. No. pièce	Seite Page Page	Pos. Item Pos.	Teil-Nummer Part no. No. pièce	Seite Page Page	Pos. Item Pos.