KramerAllrad

Mobilbagger 808
Excavator
Excavateur hydraulique

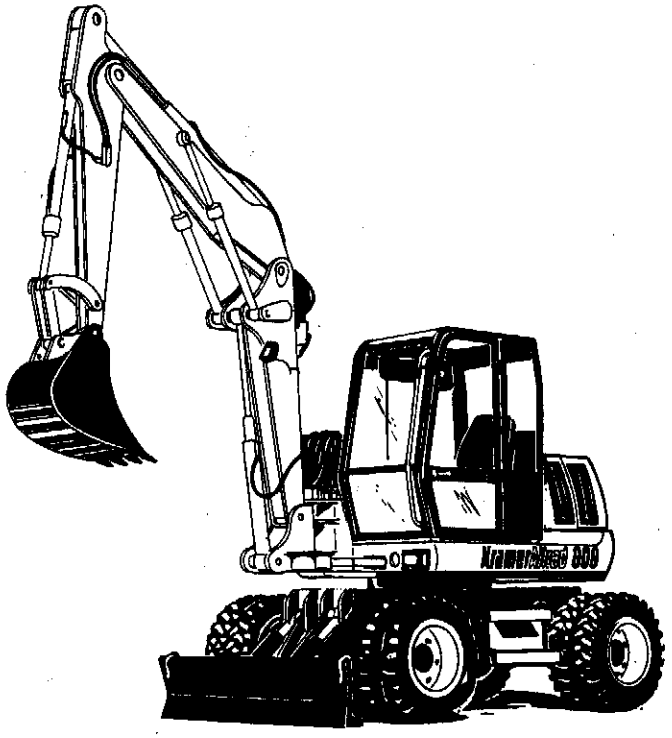

Ersatzteilliste
Spare parts list
Catalogue pièces détachées

Ausgabe	Edition	Version	12/1997
Teil-Nummer	Spare part no.	No. pièce détachée	M 60404117
Gültig ab	Valid from	Valable à partir de	
Fahrgestell-Nr.	Serial no.	No. de série	I→ 9080937

Kramer-Werke GmbH
Postfach 10 15 63
D-88645 Überlingen
Telefon 07551-802-450
Telefax 07551-802-138

Veröffentlichung		Ausgabe	03/1995	10/1997
Pubblication		issue	11/1995	12/1997
Pubblication	n. 60404117	édition	02/1996	
Pubblicación		edición	03/1996	
Pubblicazione		edizione	04/1997*	

* Anmerkung: in dieser Auflage ist der Umbruch verändert worden - Note: with this edition paging has been changed - Note: avec cette édition la mise en pages a changée - Nota: esta edición tiene una compaginación diferente - Nota: con questa edizione è cambiata l'impaginazione

WARNUNG

"Die Gewährleistung erlischt, wenn für die Wartung bzw. Reparatur Teile oder Komponenten verwendet werden, die fremder Herkunft sind und vom Hersteller nicht zugelassen wurden.
Ebenso wird keine Gewährleistung für den Kaufgegenstand eingeräumt, wenn Schäden entstehen, die durch den Einbau von nicht anerkannten Ausbeitsgeräten, Zubehör oder Ersatzteilen verursacht werden."

NOTICE

"Neither the Factory nor any organization in its distribution chain, including but not limited to national, regional of local distributors, are responsible for any liability arising from any damage resulting from defects caused by parts and/or components not approved by the Factory for use in maintaining and/or repairing product manufactured or merchandized by the Factory.
In any case, no warranty of any kind is made or shall be imposed with respect to product manufactured or merchandized by the Factory when failures are caused by the parts and/or components not approved by the Factory.

NOTICE

"Le constructeur et le réseau de distribution, dans son intégralité, (importateurs, concessionnaires, sous-réseau, etc...) déclinent toute responsabilité pour les désordres qui pourraient survenir, à la suite d'un comportement anormal d'une pièce et/ou ensemble, non homologué par le constructeur, et employé pour la manutention/réparation des produits fabriqués et commercialisés par ce dernier.
En outre, aucun recours de quelque nature que ce soit, au niveau de la garantie, ne sera possible pour le produit fabriqué et commercialisé par le constructeur, suite à un désordre qui pourrait survenir suite au montage d'une pièce et/ou d'un ensemble, non homologué par ce dernier".

ATENCION

"El fabricante no sera responsable de los daños que pudiesen resultar por el anómalo comportamiento de piezas de recambio y otros componentes no autorizados por el empleados en el mantenimiento ó reparación de máquinas y equipos fabricados y vendidos bajo su marca.
El acto de emplear piezas de recambio ó otros componentes no autorizados, dejará sin efecto las condiciones de garantía por los posibles daños que se originen".

ATTENZIONE

"Il Fabbricante e tutte le organizzazioni nella sua catena di distribuzione, compresi ma non limitandosi ai distributori nazionali, regionali o locali, declinano ogni responsabilità per danni che possono derivare dall'anomalo comportamento di parti e/o componenti non approvati dal Fabbricante, impiegati nella manutenzione e/o riparazione del prodotto fabbricato o commercializzato dal fabbricante.
In ogni caso, non viene emessa od imposta garanzia di alcun tipo, riguardo al prodotto fabbricato o commercializzato dal Fabbricante per i danni conseguenti da un anomalo comportamento di parti e/o componenti non approvati dal Fabbricante."

UNTEN SERIENNUMMER VIERMERKEN
RECORD YOUR SERIAL NUMBERS BELOW
ENREGISTREZ VOS NUMEROS DE SERIE CI-DESSOUS
ANOTE AQUI LOS NUMEROS DE SERIE
REGISTRARE I VOSTRI NUMERI DI MATRICOLA QUI SOTTO

TYP-UND KENNUMMERNSCHILD SERIAL NUMBER NUMERO CHASSIS NUMERO DEL CHASIS NUMERO DEL TELAIO	
FAHRGESTELLNUMMER ENGINE TYPE TYPE MOTEUR TYP DER MASCHINE UND TIPO DEL MOTOR TIPO DEL MOTORE	
TYP UND KENNUMMER DES MOTORS ENGINE NUMBER NUMERO MOTEUR NUMERO DEL MOTOR NUMERO DEL MOTORE	

808

ERSATZTEILKATALOG - PARTS CATALOG
CATALOGUE DES PIECES DETACHEES
CATÁLOGO DE PIEZAS DE REPUESTO - CATALOGO PARTI DI RICAMBIO

⚠ ACHTUNG

Betriebs - und Wartungsanleitung aufmerksam durchLesen, bevor das Gerät angelassen, gefahren, gewartet, betankt oder eingestellt wird.

⚠ WARNING

Study the operation and maintenance instruction manual through before starting, operating, maintaining, fueling or servicing this machine.

⚠ ATTENTION

Lisez attentivement le manuel d'instruction pour la conduite et l'entretien avant d'effectuer les opérations de mise en marche, utilisation, entretien, ravitaillement en combustible ou d'autre opérations sur l'engin.

⚠ ATENCION

Lea atentamente el manual de empleo y cuidado antes de poner manos a las operaciones de puesta en marcha, manejo, mantenimiento, repostado de combustible, y otras que fuere.

⚠ ATTENZIONE

Leggere attentamente il manuale delle istruzioni per l'Uso e la Manutenzione prima di procedere alle operazioni di avviamento, impiego, manutenzione, rifornimento combustibile od altri interventi sulla macchina.

COPYRIGHT BY FIAT-HITACHI EXCAVATORS S.p.A.

Textnachdruck und Reproduktion der Abbildungen auch auszugsweise verboten
Reproduction of text and illustrations or any part thereof is not permitted
La reproduction même partielle du texte et des illustrations est interdite
Se prohibe la imitación o copia del texto y de los grabados
E' vietata la riproduzione anche parziale del testo e delle illustrazioni

FIAT-HITACHI EXCAVATORS S.p.A. - ENGINEERING
Strada di Settimo, 323 - S. MAURO T.SE (TO) ITALY

Ausgabe - Edition - Issue - Edición - Edizione - 12/1997 -

3C5097
6C434117

UNFALLVERHÜTUNG

Die meisten Unfälle sind darauf zurugkführen, daß einfache und grundiegende Sicherheitsvorschriften oder Vorsichtsmassregeln nicht beachtet werden. Dies gilt gleichermassen für Unfälle in der Industrie, in der Landwirtschaft im Hauschalt und im Strassenverkehr. Aus diesem Grund KÖNNEN DIE MEISTEN AUFÄLLE VERHÜTET WERDEN, sofern man die möglichen Ursachen kennt und die erforderliche Vorsicht übt. Auch bei durchdachter Konstruktion und sorgfältiger Herstellung einer Maschine ist es kaum möglich das Zustandekommen eines Unfalles absolut zu vermeiden, ohne dabei manche unentbehrliche Maschinenmerkmale hinsichtlich Zugänglichkeit und Leistungsfähigkeit zuviel zu beeinträchtingen. Vorsicht ist der beste Unfallschutz. Bereits die Einhaltung einer einfachen Sicherheitsvorschrift kann eine Vielzahl schwerer Unfälle vermeiden lassen. Diese Vorschrift laute: Wartungsarbeiten (Reiningung, Schmierung, Instandhaltung) dürfen nicht während des Maschinenbetriebs durchgeführt werden.

ACHTUNG

Vor allen Wartungs- und Instandsetzungsarbeiten an Maschinen mit hydraulisch, mechanisch oder durch Seilzüe gesteuerten Arbeitsgeräten (z.B. Schaufellader, Planierschilder, Flachbaggergeräte usw.) sind diese auf den Boden abzusetzen. Sind die betreffenden Teile nur bei hochgestellen Arbeitseinrichtungen zugänglich, so sind diese standsicher zu unterbauen; hierzu reichen die Steuervorrichtungen die jeweiling Arbeitsgeräts nicht aus.

AVOID ACCIDENTS

Most accidents, whether they occur in industry, on the farm, at home or on the highway, are caused by the failure of some individual to follow simple and fundamental safety rules or precautions. For this reason MOST ACCIDENTS CAN BE PREVENTED by recognizing this real cause and doing something about it before the accident occurs. Regardless of the care used in the design and constructions of any type of equipment there are many conditions that cannot be completely safeguarded against without interfering with reasonable accessibility and efficient operation. A careful operator is the best insurance against an accident. The complete observance of one simple rule would prevent many thousand serious injuries each year. That rule is: Never attempt to clean, oil or adjust a machine while it is in motion.

WARNING

On machines having hydraulically, mechanically, and/or cable controlled equipment (such as shovels, loaders, dozers, scrapers, etc.) be certain the equipment is lowered to the ground before servicing, adjusting and/or repairing. If it is necessary to have the hydraulically, mechanically, and/or cable controlled equipment partially or fully raised to gain access to certain items, be sure the equipment is suitably supported by means other than the hydraulic lift cylinders, cable and/or mechanical devices used for controlling the equipment.

EVITEZ LES ACCIDENTS

La plupart des accidents qui se produisent dans les exploitations industrielles ou agricoles, à la maison ou sur la route, sont dus à l'inobservation de règles de sécurité ou de précautions simples et élémentaires. C'est pourquoi la plupart des accidents peuvent être évités si on en connait la cause réelle et si les mesures nécessaires sont prises avant qu'ils ne se produisent. Quelque soit le soin apporté à l'étude et à la construction de n'importe quel type d'équipement, il existe un certain nombre de risques contre lesquels il est impossible de se prémunir sans compromettre l'accessibilité et le bon fonctionnement des organes.
Un conducteur prudent constitue la meilleure assurance contre les accidents. L'observation stricte d'une règle simple et unique, permettrait d'éviter des milliers d'accidents graves chaque année. Cette règle est la suivante: Ne jamais tenter de nettoyer, graisser ou régler une machine en marche.

ATTENTION

Avant de procéder à l'entretien, au réglage ou à la réparation d'engins, tels que pelles, chargeuses, bouteurs, scrapers, etc., munis d'équipements à commande hydraulique, mécanique ou par câbles, assurez-vous que ces équipements ont été descendus jusqu'au sol. Si, pour procéder à l'entretien, au réglage ou à la réparation des engins, il est nécessaire de lever partiellement ou entièrement les équipements à commande hydraulique, mécanique ou par câbles pour pouvoir accéder à certains organes, assurez-vous que ces équipements sont convenablement supportés par d'autres moyens que les cylindres de levage hydrauliques, les câbles ou les dispositifs mécaniques utilisés pour leur commande.

EVITE LOS ACCIDENTES

La mayoría de los accidentes que se verifican durante las faenas son imputables a la infracción de sencillas normas de seguridad o de elementales precauciones. Por esta razón, en la mayoría de los casos pueden prevenirse enterándose de sus posibles causas y adoptando previamente oportunas y pnudentes medidas cautelativas. Por bien proyectada o construída que se presente cualquier tipo de máquina, no puede prescindirse en absoluto de posibles accidentes, sin trasfomar algunas de sus características basicas para ganar acceso o un funcionamiento mejor. Un operador cuidadoso y prudente representa la mejor póliza de seguros contra los accidentes. El concienzudo cumplimento de tan sólo una elemental norma de seguridad sería de suyo suficiente para evitar muchas graves desgracias. Esta norma es: Nunca trate de limpiar, engrasar, repostar ni reparar la máquina mientras funciona. Deténgala!

AVISO

Antes de emprender cualquier operación de manutención, reglaje o reparación de máquinas equipadas con útiles accionados mecánica o hidráulicamente, o con cables (ejemplo: palas cargadoras. abretrochas, traíllas, etc.) es preciso apoyar el útil en el suelo. Suponiendo que para tener acceso a alguna parte de la máquina sea preciso levantar el útil, es indispensable sujetarlo bien firme y con medios estables, que no sean aquellos previstos para su accionamiento.

EVITARE GLI INCIDENTI

La maggior parte degli incidenti ed infortuni che si verificano negli stabilimenti, nelle aziende agricole, in casa o sulle strade, sono causati dalla mancata osservanza di qualche semplice e fondamentale regola di prudenza e di sicurezza. Per questa ragione NELLA MAGGIORANZA DEI CASI ESSI POSSONO ESSERE EVITATI: basta prevedeme le possibili cause ed agire di conseguenza con la necessaria cautela e prudenza. Con qualsiasi tipo di macchina, per quanto ben progettata e costruita, non è possibile escludere in assoluto ogni eventualità di incidente senza interferire negativamente su alcune caratteristiche essenziali per una ragionevole accessibilità e per un funzionamento efficiente. Un operatore attento e prudente è la migliore garanzia contro gli incidenti. L'osservanza scrupolosa di una sola ed elementare norma di sicurezza sarebbe già sufficiente ad evitare molti infortuni gravi. Questa norma è:
Non eseguire mai alcun intervento di pulizia, lubrificazione o manutenzione con la macchina in movimento.

ATTENZIONE

Prima di eseguire qualsiasi operazione di manutenzione, regolazione o riparazioni su macchine dotate di attrezzature comandate idraulicamente, meccanicamente o mediante funi (ad esempio pale caricatrici, apripista, ruspe, ecc.) occorre accertarsi che l'attrezzatura sia abbassata ed appoggiata al suolo. Se per poter accedere a qualche parte della macchina occorre che l'attrezzatura resti in posizione sollevata, questa dovrà essere opportunamente sopportata servendosi di mezzi che non siano quelli previsti per il comando.

ALLGEMEINES VERZEICHNIS

Seite

Hinweise zum Gebrauch des Katalogs 8-9
Hinweise für die Ersatzteilbestellung 13
Einfuehrung 15
Kennzeichen und verzeichnis der versionen 16
Identifizierung der ausrüstung und der versionen 17
Liste der Ausführungen-Varianten 19-20
Numerisches Ersatzteilverzeichnis 21
Bildtafeln und Ersatzteillisten der Grundmaschine (nach der alphanumerischen Reihenfolge der Untergruppen) .....
Bildtafeln und Ersatzteillisten der Varianten (nach der alphanumerischen Reihenfolge der Untergruppen) .....

GENERAL INDEX

Page

Use of the catalog 8-9
Ordering parts 10
Foreword 15
Identification and version list 16
Machine equipment identification and versions 17
Version and optional equipment list 19-20
Part numerical index 21
Illustrations and spare parts lists of the standard unit (in subgroup numerical order) .....
Illustrations and spare part list of optional equipment (in subgroup numerical order) .....

TABLE DES MATIERES

Pages

Règles pour la consultation du catalogue 8-9
Comment passer commande de pièces détachées 12
Introduction 15
Identification et liste des versions 16
Identification preparations et versions machine 17
Liste des versions et variantes 19-20
Liste numérique des pièces de rechange 21
Illustrations et listes des pièces de rechange des variantes (par ordre alphanumérique de sous-groupe) .....
Illustrations et listes des pièces de rechange des variantes (par ordre alphanumérique de sous-groupe) .....

INDICE GENERAL

Págs.

Cómo se maneja el catálogo 8-9
Cómo se encargan las piezas de repuesto 14
Introduccion 15
Identificacion y lista de versiones 16
Identificacion equipamientos y modelos maquina 17
Lista de versiones-variantes 19-20
Indice numérico de las piezas de repuesto 21
Láminas y listas de las piezas de repuesto de la máquina base por orden alfanumérico de subgrupo) .....
Láminas y listas de las piezas de repuesto de la variantes por orden alfanumérico de subgrupo) .....

INDICE GENERALE

Pag.

Avvertenze per la consultazione del catalogo 8-9
Istruzioni per ordinare i ricambi 11
Introduzione 15
Identificazione ed elenco delle versioni 16
Identificazione allestimenti e varianti macchina 17
Elenco delle versioni e delle varianti 19-20
Indice numerico delle parti di ricambio 21
Illustrazioni ed elenchi delle parti di ricambio della macchina base (in ordine numerico di sottogruppo) .....
Illustrazioni ed elenchi delle parti delle varianti (in ordine numerico di sottogruppo) .....

HINWEISE ZUM GEBRAUCH DES KATALOGS

Beim Aufsuchen der benötigten Ersatzteile ist wie folgt zu verfahren:
a) In der Liste der Ausführungen, Seite 16, nachschlagen, um die evtl. kode der betreffenden Ausführung zu finden.
b) In den Bildtafeln, und zugehörigen Ersatzteilisten nachschlagen, wie im Abschnitt 1 und 2 angegeben.
c) Bei Typen mit Varianten, in der Liste der Variante, Seite 20-1, nachschlagen, wo befinden sich fortlaufende Untergruppe und die entsprechende Kodenummer.
1. BILDTAFELN: Darin sind die für jede Untergruppe der Maschine vorgesehenen Ersatzteile abgebildet.
In jeder Bildtafel ist ausserdem folgendes angegeben: **Kode der Untergruppe oder Kode der Variante ① - Bildtafelnr ② - Bezeichnung der Untergruppe ⑤ - Gruppennummer ⑧ - gruppennummer ⑨**
2. ERSATZTEILLISTEN: Der von (-) bezeichnete Teil ist als Zubehörteil nicht einzeln zu liefern oder verweist auf eine andere Tafel.
Das Symbol (;) zeigt die Stellung zweier koaxialen Daten.
Das Symbol (+) steht für die Folgeliste der Positionen, die die Details kennzeichnen.
Das Symbol (+) gruppiert die Positionen, die die Details kennzeichnen.
Das Symbol ⇥ zeigt die Gültigkeit des Elements bis einer bestimmten Kennummer ⑭.
Das Symbol ↦ zeigt die Gültigkeit des Elements von der angegebenen Kennummer an ⑮.
Die Kopplung einer Buchstabe mit einem Element zeigt die Option der Dickenwahl.
Wenn eine Date ohne jegliche Bezeichnung in der Tafel erscheint, ist das Element in der Konfiguration nicht zu finden.

USE OF THE CATALOG

To locate the parts correctly, proceed as follows:
a) Consult the version list on page 16 to find the code of the version required.
b) Consult the illustrations, the associated spare parts lists as directed below in 1 and 2.
c) To identify the component of the possible special equipment of the machine consult page 20-1.
1. ILLUSTRATIONS: illustrations show the parts of each subgroup.
Moreover, each illustration shows: **subgroup number or optional equipment number ① - illustration number ② - subgroup title ⑤ - number of assembly ⑧ - number of assembly ⑨**
2. SPARE PARTS LISTS: The part marked with (-) is not supplied individually as a spare part or recalls another table.
The symbol (;) indicates the position of two coaxial items.
The symbol (+) indicates the group of positions identifying the details in sequence.
The symbol (+) groups the positions identifying the details.
The symbol ⇥ indicates the validity of an item up to a given serial number ⑭.
The symbol ↦ indicates the validity of an item starting from the shown serial number ⑮.
The association of a letter with a detail indicates the option of thickness choice.
When the table reports an item with no description associated with, it means this item is not included in the equipment shown.

REGLES POUR LA CONSULTATION DU CATALOGUE

En vue d'une recherche correcte des pièces de rechange, il est nécessaire de:
a) Consultar la liste des versions à page 16, pour repérer le code éventuel de la version concernée.
b) Consultar les planches illustrées, et leurs listes de pièces de rechange comme indiqué aux parag. 1 et 2.
c) Pour les modèles comportant des variantes, consulter la liste des variantes à page 20-1.
1. ILLUSTRATIONS: elles représentent les pièces de rechange de chaque groupe dans lesquels la machine est divisée.
Chaque illustration reporte en outre: **code de sous-groupe ou code de la variante ① - numéro de planche ② - désignation du sous-groupe ⑤ - numéro d'ensemble ⑧ - numéro d'ensemble ⑨**
2. LISTES DES PIÈCES DE RECHANGE: La partie marquée avec (-) n'est pas fournie individuellement comme pièce de rechange ou renvoie à une autre planche.
Le symbole (;) indique la position de 2 particuliers coaxiaux.
Le symbole (+) indique l'ensemble de positions qui identifient les particuliers en succession.
Le symbole (+) groupe les positions qui identifient les particuliers.
Le symbole ⇥ indique la validité du particulier jusqu'à un numéro de série donné ⑭.
Le symbole ↦ indique la validité à commencer du numéro de série mentionné ⑮.
L'association d'une lettre avec un particulier indique l'option du choix de l'épaisseur.
Quand la planche montre un particulier auquel aucune dénomination n'est associée, le particulier n'est pas compris dans l'équipement montré.

COMO SE MANEJA EL CATALOGO

Para buscar correctamente las piezas de repuesto, es preciso:
a) Consultar la lista de versiones pag. 16 para identificar, en su caso, el código de la versión que interesa.
b) Consultar las láminas, y las respectivas listas de piezas de repuesto conforme se explica en los párrafos 1 y 2.
c) Para los modelos que comprenden variantes, consultar la lista de variantes pág. 20-1.
1. LÁMINAS: representan las piezas de repuesto de cada subgrupo en que se divide la máquina.
Además, en cada lámina figuran: **el código del subgrupo o código de la variante ① - el número de la lámina ② - denominación del subgrupo ⑤ - número de conjunto ⑧ - número de conjunto ⑨**
2. LISTAS DE LAS PIEZAS DE REPUESTO: La parte marcada con (-) no se puede suministrar como repuesto, o bien se remite a otra tabla.
El símbolo (;) indica la posición de dos datos coaxiales.
El símbolo (+) indica el conjunto en sucesión de las posiciones que identifican las piezas.
El símbolo (+) agrupa las posiciones que identifican las piezas.
El símbolo ⇥ indica la validez del componente hasta una determinada matrícula ⑭.
El símbolo ↦ indica la validez del componente a partir de la matrícula indicada ⑮.
Cuando un componente tiene como indicación una letra, significa que es posible elegir el espesor.
Cuando la tabla detalla un dato que no se refiere a ninguna denominación, la pieza no se incluye en el equipamiento establecido.

AVVERTENZE PER LA CONSULTAZIONE DEL CATALOGO

Per una corretta ricerca delle parti di ricambio, è necessario:
a) Consultare l'elenco delle versioni a pag. 16 per individuare l'eventuale codice della versione che interessa.
b) Consultare le illustrazioni ed i relativi elenchi delle parti di ricambio come indicato ai paragrafi 1 e 2.
c) Per i modelli comprendenti varianti consultare l'elenco varianti a pag. 20-1.
1. ILLUSTRAZIONI: illustrano le parti di ricambio di ciascun sottogruppo in cui è divisa la macchina.
Ogni illustrazione riporta inoltre: **codice del sottogruppo e codice variante ① - numero di tavola ② - denominazione del sottogruppo ⑤ numero di complessivo ⑧ - numero di complessivo ⑨**
2. ELENCHI DELLE PARTI DI RICAMBIO: La parte contrassegnata da (-) non è fornibile singolarmente a ricambio oppure rimanda ad un'altra tavola.
Il simbolo (;) indica la posizione di due particolari coassiali.
Il simbolo (+) indica l'insieme in successione delle posizioni che identificano i particolari.
Il simbolo (+) raggruppa le posizioni che identificano i particolari.
Il simbolo ⇥ indica la validità del particolare fino a una data matricola ⑭.
Il simbolo ↦ indica la validità del particolare a partire dalla matricola riportata ⑮.
L'associazione di una lettera ad un particolare sta ad indicare l'opzione della scelta dello spessore.
Quando nella tavola è riportato un item al quale non è associata nessuna denominazione, il particolare non è contemplato nell'allestimento configurato.

FALLDÄMPFERVENTIL-HEBEN-STIEL
PENETRATION LIFTING ANTI-FALL VALVES
SOUPAPES ANTI-TOMBEE LEVAGE-PENETRATION
VALVULAS ANTICAIDA ELEVACION PENETRACION
VALVOLE ANTICADUTA SOLLEVAMENTO - PENETRATORE

Gilt ab Serien-Nr.
Valid from s/n.
Valable de no. de serie
Valedero desde el numero
Valido da matricola

71489063

71484161

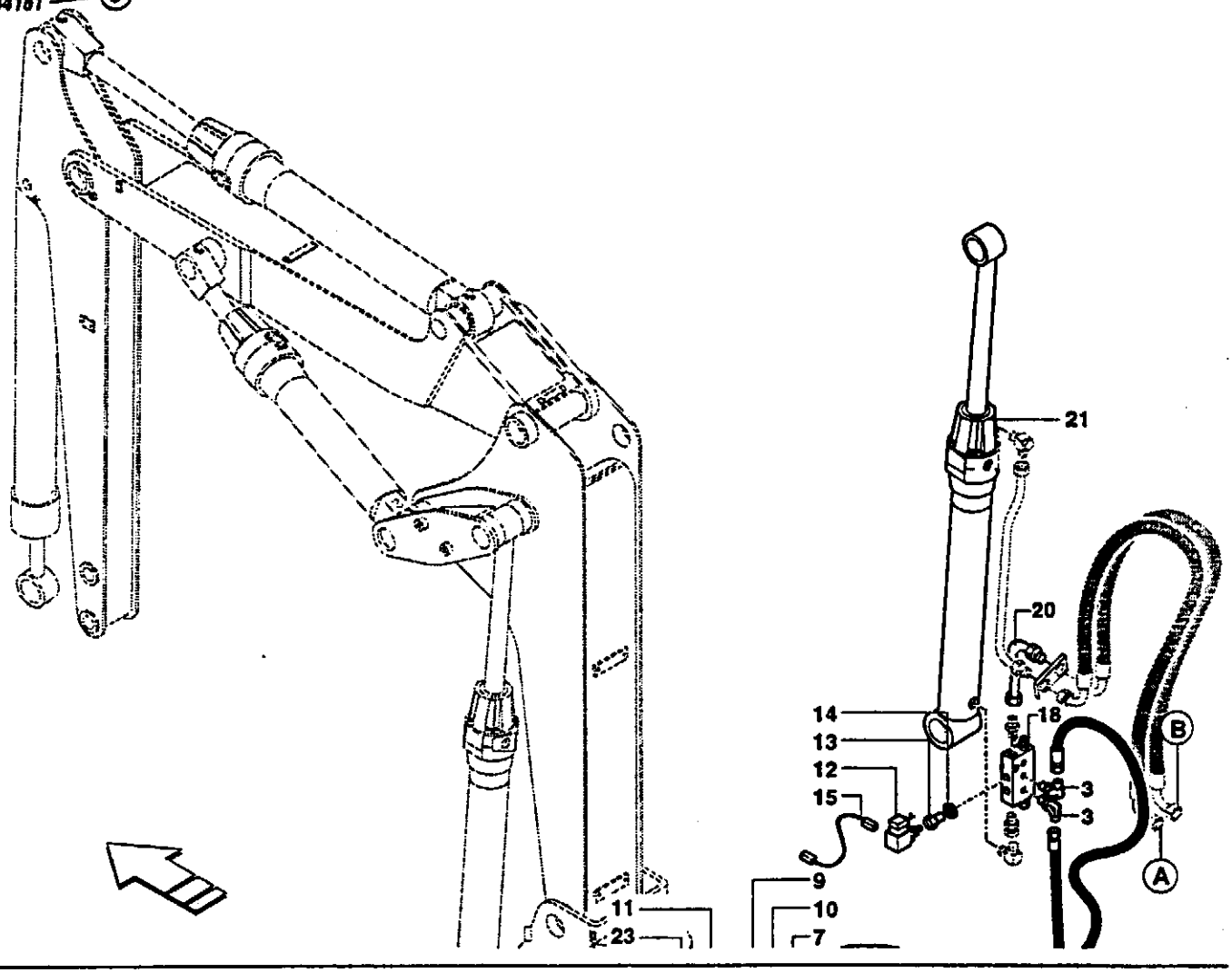

FALLDÄMPFERVENTIL-HEBEN-STIEL
PENETRATION LIFTING ANTI-FALL VALVES
SOUPAPES ANTI-TOMBEE LEVAGE-PENETRATION
VALVULAS ANTICAIDA ELEVACION PENETRACION
VALVOLE ANTICADUTA SOLLEVAMENTO - PENETRATORE

Gilt ab Serien-Nr.
Valid from s/n.
Valable de no. de serie
Valedero desde el numero
Valido da matricola

5.0080 pag. 1

71489063

Pos.	Code	Benennung	Q.ty	Description	Dénomination	Denominación	Denominazione
1	-	ELEKTROVENTIL (1.052 pag. 1)	1	SOLENOID VALVE (1.052 pag. 1)	SOUPAPE ELECTRIQUE (1.052 pag. 1)	ELECTROVALVULA (1.052 pag. 1)	ELETTROVALVOLA (1.052 pag. 1)
2	154222900	STUTZEN	1	FITTING	RACCORD	RACOR	RACCORDO
3	154219484	STUTZEN	2	FITTING	RACCORD	RACOR	RACCORDO
4	154138186	SCHLAUCH	1	FLEXIBLE HOSE	TUYAU FLEXIBLE	TUBO FLEXIBLE	TUBO FX
5	154221966	STUTZEN	1	FITTING	RACCORD	RACOR	RACCORDO
6	154223031	STUTZEN	1	FITTING	RACCORD	RACOR	RACCORDO
7	154138173	SCHLAUCH	2	FLEXIBLE HOSE	TUYAU FLEXIBLE	TUBO FLEXIBLE	TUBO FX
8	154219483	STUTZEN	1	FITTING	RACCORD	RACOR	RACCORDO
9	151115012	SCHEIBE	1	WASHER	RONDELLE	ARANDELA	RONDELLA
10	154219388	STUTZEN (14)	1	FITTING	RACCORD	RACOR	RACCORDO
11	152908741	SAMMELBLOCK	1	BLOCK	TAQUET	BLOQUE	BLOCCHETTO
12	-	PRESSOSTAT	1	PRESSOSTAT	PRESSURE SWITCH	DRUCKWÄCHTER	PRESSOSTATO
13	154226104	STUTZEN	1	FITTING	RACCORD	RACOR	RACCORDO
14	151115014	SCHEIBE ⊣ 9081157	1	WASHER	RONDELLE	ARANDELA	RONDELLA
14	71488738	SCHEIBE ⊢ 9081158	1	WASHER	RONDELLE	ARANDELA	RONDELLA
15	154015988	VERKABELUNG-SATZ (15)	1	WIRING HARNESS KIT	KIT CABLAGE	KIT CABLEADO	KIT CABLAGGIO
18	-	VENTILEINSATZ (5.0079 pag. 3)	1	VALVE (5.0079 pag. 3)	SOUPAPE (5.0079 pag. 3)	VALVULA (5.0079 pag. 3)	VALVOLA (5.0079 pag. 3)

HINWEIS

Das Hertellerwerk behält sich vor, die Fertigung oder das Material jedes beliebigen Teils abzuändern, falls sie es für wünschenswert hält, ohne dazu verpflichtet zu sein, bereits gelieferte Einheiten entsprechend abzuändern.
Weitere Unterlagen über dieses und sämtliche anderen Modelle stehen bei den Händlern zur Verfügung. Die Unterlagen sind in der Regel auf verschiedenen Sprachen gedruckt.

ANWEISUNG ZUR BESTELLUNG VON ERSATZTEILEN

Die Bestellnummern des Katalogs werden bei jeder Herausgabe auf den letzten Stand gebracht. Unsere Politik ist eine ständige Verbesserung der Maschinen, so dass Bestellnummern und Abbildungen nicht mehr aktuell sein können.
Beisder Bestellung von Ersatzteilen prüfen Sie daher bitte die Bestellnummern bei Ihrem Händler, der über die Mikrokarten und über die allgemeine Liste der Ersatzteile samt Änderungen verfügt.

BESTELLEN SIE DIE ERSATZTEILE BEIM HANDLER IHRES GEBIETES

Bei der **Bestellung von Ersatzteilen** geben sie bitte folgendes an.

- Modell der Maschine, Fahrgestellnummer, Motorbauart, Motornummer, (am Motorschild eingeschlagen).

- Bestellnummer des gewünschten Teils angeben, möglichst mit der entsprechenden Bezeichnung.
  Beziehen sich die Ersatzteile auf eine Gruppe mit eigener Modell oder Baureihennummer, so sind auch diese Daten anzugeben.

- In der Adresse sind Postamt, Stadt, Region und Land, nach dem die Ersatzteile zu schicken sind.

- Ausserdem ist die Versandart des Materials anzugeben (See, Land, Express, Postpaket).

- Sämtliche am Telefon erteilten Bestellungen sind mit einem Fax zu bestätigen.

Eventuelle Rückgaben von Teilen können ausschliesslich an oder durch den Händler erfolgen, bei dem die betreffenden Teile gekauft wurden, und **müssen vorher schriftlich genehmigt werden.** Jede Rückgabe wird einzeln in Betracht gezogen.
Beanstandungen wegen Mängel oder Fehler werden nur berücksichtigt, wenn sie sofort bei Erhalt der Ware gemacht werden.
Bei Erhalt von beschädigter Ware sollte der Mann des Spediteurs eine vollständige Beschreibung des Schadens in die Versandpapiere eintragen.
Die Haftung vom Herstellerwerk ist beschränkt und hört nach Erfüllung der für jede einzelne Lieferung vorgesehenen Verkaufsbedingungen auf.

NOTICE

The right is reserved to change the construction or material of any parts where it seems desirable to do so without incurring the obligation of installing such changes on units already delivered. Additional publications pertaining to this model and to all other products are available through the dealers.

INSTRUCTIONS FOR ORDERING PARTS

At the time this parts catalog was published the listed part numbers were current. It is our policy to constantly improve our machines and therefore, part numbers and design may change. When ordering parts, verify part numbers through your dealer's aperture card and master numerical index which are up to date with all the latest part numbers.

ORDER PARTS FROM THE DEALER COVERING THE LOCAL TERRITORY

Orders for spare parts must include the following data.

- Model, Serial Number, Engine model, Engine serial number (marked on engine plate)

- Specify the part number possibly completed by its description. If parts refer to an assembly which has a model or serial number, also include this information.

- Give post office address, town, county and state where parts are to be shipped.

- Also specify whether material is to be shipped by freight, express or parcel post.

- Confirm by fax all orders anticipated by phone.

Parts can only be returned to/through the dealer from whom the parts were purchased and **must have prior written authorisation**. Each return will be treated individually. Unless claims for shortages or errors are made immediately upon receipt of goods, they will not be considered. When broken goods are received, a full description of the damage should be made by the carrier agent on the freight bill.
Manufacturer's responsibility is limited, and ceases upon completion of sale conditions provided for each delivery.

ATTENTION

Le constructeur se réserve le droit de modifier la construction ou le matériau de toute pièce, si cela se rélève nécessaire, sans devoir apporter ces modifications sur les pièces déjà livrées.
D'autres publications concernant ce modèle et tous les autres modèles sont disponibles auprès des Concessionnaires. En général, ces publications sont disponibles en plusieurs langues.

INSTRUCTIONS POUR LA COMMANDE DES PIECES DE RECHANGE

Les numéros de commande indiqués sur ce catalogue sont mis à jour à la date de sortie de la publication. Nous nous efforçons constamment d'améliorer les machines et, par conséquent, les numéros de commande et les illustrations peuvent ne plus être à jour.
Au moment de passer commande des pièces de rechange, contrôler les numéros de commande au près de Votre Concessionnaire, qui despose des microfiches et de la liste générale des pièces de rechange.

PASSER COMMANDE DE PIECES DE RECHANGE CHEZ LE CONCESSIONNAIRE DE VOTRE ZONE

Les commandes de pièces de rechange doivent comporter les indications suivantes

• Modèle de la machine, Numéro du chassis, Type du moteur, Numéro du moteur (estampillé sur le bâti moteur).

• Indiquer le numéro de commande de la pièce désirée accompagné si possible de sa désignation.
Si les pièces se rapportent à un groupe possédant son propre numéro de modèle ou de série, indiquer aussi ce dernier.

• Indiquer dans l'adresse, le bureau de poste, la ville, la région et le pays où les pièces de rechange doivent etre envoyées.

• Indiquer de plus les modalités d'expédition du matériel (par mer, par terre, exprès ou colis postal).

• Confirmer par télécopie toutes les commandes anticipées par téléphone.

En cas de renvois de pièces, ils pourront être effectués seulement à/ou par l'intermédiaire du Concessionnaire chez lequel les pièces ont été achetées et **Ils devront être autorisés au préalable par écrit.** Tout renvoi sera examiné à la fois.
Les réclamations pour manques et défauts, qui ne seront pas présentées immédiatement à la réception de la marchandise, seront rejetées.
En cas de réception de marchandise endommagée, une description complète doit être présentée par l'agent transporteur sur le bordereau d'expédition.
La responsabilité du constructeur se limite et cesse au moment de l'exécution des conditions de vente prévues pour chaque fourniture.

ADVERTENCIA

El Fabricante se reserva el derecho de modificar la construcción o el material de cualquier pieza, si ello resultase procedente, pero sin obligarse a aplicar tales modificaciones a las unidades ya en servicio. Otras publicaciones referentes a este modelo, lo mismo que a todos los restantes modelos, son disponibles en los Concesionarios. Tales publicaciones, por lo general, son disponibles en diversas lenguas.

COMO SE ENCARGAN LOS RECAMBIOS

Los números de catálogo de las piezas reseñadas en esta publicación están al día hasta la fecha de salida a luz de la misma. Nuestra política estriba en el afán de mejorar constantemente las máquinas, y por lo tanto, los números de catálogo y los grabados a veces puede no sean más efectivos.
Con motivo, pues, de ir a encargar piezas de repuesto, verifique lós números de catálogo con su Concesionario, el cual dispone de las microfichas y de la lista general de los recambios puesta al día.

ENCARGUENSE LOS RECAMBIOS AL CONCESIONARIO DE SU ZONA

Los encargos de piezas de repuesto tienen que incluir los datos siguientes.

• Modelo de la máquina, Número de fabricación del chasis, Modelo del motor, Número de fabricación del motor, (punzonado en la placa motor).

• Indicar el número de catálogo de cada pieza encargada - posiblemente acompañado de la denominación que corresponde.
Si los recambios pertenecen a un conjunto que posee su propio número de modelo o de serie, indíquense incluso tales datos.

• En la dirección indíquense la oficina de correos, la ciudad, provincia y nación a donde han de remitirse los recambios.

• Además, indíquense las modalidades de expedición del material: transporte marítimo, terrestre, expreso, o paquete postal.

• Confirmar per fax todos los encargos enunciados por teléfono.

Eventuales devoluciones de piezas podrán hacerse tan sólo al/o por conducto del Concesionario al cual se han comprado las piezas, y **deberán ser previamente autorizadas por escrito.** Cada devolución se tomará en cuenta según se merece.
Las reclamaciones por faltas o defectos no se tomarán en cuenta, a no ser que vengan efectuadas immediatamente después de recibir la mercancía.
En caso de que se reciba mercancia que ha sufrido daños, una completa descripción del daño debería ser efectuada por el agente del transportista en el mismo documento de expedición.
La responsabilidad del fabricante es limitada y cesa al complirse las condiciones de venta provistas para cada aprovisionamiento.

AVVERTENZA

Il Costruttore si riserva di modificare la costruzione o il materiale di qualsiasi parte, qualora ciò risulti desiderabile, senza obbligo di apportare tali modifiche sulle unità già consegnate. Altre pubblicazioni relative a questo modello e a tutti gli altri modelli sono disponibili presso i Concessionari.
Le pubblicazioni sono generalmente disponibili in diverse lingue.

ISTRUZIONI PER ORDINARE I RICAMBI

I numeri di ordinazione riportati su questo catalogo sono aggiornati alla data di uscita della pubblicazione.
E' nostra politica migliorare costantemente le macchine e quindi i numeri di ordinazione e le illustrazioni possono non essere attuali.
Al momento di ordinare i ricambi, verificare i numeri di ordinazione presso il Vostro Concessionario, che dispone delle microfiches e dell'elenco generale dei ricambi aggiornati.

ORDINARE I RICAMBI PRESSO IL CONCESSIONARIO DELLA VOSTRA ZONA

Le ordinazioni di parti di ricambio devono essere corredate delle seguenti indicazioni;

• Modello della macchina, Numero del telaio, Tipo del motore, Numero del motore (stampigliato sulla targhetta del motore).

• Indicare il numero di ordinazione della parte che si richiede possibilmente completato dalla relativa denominazione.
Se i ricambi si riferiscono a un complessivo che ha un proprio numero di modello o di serie, precisare anche questi dati.

• Precisare nell'indirizzo l'ufficio postale, la città, la regione e lo stato dove i ricambi devono essere spediti.

• Precisare inoltre le modalità di spedizione del materiale (via mare, via terra, espresso o pacco postale).

• Confermare a mezzo fax tutti gli ordini anticipati per telefono.

Eventuali restituzioni di parti potranno essere effettuate solamente a/o tramite il Concessionario dal quale le parti furono acquistate e **dovranno venire autorizzate in precedenza per iscritto.** Ogni restituzione verrà presa in considerazione singolarmente.
I reclami per mancanze e difetti, se non effettuati immediatamente al ricevimento della merce, non verranno presi in considerazione.
In caso di ricevimento di merce danneggiata, una completa descrizione del danno dovrà venire effettuata dall'agente del Corriere trasportatore sul documento di spedizione.
La responsabilità del costruttore è limitata e cessa al compimento delle condizioni di vendita previste per ogni singola fornitura.

EINFUEHRUNG

Der Ersatzeilkatalog wird mit Ziel ausgegeben, als Anleitung für den Fahrer bei der Bestellung von den Ersatztzeilen zu dienen.
Dieser Katalog ist unter Berücksichtigung von zwei hauptsächlichen Anforderungen realisiert worden:
1) Die leichte und schnelle Ermittlung der Maschinenteile und deren Komponenten.
2) Die periodischen Erneuerungen durch den Ersatz oder den Zusatz neuer Tafeln.
Da der Inhalt dieses Katalogs ausschliesslich techninisch ist, kann er weder teilweise noch völling ohne die Genehmigung des Herstellerwerkes nachgedrückt werden. Das Herstellerwerk behält sich das Recht vor, alle notwendige Aenderungen ohne vorherige Benachrichtigung vorzunehmen.

FOREWORD

This spare parts list is supplied to aid the operator when ordering spare parts. It has been designed in such a way as to allow:
1) Rapid identification of all the machine parts and components.
2) Periodical updating of the list by replacing or adding new tables.
Since the contents of this sparte parts list are of technical nature, their partial or total reproduction, or reprint is allowed only under written authorization from the manufacturer.
The manufacturer reserves the right to introduce changes without prior notice.

INTRODUCTION

Ce catalogue Pièces de Rechange a le but de servir de guide à l'opérateur au moment de la commande des pièces de rechange. Il a éte réalisé en tenant compte de deux exigences fondamentales:
1) Permettre une identification rapide de la machine dans toutes ses parties et par conséquent localiser rapidement ses composants.
2) Permettre une mise à jour périodique par la substitution ou l'adjonction de nouvelles planches.
Le contenu de ce catalogue est purement technique et donc réservé; il ne peut être reproduit ni partiellement ni totalment sans l'autorisation écrite du constructeur qui se réserve le droit d'apporter toute modification qu'elle retiendra nécessaire sans avis préalable.

INTRODUCCION

Este catálogo de Repuestos sirve como guía para el operador, cuando debe hacer un pedido de éstos; se ha realizado teniendo en cuenta dos exigencias fundamentales:
1) Consentir una identificación rápida de la máquina y de todas sus partes, y, por lo tanto, una rápida individuación de sus componentes.
2) Consentir una periódica puesta al dîa mediante la sustitución o la añadidura de nuevas tablas.
El contenido del presente catálogo es de naturaleza técnica reservada, por lo tanto, no puede ser reproducido ni parcial, ni totalmente sin la autorización escrita del fabricante, que se reserva el derecho de aportar, sin previo aviso, todas las modificaciones que retendrá necesarias.

INTRODUZIONE

Questo catalogo Parti di Ricambio viene fornito allo scopo di servire come guida per l'operatore all'atto dell'ordinazione delle parti di ricambio ed è stato realizzato tenendo conto di due esigenze fondamentali:
1) Consentire una rapida identificazione della macchina in tutte le sue parti e quindi una rapida individuazione dei componenti.
2) Consentire l'aggiornamento periodico mediante la sostituzione o l'aggiunta di Tavole nuove.
Il contenuto del presente Catalogo è di natura tecnica riservata, e pertanto non può essere riprodotto parzialmente o totalmente senza l'autorizzazione scritta del fabbricante che si riserva il diritto di apportare senza preavviso tutte le modifiche che si renderanno necessarie.

IDENTIFIZIERUNG DER AUSRÜSTUNG UND DER MASCHINENMODELLE

Es ist schon vorher darauf hingewiesen worden, daß dieser Katalog beide Hauptausfürungen der Maschine enthält: monoblock Ausleger, drei Ausleger, seitlicher Ausgrabung.
Für jede Ausführung wird ein Schema aufgefürt, das es ermöglicht, die Maschinenausführung, auf die sich die Tafel bezeieht, sofort zu erkennen.

MACHINE EQUIPMENT IDENTIFICATION AND VERSIONS

This catalogue, as described above, puts together the 3 versions of the basic machine monoblock boom, three booms, offset digging.
In order to recognize immediately the machine version to which the examined table refers, the specific diagram of each version is introduced.

IDENTIFICATION PREPARATIONS ET VERSIONS MACHINE

Ce catalogue, comme décrit avant, met en commun les 3 versions machine de base bras monobloc, trois bras, creusement latéral.
Pour reconnaître immédiatement la version machines à laquelle la table examinée se réfère, est introduit le schéma specifique de chaque version.

IDENTIFICACION EQUIPAMIENTOS Y MODELOS MAQUINA

Como ya se ha mencionado anteriormente, este catálogo agrupa las 3 versiones base de la máquina: brazo monobloque, tres brazos, excavación laterale.
Con el fin de reconocer inmediatamente la versión de la máquina a la cual hace referencia la tabla examinada, se introduce el esquema específico de cada versión.

IDENTIFICAZIONE ALLESTIMENTI E VARIANTI MACCHINA

Il presente catalogo, come già descritto in precedenza, accomuna le tre versioni macchina base, quali braccio monoblocco, tre bracci, scavo laterale.
Al fine di riconoscere immediatamente la versione macchina alla quale si riferisce la tavola in esame, viene introdotto lo schema specifico di ogni versione.

Die Tafeln, die kein Schema aufweisen, sind für beide Ausführungen gültig.
Tables without diagram are valid for both versions.
Les tables sans schéma sont valides pour les deux versions.
Para las tablas que no detallan el esquema, valen ambas versiones.
Le tavole che non riportano lo schema sono valide per ambedue le versioni.

MODELLE-MODELS-MODELES-MODELOS MODELLI	TECHNISCHE BEZEICHUNG-ENGINEERING CODE-DESIGNATION TECHNIQUE-DESIGNACION TECNICA-DENOMINAZIONE TECNICA	
808	71488310	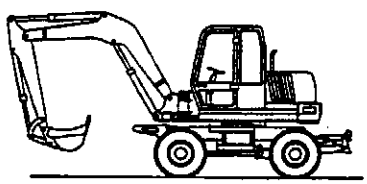
808	71488312	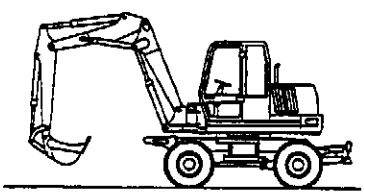
808	71488314	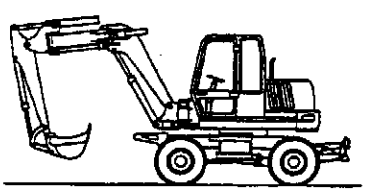

SERIENNUMMER-MODEL SERIAL NUMBER-NUMERO DE SERIE DU MODELE-MODELL-NUMERO DE SERIE DEL MODELO-NUMERO DI MATRICOLA DEL MODELLO		
MODELLE-MODELS-MODELES-MODELOS MODELLI	PRODUKT KODEX-PRODUCT CODE-CODE DE PRODUCTION-CODIGO DEL PRODUCTO-CODICE PRODOTTO-	EINHEITS-NR.-UNIT NO.-NUMERO DE L'UNITE-NUM. DE LA UNIDAD-TELAIO-
808	908	0937
808	908	0937
808	908	0937

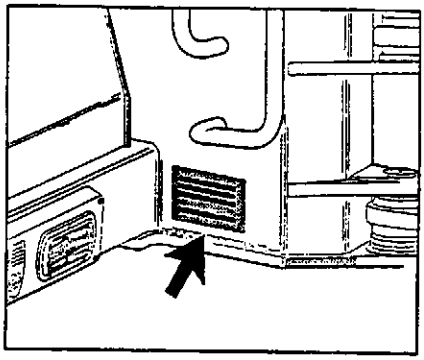

Ort der Seriennummer der Maschine
Machine serial number location
Emplacement du numero de serie de la machine
Ubicaciòn del nùmero de serie de la maquina
Posizione del numero di matricola della macchina

MOTORBAUMUSTER-ENGINE MODEL-MODELE DU MOTEUR-MODELO DEL MOTOR-MODELLO DEL MOTORE
PERKINS 1004-4

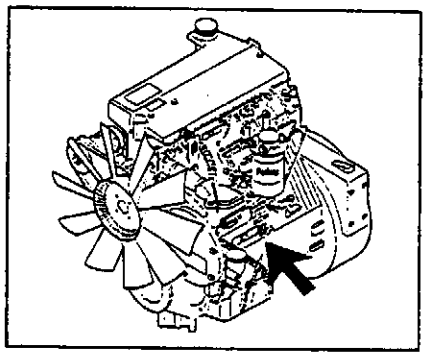

Ort der Seriennummer des Motors
Engine serial number location
Emplacement du numero de serie du moteur
Ubicaciòn del nùmero de serie del motor
Posizione del numero di matricola del motore

IDENTIFIZIERUNG DER AUSRÜSTUNG UND DER MASCHINENMODELLE
MACHINE EQUIPMENT IDENTIFICATION AND VERSIONS
IDENTIFICATION PREPARATIONS ET VERSIONS MACHINE
IDENTIFICACION EQUIPAMIENTOS Y MODELOS MAQUINA
IDENTIFICAZIONE ALLESTIMENTI E VARIANTI MACCHINA

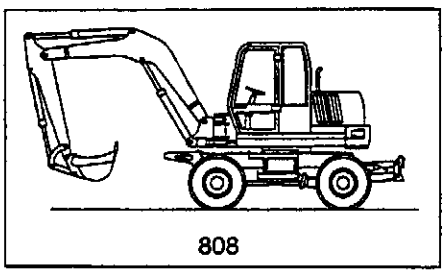

808

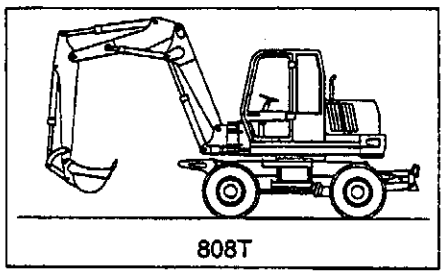

808T

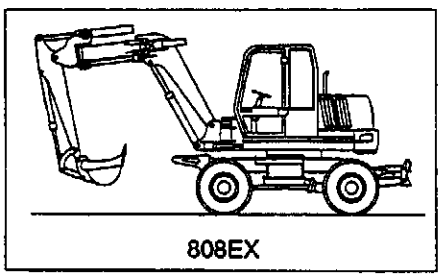

808EX

MOTOR-AUSHÄNGUNG
ENGINE SUSPENSIONS
SUSPENSIONS MOTEUR ..... 0.000 pag. 1
SUSPENSIONES MOTOR
SOSPENSIONI MOTORE

LUFTFILTER
AIR CLEANER
FILTRE A AIR ..... 0.001 pag. 1
FILTRO DE AIRE
FILTRO ARIA

SCHALLDÄMPFER
MUFFLER
SILENCIEUX ..... 0.002 pag. 1
SILENCIADOR
SILENZIATORE

KÜHLER
RADIATOR
RADIATOR ..... 0.003 pag. 1
RADIATOR
RADIATORE

GASREGULIERUNG
THROTTLE CONTROL
COMMANDE ACCELERATEUR ..... 0.004 pag. 1
MANDO DEL ACELERADOR
COMANDO ACCELERATORE

LEITUNGEN FÜR HEIZUNG KABINE
HEATING EQUIPMENT CAB PIPING
TUYAUTERIE CHAUFFAGE CABINE ..... 0.010 pag. 1
TUBERIAS CALEFACCION CABINA
TUBAZIONI RISCALDAMENTO CABINA

MOTOR
ENGINE
MOTEUR ..... 0.021 pag. 1
MOTOR
MOTORE

ZYLINDERBLOCK
CYLINDER BLOCK
BLOC CYLINDRE ..... 0.040 pag. 2
BLOQUE CILINDRO
BLOCCO CILINDRO

ÖLDRUCKSCHALTER UND ÖLDRUCKMANOMETER
LUB. OIL PRESSURE SWITCH AND GAUGE
MANO. CONTACT PRESSION D'HUILE ET MANOMETRE ..... 0.040 pag. 3
TRANSMISOR E INDICADOR DE LA PRESION DE ACEITE LUB.
MANO. E INTERRUTTORE PRESSIONE OLIO

WASSERKÜHLER UND LEITBLECH
RADIATOR AND COWLING
RADIATEUR ET CAPOTAGE ..... 0.040 pag. 4
RADIATOR Y CAPO
RADIATORE E COPERCHIO

DICHTSATZ-ZYLINDERKOPFMONTAGE
JOINTS AND GASKETS-TOP SERVICE KIT
JEU DE JOINTS-REVISION PARTIE HAUTE ..... 0.040 pag. 5
JUNTAS Y EMPAQUETADURAS-JUEGO DE SERVICIO DE CULATA
GRUPPO RIPARAZIONE GUARNIZIONI (SUPERIORE)

DICHTSATZ-ZYLINDERBLOCKMONTAGE
JOINTS AND GASKETS-BOTTOM SERVICE KIT
JEU DE JOINTS-REVISION PARTIE BASSE ..... 0.040 pag. 6
JUNTAS Y EMPAQUETADURAS-JUEGO DE SERVICIO DEL BLOQUE
GRUPPO RIPARAZIONE GUARNIZIONI (INFERIORE)

ÖLWANNE
OIL SUMP
CARTER D'HUILE ..... 0.042 pag. 1
CARTER ACEITE
COPPA OLIO

GEHÄUSE-DECKEL
BASE COVERS
COUVERCLES BASE ..... 0.043 pag. 1
TAPAS BASAMENTO
COPERCHI BASAMENTO

MOTOR-ENTLÜFTER
ENGINE BREATHER
RENIFLARD MOTEUR ..... 0.045 pag. 1
RESPIRADERO MOTOR
SFIATATOIO MOTORE

EINFÜLLSTUTZEN UND ENTLUFTUNG
FILLER CAP AND BREATHER
BOUCHON DE REMPLISSAGE ET RENIFLARD ..... 0.045 pag. 2
TAPON DE LLENADO Y RESPIRADERO
TAPPO RIEMPIMENTO E SFIATATOIO

ZYLINDERSTEUERTEIL
CYLINDER HEAD
TETE CYLINDRE ..... 0.060 pag. 1
TAPA CILINDRO
TESTATA CILINDRO

KIPPHEBEL
ROCKER LEVERS
LEVIERS CULBUTEUR ..... 0.060 pag. 2
PALANCAS BALANCIN
LEVE BILANCIERE

KALTSTARTANLAGE
COLD START SYSTEM
DISPOSITIF DEPART A FROID ..... 0.071 pag. 1
SISTEMA DE ARRANQUE EN TIEMPO ERIO
AVVIAMENTO A FREDDO

KURBELWELLE - PLEUEL UND KOLBEN
CRANKSHAFT - CONNECTING RODS AND PISTONS
VILEBREQUIN - BIELLES ET PISTONS ..... 0.080 pag. 1
CIGUENAL - BIELAS Y PISTONES
ALBERO A MANOVELLA - BIELLE E PISTONI

MOTOR-KOLBEN
ENGINE PISTON
PISTON MOTEUR ..... 0.082 pag. 1
PISTON MOTOR
PISTONE MOTORE

SCHWUNGRAD
FLYWHEEL
VOLANT ..... 0.083 pag. 1
VOLANTE MOTOR
VOLANO

SCHWUNGRADGEHÄUSE
FLYWHEEL HOUSING
CARTER VOLANT ..... 0.083 pag. 2
CARTER DEL VOLANTE
CARCASSA VOLANO

NOCKENWELLE
CAM SHAFT
ARBRE A CAMES ..... 0.120 pag. 1
ARBOL DE LEVAS
ALBERO A CAMME

EINSPRITZUNG-KRAFTSTOFF
INJECTION FEEDING
ALIMENTATION INJECTION ..... 0.140 pag. 1
ALIMENTACION INYECCION
ALIMENTAZIONE INIEZIONE

GAS- UND ABSTELLHEBEL
THROTTLE AND STOP CONTROL
COMMANDE ACCELERATION ET ARRET ..... 0.146 pag. 1
MANDO ACELERADOR Y PARADA
COMANDO AVVIAMENTO ED ARRESTO

KRAFTSTOFFILTER
FUEL FILTER
FILTRE COMBUSTIBLE ..... 0.200 pag. 1
FILTRO COMBUSTIBILE
FILTRO COMBUSTIBILE

KRAFTSTOFF-NIEDERDRUCKANLAGE
LOW PRESSURE FUEL SYSTEM
CIRCUIT CARBURANT BASSE PRESSION ..... 0.200 pag. 2
SISTEMA DE COMBUSTIBLE A BAJA PRESION
SISTEMA NAFTA A BASSA PRESSIONE

KRAFTSTOFF-NIEDERDRUCKANLAGE
LOW PRESSURE FUEL SYSTEM
CIRCUIT CARBURANT BASSE PRESSION ..... 0.203 pag. 1
SISTEMA DE COMBUSTIBLE A BAJA PRESION
SISTEMA NAFTA A BASSA PRESSIONE

KRAFTSTOFF-NIEDERDRUCKANLAGE
LOW PRESSURE FUEL SYSTEM
CIRCUIT CARBURANT BASSE PRESSION ..... 0.203 pag. 2
SISTEMA DE COMBUSTIBLE A BAJA PRESION
SISTEMA NAFTA A BASSA PRESSIONE

GLÜH/ANLASSCHALTER
HEATER/START SWITCH
CONTACTEUR CHAUFFAGE/DEMARRAGE ..... 0.203 pag. 3
INTERRUPTOR DEL PRECALENTATOR/ARRANCADOR
CANDELETTA/INTERRUTTORE D'AVVIAMENTO

GERÄTEZUBEHÖR UND NEBENAGGREGATE
MISCELLANEOUS AUXILIARIES APPLICATIONS
APPLICATIONS DIVERSES ET AUXILIAIRES ..... 0.203 pag. 4
EQUIPO MISCELANEO Y AUXILIAR
APPLICAZIONI VARIE

TURBOLADER
TURBOCHARGER
TURBOCOMPRESSEUR ..... 0.240 pag. 2
TURBOCOMPRESOR
TURBOCOMPRESSORE

GETRENNT ANGEORDETER LADELUFTKÜHLER
REMOTE AIR CHARGE COOLER
REFROIDISSEUR D'AIR SEPARE ..... 0.240 pag. 3
ENFRIADOR DE CARGA DEL AIRE A DISTANCIA
SCAMBIATORE D'ARIA CON COMANDO A DISTANZA

AUSPUFFKRUMMER
EXHAUST MANIFOLD
COLLECTEUR D'ECHAPPEMENT ..... 0.240 pag. 4
COLECTOR DE ESCAPE
COLLETTORE DI SCARICO

SCHMIERÖLPUMPE
LUBRICATING OIL PUMP
POMPE HUILE DE LUBRIFICATION ..... 0.300 pag. 1
BOMBA ACEITE DE LUBRICACION
POMPA OLIO DI LUBRIFICAZIONE

MOTORÖLFILTER
ENGINE OIL FILTER
FILTRE HUILE MOTEUR ..... 0.302 pag. 1
FILTRE DE ACEITE MOTOR
FILTRO OLIO MOTORE

WASSERPUMPE
WATER PUMP
POMPE A EAU ..... 0.320 pag. 1
BOMBA DE AGUA
POMPA ACQUA

WASSERPUMPE
WATER PUMP
POMPE A EAU ..... 0.320 pag. 2
BOMBA DE AGUA
POMPA ACQUA

THERMOSTAT
THERMOSTAT
THERMOSTAT ..... 0.326 pag. 1
TERMOSTATO
TERMOSTATO

VENTILATOR-GETRIEBE
FAN TRANSMISSION
TRANSMISSION VENTILATEUR ..... 0.345 pag. 1
TRANSMISION VENTILADOR
TRASMISSIONE VENTILATORE

VENTILATOR-STEUERUNG
FAN CONTROL
COMMANDE VENTILATEUR ..... 0.345 pag. 2
MANDO VENTILADOR
COMANDO VENTILATORE

KURBENWELLENGETRIEBE (VORNE)
FRONT END DRIVE INLET
ENTREE TRANSMISSION AVANT ..... 0.345 pag. 3
ENTRADA TRASMISION DELANTERA
TRASMISSIONE ANTERIORE ENTRATA

ZAHNRADANGETRIEBENE NEBENAGGREGATE-WAHLWEISE
GEAR DRIVE AUXILIARY DRIVE OPTIONS
ENTRAINEMENT PAR PIGNON DES EQUIPEMENTS AUXILIAIRES ..... 0.350 pag. 1
EQUIPO OPCIONAL DE MANDO AUXILIAR ACCIONADO ENGRANAJES
TRASMISSIONE AUSILIARIA RICHIESTA

ANLASSER
STARTER MOTOR
DEMARREUR ..... 0.360 pag. 1
MOTOR DE ARRANQUE
MOTORINO AVVIAMENTO

ANLASSER
STARTER MOTOR
DEMARREUR ..... 0.360 pag. 2
MOTOR DE ARRANQUE
MOTORINO AVVIAMENTO

DREHSTROMLICHTM.
ALTERNATOR
ALTERNATEUR ..... 0.400 pag. 1
ALTERNADOR
ALTERNATORE

HAKEN FÜR MOTORHEBEN
HOOKS FOR ENGINE LIFTING
CROCHETS LEVAGE MOTEUR ..... 0.450 pag. 1
ENGANCHES ELEVACION MOTOR
GANCI SOLLEVAMENTO MOTORE

RAHMEN OBEN
UPPER MAIN FRAME
CHASSIS SUPERIEUR ..... 1.000 pag. 1
ARMAZON SUPERIOR
TELAIO SUPERIORE

RAHMEN OBEN
UPPER MAIN FRAME
CHASSIS SUPERIEUR ..... 1.000 pag. 2
ARMAZON SUPERIOR
TELAIO SUPERIORE

KRAFTSTOFF- UND ÖLTANK
FUEL AND OIL TANK
RESERVOIR DE HUILE ET COMBUSTIBLE ..... 1.010 pag. 1
TANQUE ACEITE Y COMBUSTIBLE
SERBATOIO OLIO E COMBUSTIBILE

KRAFTSTOFF- UND ÖLTANK
FUEL AND OIL TANK
RESERVOIR DE HUILE ET COMBUSTIBLE ..... 1.010 pag. 2
TANQUE ACEITE Y COMBUSTIBLE
SERBATOIO OLIO E COMBUSTIBILE

HYDRAULIKÖLFILTER
HYDRAULIC OIL FILTER
HUILE FILTRE HYDRAULIQUE ..... 1.020 pag. 1
FILTRO DE ACEITE HIDRAULICO
FILTRO OLIO IDRAULICO

KUPPLUNG HYDRAULIKPUMPE - THERMALMOTOR
HYDRAULIC PUMP - THERMAL ENGINE COUPLING ..... 1.030 pag. 1
ACCOUPLEMENT POMPE HYDRAULIQUE - MOTEUR THERMIQUE
ACOPLAMIENTO BOMBA HIDRAULICA - MOTOR TERMICO
ACCOPPIAMENTO POMPA IDRAULICA - MOTORE TERMICO

HYDRAULIK HAUPTPUMPE
MAIN HYDRAULIC PUMP
POMPE HYDRAULIQUE GENERALE ..... 1.031 pag. 1
BOMBA HIDRAULICA PRINCIPAL
POMPA IDRAULICA GENERALE

HYDRAULIK HAUPTPUMPE
HYDRAULIC MAIN PUMP
POMPE HYDRAULIQUE PRINCIPALE ..... 1.032 pag. 1
BOMBA HIDRAULICA PRINCIPAL
POMPA IDRAULICA PRIMARIA

HYDRAULIK HAUPTPUMPE
HYDRAULIC MAIN PUMP
POMPE HYDRAULIQUE PRINCIPALE ..... 1.032 pag. 2
BOMBA HIDRAULICA PRINCIPAL
POMPA IDRAULICA PRIMARIA

HYDRAULIK HAUPTPUMPE
HYDRAULIC MAIN PUMP
POMPE HYDRAULIQUE PRINCIPALE ..... 1.032 pag. 3
BOMBA HIDRAULICA PRINCIPAL
POMPA IDRAULICA PRIMARIA

HYDRAULIK HAUPTPUMPE
HYDRAULIC MAIN PUMP
POMPE HYDRAULIQUE PRINCIPALE ..... 1.032 pag. 4
BOMBA HIDRAULICA PRINCIPAL
POMPA IDRAULICA PRIMARIA

HYDRAULIK HAUPTPUMPE
HYDRAULIC MAIN PUMP
POMPE HYDRAULIQUE PRINCIPALE ..... 1.032 pag. 5
BOMBA HIDRAULICA PRINCIPAL
POMPA IDRAULICA PRIMARIA

HYDRAULIK HAUPTPUMPE
HYDRAULIC MAIN PUMP
POMPE HYDRAULIQUE PRINCIPALE ..... 1.032 pag. 6
BOMBA HIDRAULICA PRINCIPAL
POMPA IDRAULICA PRIMARIA

HYDRAULIK HAUPTPUMPE
HYDRAULIC MAIN PUMP
POMPE HYDRAULIQUE PRINCIPALE ..... 1.032 pag. 7
BOMBA HIDRAULICA PRINCIPAL
POMPA IDRAULICA PRIMARIA

HYDRAULIK HAUPTPUMPE
HYDRAULIC MAIN PUMP
POMPE HYDRAULIQUE PRINCIPALE ..... 1.032 pag. 8
BOMBA HIDRAULICA PRINCIPAL
POMPA IDRAULICA PRIMARIA

HYDRAULIK HAUPTPUMPE
HYDRAULIC MAIN PUMP
POMPE HYDRAULIQUE PRINCIPALE ..... 1.032 pag. 9
BOMBA HIDRAULICA PRINCIPAL
POMPA IDRAULICA PRIMARIA

HYDRAULIK HAUPTPUMPE
HYDRAULIC MAIN PUMP
POMPE HYDRAULIQUE PRINCIPALE ..... 1.032 pag. 10
BOMBA HIDRAULICA PRINCIPAL
POMPA IDRAULICA PRIMARIA

HYDRAULIK HAUPTPUMPE
HYDRAULIC MAIN PUMP
POMPE HYDRAULIQUE PRINCIPALE ..... 1.032 pag. 11
BOMBA HIDRAULICA PRINCIPAL
POMPA IDRAULICA PRIMARIA

HYDRAULIC NEBENPUMPE
HYDRAULIC SECONDARY PUMP
POMPE HYDRAULIQUE SECONDAIRE ..... 1.033 pag. 1
BOMBA HIDRAULICA SECONDARIA
POMPA IDRAULICA SECONDARIA

HYDRAULIC NEBENPUMPE
HYDRAULIC SECONDARY PUMP
POMPE HYDRAULIQUE SECONDAIRE ..... 1.033 pag. 2
BOMBA HIDRAULICA SECONDARIA
POMPA IDRAULICA SECONDARIA

HYDRAULIC NEBENPUMPE
HYDRAULIC SECONDARY PUMP
POMPE HYDRAULIQUE SECONDAIRE ..... 1.033 pag. 3
BOMBA HIDRAULICA SECONDARIA
POMPA IDRAULICA SECONDARIA

HYDRAULIC NEBENPUMPE
HYDRAULIC SECONDARY PUMP
POMPE HYDRAULIQUE SECONDAIRE ..... 1.033 pag. 4
BOMBA HIDRAULICA SECONDARIA
POMPA IDRAULICA SECONDARIA

HYDRAULIC NEBENPUMPE
HYDRAULIC SECONDARY PUMP
POMPE HYDRAULIQUE SECONDAIRE ..... 1.033 pag. 5
BOMBA HIDRAULICA SECONDARIA
POMPA IDRAULICA SECONDARIA

HYDRAULIC NEBENPUMPE
HYDRAULIC SECONDARY PUMP
POMPE HYDRAULIQUE SECONDAIRE ..... 1.033 pag. 6
BOMBA HIDRAULICA SECONDARIA
POMPA IDRAULICA SECONDARIA

HYDRAULIC NEBENPUMPE
HYDRAULIC SECONDARY PUMP
POMPE HYDRAULIQUE SECONDAIRE ..... 1.033 pag. 7
BOMBA HIDRAULICA SECONDARIA
POMPA IDRAULICA SECONDARIA

HYDRAULIC NEBENPUMPE
HYDRAULIC SECONDARY PUMP
POMPE HYDRAULIQUE SECONDAIRE ..... 1.033 pag. 8
BOMBA HIDRAULICA SECONDARIA
POMPA IDRAULICA SECONDARIA

REDUCTOR DE ROTACION
SWING REDUCTION UNIT
MOTOREDUCTEUR ROTATION ..... 1.040 pag. 1
UNTERSETZUNGSGETRIEBE
MOTORIDUTTORE ROTAZIONE

REDUCTOR DE ROTACION
SWING REDUCTION UNIT
MOTOREDUCTEUR ROTATION ..... 1.040 pag. 2
UNTERSETZUNGSGETRIEBE
MOTORIDUTTORE ROTAZIONE

REDUCTOR DE ROTACION
SWING REDUCTION UNIT
MOTOREDUCTEUR ROTATION ..... 1.040 pag. 3
UNTERSETZUNGSGETRIEBE
MOTORIDUTTORE ROTAZIONE

ROTATIONSHYDRAULIKMOTOR
SWING HYDRAULIC MOTOR
MOTEUR HYDRAULIQUE DE ROTATION ..... 1.041 pag. 1
MOTOR HIDRAULICO ROTACION
MOTORE IDRAULICO ROTAZIONE

ROTATIONSHYDRAULIKMOTOR
SWING HYDRAULIC MOTOR
MOTEUR HYDRAULIQUE DE ROTATION ..... 1.041 pag. 2
MOTOR HIDRAULICO ROTACION
MOTORE IDRAULICO ROTAZIONE

ROTATIONSHYDRAULIKMOTOR
SWING HYDRAULIC MOTOR
MOTEUR HYDRAULIQUE DE ROTATION ..... 1.041 pag. 3
MOTOR HIDRAULICO ROTACION
MOTORE IDRAULICO ROTAZIONE

SCHWENKVENTIL
SLEWING VALVE
SOUPAPE ROTATION ..... 1.041 pag. 4
VALVULA DE ROTACION
VALVOLA ROTAZIONE

PUMP - CONTROL VALVE PIPINGS
TUYAUTERIE POMPE - DISTRIBUTEUR
PUMPE-STEUERBLOCK LEITUNGEN ..... 1.050 pag. 1
TUBERIAS BOMBA - DISTRIBUIDOR
TUBAZIONI POMPA - DISTRIBUTORE

BASISKREISLAUF
BASIC CIRCUIT
CIRCUIT DE BASE ..... 1.050 pag. 2
CIRCUITO PRINCIPAL
CIRCUITO BASE

HYDR. ANSCHLÜSSE (O-RINGS)
HYDRAULIC CONNECTIONS (O-RINGS)
RACCORDS HYDRAULIQUES (O-RINGS) ..... 1.050 pag. 3
EMPALMES HIDRAULICOS (O-RINGS)
RACCORDERIA IDRAULICA (O-RINGS)

SCHLÄUCHE (O-RINGS)
HOSES (O-RINGS)
TUYAUX FLEXIBLES (O-RINGS) ..... 1.050 pag. 4
TUBOS FLEXIBLES (O-RINGS)
TUBAZIONI FLESSIBILI (O-RINGS)

STARSCHLÄUCHE (O-RINGS)
FIXED HOSES (O-RINGS)
TUYAUX RIGIDES (O-RINGS) ..... 1.050 pag. 5
TUBOS RIGIDO (O-RINGS)
TUBAZIONI RIGIDE (O-RINGS)

STEUERVENTIL (10 SCHNITTEN)
CONTROL VALVE (10 SECTIONS)
DISTRIBUTEUR (10 SECTIONS) ..... 1.051 pag. 1
DISTRIBUIDOR (10 SECCIONES)
DISTRIBUTORE (10 SEZIONI)

STEUERVENTIL (10 SCHNITTEN)
CONTROL VALVE (10 SECTIONS)
DISTRIBUTEUR (10 SECTIONS) ..... 1.051 pag. 2
DISTRIBUIDOR (10 SECCIONES)
DISTRIBUTORE (10 SEZIONI)

STEUERVENTIL (10 SCHNITTEN)
CONTROL VALVE (10 SECTIONS)
DISTRIBUTEUR (10 SECTIONS) ..... 1.051 pag. 3
DISTRIBUIDOR (10 SECCIONES)
DISTRIBUTORE (10 SEZIONI)

STEUERVENTIL (10 SCHNITTEN)
CONTROL VALVE (10 SECTIONS)
DISTRIBUTEUR (10 SECTIONS) ..... 1.051 pag. 4
DISTRIBUIDOR (10 SECCIONES)
DISTRIBUTORE (10 SEZIONI)

ELEKTROVENTIL FÜR "GREIFER DREHEN"
SLEWING SOLENOID VALVE FOR CLAMSHELL BUCKET
SOUPAPE ELECTRIQUE ROTATION BENNE PRENEUSE ..... 1.052 pag. 1
ELECTROVALVULA ROTACION CUCHARA MORDENTE
ELETTROVALVOLA ROTAZIONE BENNA MORDENTE

PLATTFORM - DREHUNGLEITUNGEN
PLATEFORM SLEWING SYSTEM
CIRCUIT ROTATION PLATEFORME ..... 1.060 pag. 1
CIRCUITO DE ROTACION PLATAFORMA
CIRCUITO ROTAZIONE PIATTAFORMA

LEITUNGEN-FAHRBETRIEB
TRAVEL PIPINGS
TUYAUTERIE TRANSLATION ..... 1.060 pag. 2
TUBERIAS TRANSLACION
TUBAZIONI TRASLAZIONE

LEITUNGEN ZU DEN AUSLEGERZYLINDERN
PIPINGS TO ARMS
TUYAUTERIE AUX BRAS ..... 1.061 pag. 1
TUBERIAS A BRAZOS
TUBAZIONI AI BRACCI

LEITUNGEN ZU DEN AUSLEGERZYLINDERN
PIPINGS TO ARMS
TUYAUTERIE AUX BRAS ..... 1.061 pag. 2
TUBERIAS A BRAZOS
TUBAZIONI AI BRACCI

LEITUNGEN ZU DEN AUSLEGERZYLINDERN
PIPINGS TO ARMS
TUYAUTERIE AUX BRAS ..... 1.062 pag. 1
TUBERIAS A BRAZOS
TUBAZIONI AI BRACCI

STEUERHEBEL
PILOT VALVE
MANIPULATEUR ..... 1.070 pag. 1
MANIPULADOR
MANIPOLATORE

STEUERHEBEL
PILOT VALVE
MANIPULATEUR ..... 1.070 pag. 2
MANIPULADOR
MANIPOLATORE

PEDALSTEUERUNG
PEDAL CONTROL
COMMANDE A PEDAL ..... 1.071 pag. 1
MANDO POR PEDAL
PEDIPOLATORE

ELEKTROVENTIL-BLOCK
SOLENOID VALVES BLOCK
BLOC SOUPAPES ELECTRIQUE ..... 1.072 pag. 1
BLOQUEO ELECTROVALVULAS
BLOCCO ELETTROVALVOLE

ELEKTROVENTIL FÜR VERSTELLAUSLEGER
POSITIONER SOLENOID VALVE
SOUPAPE ELECTRIQUE POSITIONNEUR ..... 1.073 pag. 1
ELECTROVALVULA POSICIONADOR
ELETTROVALVOLA POSIZIONATORE

SERVOSTEUERUNGEN-BREMSE ÖLFILTER
SERVOCONTROLS-BRAKES OIL FILTER
FILTRE A HUILE SERVOCOMMANDES-FREINS ..... 1.074 pag. 1
FILTRO DE ACEITE SERVOMANDOS-FRENOS
FILTRO OLIO SERVOCOMANDI-FRENI

SERVOSTEUERUNGEN-LEITUNGEN
SERVOCONTROLS PIPINGS
TUYAUTERIE SERVOCOMMANDES ..... 1.080 pag. 1
TUBERIAS SERVOMANDOS
TUBAZIONI SERVOCOMANDI

SERVOSTEUERUNGEN-LEITUNGEN
SERVOCONTROLS PIPINGS
TUYAUTERIE SERVOCOMMANDES ..... 1.080 pag. 2
TUBERIAS SERVOMANDOS
TUBAZIONI SERVOCOMANDI

SERVOSTEUERUNGEN-LEITUNGEN
SERVOCONTROLS PIPINGS
TUYAUTERIE SERVOCOMMANDES ..... 1.080 pag. 3
TUBERIAS SERVOMANDOS
TUBAZIONI SERVOCOMANDI

SERVOSTEUERUNGEN-LEITUNGEN
SERVOCONTROLS PIPINGS
TUYAUTERIE SERVOCOMMANDES ..... 1.080 pag. 4
TUBERIAS SERVOMANDOS
TUBAZIONI SERVOCOMANDI

SERVOSTEUERUNGEN-LEITUNGEN
SERVOCONTROLS PIPINGS
TUYAUTERIE SERVOCOMMANDES ..... 1.080 pag. 5
TUBERIAS SERVOMANDOS
TUBAZIONI SERVOCOMANDI

SERVOSTEUERUNGEN-LEITUNGEN
SERVOCONTROLS PIPINGS
TUYAUTERIE SERVOCOMMANDES ..... 1.080 pag. 6
TUBERIAS SERVOMANDOS
TUBAZIONI SERVOCOMANDI

SERVOSTEUERUNGEN-LEITUNGEN
SERVOCONTROLS PIPINGS
TUYAUTERIE SERVOCOMMANDES ..... 1.080 pag. 7
TUBERIAS SERVOMANDOS
TUBAZIONI SERVOCOMANDI

SERVOSTEUERUNGEN-LEITUNGEN
SERVOCONTROLS PIPINGS
TUYAUTERIE SERVOCOMMANDES ..... 1.080 pag. 8
TUBERIAS SERVOMANDOS
TUBAZIONI SERVOCOMANDI

LEITUNG-AUSLEGERSCHWENKUNG
ARM SLEWING SYSTEM
CIRCUIT ROTATION BRAS ..... 1.090 pag. 1
CIRCUITO DE ROTACION BRAZO
CIRCUITO ROTAZIONE BRACCIO

SCHMIERSYSTEM
GREASING SYSTEM
SYSTEME DE GRAISSAGE ..... 1.090 pag. 2
SISTEMA DE ENGRASE
CIRCUITO INGRASSAGGIO

LENKUNG
STEERING
DIRECTION ..... 1.100 pag. 1
DIRECCION
STERZO

FAHRERSITZ
OPERATOR'S COMPARTMENT
POSTE DE CONDUITE ..... 1.100 pag. 2
PUESTO DE CONDUCCION
POSTO GUIDA

HYDRAULIKPUMPE LENKUNG-BREMSE
BRAKES-STEERING HYDRAULIC PUMP
POMPE HYDRAULIQUE FREINS-DIRECTION ..... 1.101 pag. 1
BOMBA HIDRAULICA DIRECCION-FRENOS
POMPA IDRAULICA STERZO-FRENI

HYDROSTATISCHE LENKUNG
HYDRAULIC DRIVE
DIRECTION HYDRAULIQUE ..... 1.102 pag. 1
MANDO HIDRAULICO DE DIRECCION
IDROGUIDA

LENKUNGLEITUNGEN
STEERING PIPINGS
TUYAUTERIE DIRECTION ..... 1.110 pag. 1
TUBERIAS DIRECCION
TUBAZIONI STERZO

ELEKTROVENTIL FÜR LENKUNG
STEERING SOLENOID VALVE
SOUPAPE ELECTRIQUE DIRECTION ..... 1.110 pag. 2
ELECTROVALVULA DIRECCION
ELETTROVALVOLA STERZO

BREMSLEITUNGEN
BRAKE LINES
TUYAUTERIES DE FREINS ..... 1.150 pag. 1
TUBERIAS DE FRENO
TUBAZIONI FRENI

BREMSVENTIL
BRAKE SYSTEM
COMMANDE DES FREINS ..... 1.151 pag. 1
SISTEMA FRENADO
SISTEMA FRENANTE

INSTRUMENTIERUNG
INSTRUMENTS
INSTRUMENTS ..... 1.200 pag. 1
EQUIPO
STRUMENTAZIONE

EL. STEUERPLATTEN
CONTROLS UNITS
DISPOSITIFS DE COMMANDES ..... 1.220 pag. 1
CENTRALES
CENTRALINE

KABINE - ELEKTRISCHE KOMPONENTEN
CAB - ELECTRIC COMPONENTS
CABINE - COMPOSANTS ELECTRIQUES ..... 1.220 pag. 2
CABINA - COMPONENTES ELECTRICOS
CABINA - COMPONENTI ELETTRICI

MOTOR-ELEKTRISCHE KOMPONENTEN
ENGINE ELECTRIC COMPONENTS
COMPOSANTS ELECTRIQUES MOTEUR ..... 1.220 pag. 3
COMPONENTES ELECTRICOS MOTOR
COMPONENTI ELETTRICI MOTORE

INSTALLATION BATTERIE
BATTERY INSTALLATION
INSTALLATION BATTERIE ..... 1.220 pag. 4
INSTALACION BATERIA
INSTALLAZIONE BATTERIE

ELEKTR. VERKABELLUNG
ELECTRICAL WIRING HARNESS
CABLAGES ELECTRIQUES ..... 1.221 pag. 1
CABLEADOS ELECTRICOS
CABLAGGI ELETTRICI

KABINE
CAB
CABINE ..... 1.250 pag. 1
CABINA
CABINA

KABINE - AUSRÜSTUNG
CAB - TOOLS
CABINE - ACCESSOIRES ..... 1.250 pag. 2
CABINA - HERRAMIENTAS
CABINA - ACCESSORI

KABINE - WINDSCHUTZSCHEIBE OBERER
CAB - UPPER WINDSCREEN
CABINE - PARE-BRISE SUPERIEUR ..... 1.250 pag. 3
CABINA - PARABRISAS SUPERIOR
CABINA - PARABREZZA SUPERIORE

KABINE - WINDSCHUTZSCHEIBE UNTERER
CAB - LOWER WINDSCREEN
CABINE - PARE-BRISE INFERIEUR ..... 1.250 pag. 4
CABINA - PARABRISAS INFERIOR
CABINA - PARABREZZA INFERIORE

KABINE - TÜR SEITLICH
CAB - SIDE DOOR
CABINE - PORTE LATERALE ..... 1.250 pag. 5
CABINA - PORTILLO LATERAL
CABINA - PORTIERA LATERALE

KABINE - GLASSCHEIBEN
CAB - GLASS PLATES
CABINE - GLACES ..... 1.250 pag. 6
CABINA - CRISTALES
CABINA - CRISTALLI

KABINE - AUSRÜSTUNG
CAB - TOOLS
CABINE - ACCESSOIRES ..... 1.250 pag. 7
CABINA - HERRAMIENTAS
CABINA - ACCESSORI

FAHRERSITZ
OPERATOR'S SEAT
SIEGE DU CONDUCTEUR ..... 1.251 pag. 1
ASIENTO CONDUCTOR
SEDILE OPERATORE

FAHRERSITZ
OPERATOR'S SEAT
SIEGE DU CONDUCTEUR ..... 1.251 pag. 2
ASIENTO CONDUCTOR
SEDILE OPERATORE

FAHRERSITZ
OPERATOR'S COMPARTMENT
POSTE DE CONDUITE ..... 1.270 pag. 1
PUESTO DE CONDUCCION
POSTO GUIDA

RADIO EINBAU
RADIO SET INSTALLATION
INSTALLATION RADIO ..... 1.280 pag. 1
INSTALACION AUTORADIO
INSTALLAZIONE AUTORADIO

MOTORHAUBE
BONNET
CAPOT ..... 1.300 pag. 1
COFRE
COFANATURA

MOTORHAUBE
BONNET
CAPOT ..... 1.300 pag. 2
COFRE
COFANATURA

MOTORHAUBE
BONNET
CAPOT ..... 1.300 pag. 3
COFRE
COFANATURA

MONOBOOM
MONOBOOM
MONOBOOM ..... 2.000 pag. 1
MONOBOOM
BRACCIO MONOBOOM

HUBARM
LIFT BOOM
BRAS DE LEVAGE ..... 2.001 pag. 1
BRAZO LEVANTAMIENTO
BRACCIO SOLLEVAMENTO

STELLAUSLEGER
POSITIONER ARM
FLECHE ..... 2.002 pag. 1
BRAZO CENTRAL
BRACCIO POSIZIONATORE

SEITENAUSLEGER
OFFSET BOOM
BRAS DEPORTABLE ..... 2.004 pag. 1
BRAZO EXCAV.LATERAL
BRACCIO SCAVO LATERALE

SEITENAUSLEGER
OFFSET BOOM
BRAS DEPORTABLE ..... 2.004 pag. 2
BRAZO EXCAV.LATERAL
BRACCIO SCAVO LATERALE

HUBARM-LEITUNGEN
BOOMS PIPINGS
TUYAUTERIE BRAS ..... 2.030 pag. 1
TUBERIAS BRAZOS
TUBAZIONI BRACCI

HUBARM-LEITUNGEN
BOOMS PIPINGS
TUYAUTERIE BRAS ..... 2.030 pag. 2
TUBERIAS BRAZOS
TUBAZIONI BRACCI

HUBARM-LEITUNGEN
BOOMS PIPINGS
TUYAUTERIE BRAS ..... 2.030 pag. 3
TUBERIAS BRAZOS
TUBAZIONI BRACCI

HUBARM-LEITUNGEN
BOOMS PIPINGS
TUYAUTERIE BRAS ..... 2.031 pag. 1
TUBERIAS BRAZOS
TUBAZIONI BRACCI

HUBARM-LEITUNGEN
BOOMS PIPINGS
TUYAUTERIE BRAS ..... 2.031 pag. 2
TUBERIAS BRAZOS
TUBAZIONI BRACCI

HUBARM-LEITUNGEN
BOOMS PIPINGS
TUYAUTERIE BRAS ..... 2.031 pag. 3
TUBERIAS BRAZOS
TUBAZIONI BRACCI

SEITENAUSLEGER
OFFSET BOOM
BRAS DEPORTABLE ..... 2.032 pag. 1
BRAZO EXCAV.LATERAL
BRACCIO SCAVO LATERALE

SEITENAUSLEGER
OFFSET BOOM
BRAS DEPORTABLE ..... 2.032 pag. 2
BRAZO EXCAV.LATERAL
BRACCIO SCAVO LATERALE

SEITENAUSLEGER
OFFSET BOOM
BRAS DEPORTABLE ..... 2.032 pag. 3
BRAZO EXCAV.LATERAL
BRACCIO SCAVO LATERALE

SEITENAUSLEGER
OFFSET BOOM
BRAS DEPORTABLE ..... 2.032 pag. 4
BRAZO EXCAV.LATERAL
BRACCIO SCAVO LATERALE

SEITENAUSLEGER
OFFSET BOOM
BRAS DEPORTABLE ..... 2.032 pag. 5
BRAZO EXCAV.LATERAL
BRACCIO SCAVO LATERALE

STIELZYLINDER - SEITENAUSLEGER
DIGGING CYLINDER - OFFSET BOOM
CYLINDRE DE CREUSEMENT - BRAS DEPORTABLE ..... 2.032 pag. 6
CILINDRO EXCAVACION - BRAZO EXCAV.LATERAL
CILINDRO SCAVO - BRACCIO SCAVO LATERALE

DREHUNGSZYLINDER - SEITENAUSLEGER
SLEWING CYLINDER - OFFSET BOOM
CYLINDRE DE ROTATION - BRAS DEPORTABLE ..... 2.032 pag. 7
CILINDRO ROTACION - BRAZO EXCAV.LATERAL
CILINDRO ROTAZIONE - BRACCIO SCAVO LATERALE

HUBZYLINDER
LIFTING CYLINDER
VERIN SOULEVEMENT ..... 2.033 pag. 1
GATO ELEVADOR
CILINDRO SOLLEVAMENTO

EINSTELLZYLINDER
SETTING CYLINDER
VERIN POSITIONNEUR ..... 2.035 pag. 1
GATO POSICIONADOR
CILINDRO POSIZIONATORE

LÖFFELSTIELZYLINDER
DIPPERSTICK CYLINDER
VERIN D'ENFONCEMENT ..... 2.036 pag. 1
GATO DE PENETRACION
CILINDRO PENETRAZIONE

AUSLEGER-SCHWENKZYLINDER
CYLINDER SWING RAM
CYLINDRE DE ROTATION BRAS ..... 2.039 pag. 1
CILINDRO ROTACION BRAZO
CILINDRO ROTAZIONE BRACCIO

RAHMEN UNTEN
LOWER MAIN FRAME
CHASSIS INFERIOR ..... 3.000 pag. 1
ARMAZON INFERIOR
TELAIO INFERIORE

RAHMEN UNTEN
LOWER MAIN FRAME
CHASSIS INFERIOR ..... 3.000 pag. 2
ARMAZON INFERIOR
TELAIO INFERIORE

SCHILD ZYLINDER
CYLINDER BLADE
CYLINDRE LAME ..... 3.000 pag. 3
CILINDRO HOJA
CILINDRO LAMA

RAHMEN-LEITER
FRAME LADDERS
ECHELLES CHASSIS ..... 3.001 pag. 1
ESCALERILLAS ARMAZON
SCALETTE TELAIO

DREHKRANZ
SLEWING RING
COURONNE DE GIRATION ..... 3.002 pag. 1
CORONA ORIENTACION
RALLA

DREHVERTEILER
ROTATING DISTRIBUTOR
DISTRIBUTEUR TOURNANT ..... 3.060 pag. 1
DISTRIBUIDOR ROTANTE
DISTRIBUTORE ROTANTE

VORDERACHSE
FRONT AXLE
ESSIEU AVANT ..... 3.110 pag. 1
EJE DELANTERO
ASSALE ANTERIORE

VORDERACHSE - PLAN. UNTERSETZUNGSGETRIEBE
FRONT AXLE - PLANETARY REDUCTION UNIT
ESSIEU AVANT - REDUCTEUR EPICYCLOIDAL ..... 3.110 pag. 2
EJE DELANTERO - REDUCTOR EPICICLOIDAL
ASSALE ANTERIORE - RIDUTTORE EPICICLOIDALE

VORDERACHSE - DIFFERENTIAL
FRONT AXLE - DIFFERENTIAL
ESSIEU AVANT - DIFFERENTIEL ..... 3.110 pag. 3
EJE DELANTERO - DIFERENCIAL
ASSALE ANTERIORE - DIFFERENZIALE

VORDERACHSE - SCHACHTEL UND DECKEL
FRONT AXLE - BOX AND COVERS
ESSIEU AVANT - BOITE ET COUVERCLES ..... 3.110 pag. 4
EJE DELANTERO - CAJA Y TAPAS
ASSALE ANTERIORE - SCATOLA E COPERCHI

VORDERACHSE - LENKSTANGE ZYLINDER
FRONT AXLE - STEERING ROD CYLINDER
ESSIEU AVANT - CYLINDRE ARBRE DE DIRECTION ..... 3.110 pag. 5
EJE DELANTERO - CILINDRO BARRA DE DIRECCION
ASSALE ANTERIORE - CILINDRO BARRA DI STERZO

VORDERACHSE - SCHWINGTRÄGER
FRONT AXLE - OSCILLATING SUPPORTS
ESSIEU AVANT - SUPPORTS OSCILLANTS ..... 3.110 pag. 6
EJE DELANTERO - SOPORTES OSCILANTES
ASSALE ANTERIORE - SUPPORTI OSCILLANTI

VORDERACHSE - NEGATIVE HYDRAULIKBREMSE
FRONT AXLE - NEGATIVE HYDRAULIC BRAKE
ESSIEU AVANT - FREIN HIDRAULIQUE NEGATIF ..... 3.110 pag. 7
EJE DELANTERO - FRENO IDRAULICO NEGATIVO
ASSALE ANTERIORE - FRENO IDRAULICO NEGATIVO

VORDERACHSE - NEGATIV BREMSZYLINDER
FRONT AXLE - NEGATIVE BRAKE CYLINDER
ESSIEU AVANT - CYLINDRE FREIN NEGATIF ..... 3.110 pag. 8
EJE DELANTERO - CILINDRO FRENO NEGATIVO
ASSALE ANTERIORE - CILINDRO FRENO NEGATIVO

HINTERACHSE
REAR AXLE
ESSIEU ARRIERE ..... 3.120 pag. 1
EJE TRASERO
ASSALE POSTERIORE

HINTERACHSE - UNTERSETZUNGSGETRIEBE
REAR AXLE - REDUCTION
ESSIEU ARRIERE - REDUCTEUR ..... 3.120 pag. 2
EJE TRASERO - REDUCTOR
ASSALE POSTERIORE - RIDUTTORE

HINTERACHSE - DIFFERENTIAL
REAR AXLE - DIFFERENTIAL
ESSIEU ARRIERE - DIFFERENTIEL ..... 3.120 pag. 3
EJE TRASERO - DIFFERENCIAL
ASSALE POSTERIORE - DIFFERENZIALE

HINTERACHSE - SCHACHTEL
REAR AXLE - BOX
ESSIEU ARRIERE - BOITE ..... 3.120 pag. 4
EJE TRASERO - CAJA
ASSALE POSTERIORE - SCATOLA

HINTERACHSE - BREMSE UND SCHEIBE
REAR AXLE - BRAKES AND DISCS
ESSIEU ARRIERE - FREINS ET DISQUES ..... 3.120 pag. 5
EJE TRASERO - FRENOS Y DISCOS
ASSALE POSTERIORE - FRENI E DISCHI

HINTERACHSE - SCHALTUNG
REAR AXLE - GEARBOX
ESSIEU ARRIERE - BOITE DE VITESSES ..... 3.120 pag. 6
EJE TRASERO - CAMBIO
ASSALE POSTERIORE - CAMBIO

HINTERACHSE - LENKSTANGE UND ZYLINDER
REAR AXLE - STEERING RODS AND CYLINDER
ESSIEU ARRIERE - CYLINDRE ET ARBRES DIRECTION ..... 3.120 pag. 8
EJE TRASERO - CILINDRO Y BARRA DE DIRECCION
ASSALE POSTERIORE - CILINDRO E BARRE DI STERZO

BEWEGUNGSHYDRAULIKMOTOR
TRAVEL HYDRAULIC MOTOR
MOTEUR HYDRAULIQUE DE TRANSLATION ..... 3.140 pag. 1
MOTOR HIDRAULICO TRASLACION
MOTORE IDRAULICO TRASLAZIONE

BEWEGUNGSHYDRAULIKMOTOR
TRAVEL HYDRAULIC MOTOR
MOTEUR HYDRAULIQUE DE TRANSLATION 3.140 pag.2
MOTOR HIDRAULICO TRASLACION
MOTORE IDRAULICO TRASLAZIONE

BEWEGUNGSHYDRAULIKMOTOR
TRAVEL HYDRAULIC MOTOR
MOTEUR HYDRAULIQUE DE TRANSLATION ..... 3.140 pag. 3
MOTOR HIDRAULICO TRASLACION
MOTORE IDRAULICO TRASLAZIONE

BEWEGUNGSHYDRAULIKMOTOR
TRAVEL HYDRAULIC MOTOR
MOTEUR HYDRAULIQUE DE TRANSLATION ..... 3.140 pag. 4
MOTOR HIDRAULICO TRASLACION
MOTORE IDRAULICO TRASLAZIONE

BEWEGUNGSHYDRAULIKMOTOR
TRAVEL HYDRAULIC MOTOR
MOTEUR HYDRAULIQUE DE TRANSLATION ..... 3.140 pag. 5
MOTOR HIDRAULICO TRASLACION
MOTORE IDRAULICO TRASLAZIONE

BEWEGUNGSHYDRAULIKMOTOR
TRAVEL HYDRAULIC MOTOR
MOTEUR HYDRAULIQUE DE TRANSLATION ..... 3.140 pag. 6
MOTOR HIDRAULICO TRASLACION
MOTORE IDRAULICO TRASLAZIONE

BEWEGUNGSHYDRAULIKMOTOR
TRAVEL HYDRAULIC MOTOR
MOTEUR HYDRAULIQUE DE TRANSLATION ..... 3.140 pag. 7
MOTOR HIDRAULICO TRASLACION
MOTORE IDRAULICO TRASLAZIONE

FAHRWERKBREMSVENTIL
TRAVEL BRAKE VALVE
SOUPAPE FREIN DE TRANSLATION ..... 3.141 pag. 1
VALVULA FRENO TRASLACION
VALVOLA FRENO TRASLAZIONE

KARDANGELENK
UNIVERSAL JOINT
JOINT DE CARDAN ..... 3.150 pag. 1
JUNTA UNIVERSAL
GIUNTO CARDANICO

LEITUNGEN DER LENKUNG
STEERING PIPINGS
TUYAUTERIE DE DIRECTION ..... 3.200 pag. 1
TUBERIAS DE LA DIRECCION
TUBAZIONI STERZO

BREMSE LEITUNGEN
BRAKES PIPING
TUYAUTERIE FREINS ..... 3.300 pag. 1
TUBERIAS FRENOS
TUBAZIONI FRENI

FAHRWERKLEITUNGEN
TRAVEL PIPING
TUYAUTERIE TRANSLATION ..... 3.400 pag. 1
TUBERIAS TRASLACION
TUBAZIONI TRASLAZIONE

LEITUNGEN SPERRE ACHSE
PIPING LOCK AXLE
TUYAUTERIE BLOCAGE ESSIEU ..... 3.400 pag. 3
TUBERIAS BLOCAJE EJE
TUBAZIONI BLOCCAGGIO ASSALE

VENTILEINSATZ ACHSARRETIERUNG
AXLE LOCK VALVE
SOUPAPE BLOCAGE D'ESSIEU ..... 3.402 pag. 1
VALVULA ANCLAJE EJE
VALVOLA BLOCCAGGIO ASSALE

ACHSSPERR-ZYLINDER
AXLE LOCK-OUT CYLINDER
VERIN BLOCAGE ESSIEU ..... 3.403 pag. 1
GATO BLOCAGE EJE
CILINDRO BLOCCAGGIO ASSALE

ANLAGE DER STABILIZATORENFUSSE-LEITUNGEN
STABILIZERS SYSTEM PIPING
TUYAUTERIE INSTALLATION STABILISATEURS ..... 3.500 pag. 1
TUBERIAS INSTALACION PIES ESTABILIZADORES
TUBAZIONI PIEDI STABILIZZATORI

STABILIZATORENFUSSENZYLINDER
STABILIZERS HYDRAULIC CYLINDER
CYLINDRE STABILISATEURS ..... 3.500 pag. 2
CILINDRO PIES ESTABILIZADORES
CILINDRO PIEDI STABILIZZATORI

BORDWEKZEUG
ACCESSORIES
ACCESSOIRES ..... 4.000 pag. 1
HERRAMIENTAS
DOTAZIONE ATTREZZI

KLEB-SCHILDE
ADHESIVE PLATES
PLAQUETTES ADHESIVES ..... 4.521 pag. 1
PLACAS ADHESIVAS
TARGHETTE ADESIVE

KLEB-SCHILDE
ADHESIVE PLATES
PLAQUETTES ADHESIVES ..... 4.521 pag. 2
PLACAS ADHESIVAS
TARGHETTE ADESIVE

KLEB-SCHILDE
ADHESIVE PLATES
PLAQUETTES ADHESIVES ..... 4.521 pag. 3
PLACAS ADHESIVAS
TARGHETTE ADESIVE

AUFKLEBER
DECALS
DECALCOMANIES ..... 4.521 pag. 4
CALCOMANIAS
DECALCOMANIE

ABZIEHBILD - SCHILDESATZ
DECALS - PLATES KIT
JEU PLAQUES - DECALCOMANIES ..... 4.522 pag. 1
JUEGO PLACAS - CALCOMANIAS
KIT TARGHETTE - DECALCOMANIE

ZWILLINGSRÄDER (8.25-20)
COUPLED WHEELS (8.25-20)
ROUES JUMELEES (8.25-20) ..... 5.0006 pag. 1
RUEDAS DOBLES (8.25-20)
RUOTE GEMELLATE (8.25-20)

HYDRAULIKHAMMER-VERWENDUNG
HYDRAULIC HAMMER APPLICATION
APPLICATION MARTEAU HYDRAULIQUE ..... 5.0020 pag. 1
APPLICACION MARTILLO HIDRAULICO
APPLICAZIONE MARTELLO IDRAULICO

HYDRAULIKHAMMER-VERWENDUNG
HYDRAULIC HAMMER APPLICATION
APPLICATION MARTEAU HYDRAULIQUE ..... 5.0020 pag. 2
APPLICACION MARTILLO HIDRAULICO
APPLICAZIONE MARTELLO IDRAULICO

HYDRAULIKHAMMER-VERWENDUNG
HYDRAULIC HAMMER APPLICATION
APPLICATION MARTEAU HYDRAULIQUE ..... 5.0021 pag. 1
APPLICACION MARTILLO HIDRAULICO
APPLICAZIONE MARTELLO IDRAULICO

HYDRAULIKHAMMER-VERWENDUNG
HYDRAULIC HAMMER APPLICATION
APPLICATION MARTEAU HYDRAULIQUE ..... 5.0021 pag. 2
APPLICACION MARTILLO HIDRAULICO
APPLICAZIONE MARTELLO IDRAULICO

ELEKTROVENTIL-HYDRAULIKHAMMER
HYDRAULIC HAMMER SOLENOID VALVE
SOUPAPE ELECTRIQUE MARTEAU HYDRAULIQUE ..... 5.0021 pag. 3
ELECTROVALVULA MARTILLO HIDRAULICO
ELETTROVALVOLA MARTELLO IDRAULICO

LÖFFELSTIEL (L= 1850 mm.)
DIPPERSTICK (L= 1850 mm.)
BALANCIER (L=1850 mm.) ..... 5.0022 pag. 1
BRAZO TERMINAL (L= 1850 mm.)
BRACCIO PENETRAZIONE (L= 1850 mm.)

LÖFFELSTIEL (L= 1850 mm.)
DIPPERSTICK (L= 1850 mm.)
BALANCIER (L=1850 mm.) ..... 5.0022 pag. 2
BRAZO TERMINAL (L= 1850 mm.)
BRACCIO PENETRAZIONE (L= 1850 mm.)

LÖFFELZYLINDER
BUCKET CYLINDER
VERIN DE GODET ..... 5.0022 pag. 3
GATO CUCHARA
CILINDRO BENNA

LÖFFELSTIEL (L= 2200 mm.)
DIPPERSTICK (L= 2200 mm.)
BALANCIER (L=2200 mm.) ..... 5.0023 pag. 1
BRAZO TERMINAL (L= 2200 mm.)
BRACCIO PENETRAZIONE (L= 2200 mm.)

LÖFFELSTIEL (L= 2200 mm.)
DIPPERSTICK (L= 2200 mm.)
BALANCIER (L=2200 mm.) ..... 5.0023 pag. 2
BRAZO TERMINAL (L= 2200 mm.)
BRACCIO PENETRAZIONE (L= 2200 mm.)

ROTATIONSWARNLAMPE
ROTATING BEACON
LAMPE CLIGNOTANTE A ROTATION ..... 5.0029 pag. 1
FARO GIRATORIO
LAMPADA ROTANTE

ABZIEHBILD EINBAU
DECAL INSTALLATION
INSTALLATION DECALCOMANIE ..... 5.0030 pag. 1
INSTALACION CALCOMANIA
INSTALLAZIONE TARGA

RADIO
RADIO SET
RADIO ..... 5.0031 pag. 1
AUTORADIO
AUTORADIO

ANLAGE DER STABILIZATORENFUSSE
STABILIZERS SYSTEM
INSTALLATION STABILISATEURS ..... 5.0056 pag. 1
INSTALACION PIES ESTABILIZADORES
PIEDI STABILIZZATORI POSTERIORI

SCHAUFELARRETIERUNG-TRÄGER
BUCKET LOCK SUPPORT
SUPPORT BLOCAGE DU GODET ..... 5.0058 pag. 1
SOPORTE ANCLAJE DE LA CUCHARA
SUPPORTO BLOCCAGGIO BENNA

GUMMI KETTENPLATTE
RUBBER SHOE
PATIN GOMME ..... 5.0060 pag. 1
ZAPATA GOMA
SUOLA IN GOMMA

FALLDÄMPFERVENTILE-HEBEN
LIFTING ANTI FALL VALVES
SOUPAPES ANTI-TOMBEE LEVAGE ..... 5.0079 pag. 1
VALVULAS ANTICAIDA ELEVACION
VALVOLE ANTICADUTA SOLLEVAMENTO

FALLDÄMPFERVENTILE-HEBEN
LIFTING ANTI FALL VALVES
SOUPAPES ANTI-TOMBEE LEVAGE ..... 5.0079 pag. 3
VALVULAS ANTICAIDA ELEVACION
VALVOLE ANTICADUTA SOLLEVAMENTO

FALLDÄMPFERVENTIL-HEBEN-STIEL
PENETRATION LIFTING ANTI-FALL VALVES
SOUPAPES ANTI-TOMBEE LEVAGE-PENETRATION ..... 5.0080 pag. 1
VALVULAS ANTICAIDA ELEVACION PENETRACION
VALVOLE ANTICADUTA SOLLEVAMENTO - PENETRATORE

FALLDÄMPFERVENTIL-HEBEN-STIEL
PENETRATION LIFTING ANTI-FALL VALVES
SOUPAPES ANTI-TOMBEE LEVAGE-PENETRATION ..... 5.0080 pag. 2
VALVULAS ANTICAIDA ELEVACION PENETRACION
VALVOLE ANTICADUTA SOLLEVAMENTO - PENETRATORE

FALLDÄMPFERVENTIL-HEBEN-STIEL
PENETRATION LIFTING ANTI-FALL VALVES
SOUPAPES ANTI-TOMBEE LEVAGE-PENETRATION ..... 5.0080 pag. 3
VALVULAS ANTICAIDA ELEVACION PENETRACION
VALVOLE ANTICADUTA SOLLEVAMENTO - PENETRATORE

FALLDÄMPFERVENTIL-HEBEN-STIEL
PENETRATION LIFTING ANTI-FALL VALVES
SOUPAPES ANTI-TOMBEE LEVAGE-PENETRATION ..... 5.0080 pag. 4
VALVULAS ANTICAIDA ELEVACION PENETRACION
VALVOLE ANTICADUTA SOLLEVAMENTO - PENETRATORE

FALLDÄMPFERVENTIL-HEBEN-STIEL
PENETRATION LIFTING ANTI-FALL VALVES
SOUPAPES ANTI-TOMBEE LEVAGE-PENETRATION ..... 5.0080 pag. 5
VALVULAS ANTICAIDA ELEVACION PENETRACION
VALVOLE ANTICADUTA SOLLEVAMENTO - PENETRATORE

LÖFFEL (L=800 mm.)
BUCKET (L=800 mm.)
GODET (L=800 mm.) ..... 5.0100 pag. 1
CUCHARA (L=800 mm.)
BENNA (L=800 mm.)

LÖFFEL (L=600 mm.)
BUCKET (L=600 mm.)
GODET (L=600 mm.) ..... 5.0101 pag. 1
CUCHARA (L=600 mm.)
BENNA (L=600 mm.)

LÖFFEL (L=700 mm.)
BUCKET (L=700 mm.)
GODET (L=700 mm.) ..... 5.0102 pag. 1
CUCHARA (L=700 mm.)
BENNA (L=700 mm.)

LÖFFEL (L=350 mm.)
BUCKET (L=350 mm.)
GODET (L=350 mm.) ..... 5.0103 pag. 1
CUCHARA (L=350 mm.)
BENNA (L=350 mm.)

LÖFFEL (L=450 mm.)
BUCKET (L=450 mm.)
GODET (L=450 mm.) ..... 5.0104 pag. 1
CUCHARA (L=450 mm.)
BENNA (L=450 mm.)

LÖFFEL (L=280 mm.)
BUCKET (L=280 mm.)
GODET (L=280 mm.) ..... 5.0105 pag. 1
CUCHARA (L=280 mm.)
BENNA (L=280 mm.)

WERKZEUGKASTEN-LINKS
LEFT TOOL BOX
COFFRE A OUTILS GAUCHE ..... 5.0151 pag. 1
CAJA HERRAMIENTAS IZQUIERDA
CASSETTA ATTREZZI SX

KRAFTSTOFFORDERPUMPE
FUEL TRANSFER PUMP
POMPE TRANSVASEMENT COMBUSTIBLE ..... 5.0160 pag. 1
BOMBA REPOSTADO COMBUSTIBILE
POMPA TRAVASO COMBUSTIBILE

KRAFTSTOFFORDERPUMPE
FUEL TRANSFER PUMP
POMPE TRANSVASEMENT COMBUSTIBLE ..... 5.0160 pag. 2
BOMBA REPOSTADO COMBUSTIBILE
POMPA TRAVASO COMBUSTIBILE

SCHILD
BLADE
LAME ..... 5.0300 pag. 1
HOJA
LAMA

VORNSCHILD - HINTERE-STABILIZATOREN
FRONT BLADE - REAR STABILIZERS
LAME AVANT - STABILISATEURS ARRIERE ..... 5.0301 pag. 1
HOJA DELANTERA - ESTABILIZADORES POSTERIOR
LAMA ANTERIORE - STABILIZZATORI POSTERIORI

VORNSCHILD - HINTERE-STABILIZATOREN
FRONT BLADE - REAR STABILIZERS
LAME AVANT - STABILISATEURS ARRIERE ..... 5.0301 pag. 2
HOJA DELANTERA - ESTABILIZADORES POSTERIOR
LAMA ANTERIORE - STABILIZZATORI POSTERIORI

VORNSCHILD - HINTERE-STABILIZATOREN
FRONT BLADE - REAR STABILIZERS
LAME AVANT - STABILISATEURS ARRIERE ..... 5.0301 pag. 3
HOJA DELANTERA - ESTABILIZADORES POSTERIOR
LAMA ANTERIORE - STABILIZZATORI POSTERIORI

VORNSCHILD - HINTERE-STABILIZATOREN
FRONT BLADE - REAR STABILIZERS
LAME AVANT - STABILISATEURS ARRIERE ..... 5.0301 pag. 4
HOJA DELANTERA - ESTABILIZADORES POSTERIOR
LAMA ANTERIORE - STABILIZZATORI POSTERIORI

VORNSCHILD - HINTERE-STABILIZATOREN
FRONT BLADE - REAR STABILIZERS
LAME AVANT - STABILISATEURS ARRIERE ..... 5.0301 pag. 5
HOJA DELANTERA - ESTABILIZADORES POSTERIOR
LAMA ANTERIORE - STABILIZZATORI POSTERIORI

VORNSCHILD - HINTERE-STABILIZATOREN
FRONT BLADE - REAR STABILIZERS
LAME AVANT - STABILISATEURS ARRIERE ..... 5.0301 pag. 6
HOJA DELANTERA - ESTABILIZADORES POSTERIOR
LAMA ANTERIORE - STABILIZZATORI POSTERIORI

DACH MIT REGENABDICHTUNG
RAIN CANOPY
TOIT PARAPLUIE ..... 5.0750 pag. 1
TECHO PARALLUVIA
TETTUCCIO PARAPIOGGIA

CODE	SGR. PAG	POS
10102001	0. 004 pag. 1	32
10102001	1. 220 pag. 4	14
10353021	1. 300 pag. 2	28
10397280	5.0750 pag. 1	4
10516674	0. 001 pag. 1	11
10516674	1. 300 pag. 3.1	28
10516674	1. 110 pag. 1.1	25
10516674	3. 000 pag. 1	12
10516674	5.0021 pag. 2	17
10516874	0. 000 pag. 1	12
10516874	2. 030 pag. 1	16
10516874	2. 032 pag. 5	15
10516874	5.0021 pag. 2	25
10516874	5.0020 pag. 2	18
10516874	5.0020 pag. 2	13
10516874	5.0080 pag. 1	19
10516874	5.0080 pag. 3	12
10516874	5.0080 pag. 2	19
10516874	5.0080 pag. 4	12
10516874	5.0079 pag. 1	19
10517074	0. 003 pag. 1	25
10517074	0. 000 pag. 1	7
10517074	2. 004 pag. 1	8
10517074	5.0020 pag. 2	19
10517074	5.0021 pag. 2	26
10517074	5.0020 pag. 2	8
10517074	5.0301 pag. 6	8
10517074	5.0021 pag. 2	9
10517074	5.0300 pag. 1	8
10517174	5.0301 pag. 2	4
10517274	3. 400 pag. 3	12
10519321	5.0030 pag. 1	12
10519421	0. 004 pag. 1	8
10519421	1. 080 pag. 6	3
10519421	1. 080 pag. 3.1	29
10519421	1. 080 pag. 8	3
10519421	1. 000 pag. 1	25
10519421	3. 000 pag. 2	12
10519421	5.0160 pag. 1	5
10520321	1. 100 pag. 1	21
10569474	2. 031 pag. 2.1	16
10569474	2. 030 pag. 2	12
10569474	2. 031 pag. 2	16
10571574	1. 250 pag. 5	15
10571574	1. 250 pag. 7	8
10571774	0. 001 pag. 1	20
10571774	1. 050 pag. 2	7
10571774	1. 300 pag. 3	3
10571774	1. 300 pag. 3.1	31
10571774	1. 100 pag. 1	3
10571774	1. 060 pag. 1	15
10571774	1. 010 pag. 2	8
10571774	1. 270 pag. 1	2
10571774	1. 250 pag. 5	22
10571774	1. 010 pag. 1	6
10571774	1. 300 pag. 3.1	3
10571774	1. 250 pag. 5	16
10571774	2. 030 pag. 2	6
10571774	2. 031 pag. 2.1	27
10571774	2. 031 pag. 2	27
10571774	3. 400 pag. 3	21
10571874	0. 004 pag. 1	4
10571874	1. 061 pag. 1	20
10571874	1. 270 pag. 1	37
10571874	1. 030 pag. 1	12
10571874	1. 220 pag. 4	8
10571874	1. 062 pag. 1	20
10571874	1. 000 pag. 1	31
10571874	2. 031 pag. 2.1	3
10571874	2. 031 pag. 1.1	2
10571874	2. 032 pag. 2	12
10571874	2. 032 pag. 1.1	4
10571874	2. 030 pag. 1	5
10571874	2. 032 pag. 1	4
10571874	2. 031 pag. 1	2
10571874	2. 031 pag. 2	3
10571874	3. 000 pag. 1	9
10571874	5.0022 pag. 2.1	10
10571874	5.0023 pag. 2	10
10571874	5.0022 pag. 2	10
10571874	5.0023 pag. 2.1	10
10571974	0. 000 pag. 1	13
10571974	1. 000 pag. 1	5
10571974	1. 030 pag. 1	3
10571974	2. 030 pag. 2	11
10571974	2. 031 pag. 2	29
10571974	2. 001 pag. 1	12
10571974	2. 031 pag. 2.1	29
10571974	2. 002 pag. 1	12
10571974	2. 000 pag. 1	3
10571974	3. 000 pag. 2	17
10571974	3. 060 pag. 1	6
10571974	3. 001 pag. 1	11
10571974	5.0160 pag. 1	8
10571974	5.0022 pag. 2	6
10571974	5.0301 pag. 1	16
10571974	5.0022 pag. 2.1	6
10571974	5.0023 pag. 2.1	6
10571974	5.0023 pag. 2	6
10572074	3. 000 pag. 1	19
10572174	1. 050 pag. 1	3
10615670	1. 220 pag. 3	19
10717411	1. 270 pag. 1	15
10721911	0. 010 pag. 1	14
10726621	1. 100 pag. 1	22
10902634	5.0030 pag. 1	9
10902634	5.0160 pag. 1	19
10979234	5.0022 pag. 2	9
10979234	5.0023 pag. 2.1	9
10979234	5.0022 pag. 2.1	9
10979234	5.0023 pag. 2	9
11066071	1. 250 pag. 3	8
11087874	1. 100 pag. 1	10
11106034	0. 000 pag. 1	11
11106034	1. 220 pag. 4	7
11106034	1. 000 pag. 2	12
11106034	2. 031 pag. 2	15
11106034	2. 031 pag. 2.1	15
11106034	2. 030 pag. 2	13
11106034	3. 000 pag. 1	8
11106234	0. 004 pag. 1	5
11106234	1. 000 pag. 1	27
11106234	1. 061 pag. 1	19
11106234	1. 062 pag. 1	19
11106234	2. 031 pag. 2.1	2
11106234	2. 032 pag. 2	11
11106234	2. 031 pag. 1.1	1
11106234	2. 030 pag. 1	3
11106234	2. 031 pag. 1	1
11106234	2. 031 pag. 2	2
11106234	2. 032 pag. 1	5
11106234	2. 032 pag. 1.1	5
11106234	5.0750 pag. 1	5
11106434	1. 110 pag. 1	3
11106434	1. 270 pag. 1	36
11106434	1. 110 pag. 1.1	3
11106434	1. 250 pag. 7	3
11107234	2. 032 pag. 5	17
11107234	2. 032 pag. 2	21
11107734	2. 032 pag. 5	14
11112134	0. 002 pag. 1	1
11112134	1. 000 pag. 1	6
11112134	2. 004 pag. 1	33
11112134	2. 000 pag. 1	2
11112134	2. 002 pag. 1	7
11112134	2. 001 pag. 1	7
11112134	3. 000 pag. 2	18
11112134	5.0300 pag. 1	6
11112134	5.0301 pag. 1	14
11112134	5.0023 pag. 2.1	5
11112134	5.0023 pag. 2	5
11112134	5.0022 pag. 2.1	5
11112134	5.0301 pag. 6	6
11112134	5.0022 pag. 2	5
11112134	5.0160 pag. 1	7
11112234	1. 010 pag. 1	13
11112234	5.0750 pag. 1	8
11112434	0. 000 pag. 1	22
11112434	1. 030 pag. 1	1
11112434	3. 001 pag. 1	12
11112434	5.0151 pag. 1	3
11112634	2. 031 pag. 2.1	28
11112634	2. 031 pag. 2	28
11112634	2. 030 pag. 2	10
11112834	0. 000 pag. 1	9
11113034	3. 060 pag. 1	5
11113234	5.0020 pag. 2	7
11113234	5.0021 pag. 2	8
11115334	5.0301 pag. 2	3
11115634	3. 000 pag. 1	23
11116334	1. 040 pag. 1	3
11119534	2. 004 pag. 1	13
11119934	3. 002 pag. 1	3
11127534	1. 050 pag. 1	2
11701711	5.0750 pag. 1	7
12574011	1. 300 pag. 2	26
12574111	1. 250 pag. 2	27
12574111	5.0030 pag. 1	13
12574211	0. 004 pag. 1	1
12574211	1. 300 pag. 3.1	23
12574211	1. 300 pag. 2	22
12574211	1. 000 pag. 1	24
12574211	1. 100 pag. 1	20
12574211	1. 300 pag. 3	23
12574211	3. 000 pag. 2	13
12574211	5.0160 pag. 1	6
12575411	0. 004 pag. 1	12
12575411	0. 004 pag. 1	19
12577211	2. 032 pag. 2	22
12577211	2. 032 pag. 5	18
12577221	1. 250 pag. 2	35
12577411	1. 270 pag. 1	9
12577511	0. 000 pag. 1	10
12577511	3. 001 pag. 1	14
12577511	5.0151 pag. 1	5

CODE	SGR. PAG	POS
12577711	3. 110 pag. 1	4
12642821	1. 250 pag. 2	19
12642821	1. 270 pag. 1	39
12645031	1. 300 pag. 3.1	26
12645031	1. 110 pag. 1.1	26
12647621	0. 004 pag. 1	2
12647621	5.0030 pag. 1	10
13272011	0. 010 pag. 1	12
13305814	1. 250 pag. 4	5
13407211	1. 090 pag. 2	7
13407211	2. 035 pag. 1	14
13407211	2. 039 pag. 1	12
13407211	2. 032 pag. 1.1	29
13407211	2. 036 pag. 1	14
13407211	2. 032 pag. 6	15
13407211	2. 032 pag. 7	5
13407211	2. 001 pag. 1	9
13407211	2. 002 pag. 1	9
13407211	2. 033 pag. 1	14
13407211	2. 004 pag. 2	10
13407211	2. 000 pag. 1	9
13407211	3. 000 pag. 2	6
13407211	3. 000 pag. 3.1	13
13407211	5.0301 pag. 6	3
13407211	5.0022 pag. 2	7
13407211	5.0022 pag. 3	16
13407211	5.0023 pag. 2	7
13407211	5.0023 pag. 2.1	7
13407211	5.0300 pag. 1	3
13407211	5.0022 pag. 2.1	7
13407211	5.0301 pag. 1	9
13407211	5.0301 pag. 4	17
13407811	2. 002 pag. 1	24
14161970	1. 300 pag. 2	6
14161970	1. 250 pag. 7	41
14300234	1. 080 pag. 3.1	31
14301734	1. 110 pag. 1.1	24
14302821	1. 250 pag. 7	31
14302921	1. 280 pag. 1	4
14302921	1. 220 pag. 3	2
14303834	1. 061 pag. 2	13
14303934	1. 080 pag. 3.1	30
14303934	1. 080 pag. 8	10
14304234	5.0030 pag. 1	11
14305234	1. 080 pag. 3	2
14305234	1. 080 pag. 4	2
14305234	1. 080 pag. 5.1	1
14305234	1. 080 pag. 3.1	2
14305234	1. 080 pag. 5	1
14305334	0. 004 pag. 1	16
14305334	1. 251 pag. 1	27
14305334	1. 150 pag. 1	4
14305534	1. 150 pag. 1	8
14305534	1. 110 pag. 1	18
14305534	1. 110 pag. 1.1	18
14305634	1. 080 pag. 6	7
14305634	1. 080 pag. 8	7
14305834	1. 050 pag. 2	9
14305834	5.0301 pag. 2	5
14306234	3. 400 pag. 3	18
14306321	1. 220 pag. 3	16
14306334	1. 150 pag. 1	12
14306434	5.0029 pag. 1	4
14306534	1. 080 pag. 1.1	5
14306621	1. 100 pag. 1	15
14359434	1. 080 pag. 1	5
14420234	1. 050 pag. 1	20
14420234	1. 050 pag. 1	10
14420234	1. 030 pag. 1	9
14420634	1. 050 pag. 1	22
14422034	0. 000 pag. 1	6
14422134	3. 400 pag. 1	8
14422234	1. 000 pag. 1	17
14422734	1. 300 pag. 2	15
14423534	3. 400 pag. 1	9
14424534	1. 040 pag. 1	3
14426334	3. 140 pag. 1	55
14426434	3. 140 pag. 1.1	55
14426674	2. 033 pag. 1	5
14426674	2. 036 pag. 1	5
14426674	2. 039 pag. 1	5
14426734	3. 400 pag. 3	11
14427134	3. 002 pag. 1	1
14433234	3. 110 pag. 1	6
14459980	1. 074 pag. 1	2
14465480	2. 035 pag. 1	11
14465480	3. 000 pag. 3.1	5
14465480	3. 000 pag. 3	9
14465480	3. 500 pag. 2	9
14465480	5.0022 pag. 3	10
14465780	2. 035 pag. 1	9
14465780	3. 000 pag. 3.1	6
14465780	5.0022 pag. 3	11
14465781	3. 000 pag. 3	11
14465781	3. 500 pag. 2	11
14472580	2. 036 pag. 1	9
14472580	2. 033 pag. 1	9
14472580	2. 032 pag. 6	8
14472580	2. 039 pag. 1	9
14496431	0. 004 pag. 1	8
14496431	1. 080 pag. 6	3
14496431	1. 000 pag. 1	25
14496431	1. 080 pag. 8	3
14496431	3. 000 pag. 2	12
14496431	5.0160 pag. 1	5
14496521	0. 003 pag. 1	8
14496521	0. 001 pag. 1	12
14496521	1. 220 pag. 4	12
14496521	1. 220 pag. 4	16
14496521	1. 000 pag. 2	15
14496521	3. 000 pag. 1	5
14496521	5.0029 pag. 1	5
14496521	5.0021 pag. 1	4
14496521	5.0020 pag. 1	4
14496531	1. 250 pag. 5	21
14496531	1. 250 pag. 5	5
14496531	1. 250 pag. 4	7
14496531	1. 300 pag. 3.1	32
14496531	1. 300 pag. 3	2
14496531	1. 300 pag. 3.1	2
14496531	1. 250 pag. 3	13
14496531	1. 250 pag. 7	15
14496531	1. 100 pag. 1	4
14496531	1. 270 pag. 1	34
14496621	5.0750 pag. 1	6
14496631	1. 110 pag. 1.1	4
14496631	1. 270 pag. 1	38
14496631	1. 062 pag. 1	18
14496631	1. 061 pag. 1	18
14496631	1. 250 pag. 7	2
14496631	1. 110 pag. 1	4
14496631	2. 030 pag. 1	4
14496631	2. 031 pag. 2	4
14496631	2. 031 pag. 2.1	4
14496631	2. 031 pag. 1.1	3
14496631	2. 031 pag. 1	3
14496721	0. 000 pag. 1	3
14496721	0. 002 pag. 1	2
14496721	1. 250 pag. 7	24
14496721	3. 001 pag. 1	13
14496721	5.0750 pag. 1	9
14496721	5.0151 pag. 1	4
14496731	1. 300 pag. 2	16
14496931	3. 140 pag. 1.1	54
14496931	3. 140 pag. 1	54
14497131	3. 110 pag. 1	3
14497331	3. 120 pag. 1	3
14497701	1. 220 pag. 3	1
14497731	0. 010 pag. 1	13
14499521	2. 032 pag. 2	13
14499521	2. 032 pag. 5	19
14499521	2. 032 pag. 1.1	3
14499521	2. 032 pag. 1	3
151101005	0. 004 pag. 1	24
151101012	1. 300 pag. 3	4
151101012	1. 300 pag. 3.1	4
151101018	1. 300 pag. 2	8
151101022	2. 004 pag. 1	9
151101022	2. 004 pag. 2	4
151101022	2. 000 pag. 1	19
151101095	5.0021 pag. 2	16
151101536	2. 004 pag. 2	8
151102007	2. 032 pag. 5	17
151102007	2. 032 pag. 2	21
151102009	2. 030 pag. 1	15
151102011	5.0021 pag. 2	23
151102011	5.0020 pag. 2	12
151102011	5.0020 pag. 2	16
151102017	5.0021 pag. 2	24
151102017	5.0020 pag. 2	17
151102139	0. 000 pag. 1	2
151105002	1. 250 pag. 7	18
151105005	1. 040 pag. 3	8
151105007	1. 010 pag. 1	25
151105014	1. 040 pag. 2	21
151105017	2. 032 pag. 7	18
151105022	1. 040 pag. 2	26
151105025	2. 032 pag. 6	5
151105052	5.0301 pag. 1	2
151105083	1. 250 pag. 2	18
151105092	1. 250 pag. 2	12
151105113	1. 060 pag. 1	4
151105113	5.0020 pag. 1	3
151105113	5.0021 pag. 1	3
151105148	3. 500 pag. 1	6
151105168	1. 061 pag. 2	12
151105168	1. 080 pag. 2	20
151105593	1. 040 pag. 2	5
151106001	0. 004 pag. 1	23
151106002	0. 004 pag. 1	26
151107005	5.0301 pag. 5	5
151107005	5.0056 pag. 1	11
151110008	3. 120 pag. 1	2
151110058	5.0022 pag. 2	14
151110058	5.0022 pag. 2.1	14

CODE	SGR. PAG	POS
151110058	5.0023 pag. 2.1	14
151110058	5.0023 pag. 2	14
151110209	5.0060 pag. 1	2
151111049	2. 032 pag. 7	17
151111073	2. 002 pag. 1	15
151111073	2. 000 pag. 1	18
151111073	2. 001 pag. 1	15
151111073	2. 004 pag. 2	16
151111073	2. 004 pag. 1	4
151112008	1. 250 pag. 7	9
151112010	5.0060 pag. 1	3
151112024	5.0022 pag. 2.1	13
151112024	5.0023 pag. 2	13
151112024	5.0022 pag. 2	13
151112024	5.0023 pag. 2.1	13
151112045	2. 031 pag. 2	26
151112045	2. 030 pag. 2	5
151112045	2. 031 pag. 2.1	26
151112205	1. 150 pag. 1	13
151112314	1. 040 pag. 1	4
151112315	2. 004 pag. 1	12
151112318	2. 004 pag. 2	9
151112322	1. 000 pag. 1	14
151112427	0. 000 pag. 1	20
151112427	0. 001 pag. 1	13
151112427	3. 500 pag. 1	27
151112427	3. 000 pag. 1	11
151112427	5.0301 pag. 3	4
151112474	2. 001 pag. 1	14
151112474	2. 004 pag. 1	3
151112474	2. 002 pag. 1	14
151112474	2. 004 pag. 2	15
151112474	2. 000 pag. 1	17
151112521	1. 060 pag. 1	16
151112522	0. 004 pag. 1	3
151112522	1. 000 pag. 2	11
151112523	1. 010 pag. 1	14
151112523	1. 030 pag. 1	2
151115008	1. 080 pag. 2	22
151115012	5.0080 pag. 3	1
151115012	5.0080 pag. 4	1
151115012	5.0301 pag. 2	9
151115012	5.0079 pag. 1	27
151115014	1. 061 pag. 1	17
151115014	1. 062 pag. 1	17
151115014	5.0080 pag. 1	21
151115014	5.0079 pag. 1	21
151115014	5.0080 pag. 2	21
151115018	1. 010 pag. 2	14
151115018	1. 050 pag. 2	17
151115018	5.0023 pag. 2.1	31
151115018	5.0022 pag. 2	31
151115018	5.0023 pag. 2	31
151115018	5.0022 pag. 2.1	31
151115031	1. 000 pag. 2	18
151115108	1. 040 pag. 2	3
151117219	1. 000 pag. 2	1
151117315	1. 250 pag. 2	3
151117431	0. 001 pag. 1	7
151120003	0. 004 pag. 1	22
151120003	1. 250 pag. 2	13
151120004	0. 004 pag. 1	25
151120006	1. 250 pag. 7	27
151120006	1. 090 pag. 2	5
151120006	1. 300 pag. 2	7
151120006	2. 032 pag. 7	19
151120008	2. 032 pag. 6	18
151120014	5.0301 pag. 1	3
151120110	1. 030 pag. 1	10
151121143	1. 030 pag. 1	11
151129045	1. 090 pag. 2	8
151132077	1. 000 pag. 1	13
151201109	1. 050 pag. 3	1
151201113	1. 050 pag. 3	2
151201117	1. 050 pag. 3	3
151201118	1. 050 pag. 3	5
151201119	1. 050 pag. 3	4
151201123	1. 050 pag. 3	6
151201124	1. 150 pag. 1	7
151201124	1. 110 pag. 1	17
151201124	1. 110 pag. 1.1	17
151201125	1. 060 pag. 1	9
151201131	1. 050 pag. 3	7
151201132	1. 150 pag. 1	3
151201133	1. 050 pag. 1	18
151201137	1. 050 pag. 3	8
151201139	3. 400 pag. 1	6
151201142	1. 050 pag. 1	8
151201144	2. 032 pag. 7	10
151201312	1. 040 pag. 3	11
151201313	1. 040 pag. 2	20
151201322	1. 040 pag. 3	1
151201552	1. 050 pag. 1	4
151201558	1. 040 pag. 2	15
151201564	1. 040 pag. 2	25
151201570	1. 040 pag. 2	11
151201571	3. 060 pag. 1	3
151201581	1. 010 pag. 1	3
151201599	2. 032 pag. 7	15
151201944	1. 050 pag. 5	1
151201944	1. 050 pag. 4	1
151201948	1. 050 pag. 5	2
151201948	1. 050 pag. 4	2
151201951	1. 050 pag. 5	3
151201951	1. 050 pag. 4	3
151201952	1. 050 pag. 5	4
151201952	1. 050 pag. 4	4
151201956	1. 050 pag. 5	5
151201956	1. 050 pag. 4	5
151201960	1. 050 pag. 5	6
151201960	1. 050 pag. 4	6
151203701	2. 032 pag. 7	13
151205391	2. 032 pag. 7	12
151205392	3. 403 pag. 1	3
151209159	1. 040 pag. 3	10
151210733	1. 040 pag. 2	10
151210734	1. 040 pag. 2	14
151212144	2. 032 pag. 7	11
151212599	2. 032 pag. 7	16
151215142	2. 004 pag. 1	18
151215551	3. 000 pag. 3	12A
151215551	3. 500 pag. 2	12A
151215552	3. 000 pag. 3	12
151215552	3. 500 pag. 2	12
151215779	2. 032 pag. 7	8
151215843	3. 403 pag. 1	5
151215866	3. 000 pag. 3	12B
151215866	3. 500 pag. 2	12B
151218706	4. 521 pag. 1	9
151219267	3. 403 pag. 1	4
151219274	2. 032 pag. 7	9
151219369	2. 032 pag. 7	14
151220104	3. 000 pag. 2	11
1513003386	1. 080 pag. 3.1	33
151303068	1. 050 pag. 1	24
151303072	1. 061 pag. 2	10
151303341	1. 080 pag. 1.1	11
151303341	1. 080 pag. 1	11
151303370	5.0301 pag. 4	6
151303383	1. 080 pag. 3.1	34
151303383	1. 080 pag. 8	12
151303386	1. 080 pag. 8	5
151303386	1. 080 pag. 2	14
151303395	1. 080 pag. 3.1	17
151303395	1. 080 pag. 3	17
151303395	5.0301 pag. 2	11
151303396	1. 080 pag. 3.1	21
151303396	3. 400 pag. 3	17
151303397	3. 400 pag. 3	4
151303398	1. 080 pag. 8	21
151303398	1. 080 pag. 1	15
151303398	1. 080 pag. 1.1	15
151303398	1. 080 pag. 6	17
151303398	1. 060 pag. 2	10
151303399	3. 300 pag. 1	12
151303400	1. 080 pag. 4	5
151304201	2. 031 pag. 1.1	32
151304203	2. 031 pag. 2	10
151304203	2. 031 pag. 2.1	10
151304203	2. 030 pag. 1	17
151304203	5.0022 pag. 2.1	30
151304203	5.0022 pag. 2	28
151304205	5.0023 pag. 2.1	28
151304205	5.0022 pag. 2.1	28
151304209	5.0023 pag. 2	28
151304209	5.0023 pag. 2.1	30
151304209	5.0023 pag. 2	30
151304210	2. 032 pag. 3	6
151304210	2. 032 pag. 2	14
151304211	2. 031 pag. 2.1	31
151304211	2. 030 pag. 1	18
151304211	5.0080 pag. 3	11
151304213	2. 031 pag. 2	31
151304213	2. 030 pag. 1	18
151304241	2. 030 pag. 2	4
151304241	2. 032 pag. 5	3
151304241	2. 031 pag. 2.1	32
151304241	2. 031 pag. 2	32
151304361	5.0021 pag. 1	19
151304361	5.0020 pag. 1	19
151304381	2. 031 pag. 2.1	13
151304381	2. 031 pag. 2	13
151304394	2. 032 pag. 2	16
151304711	5.0080 pag. 4	11
151304713	1. 060 pag. 2	14
151304714	3. 400 pag. 1	3
151304715	3. 400 pag. 1	4
151304762	1. 050 pag. 1	13
151304763	2. 031 pag. 1.1	17
151304763	2. 031 pag. 1	17
151304766	1. 050 pag. 1	14
151304767	5.0022 pag. 2	30
151304775	5.0020 pag. 1	17
151304775	5.0021 pag. 1	17
151304776	5.0020 pag. 1	16

CODE	SGR. PAG	POS
151304776	5.0021 pag. 1	16
151304777	5.0020 pag. 1	22
151304777	5.0021 pag. 1	22
151304779	2. 032 pag. 2	15
151304780	2. 032 pag. 1.1	20
151304780	2. 032 pag. 1	20
151304781	2. 032 pag. 1.1	21
151304781	2. 032 pag. 1	21
151304915	2. 032 pag. 1	11
151304915	2. 031 pag. 1.1	27
151304915	2. 031 pag. 1	27
151304915	2. 032 pag. 1.1	11
151304915	2. 030 pag. 1	7
151304916	2. 031 pag. 1	18
151304916	2. 031 pag. 1.1	18
151304916	2. 032 pag. 1.1	12
151304916	2. 032 pag. 1	12
151304916	2. 030 pag. 1	6
151304973	2. 031 pag. 2.1	9
151304973	2. 031 pag. 1	7
151304973	2. 032 pag. 2	1
151304973	2. 032 pag. 1	1
151304973	2. 030 pag. 2	1
151304973	2. 031 pag. 2	9
151304973	2. 032 pag. 3	1
151304973	2. 030 pag. 1	1
151304973	2. 032 pag. 1.1	1
151304973	2. 031 pag. 1.1	7
151305034	1. 110 pag. 1	21
151305034	1. 110 pag. 1.1	21
151305037	1. 150 pag. 1	20
151305075	1. 110 pag. 1.1	9
151305075	1. 110 pag. 1	9
151305076	2. 032 pag. 4	6
151305082	5.0301 pag. 2	10
151305086	3. 200 pag. 1	2
151305087	1. 110 pag. 1.1	8
151305087	1. 110 pag. 1	8
151305089	1. 061 pag. 2	7
151305091	1. 060 pag. 1	6
151305118	5.0020 pag. 1	20
151305118	5.0021 pag. 1	20
151305119	5.0020 pag. 2	22
151305119	5.0021 pag. 2	33
151305120	5.0020 pag. 2	23
151305120	5.0021 pag. 2	30
151305169	1. 150 pag. 1	21
151305169	1. 150 pag. 1	40
151305176	1. 090 pag. 1.1	2
151305176	1. 090 pag. 1	2
151305177	1. 090 pag. 1.1	3
151305177	1. 090 pag. 1	3
151305177	3. 500 pag. 1	12
151305193	1. 150 pag. 1	23
151305195	1. 061 pag. 2	3
151305305	1. 060 pag. 2	5
151305376	1. 050 pag. 1	15
151305377	1. 061 pag. 2	4
151305378	3. 400 pag. 1	12
151305379	1. 050 pag. 1	31
151305380	1. 050 pag. 2	3
151305380	1. 050 pag. 2.1	3
151305381	3. 200 pag. 1	4
151305549	5.0021 pag. 2	31
151305550	5.0021 pag. 2	32
151305561	2. 030 pag. 3	5
151305561	2. 031 pag. 3	8
151305561	2. 032 pag. 5	23
151305562	1. 061 pag. 2	6
151305563	1. 150 pag. 1	17
151305565	1. 110 pag. 1.1	12
151305565	1. 110 pag. 1	12
151305637	1. 110 pag. 1	10
151305637	1. 110 pag. 1.1	10
151305645	3. 500 pag. 1	11
151305645	5.0301 pag. 4	8
151305669	5.0301 pag. 4	9
151305708	1. 110 pag. 1	19
151305708	1. 060 pag. 2	18
151305708	1. 110 pag. 1.1	19
151305708	3. 500 pag. 1	10
151305708	5.0301 pag. 3	6
151305708	5.0301 pag. 4	7
151305711	1. 080 pag. 1	25
151305711	1. 080 pag. 1.1	25
151305757	1. 080 pag. 1.1	17
151305757	1. 080 pag. 1	17
151305800	1. 150 pag. 1	39
151305804	1. 060 pag. 1	8
151305844	3. 500 pag. 1	13
151305859	1. 060 pag. 2	17
151305879	2. 031 pag. 3	7
151305880	3. 200 pag. 1	3
151305888	5.0020 pag. 1	21
151305888	5.0021 pag. 1	21
151305895	1. 050 pag. 2	1
151305895	1. 050 pag. 2.1	1
151305896	1. 050 pag. 2	2
151305983	2. 030 pag. 3	1
151305983	2. 031 pag. 3	6
151305983	2. 032 pag. 4	1
151307224	5.0021 pag. 2	29
151307224	5.0020 pag. 2	24
151307225	5.0021 pag. 2	1
151307225	5.0020 pag. 2	10
151307226	5.0301 pag. 4	10
151307227	5.0301 pag. 3	7
151309312	1. 050 pag. 1	19
151309313	3. 400 pag. 1	7
151309322	1. 050 pag. 1	21
151309324	1. 050 pag. 1	9
151309926	1. 050 pag. 1	7
151522740	1. 030 pag. 1	7
151523346	1. 030 pag. 1	13
151523726	1. 030 pag. 1	5
151523728	1. 030 pag. 1	6
151527499	1. 030 pag. 1	14
151527521	1. 030 pag. 1	17
151527522	1. 030 pag. 1	18
151527525	1. 030 pag. 1	16
151536112	1. 032 pag. 1	31
151536113	1. 033 pag. 1	13
151536114	3. 140 pag. 1	56
151536123	1. 031 pag. 1	51
151614073	1. 051 pag. 1	26
151614083	1. 070 pag. 1	11
151614084	1. 070 pag. 2	11
151614085	1. 071 pag. 1	11
151614086	1. 101 pag. 1	5
151614113	1. 051 pag. 3	5
151614116	1. 051 pag. 3	3
151614183	1. 051 pag. 3	2
151614186	1. 051 pag. 4	11
151614529	1. 051 pag. 2	11
151614535	1. 051 pag. 1.1	10
151614535	1. 051 pag. 1	10
151614538	1. 051 pag. 1.1	1
151614538	1. 051 pag. 1	1
151614539	1. 051 pag. 1.1	12
151614539	1. 051 pag. 1	12
151614545	1. 051 pag. 1	6
151614545	1. 051 pag. 1.1	6
151614546	1. 051 pag. 1.1	13
151614546	1. 051 pag. 1	13
151614547	1. 051 pag. 1	4
151614547	1. 051 pag. 1.1	4
151614550	1. 051 pag. 1	3
151614552	1. 051 pag. 1	9
151614552	1. 051 pag. 1.1	9
151614556	1. 051 pag. 1	7
151614556	1. 051 pag. 1.1	7
151614557	1. 051 pag. 2	10
151614558	1. 051 pag. 1	8
151614558	1. 051 pag. 1.1	8
151614575	1. 051 pag. 1	5
151614575	1. 051 pag. 1.1	5
151614576	1. 051 pag. 1.1	11
151614576	1. 051 pag. 1	11
151614588	1. 051 pag. 1	14
151614602	1. 070 pag. 2	5
151614604	1. 070 pag. 2	6
151614612	1. 070 pag. 1	6
151614614	1. 051 pag. 1	2
151614616	1. 051 pag. 1	25
151614617	1. 051 pag. 1	24
151614617	1. 051 pag. 1.1	24
151614618	1. 051 pag. 1.1	15
151614618	1. 051 pag. 1	15
151614620	1. 051 pag. 1	18
151614620	1. 051 pag. 1.1	18
151614621	1. 051 pag. 1	20
151614621	1. 051 pag. 1.1	20
151614622	1. 051 pag. 1	22
151614622	1. 051 pag. 1.1	22
151614623	1. 051 pag. 1.1	21
151614623	1. 051 pag. 1	21
151614626	1. 051 pag. 2	9
151614630	1. 070 pag. 1	3
151614630	1. 070 pag. 2	2
151614632	1. 070 pag. 1	4
151614632	1. 070 pag. 2	4
151614635	1. 070 pag. 1	2
151614636	1. 071 pag. 1	10
151614637	1. 071 pag. 1	9
151614638	1. 071 pag. 1	4
151614639	1. 071 pag. 1	5
151614641	1. 070 pag. 2	1
151614644	1. 101 pag. 1	3
151614647	1. 051 pag. 1.1	27
151614648	1. 051 pag. 1.1	26
151614651	1. 070 pag. 1	9
151614651	1. 071 pag. 1	6
151614651	1. 070 pag. 2	8
151615076	1. 041 pag. 1	10
151615623	3. 141 pag. 1	1

CODE	SGR. PAG	POS
151620954	1. 080 pag. 2	11
151621128	1. 080 pag. 2	3
151621169	5.0079 pag. 3	5
151621374	1. 080 pag. 3	15
151621374	1. 080 pag. 3	23
151621374	1. 080 pag. 3.1	15
151621375	1. 080 pag. 3	25
151621375	1. 080 pag. 3.1	25
151621424	5.0020 pag. 1	7
151621424	5.0021 pag. 1	7
151621454	5.0021 pag. 3	17
151621520	3. 500 pag. 1	3
151621520	5.0301 pag. 2	1
151621520	5.0301 pag. 4	1
151621520	5.0301 pag. 3	1
151621570	1. 050 pag. 2	14
151621570	1. 050 pag. 2.1	9
151621571	1. 010 pag. 2	10
151621598	3. 500 pag. 1	1
151621598	5.0301 pag. 4	12
151621613	1. 080 pag. 7	8
151621632	5.0160 pag. 1	10
151621661	1. 041 pag. 4	4
151621666	3. 402 pag. 1	1
151621667	1. 072 pag. 1	7
151621668	1. 080 pag. 7	14
151621669	1. 073 pag. 1	5
151621670	1. 110 pag. 2	5
151621671	1. 052 pag. 1	10
151621678	1. 090 pag. 1	7
151621678	1. 090 pag. 1.1	7
151621678	2. 032 pag. 1	26
151621678	2. 032 pag. 1.1	26
151621678	5.0080 pag. 5	4
151621681	3. 402 pag. 1	2
151621682	1. 041 pag. 4	3
151621683	1. 041 pag. 4	1
151621684	1. 041 pag. 4	2
151621686	1. 052 pag. 1	1
151621687	1. 110 pag. 2	1
151621687	1. 110 pag. 2.1	1
151621688	1. 151 pag. 1	8
151621688	1. 080 pag. 7	1
151621688	1. 072 pag. 1	1
151621688	1. 073 pag. 1	1
151621689	1. 052 pag. 1	2
151621690	1. 052 pag. 1	4
151621691	1. 110 pag. 2.1	2A
151621691	1. 110 pag. 2	2
151621692	1. 080 pag. 7	2
151621692	1. 072 pag. 1	4
151621693	1. 080 pag. 7	4
151621694	1. 080 pag. 7	6
151621695	1. 072 pag. 1	2
151621696	1. 073 pag. 1	2
151621697	1. 080 pag. 7	3
151621697	1. 072 pag. 1	5
151621698	1. 073 pag. 1	3
151621698	1. 072 pag. 1	3
151621699	1. 110 pag. 2	3
151621699	1. 110 pag. 2.1	3
151621700	1. 080 pag. 7	7
151621702	5.0021 pag. 3	19
151621707	5.0021 pag. 3	20
151703034	1. 102 pag. 1	1
151703115	1. 102 pag. 1	2
151703327	1. 102 pag. 1	3
151816034	1. 020 pag. 1	9
151816040	1. 074 pag. 1	5
151816120	4. 000 pag. 1	19
151816139	1. 020 pag. 1	5
151816139	4. 000 pag. 1	15
151822104	4. 000 pag. 1	18
151822207	0. 200 pag. 1	18
151834110	0. 302 pag. 1	7
151834110	4. 000 pag. 1	17
151843046	1. 010 pag. 1	12
151849059	0. 001 pag. 1	1
151849501	0. 001 pag. 1	2
151849502	0. 001 pag. 1	3
151849503	0. 001 pag. 1	4
151849504	0. 001 pag. 1	5
151849510	0. 001 pag. 1	22
151849513	0. 001 pag. 1	21
151849514	0. 001 pag. 1	17
151904409	1. 040 pag. 3	15
151905401	1. 040 pag. 3	12
151910073	3. 002 pag. 1	2
152133034	2. 030 pag. 2	8
15213334	0. 000 pag. 1	21
15213334	2. 031 pag. 2	25
15213334	2. 031 pag. 2.1	25
15213834	3. 500 pag. 1	26
15213834	5.0301 pag. 3	3
15220534	1. 270 pag. 1	8
152303389	2. 000 pag. 1	24
152303389	2. 004 pag. 1	25
152303389	2. 001 pag. 1	6
152303390	2. 000 pag. 1	25
152303390	2. 004 pag. 1	26
152303390	2. 001 pag. 1	23
152303395	2. 004 pag. 1	28
152303395	2. 000 pag. 1	22
152303395	2. 001 pag. 1	28
152303396	2. 004 pag. 1	29
152303396	2. 001 pag. 1	29
152303396	2. 000 pag. 1	23
152403124	1. 040 pag. 2	12
152403125	1. 040 pag. 2	7
152403126	1. 040 pag. 2	6
152403127	1. 040 pag. 2	2
152403131	1. 040 pag. 2	24
152403195	1. 040 pag. 2	4
152403196	1. 040 pag. 2	28
152404184	1. 040 pag. 3	16
152404185	1. 040 pag. 3	7
152404186	1. 040 pag. 3	9
152404188	1. 040 pag. 3	6
152404191	1. 040 pag. 2	22
152404195	1. 040 pag. 3	14
152404200	1. 040 pag. 2	16
152404204	1. 040 pag. 1	1
152404205	1. 040 pag. 1	2
152404206	1. 040 pag. 3	13
152404207	1. 040 pag. 3	2
152404208	1. 040 pag. 3	3
152404209	1. 040 pag. 3	4
152404210	1. 040 pag. 3	5
152404211	1. 040 pag. 2	13
152404241	1. 040 pag. 2	23
152503495	1. 040 pag. 2	9
152503496	1. 040 pag. 2	8
152503498	1. 040 pag. 2	18
152503501	1. 040 pag. 2	17
152602238	2. 032 pag. 7	2
152602253	2. 032 pag. 7	4
152602665	2. 004 pag. 1	19
152602728	2. 000 pag. 1	1
152602728	2. 001 pag. 1	2
152602729	2. 000 pag. 1	13
152602729	2. 002 pag. 1	11
152602729	2. 004 pag. 1	5
152602729	2. 001 pag. 1	11
152602729	5.0022 pag. 1	3
152602729	5.0023 pag. 1	3
152602730	3. 000 pag. 2	2
152602730	5.0301 pag. 1	6
152602730	5.0022 pag. 1	2
152602730	5.0023 pag. 1	2
152602747	2. 004 pag. 2	6
152602747	2. 004 pag. 1	16
152602785	2. 004 pag. 1	10
152602797	2. 032 pag. 6	2
152602801	1. 000 pag. 1	22
152602807	2. 004 pag. 2	11
152604763	2. 000 pag. 1	16
152604763	2. 002 pag. 1	21
152604765	5.0022 pag. 2.1	12
152604765	5.0023 pag. 2.1	12
152604765	5.0023 pag. 2	12
152604765	5.0022 pag. 2	12
152604847	2. 004 pag. 1	2
152604849	2. 002 pag. 1	13
152604849	2. 001 pag. 1	13
152606259	1. 000 pag. 1	20
152606259	2. 000 pag. 1	10
152606259	2. 001 pag. 1	5
152606904	1. 000 pag. 1	3
152606907	2. 000 pag. 1	6
152606907	2. 001 pag. 1	4
152606909	5.0023 pag. 2	3
152606909	5.0022 pag. 2.1	3
152606909	5.0022 pag. 2	3
152606909	5.0023 pag. 2.1	3
152606911	2. 000 pag. 1	15
152606911	2. 004 pag. 1	6
152606911	2. 002 pag. 1	22
152606913	5.0023 pag. 2.1	16
152606913	5.0022 pag. 2.1	16
152606913	5.0023 pag. 2	16
152606913	5.0022 pag. 2	16
152606916	2. 004 pag. 2	2
152606916	2. 004 pag. 1	20
152606916	5.0022 pag. 2.1	2
152606916	5.0022 pag. 2	2
152606916	5.0023 pag. 2	2
152606916	5.0023 pag. 2.1	2
152606951	3. 000 pag. 2	20
152606951	5.0301 pag. 1	13
152606988	3. 000 pag. 2	15
152606988	5.0301 pag. 6	5
152606988	5.0300 pag. 1	5
152606988	5.0301 pag. 1	17
152606990	3. 000 pag. 2	19
152606990	5.0301 pag. 1	12

CODE	SGR. PAG	POS
152611123	1. 000 pag. 1	21
152611123	2. 001 pag. 1	8
152611123	2. 002 pag. 1	8
152611123	2. 004 pag. 1	7
152611123	2. 000 pag. 1	11
152611123	3. 000 pag. 2	16
152611123	5.0301 pag. 6	7
152611123	5.0022 pag. 2	4
152611123	5.0023 pag. 2	4
152611123	5.0300 pag. 1	7
152611123	5.0022 pag. 2.1	4
152611123	5.0301 pag. 1	15
152611123	5.0023 pag. 2.1	4
152611141	1. 000 pag. 1	4
152611141	2. 004 pag. 2	3
152613120	2. 002 pag. 1	18
152618734	2. 004 pag. 2	14
152619685	2. 001 pag. 1	16
152619781	1. 000 pag. 1	8
152724032	3. 403 pag. 1	6
152724034	2. 032 pag. 7	22
152726020	3. 500 pag. 2	17
152726020	3. 000 pag. 3	17
152726020	5.0301 pag. 4	11
152754031	3. 403 pag. 1	2
152754032	3. 403 pag. 1	1
152754533	2. 032 pag. 7	21
152754534	2. 032 pag. 7	20
152756520	3. 500 pag. 2	15
152756520	3. 000 pag. 3	15
152760926	2. 032 pag. 6	19
152798142	2. 032 pag. 7	7
152798173	3. 000 pag. 3	5
152798173	3. 500 pag. 2	5
152799063	2. 032 pag. 7	6
152799114	2. 032 pag. 6	11
152801943	3. 060 pag. 1	7
152801944	3. 060 pag. 1	1
152801945	3. 060 pag. 1	2
152801946	3. 060 pag. 1	4
152804431	1. 030 pag. 1	8
152804479	1. 030 pag. 1	4
152905818	1. 110 pag. 1.1	16
152905818	1. 110 pag. 1	16
152905818	1. 150 pag. 1	5
152906638	2. 031 pag. 2	5
152906638	2. 032 pag. 2	6
152906638	2. 032 pag. 3	3
152906642	2. 031 pag. 1	13
152906642	2. 032 pag. 1	9
152907169	2. 031 pag. 1	23
152907170	2. 031 pag. 1	22
152907173	2. 031 pag. 1	21
152907173	2. 031 pag. 1.1	21
152907241	1. 050 pag. 1	26
152907674	1. 050 pag. 1	1
152907676	1. 062 pag. 1	1
152907677	1. 062 pag. 1	2
152907677	1. 061 pag. 1	2
152907681	1. 062 pag. 1	3
152907681	1. 061 pag. 1	3
152907682	1. 062 pag. 1	4
152907682	1. 061 pag. 1	4
152907685	1. 062 pag. 1	5
152907685	1. 061 pag. 1	5
152907686	1. 062 pag. 1	6
152907686	1. 061 pag. 1	6
152907695	1. 061 pag. 1	7
152907696	1. 061 pag. 1	8
152907795	1. 150 pag. 1	2
152907796	1. 060 pag. 2	3
152907798	1. 061 pag. 1	21
152907798	1. 062 pag. 1	21
152907798	1. 061 pag. 1	1
152907806	3. 300 pag. 1	1
152907814	1. 080 pag. 1	28
152907814	1. 080 pag. 1.1	28
152907816	1. 080 pag. 1	26
152907816	1. 080 pag. 1.1	26
152907817	2. 032 pag. 5	16
152907817	2. 032 pag. 2	23
152907817	2. 031 pag. 2	24
152907817	2. 030 pag. 2	7
152907817	2. 031 pag. 2.1	24
152907819	5.0160 pag. 1	4
152907822	1. 062 pag. 1	11
152907822	1. 061 pag. 1	11
152907822	2. 032 pag. 1.1	2
152907822	2. 031 pag. 1.1	8
152907822	2. 031 pag. 1	8
152907822	2. 032 pag. 1	2
152907824	2. 032 pag. 1.1	16
152907824	2. 031 pag. 1	26
152907824	2. 032 pag. 1	16
152907824	2. 031 pag. 1.1	26
152907826	2. 031 pag. 2	30
152907826	2. 031 pag. 2.1	30
152907826	2. 032 pag. 2	10
152907827	2. 031 pag. 2.1	14
152907827	2. 031 pag. 2	14
152907827	2. 030 pag. 2	9
152907828	5.0023 pag. 2.1	8
152907828	5.0022 pag. 2.1	8
152907828	5.0023 pag. 2	8
152907828	5.0022 pag. 2	8
152907829	5.0022 pag. 2	33
152907829	5.0023 pag. 2.1	33
152907829	5.0022 pag. 2.1	33
152907829	5.0023 pag. 2	33
152907831	1. 010 pag. 1	18
152907907	1. 050 pag. 2	11
152907913	2. 031 pag. 3	2
152907913	2. 032 pag. 4	3
152907915	2. 032 pag. 1	18
152907915	2. 031 pag. 1	14
152907916	2. 032 pag. 1	19
152907916	2. 031 pag. 1	15
152907919	2. 031 pag. 2	6
152907920	2. 031 pag. 2	7
152907923	2. 031 pag. 3	3
152907924	2. 031 pag. 3	4
152907927	1. 050 pag. 2	4
152907929	1. 090 pag. 1	5
152907930	1. 090 pag. 1	6
152907935	3. 500 pag. 1	20
152907935	5.0301 pag. 4	14
152907936	3. 500 pag. 1	22
152907936	5.0301 pag. 4	15
152907961	1. 060 pag. 2	2
152907963	1. 050 pag. 2	5
152907964	3. 500 pag. 1	21
152907964	5.0301 pag. 4	13
152907965	2. 031 pag. 1	12
152908472	5.0020 pag. 1	2
152908472	5.0021 pag. 1	2
152908473	5.0020 pag. 1	23
152908473	5.0021 pag. 1	23
152908474	5.0021 pag. 2	2
152908476	5.0021 pag. 2	5
152908478	5.0020 pag. 2	5
152908478	5.0021 pag. 2	6
152908479	5.0020 pag. 2	6
152908479	5.0021 pag. 2	7
152908480	5.0020 pag. 2	9
152908480	5.0021 pag. 2	10
152908481	5.0021 pag. 2	11
152908482	5.0021 pag. 2	12
152908483	5.0021 pag. 2	13
152908485	5.0021 pag. 2	14
152908487	5.0021 pag. 2	15
152908488	5.0021 pag. 2	21
152908488	5.0020 pag. 2	15
152908489	5.0020 pag. 2	14
152908489	5.0021 pag. 2	22
152908511	2. 032 pag. 1	25
152908512	2. 032 pag. 1	24
152908521	2. 032 pag. 5	21
152908528	2. 032 pag. 5	22
152908532	2. 032 pag. 2	18
152908533	2. 032 pag. 2	17
152908536	2. 032 pag. 5	1
152908537	2. 032 pag. 5	2
152908541	2. 032 pag. 2	8
152908542	2. 032 pag. 2	9
152908543	2. 032 pag. 3	4
152908544	2. 032 pag. 3	5
152908551	2. 032 pag. 4	4
152908552	2. 032 pag. 4	5
152908741	5.0079 pag. 1	9
152908741	5.0080 pag. 1	9
152908741	5.0080 pag. 2	9
152908742	5.0020 pag. 2	4
152908744	5.0020 pag. 2	1
152908746	5.0020 pag. 2	11
152908749	2. 030 pag. 1	2
152908750	2. 030 pag. 1	14
152908751	2. 030 pag. 2	2
152908753	2. 030 pag. 2	3
152908755	2. 030 pag. 1	12
152908757	2. 030 pag. 1	13
152908759	2. 030 pag. 3	3
152908761	2. 030 pag. 3	4
152908785	5.0301 pag. 2	2
152908794	5.0080 pag. 5	9
152908796	5.0080 pag. 5	10
152908798	5.0080 pag. 5	8
152908801	5.0080 pag. 5	7
152908803	5.0080 pag. 5	3
152908804	5.0080 pag. 5	2
153005050	1. 151 pag. 1	10
153005091	1. 151 pag. 1	9
153005250	1. 150 pag. 1	26
153005414	1. 150 pag. 1	30
153005416	1. 150 pag. 1	29
153005428	1. 151 pag. 1	1

CODE.	SGR. PAG	POS
153005429	1. 151 pag. 1	2
153005430	1. 151 pag. 1	3
153005431	1. 151 pag. 1	4
153005432	1. 151 pag. 1	5
153005433	1. 151 pag. 1	6
153005435	1. 151 pag. 1	7
153121042	2. 000 pag. 1	27
153121042	2. 001 pag. 1	32
153121062	2. 001 pag. 1	33
153121072	2. 002 pag. 1	25
153121082	5.0022 pag. 1	4
153121092	5.0023 pag. 1	4
153121162	2. 004 pag. 2	17
153121183	2. 004 pag. 1	30
153121192	2. 004 pag. 1	31
153153100	2. 004 pag. 1	15
153154095	1. 000 pag. 1	23
153310031	3. 110 pag. 1	1
153310032	3. 120 pag. 1	1
153310102	3. 110 pag. 4	13
153310102	3. 120 pag. 4	13
153310102	3. 120 pag. 6	5
153310104	3. 120 pag. 4	10
153310104	3. 120 pag. 6	17
153310104	3. 110 pag. 4	10
153310105	3. 120 pag. 4	2
153310105	3. 110 pag. 4	2
153310111	3. 120 pag. 4	11
153310111	3. 110 pag. 4	11
153310113	3. 110 pag. 3	22
153310114	3. 110 pag. 3	23
153310115	3. 120 pag. 3	23
153310115	3. 110 pag. 3	16
153310116	3. 110 pag. 3	24
153310116	3. 120 pag. 3	17
153310117	3. 110 pag. 3	19
153310118	3. 110 pag. 3	20
153310120	3. 110 pag. 3	25
153310123	3. 120 pag. 3	24
153310123	3. 110 pag. 3	18
153310124	3. 120 pag. 3	24A
153310124	3. 110 pag. 3	18A
153310125	3. 120 pag. 3	24B
153310125	3. 110 pag. 3	18B
153310126	3. 120 pag. 3	24C
153310126	3. 110 pag. 3	18C
153310232	3. 120 pag. 3	28
153310232	3. 110 pag. 3	13
153310232	3. 120 pag. 6	14
153310233	3. 120 pag. 3	1
153310233	3. 110 pag. 3	1
153310234	3. 110 pag. 3	2
153310234	3. 120 pag. 3	2
153310235	3. 110 pag. 3	3
153310235	3. 120 pag. 3	13
153310236	3. 120 pag. 3	12
153310236	3. 110 pag. 3	4
153310238	3. 120 pag. 3	14
153310238	3. 110 pag. 3	27
153310239	3. 120 pag. 3	11
153310239	3. 110 pag. 3	5
153310241	3. 120 pag. 3	27
153310241	3. 110 pag. 3	14
153310243	3. 120 pag. 3	3
153310243	3. 110 pag. 3	12
153310244	3. 110 pag. 3	8
153310244	3. 120 pag. 3	7
153310245	3. 120 pag. 3	6
153310245	3. 110 pag. 3	9
153310246	3. 120 pag. 3	4
153310246	3. 110 pag. 3	11
153310247	3. 120 pag. 3	5
153310247	3. 110 pag. 3	10
153310248	3. 110 pag. 3	28
153310248	3. 120 pag. 3	8
153310249	3. 110 pag. 3	15
153310249	3. 120 pag. 3	26
153310250	3. 120 pag. 3	15
153310250	3. 110 pag. 3	26
153310253	3. 120 pag. 2	13
153310253	3. 110 pag. 2	13
153310254	3. 120 pag. 2	15
153310254	3. 110 pag. 2	15
153310255	3. 110 pag. 2	14
153310255	3. 120 pag. 2	14
153310259	3. 120 pag. 2	19
153310259	3. 110 pag. 2	19
153310260	3. 110 pag. 2	40
153310260	3. 120 pag. 2	40
153310261	3. 120 pag. 2	40A
153310261	3. 110 pag. 2	40A
153310262	3. 110 pag. 2	40B
153310262	3. 120 pag. 2	40B
153310264	3. 110 pag. 2	40D
153310264	3. 120 pag. 2	40D
153310268	3. 120 pag. 2	23
153310268	3. 110 pag. 2	23
153310269	3. 120 pag. 2	24
153310269	3. 110 pag. 2	24
153310272	3. 120 pag. 2	28
153310272	3. 110 pag. 2	28
153310274	3. 120 pag. 2	30
153310274	3. 110 pag. 2	30
153310278	3. 120 pag. 2	34
153310278	3. 110 pag. 2	34
153310283	3. 120 pag. 2	38
153310283	3. 110 pag. 2	38
153310284	3. 120 pag. 2	3
153310284	3. 110 pag. 2	3
153310286	3. 110 pag. 2	56
153310286	3. 120 pag. 2	56
153310286	3. 120 pag. 6	16
153310289	3. 110 pag. 7	14
153310289	3. 120 pag. 5	13
153310290	3. 120 pag. 5	11
153310290	3. 110 pag. 7	11
153310293	3. 110 pag. 7	19
153310293	3. 120 pag. 5	3
153310294	3. 110 pag. 7	18
153310294	3. 120 pag. 5	4
153310298	3. 110 pag. 7	23
153310298	3. 120 pag. 5	8
153310299	3. 120 pag. 5	9
153310299	3. 110 pag. 7	24
153310300	3. 120 pag. 5	10
153310300	3. 110 pag. 7	10
153310301	3. 120 pag. 5	6
153310315	3. 120 pag. 3	9
153310315	3. 110 pag. 3	7
153310332	3. 110 pag. 7	1
153310333	3. 110 pag. 7	2
153310334	3. 120 pag. 2	33
153310334	3. 110 pag. 2	33
153310338	3. 110 pag. 7	28
153310339	3. 110 pag. 7	27
153310340	3. 110 pag. 7	3
153310341	3. 110 pag. 7	4
153310342	3. 110 pag. 7	26
153310343	3. 110 pag. 7	15
153310344	3. 110 pag. 7	25
153310345	3. 120 pag. 4	14
153310345	3. 110 pag. 4	14
153310361	3. 120 pag. 6	28
153310362	3. 120 pag. 6	26
153310365	3. 120 pag. 6	13
153310372	3. 120 pag. 6	8
153310376	3. 120 pag. 2	50
153310376	3. 110 pag. 2	50
153310383	3. 110 pag. 2	51
153310383	3. 110 pag. 4	8
153310383	3. 120 pag. 4	8
153310383	3. 120 pag. 3	21
153310383	3. 120 pag. 2	51
153310406	3. 120 pag. 6	23
153310409	3. 120 pag. 6	33
153310412	3. 120 pag. 8	4
153310412	3. 110 pag. 5	4
153310417	3. 110 pag. 7	6
153310433	3. 120 pag. 4	1
153310434	3. 110 pag. 4	4
153310436	3. 120 pag. 4	7
153310436	3. 110 pag. 4	7
153310437	3. 110 pag. 4	5
153310437	3. 120 pag. 4	5
153310439	3. 120 pag. 3	25
153310439	3. 110 pag. 3	17
153310441	3. 110 pag. 2	2
153310441	3. 120 pag. 2	2
153310442	3. 110 pag. 6	4
153310453	3. 120 pag. 2	17
153310453	3. 110 pag. 2	17
153310454	3. 110 pag. 2	16
153310454	3. 120 pag. 2	16
153310455	3. 120 pag. 2	20
153310455	3. 110 pag. 2	20
153310456	3. 110 pag. 2	39
153310456	3. 120 pag. 2	39
153310459	3. 110 pag. 2	31
153310459	3. 120 pag. 2	31
153310460	3. 110 pag. 2	41
153310460	3. 120 pag. 2	41
153310461	3. 110 pag. 2	42
153310461	3. 120 pag. 2	42
153310462	3. 120 pag. 2	43
153310462	3. 110 pag. 2	43
153310463	3. 120 pag. 2	44
153310463	3. 110 pag. 2	44
153310465	3. 120 pag. 2	57
153310465	3. 110 pag. 2	57
153310466	3. 110 pag. 2	47
153310466	3. 120 pag. 2	47
153310467	3. 120 pag. 2	48
153310467	3. 110 pag. 2	48
153310468	3. 110 pag. 2	49
153310468	3. 120 pag. 2	49

CODE	SGR. PAG	POS
153310468	3. 120 pag. 3	20
153310474	3. 120 pag. 2	53
153310474	3. 110 pag. 2	53
153310475	3. 120 pag. 2	54
153310475	3. 110 pag. 2	54
153310477	3. 110 pag. 7	16
153310477	3. 120 pag. 5	1
153310478	3. 120 pag. 5	2
153310478	3. 110 pag. 7	17
153310479	3. 120 pag. 5	5
153310479	3. 110 pag. 7	20
153310480	3. 120 pag. 5	7
153310480	3. 110 pag. 7	22
153310486	3. 120 pag. 8	3
153310486	3. 110 pag. 5	3
153310486	3. 110 pag. 2	46
153310486	3. 120 pag. 2	46
153310488	3. 110 pag. 6	1
153310489	3. 110 pag. 6	2
153310490	3. 110 pag. 6	3
153310491	3. 110 pag. 3	17A
153310491	3. 120 pag. 3	25A
153310492	3. 110 pag. 3	17B
153310492	3. 120 pag. 3	25B
153310493	3. 120 pag. 3	25C
153310493	3. 110 pag. 3	17C
153310494	3. 110 pag. 3	18D
153310494	3. 120 pag. 3	24D
153310519	3. 110 pag. 7	5
153310521	3. 120 pag. 6	11
153310524	3. 110 pag. 7	7
153310526	3. 110 pag. 7	9
153310527	3. 110 pag. 7	8
153310528	3. 110 pag. 5	5
153310532	3. 110 pag. 4	1
153310532	3. 110 pag. 4	12
153310533	3. 110 pag. 4	12
153310533	3. 110 pag. 4	1
153310538	3. 110 pag. 7	12
153310542	3. 110 pag. 3	21
153310543	3. 110 pag. 3	18E
153310543	3. 120 pag. 3	24E
153310544	3. 110 pag. 2	1
153310544	3. 120 pag. 2	1
153310546	3. 110 pag. 2	5
153310546	3. 120 pag. 2	6
153310547	3. 110 pag. 2	7
153310547	3. 120 pag. 2	7
153310549	3. 110 pag. 2	7B
153310549	3. 120 pag. 2	7B
153310550	3. 110 pag. 2	8
153310550	3. 120 pag. 2	8
153310551	3. 110 pag. 2	9
153310551	3. 120 pag. 2	9
153310553	3. 120 pag. 2	11
153310553	3. 110 pag. 2	11
153310554	3. 110 pag. 2	12
153310554	3. 120 pag. 2	12
153310555	3. 110 pag. 2	21
153310555	3. 120 pag. 2	21
153310556	3. 120 pag. 2	22
153310556	3. 110 pag. 2	22
153310559	3. 120 pag. 2	27
153310559	3. 110 pag. 2	27
153310560	3. 110 pag. 2	29
153310560	3. 120 pag. 2	29
153310561	3. 120 pag. 2	32
153310561	3. 110 pag. 2	32
153310562	3. 110 pag. 2	35
153310562	3. 120 pag. 2	35
153310563	3. 120 pag. 2	36
153310563	3. 110 pag. 2	36
153310564	3. 120 pag. 2	37
153310564	3. 110 pag. 2	37
153310565	3. 110 pag. 2	45
153310565	3. 120 pag. 2	45
153310567	3. 110 pag. 5	1
153310567	3. 120 pag. 8	1
153310568	3. 110 pag. 5	2
153310611	3. 110 pag. 2	6
153310611	3. 120 pag. 2	5
153310669	3. 120 pag. 3	19
153310670	3. 120 pag. 6	9
153310672	3. 120 pag. 6	20
153310674	3. 120 pag. 6	21
153310675	3. 120 pag. 6	12
153310676	3. 120 pag. 6	25
153310703	3. 120 pag. 3	18
153310733	3. 120 pag. 6	1
153310734	3. 120 pag. 6	2
153310736	3. 120 pag. 6	4
153310737	3. 120 pag. 6	6
153310738	3. 120 pag. 6	7
153310739	3. 120 pag. 6	27
153310741	3. 120 pag. 6	15
153310743	3. 120 pag. 6	19
153310745	3. 120 pag. 6	22
153310746	3. 120 pag. 6	29
153310747	3. 120 pag. 6	30
153310749	3. 110 pag. 4	3
153310749	3. 120 pag. 4	3
153310750	3. 120 pag. 2	25
153310750	3. 110 pag. 2	25
153310751	3. 110 pag. 2	52
153310751	3. 120 pag. 2	52
153310752	3. 120 pag. 2	10
153310752	3. 110 pag. 2	10
153310753	3. 110 pag. 2	58
153310753	3. 120 pag. 2	58
153310755	3. 110 pag. 8	8
153310767	3. 120 pag. 6	3
153310768	3. 120 pag. 6	10
153310770	3. 120 pag. 6	18
153310771	3. 120 pag. 4	4
153310772	3. 110 pag. 3	6
153310772	3. 120 pag. 3	10
153310773	3. 120 pag. 3	16
153310774	3. 120 pag. 3	22
153310775	3. 120 pag. 2	26
153310775	3. 110 pag. 2	26
153310776	3. 120 pag. 8	2
153310777	3. 120 pag. 8	6
153310988	3. 110 pag. 7	13
153310988	3. 120 pag. 5	12
153310990	3. 120 pag. 8	5
153612185	0. 002 pag. 1	9
153612189	0. 002 pag. 1	6
153616509	0. 021 pag. 1	1
153617125	0. 040 pag. 2	24
153617466	0. 080 pag. 1	3
153617467	0. 080 pag. 1	3A
153617468	0. 080 pag. 1	3B
153617469	0. 080 pag. 1	3C
153617540	0. 080 pag. 1	4
153617541	0. 080 pag. 1	4A
153617542	0. 080 pag. 1	4B
153617543	0. 080 pag. 1	4C
153617605	0. 120 pag. 1	15
153617616	0. 140 pag. 1	32
153617618	0. 203 pag. 1	14
153617709	0. 060 pag. 2	20
153617718	0. 045 pag. 1	7
153617748	0. 140 pag. 1	35
153617755	0. 060 pag. 1	22
153617755	0. 060 pag. 1	14
153617764	0. 040 pag. 2	29
153617765	0. 083 pag. 2	10
153617815	0. 120 pag. 1	9
153617815	0. 080 pag. 1	22
153617830	0. 203 pag. 1	18
153617831	0. 200 pag. 1	13
153617831	0. 200 pag. 1	4
153617831	0. 200 pag. 1	7
153617845	0. 060 pag. 2	18
153617854	0. 203 pag. 3	6
153617854	0. 203 pag. 1	11
153617854	0. 140 pag. 1	41
153617854	0. 203 pag. 1	9
153617855	0. 203 pag. 1	17
153617862	0. 146 pag. 1	4
153617863	0. 120 pag. 1	7
153617875	0. 326 pag. 1	1
153617876	0. 200 pag. 1	10
153617876	0. 200 pag. 1	8
153617877	0. 060 pag. 2	4
153617882	0. 040 pag. 2	20
153617884	0. 040 pag. 2	8
153617884	0. 302 pag. 1	13
153617886	0. 040 pag. 3	1
153617893	0. 040 pag. 2	7
153617893	0. 040 pag. 2	5
153617893	0. 060 pag. 1	3
153617894	0. 045 pag. 1	15
153617899	0. 060 pag. 2	17
153618235	0. 146 pag. 1	3
153618252	0. 040 pag. 2	21
153618254	0. 200 pag. 1	11
153618254	0. 200 pag. 1	9
153618255	0. 350 pag. 1	8
153618261	0. 040 pag. 2	34
153618263	0. 042 pag. 1	37
153618265	0. 400 pag. 1	19
153618281	0. 040 pag. 5	15
153618281	0. 140 pag. 1	28
153618282	0. 140 pag. 1	37
153618282	0. 140 pag. 1	33
153618282	0. 140 pag. 1	36
153618282	0. 140 pag. 1	34
153618311	0. 083 pag. 1	3
153618356	0. 320 pag. 1	28
153618357	0. 071 pag. 1	1
153618387	0. 071 pag. 1	2
153618426	0. 326 pag. 1	2
153618433	0. 120 pag. 1	19
153618438	0. 203 pag. 4	24

CODE	SGR. PAG	POS
153618438	0. 350 pag. 1	21
153618438	0. 060 pag. 1	26
153618438	0. 350 pag. 1	6
153618438	0. 203 pag. 4	1
153618438	0. 320 pag. 1	24
153618496	0. 300 pag. 1	7
153618717	0. 080 pag. 1	12
153618817	0. 060 pag. 2	28
153618818	0. 060 pag. 2	27
153618819	0. 140 pag. 1	5
153618820	0. 140 pag. 1	6
153618830	0. 060 pag. 2	13
153618831	0. 060 pag. 2	12
153618908	0. 040 pag. 2	10
153618925	0. 300 pag. 1	2
153618932	0. 040 pag. 6	24
153618933	0. 040 pag. 2	16
153618947	0. 040 pag. 2	12
153618952	0. 300 pag. 1	31
153618952	0. 300 pag. 1	44
153618991	0. 320 pag. 1	36
153619211	0. 040 pag. 2	9
153619214	0. 120 pag. 1	6
153619236	0. 060 pag. 1	9
153619236	0. 060 pag. 1	17
153619245	0. 200 pag. 1	3
153619245	0. 200 pag. 1	6
153619245	0. 200 pag. 1	12
153619250	0. 203 pag. 1	10
153619250	0. 140 pag. 1	42
153619250	0. 140 pag. 1	40
153619250	0. 203 pag. 1	12
153619250	0. 203 pag. 3	7
153619251	0. 060 pag. 2	21
153619251	0. 203 pag. 1	3
153619251	0. 040 pag. 5	23
153619251	0. 203 pag. 1	5
153619251	0. 203 pag. 1	26
153619251	0. 203 pag. 1	28
153619251	0. 203 pag. 1	23
153619251	0. 203 pag. 1	21
153619273	0. 360 pag. 1	7
153619291	0. 060 pag. 1	20
153619291	0. 040 pag. 5	22
153619291	0. 060 pag. 1	12
153619435	0. 203 pag. 1	30
153619435	0. 203 pag. 1	33
153619472	0. 042 pag. 1	7
153619483	0. 203 pag. 1	32
153619483	0. 203 pag. 1	31
153619497	0. 240 pag. 4	2
153619530	0. 040 pag. 2	25
153619638	0. 060 pag. 2	5
153619810	0. 120 pag. 1	13
153619923	0. 060 pag. 1	15
153619954	0. 350 pag. 1	11
153620121	0. 200 pag. 1	17
153620122	0. 203 pag. 1	16
153620122	0. 203 pag. 1	15
153620129	0. 060 pag. 2	8
153620129	0. 060 pag. 2	11
153620146	0. 045 pag. 1.1	18
153620146	0. 045 pag. 1	19
153620173	0. 060 pag. 1	10
153620173	0. 060 pag. 1	18
153620174	0. 060 pag. 1	11
153620174	0. 060 pag. 1	19
153620175	0. 060 pag. 1	13
153620175	0. 060 pag. 1	21
153620196	0. 200 pag. 2	8
153620232	0. 350 pag. 1	19
153620234	0. 350 pag. 1	14
153620248	0. 302 pag. 1	9
153620248	0. 060 pag. 1	27
153620248	0. 203 pag. 4	2
153620302	0. 203 pag. 1	2
153620302	0. 203 pag. 1	4
153620302	0. 203 pag. 1	22
153620302	0. 203 pag. 1	25
153620302	0. 203 pag. 1	20
153620302	0. 203 pag. 1	27
153620305	0. 120 pag. 1	12
153620381	0. 060 pag. 1	30
153620382	0. 060 pag. 1	29
153620386	0. 080 pag. 1	6A
153620387	0. 080 pag. 1	5A
153620456	0. 040 pag. 2	17
153620489	0. 083 pag. 2	6
153620601	0. 045 pag. 1.1	17
153620643	0. 060 pag. 2	14
153620654	0. 040 pag. 2	6
153620655	0. 040 pag. 2	14
153620655	0. 040 pag. 2	13
153620655	0. 040 pag. 2	18
153620659	0. 240 pag. 2	14
153620802	0. 400 pag. 1	49
153620802	0. 400 pag. 1	50
153620808	0. 040 pag. 2	33
153620854	0. 140 pag. 1	24
153620921	0. 040 pag. 4	1
153620921	0. 040 pag. 4	2
153620925	0. 060 pag. 1	28
153620936	0. 300 pag. 1	41
153620937	0. 300 pag. 1	39
153620941	0. 040 pag. 2	28
153620956	0. 080 pag. 1	14
153620970	0. 203 pag. 4	26
153620978	0. 140 pag. 1	26
153620979	0. 140 pag. 1	27
153620979	0. 040 pag. 5	24
153625242	1. 250 pag. 7	28
153633514	0. 003 pag. 1	3
153634463	0. 000 pag. 1	8
153655016	0. 140 pag. 1	31
153655051	0. 083 pag. 2	2
153655056	0. 200 pag. 2	7
153655103	0. 040 pag. 5	17
153655104	0. 240 pag. 2	2
153655104	0. 040 pag. 5	6
153655105	0. 240 pag. 2	3
153655105	0. 040 pag. 5	7
153655106	0. 240 pag. 2	4
153655106	0. 040 pag. 5	8
153655272	0. 240 pag. 2	29
153655481	0. 350 pag. 1	13
153655523	0. 083 pag. 1	4
153655545	0. 042 pag. 1	3
153655850	0. 300 pag. 1	6
153655892	0. 200 pag. 1	16
153655939	0. 350 pag. 1	13A
153656026	0. 040 pag. 2	15
153656068	0. 083 pag. 1	5
153656219	0. 345 pag. 1	12
153656242	0. 060 pag. 1	16
153656243	0. 060 pag. 2	15
153656244	0. 060 pag. 2	16
153656260	0. 042 pag. 1	4
153656291	0. 043 pag. 1	7
153656293	0. 080 pag. 1	13
153656295	0. 080 pag. 1	9
153656296	0. 080 pag. 1	1
153656305	0. 140 pag. 1	3
153656346	0. 203 pag. 2	1
153656366	0. 080 pag. 1	5
153656367	0. 080 pag. 1	6
153656375	0. 060 pag. 2	2
153656376	0. 060 pag. 2	19
153656400	0. 042 pag. 1	5
153656405	0. 320 pag. 1	20
153656417	0. 146 pag. 1	14
153656422	0. 040 pag. 2	4
153656424	0. 400 pag. 1	8
153656424	0. 400 pag. 1	18
153656424	0. 042 pag. 1	15
153656424	0. 120 pag. 1	3
153656424	0. 040 pag. 2	26
153656424	0. 203 pag. 1	35
153656425	0. 040 pag. 2	27
153656426	0. 040 pag. 2	30
153656427	0. 040 pag. 2	32
153656430	0. 080 pag. 1	20
153656431	0. 080 pag. 1	21
153656432	0. 082 pag. 1	1
153656433	0. 082 pag. 1	2
153656435	0. 060 pag. 1	4
153656436	0. 060 pag. 1	7
153656437	0. 060 pag. 1	18
153656437	0. 060 pag. 1	10
153656438	0. 060 pag. 1	21
153656438	0. 060 pag. 1	13
153656442	0. 060 pag. 2	22
153656443	0. 060 pag. 2	23
153656444	0. 060 pag. 2	24
153656445	0. 060 pag. 2	25
153656447	0. 120 pag. 1	2
153656447	0. 040 pag. 6	4
153656448	0. 120 pag. 1	4
153656449	0. 120 pag. 1	5
153656450	0. 083 pag. 2	12
153656450	0. 120 pag. 1	10
153656451	0. 120 pag. 1	11
153656452	0. 120 pag. 1	17
153656453	0. 120 pag. 1	18
153656455	0. 120 pag. 1	21
153656455	0. 400 pag. 1	7
153656456	0. 240 pag. 2	12
153656456	0. 300 pag. 1	20
153656456	0. 120 pag. 1	23
153656456	0. 120 pag. 1	41
153656456	0. 320 pag. 1	33
153656457	0. 350 pag. 1	16
153656457	0. 120 pag. 1	24
153656458	0. 140 pag. 1	9
153656458	0. 350 pag. 1	17
153656458	0. 120 pag. 1	25

CODE	SGR. PAG	POS
153656459	0. 120 pag. 1	26
153656460	0. 040 pag. 6	7
153656460	0. 120 pag. 1	27
153656461	0. 120 pag. 1	28
153656462	0. 120 pag. 1	29
153656463	0. 120 pag. 1	30
153656464	0. 120 pag. 1	31
153656465	0. 083 pag. 2	13
153656465	0. 120 pag. 1	35
153656466	0. 300 pag. 1	1
153656468	0. 300 pag. 1	3
153656469	0. 300 pag. 1	5
153656470	0. 120 pag. 1	23A
153656470	0. 400 pag. 1	40
153656470	0. 300 pag. 1	8
153656471	0. 300 pag. 1	17
153656472	0. 300 pag. 1	34
153656472	0. 300 pag. 1	33
153656472	0. 300 pag. 1	18
153656473	0. 300 pag. 1	19
153656474	0. 300 pag. 1	29
153656475	0. 300 pag. 1	30
153656476	0. 300 pag. 1	32
153656477	0. 300 pag. 1	35
153656478	0. 300 pag. 1	38
153656479	0. 300 pag. 1	40
153656480	0. 300 pag. 1	42
153656481	0. 300 pag. 1	43
153656484	0. 140 pag. 1	8
153656485	0. 140 pag. 1	10
153656492	0. 140 pag. 1	23
153656493	0. 140 pag. 1	25
153656494	0. 400 pag. 1	9
153656494	0. 320 pag. 1	17
153656494	0. 320 pag. 1	18
153656494	0. 140 pag. 1	30
153656496	0. 140 pag. 1	38
153656497	0. 140 pag. 1	39
153656498	0. 140 pag. 1	52
153656521	0. 083 pag. 2	1
153656523	0. 083 pag. 2	9
153656524	0. 450 pag. 1	6
153656524	0. 450 pag. 1	7
153656524	0. 203 pag. 2	11
153656525	0. 083 pag. 1	1
153656526	0. 240 pag. 3	16
153656526	0. 360 pag. 1	2
153656527	0. 203 pag. 2	12
153656527	0. 360 pag. 1	3
153656530	0. 345 pag. 1	2
153656531	0. 345 pag. 1	10
153656534	0. 042 pag. 1	1
153656536	0. 042 pag. 1	10
153656538	0. 042 pag. 1	14
153656539	0. 042 pag. 1	16
153656540	0. 042 pag. 1	18
153656540	0. 045 pag. 2	6
153656542	0. 042 pag. 1	26
153656543	0. 042 pag. 1	31
153656544	0. 042 pag. 1	35
153656545	0. 042 pag. 1	36
153656545	0. 320 pag. 1	38
153656546	0. 042 pag. 1	38
153656547	0. 042 pag. 1	39
153656548	0. 042 pag. 1	40
153656549	0. 203 pag. 1	37
153656549	0. 042 pag. 1	41
153656550	0. 042 pag. 1	42
153656550	0. 203 pag. 1	39
153656551	0. 042 pag. 1	43
153656553	0. 042 pag. 1	51
153656553	0. 200 pag. 2	6
153656556	0. 045 pag. 1.1	16
153656556	0. 045 pag. 1	18
153656558	0. 045 pag. 1	16
153656559	0. 045 pag. 1	5
153656560	0. 045 pag. 1	6
153656561	0. 045 pag. 1	8
153656562	0. 045 pag. 1	17
153656562	0. 040 pag. 5	3
153656563	0. 045 pag. 1	13
153656564	0. 045 pag. 1	14
153656565	0. 302 pag. 1	1
153656566	0. 302 pag. 1	4
153656566	0. 302 pag. 1	10
153656568	0. 302 pag. 1	11
153656569	0. 302 pag. 1	12
153656569	0. 040 pag. 2	47
153656570	0. 302 pag. 1	23
153656570	0. 302 pag. 1	20
153656570	0. 240 pag. 2	5
153656571	0. 302 pag. 1	22
153656571	0. 040 pag. 2	45
153656572	0. 345 pag. 3	1
153656573	0. 345 pag. 3	2
153656574	0. 345 pag. 3	3
153656577	0. 320 pag. 1	6
153656580	0. 040 pag. 6	11
153656580	0. 320 pag. 1	10
153656583	0. 320 pag. 1	15
153656584	0. 320 pag. 1	26
153656584	0. 320 pag. 1	16
153656588	0. 320 pag. 1	25
153656589	0. 320 pag. 1	27
153656589	0. 400 pag. 1	16
153656589	0. 320 pag. 2	5
153656589	0. 400 pag. 1	14
153656589	0. 400 pag. 1	11
153656590	0. 320 pag. 1	29
153656592	0. 320 pag. 1	34
153656593	0. 350 pag. 1	15
153656595	0. 045 pag. 2	7
153656595	0. 320 pag. 2	4
153656595	0. 045 pag. 1	12
153656600	0. 400 pag. 1	27
153656600	0. 450 pag. 1	6
153656600	0. 400 pag. 1	5
153656600	0. 450 pag. 1	10
153656603	0. 400 pag. 1	13
153656605	0. 240 pag. 2	13
153656605	0. 400 pag. 1	15
153656616	0. 350 pag. 1	7
153656617	0. 350 pag. 1	9
153656618	0. 350 pag. 1	10
153656619	0. 350 pag. 1	18
153656620	0. 350 pag. 1	20
153656622	0. 240 pag. 2	6
153656623	0. 240 pag. 2	7
153656625	0. 240 pag. 2	11
153656626	0. 240 pag. 4	1
153656627	0. 240 pag. 4	3
153656628	0. 240 pag. 3	17
153656628	0. 240 pag. 4	4
153656636	0. 203 pag. 1	1
153656637	0. 203 pag. 1	6
153656638	0. 203 pag. 1	7
153656639	0. 203 pag. 1	8
153656640	0. 203 pag. 1	19
153656641	0. 203 pag. 1	24
153656642	0. 203 pag. 1	29
153656643	0. 203 pag. 1	34
153656644	0. 203 pag. 1	36
153656645	0. 203 pag. 1	38
153656646	0. 203 pag. 1	41
153656647	0. 203 pag. 2	3
153656648	0. 203 pag. 2	7
153656649	0. 203 pag. 2	8
153656650	0. 203 pag. 2	9
153656651	0. 203 pag. 2	10
153656651	0. 450 pag. 1	9
153656652	0. 450 pag. 1	5
153656653	0. 450 pag. 1	8
153656654	0. 146 pag. 1	11
153656655	0. 146 pag. 1	1
153656656	0. 043 pag. 1	1
153656656	0. 043 pag. 1	2
153656657	0. 203 pag. 3	1
153656658	0. 203 pag. 3	2
153656659	0. 203 pag. 3	3
153656660	0. 203 pag. 3	4
153656661	0. 203 pag. 3	5
153656662	0. 200 pag. 1	1
153656663	0. 040 pag. 5	1
153656734	0. 045 pag. 1	17
153656742	0. 060 pag. 2	15A
153656743	0. 120 pag. 1	1
153656747	0. 045 pag. 1	20
153656749	0. 146 pag. 1	2
153656750	0. 146 pag. 1	5
153656755	0. 200 pag. 1	19
153656756	0. 320 pag. 1	21
153656756	0. 040 pag. 5	4
153656758	0. 040 pag. 5	9
153656759	0. 040 pag. 5	10
153656760	0. 240 pag. 2	9
153656760	0. 040 pag. 5	11
153656762	0. 040 pag. 5	12
153656763	0. 040 pag. 5	18
153656764	0. 040 pag. 5	19
153656764	0. 040 pag. 2	31
153656766	0. 040 pag. 5	20
153656767	0. 040 pag. 5	21
153656770	0. 040 pag. 2	22
153656771	0. 080 pag. 1	15
153656773	0. 345 pag. 1	13
153656775	0. 045 pag. 1	1
153656776	0. 045 pag. 1	22
153656776	0. 045 pag. 1.1	8
153656777	0. 045 pag. 2	1
153656778	0. 320 pag. 1	1
153656779	0. 320 pag. 1	5
153656780	0. 320 pag. 1	11
153656847	0. 040 pag. 6	3
153656850	0. 040 pag. 6	20
153656851	0. 040 pag. 6	21

CODE	SGR. PAG	POS
153656853	0. 040 pag. 6	22
153656853	0. 040 pag. 6	13
153656858	0. 345 pag. 2	2
153656862	0. 400 pag. 1	4
153656866	0. 350 pag. 1	138
153656887	0. 040 pag. 6	1
153656888	0. 040 pag. 6	2
153656889	0. 120 pag. 1	20
153656889	0. 040 pag. 6	5
153656891	0. 040 pag. 6	8
153656892	0. 040 pag. 6	9
153656893	0. 040 pag. 6	10
153656894	0. 040 pag. 6	12
153656895	0. 040 pag. 6	16
153656896	0. 040 pag. 6	19
153656901	0. 045 pag. 1	10
153656903	0. 045 pag. 1	11
153656922	0. 040 pag. 2	46
153656924	0. 200 pag. 2	5
153656927	0. 320 pag. 1	30
153656927	0. 040 pag. 6	14
153656937	0. 345 pag. 2	3
153656940	0. 320 pag. 1	19
153656941	0. 040 pag. 5	5
153656942	0. 320 pag. 1	39
153656943	0. 400 pag. 1	6
153656944	0. 400 pag. 1	17
153658769	0. 320 pag. 1	43
153658947	0. 345 pag. 2	1
153658948	0. 060 pag. 1	8
153658953	0. 042 pag. 1	44
153658955	0. 045 pag. 1	9
153658958	0. 200 pag. 2	1
153659941	0. 320 pag. 1	23
153744351	5.0105 pag. 1	1
153744352	5.0103 pag. 1	1
153744353	5.0104 pag. 1	1
153744354	5.0101 pag. 1	1
153744355	5.0102 pag. 1	1
153744356	5.0100 pag. 1	1
153909530	3. 150 pag. 1	6
153909602	3. 150 pag. 1	3
153909603	3. 150 pag. 1	2
154001025	1. 010 pag. 1	9
154001047	1. 010 pag. 1	19
154001309	1. 200 pag. 1	12
154001676	1. 200 pag. 1	2
154001677	1. 200 pag. 1	1
154002226	1. 220 pag. 4	1
154003204	5.0030 pag. 1	15
154003205	1. 000 pag. 2	27
154003205	2. 001 pag. 1	27
154003205	2. 000 pag. 1	7
154003211	3. 000 pag. 2	21
154003213	1. 000 pag. 2	30
154003214	1. 000 pag. 2	25
154003242	2. 004 pag. 1	21
154003242	2. 000 pag. 1	20
154003242	2. 001 pag. 1	25
154003243	1. 000 pag. 1	28
154003244	1. 000 pag. 1	29
154003250	1. 000 pag. 2	22
154003565	1. 000 pag. 2	6
154003566	1. 000 pag. 2	4
154003567	1. 000 pag. 2	5
154003568	1. 000 pag. 2	7
154004042	1. 000 pag. 2	3
154004043	5.0030 pag. 1	16
154004049	1. 000 pag. 1	26
154004058	1. 000 pag. 2	8
154004058	1. 000 pag. 1	30
154004059	2. 004 pag. 1	22
154004059	2. 000 pag. 1	21
154004059	2. 001 pag. 1	26
154004066	1. 000 pag. 2	2
154005089	1. 200 pag. 1	10
154005091	1. 000 pag. 2	9
154005091	5.0160 pag. 1	20
154006128	5.0079 pag. 1	26
154006128	5.0080 pag. 2	26
154006199	5.0160 pag. 2	14
154006361	1. 220 pag. 1	9
154006362	1. 220 pag. 1	8
154006365	1. 220 pag. 1	11
154006366	1. 220 pag. 1	10
154006379	1. 220 pag. 3	13
154006383	1. 220 pag. 3	5
154006385	1. 220 pag. 3	4
154006386	1. 220 pag. 3	6
154006674	1. 220 pag. 4	9
154006679	5.0029 pag. 1	1
154006974	1. 061 pag. 1	15
154006974	1. 062 pag. 1	15
154006974	5.0080 pag. 1	23
154007703	1. 220 pag. 4	11
154007704	1. 220 pag. 4	2
154007705	1. 220 pag. 4	3
154007706	1. 220 pag. 4	10
154007707	1. 220 pag. 4	13
154009214	1. 220 pag. 3	14
154009222	1. 000 pag. 1	18
154009222	1. 080 pag. 2	26
154009223	1. 000 pag. 1	19
154009325	1. 200 pag. 1	3
154009326	1. 200 pag. 1	16
154009327	1. 200 pag. 1	15
154009328	1. 220 pag. 3	9
154009504	3. 000 pag. 1	27
154009535	1. 000 pag. 2	26
154009535	5.0160 pag. 1	21
154010260	1. 280 pag. 1	3
154010537	1. 220 pag. 1	6
154010538	1. 220 pag. 1	12
154010541	1. 220 pag. 1	5
154010575	1. 200 pag. 1	14
154010589	1. 200 pag. 1	4
154010590	1. 200 pag. 1	5
154010591	1. 200 pag. 1	6
154010592	1. 200 pag. 1	8
154010593	1. 200 pag. 1	9
154010594	1. 200 pag. 1	7
154010609	1. 220 pag. 1	7
154011053	0. 360 pag. 1	1
154011167	0. 360 pag. 1	10
154015002	1. 220 pag. 3	21
154015033	1. 220 pag. 3	22
154015973	5.0030 pag. 1	14
154015984	5.0080 pag. 1	24
154015984	5.0079 pag. 1	24
154015984	5.0080 pag. 2	24
154017406	1. 000 pag. 2	13
154017601	1. 200 pag. 1	11
154017906	1. 220 pag. 3	12
154019021	1. 220 pag. 1	3
154101001	2. 004 pag. 1	14
154101001	3. 000 pag. 3	14
154101001	3. 500 pag. 2	14
154101003	2. 000 pag. 1	14
154103021	1. 270 pag. 1	14
154104083	5.0056 pag. 1	13
154104083	5.0301 pag. 5	7
154104097	5.0301 pag. 5	6
154104097	5.0056 pag. 1	12
154104212	1. 270 pag. 1	13
154104231	3. 000 pag. 1	26
154104301	0. 004 pag. 1	27
154104432	1. 100 pag. 1	6
154104433	1. 100 pag. 1	7
154105030	0. 080 pag. 1	18
154105030	0. 080 pag. 1	19
154105046	1. 040 pag. 2	1
154105069	2. 002 pag. 1	20
154105105	3. 000 pag. 1	25
154105127	3. 000 pag. 2	14
154105444	1. 040 pag. 2	19
154105724	1. 040 pag. 3	17
154106354	5.0021 pag. 2	18
154106355	5.0021 pag. 2	19
154113581	5.0006 pag. 1	1
154114151	5.0006 pag. 1	5
154114153	5.0006 pag. 1	10
154114154	5.0006 pag. 1	11
154114158	5.0006 pag. 1	4
154114412	5.0006 pag. 1	6
154116476	0. 003 pag. 1	15
154116830	0. 003 pag. 1	18
154116846	0. 003 pag. 1	27
154117111	0. 003 pag. 1	2
154121372	1. 010 pag. 2	6
154121377	1. 010 pag. 2	5
154121378	1. 010 pag. 2	7
154121713	5.0160 pag. 1	16
154121714	5.0160 pag. 1	17
154121761	0. 010 pag. 1	6
154122488	1. 050 pag. 1	11
154123304	1. 050 pag. 1	5
154124062	1. 251 pag. 1	25
154136080	1. 090 pag. 2	2
154136210	1. 090 pag. 2	3
154138011	1. 080 pag. 1.1	16
154138011	1. 080 pag. 1	12
154138011	1. 080 pag. 1.1	12
154138011	1. 080 pag. 1	16
154138011	1. 080 pag. 2	6
154138023	3. 400 pag. 1	18
154138023	3. 500 pag. 1	30
154138039	3. 300 pag. 1	4
154138040	1. 150 pag. 1	25
154138040	1. 080 pag. 2	15
154138041	1. 080 pag. 8	17
154138042	1. 080 pag. 8	16
154138042	1. 080 pag. 1	21
154138042	1. 080 pag. 1.1	21
154138043	1. 080 pag. 8	8
154138043	1. 080 pag. 6	8

CODE	SGR. PAG	POS
154138044	1. 080 pag. 8	19
154138044	1. 080 pag. 1.1	20
154138044	1. 080 pag. 6	19
154138044	1. 080 pag. 1	20
154138044	3. 300 pag. 1	8
154138045	1. 080 pag. 8	18
154138045	1. 080 pag. 6	18
154138047	1. 080 pag. 3.1	13
154138047	1. 080 pag. 3	13
154138050	1. 080 pag. 5	6
154138050	1. 080 pag. 5.1	6
154138051	1. 080 pag. 1	13
154138051	1. 080 pag. 1.1	13
154138054	1. 080 pag. 3	20
154138054	1. 080 pag. 3.1	20
154138057	1. 080 pag. 5	5
154138057	1. 080 pag. 5.1	5
154138058	1. 080 pag. 5.1	7
154138058	1. 080 pag. 5	7
154138059	1. 080 pag. 4	4
154138061	1. 080 pag. 3	10
154138061	1. 080 pag. 3.1	10
154138062	1. 080 pag. 3	11
154138062	1. 080 pag. 3.1	11
154138063	1. 080 pag. 1	19
154138063	1. 080 pag. 1.1	19
154138063	3. 400 pag. 3	16
154138076	1. 080 pag. 3.1	9
154138076	1. 080 pag. 3	9
154138080	3. 300 pag. 1	3
154138085	1. 080 pag. 3	18
154138085	1. 080 pag. 3.1	18
154138086	1. 080 pag. 3	21
154138087	1. 080 pag. 3	27
154138088	1. 080 pag. 8	1
154138088	1. 080 pag. 6	1
154138089	1. 080 pag. 2	5
154138090	1. 080 pag. 8	20
154138090	1. 080 pag. 6	20
154138091	3. 500 pag. 1	16
154138092	1. 080 pag. 2	16
154138137	1. 080 pag. 6	5
154138159	5.0021 pag. 1	18
154138159	5.0020 pag. 1	18
154138172	5.0080 pag. 4	9
154138173	5.0079 pag. 1	4
154138173	5.0080 pag. 2	4
154138173	5.0080 pag. 1	4
154138173	5.0080 pag. 3	9
154138174	5.0080 pag. 2	1
154138174	5.0079 pag. 1	1
154138174	5.0080 pag. 1	1
154138176	5.0080 pag. 4	3
154138183	5.0080 pag. 3	3
154201575	0. 004 pag. 1	7
154201576	1. 150 pag. 1	31
154201577	1. 110 pag. 1	22
154201577	1. 110 pag. 1.1	22
154202868	3. 001 pag. 1	1
154203188	1. 000 pag. 1	2
154204023	1. 300 pag. 2	18
154204110	0. 004 pag. 1	34
154204110	0. 003 pag. 1	1
154204110	1. 010 pag. 2	4
154204135	1. 050 pag. 1	12
154204145	1. 050 pag. 1	6
154204461	2. 030 pag. 1	9
154204461	2. 031 pag. 2	20
154204461	2. 032 pag. 1.1	7
154204461	2. 032 pag. 2	3
154204461	2. 031 pag. 1	10
154204461	2. 032 pag. 1	7
154204461	2. 031 pag. 1.1	10
154204461	2. 031 pag. 2.1	20
154204461	5.0023 pag. 2.1	20
154204461	5.0022 pag. 2	20
154204461	5.0022 pag. 2.1	20
154204461	5.0023 pag. 2	20
154204471	0. 010 pag. 1	1
154204471	1. 010 pag. 1	20
154205017	1. 090 pag. 2	1
154205071	1. 110 pag. 1.1	15
154205071	1. 150 pag. 1	6
154205071	1. 110 pag. 1	15
154205071	3. 400 pag. 3	14
154205071	5.0020 pag. 1	32
154205071	5.0021 pag. 1	32
154205073	1. 050 pag. 1	23
154205073	1. 061 pag. 2	11
154205076	1. 150 pag. 1	11
154205077	1. 080 pag. 2	23
154205277	1. 062 pag. 1	7
154205277	1. 010 pag. 1	33
154205278	1. 010 pag. 1	31
154205279	1. 010 pag. 1	10
154205280	3. 400 pag. 3	9
154205280	5.0080 pag. 1	10
154205280	5.0080 pag. 2	10
154205292	1. 080 pag. 1	9
154205292	1. 080 pag. 1	2
154205292	1. 080 pag. 8	22
154205292	1. 080 pag. 6	16
154205292	1. 080 pag. 1.1	9
154205292	5.0080 pag. 1	8
154205292	5.0079 pag. 1	8
154205292	5.0080 pag. 2	8
154205295	2. 004 pag. 2	12
154205295	5.0023 pag. 2.1	32
154205295	5.0022 pag. 3	17
154205295	5.0023 pag. 2	32
154205295	5.0022 pag. 2	32
154205295	5.0022 pag. 2.1	32
154205438	1. 010 pag. 2	3
154205438	1. 080 pag. 1.1	31
154205438	1. 080 pag. 1	31
154205502	1. 080 pag. 3	26
154205537	1. 010 pag. 2	1
154205810	1. 010 pag. 1	21
154207502	1. 080 pag. 3.1	14
154207502	1. 080 pag. 3	14
154208664	5.0105 pag. 1	5
154208664	5.0102 pag. 1	5
154208664	5.0104 pag. 1	5
154208664	5.0101 pag. 1	5
154208664	5.0103 pag. 1	5
154208664	5.0100 pag. 1	5
154208665	5.0100 pag. 1	2
154208665	5.0104 pag. 1	2
154208665	5.0103 pag. 1	2
154208665	5.0105 pag. 1	2
154208665	5.0101 pag. 1	2
154208665	5.0102 pag. 1	2
154208666	5.0103 pag. 1	3
154208666	5.0101 pag. 1	3
154208666	5.0104 pag. 1	3
154208666	5.0102 pag. 1	3
154208666	5.0105 pag. 1	3
154208666	5.0100 pag. 1	3
154208667	5.0102 pag. 1	4
154208667	5.0101 pag. 1	4
154208667	5.0103 pag. 1	4
154208667	5.0100 pag. 1	4
154208667	5.0104 pag. 1	4
154208667	5.0105 pag. 1	4
154209169	0. 003 pag. 1	23
154209170	0. 003 pag. 1	11
154209172	0. 001 pag. 1	8
154209173	0. 001 pag. 1	16
154212146	1. 251 pag. 2	39
154212388	1. 251 pag. 1	20
154212390	1. 251 pag. 1	18
154212393	1. 251 pag. 1	13
154212395	1. 251 pag. 2	32
154212396	1. 251 pag. 2	28
154212413	1. 251 pag. 1	3
154212414	1. 251 pag. 1	4
154213308	1. 000 pag. 2	17
154213830	5.0023 pag. 2.1	27
154213830	5.0022 pag. 2.1	27
154213830	5.0023 pag. 2	27
154213830	5.0022 pag. 2	27
154213841	5.0021 pag. 2	27
154213841	5.0020 pag. 2	20
154213844	1. 010 pag. 1	29
154213844	5.0021 pag. 2	28
154213844	5.0020 pag. 2	21
154213953	3. 000 pag. 2	8
154213953	5.0301 pag. 6	4
154213953	5.0300 pag. 1	4
154213958	1. 000 pag. 1	9
154214277	5.0160 pag. 1	12
154218441	1. 250 pag. 2	17
154218491	1. 220 pag. 2	1
154218622	1. 250 pag. 5	2
154219135	1. 050 pag. 1	25
154219335	5.0079 pag. 1	28
154219351	1. 090 pag. 2	4
154219387	5.0021 pag. 1	6
154219387	5.0020 pag. 1	6
154219388	1. 080 pag. 6	14
154219388	1. 080 pag. 3.1	6
154219388	1. 080 pag. 2	8
154219388	1. 080 pag. 2	13
154219388	1. 080 pag. 1.1	8
154219388	1. 060 pag. 2	9
154219388	1. 080 pag. 5.1	3
154219388	1. 080 pag. 4	6
154219388	1. 080 pag. 8	14
154219388	1. 080 pag. 1	8
154219388	1. 080 pag. 3	6
154219388	1. 080 pag. 5	3
154219388	3. 400 pag. 3	3
154219388	5.0079 pag. 1	7
154219388	5.0080 pag. 2	7
154219388	5.0080 pag. 3	2

CODE	SGR. PAG	POS
154219388	5.0301 pag. 2	8
154219388	5.0080 pag. 1	7
154219388	5.0080 pag. 4	2
154219389	1. 060 pag. 2	11
154219389	1. 080 pag. 5.1	8
154219389	1. 080 pag. 3.1	3
154219389	1. 080 pag. 4	3
154219389	1. 080 pag. 1.1	4
154219389	1. 080 pag. 3	3
154219389	1. 080 pag. 5	8
154219389	1. 080 pag. 2	4
154219389	1. 080 pag. 1	4
154219389	3. 500 pag. 1	5
154219389	3. 300 pag. 1	7
154219389	3. 400 pag. 1	10
154219389	3. 400 pag. 3	2
154219389	5.0301 pag. 2	12
154219389	5.0301 pag. 4	4
154219390	1. 061 pag. 2	15
154219400	1. 080 pag. 1	18
154219400	1. 080 pag. 1.1	18
154219426	1. 050 pag. 2.1	8
154219426	1. 050 pag. 2	15
154219484	1. 080 pag. 3	12
154219484	1. 080 pag. 6	4
154219484	1. 080 pag. 8	4
154219484	1. 080 pag. 3.1	12
154219484	5.0080 pag. 2	5
154219484	5.0080 pag. 3	4
154219484	5.0079 pag. 1	5
154219484	5.0080 pag. 4	4
154219484	5.0080 pag. 1	5
154219703	1. 080 pag. 1	29
154219703	1. 080 pag. 3	5
154219703	1. 080 pag. 2	19
154219703	1. 080 pag. 2	21
154219703	1. 080 pag. 1.1	29
154219703	3. 300 pag. 1	2
154219708	1. 060 pag. 1	3
154219708	1. 061 pag. 2	2
154219708	1. 080 pag. 1.1	27
154219708	1. 150 pag. 1	18
154219708	1. 080 pag. 1	27
154219708	3. 200 pag. 1	1
154219708	3. 500 pag. 1	4
154219708	3. 400 pag. 3	1
154219708	5.0022 pag. 2.1	19
154219708	5.0301 pag. 3	2
154219708	5.0301 pag. 4	3
154219708	5.0022 pag. 2	19
154219708	5.0023 pag. 2	19
154219708	5.0023 pag. 2.1	19
154219709	1. 150 pag. 1	36
154219709	1. 110 pag. 1	2
154219709	1. 060 pag. 1	7
154219709	1. 090 pag. 1.1	1
154219709	1. 090 pag. 1	1
154219709	1. 060 pag. 2	19
154219709	1. 110 pag. 1.1	2
154219709	1. 050 pag. 1	30
154219709	3. 500 pag. 1	14
154219711	1. 090 pag. 1.1	10
154219711	1. 050 pag. 1	17
154219711	1. 050 pag. 2.1	13
154219711	1. 050 pag. 2	13
154219711	1. 060 pag. 2	4
154219711	2. 032 pag. 1.1	32
154219728	1. 050 pag. 1	32
154219728	1. 060 pag. 1	10
154219728	1. 150 pag. 1	34
154219728	3. 200 pag. 1	5
154219800	1. 150 pag. 1	24
154219800	1. 110 pag. 1	11
154219800	1. 061 pag. 2	9
154219800	1. 110 pag. 1.1	11
154219801	1. 060 pag. 2	15
154219803	1. 050 pag. 2	12
154219803	1. 150 pag. 1	15
154219803	1. 050 pag. 2.1	12
154220110	3. 000 pag. 1	3
154220454	1. 050 pag. 1	27
154220505	0. 010 pag. 1	7
154220505	5.0160 pag. 1	3
154220510	0. 003 pag. 1	12
154220511	0. 003 pag. 1	24
154220512	0. 003 pag. 1	10
154220512	0. 001 pag. 1	15
154220514	0. 001 pag. 1	9
154220516	5.0080 pag. 3	15
154220516	5.0080 pag. 2	16
154220516	5.0080 pag. 4	15
154220516	5.0079 pag. 1	16
154220516	5.0080 pag. 1	16
154220516	5.0023 pag. 2.1	23
154220516	5.0022 pag. 2.1	23
154220517	1. 090 pag. 1.1	12
154220517	2. 030 pag. 1	24
154220517	2. 031 pag. 2.1	38
154220517	2. 031 pag. 1.1	29
154220517	2. 032 pag. 1.1	31
154221224	1. 050 pag. 2.1	14
154221241	1. 090 pag. 1.1	11
154221241	2. 030 pag. 1	23
154221241	5.0080 pag. 3	17
154221241	5.0080 pag. 2	25
154221241	5.0080 pag. 4	17
154221241	5.0079 pag. 1	25
154221241	5.0080 pag. 1	25
154221243	1. 050 pag. 2	8
154221521	3. 000 pag. 1	17
154221522	3. 000 pag. 1	15
154221721	2. 032 pag. 1.1	10
154221721	2. 032 pag. 1	10
154221808	1. 080 pag. 3	24
154221813	1. 010 pag. 2	12
154221841	2. 031 pag. 1	6
154221866	1. 080 pag. 2	25
154221866	5.0301 pag. 2	7
154221885	2. 031 pag. 1.1	20
154221885	2. 031 pag. 1	20
154221890	1. 050 pag. 2	16
154221890	1. 010 pag. 1	28
154221894	3. 400 pag. 3	6
154221894	3. 500 pag. 1	23
154221894	3. 500 pag. 1	2
154221894	5.0301 pag. 2	6
154221894	5.0301 pag. 4	2
154221897	1. 060 pag. 1	5
154221897	1. 061 pag. 2	8
154221898	1. 080 pag. 2	2
154221914	2. 032 pag. 2	19
154221914	2. 031 pag. 2	21
154221914	2. 032 pag. 1	13
154221914	2. 031 pag. 1	19
154221914	5.0022 pag. 2	17
154221914	5.0023 pag. 2	17
154221918	2. 031 pag. 2.1	22
154221918	2. 031 pag. 1	9
154221918	2. 032 pag. 1.1	6
154221918	2. 031 pag. 1.1	9
154221918	2. 032 pag. 2	2
154221918	2. 030 pag. 1	10
154221918	2. 031 pag. 2	22
154221918	2. 032 pag. 1	6
154221918	5.0022 pag. 2.1	18
154221918	5.0023 pag. 2.1	18
154221918	5.0079 pag. 1	13
154221918	5.0022 pag. 2	18
154221918	5.0023 pag. 2	18
154221920	3. 400 pag. 1	11
154221920	3. 400 pag. 3	24
154221928	3. 300 pag. 1	6
154221934	1. 080 pag. 2	10
154221947	3. 500 pag. 1	29
154221947	3. 400 pag. 1	17
154221950	5.0020 pag. 1	9
154221950	5.0021 pag. 1	9
154221955	2. 032 pag. 1.1	22
154221955	2. 032 pag. 1	22
154221963	5.0080 pag. 3	10
154221963	5.0079 pag. 1	2
154221963	5.0080 pag. 2	2
154221963	5.0080 pag. 4	10
154221963	5.0080 pag. 1	2
154222668	1. 010 pag. 1	16
154222688	1. 010 pag. 1	17
154222705	1. 050 pag. 2.1	10
154222705	1. 050 pag. 2	10
154222705	1. 010 pag. 1	15
154222705	1. 150 pag. 1	38
154222708	1. 061 pag. 1	9
154222708	1. 062 pag. 1	9
154222708	1. 050 pag. 1	16
154222708	1. 060 pag. 2	1
154222708	2. 031 pag. 1	11
154222708	2. 030 pag. 1	8
154222708	2. 032 pag. 1.1	8
154222708	2. 031 pag. 2.1	23
154222708	2. 032 pag. 2	4
154222708	2. 031 pag. 1.1	11
154222708	2. 032 pag. 1	8
154222708	2. 031 pag. 2	23
154222708	5.0079 pag. 1	11
154222708	5.0080 pag. 5	5
154222708	5.0021 pag. 1	11
154222708	5.0020 pag. 1	11
154222710	1. 061 pag. 1	22
154222710	1. 062 pag. 1	22
154222710	2. 032 pag. 1.1	13
154222710	2. 030 pag. 1	11
154222710	2. 031 pag. 2.1	21
154222710	2. 031 pag. 1.1	19
154222710	2. 032 pag. 2	19
154222710	5.0023 pag. 2.1	17
154222710	5.0022 pag. 2.1	17

CODE	SGR. PAG	POS
154222711	1. 062 pag. 1	10
154222711	1. 061 pag. 1	10
154222712	1. 080 pag. 1.1	1
154222712	1. 080 pag. 1	1
154222714	1. 060 pag. 2	13
154222714	3. 400 pag. 1	5
154222721	1. 061 pag. 1	12
154222721	1. 062 pag. 1	12
154222721	2. 030 pag. 1	21
154222721	2. 032 pag. 2	7
154222721	2. 030 pag. 2	17
154222721	2. 032 pag. 3	2
154222721	2. 031 pag. 2.1	1
154222721	2. 031 pag. 1.1	4
154222721	2. 031 pag. 2	1
154222721	2. 031 pag. 1	4
154222724	2. 032 pag. 1.1	15
154222724	2. 031 pag. 1	25
154222724	2. 031 pag. 1.1	25
154222724	2. 032 pag. 1	15
154222724	5.0022 pag. 2	26
154222724	5.0023 pag. 2.1	26
154222724	5.0022 pag. 2.1	26
154222724	5.0023 pag. 2	26
154222726	3. 500 pag. 1	15
154222729	1. 060 pag. 1	12
154222729	5.0022 pag. 2.1	27
154222729	5.0023 pag. 2.1	27
154222735	1. 060 pag. 2	16
154222738	1. 150 pag. 1	37
154222739	1. 150 pag. 1	27
154222739	1. 061 pag. 2	1
154222739	2. 030 pag. 3	2
154222739	2. 031 pag. 3	1
154222739	2. 032 pag. 4	2
154222739	5.0023 pag. 2.1	25
154222739	5.0022 pag. 2	25
154222739	5.0022 pag. 2.1	25
154222739	5.0023 pag. 2	25
154222750	1. 150 pag. 1	33
154222750	3. 400 pag. 1	13
154222779	5.0021 pag. 2	3
154222779	5.0020 pag. 1	15
154222779	5.0020 pag. 2	2
154222779	5.0021 pag. 1	15
154222784	1. 150 pag. 1	35
154222784	3. 300 pag. 1	5
154222827	2. 032 pag. 1.1	17
154222827	2. 031 pag. 1	16
154222827	2. 032 pag. 1	17
154222827	2. 031 pag. 1.1	16
154222827	5.0023 pag. 2.1	24
154222827	5.0022 pag. 2.1	24
154222827	5.0023 pag. 2	24
154222827	5.0022 pag. 2	24
154222853	1. 062 pag. 1	13
154222853	1. 061 pag. 1	13
154222854	0. 010 pag. 1	5
154222858	1. 062 pag. 1	14
154222858	1. 061 pag. 1	14
154222859	1. 150 pag. 1	22
154222859	5.0020 pag. 1	10
154222859	5.0021 pag. 1	10
154222894	5.0301 pag. 4	16
154222895	1. 090 pag. 1	4
154222895	1. 090 pag. 1.1	4
154222895	2. 032 pag. 1	23
154222895	2. 032 pag. 1.1	23
154222895	5.0080 pag. 5	1
154222900	1. 150 pag. 1	9
154222900	1. 110 pag. 1	14
154222900	1. 110 pag. 1.1	14
154222900	5.0079 pag. 1	3
154222900	5.0080 pag. 2	3
154222900	5.0080 pag. 1	3
154222923	0. 010 pag. 1	8
154222953	1. 150 pag. 1	32
154222988	5.0021 pag. 1	14
154222988	5.0021 pag. 2	4
154222988	5.0020 pag. 1	14
154222988	5.0020 pag. 2	3
154223031	1. 080 pag. 3.1	8
154223031	1. 080 pag. 8	13
154223031	1. 080 pag. 1.1	14
154223031	1. 080 pag. 1	14
154223031	1. 080 pag. 3	8
154223031	1. 080 pag. 5.1	11
154223031	1. 080 pag. 6	10
154223031	1. 080 pag. 6	13
154223031	3. 300 pag. 1	11
154223032	1. 080 pag. 6	9
154223032	1. 080 pag. 3.1	16
154223032	1. 080 pag. 3	16
154223032	5.0301 pag. 4	5
154223203	5.0021 pag. 1	13
154223203	5.0020 pag. 1	13
154223316	5.0160 pag. 1	9
154223324	5.0160 pag. 1	11
154223334	5.0160 pag. 1	2
154226009	5.0160 pag. 1	13
154226010	5.0160 pag. 1	14
154226011	5.0160 pag. 1	15
154226047	0. 010 pag. 1	3
154226079	1. 010 pag. 2	11
154226088	1. 090 pag. 2	6
154226091	1. 080 pag. 2	24
154226091	3. 300 pag. 1	9
154226096	0. 010 pag. 1	4
154226104	5.0079 pag. 1	22
154226104	5.0080 pag. 2	22
154226104	5.0080 pag. 1	22
154227026	1. 010 pag. 1	27
154227028	1. 250 pag. 2	9
154227030	1. 280 pag. 1	2
154227042	0. 004 pag. 1	9
154227043	0. 004 pag. 1	18
154227044	0. 004 pag. 1	15
154227046	0. 004 pag. 1	14
154227047	5.0031 pag. 1	2
154227054	1. 000 pag. 1	10
154227073	5.0029 pag. 1	2
154227074	5.0029 pag. 1	3
154227082	1. 250 pag. 7	34
154227082	1. 010 pag. 1	36
154227138	1. 250 pag. 3	4
154227139	1. 250 pag. 4	11
154227139	1. 250 pag. 5	24
154227139	1. 250 pag. 3	16
154227144	1. 250 pag. 4	2
154227145	1. 250 pag. 4	3
154227146	1. 250 pag. 4	4
154227151	1. 250 pag. 6	4
154227158	1. 250 pag. 6	2
154227166	1. 250 pag. 5	13
154227167	1. 250 pag. 5	19
154227168	1. 250 pag. 5	20
154227169	1. 250 pag. 5	11
154227171	1. 250 pag. 7	29
154227175	1. 010 pag. 1	26
154227175	1. 250 pag. 7	5
154227176	1. 250 pag. 7	22
154227177	1. 250 pag. 7	23
154227178	1. 250 pag. 7	14
154227179	1. 250 pag. 7	10
154227180	1. 250 pag. 7	11
154227181	1. 250 pag. 7	32
154227182	1. 250 pag. 7	6
154227183	1. 250 pag. 7	40
154227184	1. 250 pag. 2	1
154227185	1. 250 pag. 2	26
154227185	1. 100 pag. 2	9
154227185	1. 250 pag. 2	2
154227186	1. 250 pag. 2	4
154227187	1. 250 pag. 2	5
154227188	1. 250 pag. 2	10
154227189	1. 250 pag. 2	22
154227190	1. 250 pag. 2	23
154227191	1. 250 pag. 2	15
154227192	1. 250 pag. 2	8
154227193	1. 250 pag. 7	17
154227194	1. 250 pag. 2	16
154227195	1. 250 pag. 2	24
154227196	1. 250 pag. 2	25
154227197	1. 250 pag. 7	20
154227198	1. 250 pag. 2	6
154227200	1. 250 pag. 2	11
154227201	1. 220 pag. 2	3
154227202	1. 220 pag. 2	5
154227203	1. 220 pag. 2	6
154227204	1. 220 pag. 2	2
154227205	1. 220 pag. 2	7
154227206	1. 220 pag. 2	4
154227208	0. 010 pag. 1	19
154227210	1. 270 pag. 1	24
154227211	1. 270 pag. 1	20
154227212	1. 270 pag. 1	22
154227213	1. 270 pag. 1	23
154227214	1. 270 pag. 1	27
154227216	0. 010 pag. 1	18
154227217	0. 010 pag. 1	25
154227218	0. 010 pag. 1	10
154227219	0. 010 pag. 1	15
154227220	0. 010 pag. 1	16
154227221	0. 010 pag. 1	17
154227222	1. 270 pag. 1	16
154227223	0. 010 pag. 1	20
154227224	0. 010 pag. 1	26
154227225	1. 100 pag. 1	17
154227226	1. 100 pag. 1	14
154227227	1. 100 pag. 1	19
154227228	1. 100 pag. 1	12
154227229	1. 100 pag. 1	9
154227230	1. 100 pag. 1	1
154227231	1. 100 pag. 2	4
154227232	1. 100 pag. 2	5

CODE	SGR. PAG	POS
154227236	1. 100 pag. 2	1
154227237	1. 100 pag. 2	6
154227238	1. 100 pag. 2	2
154227239	1. 100 pag. 2	7
154227242	1. 300 pag. 3.1	11
154227242	1. 300 pag. 3	11
154227279	1. 300 pag. 3.1	10
154227279	1. 300 pag. 3	10
154227280	1. 250 pag. 5	25
154227280	1. 300 pag. 3	30
154227281	1. 300 pag. 2	12
154227282	1. 300 pag. 3.1	9
154227282	1. 300 pag. 3	9
154227283	1. 300 pag. 2	13
154227288	1. 270 pag. 1	30
154227289	1. 270 pag. 1	17
154227291	1. 100 pag. 1	8
154227293	1. 100 pag. 1	11
154227294	1. 100 pag. 1	24
154227316	3. 000 pag. 1	2
154227317	0. 001 pag. 1	19
154227318	0. 001 pag. 1	14
154227319	0. 003 pag. 1	20
154227320	0. 003 pag. 1	19
154227321	0. 003 pag. 1	21
154227328	1. 250 pag. 3	5
154227332	1. 250 pag. 7	13
154227333	1. 250 pag. 2	20
154227364	1. 300 pag. 3.1	20
154227364	1. 300 pag. 3	20
154227364	1. 300 pag. 2	14
154227365	1. 300 pag. 2	20
154227365	1. 300 pag. 3.1	21
154227365	1. 300 pag. 3	21
154227368	1. 300 pag. 3	13
154227368	1. 300 pag. 3.1	13
154227373	1. 250 pag. 2	32
154227378	1. 250 pag. 3	3
154227383	1. 250 pag. 3	6
154227384	1. 250 pag. 3	7
154227393	1. 250 pag. 3	11
154227420	1. 250 pag. 5	3
154227423	1. 250 pag. 7	21
154227426	1. 250 pag. 7	4
154227427	1. 250 pag. 7	19
154227432	1. 250 pag. 7	12
154227435	5.0750 pag. 1	3
154227436	1. 250 pag. 2	14
154227444	1. 250 pag. 2	21
154227468	1. 280 pag. 1	1
154227471	1. 220 pag. 2	8
154227508	1. 270 pag. 1	21
154556414	1. 270 pag. 1	3
154561036	3. 001 pag. 1	7
154651695	3. 001 pag. 1	8
154651695	5.0151 pag. 1	2
154651906	3. 000 pag. 1	22
154651911	3. 000 pag. 1	24
154651970	5.0056 pag. 1	14
154651970	5.0301 pag. 5	3
154651971	5.0056 pag. 1	10
154651971	5.0301 pag. 5	4
154651972	5.0060 pag. 1	1
154654618	1. 010 pag. 1	2
154654640	1. 010 pag. 1	4
154654642	1. 010 pag. 1	1
154654732	1. 010 pag. 1	22
154654733	1. 010 pag. 1	23
154654734	1. 010 pag. 1	24
154655615	1. 251 pag. 1	26
154655673	1. 300 pag. 1	1
154655676	5.0030 pag. 1	8
154657804	0. 003 pag. 1	5
154657810	0. 000 pag. 1	14
154657814	0. 000 pag. 1	15
154657815	0. 000 pag. 1	4
154657818	0. 000 pag. 1	16
154657819	0. 004 pag. 1	13
154657821	0. 004 pag. 1	6
154657829	0. 002 pag. 1	4
154657830	0. 001 pag. 1	6
154657831	1. 220 pag. 4	6
154657833	0. 003 pag. 1	22
154657836	0. 003 pag. 1	6
154657837	0. 004 pag. 1	35
154657838	0. 004 pag. 1	30
154657839	0. 004 pag. 1	29
154657840	0. 004 pag. 1	28
154657842	0. 002 pag. 1	8
154657843	0. 004 pag. 1	11
154657844	0. 004 pag. 1	33
154657851	1. 220 pag. 4	5
154657857	0. 001 pag. 1	18
154657858	0. 000 pag. 1	19
154659462	5.0023 pag. 2	11
154659462	5.0022 pag. 2.1	11
154659462	5.0022 pag. 2	11
154659462	5.0023 pag. 2.1	11
154659473	5.0022 pag. 2.1	15
154659473	5.0023 pag. 2.1	15
154659473	5.0022 pag. 2	15
154659473	5.0023 pag. 2	15
154659484	2. 001 pag. 1	3
154659484	2. 000 pag. 1	8
154659532	3. 000 pag. 2	3
154659532	5.0301 pag. 1	7
154659533	3. 000 pag. 2	4
154659533	5.0301 pag. 1	8
154659732	2. 004 pag. 2	1
154659900	2. 002 pag. 1	19
154660442	2. 000 pag. 1	28
154660462	3. 000 pag. 1	10
154660487	3. 000 pag. 2	22
154660487	5.0301 pag. 1	10
154660488	5.0301 pag. 1	4
154660492	3. 000 pag. 2	23
154660492	5.0301 pag. 1	11
154660493	5.0301 pag. 1	5
154660495	3. 000 pag. 2	7
154660521	5.0300 pag. 1	2
154660521	5.0301 pag. 6	2
154660531	3. 000 pag. 1	7
154660540	3. 001 pag. 1	9
154660540	5.0151 pag. 1	1
154660541	5.0058 pag. 1	1
154660551	5.0300 pag. 1	1
154660551	5.0301 pag. 6	1
154660711	5.0056 pag. 1	9
154660711	5.0301 pag. 5	1
154660712	5.0056 pag. 1	7
154660712	5.0301 pag. 5	2
154660717	5.0301 pag. 1	1
154662003	1. 000 pag. 1	1
154662056	1. 000 pag. 1	16
154662057	1. 000 pag. 1	7
154662058	1. 000 pag. 1	12
154662059	1. 000 pag. 1	15
154662061	1. 300 pag. 2	30
154662063	1. 300 pag. 2	24
154662064	1. 300 pag. 2	27
154662066	1. 000 pag. 1	11
154680353	3. 400 pag. 3	19
155406074	1. 270 pag. 1	19
155406156	1. 270 pag. 1	12
15629811	1. 250 pag. 5	18
15629811	1. 250 pag. 4	10
15645504	1. 100 pag. 2	8
157006003	3. 120 pag. 1	4
157044515	5.0030 pag. 1	7
158297075	2. 035 pag. 1	10
158297075	3. 000 pag. 3	10
158297075	3. 500 pag. 2	10
158297075	3. 000 pag. 3.1	7
158297075	5.0022 pag. 3	9
15896211	1. 250 pag. 7	7
15896211	1. 250 pag. 5	14
159407011	4. 000 pag. 1	3
159408009	4. 000 pag. 1	9
159409001	4. 000 pag. 1	4
159409002	4. 000 pag. 1	7
159409003	4. 000 pag. 1	5
159409009	4. 000 pag. 1	6
159409011	4. 000 pag. 1	8
159409069	4. 000 pag. 1	1
159409070	4. 000 pag. 1	2
159409071	4. 000 pag. 1	10
159409072	4. 000 pag. 1	14
159409073	4. 000 pag. 1	11
159409074	4. 000 pag. 1	12
159409075	4. 000 pag. 1	13
159506100	4. 521 pag. 2	11
159506179	4. 521 pag. 2	3
159506179	4. 521 pag. 1	3
159506180	4. 521 pag. 1	4
159506349	4. 521 pag. 1	13
159506581	4. 521 pag. 2	10
159506947	4. 521 pag. 3	14
159506969	4. 521 pag. 3	13
159507006	4. 521 pag. 3	12
159507033	4. 521 pag. 1	6
159507034	4. 521 pag. 3	6
159507035	4. 521 pag. 3	5
159507036	4. 521 pag. 3	7
159507037	4. 521 pag. 2	2
159507037	4. 521 pag. 1	2
159507038	4. 521 pag. 2	9
159507043	4. 521 pag. 3	9
159911335	4. 000 pag. 1	20
159966131	1. 251 pag. 1	1
159966133	1. 251 pag. 1	2
16041834	3. 110 pag. 1	2
16042934	1. 220 pag. 3	18
16043234	1. 100 pag. 1	2
16043234	1. 270 pag. 1	1
16043234	3. 000 pag. 1	18

CODE	SGR. PAG	POS
16043434	0. 001 pag. 1	10
16043434	1. 010 pag. 2	9
16043434	1. 250 pag. 5	23
16043434	1. 010 pag. 1	5
16043434	1. 300 pag. 3.1	27
16043434	1. 250 pag. 4	6
16043434	1. 300 pag. 3	25
16043434	3. 000 pag. 1	6
16043621	1. 250 pag. 3	12
16043621	1. 270 pag. 1	33
16043634	1. 050 pag. 2	6
16043634	3. 150 pag. 1	4
16043834	0. 003 pag. 1	9
16043834	1. 060 pag. 1	14
16043834	3. 400 pag. 3	20
16043921	0. 010 pag. 1	22
16043921	1. 250 pag. 5	12
16100811	1. 250 pag. 3	15
16100811	1. 250 pag. 4	9
16100811	1. 250 pag. 5	4
16100811	1. 250 pag. 5	17
16100811	3. 500 pag. 1	28
16100811	5.0021 pag. 2	20
16100811	5.0301 pag. 3	5
16100821	1. 300 pag. 3.1	29
16100821	1. 000 pag. 2	14
16100821	1. 220 pag. 1	13
16104111	0. 003 pag. 1	7
16104111	1. 220 pag. 4	4
16104111	1. 270 pag. 1	29
16104111	1. 220 pag. 3	17
16104111	1. 220 pag. 1	14
16104111	1. 250 pag. 7	16
16104111	1. 220 pag. 4	15
16104111	1. 000 pag. 2	16
16104111	3. 000 pag. 1	4
16104111	3. 150 pag. 1	5
16104111	5.0020 pag. 1	5
16104111	5.0029 pag. 1	6
16104111	5.0021 pag. 1	5
16104411	1. 100 pag. 1	16
16160134	5.0080 pag. 4	16
16160134	5.0080 pag. 1	18
16160134	5.0079 pag. 1	18
16160134	5.0080 pag. 2	18
16160134	5.0080 pag. 3	16
45481419	5.0006 pag. 1	7
71400056	2. 033 pag. 1	7
71400056	2. 039 pag. 1	7
71400056	2. 036 pag. 1	7
71400056	2. 032 pag. 6	7
71400058	2. 032 pag. 6	16
71400070	3. 500 pag. 2	13
71400070	3. 000 pag. 3	13
71401597	1. 010 pag. 1	8
71401598	1. 010 pag. 1	7
71404503	1. 050 pag. 1	6
71404897	1. 050 pag. 1	12
71405003	1. 270 pag. 1	10
71405699	1. 270 pag. 1	7
71405700	1. 270 pag. 1	6
71405705	1. 270 pag. 1	4
71405729	1. 000 pag. 2	20
71405770	1. 220 pag. 3	15
71406009	4. 521 pag. 3	10
71406021	4. 521 pag. 2	4
71407930	1. 010 pag. 1	30
71408706	5.0031 pag. 1	1
71415160	2. 004 pag. 1	32
71415161	2. 004 pag. 1	23
71415445	1. 000 pag. 2	19
71415899	0. 003 pag. 1	17
71416130	5.0030 pag. 1	17
71416422	1. 250 pag. 7	35
71416499	1. 300 pag. 2	4
71416500	1. 300 pag. 2	5
71416501	1. 300 pag. 2	3
71416502	1. 300 pag. 2	2
71431555	1. 000 pag. 2	21
71431555	3. 000 pag. 1	16
71433086	4. 521 pag. 1	15
71435650	1. 250 pag. 2	31
71445440	2. 035 pag. 1	17
71445441	2. 035 pag. 1	16
71445443	2. 035 pag. 1	2
71445446	2. 035 pag. 1	6
71445447	2. 035 pag. 1	4
71445448	2. 035 pag. 1	15
71445454	2. 035 pag. 1	5
71445567	3. 000 pag. 3	4
71445567	3. 500 pag. 2	4
71445571	3. 000 pag. 3	6
71445571	3. 000 pag. 3.1	3
71445571	3. 500 pag. 2	6
71445580	2. 035 pag. 1	8
71445580	3. 000 pag. 3	8
71445580	3. 500 pag. 2	8
71445580	3. 000 pag. 3.1	14
71445580	5.0022 pag. 3	8
71445582	3. 500 pag. 2	7
71445582	3. 000 pag. 3.1	10
71445582	3. 000 pag. 3	7
71445942	2. 036 pag. 1	12
71445942	2. 032 pag. 6	13
71445942	2. 033 pag. 1	12
71445943	2. 032 pag. 6	14
71445943	2. 033 pag. 1	13
71445943	2. 036 pag. 1	13
71446596	2. 036 pag. 1	17
71446596	2. 032 pag. 1.1	14
71446596	2. 033 pag. 1	17
71446596	2. 032 pag. 1	14
71446597	5.0022 pag. 3	21
71446630	2. 032 pag. 6	4
71446630	2. 036 pag. 1	2
71446630	2. 033 pag. 1	2
71446630	2. 039 pag. 1	2
71446645	2. 039 pag. 1	15
71446648	2. 039 pag. 1	10
71446651	2. 033 pag. 1	15
71446651	2. 036 pag. 1	15
71446657	2. 039 pag. 1	4
71446660	2. 039 pag. 1	6
71446661	2. 039 pag. 1	14
71446664	2. 039 pag. 1	13
71446669	2. 033 pag. 1	8
71446669	2. 036 pag. 1	8
71446669	2. 039 pag. 1	8
71446669	2. 032 pag. 6	9
71446691	3. 000 pag. 3.1	1
71446691	3. 000 pag. 3	16
71446691	3. 500 pag. 2	16
71446693	3. 500 pag. 2	2
71446693	3. 000 pag. 3	2
71446693	5.0022 pag. 3	2
71446703	2. 035 pag. 1	12
71446703	5.0022 pag. 3	12
71446704	5.0022 pag. 3	7
71446710	5.0022 pag. 3	6
71446712	5.0022 pag. 3	19
71447693	2. 033 pag. 1	16
71447693	2. 036 pag. 1	16
71447693	2. 032 pag. 6	20
71447695	2. 033 pag. 1	4
71447695	2. 036 pag. 1	4
71447697	2. 033 pag. 1	10
71447697	2. 036 pag. 1	10
71447697	2. 032 pag. 6	10
71447699	2. 033 pag. 1	6
71447699	2. 032 pag. 6	6
71447699	2. 036 pag. 1	6
71447700	5.0022 pag. 3	20
71447702	5.0022 pag. 3	4
71447705	5.0022 pag. 3	5
71447706	5.0022 pag. 3	14
71447707	5.0022 pag. 3	15
71448723	1. 074 pag. 1	3
71452452	3. 000 pag. 3.1	4
71452462	3. 000 pag. 3.1	9
71452463	3. 000 pag. 3.1	8
71452480	3. 000 pag. 3.1	15
71452481	3. 000 pag. 3.1	2
71479518	1. 071 pag. 1	2
71479519	1. 070 pag. 1	5
71479519	1. 070 pag. 2	3
71480636	5.0750 pag. 1	1
71480637	5.0750 pag. 1	2
71480651	0. 004 pag. 1	20
71480652	0. 004 pag. 1	21
71480653	1. 200 pag. 1	17
71480654	0. 004 pag. 1	17
71480796	3. 110 pag. 2	18
71480796	3. 120 pag. 2	18
71480797	3. 110 pag. 7	26
71480798	3. 110 pag. 7	25
71483215	0. 010 pag. 1	28
71483528	1. 110 pag. 2.1	28
71483648	1. 010 pag. 1	11
71484084	1. 110 pag. 2.1	5
71485242	1. 250 pag. 2	34
71485243	1. 250 pag. 2	28
71485245	1. 250 pag. 2	29
71485247	1. 250 pag. 7	26
71485289	1. 100 pag. 1	13
71485290	1. 100 pag. 1	23
71485294	1. 100 pag. 1	5
71485296	0. 010 pag. 1	23
71485305	1. 250 pag. 7	39
71485305	1. 250 pag. 4	8
71485305	1. 250 pag. 3	14
71485309	1. 100 pag. 1	18
71485310	1. 100 pag. 2	3
71485315	1. 250 pag. 2	7
71485315	1. 250 pag. 2	33
71485315	1. 250 pag. 7	37

CODE	SGR. PAG	POS
71485316	1. 250 pag. 7	36
714853170	1. 250 pag. 7	25
71485323	1. 270 pag. 1	40
71485338	1. 200 pag. 1	13
71485402	4. 521 pag. 2	13
71485429	1. 250 pag. 3	1
71485430	1. 250 pag. 3	2
71485499	3. 140 pag. 1	50
71485830	1. 041 pag. 1	3
71485835	1. 041 pag. 2	5
71485836	1. 041 pag. 2	7
71485840	1. 041 pag. 2	12
71485840	3. 140 pag. 2.1	9
71485843	1. 041 pag. 2	17
71485844	1. 041 pag. 2	18
71485845	1. 041 pag. 2	21
71485853	1. 041 pag. 3	8
71485855	1. 041 pag. 1	5
71485859	1. 041 pag. 1	6
71486433	3. 120 pag. 2	61
71486433	3. 110 pag. 2	61
71487092	1. 300 pag. 2	17
71487108	1. 300 pag. 3	24
71487109	1. 300 pag. 3	12
71487109	1. 300 pag. 3.1	12
71487113	1. 300 pag. 3.1	14
71487113	1. 300 pag. 3	14
71487114	1. 300 pag. 3.1	15
71487114	1. 300 pag. 3	15
71487115	1. 300 pag. 3	17
71487115	1. 300 pag. 3.1	17
71487118	1. 300 pag. 3.1	18
71487118	1. 300 pag. 3	18
71487119	1. 300 pag. 3	19
71487119	1. 300 pag. 3.1	19
71487144	0. 040 pag. 2	1
71487145	0. 040 pag. 2	4
71487146	0. 040 pag. 2	48
71487147	0. 060 pag. 1	1
71487148	0. 040 pag. 5	2
71487148	0. 060 pag. 1	31
71487149	0. 060 pag. 1	32
71487151	0. 120 pag. 1	8
71487152	0. 120 pag. 1	16
71487153	0. 120 pag. 1	35A
71487155	0. 140 pag. 1	1
71487165	0. 083 pag. 2	11
71487167	0. 042 pag. 1	25
71487168	0. 042 pag. 1	32
71487169	0. 045 pag. 1	1
71487170	0. 045 pag. 1	17
71487170	0. 045 pag. 1.1	3
71487171	0. 045 pag. 2	3
71487172	0. 045 pag. 2	4
71487175	0. 400 pag. 1	10
71487175	0. 400 pag. 1	12
71487182	0. 240 pag. 2	1
71487183	0. 240 pag. 3	15
71487184	0. 200 pag. 2	5A
71487185	0. 200 pag. 2	8A
71487218	3. 140 pag. 2	10
71487219	3. 141 pag. 1	2
71487236	1. 070 pag. 2	7
71487236	1. 070 pag. 1	8
71487237	1. 070 pag. 2	9
71487237	1. 070 pag. 1	10
71487238	1. 070 pag. 1	1
71487239	1. 070 pag. 1	7
71487239	1. 070 pag. 2	10
71487240	1. 071 pag. 1	1
71487241	1. 071 pag. 1	3
71487243	1. 071 pag. 1	7
71487244	1. 071 pag. 1	8
71487263	1. 032 pag. 2	14
71487270	1. 032 pag. 2	26
71487286	1. 032 pag. 9	8
71487287	1. 032 pag. 9	9
71487298	1. 032 pag. 9	20
71487299	1. 032 pag. 9	21
71487300	1. 032 pag. 9	22
71487307	1. 032 pag. 9	36
71487308	1. 032 pag. 9	37
71487314	1. 032 pag. 9	45
71487315	1. 032 pag. 9	47
71487326	1. 032 pag. 6	13
71487328	1. 032 pag. 7	13
71487332	1. 032 pag. 5	12
71487348	1. 041 pag. 2	20
71487349	1. 032 pag. 8	13
71487362	1. 032 pag. 11	8
71487365	1. 032 pag. 10	18
71487381	1. 032 pag. 11	17
71487388	3. 140 pag. 3	6
71487391	3. 140 pag. 3	12
71487392	3. 140 pag. 3	13
71487393	3. 140 pag. 2.1	10
71487407	3. 140 pag. 2.1	17
71487423	3. 140 pag. 4	13
71487438	3. 140 pag. 6	30
71487442	3. 140 pag. 7	13
71487461	1. 032 pag. 4	6
71487462	1. 032 pag. 3	20
71487463	3. 140 pag. 3	23
71487464	3. 140 pag. 5	36
71487467	1. 220 pag. 1	1
71487507	1. 032 pag. 2	36
71487511	1. 031 pag. 1	31
71487512	1. 031 pag. 1	32
71487536	5.0160 pag. 1	18
71487537	5.0160 pag. 1	23
71487873	1. 080 pag. 2	6
71487883	3. 200 pag. 1	2
71487884	3. 200 pag. 1	3
71487886	1. 110 pag. 1.1	23
71487892	3. 500 pag. 1	12
71487893	3. 500 pag. 1	13
71487895	1. 050 pag. 1	5
71487896	1. 050 pag. 1	11
71487905	0. 045 pag. 1.1	21
71487907	5.0020 pag. 1	7
71487907	5.0021 pag. 1	7
71487918	3. 000 pag. 1	28
71487923	1. 150 pag. 1	40
71487950	5.0750 pag. 1	10
71487951	5.0750 pag. 1	11
71488020	4. 521 pag. 4	3
71488021	4. 521 pag. 4	2
71488022	4. 521 pag. 4	1
71488027	1. 051 pag. 1	B
71488028	1. 051 pag. 1	16
71488028	1. 051 pag. 1.1	16
71488029	1. 051 pag. 1.1	19
71488029	1. 051 pag. 1	19
71488030	1. 051 pag. 1	17
71488030	1. 051 pag. 1.1	17
71488031	1. 051 pag. 1.1	23
71488031	1. 051 pag. 1	23
71488032	1. 051 pag. 3	4
71488033	1. 051 pag. 3	1
71488034	1. 051 pag. 1	A
71488069	1. 080 pag. 4	9
71488069	1. 080 pag. 3.1	22
71488069	1. 080 pag. 6	12
71488069	1. 080 pag. 5	10
71488069	1. 080 pag. 5.1	10
71488069	1. 080 pag. 3	22
71488069	1. 080 pag. 8	23
71488070	1. 220 pag. 1	4
71488089	1. 270 pag. 1	28
71488090	1. 270 pag. 1	26
71488091	1. 270 pag. 1	11
71488092	1. 270 pag. 1	32
71488093	1. 270 pag. 1	35
71488094	1. 270 pag. 1	31
71488095	1. 270 pag. 1	18
71488100	0. 010 pag. 1	21
71488101	0. 010 pag. 1	24
71488102	0. 010 pag. 1	11
71488103	1. 300 pag. 2	1
71488104	1. 300 pag. 3	1
71488104	1. 300 pag. 3.1	1
71488105	1. 300 pag. 3	7
71488105	1. 300 pag. 3.1	7
71488106	1. 300 pag. 3.1	8
71488106	1. 300 pag. 3	8
71488107	1. 300 pag. 2	11
71488136	1. 251 pag. 1	5
71488137	1. 251 pag. 1	6
71488138	1. 251 pag. 1	7
71488139	1. 251 pag. 1	8
71488140	1. 251 pag. 1	9
71488141	1. 251 pag. 1	10
71488142	1. 251 pag. 1	11
71488143	1. 251 pag. 1	12
71488144	1. 251 pag. 1	14
71488145	1. 251 pag. 1	15
71488146	1. 251 pag. 1	16
71488147	1. 251 pag. 1	17
71488148	1. 251 pag. 1	19
71488149	1. 251 pag. 1	21
71488150	1. 251 pag. 1	22
71488152	1. 251 pag. 1	24
71488153	1. 251 pag. 2	29
71488154	1. 251 pag. 2	30
71488155	1. 251 pag. 2	31
71488156	1. 251 pag. 2	33
71488157	1. 251 pag. 2	34
71488158	1. 251 pag. 2	35
71488159	1. 251 pag. 2	36
71488160	1. 251 pag. 2	37
71488161	1. 251 pag. 2	38
71488170	1. 052 pag. 1	9
71488170	1. 073 pag. 1	4
71488170	1. 072 pag. 1	6
71488170	1. 110 pag. 2	4

CODE	SGR. PAG	POS
71488170	1. 110 pag. 2.1	4
71488170	1. 080 pag. 7	13
71488170	5.0021 pag. 3	18
71488173	1. 100 pag. 2	11
71488174	1. 100 pag. 2	10
71488179	1. 300 pag. 3.1	16
71488179	1. 300 pag. 3	16
71488180	1. 300 pag. 2	21
71488180	1. 300 pag. 3.1	22
71488180	1. 300 pag. 3	22
71488185	1. 300 pag. 2	23
71488188	1. 300 pag. 2	29
71488195	3. 110 pag. 1	5
71488196	3. 400 pag. 3	23
71488197	3. 400 pag. 3	24
71488204	1. 020 pag. 1	1
71488206	1. 020 pag. 1	10
71488208	1. 020 pag. 1	6
71488223	1. 220 pag. 3	3
71488236	1. 250 pag. 1	1
71488241	1. 220 pag. 1	2
71488243	1. 033 pag. 2	5
71488244	1. 033 pag. 2	6
71488245	1. 033 pag. 2	7
71488246	1. 033 pag. 2	8
71488247	1. 033 pag. 2	11
71488248	1. 033 pag. 2	12
71488249	1. 033 pag. 2	15
71488250	1. 033 pag. 2	16
71488251	1. 033 pag. 2	17
71488252	1. 033 pag. 2	20
71488253	1. 033 pag. 2	22
71488254	1. 033 pag. 2	23
71488255	1. 033 pag. 2	25
71488256	1. 033 pag. 2	27
71488257	1. 033 pag. 2	28
71488258	1. 033 pag. 2	30
71488259	1. 033 pag. 2	31
71488260	1. 033 pag. 2	33
71488261	1. 033 pag. 2	34
71488271	1. 033 pag. 4	11
71488281	1. 033 pag. 3	12
71488286	1. 033 pag. 5	5
71488295	1. 033 pag. 6	12
71488298	1. 033 pag. 7	5
71488301	1. 033 pag. 7	6
71488305	1. 033 pag. 8	4
71488323	4. 521 pag. 3	1
71488324	4. 521 pag. 3	4
71488325	4. 521 pag. 3	3
71488326	4. 521 pag. 3	2
71488327	4. 521 pag. 3	8
71488328	4. 521 pag. 1	10
71488329	4. 521 pag. 1	7
71488330	4. 521 pag. 1	8
71488331	4. 521 pag. 1	11
71488332	4. 521 pag. 1	5
71488332	4. 521 pag. 2	8
71488333	4. 521 pag. 1	1
71488333	4. 521 pag. 2	1
71488337	4. 521 pag. 5	4
71488338	4. 521 pag. 5	3
71488343	4. 521 pag. 5	1
71488344	4. 521 pag. 5	6
71488345	4. 521 pag. 5	5
71488346	4. 521 pag. 1	12
71488348	4. 521 pag. 3	11
71488349	4. 521 pag. 5	2
71488364	3. 110 pag. 8	1
71488365	3. 110 pag. 8	2
71488370	4. 521 pag. 2	12
71488374	1. 250 pag. 6	10
71488375	1. 250 pag. 6	12
71488376	1. 250 pag. 6	11
71488377	1. 250 pag. 5	26
71488378	1. 250 pag. 5	27
71488386	1. 000 pag. 2	10
71488387	1. 000 pag. 2	23
71488388	1. 000 pag. 2	28
71488389	1. 000 pag. 2	24
71488390	1. 000 pag. 2	29
71488406	5.0021 pag. 3	2
71488407	5.0021 pag. 3	3
71488445	2. 032 pag. 2	5
71488447	1. 033 pag. 1	11
71488452	1. 060 pag. 2	2
71488453	1. 060 pag. 2	3
71488454	1. 062 pag. 1	21
71488454	1. 061 pag. 1	21
71488455	1. 050 pag. 2.1	11
71488456	1. 061 pag. 1	1
71488456	1. 062 pag. 1	1
71488457	1. 061 pag. 1	2
71488457	1. 062 pag. 1	2
71488458	1. 062 pag. 1	3
71488458	1. 061 pag. 1	3
71488459	1. 062 pag. 1	4
71488459	1. 061 pag. 1	4
71488460	1. 062 pag. 1	5
71488460	1. 061 pag. 1	5
71488461	1. 061 pag. 1	6
71488461	1. 062 pag. 1	6
71488462	1. 061 pag. 1	7
71488463	1. 061 pag. 1	8
71488464	2. 032 pag. 3	3
71488464	2. 031 pag. 2.1	5
71488464	2. 032 pag. 2	6
71488465	2. 031 pag. 3	2
71488465	2. 032 pag. 4	3
71488466	2. 031 pag. 1.1	12
71488467	2. 032 pag. 1.1	9
71488467	2. 031 pag. 1.1	13
71488468	2. 032 pag. 1.1	18
71488468	2. 031 pag. 1.1	14
71488469	2. 031 pag. 1.1	15
71488469	2. 032 pag. 1.1	19
71488470	2. 031 pag. 2.1	6
71488471	2. 031 pag. 2.1	7
71488472	2. 031 pag. 3	3
71488473	2. 031 pag. 3	4
71488474	1. 050 pag. 2.1	2
71488475	1. 060 pag. 1	11
71488476	3. 400 pag. 3	23
71488477	3. 400 pag. 3	22
71488478	3. 500 pag. 1	21
71488478	5.0301 pag. 4	13
71488479	3. 500 pag. 1	20
71488479	5.0301 pag. 4	14
71488480	3. 500 pag. 1	22
71488480	5.0301 pag. 4	15
71488486	2. 030 pag. 2	2
71488487	2. 030 pag. 2	3
71488488	2. 030 pag. 1	12
71488489	2. 030 pag. 1	13
71488490	2. 030 pag. 3	3
71488491	2. 030 pag. 3	4
71488492	5.0031 pag. 1	3
71488493	1. 221 pag. 1	1
71488494	1. 221 pag. 1	2
71488495	1. 221 pag. 1	4
71488496	1. 221 pag. 1	5
71488497	1. 221 pag. 1	6
71488498	1. 221 pag. 1	7
71488499	1. 221 pag. 1	8
71488500	1. 221 pag. 1	9
71488501	1. 221 pag. 1	10
71488502	1. 221 pag. 1	11
71488503	1. 221 pag. 1	12
71488524	2. 032 pag. 5	1
71488525	2. 032 pag. 5	2
71488526	2. 032 pag. 5	21
71488527	2. 032 pag. 5	22
71488528	2. 032 pag. 2	8
71488529	2. 032 pag. 2	9
71488530	2. 032 pag. 3	4
71488531	2. 032 pag. 3	5
71488532	2. 032 pag. 4	4
71488533	2. 032 pag. 4	5
71488534	2. 032 pag. 2	18
71488535	2. 032 pag. 2	17
71488536	5.0080 pag. 1	17
71488536	5.0079 pag. 1	17
71488536	5.0080 pag. 2	17
71488537	0. 003 pag. 1	4
71488541	1. 010 pag. 1	34
71488541	1. 050 pag. 2.1	6
71488541	2. 004 pag. 2	13
71488541	5.0022 pag. 3	18
71488543	3. 001 pag. 1	20
71488544	3. 001 pag. 1	21
71488546	0. 003 pag. 1	16
71488547	0. 400 pag. 1	1
71488549	3. 120 pag. 6	24
71488550	5.0080 pag. 4	14
71488550	5.0080 pag. 3	14
71488551	5.0021 pag. 2	2
71488552	5.0021 pag. 2	5
71488553	5.0021 pag. 2	13
71488554	5.0021 pag. 2	14
71488555	5.0020 pag. 2	4
71488556	5.0020 pag. 2	1
71488557	5.0080 pag. 5	9
71488558	5.0080 pag. 5	10
71488559	5.0080 pag. 5	8
71488560	5.0080 pag. 5	7
71488568	5.0021 pag. 1	23
71488568	5.0020 pag. 1	23
71488569	2. 000 pag. 1	26
71488569	2. 004 pag. 1	24
71488569	2. 001 pag. 1	30
71488570	2. 001 pag. 1	31
71488570	2. 004 pag. 1	27
71488570	2. 000 pag. 1	4
71488575	5.0020 pag. 1	20
71488575	5.0021 pag. 1	20

CODE	SGR. PAG	POS
71488576	5.0020 pag. 1	21
71488576	5.0021 pag. 1	21
71488577	5.0020 pag. 2	10
71488577	5.0021 pag. 2	1
71488580	1. 051 pag. 1.1	28
71488582	1. 101 pag. 1	4
71488586	1. 220 pag. 1	4
71488594	0. 004 pag. 1	18
71488595	1. 200 pag. 1	8
71488596	1. 200 pag. 1	9
71488597	1. 200 pag. 1	18
71488610	0. 004 pag. 1	9
71488621	1. 010 pag. 1	35
71488630	1. 270 pag. 1	41
71488637	3. 140 pag. 1.1	56
71488639	2. 032 pag. 5	13
71488641	0. 360 pag. 2	4
71488642	0. 360 pag. 2	5
71488643	0. 360 pag. 2	9
71488644	0. 360 pag. 2	20
71488645	0. 360 pag. 2	30
71488646	0. 360 pag. 2	31
71488655	0. 040 pag. 2	19
71488656	0. 060 pag. 2	1
71488657	0. 060 pag. 2	6
71488658	0. 060 pag. 2	9
71488660	0. 140 pag. 1	7
71488661	0. 140 pag. 1	15
71488662	0. 140 pag. 1	16
71488663	0. 140 pag. 1	17
71488664	0. 140 pag. 1	18
71488665	0. 140 pag. 1	19
71488666	0. 140 pag. 1	21
71488667	0. 140 pag. 1	54
71488668	0. 140 pag. 1	55
71488669	0. 083 pag. 2	3
71488670	0. 083 pag. 2	7
71488671	0. 042 pag. 1	8
71488672	0. 040 pag. 6	15
71488672	0. 042 pag. 1	17
71488674	0. 320 pag. 2	13
71488675	0. 320 pag. 2	15
71488676	0. 240 pag. 2	28
71488677	0. 203 pag. 4	25
71488678	0. 040 pag. 6	6
71488679	1. 150 pag. 1	39
71488682	1. 010 pag. 2	15
71488709	1. 051 pag. 4	7
71488712	1. 051 pag. 1.1	C
71488713	1. 051 pag. 1.1	A
71488714	1. 051 pag. 1.1	B
71488715	1. 051 pag. 3	5
71488716	1. 051 pag. 2	11
71488717	1. 051 pag. 3	2
71488718	1. 051 pag. 3	1
71488719	1. 051 pag. 3	4
71488720	1. 051 pag. 3	3
71488721	1. 051 pag. 1.1	3
71488722	1. 051 pag. 1.1	14
71488723	1. 051 pag. 1.1	2
71488724	1. 051 pag. 1.1	25
71488728	1. 051 pag. 4	3
71488731	1. 250 pag. 6	3
71488735	1. 080 pag. 4	7
71488735	1. 080 pag. 3.1	7
71488735	1. 080 pag. 8	15
71488735	1. 080 pag. 5	2
71488735	1. 060 pag. 2	8
71488735	1. 080 pag. 2	12
71488735	1. 080 pag. 5.1	2
71488735	1. 080 pag. 3	7
71488735	1. 062 pag. 1	8
71488735	1. 080 pag. 1.1	6
71488735	1. 080 pag. 1	6
71488735	1. 080 pag. 6	15
71488735	3. 400 pag. 3	25
71488735	3. 300 pag. 1	10
71488735	5.0079 pag. 1	6
71488735	5.0080 pag. 1	6
71488735	5.0080 pag. 2	6
71488736	0. 010 pag. 1	9
71488737	1. 080 pag. 2	9
71488737	1. 150 pag. 1	28
71488738	1. 080 pag. 1	30
71488738	1. 061 pag. 1	17
71488738	1. 062 pag. 1	17
71488738	1. 080 pag. 1.1	30
71488738	1. 080 pag. 3.1	28
71488738	1. 010 pag. 2	2
71488738	3. 400 pag. 3	10
71488738	5.0079 pag. 1	21
71488738	5.0080 pag. 1	21
71488738	5.0080 pag. 2	21
71488739	1. 010 pag. 1	32
71488739	5.0020 pag. 1	8
71488739	5.0021 pag. 1	8
71488740	0. 010 pag. 1	27
71488745	4. 521 pag. 2	5
71488746	4. 521 pag. 2	6
71488747	4. 521 pag. 2	7
71488769	1. 200 pag. 1	19
71488822	1. 250 pag. 3	9
71488823	1. 250 pag. 3	10
71488824	1. 250 pag. 4	1
71488825	1. 250 pag. 5	1
71488828	1. 270 pag. 1	5
71488832	1. 220 pag. 2	3
71488833	0. 010 pag. 1	10
71488838	1. 250 pag. 5	10
71488896	0. 002 pag. 1	7
71488919	3. 120 pag. 6	34
71488920	3. 120 pag. 8	8
71488921	3. 110 pag. 6	5
71488922	0. 045 pag. 1.1	1
71488923	0. 045 pag. 1.1	2
71488924	0. 045 pag. 1.1	6
71488925	0. 045 pag. 1.1	7
71488926	0. 045 pag. 1.1	9
71488927	0. 045 pag. 1.1	10
71488928	0. 045 pag. 1.1	11
71488929	0. 045 pag. 1.1	12
71488930	0. 045 pag. 1.1	13
71488931	0. 045 pag. 1.1	14
71488932	0. 045 pag. 1.1	15
71488933	0. 045 pag. 1.1	20
71488934	0. 045 pag. 1.1	21
71488935	0. 045 pag. 1.1	26
71488936	3. 110 pag. 5	6
71488937	0. 240 pag. 2	1
71488938	0. 450 pag. 1	18
71488942	1. 051 pag. 4	14
71488943	1. 051 pag. 4	13
71488944	1. 051 pag. 4	12
71488945	1. 051 pag. 4	8
71488946	1. 051 pag. 4	6
71488947	1. 051 pag. 4	2
71488960	1. 090 pag. 1.1	4
71488963	1. 090 pag. 1.1	10
71488980	1. 080 pag. 3.1	32
71488986	1. 150 pag. 1	17
71488988	1. 110 pag. 1.1	8
71488989	1. 050 pag. 1	13
71488990	1. 050 pag. 1	14
71488991	1. 050 pag. 1	15
71488992	1. 060 pag. 2	14
71489029	5.0021 pag. 1	17
71489131	1. 090 pag. 1.1	5
71489131	2. 032 pag. 1.1	33
71489132	2. 030 pag. 1	22
71489132	2. 031 pag. 2.1	36
71489132	2. 031 pag. 1.1	30
71489132	2. 032 pag. 1.1	28
71489132	5.0022 pag. 2.1	21
71489132	5.0023 pag. 2.1	21
71489143	1. 090 pag. 1.1	6
71489143	2. 032 pag. 1.1	25
71489148	2. 031 pag. 1.1	23
71489149	2. 031 pag. 1.1	22
71489158	5.0021 pag. 1	34
71489158	5.0020 pag. 1	34
71489163	5.0020 pag. 1	33
71489163	5.0021 pag. 1	33
71489164	2. 031 pag. 2.1	39
71489164	2. 031 pag. 1.1	31
71489165	2. 031 pag. 3	9
71489180	3. 120 pag. 3	24
71489180	3. 110 pag. 3	18
71489181	3. 110 pag. 3	18F
71489181	3. 120 pag. 3	24F
71489182	3. 110 pag. 3	18G
71489182	3. 120 pag. 3	24G
71489183	3. 110 pag. 3	17D
71489183	3. 120 pag. 3	25D
71489184	3. 110 pag. 2	40E
71489184	3. 120 pag. 2	40E
71489185	3. 120 pag. 3	24H
71489185	3. 110 pag. 3	18H
71489199	2. 031 pag. 1.1	28
71489199	2. 031 pag. 2.1	37
71489199	2. 032 pag. 1.1	30
71489199	2. 030 pag. 1	23
71489199	5.0023 pag. 2.1	22
71489199	5.0022 pag. 2.1	22
71489204	3. 120 pag. 8	7
71489208	5.0021 pag. 1	31
71489224	3. 140 pag. 1.1	52
71489224	3. 140 pag. 1	52
71489225	3. 140 pag. 2	6
71489258	1. 200 pag. 1	6
71489267	0. 140 pag. 1	4
71489273	0. 045 pag. 2	9
71489332	4. 521 pag. 1	14
71489358	3. 120 pag. 3	3
71489358	3. 110 pag. 3	12
71489359	3. 120 pag. 3	25E

CODE	SGR. PAG	POS
71489359	3. 110 pag. 3	17E
71489360	3. 110 pag. 3	18I
71489360	3. 120 pag. 3	24I
71489362	3. 110 pag. 2	55
71489362	3. 120 pag. 2	55
71489364	3. 110 pag. 7	10
71489364	3. 120 pag. 5	10
71489487	1. 251 pag. 1	23
71489489	1. 250 pag. 7	1
71489490	1. 052 pag. 1	3
71489490	1. 080 pag. 7	5
71489506	1. 041 pag. 2	4
71489511	1. 041 pag. 1	9
71489512	1. 041 pag. 1	4
71489513	1. 041 pag. 1	7
71489514	1. 041 pag. 1	8
71489515	1. 041 pag. 2	22
71489516	3. 140 pag. 3	22
71489517	3. 140 pag. 3	21
71489518	3. 140 pag. 5	37
71489519	3. 140 pag. 1	53
71489519	3. 140 pag. 1.1	53
71489520	3. 140 pag. 2	9
71489521	3. 140 pag. 5	17
71489522	1. 032 pag. 3	19
71489523	1. 032 pag. 2	35
71489524	1. 032 pag. 2	34
71489526	3. 120 pag. 3	7
71489526	3. 110 pag. 3	8
71489527	3. 120 pag. 5	11
71489528	3. 120 pag. 8	5
71489532	1. 033 pag. 1	12
71489533	3. 110 pag. 3	6
71489533	3. 120 pag. 3	10
71489534	3. 110 pag. 2	4
71489534	3. 120 pag. 2	4
71489535	3. 120 pag. 2	7C
71489535	3. 110 pag. 2	7C
71489538	1. 051 pag. 4	10
71489539	1. 051 pag. 4	9
71489544	1. 051 pag. 4	5
71489545	1. 051 pag. 4	4
71489548	1. 051 pag. 4	1
71489553	3. 120 pag. 6	33A
71489554	3. 120 pag. 6	33B
71489669	5.0079 pag. 1	29
71489669	5.0080 pag. 1	26
71489669	5.0080 pag. 2	27
71489691	3. 140 pag. 2.1	20
71489692	3. 140 pag. 3.1	22
71489693	3. 140 pag. 5.1	51
71489694	3. 140 pag. 2.1	11
71489695	3. 140 pag. 2.1	19
71489696	3. 140 pag. 4.1	13
71489697	3. 140 pag. 3.1	21
71489706	3. 140 pag. 6	30
71489708	3. 140 pag. 5.1	50
71489709	3. 140 pag. 7.1	13
71502027	4. 522 pag. 1	1
71502033	4. 522 pag. 1	3
71502034	4. 522 pag. 1	2
71502035	4. 522 pag. 1	4
79099830	3. 000 pag. 3.1	12
79102174	2. 035 pag. 1	7
79102350	2. 035 pag. 1	13
79102350	2. 032 pag. 6	12
79102350	2. 033 pag. 1	11
79102350	2. 036 pag. 1	11
79102350	2. 039 pag. 1	11
79102350	5.0022 pag. 3	13

CODE	SGR. PAG	POS

MOTOR
ENGINE
MOTEUR
MOTOR
MOTORE TERMICO
0.

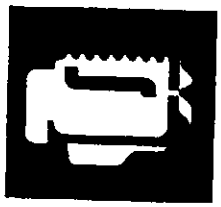

RAHMEN OBEN
UPPER MAIN FRAME
CHASSIS SUPERIEUR
ARMAZON SUPERIOR
TELAIO SUPERIORE
1.



AUSRÜSTUNG
ATTACHMENT
OUTILLAGE
EQUIPO
ATTREZZATURA
2.



RAHMEN UNTEN
LOWER MAIN FRAME
CHASSIS INFERIOR
ARMAZON INFERIOR
TELAIO INFERIORE
3.

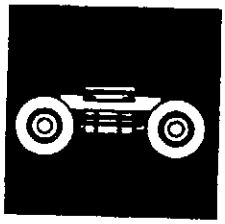

AUFKLEBER
DECALS
PLAQUES
CALCOMANIAS
TARGHE-DECALCOMANIE
4.



VARIANTEN
OPTIONALS
VARIANTES
VARIANTES
VARIANTI
5.



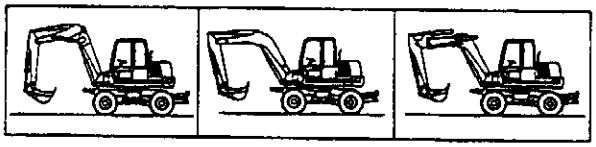

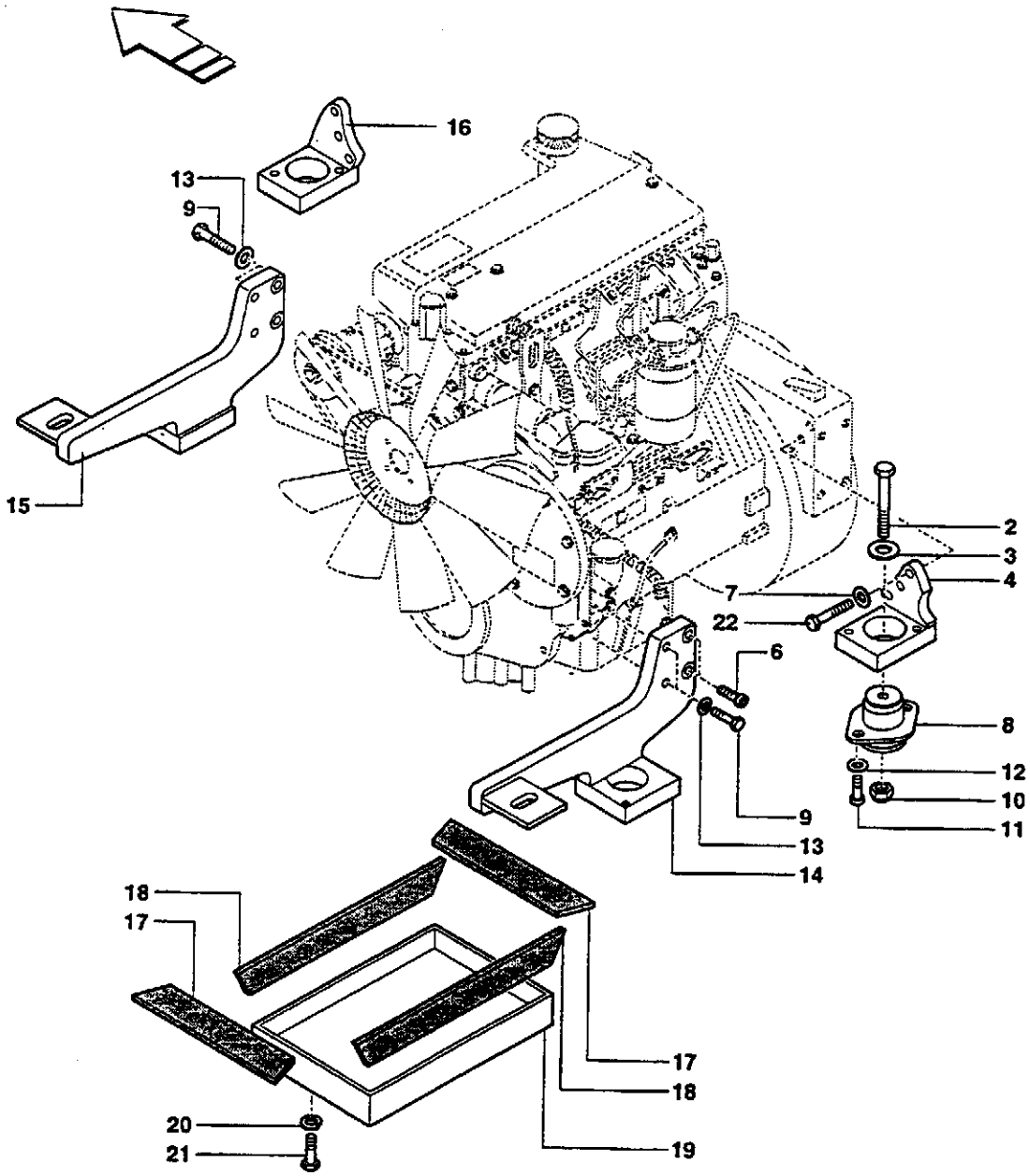
16
13
9
15
2
3
4
7
22
6
8
12
10
11
9
13
14
18
17
17
18
20
21
19

MOTOR-AUSHÄNGUNG
ENGINE SUSPENSIONS
SUSPENSIONS MOTEUR
SUSPENSIONES MOTOR
SOSPENSIONI MOTORE

Gilt ab Serien-Nr.
Valid from sn.
Valable de no. de serie
Valedero desde el numero
Valido da matricola
↦ 9080937

Pos.	COD.	Bennenung	Q.ty	Description	Dénomination	Denominación	Denominazione
2	151102139	SCHRAUBE	4	SCREW	VIS	TORNILLO	VITE
3	14496721	SCHEIBE	8	WASHER	RONDELLE	ARANDELA	RONDELLA
4	154657815	TRÄGER RECHTS	1	RIGHT SUPPORT	SUPPORT DROIT	SOPORTE DERECHO	SUPPORTO DX
6	14422034	SCHRAUBE	2	SCREW	VIS	TORNILLO	VITE
7	10517074	SCHEIBE	6	WASHER	RONDELLE	ARANDELA	RONDELLA
8	153634463	SCHWINGUNGSDÄMPFER	4	DAMPENER	ANTIVIBRATION	ANTIVIBRADOR	ANTIVIBRANTE
9	11112834	SCHRAUBE	6	SCREW	VIS	TORNILLO	VITE
10	12577511	MUTTER	4	NUT	ECROU	TUERCA	DADO
11	11106034	SCHRAUBE	8	SCREW	VIS	TORNILLO	VITE
12	10516874	SCHEIBE	8	WASHER	RONDELLE	ARANDELA	RONDELLA
13	10571974	SCHEIBE	6	WASHER	RONDELLE	ARANDELA	RONDELLA
14	154657810	TRÄGER	1	SUPPORT	SUPPORT	SOPORTE	SUPPORTO
15	154657814	TRÄGER	1	SUPPORT	SUPPORT	SOPORTE	SUPPORTO
16	154657818	TRÄGER	1	SUPPORT	SUPPORT	SOPORTE	SUPPORTO
19	154657858	ABDECKUNG	1	LOCK	FERMETURE	CIERRE	CHIUSURA
20	151112427	SCHEIBE	2	WASHER	RONDELLE	ARANDELA	RONDELLA
21	15213334	SCHRAUBE	2	SCREW	VIS	TORNILLO	VITE
22	11112434	SCHRAUBE	6	SCREW	VIS	TORNILLO	VITE

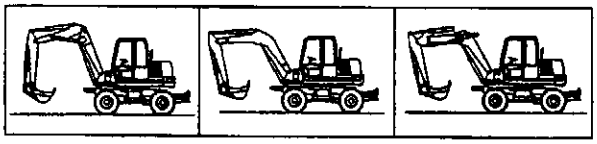

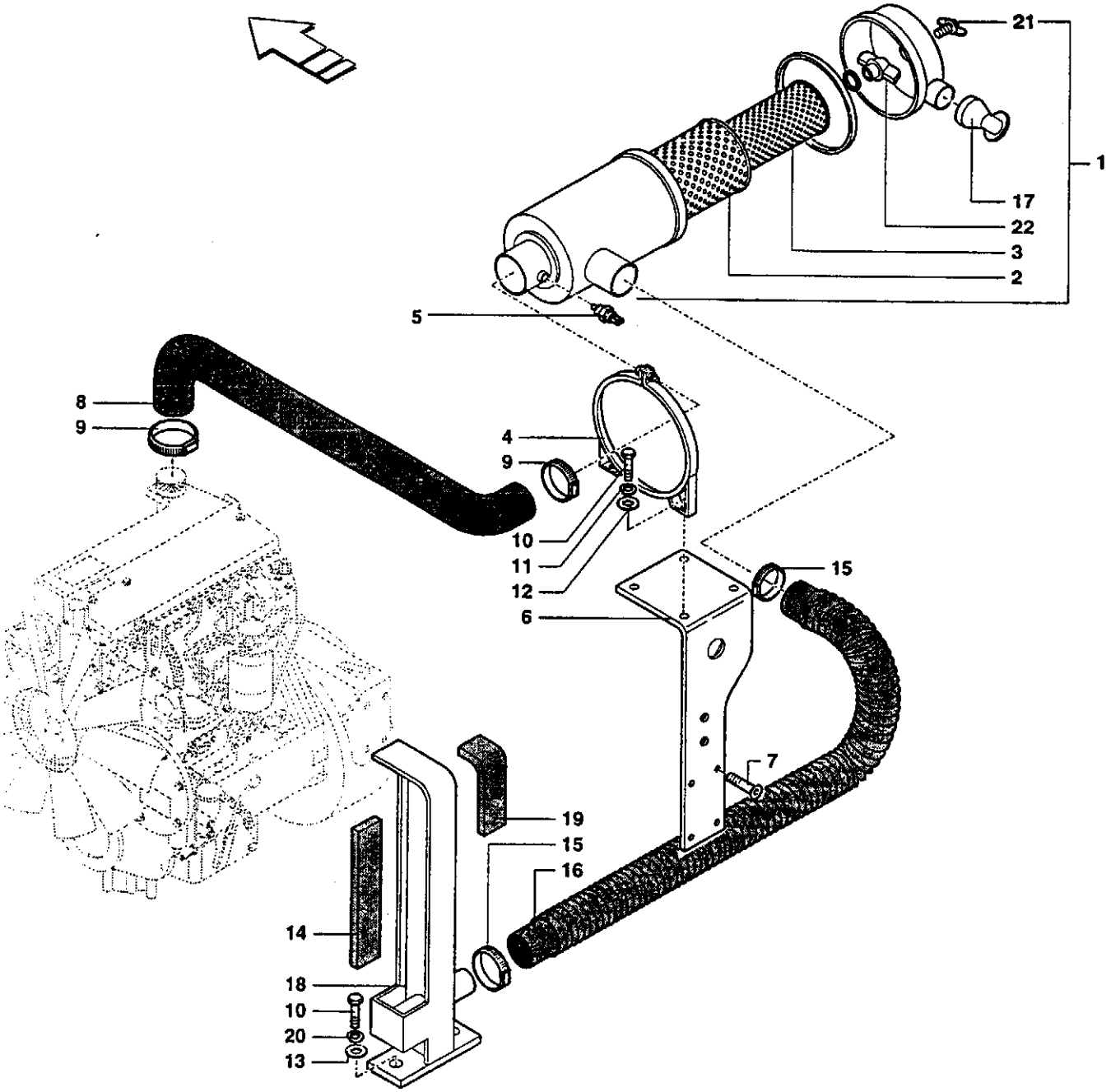
21
1
17
22
3
2
5
8
9
4
9
10
11
12
15
6
7
19
15
16
14
18
10
20
13

LUFTFILTER
AIR CLEANER
FILTRE A AIR
FILTRO DE AIRE
FILTRO ARIA

Gilt ab Serien-Nr.
Valid from sn.
Valable de no. de serie
Valedero desde el numero
Valido da matricola
↦ 9080937

Pos.	COD.	Bennenung	Q.ty	Description	Dénomination	Denominación	Denominazione
1	151849059	KOMPLETT (2+3+17+21+22)	1	ASS'Y (2+3+17+21+22)	COMPLET (2+3+17+21+22)	COMPLETO (2+3+17+21+22)	COMPLETO (2+3+17+21+22)
2	151849501	PATRONE	1	CARTRIDGE	CARTOUCHE	CARTUCHO	CARTUCCIA
3	151849502	PATRONE	1	CARTRIDGE	CARTOUCHE	CARTUCHO	CARTUCCIA
4	151849503	BUND	2	COLLAR	COLLIER	ANILLO	COLLARE
5	151849504	VERSCHMUTZUNGSANZEIGER	1	CLOGGING INDICATOR	INDICATEUR COLMATAGE	INDICADOR OBSTRUCC.	INDICATORE INTASAMENTO
6	154657830	TRÄGER	1	SUPPORT	SUPPORT	SOPORTE	SUPPORTO
7	151117431	SCHRAUBE	4	SCREW	VIS	TORNILLO	VITE
8	154209172	SCHLAUCH	1	PIPE	TUYAU	TUBO	TUBO
9	154220514	KLAMMER	2	CLAMP	SANGLE	ABRAZADERA	FASCETTA
10	16043434	SCHRAUBE	6	SCREW	VIS	TORNILLO	VITE
11	10516674	SCHEIBE	4	WASHER	RONDELLE	ARANDELA	RONDELLA
12	14496521	SCHEIBE	4	WASHER	RONDELLE	ARANDELA	RONDELLA
13	151112427	SCHEIBE	2	WASHER	RONDELLE	ARANDELA	RONDELLA
14	154227318	DICHTUNG	1	SEAL	GARNITURE	GUARNICION	GUARNIZIONE
15	154220512	KLAMMER	2	CLAMP	SANGLE	ABRAZADERA	FASCETTA
16	154209173	SCHLAUCH	1	PIPE	TUYAU	TUBO	TUBO
17	151849514	VENTILEINSATZ	1	VALVE	SOUPAPE	VALVULA	VALVOLA
18	154657857	ABDECKUNG	1	LOCK	FERMETURE	CIERRE	CHIUSURA
19	154227317	DICHTUNG	1	SEAL	GARNITURE	GUARNICION	GUARNIZIONE
20	10571774	SCHEIBE	2	WASHER	RONDELLE	ARANDELA	RONDELLA
21	151849513	FLUGELSCHRAUBEN	1	WING SCREWS	VIS A AILETTES	TORNILLO	VITE AD ALETTE
22	151849510	FLÜGELMUTTER	1	WING NUT	ECROU A AILETTES	TUERCA DE ALETAS	DADO A GALLETTO

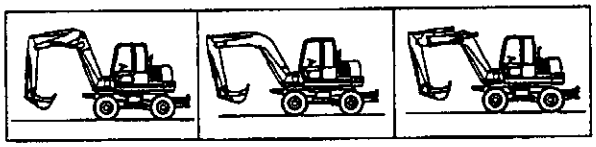

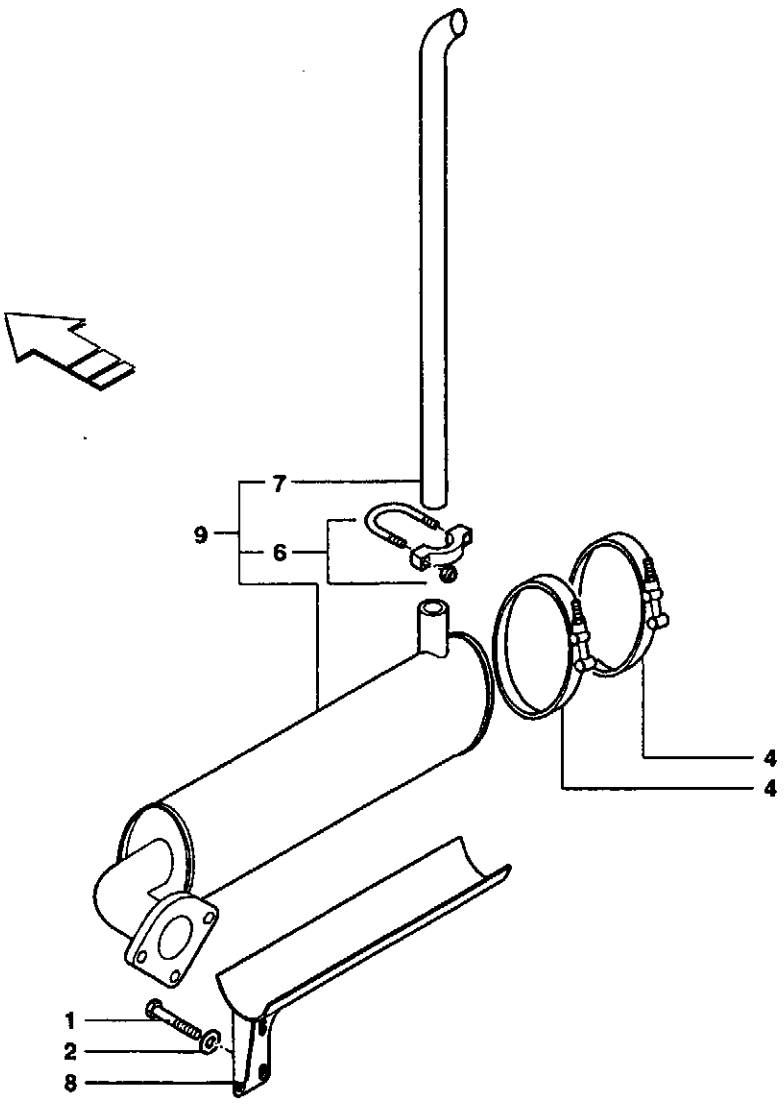
7
9
6
4
4
1
2
8

SCHALLDÄMPFER
MUFFLER
SILENCIEUX
SILENCIADOR
SILENZIATORE

Gilt ab Serien-Nr.
Valid from sn.
Valable de no. de serie
Valedero desde el numero
Valido da matricola
↦ 9080937

Pos.	COD.	Bennenung	Q.ty	Description	Dénomination	Denominación	Denominazione
1	11112134	SCHRAUBE	4	SCREW	VIS	TORNILLO	VITE
2	14496721	SCHEIBE	4	WASHER	RONDELLE	ARANDELA	RONDELLA
3	71488537	SCHRAUBE	2	SCREW	VIS	TORNILLO	VITE
4	154657829	KLAMMER	2	CLAMP	SANGLE	ABRAZADERA	FASCETTA
6	153612189	KLAMMER	1	CLAMP	SANGLE	ABRAZADERA	FASCETTA
7	71488896	AUSGANGSVERLÄNGERUNG	1	OUTLET EXTENSION	RALLONGE SORTIE	EXTENSION SALIDA	PROLUNGA USCITA
8	154657842	TRÄGER	1	SUPPORT	SUPPORT	SOPORTE	SUPPORTO
9	153612185	SCHALLDÄMPFER KOMPLETT	1	MUFFLER ASS'Y	SILENCIEUX COMPLET	SILENCIADOR COMPLETO	SILENZIATORE COMPLETO

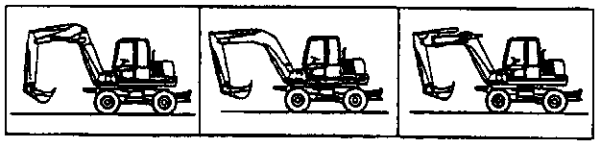

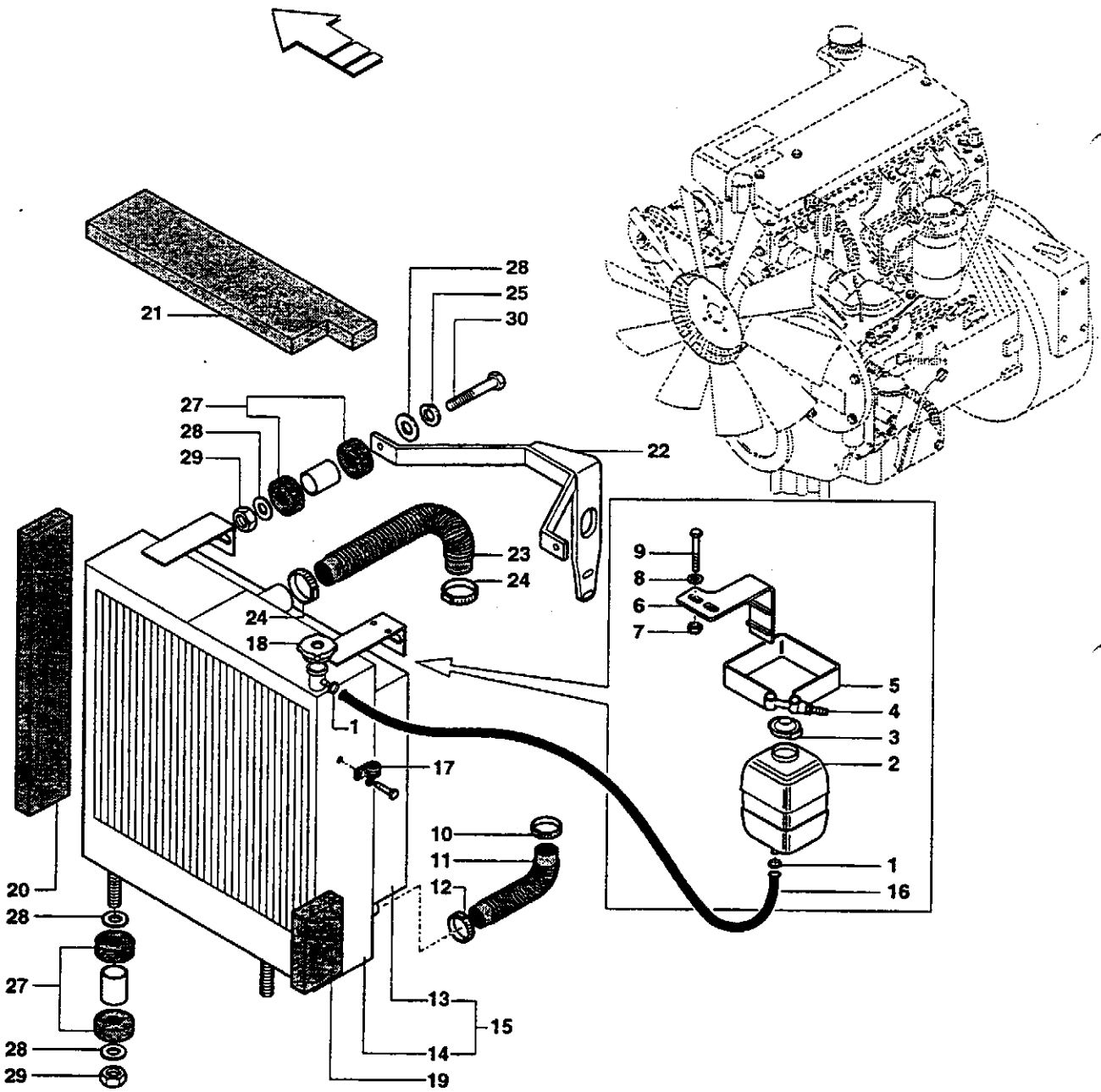
21
28
25
30
27
28
29
22
23
24
24
18
1
17
10
11
12
13
15
14
19
20
28
27
28
29
9
8
6
7
5
4
3
2
1
16

KÜHLER
RADIATOR
RADIATOR
RADIATOR
RADIATORE

Gilt ab Serien-Nr.
Valid from sn.
Valable de no. de serie
Valedero desde el numero
Valido da matricola
↦ 9080937

Pos.	COD.	Bennenung	Q.ty	Description	Dénomination	Denominación	Denominazione
1	154204110	KLAMMER	2	CLAMP	SANGLE	ABRAZADERA	FASCETTA
2	154117111	AUSGLEICHSBE-HÄLTER	1	BOWL	CUVETTE	CUBETA	VASCHETTA
3	153633514	STOPFEN	1	PLUG	BOUCHON	TAPON	TAPPO
4	71488537	SCHRAUBE	1	SCREW	VIS	TORNILLO	VITE
5	154657804	KLAMMER	1	CLAMP	SANGLE	ABRAZADERA	FASCETTA
6	154657836	TRÄGER	1	SUPPORT	SUPPORT	SOPORTE	SUPPORTO
7	16104111	MUTTER	2	NUT	ECROU	TUERCA	DADO
8	14496521	SCHEIBE	2	WASHER	RONDELLE	ARANDELA	RONDELLA
9	16043834	SCHRAUBE	2	SCREW	VIS	TORNILLO	VITE
10	154220512	KLAMMER	1	CLAMP	SANGLE	ABRAZADERA	FASCETTA
11	154209170	MUFFE	1	SLEEVE	MANCHON	MANGUITO	MANICOTTO
12	154220510	KLAMMER	1	CLAMP	SANGLE	ABRAZADERA	FASCETTA
13	-	LEITBLECH	1	CONVEYOR	CONVOYEUR	ENCANALADOR	CONVOGLIATORE
14	-	OEL-WASSERKUEHLER	1	WATER-OIL RADIATOR	RADIATEUR A EAU/HUILE	RADIADOR AGUA Y ACEITE	RADIATORE ACQUA-OLIO
15	154116476	KUEHLER KOMPLETT	1	RADIATOR ASS'Y	RADIATEUR COMPLET	RADIADOR COMPLETO	RADIATORE COMPLETO
16	71488546	SCHLAUCH	1	PIPE	TUYAU	TUBO	TUBO
17	71415899	KLAMMER	1	CLAMP	SANGLE	ABRAZADERA	FASCETTA
18	154116830	STOPFEN	1	PLUG	BOUCHON	TAPON	TAPPO
19	154227320	DICHTUNG	1	SEAL	GARNITURE	GUARNICION	GUARNIZIONE
20	154227319	DICHTUNG	1	SEAL	GARNITURE	GUARNICION	GUARNIZIONE
21	154227321	DICHTUNG	1	SEAL	GARNITURE	GUARNICION	GUARNIZIONE
22	154657833	GEWINDESTANGE	1	TIE ROD	TIRANT	TIRANTE	TIRANTE
23	154209169	MUFFE	1	SLEEVE	MANCHON	MANGUITO	MANICOTTO
24	154220511	KLAMMER	2	CLAMP	SANGLE	ABRAZADERA	FASCETTA
25	10517074	SCHEIBE	4	WASHER	RONDELLE	ARANDELA	RONDELLA
27	154116846	SCHWINGUNGSDÄMPFER KOMPLETT	4	DAMPENER ASS'Y	ANTIVIBRATION COMPLET	ANTIVIBRADOR COMPLETO	ANTIVIBRANTE COMPLETO
28	-	SCHEIBE	3	WASHER	RONDELLE	ARANDELA	RONDELLA
29	-	MUTTER	2	NUT	ECROU	TUERCA	DADO
30	-	SCHRAUBE	1	SCREW	VIS	TORNILLO	VITE

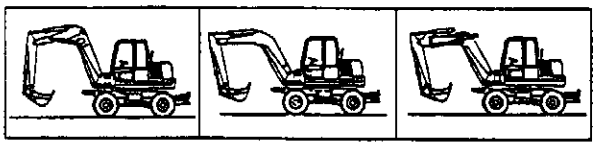

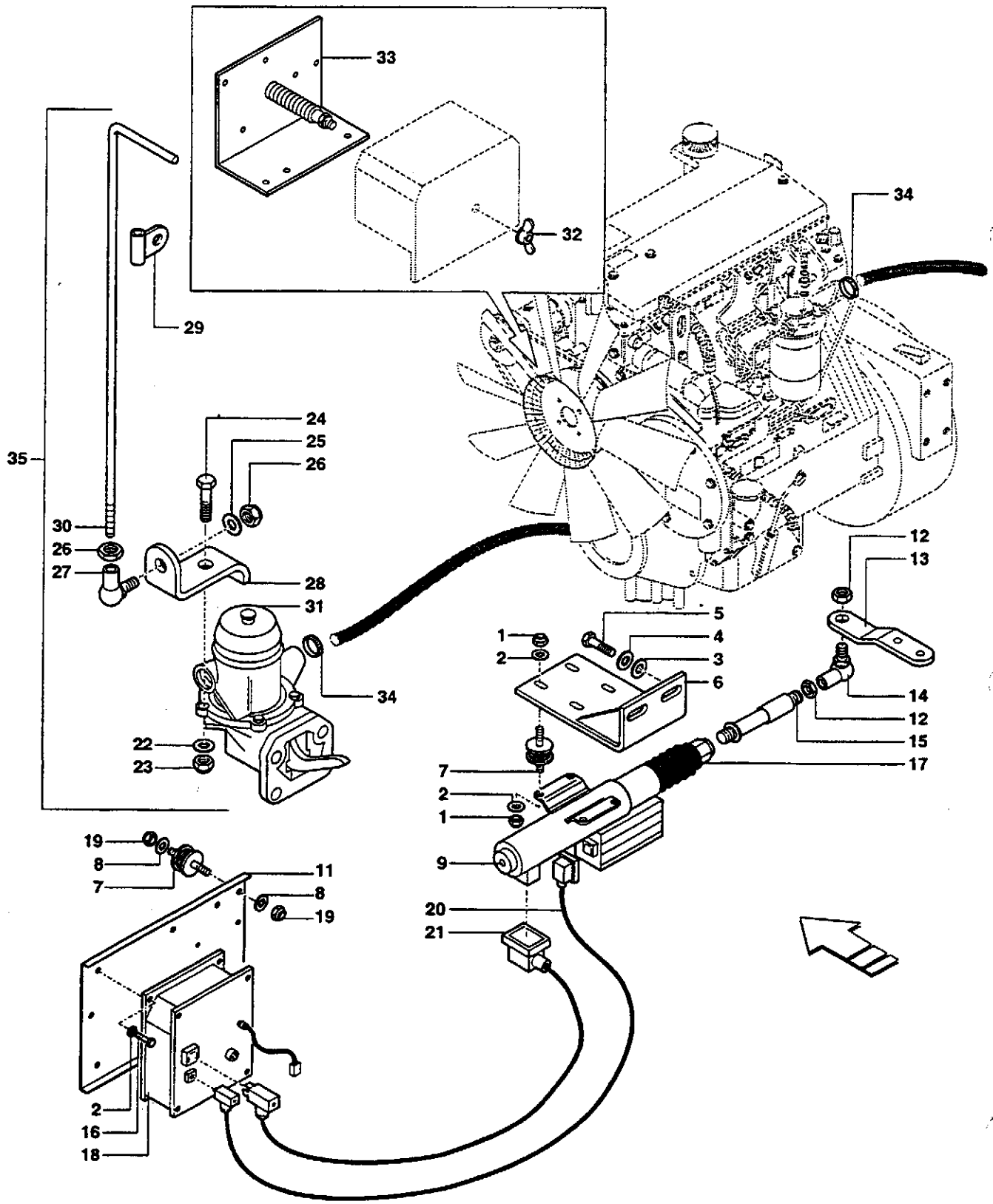
33
32
34
29
24
25
26
35
30
26
27
28
31
34
22
23
1
2
5
4
3
6
12
13
14
12
15
17
7
2
1
9
20
21
19
8
7
11
8
19
2
16
18

GASREGULIERUNG
THROTTLE CONTROL
COMMANDE ACCELERATEUR
MANDO DEL ACELERADOR
COMANDO ACCELERATORE

Gilt ab Serien-Nr.
Valid from sn.
Valable de no. de serie
Valedero desde el numero
Valido da matricola
↦ 9080937

Pos.	COD.	Bennenung	Q.ty	Description	Dénomination	Denominación	Denominazione
1	12574211	MUTTER *	8	NUT	ECROU	TUERCA	DADO
2	12647621	SCHEIBE	14	WASHER	RONDELLE	ARANDELA	RONDELLA
3	151112522	SCHEIBE	2	WASHER	RONDELLE	ARANDELA	RONDELLA
4	10571874	SCHEIBE	2	WASHER	RONDELLE	ARANDELA	RONDELLA
5	11106234	SCHRAUBE	2	SCREW	VIS	TORNILLO	VITE
6	154657821	TRÄGER	1	SUPPORT	SUPPORT	SOPORTE	SUPPORTO
7	154201575	SCHWINGUNGSDÄMPFER	8	DAMPENER	ANTIVIBRATION	ANTIVIBRADOR	ANTIVIBRANTE
8	10519421	SCHEIBE *	12	WASHER	RONDELLE	ARANDELA	RONDELLA
	14496431	SCHEIBE	12	WASHER	RONDELLE	ARANDELA	RONDELLA
9	154227042	KOLBEN ⇥ 9081157	1	PISTON	PISTON	EMBOLO	PISTONE
	71488610	KOLBEN ↦ 9081158*	1	PISTON	PISTON	EMBOLO	PISTONE
11	154657843	TRÄGER	1	BRACKET	SUPPORT	SOPORTE	SUPPORTO
12	12575411	MUTTER	2	NUT	ECROU	TUERCA	DADO
13	154657819	HEBELRÜCKSTELLUNG	1	LEVER RECALL	RENVOI LEVIER	REENVIO PALANCA	LEVA RINVIO
14	154227046	GELENK *	1	ARTICULATION	ARTICULATION	ARTICULACION	SNODO
15	154227044	AUSGLEICHER *	1	COMPENSATOR	COMPENSATEUR	COMPENSADOR	COMPENSATORE
16	14305334	SCHRAUBE *	4	SCREW	VIS	TORNILLO	VITE
17	71480654	BALG	1	BELLOWS	SOUFFLEUR	FUELLE	SOFFIETTO
18	154227043	EL. STEUERPLATTE ⇥ 9081157	1	CONTROL UNIT	DISPOSITIVE DE COMMANDE	CENTRAL	CENTRALINA
	71488594	EL. STEUERPLATTE ↦ 9081158*	1	CONTROL UNIT	DISPOSITIVE DE COMMANDE	CENTRAL	CENTRALINA
19	12575411	MUTTER	8	NUT	ECROU	TUERCA	DADO
20	71480651	KABEL	1	CABLE	CABLE	CABLE	CAVO
21	71480652	KABEL	1	CABLE	CABLE	CABLE	CAVO
22	151120003	SCHEIBE	1	WASHER	RONDELLE	ARANDELA	RONDELLA
23	151106001	MUTTER	1	NUT	ECROU	TUERCA	DADO
24	151101005	SCHRAUBE	1	SCREW	VIS	TORNILLO	VITE
25	151120004	SCHEIBE	1	WASHER	RONDELLE	ARANDELA	RONDELLA
26	151106002	MUTTER	2	NUT	ECROU	TUERCA	DADO
27	154104301	GELENK	1	ARTICULATION	ARTICULATION	ARTICULACION	SNODO
28	154657840	TRÄGER	1	SUPPORT	SUPPORT	SOPORTE	SUPPORTO
29	154657839	TRÄGER	1	SUPPORT	SUPPORT	SOPORTE	SUPPORTO
30	154657838	HEBEL	1	LEVER	LEVIER	PALANCA	LEVA
31	-	PUMPE (0.200 pag. 2)	1	PUMP (0.200 pag. 2)	POMP (0.200 pag. 2)	BOMBA (0.200 pag. 2)	POMPA (0.200 pag. 2)
32	10102001	FLUGELMUTTER	1	WING NUT	ECROU A AILETTES	TUERCA	DADO AD ALETTE
33	154657844	TRÄGER	1	BRACKET	SUPPORT	SOPORTE	SUPPORTO
34	154204110	KLAMMER	2	CLAMP	SANGLE	ABRAZADERA	FASCETTA
35	154657837	KOMPLETT 22+30	1	ASS'Y 22+30	COMPLET 22+30	COMPLETO 22+30	COMPLETO 22+30

* DIE GÜLTIGKEITEN BETREFFEN AUCH DIE KENNUMMER. / VALIDITY EXTENDED TO SERIAL NUMBERS / VALIDITE ETENDUE AUX NUMEROS DE SERIE / VALIDEZ RELATIVA TAMBIEN A LAS MATRICULAS / VALIDITA' ESTESE ALLE MATRICOLE: 9081112 - 9081113 - 9081114 - 9080997 - 9081000 - 9081077 - 9081087 - 9081111 - 9081126 - 9081132 - 9081135 - 9081103 - 9081105 - 9080961 - 9080985 - 9081004 - 9081040 - 9081055 - 9081057 - 9081081 - 9081098 - 90891107 - 9081108 - 9081110 - 9081116 - 9081119 - 9081127 - 9081137 - 9080997 - 9081158 - 9081002 - 9081009 - 9081090 - 9081109 - 9081025 - 9081104 - 9081125 - 9081026 - 9081044 - 9080940 - 9081018 - 9081115 - 9081003 - 9081056 - 9081053 - 9081148 - 9081129 - 9080982 - 9081117 - 9081017 - 9081102 - 9081128 - 9081082 - 9081005 - 9081033 - 9081034 - 9080973

* DIE GÜLTIGKEITEN BETREFFEN AUCH DIE KENNUMMER. / VALIDITY EXTENDED TO SERIAL NUMBERS / VALIDITE ETENDUE AUX NUMEROS DE SERIE / VALIDEZ RELATIVA TAMBIEN A LAS MATRICULAS / VALIDITA' ESTESE ALLE MATRICOLE: 9080944 - 9080979 - 9081036 - 9081153 - 9080988 - 9081092 - 9080974 - 9081070 - 9080942 - 9081059 - 9080986 - 9080994 - 9080966 - 9080995 - 9080968 - 9081010 - 9080956 - 9080945 - 9081050 - 90891032- 9081101 - 9080977 - 9080953 - 9080980 - 9081074 - 9081039 - 9081038 - 9081016 - 9081020 - 9081035 - 9081058 - 9080999 - 9080987 - 9081008 - 9081063 - 9080967 - 9081036 - 9080996 - 908978 - 9081015 - 9081049 - 9081011 - 9081054 - 9080992 - 9081028 - 9081023 - 9081012 - 9081024 - 9081067 - 9081022 - 9080990 - 9081095 - 9080981 - 9081027 - 9081065 - 9081078 - 9081079 - 9080989 - 9081064 - 9081088 - 9081093 - 9081007 - 9081100 - 9081029 - 9081094 - 9081089 - 9080964 - 9080941 - 9081037 - 9081031 - 9081001 - 9080993 - 9080969 - 9081080 - 9080943 - 9081095 - 9080965 - 9081084 - 9081051 - 9081052 - 9081069 - 9080998 - 9081060 - 9081021 - 9081091 - 9081014

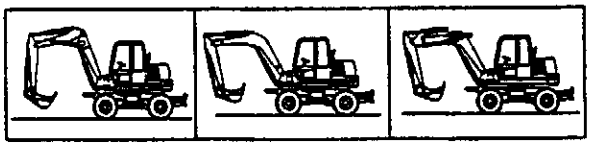

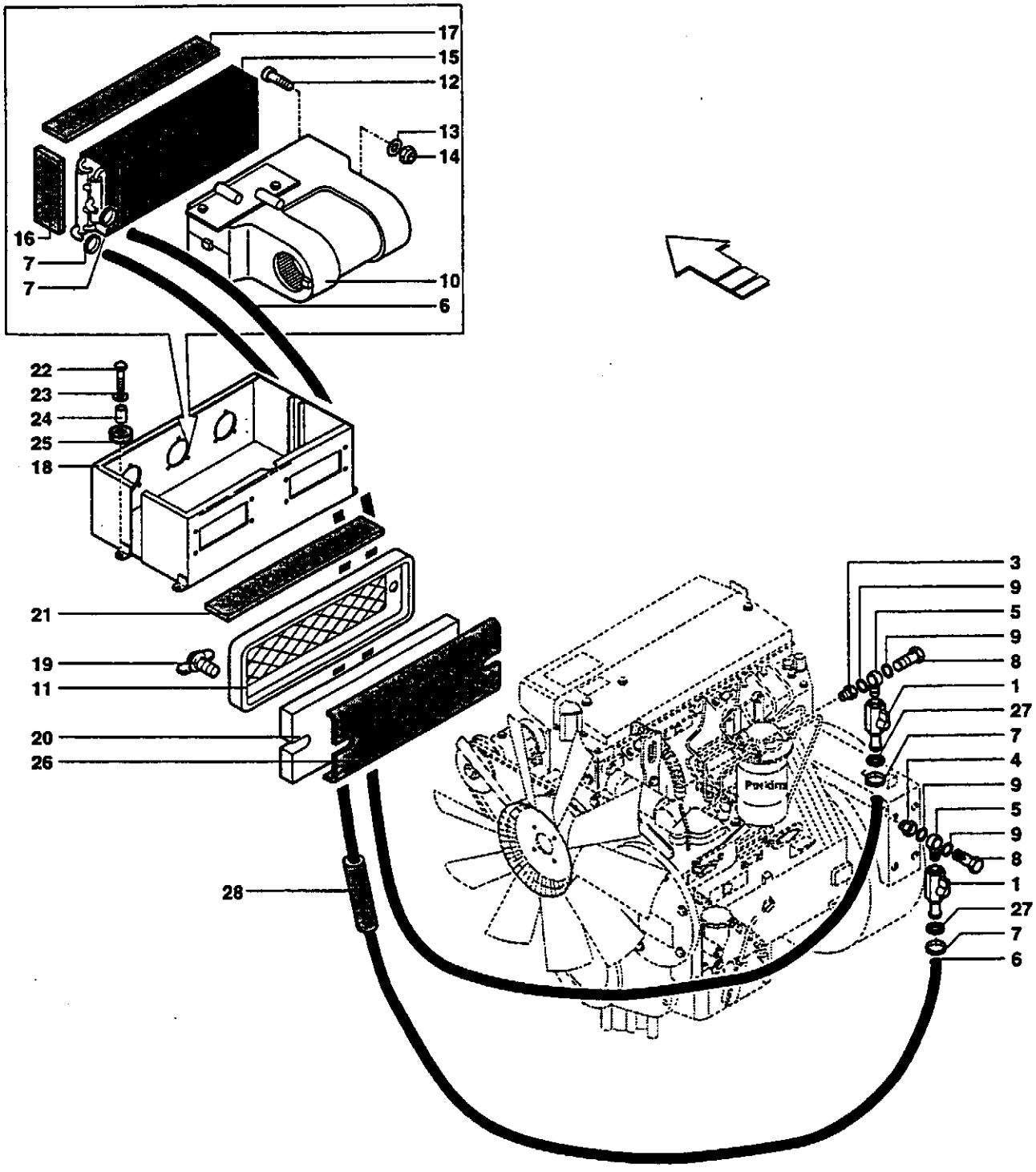
17
15
12
13
14
16
7
7
10
6
22
23
24
25
18
21
19
11
20
26
28
3
9
5
9
8
1
27
7
4
9
5
9
8
1
27
7
6

LEITUNGEN FÜR HEIZUNG KABINE
HEATING EQUIPMENT CAB PIPING
TUYAUTERIE CHAUFFAGE CABINE
TUBERIAS CALEFACCION CABINA
TUBAZIONI RISCALDAMENTO CABINA

Gilt ab Serien-Nr.
Valid from sn.
Valable de no. de serie
Valedero desde el numero
Valido da matricola
↦ 9080937

Pos.	COD.	Bennenung	Q.ty	Description	Dénomination	Denominación	Denominazione
1	154204471	KUGELHAHN	2	COCK	ROBINET	GRIFO	RUBINETTO
3	154226047	REDUZIERSTÜCK	1	NIPPLE	REDUCTION	REDUCCION	RIDUZIONE
4	154226096	REDUZIERSTÜCK	1	NIPPLE	REDUCTION	REDUCCION	RIDUZIONE
5	154222854	VERSTELLBARES AUGE	2	BANJO UNION	RACCORD PIVOTANT	OJO ORIENTABLE	OCCHIO ORIENTABILE
6	154121761	SCHLAUCH	2	PIPE	TUYAU	TUBO	TUBO
7	154220505	KLAMMER	4	CLAMP	SANGLE	ABRAZADERA	FASCETTA
8	154222923	SCHRAUBE	2	SCREW	VIS	TORNILLO	VITE
9	71488736	SCHEIBE	4	WASHER	RONDELLE	ARANDELA	RONDELLA
10	154227218	HEIZGERÄT	1	HEATER	RECHAUFFEUR	CALENTADOR	RISCALDATORE
	71488833	HEIZGERÄT	1	HEATER	RECHAUFFEUR	CALENTADOR	RISCALDATORE
11	71488102	SCHUTZGITTER	1	GRID	GRILLE	REJILLA	GRIGLIA
12	13272011	SCHRAUBE	4	SCREW	VIS	TORNILLO	VITE
13	14497731	SCHEIBE	4	WASHER	RONDELLE	ARANDELA	RONDELLA
14	10721911	MUTTER	4	NUT	ECROU	TUERCA	DADO
15	154227219	HEIZBLOCK	1	HEATER LOCK	BLOC RECHAUFFEUR	BLOQUE CALEFACCION	BLOCCO RISCALDATORE
16	154227220	DICHTUNG	2	SEAL	GARNITURE	GUARNICION	GUARNIZIONE
17	154227221	DICHTUNG	1	SEAL	GARNITURE	GUARNICION	GUARNIZIONE
18	154227216	HEIZUNGSGEHÄUSE	1	HEATER CASE	CARTER RECHAUFFEUR	CAJA CALEFACCION	SCATOLA RISCALDATORE
19	154227208	SCHRAUBE	2	KNOB	POMMEAU	BOTON	POMELLO
20	154227223	FILTER	1	FILTER	FILTRE	FILTRO	FILTRO
21	71488100	DICHTUNG	1	SEAL	GARNITURE	GUARNICION	GUARNIZIONE
22	16043921	SCHRAUBE	4	SCREW	VIS	TORNILLO	VITE
23	71485296	SCHEIBE	4	WASHER	RONDELLE	ARANDELA	RONDELLA
24	71488101	DISTANZSCHEIBE	4	SPACER	ENTRETOISE	ESPACIADOR	DISTANZIALE
25	154227217	GUMMI	4	RUBBER	CAOUTCHOUC	JUNTA	GOMMINO
26	154227224	SCHUTZGITTER	1	GRID	GRILLE	REJILLA	GRIGLIA
27	71488740	MUTTER	2	NUT	ECROU	TUERCA	DADO
28	71483215	SCHLAUCH-ELASTIKSEGMENT	2	GUARD HOSE	TUYAU PROTECTION	TUBO PROTECCION	TUBO PROTEZIONE

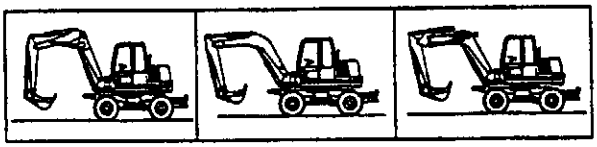

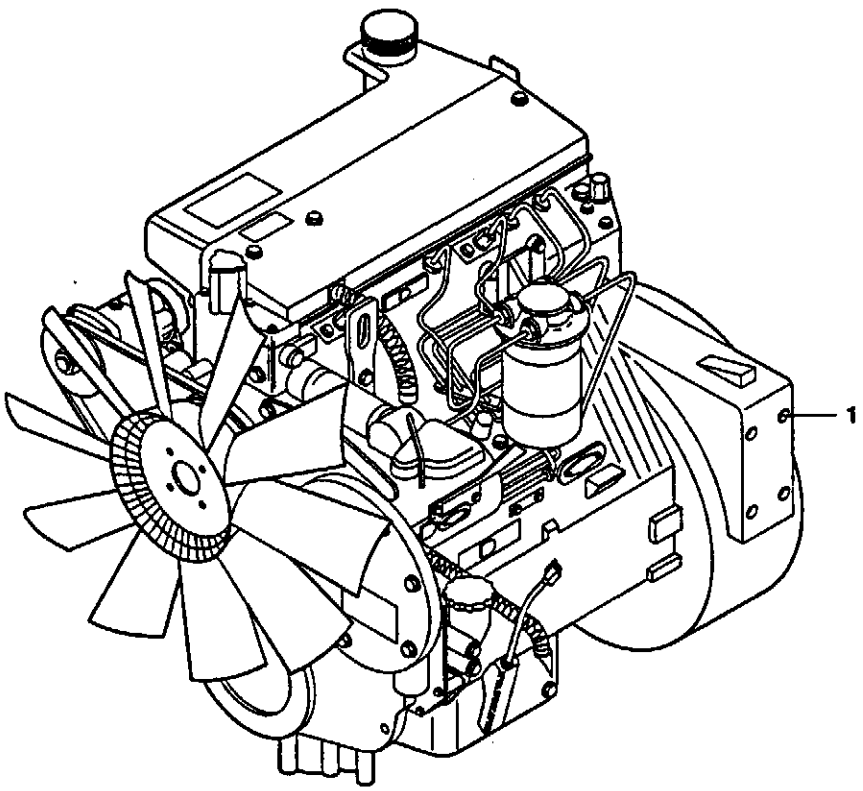
1

Pos.	COD.	Bennenung	Q.ty	Description	Dénomination	Denominación	Denominazione
1	153616509	PERKINS-MOTOR	1	PERKINS ENGINE	MOTEUR PERKINS	MOTOR PERKINS	MOTORE PERKINS

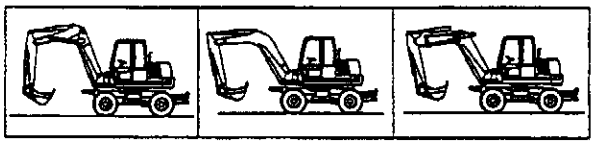

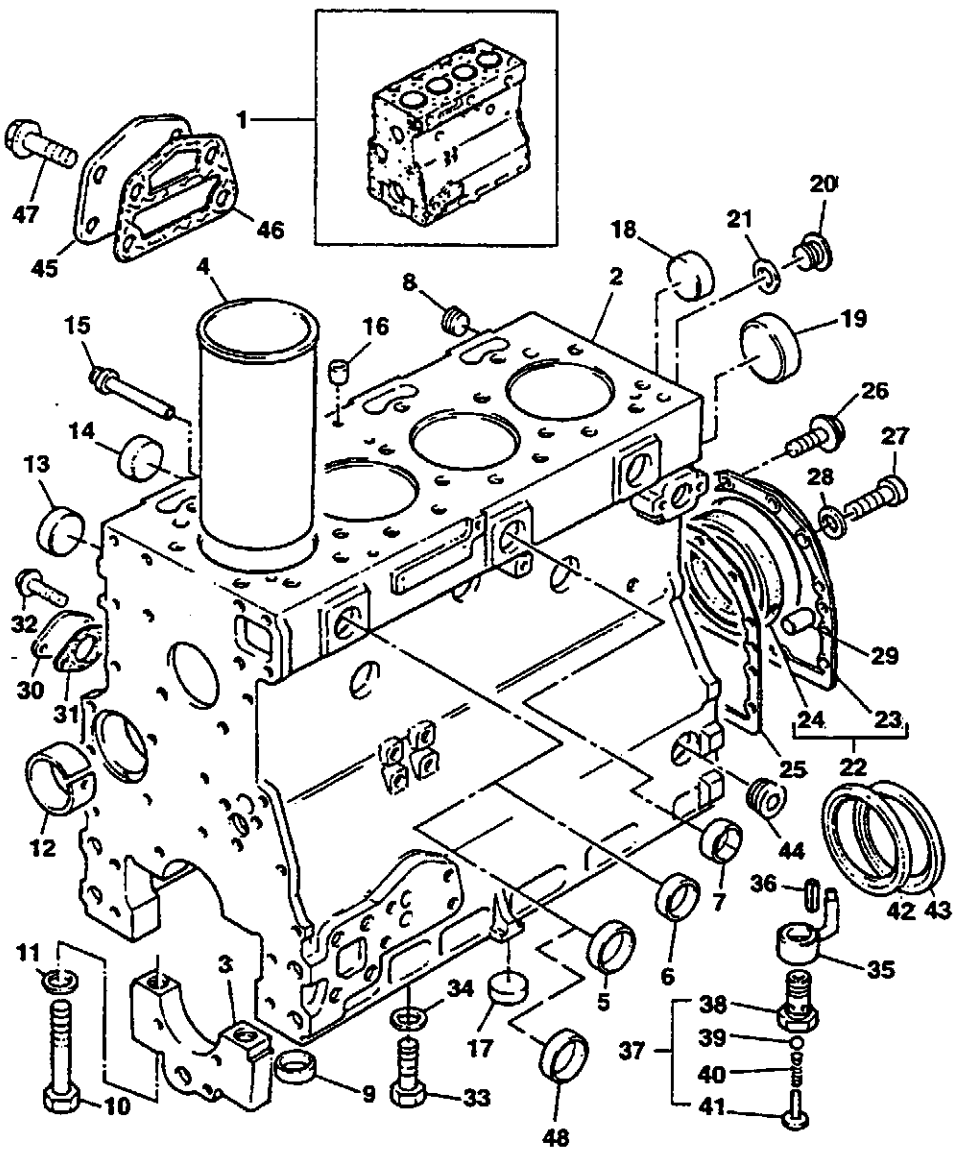
1
2
3
4
5
6
7
8
9
10
11
12
13
14
15
16
17
18
19
20
21
22
23
24
25
26
27
28
29
30
31
32
33
34
35
36
37
38
39
40
41
42
43
44
45
46
47
48

Pos.	COD.	Bennenung	Q.ty	Description	Dénomination	Denominación	Denominazione
1	71487144	ZYL. BLOCKSATZ	1	KIT CYL. BLOCK	JEU BLOC CYLINDR	KIT BLOQUE CIL.	KIT MONOBLOCCO
2	-	BLOCK	1	BLOCK	BLOC	DISPOSITIVO BLOQUEO	BLOCCO
3	-	LAGER-AUSSENRING	5	BEARING CAP	CACHE ROULEMENT	TAPA DE COJINETE	COPRICUSCINETTO
4	153656422	LAUFBUCHSE	4	CYLINDER LINER	CHEMISE	CAMISA	CAMICIA
	71487145	LAUFBUCHSE	4	CYLINDER LINER	CHEMISE	CAMISA	CAMICIA
5	153617893	STOPFEN	5	PLUG	BOUCHON	TAPON	TAPPO
6	153620654	STOPFEN	1	PLUG	BOUCHON	TAPON	TAPPO
7	153617893	STOPFEN	1	PLUG	BOUCHON	TAPON	TAPPO
8	153617884	STOPFEN	1	PLUG	BOUCHON	TAPON	TAPPO
9	153619211	BUCHSE	10	BUSHING	DOUILLE	CASQUILLO	BUSSOLA
10	153618908	BOLZEN	10	BOLT	BOULON	TORNILLO	BULLONE
11	-	SCHEIBE	10	WASHER	RONDELLE	ARANDELA	RONDELLA
12	153618947	BUCHSE	1	BUSHING	COQUILLE	BUJE	BOCCOLA
13	153620655	STOPFEN	4	PLUG	BOUCHON	TAPON	TAPPO
14	153620655	STOPFEN	3	PLUG	BOUCHON	TAPON	TAPPO
15	153656026	STOPFEN	1	PLUG	BOUCHON	TAPON	TAPPO
16	153618933	STOPFEN	1	PLUG	BOUCHON	TAPON	TAPPO
17	153620456	STOPFEN	1	PLUG	BOUCHON	TAPON	TAPPO
18	153620655	STOPFEN	2	PLUG	BOUCHON	TAPON	TAPPO
19	71488655	STOPFEN	1	PLUG	BOUCHON	TAPON	TAPPO
20	153617882	STOPFEN	1	PLUG	BOUCHON	TAPON	TAPPO
21	153618252	SCHEIBE	1	WASHER	RONDELLE	ARANDELA	RONDELLA
22	153656770	GEHAUSE	1	HOUSING	CARCASSE	CARCASA	CARCASSA
23	-	DECKEL	1	COVER	COUVERCLE	CUBIERTA	COPERCHIO
24	153617125	OLABDICHTUNG	1	OIL SEAL	PARE HUILE	CHAPA RETENC. ACEITE	PARAOLIO
25	153619530	DREHDURCH-FÜHRUNG	1	JOINT	JOINT	JUNTA	GIUNTO
26	153656424	SCHRAUBE	12	SCREW	VIS	TORNILLO	VITE
27	153656425	SCHRAUBE	2	SCREW	VIS	TORNILLO	VITE
28	153620941	SCHEIBE	2	WASHER	RONDELLE	ARANDELA	RONDELLA
29	153617764	SPLINT	2	PIN	GOUPILLE	PASADOR HENDIDO	SPINA
30	153656426	PLATTE	1	PLATE	PLAQUE	PLACA	PIASTRA
31	153656764	DREHDURCH-FÜHRUNG	1	JOINT	JOINT	JUNTA	GIUNTO
32	153656427	SCHRAUBE	2	SCREW	VIS	TORNILLO	VITE
33	153620808	SCHRAUBE	4	SCREW	VIS	TORNILLO	VITE
34	153618261	DISTANZSCHEIBE	4	SPACER	ENTRETOISE	ESPACIADOR	DISTANZIALE
35							
36							
37							
38							
39							
40							
41							
42							
43							
44							
45	153656571	PLATTE	1	PLATE	PLAQUE	PLACA	PIASTRA
46	153656922	DREHDURCH-FÜHRUNG	1	JOINT	JOINT	JUNTA	GIUNTO
47	153656569	SCHRAUBE	4	SCREW	VIS	TORNILLO	VITE
48	71487146	STOPFEN	1	PLUG	BOUCHON	TAPON	TAPPO

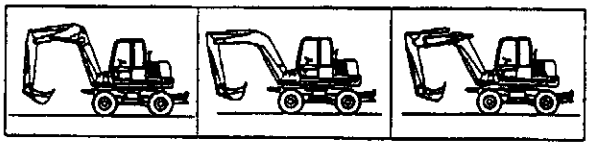

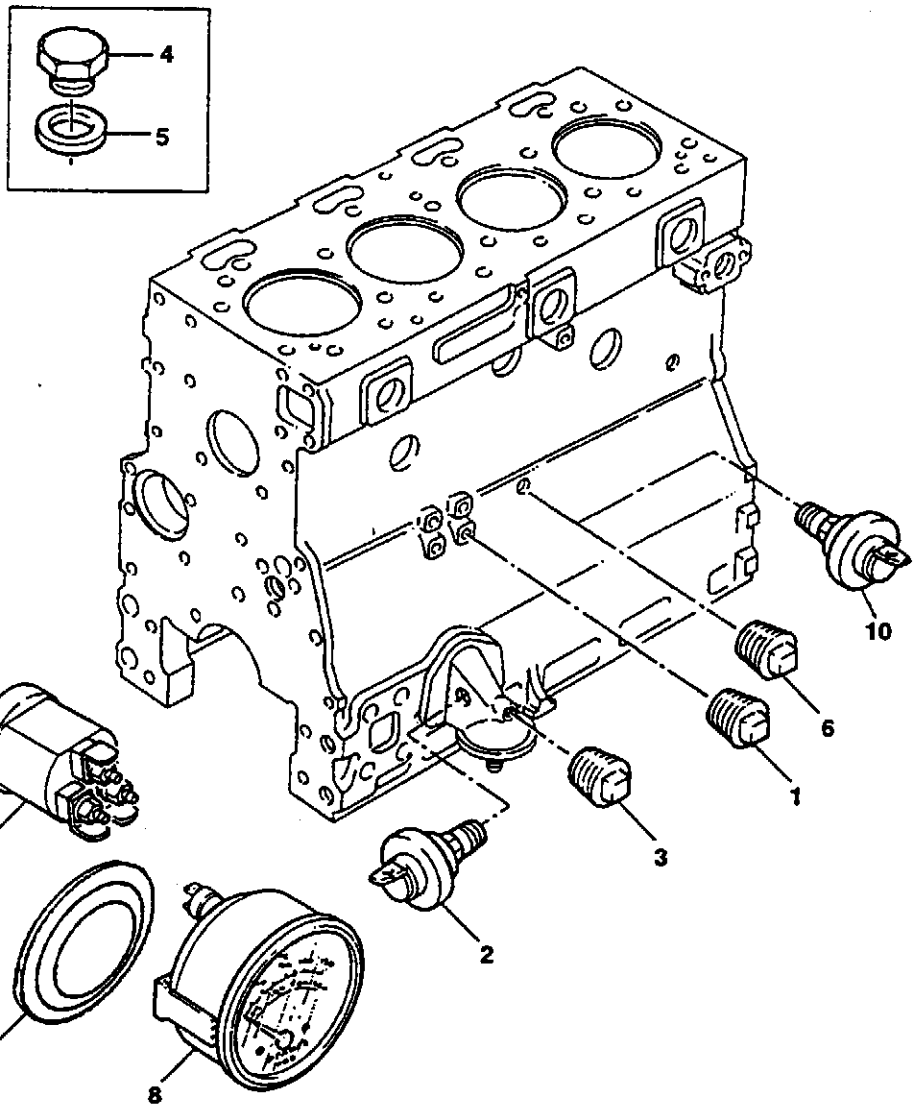
4
5
10
6
1
3
7
2
9
8

Pos.	COD.	Bennenung	Q.ty	Description	Dénomination	Denominación	Denominazione
1	153617886	STOPFEN	1	PLUG	BOUCHON	TAPON	TAPPO
2							
3							
4							
5							
6							
7							
8							
9							
10							

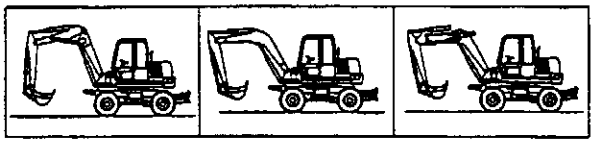

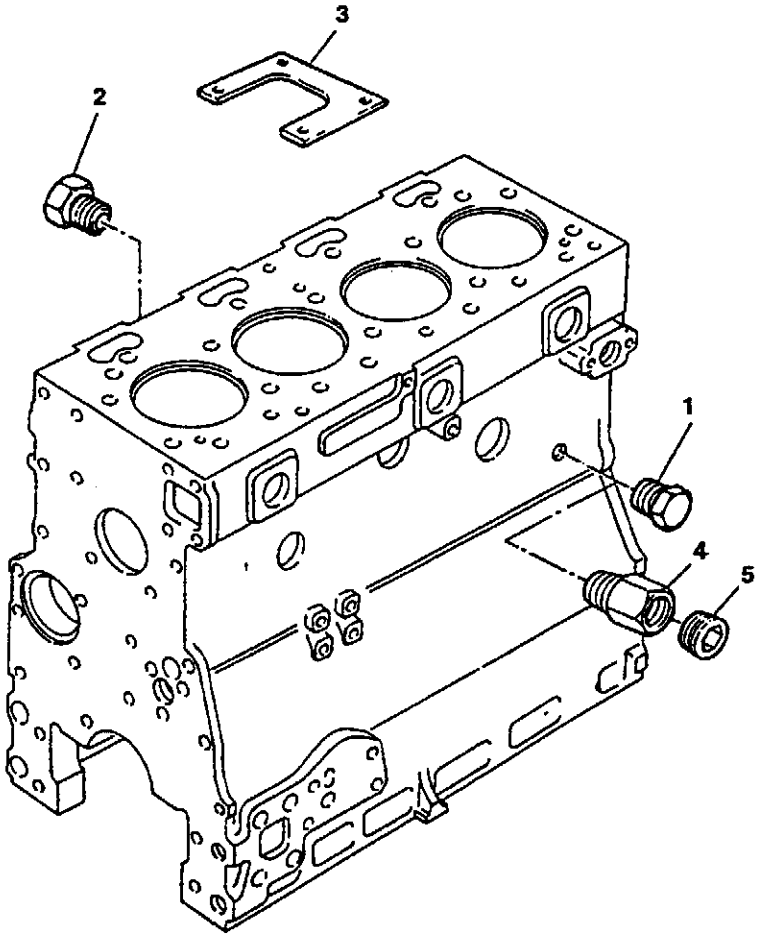
3
2
1
4
5

Pos.	COD.	Bennenung	Q.ty	Description	Dénomination	Denominación	Denominazione
1	153620921	STOPFEN	1	PLUG	BOUCHON	TAPON	TAPPO
2	153620921	STOPFEN	1	PLUG	BOUCHON	TAPON	TAPPO
3							
4							
5							

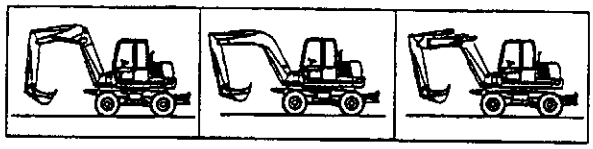

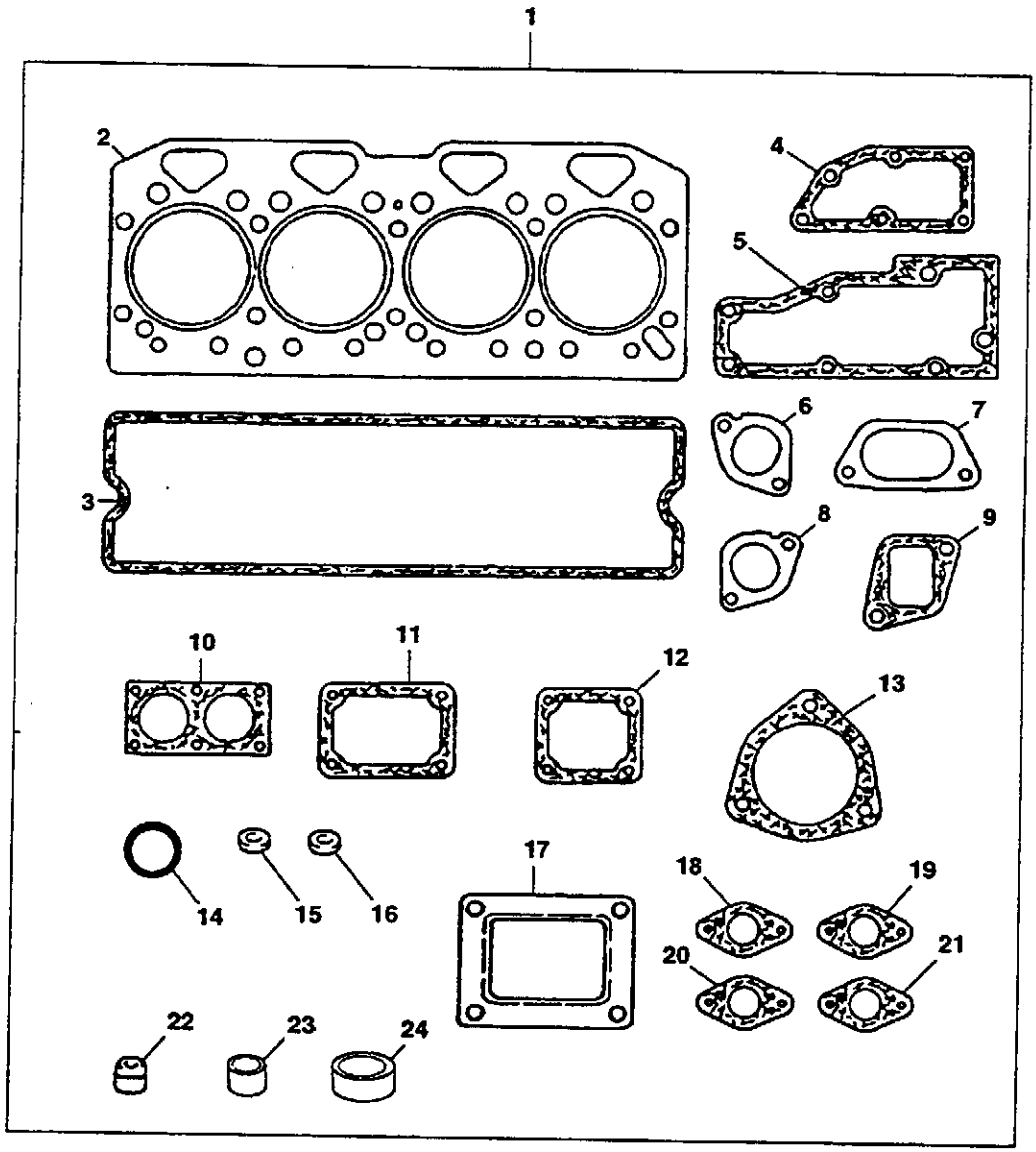
1
2
3
4
5
6
7
8
9
10
11
12
13
14
15
16
17
18
19
20
21
22
23
24

DICHTSATZ-ZYLINDERKOPFMONTAGE
JOINTS AND GASKETS-TOP SERVICE KIT
JEU DE JOINTS-REVISION PARTIE HAUTE
JUNTAS Y EMPAQUETADURAS-JUEGO DE SERVICIO DE CULATA
GRUPPO RIPARAZIONE GUARNIZIONI (SUPERIORE)

Gilt ab Serien-Nr.
Valid from sn.
Valable de no. de serie
Valedero desde el numero
Valido da matricola
↦ 9080937

Pos.	COD.	Bennenung	Q.ty	Description	Dénomination	Denominación	Denominazione
1	153656663	DICHTUNGS-SATZ -GELENK	1	GASKETS KIT/JOINT	JEU GARNITURES/JOINT	JUEGO GUARNICIONES/ JUNTA	KIT GUARNIZIONI/GIUNTO
2	71487148	DICHTUNG	1	SEAL	GARNITURE	GUARNICION	GUARNIZIONE
3	153656562	DREHDURCH-FÜHRUNG	1	JOINT	JOINT	JUNTA	GIUNTO
4	153656756	DREHDURCH-FÜHRUNG	1	JOINT	JOINT	JUNTA	GIUNTO
5	153656941	DREHDURCH-FÜHRUNG	1	JOINT	JOINT	JUNTA	GIUNTO
6	153655104	DREHDURCH-FÜHRUNG	1	JOINT	JOINT	JUNTA	GIUNTO
7	153655105	DREHDURCH-FÜHRUNG	1	JOINT	JOINT	JUNTA	GIUNTO
8	153655106	DREHDURCH-FÜHRUNG	1	JOINT	JOINT	JUNTA	GIUNTO
9	153656758	DREHDURCH-FÜHRUNG	2	JOINT	JOINT	JUNTA	GIUNTO
10	153656759	DREHDURCH-FÜHRUNG	1	JOINT	JOINT	JUNTA	GIUNTO
11	153656760	DREHDURCH-FÜHRUNG	1	JOINT	JOINT	JUNTA	GIUNTO
12	153656762	DREHDURCH-FÜHRUNG	1	JOINT	JOINT	JUNTA	GIUNTO
13	-	DREHDURCH-FÜHRUNG	1	JOINT	JOINT	JUNTA	GIUNTO
14	-	ÖLABDICHTUNG	2	OIL SEAL	PARE HUILE	CHAPA RETENC. ACEITE	PARAOLIO
15	153618281	SCHEIBE	4	WASHER	RONDELLE	ARANDELA	RONDELLA
16	-	SCHEIBE	1	WASHER	RONDELLE	ARANDELA	RONDELLA
17	153655103	DICHTUNG	1	SEAL	GARNITURE	GUARNICION	GUARNIZIONE
18	153656763	DREHDURCH-FÜHRUNG	1	JOINT	JOINT	JUNTA	GIUNTO
19	153656764	DREHDURCH-FÜHRUNG	1	JOINT	JOINT	JUNTA	GIUNTO
20	153656766	DREHDURCH-FÜHRUNG	1	JOINT	JOINT	JUNTA	GIUNTO
21	153656767	DREHDURCH-FÜHRUNG	1	JOINT	JOINT	JUNTA	GIUNTO
22	153619291	ÖLABDICHTUNG	8	OIL SEAL	PARE HUILE	CHAPA RETENC. ACEITE	PARAOLIO
23	153619251	SPREIZVORRICHTUNG	10	FITTING	RACCORD	OLIVA	OLIVA
24	153620979	ÖLABDICHTUNG	4	OIL SEAL	PARE HUILE	CHAPA RETENC. ACEITE	PARAOLIO

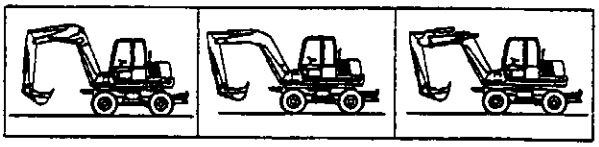

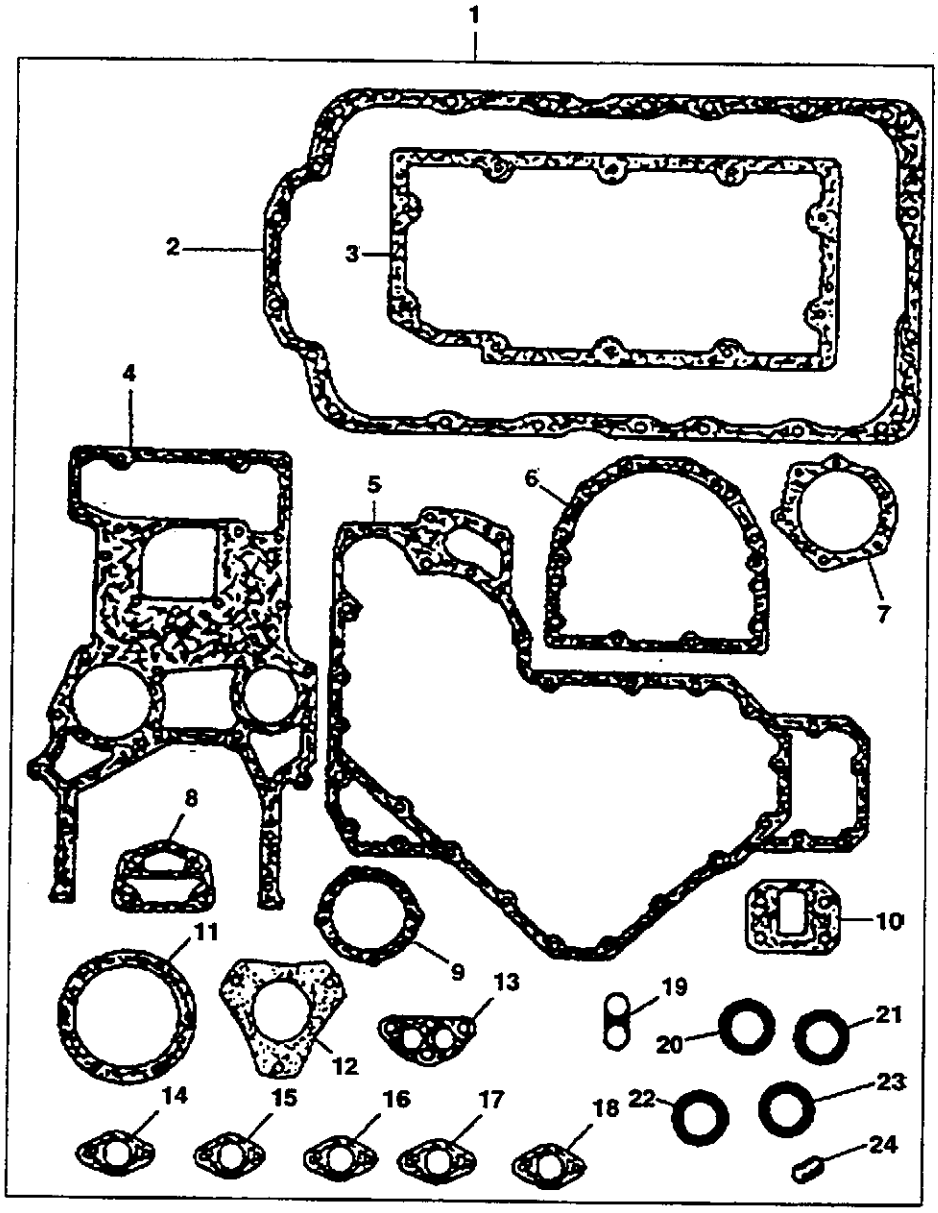
1
2
3
4
5
6
7
8
9
10
11
12
13
14
15
16
17
18
19
20
21
22
23
24

DICHTSATZ-ZYLINDERBLOCKMONTAGE
JOINTS AND GASKETS-BOTTOM SERVICE KIT
JEU DE JOINTS-REVISION PARTIE BASSE
JUNTAS Y EMPAQUETADURAS-JUEGO DE SERVICIO DEL BLOQUE
GRUPPO RIPARAZIONE GUARNIZIONI (INFERIORE)

Gilt ab Serien-Nr.
Valid from sn.
Valable de no. de serie
Valedero desde el numero
Valido da matricola
↦ 9080937

Pos.	COD.	Bennenung	Q.ty	Description	Dénomination	Denominación	Denominazione
1	153656887	DICHTUNGS-SATZ -GELENK	1	GASKETS KIT/JOINT	JEU GARNITURES/JOINT	JUEGO GUARNICIONES/ JUNTA	KIT GUARNIZIONI/GIUNTO
2	153656888	DREHDURCH-FÜHRUNG	1	JOINT	JOINT	JUNTA	GIUNTO
3	153656847	DREHDURCH-FÜHRUNG	1	JOINT	JOINT	JUNTA	GIUNTO
4	153656447	DREHDURCH-FÜHRUNG	1	JOINT	JOINT	JUNTA	GIUNTO
5	153656889	DREHDURCH-FÜHRUNG	1	JOINT	JOINT	JUNTA	GIUNTO
6	71488678	DREHDURCH-FÜHRUNG	1	JOINT	JOINT	JUNTA	GIUNTO
7	153656460	DREHDURCH-FÜHRUNG	1	JOINT	JOINT	JUNTA	GIUNTO
8	153656891	DREHDURCH-FÜHRUNG	1	JOINT	JOINT	JUNTA	GIUNTO
9	153656892	DREHDURCH-FÜHRUNG	1	JOINT	JOINT	JUNTA	GIUNTO
10	153656893	DREHDURCH-FÜHRUNG	1	JOINT	JOINT	JUNTA	GIUNTO
11	153656580	DREHDURCH-FÜHRUNG	1	JOINT	JOINT	JUNTA	GIUNTO
12	153656894	DREHDURCH-FÜHRUNG	1	JOINT	JOINT	JUNTA	GIUNTO
13	153656853	DREHDURCH-FÜHRUNG	1	JOINT	JOINT	JUNTA	GIUNTO
14	153656927	DREHDURCH-FÜHRUNG	1	JOINT	JOINT	JUNTA	GIUNTO
15	71488672	DREHDURCH-FÜHRUNG	1	JOINT	JOINT	JUNTA	GIUNTO
16	153656895	DREHDURCH-FÜHRUNG	1	JOINT	JOINT	JUNTA	GIUNTO
17	-	DREHDURCH-FÜHRUNG	1	JOINT	JOINT	JUNTA	GIUNTO
18	-	DREHDURCH-FÜHRUNG	1	JOINT	JOINT	JUNTA	GIUNTO
19	153656896	DREHDURCH-FÜHRUNG	1	JOINT	JOINT	JUNTA	GIUNTO
20	153656850	O-RING	1	O-RING	O-RING	ANILLO EN O-RING	GUARNIZIONE OR
21	153656851	O-RING	1	O-RING	O-RING	ANILLO EN O-RING	GUARNIZIONE OR
22	153656853	O-RING	1	O-RING	O-RING	ANILLO EN O-RING	GUARNIZIONE OR
23	-	O-RING	1	O-RING	O-RING	ANILLO EN O-RING	GUARNIZIONE OR
24	153618932	DREHDURCH-FÜHRUNG	2	JOINT	JOINT	JUNTA	GIUNTO

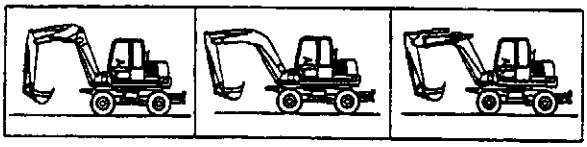

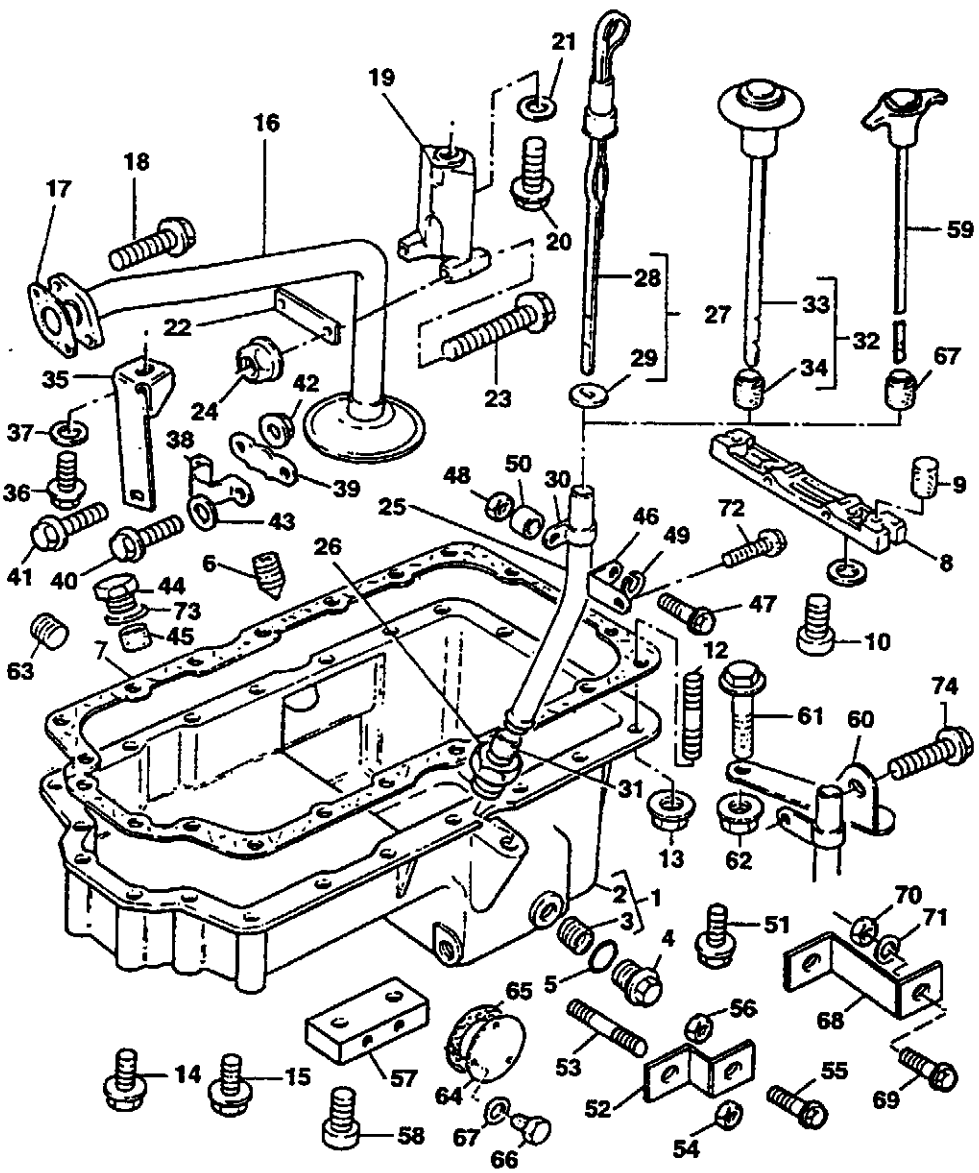
1
2
3
4
5
6
7
8
9
10
12
13
14
15
16
17
18
19
20
21
22
23
24
25
26
27
28
29
30
31
32
33
34
35
36
37
38
39
40
41
42
43
44
45
46
47
48
49
50
51
52
53
54
55
56
57
58
59
60
61
62
63
64
65
66
67
68
69
70
71
72
73
74

ÖLWANNE
OIL SUMP
CARTER D'HUILE
CARTER ACEITE
COPPA OLIO

Gilt ab Serien-Nr.
Valid from sn.
Valable de no. de serie
Valedero desde el numero
Valido da matricola
↦ 9080937

Pos.	COD.	Bennenung	Q.ty	Description	Dénomination	Denominación	Denominazione
1	153656534	ÖLWANNE	1	SUMP	CARTER D'HUILE	CARTER	SOTTOCOPPA
2	-	ÖLWANNE	1	SUMP	CARTER D'HUILE	CARTER	SOTTOCOPPA
3	153655545	EINSATZ	2	INSERT	PIECE	PIEZA	INSERTO
4	153656260	STOPFEN	2	PLUG	BOUCHON	TAPON	TAPPO
5	153656400	O-RING	2	O-RING	BAGUE	ANILLO OR	ANELLO OR
6							
7	153619472	DREHDURCH-FÜHRUNG	1	JOINT	JOINT	JUNTA	GIUNTO
8	71488671	TRAVERSE	1	CROSS BEEM	TRAVERSE	TRAVESANO	TRAVERSA
9							
10	153656536	SCHRAUBE	2	SCREW	VIS	TORNILLO	VITE
12							
13							
14	153656538	SCHRAUBE	6	SCREW	VIS	TORNILLO	VITE
15	153656424	SCHRAUBE	12	SCREW	VIS	TORNILLO	VITE
16	153656539	SCHLAUCH	1	PIPE	TUYAU	TUBO	TUBO
17	71488672	DREHDURCH-FÜHRUNG	1	JOINT	JOINT	JUNTA	GIUNTO
18	153656540	SCHRAUBE	2	SCREW	VIS	TORNILLO	VITE
19							
20							
21							
22							
23							
24							
25	71487167	SCHLAUCH	1	PIPE	TUYAU	TUBO	TUBO
26	153656542	MUTTER	1	NUT	ECROU	TUERCA	DADO
27							
28							
29							
30							
31	153656543	SPREIZVORRICHTUNG	1	FITTING	RACCORD	OLIVA	OLIVA
32	71487168	MESS-STAB	1	LEVEL DIPSTICK	JAUGE DE NIVEAU	VARILLA DE NIVEL	ASTA LIVELLO
33							
34							
35	153656544	HALTEARM	1	BRAKET	SUPPORT FIXATION	SOPORTE	SUPPORTO FISSAGGIO
36	153656545	SCHRAUBE	1	SCREW	VIS	TORNILLO	VITE
37	153618263	SCHEIBE	1	WASHER	RONDELLE	ARANDELA	RONDELLA
38	153656546	KLEMMSTUCK	1	CLIP	FERMOIR	SUJETADOR	FERMAGLIO
39	153656547	PLATTE	1	PLATE	PLAQUE	PLACA	PIASTRA
40	153656548	SCHRAUBE	1	SCREW	VIS	TORNILLO	VITE
41	153656549	SCHRAUBE	1	SCREW	VIS	TORNILLO	VITE
42	153656550	MUTTER	2	NUT	ECROU	TUERCA	DADO
43	153656551	SCHEIBE	1	WASHER	RONDELLE	ARANDELA	RONDELLA
44	153658953	STOPFEN	1	PLUG	BOUCHON	TAPON	TAPPO
45							
46							
47							
48							
49							
50							
51	153656553	SCHRAUBE	2	SCREW	VIS	TORNILLO	VITE
52							
53							
54							
55							
56							
57							
58							
59							
60							
61							
62							
63							
64							

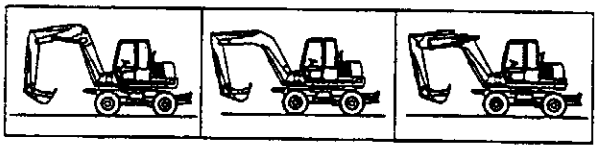

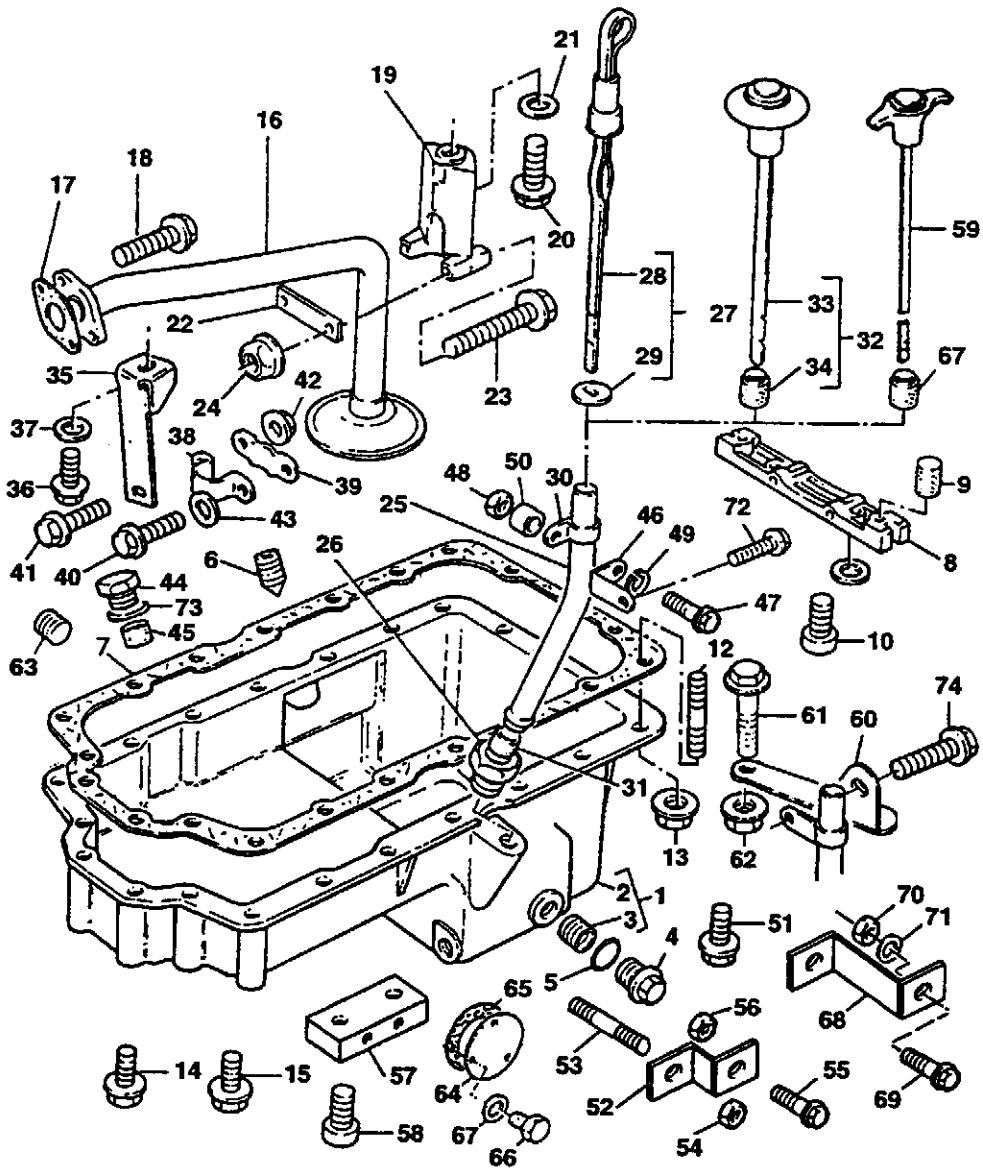
1
2
3
4
5
6
7
8
9
10
12
13
14
15
16
17
18
19
20
21
22
23
24
25
26
27
28
29
30
31
32
33
34
35
36
37
38
39
40
41
42
43
44
45
46
47
48
49
50
51
52
53
54
55
56
57
58
59
60
61
62
63
64
65
66
67
68
69
70
71
72
73
74

ÖLWANNE
OIL SUMP
CARTER D'HUILE
CARTER ACEITE
COPPA OLIO

Gilt ab Serien-Nr.
Valid from sn.
Valable de no. de serie
Valedero desde el numero
Valido da matricola
↦ 9080937

Pos.	COD.	Bennenung	Q.ty	Description	Dénomination	Denominación	Denominazione
65							
66							
67							
68							
69							
70							
71							
72							
73							
74							

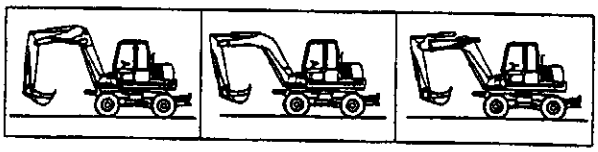

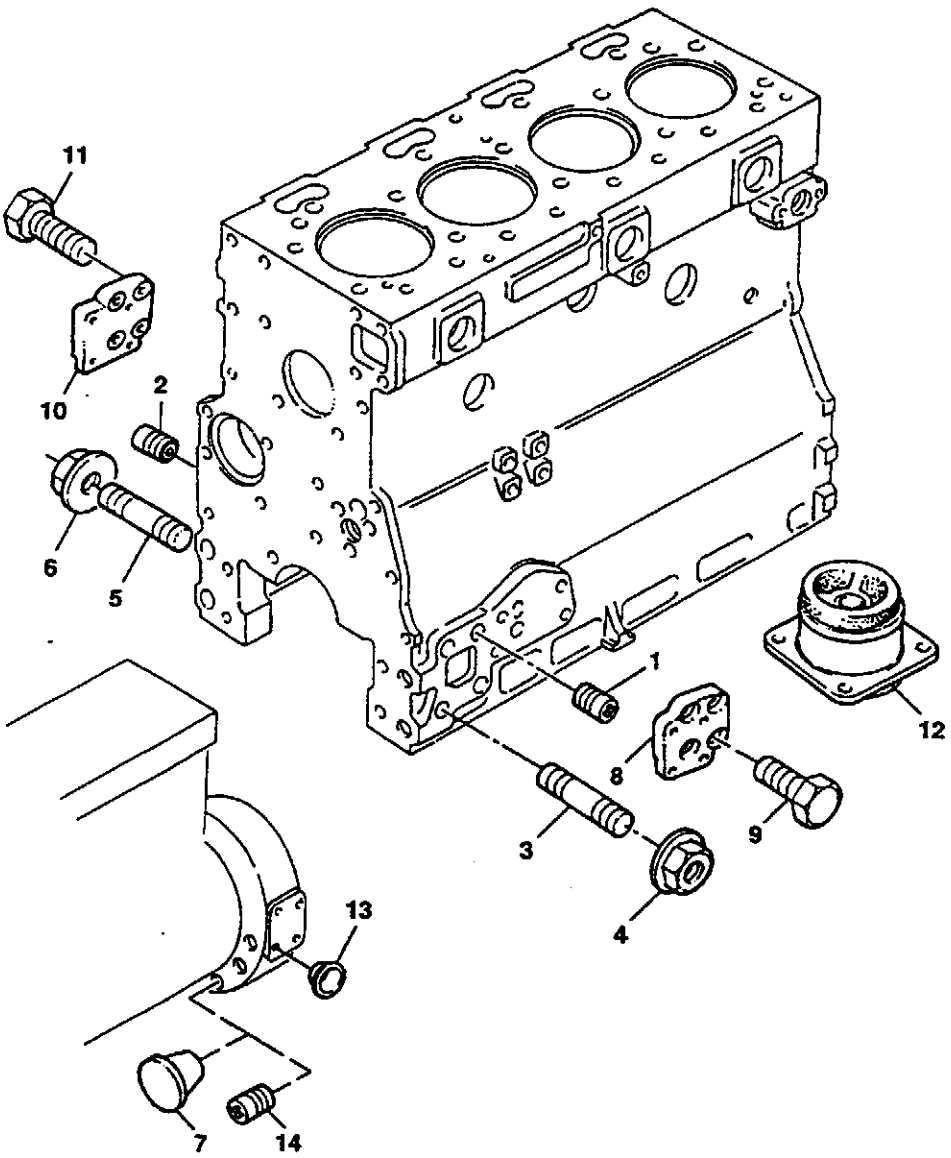
11
10
2
6
5
1
12
8
9
3
4
13
7
14

GEHÄUSE-DECKEL
BASE COVERS
COUVERCLES BASE
TAPAS BASAMENTO
COPERCHI BASAMENTO

Gilt ab Serien-Nr.
Valid from sn.
Valable de no. de serie
Valedero desde el numero
Valido da matricola
↦ 9080937

Pos.	COD.	Bennenung	Q.ty	Description	Dénomination	Denominación	Denominazione
1	153656656	STOPFEN	2	PLUG	BOUCHON	TAPON	TAPPO
2	153656656	STOPFEN	2	PLUG	BOUCHON	TAPON	TAPPO
3							
4							
5							
6							
7	153656291	STOPFEN	10	PLUG	BOUCHON	TAPON	TAPPO
8							
9							
10							
11							
12							
13							
14							

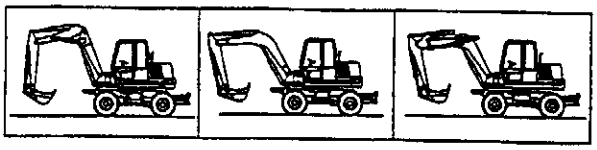

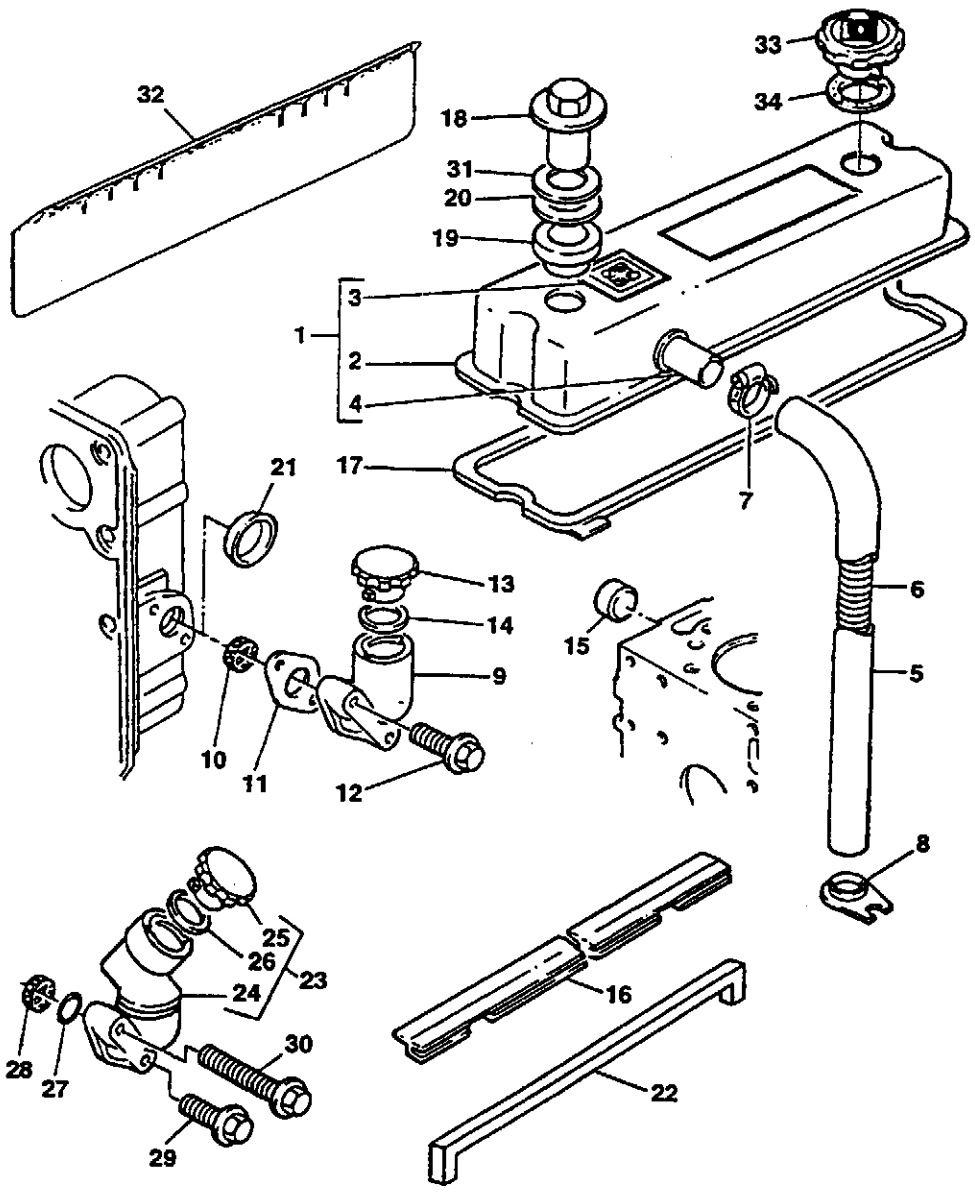
32
18
31
20
19
3
1
2
4
33
34
17
7
21
13
14
9
10
11
12
15
6
5
8
25
26
23
24
28
27
30
29
16
22

MOTOR-ENTLÜFTER
ENGINE BREATHER
RENIFLARO MOTEUR
RESPIRADERO MOTOR
SFIATATOIO MOTORE

Gilt ab Serien-Nr.
Valid from sn.
Valable de no. de serie
Valedero desde el numero
Valido da matricola
↦ 9081172

Pos.	COD.	Bennenung	Q.ty	Description	Dénomination	Denominación	Denominazione
1	71488922	DECKEL KOPF	1	HEAD COVER	COUVERCLE TETE	CUBIERTA CABEZA	COPERCHIO TESTA
2	71488923	LEITUNG	1	CONNECTION	CONNEXION	CONEXION	CONNESSIONE
3	71487170	DREHDURCH-FÜHRUNG	1	JOINT	JOINT	JUNTA	GIUNTO
4	-	SCHUTZKAPPE	1	CAP	CAPUCHON	CAPUCHON	CAPPELLO
5	-	O-RING	1	O-RING	O-RING	ANILLO EN O-RING	GUARNIZIONE OR
6	71488924	DECKEL	1	COVER	COUVERCLE	CUBIERTA	COPERCHIO
7	71488925	DREHDURCH-FÜHRUNG	1	JOINT	JOINT	JUNTA	GIUNTO
8	153656776	OLABDICHTUNG	1	OIL SEAL	PARE HUILE	CHAPA RETENC. ACEITE	PARAOLIO
9	71488926	SCHAUMGUMMI	1	FOAM RUBBER	CAOUTCHOUC MOUSSE	GOMAESPUMA	GOMMAPIUMA
10	71488927	VARIANTEN	3	OPTIONALS	VARIANTES	VARIANTES	VARIANTE
11	71488928	SCHRAUBE	14	SCREW	VIS	TORNILLO	VITE
12	71488929	EINSATZ	14	INSERT	PIECE	PIEZA	INSERTO
13	71488930	VENTILEINSATZ	1	VALVE	SOUPAPE	VALVULA	VALVOLA
14	71488931	O-RING	1	O-RING	O-RING	ANILLO EN O-RING	GUARNIZIONE OR
15	71488932	O-RING	1	O-RING	O-RING	ANILLO EN O-RING	GUARNIZIONE OR
16	153656556	MUTTER	3	NUT	ECROU	TUERCA	DADO
17	153620601	SCHEIBE	3	WASHER	RONDELLE	ARANDELA	RONDELLA
18	153620146	OLABDICHTUNG	3	OIL SEAL	PARE HUILE	CHAPA RETENC. ACEITE	PARAOLIO
19							
20	71488933	SCHLAUCH	1	FLEXIBLE HOSE	TUYAU FLEXIBLE	TUBO FLEXIBLE	TUBO FLESSIBILE
21	71488934	WINKELSTUCK	1	ELBOW	COUDE	CODO	GOMITO
	71487905	STUTZEN	1	FITTING	RACCORD	RACOR	RACCORDO
26	71488935	STOPFEN	1	PLUG	BOUCHON	TAPON	TAPPO
27							
28							

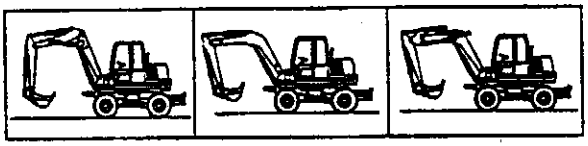

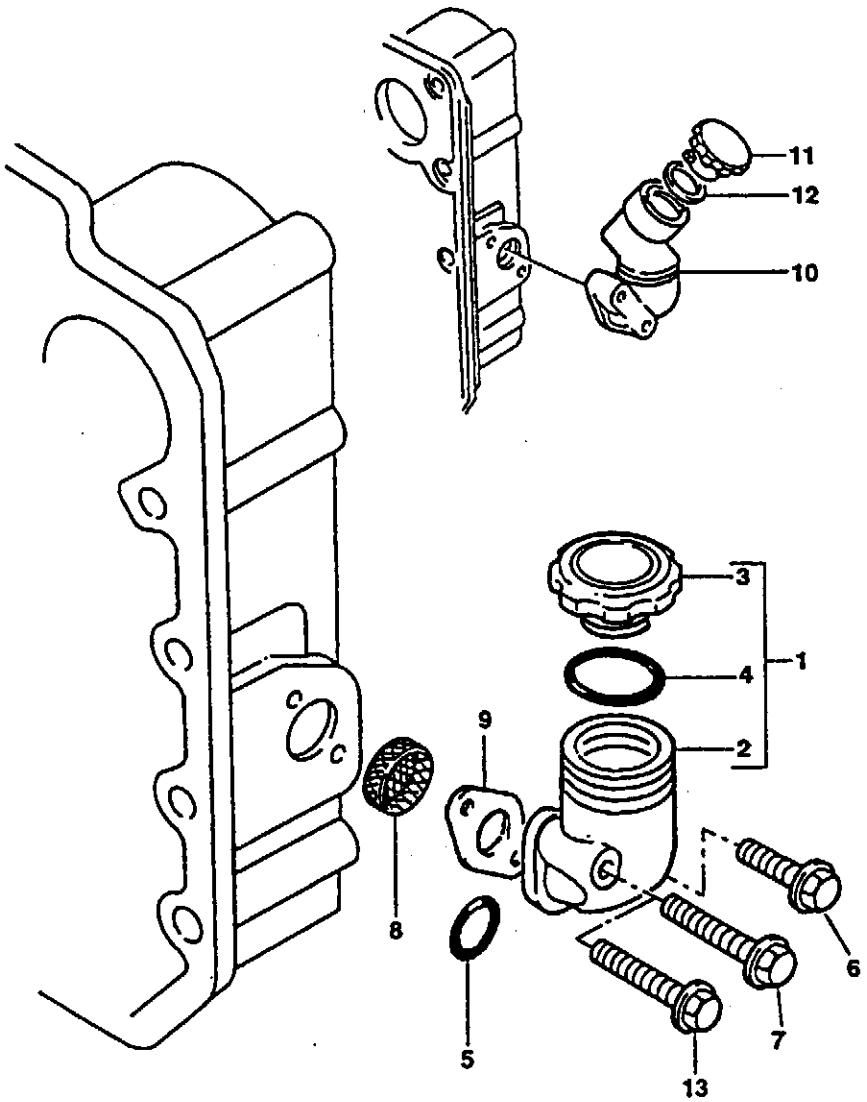
11
12
10
3
4
1
2
9
8
5
6
7
13

MOTOR-ENTLÜFTER
ENGINE BREATHER
RENIFLARD MOTEUR
RESPIRADERO MOTOR
SFIATATOIO MOTORE

Gilt ab Serien-Nr.
Valid from sn.
Valable de no. de serie
Valedero desde el numero
Valido da matricola
↦ 9081172

0.045 pag. 1

Pos.	COD.	Bennenung	Q.ty	Description	Dénomination	Denominación	Denominazione
1	71488922	DECKEL KOPF	1	HEAD COVER	COUVERCLE TETE	CUBIERTA CABEZA	COPERCHIO TESTA
2	71488923	LEITUNG	1	CONNECTION	CONNEXION	CONEXION	CONNESSIONE
3	71487170	DREHDURCH-FÜHRUNG	1	JOINT	JOINT	JUNTA	GIUNTO
4	-	SCHUTZKAPPE	1	CAP	CAPUCHON	CAPUCHON	CAPPELLO
5	-	O-RING	1	O-RING	O-RING	ANILLO EN O-RING	GUARNIZIONE OR
6	71488924	DECKEL	1	COVER	COUVERCLE	CUBIERTA	COPERCHIO
7	71488925	DREHDURCH-FÜHRUNG	1	JOINT	JOINT	JUNTA	GIUNTO
8	153656776	OLABDICHTUNG	1	OIL SEAL	PARE HUILE	CHAPA RETENC. ACEITE	PARAOLIO
9	71488926	SCHAUMGUMMI	1	FOAM RUBBER	CAOUTCHOUC MOUSSE	GOMAESPUMA	GOMMAPIUMA
10	71488927	VARIANTEN	3	OPTIONALS	VARIANTES	VARIANTES	VARIANTE
11	71488928	SCHRAUBE	14	SCREW	VIS	TORNILLO	VITE
12	71488929	EINSATZ	14	INSERT	PIECE	PIEZA	INSERTO
13	71488930	VENTILEINSATZ	1	VALVE	SOUPAPE	VALVULA	VALVOLA
14	71488931	O-RING	1	O-RING	O-RING	ANILLO EN O-RING	GUARNIZIONE OR
15	71488932	O-RING	1	O-RING	O-RING	ANILLO EN O-RING	GUARNIZIONE OR
16	153656556	MUTTER	3	NUT	ECROU	TUERCA	DADO
17	153620601	SCHEIBE	3	WASHER	RONDELLE	ARANDELA	RONDELLA
18	153620146	OLABDICHTUNG	3	OIL SEAL	PARE HUILE	CHAPA RETENC. ACEITE	PARAOLIO
19							
20	71488933	SCHLAUCH	1	FLEXIBLE HOSE	TUYAU FLEXIBLE	TUBO FLEXIBLE	TUBO FLESSIBILE
21	71488934	WINKELSTUCK	1	ELBOW	COUDE	CODO	GOMITO
26	71488935	STOPFEN	1	PLUG	BOUCHON	TAPON	TAPPO
27							
28							

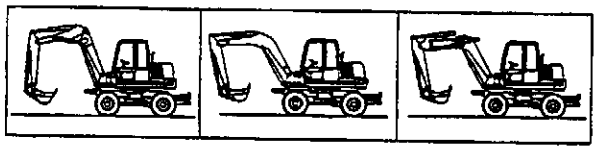

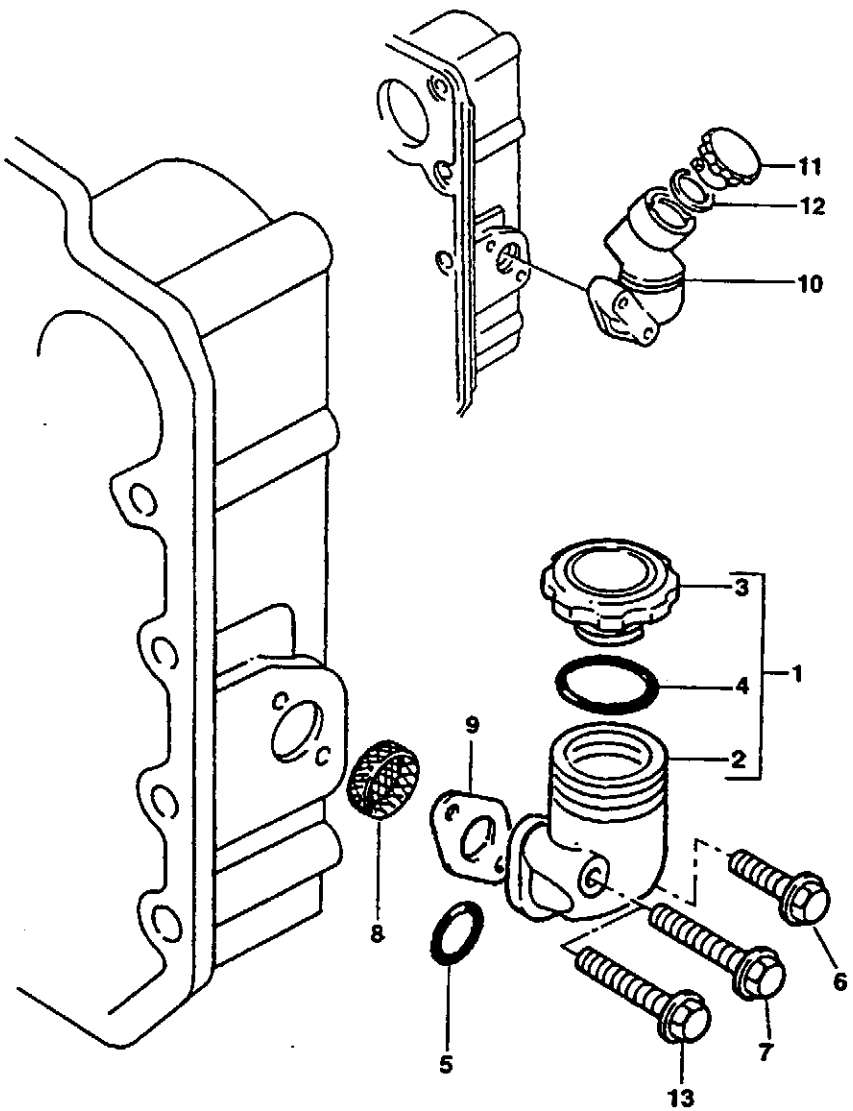
11
12
10
3
4
1
2
9
8
5
6
7
13

EINFÜLLSTUTZEN UND ENTLUFTUNG
FILLER CAP AND BREATHER
BOUCHON DE REMPLISSAGE ET RENIFLARD
TAPON DE LLENADO Y RESPIRADERO
TAPPO RIEMPIMENTO E SFIATATOIO

Gilt ab Serien-Nr.
Valid from sn.
Valable de no. de serie
Valedero desde el numero
Valido da matricola
↦ 9080937

Pos.	COD.	Bennenung	Q.ty	Description	Dénomination	Denominación	Denominazione
1	153656777	STUTZEN ↦ U624045X	1	PIPE UNION	GOULOTTE	BOCA	BOCCHETTONE
2	-	STUTZEN	1	PIPE UNION	GOULOTTE	BOCA	BOCCHETTONE
3	71487171	SCHUTZKAPPE ↦ U624045X	1	CAP	CAPUCHON	CAPUCHON	CAPPELLO
4	71487172	O-RING ↦ U624045X	1	O-RING	O-RING	ANILLO EN O-RING	GUARNIZIONE OR
5							
6	153656540	SCHRAUBE ↦ U624045X	1	SCREW	VIS	TORNILLO	VITE
7	153656595	SCHRAUBE ↦ U624045X	1	SCREW	VIS	TORNILLO	VITE
8	-	FILTERSIEB	1	STRAINER	CREPINE	COLADOR	COLINO
9	71489273	DREHDURCH-FÜHRUNG ↦ U624045X	1	JOINT	JOINT	JUNTA	GIUNTO
10							
11							
12							
13							

* IN BEZUG AUF DIE SERIENNUMMER DES MOTORS - REFERRED TO ENGINE SERIAL NUMBER - REFERE AU NUMERO DE SERIE MOTEUR - RELATIVAMENTE A LA MATRICULA MOTOR - RIFERITO ALLA MATRICOLA MOTORE

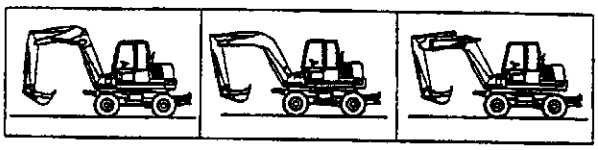

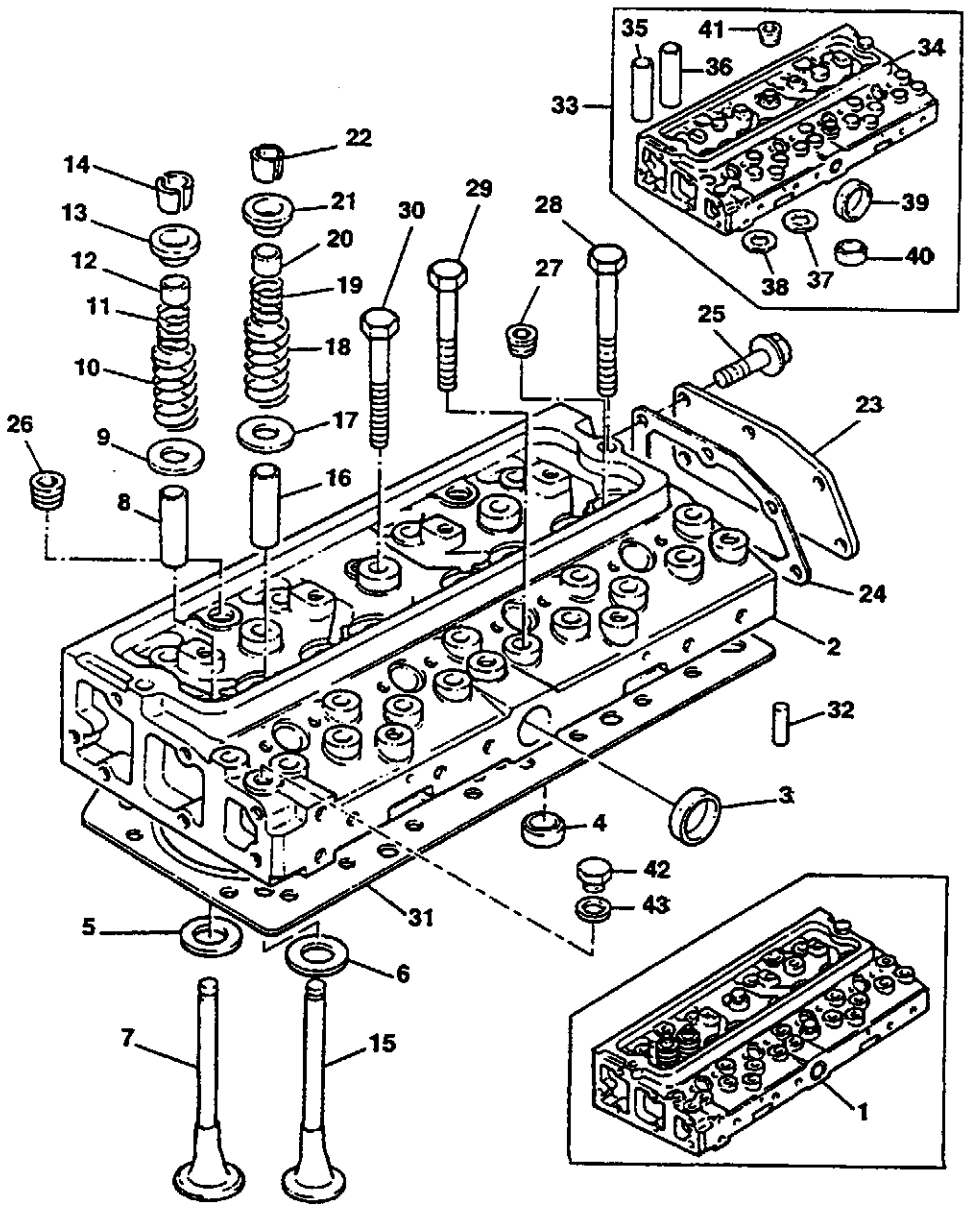
35
41
34
36
33
39
40
38
37
22
14
21
13
20
12
19
11
18
10
17
26
9
16
8
30
29
28
27
25
23
24
2
32
3
4
42
43
31
5
6
7
15
1

ZYLINDERSTEUERTEIL
CYLINDER HEAD
TETE CYLINDRE
TAPA CILINDRO
TESTATA CILINDRO

Gilt ab Serien-Nr.
Valid from sn.
Valable de no. de serie
Valedero desde el numero
Valido da matricola
↦ 9080937

Pos.	COD.	Bennenung	Q.ty	Description	Dénomination	Denominación	Denominazione
1	71487147	ZYLINDERKOPF-SATZ	1	CYLINDER HEAD KIT	JEU CULASSE	JUEGO DE CABEZA	KIT TESTATA
2	-	ZYLINDERKOPF	1	CYLINDER HEAD	CULASSE	CULATA	TESTATA
3	153617893	STOPFEN	1	PLUG	BOUCHON	TAPON	TAPPO
4	153656435	STOPFEN	4	PLUG	BOUCHON	TAPON	TAPPO
5							
6							
7	153656436	EINLASSVENTIL	4	VALVE INLET	SOUPAPE ADMISSION	VALVULA ADMISION	VALVOLA IMMISSIONE
8	153658948	FUHRUNG	4	GUIDE	GUIDE	GUIA	GUIDA
9	153619236	SCHEIBE	8	WASHER	RONDELLE	ARANDELA	RONDELLA
10	153656437	FEDER	4	SPRING	RESSORT	MUELLE	MOLLA
	153620173	FEDER	4	SPRING	RESSORT	MUELLE	MOLLA
11	153620174	FEDER	4	SPRING	RESSORT	MUELLE	MOLLA
12	153619291	OLABDICHTUNG	4	OIL SEAL	PARE HUILE	CHAPA RETENC. ACEITE	PARAOLIO
13	153656438	SCHUTZKAPPE	4	CAP	CAPUCHON	CAPUCHON	CAPPELLO
13	153620175	SCHUTZKAPPE	4	CAP	CAPUCHON	CAPUCHON	CAPPELLO
14	153617755	BOLZEN	8	PIN	GOUJON	PERNO	SPINOTTO
15	153619923	AUSLASSVENTIL	4	EXHAUST VALVE	SOUPAPE ECHAPPEMENT	VALVULA DE DESCARGA	VALVOLA SCARICO
16	153656242	FUHRUNG	4	GUIDE	GUIDE	GUIA	GUIDA
17	153619236	SCHEIBE	4	WASHER	RONDELLE	ARANDELA	RONDELLA
18	153656437	FEDER	4	SPRING	RESSORT	MUELLE	MOLLA
	153620173	FEDER	4	SPRING	RESSORT	MUELLE	MOLLA
19	153620174	FEDER	4	SPRING	RESSORT	MUELLE	MOLLA
20	153619291	OLABDICHTUNG	4	OIL SEAL	PARE HUILE	CHAPA RETENC. ACEITE	PARAOLIO
21	153656438	SCHUTZKAPPE	4	CAP	CAPUCHON	CAPUCHON	CAPPELLO
	153620175	SCHUTZKAPPE	4	CAP	CAPUCHON	CAPUCHON	CAPPELLO
22	153617755	BOLZEN	8	PIN	GOUJON	PERNO	SPINOTTO
23	-	DECKEL	1	COVER	COUVERCLE	CUBIERTA	COPERCHIO
24	-	DREHDURCH-FÜHRUNG	1	JOINT	JOINT	JUNTA	GIUNTO
25	-	SCHRAUBE	6	SCREW	VIS	TORNILLO	VITE
26	153618438	STOPFEN	2	PLUG	BOUCHON	TAPON	TAPPO
27	153620248	STOPFEN	4	PLUG	BOUCHON	TAPON	TAPPO
28	153620925	SCHRAUBE	2	SCREW	VIS	TORNILLO	VITE
29	153620382	BOLZEN	8	BOLT	BOULON	TORNILLO	BULLONE
30	153620381	BOLZEN	12	BOLT	BOULON	TORNILLO	BULLONE
31	71487148	DICHTUNG	1	SEAL	GARNITURE	GUARNICION	GUARNIZIONE
32	71487149	SPLINT	2	PIN	GOUPILLE	PASADOR HENDIDO	SPINA
33							
34							
35							
36							
37							
38							
39							
40							
41							
42	-	STOPFEN	1	PLUG	BOUCHON	TAPON	TAPPO
43	-	SCHEIBE	1	WASHER	RONDELLE	ARANDELA	RONDELLA

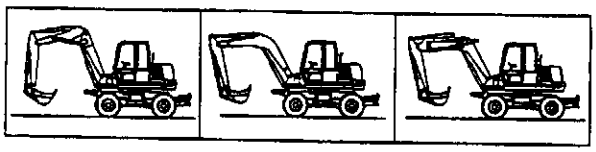

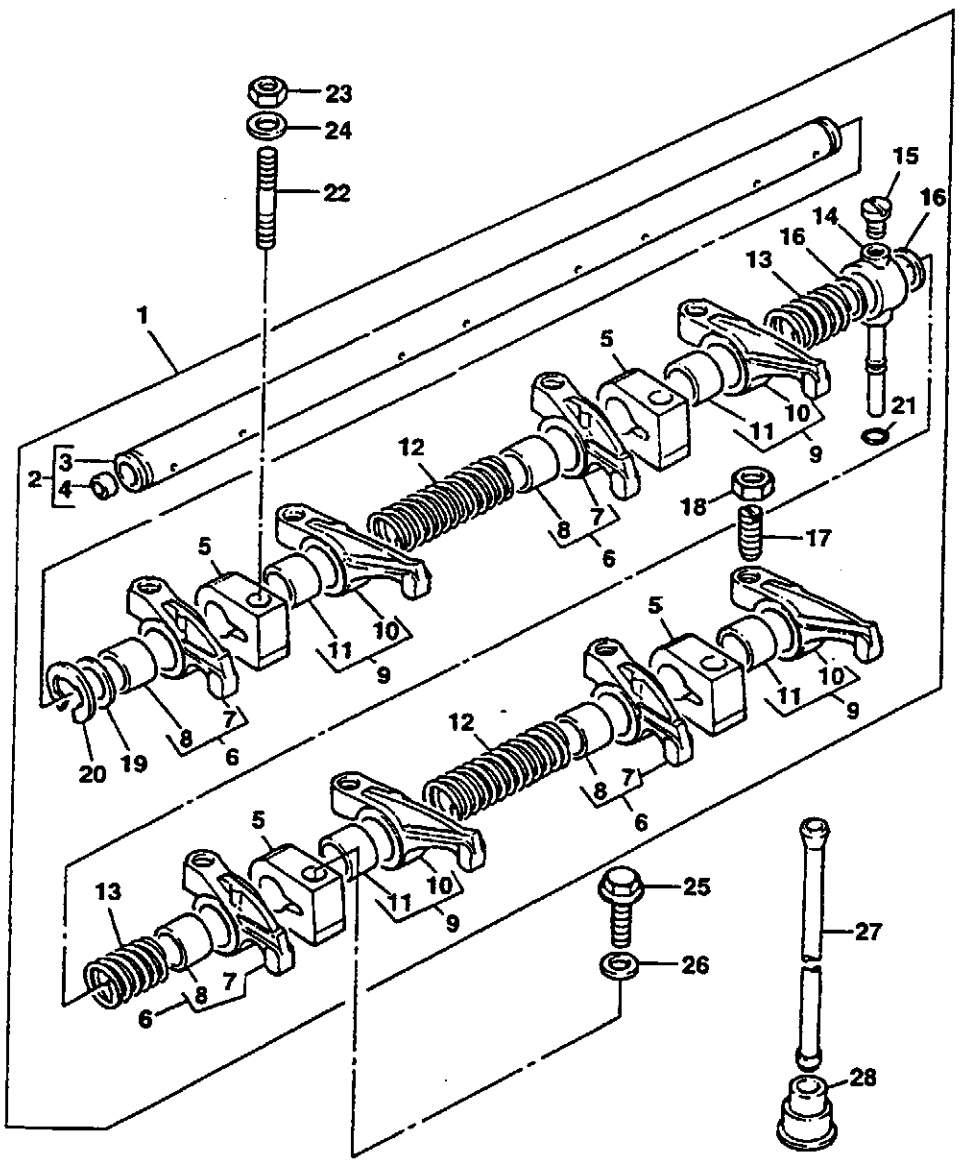
23
24
22
1
2
3
4
15
16
14
16
13
5
10
11
9
21
12
8
7
6
18
17
5
10
11
9
20
19
8
7
6
12
8
7
6
5
10
11
9
13
8
7
6
5
10
11
9
25
26
27
28

Pos.	COD.	Benennung	Q.ty	Description	Dénomination	Denominación	Denominazione
1	71488656	KURBELWELLE	1	ROCKER ARM SHAFT	AXE CULBUTEURS	EJE DEL BALANCIN	ASSE BILANCIERI
2	153656375	KIPPEHEBELWELLE	1	ROCKER ARM SHAFT	ARBRE CULBUTEURS	ARBOL DEL BALANCIN	ALBERO BILANCIERI
3	-	KIPPEHEBELWELLE	1	ROCKER ARM SHAFT	ARBRE CULBUTEURS	ARBOL DEL BALANCIN	ALBERO BILANCIERI
4	153617877	STOPFEN	2	PLUG	BOUCHON	TAPON	TAPPO
5	153619638	TRÄGER	4	SUPPORT	SUPPORT	SOPORTE	SUPPORTO
6	71488657	STOSSELWELLE	4	ROCKERARM	LEVIER OSCILLANT	PALANCA BALANCIN	ALBERO PUNTERIE
7	-	STOSSELWELLE	4	ROCKERARM	LEVIER OSCILLANT	PALANCA BALANCIN	ALBERO PUNTERIE
8	153620129	BUCHSE	1	BUSHING	COQUILLE	BUJE	BOCCOLA
9	71488658	STOSSELWELLE	4	ROCKERARM	LEVIER OSCILLANT	PALANCA BALANCIN	ALBERO PUNTERIE
10	-	HEBEL	4	LEVER	LEVIER	PALANCA	LEVA
11	153620129	BUCHSE	1	BUSHING	COQUILLE	BUJE	BOCCOLA
12	153618831	FEDER	2	SPRING	RESSORT	MUELLE	MOLLA
13	153618830	FEDER	2	SPRING	RESSORT	MUELLE	MOLLA
14	153620643	LEITUNG	1	CONNECTION	CONNEXION	CONEXION	CONNESSIONE
15	153656243	STELLSCHRAUBE	1	SETSCREW	VIS DE BLOCAGE	TORNILLO AJUSTE	INSIEME VITI
15A	153656742	SCHRAUBE	1	SCREW	VIS	TORNILLO	VITE
16	153656244	DISTANZSCHEIBE	2	SHIM	EPAISSEUR	ESPESOR	SPESSORE
17	153617899	SCHRAUBE	8	SCREW	VIS	TORNILLO	VITE
18	153617845	MUTTER	8	NUT	ECROU	TUERCA	DADO
19	153656376	SCHEIBE	2	WASHER	RONDELLE	ARANDELA	RONDELLA
20	153617709	SPERRING	2	STOP RING	BAGUE D'ARRET	ANILLO DE SEGURIDAD	ANELLO ARRESTO
21	153619251	SPREIZVORRICHTUNG	1	FITTING	RACCORD	OLIVA	OLIVA
22	153656442	STIFTSCHRAUBE	3	STUD	GOUJON	ESPARRAGO	PRIGIONIERO
23	153656443	MUTTER	3	NUT	ECROU	TUERCA	DADO
24	153656444	SCHEIBE	3	WASHER	RONDELLE	ARANDELA	RONDELLA
25	153656445	SCHRAUBE	1	SCREW	VIS	TORNILLO	VITE
27	153618818	STEUERSTANGE	8	CONTROL ROD	COULISSEAU	VARILLA DE MANDO	ASTA COMANDO
28	153618817	STOSSEL	8	TAPPET	POUSSOIR	PERNIO ARTICULADO	PUNTERIA

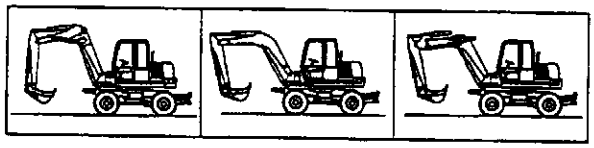

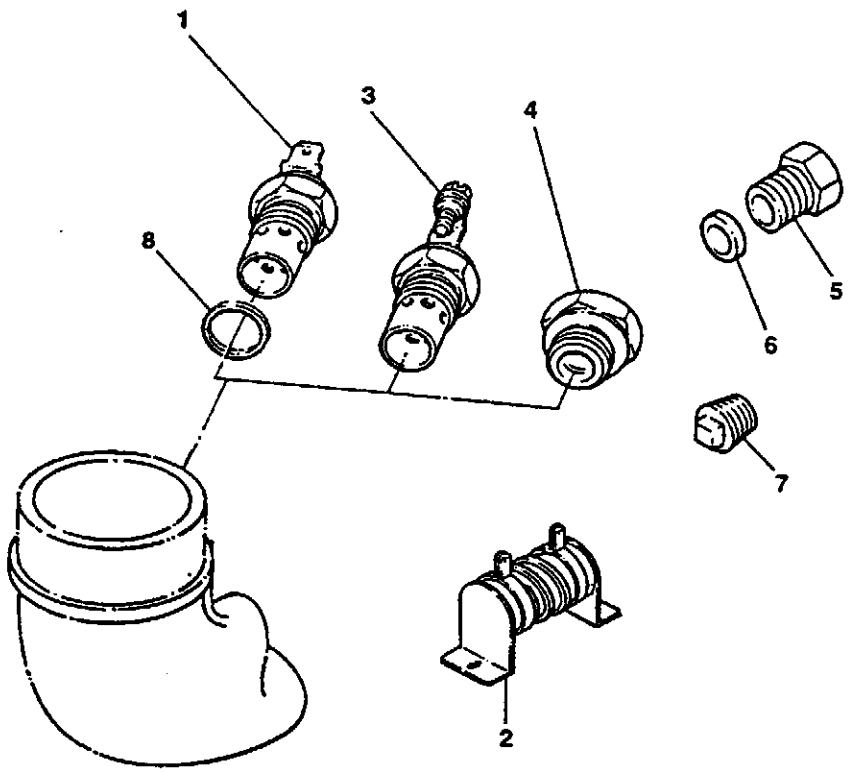
1
3
4
8
5
6
7
2

KALTSTARTANLAGE
COLD START SYSTEM
DISPOSITIF DEPART A FROID
SISTEMA DE ARRANQUE EN TIEMPO FRIO
AVVIAMENTO A FREDDO

Gilt ab Serien-Nr.
Valid from sn.
Valable de no. de serie
Valedero desde el numero
Valido da matricola
↦ 9080937

Pos.	COD.	Bennenung	Q.ty	Description	Dénomination	Denominación	Denominazione
1	153618357	THERMOANLASSER	1	THERMOSTART UNIT	THERMO DEMARREUR	TERMOARRANQUE	TERMOAVVIATORE
2	153618387	WIDERSTAND	1	RESISTOR	RESISTEUR	RESISTOR	RESISTORE
3							
4							
5							
6							
7							
8							

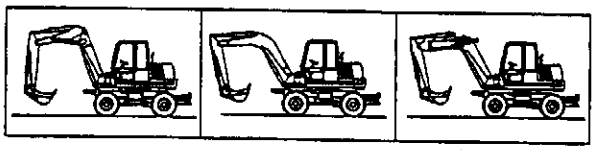

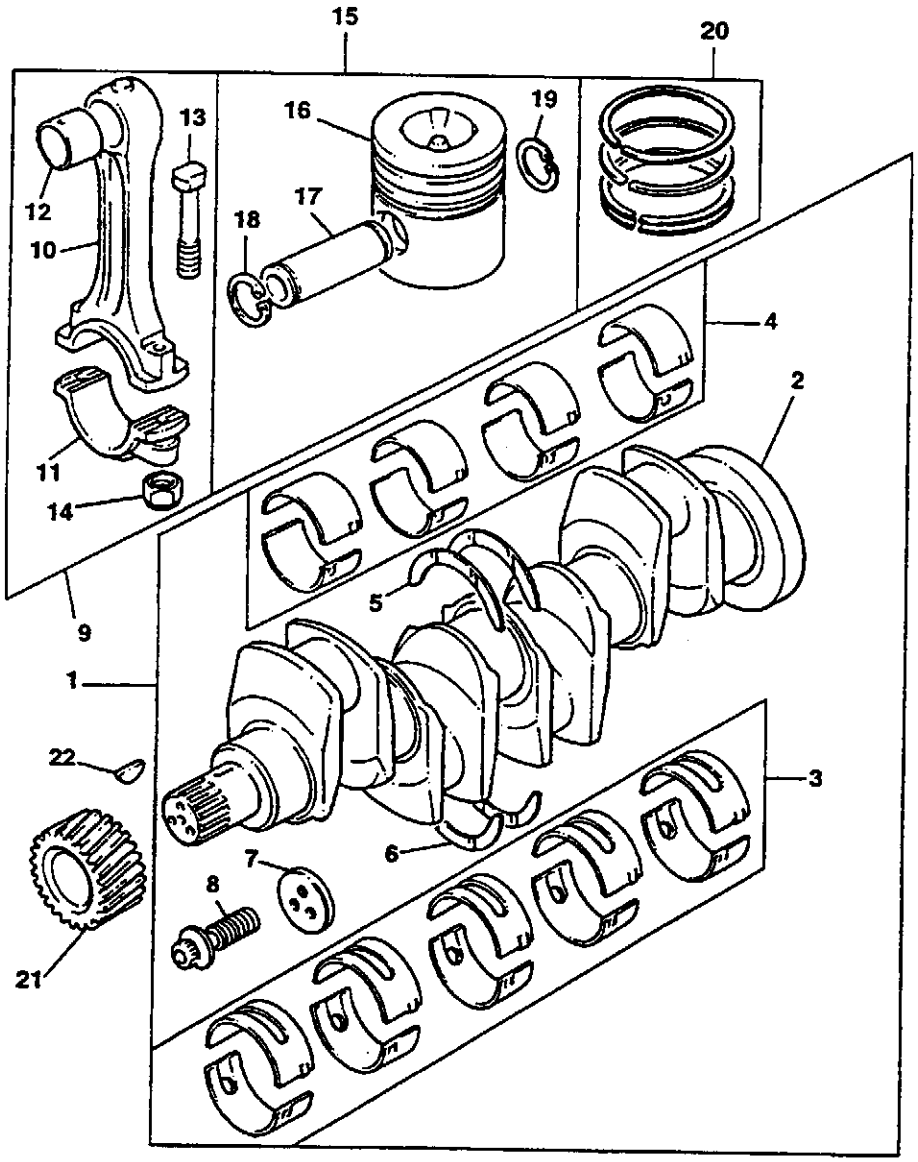
15
20
13
16
19
12
17
18
10
4
2
11
14
9
5
1
22
3
6
7
8
21

KURBELWELLE - PLEUEL UND KOLBEN
CRANKSHAFT - CONNECTING RODS AND PISTONS
VILEBREQUIN - BIELLES ET PISTONS
CIGUENAL - BIELAS Y PISTONES
ALBERO A MANOVELLA - BIELLE E PISTONI

Gilt ab Serien-Nr.
Valid from sn.
Valable de no. de serie
Valedero desde el numero
Valido da matricola
↦ 9080937

Pos.	COD.	Bennenung	Q.ty	Description	Dénomination	Denominación	Denominazione
1	153656296	KURBELWELLENSATZ	1	KIT CRANKSHAFT	JEU VILEBREQUIN	CIGUENAL JUEGO	KIT ALBEROGOMITI
2	-	KURBELWELLE	1	CRANKSHAFT	VILEBREQUIN	CIGUENAL	ALBERO A GOMITI
3	153617466	LAGERSATZ	1	BEARING KIT	KIT ROULEMENTS	COJINETES	KIT CUSCINETTI
3A	153617467	LAGERSATZ (- 0,25 mm)	1	BEARING KIT (- 0,25 mm)	KIT ROULEMENTS	COJINETES (- 0,25 mm)	KIT CUSCINETTI (- 0,25 mm)
3B	153617468	LAGERSATZ (- 0,50 mm)	1	BEARING KIT (- 0,50 mm)	KIT ROULEMENTS (- 0,50 mm)	COJINETES (- 0,50 mm)	KIT CUSCINETTI (- 0,50 mm)
3C	153617469	LAGERSATZ (- 0,75 mm)	1	BEARING KIT (- 0,75 mm)	KIT ROULEMENTS (- 0,75 mm)	COJINETES (- 0,75 mm)	KIT CUSCINETTI (- 0,75 mm)
4	153617540	LAGERSATZ	1	BEARING KIT	KIT ROULEMENTS	COJINETES	KIT CUSCINETTI
4A	153617541	LAGERSATZ (- 0,25 mm)	1	BEARING KIT (- 0,25 mm)	KIT ROULEMENTS (- 0,25 mm)	COJINETES (- 0,25 mm)	KIT CUSCINETTI (- 0,25 mm)
4B	153617542	LAGERSATZ (- 0,50 mm)	1	BEARING KIT (- 0,50 mm)	KIT ROULEMENTS (- 0,50 mm)	COJINETES (- 0,50 mm)	KIT CUSCINETTI (- 0,50 mm)
4C	153617543	LAGERSATZ (- 0,75 mm)	1	BEARING KIT (- 0,75 mm)	KIT ROULEMENTS (- 0,75 mm)	COJINETES (- 0,75 mm)	KIT CUSCINETTI (- 0,75 mm)
5	153656366	ANLAUFSCHEIBE	2	THRUST WASHER	RONDELLE BUTEE	ARANDELA ACELER.	RONDELLA REGGISPINTA
5A	153620387	ANLAUFSCHEIBE (- 0,19 mm.)	2	THRUST WASHER (- 0,19 mm.)	RONDELLE BUTEE (- 0,19 mm.)	ARANDELA ACELER. (- 0,19 mm.)	RONDELLA REGGISPINTA (- 0,19 mm.)
6	153656367	ANLAUFSCHEIBE	2	THRUST WASHER	RONDELLE BUTEE	ARANDELA ACELER.	RONDELLA REGGISPINTA
6A	153620386	ANLAUFSCHEIBE (+ 0,19 mm.)	2	THRUST WASHER (+ 0,19 mm.)	RONDELLE BUTEE (+ 0,19 mm.)	ARANDELA ACELER. (+ 0,19 mm.)	RONDELLA REGGISPINTA (+ 0,19 mm.)
7	-	DRUCKLAGER	1	THRUST BEARING	SUPPORT POUSSEE	COJINETE DE TOPE	REGGISPINTA
8	-	SCHRAUBE	3	SCREW	VIS	TORNILLO	VITE
9	153656295	PLEUELSATZ	4	TIE ROD KIT	KIT BIELLE	BIELA	KIT BIELLA
10	-	PLEUELSTANGE	1	LINK ROD	BIELLE	BIELA	BIELLA
11	-	SCHUTZKAPPE	1	CAP	CAPUCHON	CAPUCHON	CAPPELLO
12	153618717	BUCHSE	1	BUSHING	COQUILLE	BUJE	BOCCOLA
13	153656293	BOLZEN	2	BOLT	BOULON	TORNILLO	BULLONE
14	153620956	MUTTER	2	NUT	ECROU	TUERCA	DADO
15	153656771	KOLBENSATZ	4	PISTON KIT	JEU DE PISTON	PISTON	KIT PISTONE
16	-	KOLBEN	1	PISTON	PISTON	EMBOLO	PISTONE
17	-	BOLZEN	1	PIN	AXE	PERNO	PERNO
18	154105030	SPERRING	1	STOP RING	BAGUE D'ARRET	ANILLO DE SEGURIDAD	ANELLO ARRESTO
19	154105030	SPERRING	1	STOP RING	BAGUE D'ARRET	ANILLO DE SEGURIDAD	ANELLO ARRESTO
20	153656430	KOLBENRINGSATZ	4	KIT PISTON RING	JEU SEGM. PISTON	AROS. PIST. JUEGO	KIT FASCIE ELASTICHE
21	153656431	ZAHNRAD	1	GEAR	PIGNON	PINON	INGRANAGGIO
22	153617815	PASSKEIL	1	KEY	CLAVETTE	CHAVETA	CHIAVETTA

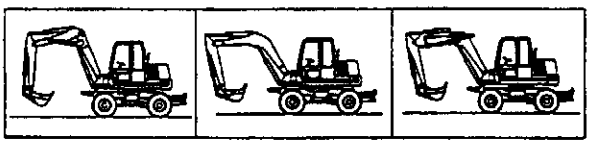

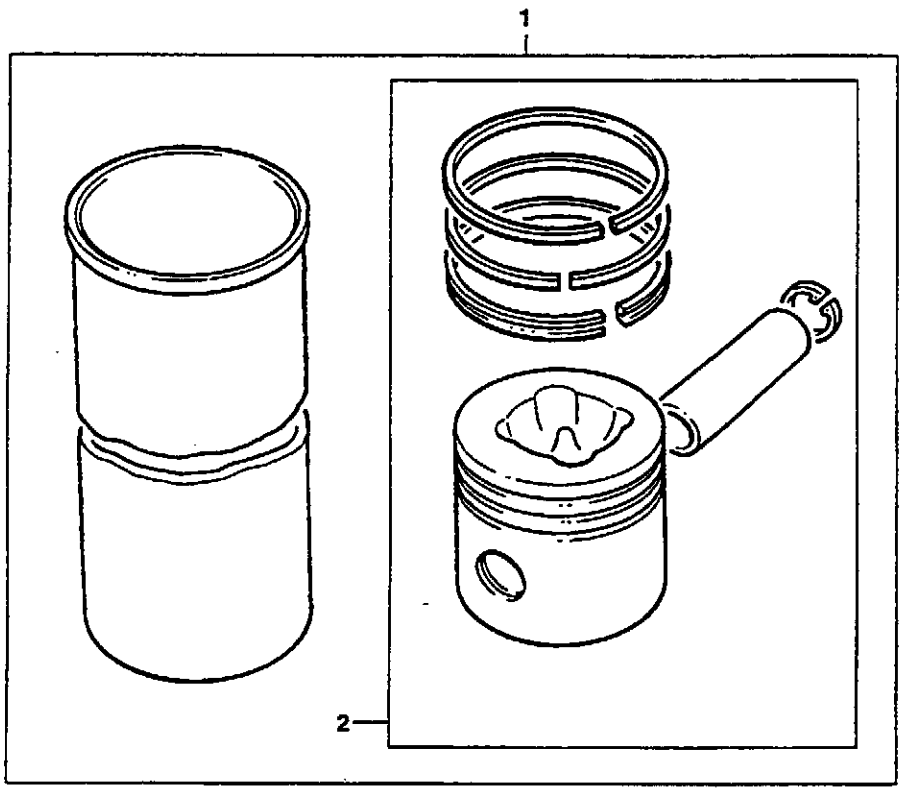
1
2

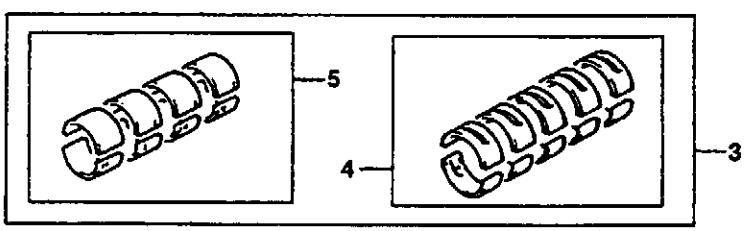
5
4
3

MOTOR-KOLBEN
ENGINE PISTON
PISTON MOTEUR
PISTON MOTOR
PISTONE MOTORE

Gilt ab Serien-Nr.
Valid from sn.
Valable de no. de serie
Valedero desde el numero
Valido da matricola
↦ 9080937

Pos.	COD.	Bennenung	Q.ty	Description	Dénomination	Denominación	Denominazione
1	153656432	ZYLINDER SATZ	4	CYLINDER KIT	JEU CYLINDRE	JUEGO DE CILINDRO	KIT CILINDRO
2	153656433	KOLBENSATZ	1	PISTON KIT	JEU DE PISTON	PISTON	KIT PISTONE
3							
4							
5							

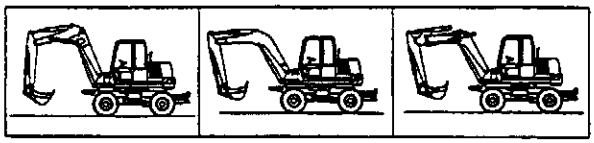

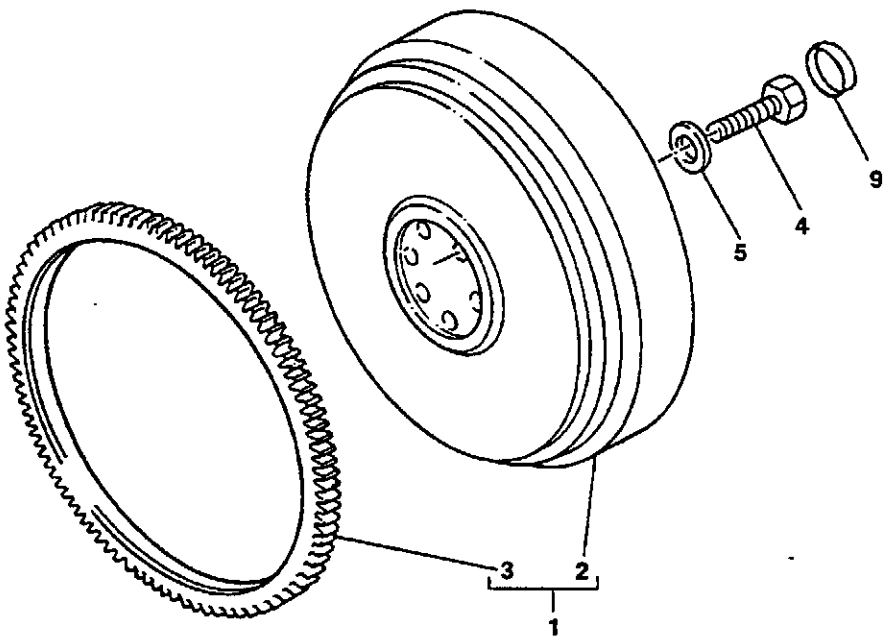
9
4
5
3
2
1

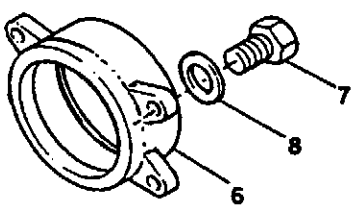
7
8
6

SCHWUNGRAD
FLYWHEEL
VOLANT
VOLANTE MOTOR
VOLANO

Gilt ab Serien-Nr.
Valid from sn.
Valable de no. de serie
Valedero desde el numero
Valido da matricola
↦ 9080937

Pos.	COD.	Bennenung	Q.ty	Description	Dénomination	Denominación	Denominazione
1	153656525	SCHWUNGRAD	1	FLYWHEEL	VOLANT	VOLANTE MOTOR	VOLANO
2	-	SCHWUNGRAD	1	FLYWHEEL	VOLANT	VOLANTE MOTOR	VOLANO
3	153618311	ZAHNRAD	1	GEAR	PIGNON	PINON	INGRANAGGIO
4	153655523	BOLZEN	6	BOLT	BOULON	TORNILLO	BULLONE
5	153656068	SCHEIBE	6	WASHER	RONDELLE	ARANDELA	RONDELLA
6							
7							
8							
9							

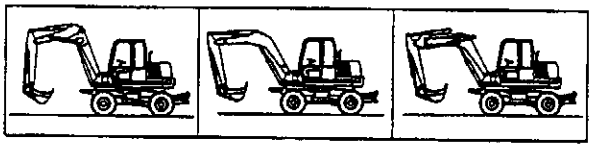

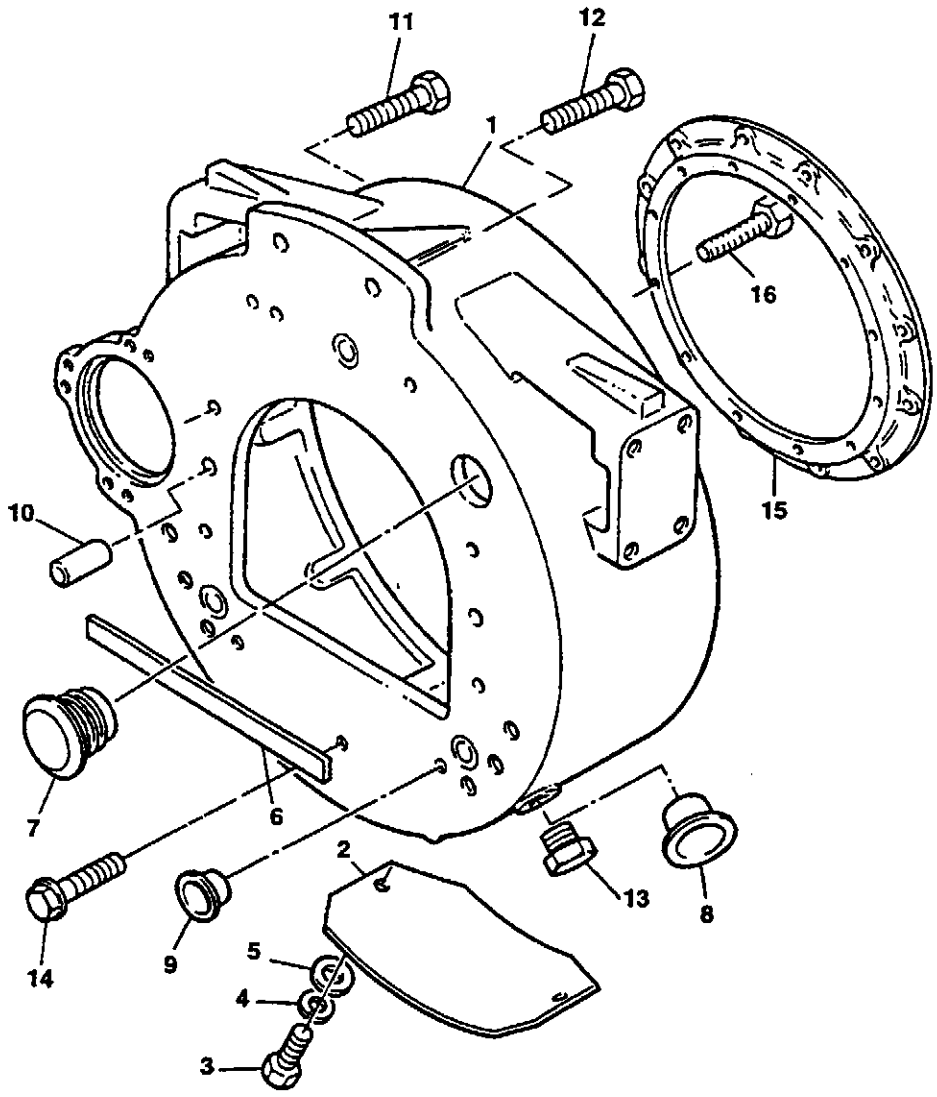
11
12
1
16
15
10
7
6
2
13
8
14
9
5
4
3

SCHWUNGRADGEHÄUSE
FLYWHEEL HOUSING
CARTER VOLANT
CARTER DEL VOLANTE
CARCASSA VOLANO

Gilt ab Serien-Nr.
Valid from sn.
Valable de no. de serie
Valedero desde el numero
Valido da matricola
↦ 9080937

Pos.	COD.	Benennung	Q.ty	Description	Dénomination	Denominación	Denominazione
1	153656521	SCHWUNGRADGEHÄUSE	1	FLYWHEEL HOUSING	CARTER VOLANT	CARTER DEL VOLANTE	CARCASSA VOLANO
2	153655051	PLATTE	1	PLATE	PLAQUE	PLACA	PIASTRA
3	71488669	SCHRAUBE	2	SCREW	VIS	TORNILLO	VITE
4							
5							
6	153620489	ÖLABDICHTUNG	1	OIL SEAL	PARE HUILE	CHAPA RETENC. ACEITE	PARAOLIO
7	71488670	STOPFEN	1	PLUG	BOUCHON	TAPON	TAPPO
8							
9	153656523	STOPFEN	3	PLUG	BOUCHON	TAPON	TAPPO
10	153617765	SPLINT	2	PIN	GOUPILLE	PASADOR HENDIDO	SPINA
11	71487165	SCHRAUBE	6	SCREW	VIS	TORNILLO	VITE
12	153656450	SCHRAUBE	2	SCREW	VIS	TORNILLO	VITE
13	153656465	STOPFEN	1	PLUG	BOUCHON	TAPON	TAPPO
14							
15							
16							

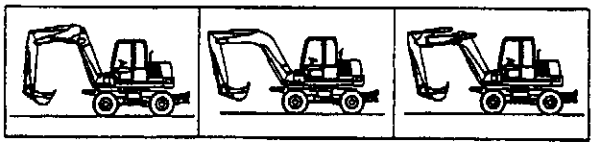

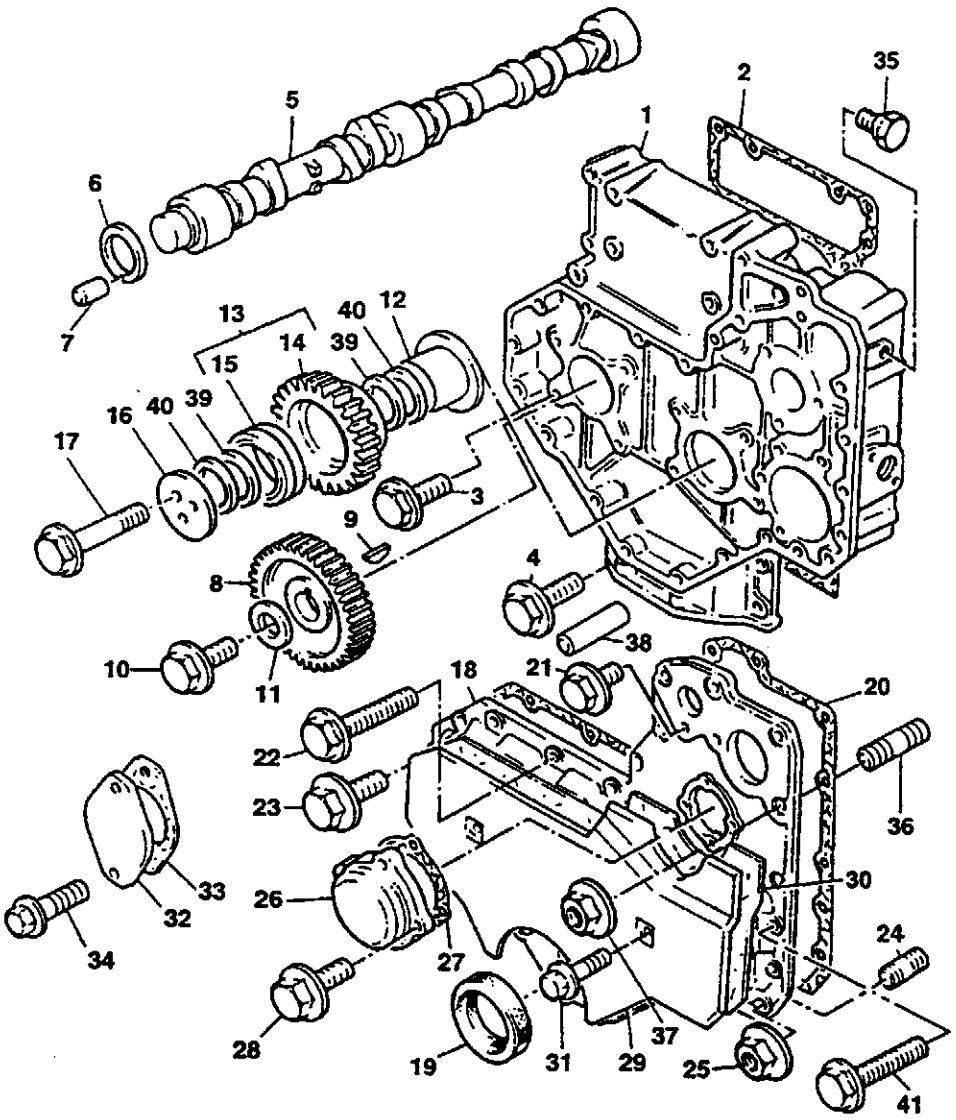
1
2
3
4
5
6
7
8
9
10
11
12
13
14
15
16
17
18
19
20
21
22
23
24
25
26
27
28
29
30
31
32
33
34
35
36
37
38
39
40
41

NOCKENWELLE
CAM SHAFT
ARBRE A CAMES
ARBOL DE LEVAS
ALBERO A CAMME

Gilt ab Serien-Nr.
Valid from sn.
Valable de no. de serie
Valedero desde el numero
Valido da matricola
↦ 9080937

Pos.	COD.	Bennenung	Q.ty	Description	Dénomination	Denominación	Denominazione
1	153656743	STEUERGEHÄUSE	1	TIMING GEAR CASE	CARTER DISTRIBUTION	CAJA ENGRAN. DISTR.	CARCASSA DISTRIBUZIONE
2	153656447	DREHDURCH-FÜHRUNG	1	JOINT	JOINT	JUNTA	GIUNTO
3	153656424	SCHRAUBE	8	SCREW	VIS	TORNILLO	VITE
4	153656448	SCHRAUBE	4	SCREW	VIS	TORNILLO	VITE
5	153656449	NOCKENWELLE	1	CAM SHAFT	ARBRE A CAMES	EJE DENTADO	ALBERO CAMME
6	153619214	SCHEIBE	1	WASHER	RONDELLE	ARANDELA	RONDELLA
7	153617863	BOLZEN	1	PIN	AXE	PERNO	PERNO
8	71487151	ZAHNRAD KULBERWELLE	1	CRANKSHAFT GEAR	PIGNON VILEBREQUIN	PINON CIGUENAL	INGRANAGGIO ALBERO MOTORE
9	153617815	PASSKEIL	1	KEY	CLAVETTE	CHAVETA	CHIAVETTA
10	153656450	SCHRAUBE	1	SCREW	VIS	TORNILLO	VITE
11	153656451	SCHEIBE	1	WASHER	RONDELLE	ARANDELA	RONDELLA
12	153620305	NABE	1	HUB	MOYEU	CUBO	MOZZO
13	153619810	ZAHNRAD	1	GEAR	PIGNON	PINON	INGRANAGGIO
14	-	ZAHNRAD	1	GEAR	PIGNON	PINON	INGRANAGGIO
15	153617605	BUCHSE	1	BUSHING	COQUILLE	BUJE	BOCCOLA
16	71487152	PLATTE	1	PLATE	PLAQUE	PLACA	PIASTRA
17	153656452	SCHRAUBE	3	SCREW	VIS	TORNILLO	VITE
18	153656453	STEUERBLOCK-DECKEL	1	COVER	COUVERCLE DISTRIBUT.	TAPA DISTRIBUIDOR	COPERCHIO DISTRIBUTORE
19	153618433	OLABDICHTUNG	1	OIL SEAL	PARE HUILE	CHAPA RETENC. ACEITE	PARAOLIO
20	153656889	DREHDURCH-FÜHRUNG	1	JOINT	JOINT	JUNTA	GIUNTO
21	153656455	SCHRAUBE	6	SCREW	VIS	TORNILLO	VITE
22							
23	153656456	SCHRAUBE	7	SCREW	VIS	TORNILLO	VITE
23A	153656470	SCHRAUBE	6	SCREW	VIS	TORNILLO	VITE
24	153656457	STIFTSCHRAUBE	2	STUD	GOUJON	ESPARRAGO	PRIGIONIERO
25	153656458	MUTTER	2	NUT	ECROU	TUERCA	DADO
26	153656459	KONTROLLDECKEL	1	CONTROL COVER	COUVERCLE DE CONTROLE	TAPA DE CONTROL	COPERCHIO CONTROLLO
27	153656460	DREHDURCH-FÜHRUNG	1	JOINT	JOINT	JUNTA	GIUNTO
28	153656461	SCHRAUBE	4	SCREW	VIS	TORNILLO	VITE
29	153656462	SCHUTZ	1	GUARD	PROTECTION	DEFENSA	RIPARO
30	153656463	DAMPFER	1	DAMPER	AMORTISSEUR	AMORTIGUADOR	AMMORTIZZATORE
31	153656464	SCHRAUBE	2	SCREW	VIS	TORNILLO	VITE
32							
33							
34							
35	153656465	STOPFEN	1	PLUG	BOUCHON	TAPON	TAPPO
35A	71487153	STOPFEN	1	PLUG	BOUCHON	TAPON	TAPPO
36							
37							
38							
39							
40							
41	153656456	SCHRAUBE	1	SCREW	VIS	TORNILLO	VITE

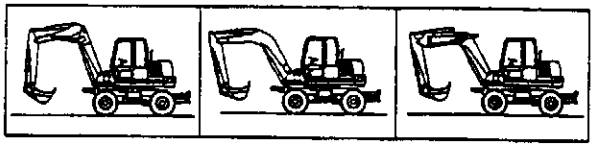

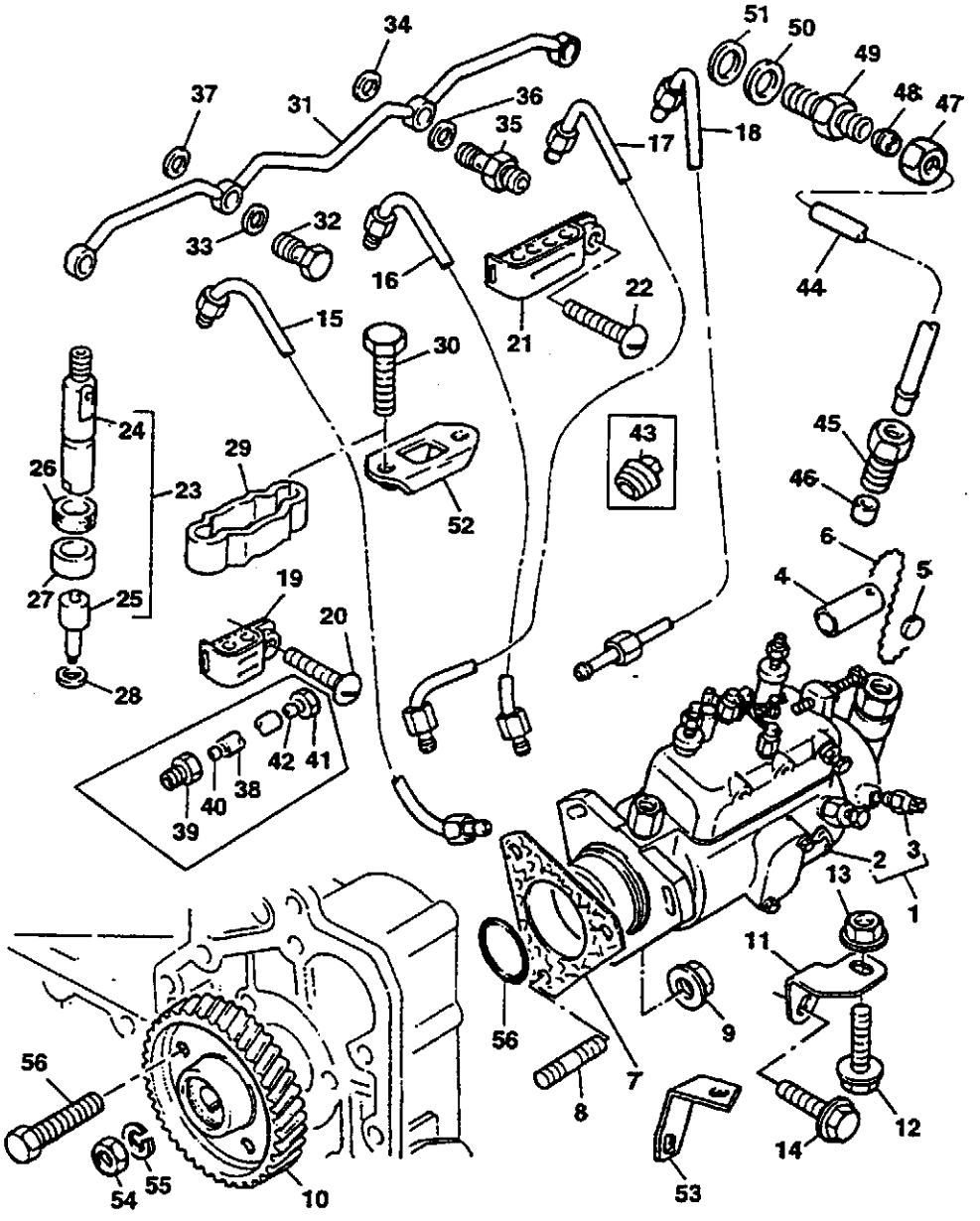
34
51
50
49
48
47
37
31
36
35
17
18
32
33
16
21
22
44
15
30
24
29
43
45
26
23
52
46
6
4
5
19
20
27
25
28
42
41
40
38
39
2
3
13
1
11
56
9
7
8
12
14
56
54
55
10
53

Pos.	COD.	Benennung	Q.ty	Description	Dénomination	Denominación	Denominazione
1	71487155	EINSPRITZPUMPE	1	INJECTION PUMP	POMPE D'INJECTION	BOMBA DE INYECCION	POMPA INIEZIONE
2	-	EINSPRITZPUMPE	1	INJECTION PUMP	POMPE D'INJECTION	BOMBA DE INYECCION	POMPA INIEZIONE
3	153656305	SOLENOID	1	SOLENOID	SOLENOIDE	SOLENOIDE	SOLENOIDE
4	71489267	MUFFE	1	SLEEVE	MANCHON	MANGUITO	MANICOTTO
5	153618819	OLABDICHTUNG	1	OIL SEAL	PARE HUILE	CHAPA RETENC. ACEITE	PARAOLIO
6	153618820	KABEL	1	WIRE	FIL	ALAMBRE	FILO DI FERRO
7	71488660	DREHDURCH-FÜHRUNG	1	JOINT	JOINT	JUNTA	GIUNTO
8	153656484	STIFTSCHRAUBE	3	STUD	GOUJON	ESPARRAGO	PRIGIONIERO
9	153656458	MUTTER	3	NUT	ECROU	TUERCA	DADO
10	153656485	ZAHNRAD	1	GEAR	PIGNON	PINON	INGRANAGGIO
11							
12							
13							
14							
15	71488661	EINSPRITZLEITUNG	1	INJECTION PIPE	TUYAU INJECTION	TUBO INYECCION	TUBO INIEZIONE
16	71488662	EINSPRITZLEITUNG	1	INJECTION PIPE	TUYAU INJECTION	TUBO INYECCION	TUBO INIEZIONE
17	71488663	EINSPRITZLEITUNG	1	INJECTION PIPE	TUYAU INJECTION	TUBO INYECCION	TUBO INIEZIONE
18	71488664	EINSPRITZLEITUNG	1	INJECTION PIPE	TUYAU INJECTION	TUBO INYECCION	TUBO INIEZIONE
19	71488665	KLEMMSTUCK	2	CLIP	FERMOIR	SUJETADOR	FERMAGLIO
20							
21	71488666	KLEMMSTUCK	2	CLIP	FERMOIR	SUJETADOR	FERMAGLIO
22							
23	153656492	VERSTAUBER	4	ATOMIZER	ATOMISEUR	ATOMIZADOR	ATOMIZZATORE
24	153620854	TRÄGER	1	SUPPORT	SUPPORT	SOPORTE	SUPPORTO
25	153656493	DUSE	1	INJECTOR	INJECTEUR	INYECTOR	INIETTORE
26	153620978	DISTANZSCHEIBE	4	SPACER	ENTRETOISE	ESPACIADOR	DISTANZIALE
27	153620979	OLABDICHTUNG	4	OIL SEAL	PARE HUILE	CHAPA RETENC. ACEITE	PARAOLIO
28	153618281	SCHEIBE	4	WASHER	RONDELLE	ARANDELA	RONDELLA
29	-	KLAMMER	4	CLAMP	SANGLE	ABRAZADERA	FASCETTA
30	153656494	SCHRAUBE	8	SCREW	VIS	TORNILLO	VITE
31	153655016	LECKEL-LEITUNG	1	LEAK-OFF PIPE	TUYAUTERIE FUITE	TUBO DE ESCAPE.	TUBO DRENAGGIO
32	153617616	HOHLSCHRAUBE	2	BANJO BOLT	VIS BANJO	TORNILLO DIFER	BULLONE BANJO
33	153618282	SCHEIBE	2	WASHER	RONDELLE	ARANDELA	RONDELLA
34	153618282	SCHEIBE	2	WASHER	RONDELLE	ARANDELA	RONDELLA
35	153617748	STUTZEN	2	FITTING	RACCORD	RACOR	RACCORDO
36	153618282	SCHEIBE	2	WASHER	RONDELLE	ARANDELA	RONDELLA
37	153618282	SCHEIBE	2	WASHER	RONDELLE	ARANDELA	RONDELLA
38	153656496	SCHLAUCH	1	PIPE	TUYAU	TUBO	TUBO
39	153656497	MUTTER	1	NUT	ECROU	TUERCA	DADO
40	153619250	SPREIZVORRICHTUNG	1	FITTING	RACCORD	OLIVA	OLIVA
41	153617854	ANSCHLUSSMUTTER	1	UNION NUT	ECROU RACCORD	TUERCA UNION	DADO UNIONE
42	153619250	SPREIZVORRICHTUNG	1	FITTING	RACCORD	OLIVA	OLIVA
43							
44							
45							
46							
47							
48							
49							
50							
51							
52	153656498	KLAMMER	4	CLAMP	SANGLE	ABRAZADERA	FASCETTA
53							
54	71488667	MUTTER	1	NUT	ECROU	TUERCA	DADO
55	71488668	SCHEIBE	1	WASHER	RONDELLE	ARANDELA	RONDELLA
56							

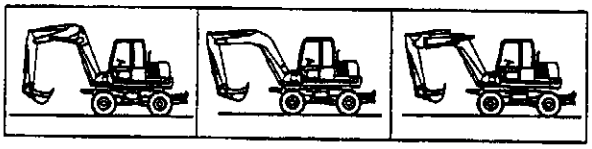

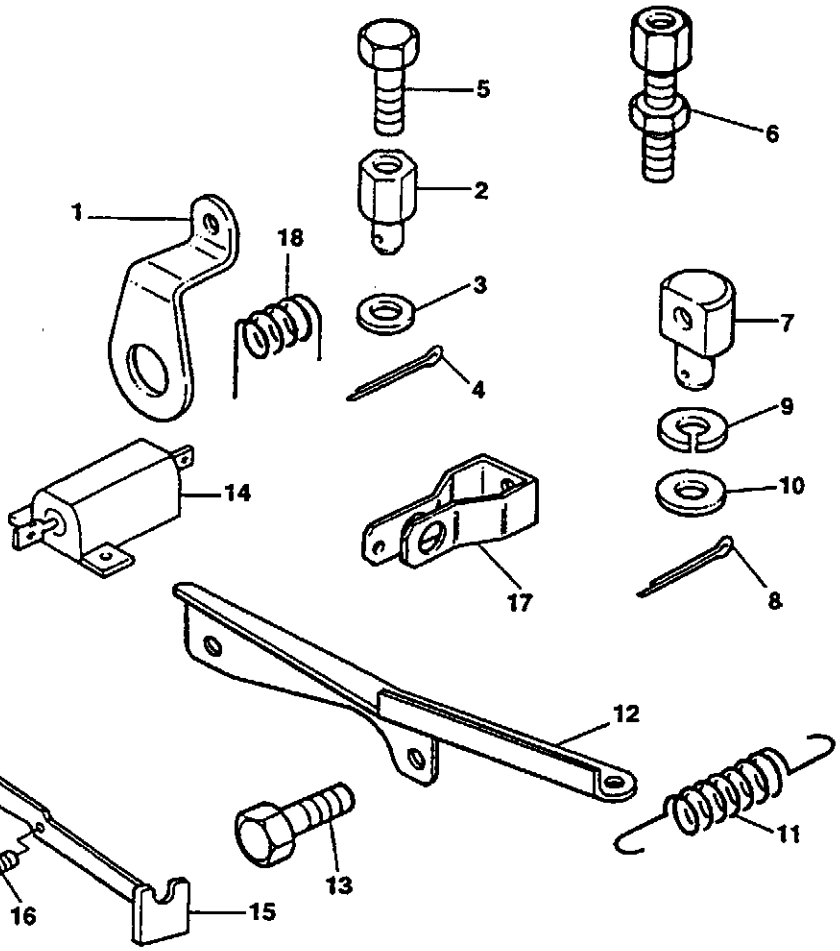
5
6
2
1
18
3
7
4
9
14
10
17
8
12
11
13
16
15

GAS- UND ABSTELLHEBEL
THROTTLE AND STOP CONTROL
COMMANDE ACCELERATION ET ARRET
MANDO ACELERADOR Y PARADA
COMANDO AVVIAMENTO ED ARRESTO

Gilt ab Serien-Nr.
Valid from sn.
Valable de no. de serie
Valedero desde el numero
Valido da matricola
↦ 9080937

Pos.	COD.	Bennenung	Q.ty	Description	Dénomination	Denominación	Denominazione
1	153656655	HALTEARM →I 9081171 ENTFERNT	1	BRAKET	SUPPORT FIXATION	SOPORTE	SUPPORTO FISSAGGIO
2	153656749	BOLZEN →I 9081171 ENTFERNT	1	PIN	AXE	PERNO	PERNO
3	153618235	SCHEIBE →I 9081171 ENTFERNT	1	WASHER	RONDELLE	ARANDELA	RONDELLA
4	153617862	BOLZEN →I 9081171 ENTFERNT	1	PIN	AXE	PERNO	PERNO
5	153656750	SCHRAUBE →I 9081171 ENTFERNT	1	SCREW	VIS	TORNILLO	VITE
6							
7							
8							
9							
10							
11	153656654	FEDER →I 9081171 ENTFERNT	1	SPRING	RESSORT	MUELLE	MOLLA
12							
13							
14	153656417	WIDERSTAND	1	RESISTOR	RESISTEUR	RESISTOR	RESISTORE
15							
16							
17							

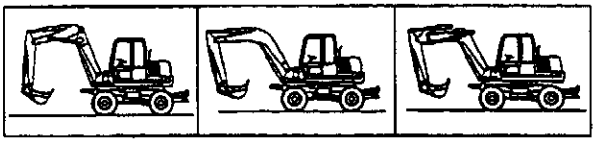

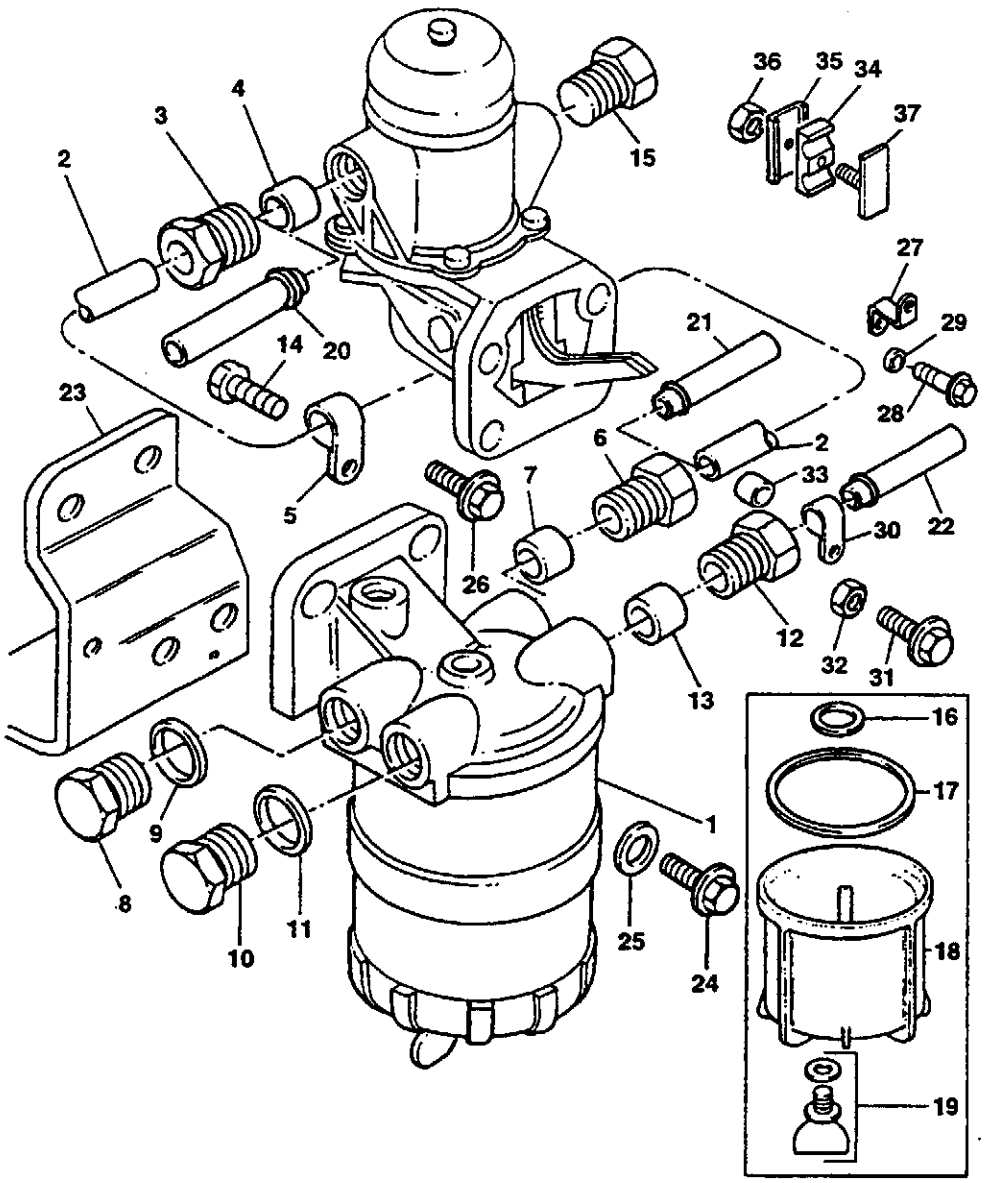
1
2
3
4
5
6
7
8
9
10
11
12
13
14
15
16
17
18
19
20
21
22
23
24
25
26
27
28
29
30
31
32
33
34
35
36
37

KRAFTSTOFFILTER
FUEL FILTER
FILTRE COMBUSTIBLE
FILTRO COMBUSTIBILE
FILTRO COMBUSTIBILE

Gilt ab Serien-Nr.
Valid from sn.
Valable de no. de serie
Valedero desde el numero
Valido da matricola
↦ 9080937

Pos.	COD.	Bennenung	Q.ty	Description	Dénomination	Denominación	Denominazione
1	153656662	DIESELOLFILTER	1	GAS OIL FILTER	FILTRE A GASOIL	FILTRO DE ACEITE	FILTRO NAFTA
2							
3	153619245	MUTTER	1	NUT	ECROU	TUERCA	DADO
4	153617831	SPREIZVORRICHTUNG	1	FITTING	RACCORD	OLIVA	OLIVA
5							
6	153619245	MUTTER	1	NUT	ECROU	TUERCA	DADO
7	153617831	SPREIZVORRICHTUNG	1	FITTING	RACCORD	OLIVA	OLIVA
8	153617876	STOPFEN	1	PLUG	BOUCHON	TAPON	TAPPO
9	153618254	SCHEIBE	1	WASHER	RONDELLE	ARANDELA	RONDELLA
10	153617876	STOPFEN	1	PLUG	BOUCHON	TAPON	TAPPO
11	153618254	SCHEIBE	1	WASHER	RONDELLE	ARANDELA	RONDELLA
12	153619245	MUTTER	1	NUT	ECROU	TUERCA	DADO
13	153617831	SPREIZVORRICHTUNG	1	FITTING	RACCORD	OLIVA	OLIVA
14							
15							
16	153655892	SCHEIBE	1	WASHER	RONDELLE	ARANDELA	RONDELLA
17	153620121	DREHDURCH-FÜHRUNG	2	JOINT	JOINT	JUNTA	GIUNTO
18	151822207	BEHÄLTER	1	CONTAINER	CONTENEUR	RECIPIENTE	CONTENITORE
19	153656755	STOPFEN	1	PLUG	BOUCHON	TAPON	TAPPO
20							
21							
22							
23							
24							
25							
26							
27							
28							
29							
30							
31							
32							
33							
34							
35							
36							
37							

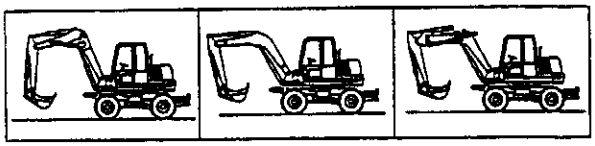

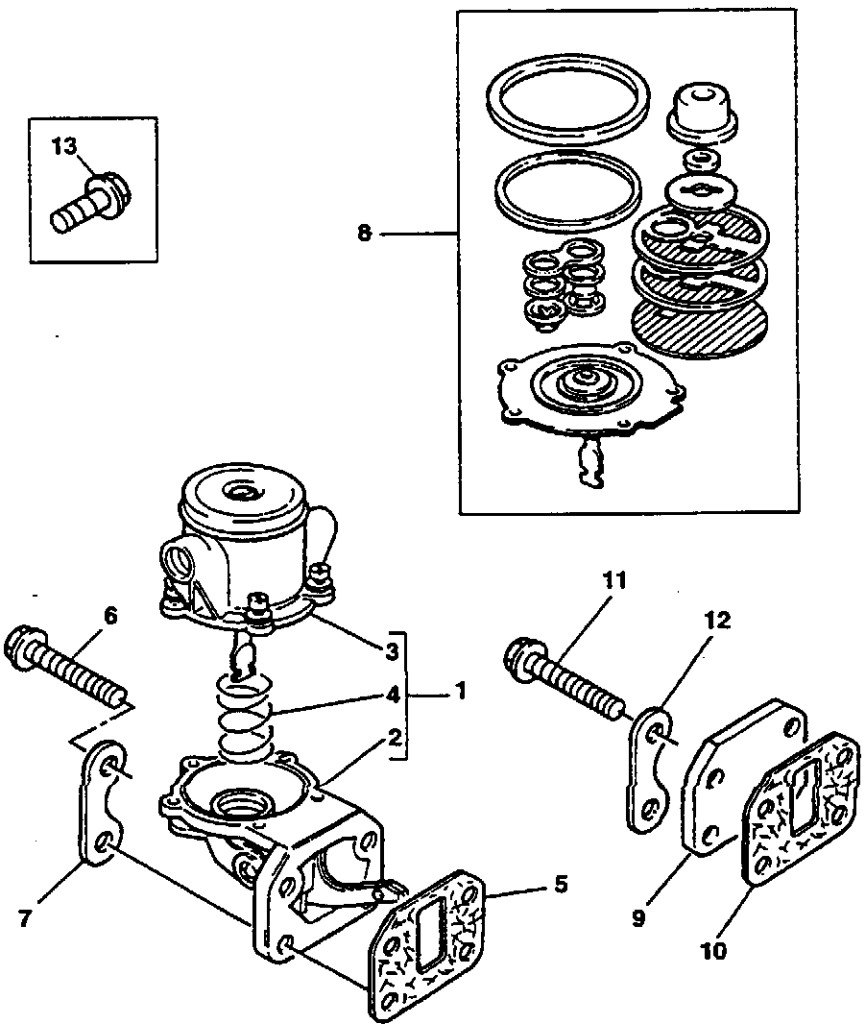
13
8
6
3
4
1
2
7
5
11
12
9
10

Pos.	COD.	Bennenung	Q.ty	Description	Dénomination	Denominación	Denominazione
1	153658958	FORDERPUMPE	1	LIFTING PUMP	POMPE RELEVAGE	BOMBA ELEVACION	POMPA SOLLEVAMENTO
2	-	GEHAUSE	1	BODY	CORPS	CUERPO	CORPO
3	-	GEHAUSE	1	BODY	CORPS	CUERPO	CORPO
4	-	FEDER	1	SPRING	RESSORT	MUELLE	MOLLA
5	153656924	DREHDURCH-FÜHRUNG	1	JOINT	JOINT	JUNTA	GIUNTO
5A	71487184	DREHDURCH-FÜHRUNG	1	JOINT	JOINT	JUNTA	GIUNTO
6	153656553	SCHRAUBE	4	SCREW	VIS	TORNILLO	VITE
7	153655056	PLATTE	2	PLATE	PLAQUE	PLACA	PIASTRA
8	153620196	REPARATUR-SATZ	1	REPAIR KIT	KIT REPARATION	REPARACION	KIT RIPARAZIONE
8A	71487185	REPARATUR-SATZ ↦ U658624Y	1	REPAIR KIT	KIT REPARATION	REPARACION	KIT RIPARAZIONE
9							
10							
11							
12							
13							

* IN BEZUG AUF DIE SERIENNUMMER DES MOTORS - REFERRED TO ENGINE SERIAL NUMBER - REFERE AU NUMERO DE SERIE MOTEUR - RELATIVAMENTE A LA MATRICULA MOTOR - RIFERITO ALLA MATRICOLA MOTORE

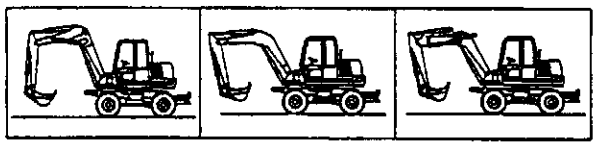

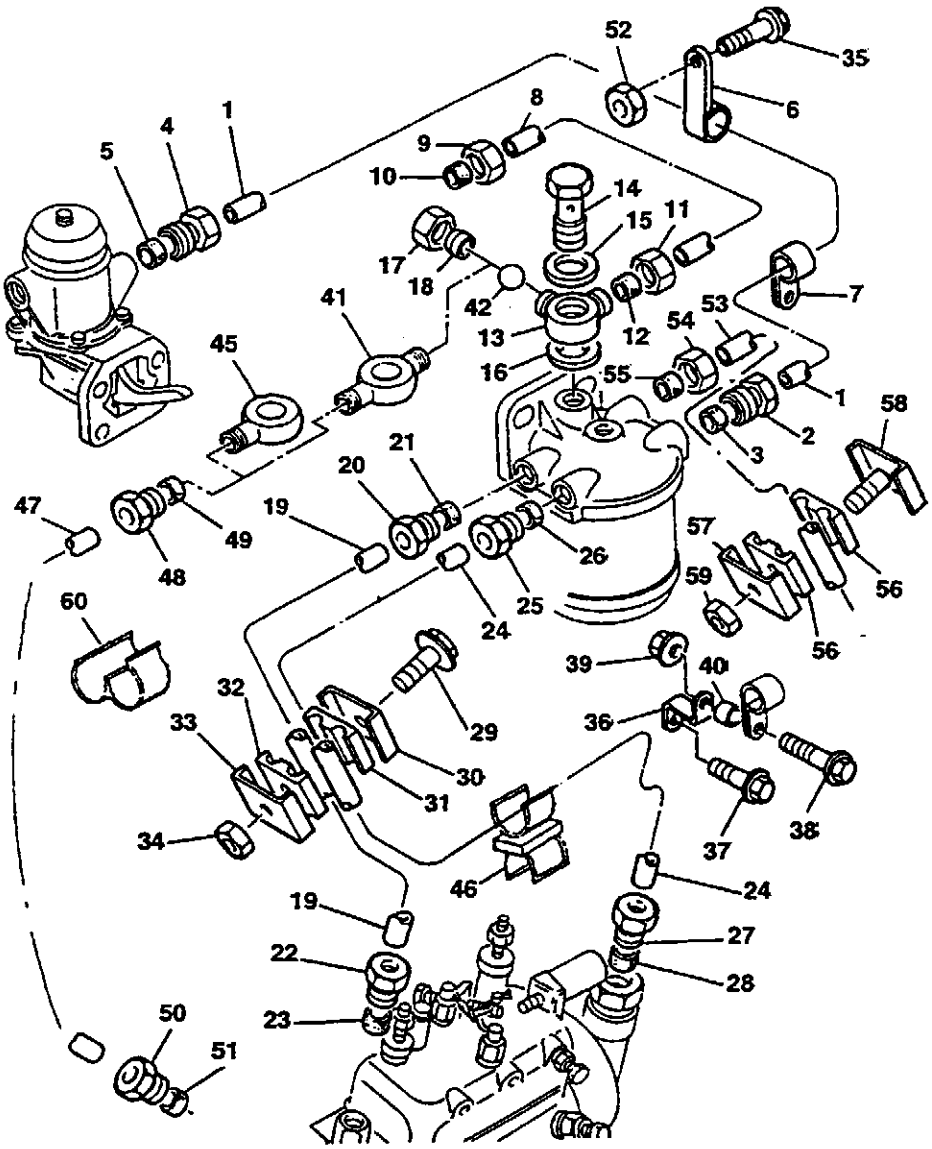
52
35
6
8
1
4
5
9
10
14
15
11
17
18
42
7
41
13
12
53
54
45
16
55
1
58
2
3
21
20
47
19
49
48
26
57
59
56
60
24
25
39
40
32
29
36
33
30
31
38
34
37
46
24
19
27
22
28
23
50
51

KRAFTSTOFF-NIEDERDRUCKANLAGE
LOW PRESSURE FUEL SYSTEM
CIRCUIT CARBURANT BASSE PRESSION
SISTEMA DE COMBUSTIBLE A BAJA PRESION
SISTEMA NAFTA A BASSA PRESSIONE

Gilt ab Serien-Nr.
Valid from sn.
Valable de no. de serie
Valedero desde el numero
Valido da matricola
↦ 9080937

Pos.	COD.	Benennung	Q.ty	Description	Dénomination	Denominación	Denominazione
1	153656636	SCHLAUCH	1	PIPE	TUYAU	TUBO	TUBO
2	153620302	MUTTER	1	NUT	ECROU	TUERCA	DADO
3	153619251	SPREIZVORRICHTUNG	1	FITTING	RACCORD	OLIVA	OLIVA
4	153620302	MUTTER	1	NUT	ECROU	TUERCA	DADO
5	153619251	SPREIZVORRICHTUNG	1	FITTING	RACCORD	OLIVA	OLIVA
6	153656637	KLEMMSTUCK	1	CLIP	FERMOIR	SUJETADOR	FERMAGLIO
7	153656638	KLEMMSTUCK	1	CLIP	FERMOIR	SUJETADOR	FERMAGLIO
8	153656639	KRAFTST. LEITUNG	1	FUEL PIPE	TUYAU CARBURANT	TUBO COMBUSTIBLE	TUBO NAFTA
9	153617854	MUTTER	1	NUT	ECROU	TUERCA	DADO
10	153619250	SPREIZVORRICHTUNG	1	FITTING	RACCORD	OLIVA	OLIVA
11	153617854	MUTTER	1	NUT	ECROU	TUERCA	DADO
12	153619250	SPREIZVORRICHTUNG	1	FITTING	RACCORD	OLIVA	OLIVA
13							
14	153617618	BOLZEN	1	BOLT	BOULON	TORNILLO	BULLONE
15	153620122	SCHEIBE	1	WASHER	RONDELLE	ARANDELA	RONDELLA
16	153620122	SCHEIBE	1	WASHER	RONDELLE	ARANDELA	RONDELLA
17	153617855	MUTTER	1	NUT	ECROU	TUERCA	DADO
18	153617830	SPREIZVORRICHTUNG	1	FITTING	RACCORD	OLIVA	OLIVA
19	153656640	KRAFTST. LEITUNG	1	FUEL PIPE	TUYAU CARBURANT	TUBO COMBUSTIBLE	TUBO NAFTA
20	153620302	MUTTER	1	NUT	ECROU	TUERCA	DADO
21	153619251	SPREIZVORRICHTUNG	1	FITTING	RACCORD	OLIVA	OLIVA
22	153620302	MUTTER	1	NUT	ECROU	TUERCA	DADO
23	153619251	SPREIZVORRICHTUNG	1	FITTING	RACCORD	OLIVA	OLIVA
24	153656641	SCHLAUCH	1	PIPE	TUYAU	TUBO	TUBO
25	153620302	MUTTER	1	NUT	ECROU	TUERCA	DADO
26	153619251	SPREIZVORRICHTUNG	1	FITTING	RACCORD	OLIVA	OLIVA
27	153620302	MUTTER	1	NUT	ECROU	TUERCA	DADO
28	153619251	SPREIZVORRICHTUNG	1	FITTING	RACCORD	OLIVA	OLIVA
29	153656642	SCHRAUBE	1	SCREW	VIS	TORNILLO	VITE
30	153619435	PLATTE	1	PLATE	PLAQUE	PLACA	PIASTRA
31	153619483	SPANNBAND	1	BRIDLE	BRIDE	BRIDA	BRIGLIA
32	153619483	SPANNBAND	1	BRIDLE	BRIDE	BRIDA	BRIGLIA
33	153619435	PLATTE	1	PLATE	PLAQUE	PLACA	PIASTRA
34	153656643	MUTTER	1	NUT	ECROU	TUERCA	DADO
35	153656424	SCHRAUBE	1	SCREW	VIS	TORNILLO	VITE
36	153656644	HALTEARM	1	BRAKET	SUPPORT FIXATION	SOPORTE	SUPPORTO FISSAGGIO
37	153656549	SCHRAUBE	1	SCREW	VIS	TORNILLO	VITE
38	153656645	SCHRAUBE	1	SCREW	VIS	TORNILLO	VITE
39	153656550	MUTTER	1	NUT	ECROU	TUERCA	DADO
40							
41	153656646	LEITUNG	1	CONNECTION	CONNEXION	CONEXION	CONNESSIONE
42							
45							
46							
47							
48							
49							
50							
51							
52							
53							
54							
55							
56							
57							
58							
59							
60							

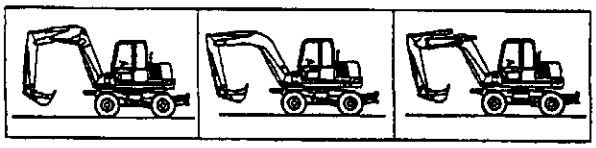

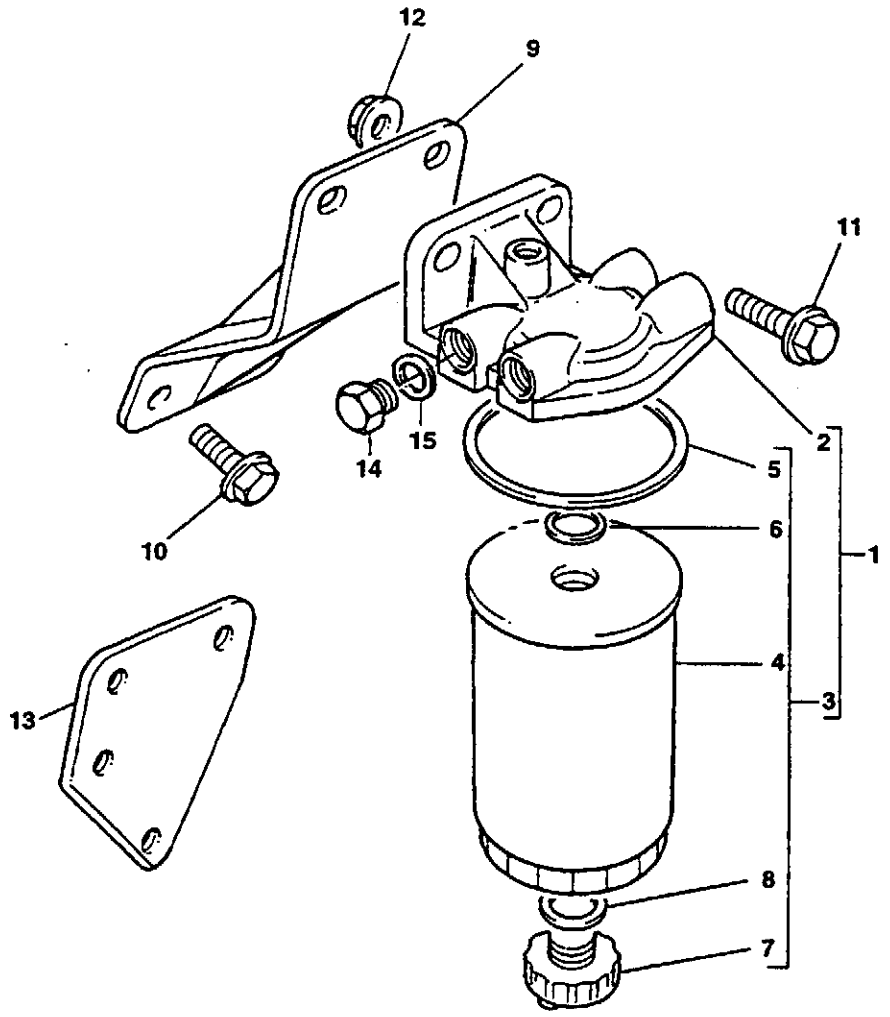
12
9
11
2
15
14
5
10
6
1
4
13
3
8
7

KRAFTSTOFF-NIEDERDRUCKANLAGE
LOW PRESSURE FUEL SYSTEM
CIRCUIT CARBURANT BASSE PRESSION
SISTEMA DE COMBUSTIBLE A BAJA PRESION
SISTEMA NAFTA A BASSA PRESSIONE

Gilt ab Serien-Nr.
Valid from sn.
Valable de no. de serie
Valedero desde el numero
Valido da matricola
↦ 9080937

Pos.	COD.	Bennenung	Q.ty	Description	Dénomination	Denominación	Denominazione
1	153656346	DIESELOLFILTER	1	GAS OIL FILTER	FILTRE A GASOIL	FILTRO DE ACEITE	FILTRO NAFTA
2	-	FILTERKOPF	1	FILTER HEAD	TETE DE FILTRE	CABEZA DE FILTRO	TESTA FILTRO
3	153656647	ELEMENT	1	ELEMENT	ELEMENT	ELEMENTO	ELEMENTO
4	-	ELEMENT	1	ELEMENT	ELEMENT	ELEMENTO	ELEMENTO
5	-	OLABDICHTUNG	1	OIL SEAL	PARE HUILE	CHAPA RETENC. ACEITE	PARAOLIO
6	-	OLABDICHTUNG	1	OIL SEAL	PARE HUILE	CHAPA RETENC. ACEITE	PARAOLIO
7	153656648	STOPFEN	1	PLUG	BOUCHON	TAPON	TAPPO
8	153656649	SCHEIBE	1	WASHER	RONDELLE	ARANDELA	RONDELLA
9	153656650	HALTEARM	1	BRAKET	SUPPORT FIXATION	SOPORTE	SUPPORTO FISSAGGIO
10	153656651	SCHRAUBE	2	SCREW	VIS	TORNILLO	VITE
11	153656524	SCHRAUBE	2	SCREW	VIS	TORNILLO	VITE
12	153656527	MUTTER	2	NUT	ECROU	TUERCA	DADO
13							
14							
15							

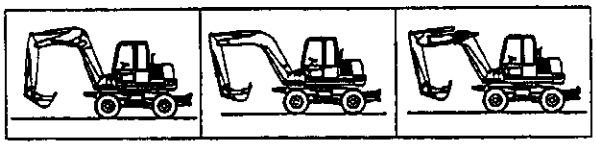

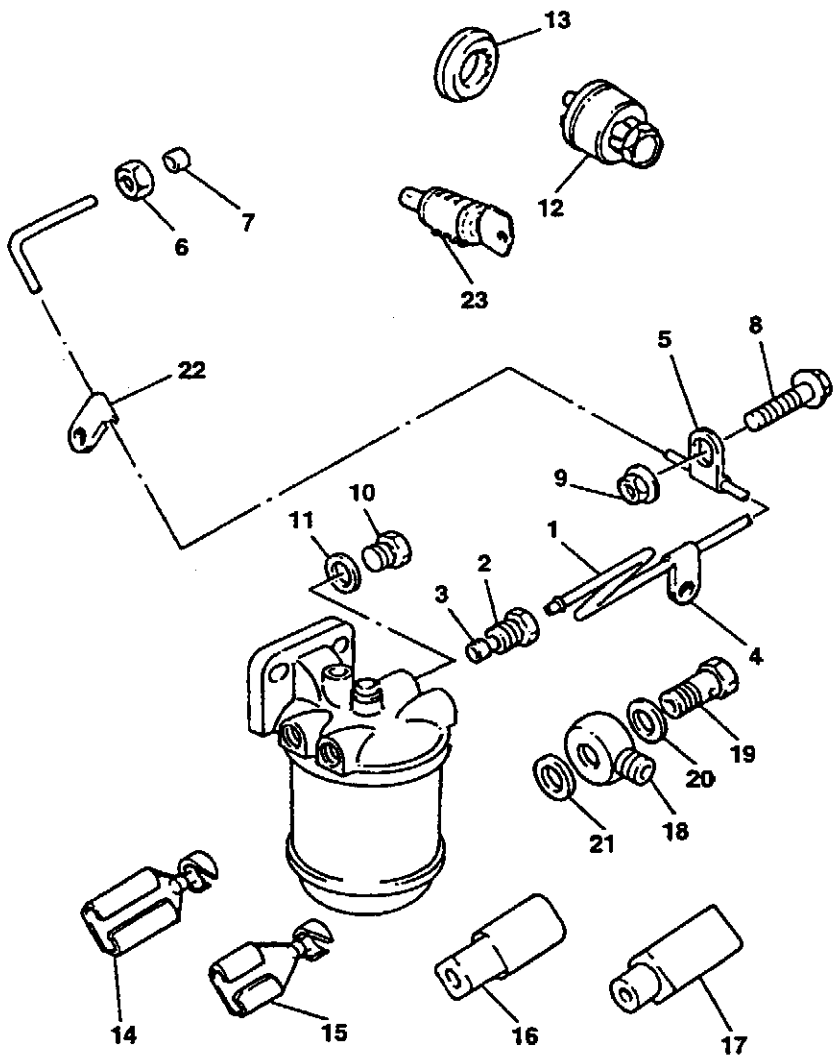
13
12
7
6
23
22
5
8
9
10
11
1
2
3
4
19
20
21
18
14
15
16
17

GLÜH/ANLASSCHALTER
HEATER/START SWITCH
CONTACTEUR CHAUFFAGE/DEMARRAGE
INTERRUPTOR DEL PRECALENTATOR/ARRANCADOR
CANDELETTA/INTERRUTTORE D'AVVIAMENTO

Gilt ab Serien-Nr.
Valid from sn.
Valable de no. de serie
Valedero desde el numero
Valido da matricola
↦ 9080937

Pos.	COD.	Bennenung	Q.ty	Description	Dénomination	Denominación	Denominazione
1	153656657	SCHLAUCH	1	PIPE	TUYAU	TUBO	TUBO
2	153656658	MUTTER	1	NUT	ECROU	TUERCA	DADO
3	153656659	SPREIZVORRICHTUNG	1	FITTING	RACCORD	OLIVA	OLIVA
4	153656660	KLEMMSTUCK	1	CLIP	FERMOIR	SUJETADOR	FERMAGLIO
5	153656661	KLEMMSTUCK	1	CLIP	FERMOIR	SUJETADOR	FERMAGLIO
6	153617854	MUTTER	1	NUT	ECROU	TUERCA	DADO
7	153619250	SPREIZVORRICHTUNG	1	FITTING	RACCORD	OLIVA	OLIVA
8							
9							
10							
11							
12							
13							
14							
15							
16							
17							
18							
19							
20							
21							
22							
23							

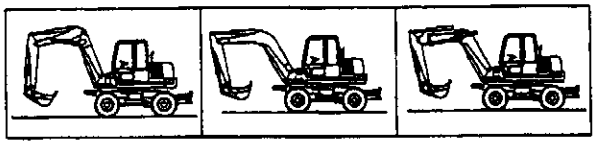

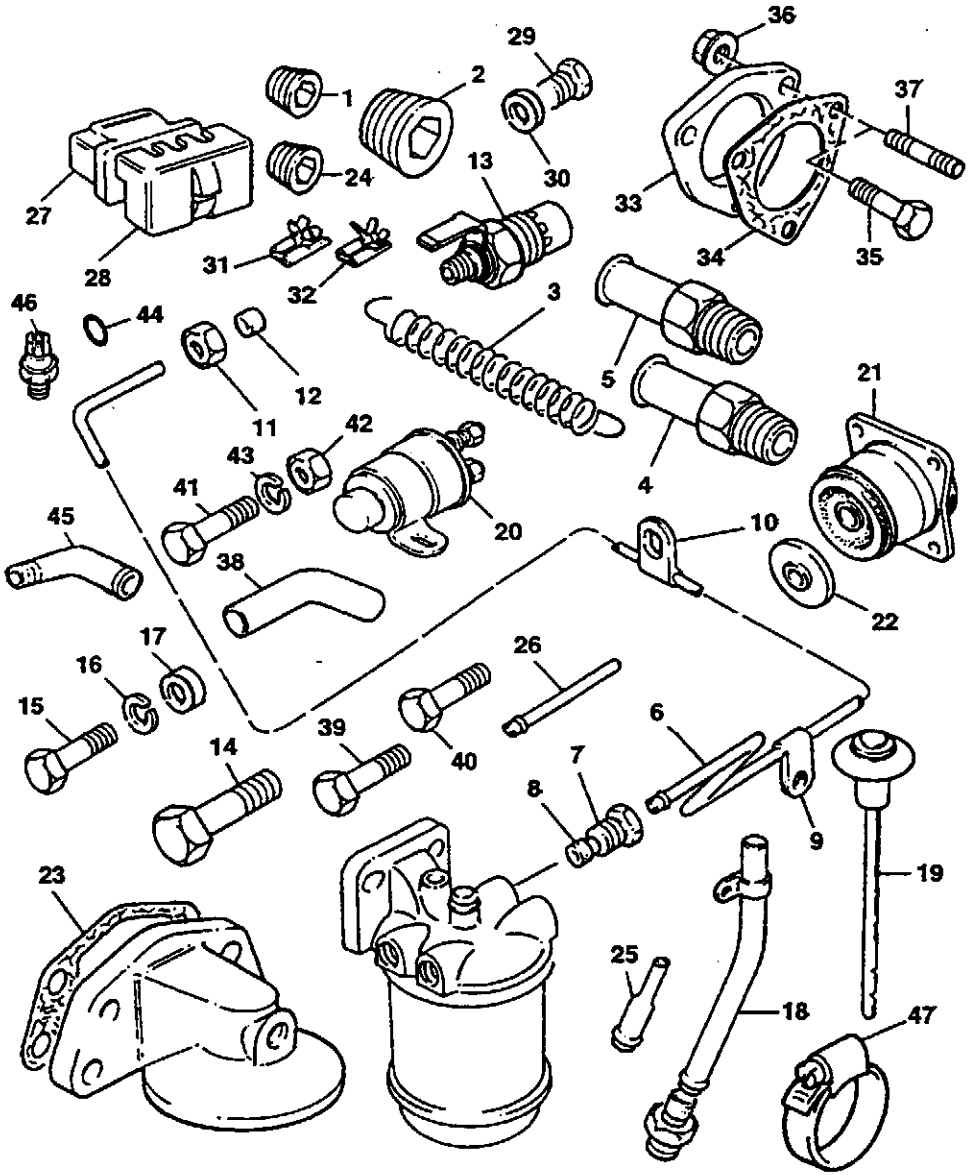
1
2
3
4
5
6
7
8
9
10
11
12
13
14
15
16
17
18
19
20
21
22
23
24
25
26
27
28
29
30
31
32
33
34
35
36
37
38
39
40
41
42
43
44
45
46
47

Pos.	COD.	Bennenung	Q.ty	Description	Dénomination	Denominación	Denominazione
1	153618438	STOPFEN	1	PLUG	BOUCHON	TAPON	TAPPO
2	153620248	STOPFEN	1	PLUG	BOUCHON	TAPON	TAPPO
3							
4							
5							
6							
7							
8							
9							
10							
11							
12							
13							
14							
15							
16							
17							
18							
19							
20							
21							
22							
23							
24	153618438	STOPFEN	1	PLUG	BOUCHON	TAPON	TAPPO
25	71488677	KRAFTST. LEITUNG	1	FUEL PIPE	TUYAU CARBURANT	TUBO COMBUSTIBLE	TUBO NAFTA
26	153620970	KRAFTST. LEITUNG	3	FUEL PIPE	TUYAU CARBURANT	TUBO COMBUSTIBLE	TUBO NAFTA
27							
28							
29							
30							
31							
32							
33							
34							
35							
36							
37							
38							
39							
40							
41							
42							
43							
44							
45							
46							
47							
48							

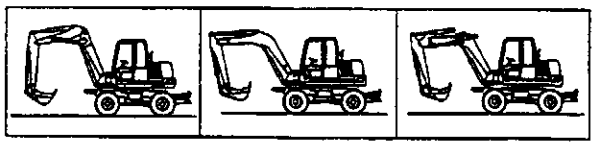

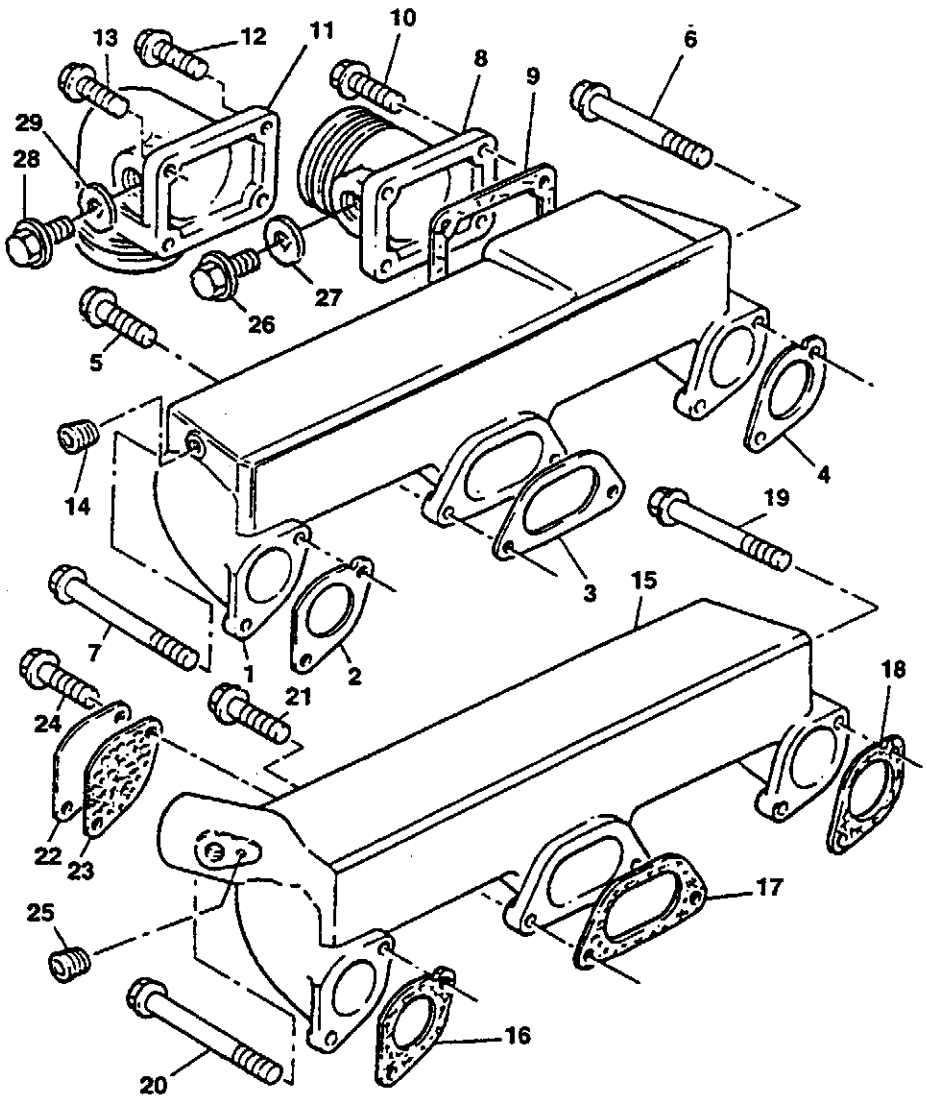
1
2
3
4
5
6
7
8
9
10
11
12
13
14
15
16
17
18
19
20
21
22
23
24
25
26
27
28
29

Pos.	COD.	Bennenung	Q.ty	Description	Dénomination	Denominación	Denominazione
1	71487182	ANSAUGKRUMMER ↤ 9081171	1	INTAKE MANIFOLD	COLLECTEUR D'ADMISSION	COLECTOR DE ASPIRACION	COLLETTORE ASPIRAZIONE
	71488937	ANSAUGKRUMMER ↦ 9081172	1	INTAKE MANIFOLD	COLLECTEUR D'ADMISSION	COLECTOR DE ASPIRACION	COLLETTORE ASPIRAZIONE
2	153655104	DREHDURCH-FÜHRUNG	1	JOINT	JOINT	JUNTA	GIUNTO
3	153655105	DREHDURCH-FÜHRUNG	1	JOINT	JOINT	JUNTA	GIUNTO
4	153655106	DREHDURCH-FÜHRUNG	1	JOINT	JOINT	JUNTA	GIUNTO
5	153656570	SCHRAUBE	4	SCREW	VIS	TORNILLO	VITE
6	153656622	SCHRAUBE	1	SCREW	VIS	TORNILLO	VITE
7	153656623	SCHRAUBE	1	SCREW	VIS	TORNILLO	VITE
8							
9	153656760	DREHDURCH-FÜHRUNG	1	JOINT	JOINT	JUNTA	GIUNTO
10							
11	153656625	VERBINDUNG	1	CONNECTION	JONCTION	CONEXION	COLLEGAMENTO
12	153656456	SCHRAUBE	2	SCREW	VIS	TORNILLO	VITE
13	153656605	SCHRAUBE	2	SCREW	VIS	TORNILLO	VITE
14	153620659	STOPFEN	1	PLUG	BOUCHON	TAPON	TAPPO
15							
16							
17							
18							
19							
20							
21							
22							
23							
24							
25							
26							
27							
28	71488676	STOPFEN	1	PLUG	BOUCHON	TAPON	TAPPO
29	153655272	SCHEIBE	1	WASHER	RONDELLE	ARANDELA	RONDELLA

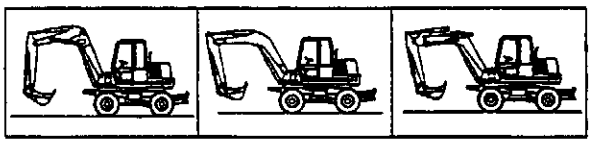

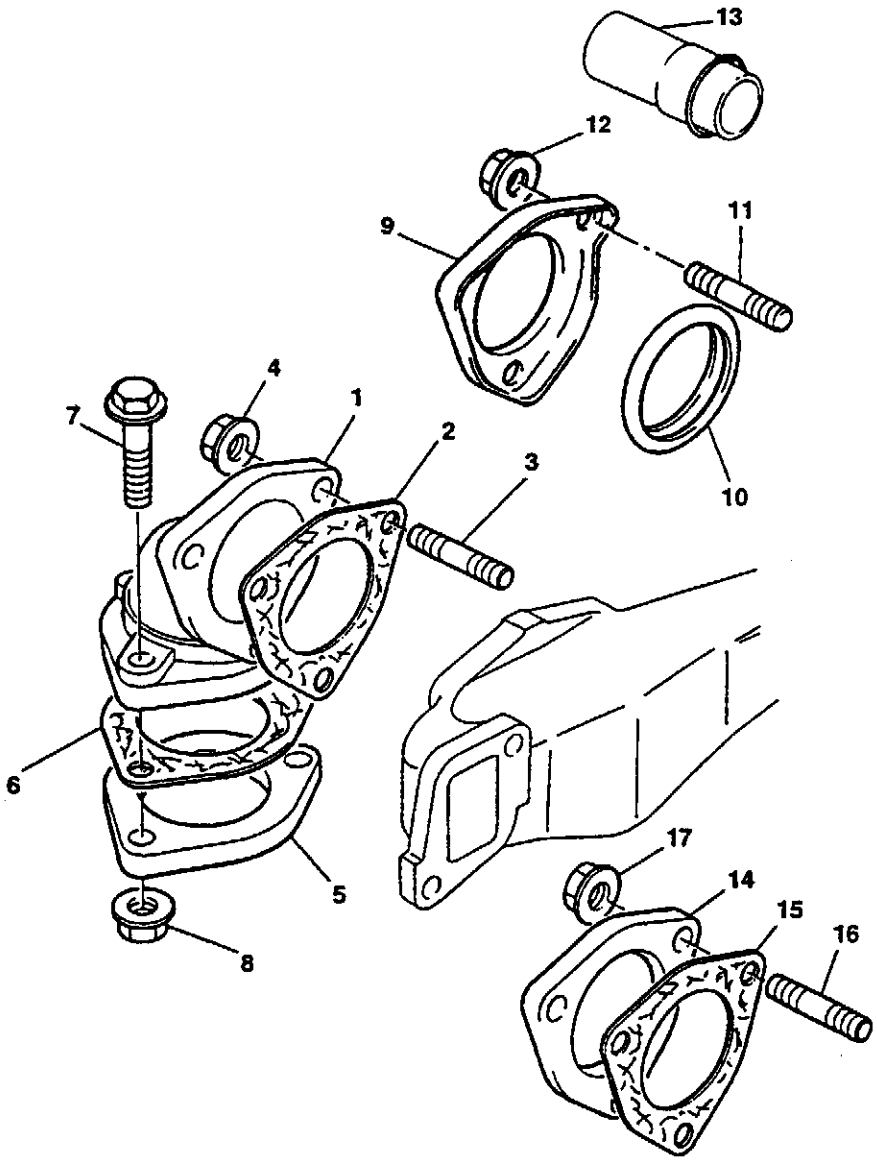
13
12
11
9
10
4
1
7
2
3
6
5
8
17
14
15
16

Pos.	COD.	Bennenung	Q.ty	Description	Dénomination	Denominación	Denominazione
1							
2							
3							
4							
5							
6							
7							
8							
9							
10							
11							
12							
13							
14							
15	71487183	DICHTUNG	1	SEAL	GARNITURE	GUARNICION	GUARNIZIONE
16	153656526	STIFTSCHRAUBE	3	STUD	GOUJON	ESPARRAGO	PRIGIONIERO
17	153656628	MUTTER	3	NUT	ECROU	TUERCA	DADO

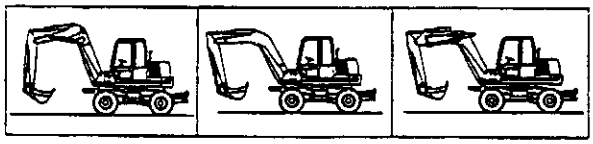

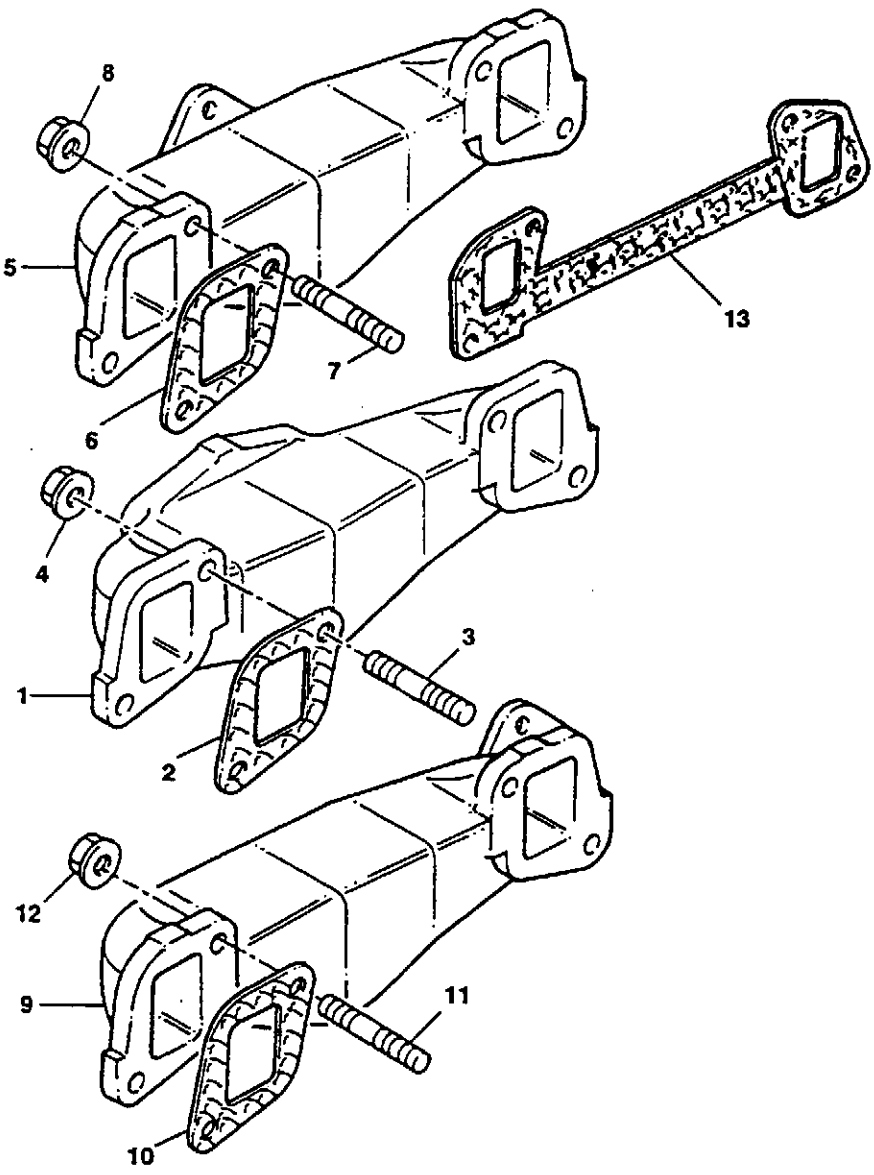
8
5
7
13
6
4
3
1
2
12
9
11
10

AUSPUFFKRUMMER
EXHAUST MANIFOLD
COLLECTEUR D'ECHAPPEMENT
COLECTOR DE ESCAPE
COLLETTORE DI SCARICO

Gilt ab Serien-Nr.
Valid from sn.
Valable de no. de serie
Valedero desde el numero
Valido da matricola
↦ 9080937

Pos.	COD.	Benennung	Q.ty	Description	Dénomination	Denominación	Denominazione
1	153656626	KRUMMER	1	MANIFOLD	COLLECTEUR	COLECTOR	COLLETTORE
2	153619497	DREHDURCH-FÜHRUNG	2	JOINT	JOINT	JUNTA	GIUNTO
3	153656627	STIFTSCHRAUBE	4	STUD	GOUJON	ESPARRAGO	PRIGIONIERO
4	153656628	MUTTER	4	NUT	ECROU	TUERCA	DADO
5							
6							
7							
8							
9							
10							
11							
12							
13							

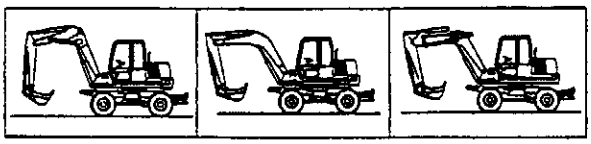

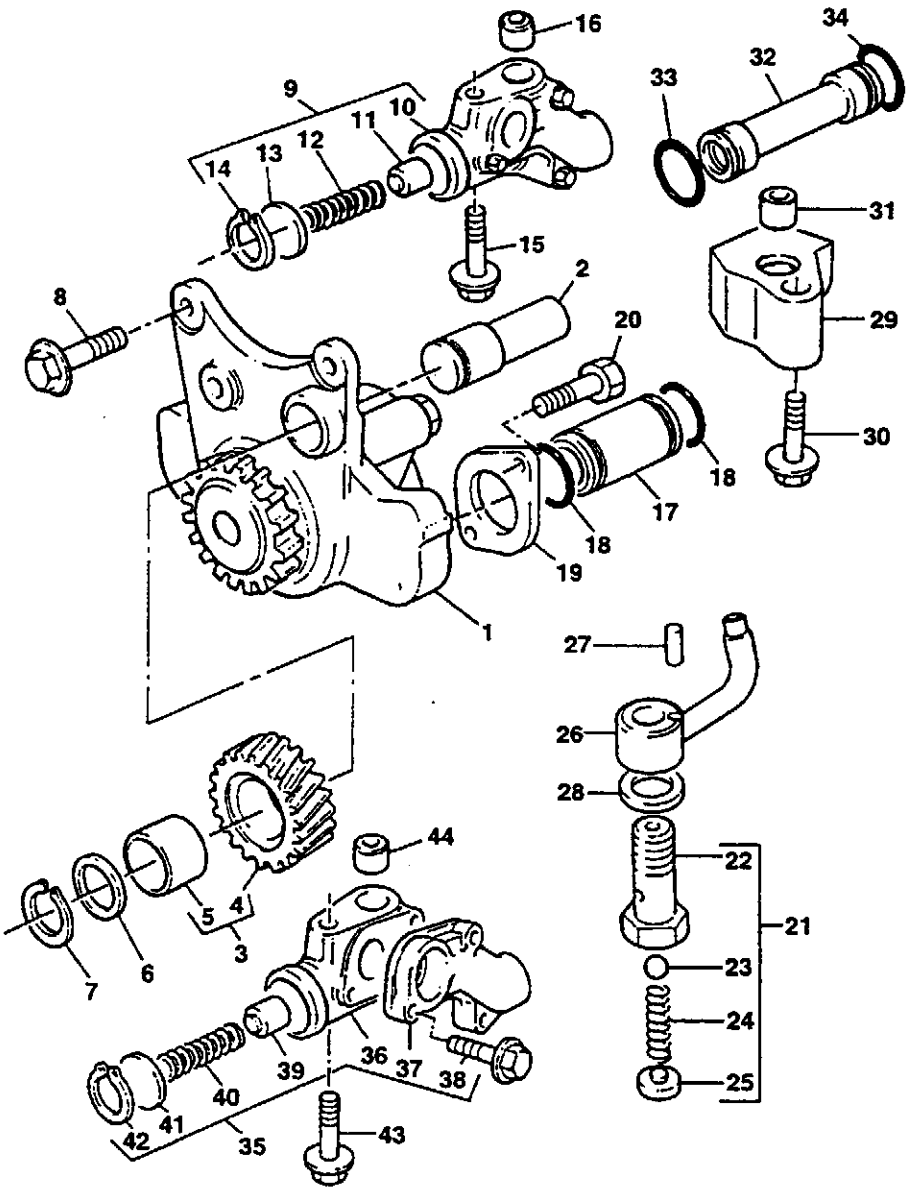
16
34
32
33
9
10
11
12
13
14
15
31
2
8
20
29
30
18
17
18
19
1
27
26
28
44
22
21
5
4
3
23
24
25
7
6
39
36
37
38
40
41
42
35
43

SCHMIERÖLPUMPE
LUBRICATING OIL PUMP
POMPE HUILE DE LUBRIFICATION
BOMBA ACEITE DE LUBRICACION
POMPA OLIO DI LUBRIFICAZIONE

Gilt ab Serien-Nr.
Valid from sn.
Valable de no. de serie
Valedero desde el numero
Valido da matricola
↦ 9080937

Pos.	COD.	Benennung	Q.ty	Description	Dénomination	Denominación	Denominazione
1	153656466	OLPUMPE	1	OIL PUMP	POMPE A HUILE	BOMBA DE ACEITE	POMPA OLIO
2	153618925	WELLE	1	SHAFT	ARBRE	ARBOL	ALBERO
3	153656468	ZAHNRAD	1	GEAR	PIGNON	PIÑON	INGRANAGGIO
4	-	ZAHNRAD	1	GEAR	PIGNON	PIÑON	INGRANAGGIO
5	153656469	BUCHSE	1	BUSHING	COQUILLE	BUJE	BOCCOLA
6	153655850	SCHEIBE	1	WASHER	RONDELLE	ARANDELA	RONDELLA
7	153618496	SPERRING	1	STOP RING	BAGUE D'ARRET	ANILLO DE SEGURIDAD	ANELLO ARRESTO
8	153656470	SCHRAUBE	3	SCREW	VIS	TORNILLO	VITE
9							
10							
11							
12							
13							
14							
15							
16							
17	153656471	SCHLAUCH	1	PIPE	TUYAU	TUBO	TUBO
18	153656472	O-RING	2	O-RING	O-RING	ANILLO EN O-RING	GUARNIZIONE OR
19	153656473	FLANSCH	1	FLANGE	BRIDE	BRIDA	FLANGIA
20	153656456	SCHRAUBE	2	SCREW	VIS	TORNILLO	VITE
21							
22							
23							
24							
25							
26							
27							
28							
29	153656474	EINSATZSTUCK	1	ADAPTER	ADAPTATEUR	ADAPTADOR	ADATTATORE
30	153656475	SCHRAUBE	1	SCREW	VIS	TORNILLO	VITE
31	153618952	BUCHSE	1	BUSHING	DOUILLE	CASQUILLO	BUSSOLA
32	153656476	SCHLAUCH	1	PIPE	TUYAU	TUBO	TUBO
33	153656472	O-RING	1	O-RING	O-RING	ANILLO EN O-RING	GUARNIZIONE OR
34	153656472	O-RING	1	O-RING	O-RING	ANILLO EN O-RING	GUARNIZIONE OR
35	153656477	SICHERHEITSVENTIL	1	RELIEF VALVE	SOUPAPE DE SURETE	VALVULA DE SEGURIDAD	VALVOLA DI SICUREZZA
36	-	GEHAUSE	1	BODY	CORPS	CUERPO	CORPO
37	-	DECKEL	1	COVER	COUVERCLE	CUBIERTA	COPERCHIO
38	153656478	SCHRAUBE	3	SCREW	VIS	TORNILLO	VITE
39	153620937	KOLBEN	1	PISTON	PISTON	EMBOLO	STANTUFFO
40	153656479	FEDER	1	SPRING	RESSORT	MUELLE	MOLLA
41	153620936	SITZ	1	SEAT	SIEGE	ASIENTO	SEDILE
42	153656480	SPERRING	1	STOP RING	BAGUE D'ARRET	ANILLO DE SEGURIDAD	ANELLO ARRESTO
43	153656481	SCHRAUBE	1	SCREW	VIS	TORNILLO	VITE
44	153618952	BUCHSE	1	BUSHING	DOUILLE	CASQUILLO	BUSSOLA

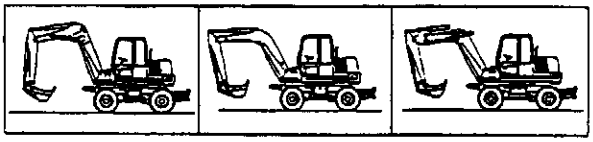

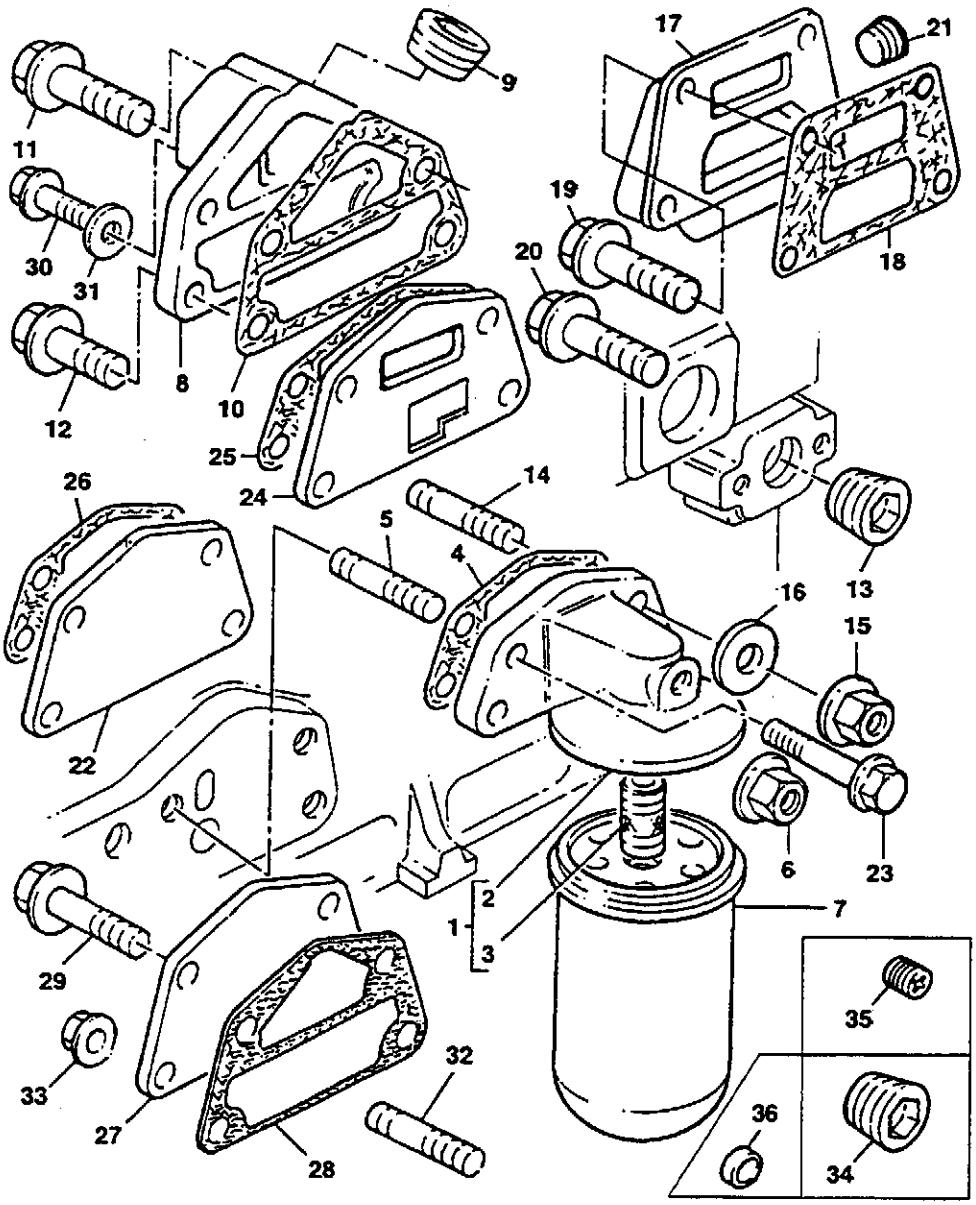
9
11
30
31
8
10
12
25
24
17
21
19
18
20
26
14
5
4
16
13
15
22
6
23
2
1
3
7
29
33
27
28
32
35
36
34

MOTORÖLFILTER
ENGINE OIL FILTER
FILTRE HUILE MOTEUR
FILTRE DE ACEITE MOTOR
FILTRO OLIO MOTORE

Gilt ab Serien-Nr.
Valid from sn.
Valable de no. de serie
Valedero desde el numero
Valido da matricola
↦ 9080937

Pos.	COD.	Benennung	Q.ty	Description	Dénomination	Denominación	Denominazione
1	153656565	FILTERKOPF	1	FILTER HEAD	TETE DE FILTRE	CABEZA DE FILTRO	TESTA FILTRO
2	-	KOPF	1	HEAD	TETE	CABEZA	TESTA
3	-	EINSATZSTUCK	1	ADAPTER	ADAPTATEUR	ADAPTADOR	ADATTATORE
4	153656566	DREHDURCH-FÜHRUNG	1	JOINT	JOINT	JUNTA	GIUNTO
5	-	STIFTSCHRAUBE	4	STUD	GOUJON	ESPARRAGO	PRIGIONIERO
6	-	MUTTER	4	NUT	ECROU	TUERCA	DADO
7	151834110	HYDRAULIKÖLFILTER	1	OIL FILTER	FILTRE A HUILE	FILTRO DE ACEITE	FILTRO OLIO
8							
9	153620248	STOPFEN	1	PLUG	BOUCHON	TAPON	TAPPO
10	153656566	DREHDURCH-FÜHRUNG	1	JOINT	JOINT	JUNTA	GIUNTO
11	153656568	SCHRAUBE	1	SCREW	VIS	TORNILLO	VITE
12	153656569	SCHRAUBE	4	SCREW	VIS	TORNILLO	VITE
13	153617884	STOPFEN	1	PLUG	BOUCHON	TAPON	TAPPO
14							
15							
16							
17							
18							
19							
20	153656570	SCHRAUBE	4	SCREW	VIS	TORNILLO	VITE
21							
22	153656571	PLATTE	1	PLATE	PLAQUE	PLACA	PIASTRA
23	153656570	SCHRAUBE	4	SCREW	VIS	TORNILLO	VITE
24							
25							
26							
27							
28							
29							
30							
31							
32							
33							
34							
35							
36							

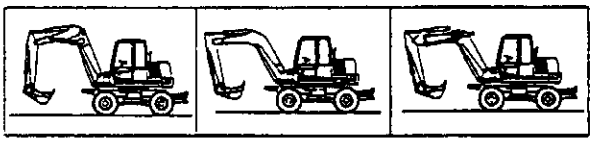

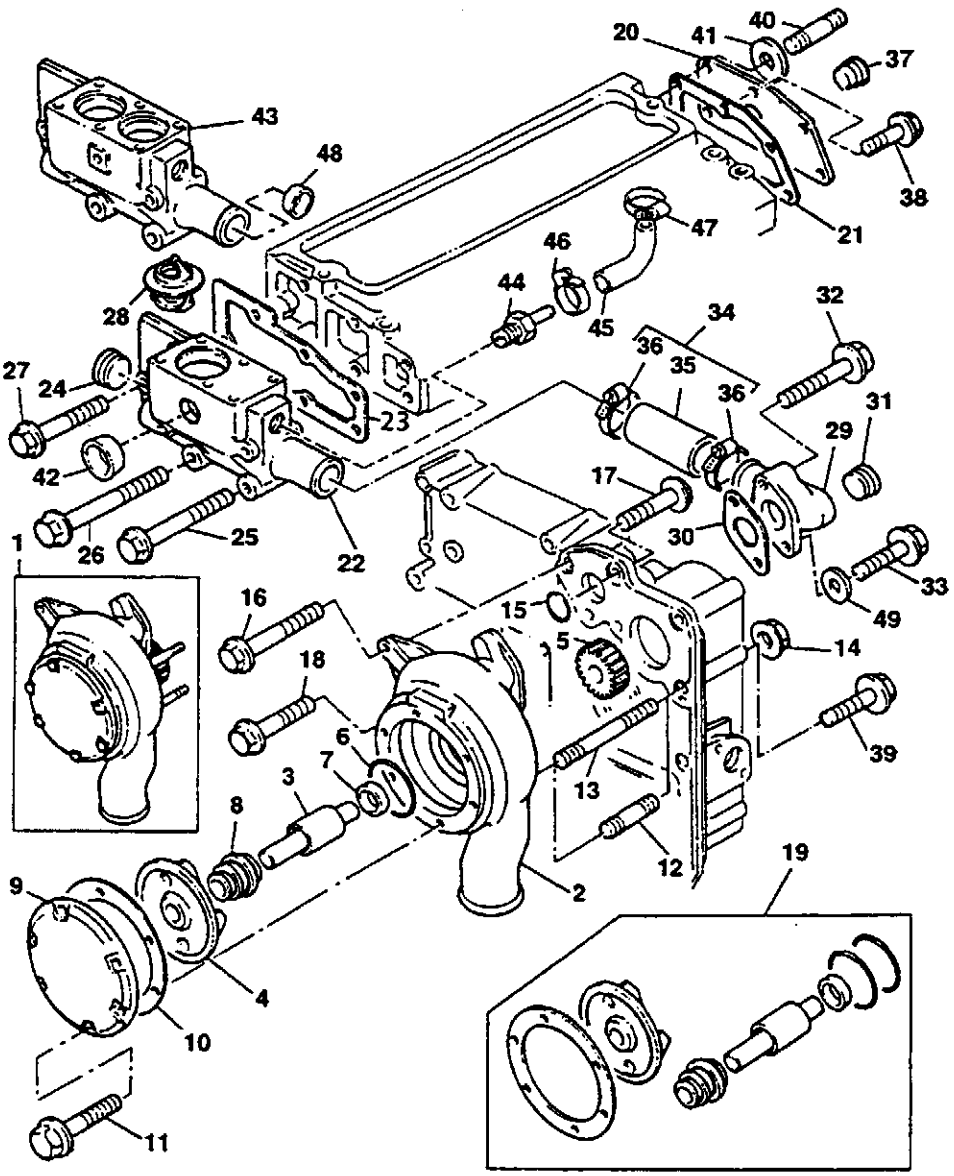
1
2
3
4
5
6
7
8
9
10
11
12
13
14
15
16
17
18
19
20
21
22
23
24
25
26
27
28
29
30
31
32
33
34
35
36
37
38
39
40
41
42
43
44
45
46
47
48
49

WASSERPUMPE
WATER PUMP
POMPE A EAU
BOMBA DE AGUA
POMPA ACQUA

Gilt ab Serien-Nr.
Valid from sn.
Valable de no. de serie
Valedero desde el numero
Valido da matricola
↦ 9080937

Pos.	COD.	Bennenung	Q.ty	Description	Dénomination	Denominación	Denominazione
1	153656778	WASSERPUMPE	1	WATER PUMP	POMPE A EAU	BOMBA DE AGUA	POMPA ACQUA
2	-	GEHAUSE	1	BODY	CORPS	CUERPO	CORPO
3	-	WELLE	1	SHAFT	ARBRE	ARBOL	ALBERO
4	-	PUMPENRAD	1	IMPELLER	ROTOR	IMPULSOR	GIRANTE
5	153656779	ZAHNRAD	1	GEAR	PIGNON	PINON	INGRANAGGIO
6	153656577	OLABDICHTUNG	1	OIL SEAL	PARE HUILE	CHAPA RETENC. ACEITE	PARAOLIO
7							
8	-	OLABDICHTUNG	1	OIL SEAL	PARE HUILE	CHAPA RETENC. ACEITE	PARAOLIO
9	-	DECKEL	1	COVER	COUVERCLE	CUBIERTA	COPERCHIO
10	153656580	DREHDURCH-FÜHRUNG	1	JOINT	JOINT	JUNTA	GIUNTO
11	153656780	SCHRAUBE	6	SCREW	VIS	TORNILLO	VITE
12							
13							
14							
15	153656583	O-RING	1	O-RING	O-RING	ANILLO EN O-RING	GUARNIZIONE OR
16	153656584	SCHRAUBE	1	SCREW	VIS	TORNILLO	VITE
17	153656494	SCHRAUBE	1	SCREW	VIS	TORNILLO	VITE
18	153656494	SCHRAUBE	1	SCREW	VIS	TORNILLO	VITE
19	153656940	REPARATUR-SATZ	-	REPAIR KIT	KIT REPARATION	REPARACION	KIT RIPARAZIONE
20	153656405	PLATTE	1	PLATE	PLAQUE	PLACA	PIASTRA
21	153656756	DREHDURCH-FÜHRUNG	1	JOINT	JOINT	JUNTA	GIUNTO
22							
23	153659941	DREHDURCH-FÜHRUNG	1	JOINT	JOINT	JUNTA	GIUNTO
24	153618438	STOPFEN	1	PLUG	BOUCHON	TAPON	TAPPO
25	153656588	SCHRAUBE	2	SCREW	VIS	TORNILLO	VITE
26	153656584	SCHRAUBE	1	SCREW	VIS	TORNILLO	VITE
27	153656589	SCHRAUBE	2	SCREW	VIS	TORNILLO	VITE
28	153618356	THERMOSTAT	2	THERMOSTAT	THERMOSTAT	TERMOSTATO	TERMOSTATO
29	153656590	LEITUNG	1	CONNECTION	CONNEXION	CONEXION	CONNESSIONE
30	153656927	DREHDURCH-FÜHRUNG	1	JOINT	JOINT	JUNTA	GIUNTO
31							
32							
33	153656456	SCHRAUBE	2	SCREW	VIS	TORNILLO	VITE
34	153656592	SCHLAUCHSATZ	1	KIT HOSE	JEU DURITES	MANGUITOS JUEGO	KIT TUBI FLESSIBILI
35	-	SCHLAUCH	1	FLEXIBLE HOSE	TUYAU FLEXIBLE	TUBO FLEXIBLE	TUBO FLESSIBILE
36	153618991	KLEMMSTUCK	2	CLIP	FERMOIR	SUJETADOR	FERMAGLIO
37		SCHAUFELÖFFNUNGZYLINDER - HECKBAGGER		BUCKET OPENING CYLINDER - BACKHOE	CYLINDRE OUVERTURE GODET - PELLE ARRIERE	CILIND. ABERT. CUCHARA - RETROEXCAVADORA	CILINDRO APERTURA BENNA - RETROESCAVATORE
38	153656545	SCHRAUBE	3	SCREW	VIS	TORNILLO	VITE
39	153656942	SCHRAUBE	3	SCREW	VIS	TORNILLO	VITE
40							
41							
42							
43	153658769	THERMOSTAT GEHAEUSE	1	THERMOSTAT HOUSING	CARTER THERMOSTAT	CUERPO TERMOSTAT	ALLESTIMENTO TERMOSTATO
44							
45							
46							
47							
48							
49							

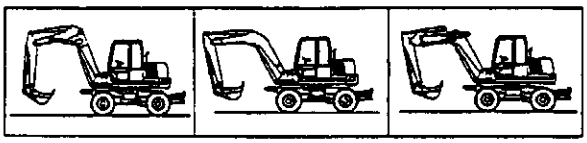

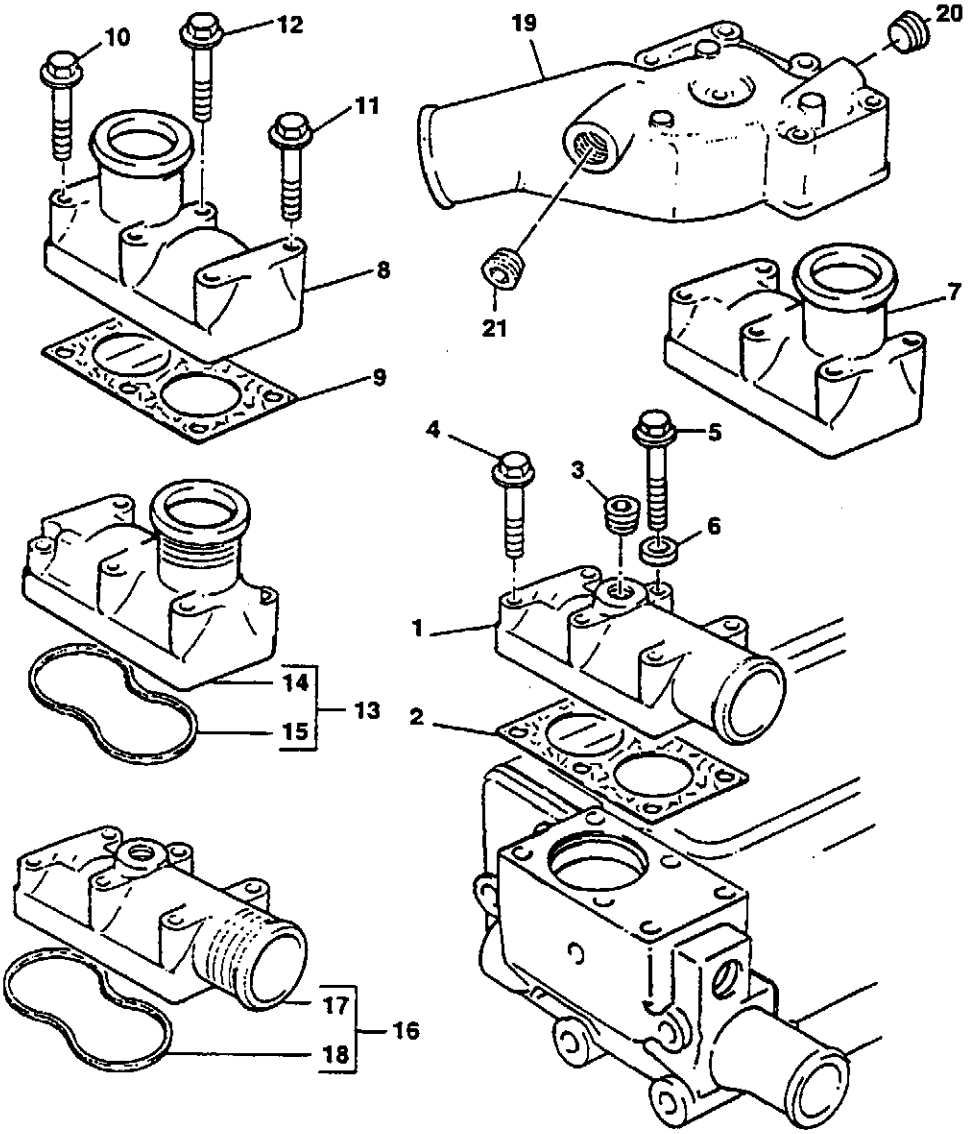
10
12
11
8
9
19
20
21
7
4
5
3
6
1
2
14
15
13
17
18
16

Pos.	COD.	Bennenung	Q.ty	Description	Dénomination	Denominación	Denominazione
1							
2							
3							
4	153656595	SCHRAUBE	4	SCREW	VIS	TORNILLO	VITE
5	153656589	SCHRAUBE	2	SCREW	VIS	TORNILLO	VITE
6							
7							
8							
9							
10							
11							
12							
13	71488674	LEITUNG	1	CONNECTION	CONNEXION	CONEXION	CONNESSIONE
14	-	LEITUNG	1	CONNECTION	CONNEXION	CONEXION	CONNESSIONE
15	71488675	RING	1	O-RING	BAGUE	ANILLO	ANELLO O-RING
16							
17							
18							
19							
20							
21							

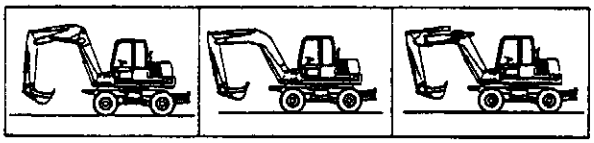

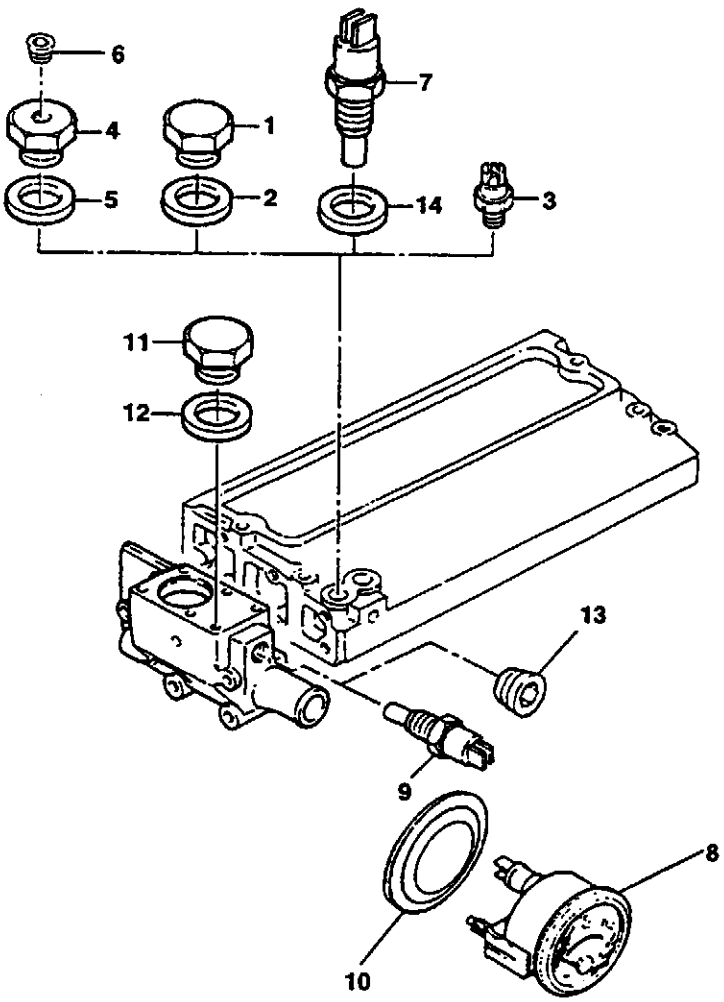
6
7
4
1
5
2
14
3
11
12
13
9
8
10

Pos.	COD.	Bennenung	Q.ty	Description	Dénomination	Denominación	Denominazione
1	153617875	STOPFEN	1	PLUG	BOUCHON	TAPON	TAPPO
2	153618426	SCHEIBE	1	WASHER	RONDELLE	ARANDELA	RONDELLA
3							
4							
5							
6							
7							
8							
9							
10							
11							
12							
13							
14							

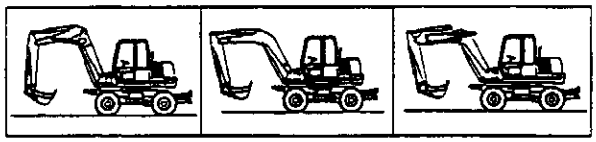

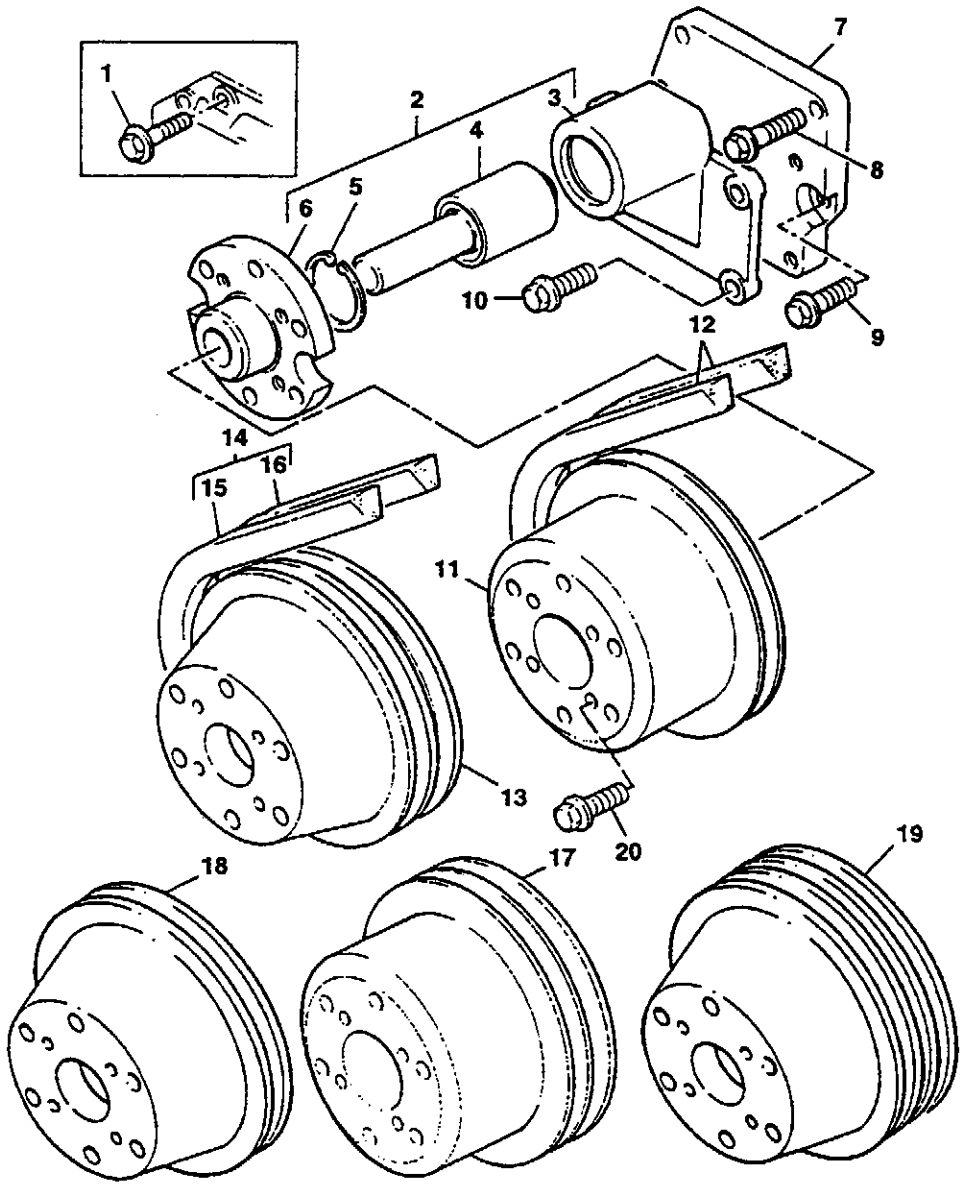
1
2
3
4
5
6
7
8
9
10
11
12
13
14
15
16
17
18
19
20

Pos.	COD.	Bennenung	Q.ty	Description	Dénomination	Denominación	Denominazione
1							
2	153656530	LÜFTER-STEUERUNG-GEHAUSE	1	FAN CONTROL BODY	CORPS COMMANDE VENTILATEUR	CUERPO MANDO DEL VENTILADOR	CORPO COMANDO VENTOLA
3	-	GEHAUSE	1	HOUSING	CARCASSE	CARCASA	CARCASSA
4	-	LAGER	1	BEARING	ROULEMENT	RODAMIENTO	CUSCINETTO
5	-	SPERRING	1	STOP RING	BAGUE D'ARRET	ANILLO DE SEGURIDAD	ANELLO ARRESTO
6	-	NABE	1	HUB	MOYEU	CUBO	MOZZO
7							
8							
9							
10	153656531	SCHRAUBE	4	SCREW	VIS	TORNILLO	VITE
11							
12	153656219	RIEMEN	1	BELT	COURROIE	CORREA	CINGHIA
13	153656773	VENTILATOR KEILRIEMENSCHEIBE	1	FRONT PULLEY	POULIE VENTILATEUR	POLEA VENTILADOR	PULEGGIA VENTOLA
14							
15							
16							
17							
18							
19							
20							

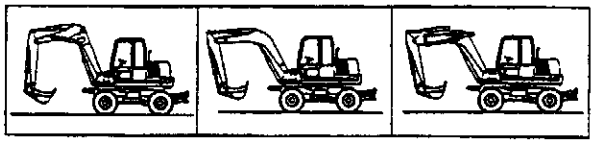

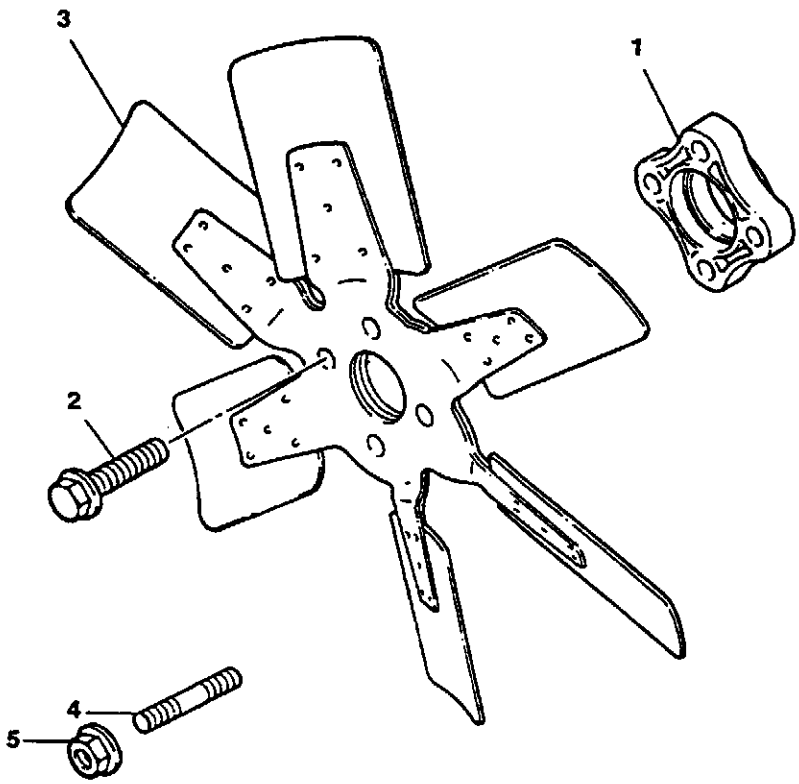
3
1
2
4
5

Pos.	COD.	Benennung	Q.ty	Description	Dénomination	Denominación	Denominazione
1	153658947	VERLÄNGERUNG	1	EXTENSION	RALLONGE	EXTENSION	PROLUNGA
2	153656858	SCHRAUBE	4	SCREW	VIS	TORNILLO	VITE
3	153656937	GEBLÄSE	1	BLOWER	SOUFFLERIE	AVENTADOR	VENTOLA
4							
5							

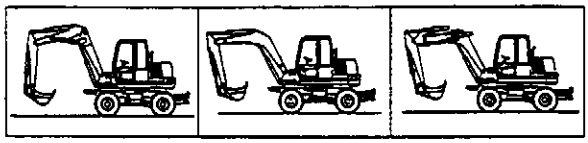

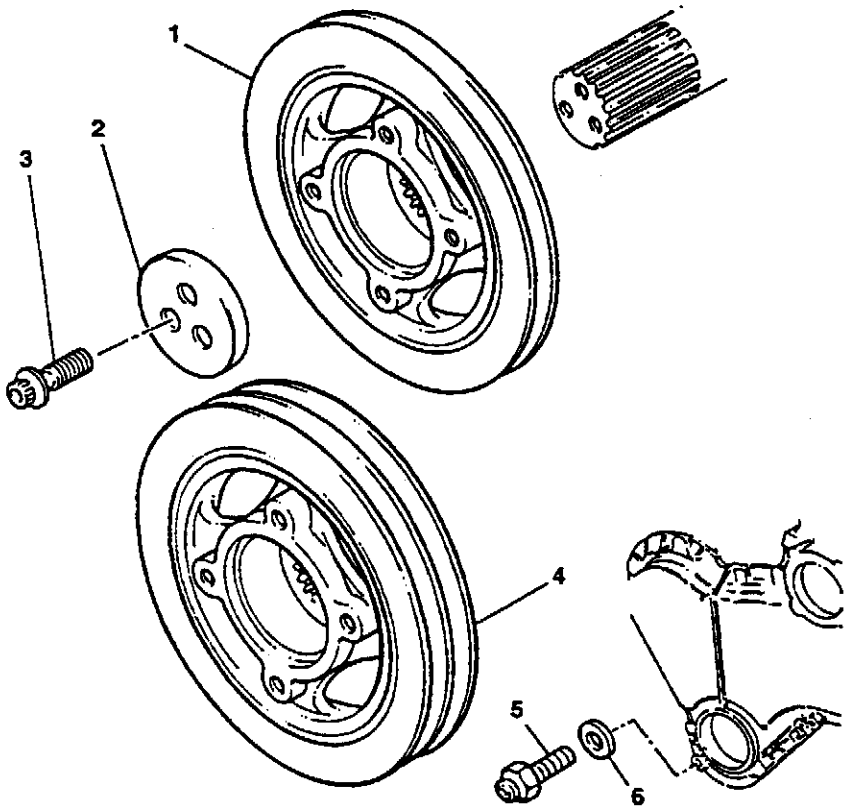
1
2
3
4
5
6

Pos.	COD.	Benennung	Q.ty	Description	Dénomination	Denominación	Denominazione
1	153656572	RIEMENSCHEIBE	1	PULLEY	POULIE	POLEA	PULEGGIA
2	153656573	BLOCK	1	BLOCK	BLOC	DISPOSITIVO BLOQUEO	BLOCCO
3	153656574	BOLZEN	3	BOLT	BOULON	TORNILLO	BULLONE
4							
5							
6							

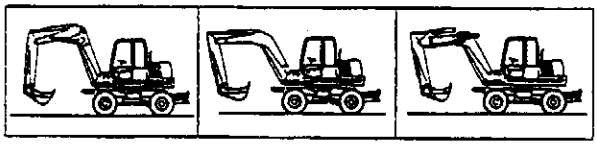

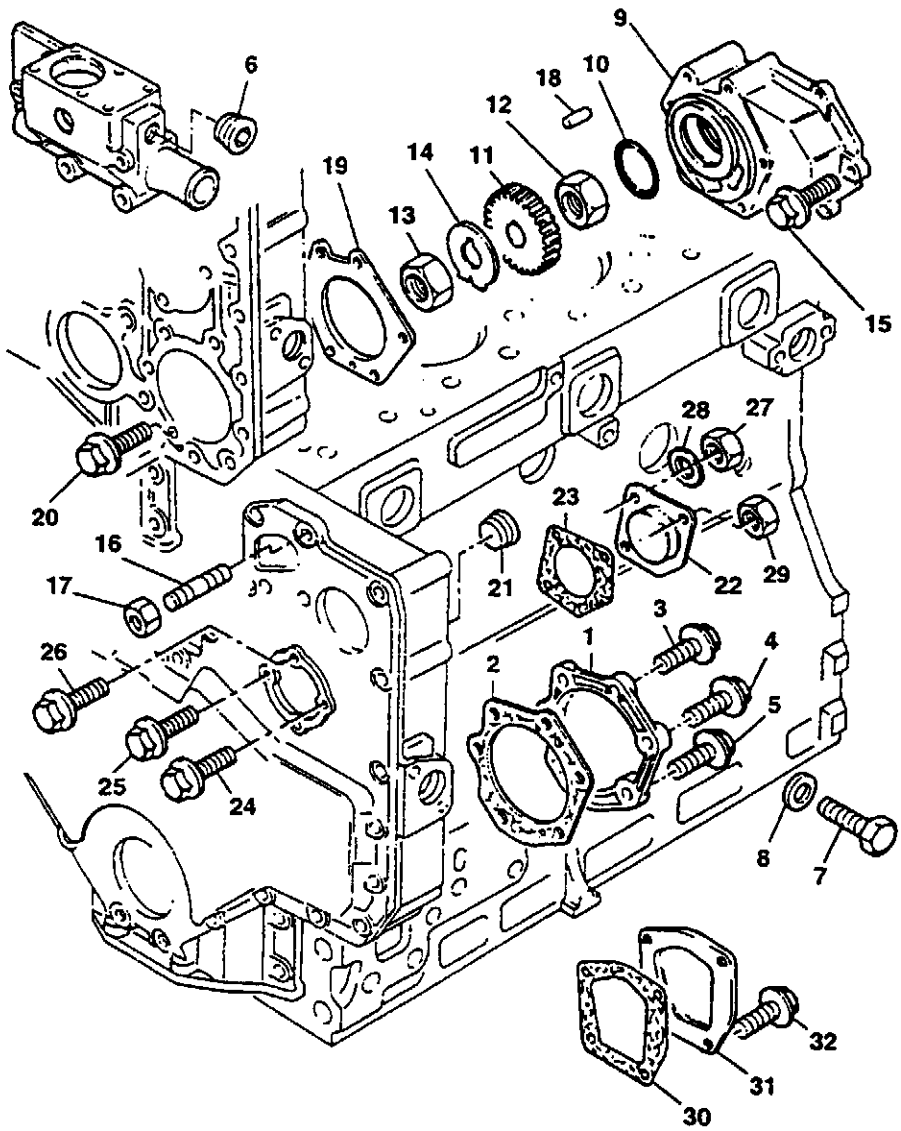
6
9
18
10
12
19
14
11
13
15
28
27
20
23
16
21
22
29
17
3
1
4
26
2
5
25
24
8
7
32
31
30

Pos.	COD.	Bennenung	Q.ty	Description	Dénomination	Denominación	Denominazione
1							
2							
3							
4							
5							
6	153618438	STOPFEN	1	PLUG	BOUCHON	TAPON	TAPPO
7	153656616	SCHRAUBE	1	SCREW	VIS	TORNILLO	VITE
8	153618255	SCHEIBE	1	WASHER	RONDELLE	ARANDELA	RONDELLA
9	153656617	EINSATZSTUCK	1	ADAPTER	ADAPTATEUR	ADAPTADOR	ADATTATORE
10	153656618	O-RING	1	O-RING	O-RING	ANILLO EN O-RING	GUARNIZIONE OR
11	153619954	ZAHNRAD	1	GEAR	PIGNON	PINON	INGRANAGGIO
12							
13	153655481	MUTTER	1	NUT	ECROU	TUERCA	DADO
13A	153655939	MUTTER	1	NUT	ECROU	TUERCA	DADO
13B	153656866	MUTTER	1	NUT	ECROU	TUERCA	DADO
14	153620234	SCHEIBE	1	WASHER	RONDELLE	ARANDELA	RONDELLA
15	153656593	SCHRAUBE	1	SCREW	VIS	TORNILLO	VITE
16	153656457	STIFTSCHRAUBE	4	STUD	GOUJON	ESPARRAGO	PRIGIONIERO
17	153656458	MUTTER	4	NUT	ECROU	TUERCA	DADO
18	153656619	BOLZEN	1	PIN	AXE	PERNO	PERNO
19	153620232	DREHDURCH-FÜHRUNG ⇥ 9081171 ENTFERNT	1	JOINT	JOINT	JUNTA	GIUNTO
20	153656620	SCHRAUBE	4	SCREW	VIS	TORNILLO	VITE
21	153618438	STOPFEN	1	PLUG	BOUCHON	TAPON	TAPPO
22							
23							
24							
25							
26							
27							
28							
29							
30							
31							
32							
33							

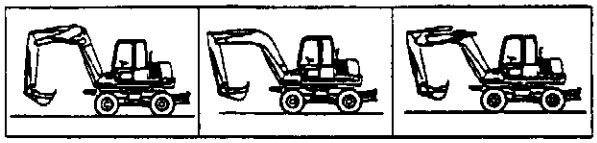

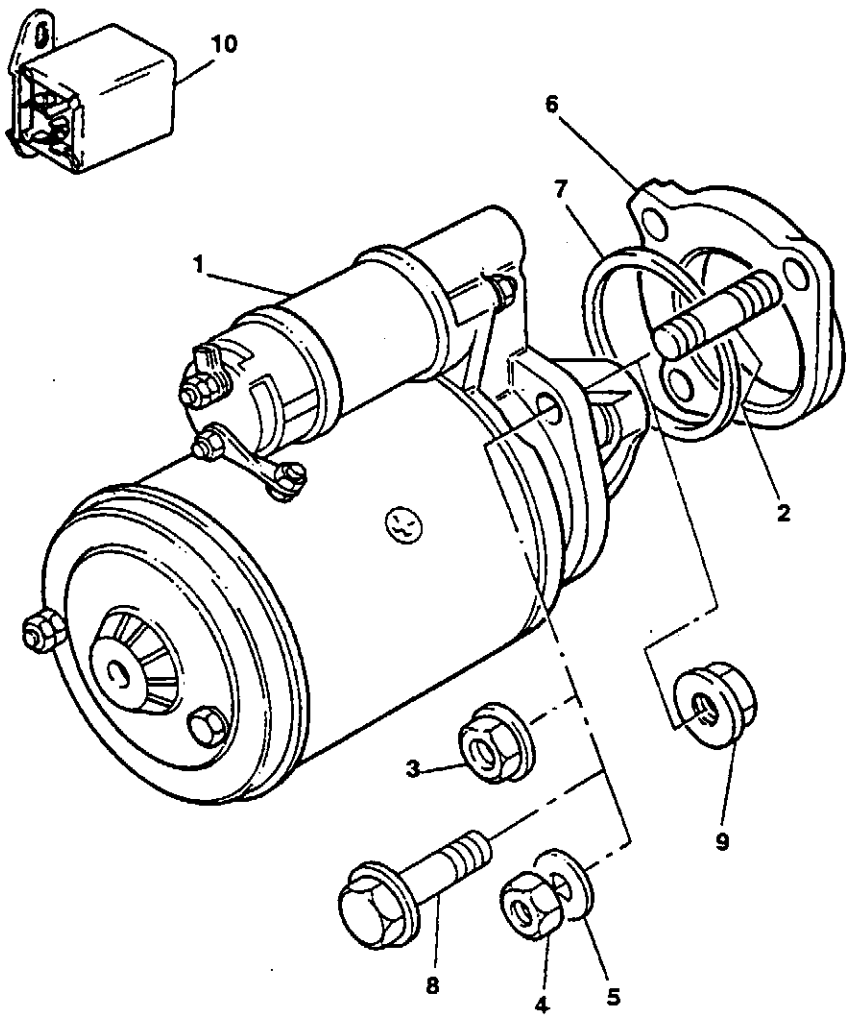
10
6
7
1
2
3
9
8
4
5

ANLASSER
STARTER MOTOR
DEMARREUR
MOTOR DE ARRANQUE
MOTORINO AVVIAMENTO

Gilt ab Serien-Nr.
Valid from sn.
Valable de no. de serie
Valedero desde el numero
Valido da matricola
↦ 9080937

Pos.	COD.	Bennenung	Q.ty	Description	Dénomination	Denominación	Denominazione
1	154011053	ANLASSER	1	STARTER MOTOR	DEMARREUR	ARRANCADOR	MOTORINO AVVIAMENTO
2	153656526	STIFTSCHRAUBE	3	STUD	GOUJON	ESPARRAGO	PRIGIONIERO
3	153656527	MUTTER	3	NUT	ECROU	TUERCA	DADO
4							
5							
6							
7	153619273	RING	1	RING	BAGUE	ARO	ANELLO
8							
9							
10	154011167	RELAIS	1	RELAY	RELAIS	RELE'	RELAY

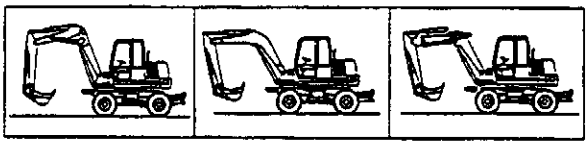

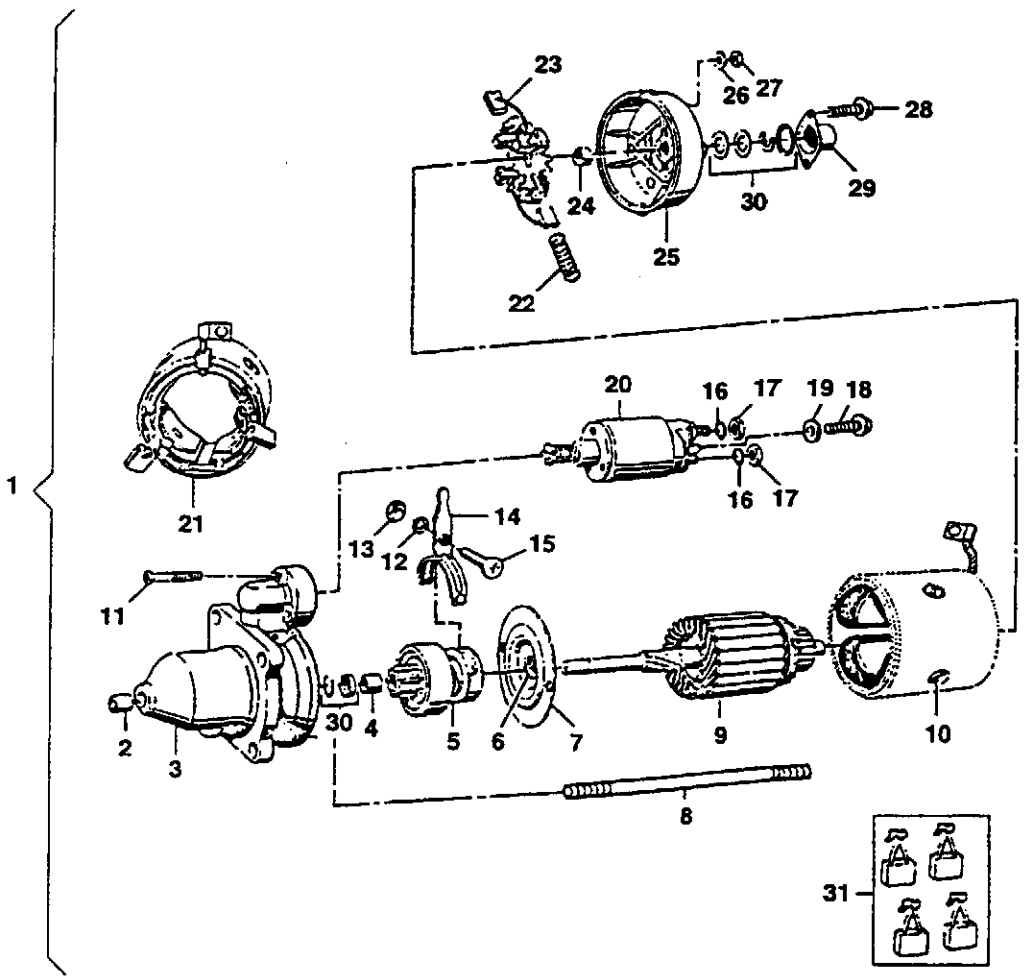
1
23
26
27
28
24
30
29
25
22
20
16
17
19
18
21
16
17
13
12
14
15
11
2
3
30
4
5
6
7
9
10
8
31

ANLASSER
STARTER MOTOR
DEMARREUR
MOTOR DE ARRANQUE
MOTORINO AVVIAMENTO

Gilt ab Serien-Nr.
Valid from sn.
Valable de no. de serie
Valedero desde el numero
Valido da matricola
↦ 9080937

Pos.	COD.	Benennung	Q.ty	Description	Dénomination	Denominación	Denominazione
1	-	ANLASSER (0.360 pag. 1)	1	STARTER MOTOR (0.360 pag. 1)	DEMARREUR (0.360 pag. 1)	ARRANCADOR (0.360 pag. 1)	MOTORINO AVVIAMENTO (0.360 pag. 1)
2	-	BUCHSE	1	BUSHING	COQUILLE	BUJE	BOCCOLA
3	-	DECKEL	1	COVER	COUVERCLE	CUBIERTA	COPERCHIO
4	71488641	BUCHSE	2	BUSHING	COQUILLE	BUJE	BOCCOLA
5	71488642	ZAHNRAD	1	GEAR	PIGNON	PINON	INGRANAGGIO
6	-	LAGER	1	BEARING	ROULEMENT	RODAMIENTO	CUSCINETTO
7	-	LAGER	1	BEARING	ROULEMENT	RODAMIENTO	CUSCINETTO
8	-	STIFTSCHRAUBE	2	STUD	GOUJON	ESPARRAGO	PRIGIONIERO
9	71488643	ANKER	1	ARMATURE	INDUIT	INDUCIDO	INDOTTO
10	-	SCHRAUBE	4	SCREW	VIS	TORNILLO	VITE
11	-	STELLSCHRAUBE	3	SETSCREW	VIS DE BLOCAGE	TORNILLO AJUSTE	INSIEME VITI
12	-	SCHEIBE	1	WASHER	RONDELLE	ARANDELA	RONDELLA
13	-	MUTTER	1	NUT	ECROU	TUERCA	DADO
14	-	HEBEL	1	LEVER	LEVIER	PALANCA	LEVA
15	-	SCHRAUBE	1	SCREW	VIS	TORNILLO	VITE
16	-	SCHEIBE	2	WASHER	RONDELLE	ARANDELA	RONDELLA
17	-	MUTTER	2	NUT	ECROU	TUERCA	DADO
18	-	SCHRAUBE	1	SCREW	VIS	TORNILLO	VITE
19	-	HALTEARM	1	BRAKET	SUPPORT FIXATION	SOPORTE	SUPPORTO FISSAGGIO
20	71488644	SOLENOID	1	SOLENOID	SOLENOIDE	SOLENOIDE	SOLENOIDE
21	-	GEHAUSE	1	HOUSING	CARCASSE	CARCASA	CARCASSA
22	-	FEDER	4	SPRING	RESSORT	MUELLE	MOLLA
23	-	BURSTE	1	BRUSH	BALAI	CEPILLO	SPAZZOLA
24	-	BUCHSE	1	BUSHING	COQUILLE	BUJE	BOCCOLA
25	-	DECKEL	1	COVER	COUVERCLE	CUBIERTA	COPERCHIO
26	-	SCHEIBE	2	WASHER	RONDELLE	ARANDELA	RONDELLA
27	-	MUTTER	2	NUT	ECROU	TUERCA	DADO
28	-	STELLSCHRAUBE	2	SETSCREW	VIS DE BLOCAGE	TORNILLO AJUSTE	INSIEME VITI
29	-	DECKEL	1	COVER	COUVERCLE	CUBIERTA	COPERCHIO
30	71488645	BUCHSE	-	BUSHING	COQUILLE	BUJE	BOCCOLA
31	71488646	SCHEIBENWISCHERSATZ	-	BRUSHES KIT	KIT BROSSES	CEPILLOS	KIT SPAZZOLE

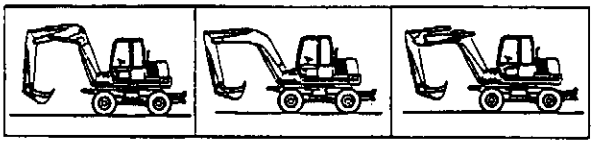

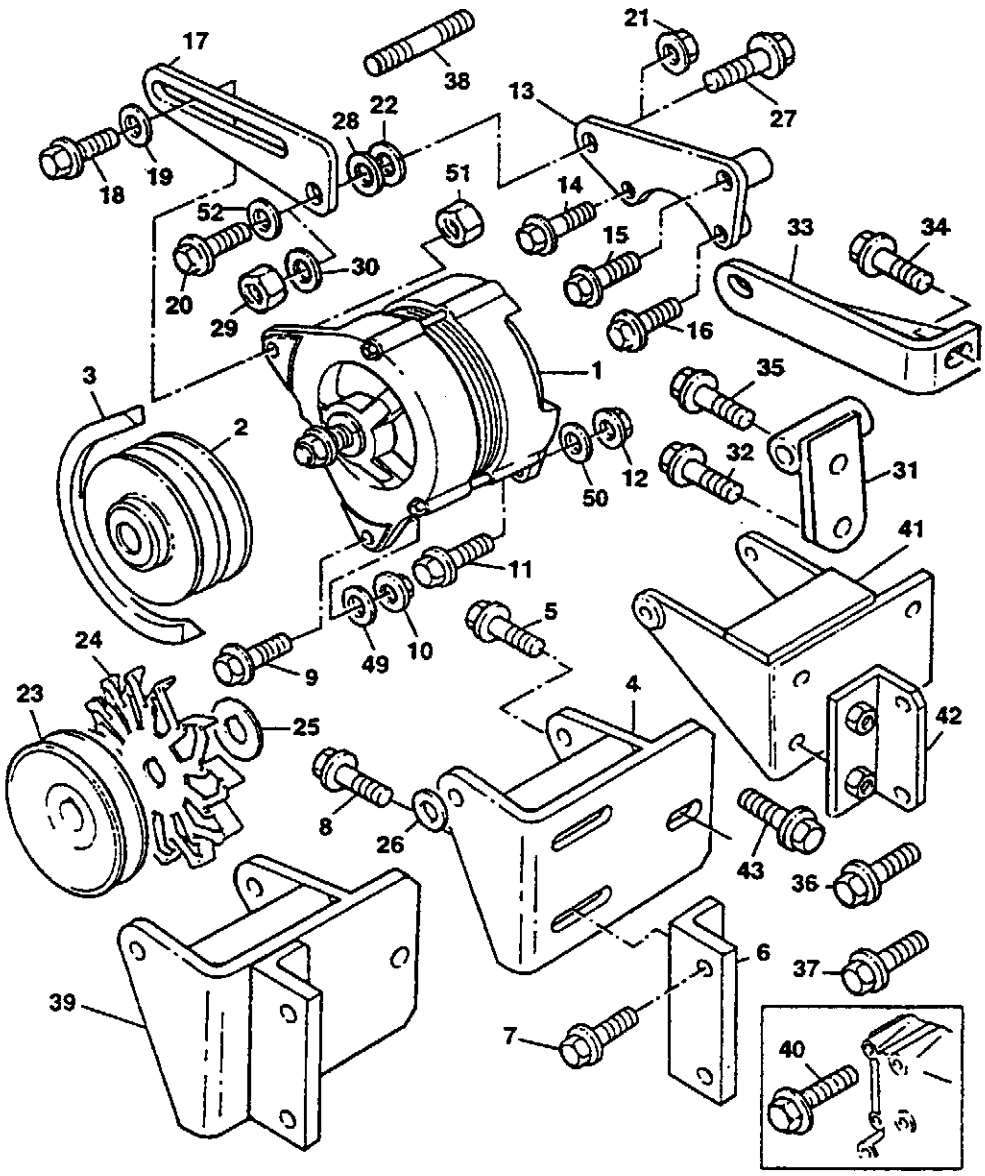
17
38
21
18
19
28
22
13
27
51
14
52
15
33
34
20
30
29
16
3
1
35
2
32
31
12
50
41
11
5
24
49
10
9
4
23
25
42
8
26
43
36
6
37
39
7
40

DREHSTROMLICHTM.
ALTERNATOR
ALTERNATEUR
ALTERNADOR
ALTERNATORE

Gilt ab Serien-Nr.
Valid from sn.
Valable de no. de serie
Valedero desde el numero
Valido da matricola
↦ 9080937

Pos.	COD.	Bennenung	Q.ty	Description	Dénomination	Denominación	Denominazione
1	71488547	DREHSTROMLICHTMASCHINE	1	ALTERNATOR	ALTERNATEUR	ALTERNADOR	ALTERNATORE
2							
3							
4	153656862	HALTEARM	1	BRAKET	SUPPORT FIXATION	SOPORTE	SUPPORTO FISSAGGIO
5	153656600	SCHRAUBE	1	SCREW	VIS	TORNILLO	VITE
6	153656943	HALTEARM	1	BRAKET	SUPPORT FIXATION	SOPORTE	SUPPORTO FISSAGGIO
7	153656455	SCHRAUBE	2	SCREW	VIS	TORNILLO	VITE
8	153656424	SCHRAUBE	2	SCREW	VIS	TORNILLO	VITE
9	153656494	SCHRAUBE	1	SCREW	VIS	TORNILLO	VITE
10	71487175	MUTTER	1	NUT	ECROU	TUERCA	DADO
11	153656589	SCHRAUBE	1	SCREW	VIS	TORNILLO	VITE
12	71487175	MUTTER	1	NUT	ECROU	TUERCA	DADO
13	153656603	HALTEARM	1	BRAKET	SUPPORT FIXATION	SOPORTE	SUPPORTO FISSAGGIO
14	153656589	SCHRAUBE	1	SCREW	VIS	TORNILLO	VITE
15	153656605	SCHRAUBE	1	SCREW	VIS	TORNILLO	VITE
16	153656589	SCHRAUBE	1	SCREW	VIS	TORNILLO	VITE
17	153656944	HEBEL	1	LEVER	LEVIER	PALANCA	LEVA
18	153656424	SCHRAUBE	1	SCREW	VIS	TORNILLO	VITE
19	153618265	SCHEIBE	1	WASHER	RONDELLE	ARANDELA	RONDELLA
20							
21							
22							
23							
24							
25							
26							
27	153656600	SCHRAUBE	1	SCREW	VIS	TORNILLO	VITE
28							
29							
30							
31							
32							
33							
34							
35							
36							
37							
38							
39							
40	153656470	SCHRAUBE	1	SCREW	VIS	TORNILLO	VITE
41							
42							
43							
49	153620802	SCHEIBE	1	WASHER	RONDELLE	ARANDELA	RONDELLA
50	153620802	SCHEIBE	1	WASHER	RONDELLE	ARANDELA	RONDELLA
51							

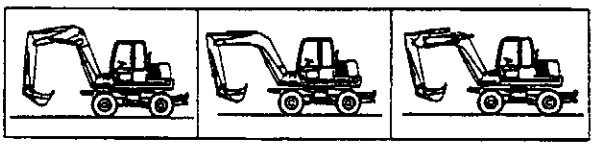

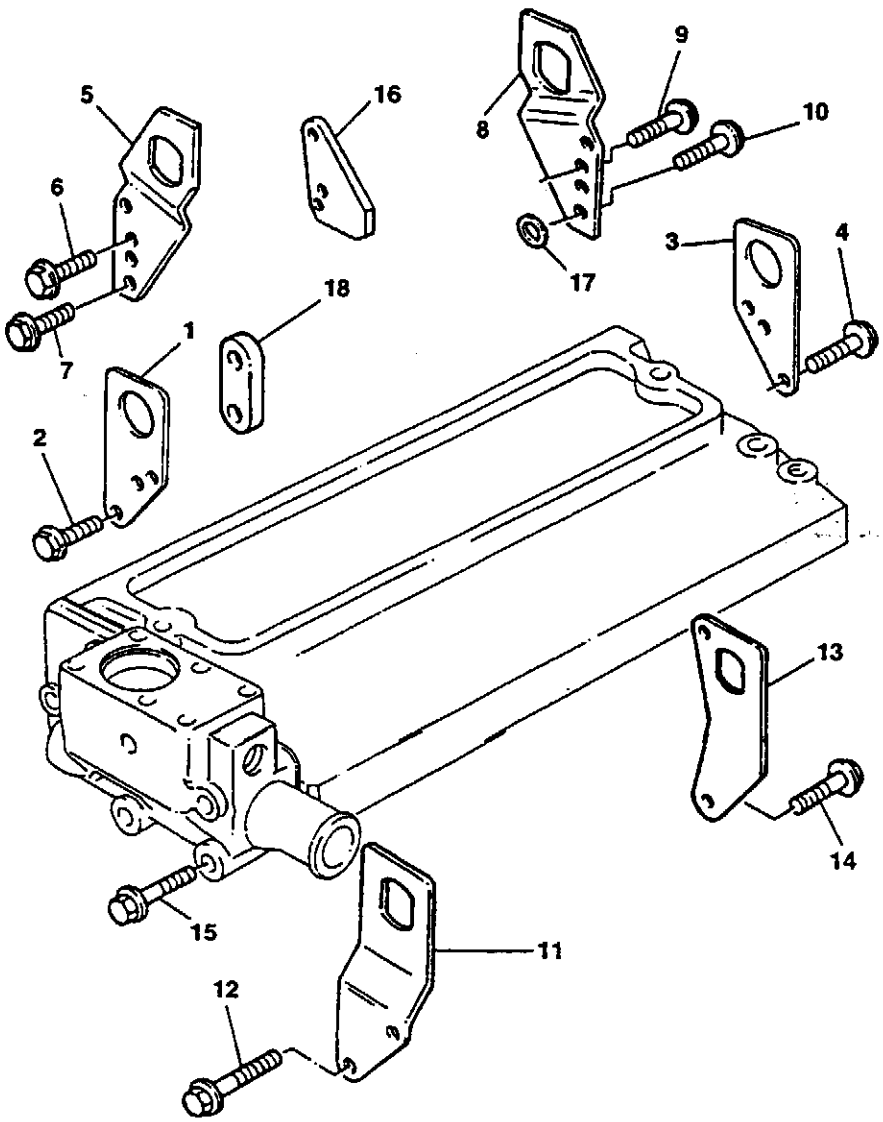
1
2
3
4
5
6
7
8
9
10
11
12
13
14
15
16
17
18

HAKEN FÜR MOTORHEBEN
HOOKS FOR ENGINE LIFTING
CROCHETS LEVAGE MOTEUR
ENGANCHES ELEVACION MOTOR
GANCI SOLLEVAMENTO MOTORE

Gilt ab Serien-Nr.
Valid from sn.
Valable de no. de serie
Valedero desde el numero
Valido da matricola
↦ 9080937

Pos.	COD.	Benennung	Q.ty	Description	Dénomination	Denominación	Denominazione
1							
2							
3							
4							
5	153656652	PLATTE	1	PLATE	PLAQUE	PLACA	PIASTRA
6	153656600	SCHRAUBE ↤ 9081171	2	SCREW	VIS	TORNILLO	VITE
	153656524	SCHRAUBE ↦ 9081172	2	SCREW	VIS	TORNILLO	VITE
7	153656524	SCHRAUBE	2	SCREW	VIS	TORNILLO	VITE
8	153656653	PLATTE	1	PLATE	PLAQUE	PLACA	PIASTRA
9	153656651	SCHRAUBE	2	SCREW	VIS	TORNILLO	VITE
10	153656600	SCHRAUBE	2	SCREW	VIS	TORNILLO	VITE
11							
12							
13							
14							
15							
16							
17							
18	71488938	DISTANZSCHEIBE ↦ 9081172	1	SPACER	ENTRETOISE	ESPACIADOR	DISTANZIALE

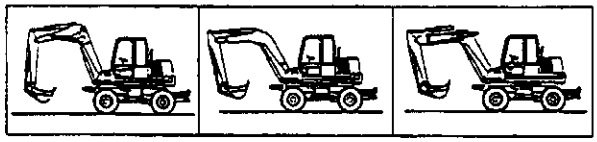

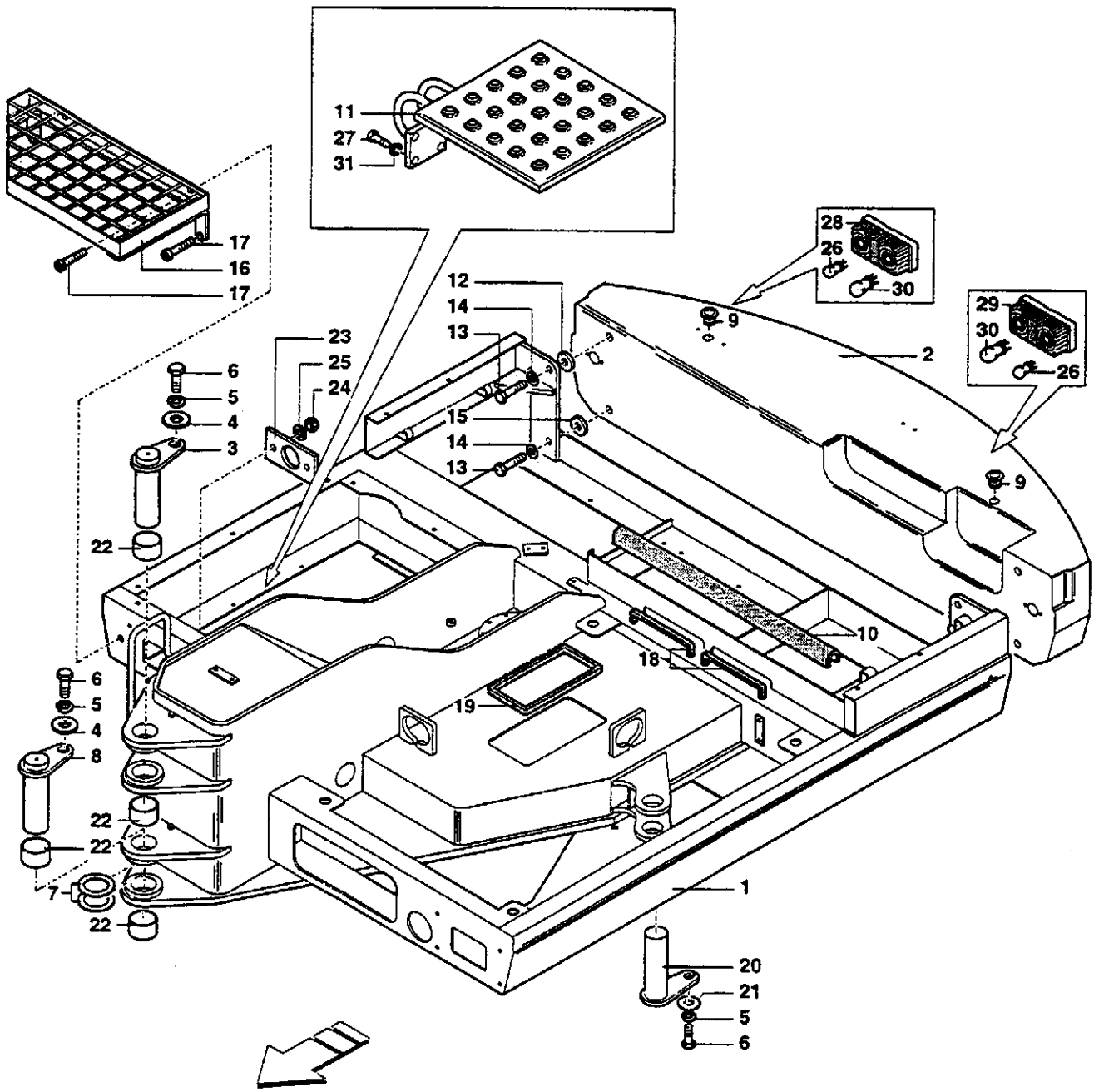
11
27
31
17
16
17
28
26
30
29
30
26
12
14
13
23
25
24
6
5
4
3
22
15
14
13
9
2
9
10
18
19
6
5
4
8
22
22
7
22
1
20
21
5
6

RAHMEN OBEN
UPPER MAIN FRAME
CHASSIS SUPERIEUR
ARMAZON SUPERIOR
TELAIO SUPERIORE

Gilt ab Serien-Nr.
Valid from sn.
Valable de no. de serie
Valedero desde el numero
Valido da matricola
↦ 9080937

Pos.	COD.	Benennung	Q.ty	Description	Dénomination	Denominación	Denominazione
1	154662003	OBERWAGEN	1	PLATEFORM	PLATEFORME	PLATAFORMA	PIATTAFORMA
2	154203188	GEGENGEWICHT	1	COUNTERWEIGHT	CONTREPOIDS	CONTRAPESO	ZAVORRA
3	152606904	BOLZEN	1	PIN	GOUJON	PERNO	SPINOTTO
4	152611141	SCHEIBE	2	WASHER	RONDELLE	ARANDELA	RONDELLA
5	10571974	SCHEIBE	3	WASHER	RONDELLE	ARANDELA	RONDELLA
6	11112134	SCHRAUBE	3	SCREW	VIS	TORNILLO	VITE
7	154662057	RING	2	RING	BAGUE	ARO	ANELLO
8	152619781	BOLZEN	1	PIN	GOUJON	PERNO	SPINOTTO
9	154213958	STOPFEN	2	PLUG	BOUCHON	TAPON	TAPPO
10	154227054	DICHTUNG	1	SEAL	GARNITURE	GUARNICION	GUARNIZIONE
11	154662066	FUSSBRETT	1	FLOOR PLATE	PLANCHER	ESTRIBO	PEDANA
12	154662058	SCHEIBE	2	WASHER	RONDELLE	ARANDELA	RONDELLA
13	151132077	SCHRAUBE	4	SCREW	VIS	TORNILLO	VITE
14	151112322	SCHEIBE	4	WASHER	RONDELLE	ARANDELA	RONDELLA
15	154662059	SCHEIBE	2	WASHER	RONDELLE	ARANDELA	RONDELLA
16	154662056	HALTERUNG	1	SUPPORT	APPUI	APOYO	GRADINO
17	14422234	SCHRAUBE	4	SCREW	VIS	TORNILLO	VITE
18	154009222	DICHTUNG	2	SEAL	GARNITURE	GUARNICION	GUARNIZIONE
19	154009223	DICHTUNG	1	SEAL	GARNITURE	GUARNICION	GUARNIZIONE
20	152606259	BOLZEN	1	PIN	GOUJON	PERNO	SPINOTTO
21	152611123	SCHEIBE	1	WASHER	RONDELLE	ARANDELA	RONDELLA
22	152602801	BUCHSE	4	BUSHING	COQUILLE	BUJE	BOCCOLA
23	153154095	PLÄTTCHEN	1	PLATE	PLAQUETTE	CHAPITA	PIASTRINA
24	12574211	MUTTER	2	NUT	ECROU	TUERCA	DADO
25	10519421	SCHEIBE	2	WASHER	RONDELLE	ARANDELA	RONDELLA
26	154004049	STANDLICHT	2	LAMP	LAMPE	LAMPARA	LAMPADA
27	11106234	SCHRAUBE	4	SCREW	VIS	TORNILLO	VITE
28	154003243	RECHTS-SCHEINWERFER	1	RIGHT LIGHT	FEU DROITE	FARO DERECHO	FANALE DX
29	154003244	LINKS-SCHEINWERFER	1	LEFT LIGHT	FEU GAUCHE	FARO IZQUIERDO	FANALE SX
30	154004058	STANDLICHT	2	LAMP	LAMPE	LAMPARA	LAMPADA
31	10571874	SCHEIBE	4	WASHER	RONDELLE	ARANDELA	RONDELLA

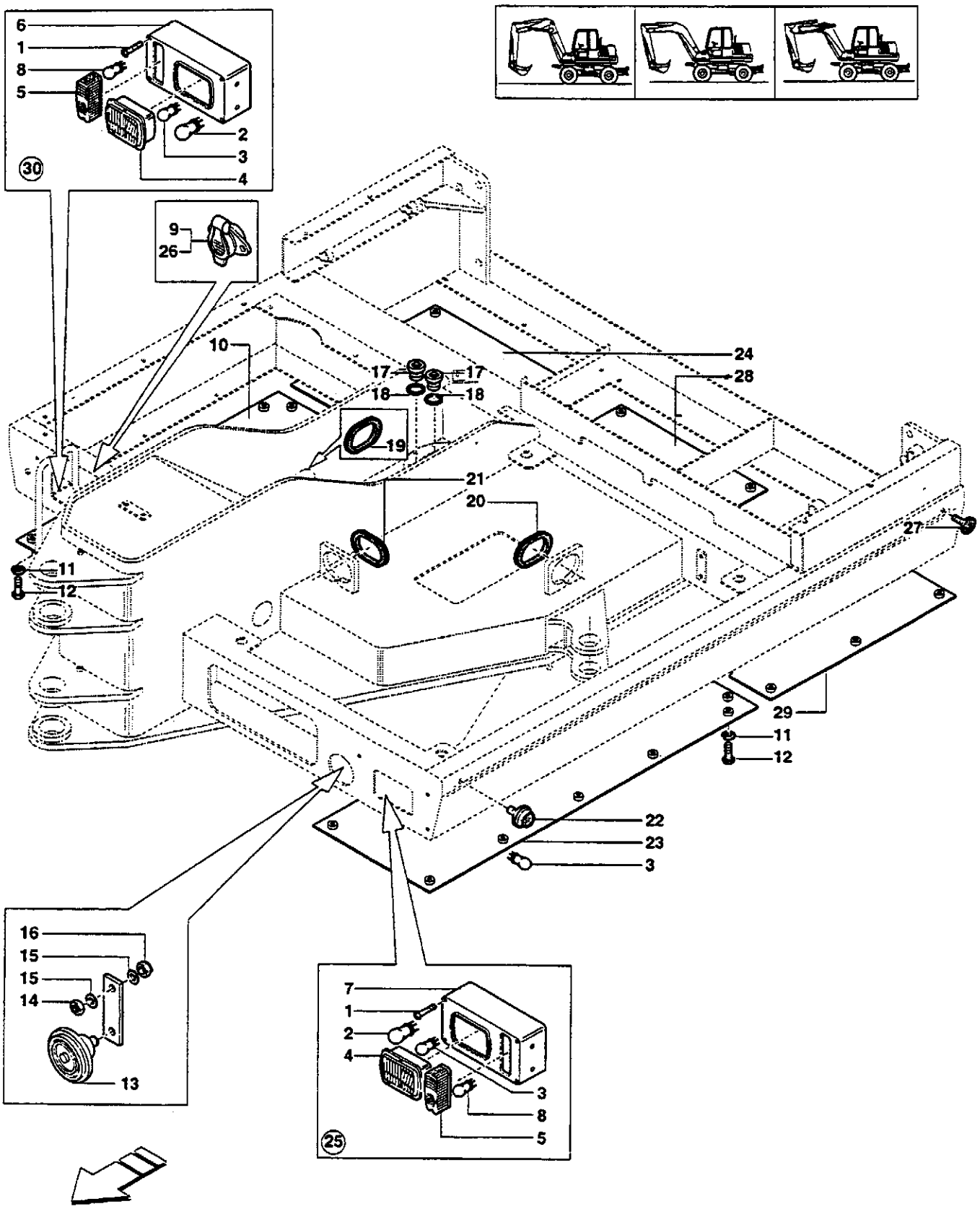
6
1
8
5
2
3
4
30
9
26
10
17
17
18
18
19
21
20
24
28
27
11
12
29
11
12
22
23
3
16
15
15
14
13
7
1
2
4
3
8
5
25

Pos.	COD.	Bennenung	Q.ty	Description	Dénomination	Denominación	Denominazione
1	151117219	SCHRAUBE	8	SCREW	VIS	TORNILLO	VITE
2	154004066	BIRNE STANDLICHT	2	PARKING LIGHT	FEU DE POSITION	LUZ DE POSICION	LAMPADA POSIZIONE
3	154004042	BIRNE ABBLENDLICHT	3	TRAFFIC BEAM-DRIVING	FEU DE CROISEMENT	LUZ DE CRUCE	LAMPADA ANABBAGLIANTE
4	154003566	BELEUCHTUNG	2	FRONT LAMP	PHARE ANTERIEUR	FARO ANTERIOR	FARO ANTERIORE
5	154003567	FAHRTRICHTUNGSANZEIGER	2	DIRECTION INDICATOR	INDICATEUR DE DIRECTION	INDICADOR DE DIRECCION	INDICATORE DI DIREZIONE
6	154003565	RAHMEN	1	BEZEL	MONTURE	MARCO	CORNICE
7	154003568	RAHMEN	1	BEZEL	MONTURE	MARCO	CORNICE
8	154004058	BIRNE BLINKER	2	TURN INDICATOR LIGHT	FEU CLIGNOTANT	LUZ INTERMITENTE	LAMPADA FRECCIA
9	154005091	KRAFTSTOFFPUMPE-SCHALTER	1	GASOIL PUMP SWITCH	INTERRUPTEUR POMPE CARBURANT	INTERRUPTOR BOMBA GASOLEO	INTERRUTTORE POMPA GASOLIO
10	71488386	ABDECKUNG	1	LOCK	FERMETURE	CIERRE	CHIUSURA
11	151112522	SCHEIBE	35	WASHER	RONDELLE	ARANDELA	RONDELLA
12	11106034	SCHRAUBE	35	SCREW	VIS	TORNILLO	VITE
13	154017406	HUPE	1	HORN	KLAXON	CLAXON	CLAXON
14	16100821	MUTTER	1	NUT	ECROU	TUERCA	DADO
15	14496521	SCHEIBE	2	WASHER	RONDELLE	ARANDELA	RONDELLA
16	16104111	MUTTER	1	NUT	ECROU	TUERCA	DADO
17	154213308	STOPFEN	2	PLUG	BOUCHON	TAPON	TAPPO
18	151115031	SCHEIBE	2	WASHER	RONDELLE	ARANDELA	RONDELLA
19	71415445	DICHTUNG	1	SEAL	GARNITURE	GUARNICION	GUARNIZIONE
20	71405729	DICHTUNG	1	SEAL	GARNITURE	GUARNICION	GUARNIZIONE
21	71431555	DICHTUNG	1	SEAL	GARNITURE	GUARNICION	GUARNIZIONE
22	154003250	FAHRTRICHTUNGSANZEIGER	2	DIRECTION INDICATOR	INDICATEUR DE DIRECTION	INDICADOR DE DIRECCION	INDICATORE DI DIREZIONE
23	71488387	ABDECKUNG	1	LOCK	FERMETURE	CIERRE	CHIUSURA
24	71488389	ABDECKUNG	1	LOCK	FERMETURE	CIERRE	CHIUSURA
25	154003214	BELEUCHTUNG LINKS KOMPLETT	1	L.H. FRONT LAMP ASS'Y	PHARE ANTERIEUR GAUCHE COMPLET	FARO ANTERIOR IZQUIERDO COMPLETO	FARO ANTERIORE SX COMPLETO
26	154009535	GUMMIKAPPE	1	IGNITION PROTECTION	COUPLE CLEF	CUBRE LLAVE	COPRICHIAVE
27	154003205	RÜCKSTRAHLER	2	REFLECTOR	CATADIOPTRE	CATAFAROS	CATARIFRANGENTE
28	71488388	ABDECKUNG	1	LOCK	FERMETURE	CIERRE	CHIUSURA
29	71488390	ABDECKUNG	1	LOCK	FERMETURE	CIERRE	CHIUSURA
30	154003213	BELEUCHTUNG RECHTS KOMPLETT	1	R.H. FRONT LAMP ASS'Y	PHARE ANTERIEUR DROIT COMPLET	FARO ANTERIOR DERECHO COMPLETO	FARO ANTERIORE DX COMPLETO

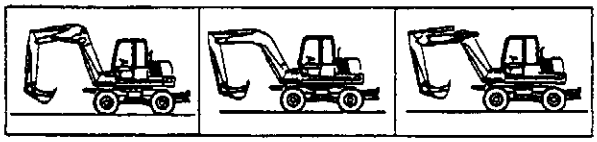

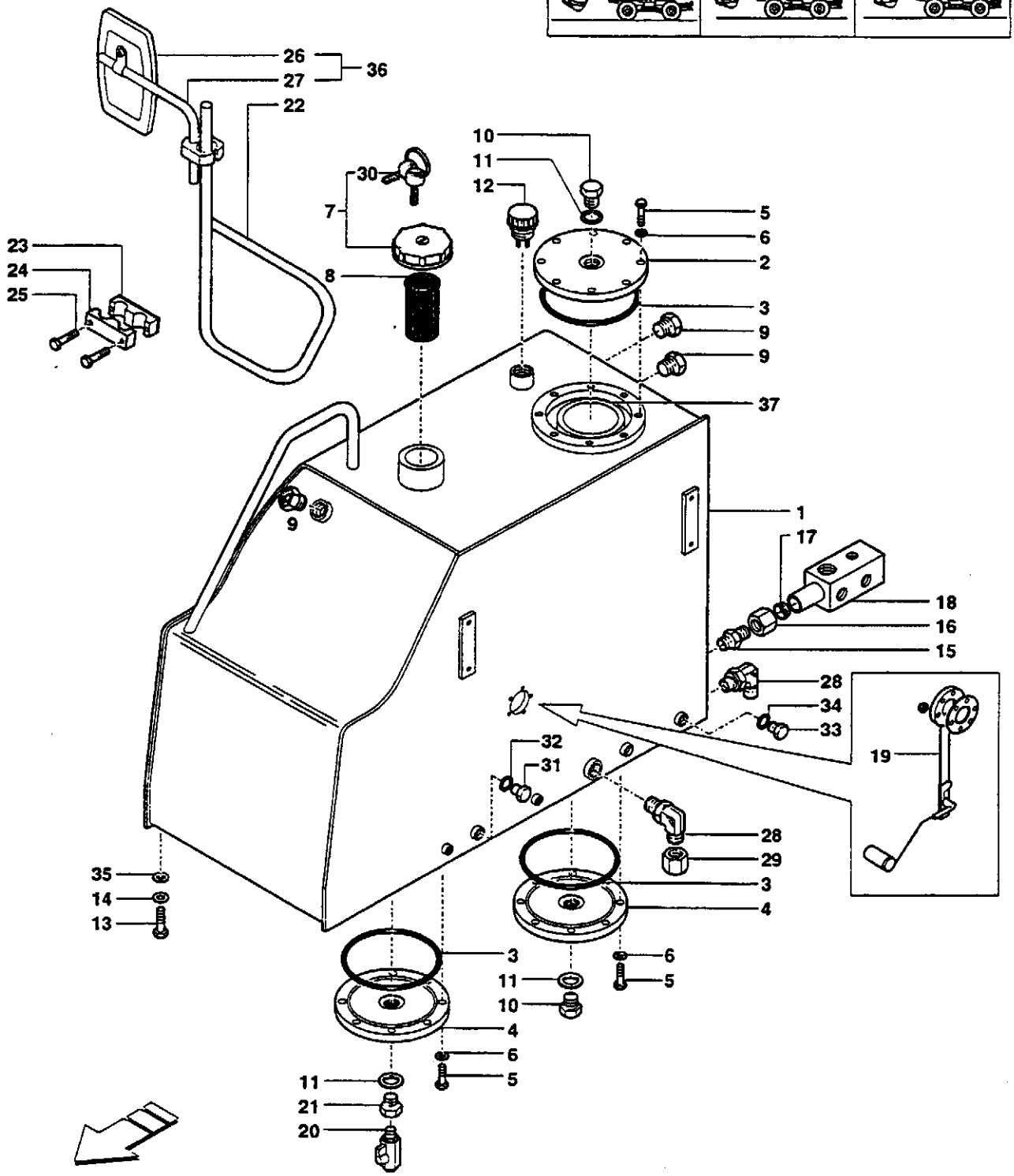
26
27
36
22
30
7
8
23
24
25
10
11
12
5
6
2
3
9
9
37
1
9
17
18
16
15
28
34
33
32
31
19
28
29
3
4
35
14
13
3
11
10
4
6
5
6
5
11
21
20

KRAFTSTOFF- UND ÖLTANK
FUEL AND OIL TANK
RESERVOIR DE HUILE ET COMBUSTIBLE
TANQUE ACEITE Y COMBUSTIBLE
SERBATOIO OLIO E COMBUSTIBILE

Gilt ab Serien-Nr.
Valid from sn.
Valable de no. de serie
Valedero desde el numero
Valido da matricola
↦ 9080937

Pos.	COD.	Bennenung	Q.ty	Description	Dénomination	Denominación	Denominazione
1	154654642	TANK-GEHAUSE	1	TANK BODY	CORPS RESERVOIR	CUERPO DEPOSITO	CORPO SERBATOIO
2	154654618	DECKEL	1	COVER	COUVERCLE	CUBIERTA	COPERCHIO
3	151201581	O-RING	3	O-RING	O-RING	ANILLO EN O-RING	GUARNIZIONE OR
4	154654640	DECKEL	2	COVER	COUVERCLE	CUBIERTA	COPERCHIO
5	16043434	SCHRAUBE	24	SCREW	VIS	TORNILLO	VITE
6	10571774	SCHEIBE	24	WASHER	RONDELLE	ARANDELA	RONDELLA
7	71401598	STOPFEN MIT SCHLUSSEL	1	PLUG WITH KEY	BOUCHON AVEC CLE	TAPON Y LLAVE	TAPPO C/CHIAVE
8	71401597	FILTER	1	FILTER	FILTRE	FILTRO	FILTRO
9	154001025	SCHAUGLAS	3	LEVEL	NIVEAU	NIVEL	LIVELLO
10	154205279	STOPFEN	2	PLUG	BOUCHON	TAPON	TAPPO
11	71483648	DICHTUNG	3	SEAL	GARNITURE	GUARNICION	GUARNIZIONE
12	151843046	ENTLÜFTUNGSVENTIL	1	BREATHING VALVE	SOUPAPE RENIFLARD	VALVULA DRENAJE	VALVOLA SFIATO
13	11112234	SCHRAUBE	7	SCREW	VIS	TORNILLO	VITE
14	151112523	SCHEIBE	7	WASHER	RONDELLE	ARANDELA	RONDELLA
15	154222705	STUTZEN	1	FITTING	RACCORD	RACOR	RACCORDO
16	154222668	MUTTER	1	NUT	ECROU	TUERCA	DADO
17	154222688	BUCHSE	1	BUSHING	COQUILLE	BUJE	BOCCOLA
18	152907831	SAMMELBLOCK	1	BLOCK	TAQUET	BLOQUE	BLOCCHETTO
19	154001047	NIVEAU-ANZEIGER	1	LEVEL INDICATOR	INDICATEUR NIVEAU	INDICADOR DEL NIVEL	INDICATORE LIVELLO
20	154204471	KUGELHAHN	1	COCK	ROBINET	GRIFO	RUBINETTO
21	154205810	STUTZEN	1	FITTING	RACCORD	RACOR	RACCORDO
22	154654732	TRÄGER	1	SUPPORT	SUPPORT	SOPORTE	SUPPORTO
23	154654733	KLEMME	2	CABLE RETAINER	CALE TUYAU	MORDAZA	MORSETTO
24	154654734	KLEMME	2	CABLE RETAINER	CALE TUYAU	MORDAZA	MORSETTO
25	151105007	SCHRAUBE	4	SCREW	VIS	TORNILLO	VITE
26	154227175	SPIEGEL	1	MIRROR	MIROIR	ESPEJO	SPECCHIO
27	154227026	ARM	1	ARM	BRAS	BRAZO	BRACCIO
28	154221890	STUTZEN	2	FITTING	RACCORD	RACOR	RACCORDO
29	154213844	STOPFEN	1	PLUG	BOUCHON	TAPON	TAPPO
30	71407930	SCHLÜSSEL	1	KEY	CLE	LLAVE	CHIAVE
31	154205278	STOPFEN	1	PLUG	BOUCHON	TAPON	TAPPO
32	71488739	DICHTUNG	1	SEAL	GARNITURE	GUARNICION	GUARNIZIONE
33	154205277	STOPFEN	1	PLUG	BOUCHON	TAPON	TAPPO
34	71488541	SCHEIBE	1	WASHER	RONDELLE	ARANDELA	RONDELLA
35	71488621	SCHEIBE	3	WASHER	RONDELLE	ARANDELA	RONDELLA
36	154227082	SPIEGEL KOMPLETT	1	MIRROR ASS'Y	MIROIR COMPLET	ESPEJO COMPLETO	SPECCHIO COMPLETO
37	-	FILTER (1.020 pag. 1)	1	FILTER (1.020 pag. 1)	FILTRE (1.020 pag. 1)	FILTRO (1.020 pag. 1)	FILTRO (1.020 pag. 1)

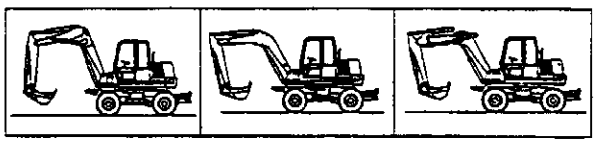

2
1
2
3
4
2
3
2
1
4
7
15
5
4
9
8
13
4
6
14
12
10
11

Pos.	COD.	Bennenung	Q.ty	Description	Dénomination	Denominación	Denominazione
1	154205537	VERSTELLBARES AUGE	2	BANJO UNION	RACCORD PIVOTANT	OJO ORIENTABLE	OCCHIO ORIENTABILE
2	71488738	SCHEIBE	4	WASHER	RONDELLE	ARANDELA	RONDELLA
3	154205438	SCHRAUBE	2	SCREW	VIS	TORNILLO	VITE
4	154204110	KLAMMER	4	CLAMP	SANGLE	ABRAZADERA	FASCETTA
5	154121377	SCHLAUCH	1	PIPE	TUYAU	TUBO	TUBO
6	154121372	SCHLAUCH	1	PIPE	TUYAU	TUBO	TUBO
7	154121378	SCHLAUCH	1	PIPE	TUYAU	TUBO	TUBO
8	10571774	SCHEIBE	2	WASHER	RONDELLE	ARANDELA	RONDELLA
9	16043434	SCHRAUBE	2	SCREW	VIS	TORNILLO	VITE
10	151621571	VENTILEINSATZ	1	VALVE	SOUPAPE	VALVULA	VALVOLA
11	154226079	STUTZEN	1	FITTING	RACCORD	RACOR	RACCORDO
12	154221813	STUTZEN	1	FITTING	RACCORD	RACOR	RACCORDO
13	-	FILTER (0.200 pag. 1)	1	FILTER (0.200 pag. 1)	FILTRE (0.200 pag. 1)	FILTRO (0.200 pag. 1)	FILTRO (0.200 pag. 1)
14	151115018	SCHEIBE	1	WASHER	RONDELLE	ARANDELA	RONDELLA
15	71488682	SCHUTZROHR	1	SHEATH	GAINE	FUNDA	GUAINA

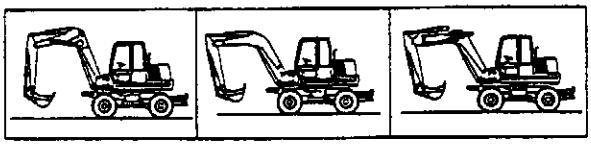

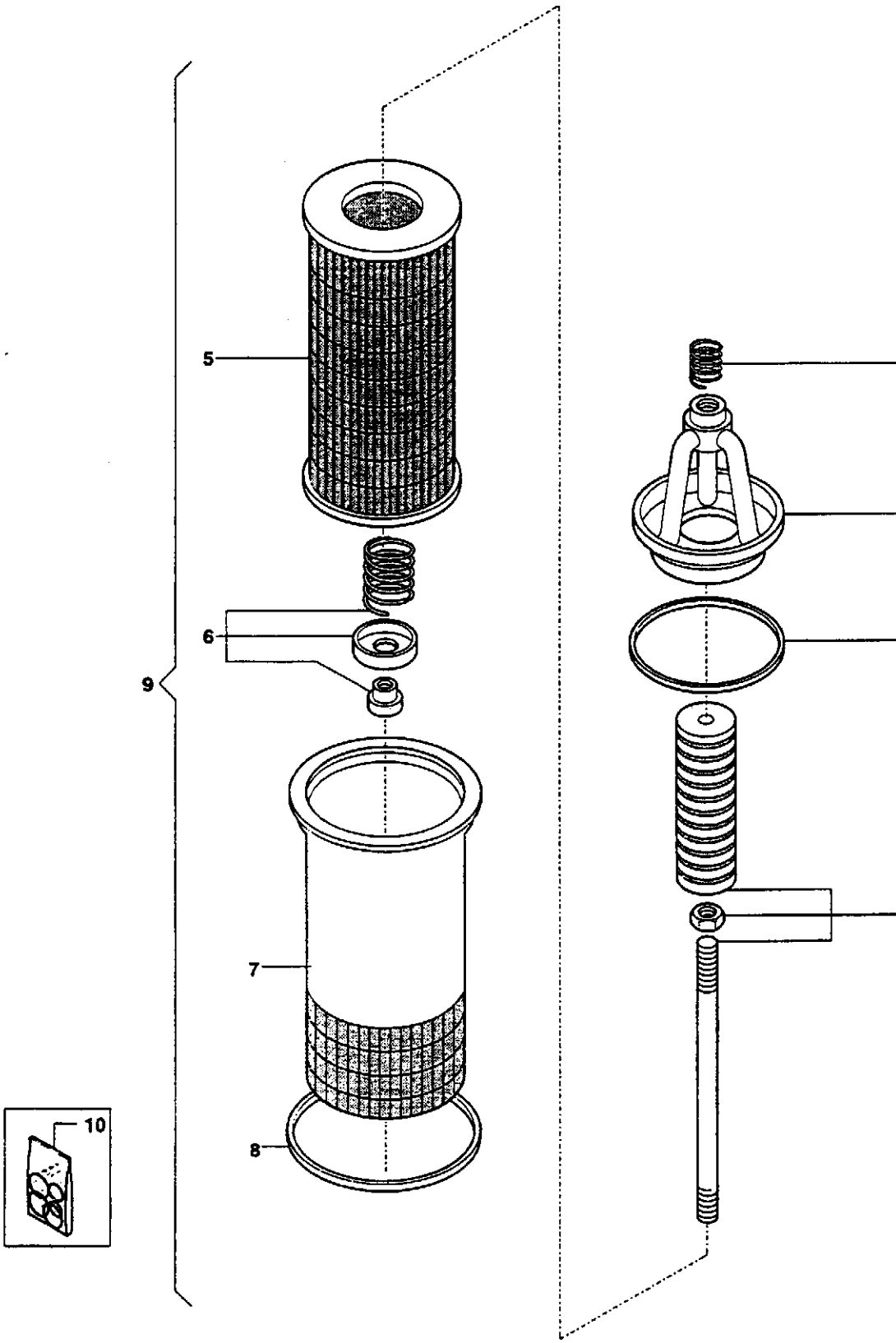
1
2
3
4
5
6
7
8
9
10

HYDRAULIKÖLFILTER
HYDRAULIC OIL FILTER
HUILE FILTRE HYDRAULIQUE
FILTRO DE ACEITE HIDRAULICO
FILTRO OLIO IDRAULICO

Gilt ab Serien-Nr.
Valid from sn.
Valable de no. de serie
Valedero desde el numero
Valido da matricola
↦ 9080937

Pos.	COD.	Bennenung	Q.ty	Description	Dénomination	Denominación	Denominazione
1	71488204	FEDER	1	SPRING	RESSORT	MUELLE	MOLLA
2	-	TRÄGER	1	SUPPORT	SUPPORT	SOPORTE	SUPPORTO
3	-	O-RING	1	O-RING	BAGUE	ANILLO OR	ANELLO OR
4	-	KOMPLETT MAGNET	1	ASS'Y MAGNETO	MAGNETO COMPLET	MAGNETO COMPLETO	MAGNETE COMPLETO
5	151816139	PATRONE	1	CARTRIDGE	CARTOUCHE	CARTUCHO	CARTUCCIA
6	71488208	DRUCKREGELVENTIL KOMPLETT	1	BY PASS VALVE ASS'Y	BLOC VALVE COMPLET	BY-PASS COMPLETO	BY PASS COMPLETO
7	-	LUFTDUSE	1	DIFFUSER	DIFFUSEUR	DIFUSOR	DIFFUSORE
8	-	DICHTUNG	1	SEAL	GARNITURE	GUARNICION	GUARNIZIONE
9	151816034	KOMPLETT 1÷8	1	ASS'Y 1÷8	COMPLET 1÷8	COMPLETO 1÷8	COMPLETO 1÷8
10	71488206	DICHTUNGSSATZ	1	SEAL KIT	KIT JOINTS	JUEGO GUARNICIONES	KIT GUARNIZIONI

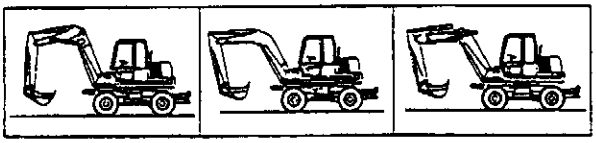

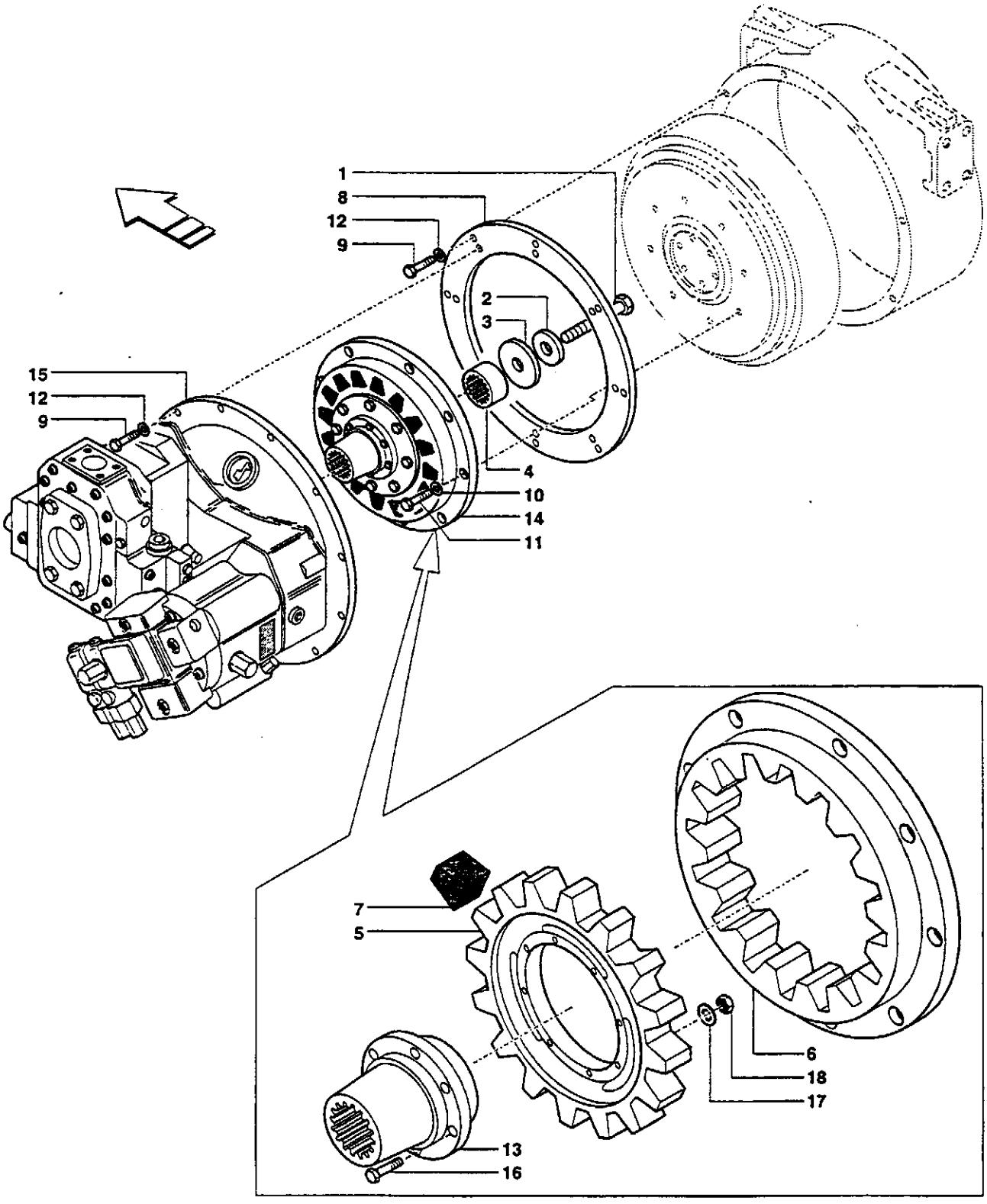
1
8
12
9
2
3
15
12
9
4
10
14
11
7
5
6
18
17
13
16

KUPPLUNG HYDRAULIKPUMPE - THERMALMOTOR
HYDRAULIC PUMP - THERMAL ENGINE COUPLING
ACCOUPLEMENT POMPE HYDRAULIQUE - MOTEUR THERMIQUE
ACOPLAMIENTO BOMBA HIDRAULICA - MOTOR TERMICO
ACCOPPIAMENTO POMPA IDRAULICA - MOTORE TERMICO

Gilt ab Serien-Nr.
Valid from sn.
Valable de no. de serie
Valedero desde el numero
Valido da matricola
↦ 9080937

Pos.	COD.	Bennenung	Q.ty	Description	Dénomination	Denominación	Denominazione
1	11112434	SCHRAUBE	1	SCREW	VIS	TORNILLO	VITE
2	151112523	SCHEIBE	1	WASHER	RONDELLE	ARANDELA	RONDELLA
3	10571974	SCHEIBE	1	WASHER	RONDELLE	ARANDELA	RONDELLA
4	152804479	DISTANZSCHEIBE	1	SPACER	ENTRETOISE	ESPACIADOR	DISTANZIALE
5	151523726	ZAHNKRANZ INNEN	1	RING GEAR	COURONNE DENTEE	CORONA DENTADA	CORONA DENTATA
6	151523728	ZAHNKRANZ AUSSEN	1	TOOTHED RING	BAGUE DENTE	CORONA DENTADA	ANELLO DENTATO
7	151522740	ELASTIKSEGMENT	16	GUARD	PROTECTION	PROTECCION	PROTEZIONE
8	152804431	FLANSCH	1	FLANGE	BRIDE	BRIDA	FLANGIA
9	14420234	SCHRAUBE	24	SCREW	VIS	TORNILLO	VITE
10	151120110	SCHEIBE	8	WASHER	RONDELLE	ARANDELA	RONDELLA
11	151121143	SCHRAUBE	8	SCREW	VIS	TORNILLO	VITE
12	10571874	SCHEIBE	24	WASHER	RONDELLE	ARANDELA	RONDELLA
13	151523346	NABE	1	HUB	MOYEU	CUBO	MOZZO
14	151527499	DREHDURCH-FÜHRUNG ELASTISCHE	1	FLEXIBLE JOINT	JOINT ELASTIQUE	JUNTA ELASTICA	GIUNTO ELASTICO
15	-	HYDRAULIKPUMPE (1.031 pag. 1)	1	HYDRAULIC PUMP (1.031 pag. 1)	POMPE HYDRAULIQUE (1.031 pag. 1)	BOMBA HIDRAULICA (1.031 pag. 1)	POMPA IDRAULICA (1.031 pag. 1)
16	151527525	SCHRAUBE	8	SCREW	VIS	TORNILLO	VITE
17	151527521	SCHEIBE	8	WASHER	RONDELLE	ARANDELA	RONDELLA
18	151527522	MUTTER	8	NUT	ECROU	TUERCA	DADO

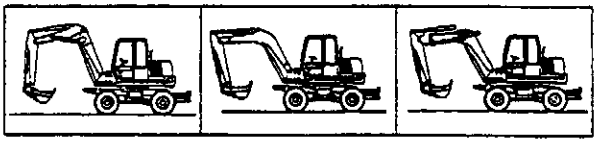

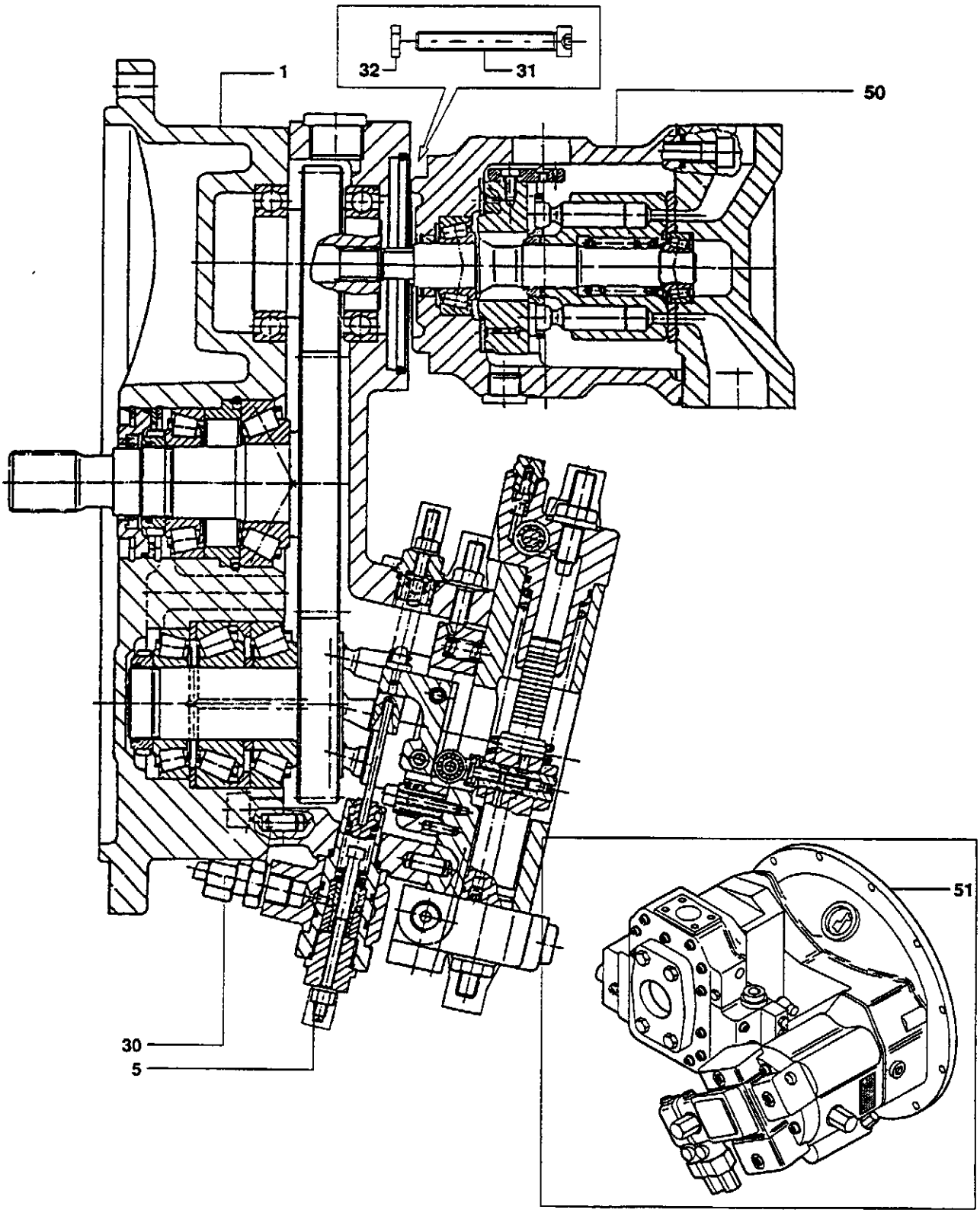
32
31
1
50
30
5
51

HYDRAULIK HAUPTPUMPE
MAIN HYDRAULIC PUMP
POMPE HYDRAULIQUE GENERALE
BOMBA HIDRAULICA PRINCIPAL
POMPA IDRAULICA GENERALE

Gilt ab Serien-Nr.
Valid from sn.
Valable de no. de serie
Valedero desde el numero
Valido da matricola
↦ 9080937

Pos.	COD.	Bennenung	Q.ty	Description	Dénomination	Denominación	Denominazione
1	-	PUMPE (1.032 pag. 1)	1	PUMP (1.032 pag. 1)	POMPE (1.032 pag. 1)	BOMBA (1.032 pag. 1)	POMPA (1.032 pag. 1)
5	-	STEUERBLOCK (1.032 pag. 3)	1	CONTROL VALVE (1.032 pag. 3)	DISTRIBUTEUR (1.032 pag. 3)	DISTRIBUIDOR (1.032 pag. 3)	DISTRIBUTORE (1.032 pag. 3)
30	-	ROHRLEITUNG (1.032 pag. 4)	1	DUCT (1.032 pag. 4)	CONDUIT (1.032 pag. 4)	CONDUCTO (1.032 pag. 4)	CIRCUITO (1.032 pag. 4)
31	71487511	SCHRAUBE	2	SCREW	VIS	TORNILLO	VITE
32	71487512	SCHEIBE	2	WASHER	RONDELLE	ARANDELA	RONDELLA
50	-	PUMPE (1.033 pag. 1)	1	PUMP (1.033 pag. 1)	POMPE (1.033 pag. 1)	BOMBA (1.033 pag. 1)	POMPA (1.033 pag. 1)
51	151536123	KOMPLETT 1÷50	1	ASS'Y 1÷50	COMPLETE 1÷50	COMPLETO 1÷50	COMPLETO 1÷50

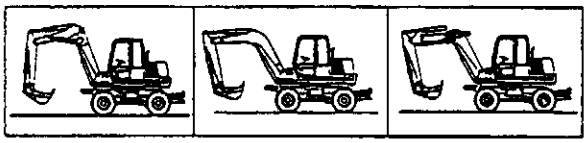

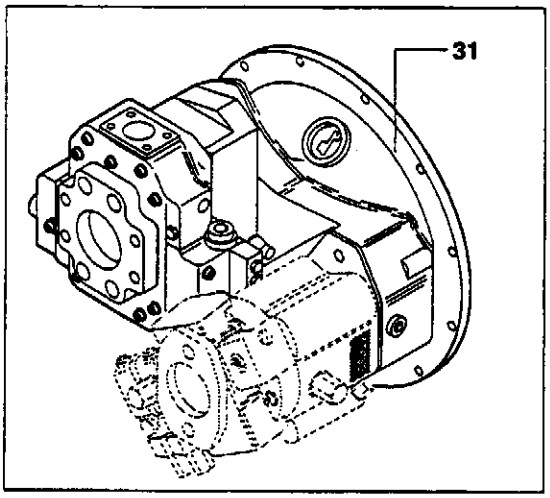
31

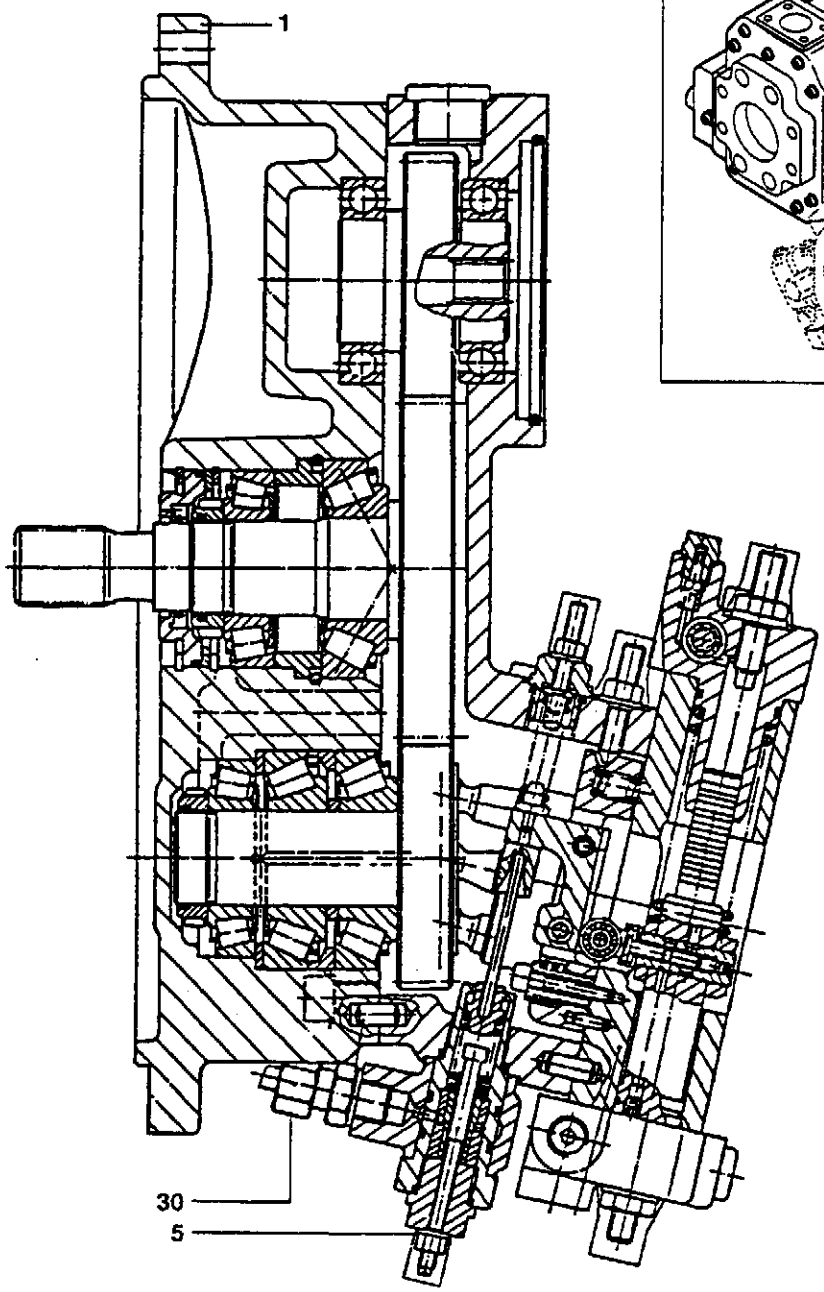
1
30
5

HYDRAULIK HAUPTPUMPE
HYDRAULIC MAIN PUMP
POMPE HYDRAULIQUE PRINCIPALE
BOMBA HIDRAULICA PRINCIPAL
POMPA IDRAULICA PRIMARIA

Gilt ab Serien-Nr.
Valid from sn.
Valable de no. de serie
Valedero desde el numero
Valido da matricola
⟼ 9080937

Pos.	COD.	Bennenung	Q.ty	Description	Dénomination	Denominación	Denominazione
1	-	PUMPE (1.032 pag. 2)	1	PUMP (1.032 pag. 2)	POMPE (1.032 pag. 2)	BOMBA (1.032 pag. 2)	POMPA (1.032 pag. 2)
5	-	STEUERBLOCK (1.032 pag. 3)	1	CONTROL VALVE (1.032 pag. 3)	DISTRIBUTEUR (1.032 pag. 3)	DISTRIBUIDOR (1.032 pag. 3)	DISTRIBUTORE (1.032 pag. 3)
30	-	ROHRLEITUNG (1.032 pag. 4)	1	DUCT (1.032 pag. 4)	CONDUIT (1.032 pag. 4)	CONDUCTO (1.032 pag. 4)	CIRCUITO (1.032 pag. 4)
31	151536112	KOMPLETT 1÷30	1	ASSEMBLY 1÷30	COMPLET 1÷30	COMPLETO 1÷30	COMPLETO 1÷30

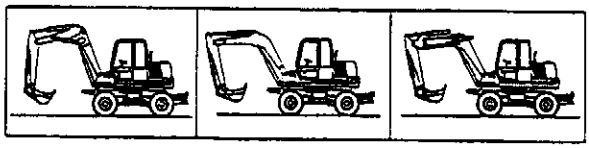

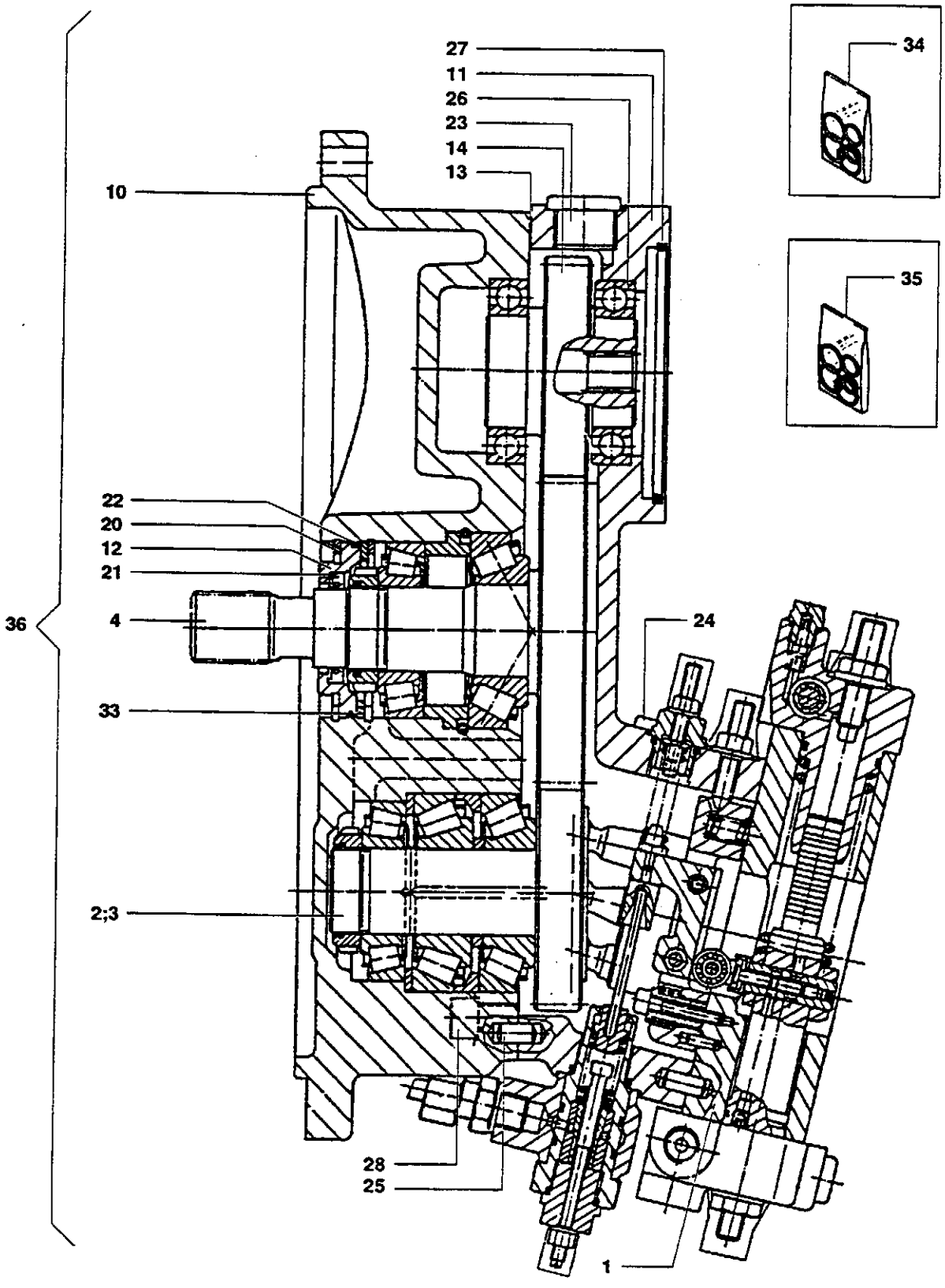
27
11
26
23
14
13
10
34
35
22
20
12
21
36
4
24
33
2;3
28
25
1

Pos.	COD.	Bennenung	Q.ty	Description	Dénomination	Denominación	Denominazione
1	-	STEUERUNGEN-GRUPPE (1.032 pag. 9)	1	CONTROL GROUP (1.032 pag. 9)	GROUPE COMMANDE (1.032 pag. 9)	GRUPO MANDOS (1.032 pag. 9)	GRUPPO COMANDO (1.032 pag. 9)
2	-	DREHAGGREGAT (1.032 pag. 6)	1	ROTATING ASS'Y (1.032 pag. 6)	GROUPE PIVOTANT (1.032 pag. 6)	GRUPO GIRATORIO (1.032 pag. 6)	GRUPPO ROTANTE (1.032 pag. 6)
3	-	DREHAGGREGAT (1.032 pag. 7)	1	ROTATING ASS'Y (1.032 pag. 7)	GROUPE PIVOTANT (1.032 pag. 7)	GRUPO GIRATORIO (1.032 pag. 7)	GRUPPO ROTANTE (1.032 pag. 7)
4	-	DREHAGGREGAT (1.032 pag. 5)	1	ROTATING ASS'Y (1.032 pag. 5)	GROUPE PIVOTANT (1.032 pag. 5)	GRUPO GIRATORIO (1.032 pag. 5)	GRUPPO ROTANTE (1.032 pag. 5)
10	-	GEHAUSE	1	HOUSING	CARCASSE	CARCASA	CARCASSA
11	-	GEHAUSE	1	HOUSING	CARCASSE	CARCASA	CARCASSA
12	-	DECKEL	1	COVER	COUVERCLE	CUBIERTA	COPERCHIO
13	-	DICHTUNG	1	SEAL	GARNITURE	GUARNICION	GUARNIZIONE
14	71487263	ZAHNRAD	1	GEAR	PIGNON	PINON	INGRANAGGIO
20	-	RING	2	RING	BAGUE	ARO	ANELLO
21	-	DICHTUNG	1	SEAL	GARNITURE	GUARNICION	GUARNIZIONE
22	-	O-RING	1	O-RING	BAGUE	ANILLO OR	ANELLO OR
23	-	SCHRAUBE	1	SCREW	VIS	TORNILLO	VITE
24	-	STOPFEN	3	PLUG	BOUCHON	TAPON	TAPPO
25	-	SPLINT	2	PIN	GOUPILLE	PASADOR HENDIDO	SPINA
26	71487270	LAGER	2	BEARING	ROULEMENT	RODAMIENTO	CUSCINETTO
27	-	O-RING	1	O-RING	BAGUE	ANILLO OR	ANELLO OR
28	-	SCHRAUBE	13	SCREW	VIS	TORNILLO	VITE
33	-	DISTANZSCHEIBE	1	SPACER	ENTRETOISE	ESPACIADOR	DISTANZIALE
34	71489524	DICHTUNGSSATZ-ANTRIEBSWELLE	1	DRIVE SHAFT SEAL KIT	KIT JOINTS ARBRE TRANSMISSION	JUEGO GUARNICIONES ARBOL DE TRANSMISION	KIT GUARNIZIONI ALBERO TRASMISSIONE
35	71489523	DICHTUNGSSATZ-HAUPTPUMPE KOMPLETT	1	SEALING KIT FOR MAIN PUMP ASS'Y	KIT JOINTS POMPE PRINCIPALE COMPLETE	KIT GUARNICIONES BOMBA PRINCIPAL COMPLETA	KIT GUARNIZIONI POMPA PRINCIPALE COMPLETA
36	71487507	KOMPLETT 1÷33	1	ASS'Y 1÷33	COMPLETE 1÷33	COMPLETO 1÷33	COMPLETO 1÷33

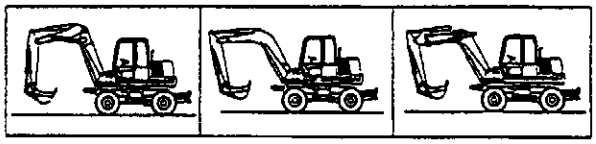

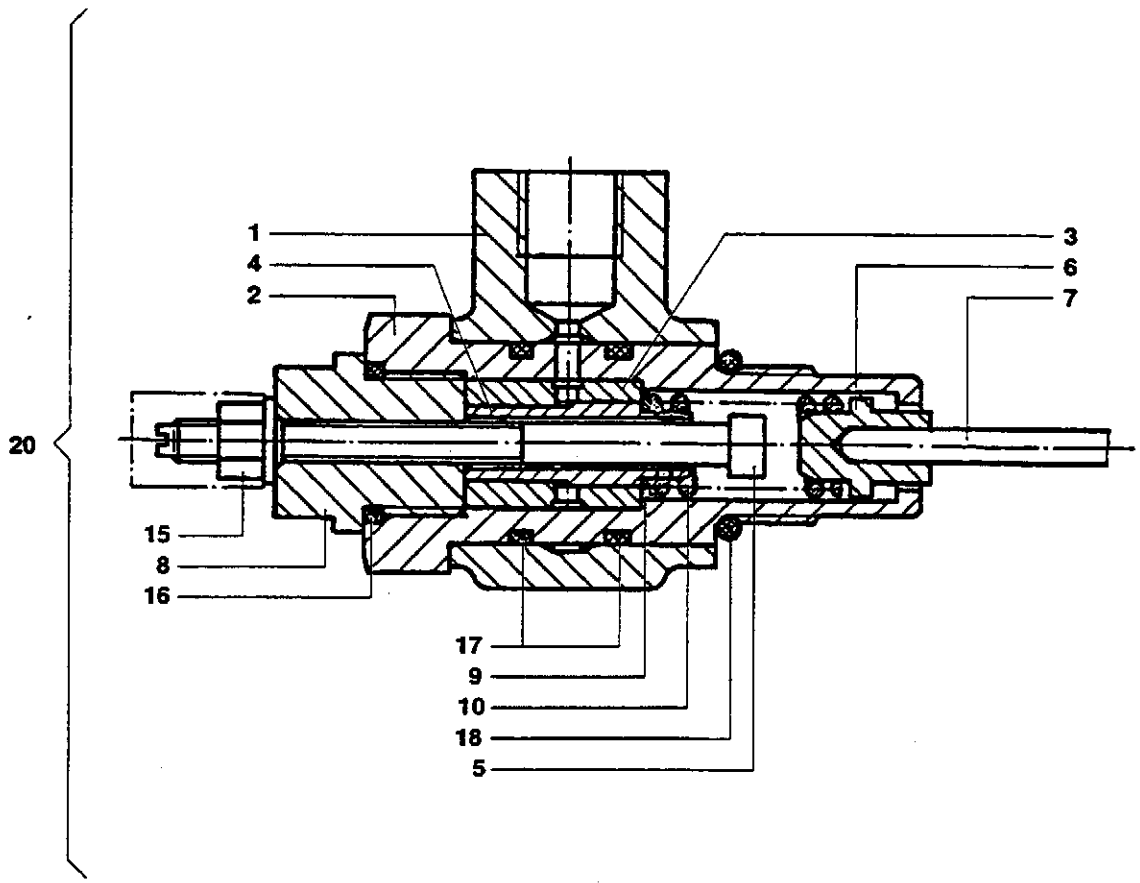
20
1
4
2
3
6
7
15
8
16
17
9
10
18
5

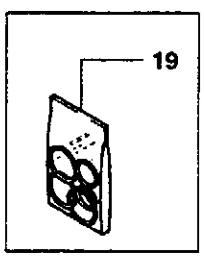
19

Pos.	COD.	Bennenung	Q.ty	Description	Dénomination	Denominación	Denominazione
1	-	STUTZEN	1	FITTING	RACCORD	RACOR	RACCORDO
2	-	GEHAUSE	1	BODY	CORPS	CUERPO	CORPO
3	-	BUCHSE	1	BUSHING	COQUILLE	BUJE	BOCCOLA
4	-	KOLBEN	1	PISTON	PISTON	EMBOLO	PISTONE
5	-	SCHRAUBE	1	SCREW	VIS	TORNILLO	VITE
6	-	FEDERHALTER	1	SPRING HOLDER	PORTE RESSORT	PORTA MUELLE	PORTAMOLLA
7	-	SPLINT	1	PIN	GOUPILLE	PASADOR HENDIDO	SPINA
8	-	STOPFEN	1	PLUG	BOUCHON	TAPON	TAPPO
9	-	SCHEIBE	1	WASHER	RONDELLE	ARANDELA	RONDELLA
10	-	FEDER	1	SPRING	RESSORT	MUELLE	MOLLA
15	-	MUTTER	1	NUT	ECROU	TUERCA	DADO
16	-	O-RING	1	O-RING	BAGUE	ANILLO OR	ANELLO OR
17	-	O-RING	2	O-RING	BAGUE	ANILLO OR	ANELLO OR
18	-	O-RING	1	O-RING	BAGUE	ANILLO OR	ANELLO OR
19	71489522	DICHTUNGSSATZ	1	SEAL KIT	KIT JOINTS	JUEGO GUARNICIONES	KIT GUARNIZIONI
20	71487462	KOMPLETT 1÷18	1	ASS'Y 1÷18	COMPLETE 1÷18	COMPLETO 1÷18	COMPLETO 1÷18

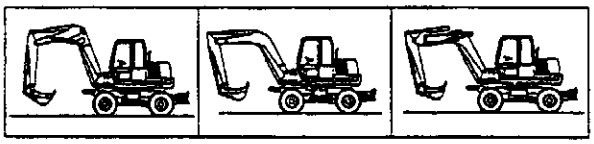

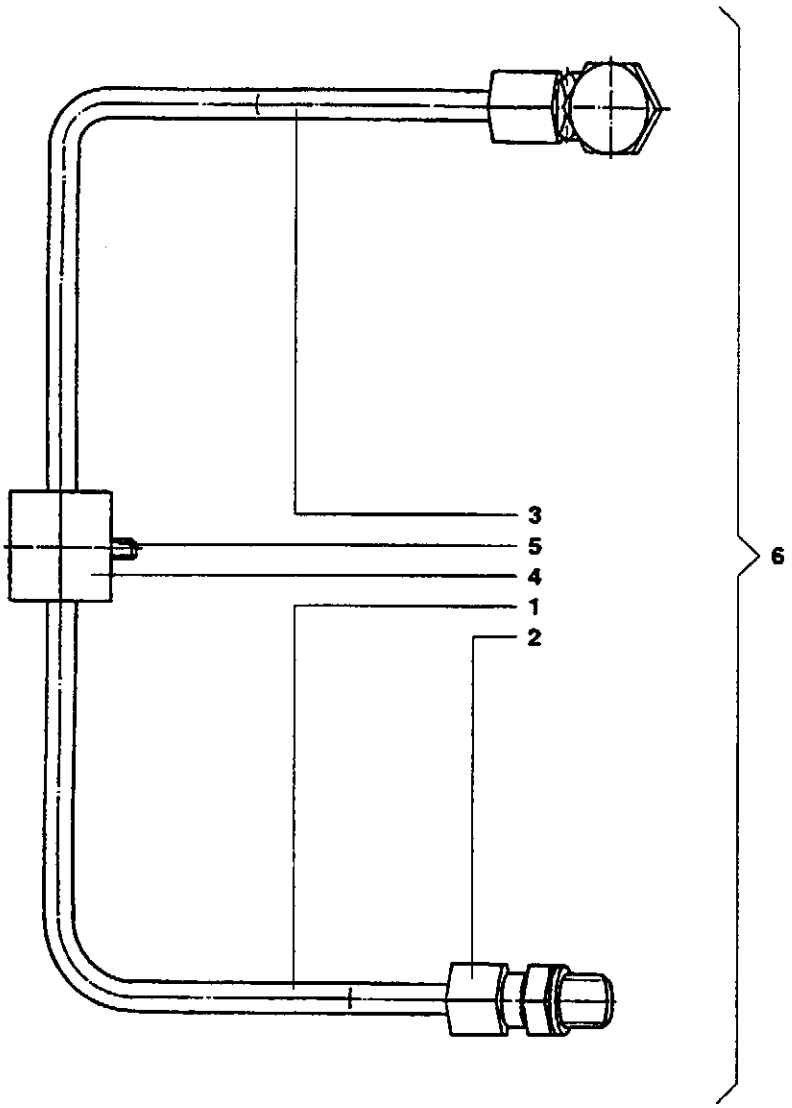
3
5
4
1
2
6

Pos.	COD.	Benennung	Q.ty	Description	Dénomination	Denominación	Denominazione
1	-	ROHRLEITUNG	1	DUCT	CONDUIT	CONDUCTO	CONDOTTO
2	-	STUTZEN	1	FITTING	RACCORD	RACOR	RACCORDO
3	-	STUTZEN	1	FITTING	RACCORD	RACOR	RACCORDO
4	-	BUND	2	COLLAR	COLLIER	ANILLO	COLLARE
5	-	SCHRAUBE	1	SCREW	VIS	TORNILLO	VITE
6	71487461	KOMPLETT 1÷5	1	ASSEMBLY 1÷5	COMPLET 1÷5	COMPLETO 1÷5	COMPLETO 1÷5

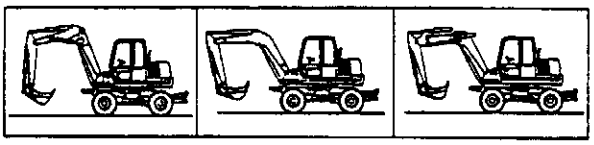

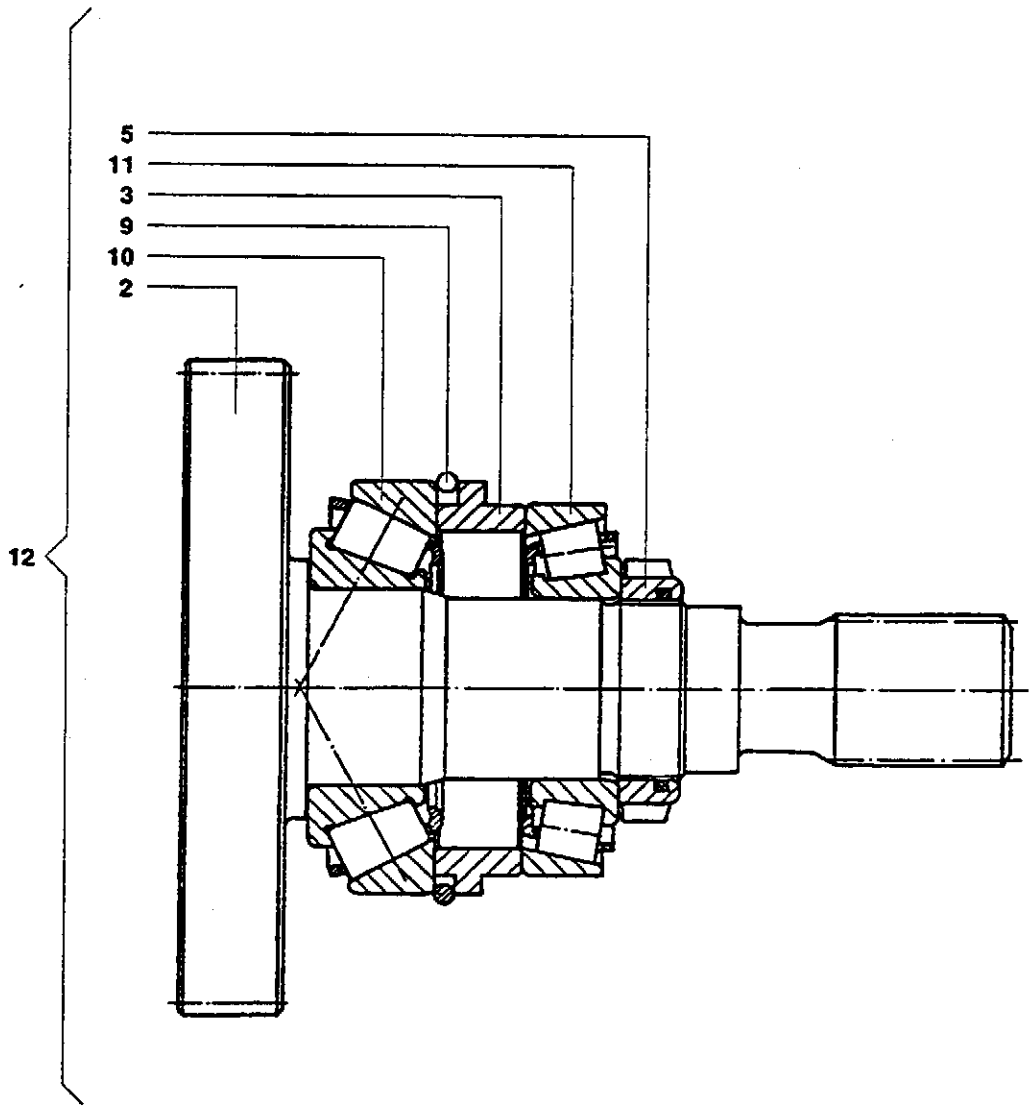
5
11
3
9
10
2
12

Pos.	COD.	Bennenung	Q.ty	Description	Dénomination	Denominación	Denominazione
2	-	RITZEL	1	PINION	PIGNON	PINON	PIGNONE
3	-	DISTANZSCHEIBE	1	SPACER	ENTRETOISE	ESPACIADOR	DISTANZIALE
5	-	NUTMUTTER	1	RING NUT	FRETTE	VIROLA	GHIERA
9	-	RING	1	RING	BAGUE	ARO	ANELLO
10	-	LAGER	1	BEARING	ROULEMENT	RODAMIENTO	CUSCINETTO
11	-	LAGER	1	BEARING	ROULEMENT	RODAMIENTO	CUSCINETTO
12	71487332	KOMPLETT 2÷11	1	ASS'Y 2÷11	COMPLETE 2÷11	COMPLETO 2÷11	COMPLETO 2÷11

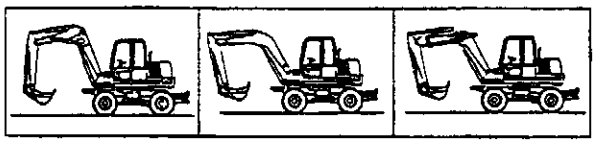

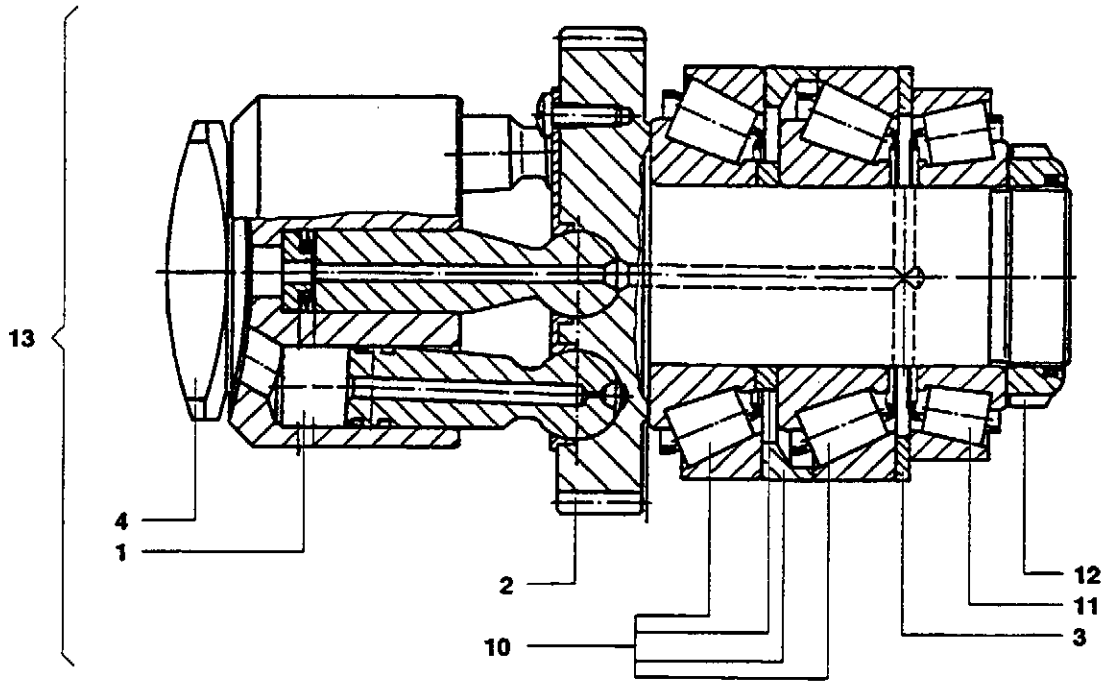
13
4
1
2
10
12
11
3

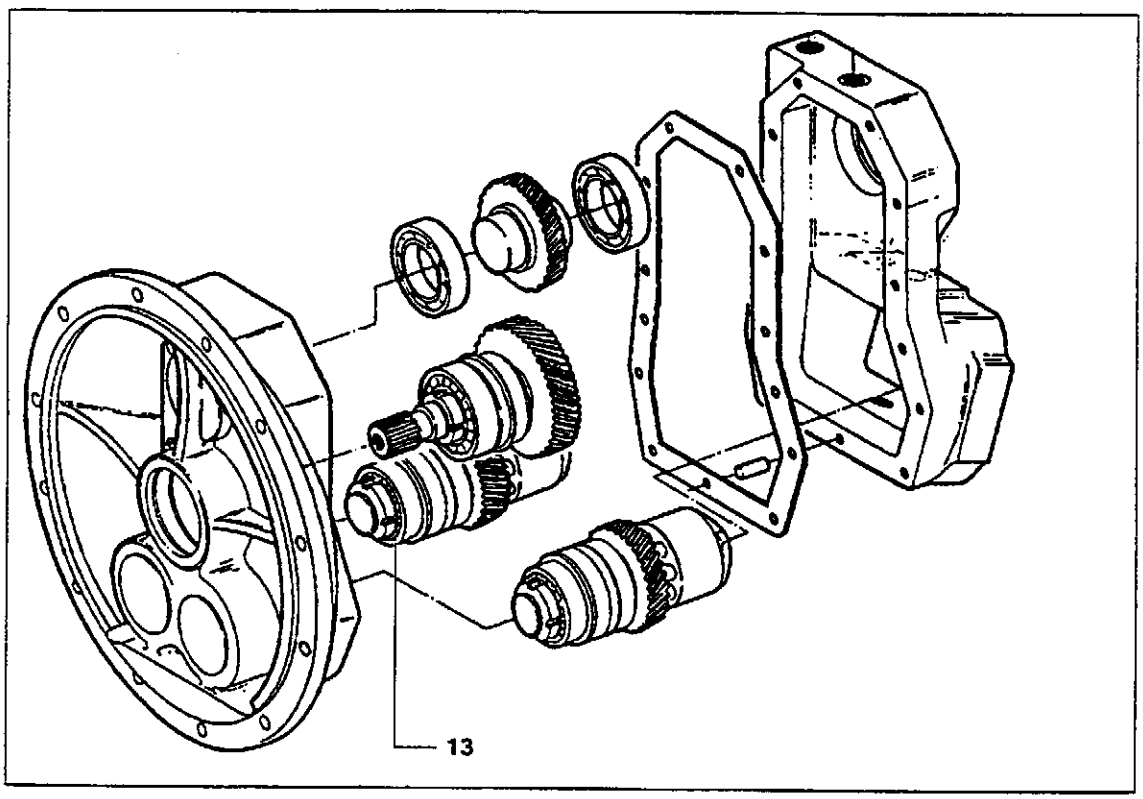
13

Pos.	COD.	Bennenung	Q.ty	Description	Dénomination	Denominación	Denominazione
1	-	DREHAGGREGAT (1.032 pag. 8)	1	ROTATING ASS'Y (1.032 pag. 8)	GROUPE PIVOTANT (1.032 pag. 8)	GRUPO GIRATORIO (1.032 pag. 8)	GRUPPO ROTANTE (1.032 pag. 8)
2	-	WELLE	1	SHAFT	ARBRE	ARBOL	ALBERO
3	-	DISTANZSCHEIBE	1	SHIM	EPAISSEUR	ESPESOR	SPESSORE
4	-	STEUERUNG (LINKSROTATION)	1	CONTROL (LEFT ROTATION)	COMMANDE (ROTATION GAUCHE)	MANDO (ROTACION IZQUIERDA)	COMANDO (ROTAZIONE SX)
10	-	LAGER	1	BEARING	ROULEMENT	RODAMIENTO	CUSCINETTO
11	-	LAGER	1	BEARING	ROULEMENT	RODAMIENTO	CUSCINETTO
12	-	NUTMUTTER	1	RING NUT	FRETTE	VIROLA	GHIERA
13	71487326	KOMPLETT 1÷12	1	ASS'Y 1÷12	COMPLET 1÷12	COMPLETO 1÷12	COMPLETO 1÷12

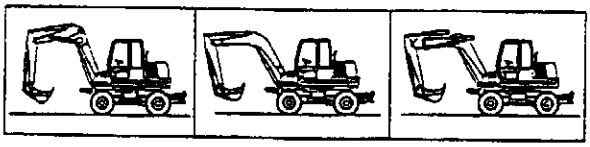

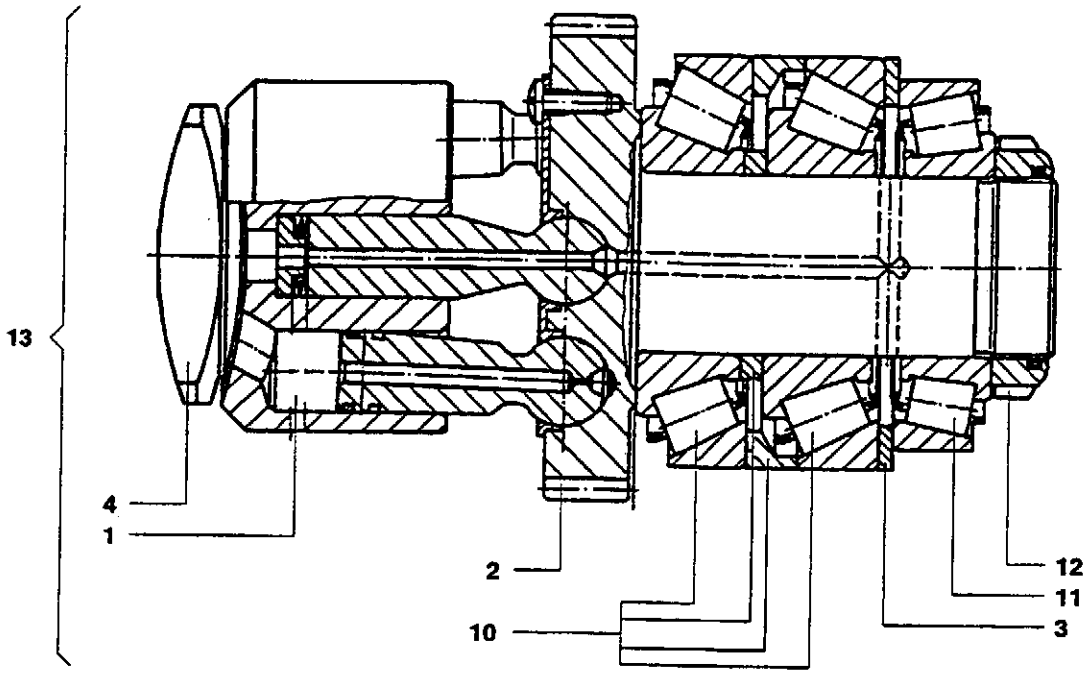
13
4
1
2
10
12
11
3

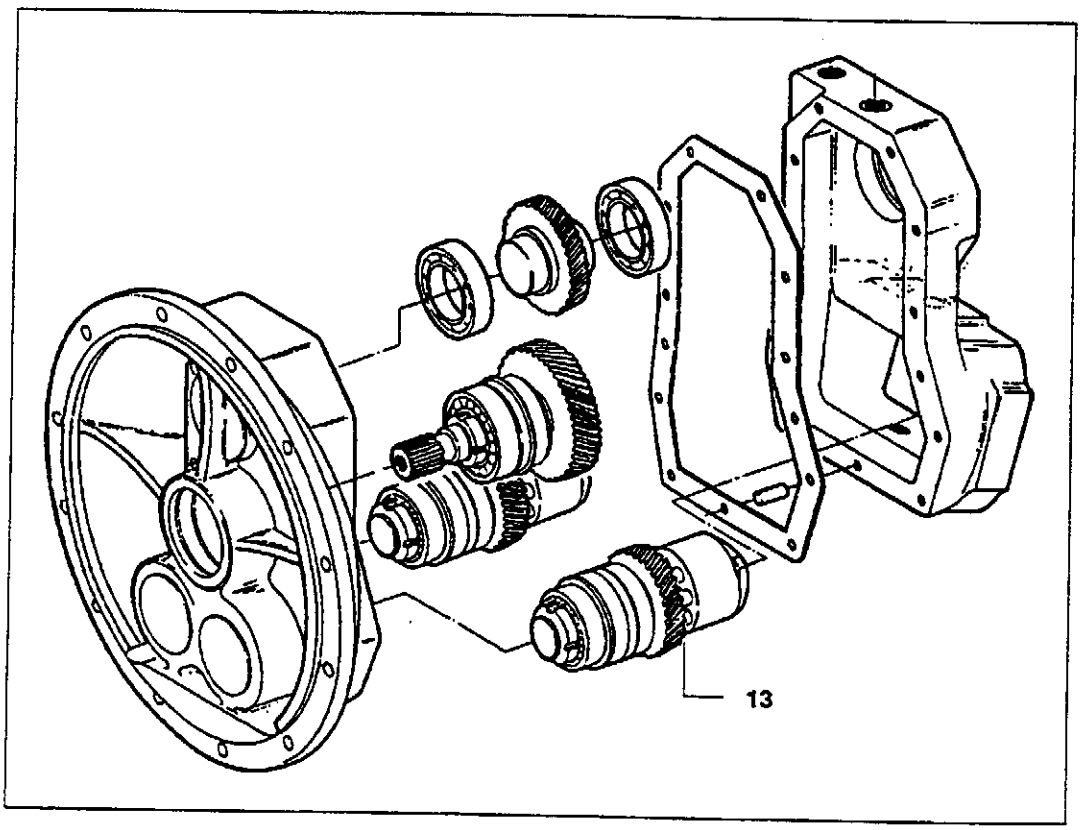
13

Pos.	COD.	Bennenung	Q.ty	Description	Dénomination	Denominación	Denominazione
1	-	DREHAGGREGAT (1.032 pag. 8)	1	ROTATING ASS'Y (1.032 pag. 8)	GROUPE PIVOTANT (1.032 pag. 8)	GRUPO GIRATORIO (1.032 pag. 8)	GRUPPO ROTANTE (1.032 pag. 8)
2	-	WELLE	1	SHAFT	ARBRE	ARBOL	ALBERO
3	-	DISTANZSCHEIBE	1	SHIM	EPAISSEUR	ESPESOR	SPESSORE
4	-	STEUERUNG (RECHTSROTATION)	1	CONTROL (RIGHT ROTATION)	COMMANDE (ROTATION DROITE)	MANDO (ROTACION DERECHA)	COMANDO (ROTAZIONE DX)
10	-	LAGER	1	BEARING	ROULEMENT	RODAMIENTO	CUSCINETTO
11	-	LAGER	1	BEARING	ROULEMENT	RODAMIENTO	CUSCINETTO
12	-	NUTMUTTER	1	RING NUT	FRETTE	VIROLA	GHIERA
13	71487328	KOMPLETT 1÷12	1	ASS'Y 1÷12	COMPLET 1÷12	COMPLETO 1÷12	COMPLETO 1÷12

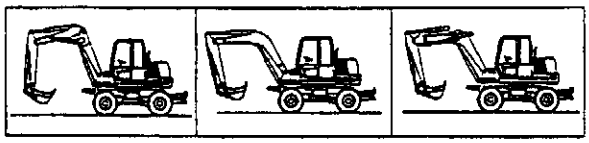

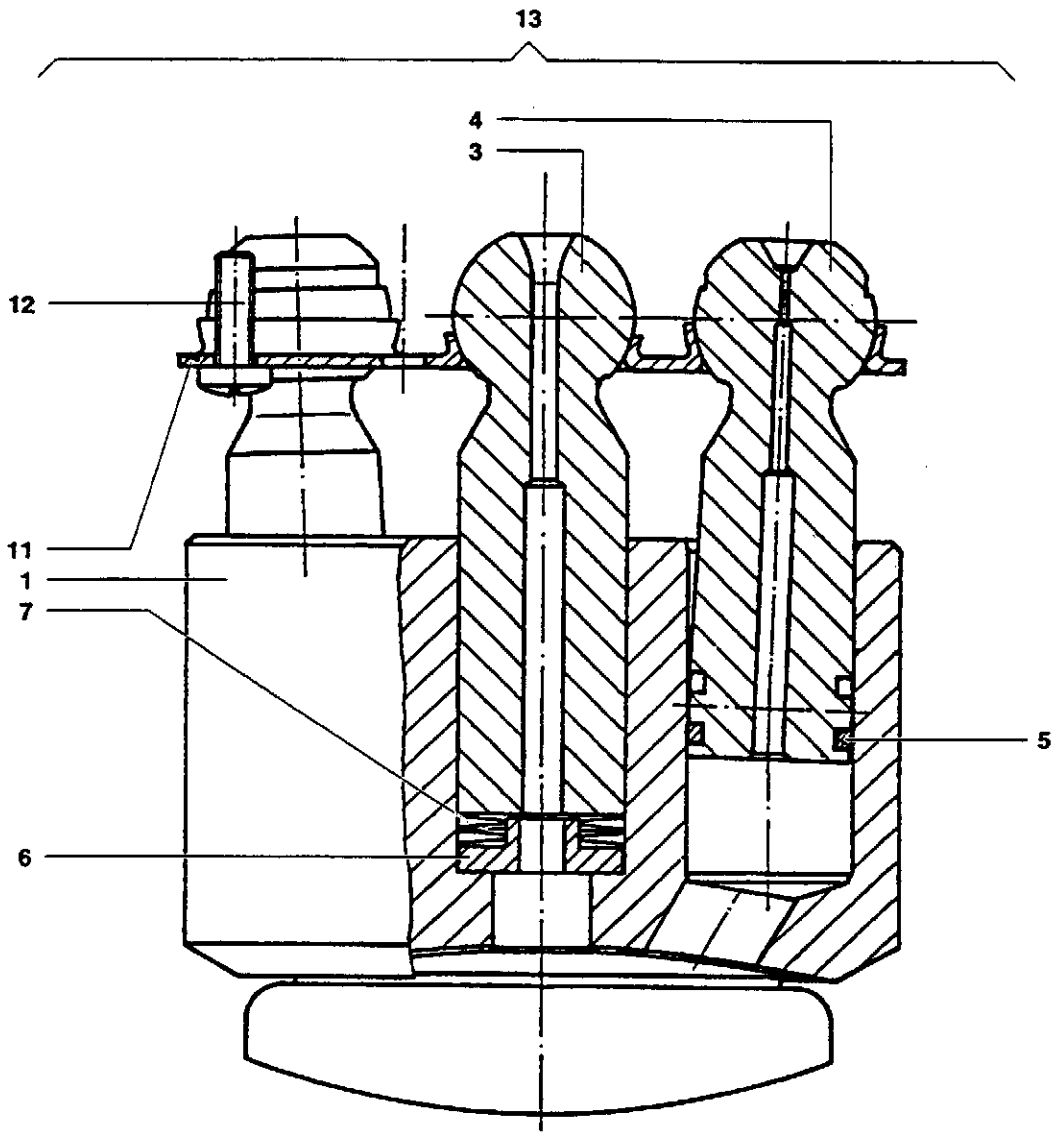
13
4
3
12
11
1
7
5
6

Pos.	COD.	Benennung	Q.ty	Description	Dénomination	Denominación	Denominazione
1	-	ZYLINDER	1	CYLINDER	CYLINDRE	CILINDRO	CILINDRO
3	-	SPLINT	1	PIN	GOUPILLE	PASADOR HENDIDO	SPINA
4	-	KOLBEN	7	PISTON	PISTON	EMBOLO	PISTONE
5	-	RING	7	RING	BAGUE	ARO	ANELLO
6	-	FEDERHALTER	1	SPRING HOLDER	PORTE RESSORT	PORTA MUELLE	PORTAMOLLA
7	-	TELLERFEDER	4	SPRING RING	RESSORT	MUELLE DE GAS	MOLLA TAZZA
11	-	PLATTE	1	PLATE	PLAQUE	PLACA	PIASTRA
12	-	SCHRAUBE	7	SCREW	VIS	TORNILLO	VITE
13	71487349	KOMPLETT 1÷12	1	ASS'Y 1÷12	COMPLET 1÷12	COMPLETO 1÷12	COMPLETO 1÷12

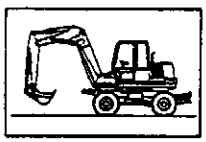

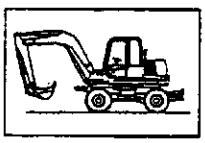

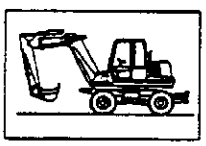

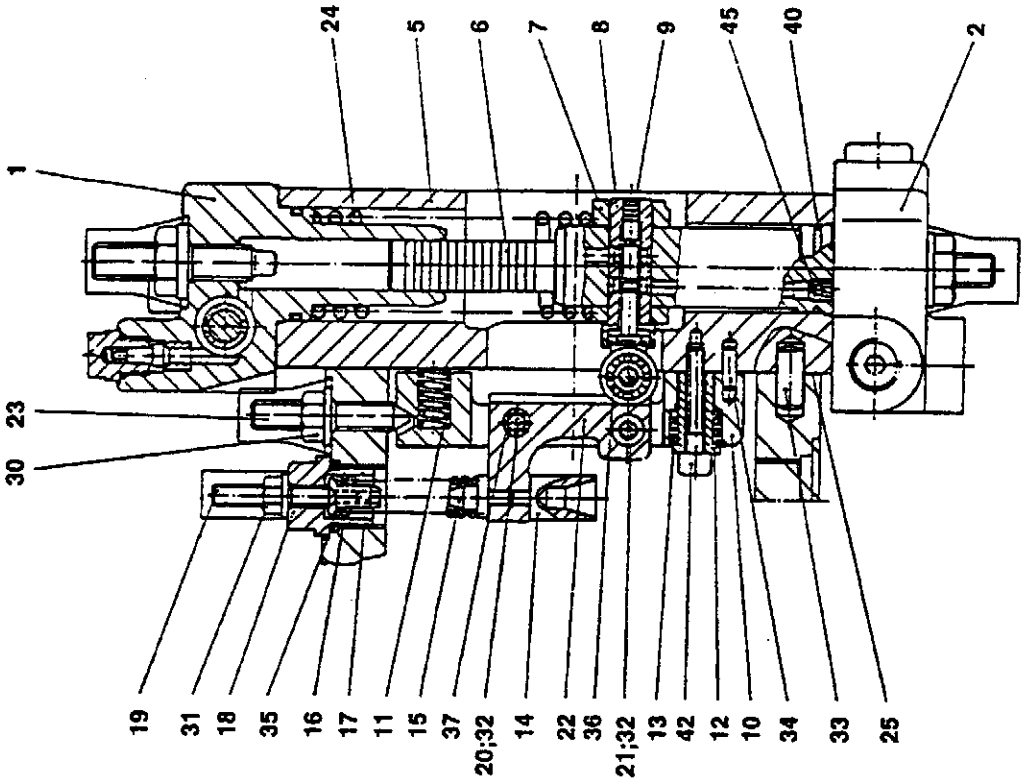
1
24
5
6
7
8
9
45
40
2
23
30
19
31
18
35
16
17
11
15
37
20;32
14
22
36
21;32
13
42
12
10
34
33
25

47

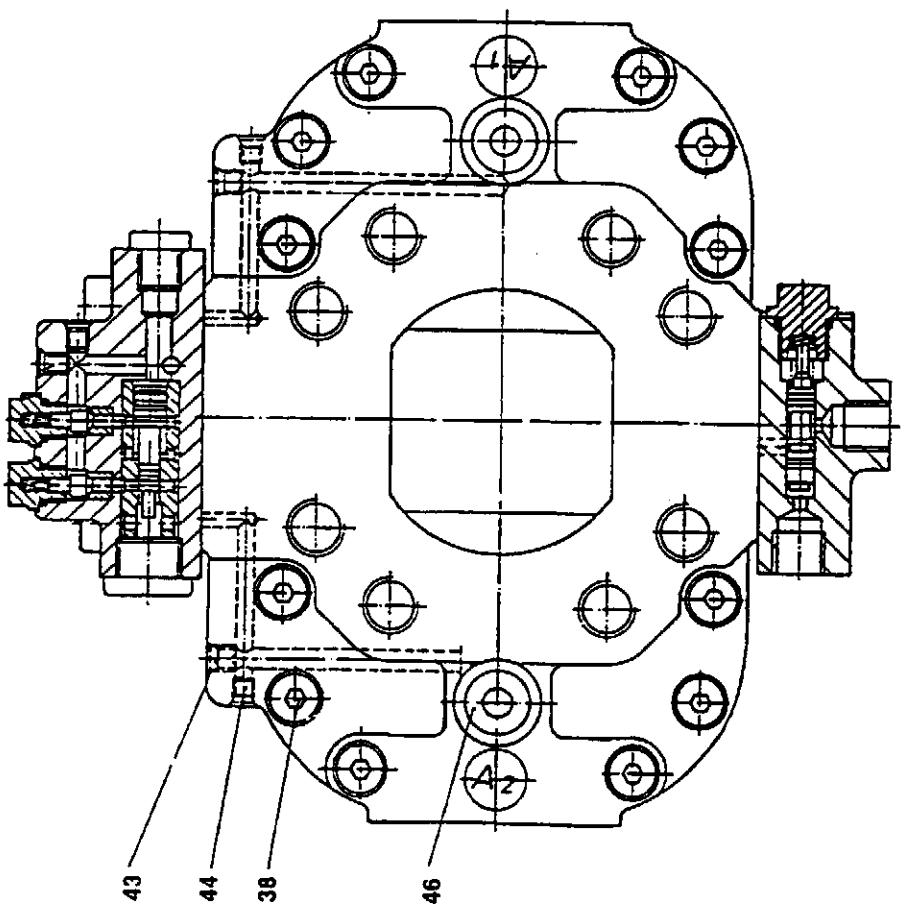
A1
A2
43
44
38
46

Pos.	COD.	Bennenung	Q.ty	Description	Dénomination	Denominación	Denominazione
1	-	REGULIERUNG-AGGREGAT (1.032 pag. 10)	1	ADJUSTMENT ASS'Y (1.032 pag. 10)	GROUPE REGLAGE (1.032 pag. 10)	GRUPO REGULACION (1.032 pag. 10)	GRUPPO REGOLAZIONE (1.032 pag. 10)
2	-	DECKEL (1.032 pag. 11)	1	COVER (1.032 pag. 11)	COUVERCLE (1.032 pag. 11)	CUBIERTA (1.032 pag. 11)	COPERCHIO (1.032 pag. 11)
5	-	GEHAUSE	1	HOUSING	CARCASSE	CARCASA	CARCASSA
6	-	KOLBEN	1	PISTON	PISTON	EMBOLO	PISTONE
7	-	GABEL	1	STRUT	FOURCHE	HORQUILLA	FORCELLA
8	71487286	BUCHSE	1	BUSHING	DOUILLE	CASQUILLO	BUSSOLA
9	71487287	KOLBEN	1	PISTON	PISTON	EMBOLO	PISTONE
10	-	TRÄGER	1	SUPPORT	SUPPORT	SOPORTE	SUPPORTO
11	-	FEDER	1	SPRING	RESSORT	MUELLE	MOLLA
12	-	BUCHSE	1	BUSHING	COQUILLE	BUJE	BOCCOLA
13	-	FEDER	1	SPRING	RESSORT	MUELLE	MOLLA
14	-	GEHAUSE	1	HOUSING	SIEGE	ASIENTO	SEDE
15	-	BUND	1	COLLAR	COLLIER	ANILLO	COLLARE
16	-	FEDER	1	SPRING	RESSORT	MUELLE	MOLLA
17	-	BUND	1	COLLAR	COLLIER	ANILLO	COLLARE
18	-	STOPFEN	1	PLUG	BOUCHON	TAPON	TAPPO
19	-	SPLINT	1	PIN	GOUPILLE	PASADOR HENDIDO	SPINA
20	71487298	SCHRAUBE	2	SCREW	VIS	TORNILLO	VITE
21	71487299	SCHRAUBE	1	SCREW	VIS	TORNILLO	VITE
22	71487300	HEBEL	1	LEVER	LEVIER	PALANCA	LEVA
23	-	SPLINT	1	PIN	GOUPILLE	PASADOR HENDIDO	SPINA
24	-	FEDER	1	SPRING	RESSORT	MUELLE	MOLLA
25	-	DICHTUNG	1	SEAL	GARNITURE	GUARNICION	GUARNIZIONE
30	-	MUTTER	1	NUT	ECROU	TUERCA	DADO
31	-	MUTTER	1	NUT	ECROU	TUERCA	DADO
32	-	SCHEIBE	6	DISC	DISQUE	DISCO	DISCO
33	-	SPLINT	2	PIN	GOUPILLE	PASADOR HENDIDO	SPINA
34	-	SPLINT	1	PIN	GOUPILLE	PASADOR HENDIDO	SPINA
35	-	O-RING	1	O-RING	BAGUE	ANILLO OR	ANELLO OR
36	71487307	LAGER	1	BEARING	ROULEMENT	RODAMIENTO	CUSCINETTO
37	71487308	LAGER	1	BEARING	ROULEMENT	RODAMIENTO	CUSCINETTO
38	-	SCHRAUBE	12	SCREW	VIS	TORNILLO	VITE
40	-	RING	1	RING	BAGUE	ARO	ANELLO
42	-	SCHRAUBE	1	SCREW	VIS	TORNILLO	VITE
43	-	STOPFEN	1	PLUG	BOUCHON	TAPON	TAPPO
44	-	STOPFEN	1	PLUG	BOUCHON	TAPON	TAPPO
45	71487314	GEHAUSE	1	HOUSING	SIEGE	ASIENTO	SEDE
46	-	STOPFEN	2	PLUG	BOUCHON	TAPON	TAPPO
47	71487315	KOMPLETT 1÷46	1	ASS'Y 1÷46	COMPLETE 1÷46	COMPLETO 1÷46	COMPLETO 1÷46

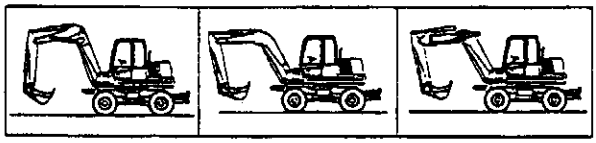

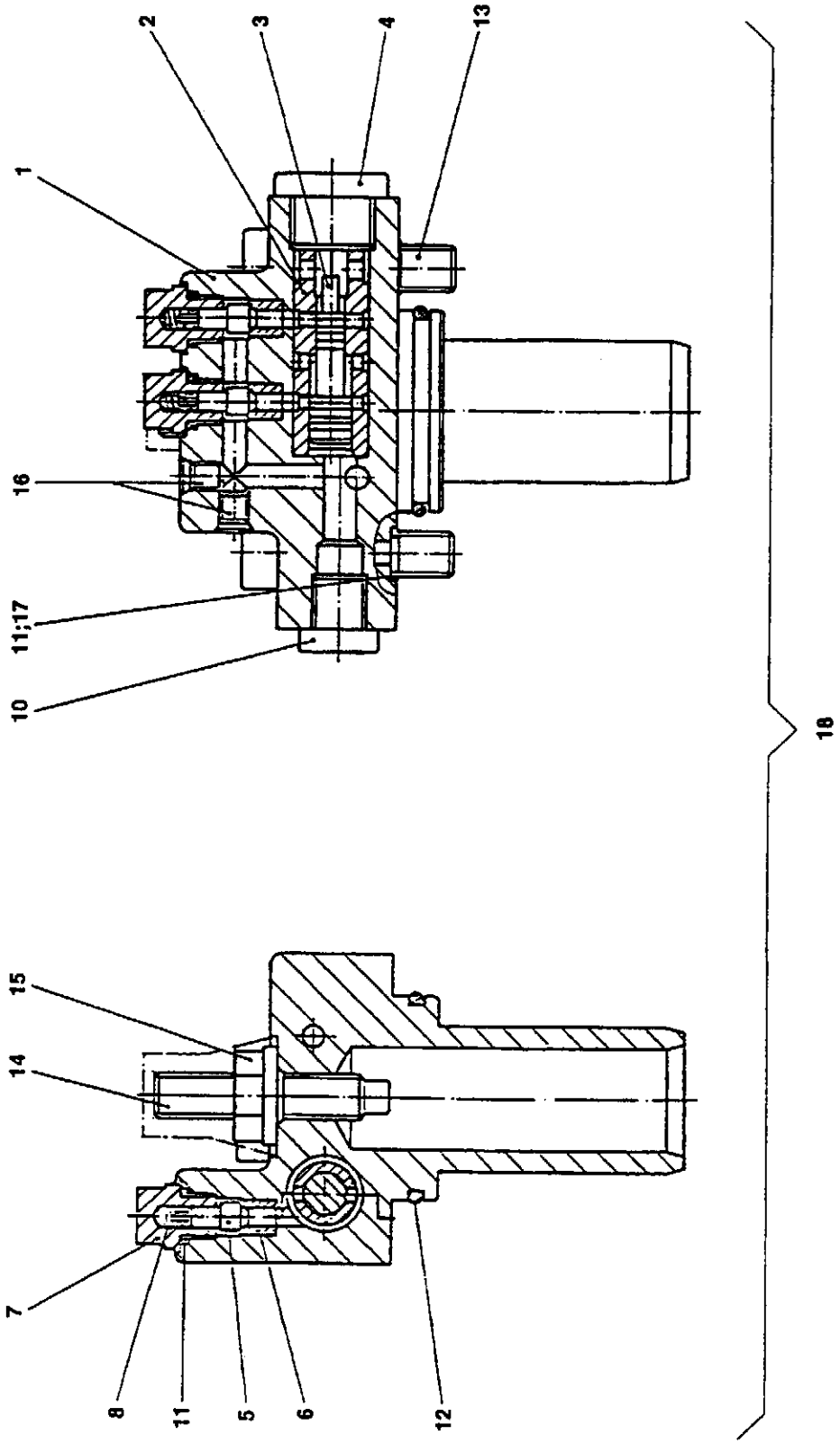
2
3
4
13
1
16
11;17
10
18
15
14
7
8
11
5
6
12

HYDRAULIK HAUPTPUMPE
HYDRAULIC MAIN PUMP
POMPE HYDRAULIQUE PRINCIPALE
BOMBA HIDRAULICA PRINCIPAL
POMPA IDRAULICA PRIMARIA

Gilt ab Serien-Nr.
Valid from sn.
Valable de no. de serie
Valedero desde el numero
Valido da matricola
⊢ 9080937

Pos.	COD.	Benennung	Q.ty	Description	Dénomination	Denominación	Denominazione
1	-	GEHAUSE	1	HOUSING	SIEGE	ASIENTO	SEDE
2	-	BUCHSE	1	BUSHING	COQUILLE	BUJE	BOCCOLA
3	-	KOLBEN	1	PISTON	PISTON	EMBOLO	PISTONE
4	-	STOPFEN	1	PLUG	BOUCHON	TAPON	TAPPO
5	-	KOLBEN	2	PLUNGER	PISTON	PISTONCITO	PISTONCINO
6	-	BUCHSE	2	BUSHING	COQUILLE	BUJE	BOCCOLA
7	-	STOPFEN	2	PLUG	BOUCHON	TAPON	TAPPO
8	-	FEDER	2	SPRING	RESSORT	MUELLE	MOLLA
10	-	STOPFEN	1	PLUG	BOUCHON	TAPON	TAPPO
11	-	O-RING	2	O-RING	BAGUE	ANILLO OR	ANELLO OR
12	-	O-RING	1	O-RING	BAGUE	ANILLO OR	ANELLO OR
13	-	SCHRAUBE	2	SCREW	VIS	TORNILLO	VITE
14	-	REGULIERUNG SCHRAUBE	1	ADJUSTMENT SCREW	VIS REGULATION	TORNILLO REGULACION	VITE REGOLAZIONE
15	-	MUTTER	1	NUT	ECROU	TUERCA	DADO
16	-	STOPFEN	3	PLUG	BOUCHON	TAPON	TAPPO
17	-	O-RING	2	O-RING	BAGUE	ANILLO OR	ANELLO OR
18	71487365	KOMPLETT 1÷17	1	ASS'Y 1÷17	COMPLET 1÷17	COMPLETO 1÷17	COMPLETO 1÷17

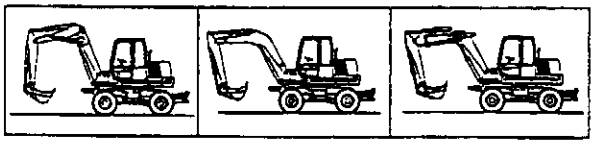

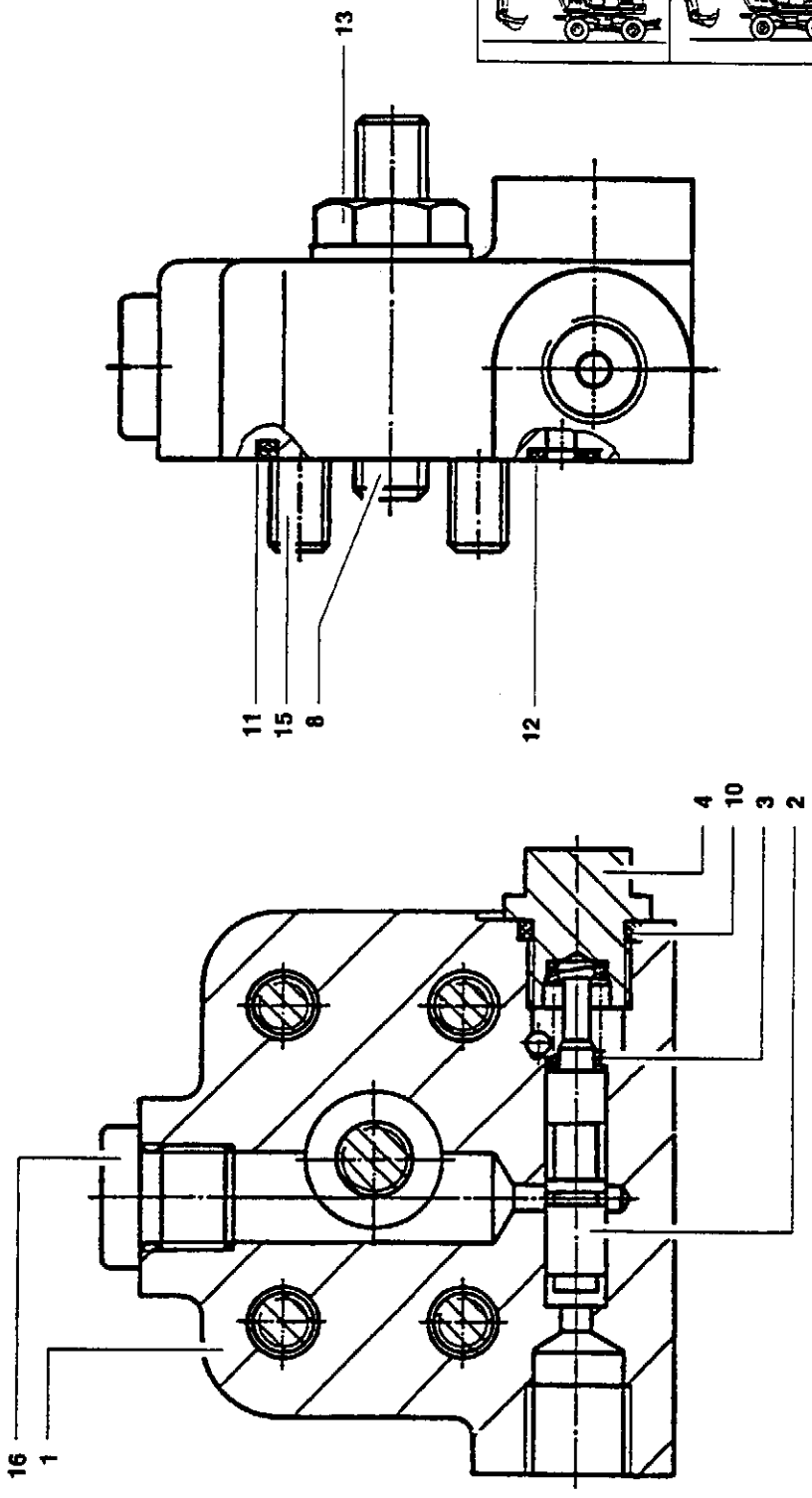
13
11
15
8
12
4
10
3
2
16
1
17

HYDRAULIK HAUPTPUMPE
HYDRAULIC MAIN PUMP
POMPE HYDRAULIQUE PRINCIPALE
BOMBA HIDRAULICA PRINCIPAL
POMPA IDRAULICA PRIMARIA

Gilt ab Serien-Nr.
Valid from sn.
Valable de no. de serie
Valedero desde el numero
Valido da matricola
↦ 9080937

Pos.	COD.	Bennenung	Q.ty	Description	Dénomination	Denominación	Denominazione
1	-	DECKEL	1	COVER	COUVERCLE	CUBIERTA	COPERCHIO
2	-	KOLBEN	1	PISTON	PISTON	EMBOLO	PISTONE
3	-	FEDER	1	SPRING	RESSORT	MUELLE	MOLLA
4	-	STOPFEN	1	PLUG	BOUCHON	TAPON	TAPPO
8	71487362	REGULIERUNG SCHRAUBE M10X50	1	ADJUSTMENT SCREW M10X50	VIS REGULATION M10X50	TORNILLO REGULACION M10X50	VITE REGOLAZIONE M10X50
10	-	O-RING	1	O-RING	BAGUE	ANILLO OR	ANELLO OR
11	-	O-RING	1	O-RING	BAGUE	ANILLO OR	ANELLO OR
12	-	O-RING	1	O-RING	BAGUE	ANILLO OR	ANELLO OR
13	-	MUTTER	1	NUT	ECROU	TUERCA	DADO
15	-	SCHRAUBE	4	SCREW	VIS	TORNILLO	VITE
16	-	STOPFEN	1	PLUG	BOUCHON	TAPON	TAPPO
17	71487381	KOMPLETT 1÷16	1	ASS'Y 1÷16	COMPLET 1÷16	COMPLETO 1÷16	COMPLETO 1÷16

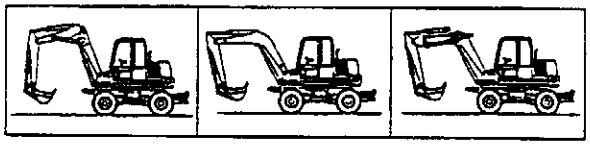

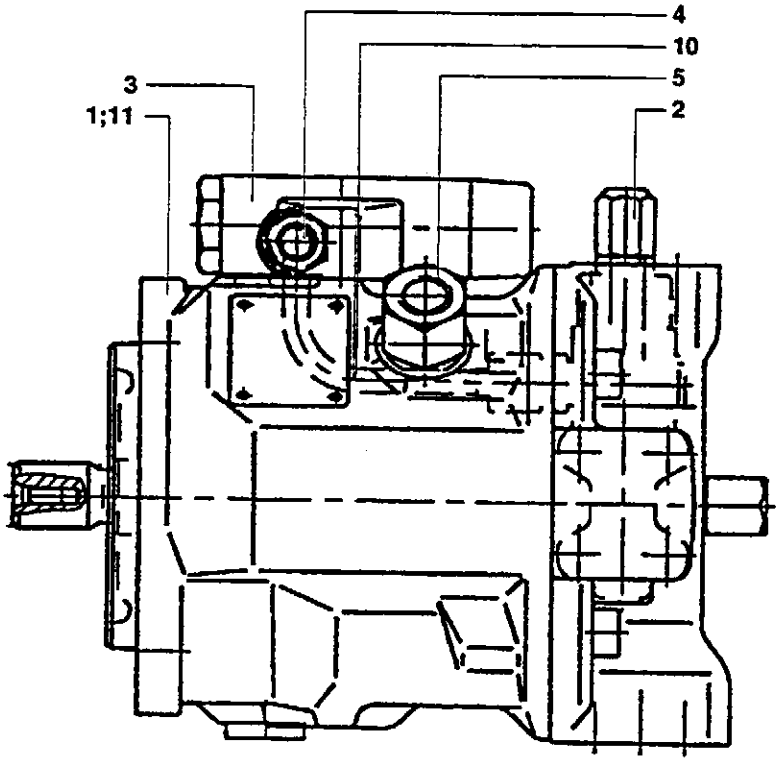
4
10
5
2
3
1;11

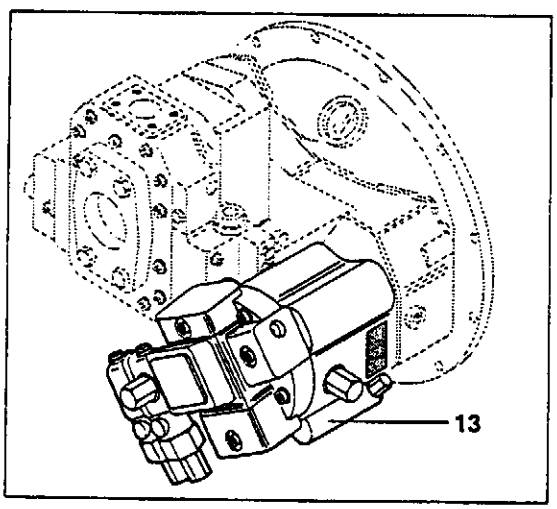
13

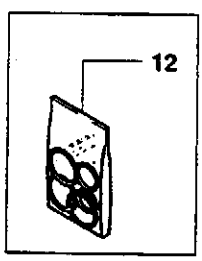
12

HYDRAULIC NEBENPUMPE
HYDRAULIC SECONDARY PUMP
POMPE HYDRAULIQUE SECONDAIRE
BOMBA HIDRAULICA SECONDARIA
POMPA IDRAULICA SECONDARIA

Gilt ab Serien-Nr.
Valid from sn.
Valable de no. de serie
Valedero desde el numero
Valido da matricola
↦ 9080937

Pos.	COD.	Bennenung	Q.ty	Description	Dénomination	Denominación	Denominazione
1	-	PUMPE (1.033 pag. 2)	1	PUMP (1.033 pag. 2)	POMPE (1.033 pag. 2)	BOMBA (1.033 pag. 2)	POMPA (1.033 pag. 2)
2	-	VENTILEINSATZ DRG (1.033 pag. 5)	1	VALVE DRG (1.033 pag. 5)	SOUPAPE DRG (1.033 pag. 5)	VALVULA DRG (1.033 pag. 5)	VALVOLA DRG (1.033 pag. 5)
3	-	VENTILEINSATZ LR (1.033 pag. 6)	1	VALVE LR (1.033 pag. 6)	SOUPAPE LR (1.033 pag. 6)	VALVULA LR (1.033 pag. 6)	VALVOLA LR (1.033 pag. 6)
4	-	EINSATZSTUCK (1.033 pag. 7)	1	ADAPTER (1.033 pag. 7)	ADAPTATEUR (1.033 pag. 7)	ADAPTADOR (1.033 pag. 7)	ADATTATORE (1.033 pag. 7)
5	-	EINSATZSTUCK (1.033 pag. 7)	1	ADAPTER (1.033 pag. 7)	ADAPTATEUR (1.033 pag. 7)	ADAPTADOR (1.033 pag. 7)	ADATTATORE (1.033 pag. 7)
10	-	ROHRLEITUNG (1.033 pag. 8)	1	DUCT (1.033 pag. 8)	CONDUIT (1.033 pag. 8)	CONDUCTO (1.033 pag. 8)	CIRCUITO (1.033 pag. 8)
11	71488447	FEDERSATZ	1	SPRINGS KIT	KIT RESSORTS	JUEGO MUELLES	KIT MOLLE
12	71489532	DICHTUNGSSATZ-DREHPUMPE KOMPLETT	1	SEALING KIT FOR SWING PUMP ASS'Y	KIT JOINTS POMPE ROTATION COMPLETE	KIT GUARNICIONES BOMBA ROTACION COMPLETA	KIT GUARNIZIONI POMPA ROTAZIONE COMPLETA
13	151536113	KOMPLETT 1÷13	1	ASS'Y 1÷13	COMPLET 1÷13	COMPLETO 1÷13	COMPLETO 1÷13

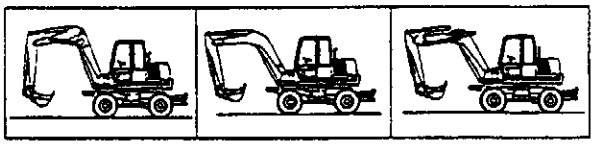

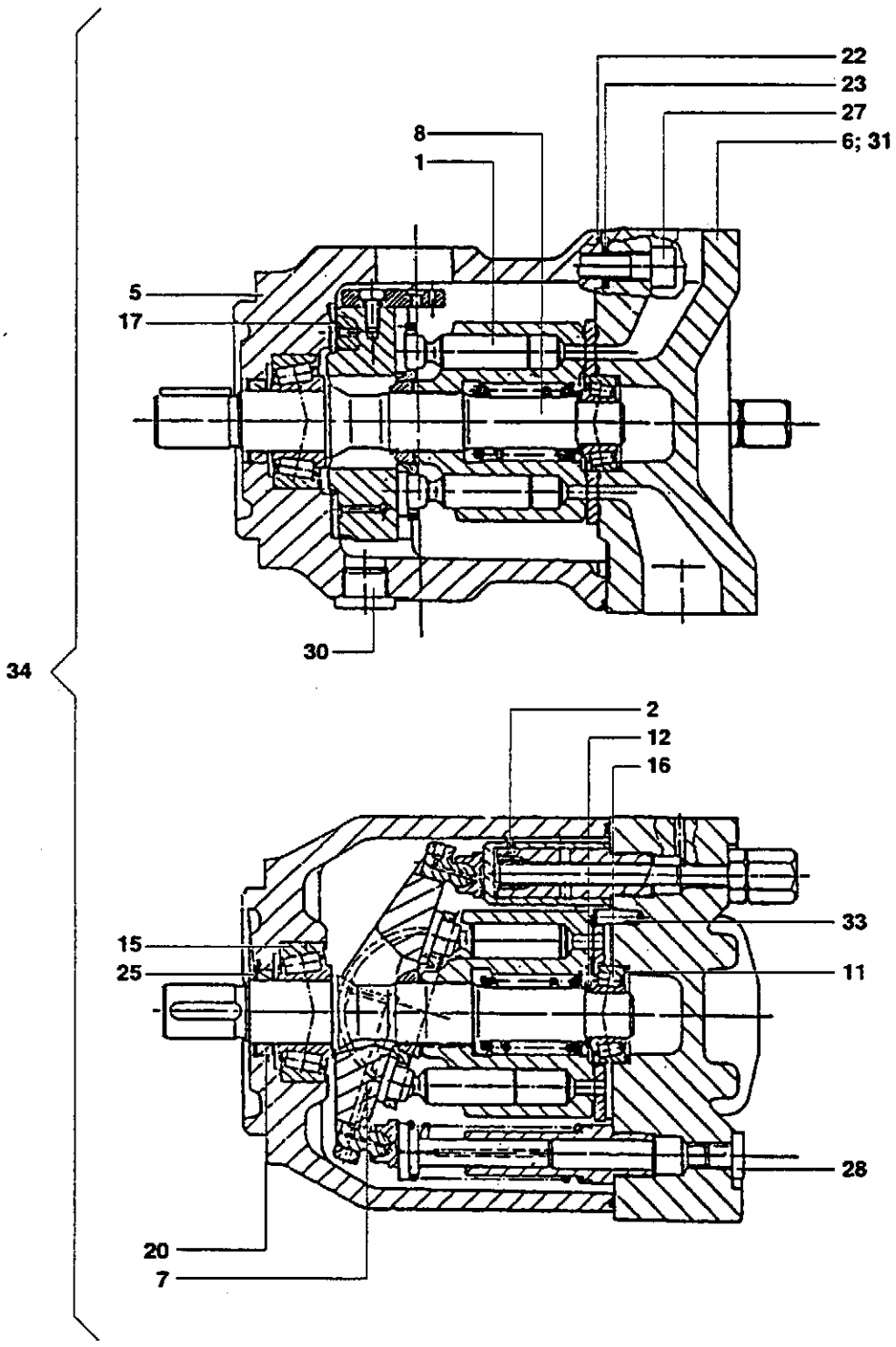
22
23
27
6; 31
8
1
5
17
30
34
2
12
16
33
15
25
11
28
20
7

HYDRAULIC NEBENPUMPE
HYDRAULIC SECONDARY PUMP
POMPE HYDRAULIQUE SECONDAIRE
BOMBA HIDRAULICA SECONDARIA
POMPA IDRAULICA SECONDARIA

Gilt ab Serien-Nr.
Valid from sn.
Valable de no. de serie
Valedero desde el numero
Valido da matricola
↦ 9080937

Pos.	COD.	Benennung	Q.ty	Description	Dénomination	Denominación	Denominazione
1	-	DREHAGGREGAT (1.033 pag. 3)	1	ROTATING ASS'Y (1.033 pag. 3)	GROUPE PIVOTANT (1.033 pag. 3)	GRUPO GIRATORIO (1.033 pag. 3)	GRUPPO ROTANTE (1.033 pag. 3)
2	-	STEUERUNGEN-GRUPPE (1.033 pag. 4)	1	CONTROL GRUP (1.033 pag. 4)	GROUPE COMMANDE (1.033 pag. 4)	GRUPO MANDOS (1.033 pag. 4)	GRUPPO COMANDO (1.033 pag. 4)
5	71488243	GEHAUSE	1	BODY	CORPS	CUERPO	CORPO
6	71488244	FLANSCH	1	FLANGE	BRIDE	BRIDA	FLANGIA
7	71488245	PLATTE	1	PLATE	PLAQUE	PLACA	PIASTRA
8	71488246	WELLE	1	SHAFT	ARBRE	ARBOL	ALBERO
11	71488247	SCHEIBE	1	DISC	DISQUE	DISCO	DISCO
12	71488248	DISTANZSCHEIBE	1	SHIM	EPAISSEUR	ESPESOR	SPESSORE
15	71488249	LAGER	1	BEARING	ROULEMENT	RODAMIENTO	CUSCINETTO
16	71488250	LAGER	1	BEARING	ROULEMENT	RODAMIENTO	CUSCINETTO
17	71488251	DISTANZSCHEIBE	2	SPACER	ENTRETOISE	ESPACIADOR	DISTANZIALE
20	71488252	DICHTUNG	1	SEAL	GARNITURE	GUARNICION	GUARNIZIONE
22	71488253	O-RING	1	O-RING	BAGUE	ANILLO OR	ANELLO OR
23	71488254	O-RING	4	O-RING	BAGUE	ANILLO OR	ANELLO OR
25	71488255	RING	1	RING	BAGUE	ARO	ANELLO
27	71488256	SCHRAUBE	4	SCREW	VIS	TORNILLO	VITE
28	71488257	STOPFEN	1	PLUG	BOUCHON	TAPON	TAPPO
30	71488258	STOPFEN	1	PLUG	BOUCHON	TAPON	TAPPO
31	71488259	STOPFEN	1	PLUG	BOUCHON	TAPON	TAPPO
33	71488260	PASSTIFT	1	DOWEL	GRAIN DE CENTRAGE	PITON	GRANO
34	71488261	KOMPLETT 1÷33	1	ASS'Y 1÷33	COMPLETE 1÷33	COMPLETO 1÷33	COMPLETO 1÷33

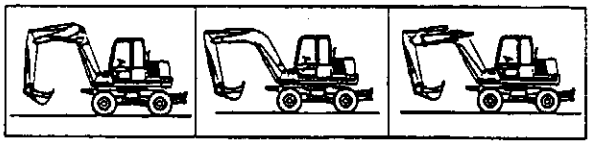

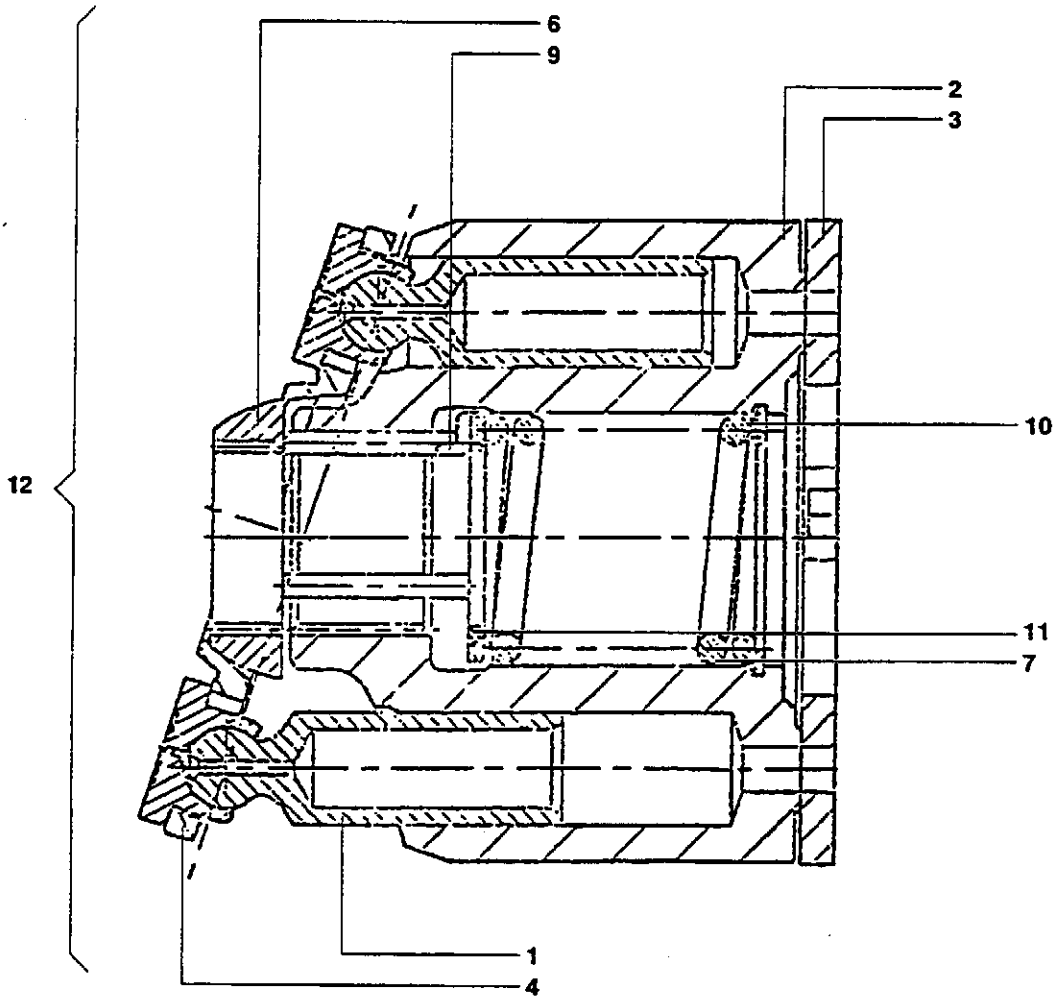
6
9
2
3
10
12
11
7
1
4

Pos.	COD.	Bennenung	Q.ty	Description	Dénomination	Denominación	Denominazione
1	-	KOLBEN	9	PISTON	PISTON	EMBOLO	PISTONE
2	-	ZYLINDER	1	CYLINDER	CYLINDRE	CILINDRO	CILINDRO
3	-	PLATTE	1	PLATE	PLAQUE	PLACA	PIASTRA
4	-	PLATTE	1	PLATE	PLAQUE	PLACA	PIASTRA
6	-	DICHTSTUCK	1	RETAINER	RETENUE	RETEN	RITEGNO
7	-	FEDER	1	SPRING	RESSORT	MUELLE	MOLLA
9	-	SPLINT	3	PIN	GOUPILLE	PASADOR HENDIDO	SPINA
10	-	SPRENGRING	1	SNAP RING	BAGUE DE BUTEE	ARO ELASTICO	ANELLO ELASTICO
11	-	SCHEIBE	1	DISC	DISQUE	DISCO	DISCO
12	71488281	KOMPLETT 1÷11	1	ASS'Y 1÷11	COMPLET 1÷11	COMPLETO 1÷11	COMPLETO 1÷11

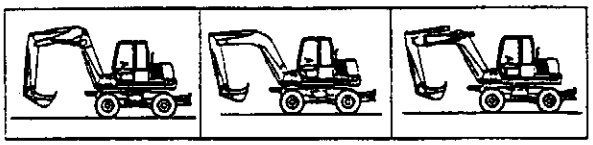

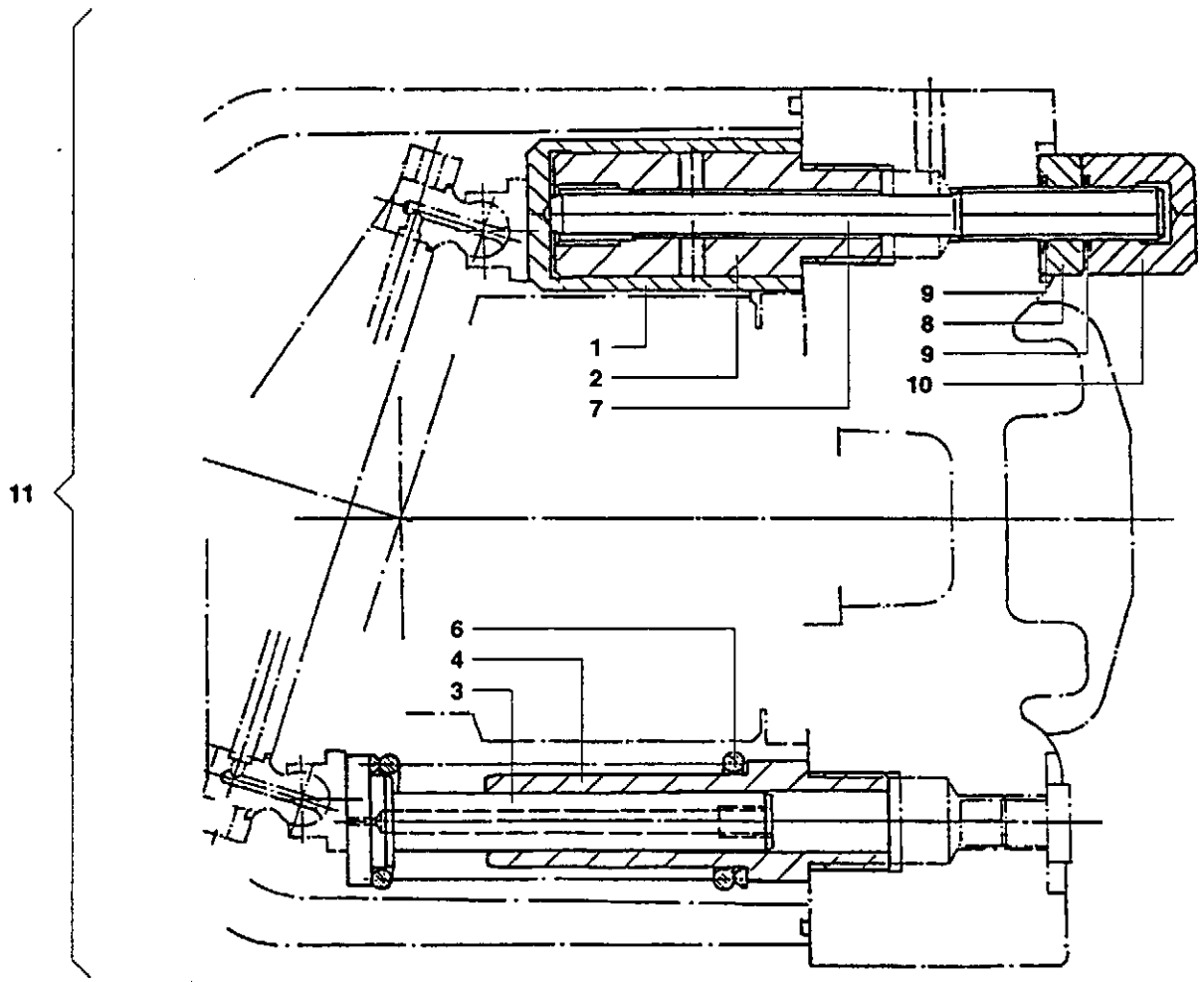
11
1
2
7
9
8
9
10
6
4
3

HYDRAULIC NEBENPUMPE
HYDRAULIC SECONDARY PUMP
POMPE HYDRAULIQUE SECONDAIRE
BOMBA HIDRAULICA SECONDARIA
POMPA IDRAULICA SECONDARIA

Gilt ab Serien-Nr.
Valid from sn.
Valable de no. de serie
Valedero desde el numero
Valido da matricola
↦ 9080937

Pos.	COD.	Benennung	Q.ty	Description	Dénomination	Denominación	Denominazione
1	-	GEHAUSE	1	HOUSING	SIEGE	ASIENTO	SEDE
2	-	FUHRUNG	1	GUIDE	GUIDE	GUIA	GUIDA
3	-	KOLBEN	1	PISTON	PISTON	EMBOLO	PISTONE
4	-	FUHRUNG	1	GUIDE	GUIDE	GUIA	GUIDA
6	-	FEDER	1	SPRING	RESSORT	MUELLE	MOLLA
7	-	SPLINT	1	PIN	GOUPILLE	PASADOR HENDIDO	SPINA
8	-	MUTTER	1	NUT	ECROU	TUERCA	DADO
9	-	O-RING	2	O-RING	BAGUE	ANILLO OR	ANELLO OR
10	-	MUTTER	1	NUT	ECROU	TUERCA	DADO
11	71488271	KOMPLETT 1÷10	1	ASS'Y 1÷10	COMPLET 1÷10	COMPLETO 1÷10	COMPLETO 1÷10

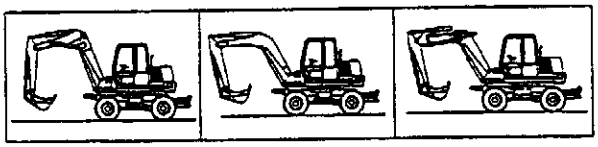

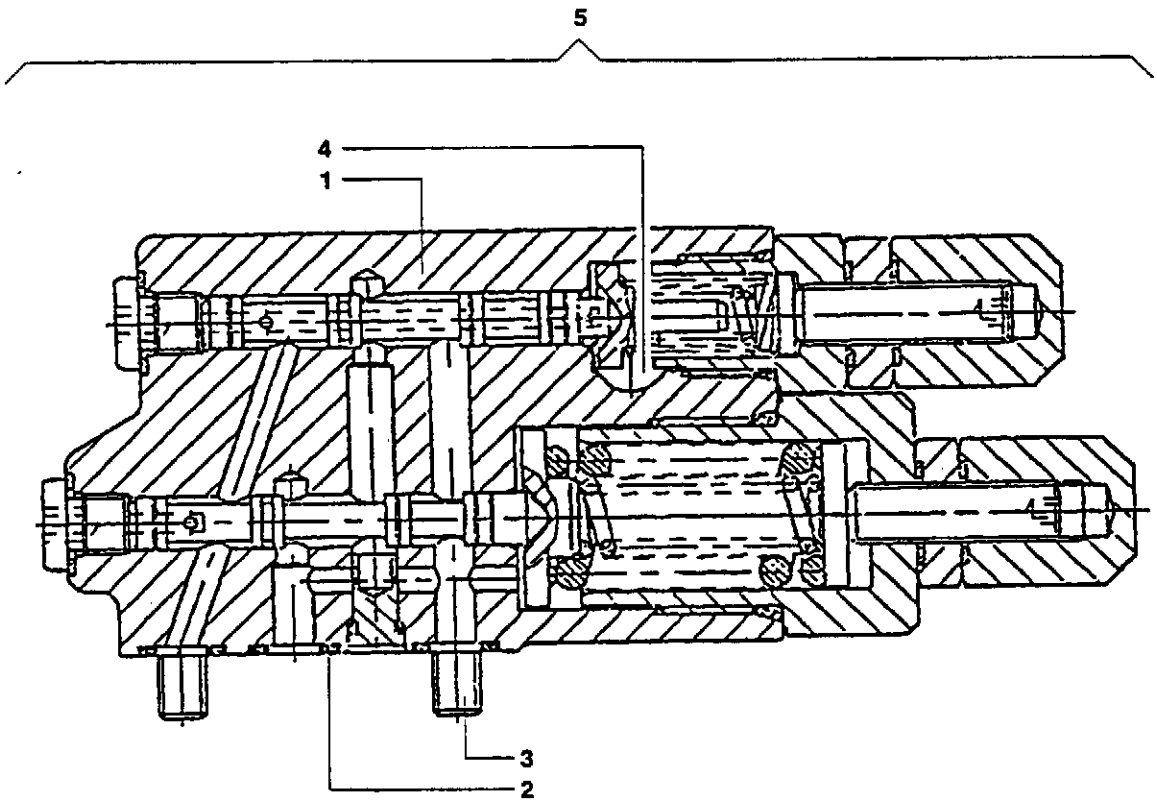
5
4
1
3
2

HYDRAULIC NEBENPUMPE
HYDRAULIC SECONDARY PUMP
POMPE HYDRAULIQUE SECONDAIRE
BOMBA HIDRAULICA SECONDARIA
POMPA IDRAULICA SECONDARIA

Gilt ab Serien-Nr.
Valid from sn.
Valable de no. de serie
Valedero desde el numero
Valido da matricola
↦ 9080937

Pos.	COD.	Bennenung	Q.ty	Description	Dénomination	Denominación	Denominazione
1	-	GEHAUSE	1	BODY	CORPS	CUERPO	CORPO
2	-	O-RING	3	O-RING	BAGUE	ANILLO OR	ANELLO OR
3	-	SCHRAUBE	4	SCREW	VIS	TORNILLO	VITE
4	-	STOPFEN	1	PLUG	BOUCHON	TAPON	TAPPO
5	71488286	KOMPLETT 1÷4	1	ASSEMBLY 1÷4	COMPLET 1÷4	COMPLETO 1÷4	COMPLETO 1÷4

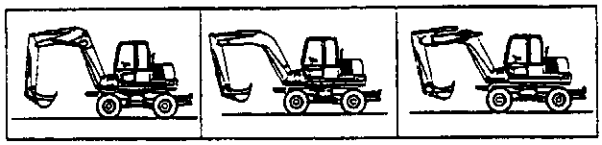

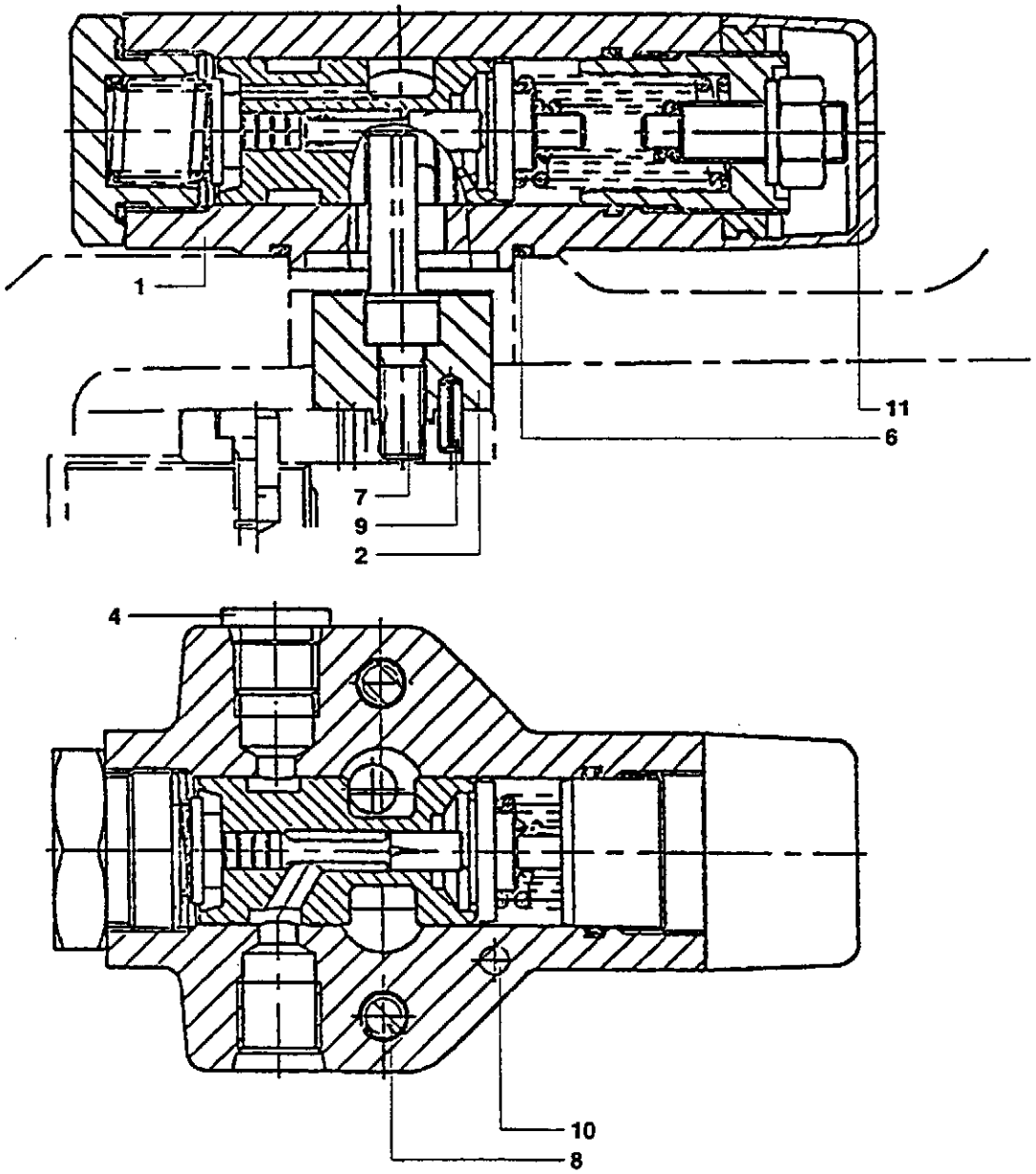
1
11
6
7
9
2
4
10
8
12

HYDRAULIC NEBENPUMPE
HYDRAULIC SECONDARY PUMP
POMPE HYDRAULIQUE SECONDAIRE
BOMBA HIDRAULICA SECONDARIA
POMPA IDRAULICA SECONDARIA

Gilt ab Serien-Nr.
Valid from sn.
Valable de no. de serie
Valedero desde el numero
Valido da matricola
↦ 9080937

Pos.	COD.	Bennenung	Q.ty	Description	Dénomination	Denominación	Denominazione
1	-	GEHAUSE	1	BODY	CORPS	CUERPO	CORPO
2	-	DISTANZSCHEIBE	1	SPACER	ENTRETOISE	ESPACIADOR	DISTANZIALE
4	-	STOPFEN	1	PLUG	BOUCHON	TAPON	TAPPO
6	-	O-RING	1	O-RING	BAGUE	ANILLO OR	ANELLO OR
7	-	SCHRAUBE	1	SCREW	VIS	TORNILLO	VITE
8	-	SCHRAUBE	2	SCREW	VIS	TORNILLO	VITE
9	-	SPLINT	1	PIN	GOUPILLE	PASADOR HENDIDO	SPINA
10	-	SPLINT	1	PIN	GOUPILLE	PASADOR HENDIDO	SPINA
11	-	DECKEL	1	COVER	COUVERCLE	CUBIERTA	COPERCHIO
12	71488295	KOMPLETT 1÷11	1	ASS'Y 1÷11	COMPLET 1÷11	COMPLETO 1÷11	COMPLETO 1÷11

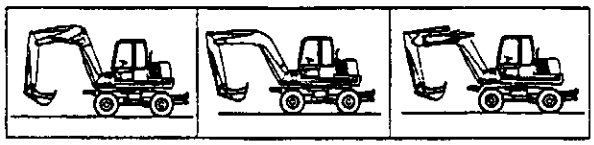

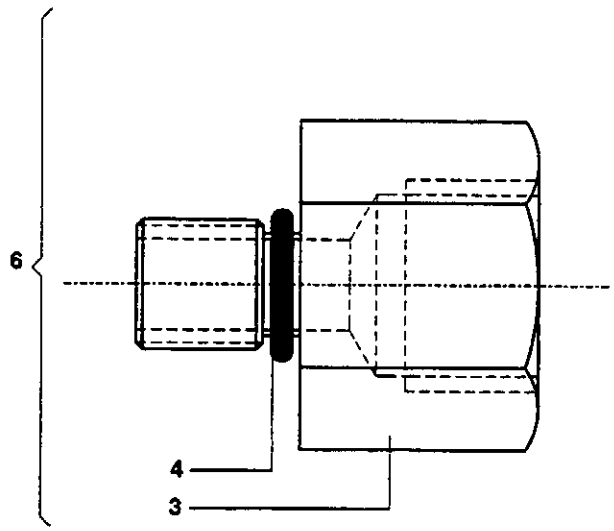
6
4
3

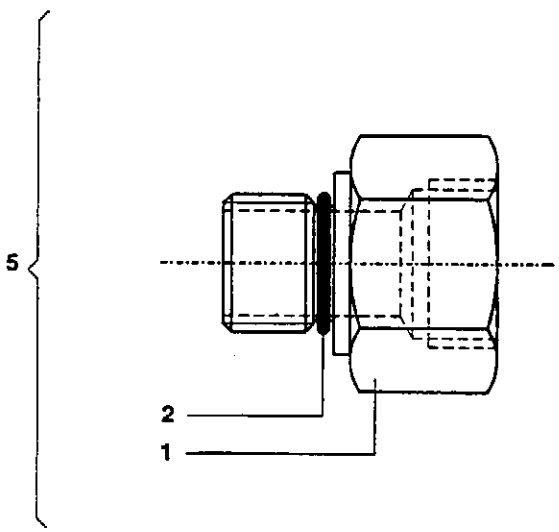
5
2
1

Pos.	COD.	Bennenung	Q.ty	Description	Dénomination	Denominación	Denominazione
1	-	EINSATZSTUCK	1	ADAPTER	ADAPTATEUR	ADAPTADOR	ADATTATORE
2	-	O-RING	1	O-RING	BAGUE	ANILLO OR	ANELLO OR
3	-	EINSATZSTUCK	1	ADAPTER	ADAPTATEUR	ADAPTADOR	ADATTATORE
4	-	O-RING	1	O-RING	BAGUE	ANILLO OR	ANELLO OR
5	71488298	KOMPLETT 1÷2	1	ASS'Y 1÷2	COMPLET 1÷2	COMPLETO 1÷2	COMPLETO 1÷2
6	71488301	KOMPLETT 3÷4	1	ASS'Y 3÷4	COMPLET 3÷4	COMPLETO 3÷4	COMPLETO 3÷4

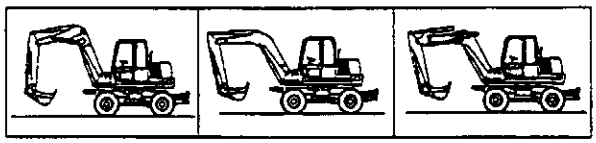

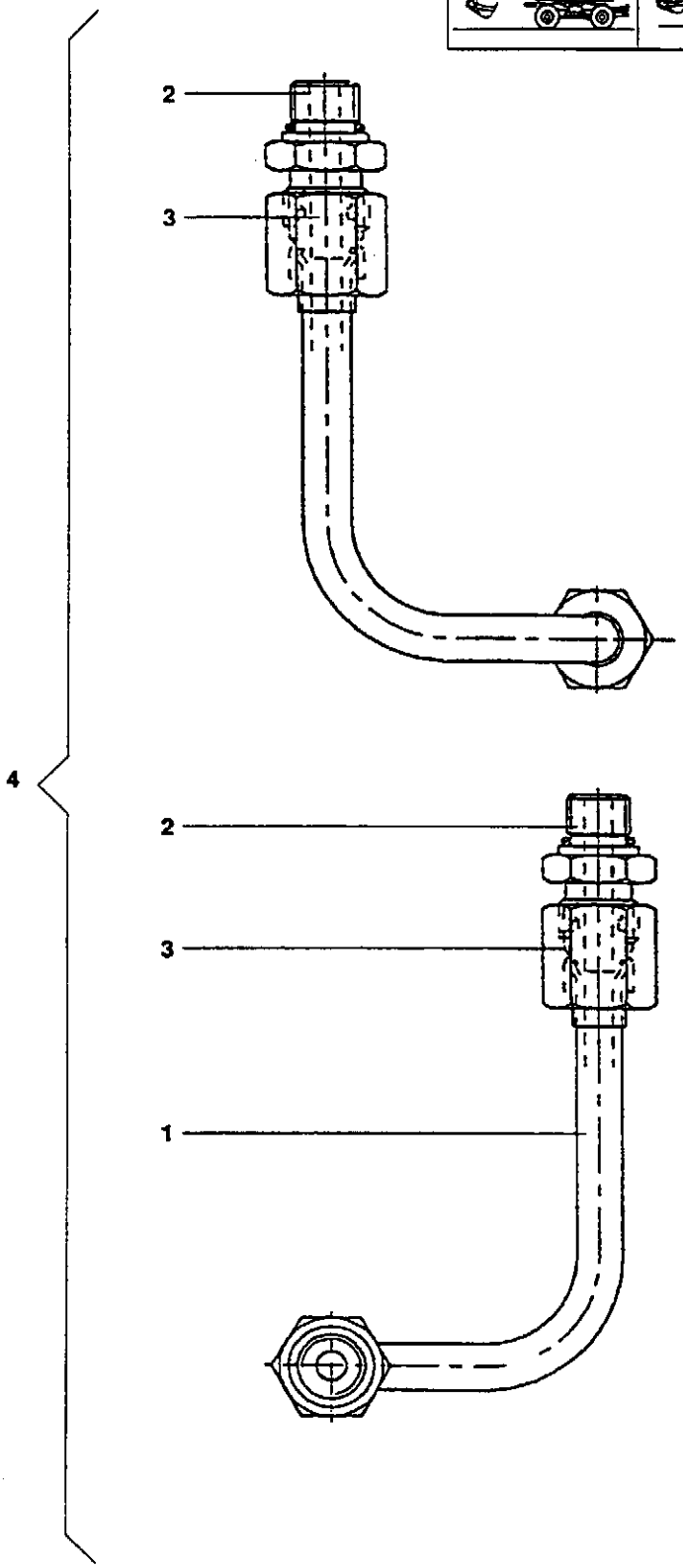
2
3
4
2
3
1

Pos.	COD.	Bennenung	Q.ty	Description	Dénomination	Denominación	Denominazione
1	-	ROHRLEITUNG	1	DUCT	CONDUIT	CONDUCTO	CONDOTTO
2	-	STUTZEN	2	FITTING	RACCORD	RACOR	RACCORDO
3	-	DISTANZSCHEIBE	2	SPACER	ENTRETOISE	ESPACIADOR	DISTANZIALE
4	71488305	KOMPLETT 1÷3	1	ASS'Y 1÷3	COMPLET 1÷3	COMPLETO 1÷3	COMPLETO 1÷3

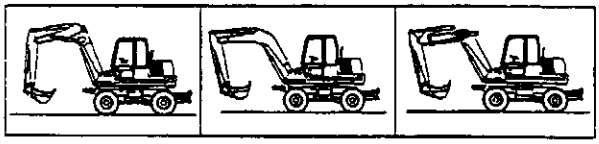

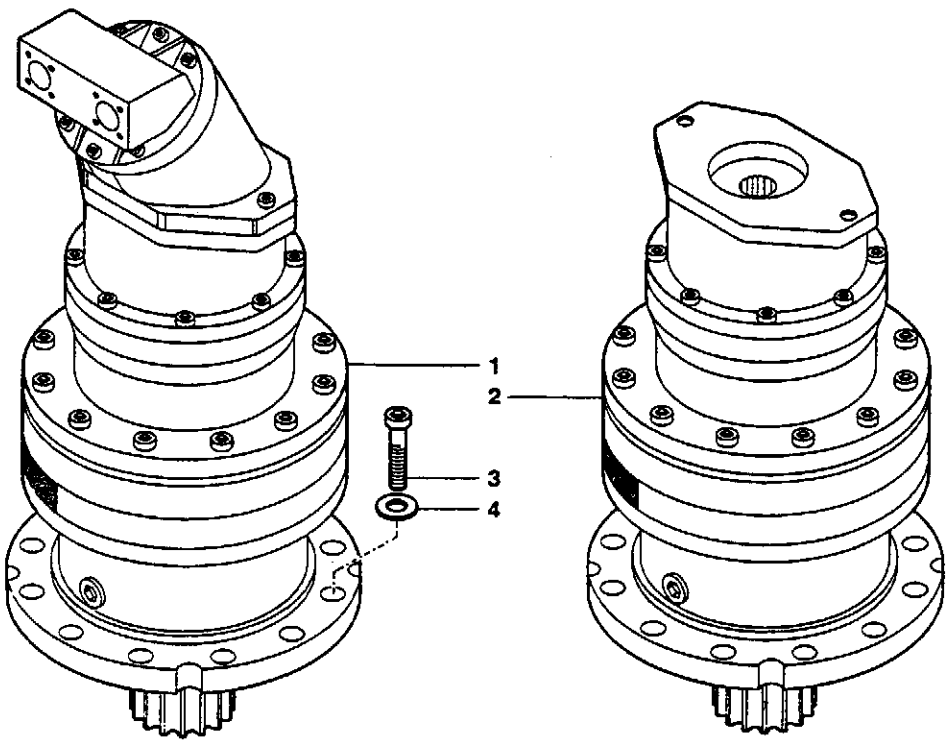
1
2
3
4

REDUCTOR DE ROTACION
SWING REDUCTION UNIT
MOTOREDUCTEUR ROTATION
UNTERSETZUNGSGETRIEBE
MOTORIDUTTORE ROTAZIONE

Gilt ab Serien-Nr.
Valid from sn.
Valable de no. de serie
Valedero desde el numero
Valido da matricola
↦ 9080937

Pos.	COD.	Bennenung	Q.ty	Description	Dénomination	Denominación	Denominazione
1	152404204	UNTERSETZUNGSGETR. MIT MOTOR	1	REDUCTION UNIT WITH MOTOR	REDUCTEUR AVEC MOTEUR	REDUCTOR CON MOTOR	RIDUTTORE CON MOTORE
2	152404205	ENDANTRIEB OHNE MOTOR	1	REDUCTION GEAR WITHOUT MOTOR	REDUCTEUR SANS MOTEUR	REDUCTOR SIN MOTOR	RIDUTTORE SENZA MOTORE
3	11116334	SCHRAUBE	10	SCREW	VIS	TORNILLO	VITE
	14424534	SCHRAUBE	10	SCREW	VIS	TORNILLO	VITE
4	151112314	SCHEIBE	10	WASHER	RONDELLE	ARANDELA	RONDELLA

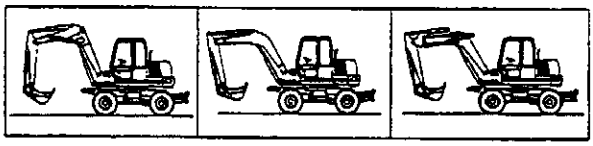

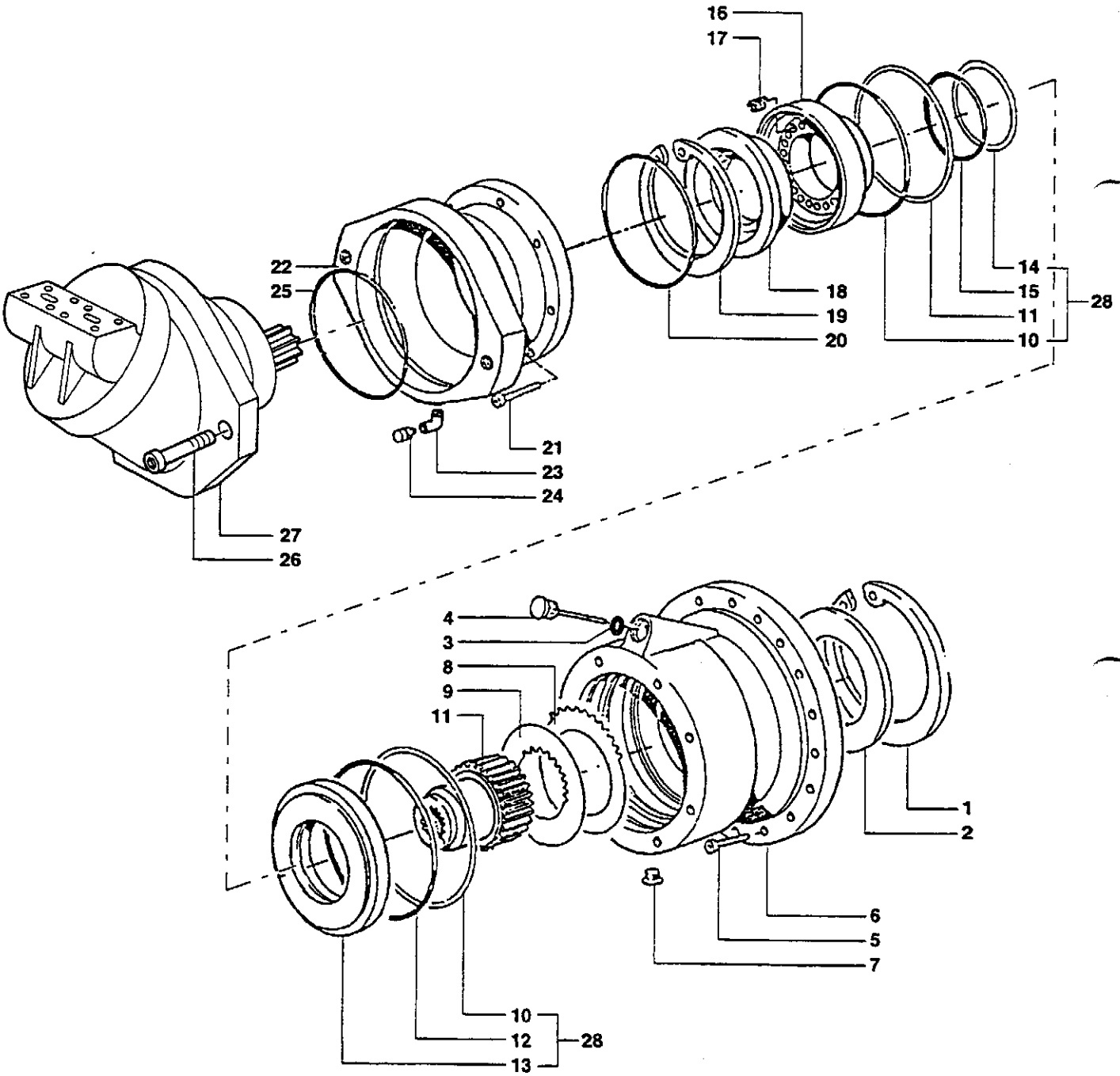
16
17
22
25
18
19
20
14
15
11
10
28
21
23
24
27
26
4
3
8
9
11
1
2
6
5
7
10
12
13
28

Pos.	COD.	Bennenung	Q.ty	Description	Dénomination	Denominación	Denominazione
1	154105046	RING	1	RING	BAGUE	ARO	ANELLO
2	152403127	DISTANZSCHEIBE	1	SPACER	ENTRETOISE	ESPACIADOR	DISTANZIALE
3	151115108	SCHEIBE	1	WASHER	RONDELLE	ARANDELA	RONDELLA
4	152403195	NIVEAU-STOPFEN	1	GAUGE PLUG	JAUGE BOUCHON	TAPON NIVEL	TAPPO LIVELLO
5	151105593	SCHRAUBE	15	SCREW	VIS	TORNILLO	VITE
6	152403126	BREMSGEHÄUSE	1	BRAKE BODY	CORPS FREIN	CUERPO FRENO	CORPO FRENO
7	152403125	STOPFEN	1	PLUG	BOUCHON	TAPON	TAPPO
8	152503496	SCHEIBE	6	DISC	DISQUE	DISCO	DISCO
9	152503495	SCHEIBE	5	DISC	DISQUE	DISCO	DISCO
10	151210733	DICHTUNG	2	SEAL	GARNITURE	GUARNICION	GUARNIZIONE
11	151201570	O-RING	2	O-RING	O-RING	ANILLO EN O-RING	GUARNIZIONE OR
12	152403124	BREMSWELLE	1	BRAKE SHAFT	ARBRE DE FREIN	EJE DE FRENO	ALBERO FRENO
13	152404211	DISTANZSCHEIBE	1	SPACER	ENTRETOISE	ESPACIADOR	DISTANZIALE
14	151210734	DICHTUNG	1	SEAL	GARNITURE	GUARNICION	GUARNIZIONE
15	151201558	O-RING	1	O-RING	O-RING	ANILLO EN O-RING	GUARNIZIONE OR
16	152404200	KOLBEN	1	PISTON	PISTON	EMBOLO	PISTONE
17	152503501	FEDER	9	SPRING	RESSORT	MUELLE	MOLLA
18	152503498	DRUCKRING	1	SPRING PUSHER	POUSSE RESSORT	EMPUJAMUELLE	SPINGIMOLLA
19	154105444	SPRENGRING	1	SNAP RING	BAGUE DE BUTEE	ARO ELASTICO	ANELLO ELASTICO
20	151201313	O-RING	1	O-RING	O-RING	ANILLO EN O-RING	GUARNIZIONE OR
21	151105014	SCHRAUBE	8	SCREW	VIS	TORNILLO	VITE
22	152404191	MOTORFLANSCH	1	ENGINE FLANGE	BRIDE MOTEUR	BRIDA MOTOR	FLANGIA MOTORE
23	152404241	STUTZEN	1	FITTING	RACCORD	RACOR	RACCORDO
24	152403131	STOPFEN	1	PLUG	BOUCHON	TAPON	TAPPO
25	151201564	O-RING	1	O-RING	O-RING	ANILLO EN O-RING	GUARNIZIONE OR
26	151105022	SCHRAUBE	2	SCREW	VIS	TORNILLO	VITE
27	-	HYDRAULIKMOTOR (1.041 pag. 1)	1	HYDRAULIC MOTOR (1.041 pag. 1)	MOTEUR HYDRAULIQUE (1.041 pag. 1)	MOTOR HIDRAULICO (1.041 pag. 1)	MOTORE IDRAULICO (1.041 pag. 1)
28	152403196	DICHTUNGSSATZ	-	SEAL KIT	JEU DE JOINTS	SERIE GUARNICIONES	SERIE GUARNIZIONI

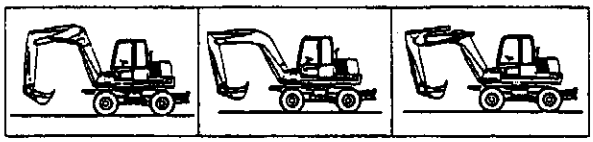

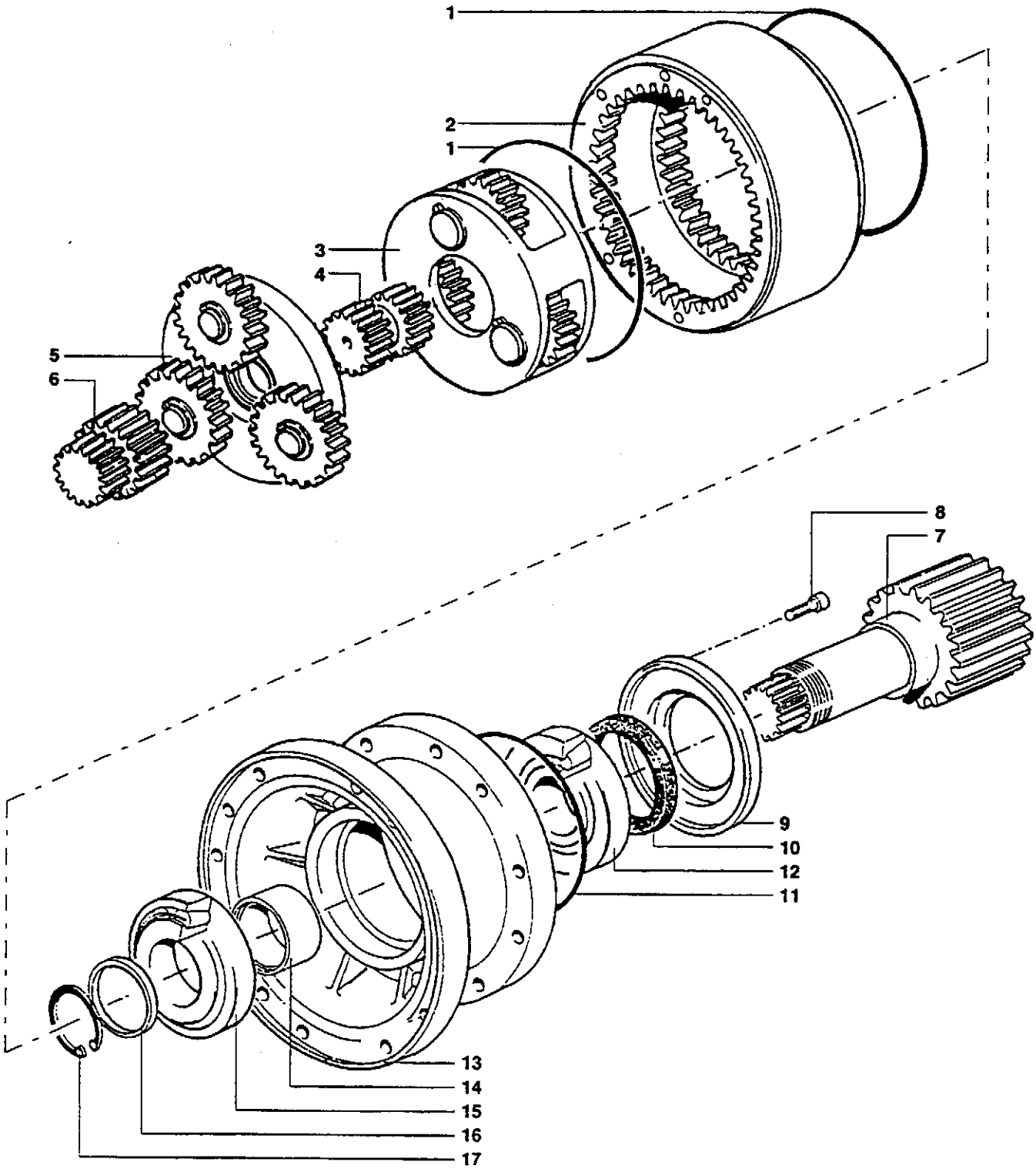
1
2
1
3
4
5
6
8
7
9
10
12
11
13
14
15
16
17

Pos.	COD.	Bennenung	Q.ty	Description	Dénomination	Denominación	Denominazione
1	151201322	O-RING	2	O-RING	O-RING	ANILLO EN O-RING	GUARNIZIONE OR
2	152404207	ZAHNKRANZ AUSSEN	1	TOOTHED RING	BAGUE DENTE	CORONA DENTADA	ANELLO DENTATO
3	152404208	REDUZIERSTÜCK KOMPLETT	1	NIPPLE ASS'Y	REDUCTION COMPLET	REDUCCION COMPLETO	RIDUZIONE COMPLETA
4	152404209	ZAHNRAD	1	GEAR	ENGRENAGE	ENGRANAJE	SOLARE
5	152404210	REDUZIERSTÜCK KOMPLETT	1	NIPPLE ASS'Y	REDUCTION COMPLET	REDUCCION COMPLETO	RIDUZIONE COMPLETA
6	152404188	ZAHNRAD	1	GEAR	ENGRENAGE	ENGRANAJE	SOLARE
7	152404185	RITZELWELLE	1	PINION SHAFT	ARBRE PIGNON	ARBOL PINION	ALBERO PIGNONE
8	151105005	SCHRAUBE	6	SCREW	VIS	TORNILLO	VITE
9	152404186	DECKEL	1	COVER	COUVERCLE	CUBIERTA	COPERCHIO
10	151209159	DICHTRING	1	SEAL RING	JOINT D'ETANCHEITE	JUNTA HERMETICA	ANELLO TENUTA
11	151201312	O-RING	1	O-RING	O-RING	ANILLO EN O-RING	GUARNIZIONE OR
12	151905401	LAGER	1	BEARING	ROULEMENT	RODAMIENTO	CUSCINETTO
13	152404206	UNTERSETZUNGSGETR.	1	BODY REDUCTION GEAR	CORPS REDUCTEUR	CUERPO REDUCTOR	CORPO RIDUTTORE
14	152404195	DISTANZSCHEIBE	1	SPACER	ENTRETOISE	ESPACIADOR	DISTANZIALE
15	151904409	LAGER	1	BEARING	ROULEMENT	RODAMIENTO	CUSCINETTO
16	152404184	DISTANZSCHEIBE	1	SPACER	ENTRETOISE	ESPACIADOR	DISTANZIALE
17	154105724	SEEGER-RING	1	CIRCLIP	ARRETOIR	CIRCLIP	SEEGER

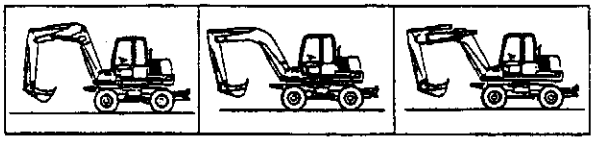

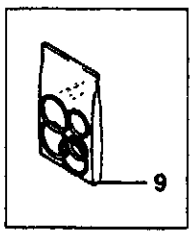
9

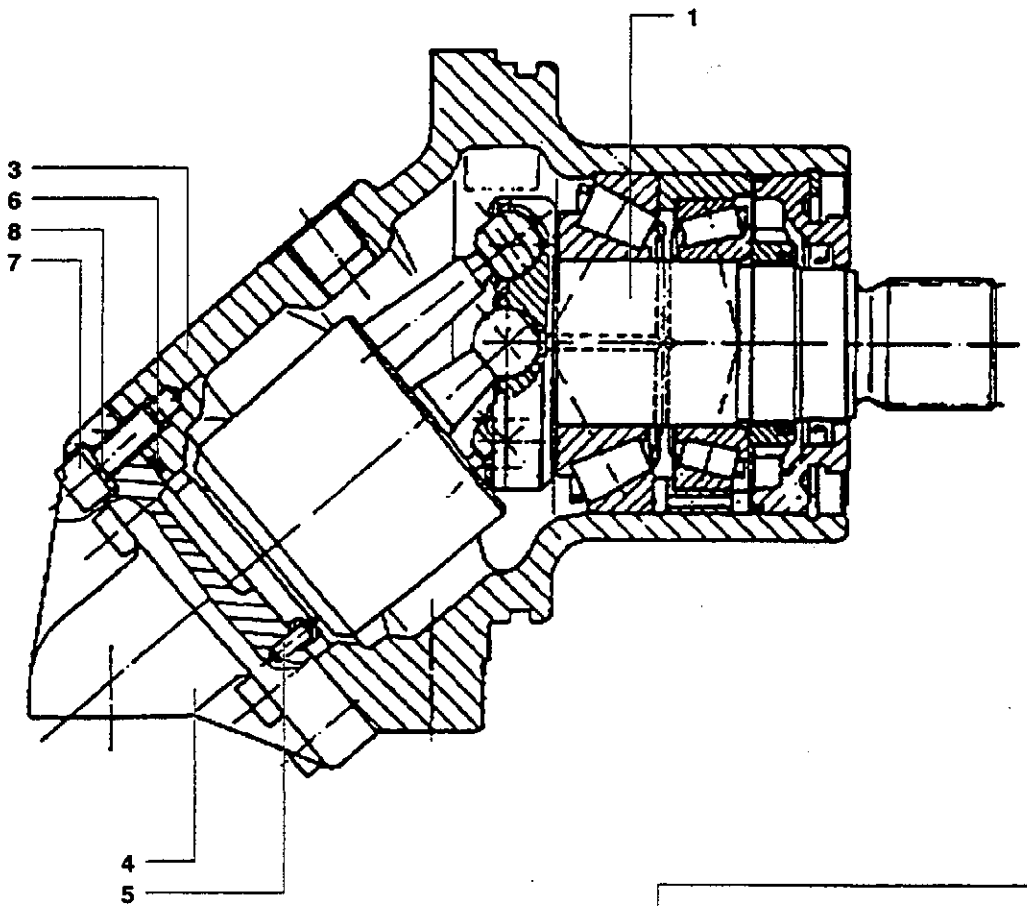
1
3
6
8
7
4
5

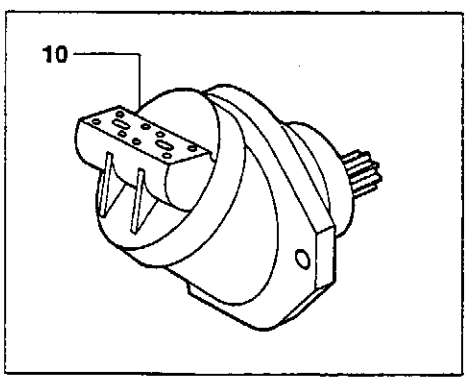
10

ROTATIONSHYDRAULIKMOTOR
SWING HYDRAULIC MOTOR
MOTEUR HYDRAULIQUE DE ROTATION
MOTOR HIDRAULICO ROTACION
MOTORE IDRAULICO ROTAZIONE

Gilt ab Serien-Nr.
Valid from sn.
Valable de no. de serie
Valedero desde el numero
Valido da matricola
↦ 9080937

Pos.	COD.	Bennenung	Q.ty	Description	Dénomination	Denominación	Denominazione
1	-	DREHVORRICHTUNG (1.041 pag. 2)	1	SLEWING ASS'Y (1.041 pag. 2)	GROUPE ROTATION (1.041 pag. 2)	GRUPO ROTACION (1.041 pag. 2)	GRUPPO ROTAZIONE (1.041 pag. 2)
3	71485830	GEHAUSE	1	BODY	CORPS	CUERPO	CORPO
4	71489512	DECKEL	1	COVER	COUVERCLE	CUBIERTA	COPERCHIO
5	71485855	SPLINT	1	PIN	GOUPILLE	PASADOR HENDIDO	SPINA
6	71485859	RING	1	RING	BAGUE	ANILLO	O-RING
7	71489513	SCHRAUBE	6	SCREW	VIS	TORNILLO	VITE
8	71489514	SCHEIBE	6	WASHER	RONDELLE	ARANDELA	RONDELLA
9	71489511	DICHTUNGSSATZ	1	SEAL KIT	KIT JOINTS	JUEGO GUARNICIONES	KIT GUARNIZIONI
10	151615076	KOMPLETT 1÷8	1	ASS'Y 1÷8	COMPLET 1÷8	COMPLETO 1÷8	COMPLETO 1÷8

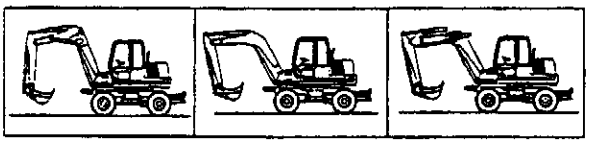

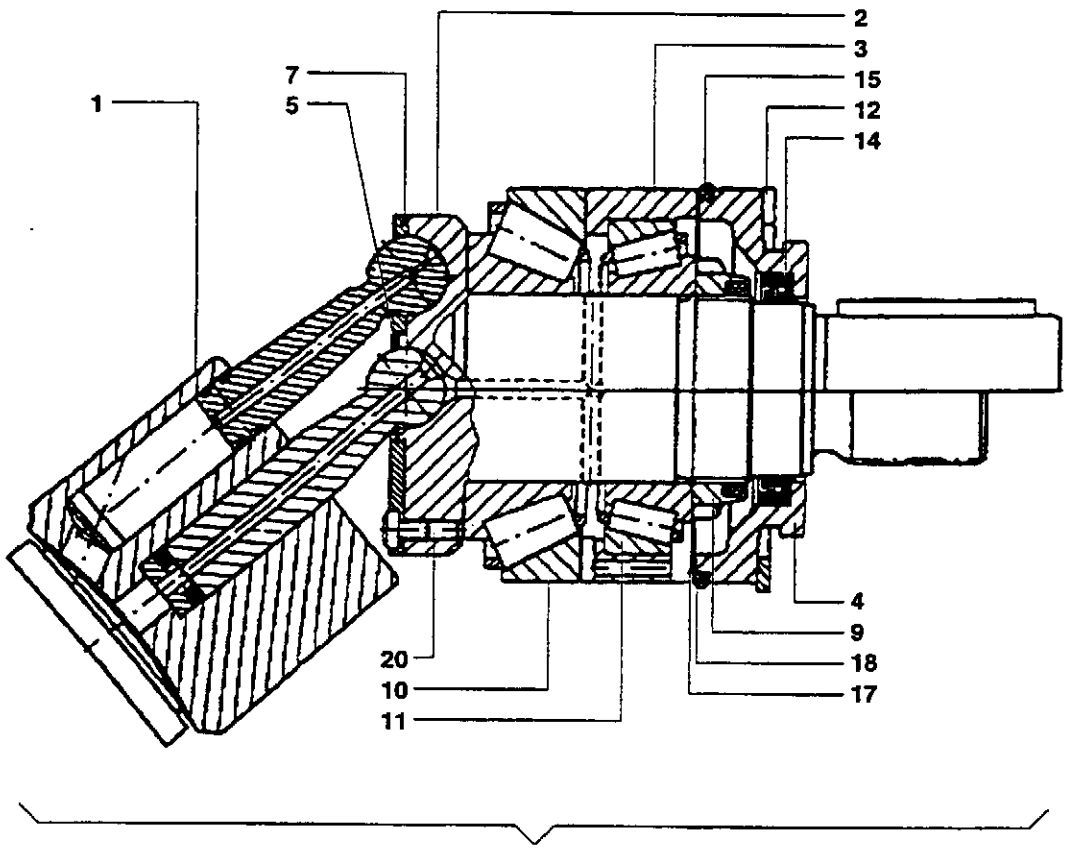

21

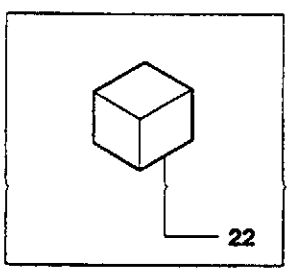

Pos.	COD.	Bennenung	Q.ty	Description	Dénomination	Denominación	Denominazione
1	-	DREHAGGREGAT (1.041 pag. 3)	1	ROTATING ASS'Y (1.041 pag. 3)	GOUPE PIVOTANT (1.041 pag. 3)	GRUPO GIRATORIO (1.041 pag. 3)	GRUPPO ROTANTE (1.041 pag. 3)
2	-	WELLE	1	SHAFT	ARBRE	ARBOL	ALBERO
3	-	LAGER	1	BEARING	ROULEMENT	RODAMIENTO	CUSCINETTO
4	71489506	DECKEL	1	COVER	COUVERCLE	CUBIERTA	COPERCHIO
5	71485835	SCHEIBE	1	WASHER	RONDELLE	ARANDELA	RONDELLA
7	71485836	PLATTE	1	PLATE	PLAQUE	PLACA	PIASTRA
9	-	NUTMUTTER	1	RING NUT	FRETTE	VIROLA	GHIERA
10	-	LAGER	1	BEARING	ROULEMENT	RODAMIENTO	CUSCINETTO
11	-	LAGER	1	BEARING	ROULEMENT	RODAMIENTO	CUSCINETTO
12	71485840	RING	1	RING	BAGUE	ARO	ANELLO
14	-	DICHTUNG	1	SEAL	GARNITURE	GUARNICION	GUARNIZIONE
15	-	RING	1	RING	BAGUE	ANILLO	O-RING
17	71485843	DICKE (0,1 MM)	2	SHIM (0,1 MM)	EPAISSEUR (0,1 MM)	GRUESO (0,1 MM)	SPESSORE (0,1 MM)
18	71485844	DICKE (0,3 MM)	1	SHIM (0,3 MM)	EPAISSEUR (0,3 MM)	GRUESO (0,3 MM)	SPESSORE (0,3 MM)
20	71487348	SCHRAUBE	7	SCREW	VIS	TORNILLO	VITE
21	71485845	KOMPLETT 1÷20	1	ASS'Y 1÷20	COMPLET 1÷20	COMPLETO 1÷20	COMPLETO 1÷20
22	71489515	KOMPLETT 2÷3÷10÷11	1	ASS'Y 2÷3÷10÷11	COMPLET 2÷3÷10÷11	COMPLETO 2÷3÷10÷11	COMPLETO 2÷3÷10÷11

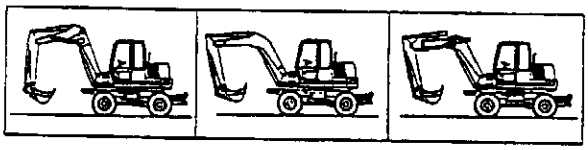

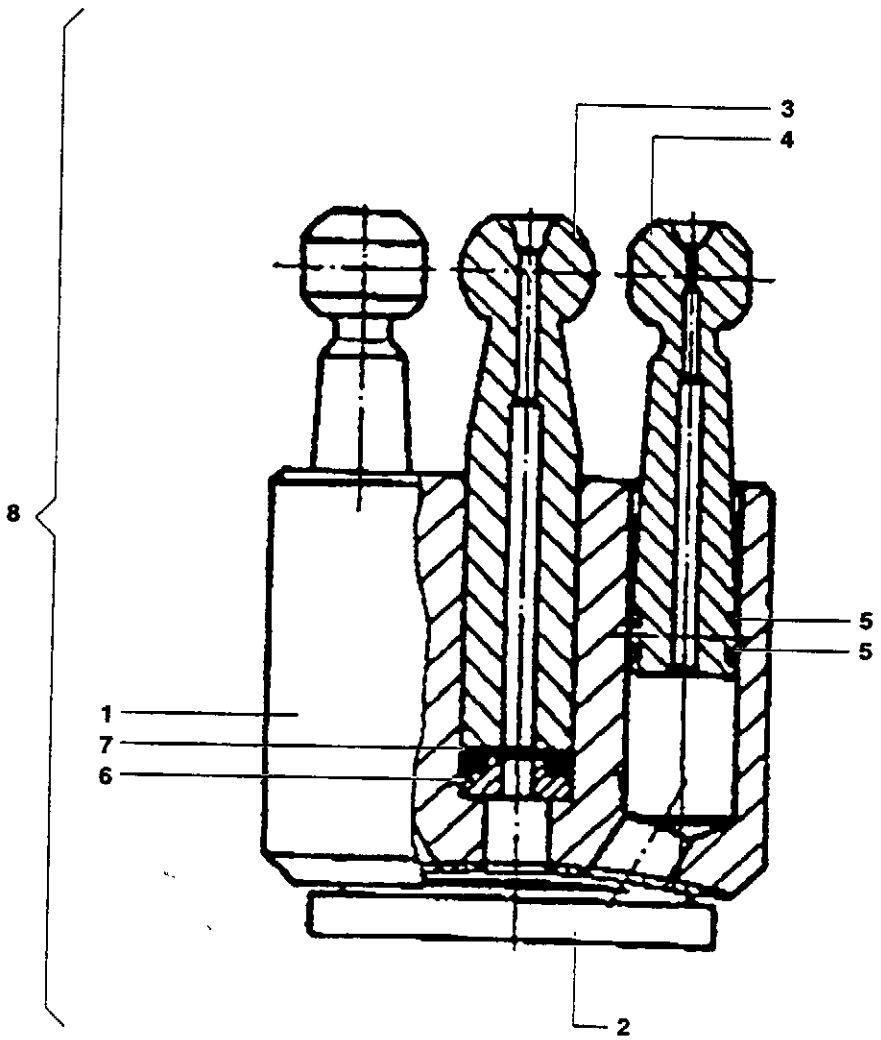
3
4
8
5
5
1
7
6
2

Pos.	COD.	Bennenung	Q.ty	Description	Dénomination	Denominación	Denominazione
1	-	ZYLINDER	1	CYLINDER	CYLINDRE	CILINDRO	CILINDRO
2	-	PLATTE	1	PLATE	PLAQUE	PLACA	PIASTRA
3	-	SPLINT	1	PIN	GOUPILLE	PASADOR HENDIDO	SPINA
4	-	KOLBEN	7	PISTON	PISTON	EMBOLO	PISTONE
5	-	RING	14	RING	BAGUE	ARO	ANELLO
6	-	FEDER	1	SPRING	RESSORT	MUELLE	MOLLA
7	-	TELLERFEDER	6	SPRING RING	RESSORT	MUELLE DE GAS	MOLLA TAZZA
8	71485853	KOMPLETT 1÷7	1	ASSEMBLY 1÷7	COMPLET 1÷7	COMPLETO 1÷7	COMPLETO 1÷7

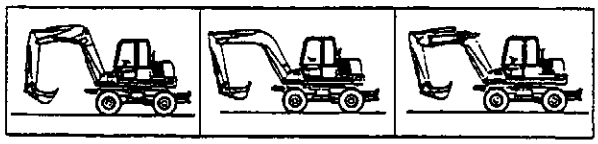

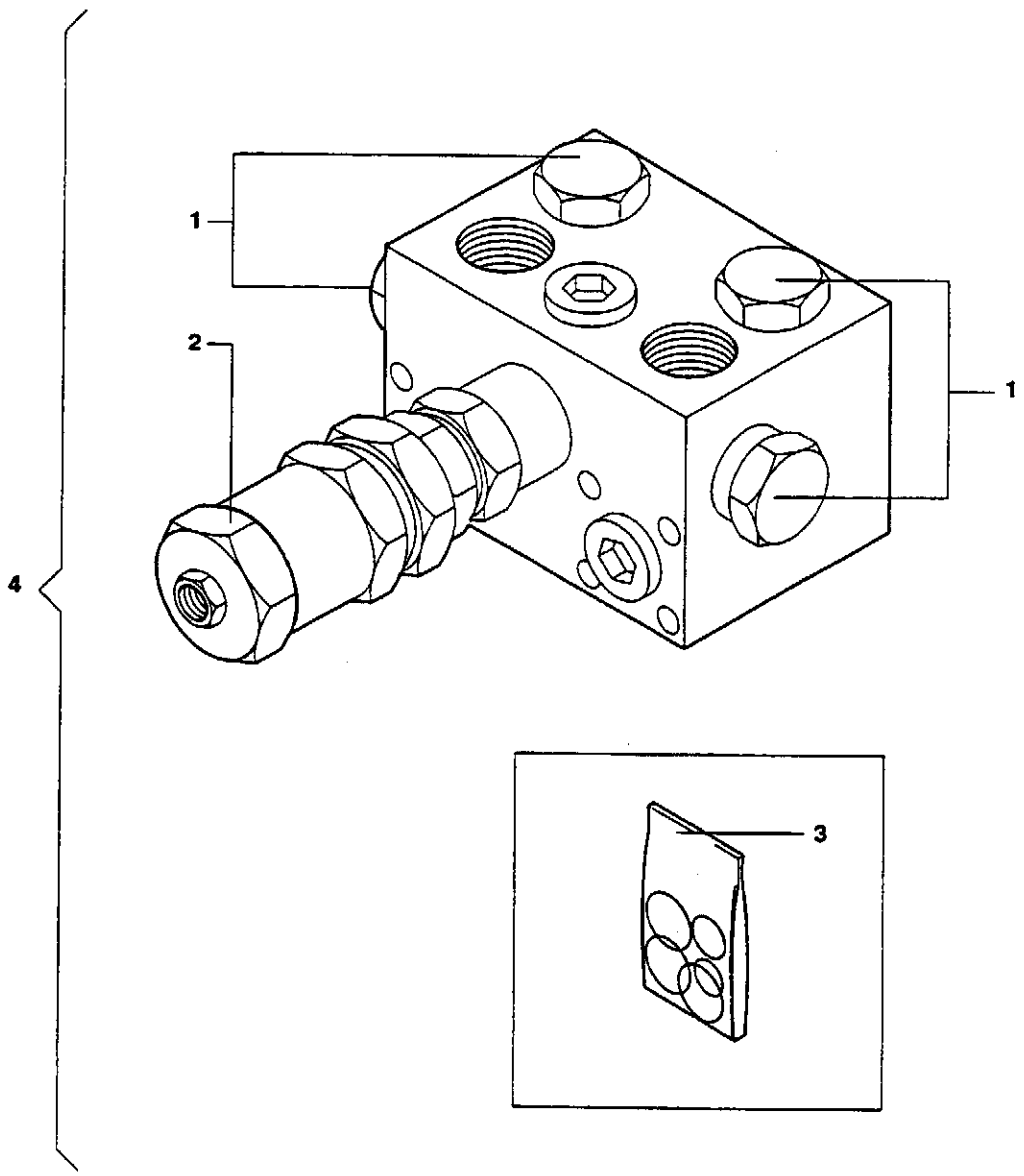
1
2
1
4
3

Pos.	COD.	Bennenung	Q.ty	Description	Dénomination	Denominación	Denominazione
1	151621683	VENTILEINSATZ	4	VALVE	SOUPAPE	VALVULA	VALVOLA
2	151621684	VENTILEINSATZ	1	VALVE	SOUPAPE	VALVULA	VALVOLA
3	151621682	DICHTUNGSSATZ	1	SEAL KIT	KIT JOINTS	JUEGO GUARNICIONES	KIT GUARNIZIONI
4	151621661	KOMPLETT 1÷3	1	ASS'Y 1÷3	COMPLET 1÷3	COMPLETO 1÷3	COMPLETO 1÷3

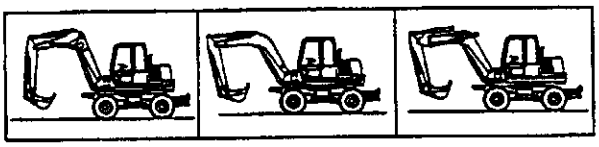

A
B
C
24
4
3
2
1
6
23
27
28
6
5
12
17
15
11
16
13
12
16
14
20
19
7
18
9
32
10
8
31
30
18
25
26
18
21
22
19
20
29

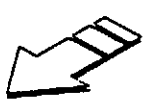

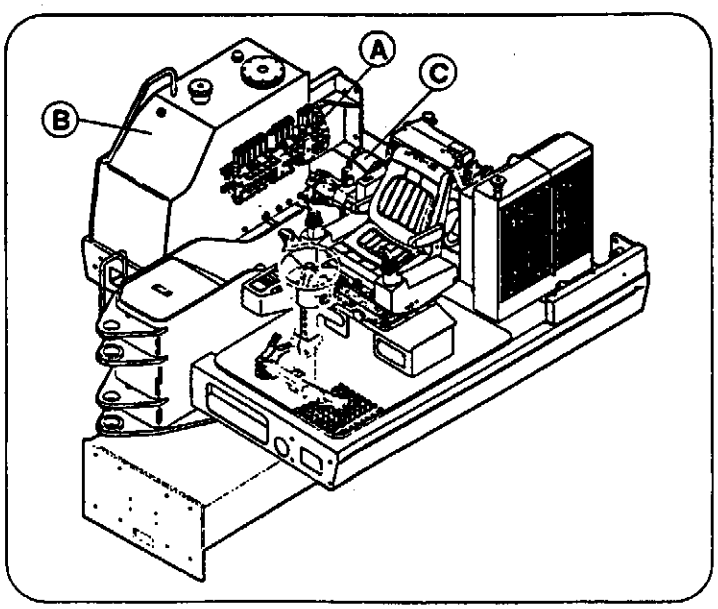
A
C
B

Pos.	COD.	Benennung	Q.ty	Description	Dénomination	Denominación	Denominazione
1	152907674	ROHRLEITUNG	1	DUCT	CIRCUIT	CONDUCTO	CIRCUITO
2	11127534	SCHRAUBE	4	SCREW	VIS	TORNILLO	VITE
3	10572174	SCHEIBE	4	WASHER	RONDELLE	ARANDELA	RONDELLA
4	151201552	O-RING	1	O-RING	O-RING	ANILLO EN O-RING	GUARNIZIONE OR
5	154123304	SCHLAUCH	1	PIPE	TUYAU	TUBO	TUBO
	71487895	SCHLAUCH	1	PIPE	TUYAU	TUBO	TUBO
6	154204145	KLAMMER	4	CLAMP	SANGLE	ABRAZADERA	FASCETTA
	71404503	KLAMMER	2	CLAMP	SANGLE	ABRAZADERA	FASCETTA
7	151309926	STUTZEN	1	FITTING	RACCORD	RACOR	RACCORDO
8	151201142	O-RING	1	O-RING	O-RING	ANILLO EN O-RING	GUARNIZIONE OR
9	151309324	HALBFLANSCH	2	HALF FLANGE	DEMI BRIDE	SEMIBRIDA	SEMIFLANGIA
10	14420234	SCHRAUBE	4	SCREW	VIS	TORNILLO	VITE
11	154122488	SCHLAUCH	1	PIPE	TUYAU	TUBO	TUBO
	71487896	SCHLAUCH	1	PIPE	TUYAU	TUBO	TUBO
12	154204135	KLAMMER	4	CLAMP	SANGLE	ABRAZADERA	FASCETTA
	71404897	KLAMMER	2	CLAMP	SANGLE	ABRAZADERA	FASCETTA
13	151304762	SCHLAUCH	1	FLEXIBLE HOSE	TUYAU FLEXIBLE	TUBO FLEXIBLE	TUBO FX
	71488989	SCHLAUCH	1	FLEXIBLE HOSE	TUYAU FLEXIBLE	TUBO FLEXIBLE	TUBO FX
14	151304766	SCHLAUCH	1	FLEXIBLE HOSE	TUYAU FLEXIBLE	TUBO FLEXIBLE	TUBO FX
	71488990	SCHLAUCH	1	FLEXIBLE HOSE	TUYAU FLEXIBLE	TUBO FLEXIBLE	TUBO FX
15	151305376	SCHLAUCH	1	FLEXIBLE HOSE	TUYAU FLEXIBLE	TUBO FLEXIBLE	TUBO FX
	71488991	SCHLAUCH	1	FLEXIBLE HOSE	TUYAU FLEXIBLE	TUBO FLEXIBLE	TUBO FX
16	154222708	STUTZEN	2	FITTING	RACCORD	RACOR	RACCORDO
17	154219711	STUTZEN	1	FITTING	RACCORD	RACOR	RACCORDO
18	151201133	O-RING	4	O-RING	O-RING	ANILLO EN O-RING	GUARNIZIONE OR
19	151309312	HALBFLANSCH	4	HALF FLANGE	DEMI BRIDE	SEMIBRIDA	SEMIFLANGIA
20	14420234	SCHRAUBE	8	SCREW	VIS	TORNILLO	VITE
21	151309322	HALBFLANSCH	2	HALF FLANGE	DEMI BRIDE	SEMIBRIDA	SEMIFLANGIA
22	14420634	SCHRAUBE	4	SCREW	VIS	TORNILLO	VITE
23	154205073	MESS-ANSCHLUSS	1	PRESSURE GAUGE	PRISE PRESSION	TOMA PRESION	PRESA PRESSIONE
24	151303068	SCHLAUCH	1	FLEXIBLE HOSE	TUYAU FLEXIBLE	TUBO FLEXIBLE	TUBO FX
25	154219135	STUTZEN	1	FITTING	RACCORD	RACOR	RACCORDO
26	152907241	PLÄTTCHEN	1	PLATE	PLAQUETTE	CHAPITA	PIASTRINA
27	154220454	KLAMMER	2	CLAMP	SANGLE	ABRAZADERA	FASCETTA
28	-	STEUERBLOCK (1.051 pag. 4)	1	CONTROL VALVE (1.051 pag. 4)	DISTRIBUTEUR (1.051 pag. 4)	DISTRIBUIDOR (1.051 pag. 4)	DISTRIBUTORE (1.051 pag. 4)
29	-	HYDRAULIKPUMPE (1.031 pag. 1)	1	HYDRAULIC PUMP (1.031 pag. 1)	POMPE HYDRAULIQUE (1.031 pag. 1)	BOMBA HIDRAULICA (1.031 pag. 1)	POMPA IDRAULICA (1.031 pag. 1)
30	154219709	STUTZEN	1	FITTING	RACCORD	RACOR	RACCORDO
31	151305379	SCHLAUCH	1	FLEXIBLE HOSE	TUYAU FLEXIBLE	TUBO FLEXIBLE	TUBO FX
32	154219728	STUTZEN	1	FITTING	RACCORD	RACOR	RACCORDO

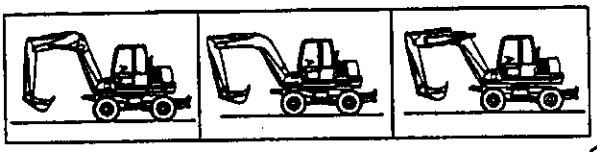

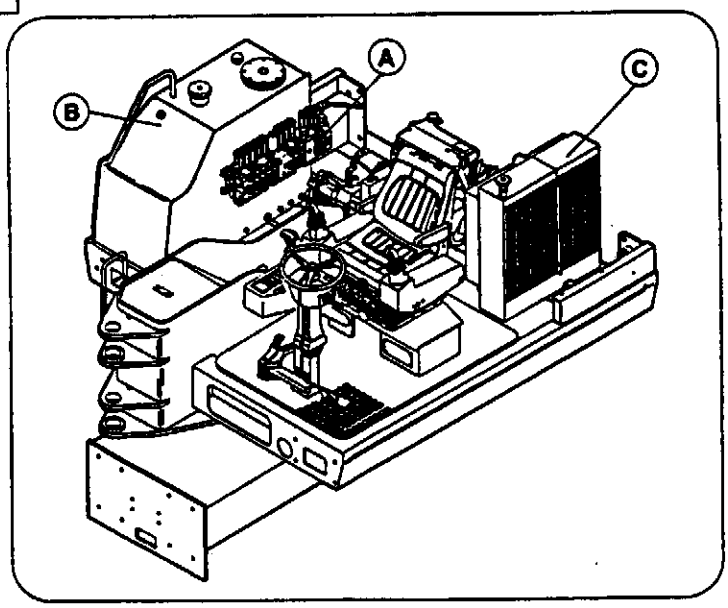
A
B
C

A
19
2
16
10
11
12
15
14
17
13
3
B
C
4
10
1
8
9
5
7
6
10
18

Pos.	COD.	Bennenung	Q.ty	Description	Dénomination	Denominación	Denominazione
1	151305895	SCHLAUCH	1	FLEXIBLE HOSE	TUYAU FLEXIBLE	TUBO FLEXIBLE	TUBO FX
2	71488474	SCHLAUCH	1	FLEXIBLE HOSE	TUYAU FLEXIBLE	TUBO FLEXIBLE	TUBO FX
3	151305380	SCHLAUCH	1	FLEXIBLE HOSE	TUYAU FLEXIBLE	TUBO FLEXIBLE	TUBO FX
4	-	STEUERBLOCK (1.051 pag. 4)	1	CONTROL VALVE (1.051 pag. 4)	DISTRIBUTEUR (1.051 pag. 4)	DISTRIBUIDOR (1.051 pag. 4)	DISTRIBUTORE (1.051 pag. 4)
5	-	KUHLER (0.003 pag. 1)	1	RADIATOR (0.003 pag. 1)	RADIATEUR (0.003 pag. 1)	RADIADOR (0.003 pag. 1)	RADIATORE (0.003 pag. 1)
6	71488541	SCHEIBE	1	WASHER	RONDELLE	ARANDELA	RONDELLA
8	154219426	STUTZEN	1	FITTING	RACCORD	RACOR	RACCORDO
9	151621570	VENTILEINSATZ	1	VALVE	SOUPAPE	VALVULA	VALVOLA
10	154222705	STUTZEN	3	FITTING	RACCORD	RACOR	RACCORDO
11	71488455	ROHRLEITUNG	1	DUCT	CONDUIT	CONDUCTO	CIRCUITO
12	154219803	STUTZEN	1	FITTING	RACCORD	RACOR	RACCORDO
13	154219711	STUTZEN	1	FITTING	RACCORD	RACOR	RACCORDO
14	154221224	ROHRHALTER	1	PIPE RETAINER	CALE TUYAU	ABRAZADERA	FERMATUBO

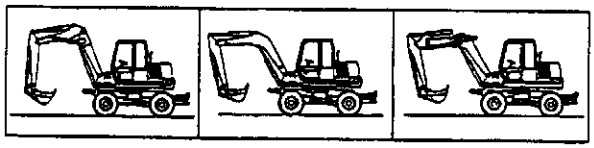

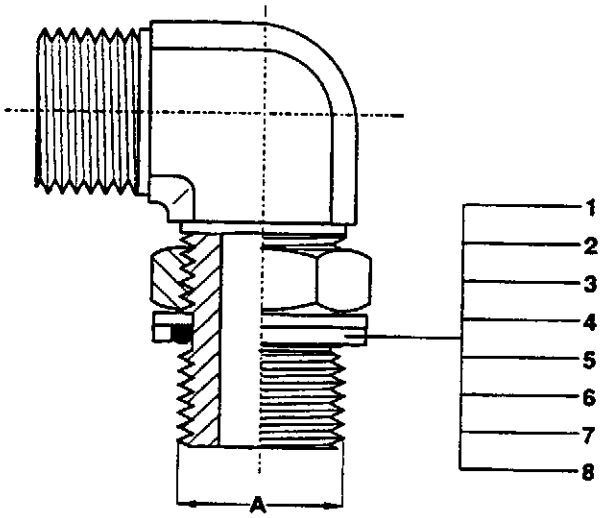

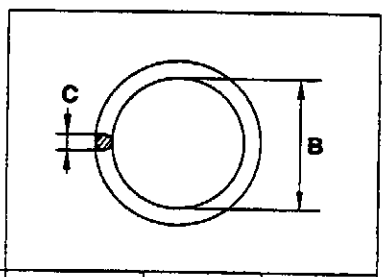

pos.	A (mm)	B (mm)	C (mm)
1	M 12x1,5	9,13	2,62
2	M 14x1,5	10,77	2,62
3	M 16x1,5	13,10	2,62
4	M 18x1,5	15,08	2,62
2	1/4"	10,77	2,62
5	3/8"	13,94	2,62
6	1/2"	17,86	2,62
7	3/4"	23,40	3,53
8	1"	29,75	3,53

HYDR. ANSCHLÜSSE (O-RINGS)
HYDRAULIC CONNECTIONS (O-RINGS)
RACCORDS HYDRAULIQUES (O-RINGS)
EMPALMES HIDRAULICOS (O-RINGS)
RACCORDERIA IDRAULICA (O-RINGS)

Gilt ab Serien-Nr.
Valid from sn.
Valable de no. de serie
Valedero desde el numero
Valido da matricola
↦ 9080937

Pos.	COD.	Bennenung	Q.ty	Description	Dénomination	Denominación	Denominazione
1	151201109	O-RING	-	O-RING	BAGUE	ANILLO OR	ANELLO OR
2	151201113	O-RING	-	O-RING	BAGUE	ANILLO OR	ANELLO OR
3	151201117	O-RING	-	O-RING	BAGUE	ANILLO OR	ANELLO OR
4	151201119	O-RING	-	O-RING	BAGUE	ANILLO OR	ANELLO OR
5	151201118	O-RING	-	O-RING	BAGUE	ANILLO OR	ANELLO OR
6	151201123	O-RING	-	O-RING	BAGUE	ANILLO OR	ANELLO OR
7	151201131	O-RING	-	O-RING	BAGUE	ANILLO OR	ANELLO OR
8	151201137	O-RING	-	O-RING	BAGUE	ANILLO OR	ANELLO OR

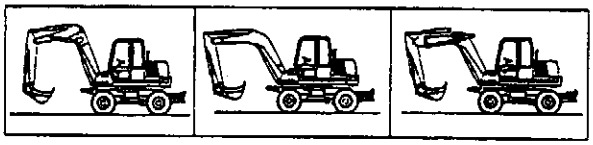

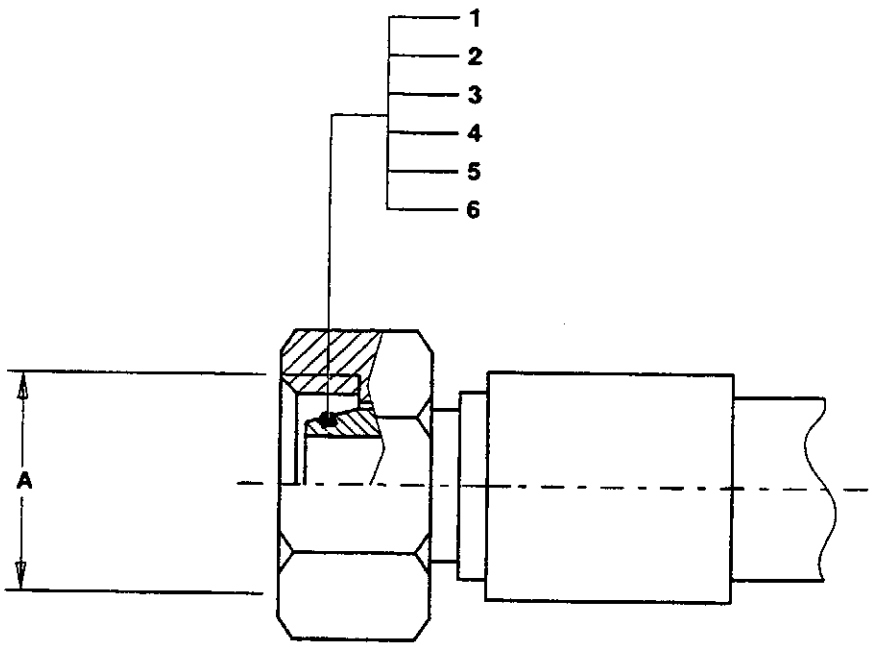

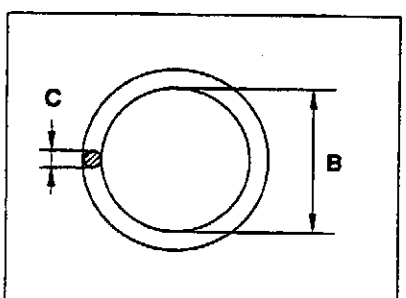

pos.	A (mm)	B (mm)	C (mm)
1	M 14x1,5	6,5	1,5
2	M 18x1,5	10	1,5
3	M 22x1,5	13	2
4	M 24x1,5	14	2
5	M 30x1,5	20	2
6	M 36x1,5	26	2

Pos.	COD.	Bennenung	Q.ty	Description	Dénomination	Denominación	Denominazione
1	151201944	O-RING	-	O-RING	BAGUE	ANILLO OR	ANELLO OR
2	151201948	O-RING	-	O-RING	BAGUE	ANILLO OR	ANELLO OR
3	151201951	O-RING		O-RING	BAGUE	ANILLO OR	ANELLO OR
4	151201952	O-RING	-	O-RING	BAGUE	ANILLO OR	ANELLO OR
5	151201956	O-RING	-	O-RING	BAGUE	ANILLO OR	ANELLO OR
6	151201960	O-RING	-	O-RING	BAGUE	ANILLO OR	ANELLO OR

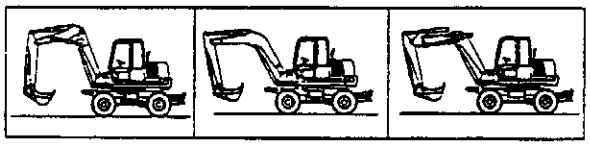

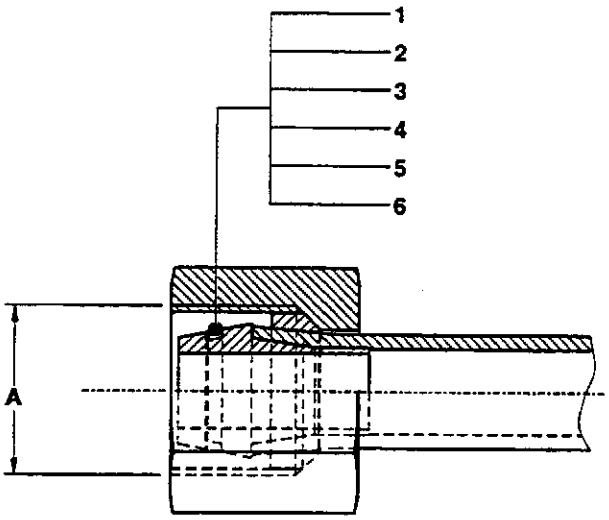

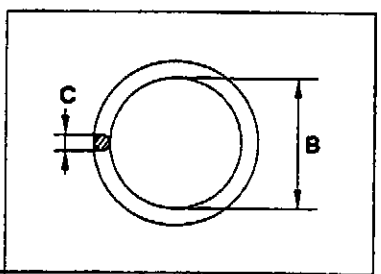

pos.	A (mm)	B (mm)	C (mm)
1	M 14x1,5	6,5	1,5
2	M 18x1,5	10	1,5
3	M 22x1,5	13	2
4	M 24x1,5	14	2
5	M 30x1,5	20	2
6	M 36x1,5	26	2

STARSCHLÄUCHE (O-RINGS)
FIXED HOSES (O-RINGS)
TUYAUX RIGIDES (O-RINGS)
TUBOS RIGIDO (O-RINGS)
TUBAZIONI RIGIDE (O-RINGS)

Gilt ab Serien-Nr.
Valid from sn.
Valable de no. de serie
Valedero desde el numero
Valido da matricola
↦ 9081153

Pos.	COD.	Bennenung	Q.ty	Description	Dénomination	Denominación	Denominazione
1	151201944	O-RING	-	O-RING	BAGUE	ANILLO OR	ANELLO OR
2	151201948	O-RING	-	O-RING	BAGUE	ANILLO OR	ANELLO OR
3	151201951	O-RING	-	O-RING	BAGUE	ANILLO OR	ANELLO OR
4	151201952	O-RING	-	O-RING	BAGUE	ANILLO OR	ANELLO OR
5	151201956	O-RING	-	O-RING	BAGUE	ANILLO OR	ANELLO OR
6	151201960	O-RING	-	O-RING	BAGUE	ANILLO OR	ANELLO OR

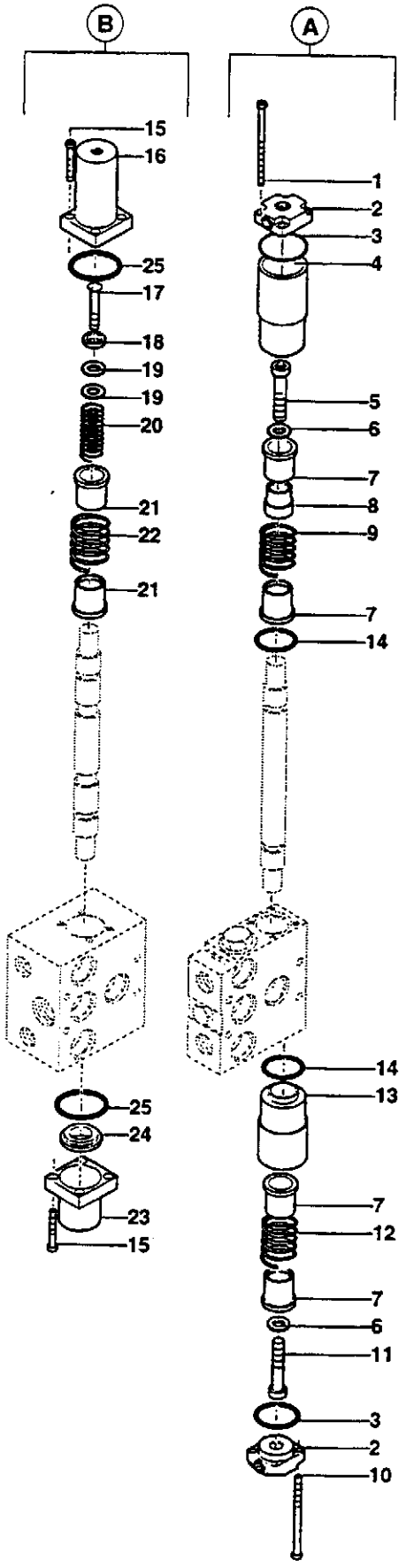
B
A
15
16
25
17
18
19
19
20
21
22
21
25
24
23
15
1
2
3
4
5
6
7
8
9
7
14
14
13
7
12
7
6
11
3
2
10

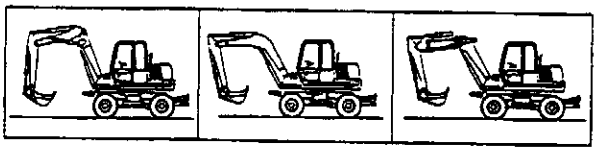

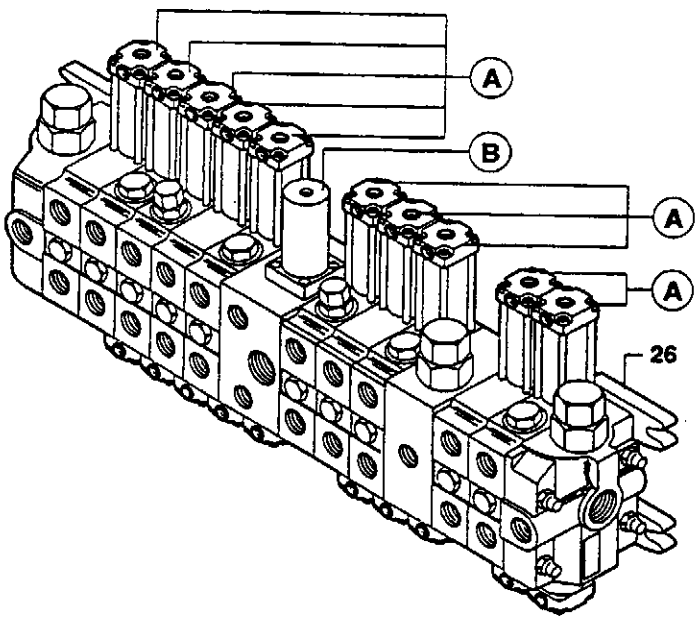
A
B
A
A
26

STEUERVENTIL (10 SCHNITTEN)
CONTROL VALVE (10 SECTIONS)
DISTRIBUTEUR (10 SECTIONS)
DISTRIBUIDOR (10 SECCIONES)
DISTRIBUTORE (10 SEZIONI)

Gilt ab Serien-Nr.
Valid from sn.
Valable de no. de serie
Valedero desde el numero
Valido da matricola
→ 9081157

Pos.	COD.	Bennenung	Q.ty	Description	Dénomination	Denominación	Denominazione
1	151614538	SCHRAUBE	28	SCREW	VIS	TORNILLO	VITE
2	71488723	DECKEL	20	COVER	COUVERCLE	CUBIERTA	COPERCHIO
3	71488721	O-RING	20	O-RING	O-RING	ANILLO EN O-RING	GUARNIZIONE OR
4	151614547	BECHER	7	GLASS	CUVETTE	CUBETA	BICCHIERE
5	151614575	SCHRAUBE	7	SCREW	VIS	TORNILLO	VITE
6	151614545	SCHEIBE	20	WASHER	RONDELLE	ARANDELA	RONDELLA
7	151614556	FEDERFUEHRUNG	40	SPRING GUIDE	GUIDE RESSORT	GUIA MUELLE	GUIDAMOLLA
8	151614558	DISTANZSCHEIBE	7	SPACER	ENTRETOISE	ESPACIADOR	DISTANZIALE
9	151614552	FEDER	7	SPRING	RESSORT	MUELLE	MOLLA
10	151614535	SCHRAUBE	52	SCREW	VIS	TORNILLO	VITE
11	151614576	SCHRAUBE	13	SCREW	VIS	TORNILLO	VITE
12	151614539	FEDER	10	SPRING	RESSORT	MUELLE	MOLLA
13	151614546	BECHER	7	GLASS	CUVETTE	CUBETA	BICCHIERE
14	71488722	O-RING	20	O-RING	O-RING	ANILLO EN O-RING	GUARNIZIONE OR
15	151614618	SCHRAUBE	8	SCREW	VIS	TORNILLO	VITE
16	71488028	ABSCHLUSSKAPPE	1	CAP	CAPUCHON	CAPUCHON	CAPPELLOTTO
17	71488030	SCHRAUBE	1	SCREW	VIS	TORNILLO	VITE
18	151614620	SCHEIBE	1	WASHER	RONDELLE	ARANDELA	RONDELLA
19	71488029	SCHEIBE	2	WASHER	RONDELLE	ARANDELA	RONDELLA
20	151614621	FEDER	1	SPRING	RESSORT	MUELLE	MOLLA
21	151614623	FEDERFUEHRUNG	2	SPRING GUIDE	GUIDE RESSORT	GUIA MUELLE	GUIDAMOLLA
22	151614622	FEDER	1	SPRING	RESSORT	MUELLE	MOLLA
23	71488031	ABSCHLUSSKAPPE	1	CAP	CAPUCHON	CAPUCHON	CAPPELLOTTO
24	151614617	RING	1	RING	BAGUE	ARO	ANELLO
25	71488724	O-RING	2	O-RING	O-RING	ANILLO EN O-RING	GUARNIZIONE OR
26	151614648	BECHER	6	GLASS	CUVETTE	CUBETA	BICCHIERE
27	151614647	FEDER	3	SPRING	RESSORT	MUELLE	MOLLA
28	71488580	STEUERBLOCK KOMPLETT	1	CONTROL VALVE ASSEMBLY	DISTRIBUTEUR COMPLET	DISTRIBUIDOR COMPLETO	DISTRIBUTORE COMPLETO
A	71488713	STEUERUNGEN-GRUPPE	7	CONTROL GROUP	GROUPE COMMANDE	GRUPO MANDOS	GRUPPO COMANDO
B	71488714	STEUERUNGEN-GRUPPE	1	CONTROL GROUP	GROUPE COMMANDE	GRUPO MANDOS	GRUPPO COMANDO
C	71488712	STEUERUNGEN-GRUPPE	3	CONTROL GROUP	GROUPE COMMANDE	GRUPO MANDOS	GRUPPO COMANDO

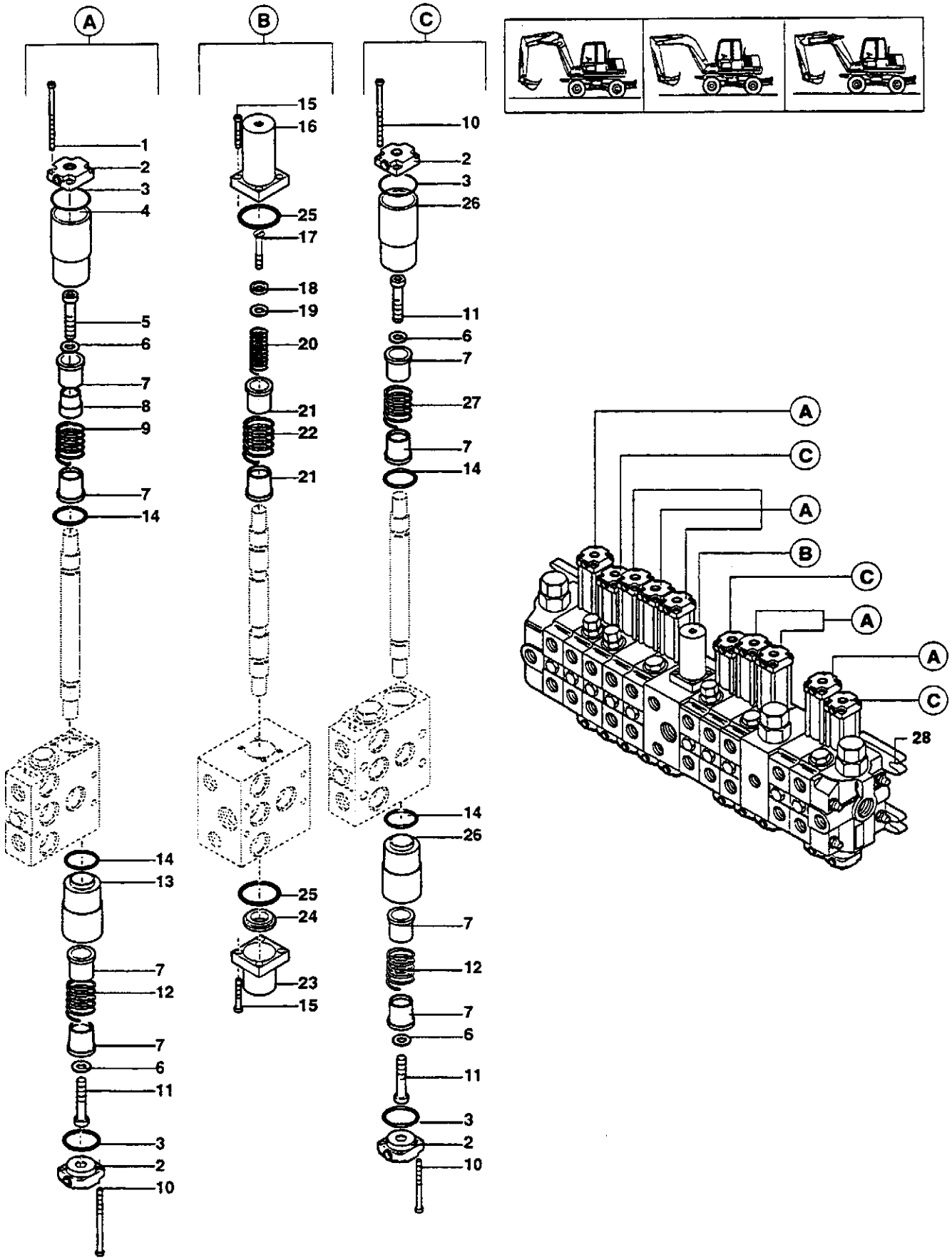
A
B
C
1
2
3
4
5
6
7
8
9
7
14
14
13
7
12
7
6
11
3
2
10
15
16
25
17
18
19
20
21
22
21
25
24
23
15
10
2
3
26
11
6
7
27
7
14
14
26
7
12
7
6
11
3
2
10
A
C
A
B
C
A
A
C
28

STEUERVENTIL (10 SCHNITTEN)
CONTROL VALVE (10 SECTIONS)
DISTRIBUTEUR (10 SECTIONS)
DISTRIBUIDOR (10 SECCIONES)
DISTRIBUTORE (10 SEZIONI)

Gilt ab Serien-Nr.
Valid from sn.
Valable de no. de serie
Valedero desde el numero
Valido da matricola
*↦ 9081158**

Pos.	COD.	Bennenung	Q.ty	Description	Dénomination	Denominación	Denominazione
1	151614538	SCHRAUBE	28	SCREW	VIS	TORNILLO	VITE
2	71488723	DECKEL	20	COVER	COUVERCLE	CUBIERTA	COPERCHIO
3	71488721	O-RING	20	O-RING	O-RING	ANILLO EN O-RING	GUARNIZIONE OR
4	151614547	BECHER	7	GLASS	CUVETTE	CUBETA	BICCHIERE
5	151614575	SCHRAUBE	7	SCREW	VIS	TORNILLO	VITE
6	151614545	SCHEIBE	20	WASHER	RONDELLE	ARANDELA	RONDELLA
7	151614556	FEDERFUEHRUNG	40	SPRING GUIDE	GUIDE RESSORT	GUIA MUELLE	GUIDAMOLLA
8	151614558	DISTANZSCHEIBE	7	SPACER	ENTRETOISE	ESPACIADOR	DISTANZIALE
9	151614552	FEDER	7	SPRING	RESSORT	MUELLE	MOLLA
10	151614535	SCHRAUBE	52	SCREW	VIS	TORNILLO	VITE
11	151614576	SCHRAUBE	13	SCREW	VIS	TORNILLO	VITE
12	151614539	FEDER	10	SPRING	RESSORT	MUELLE	MOLLA
13	151614546	BECHER	7	GLASS	CUVETTE	CUBETA	BICCHIERE
14	71488722	O-RING	20	O-RING	O-RING	ANILLO EN O-RING	GUARNIZIONE OR
15	151614618	SCHRAUBE	8	SCREW	VIS	TORNILLO	VITE
16	71488028	ABSCHLUSSKAPPE	1	CAP	CAPUCHON	CAPUCHON	CAPPELLOTTO
17	71488030	SCHRAUBE	1	SCREW	VIS	TORNILLO	VITE
18	151614620	SCHEIBE	1	WASHER	RONDELLE	ARANDELA	RONDELLA
19	71488029	SCHEIBE	2	WASHER	RONDELLE	ARANDELA	RONDELLA
20	151614621	FEDER	1	SPRING	RESSORT	MUELLE	MOLLA
21	151614623	FEDERFUEHRUNG	2	SPRING GUIDE	GUIDE RESSORT	GUIA MUELLE	GUIDAMOLLA
22	151614622	FEDER	1	SPRING	RESSORT	MUELLE	MOLLA
23	71488031	ABSCHLUSSKAPPE	1	CAP	CAPUCHON	CAPUCHON	CAPPELLOTTO
24	151614617	RING	1	RING	BAGUE	ARO	ANELLO
25	71488724	O-RING	2	O-RING	O-RING	ANILLO EN O-RING	GUARNIZIONE OR
26	151614648	BECHER	6	GLASS	CUVETTE	CUBETA	BICCHIERE
27	151614647	FEDER	3	SPRING	RESSORT	MUELLE	MOLLA
28	71488580	STEUERBLOCK KOMPLETT	1	CONTROL VALVE ASSEMBLY	DISTRIBUTEUR COMPLET	DISTRIBUIDOR COMPLETO	DISTRIBUTORE COMPLETO
A	71488713	STEUERUNGEN-GRUPPE	7	CONTROL GROUP	GROUPE COMMANDE	GRUPO MANDOS	GRUPPO COMANDO
B	71488714	STEUERUNGEN-GRUPPE	1	CONTROL GROUP	GROUPE COMMANDE	GRUPO MANDOS	GRUPPO COMANDO
C	71488712	STEUERUNGEN-GRUPPE	3	CONTROL GROUP	GROUPE COMMANDE	GRUPO MANDOS	GRUPPO COMANDO

1 V5***69388

* DIE GÜLTIGKEITEN BETREFFEN AUCH DIE KENNUMMER./ VALIDITY EXTENDED TO SERIAL NUMBERS / VALIDITE ETENDUE AUX NUMEROS DE SERIE / VALIDEZ RELATIVA TAMBIEN A LAS MATRICULAS / VALIDITA' ESTESE ALLE MATRICOLE: 9080944 - 9080979 - 9081036 - 9081153 - 9080988 - 9081092 - 9080974 - 9081070 - 9080942 - 9081059 - 9080986 - 9080994 - 9080966 - 9080995 - 9080968 - 9081010 - 9080956 - 9080945 - 9081050 - 90891032- 9081101 - 9080977 - 9080953 - 9080980 - 9081074 - 9081039 - 9081038 - 9081016 - 9081020 - 9081035 - 9081058 - 9080999 - 9080987 - 9081008 - 9081063 - 9080967 - 9081036 - 9080996 - 908978 - 9081015 - 9081049 - 9081011 - 9081054 - 9080992 - 9081028 - 9081023 - 9081012 - 9081024 - 9081067 - 9081022 - 9080990 - 9081095 - 9080981 - 9081027 - 9081065 - 9081078 - 9081079 - 9080989 - 9081064 - 9081088 - 9081093 - 9081007 - 9081100 - 9081029 - 9081094 - 9081089 - 9080964 - 9080941 - 9081037 - 9081031 - 9081001 - 9080993 - 9080969 - 9081080 - 9080943 - 9081095 - 9080965 - 9081084 - 9081051 - 9081052 - 9081069 - 9080998 - 9081060 - 9081021 - 9081091 - 9081014

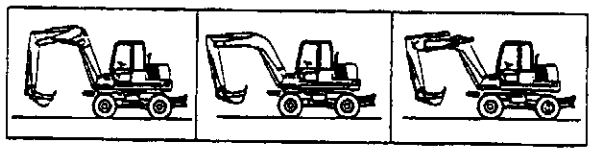

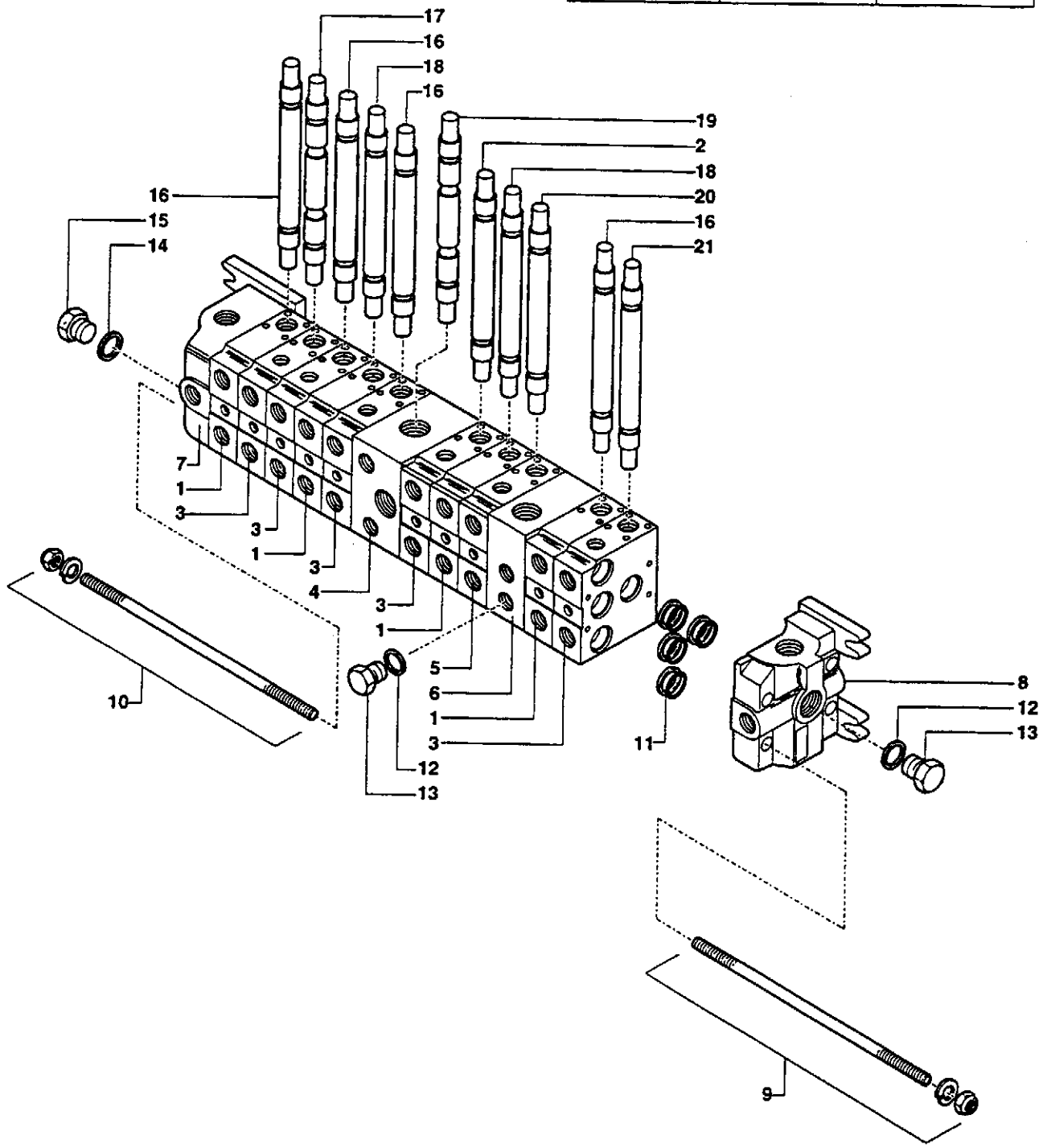
17
16
18
16
19
2
18
20
16
21
16
15
14
7
1
3
3
1
3
4
3
1
5
6
1
3
12
13
10
11
8
12
13
9

Pos.	COD.	Bennenung	Q.ty	Description	Dénomination	Denominación	Denominazione
1	-	ELEMENT	4	ELEMENT	ELEMENT	ELEMENTO	ELEMENTO
2	-	LAUFER	1	SLIDER	CURSEUR	CURSOR	CURSORE
3	-	ELEMENT	5	ELEMENT	ELEMENT	ELEMENTO	ELEMENTO
4	-	ELEMENT	1	ELEMENT	ELEMENT	ELEMENTO	ELEMENTO
5	-	ELEMENT	1	ELEMENT	ELEMENT	ELEMENTO	ELEMENTO
6	-	ELEMENT	1	ELEMENT	ELEMENT	ELEMENTO	ELEMENTO
7	-	ELEMENT	1	ELEMENT	ELEMENT	ELEMENTO	ELEMENTO
8	-	ELEMENT	1	ELEMENT	ELEMENT	ELEMENTO	ELEMENTO
9	151614626	GEWINDESTANGE	4	TIE ROD	TIRANT	TIRANTE	TIRANTE
10	151614557	GEWINDESTANGE	4	TIE ROD	TIRANT	TIRANTE	TIRANTE
11	71488716	DICHTUNGSSATZ ⇥ 9081157	13	SEAL KIT	JEU DE JOINTS	SERIE GUARNICIONES	SERIE GUARNIZIONI
	151614529	DICHTUNGSSATZ ↦ 9081158*	13	SEAL KIT	JEU DE JOINTS	SERIE GUARNICIONES	SERIE GUARNIZIONI
12	-	SCHEIBE	2	WASHER	RONDELLE	ARANDELA	RONDELLA
13	-	STOPFEN	2	PLUG	BOUCHON	TAPON	TAPPO
14	-	SCHEIBE	1	WASHER	RONDELLE	ARANDELA	RONDELLA
15	-	STOPFEN	1	PLUG	BOUCHON	TAPON	TAPPO
16	-	LAUFER	4	SLIDER	CURSEUR	CURSOR	CURSORE
17	-	LAUFER	1	SLIDER	CURSEUR	CURSOR	CURSORE
18	-	LAUFER	2	SLIDER	CURSEUR	CURSOR	CURSORE
19	-	LAUFER	1	SLIDER	CURSEUR	CURSOR	CURSORE
20	-	LAUFER	1	SLIDER	CURSEUR	CURSOR	CURSORE
21	-	LAUFER	1	SLIDER	CURSEUR	CURSOR	CURSORE

* DIE GÜLTIGKEITEN BETREFFEN AUCH DIE KENNUMMER./ VALIDITY EXTENDED TO SERIAL NUMBERS / VALIDITE ETENDUE AUX NUMEROS DE SERIE / VALIDEZ RELATIVA TAMBIEN A LAS MATRICULAS / VALIDITA' ESTESE ALLE MATRICOLE: 9080944 - 9080979 - 9081036 - 9081153 - 9080988 - 9081092 - 9080974 - 9081070 - 9080942 - 9081059 - 9080986 - 9080994 - 9080966 - 9080995 - 9080968 - 9081010 - 9080956 - 9080945 - 9081050 - 90891032- 9081101 - 9080977 - 9080953 - 9080980 - 9081074 - 9081039 - 9081038 - 9081016 - 9081020 - 9081035 - 9081058 - 9080999 - 9080987 - 9081008 - 9081063 - 9080967 - 9081036 - 9080996 - 908978 - 9081015 - 9081049 - 9081011 - 9081054 - 9080992 - 9081028 - 9081023 - 9081012 - 9081024 - 9081067 - 9081022 - 9080990 - 9081095 - 9080981 - 9081027 - 9081065 - 9081078 - 9081079 - 9080989 - 9081064 - 9081088 - 9081093 - 9081007 - 9081100 - 9081029 - 9081094 - 9081089 - 9080964 - 9080941 - 9081037 - 9081031 - 9081001 - 9080993 - 9080969 - 9081080 - 9080943 - 9081095 - 9080965 - 9081084 - 9081051 - 9081052 - 9081069 - 9080998 - 9081060 - 9081021 - 9081091 - 9081014

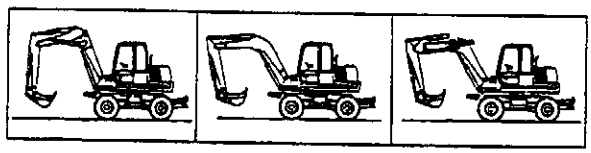

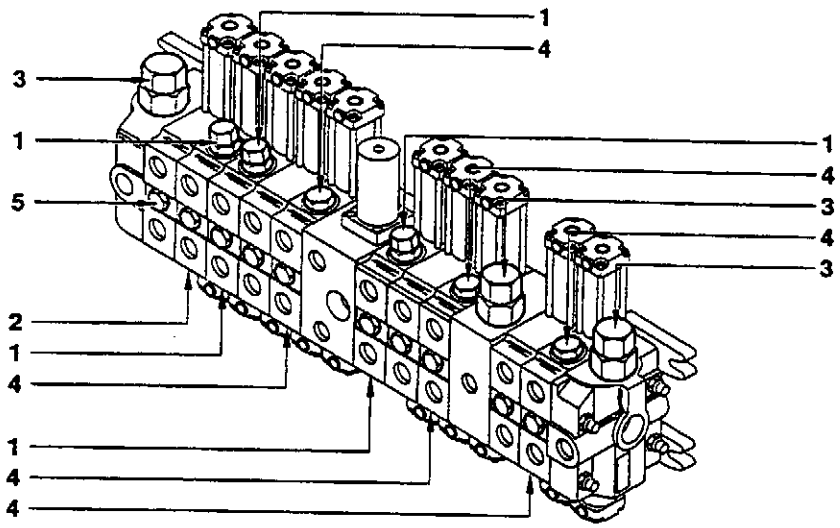
1
4
3
1
5
2
1
4
1
4
4
1
4
3
4
3

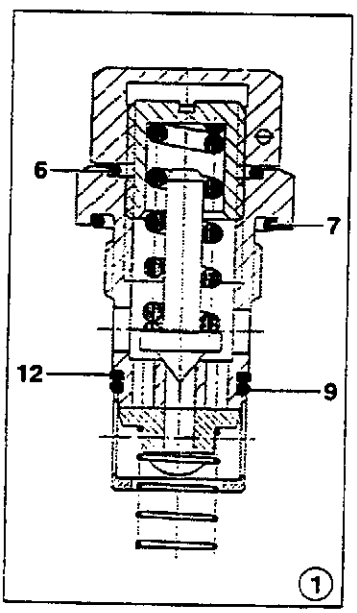
6
7
12
9
1

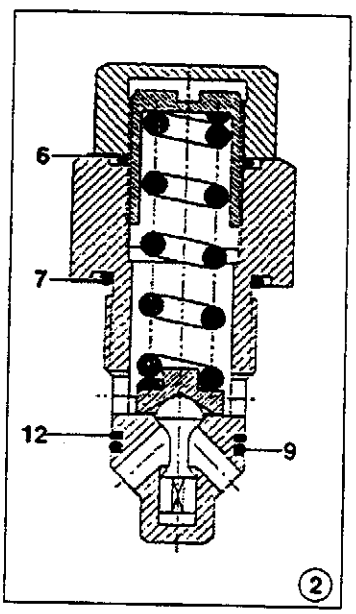
6
7
12
9
2

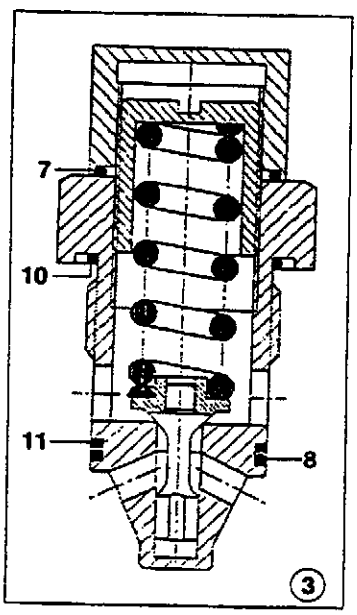
7
10
11
8
3

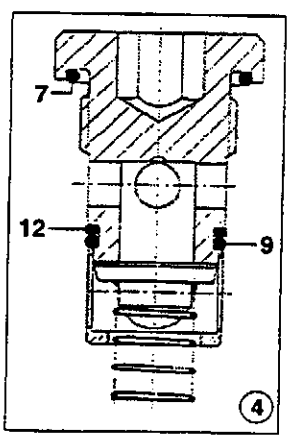
7
12
9
4

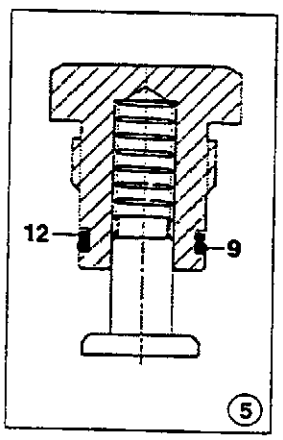
12
9
5

Pos.	COD.	Benennung	Q.ty	Description	Dénomination	Denominación	Denominazione
1	71488033	STOSSFEST- ANTIHOHLRAUM-VENTIL ⇥ 9081157	7	ANTISHOCK AND ANTI-CAVITATION VALVE	SOUPAPE ANTICHOC ET ANTICAVITATION	VALVULA ANTICHOQUE Y ANTIVACIO	VALVOLA ANTIURTO E ANTICAVITAZIONE
	71488718	STOSSFEST-ANTIHOHLRAUM - VENTIL ↦ 9081158*	5	ANTISHOCK AND ANTI-CAVITATION VALVE	SOUPAPE ANTICHOC ET ANTICAVITATION	VALVULA ANTICHOQUE Y ANTIVACIO	VALVOLA ANTIURTO E ANTICAVITAZIONE
2	151614183	STOSSFESTVENTIL ⇥ 9081157	1	ANTISHOCK VALVE	SOUPAPE ANTICHOC	VALVULA ANTICHOQUE	VALVOLA ANTIURTO
	71488717	STOSSFESTVENTIL ↦ 9081158*	1	ANTISHOCK VALVE	SOUPAPE ANTICHOC	VALVULA ANTICHOQUE	VALVOLA ANTIURTO
3	151614116	ÜBERDRUCK-HAUPTVENTIL ⇥ 9081157	3	PRESSURE RELIEF VALVE	SOUPAPE DE SURPRESSION	VALVULA GENERAL DE MAXIMA PRESION	VALVOLA DI MASSIMA GENERALE
	71488720	ÜBERDRUCK-HAUPTVENTIL ↦ 9081158*	3	PRESSURE RELIEF VALVE	SOUPAPE DE SURPRESSION	VALVULA GENERAL DE MAXIMA PRESION	VALVOLA DI MASSIMA GENERALE
4	71488032	ANTIHOHLRAUMVENTIL ⇥ 9081157	4	ANTI-CAVITATION VALVE	SOUPAPE ANTICAVITATION	VALVULA ANTIVACIO	VALVOLA ANTICAVITAZIONE
	71488719	ANTIHOHLRAUMVENTIL ↦ 9081158*	6	ANTI-CAVITATION VALVE	SOUPAPE ANTICAVITATION	VALVULA ANTIVACIO	VALVOLA ANTICAVITAZIONE
5	151614113	RÜCKSCHLAGVENTIL ⇥ 9081157	10	NON-RETURN VALVE	SOUPAPE DE NON RETOUR	VALVULA DE NO REGRESO	VALVOLA NON RITORNO
	71488715	RÜCKSCHLAGVENTIL ↦ 9081158*	10	NON-RETURN VALVE	SOUPAPE DE NON RETOUR	VALVULA DE NO REGRESO	VALVOLA NON RITORNO
6	-	RING	6	RING	BAGUE	ANILLO	O-RING
7	-	RING	15	RING	BAGUE	ANILLO	O-RING
8	-	ANTIEXTRUSION	3	ANTIEXTRUSION	ANTIEXTRUSION	ANTIEXTRUSION	ANTIESTRUSIONE
9	-	RING	22	RING	BAGUE	ANILLO	O-RING
10	-	O-RING	3	O-RING	O-RING	ANILLO EN O-RING	GUARNIZIONE OR
11	-	ANTIEXTRUSION	3	ANTIEXTRUSION	ANTIEXTRUSION	ANTIEXTRUSION	ANTIESTRUSIONE
12	-	RING	22	RING	BAGUE	ARO	ANELLO

* DIE GÜLTIGKEITEN BETREFFEN AUCH DIE KENNUMMER./ VALIDITY EXTENDED TO SERIAL NUMBERS / VALIDITE ETENDUE AUX NUMEROS DE SERIE / VALIDEZ RELATIVA TAMBIEN A LAS MATRICULAS / VALIDITA' ESTESE ALLE MATRICOLE: 9080944 - 9080979 - 9081036 - 9081153 - 9080988 - 9081092 - 9080974 - 9081070 - 9080942 - 9081059 - 9080986 - 9080994 - 9080966 - 9080995 - 9080968 - 9081010 - 9080956 - 9080945 - 9081050 - 90891032- 9081101 - 9080977 - 9080953 - 9080980 - 9081074 - 9081039 - 9081038 - 9081016 - 9081020 - 9081035 - 9081058 - 9080999 - 9080987 - 9081008 - 9081063 - 9080967 - 9081036 - 9080996 - 908978 - 9081015 - 9081049 - 9081011 - 9081054 - 9080992 - 9081028 - 9081023 - 9081012 - 9081024 - 9081067 - 9081022 - 9080990 - 9081095 - 9080981 - 9081027 - 9081065 - 9081078 - 9081079 - 9080989 - 9081064 - 9081088 - 9081093 - 9081007 - 9081100 - 9081029 - 9081094 - 9081089 - 9080964 - 9080941 - 9081037 - 9081031 - 9081001 - 9080993 - 9080969 - 9081080 - 9080943 - 9081095 - 9080965 - 9081084 - 9081051 - 9081052 - 9081069 - 9080998 - 9081060 - 9081021 - 9081091 - 9081014

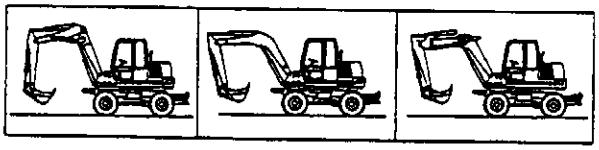

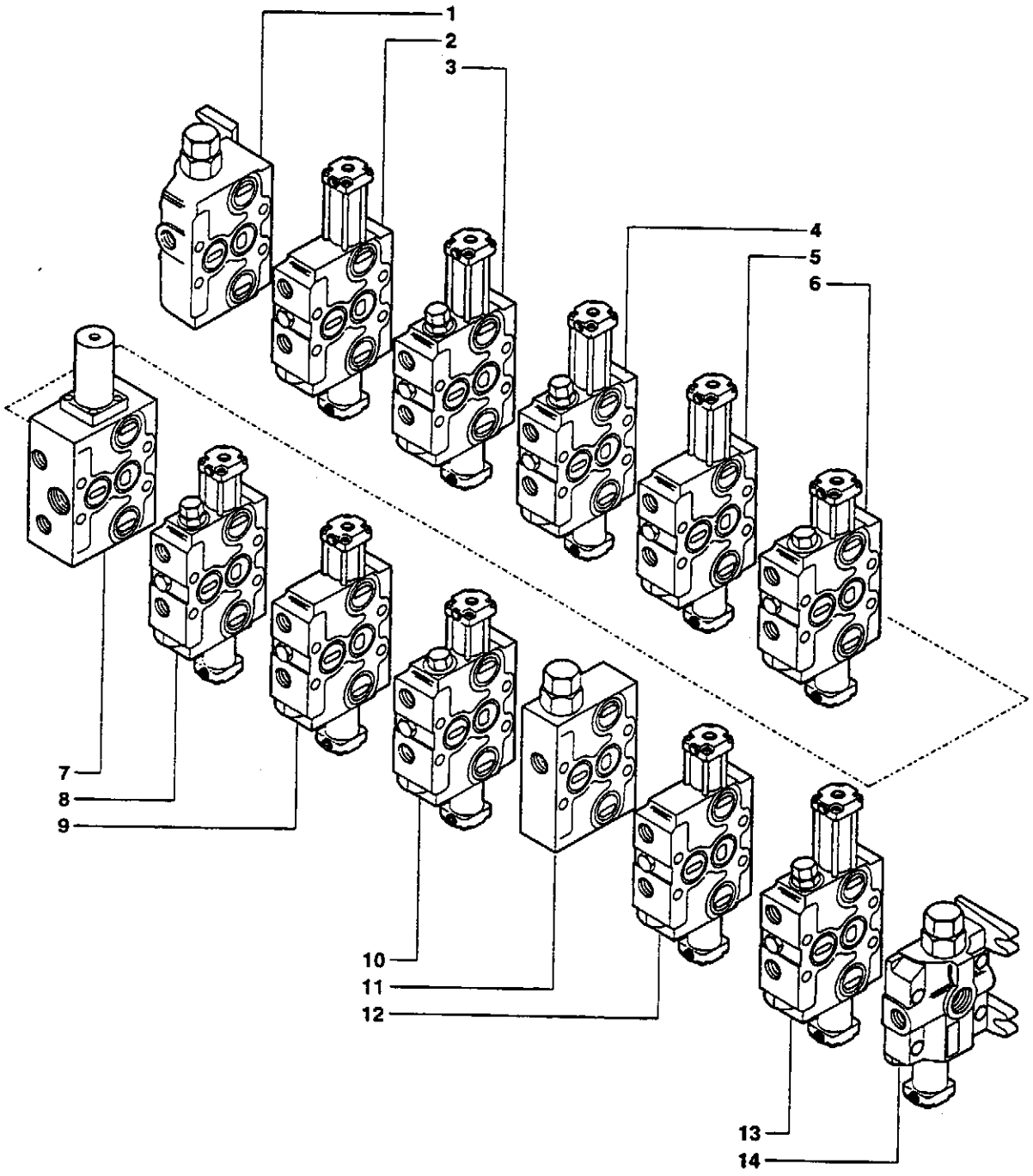
1
2
3
4
5
6
7
8
9
10
11
12
13
14

STEUERVENTIL (10 SCHNITTEN)
CONTROL VALVE (10 SECTIONS)
DISTRIBUTEUR (10 SECTIONS)
DISTRIBUIDOR (10 SECCIONES)
DISTRIBUTORE (10 SEZIONI)

Gilt ab Serien-Nr.
Valid from sn.
Valable de no. de serie
Valedero desde el numero
Valido da matricola
*↦ 9081158**

Pos.	COD.	Bennenung	Q.ty	Description	Dénomination	Denominación	Denominazione
1	71489548	SCHNITTEN	1	SECTIONS	SECTIONS	SECCIONES	SEZIONE
2	71488947	SCHNITTEN	1	SECTIONS	SECTIONS	SECCIONES	SEZIONE
3	71488728	SCHNITTEN	1	SECTIONS	SECTIONS	SECCIONES	SEZIONE
4	71489545	SCHNITTEN	1	SECTIONS	SECTIONS	SECCIONES	SEZIONE
5	71489544	SCHNITTEN	1	SECTIONS	SECTIONS	SECCIONES	SEZIONE
6	71488946	SCHNITTEN	1	SECTIONS	SECTIONS	SECCIONES	SEZIONE
7	71488709	AUSPUFFKRUMMER	1	EXHAUST MANIFOLD	COLLECTEUR D'ECHAPPEMENT	COLECTOR DE ESCAPE	COLLETTORE SCARICHI CENTRALE
8	71488945	SCHNITTEN	1	SECTIONS	SECTIONS	SECCIONES	SEZIONE
9	71489539	SCHNITTEN	1	SECTIONS	SECTIONS	SECCIONES	SEZIONE
10	71489538	SCHNITTEN	1	SECTIONS	SECTIONS	SECCIONES	SEZIONE
11	151614186	ZWISCHENEINGANG	1	INTERMEDIATE INLET	ENTREE INTERMEDIAIRE	ENTRADA INTERMEDIA	ENTRATA INTERMEDIA
12	71488944	SCHNITTEN	1	SECTIONS	SECTIONS	SECCIONES	SEZIONE
13	71488943	SCHNITTEN	1	SECTIONS	SECTIONS	SECCIONES	SEZIONE
14	71488942	SCHNITTEN	1	SECTIONS	SECTIONS	SECCIONES	SEZIONE

* DIE GÜLTIGKEITEN BETREFFEN AUCH DIE KENNUMMER./ VALIDITY EXTENDED TO SERIAL NUMBERS / VALIDITE ETENDUE AUX NUMEROS DE SERIE / VALIDEZ RELATIVA TAMBIEN A LAS MATRICULAS / VALIDITA' ESTESE ALLE MATRICOLE: 9080944 - 9080979 - 9081036 - 9081153 - 9080988 - 9081092 - 9080974 - 9081070 - 9080942 - 9081059 - 9080986 - 9080994 - 9080966 - 9080995 - 9080968 - 9081010 - 9080956 - 9080945 - 9081050 - 90891032- 9081101 - 9080977 - 9080953 - 9080980 - 9081074 - 9081039 - 9081038 - 9081016 - 9081020 - 9081035 - 9081058 - 9080999 - 9080987 - 9081008 - 9081063 - 9080967 - 9081036 - 9080996 - 908978 - 9081015 - 9081049 - 9081011 - 9081054 - 9080992 - 9081028 - 9081023 - 9081012 - 9081024 - 9081067 - 9081022 - 9080990 - 9081095 - 9080981 - 9081027 - 9081065 - 9081078 - 9081079 - 9080989 - 9081064 - 9081088 - 9081093 - 9081007 - 9081100 - 9081029 - 9081094 - 9081089 - 9080964 - 9080941 - 9081037 - 9081031 - 9081001 - 9080993 - 9080969 - 9081080 - 9080943 - 9081095 - 9080965 - 9081084 - 9081051 - 9081052 - 9081069 - 9080998 - 9081060 - 9081021 - 9081091 - 9081014

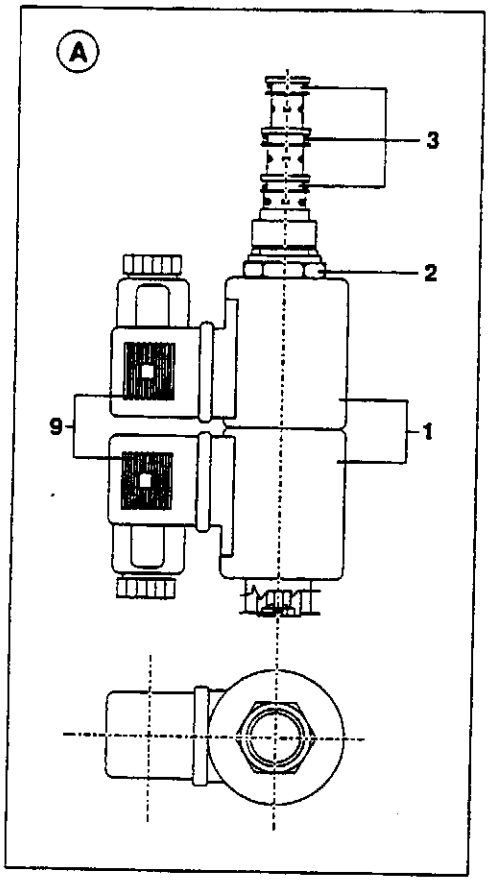
A
3
2
9
1

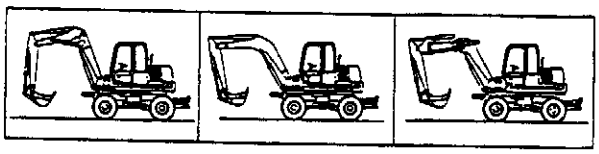

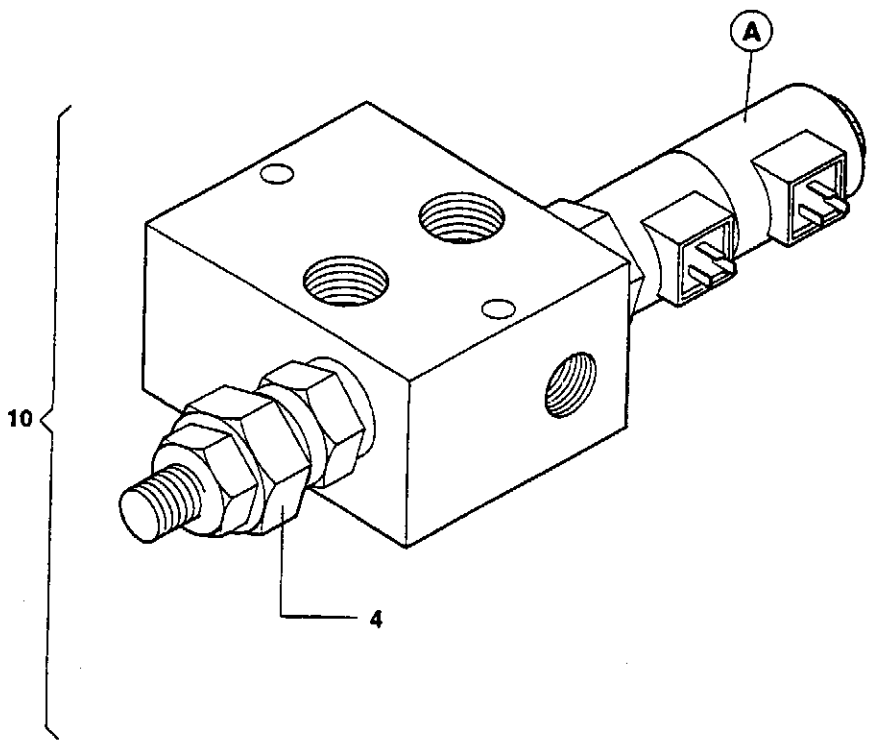
A
10
4

ELEKTROVENTIL FÜR "GREIFER DREHEN"
SLEWING SOLENOID VALVE FOR CLAMSHELL BUCKET
SOUPAPE ELECTRIQUE ROTATION BENNE PRENEUSE
ELECTROVALVULA ROTACION CUCHARA MORDENTE
ELETTROVALVOLA ROTAZIONE BENNA MORDENTE

Gilt ab Serien-Nr.
Valid from sn.
Valable de no. de serie
Valedero desde el numero
Valido da matricola
↦ 9080937

Pos.	COD.	Bennenung	Q.ty	Description	Dénomination	Denominación	Denominazione
1	151621686	ELEKTROMAGNET	2	COIL	BOBINE	BOBINA	BOBINA
2	151621689	VENTILEINSATZ	1	VALVE	SOUPAPE	VALVULA	VALVOLA
3	71489490	DICHTUNGSSATZ	1	SEAL KIT	KIT JOINTS	JUEGO GUARNICIONES	KIT GUARNIZIONI
4	151621690	VENTILEINSATZ	1	VALVE	SOUPAPE	VALVULA	VALVOLA
9	71488170	VERBINDUNG MIT DIODE	2	CONNECTOR W/DIODE	CONNECTEUR AVEC DIODE	CONECTOR CON DIODO	CONNETTORE C/DIODO
10	151621671	KOMPLETT 1÷4	1	ASSEMBLY 1÷4	COMPLET 1÷4	COMPLETO 1÷4	COMPLETO 1÷4

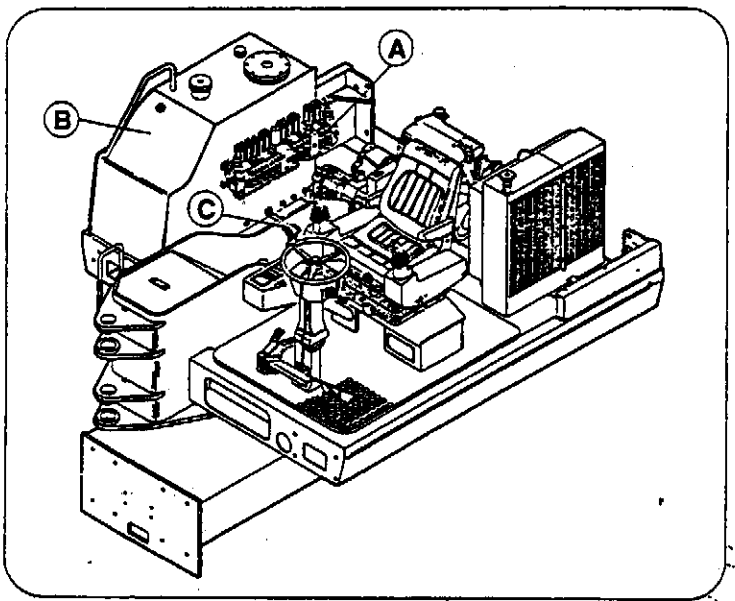
A
B
C

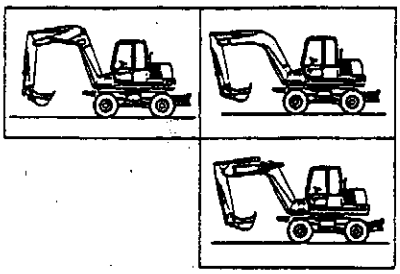

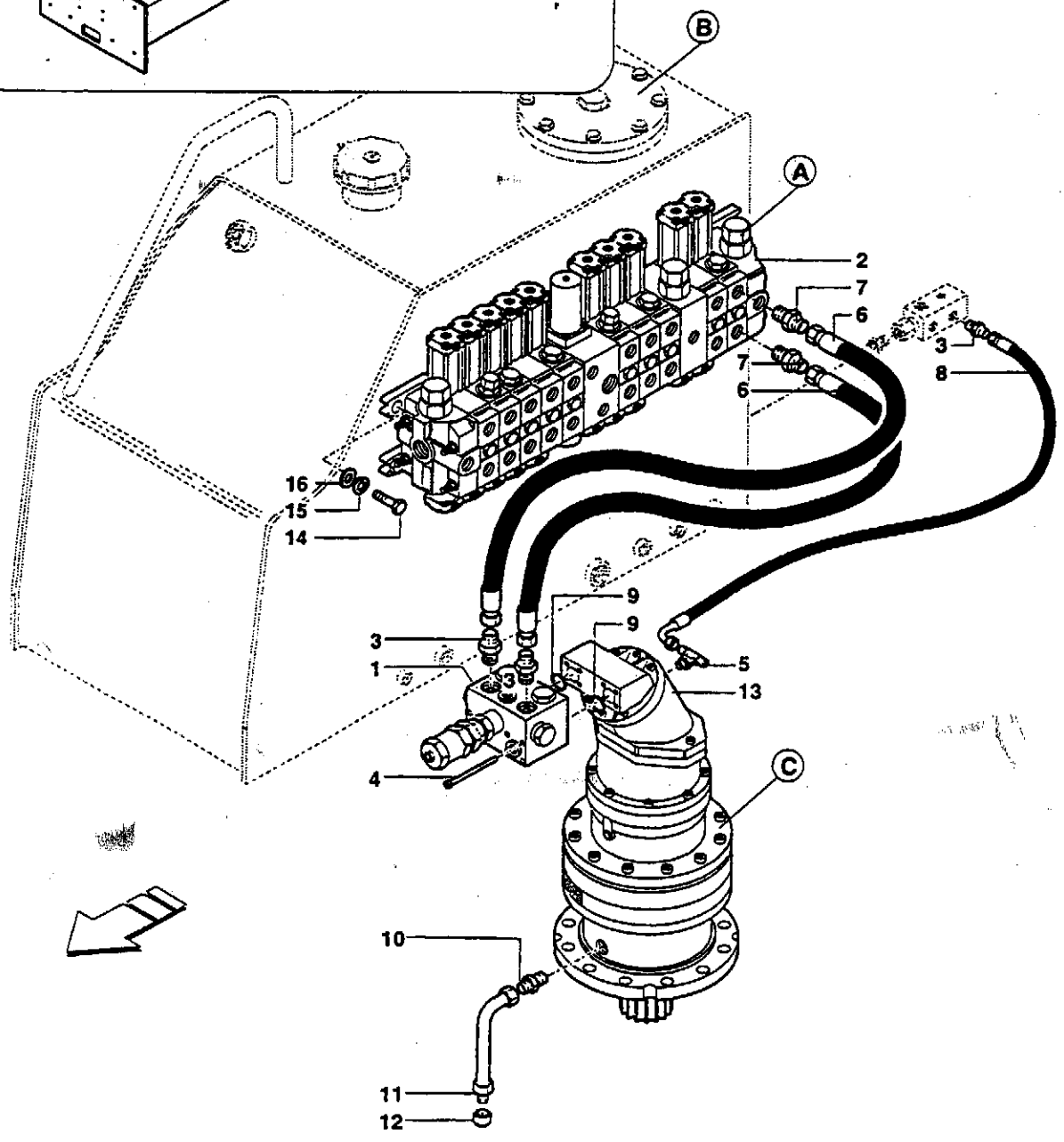
B
A
2
7
6
3
8
7
6
16
15
14
9
9
3
1
3
5
13
4
C
10
11
12

Pos.	COD.	Bennenung	Q.ty	Description	Dénomination	Denominación	Denominazione
1	-	VENTILEINSATZ (1.041 pag. 4)	1	VALVE (1.041 pag. 4)	SOUPAPE (1.041 pag. 4)	VALVULA (1.041 pag. 4)	VALVOLA (1.041 pag. 4)
2	-	STEUERBLOCK (1.051 pag. 1)	1	CONTROL VALVE (1.051 pag. 1)	DISTRIBUTEUR (1.051 pag. 1)	DISTRIBUIDOR (1.051 pag. 1)	DISTRIBUTORE (1.051 pag. 1)
3	154219708	STUTZEN	2	FITTING	RACCORD	RACOR	RACCORDO
4	151105113	SCHRAUBE	8	SCREW	VIS	TORNILLO	VITE
5	154221897	STUTZEN	1	FITTING	RACCORD	RACOR	RACCORDO
6	151305091	SCHLAUCH	2	FLEXIBLE HOSE	TUYAU FLEXIBLE	TUBO FLEXIBLE	TUBO FX
7	154219709	STUTZEN	2	FITTING	RACCORD	RACOR	RACCORDO
8	151305804	SCHLAUCH	1	FLEXIBLE HOSE	TUYAU FLEXIBLE	TUBO FLEXIBLE	TUBO FX
9	151201125	O-RING	2	O-RING	O-RING	ANILLO EN O-RING	GUARNIZIONE OR
10	154219728	STUTZEN	1	FITTING	RACCORD	RACOR	RACCORDO
11	71488475	ROHRLEITUNG	1	DUCT	CONDUIT	CONDUCTO	CIRCUITO
12	154222729	STOPFEN	1	PLUG	BOUCHON	TAPON	TAPPO
13	-	GETRIEBEMOTOR (1.040 pag. 1)	1	MOTOREDUCTION (1.040 pag. 1)	MOTOREDUCTEUR (1.040 pag. 1)	MOTORREDUCTOR (1.040 pag. 1)	MOTORIDUTTORE (1.040 pag. 1)
14	16043834	SCHRAUBE	4	SCREW	VIS	TORNILLO	VITE
15	10571774	SCHEIBE	4	WASHER	RONDELLE	ARANDELA	RONDELLA
16	151112521	SCHEIBE	4	WASHER	RONDELLE	ARANDELA	RONDELLA

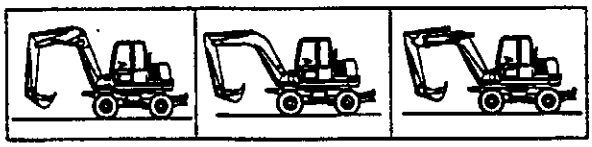

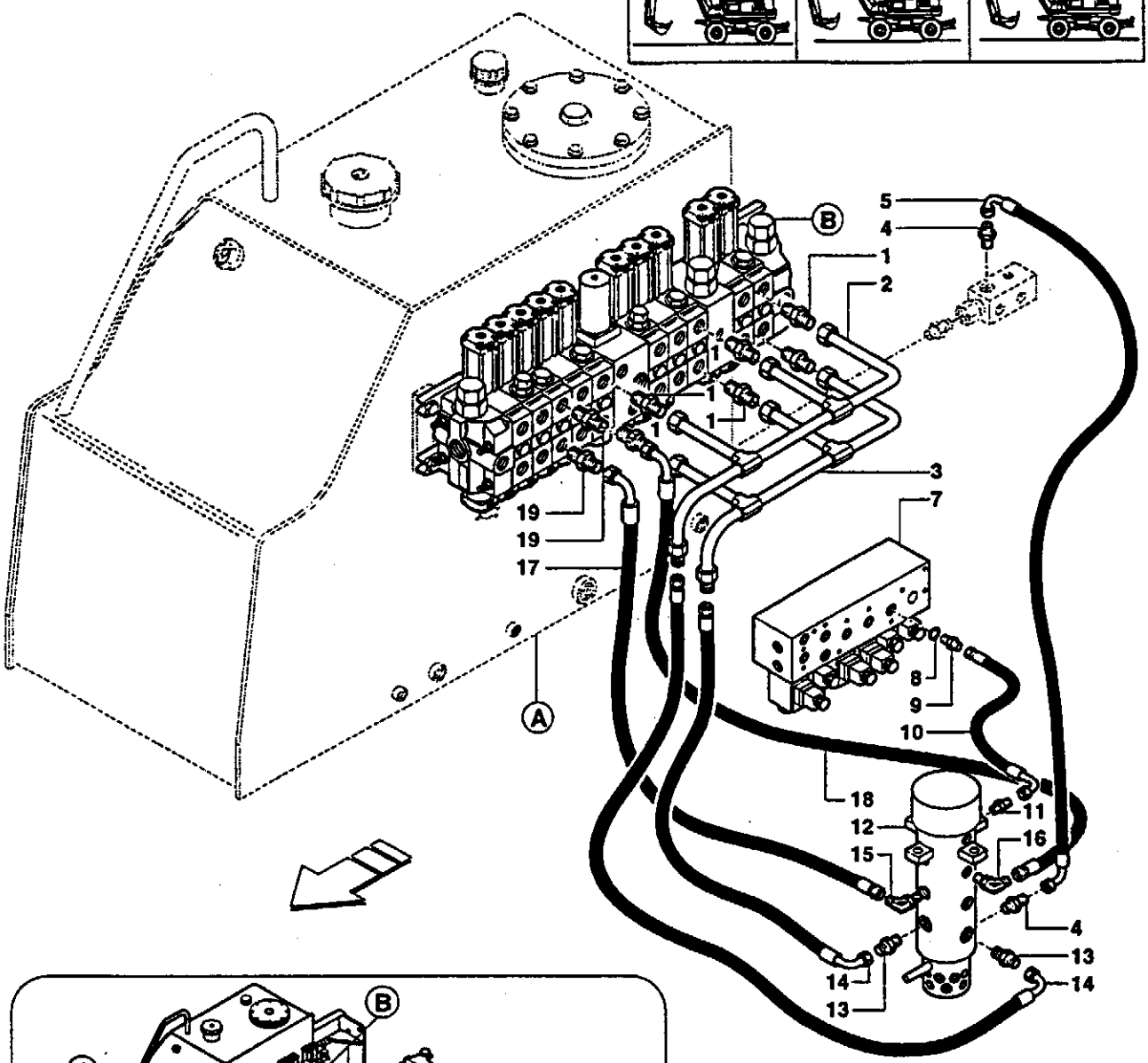
B
5
4
1
2
1
1
1
3
19
19
17
7
A
8
9
10
18
11
12
16
15
4
13
14
13
14

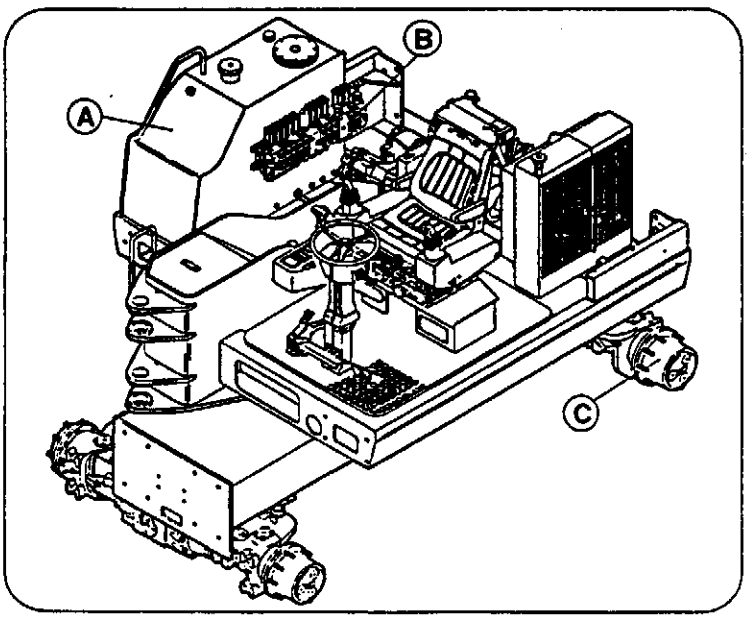
A
B
C

Pos.	COD.	Bennenung	Q.ty	Description	Dénomination	Denominación	Denominazione
1	154222708	STUTZEN	6	FITTING	RACCORD	RACOR	RACCORDO
2	152907961	ROHRLEITUNG ⊣ 9081152	1	DUCT	CIRCUIT	CONDUCTO	CIRCUITO
	71488452	ROHRLEITUNG ⊢ 9081153	1	DUCT	CONDUIT	CONDUCTO	CIRCUITO
3	152907796	ROHRLEITUNG ⊣ 9081152	1	DUCT	CIRCUIT	CONDUCTO	CIRCUITO
	71488453	ROHRLEITUNG ⊢ 9081153	1	DUCT	CONDUIT	CONDUCTO	CIRCUITO
4	154219711	STUTZEN	2	FITTING	RACCORD	RACOR	RACCORDO
5	151305305	SCHLAUCH	1	FLEXIBLE HOSE	TUYAU FLEXIBLE	TUBO FLEXIBLE	TUBO FX
6	-	STEUERBLOCK (1.051 pag. 1)	1	CONTROL VALVE (1.051 pag. 1)	DISTRIBUTEUR (1.051 pag. 1)	DISTRIBUIDOR (1.051 pag. 1)	DISTRIBUTORE (1.051 pag. 1)
7	-	ELEKTROVENTIL (1.072 pag. 1)	1	SOLENOID VALVE (1.072 pag. 1)	SOUPAPE ELECTRIQUE (1.072 pag. 1)	ELECTROVALVULA (1.072 pag. 1)	ELETTROVALVOLA (1.072 pag. 1)
8	71488735	SCHEIBE	1	WASHER	RONDELLE	ARANDELA	RONDELLA
9	154219388	STUTZEN	1	FITTING	RACCORD	RACOR	RACCORDO
10	151303398	SCHLAUCH	1	FLEXIBLE HOSE	TUYAU FLEXIBLE	TUBO FLEXIBLE	TUBO FX
11	154219389	STUTZEN	1	FITTING	RACCORD	RACOR	RACCORDO
12	-	DREHVERTEILER (3.060 pag. 1)	1	ROTATING DISTRIBUTOR (3.060 pag. 1)	DISTRIBUTEUR TOURNANT (3.060 pag. 1)	DISTRIBUIDOR GIRATORIO (3.060 pag. 1)	DISTRIBUTORE ROTANTE (3.060 pag. 1)
13	154222714	STUTZEN	2	FITTING	RACCORD	RACOR	RACCORDO
14	151304713	SCHLAUCH	2	FLEXIBLE HOSE	TUYAU FLEXIBLE	TUBO FLEXIBLE	TUBO FX
	71488992	SCHLAUCH	2	FLEXIBLE HOSE	TUYAU FLEXIBLE	TUBO FLEXIBLE	TUBO FX
15	154219801	STUTZEN	1	FITTING	RACCORD	RACOR	RACCORDO
16	154222735	STUTZEN	1	FITTING	RACCORD	RACOR	RACCORDO
17	151305859	SCHLAUCH	1	FLEXIBLE HOSE	TUYAU FLEXIBLE	TUBO FLEXIBLE	TUBO FX
18	151305708	SCHLAUCH	1	FLEXIBLE HOSE	TUYAU FLEXIBLE	TUBO FLEXIBLE	TUBO FX
19	154219709	STUTZEN	2	FITTING	RACCORD	RACOR	RACCORDO

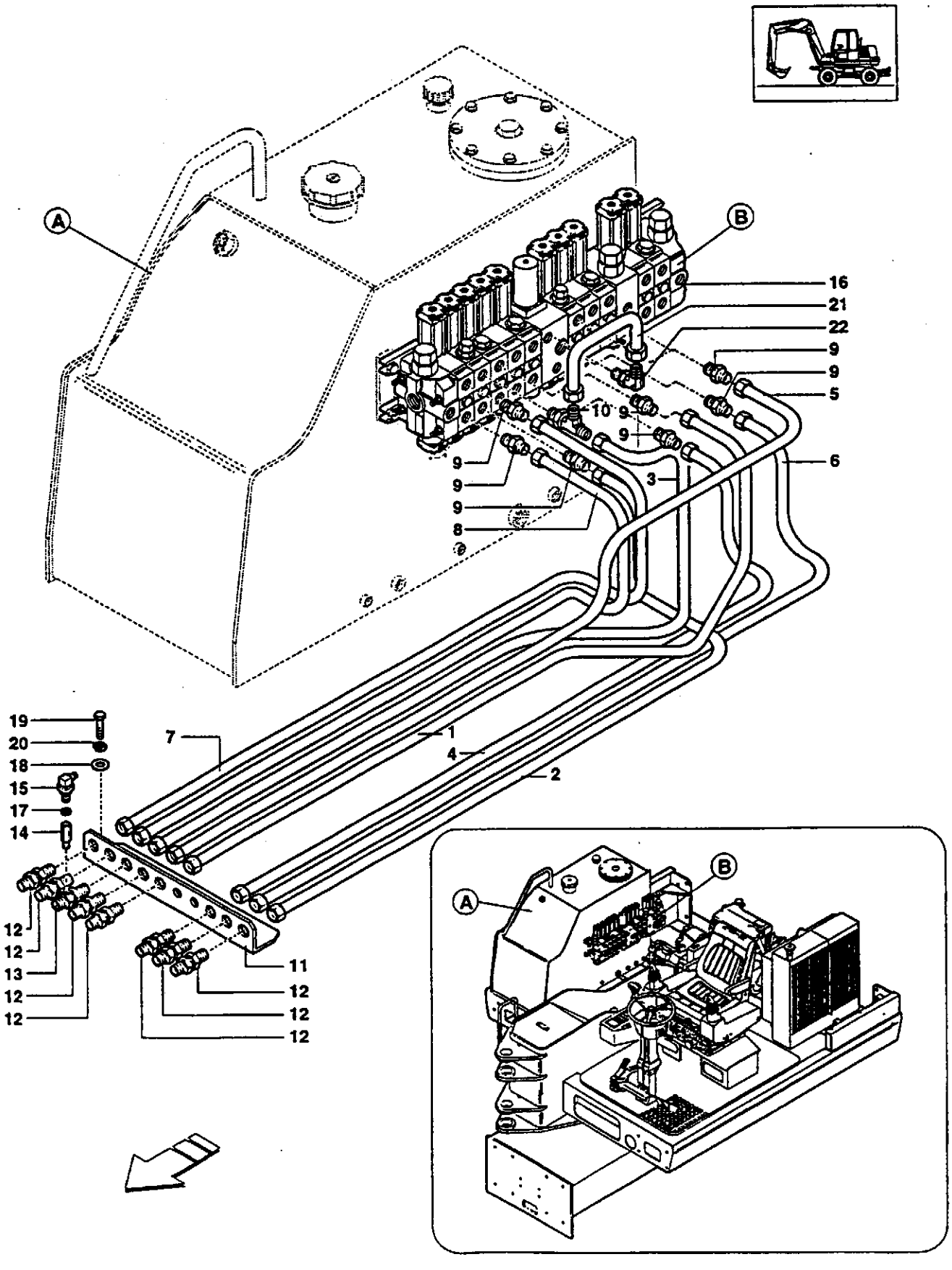
A
B
16
21
22
9
9
5
10
9
9
6
3
9
9
9
8
19
20
18
15
17
14
7
1
4
2
12
12
13
12
12
11
12
12
12
A
B

LEITUNGEN ZU DEN AUSLEGERZYLINDERN
PIPINGS TO ARMS
TUYAUTERIE AUX BRAS
TUBERIAS A BRAZOS
TUBAZIONI AI BRACCI

Gilt ab Serien-Nr.
Valid from sn.
Valable de no. de serie
Valedero desde el numero
Valido da matricola
↦ 9080937

Pos.	COD.	Bennenung	Q.ty	Description	Dénomination	Denominación	Denominazione
1	152907798	ROHRLEITUNG ⇥ 9081152	1	DUCT	CIRCUIT	CONDUCTO	CIRCUITO
	71488456	ROHRLEITUNG ↦ 9081153	1	DUCT	CONDUIT	CONDUCTO	CIRCUITO
2	152907677	ROHRLEITUNG ⇥ 9081152	1	DUCT	CONDUIT	CONDUCTO	CIRCUITO
	71488457	ROHRLEITUNG ↦ 9081153	1	DUCT	CONDUIT	CONDUCTO	CIRCUITO
3	152907681	ROHRLEITUNG ⇥ 9081152	1	DUCT	CONDUIT	CONDUCTO	CIRCUITO
	71488458	ROHRLEITUNG ↦ 9081153	1	DUCT	CONDUIT	CONDUCTO	CIRCUITO
4	152907682	ROHRLEITUNG ⇥ 9081152	1	DUCT	CONDUIT	CONDUCTO	CIRCUITO
	71488459	ROHRLEITUNG ↦ 9081153	1	DUCT	CONDUIT	CONDUCTO	CIRCUITO
5	152907685	ROHRLEITUNG ⇥ 9081152	1	DUCT	CONDUIT	CONDUCTO	CIRCUITO
	71488460	ROHRLEITUNG ↦ 9081153	1	DUCT	CONDUIT	CONDUCTO	CIRCUITO
6	152907686	ROHRLEITUNG ⇥ 9081152	1	DUCT	CONDUIT	CONDUCTO	CIRCUITO
	71488461	ROHRLEITUNG ↦ 9081153	1	DUCT	CONDUIT	CONDUCTO	CIRCUITO
7	152907695	ROHRLEITUNG ⇥ 9081152	1	DUCT	CONDUIT	CONDUCTO	CIRCUITO
	71488462	ROHRLEITUNG ↦ 9081153	1	DUCT	CONDUIT	CONDUCTO	CIRCUITO
8	152907696	ROHRLEITUNG ⇥ 9081152	1	DUCT	CONDUIT	CONDUCTO	CIRCUITO
	71488463	ROHRLEITUNG ↦ 9081153	1	DUCT	CONDUIT	CONDUCTO	CIRCUITO
9	154222708	REDUZIERSTÜCK	7	NIPPLE	REDUCTION	REDUCCION	RIDUZIONE
10	154222711	STUTZEN	1	FITTING	RACCORD	RACOR	RACCORDO
11	152907822	TRÄGER	1	BRACKET	SUPPORT	SOPORTE	SUPPORTO
12	154222721	ROHRVERBINDUNG MIT DER WAND	7	HOSE WALL COUPLING	JOINT DU PASSAGE TUYAU	SUJECION TUBO A LA PARED	PASSAPARETE
13	154222853	ROHRVERBINDUNG MIT DER WAND	1	HOSE WALL COUPLING	JOINT DU PASSAGE TUYAU	SUJECION TUBO A LA PARED	PASSAPARETE
14	154222858	VERLÄNGERUNG	1	EXTENSION	RALLONGE	EXTENSION	PROLUNGA
15	154006974	DRUCKWÄCHTER	1	PRESSURE SWITCH	PRESSOSTAT	PRESOSTATO	PRESSOSTATO
16	-	STEUERBLOCK (1.051 pag. 1)	1	CONTROL VALVE (1.051 pag. 1)	DISTRIBUTEUR (1.051 pag. 1)	DISTRIBUIDOR (1.051 pag. 1)	DISTRIBUTORE (1.051 pag. 1)
17	151115014	SCHEIBE	1	WASHER	RONDELLE	ARANDELA	RONDELLA
	71488738	SCHEIBE	1	WASHER	RONDELLE	ARANDELA	RONDELLA
18	14496631	SCHEIBE	4	WASHER	RONDELLE	ARANDELA	RONDELLA
19	11106234	SCHRAUBE	4	SCREW	VIS	TORNILLO	VITE
20	10571874	SCHEIBE	4	WASHER	RONDELLE	ARANDELA	RONDELLA
21	152907798	ROHRLEITUNG ⇥ 9081152	1	DUCT	CIRCUIT	CONDUCTO	CIRCUITO
	71488454	ROHRLEITUNG ↦ 9081153	1	DUCT	CONDUIT	CONDUCTO	CIRCUITO
22	154222710	STUTZEN	1	FITTING	RACCORD	RACOR	RACCORDO

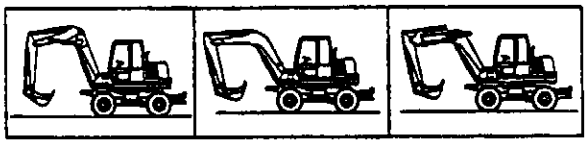

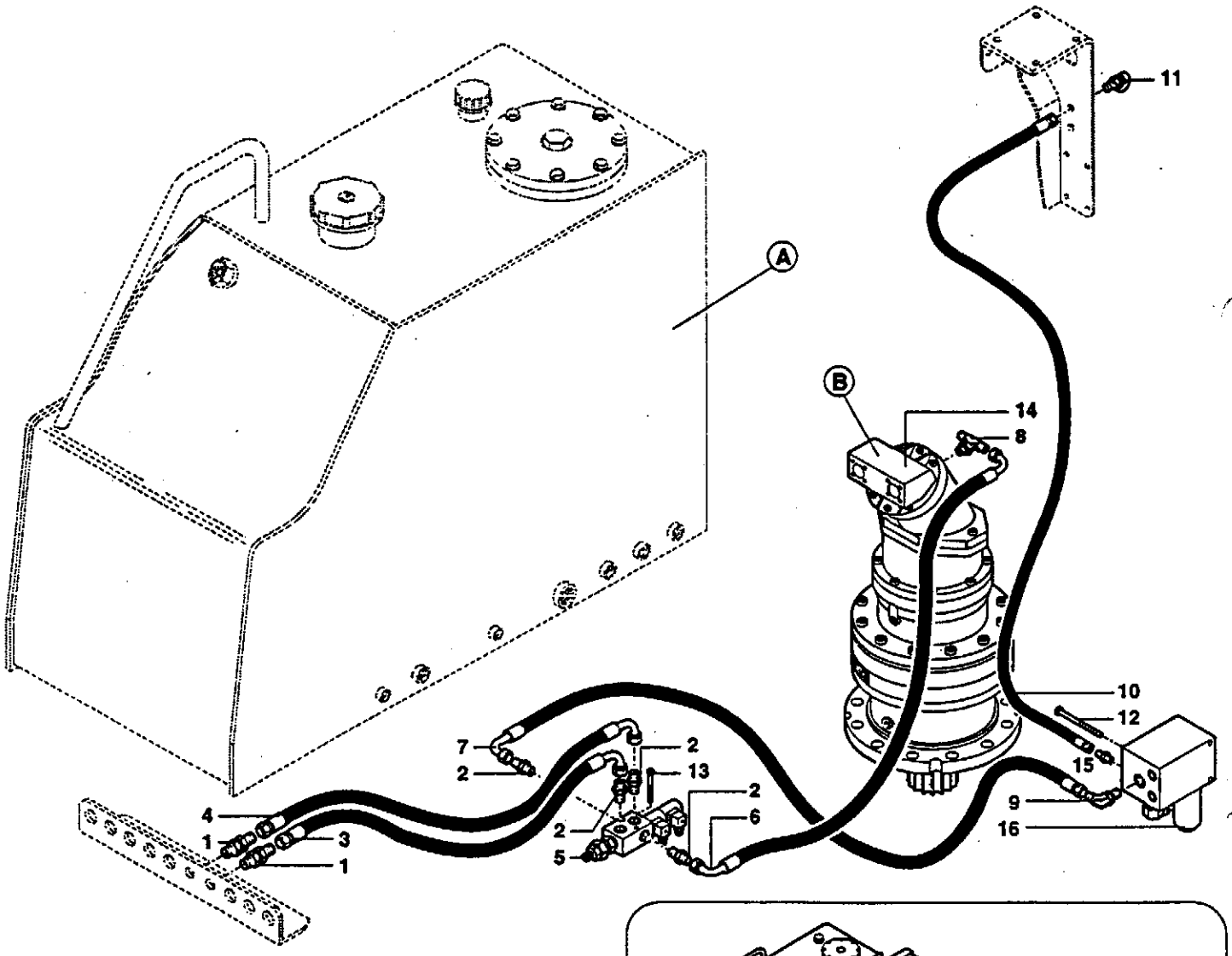
11
A
B
14
8
10
12
15
9
16
7
2
2
13
2
6
2
5
4
1
3
1

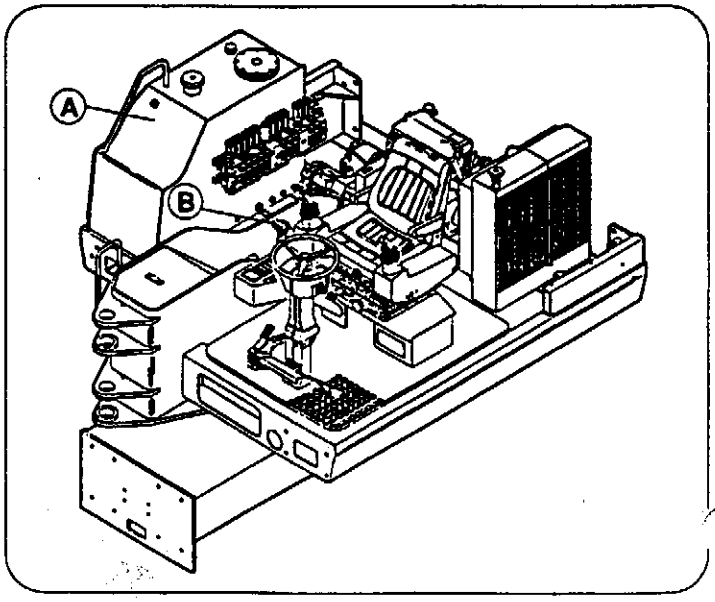
A
B

Pos.	COD.	Benaenung	Q.ty	Description	Dénomination	Denominación	Denominazione
1	154222739	ROHRVERBINDUNG MIT DER WAND	2	HOSE WALL COUPLING	JOINT DU PASSAGE TUYAU	SUJECION TUBO A LA PARED	PASSAPARETE
2	154219708	STUTZEN	4	FITTING	RACCORD	RACOR	RACCORDO
3	151305195	SCHLAUCH	1	FLEXIBLE HOSE	TUYAU FLEXIBLE	TUBO FLEXIBLE	TUBO FX
4	151305377	SCHLAUCH	1	FLEXIBLE HOSE	TUYAU FLEXIBLE	TUBO FLEXIBLE	TUBO FX
5	-	ELEKTROVENTIL (1.052 pag. 1)	1	SOLENOID VALVE (1.052 pag. 1)	SOUPAPE ELECTRIQUE (1.052 pag. 1)	ELECTROVALVULA (1.052 pag. 1)	ELETTROVALVOLA (1.052 pag. 1)
6	151305562	SCHLAUCH	1	FLEXIBLE HOSE	TUYAU FLEXIBLE	TUBO FLEXIBLE	TUBO FX
7	151305089	SCHLAUCH	1	FLEXIBLE HOSE	TUYAU FLEXIBLE	TUBO FLEXIBLE	TUBO FX
8	154221897	STUTZEN	1	FITTING	RACCORD	RACOR	RACCORDO
9	154219800	STUTZEN	1	FITTING	RACCORD	RACOR	RACCORDO
10	151303072	SCHLAUCH	1	FLEXIBLE HOSE	TUYAU FLEXIBLE	TUBO FLEXIBLE	TUBO FX
11	154205073	MESS-ANSCHLUSS	1	PRESSURE INTAKE	PRISE PRESSION	TOMA PRESION	PRESA PRESSIONE
12	151105168	SCHRAUBE	2	SCREW	VIS	TORNILLO	VITE
13	14303834	SCHRAUBE →← (1.080 pag. 5)	2	SCREW	VIS	TORNILLO	VITE
14	-	GETRIEBEMOTOR (1.040 pag. 1)	1	MOTOREDUCTION (1.040 pag. 1)	MOTOREDUCTEUR (1.040 pag. 1)	MOTORREDUCTOR (1.040 pag. 1)	MOTORIDUTTORE (1.040 pag. 1)
15	154219390	STUTZEN	1	FITTING	RACCORD	RACOR	RACCORDO
16	-	ELEKTROVENTIL (1.080 pag. 7)	1	SOLENOID VALVE (1.080 pag. 7)	SOUPAPE ELECTRIQUE (1.080 pag. 7)	ELECTROVALVULA (1.080 pag. 7)	ELETTROVALVOLA (1.080 pag. 7)

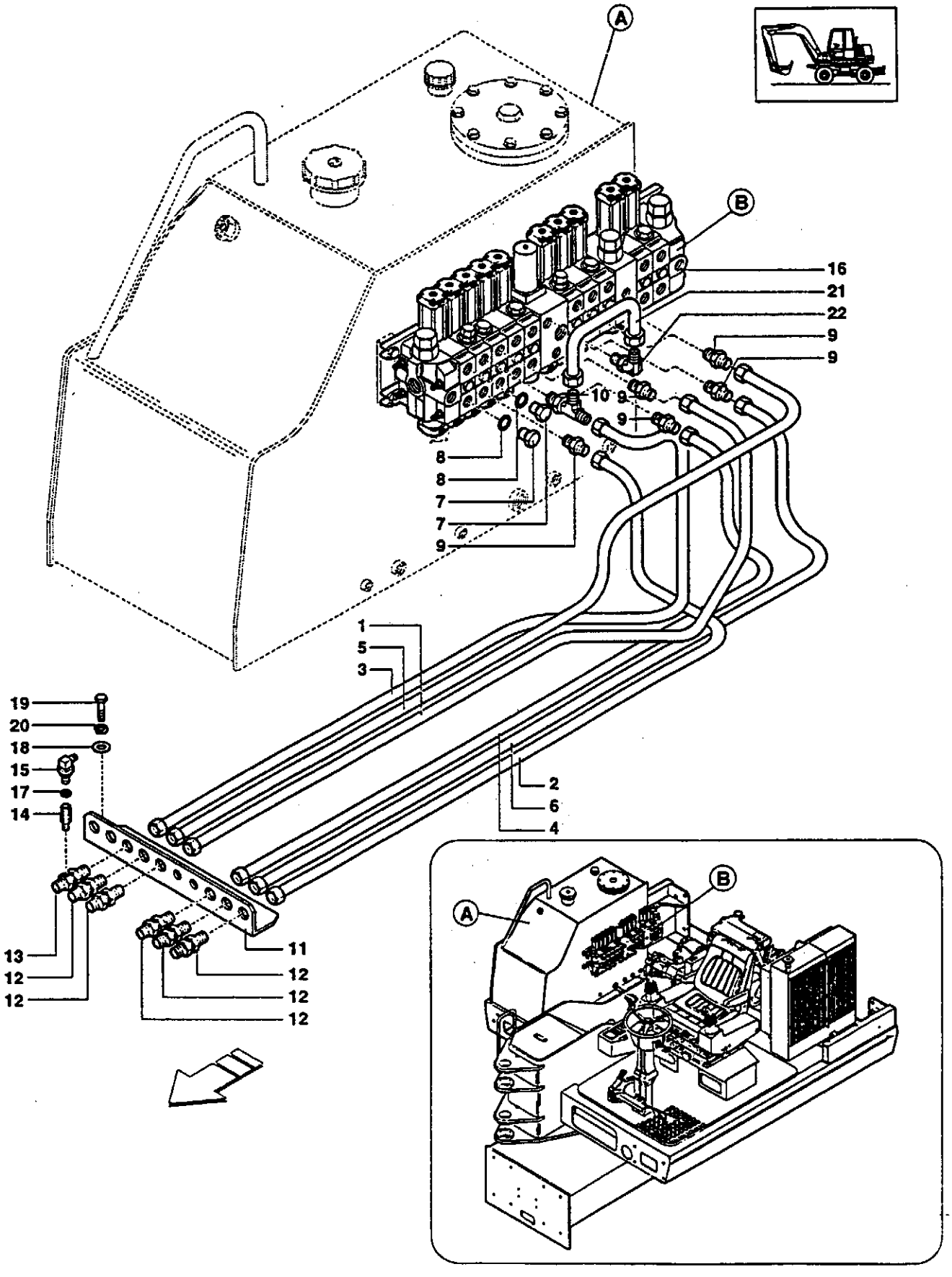
A
B
16
21
22
9
9
10
9
9
8
8
7
7
9
1
5
3
19
20
18
15
17
14
2
6
4
13
12
12
11
12
12
12
A
B

Pos.	COD.	Benennung	Q.ty	Description	Dénomination	Denominación	Denominazione
1	152907676	ROHRLEITUNG →◂ 9081152	1	DUCT	CONDUIT	CONDUCTO	CIRCUITO
	71488456	ROHRLEITUNG ▸↦ 9081153	1	DUCT	CONDUIT	CONDUCTO	CIRCUITO
2	152907677	ROHRLEITUNG →◂ 9081152	1	DUCT	CONDUIT	CONDUCTO	CIRCUITO
	71488457	ROHRLEITUNG ▸↦ 9081153	1	DUCT	CONDUIT	CONDUCTO	CIRCUITO
3	152907681	ROHRLEITUNG →◂ 9081152	1	DUCT	CONDUIT	CONDUCTO	CIRCUITO
	71488458	ROHRLEITUNG ▸↦ 9081153	1	DUCT	CONDUIT	CONDUCTO	CIRCUITO
4	152907682	ROHRLEITUNG →◂ 9081152	1	DUCT	CONDUIT	CONDUCTO	CIRCUITO
	71488459	ROHRLEITUNG ▸↦ 9081153	1	DUCT	CONDUIT	CONDUCTO	CIRCUITO
5	152907685	ROHRLEITUNG →◂ 9081152	1	DUCT	CONDUIT	CONDUCTO	CIRCUITO
	71488460	ROHRLEITUNG ▸↦ 9081153	1	DUCT	CONDUIT	CONDUCTO	CIRCUITO
6	152907686	ROHRLEITUNG →◂ 9081152	1	DUCT	CONDUIT	CONDUCTO	CIRCUITO
	71488461	ROHRLEITUNG ▸↦ 9081153	1	DUCT	CONDUIT	CONDUCTO	CIRCUITO
7	154205295	STOPFEN	2	PLUG	BOUCHON	TAPON	TAPPO
8	71488735	SCHEIBE	2	WASHER	RONDELLE	ARANDELA	RONDELLA
9	154222708	REDUZIERSTÜCK	5	NIPPLE	REDUCTION	REDUCCION	RIDUZIONE
10	154222711	STUTZEN	1	FITTING	RACCORD	RACOR	RACCORDO
11	152907822	TRÄGER	1	BRACKET	SUPPORT	SOPORTE	SUPPORTO
12	154222721	ROHRVERBINDUNG MIT DER WAND	5	HOSE WALL COUPLING	JOINT DU PASSAGE TUYAU	SUJECION TUBO A LA PARED	PASSAPARETE
13	154222853	ROHRVERBINDUNG MIT DER WAND	1	HOSE WALL COUPLING	JOINT DU PASSAGE TUYAU	SUJECION TUBO A LA PARED	PASSAPARETE
14	154222858	VERLÄNGERUNG	1	EXTENSION	RALLONGE	EXTENSION	PROLUNGA
15	154006974	DRUCKWÄCHTER	1	PRESSURE SWITCH	PRESSOSTAT	PRESOSTATO	PRESSOSTATO
16	-	STEUERBLOCK (1.051 pag. 1)	1	CONTROL VALVE (1.051 pag. 1)	DISTRIBUTEUR (1.051 pag. 1)	DISTRIBUIDOR (1.051 pag. 1)	DISTRIBUTORE (1.051 pag. 1)
17	151115014	SCHEIBE	1	WASHER	RONDELLE	ARANDELA	RONDELLA
	71488738	SCHEIBE	1	WASHER	RONDELLE	ARANDELA	RONDELLA
18	14496631	SCHEIBE	4	WASHER	RONDELLE	ARANDELA	RONDELLA
19	11106234	SCHRAUBE	4	SCREW	VIS	TORNILLO	VITE
20	10571874	SCHEIBE	4	WASHER	RONDELLE	ARANDELA	RONDELLA
21	152907798	ROHRLEITUNG	1	DUCT	CIRCUIT	CONDUCTO	CIRCUITO
21	71488454	ROHRLEITUNG	1	DUCT	CONDUIT	CONDUCTO	CIRCUITO
22	154222710	STUTZEN	1	FITTING	RACCORD	RACOR	RACCORDO

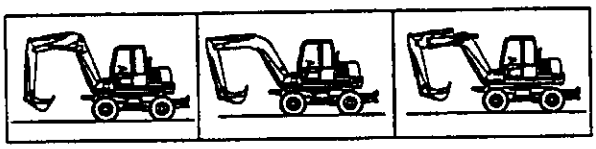

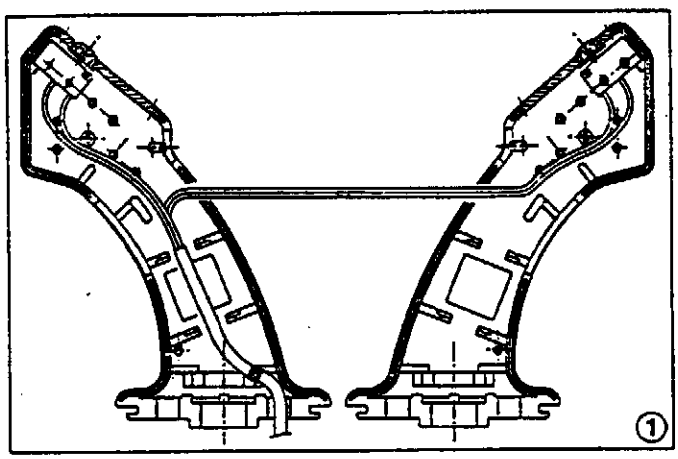
①

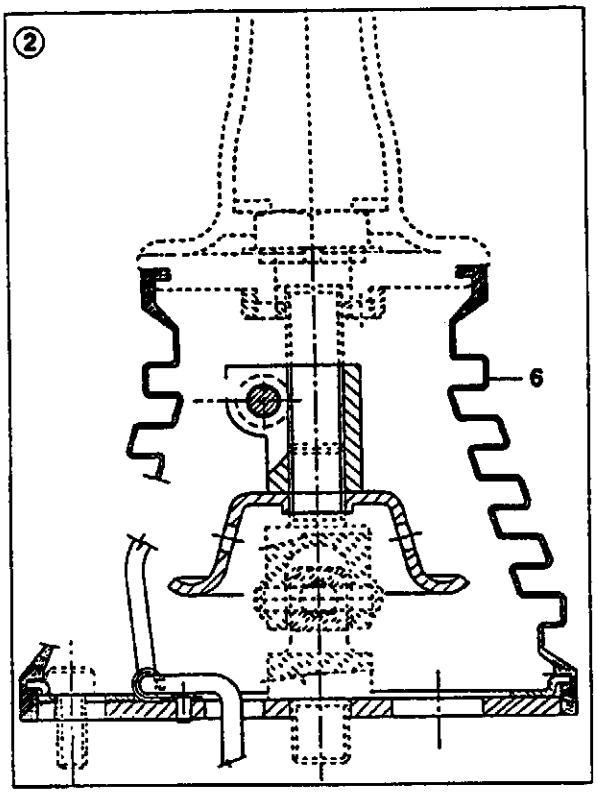
②
6

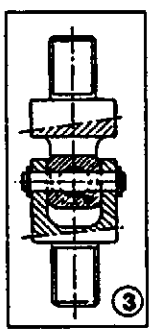
③

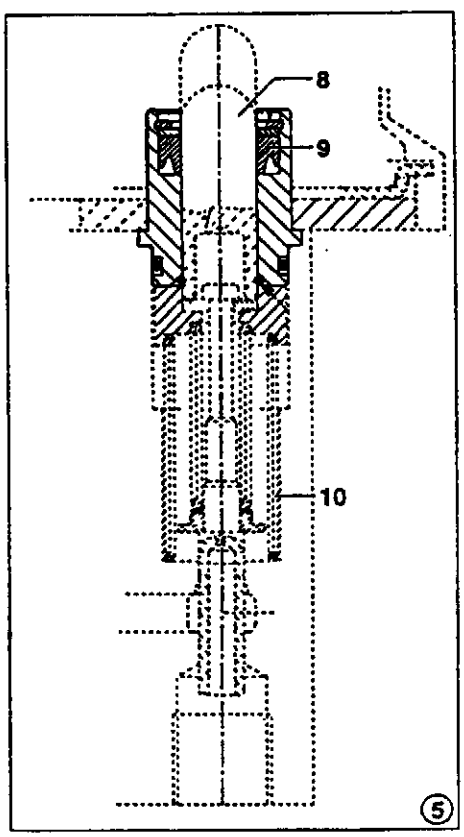
8
9
10
⑤

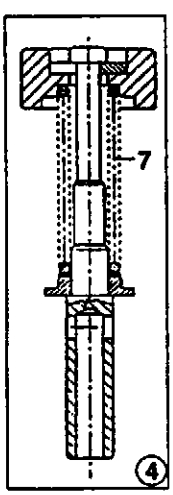
7
④

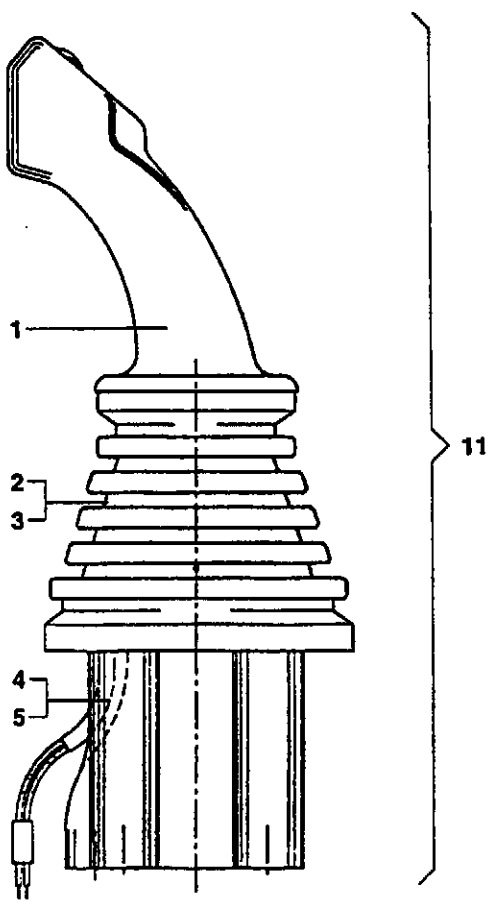
1
2
3
4
5
11

STEUERHEBEL
PILOT VALVE
MANIPULATEUR
MANIPULADOR
MANIPOLATORE

Gilt ab Serien-Nr.
Valid from sn.
Valable de no. de serie
Valedero desde el numero
Valido da matricola
↦ 9080937

Pos.	COD.	Bennenung	Q.ty	Description	Dénomination	Denominación	Denominazione
1	71487238	GRIFF KOMPLETT	2	HANDLE ASS'Y	POIGNEE COMPLET	MANOPLA COMPLETA	MANOPOLA COMPLETA
2	151614635	STEUERUNGEN-GRUPPE	2	CONTROL GROUP	GROUPE COMMANDE	GRUPO MANDOS	GRUPPO COMANDO
3	151614630	GELENK-GRUPPE	2	ARTICULATION GROUP	GROUPE ARTICULATION	GRUPO ARTICULACION	GRUPPO SNODO
4	151614632	KENNLINIEN-REGLER	8	ELBOW ADJUSTMENT UNIT	GROUPE REGLAGE MANCHON	GRUPO REGULACION CURVA	GRUPPO REGOLAZIONE CURVA
5	71479519	STANDARD-GRUPPE	8	STANDARD GROUP	GROUPE STANDARD	GRUPO STANDARD	GRUPPO STANDARD
6	151614612	BALG	2	BELLOWS	SOUFFLEUR	FUELLE	SOFFIETTO
7	71487239	FEDER	8	SPRING	RESSORT	MUELLE	MOLLA
8	71487236	STÖSSEL	8	PUSH	POUSSEUR	PIEZA DE EMPUJE	SPINTORE
9	151614651	DICHTUNG	8	SEAL	GARNITURE	GUARNICION	GUARNIZIONE
10	71487237	FEDER	8	SPRING	RESSORT	MUELLE	MOLLA
11	151614083	KOMPLETT 1÷10	2	ASS'Y 1÷10	COMPLET 1÷10	COMPLETO 1÷10	COMPLETO 1÷10

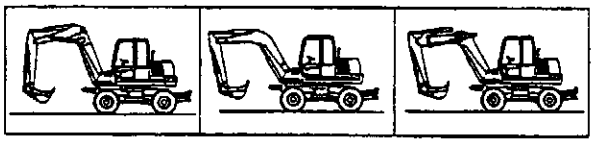

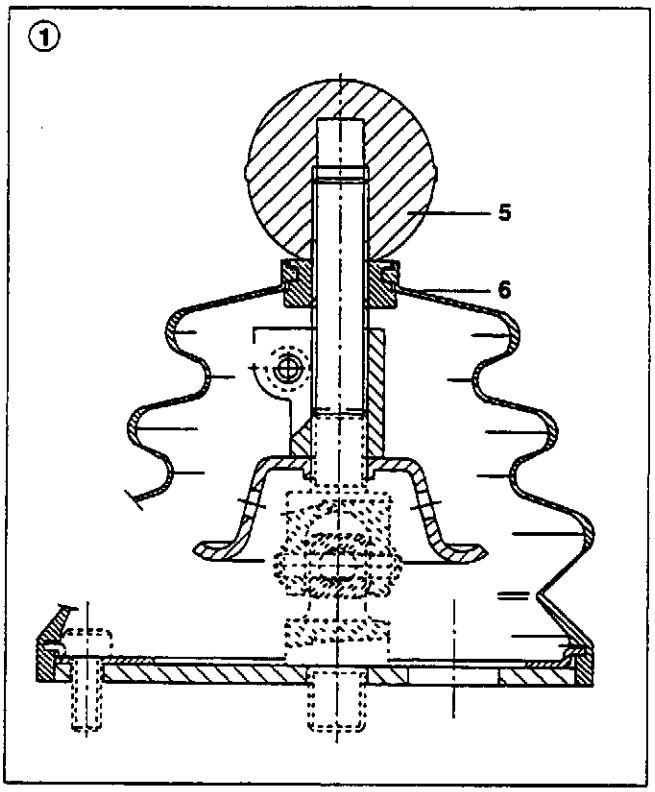
1
5
6

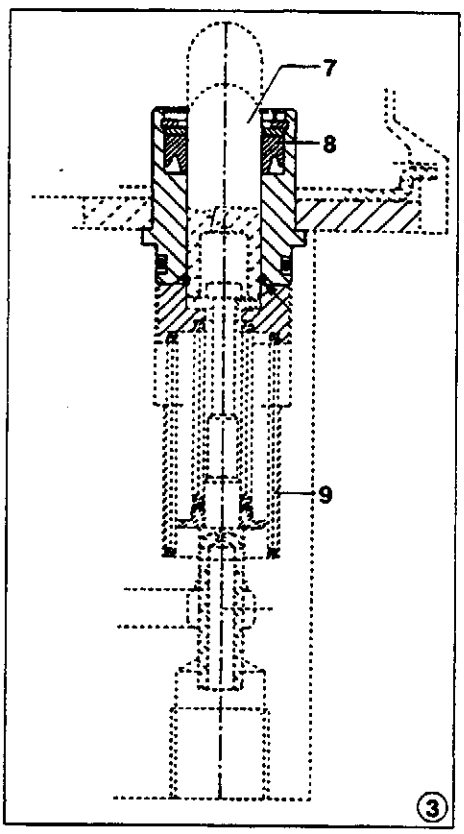
7
8
9
3

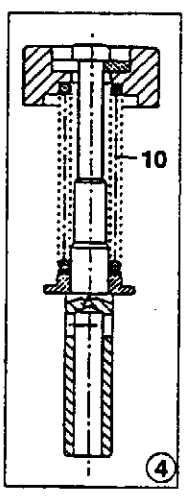
10
4

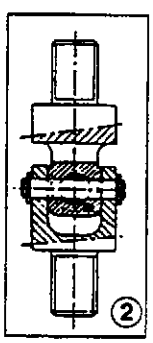
2

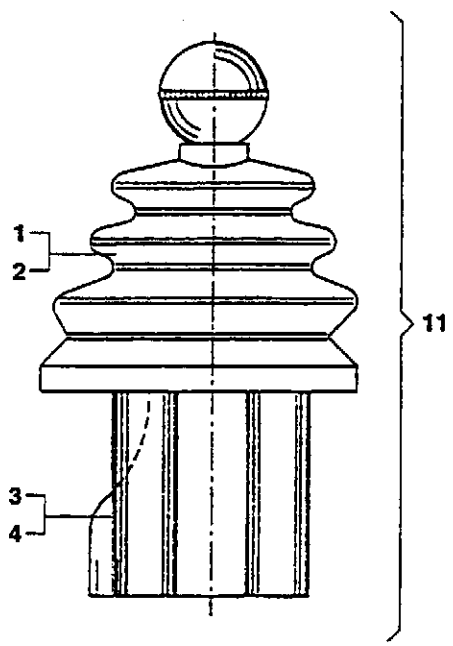
1
2
11
3
4

STEUERHEBEL
PILOT VALVE
MANIPULATEUR
MANIPULADOR
MANIPOLATORE

Gilt ab Serien-Nr.
Valid from sn.
Valable de no. de serie
Valedero desde el numero
Valido da matricola
↦ 9080937

Pos.	COD.	Bennenung	Q.ty	Description	Dénomination	Denominación	Denominazione
1	151614641	STEUERUNGEN-GRUPPE	1	CONTROL GROUP	GROUPE COMMANDE	GRUPO MANDOS	GRUPPO COMANDO
2	151614630	GELENK-GRUPPE	1	ARTICULATION GROUP	GROUPE ARTICULATION	GRUPO ARTICULACION	GRUPPO SNODO
3	71479519	STANDARD-GRUPPE	4	STANDARD GROUP	GROUPE STANDARD	GRUPO STANDARD	GRUPPO STANDARD
4	151614632	KENNLINIEN-REGLER	4	ELBOW ADJUSTMENT UNIT	GROUPE REGLAGE MANCHON	GRUPO REGULACION CURVA	GRUPPO REGOLAZIONE CURVA
5	151614602	SCHRAUBE	1	KNOB	POMMEAU	BOTON	POMELLO
6	151614604	BALG	1	BELLOWS	SOUFFLEUR	FUELLE	SOFFIETTO
7	71487236	STÖSSEL	4	PUSH	POUSSEUR	PIEZA DE EMPUJE	SPINTORE
8	151614651	DICHTUNG	4	SEAL	GARNITURE	GUARNICION	GUARNIZIONE
9	71487237	FEDER	4	SPRING	RESSORT	MUELLE	MOLLA
10	71487239	FEDER	4	SPRING	RESSORT	MUELLE	MOLLA
11	151614084	KOMPLETT 1÷10	1	ASSY 1÷10	COMPLET 1÷10	COMPLETO 1÷10	COMPLETO 1÷10

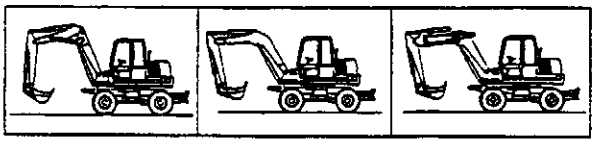

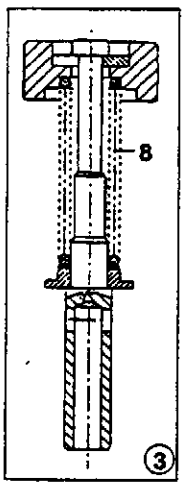
8
3

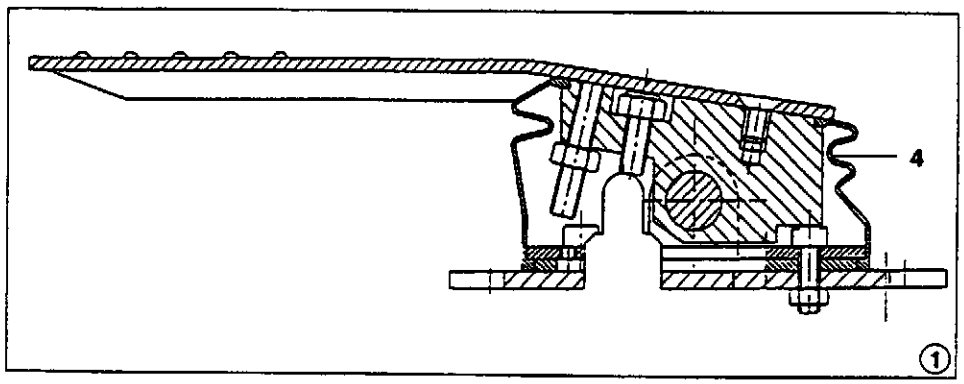
4
1

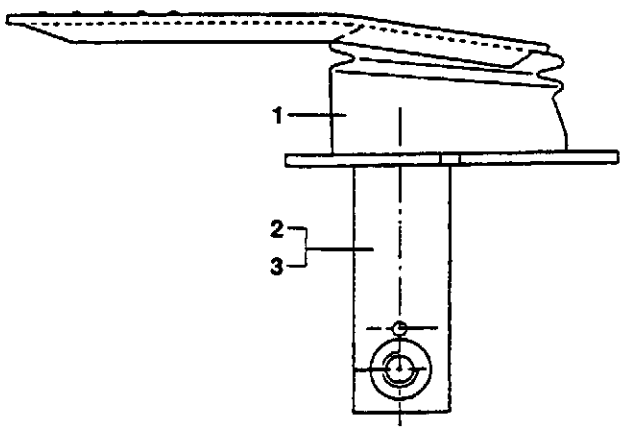
1
2
3

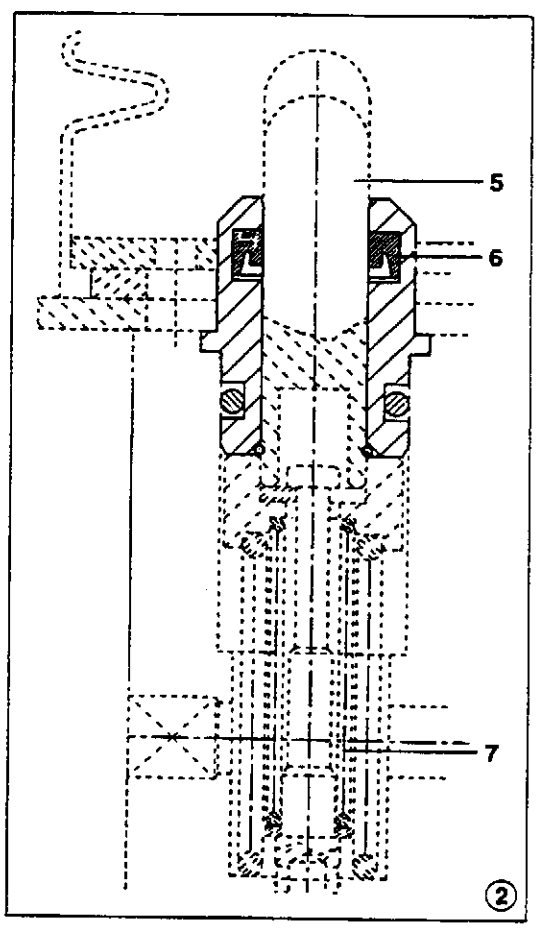
5
6
7
2

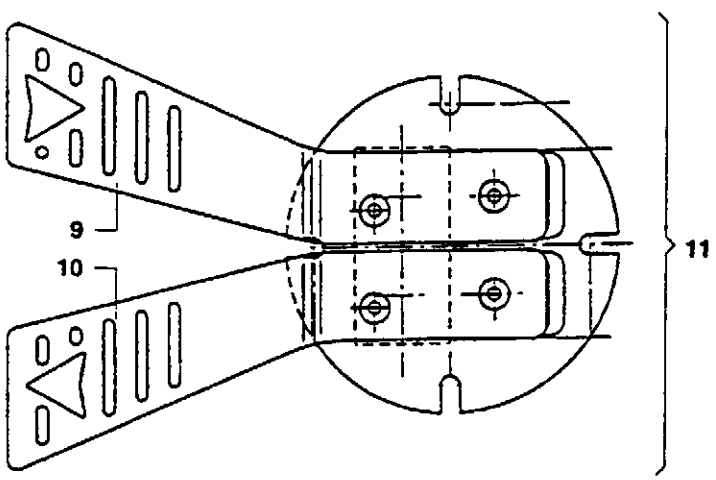
9
10
11

PEDALSTEUERUNG
PEDAL CONTROL
COMMANDE A PEDAL
MANDO POR PEDAL
PEDIPOLATORE

Gilt ab Serien-Nr.
Valid from sn.
Valable de no. de serie
Valedero desde el numero
Valido da matricola
↦ 9080937

Pos.	COD.	Bennenung	Q.ty	Description	Dénomination	Denominación	Denominazione
1	71487240	STEUERUNGEN-GRUPPE	1	CONTROL GROUP	GROUPE COMMANDE	GRUPO MANDOS	GRUPPO COMANDO
2	71479518	STANDARD-GRUPPE	2	STANDARD GROUP	GROUPE STANDARD	GRUPO STANDARD	GRUPPO STANDARD
3	71487241	KENNLINIEN-REGLER	2	ELBOW ADJUSTMENT UNIT	GROUPE REGLAGE MANCHON	GRUPO REGULACION CURVA	GRUPPO REGOLAZIONE CURVA
4	151614638	BALG	2	BELLOWS	SOUFFLEUR	FUELLE	SOFFIETTO
5	151614639	STÖSSEL	2	PUSH	POUSSEUR	PIEZA DE EMPUJE	SPINTORE
6	151614651	DICHTUNG	2	SEAL	GARNITURE	GUARNICION	GUARNIZIONE
7	71487243	FEDER	2	SPRING	RESSORT	MUELLE	MOLLA
8	71487244	FEDER	2	SPRING	RESSORT	MUELLE	MOLLA
9	151614637	PEDAL	1	PEDAL	PEDALE	PEDAL	PEDALE
10	151614636	PEDAL	1	PEDAL	PEDALE	PEDAL	PEDALE
11	151614085	KOMPLETT 1÷10	1	ASS'Y 1÷10	COMPLET 1÷10	COMPLETO 1÷10	COMPLETO 1÷10

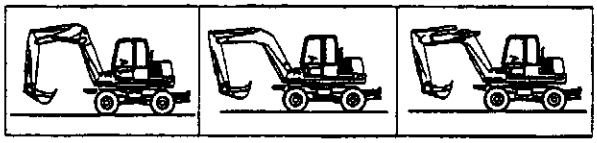

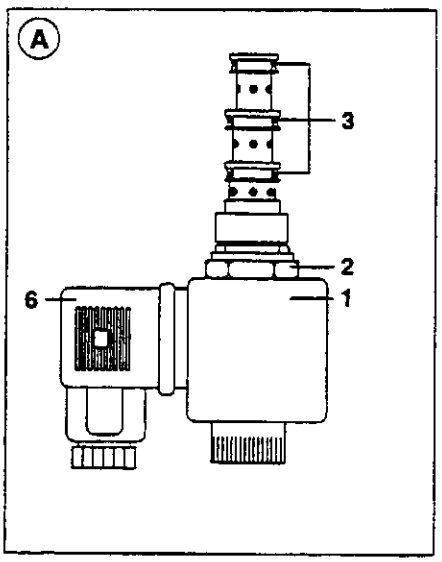
A
3
2
6
1

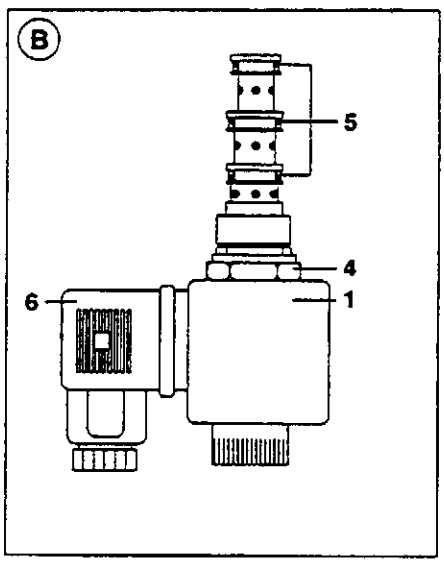
B
5
4
6
1

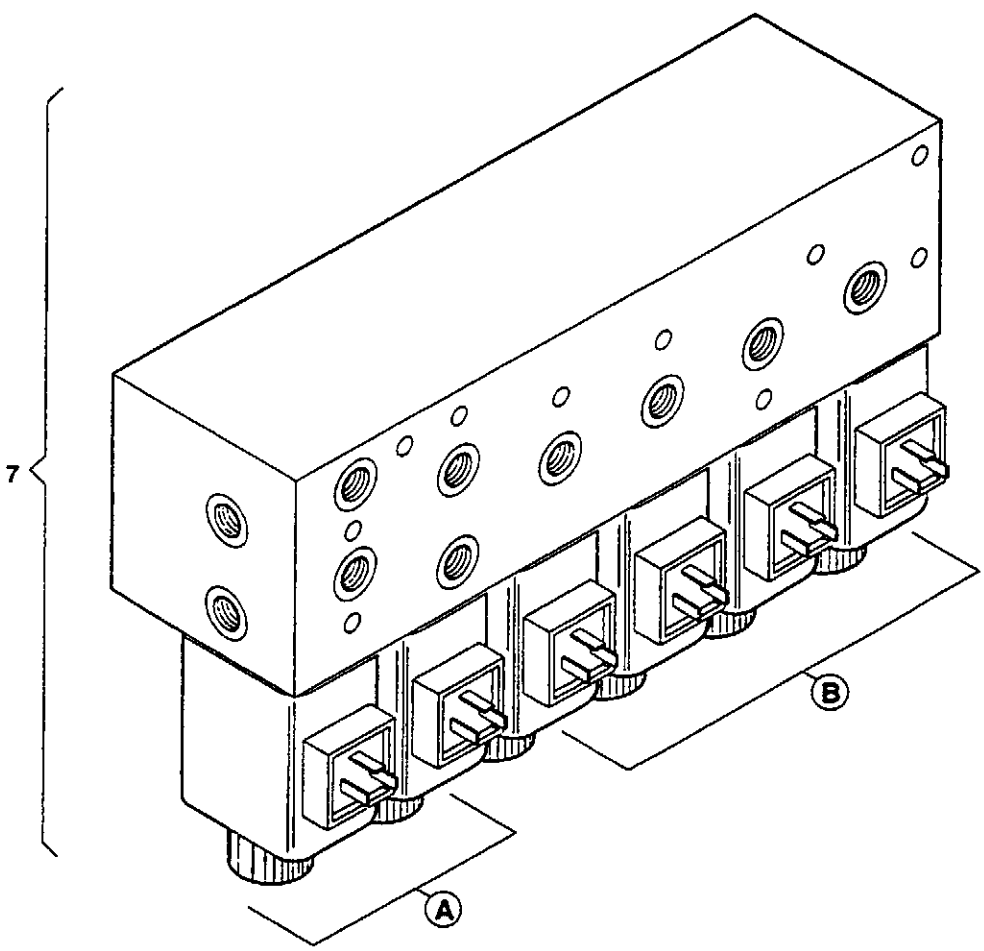
7
B
A

ELEKTROVENTIL-BLOCK
SOLENOID VALVES BLOCK
BLOC SOUPAPES ELECTRIQUE
BLOQUEO ELECTROVALVULAS
BLOCCO ELETTROVALVOLE

Gilt ab Serien-Nr.
Valid from sn.
Valable de no. de serie
Valedero desde el numero
Valido da matricola
↦ 9080937

Pos.	COD.	Bennenung	Q.ty	Description	Dénomination	Denominación	Denominazione
1	151621688	ELEKTROMAGNET	6	COIL	BOBINE	BOBINA	BOBINA
2	151621695	VENTILEINSATZ	2	VALVE	SOUPAPE	VALVULA	VALVOLA
3	151621698	DICHTUNGSSATZ	2	SEAL KIT	KIT JOINTS	JUEGO GUARNICIONES	KIT GUARNIZIONI
4	151621692	VENTILEINSATZ	4	VALVE	SOUPAPE	VALVULA	VALVOLA
5	151621697	DICHTUNGSSATZ	4	SEAL KIT	KIT JOINTS	JUEGO GUARNICIONES	KIT GUARNIZIONI
6	71488170	VERBINDUNG MIT DIODE	6	CONNECTOR W/DIODE	CONNECTEUR AVEC DIODE	CONECTOR CON DIODO	CONNETTORE C/DIODO
7	151621667	KOMPLETT 1÷5	1	ASS'Y 1÷5	COMPLET 1÷5	COMPLETO 1÷5	COMPLETO 1÷5

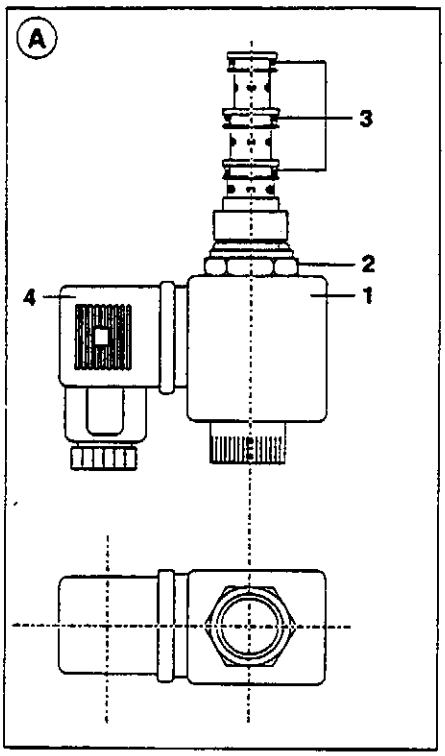
A
3
2
4
1

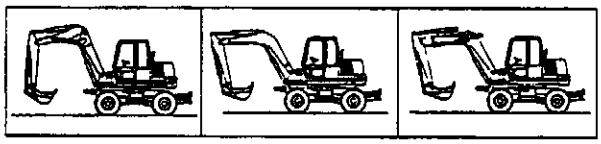

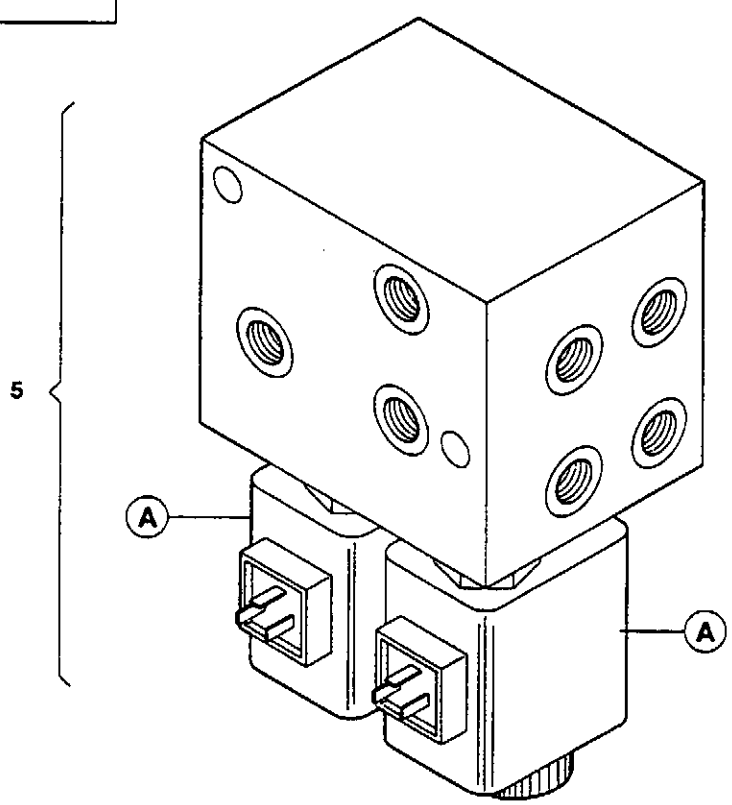
5
A
A

ELEKTROVENTIL FÜR VERSTELLAUSLEGER
POSITIONER SOLENOID VALVE
SOUPAPE ELECTRIQUE POSITIONNEUR
ELECTROVALVULA POSICIONADOR
ELETTROVALVOLA POSIZIONATORE

Gilt ab Serien-Nr.
Valid from sn.
Valable de no. de serie
Valedero desde el numero
Valido da matricola
↦ 9080937

Pos.	COD.	Bennenung	Q.ty	Description	Dénomination	Denominación	Denominazione
1	151621688	ELEKTROMAGNET	2	COIL	BOBINE	BOBINA	BOBINA
2	151621696	VENTILEINSATZ	2	VALVE	SOUPAPE	VALVULA	VALVOLA
3	151621698	DICHTUNGSSATZ	2	SEAL KIT	KIT JOINTS	JUEGO GUARNICIONES	KIT GUARNIZIONI
4	71488170	VERBINDUNG MIT DIODE	2	CONNECTOR W/DIODE	CONNECTEUR AVEC DIODE	CONECTOR CON DIODO	CONNETTORE C/DIODO
5	151621669	KOMPLETT 1÷3	1	ASS'Y 1÷3	COMPLET 1÷3	COMPLETO 1÷3	COMPLETO 1÷3

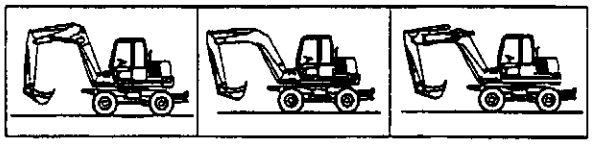

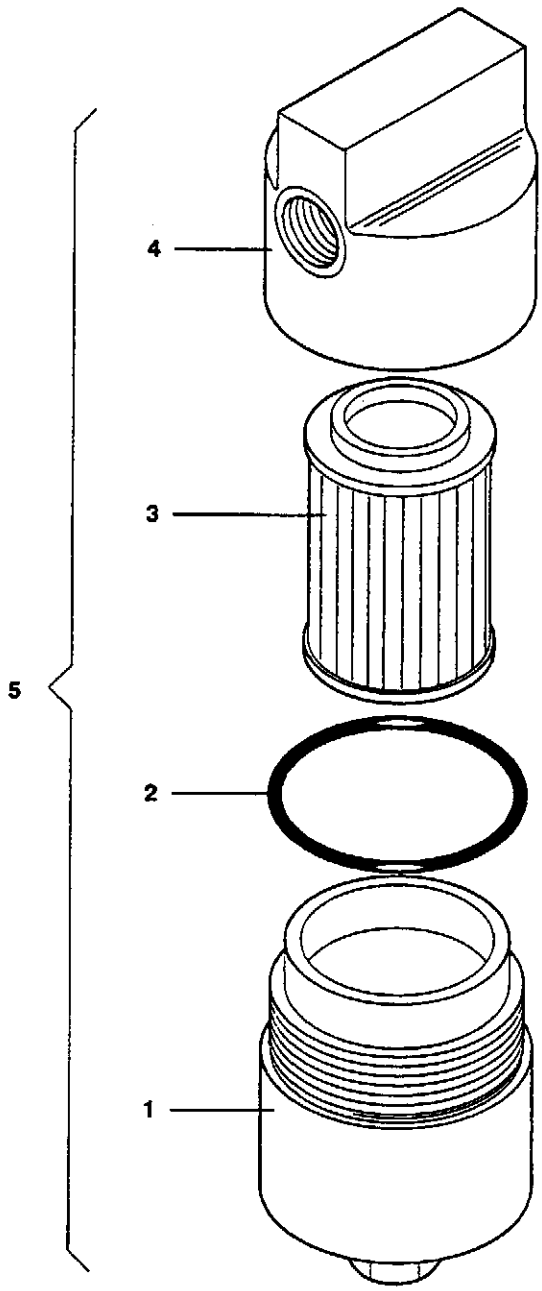
4
3
5
2
1

SERVOSTEUERUNGEN-BREMSE ÖLFILTER
SERVOCONTROLS-BRAKES OIL FILTER
FILTRE A HUILE SERVOCOMMANDES-FREINS
FILTRO DE ACEITE SERVOMANDOS-FRENOS
FILTRO OLIO SERVOCOMANDI-FRENI

Gilt ab Serien-Nr.
Valid from sn.
Valable de no. de serie
Valedero desde el numero
Valido da matricola
↦ 9080937

Pos.	COD.	Benennung	Q.ty	Description	Dénomination	Denominación	Denominazione
1	-	DECKEL	1	COVER	COUVERCLE	CUBIERTA	COPERCHIO
2	14459980	O-RING	1	O-RING	BAGUE	ANILLO OR	ANELLO OR
3	71448723	PATRONE	1	CARTRIDGE	CARTOUCHE	CARTUCHO	CARTUCCIA
4	-	GEHAUSE	1	BODY	CORPS	CUERPO	CORPO
5	151816040	KOMPLETT 1÷4	1	ASS'Y 1÷4	COMPLET 1÷4	COMPLETO 1÷4	COMPLETO 1÷4

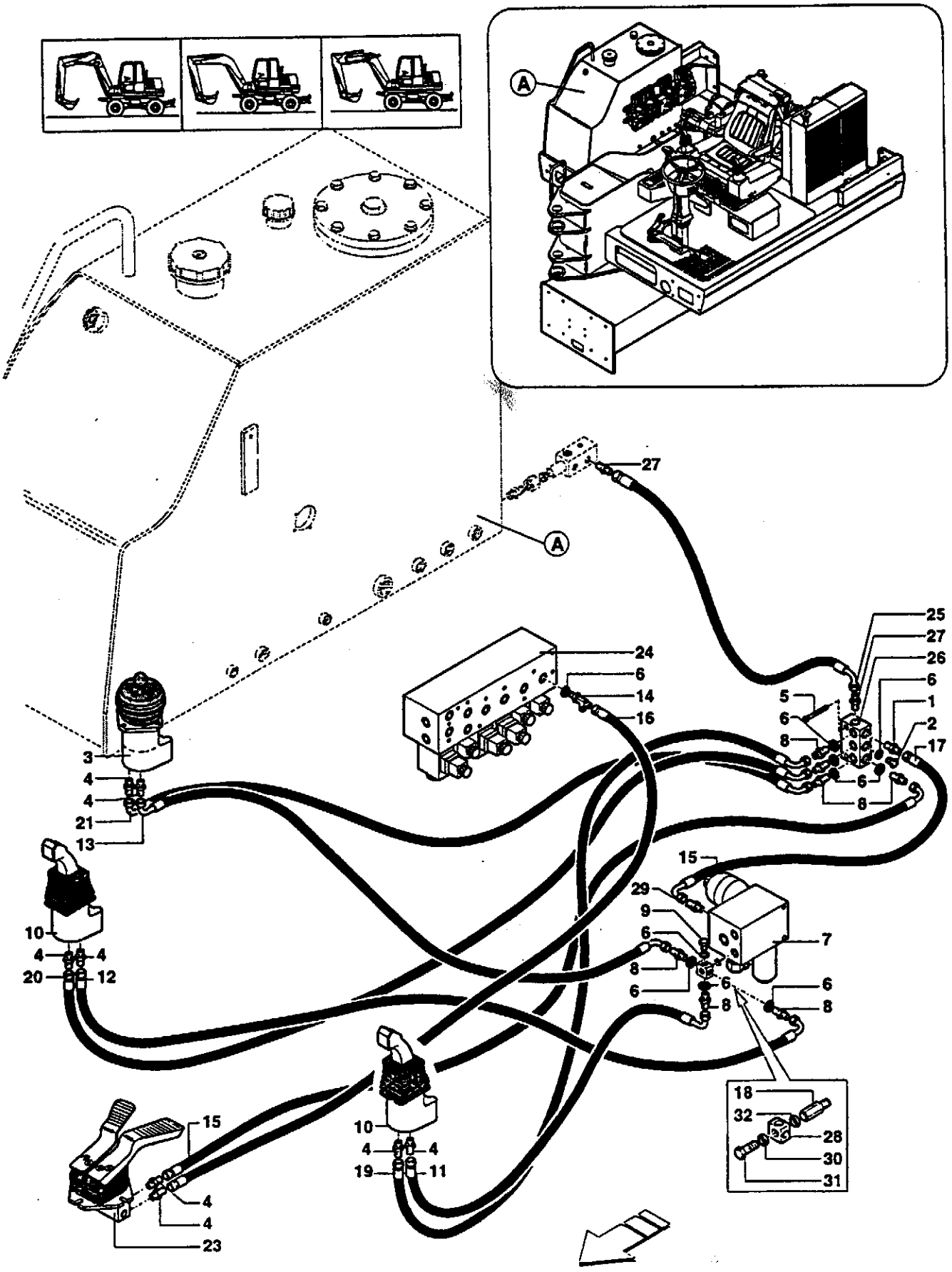
A
A
27
25
27
26
6
1
2
17
24
6
14
16
5
6
8
6
8
3
4
4
21
13
10
4
4
20
12
15
29
9
6
8
6
7
6
8
6
8
18
32
28
30
31
10
4
4
19
11
15
4
4
23

Pos.	COD.	Bennenung	Q.ty	Description	Dénomination	Denominación	Denominazione
1	154222712	STUTZEN	1	FITTING	RACCORD	RACOR	RACCORDO
2	154205292	STOPFEN	1	PLUG	BOUCHON	TAPON	TAPPO
3	-	STEUERHEBEL (1.070 pag. 2)	1	KNOB (1.070 pag. 2)	MANIPULATEUR (1.070 pag. 2)	MANIPULADOR (1.070 pag. 2)	MANIPOLATORE (1.070 pag. 2)
4	154219389	STUTZEN	8	FITTING	RACCORD	RACOR	RACCORDO
5	14359434	SCHRAUBE	2	SCREW	VIS	TORNILLO	VITE
6	71488735	SCHEIBE	9	WASHER	RONDELLE	ARANDELA	RONDELLA
7	-	ELEKTROVENTIL (1.080 pag. 7)	1	SOLENOID VALVE (1.080 pag. 7)	SOUPAPE ELECTRIQUE (1.080 pag. 7)	ELECTROVALVULA (1.080 pag. 7)	ELETTROVALVOLA (1.080 pag. 7)
8	154219388	STUTZEN	7	FITTING	RACCORD	RACOR	RACCORDO
9	154205292	STOPFEN	1	PLUG	BOUCHON	TAPON	TAPPO
10	-	STEUERHEBEL (1.070 pag. 1)	2	KNOB (1.070 pag. 1)	MANIPULATEUR (1.070 pag. 1)	MANIPULADOR (1.070 pag. 1)	MANIPOLATORE (1.070 pag. 1)
11	151303341	SCHLAUCH	1	FLEXIBLE HOSE	TUYAU FLEXIBLE	TUBO FLEXIBLE	TUBO FX
12	154138011	SCHLAUCH	1	FLEXIBLE HOSE	TUYAU FLEXIBLE	TUBO FLEXIBLE	TUBO FX
13	154138051	SCHLAUCH	1	FLEXIBLE HOSE	TUYAU FLEXIBLE	TUBO FLEXIBLE	TUBO FX
14	154223031	STUTZEN	1	FITTING	RACCORD	RACOR	RACCORDO
15	151303398	SCHLAUCH	1	FLEXIBLE HOSE	TUYAU FLEXIBLE	TUBO FLEXIBLE	TUBO FX
16	154138011	SCHLAUCH	1	FLEXIBLE HOSE	TUYAU FLEXIBLE	TUBO FLEXIBLE	TUBO FX
17	151305757	SCHLAUCH	1	FLEXIBLE HOSE	TUYAU FLEXIBLE	TUBO FLEXIBLE	TUBO FX
18	154219400	VERLÄNGERUNG	1	EXTENSION	RALLONGE	EXTENSION	PROLUNGA
19	154138063	SCHLAUCH	1	FLEXIBLE HOSE	TUYAU FLEXIBLE	TUBO FLEXIBLE	TUBO FX
20	154138044	SCHLAUCH	1	FLEXIBLE HOSE	TUYAU FLEXIBLE	TUBO FLEXIBLE	TUBO FX
21	154138042	SCHLAUCH	1	FLEXIBLE HOSE	TUYAU FLEXIBLE	TUBO FLEXIBLE	TUBO FX
23	-	PEDALSTEUERUNG (1.071 pag. 1)	1	PEDAL CONTROL (1.071 pag. 1)	COMMANDE A PEDAL (1.071 pag. 1)	MANDO POR PEDAL (1.071 pag. 1)	PEDIPOLATORE (1.071 pag. 1)
24	-	ELEKTROVENTIL (1.072 pag. 1)	1	SOLENOID VALVE (1.072 pag. 1)	SOUPAPE ELECTRIQUE (1.072 pag. 1)	ELECTROVALVULA (1.072 pag. 1)	ELETTROVALVOLA (1.072 pag. 1)
25	151305711	SCHLAUCH	1	FLEXIBLE HOSE	TUYAU FLEXIBLE	TUBO FLEXIBLE	TUBO FX
26	152907816	SAMMELBLOCK	1	BLOCK	TAQUET	BLOQUE	BLOCCHETTO
27	154219708	STUTZEN	1	FITTING	RACCORD	RACOR	RACCORDO
28	152907814	SAMMELBLOCK	1	BLOCK	TAQUET	BLOQUE	BLOCCHETTO
29	154219703	STUTZEN	1	FITTING	RACCORD	RACOR	RACCORDO
30	71488738	SCHEIBE	2	WASHER	RONDELLE	ARANDELA	RONDELLA
31	154205438	SCHRAUBE	1	SCREW	VIS	TORNILLO	VITE

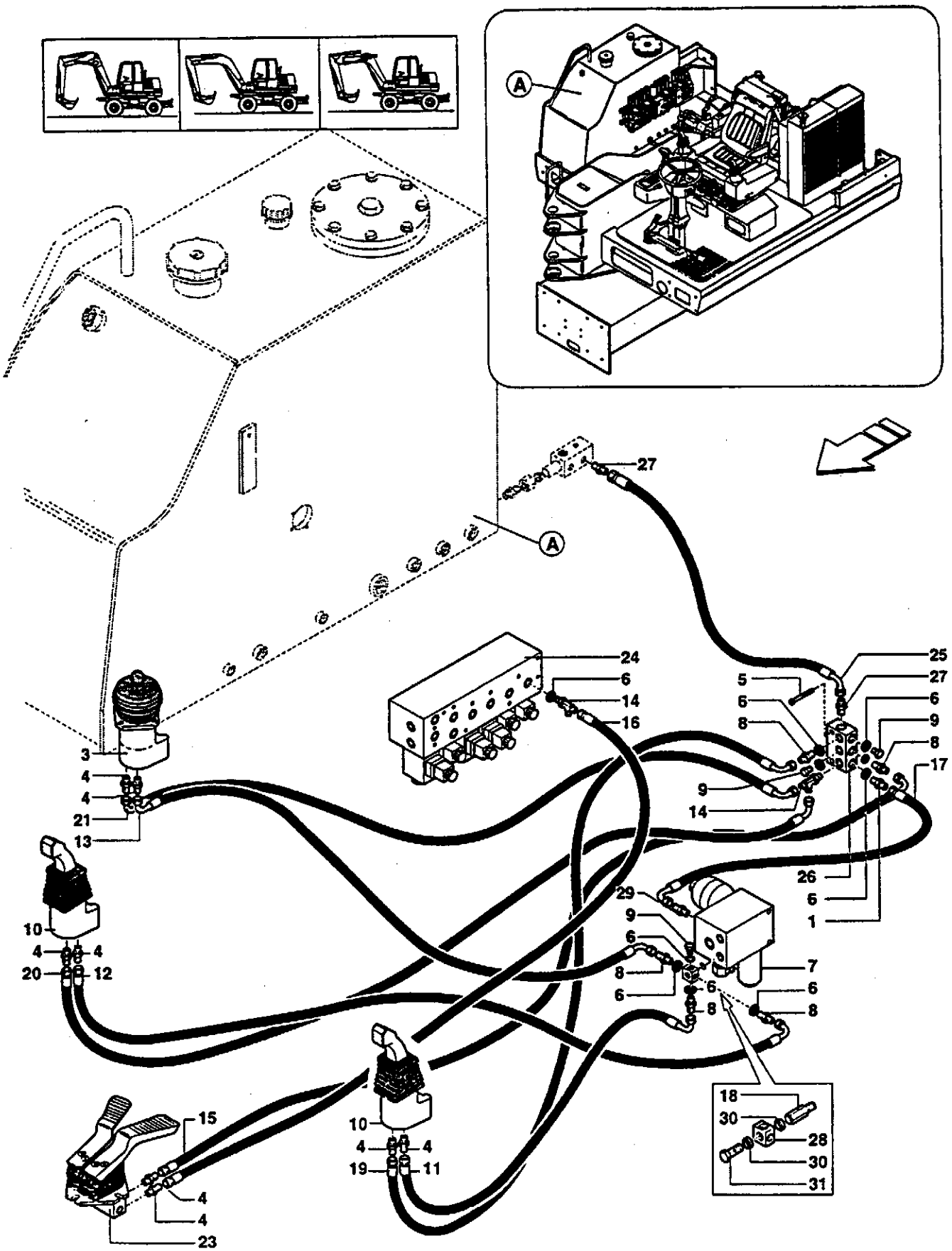
A
A
27
24
6
14
16
25
5
27
6
6
8
9
8
17
3
4
4
21
13
9
14
26
6
1
29
9
6
8
6
7
6
6
8
8
10
4
4
20
12
18
30
28
30
31
10
4
4
19
11
15
4
4
23

Pos.	COD.	Benennung	Q.ty	Description	Dénomination	Denominación	Denominazione
1	154222712	STUTZEN	1	FITTING	RACCORD	RACOR	RACCORDO
3	-	STEUERHEBEL (1.070 pag. 2)	1	KNOB (1.070 pag. 2)	MANIPULATEUR (1.070 pag. 2)	MANIPULADOR (1.070 pag. 2)	MANIPOLATORE (1.070 pag. 2)
4	154219389	STUTZEN	8	FITTING	RACCORD	RACOR	RACCORDO
5	14306534	SCHRAUBE	2	SCREW	VIS	TORNILLO	VITE
6	71488735	SCHEIBE	10	WASHER	RONDELLE	ARANDELA	RONDELLA
7	-	ELEKTROVENTIL (1.080 pag. 7)	1	SOLENOID VALVE (1.080 pag. 7)	SOUPAPE ELECTRIQUE (1.080 pag. 7)	ELECTROVALVULA (1.080 pag. 7)	ELETTROVALVOLA (1.080 pag. 7)
8	154219388	STUTZEN	5	FITTING	RACCORD	RACOR	RACCORDO
9	154205292	STOPFEN	3	PLUG	BOUCHON	TAPON	TAPPO
10	-	STEUERHEBEL (1.070 pag. 1)	2	KNOB (1.070 pag. 1)	MANIPULATEUR (1.070 pag. 1)	MANIPULADOR (1.070 pag. 1)	MANIPOLATORE (1.070 pag. 1)
11	151303341	SCHLAUCH	1	FLEXIBLE HOSE	TUYAU FLEXIBLE	TUBO FLEXIBLE	TUBO FX
12	154138011	SCHLAUCH	1	FLEXIBLE HOSE	TUYAU FLEXIBLE	TUBO FLEXIBLE	TUBO FX
13	154138051	SCHLAUCH	1	FLEXIBLE HOSE	TUYAU FLEXIBLE	TUBO FLEXIBLE	TUBO FX
14	154223031	STUTZEN	2	FITTING	RACCORD	RACOR	RACCORDO
15	151303398	SCHLAUCH	1	FLEXIBLE HOSE	TUYAU FLEXIBLE	TUBO FLEXIBLE	TUBO FX
16	154138011	SCHLAUCH	1	FLEXIBLE HOSE	TUYAU FLEXIBLE	TUBO FLEXIBLE	TUBO FX
17	151305757	SCHLAUCH	1	FLEXIBLE HOSE	TUYAU FLEXIBLE	TUBO FLEXIBLE	TUBO FX
18	154219400	VERLÄNGERUNG	1	EXTENSION	RALLONGE	EXTENSION	PROLUNGA
19	154138063	SCHLAUCH	1	FLEXIBLE HOSE	TUYAU FLEXIBLE	TUBO FLEXIBLE	TUBO FX
20	154138044	SCHLAUCH	1	FLEXIBLE HOSE	TUYAU FLEXIBLE	TUBO FLEXIBLE	TUBO FX
21	154138042	SCHLAUCH	1	FLEXIBLE HOSE	TUYAU FLEXIBLE	TUBO FLEXIBLE	TUBO FX
23	-	PEDALSTEUERUNG (1.071 pag. 1)	1	PEDAL CONTROL (1.071 pag. 1)	COMMANDE A PEDAL (1.071 pag. 1)	MANDO POR PEDAL (1.071 pag. 1)	PEDIPOLATORE (1.071 pag. 1)
24	-	ELEKTROVENTIL (1.072 pag. 1)	1	SOLENOID VALVE (1.072 pag. 1)	SOUPAPE ELECTRIQUE (1.072 pag. 1)	ELECTROVALVULA (1.072 pag. 1)	ELETTROVALVOLA (1.072 pag. 1)
25	151305711	SCHLAUCH	1	FLEXIBLE HOSE	TUYAU FLEXIBLE	TUBO FLEXIBLE	TUBO FX
26	152907816	SAMMELBLOCK	1	BLOCK	TAQUET	BLOQUE	BLOCCHETTO
27	154219708	STUTZEN	1	FITTING	RACCORD	RACOR	RACCORDO
28	152907814	SAMMELBLOCK	1	BLOCK	TAQUET	BLOQUE	BLOCCHETTO
29	154219703	STUTZEN	1	FITTING	RACCORD	RACOR	RACCORDO
30	71488738	SCHEIBE	2	WASHER	RONDELLE	ARANDELA	RONDELLA
31	154205438	SCHRAUBE	1	SCREW	VIS	TORNILLO	VITE

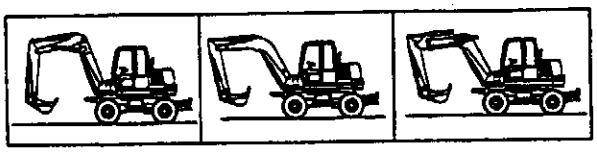

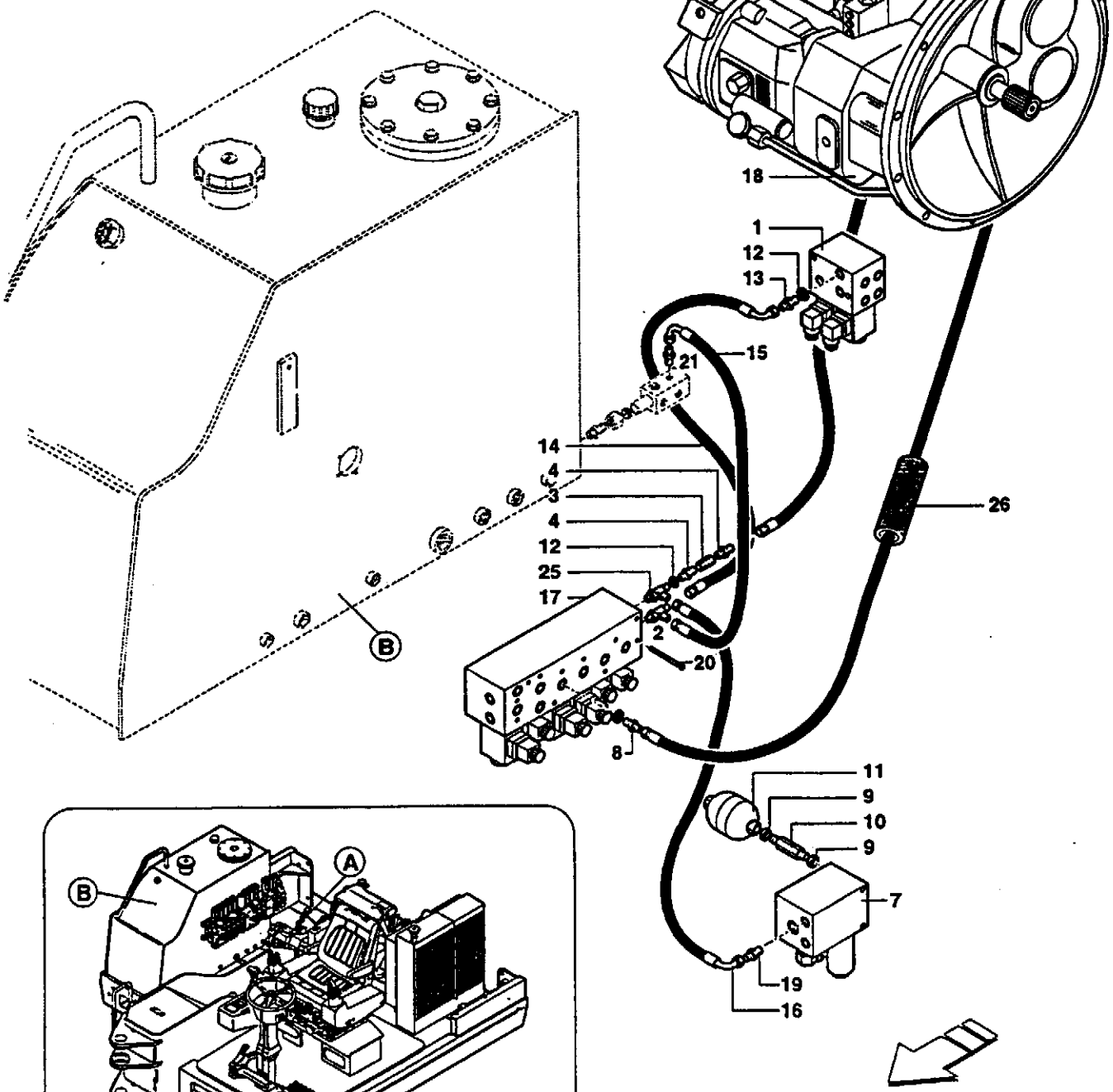
22
24
6
5
24
22
23
A
18
1
12
13
15
21
14
4
3
4
12
25
17
2
20
8
26
11
9
10
9
7
19
16
B

B
A

Pos.	COD.	Bennenung	Q.ty	Description	Dénomination	Denominación	Denominazione
1	-	ELEKTROVENTIL (1.073 pag. 1)	1	SOLENOID VALVE (1.073 pag. 1)	SOUPAPE ELECTRIQUE (1.073 pag. 1)	ELECTROVALVULA (1.073 pag. 1)	ELETTROVALVOLA (1.073 pag. 1)
2	154221898	STUTZEN	1	FITTING	RACCORD	RACOR	RACCORDO
3	151621128	VENTILEINSATZ	1	VALVE	SOUPAPE	VALVULA	VALVOLA
4	154219389	STUTZEN	2	FITTING	RACCORD	RACOR	RACCORDO
5	154138089	SCHLAUCH	1	FLEXIBLE HOSE	TUYAU FLEXIBLE	TUBO FLEXIBLE	TUBO FX
6	154138011	SCHLAUCH	1	FLEXIBLE HOSE	TUYAU FLEXIBLE	TUBO FLEXIBLE	TUBO FX
	71487873	SCHLAUCH	1	FLEXIBLE HOSE	TUYAU FLEXIBLE	TUBO FLEXIBLE	TUBO FX
7	-	ELEKTROVENTIL (1.080 pag. 7)	1	SOLENOID VALVE (1.080 pag. 7)	SOUPAPE ELECTRIQUE (1.080 pag. 7)	ELECTROVALVULA (1.080 pag. 7)	ELETTROVALVOLA (1.080 pag. 7)
8	154219388	STUTZEN	1	FITTING	RACCORD	RACOR	RACCORDO
9	71488737	SCHEIBE	2	WASHER	RONDELLE	ARANDELA	RONDELLA
10	154221934	VERLÄNGERUNG	1	EXTENSION	RALLONGE	EXTENSION	PROLUNGA
11	151620954	DRUCKSPEICHER	1	ACCUMULATOR	ACCUMULATEUR	ACUMULADOR	ACCUMULATORE
12	71488735	SCHEIBE	2	WASHER	RONDELLE	ARANDELA	RONDELLA
13	154219388	STUTZEN	1	FITTING	RACCORD	RACOR	RACCORDO
14	151303386	SCHLAUCH	1	FLEXIBLE HOSE	TUYAU FLEXIBLE	TUBO FLEXIBLE	TUBO FX
15	154138040	SCHLAUCH	1	FLEXIBLE HOSE	TUYAU FLEXIBLE	TUBO FLEXIBLE	TUBO FX
16	154138092	SCHLAUCH	1	FLEXIBLE HOSE	TUYAU FLEXIBLE	TUBO FLEXIBLE	TUBO FX
17	-	ELEKTROVENTIL (1.072 pag. 1)	1	SOLENOID VALVE (1.072 pag. 1)	SOUPAPE ELECTRIQUE (1.072 pag. 1)	ELECTROVALVULA (1.072 pag. 1)	ELETTROVALVOLA (1.072 pag. 1)
18	-	HYDRAULIKPUMPE (1.031 pag. 1)	1	HYDRAULIC PUMP (1.031 pag. 1)	POMPE HYDRAULIQUE (1.031 pag. 1)	BOMBA HIDRAULICA (1.031 pag. 1)	POMPA IDRAULICA (1.031 pag. 1)
19	154219703	STUTZEN	1	FITTING	RACCORD	RACOR	RACCORDO
20	151105168	SCHRAUBE	4	SCREW	VIS	TORNILLO	VITE
21	154219703	STUTZEN	1	FITTING	RACCORD	RACOR	RACCORDO
22	151115008	SCHEIBE	2	WASHER	RONDELLE	ARANDELA	RONDELLA
23	154205077	DRUCKEINGRIFF	2	PRESSURE INTAKE	PRISE DE PRESSION	TOMA PRESION	PRESA DI PRESSIONE
24	154226091	STUTZEN	2	FITTING	RACCORD	RACOR	RACCORDO
25	154221866	STUTZEN	1	FITTING	RACCORD	RACOR	RACCORDO
26	154009222	SCHUTZROHR	1	SHEATH	GAINE	FUNDA	GUAINA

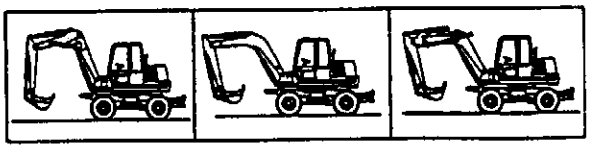

B
22
7
4
22
12
6
13
8
20
10
8
8
7
22
6
A
22
18
16
14
15
16
17
9
C
19
3
21
5
23
3
24
25
26
27
2
1
3
3
3
3
11
9

A
B
C

Pos.	COD.	Benennung	Q.ty	Description	Dénomination	Denominación	Denominazione
1	-	STEUERHEBEL (1.070 pag. 1)	2	KNOB (1.070 pag. 1)	MANIPULATEUR (1.070 pag. 1)	MANIPULADOR (1.070 pag. 1)	MANIPOLATORE (1.070 pag. 1)
2	14305234	SCHRAUBE	4	SCREW	VIS	TORNILLO	VITE
3	154219389	STUTZEN	6	FITTING	RACCORD	RACOR	RACCORDO
4	-	STEUERBLOCK (1.051 pag. 1)	1	CONTROL VALVE (1.051 pag. 1)	DISTRIBUTEUR (1.051 pag. 1)	DISTRIBUIDOR (1.051 pag. 1)	DISTRIBUTORE (1.051 pag. 1)
5	154219703	STUTZEN	1	FITTING	RACCORD	RACOR	RACCORDO
6	154219388	STUTZEN	2	FITTING	RACCORD	RACOR	RACCORDO
7	71488735	SCHEIBE	4	WASHER	RONDELLE	ARANDELA	RONDELLA
8	154223031	STUTZEN	3	FITTING	RACCORD	RACOR	RACCORDO
9	154138076	SCHLAUCH	2	FLEXIBLE HOSE	TUYAU FLEXIBLE	TUBO FLEXIBLE	TUBO FX
10	154138061	SCHLAUCH	1	FLEXIBLE HOSE	TUYAU FLEXIBLE	TUBO FLEXIBLE	TUBO FX
11	154138062	SCHLAUCH	1	FLEXIBLE HOSE	TUYAU FLEXIBLE	TUBO FLEXIBLE	TUBO FX
12	154219484	STUTZEN	1	FITTING	RACCORD	RACOR	RACCORDO
13	154138047	SCHLAUCH	1	FLEXIBLE HOSE	TUYAU FLEXIBLE	TUBO FLEXIBLE	TUBO FX
14	154207502	STUTZEN	1	FITTING	RACCORD	RACOR	RACCORDO
15	151621374	VENTILEINSATZ	1	VALVE	SOUPAPE	VALVULA	VALVOLA
16	154223032	STUTZEN	2	FITTING	RACCORD	RACOR	RACCORDO
17	151303395	SCHLAUCH	1	FLEXIBLE HOSE	TUYAU FLEXIBLE	TUBO FLEXIBLE	TUBO FX
18	154138085	SCHLAUCH	1	FLEXIBLE HOSE	TUYAU FLEXIBLE	TUBO FLEXIBLE	TUBO FX
19	-	GETRIEBEMOTOR (1.040 pag. 1)	1	MOTOREDUCTION (1.040 pag. 1)	MOTOREDUCTEUR (1.040 pag. 1)	MOTORREDUCTOR (1.040 pag. 1)	MOTORIDUTTORE (1.040 pag. 1)
20	154138054	SCHLAUCH	1	FLEXIBLE HOSE	TUYAU FLEXIBLE	TUBO FLEXIBLE	TUBO FX
21	154138086	SCHLAUCH	1	FLEXIBLE HOSE	TUYAU FLEXIBLE	TUBO FLEXIBLE	TUBO FX
22	71488069	DRUCKWÄCHTER	4	PRESSURE SWITCH	PRESSOSTAT	PRESOSTATO	PRESSOSTATO
23	151621374	VENTILEINSATZ	1	VALVE	SOUPAPE	VALVULA	VALVOLA
24	154221808	STUTZEN	1	FITTING	RACCORD	RACOR	RACCORDO
25	151621375	VENTILEINSATZ	1	VALVE	SOUPAPE	VALVULA	VALVOLA
26	154205502	STUTZEN	1	FITTING	RACCORD	RACOR	RACCORDO
27	154138087	SCHLAUCH	1	FLEXIBLE HOSE	TUYAU FLEXIBLE	TUBO FLEXIBLE	TUBO FX

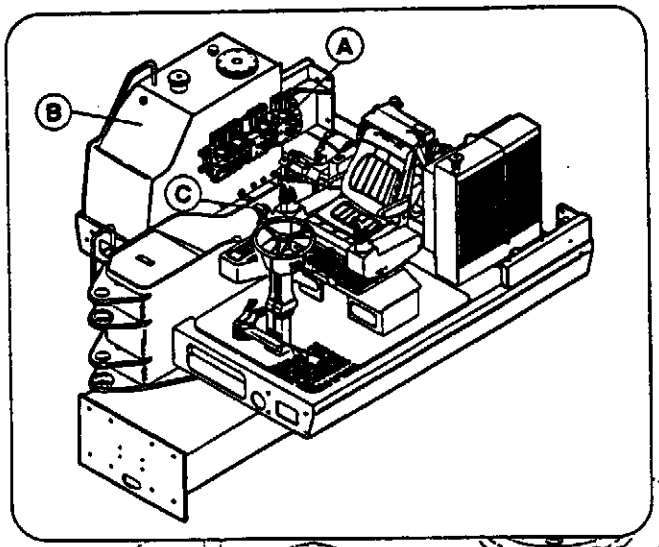
A
B
C

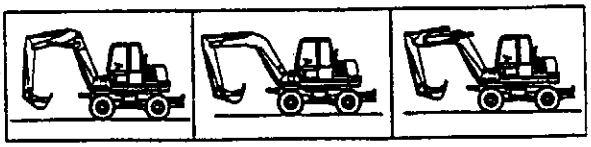

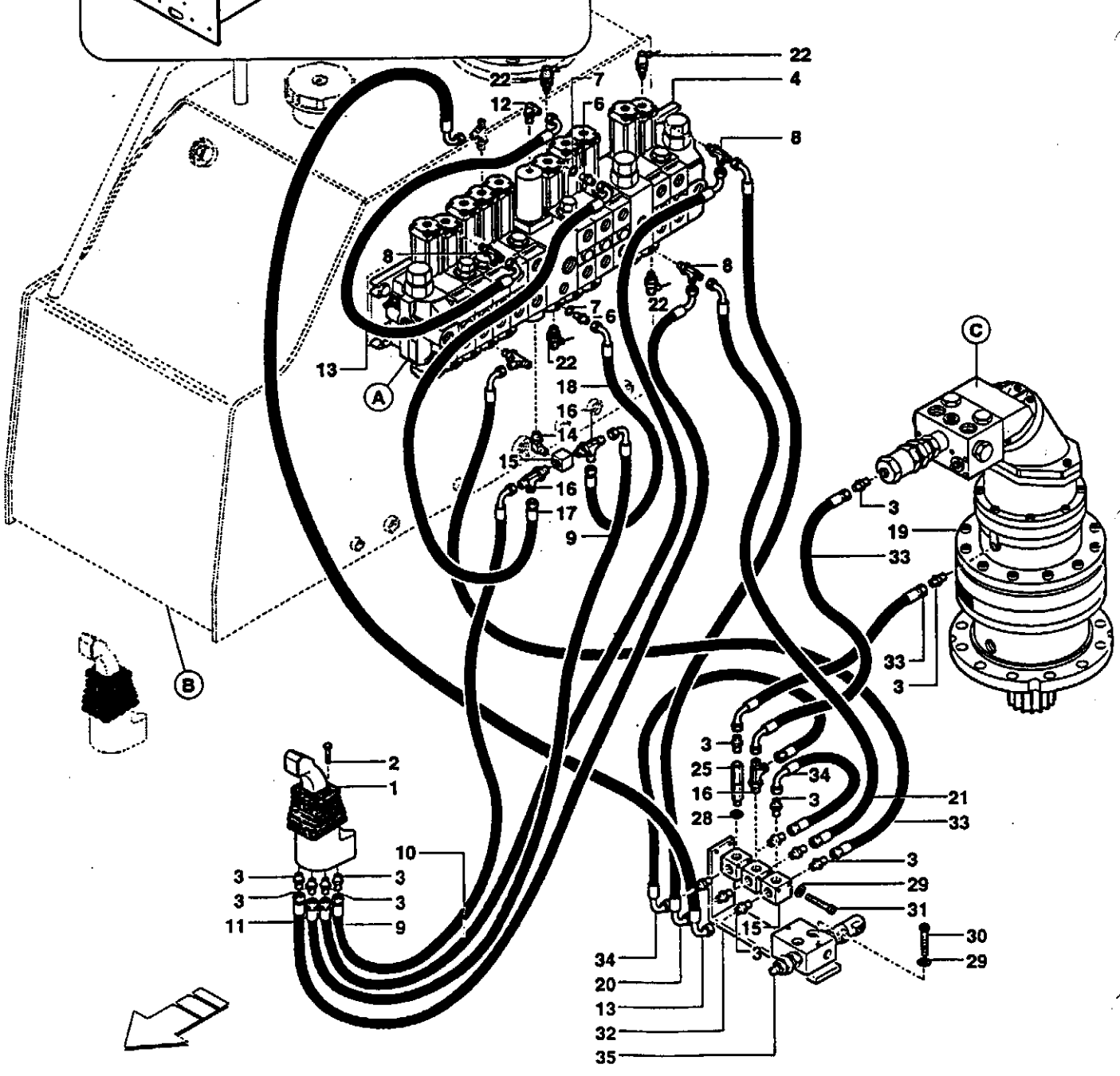
22
4
7
6
12
8
13
A
18
16
14
15
17
9
C
3
19
33
B
2
1
10
11
25
34
21
28
29
31
30
20
32
35

Pos.	COD.	Bennenung	Q.ty	Description	Dénomination	Denominación	Denominazione
1	-	STEUERHEBEL (1.070 pag. 1)	2	KNOB (1.070 pag. 1)	MANIPULATEUR (1.070 pag. 1)	MANIPULADOR (1.070 pag. 1)	MANIPOLATORE (1.070 pag. 1)
2	14305234	SCHRAUBE	4	SCREW	VIS	TORNILLO	VITE
3	154219389	STUTZEN	14	FITTING	RACCORD	RACOR	RACCORDO
4	-	STEUERBLOCK (1.051 pag. 1)	1	CONTROL VALVE (1.051 pag. 1)	DISTRIBUTEUR (1.051 pag. 1)	DISTRIBUIDOR (1.051 pag. 1)	DISTRIBUTORE (1.051 pag. 1)
6	154219388	STUTZEN	2	FITTING	RACCORD	RACOR	RACCORDO
7	71488735	SCHEIBE	2	WASHER	RONDELLE	ARANDELA	RONDELLA
8	154223031	STUTZEN	3	FITTING	RACCORD	RACOR	RACCORDO
9	154138076	SCHLAUCH	2	FLEXIBLE HOSE	TUYAU FLEXIBLE	TUBO FLEXIBLE	TUBO FX
10	154138061	SCHLAUCH	1	FLEXIBLE HOSE	TUYAU FLEXIBLE	TUBO FLEXIBLE	TUBO FX
11	154138062	SCHLAUCH	1	FLEXIBLE HOSE	TUYAU FLEXIBLE	TUBO FLEXIBLE	TUBO FX
12	154219484	STUTZEN	1	FITTING	RACCORD	RACOR	RACCORDO
13	154138047	SCHLAUCH	2	FLEXIBLE HOSE	TUYAU FLEXIBLE	TUBO FLEXIBLE	TUBO FX
14	154207502	STUTZEN	1	FITTING	RACCORD	RACOR	RACCORDO
15	151621374	VENTILEINSATZ	4	VALVE	SOUPAPE	VALVULA	VALVOLA
16	154223032	STUTZEN	3	FITTING	RACCORD	RACOR	RACCORDO
17	151303395	SCHLAUCH	1	FLEXIBLE HOSE	TUYAU FLEXIBLE	TUBO FLEXIBLE	TUBO FX
18	154138085	SCHLAUCH	1	FLEXIBLE HOSE	TUYAU FLEXIBLE	TUBO FLEXIBLE	TUBO FX
19	-	GETRIEBEMOTOR (1.040 pag. 1)	1	MOTOREDUCTION (1.040 pag. 1)	MOTOREDUCTEUR (1.040 pag. 1)	MOTORREDUCTOR (1.040 pag. 1)	MOTORIDUTTORE (1.040 pag. 1)
20	154138054	SCHLAUCH	1	FLEXIBLE HOSE	TUYAU FLEXIBLE	TUBO FLEXIBLE	TUBO FX
21	151303396	SCHLAUCH	1	FLEXIBLE HOSE	TUYAU FLEXIBLE	TUBO FLEXIBLE	TUBO FX
22	71488069	DRUCKWÄCHTER	4	PRESSURE SWITCH	PRESSOSTAT	PRESOSTATO	PRESSOSTATO
25	151621375	DROSSEL	1	RESTRICTOR	ETRANGLEUR	ESTRANGULADOR	STROZZATORE
28	71488738	SCHEIBE	1	WASHER	RONDELLE	ARANDELA	RONDELLA
29	10519421	SCHEIBE	4	WASHER	RONDELLE	ARANDELA	RONDELLA
30	14303934	SCHRAUBE	2	SCREW	VIS	TORNILLO	VITE
31	14300234	SCHRAUBE	2	SCREW	VIS	TORNILLO	VITE
32	71488980	TRÄGER	1	SUPPORT	SUPPORT	SOPORTE	SUPPORTO
33	1513003386	SCHLAUCH	3	FLEXIBLE HOSE	TUYAU FLEXIBLE	TUBO FLEXIBLE	TUBO FX
34	151303383	SCHLAUCH	2	FLEXIBLE HOSE	TUYAU FLEXIBLE	TUBO FLEXIBLE	TUBO FX
35	-	ELEKTROVENTIL (1.052 pag. 1)	1	SOLENOID VALVE (1.052 pag. 1)	SOUPAPE ELECTRIQUE (1.052 pag. 1)	ELECTROVALVULA (1.052 pag. 1)	ELETTROVALVOLA (1.052 pag. 1)

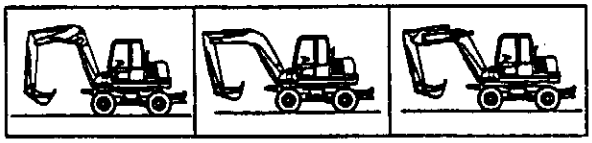

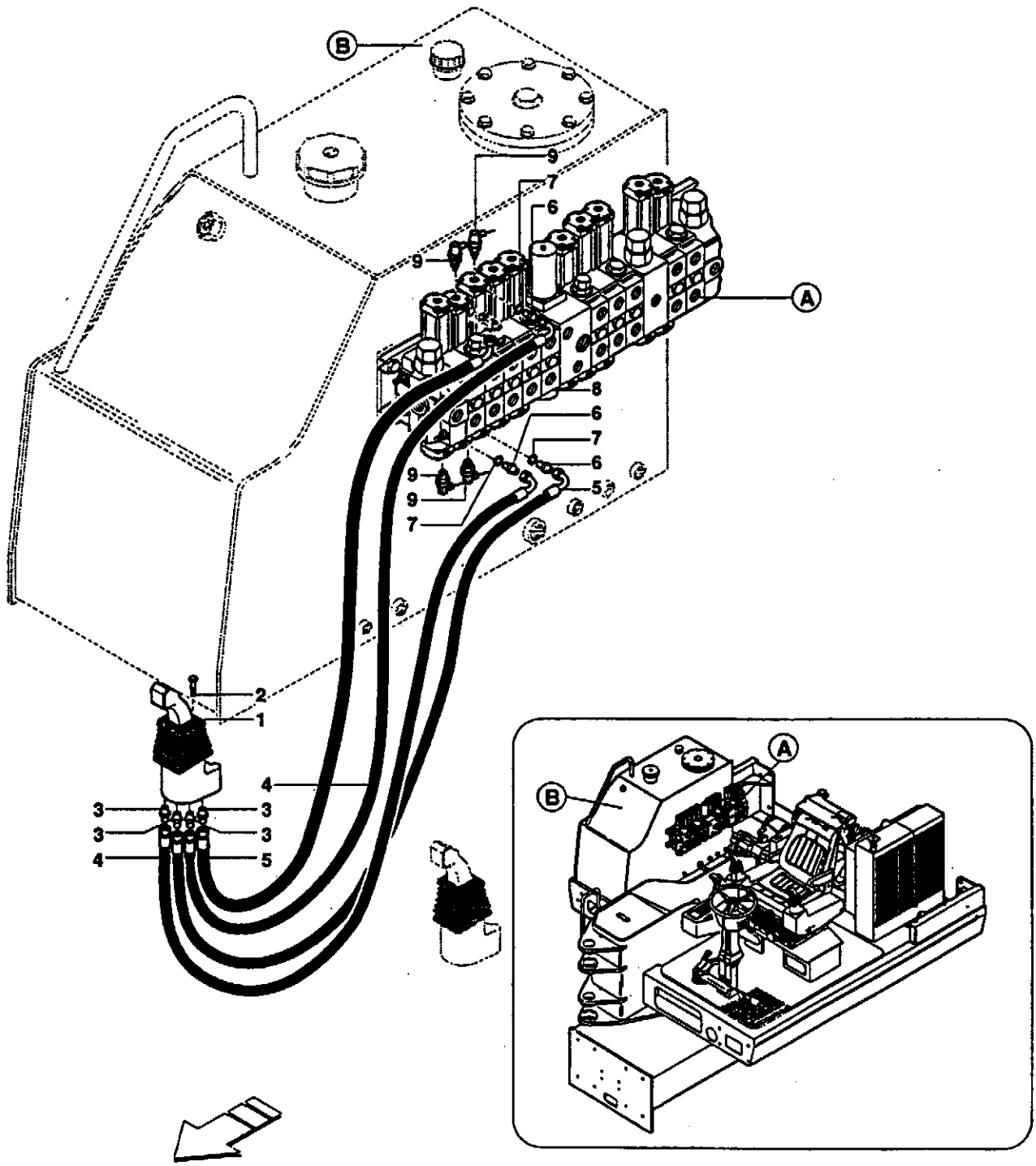
B
9
7
6
9
A
8
6
7
6
9
9
5
7
2
1
4
3
3
3
3
4
5

A
B

Pos.	COD.	Benennung	Q.ty	Description	Dénomination	Denominación	Denominazione
1	-	STEUERHEBEL (1.070 pag. 1)	2	KNOB (1.070 pag. 1)	MANIPULATEUR (1.070 pag. 1)	MANIPULADOR (1.070 pag. 1)	MANIPOLATORE (1.070 pag. 1)
2	14305234	SCHRAUBE	4	SCREW	VIS	TORNILLO	VITE
3	154219389	STUTZEN	4	FITTING	RACCORD	RACOR	RACCORDO
4	154138059	SCHLAUCH	2	FLEXIBLE HOSE	TUYAU FLEXIBLE	TUBO FLEXIBLE	TUBO FX
5	151303400	SCHLAUCH	2	FLEXIBLE HOSE	TUYAU FLEXIBLE	TUBO FLEXIBLE	TUBO FX
6	154219388	STUTZEN	3	FITTING	RACCORD	RACOR	RACCORDO
7	71488735	SCHEIBE	3	WASHER	RONDELLE	ARANDELA	RONDELLA
8	-	STEUERBLOCK (1.051 pag. 1)	1	CONTROL VALVE (1.051 pag. 1)	DISTRIBUTEUR (1.051 pag. 1)	DISTRIBUIDOR (1.051 pag. 1)	DISTRIBUTORE (1.051 pag. 1)
9	71488069	DRUCKWÄCHTER	4	PRESSURE SWITCH	PRESSOSTAT	PRESOSTATO	PRESSOSTATO

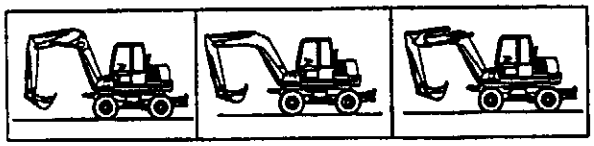

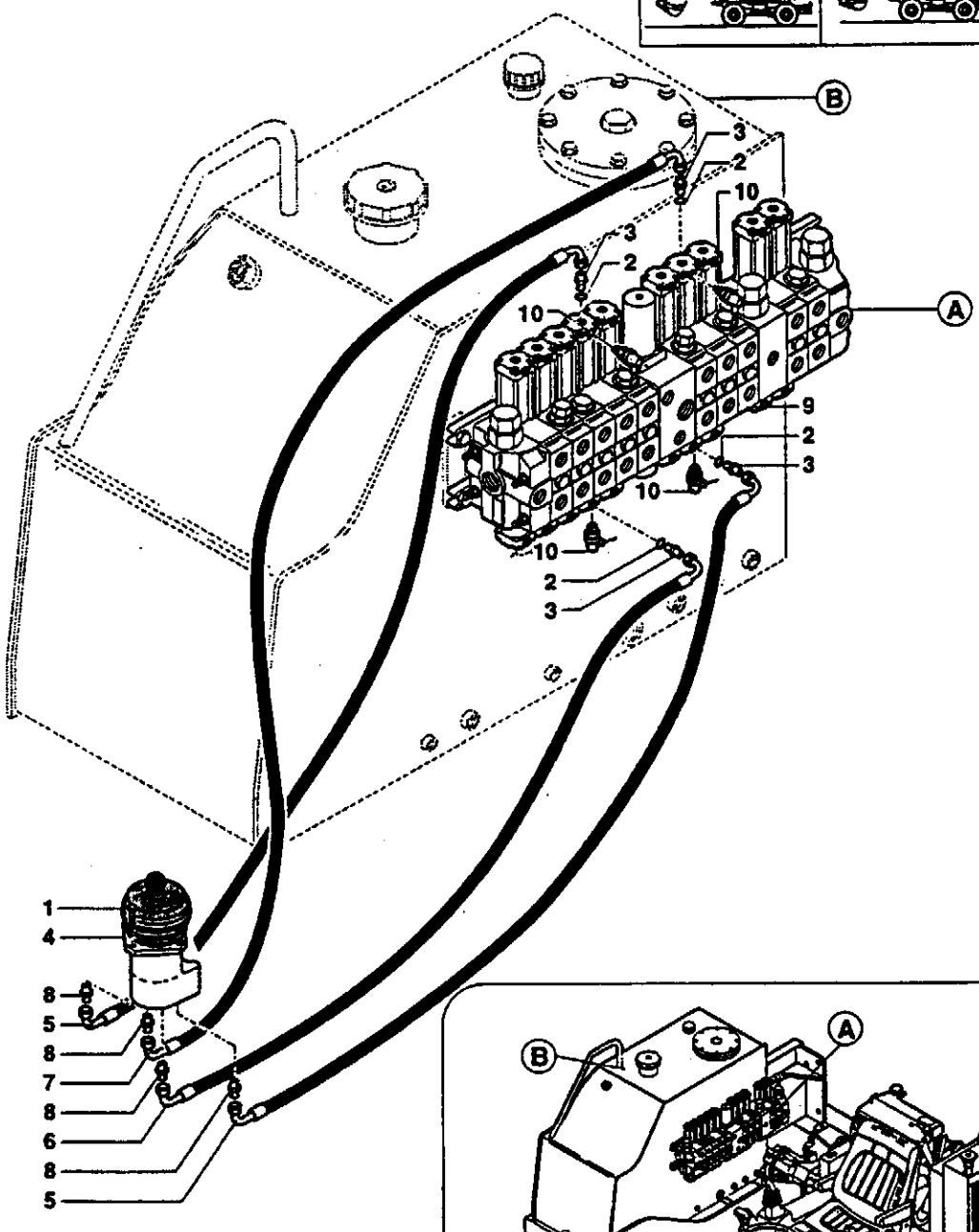
B
3
2
10
3
2
10
A
9
2
3
10
10
2
3
1
4
8
5
8
7
8
6
8
5

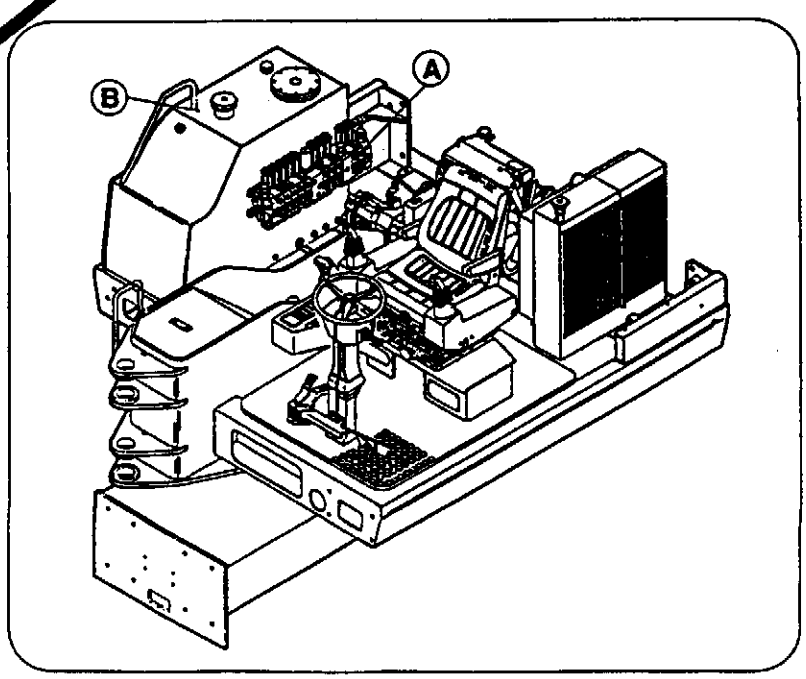
B
A

Pos.	COD.	Bennenung	Q.ty	Description	Dénomination	Denominación	Denominazione
1	14305234	SCHRAUBE	4	SCREW	VIS	TORNILLO	VITE
2	71488735	SCHEIBE	4	WASHER	RONDELLE	ARANDELA	RONDELLA
3	154219388	STUTZEN	4	FITTING	RACCORD	RACOR	RACCORDO
4	-	STEUERHEBEL (1.070 pag. 2)	1	KNOB (1.070 pag. 2)	MANIPULATEUR (1.070 pag. 2)	MANIPULADOR (1.070 pag. 2)	MANIPOLATORE (1.070 pag. 2)
5	154138057	SCHLAUCH	2	FLEXIBLE HOSE	TUYAU FLEXIBLE	TUBO FLEXIBLE	TUBO FX
6	154138050	SCHLAUCH	1	FLEXIBLE HOSE	TUYAU FLEXIBLE	TUBO FLEXIBLE	TUBO FX
7	154138058	SCHLAUCH	1	FLEXIBLE HOSE	TUYAU FLEXIBLE	TUBO FLEXIBLE	TUBO FX
8	154219389	STUTZEN	4	FITTING	RACCORD	RACOR	RACCORDO
9	-	STEUERBLOCK (1.051 pag. 1)	1	CONTROL VALVE (1.051 pag. 1)	DISTRIBUTEUR (1.051 pag. 1)	DISTRIBUIDOR (1.051 pag. 1)	DISTRIBUTORE (1.051 pag. 1)
10	71488069	DRUCKWÄCHTER	4	PRESSURE SWITCH	PRESSOSTAT	PRESOSTATO	PRESSOSTATO

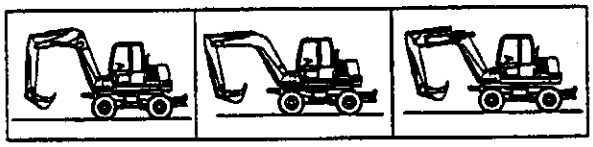

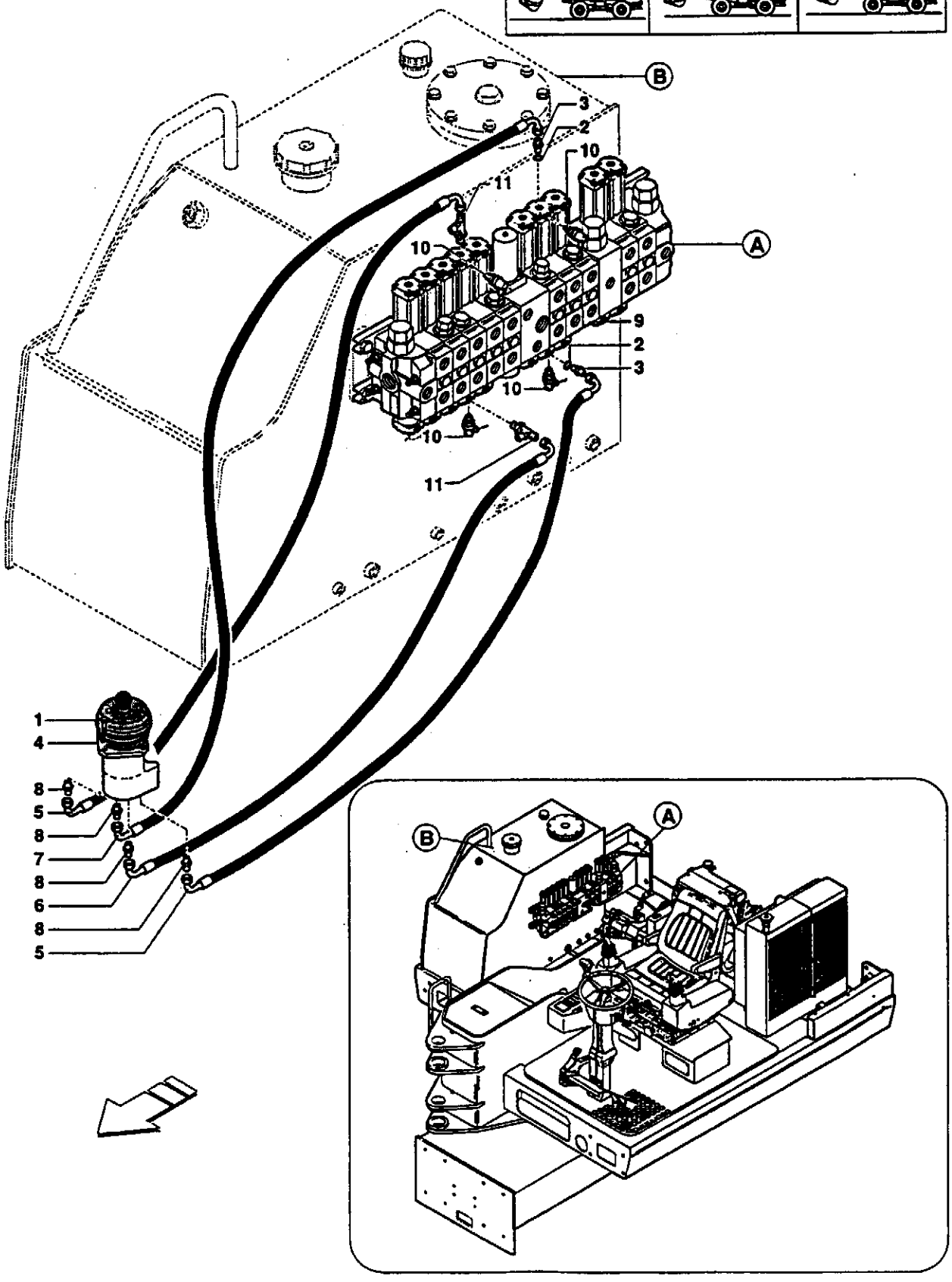
B
3
2
10
11
10
A
9
2
3
10
10
11
1
4
8
5
8
7
8
6
8
5
B
A

Pos.	COD.	Bennenung	Q.ty	Description	Dénomination	Denominación	Denominazione
1	14305234	SCHRAUBE	4	SCREW	VIS	TORNILLO	VITE
2	71488735	SCHEIBE	2	WASHER	RONDELLE	ARANDELA	RONDELLA
3	154219388	STUTZEN	2	FITTING	RACCORD	RACOR	RACCORDO
4	-	STEUERHEBEL (1.070 pag. 2)	1	KNOB (1.070 pag. 2)	MANIPULATEUR (1.070 pag. 2)	MANIPULADOR (1.070 pag. 2)	MANIPOLATORE (1.070 pag. 2)
5	154138057	SCHLAUCH	2	FLEXIBLE HOSE	TUYAU FLEXIBLE	TUBO FLEXIBLE	TUBO FX
6	154138050	SCHLAUCH	1	FLEXIBLE HOSE	TUYAU FLEXIBLE	TUBO FLEXIBLE	TUBO FX
7	154138058	SCHLAUCH	1	FLEXIBLE HOSE	TUYAU FLEXIBLE	TUBO FLEXIBLE	TUBO FX
8	154219389	STUTZEN	4	FITTING	RACCORD	RACOR	RACCORDO
9	-	STEUERBLOCK (1.051 pag. 1)	1	CONTROL VALVE (1.051 pag. 1)	DISTRIBUTEUR (1.051 pag. 1)	DISTRIBUIDOR (1.051 pag. 1)	DISTRIBUTORE (1.051 pag. 1)
10	71488069	DRUCKWÄCHTER	4	PRESSURE SWITCH	PRESSOSTAT	PRESOSTATO	PRESSOSTATO
11	154223031	STUTZEN	2	FITTING	RACCORD	RACOR	RACCORDO

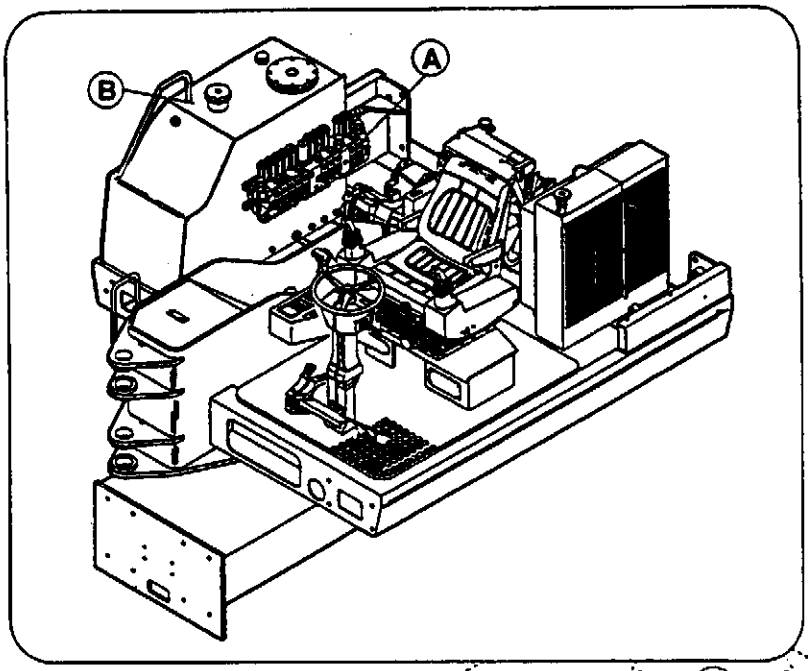
B
A

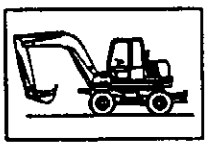

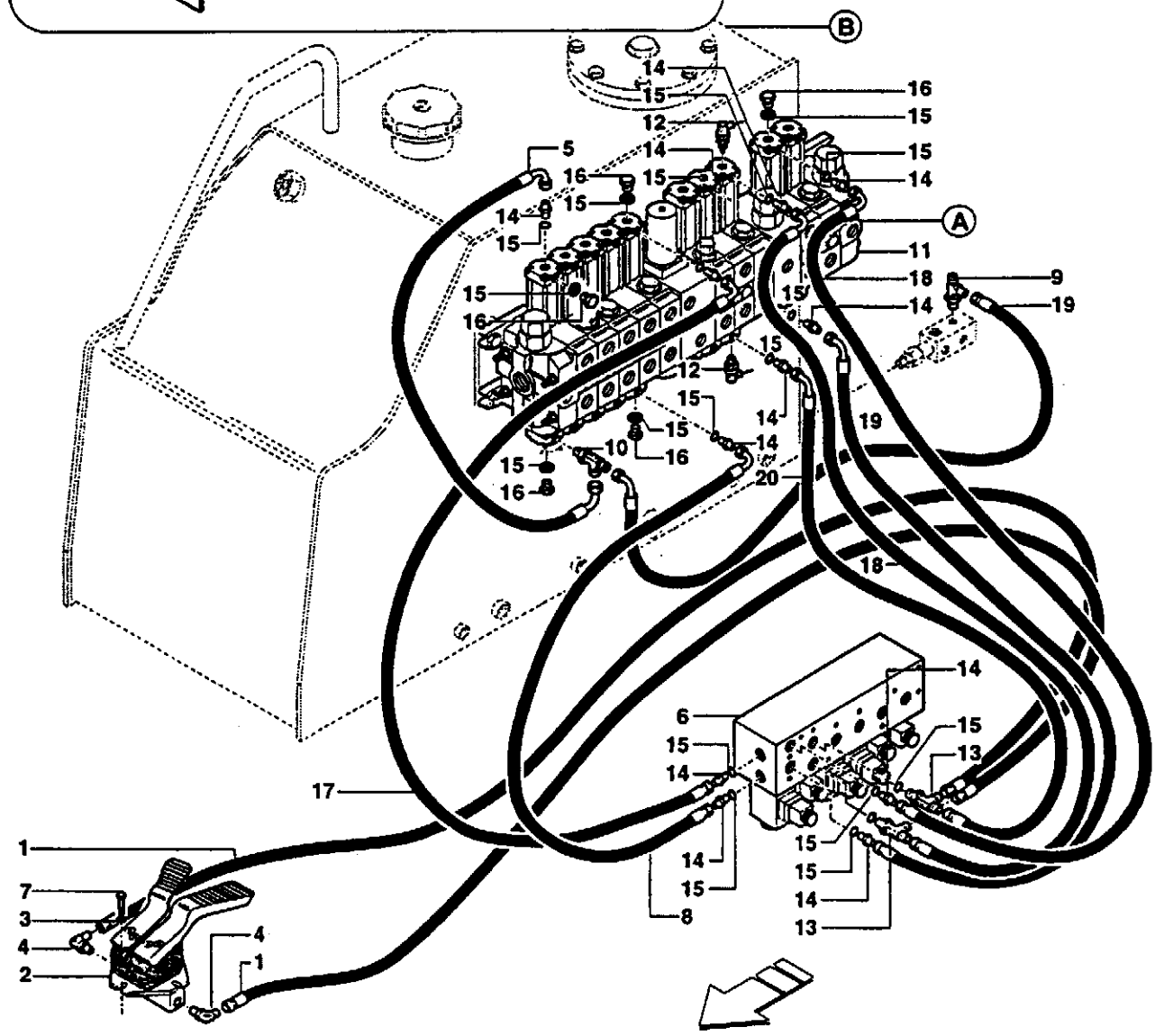
B
A
14
15
16
12
5
10
11
18
9
19
20
17
6
13
1
7
3
4
2
8

Pos.	COD.	Benennung	Q.ty	Description	Dénomination	Denominación	Denominazione
1	154138088	SCHLAUCH	2	FLEXIBLE HOSE	TUYAU FLEXIBLE	TUBO FLEXIBLE	TUBO FX
2	-	DOPPELPEDAL (1.071 pag. 1)	1	DUEL PEDAL (1.071 pag. 1)	PEDALE DOUBLE (1.071 pag. 1)	PEDAL DOUBLE (1.071 pag. 1)	BIPEDALE (1.071 pag. 1)
3	10519421	SCHEIBE	4	WASHER	RONDELLE	ARANDELA	RONDELLA
	14496431	SCHEIBE	4	WASHER	RONDELLE	ARANDELA	RONDELLA
4	154219484	STUTZEN	2	FITTING	RACCORD	RACOR	RACCORDO
5	154138137	SCHLAUCH	1	FLEXIBLE HOSE	TUYAU FLEXIBLE	TUBO FLEXIBLE	TUBO FX
6	-	ELEKTROVENTIL (1.072 pag. 1)	1	SOLENOID VALVE (1.072 pag. 1)	SOUPAPE ELECTRIQUE (1.072 pag. 1)	ELECTROVALVULA (1.072 pag. 1)	ELETTROVALVOLA (1.072 pag. 1)
7	14305634	SCHRAUBE	4	SCREW	VIS	TORNILLO	VITE
8	154138043	SCHLAUCH	1	FLEXIBLE HOSE	TUYAU FLEXIBLE	TUBO FLEXIBLE	TUBO FX
9	154223032	STUTZEN	1	FITTING	RACCORD	RACOR	RACCORDO
10	154223031	STUTZEN	1	FITTING	RACCORD	RACOR	RACCORDO
11	-	STEUERBLOCK (1.051 pag. 1)	1	CONTROL VALVE (1.051 pag. 1)	DISTRIBUTEUR (1.051 pag. 1)	DISTRIBUIDOR (1.051 pag. 1)	DISTRIBUTORE (1.051 pag. 1)
12	71488069	DRUCKWÄCHTER	2	PRESSURE SWITCH	PRESSOSTAT	PRESOSTATO	PRESSOSTATO
13	154223031	STUTZEN	2	FITTING	RACCORD	RACOR	RACCORDO
14	154219388	STUTZEN	10	FITTING	RACCORD	RACOR	RACCORDO
15	71488735	SCHEIBE	18	WASHER	RONDELLE	ARANDELA	RONDELLA
16	154205292	STOPFEN	5	PLUG	BOUCHON	TAPON	TAPPO
17	151303398	SCHLAUCH	1	FLEXIBLE HOSE	TUYAU FLEXIBLE	TUBO FLEXIBLE	TUBO FX
18	154138045	SCHLAUCH	2	FLEXIBLE HOSE	TUYAU FLEXIBLE	TUBO FLEXIBLE	TUBO FX
19	154138044	SCHLAUCH	2	FLEXIBLE HOSE	TUYAU FLEXIBLE	TUBO FLEXIBLE	TUBO FX
20	154138090	SCHLAUCH	1	FLEXIBLE HOSE	TUYAU FLEXIBLE	TUBO FLEXIBLE	TUBO FX

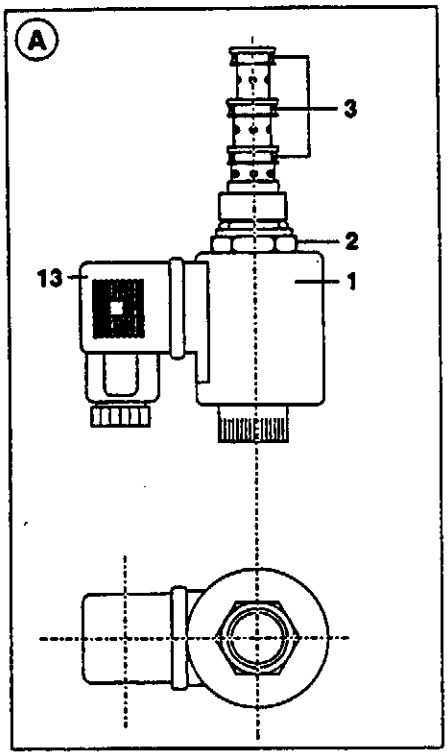
A
3
2
13
1

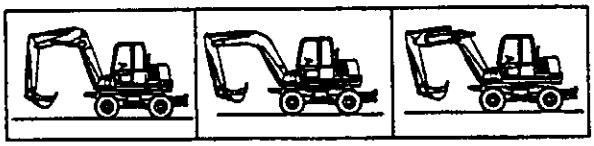

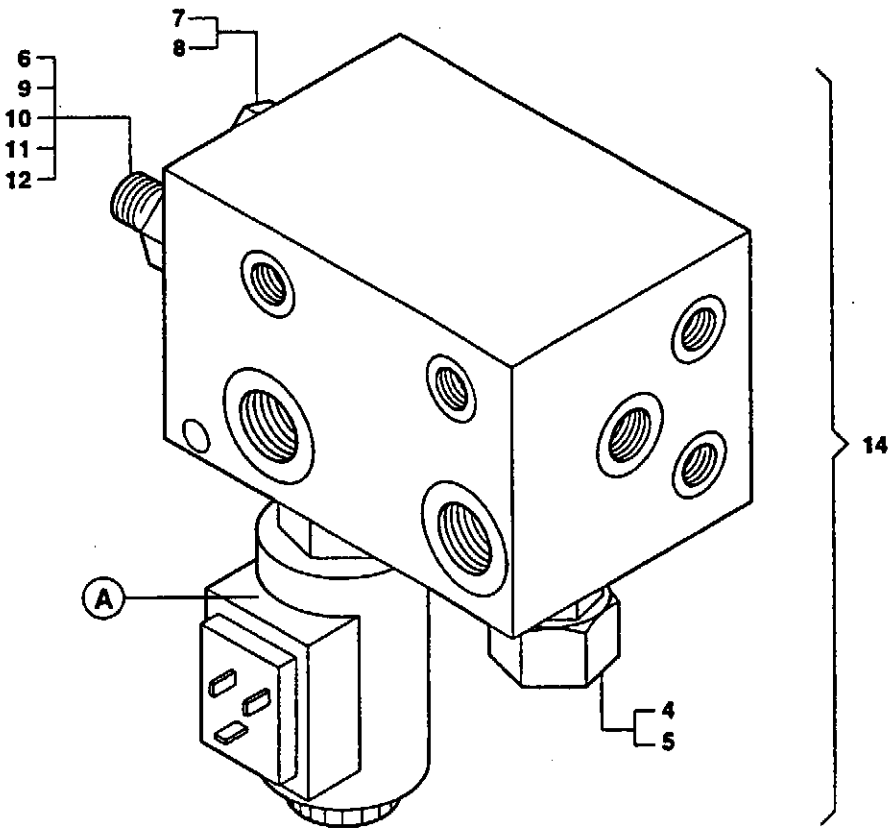
7
8
6
9
10
11
12
A
4
5
14

Pos.	COD.	Bennenung	Q.ty	Description	Dénomination	Denominación	Denominazione
1	151621688	ELEKTROMAGNET	1	COIL	BOBINE	BOBINA	BOBINA
2	151621692	VENTILEINSATZ	1	VALVE	SOUPAPE	VALVULA	VALVOLA
3	151621697	DICHTUNGSSATZ	1	SEAL KIT	KIT JOINTS	JUEGO GUARNICIONES	KIT GUARNIZIONI
4	151621693	VENTILEINSATZ	1	VALVE	SOUPAPE	VALVULA	VALVOLA
5	71489490	DICHTUNGSSATZ	1	SEAL KIT	KIT JOINTS	JUEGO GUARNICIONES	KIT GUARNIZIONI
6	151621694	VENTILEINSATZ	1	VALVE	SOUPAPE	VALVULA	VALVOLA
7	151621700	VENTILEINSATZ	1	VALVE	SOUPAPE	VALVULA	VALVOLA
8	151621613	DICHTUNGSSATZ	1	SEAL KIT	KIT JOINTS	JUEGO GUARNICIONES	KIT GUARNIZIONI
9	-	SCHEIBE	1	WASHER	RONDELLE	ARANDELA	RONDELLA
10	-	SCHEIBE	1	WASHER	RONDELLE	ARANDELA	RONDELLA
11	-	O-RING	1	O-RING	O-RING	ANILLO EN O-RING	GUARNIZIONE OR
12	-	ANTIEXTRUSIONSRING	1	BACK-UP RING	BAGUE ANTIEXTRUSION	ARO	ANELLO ANTIESTRUSIONE
13	71488170	VERBINDUNG MIT DIODE	1	CONNECTOR W/DIODE	CONNECTEUR AVEC DIODE	CONECTOR CON DIODO	CONNETTORE C/DIODO
14	151621668	KOMPLETT 1÷12	1	ASS'Y 1÷12	COMPLET 1÷12	COMPLETO 1÷12	COMPLETO 1÷12

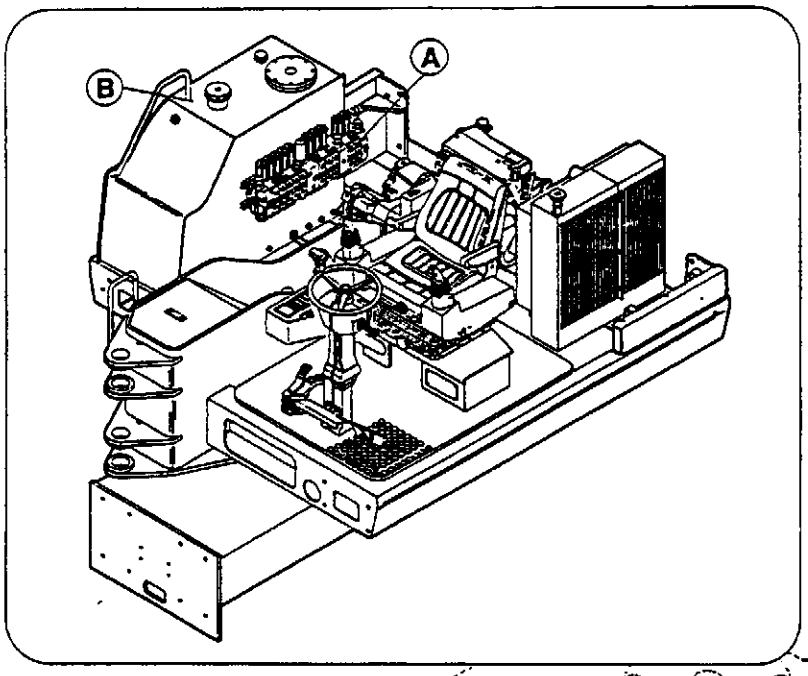
B
A

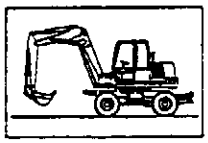

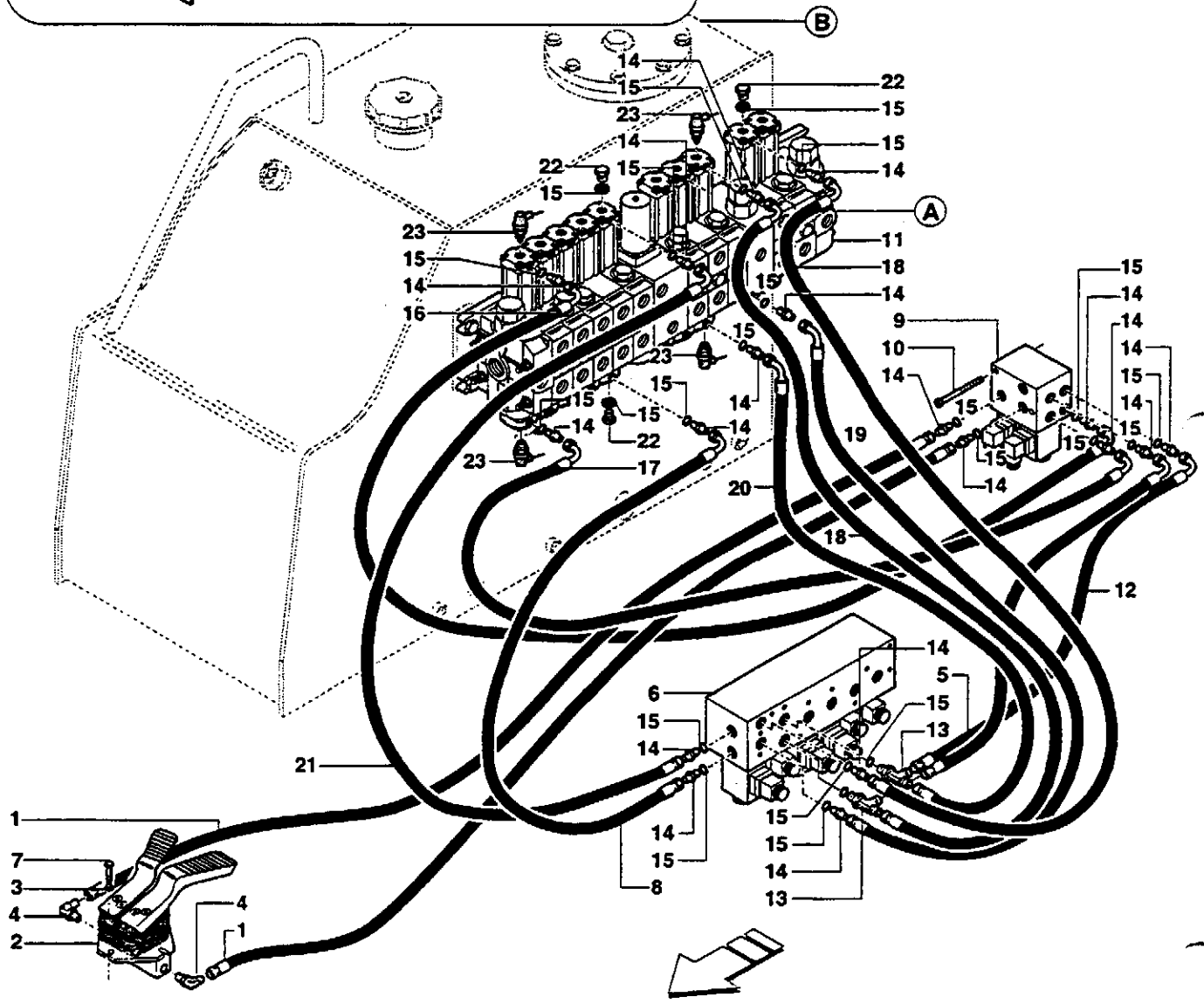
B
A
14
15
22
23
16
17
18
19
20
21
9
10
11
12
13
5
6
8

Pos.	COD.	Benennung	Q.ty	Description	Dénomination	Denominación	Denominazione
1	154138088	SCHLAUCH	2	FLEXIBLE HOSE	TUYAU FLEXIBLE	TUBO FLEXIBLE	TUBO FX
2	-	DOPPELPEDAL (1.071 pag. 1)	1	DUEL PEDAL (1.071 pag. 1)	PEDALE DOUBLE (1.071 pag. 1)	PEDAL DOUBLE (1.071 pag. 1)	BIPEDALE (1.071 pag. 1)
3	10519421	SCHEIBE	4	WASHER	RONDELLE	ARANDELA	RONDELLA
	14496431	SCHEIBE	4	WASHER	RONDELLE	ARANDELA	RONDELLA
4	154219484	STUTZEN	2	FITTING	RACCORD	RACOR	RACCORDO
5	151303386	SCHLAUCH	1	FLEXIBLE HOSE	TUYAU FLEXIBLE	TUBO FLEXIBLE	TUBO FX
6	-	ELEKTROVENTIL (1.072 pag. 1)	1	SOLENOID VALVE (1.072 pag. 1)	SOUPAPE ELECTRIQUE (1.072 pag. 1)	ELECTROVALVULA (1.072 pag. 1)	ELETTROVALVOLA (1.072 pag. 1)
7	14305634	SCHRAUBE	4	SCREW	VIS	TORNILLO	VITE
8	154138043	SCHLAUCH	1	FLEXIBLE HOSE	TUYAU FLEXIBLE	TUBO FLEXIBLE	TUBO FX
9	-	ELEKTROVENTIL (1.073 pag. 1)	1	SOLENOID VALVE (1.073 pag. 1)	SOUPAPE ELECTRIQUE (1.073 pag. 1)	ELECTROVALVULA (1.073 pag. 1)	ELETTROVALVOLA (1.073 pag. 1)
10	14303934	SCHRAUBE	2	SCREW	VIS	TORNILLO	VITE
11	-	STEUERBLOCK (1.051 pag. 1)	1	CONTROL VALVE (1.051 pag. 1)	DISTRIBUTEUR (1.051 pag. 1)	DISTRIBUIDOR (1.051 pag. 1)	DISTRIBUTORE (1.051 pag. 1)
12	151303383	SCHLAUCH	1	FLEXIBLE HOSE	TUYAU FLEXIBLE	TUBO FLEXIBLE	TUBO FX
13	154223031	STUTZEN	2	FITTING	RACCORD	RACOR	RACCORDO
14	154219388	STUTZEN	18	FITTING	RACCORD	RACOR	RACCORDO
16	154138042	SCHLAUCH	1	FLEXIBLE HOSE	TUYAU FLEXIBLE	TUBO FLEXIBLE	TUBO FX
15	71488735	SCHEIBE	21	WASHER	RONDELLE	ARANDELA	RONDELLA
17	154138041	SCHLAUCH	1	FLEXIBLE HOSE	TUYAU FLEXIBLE	TUBO FLEXIBLE	TUBO FX
18	154138045	SCHLAUCH	2	FLEXIBLE HOSE	TUYAU FLEXIBLE	TUBO FLEXIBLE	TUBO FX
19	154138044	SCHLAUCH	1	FLEXIBLE HOSE	TUYAU FLEXIBLE	TUBO FLEXIBLE	TUBO FX
20	154138090	SCHLAUCH	1	FLEXIBLE HOSE	TUYAU FLEXIBLE	TUBO FLEXIBLE	TUBO FX
21	151303398	SCHLAUCH	1	FLEXIBLE HOSE	TUYAU FLEXIBLE	TUBO FLEXIBLE	TUBO FX
22	154205292	STOPFEN	3	PLUG	BOUCHON	TAPON	TAPPO
23	71488069	DRUCKWÄCHTER	4	PRESSURE SWITCH	PRESSOSTAT	PRESOSTATO	PRESSOSTATO

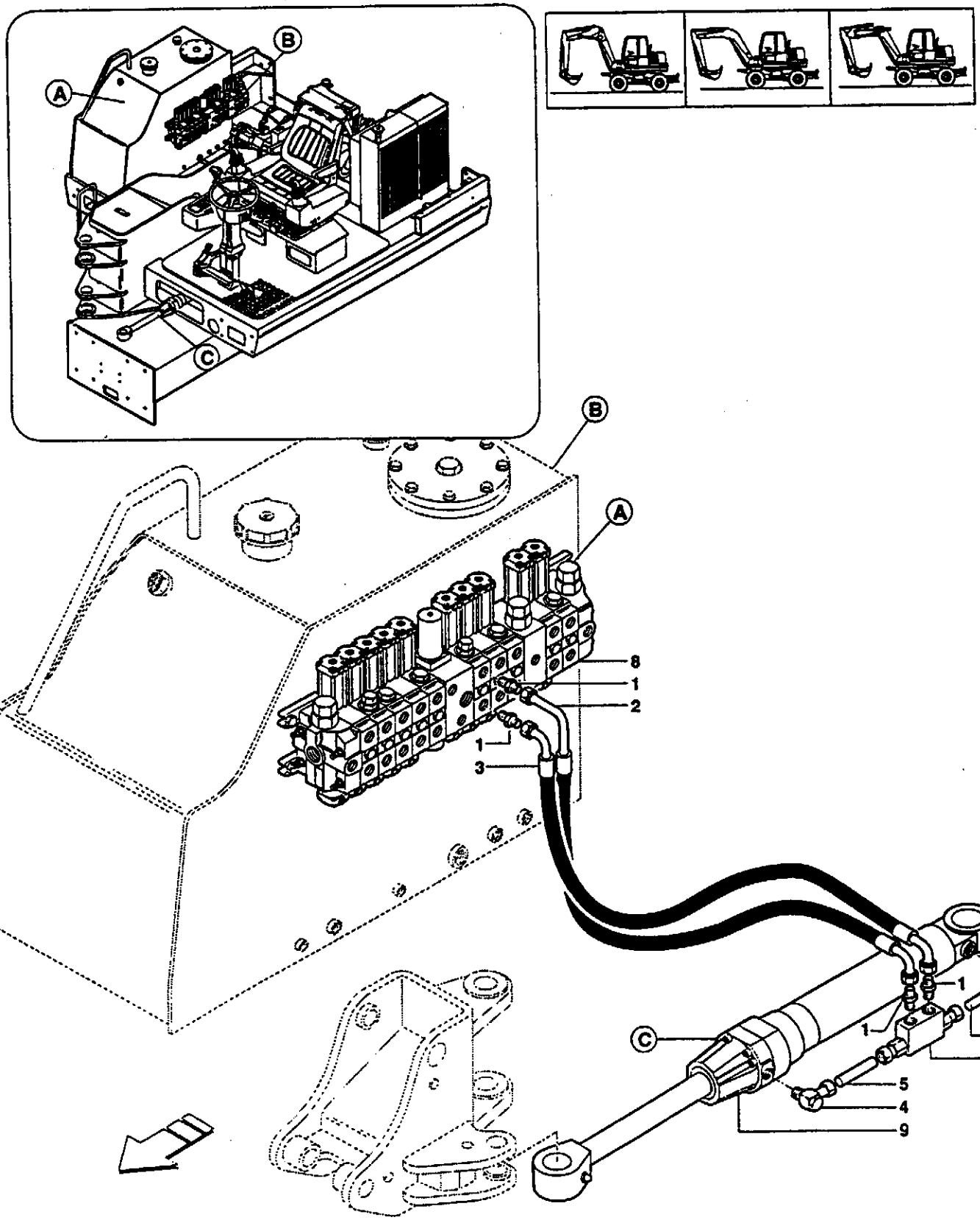
A
B
C
8
1
2
1
3
1
4
6
7
5
4
9

LEITUNG-AUSLEGERSCHWENKUNG
ARM SLEWING SYSTEM
CIRCUIT ROTATION BRAS
CIRCUITO DE ROTACION BRAZO
CIRCUITO ROTAZIONE BRACCIO

Gilt ab Serien-Nr.
Valid from sn.
Valable de no. de serie
Valedero desde el numero
Valido da matricola
↦ 9081153

Pos.	COD.	Bennenung	Q.ty	Description	Dénomination	Denominación	Denominazione
1	154219709	STUTZEN	4	FITTING	RACCORD	RACOR	RACCORDO
2	151305176	SCHLAUCH	1	FLEXIBLE HOSE	TUYAU FLEXIBLE	TUBO FLEXIBLE	TUBO FX
3	151305177	SCHLAUCH	1	FLEXIBLE HOSE	TUYAU FLEXIBLE	TUBO FLEXIBLE	TUBO FX
4	154222895	STUTZEN	1	FITTING	RACCORD	RACOR	RACCORDO
	71488960	ANSCHLUSS MIT DROSSEL	1	FITTING WITH ORIFICE	RACCORD AVEC ETRANGLEUR	RACOR CON ESTRANGULADOR	RACCORDO CON STROZZATORE
5	71489131	SCHLAUCH *	1	FLEXIBLE HOSE	TUYAU FLEXIBLE	TUBO FLEXIBLE	TUBO FX
6	71489143	ROHRLEITUNG *	1	DUCT	CONDUIT	CONDUCTO	CIRCUITO
7	151621678	VENTILEINSATZ	1	VALVE ASS'Y	SOUPAPE COMPLETE	VALVULA COMPLETA	VALVOLA COMPLETA
8	-	STEUERBLOCK (1.051 pag. 1)	1	CONTROL VALVE (1.051 pag. 1)	DISTRIBUTEUR (1.051 pag. 1)	DISTRIBUIDOR (1.051 pag. 1)	DISTRIBUTORE (1.051 pag. 1)
9	-	ZYLINDER (2.039 pag. 1)	1	CYLINDER (2.039 pag. 1)	CYLINDRE (2.039 pag. 1)	CILINDRO (2.039 pag. 1)	CILINDRO (2.039 pag. 1)
10	154219711	STUTZEN *	1	FITTING	RACCORD	RACOR	RACCORDO
	71488963	ANSCHLUSS MIT DROSSEL	1	FITTING WITH ORIFICE	RACCORD AVEC ETRANGLEUR	RACOR CON ESTRANGULADOR	RACCORDO CON STROZZATORE
11	154221241	BUND *	1	COLLAR	COLLIER	ANILLO	COLLARE
12	154220517	KLAMMER *	1	CLAMP	SANGLE	ABRAZADERA	FASCETTA

* DIE GÜLTIGKEITEN BETREFFEN AUCH DIE KENNUMMER. / VALIDITY EXTENDED TO SERIAL NUMBERS / VALIDITE ETENDUE AUX NUMEROS DE SERIE / VALIDEZ RELATIVA TAMBIEN A LAS MATRICULAS / VALIDITA' ESTESE ALLE MATRICOLE: 9081112 - 9081113 - 9081114 - 9080997 - 9081000 - 9081077 - 9081087 - 9081111 - 9081126 - 9081132 - 9081135 - 9081103 - 9081105 - 9080961 - 9080985 - 9081004 - 9081040 - 9081055 - 9081057 - 9081081 - 9081098 - 90891107 - 9081108 - 9081110 - 9081116 - 9081119 - 9081127 - 9081137 - 9080991 - 9081158 - 9081002 - 9081009 - 9081090 - 9081109 - 9081025 - 9081104 - 9081125 - 9081026 - 9081044 - 9080940 - 9081018 - 9081115 - 9081003 - 9081056 - 9081053 - 9081146 - 9081129 - 9080982 - 9081117 - 9081017 - 9081102 - 9081128 - 9081082 - 9081005 - 9081033 - 9081034 - 9080973

* DIE GÜLTIGKEITEN BETREFFEN AUCH DIE KENNUMMER. / VALIDITY EXTENDED TO SERIAL NUMBERS / VALIDITE ETENDUE AUX NUMEROS DE SERIE / VALIDEZ RELATIVA TAMBIEN A LAS MATRICULAS / VALIDITA' ESTESE ALLE MATRICOLE: 9080944 - 9080979 - 9081036 - 9081153 - 9080988 - 9081092 - 9080974 - 9081070 - 9080942 - 9081059 - 9080986 - 9080994 - 9080966 - 9080995 - 9080968 - 9081010 - 9080956 - 9080945 - 9081050 - 90891032- 9081101 - 9080977 - 9080953 - 9080980 - 9081074 - 9081039 - 9081038 - 9081016 - 9081020 - 9081035 - 9081058 - 9080999 - 9080987 - 9081008 - 9081063 - 9080967 - 9081036 - 9080996 - 908978 - 9081015 - 9081049 - 9081011 - 9081054 - 9080992 - 9081028 - 9081023 - 9081012 - 9081024 - 9081067 - 9081022 - 9080990 - 9081095 - 9080981 - 9081027 - 9081065 - 9081078 - 9081079 - 9080989 - 9081064 - 9081088 - 9081093 - 9081007 - 9081100 - 9081029 - 9081094 - 9081089 - 9080964 - 9080941 - 9081037 - 9081031 - 9081001 - 9080993 - 9080969 - 9081080 - 9080943 - 9081095 - 9080965 - 9081084 - 9081051 - 9081052 - 9081069 - 9080998 - 9081050 - 9081021 - 9081091 - 9081014

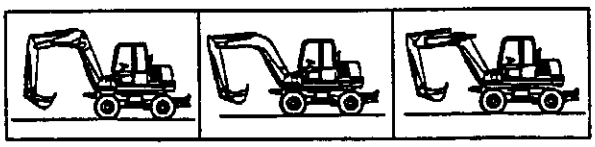

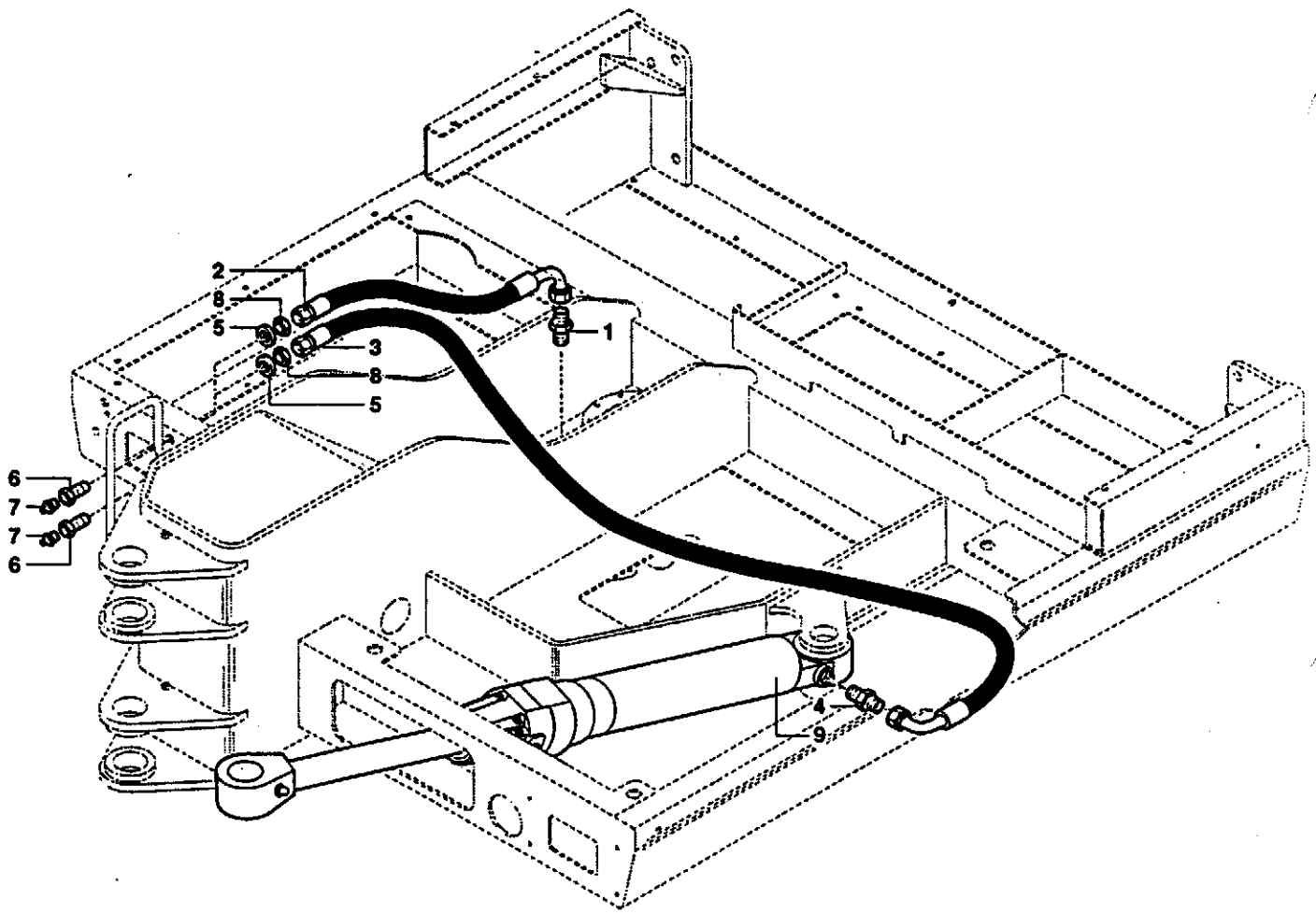
2
8
5
3
8
5
1
6
7
7
6
4
9

LEITUNG-AUSLEGERSCHWENKUNG
ARM SLEWING SYSTEM
CIRCUIT ROTATION BRAS
CIRCUITO DE ROTACION BRAZO
CIRCUITO ROTAZIONE BRACCIO

Gilt ab Serien-Nr.
Valid from sn.
Valable de no. de serie
Valedero desde el numero
Valido da matricola
*↦ 9081153**

Pos.	COD.	Benennung	Q.ty	Description	Dénomination	Denominación	Denominazione
1	154219709	STUTZEN	4	FITTING	RACCORD	RACOR	RACCORDO
2	151305176	SCHLAUCH	1	FLEXIBLE HOSE	TUYAU FLEXIBLE	TUBO FLEXIBLE	TUBO FX
3	151305177	SCHLAUCH	1	FLEXIBLE HOSE	TUYAU FLEXIBLE	TUBO FLEXIBLE	TUBO FX
4	154222895	STUTZEN	1	FITTING	RACCORD	RACOR	RACCORDO
5	71489131	SCHLAUCH	1	FLEXIBLE HOSE	TUYAU FLEXIBLE	TUBO FLEXIBLE	TUBO FX
6	71489143	ROHRLEITUNG	1	DUCT	CONDUIT	CONDUCTO	CIRCUITO
7	151621678	VENTILEINSATZ KOMPLETT	1	VALVE ASS'Y	SOUPAPE COMPLET	VALVULA COMPLETA	VALVOLA COMPLETA
8	-	STEUERBLOCK (1.051 pag. 1)	1	CONTROL VALVE (1.051 pag. 1)	DISTRIBUTEUR (1.051 pag. 1)	DISTRIBUIDOR (1.051 pag. 1)	DISTRIBUTORE (1.051 pag. 1)
9	-	ZYLINDER (2.039 pag. 1)	1	CYLINDER (2.039 pag. 1)	CYLINDRE (2.039 pag. 1)	CILINDRO (2.039 pag. 1)	CILINDRO (2.039 pag. 1)
10	154219711	STUTZEN	1	FITTING	RACCORD	RACOR	RACCORDO
11	154221241	BUND	1	COLLAR	COLLIER	ANILLO	COLLARE
12	154220517	KLAMMER	1	CLAMP	SANGLE	ABRAZADERA	FASCETTA

* DIE GÜLTIGKEITEN BETREFFEN AUCH DIE KENNUMMER. / VALIDITY EXTENDED TO SERIAL NUMBERS / VALIDITE ETENDUE AUX NUMEROS DE SERIE / /VALIDEZ RELATIVA TAMBIEN A LAS MATRICULAS / VALIDITA' ESTESE ALLE MATRICOLE: 9081112 - 9081113 - 9081114 - 9080997 - 9081000 - 9081077 - 9081087 - 9081111 - 9081126 - 9081132 - 9081135 - 9081103 - 9081105 - 9080961 - 9080985 - 9081004 - 9081040 - 9081055 - 9081057 - 9081081 - 9081098 - 90891107 - 9081108 - 9081110 - 9081116 - 9081119 - 9081127 - 9081137 - 9080991 - 9081158 - 9081002 - 9081009 - 9081090 - 9081109 - 9081025 - 9081104 - 9081125 - 9081026 - 9081044 - 9080940 - 9081018 - 9081115 - 9081003 - 9081056 - 9081053 - 9081146 - 9081129 - 9080982 - 9081117 - 9081017 - 9081102 - 9081128 - 9081082 - 9081005 - 9081033 - 9081034 - 9080973

* DIE GÜLTIGKEITEN BETREFFEN AUCH DIE KENNUMMER. / VALIDITY EXTENDED TO SERIAL NUMBERS / VALIDITE ETENDUE AUX NUMEROS DE SERIE / /VALIDEZ RELATIVA TAMBIEN A LAS MATRICULAS / VALIDITA' ESTESE ALLE MATRICOLE: 9080944 - 9080979 - 9081036 - 9081153 - 9080988 - 9081092 - 9080974 - 9081070 - 9080942 - 9081059 - 9080986 - 9080994 - 9080966 - 9080995 - 9080968 - 9081010 - 9080956 - 9080945 - 9081050 - 90891032- 9081101 - 9080977 - 9080953 - 9080980 - 9081074 - 9081039 - 9081038 - 9081016 - 9081020 - 9081035 - 9081058 - 9080999 - 9080987 - 9081008 - 9081063 - 9080967 - 9081036 - 9080996 - 908978 - 9081015 - 9081049 - 9081011 - 9081054 - 9080992 - 9081028 - 9081023 - 9081012 - 9081024 - 9081067 - 9081022 - 9080990 - 9081095 - 9080981 - 9081027 - 9081065 - 9081078 - 9081079 - 9080989 - 9081064 - 9081088 - 9081093 - 9081007 - 9081100 - 9081029 - 9081094 - 9081089 - 9080964 - 9080941 - 9081037 - 9081031 - 9081001 - 9080993 - 9080969 - 9081080 - 9080943 - 9081095 - 9080965 - 9081084 - 9081051 - 9081052 - 9081069 - 9080998 - 9081060 - 9081021 - 9081091 - 9081014

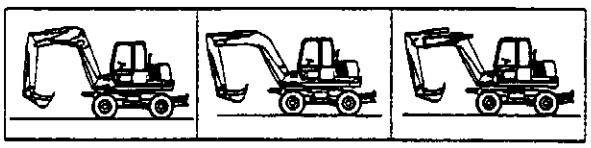

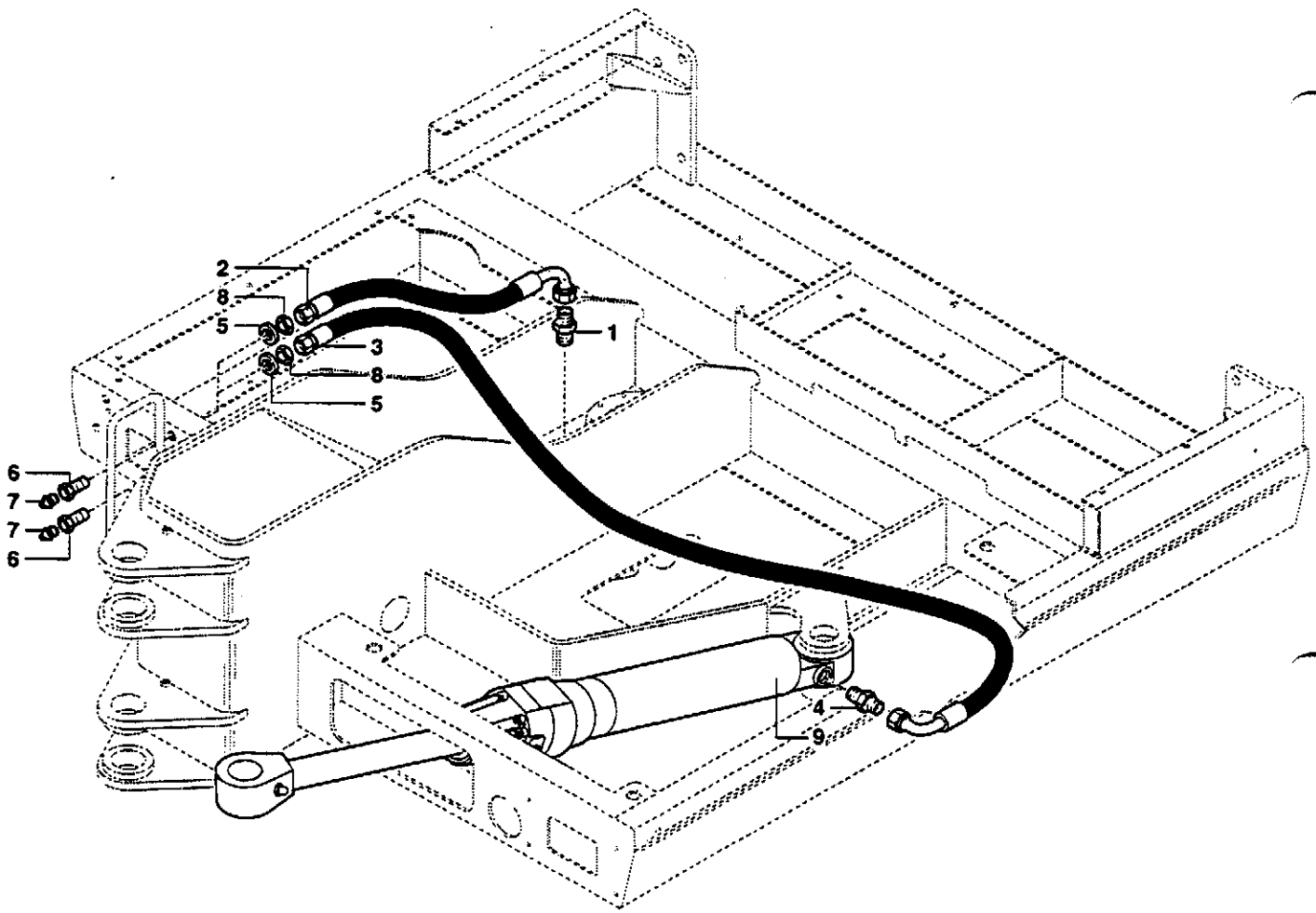
2
8
5
3
8
5
1
6
7
7
6
4
9

Pos.	COD.	Bennenung	Q.ty	Description	Dénomination	Denominación	Denominazione
1	154205017	STUTZEN	1	FITTING	RACCORD	RACOR	RACCORDO
2	154136080	SCHLAUCH	1	FLEXIBLE HOSE	TUYAU FLEXIBLE	TUBO FLEXIBLE	TUBO FX
3	154136210	SCHLAUCH	1	FLEXIBLE HOSE	TUYAU FLEXIBLE	TUBO FLEXIBLE	TUBO FX
4	154219351	VERBINDUNG	1	NIPPLE	RACCORD	ACOPLAMIENTO	GIUNZIONE
5	151120006	SCHEIBE	2	WASHER	RONDELLE	ARANDELA	RONDELLA
6	154226088	STUTZEN	2	FITTING	RACCORD	RACOR	RACCORDO
7	13407211	SCHMIERNIPPEL	2	GREASE FITTING	GRAISSEUR	ENGRASADOR	INGRASSATORE
8	151129045	MUTTER	2	NUT	ECROU	TUERCA	DADO
9	-	ZYLINDER (2.039 pag. 1)	1	CYLINDER (2.039 pag. 1)	CYLINDRE (2.039 pag. 1)	CILINDRO (2.039 pag. 1)	CILINDRO (2.039 pag. 1)

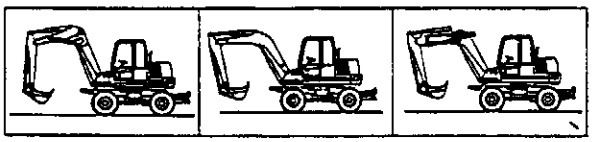

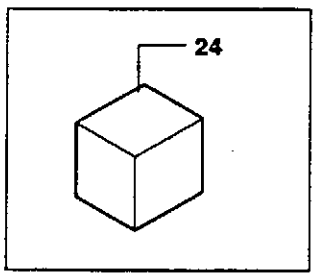
24

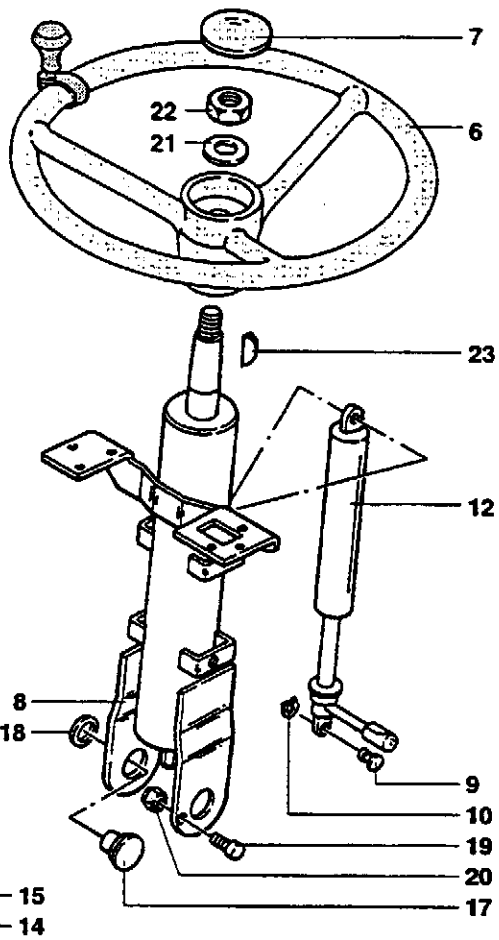
7
22
21
6
23
12
8
18
9
10
19
20
17
16
15
14
13
5
11
1
4
3
2

Pos.	COD.	Bennenung	Q.ty	Description	Dénomination	Denominación	Denominazione
1	154227230	FUSSRASTE	1	FOOT REST	REPOSE-PIEDS	APOYAPIE	APPOGGIAPIEDE
2	16043234	SCHRAUBE	2	SCREW	VIS	TORNILLO	VITE
3	10571774	SCHEIBE	2	WASHER	RONDELLE	ARANDELA	RONDELLA
4	14496531	SCHEIBE	2	WASHER	RONDELLE	ARANDELA	RONDELLA
5	71485294	MUTTER	2	NUT	ECROU	TUERCA	DADO
6	154104432	LENKRAD	1	STEERING WHEEL	VOLANT DE DIRECTION	VOLANTE DE DIRECCION	VOLANTE
7	154104433	STOPFEN	1	PLUG	BOUCHON	TAPON	TAPPO
8	154227291	LENKSÄULE KOMPLETT	1	COLUMN ASS'Y	COLONNE COMPLET	COLUMNA COMPLETA	PIANTONE COMPLETO
9	154227229	BOLZEN	2	PIN	AXE	PERNO	PERNO
10	11087874	SEEGER-RING	2	CIRCLIP	ARRETOIR	CIRCLIP	SEEGER
11	154227293	LENKSÄULE UNTEN	1	LOWER COLUMN	COLONNE INFERIEURE	COLUMNA INFERIOR	PIANTONE INFERIORE
12	154227228	GASFEDER	1	GAS LOADED SPRING	RESSORT	MUELLE DE GAS	MOLLA A GAS
13	71485289	BOLZEN	1	PIN	AXE	PERNO	PERNO
14	154227226	KARDANGELENK	1	UNIVERSAL JOINT	JOINT DE CARDAN	JUNTA UNIVERSAL	GIUNTO CARDANICO
15	14306621	SCHRAUBE	2	SCREW	VIS	TORNILLO	VITE
16	16104411	MUTTER	2	NUT	ECROU	TUERCA	DADO
17	154227225	BOLZEN	1	PIN	AXE	PERNO	PERNO
18	71485309	SCHEIBE	1	WASHER	RONDELLE	ARANDELA	RONDELLA
19	154227227	SCHRAUBE	1	SCREW	VIS	TORNILLO	VITE
20	12574211	MUTTER	1	NUT	ECROU	TUERCA	DADO
21	10520321	SCHEIBE	1	WASHER	RONDELLE	ARANDELA	RONDELLA
22	10726621	MUTTER	1	NUT	ECROU	TUERCA	DADO
23	71485290	FEDERKEIL	1	KEY	LANGUETTE	LENGUETA	LINGUETTA
24	154227294	KOMPLETT 8÷16	1	ASS'Y 8÷16	COMPLET 8÷16	COMPLETO 8÷16	COMPLETO 8÷16

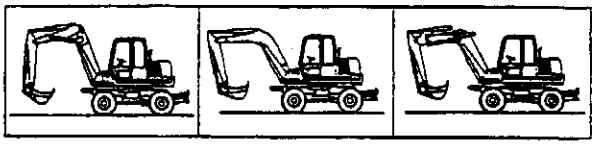

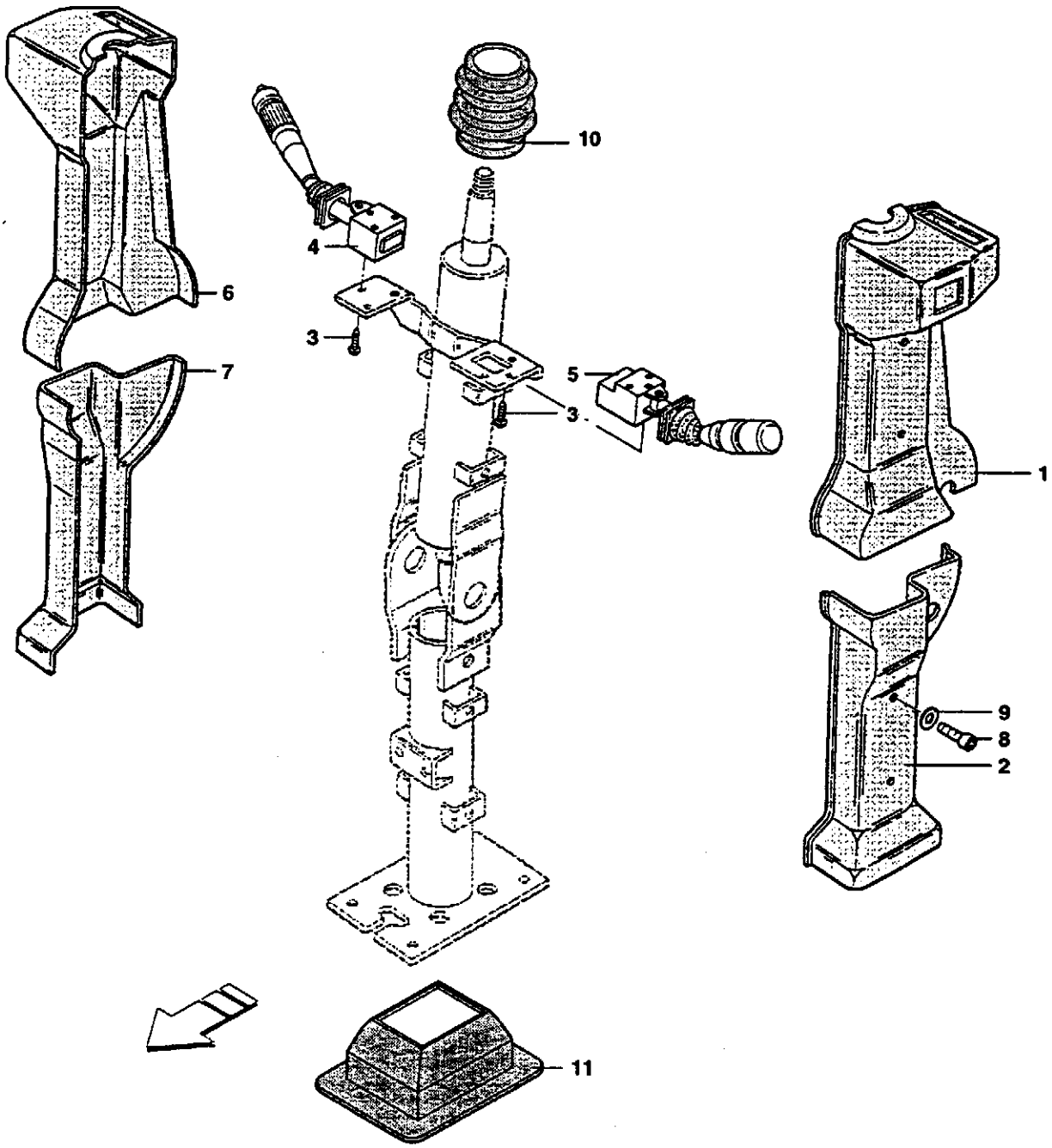
10
4
6
3
7
5
3
1
9
8
2
11

Pos.	COD.	Benennung	Q.ty	Description	Dénomination	Denominación	Denominazione
1	154227236	VERKLEIDUNG	1	COVERING	REVETEMENT	REVESTIMENTO	RIVESTIMENTO
2	154227238	VERKLEIDUNG	1	COVERING	REVETEMENT	REVESTIMENTO	RIVESTIMENTO
3	71485310	SCHRAUBE	6	SCREW	VIS	TORNILLO	VITE
4	154227231	LENKSTOCKSCHALTER	1	STEERING COLUMN SWITCH	COMMANDE TOURS	PALANCA INDICADORES DE DIRECCION	DEVIOGUIDA
5	154227232	GANGWAHL-SCHALTER	1	GEARS SELECTOR	SELECTEUR MARCHES	SELECTOR MARCHAS	SELETTORE MARCE
6	154227237	VERKLEIDUNG	1	COVERING	REVETEMENT	REVESTIMENTO	RIVESTIMENTO
7	154227239	VERKLEIDUNG	1	COVERING	REVETEMENT	REVESTIMENTO	RIVESTIMENTO
8	15645504	SCHRAUBE	8	SCREW	VIS	TORNILLO	VITE
9	154227185	SCHEIBE	8	WASHER	RONDELLE	ARANDELA	RONDELLA
10	71488174	BALG	1	BELLOWS	SOUFFLEUR	FUELLE	SOFFIETTO
11	71488173	KASTEN	1	PROTECTION	PROTECTION	CASQUETE	CUFFIA

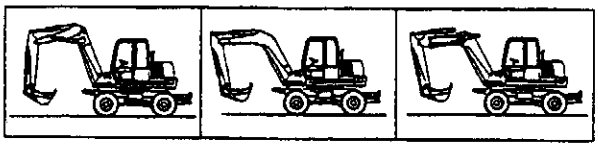

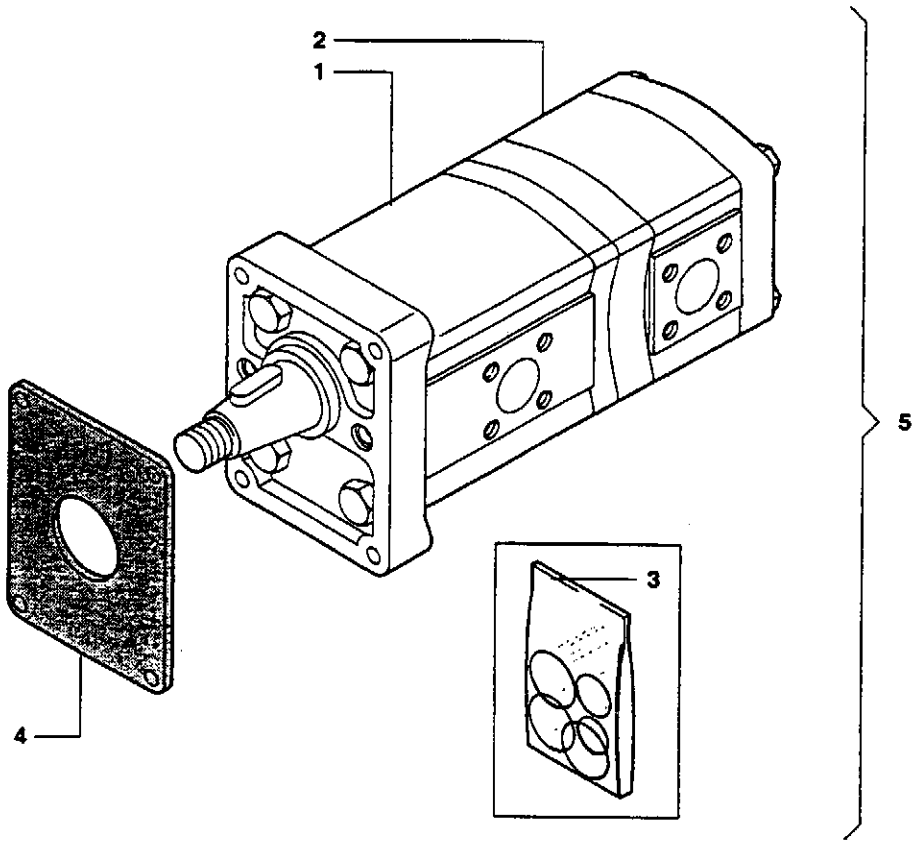
2
1
3
4
5