Ersatzteilliste

Spare parts list
Catalogue de pièces détachées

Teleskoplader

Telescope loader

Chargeur de télescope

4507



Fahrzeugtyp Vehicle model Véhicule modèle	**403-04**
Ab Fahrgestell-Nr. Valid from serial no. Valable à partir de no. de série	**403 04 0001**
Ausgabe Edition Edition	**1.0**
Best. Nummer Spare part no. No. de pièce détachée	**1000177216**

Ausgabenlegendel

Ausgabe	herausgegeben
1.0	10/2007

© Copyright – 2007 Kramer-Werke GmbH, Überlingen
Printed in the Federal Republic of Germany
Alle Rechte vorbehalten

Diese Druckschrift darf vom Empfänger nur für den vorgesehenen Zweck verwendet werden. Sie darf ohne vorherige schriftliche Zustimmung in keiner Weise ganz oder teilweise vervielfältigt oder in irgendeine andere Sprache übersetzt werden.

Das Titelbild zeigt den Kramer Allrad 4507. Die Abbildung kann Sonderausrüstungen aufweisen.

Kramer-Werke GmbH
Nußdorfer Straße 50
D-88662 Überlingen

Service

Tel. +49 (0) 7551 802-450

Fax +49 (0) 7551 802-138

E-mail info@kramer.de

www.neusonkramer.com

Druckschrift: ET 403-04
Bestell-Nr.: 1000177216
Ausgabe 1.0

Legend

Edition	issued
1.0	10/2007

© Copyright – 2007 Kramer-Werke GmbH, Überlingen
Printed in the Federal Republic of Germany All rights reserved

No part of this publication may be reproduced, translated or used in any form or by any means – graphic, electronic or mechanical including photocopying, recording, taping or information storage or retrieval systems – without prior permission in writing from Kramer-Werke GmbH

The cover features the KramerAllrad 4507 wheel loader with possible optional equipment.

Kramer-Werke GmbH
Nußdorfer Straße 50
D-88662 Überlingen, Federal Republic of Germany

Service

Telephone +49 (0) 7551 802-450

Telefax +49 (0) 7551 802-138

E-mail info@kramer.de

www.neusonkramer.com

Document: ET 403-04
Order no.: 1000177216
Edition 1.0

Légende

Edition	publication
1.0	10/2007

© Copyright – 2007 Kramer-Werke GmbH, Überlingen
Imprimé en République Fédérale d'Allemagne Tous droits réservés

Cet ouvrage ne peut être représenté, reproduit, adapté, traduit, restitué par des systèmes photomécaniques ou tous autres, y compris de mise en mémoire dans des installations de traitement de données – également dans le cas d'une utilisation partielle ou par extraits – qu'avec l'autorisation préalable par écrit de la société Kramer-Werke GmbH.

Illustration en couverture : chargeuse KramerAllrad 4507.
L'illustration peut présenter des équipements en option.

Kramer-Werke GmbH
Nußdorfer Straße 50
D-88662 Überlingen, République Fédérale d' Allemagne

Maintenance

Téléphone +49 (0) 7551 802-450

Téléfax +49 (0) 7551 802-138

E-mail info@kramer.de

www.neusonkramer.com

Document : ET 403-04
No. de commande 1000177216
Edition 1.0

INHALT / CONTENT / SOMMAIRE

TEIL
PART
PARTIE

A

ALLGEMEINE INFORMATIONEN
GENERAL INFORMATIONS
INFORMATIONS GENERALES

TEIL
PART
PARTIE

B

TEILESUCHLISTE
PARTS NUMBER REFERENCE LIST
LISTE DES RECHERCHE DES PIÈCES

TEIL
PART
PARTIE

A

ALLGEMEINE INFORMATIONEN
GENERAL INFORMATIONS
INFORMATIONS GÉNÉRALES

HINWEISE

1. KOPFZEILE DER GRAFIK

1.1 BEISPIEL

1000106626	**MOTOR** **ENGINE**	**340-01**
		③
①	**MOTEUR**	**A:340010295**
	②	④

1.2 ERLÄUTERUNG

① Stücklistennummer

② Bezeichnung

③ Fahrzeugtyp

④ Bemerkung

A = Auslaufteil (bis Fahrgestellnummer)
E = Einlaufteil (ab Fahrgestellnummer)
V = Vorne
H = Hinten
R = Rechts
L = Links
MA = Materialnummer alt

1.3 PIKTOGRAMME IN DER GRAFIK

 Kennzeichen Fahrgestell

 Reparatursatz

 Sicherheitsteil

 Messen

 Dichtungsmittel / Sicherungsmittel

 Dichtsatz

 Teile nicht demontierbar

 Bauteile sind nicht wieder verwendbar

 Drehmoment

2. TEXTSEITEN MIT TEILENUMMERN

2.1. BEISPIEL

Pos	Art.-Nr.	Anm.	Q'TY	BEZEICHNUNG	PART NAME	DESIGNATION
1	1000103625	A: 340010009	1,00 ST	UMSCHALTVENTIL	SELECTION VALVE	CLAPET SELECTIF
2	1000103628	E: 340010010	1,00 ST	UMSCHALTVENTIL	SELECTION VALVE	CLAPET SELECTIF
3	1000123700		2,00 ST	SCHRAUBE	SCREW	VIS
4	1000111264		1,00 ST	GERADE VERSCHRAUBUNG	SCREW JOINT	RACCORD VISSE
5	1000108533		4,00 ST	GERADE VERSCHRAUBUNG	SCREW JOINT	RACCORD VISSE
6	1000107777		2,00 ST	GERADE VERSCHRAUBUNG	SCREW JOINT	RACCORD VISSE
①	②	③	④	⑤		

2.2 ERLÄUTERUNG

① Positionsnummer in der Abbildung
② Artikelnummer
③ Anmerkungen (siehe Symbole und Bemerkungen)
④ Anzahl (siehe dazu auch nachstehende Anmerkung)
⑤ Bezeichnung des Artikels

2.3 ANMERKUNGEN

Die in der Spalte ④ angeführte Anzahl bezieht sich auf die an dieser Stelle benötigte Anzahl. Falls es sich um ein Einzelteil eines Kompletteils handelt, ist die Anzahl pro Kompletteil oder Zusammenbau gemeint.

2.4 BEMERKUNGEN

Die in Spalte ③ angeführten Informationen zeigen, ab welcher Seriennummer das neue Teil gültig ist, bzw. die Positionierung.

A: = Auslaufteil (bis Fahrgestellnummer)
E: = Einlaufteil (ab Fahrgestellnummer)
V = Vorne
H = Hinten
R = Rechts
L = Links
MA = Materialnummer alt

3. BEI BESTELLUNGEN BITTE BEACHTEN

Bitte geben Sie bei der Bestellung von Ersatzteilen bei ihrem Ansprechpartner immer an:

- Gerätetype
- Seriennummer
- Katalogseite
- Positionsnummer
- Bestellnummer

Ihr Ansprechpartner:

Händlerstempel

4. ALLGEMEINE HINWEISE

Alle Angaben sind unverbindlich, Änderungen vorbehalten.

© Kramer - Werke GmbH

INFORMATION

1. HEADLINE OF THE DIAGRAM

1.1 EXAMPLE

1000106626	**MOTOR** **ENGINE**	**340-01**
①	**MOTEUR**	**A:340010295**
	②	④

1.2 EXPLANATION

① Part list number

② Part name

③ Vehicle model

④ Remarks

A: = valid up serial number
E: = valid starting serial number
V = front
H = rear
R = right
L = left
MA = Part number old

1.3 PICTOGRAMS IN THE DIAGRAM

 Symbol Chassis

 Repair kit

 Safety-related part

 Measures

 Sealing material / Safety device

 Sealing kit

 Parts not dismantlable

 Construction units may not be used again

 Torque

INFORMATION

2. PART NUMBER REFERNCE LIST

2.1. EXAMPLE

Pos	Art.-Nr.	Anm.	Q'TY		BEZEICHNUNG	PART NAME	DESIGNATION
1	1000103625	A: 340010009	1,00	ST	UMSCHALTVENTIL	SELECTION VALVE	CLAPET SELECTIF
2	1000103628	E: 340010010	1,00	ST	UMSCHALTVENTIL	SELECTION VALVE	CLAPET SELECTIF
3	1000123700		2,00	ST	SCHRAUBE	SCREW	VIS
4	1000111264		1,00	ST	GERADE VERSCHRAUBUNG	SCREW JOINT	RACCORD VISSE
5	1000108533		4,00	ST	GERADE VERSCHRAUBUNG	SCREW JOINT	RACCORD VISSE
6	1000107777		2,00	ST	GERADE VERSCHRAUBUNG	SCREW JOINT	RACCORD VISSE
①	②	③	④		⑤		

2.2 EXPLANATION

① Illustration reference number
② Part number
③ Remarks (see symbols and notes)
④ quantity required (see note below)
⑤ Part name

2.3 NOTES

The quantity shown in column ④ is the quantity required for the particular application that is illustrated. If the parts are components of an assembly, this refers to the quantity in one assembly or sub assembly.

2.4 REMARKS

The in column ③ listed information shows, from which serial number the new part is valid or which position.

A: = valid up serial number
E: = valid starting serial number
V = front
H = rear
R = right
L = left
MA = Part number old

3. ORDERING INSTRUCTIONS

Please pass the order with the following information to your dealer:

- type of vehicle
- serial number
- page
- reference number
- item number

Your dealer:

Dealer stamp

4. GENERAL INFORMATION

All information without engagement, amendments free.

© Kramer - Werke GmbH

INFORMATIONS

1. RUBRIQUE DU DIAGRAMME

1.1 EXEMPLE

1000106626	**MOTOR** **ENGINE**	**340-01**
		③
①	**MOTEUR**	**A:340010295**
	②	④

1.2 EXPLICATIONS

① Numéro de liste de pièces

② Designation

③ Véhicule modèle

④ Remarques

A : = jusqu'au numéro de châssis
E : = à partir du numéro de châssis
V = AV
H = AR
R = A droite
L = A gauche
MA = Numéro de matériel vieux

1.3 PICTOGRAMMES DAMS LE DIAGRAMME

 Châssis

 Kit de réparation

 Pièce de sécurité

 Mesures

 Moyen d' étanchéité / Liquide de fixation

 Kit d'étanchéité

 Pièces non démontables

 Les éléments ne sont plus utilisables

 Couple de serrage

INFORMATIONS

2. LISTE DES REFERENCES DES PIECES

2.1EXEMPLE

Pos	Art.-Nr.	Anm.	Q'TY	BEZEICHNUNG	PART NAME	DESIGNATION
1	1000103625	A: 340010009	1,00 ST	UMSCHALTVENTIL	SELECTION VALVE	CLAPET SELECTIF
2	1000103628	E: 340010010	1,00 ST	UMSCHALTVENTIL	SELECTION VALVE	CLAPET SELECTIF
3	1000123700		2,00 ST	SCHRAUBE	SCREW	VIS
4	1000111264		1,00 ST	GERADE VERSCHRAUBUNG	SCREW JOINT	RACCORD VISSE
5	1000108533		4,00 ST	GERADE VERSCHRAUBUNG	SCREW JOINT	RACCORD VISSE
6	1000107777		2,00 ST	GERADE VERSCHRAUBUNG	SCREW JOINT	RACCORD VISSE
①	②	③	④	⑤		

2.2 EXPLICATIONS

① Repère de la référence sur l`illustration
② Numéro de pièce
③ Remarques (voir symboles et notes)
④ Quantité (voir note ci-dessous)
⑤ Désignation

2.3 NOTES SPECIALES

La quantité indiquée dans la colonne ④ est celle applicable à l`ensemble illustré sur la page adjacente, le nombre indiqué donc la quantité dans l´ensemble en sous-ensemble et ne pas pour la machine complète.

2.4 REMARQUES

Les informations énumérées dans l`encadré ③ montrent à partir de quel numéro de série la nouvelle pièce est valable ou sa mise en position.

A : = jusqu'au numéro de châssis
E : = partir du numéro de châssis
V = AV
H = AR
R = A droite
L = A gauche
MA = Numéro de matérie vieux

3. INSTRUCTIONS POUR LES COMMANDES

Lors des commandes de pièces détachées veuillez s-il vous plait toujours signaler à votre partenaire:

- type de machines
- numéro de série
- pages du catalogue
- numéro de position
- le numéro de commande

Votre interlocuteur:

tampon pour concessionaire

4. INFORMATIONS GENERALES

Toutes les informations sont sans engagement, changements sous réserve.

© Kramer - Werke GmbH

TEIL
PART
PARTIE

B

TEILESUCHLISTE
PARTS NUMBER REFERENCE LIST
LISTE DE RECHERCHE DES PIÈCES

INHALT / CONTENT / SOMMAIRE

BEZEICHNUNG PART NAME DESIGNATION	SEITE PAGE PAGE
Wartung **MAINTENANCE** **MAINTENANCE**	
WARTUNGSSATZ MAINTENANCE KIT KIT DE MAINTENANCE	**01/10**
SCHELLE CLAMP BRIDE	**01/20**
Motor **ENGINE** **MOTEUR**	
MOTORLAGERUNG ENGINE BEDDING SUSPENSION DU MOTEUR	**02/10**
MOTORBLOCK ENGINE BLOCK BLOC-MOTEUR	**02/20**
ZYLINDERKOPF CYLINDER HEAD CULASSE	**02/30**
EINSPRITZUNG INJECTION INJECTION	**02/40**
KRAFTSTOFFVERSORGUNG FUEL SYSTEM RAVITAILLEMENT EN CARBURANT	**02/50**
SCHMIEROEL LUBRICATING OIL HUILE DE GRAISSAGE	**02/60**
MOTORKÜHLUNG ENGINE COOLING REFROIDISSEMENT DU MOTEUR	**02/70**
MOTOR ANBAUTEILE ENGINE ATTACHMENTS PARTS ACCESSOIRES MOTEUR	**02/80**
ANSAUGANLAGE INDUCTION SYSTEM SYSTÈME D'ADMISSION	**02/90**
LUFTFILTER AIR CLEANER FILTRE À AIR	**02/100**
GASREGULIERUNG SPEED REGULATION RÈGLEMENT DE GAZ	**02/110**
ABGASANLAGE EXHAUST SYSTEM SYSTÈME D'ÉCHAPPEMENT	**02/120**
PUMPENANTRIEB HYDRAULIC PUMP DRIVE EMBRAYAGE PAR POMPE HYRAULIQUE	**02/130**
HANDGAS MANUAL THROTTLE MANETTE D'ACCÉLÉRATEUR	**02/140**
Kühlung **COOLING** **ÊTRE RAFRAÎCHI**	
KÜHLUNG COOLING REFROIDISSEMENT	**03/10**
KÜHLUNG COOLING ÊTRE RAFRAÎCHI	**03/20**
Antriebseinheiten **DRIVE UNIT** **UNITÉ D'ENTRAÎNEMENT**	
FAHRANTRIEB KREISLAUF DRIVES CYCLE COMMANDE CYCLE	**04/10**
FAHRANTRIEB KREISLAUF DRIVES CYCLE COMMANDE CYCLE	**04/20**
FAHRANTRIEB KREISLAUF DRIVES CYCLE COMMANDE CYCLE	**04/30**
HYDRAULIKPUMPE HYDRAULIC PUMP POMPE HYDRAULIQUE	**04/40**
HYDRAULIKPUMPE HYDRAULIC PUMP POMPE HYDRAULIQUE	**04/50**
HYDRAULIKMOTOR HYDRAULIC MOTOR MOTEUR HYDRAULIQUE	**04/60**
GETRIEBELAGERUNG GEARBOX MOUNTING STOCKAGE DE BOÎTE DE VITESSES	**04/70**
SCHNELLGANGGETRIEBE GEARBOX BOÎTE DE VITESSES	**04/80**
STEUERDECKEL CONTROL COVER COUVERCLE DE COMMANDE	**04/90**
SCHNELLGANGGETRIEBE GEARBOX BOÎTE DE VITESSES	**04/100**
STEUERDECKEL CONTROL COVER COUVERCLE DE COMMANDE	**04/110**
KONSTANTMOTOR CONSTANT MOTOR MOTEUR CONSTANT	**04/120**

INHALT / CONTENT / SOMMAIRE

BEZEICHNUNG PART NAME DESIGNATION	SEITE PAGE PAGE
Achsen AXLES ESSIEUX	
ACHSEN-BEFESTIGUNG AXLE ATTACHMENT FIXATION D'AXE	**05/10**
GELENKWELLE CARDAN SHAFT ARBRE DE TRANSMISSION	**05/20**
VORDERACHSE FRONT AXLE AVANT-TRAIN	**05/30**
DIFFERENTIAL DIFFERENTIAL DIFFERENTIEL	**05/40**
PLANETENTRÄGER PLANET CARRIER SUPPORT PLANÉTAIRE	**05/50**
BREMSE BRAKE FREIN	**05/60**
LENKZYLINDER STEERING CYLINDER CYLINDRE DE DIRECTION	**05/70**
HINTERACHSE REAR AXLE ESSIEU ARRIÈRE	**05/80**
DIFFERENTIAL DIFFERENTIAL DIFFERENTIEL	**05/90**
PLANETENTRÄGER PLANET CARRIER SUPPORT PLANÉTAIRE	**05/100**
HINTERACHSE REAR AXLE ESSIEU ARRIÈRE	**05/110**
PLANETENTRÄGER PLANET CARRIER SUPPORT PLANÉTAIRE	**05/120**
BREMSE BRAKE FREIN	**05/130**
GETRIEBE GEAR BOX BOÎTE DE VITESSES	**05/140**
DIFFERENTIALSPERRE DIFFERENTIAL STOP ARRÊT DIFFÉRENTIEL	**05/150**
Bremsanlage BRAKE ASSEMBLY SYSTÈME DE FREINAGE	
BREMSPEDAL BRAKE PEDAL PÉDALE DE FREIN	**06/10**
BREMSE BRAKE FREIN	**06/20**
BREMSE BRAKE FREIN	**06/30**
ANHAENGER BREMSE TRAILER BRAKE REMORQUE FREIN	**06/40**
DRUCKLUFTBREMSANLAGE COMPRESSED AIR BRAKE SYSTEME DE FREINAGE A AIR COMPRIME	**06/50**
Lenkung STEERING UNIT DIRECTION	
LENKUNG STEERING UNIT DIRECTION	**07/10**
HUNDEGANGLENKUNG STEERING DIAGONAL DIRECTION DIAGONAL	**07/20**
Arbeitshydraulik WORKING HYDRAULIC HYDRAULIQUE DE TRAVAIL	
ÖLBEHÄLTER OIL TANK RÉSERVOIR D'HUILE	**08/10**
STEUERGERÄT DISTRIBUTOR APPAREIL DE COMMANDE	**08/20**
STEUERGERÄT DISTRIBUTOR APPAREIL DE COMMANDE	**08/30**
HUBZYLINDER LIFT CYLINDER CYLINDRE DE LEVAGE	**08/40**
AUSSCHUBZYLINDER EXTENSION CYLINDER CYLINDRE D'EXTENSION	**08/50**
KIPPZYLINDER TILT RAM CYLINDRE BASCULANT	**08/60**
AUSGLEICHSZYLINDER REGULATION RAM CYLINDRE DE COMPENSATION	**08/70**
VORSTEUERGERÄT FLOAT POSITION BG POSITION FLOTTANTE BG	**08/80**

INHALT / CONTENT / SOMMAIRE

BEZEICHNUNG PART NAME DESIGNATION	SEITE PAGE PAGE
VORSTEUERVENTIL PILOT VALVE VALVE DE TAXE EN AMONT	**08/90**
DRUCKSPEICHER PRESSURE ACCUMULATOR ACCUMULATEUR DE PRESSION	**08/100**
ARBEITSHYDRAULIK KREISLAUF OIL CIRCULATION - CONTROL VALVE CIRCULATION D'HUILE - DISTRIBUTEUR	**08/110**
KREISLAUF VORSTEUERUNG VAT CYCLE CYCLE DE TAXE EN AMONT	**08/120**
KREISLAUF-AUSGLEICHSZYLINDER CYCLE COMPENSATING CYLINDER CYLINDRE DE COMPENSATION DE CYCLE	**08/130**
KREISLAUF-KIPPZYLINDER TILT RAM CYCLE VÉRIN DE CAVAGE CYCLE	**08/140**
KREISLAUF-AUSSCHUBZYLINDER PUSH-OUT RAM CYCLE VÉRIN DE POUSSÉE CYCLE	**08/150**
KREISLAUF-HUBZYLINDER LIFT RAM CYCLE VÉRIN LEVAGE CYCLE	**08/160**
3.STEUERKREIS KREISLAUF 3. QUICKHITCH FACILITY CYCLE 3. DISP. ATTACHE RAPIDE CYCLE	**08/170**
KREISLAUF LASTSTABILISATOR CYCLE LOAD STABILIZER CYCLE STABILISATEUR DE FRET	**08/180**
KIPPZYLINDERSPERRE TILT RAM LOCK BLOCAGE DU CYLINDRE BASCULANT	**08/190**
STEUERKREIS VORN ELEKTR. CONTROL CIRCUIT IN FRONT ELEKTR. CIRCUIT DE COMMANDE DEVANT ÉLECTRIQUEMEN	**08/200**
ZUSATZSTEUERKREIS HI. AUXILIARY CONTROL CIRCUIT REAR. CIRCUIT DE COMMANDE D'ADDITIF ARRIÈRE.	**08/210**
KREISLAUF KIPPER CYCLE OPT. CYCLE OPT.	**08/220**
KREISLAUF KIPPER + ZUSATZSTEUERKREIS CYCLE OPT. CYCLE OPT.	**08/230**
SCHMIERLEITUNG LUBRICATION LINE LIGNE LUBRIFANTE	**08/240**
ZENTRALSCHMIERANLAGE CENTRAL GREASING DIVICE SYSTÈME DE LUBRIFICATION CENTRALE	**08/250**
ZUSATZSTEUERKREIS AUSSEN AUXILIARY CONTROL CIRCUIT OUTSIDE CIRCUIT DE COMMANDE D'ADDITIF DEHORS	**08/260**

Elektrische Anlage
ELECTRIC
ÉQUIPEMENT ÉLECTRIQUE

FAHRZEUGBELEUCHTUNG LIGHTING ÉCLAIRAGE	**09/10**
ARMATURENBRETT INSTRUMENT PANEL TABLEAU DE BORD	**09/20**
PLATINE PLATINE PLATINE	**09/30**
ELEKTRIK-KOMPONENTEN ELECTRICAL CONNECTION COMPONENTS COMPOSANTES D'ÉQUIPEMENT ÉLECTRIQUE	**09/40**
KABINENKABELBAUM WIRING HARNESS ARBRE DE CÂBLE	**09/50**
KABINENKABELBAUM WIRING HARNESS ARBRE DE CÂBLE	**09/60**
KABINENKABELBAUM WIRING HARNESS ARBRE DE CÂBLE	**09/70**
KABELBAUM MOTOR WIRING HARNESS ENGINE ARBRE DE CÂBLE DU MOTEUR	**09/80**
KABELBAUM MOTOR WIRING HARNESS ENGINE ARBRE DE CÂBLE DU MOTEUR	**09/90**
RAHMENKABELBAUM FRAMEWORK WIRING HARNESS FAISCEAU DE CÂBLES-CADRE	**09/100**
RAHMENKABELBAUM FRAMEWORK WIRING HARNESS FAISCEAU DE CÂBLES-CADRE	**09/110**
RAHMENKABELBAUM FRAMEWORK WIRING HARNESS FAISCEAU DE CÂBLES-CADRE	**09/120**
KABELBAUM WIRING HARNESS ARBRE DE CÂBLE	**09/130**
BATTERIE-BATTERIEKABEL BATTERY - BATTERY CABLE CÂBLE DE BATTERIE - BATTERIE	**09/140**
BELEUCHTUNG TELEESKOPARM LIGHTING TELEESKOPARM ÉCLAIRAGE TELEESKOPARM	**09/150**

INHALT / CONTENT / SOMMAIRE

BEZEICHNUNG PART NAME DESIGNATION	SEITE PAGE PAGE
BELEUCHTUNG HUBARM LIGHTING LIFT ARM ÉCLAIRAGE BRAS DE LEVAGE	**09/160**
STECKDOSE SOCKET PRISE	**09/170**
LANGSAMFAHREINRICHTUNG LOW-SPEED CONTROL DISPOSITIF DE CONDUITE LENTE	**09/180**
KENNZEICHENBELEUCHTUNG NUMBERPLATE LIGHT BG ECLAIRAGE DE LA PLAQUE MINÉRALOGIQUE BG	**09/190**
ÖLVORWÄRMUNG OIL PRE HEATER PRÉCHAUFFAGE D'HUILE	**09/200**
KRAFTSTOFFVORWÄRMER FUEL PRE HEATER PRÉCHAUFFEUR DE CARBURANT	**09/210**
ELEKTRISCHER AUSSENSPIEGEL ELECTRICAL OUTSIDE MIRROR RÉTROVISEUR EXTÉRIEUR ÉLECTRIQUE	**09/220**
RADIO RADIO RADIO	**09/230**
Ketten / Räder CHAIN/WHEELS CHAÎNE/ROUE	
RÄDER WHEELS ROUE	**10/10**
Fahrwerk / Rahmen CHASSIS / FRAMEWORK CHÂSSIS / CADRE	
RAHMEN FRAME CADRE	**11/10**
Verkleidungen TRIM RÉVÊTEMENT	
MOTORHAUBE ENGINE HOOD CAPOT	**12/10**
VERKLEIDUNG TRIM RÉVÊTEMENT	**12/20**
RADABDECKUNG WHEEL COVER COUVERCLE ROUES	**12/30**
ABDECKUNG COVER COUVERCLE	**12/40**
Ladeanlage / Armsystem LOADING SYSTEM/ARMSYSTEM SYSTÈME DE CHARGE/FLECHE ET BALANCIER	
TELESKOPAUSLEGER TELESCOPE STORAGE TÉLESCOPE STOCKAGE	**13/10**
SCHNELLWECHSELLPLATTE FLOAT POSITION BG POSITION FLOTTANTE BG	**13/20**
SCHNELLWECHSELLPLATTE FLOAT POSITION BG POSITION FLOTTANTE BG	**13/30**
Fahrerkabine, Fahrersitz CABINE/DRIVERS SEAT CABINE/SIÈGE DE CHAUFFEUR	
FAHRERKABINE CAB CABINE	**14/10**
KABINE EINZELTEILE CAB OF INDIVIDUAL PARTS CABINE D'ÉLÉMENTS	**14/20**
KABINENTÜR CAB DOOR PORTE DE CABINE	**14/30**
KABINENTÜR CAB DOOR PORTE DE CABINE	**14/40**
KABINENLAGERUNG CAB STORAGE STOCKAGE DE CABINE	**14/50**
VERKLEIDUNG TRIM RÉVÊTEMENT	**14/60**
FAHRERSITZ-BEFESTIGUNG OPERATOR'S SEAT ATTACHMENT SIÈGE DU CONDUCTEUR FIXATION	**14/70**
FAHRERSITZ OBERTEIL SEAT UPPER PART SIÈGE DU CONDUCTEUR EN HAUT	**14/80**
SITZUNTERTEIL SEAT UNDER PART SOUS-PART DE SIÈGE	**14/90**
FAHRERSITZ-BEFESTIGUNG OPERATOR'S SEAT ATTACHMENT SIÈGE DU CONDUCTEUR FIXATION	**14/100**
FAHRERSITZ OBERTEIL SEAT UPPER PART SIÈGE DU CONDUCTEUR EN HAUT	**14/110**

INHALT / CONTENT / SOMMAIRE

BEZEICHNUNG PART NAME DESIGNATION	SEITE PAGE PAGE
SITZUNTERTEIL SEAT UNDER PART SOUS-PART DE SIÈGE	**14/120**
FAHRERSITZ LUFTGEFEDERT DRIVER'S SEAT WITH AIR SUSPENSION SIÈGE DU CONDUCTEUR Á SUSPENSION	**14/130**
FAHRERSITZ OBERTEIL SEAT UPPER PART SIÈGE DU CONDUCTEUR EN HAUT	**14/140**
SITZUNTERTEIL LUFTGEFEDERT LOWER PART, AIR-SEAT UNE PARTIE PLUS INFÉRIEURE, AIR-SIÈGE	**14/150**
KOHLEFILTER CHARCOAL FILTER FILTRE DE CHARBON	**14/160**
Heizung, Klimaanlage HEATING/AIR CONDITION SYSTEM CHAUFFAGE/CLIMATISEUR	
HEIZUNG HEATING CHAUFFAGE	**15/10**
KLIMAANLAGE AIR CONDITIONING SYSTEM CLIMATISEUR	**15/10**
Aufkleber, Werkzeug STICKER, TOOLS AUTOCOLLANT, OUTIL	
AUFKLEBER STICKER AUTOCOLLANT	**16/10**
WERKZEUG TOOLS OUTIL	**16/20**
DOKUMENTE DOCUMENTS DOCUMENTS	**16/30**
Anbaugeräte IMPLEMENTS TO ATTACH APPAREILS PORTÉS	
SCHAUFEL BUCKET GODET	**17/10**
STAPELEINRICHTUNG PALLET FORKS PORTE-PALETTE	**17/20**
SPIEGEL ANHAENGEKUPPLUNG MIRROR TRAILER COUPLING MIROIR ATTACHE-REMORQUE	**17/30**
ANHÄNGEKUPPLUNG TRAILER COUPLING ATTACHE-REMORQUE	**17/40**
ANHÄNGEKUPPLUNG TRAILER COUPLING ATTACHE-REMORQUE	**17/50**
RANGIERKUPPLUNG RANKING CLUTCH EMBRAYAGE DE RANG	**17/60**
ARBEITSPLATTFORM MAN-CARRYING PLATFORM PLATE-FORME DE TRAVAIL	**17/70**
FUNK-FERNBEDIENUNG REMOTE CONTROL TÉLÉCOMMANDE	**17/80**
FUNK-FERNBEDIENUNG REMOTE CONTROL TÉLÉCOMMANDE	**17/90**

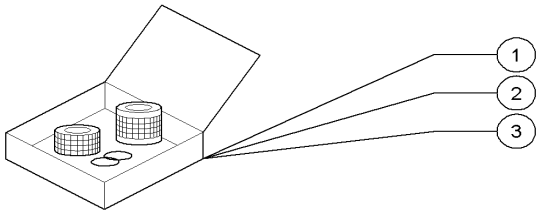

1000175609.iso

Pos	Art.-Nr.	Anm.	Q'TY	BEZEICHNUNG	PART NAME	DESIGNATION
1	1000172890	100 Bh	1,00 ST	WARTUNGSSATZ	MAINTENANCE KIT	KIT DE MAINTENANCE
2	1000172904	500 Bh	1,00 ST	WARTUNGSSATZ	MAINTENANCE KIT	KIT DE MAINTENANCE
3	1000172906	1500 Bh	1,00 ST	WARTUNGSSATZ	MAINTENANCE KIT	KIT DE MAINTENANCE

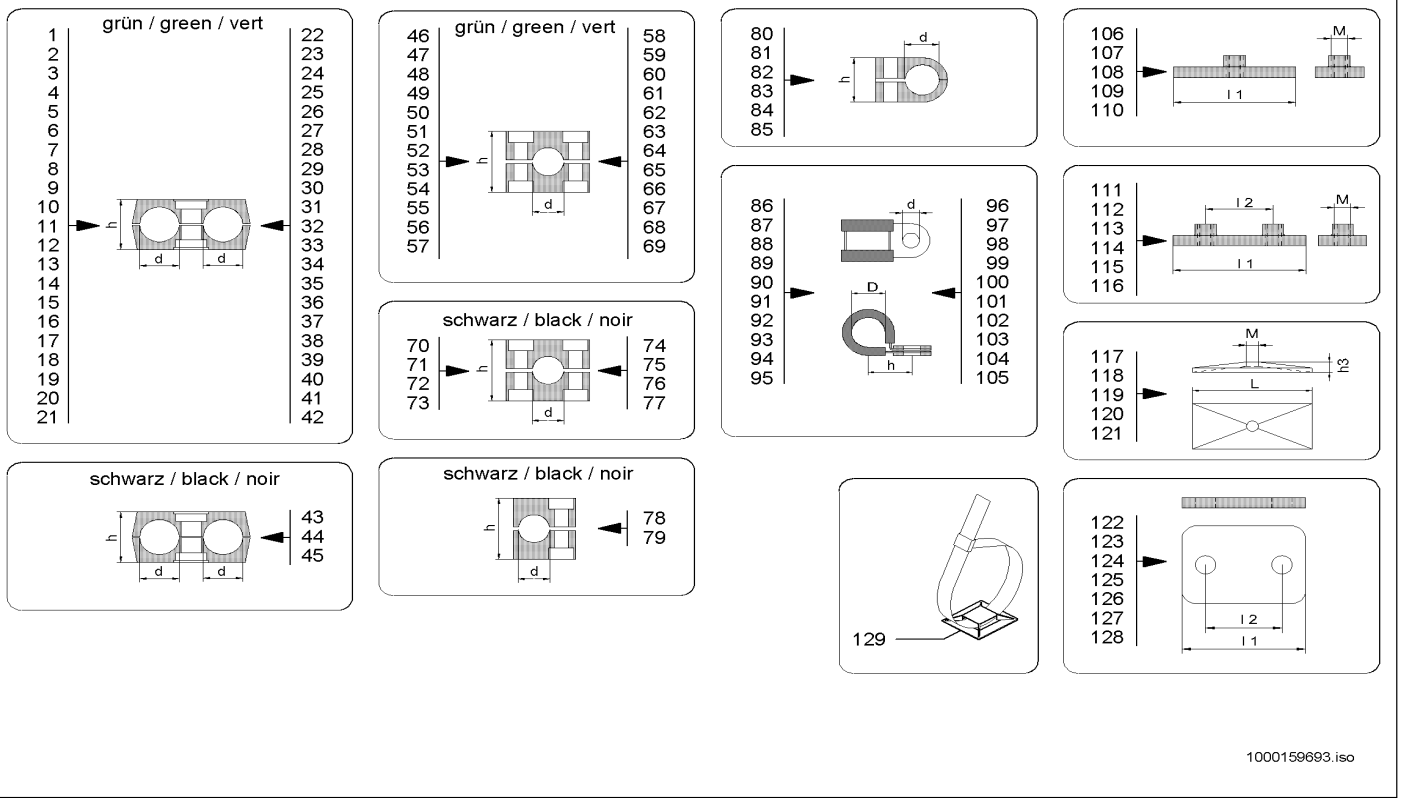

1000159693.iso

Pos	Art.-Nr.	Anm.	Q'TY	BEZEICHNUNG	PART NAME	DESIGNATION
1	1000031971	d=6,0/6,0 h=27,0	1,00 ST	SCHELLE	CLAMP	BRIDE
2	1000052647	d=10,0/10,0 h=27,0	1,00 ST	SCHELLE	CLAMP	BRIDE
3	1000031460	d=12,0/12,0 h=27,0	1,00 ST	SCHELLE	CLAMP	BRIDE
4	1000031275	d=12,7/12,7 h=26,0	1,00 ST	SCHELLE	CLAMP	BRIDE
5	1000031992	d=14,0/14,0 h=26,0	1,00 ST	SCHELLE	CLAMP	BRIDE
6	1000031999	d=15,0/15,0 h=26,0	1,00 ST	SCHELLE	CLAMP	BRIDE
7	1000031626	d=18,0/18,0 h=26,0	1,00 ST	SCHELLE	CLAMP	BRIDE
8	1000031638	d=20,0/20,0 h=37,0	1,00 ST	SCHELLE	CLAMP	BRIDE
9	1000032038	d=21,3/21,3 h=37,0	1,00 ST	SCHELLE	CLAMP	BRIDE
10	1000032006	d=22,0/22,0 h=37,0	1,00 ST	SCHELLE	CLAMP	BRIDE
11	1000124488	d=24,0/24,0 h=37,0	1,00 ST	SCHELLE	CLAMP	BRIDE
12	1000031949	d=25,0/25,0 h=37,0	1,00 ST	SCHELLE	CLAMP	BRIDE
13	1000031965	d=25,0/25,0 h=42,0	1,00 ST	SCHELLE	CLAMP	BRIDE
14	1000031852	d=28,0/28,0 h=42,0	1,00 ST	SCHELLE	CLAMP	BRIDE
15	1000032018	d=30,0/30,0 h=42,0	1,00 ST	SCHELLE	CLAMP	BRIDE
16	1000031330	d=6,0/8,0 h=27,0	1,00 ST	SCHELLE	CLAMP	BRIDE
17	1000031347	d=8,0/12,7 h=26,0	1,00 ST	SCHELLE	CLAMP	BRIDE
18	1000032105	d=10,0/14,0 h=26,0	1,00 ST	SCHELLE	CLAMP	BRIDE
19	1000052646	d=12,0/15,0 h=26,0	1,00 ST	SCHELLE	CLAMP	BRIDE
20	1000031310	d=12,7/18,0 h=26,0	1,00 ST	SCHELLE	CLAMP	BRIDE
21	1000100564	d=13,5/15,0 h=26,0	1,00 ST	SCHELLE	CLAMP	BRIDE
22	1000031749	d=15,0/18,0 h=26,0	1,00 ST	SCHELLE	CLAMP	BRIDE
23	1000126725	d=15,0/20,0 h=26,0	1,00 ST	SCHELLE	CLAMP	BRIDE
24	1000031295	d=15,0/23,0 h=37,0	1,00 ST	SCHELLE	CLAMP	BRIDE
25	1000107458	d=18,0/20,0 h=37,0	1,00 ST	SCHELLE	CLAMP	BRIDE
26	1000031709	d=18,0/22,0 h=37,0	1,00 ST	SCHELLE	CLAMP	BRIDE
27	1000031271	d=18,0/24,0 h=37,0	1,00 ST	SCHELLE	CLAMP	BRIDE
28	1000101262	d=20,0/24,0 h=37,0	1,00 ST	SCHELLE	CLAMP	BRIDE
29	1000031480	d=20,0/25,0 h=37,0	1,00 ST	SCHELLE	CLAMP	BRIDE
30	1000031972	d=20,0/28,0 h=42,0	1,00 ST	SCHELLE	CLAMP	BRIDE
31	1000031154	d=22,0/28,0 h=42,0	1,00 ST	SCHELLE	CLAMP	BRIDE
32	1000151968	d=26,9/30,0 h=42,0	1,00 ST	SCHELLE	CLAMP	BRIDE
33	1000052643	d=24,0/38,0 h=56,0	1,00 ST	SCHELLE	CLAMP	BRIDE
34	1000100563	d=25,0/35,0 h=56,0	1,00 ST	SCHELLE	CLAMP	BRIDE
35	1000125965	d=30,0/35,0 h=56,0	1,00 ST	SCHELLE	CLAMP	BRIDE
36	1000032230	d=25,0/20,0 h=37,0	1,00 ST	SCHELLE	CLAMP	BRIDE
37	1000031762	d=28,0/28,0 h=42,0	1,00 ST	SCHELLE	CLAMP	BRIDE
38	1000100565	d=32,0/32,0 h=54,0	1,00 ST	DOPPELSCHELLE	DOUBLE CLAMP	DOUBLE BRIDE
39	1000032359	d=35,0/35,0 h=54,0	1,00 ST	SCHELLE	CLAMP	BRIDE
40	1000031536	d=15,0/25,0 h=37,0	1,00 ST	SCHELLE	CLAMP	BRIDE
41	1000031780	d=18,0/20,0 h=37,0	1,00 ST	SCHELLE	CLAMP	BRIDE
42	1000032373	d=20,0/25,0 h=37,0	1,00 ST	SCHELLE	CLAMP	BRIDE
43	1000098705	d=17,2/17,2 h=26,0	1,00 ST	SCHELLE	CLAMP	BRIDE
44	1000098706	d=20,0/20,0 h=37,0	1,00 ST	SCHELLE	CLAMP	BRIDE
45	1000032037	d=15,0/15,0 h=26,0	1,00 ST	SCHELLE	CLAMP	BRIDE
46	1000031251	d=10,0 h=27,0	1,00 ST	SCHELLE	CLAMP	BRIDE

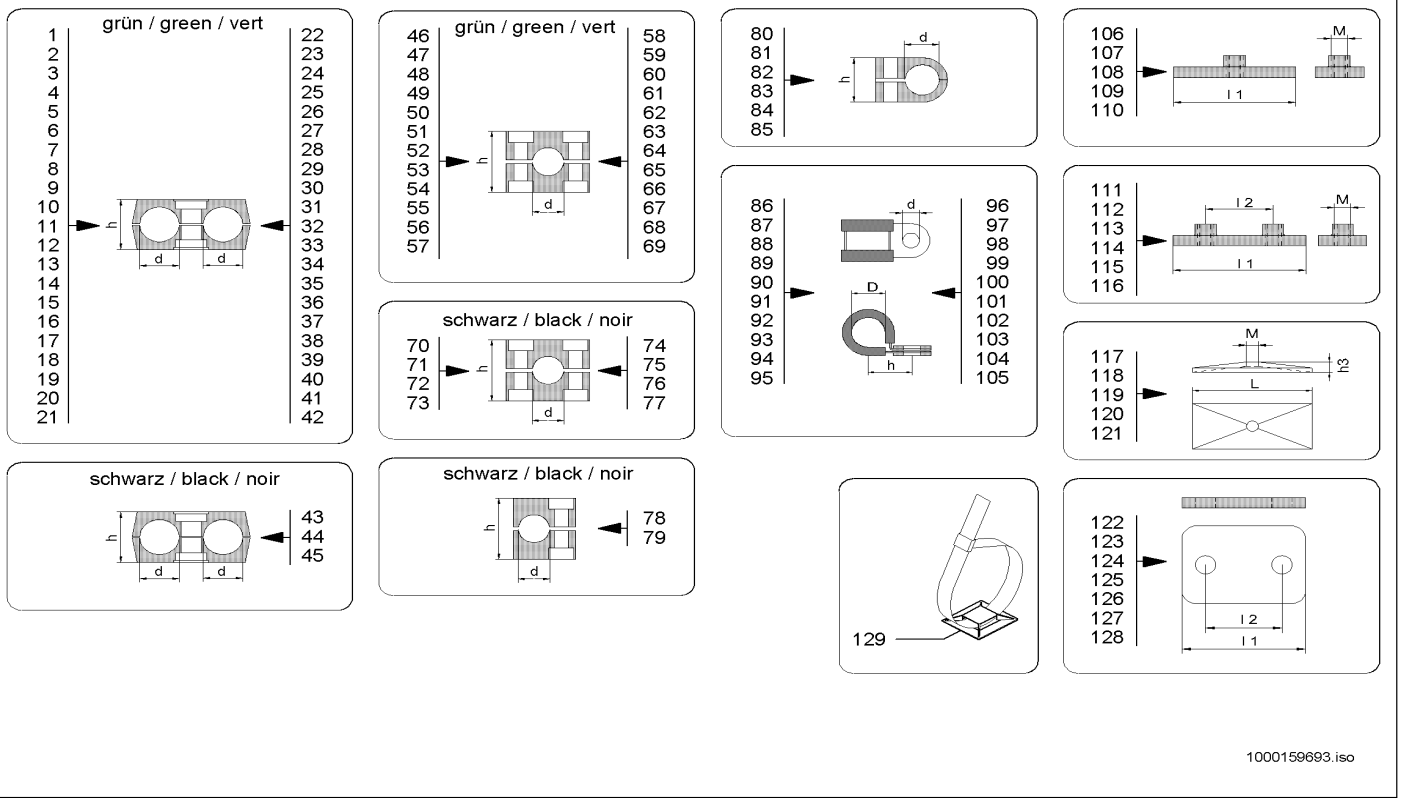

1000159693.iso

Pos	Art.-Nr.	Anm.	Q'TY	BEZEICHNUNG	PART NAME	DESIGNATION
47	1000032173	d=12,0 h=27,0	1,00 ST	SCHELLE	CLAMP	BRIDE
48	1000031602	d=15,0 h=33,0	1,00 ST	SCHELLE	CLAMP	BRIDE
49	1000130181	d=16,0 h=33,0	1,00 ST	SCHELLE	CLAMP	BRIDE
50	1000031502	d=18,0 h=33,0	1,00 ST	SCHELLE	CLAMP	BRIDE
51	1000032060	d=22,0 h=36,0	1,00 ST	SCHELLE	CLAMP	BRIDE
52	1000032326	d=25,0 h=36,0	1,00 ST	SCHELLE	CLAMP	BRIDE
53	1000141576	d=26,9 h=42,0	1,00 ST	SCHELLE	CLAMP	BRIDE
54	1000031124	d=28,0 h=42,0	1,00 ST	SCHELLE	CLAMP	BRIDE
55	1000133090	d=30,0 h=42,0	1,00 ST	SCHELLE	CLAMP	BRIDE
56	1000146986	d=35,0 h=58,0	1,00 ST	SCHELLE	CLAMP	BRIDE
57	1000125254	d=40,0 h=58,0	1,00 ST	SCHELLE	CLAMP	BRIDE
58	1000127099	d=40,0 h=60,0	1,00 ST	SCHELLE	CLAMP	BRIDE
59	1000031591	d=20,0 h=35,5	1,00 ST	SCHELLE	CLAMP	BRIDE
60	1000100476	d=22,0 h=35,5	1,00 ST	SCHELLE	CLAMP	BRIDE
61	1000031365	d=23,0 h=35,5	1,00 ST	SCHELLE	CLAMP	BRIDE
62	1000031517	d=25,0 h=35,5	1,00 ST	SCHELLE	CLAMP	BRIDE
63	1000142048	d=28,0h=41,5	1,00 ST	SCHELLE	CLAMP	BRIDE
64	1000108255	d=30,0 h=41,5	1,00 ST	SCHELLE	CLAMP	BRIDE
65	1000106102	d=35,0 h=60,0	1,00 ST	SCHELLE	CLAMP	BRIDE
66	1000032250	d=35,0 h=58,0	1,00 ST	SCHELLE	CLAMP	BRIDE
67	1000031201	d=38,0 h=58,0	1,00 ST	SCHELLE	CLAMP	BRIDE
68	1000125966	d=60,3 h=93,0	1,00 ST	SCHELLE	CLAMP	BRIDE
69	1000126012	d= 60,5 h093,0	1,00 ST	SCHELLE	CLAMP	BRIDE
70	1000098704	d=17,2 h=32,0	1,00 ST	SCHELLE	CLAMP	BRIDE
71	1000098985	d=20,0 h=35,5	1,00 ST	SCHELLE	CLAMP	BRIDE
72	1000032407	d=22,0 h=35,5	1,00 ST	SCHELLE	CLAMP	BRIDE
73	1000032051	d=15,0 h=33,0	1,00 ST	SCHELLE	CLAMP	BRIDE
74	1000032192	d=20,0 h=36,0	1,00 ST	SCHELLE	CLAMP	BRIDE
75	1000032127	d=22,0 h=36,0	1,00 ST	SCHELLE	CLAMP	BRIDE
76	1000032383	d=25,0 h=36,0	1,00 ST	SCHELLE	CLAMP	BRIDE
77	1000031603	d=25,4 h=36,0	1,00 ST	SCHELLE	CLAMP	BRIDE
78	1000052645	d=10,0 h=27,0	1,00 ST	SCHELLE	CLAMP	BRIDE
79	1000052644	d=12,0 h=27,0	1,00 ST	SCHELLE	CLAMP	BRIDE
80	1000032397	d=6,0 h=13,5	1,00 ST	SCHELLE	CLAMP	BRIDE
81	1000031326	d=8,0 h=13,5	1,00 ST	SCHELLE	CLAMP	BRIDE
82	1000100561	d=10,0 h=18,5	1,00 ST	SCHELLE	CLAMP	BRIDE
83	1000032074	d=14,0 h=23,5	1,00 ST	SCHELLE	CLAMP	BRIDE
84	1000113510	d=15,0 h=23,5	1,00 ST	SCHELLE	CLAMP	BRIDE
85	1000032061	d=17,2 h=30,5	1,00 ST	SCHELLE	CLAMP	BRIDE
86	1000032394	D=6 d=5,2 h=11	1,00 ST	SCHELLE	CLAMP	BRIDE
87	1000032136	D=8 d=5,2 h=12	1,00 ST	SCHELLE	CLAMP	BRIDE
88	1000031197	D=8 d=6,4 h=15,2	1,00 ST	SCHELLE	CLAMP	BRIDE
89	1000052660	D=10 d=6,4 h=15	1,00 ST	ROHRSCHELLE	PIPE CLAMP	COLLIER DE TUYAU
90	1000031155	D=12 d=8,4 h=20,5	1,00 ST	SCHELLE	CLAMP	BRIDE
91	1000032218	D=15 d=6,4 h=19	1,00 ST	SCHELLE	CLAMP	BRIDE
92	1000032103	D=15 d=8,4 h=22	1,00 ST	SCHELLE	CLAMP	BRIDE
93	1000107382	D=18 d=6,4 h=20,2	1,00 ST	SCHELLE	CLAMP	BRIDE

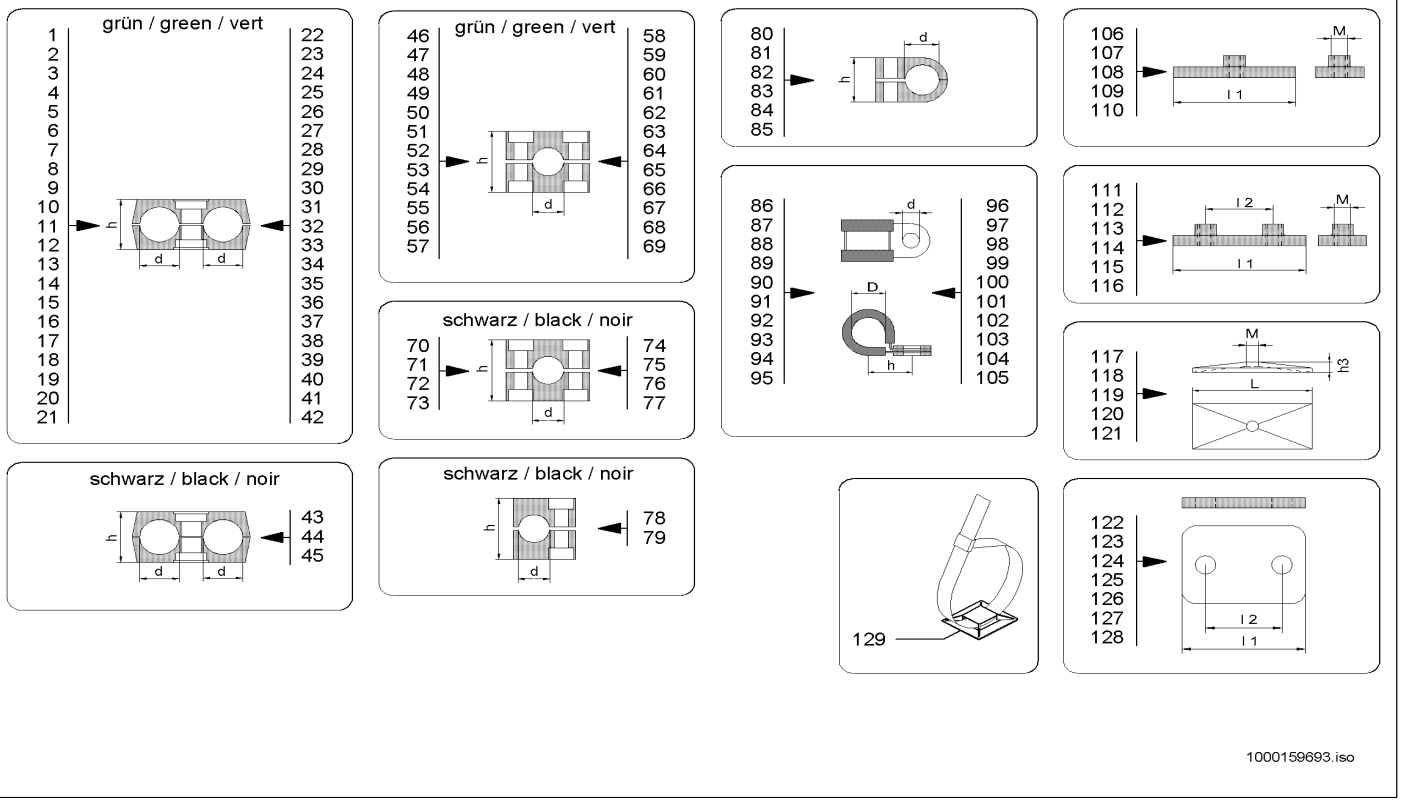

1000159693.iso

Pos	Art.-Nr.	Anm.	Q'TY	BEZEICHNUNG	PART NAME	DESIGNATION
94	1000032190	D=20 d=10,4 h=27,5	1,00 ST	SCHELLE	CLAMP	BRIDE
95	1000100479	D=22 d=6,4 h=22,2	1,00 ST	SCHELLE	CLAMP	BRIDE
96	1000031425	D=22 d=10,4 h=28,5	1,00 ST	SCHELLE	CLAMP	BRIDE
97	1000032017	D=25 d=10,4 h=28,5	1,00 ST	SCHELLE	CLAMP	BRIDE
98	1000031691	D=28 d=8,4 h=28,5	1,00 ST	SCHELLE	CLAMP	BRIDE
99	1000031926	D=30 d=10,4 h=32,5	1,00 ST	SCHELLE	CLAMP	BRIDE
100	1000032050	D=35 d=10,4 h=35	1,00 ST	SCHELLE	CLAMP	BRIDE
101	1000032258	D=38 d=10,4 h=36,5	1,00 ST	SCHELLE	CLAMP	BRIDE
102	1000032104	D=42 d=10,4 h=38,5	1,00 ST	SCHELLE	CLAMP	BRIDE
103	1000032099	D=52 d=10,4 h=43,5	1,00 ST	SCHELLE	CLAMP	BRIDE
104	1000031958	D=60 d=8,4 h=47,5	1,00 ST	SCHELLE	CLAMP	BRIDE
105	1000031577	D=70 d=10,4 h=55	1,00 ST	SCHELLE	CLAMP	BRIDE
106	1000031185	l1=37 M=6	1,00 ST	SCHWEISSPLATTE	WELD PLATE	PLAQUE À SOUDER
107	1000031147	l1=55 M=8	1,00 ST	SCHWEISSPLATTE	WELD PLATE	PLAQUE À SOUDER
108	1000031169	l1=70 M=8	1,00 ST	SCHWEISSPLATTE	WELD PLATE	PLAQUE À SOUDER
109	1000031618	l1=85 M=8	1,00 ST	SCHWEISSPLATTE	WELD PLATE	PLAQUE À SOUDER
110	1000031770	l1=110 M=8	1,00 ST	SCHWEISSPLATTE	WELD PLATE	PLAQUE À SOUDER
111	1000105692	l1=36 l2=20 M=6	1,00 ST	SCHWEISSPLATTE	WELD PLATE	PLAQUE À SOUDER
112	1000031368	l1=42 l2=26 M=6	1,00 ST	SCHWEISSPLATTE	WELD PLATE	PLAQUE À SOUDER
113	1000031660	l1=50 l2=33 M=6	1,00 ST	SCHWEISSPLATTE	WELD PLATE	PLAQUE À SOUDER
114	1000031671	l1=60 l2=40 M=6	1,00 ST	SCHWEISSPLATTE	WELD PLATE	PLAQUE À SOUDER
115	1000052654	l1=70 l2=52 M=6	1,00 ST	SCHWEISSPLATTE	WELD PLATE	PLAQUE À SOUDER
116	1000125968	l1=122 l2=94 M=6	1,00 ST	SCHWEISSPLATTE	WELD PLATE	PLAQUE À SOUDER
117	1000031211	h3=7 M=6 L=24	1,00 ST	DECKPLATTE	COVER PLATE	PLAQUE DE RECOUVREMENT
118	1000031230	h3=7 M=8 L=52	1,00 ST	DECKPLATTE	COVER PLATE	PLAQUE DE RECOUVREMENT
119	1000031245	h3=7 M=8 L=65	1,00 ST	DECKPLATTE	COVER PLATE	PLAQUE DE RECOUVREMENT
120	1000031351	h3=8 M=8 L=78	1,00 ST	DECKPLATTE	COVER PLATE	PLAQUE DE RECOUVREMENT
121	1000031631	h3=8 M=8 L=102	1,00 ST	DECKPLATTE	COVER PLATE	PLAQUE DE RECOUVREMENT
122	1000031397	l1=36 l2=20	1,00 ST	DECKPLATTE	COVER PLATE	PLAQUE DE RECOUVREMENT
123	1000031260	l1=42 l2= 26	1,00 ST	DECKPLATTE	COVER PLATE	PLAQUE DE RECOUVREMENT
124	1000031643	l1=50 l2= 33	1,00 ST	DECKPLATTE	COVER PLATE	PLAQUE DE RECOUVREMENT
125	1000031685	l1=60 l2=40	1,00 ST	DECKPLATTE	COVER PLATE	PLAQUE DE RECOUVREMENT
126	1000099794	l1=70 l2=52	1,00 ST	DECKPLATTE	COVER PLATE	PLAQUE DE RECOUVREMENT
127	1000031699	l1=86 l2=66	1,00 ST	DECKPLATTE	COVER PLATE	PLAQUE DE RECOUVREMENT
128	1000125967	l1=118 l2 94	1,00 ST	DECKPLATTE	COVER PLATE	PLAQUE DE RECOUVREMENT
129	1000031335		1,00 ST	PLATTE	PLATE	PLAQUE

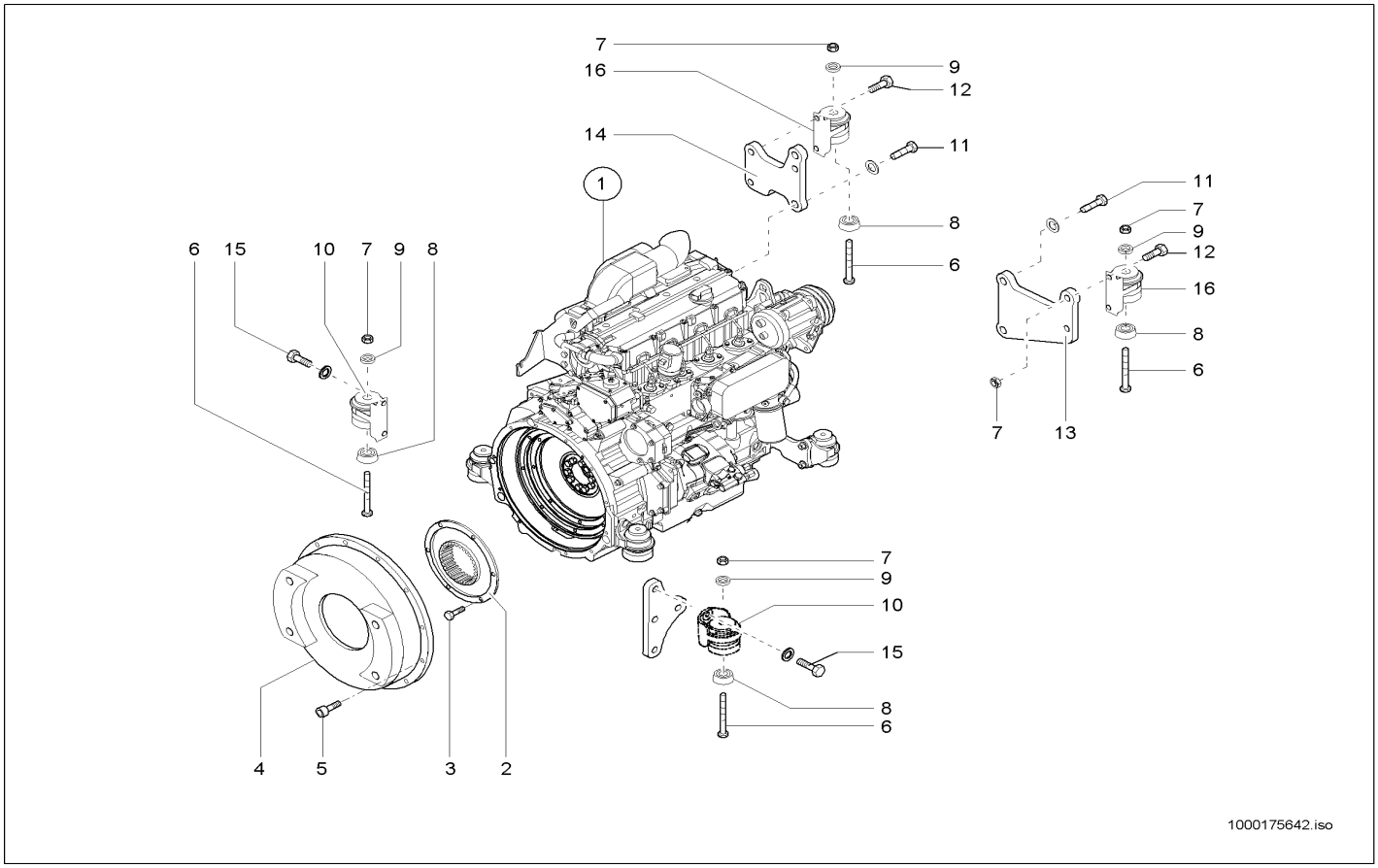

Pos	Art.-Nr.	Anm.	Q'TY	BEZEICHNUNG	PART NAME	DESIGNATION
1	1000162912	88 KW	1,00 ST	DIESELMOTOR	DIESEL ENGINE	MOTEUR DIESEL
2	1000152561		1,00 ST	KUPPLUNG	COUPLING	COUPLEUR
3	1000015346		8,00 ST	6KT-SCHRAUBE	HEX SCREW	VIS À TÊTE HEXAGONALE
4	1000145780		1,00 ST	FLANSCH	FLANGE	BRIDE
5	1000085468		12,00 ST	ZYLINDERSCHRAUBE	CHEESE HEAD SCREW	VIS A TETE CYLINDRIQUE
6	1000020126		4,00 ST	6KT-SCHRAUBE	HEX SCREW	VIS À TÊTE HEXAGONALE
7	1000019657		4,00 ST	6KT-MUTTER	HEXAGON NUT	ÉCROU HEXAGONAL
8	1000135388		4,00 ST	DISTANZSTÜCK	DISTANCE PIECE	PIÈCE D'ÉCARTEMENT
9	1000135389		4,00 ST	SCHEIBE	WASHER	RONDELLE
10	1000031963		2,00 ST	ABSTELLFUSS	SHUT OFF PLATE	PIED D'ARRÊT
11	1000047790		2,00 ST	6KT-SCHRAUBE	HEX SCREW	VIS À TÊTE HEXAGONALE
12	1000135387		2,00 ST	ZYLINDERSCHRAUBE	CHEESE HEAD SCREW	VIS À TÊTE CYLINDRIQUE
13	1000146347		1,00 ST	LAGERPLATTE	BEARING PLATE	PLAQUE DE PALIER
14	1000141593		1,00 ST	LAGERPLATTE	BEARING PLATE	PLAQUE DE PALIER
15	1000135383		4,00 ST	6KT-SCHRAUBE	HEX SCREW	VIS À TÊTE HEXAGONALE
16	1000032109		2,00 ST	ABSTELLFUSS	SHUT OFF PLATE	PIED D'ARRÊT

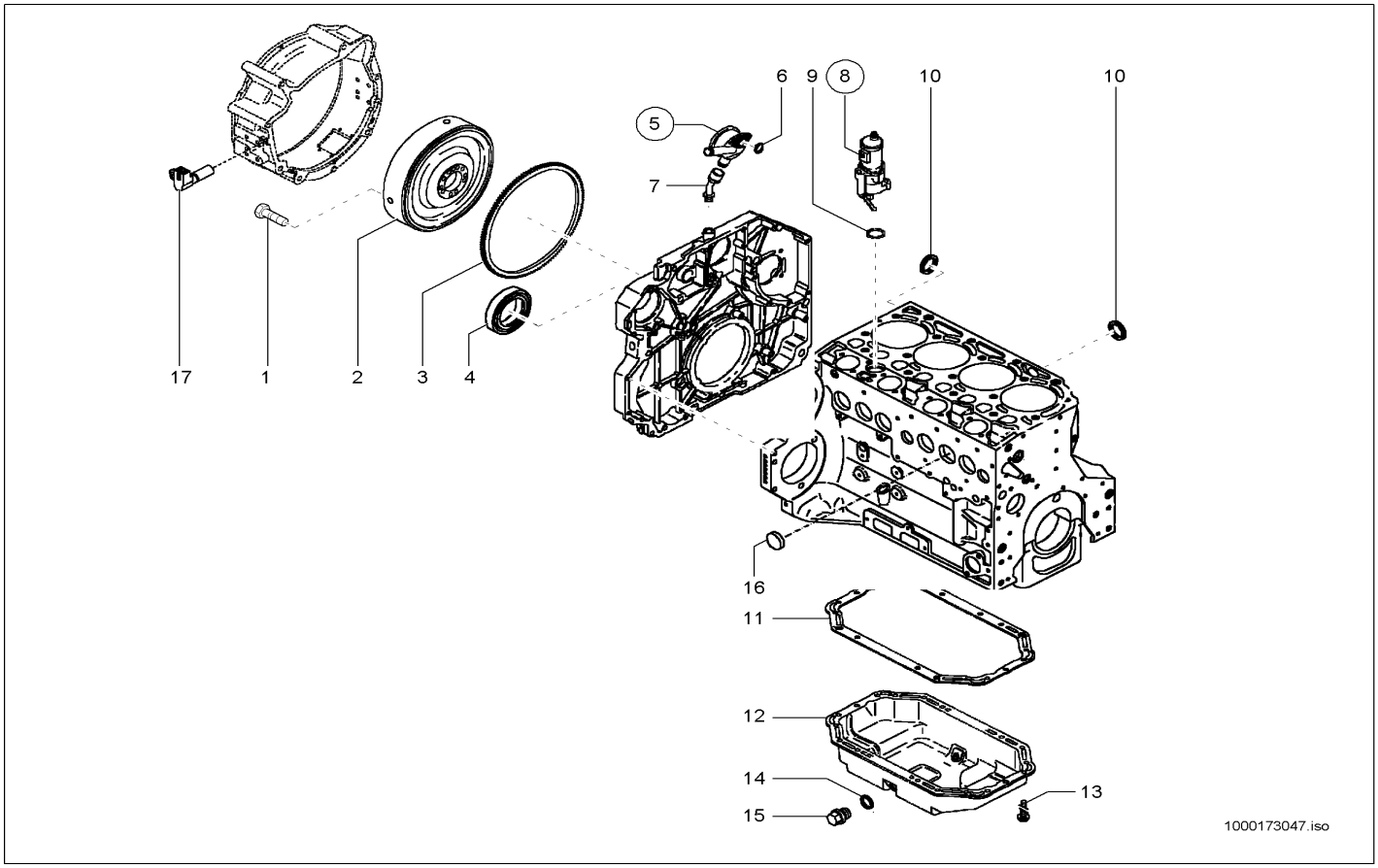

Pos	Art.-Nr.	Anm.	Q'TY	BEZEICHNUNG	PART NAME	DESIGNATION
1	1000135707		8,00 ST	6KT-SCHRAUBE	HEX SCREW	VIS À TÊTE HEXAGONALE
2	1000135402	kpl.	1,00 ST	SCHWUNGRAD	FLYWHEEL	VOLANT
3	1000135403		1,00 ST	ZAHNKRANZ	RING GEAR	COURONNE DENTÉE
4	1000135413		1,00 ST	RADIALWELLENDICHTRING	ROTARY SHAFT SEAL	BAGUE D'ÉTANCHÉITÉ D'ONDES RADIALI
5	1000135408		1,00 ST	REGELVENTIL	REGULATING VALVE	SOUPAPE DE RÉGLAGE
6	1000135411		1,00 ST	DICHTUNG	SEAL	JOINT D'ÉTANCHÉITÉ
7	1000135412		1,00 ST	GUMMIMUFFE	RUBBER SLEEVE	MANCHON EN CAOUTCHOUC
8	1000171375		1,00 ST	ABSTELLMOTOR	SHUT OFF MOTOR	MOTEUR D'ARRÊT
9	1000061500		1,00 ST	O-RING	O-RING	ANNEAU EN O
10	1000135390		2,00 ST	DICHTRING	SEAL RING	BAGUE D'ÉTANCHÉITÉ
11	1000135406		1,00 ST	DICHTUNG	SEAL	JOINT D'ÉTANCHÉITÉ
12	1000135404		1,00 ST	ÖLWANNE	OIL SUMP	CARTER D'HUILE
13	1000135405		22,00 ST	6KT-SCHRAUBE	HEX SCREW	VIS À TÊTE HEXAGONALE
14	1000013055		1,00 ST	DICHTRING	SEAL RING	BAGUE D'ÉTANCHÉITÉ
15	1000028095		1,00 ST	ABLAßKUPPLUNG	DRAIN COUPLING	COUPLEUR DE PURGE
16	1000135391		6,00 ST	VERSCHLUSSDECKEL	LOCK COVER	COUVERCLE DE MÉCANISME DE FERMETURE
17	1000135401		1,00 ST	DREHZAHLGEBER	RPM SENSOR	TRANSMETTEUR DE VITESSE DE ROTATION

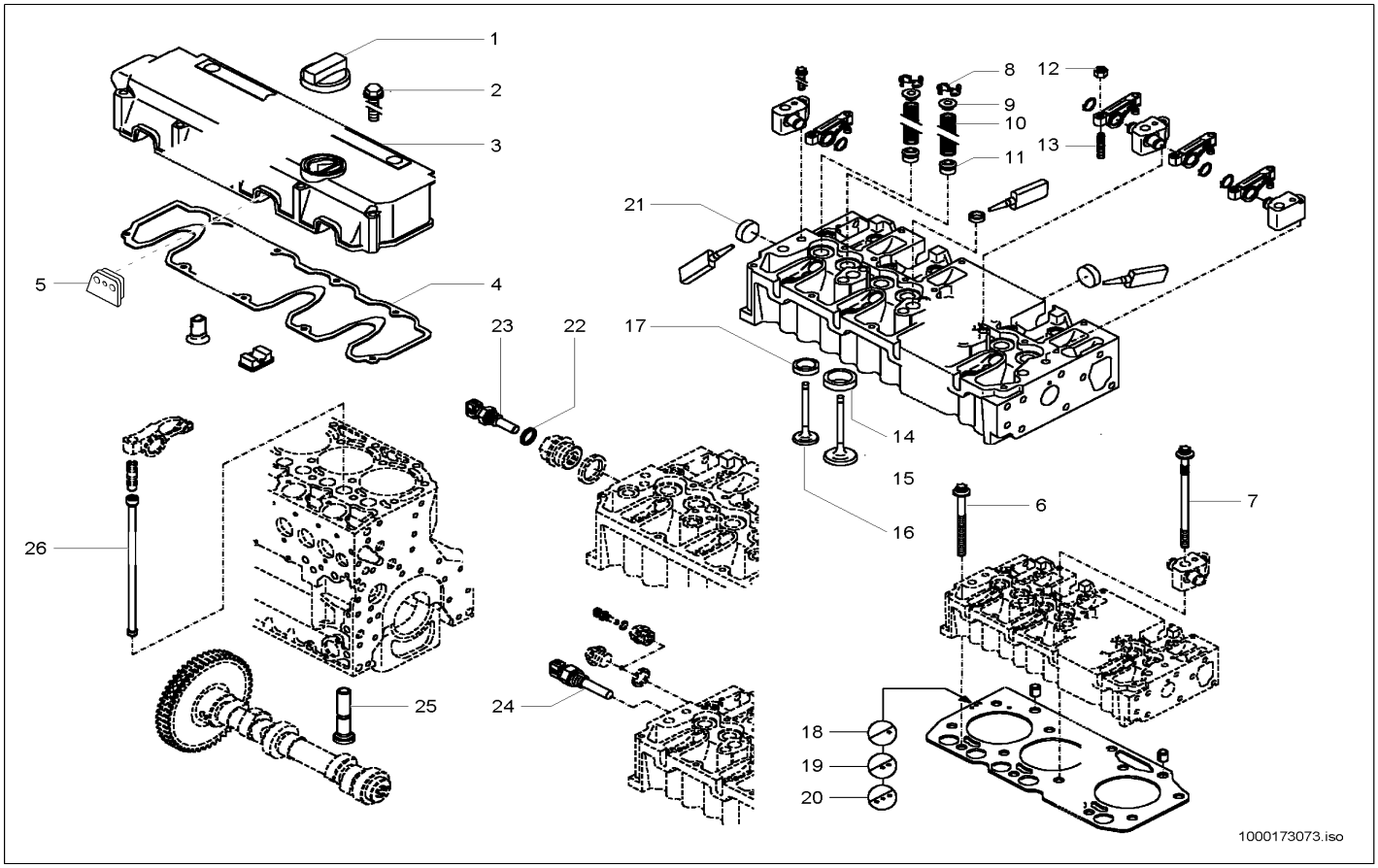

Pos	Art.-Nr.	Anm.	Q'TY	BEZEICHNUNG	PART NAME	DESIGNATION
1	1000135437		1,00 ST	VERSCHLUSSDECKEL	LOCK COVER	COUVERCLE DE MÉCANISME DE FERMETURE
2	1000170322		9,00 ST	6KT-SCHRAUBE	HEX SCREW	VIS À TÊTE HEXAGONALE
3	1000135445		1,00 ST	VENTILDECKEL	VALVE COVER	COUVERCLE DE SOUPAPE
4	1000170321		1,00 ST	VENTILDECKELDICHTUNG	VALVE COVER SEAL	JOINT DU COUVERCLE DE SOUPAPE
5	1000135450		3,00 ST	GUMMIMUFFE	RUBBER SLEEVE	MANCHON EN CAOUTCHOUC
6	1000135457		13,00 ST	ZYL.-KOPFSCHRAUBE	CYLINDERHEAD SCREW	BOULON DE CULASSE
7	1000135452		5,00 ST	ZYL.-KOPFSCHRAUBE	CYLINDERHEAD SCREW	BOULON DE CULASSE
8	1000108988		16,00 ST	VENTILKEGEL	VALVE CONE	CÔNE DE SOUPAPE
9	1000171573		8,00 ST	TELLERFEDER	DISC SPRING	RESSORT À DISQUE
10	1000135417		8,00 ST	DRUCKFEDER	PRESSURE SPRING	RESSORT DE PRESSION
11	1000086763		8,00 ST	DICHTUNG	SEAL	JOINT D'ÉTANCHÉITÉ
12	1000086757		8,00 ST	6KT-MUTTER	HEXAGON NUT	ÉCROU HEXAGONAL
13	1000135724		8,00 ST	EINSTELLSCHRAUBE	SCREW	VIS DE RÉGLAGE
14	1000135418		4,00 ST	VENTILSITZ	VALVE SEAT	SIÈGE DE SOUPAPE
15	1000171574		4,00 ST	EINLASSVENTIL	INTAKE VALVE	SOUPAPE D'ADMISSION
16	1000171575		4,00 ST	AUSLASSVENTIL	EXHAUST VALVE	SOUPAPE D'ÉCHAPPEMENT
17	1000135420		4,00 ST	VENTILSITZ	VALVE SEAT	SIÈGE DE SOUPAPE
18	1000170280	1,13 mm	1,00 ST	ZYLINDERKOPFDICHTUNG	CYLINDER HEAD GASKET	GARNITURE DE CULASSE
19	1000170281	1,23 mm	1,00 ST	ZYLINDERKOPFDICHTUNG	CYLINDER HEAD GASKET	GARNITURE DE CULASSE
20	1000170282	1,33 mm	1,00 ST	ZYLINDERKOPFDICHTUNG	CYLINDER HEAD GASKET	GARNITURE DE CULASSE
21	1000171570		3,00 ST	STOPFEN	PLUG	BOUCHON
22	1000108913		1,00 ST	DICHTRING	SEAL RING	BAGUE D'ÉTANCHÉITÉ
23	1000170569		1,00 ST	TEMPERATURGEBER	TEMPERATURE SENSOR	TRANSMETTEUR DE TEMPÉRATURE
24	1000098279		1,00 ST	TEMPERATURGEBER	TEMPERATURE SENSOR	TRANSMETTEUR DE TEMPÉRATURE
25	1000135463		8,00 ST	STÖSSEL	PUSH ROD	POUSSOIR
26	1000135462		8,00 ST	STÖßELSTANGE	PUSH ROD	TIGE DE POUSSOIR

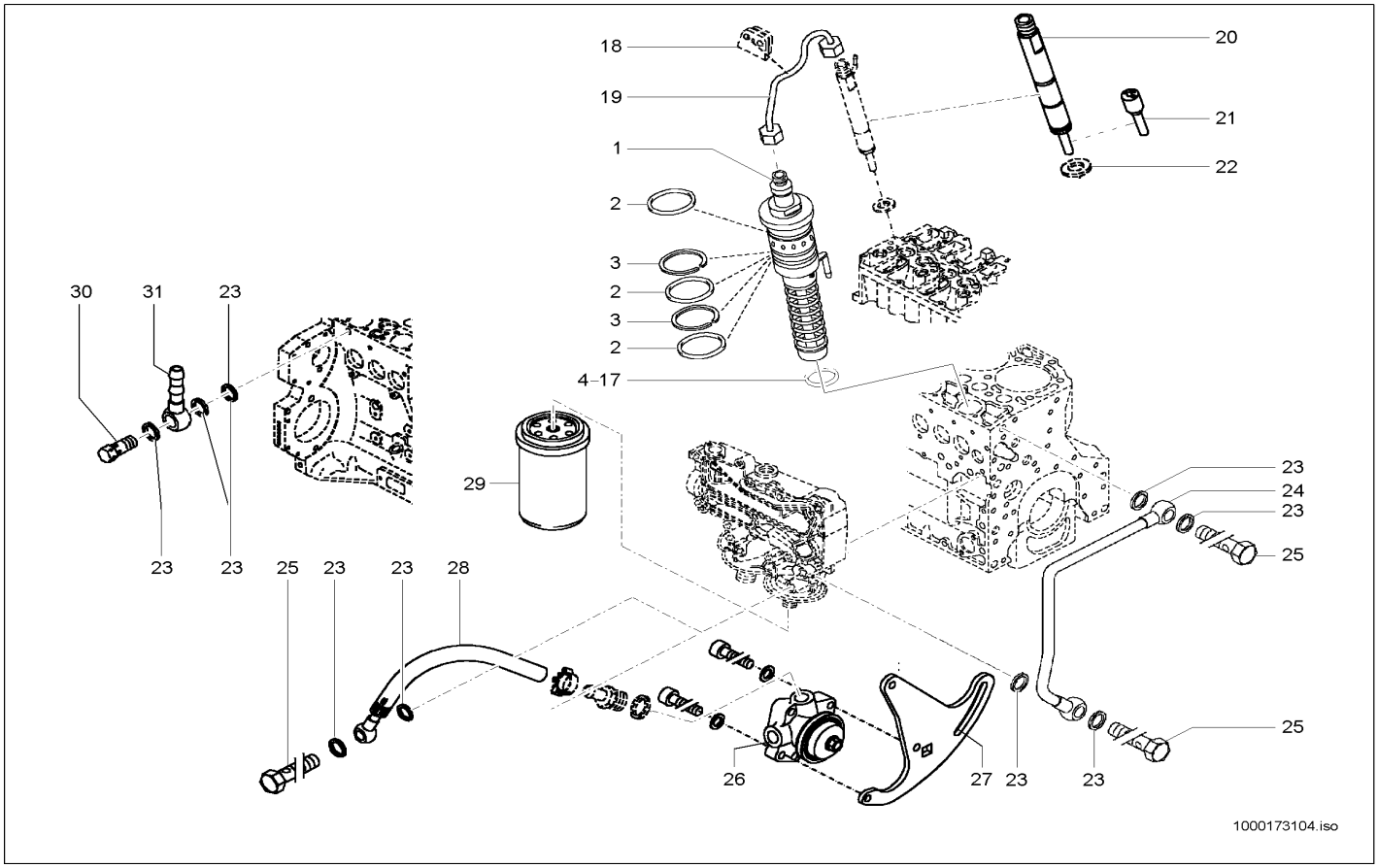

Pos	Art.-Nr.	Anm.	Q'TY	BEZEICHNUNG	PART NAME	DESIGNATION
1	1000135529	kpl	4,00 ST	EINSPRITZPUMPE	INJECTION PUMP	POMPE D'INJECTION
2	1000135530		12,00 ST	O-RING	O-RING	ANNEAU EN O
3	1000135531		8,00 ST	DISTANZRING	SHIM	ANNEAU D'ÉCARTEMENT
4	1000135668	1,0 mm	1,00 ST	EINSTELLSCHEIBE	DISC	DISQUE
5	1000135669	1,2 mm	1,00 ST	EINSTELLSCHEIBE	DISC	DISQUE
6	1000135670	1,4 mm	1,00 ST	EINSTELLSCHEIBE	DISC	DISQUE
7	1000135671	1,6 mm	1,00 ST	EINSTELLSCHEIBE	DISC	DISQUE
8	1000135672	1,8 mm	1,00 ST	EINSTELLSCHEIBE	DISC	DISQUE
9	1000135673	2,0 mm	1,00 ST	EINSTELLSCHEIBE	DISC	DISQUE
10	1000135674	2,2 mm	1,00 ST	EINSTELLSCHEIBE	DISC	DISQUE
11	1000135675	2,4 mm	1,00 ST	EINSTELLSCHEIBE	DISC	DISQUE
12	1000135676	2,6 mm	1,00 ST	EINSTELLSCHEIBE	DISC	DISQUE
13	1000135677	2,8 mm	1,00 ST	EINSTELLSCHEIBE	DISC	DISQUE
14	1000135678	3,0 mm	1,00 ST	EINSTELLSCHEIBE	DISC	DISQUE
15	1000135679	3,2 mm	1,00 ST	EINSTELLSCHEIBE	DISC	DISQUE
16	1000135680	3,4 mm	1,00 ST	EINSTELLSCHEIBE	DISC	DISQUE
17	1000135681	3,6 mm	1,00 ST	EINSTELLSCHEIBE	DISC	DISQUE
18	1000135450		4,00 ST	GUMMIMUFFE	RUBBER SLEEVE	MANCHON EN CAOUTCHOUC
19	1000135522		4,00 ST	EINSPRITZLEITUNG	INJECTION LINE	LIGNE D'INJECTION
20	1000170358	kpl	4,00 ST	EINSPRITZVENTIL	INJECTION VALVE	SOUPAPE D'INJECTION
21	1000170359		4,00 ST	DÜSENELEMENT	NOZZLE ELEMENT	ÉLÉMENT DE CLAPET
22	1000135528		4,00 ST	DICHTRING	SEAL RING	BAGUE D'ÉTANCHÉITÉ
23	1000135390		9,00 ST	DICHTRING	SEAL RING	BAGUE D'ÉTANCHÉITÉ
24	1000135470		1,00 ST	KRAFTSTOFFLEITUNG	FUEL LINE	CONDUITE DE COMBUSTIBLE
25	1000135469		3,00 ST	HOHLSCHRAUBE	BANJO BOLT	VIS CREUSE
26	1000135524		1,00 ST	KRAFTSTOFFPUMPE	FUEL PUMP	POMPE DE COMBUSTIBLE
27	1000170361		1,00 ST	SPANNLASCHE	CLAMP BAR	BIELLE DE SERRAGE
28	1000135520		1,00 ST	SCHLAUCHLEITUNG	FLEXIBLE LINE	LIGNE DE TUYAU FLEXIBLE
29	1000172882		1,00 ST	KRAFTSTOFFILTER	FUEL FILTER	FILTRE DE CARBURANT
30	1000135471		1,00 ST	VENTIL	VALVE	SOUPAPE
31	1000173100		1,00 ST	RINGSTÜCK	RING PIECE	PIÈCE ANNULAIRE

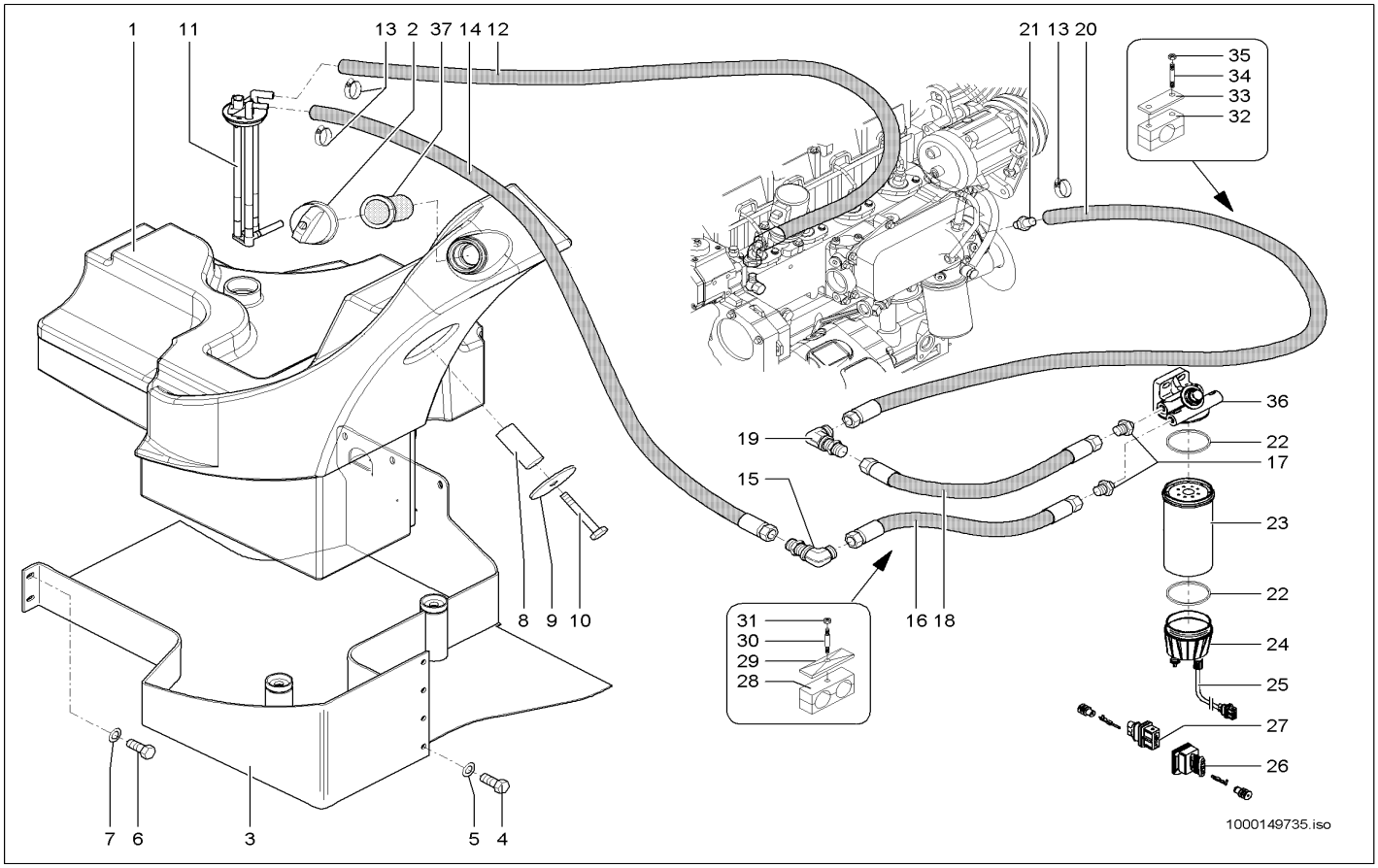

Pos	Art.-Nr.	Anm.	Q'TY	BEZEICHNUNG	PART NAME	DESIGNATION
1	1000144762		1,00 ST	KRAFTSTOFFBEHÄLTER	FUEL TANK	RÉSERVOIR DE CARBURANT
2	1000098809		1,00 ST	VERSCHLUSSDECKEL	LOCK COVER	COUVERCLE DE MÉCANISME DE FERMETURE
3	1000155041		1,00 ST	LAGERUNG	MOUNTING	STOCKAGE
4	1000015345		7,00 ST	6KT-SCHRAUBE	HEX SCREW	VIS À TÊTE HEXAGONALE
5	1000092291		7,00 ST	SCHEIBE	WASHER	RONDELLE
6	1000032991		2,00 ST	SCHRAUBE	SCREW	VIS
7	1000117989		2,00 ST	SCHEIBE	WASHER	RONDELLE
8	1000145432		1,00 ST	DISTANZROHR	PIPE	TUBE D'ÉCARTEMENT
9	1000146370		1,00 ST	SCHEIBE	WASHER	RONDELLE
10	1000047305		1,00 ST	6KT-SCHRAUBE	HEX SCREW	VIS À TÊTE HEXAGONALE
11	1000146075		1,00 ST	SAUGLANZE	SUCTION LANCE	LANCE D'ASPIRATION
12	1000150961		1,00 ST	HYDRAULIKSCHLAUCH	HP HOSE	TUYAU FLEXIBLE HYDRAULIQUE
13	1000031138		2,00 ST	SCHELLE	CLAMP	BRIDE
14	1000149346		1,00 ST	HYDRAULIKSCHLAUCH	HP HOSE	TUYAU FLEXIBLE HYDRAULIQUE
15	1000028318		1,00 ST	WSV15 L O.M,S A3C	SCREW CONN. WSV 15 L O.M,S A3C	RACCORD VISSÉ WSV 15 L O.M,S A3C
16	1000149344		1,00 ST	HYDRAULIKSCHLAUCH	HP HOSE	TUYAU FLEXIBLE HYDRAULIQUE
17	1000085058		2,00 ST	VERSCHRAUBUNG	SCREW JOINT	RACCORD
18	1000149345		1,00 ST	HYDRAULIKSCHLAUCH	HP HOSE	TUYAU FLEXIBLE HYDRAULIQUE
19	1000028318		1,00 ST	WSV15 L O.M,S A3C	SCREW CONN. WSV 15 L O.M,S A3C	RACCORD VISSÉ WSV 15 L O.M,S A3C
20	1000149346		1,00 ST	HYDRAULIKSCHLAUCH	HP HOSE	TUYAU FLEXIBLE HYDRAULIQUE
21	1000085053		1,00 ST	VERSCHRAUBUNG	SCREW JOINT	RACCORD
22	1000130420		1,00 ST	DICHTSATZ	SEAL KIT	POCHETTE DE JOINTS
23	1000130418		1,00 ST	FILTERPATRONE	FILTER CARTRIDGE	CARTOUCHE FILTRANTE
24	1000130419		1,00 ST	WASSERBEHÄLTER	WATER CONTAINER	RÉSERVOIR D'EAU
25	1000135523		1,00 ST	KABELBAUM	WIRING HARNESS	ARBRE DE CÂBLE
26	1000130433		1,00 ST	STECKERGEHÄUSE	PLUG HOUSING	BOÎTE DE BOUCHON
27	1000130428		1,00 ST	STECKER	PLUG	BOUCHON
28	1000031638	3D 20,0/20,0 PP	3,00 ST	SCHELLE	CLAMP	BRIDE
29	1000031245		3,00 ST	DECKPLATTE	COVER PLATE	PLAQUE DE RECOUVREMENT
30	1000048898		3,00 ST	STIFTSCHRAUBE	STUD	GOUJON
31	1000013021		3,00 ST	6KT-MUTTER	HEXAGON NUT	ÉCROU HEXAGONAL
32	1000032192	20,0 PA	1,00 ST	SCHELLE	CLAMP	BRIDE
33	1000031643		1,00 ST	DECKPLATTE	COVER PLATE	PLAQUE DE RECOUVREMENT
34	1000048887		2,00 ST	STIFTSCHRAUBE	STUD	GOUJON
35	1000085588		2,00 ST	6KT-MUTTER	HEXAGON NUT	ÉCROU HEXAGONAL
36	1000155061		1,00 ST	KONSOLE	CONSOLE	CONSOLE
37	1000160736		1,00 ST	EINFÜLLSIEB	SCREEN	CRIBLE

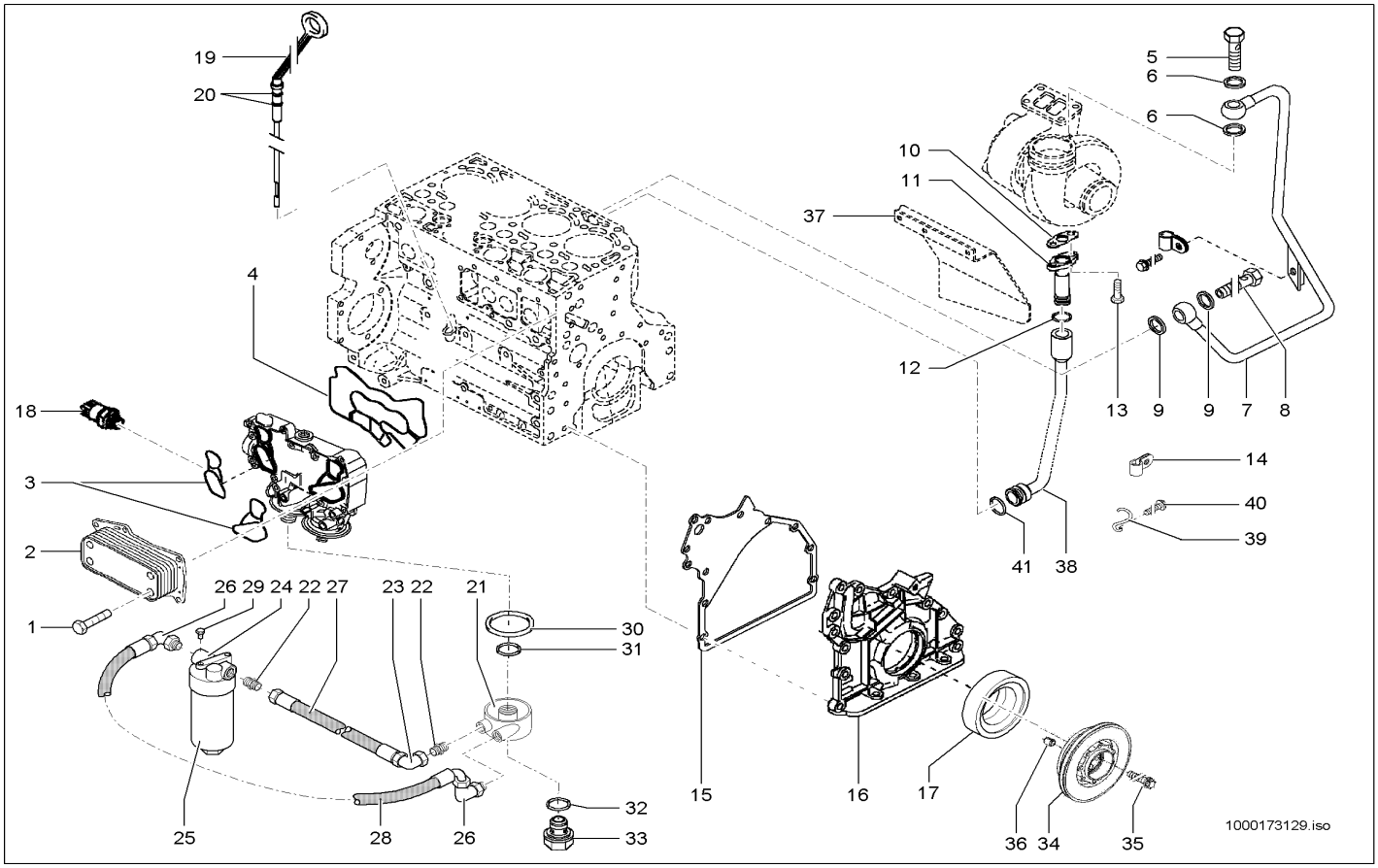

Pos	Art.-Nr.	Anm.	Q'TY	BEZEICHNUNG	PART NAME	DESIGNATION
1	1000135538		4,00 ST	6KT-SCHRAUBE	HEX SCREW	VIS À TÊTE HEXAGONALE
2	1000135536		1,00 ST	ÖLKÜHLER	OIL COOLER	RADIATEUR D'HUILE
3	1000135727		2,00 ST	DICHTUNG	SEAL	JOINT D'ÉTANCHÉITÉ
4	1000135539		1,00 ST	DICHTUNG	SEAL	JOINT D'ÉTANCHÉITÉ
5	1000170368		1,00 ST	HOHLSCHRAUBE	BANJO BOLT	VIS CREUSE
6	1000152442		2,00 ST	DICHTRING	SEAL RING	BAGUE D'ÉTANCHÉITÉ
7	1000170382		1,00 ST	LEITUNG	PIPE LINE	LIGNE
8	1000135469		1,00 ST	HOHLSCHRAUBE	BANJO BOLT	VIS CREUSE
9	1000135593		2,00 ST	DICHTRING	SEAL RING	BAGUE D'ÉTANCHÉITÉ
10	1000171898		1,00 ST	DICHTUNG	SEAL	JOINT D'ÉTANCHÉITÉ
11	1000171899		1,00 ST	FLANSCH	FLANGE	BRIDE
12	1000087464		1,00 ST	RING	RING	ANNEAU
13	1000170362		1,00 ST	6KT-SCHRAUBE	HEX SCREW	VIS À TÊTE HEXAGONALE
14	1000170587		1,00 ST	ROHRSCHELLE	PIPE CLAMP	COLLIER DE TUYAU
15	1000135378		1,00 ST	DICHTUNG	SEAL	JOINT D'ÉTANCHÉITÉ
16	1000171329	kpl	1,00 ST	SCHMIERÖLPUMPE	LUB.OIL PUMP	POMPE À HUILE LUBRIFIANTE
17	1000135543		1,00 ST	RADIALWELLENDICHTRING	ROTARY SHAFT SEAL	BAGUE D'ÉTANCHÉITÉ D'ONDES RADIALI
18	1000170568		1,00 ST	ÖLDRUCKSCHALTER	OIL PRESSURE SWITCH	INTERRUPTEUR DE PRESSION D'HUILE
19	1000135541	kpl	1,00 ST	ÖLPEILSTAB	DIP STICK	JAUGE DE NIVEAU D'HUILE
20	1000033139		1,00 ST	O-RING	O-RING	ANNEAU EN O
21	1000149092		1,00 ST	ADAPTER	ADAPTER	ADAPTATEUR DE POULIE
22	1000085056		2,00 ST	VERSCHRAUBUNG	SCREW JOINT	RACCORD
23	1000020261		1,00 ST	VERSCHRAUBUNG	SCREW JOINT	RACCORD
24	1000146153		1,00 ST	KONSOLE	CONSOLE	CONSOLE
25	1000129597		1,00 ST	ÖLFILTER	OIL FILTER	FILTRE D'HUILE
26	1000028696		2,00 ST	VERSCHRAUBUNG	SCREW JOINT	RACCORD
27	1000147702		1,00 ST	HYDRAULIKSCHLAUCH	HP HOSE	TUYAU FLEXIBLE HYDRAULIQUE
28	1000147703		1,00 ST	HYDRAULIKSCHLAUCH	HP HOSE	TUYAU FLEXIBLE HYDRAULIQUE
29	1000135737		2,00 ST	6KT-SCHRAUBE	HEX SCREW	VIS À TÊTE HEXAGONALE
30	1000152426		1,00 ST	DICHTRING	SEAL RING	BAGUE D'ÉTANCHÉITÉ
31	1000152427		1,00 ST	DICHTRING	SEAL RING	BAGUE D'ÉTANCHÉITÉ
32	1000152428		1,00 ST	DICHTRING	SEAL RING	BAGUE D'ÉTANCHÉITÉ
33	1000152429		1,00 ST	HOHLSCHRAUBE	BANJO BOLT	VIS CREUSE
34	1000164031		1,00 ST	KEILRIEMENSCHEIBE	PULLEY	DISQUE DE COURROIE TRAPÉZOÏDALE
35	1000164029		4,00 ST	TORX-SCHRAUBE	TORX SCREW	VIS DE TORX
36	1000164030		1,00 ST	BUCHSE	BUSHING	BAGUE
37	1000172831		1,00 ST	ABSCHIRMBLECH	PLATE	TÔLE BLINDÉ
38	1000171900		1,00 ST	RÜCKLAUFLEITUNG	REFLUX LINE	CANALISATION DE RETOUR
39	1000170589		1,00 ST	HALTEBÜGEL	FASTEN BOW CLIP	ARCEAU DE JE SUPPORTE
40	1000135405		1,00 ST	6KT-SCHRAUBE	HEX SCREW	VIS À TÊTE HEXAGONALE
41	1000135595		1,00 ST	O-RING	O-RING	ANNEAU EN O

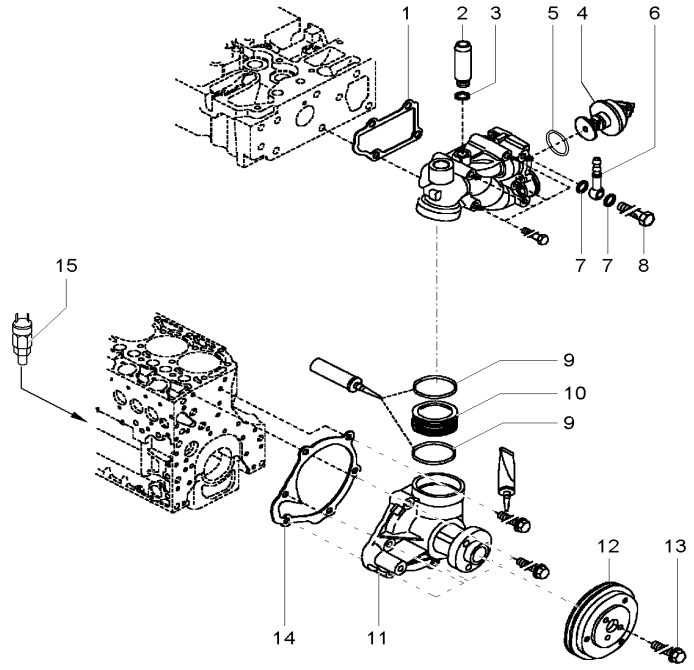

1000173135.iso

Pos	Art.-Nr.	Anm.	Q'TY	BEZEICHNUNG	PART NAME	DESIGNATION
1	1000170366		1,00 ST	DICHTUNG	SEAL	JOINT D'ÉTANCHÉITÉ
2	1000135630		1,00 ST	ANSCHLUSSSTÜCK	CONNECTION PIECE	PIÈCE DE CONNEXION
3	1000108914		1,00 ST	DICHTRING	SEAL RING	BAGUE D'ÉTANCHÉITÉ
4	1000135631		1,00 ST	THERMOSTAT	THERMOSTAT	THERMOSTAT
5	1000061525		1,00 ST	DICHTUNG F. THERMOSTAT	GASKET THERMOSTAT	JOINT POUR LE THERMOSTAT
6	1000135629		1,00 ST	ANSCHLUSSSTÜCK	CONNECTION PIECE	PIÈCE DE CONNEXION
7	1000173134		2,00 ST	DICHTRING	SEAL RING	BAGUE D'ÉTANCHÉITÉ
8	1000086703		1,00 ST	HOHLSCHRAUBE	BANJO BOLT	VIS CREUSE
9	1000135633		2,00 ST	O-RING	O-RING	ANNEAU EN O
10	1000135632		1,00 ST	VERBINDUNGSSTÜCK	CONNECTION PIECE	ADAPTEUR
11	1000173133	kpl	1,00 ST	WASSERPUMPE	WATER PUMP	POMPE À EAU
12	1000135636		1,00 ST	KEILRIEMENSCHEIBE	PULLEY	DISQUE DE COURROIE TRAPÉZOÏDALE
13	1000135637		3,00 ST	6KT-SCHRAUBE	HEX SCREW	VIS À TÊTE HEXAGONALE
14	1000135634		1,00 ST	DICHTUNG	SEAL	JOINT D'ÉTANCHÉITÉ
15	1000098279		1,00 ST	TEMPERATURGEBER	TEMPERATURE SENSOR	TRANSMETTEUR DE TEMPÉRATURE

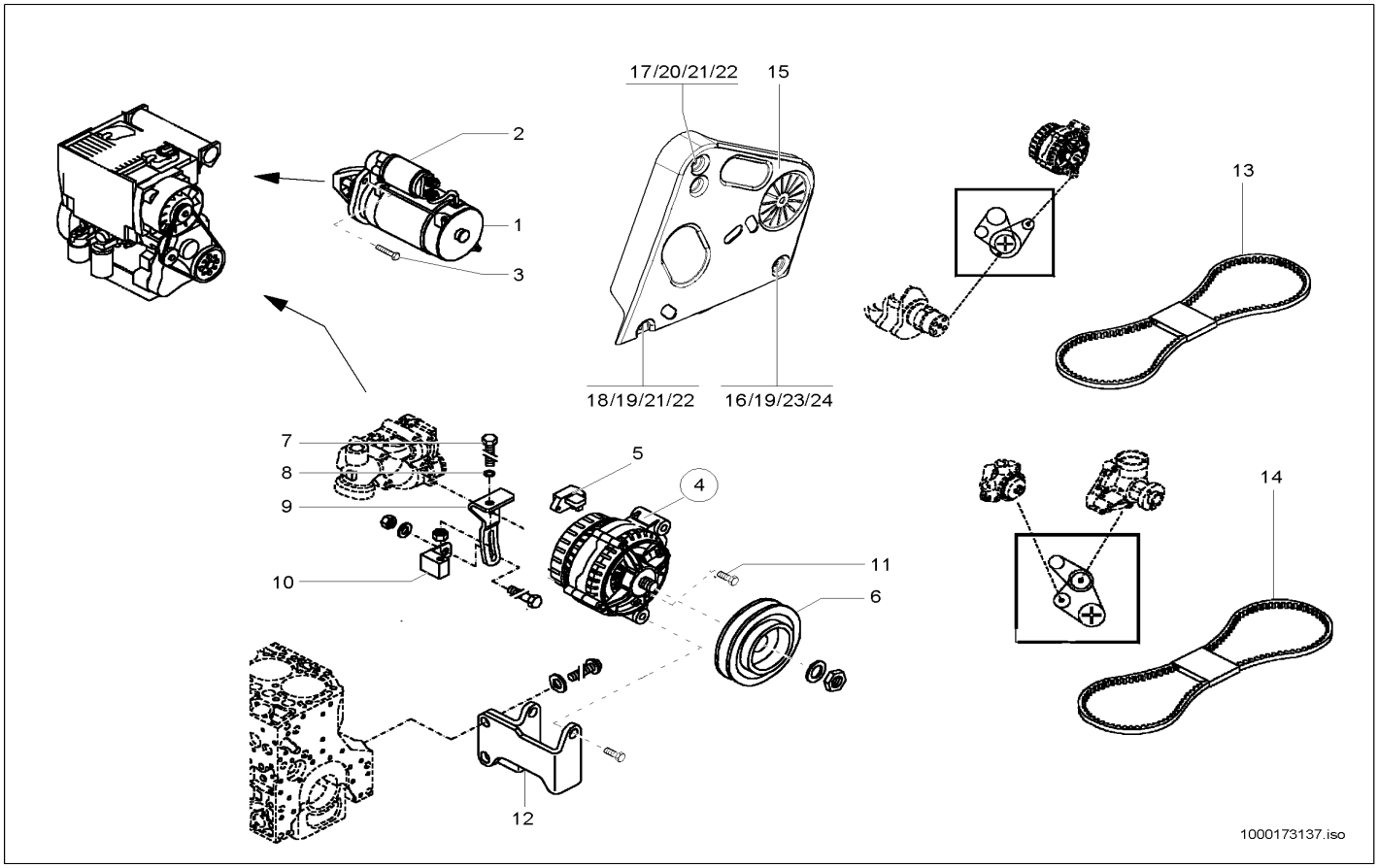

Pos	Art.-Nr.	Anm.	Q'TY	BEZEICHNUNG	PART NAME	DESIGNATION
1	1000092774	kpl	1,00 ST	ANLASSER	STARTER MOTOR	DÉMARREUR
2	1000135602		1,00 ST	HUBMAGNET	LIFT SOLENOID	AIMANT DE LEVAGE
3	1000170567		3,00 ST	6KT-SCHRAUBE	HEX SCREW	VIS À TÊTE HEXAGONALE
4	1000135596	kpl	1,00 ST	GENERATOR	GENERATOR	GÉNÉRATEUR
5	1000135597		1,00 ST	SPANNUNGSREGLER	TENSION REGULATOR	RÉGULATEUR DE TENSION
6	1000170389		1,00 ST	KEILRIEMENSCHEIBE	PULLEY	DISQUE DE COURROIE TRAPÉZOÏDALE
7	1000135802		1,00 ST	6KT-SCHRAUBE	HEX SCREW	VIS À TÊTE HEXAGONALE
8	1000135803		1,00 ST	KUGELSCHEIBE	BALLDISC	DISQUE À BILLE
9	1000135599		1,00 ST	SPANNLASCHE	CLAMPING BAR	BIELLE DE SERRAGE
10	1000135601		1,00 ST	GEWINDESTÜCK	THREAD PIECE	PIÈCE FILETÉE
11	1000135737		1,00 ST	6KT-SCHRAUBE	HEX SCREW	VIS À TÊTE HEXAGONALE
12	1000135600		1,00 ST	KONSOLE	CONSOLE	CONSOLE
13	1000130417		1,00 ST	KEILRIEMEN	V-BELT	COURROIE TRAPÉZOÏDALE
14	1000130416		1,00 ST	KEILRIEMEN	V-BELT	COURROIE TRAPÉZOÏDALE
15	1000155441		1,00 ST	ABDECKUNG	COVER	COUVERCLE
16	1000153910		1,00 ST	GEWINDESTANGE	ROD	TIGE
17	1000153921		1,00 ST	GEWINDESTANGE	ROD	TIGE
18	1000153922		1,00 ST	GEWINDESTANGE	ROD	TIGE
19	1000153923		2,00 ST	DISTANZROHR	PIPE	TUBE D'ÉCARTEMENT
20	1000153924		1,00 ST	DISTANZROHR	PIPE	TUBE D'ÉCARTEMENT
21	1000015408		2,00 ST	6KT-MUTTER	HEXAGON NUT	ÉCROU HEXAGONAL
22	1000092303		4,00 ST	SCHEIBE 10,5 ST A2C	WASHER 10,5 ST A2C	RONDELLE 10,5 ST A2C
23	1000019657		1,00 ST	6KT-MUTTER	HEXAGON NUT	ÉCROU HEXAGONAL
24	1000049285		2,00 ST	SCHEIBE	WASHER	RONDELLE

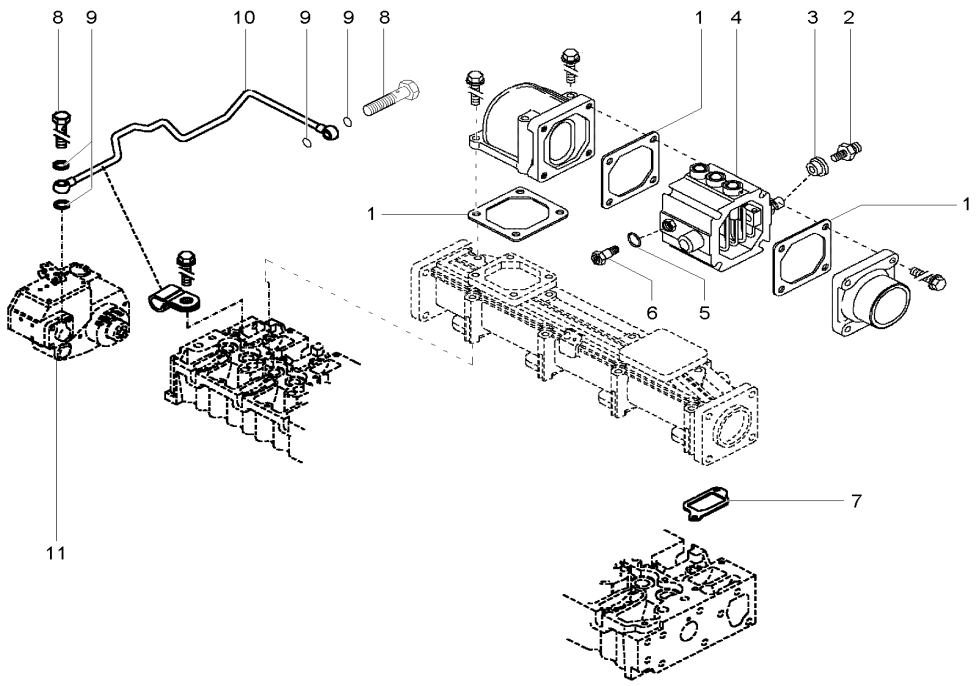

1000173140.iso

Pos	Art.-Nr.	Anm.	Q'TY	BEZEICHNUNG	PART NAME	DESIGNATION
1	1000135605		3,00 ST	DICHTUNG	SEAL	JOINT D'ÉTANCHÉITÉ
2	1000171792		1,00 ST	ANSCHLUSSSTÜCK	CONNECTION PIECE	PIÈCE DE CONNEXION
3	1000135607		3,00 ST	ISOLIERUNG	INSULATING	ISOLEMENT
4	1000135604		1,00 ST	VORWÄRMUNG	PREHEATER	PRÉCHAUFFEUR
5	1000135606		1,00 ST	O-RING	O-RING	ANNEAU EN O
6	1000135609		1,00 ST	ANSCHLUSSSTÜCK	CONNECTION PIECE	PIÈCE DE CONNEXION
7	1000173139		4,00 ST	DICHTUNG	SEAL	JOINT D'ÉTANCHÉITÉ
8	1000135621		2,00 ST	HOHLSCHRAUBE	BANJO BOLT	VIS CREUSE
9	1000108912		4,00 ST	DICHTRING	SEAL RING	BAGUE D'ÉTANCHÉITÉ
10	1000135610		1,00 ST	ROHRLEITUNG	PIPE LINE	TUYAU
11	1000170326		1,00 ST	REGLER	CONTROLLER	RÉGULATEUR

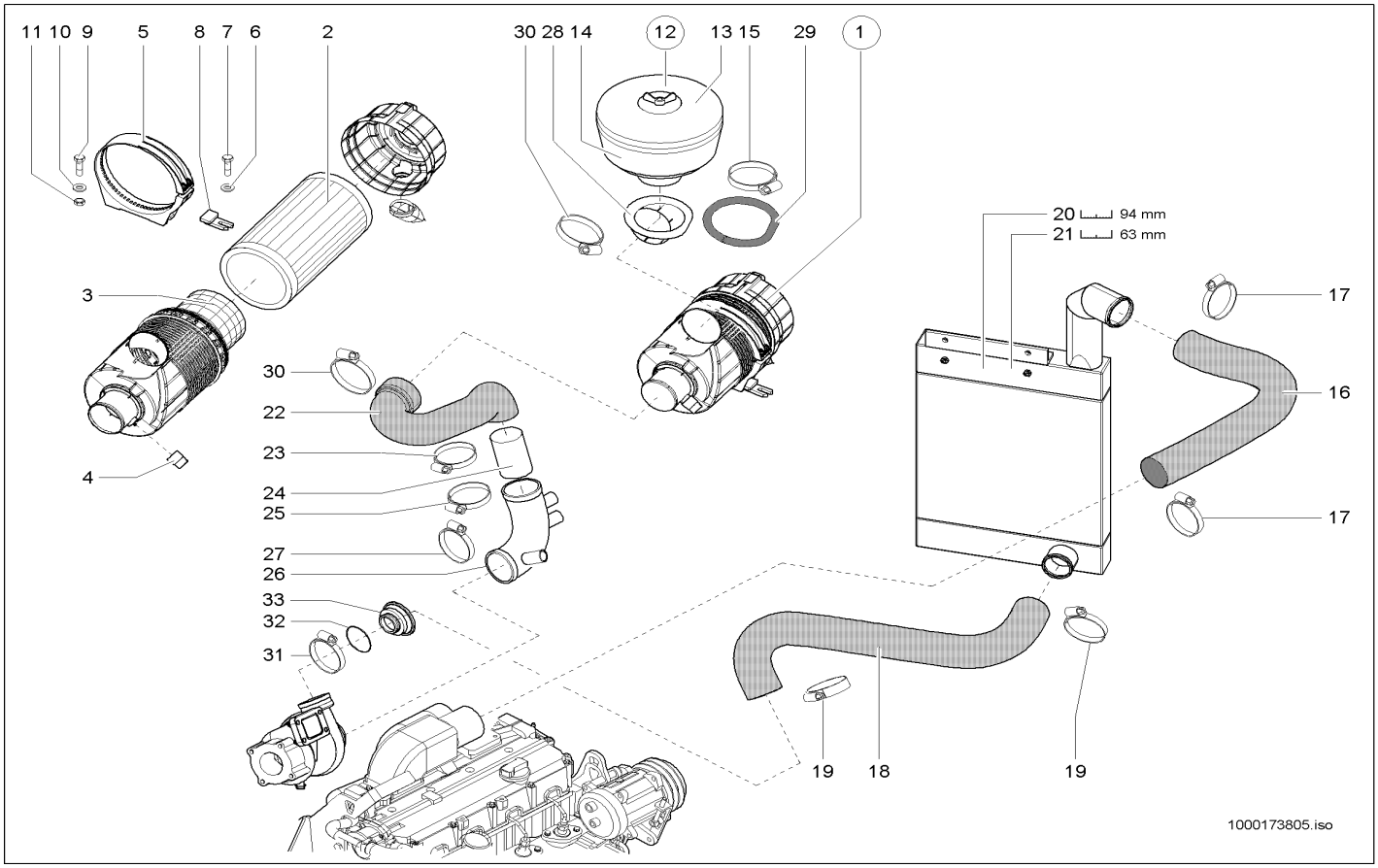

Pos	Art.-Nr.	Anm.	Q'TY	BEZEICHNUNG	PART NAME	DESIGNATION
1	1000146051		1,00 ST	LUFTFILTER	AIR CLEANER	FILTRE À AIR
2	1000150949		1,00 ST	FILTERELEMENT	FILTER ELEMENT	ÉLÉMENT FILTRANT
3	1000150950		1,00 ST	FILTERELEMENT	FILTER ELEMENT	ÉLÉMENT FILTRANT
4	1000150373		1,00 ST	VERSCHMUTZUNGSANZEIGE	DIRT INDICATOR	INDICATEUR D´ENGRAISSAGE
5	1000146052		1,00 ST	HALTER LUFTFILTER	BRACKET AIRFILTER	SUPPORT DU FILTRE À AIR
6	1000146581		1,00 ST	LAGERUNG	MOUNTING	STOCKAGE
7	1000085411		1,00 ST	6KT-SCHRAUBE	HEX SCREW	VIS À TÊTE HEXAGONALE
8	1000092303		1,00 ST	SCHEIBE 10,5 ST A2C	WASHER 10,5 ST A2C	RONDELLE 10,5 ST A2C
9	1000085390		1,00 ST	6KT-SCHRAUBE	HEX SCREW	VIS À TÊTE HEXAGONALE
10	1000013027		1,00 ST	SCHEIBE	WASHER	RONDELLE
11	1000013022		1,00 ST	6KT-MUTTER	HEXAGON NUT	ÉCROU HEXAGONAL
12	1000146053		1,00 ST	VORABSCHEIDER	PREFILTER	PRÉFILTRE
13	1000150946		1,00 ST	DECKEL	COVER	COUVERCLE
14	1000150947		1,00 ST	SAMMELBEHÄLTER	COLLECTOR	COLLECTEUR
15	1000150948		1,00 ST	SCHELLE	CLAMP	BRIDE
16	1000145816		1,00 ST	FORMSCHLAUCH	PRESHAPED TUBE	TUYAU FLEXIBLE DE FORME
17	1000146461		2,00 ST	SCHELLE	CLAMP	BRIDE
18	1000171694		1,00 ST	FORMSCHLAUCH	PRESHAPED TUBE	TUYAU FLEXIBLE DE FORME
19	1000160027		2,00 ST	SCHELLE	CLAMP	BRIDE
20	1000144521	94,00mm	1,00 ST	LADELUFTKÜHLER	INTERCOOLER	REFROIDISSEMENT DE L'AIR SURALIMENTE
21	1000139204	63,00mm	1,00 ST	LADELUFTKÜHLER	INTERCOOLER	REFROIDISSEMENT DE L'AIR SURALIMENTE
22	1000146419		1,00 ST	FORMSCHLAUCH	PRESHAPED TUBE	TUYAU FLEXIBLE DE FORME
23	1000000704		1,00 ST	SCHELLE	CLAMP	BRIDE
24	1000157414		1,00 ST	ROHR	PIPE LINE	TUYAU
25	1000032150		1,00 ST	SCHELLE	CLAMP	BRIDE
26	1000170348		1,00 ST	ANSAUGSTUTZEN	INTAKE	CAISSE D'ASPIRATION
27	1000086707		1,00 ST	SCHELLE	CLAMP	BRIDE
28	1000146288		1,00 ST	ANSAUGROHR	SUCTION TUBE	TUBE D'ADMISSION
29	1000097173		0,55 M	PROFIL	PROFILE	PROFIL
30	1000146450		2,00 ST	SCHELLE	CLAMP	BRIDE
31	1000171902		1,00 ST	SCHELLE	CLAMP	BRIDE
32	1000173804		1,00 ST	DICHTRING	SEAL RING	BAGUE D'ÉTANCHÉITÉ
33	1000171343		1,00 ST	ROHR	PIPE LINE	TUYAU

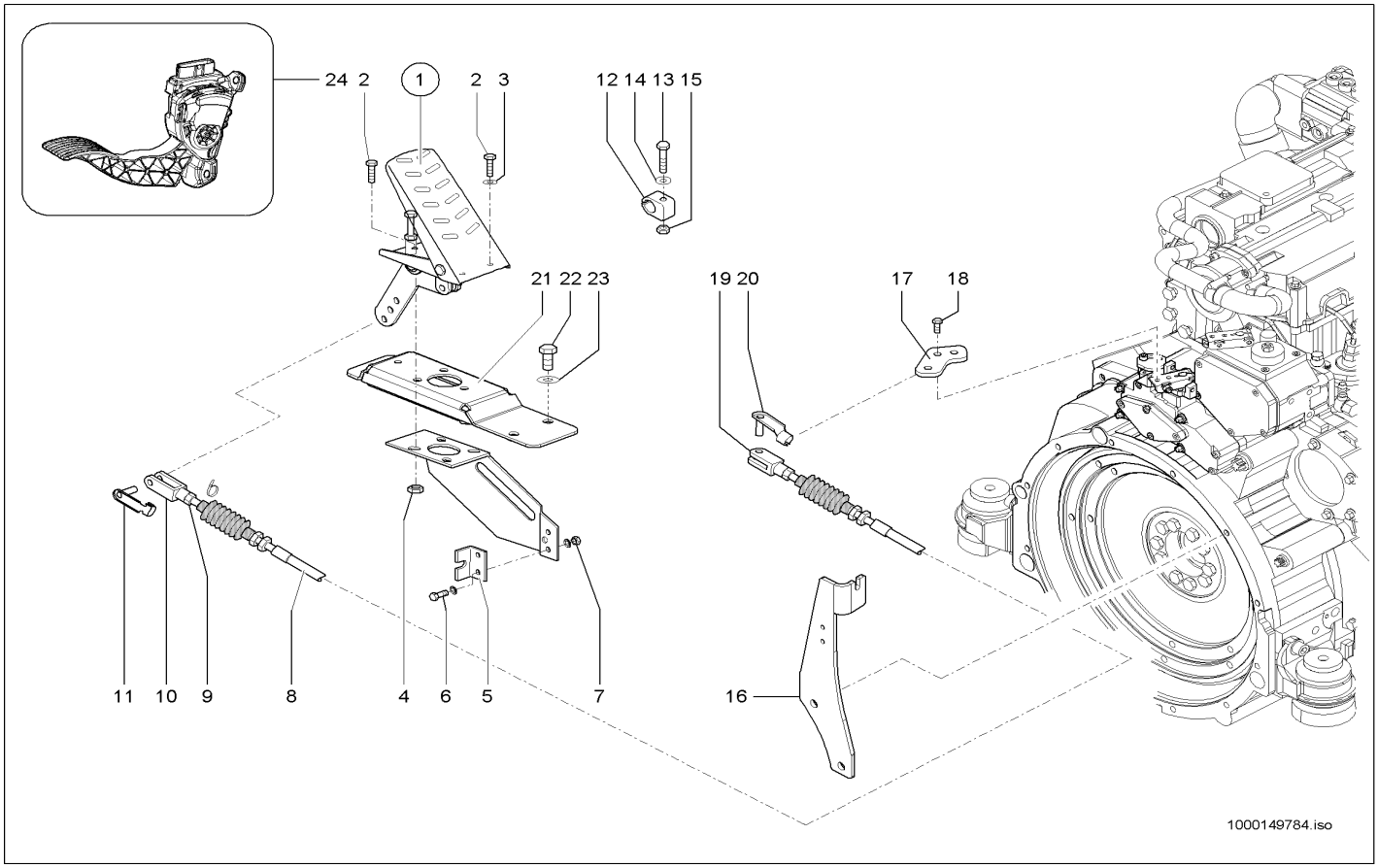

Pos	Art.-Nr.	Anm.	Q'TY	BEZEICHNUNG	PART NAME	DESIGNATION
1	1000036693		1,00 ST	GASPEDAL	ACCELERATOR PEDAL	ACCÉLÉRATEUR
2	1000085382		3,00 ST	6KT-SCHRAUBE	HEX SCREW	VIS À TÊTE HEXAGONALE
3	1000092290		6,00 ST	SCHEIBE	WASHER	RONDELLE
4	1000015405		3,00 ST	6KT-MUTTER	HEXAGON NUT	ÉCROU HEXAGONAL
5	1000043506		1,00 ST	WIDERLAGER	ABUTMENT	CULÉE
6	1000085378		2,00 ST	6KT-SCHRAUBE	HEX SCREW	VIS À TÊTE HEXAGONALE
7	1000085587		2,00 ST	6KT-MUTTER	HEXAGON NUT	ÉCROU HEXAGONAL
8	1000157599		1,00 ST	SEILZUG	CABLE PULL	APPEL D'UN CORDAGE
9	1000015405		2,00 ST	6KT-MUTTER	HEXAGON NUT	ÉCROU HEXAGONAL
10	1000050548		1,00 ST	GABELKOPF	FORK HEAD	TÊTE DE ATTACHE RAPIDE
11	1000030631		1,00 ST	ES-BOLZEN	PIN	AXE
12	1000032397		1,00 ST	SCHELLE	CLAMP	BRIDE
13	1000015339		1,00 ST	6KT-SCHRAUBE	HEX SCREW	VIS À TÊTE HEXAGONALE
14	1000092290		2,00 ST	SCHEIBE	WASHER	RONDELLE
15	1000015405		1,00 ST	6KT-MUTTER	HEXAGON NUT	ÉCROU HEXAGONAL
16	1000146178		1,00 ST	HALTER	BRACKET CLUTCH	SUPPORT
17	1000146179		1,00 ST	GASHEBEL	ACCELERATOR LEVER	ACCÉLÉRATEUR
18	1000020553		2,00 ST	6KT-SCHRAUBE	HEX SCREW	VIS À TÊTE HEXAGONALE
19	1000050548		1,00 ST	GABELKOPF	FORK HEAD	TÊTE DE ATTACHE RAPIDE
20	1000030631		1,00 ST	ES-BOLZEN	PIN	AXE
21	1000147631		1,00 ST	LAGERUNG	MOUNTING	STOCKAGE
22	1000013008		3,00 ST	6KT-SCHRAUBE	HEX SCREW	VIS À TÊTE HEXAGONALE
23	1000015431		3,00 ST	SCHEIBE	WASHER	RONDELLE
24	1000166874	103 KW	1,00 ST	GASPEDAL	ACCELERATOR PEDAL	ACCÉLÉRATEUR

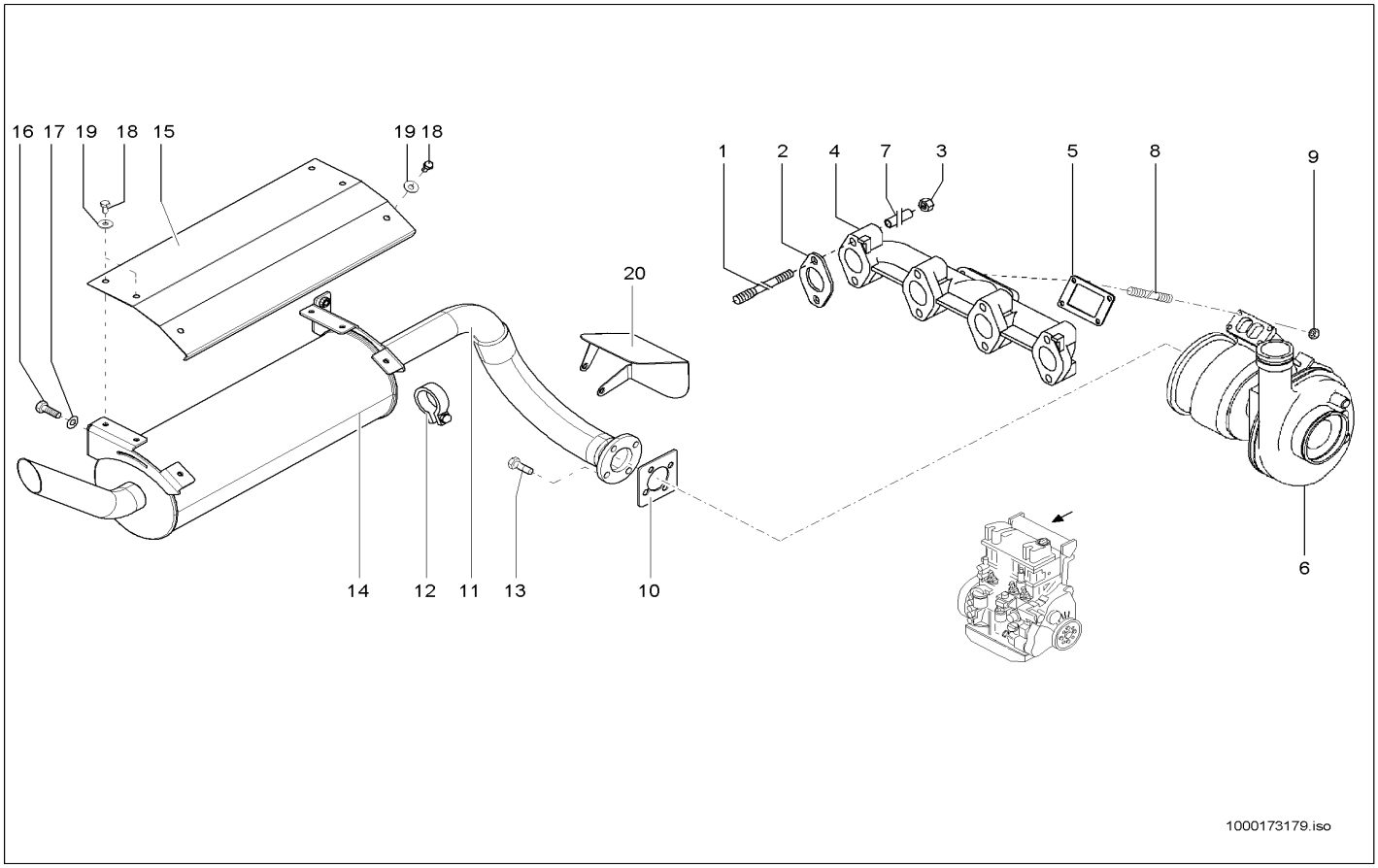

Pos	Art.-Nr.	Anm.	Q'TY	BEZEICHNUNG	PART NAME	DESIGNATION
1	1000170341		8,00 ST	STIFTSCHRAUBE	STUD	GOUJON
2	1000170559		4,00 ST	DICHTUNG	SEAL	JOINT D'ÉTANCHÉITÉ
3	1000170562		8,00 ST	6KT-MUTTER	HEXAGON NUT	ÉCROU HEXAGONAL
4	1000135640		1,00 ST	AUSPUFFKRÜMMER	EXHAUST MANIFOLD	COUDE D'ÉCHAPPEMENT
5	1000170560		1,00 ST	DICHTUNG	SEAL	JOINT D'ÉTANCHÉITÉ
6	1000173178	kpl	1,00 ST	ABGASTURBOLADER	TURBO CHARGER	TURBOCHARGEUR
7	1000173177		1,00 ST	DISTANZSTÜCK	DISTANCE PIECE	PIÈCE D'ÉCARTEMENT
8	1000170342		4,00 ST	STIFTSCHRAUBE	STUD	GOUJON
9	1000170343		4,00 ST	6KT-MUTTER	HEXAGON NUT	ÉCROU HEXAGONAL
10	1000143181		1,00 ST	DICHTUNG	SEAL	JOINT D'ÉTANCHÉITÉ
11	1000148577		1,00 ST	ABGASROHR	EXHAUST PIPE	TUBULURE D'ÉCHAPPEMENT
12	1000000685		1,00 ST	SCHELLE	CLAMP	BRIDE
13	1000013008		4,00 ST	6KT-SCHRAUBE	HEX SCREW	VIS À TÊTE HEXAGONALE
14	1000144201		1,00 ST	ABGASSCHALLDÄMPFER	EXHAUST SILENCER	SILENCIEUX D'ÉCHAPPEMENT
15	1000146249		1,00 ST	ABSCHIRMBLECH	PLATE	TÔLE BLINDÉ
16	1000085418		4,00 ST	6KT-SCHRAUBE	HEX SCREW	VIS À TÊTE HEXAGONALE
17	1000049285		4,00 ST	SCHEIBE	WASHER	RONDELLE
18	1000019136		6,00 ST	6KT-SCHRAUBE	HEX SCREW	VIS À TÊTE HEXAGONALE
19	1000013027		6,00 ST	SCHEIBE	WASHER	RONDELLE
20	1000165467		1,00 ST	ABSCHIRMBLECH	PLATE	TÔLE BLINDÉ

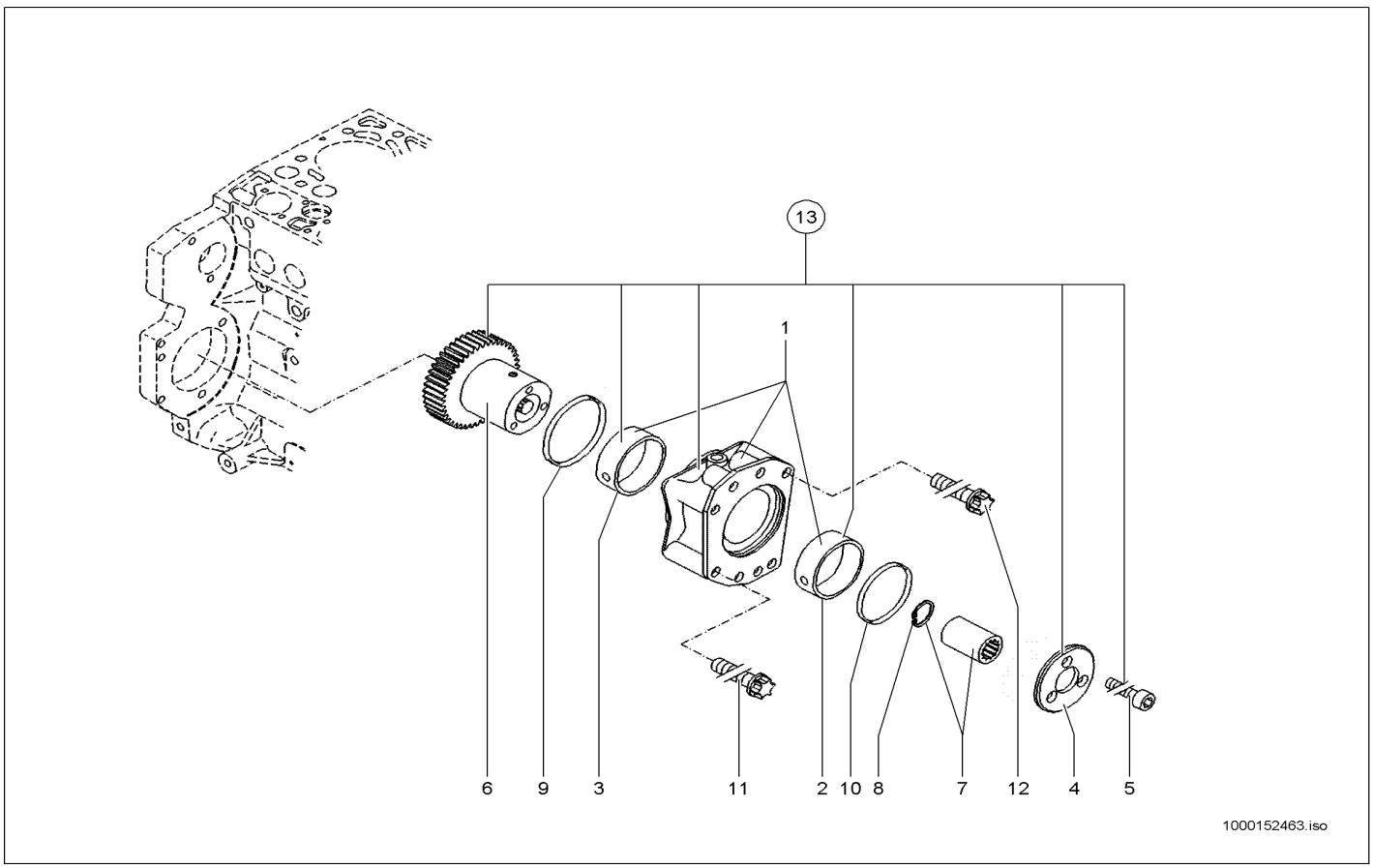

Pos	Art.-Nr.	Anm.	Q'TY	BEZEICHNUNG	PART NAME	DESIGNATION
1	1000152478		1,00 ST	FLANSCH	FLANGE	BRIDE
2	1000152477		1,00 ST	BUCHSE	BUSHING	BAGUE
3	1000152476		1,00 ST	BUCHSE	BUSHING	BAGUE
4	1000152475		1,00 ST	SCHEIBE	WASHER	RONDELLE
5	1000152472		3,00 ST	ZYLINDERSCHRAUBE	CHEESE HEAD SCREW	VIS À TÊTE CYLINDRIQUE
6	1000152471		1,00 ST	ZAHNRAD	GEAR	ROUE DENTÉE
7	1000152440		1,00 ST	HÜLSE	SLEEVE	DOUILLE
8	1000152439		1,00 ST	SICHERUNGSRING	LOCK RING	BAGUE DE SÛRETÉ
9	1000152438		1,00 ST	DICHTRING	SEAL RING	BAGUE D'ÉTANCHÉITÉ
10	1000152437		1,00 ST	DICHTRING	SEAL RING	BAGUE D'ÉTANCHÉITÉ
11	1000152436		2,00 ST	TORX-SCHRAUBE	TORX SCREW	VIS DE TORX
12	1000152435		2,00 ST	TORX-SCHRAUBE	TORX SCREW	VIS DE TORX
13	1000152479		1,00 ST	PUMPENANTRIEB	PUMP DRIVE	ENTRAINEMENT DE POMPE

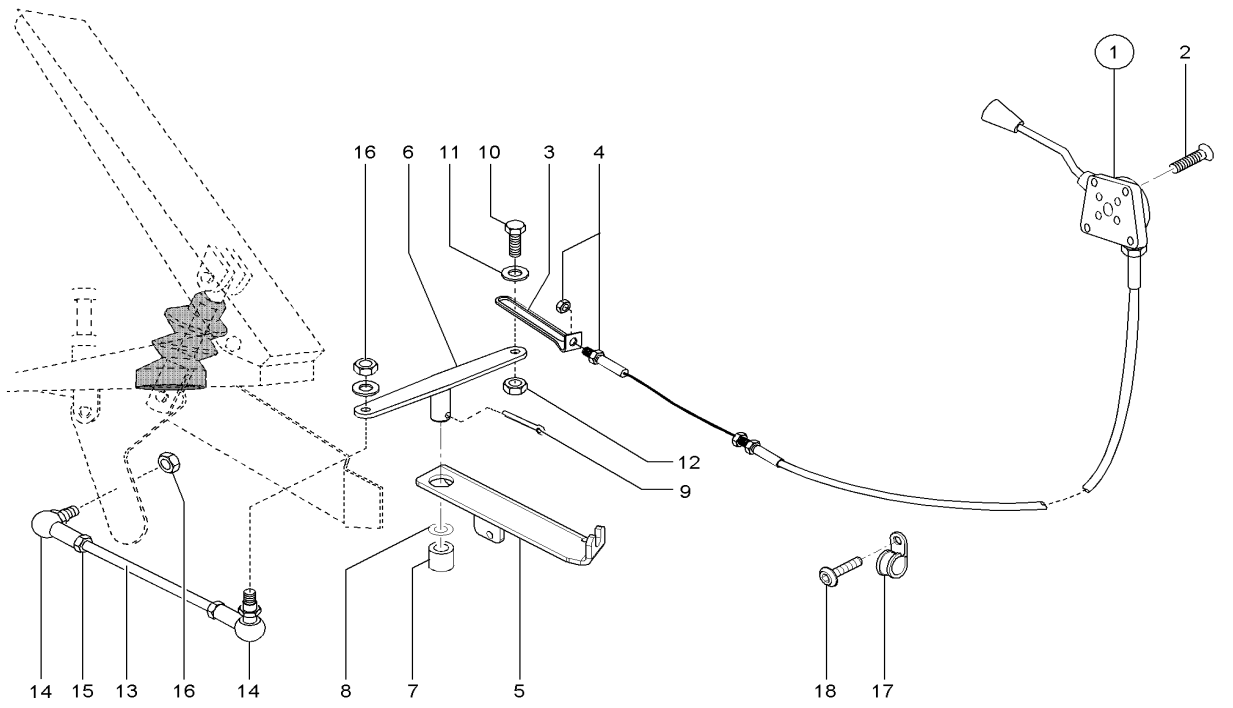

Pos	Art.-Nr.	Anm.	Q'TY	BEZEICHNUNG	PART NAME	DESIGNATION
1	1000110007		1,00 ST	BETÄTIGUNGSHEBEL KPL.	MANUAL THROTTLE KPL.	MANETTE D'ACCÉLÉRATEUR KPL.
2	1000048486		4,00 ST	SENKSCHRAUBE	COUNTERSUNK SCREW	VIS À TÊTE NOYÉE
3	1000046226		1,00 ST	ÖSE	EYE	ANNEAU
4	1000015405		2,00 ST	6KT-MUTTER	HEXAGON NUT	ÉCROU HEXAGONAL
5	1000153196		1,00 ST	LAGERUNG	MOUNTING	STOCKAGE
6	1000045302		1,00 ST	HEBEL	LEVER	LEVIER
7	1000032469		1,00 ST	GLEITLAGER	SLIDE BEARING	PALIER LISSE
8	1000092291		1,00 ST	SCHEIBE	WASHER	RONDELLE
9	1000095365		1,00 ST	SPLINT	COTTERPIN	GOUPILLE
10	1000085382		1,00 ST	6KT-SCHRAUBE	HEX SCREW	VIS À TÊTE HEXAGONALE
11	1000049283		1,00 ST	LAGERSCHEIBE	BEARINGDISC	DISQUE DE PALIER
12	1000085588		1,00 ST	6KT-MUTTER	HEXAGON NUT	ÉCROU HEXAGONAL
13	1000045305		1,00 ST	GESTÄNGE	LIKAGE	TIGES
14	1000050570		2,00 ST	WINKELGELENK	BALL AND SOCKET	ARTICULATION ANGULAIRE
15	1000015405		2,00 ST	6KT-MUTTER	HEXAGON NUT	ÉCROU HEXAGONAL
16	1000085588		2,00 ST	6KT-MUTTER	HEXAGON NUT	ÉCROU HEXAGONAL
17	1000052660		1,00 ST	ROHRSCHELLE	PIPE CLAMP	COLLIER DE TUYAU
18	1000052671		1,00 ST	SCHRAUBE	SCREW	VIS

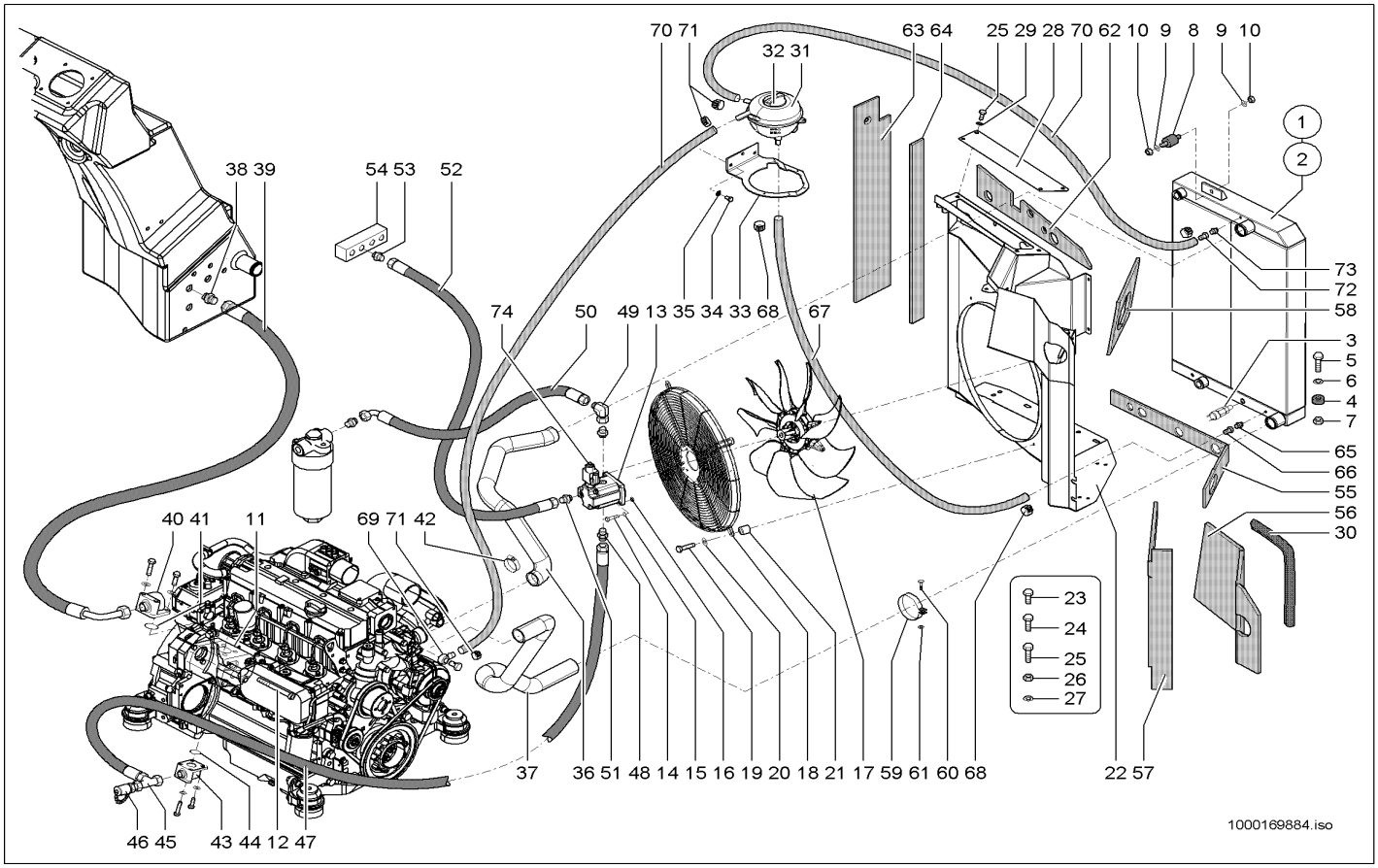

Pos	Art.-Nr.	Anm.	Q'TY	BEZEICHNUNG	PART NAME	DESIGNATION
1	1000144481	94 mm	1,00 ST	KOMBIKÜHLER	COMBICOOLER	RADIATEUR UNIVERSEL
2	1000138718	63 mm	1,00 ST	KOMBIKÜHLER	COMBICOOLER	RADIATEUR UNIVERSEL
3	1000152287		1,00 ST	TEMPERATURGEBER	TEMPERATURE SENSOR	TRANSMETTEUR DE TEMPÉRATURE
4	1000031659		2,00 ST	LAGER	BEARING	PALIER
5	1000047790		2,00 ST	6KT-SCHRAUBE	HEX SCREW	VIS À TÊTE HEXAGONALE
6	1000049285		4,00 ST	SCHEIBE	WASHER	RONDELLE
7	1000019657		4,00 ST	6KT-MUTTER	HEXAGON NUT	ÉCROU HEXAGONAL
8	1000032330		1,00 ST	LAGER	BEARING	PALIER
9	1000015431		2,00 ST	SCHEIBE	WASHER	RONDELLE
10	1000013022		2,00 ST	6KT-MUTTER	HEXAGON NUT	ÉCROU HEXAGONAL
11	1000148647		1,00 ST	HYDRAULIKPUMPE	HYDRAULIC PUMP	POMPE HYDRAULIQUE
12	1000048187		2,00 ST	ZYLINDERSCHRAUBE	CHEESE HEAD SCREW	VIS A TETE CYLINDRIQUE
13	1000165805		1,00 ST	HYDRAULIKMOTOR	HYDRAULIC MOTOR	MOTEUR HYDRAULIQUE
14	1000015343		4,00 ST	6KT-SCHRAUBE	HEX SCREW	VIS À TÊTE HEXAGONALE
15	1000013027		8,00 ST	SCHEIBE	WASHER	RONDELLE
16	1000013022		4,00 ST	6KT-MUTTER	HEXAGON NUT	ÉCROU HEXAGONAL
17	1000167549		1,00 ST	LÜFTERRAD	VENTILATOR FAN	ROUE DE VENTILATEUR
18	1000130403		1,00 ST	SCHUTZGITTER	PROTECTING SCREEN	GRILLE DE PROTECTION
19	1000085317		4,00 ST	6KT-SCHRAUBE	HEX SCREW	VIS À TÊTE HEXAGONALE
20	1000015431		4,00 ST	SCHEIBE	WASHER	RONDELLE
21	1000167596		4,00 ST	DISTANZSTÜCK	DISTANCE PIECE	PIÈCE D'ÉCARTEMENT
22	1000149980		1,00 ST	FÜHRUNGSBLECH	GUIDE PLATE	TÔLE DE GUIDAGE
23	1000013009	M10x16	2,00 ST	6KT-SCHRAUBE	HEX SCREW	VIS À TÊTE HEXAGONALE
24	1000085411	M10x20	5,00 ST	6KT-SCHRAUBE	HEX SCREW	VIS À TÊTE HEXAGONALE
25	1000015364	M10x30	2,00 ST	6KT-SCHRAUBE	HEX SCREW	VIS À TÊTE HEXAGONALE
26	1000015408		2,00 ST	6KT-MUTTER	HEXAGON NUT	ÉCROU HEXAGONAL
27	1000092303		7,00 ST	SCHEIBE 10,5 ST A2C	WASHER 10,5 ST A2C	RONDELLE 10,5 ST A2C
28	1000150130		2,00 ST	ABDECKBLECH	COVER PLATE	TÔLE DE COUVERTURE
29	1000092291		3,00 ST	SCHEIBE	WASHER	RONDELLE
30	1000097040		2,00 M	PROFIL	PROFILE	PROFIL
31	1000130321		1,00 ST	AUSGLEICHSBEHÄLTER	REGULATION CONTAINER	RÉSERVOIR ÉGALISEUR
32	1000035361		1,00 ST	VENTILDECKEL	VALVE COVER	COUVERCLE DE SOUPAPE
33	1000144935		1,00 ST	HALTER	BRACKET CLUTCH	SUPPORT
34	1000085411		3,00 ST	6KT-SCHRAUBE	HEX SCREW	VIS À TÊTE HEXAGONALE
35	1000092291		3,00 ST	SCHEIBE	WASHER	RONDELLE
36	1000146454		1,00 ST	FORMSCHLAUCH	PRESHAPED TUBE	TUYAU FLEXIBLE DE FORME
37	1000146455		1,00 ST	FORMSCHLAUCH	PRESHAPED TUBE	TUYAU FLEXIBLE DE FORME
38	1000028685		1,00 ST	VERSCHRAUBUNG	SCREW JOINT	RACCORD
39	1000149147		1,00 ST	HYDRAULIKSCHLAUCH	HP HOSE	TUYAU FLEXIBLE HYDRAULIQUE
40	1000021697		1,00 ST	VERSCHRAUBUNG	SCREW JOINT	RACCORD
41	1000090263		1,00 ST	O-RING	O-RING	ANNEAU EN O
42	1000031761		4,00 ST	SCHELLE	CLAMP	BRIDE
43	1000021696		1,00 ST	VERSCHRAUBUNG	SCREW JOINT	RACCORD
44	1000090406		1,00 ST	O-RING	O-RING	ANNEAU EN O
45	1000015539		1,00 ST	VERSCHRAUBUNG	SCREW JOINT	RACCORD
46	1000028224		1,00 ST	MINIMESSANSCHLUSS	MINIMESS POINT	CONNEXION DE MINI MESURAGE

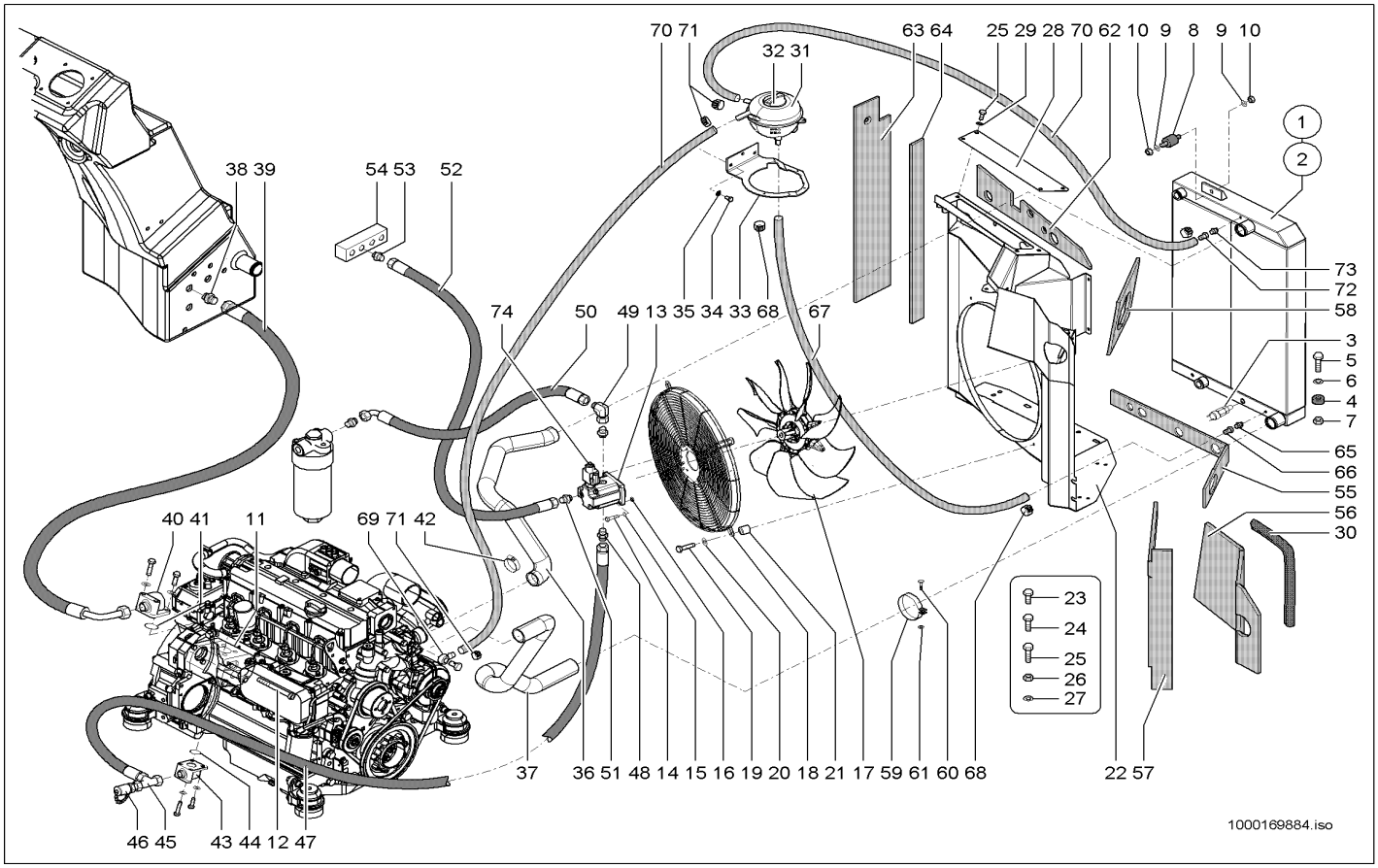

Pos	Art.-Nr.	Anm.	Q'TY	BEZEICHNUNG	PART NAME	DESIGNATION
47	1000150960		1,00 ST	HYDRAULIKSCHLAUCH	HP HOSE	TUYAU FLEXIBLE HYDRAULIQUE
48	1000085117		1,00 ST	VERSCHRAUBUNG	SCREW JOINT	RACCORD
49	1000125964		1,00 ST	VERSCHRAUBUNG	SCREW JOINT	RACCORD
50	1000147701		1,00 ST	HYDRAULIKSCHLAUCH	HP HOSE	TUYAU FLEXIBLE HYDRAULIQUE
51	1000028352		1,00 ST	VERSCHRAUBUNG	SCREW JOINT	RACCORD
52	1000102266		1,00 ST	HYDRAULIKSCHLAUCH	HP HOSE	TUYAU FLEXIBLE HYDRAULIQUE
53	1000085114		1,00 ST	VERSCHRAUBUNG	SCREW JOINT	RACCORD
54	1000149313		1,00 ST	SAMMELBLOCK	COLLECT BLOCK	BLOC COLLECTEUR
55	1000148578		1,00 ST	DÄMMATTE	INSULATING MAT	NATTE ISOLANT
56	1000148579		1,00 ST	DÄMMATTE	INSULATING MAT	NATTE ISOLANT
57	1000148580		1,00 ST	DÄMMATTE	INSULATING MAT	NATTE ISOLANT
58	1000148591		1,00 ST	DÄMMATTE	INSULATING MAT	NATTE ISOLANT
59	1000031958		2,00 ST	SCHELLE	CLAMP	BRIDE
60	1000085390		2,00 ST	6KT-SCHRAUBE	HEX SCREW	VIS À TÊTE HEXAGONALE
61	1000013022		2,00 ST	6KT-MUTTER	HEXAGON NUT	ÉCROU HEXAGONAL
62	1000152404		1,00 ST	DÄMMATTE	INSULATING MAT	NATTE ISOLANT
63	1000152405		1,00 ST	DÄMMATTE	INSULATING MAT	NATTE ISOLANT
64	1000152401		1,00 ST	DÄMMATTE	INSULATING MAT	NATTE ISOLANT
65	1000147704		1,00 ST	VERSCHRAUBUNG	SCREW JOINT	RACCORD
66	1000152534		1,00 ST	SCHLAUCHARMATUR	HOSE FITTING	INSTRUMENT DE TUYAU FLEXIBLE
67	1000097639		1,00 M	HEIZUNGSSCHLAUCH	HEATER HOSE	TUYAU FLEXIBLE DE CHAUFFAGE
68	1000031138		2,00 ST	SCHELLE	CLAMP	BRIDE
69	1000147312		1,00 ST	SCHLAUCHNIPPEL	HOSE NIPPLE	RACCORD TUBULAIRE
70	1000097009		1,50 M	SCHLAUCH	HOSE	TUYAU FLEXIBLE
71	1000032118		4,00 ST	SCHELLE	CLAMP	BRIDE
72	1000114240		1,00 ST	SCHLAUCHARMATUR	HOSE FITTING	INSTRUMENT DE TUYAU FLEXIBLE
73	1000028278		1,00 ST	VERSCHRAUBUNG	SCREW JOINT	RACCORD
74	1000163496		1,00 ST	MAGNETVENTIL	SOLENOID VALVE	ÉLECTROVALVE

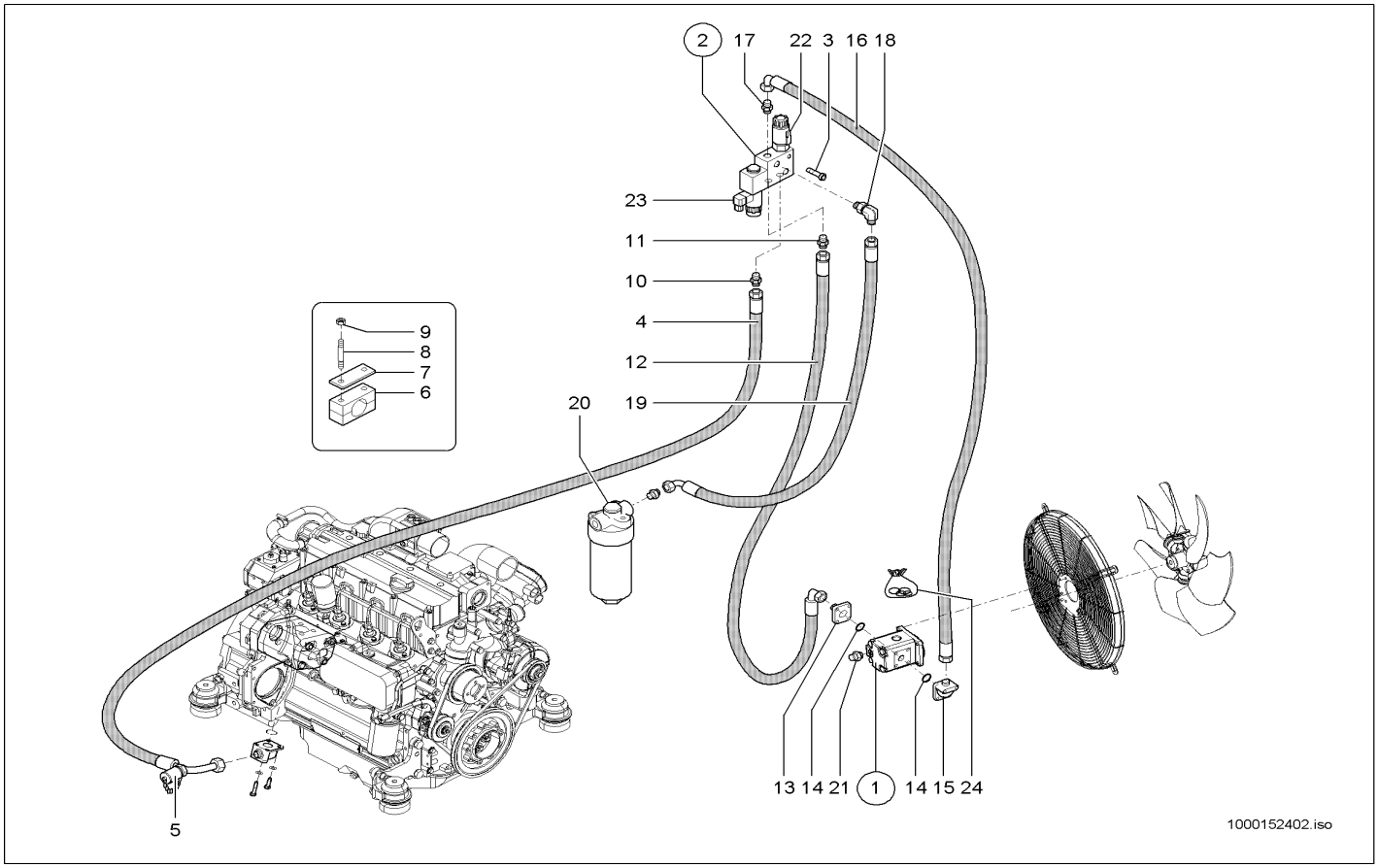

Pos	Art.-Nr.	Anm.	Q'TY	BEZEICHNUNG	PART NAME	DESIGNATION
1	1000164253		1,00 ST	HYDRAULIKMOTOR	HYDRAULIC MOTOR	MOTEUR HYDRAULIQUE
2	1000154134		1,00 ST	REVERSIERVENTIL	REVERSING VALVE	REVERSIER VALVE
3	1000085461		3,00 ST	ZYLINDERSCHRAUBE	CHEESE HEAD SCREW	VIS A TETE CYLINDRIQUE
4	1000147679		1,00 ST	HYDRAULIKSCHLAUCH	HP HOSE	TUYAU FLEXIBLE HYDRAULIQUE
5	1000028582		1,00 ST	MINIMESSANSCHLUSS	MINIMESS POINT	CONNEXION DE MINI MESURAGE
6	1000032192	20,0 PA	1,00 ST	SCHELLE	CLAMP	BRIDE
7	1000031643		1,00 ST	DECKPLATTE	COVER PLATE	PLAQUE DE RECOUVREMENT
8	1000048887		2,00 ST	STIFTSCHRAUBE	STUD	GOUJON
9	1000085588		2,00 ST	6KT-MUTTER	HEXAGON NUT	ÉCROU HEXAGONAL
10	1000015521		1,00 ST	VERSCHRAUBUNG	SCREW JOINT	RACCORD
11	1000015494		1,00 ST	VERSCHRAUBUNG	SCREW JOINT	RACCORD
12	1000149195		1,00 ST	HYDRAULIKSCHLAUCH	HP HOSE	TUYAU FLEXIBLE HYDRAULIQUE
13	1000028350		1,00 ST	VERSCHRAUBUNG	SCREW JOINT	RACCORD
14	1000090406		2,00 ST	O-RING	O-RING	ANNEAU EN O
15	1000021696		1,00 ST	VERSCHRAUBUNG	SCREW JOINT	RACCORD
16	1000149196		1,00 ST	HYDRAULIKSCHLAUCH	HP HOSE	TUYAU FLEXIBLE HYDRAULIQUE
17	1000015494		1,00 ST	VERSCHRAUBUNG	SCREW JOINT	RACCORD
18	1000028448		1,00 ST	VERSCHRAUBUNG	SCREW JOINT	RACCORD
19	1000147701		1,00 ST	HYDRAULIKSCHLAUCH	HP HOSE	TUYAU FLEXIBLE HYDRAULIQUE
20	1000155248		1,00 ST	FILTER	FILTER	FILTRE
21	1000015490		1,00 ST	VERSCHRAUBUNG	SCREW JOINT	RACCORD
22	1000163496		1,00 ST	MAGNETVENTIL	SOLENOID VALVE	ÉLECTROVALVE
23	1000163497		1,00 ST	MAGNETVENTIL	SOLENOID VALVE	ÉLECTROVALVE
24	1000168332		1,00 ST	DICHTSATZ	SEAL KIT	POCHETTE DE JOINTS

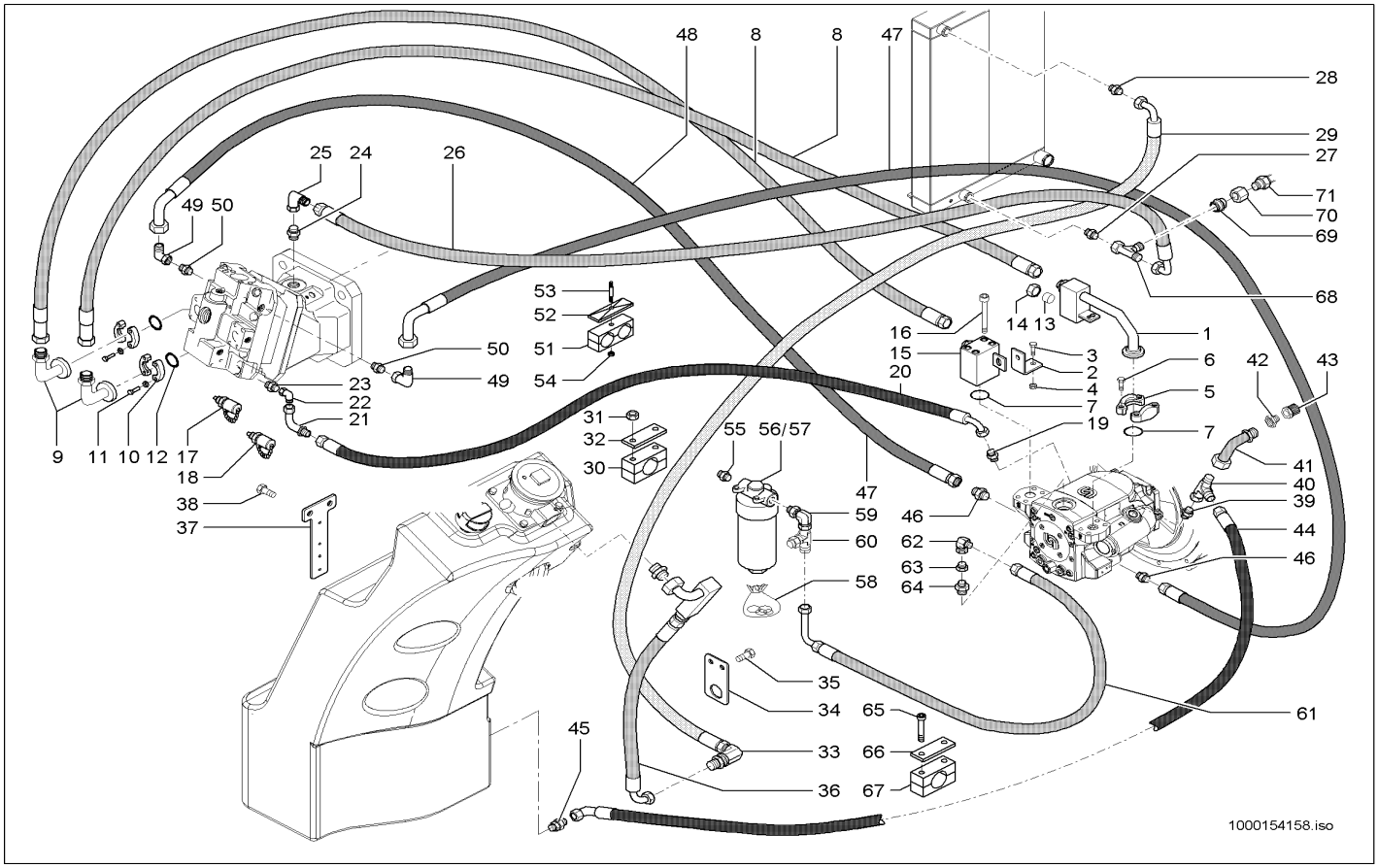

Pos	Art.-Nr.	Anm.	Q'TY	BEZEICHNUNG	PART NAME	DESIGNATION
1	1000147057		1,00 ST	ANSCHLUSSSTÜCK	CONNECTION PIECE	RACCORD
2	1000148357		1,00 ST	WINKEL	ANGLE	ANGLE
3	1000013008		2,00 ST	6KT-SCHRAUBE	HEX SCREW	VIS À TÊTE HEXAGONALE
4	1000013022		2,00 ST	6KT-MUTTER	HEXAGON NUT	ÉCROU HEXAGONAL
5	1000028694		4,00 ST	FLANSCHHÄLFTE	HALF FLANGE	DEMI-BRIDE
6	1000032990		4,00 ST	SCHRAUBE	SCREW	VIS
7	1000020772		2,00 ST	O-RING	O-RING	ANNEAU EN O
8	1000154003		2,00 ST	HYDRAULIKSCHLAUCH	HP HOSE	TUYAU FLEXIBLE HYDRAULIQUE
9	1000149383		2,00 ST	HYDRAULIKROHR	HYDRAULIC PIPE	TUBE HYDRAULIQUE
10	1000100531		4,00 ST	FLANSCHHÄLFTE	HALF FLANGE	DEMI-BRIDE
11	1000032873		8,00 ST	6KT-SCHRAUBE	HEX SCREW	VIS À TÊTE HEXAGONALE
12	1000020772		2,00 ST	O-RING	O-RING	ANNEAU EN O
13	1000154103		2,00 ST	VERSCHLUSSBUTZEN	LOCK PIECE	PIÈCE DE FERMETURE
14	1000154102		2,00 ST	ÜBERWURFMUTTER	UNION NUT	ÉCROU À CHAPEAU
15	1000147058		1,00 ST	ANSCHLUSSSTÜCK	CONNECTION PIECE	RACCORD
16	1000048195		4,00 ST	ZYLINDERSCHRAUBE	CHEESE HEAD SCREW	VIS A TETE CYLINDRIQUE
17	1000150247	Konstruction	2,00 ST	MINIMESSANSCHLUSS	MINIMESS POINT	CONNEXION DE MINI MESURAGE
18	1000152127	Agrar	2,00 ST	MINIMESSANSCHLUSS	MINIMESS POINT	CONNEXION DE MINI MESURAGE
19	1000147704		1,00 ST	VERSCHRAUBUNG	SCREW JOINT	RACCORD
20	1000150986		1,00 ST	HYDRAULIKSCHLAUCH	HP HOSE	TUYAU FLEXIBLE HYDRAULIQUE
21	1000147641		1,00 ST	ANSCHLUSSSTÜCK	CONNECTION PIECE	PIÈCE DE CONNEXION
22	1000015513		1,00 ST	VERSCHRAUBUNG	SCREW JOINT	RACCORD
23	1000028327		1,00 ST	VERSCHRAUBUNG	SCREW JOINT	RACCORD
24	1000028519		1,00 ST	VERSCHRAUBUNG	SCREW JOINT	RACCORD
25	1000020261		1,00 ST	VERSCHRAUBUNG	SCREW JOINT	RACCORD
26	1000157990		1,00 ST	HYDRAULIKSCHLAUCH	HP HOSE	TUYAU FLEXIBLE HYDRAULIQUE
27	1000085056		1,00 ST	VERSCHRAUBUNG	SCREW JOINT	RACCORD
28	1000028685		1,00 ST	VERSCHRAUBUNG	SCREW JOINT	RACCORD
29	1000149204		1,00 ST	HYDRAULIKSCHLAUCH	HP HOSE	TUYAU FLEXIBLE HYDRAULIQUE
30	1000032250		1,00 ST	SCHELLE	CLAMP	BRIDE
31	1000085588		2,00 ST	6KT-MUTTER	HEXAGON NUT	ÉCROU HEXAGONAL
32	1000099794		1,00 ST	DECKPLATTE	COVER PLATE	PLAQUE DE RECOUVREMENT
33	1000028692		1,00 ST	WSV28LOMDA3C	WSV28LOMDA3C	RACCORD VISSÉ WSV 28 L O.M,S A3C
34	1000149206		1,00 ST	HALTER	BRACKET CLUTCH	SUPPORT
35	1000085411		2,00 ST	6KT-SCHRAUBE	HEX SCREW	VIS À TÊTE HEXAGONALE
36	1000147821		1,00 ST	HYDRAULIKSCHLAUCH	HP HOSE	TUYAU FLEXIBLE HYDRAULIQUE
37	1000149228		1,00 ST	HALTER	BRACKET CLUTCH	SUPPORT
38	1000085411		2,00 ST	6KT-SCHRAUBE	HEX SCREW	VIS À TÊTE HEXAGONALE
39	1000147704		1,00 ST	VERSCHRAUBUNG	SCREW JOINT	RACCORD
40	1000015517		1,00 ST	VERSCHRAUBUNG	SCREW JOINT	RACCORD
41	1000153032		1,00 ST	HYDRAULIKSCHLAUCH	HP HOSE	TUYAU FLEXIBLE HYDRAULIQUE
42	1000028337		1,00 ST	REDUZIERUNG	REDUCTION	RÉDUCTION
43	1000028095		1,00 ST	ABLAßKUPPLUNG	DRAIN COUPLING	COUPLEUR DE PURGE
44	1000148914		1,00 ST	HYDRAULIKSCHLAUCH	HP HOSE	TUYAU FLEXIBLE HYDRAULIQUE
45	1000107702		1,00 ST	RÜCKSCHLAGVENTIL	NON RETURN VALVE	SOUPAPE DE RETENUE
46	1000146554		2,00 ST	VERSCHRAUBUNG	SCREW JOINT	RACCORD

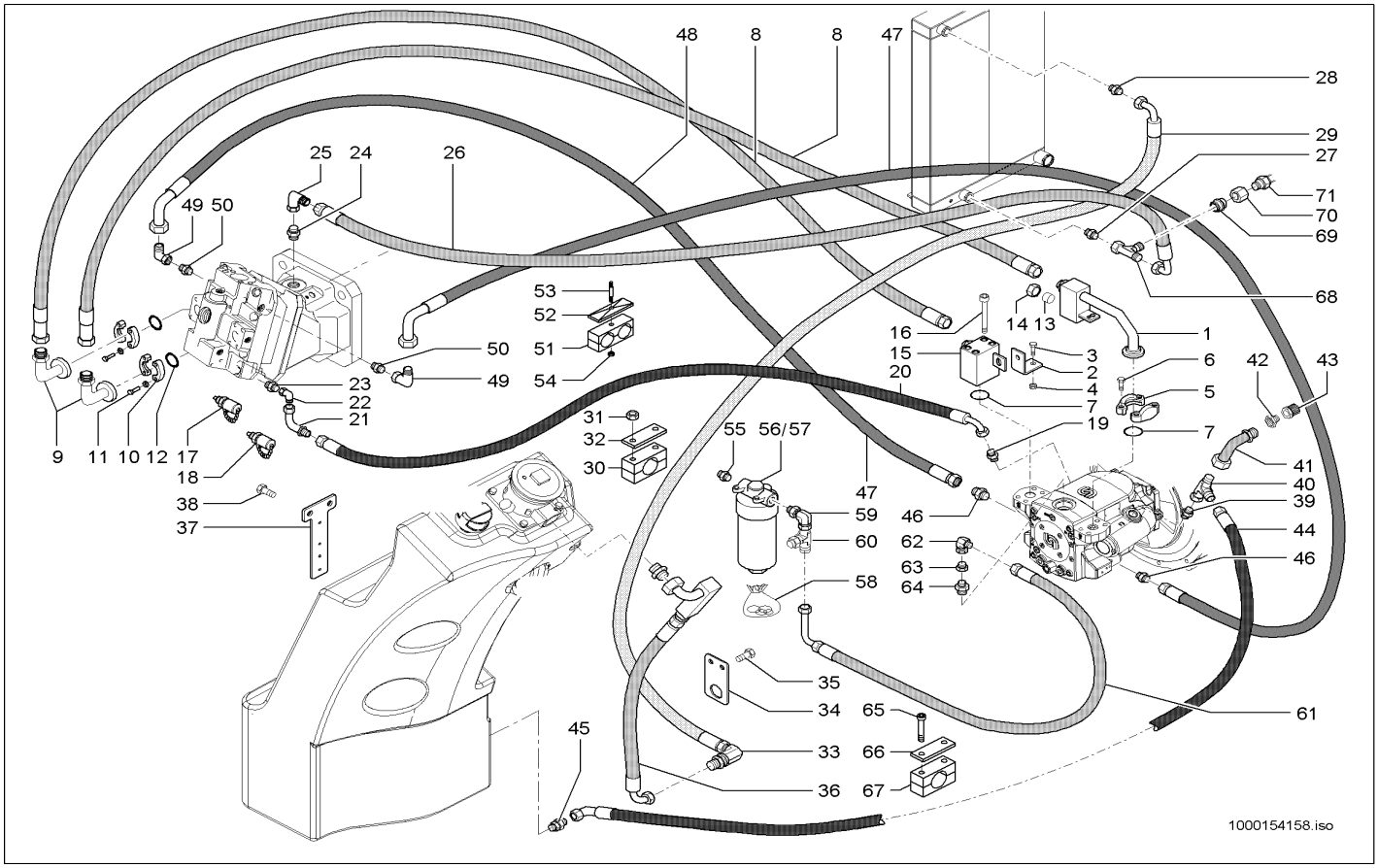

Pos	Art.-Nr.	Anm.	Q'TY	BEZEICHNUNG	PART NAME	DESIGNATION
47	1000154004		1,00 ST	HYDRAULIKSCHLAUCH	HP HOSE	TUYAU FLEXIBLE HYDRAULIQUE
48	1000154005		1,00 ST	HYDRAULIKSCHLAUCH	HP HOSE	TUYAU FLEXIBLE HYDRAULIQUE
49	1000000542		2,00 ST	VERSCHRAUBUNG	SCREW JOINT	RACCORD
50	1000085130		2,00 ST	VERSCHRAUBUNG	SCREW JOINT	RACCORD
51	1000031275		1,00 ST	SCHELLE	CLAMP	BRIDE
52	1000031230		1,00 ST	DECKPLATTE	COVER PLATE	PLAQUE DE RECOUVREMENT
53	1000048892		1,00 ST	STIFTSCHRAUBE	STUD	GOUJON
54	1000013022		1,00 ST	6KT-MUTTER	HEXAGON NUT	ÉCROU HEXAGONAL
55	1000085101		1,00 ST	VERSCHRAUBUNG	SCREW JOINT	RACCORD
56	1000155248	kpl.	1,00 ST	FILTER	FILTER	FILTRE
57	1000109115		1,00 ST	HYDRAULIKÖLFILTER KOMPLETT	HYDRAULIC OILFILTER COMPLETE	FILTRE HYD COMPLET
58	1000109116		1,00 ST	DICHTSATZ	SEAL KIT	POCHETTE DE JOINTS
59	1000102833		1,00 ST	VERSCHRAUBUNG	SCREW JOINT	RACCORD
60	1000015539		1,00 ST	VERSCHRAUBUNG	SCREW JOINT	RACCORD
61	1000150142		1,00 ST	HYDRAULIKSCHLAUCH	HP HOSE	TUYAU FLEXIBLE HYDRAULIQUE
62	1000015512		1,00 ST	VERSCHRAUBUNG	SCREW JOINT	RACCORD
63	1000085040		1,00 ST	VERSCHRAUBUNG	SCREW JOINT	RACCORD
64	1000146988		1,00 ST	VERSCHRAUBUNG	SCREW JOINT	RACCORD
65	1000085508		2,00 ST	ZYLINDERSCHRAUBE	CHEESE HEAD SCREW	VIS A TETE CYLINDRIQUE
66	1000031685		1,00 ST	DECKPLATTE	COVER PLATE	PLAQUE DE RECOUVREMENT
67	1000133090		1,00 ST	SCHELLE	CLAMP	BRIDE
68	1000085045		1,00 ST	VERSCHRAUBUNG	SCREW JOINT	RACCORD
69	1000157918		1,00 ST	ANSCHLUSSSTÜCK	CONNECTION PIECE	RACCORD
70	1000050507		1,00 ST	ÜBERWURFMUTTER	UNION NUT	ÉCROU À CHAPEAU
71	1000157953		1,00 ST	TEMPERATURSCHALTER	TEMPERATURE SWITCH	INTERRUPTEUR DE TÉMPERATURE

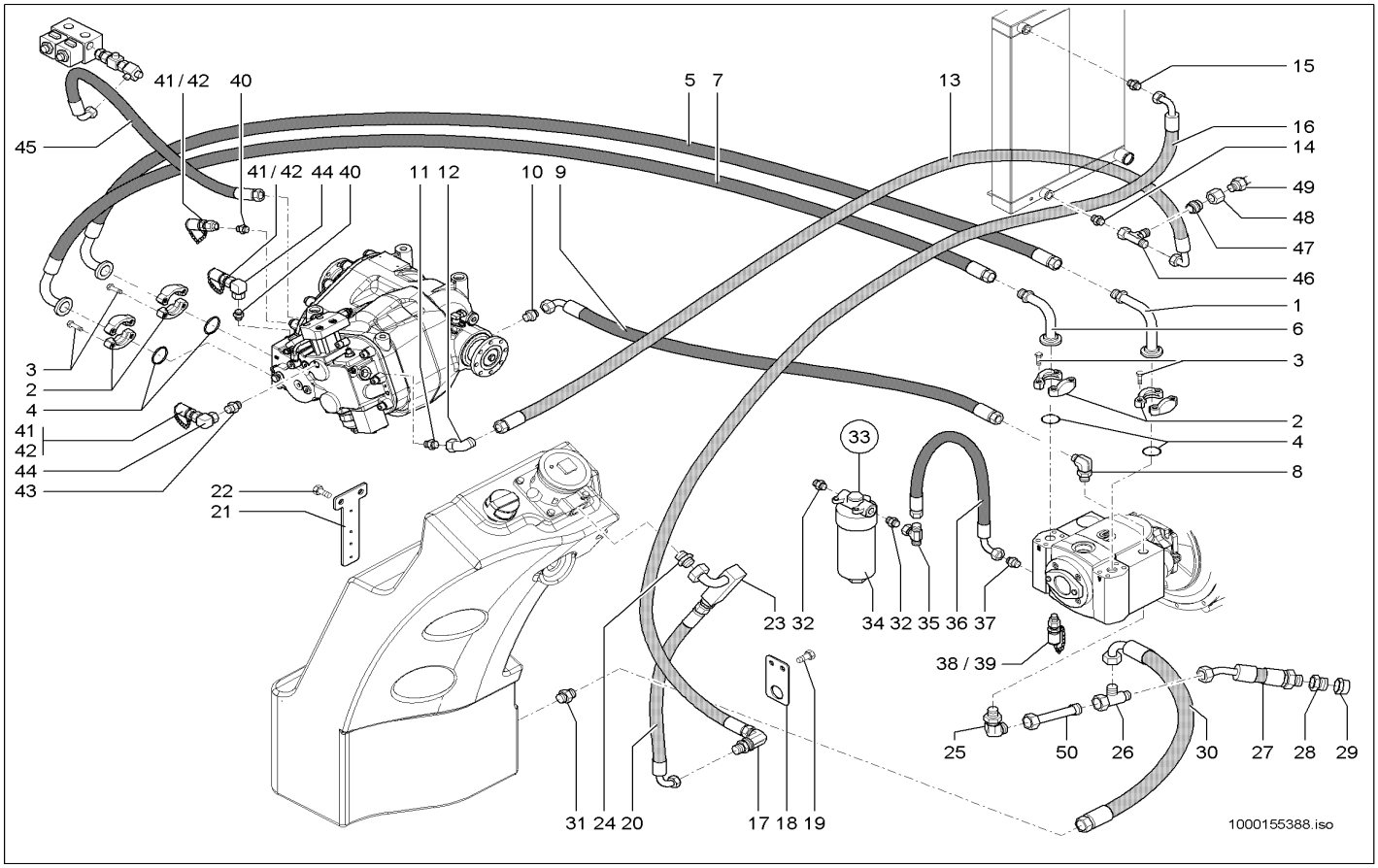

Pos	Art.-Nr.	Anm.	Q'TY	BEZEICHNUNG	PART NAME	DESIGNATION
1	1000149384		1,00 ST	HYDRAULIKROHR	HYDRAULIC PIPE	TUBE HYDRAULIQUE
2	1000028694		8,00 ST	FLANSCHHÄLFTE	HALF FLANGE	DEMI-BRIDE
3	1000032990		16,00 ST	SCHRAUBE	SCREW	VIS
4	1000020772		4,00 ST	O-RING	O-RING	ANNEAU EN O
5	1000149386		1,00 ST	HYDRAULIKSCHLAUCH	HP HOSE	TUYAU FLEXIBLE HYDRAULIQUE
6	1000149383		1,00 ST	HYDRAULIKROHR	HYDRAULIC PIPE	TUBE HYDRAULIQUE
7	1000149385		1,00 ST	HYDRAULIKSCHLAUCH	HP HOSE	TUYAU FLEXIBLE HYDRAULIQUE
8	1000101004		1,00 ST	VERSCHRAUBUNG	SCREW JOINT	RACCORD
9	1000150072		1,00 ST	HYDRAULIKSCHLAUCH	HP HOSE	TUYAU FLEXIBLE HYDRAULIQUE
10	1000028300		1,00 ST	VERSCHRAUBUNG	SCREW JOINT	RACCORD
11	1000028659		1,00 ST	VERSCHRAUBUNG	SCREW JOINT	RACCORD
12	1000020261		1,00 ST	VERSCHRAUBUNG	SCREW JOINT	RACCORD
13	1000158011		1,00 ST	HYDRAULIKSCHLAUCH	HP HOSE	TUYAU FLEXIBLE HYDRAULIQUE
14	1000085056		1,00 ST	VERSCHRAUBUNG	SCREW JOINT	RACCORD
15	1000028685		1,00 ST	VERSCHRAUBUNG	SCREW JOINT	RACCORD
16	1000149204		1,00 ST	HYDRAULIKSCHLAUCH	HP HOSE	TUYAU FLEXIBLE HYDRAULIQUE
17	1000028692		1,00 ST	WSV28LOMDA3C	WSV28LOMDA3C	RACCORD VISSÉ WSV 28 L O.M,S A3C
18	1000149206		1,00 ST	HALTER	BRACKET CLUTCH	SUPPORT
19	1000085411		2,00 ST	6KT-SCHRAUBE	HEX SCREW	VIS À TÊTE HEXAGONALE
20	1000147821		1,00 ST	HYDRAULIKSCHLAUCH	HP HOSE	TUYAU FLEXIBLE HYDRAULIQUE
21	1000149228		1,00 ST	HALTER	BRACKET CLUTCH	SUPPORT
22	1000085411		2,00 ST	6KT-SCHRAUBE	HEX SCREW	VIS À TÊTE HEXAGONALE
23	1000147643		1,00 ST	ANSCHLUSSSTÜCK	CONNECTION PIECE	PIÈCE DE CONNEXION
24	1000126326		1,00 ST	VERSCHRAUBUNG	SCREW JOINT	RACCORD
25	1000101004		1,00 ST	VERSCHRAUBUNG	SCREW JOINT	RACCORD
26	1000015517		1,00 ST	VERSCHRAUBUNG	SCREW JOINT	RACCORD
27	1000153032		1,00 ST	HYDRAULIKSCHLAUCH	HP HOSE	TUYAU FLEXIBLE HYDRAULIQUE
28	1000028337		1,00 ST	REDUZIERUNG	REDUCTION	RÉDUCTION
29	1000028095		1,00 ST	ABLAßKUPPLUNG	DRAIN COUPLING	COUPLEUR DE PURGE
30	1000150073		1,00 ST	HYDRAULIKSCHLAUCH	HP HOSE	TUYAU FLEXIBLE HYDRAULIQUE
31	1000107702		1,00 ST	RÜCKSCHLAGVENTIL	NON RETURN VALVE	SOUPAPE DE RETENUE
32	1000085101		2,00 ST	VERSCHRAUBUNG	SCREW JOINT	RACCORD
33	1000155248		1,00 ST	FILTER	FILTER	FILTRE
34	1000109115		1,00 ST	HYDRAULIKÖLFILTER KOMPLETT	HYDRAULIC OILFILTER COMPLETE	FILTRE HYD COMPLET
35	1000085108		1,00 ST	VERSCHRAUBUNG	SCREW JOINT	RACCORD
36	1000150067		1,00 ST	HYDRAULIKSCHLAUCH	HP HOSE	TUYAU FLEXIBLE HYDRAULIQUE
37	1000150064	GE15-L 3/4-16UNFA3C	1,00 ST	VERSCHRAUBUNG	SCREW JOINT	RACCORD
37	1000085117	GE15L7/8UNFOMDA3 C	1,00 ST	VERSCHRAUBUNG	SCREW JOINT	RACCORD
38	1000150247	Construction	1,00 ST	MINIMESSANSCHLUSS	MINIMESS POINT	CONNEXION DE MINI MESURAGE
39	1000152127	Agriculture	1,00 ST	MINIMESSANSCHLUSS	MINIMESS POINT	CONNEXION DE MINI MESURAGE
40	1000101223		2,00 ST	VERSCHRAUBUNG	SCREW JOINT	RACCORD
41	1000028555	Construction	3,00 ST	MINIMESSANSCHLUSS	MINIMESS POINT	CONNEXION DE MINI MESURAGE
42	1000152349	Agriculture	3,00 ST	MINIMESSANSCHLUSS	MINIMESS POINT	CONNEXION DE MINI MESURAGE
43	1000147675		1,00 ST	VERSCHRAUBUNG	SCREW JOINT	RACCORD
44	1000085100		2,00 ST	VERSCHRAUBUNG	SCREW JOINT	RACCORD

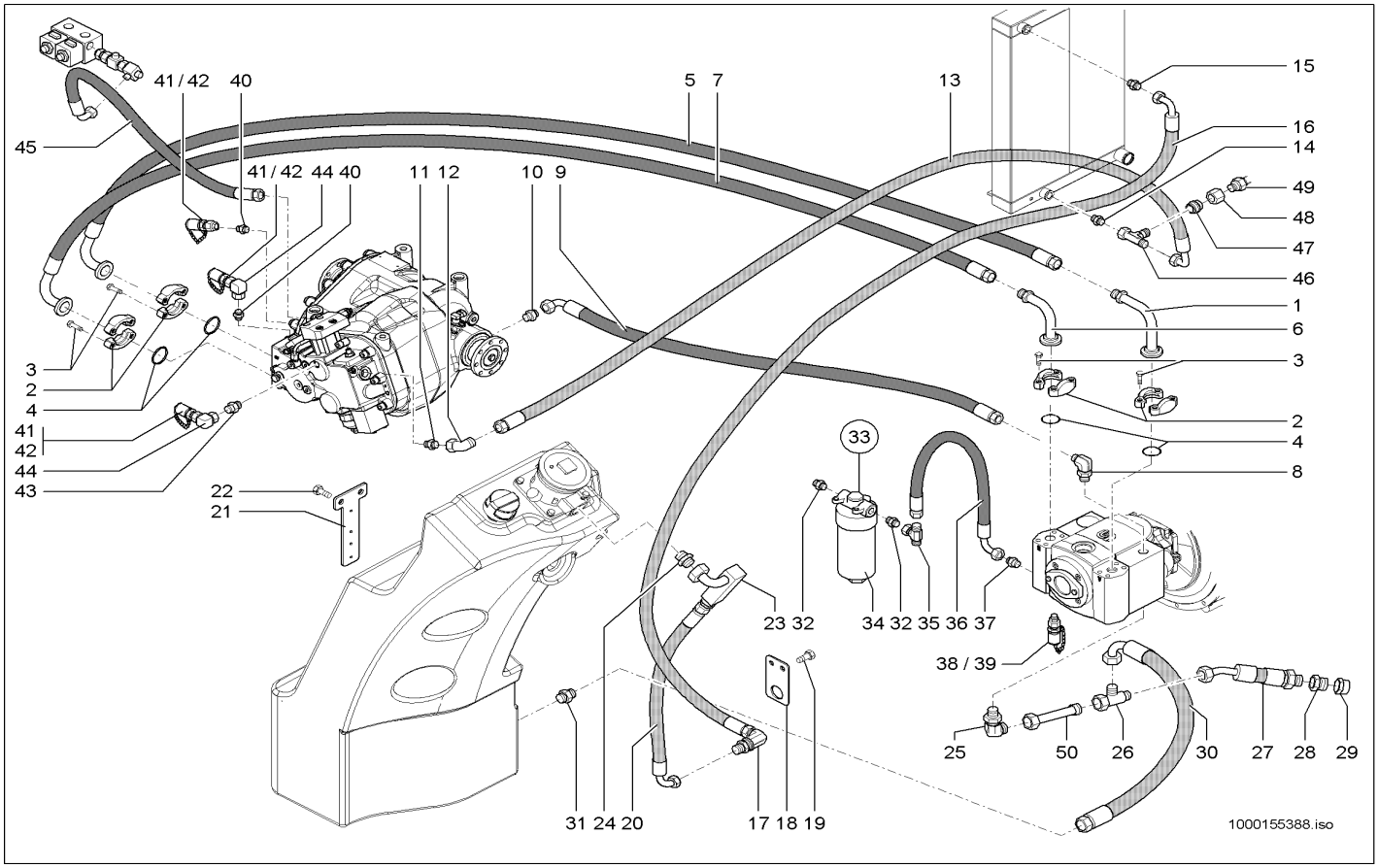

Pos	Art.-Nr.	Anm.	Q'TY	BEZEICHNUNG	PART NAME	DESIGNATION
45	1000148358		1,00 ST	HYDRAULIKSCHLAUCH	HP HOSE	TUYAU FLEXIBLE HYDRAULIQUE
46	1000085045		1,00 ST	VERSCHRAUBUNG	SCREW JOINT	RACCORD
47	1000157918		1,00 ST	ANSCHLUSSSTÜCK	CONNECTION PIECE	RACCORD
48	1000050507		1,00 ST	ÜBERWURFMUTTER	UNION NUT	ÉCROU À CHAPEAU
49	1000157953		1,00 ST	TEMPERATURSCHALTER	TEMPERATURE SWITCH	INTERRUPTEUR DE TÉMPERATURE
50	1000159528		1,00 ST	ROHRLEITUNG	PIPE LINE	TUYAU

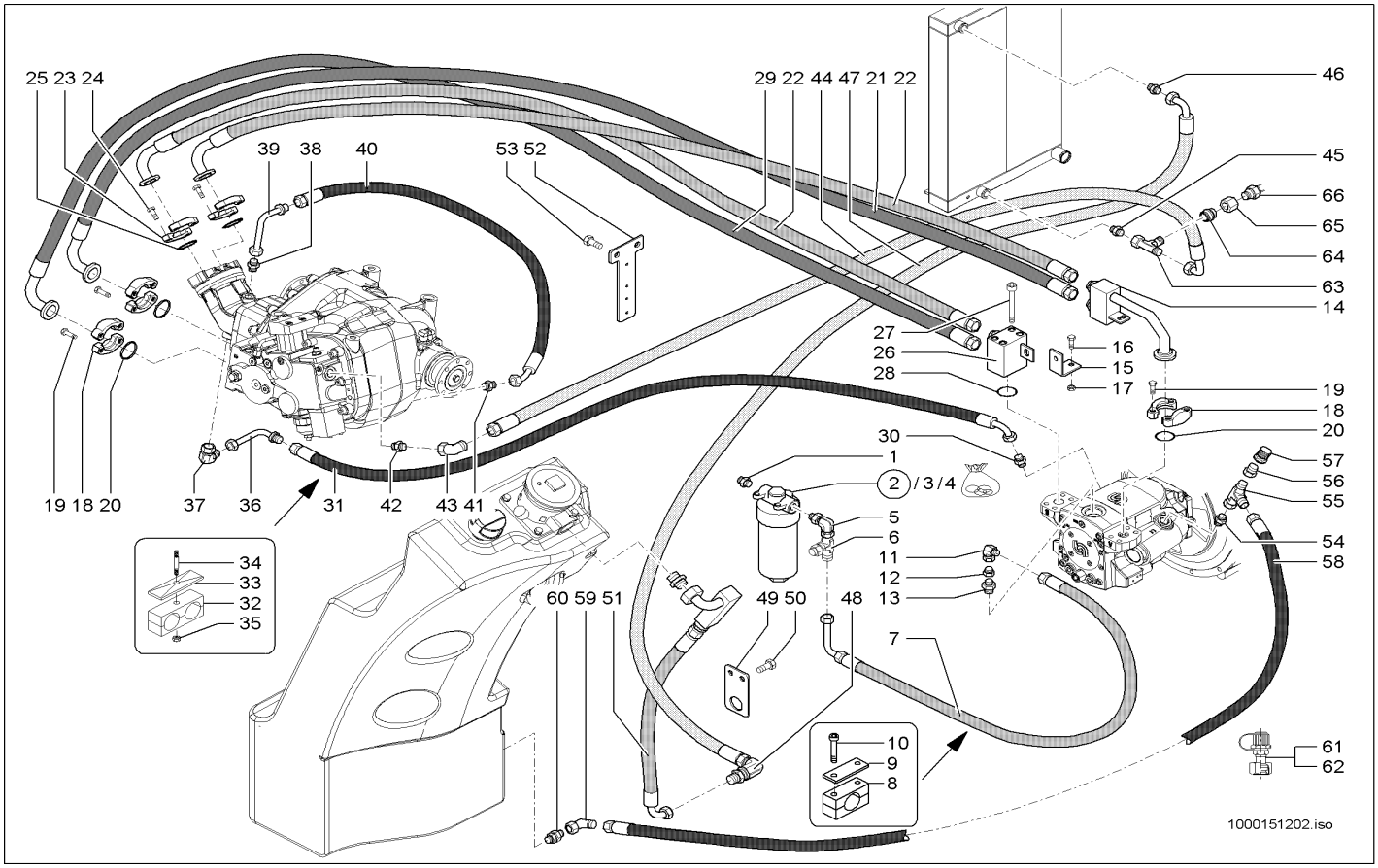

Pos	Art.-Nr.	Anm.	Q'TY	BEZEICHNUNG	PART NAME	DESIGNATION
1	1000085101		1,00 ST	VERSCHRAUBUNG	SCREW JOINT	RACCORD
2	1000155248		1,00 ST	FILTER	FILTER	FILTRE
3	1000109115		1,00 ST	HYDRAULIKÖLFILTER KOMPLETT	HYDRAULIC OILFILTER COMPLETE	FILTRE HYD COMPLET
4	1000109116		1,00 ST	DICHTSATZ	SEAL KIT	POCHETTE DE JOINTS
5	1000102833		1,00 ST	VERSCHRAUBUNG	SCREW JOINT	RACCORD
6	1000015539		1,00 ST	VERSCHRAUBUNG	SCREW JOINT	RACCORD
7	1000150142		1,00 ST	HYDRAULIKSCHLAUCH	HP HOSE	TUYAU FLEXIBLE HYDRAULIQUE
8	1000133090		1,00 ST	SCHELLE	CLAMP	BRIDE
9	1000031685		1,00 ST	DECKPLATTE	COVER PLATE	PLAQUE DE RECOUVREMENT
10	1000085508		2,00 ST	ZYLINDERSCHRAUBE	CHEESE HEAD SCREW	VIS A TETE CYLINDRIQUE
11	1000015512		1,00 ST	VERSCHRAUBUNG	SCREW JOINT	RACCORD
12	1000085040		1,00 ST	VERSCHRAUBUNG	SCREW JOINT	RACCORD
13	1000146988		1,00 ST	VERSCHRAUBUNG	SCREW JOINT	RACCORD
14	1000147057		1,00 ST	ANSCHLUSSSTÜCK	CONNECTION PIECE	RACCORD
15	1000148357		1,00 ST	WINKEL	ANGLE	ANGLE
16	1000013008		2,00 ST	6KT-SCHRAUBE	HEX SCREW	VIS À TÊTE HEXAGONALE
17	1000013022		2,00 ST	6KT-MUTTER	HEXAGON NUT	ÉCROU HEXAGONAL
18	1000028694		6,00 ST	FLANSCHHÄLFTE	HALF FLANGE	DEMI-BRIDE
19	1000032990		6,00 ST	SCHRAUBE	SCREW	VIS
20	1000020772		3,00 ST	O-RING	O-RING	ANNEAU EN O
21	1000148083		1,00 ST	HYDRAULIKSCHLAUCH	HP HOSE	TUYAU FLEXIBLE HYDRAULIQUE
22	1000148082		2,00 ST	HYDRAULIKSCHLAUCH	HP HOSE	TUYAU FLEXIBLE HYDRAULIQUE
23	1000028689		4,00 ST	FLANSCHHÄLFTE	HALF FLANGE	DEMI-BRIDE
24	1000015346		8,00 ST	6KT-SCHRAUBE	HEX SCREW	VIS À TÊTE HEXAGONALE
25	1000090485		2,00 ST	O-RING	O-RING	ANNEAU EN O
26	1000147058		1,00 ST	ANSCHLUSSSTÜCK	CONNECTION PIECE	RACCORD
27	1000048195		4,00 ST	ZYLINDERSCHRAUBE	CHEESE HEAD SCREW	VIS A TETE CYLINDRIQUE
28	1000020772		1,00 ST	O-RING	O-RING	ANNEAU EN O
29	1000148084		1,00 ST	HYDRAULIKSCHLAUCH	HP HOSE	TUYAU FLEXIBLE HYDRAULIQUE
30	1000028300		1,00 ST	VERSCHRAUBUNG	SCREW JOINT	RACCORD
31	1000150986		1,00 ST	HYDRAULIKSCHLAUCH	HP HOSE	TUYAU FLEXIBLE HYDRAULIQUE
32	1000031949		1,00 ST	SCHELLE	CLAMP	BRIDE
33	1000031351		1,00 ST	DECKPLATTE	COVER PLATE	PLAQUE DE RECOUVREMENT
34	1000048896		1,00 ST	STIFTSCHRAUBE	STUD	GOUJON
35	1000013022		1,00 ST	6KT-MUTTER	HEXAGON NUT	ÉCROU HEXAGONAL
36	1000147642		1,00 ST	ANSCHLUSSSTÜCK	CONNECTION PIECE	PIÈCE DE CONNEXION
37	1000099767		1,00 ST	VERSCHRAUBUNG	SCREW JOINT	RACCORD
38	1000085088		1,00 ST	VERSCHRAUBUNG	SCREW JOINT	RACCORD
39	1000147641		1,00 ST	ANSCHLUSSSTÜCK	CONNECTION PIECE	PIÈCE DE CONNEXION
40	1000150072		1,00 ST	HYDRAULIKSCHLAUCH	HP HOSE	TUYAU FLEXIBLE HYDRAULIQUE
41	1000028300		1,00 ST	VERSCHRAUBUNG	SCREW JOINT	RACCORD
42	1000028659		1,00 ST	VERSCHRAUBUNG	SCREW JOINT	RACCORD
43	1000020261		1,00 ST	VERSCHRAUBUNG	SCREW JOINT	RACCORD
44	1000158011		1,00 ST	HYDRAULIKSCHLAUCH	HP HOSE	TUYAU FLEXIBLE HYDRAULIQUE
45	1000085056		1,00 ST	VERSCHRAUBUNG	SCREW JOINT	RACCORD
46	1000028685		1,00 ST	VERSCHRAUBUNG	SCREW JOINT	RACCORD

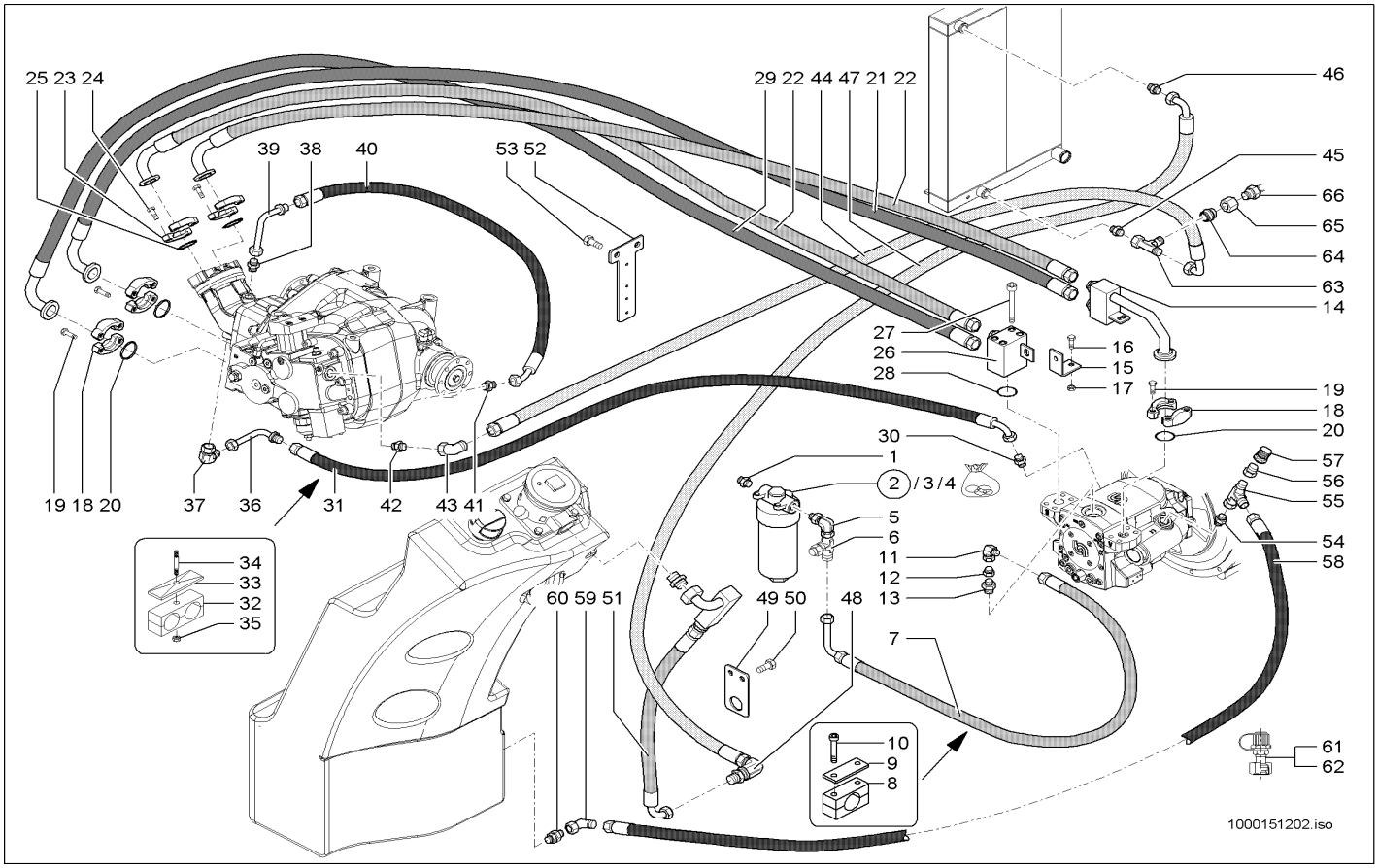

Pos	Art.-Nr.	Anm.	Q'TY	BEZEICHNUNG	PART NAME	DESIGNATION
47	1000149204		1,00 ST	HYDRAULIKSCHLAUCH	HP HOSE	TUYAU FLEXIBLE HYDRAULIQUE
48	1000028692		1,00 ST	WSV28LOMDA3C	WSV28LOMDA3C	RACCORD VISSÉ WSV 28 L O.M,S A3C
49	1000149206		1,00 ST	HALTER	BRACKET CLUTCH	SUPPORT
50	1000085411		2,00 ST	6KT-SCHRAUBE	HEX SCREW	VIS À TÊTE HEXAGONALE
51	1000147821		1,00 ST	HYDRAULIKSCHLAUCH	HP HOSE	TUYAU FLEXIBLE HYDRAULIQUE
52	1000149228		2,00 ST	HALTER	BRACKET CLUTCH	SUPPORT
53	1000085411		1,00 ST	6KT-SCHRAUBE	HEX SCREW	VIS À TÊTE HEXAGONALE
54	1000147704		1,00 ST	VERSCHRAUBUNG	SCREW JOINT	RACCORD
55	1000015517		1,00 ST	VERSCHRAUBUNG	SCREW JOINT	RACCORD
56	1000028337		1,00 ST	REDUZIERUNG	REDUCTION	RÉDUCTION
57	1000028095		1,00 ST	ABLAßKUPPLUNG	DRAIN COUPLING	COUPLEUR DE PURGE
58	1000148914		1,00 ST	HYDRAULIKSCHLAUCH	HP HOSE	TUYAU FLEXIBLE HYDRAULIQUE
59	1000149608		1,00 ST	VERSCHRAUBUNG	SCREW JOINT	RACCORD
60	1000107702		1,00 ST	RÜCKSCHLAGVENTIL	NON RETURN VALVE	SOUPAPE DE RETENUE
61	1000028555	Konstruction	3,00 ST	MINIMESSANSCHLUSS	MINIMESS POINT	CONNEXION DE MINI MESURAGE
62	1000152349	Agriculture	3,00 ST	MINIMESSANSCHLUSS	MINIMESS POINT	CONNEXION DE MINI MESURAGE
63	1000085045		1,00 ST	VERSCHRAUBUNG	SCREW JOINT	RACCORD
64	1000157918		1,00 ST	ANSCHLUSSSTÜCK	CONNECTION PIECE	RACCORD
65	1000050507		1,00 ST	ÜBERWURFMUTTER	UNION NUT	ÉCROU À CHAPEAU
66	1000157953		1,00 ST	TEMPERATURSCHALTER	TEMPERATURE SWITCH	INTERRUPTEUR DE TÉMPERATURE

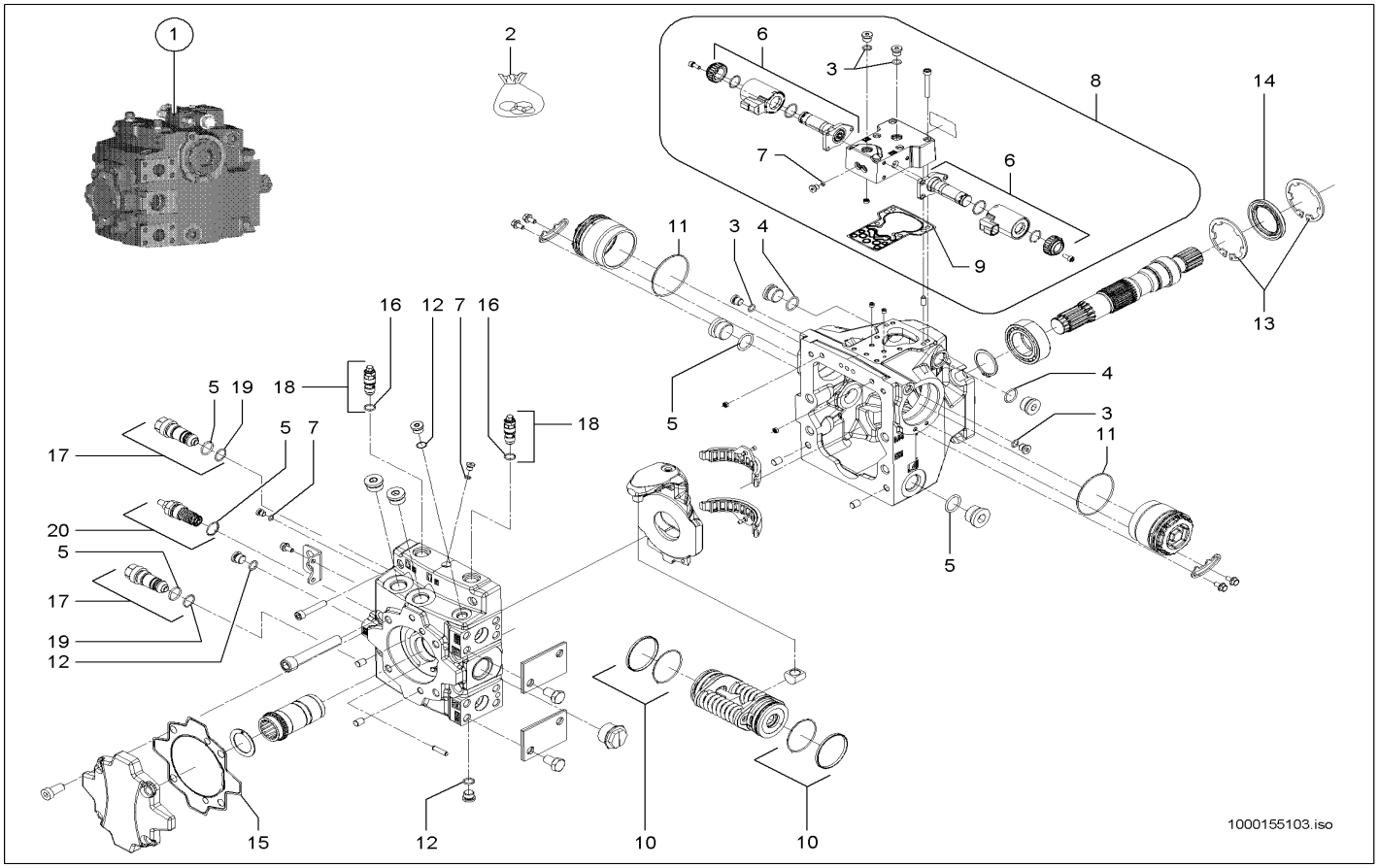

Pos	Art.-Nr.	Anm.	Q'TY	BEZEICHNUNG	PART NAME	DESIGNATION
1	1000145021		1,00 ST	VERSTELLPUMPE	DISPLACEMENT PUMP	POMPE DE TRANSLATION
2	1000163475		1,00 ST	DICHTSATZ	SEAL KIT	POCHETTE DE JOINTS
3	1000035295		4,00 ST	O-RING	O-RING	ANNEAU EN O
4	1000087331		2,00 ST	O-RING	O-RING	ANNEAU EN O
5	1000145673		4,00 ST	O-RING	O-RING	ANNEAU EN O
6	1000163472		2,00 ST	MAGNETVENTIL	SOLENOID VALVE	ÉLECTROVALVE
7	1000087360		6,00 ST	O-RING	O-RING	ANNEAU EN O
8	1000163466		1,00 ST	STEUERDECKEL	CONTROL COVER	COUVERCLE DE COMMANDE
9	1000163476		1,00 ST	DICHTUNG	SEAL	JOINT D'ÉTANCHÉITÉ
10	1000163477		2,00 ST	DICHTRING	SEAL RING	BAGUE D'ÉTANCHÉITÉ
11	1000163462		2,00 ST	O-RING	O-RING	ANNEAU EN O
12	1000021519		5,00 ST	O-RING	O-RING	ANNEAU EN O
13	1000163478		2,00 ST	SICHERUNGSRING	LOCK RING	BAGUE DE SÜRETÉ
14	1000163479		1,00 ST	WELLENDICHTRING	SHAFT SEAL	BAGUE D'ÉTANCHÉITÉ D'ONDES
15	1000163480		1,00 ST	DICHTUNG	SEAL	JOINT D'ÉTANCHÉITÉ
16	1000163464		2,00 ST	O-RING	O-RING	ANNEAU EN O
17	1000163468		2,00 ST	VENTIL	VALVE	SOUPAPE
18	1000163469		2,00 ST	VENTIL	VALVE	SOUPAPE
19	1000163465		2,00 ST	O-RING	O-RING	ANNEAU EN O
20	1000163470		1,00 ST	VENTIL	VALVE	SOUPAPE

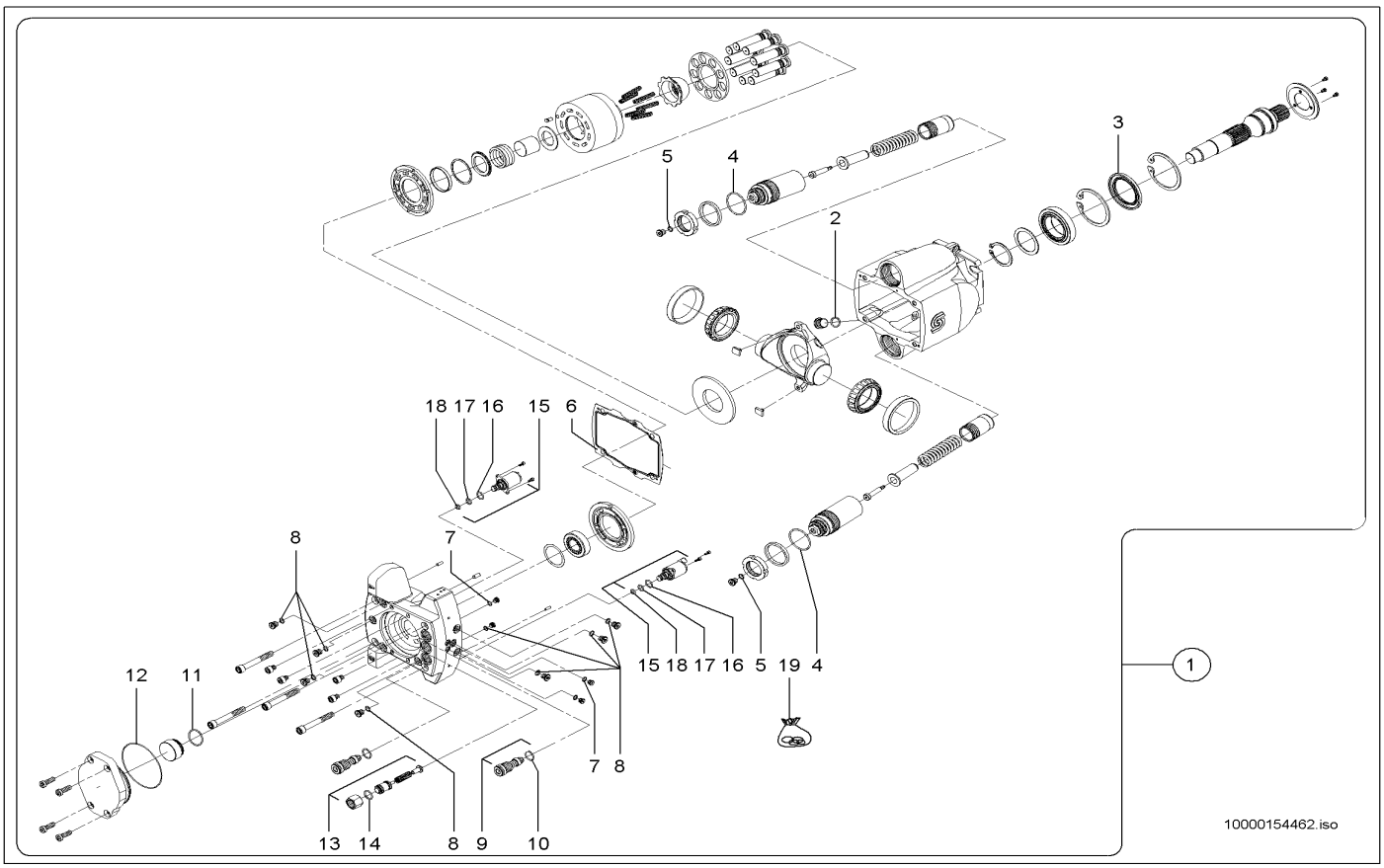

Pos	Art.-Nr.	Anm.	Q'TY	BEZEICHNUNG	PART NAME	DESIGNATION
1	1000145009	160 ccm	1,00 ST	VERSTELLPUMPE	DISPLACEMENT PUMP	POMPE DE TRANSLATION
2	1000154634		1,00 ST	O-RING	O-RING	ANNEAU EN O
3	1000154643		1,00 ST	WELLENDICHTRING	SHAFT SEAL	BAGUE D'ÉTANCHÉITÉ D'ONDES
4	1000154635		1,00 ST	O-RING	O-RING	ANNEAU EN O
5	1000154637		2,00 ST	O-RING	O-RING	ANNEAU EN O
6	1000154644		1,00 ST	DICHTUNG	SEAL	JOINT D'ÉTANCHÉITÉ
7	1000154636		2,00 ST	O-RING	O-RING	ANNEAU EN O
8	1000154637		7,00 ST	O-RING	O-RING	ANNEAU EN O
9	1000154645		2,00 ST	VENTIL	VALVE	SOUPAPE
10	1000087330		2,00 ST	O-RING	O-RING	ANNEAU EN O
11	1000154638		1,00 ST	O-RING	O-RING	ANNEAU EN O
12	1000154639		1,00 ST	O-RING	O-RING	ANNEAU EN O
13	1000087352		1,00 ST	DRUCKREDUZIERVENTIL	PRESSURE REDUCT.VALVE	SOUPAPE DE DÉCOMPRESSION
14	1000145673		1,00 ST	O-RING	O-RING	ANNEAU EN O
15	1000154646		2,00 ST	VENTIL	VALVE	SOUPAPE
16	1000154640		2,00 ST	O-RING	O-RING	ANNEAU EN O
17	1000154641		2,00 ST	O-RING	O-RING	ANNEAU EN O
18	1000154642		2,00 ST	O-RING	O-RING	ANNEAU EN O
19	1000154633		1,00 ST	DICHTSATZ	SEAL KIT	POCHETTE DE JOINTS

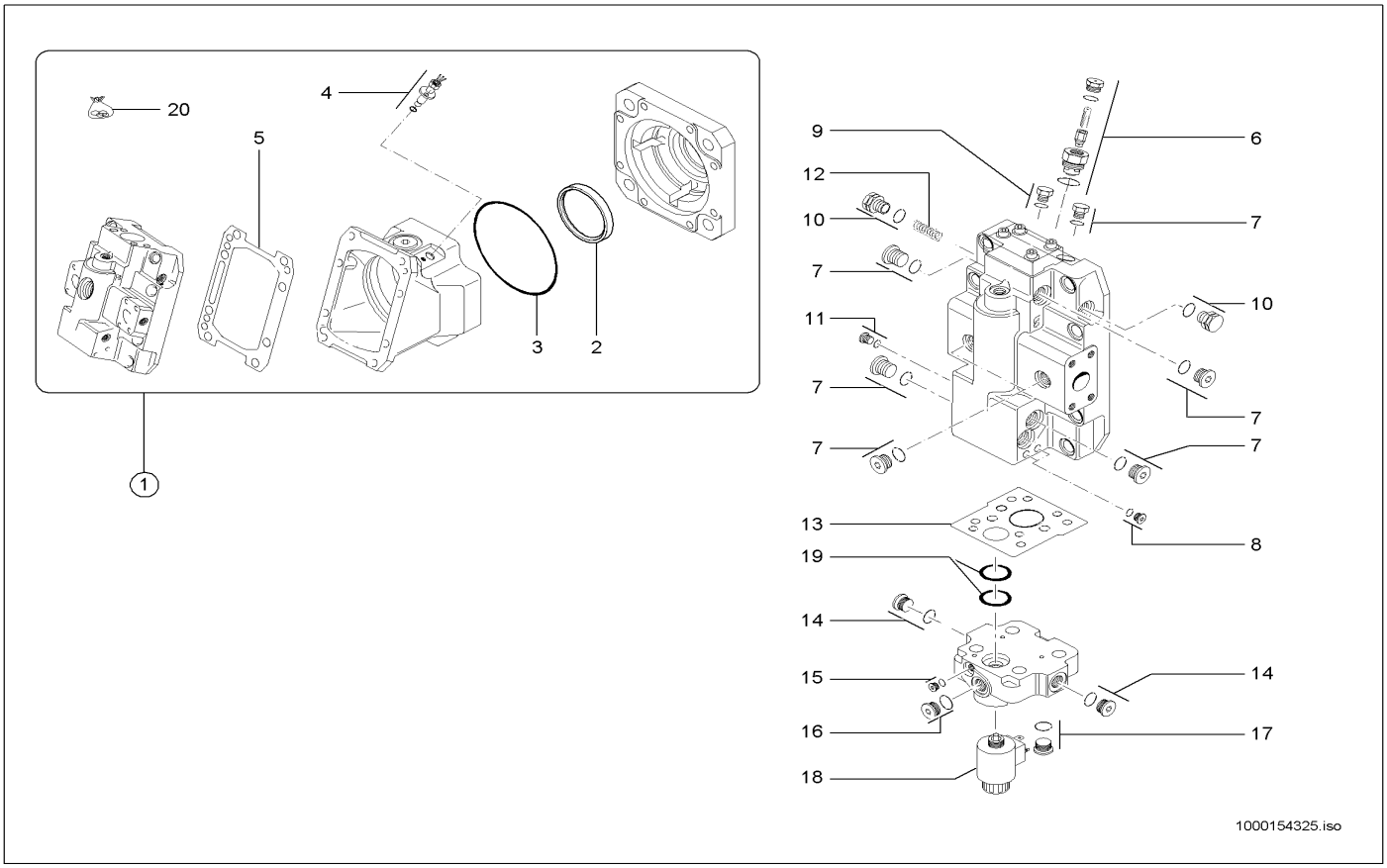

Pos	Art.-Nr.	Anm.	Q'TY	BEZEICHNUNG	PART NAME	DESIGNATION
1	1000145010		1,00 ST	VERSTELLMOTOR	DISPLACEMENT MOTOR	MOTEUR DE DÉPLACER
2	1000154321		1,00 ST	RADIALWELLENDICHTRING	ROTARY SHAFT SEAL	BAGUE D'ÉTANCHÉITÉ D'ONDES RADIALI
3	1000145674		1,00 ST	O-RING	O-RING	ANNEAU EN O
4	1000154322		1,00 ST	DREHZAHLGEBER	RPM SENSOR	TRANSMETTEUR DE VITESSE DE ROTATION
5	1000145671		1,00 ST	DICHTUNG	SEAL	JOINT D'ÉTANCHÉITÉ
6	1000089497		1,00 ST	VENTIL	VALVE	SOUPAPE
7	1000110517		5,00 ST	STOPFEN	PLUG	BOUCHON
8	1000110518		2,00 ST	STOPFEN	PLUG	BOUCHON
9	1000112238		2,00 ST	STOPFEN	PLUG	BOUCHON
10	1000110515		2,00 ST	STOPFEN	PLUG	BOUCHON
11	1000110518		2,00 ST	STOPFEN	PLUG	BOUCHON
12	1000154311		2,00 ST	DRUCKFEDER	PRESSURE SPRING	RESSORT DE PRESSION
13	1000145670		1,00 ST	DICHTUNG	SEAL	JOINT D'ÉTANCHÉITÉ
14	1000154308		2,00 ST	STOPFEN	PLUG	BOUCHON
15	1000110518		1,00 ST	STOPFEN	PLUG	BOUCHON
16	1000110517		1,00 ST	STOPFEN	PLUG	BOUCHON
17	1000110517		1,00 ST	STOPFEN	PLUG	BOUCHON
18	1000154307		1,00 ST	HUBMAGNET	LIFT SOLENOID	AIMANT DE LEVAGE
19	1000087354		2,00 ST	O-RING	O-RING	ANNEAU EN O
20	1000154324		1,00 ST	DICHTSATZ	SEAL KIT	POCHETTE DE JOINTS

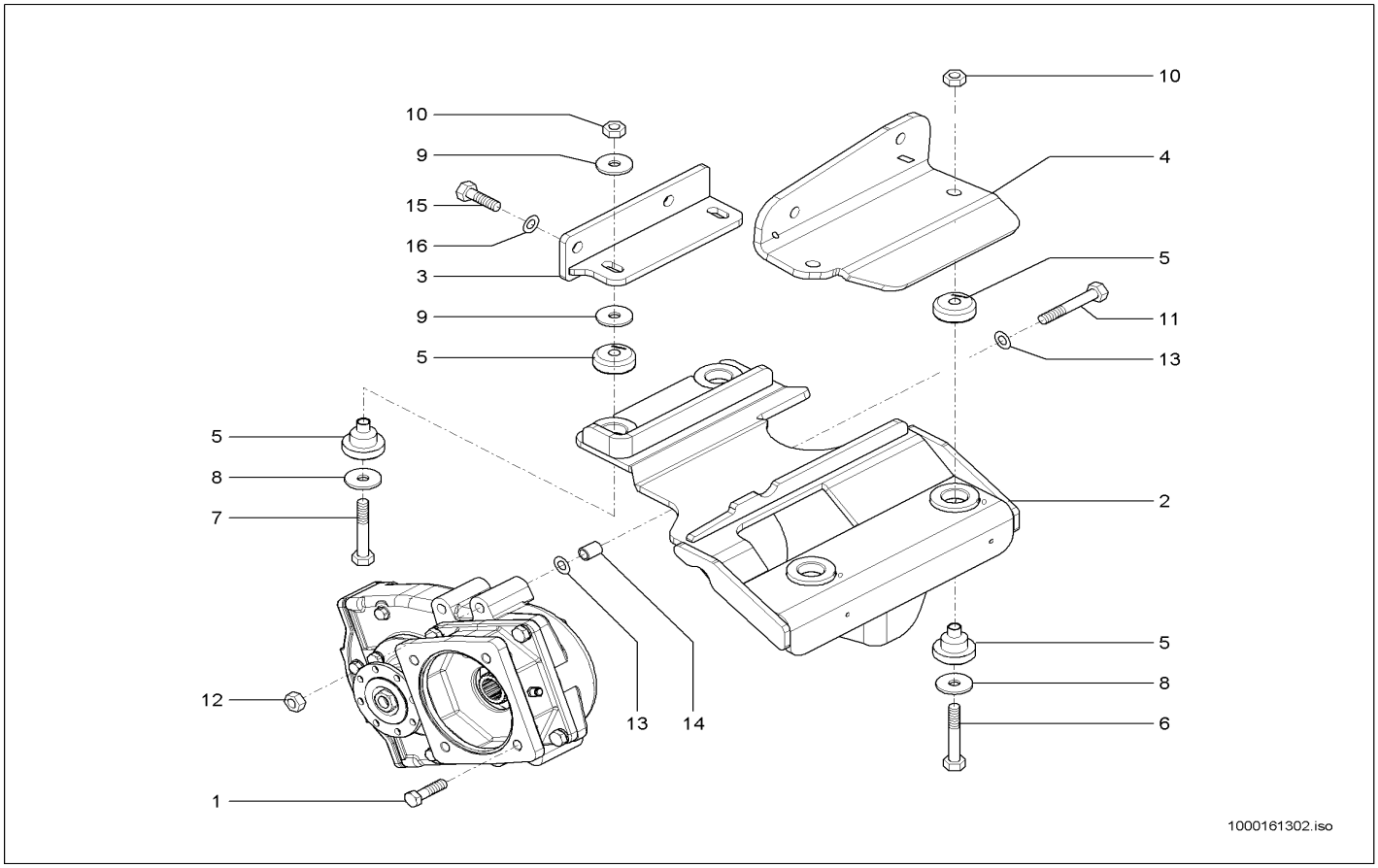

Pos	Art.-Nr.	Anm.	Q'TY	BEZEICHNUNG	PART NAME	DESIGNATION
1	1000032991		4,00 ST	SCHRAUBE	SCREW	VIS
2	1000158778		1,00 ST	HALTER	BRACKET CLUTCH	SUPPORT
3	1000158779		1,00 ST	WINKEL	ANGLE	ANGLE
4	1000158780		1,00 ST	WINKEL	ANGLE	ANGLE
5	1000153390		4,00 ST	LAGER	BEARING	PALIER
6	1000085341		2,00 ST	6KT-SCHRAUBE	HEX SCREW	VIS À TÊTE HEXAGONALE
7	1000101222		2,00 ST	6KT-SCHRAUBE	HEX SCREW	VIS À TÊTE HEXAGONALE
8	1000160714		4,00 ST	SCHEIBE	WASHER	RONDELLE
9	1000160745		4,00 ST	SCHEIBE	WASHER	RONDELLE
10	1000020788		4,00 ST	6KT-MUTTER	HEXAGON NUT	ÉCROU HEXAGONAL
11	1000047305		4,00 ST	6KT-SCHRAUBE	HEX SCREW	VIS À TÊTE HEXAGONALE
12	1000020788		4,00 ST	6KT-MUTTER	HEXAGON NUT	ÉCROU HEXAGONAL
13	1000117989		8,00 ST	SCHEIBE	WASHER	RONDELLE
14	1000151733		4,00 ST	BUCHSE	BUSHING	BAGUE
15	1000047711		4,00 ST	6KT-SCHRAUBE	HEX SCREW	VIS À TÊTE HEXAGONALE
16	1000117989		4,00 ST	SCHEIBE	WASHER	RONDELLE

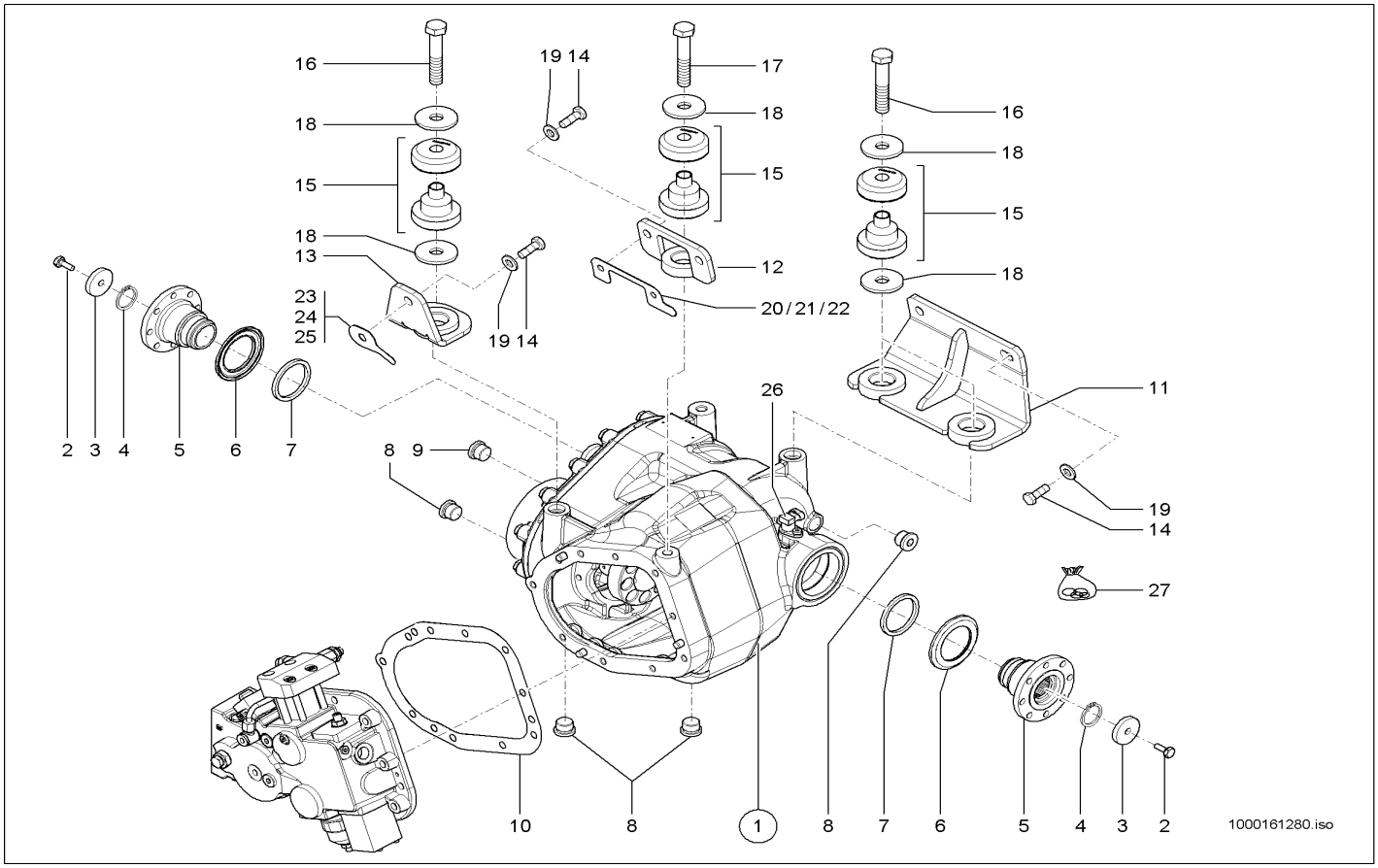

Pos	Art.-Nr.	Anm.	Q'TY	BEZEICHNUNG	PART NAME	DESIGNATION
1	1000158821		1,00 ST	VERSTELLMOTOR	DISPLACEMENT MOTOR	MOTEUR DE DÉPLACER
2	1000152880		2,00 ST	6KT-SCHRAUBE	HEX SCREW	VIS À TÊTE HEXAGONALE
3	1000152921		2,00 ST	SCHEIBE	WASHER	RONDELLE
4	1000152922		2,00 ST	SICHERUNGSRING	LOCK RING	BAGUE DE SÛRETÉ
5	1000152923		2,00 ST	FLANSCH	FLANGE	BRIDE
6	1000152924		2,00 ST	SCHUTZBLECH	PROTECTION PLATE	SUPPORT
7	1000152925		2,00 ST	DICHTRING	SEAL RING	BAGUE D'ÉTANCHÉITÉ
8	1000152926		4,00 ST	STOPFEN	PLUG	BOUCHON
9	1000152927		1,00 ST	STOPFEN	PLUG	BOUCHON
10	1000152930		1,00 ST	DICHTUNG	SEAL	JOINT D'ÉTANCHÉITÉ
11	1000156785		1,00 ST	HALTER	BRACKET CLUTCH	SUPPORT
12	1000158033		1,00 ST	HALTER	BRACKET CLUTCH	SUPPORT
13	1000156791		1,00 ST	HALTER	BRACKET CLUTCH	SUPPORT
14	1000047710		5,00 ST	6KT-SCHRAUBE	HEX SCREW	VIS À TÊTE HEXAGONALE
15	1000153390		4,00 ST	LAGER	BEARING	PALIER
16	1000085342		3,00 ST	6KT-SCHRAUBE	HEX SCREW	VIS À TÊTE HEXAGONALE
17	1000047715		1,00 ST	6KT-SCHRAUBE	HEX SCREW	VIS À TÊTE HEXAGONALE
18	1000160714		8,00 ST	SCHEIBE	WASHER	RONDELLE
19	1000117989		5,00 ST	SCHEIBE	WASHER	RONDELLE
20	1000158093	1,0 mm	1,00 ST	EINSTELLBLECH	SPACER	TÔLE D'ADJUSTAGE
21	1000158095	2,0 mm	1,00 ST	EINSTELLBLECH	SPACER	TÔLE D'ADJUSTAGE
22	1000158096	4,0 mm	1,00 ST	EINSTELLBLECH	SPACER	TÔLE D'ADJUSTAGE
23	1000158094	1,0 mm	1,00 ST	EINSTELLBLECH	SPACER	TÔLE D'ADJUSTAGE
24	1000158097	2,0 mm	1,00 ST	EINSTELLBLECH	SPACER	TÔLE D'ADJUSTAGE
25	1000158098	4,0 mm	1,00 ST	EINSTELLBLECH	SPACER	TÔLE D'ADJUSTAGE
26	1000114763		1,00 ST	SENSOR	SENSOR	CAPTEUR
27	1000114766		1,00 ST	DICHTUNGSSATZ	SEALING KIT	JEU DE JOINTS

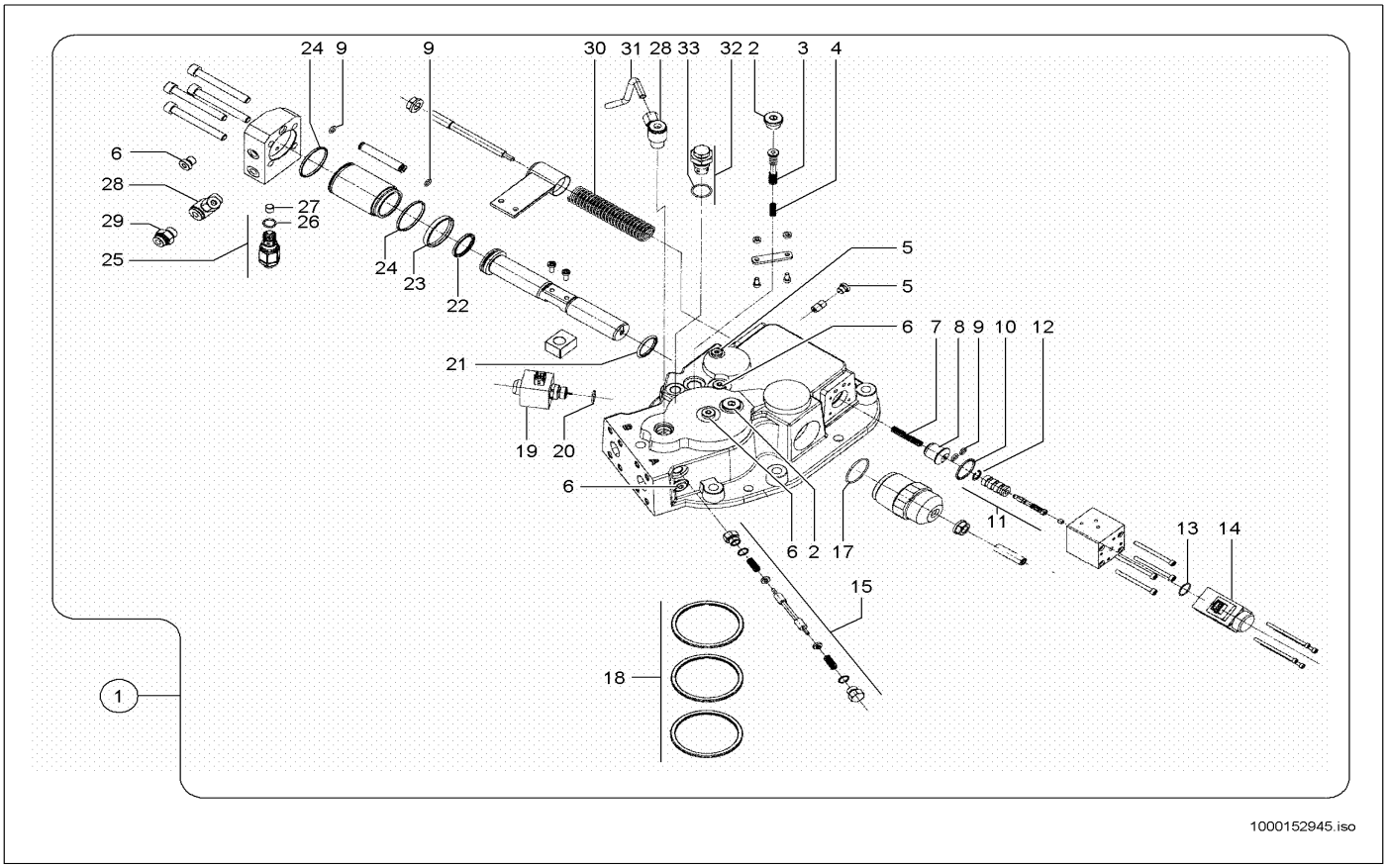

Pos	Art.-Nr.	Anm.	Q'TY	BEZEICHNUNG	PART NAME	DESIGNATION
1	1000152949		1,00 ST	STEUERDECKEL	CONTROL COVER	COUVERCLE DE COMMANDE
2	1000152950		2,00 ST	STOPFEN	PLUG	BOUCHON
3	1000152971		1,00 ST	SCHIEBER	SLIDE	VANNE
4	1000152972		1,00 ST	DRUCKFEDER	PRESSURE SPRING	RESSORT DE PRESSION
5	1000152974		2,00 ST	STOPFEN	PLUG	BOUCHON
6	1000152975		5,00 ST	STOPFEN	PLUG	BOUCHON
7	1000152976		1,00 ST	DRUCKFEDER	PRESSURE SPRING	RESSORT DE PRESSION
8	1000152977		1,00 ST	TELLERFEDER	DISC SPRING	RESSORT À DISQUE
9	1000152978		4,00 ST	O-RING	O-RING	ANNEAU EN O
10	1000152980		1,00 ST	O-RING	O-RING	ANNEAU EN O
11	1000152981		1,00 ST	REGELVENTIL	REGULATING VALVE	SOUPAPE DE RÉGLAGE
12	1000152982		1,00 ST	SICHERUNGSRING	LOCK RING	BAGUE DE SÜRETÉ
13	1000152989		1,00 ST	O-RING	O-RING	ANNEAU EN O
14	1000160133		1,00 ST	MAGNET	SOLENOID	AIMANT
15	1000152991		1,00 ST	SCHIEBER	SLIDE	VANNE
16	1000152992		2,00 ST	O-RING	O-RING	ANNEAU EN O
17	1000152993		1,00 ST	O-RING	O-RING	ANNEAU EN O
18	1000152994		3,00 ST	O-RING	O-RING	ANNEAU EN O
19	1000152996		1,00 ST	MAGNETVENTIL	SOLENOID VALVE	ÉLECTROVALVE
20	1000152997		1,00 ST	O-RING	O-RING	ANNEAU EN O
21	1000152998		1,00 ST	O-RING	O-RING	ANNEAU EN O
22	1000152999		1,00 ST	O-RING	O-RING	ANNEAU EN O
23	1000153000		1,00 ST	RING	RING	ANNEAU
24	1000153001		2,00 ST	O-RING	O-RING	ANNEAU EN O
25	1000153002		1,00 ST	DRUCKREDUZIERVENTIL	PRESSURE REDUCT.VALVE	SOUPAPE DE DÉCOMPRESSION
26	1000153004		1,00 ST	O-RING	O-RING	ANNEAU EN O
27	1000153005		1,00 ST	DÜSE	NOZZLE	CLAPET
28	1000153007		2,00 ST	VERSCHRAUBUNG	SCREW JOINT	RACCORD
29	1000153010		1,00 ST	VERSCHRAUBUNG	SCREW JOINT	RACCORD
30	1000153011		1,00 ST	DRUCKFEDER	PRESSURE SPRING	RESSORT DE PRESSION
31	1000153014		1,00 ST	ROHR	PIPE LINE	TUYAU
32	1000153017		1,00 ST	DRUCKVENTIL	PRESSURE VALVE	SOUPAPE DE REFOULEMENT
33	1000153021		1,00 ST	O-RING	O-RING	ANNEAU EN O

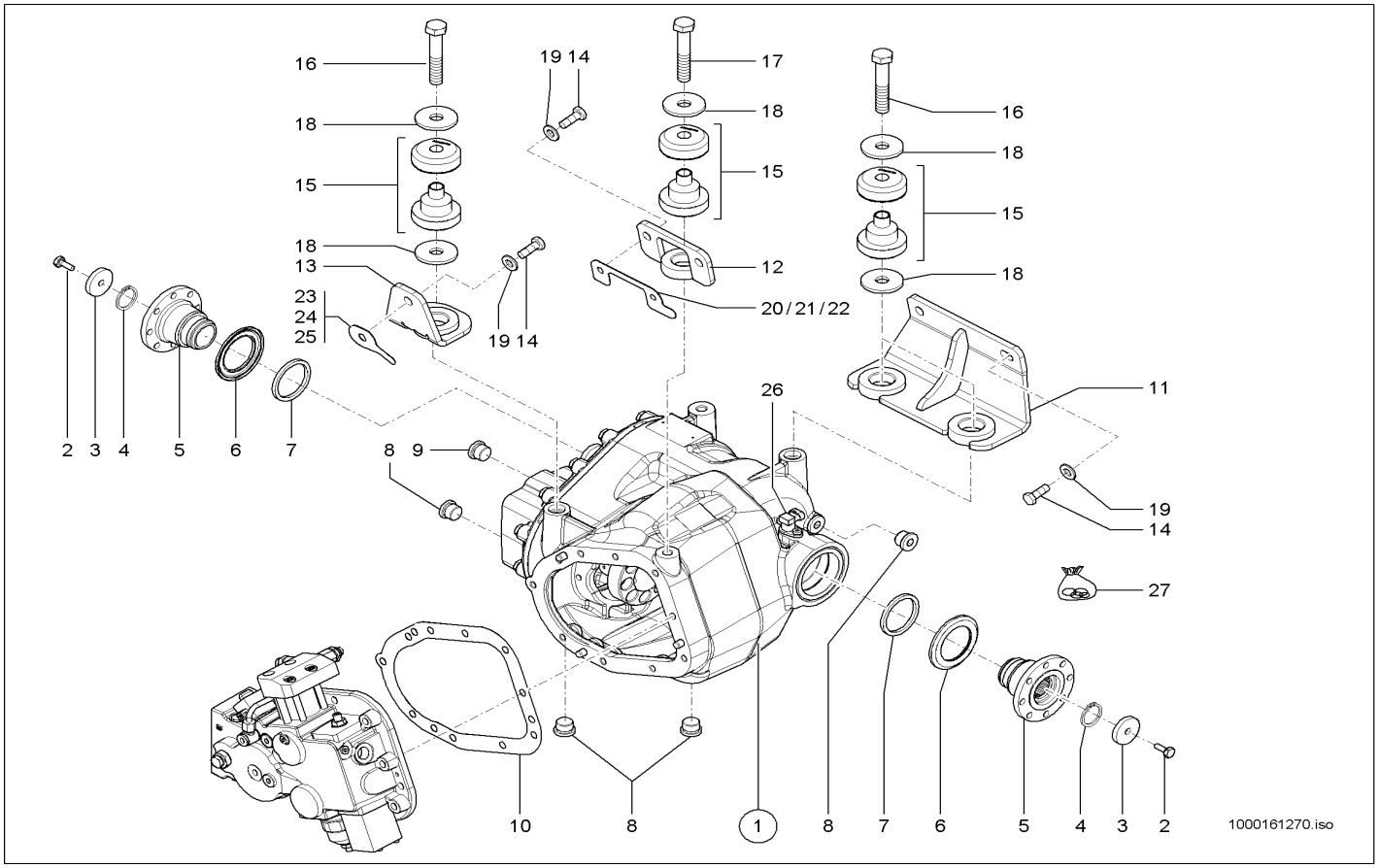

Pos	Art.-Nr.	Anm.	Q'TY	BEZEICHNUNG	PART NAME	DESIGNATION
1	1000141801		1,00 ST	VERSTELLMOTOR	DISPLACEMENT MOTOR	MOTEUR DE DÉPLACER
2	1000152880		2,00 ST	6KT-SCHRAUBE	HEX SCREW	VIS À TÊTE HEXAGONALE
3	1000152921		2,00 ST	SCHEIBE	WASHER	RONDELLE
4	1000152922		2,00 ST	SICHERUNGSRING	LOCK RING	BAGUE DE SÛRETÉ
5	1000152923		2,00 ST	FLANSCH	FLANGE	BRIDE
6	1000152924		2,00 ST	SCHUTZBLECH	PROTECTION PLATE	SUPPORT
7	1000152925		2,00 ST	DICHTRING	SEAL RING	BAGUE D'ÉTANCHÉITÉ
8	1000152926		3,00 ST	STOPFEN	PLUG	BOUCHON
9	1000152928		1,00 ST	STOPFEN	PLUG	BOUCHON
10	1000152930		1,00 ST	DICHTUNG	SEAL	JOINT D'ÉTANCHÉITÉ
11	1000156785		1,00 ST	HALTER	BRACKET CLUTCH	SUPPORT
12	1000158033		1,00 ST	HALTER	BRACKET CLUTCH	SUPPORT
13	1000156791		1,00 ST	HALTER	BRACKET CLUTCH	SUPPORT
14	1000047710		5,00 ST	6KT-SCHRAUBE	HEX SCREW	VIS À TÊTE HEXAGONALE
15	1000153390		4,00 ST	LAGER	BEARING	PALIER
16	1000085342		3,00 ST	6KT-SCHRAUBE	HEX SCREW	VIS À TÊTE HEXAGONALE
17	1000047715		1,00 ST	6KT-SCHRAUBE	HEX SCREW	VIS À TÊTE HEXAGONALE
18	1000160714		8,00 ST	SCHEIBE	WASHER	RONDELLE
19	1000117989		5,00 ST	SCHEIBE	WASHER	RONDELLE
20	1000158093	1,0 mm	1,00 ST	EINSTELLBLECH	SPACER	TÔLE D'ADJUSTAGE
21	1000158095	2,0 mm	1,00 ST	EINSTELLBLECH	SPACER	TÔLE D'ADJUSTAGE
22	1000158096	4,0 mm	1,00 ST	EINSTELLBLECH	SPACER	TÔLE D'ADJUSTAGE
23	1000158094	1,0 mm	1,00 ST	EINSTELLBLECH	SPACER	TÔLE D'ADJUSTAGE
24	1000158097	2,0 mm	1,00 ST	EINSTELLBLECH	SPACER	TÔLE D'ADJUSTAGE
25	1000158098	4,0 mm	1,00 ST	EINSTELLBLECH	SPACER	TÔLE D'ADJUSTAGE
26	1000114763		1,00 ST	SENSOR	SENSOR	CAPTEUR
27	1000114766		1,00 ST	DICHTUNGSSATZ	SEALING KIT	JEU DE JOINTS

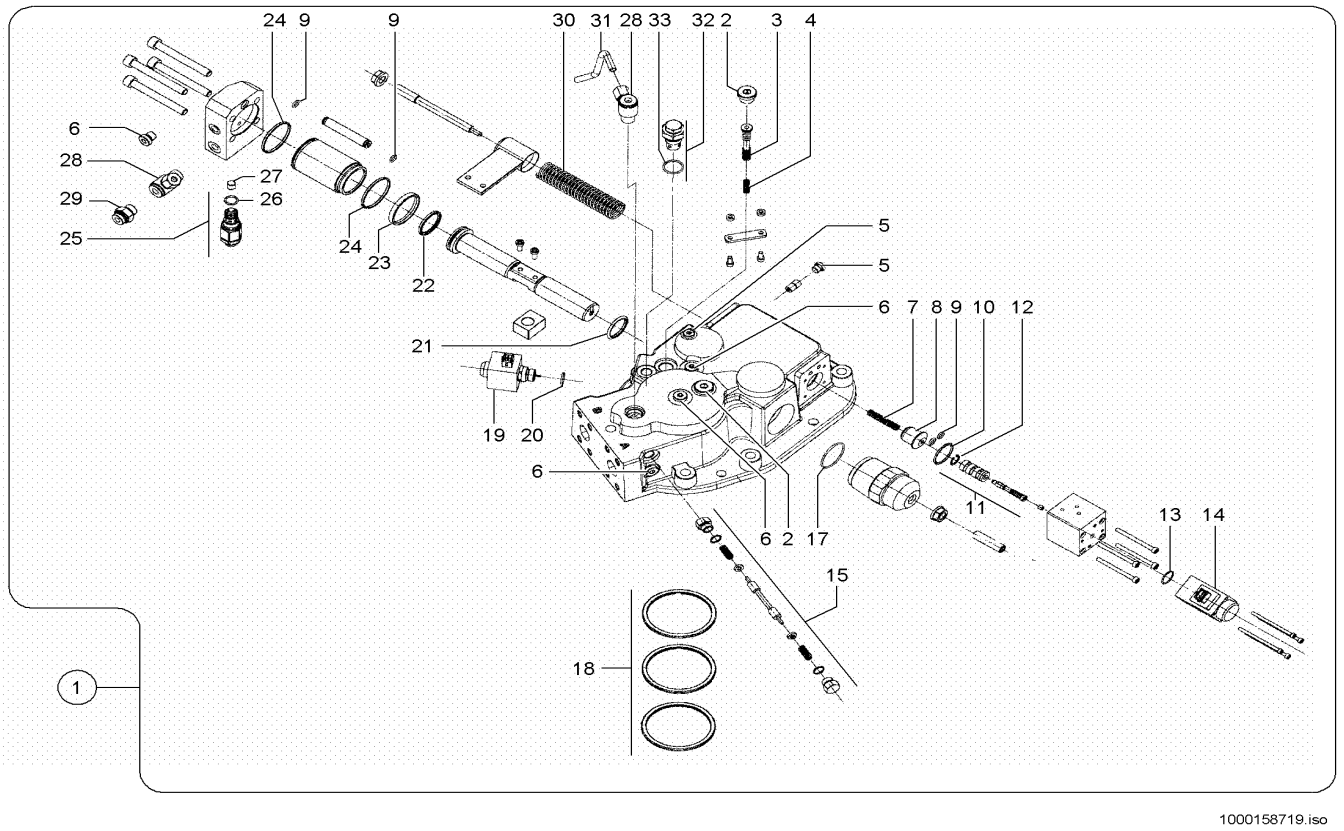

Pos	Art.-Nr.	Anm.	Q'TY	BEZEICHNUNG	PART NAME	DESIGNATION
1	1000158720		1,00 ST	STEUERDECKEL	CONTROL COVER	COUVERCLE DE COMMANDE
2	1000152950		2,00 ST	STOPFEN	PLUG	BOUCHON
3	1000152971		1,00 ST	SCHIEBER	SLIDE	VANNE
4	1000152972		1,00 ST	DRUCKFEDER	PRESSURE SPRING	RESSORT DE PRESSION
5	1000152974		2,00 ST	STOPFEN	PLUG	BOUCHON
6	1000152975		5,00 ST	STOPFEN	PLUG	BOUCHON
7	1000152976		1,00 ST	DRUCKFEDER	PRESSURE SPRING	RESSORT DE PRESSION
8	1000152977		1,00 ST	TELLERFEDER	DISC SPRING	RESSORT À DISQUE
9	1000152978		4,00 ST	O-RING	O-RING	ANNEAU EN O
10	1000152980		1,00 ST	O-RING	O-RING	ANNEAU EN O
11	1000152981		1,00 ST	REGELVENTIL	REGULATING VALVE	SOUPAPE DE RÉGLAGE
12	1000152982		1,00 ST	SICHERUNGSRING	LOCK RING	BAGUE DE SÜRETÉ
13	1000152989		1,00 ST	O-RING	O-RING	ANNEAU EN O
14	1000160133		1,00 ST	MAGNET	SOLENOID	AIMANT
15	1000152991		1,00 ST	SCHIEBER	SLIDE	VANNE
16	1000152992		2,00 ST	O-RING	O-RING	ANNEAU EN O
17	1000152993		1,00 ST	O-RING	O-RING	ANNEAU EN O
18	1000152994		3,00 ST	O-RING	O-RING	ANNEAU EN O
19	1000152996		1,00 ST	MAGNETVENTIL	SOLENOID VALVE	ÉLECTROVALVE
20	1000152997		1,00 ST	O-RING	O-RING	ANNEAU EN O
21	1000152998		1,00 ST	O-RING	O-RING	ANNEAU EN O
22	1000152999		1,00 ST	O-RING	O-RING	ANNEAU EN O
23	1000153000		1,00 ST	RING	RING	ANNEAU
24	1000153001		2,00 ST	O-RING	O-RING	ANNEAU EN O
25	1000158741		1,00 ST	DRUCKREDUZIERVENTIL	PRESSURE REDUCT.VALVE	SOUPAPE DE DÉCOMPRESSION
26	1000153004		1,00 ST	O-RING	O-RING	ANNEAU EN O
27	1000153005		1,00 ST	DÜSE	NOZZLE	CLAPET
28	1000153007		2,00 ST	VERSCHRAUBUNG	SCREW JOINT	RACCORD
29	1000153010		1,00 ST	VERSCHRAUBUNG	SCREW JOINT	RACCORD
30	1000153011		1,00 ST	DRUCKFEDER	PRESSURE SPRING	RESSORT DE PRESSION
31	1000153014		1,00 ST	ROHR	PIPE LINE	TUYAU
32	1000153017		1,00 ST	DRUCKVENTIL	PRESSURE VALVE	SOUPAPE DE REFOULEMENT
33	1000153021		1,00 ST	O-RING	O-RING	ANNEAU EN O

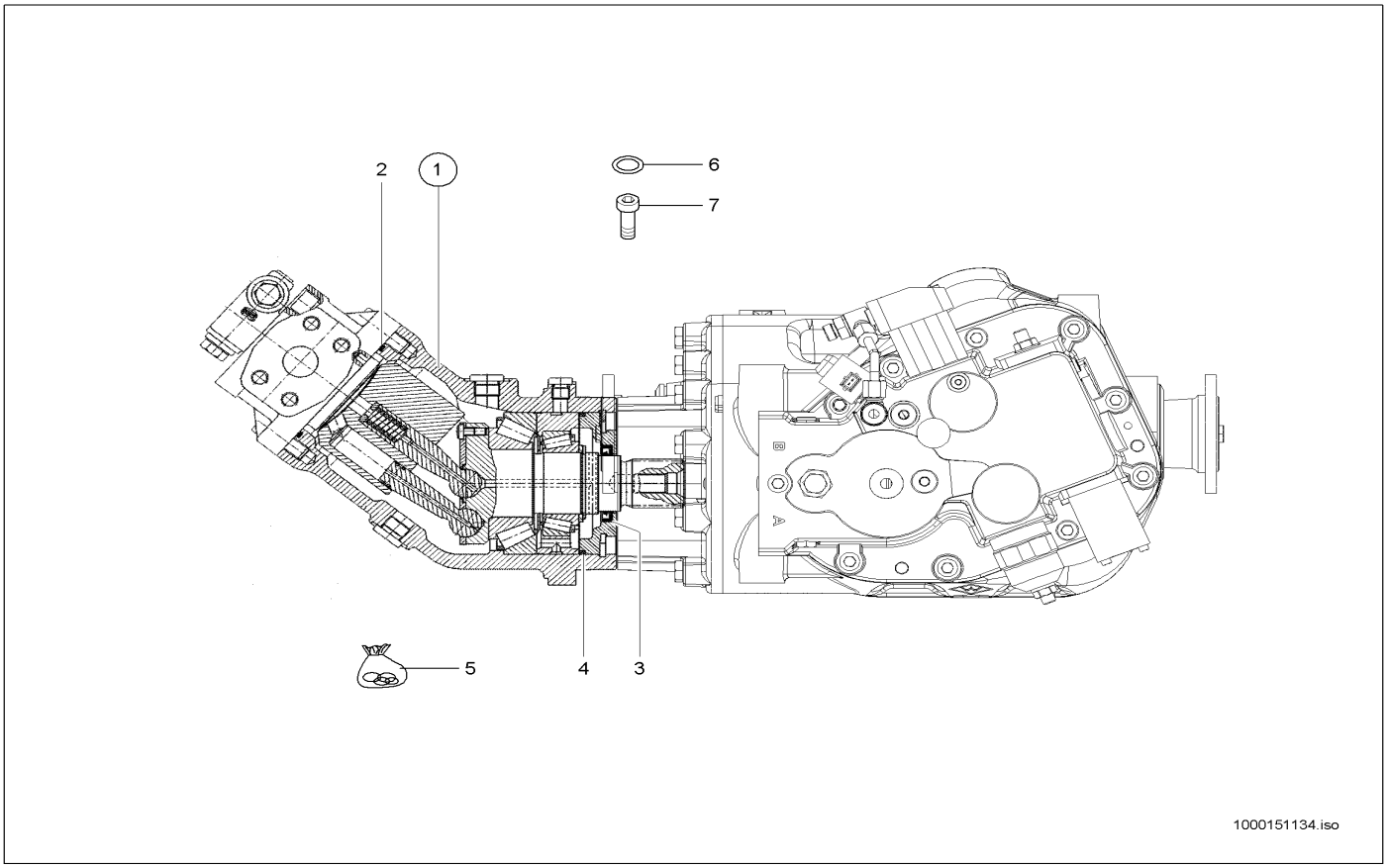

Pos	Art.-Nr.	Anm.	Q'TY	BEZEICHNUNG	PART NAME	DESIGNATION
1	1000155609		1,00 ST	VERSTELLMOTOR	DISPLACEMENT MOTOR	MOTEUR DE DÉPLACER
2	1000151135		1,00 ST	O-RING	O-RING	ANNEAU EN O
3	1000151136		1,00 ST	RADIALWELLENDICHTRING	ROTARY SHAFT SEAL	BAGUE D'ÉTANCHÉITÉ D'ONDES RADIALI
4	1000151137		1,00 ST	O-RING	O-RING	ANNEAU EN O
5	1000151138		1,00 ST	DICHTUNGSSATZ	SEALING KIT	JEU DE JOINTS
6	1000155461		1,00 ST	O-RING	O-RING	ANNEAU EN O
7	1000085475		4,00 ST	ZYLINDERSCHRAUBE	CHEESE HEAD SCREW	VIS A TETE CYLINDRIQUE

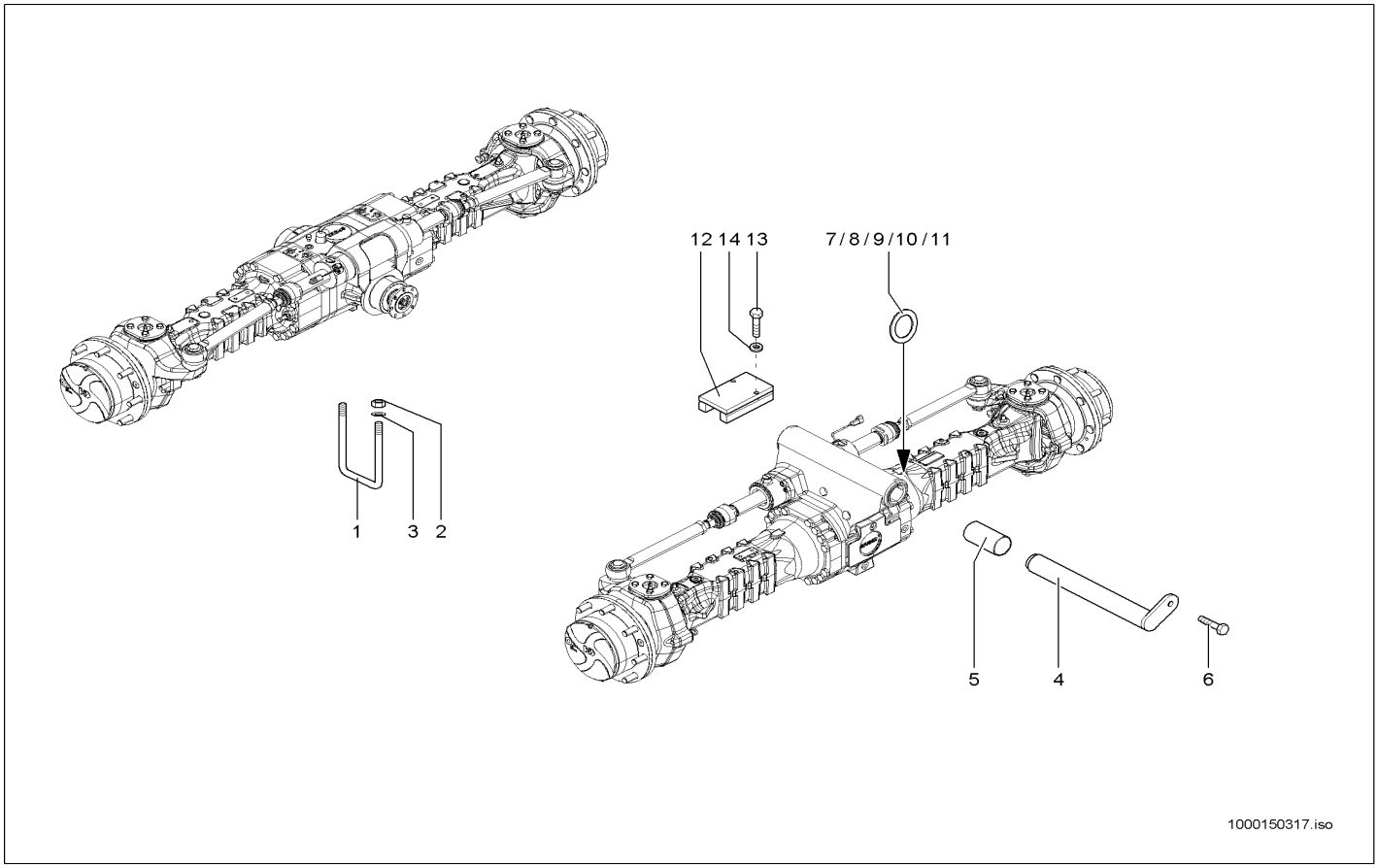

Pos	Art.-Nr.	Anm.	Q'TY	BEZEICHNUNG	PART NAME	DESIGNATION
1	1000146146		4,00 ST	BÜGEL	HOLDER	ARCHET
2	1000018412		8,00 ST	6KT-MUTTER	HEXAGON NUT	ÉCROU HEXAGONAL
3	1000101180		8,00 ST	SCHEIBE	WASHER	RONDELLE
4	1000145853		1,00 ST	BOLZEN	PIN	AXE
5	1000091783		1,00 ST	SCHWEISSBUCHSE	WELD BUSHING	BAGUE DE SOUDAGE
6	1000047789		1,00 ST	6KT-SCHRAUBE	HEX SCREW	VIS À TÊTE HEXAGONALE
7	1000149646	2,0	2,00 ST	EINSTELLSCHEIBE	DISC	DISQUE
8	1000149647	3,0	2,00 ST	EINSTELLSCHEIBE	DISC	DISQUE
9	1000149648	4,0	2,00 ST	EINSTELLSCHEIBE	DISC	DISQUE
10	1000149650	6,0	2,00 ST	EINSTELLSCHEIBE	DISC	DISQUE
11	1000149661	8,0	2,00 ST	EINSTELLSCHEIBE	DISC	DISQUE
12	1000146214		1,00 ST	PENDELANSCHLAG KPL.	PENDULUM NOTICE	AVIS DE PENDULE
13	1000047406		2,00 ST	6KT-SCHRAUBE	HEX SCREW	VIS À TÊTE HEXAGONALE
14	1000049253		2,00 ST	SCHEIBE	WASHER	RONDELLE

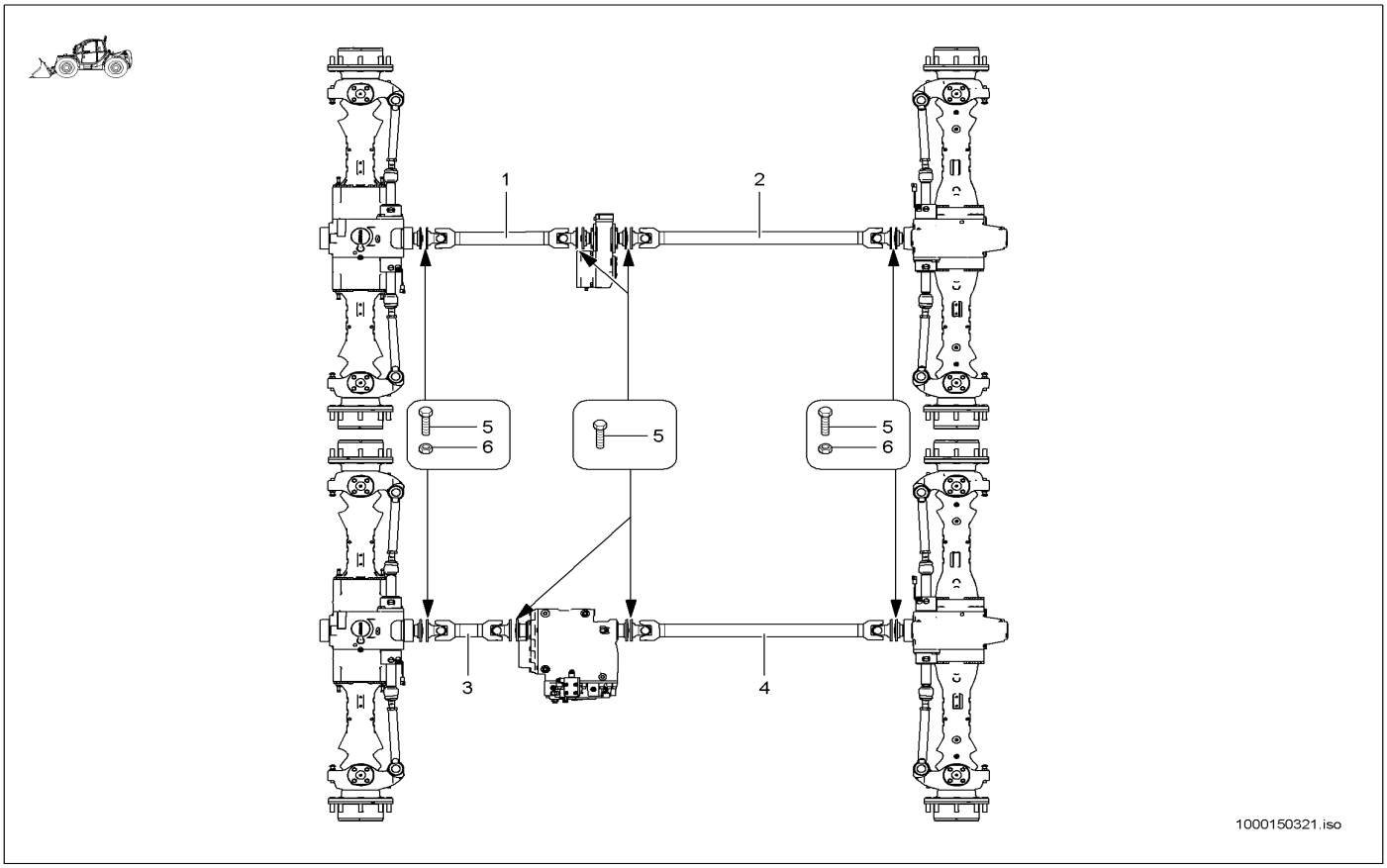

Pos	Art.-Nr.	Anm.	Q'TY	BEZEICHNUNG	PART NAME	DESIGNATION
1	1000152110	20 km/h	1,00 ST	GELENKWELLE	CARDAN SHAFT	ARBRE DE TRANSMISSION
2	1000115894	20 km/h	1,00 ST	GELENKWELLE	CARDAN SHAFT	ARBRE DE TRANSMISSION
3	1000144684	40 km/h	1,00 ST	GELENKWELLE	CARDAN SHAFT	ARBRE DE TRANSMISSION
4	1000144756	40 km/h	1,00 ST	GELENKWELLE	CARDAN SHAFT	ARBRE DE TRANSMISSION
5	1000015348		32,00 ST	6KT-SCHRAUBE	HEX SCREW	VIS À TÊTE HEXAGONALE
6	1000049102		16,00 ST	6KT-MUTTER	HEXAGON NUT	ÉCROU HEXAGONAL

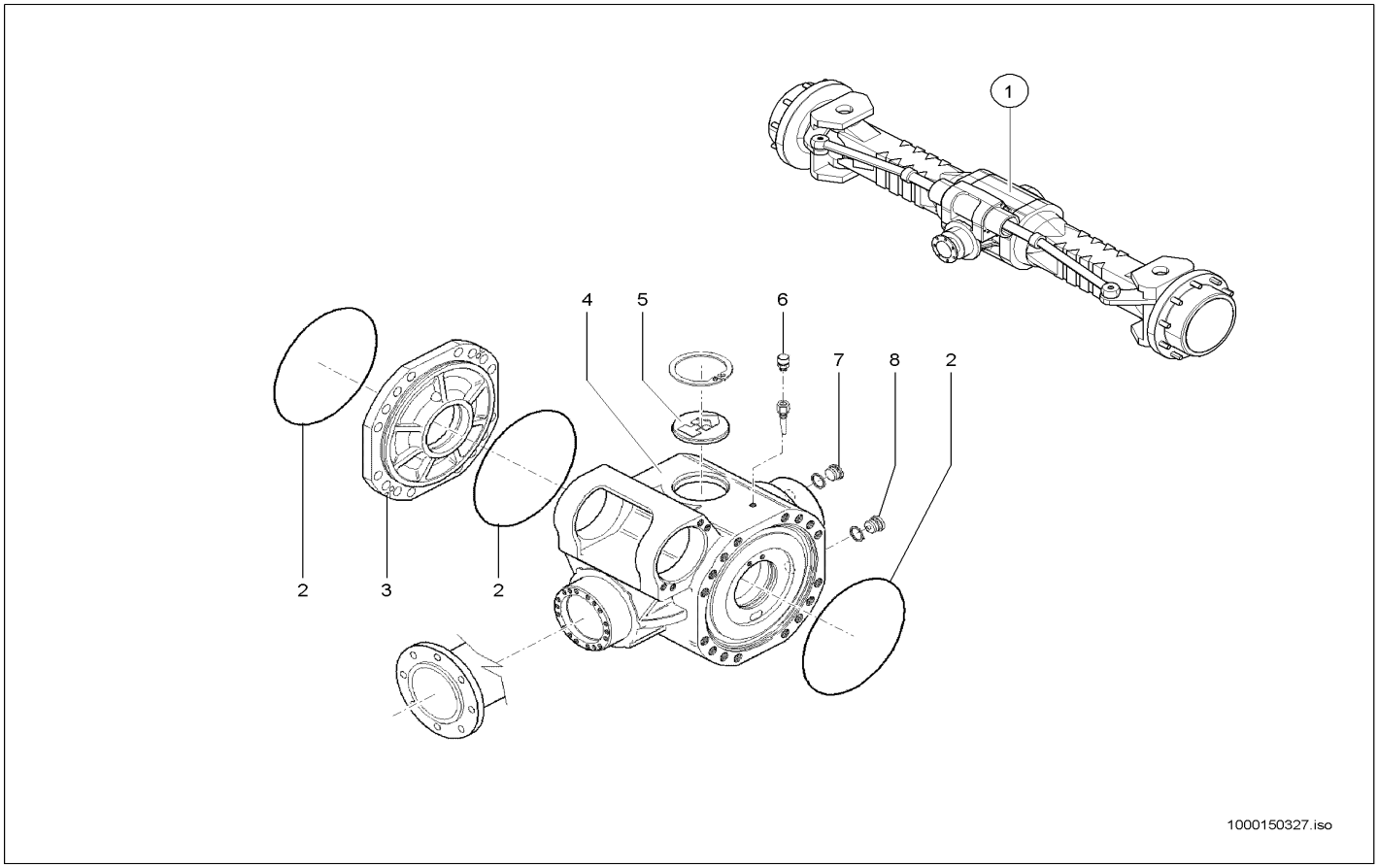

Pos	Art.-Nr.	Anm.	Q'TY	BEZEICHNUNG	PART NAME	DESIGNATION
1	1000155165		1,00 ST	VORDERACHSE	FRONT AXLE	AVANT-TRAIN
2	1000138646		3,00 ST	O-RING	O-RING	ANNEAU EN O
3	1000150324		1,00 ST	DECKEL	COVER	COUVERCLE
4	1000155802		1,00 ST	GEHÄUSE	HOUSING	BOÎTE
5	1000150326		1,00 ST	DECKEL	COVER	COUVERCLE
6	1000165904		1,00 ST	ENTLÜFTER	BREATHER	AÉRATEUR
7	1000105891		1,00 ST	STOPFEN	PLUG	BOUCHON
8	1000150323		1,00 ST	STOPFEN	PLUG	BOUCHON

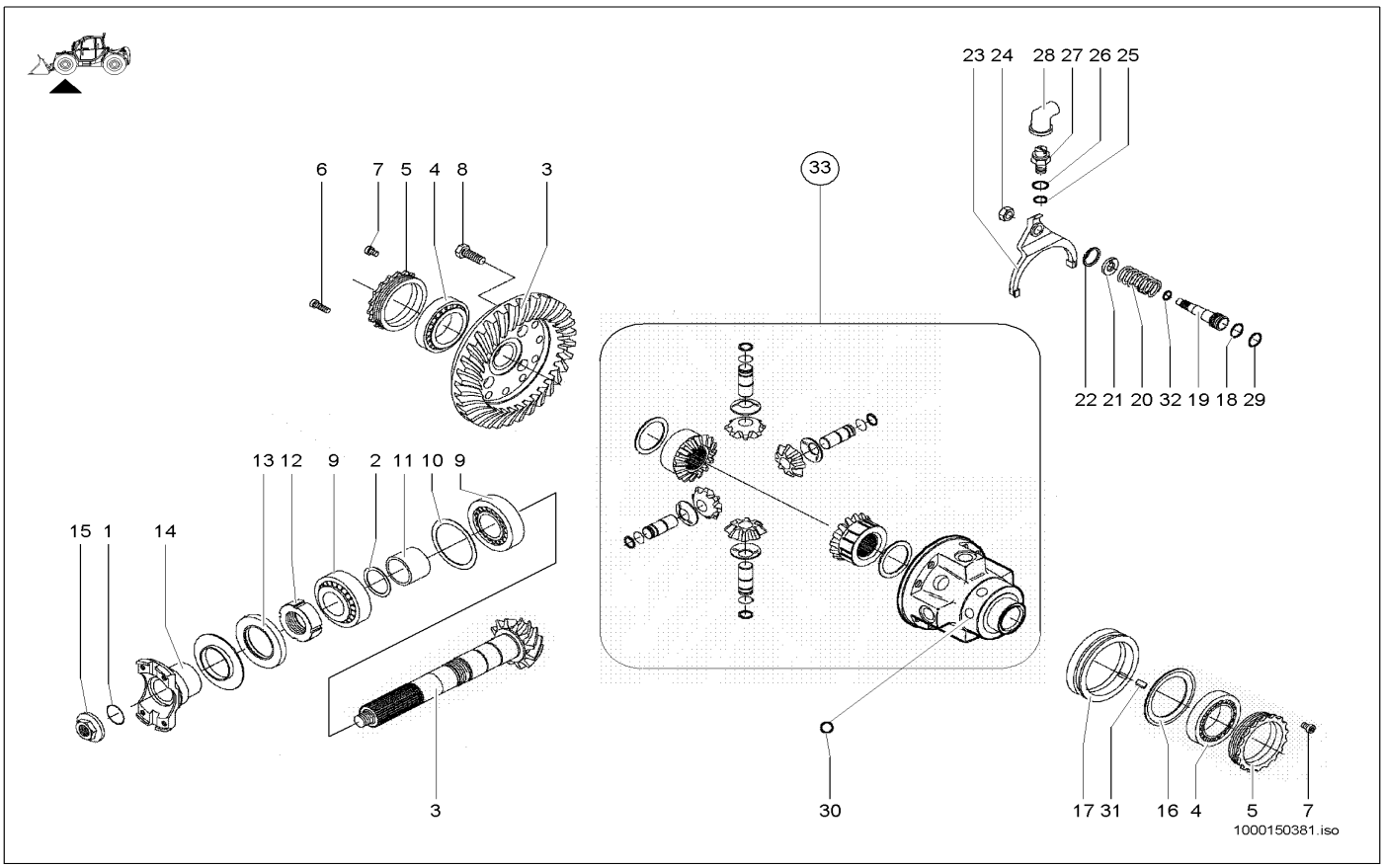

Pos	Art.-Nr.	Anm.	Q'TY	BEZEICHNUNG	PART NAME	DESIGNATION
1	1000113688		1,00 ST	O-RING	O-RING	ANNEAU EN O
2	1000141366		1,00 ST	PASSSCHEIBE	FITTING DISC	DISQUE D'AJUSTAGE
3	1000150341		1,00 ST	TELLERRADPAAR	BEVEL GEAR PAIR	PAIRE DE COURONNE DE DIFFÉRENTIEL
4	1000138651		2,00 ST	KEGELROLLENLAGER	TAPER ROLLER BEARING	ROULEMENT À ROULEAUX CONIQUES
5	1000150343		2,00 ST	MUTTER	NUT	ÉCROU
6	1000150347		4,00 ST	SCHRAUBE	SCREW	VIS
7	1000150348		2,00 ST	ZYLINDERSCHRAUBE	CHEESE HEAD SCREW	VIS À TÊTE CYLINDRIQUE
8	1000143358		12,00 ST	SCHRAUBE	SCREW	VIS
9	1000138653		2,00 ST	KEGELROLLENLAGER	TAPER ROLLER BEARING	ROULEMENT À ROULEAUX CONIQUES
10	1000141240		1,00 ST	PASSSCHEIBE	FITTING DISC	DISQUE D'AJUSTAGE
11	1000150349		1,00 ST	DISTANZRING	SHIM	ANNEAU D'ÉCARTEMENT
12	1000150350		1,00 ST	WELLENMUTTER	SHAFT NUT	ÉCROU D'ONDES
13	1000143240		1,00 ST	DICHTRING	SEAL RING	BAGUE D'ÉTANCHÉITÉ
14	1000150351		1,00 ST	FLANSCH	FLANGE	BRIDE
15	1000150352		1,00 ST	MUTTER	NUT	ÉCROU
16	1000150353		1,00 ST	BLECH	PLATE	TÔLE
17	1000150354		1,00 ST	MUFFE	SLEEVE	MANCHON
18	1000150356		1,00 ST	O-RING	O-RING	ANNEAU EN O
19	1000150357		1,00 ST	KOLBEN	PISTON	PISTON
20	1000150358		1,00 ST	DRUCKFEDER	PRESSURE SPRING	RESSORT DE PRESSION
21	1000150359		1,00 ST	SCHEIBE	WASHER	RONDELLE
22	1000150360		1,00 ST	SICHERUNGSRING	LOCK RING	BAGUE DE SÛRETÉ
23	1000150362		1,00 ST	SCHALTGABEL	SHIFT FORK	ATTACHE RAPIDE DE CHANGEMENT DE VITESSES
24	1000150363		1,00 ST	MUTTER	NUT	ÉCROU
25	1000088710		1,00 ST	O-RING	O-RING	ANNEAU EN O
26	1000088719		1,00 ST	DICHTRING	SEAL RING	BAGUE D'ÉTANCHÉITÉ
27	1000150364		1,00 ST	ANLASSERSPERRE	STARTER BARRIER	BARRIÈRE D'AMORCE
28	1000150365		1,00 ST	SCHUTZKAPPE	PROTECTING CAP	CAPOT DE PROTECTION
29	1000150367		1,00 ST	FÜHRUNGSRING	GUIDE RING	ANNEAU DE GUIDAGE
30	1000150368		6,00 ST	KUGEL	BALL	BOULE
31	1000150369		1,00 ST	KEIL	WEDGE	CLAVETTE
32	1000150370		1,00 ST	SICHERUNGSRING	LOCK RING	BAGUE DE SÛRETÉ
33	1000150371		1,00 ST	DIFFERENTIAL	DIFFERENTIAL AXLE	DIFFÉRENTIEL DE L'ESSIEU

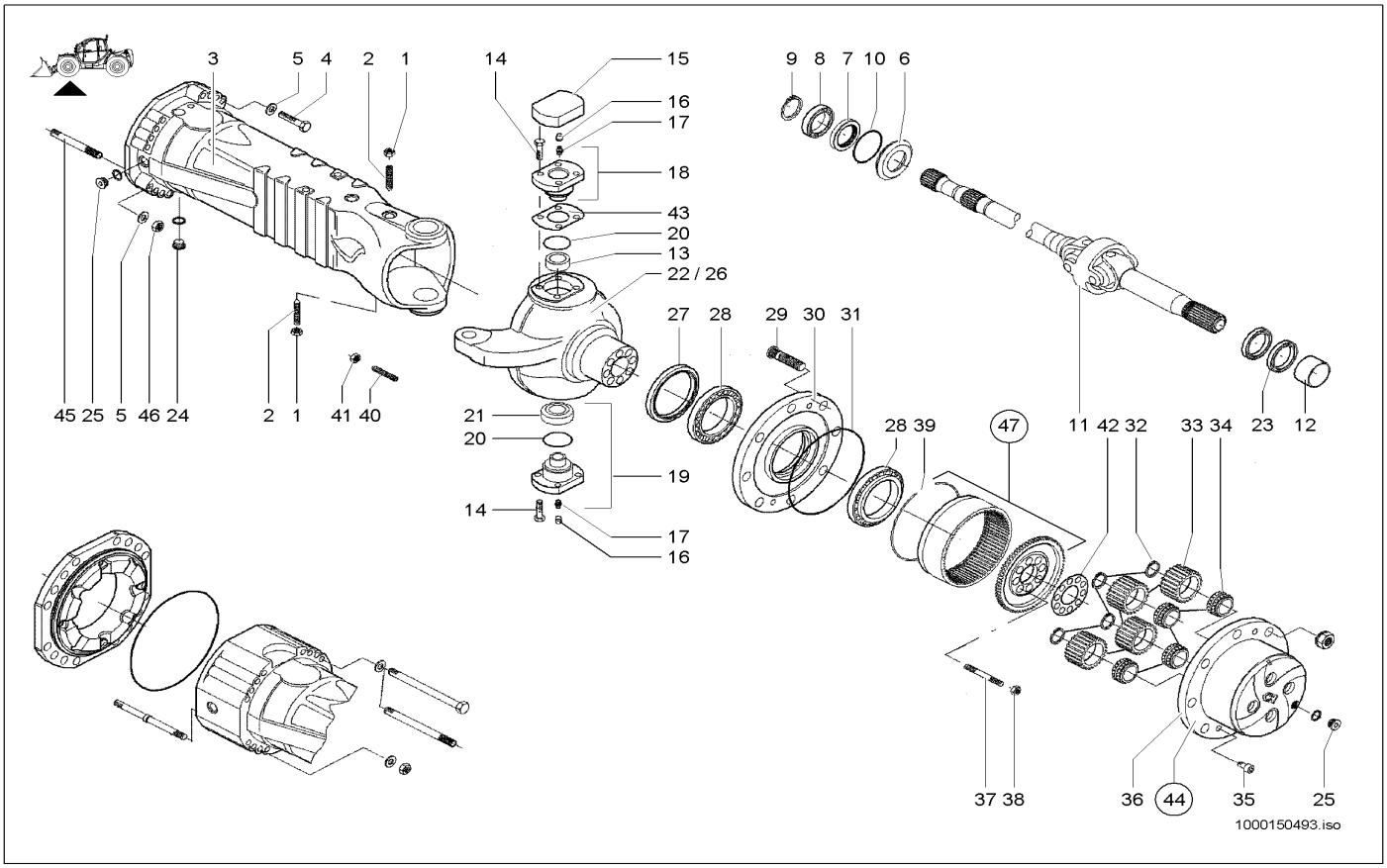

Pos	Art.-Nr.	Anm.	Q'TY	BEZEICHNUNG	PART NAME	DESIGNATION
1	1000150404		2,00 ST	MUTTER	NUT	ÉCROU
2	1000150405		2,00 ST	SCHRAUBE	SCREW	VIS
3	1000150406		2,00 ST	ACHSGEHÄUSE	AXLE CASE	CORPS DE LA BOÎTE D'ESSIEU
4	1000150407		24,00 ST	SCHRAUBE	SCREW	VIS
5	1000150408		8,00 ST	SCHEIBE	WASHER	RONDELLE
6	1000150409		2,00 ST	BUCHSE	BUSHING	BAGUE
7	1000088750		2,00 ST	DICHTRING	SEAL RING	BAGUE D'ÉTANCHÉITÉ
8	1000107876		2,00 ST	LAGER	BEARING	PALIER
9	1000143412		2,00 ST	SICHERUNGSRING	LOCK RING	BAGUE DE SÛRETÉ
10	1000150410		2,00 ST	O-RING	O-RING	ANNEAU EN O
11	1000150422		2,00 ST	GELENK	ARTICULATION	ARTICULATION
12	1000088735		2,00 ST	ANLAUFBUCHSE	BUSHING	BAGUE DE DÉMARRAGE
13	1000150423		2,00 ST	BUCHSE	BUSHING	BAGUE
14	1000150424		12,00 ST	SCHRAUBE	SCREW	VIS
15	1000150425		2,00 ST	DECKEL	COVER	COUVERCLE
16	1000088751		4,00 ST	STOPFEN	PLUG	BOUCHON
17	1000143357		2,00 ST	SCHMIERNIPPEL	GREASE NIPPLE	GRAISSEUR À BILLE
18	1000150426		2,00 ST	BOLZEN	PIN	AXE
19	1000150427		2,00 ST	BOLZEN	PIN	AXE
20	1000150428		2,00 ST	DICHTRING	SEAL RING	BAGUE D'ÉTANCHÉITÉ
21	1000150431		2,00 ST	GELENKLAGER	PIVOTING BEARING	PALIER ARTICULÉ
22	1000150432	R	1,00 ST	GELENKGEHÄUSE	ARTICULATION CASE	BOÎTE ARTICULÉE
23	1000150433		2,00 ST	DICHTRING	SEAL RING	BAGUE D'ÉTANCHÉITÉ
24	1000150323		2,00 ST	STOPFEN	PLUG	BOUCHON
25	1000105891		4,00 ST	STOPFEN	PLUG	BOUCHON
26	1000150434	L	1,00 ST	GELENKGEHÄUSE	ARTICULATION CASE	BOÎTE ARTICULÉE
27	1000113778		1,00 ST	DICHTRING	SEAL RING	BAGUE D'ÉTANCHÉITÉ
28	1000105823		4,00 ST	LAGER	BEARING	PALIER
29	1000143370		16,00 ST	RADBOLZEN	WHEEL BOLT	AXE DE ROUE
30	1000150435		2,00 ST	RADNABE	WHEEL HUB	MOYEU DE ROUE
31	1000138646		2,00 ST	O-RING	O-RING	ANNEAU EN O
32	1000105888		8,00 ST	SICHERUNGSRING	LOCK RING	BAGUE DE SÛRETÉ
33	1000105889		8,00 ST	PLANETENRAD	PLANET GEAR	ROUE PLANÉTAIRE
34	1000105890		8,00 ST	LAGER	BEARING	PALIER
35	1000105893		4,00 ST	SENKSCHRAUBE	COUNTERSUNK SCREW	VIS À TÊTE NOYÉE
36	1000150436		2,00 ST	PLANETENGEHÄUSE	PLANETARY HOUSING	BOÎTE PLANÉTAIRE
37	1000150437		16,00 ST	STIFTSCHRAUBE	STUD	GOUJON
38	1000150438		16,00 ST	MUTTER	NUT	ÉCROU
39	1000105857		2,00 ST	SICHERUNGSRING	LOCK RING	BAGUE DE SÛRETÉ
40	1000088663		4,00 ST	ANSCHLAG	LIMIT STOP	BATTÉE
41	1000138622		4,00 ST	MUTTER	NUT	ÉCROU
42	1000150439		2,00 ST	SICHERUNGSRING	LOCK RING	BAGUE DE SÛRETÉ
43	1000150440		2,00 ST	EINSTELLSCHEIBE	DISC	DISQUE
44	1000150441	kpl.	2,00 ST	PLANETENGEHÄUSE	PLANETARY HOUSING	BOÎTE PLANÉTAIRE
45	1000150442		8,00 ST	STIFTSCHRAUBE	STUD	GOUJON
46	1000150443		8,00 ST	MUTTER	NUT	ÉCROU

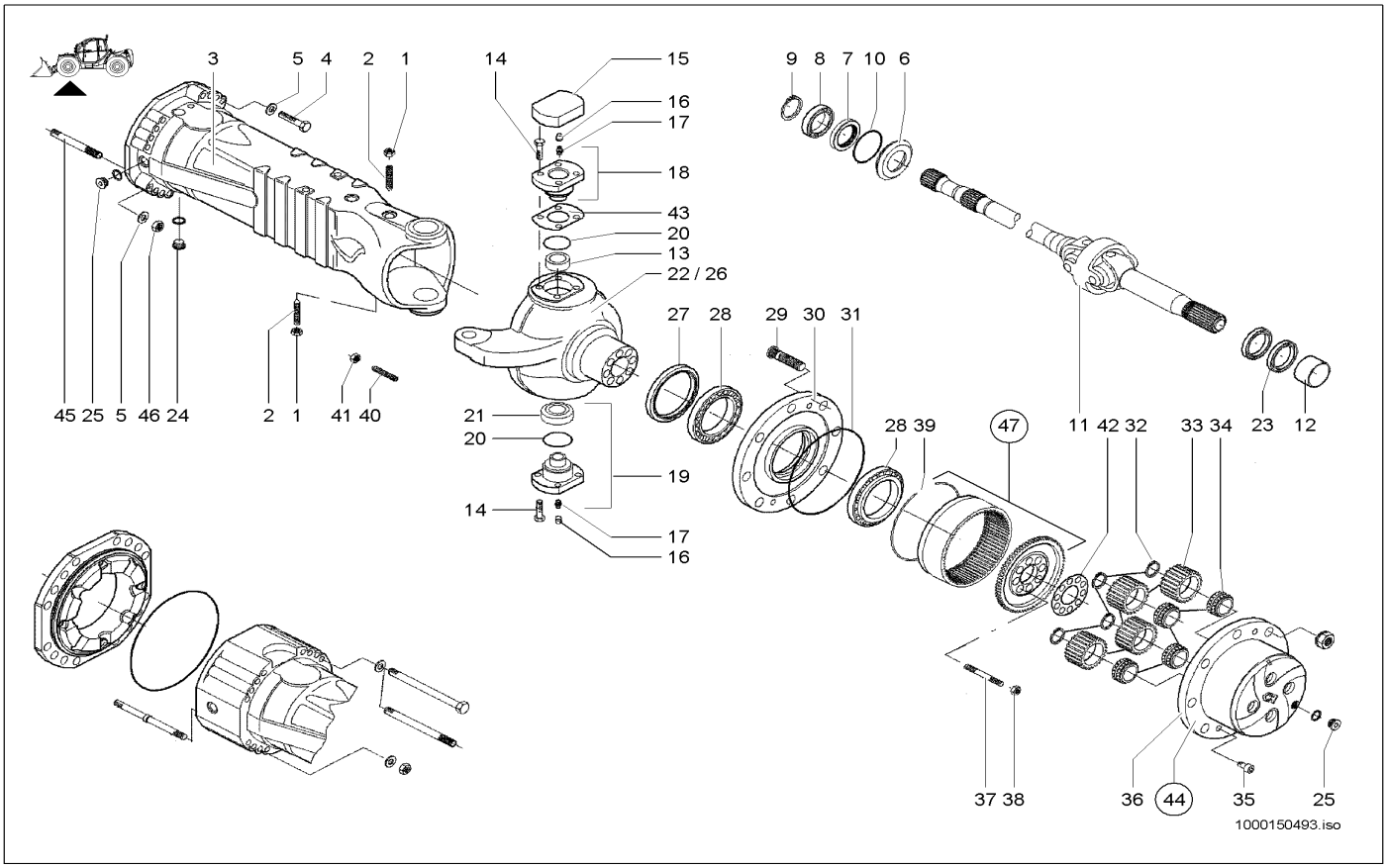

Pos	Art.-Nr.	Anm.	Q'TY	BEZEICHNUNG	PART NAME	DESIGNATION
47	1000150444		2,00 ST	HOHLRADTRÄGER	HOLLOW WHEEL SUPPORT	SUPPORT DE ROUE CREUSE

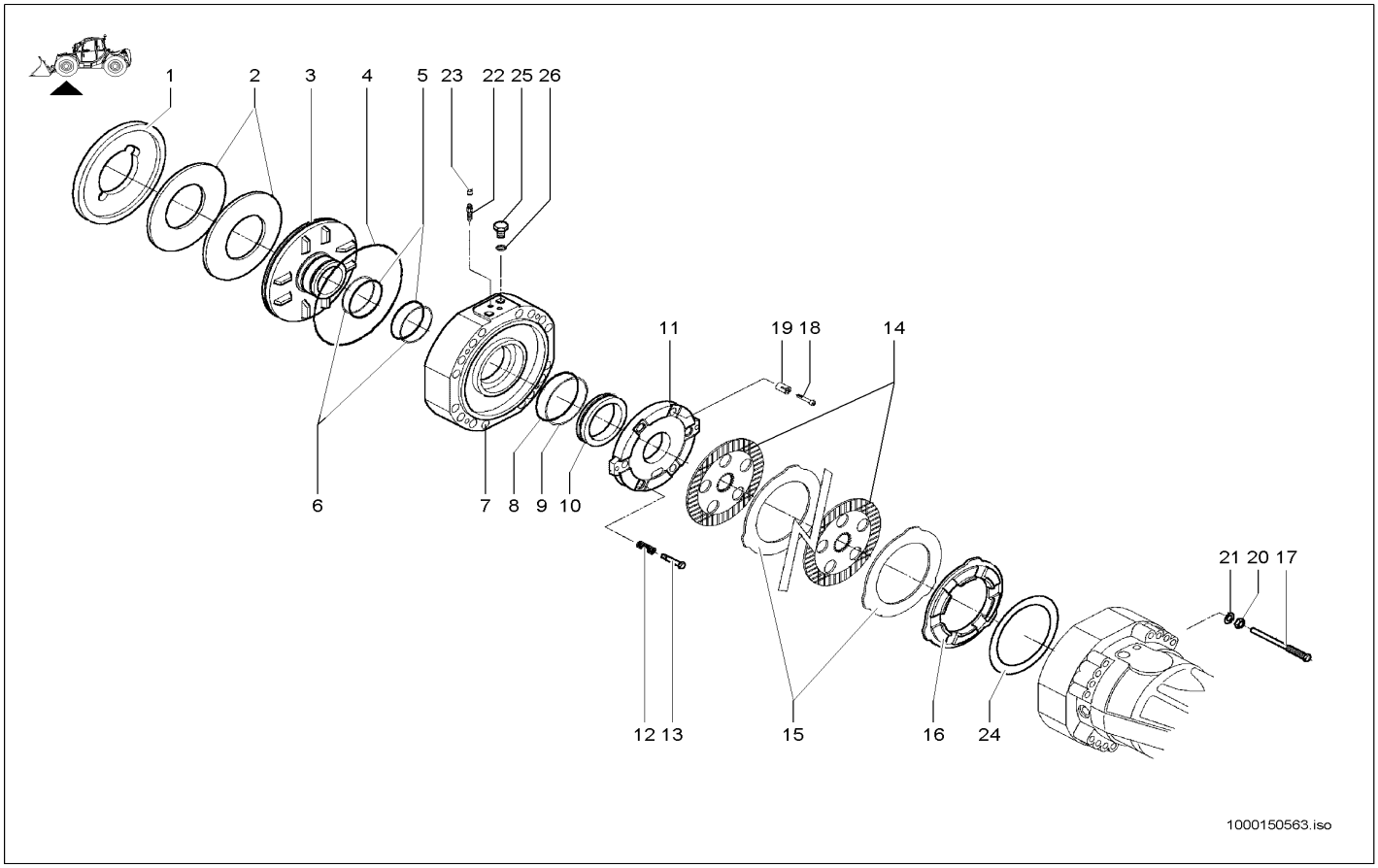

Pos	Art.-Nr.	Anm.	Q'TY	BEZEICHNUNG	PART NAME	DESIGNATION
1	1000150527		2,00 ST	DISTANZRING	SHIM	ANNEAU D'ÉCARTEMENT
2	1000150530		4,00 ST	DRUCKFEDER	PRESSURE SPRING	RESSORT DE PRESSION
3	1000150533		2,00 ST	KOLBEN	PISTON	PISTON
4	1000150534		2,00 ST	O-RING	O-RING	ANNEAU EN O
5	1000088694		4,00 ST	O-RING	O-RING	ANNEAU EN O
6	1000150535		4,00 ST	RING	RING	ANNEAU
7	1000150536		2,00 ST	DECKEL	COVER	COUVERCLE
8	1000150537		2,00 ST	O-RING	O-RING	ANNEAU EN O
9	1000150538		2,00 ST	RING	RING	ANNEAU
10	1000150539		2,00 ST	KOLBEN	PISTON	PISTON
11	1000150540		2,00 ST	GEGENLAMELLE	PRESSURE PLATE	CONTRE-LAMELLE
12	1000106332		6,00 ST	ZUGFEDER	TENSION SPRING	RESSORT DE TRACTION
13	1000150551		6,00 ST	SCHRAUBE	SCREW	VIS
14	1000150552		8,00 ST	BREMSSCHEIBE	FRICTION PLATE	DISQUE DE FREIN
15	1000150553		8,00 ST	GEGENLAMELLE	PRESSURE PLATE	CONTRE-LAMELLE
16	1000150554		2,00 ST	DISTANZRING	SHIM	ANNEAU D'ÉCARTEMENT
17	1000150555		4,00 ST	SCHRAUBE	SCREW	VIS
18	1000150556		6,00 ST	SCHRAUBE	SCREW	VIS
19	1000150557		6,00 ST	FEDER	SPRING	RESSORT
20	1000150558		4,00 ST	MUTTER	NUT	ÉCROU
21	1000150559		4,00 ST	SCHEIBE	WASHER	RONDELLE
22	1000150560		4,00 ST	ABLAßSCHRAUBE	DRAIN SCREW	VIS DE PURGE
23	1000088751		4,00 ST	STOPFEN	PLUG	BOUCHON
24	1000150561		2,00 ST	EINSTELLSCHEIBE	DISC	DISQUE
25	1000106348		4,00 ST	SCHRAUBE	SCREW	VIS
26	1000106349		4,00 ST	DICHTRING	SEAL RING	BAGUE D'ÉTANCHÉITÉ

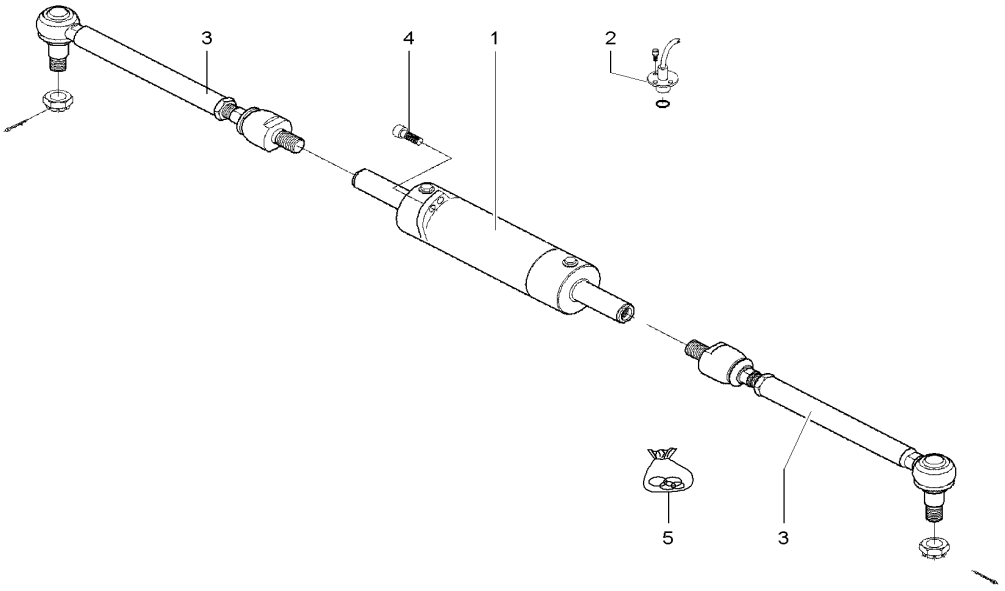

1000150570.iso

Pos	Art.-Nr.	Anm.	Q'TY	BEZEICHNUNG	PART NAME	DESIGNATION
1	1000155804		1,00 ST	ZYLINDER	CYLINDER	CYLINDRE
2	1000155803		1,00 ST	SENSOR	SENSOR	CAPTEUR
3	1000150568		2,00 ST	SPURSTANGE	TRACK ROD	BARRE D'COUPLEUR
4	1000150567		4,00 ST	ZYLINDERSCHRAUBE	CHEESE HEAD SCREW	VIS À TÊTE CYLINDRIQUE
5	1000150569		1,00 ST	DICHTSATZ	SEAL KIT	POCHETTE DE JOINTS

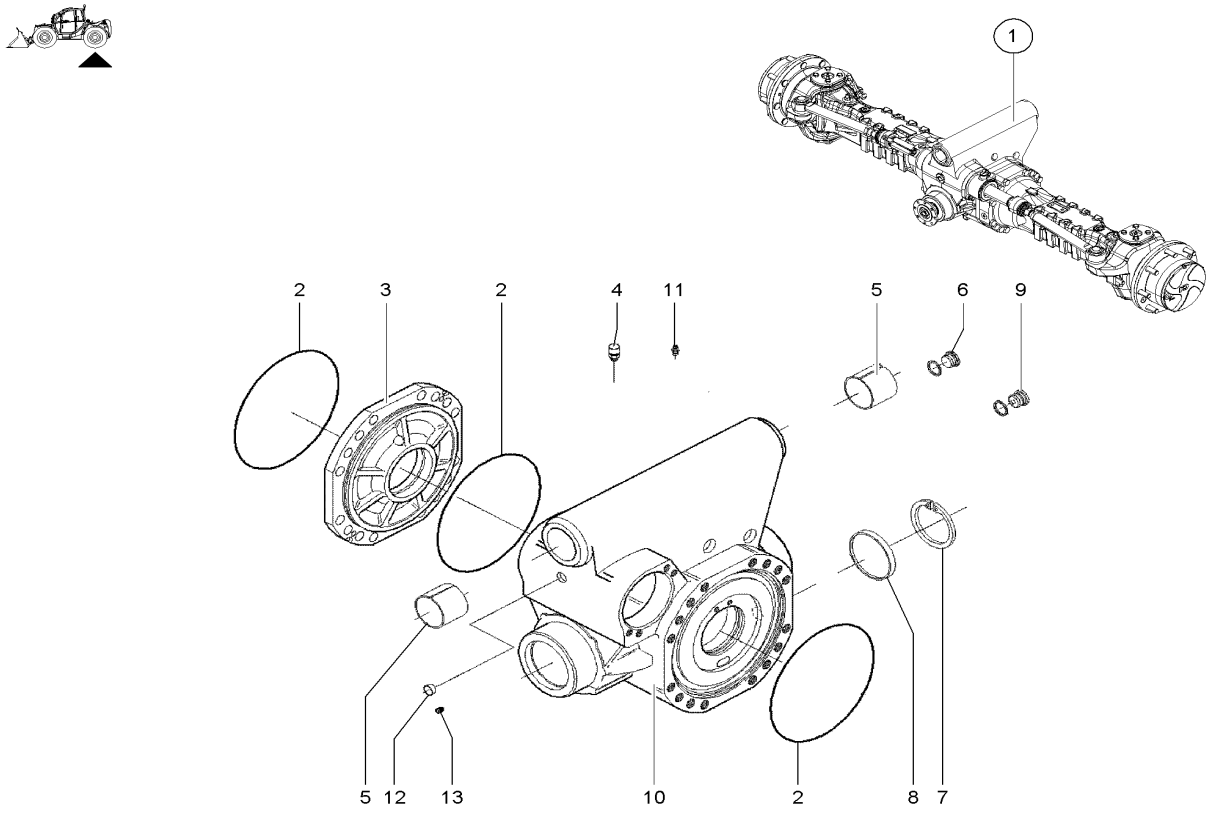

Pos	Art.-Nr.	Anm.	Q'TY	BEZEICHNUNG	PART NAME	DESIGNATION
1	1000155166		1,00 ST	HINTERACHSE	REAR AXLE	ESSIEU ARRIÈRE
2	1000138646		3,00 ST	O-RING	O-RING	ANNEAU EN O
3	1000150324		1,00 ST	DECKEL	COVER	COUVERCLE
4	1000165904		1,00 ST	ENTLÜFTER	BREATHER	AÉRATEUR
5	1000150572		2,00 ST	BUCHSE	BUSHING	BAGUE
6	1000105891		1,00 ST	STOPFEN	PLUG	BOUCHON
7	1000088696		1,00 ST	SICHERUNGSRING	LOCK RING	BAGUE DE SÛRETÉ
8	1000143237		1,00 ST	STOPFEN	PLUG	BOUCHON
9	1000150323		1,00 ST	STOPFEN	PLUG	BOUCHON
10	1000155805		1,00 ST	GEHÄUSE	HOUSING	BOÎTE
11	1000143357		2,00 ST	SCHMIERNIPPEL	GREASE NIPPLE	GRAISSEUR À BILLE
12	1000150574		1,00 ST	STOPFEN	PLUG	BOUCHON
13	1000150575		3,00 ST	SCHRAUBE	SCREW	VIS

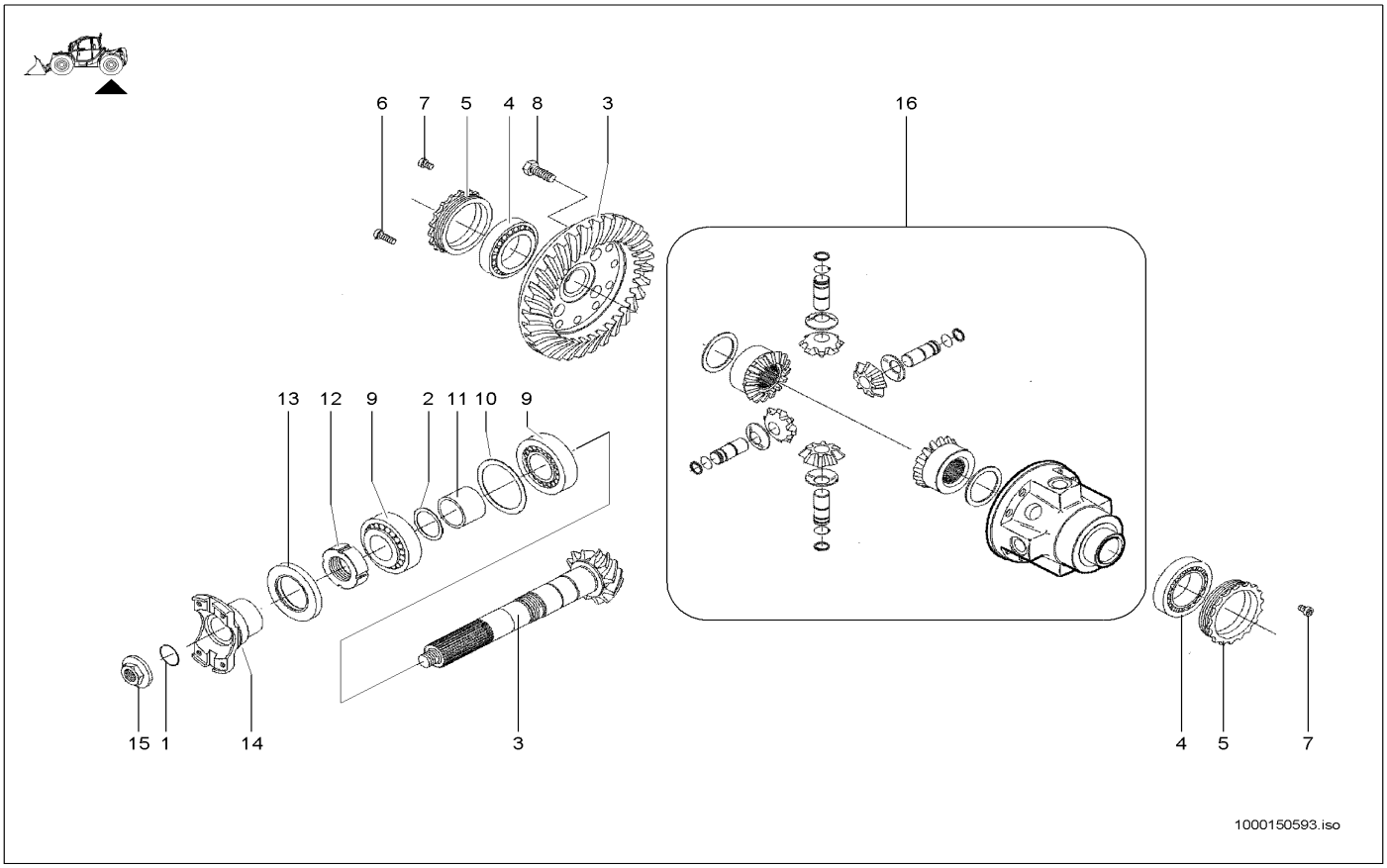

Pos	Art.-Nr.	Anm.	Q'TY	BEZEICHNUNG	PART NAME	DESIGNATION
1	1000113688		1,00 ST	O-RING	O-RING	ANNEAU EN O
2	1000141366		1,00 ST	PASSSCHEIBE	FITTING DISC	DISQUE D'AJUSTAGE
3	1000150341		1,00 ST	TELLERRADPAAR	BEVEL GEAR PAIR	PAIRE DE COURONNE DE DIFFÉRENTIEL
4	1000138651		2,00 ST	KEGELROLLENLAGER	TAPER ROLLER BEARING	ROULEMENT À ROULEAUX CONIQUES
5	1000150343		2,00 ST	MUTTER	NUT	ÉCROU
6	1000150347		4,00 ST	SCHRAUBE	SCREW	VIS
7	1000150348		2,00 ST	ZYLINDERSCHRAUBE	CHEESE HEAD SCREW	VIS À TÊTE CYLINDRIQUE
8	1000143358		12,00 ST	SCHRAUBE	SCREW	VIS
9	1000138653		2,00 ST	KEGELROLLENLAGER	TAPER ROLLER BEARING	ROULEMENT À ROULEAUX CONIQUES
10	1000141240		1,00 ST	PASSSCHEIBE	FITTING DISC	DISQUE D'AJUSTAGE
11	1000150349		1,00 ST	DISTANZRING	SHIM	ANNEAU D'ÉCARTEMENT
12	1000150350		1,00 ST	WELLENMUTTER	SHAFT NUT	ÉCROU D'ONDES
13	1000143240		1,00 ST	DICHTRING	SEAL RING	BAGUE D'ÉTANCHÉITÉ
14	1000150351		1,00 ST	FLANSCH	FLANGE	BRIDE
15	1000150352		1,00 ST	MUTTER	NUT	ÉCROU
16	1000150592	kpl.	1,00 ST	DIFFERENTIAL	DIFFERENTIAL AXLE	DIFFÉRENTIEL DE L'ESSIEU

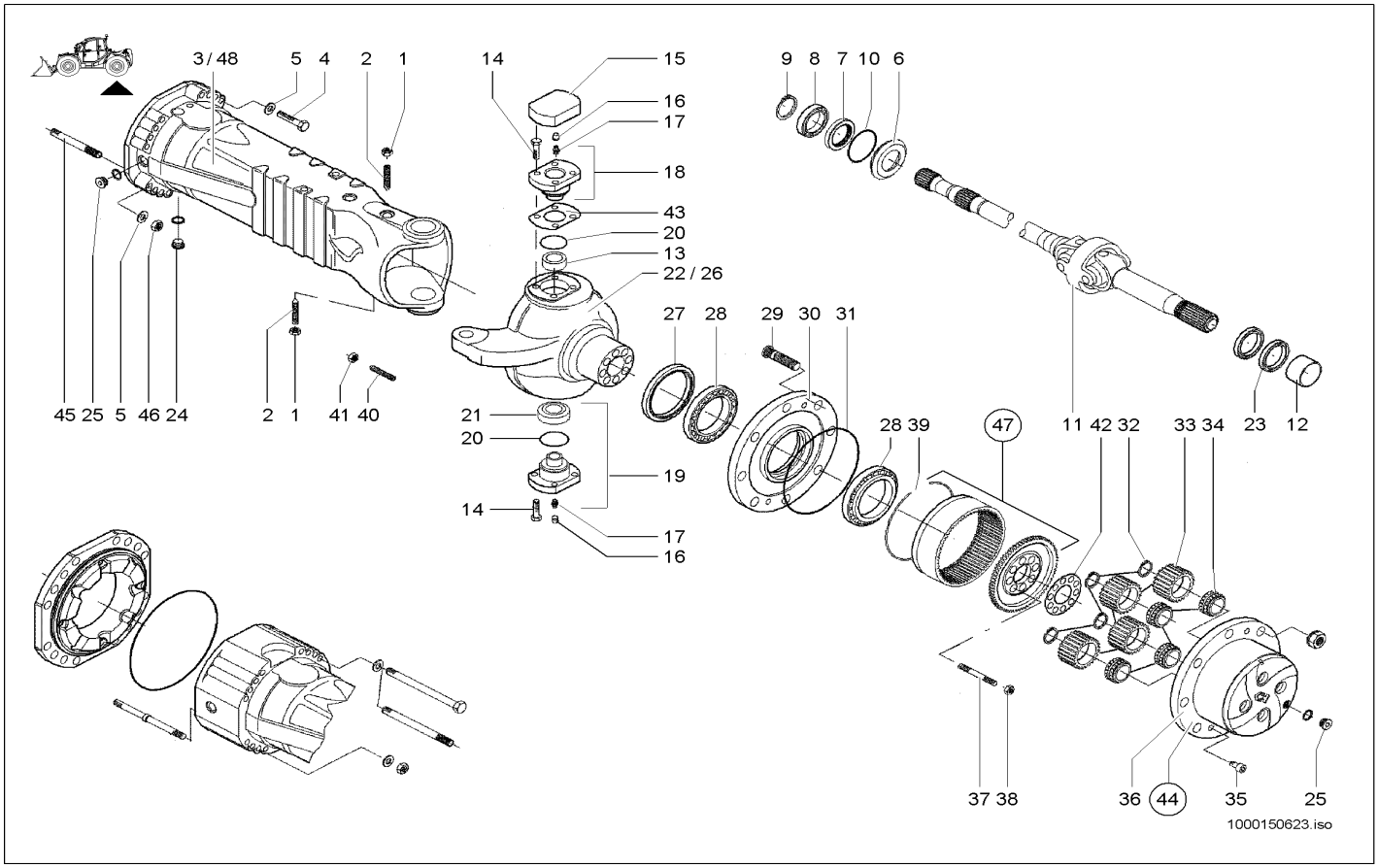

Pos	Art.-Nr.	Anm.	Q'TY	BEZEICHNUNG	PART NAME	DESIGNATION
1	1000150404		2,00 ST	MUTTER	NUT	ÉCROU
2	1000150405		2,00 ST	SCHRAUBE	SCREW	VIS
3	1000150624	R	1,00 ST	ACHSGEHÄUSE	AXLE CASE	CORPS DE LA BOÎTE D'ESSIEU
4	1000150628		28,00 ST	SCHRAUBE	SCREW	VIS
5	1000150408		8,00 ST	SCHEIBE	WASHER	RONDELLE
6	1000150409		2,00 ST	BUCHSE	BUSHING	BAGUE
7	1000088750		2,00 ST	DICHTRING	SEAL RING	BAGUE D'ÉTANCHÉITÉ
8	1000107876		2,00 ST	LAGER	BEARING	PALIER
9	1000143412		2,00 ST	SICHERUNGSRING	LOCK RING	BAGUE DE SÛRETÉ
10	1000150410		2,00 ST	O-RING	O-RING	ANNEAU EN O
11	1000150625		2,00 ST	GELENK	ARTICULATION	ARTICULATION
12	1000088735		2,00 ST	ANLAUFBUCHSE	BUSHING	BAGUE DE DÉMARRAGE
13	1000150423		2,00 ST	BUCHSE	BUSHING	BAGUE
14	1000150424		12,00 ST	SCHRAUBE	SCREW	VIS
15	1000150425		2,00 ST	DECKEL	COVER	COUVERCLE
16	1000088751		4,00 ST	STOPFEN	PLUG	BOUCHON
17	1000143357		2,00 ST	SCHMIERNIPPEL	GREASE NIPPLE	GRAISSEUR À BILLE
18	1000150426		2,00 ST	BOLZEN	PIN	AXE
19	1000150427		2,00 ST	BOLZEN	PIN	AXE
20	1000150428		2,00 ST	DICHTRING	SEAL RING	BAGUE D'ÉTANCHÉITÉ
21	1000150431		2,00 ST	GELENKLAGER	PIVOTING BEARING	PALIER ARTICULÉ
22	1000150432	L	1,00 ST	GELENKGEHÄUSE	ARTICULATION CASE	BOÎTE ARTICULÉE
23	1000150433		2,00 ST	DICHTRING	SEAL RING	BAGUE D'ÉTANCHÉITÉ
24	1000150323		2,00 ST	STOPFEN	PLUG	BOUCHON
25	1000105891		4,00 ST	STOPFEN	PLUG	BOUCHON
26	1000150434	R	1,00 ST	GELENKGEHÄUSE	ARTICULATION CASE	BOÎTE ARTICULÉE
27	1000113778		1,00 ST	DICHTRING	SEAL RING	BAGUE D'ÉTANCHÉITÉ
28	1000105823		4,00 ST	LAGER	BEARING	PALIER
29	1000143370		16,00 ST	RADBOLZEN	WHEEL BOLT	AXE DE ROUE
30	1000150435		2,00 ST	RADNABE	WHEEL HUB	MOYEU DE ROUE
31	1000138646		2,00 ST	O-RING	O-RING	ANNEAU EN O
32	1000105888		8,00 ST	SICHERUNGSRING	LOCK RING	BAGUE DE SÛRETÉ
33	1000105889		8,00 ST	PLANETENRAD	PLANET GEAR	ROUE PLANÉTAIRE
34	1000105890		8,00 ST	LAGER	BEARING	PALIER
35	1000105893		4,00 ST	SENKSCHRAUBE	COUNTERSUNK SCREW	VIS À TÊTE NOYÉE
36	1000150436		2,00 ST	PLANETENGEHÄUSE	PLANETARY HOUSING	BOÎTE PLANÉTAIRE
37	1000150437		16,00 ST	STIFTSCHRAUBE	STUD	GOUJON
38	1000150438		16,00 ST	MUTTER	NUT	ÉCROU
39	1000105857		2,00 ST	SICHERUNGSRING	LOCK RING	BAGUE DE SÛRETÉ
40	1000088663		4,00 ST	ANSCHLAG	LIMIT STOP	BATTÉE
41	1000138622		4,00 ST	MUTTER	NUT	ÉCROU
42	1000150439		2,00 ST	SICHERUNGSRING	LOCK RING	BAGUE DE SÛRETÉ
43	1000150440		2,00 ST	EINSTELLSCHEIBE	DISC	DISQUE
44	1000150441	kpl.	2,00 ST	PLANETENGEHÄUSE	PLANETARY HOUSING	BOÎTE PLANÉTAIRE
45	1000150627		4,00 ST	STIFTSCHRAUBE	STUD	GOUJON
46	1000150443		4,00 ST	MUTTER	NUT	ÉCROU

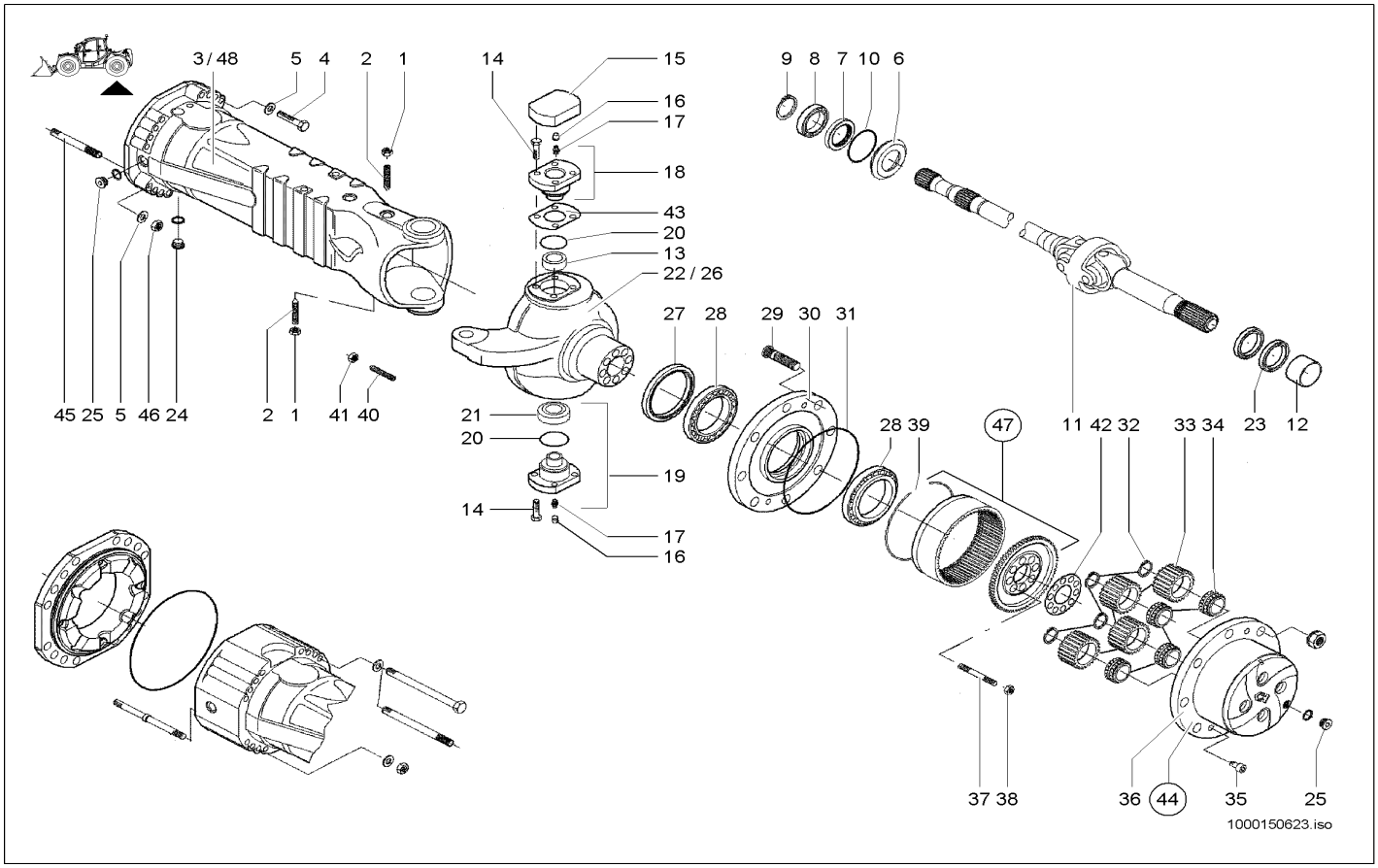

Pos	Art.-Nr.	Anm.	Q'TY	BEZEICHNUNG	PART NAME	DESIGNATION
47	1000150444		2,00 ST	HOHLRADTRÄGER	HOLLOW WHEEL SUPPORT	SUPPORT DE ROUE CREUSE
48	1000150626	L	1,00 ST	ACHSGEHÄUSE	AXLE CASE	CORPS DE LA BOÎTE D'ESSIEU

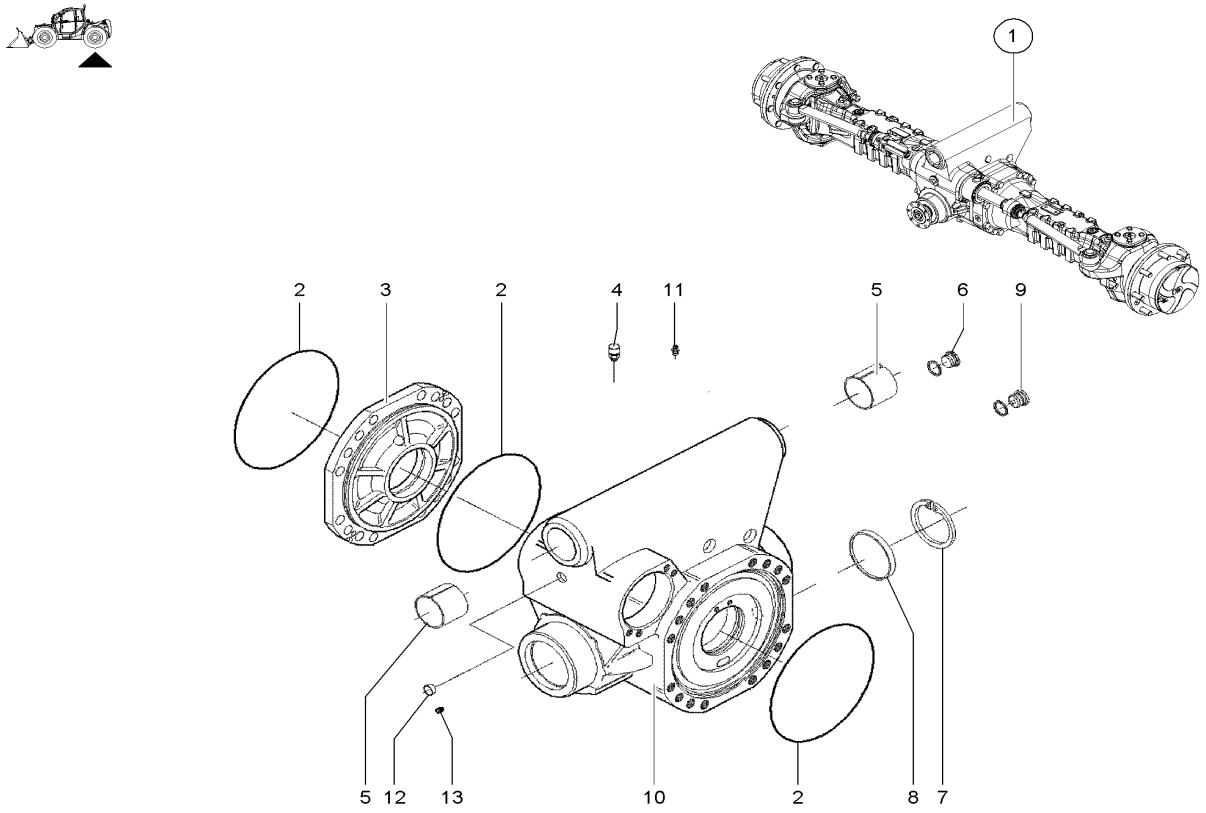

Pos	Art.-Nr.	Anm.	Q'TY	BEZEICHNUNG	PART NAME	DESIGNATION
1	1000155167		1,00 ST	HINTERACHSE	REAR AXLE	ESSIEU ARRIÈRE
2	1000138646		3,00 ST	O-RING	O-RING	ANNEAU EN O
3	1000150324		1,00 ST	DECKEL	COVER	COUVERCLE
4	1000165904		1,00 ST	ENTLÜFTER	BREATHER	AÉRATEUR
5	1000150572		2,00 ST	BUCHSE	BUSHING	BAGUE
6	1000105891		1,00 ST	STOPFEN	PLUG	BOUCHON
7	1000088696		1,00 ST	SICHERUNGSRING	LOCK RING	BAGUE DE SÛRETÉ
8	1000143237		1,00 ST	STOPFEN	PLUG	BOUCHON
9	1000150323		1,00 ST	STOPFEN	PLUG	BOUCHON
10	1000155805		1,00 ST	GEHÄUSE	HOUSING	BOÎTE
11	1000143357		2,00 ST	SCHMIERNIPPEL	GREASE NIPPLE	GRAISSEUR À BILLE
12	1000150574		1,00 ST	STOPFEN	PLUG	BOUCHON
13	1000150575		3,00 ST	SCHRAUBE	SCREW	VIS

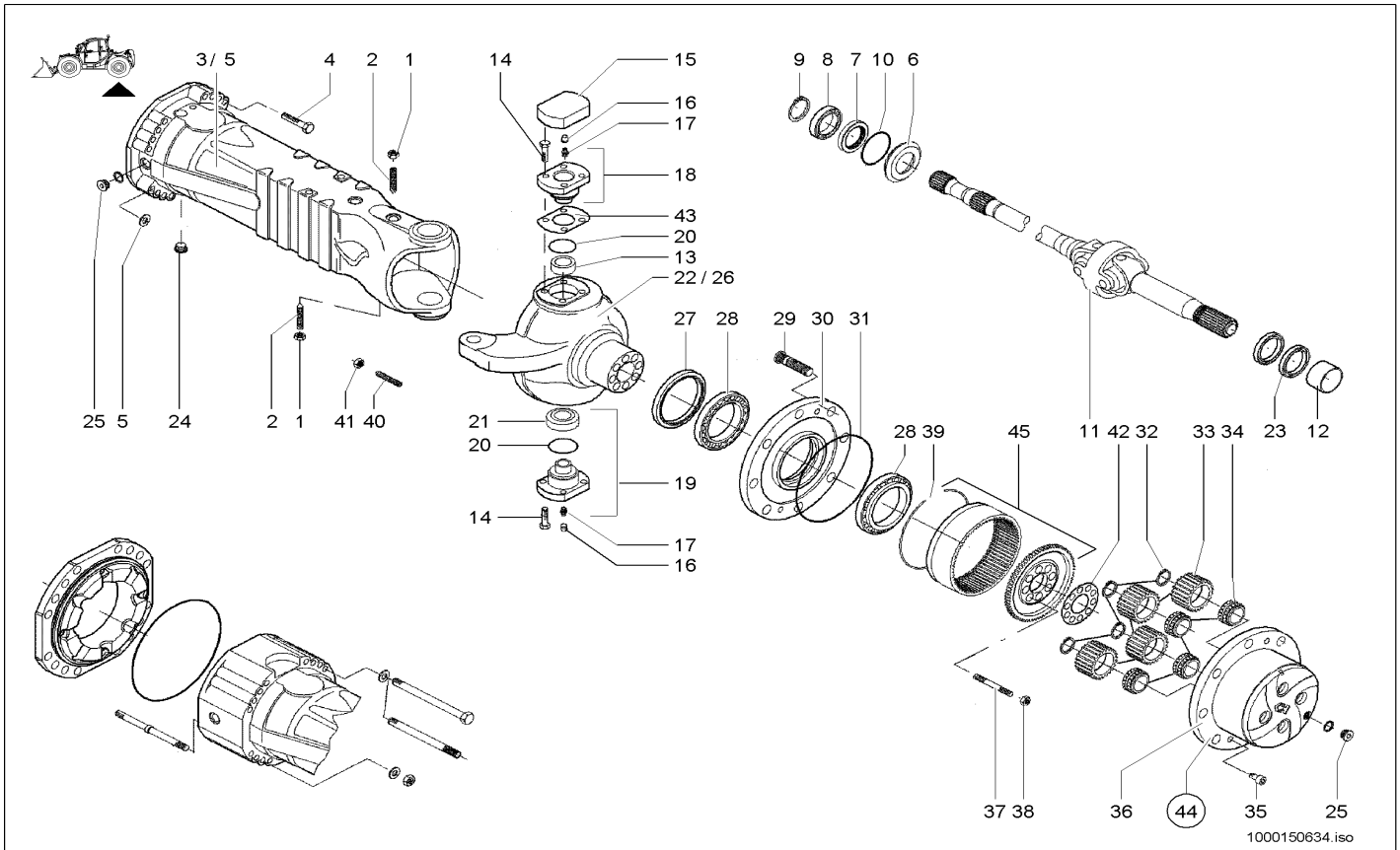

Pos	Art.-Nr.	Anm.	Q'TY	BEZEICHNUNG	PART NAME	DESIGNATION
1	1000150404		2,00 ST	MUTTER	NUT	ÉCROU
2	1000150405		2,00 ST	SCHRAUBE	SCREW	VIS
3	1000150654	R	1,00 ST	ACHSGEHÄUSE	AXLE CASE	CORPS DE LA BOÎTE D'ESSIEU
4	1000150628		32,00 ST	SCHRAUBE	SCREW	VIS
5	1000150655	L	1,00 ST	ACHSGEHÄUSE	AXLE CASE	CORPS DE LA BOÎTE D'ESSIEU
6	1000150409		2,00 ST	BUCHSE	BUSHING	BAGUE
7	1000088750		2,00 ST	DICHTRING	SEAL RING	BAGUE D'ÉTANCHÉITÉ
8	1000107876		2,00 ST	LAGER	BEARING	PALIER
9	1000143412		2,00 ST	SICHERUNGSRING	LOCK RING	BAGUE DE SÛRETÉ
10	1000150410		2,00 ST	O-RING	O-RING	ANNEAU EN O
11	1000150625		2,00 ST	GELENK	ARTICULATION	ARTICULATION
12	1000088735		2,00 ST	ANLAUFBUCHSE	BUSHING	BAGUE DE DÉMARRAGE
13	1000150423		2,00 ST	BUCHSE	BUSHING	BAGUE
14	1000150424		12,00 ST	SCHRAUBE	SCREW	VIS
15	1000150425		2,00 ST	DECKEL	COVER	COUVERCLE
16	1000088751		4,00 ST	STOPFEN	PLUG	BOUCHON
17	1000143357		2,00 ST	SCHMIERNIPPEL	GREASE NIPPLE	GRAISSEUR À BILLE
18	1000150426		2,00 ST	BOLZEN	PIN	AXE
19	1000150427		2,00 ST	BOLZEN	PIN	AXE
20	1000150428		2,00 ST	DICHTRING	SEAL RING	BAGUE D'ÉTANCHÉITÉ
21	1000150431		2,00 ST	GELENKLAGER	PIVOTING BEARING	PALIER ARTICULÉ
22	1000150432	L	1,00 ST	GELENKGEHÄUSE	ARTICULATION CASE	BOÎTE ARTICULÉE
23	1000150433		2,00 ST	DICHTRING	SEAL RING	BAGUE D'ÉTANCHÉITÉ
24	1000150323		2,00 ST	STOPFEN	PLUG	BOUCHON
25	1000105891		4,00 ST	STOPFEN	PLUG	BOUCHON
26	1000150434	R	1,00 ST	GELENKGEHÄUSE	ARTICULATION CASE	BOÎTE ARTICULÉE
27	1000113778		1,00 ST	DICHTRING	SEAL RING	BAGUE D'ÉTANCHÉITÉ
28	1000105823		4,00 ST	LAGER	BEARING	PALIER
29	1000143370		16,00 ST	RADBOLZEN	WHEEL BOLT	AXE DE ROUE
30	1000150435		2,00 ST	RADNABE	WHEEL HUB	MOYEU DE ROUE
31	1000138646		2,00 ST	O-RING	O-RING	ANNEAU EN O
32	1000105888		8,00 ST	SICHERUNGSRING	LOCK RING	BAGUE DE SÛRETÉ
33	1000105889		8,00 ST	PLANETENRAD	PLANET GEAR	ROUE PLANÉTAIRE
34	1000105890		8,00 ST	LAGER	BEARING	PALIER
35	1000105893		4,00 ST	SENKSCHRAUBE	COUNTERSUNK SCREW	VIS À TÊTE NOYÉE
36	1000150436		2,00 ST	PLANETENGEHÄUSE	PLANETARY HOUSING	BOÎTE PLANÉTAIRE
37	1000150437		16,00 ST	STIFTSCHRAUBE	STUD	GOUJON
38	1000150438		16,00 ST	MUTTER	NUT	ÉCROU
39	1000105857		2,00 ST	SICHERUNGSRING	LOCK RING	BAGUE DE SÛRETÉ
40	1000088663		4,00 ST	ANSCHLAG	LIMIT STOP	BATTÉE
41	1000138622		4,00 ST	MUTTER	NUT	ÉCROU
42	1000150439		2,00 ST	SICHERUNGSRING	LOCK RING	BAGUE DE SÛRETÉ
43	1000150440		2,00 ST	EINSTELLSCHEIBE	DISC	DISQUE
44	1000150441	kpl.	2,00 ST	PLANETENGEHÄUSE	PLANETARY HOUSING	BOÎTE PLANÉTAIRE
45	1000150444		4,00 ST	HOHLRADTRÄGER	HOLLOW WHEEL SUPPORT	SUPPORT DE ROUE CREUSE

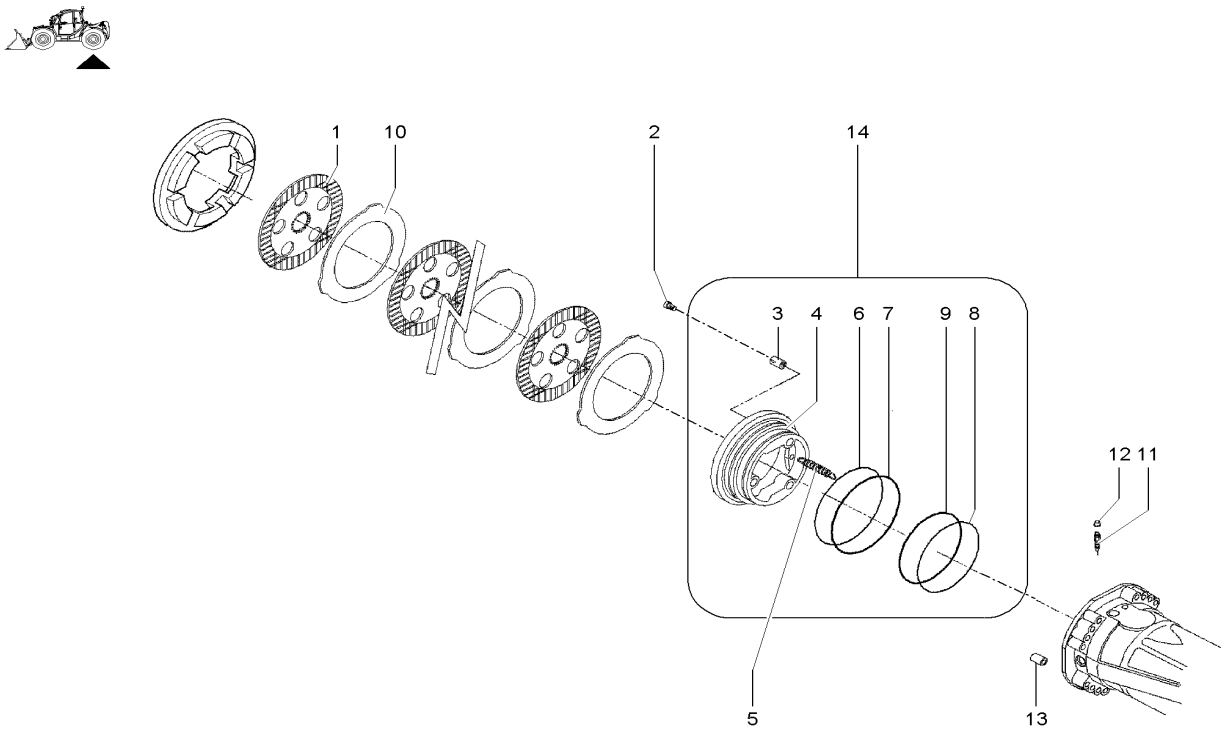

Pos	Art.-Nr.	Anm.	Q'TY	BEZEICHNUNG	PART NAME	DESIGNATION
1	1000150552		6,00 ST	BREMSSCHEIBE	FRICTION PLATE	DISQUE DE FREIN
2	1000150667		6,00 ST	SCHRAUBE	SCREW	VIS
3	1000150557		6,00 ST	FEDER	SPRING	RESSORT
4	1000150668		2,00 ST	KOLBEN	PISTON	PISTON
5	1000113741		6,00 ST	ZUGFEDER	TENSION SPRING	RESSORT DE TRACTION
6	1000150669		2,00 ST	RING	RING	ANNEAU
7	1000150670		2,00 ST	O-RING	O-RING	ANNEAU EN O
8	1000150701		2,00 ST	RING	RING	ANNEAU
9	1000150702		2,00 ST	O-RING	O-RING	ANNEAU EN O
10	1000150703		8,00 ST	GEGENLAMELLE	PRESSURE PLATE	CONTRE-LAMELLE
11	1000150560		2,00 ST	ABLAßSCHRAUBE	DRAIN SCREW	VIS DE PURGE
12	1000088751		2,00 ST	STOPFEN	PLUG	BOUCHON
13	1000150704		2,00 ST	STIFT	PIN	GOUPILLE
14	1000150705		2,00 ST	KOLBEN	PISTON	PISTON

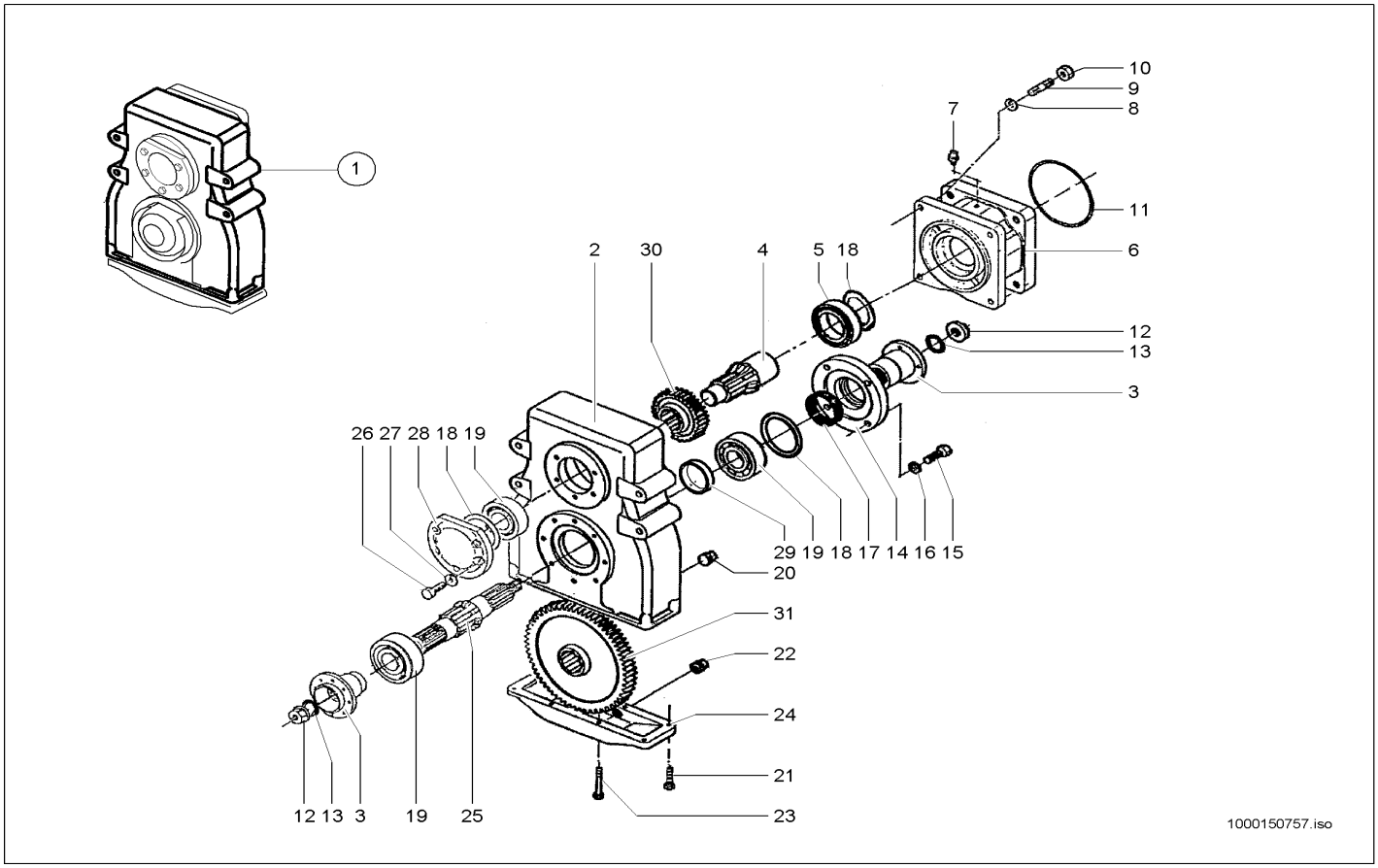

Pos	Art.-Nr.	Anm.	Q'TY	BEZEICHNUNG	PART NAME	DESIGNATION
1	1000147041		1,00 ST	GETRIEBE	GEAR BOX	BOÎTE DE VITESSES
2	1000150708		1,00 ST	GEHÄUSE	HOUSING	BOÎTE
3	1000088748		2,00 ST	FLANSCH	FLANGE	BRIDE
4	1000150742		1,00 ST	ANTRIEBSWELLE	DRIVE SHAFT	ARBRE MOTEUR
5	1000150743		1,00 ST	KUGELLAGER	BALL BEARING	ROULEMENT À BILLES
6	1000150744		1,00 ST	DECKEL	COVER	COUVERCLE
7	1000114023		1,00 ST	ENTLÜFTER	BREATHER	AÉRATEUR
8	1000143394		4,00 ST	FEDERRING	SPRING WASHER	RONDELLE À RESSORT
9	1000143396		4,00 ST	STIFTSCHRAUBE	STUD	GOUJON
10	1000106340		4,00 ST	MUTTER	NUT	ÉCROU
11	1000150745		1,00 ST	O-RING	O-RING	ANNEAU EN O
12	1000088765		2,00 ST	MUTTER	NUT	ÉCROU
13	1000084961		2,00 ST	O-RING	O-RING	ANNEAU EN O
14	1000150746		2,00 ST	DECKEL	COVER	COUVERCLE
15	1000143399		8,00 ST	6KT-SCHRAUBE	HEX SCREW	VIS À TÊTE HEXAGONALE
16	1000143395		8,00 ST	FEDERRING	SPRING WASHER	RONDELLE À RESSORT
17	1000088706		2,00 ST	DICHTRING	SEAL RING	BAGUE D'ÉTANCHÉITÉ
18	1000143409		2,00 ST	EINSTELLSCHEIBE	DISC	DISQUE
19	1000150747		2,00 ST	KUGELLAGER	BALL BEARING	ROULEMENT À BILLES
20	1000143405		2,00 ST	STOPFEN	PLUG	BOUCHON
21	1000143406		4,00 ST	ZYLINDERSCHRAUBE	CHEESE HEAD SCREW	VIS À TÊTE CYLINDRIQUE
22	1000088766		1,00 ST	MAGNETFILTERSTOPFEN	MAGNETFILTER PLUG	BOUCHON DE FILTRE MAGNÉTIQUE
23	1000143407		4,00 ST	SCHRAUBE	SCREW	VIS
24	1000143390		1,00 ST	DECKEL	COVER	COUVERCLE
25	1000150752		1,00 ST	ANTRIEBSWELLE	DRIVE SHAFT	ARBRE MOTEUR
26	1000150753		5,00 ST	6KT-SCHRAUBE	HEX SCREW	VIS À TÊTE HEXAGONALE
27	1000106927		5,00 ST	FEDERRING	SPRING WASHER	RONDELLE À RESSORT
28	1000150754		1,00 ST	DECKEL	COVER	COUVERCLE
29	1000143401		1,00 ST	DISTANZRING	SHIM	ANNEAU D'ÉCARTEMENT
30	1000150755		1,00 ST	ZAHNRAD	GEAR	ROUE DENTÉE
31	1000150756		1,00 ST	ZAHNRAD	GEAR	ROUE DENTÉE

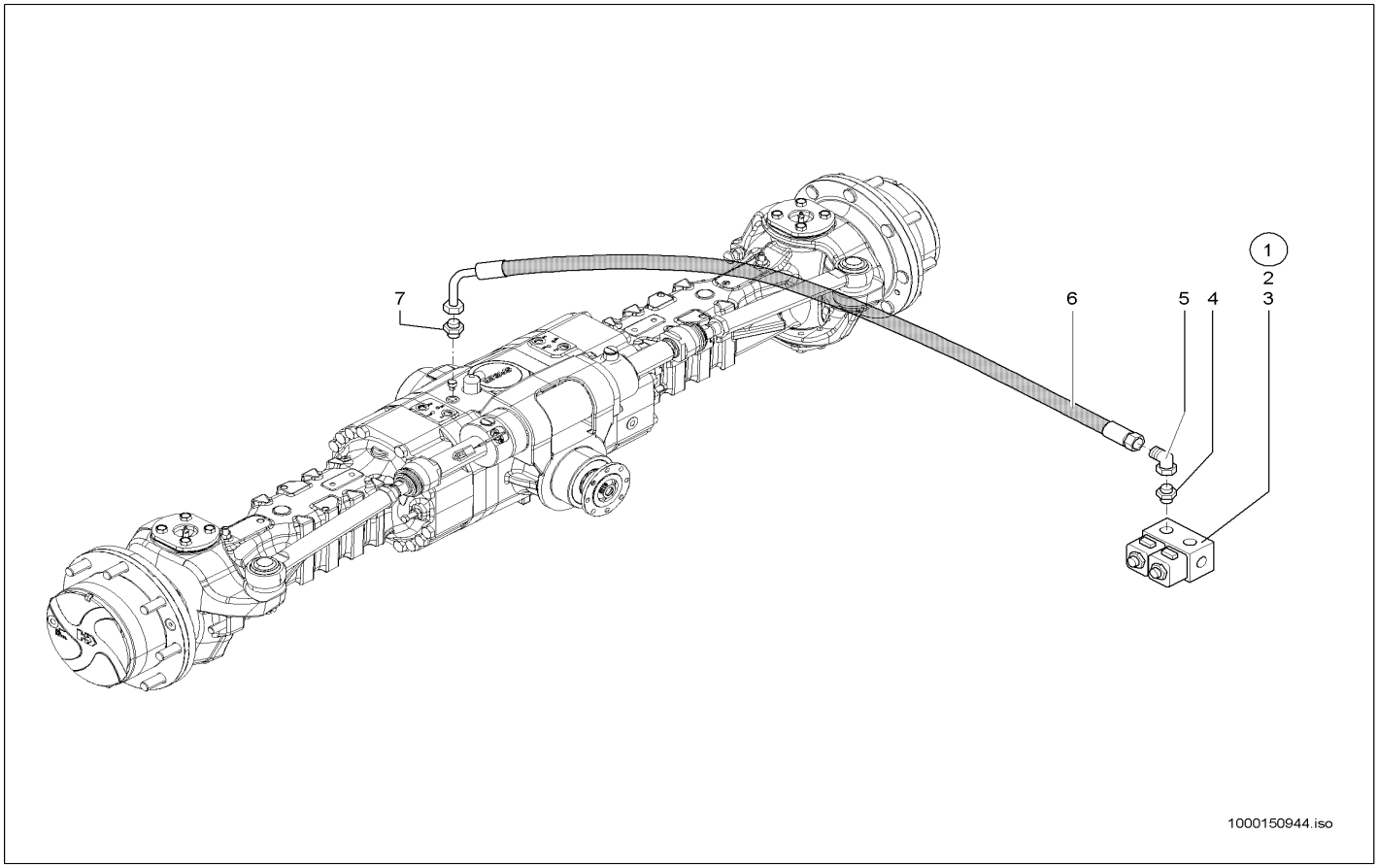

Pos	Art.-Nr.	Anm.	Q'TY	BEZEICHNUNG	PART NAME	DESIGNATION
1	1000028025		1,00 ST	VENTILBLOCK	VALVE BLOCK	SOUPAPE DE BLOC
2	1000106644		2,00 ST	MAGNET	SOLENOID	AIMANT
3	1000106642		2,00 ST	VENTILEINSATZ	VALVE	MISE DE SOUPAPE
4	1000015490		1,00 ST	VERSCHRAUBUNG	SCREW JOINT	RACCORD
5	1000015510		1,00 ST	VERSCHRAUBUNG	SCREW JOINT	RACCORD
6	1000149193		1,00 ST	HYDRAULIKSCHLAUCH	HP HOSE	TUYAU FLEXIBLE HYDRAULIQUE
7	1000118038		1,00 ST	VERSCHRAUBUNG	SCREW JOINT	RACCORD

BREMSPEDAL
BRAKE PEDAL
PÉDALE DE FREIN

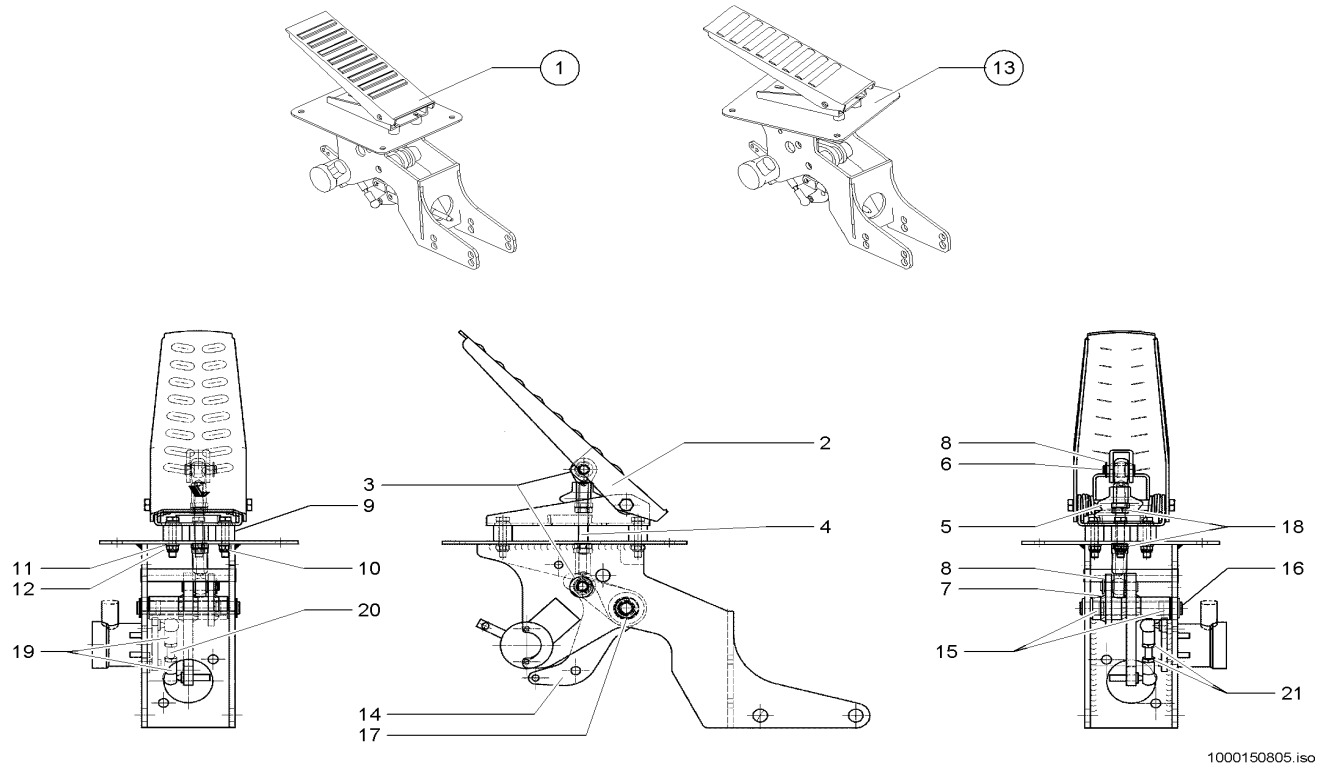

Pos	Art.-Nr.	Anm.	Q'TY	BEZEICHNUNG	PART NAME	DESIGNATION
1	1000143121	kpl. 40 Km/h	1,00 ST	BREMSPEDAL	BRAKE PEDAL	PÉDALE DE FREIN
2	1000150770		1,00 ST	BREMSPEDAL	BRAKE PEDAL	PÉDALE DE FREIN
3	1000110060		2,00 ST	KUGELGELENK	BALLJOINT	JOINT SPHÉRIQUE
4	1000150769		1,00 ST	GEWINDESTANGE	THREAD ROD	TIGE FILETÉE
5	1000110061		1,00 ST	FALTENBALG	BELLOW	SOUFFLET
6	1000146903		1,00 ST	BOLZEN	PIN	AXE
7	1000146901		1,00 ST	BOLZEN	PIN	AXE
8	1000146902		2,00 ST	SICHERUNGSRING	LOCK RING	BAGUE DE SÛRETÉ
9	1000150781		3,00 ST	RING	RING	ANNEAU
10	1000150782		3,00 ST	6KT-SCHRAUBE	HEX SCREW	VIS À TÊTE HEXAGONALE
11	1000150783		6,00 ST	SCHEIBE	WASHER	RONDELLE
12	1000150784		3,00 ST	6KT-MUTTER	HEXAGON NUT	ÉCROU HEXAGONAL
13	1000127724	kpl. 20 Km/h	1,00 ST	BREMSPEDAL	BRAKE PEDAL	PÉDALE DE FREIN
14	1000150676		1,00 ST	HEBEL	LEVER	LEVIER
15	1000150677		2,00 ST	BUCHSE	BUSHING	BAGUE
16	1000150678		1,00 ST	BOLZEN	PIN	AXE
17	1000150680		2,00 ST	SICHERUNGSRING	LOCK RING	BAGUE DE SÛRETÉ
18	1000150785		2,00 ST	6KT-MUTTER	HEXAGON NUT	ÉCROU HEXAGONAL
19	1000110066		2,00 ST	WINKELGELENK	BALL AND SOCKET	ARTICULATION ANGULAIRE
20	1000110067		1,00 ST	GEWINDESTANGE	THREAD ROD	TIGE FILETÉE
21	1000150786		1,00 ST	6KT-MUTTER	HEXAGON NUT	ÉCROU HEXAGONAL

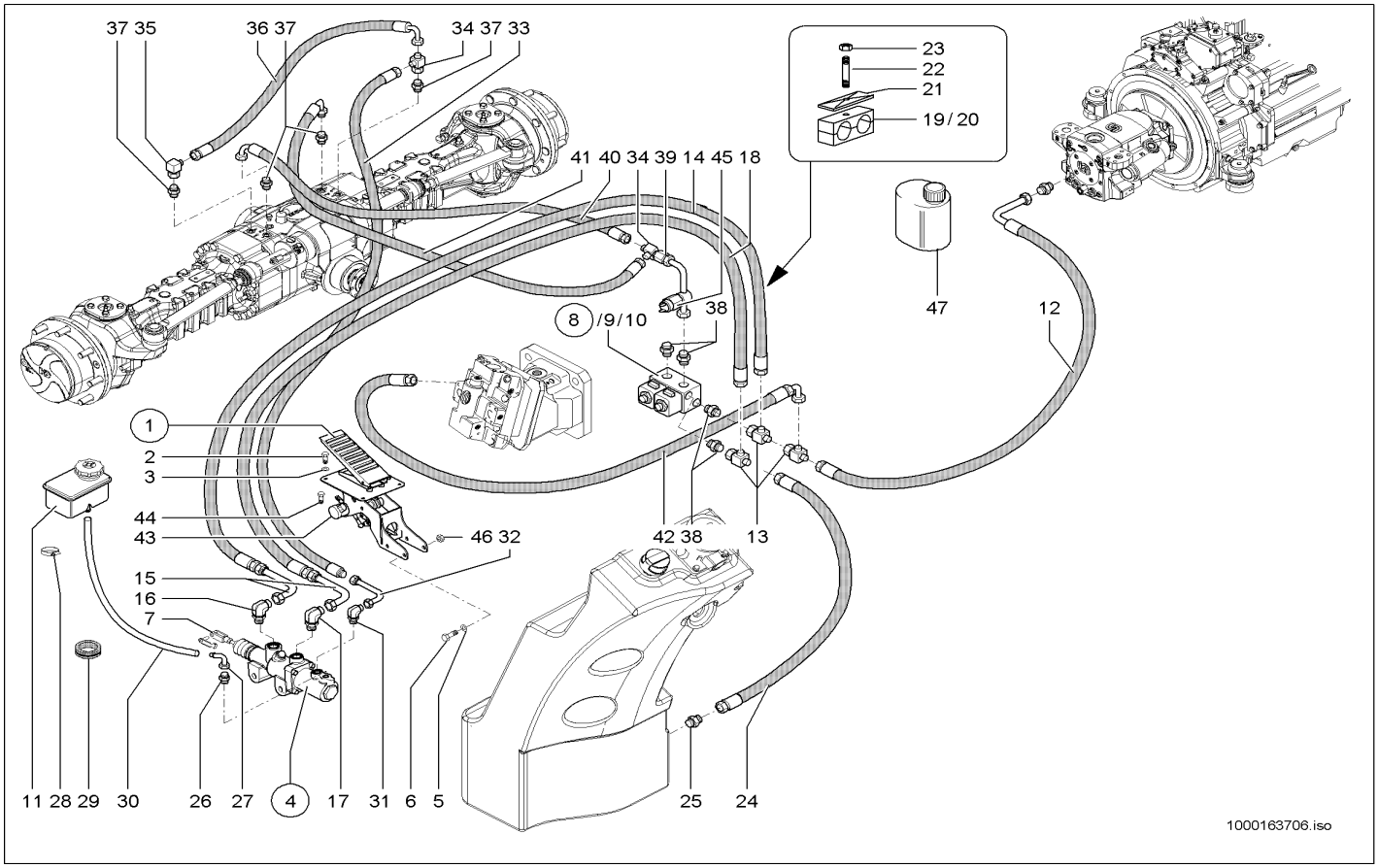

Pos	Art.-Nr.	Anm.	Q'TY	BEZEICHNUNG	PART NAME	DESIGNATION
1	1000127724		1,00 ST	BREMSPEDAL	BRAKE PEDAL	PÉDALE DE FREIN
2	1000013008		3,00 ST	6KT-SCHRAUBE	HEX SCREW	VIS À TÊTE HEXAGONALE
3	1000015431		3,00 ST	SCHEIBE	WASHER	RONDELLE
4	1000144732		1,00 ST	HAUPTBREMSZYLINDER	MASTERBRAKE CYLINDER	CYLINDRE RÉCEPTEUR PRINCIPAL
5	1000047397		2,00 ST	6KT-SCHRAUBE	HEX SCREW	VIS À TÊTE HEXAGONALE
6	1000049219		2,00 ST	SCHEIBE	WASHER	RONDELLE
7	1000030546		1,00 ST	ES-BOLZEN	PIN	AXE
8	1000028025		1,00 ST	VENTILBLOCK	VALVE BLOCK	SOUPAPE DE BLOC
9	1000106644		2,00 ST	MAGNET	SOLENOID	AIMANT
10	1000106642		2,00 ST	VENTILEINSATZ	VALVE	MISE DE SOUPAPE
11	1000051614		1,00 ST	AUSGLEICHSBEHÄLTER	REGULATION CONTAINER	RÉSERVOIR ÉGALISEUR
12	1000148089		1,00 ST	HYDRAULIKSCHLAUCH	HP HOSE	TUYAU FLEXIBLE HYDRAULIQUE
13	1000085089		3,00 ST	VERSCHRAUBUNG	SCREW JOINT	RACCORD
14	1000149751		1,00 ST	HYDRAULIKSCHLAUCH	HP HOSE	TUYAU FLEXIBLE HYDRAULIQUE
15	1000148276		2,00 ST	ROHRLEITUNG	PIPE LINE	TUYAU
16	1000098831		1,00 ST	VERSCHRAUBUNG	SCREW JOINT	RACCORD
17	1000146696		1,00 ST	VERSCHRAUBUNG	SCREW JOINT	RACCORD
18	1000149750		1,00 ST	HYDRAULIKSCHLAUCH	HP HOSE	TUYAU FLEXIBLE HYDRAULIQUE
19	1000031999	15,0/15,0 PP	1,00 ST	SCHELLE	CLAMP	BRIDE
20	1000031275	12,7/12,7 PP	1,00 ST	SCHELLE	CLAMP	BRIDE
21	1000031230		1,00 ST	DECKPLATTE	COVER PLATE	PLAQUE DE RECOUVREMENT
22	1000048896		1,00 ST	STIFTSCHRAUBE	STUD	GOUJON
23	1000013022		1,00 ST	6KT-MUTTER	HEXAGON NUT	ÉCROU HEXAGONAL
24	1000152372		1,00 ST	HYDRAULIKSCHLAUCH	HP HOSE	TUYAU FLEXIBLE HYDRAULIQUE
25	1000085114		1,00 ST	VERSCHRAUBUNG	SCREW JOINT	RACCORD
26	1000085090		1,00 ST	VERSCHRAUBUNG	SCREW JOINT	RACCORD
27	1000161176		1,00 ST	SCHLAUCHARMATUR	HOSE FITTING	INSTRUMENT DE TUYAU FLEXIBLE
28	1000032138		2,00 ST	SCHELLE	CLAMP	BRIDE
29	1000033041		1,00 ST	DURCHFÜHRUNGSRING	JUNCTION	ANNEAU D'APPLICATION
30	1000161484		1,20 M	SCHLAUCH	HOSE	TUYAU FLEXIBLE
31	1000147797		1,00 ST	VERSCHRAUBUNG	SCREW JOINT	RACCORD
32	1000028311		1,00 ST	VERSCHRAUBUNG	SCREW JOINT	RACCORD
33	1000148105		1,00 ST	HYDRAULIKSCHLAUCH	HP HOSE	TUYAU FLEXIBLE HYDRAULIQUE
34	1000085120		2,00 ST	VERSCHRAUBUNG	SCREW JOINT	RACCORD
35	1000085055		1,00 ST	VERSCHRAUBUNG	SCREW JOINT	RACCORD
36	1000149748		1,00 ST	HYDRAULIKSCHLAUCH	HP HOSE	TUYAU FLEXIBLE HYDRAULIQUE
37	1000147149		4,00 ST	VERSCHRAUBUNG	SCREW JOINT	RACCORD
38	1000015490		4,00 ST	VERSCHRAUBUNG	SCREW JOINT	RACCORD
39	1000148700		1,00 ST	ROHRLEITUNG	PIPE LINE	TUYAU
40	1000148915		1,00 ST	HYDRAULIKSCHLAUCH	HP HOSE	TUYAU FLEXIBLE HYDRAULIQUE
41	1000148915		1,00 ST	HYDRAULIKSCHLAUCH	HP HOSE	TUYAU FLEXIBLE HYDRAULIQUE
42	1000148358		1,00 ST	HYDRAULIKSCHLAUCH	HP HOSE	TUYAU FLEXIBLE HYDRAULIQUE
43	1000141938		1,00 ST	POTENTIOMETER	POTENTIOMETER	POTENTIOMÈTRE
44	1000085378		2,00 ST	6KT-SCHRAUBE	HEX SCREW	VIS À TÊTE HEXAGONALE
45	1000130801		1,00 ST	DRUCKSCHALTER	PRESSURE SWITCH	INTERRUPTEUR DE PRESSION
46	1000019657		2,00 ST	6KT-MUTTER	HEXAGON NUT	ÉCROU HEXAGONAL

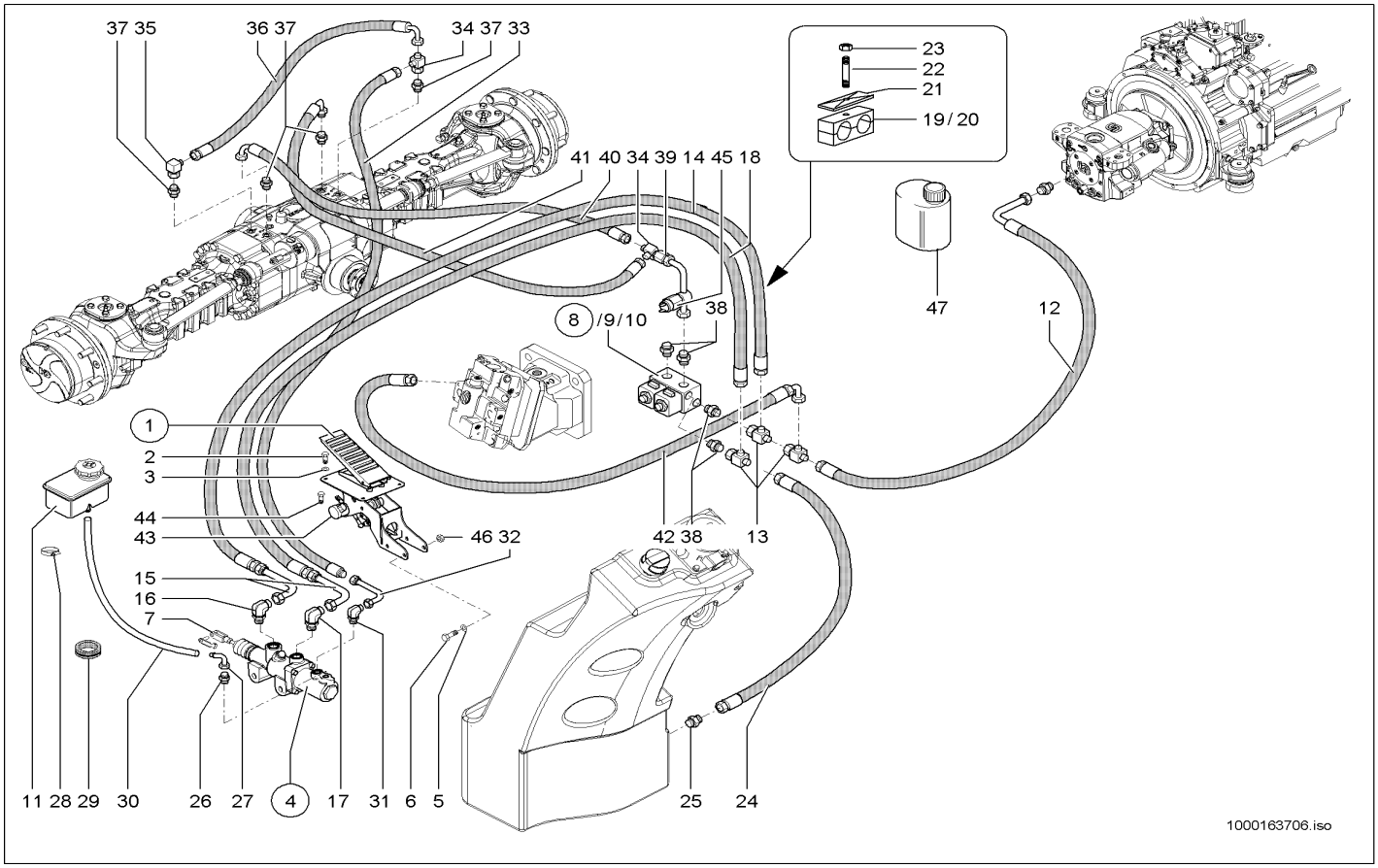

Pos	Art.-Nr.	Anm.	Q'TY	BEZEICHNUNG	PART NAME	DESIGNATION
47	1000126309	1Liter	1,00 ST	BREMSFLÜSSIGKEIT 1LITER	BRAKE FLUID	LIQUIDE DE FREIN

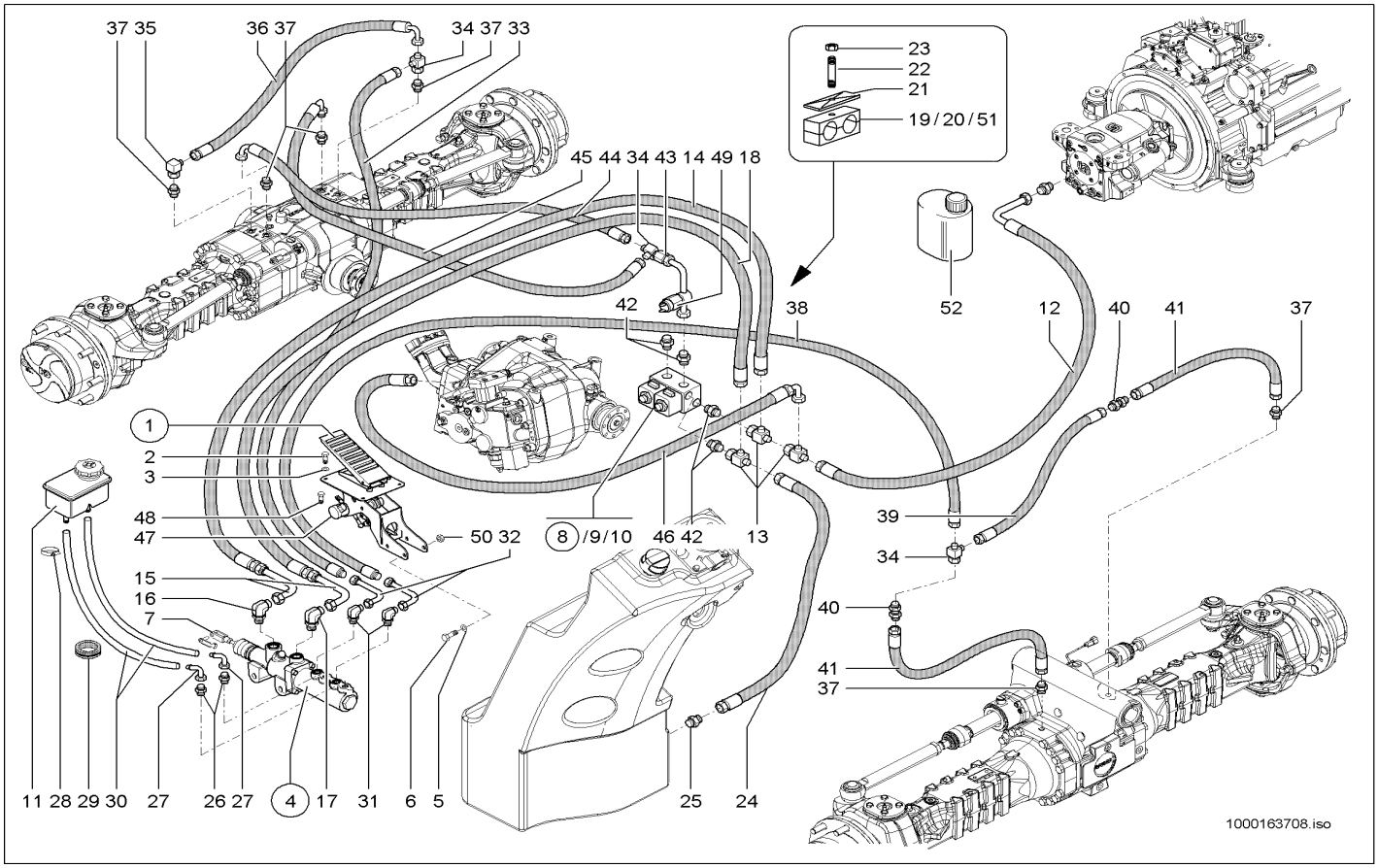

Pos	Art.-Nr.	Anm.	Q'TY	BEZEICHNUNG	PART NAME	DESIGNATION
1	1000143121		1,00 ST	BREMSPEDAL	BRAKE PEDAL	PÉDALE DE FREIN
2	1000013008		3,00 ST	6KT-SCHRAUBE	HEX SCREW	VIS À TÊTE HEXAGONALE
3	1000015431		3,00 ST	SCHEIBE	WASHER	RONDELLE
4	1000148677		1,00 ST	HAUPTBREMSZYLINDER	MASTERBRAKE CYLINDER	CYLINDRE RÉCEPTEUR PRINCIPAL
5	1000047397		2,00 ST	6KT-SCHRAUBE	HEX SCREW	VIS À TÊTE HEXAGONALE
6	1000049219		2,00 ST	SCHEIBE	WASHER	RONDELLE
7	1000030546		1,00 ST	ES-BOLZEN	PIN	AXE
8	1000028025		1,00 ST	VENTILBLOCK	VALVE BLOCK	SOUPAPE DE BLOC
9	1000106644		2,00 ST	MAGNET	SOLENOID	AIMANT
10	1000106642		2,00 ST	VENTILEINSATZ	VALVE	MISE DE SOUPAPE
11	1000146217		1,00 ST	AUSGLEICHSBEHÄLTER	REGULATION CONTAINER	RÉSERVOIR ÉGALISEUR
12	1000148089		1,00 ST	HYDRAULIKSCHLAUCH	HP HOSE	TUYAU FLEXIBLE HYDRAULIQUE
13	1000085089		3,00 ST	VERSCHRAUBUNG	SCREW JOINT	RACCORD
14	1000149751		1,00 ST	HYDRAULIKSCHLAUCH	HP HOSE	TUYAU FLEXIBLE HYDRAULIQUE
15	1000148276		2,00 ST	ROHRLEITUNG	PIPE LINE	TUYAU
16	1000098831		1,00 ST	VERSCHRAUBUNG	SCREW JOINT	RACCORD
17	1000146696		1,00 ST	VERSCHRAUBUNG	SCREW JOINT	RACCORD
18	1000149750		1,00 ST	HYDRAULIKSCHLAUCH	HP HOSE	TUYAU FLEXIBLE HYDRAULIQUE
19	1000031999	15,0/15,0 PP	1,00 ST	SCHELLE	CLAMP	BRIDE
20	1000031275	12,7/12,7 PP	1,00 ST	SCHELLE	CLAMP	BRIDE
21	1000031230		1,00 ST	DECKPLATTE	COVER PLATE	PLAQUE DE RECOUVREMENT
22	1000048896		1,00 ST	STIFTSCHRAUBE	STUD	GOUJON
23	1000013022		1,00 ST	6KT-MUTTER	HEXAGON NUT	ÉCROU HEXAGONAL
24	1000152372		1,00 ST	HYDRAULIKSCHLAUCH	HP HOSE	TUYAU FLEXIBLE HYDRAULIQUE
25	1000085114		1,00 ST	VERSCHRAUBUNG	SCREW JOINT	RACCORD
26	1000085046		2,00 ST	VERSCHRAUBUNG	SCREW JOINT	RACCORD
27	1000161176		2,00 ST	SCHLAUCHARMATUR	HOSE FITTING	INSTRUMENT DE TUYAU FLEXIBLE
28	1000032138		4,00 ST	SCHELLE	CLAMP	BRIDE
29	1000033041		2,00 ST	DURCHFÜHRUNGSRING	JUNCTION	ANNEAU D'APPLICATION
30	1000161484		2,50 M	SCHLAUCH	HOSE	TUYAU FLEXIBLE
31	1000147797		2,00 ST	VERSCHRAUBUNG	SCREW JOINT	RACCORD
32	1000028311		2,00 ST	VERSCHRAUBUNG	SCREW JOINT	RACCORD
33	1000148105		1,00 ST	HYDRAULIKSCHLAUCH	HP HOSE	TUYAU FLEXIBLE HYDRAULIQUE
34	1000085120		3,00 ST	VERSCHRAUBUNG	SCREW JOINT	RACCORD
35	1000085055		1,00 ST	VERSCHRAUBUNG	SCREW JOINT	RACCORD
36	1000149748		1,00 ST	HYDRAULIKSCHLAUCH	HP HOSE	TUYAU FLEXIBLE HYDRAULIQUE
37	1000147149		6,00 ST	VERSCHRAUBUNG	SCREW JOINT	RACCORD
38	1000150888		1,00 ST	HYDRAULIKSCHLAUCH	HP HOSE	TUYAU FLEXIBLE HYDRAULIQUE
39	1000149746		1,00 ST	HYDRAULIKSCHLAUCH	HP HOSE	TUYAU FLEXIBLE HYDRAULIQUE
40	1000028417		2,00 ST	VERSCHRAUBUNG	SCREW JOINT	RACCORD
41	1000147866		2,00 ST	HYDRAULIKSCHLAUCH	HP HOSE	TUYAU FLEXIBLE HYDRAULIQUE
42	1000015490		4,00 ST	VERSCHRAUBUNG	SCREW JOINT	RACCORD
43	1000148700		1,00 ST	ROHRLEITUNG	PIPE LINE	TUYAU
44	1000148915		1,00 ST	HYDRAULIKSCHLAUCH	HP HOSE	TUYAU FLEXIBLE HYDRAULIQUE
45	1000148915		1,00 ST	HYDRAULIKSCHLAUCH	HP HOSE	TUYAU FLEXIBLE HYDRAULIQUE
46	1000148358		1,00 ST	HYDRAULIKSCHLAUCH	HP HOSE	TUYAU FLEXIBLE HYDRAULIQUE

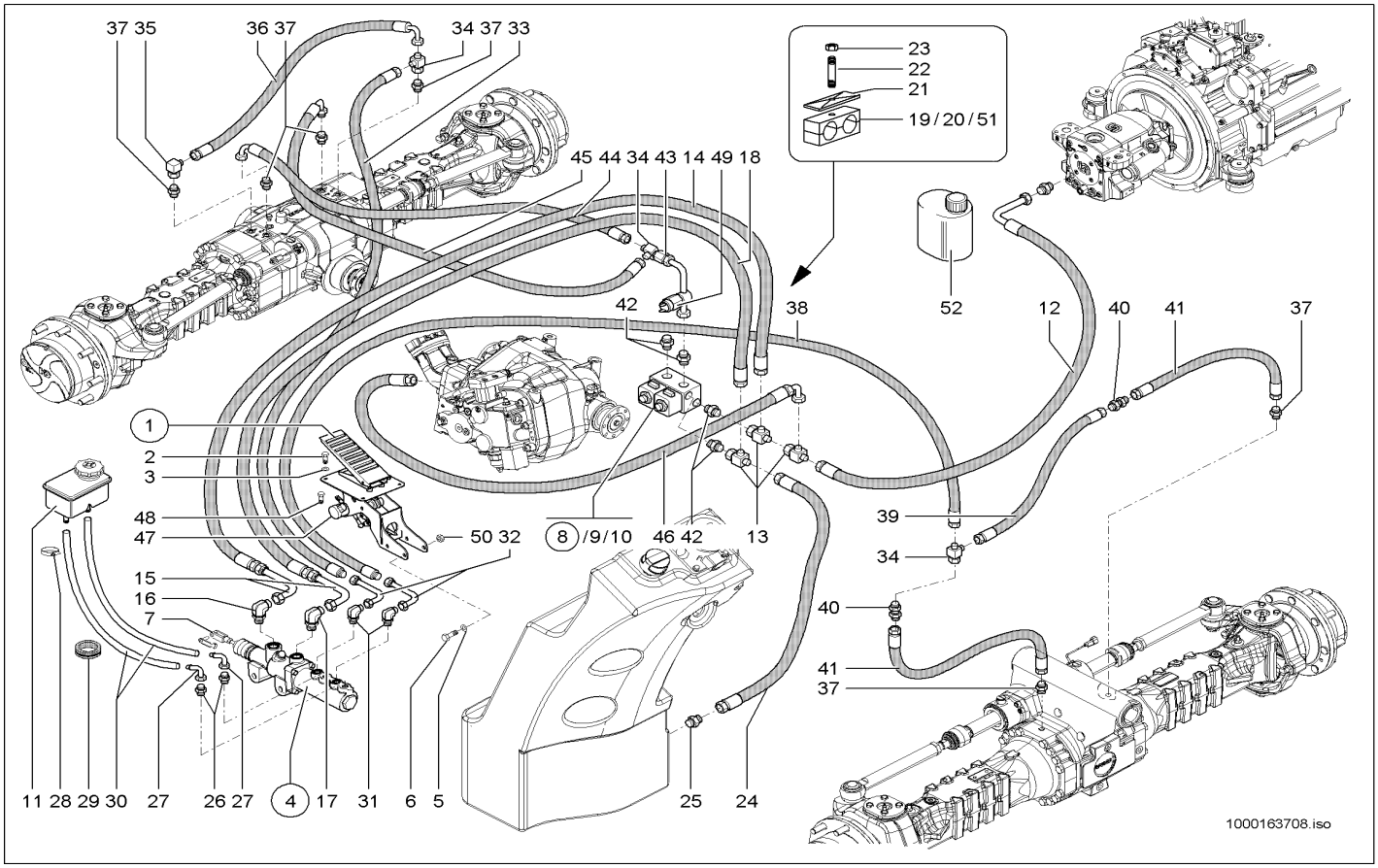

Pos	Art.-Nr.	Anm.	Q'TY	BEZEICHNUNG	PART NAME	DESIGNATION
47	1000141938		1,00 ST	POTENTIOMETER	POTENTIOMETER	POTENTIOMÈTRE
48	1000085378		2,00 ST	6KT-SCHRAUBE	HEX SCREW	VIS À TÊTE HEXAGONALE
49	1000130801		1,00 ST	DRUCKSCHALTER	PRESSURE SWITCH	INTERRUPTEUR DE PRESSION
50	1000019657		2,00 ST	6KT-MUTTER	HEXAGON NUT	ÉCROU HEXAGONAL
51	1000031310	12,7/18,0	5,00 ST	SCHELLE	CLAMP	BRIDE
52	1000126309	1Liter	1,00 ST	BREMSFLÜSSIGKEIT 1LITER	BRAKE FLUID	LIQUIDE DE FREIN

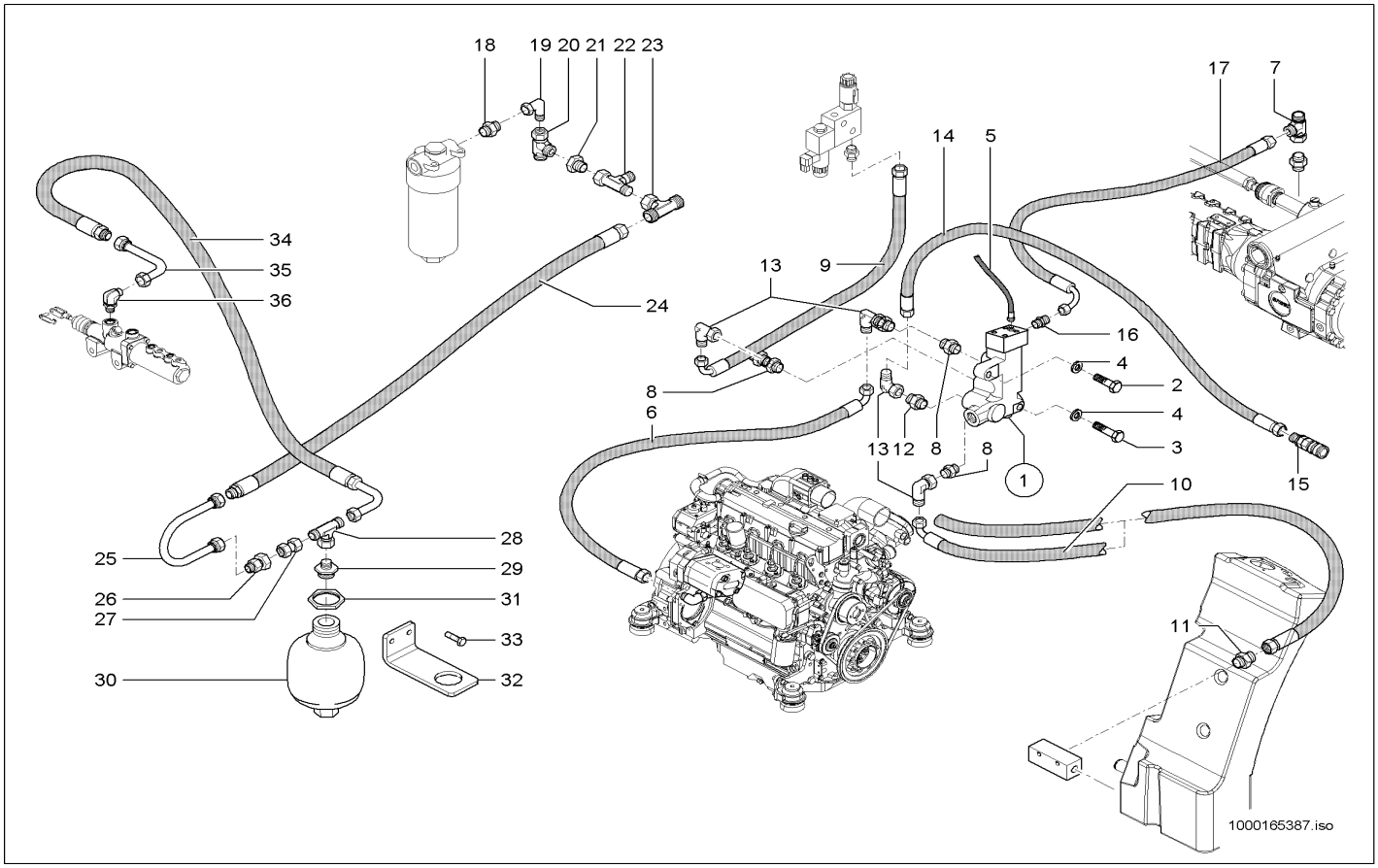

Pos	Art.-Nr.	Anm.	Q'TY	BEZEICHNUNG	PART NAME	DESIGNATION
1	1000167319		1,00 ST	BREMSVENTIL	BRAKE VALVE	SOUPAPE DE FREIN
2	1000085392	M8x40	1,00 ST	6KT-SCHRAUBE	HEX SCREW	VIS À TÊTE HEXAGONALE
3	1000085318	M8x60	1,00 ST	6KT-SCHRAUBE	HEX SCREW	VIS À TÊTE HEXAGONALE
4	1000095341		2,00 ST	SCHEIBE	WASHER	RONDELLE
5	1000142883		1,00 ST	ENTLÜFTUNGSLEITUNG	BREATHER LINE	LIGNE D'AIR
6	1000150008		1,00 ST	HYDRAULIKSCHLAUCH	HP HOSE	TUYAU FLEXIBLE HYDRAULIQUE
7	1000085120		1,00 ST	VERSCHRAUBUNG	SCREW JOINT	RACCORD
8	1000146660		3,00 ST	VERSCHRAUBUNG	SCREW JOINT	RACCORD
9	1000147679		1,00 ST	HYDRAULIKSCHLAUCH	HP HOSE	TUYAU FLEXIBLE HYDRAULIQUE
10	1000152375		1,00 ST	HYDRAULIKSCHLAUCH	HP HOSE	TUYAU FLEXIBLE HYDRAULIQUE
11	1000020803		1,00 ST	VERSCHRAUBUNG	SCREW JOINT	RACCORD
12	1000085101		1,00 ST	VERSCHRAUBUNG	SCREW JOINT	RACCORD
13	1000015512		4,00 ST	VERSCHRAUBUNG	SCREW JOINT	RACCORD
14	1000152373		1,00 ST	HYDRAULIKSCHLAUCH	HP HOSE	TUYAU FLEXIBLE HYDRAULIQUE
15	1000154021		1,00 ST	SCHNELLVERSCHLUßKUPPLUNG	QUICK LOCK COUPLING	COUPLEUR À FERMETURE RAPIDE
16	1000150012		1,00 ST	VERSCHRAUBUNG	SCREW JOINT	RACCORD
17	1000150007		1,00 ST	HYDRAULIKSCHLAUCH	HP HOSE	TUYAU FLEXIBLE HYDRAULIQUE
18	1000085101		1,00 ST	VERSCHRAUBUNG	SCREW JOINT	RACCORD
19	1000015512		1,00 ST	VERSCHRAUBUNG	SCREW JOINT	RACCORD
20	1000015539		1,00 ST	VERSCHRAUBUNG	SCREW JOINT	RACCORD
21	1000020688		1,00 ST	VERSCHRAUBUNG	SCREW JOINT	RACCORD
22	1000085089		1,00 ST	VERSCHRAUBUNG	SCREW JOINT	RACCORD
23	1000085057		1,00 ST	VERSCHRAUBUNG	SCREW JOINT	RACCORD
24	1000160752		1,00 ST	HYDRAULIKSCHLAUCH	HP HOSE	TUYAU FLEXIBLE HYDRAULIQUE
25	1000102283		1,00 ST	HYDRAULIKROHR	HYDRAULIC PIPE	TUBE HYDRAULIQUE
26	1000027830		1,00 ST	RÜCKSCHLAGVENTIL	NON RETURN VALVE	SOUPAPE DE RETENUE
27	1000085038		1,00 ST	VERSCHRAUBUNG	SCREW JOINT	RACCORD
28	1000085057		1,00 ST	VERSCHRAUBUNG	SCREW JOINT	RACCORD
29	1000106888		1,00 ST	VERSCHRAUBUNG	SCREW JOINT	RACCORD
30	1000100231		1,00 ST	DRUCKSPEICHER	PRESSURE ACCUMULATOR	ACCUMULATEUR DE PRESSION
31	1000049039		1,00 ST	6KT-MUTTER	HEXAGON NUT	ÉCROU HEXAGONAL
32	1000163360		1,00 ST	WINKEL	ANGLE	ANGLE
33	1000085382		1,00 ST	6KT-SCHRAUBE	HEX SCREW	VIS À TÊTE HEXAGONALE
34	1000149751		1,00 ST	HYDRAULIKSCHLAUCH	HP HOSE	TUYAU FLEXIBLE HYDRAULIQUE
35	1000148276		1,00 ST	ROHRLEITUNG	PIPE LINE	TUYAU
36	1000098831		1,00 ST	VERSCHRAUBUNG	SCREW JOINT	RACCORD

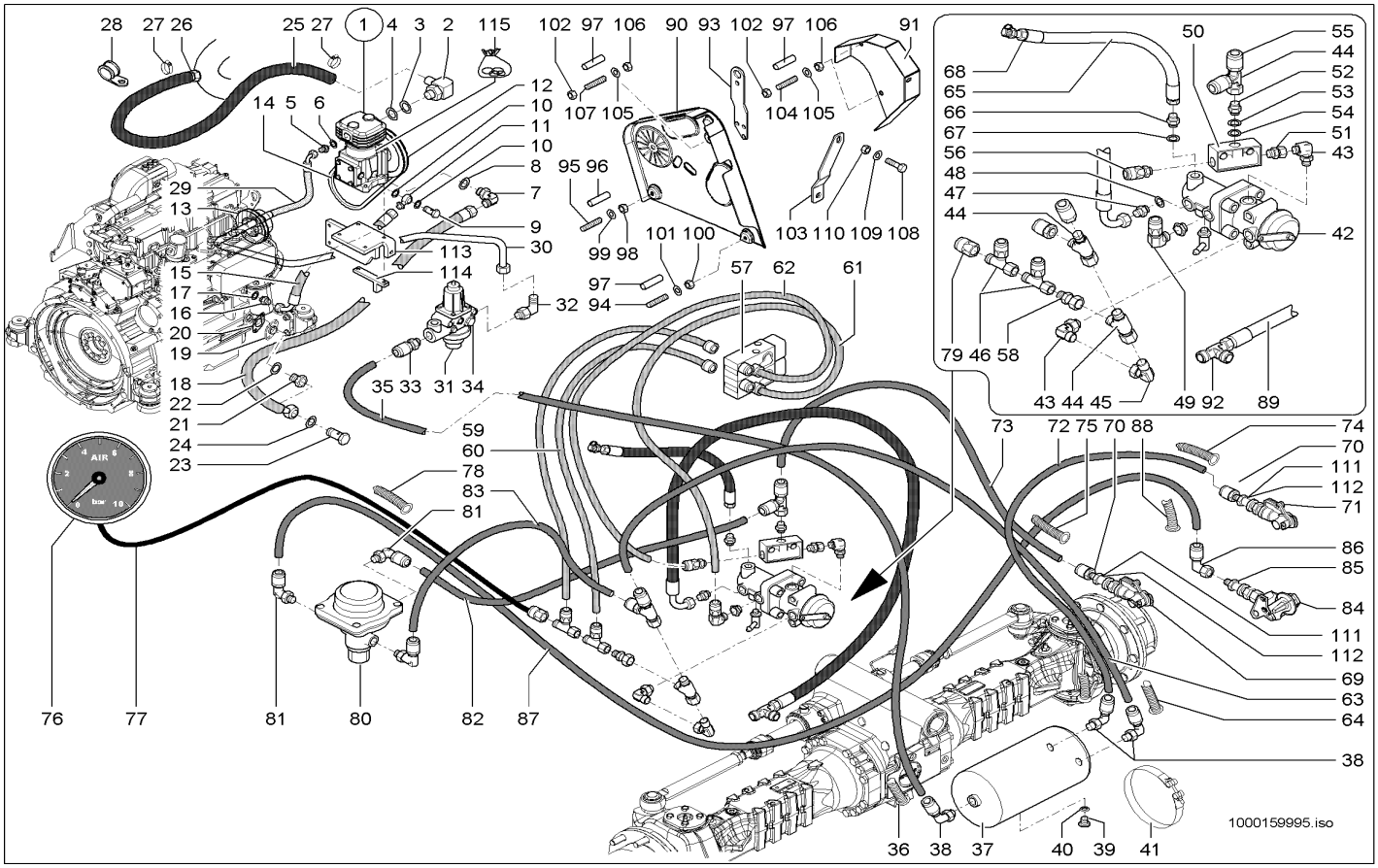

Pos	Art.-Nr.	Anm.	Q'TY	BEZEICHNUNG	PART NAME	DESIGNATION
1	1000159616		1,00 ST	KOMPRESSOR	COMPRESSOR	COMPRESSEUR
2	1000159663		1,00 ST	VERSCHRAUBUNG	SCREW JOINT	RACCORD
3	1000159762		1,00 ST	RING	RING	ANNEAU
4	1000159754		1,00 ST	O-RING	O-RING	ANNEAU EN O
5	1000159664		1,00 ST	VERSCHRAUBUNG	SCREW JOINT	RACCORD
6	1000159757		1,00 ST	DICHTRING	SEAL RING	BAGUE D'ÉTANCHÉITÉ
7	1000159665		1,00 ST	VERSCHRAUBUNG	SCREW JOINT	RACCORD
8	1000159755		1,00 ST	O-RING	O-RING	ANNEAU EN O
9	1000159666		1,00 ST	VERSCHRAUBUNG	SCREW JOINT	RACCORD
10	1000159758		2,00 ST	DICHTRING	SEAL RING	BAGUE D'ÉTANCHÉITÉ
11	1000159667		1,00 ST	VERSCHRAUBUNG	SCREW JOINT	RACCORD
12	1000159822		1,00 ST	KEILRIEMENSCHEIBE	PULLEY	DISQUE DE COURROIE TRAPÉZOÏDALE
13	1000159823		1,00 ST	KEILRIEMENSCHEIBE	PULLEY	DISQUE DE COURROIE TRAPÉZOÏDALE
14	1000159821		1,00 ST	KEILRIEMEN	V-BELT	COURROIE TRAPÉZOÏDALE
15	1000159826		1,00 ST	HYDRAULIKSCHLAUCH	HP HOSE	TUYAU FLEXIBLE HYDRAULIQUE
16	1000159668		1,00 ST	VERSCHRAUBUNG	SCREW JOINT	RACCORD
17	1000159758		1,00 ST	DICHTRING	SEAL RING	BAGUE D'ÉTANCHÉITÉ
18	1000159827		1,00 ST	HYDRAULIKSCHLAUCH	HP HOSE	TUYAU FLEXIBLE HYDRAULIQUE
19	1000159619		1,00 ST	FLANSCH	FLANGE	BRIDE
20	1000159761		1,00 ST	DICHTUNG	SEAL	JOINT D'ÉTANCHÉITÉ
21	1000159669		1,00 ST	VERSCHRAUBUNG	SCREW JOINT	RACCORD
22	1000159759		1,00 ST	DICHTRING	SEAL RING	BAGUE D'ÉTANCHÉITÉ
23	1000159675		1,00 ST	VERSCHRAUBUNG	SCREW JOINT	RACCORD
24	1000159760		2,00 ST	DICHTRING	SEAL RING	BAGUE D'ÉTANCHÉITÉ
25	1000159825		1,00 ST	SAUGSCHLAUCH	SUCTION HOSE	TUYAU FLEXIBLE D'ASPIRATION
26	1000159620		1,00 ST	SAUGANSCHLUSS	SUCTION JOINT	CONNEXION D'ASPIRATION
27	1000159830		2,00 ST	SCHELLE	CLAMP	BRIDE
28	1000159831		1,00 ST	SCHELLE	CLAMP	BRIDE
29	1000159801		1,00 ST	METALLSCHLAUCH	METAL HOSE	TUYAU FLEXIBLE MÉTALLIQUE
30	1000159829		1,00 ST	ROHRLEITUNG	PIPE LINE	TUYAU
31	1000159641		1,00 ST	DRUCKREGLER	PRESSURE CONTROL VALVE	RÉGULATEUR DE PRESSION
32	1000159670		1,00 ST	VERSCHRAUBUNG	SCREW JOINT	RACCORD
33	1000159642		1,00 ST	STECKVERSCHRAUBUNG	PLUG-IN CONNECTION	RACCORDEMENT EMBROCHABLE
34	1000159672		1,00 ST	VERSCHRAUBUNG	SCREW JOINT	RACCORD
35	1000159803		3,00 M	SCHLAUCH	HOSE	TUYAU FLEXIBLE
36	1000159809		0,50 M	SCHUTZSCHLAUCH	INSULATING PLASTIC TUBE	PROTECTION DE TUYAU FLEXIBLE
37	1000159618		1,00 ST	DRUCKLUFTBEHÄLTER	COMPRESSED AIR TANK	RÉSERVOIR À AIR COMPRIMÉ
38	1000159643		3,00 ST	STECKVERSCHRAUBUNG	PLUG-IN CONNECTION	RACCORDEMENT EMBROCHABLE
39	1000159733		1,00 ST	VENTIL	VALVE	SOUPAPE
40	1000159759		1,00 ST	DICHTRING	SEAL RING	BAGUE D'ÉTANCHÉITÉ
41	1000159832		2,00 ST	SCHELLE	CLAMP	BRIDE
42	1000159734		1,00 ST	STEUERVENTIL	CONTROL VALVE	SOUPAPE DE COMMANDE
43	1000159673		2,00 ST	VERSCHRAUBUNG	SCREW JOINT	RACCORD
44	1000159644		3,00 ST	STECKVERSCHRAUBUNG	PLUG-IN CONNECTION	RACCORDEMENT EMBROCHABLE
45	1000159674		1,00 ST	VERSCHRAUBUNG	SCREW JOINT	RACCORD
46	1000159645		2,00 ST	STECKVERSCHRAUBUNG	PLUG-IN CONNECTION	RACCORDEMENT EMBROCHABLE

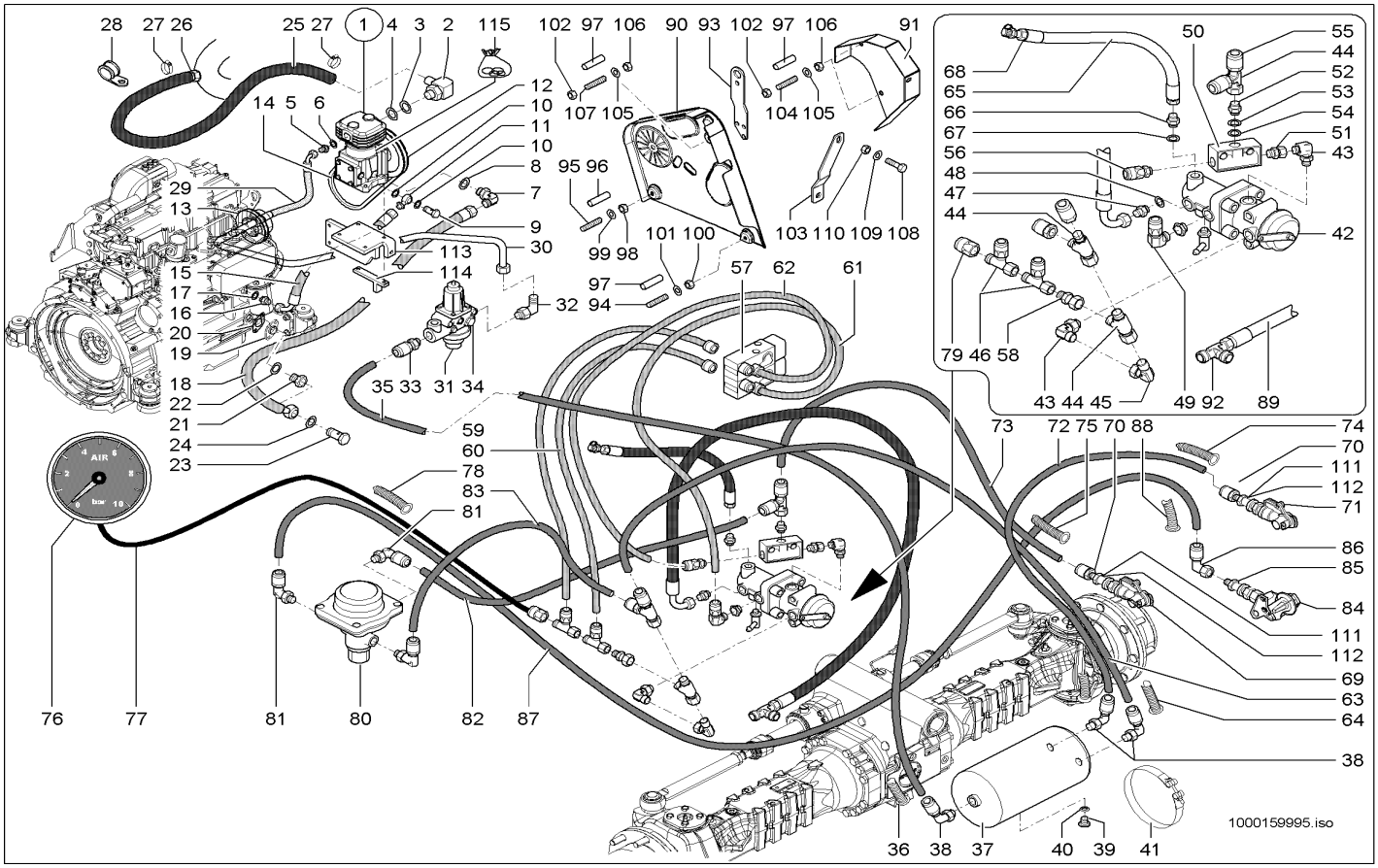

Pos	Art.-Nr.	Anm.	Q'TY	BEZEICHNUNG	PART NAME	DESIGNATION
47	1000159668		1,00 ST	VERSCHRAUBUNG	SCREW JOINT	RACCORD
48	1000159758		1,00 ST	DICHTRING	SEAL RING	BAGUE D'ÉTANCHÉITÉ
49	1000159646		2,00 ST	STECKVERSCHRAUBUNG	PLUG-IN CONNECTION	RACCORDEMENT EMBROCHABLE
50	1000159736		1,00 ST	WECHSELVENTIL	REPLACEMENT VALVE	VONNE BI PASS
51	1000159677		1,00 ST	VERSCHRAUBUNG	SCREW JOINT	RACCORD
52	1000159678		1,00 ST	VERSCHRAUBUNG	SCREW JOINT	RACCORD
53	1000159763		1,00 ST	RING	RING	ANNEAU
54	1000159756		1,00 ST	O-RING	O-RING	ANNEAU EN O
55	1000159647		1,00 ST	STECKEINHEIT	PLUG-IN UNIT	UNITÉ EMBROCHABLE
56	1000159679		1,00 ST	VERSCHRAUBUNG	SCREW JOINT	RACCORD
57	1000159737		1,00 ST	MAGNETVENTIL	SOLENOID VALVE	ÉLECTROVALVE
58	1000159676		1,00 ST	VERSCHRAUBUNG	SCREW JOINT	RACCORD
59	1000159808		0,20 M	SCHLAUCH	HOSE	TUYAU FLEXIBLE
60	1000159808		0,20 M	SCHLAUCH	HOSE	TUYAU FLEXIBLE
61	1000159808		0,45 M	SCHLAUCH	HOSE	TUYAU FLEXIBLE
62	1000159808		0,45 M	SCHLAUCH	HOSE	TUYAU FLEXIBLE
63	1000159803		1,90 M	SCHLAUCH	HOSE	TUYAU FLEXIBLE
64	1000159809		0,50 M	SCHUTZSCHLAUCH	INSULATING PLASTIC TUBE	PROTECTION DE TUYAU FLEXIBLE
65	1000159828		1,00 ST	ENTLÜFTUNGSLEITUNG KPL	BREATHER LINE	CONDUITE DE DÉGAGEMENT D'AIR
66	1000159668		2,00 ST	VERSCHRAUBUNG	SCREW JOINT	RACCORD
67	1000159758		2,00 ST	DICHTRING	SEAL RING	BAGUE D'ÉTANCHÉITÉ
68	1000159680		1,00 ST	VERSCHRAUBUNG	SCREW JOINT	RACCORD
69	1000159739		1,00 ST	KUPPLUNG	COUPLING	COUPLEUR
70	1000166291		2,00 ST	VERSCHRAUBUNG	SCREW JOINT	RACCORD
71	1000159740		1,00 ST	KUPPLUNG	COUPLING	COUPLEUR
72	1000159803		0,80 M	SCHLAUCH	HOSE	TUYAU FLEXIBLE
73	1000159803		2,10 M	SCHLAUCH	HOSE	TUYAU FLEXIBLE
74	1000159809		0,73 M	SCHUTZSCHLAUCH	INSULATING PLASTIC TUBE	PROTECTION DE TUYAU FLEXIBLE
75	1000159809		0,40 M	SCHUTZSCHLAUCH	INSULATING PLASTIC TUBE	PROTECTION DE TUYAU FLEXIBLE
76	1000159752		1,00 ST	MANOMETER	MANOMETER	MANOMÈTRE
77	1000159808		3,50 M	SCHLAUCH	HOSE	TUYAU FLEXIBLE
78	1000159810		3,45 M	SCHUTZSCHLAUCH	INSULATING PLASTIC TUBE	PROTECTION DE TUYAU FLEXIBLE
79	1000159649		1,00 ST	STECKEINHEIT	PLUG-IN UNIT	UNITÉ EMBROCHABLE
80	1000159735		1,00 ST	STEUERVENTIL	CONTROL VALVE	SOUPAPE DE COMMANDE
81	1000159643		3,00 ST	STECKVERSCHRAUBUNG	PLUG-IN CONNECTION	RACCORDEMENT EMBROCHABLE
82	1000159803		0,58 M	SCHLAUCH	HOSE	TUYAU FLEXIBLE
83	1000159803		0,66 M	SCHLAUCH	HOSE	TUYAU FLEXIBLE
84	1000159751		1,00 ST	KUPPLUNG	COUPLING	COUPLEUR
85	1000159654		1,00 ST	STECKVERSCHRAUBUNG	PLUG-IN CONNECTION	RACCORDEMENT EMBROCHABLE
86	1000159652		1,00 ST	STECKVERSCHRAUBUNG	PLUG-IN CONNECTION	RACCORDEMENT EMBROCHABLE
87	1000159803		2,58 M	SCHLAUCH	HOSE	TUYAU FLEXIBLE
88	1000159809		0,60 M	SCHUTZSCHLAUCH	INSULATING PLASTIC TUBE	PROTECTION DE TUYAU FLEXIBLE
89	1000150007		1,00 ST	HYDRAULIKSCHLAUCH	HP HOSE	TUYAU FLEXIBLE HYDRAULIQUE
90	1000155514		1,00 ST	ABDECKUNG	COVER	COUVERCLE
91	1000155516		1,00 ST	ABDECKUNG	COVER	COUVERCLE
92	1000085120		1,00 ST	VERSCHRAUBUNG	SCREW JOINT	RACCORD
93	1000161751		1,00 ST	HALTER	BRACKET CLUTCH	SUPPORT

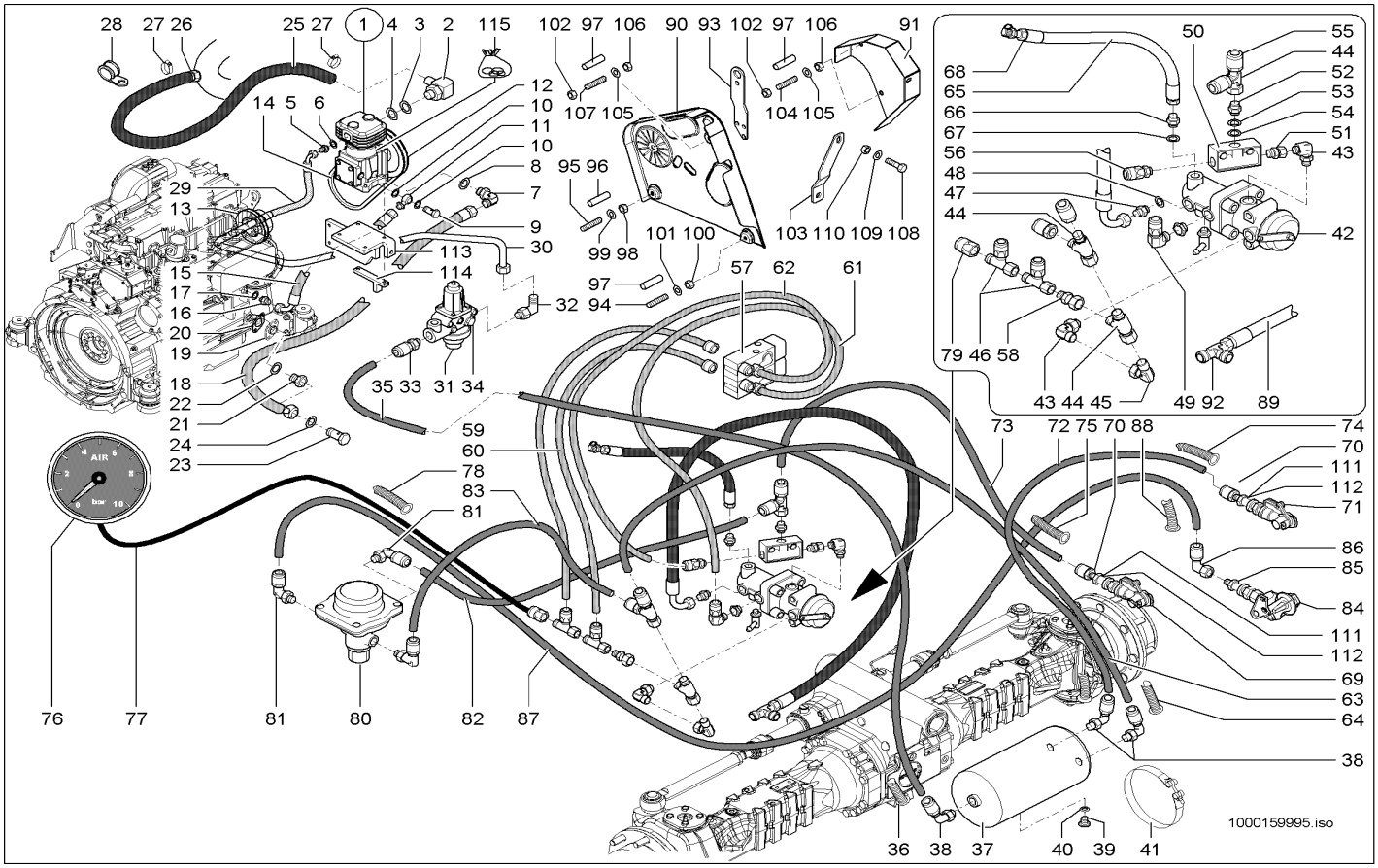

Pos	Art.-Nr.	Anm.	Q'TY	BEZEICHNUNG	PART NAME	DESIGNATION
94	1000153910		1,00 ST	GEWINDESTANGE	ROD	TIGE
95	1000153922		1,00 ST	GEWINDESTANGE	ROD	TIGE
96	1000153923		2,00 ST	DISTANZROHR	PIPE	TUBE D'ÉCARTEMENT
97	1000155599		3,00 ST	DISTANZROHR	PIPE	TUBE D'ÉCARTEMENT
98	1000015408		2,00 ST	6KT-MUTTER	HEXAGON NUT	ÉCROU HEXAGONAL
99	1000092303		4,00 ST	SCHEIBE 10,5 ST A2C	WASHER 10,5 ST A2C	RONDELLE 10,5 ST A2C
100	1000019657		1,00 ST	6KT-MUTTER	HEXAGON NUT	ÉCROU HEXAGONAL
101	1000049285		2,00 ST	SCHEIBE	WASHER	RONDELLE
102	1000015407		3,00 ST	6KT-MUTTER	HEXAGON NUT	ÉCROU HEXAGONAL
103	1000155515		1,00 ST	HALTER	BRACKET CLUTCH	SUPPORT
104	1000153922		2,00 ST	GEWINDESTANGE	ROD	TIGE
105	1000092303		3,00 ST	SCHEIBE 10,5 ST A2C	WASHER 10,5 ST A2C	RONDELLE 10,5 ST A2C
106	1000015408		3,00 ST	6KT-MUTTER	HEXAGON NUT	ÉCROU HEXAGONAL
107	1000153921		1,00 ST	GEWINDESTANGE	ROD	TIGE
108	1000015345		1,00 ST	6KT-SCHRAUBE	HEX SCREW	VIS À TÊTE HEXAGONALE
109	1000092303		2,00 ST	SCHEIBE 10,5 ST A2C	WASHER 10,5 ST A2C	RONDELLE 10,5 ST A2C
110	1000015408		1,00 ST	6KT-MUTTER	HEXAGON NUT	ÉCROU HEXAGONAL
111	1000166292		2,00 ST	RING	RING	ANNEAU
112	1000166293		2,00 ST	O-RING	O-RING	ANNEAU EN O
113	1000170786		1,00 ST	KONSOLE	CONSOLE	CONSOLE
114	1000170787		1,00 ST	RIEMENSPANNER	BELT TENSIONER	TENDEUR DE COURROIE
115	1000171910		1,00 ST	REPARATURSATZ KOMPRESSOR	REPAIR KIT COMPRESSOR	KIT RÉPAR. COMPRESSEUR

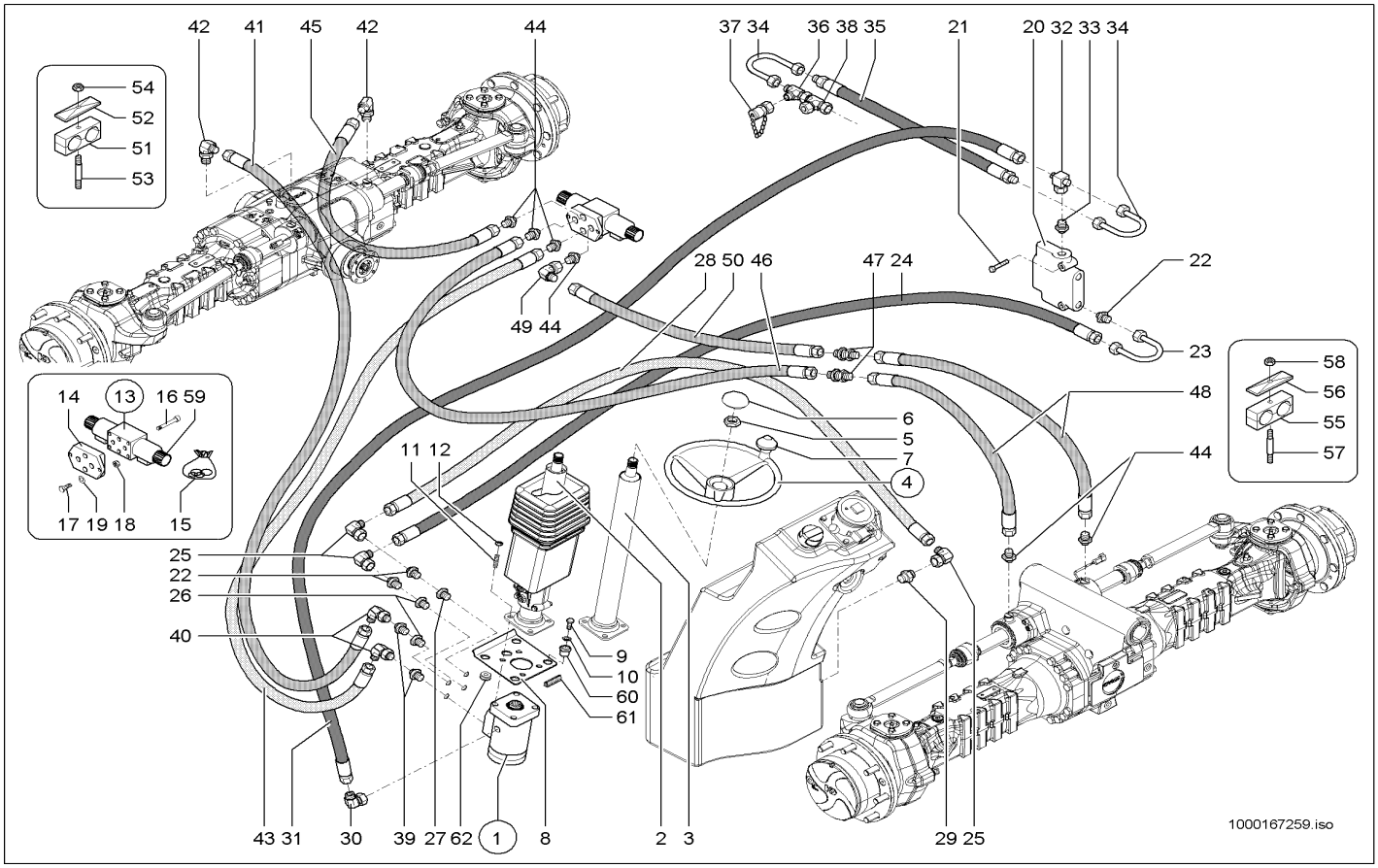

Pos	Art.-Nr.	Anm.	Q'TY	BEZEICHNUNG	PART NAME	DESIGNATION
1	1000149022		1,00 ST	LENKUNG HYDROSTATISCH	HYDROSTATIC STEERING	DIRECTION HYDROSTATIQUE
2	1000148124		1,00 ST	LENKSÄULE	STEERING COLUMN	ARBRE DU VOLANT
3	1000148123		1,00 ST	LENKSÄULE	STEERING COLUMN	ARBRE DU VOLANT
4	1000035065		1,00 ST	LENKRAD	STEERING WHEEL	VOLANT DE DIRECTION
5	1000048942		1,00 ST	6KT-MUTTER	HEXAGON NUT	ÉCROU HEXAGONAL
6	1000035067		1,00 ST	KAPPE	CAP	BOUCHON
7	1000087960		1,00 ST	GRIFF	HANDLE	MANETTE
8	1000151944		1,00 ST	FLANSCH	FLANGE	BRIDE
9	1000015364		4,00 ST	6KT-SCHRAUBE	HEX SCREW	VIS À TÊTE HEXAGONALE
10	1000092303		4,00 ST	SCHEIBE 10,5 ST A2C	WASHER 10,5 ST A2C	RONDELLE 10,5 ST A2C
11	1000048912		4,00 ST	GEWINDESTIFT	THREAD PIN	GOUPILLE FILETÉE
12	1000015408		4,00 ST	6KT-MUTTER	HEXAGON NUT	ÉCROU HEXAGONAL
13	1000155975		1,00 ST	MAGNETVENTIL	SOLENOID VALVE	ÉLECTROVALVE
14	1000027911		1,00 ST	PLATTE	PLT-AT-HA PLATE	PLAQUE DE PLT-AT-HA
15	1000166763		1,00 ST	DICHTSATZ	SEAL KIT	POCHETTE DE JOINTS
16	1000158893		4,00 ST	ZYLINDERSCHRAUBE	CHEESE HEAD SCREW	VIS A TETE CYLINDRIQUE
17	1000085384		2,00 ST	6KT-SCHRAUBE	HEX SCREW	VIS À TÊTE HEXAGONALE
18	1000085588		2,00 ST	6KT-MUTTER	HEXAGON NUT	ÉCROU HEXAGONAL
19	1000049283		2,00 ST	LAGERSCHEIBE	BEARINGDISC	DISQUE DE PALIER
20	1000142432		1,00 ST	PRIORITÄTSVENTIL	PRIORITY VALVE	SOUPAPE PRIORITAIRE
21	1000085319		2,00 ST	6KT-SCHRAUBE	HEX SCREW	VIS À TÊTE HEXAGONALE
22	1000015494		3,00 ST	VERSCHRAUBUNG	SCREW JOINT	RACCORD
23	1000108257		1,00 ST	ANSCHLUSSSTÜCK	CONNECTION PIECE	PIÈCE DE CONNEXION
24	1000147921		1,00 ST	HYDRAULIKSCHLAUCH	HP HOSE	TUYAU FLEXIBLE HYDRAULIQUE
25	1000015512		2,00 ST	VERSCHRAUBUNG	SCREW JOINT	RACCORD
26	1000149041		1,00 ST	VERSCHRAUBUNG	SCREW JOINT	RACCORD
27	1000052134		1,00 ST	VERSCHRAUBUNG	SCREW JOINT	RACCORD
28	1000149005		1,00 ST	HYDRAULIKSCHLAUCH	HP HOSE	TUYAU FLEXIBLE HYDRAULIQUE
29	1000020803		1,00 ST	VERSCHRAUBUNG	SCREW JOINT	RACCORD
30	1000146696		1,00 ST	VERSCHRAUBUNG	SCREW JOINT	RACCORD
31	1000147920		1,00 ST	HYDRAULIKSCHLAUCH	HP HOSE	TUYAU FLEXIBLE HYDRAULIQUE
32	1000085057		1,00 ST	VERSCHRAUBUNG	SCREW JOINT	RACCORD
33	1000015490		1,00 ST	VERSCHRAUBUNG	SCREW JOINT	RACCORD
34	1000102283		2,00 ST	HYDRAULIKROHR	HYDRAULIC PIPE	TUBE HYDRAULIQUE
35	1000152371		1,00 ST	HYDRAULIKSCHLAUCH	HP HOSE	TUYAU FLEXIBLE HYDRAULIQUE
36	1000085089		1,00 ST	VERSCHRAUBUNG	SCREW JOINT	RACCORD
37	1000028224		1,00 ST	MINIMESSANSCHLUSS	MINIMESS POINT	CONNEXION DE MINI MESURAGE
38	1000147304		1,00 ST	WECHSELVENTIL	REPLACEMENT VALVE	VONNE BI PASS
39	1000015493		2,00 ST	VERSCHRAUBUNG	SCREW JOINT	RACCORD
40	1000000573		2,00 ST	VERSCHRAUBUNG	SCREW JOINT	RACCORD
41	1000149006		1,00 ST	HYDRAULIKSCHLAUCH	HP HOSE	TUYAU FLEXIBLE HYDRAULIQUE
42	1000028478		2,00 ST	VERSCHRAUBUNG	SCREW JOINT	RACCORD
43	1000149007		1,00 ST	HYDRAULIKSCHLAUCH	HP HOSE	TUYAU FLEXIBLE HYDRAULIQUE
44	1000028596		6,00 ST	VERSCHRAUBUNG	SCREW JOINT	RACCORD
45	1000147868		1,00 ST	HYDRAULIKSCHLAUCH	HP HOSE	TUYAU FLEXIBLE HYDRAULIQUE
46	1000147886		2,00 ST	HYDRAULIKSCHLAUCH	HP HOSE	TUYAU FLEXIBLE HYDRAULIQUE

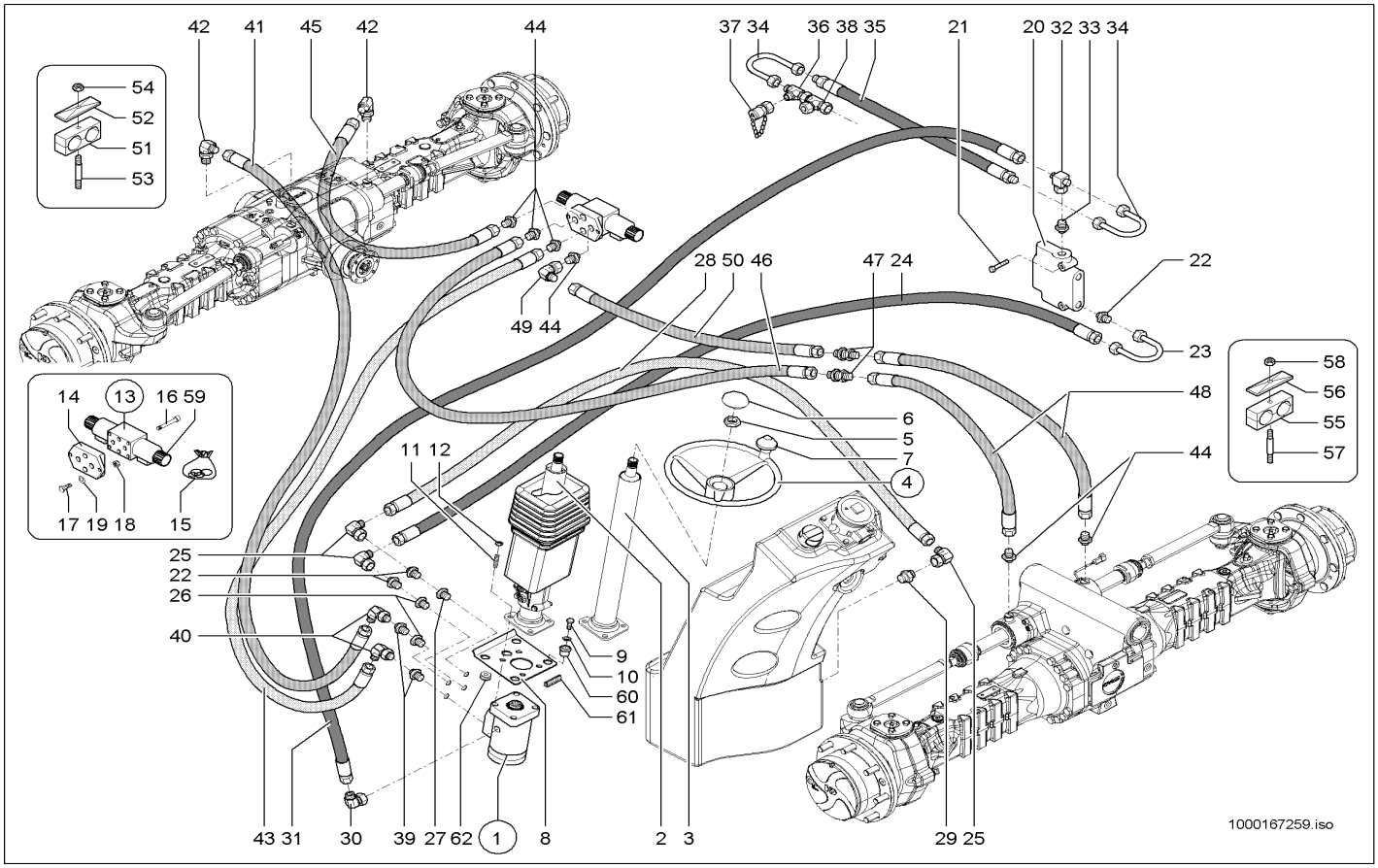

Pos	Art.-Nr.	Anm.	Q'TY	BEZEICHNUNG	PART NAME	DESIGNATION
47	1000028480		2,00 ST	VERSCHRAUBUNG	SCREW JOINT	RACCORD
48	1000128945		2,00 ST	HYDRAULIKSCHLAUCH	HP HOSE	TUYAU FLEXIBLE HYDRAULIQUE
49	1000000573		1,00 ST	VERSCHRAUBUNG	SCREW JOINT	RACCORD
50	1000147795		1,00 ST	HYDRAULIKSCHLAUCH	HP HOSE	TUYAU FLEXIBLE HYDRAULIQUE
51	1000031780	18,0/20,0	4,00 ST	SCHELLE	CLAMP	BRIDE
52	1000031245		4,00 ST	DECKPLATTE	COVER PLATE	PLAQUE DE RECOUVREMENT
53	1000048896	M8x75	4,00 ST	STIFTSCHRAUBE	STUD	GOUJON
54	1000013022		4,00 ST	6KT-MUTTER	HEXAGON NUT	ÉCROU HEXAGONAL
55	1000031310	12,7/18,0	5,00 ST	SCHELLE	CLAMP	BRIDE
56	1000031230		5,00 ST	DECKPLATTE	COVER PLATE	PLAQUE DE RECOUVREMENT
57	1000048894	M8x55	5,00 ST	STIFTSCHRAUBE	STUD	GOUJON
58	1000013022		5,00 ST	6KT-MUTTER	HEXAGON NUT	ÉCROU HEXAGONAL
59	1000166759		2,00 ST	MAGNETSPULE	MAGNET SPOOL	BOBINE D'ÉLECTROAIMANT
60	1000158594		4,00 ST	LAGER	BEARING	PALIER
61	1000099662		1,00 M	GUMMIPROFIL	RUBBER PROFILE	PROFIL EN CAOUTCHOUC
62	1000033605		1,00 ST	DURCHFÜHRUNGSRING	JUNCTION	ANNEAU D'APPLICATION

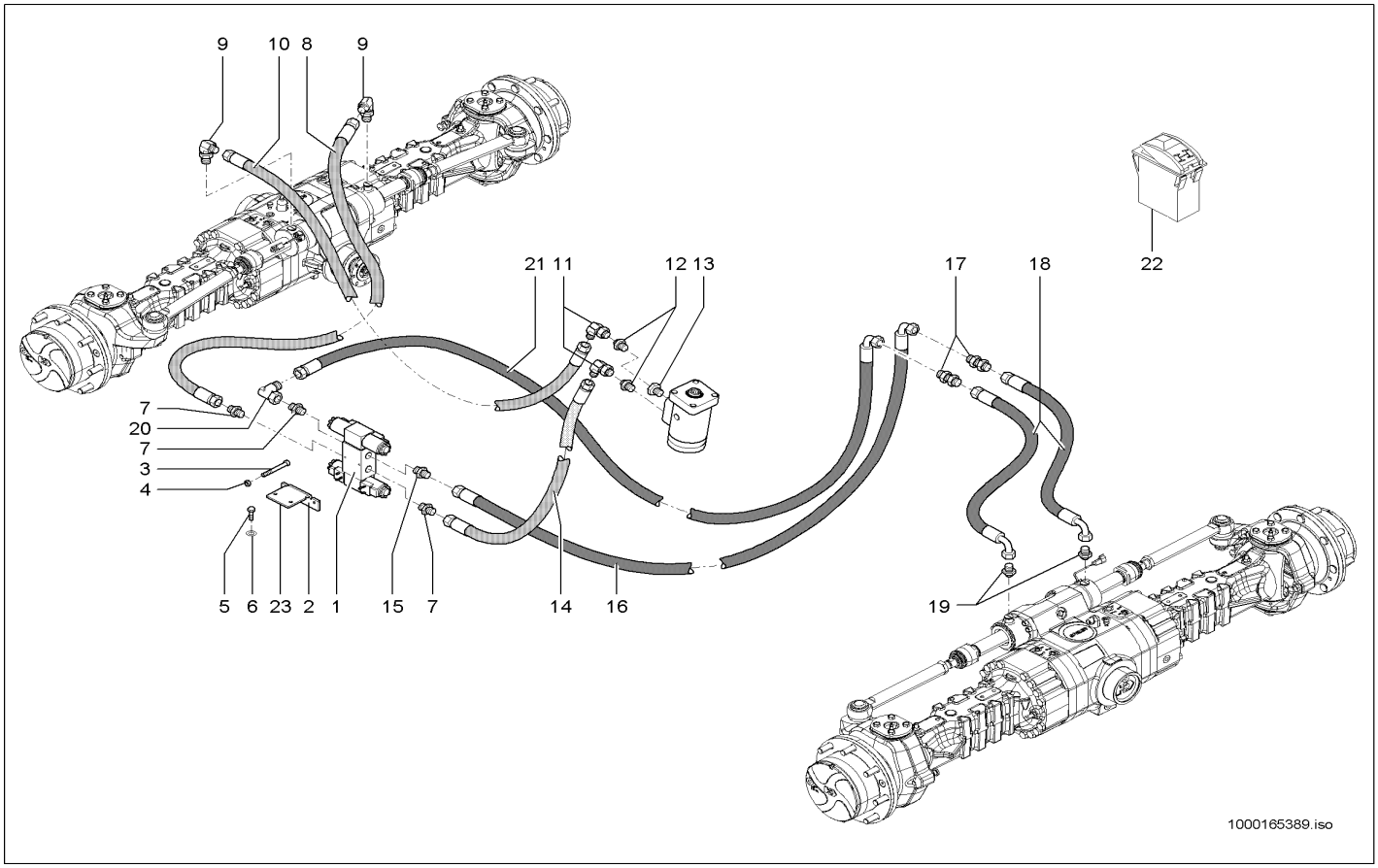

Pos	Art.-Nr.	Anm.	Q'TY	BEZEICHNUNG	PART NAME	DESIGNATION
1	1000142647		1,00 ST	MAGNETVENTIL	SOLENOID VALVE	ÉLECTROVALVE
2	1000162941	40 Km/h	1,00 ST	HALTER	BRACKET CLUTCH	SUPPORT
3	1000047253		2,00 ST	6KT-SCHRAUBE	HEX SCREW	VIS À TÊTE HEXAGONALE
4	1000085588		2,00 ST	6KT-MUTTER	HEXAGON NUT	ÉCROU HEXAGONAL
5	1000085384		2,00 ST	6KT-SCHRAUBE	HEX SCREW	VIS À TÊTE HEXAGONALE
6	1000092290		2,00 ST	SCHEIBE	WASHER	RONDELLE
7	1000028596		2,00 ST	VERSCHRAUBUNG	SCREW JOINT	RACCORD
8	1000147868		1,00 ST	HYDRAULIKSCHLAUCH	HP HOSE	TUYAU FLEXIBLE HYDRAULIQUE
9	1000028478		2,00 ST	VERSCHRAUBUNG	SCREW JOINT	RACCORD
10	1000149006		1,00 ST	HYDRAULIKSCHLAUCH	HP HOSE	TUYAU FLEXIBLE HYDRAULIQUE
11	1000000573		2,00 ST	VERSCHRAUBUNG	SCREW JOINT	RACCORD
12	1000015493		2,00 ST	VERSCHRAUBUNG	SCREW JOINT	RACCORD
13	1000149041		1,00 ST	VERSCHRAUBUNG	SCREW JOINT	RACCORD
14	1000149007		1,00 ST	HYDRAULIKSCHLAUCH	HP HOSE	TUYAU FLEXIBLE HYDRAULIQUE
15	1000028596		2,00 ST	VERSCHRAUBUNG	SCREW JOINT	RACCORD
16	1000147795		1,00 ST	HYDRAULIKSCHLAUCH	HP HOSE	TUYAU FLEXIBLE HYDRAULIQUE
17	1000028480		2,00 ST	VERSCHRAUBUNG	SCREW JOINT	RACCORD
18	1000128945		2,00 ST	HYDRAULIKSCHLAUCH	HP HOSE	TUYAU FLEXIBLE HYDRAULIQUE
19	1000028596		2,00 ST	VERSCHRAUBUNG	SCREW JOINT	RACCORD
20	1000000573		1,00 ST	VERSCHRAUBUNG	SCREW JOINT	RACCORD
21	1000147886		1,00 ST	HYDRAULIKSCHLAUCH	HP HOSE	TUYAU FLEXIBLE HYDRAULIQUE
22	1000162524		1,00 ST	KIPPSCHALTER	TILT SWITCH	INTERRUPTEUR À BASCULE
23	1000167919	20 Km/h	1,00 ST	HALTER	BRACKET CLUTCH	SUPPORT

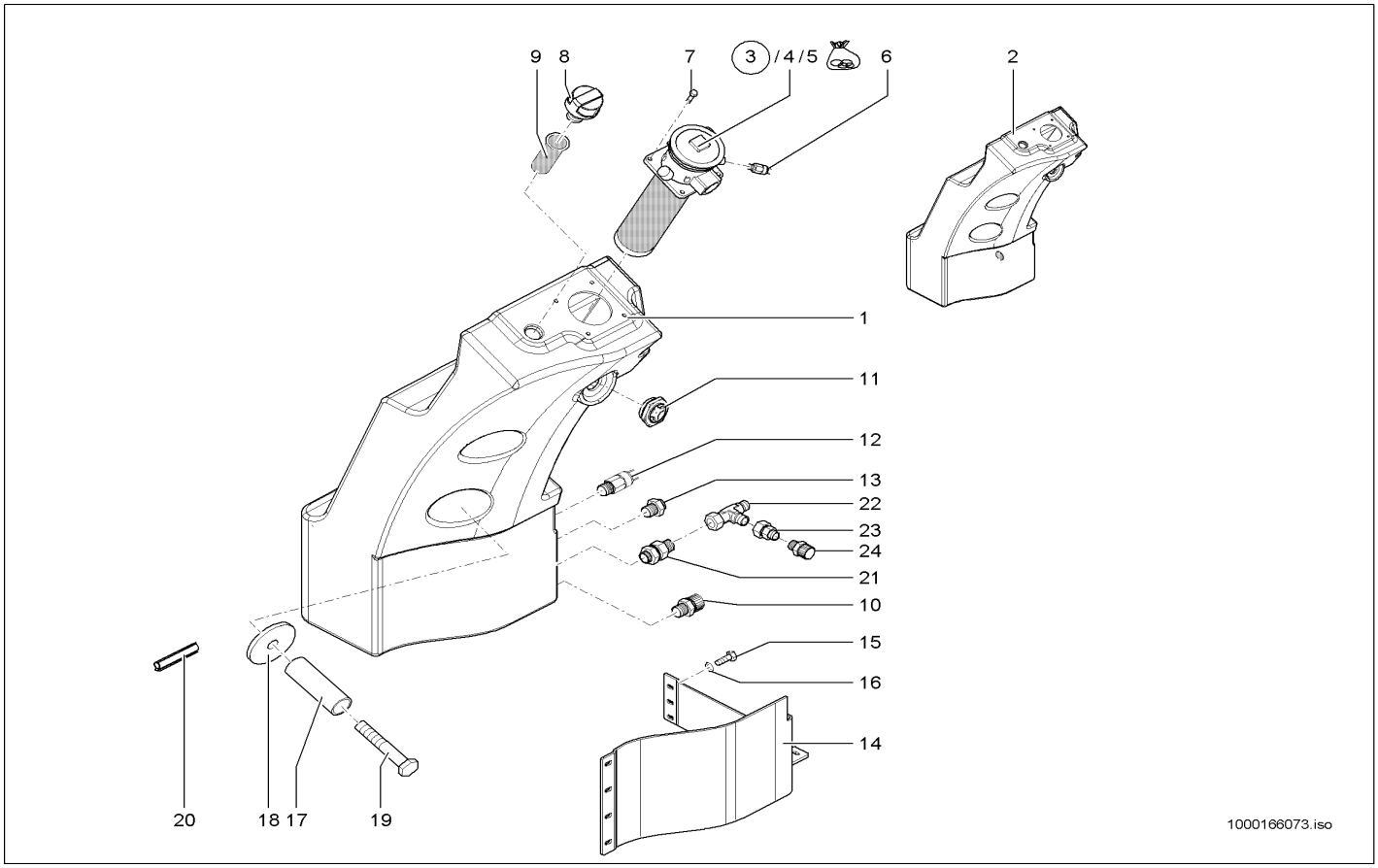

Pos	Art.-Nr.	Anm.	Q'TY	BEZEICHNUNG	PART NAME	DESIGNATION
1	1000153439		1,00 ST	ÖLBEHÄLTER	OIL TANK	RÉSERVOIR D'HUILE
2	1000153438	Oelvorwärmung	1,00 ST	ÖLBEHÄLTER	OIL TANK	RÉSERVOIR D'HUILE
3	1000149203		1,00 ST	RÜCKLAUFFILTER	REFLUX FILTER	FILTRE DE REFLUX
4	1000126919		1,00 ST	FILTERPATRONE	FILTER CARTRIDGE	CARTOUCHE FILTRANTE
5	1000109141		1,00 ST	DICHTSATZ	SEAL KIT	POCHETTE DE JOINTS
6	1000051961		1,00 ST	DRUCKSCHALTER	PRESSURE SWITCH	INTERRUPTEUR DE PRESSION
7	1000015345		4,00 ST	6KT-SCHRAUBE	HEX SCREW	VIS À TÊTE HEXAGONALE
8	1000052149		1,00 ST	BELÜFTUNGSFILTER	VENTING FILTER	FILTRE D'AÉRATION
9	1000028238		1,00 ST	SIEB	SCREEN	CRIBLE
10	1000028095		1,00 ST	ABLAßKUPPLUNG	DRAIN COUPLING	COUPLEUR DE PURGE
11	1000022318		1,00 ST	ÖLSTANDSAUGE	OILLEVEL SIGHT GLASS	OEIL DU NIVAU D'HUILE
12	1000098270		1,00 ST	TEMPERATURGEBER	TEMPERATURE SENSOR	TRANSMETTEUR DE TEMPÉRATURE
13	1000105085		1,00 ST	VERSCHLUSSSCHRAUBE	LOCK SCREW	VIS DE FERMETURE
14	1000161672		1,00 ST	HALTER	BRACKET CLUTCH	SUPPORT
15	1000015345		7,00 ST	6KT-SCHRAUBE	HEX SCREW	VIS À TÊTE HEXAGONALE
16	1000092291		7,00 ST	SCHEIBE	WASHER	RONDELLE
17	1000145432		2,00 ST	DISTANZROHR	PIPE	TUBE D'ÉCARTEMENT
18	1000146370		2,00 ST	SCHEIBE	WASHER	RONDELLE
19	1000047305		2,00 ST	6KT-SCHRAUBE	HEX SCREW	VIS À TÊTE HEXAGONALE
20	1000099662		1,10 M	GUMMIPROFIL	RUBBER PROFILE	PROFIL EN CAOUTCHOUC
21	1000107702		1,00 ST	RÜCKSCHLAGVENTIL	NON RETURN VALVE	SOUPAPE DE RETENUE
22	1000085045		1,00 ST	VERSCHRAUBUNG	SCREW JOINT	RACCORD
23	1000028337		1,00 ST	REDUZIERUNG	REDUCTION	RÉDUCTION
24	1000028095		1,00 ST	ABLAßKUPPLUNG	DRAIN COUPLING	COUPLEUR DE PURGE

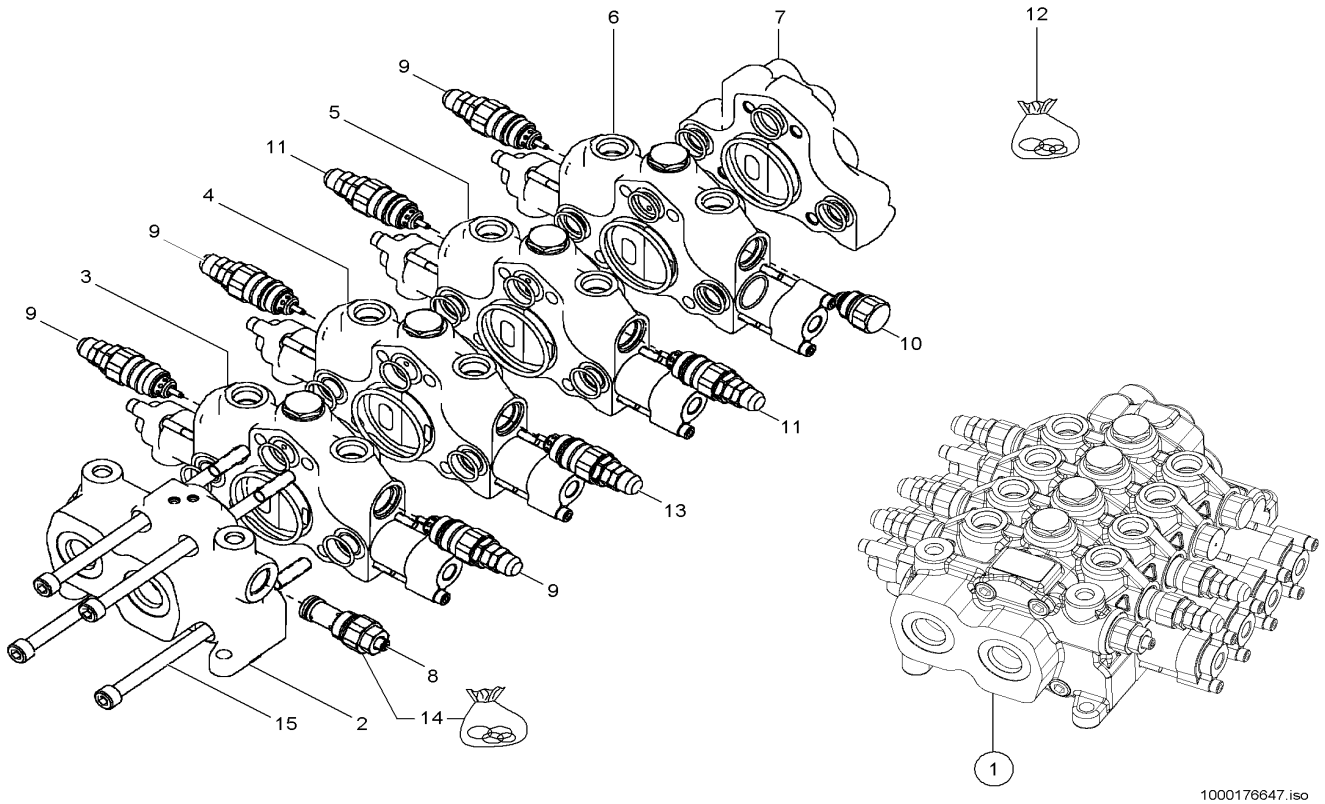

Pos	Art.-Nr.	Anm.	Q'TY	BEZEICHNUNG	PART NAME	DESIGNATION
1	1000171887		1,00 ST	STEUERGERÄT	DISTRIBUTOR	APPAREIL DE COMMANDE
2	1000132907		1,00 ST	EINGANSSEKTION	A GOOSE SECTION	SECTION D'OIE UNE
3	1000152146		1,00 ST	VENTILBLOCK	VALVE BLOCK	BLOC DE SOUPAPE
4	1000152145		1,00 ST	VENTILBLOCK	VALVE BLOCK	BLOC DE SOUPAPE
5	1000172082		1,00 ST	VENTILBLOCK	VALVE BLOCK	BLOC DE SOUPAPE
6	1000152147		1,00 ST	VENTILBLOCK	VALVE BLOCK	BLOC DE SOUPAPE
7	1000152144		1,00 ST	AUßGANGSEKTION	VALVE BLOCK	BLOC DE CLAPETS
8	1000152151		1,00 ST	VENTIL	VALVE	SOUPAPE
9	1000124999		4,00 ST	VENTIL	VALVE	SOUPAPE
10	1000125026		1,00 ST	NACHSAUGVENTIL	SUCTION VALVE	SOUPAPE À SUCCION
11	1000165431		2,00 ST	VENTIL	VALVE	SOUPAPE
12	1000125024		1,00 ST	DICHTSATZ	SEAL KIT	POCHETTE DE JOINTS
13	1000154045		1,00 ST	VENTIL	VALVE	SOUPAPE
14	1000125022		1,00 ST	DICHTSATZ	SEAL KIT	POCHETTE DE JOINTS
15	1000173523		4,00 ST	ZUGANKER	TIE ROD	TIGE D'ANCRAGE

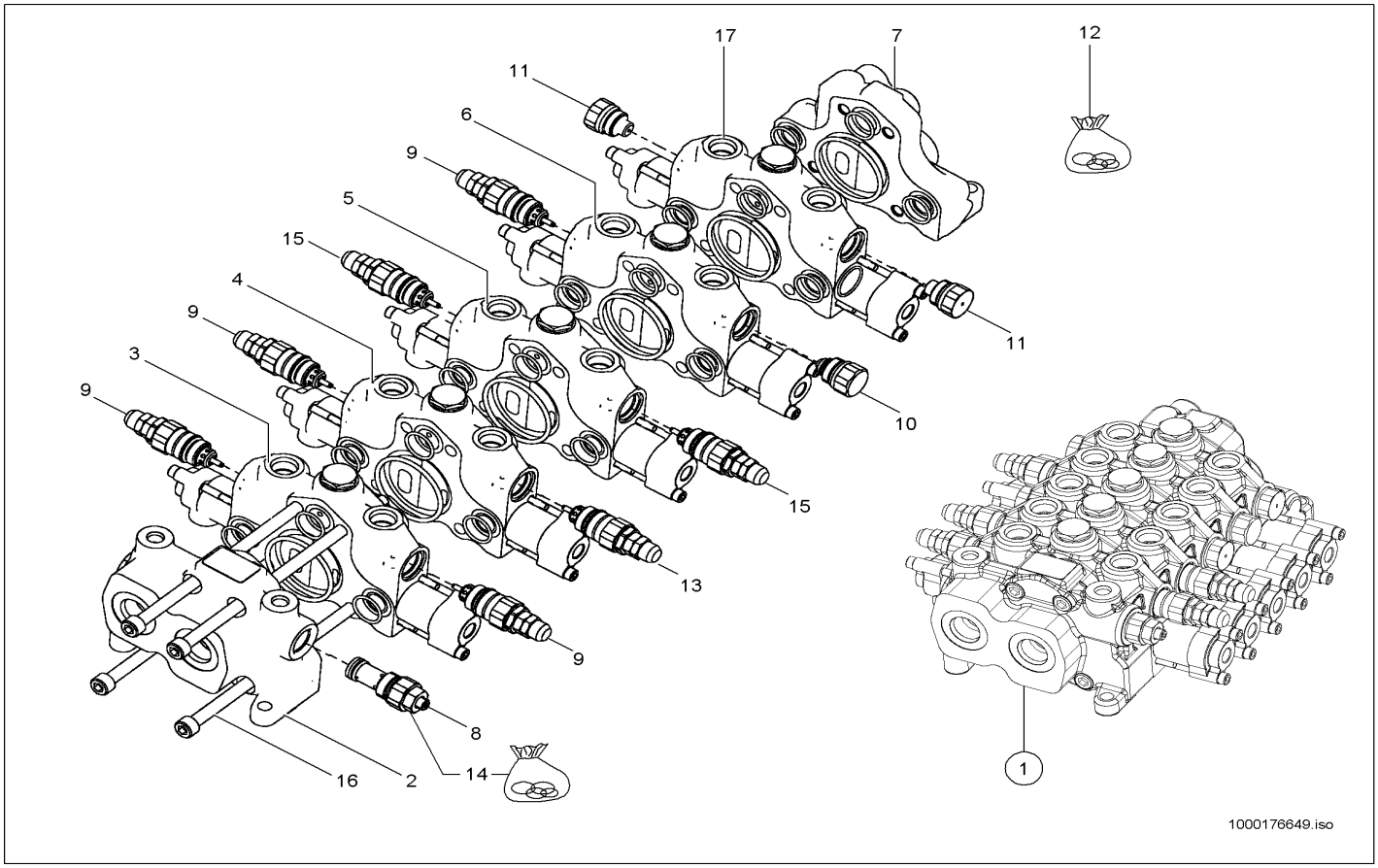

Pos	Art.-Nr.	Anm.	Q'TY	BEZEICHNUNG	PART NAME	DESIGNATION
1	1000170519		1,00 ST	STEUERGERÄT	DISTRIBUTOR	APPAREIL DE COMMANDE
2	1000132907		1,00 ST	EINGANSSEKTION	A GOOSE SECTION	SECTION D'OIE UNE
3	1000152146		1,00 ST	VENTILBLOCK	VALVE BLOCK	BLOC DE SOUPAPE
4	1000152145		1,00 ST	VENTILBLOCK	VALVE BLOCK	BLOC DE SOUPAPE
5	1000172082		1,00 ST	VENTILBLOCK	VALVE BLOCK	BLOC DE SOUPAPE
6	1000152147		1,00 ST	VENTILBLOCK	VALVE BLOCK	BLOC DE SOUPAPE
7	1000152144		1,00 ST	AUßGANGSEKTION	VALVE BLOCK	BLOC DE CLAPETS
8	1000152151		1,00 ST	VENTIL	VALVE	SOUPAPE
9	1000124999		4,00 ST	VENTIL	VALVE	SOUPAPE
10	1000125026		2,00 ST	NACHSAUGVENTIL	SUCTION VALVE	SOUPAPE À SUCCION
11	1000125029		2,00 ST	STOPFEN	PLUG	BOUCHON
12	1000125024		1,00 ST	DICHTSATZ	SEAL KIT	POCHETTE DE JOINTS
13	1000154045		1,00 ST	VENTIL	VALVE	SOUPAPE
14	1000125022		1,00 ST	DICHTSATZ	SEAL KIT	POCHETTE DE JOINTS
15	1000165431		2,00 ST	VENTIL	VALVE	SOUPAPE
16	1000173524		4,00 ST	ZUGANKER	TIE ROD	TIGE D'ANCRAGE
17	1000172081		1,00 ST	VENTILBLOCK	VALVE BLOCK	BLOC DE SOUPAPE

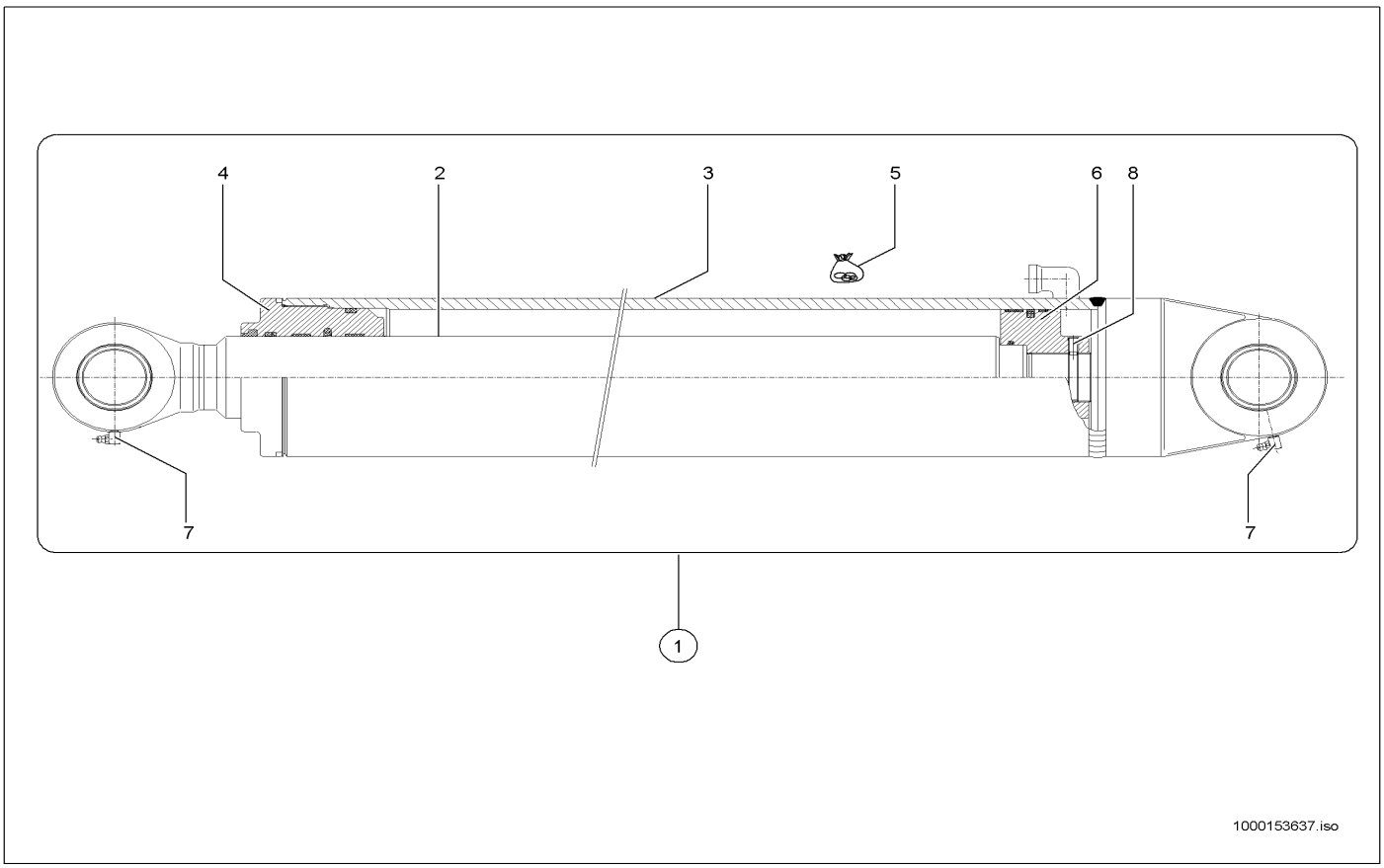

Pos	Art.-Nr.	Anm.	Q'TY	BEZEICHNUNG	PART NAME	DESIGNATION
1	1000142141		1,00 ST	HUBZYLINDER	LIFT CYLINDER	CYLINDRE DE LEVAGE
2	1000153582		1,00 ST	KOLBENSTANGE	PISTON ROD	TIGE DE PISTON
3	1000153583		1,00 ST	ZYLINDERROHR	CYLINDER PIPE	TUBE DE CYLINDRE
4	1000153585		1,00 ST	FÜHRUNGSBUCHSE	GUIDE BUSHING	BAGUE DE GUIDAGE
5	1000153586		1,00 ST	DICHTUNGSSATZ	SEALING KIT	JEU DE JOINTS
6	1000153587		1,00 ST	KOLBEN	PISTON	PISTON
7	1000139542		2,00 ST	SCHMIERNIPPEL	GREASE NIPPLE	GRAISSEUR À BILLE
8	1000110750		1,00 ST	MADENSCHRAUBE	MAGGOTSCREW	PRISONNIER

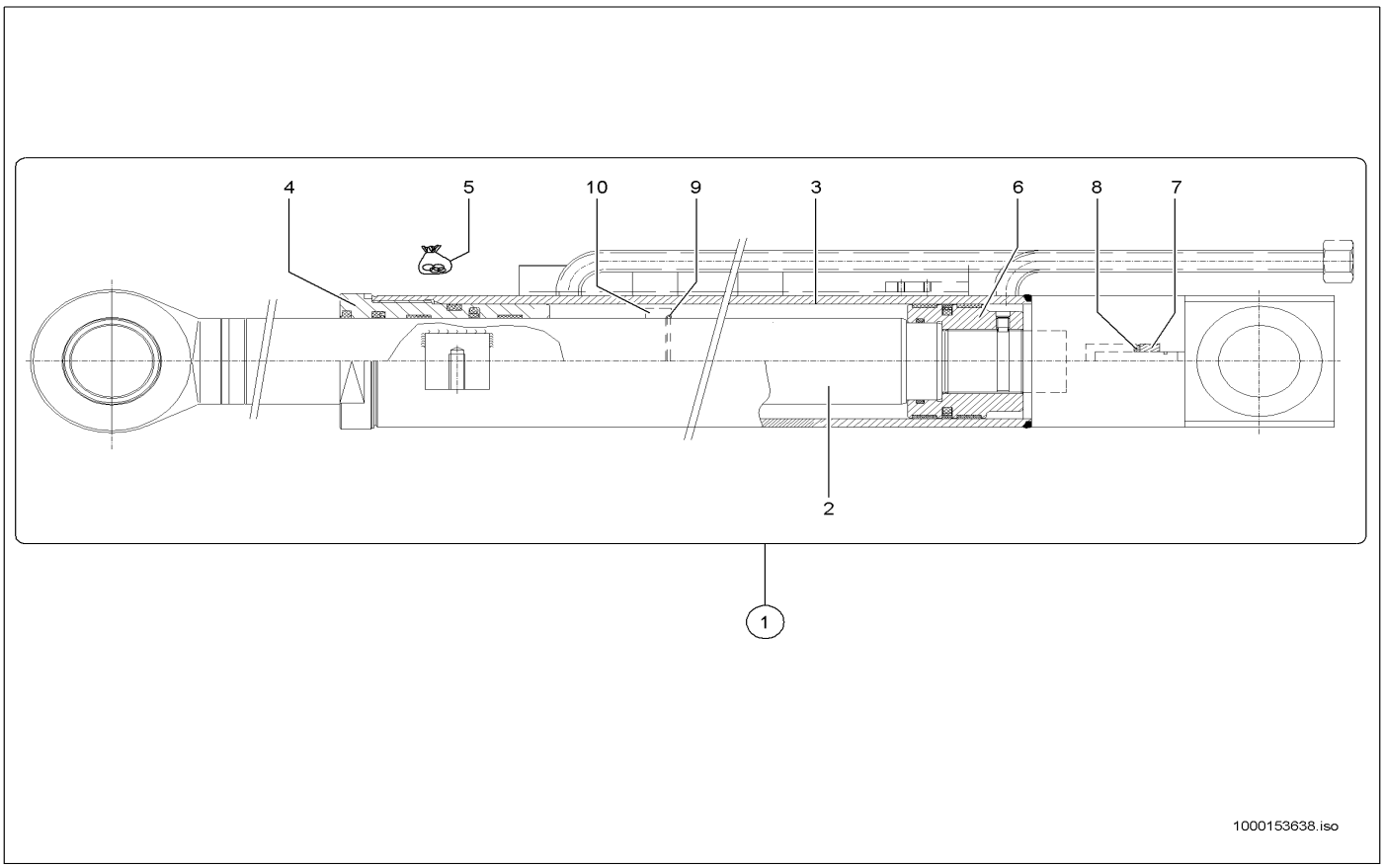

Pos	Art.-Nr.	Anm.	Q'TY	BEZEICHNUNG	PART NAME	DESIGNATION
1	1000146950		1,00 ST	AUSSCHUBZYLINDER	EXTENSION CYLINDER	CYLINDRE D'EXTENSION
2	1000153567		1,00 ST	KOLBENSTANGE	PISTON ROD	TIGE DE PISTON
3	1000153568		1,00 ST	ZYLINDERROHR	CYLINDER PIPE	TUBE DE CYLINDRE
4	1000153559		1,00 ST	FÜHRUNGSBUCHSE	GUIDE BUSHING	BAGUE DE GUIDAGE
5	1000153560		1,00 ST	DICHTUNGSSATZ	SEALING KIT	JEU DE JOINTS
6	1000153561		1,00 ST	KOLBEN	PISTON	PISTON
7	1000153562		1,00 ST	RING	CIRCLIP	CIRCLIP
8	1000153563		1,00 ST	RING	RING	ANNEAU
9	1000153564		1,00 ST	BUCHSE	BUSHING	BAGUE
10	1000153565		1,00 ST	SICHERUNGSRING	LOCK RING	BAGUE DE SÜRETÉ
11	1000153566		1,00 ST	MADENSCHRAUBE	MAGGOTSCREW	PRISONNIER

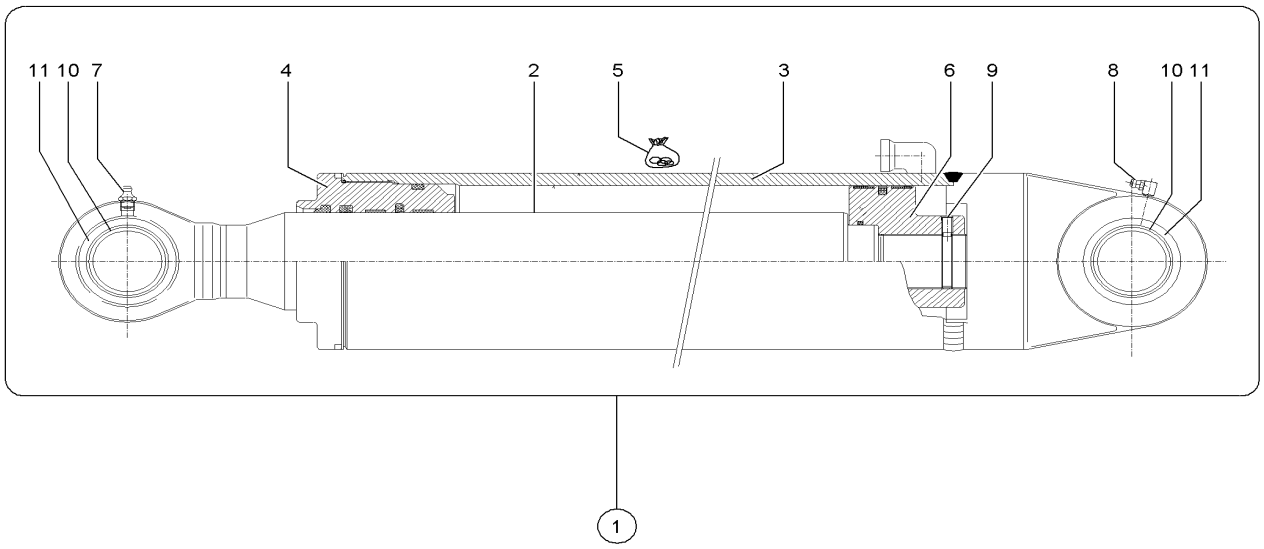

1000153654.iso

Pos	Art.-Nr.	Anm.	Q'TY	BEZEICHNUNG	PART NAME	DESIGNATION
1	1000142142		1,00 ST	KIPPZYLINDER	TILT RAM	CYLINDRE BASCULANT
2	1000153569		1,00 ST	KOLBENSTANGE	PISTON ROD	TIGE DE PISTON
3	1000153570		1,00 ST	ZYLINDERROHR	CYLINDER PIPE	TUBE DE CYLINDRE
4	1000153571		1,00 ST	FÜHRUNGSBUCHSE	GUIDE BUSHING	BAGUE DE GUIDAGE
5	1000153576		1,00 ST	DICHTUNGSSATZ	SEALING KIT	JEU DE JOINTS
6	1000144819		1,00 ST	KOLBEN	PISTON	PISTON
7	1000110743		1,00 ST	SCHMIERNIPPEL	GREASE NIPPLE	GRAISSEUR À BILLE
8	1000139542		1,00 ST	SCHMIERNIPPEL	GREASE NIPPLE	GRAISSEUR À BILLE
9	1000110750		1,00 ST	MADENSCHRAUBE	MAGGOTSCREW	PRISONNIER
10	1000164068		2,00 ST	GELENKLAGER	PIVOTING BEARING	PALIER ARTICULÉ
11	1000164069		3,00 ST	SICHERUNGSRING	LOCK RING	BAGUE DE SÜRETÉ

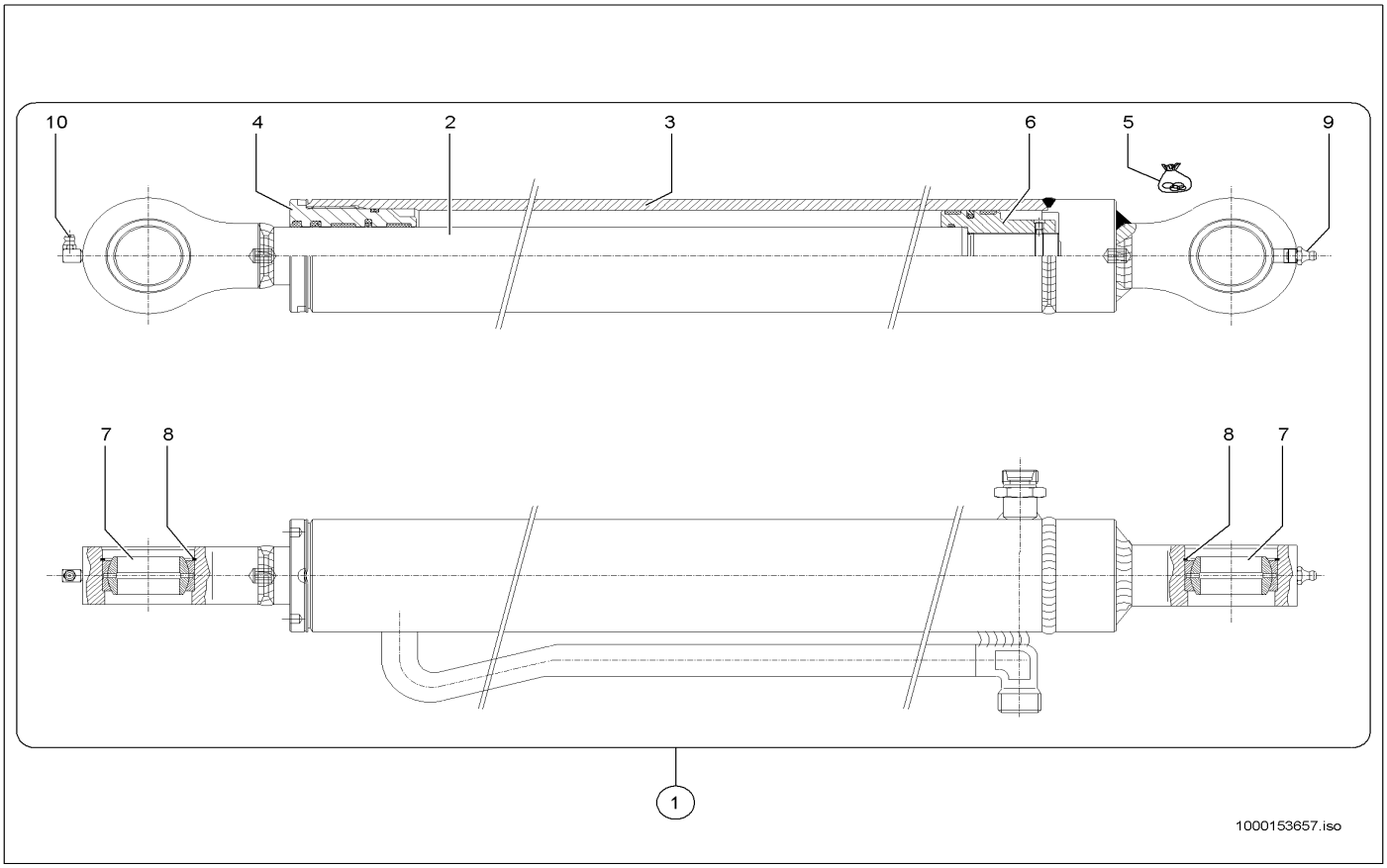

Pos	Art.-Nr.	Anm.	Q'TY	BEZEICHNUNG	PART NAME	DESIGNATION
1	1000142145		1,00 ST	AUSGLEICHSZYLINDER	REGULATION RAM	CYLINDRE DE COMPENSATION
2	1000153573		1,00 ST	KOLBENSTANGE	PISTON ROD	TIGE DE PISTON
3	1000153574		1,00 ST	ZYLINDERROHR	CYLINDER PIPE	TUBE DE CYLINDRE
4	1000153575		1,00 ST	FÜHRUNGSBUCHSE	GUIDE BUSHING	BAGUE DE GUIDAGE
5	1000153577		1,00 ST	DICHTUNGSSATZ	SEALING KIT	JEU DE JOINTS
6	1000153578		1,00 ST	KOLBEN	PISTON	PISTON
7	1000153580		2,00 ST	GELENKLAGER	PIVOTING BEARING	PALIER ARTICULÉ
8	1000153581		2,00 ST	SICHERUNGSRING	LOCK RING	BAGUE DE SÜRETÉ
9	1000110743		1,00 ST	SCHMIERNIPPEL	GREASE NIPPLE	GRAISSEUR À BILLE
10	1000139542		1,00 ST	SCHMIERNIPPEL	GREASE NIPPLE	GRAISSEUR À BILLE
11	1000114255		1,00 ST	MADENSCHRAUBE	MAGGOTSCREW	PRISONNIER

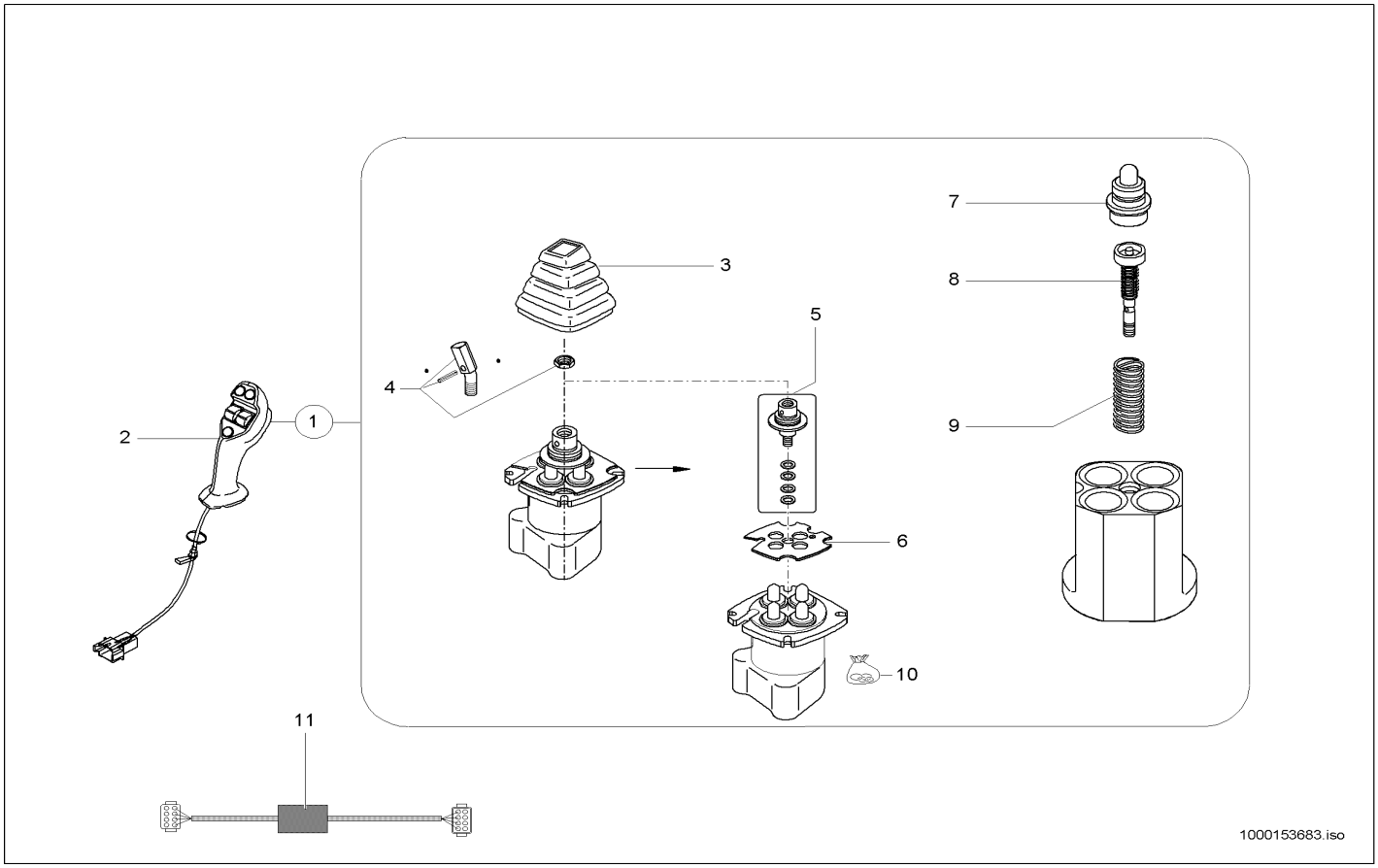

Pos	Art.-Nr.	Anm.	Q'TY	BEZEICHNUNG	PART NAME	DESIGNATION
1	1000143084		1,00 ST	VORSTEUERGERÄT	PILOT VALVE	APPAREIL DE PRÉCOMMANDE
2	1000147408		1,00 ST	GRIFF	HANDLE	MANETTE
3	1000109907		1,00 ST	FALTENBALG	BELLOW	SOUFFLET
4	1000109904		1,00 ST	HEBEL	LEVER	LEVIER
5	1000109908		1,00 ST	GELENKKREUZGARNITUR	UNIVERSAL JOINT SET	GARNITURE DE CROISILLON
6	1000109909		1,00 ST	PLATTE	PLATE	PLAQUE
7	1000110001		4,00 ST	STÖSSEL	PUSH ROD	POUSSOIR
8	1000110002		4,00 ST	REGELSCHIEBER	SPOOL VALVE	TIROIR
9	1000110003		4,00 ST	FEDER	SPRING	RESSORT
10	1000110024		1,00 ST	DICHTSATZ	SEAL KIT	POCHETTE DE JOINTS
11	1000145812		1,00 ST	HALTEELEKTRONIK	ELECTRONIC	ELECTRONIQUE DE RETENUE

VORSTEUERVENTIL
PILOT VALVE
VALVE DE TAXE EN AMONT

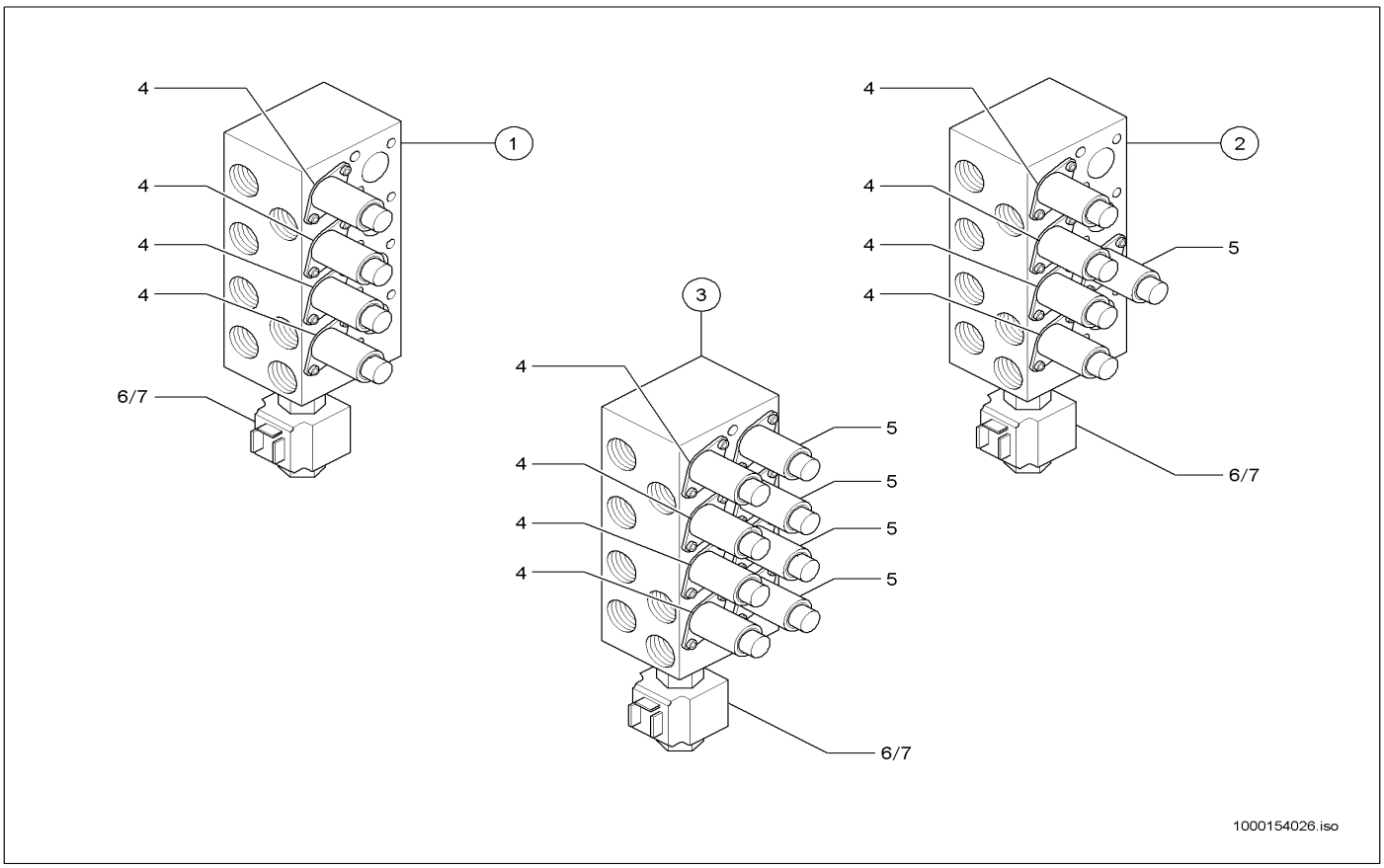

Pos	Art.-Nr.	Anm.	Q'TY	BEZEICHNUNG	PART NAME	DESIGNATION
1	1000153625		1,00 ST	MAGNETVENTIL	SOLENOID VALVE	SOUPAPE D'AIMANT
2	1000153626		1,00 ST	MAGNETVENTIL	SOLENOID VALVE	SOUPAPE D'AIMANT
3	1000153406		1,00 ST	MAGNETVENTIL	SOLENOID VALVE	SOUPAPE D'AIMANT
4	1000135753		4,00 ST	VENTIL	VALVE	SOUPAPE
5	1000154022		1,00 ST	VENTIL	VALVE	SOUPAPE
6	1000154023		1,00 ST	VENTIL	VALVE	SOUPAPE
7	1000154025		1,00 ST	MAGNET	SOLENOID	AIMANT

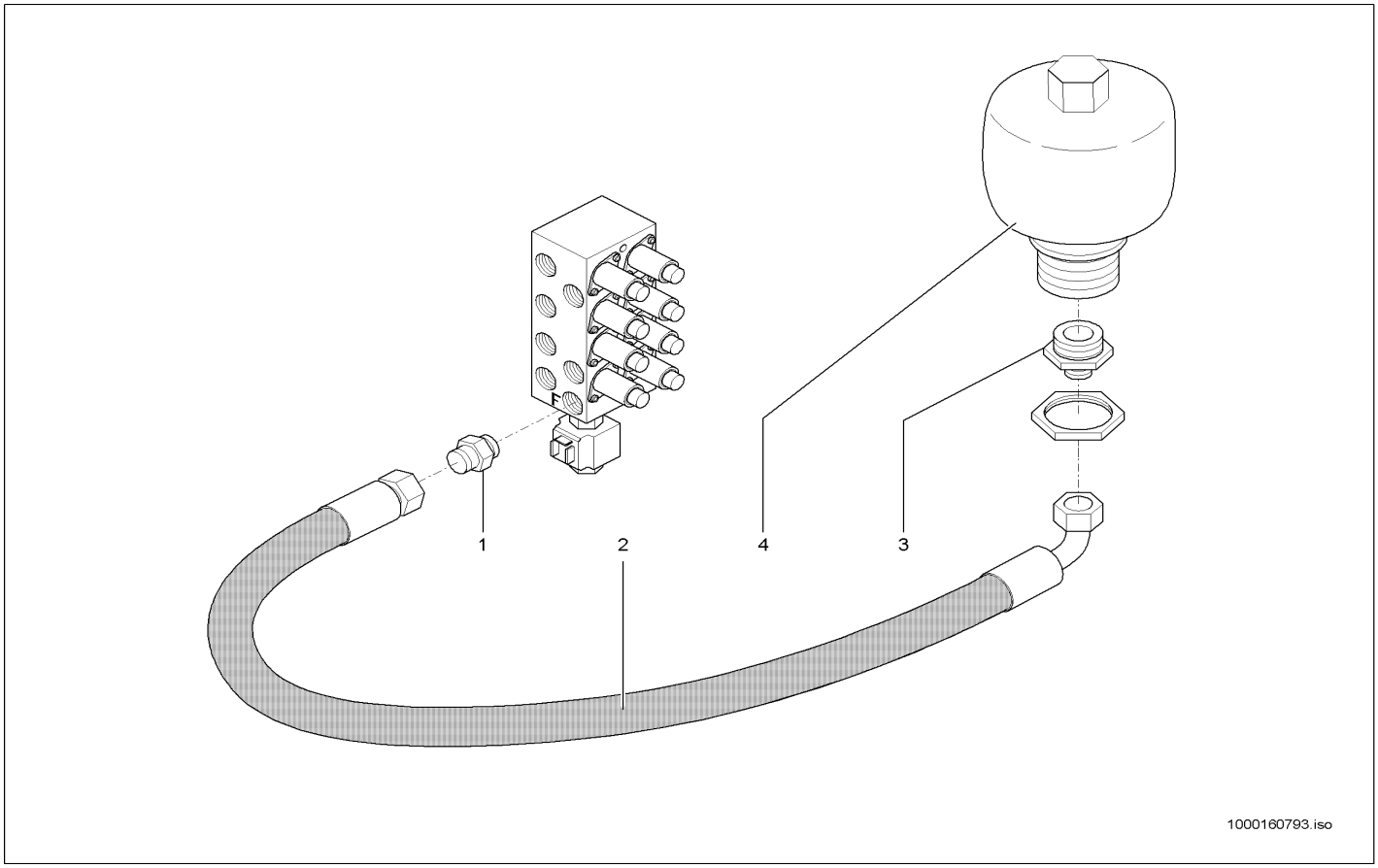

Pos	Art.-Nr.	Anm.	Q'TY	BEZEICHNUNG	PART NAME	DESIGNATION
1	1000015490		1,00 ST	VERSCHRAUBUNG	SCREW JOINT	RACCORD
2	1000098334		1,00 ST	HYDRAULIKSCHLAUCH	HP HOSE	TUYAU FLEXIBLE HYDRAULIQUE
3	1000106888		1,00 ST	VERSCHRAUBUNG	SCREW JOINT	RACCORD
4	1000100231		1,00 ST	DRUCKSPEICHER	PRESSURE ACCUMULATOR	ACCUMULATEUR DE PRESSION

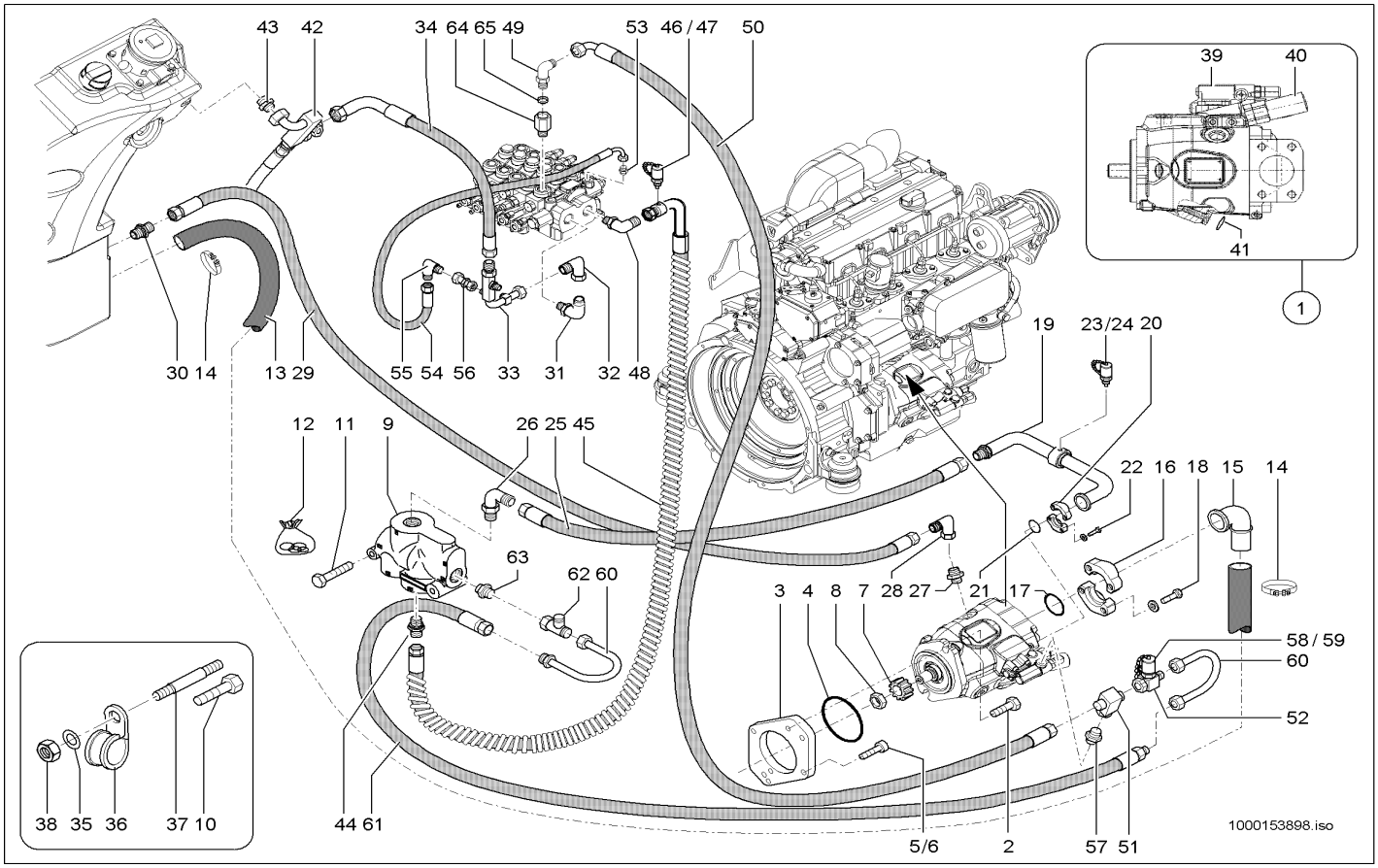

Pos	Art.-Nr.	Anm.	Q'TY	BEZEICHNUNG	PART NAME	DESIGNATION
1	1000149024		1,00 ST	VERSTELLPUMPE	DISPLACEMENT PUMP	POMPE DE TRANSLATION
2	1000032977		2,00 ST	SCHRAUBE	SCREW	VIS
3	1000130478		1,00 ST	FLANSCH	FLANGE	BRIDE
4	1000130555		2,00 ST	O-RING	O-RING	ANNEAU EN O
5	1000019593		2,00 ST	ZYLINDERSCHRAUBE	CHEESE HEAD SCREW	VIS A TETE CYLINDRIQUE
6	1000015354		2,00 ST	ZYLINDERSCHRAUBE	CHEESE HEAD SCREW	VIS A TETE CYLINDRIQUE
7	1000130479		1,00 ST	ZAHNRAD	GEAR	ROUE DENTÉE
8	1000049047		1,00 ST	6KT-MUTTER	HEXAGON NUT	ÉCROU HEXAGONAL
9	1000142432		1,00 ST	PRIORITÄTSVENTIL	PRIORITY VALVE	SOUPAPE PRIORITAIRE
10	1000015380		1,00 ST	6KT-SCHRAUBE	HEX SCREW	VIS À TÊTE HEXAGONALE
11	1000085319		2,00 ST	6KT-SCHRAUBE	HEX SCREW	VIS À TÊTE HEXAGONALE
12	1000153912		1,00 ST	DICHTSATZ	SEAL KIT	POCHETTE DE JOINTS
13	1000147959		1,00 ST	SCHLAUCH	HOSE	TUYAU FLEXIBLE
14	1000126918		4,00 ST	SCHELLE	CLAMP	BRIDE
15	1000147042		1,00 ST	SCHLAUCHARMATUR	HOSE FITTING	INSTRUMENT DE TUYAU FLEXIBLE
16	1000115635		2,00 ST	FLANSCHHÄLFTE	HALF FLANGE	DEMI-BRIDE
17	1000126821		1,00 ST	O-RING	O-RING	ANNEAU EN O
18	1000015347		4,00 ST	6KT-SCHRAUBE	HEX SCREW	VIS À TÊTE HEXAGONALE
19	1000168826		1,00 ST	ANSCHLUSSSTÜCK	CONNECTION PIECE	RACCORD
20	1000028561		2,00 ST	FLANSCHHÄLFTE	HALF FLANGE	DEMI-BRIDE
21	1000020772		1,00 ST	O-RING	O-RING	ANNEAU EN O
22	1000015364		4,00 ST	6KT-SCHRAUBE	HEX SCREW	VIS À TÊTE HEXAGONALE
23	1000028166	Construction	1,00 ST	MINIMESSANSCHLUSS	MINIMESS POINT	CONNEXION DE MINI MESURAGE
24	1000152126	Agriculture	1,00 ST	MINIMESSANSCHLUSS	MINIMESS POINT	CONNEXION DE MINI MESURAGE
25	1000151978		1,00 ST	HYDRAULIKSCHLAUCH	HP HOSE	TUYAU FLEXIBLE HYDRAULIQUE
26	1000148111		1,00 ST	VERSCHRAUBUNG	SCREW JOINT	RACCORD
27	1000085117		1,00 ST	VERSCHRAUBUNG	SCREW JOINT	RACCORD
28	1000015512		1,00 ST	VERSCHRAUBUNG	SCREW JOINT	RACCORD
29	1000152374		1,00 ST	HYDRAULIKSCHLAUCH	HP HOSE	TUYAU FLEXIBLE HYDRAULIQUE
30	1000020803		1,00 ST	VERSCHRAUBUNG	SCREW JOINT	RACCORD
31	1000052146		1,00 ST	VERSCHRAUBUNG	SCREW JOINT	RACCORD
32	1000085091		1,00 ST	VERSCHRAUBUNG	SCREW JOINT	RACCORD
33	1000147644		1,00 ST	ANSCHLUSSSTÜCK	CONNECTION PIECE	PIÈCE DE CONNEXION
34	1000149222		1,00 ST	HYDRAULIKSCHLAUCH	HP HOSE	TUYAU FLEXIBLE HYDRAULIQUE
35	1000013027		2,00 ST	SCHEIBE	WASHER	RONDELLE
36	1000032258		2,00 ST	SCHELLE	CLAMP	BRIDE
37	1000048889		1,00 ST	STIFTSCHRAUBE	STUD	GOUJON
38	1000013022		2,00 ST	6KT-MUTTER	HEXAGON NUT	ÉCROU HEXAGONAL
39	1000144439		1,00 ST	STEUERVENTIL	CONTROL VALVE	VANNE DE COMMANDE
40	1000144440		1,00 ST	STEUERVENTIL	CONTROL VALVE	VANNE DE COMMANDE
41	1000144442		2,00 ST	DICHTRING	SEAL RING	BAGUE D'ÉTANCHÉITÉ
42	1000147643		1,00 ST	ANSCHLUSSSTÜCK	CONNECTION PIECE	PIÈCE DE CONNEXION
43	1000126326		1,00 ST	VERSCHRAUBUNG	SCREW JOINT	RACCORD
44	1000085118		1,00 ST	VERSCHRAUBUNG	SCREW JOINT	RACCORD
45	1000147618		1,00 ST	HYDRAULIKSCHLAUCH	HP HOSE	TUYAU FLEXIBLE HYDRAULIQUE
46	1000028166		1,00 ST	MINIMESSANSCHLUSS	MINIMESS POINT	CONNEXION DE MINI MESURAGE

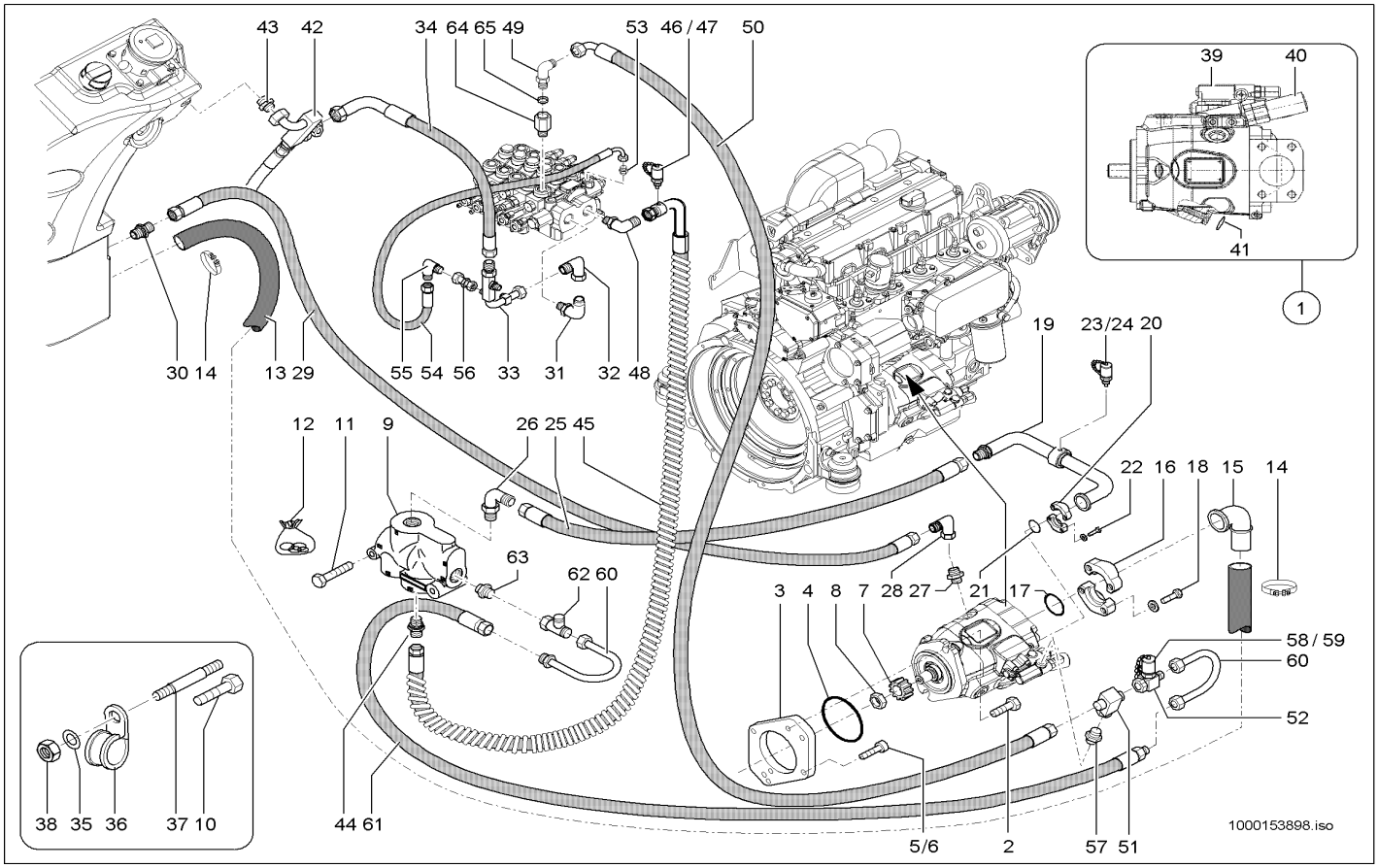

Pos	Art.-Nr.	Anm.	Q'TY	BEZEICHNUNG	PART NAME	DESIGNATION
47	1000152126		1,00 ST	MINIMESSANSCHLUSS	MINIMESS POINT	CONNEXION DE MINI MESURAGE
48	1000028420		1,00 ST	VERSCHRAUBUNG	SCREW JOINT	RACCORD
49	1000146696		1,00 ST	VERSCHRAUBUNG	SCREW JOINT	RACCORD
50	1000147677		1,00 ST	HYDRAULIKSCHLAUCH	HP HOSE	TUYAU FLEXIBLE HYDRAULIQUE
51	1000147304		1,00 ST	WECHSELVENTIL	REPLACEMENT VALVE	VONNE BI PASS
52	1000085089		1,00 ST	VERSCHRAUBUNG	SCREW JOINT	RACCORD
53	1000015490		1,00 ST	VERSCHRAUBUNG	SCREW JOINT	RACCORD
54	1000149409		1,00 ST	HYDRAULIKSCHLAUCH	HP HOSE	TUYAU FLEXIBLE HYDRAULIQUE
55	1000015510		1,00 ST	VERSCHRAUBUNG	SCREW JOINT	RACCORD
56	1000020688		1,00 ST	VERSCHRAUBUNG	SCREW JOINT	RACCORD
57	1000147614		1,00 ST	VERSCHRAUBUNG	SCREW JOINT	RACCORD
58	1000028224	Construction	1,00 ST	MINIMESSANSCHLUSS	MINIMESS POINT	CONNEXION DE MINI MESURAGE
59	1000152124	Agriculture	1,00 ST	MINIMESSANSCHLUSS	MINIMESS POINT	CONNEXION DE MINI MESURAGE
60	1000102283		2,00 ST	HYDRAULIKROHR	HYDRAULIC PIPE	TUBE HYDRAULIQUE
61	1000152371		1,00 ST	HYDRAULIKSCHLAUCH	HP HOSE	TUYAU FLEXIBLE HYDRAULIQUE
62	1000085057		1,00 ST	VERSCHRAUBUNG	SCREW JOINT	RACCORD
63	1000015490		1,00 ST	VERSCHRAUBUNG	SCREW JOINT	RACCORD
64	1000175386		1,00 ST	FILTER	FILTER	FILTRE
65	1000175387		1,00 ST	FILTER	FILTER	FILTRE

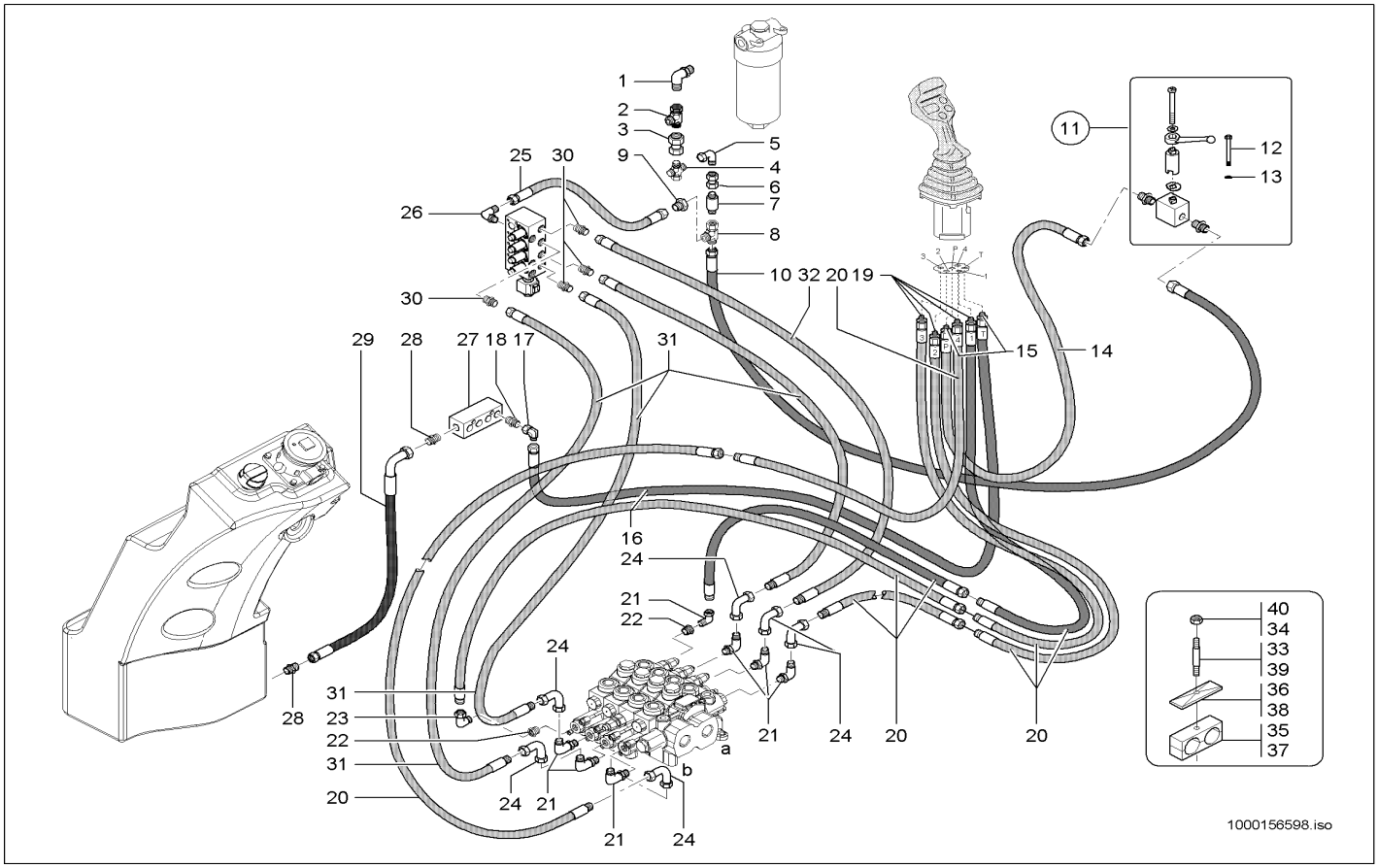

Pos	Art.-Nr.	Anm.	Q'TY	BEZEICHNUNG	PART NAME	DESIGNATION
1	1000028701		1,00 ST	VERSCHRAUBUNG	SCREW JOINT	RACCORD
2	1000015539		1,00 ST	VERSCHRAUBUNG	SCREW JOINT	RACCORD
3	1000020688		1,00 ST	VERSCHRAUBUNG	SCREW JOINT	RACCORD
4	1000100696		1,00 ST	VERSCHRAUBUNG	SCREW JOINT	RACCORD
5	1000015510		1,00 ST	VERSCHRAUBUNG	SCREW JOINT	RACCORD
6	1000085038		1,00 ST	VERSCHRAUBUNG	SCREW JOINT	RACCORD
7	1000027830		1,00 ST	RÜCKSCHLAGVENTIL	NON RETURN VALVE	SOUPAPE DE RETENUE
8	1000085089		1,00 ST	VERSCHRAUBUNG	SCREW JOINT	RACCORD
9	1000085094		1,00 ST	VERSCHRAUBUNG	SCREW JOINT	RACCORD
10	1000150955		1,00 ST	HYDRAULIKSCHLAUCH	HP HOSE	TUYAU FLEXIBLE HYDRAULIQUE
11	1000027651		1,00 ST	KUGELHAHN	BALL VALVE	ROBINET À BOULET
12	1000047662		2,00 ST	6KT-SCHRAUBE	HEX SCREW	VIS À TÊTE HEXAGONALE
13	1000092289		2,00 ST	SCHEIBE	WASHER	RONDELLE
14	1000136124		1,00 ST	HYDRAULIKSCHLAUCH	HP HOSE	TUYAU FLEXIBLE HYDRAULIQUE
15	1000015488		2,00 ST	VERSCHRAUBUNG	SCREW JOINT	RACCORD
16	1000150956		1,00 ST	HYDRAULIKSCHLAUCH	HP HOSE	TUYAU FLEXIBLE HYDRAULIQUE
17	1000000542		1,00 ST	VERSCHRAUBUNG	SCREW JOINT	RACCORD
18	1000000577		1,00 ST	VERSCHRAUBUNG	SCREW JOINT	RACCORD
19	1000015498		4,00 ST	VERSCHRAUBUNG	SCREW JOINT	RACCORD
20	1000155249		8,00 ST	HYDRAULIKSCHLAUCH	HP HOSE	TUYAU FLEXIBLE HYDRAULIQUE
21	1000114627		6,00 ST	VERSCHRAUBUNG	SCREW JOINT	RACCORD
22	1000153405		2,00 ST	BLENDE	PROTECTION	BANDEAU
23	1000085055		2,00 ST	VERSCHRAUBUNG	SCREW JOINT	RACCORD
24	1000028311		6,00 ST	VERSCHRAUBUNG	SCREW JOINT	RACCORD
25	1000150074		1,00 ST	HYDRAULIKSCHLAUCH	HP HOSE	TUYAU FLEXIBLE HYDRAULIQUE
26	1000146696		1,00 ST	VERSCHRAUBUNG	SCREW JOINT	RACCORD
27	1000149313		1,00 ST	SAMMELBLOCK	COLLECT BLOCK	BLOC COLLECTEUR
28	1000028596		2,00 ST	VERSCHRAUBUNG	SCREW JOINT	RACCORD
29	1000149623		1,00 ST	HYDRAULIKSCHLAUCH	HP HOSE	TUYAU FLEXIBLE HYDRAULIQUE
30	1000015498		4,00 ST	VERSCHRAUBUNG	SCREW JOINT	RACCORD
31	1000148547		3,00 ST	HYDRAULIKSCHLAUCH	HP HOSE	TUYAU FLEXIBLE HYDRAULIQUE
32	1000148548		1,00 ST	HYDRAULIKSCHLAUCH	HP HOSE	TUYAU FLEXIBLE HYDRAULIQUE
33	1000048896	M8x75	2,00 ST	STIFTSCHRAUBE	STUD	GOUJON
34	1000013022	M8	2,00 ST	6KT-MUTTER	HEXAGON NUT	ÉCROU HEXAGONAL
35	1000031999	15,0/15,0	2,00 ST	SCHELLE	CLAMP	BRIDE
36	1000031230	GD 2 D	2,00 ST	DECKPLATTE	COVER PLATE	PLAQUE DE RECOUVREMENT
37	1000031460	12,0/12,0	2,00 ST	SCHELLE	CLAMP	BRIDE
38	1000031211		1,00 ST	DECKPLATTE	COVER PLATE	PLAQUE DE RECOUVREMENT
39	1000048880	M6x70	1,00 ST	STIFTSCHRAUBE	STUD	GOUJON
40	1000085588	M6	1,00 ST	6KT-MUTTER	HEXAGON NUT	ÉCROU HEXAGONAL

KREISLAUF-AUSGLEICHSZYLINDER
CYCLE COMPENSATING CYLINDER
CYLINDRE DE COMPENSATION DE CYCLE

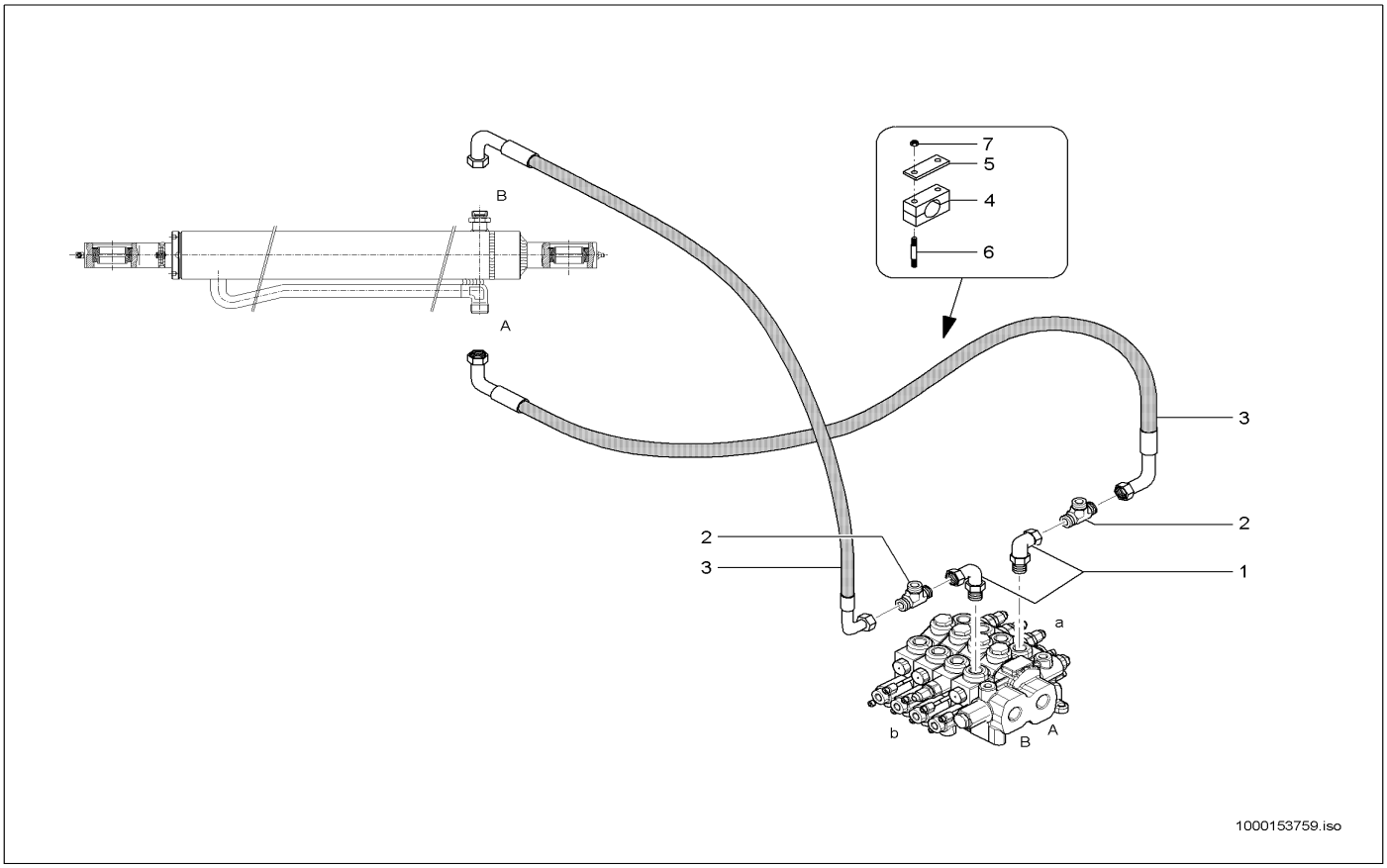

Pos	Art.-Nr.	Anm.	Q'TY	BEZEICHNUNG	PART NAME	DESIGNATION
1	1000028464		2,00 ST	VERSCHRAUBUNG	SCREW JOINT	RACCORD
2	1000015517		2,00 ST	VERSCHRAUBUNG	SCREW JOINT	RACCORD
3	1000147719		2,00 ST	HYDRAULIKSCHLAUCH	HP HOSE	TUYAU FLEXIBLE HYDRAULIQUE
4	1000032192		2,00 ST	SCHELLE	CLAMP	BRIDE
5	1000031643		2,00 ST	DECKPLATTE	COVER PLATE	PLAQUE DE RECOUVREMENT
6	1000048887		4,00 ST	STIFTSCHRAUBE	STUD	GOUJON
7	1000085588		4,00 ST	6KT-MUTTER	HEXAGON NUT	ÉCROU HEXAGONAL

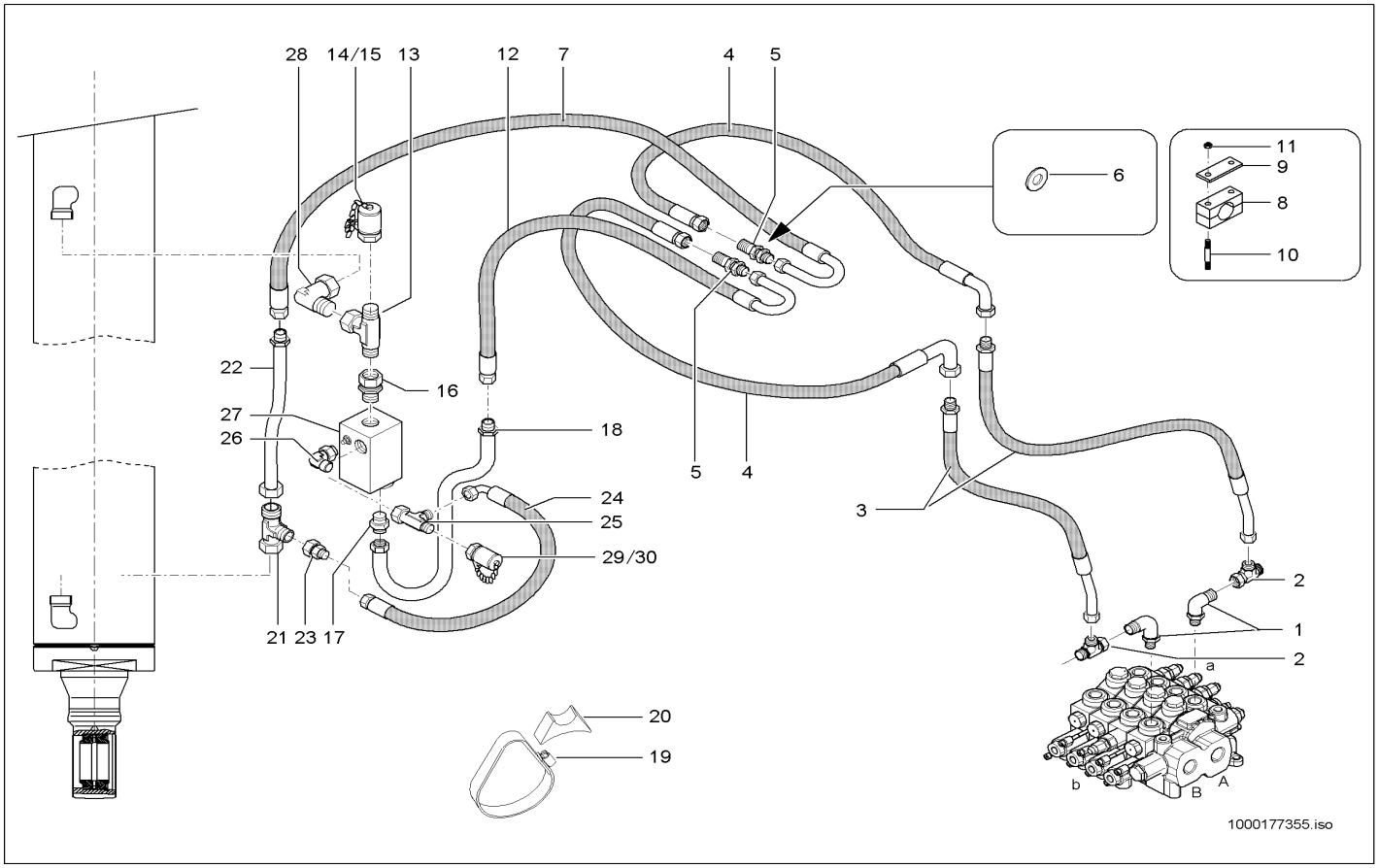

Pos	Art.-Nr.	Anm.	Q'TY	BEZEICHNUNG	PART NAME	DESIGNATION
1	1000028464		2,00 ST	VERSCHRAUBUNG	SCREW JOINT	RACCORD
2	1000015517		2,00 ST	VERSCHRAUBUNG	SCREW JOINT	RACCORD
3	1000148183		2,00 ST	HYDRAULIKSCHLAUCH	HP HOSE	TUYAU FLEXIBLE HYDRAULIQUE
4	1000148187		2,00 ST	HYDRAULIKSCHLAUCH	HP HOSE	TUYAU FLEXIBLE HYDRAULIQUE
5	1000015563		2,00 ST	VERSCHRAUBUNG	SCREW JOINT	RACCORD
6	1000148758		4,00 ST	SCHEIBE	WASHER	RONDELLE
7	1000147036		1,00 ST	HYDRAULIKSCHLAUCH	HP HOSE	TUYAU FLEXIBLE HYDRAULIQUE
8	1000124488		2,00 ST	SCHELLE	CLAMP	BRIDE
9	1000031245		2,00 ST	DECKPLATTE	COVER PLATE	PLAQUE DE RECOUVREMENT
10	1000048894		2,00 ST	STIFTSCHRAUBE	STUD	GOUJON
11	1000013022		2,00 ST	6KT-MUTTER	HEXAGON NUT	ÉCROU HEXAGONAL
12	1000147037		1,00 ST	HYDRAULIKSCHLAUCH	HP HOSE	TUYAU FLEXIBLE HYDRAULIQUE
13	1000085108		1,00 ST	VERSCHRAUBUNG	SCREW JOINT	RACCORD
14	1000152125	Agriculture	2,00 ST	MINIMESSANSCHLUSS	MINIMESS POINT	CONNEXION DE MINI MESURAGE
15	1000028603	Construction	2,00 ST	MINIMESSANSCHLUSS	MINIMESS POINT	CONNEXION DE MINI MESURAGE
16	1000015521		1,00 ST	VERSCHRAUBUNG	SCREW JOINT	RACCORD
17	1000015494		1,00 ST	VERSCHRAUBUNG	SCREW JOINT	RACCORD
18	1000175132		1,00 ST	HYDRAULIKROHR	HYDRAULIC PIPE	TUBE HYDRAULIQUE
19	1000032242		2,00 ST	SCHELLE	CLAMP	BRIDE
20	1000031730		2,00 ST	UNTERLAGE	LINING	BASE
21	1000015539		1,00 ST	VERSCHRAUBUNG	SCREW JOINT	RACCORD
22	1000175133		1,00 ST	HYDRAULIKROHR	HYDRAULIC PIPE	TUBE HYDRAULIQUE
23	1000020688		1,00 ST	VERSCHRAUBUNG	SCREW JOINT	RACCORD
24	1000029011		1,00 ST	HYDRAULIKSCHLAUCH	HP HOSE	TUYAU FLEXIBLE HYDRAULIQUE
25	1000085089		1,00 ST	VERSCHRAUBUNG	SCREW JOINT	RACCORD
26	1000146696		1,00 ST	VERSCHRAUBUNG	SCREW JOINT	RACCORD
27	1000135685		1,00 ST	VENTIL RBS	VALVE RBS	CLAPET RBS
28	1000015512		1,00 ST	VERSCHRAUBUNG	SCREW JOINT	RACCORD
29	1000152124	Agriculture	1,00 ST	MINIMESSANSCHLUSS	MINIMESS POINT	CONNEXION DE MINI MESURAGE
30	1000028224	Construction	1,00 ST	MINIMESSANSCHLUSS	MINIMESS POINT	CONNEXION DE MINI MESURAGE

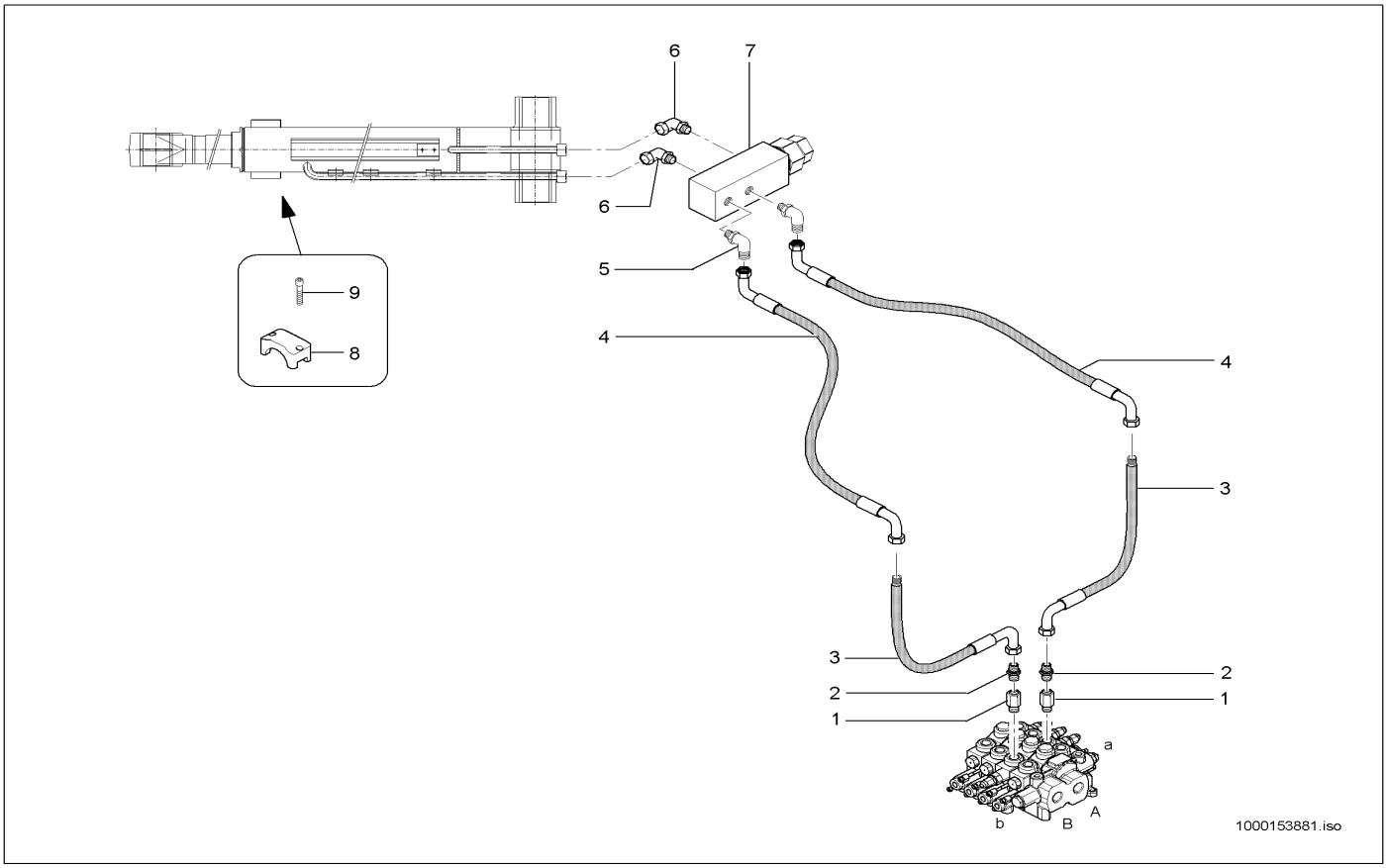

Pos	Art.-Nr.	Anm.	Q'TY	BEZEICHNUNG	PART NAME	DESIGNATION
1	1000146621		2,00 ST	VERSCHRAUBUNG	SCREW JOINT	RACCORD
2	1000015559		2,00 ST	VERSCHRAUBUNG	SCREW JOINT	RACCORD
3	1000148181		2,00 ST	HYDRAULIKSCHLAUCH	HP HOSE	TUYAU FLEXIBLE HYDRAULIQUE
4	1000148189		2,00 ST	HYDRAULIKSCHLAUCH	HP HOSE	TUYAU FLEXIBLE HYDRAULIQUE
5	1000028464		2,00 ST	VERSCHRAUBUNG	SCREW JOINT	RACCORD
6	1000028448		2,00 ST	VERSCHRAUBUNG	SCREW JOINT	RACCORD
7	1000154941		1,00 ST	VENTIL	VALVE	SOUPAPE
8	1000158377		1,00 ST	GLEITSTÜCK	SLIDE PIECE	PIÈCE GLISSANT
9	1000048178		2,00 ST	ZYLINDERSCHRAUBE	CHEESE HEAD SCREW	VIS A TETE CYLINDRIQUE

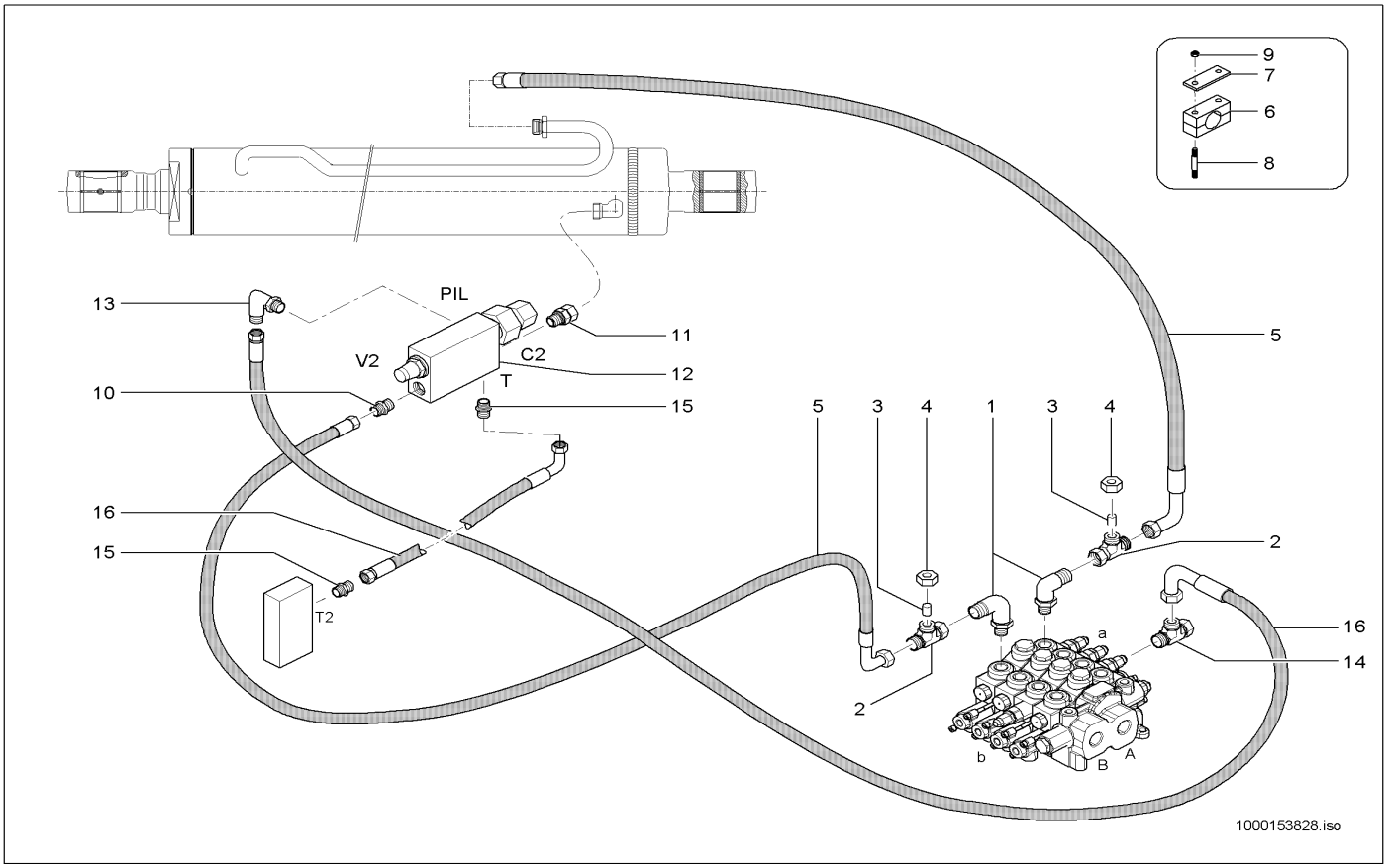

Pos	Art.-Nr.	Anm.	Q'TY	BEZEICHNUNG	PART NAME	DESIGNATION
1	1000028464		2,00 ST	VERSCHRAUBUNG	SCREW JOINT	RACCORD
2	1000146589		2,00 ST	VERSCHRAUBUNG	SCREW JOINT	RACCORD
3	1000126911		2,00 ST	VERSCHLUSSBUTZEN	LOCK PIECE	PIÈCE DE FERMETURE
4	1000128443		2,00 ST	ÜBERWURFMUTTER	UNION NUT	ÉCROU À CHAPEAU
5	1000147717		2,00 ST	HYDRAULIKSCHLAUCH	HP HOSE	TUYAU FLEXIBLE HYDRAULIQUE
6	1000032383		2,00 ST	SCHELLE	CLAMP	BRIDE
7	1000031643		2,00 ST	DECKPLATTE	COVER PLATE	PLAQUE DE RECOUVREMENT
8	1000048887		4,00 ST	STIFTSCHRAUBE	STUD	GOUJON
9	1000085588		4,00 ST	6KT-MUTTER	HEXAGON NUT	ÉCROU HEXAGONAL
10	1000052158		1,00 ST	VERSCHRAUBUNG	SCREW JOINT	RACCORD
11	1000015552		1,00 ST	VERSCHRAUBUNG	SCREW JOINT	RACCORD
12	1000109833		1,00 ST	VENTIL	VALVE	SOUPAPE
13	1000028741		1,00 ST	VERSCHRAUBUNG	SCREW JOINT	RACCORD
14	1000085136		1,00 ST	VERSCHRAUBUNG	SCREW JOINT	RACCORD
15	1000015498		2,00 ST	VERSCHRAUBUNG	SCREW JOINT	RACCORD
16	1000148546		2,00 ST	HYDRAULIKSCHLAUCH	HP HOSE	TUYAU FLEXIBLE HYDRAULIQUE

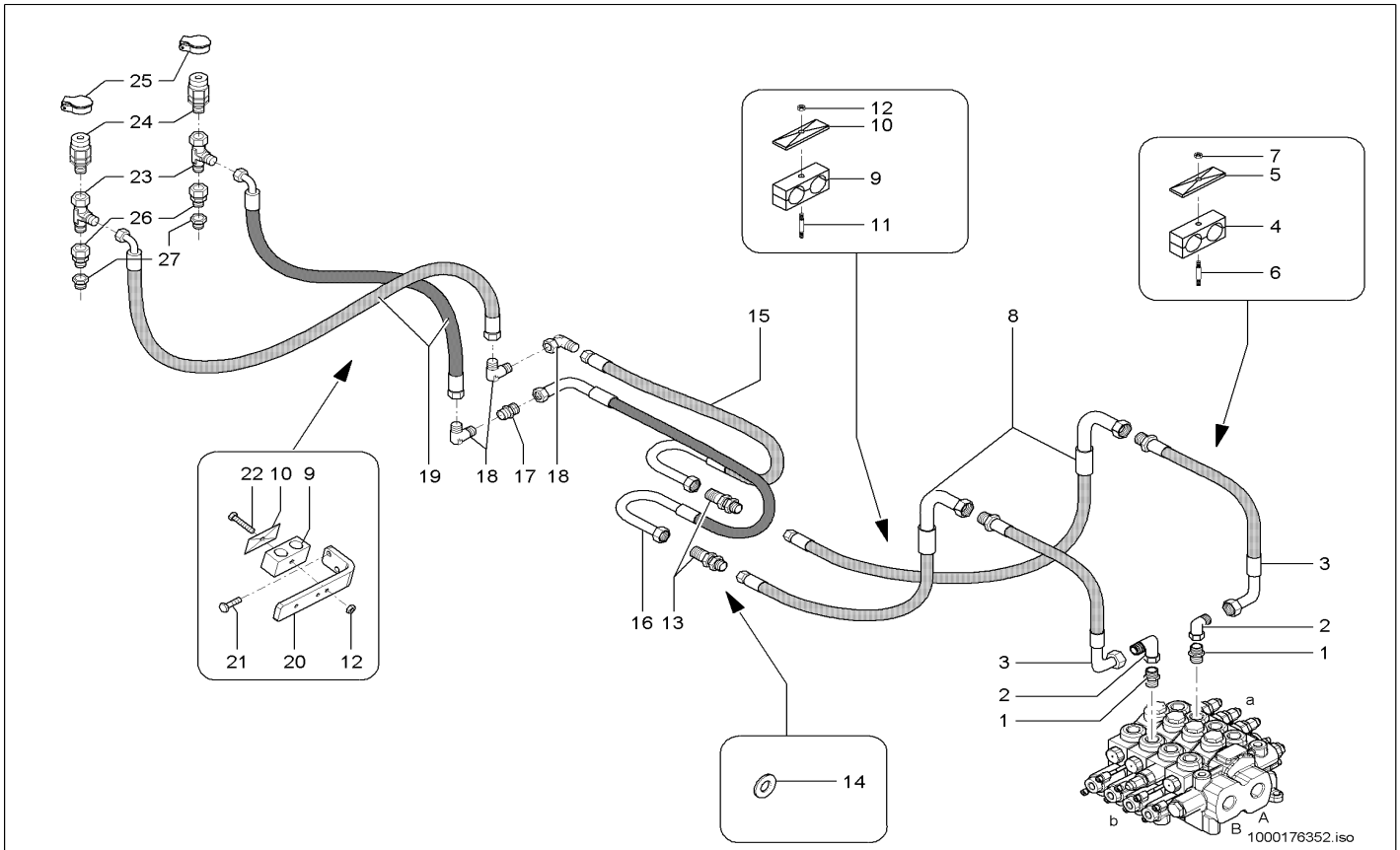

Pos	Art.-Nr.	Anm.	Q'TY	BEZEICHNUNG	PART NAME	DESIGNATION
1	1000015559		2,00 ST	VERSCHRAUBUNG	SCREW JOINT	RACCORD
2	1000015513		2,00 ST	VERSCHRAUBUNG	SCREW JOINT	RACCORD
3	1000148126		2,00 ST	HYDRAULIKSCHLAUCH	HP HOSE	TUYAU FLEXIBLE HYDRAULIQUE
4	1000031852		3,00 ST	SCHELLE	CLAMP	BRIDE
5	1000031351		3,00 ST	DECKPLATTE	COVER PLATE	PLAQUE DE RECOUVREMENT
6	1000048894		3,00 ST	STIFTSCHRAUBE	STUD	GOUJON
7	1000013022		3,00 ST	6KT-MUTTER	HEXAGON NUT	ÉCROU HEXAGONAL
8	1000148187		2,00 ST	HYDRAULIKSCHLAUCH	HP HOSE	TUYAU FLEXIBLE HYDRAULIQUE
9	1000124488		7,00 ST	SCHELLE	CLAMP	BRIDE
10	1000031245		7,00 ST	DECKPLATTE	COVER PLATE	PLAQUE DE RECOUVREMENT
11	1000048882		6,00 ST	STIFTSCHRAUBE	STUD	GOUJON
12	1000013022		7,00 ST	6KT-MUTTER	HEXAGON NUT	ÉCROU HEXAGONAL
13	1000015563		2,00 ST	VERSCHRAUBUNG	SCREW JOINT	RACCORD
14	1000148758		4,00 ST	SCHEIBE	WASHER	RONDELLE
15	1000147034		1,00 ST	HYDRAULIKSCHLAUCH	HP HOSE	TUYAU FLEXIBLE HYDRAULIQUE
16	1000147033		1,00 ST	HYDRAULIKSCHLAUCH	HP HOSE	TUYAU FLEXIBLE HYDRAULIQUE
17	1000085104		1,00 ST	VERSCHRAUBUNG	SCREW JOINT	RACCORD
18	1000102939		3,00 ST	VERSCHRAUBUNG	SCREW JOINT	RACCORD
19	1000168253		2,00 ST	HYDRAULIKSCHLAUCH	HP HOSE	TUYAU FLEXIBLE HYDRAULIQUE
20	1000147742		1,00 ST	HALTER	BRACKET CLUTCH	SUPPORT
21	1000013008		2,00 ST	6KT-SCHRAUBE	HEX SCREW	VIS À TÊTE HEXAGONALE
22	1000085318		1,00 ST	6KT-SCHRAUBE	HEX SCREW	VIS À TÊTE HEXAGONALE
23	1000015539		2,00 ST	VERSCHRAUBUNG	SCREW JOINT	RACCORD
24	1000019246		2,00 ST	SCHNELLVERSCHLUßKUPPLUNG	QUICK LOCK COUPLING	COUPLEUR À FERMETURE RAPIDE
25	1000033344		2,00 ST	DECKEL	COVER	COUVERCLE
26	1000028198		2,00 ST	VERSCHRAUBUNG	SCREW JOINT	RACCORD
27	1000028307		2,00 ST	VERSCHRAUBUNG	SCREW JOINT	RACCORD

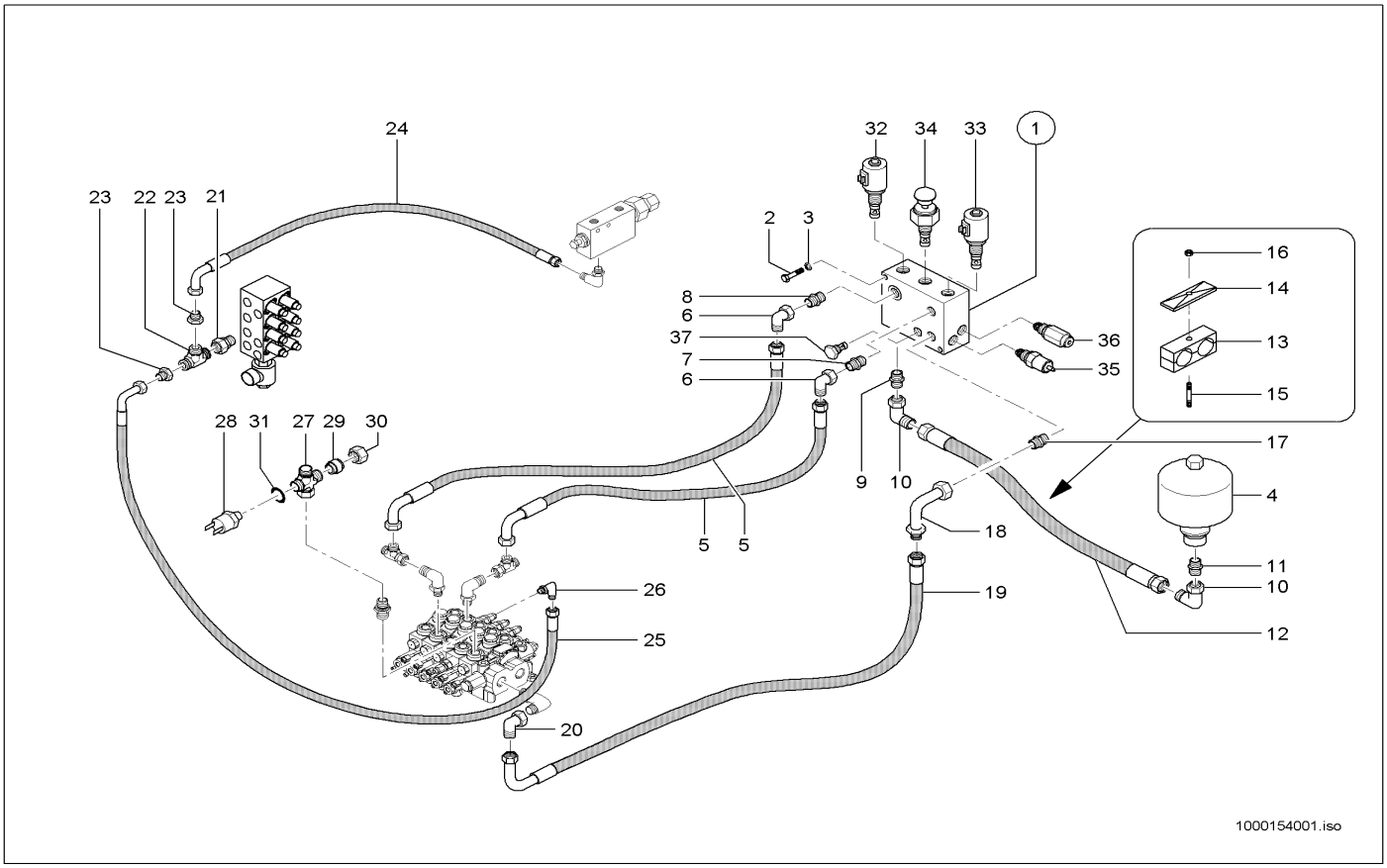

Pos	Art.-Nr.	Anm.	Q'TY	BEZEICHNUNG	PART NAME	DESIGNATION
1	1000118017		1,00 ST	MAGNETVENTIL	SOLENOID VALVE	ÉLECTROVALVE
2	1000013008		2,00 ST	6KT-SCHRAUBE	HEX SCREW	VIS À TÊTE HEXAGONALE
3	1000013027		2,00 ST	SCHEIBE	WASHER	RONDELLE
4	1000129627		1,00 ST	DRUCKSPEICHER	PRESSURE ACCUMULATOR	ACCUMULATEUR DE PRESSION
5	1000150143		2,00 ST	HYDRAULIKSCHLAUCH	HP HOSE	TUYAU FLEXIBLE HYDRAULIQUE
6	1000015514		2,00 ST	VERSCHRAUBUNG	SCREW JOINT	RACCORD
7	1000015497		1,00 ST	VERSCHRAUBUNG	SCREW JOINT	RACCORD
8	1000028620		1,00 ST	VERSCHRAUBUNG	SCREW JOINT	UNION
9	1000085074		1,00 ST	VERSCHRAUBUNG	SCREW JOINT	RACCORD
10	1000015512		2,00 ST	VERSCHRAUBUNG	SCREW JOINT	RACCORD
11	1000085101		1,00 ST	VERSCHRAUBUNG	SCREW JOINT	RACCORD
12	1000148104		1,00 ST	HYDRAULIKSCHLAUCH	HP HOSE	TUYAU FLEXIBLE HYDRAULIQUE
13	1000126725		1,00 ST	SCHELLE	CLAMP	BRIDE
14	1000031245		1,00 ST	DECKPLATTE	COVER PLATE	PLAQUE DE RECOUVREMENT
15	1000048894		1,00 ST	STIFTSCHRAUBE	STUD	GOUJON
16	1000013022		1,00 ST	6KT-MUTTER	HEXAGON NUT	ÉCROU HEXAGONAL
17	1000015494		1,00 ST	VERSCHRAUBUNG	SCREW JOINT	RACCORD
18	1000036911		1,00 ST	ANSCHLUSSSTÜCK	CONNECTION PIECE	PIÈCE DE CONNEXION
19	1000150142		1,00 ST	HYDRAULIKSCHLAUCH	HP HOSE	TUYAU FLEXIBLE HYDRAULIQUE
20	1000015512		1,00 ST	VERSCHRAUBUNG	SCREW JOINT	RACCORD
21	1000085065		1,00 ST	VERSCHRAUBUNG	SCREW JOINT	RACCORD
22	1000147304		1,00 ST	WECHSELVENTIL	REPLACEMENT VALVE	VONNE BI PASS
23	1000028509		2,00 ST	VERSCHRAUBUNG	SCREW JOINT	RACCORD
24	1000148546		1,00 ST	HYDRAULIKSCHLAUCH	HP HOSE	TUYAU FLEXIBLE HYDRAULIQUE
25	1000148551		1,00 ST	HYDRAULIKSCHLAUCH	HP HOSE	TUYAU FLEXIBLE HYDRAULIQUE
26	1000085055		1,00 ST	VERSCHRAUBUNG	SCREW JOINT	RACCORD
27	1000128869		1,00 ST	VERSCHRAUBUNG	SCREW JOINT	RACCORD
28	1000027151		1,00 ST	DRUCKSCHALTER	PRESSURE SWITCH	INTERRUPTEUR DE PRESSION
29	1000151022		1,00 ST	ANSCHLUSSSTÜCK	CONNECTION PIECE	PIÈCE DE CONNEXION
30	1000050506		1,00 ST	ÜBERWURFMUTTER	UNION NUT	ÉCROU À CHAPEAU
31	1000085676		1,00 ST	DICHTRING	SEAL RING	BAGUE D'ÉTANCHÉITÉ
32	1000153993		1,00 ST	MAGNETVENTIL	SOLENOID VALVE	ÉLECTROVALVE
33	1000153994		1,00 ST	MAGNETVENTIL	SOLENOID VALVE	ÉLECTROVALVE
34	1000153996		1,00 ST	VENTIL	VALVE	SOUPAPE
35	1000153997		1,00 ST	VENTIL	VALVE	SOUPAPE
36	1000153998		1,00 ST	VENTIL	VALVE	SOUPAPE
37	1000153995		1,00 ST	RÜCKSCHLAGVENTIL	NON RETURN VALVE	SOUPAPE DE RETENUE

KIPPZYLINDERSPERRE
TILT RAM LOCK
BLOCAGE DU CYLINDRE BASCULANT

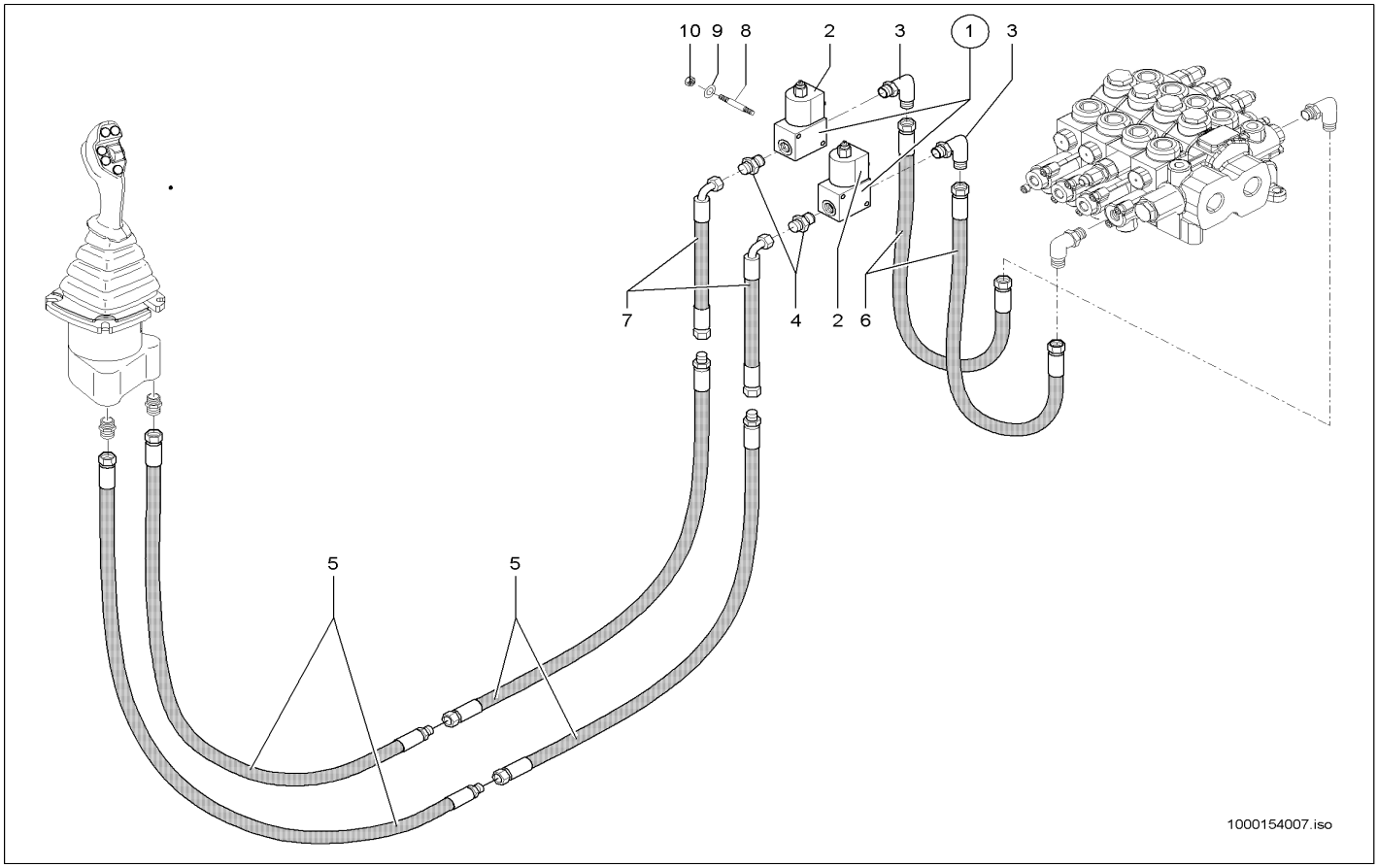

Pos	Art.-Nr.	Anm.	Q'TY	BEZEICHNUNG	PART NAME	DESIGNATION
1	1000027940		2,00 ST	VENTIL	VALVE	SOUPAPE
2	1000086388		2,00 ST	MAGNET	SOLENOID	AIMANT
3	1000028741		2,00 ST	VERSCHRAUBUNG	SCREW JOINT	RACCORD
4	1000015498		2,00 ST	VERSCHRAUBUNG	SCREW JOINT	RACCORD
5	1000155249	L1500	4,00 ST	HYDRAULIKSCHLAUCH	HP HOSE	TUYAU FLEXIBLE HYDRAULIQUE
6	1000154075	L600	2,00 ST	HYDRAULIKSCHLAUCH	HP HOSE	TUYAU FLEXIBLE HYDRAULIQUE
7	1000149748	L330	2,00 ST	HYDRAULIKSCHLAUCH	HP HOSE	TUYAU FLEXIBLE HYDRAULIQUE
8	1000048887		4,00 ST	STIFTSCHRAUBE	STUD	GOUJON
9	1000092290		4,00 ST	SCHEIBE	WASHER	RONDELLE
10	1000085588		4,00 ST	6KT-MUTTER	HEXAGON NUT	ÉCROU HEXAGONAL

STEUERKREIS VORN ELEKTR.
CONTROL CIRCUIT IN FRONT ELEKTR.
CIRCUIT DE COMMANDE DEVANT ÉLECTRIQUEMEN

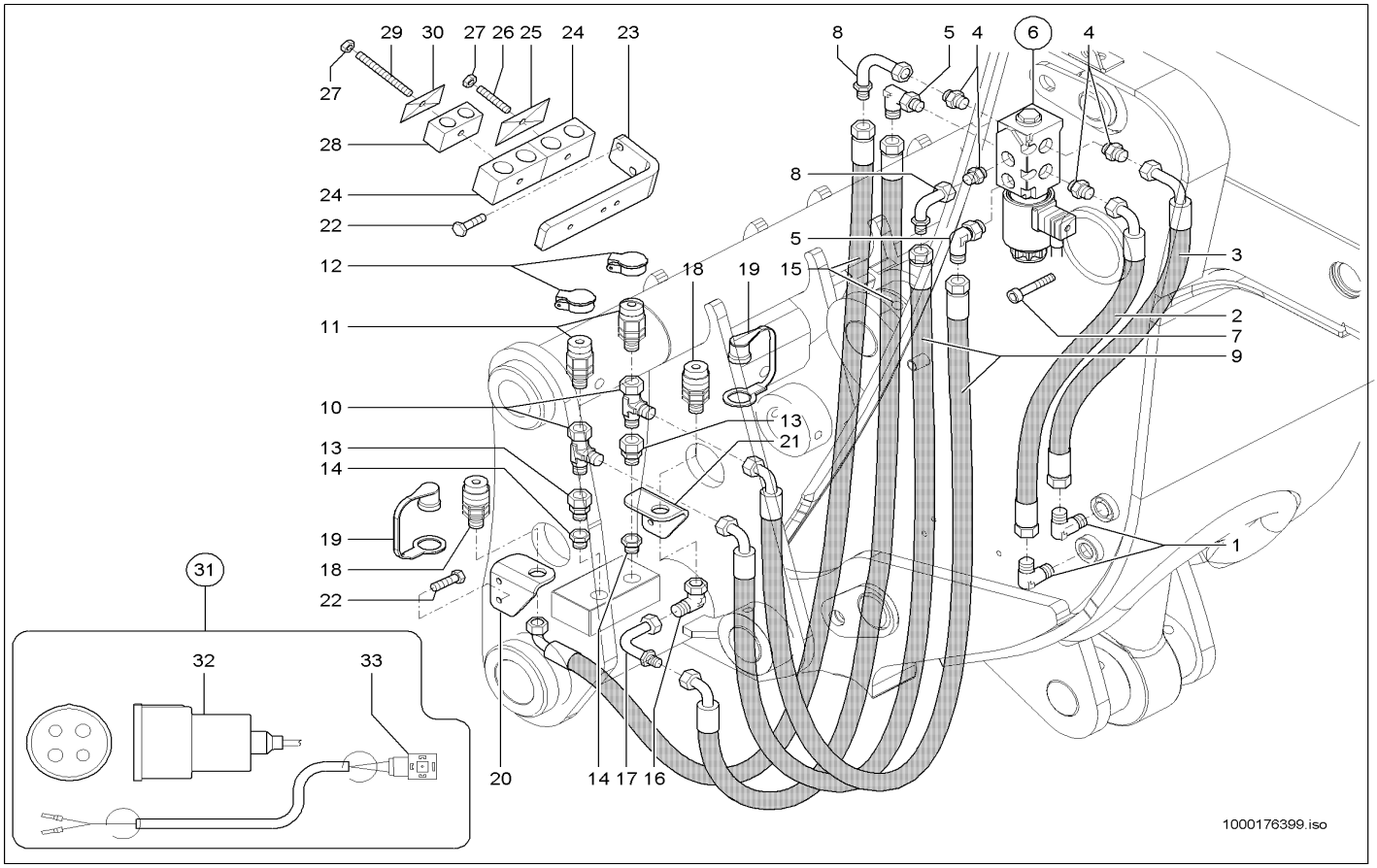

Pos	Art.-Nr.	Anm.	Q'TY	BEZEICHNUNG	PART NAME	DESIGNATION
1	1000102939		2,00 ST	VERSCHRAUBUNG	SCREW JOINT	RACCORD
2	1000168255		1,00 ST	HYDRAULIKSCHLAUCH	HP HOSE	TUYAU FLEXIBLE HYDRAULIQUE
3	1000168254		1,00 ST	HYDRAULIKSCHLAUCH	HP HOSE	TUYAU FLEXIBLE HYDRAULIQUE
4	1000147704		4,00 ST	VERSCHRAUBUNG	SCREW JOINT	RACCORD
5	1000168541		2,00 ST	VERSCHRAUBUNG	SCREW JOINT	RACCORD
6	1000146528		1,00 ST	VENTIL	VALVE	SOUPAPE
7	1000085467		2,00 ST	ZYLINDERSCHRAUBE	CHEESE HEAD SCREW	VIS A TETE CYLINDRIQUE
8	1000168252		2,00 ST	ANSCHLUSSSTÜCK	CONNECTION PIECE	PIÈCE DE CONNEXION
9	1000168253		2,00 ST	HYDRAULIKSCHLAUCH	HP HOSE	TUYAU FLEXIBLE HYDRAULIQUE
10	1000015539		2,00 ST	VERSCHRAUBUNG	SCREW JOINT	RACCORD
11	1000019246		2,00 ST	SCHNELLVERSCHLUßKUPPLUNG	QUICK LOCK COUPLING	COUPLEUR À FERMETURE RAPIDE
12	1000033344		2,00 ST	DECKEL	COVER	COUVERCLE
13	1000028198		2,00 ST	VERSCHRAUBUNG	SCREW JOINT	RACCORD
14	1000028307		2,00 ST	VERSCHRAUBUNG	SCREW JOINT	RACCORD
15	1000168253		2,00 ST	HYDRAULIKSCHLAUCH	HP HOSE	TUYAU FLEXIBLE HYDRAULIQUE
16	1000015512		1,00 ST	VERSCHRAUBUNG	SCREW JOINT	RACCORD
17	1000167361		2,00 ST	ANSCHLUSSSTÜCK	CONNECTION PIECE	PIÈCE DE CONNEXION
18	1000020981		2,00 ST	SCHNELLVERSCHLUßKUPPLUNG	QUICK LOCK COUPLING	COUPLEUR À FERMETURE RAPIDE
19	1000020860		2,00 ST	STAUBKAPPE	DUST CAP	BONNET À POUSSIÈRE
20	1000168323		1,00 ST	HALTER	BRACKET CLUTCH	SUPPORT
21	1000168324		1,00 ST	HALTER	BRACKET CLUTCH	SUPPORT
22	1000013008		6,00 ST	6KT-SCHRAUBE	HEX SCREW	VIS À TÊTE HEXAGONALE
23	1000147742		1,00 ST	HALTER	BRACKET CLUTCH	SUPPORT
24	1000124488	24,0/24,0	2,00 ST	SCHELLE	CLAMP	BRIDE
25	1000031245		2,00 ST	DECKPLATTE	COVER PLATE	PLAQUE DE RECOUVREMENT
26	1000048894		1,00 ST	STIFTSCHRAUBE	STUD	GOUJON
27	1000013022		2,00 ST	6KT-MUTTER	HEXAGON NUT	ÉCROU HEXAGONAL
28	1000031275	12,7/12,7	1,00 ST	SCHELLE	CLAMP	BRIDE
29	1000048897		1,00 ST	STIFTSCHRAUBE	STUD	GOUJON
30	1000031230		1,00 ST	DECKPLATTE	COVER PLATE	PLAQUE DE RECOUVREMENT
31	1000169321		1,00 ST	KABEL	CABLE	CÂBLE
32	1000050435		1,00 ST	STECKER	PLUG	BOUCHON
33	1000000455		1,00 ST	GERÄTESTECKER	PLUG	BOUCHON

ZUSATZSTEUERKREIS HI.
AUXILIARY CONTROL CIRCUIT REAR.
CIRCUIT DE COMMANDE D'ADDITIF ARRIÈRE.

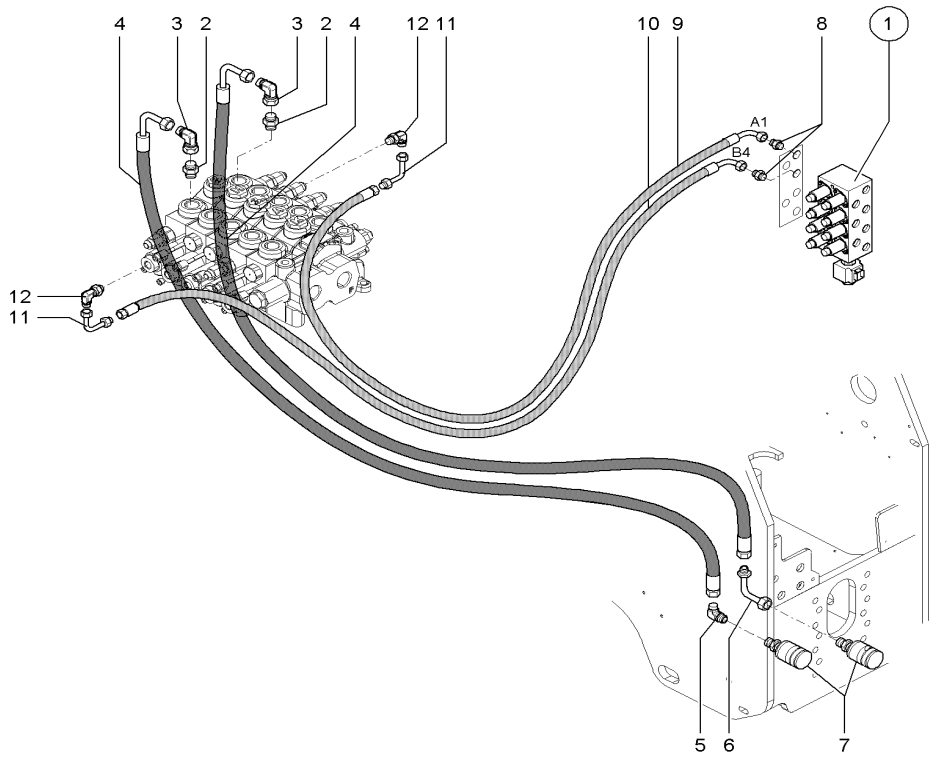

Pos	Art.-Nr.	Anm.	Q'TY	BEZEICHNUNG	PART NAME	DESIGNATION
1	1000153406		1,00 ST	MAGNETVENTIL	SOLENOID VALVE	SOUPAPE D'AIMANT
2	1000015494		2,00 ST	VERSCHRAUBUNG	SCREW JOINT	RACCORD
3	1000015512		2,00 ST	VERSCHRAUBUNG	SCREW JOINT	RACCORD
4	1000154138		2,00 ST	HYDRAULIKSCHLAUCH	HP HOSE	TUYAU FLEXIBLE HYDRAULIQUE
5	1000015512		1,00 ST	VERSCHRAUBUNG	SCREW JOINT	RACCORD
6	1000036911		1,00 ST	ANSCHLUSSSTÜCK	CONNECTION PIECE	PIÈCE DE CONNEXION
7	1000028413		2,00 ST	SCHNELLVERSCHLUßKUPPLUNG	QUICK LOCK COUPLING	COUPLEUR À FERMETURE RAPIDE
8	1000015498		2,00 ST	VERSCHRAUBUNG	SCREW JOINT	RACCORD
9	1000148548		1,00 ST	HYDRAULIKSCHLAUCH	HP HOSE	TUYAU FLEXIBLE HYDRAULIQUE
10	1000148547		1,00 ST	HYDRAULIKSCHLAUCH	HP HOSE	TUYAU FLEXIBLE HYDRAULIQUE
11	1000028311		2,00 ST	VERSCHRAUBUNG	SCREW JOINT	RACCORD
12	1000114627		2,00 ST	VERSCHRAUBUNG	SCREW JOINT	RACCORD

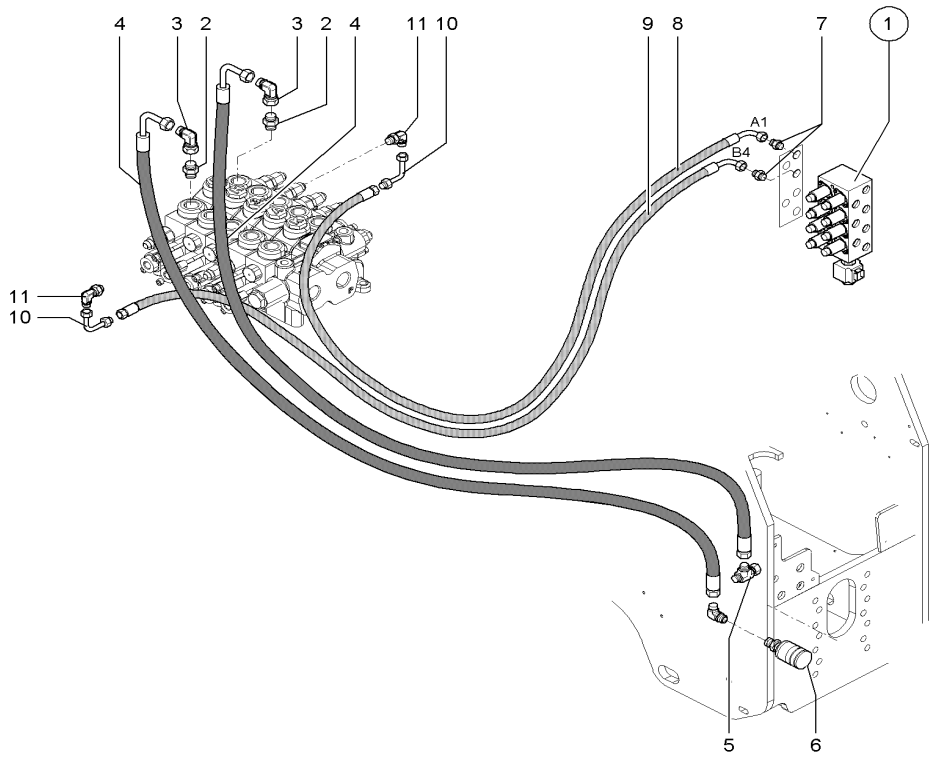

1000154374.iso

Pos	Art.-Nr.	Anm.	Q'TY	BEZEICHNUNG	PART NAME	DESIGNATION
1	1000153406		1,00 ST	MAGNETVENTIL	SOLENOID VALVE	SOUPAPE D'AIMANT
2	1000015494		2,00 ST	VERSCHRAUBUNG	SCREW JOINT	RACCORD
3	1000015512		2,00 ST	VERSCHRAUBUNG	SCREW JOINT	RACCORD
4	1000154138		2,00 ST	HYDRAULIKSCHLAUCH	HP HOSE	TUYAU FLEXIBLE HYDRAULIQUE
5	1000015539		1,00 ST	VERSCHRAUBUNG	SCREW JOINT	RACCORD
6	1000028413		1,00 ST	SCHNELLVERSCHLUßKUPPLUNG	QUICK LOCK COUPLING	COUPLEUR À FERMETURE RAPIDE
7	1000015498		2,00 ST	VERSCHRAUBUNG	SCREW JOINT	RACCORD
8	1000148548		1,00 ST	HYDRAULIKSCHLAUCH	HP HOSE	TUYAU FLEXIBLE HYDRAULIQUE
9	1000148547		1,00 ST	HYDRAULIKSCHLAUCH	HP HOSE	TUYAU FLEXIBLE HYDRAULIQUE
10	1000028311		2,00 ST	VERSCHRAUBUNG	SCREW JOINT	RACCORD
11	1000114627		2,00 ST	VERSCHRAUBUNG	SCREW JOINT	RACCORD

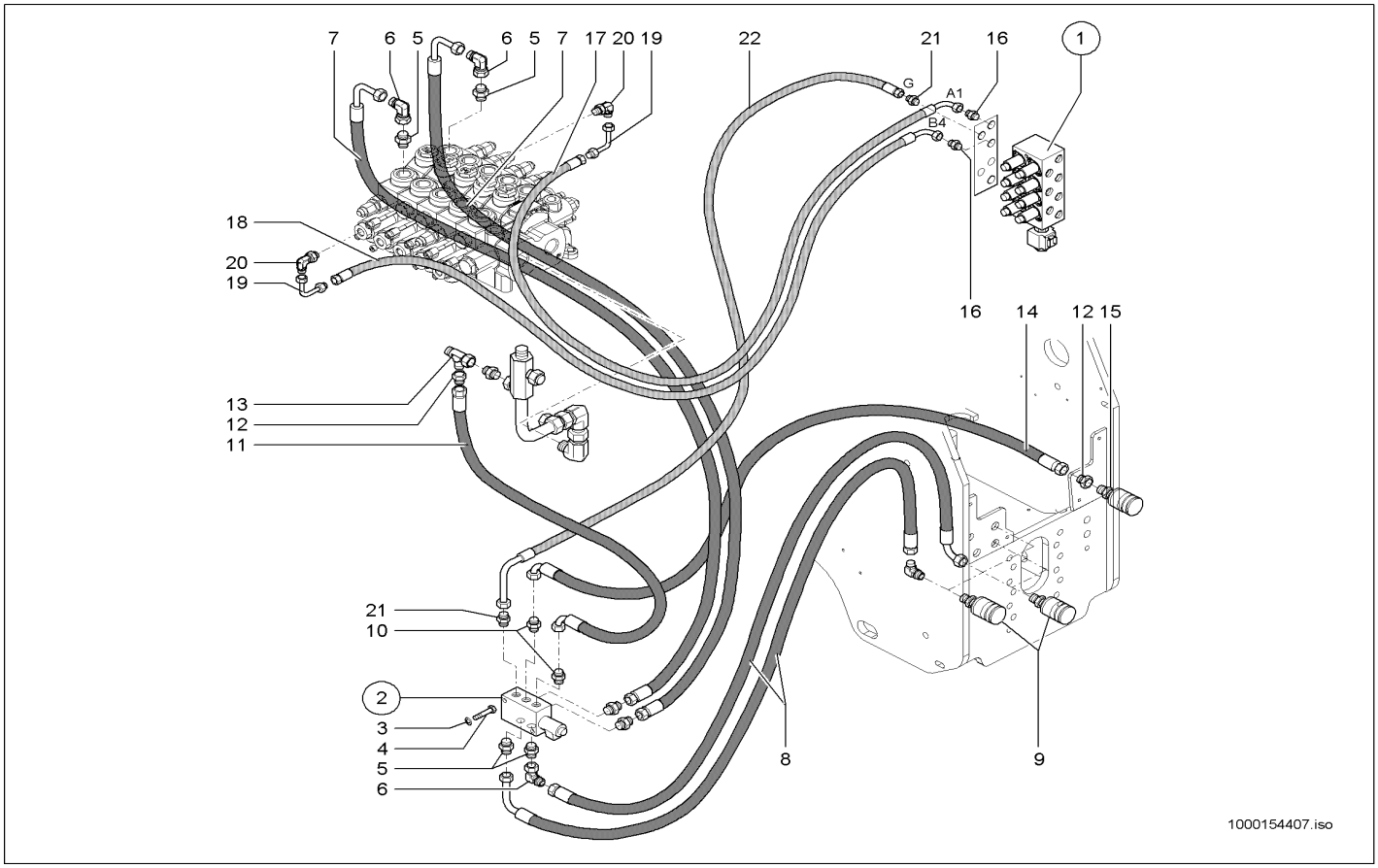

Pos	Art.-Nr.	Anm.	Q'TY	BEZEICHNUNG	PART NAME	DESIGNATION
1	1000153406		1,00 ST	MAGNETVENTIL	SOLENOID VALVE	SOUPAPE D'AIMANT
2	1000027800		1,00 ST	VENTIL	VALVE	SOUPAPE
3	1000022334		2,00 ST	6KT-SCHRAUBE	HEX SCREW	VIS À TÊTE HEXAGONALE
4	1000015431		2,00 ST	SCHEIBE	WASHER	RONDELLE
5	1000015494		6,00 ST	VERSCHRAUBUNG	SCREW JOINT	RACCORD
6	1000015512		4,00 ST	VERSCHRAUBUNG	SCREW JOINT	RACCORD
7	1000147741		2,00 ST	HYDRAULIKSCHLAUCH	HP HOSE	TUYAU FLEXIBLE HYDRAULIQUE
8	1000147922		2,00 ST	HYDRAULIKSCHLAUCH	HP HOSE	TUYAU FLEXIBLE HYDRAULIQUE
9	1000028413		2,00 ST	SCHNELLVERSCHLUßKUPPLUNG	QUICK LOCK COUPLING	COUPLEUR À FERMETURE RAPIDE
10	1000015493		2,00 ST	VERSCHRAUBUNG	SCREW JOINT	RACCORD
11	1000154137		1,00 ST	HYDRAULIKSCHLAUCH	HP HOSE	TUYAU FLEXIBLE HYDRAULIQUE
12	1000015538		2,00 ST	REDUZIERUNG	REDUCTION	RÉDUCTION
13	1000015539		1,00 ST	VERSCHRAUBUNG	SCREW JOINT	RACCORD
14	1000154140		1,00 ST	HYDRAULIKSCHLAUCH	HP HOSE	TUYAU FLEXIBLE HYDRAULIQUE
15	1000028413		1,00 ST	SCHNELLVERSCHLUßKUPPLUNG	QUICK LOCK COUPLING	COUPLEUR À FERMETURE RAPIDE
16	1000015498		2,00 ST	VERSCHRAUBUNG	SCREW JOINT	RACCORD
17	1000148548		1,00 ST	HYDRAULIKSCHLAUCH	HP HOSE	TUYAU FLEXIBLE HYDRAULIQUE
18	1000148547		1,00 ST	HYDRAULIKSCHLAUCH	HP HOSE	TUYAU FLEXIBLE HYDRAULIQUE
19	1000028311		2,00 ST	VERSCHRAUBUNG	SCREW JOINT	RACCORD
20	1000114627		2,00 ST	VERSCHRAUBUNG	SCREW JOINT	RACCORD
21	1000015498		2,00 ST	VERSCHRAUBUNG	SCREW JOINT	RACCORD
22	1000148550		1,00 ST	HYDRAULIKSCHLAUCH	HP HOSE	TUYAU FLEXIBLE HYDRAULIQUE

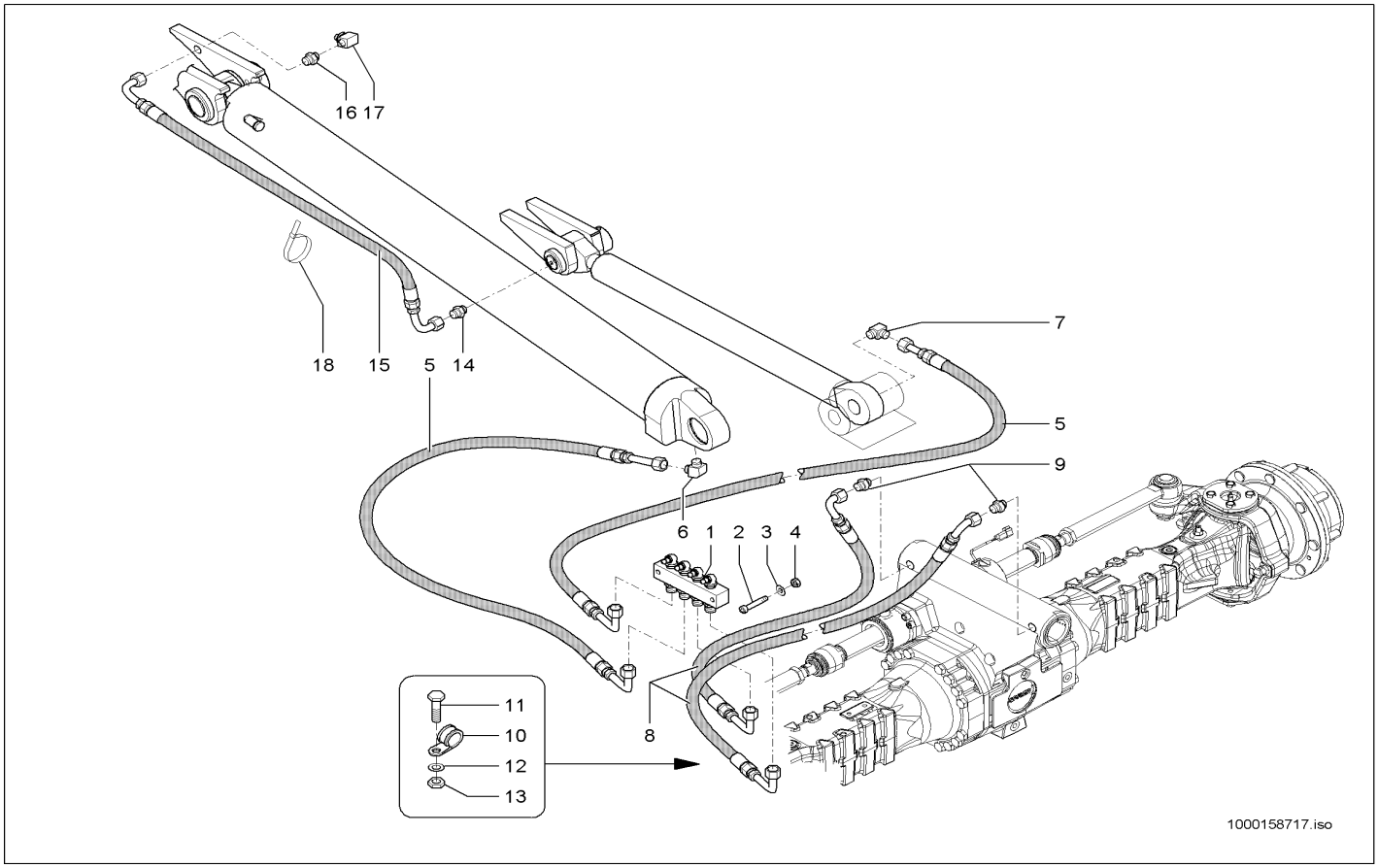

Pos	Art.-Nr.	Anm.	Q'TY	BEZEICHNUNG	PART NAME	DESIGNATION
1	1000150149		1,00 ST	NIPPELBLOCK	NIPPLE BLOCK	BLOC DE MAMELON
2	1000126329		2,00 ST	ZYLINDERSCHRAUBE	CHEESE HEAD SCREW	VIS A TETE CYLINDRIQUE
3	1000095342		2,00 ST	SCHEIBE	WASHER	RONDELLE
4	1000085587		2,00 ST	6KT-MUTTER	HEXAGON NUT	ÉCROU HEXAGONAL
5	1000148560		2,00 ST	HYDRAULIKSCHLAUCH	HP HOSE	TUYAU FLEXIBLE HYDRAULIQUE
6	1000150386		1,00 ST	VERSCHRAUBUNG	SCREW JOINT	RACCORD
7	1000028213		1,00 ST	VERSCHRAUBUNG	SCREW JOINT	RACCORD
8	1000148559		2,00 ST	HYDRAULIKSCHLAUCH	HP HOSE	TUYAU FLEXIBLE HYDRAULIQUE
9	1000150385		2,00 ST	VERSCHRAUBUNG	SCREW JOINT	RACCORD
10	1000052660		1,00 ST	ROHRSCHELLE	PIPE CLAMP	COLLIER DE TUYAU
11	1000047664		1,00 ST	6KT-SCHRAUBE	HEX SCREW	VIS À TÊTE HEXAGONALE
12	1000095342		1,00 ST	SCHEIBE	WASHER	RONDELLE
13	1000085587		1,00 ST	6KT-MUTTER	HEXAGON NUT	ÉCROU HEXAGONAL
14	1000150994		1,00 ST	VERSCHRAUBUNG	SCREW JOINT	RACCORD
15	1000150882		1,00 ST	HYDRAULIKSCHLAUCH	HP HOSE	TUYAU FLEXIBLE HYDRAULIQUE
16	1000150994		1,00 ST	VERSCHRAUBUNG	SCREW JOINT	RACCORD
17	1000050469		1,00 ST	SCHMIERNIPPEL	GREASE NIPPLE	GRAISSEUR À BILLE
18	1000089965		4,00 ST	KABELBINDER	CABLE STRAP	BOUTISSE DE CÂBLE

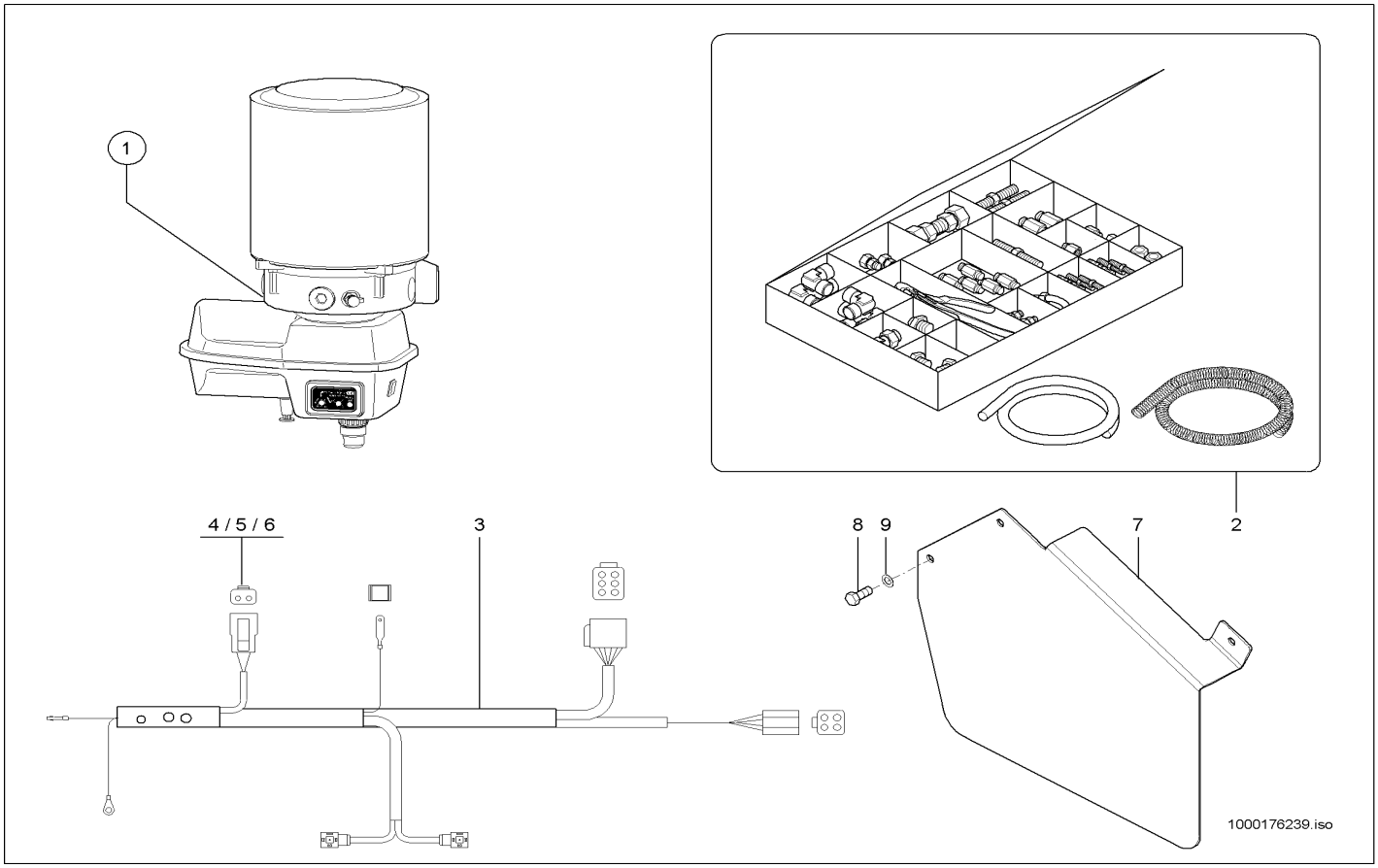

Pos	Art.-Nr.	Anm.	Q'TY	BEZEICHNUNG	PART NAME	DESIGNATION
1	1000176240		1,00 ST	ELEKTROPUMPE	ELECTRO PUMP	POMPE ÉLECTRIQUE
2	1000175778		1,00 ST	REPARATURSATZ	REPAIRING SET	JEU DE RÉPARATION
3	1000148691		1,00 ST	KABELBAUM	WIRING HARNESS	ARBRE DE CÂBLE
4	1000027445		1,00 ST	STIFTGEHÄUSE	PIN HOUSING	BOÎTE À BROCHES
5	1000027449		1,00 ST	KEIL	WEDGE	CLAVETTE
6	1000085028		2,00 ST	STIFTKONTAKT	PIN CONTACT	CONTACT À BROCHES
7	1000171962		1,00 ST	SCHUTZBLECH	PROTECTION PLATE	SUPPORT
8	1000019136		3,00 ST	6KT-SCHRAUBE	HEX SCREW	VIS À TÊTE HEXAGONALE
9	1000015431		3,00 ST	SCHEIBE	WASHER	RONDELLE

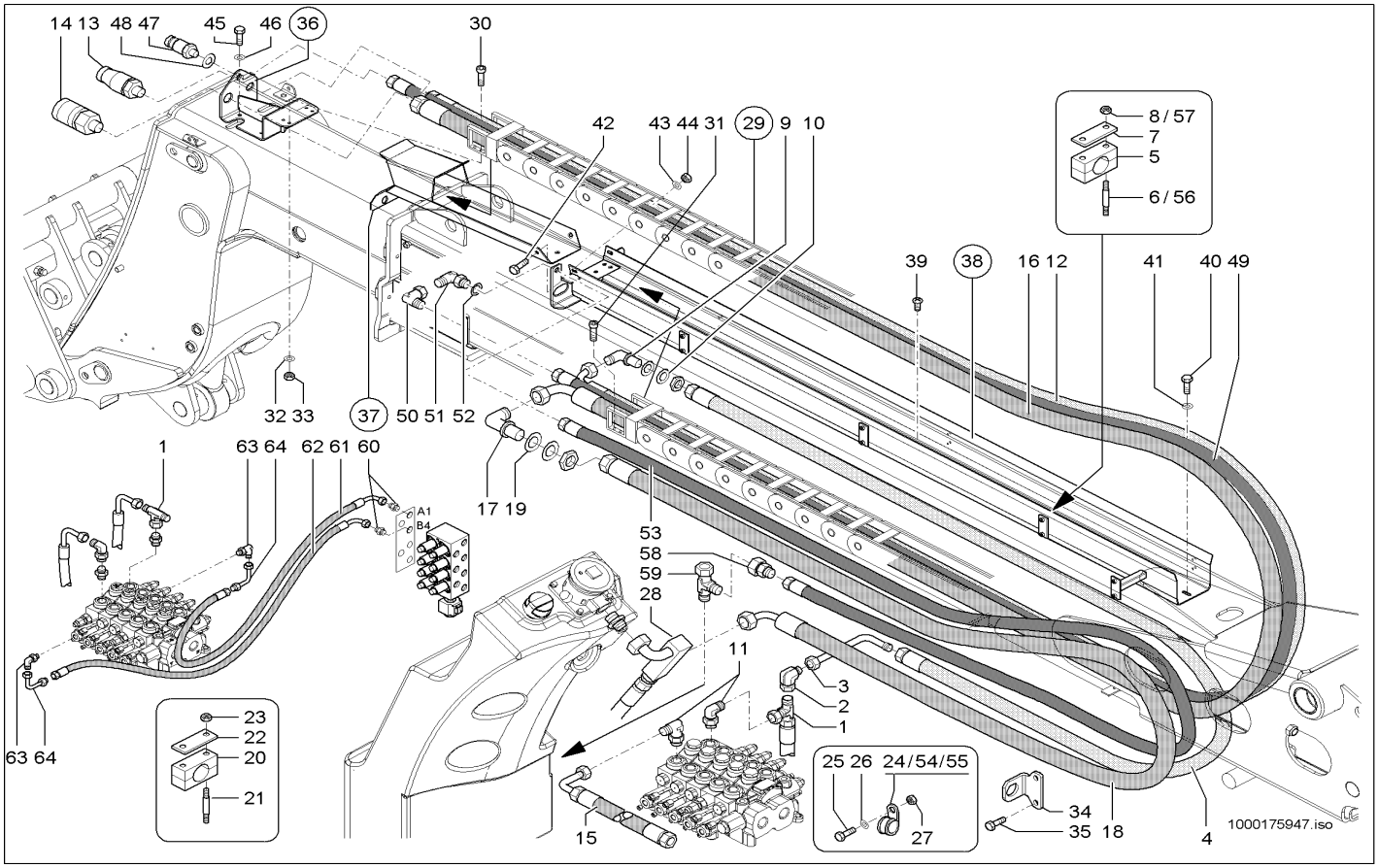

Pos	Art.-Nr.	Anm.	Q'TY	BEZEICHNUNG	PART NAME	DESIGNATION
1	1000085108		1,00 ST	VERSCHRAUBUNG	SCREW JOINT	RACCORD
2	1000015512		1,00 ST	VERSCHRAUBUNG	SCREW JOINT	RACCORD
3	1000159293		1,00 ST	ANSCHLUSSSTÜCK	CONNECTION PIECE	PIÈCE DE CONNEXION
4	1000159287		1,00 ST	HYDRAULIKSCHLAUCH	HP HOSE	TUYAU FLEXIBLE HYDRAULIQUE
5	1000032326		4,00 ST	SCHELLE	CLAMP	BRIDE
6	1000048886	M6x50-8.8 A2C	8,00 ST	STIFTSCHRAUBE	STUD	GOUJON
7	1000031643		4,00 ST	DECKPLATTE	COVER PLATE	PLAQUE DE RECOUVREMENT
8	1000015405	M6-8 A2C	8,00 ST	6KT-MUTTER	HEXAGON NUT	ÉCROU HEXAGONAL
9	1000028331		1,00 ST	WSV18 LOMDA3C	WSV18 LOMDA3C	RACCORD VISSÉ WSV 18 L O.M,S A3C
10	1000049225		1,00 ST	SCHEIBE	WASHER	RONDELLE
11	1000028464		2,00 ST	VERSCHRAUBUNG	SCREW JOINT	RACCORD
12	1000159289		1,00 ST	HYDRAULIKSCHLAUCH	HP HOSE	TUYAU FLEXIBLE HYDRAULIQUE
13	1000099713		1,00 ST	KUPPLUNGSSTECKER	COUPLING SOCKET	BOUCHON DE PRISE DE COURANT
14	1000101123		1,00 ST	KUPPLUNGSDOSE	COUPLING SOCKET	BOÎTE D'COUPLEUR
15	1000154138		1,00 ST	HYDRAULIKSCHLAUCH	HP HOSE	TUYAU FLEXIBLE HYDRAULIQUE
16	1000159290		1,00 ST	HYDRAULIKSCHLAUCH	HP HOSE	TUYAU FLEXIBLE HYDRAULIQUE
17	1000100737		1,00 ST	WSV22LA3C	WSV22LA3C	WSV22LA3C
18	1000159291		1,00 ST	HYDRAULIKSCHLAUCH	HP HOSE	TUYAU FLEXIBLE HYDRAULIQUE
19	1000049259		3,00 ST	SCHEIBE	WASHER	RONDELLE
20	1000146986		5,00 ST	SCHELLE	CLAMP	BRIDE
21	1000048880	M6x70-5.6 A2C	10,00 ST	STIFTSCHRAUBE	STUD	GOUJON
22	1000099794		5,00 ST	DECKPLATTE	COVER PLATE	PLAQUE DE RECOUVREMENT
23	1000015405	M6-8 A2C	10,00 ST	6KT-MUTTER	HEXAGON NUT	ÉCROU HEXAGONAL
24	1000032258	D 38	1,00 ST	SCHELLE	CLAMP	BRIDE
25	1000085392		1,00 ST	6KT-SCHRAUBE	HEX SCREW	VIS À TÊTE HEXAGONALE
26	1000013027		2,00 ST	SCHEIBE	WASHER	RONDELLE
27	1000013022		1,00 ST	6KT-MUTTER	HEXAGON NUT	ÉCROU HEXAGONAL
28	1000154413		1,00 ST	ANSCHLUSSSTÜCK	CONNECTION PIECE	PIÈCE DE CONNEXION
29	1000175134		1,00 ST	FÜHRUNGSKETTE	GUIDE CHAIN	CHAÎNE DE GUIDAGE
30	1000015369		4,00 ST	ZYLINDERSCHRAUBE	CHEESE HEAD SCREW	VIS A TETE CYLINDRIQUE
31	1000085456		4,00 ST	ZYLINDERSCHRAUBE	CHEESE HEAD SCREW	VIS A TETE CYLINDRIQUE
32	1000092290		4,00 ST	SCHEIBE	WASHER	RONDELLE
33	1000015405		4,00 ST	6KT-MUTTER	HEXAGON NUT	ÉCROU HEXAGONAL
34	1000158035		1,00 ST	HALTER	BRACKET CLUTCH	SUPPORT
35	1000085389		2,00 ST	6KT-SCHRAUBE	HEX SCREW	VIS À TÊTE HEXAGONALE
36	1000172530		1,00 ST	HALTER	BRACKET CLUTCH	SUPPORT
37	1000158034		1,00 ST	FÜHRUNG	GUIDE	GUIDAGE
38	1000155819		1,00 ST	FÜHRUNGSSCHIENE	GUIDE RAIL	RAIL DE GUIDAGE
39	1000158869		1,00 ST	SENKSCHRAUBE	COUNTERSUNK SCREW	VIS À TÊTE NOYÉE
40	1000019136		1,00 ST	6KT-SCHRAUBE	HEX SCREW	VIS À TÊTE HEXAGONALE
41	1000013027		1,00 ST	SCHEIBE	WASHER	RONDELLE
42	1000015373		2,00 ST	SENKSCHRAUBE	COUNTERSUNK SCREW	VIS À TÊTE NOYÉE
43	1000013022		2,00 ST	6KT-MUTTER	HEXAGON NUT	ÉCROU HEXAGONAL
44	1000013027		2,00 ST	SCHEIBE	WASHER	RONDELLE
45	1000019136		4,00 ST	6KT-SCHRAUBE	HEX SCREW	VIS À TÊTE HEXAGONALE
46	1000015431		4,00 ST	SCHEIBE	WASHER	RONDELLE

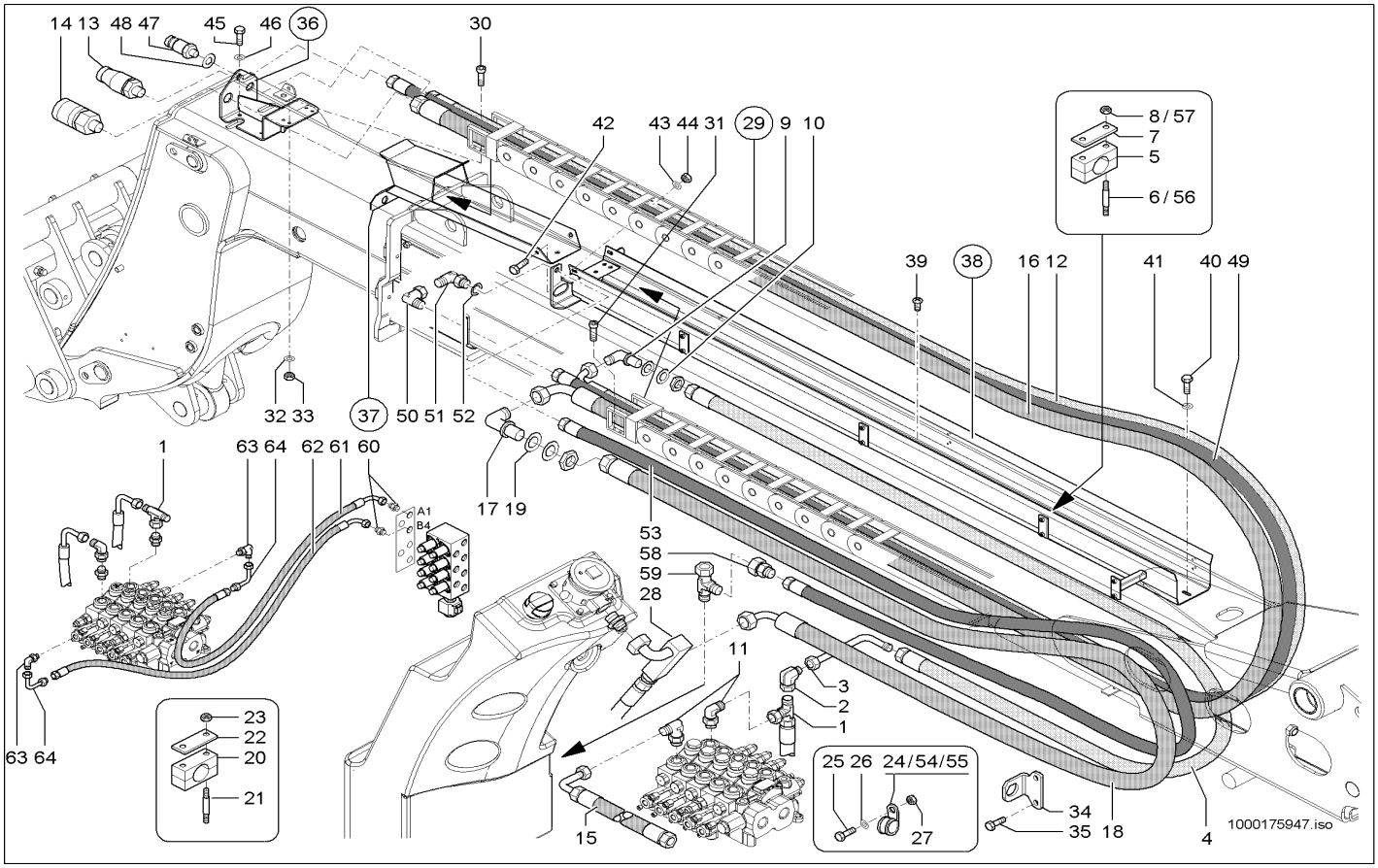

Pos	Art.-Nr.	Anm.	Q'TY	BEZEICHNUNG	PART NAME	DESIGNATION
47	1000000563		1,00 ST	SCHNELLVERSCHLUßKUPPLUNG	QUICK LOCK COUPLING	COUPLEUR À FERMETURE RAPIDE
48	1000021001		1,00 ST	SCHEIBE	WASHER	RONDELLE
49	1000165149		1,00 ST	HYDRAULIKSCHLAUCH	HP HOSE	TUYAU FLEXIBLE HYDRAULIQUE
50	1000015510		1,00 ST	VERSCHRAUBUNG	SCREW JOINT	RACCORD
51	1000085064		1,00 ST	SCHOTTVERSCHRAUBUNG	LOCK SCREW CONNECTION	UNION DE CLOISON
52	1000021001		2,00 ST	SCHEIBE	WASHER	RONDELLE
53	1000165150		1,00 ST	HYDRAULIKSCHLAUCH	HP HOSE	TUYAU FLEXIBLE HYDRAULIQUE
54	1000032218	D 15	4,00 ST	SCHELLE	CLAMP	BRIDE
55	1000032103	D 15	2,00 ST	SCHELLE	CLAMP	BRIDE
56	1000048889	M8x25-8.8 A2C	3,00 ST	STIFTSCHRAUBE	STUD	GOUJON
57	1000013022	M8-8 A2C	3,00 ST	6KT-MUTTER	HEXAGON NUT	ÉCROU HEXAGONAL
58	1000085102		1,00 ST	VERSCHRAUBUNG	SCREW JOINT	RACCORD
59	1000015516		1,00 ST	VERSCHRAUBUNG	SCREW JOINT	RACCORD
60	1000015498		2,00 ST	VERSCHRAUBUNG	SCREW JOINT	RACCORD
61	1000148548		1,00 ST	HYDRAULIKSCHLAUCH	HP HOSE	TUYAU FLEXIBLE HYDRAULIQUE
62	1000148547		1,00 ST	HYDRAULIKSCHLAUCH	HP HOSE	TUYAU FLEXIBLE HYDRAULIQUE
63	1000114627		2,00 ST	VERSCHRAUBUNG	SCREW JOINT	RACCORD
64	1000028311		2,00 ST	VERSCHRAUBUNG	SCREW JOINT	RACCORD

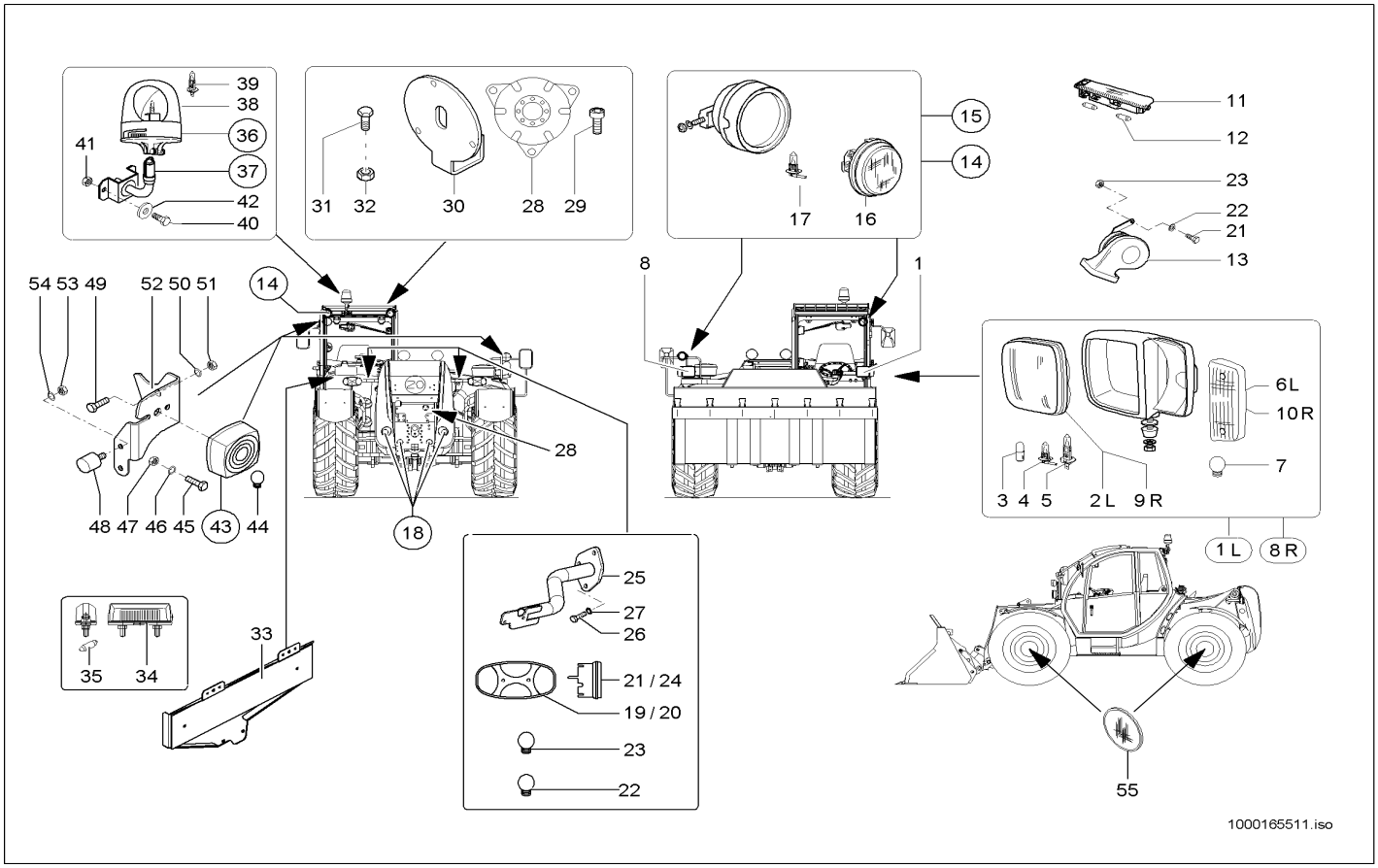

Pos	Art.-Nr.	Anm.	Q'TY	BEZEICHNUNG	PART NAME	DESIGNATION
1	1000051956		1,00 ST	HAUPTSCHEINWERFER	MAIN HEADLIGHT	PHARE PRINCIPAL
2	1000106242		1,00 ST	LICHTSCHEIBE	LIGHT COVER	DISQUE DE LUMIÈRE
3	1000001519		1,00 ST	GLÜHLAMPE	BULB	AMPOULE
4	1000109711		1,00 ST	GLÜHLAMPE	BULB	AMPOULE
5	1000109712		1,00 ST	GLÜHLAMPE	BULB	AMPOULE
6	1000106243		1,00 ST	LICHTSCHEIBE	LIGHT COVER	DISQUE DE LUMIÈRE
7	1000050449		1,00 ST	GLÜHLAMPE	BULB	AMPOULE
8	1000051957		1,00 ST	HAUPTSCHEINWERFER	MAIN HEADLIGHT	PHARE PRINCIPAL
9	1000106242		1,00 ST	LICHTSCHEIBE	LIGHT COVER	DISQUE DE LUMIÈRE
10	1000106243		1,00 ST	LICHTSCHEIBE	LIGHT COVER	DISQUE DE LUMIÈRE
11	1000051952		1,00 ST	INNENLEUCHTE	INTERNAL LIGHT	LUMIÈRE INTÉRIEURE
12	1000050446		2,00 ST	GLÜHLAMPE	BULB	AMPOULE
13	1000156059		1,00 ST	SIGNALHORN	SIGNAL HORN	CORNE DE SIGNAL
14	1000051955	Re	3,00 ST	ARBEITSSCHEINWERFER	WORKING LIGHT	RÉFLECTEUR DE TRAVAIL
15	1000051954	Li	1,00 ST	ARBEITSSCHEINWERFER	WORKING LIGHT	RÉFLECTEUR DE TRAVAIL
16	1000106679		1,00 ST	SCHEINWERFEREINSATZ	HEADLIGHT INSERT	MISE DE PHARE
17	1000106690		1,00 ST	GLÜHLAMPE	BULB	AMPOULE
18	1000051951		2,00 ST	RÜCKSTRAHLER	REFLECTOR	CATAPHOTE
19	1000148542	Li	1,00 ST	SCHLUSSLEUCHTE	REAR LIGHT	FEU ARRIÈRE
20	1000148543	Re	1,00 ST	SCHLUSSLEUCHTE	REAR LIGHT	FEU ARRIÈRE
21	1000152856	Li	1,00 ST	LICHTSCHEIBE	LIGHT COVER	DISQUE DE LUMIÈRE
22	1000050449		6,00 ST	GLÜHLAMPE	BULB	AMPOULE
23	1000152858		2,00 ST	GLÜHLAMPE	BULB	AMPOULE
24	1000152857	Re	1,00 ST	LICHTSCHEIBE	LIGHT COVER	DISQUE DE LUMIÈRE
25	1000148595		2,00 ST	HALTER	BRACKET CLUTCH	SUPPORT
26	1000015345		6,00 ST	6KT-SCHRAUBE	HEX SCREW	VIS À TÊTE HEXAGONALE
27	1000092291		6,00 ST	SCHEIBE	WASHER	RONDELLE
28	1000027045		1,00 ST	SIGNALGEBER	SIGNAL SENSOR	TRANSMETTEUR DE SIGNAL
29	1000048110		3,00 ST	ZYLINDERSCHRAUBE	CHEESE HEAD SCREW	VIS A TETE CYLINDRIQUE
30	1000137684		1,00 ST	HALTER	BRACKET CLUTCH	SUPPORT
31	1000019136		2,00 ST	6KT-SCHRAUBE	HEX SCREW	VIS À TÊTE HEXAGONALE
32	1000013022		2,00 ST	6KT-MUTTER	HEXAGON NUT	ÉCROU HEXAGONAL
33	1000152407		1,00 ST	HALTER	BRACKET CLUTCH	SUPPORT
34	1000151064		2,00 ST	KENNZEICHENLEUCHTE	NUMBER PLATE LIGHT	LUMIÈRE DE LA PLAQUE D'IMMATRICULATION
35	1000085686		2,00 ST	GLÜHLAMPE	BULB	AMPOULE
36	1000155042		1,00 ST	RUNDUMKENNLEUCHTE	ROTATING BEACON	GYROPHARE CARACTÉRISTIQUE
37	1000148030		1,00 ST	SOCKEL	SOCKETS	SOCLE
38	1000164463		1,00 ST	HAUBE	ROTATING BEACON A12 GELB H1	GYROPHARE A12 GELB H1
39	1000109742		1,00 ST	GLÜHLAMPE	BULB	AMPOULE
40	1000085411		2,00 ST	6KT-SCHRAUBE	HEX SCREW	VIS À TÊTE HEXAGONALE
41	1000015408		2,00 ST	6KT-MUTTER	HEXAGON NUT	ÉCROU HEXAGONAL
42	1000092291		4,00 ST	SCHEIBE	WASHER	RONDELLE
43	1000027077		2,00 ST	SCHLUSSLEUCHTE	REAR LIGHT	FEU ARRIÈRE
44	1000085686		2,00 ST	GLÜHLAMPE	BULB	AMPOULE
45	1000085379		4,00 ST	6KT-SCHRAUBE	HEX SCREW	VIS À TÊTE HEXAGONALE

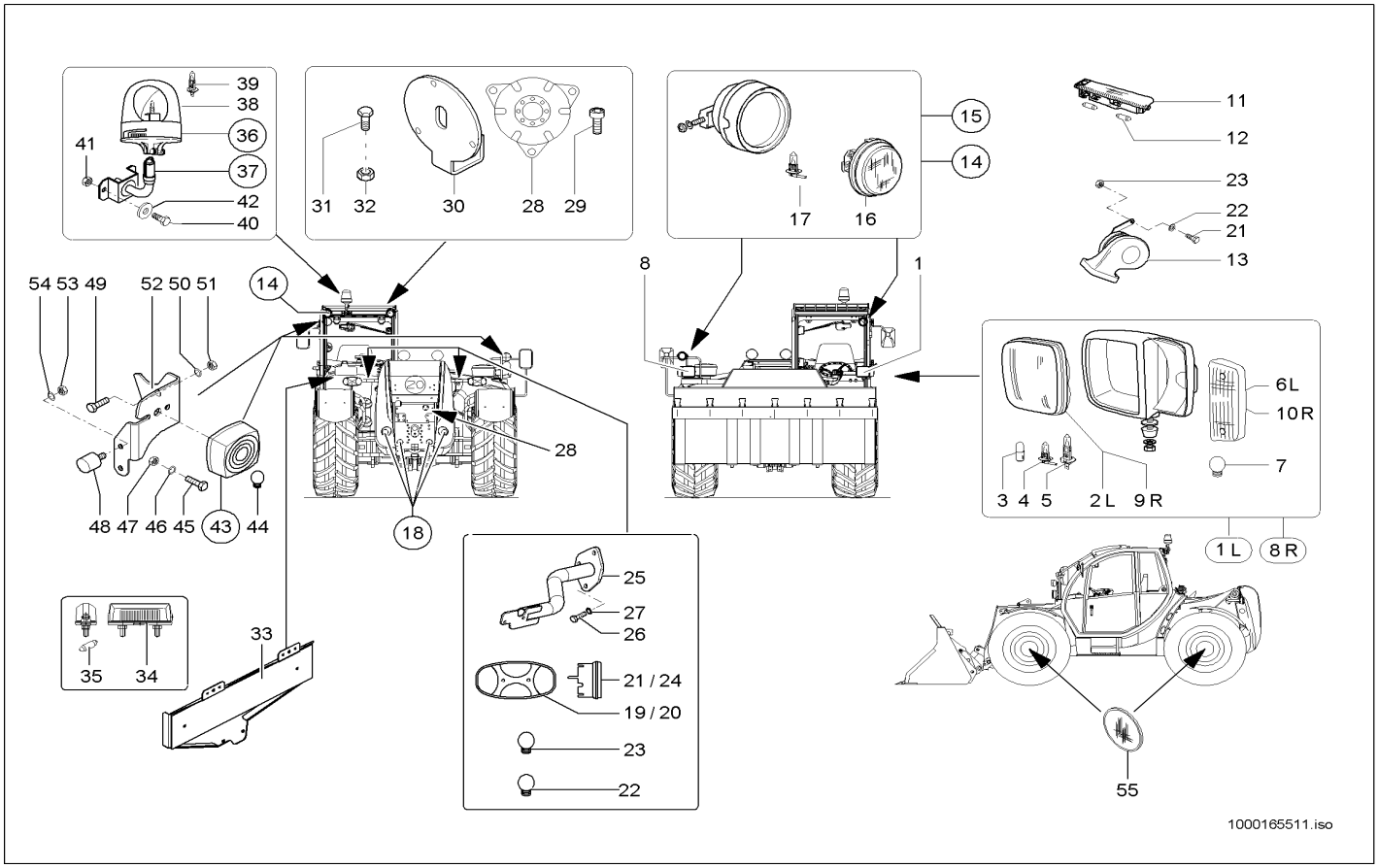

Pos	Art.-Nr.	Anm.	Q'TY	BEZEICHNUNG	PART NAME	DESIGNATION
46	1000092289		4,00 ST	SCHEIBE	WASHER	RONDELLE
47	1000085587		4,00 ST	6KT-MUTTER	HEXAGON NUT	ÉCROU HEXAGONAL
48	1000157668		1,00 ST	ANSCHLAGPUFFER	BUFFER	BUTOIR
49	1000015345		1,00 ST	6KT-SCHRAUBE	HEX SCREW	VIS À TÊTE HEXAGONALE
50	1000092291		1,00 ST	SCHEIBE	WASHER	RONDELLE
51	1000015408		1,00 ST	6KT-MUTTER	HEXAGON NUT	ÉCROU HEXAGONAL
52	1000157667		1,00 ST	HALTER	BRACKET CLUTCH	SUPPORT
53	1000085587		1,00 ST	6KT-MUTTER	HEXAGON NUT	ÉCROU HEXAGONAL
54	1000095342		2,00 ST	SCHEIBE	WASHER	RONDELLE
55	1000148541		4,00 ST	RÜCKSTRAHLER	REFLECTOR	CATAPHOTE

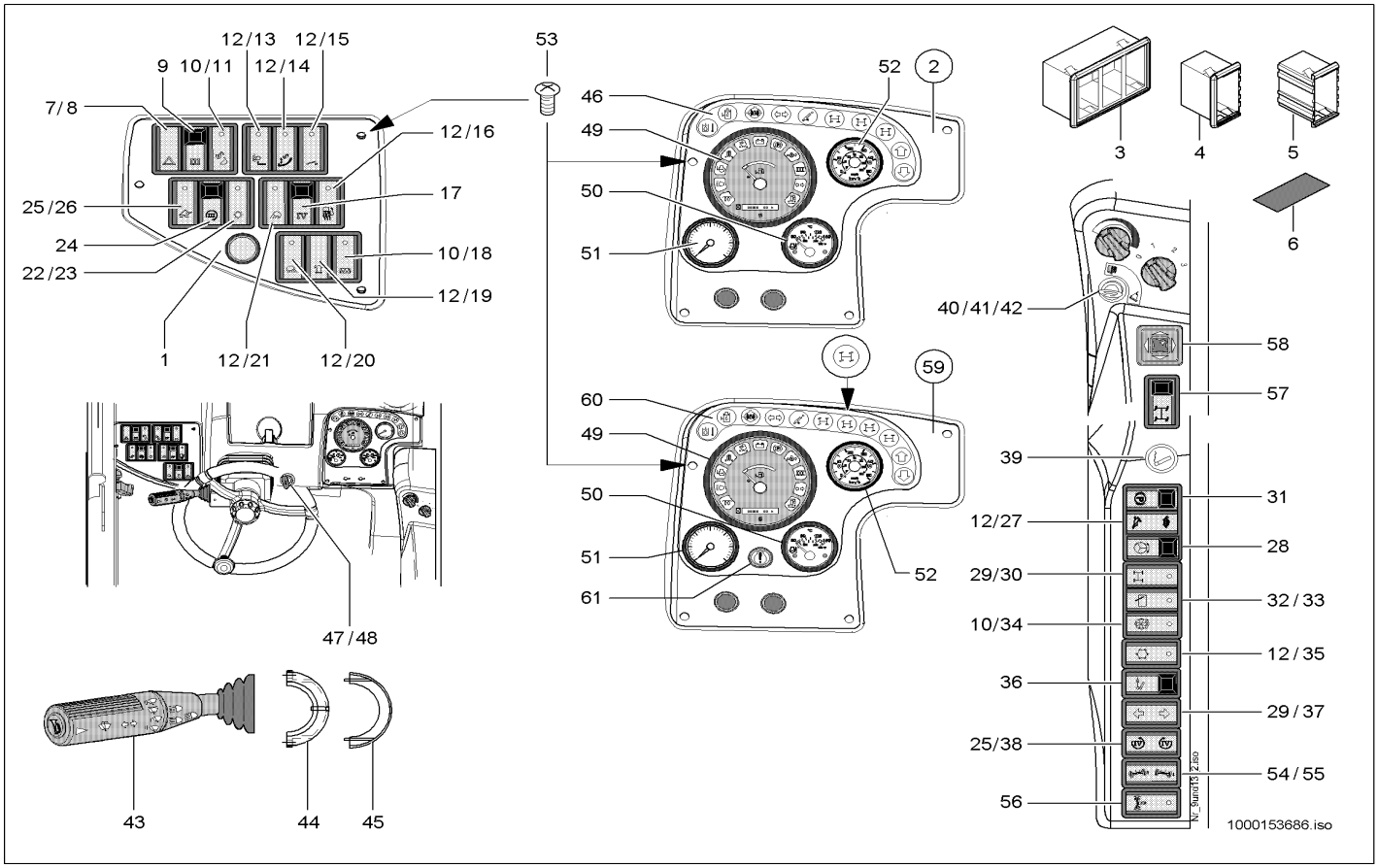

Pos	Art.-Nr.	Anm.	Q'TY	BEZEICHNUNG	PART NAME	DESIGNATION
1	1000147046		1,00 ST	ARMATURENBRETT	INSTRUMENT PANEL	TABLEAU DE BORD
2	1000147047		1,00 ST	ARMATURENBRETT	INSTRUMENT PANEL	TABLEAU DE BORD
3	1000027147		7,00 ST	SCHALTERRAHMEN	SWITCH FRAME	CADRE DE INTERRUPTEUR
4	1000027168		2,00 ST	SCHALTERRAHMEN	SWITCH FRAME	CADRE DE INTERRUPTEUR
5	1000027178		2,00 ST	SCHALTERRAHMEN	SWITCH FRAME	CADRE DE INTERRUPTEUR
6	1000027006		1,00 ST	BLINDDECKEL	BLIND COVER	COUVERCLE AVEUGLE
7	1000142881		1,00 ST	SCHALTER	SWITCH	INTERRUPTEUR
8	1000142880		1,00 ST	ZUS-EINSATZ	SYMBOL	SYMBOLE
9	1000101016		1,00 ST	KIPPSCHALTER	ROCKER SWITCH	INTERRUPTEUR À BASCULE
10	1000051971		4,00 ST	TASTER	FEELER	PALPEUR
11	1000127926		1,00 ST	ZUS-EINSATZ	SYMBOL	SYMBOLE
12	1000051959		8,00 ST	KIPPSCHALTER	TILT SWITCH	INTERRUPTEUR À BASCULE
13	1000139308		1,00 ST	ZUS-EINSATZ	SYMBOL	SYMBOLE
14	1000152530		1,00 ST	ZUS-EINSATZ	SYMBOL	SYMBOLE
15	1000052354		1,00 ST	ZUS-EINSATZ	SYMBOL	SYMBOLE
16	1000135690		1,00 ST	ZUS-EINSATZ	SYMBOL	SYMBOLE
17	1000116428		1,00 ST	KIPPSCHALTER	TILT SWITCH	INTERRUPTEUR À BASCULE
18	1000052372		1,00 ST	ZUS-EINSATZ	SYMBOL	SYMBOLE
19	1000052356		1,00 ST	ZUS-EINSATZ	SYMBOL	SYMBOLE
20	1000052361		1,00 ST	ZUS-EINSATZ	SYMBOL	SYMBOLE
21	1000096654		1,00 ST	SYMBOL SCHEINWERFER	SYMBOL HEADLIGHT	SYMBOLE DU PHARE
22	1000051958		1,00 ST	KIPPSCHALTER	TILT SWITCH	INTERRUPTEUR À BASCULE
23	1000115420		1,00 ST	ZUS-EINSATZ	SYMBOL	SYMBOLE
24	1000116427		1,00 ST	KIPPSCHALTER	TILT SWITCH	INTERRUPTEUR À BASCULE
25	1000133738		2,00 ST	KIPPSCHALTER	ROCKER SWITCH	INTERRUPTEUR À BASCULE
26	1000052377		1,00 ST	ZUS-EINSATZ	SYMBOL	SYMBOLE
27	1000158729		1,00 ST	SYMBOL	SYMBOL	SYMBOLE
28	1000104808		1,00 ST	KIPPSCHALTER	TILT SWITCH	INTERRUPTEUR À BASCULE
29	1000103031		2,00 ST	TASTER	FEELER	PALPEUR
30	1000101087		1,00 ST	ZUS-EINSATZ	SYMBOL	SYMBOLE
31	1000155128		1,00 ST	KIPPSCHALTER	TILT SWITCH	INTERRUPTEUR À BASCULE
32	1000098269		1,00 ST	TASTER	FEELER	PALPEUR
33	1000098304		1,00 ST	SYMBOL WASCHANLAGE	SYMBOL WASH DEVICE	SYMBOLE DE LA STATION DE LAVAGE
34	1000144483		1,00 ST	ZUS-EINSATZ	SYMBOL	SYMBOLE
35	1000098305		1,00 ST	SYMBOL KLIMAANLAGE	SYMBOL AIRCONDITION DEVICE	SYMBOLE DU CLIMATISEUR
36	1000147011		1,00 ST	KIPPSCHALTER	TILT SWITCH	INTERRUPTEUR À BASCULE
37	1000146623		1,00 ST	ZUS-EINSATZ	SYMBOL	SYMBOLE
38	1000152530		1,00 ST	ZUS-EINSATZ	SYMBOL	SYMBOLE
39	1000098285		1,00 ST	ZIGARETTENANZÜNDER	CIGARET LIGHTER	ALLUME FEUX
40	1000027253		1,00 ST	SCHALTEREINHEIT	SWITCH UNIT	UNITÉ DE INTERRUPTEUR
41	1000051960		1,00 ST	SCHALTER	SWITCH	INTERRUPTEUR
42	1000052378		1,00 ST	HINWEISSCHILD	INDICATION LABEL	PLAQUE INDICATRICE
43	1000098268		1,00 ST	LENKSTOCKSCHALTER	STEERINGSTICK SWITCH	LEVIER DE COMMANDE DIRECTIONNEL
44	1000098589		1,00 ST	BÜGEL	HOLDER	ARCHET
45	1000128038		1,00 ST	KAPPE	CAP	BOUCHON
46	1000153719		1,00 ST	LICHTLEISTE	LIGHT STRIP	LISTEAU DE LUMIÈRE

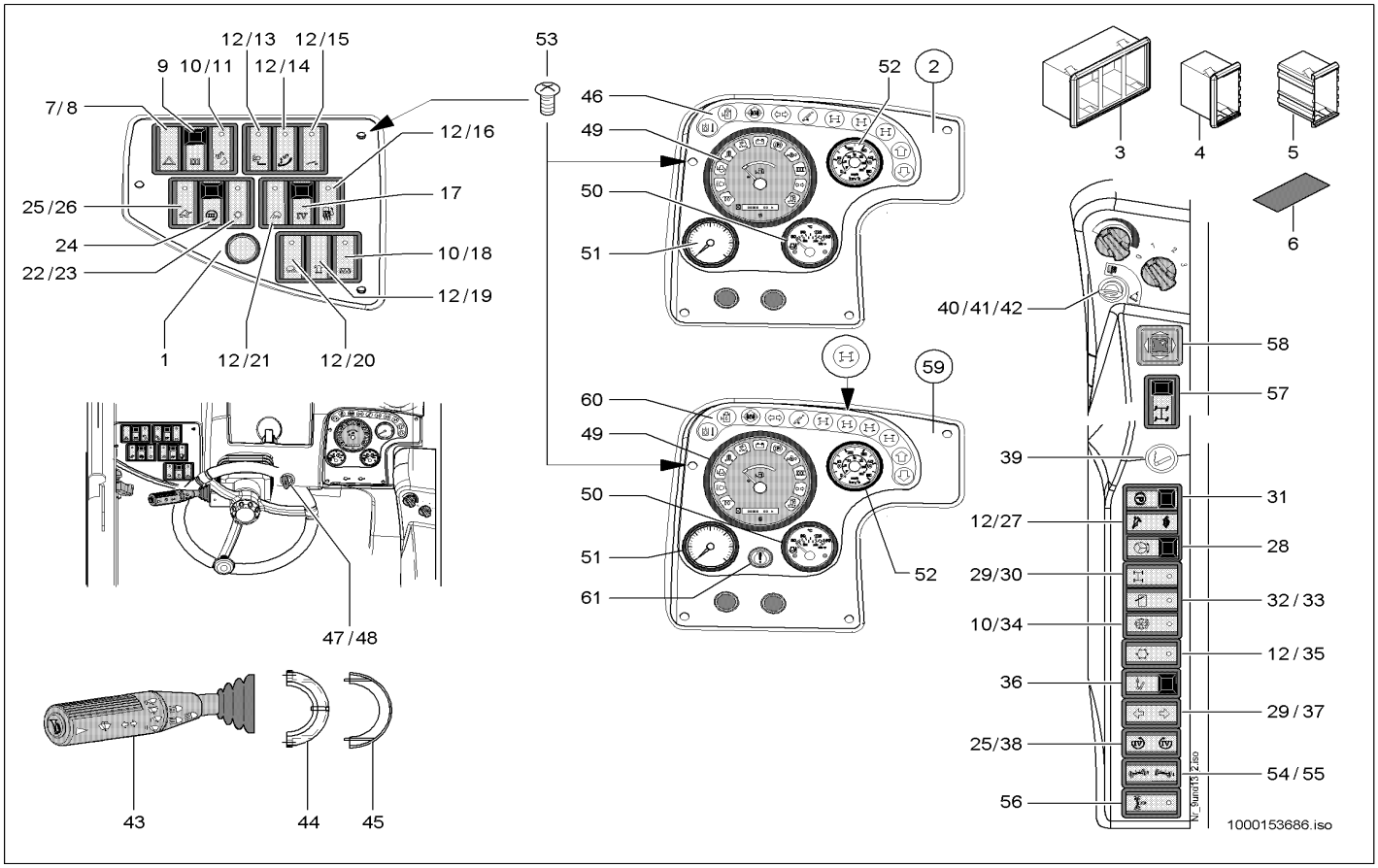

Pos	Art.-Nr.	Anm.	Q'TY	BEZEICHNUNG	PART NAME	DESIGNATION
47	1000125516		1,00 ST	GLÜHSTARTSCHALTER	GLOW START SWITCH	COMMUATEUR DE DÉPART DE RÉCHAUFFAGE
48	1000000459		1,00 ST	SCHLÜSSEL	KEY	CLÉ
49	1000128159		1,00 ST	ANZEIGEINSTRUMENT	INDICATOR INSTRUMENT	INSTRUMENT D'INDICATION
50	1000128157		1,00 ST	TEMPERATURANZEIGE	TEMPERATURE GAUGE	INDICATEUR DE TEMPÉRATURE
51	1000152593		1,00 ST	DREHZAHLMESSER	RPM INSTRUMENT	COMPTE-TOURS
52	1000128192		1,00 ST	TACHOMETER	TACHOMETER	TACHYMÈTRE
53	1000052670		7,00 ST	SCHRAUBE	SCREW	VIS
54	1000133738		1,00 ST	KIPPSCHALTER	ROCKER SWITCH	INTERRUPTEUR À BASCULE
55	1000161354		1,00 ST	SYMBOL	SYMBOL	SYMBOLE
56	1000161355		1,00 ST	KIPPSCHALTER	TILT SWITCH	INTERRUPTEUR À BASCULE
57	1000162524		1,00 ST	KIPPSCHALTER	TILT SWITCH	INTERRUPTEUR À BASCULE
58	1000154182		1,00 ST	KREUZSCHALTER	SWITCH	INTERRUPTEUR
59	1000167441		1,00 ST	ARMATURENBRETT	INSTRUMENT PANEL	TABLEAU DE BORD
60	1000168667		1,00 ST	LICHTLEISTE	LIGHT STRIP	LISTEAU DE LUMIÈRE
61	1000166822	103 KW	1,00 ST	TASTER	FEELER	PALPEUR

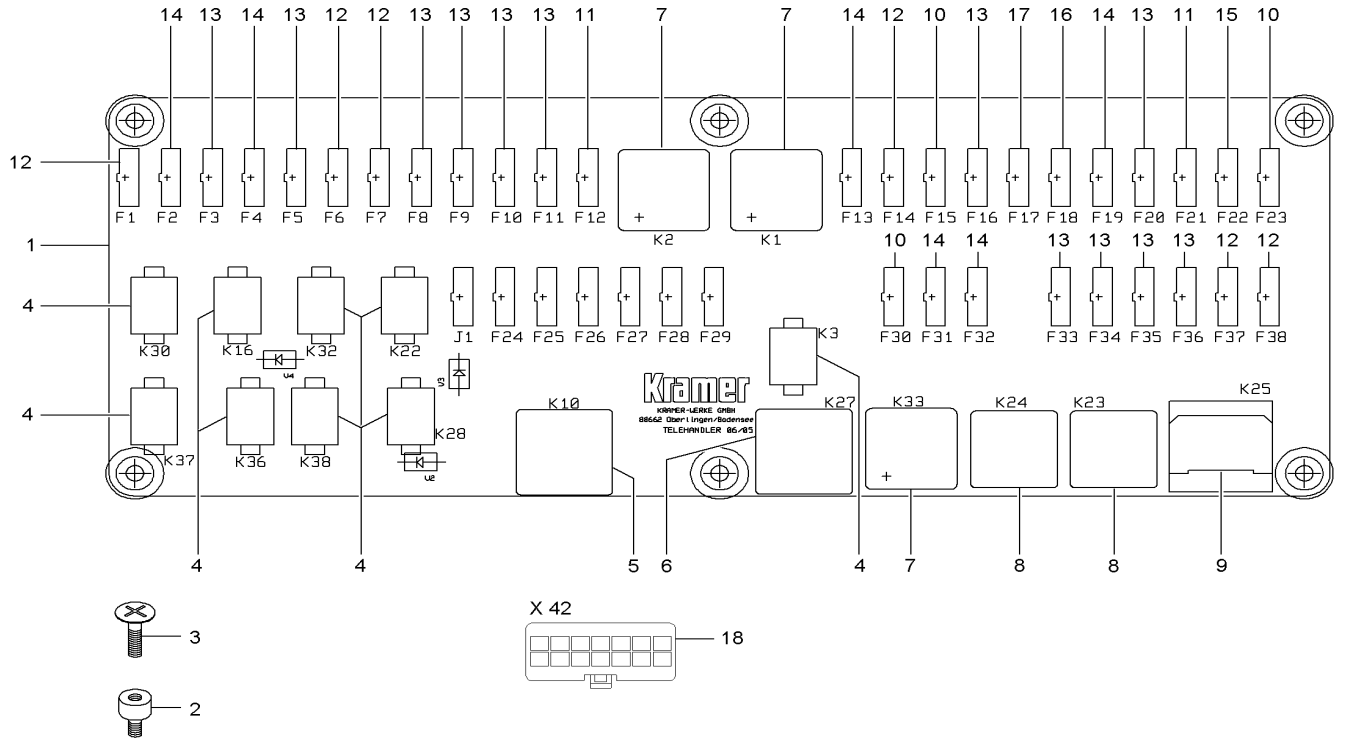

1000153374.iso

Pos	Art.-Nr.	Anm.	Q'TY	BEZEICHNUNG	PART NAME	DESIGNATION
1	1000147917		1,00 ST	PLATINE	PLATINE	PLATINE
2	1000048513		5,00 ST	LINSENSCHRAUBE	OVALHEAD SCREW	VIS NOYÉE À TÊTE BOMBÉ
3	1000153375		5,00 ST	GUMMIPUFFER	RUBBER BUFFER	BUTOIR EN CAOUTCHOUC
4	1000125244		9,00 ST	RELAIS	RELAY	RELAIS
5	1000147918		1,00 ST	BLINKRELAIS	RELAY	RELAIS
6	1000027088		1,00 ST	ZEITRELAIS	TIME RELAY	RELAIS TEMPORISATEUR
7	1000027071		3,00 ST	RELAIS	RELAY	RELAIS
8	1000027074		2,00 ST	RELAIS	RELAY	RELAIS
9	1000146838		1,00 ST	INTERVALLRELAIS	INTERVALL RELAY	RELAIS D'INTERVALLE
10	1000085680	3 Ampere	5,00 ST	FLACHSICHERUNG	LOCK	SÛRETÉ
11	1000052490	5 Ampere	4,00 ST	FLACHSICHERUNG	LOCK	SÛRETÉ
12	1000095374	7,5 Ampere	9,00 ST	FLACHSICHERUNG	LOCK	SÛRETÉ
13	1000085682	10 Ampere	12,00 ST	FLACHSICHERUNG	LOCK	SÛRETÉ
14	1000085683	15 Ampere	5,00 ST	FLACHSICHERUNG	LOCK	SÛRETÉ
15	1000085684	20 Ampere	2,00 ST	FLACHSICHERUNG	LOCK	SÛRETÉ
16	1000085685	25 Ampere	1,00 ST	FLACHSICHERUNG	LOCK	SÛRETÉ
17	1000052491	30 Ampere	1,00 ST	FLACHSICHERUNG	LOCK	SÛRETÉ
18	1000149965		1,00 ST	KABEL	CABLE	CÂBLE

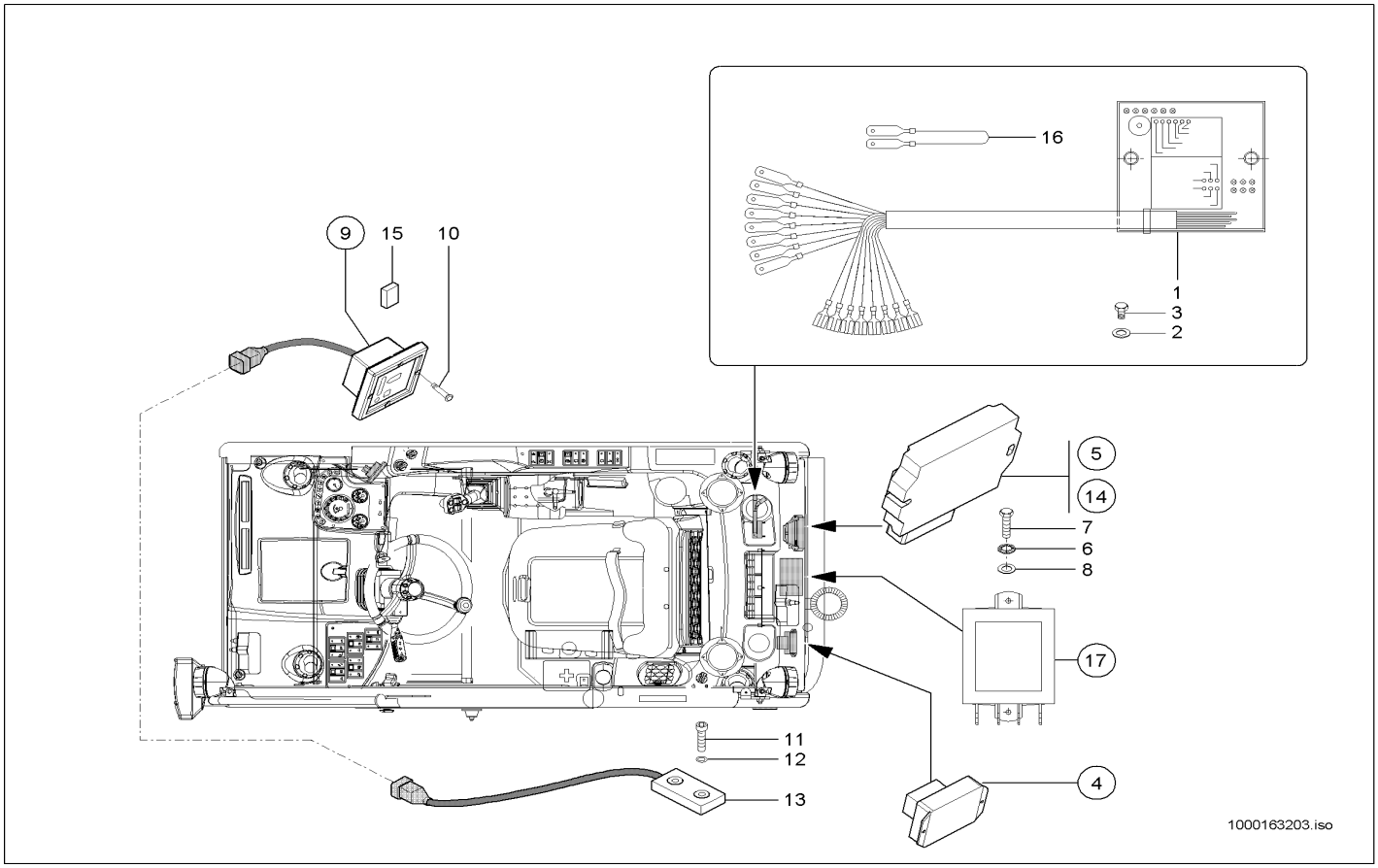

Pos	Art.-Nr.	Anm.	Q'TY	BEZEICHNUNG	PART NAME	DESIGNATION
1	1000156074		1,00 ST	LENKUNGSELEKTRONIK	STEERING ELECTRONIC	ÉQUIPMENT ÉLECTRIQUE DE DIRECTION
2	1000095342		2,00 ST	SCHEIBE	WASHER	RONDELLE
3	1000085587		2,00 ST	6KT-MUTTER	HEXAGON NUT	ÉCROU HEXAGONAL
4	1000117727		1,00 ST	VERSTÄRKER	AMPLIFIER	AMPLIFICATEUR
5	1000114906	Standard	1,00 ST	FAHRELEKTRONIK	DRIVE ELECTRONIC	ÉQUIPMENT ÉLECTRIQUE DE ROULEMEI
6	1000095355		2,00 ST	ZAHNSCHEIBE	EDGED DISC	DISQUE DE DENT
7	1000015380		2,00 ST	6KT-SCHRAUBE	HEX SCREW	VIS À TÊTE HEXAGONALE
8	1000013027		2,00 ST	SCHEIBE	WASHER	RONDELLE
9	1000155596		1,00 ST	ANZEIGEINSTRUMENT	INDICATOR	INDICATEUR
10	1000052485		4,00 ST	SENKSCHRAUBE	COUNTERSUNK SCREW	VIS À TÊTE NOYÉE
11	1000015346		2,00 ST	6KT-SCHRAUBE	HEX SCREW	VIS À TÊTE HEXAGONALE
12	1000092291		2,00 ST	SCHEIBE	WASHER	RONDELLE
13	1000155597		1,00 ST	GEBER	SENSOR	CAPTEUR
14	1000145024	Revision	1,00 ST	FAHRELEKTRONIK	DRIVE ELECTRONIC	ÉQUIPMENT ÉLECTRIQUE DE ROULEMEI
15	1000159338		1,00 ST	MAGNET	SOLENOID	AIMANT
16	1000161532		1,00 ST	KABEL	CABLE	CÂBLE
17	1000135656		1,00 ST	VERSTÄRKER	BOOSTER	AMPLIFICATEUR

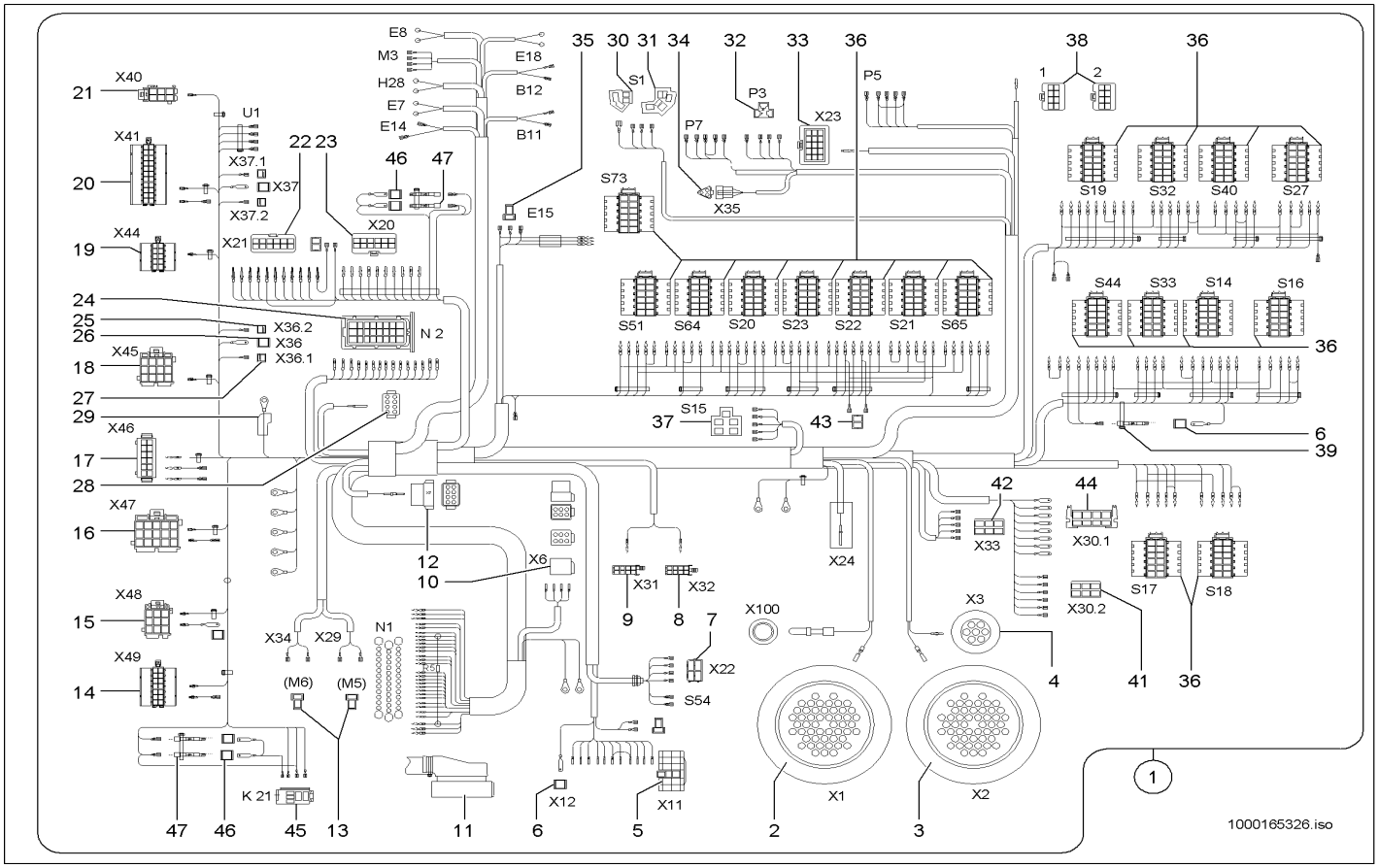

Pos	Art.-Nr.	Anm.	Q'TY	BEZEICHNUNG	PART NAME	DESIGNATION
1	1000163118		1,00 ST	KABELBAUM	WIRING HARNESS	ARBRE DE CÂBLE
2	1000147268		1,00 ST	BUCHSENGEHÄUSE	BUSHING HOUSING	BOÎTE DE BAGUE
3	1000147267		1,00 ST	BUCHSENGEHÄUSE	BUSHING HOUSING	BOÎTE DE BAGUE
4	1000147460		1,00 ST	STIFTGEHÄUSE	PIN HOUSING	BOÎTE À BROCHES
5	1000095332		1,00 ST	STECKHÜLSENGEHÄUSE	PLUG SLEEVE HOUSING	BOÎTE À DOUILLES DE BOUCHON
6	1000085008		2,00 ST	FLACHSTECKERGEHÄUSE	PLUG HOUSING	BOÎTE DE BOUCHON
7	1000095325		1,00 ST	STECKHÜLSENGEHÄUSE	PLUG SLEEVE HOUSING	BOÎTE À DOUILLES DE BOUCHON
8	1000104903		1,00 ST	KONTAKT-GEHÄUSE	CONTACT-HOUSING	CONTACT COFFRET
9	1000104902		1,00 ST	KONTAKT-GEHÄUSE	CONTACT-HOUSING	CONTACT COFFRET
10	1000027431		1,00 ST	BUCHSENGEHÄUSE	BUSHING HOUSING	BOÎTE DE BAGUE
11	1000104736		1,00 ST	KONTAKT-GEHÄUSE	CONTACT-HOUSING	CONTACT COFFRET
12	1000105117		1,00 ST	STIFTGEHÄUSE	PIN HOUSING	BOÎTE À BROCHES
13	1000095323		2,00 ST	STECKHÜLSENGEHÄUSE	PLUG SLEEVE HOUSING	BOÎTE À DOUILLES DE BOUCHON
14	1000100971		1,00 ST	BUCHSENGEHÄUSE	BUSHING HOUSING	BOÎTE DE BAGUE
15	1000149340		1,00 ST	BUCHSENGEHÄUSE	BUSHING HOUSING	BOÎTE DE BAGUE
16	1000098960		1,00 ST	BUCHSENGEHÄUSE	BUSHING HOUSING	BOÎTE DE BAGUE
17	1000146828		1,00 ST	BUCHSENGEHÄUSE	BUSHING HOUSING	BOÎTE DE BAGUE
18	1000098961		1,00 ST	BUCHSENGEHÄUSE	BUSHING HOUSING	BOÎTE DE BAGUE
19	1000104431		1,00 ST	BUCHSENGEHÄUSE	BUSHING HOUSING	BOÎTE DE BAGUE
20	1000104433		1,00 ST	BUCHSENGEHÄUSE	BUSHING HOUSING	BOÎTE DE BAGUE
21	1000099201		1,00 ST	BUCHSENGEHÄUSE	BUSHING HOUSING	BOÎTE DE BAGUE
22	1000161408		1,00 ST	STECKERGEHÄUSE	PLUG HOUSING	BOÎTE DE BOUCHON
23	1000161407		1,00 ST	BUCHSENGEHÄUSE	BUSHING HOUSING	BOÎTE DE BAGUE
24	1000125826		1,00 ST	BUCHSENGEHÄUSE	BUSHING HOUSING	BOÎTE DE BAGUE
25	1000019583		2,00 ST	STECKHÜLSENGEHÄUSE	PLUG SLEEVE HOUSING	BOÎTE À DOUILLES DE BOUCHON
26	1000085008		2,00 ST	FLACHSTECKERGEHÄUSE	PLUG HOUSING	BOÎTE DE BOUCHON
27	1000103336		2,00 ST	FLACHSTECKERGEHÄUSE	PLUG HOUSING	BOÎTE DE BOUCHON
28	1000105113		1,00 ST	BUCHSENGEHÄUSE	BUSHING HOUSING	BOÎTE DE BAGUE
29	1000098966		1,00 ST	SCHUTZKAPPE	PROTECTING CAP	CAPOT DE PROTECTION
30	1000027368		1,00 ST	ZENTRALSTECKER	CENTRAL PLUG	BOUCHON CENTRALE
31	1000027386		1,00 ST	ZENTRALSTECKER	CENTRAL PLUG	BOUCHON CENTRALE
32	1000104416		2,00 ST	STECKHÜLSENGEHÄUSE	PLUG SLEEVE HOUSING	BOÎTE À DOUILLES DE BOUCHON
33	1000104663		1,00 ST	STIFTGEHÄUSE	PIN HOUSING	BOÎTE À BROCHES
34	1000027429		1,00 ST	GEHÄUSE	HOUSING	BOÎTE
35	1000095323		1,00 ST	STECKHÜLSENGEHÄUSE	PLUG SLEEVE HOUSING	BOÎTE À DOUILLES DE BOUCHON
36	1000103949		18,00 ST	BUCHSENGEHÄUSE	BUSHING HOUSING	BOÎTE DE BAGUE
37	1000086664		1,00 ST	STECKHÜLSENGEHÄUSE	PLUG SLEEVE HOUSING	BOÎTE À DOUILLES DE BOUCHON
38	1000128153		2,00 ST	BUCHSENGEHÄUSE	BUSHING HOUSING	BOÎTE DE BAGUE
39	1000100594		1,00 ST	SPERRDIODE	BLOCK DIODE	DIODE SUPPRESSEUSE
40	1000095337		1,00 ST	STECKHÜLSENGEHÄUSE	PLUG SLEEVE HOUSING	BOÎTE À DOUILLES DE BOUCHON
41	1000095337		1,00 ST	STECKHÜLSENGEHÄUSE	PLUG SLEEVE HOUSING	BOÎTE À DOUILLES DE BOUCHON
42	1000095337		1,00 ST	STECKHÜLSENGEHÄUSE	PLUG SLEEVE HOUSING	BOÎTE À DOUILLES DE BOUCHON
43	1000095336		1,00 ST	STECKHÜLSENGEHÄUSE	PLUG SLEEVE HOUSING	BOÎTE À DOUILLES DE BOUCHON
44	1000095328		1,00 ST	FLACHSTECKERGEHÄUSE	PLUG HOUSING	BOÎTE DE BOUCHON
45	1000114134		1,00 ST	SOCKEL	SOCKETS	SOCLE
46	1000085008		4,00 ST	FLACHSTECKERGEHÄUSE	PLUG HOUSING	BOÎTE DE BOUCHON

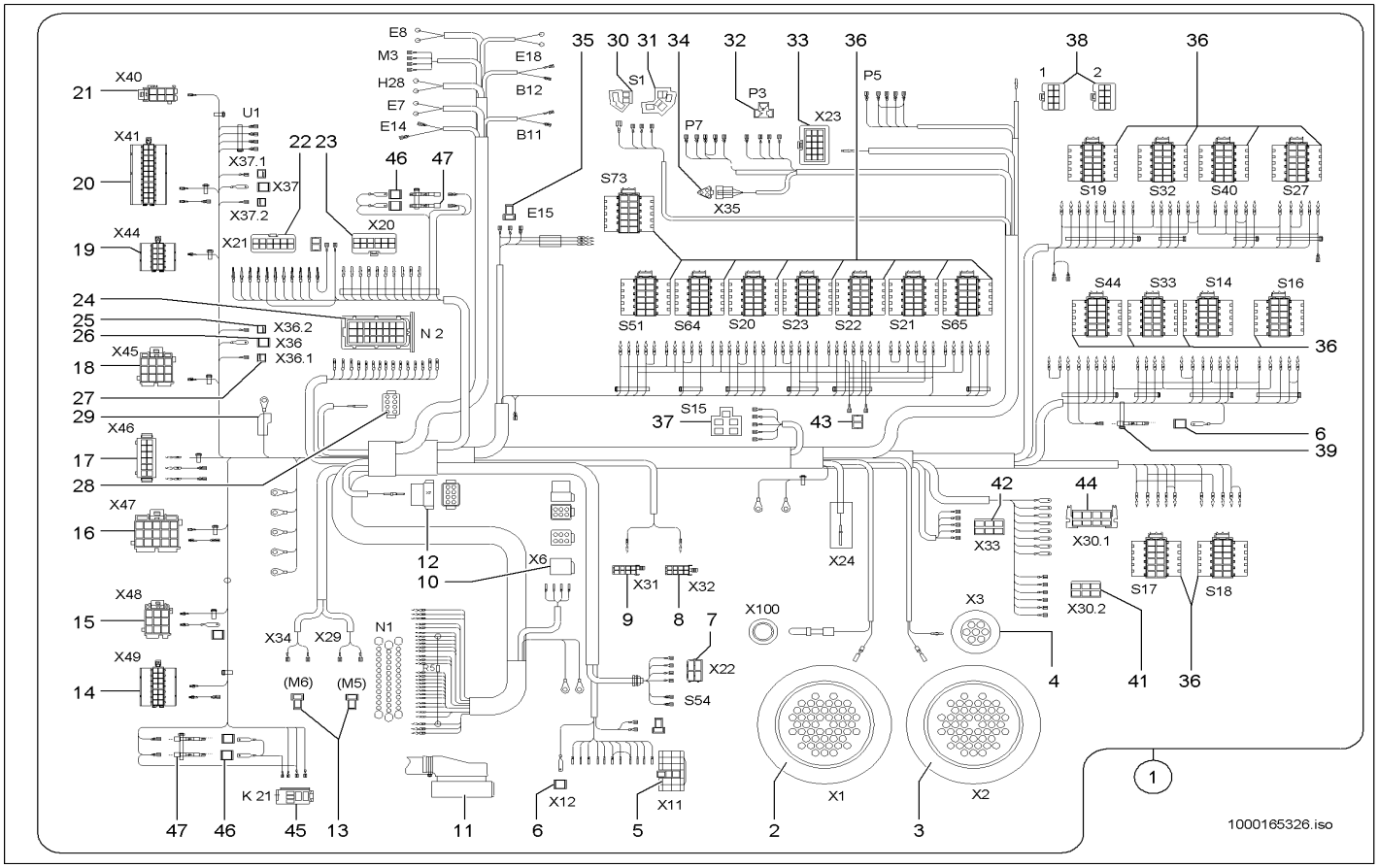

Pos	Art.-Nr.	Anm.	Q'TY	BEZEICHNUNG	PART NAME	DESIGNATION
47	1000100594		4,00 ST	SPERRDIODE	BLOCK DIODE	DIODE SUPPRESSEUSE

E15	Zigarettenanzünder	cigarette lighter	allume-cigares
K21	Differentialsperre	Differential lock	Blocage de différentiel
M5	Wisch-Wasch-Pumpe Front	wiping washer pump front	pompe du lave-glace d'essuyage avant
M6	Wisch-Wasch-Pumpe Heck	wiping washer pump tail	pompe du lave-glace d'essuyage queue
N2	Proportionalelektronik	proportional electronics	électronique proportionnelle
P3	Temperaturanzeige Motoröl	temperature indication engine oil	indication de température d'huile moteur
P4	Temperaturanzeige Hydrauliköl	temperature indication hydraulic oil	indication de température d'huile hydraulique
P5	Tachometer	Speedometer	tachymètres
R11	Gaspedal	Accelerator pedal	Pédale d'accéléateur
R12	Handgas	Manual pedal	Manette d'accéléateur
S1	Glühstartschalter	starter control switch	commutateurs de sorte allumer
S14	Lichtschalter	Light switch	Commutateur d'éclairage
S15	Schalter Heizung	switch heating	commutateurs chauffage
S16	Schalter Arbeitsscheinwerfer	switch work slip thrower	commutateurs phares de travail
S17	Schalter Arbeitsscheinwerfer	switch work slip thrower	commutateurs phares de travail
S18	Schalter Rundumkennleuchte	switch Rundumkennleuchte	commutateurs Rundumkennleuchte
S19	Warnblinkschalter	warning light switch	commutateurs enflammer d'avertissement
S20	Schalter Wischer / -wascher	switch wiper/washer	commutateurs -wascher/essuyeurs
S21	Schalter 1./2. Gang	switch 1./2. Course	commutateurs 1./2ème cours
S22	Schalter Lenkart / Schnellgang	switch guidance kind/high speed gear	commutateurs type de orientable/cours à grande vitesse
S23	Taster Synchronität	tracer Synchronitaet	traceurs Synchronitaet
S27	Schalter Frontsteckdose / Umschaltung	switch front plug socket/change-over	commutateurs prise d'avant/commutation
S32	Funktionsschalter 3. Steuerkreis	function switch 3. Control circuit	le commutateur de fonction 3. Circuit de commande
S33	Dauerfunktion 3. Steuerkreis	Continuous function 3. Control circuit	fonction permanente 3. Circuit de commande
S40	Taster Schnellwechselsperre	tracer quick change barrier	Traceur barrière de changement rapide
S44	Schalter Laststabilisator	switch load stabilizer	commutateurs stabilisateur de fret
S51	Schalter Klimaanlage	switch air conditioning system	commutateurs climatiseur
S64	Lüfterumkehr	exhaust reversal	renversement d'échappement
S65	Option	option	option
S73	Hundegang	Diagonally steering	En diagonale direction
X1	Trennstelle Motor (gelb)	Interface engine (yellow)	Point de séparation moteur (jaune)
X11	Steuerhebelträger	control lever carrier	responsables de livier de commande
X12	Schaufelrückführautomatik	shovel reconducting mechanism	mécanisme de rapatriement de pelle
X2	Trennstelle Rahmen (grün)	interface framework (green)	point de séparation cadre (vert)
X20	Lenkungselektronik	steering element electronics	électronique de direction
X21	Lenkungselektronik	steering element electronics	électronique de direction
X22	Heizung	heating	chauffage
X23	Anzeigeinstrument	indicating instrument	instrument indicateur
X24	Überlastwarnanzeige	overload warning	avertissement de surcharge
X3	Steckdose	plug socket	prise
X30.1	Lenkstockschalter	Guidance stick switch	Commutateur de bâton orientable
X30.2	Lenkstockschalter	guidance stick switch	commutateurs de bâton orientables
X31	Radio	radio	radio
X32	Lautsprecher	loudspeaker	haut-parleurs
X33	Frontwischer	front wiper	essuyeurs d'avant
X35	Kriechgangpotentiometer	creeper speed potentiometer	potentiomètres de vitesse tout terrain
X36	Lüfter	exhaust	échappements
X36.1	Lüfter	exhaust	échappements
X36.2	Lüfter	exhaust	échappements
X40	Platine	plate	plaque
X41	Platine	plate	plaque
X44	Platine	plate	plaque
X45	Platine	plate	plaque
X46	Platine	plate	plaque
X47	Platine	plate	plaque
X48	Platine	plate	plaque
X49	Platine	plate	plaque
X6	Diagnose	diagnosis	diagnostic
X7	Halteelektronik	retaining electronics	électronique de stop
X8	Halteelektronik	retaining electronics	électronique de stop

1000165327.iso

Pos	Art.-Nr.	Anm.	Q'TY	BEZEICHNUNG	PART NAME	DESIGNATION

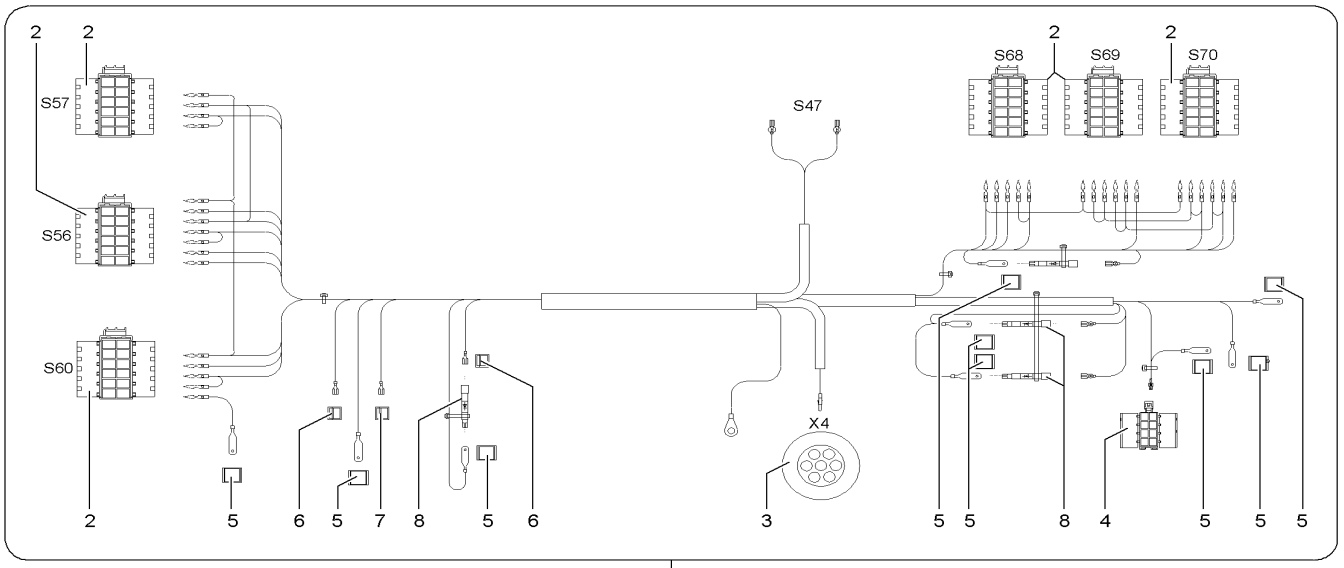

X4	Steckverbinder	Plug connector	Prise de jonction
S47	Schlüsselschalter Kippzylindersperre	code switch tilting cylinder barrier	interrupteurs à clé amovible barrière de cylindre d'inclinaison
S56	Schalter Zusatzsteuerkreis	switch auxiliary control circuit	commutateurs circuit de commande d'additif
S57	Schalter Zusatzsteuerkreis	switch auxiliary control circuit	Commutateur circuit de commande d'additif
S60	Schalter Arbeitsscheinwerfer Tele-Arm	switch work slip thrower Tele arm	commutateurs phares de travail télébras
S68	Schalter Umschaltung Auto Hitch / Kipper	switch change-over car Hitch/dump truck	commutateurs commutation voiture Hitch/Kipper
S69	Schalter I-0-II Zusatzsteuerkreis	switch I-0-II auxiliary control circuit	Des commutateurs I-0-II circuit de commande d'additif
S70	Taster I-0-II Kipper heben / senken	tracer I-0-II dump truck lift/lower	les traceurs I-0-II Kipper soulèvent/abaissent

1000152873.iso

Pos	Art.-Nr.	Anm.	Q'TY	BEZEICHNUNG	PART NAME	DESIGNATION
1	1000148701		1,00 ST	KABELBAUM	WIRING HARNESS	ARBRE DE CÂBLE
2	1000103949		6,00 ST	BUCHSENGEHÄUSE	BUSHING HOUSING	BOÎTE DE BAGUE
3	1000147460		1,00 ST	STIFTGEHÄUSE	PIN HOUSING	BOÎTE À BROCHES
4	1000149350		1,00 ST	BUCHSENGEHÄUSE	BUSHING HOUSING	BOÎTE DE BAGUE
5	1000085008		9,00 ST	FLACHSTECKERGEHÄUSE	PLUG HOUSING	BOÎTE DE BOUCHON
6	1000019583		2,00 ST	STECKHÜLSENGEHÄUSE	PLUG SLEEVE HOUSING	BOÎTE À DOUILLES DE BOUCHON
7	1000103336		1,00 ST	FLACHSTECKERGEHÄUSE	PLUG HOUSING	BOÎTE DE BOUCHON
8	1000100594		3,00 ST	SPERRDIODE	BLOCK DIODE	DIODE SUPPRESSEUSE

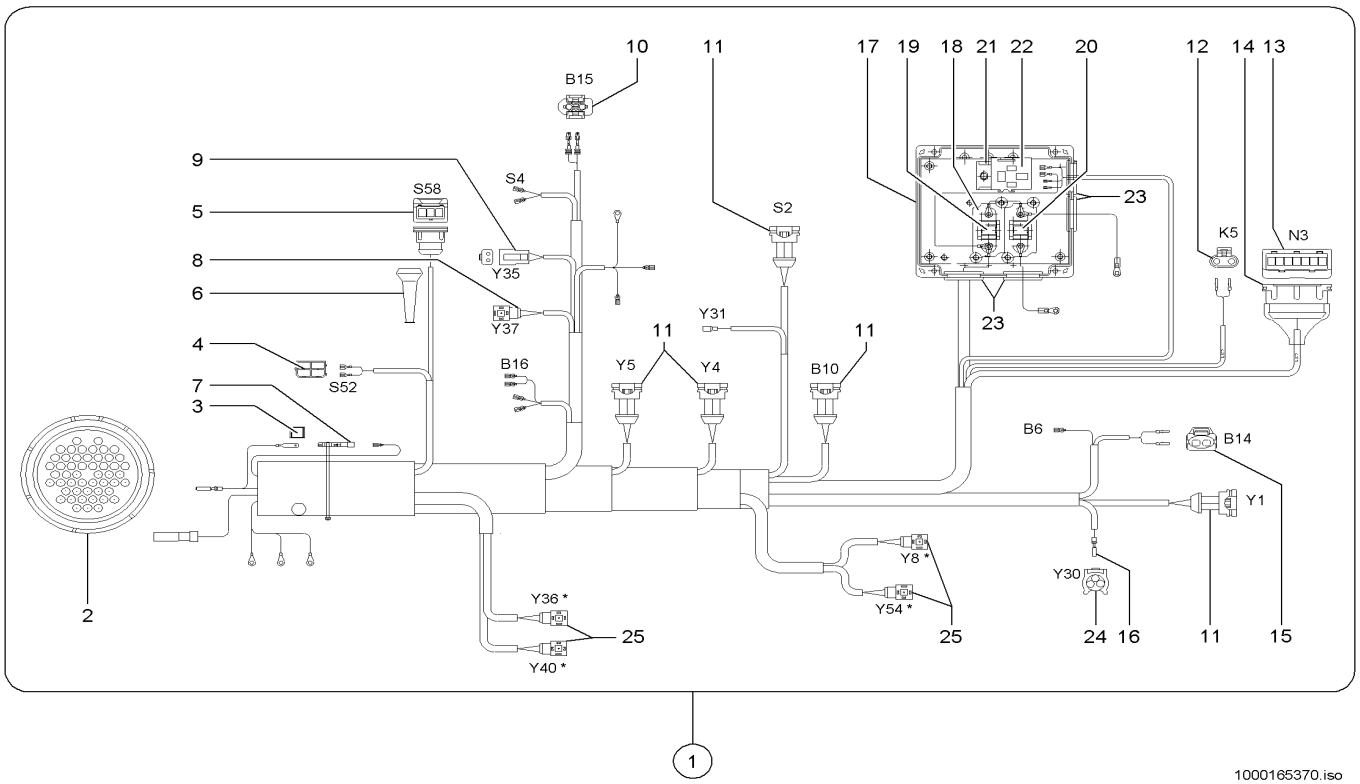

Pos	Art.-Nr.	Anm.	Q'TY	BEZEICHNUNG	PART NAME	DESIGNATION
1	1000163121		1,00 ST	KABELBAUM	WIRING HARNESS	ARBRE DE CÂBLE
2	1000147270		1,00 ST	STIFTGEHÄUSE	PIN HOUSING	BOÎTE À BROCHES
3	1000085008		1,00 ST	FLACHSTECKERGEHÄUSE	PLUG HOUSING	BOÎTE DE BOUCHON
4	1000095325		1,00 ST	STECKHÜLSENGEHÄUSE	PLUG SLEEVE HOUSING	BOÎTE À DOUILLES DE BOUCHON
5	1000126017		1,00 ST	STECKERGEHÄUSE	PLUG HOUSING	BOÎTE DE BOUCHON
6	1000126051		1,00 ST	SCHUTZKAPPE	PROTECTING CAP	CAPOT DE PROTECTION
7	1000100594		1,00 ST	SPERRDIODE	BLOCK DIODE	DIODE SUPPRESSEUSE
8	1000000455		1,00 ST	GERÄTESTECKER	PLUG	BOUCHON
9	1000027438		1,00 ST	BUCHSENGEHÄUSE	BUSHING HOUSING	BOÎTE DE BAGUE
10	1000027236		1,00 ST	STECKERGEHÄUSE	PLUG HOUSING	BOÎTE DE BOUCHON
11	1000027410		5,00 ST	GEHÄUSE	HOUSING	BOÎTE
12	1000110449		1,00 ST	STECKER	PLUG	BOUCHON
13	1000126011		1,00 ST	STECKERGEHÄUSE	PLUG HOUSING	BOÎTE DE BOUCHON
14	1000126051		1,00 ST	SCHUTZKAPPE	PROTECTING CAP	CAPOT DE PROTECTION
15	1000126125		1,00 ST	BUCHSENGEHÄUSE	BUSHING HOUSING	BOÎTE DE BAGUE
16	1000152389		1,00 ST	BUCHSENGEHÄUSE	BUSHING HOUSING	BOÎTE DE BAGUE
17	1000128457		1,00 ST	GEHÄUSE	HOUSING	BOÎTE
18	1000158750		2,00 ST	SICHERUNGSHALTER	FUSE HOLDER	SUPPORT DE SÉCURITÉ
19	1000148592	100A	1,00 ST	SICHERUNG	LOCKING	SÛRETÉ
20	1000128445	125A	1,00 ST	SICHERUNG	LOCKING	SÛRETÉ
21	1000026997		1,00 ST	SOCKEL	SOCKETS	SOCLE
22	1000027071	70 A	1,00 ST	RELAIS	RELAY	RELAIS
23	1000100642		4,00 ST	TÜLLE	SLEEVE	BEC
24	1000152389		1,00 ST	BUCHSENGEHÄUSE	BUSHING HOUSING	BOÎTE DE BAGUE
25	1000000455		2,00 ST	GERÄTESTECKER	PLUG	BOUCHON

B6	Temperaturgeber Motor	temperature transmitter engine	donneurs de température moteur
B10	Drehzahl Dieselmotor	Number of revolutions diesel engine	Régime moteur diesel
B14	Temperaturgeber Motor – Glühanlange	temperature transmitter engine - glowconcern	donneurs de température moteur - Gluehanlange
B15	Kühlmittelniveaugeber	cooling agent transmitter feeder	donneurs de niveau de liquide de refroidissement
K5	Hochstromrelais Glühen	Relais glowing	relais d'électricité élevés on s'allume
K7	Hochstromrelais Starten	Relais starting	relais d'électricité élevés démarrage
N3	Glühzeitsteuergerät	glow timer	Minuterie de lueur
S2	Druckschalter Motoröl	push button switch engine oil	interrupteurs à pression d'huile moteur
S52	Druckschalter Klimaanlage	push button switch air conditioning system	interrupteurs à pression climatiseur
S58	Schalter Wasserabscheider	switch water trap	commutateurs décanteurs
Y1	Abstellhubmagnet	storage lifting magnet	l'aimant de course de stockage
Y4	Magnetventil rückwärts	Magnetic valve backwards	électro-vanne en arrière
Y5	Magnetventil vorwärts	to Magnetic valve in forward	à électro-vanne en avant
Y30	Mehrmengenventil	Multi-flow control valve	Multivalve
Y31	Magnetkupplung Kompressor	magnetic clutch compressor	embrayage magnétique compresseur
Y35	Magnetventil Lüfter	Magnetic valve exhausts	électro-vanne des échappements
Y36	Magnetventil Hundganglenkung	Magnetic valve Steering	électro-vanne Direction
Y37	Magnetventil Lüfterumkehr	Magnetic valve exhaust reversal	électro-vanne renversement d'échappement
Y40	Magnetventil Allradlenkung 2	Magnetic valve Steering	électro-vanne Direction

1000165371.iso

Pos	Art.-Nr.	Anm.	Q'TY	BEZEICHNUNG	PART NAME	DESIGNATION

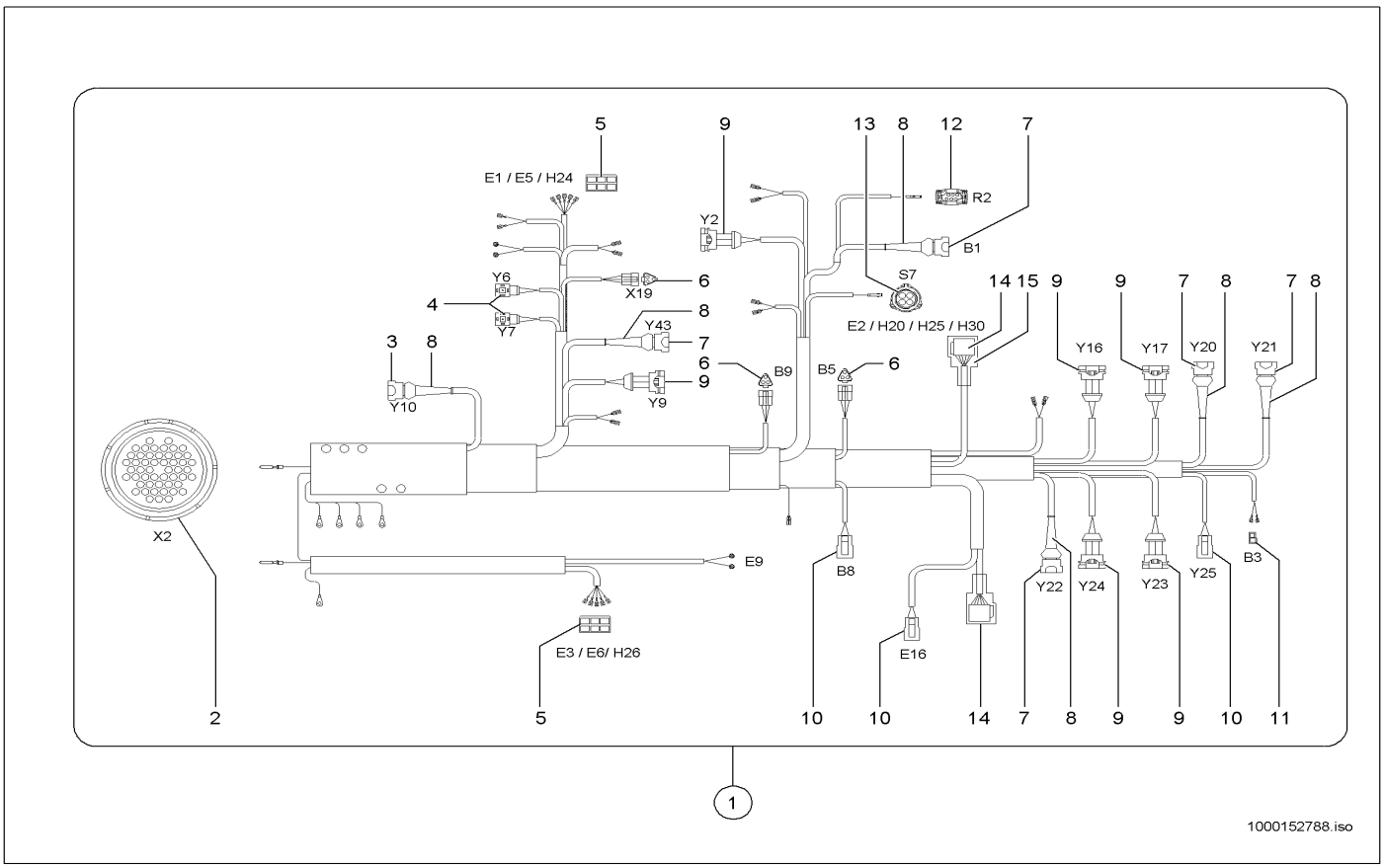

Pos	Art.-Nr.	Anm.	Q'TY	BEZEICHNUNG	PART NAME	DESIGNATION
1	1000147728		1,00 ST	KABELBAUM	WIRING HARNESS	ARBRE DE CÂBLE
2	1000147269		1,00 ST	STIFTGEHÄUSE	PIN HOUSING	BOÎTE À BROCHES
3	1000027359		1,00 ST	STECKERGEHÄUSE	PLUG HOUSING	BOÎTE DE BOUCHON
4	1000000455		2,00 ST	GERÄTESTECKER	PLUG	BOUCHON
5	1000095337		2,00 ST	STECKHÜLSENGEHÄUSE	PLUG SLEEVE HOUSING	BOÎTE À DOUILLES DE BOUCHON
6	1000027429		3,00 ST	GEHÄUSE	HOUSING	BOÎTE
7	1000027359		5,00 ST	STECKERGEHÄUSE	PLUG HOUSING	BOÎTE DE BOUCHON
8	1000027466		5,00 ST	SCHUTZKAPPE	PROTECTING CAP	CAPOT DE PROTECTION
9	1000027410		6,00 ST	GEHÄUSE	HOUSING	BOÎTE
10	1000027438		3,00 ST	BUCHSENGEHÄUSE	BUSHING HOUSING	BOÎTE DE BAGUE
11	1000000464		1,00 ST	STECKHÜLSENGEHÄUSE	PLUG SLEEVE HOUSING	BOÎTE À DOUILLES DE BOUCHON
12	1000105100		1,00 ST	BUCHSENGEHÄUSE	BUSHING HOUSING	BOÎTE DE BAGUE
13	1000128760		1,00 ST	BUCHSENGEHÄUSE	BUSHING HOUSING	BOÎTE DE BAGUE
14	1000027431		2,00 ST	BUCHSENGEHÄUSE	BUSHING HOUSING	BOÎTE DE BAGUE
15	1000150148		2,00 ST	SCHUTZKAPPE	PROTECTING CAP	CAPOT DE PROTECTION

B1	Kraftstoffmessgerät	fuel measuring instrument	instrument de mesure de combustible
B3	Rückfahrwarneinrichtung	back driving warning apparatus	réinstallation
B4	Lenksensor	guidance sensor	sonde orientable
B5	Lenksensor Hinterachse	guidance sensor rear axle	sonde orientable train arrière
B7	Temperaturgeber Hydrauliköl	temperature transmitter hydraulic oil	donneurs de température d'huile hydraulique
B8	Lastsensor Dehnungsmessstreifen	load sensor strain gauge	sonde de fret jauge d'allongement
E1	Standlicht vorne rechts	parking light in front right	feux de stationnement devant à droite
E16	Kennzeichenbeleuchtung	registration plate light	éclairage de la plaque d'immatriculation
E2	Schlusslicht hinten rechts	tail light in the back right	Feu arrière derrière à droite
E3	Standlicht vorne links	parking light in front left	feux de stationnement devant à gauche
E4	Schlusslicht hinten links	tail light at the rear left	feu arrière à l'arrière à gauche
E5	Fern-, Abblendlicht rechts	far - headlight low beam right	lointain - feu de croisement à droite
E6	Fern-, Abblendlicht links	far - headlight low beam left	lointain - feu de croisement à gauche
H20	Bremslicht	stop light	feu de stop
H21	Bremslicht	stop light	feu de stop
H24	Blinklicht vorne rechts	Signal light in front right	Clignotant devant à droite
H25	Blinklicht hinten rechts	signal light in the back right	clignotant derrière à droite
H26	Blinklicht vorne links	signal light in front left	clignotant devant à gauche
H27	Blinklicht hinten links	signal light at the rear left	clignotant à l'arrière à gauche
H30	Rückfahrscheinwerfer	back-up light	feux de recul
H31	Rückfahrscheinwerfer	back-up light	feux de recul
R2	Inchpedal	inch pedal	pédale de pouce
S7	Schalter Hydraulikölstand	switch hydraulic oil conditions	commutateurs état d'huile hydraulique
X2	Trennstelle Rahmen (grün)	interface framework (green)	point de séparation cadre (vert)
Y10	Magnetventil Fahrtrichtungserkennung	Magnetic valve direction of travel recognition	Électro-vanne reconnaissance de direction de voyage
Y16	Magnetventil verriegeln	Magnetic valve lock	La électro-vanne à clé fermer
Y17	Magnetventil entriegeln	Magnetic valve unlock	La électro-vanne ouvrir
Y2	Magnetventil 1./2. Gang	Magnetic valve 1./2. Course	électro-vanne 1./2ème cours
Y20	Magnetventil Laststabilisator	Magnetic valve load stabilizer	Électro-vanne stabilisateur de fret
Y21	Magnetventil Laststabilisator	Magnetic valve load stabilizer	Électro-vanne stabilisateur de fret
Y22	Magnetventil Rohrbruchsicherung	Magnetic valve isolation valve	Électro-vanne garantie de coupure de canalisation
Y23	Magnetventil Tele einfahren	Magnetic valve Tele bring	La électro-vanne télé+ entrer
Y24	Magnetventil Tele ausfahren	Magnetic valve Tele	la électro-vanne à des télé+ chassent
Y25	Magnetventil Schnellwechselsperre	Magnetic valve quick change barrier	à électro-vanne barrière de changement rapide
Y43	Magnetventil Feststellbremse	Magnetic valve parking brake	électro-vanne frein de constatation
Y6	Magnetventil Vorderradlenkung	Magnetic valve front wheel steering element	électro-vanne direction de roue avant
Y7	Magnetventil Allradlenkung	Magnetic valve all wheel steering element	électro-vanne direction de rad d'univers
Y8	Magnetventil Differentialsperre	Magnetic valve differential lock	électro-vanne blocage de différentiel

1000152789.iso

Pos	Art.-Nr.	Anm.	Q'TY	BEZEICHNUNG	PART NAME	DESIGNATION

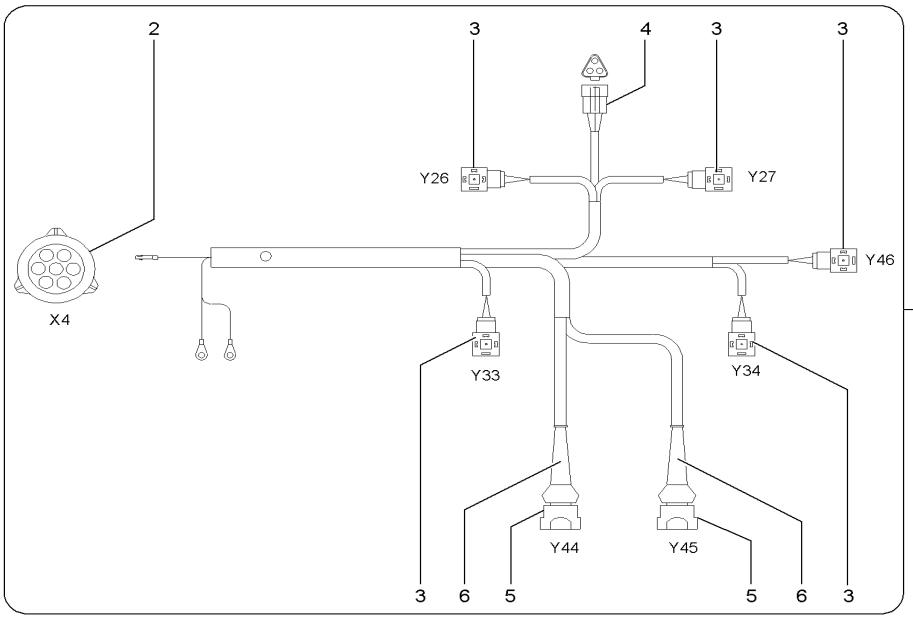

X4	Steckverbinder	Plug connector	Prise de jonction
Y26	Magnetventil Kippzylindersperre	Magnetic valve tilting cylinder barrier	électro-vanne barrière de cylindre d'inclinaison
Y27	Magnetventil Kippzylindersperre	Magnetic valve tilting cylinder barrier	Électro-vanne barrière de cylindre d'inclinaison
Y33	Magnetventil Zusatzsteuerkreis	Magnetic valve auxiliary control circuit	électro-vanne circuit de commande d'additif
Y34	Magnetventil Zusatzsteuerkreis	Magnetic valve auxiliary control circuit	électro-vanne circuit de commande d'additif
Y44	Magnetventil Kipper heben	Magnetic valve dump truck lift	électro-vanne Kipper soulèvent
Y45	Magnetventil Kipper senken	Magnetic valve dump truck lower	abaissent la électro-vanne Kipper
Y46	Magnetventil Umschaltung Auto Hitch – Kipper	Magnetic valve change-over car Hitch - dump trucks	la électro-vanne commutation voiture Hitch - à des Kipper

1000152874.iso

Pos	Art.-Nr.	Anm.	Q'TY	BEZEICHNUNG	PART NAME	DESIGNATION
1	1000148694		1,00 ST	KABELBAUM	WIRING HARNESS	ARBRE DE CÂBLE
2	1000147459		1,00 ST	BUCHSENGEHÄUSE	BUSHING HOUSING	BOÎTE DE BAGUE
3	1000000455		5,00 ST	GERÄTESTECKER	PLUG	BOUCHON
4	1000027429		1,00 ST	GEHÄUSE	HOUSING	BOÎTE
5	1000027359		2,00 ST	STECKERGEHÄUSE	PLUG HOUSING	BOÎTE DE BOUCHON
6	1000027466		2,00 ST	SCHUTZKAPPE	PROTECTING CAP	CAPOT DE PROTECTION

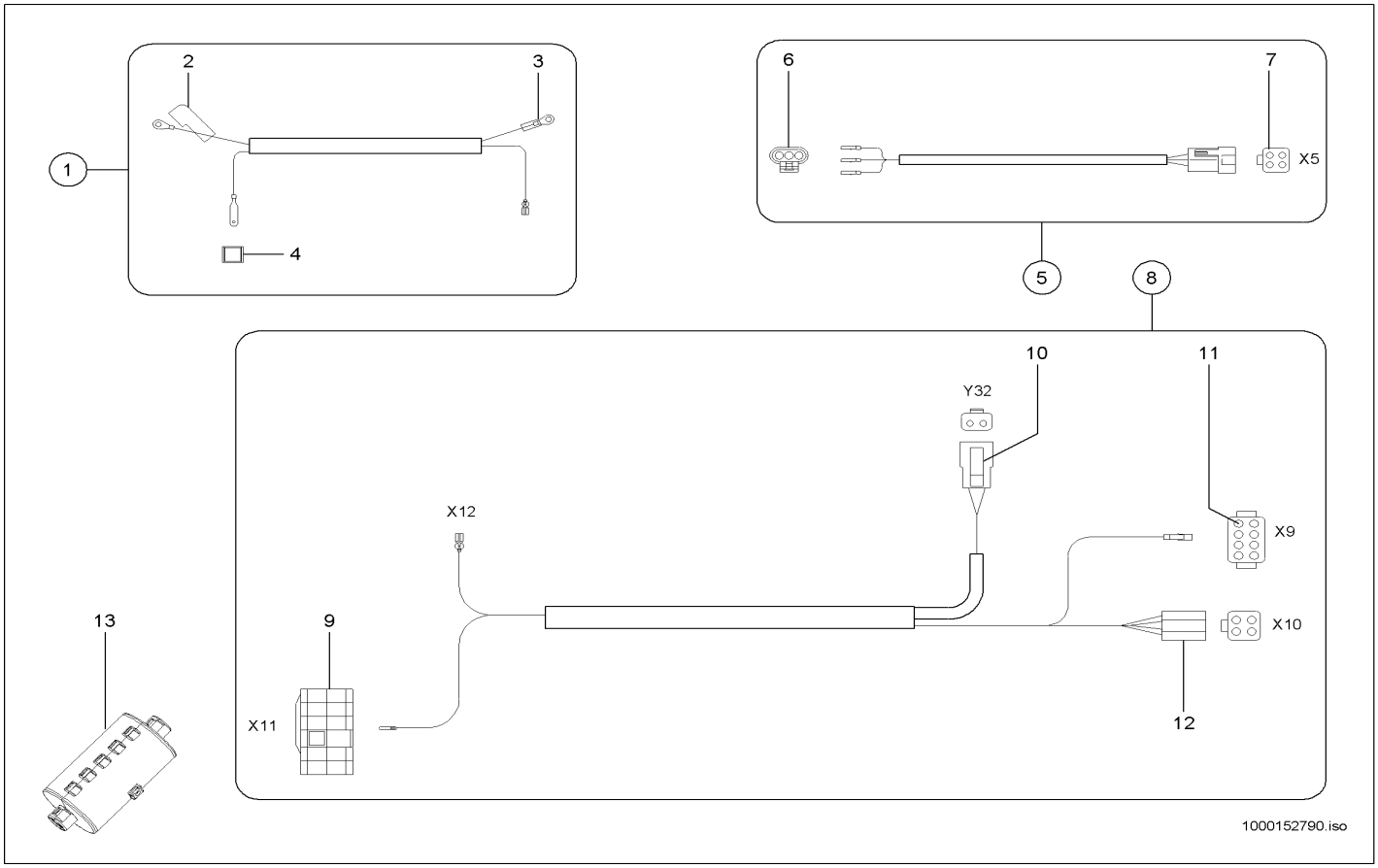

Pos	Art.-Nr.	Anm.	Q'TY	BEZEICHNUNG	PART NAME	DESIGNATION
1	1000127017	Generator	1,00 ST	KABELBAUM	WIRING HARNESS	ARBRE DE CÂBLE
2	1000098966		1,00 ST	SCHUTZKAPPE	PROTECTING CAP	CAPOT DE PROTECTION
3	1000127761		1,00 ST	KABELSCHUH	CABLE LUG	COSSE
4	1000085008		1,00 ST	FLACHSTECKERGEHÄUSE	PLUG HOUSING	BOÎTE DE BOUCHON
5	1000154180	Schnellgang High speed gear	1,00 ST	KABEL	CABLE	CÂBLE
6	1000051989		1,00 ST	BUCHSENGEHÄUSE	BUSHING HOUSING	BOÎTE DE BAGUE
7	1000104286		1,00 ST	BUCHSENGEHÄUSE	BUSHING HOUSING	BOÎTE DE BAGUE
8	1000148204	Armlehne Arm rest Repos de bras	1,00 ST	KABELBAUM	WIRING HARNESS	ARBRE DE CÂBLE
9	1000101655		1,00 ST	STIFTGEHÄUSE	PIN HOUSING	BOÎTE À BROCHES
10	1000027438		1,00 ST	BUCHSENGEHÄUSE	BUSHING HOUSING	BOÎTE DE BAGUE
11	1000100346		1,00 ST	BUCHSENGEHÄUSE	BUSHING HOUSING	BOÎTE DE BAGUE
12	1000104286		1,00 ST	BUCHSENGEHÄUSE	BUSHING HOUSING	BOÎTE DE BAGUE
13	1000167733		1,00 ST	SCHUTZHÜLLE	PROTECTING SLEEVE	ENVELOPPE PROTECTRICE

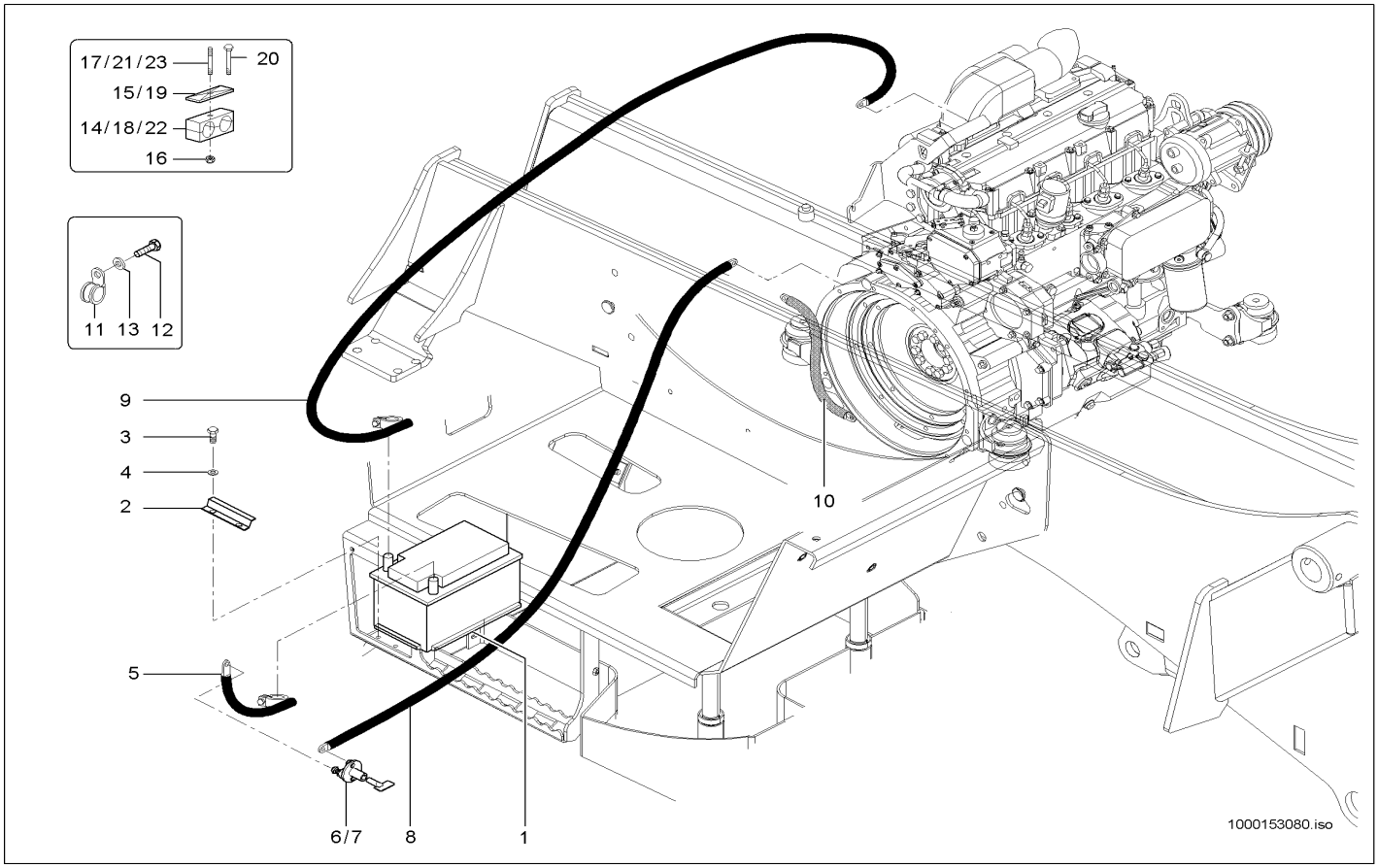

Pos	Art.-Nr.	Anm.	Q'TY	BEZEICHNUNG	PART NAME	DESIGNATION
1	1000094929		1,00 ST	BATTERIE	BATTERY	BATTERIE
2	1000043575		1,00 ST	HALTER	BRACKET CLUTCH	SUPPORT
3	1000015343		2,00 ST	6KT-SCHRAUBE	HEX SCREW	VIS À TÊTE HEXAGONALE
4	1000015431		2,00 ST	SCHEIBE	WASHER	RONDELLE
5	1000150084		1,00 ST	MASSEBAND	EARTH STRAP	BANDE DE MASSE
6	1000027437		1,00 ST	BATTERIETRENNSCHALTER	SHUT OFF SWITCH	SECTIONNEUR DE BATTERIE
7	1000084909		1,00 ST	TRENNSCHALTERSCHLÜSSEL	CUTOFF SWITCH KEAY	CLÉ DE SECTIONNEUR
8	1000158922		1,00 ST	BATTERIEKABEL	BATTERY CABLE	CÂBLE DE BATTERIE
9	1000146754		1,00 ST	BATTERIEKABEL	BATTERY CABLE	CÂBLE DE BATTERIE
10	1000104866		1,00 ST	MASSEBAND	EARTH STRAP	BANDE DE MASSE
11	1000032190		2,00 ST	SCHELLE	CLAMP	BRIDE
12	1000013008		2,00 ST	6KT-SCHRAUBE	HEX SCREW	VIS À TÊTE HEXAGONALE
13	1000015431		2,00 ST	SCHEIBE	WASHER	RONDELLE
14	1000031999	15,0/15,0	5,00 ST	SCHELLE	CLAMP	BRIDE
15	1000031230	GD 2 D	5,00 ST	DECKPLATTE	COVER PLATE	PLAQUE DE RECOUVREMENT
16	1000013022		5,00 ST	6KT-MUTTER	HEXAGON NUT	ÉCROU HEXAGONAL
17	1000048892	M8x45	5,00 ST	STIFTSCHRAUBE	STUD	GOUJON
18	1000031638	20,0/20,0	5,00 ST	SCHELLE	CLAMP	BRIDE
19	1000031245	GD 3 D	6,00 ST	DECKPLATTE	COVER PLATE	PLAQUE DE RECOUVREMENT
20	1000018447	M8x50	1,00 ST	6KT-SCHRAUBE	HEX SCREW	VIS À TÊTE HEXAGONALE
21	1000048894	M8x55	2,00 ST	STIFTSCHRAUBE	STUD	GOUJON
22	1000031271	18,0/24,0	1,00 ST	SCHELLE	CLAMP	BRIDE
23	1000048898	M8x90	1,00 ST	STIFTSCHRAUBE	STUD	GOUJON

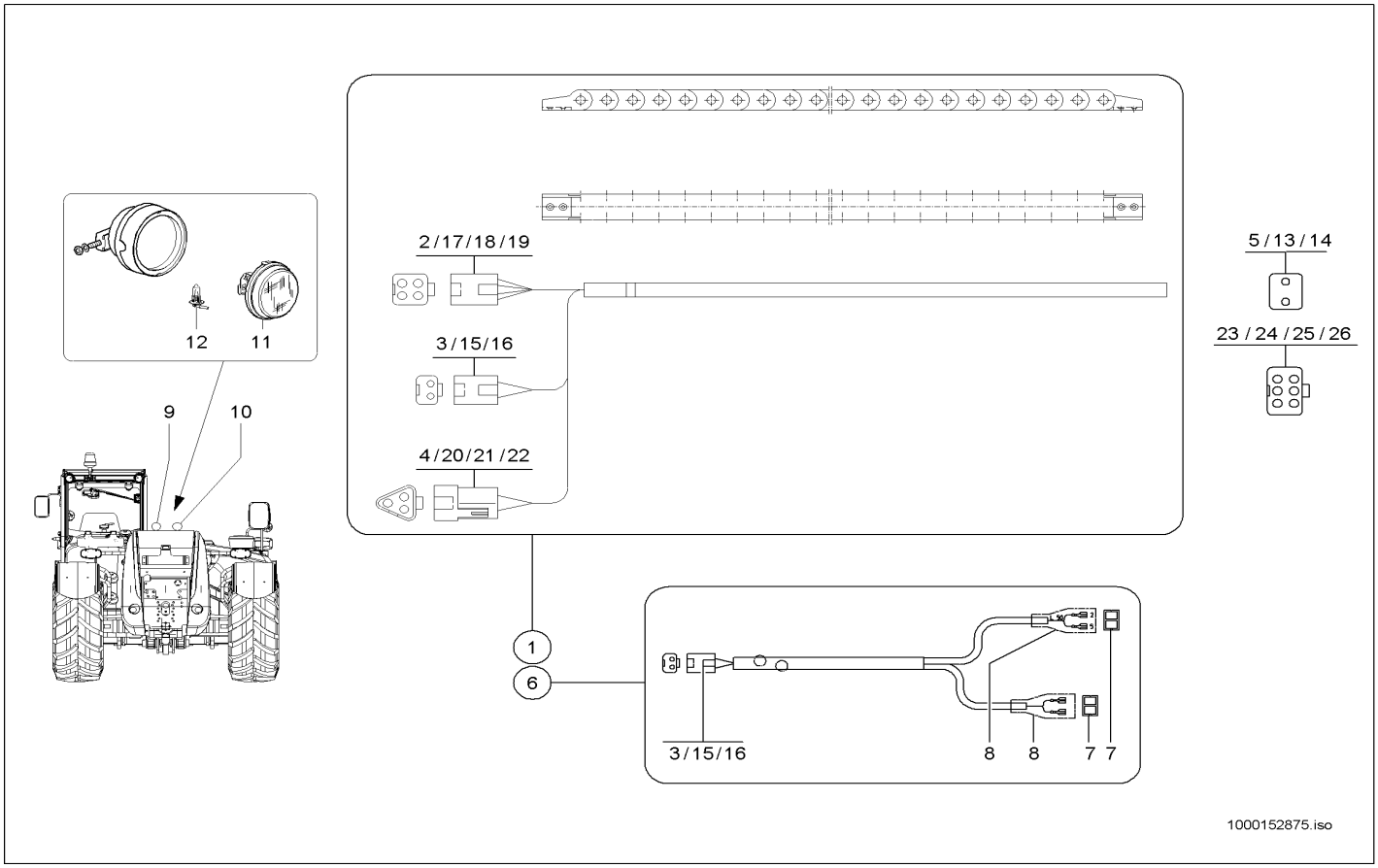

Pos	Art.-Nr.	Anm.	Q'TY	BEZEICHNUNG	PART NAME	DESIGNATION
1	1000150957		1,00 ST	FÜHRUNGSKETTE	GUIDE CHAIN	CHAÎNE DE GUIDAGE
2	1000104284		1,00 ST	STIFTGEHÄUSE	PIN HOUSING	BOÎTE À BROCHES
3	1000027445		2,00 ST	STIFTGEHÄUSE	PIN HOUSING	BOÎTE À BROCHES
4	1000027394		1,00 ST	STIFTGEHÄUSE	PIN HOUSING	BOÎTE À BROCHES
5	1000027438		1,00 ST	BUCHSENGEHÄUSE	BUSHING HOUSING	BOÎTE DE BAGUE
6	1000151118		1,00 ST	KABELBAUM	WIRING HARNESS	ARBRE DE CÂBLE
7	1000095336		2,00 ST	STECKHÜLSENGEHÄUSE	PLUG SLEEVE HOUSING	BOÎTE À DOUILLES DE BOUCHON
8	1000151117		2,00 ST	SCHUTZKAPPE	PROTECTING CAP	CAPOT DE PROTECTION
9	1000051954		1,00 ST	ARBEITSSCHEINWERFER	WORKING LIGHT	RÉFLECTEUR DE TRAVAIL
10	1000051955		1,00 ST	ARBEITSSCHEINWERFER	WORKING LIGHT	RÉFLECTEUR DE TRAVAIL
11	1000106679		1,00 ST	SCHEINWERFEREINSATZ	HEADLIGHT INSERT	MISE DE PHARE
12	1000106690		1,00 ST	GLÜHLAMPE	BULB	AMPOULE
13	1000027442		1,00 ST	KEIL	WEDGE	CLAVETTE
14	1000085034		2,00 ST	BUCHSENKONTAKT	BUSHING CONTACT	CONTACT DE BAGUE
15	1000085028		4,00 ST	STIFTKONTAKT	PIN CONTACT	CONTACT À BROCHES
16	1000027449		2,00 ST	KEIL	WEDGE	CLAVETTE
17	1000085028		3,00 ST	STIFTKONTAKT	PIN CONTACT	CONTACT À BROCHES
18	1000104285		1,00 ST	KEIL	WEDGE	CLAVETTE
19	1000030446		1,00 ST	STOPFEN	PLUG	BOUCHON
20	1000085028		2,00 ST	STIFTKONTAKT	PIN CONTACT	CONTACT À BROCHES
21	1000027400		1,00 ST	KEIL	WEDGE	CLAVETTE
22	1000030446		1,00 ST	STOPFEN	PLUG	BOUCHON
23	1000027431		1,00 ST	BUCHSENGEHÄUSE	BUSHING HOUSING	BOÎTE DE BAGUE
24	1000085032		1,00 ST	BUCHSENVERRIEGELUNG	PLUG LOCKING	VERROUILLAGE DE LA BAGUE
25	1000085034		2,00 ST	BUCHSENKONTAKT	BUSHING CONTACT	CONTACT DE BAGUE
26	1000030446		1,00 ST	STOPFEN	PLUG	BOUCHON

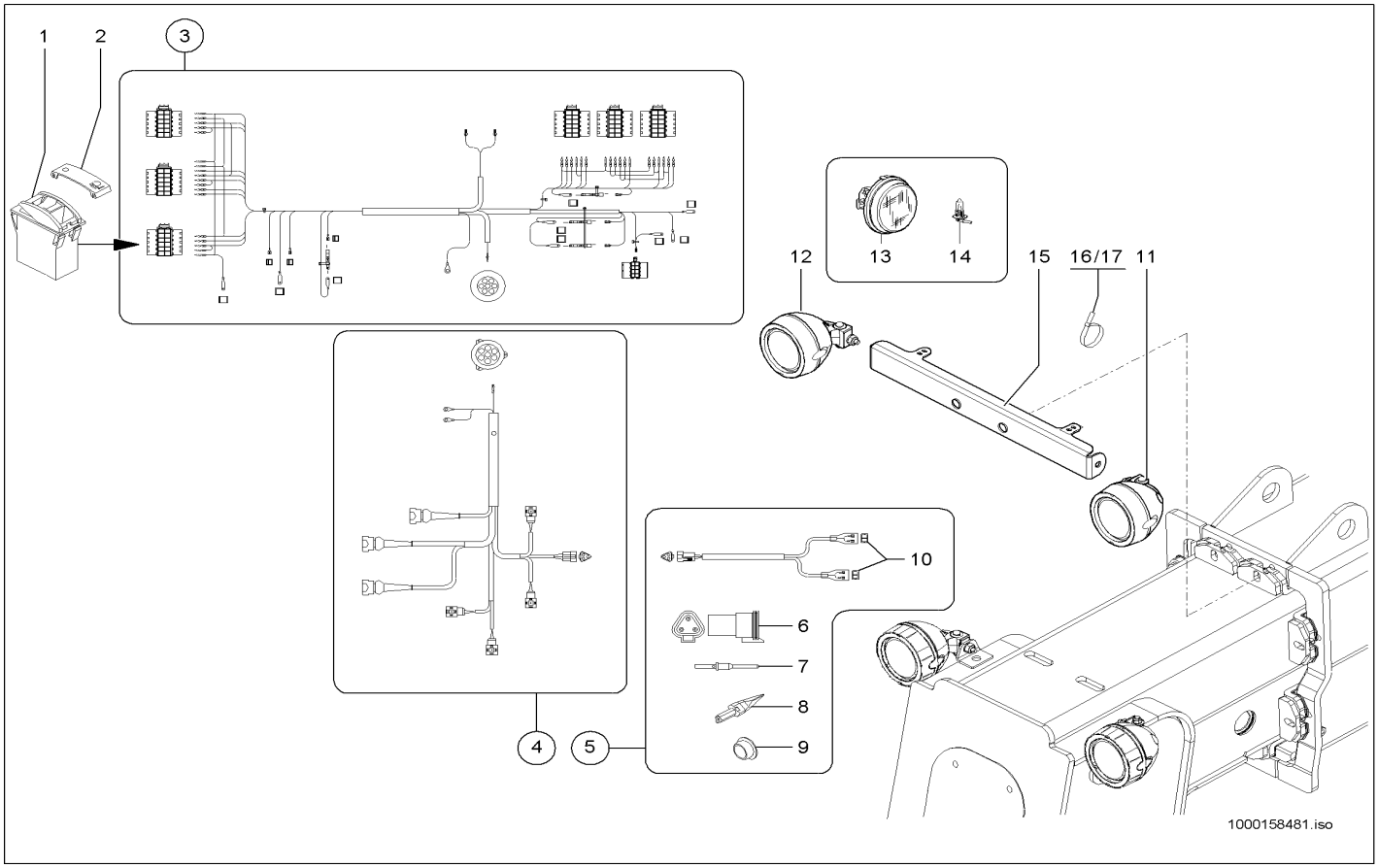

Pos	Art.-Nr.	Anm.	Q'TY	BEZEICHNUNG	PART NAME	DESIGNATION
1	1000051959		1,00 ST	KIPPSCHALTER	TILT SWITCH	INTERRUPTEUR À BASCULE
2	1000139308		1,00 ST	ZUS-EINSATZ	SYMBOL	SYMBOLE
3	1000148701		1,00 ST	KABELBAUM	WIRING HARNESS	ARBRE DE CÂBLE
4	1000148694		1,00 ST	KABELBAUM	WIRING HARNESS	ARBRE DE CÂBLE
5	1000156633		1,00 ST	KABELBAUM	WIRING HARNESS	ARBRE DE CÂBLE
6	1000027394		1,00 ST	STIFTGEHÄUSE	PIN HOUSING	BOÎTE À BROCHES
7	1000085028		2,00 ST	STIFTKONTAKT	PIN CONTACT	CONTACT À BROCHES
8	1000027400		1,00 ST	KEIL	WEDGE	CLAVETTE
9	1000030446		1,00 ST	STOPFEN	PLUG	BOUCHON
10	1000095336		2,00 ST	STECKHÜLSENGEHÄUSE	PLUG SLEEVE HOUSING	BOÎTE À DOUILLES DE BOUCHON
11	1000051954	Li.	1,00 ST	ARBEITSSCHEINWERFER	WORKING LIGHT	RÉFLECTEUR DE TRAVAIL
12	1000051955	Re.	1,00 ST	ARBEITSSCHEINWERFER	WORKING LIGHT	RÉFLECTEUR DE TRAVAIL
13	1000106679		1,00 ST	SCHEINWERFEREINSATZ	HEADLIGHT INSERT	MISE DE PHARE
14	1000106690		1,00 ST	GLÜHLAMPE	BULB	AMPOULE
15	1000156519		1,00 ST	HALTER	BRACKET CLUTCH	SUPPORT
16	1000090083	300mm	2,00 ST	KABELBINDER	CABLE STRAP	BOUTISSE DE CÂBLE
17	1000090058	142mm	2,00 ST	KABELBINDER	CABLE STRAP	BOUTISSE DE CÂBLE

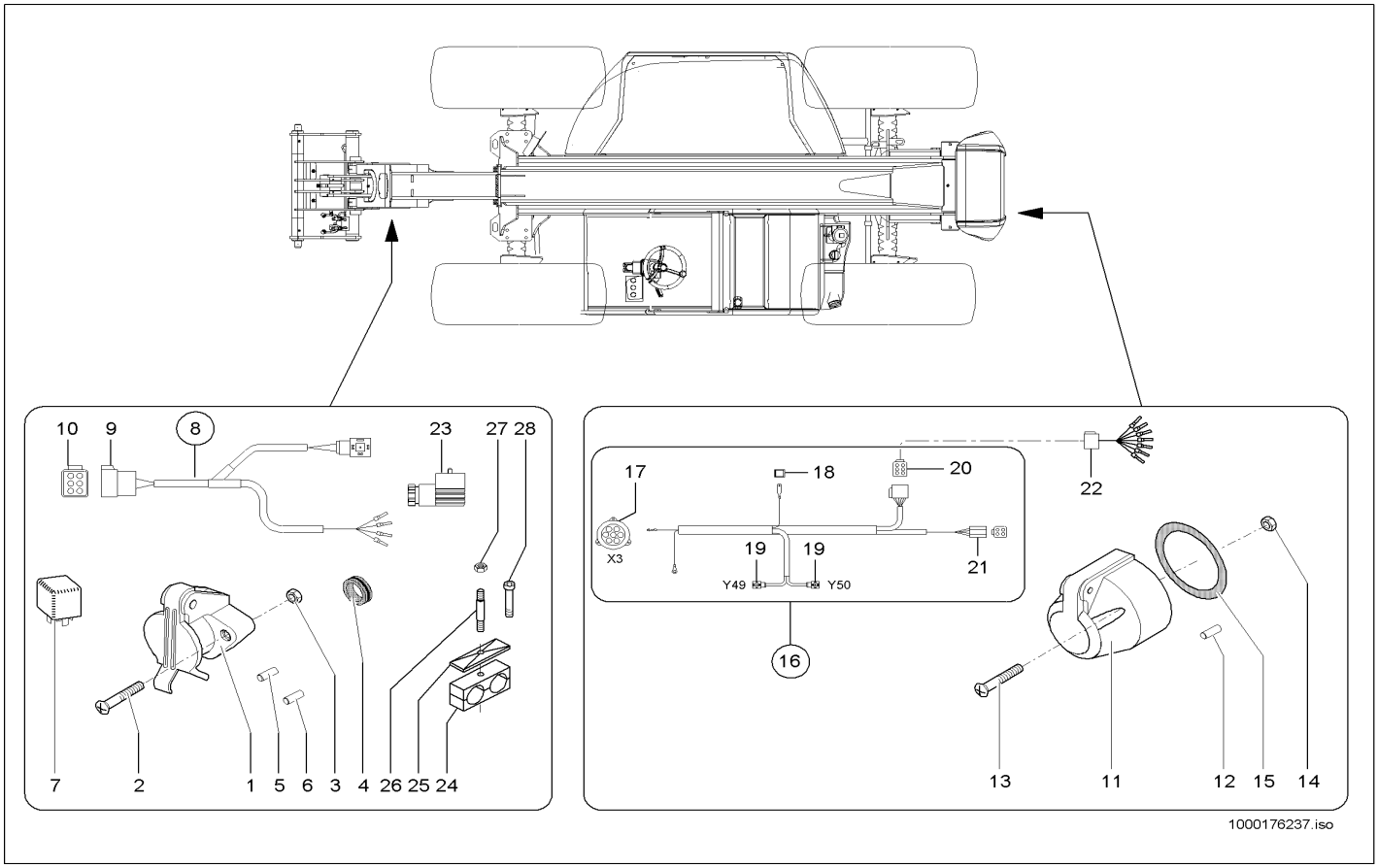

Pos	Art.-Nr.	Anm.	Q'TY	BEZEICHNUNG	PART NAME	DESIGNATION
1	1000050434		1,00 ST	STECKDOSE	SOCKET	PRISE DE COURANT
2	1000048144		2,00 ST	ZYLINDERSCHRAUBE	CHEESE HEAD SCREW	VIS A TETE CYLINDRIQUE
3	1000049057		2,00 ST	6KT-MUTTER	HEXAGON NUT	ÉCROU HEXAGONAL
4	1000033317		1,00 ST	DURCHFÜHRUNGSRING	JUNCTION	ANNEAU D'APPLICATION
5	1000051988		2,00 ST	ENDHÜLSE	ENDSLEEVE	DOUILLE FINALE
6	1000098962		2,00 ST	ENDHÜLSE	ENDSLEEVE	DOUILLE FINALE
7	1000027074		1,00 ST	RELAIS	RELAY	RELAIS
8	1000168313		1,00 ST	KABELBAUM	WIRING HARNESS	ARBRE DE CÂBLE
9	1000085023		1,00 ST	STIFTGEHÄUSE	PIN HOUSING	BOÎTE À BROCHES
10	1000085034		1,00 ST	BUCHSENKONTAKT	BUSHING CONTACT	CONTACT DE BAGUE
11	1000027230		1,00 ST	STECKDOSE	SOCKET	PRISE DE COURANT
12	1000098962		6,00 ST	ENDHÜLSE	ENDSLEEVE	DOUILLE FINALE
13	1000048148		3,00 ST	ZYLINDERSCHRAUBE	CHEESE HEAD SCREW	VIS A TETE CYLINDRIQUE
14	1000085587		3,00 ST	6KT-MUTTER	HEXAGON NUT	ÉCROU HEXAGONAL
15	1000027149		1,00 ST	DICHTUNG	SEAL	JOINT D'ÉTANCHÉITÉ
16	1000148691		1,00 ST	KABELBAUM	WIRING HARNESS	ARBRE DE CÂBLE
17	1000147459		1,00 ST	BUCHSENGEHÄUSE	BUSHING HOUSING	BOÎTE DE BAGUE
18	1000085008		1,00 ST	FLACHSTECKERGEHÄUSE	PLUG HOUSING	BOÎTE DE BOUCHON
19	1000149151		2,00 ST	BUCHSENGEHÄUSE	BUSHING HOUSING	BOÎTE DE BAGUE
20	1000027431		1,00 ST	BUCHSENGEHÄUSE	BUSHING HOUSING	BOÎTE DE BAGUE
21	1000104286		1,00 ST	BUCHSENGEHÄUSE	BUSHING HOUSING	BOÎTE DE BAGUE
22	1000153250		1,00 ST	KABEL	CABLE	CÂBLE
23	1000000455		1,00 ST	GERÄTESTECKER	PLUG	BOUCHON
24	1000031275	12,7/12,7	3,00 ST	SCHELLE	CLAMP	BRIDE
25	1000031230		3,00 ST	DECKPLATTE	COVER PLATE	PLAQUE DE RECOUVREMENT
26	1000048892		2,00 ST	STIFTSCHRAUBE	STUD	GOUJON
27	1000013022		2,00 ST	6KT-MUTTER	HEXAGON NUT	ÉCROU HEXAGONAL
28	1000022386		1,00 ST	ZYLINDERSCHRAUBE	CHEESE HEAD SCREW	VIS A TETE CYLINDRIQUE

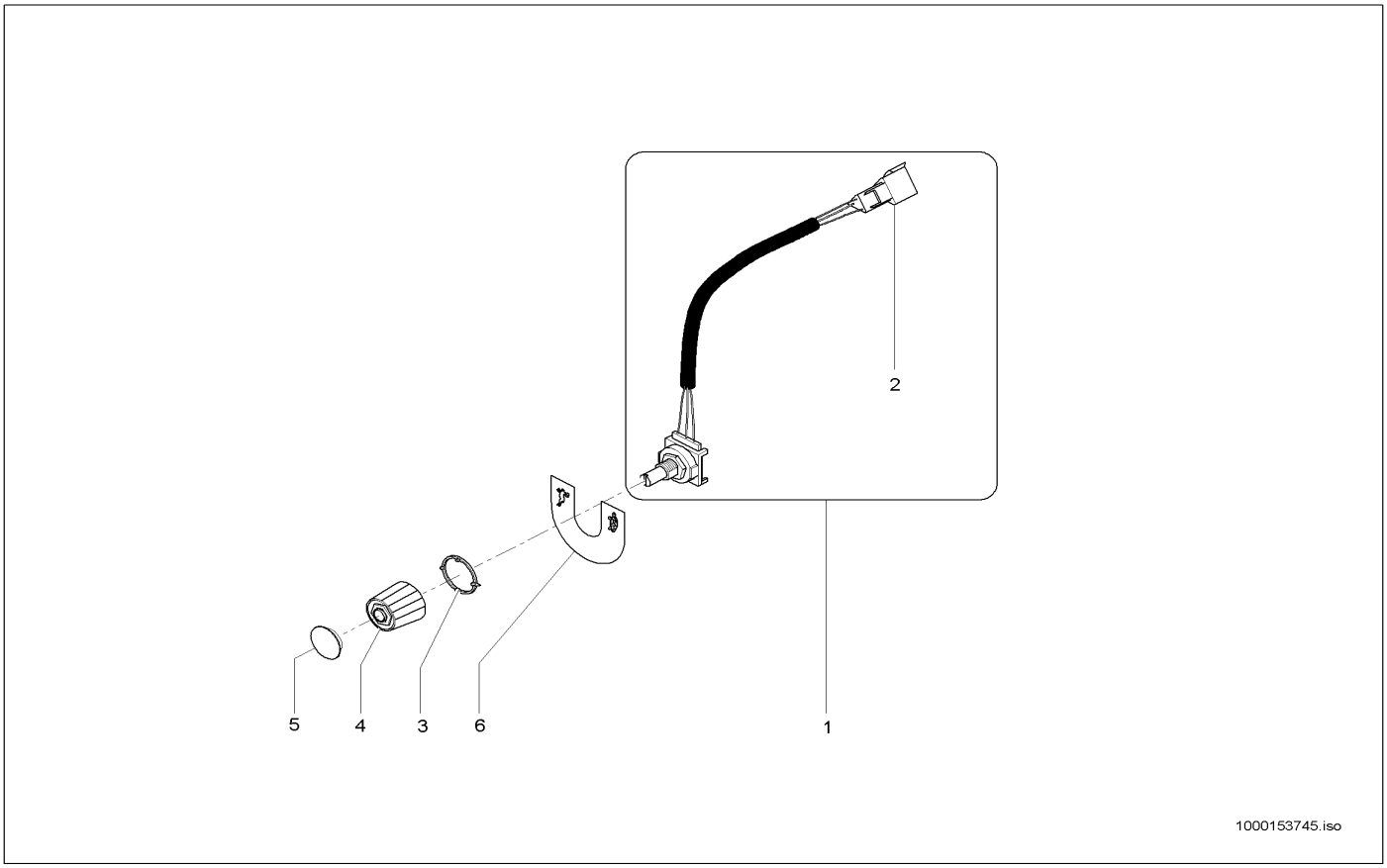

Pos	Art.-Nr.	Anm.	Q'TY	BEZEICHNUNG	PART NAME	DESIGNATION
1	1000104756		1,00 ST	KABEL	CABLE	CÂBLE
2	1000027394		1,00 ST	STIFTGEHÄUSE	PIN HOUSING	BOÎTE À BROCHES
3	1000106246		1,00 ST	PFEILSCHEIBE	WASHER	RONDELLE
4	1000106247		1,00 ST	DREHKNOPF	BUTTON	BOUTON DE ROTATION
5	1000106248		1,00 ST	KNOPFABDECKUNG	COVER	RECOUVREMENT
6	1000101110		1,00 ST	HINWEISSCHILD	INDICATION LABEL	PLAQUE INDICATRICE

KENNZEICHENBELEUCHTUNG
NUMBERPLATE LIGHT BG
ECLAIRAGE DE LA PLAQUE MINÉRALOGIQUE BG

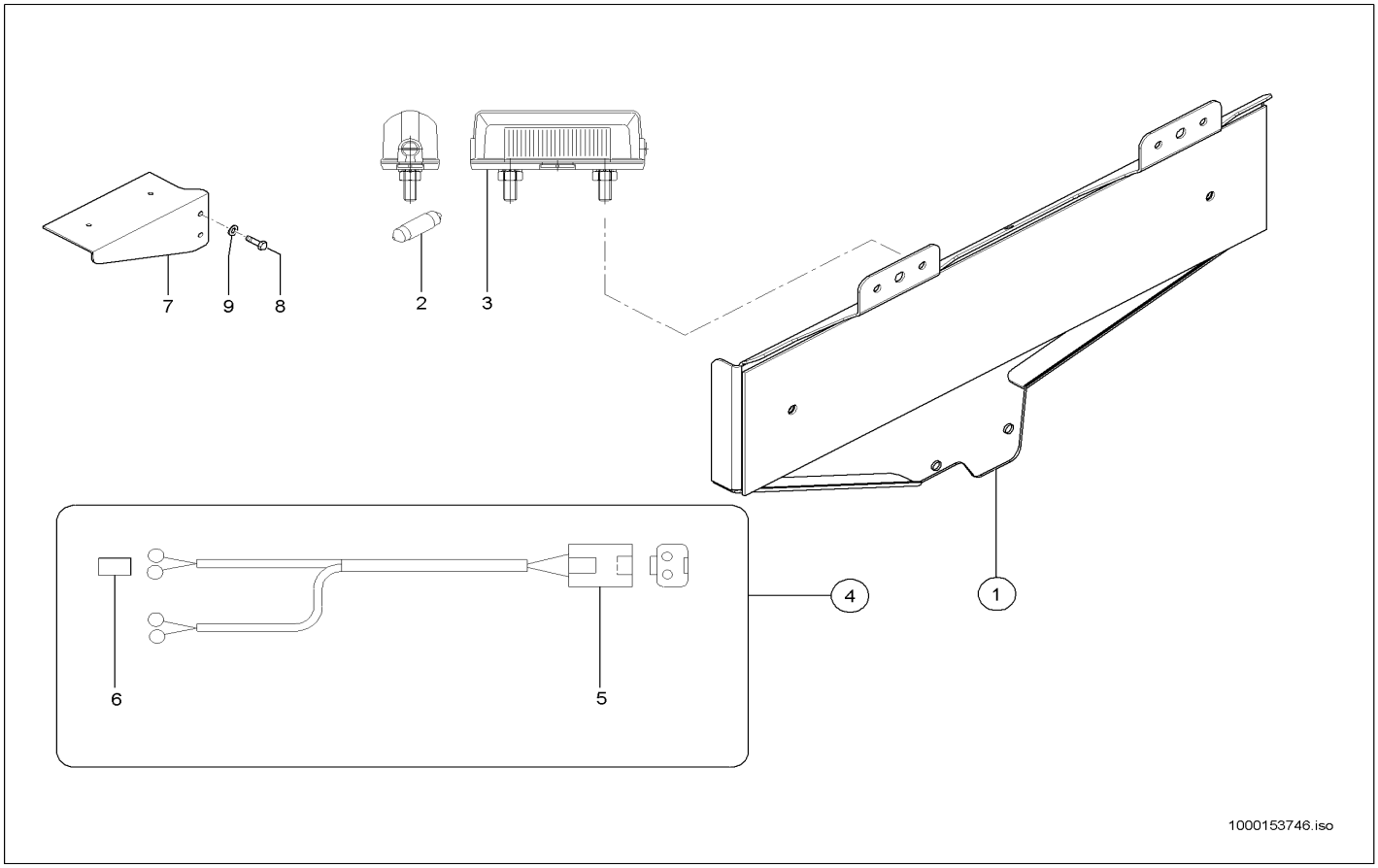

Pos	Art.-Nr.	Anm.	Q'TY	BEZEICHNUNG	PART NAME	DESIGNATION
1	1000152407		1,00 ST	HALTER	BRACKET CLUTCH	SUPPORT
2	1000151064		2,00 ST	KENNZEICHENLEUCHTE	NUMBER PLATE LIGHT	LUMIÈRE DE LA PLAQUE D'IMMATRICULATION
3	1000085686		2,00 ST	GLÜHLAMPE	BULB	AMPOULE
4	1000152783		1,00 ST	KABELBAUM	WIRING HARNESS	ARBRE DE CÂBLE
5	1000027445		1,00 ST	STIFTGEHÄUSE	PIN HOUSING	BOÎTE À BROCHES
6	1000095371		4,00 ST	FLACHSTECKHÜLSE	PLUG SLEEVE	DOUILLE DE CLIP
7	1000150954		1,00 ST	HALTER	BRACKET CLUTCH	SUPPORT
8	1000013009		2,00 ST	6KT-SCHRAUBE	HEX SCREW	VIS À TÊTE HEXAGONALE
9	1000092291		2,00 ST	SCHEIBE	WASHER	RONDELLE

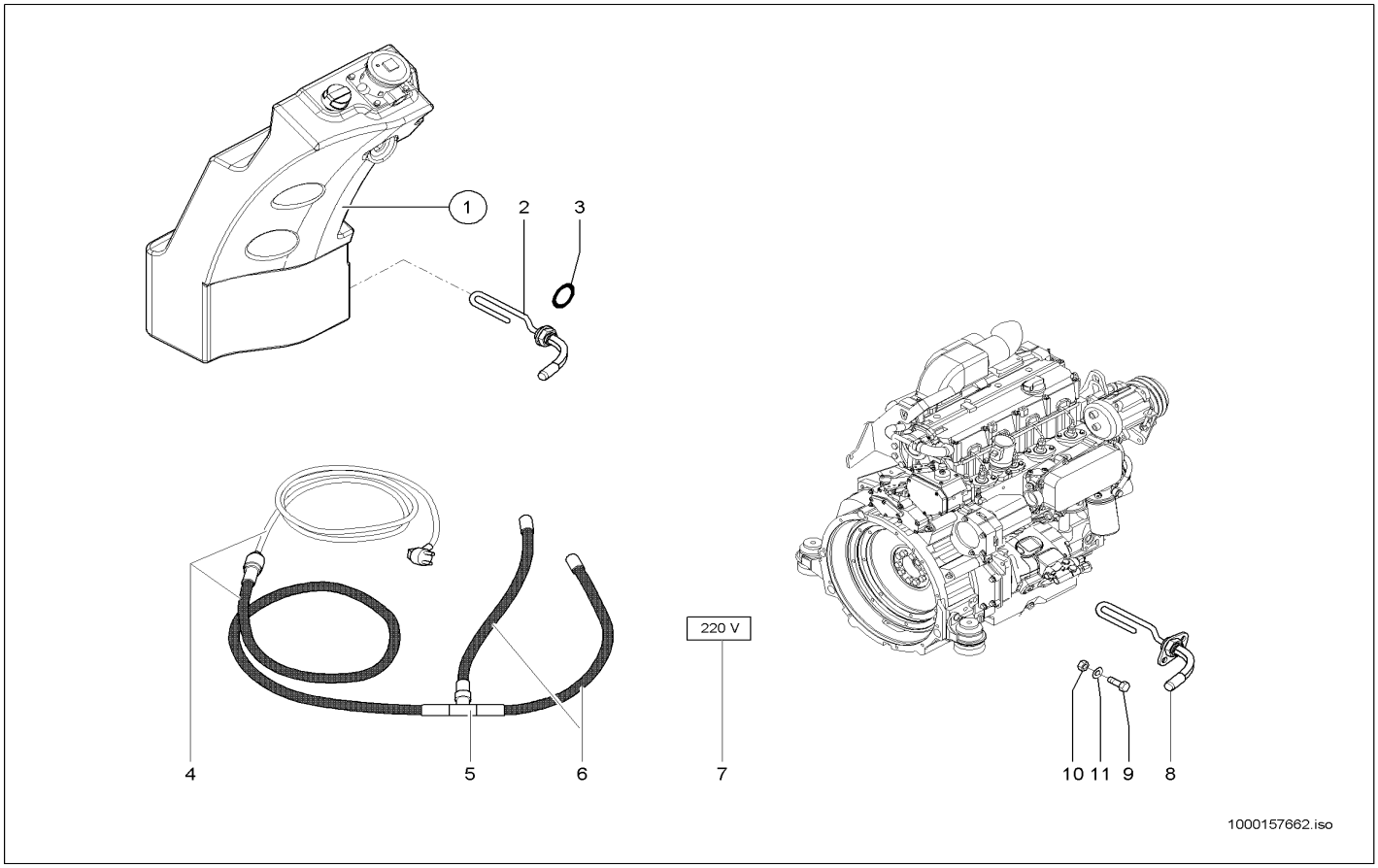

Pos	Art.-Nr.	Anm.	Q'TY	BEZEICHNUNG	PART NAME	DESIGNATION
1	1000153438		1,00 ST	ÖLBEHÄLTER	OIL TANK	RÉSERVOIR D'HUILE
2	1000038244		1,00 ST	ÖLVORWÄRMER	OIL PRE HEATER	PRÉCHAUFFEUR D'HUILE
3	1000050121		1,00 ST	DICHTRING	SEAL RING	BAGUE D'ÉTANCHÉITÉ
4	1000038423		1,00 ST	KABELBAUM	WIRING HARNESS	ARBRE DE CÂBLE
5	1000027171		1,00 ST	KONTAKT	CONTACT	CONTACT
6	1000038425		2,00 ST	KABEL	CABLE	CÂBLE
7	1000029814		1,00 ST	SCHILD	LABEL	PANNEAU
8	1000135155		1,00 ST	MOTORVORWÄRMER	ENGINE PREHEATER	PRÉCHAUFFEUR DE MOTEUR
9	1000052670		2,00 ST	SCHRAUBE	SCREW	VIS
10	1000085587		2,00 ST	6KT-MUTTER	HEXAGON NUT	ÉCROU HEXAGONAL
11	1000095342		2,00 ST	SCHEIBE	WASHER	RONDELLE

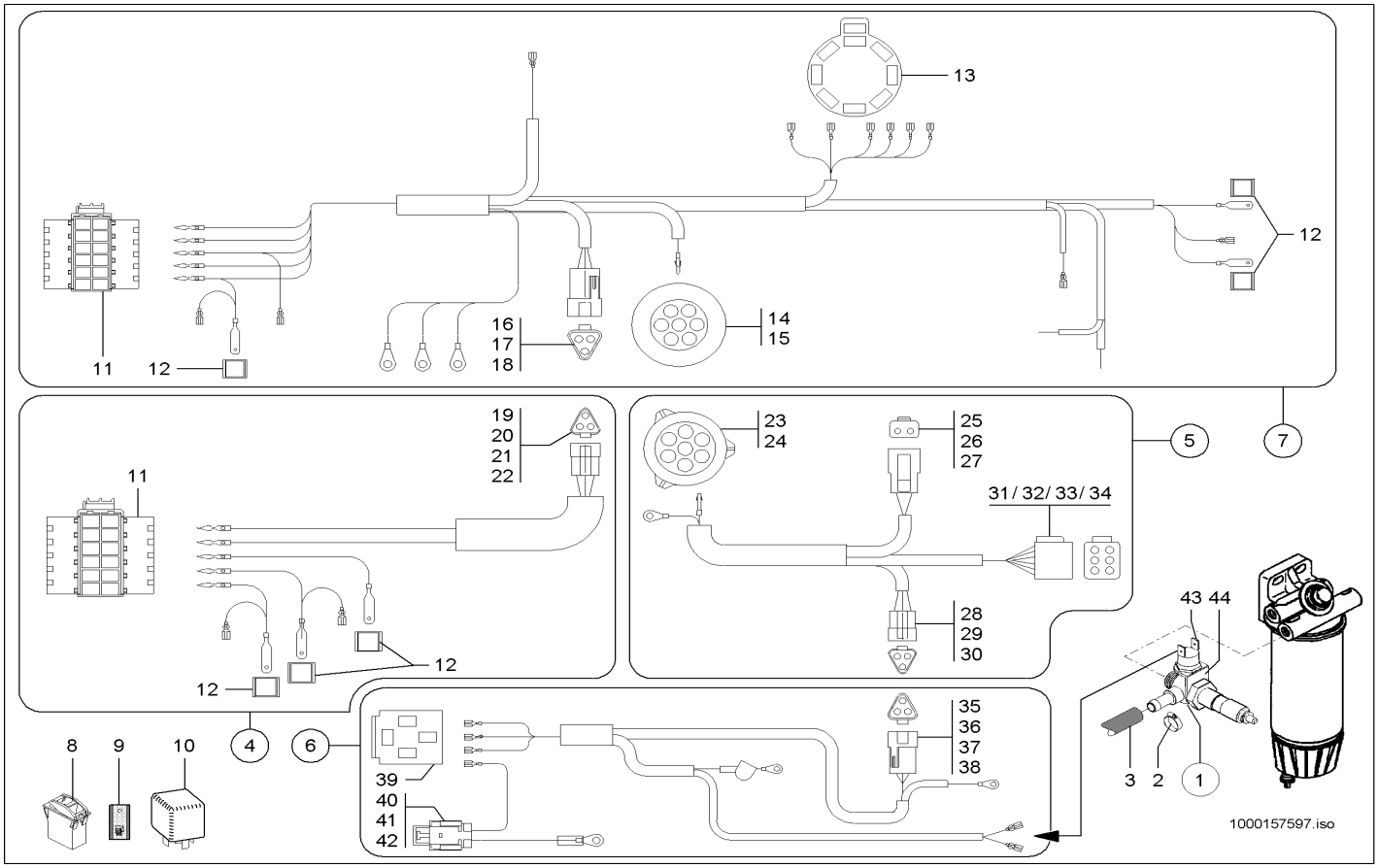

Pos	Art.-Nr.	Anm.	Q'TY	BEZEICHNUNG	PART NAME	DESIGNATION
1	1000130802		1,00 ST	KRAFTSTOFFVORWÄRMER	FUEL PRE HEATER	PRÉCHAUFFEUR DE CARBURANT
2	1000133211		1,00 ST	SCHELLE	CLAMP	BRIDE
3	1000155938		1,00 ST	HYDRAULIKSCHLAUCH	HP HOSE	TUYAU FLEXIBLE HYDRAULIQUE
4	1000155941		1,00 ST	KABEL	CABLE	CÂBLE
5	1000155943		1,00 ST	KABELBAUM	WIRING HARNESS	ARBRE DE CÂBLE
6	1000155944		1,00 ST	KABELBAUM	WIRING HARNESS	ARBRE DE CÂBLE
7	1000155241		1,00 ST	KABELBAUM	WIRING HARNESS	ARBRE DE CÂBLE
8	1000051959		1,00 ST	KIPPSCHALTER	TILT SWITCH	INTERRUPTEUR À BASCULE
9	1000135690		1,00 ST	ZUS-EINSATZ	SYMBOL	SYMBOLE
10	1000154043	30/40 A	1,00 ST	RELAIS	RELAY	RELAIS
11	1000103949		2,00 ST	BUCHSENGEHÄUSE	BUSHING HOUSING	BOÎTE DE BAGUE
12	1000085008		6,00 ST	FLACHSTECKERGEHÄUSE	PLUG HOUSING	BOÎTE DE BOUCHON
13	1000155946		1,00 ST	STECKHÜLSENGEHÄUSE	PLUG SLEEVE HOUSING	BOÎTE À DOUILLES DE BOUCHON
14	1000147460		1,00 ST	STIFTGEHÄUSE	PIN HOUSING	BOÎTE À BROCHES
15	1000147472		7,00 ST	STIFTKONTAKT	PIN CONTACT	CONTACT À BROCHES
16	1000027394		1,00 ST	STIFTGEHÄUSE	PIN HOUSING	BOÎTE À BROCHES
17	1000085028		3,00 ST	STIFTKONTAKT	PIN CONTACT	CONTACT À BROCHES
18	1000027400		1,00 ST	KEIL	WEDGE	CLAVETTE
19	1000027429		1,00 ST	GEHÄUSE	HOUSING	BOÎTE
20	1000085034		2,00 ST	BUCHSENKONTAKT	BUSHING CONTACT	CONTACT DE BAGUE
21	1000027433		1,00 ST	VERRIEGELUNG	LOCKING	VERROUILLAGE
22	1000030446		1,00 ST	STOPFEN	PLUG	BOUCHON
23	1000147459		1,00 ST	BUCHSENGEHÄUSE	BUSHING HOUSING	BOÎTE DE BAGUE
24	1000104662		7,00 ST	BUCHSENKONTAKT	BUSHING CONTACT	CONTACT DE BAGUE
25	1000027438		1,00 ST	BUCHSENGEHÄUSE	BUSHING HOUSING	BOÎTE DE BAGUE
26	1000027442		1,00 ST	KEIL	WEDGE	CLAVETTE
27	1000085034		2,00 ST	BUCHSENKONTAKT	BUSHING CONTACT	CONTACT DE BAGUE
28	1000027429		1,00 ST	GEHÄUSE	HOUSING	BOÎTE
29	1000085034		3,00 ST	BUCHSENKONTAKT	BUSHING CONTACT	CONTACT DE BAGUE
30	1000027433		1,00 ST	VERRIEGELUNG	LOCKING	VERROUILLAGE
31	1000027431		1,00 ST	BUCHSENGEHÄUSE	BUSHING HOUSING	BOÎTE DE BAGUE
32	1000085034		5,00 ST	BUCHSENKONTAKT	BUSHING CONTACT	CONTACT DE BAGUE
33	1000085032		1,00 ST	BUCHSENVERRIEGELUNG	PLUG LOCKING	VERROUILLAGE DE LA BAGUE
34	1000030446		1,00 ST	STOPFEN	PLUG	BOUCHON
35	1000027394		1,00 ST	STIFTGEHÄUSE	PIN HOUSING	BOÎTE À BROCHES
36	1000085028		2,00 ST	STIFTKONTAKT	PIN CONTACT	CONTACT À BROCHES
37	1000027400		1,00 ST	KEIL	WEDGE	CLAVETTE
38	1000030446		1,00 ST	STOPFEN	PLUG	BOUCHON
39	1000135648		1,00 ST	STECKERGEHÄUSE	PLUG HOUSING	BOÎTE DE BOUCHON
40	1000104418		1,00 ST	SICHERUNGSHALTER	FUSE HOLDER	SUPPORT DE SÉCURITÉ
41	1000135740		2,00 ST	KONTAKT	CONTACT	CONTACT
42	1000085683		1,00 ST	FLACHSICHERUNG	LOCK	SÜRETÉ
43	1000160432		1,00 ST	TEMPERATURGEBER	TEMPERATURE SENSOR	TRANSMETTEUR DE TEMPÉRATURE
44	1000160433		1,00 ST	HALTER	BRACKET CLUTCH	SUPPORT

ELEKTRISCHER AUSSENSPIEGEL
ELECTRICAL OUTSIDE MIRROR
RÉTROVISEUR EXTÉRIEUR ÉLECTRIQUE

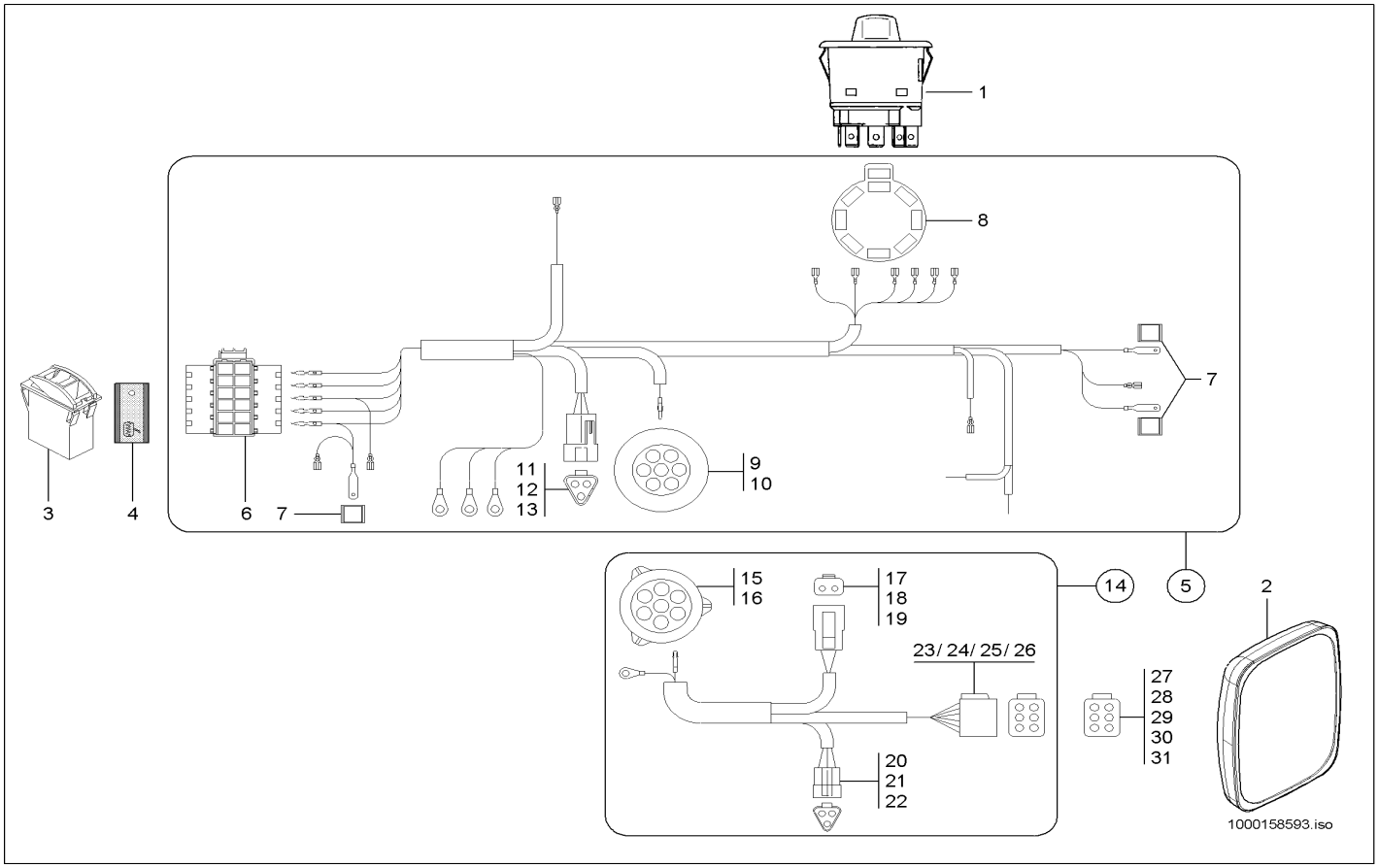

Pos	Art.-Nr.	Anm.	Q'TY	BEZEICHNUNG	PART NAME	DESIGNATION
1	1000154182		1,00 ST	KREUZSCHALTER	SWITCH	INTERRUPTEUR
2	1000154282		1,00 ST	SPIEGEL	MIRROR	MIROIR
3	1000051971		1,00 ST	TASTER	FEELER	PALPEUR
4	1000143621		1,00 ST	ZUS-EINSATZ	SYMBOL	SYMBOLE
5	1000155241		1,00 ST	KABELBAUM	WIRING HARNESS	ARBRE DE CÂBLE
6	1000103949		1,00 ST	BUCHSENGEHÄUSE	BUSHING HOUSING	BOÎTE DE BAGUE
7	1000085008		3,00 ST	FLACHSTECKERGEHÄUSE	PLUG HOUSING	BOÎTE DE BOUCHON
8	1000155946		1,00 ST	STECKHÜLSENGEHÄUSE	PLUG SLEEVE HOUSING	BOÎTE À DOUILLES DE BOUCHON
9	1000147460		1,00 ST	STIFTGEHÄUSE	PIN HOUSING	BOÎTE À BROCHES
10	1000147472		7,00 ST	STIFTKONTAKT	PIN CONTACT	CONTACT À BROCHES
11	1000027394		1,00 ST	STIFTGEHÄUSE	PIN HOUSING	BOÎTE À BROCHES
12	1000085028		3,00 ST	STIFTKONTAKT	PIN CONTACT	CONTACT À BROCHES
13	1000027400		1,00 ST	KEIL	WEDGE	CLAVETTE
14	1000155943		1,00 ST	KABELBAUM	WIRING HARNESS	ARBRE DE CÂBLE
15	1000147459		1,00 ST	BUCHSENGEHÄUSE	BUSHING HOUSING	BOÎTE DE BAGUE
16	1000104662		7,00 ST	BUCHSENKONTAKT	BUSHING CONTACT	CONTACT DE BAGUE
17	1000027438		1,00 ST	BUCHSENGEHÄUSE	BUSHING HOUSING	BOÎTE DE BAGUE
18	1000027442		1,00 ST	KEIL	WEDGE	CLAVETTE
19	1000085034		2,00 ST	BUCHSENKONTAKT	BUSHING CONTACT	CONTACT DE BAGUE
20	1000027429		1,00 ST	GEHÄUSE	HOUSING	BOÎTE
21	1000085034		3,00 ST	BUCHSENKONTAKT	BUSHING CONTACT	CONTACT DE BAGUE
22	1000027433		1,00 ST	VERRIEGELUNG	LOCKING	VERROUILLAGE
23	1000027431		1,00 ST	BUCHSENGEHÄUSE	BUSHING HOUSING	BOÎTE DE BAGUE
24	1000085034		5,00 ST	BUCHSENKONTAKT	BUSHING CONTACT	CONTACT DE BAGUE
25	1000085032		1,00 ST	BUCHSENVERRIEGELUNG	PLUG LOCKING	VERROUILLAGE DE LA BAGUE
26	1000030446		1,00 ST	STOPFEN	PLUG	BOUCHON
27	1000085023		1,00 ST	STIFTGEHÄUSE	PIN HOUSING	BOÎTE À BROCHES
28	1000085028		5,00 ST	STIFTKONTAKT	PIN CONTACT	CONTACT À BROCHES
29	1000085026		1,00 ST	VERRIEGELUNGSSTIFT	LOCKING PIN	GOUPILLE DE VERROUILLAGE
30	1000030446		1,00 ST	STOPFEN	PLUG	BOUCHON
31	1000158592		1,00 ST	ANSCHLUSSPLAN SPIEGEL	TERMINAL CONNECTION DIAGRAM	PLAN DE RACCORDEMENT

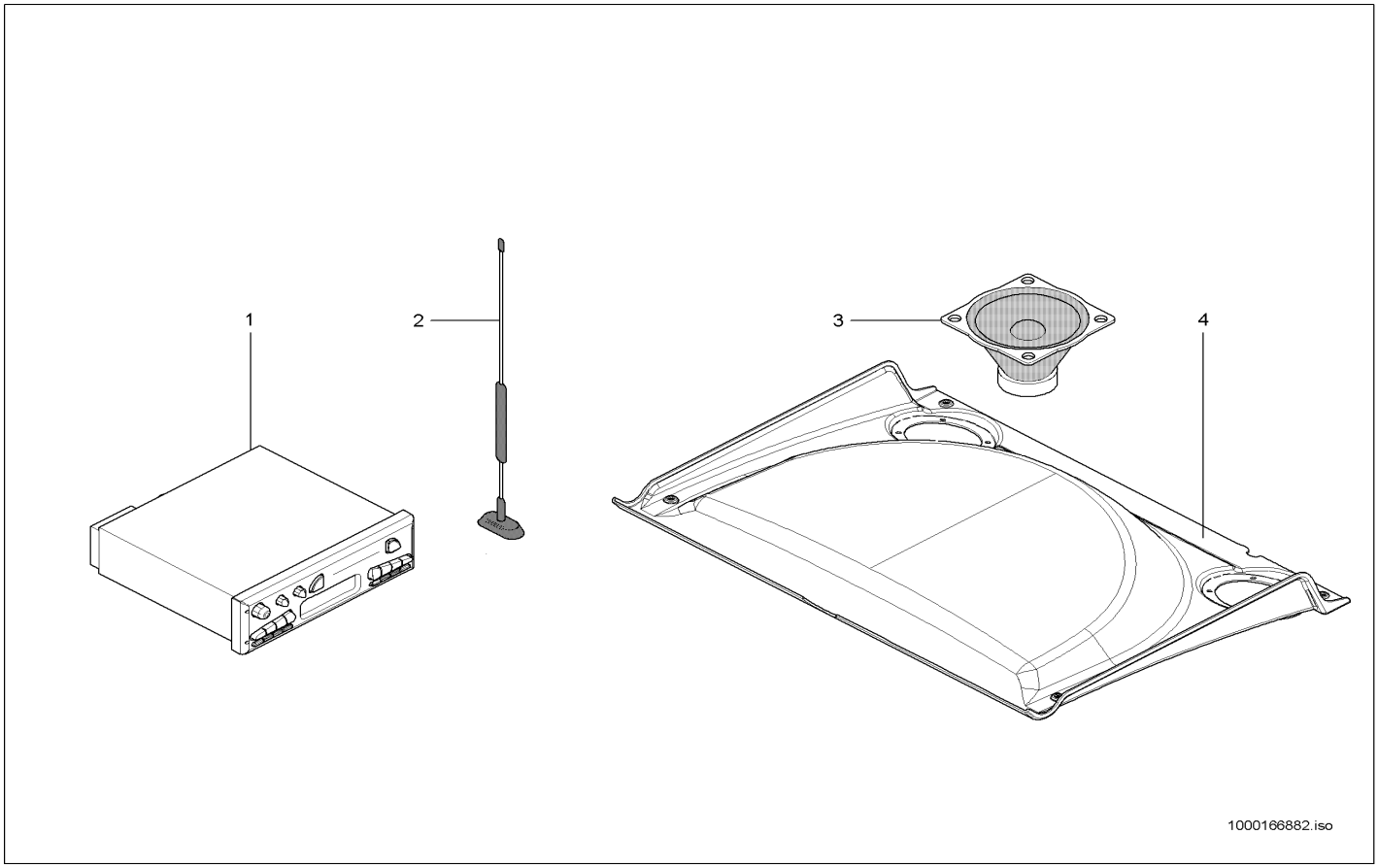

Pos	Art.-Nr.	Anm.	Q'TY	BEZEICHNUNG	PART NAME	DESIGNATION
1	1000108647		1,00 ST	RADIO	RADIO	RADIO
2	1000029643		1,00 ST	STABANTENNE	STICK ANTENNA	ANTENNE TIGE
3	1000029659		1,00 ST	LAUTSPRECHER	LOUDSPEAKER	HAUT-PARLEUR
4	1000146333		1,00 ST	VERKLEIDUNG	TRIM	RÉVÊTEMENT

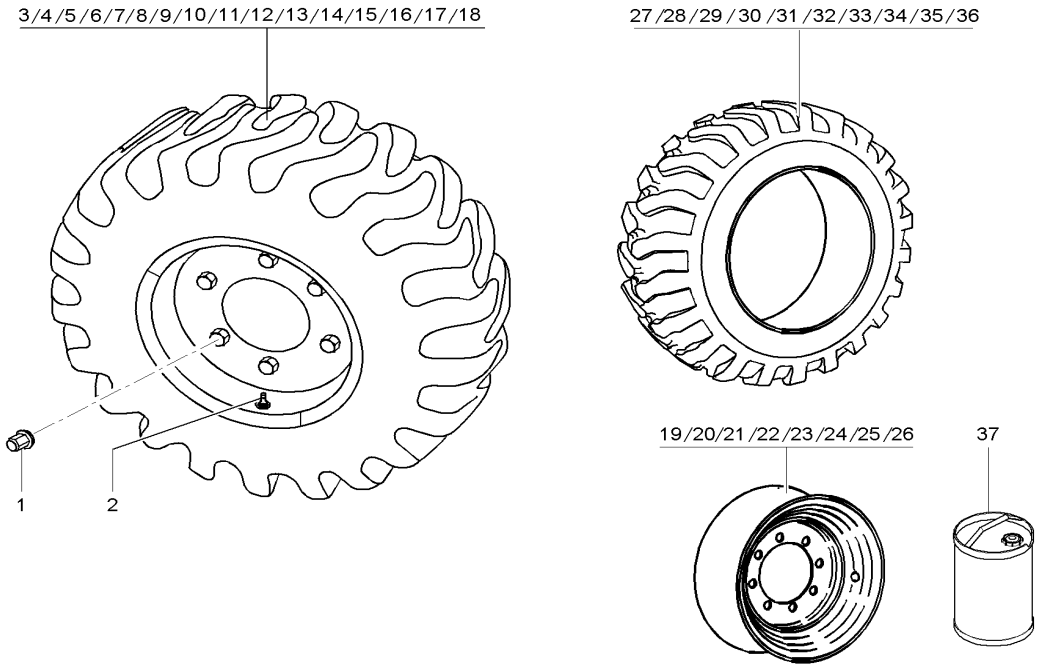

Pos	Art.-Nr.	Anm.	Q'TY	BEZEICHNUNG	PART NAME	DESIGNATION
1	1000100046		32,00 ST	RADMUTTER	WHEEL NUT	ÉCROU DE ROUE
2	1000051898		4,00 ST	LUFTVENTIL	AIR VALVE	SOUPAPE D'AIR
3	1000157380	12.00 R24 X Mine D2 24x8,5	4,00 ST	SCHEIBENRAD KPL. 12.00 R24 X MINE D2	WHEEL RIM KPL. 12.00 R24 X MINE D2	JANTE KPL. 12.00 R24 X MINE D2
4	1000150162	15.5-25 12PR EM-60 TBL 12.00/1.3x25	4,00 ST	SCHEIBENRAD KPL. 15.5-25 12PR EM-60 TBL	WHEEL RIM KPL. 15.5-25 12PR EM-60 TBL	JANTE KPL. 15.5-25 12PR EM-60 TBL
5	1000155272	15.5/80 -24 163A8 TR-01 13x24	4,00 ST	SCHEIBENRAD KPL. 15.5/80 -24 163A8 TR-01	WHEEL RIM KPL. 15.5/80 -24 163A8 TR-01	JANTE KPL. 15.5/80 -24 163A8 TR-01
6	1000150164	17.5LR24 A-570 150A8 W15Lx24	4,00 ST	SCHEIBENRAD KPL. 17.5LR24 A-570 150A8	WHEEL RIM KPL. 17.5LR24 A-570 150A8	JANTE KPL. 17.5LR24 A-570 150A8
7	1000174054	17.5LR24 A-570 150A8 TW14Lx24	4,00 ST	SCHEIBENRAD KPL. 17.5LR24 A-570 150A8	WHEEL RIM KPL. 17.5LR24 A-570 150A8	JANTE KPL. 17.5LR24 A-570 150A8
8	1000150825	19.5LR24 A-570 149A8 W15Lx24	4,00 ST	SCHEIBENRAD KPL. 19.5LR24 A-570 149A8	WHEEL RIM KPL. 19.5LR24 A-570 149A8	JANTE KPL. 19.5LR24 A-570 149A8
9	1000175406	19.5LR24 A-570 149A8 DW16Lx24	4,00 ST	SCHEIBENRAD KPL. 19.5LR24 A-570 149A8	WHEEL RIM KPL. 19.5LR24 A-570 149A8	JANTE KPL. 19.5LR24 A-570 149A8
10	1000146134	405/70-20 14PR MPT-01 T 13x20	4,00 ST	SCHEIBENRAD KPL. 405/70-20 14PR MPT-01 T	WHEEL RIM KPL. 405/70-20 14PR MPT-01 TBL	JANTE KPL. 405/70-20 14PR MPT-01 TBL
11	1000149969	405/70-24 14PR MPT-01 T 13x24	4,00 ST	SCHEIBENRAD KPL. 405/70-24 14PR MPT-01 T	WHEEL RIM KPL. 405/70-24 14PR MPT-01 TBL	JANTE KPL. 405/70-24 14PR MPT-01 TBL
12	1000175410	405/70-24 14PR MPT-01 T DW13x24	4,00 ST	SCHEIBENRAD KPL. 405/70-24 14PR MPT-01 T	WHEEL RIM KPL. 405/70-24 14PR MPT-01 TBL	JANTE KPL. 405/70-24 14PR MPT-01 TBL
13	1000163530	460/70 R24 159A8 XMCL W15Lx24	4,00 ST	RAD 460/70 R24 159A8 XMCL	WHEEL 460/70 R24 159A8 XMCL	ROUE 460/70 R24 159A8 XMCL
14	1000174056	460/70 R24 159A8 XMCL TW14Lx24	4,00 ST	RAD 460/70 R24 159A8 XMCL	WHEEL 460/70 R24 159A8 XMCL	ROUE 460/70 R24 159A8 XMCL
15	1000158525	500/70R24 IND IT530 TL W15Lx24	4,00 ST	RAD 500/70 R24 IT530 157 A8	WHEEL 500/70 R24 IT530 157 A8	ROUE 500/70 R24 IT530 157 A8
16	1000172605	500/70R24 IND IT530 TL DW16Lx24	4,00 ST	RAD 500/70 R24 IT530 157 A8	WHEEL 500/70 R24 IT530 157 A8	ROUE 500/70 R24 IT530 157 A8
17	1000163533	500/70 R24 164A8 XMCL W15Lx24	4,00 ST	RAD 500/70 R24 164A8 XMCL	WHEEL 500/70 R24 164A8 XMCL	ROUE 500/70 R24 164A8 XMCL
18	1000175408	500/70 R24 164A8 XMCL DW16Lx24	4,00 ST	RAD 500/70 R24 164A8 XMCL	WHEEL 500/70 R24 164A8 XMCL	ROUE 500/70 R24 164A8 XMCL
19	1000150339	12.00/1.3x25	4,00 ST	SCHEIBENRAD	RIM	ROUE PLEINE
20	1000145681	13x20	4,00 ST	SCHEIBENRAD	RIM	ROUE PLEINE
21	1000150005	13x24	4,00 ST	SCHEIBENRAD	RIM	ROUE PLEINE
22	1000175405	DW 13x24	4,00 ST	SCHEIBENRAD	RIM	ROUE PLEINE
23	1000174053	TW14Lx24	4,00 ST	SCHEIBENRAD	RIM	ROUE PLEINE
24	1000145621	W15Lx24	4,00 ST	SCHEIBENRAD	RIM	ROUE PLEINE
25	1000172491	DW16Lx24	4,00 ST	SCHEIBENRAD	RIM	ROUE PLEINE

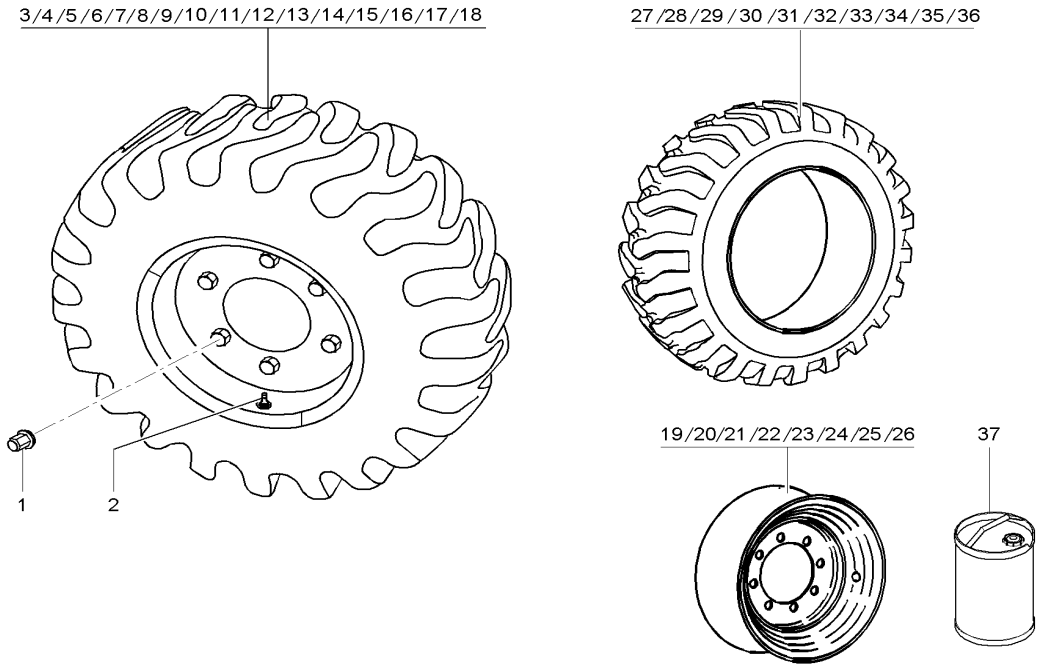

Pos	Art.-Nr.	Anm.	Q'TY	BEZEICHNUNG	PART NAME	DESIGNATION
26	1000157383	24x8.5	4,00 ST	SCHEIBENRAD	RIM	ROUE PLEINE
27	1000157381	12.00 R20 X Mine D2	4,00 ST	REIFEN 12.00 R20 X MINE D2	TYRE 12.00 R24 X MINE D2	PNEUMATIQUE 12.00 R24 X MINE D2
28	1000127898	15.5-25 12PR EM-60 TBL	4,00 ST	REIFEN 15.5-25 12PR EM-60 TBL	TYRE 15.5-25 12PR EM-60 TBL	PNEUMATIQUE 15.5-25 12PR EM-60 TBL
29	1000155244	15.5/80-24 163A8 TR-01	4,00 ST	REIFEN 15.5/80-24 163A8 TR-01	TYRE 15.5/80 -24 163A8 TR-01	PNEUMATIQUE 15.5/80 -24 163A8 TR-01
30	1000150168	17.5LR24 A-570 150A8	4,00 ST	REIFEN	TYRE	PNEU
31	1000150827	19.5LR24 A-570 149A8	4,00 ST	REIFEN	TYRE	PNEU
32	1000146135	405/70-20 14PR MPT-01 TBL	4,00 ST	REIFEN 405/70-20 14PR MPT-01 TBL	TYRE 405/70-20 14PR MPT-01 TBL	PNEUMATIQUE 405/70-20 14PR MPT-01 T
33	1000150013	405/70-24 14PR MPT-01 TBL	4,00 ST	REIFEN 405/70-24 14PR MPT-01 TBL	TYRE 405/70-24 14PR MPT-01 TBL	PNEUMATIQUE 405/70-24 14PR MPT-01 TBL
34	1000163531	460/70 R24 159A8 XMCL	4,00 ST	REIFEN	TYRE	PNEU
35	1000158492	500/70R24 157 A8	4,00 ST	REIFEN	TYRE	PNEU
36	1000163534	500/70 R24 164A8 XMCL	4,00 ST	REIFEN	TYRE	PNEU
37	1000096901		1,00 L	PANNENSCHUTZ	BREAKDOWN PROTECTION	PROTECTION DE PANNE

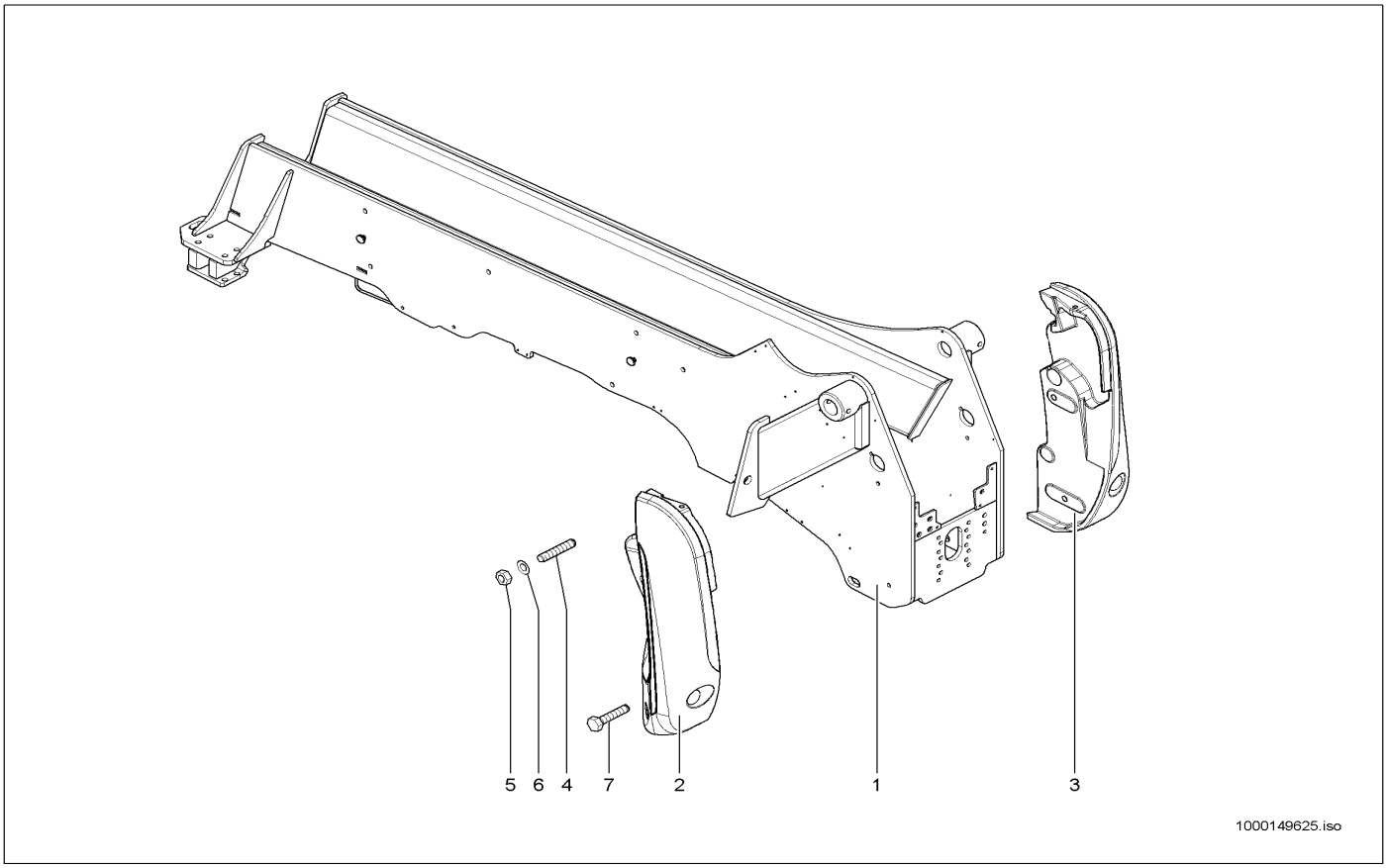

Pos	Art.-Nr.	Anm.	Q'TY	BEZEICHNUNG	PART NAME	DESIGNATION
1	1000144976		1,00 ST	RAHMEN	FRAME	CADRE
2	1000147038	L	1,00 ST	BALLASTGEWICHT	BALLAST WEIGHT	POIDS DE BALLAST
3	1000147039	R	1,00 ST	BALLASTGEWICHT	BALLAST WEIGHT	POIDS DE BALLAST
4	1000127041		2,00 ST	STIFTSCHRAUBE	STUD	GOUJON
5	1000018412		2,00 ST	6KT-MUTTER	HEXAGON NUT	ÉCROU HEXAGONAL
6	1000049280		4,00 ST	SCHEIBE	WASHER	RONDELLE
7	1000085345		2,00 ST	6KT-SCHRAUBE	HEX SCREW	VIS À TÊTE HEXAGONALE

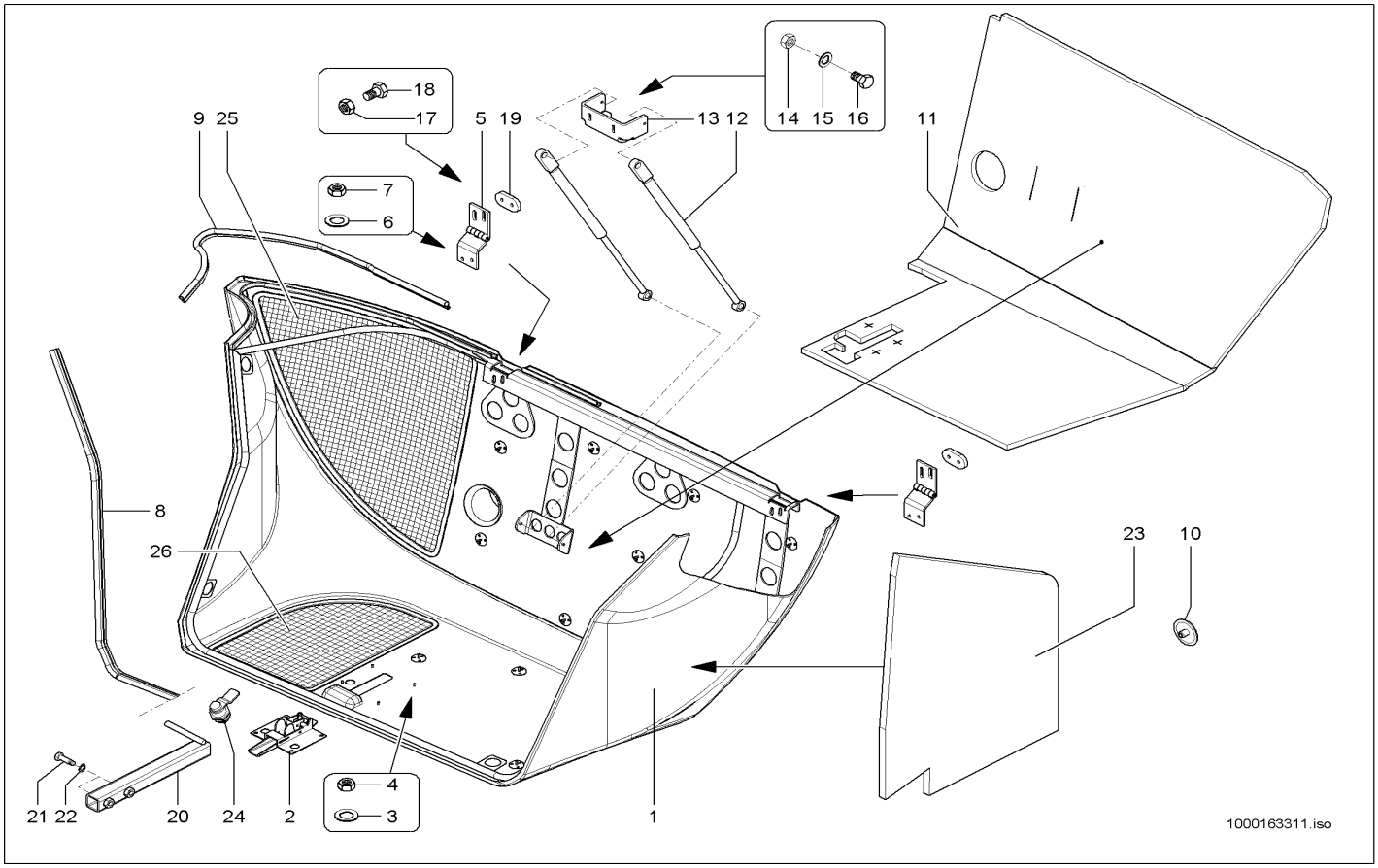

Pos	Art.-Nr.	Anm.	Q'TY	BEZEICHNUNG	PART NAME	DESIGNATION
1	1000163007		1,00 ST	MOTORHAUBE	ENGINE HOOD	CAPOT
2	1000146417		1,00 ST	SCHLOSS	LOCK	FERMOIR
3	1000049283		4,00 ST	LAGERSCHEIBE	BEARINGDISC	DISQUE DE PALIER
4	1000085588		4,00 ST	6KT-MUTTER	HEXAGON NUT	ÉCROU HEXAGONAL
5	1000154691		2,00 ST	SCHARNIER	HINGE	CHARNIÈRE
6	1000092303		4,00 ST	SCHEIBE 10,5 ST A2C	WASHER 10,5 ST A2C	RONDELLE 10,5 ST A2C
7	1000085411		4,00 ST	6KT-SCHRAUBE	HEX SCREW	VIS À TÊTE HEXAGONALE
8	1000097173		3,20 M	PROFIL	PROFILE	PROFIL
9	1000097040		1,60 M	PROFIL	PROFILE	PROFIL
10	1000151036		17,00 ST	CLIP	CLIP	CLIP
11	1000160923		1,00 ST	DÄMMATTE	INSULATING MAT	TAPIS ISOLANT
12	1000162548		2,00 ST	GASFEDER	GAS STRUT	RESSORT DE GAZ
13	1000145962		1,00 ST	HALTER	BRACKET CLUTCH	SUPPORT
14	1000015346		2,00 ST	6KT-SCHRAUBE	HEX SCREW	VIS À TÊTE HEXAGONALE
15	1000092303		4,00 ST	SCHEIBE 10,5 ST A2C	WASHER 10,5 ST A2C	RONDELLE 10,5 ST A2C
16	1000015408		2,00 ST	6KT-MUTTER	HEXAGON NUT	ÉCROU HEXAGONAL
17	1000092303		4,00 ST	SCHEIBE 10,5 ST A2C	WASHER 10,5 ST A2C	RONDELLE 10,5 ST A2C
18	1000015364		4,00 ST	6KT-SCHRAUBE	HEX SCREW	VIS À TÊTE HEXAGONALE
19	1000154678		2,00 ST	GEWINDESTÜCK	THREAD PIECE	PIÈCE FILETÉE
20	1000148162		1,00 ST	STREBE	BAR	BARRE
21	1000047365		2,00 ST	6KT-SCHRAUBE	HEX SCREW	VIS À TÊTE HEXAGONALE
22	1000092303		2,00 ST	SCHEIBE 10,5 ST A2C	WASHER 10,5 ST A2C	RONDELLE 10,5 ST A2C
23	1000152779		1,00 ST	DÄMMATTE	INSULATING MAT	NATTE ISOLANT
24	1000154570		1,00 ST	SCHLOSS	LOCK	FERMOIR
25	1000148562		1,00 ST	GITTER	SCREEN	GRILLE
26	1000145741		1,00 ST	GITTER	SCREEN	GRILLE

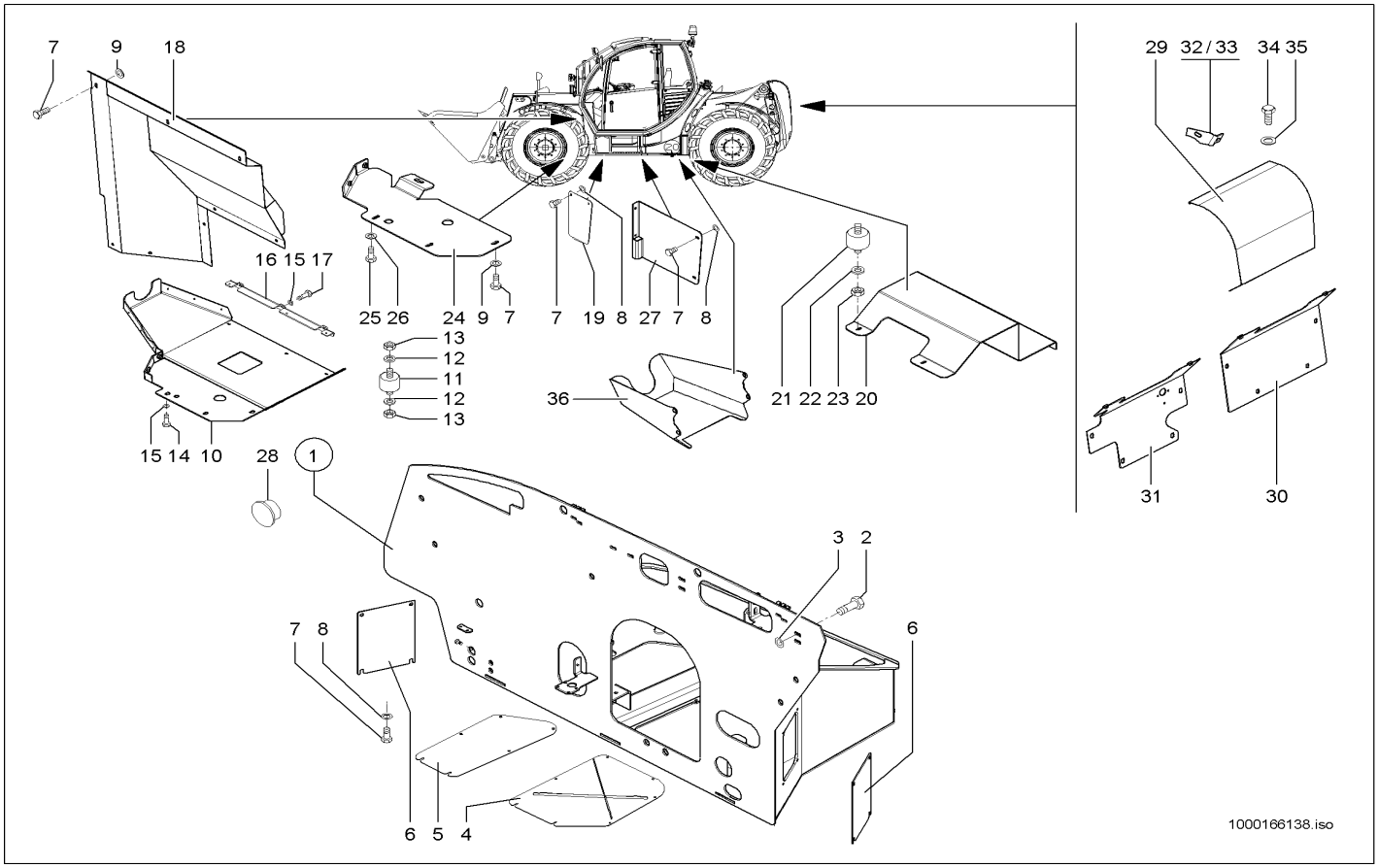

Pos	Art.-Nr.	Anm.	Q'TY	BEZEICHNUNG	PART NAME	DESIGNATION
1	1000154447		1,00 ST	MOTORWANNE	ENGINE SUMP	CUVE DE MOTEUR
2	1000047729		4,00 ST	6KT-SCHRAUBE	HEX SCREW	VIS À TÊTE HEXAGONALE
3	1000145645		4,00 ST	SCHEIBE	WASHER	RONDELLE
4	1000172483		1,00 ST	WARTUNGSBLECH	MAINTENANCE SHEET METAL	TÔLE D'ENTRETIEN
5	1000144683		1,00 ST	WARTUNGSBLECH	MAINTENANCE SHEET METAL	TÔLE D'ENTRETIEN
6	1000144805		2,00 ST	WARTUNGSDECKEL	MAINTENANCE COVER	COUVERTURE D'ENTRETIEN
7	1000085411		38,00 ST	6KT-SCHRAUBE	HEX SCREW	VIS À TÊTE HEXAGONALE
8	1000092291		27,00 ST	SCHEIBE	WASHER	RONDELLE
9	1000092303		27,00 ST	SCHEIBE 10,5 ST A2C	WASHER 10,5 ST A2C	RONDELLE 10,5 ST A2C
10	1000149959		1,00 ST	SCHUTZ	PROTECTION	PROTECTION
11	1000032330		3,00 ST	LAGER	BEARING	PALIER
12	1000015431		6,00 ST	SCHEIBE	WASHER	RONDELLE
13	1000013022		6,00 ST	6KT-MUTTER	HEXAGON NUT	ÉCROU HEXAGONAL
14	1000085411		3,00 ST	6KT-SCHRAUBE	HEX SCREW	VIS À TÊTE HEXAGONALE
15	1000092303		6,00 ST	SCHEIBE 10,5 ST A2C	WASHER 10,5 ST A2C	RONDELLE 10,5 ST A2C
16	1000149960		1,00 ST	WINKEL	ANGLE	ANGLE
17	1000085411		3,00 ST	6KT-SCHRAUBE	HEX SCREW	VIS À TÊTE HEXAGONALE
18	1000148051		1,00 ST	ABDECKBLECH	COVER PLATE	TÔLE DE COUVERTURE
19	1000148641		1,00 ST	ABDECKBLECH	COVER PLATE	TÔLE DE COUVERTURE
20	1000161673		1,00 ST	SCHUTZBLECH	PROTECTION PLATE	SUPPORT
21	1000032330		2,00 ST	LAGER	BEARING	PALIER
22	1000013027		4,00 ST	SCHEIBE	WASHER	RONDELLE
23	1000013022		4,00 ST	6KT-MUTTER	HEXAGON NUT	ÉCROU HEXAGONAL
24	1000156871	40 Km/h	1,00 ST	SCHUTZBLECH	PROTECTION PLATE	SUPPORT
25	1000085400		1,00 ST	6KT-SCHRAUBE	HEX SCREW	VIS À TÊTE HEXAGONALE
26	1000021001		1,00 ST	SCHEIBE	WASHER	RONDELLE
27	1000144560		1,00 ST	ABDECKBLECH	COVER PLATE	TÔLE DE COUVERTURE
28	1000150814		2,00 ST	VERSCHLUSSSTOPFEN	LOCK PLUG	BOUCHON DE FERMETURE
29	1000148574		1,00 ST	ABDECKBLECH	COVER PLATE	TÔLE DE COUVERTURE
30	1000148575		1,00 ST	ANSCHLUSSBLECH	CONNECTION PLATE	TÔLE DE CONNEXION
31	1000148933	opt.	1,00 ST	ANSCHLUSSBLECH	CONNECTION PLATE	TÔLE DE CONNEXION
32	1000148932	Re	1,00 ST	HALTER	BRACKET CLUTCH	SUPPORT
33	1000148937	Li	1,00 ST	HALTER	BRACKET CLUTCH	SUPPORT
34	1000015345		10,00 ST	6KT-SCHRAUBE	HEX SCREW	VIS À TÊTE HEXAGONALE
35	1000092303		10,00 ST	SCHEIBE 10,5 ST A2C	WASHER 10,5 ST A2C	RONDELLE 10,5 ST A2C
36	1000160802		1,00 ST	GELENKSCHUTZ	JOINT PROTECTION	PROTECTION DE JOINT

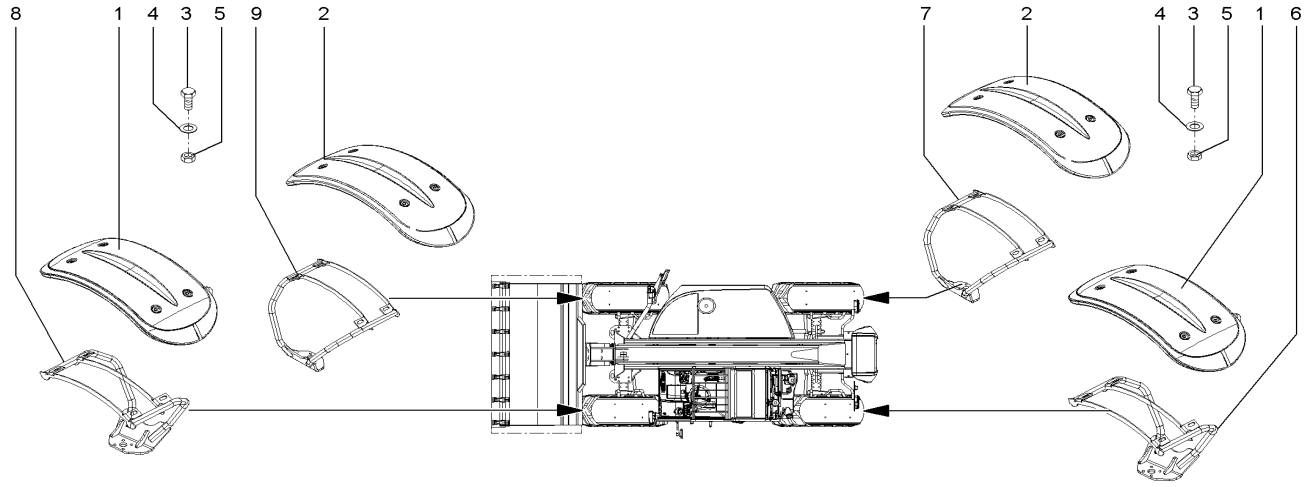

Pos	Art.-Nr.	Anm.	Q'TY	BEZEICHNUNG	PART NAME	DESIGNATION
1	1000151232		2,00 ST	RADABDECKUNG	WHEEL COVER	COUVERCLE ROUES
2	1000151233		2,00 ST	RADABDECKUNG	WHEEL COVER	COUVERCLE ROUES
3	1000085413		16,00 ST	6KT-SCHRAUBE	HEX SCREW	VIS À TÊTE HEXAGONALE
4	1000092303		16,00 ST	SCHEIBE 10,5 ST A2C	WASHER 10,5 ST A2C	RONDELLE 10,5 ST A2C
5	1000015408		16,00 ST	6KT-MUTTER	HEXAGON NUT	ÉCROU HEXAGONAL
6	1000172225		1,00 ST	HALTER	BRACKET CLUTCH	SUPPORT
7	1000172226		1,00 ST	HALTER	BRACKET CLUTCH	SUPPORT
8	1000172224		1,00 ST	HALTER	BRACKET CLUTCH	SUPPORT
9	1000168548		1,00 ST	HALTER	BRACKET CLUTCH	SUPPORT

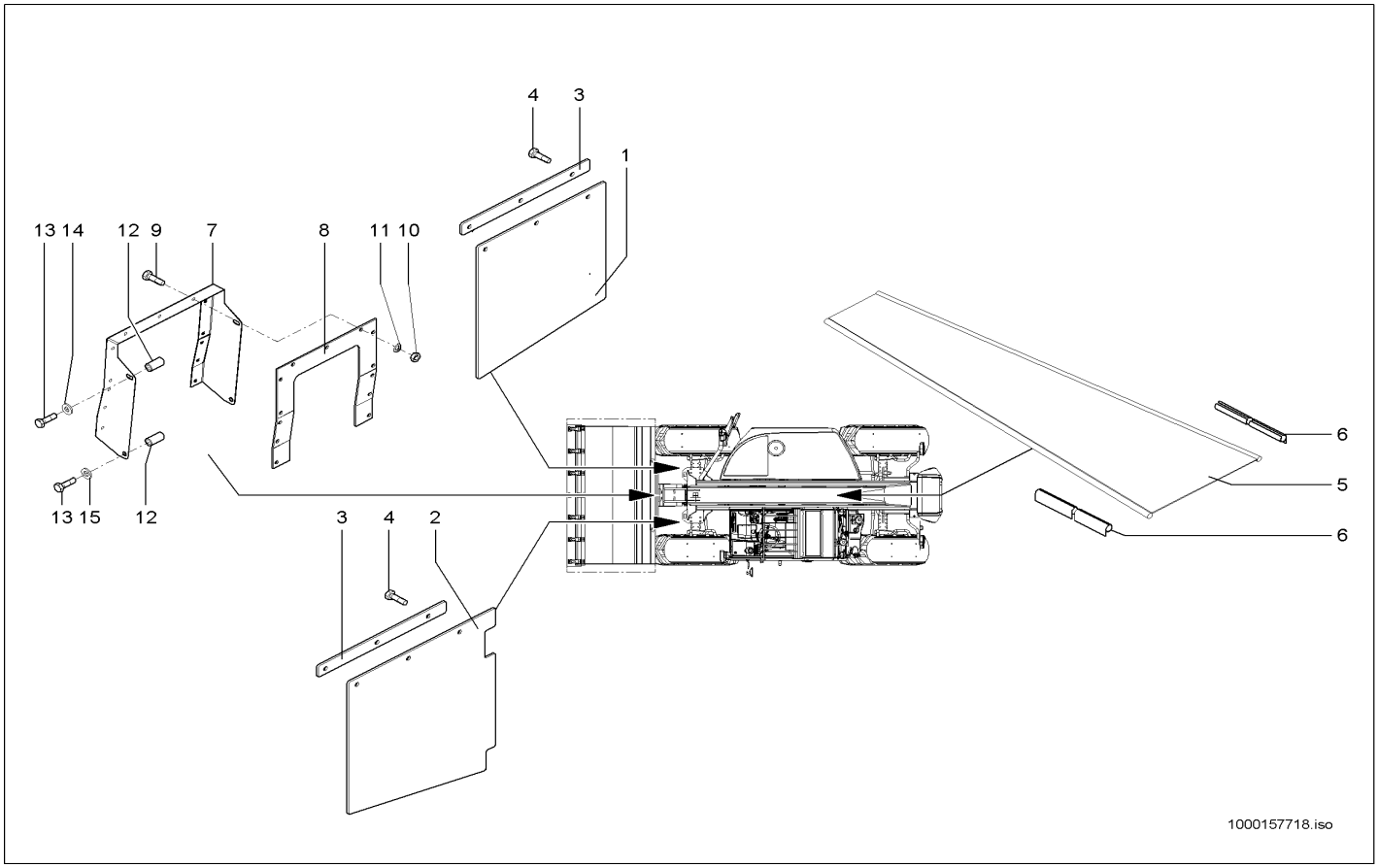

Pos	Art.-Nr.	Anm.	Q'TY	BEZEICHNUNG	PART NAME	DESIGNATION
1	1000157301		1,00 ST	ABDECKUNG	COVER	COUVERCLE
2	1000157299		1,00 ST	ABDECKUNG	COVER	COUVERCLE
3	1000157340		2,00 ST	LEISTE	STRAP	LISTEAU
4	1000019136		6,00 ST	6KT-SCHRAUBE	HEX SCREW	VIS À TÊTE HEXAGONALE
5	1000156474		1,00 ST	ABDECKUNG	COVER	COUVERCLE
6	1000156632		2,00 ST	AUFNAHMESCHIENE	SLIDE RAIL	GLISSIÈRE
7	1000159617		1,00 ST	ABSTREIFBLECH	STRIPPING PLATE	PLAT DÉPOUILLANT
8	1000159615		1,00 ST	ABSTREIFGUMMI	STRIPPING RUBBER	LE CAOUTCHOUC DÉPOUILLANT
9	1000013008		13,00 ST	6KT-SCHRAUBE	HEX SCREW	VIS À TÊTE HEXAGONALE
10	1000013022		13,00 ST	6KT-MUTTER	HEXAGON NUT	ÉCROU HEXAGONAL
11	1000013027		13,00 ST	SCHEIBE	WASHER	RONDELLE
12	1000158811		4,00 ST	ROHR	PIPE LINE	TUYAU
13	1000047365		4,00 ST	6KT-SCHRAUBE	HEX SCREW	VIS À TÊTE HEXAGONALE
14	1000092291		2,00 ST	SCHEIBE	WASHER	RONDELLE
15	1000092303		2,00 ST	SCHEIBE 10,5 ST A2C	WASHER 10,5 ST A2C	RONDELLE 10,5 ST A2C

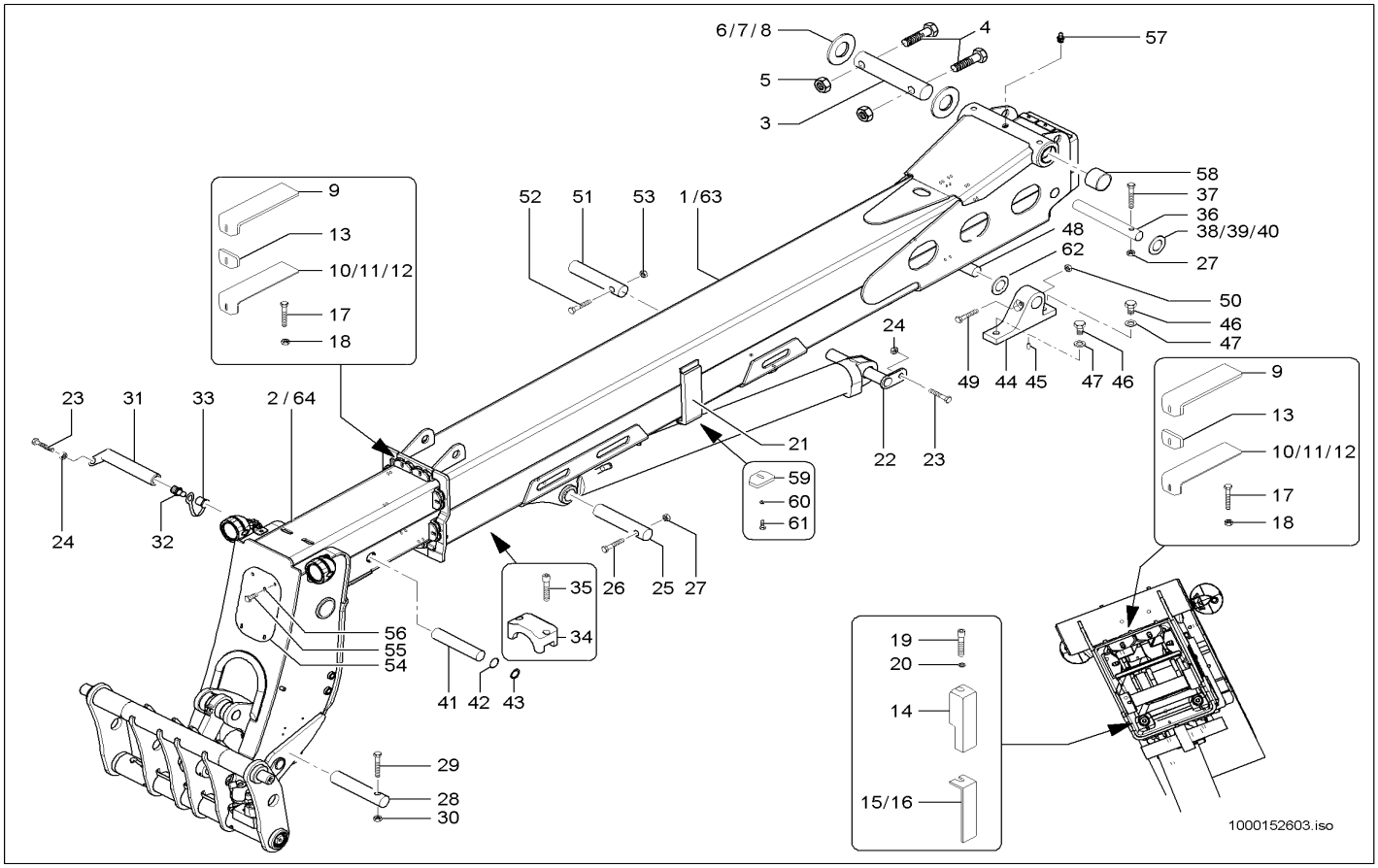

Pos	Art.-Nr.	Anm.	Q'TY	BEZEICHNUNG	PART NAME	DESIGNATION
1	1000154734		1,00 ST	HUBARM	LIFT ARM	BRAS DE COURSE
2	1000154737		1,00 ST	HUBARM	LIFT ARM	FLÈCHE
3	1000145851		1,00 ST	BOLZEN	PIN	AXE
4	1000047322		2,00 ST	6KT-SCHRAUBE	HEX SCREW	VIS À TÊTE HEXAGONALE
5	1000018412		2,00 ST	6KT-MUTTER	HEXAGON NUT	ÉCROU HEXAGONAL
6	1000146180	2,0	2,00 ST	SCHEIBE	WASHER	RONDELLE
7	1000146331	3,0	2,00 ST	SCHEIBE	WASHER	RONDELLE
8	1000146332	4,0	2,00 ST	SCHEIBE	WASHER	RONDELLE
9	1000158176		12,00 ST	GLEITSTÜCK	SLIDE PIECE	PIÈCE GLISSANT
10	1000155058	2,0	8,00 ST	EINSTELLBLECH	SPACER	TÔLE D'ADJUSTAGE
11	1000155059	1,0	8,00 ST	EINSTELLBLECH	SPACER	TÔLE D'ADJUSTAGE
12	1000155057	4,0	8,00 ST	EINSTELLBLECH	SPACER	TÔLE D'ADJUSTAGE
13	1000155071		12,00 ST	PLATTE	PLATE	PLAQUE
14	1000147619		2,00 ST	GLEITSTÜCK	SLIDE PIECE	PIÈCE GLISSANT
15	1000146375	2,0	2,00 ST	EINSTELLBLECH	SPACER	TÔLE D'ADJUSTAGE
16	1000146376	1,0	2,00 ST	EINSTELLBLECH	SPACER	TÔLE D'ADJUSTAGE
17	1000047712		12,00 ST	6KT-SCHRAUBE	HEX SCREW	VIS À TÊTE HEXAGONALE
18	1000117989		12,00 ST	SCHEIBE	WASHER	RONDELLE
19	1000047391		2,00 ST	6KT-SCHRAUBE	HEX SCREW	VIS À TÊTE HEXAGONALE
20	1000085610		2,00 ST	SCHEIBE	WASHER	RONDELLE
21	1000158190		2,00 ST	GLEITSTÜCK	SLIDE PIECE	PIÈCE GLISSANT
22	1000148103		1,00 ST	BOLZEN	PIN	AXE
23	1000047789		2,00 ST	6KT-SCHRAUBE	HEX SCREW	VIS À TÊTE HEXAGONALE
24	1000091783		2,00 ST	SCHWEISSBUCHSE	WELD BUSHING	BAGUE DE SOUDAGE
25	1000144348		1,00 ST	BOLZEN	PIN	AXE
26	1000048187		1,00 ST	ZYLINDERSCHRAUBE	CHEESE HEAD SCREW	VIS A TETE CYLINDRIQUE
27	1000015408		1,00 ST	6KT-MUTTER	HEXAGON NUT	ÉCROU HEXAGONAL
28	1000144346		1,00 ST	BOLZEN	PIN	AXE
29	1000048196		1,00 ST	ZYLINDERSCHRAUBE	CHEESE HEAD SCREW	VIS A TETE CYLINDRIQUE
30	1000019657		1,00 ST	6KT-MUTTER	HEXAGON NUT	ÉCROU HEXAGONAL
31	1000144630		1,00 ST	BOLZEN	PIN	AXE
32	1000050469		1,00 ST	SCHMIERNIPPEL	GREASE NIPPLE	GRAISSEUR À BILLE
33	1000033455		1,00 ST	KAPPE	CAP	BOUCHON
34	1000158377		1,00 ST	GLEITSTÜCK	SLIDE PIECE	PIÈCE GLISSANT
35	1000048178		1,00 ST	ZYLINDERSCHRAUBE	CHEESE HEAD SCREW	VIS A TETE CYLINDRIQUE
36	1000144989		1,00 ST	BOLZEN	PIN	AXE
37	1000048249		1,00 ST	ZYLINDERSCHRAUBE	CHEESE HEAD SCREW	VIS A TETE CYLINDRIQUE
38	1000090623	1,0	2,00 ST	EINSTELLSCHEIBE	DISC	DISQUE
39	1000090624	2,0	2,00 ST	EINSTELLSCHEIBE	DISC	DISQUE
40	1000090626	3,0	2,00 ST	EINSTELLSCHEIBE	DISC	DISQUE
41	1000144990		1,00 ST	BOLZEN	PIN	AXE
42	1000092344		2,00 ST	PASSSCHEIBE	FITTING DISC	DISQUE D'AJUSTAGE
43	1000085639		2,00 ST	SICHERUNGSRING	LOCK RING	BAGUE DE SÛRETÉ
44	1000144593		2,00 ST	LAGERUNG	MOUNTING	STOCKAGE
45	1000145427		2,00 ST	ZYL.-STIFT B-20X50	PARALLEL PIN B-20X50	GOUPILLE CYLINDRIQUEB-20X50
46	1000032991		4,00 ST	SCHRAUBE	SCREW	VIS

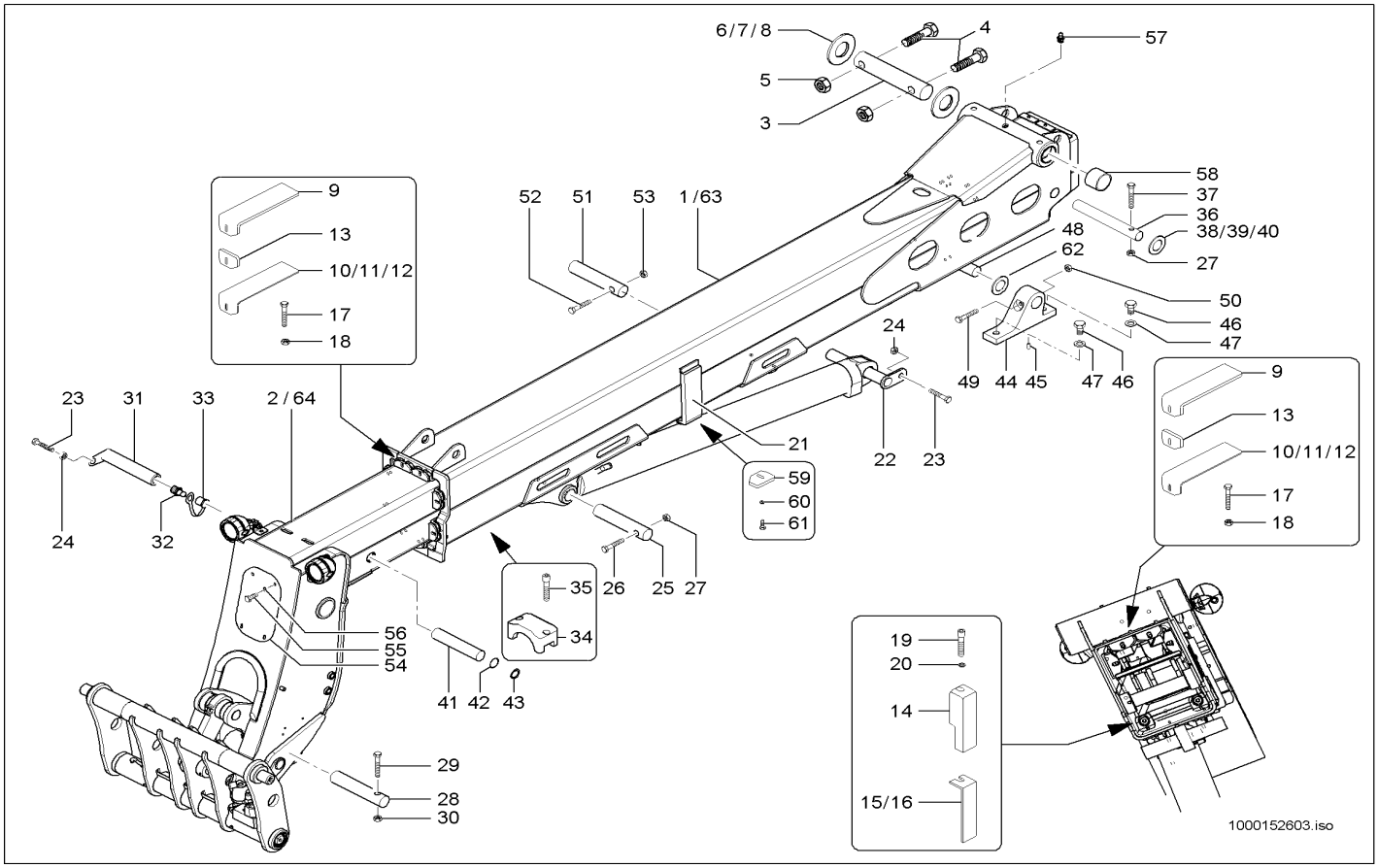

Pos	Art.-Nr.	Anm.	Q'TY	BEZEICHNUNG	PART NAME	DESIGNATION
47	1000117989		4,00 ST	SCHEIBE	WASHER	RONDELLE
48	1000145844		1,00 ST	BOLZEN	PIN	AXE
49	1000013015		1,00 ST	ZYLINDERSCHRAUBE	CHEESE HEAD SCREW	VIS A TETE CYLINDRIQUE
50	1000015408		1,00 ST	6KT-MUTTER	HEXAGON NUT	ÉCROU HEXAGONAL
51	1000144347		1,00 ST	BOLZEN	PIN	AXE
52	1000048185		1,00 ST	ZYLINDERSCHRAUBE	CHEESE HEAD SCREW	VIS A TETE CYLINDRIQUE
53	1000015408		1,00 ST	6KT-MUTTER	HEXAGON NUT	ÉCROU HEXAGONAL
54	1000148057		1,00 ST	ABDECKUNG	COVER	COUVERCLE
55	1000013008		4,00 ST	6KT-SCHRAUBE	HEX SCREW	VIS À TÊTE HEXAGONALE
56	1000013027		4,00 ST	SCHEIBE	WASHER	RONDELLE
57	1000050469		1,00 ST	SCHMIERNIPPEL	GREASE NIPPLE	GRAISSEUR À BILLE
58	1000146032		2,00 ST	EINSPANNBUCHSE	BUSHING	BAGUE
59	1000145989		2,00 ST	PLATTE	PLATE	PLAQUE
60	1000049219		2,00 ST	SCHEIBE	WASHER	RONDELLE
61	1000047789		2,00 ST	6KT-SCHRAUBE	HEX SCREW	VIS À TÊTE HEXAGONALE
62	1000156686		2,00 ST	DISTANZROHR	PIPE	TUBE D'ÉCARTEMENT
63	1000164671	opt.	1,00 ST	HUBARM	LIFT ARM	BRAS DE COURSE
64	1000161809	opt.	1,00 ST	HUBARM	LIFT ARM	FLÈCHE

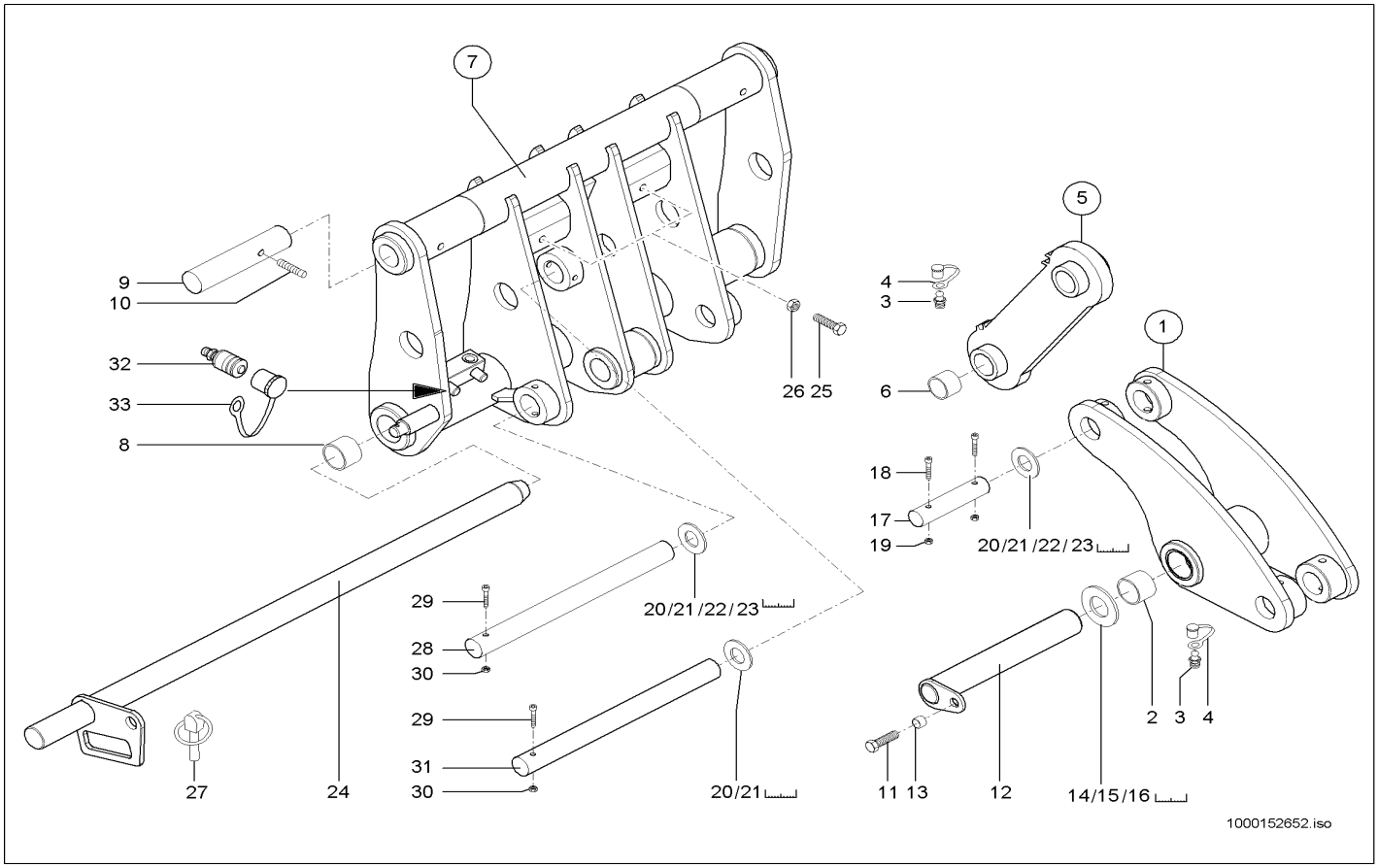

Pos	Art.-Nr.	Anm.	Q'TY	BEZEICHNUNG	PART NAME	DESIGNATION
1	1000143925		1,00 ST	KIPPHEBEL	ROCKER ARM	BRAS DE CULBUTEUR
2	1000143939		2,00 ST	EINSPANNBUCHSE	BUSHING	BAGUE
3	1000050469		3,00 ST	SCHMIERNIPPEL	GREASE NIPPLE	GRAISSEUR À BILLE
4	1000033455		3,00 ST	KAPPE	CAP	BOUCHON
5	1000143284		1,00 ST	KIPPSTANGE	TILT ROD	BARRE DE CAVAGE
6	1000143742		2,00 ST	EINSPANNBUCHSE	BUSHING	BAGUE
7	1000145888		1,00 ST	SCHNELLWECHSELPLATTE KPL.	QUICKHITCH FACILITY KPL.	DISP. ATTACHE RAPIDE KPL.
8	1000032716		2,00 ST	EINSPANNBUCHSE	BUSHING	BAGUE
9	1000137212		2,00 ST	BOLZEN	PIN	AXE
10	1000032970		2,00 ST	GEWINDESTIFT	THREAD PIN	GOUPILLE FILETÉE
11	1000047789		1,00 ST	6KT-SCHRAUBE	HEX SCREW	VIS À TÊTE HEXAGONALE
12	1000144631	395 mm	1,00 ST	BOLZEN	PIN	AXE
13	1000091783		1,00 ST	SCHWEISSBUCHSE	WELD BUSHING	BAGUE DE SOUDAGE
14	1000106735	2,0	2,00 ST	EINSTELLSCHEIBE	DISC	DISQUE
15	1000106736	3,0	2,00 ST	EINSTELLSCHEIBE	DISC	DISQUE
16	1000090581	4,0	2,00 ST	EINSTELLSCHEIBE	DISC	DISQUE
17	1000144346		1,00 ST	BOLZEN	PIN	AXE
18	1000048196		1,00 ST	ZYLINDERSCHRAUBE	CHEESE HEAD SCREW	VIS A TETE CYLINDRIQUE
19	1000019657		1,00 ST	6KT-MUTTER	HEXAGON NUT	ÉCROU HEXAGONAL
20	1000090623	1,0	6,00 ST	EINSTELLSCHEIBE	DISC	DISQUE
21	1000090624	2,0	6,00 ST	EINSTELLSCHEIBE	DISC	DISQUE
22	1000090626	3,0	4,00 ST	EINSTELLSCHEIBE	DISC	DISQUE
23	1000090628	4,0	4,00 ST	EINSTELLSCHEIBE	DISC	DISQUE
24	1000146167		1,00 ST	BOLZEN	PIN	AXE
25	1000032955		2,00 ST	ANSCHLAG	LIMIT STOP	BATTÉE
26	1000048990		2,00 ST	6KT-MUTTER	HEXAGON NUT	ÉCROU HEXAGONAL
27	1000050585		1,00 ST	KLAPPSTECKER	COTTER PIN	BOUCHON BASCULANTE
28	1000137213	504 mm	1,00 ST	BOLZEN	PIN	AXE
29	1000048249		2,00 ST	ZYLINDERSCHRAUBE	CHEESE HEAD SCREW	VIS A TETE CYLINDRIQUE
30	1000015408		2,00 ST	6KT-MUTTER	HEXAGON NUT	ÉCROU HEXAGONAL
31	1000137415	190 mm	1,00 ST	BOLZEN	PIN	AXE
32	1000020859		2,00 ST	SCHNELLVERSCHLUßKUPPLUNG	QUICK LOCK COUPLING	COUPLEUR À FERMETURE RAPIDE
33	1000020860		2,00 ST	STAUBKAPPE	DUST CAP	BONNET À POUSSIÈRE

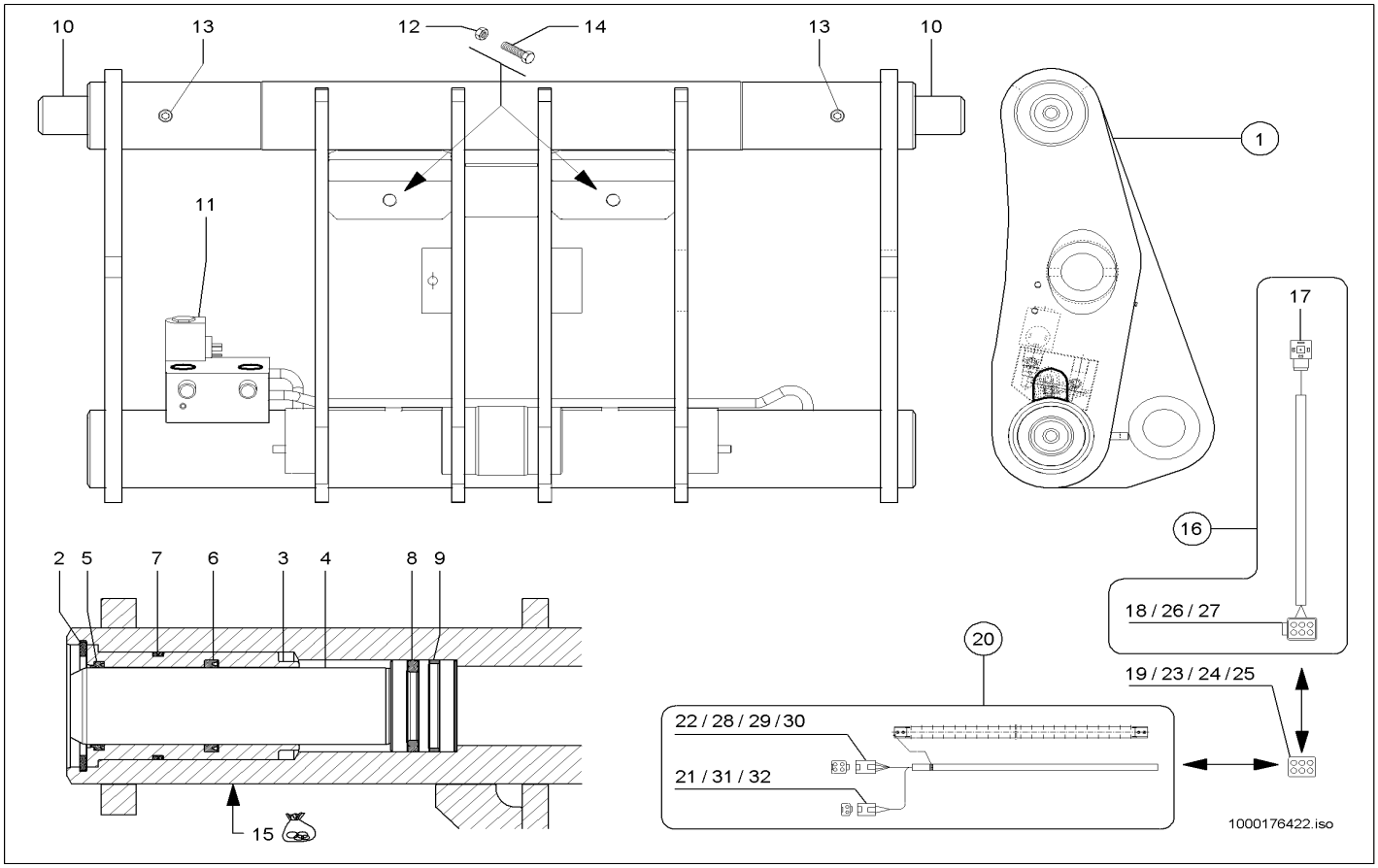

Pos	Art.-Nr.	Anm.	Q'TY	BEZEICHNUNG	PART NAME	DESIGNATION
1	1000175307		1,00 ST	SCHNELLWECHSELPLATTE KPL.	QUICKHITCH FACILITY KPL.	DISP. ATTACHE RAPIDE KPL.
2	1000049586		2,00 ST	SICHERUNGSRING	LOCK RING	BAGUE DE SÛRETÉ
3	1000164943		2,00 ST	FÜHRUNGSROHR	GUIDE TUBE	TUBE GUIDE
4	1000135276		2,00 ST	KOLBENSTANGE	PISTON ROD	TIGE DE PISTON
5	1000135277		2,00 ST	ABSTREIFER	SCRAPER	JOINT
6	1000135279		2,00 ST	NUTRING	GROOVED RING	ANNEAU DE RAINURE
7	1000135280		2,00 ST	DICHTRING	SEAL RING	BAGUE D'ÉTANCHÉITÉ
8	1000135352		2,00 ST	KOLBENDICHTUNG	PISTON SEAL	JOINT DE PISTON
9	1000135353		2,00 ST	FUEHRUNGSRING	U-RING	BAGUE RAINURÉE
10	1000137212		2,00 ST	BOLZEN	PIN	AXE
11	1000027822		1,00 ST	MAGNETVENTIL	SOLENOID VALVE	ÉLECTROVALVE
12	1000048990		2,00 ST	6KT-MUTTER	HEXAGON NUT	ÉCROU HEXAGONAL
13	1000032970		2,00 ST	GEWINDESTIFT	THREAD PIN	GOUPILLE FILETÉE
14	1000032955		2,00 ST	ANSCHLAG	LIMIT STOP	BATTÉE
15	1000166320		1,00 ST	DICHTSATZ	SEAL KIT	POCHETTE DE JOINTS
16	1000168312		1,00 ST	KABEL	CABLE	CÂBLE
17	1000000455		1,00 ST	GERÄTESTECKER	PLUG	BOUCHON
18	1000085023		1,00 ST	STIFTGEHÄUSE	PIN HOUSING	BOÎTE À BROCHES
19	1000027431		1,00 ST	BUCHSENGEHÄUSE	BUSHING HOUSING	BOÎTE DE BAGUE
20	1000148955	5-fach	1,00 ST	FÜHRUNGSKETTE	GUIDE CHAIN	CHAÎNE DE GUIDAGE
21	1000027445		1,00 ST	STIFTGEHÄUSE	PIN HOUSING	BOÎTE À BROCHES
22	1000104284		1,00 ST	STIFTGEHÄUSE	PIN HOUSING	BOÎTE À BROCHES
23	1000085032		1,00 ST	BUCHSENVERRIEGELUNG	PLUG LOCKING	VERROUILLAGE DE LA BAGUE
24	1000085034		2,00 ST	BUCHSENKONTAKT	BUSHING CONTACT	CONTACT DE BAGUE
25	1000030446		1,00 ST	STOPFEN	PLUG	BOUCHON
26	1000085026		1,00 ST	VERRIEGELUNGSSTIFT	LOCKING PIN	GOUPILLE DE VERROUILLAGE
27	1000085028		2,00 ST	STIFTKONTAKT	PIN CONTACT	CONTACT À BROCHES
28	1000085028		3,00 ST	STIFTKONTAKT	PIN CONTACT	CONTACT À BROCHES
29	1000104285		1,00 ST	KEIL	WEDGE	CLAVETTE
30	1000030446		1,00 ST	STOPFEN	PLUG	BOUCHON
31	1000085028		2,00 ST	STIFTKONTAKT	PIN CONTACT	CONTACT À BROCHES
32	1000027449		1,00 ST	KEIL	WEDGE	CLAVETTE

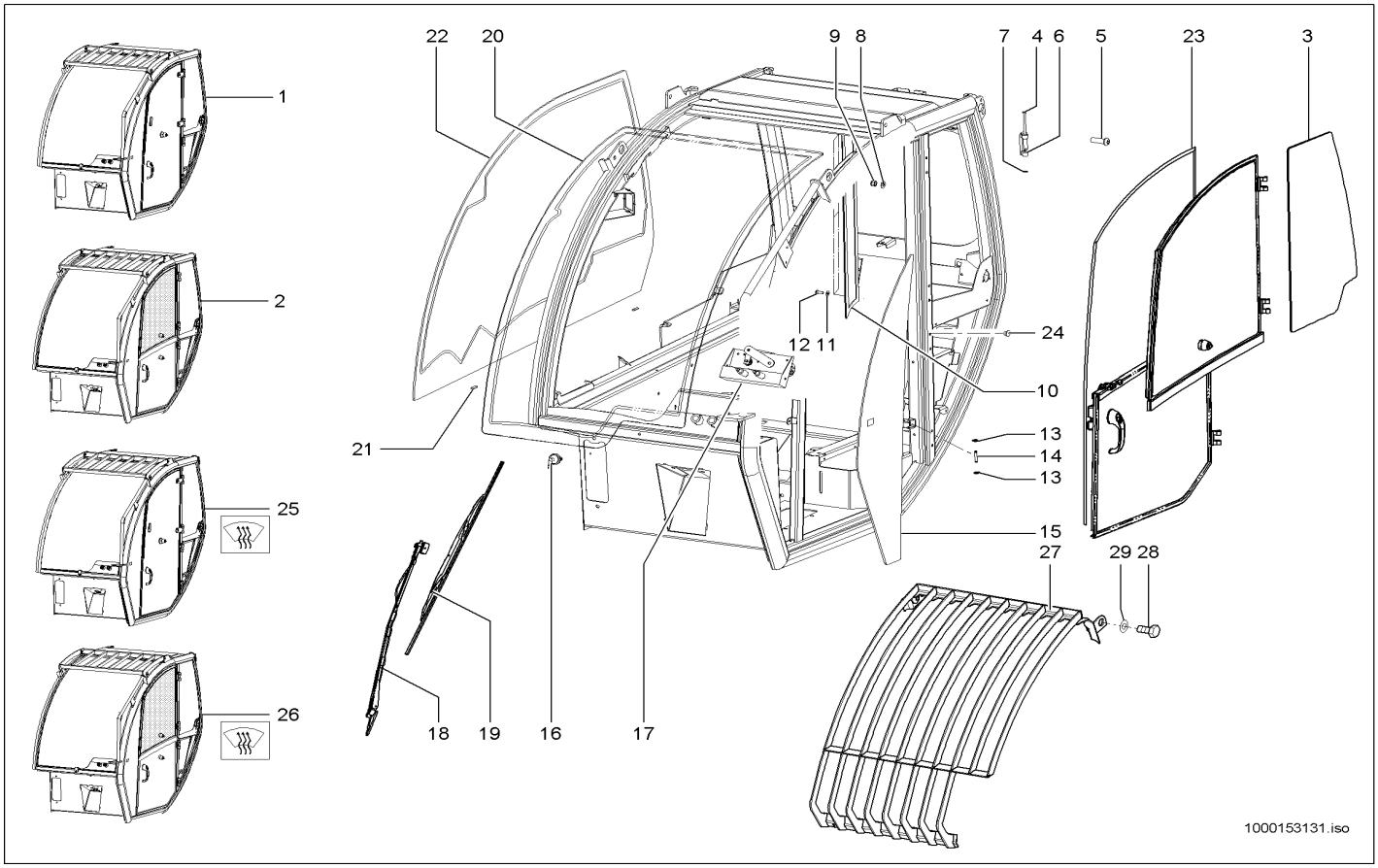

Pos	Art.-Nr.	Anm.	Q'TY	BEZEICHNUNG	PART NAME	DESIGNATION
1	1000146226		1,00 ST	FAHRERKABINE KPL. TÜR 1-TEILIG	CAB KPL.	CABINE KPL.
2	1000148033		1,00 ST	FAHRERKABINE KPL. TÜR 2-TEILIG	CAB KPL.	CABINE KPL.
3	1000151053		1,00 ST	SEITENSCHEIBE	SIDE WINDOW	FENÊTRE LATÉRALE
4	1000099033		4,00 ST	STIFT	PIN	GOUPILLE
5	1000101095		8,00 ST	SCHRAUBE	SCREW	VIS
6	1000145108		4,00 ST	SCHARNIER	HINGE	CHARNIÈRE
7	1000099017		4,00 ST	BEFESTIGUNG	MOUNTING	FIXATION
8	1000098997		8,00 ST	SCHEIBE	WASHER	RONDELLE
9	1000098998		8,00 ST	KONTERMUTTER	COUNTER NUT	CONTRE-ÉCROU
10	1000153095		1,00 ST	BLECH	PLATE	TÔLE
11	1000099016		6,00 ST	SCHEIBE	WASHER	RONDELLE
12	1000099050		6,00 ST	SCHRAUBE	SCREW	VIS
13	1000151103		2,00 ST	BEFESTIGUNG	MOUNTING	FIXATION
14	1000151102		1,00 ST	SPLINT	COTTERPIN	GOUPILLE
15	1000151057		1,00 ST	SEITENSCHEIBE	SIDE WINDOW	FENÊTRE LATÉRALE
16	1000099072		1,00 ST	WINKEL	ANGLE	ANGLE
17	1000153096		1,00 ST	WISCHERMOTOR	WIPER MOTOR	MOTEUR D'ESTOMPE
18	1000153097		1,00 ST	WISCHERARM	WIPER ARM	PORTE BALAI ESSUIE GLACE
19	1000153098		1,00 ST	WISCHERBLATT	WIPER BLADE	FEUILLET D'ESSUIE-GLACE
20	1000151054		1,00 ST	WINDSCHUTZSCHEIBE	WINDSCREEN	PARE-BRISE
21	1000109230		2,00 ST	HALTER	BRACKET	SUPPORT
22	1000151055		1,00 ST	SEITENSCHEIBE	SIDE WINDOW	FENÊTRE LATÉRALE
23	1000153099		1,00 ST	DICHTUNG	SEAL	JOINT D'ÉTANCHÉITÉ
24	1000099071		2,00 ST	STOPFEN	PLUG	BOUCHON
25	1000148034	Heizung	1,00 ST	FAHRERKABINE KPL. (SCHEIBENHEIZUNG)	CAB KPL.	CABINE KPL.
26	1000148035	Heizung	1,00 ST	FAHRERKABINE KPL. TÜR 2-TEIL.+SCHEIBHEIZ	CAB KPL.	CABINE KPL.
27	1000166684		1,00 ST	FRONTSCHUTZGITTER KPL.	PROTECTIVE SCREEN KPL.	GRILLE DE PROTECTION KPL.
28	1000013008		2,00 ST	6KT-SCHRAUBE	HEX SCREW	VIS À TÊTE HEXAGONALE
29	1000015431		2,00 ST	SCHEIBE	WASHER	RONDELLE

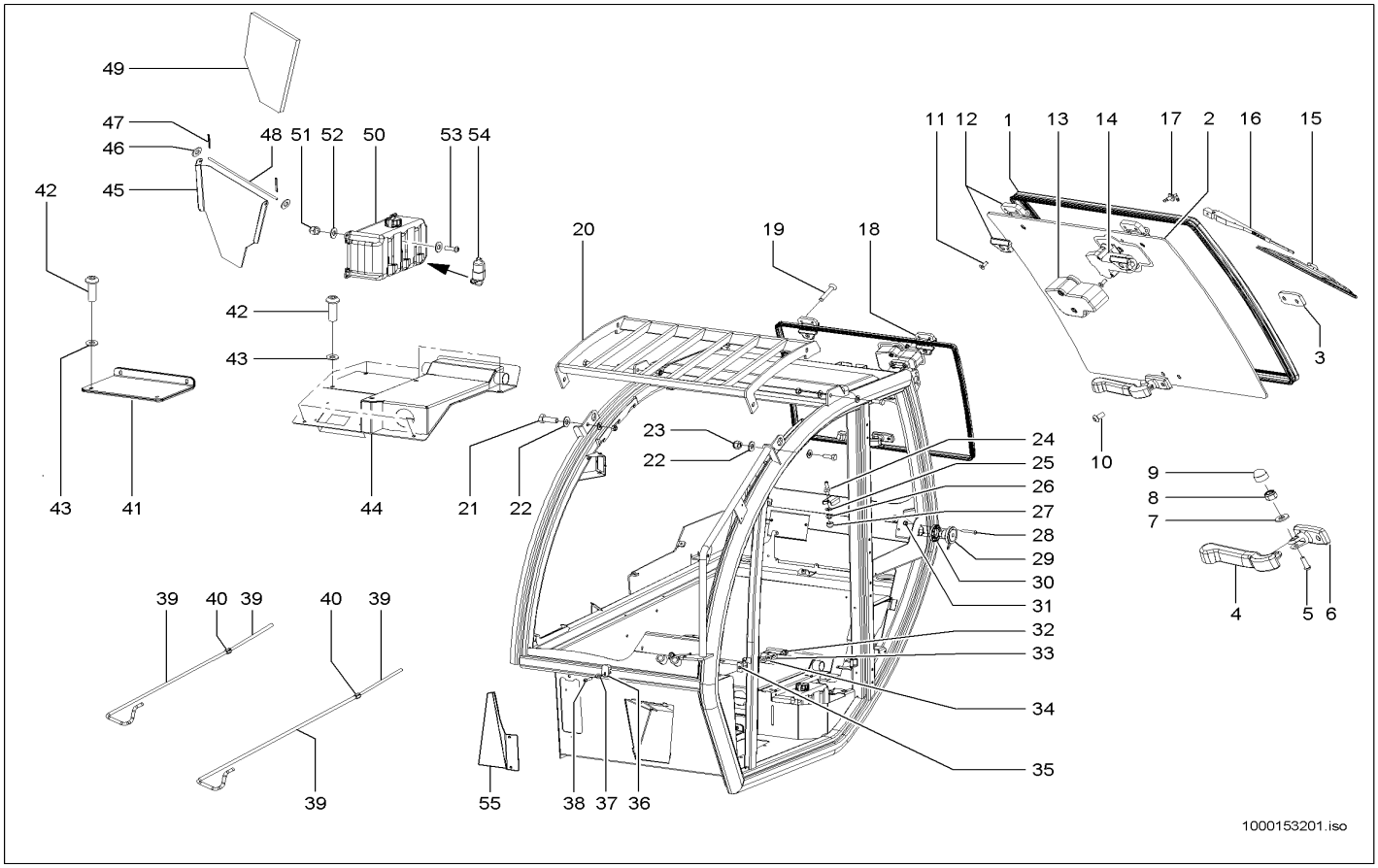

Pos	Art.-Nr.	Anm.	Q'TY	BEZEICHNUNG	PART NAME	DESIGNATION
1	1000153132		1,00 ST	DICHTUNG	SEAL	JOINT D'ÉTANCHÉITÉ
2	1000151072		1,00 ST	HECKSCHEIBE	REAR WINDOW	LUNETTE
3	1000099004		1,00 ST	HALTER	BRACKET	SUPPORT
4	1000099026		4,00 ST	HEBEL	LEVER	LEVIER
5	1000145074		5,00 ST	SCHRAUBE	SCREW	VIS
6	1000145075		6,00 ST	HALTER	BRACKET CLUTCH	SUPPORT
7	1000098997		7,00 ST	SCHEIBE	WASHER	RONDELLE
8	1000098998		8,00 ST	KONTERMUTTER	COUNTER NUT	CONTRE-ÉCROU
9	1000098999		9,00 ST	STOPFEN	PLUG	BOUCHON
10	1000145079		2,00 ST	SCHRAUBE	SCREW	VIS
11	1000153133		2,00 ST	SCHRAUBE	SCREW	VIS
12	1000151070		2,00 ST	SCHARNIER	HINGE	CHARNIÈRE
13	1000151078		1,00 ST	VERKLEIDUNG	TRIM	RÉVÊTEMENT
14	1000153134		1,00 ST	WISCHERMOTOR	WIPER MOTOR	MOTEUR D'ESTOMPE
15	1000153136		1,00 ST	WISCHERBLATT	WIPER BLADE	FEUILLET D'ESSUIE-GLACE
16	1000153135		1,00 ST	WISCHERARM	WIPER ARM	PORTE BALAI ESSUIE GLACE
17	1000099072		1,00 ST	WINKEL	ANGLE	ANGLE
18	1000151069		2,00 ST	PLATTE	PLATE	PLAQUE
19	1000153137		4,00 ST	SCHRAUBE	SCREW	VIS
20	1000153138		1,00 ST	FOPS-SCHUTZGITTER	FOPS SCREEN	GRILLE DE PROTECTION DE FOPS
21	1000153139		4,00 ST	SCHRAUBE	SCREW	VIS
22	1000153140		8,00 ST	SCHEIBE	WASHER	RONDELLE
23	1000153141		4,00 ST	KONTERMUTTER	COUNTER NUT	CONTRE-ÉCROU
24	1000099032		1,00 ST	KUGELZAPFEN	BALL PLUG	TOURILLON À BILLE
25	1000098997		1,00 ST	SCHEIBE	WASHER	RONDELLE
26	1000098998		1,00 ST	KONTERMUTTER	COUNTER NUT	CONTRE-ÉCROU
27	1000098999		1,00 ST	STOPFEN	PLUG	BOUCHON
28	1000153143		3,00 ST	SCHRAUBE	SCREW	VIS
29	1000109191		1,00 ST	ARRETIERUNG	FIXING	FIXÉE
30	1000151062		1,00 ST	PLATTE	PLATE	PLAQUE
31	1000099007		3,00 ST	MUTTER	NUT	ÉCROU
32	1000099048		1,00 ST	SCHLIEßBOLZEN	CATCH BOLT	AXE DE FERMETURE
33	1000099024		1,00 ST	HALTER	BRACKET CLUTCH	SUPPORT
34	1000099040		2,00 ST	SCHEIBE	WASHER	RONDELLE
35	1000099014		1,00 ST	PLATTE	PLATE	PLAQUE
36	1000099022		1,00 ST	HALTER	BRACKET CLUTCH	SUPPORT
37	1000099030		1,00 ST	SCHEIBE	WASHER	RONDELLE
38	1000109048		1,00 ST	SCHRAUBE	SCREW	VIS
39	1000134142		6,50 M	SCHLAUCH	HOSE	TUYAU FLEXIBLE
40	1000145185		2,00 ST	SCHLAUCH	HOSE	TUYAU FLEXIBLE
41	1000153184		1,00 ST	BLECH	PLATE	TÔLE
42	1000101095		10,00 ST	SCHRAUBE	SCREW	VIS
43	1000098997		10,00 ST	SCHEIBE	WASHER	RONDELLE
44	1000153185		1,00 ST	GEHÄUSE	HOUSING	BOÎTE
45	1000153186		1,00 ST	BLECH	PLATE	TÔLE
46	1000153187		2,00 ST	SCHEIBE	WASHER	RONDELLE

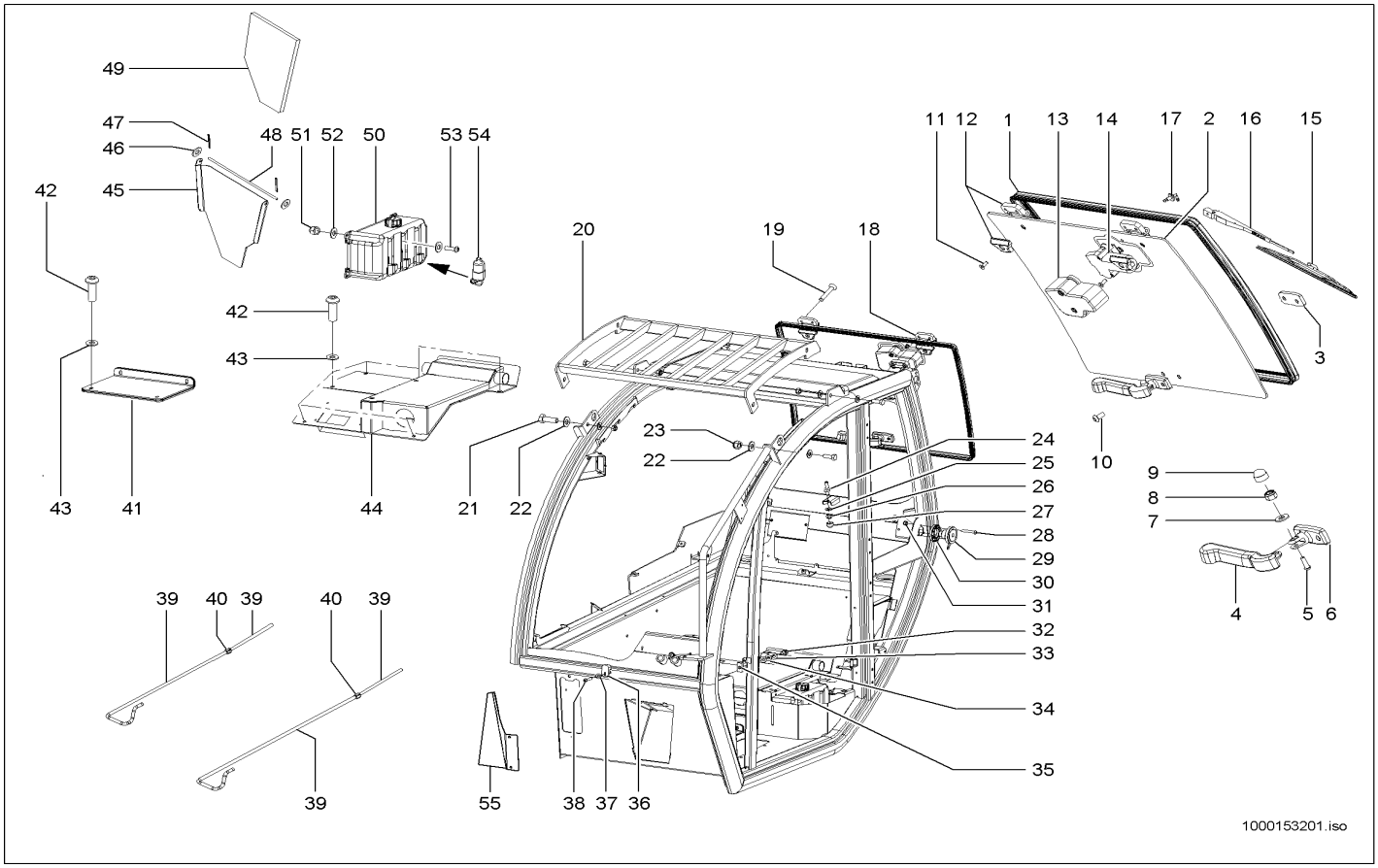

Pos	Art.-Nr.	Anm.	Q'TY	BEZEICHNUNG	PART NAME	DESIGNATION
47	1000153188		2,00 ST	STIFT	PIN	GOUPILLE
48	1000153189		1,00 ST	STANGE	ROD	TIGE
49	1000151065		1,00 ST	FRISCHLUFTFILTER	FRESH FILTER A AIR	FILTRE A AIR FRAIS
50	1000151063		1,00 ST	WASSERBEHÄLTER	WATER CONTAINER	RÉSERVOIR D'EAU
51	1000153190		1,00 ST	MUTTER	NUT	ÉCROU
52	1000099041		2,00 ST	SCHEIBE	WASHER	RONDELLE
53	1000109192		1,00 ST	SCHRAUBE	SCREW	VIS
54	1000168220		2,00 ST	WASCHBEHÄLTERPUMPE	PUMP	POMPE
55	1000166058		1,00 ST	ABDECKBLECH	COVER PLATE	TÔLE DE COUVERTURE

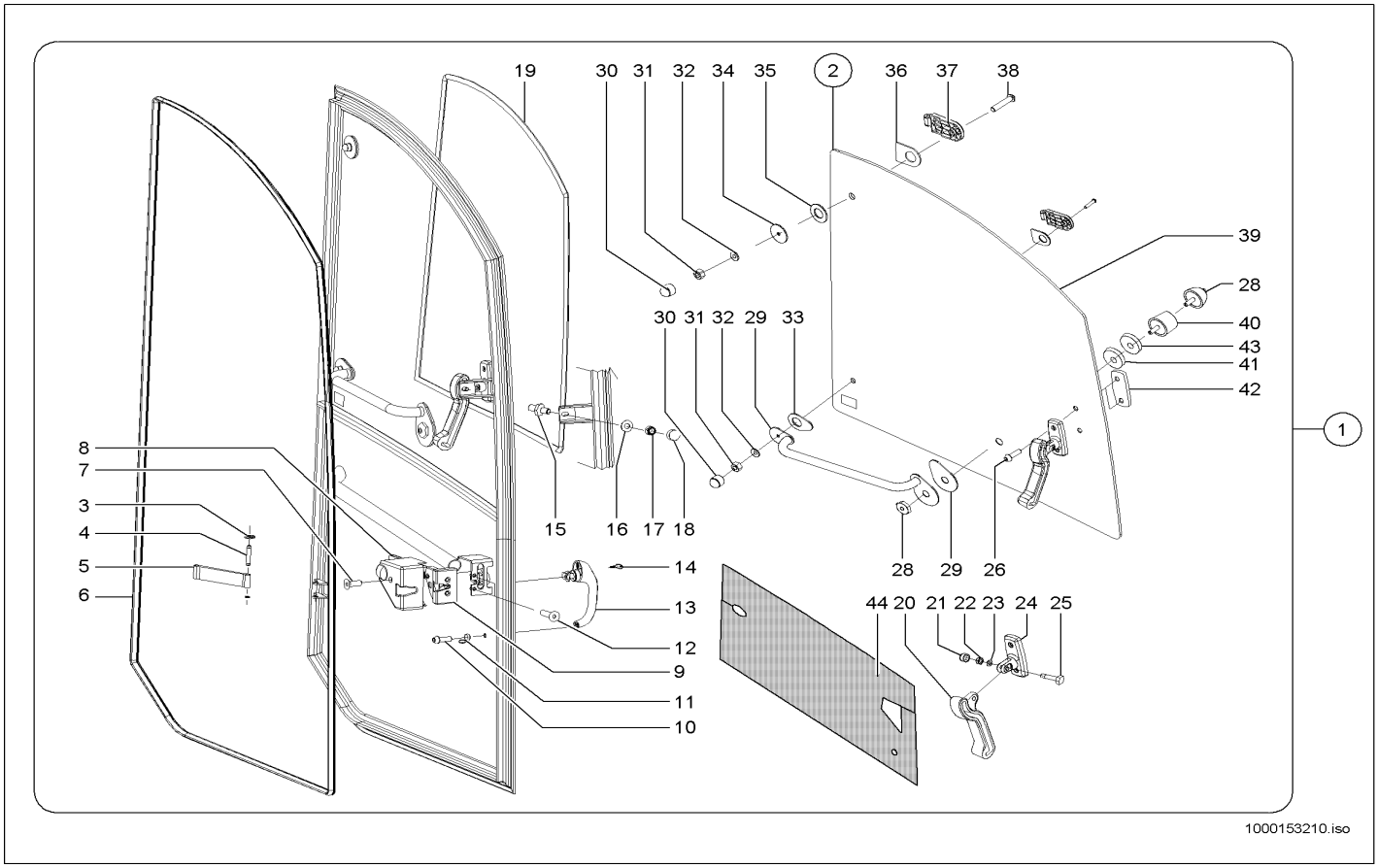

Pos	Art.-Nr.	Anm.	Q'TY	BEZEICHNUNG	PART NAME	DESIGNATION
1	1000153209		1,00 ST	TÜRE LI. KPL.	DOOR KPL.	PORTIÈRE KPL.
2	1000153241		1,00 ST	TÜRSCHEIBE	DOOR WINDOW	DISQUE DE PORTE
3	1000151103		2,00 ST	BEFESTIGUNG	MOUNTING	FIXATION
4	1000151102		1,00 ST	SPLINT	COTTERPIN	GOUPILLE
5	1000153203		1,00 ST	BAND	STRIP	BANDE
6	1000164404		4,50 M	GUMMIPROFIL	RUBBER PROFILE	PROFIL EN CAOUTCHOUC
7	1000109186		1,00 ST	SCHRAUBE	SCREW	VIS
8	1000151104		1,00 ST	VERKLEIDUNG SCHLOSS	TRIM LOCK	RÉVÊTEMENT DE FERMOIR
9	1000109223		1,00 ST	SCHLOSS	LOCK	FERMOIR
10	1000109192		1,00 ST	SCHRAUBE	SCREW	VIS
11	1000109193		1,00 ST	STOPFEN	PLUG	BOUCHON
12	1000109188		2,00 ST	SCHRAUBE	SCREW	VIS
13	1000151101		1,00 ST	HANDGRIFF	HANDLE	MANETTE
14	1000109234		1,00 ST	SCHLÜSSEL	KEY	CLÉ
15	1000099032		1,00 ST	KUGELZAPFEN	BALL PLUG	TOURILLON À BILLE
16	1000098997		1,00 ST	SCHEIBE	WASHER	RONDELLE
17	1000098998		1,00 ST	KONTERMUTTER	COUNTER NUT	CONTRE-ÉCROU
18	1000098999		1,00 ST	STOPFEN	PLUG	BOUCHON
19	1000153205		1,00 ST	DICHTUNG	SEAL	JOINT D'ÉTANCHÉITÉ
20	1000099026		1,00 ST	HEBEL	LEVER	LEVIER
21	1000098999		1,00 ST	STOPFEN	PLUG	BOUCHON
22	1000098998		1,00 ST	KONTERMUTTER	COUNTER NUT	CONTRE-ÉCROU
23	1000098997		1,00 ST	SCHEIBE	WASHER	RONDELLE
24	1000145075		1,00 ST	HALTER	BRACKET CLUTCH	SUPPORT
25	1000145074		1,00 ST	SCHRAUBE	SCREW	VIS
26	1000145079		2,00 ST	SCHRAUBE	SCREW	VIS
27	1000099006		1,00 ST	GUMMIPLATTE	RUBBER PLATE	PLAQUE EN CAOUTCHOUC
28	1000145073		1,00 ST	TÜRFESTSTELLER	DOOR FASTENER	COMPAS DE PORTE
29	1000153206		1,00 ST	HANDGRIFF	HANDLE	MANETTE
30	1000098999		2,00 ST	STOPFEN	PLUG	BOUCHON
31	1000098998		2,00 ST	KONTERMUTTER	COUNTER NUT	CONTRE-ÉCROU
32	1000098997		2,00 ST	SCHEIBE	WASHER	RONDELLE
33	1000098995		1,00 ST	GUMMIPLATTE	RUBBER PLATE	PLAQUE EN CAOUTCHOUC
34	1000153208		1,00 ST	SCHEIBE	WASHER	RONDELLE
35	1000098993		1,00 ST	GUMMIPLATTE	RUBBER PLATE	PLAQUE EN CAOUTCHOUC
36	1000098990		2,00 ST	GUMMIPLATTE	RUBBER PLATE	PLAQUE EN CAOUTCHOUC
37	1000098989		2,00 ST	SCHARNIER	HINGE	CHARNIÈRE
38	1000109171		2,00 ST	SCHRAUBE	SCREW	VIS
39	1000150979		1,00 ST	SEITENSCHEIBE	SIDE WINDOW	FENÊTRE LATÉRALE
40	1000153202		1,00 ST	PUFFER	BUFFER	BUTOIR
41	1000145101		1,00 ST	GUMMIPLATTE	RUBBER PLATE	PLAQUE EN CAOUTCHOUC
42	1000099004		1,00 ST	HALTER	BRACKET	SUPPORT
43	1000145080		1,00 ST	SCHEIBE	WASHER	RONDELLE
44	1000154761		1,00 ST	DÄMMATTE	INSULATING MAT	TAPIS ISOLANT

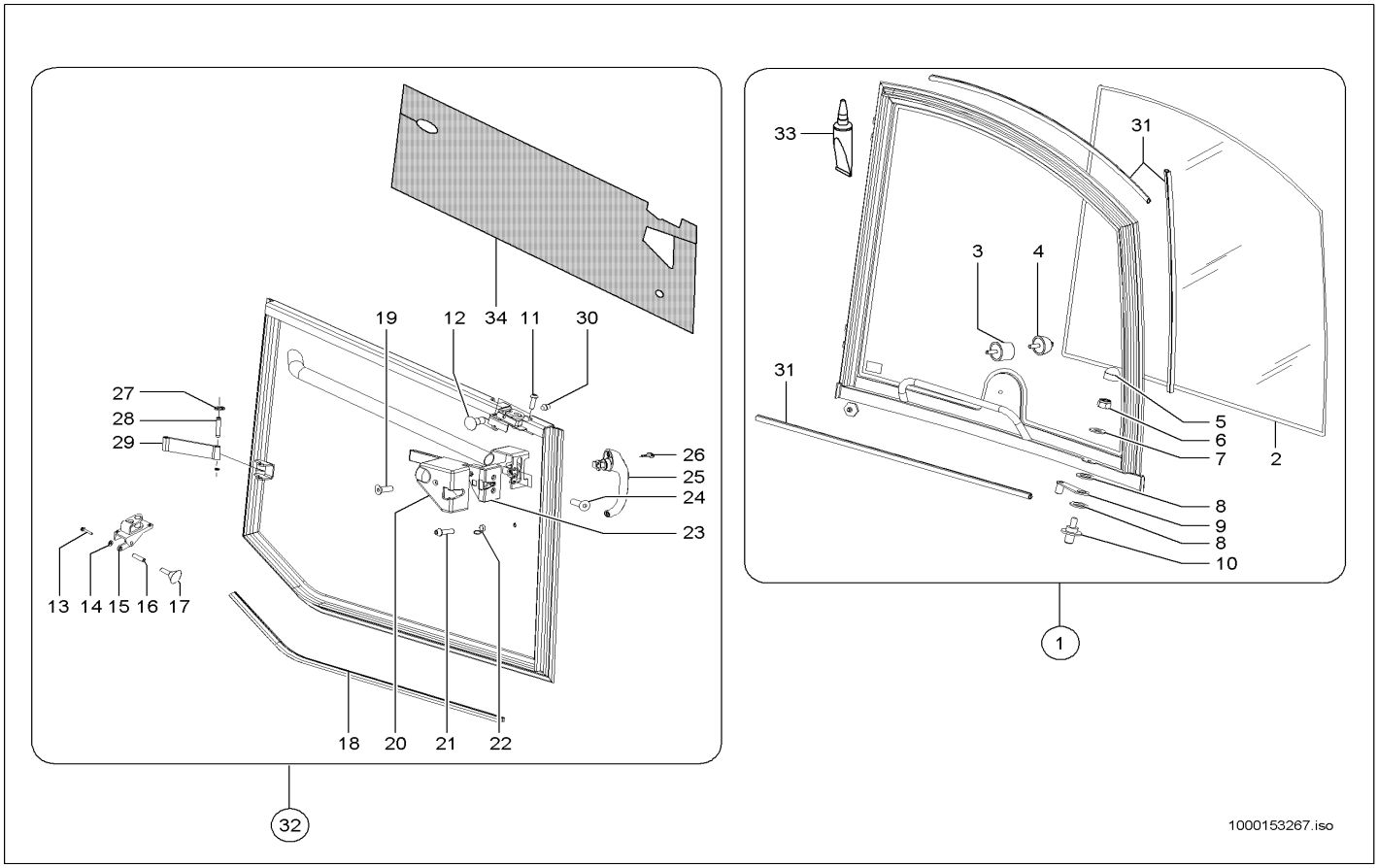

Pos	Art.-Nr.	Anm.	Q'TY	BEZEICHNUNG	PART NAME	DESIGNATION
1	1000153265		1,00 ST	TÜR	DOOR	PORTE
2	1000151107		1,00 ST	TÜRSCHEIBE	DOOR WINDOW	DISQUE DE PORTE
3	1000153202		1,00 ST	PUFFER	BUFFER	BUTOIR
4	1000145073		1,00 ST	TÜRFESTSTELLER	DOOR FASTENER	COMPAS DE PORTE
5	1000098999		1,00 ST	STOPFEN	PLUG	BOUCHON
6	1000098998		1,00 ST	KONTERMUTTER	COUNTER NUT	CONTRE-ÉCROU
7	1000098997		1,00 ST	SCHEIBE	WASHER	RONDELLE
8	1000153243		2,00 ST	GUMMIPLATTE	RUBBER PLATE	PLAQUE EN CAOUTCHOUC
9	1000153255		1,00 ST	TÜRFESTSTELLER	DOOR FASTENER	COMPAS DE PORTE
10	1000153256		1,00 ST	SCHLOßBOLZEN	CATCH BOLT	AXE DE FERMOIR
11	1000099020		2,00 ST	SCHRAUBE	SCREW	VIS
12	1000153257		1,00 ST	SCHLOSS	LOCK	FERMOIR
13	1000109048		1,00 ST	SCHRAUBE	SCREW	VIS
14	1000099030		1,00 ST	SCHEIBE	WASHER	RONDELLE
15	1000153258		1,00 ST	SCHLOSS	LOCK	FERMOIR
16	1000153259		1,00 ST	BUCHSE	BUSHING	BAGUE
17	1000153260		1,00 ST	KNOPF	BUTTON	BOUTON
18	1000153261		1,00 ST	DICHTUNG	SEAL	JOINT D'ÉTANCHÉITÉ
19	1000109186		1,00 ST	SCHRAUBE	SCREW	VIS
20	1000151104		1,00 ST	VERKLEIDUNG SCHLOSS	TRIM LOCK	RÉVÊTEMENT DE FERMOIR
21	1000109192		1,00 ST	SCHRAUBE	SCREW	VIS
22	1000109193		1,00 ST	STOPFEN	PLUG	BOUCHON
23	1000109223		1,00 ST	SCHLOSS	LOCK	FERMOIR
24	1000109188		2,00 ST	SCHRAUBE	SCREW	VIS
25	1000151101		1,00 ST	HANDGRIFF	HANDLE	MANETTE
26	1000109234		1,00 ST	SCHLÜSSEL	KEY	CLÉ
27	1000151103		2,00 ST	BEFESTIGUNG	MOUNTING	FIXATION
28	1000151102		1,00 ST	SPLINT	COTTERPIN	GOUPILLE
29	1000153262		1,00 ST	BAND	STRIP	BANDE
30	1000153263		1,00 ST	ANSCHLAG	LIMIT STOP	BATTÉE
31	1000153264		1,00 ST	DICHTUNG	SEAL	JOINT D'ÉTANCHÉITÉ
32	1000153266		1,00 ST	TÜR	DOOR	PORTE
33	1000153242		1,00 ST	SCHEIBENKLEBESATZ	WINDOW PANE ADHESIVE SET	JEU D'ADHÉSIF DE VITRE
34	1000153610		1,00 ST	DÄMMATTE	INSULATING MAT	NATTE ISOLANT

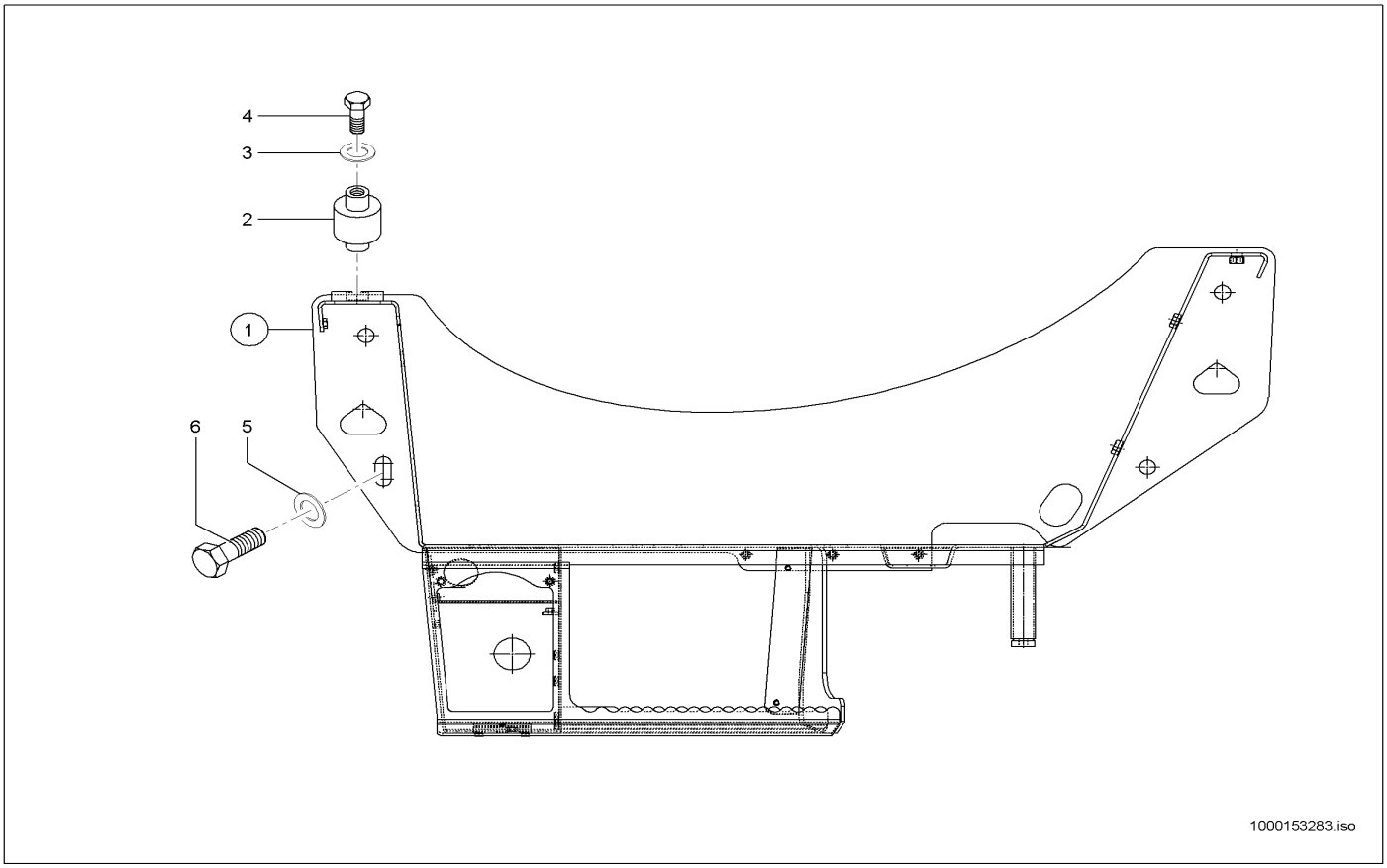

Pos	Art.-Nr.	Anm.	Q'TY	BEZEICHNUNG	PART NAME	DESIGNATION
1	1000142821		1,00 ST	TRÄGER	SUPPORT	SUPPORT
2	1000153390		4,00 ST	LAGER	BEARING	PALIER
3	1000148055		4,00 ST	SCHEIBE	WASHER	RONDELLE
4	1000085341		4,00 ST	6KT-SCHRAUBE	HEX SCREW	VIS À TÊTE HEXAGONALE
5	1000145645		4,00 ST	SCHEIBE	WASHER	RONDELLE
6	1000047729		4,00 ST	6KT-SCHRAUBE	HEX SCREW	VIS À TÊTE HEXAGONALE

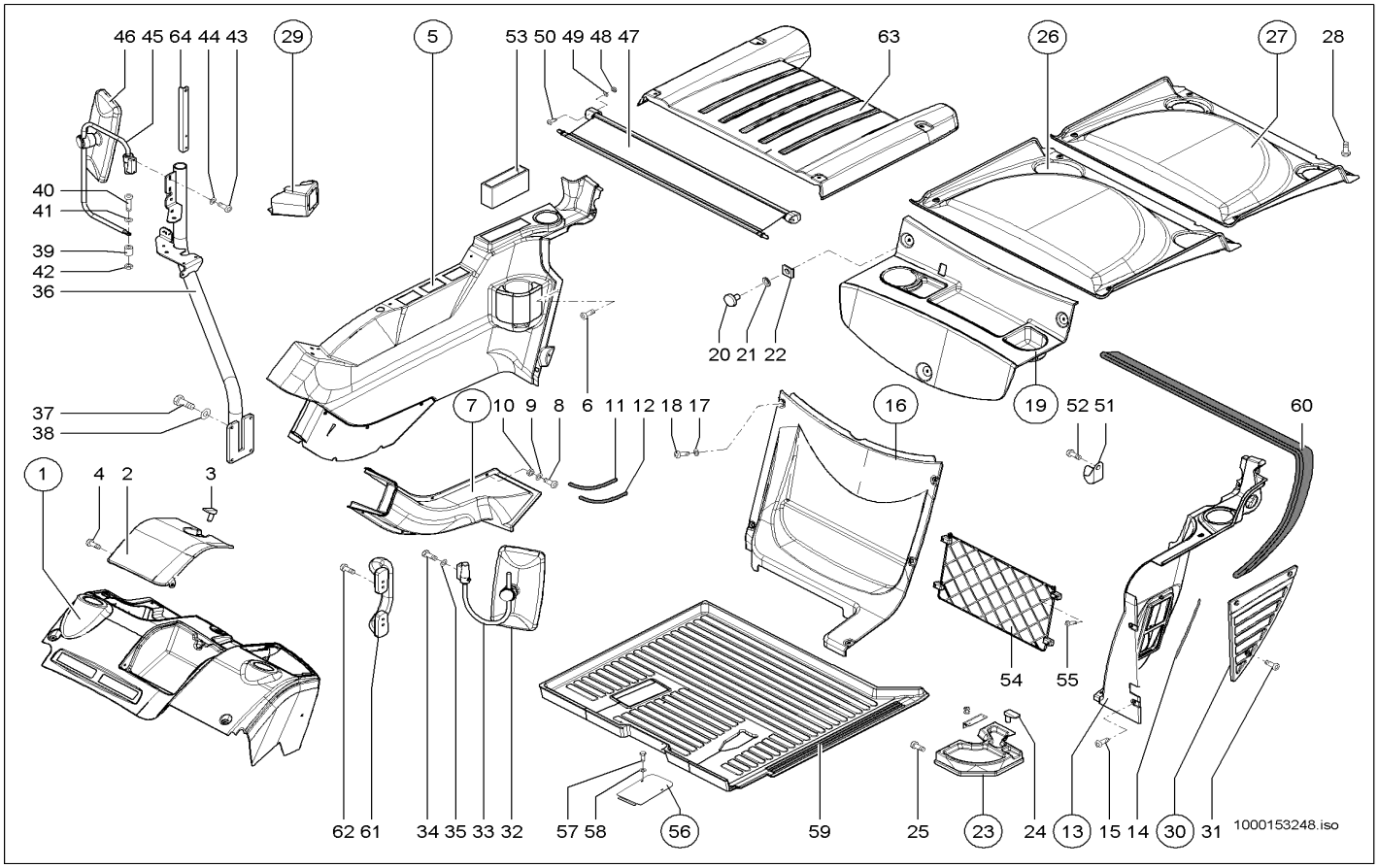

Pos	Art.-Nr.	Anm.	Q'TY	BEZEICHNUNG	PART NAME	DESIGNATION
1	1000146250		1,00 ST	FRONTVERKLEIDUNG	TRIM	REVETEMENT AV
2	1000146262		1,00 ST	DECKEL	COVER	COUVERCLE
3	1000147884		1,00 ST	RIEGELVERSCHLUSS	CATCH	VERROU
4	1000052670		4,00 ST	SCHRAUBE	SCREW	VIS
5	1000146267		1,00 ST	SEITENVERKLEIDUNG KPL.	TRIM	REVÊTEMENT
6	1000052670		4,00 ST	SCHRAUBE	SCREW	VIS
7	1000146266		1,00 ST	LUFTKANAL	AIR CHANNEL	ARRIVÉE D'AIR
8	1000052670		3,00 ST	SCHRAUBE	SCREW	VIS
9	1000092289		3,00 ST	SCHEIBE	WASHER	RONDELLE
10	1000085587		3,00 ST	6KT-MUTTER	HEXAGON NUT	ÉCROU HEXAGONAL
11	1000097141	15x10	1,33 M	DICHTBAND	SEAL STRAP	RUBAN ISOLANT
12	1000097043	15x15	1,12 M	DICHTUNGSBAND	SEAL STRAP	RUBAN ISOLANT
13	1000146283		1,00 ST	VERKLEIDUNG	TRIM	RÉVÊTEMENT
14	1000099662		1,55 M	GUMMIPROFIL	RUBBER PROFILE	PROFIL EN CAOUTCHOUC
15	1000052670		4,00 ST	SCHRAUBE	SCREW	VIS
16	1000146282		1,00 ST	VERKLEIDUNG	TRIM	RÉVÊTEMENT
17	1000030414		4,00 ST	BLECHMUTTER	NUT	ÉCROU DE TÔLE
18	1000052670		4,00 ST	SCHRAUBE	SCREW	VIS
19	1000146281		1,00 ST	VERKLEIDUNG	TRIM	RÉVÊTEMENT
20	1000107940		3,00 ST	RÄNDELSCHRAUBE	GROOVED SCREW	VIS MOLETÉE
21	1000148087		3,00 ST	SCHEIBE	WASHER	RONDELLE
22	1000030414		3,00 ST	BLECHMUTTER	NUT	ÉCROU DE TÔLE
23	1000148241		1,00 ST	DECKEL	COVER	COUVERCLE
24	1000147884		1,00 ST	RIEGELVERSCHLUSS	CATCH	VERROU
25	1000048516		2,00 ST	FLACHKOPFSCHRAUBE	FLAT HEAD SCREW	VIS DE TÊTE PLATE
26	1000146286		1,00 ST	VERKLEIDUNG	TRIM	RÉVÊTEMENT
27	1000146333		1,00 ST	VERKLEIDUNG	TRIM	RÉVÊTEMENT
28	1000052670		4,00 ST	SCHRAUBE	SCREW	VIS
29	1000146285		1,00 ST	VERKLEIDUNG	TRIM	RÉVÊTEMENT
30	1000146287		1,00 ST	VERKLEIDUNG	TRIM	RÉVÊTEMENT
31	1000052670		3,00 ST	SCHRAUBE	SCREW	VIS
32	1000029683		1,00 ST	RÜCKBLICKSPIEGEL	REARVIEW MIRROR	RÉTROVISEUR
33	1000148031		1,00 ST	SPIEGELHALTER	MIRROR BRACKET	SUPPORT DE MIROIR
34	1000085382		2,00 ST	6KT-SCHRAUBE	HEX SCREW	VIS À TÊTE HEXAGONALE
35	1000092290		2,00 ST	SCHEIBE	WASHER	RONDELLE
36	1000150959		1,00 ST	SPIEGELARM	MIRROR ARM	BRAS DE MIROIR
37	1000015345		4,00 ST	6KT-SCHRAUBE	HEX SCREW	VIS À TÊTE HEXAGONALE
38	1000092291		4,00 ST	SCHEIBE	WASHER	RONDELLE
39	1000110342		1,00 ST	DISTANZSTÜCK	DISTANCE PIECE	PIÈCE D'ÉCARTEMENT
40	1000015380		1,00 ST	6KT-SCHRAUBE	HEX SCREW	VIS À TÊTE HEXAGONALE
41	1000015431		2,00 ST	SCHEIBE	WASHER	RONDELLE
42	1000013022		1,00 ST	6KT-MUTTER	HEXAGON NUT	ÉCROU HEXAGONAL
43	1000085456		1,00 ST	ZYLINDERSCHRAUBE	CHEESE HEAD SCREW	VIS A TETE CYLINDRIQUE
44	1000092290		1,00 ST	SCHEIBE	WASHER	RONDELLE
45	1000155129		1,00 ST	SPIEGELARM	MIRROR ARM	BRAS DE MIROIR
46	1000127636		1,00 ST	RÜCKBLICKSPIEGEL	REARVIEW MIRROR	RÉTROVISEUR

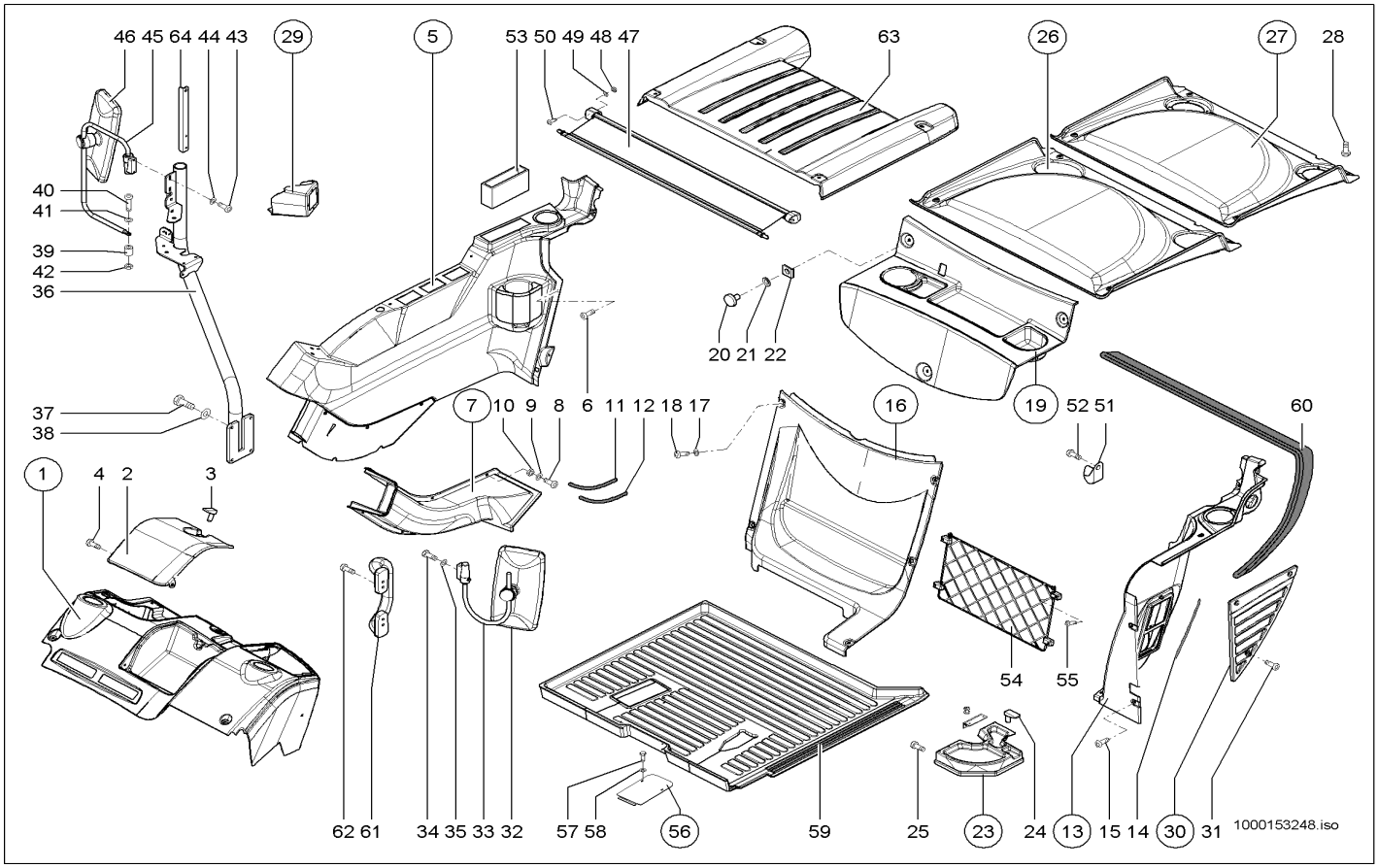

Pos	Art.-Nr.	Anm.	Q'TY	BEZEICHNUNG	PART NAME	DESIGNATION
47	1000146346		1,00 ST	SONNENROLLO	SUN ROLLBLIND	VOLET ROULANT SOLAIRE
48	1000048516		2,00 ST	FLACHKOPFSCHRAUBE	FLAT HEAD SCREW	VIS DE TÊTE PLATE
49	1000092288		2,00 ST	SCHEIBE	WASHER	RONDELLE
50	1000049057		2,00 ST	6KT-MUTTER	HEXAGON NUT	ÉCROU HEXAGONAL
51	1000103167		1,00 ST	GARDEROBENHAKEN	HOOK	PATÈRE
52	1000048516		1,00 ST	FLACHKOPFSCHRAUBE	FLAT HEAD SCREW	VIS DE TÊTE PLATE
53	1000034773		1,00 ST	ABLAGE	REST	SUPPORT
54	1000034772		1,00 ST	NETZ	NET	RÉSEAU
55	1000052485		4,00 ST	SENKSCHRAUBE	COUNTERSUNK SCREW	VIS À TÊTE NOYÉE
56	1000147645		1,00 ST	DECKEL	COVER	COUVERCLE
57	1000013008		2,00 ST	6KT-SCHRAUBE	HEX SCREW	VIS À TÊTE HEXAGONALE
58	1000015431		2,00 ST	SCHEIBE	WASHER	RONDELLE
59	1000149977		1,00 ST	BODENMATTE	FLOOR RUBBER MAT	TAPIS DE SOL
60	1000097155		1,85 M	PROFIL	PROFILE	PROFIL
61	1000152251		1,00 ST	GRIFF	HANDLE	MANETTE
62	1000052670		4,00 ST	SCHRAUBE	SCREW	VIS
63	1000148368		1,00 ST	VERKLEIDUNG	TRIM	RÉVÊTEMENT
64	1000150962		1,00 ST	HALTER	BRACKET CLUTCH	SUPPORT

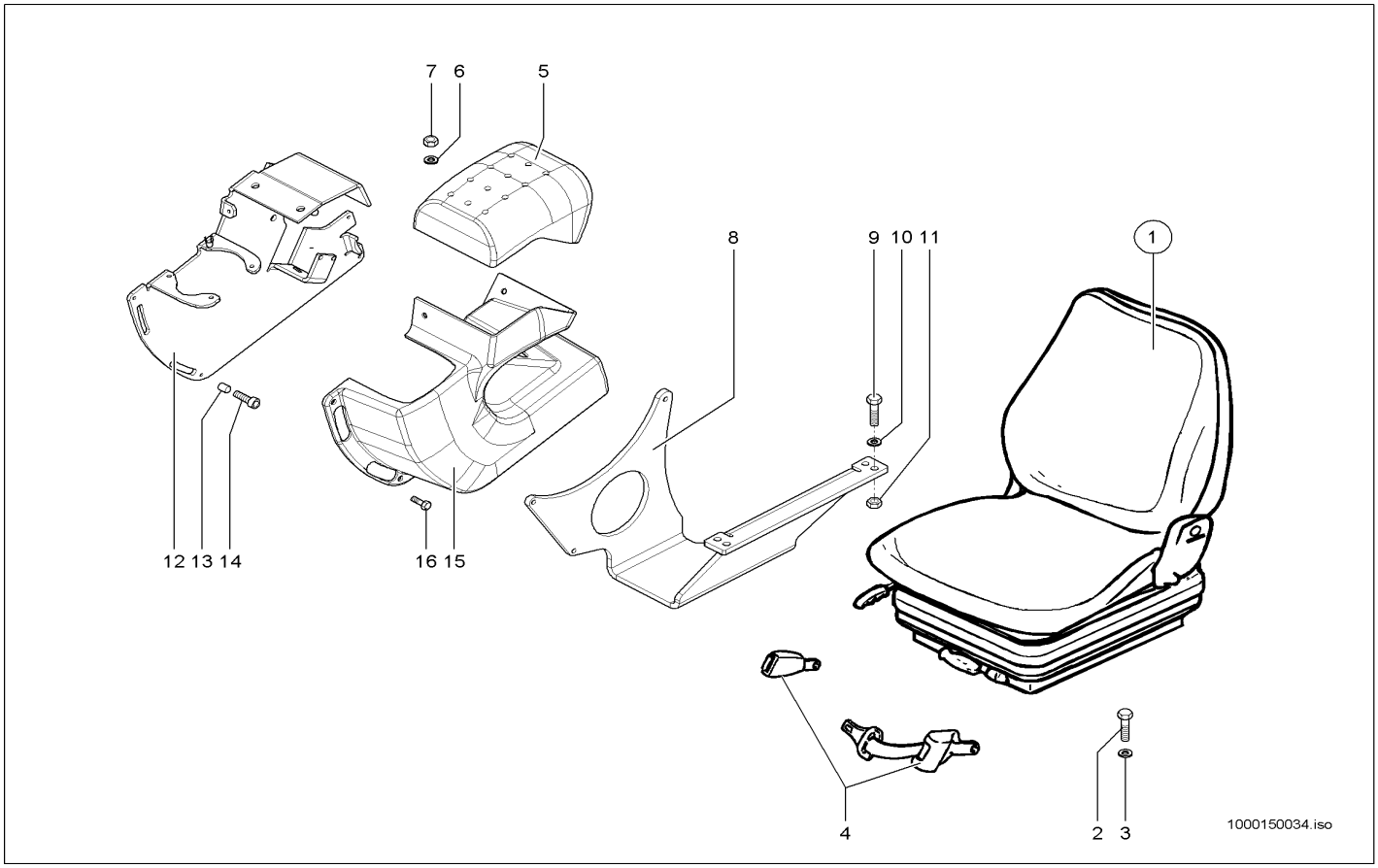

Pos	Art.-Nr.	Anm.	Q'TY	BEZEICHNUNG	PART NAME	DESIGNATION
1	1000098676		1,00 ST	FAHRERSITZ	DRIVERS SEAT	SIÈGE DE CHAUFFEUR
2	1000015343		4,00 ST	6KT-SCHRAUBE	HEX SCREW	VIS À TÊTE HEXAGONALE
3	1000015431		4,00 ST	SCHEIBE	WASHER	RONDELLE
4	1000098916		1,00 ST	AUTOMATIKGURT	AUTOMATIC BELT	CEINTURE AUTOMATIQUE
5	1000051623		1,00 ST	ARMLEHNE	ARM REST	ACCOUDOIR
6	1000013022		2,00 ST	6KT-MUTTER	HEXAGON NUT	ÉCROU HEXAGONAL
7	1000015431		2,00 ST	SCHEIBE	WASHER	RONDELLE
8	1000147542		1,00 ST	HALTER	BRACKET CLUTCH	SUPPORT
9	1000015343		4,00 ST	6KT-SCHRAUBE	HEX SCREW	VIS À TÊTE HEXAGONALE
10	1000015431		8,00 ST	SCHEIBE	WASHER	RONDELLE
11	1000013022		4,00 ST	6KT-MUTTER	HEXAGON NUT	ÉCROU HEXAGONAL
12	1000147541		1,00 ST	VERKLEIDUNGSBLECH	TRIM PLATE	TÔLE DE RÉVÊTEMENT
13	1000113793		3,00 ST	ROHR	PIPE LINE	TUYAU
14	1000019593		3,00 ST	ZYLINDERSCHRAUBE	CHEESE HEAD SCREW	VIS A TETE CYLINDRIQUE
15	1000146270		1,00 ST	VERKLEIDUNG	TRIM	RÉVÊTEMENT
16	1000098708		3,00 ST	SCHRAUBE	SCREW	VIS

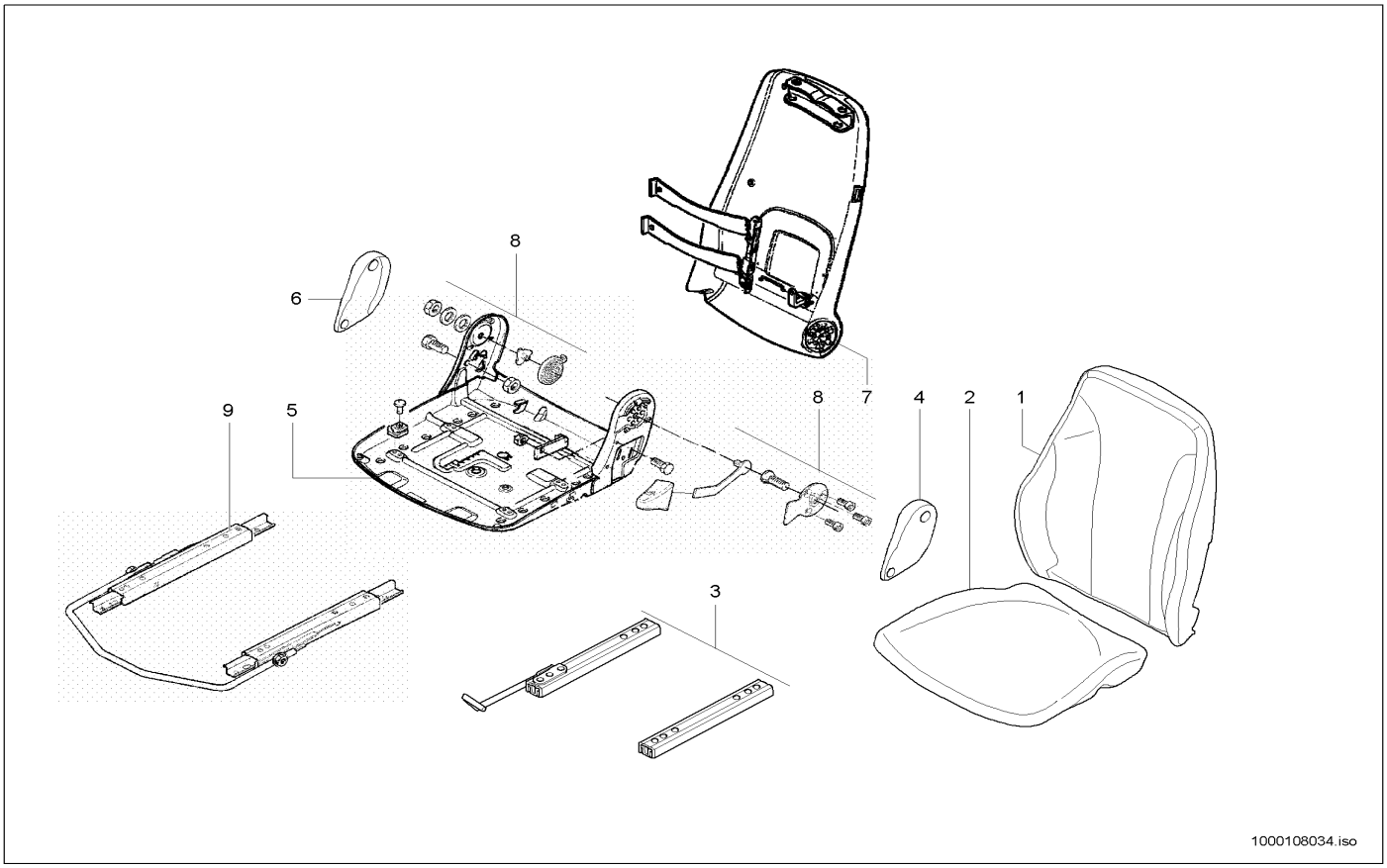

Pos	Art.-Nr.	Anm.	Q'TY	BEZEICHNUNG	PART NAME	DESIGNATION
1	1000089493		1,00 ST	POLSTER	CUSHION	COUSSIN
2	1000084945		1,00 ST	SITZPOLSTER	SEAT UPHOLSTERY	BOURRELET
3	1000022043		1,00 ST	VERSTELLSCHIENE	DISPLACEMENT RAIL	RAIL À DÉPLACER
4	1000108060		1,00 ST	ABDECKUNG	COVER	COUVERCLE
5	1000108061		1,00 ST	SITZPLATTE	SEAT PLATE	PLAQUE DE SIÈGE
6	1000084954		1,00 ST	ABDECKUNG	COVER	COUVERCLE
7	1000088505		1,00 ST	RÜCKENTEIL	BACK PART	PART DORSALE
8	1000088506		1,00 ST	ANBAUTEIL	MOUNTING PIECE	PIÈCE DE CONSTRUCTION
9	1000087732		1,00 ST	VERSTELLSCHIENE	DISPLACEMENT RAIL	RAIL À DÉPLACER

SITZUNTERTEIL
SEAT UNDER PART
SOUS-PART DE SIÈGE

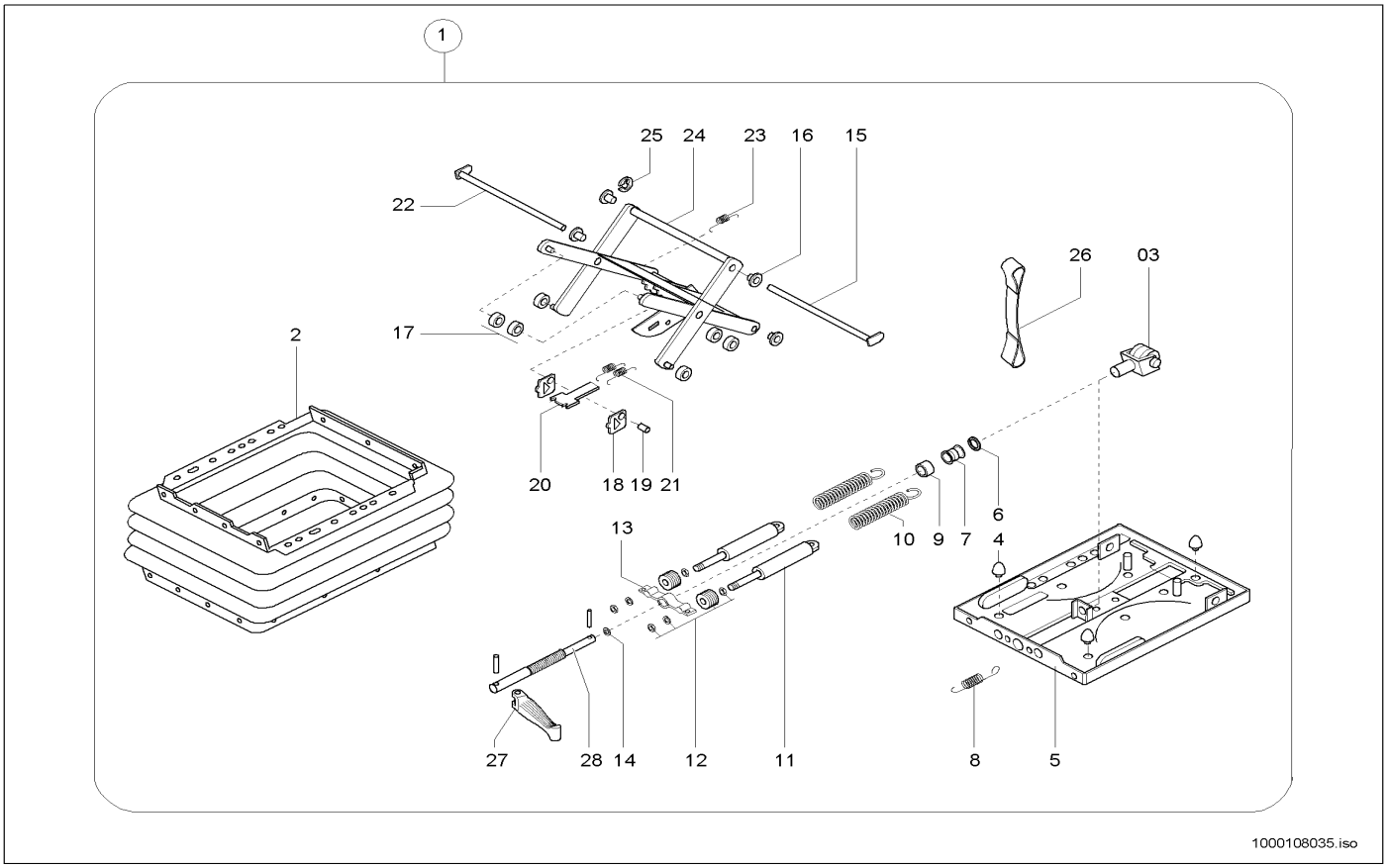

Pos	Art.-Nr.	Anm.	Q'TY	BEZEICHNUNG	PART NAME	DESIGNATION
1	1000108143		1,00 ST	FEDERUNG	SPRING ASSY	SUSPENSION
2	1000108144		1,00 ST	FALTENBALG	BELLOW	SOUFFLET
3	1000088162		1,00 ST	GABEL	QUICK-HITCH-COUPLER	ATTACHE RAPIDE
4	1000108146		3,00 ST	PUFFER	BUFFER	BUTOIR
5	1000108147		1,00 ST	FEDERUNGSUNTERTEIL	SPRING LOWER PART	PARTIE BAS DE SUSPENSION
6	1000088392		1,00 ST	SCHEIBE	WASHER	RONDELLE
7	1000108148		1,00 ST	KUGELLAGER	BALL BEARING	ROULEMENT À BILLES
8	1000030818		1,00 ST	FEDER	SPRING	RESSORT
9	1000108149		1,00 ST	BUCHSE	BUSHING	BAGUE
10	1000086910		1,00 ST	ZUGFEDER	TENSION SPRING	RESSORT DE TRACTION
11	1000108180		2,00 ST	DÄMPFER	SHOCK ABSORBER	AMORTISSEUR
12	1000108181		2,00 ST	GEWINDESTÜCK	THREAD PIECE	PIÈCE FILETÉE
13	1000108182		1,00 ST	FEDERBOCK	SPRING LODGING	SUPPORT DE RESSORT
14	1000108183		1,00 ST	RING	RING	ANNEAU
15	1000108184		1,00 ST	BOLZEN	PIN	AXE
16	1000108186		4,00 ST	BUCHSE	BUSHING	BAGUE
17	1000084951		4,00 ST	ROLLE	ROLLER	ROULEAU
18	1000088394		2,00 ST	BLECH	PLATE	TÔLE
19	1000088397		1,00 ST	BOLZEN	PIN	AXE
20	1000088395		1,00 ST	LEISTE	STRAP	LISTEAU
21	1000086480		2,00 ST	ZUGFEDER	TENSION SPRING	RESSORT DE TRACTION
22	1000108187		1,00 ST	BOLZEN	PIN	AXE
23	1000088974		1,00 ST	FEDER	SPRING	RESSORT
24	1000084975		1,00 ST	SITZUNTERTEIL	SEAT UNDER PART	SOUS-PART DE SIÈGE
25	1000108188		1,00 ST	SICHERUNG	LOCKING	SÜRETÉ
26	1000108189		1,00 ST	BAND	STRIP	BANDE
27	1000108194		1,00 ST	KNEBEL	HANDLE KPL.	GARROT KPL.
28	1000086920		1,00 ST	VERSTELLSPINDEL	DISPLAC SPINDLE	FUSEAU À DÉPLACER

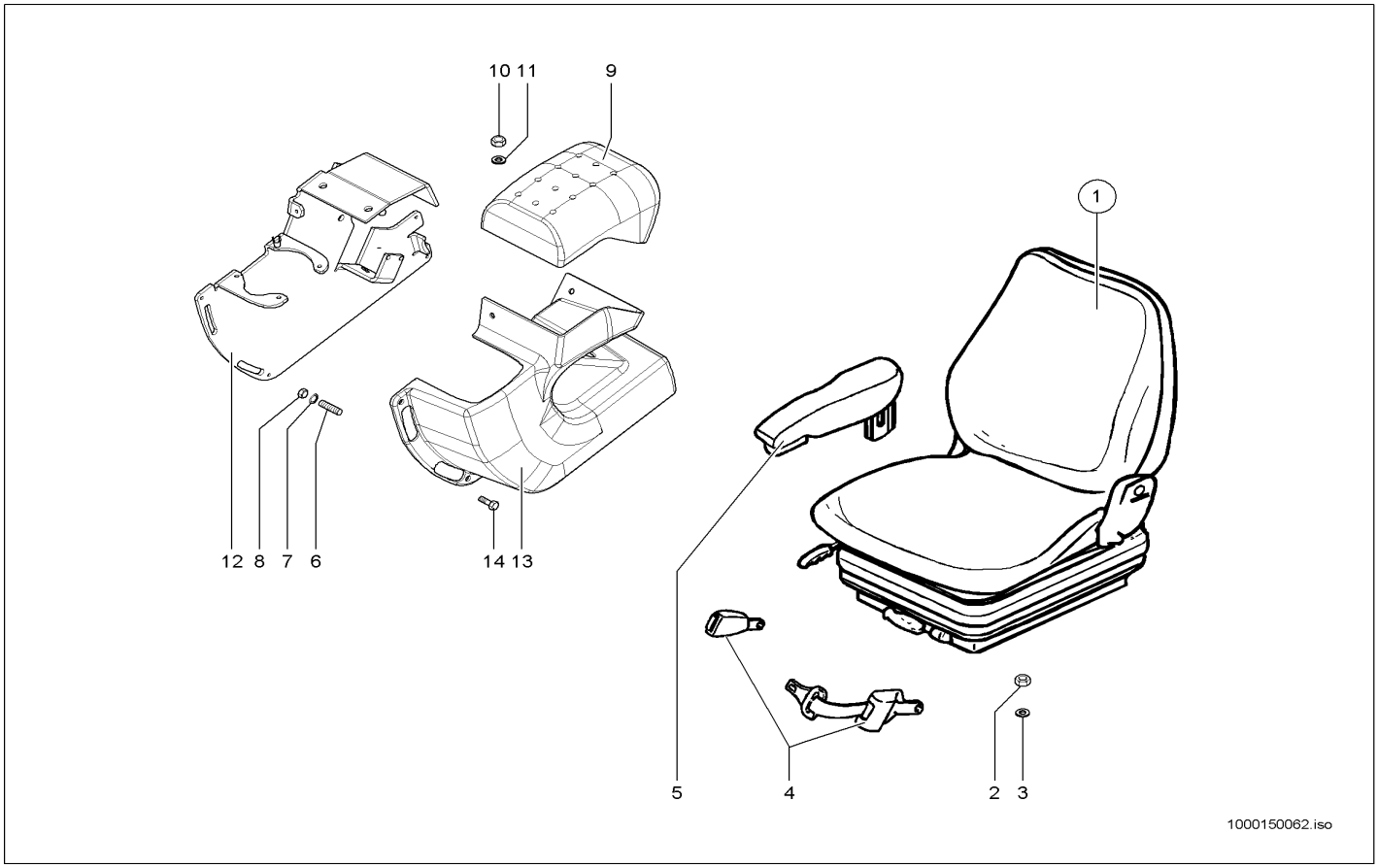

Pos	Art.-Nr.	Anm.	Q'TY	BEZEICHNUNG	PART NAME	DESIGNATION
1	1000144758		1,00 ST	FAHRERSITZ	DRIVERS SEAT	SIÈGE DE CHAUFFEUR
2	1000013022		4,00 ST	6KT-MUTTER	HEXAGON NUT	ÉCROU HEXAGONAL
3	1000015431		4,00 ST	SCHEIBE	WASHER	RONDELLE
4	1000098916		1,00 ST	AUTOMATIKGURT	AUTOMATIC BELT	CEINTURE AUTOMATIQUE
5	1000089492		1,00 ST	ARMLEHNE	ARM REST	ACCOUDOIR
6	1000048881		3,00 ST	STIFTSCHRAUBE	STUD	GOUJON
7	1000015431		3,00 ST	SCHEIBE	WASHER	RONDELLE
8	1000013022		3,00 ST	6KT-MUTTER	HEXAGON NUT	ÉCROU HEXAGONAL
9	1000051623		1,00 ST	ARMLEHNE	ARM REST	ACCOUDOIR
10	1000013022		2,00 ST	6KT-MUTTER	HEXAGON NUT	ÉCROU HEXAGONAL
11	1000015431		2,00 ST	SCHEIBE	WASHER	RONDELLE
12	1000147541		1,00 ST	VERKLEIDUNGSBLECH	TRIM PLATE	TÔLE DE RÉVÊTEMENT
13	1000146270		1,00 ST	VERKLEIDUNG	TRIM	RÉVÊTEMENT
14	1000098708		3,00 ST	SCHRAUBE	SCREW	VIS

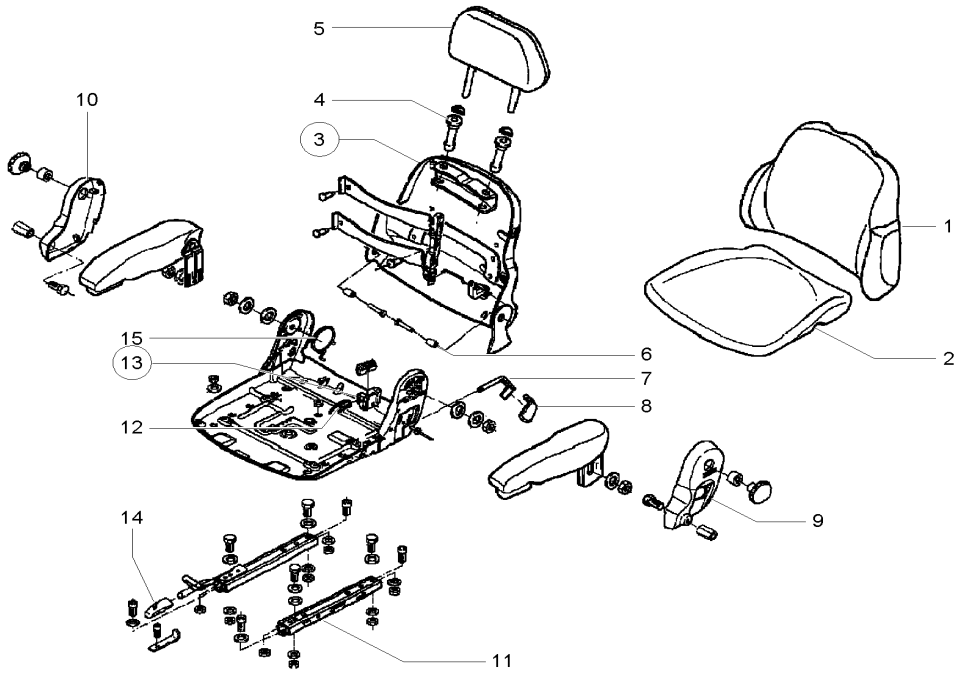

10000150060.iso

Pos	Art.-Nr.	Anm.	Q'TY	BEZEICHNUNG	PART NAME	DESIGNATION
1	1000088411		1,00 ST	RÜCKENPOLSTER	BACK CUSHION	COUSSIN À DOS
2	1000084945		1,00 ST	SITZPOLSTER	SEAT UPHOLSTERY	BOURRELET
3	1000088410		1,00 ST	RÜCKENTEIL	BACK PART	PART DORSALE
4	1000073554		2,00 ST	FÜHRUNGSHÜLSE	GUIDE SLEEVE	DOUILLE DE GUIDAGE
5	1000073465		1,00 ST	KOPFSTÜTZE	HEADREST	SUPPORT DE TÊTE
6	1000088401		2,00 ST	BUCHSE	BUSHING	BAGUE
7	1000088409		1,00 ST	HEBEL	LEVER	LEVIER
8	1000088405		1,00 ST	GRIFF	HANDLE	MANETTE
9	1000147168		1,00 ST	ABDECKUNG	COVER	COUVERCLE
10	1000147170		1,00 ST	ABDECKUNG	COVER	COUVERCLE
11	1000102861		1,00 ST	SCHIENE	RAIL	RAIL
12	1000147172		1,00 ST	FEDER	SPRING	RESSORT
13	1000088404		1,00 ST	LAGER	BEARING	PALIER
14	1000147158		1,00 ST	GRIFF	HANDLE	MANETTE
15	1000147173		1,00 ST	FEDER	SPRING	RESSORT

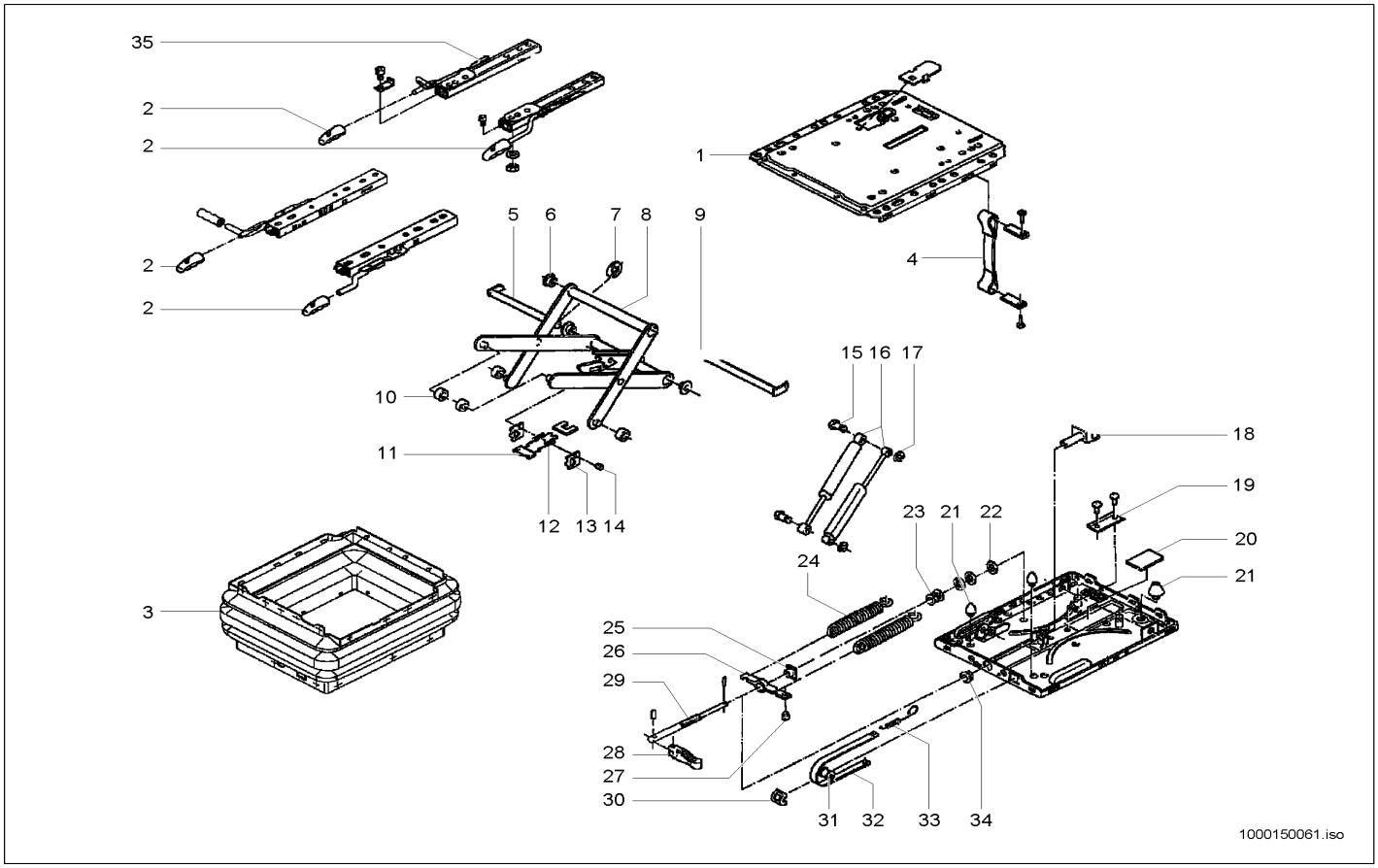

Pos	Art.-Nr.	Anm.	Q'TY	BEZEICHNUNG	PART NAME	DESIGNATION
1	1000147157		1,00 ST	ABDECKUNG	COVER	COUVERCLE
2	1000147158		1,00 ST	GRIFF	HANDLE	MANETTE
3	1000108144		1,00 ST	FALTENBALG	BELLOW	SOUFFLET
4	1000108189		1,00 ST	BAND	STRIP	BANDE
5	1000108187		1,00 ST	BOLZEN	PIN	AXE
6	1000032631		4,00 ST	BUCHSE	BUSHING	BAGUE
7	1000108188		1,00 ST	SICHERUNG	LOCKING	SÛRETÉ
8	1000086476		1,00 ST	SCHWINGE	WING	BIELLE
9	1000108184		1,00 ST	BOLZEN	PIN	AXE
10	1000036272		4,00 ST	ROLLE	ROLLER	ROULEAU
11	1000088395		1,00 ST	LEISTE	STRAP	LISTEAU
12	1000086480		2,00 ST	ZUGFEDER	TENSION SPRING	RESSORT DE TRACTION
13	1000088394		2,00 ST	BLECH	PLATE	TÔLE
14	1000088397		1,00 ST	BOLZEN	PIN	AXE
15	1000147160		2,00 ST	BOLZEN	PIN	AXE
16	1000147161		1,00 ST	DÄMPFER	SHOCK ABSORBER	AMORTISSEUR
17	1000147163		2,00 ST	SICHERUNG	LOCKING	SÛRETÉ
18	1000088162		1,00 ST	GABEL	QUICK-HITCH-COUPLER	ATTACHE RAPIDE
19	1000088163		1,00 ST	PROFIL	PROFILE	PROFIL
20	1000147164		1,00 ST	GUMMIPLATTE	RUBBER PLATE	PLAQUE EN CAOUTCHOUC
21	1000147165		1,00 ST	PUFFER	BUFFER	BUTOIR
22	1000088392		1,00 ST	SCHEIBE	WASHER	RONDELLE
23	1000108148		1,00 ST	KUGELLAGER	BALL BEARING	ROULEMENT À BILLES
24	1000030809		2,00 ST	FEDER	SPRING	RESSORT
25	1000117897		1,00 ST	MUTTER	NUT	ÉCROU
26	1000088391		1,00 ST	FEDERBOCK	SPRING LODGING	SUPPORT DE RESSORT
27	1000088396		1,00 ST	STOPFEN	PLUG	BOUCHON
28	1000086914		1,00 ST	KNEBEL KPL.	HANDLE KPL.	GARROT KPL.
29	1000088399		1,00 ST	VERSTELLSPINDEL	DISPLAC SPINDLE	FUSEAU À DÉPLACER
30	1000088160		1,00 ST	FÜHRUNG	GUIDE	GUIDAGE
31	1000088393		1,00 ST	ROLLE	ROLLER	ROULEAU
32	1000147166		1,00 ST	ANZEIGEBAND	ANNOUNCEMENT	ANNONCE
33	1000030818		1,00 ST	FEDER	SPRING	RESSORT
34	1000108183		1,00 ST	RING	RING	ANNEAU
35	1000102861		1,00 ST	SCHIENE	RAIL	RAIL

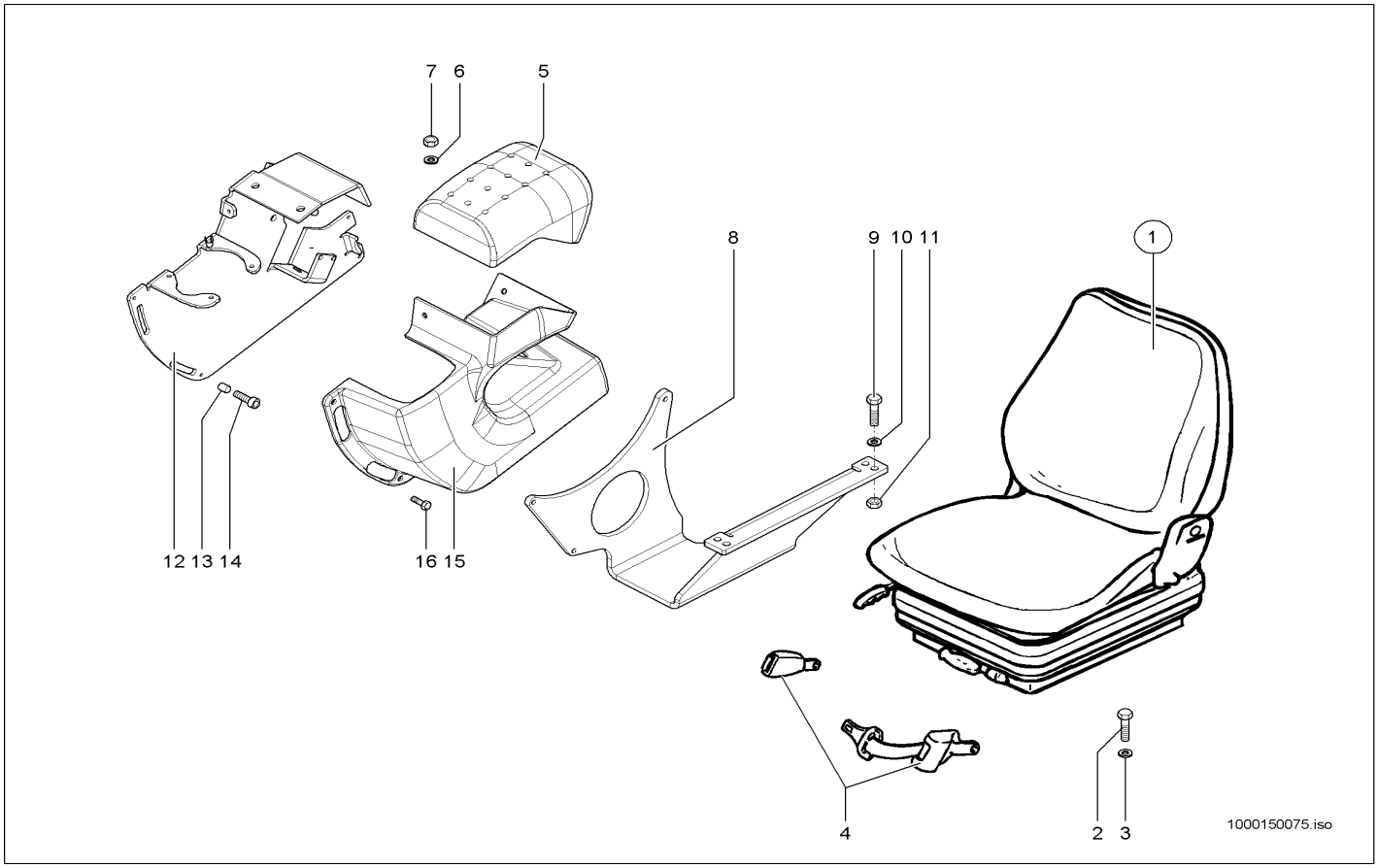

Pos	Art.-Nr.	Anm.	Q'TY	BEZEICHNUNG	PART NAME	DESIGNATION
1	1000108310		1,00 ST	FAHRERSITZ	DRIVERS SEAT	SIÈGE DE CHAUFFEUR
2	1000015343		4,00 ST	6KT-SCHRAUBE	HEX SCREW	VIS À TÊTE HEXAGONALE
3	1000015431		4,00 ST	SCHEIBE	WASHER	RONDELLE
4	1000098916		1,00 ST	AUTOMATIKGURT	AUTOMATIC BELT	CEINTURE AUTOMATIQUE
5	1000051623		1,00 ST	ARMLEHNE	ARM REST	ACCOUDOIR
6	1000013022		2,00 ST	6KT-MUTTER	HEXAGON NUT	ÉCROU HEXAGONAL
7	1000015431		2,00 ST	SCHEIBE	WASHER	RONDELLE
8	1000147542		1,00 ST	HALTER	BRACKET CLUTCH	SUPPORT
9	1000015343		4,00 ST	6KT-SCHRAUBE	HEX SCREW	VIS À TÊTE HEXAGONALE
10	1000015431		8,00 ST	SCHEIBE	WASHER	RONDELLE
11	1000013022		4,00 ST	6KT-MUTTER	HEXAGON NUT	ÉCROU HEXAGONAL
12	1000147541		1,00 ST	VERKLEIDUNGSBLECH	TRIM PLATE	TÔLE DE RÉVÊTEMENT
13	1000113793		3,00 ST	ROHR	PIPE LINE	TUYAU
14	1000019593		3,00 ST	ZYLINDERSCHRAUBE	CHEESE HEAD SCREW	VIS A TETE CYLINDRIQUE
15	1000146270		1,00 ST	VERKLEIDUNG	TRIM	RÉVÊTEMENT
16	1000098708		3,00 ST	SCHRAUBE	SCREW	VIS

FAHRERSITZ OBERTEIL
SEAT UPPER PART
SIÈGE DU CONDUCTEUR EN HAUT

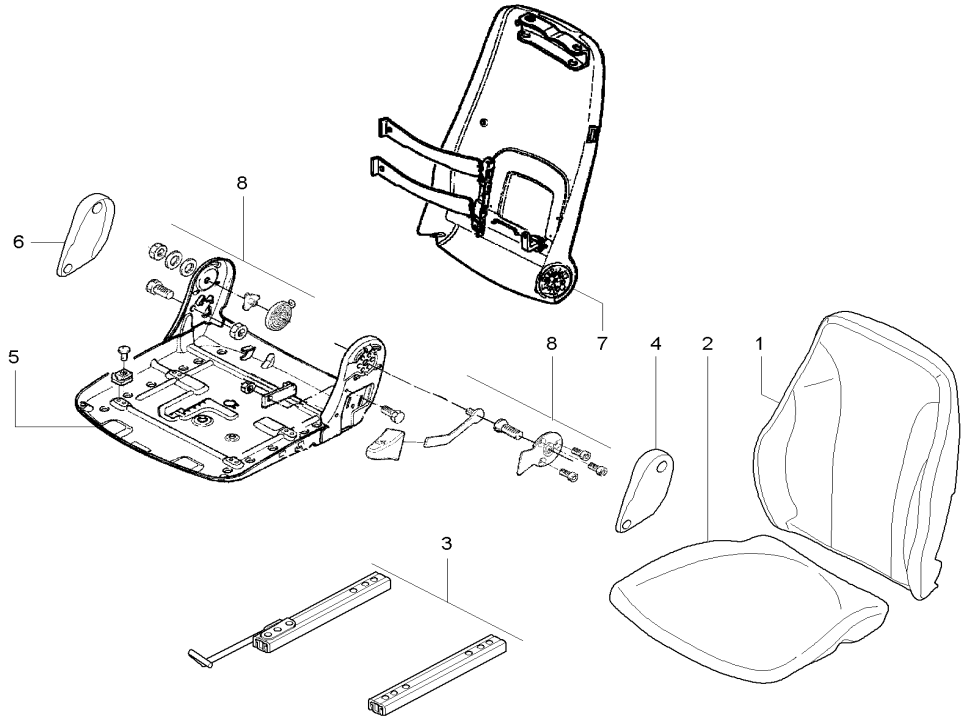

1000150078.iso

Pos	Art.-Nr.	Anm.	Q'TY	BEZEICHNUNG	PART NAME	DESIGNATION
1	1000089493		1,00 ST	POLSTER	CUSHION	COUSSIN
2	1000084945		1,00 ST	SITZPOLSTER	SEAT UPHOLSTERY	BOURRELET
3	1000022043		1,00 ST	VERSTELLSCHIENE	DISPLACEMENT RAIL	RAIL À DÉPLACER
4	1000108060		1,00 ST	ABDECKUNG	COVER	COUVERCLE
5	1000108061		1,00 ST	SITZPLATTE	SEAT PLATE	PLAQUE DE SIÈGE
6	1000084954		1,00 ST	ABDECKUNG	COVER	COUVERCLE
7	1000088505		1,00 ST	RÜCKENTEIL	BACK PART	PART DORSALE
8	1000088506		1,00 ST	ANBAUTEIL	MOUNTING PIECE	PIÈCE DE CONSTRUCTION

SITZUNTERTEIL LUFTGEFEDERT
LOWER PART, AIR-SEAT
UNE PARTIE PLUS INFÉRIEURE, AIR-SIÈGE

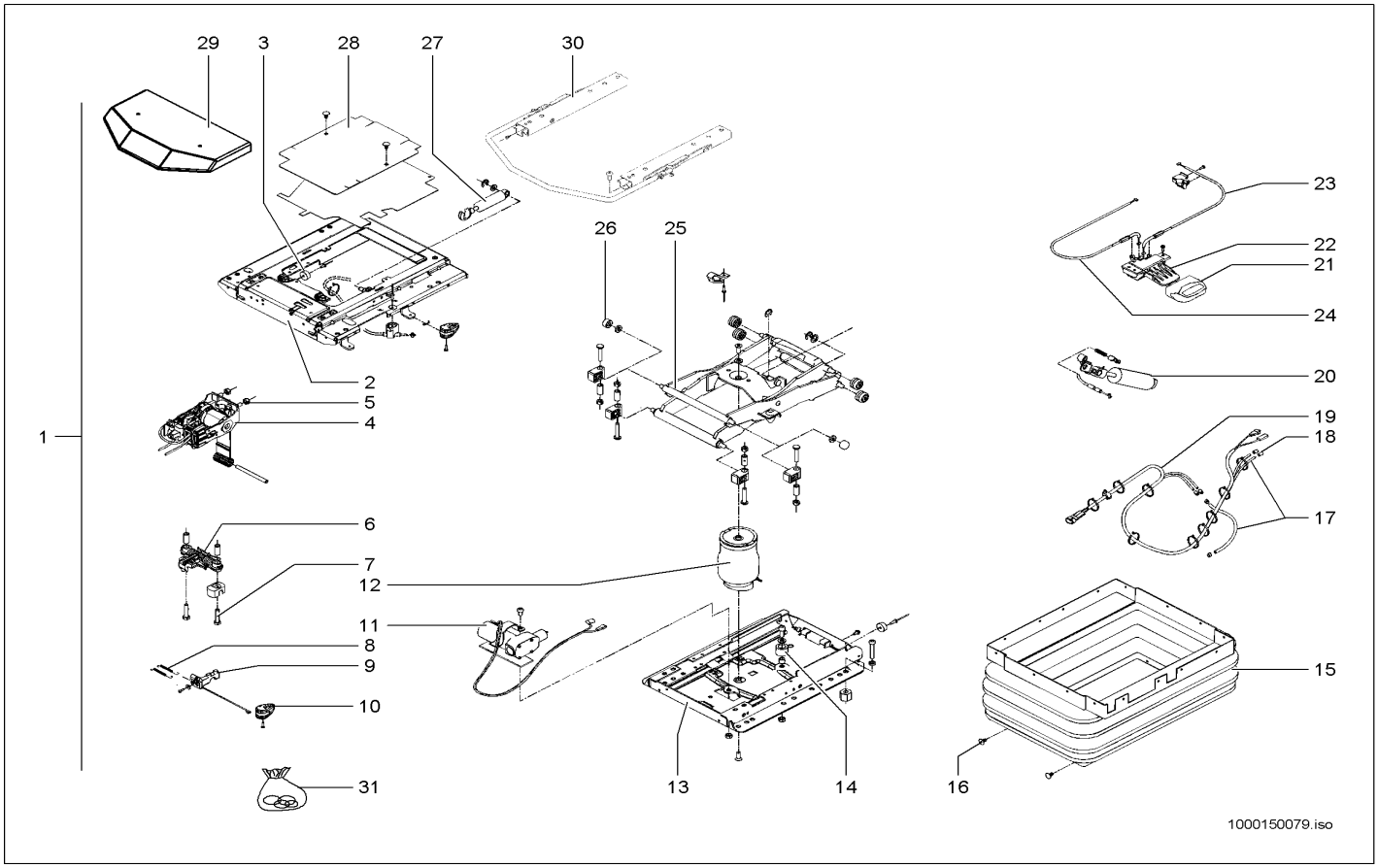

Pos	Art.-Nr.	Anm.	Q'TY	BEZEICHNUNG	PART NAME	DESIGNATION
1	1000150080		1,00 ST	ELEMENT	ELEMENT	ÉLÉMENT
2	1000150101		1,00 ST	FEDERUNGSOBERTEIL	SPRING UPPER PART	PARTIE SUPÉRIEURE DE SUSPENSION
3	1000141059		1,00 ST	PUFFER	BUFFER	BUTOIR
4	1000084996		1,00 ST	NIVEAUSTEUERUNG	LEVEL CONTROL	CONTRÔLE DE NIVEAU
5	1000088398		6,00 ST	6KT-MUTTER	HEXAGON NUT	ÉCROU HEXAGONAL
6	1000101898		1,00 ST	FEDER	SPRING	RESSORT
7	1000139797		2,00 ST	6KT-SCHRAUBE	HEX SCREW	VIS À TÊTE HEXAGONALE
8	1000141070		2,00 ST	ZUGFEDER	TENSION SPRING	RESSORT DE TRACTION
9	1000140463		1,00 ST	HEBEL	LEVER	LEVIER
10	1000140532		1,00 ST	GRIFF	HANDLE	MANETTE
11	1000150103		1,00 ST	KOMPRESSOR	COMPRESSOR	COMPRESSEUR
12	1000141058		1,00 ST	LUFTFEDERUNG	PNEUMATIC CUSHIONING	SUSPENSION AÉRIENNE
13	1000141044		1,00 ST	FEDERUNGSUNTERTEIL	SPRING LOWER PART	PARTIE BAS DE SUSPENSION
14	1000141060		1,00 ST	PUFFER	BUFFER	BUTOIR
15	1000066851		1,00 ST	FALTENBALG	BELLOW	SOUFFLET
16	1000030573		24,00 ST	STOPFEN	PLUG	BOUCHON
17	1000140271		1,00 ST	SCHLAUCH	HOSE	TUYAU FLEXIBLE
18	1000141342		2,00 ST	TÜLLE	SLEEVE	BEC
19	1000150108		1,00 ST	KABEL	CABLE	CÂBLE
20	1000149244		1,00 ST	STOSSDÄMPFER	SHOCK ABSORBER	AMORTISSEUR
21	1000140533		1,00 ST	GRIFF	HANDLE	MANETTE
22	1000140990		1,00 ST	BETÄTIGUNG	CONTROL LEVER	COMMANDE
23	1000149246		1,00 ST	BOWDENZUG	BOWDEN CABLE	TACTION DE BOWDEN
24	1000149245		1,00 ST	BOWDENZUG	BOWDEN CABLE	TACTION DE BOWDEN
25	1000141063		1,00 ST	SCHWINGE	WING	BIELLE
26	1000150109		2,00 ST	NADELLAGER	NEEDLE BEARING	PALIER À AIGUILLES
27	1000089352		1,00 ST	STOSSDÄMPFER	SHOCK ABSORBER	AMORTISSEUR
28	1000140129		1,00 ST	ABDECKUNG	COVER	COUVERCLE
29	1000150110		1,00 ST	ABDECKUNG	COVER	COUVERCLE
30	1000150112		1,00 ST	VERSTELLSCHIENE	DISPLACEMENT RAIL	RAIL À DÉPLACER
31	1000141090		1,00 ST	VERSCHLEISSSATZ	WEAR SET	TAUX D'USURE

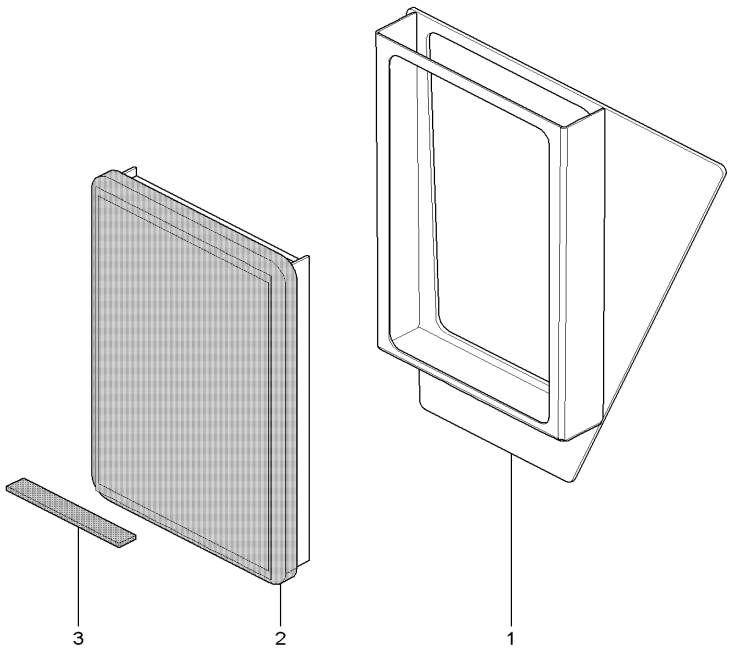

1000170958.iso

Pos	Art.-Nr.	Anm.	Q'TY	BEZEICHNUNG	PART NAME	DESIGNATION
1	1000169225		1,00 ST	KASTENBLECH	BOX PLATE	TÔLE À CAISSE
2	1000169632		1,00 ST	KOHLEFILTER	CARBON FILTER	FILTRE DE CHARBON
3	1000097141		2,00 M	DICHTBAND	SEAL STRAP	RUBAN ISOLANT

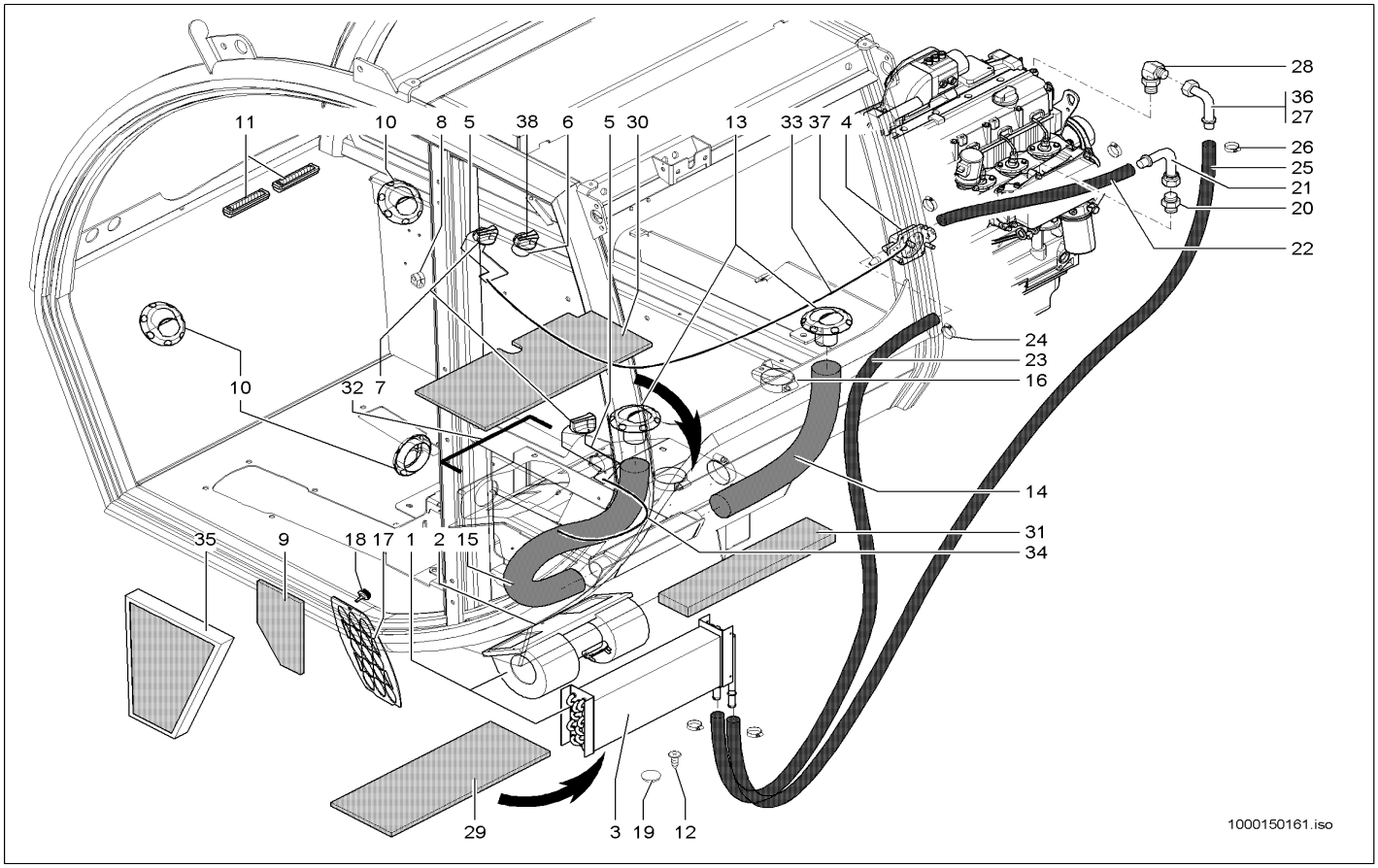

Pos	Art.-Nr.	Anm.	Q'TY	BEZEICHNUNG	PART NAME	DESIGNATION
1	1000145033		1,00 ST	HEIZGERÄT	HEATER	APPAREIL DE CHAUFFAGE
2	1000018753		1,00 ST	HEIZGEBLÄSE	HEATER BLOWER	VENTILATEUR DE CHAUFFAGE
3	1000145034		1,00 ST	WÄRMETAUSCHER	HEAT EXCHANGER	ÉCHANGEUR DE CHALEUR
4	1000029529		1,00 ST	HAHN	COCK	ROBINET
5	1000148490		2,00 ST	DREHSCHALTER	ROTARY SWITCH	INTERRUPTEUR ROTATIF
6	1000102987		1,00 ST	SCHALTER	SWITCH	INTERRUPTEUR
7	1000148491		2,00 ST	SCHALTKNOPF	SHIFT BUTTON	BOUTON DE CHANGEMENT DE VITESSES
8	1000106160		1,00 ST	HALTER BOWDENZUG	BRACKET BOWDENCABLE	SUPPORT DE TRACTION DE BOWDEN
9	1000148492		1,00 ST	UMLUFTFILTER	CIRCULATION FILTER	FILTRE À CIRCULATION D'AIR
10	1000102342		3,00 ST	HEIZDÜSE	HEATER NOZZLE	CLAPET DE CHAUFFAGE
11	1000029545		2,00 ST	HEIZDÜSE	HEATER NOZZLE	CLAPET DE CHAUFFAGE
12	1000092279		4,00 ST	BLECHSCHRAUBE	SCREW	VIS
13	1000148161		2,00 ST	LUFTDÜSE	AIR NOZZLE	GICLEUR D'AIR
14	1000149769		1,00 ST	HEIZUNGSSCHLAUCH	HEATER HOSE	TUYAU FLEXIBLE DE CHAUFFAGE
15	1000149770		1,00 ST	HEIZUNGSSCHLAUCH	HEATER HOSE	TUYAU FLEXIBLE DE CHAUFFAGE
16	1000032290		4,00 ST	SCHELLE	CLAMP	BRIDE
17	1000148167		1,00 ST	ABDECKBLECH	COVER PLATE	TÔLE DE COUVERTURE
18	1000107940		1,00 ST	RÄNDELSCHRAUBE	GROOVED SCREW	VIS MOLETÉE
19	1000148203		2,00 ST	STOPFEN	PLUG	BOUCHON
20	1000028300		1,00 ST	VERSCHRAUBUNG	SCREW JOINT	RACCORD
21	1000130184	h=70	1,00 ST	SCHLAUCHARMATUR	HOSE FITTING	INSTRUMENT DE TUYAU FLEXIBLE
22	1000097639		0,17 M	HEIZUNGSSCHLAUCH	HEATER HOSE	TUYAU FLEXIBLE DE CHAUFFAGE
23	1000097639		1,29 M	HEIZUNGSSCHLAUCH	HEATER HOSE	TUYAU FLEXIBLE DE CHAUFFAGE
24	1000031138		4,00 ST	SCHELLE	CLAMP	BRIDE
25	1000097639		1,90 M	HEIZUNGSSCHLAUCH	HEATER HOSE	TUYAU FLEXIBLE DE CHAUFFAGE
26	1000031138		2,00 ST	SCHELLE	CLAMP	BRIDE
27	1000130184	h=70	1,00 ST	SCHLAUCHARMATUR	HOSE FITTING	INSTRUMENT DE TUYAU FLEXIBLE
28	1000028691		1,00 ST	VERSCHRAUBUNG	SCREW JOINT	RACCORD
29	1000149814		1,00 ST	DÄMMATTE	INSULATING MAT	NATTE ISOLANT
30	1000149815		1,00 ST	DÄMMATTE	INSULATING MAT	NATTE ISOLANT
31	1000149816		1,00 ST	DÄMMATTE	INSULATING MAT	NATTE ISOLANT
32	1000097043		0,80 M	DICHTUNGSBAND	SEAL STRAP	RUBAN ISOLANT
33	1000154362		1,00 ST	BOWDENZUG	BOWDEN CABLE	TACTION DE BOWDEN
34	1000102860		1,00 ST	BOWDENZUG	BOWDEN CABLE	TACTION DE BOWDEN
35	1000151065		1,00 ST	FRISCHLUFTFILTER	FRESH FILTER A AIR	FILTRE A AIR FRAIS
36	1000130183	opt. h=50	1,00 ST	SCHLAUCHARMATUR	HOSE FITTING	INSTRUMENT DE TUYAU FLEXIBLE
37	1000169926		1,00 ST	TÜLLE	SLEEVE	BEC
38	1000033749		1,00 ST	SCHALTKNOPF	SHIFT BUTTON	BOUTON DE CHANGEMENT DE VITESSES

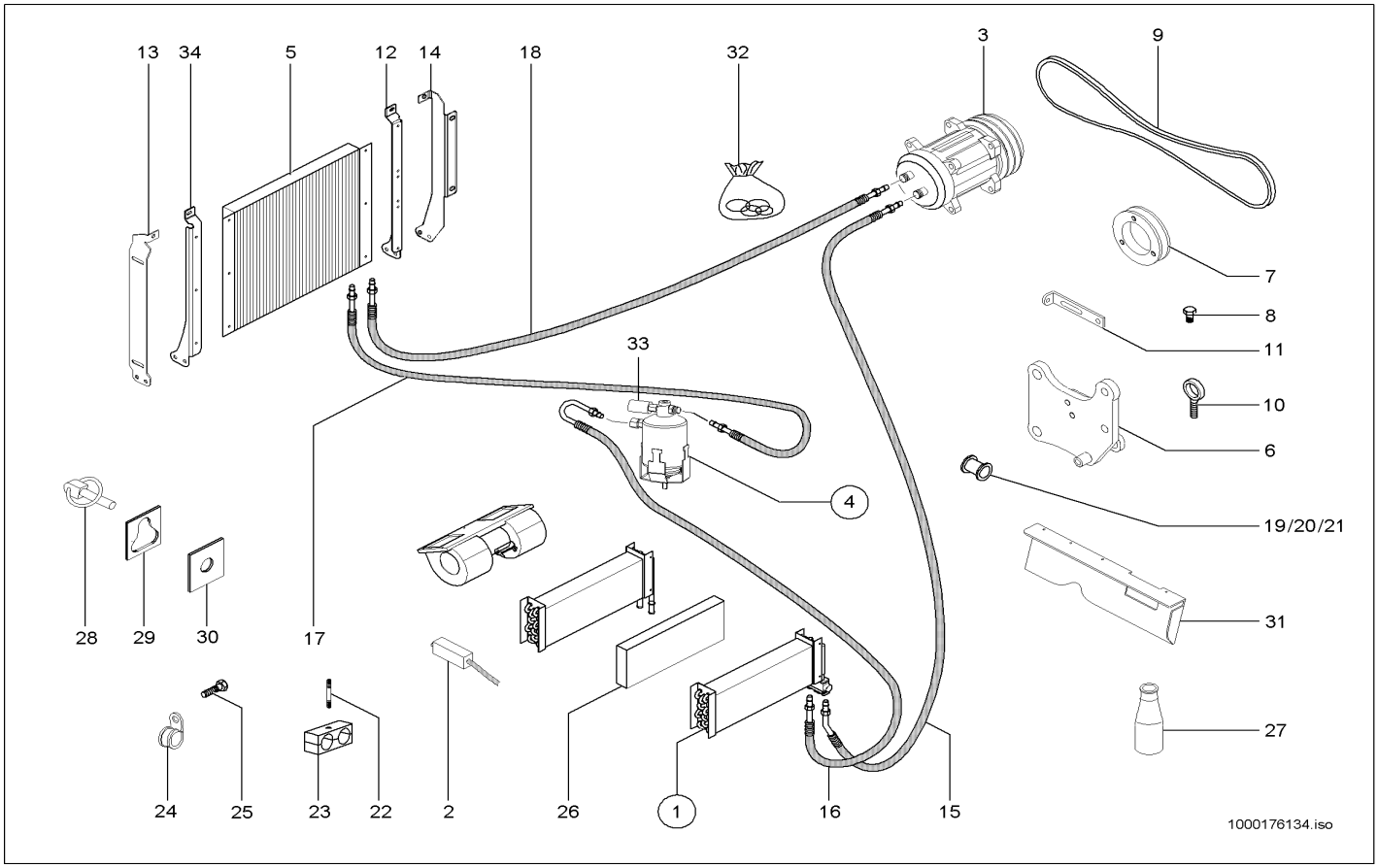

Pos	Art.-Nr.	Anm.	Q'TY	BEZEICHNUNG	PART NAME	DESIGNATION
1	1000145036		1,00 ST	VERDAMPFER	EVAPORATOR	ÉVAPORATEUR
2	1000148495		1,00 ST	TEMPERATURSCHALTER	TEMPERATURE SWITCH	INTERRUPTEUR DE TÉMPERATURE
3	1000106938		1,00 ST	KOMPRESSOR KLIMAANLAGE	COMPRESSOR AIRCONDITION	COMPRESSEUR DU CLIMATISEUR
4	1000135964		1,00 ST	SAMMELTROCKNER	AIR-DRYER	SÉCHOIR D`AIR
5	1000145037		1,00 ST	KONDENSATOR	CONDENSER	CONDENSATEUR
6	1000146654		1,00 ST	LAGERUNG	MOUNTING	STOCKAGE
7	1000146687		1,00 ST	RIEMENSCHEIBE	BELT PULLEY	POULIE
8	1000015345		1,00 ST	6KT-SCHRAUBE	HEX SCREW	VIS À TÊTE HEXAGONALE
9	1000099732		1,00 ST	KEILRIEMEN	V-BELT	COURROIE TRAPÉZOÏDALE
10	1000048712		1,00 ST	AUGENSCHRAUBE	EYE BOLT	VIS DES YEUX
11	1000051086		1,00 ST	BÜGEL	HOLDER	ARCHET
12	1000169226		1,00 ST	LAGERUNG	MOUNTING	STOCKAGE
13	1000149268		1,00 ST	HALTER	BRACKET CLUTCH	SUPPORT
14	1000149269		1,00 ST	HALTER	BRACKET CLUTCH	SUPPORT
15	1000149453		1,00 ST	SCHLAUCH	HOSE	TUYAU FLEXIBLE
16	1000149452		1,00 ST	SCHLAUCH	HOSE	TUYAU FLEXIBLE
17	1000149451		1,00 ST	SCHLAUCH	HOSE	TUYAU FLEXIBLE
18	1000149420		1,00 ST	SCHLAUCH	HOSE	TUYAU FLEXIBLE
19	1000152984	23x39x10	1,00 ST	DURCHFÜHRUNGSRING	JUNCTION	ANNEAU D'APPLICATION
20	1000033427	17x45x14	2,00 ST	DURCHFÜHRUNGSRING	JUNCTION	ANNEAU D'APPLICATION
21	1000033872		1,00 ST	DURCHFÜHRUNGSRING	JUNCTION	ANNEAU D'APPLICATION
22	1000151955		3,00 ST	STIFTSCHRAUBE	STUD	GOUJON
23	1000031709		3,00 ST	SCHELLE	CLAMP	BRIDE
24	1000032190		1,00 ST	SCHELLE	CLAMP	BRIDE
25	1000085455		1,00 ST	ZYLINDERSCHRAUBE	CHEESE HEAD SCREW	VIS A TETE CYLINDRIQUE
26	1000149815		1,00 ST	DÄMMATTE	INSULATING MAT	NATTE ISOLANT
27	1000096936		0,85 KG	KÄLTEMITTEL	FREEZING FLUID	AGENT FRIGORIFIQUE
28	1000152254		2,00 ST	VERSCHLUSS	LOCK	FERMETURE
29	1000152255		2,00 ST	VERSCHLUSS	LOCK	FERMETURE
30	1000152256		2,00 ST	VERSCHLUSS	LOCK	FERMETURE
31	1000153727		1,00 ST	SCHUTZBLECH	PROTECTION PLATE	SUPPORT
32	1000164297		1,00 ST	DICHTSATZ	SEAL KIT	POCHETTE DE JOINTS
33	1000153692		1,00 ST	DRUCKSCHALTER	PRESSURE SWITCH	INTERRUPTEUR DE PRESSION
34	1000169227		1,00 ST	LAGERUNG	MOUNTING	STOCKAGE

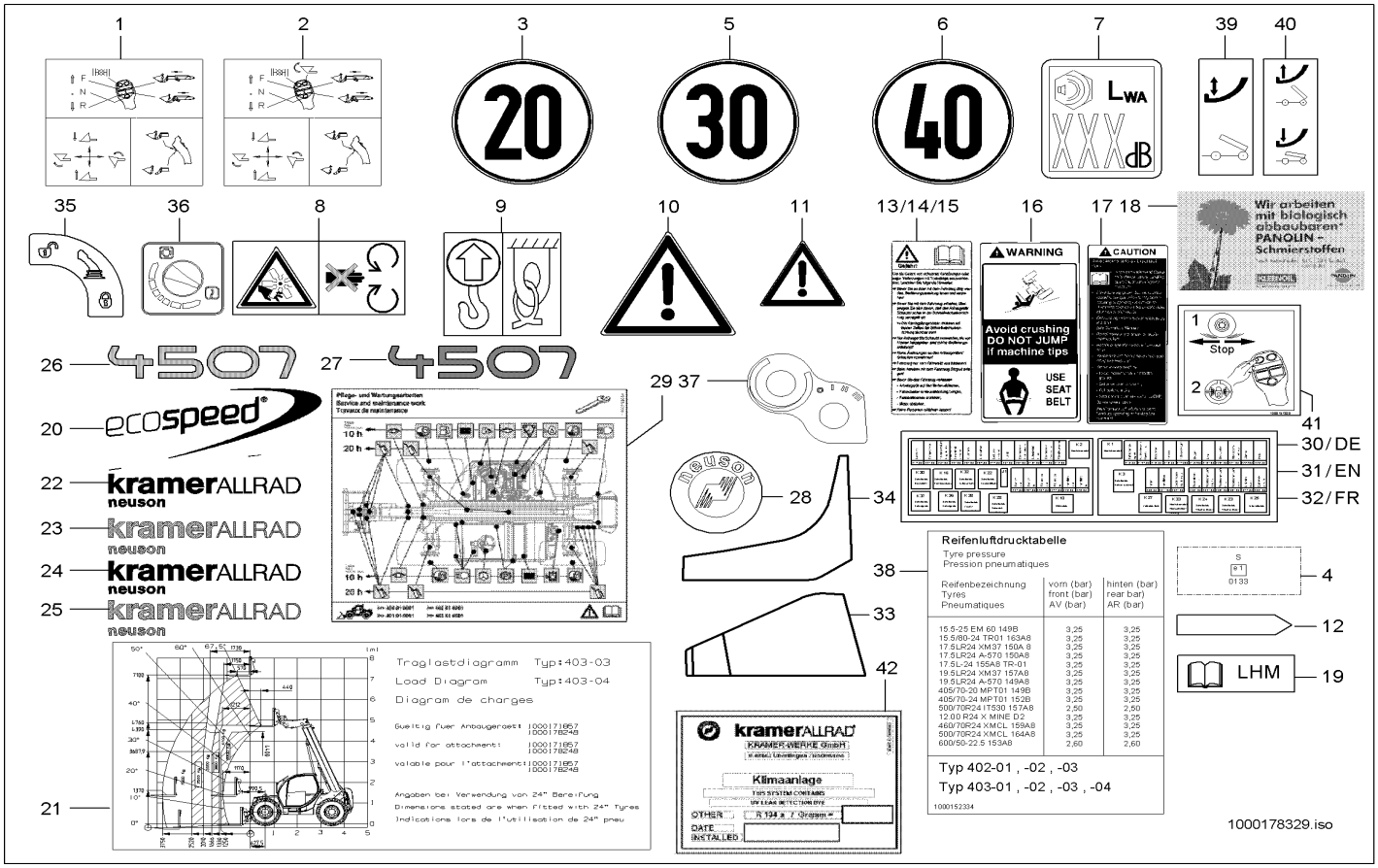

Pos	Art.-Nr.	Anm.	Q'TY	BEZEICHNUNG	PART NAME	DESIGNATION
1	1000150662		1,00 ST	HINWEISSCHILD	INDICATION LABEL	PLAQUE INDICATRICE
2	1000150663		1,00 ST	HINWEISSCHILD	INDICATION LABEL	PLAQUE INDICATRICE
3	1000029786		3,00 ST	HINWEISSCHILD	INDICATION LABEL	PLAQUE INDICATRICE
4	1000177276		3,00 ST	AUFKLEBER	STICKER	AUTOCOLLANT
5	1000030005		3,00 ST	HINWEISSCHILD	INDICATION LABEL	PLAQUE INDICATRICE
6	1000029794		3,00 ST	HINWEISSCHILD	INDICATION LABEL	PLAQUE INDICATRICE
7	1000130856		1,00 ST	HINWEISSCHILD	INDICATION LABEL	PLAQUE INDICATRICE
8	1000052383		1,00 ST	SCHILD	LABEL	PANNEAU
9	1000099080		4,00 ST	HINWEISSCHILD	INDICATION LABEL	PLAQUE INDICATRICE
10	1000030041		2,00 ST	WARNSCHILD	WARNING SIGN	BOUCLIER D'AVERTISSEMENT
11	1000030024		1,00 ST	WARNSCHILD	WARNING SIGN	BOUCLIER D'AVERTISSEMENT
12	1000029770		1,00 ST	MARKIERUNG	MARKING	MARQUAGE
13	1000030234	DE	1,00 ST	WARNSCHILD	WARNING SIGN	BOUCLIER D'AVERTISSEMENT
14	1000030240	EN	1,00 ST	WARNSCHILD	WARNING SIGN	BOUCLIER D'AVERTISSEMENT
15	1000052387	FR	1,00 ST	WARNSCHILD	WARNING SIGN	SIGNAL D'AVERTISSEMENT
16	1000030254	USA	1,00 ST	WARNSCHILD	WARNING SIGN	BOUCLIER D'AVERTISSEMENT
17	1000030260	USA	1,00 ST	WARNSCHILD	WARNING SIGN	BOUCLIER D'AVERTISSEMENT
18	1000029748		1,00 ST	HINWEISSCHILD	INDICATION LABEL	PLAQUE INDICATRICE
19	1000128944		1,00 ST	HINWEISSCHILD	INDICATION LABEL	PLAQUE INDICATRICE
20	1000109108		2,00 ST	SCHILD	LABEL	PANNEAU
21	1000174407		2,00 ST	TRAGLASTDIAGRAMM	CARRY LOAD DIAGRAM	DIAGRAMME DE CHARGEMENT
22	1000151693	480mm	2,00 ST	SCHILD	LABEL	PANNEAU
23	1000151694	480mm	2,00 ST	SCHILD	LABEL	PANNEAU
24	1000098701	559mm	1,00 ST	SCHILD	LABEL	PANNEAU
25	1000101780	559mm	1,00 ST	SCHILD	LABEL	PANNEAU
26	1000175209		2,00 ST	TYPENSCHILD	TYPE PLATE	PANNEAU-TYPE
27	1000175215		2,00 ST	TYPENSCHILD	TYPE PLATE	PANNEAU-TYPE
28	1000101091		1,00 ST	PLAKETTE	BADGE	PLAQUE
29	1000153091		1,00 ST	WARTUNGSPLAN	MAINTENANCE SCHEDULE	SCHÉMA DE MAINTENANCE
30	1000152119		1,00 ST	SCHILD	LABEL	PANNEAU
31	1000152120		1,00 ST	SCHILD	LABEL	PANNEAU
32	1000152121		1,00 ST	SCHILD	LABEL	PANNEAU
33	1000152641		1,00 ST	AUFKLEBER	STICKER	AUTOCOLLANT
34	1000152640		1,00 ST	AUFKLEBER	STICKER	AUTOCOLLANT
35	1000050662		1,00 ST	HINWEISSCHILD	INDICATION LABEL	PLAQUE INDICATRICE
36	1000152687		1,00 ST	SCHILD UMLUFT	LABEL	LABEL
37	1000152688		1,00 ST	SCHILD HEIZUNG	LABEL	LABEL
38	1000152334		1,00 ST	HINWEISSCHILD	INDICATION LABEL	PLAQUE INDICATRICE
39	1000153332		1,00 ST	HINWEISSCHILD	INDICATION LABEL	PLAQUE INDICATRICE
40	1000153333		1,00 ST	HINWEISSCHILD	INDICATION LABEL	PLAQUE INDICATRICE
41	1000157829		1,00 ST	HINWEISSCHILD	INDICATION LABEL	PLAQUE INDICATRICE
42	1000157426		1,00 ST	SCHILD	LABEL	PANNEAU

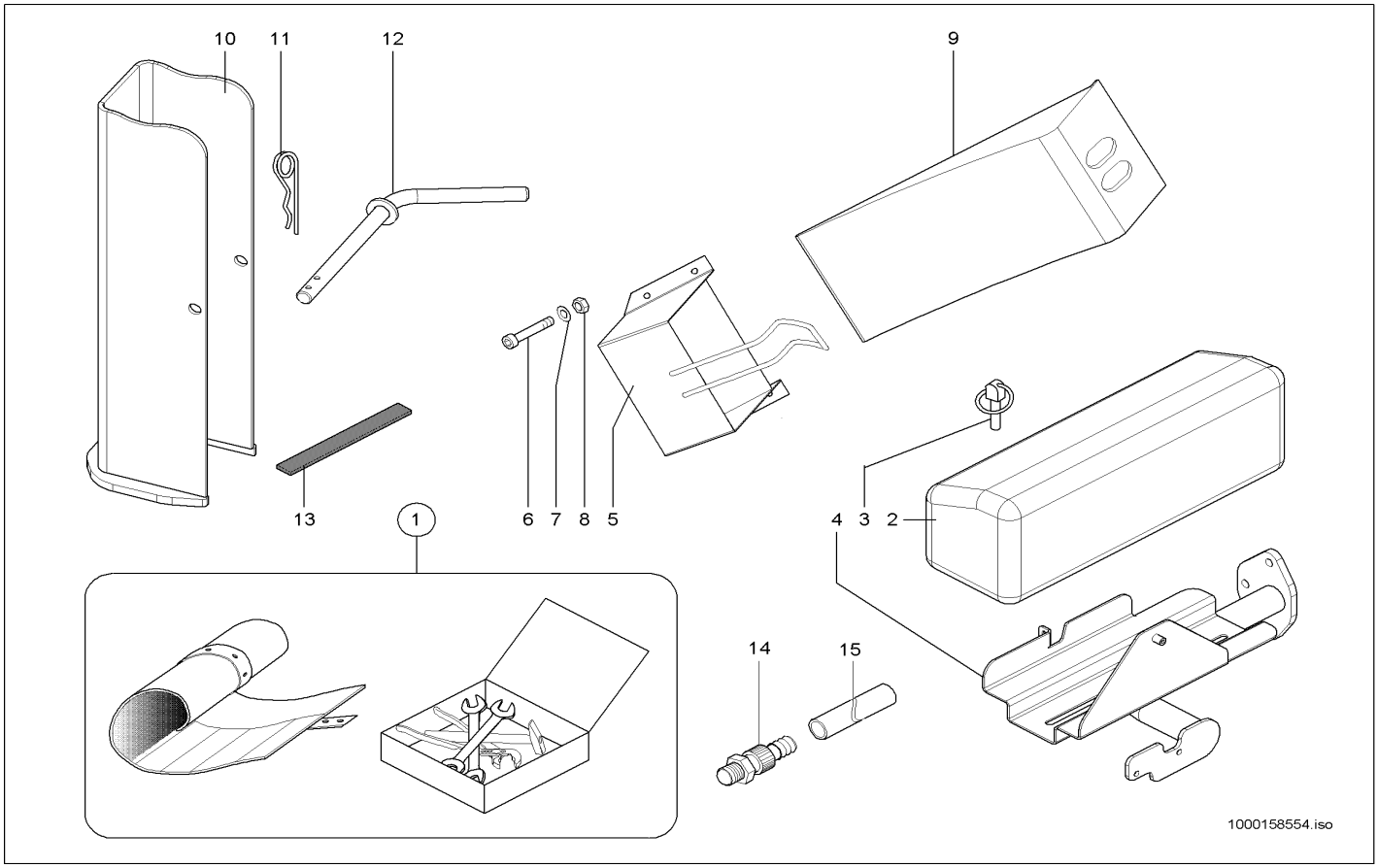

Pos	Art.-Nr.	Anm.	Q'TY	BEZEICHNUNG	PART NAME	DESIGNATION
1	1000029573		1,00 ST	WERKZEUGSATZ	TOOL KIT	JEU D'OUTILS
2	1000152315		1,00 ST	WERKZEUGBOX	TOOL BOX	BOÎTE D'OUTIL
3	1000030824		1,00 ST	KLAPPSTECKER	COTTER PIN	BOUCHON BASCULANTE
4	1000152266		1,00 ST	HALTER	BRACKET CLUTCH	SUPPORT
5	1000152474		1,00 ST	HALTER	BRACKET CLUTCH	SUPPORT
6	1000019593		3,00 ST	ZYLINDERSCHRAUBE	CHEESE HEAD SCREW	VIS A TETE CYLINDRIQUE
7	1000013022		1,00 ST	6KT-MUTTER	HEXAGON NUT	ÉCROU HEXAGONAL
8	1000013027		4,00 ST	SCHEIBE	WASHER	RONDELLE
9	1000152473		1,00 ST	UNTERLEGEKEIL	WHEEL CHOCK	CLAVETTE DE METTRE DESSOUS
10	1000154224		1,00 ST	STÜTZE	SUPPORT	SUPPORT
11	1000002967		1,00 ST	FEDERSTECKER	PLUG	BOUCHON
12	1000154225		1,00 ST	BOLZEN	PIN	AXE
13	1000097033		0,61 M	GUMMIBAND	RUBBER STRIP	ÉLASTIQUE
14	1000022322		1,00 ST	ABLAßKUPPLUNG	DRAIN COUPLING	COUPLEUR DE PURGE
15	1000098872		1,00 ST	SCHLAUCH	HOSE	TUYAU FLEXIBLE

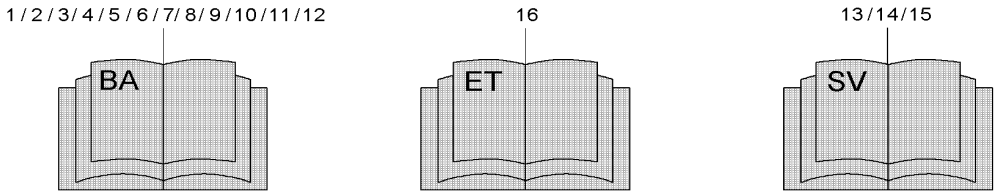

1000178336.iso

Pos	Art.-Nr.	Anm.	Q'TY	BEZEICHNUNG	PART NAME	DESIGNATION
1	1000174726	DE	1,00 ST	BEDIENUNGSANLEITUNG	INSTRUCTION MANUAL	MODE D'EMPLOI
2	1000174727	EN	1,00 ST	BEDIENUNGSANLEITUNG	INSTRUCTION MANUAL	MODE D'EMPLOI
3	1000174728	FR	1,00 ST	BEDIENUNGSANLEITUNG	INSTRUCTION MANUAL	MODE D'EMPLOI
4	1000174729	IT	1,00 ST	BEDIENUNGSANLEITUNG	INSTRUCTION MANUAL	MODE D'EMPLOI
5	1000174730	DA	1,00 ST	BEDIENUNGSANLEITUNG	INSTRUCTION MANUAL	MODE D'EMPLOI
6	1000174731	NO	1,00 ST	BEDIENUNGSANLEITUNG	INSTRUCTION MANUAL	MODE D'EMPLOI
7	1000174732	FI	1,00 ST	BEDIENUNGSANLEITUNG	INSTRUCTION MANUAL	MODE D'EMPLOI
8	1000174733	SV	1,00 ST	BEDIENUNGSANLEITUNG	INSTRUCTION MANUAL	MODE D'EMPLOI
9	1000174734	NL	1,00 ST	BEDIENUNGSANLEITUNG	INSTRUCTION MANUAL	MODE D'EMPLOI
10	1000174735	ES	1,00 ST	BEDIENUNGSANLEITUNG	INSTRUCTION MANUAL	MODE D'EMPLOI
11	1000174736	PL	1,00 ST	BEDIENUNGSANLEITUNG	INSTRUCTION MANUAL	MODE D'EMPLOI
12	1000174737	CS	1,00 ST	BEDIENUNGSANLEITUNG	INSTRUCTION MANUAL	MODE D'EMPLOI
13	1000156211	DE	1,00 ST	HANDBUCH	HAND BOOK	MANUEL
14	1000156710	EN	1,00 ST	HANDBUCH	HAND BOOK	MANUEL
15	1000156711	FR	1,00 ST	HANDBUCH	HAND BOOK	MANUEL
16	1000177216		1,00 ST	ERSATZTEILLISTE	SPARE PARTS LIST	LISTE DE PIÈCE DE RECHANGE

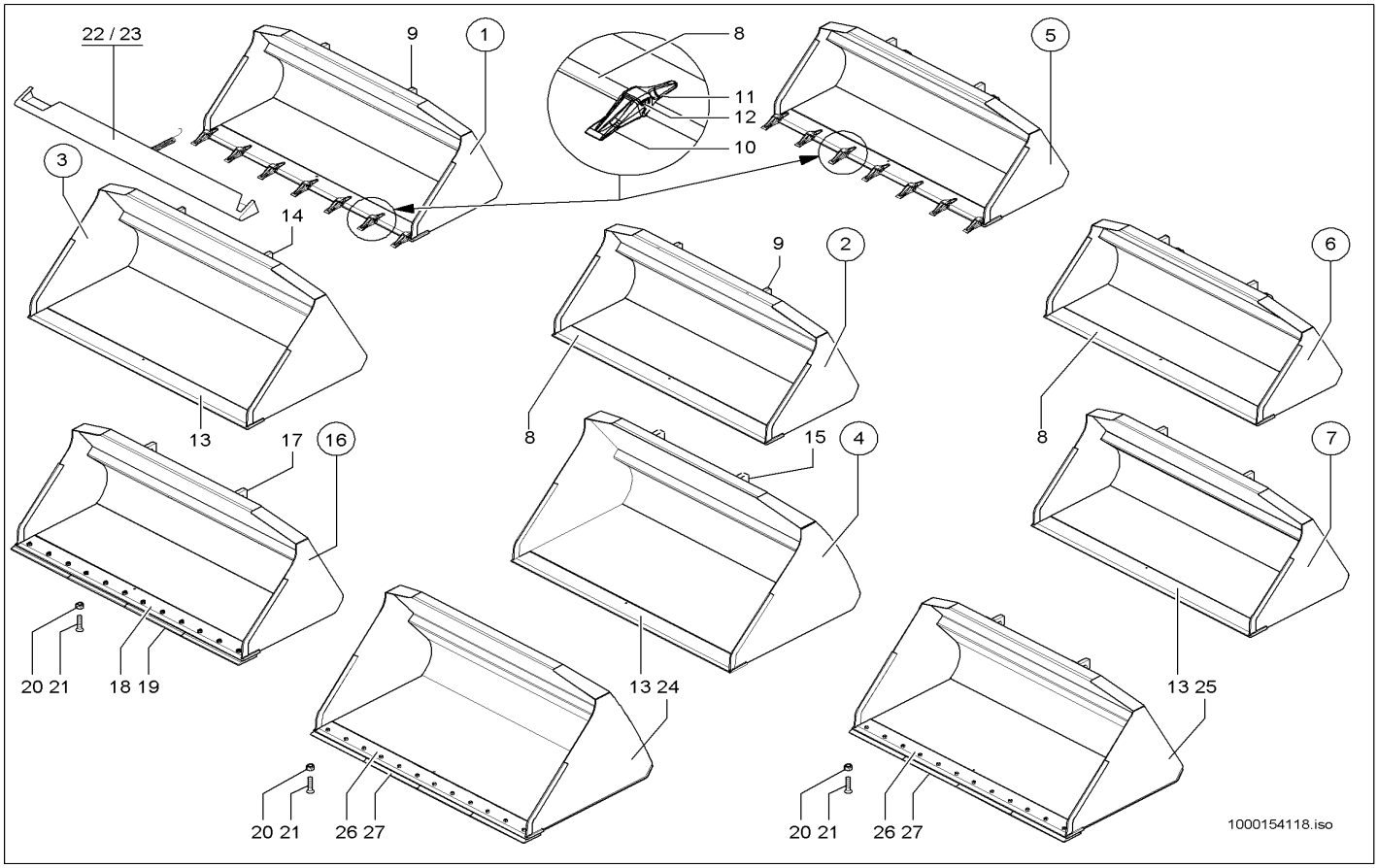

Pos	Art.-Nr.	Anm.	Q'TY	BEZEICHNUNG	PART NAME	DESIGNATION
1	1000151088	m.Rz. 2400mm	1,00 ST	STANDARDSCHAUFEL KPL. M.RZ. 2400MM	STANDARD BUCKET KPL. M.RZ. 2400MM	GODET STANDARD KPL. M.RZ. 2400MM
2	1000151089	o.Rz. 2400mm	1,00 ST	STANDARDSCHAUFEL KPL. O.RZ. 2400MM	STANDARD BUCKET KPL. O.RZ.	GODET STANDARD KPL. O.RZ.
3	1000150794	2500mm	1,00 ST	LADESCHAUFEL O.RZ. 2500	BUCKET KPL. O.RZ. 2500	GODET KPL. O.RZ. 2500
4	1000148278	2500mm	1,00 ST	SUPERLEICHTGUTSCHAUFEL 2500	SUPERLIGHTW.MAT.BUCKET	GODET MAT. SUPERLÉG. KPL
5	1000150361	m.Rz. 2400mm	1,00 ST	STANDARDSCHAUFEL KPL. M.RZ. 2400MM	STANDARD BUCKET KPL. M.RZ. 2400MM	GODET STANDARD KPL. M.RZ. 2400MM
6	1000150491	o.Rz. 2400mm	1,00 ST	STANDARDSCHAUFEL KPL. O.RZ. 2400MM	STANDARD BUCKET KPL. O.RZ.	GODET STANDARD KPL. O.RZ.
7	1000150793	o.Rz. 2500	1,00 ST	LEICHTGUTSCHAUFEL O.RZ. 2500	LIGHTW.MAT.BUCKET KPL. O.RZ. 2500	GODET MAT. LÉGÈRE KPL. O.RZ. 2500
8	1000147706		1,00 ST	SCHAR	BLADE	FAISCEAU
9	1000154132		2,00 ST	AUFHÄNGUNG	JOINT	SUSPENSION
10	1000152072		7,00 ST	ZAHN	TOOTH	DENT
11	1000152074		7,00 ST	ZAHNHALTER	TOOTH OWNER	PROPRIÉTAIRE DE DENT
12	1000049787		7,00 ST	SPANNSTIFT	COTTER PIN	GOUPILLE TENDEUR
13	1000154120		1,00 ST	SCHAR	BLADE	FAISCEAU
14	1000154131		2,00 ST	AUFHÄNGUNG	JOINT	SUSPENSION
15	1000147721		2,00 ST	AUFHÄNGUNG	JOINT	SUSPENSION
16	1000158730	2500 schraubschar	1,00 ST	LEICHTGUTSCHAUFEL 2500 SCHRAUBSCHAR	LIGHTW.MAT.BUCKET KPL. O.RZ. 2500	GODET MAT. LÉGÈRE KPL. O.RZ. 2500
17	1000160740		2,00 ST	AUFHÄNGUNG	JOINT	SUSPENSION
18	1000160753		1,00 ST	SCHAR	BLADE	FAISCEAU
19	1000160754		4,00 ST	SCHAR	BLADE	FAISCEAU
20	1000018412		12,00 ST	6KT-MUTTER	HEXAGON NUT	ÉCROU HEXAGONAL
21	1000159008		12,00 ST	SENKSCHRAUBE	COUNTERSUNK SCREW	VIS À TÊTE NOYÉE
22	1000152555	2436 mm	1,00 ST	ZAHNSCHUTZ	TOOTH PROTECTION	PROTECTION DE DENT
23	1000152556	2536 mm	1,00 ST	ZAHNSCHUTZ	TOOTH PROTECTION	PROTECTION DE DENT
24	1000171728	2500 schraubschar 2,5 qm	1,00 ST	SUPERLEICHTGUTSCHAUFEL 2500 SSH 3 M³	SUPERLIGHTW.MAT.BUCKET 2500 SSH	GODET MAT. SUPERLÉG. KPL 2500 SSH
25	1000176645	2500 schraubschar 3 qm	1,00 ST	SUPERLEICHTGUTSCHAUFEL 2500 SSH 2,5M³	SUPERLIGHTW.MAT.BUCKET 2500 SSH	GODET MAT. SUPERLÉG. KPL 2500 SSH
26	1000171729		1,00 ST	SCHAR	BLADE	FAISCEAU
27	1000171730		4,00 ST	SCHAR	BLADE	FAISCEAU

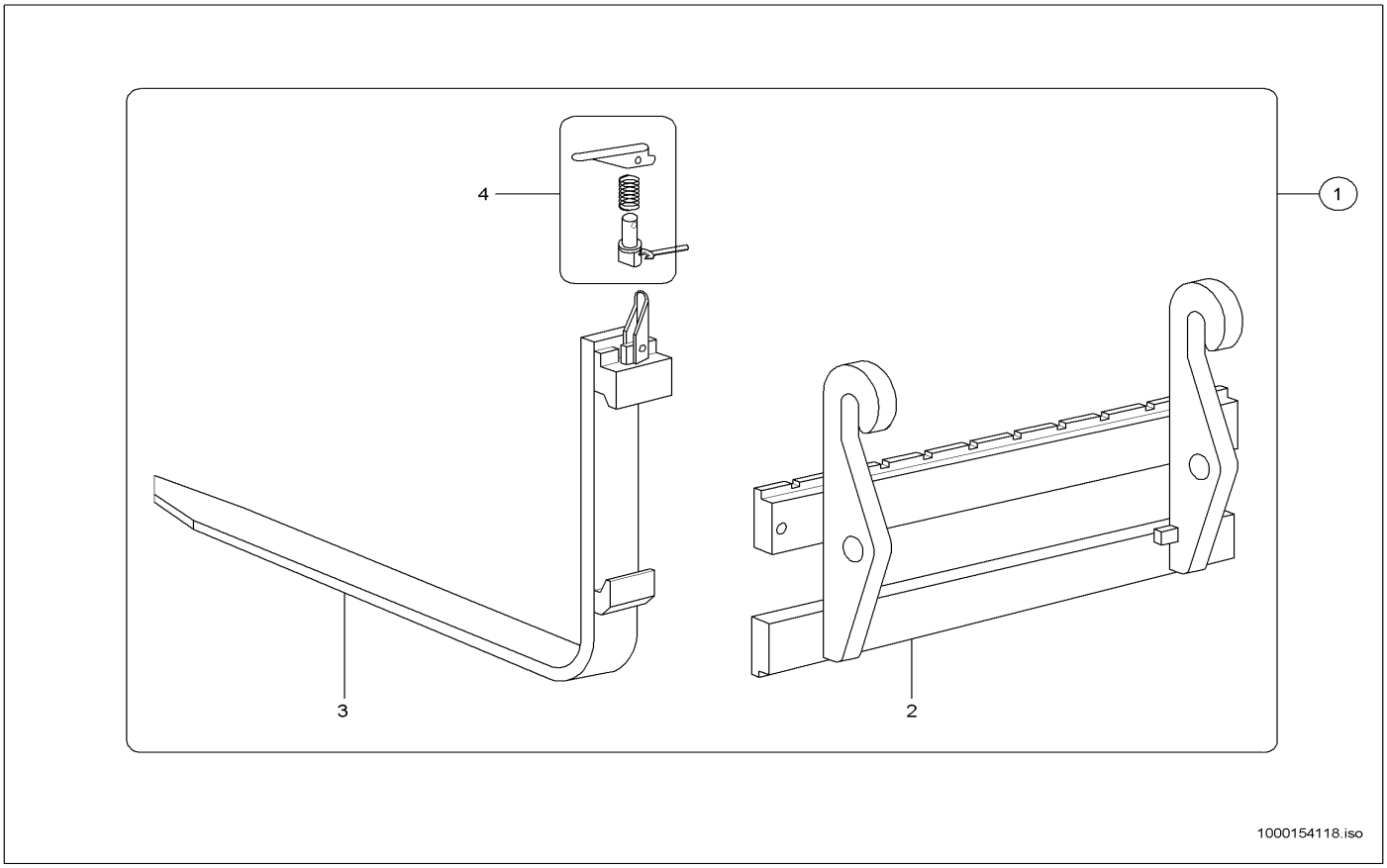

Pos	Art.-Nr.	Anm.	Q'TY	BEZEICHNUNG	PART NAME	DESIGNATION
1	1000146909		1,00 ST	STAPELEINRICHTUNG SWP 1200	PALLET FORKS SWP 1200	PORTE-PALETTE SWP 1200
2	1000146910		1,00 ST	GABELTRÄGER	FORK MOUNTING	SUPPORT DE ATTACHE RAPIDE
3	1000146911		2,00 ST	GABELZINKEN	FORK ARMS	FOURCHON
4	1000101850		2,00 ST	HEBEL	LEVER	LEVIER

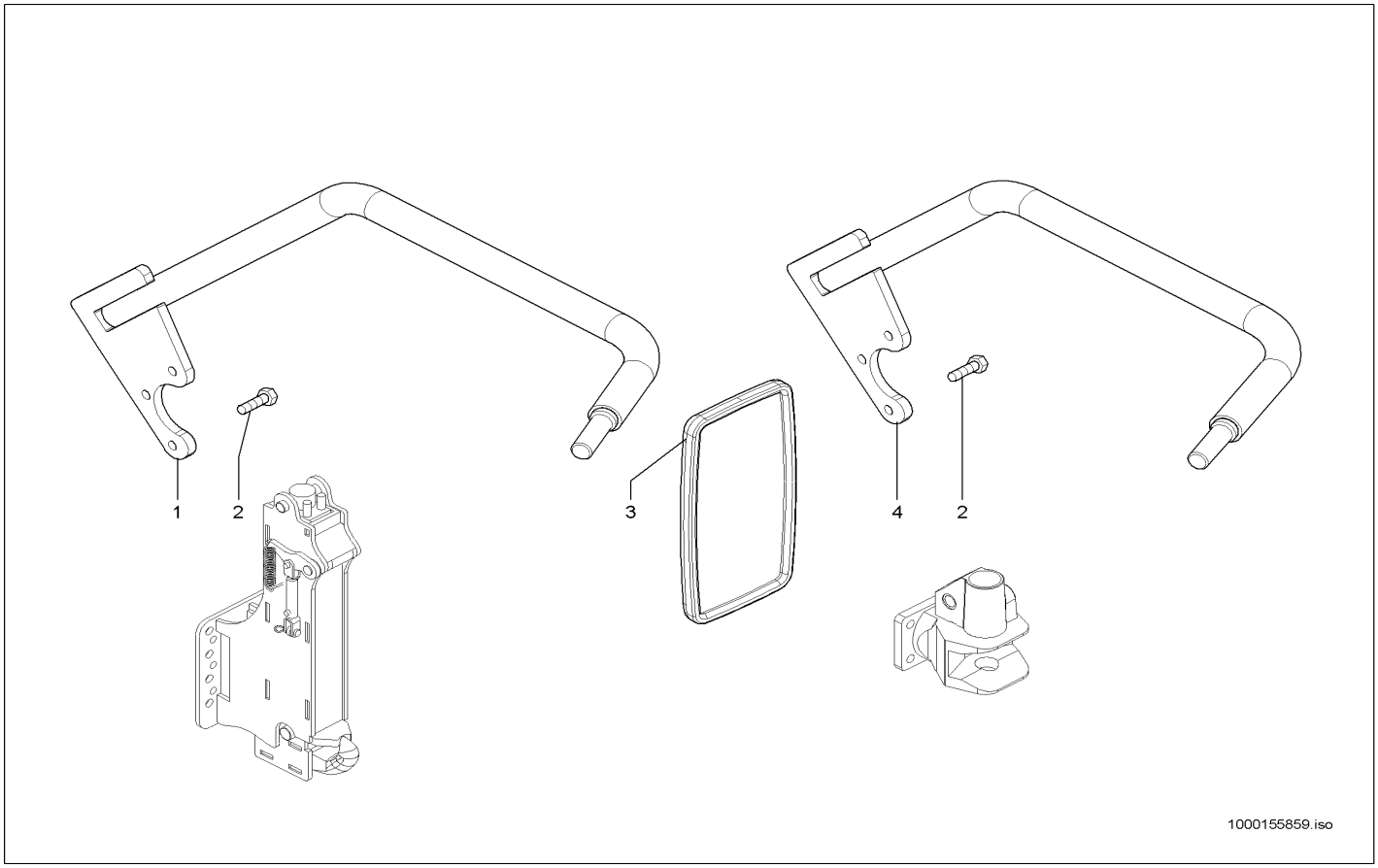

Pos	Art.-Nr.	Anm.	Q'TY	BEZEICHNUNG	PART NAME	DESIGNATION
1	1000152855		1,00 ST	HALTER	BRACKET CLUTCH	SUPPORT
2	1000085413		3,00 ST	6KT-SCHRAUBE	HEX SCREW	VIS À TÊTE HEXAGONALE
3	1000127636		1,00 ST	RÜCKBLICKSPIEGEL	REARVIEW MIRROR	RÉTROVISEUR
4	1000155672		1,00 ST	HALTER	BRACKET CLUTCH	SUPPORT

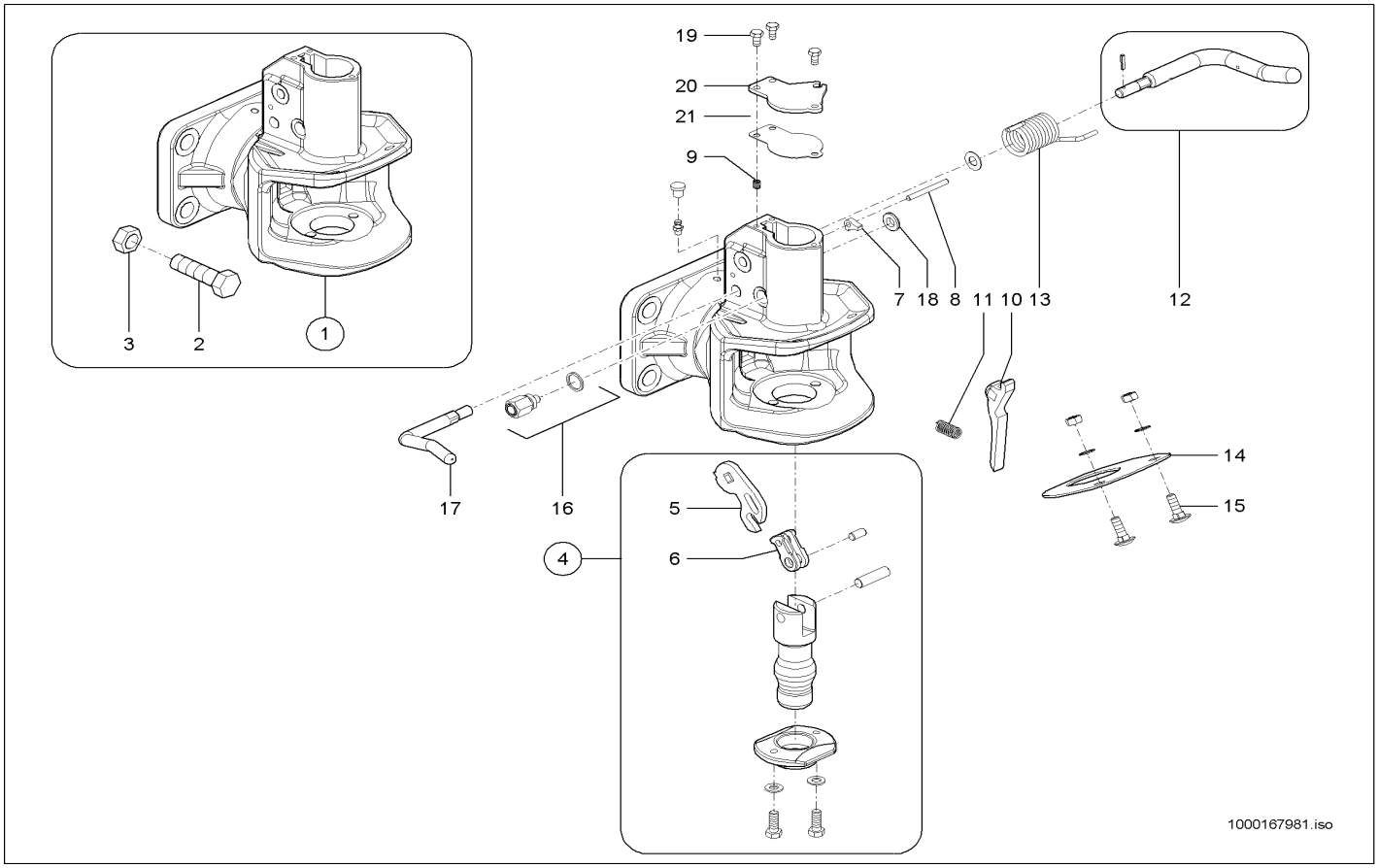

Pos	Art.-Nr.	Anm.	Q'TY	BEZEICHNUNG	PART NAME	DESIGNATION
1	1000158315		1,00 ST	ANHÄNGERKUPPLUNG	TRAILER HITCH	ATTELAGE DE REMORQUE
2	1000047863		4,00 ST	6KT-SCHRAUBE	HEX SCREW	VIS À TÊTE HEXAGONALE
3	1000015423		4,00 ST	6KT-MUTTER	HEXAGON NUT	ÉCROU HEXAGONAL
4	1000167952		1,00 ST	REPARATURSATZ	REPAIRING SET	JEU DE RÉPARATION
5	1000167961		1,00 ST	HEBEL	LEVER	LEVIER
6	1000167960		1,00 ST	LASCHE	JOINT	BIELLE
7	1000167963		1,00 ST	HEBEL	LEVER	LEVIER
8	1000167971		1,00 ST	ZYLINDERSTIFT	CYLINDER PIN	GOUPILLE CYLINDRIQUE
9	1000167972		1,00 ST	FEDER	SPRING	RESSORT
10	1000167964		1,00 ST	HEBEL	LEVER	LEVIER
11	1000167973		1,00 ST	FEDER	SPRING	RESSORT
12	1000167954		1,00 ST	HANDGRIFF	HANDLE	MANETTE
13	1000167974		1,00 ST	FEDER	SPRING	RESSORT
14	1000167965		1,00 ST	HALTER	BRACKET CLUTCH	SUPPORT
15	1000065499		2,00 ST	TORBANDSCHRAUBE	DOOR STRAP SCREW	VIS DE BANDE DE PORTE
16	1000167966		1,00 ST	ANZEIGE	INDICATOR	INDICATION
17	1000167967		1,00 ST	HANDGRIFF	HANDLE	MANETTE
18	1000167968		1,00 ST	KLEMMRING	CLAMP RING	BAGUE DE SERRAGE
19	1000020553		3,00 ST	6KT-SCHRAUBE	HEX SCREW	VIS À TÊTE HEXAGONALE
20	1000167969		1,00 ST	DECKEL	COVER	COUVERCLE
21	1000167970		1,00 ST	DICHTUNG	SEAL	JOINT D'ÉTANCHÉITÉ

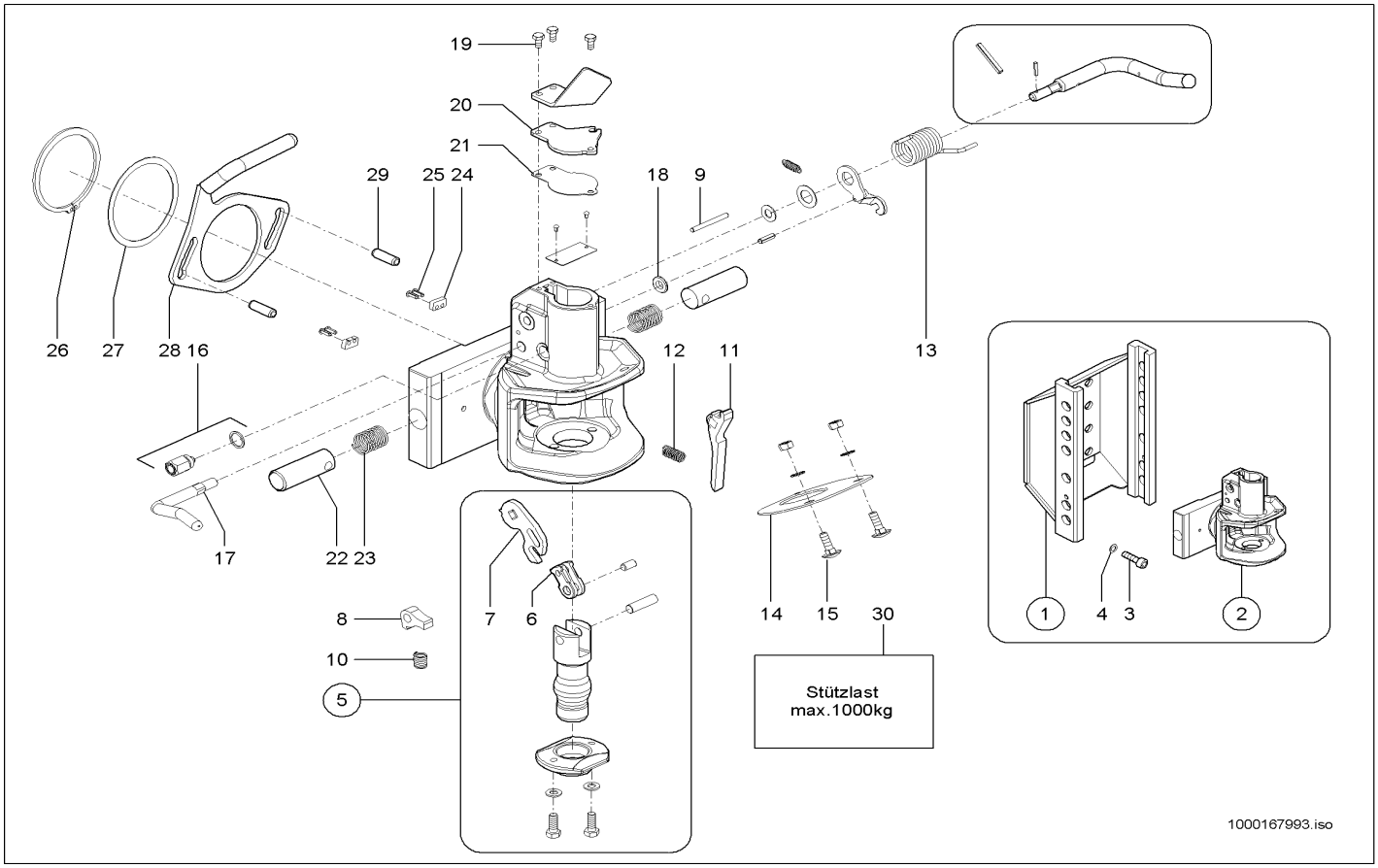

Pos	Art.-Nr.	Anm.	Q'TY	BEZEICHNUNG	PART NAME	DESIGNATION
1	1000159346		1,00 ST	LAGERUNG	MOUNTING	STOCKAGE
2	1000159341		1,00 ST	ANHÄNGERKUPPLUNG	TRAILER HITCH	ATTELAGE DE REMORQUE
3	1000165407		8,00 ST	ZYLINDERSCHRAUBE	CHEESE HEAD SCREW	VIS A TETE CYLINDRIQUE
4	1000049280		8,00 ST	SCHEIBE	WASHER	RONDELLE
5	1000167952		1,00 ST	REPARATURSATZ	REPAIRING SET	JEU DE RÉPARATION
6	1000167960		1,00 ST	LASCHE	JOINT	BIELLE
7	1000167961		1,00 ST	HEBEL	LEVER	LEVIER
8	1000167963		1,00 ST	HEBEL	LEVER	LEVIER
9	1000167971		1,00 ST	ZYLINDERSTIFT	CYLINDER PIN	GOUPILLE CYLINDRIQUE
10	1000167972		1,00 ST	FEDER	SPRING	RESSORT
11	1000167964		1,00 ST	HEBEL	LEVER	LEVIER
12	1000167973		1,00 ST	FEDER	SPRING	RESSORT
13	1000167974		1,00 ST	FEDER	SPRING	RESSORT
14	1000167965		1,00 ST	HALTER	BRACKET CLUTCH	SUPPORT
15	1000065499		2,00 ST	TORBANDSCHRAUBE	DOOR STRAP SCREW	VIS DE BANDE DE PORTE
16	1000167966		1,00 ST	ANZEIGE	INDICATOR	INDICATION
17	1000167967		1,00 ST	HANDGRIFF	HANDLE	MANETTE
18	1000167968		1,00 ST	KLEMMRING	CLAMP RING	BAGUE DE SERRAGE
19	1000020553		3,00 ST	6KT-SCHRAUBE	HEX SCREW	VIS À TÊTE HEXAGONALE
20	1000167969		1,00 ST	DECKEL	COVER	COUVERCLE
21	1000167970		1,00 ST	DICHTUNG	SEAL	JOINT D'ÉTANCHÉITÉ
22	1000167984		2,00 ST	BOLZEN	PIN	AXE
23	1000167985		2,00 ST	FEDER	SPRING	RESSORT
24	1000167986		2,00 ST	ANSCHLAG	LIMIT STOP	BATTÉE
25	1000167991		4,00 ST	KERBNAGEL	GROOVED NAIL	CLOU À ENCOCHE
26	1000167990		1,00 ST	SICHERUNGSRING	LOCK RING	BAGUE DE SÜRETÉ
27	1000167989		1,00 ST	SCHEIBE	WASHER	RONDELLE
28	1000167995		1,00 ST	HEBEL	LEVER	LEVIER
29	1000167994		2,00 ST	ZYLINDERSTIFT	CYLINDER PIN	GOUPILLE CYLINDRIQUE
30	1000151926		1,00 ST	SCHILD	LABEL	PANNEAU

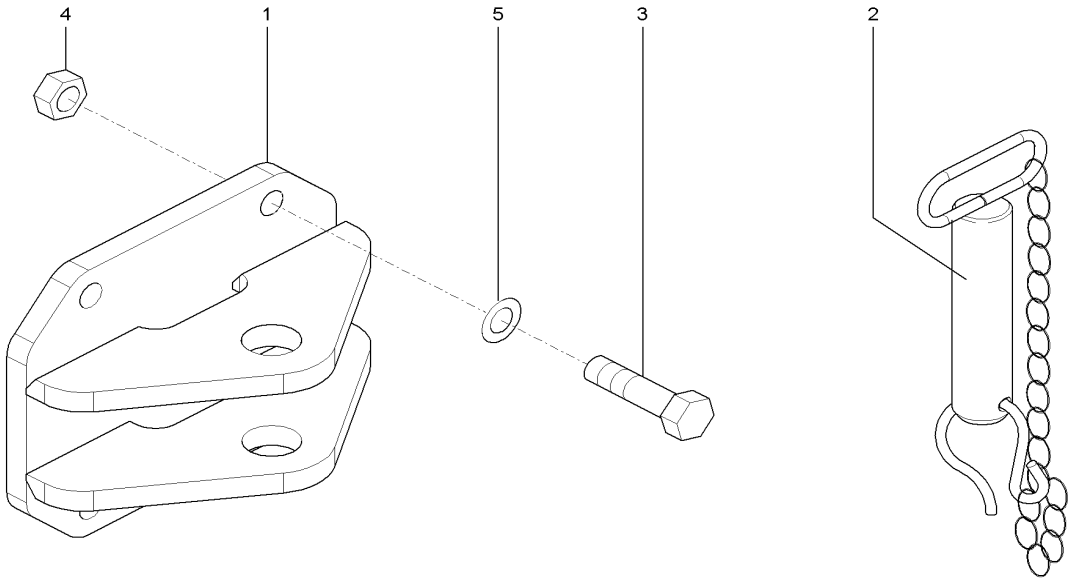

1000164435.iso

Pos	Art.-Nr.	Anm.	Q'TY	BEZEICHNUNG	PART NAME	DESIGNATION
1	1000149971		1,00 ST	LAGERUNG	MOUNTING	STOCKAGE
2	1000036697		1,00 ST	ANHÄNGEZAPFEN	TOWING PIN	TOURILLON TRACTÉ
3	1000047863		4,00 ST	6KT-SCHRAUBE	HEX SCREW	VIS À TÊTE HEXAGONALE
4	1000015423		4,00 ST	6KT-MUTTER	HEXAGON NUT	ÉCROU HEXAGONAL
5	1000020782		8,00 ST	SCHEIBE	WASHER	RONDELLE

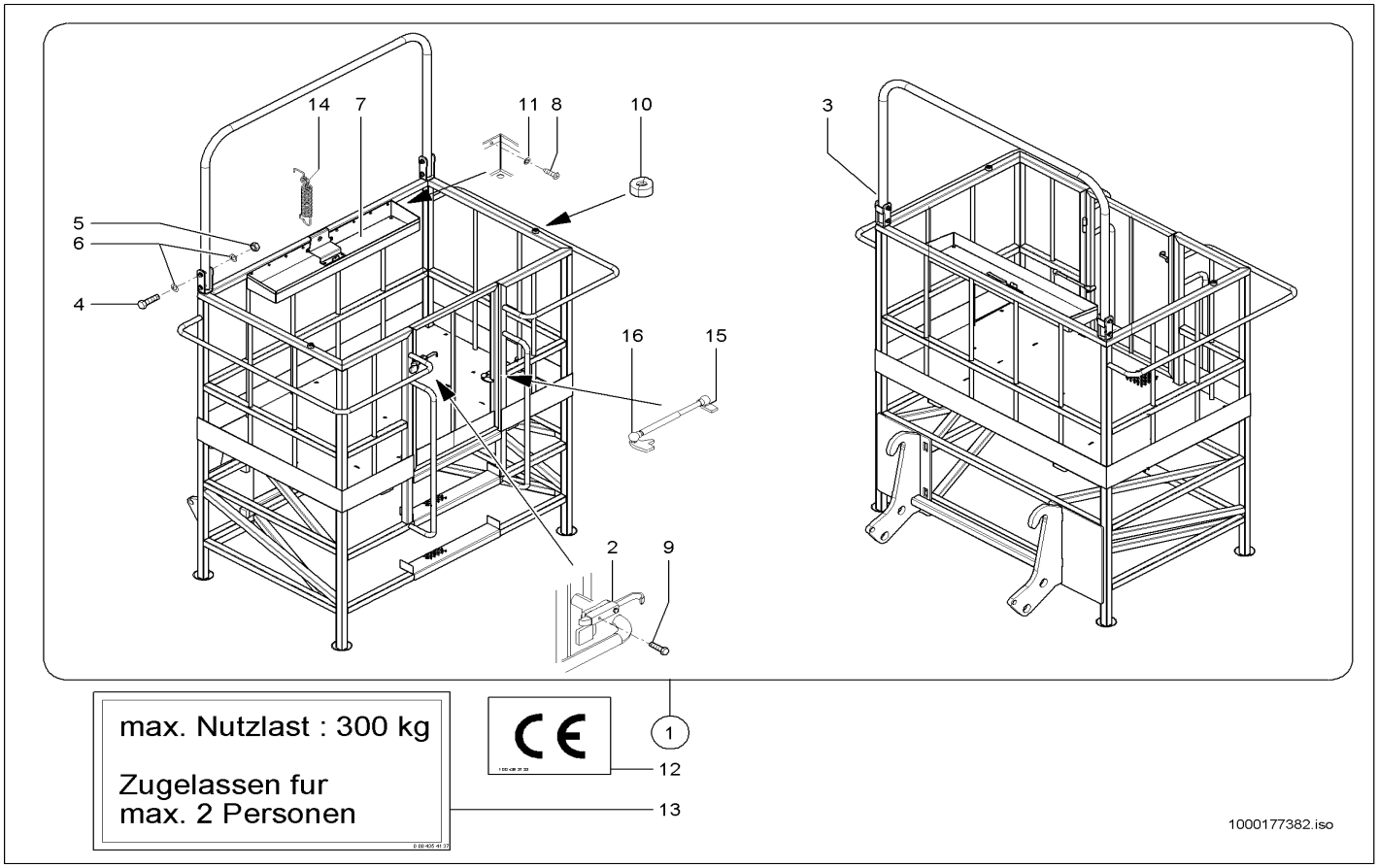

Pos	Art.-Nr.	Anm.	Q'TY	BEZEICHNUNG	PART NAME	DESIGNATION
1	1000147965		1,00 ST	ARBEITSPLATTFORM	MAN-CARRYING PLATFORM KPL.	PLATE-FORME DE TRAVAIL KPL.
2	1000055356		1,00 ST	RIEGEL	LOCK	VERROU
3	1000053925		1,00 ST	SCHUTZBÜGEL	PROTECTING BAR	ARCHET DE PROTECTION
4	1000047395		4,00 ST	6KT-SCHRAUBE	HEX SCREW	VIS À TÊTE HEXAGONALE
5	1000019657		4,00 ST	6KT-MUTTER	HEXAGON NUT	ÉCROU HEXAGONAL
6	1000049219		8,00 ST	SCHEIBE	WASHER	RONDELLE
7	1000053592		1,00 ST	WERKZEUGKASTEN	TOOL BOX	BOÎTE À OUTILS
8	1000082511		9,00 ST	6KT-SCHRAUBE	HEX SCREW	VIS À TÊTE HEXAGONALE
9	1000015339		2,00 ST	6KT-SCHRAUBE	HEX SCREW	VIS À TÊTE HEXAGONALE
10	1000033180		2,00 ST	GUMMI	RUBBER	CAOUTCHOUC
11	1000092290		9,00 ST	SCHEIBE	WASHER	RONDELLE
12	1000050663		1,00 ST	SCHILD CE	LABEL CE	LABEL CE
13	1000029955		2,00 ST	HINWEISSCHILD	INDICATION LABEL	PLAQUE INDICATRICE
14	1000031051		1,00 ST	ZUGFEDER	TENSION SPRING	RESSORT DE TRACTION
15	1000099031		2,00 ST	KUGELZAPFEN	BALL PLUG	TOURILLON À BILLE
16	1000164684		1,00 ST	GASFEDER	GAS STRUT	RESSORT DE GAZ

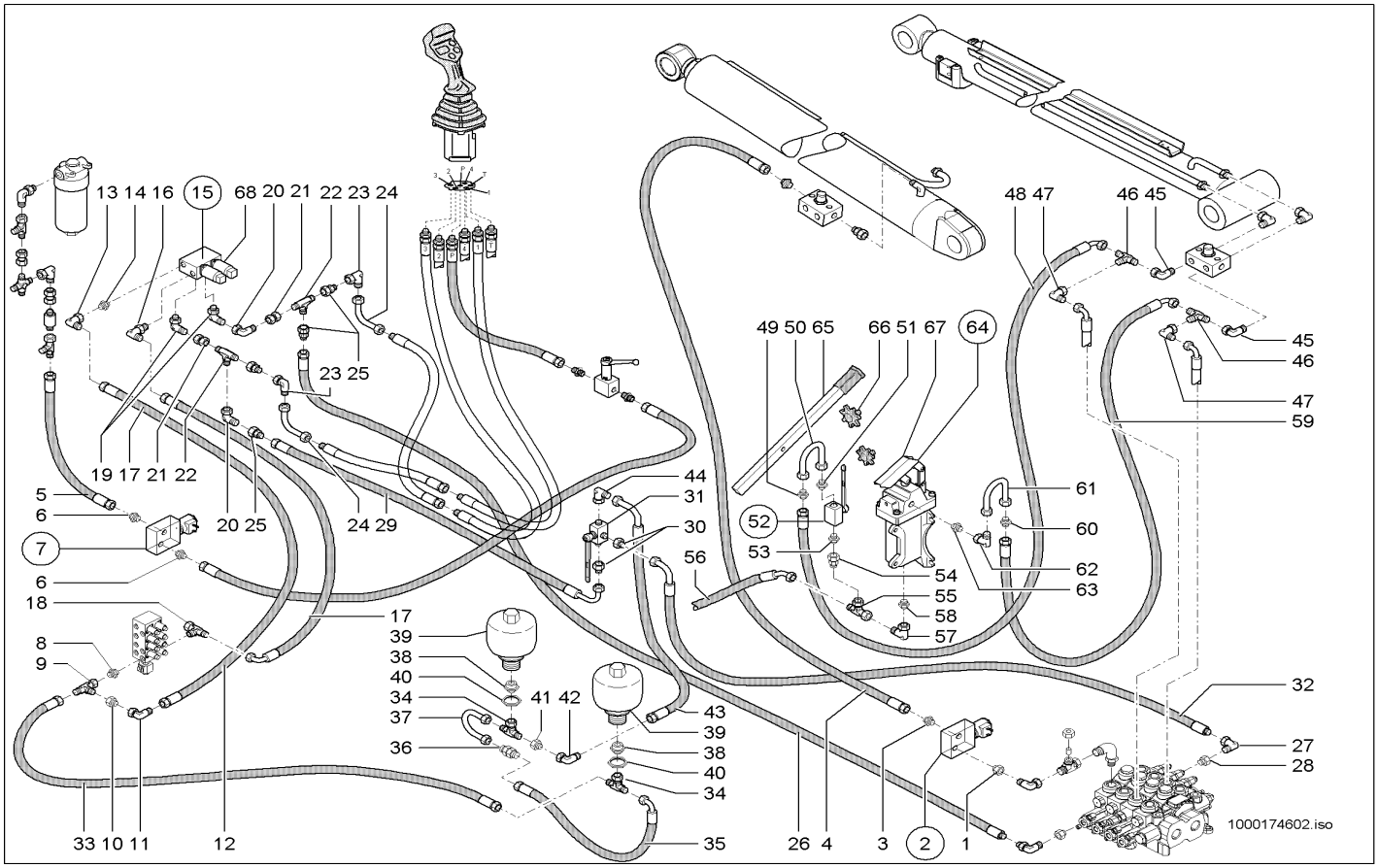

Pos	Art.-Nr.	Anm.	Q'TY	BEZEICHNUNG	PART NAME	DESIGNATION
1	1000165992		1,00 ST	VERSCHRAUBUNG	SCREW JOINT	RACCORD
2	1000146945		1,00 ST	MAGNETVENTIL	SOLENOID VALVE	ÉLECTROVALVE
3	1000015549		1,00 ST	VERSCHRAUBUNG	SCREW JOINT	RACCORD
4	1000165995		1,00 ST	HYDRAULIKSCHLAUCH	HP HOSE	TUYAU FLEXIBLE HYDRAULIQUE
5	1000163424		1,00 ST	HYDRAULIKSCHLAUCH	HP HOSE	TUYAU FLEXIBLE HYDRAULIQUE
6	1000015488		2,00 ST	VERSCHRAUBUNG	SCREW JOINT	RACCORD
7	1000160001		1,00 ST	VENTIL	VALVE	SOUPAPE
8	1000015490		1,00 ST	VERSCHRAUBUNG	SCREW JOINT	RACCORD
9	1000085089		1,00 ST	VERSCHRAUBUNG	SCREW JOINT	RACCORD
10	1000085094		1,00 ST	VERSCHRAUBUNG	SCREW JOINT	RACCORD
11	1000000542		1,00 ST	VERSCHRAUBUNG	SCREW JOINT	RACCORD
12	1000163426		1,00 ST	HYDRAULIKSCHLAUCH	HP HOSE	TUYAU FLEXIBLE HYDRAULIQUE
13	1000000542		1,00 ST	VERSCHRAUBUNG	SCREW JOINT	RACCORD
14	1000015488		1,00 ST	VERSCHRAUBUNG	SCREW JOINT	RACCORD
15	1000052097		1,00 ST	MAGNETVENTIL	SOLENOID VALVE	ÉLECTROVALVE
16	1000028741		1,00 ST	VERSCHRAUBUNG	SCREW JOINT	RACCORD
17	1000163428		1,00 ST	HYDRAULIKSCHLAUCH	HP HOSE	TUYAU FLEXIBLE HYDRAULIQUE
18	1000085120		1,00 ST	VERSCHRAUBUNG	SCREW JOINT	RACCORD
19	1000028677		2,00 ST	VERSCHRAUBUNG	SCREW JOINT	RACCORD
20	1000000542		2,00 ST	VERSCHRAUBUNG	SCREW JOINT	RACCORD
21	1000098136		2,00 ST	VERSCHRAUBUNG	SCREW JOINT	RACCORD
22	1000101307		2,00 ST	WECHSELVENTIL	REPLACEMENT VALVE	VONNE BI PASS
23	1000085055		2,00 ST	VERSCHRAUBUNG	SCREW JOINT	RACCORD
24	1000028311		2,00 ST	VERSCHRAUBUNG	SCREW JOINT	RACCORD
25	1000085109		4,00 ST	VERSCHRAUBUNG	SCREW JOINT	RACCORD
26	1000163429		1,00 ST	HYDRAULIKSCHLAUCH	HP HOSE	TUYAU FLEXIBLE HYDRAULIQUE
27	1000085055		2,00 ST	VERSCHRAUBUNG	SCREW JOINT	RACCORD
28	1000153405		2,00 ST	BLENDE	PROTECTION	BANDEAU
29	1000159919		1,00 ST	HYDRAULIKSCHLAUCH	HP HOSE	TUYAU FLEXIBLE HYDRAULIQUE
30	1000085109		2,00 ST	VERSCHRAUBUNG	SCREW JOINT	RACCORD
31	1000158952		1,00 ST	KUGELHAHN	BALL VALVE	ROBINET À BOULET
32	1000163432		1,00 ST	HYDRAULIKSCHLAUCH	HP HOSE	TUYAU FLEXIBLE HYDRAULIQUE
33	1000029407		1,00 ST	HYDRAULIKSCHLAUCH	HP HOSE	TUYAU FLEXIBLE HYDRAULIQUE
34	1000085057		2,00 ST	VERSCHRAUBUNG	SCREW JOINT	RACCORD
35	1000163430		1,00 ST	HYDRAULIKSCHLAUCH	HP HOSE	TUYAU FLEXIBLE HYDRAULIQUE
36	1000027830		1,00 ST	RÜCKSCHLAGVENTIL	NON RETURN VALVE	SOUPAPE DE RETENUE
37	1000102283		1,00 ST	HYDRAULIKROHR	HYDRAULIC PIPE	TUBE HYDRAULIQUE
38	1000106888		2,00 ST	VERSCHRAUBUNG	SCREW JOINT	RACCORD
39	1000100231		2,00 ST	DRUCKSPEICHER	PRESSURE ACCUMULATOR	ACCUMULATEUR DE PRESSION
40	1000049039		2,00 ST	6KT-MUTTER	HEXAGON NUT	ÉCROU HEXAGONAL
41	1000028509		1,00 ST	VERSCHRAUBUNG	SCREW JOINT	RACCORD
42	1000085055		1,00 ST	VERSCHRAUBUNG	SCREW JOINT	RACCORD
43	1000163431		1,00 ST	HYDRAULIKSCHLAUCH	HP HOSE	TUYAU FLEXIBLE HYDRAULIQUE
44	1000000542		1,00 ST	VERSCHRAUBUNG	SCREW JOINT	RACCORD
45	1000101306		2,00 ST	VERSCHRAUBUNG	SCREW JOINT	RACCORD
46	1000028368		2,00 ST	VERSCHRAUBUNG	SCREW JOINT	RACCORD

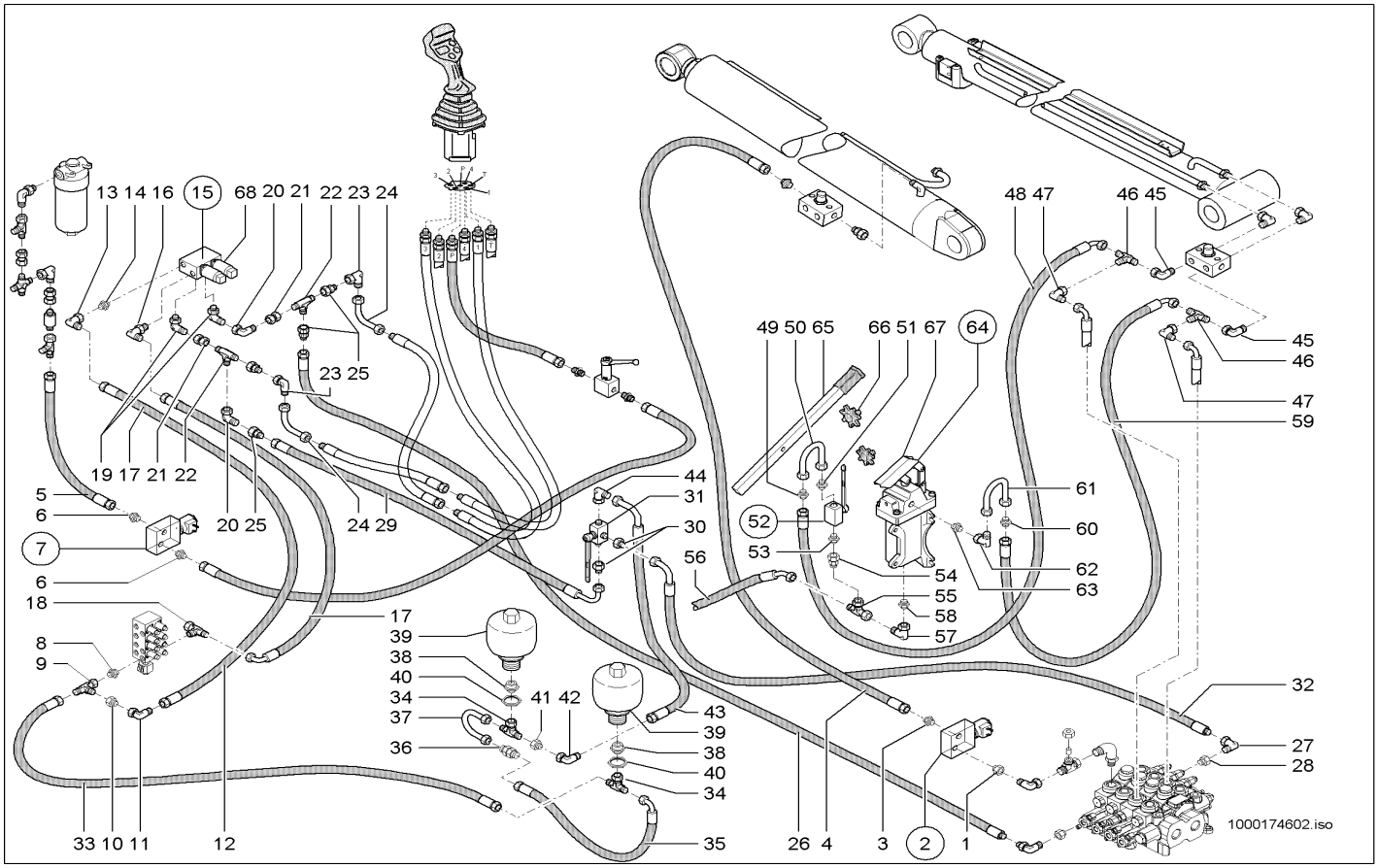

Pos	Art.-Nr.	Anm.	Q'TY	BEZEICHNUNG	PART NAME	DESIGNATION
47	1000015510		2,00 ST	VERSCHRAUBUNG	SCREW JOINT	RACCORD
48	1000163446		1,00 ST	HYDRAULIKSCHLAUCH	HP HOSE	TUYAU FLEXIBLE HYDRAULIQUE
49	1000020767		1,00 ST	VERSCHRAUBUNG	SCREW JOINT	RACCORD
50	1000102283		1,00 ST	HYDRAULIKROHR	HYDRAULIC PIPE	TUBE HYDRAULIQUE
51	1000015491		1,00 ST	VERSCHRAUBUNG	SCREW JOINT	RACCORD
52	1000163146		1,00 ST	KUGELHAHN	BALL VALVE	ROBINET À BOULET
53	1000085074		1,00 ST	VERSCHRAUBUNG	SCREW JOINT	RACCORD
54	1000015521		1,00 ST	VERSCHRAUBUNG	SCREW JOINT	RACCORD
55	1000085108		1,00 ST	VERSCHRAUBUNG	SCREW JOINT	RACCORD
56	1000167313		1,00 ST	HYDRAULIKSCHLAUCH	HP HOSE	TUYAU FLEXIBLE HYDRAULIQUE
57	1000015512		1,00 ST	VERSCHRAUBUNG	SCREW JOINT	RACCORD
58	1000052131		1,00 ST	VERSCHRAUBUNG	SCREW JOINT	RACCORD
59	1000136202		1,00 ST	HYDRAULIKSCHLAUCH	HP HOSE	TUYAU FLEXIBLE HYDRAULIQUE
60	1000027830		1,00 ST	RÜCKSCHLAGVENTIL	NON RETURN VALVE	SOUPAPE DE RETENUE
61	1000102283		1,00 ST	HYDRAULIKROHR	HYDRAULIC PIPE	TUBE HYDRAULIQUE
62	1000015510		1,00 ST	VERSCHRAUBUNG	SCREW JOINT	RACCORD
63	1000015490		1,00 ST	VERSCHRAUBUNG	SCREW JOINT	RACCORD
64	1000158119		1,00 ST	HANDPUMPE	HAND PUMP	POMPE À MAIN
65	1000162101		1,00 ST	HEBEL	HAND LEVER	LEVIER À MAIN
66	1000163382	M6x25	1,00 ST	STERNGRIFF	STAR HANDLE	MANETTE EN ÉTOILE
67	1000033971	M8x20	1,00 ST	STERNGRIFF	STAR HANDLE	MANETTE EN ÉTOILE
68	1000135753		2,00 ST	VENTIL	VALVE	SOUPAPE

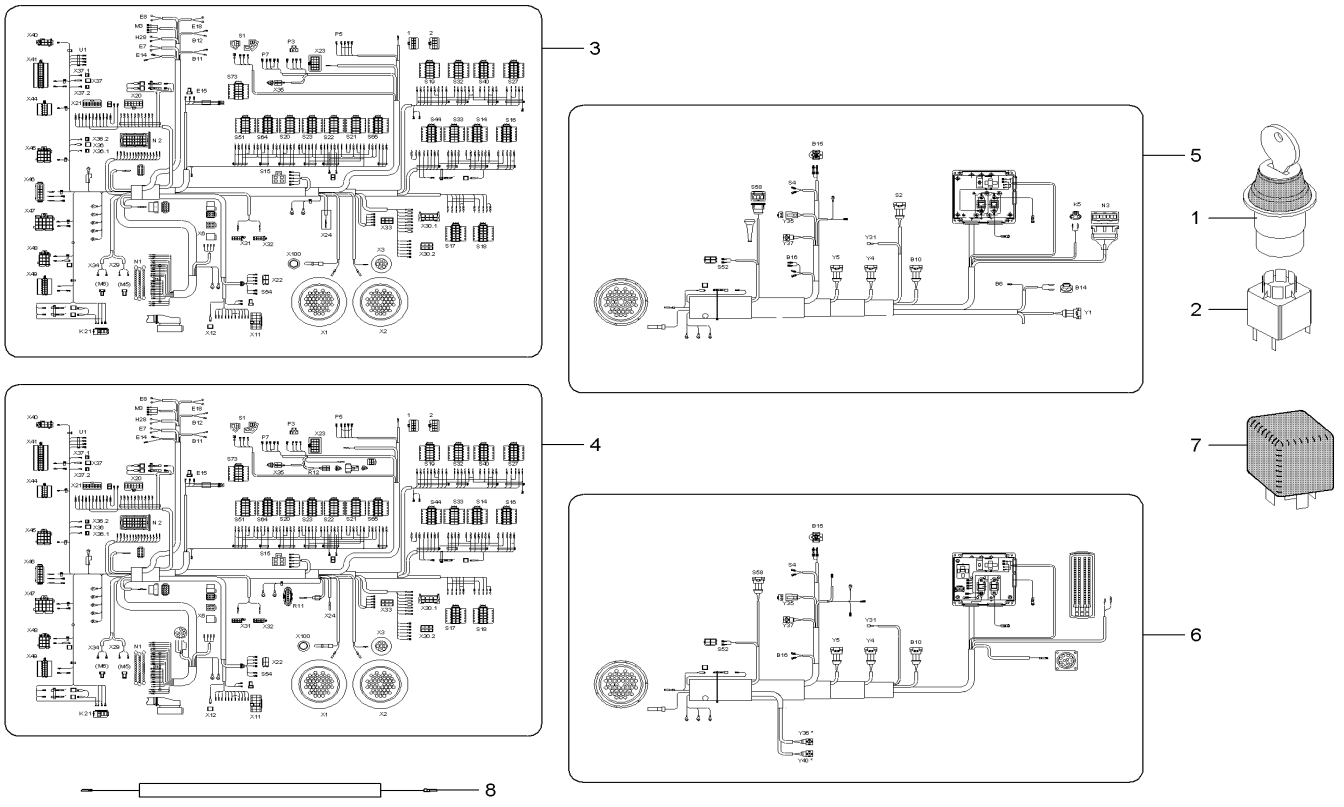

Pos	Art.-Nr.	Anm.	Q'TY	BEZEICHNUNG	PART NAME	DESIGNATION
1	1000163114		1,00 ST	SCHALTER	SWITCH	INTERRUPTEUR
2	1000163116		1,00 ST	SCHALTEREINHEIT	SWITCH UNIT	UNITÉ DE INTERRUPTEUR
3	1000163119		1,00 ST	KABELBAUM	WIRING HARNESS	ARBRE DE CÂBLE
4	1000167113	103 kW	1,00 ST	KABELBAUM	WIRING HARNESS	ARBRE DE CÂBLE
5	1000163122		1,00 ST	KABELBAUM	WIRING HARNESS	ARBRE DE CÂBLE
6	1000167250	103 kW	1,00 ST	KABELBAUM	WIRING HARNESS	ARBRE DE CÂBLE
7	1000125244		8,00 ST	RELAIS	RELAY	RELAIS
8	1000163587		1,00 ST	KABELBAUM	WIRING HARNESS	ARBRE DE CÂBLE

Die KRAMER-WERKE GmbH arbeitet ständig an der Verbesserung ihrer Produkte im Zuge der technischen Weiterentwicklung. Darum müssen wir uns Änderungen gegenüber den Abbildungen und Beschreibungen dieser Dokumentation vorbehalten, ohne dass daraus ein Anspruch auf Änderungen an bereits ausgelieferten Maschinen abgeleitet werden kann.

Technische Angaben, Maße und Gewichte sind unverbindlich. Irrtümer vorbehalten.

Nachdruck oder Übersetzung, auch auszugsweise, nur mit schriftlicher Genehmigung der KRAMER-WERKE GmbH.

Alle Rechte nach dem Gesetz des Urheberrechts vorbehalten.
KRAMER-WERKE GmbH
Nussdorferstr. 50
D-88662 Überlingen
Germany

Kramer Werke GmbH
Nußdorfer Straße 50
D-88662Überlingen
Tel. +49 (0) 7551 802-0
Fax +49 (0) 7551 802-260
e-Mail info@kramer.de
www.neusonkramer.com

Neuson Baumaschinen GmbH
Haidfeldstraße 37
A-4060 Linz-Leonding
Tel. +43 (0) 732 90590-0
Fax +43 (0) 732 90590-200
e-Mail office@neuson.com
www.neusonkramer.com

Neuson Ltd.
Crown Business Park
Dukestown, Tredegar
Gwent. NP22 4EF
United Kingdom
Tel. +44 (0) 1495 723083
Fax +44 (0) 1495 713941
e-Mail ukoffice@neuson.com
www.neusonkramer.com