PŁUGI ZAWIESZANE Z HYDRAULICZNYM ZABEZPIECZENIEM KORPUSÓW

U101 Pług zawieszany 3-skibowy „Atlas 3H"
U103 Pług zawieszany 4-skibowy „Atlas 4H"
U105 Pług zawieszany 5-skibowy „Atlas 5H"
U105/1 Pług zawieszany 5-skibowy „Atlas 5HT"

U101/1 Pług drgający zawieszany 3-skibowy „Atlas 3DH"
U103/1 Pług drgający zawieszany 4-skibowy „Atlas 4DH"
U105/2 Pług drgający zawieszany 5-skibowy „Atlas 5DH"
U105/3 Pług drgający zawieszany 5-skibowy „Atlas 5DHT"

U101/2 Pług zawieszany 3-skibowy z korpusami półśrubowymi „Atlas 3H"
U103/2 Pług zawieszany 4-skibowy z korpusami półśrubowymi „Atlas 4H"
U105/4 Pług zawieszany 5-skibowy z korpusami półśrubowymi „Atlas 5H"
U105/5 Pług zawieszany 5-skibowy z korpusami półśrubowymi „Atlas 5HT"

U101/3 Pług drgający zawieszany 3-skibowy z korpusami półśrubowymi „Atlas 3DH"
U103/3 Pług drgający zawieszany 4-skibowy z korpusami półśrubowymi „Atlas 4DH"
U105/6 Pług drgający zawieszany 5-skibowy z korpusami półśrubowymi „Atlas 5DHT"
U105/7 Pług drgający zawieszany 5-skibowy z korpusami półśrubowymi „Atlas 5DH"

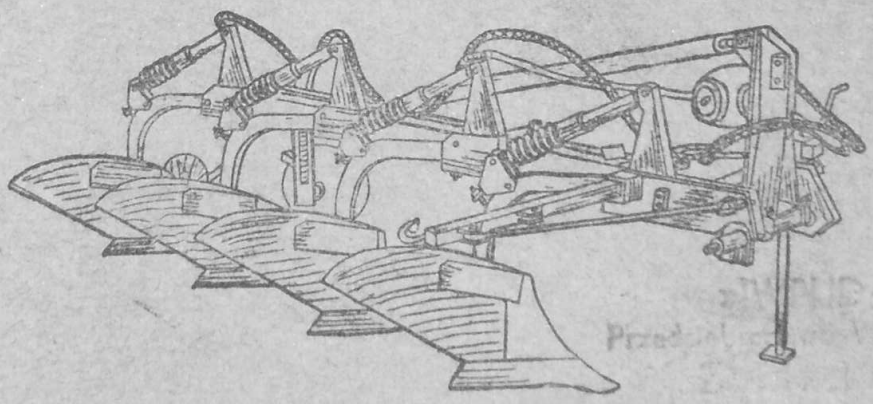

U 103/1

104/30

Instrukcja użytkowania i obsługi oraz katalog części

U101 — KTM 0821-115-110-103
U103 — KTM 0821-115-110-307
U105 — KTM 0821-115-110-500
U105/1 — KTM 0821-115-110-513
U101/1 — KTM 0821-115-110-116
U103/1 — KTM 0821-115-110-310
U105/2 — KTM 0821-115-110-526
U105/3 — KTM 0821-115-110-539

U101/2 — KTM 0821-115-110-129
U103/2 — KTM 0821-115-110-322
U105/4 — KTM 0821-115-110-541
U105/5 — KTM 0821-115-110-554
U101/3 — KTM 0821-115-110-131
U103/3 — KTM 0821-115-110-335
U105/6 — KTM 0821-115-110-567
U105/7 — KTM 0821-115-110-570

Przodek z wieszakiem
Belka główna

Tablica 1

Lp	Kod towarowo -materiałowy	Nazwa części lub kompletu	Nr katalogowy części lub nr normy	Liczba sztuk w maszynie								Uwagi
				U101 U101/2	U103 U103/2	U105 U105/4	U105/1 U105/5	U105/1 U101/3	U103/1 U103/3	U105/2 U105/6	U105/3 U105/7	
1	2	3	4	5	6	7	8	9	10	11	12	13
1.	8211-101-000-100	Sworzeń B	1101/00-010/0	2	2	2	2	2	2	2	2	
2.		Sworzeń 24×65/57-5.8	PN-63/M-83002	1	1	1	1	1	1	1	1	
3.		Zawleczka S 5×36	PN-76/M-82001	3	3	3	3	3	3	3	3	
4.		Sworzeń 24×70/58	PN-63/M-83002	1	1	1	1	1	1	1	1	
5.	8211-101-033-006	Ucho kpl. B	1101/03-300/0	1	1	1	1	1	1	1	1	
6.	8211-101-034-007	Rura kpl.	1101/03-400/0	1	1	1	1	1	1	1	1	
7.	8211-101-035-008	Śruba kpl.	1101/03-500/0	1	1	1	1	1	1	1	1	
8.	8211-101-031-004	Pokrętło kpl.	1101/03-100/0	1	1	1	1	1	1	1	1	
9.	8211-101-030-029	Sworzeń	1101/03-002/0	1	1	1	1	1	1	1	1	
10.	8211-101-030-016	Kostka	1101/03-001/0	1	1	1	1	1	1	1	1	
11.	8211-101-032-005	Ucho kpl. A	1101/03-200/0	1	1	1	1	1	1	1	1	
12.	8211-101-000-040	Płytka 1101	1101/00-004/0	1	1	1	1	1	1	1	1	
13.		Podkładka spręż. Z 12,2	PN-77/M-82008	7	7	7	7	7	7	7	7	
14.		Śruba M 12×30-8.8-B	PN-85-M-82105	7	7	7	7	7	7	7	7	
15.	8211-101-070-006	Pokrętło kpl.	1101/07--00/0	1	1	1	1	1	1	1	1	
16.	8211-101-040-001	Śruba ochylenia osi kpl.	1101/04-000/0	1	1	1	1	1	1	1	1	
17.	8211-101-000-065	Łożysko A	1101/00-006/0	2	2	—	—	2	2	—	—	
—	8211-105-000-032	Łożysko B	1105/00-003/0	—	—	2	2	—	—	2	2	
18.	8211-101-000-011	Oś zaczepu A	1101/00-001/0	1	1	—	—	1	1	—	—	
—	8211-105-000-017	Oś zaczepu B	1105/00-001/0	—	—	1	—	—	—	1	—	
—	8211-105-000-020	Oś zaczepu C	1105/00-002/0	—	—	—	1	—	—	—	1	
19.	8289-899-991-040	Jarzmo M 16×78×120-5.6	BN-74/1902-01	2	2	—	—	2	2	—	—	
—	8289-899-001-053	Jarzmo M 20×93×130-5.6	BN-74/1902-01	—	—	2	2	—	—	2	2	
20.	8211-101-300-000	Wieszak kpl. A	1101/30-000/0	1	1	—	—	1	1	—	—	
—	8211-105-200-009	Wieszak kpl. B	1105/20-000/0	—	—	1	—	—	—	1	—	
—	8211-105-300-006	Wieszak kpl. C	1105/30-000/0	—	—	—	1	—	—	—	1	

1	2	3	4	5	6	7	8	9	10	11	12	13
21.	8211-101-100-006	Przodek kpl. A	1101/10-000/0	1	1	—	—	1	1	—	—	
—	8211-105-100-001	Przodek kpl. B	1105/10-000/0	—	—	1	1	—	—	1	1	
22.		Nakrętka M 16-5-C	PN-86/M-82144	4	4	—	—	4	4	—	—	
—		Nakrętka M 20-5-C	PN-86/M-82144	2	2	6	6	2	2	6	6	
23.		Podkładka spręż. Z 16,3	PN-77/M-82008	4	4	—	—	4	4	—	—	
—		Podkładka spręż. Z 20,5	PN-77/M-82008	2	2	6	6	2	2	6	6	
24.	8211-101-000-126	Zawleczka spr.	1101/00-012/0	1	1	1	1	1	1	1	1	
25.		Zawleczka S 8×63	PN-76/M-82001	1	1	1	1	1	1	1	1	
26.	8211-101-003-001	Podpórka kpl.	1101/00-300/0	1	1	1	1	1	1	1	1	
27.	8211-101-090-002	Cięgno zaczepu kpl. A	1101/09-000/0	1	1	—	—	1	1	—	—	
—	8211-105-050-005	Cięgno zaczepu kpl. B	1105/05-000/0	—	—	1	1	—	—	1	1	
28.	8211-101-080-004	Zaczep kpl. A	1101/08-000/0	1	1	—	—	1	1	—	—	
—	8211-105-040-007	Zaczep kpl. B	1105/04-000/0	—	—	1	1	—	—	1	1	
29.		Smarowniczka M 10×1	PN-76/M-86002	3	3	3	3	3	3	3	3	
30.	8211-101-005-003	Sworzeń kpl. spaw.	1101/00-500-0	3	4	5	5	3	4	5	5	
31.		Sworzeń 24×110/95-5.8	PN-63/M-83002	1	1	1	1	1	1	1	1	
32.		Sworzeń 24×60/50-5.8	PN-63/M-83002	1	1	1	1	1	1	1	1	
33.	8289-899-004-056	Zawleczka A 85 Fe/Zn-m25 c	BN-81/1902-04	1	1	1	1	1	1	1	1	
34.	8211-101-010-007	Belka główna kpl. A	1101/01-000/0	1	—	—	—	1	—	—	—	
—	8211-103-010-000	Belka główna kpl. B	1103/01-000/0	—	1	—	—	—	1	—	—	
—	8211-105-600-008	Belka główna kpl. C	1105/60-000/0	—	—	1	1	—	—	1	1	
35.	8211-101-020-005	Belka pomocnicza kpl. A	1101/02-000/0	1	—	—	—	1	—	—	—	
—	8211-103-020-008	Belka pomocnicza kpl. B	1103/02-000/0	—	1	—	—	—	1	—	—	
—	8211-105-020-000	Belka pomocnicza kpl. C	1105/02-000/0	—	—	1	1	—	—	1	1	
36.	8211-101-050-000	Śruba odchylania ramy kpl.	1101/05-000/0	1	1	—	—	1	1	—	—	
37.	8211-101-060-008	Zastrzał kpl.	1101/06-000/0	1	—	—	—	1	—	—	—	
—	8211-103-030-006	Zastrzał kpl. B	1103/03-000/0	—	1	—	—	—	1	—	—	
—	8211-105-030-009	Zastrzał kpl. C	1105/03-000/0	—	—	1	1	—	—	1	1	
38.		Sworzeń 24×65/57	PN-63/M-83002	1	1	1	1	1	1	1	1	
39.		Sworzeń 24×120×90/25-5.8	PN-63/M-83007	1	1	1	1	1	1	1	1	
40.		Zawleczka S 4×40	PN-76/M-82001	1	1	1	1	1	1	1	1	
41.		Podkładka okrągła 21	PN-78/M-82005	1	1	1	1	1	1	1	1	
42.		Nakrętka koronowa Z M 20-5-C	PN-86/M-82148	1	1	1	1	1	1	1	1	
43.	8211-101-060-010	Kostka	1101/06-001/0	1	1	1	1	1	1	1	1	
44.	8211-101-002-000	Uchwyt kpl. A	1101/00-200/0	1	—	—	—	1	—	—	—	
—	8211-103-001-002	Uchwyt kpl. B	1103/00-10/00	—	1	—	—	—	1	—	—	
—	8211-105-001-005	Uchwyt kpl. C	1105/00-100/0	—	—	1	1	—	—	1	1	

1	2	3	4	5	6	7	8	9	10	11	12	13
45.		Podkładka okrągła 25	PN-78/M-82005	2	2	2	2	2	2	2	2	
46.		Nakrętka koronowa Z M 24-5-C	PN-86/M-82148	2	2	2	2	2	2	2	2	
47.		Zawleczka S 5×40	PN-76/M-82001	6	8	10	10	6	8	10	10	
48.		Sworzeń 25h 11×75/56-5.8	PN-63/M-83001	3	4	5	5	3	4	5	5	
49.		Zawleczka S 5×45	PN-76/M-82001	2	2	2	2	2	2	2	2	
50.		Zawleczka S 6,3×71	PN-76/M-82001	1	1	1	1	1	1	1	1	
51.		Zawleczka S 6,3×56	PN-76/M-82001	1	1	1	1	1	1	1	1	
52.		Nakrętka koronowa Z M 36-5-B	PN-86/M-82148	1	1	1	1	1	1	1	1	
53.		Nakrętka koronowa Z M 30-5-B	PN-86/M-82148	1	1	1	1	1	1	1	1	
54.		Podkładka okrągła 37	PN-78/M-82005	1	1	1	1	1	1	1	1	
55.		Podkładka okrągła 31	PN-78/M-82005	1	1	1	1	1	1	1	1	
56.		Sworzeń 50×200×142/42-5.8	PN-63/M-83007	1	1	1	1	1	1	1	1	
57.		Sworzeń 40×190×142/40-5.8	PN-63/M-83007	1	1	1	1	1	1	1	1	

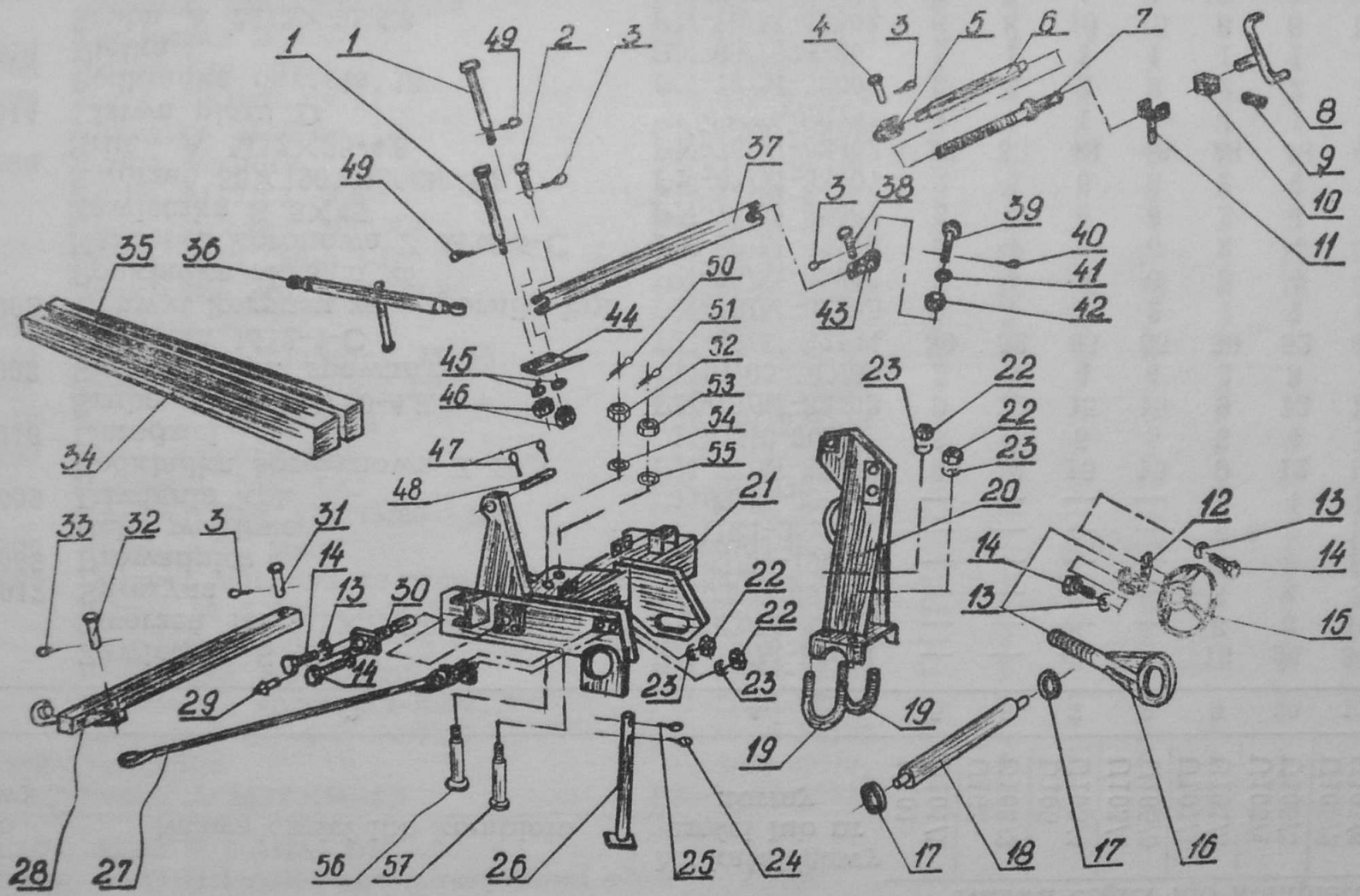

Tablica 1. Przodek z wieszakiem. Belka główna.

Korpus przedni kpl.
Korpus tylny kpl.

Tablica 2

Lp	Kod towarowo -materiałowy	Nazwa części lub kompletu	Nr katalogowy części lub nr normy	Nazwa części lub kompletu								Uwagi
				U101 U101/2	U103 U103/2	U105 U105/4	U105/1 U105/5	U101/1 U101/3	U103/1 U103/3	U105/2 U105/6	U105/3 U105/7	
1	2	3	4	5	6	7	8	9	10	11	12	13
1.		Zawleczka S 4×25	PN-76/M-82001	—	—	—	—	18	24	30	30	
2.		Sworzeń 16h 11×75/60-5.8	PN-63/M-83001	—	—	—	—	6	8	10	10	
3.	8211-103-040-017	Sprężyna	1103/04-001/0	—	—	—	—	3	4	5	5	
4.	8211-103-041-005	Prowadnica	1103/04-100/0	—	—	—	—	6	8	10	10	
5.		Ucho wahliwe	UE1-25z	—	—	—	—	6	8	10	10	
6.	8211-103-100-009	Dźwignia kpl.	1103/10-000/0	—	—	—	—	3	4	5	5	
7.		Podkładka sprężynowa Z 20,5	PN-77/M-82008	9	12	15	15	9	12	15	15	
8.	8211-101-400-010	Grządziel	1101/40-001/0	3	4	5	5	3	4	5	5	
9.		Śruba A M 20×80-4.8	PN-76/M-82402	9	12	15	15	9	12	15	15	
10.	8211-101-005-003	Sworzeń kpl. spawany	1101/00-500/0	2	3	4	4	2	3	4	4	
11.		Nakrętka M12-4-C	PN-86/M-82144	39	52	65	65	39	52	65	65	
12.	8211-101-600-002	Uchwyt korpusu ze wspornik. kpl.	PN-78/M-82005	1	1	2	2	1	1	2	2	
13.		Podkładka okrągła 25	PN-78/M-82005	2	4	6	6	2	4	6	6	
14.		Nakrętka koronowa Z M24-5-C	PN-86/M-82148	2	4	6	6	2	4	6	6	
15.		Zawleczka S 5×45	PN-76/M-82001	2	4	6	6	2	4	6	6	
16.		Sworzeń 32×190×150/30-5.8	PN-63/M-83007	2	4	6	6	2	4	6	6	
17.		Śruba A M12×35-4.8	PN-76/M-82402	28	38	48	48	28	38	48	48	
18.	8211-109-300-014	Listwa płozu D	1109/30-001/0	1	1	1	1	1	1	1	1	
19.		Podkładka okrągła 13	PN-78/M-82005	2	2	2	2	2	2	2	2	
20.	8219-199-126-010	Piętka	BN-69/1924-26	1	1	1	1	1	1	1	1	
21.		Śruba A M12×40-4.8	PN-76/M-82402	6	8	10	10	6	8	10	10	
22.	8211-109-200-045	Listwa płozu K	1109/20-004/0	2	3	4	4	2	3	4	4	
23.	8211-101-001-000	Uchwyt cylindra kpl.	1101/00-100/0	3	4	5	5	—	—	—	—	
24.		Sworzeń 25h11×75/56-5.8	PN-63/M-83001	3	4	5	5	—	—	—	—	
25.	8211-101-000-037	Śruba zderzakowa	1101/00-003/0	6	8	10	10	6	8	10	10	
26.		Nakrętka M24-4-C	PN-96/M-82144	3	4	5	5	3	4	5	5	

c.d. tablicy 2

1	2	3	4	5	6	7	8	9	10	11	12	13
27.		Zawleczka S 5×40	PN-76/M-82001	6	8	10	10	6	8	10	10	
28.		Sworzeń 22h11×90/72-5.8	PN-63/M-83001	3	4	5	5	—	—	—	—	
29.		Zawleczka S 5×36	PN-76/M-82001	6	8	10	10	6	8	10	10	
30.	8211-101-401-009	Rdzeń kpl. spaw.	1101/40-100/0	3	4	5	5	3	4	5	5	
31.	8219-199-111-020	Pierś odkładnicy II	BN-76/1924-11	3	4	5	5	3	4	5	5	
32.		Nakrętka M16-4-C	PN-86/M-82144	3	4	5	5	3	4	5	5	
33.	8211-101-400-036	Śruba wypory	1101/40-003/0	3	4	5	5	3	4	5	5	
34.		Śruba M12×35-3.6-C	PN-85/M-82105	3	4	5	5	3	4	5	5	
35.		Smarowniczka M10×1	PN-76/M-86002	2	3	4	4	2	3	4	4	
36.		Śruba M12×30-8.8-B	PN-85/M-82105	8	12	16	16	8	12	16	16	
37.		Podkładka spręż. Z 12,2	PN-77/M-82008	8	12	16	16	8	12	16	16	
38.	8211-101-400-049	Lemiesz 35 cm	1101/40-004/0	3	4	5	5	3	4	5	5	
39.*	8219-199-132-042	Skrzydło odkładnicy II 35	BN-76/1924-32	3	4	5	5	3	4	5	5	
—**	8219-199-132-055	Skrzydło odkładnicy IV	BN-76/1924-32	3	4	5	5	3	4	5	5	
40.	8219-199-134-016	Ścinacz listwowy I	BN-79/1924-34	3	4	5	5	3	4	5	5	
41.	8211-101-402-000	Rura wypory kpl.	1101/40-200/0	3	4	5	5	3	4	5	5	
42.		Nakrętka M20-4-C	PN-86/M-82144	9	12	15	15	9	12	15	15	
43.		Sworzeń 25h 11×75/60-5.8	PN-63/M-83001	—	—	—	—	3	4	5	5	
44.	8211-103-050-002	Ramię kpl. spaw.	1103/05-000/0	—	—	—	—	3	4	5	5	
45.	8211-103-200-006	Uchwyt korpusu ze wspornik. kpl.	1103/20-000/0	—	1	1	1	—	1	1	1	
46.		Wkręt M 5×20-4.8-B-Fe/Zn5	PN-85/M-82215	—	2	2	2	—	2	2	2	
47.		Urządzenie odblaskowe UOIz-72 KH	PN-80/S-83100	—	2	2	2	—	2	2	2	
48.		Podkładka 5,3-Fe/Zn5	PN-78/M-82005	—	2	2	2	—	2	2	2	
49.		Podkładka spręż. 5,1-Fe/Zn5	PN-77/M-82008	—	2	2	2	—	2	2	2	
50.		Nakrętka M5-4-C-Fe/Zn6	PN-86/M-82144	—	2	2	2	—	2	2	2	
51.	8211-109-200-058	Nakładka	1109/20-005/0	3	4	5	5	3	4	5	5	
52.		Śruba A M12×50-4.8	PN-76/M-82402	2	2	2	2	2	2	2	2	

* — dotyczy pługów Atlas H i Atlas DH
** — dotyczy pługów Atlas H i Atlas DH z korpusami półśrubowymi

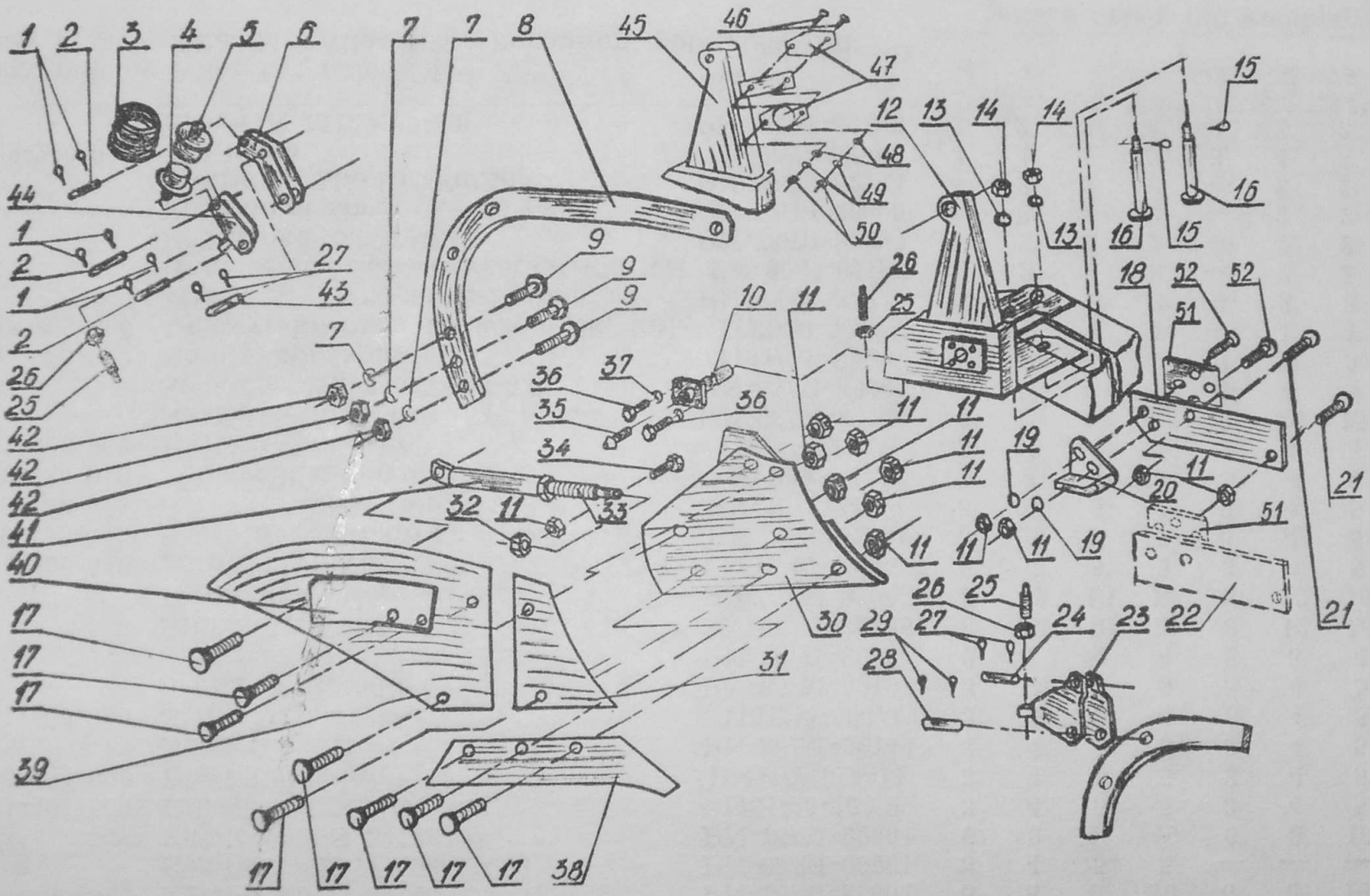

Tablica 2. Korpus przedni kpl. Korpus tylny kpl.

Tablica 3

Lp.	Kod towarowo -materiałowy	Nazwa części lub kompletu	Nr katalogowy części lub nr normy	Liczba sztuk w maszynie								Uwagi
				U101 U101/2	U103 U103/2	U105 U105/4	U105/1 U105/5	U101/1 U101/3	U103/1 U103/3	U105/2 U105/6	U105/3 U105/7	
1	2	3	4	5	6	7	8	9	10	11	12	13
1.		Ucho UE2-63w	—	—	—	1	1	—	—	1	1	
2.	8211-101-000-093	Sworzeń A	1101/00-009/0	2	2	2	2	2	2	2	2	
3.		Zawleczka S 6,3×50	PN-76/M-82001	2	2	2	2	2	2	2	2	
4.	8211-105-510-009	Cylinder kpl.	1105/51-000/0	—	—	1	1	—	—	1	1	
5.	8211-105-504-004	Rurka D kpl.	1105/50-400/0	—	—	1	1	—	—	1	1	
6.	8211-105-501-001	Rurka A kpl.	1105/50-100/0	—	—	1	1	—	—	1	1	
7.	8211-105-503-003	Rurka C kpl.	1105/50-300/0	—	—	1	1	—	—	1	1	
8.		Zawór wtyczka	ZSR6-160-13/200	2	2	4	4	2	2	4	4	
9.	8211-105-505-005	Przewód giętki III kpl. l=1600 mm	1105/50-500/0	—	—	2	2	—	—	2	2	
10.		Korpus złączki trójnikowej 16-10	PN-66/M-73147	—	—	2	2	—	—	2	2	
11.	8211-105-502-002	Rurka B kpl.	1105/50-200/0	—	—	1	1	—	—	1	1	
12.	8211-105-520-007	Zamek z jednokierunkowym regulatorem strumienia	1105/52-000/0	—	—	2	2	—	—	2	2	
13.		Śruba M 8×30-4.8-C	PN-85/M-82105	2	2	2	2	2	2	2	2	
14.	8211-101-000-139	Opaska	1101/00-013/0	4	4	4	4	4	4	4	4	
15.		Sworzeń 12×95/88-5.8	PN-63/M-83002	2	2	2	2	2	2	2	2	
16.		Zawleczka S 3,2×20	PN-76/M-82001	2	2	2	2	2	2	2	2	
17.	8211-047-000-264	Przewód giętki II kpl. l=1150 mm	1047/00-026/0	1	1	1	1	1	1	1	1	
17a.	8211-047-000-531	Przewód giętki II kpl. l=1000 mm	1047/00-053	2	3	4	4	2	3	4	4	
18.	8211-101-200-003	Akumulator z blokiem zawodowym	1101/20-000/0	1	1	1	1	1	1	1	1	
19.	8211-902-000-083	Przewód kiętki I kpl. l=2000 mm	1902/00-008/0	2	2	2	2	2	2	2	2	
20.		Nakrętka M8-4-C	PN-86/M-82144	4	4	4	4	4	4	4	4	
21.		Cylinder hydrauliczny nurnikowy	CN2E-16-40/250z	3	4	5	5	3	4	5	5	
22.	8211-101-900-020	Miseczka	1101/90-002/0	3	4	5	5	3	4	5	5	
23.		Ucho przegubowe	UE2-40w	3	4	5	5	3	4	5	5	
24.		Opaska A 75c	PN-63/M-74905	6	8	10	10	6	8	10	10	
25.		Nakrętka Z M5-04	PN-75/M-82151	6	8	10	10	6	8	10	10	
26.	8211-101-900-017	Osłona	1101/90-001/0	3	4	5	5	3	4	5	5	

c.d. tablicy 3

1	2	3	4	5	6	7	8	9	10	11	12	13
27.		Wkręt M5×25-4.8-II	PN-74/M-82205	6	8	10	10	6	8	10	10	
28.		Korpus przyłączki kolankowej 16—10	PN-65/M-73142	2	2	2	2	2	2	2	2	
29.		Korpus przyłączki trój. sym. 16—10	PN-65/M-73145	—	1	2	2	—	1	2	2	
30.	8211-101-004-002	Przełączka czwórnikowa	1101/00-400/0	1	1	1	1	1	1	1	1	
31.		Przeciwnakrętka M 16×1,5	PN-65/M-73109	3	4	5	5	3	4	5	5	
32.		Pierścień uszczelniający 13,3×2,4	PN-60/M-89691	3	4	5	5	3	4	5	5	
33.		Gniazdo wtyczki	ZSR6-160-13/300	2	2	4	4	2	2	4	4	

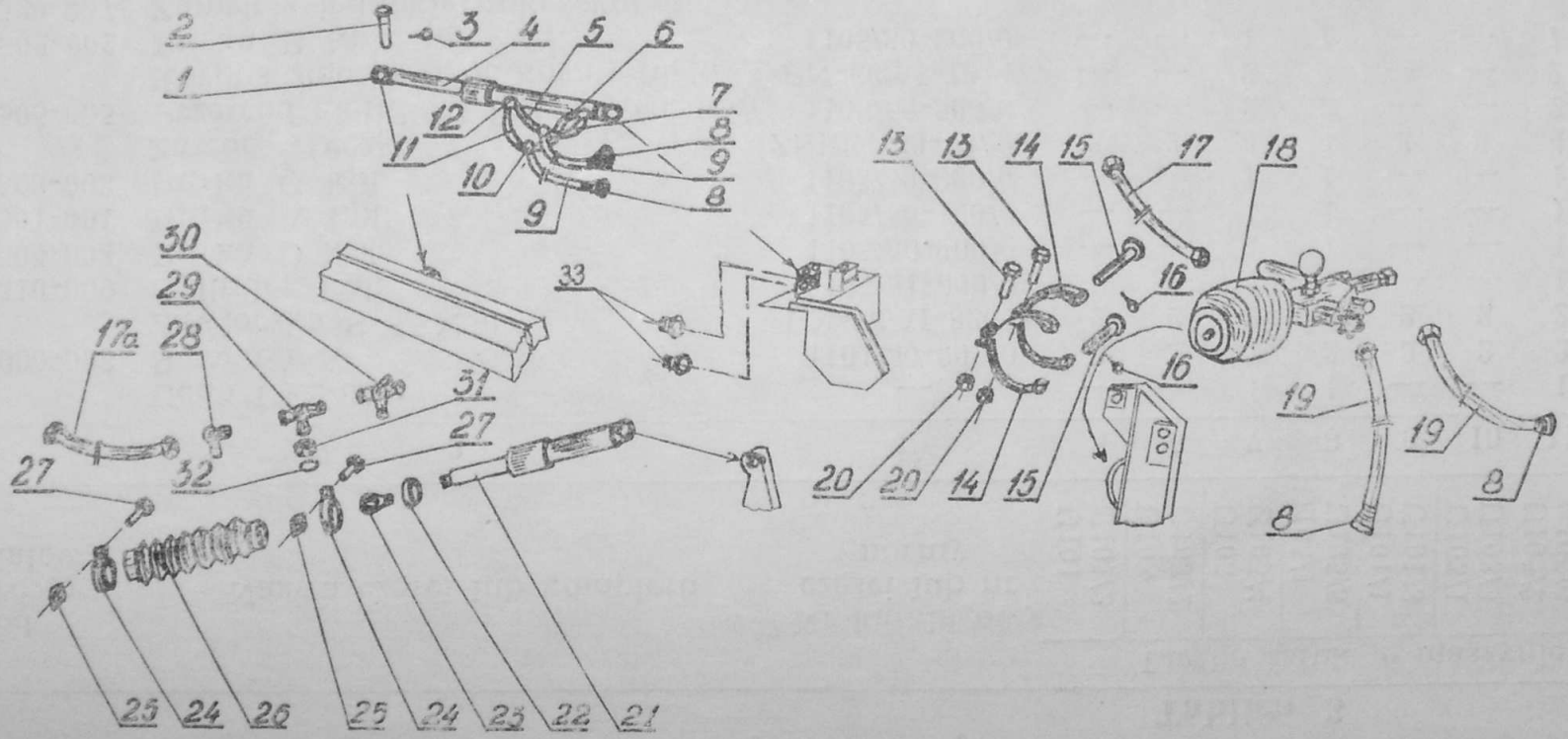

Tablica 3. Układ hydrauliczny.

Krój tarczowy

Tablica 4

Lp	Kod towarowo -materiałowy	Nazwa części lub kompletu	Nr katalogowy części lub nr normy	Liczba sztuk w maszynie								Uwagi
				U101 U101/2	U103 U103/2	U105 U105/4	U105/1 U105/5	U101/1 U101/3	U103/1 U103/3	U105/2 U105/6	U105/3 U105/7	
1.		Nakrętka M20-5-C	PN-86/M-82144	1	1	1	1	1	1	1	1	
2.		Śruba M20×75-4.8-C	PN-85/M-82105	1	1	1	1	1	1	1	1	
3.	8211-101-800-010	Trzon kroju	1101/80-001/0	1	1	1	1	1	1	1	1	
4.	8211-036-030-022	Tarcza kroju kpl.	1036/03-002/0	1	1	1	1	1	1	1	1	
5.		Pierścień uszczelniający B 25×47×10	PN-72/M-86965	1	1	1	1	1	1	1	1	
6.	8211-047-070-027	Oś kroju	1047/07-002/0	1	1	1	1	1	1	1	1	
7.		Nakrętka M20×1,5-5-A	PN-86/M-82144	1	1	1	1	1	1	1	1	
8.		Podkładka sprężynowa Z 20,5	PN-77/M-82008	1	1	1	1	1	1	1	1	
9.		Zawleczka S 3,2×20	PN-76/M-82001	1	1	1	1	1	1	1	1	
10.		Sworzeń 12×45/40	PN-63/M-83002	1	1	1	1	1	1	1	1	
11.	8211-047-070-070	Ramię kroju kpl. spaw.	1047/07-007/0	1	1	1	1	1	1	1	1	
12.		Łożysko kulkowe 6204	PN-86/M-86100	2	2	2	2	2	2	2	2	
13.		Pierścień osadczy spr. W47	PN-81/M-85111	1	1	1	1	1	1	1	1	składający się z pozycji:
14.		Pierścień osadczy spr. Z20	PN-81/M-85111	1	1	1	1	1	1	1	1	
15.	8245-211-000-350	Pokrywa piasty	5211/00-035	1	1	1	1	1	1	1	1	
16.		Pierścień osadczy 52	ZN-80/MPMCiR -29-04046	1	1	1	1	1	1	1	1	
17.		Zawleczka 6,3×50	PN-76/M-82001	1	1	1	1	1	1	1	1	3,4,5,6,
18.	8211-001-060-044	Pierścień oporowy	1001/06-004/0	1	1	1	1	1	1	1	1	7, 8, 9,
19.		Śruba M12×30-3,6-C-Fe/Zn6	PN-85/M-82105	1	1	1	1	1	1	1	1	10, 11,
20.	8211-047-070-068	Uchwyt ramienia kroju kpl.	1047/07-006/0	1	1	1	1	1	1	1	1	12, 13,
21.		Zawleczka S 5×40	PN-76/M-82001	1	1	1	1	1	1	1	1	14, 15,
22.	8211-047-070-030	Miseczka	1047/07-003/0	2	2	2	2	2	2	2	2	16, 17,
23.	8211-047-070-055	Śruba ściągająca	1047/07-005/0	1	1	1	1	1	1	1	1	18, 19,
24.	8211-051-020-036	Sprężyna	1051/02-003/0	2	2	2	2	2	2	2	2	20, 21,
25.	8211-047-070-042	Tulejka C	1047/07-004/0	1	1	1	1	1	1	1	1	22, 23,
26.		Nakrętka M16-4-C	PN-86/M-82144	2	2	2	2	2	2	2	2	24, 25
—	8211-101-800-007	Krój tarczowy kpl.	1101/80-000/0	1	1	1	1	1	1	1	1	i 26.

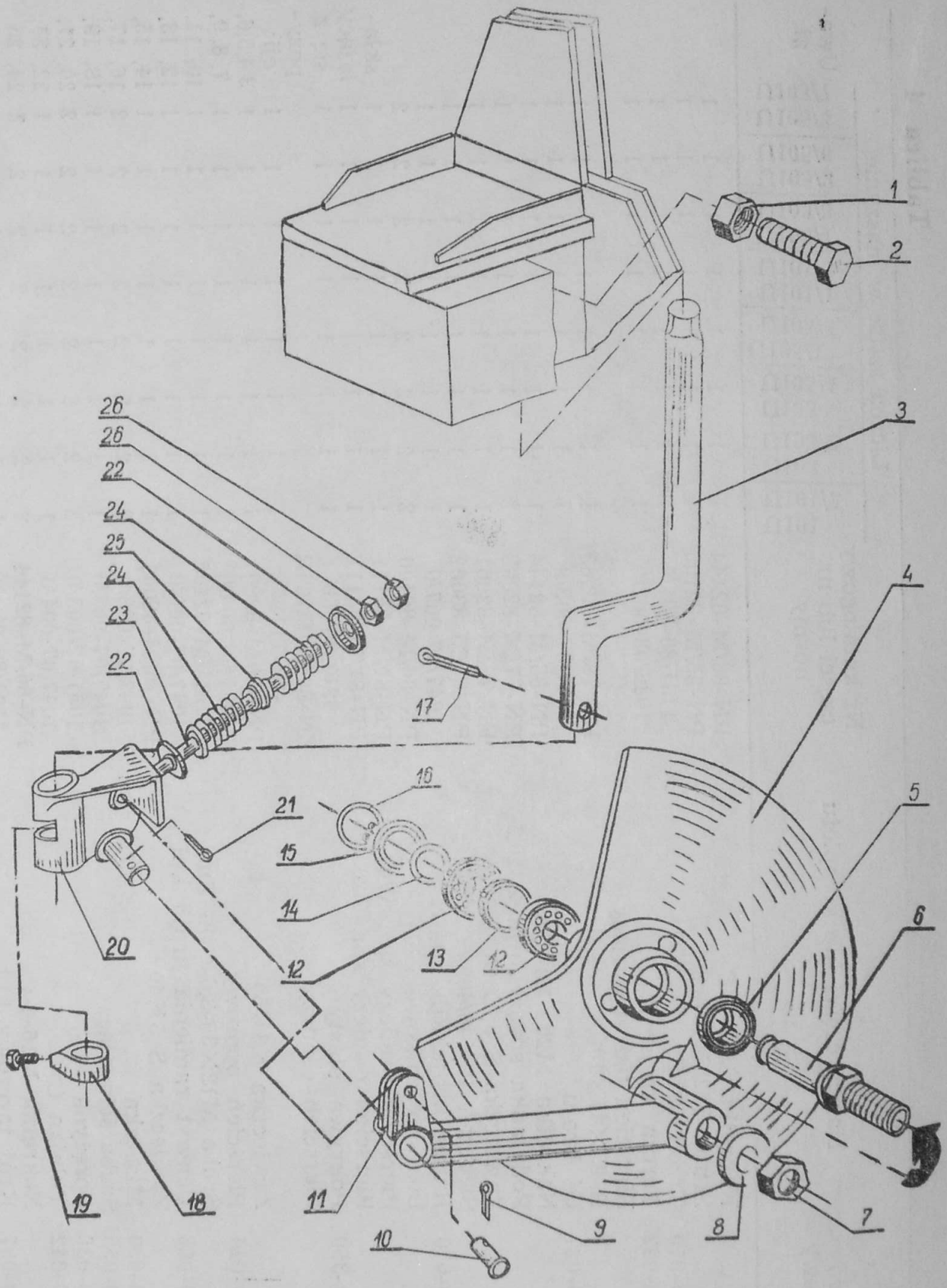

Tablica 4. Krój tarczowy.

Koło kopiujące z uchwytem kpl.

Tablica 5

Lp	Kod towarowo -materiałowy		Nr katalogowy części lub nr normy	Liczba sztuk w maszynie								Uwagi
				U101 U101/2	U103 U103/2	U105 U105/4	U105/1 U105/5	U101/1 U101/3	U103/1 U103/3	U105/2 U105/6	U105/3 U105/7	
1	2	3	4	5	6	7	8	9	10	11	12	13
1.	8211-101-700-012	Nakrętka wrzeciona	1101/70-001/0	1	1	1	1	1	1	1	1	
2.		Kołek walcowy 8h 8×45	PN-66/M-85021	1	1	1	1	1	1	1	1	
3.	8211-101-730-004	Wrzeciono koła kpl.	1101/73-000/0	1	1	1	1	1	1	1	1	
4.	8211-101-720-006	Słupica z uchwytem skrabaka kpl.	1101/72-000/0	1	1	1	1	1	1	1	1	
5.		Śruba M10×30-3.6-C	PN-85/M-82105	1	1	1	1	1	1	1	1	
6.	8211-101-700-025	Skrobak	1101/70-002/0	1	1	1	1	1	1	1	1	
7.		Podkładka 10,2	PN-78/M-82005	1	1	1	1	1	1	1	1	
8.		Podkładka spręż. Z 10,2	PN-77/M-82008	1	1	1	1	1	1	1	1	
9.		Nakrętka M10-4-C	PN-86/M-82144	1	1	1	1	1	1	1	1	
10.		Podkładka spręż. z 10,2	PN-77/M-82008	1	1	1	1	1	1	1	1	
11.		Nakrętka M10-4-C	PN-86/M-82144	6	6	6	6	6	6	6	6	
12.	8211-101-710-049	Podkładka	1101/71-004/0	6	6	6	6	6	6	6	6	
13.	8211-101-713-000	Koło komplet. spaw. z obręczą	1101/71-300/0	1	1	1	1	1	1	1	1	
14.		Śruba M6×16-3.6-C	PN-85/M-82105	6	6	6	6	6	6	6	6	
15.		Śruba M10×45-3.6-C	PN-85/M-82101	6	6	6	6	6	6	6	6	
16.	8211-101-710-023	Pokrywa	1101/71-002/0	1	1	1	1	1	1	1	1	składające
17.	8211-101-710-036	Uszczelka	1101/71-003/0	1	1	1	1	1	1	1	1	się z
18.		Nakrętka łożyskowa KM8	PN-82/M-86478	1	1	1	1	1	1	1	1	pozy-
19.		Podkładka zębata MB8	PN-82/M-86482	1	1	1	1	1	1	1	1	cji:
20.		Łożysko stożkowe 32208	PN-75/M-86220	2	2	2	2	2	2	2	2	10, 11,
21.		Pierścień osadczy sprężynujący W80	PN-81/M-85111	2	2	2	2	2	2	2	2	12, 13, 14, 15,
22.	8211-101-710-010	Piasta koła	1101/71-001/0	1	1	1	1	1	1	1	1	16, 17,
23.		Pierścień uszczelniający A 50×80×10	PN-72/M-86964	1	1	1	1	1	1	1	1	18, 19, 20, 21,
24.	8211-101-711-009	Czop osi koła kpl. spaw.	1101/71-100/0	1	1	1	1	1	1	1	1	22, 23
25.	8211-101-700-038	Kołek	1101/70-003/0	1	1	1	1	1	1	1	1	i 24

c.d. tablicy 5

1	2	3	4	5	6	7	8	9	10	11	12	13
26.		Pierścień osadczy 24	ZN-73/MPM-29 -40032	1	1	1	1	1	1	1	1	
27.	8211-101-740-002	Uchwyt korpusu ze wspornikiem kpl.	1101/74-000/0	1	1	1	1	1	1	1	1	
—	8211-101-710-008	Koło z czopem komplet	1101/71-000/0	1	1	1	1	1	1	1	1	

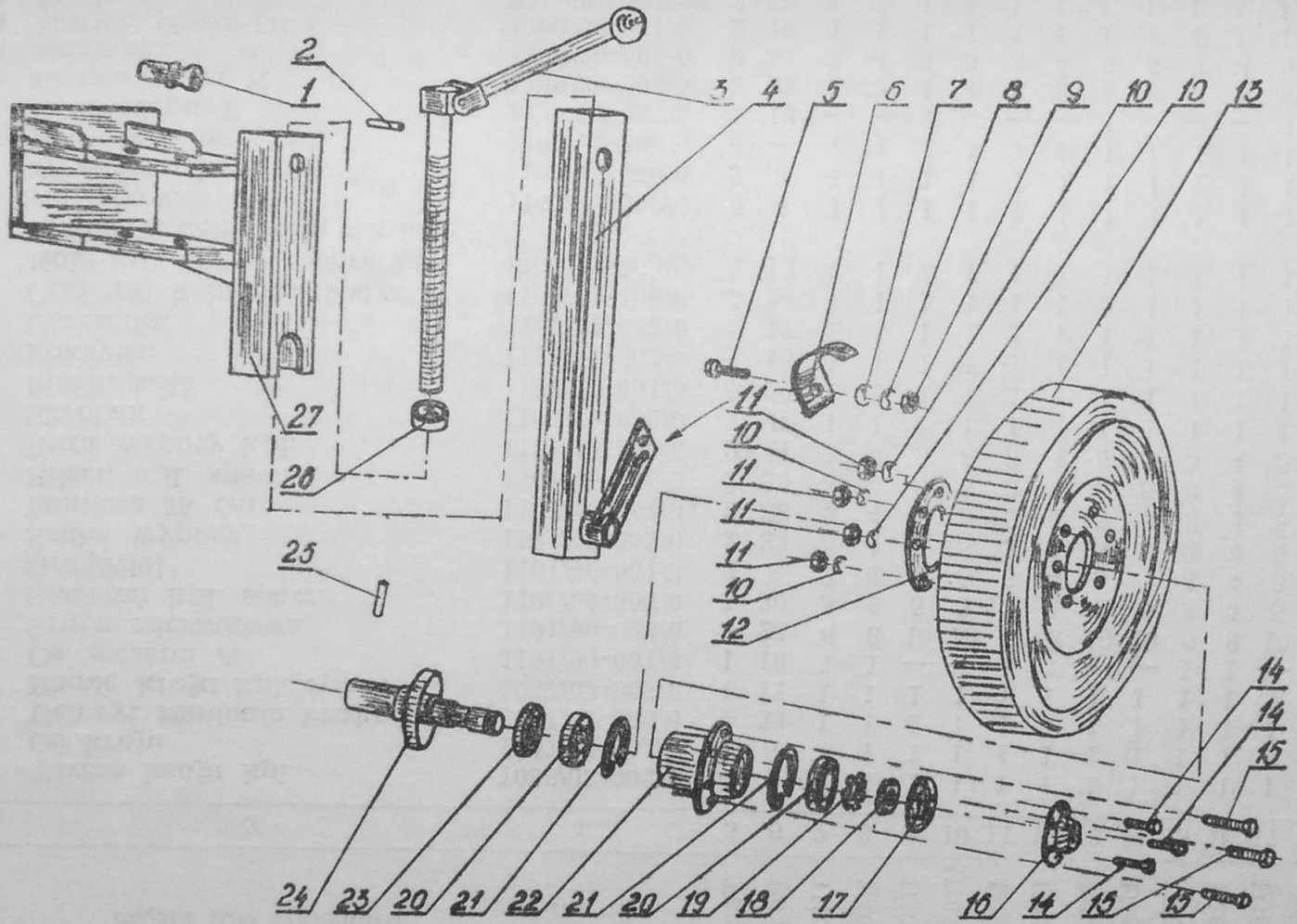

Tablica 5. Koło kopiujące z uchwytem kpl.

Skorowidz części wymiennych

Lp.	Kod towarowo -materiałowy	Nazwa części lub kompletu	Nr katalogowy części lub nr normy	Tablica	Pozycja	Liczba sztuk w maszynie															
						U101	U103	U105	U105/1	U101/1	U103/1	U105/2	U105/3	U101/2	U103/2	U105/4	U105/5	U101/3	U103/3	U105/6	U105/7
1	2	3	4	5	6	7	8	9	10	11	12	13	14	15	16	17	18	19	20	21	22
1.	8211-036-030-022	Tarcza kroju kpl.	1036/03-002/0	4	4	1	1	1	1	1	1	1	1	1	1	1	1	1	1	1	1
2.	8211-047-070-027	Oś kroju	1047/07-002/0	4	6	1	1	1	1	1	1	1	1	1	1	1	1	1	1	1	1
3.	8211-047-070-068	Uchwyt ramienia kroju kpl.	1047/07-006/0	4	20	1	1	1	1	1	1	1	1	1	1	1	1	1	1	1	1
4.	8211-047-070-070	Ramię kroju kpl. spaw.	1047/07-007/0	4	11	1	1	1	1	1	1	1	1	1	1	1	1	1	1	1	1
5.	8211-101-000-011	Oś zaczepu A	1101/00-001/0	1	18	1	1	—	—	1	1	—	—	1	1	—	—	1	1	—	—
6.	8211-101-000-037	Śruba zderzakowa	1101/00-003/0	2	25	6	8	10	10	6	8	10	10	6	8	10	10	6	8	10	10
7.	8211-101-005-003	Sworzeń kpl. spaw.	1101/00-500/0	1	30	3	4	5	5	3	4	5	5	3	4	5	5	3	4	5	5
8.	8211-101-400-010	Grządziel	1101/40-001/0	2	8	3	4	5	5	3	4	5	5	3	4	5	5	3	4	5	5
9.	8211-101-400-036	Śruba wypory	1101/40-003/0	2	33	3	4	5	5	3	4	5	5	3	4	5	5	3	4	5	5
10.	8211-101-400-049	Lemiesz 35 cm	1101/40-004/0	2	38	3	4	5	5	3	4	5	5	3	4	5	5	3	4	5	5
11.	8211-101-401-009	Rdzeń kpl. spaw.	1101/40-100/0	2	30	3	4	5	5	3	4	5	5	3	4	5	5	3	4	5	5
12.	8211-101-402-000	Rura wypory kpl.	1101/40-200/0	2	41	3	4	5	5	3	4	5	5	3	4	5	5	3	4	5	5
13.	8211-101-700-025	Skrobak	1101/70-002/0	5	6	1	1	1	1	1	1	1	1	1	1	1	1	1	1	1	1
14.	8211-101-710-010	Piasta koła	1101/71-001/0	5	22	1	1	1	1	1	1	1	1	1	1	1	1	1	1	1	1
15.	8211-101-710-023	Pokrywa	1101/71-002/0	5	16	1	1	1	1	1	1	1	1	1	1	1	1	1	1	1	1
16.	8211-101-710-036	Uszczelka	1101/71-003/0	5	17	1	1	1	1	1	1	1	1	1	1	1	1	1	1	1	1
17.	8211-101-711-009	Czop osi koła pkl. spaw.	1101/71-100/0	5	24	1	1	1	1	1	1	1	1	1	1	1	1	1	1	1	1
18.	8211-101-713-000	Koło kpl. spaw. z obręczą	1101/71-300/0	5	13	1	1	1	1	1	1	1	1	1	1	1	1	1	1	1	1
19.	8211-101-720-006	Słupica z uchwytem skrob. kpl. spaw.	1101/72-000/0	5	4	1	1	1	1	1	1	1	1	1	1	1	1	1	1	1	1
20.	8211-101-730-004	Wrzeciono koła kpl.	1101/73-000/0	5	3	1	1	1	1	1	1	1	1	1	1	1	1	1	1	1	1
21.	8211-101-800-007	Krój tarczowy kpl.	1101/80-000/0	4	—	1	1	1	1	1	1	1	1	1	1	1	1	1	1	1	1
22.	8211-105-000-017	Oś zaczepu B	1105/00-001/0	1	18	—	—	1	—	—	—	1	—	—	—	1	—	—	—	1	—
23.	8211-109-200-045	Listwa płozu K	1109/20-004/0	2	22	2	3	4	4	2	3	4	4	2	3	4	4	2	3	4	4
24.	8211-109-200-058	Nakładka	1109/20-005/0	2	51	3	4	5	5	3	4	5	5	3	4	5	5	3	4	5	5
25.	8211-109-300-014	Listwa płozu D	1109/30-001/0	2	18	1	1	1	1	1	1	1	1	1	1	1	1	1	1	1	1
26.	8219-199-126-010	Piętka	BN-69/1924-26	2	20	1	1	1	1	1	1	1	1	1	1	1	1	1	1	1	1
27.	8219-199-111-020	Pierś odkładnicy II	BN-76/1924-11	2	31	3	4	5	5	3	4	5	5	3	4	5	5	3	4	5	5
28.	8219-199-132-042	Skrzydło odkładnicy III 35	BN-76/1924-32	2	39	3	4	5	5	3	4	5	5	3	4	5	5	3	4	5	5

1	2	3	4	5	6	7	8	9	10	11	12	13	14	15	16	17	18	19	20	21	22
29.	8219-199-132-055	Skrzydło odkładnicy IV	BN-76/1924-32	2	39	3	4	5	5	3	4	5	5	3	4	5	5	3	4	5	5
30.	8219-119-134-016	Ścinacz listwowy I	BN-79/1924-34	2	40	3	4	5	5	3	4	5	5	3	4	5	5	3	4	5	5
31.		Wkładka zaworowa	41103:2063110	3	—																
			— nr rysunku			1	1	1	1	1	1	1	1	1	1	1	1	1	1	1	1
32.		Kompleks. cz. zamien.	41103:2189633	3	—																
		poz. 3—7	— nr rysunku			1	1	1	1	1	1	1	1	1	1	1	1	1	1	1	1
33.		Kołpak uszczel. z podkł.	41103:2272862																		
		uszczelniającymi	— nr rysunku	3	—	1	1	1	1	1	1	1	1	1	1	1	1	1	1	1	1
34.		Sprężyna krążkowa	3×5 TGL9499																		
			— nr rysunku	3	—	1	1	1	1	1	1	1	1	1	1	1	1	1	1	1	1

Załącznik Nr 1

Schemat funkcjonalny stanowiska do badań zaworu bezpieczeństwa.

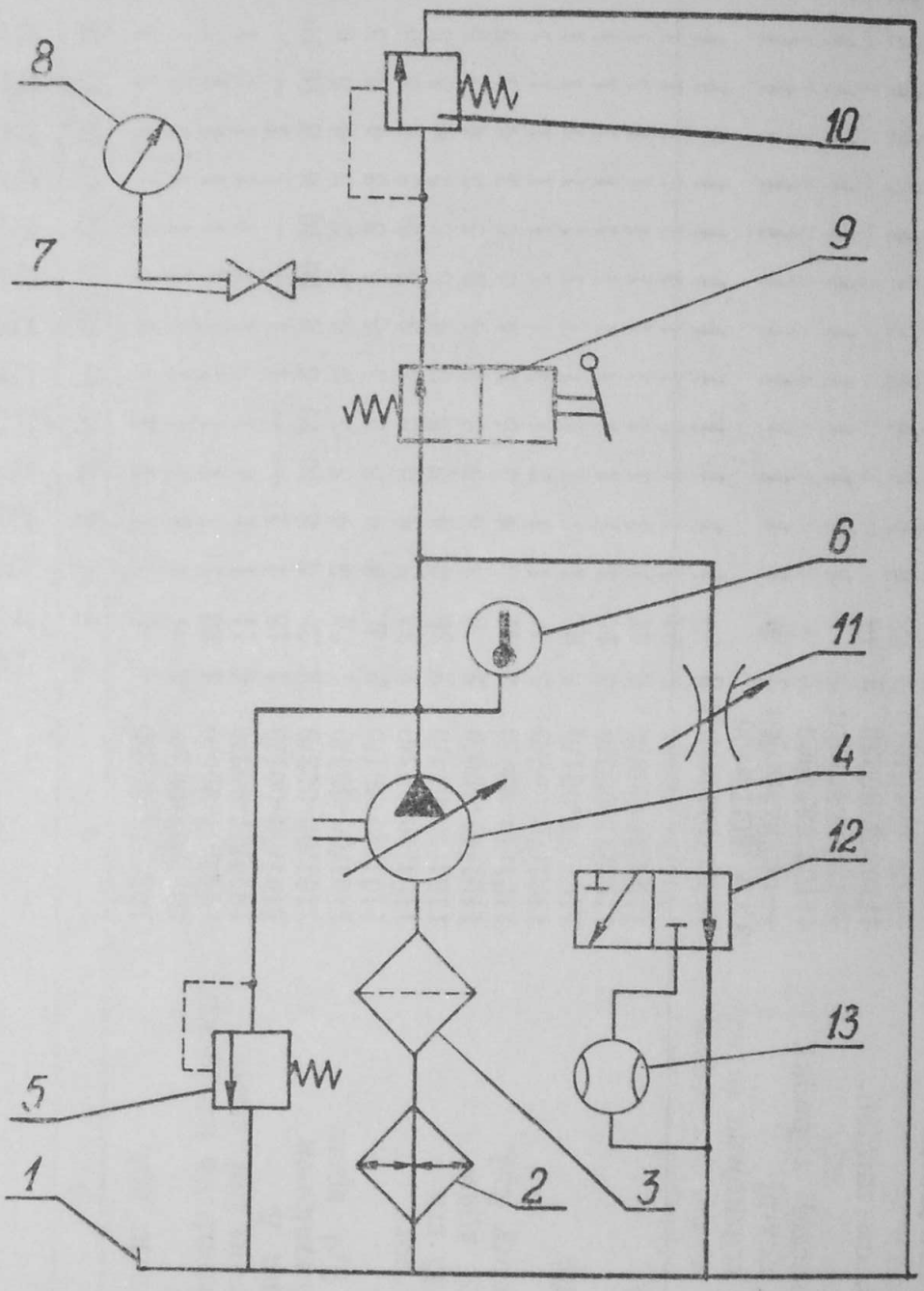

1 — zbiornik, 2 — regulator temperatury, 3 — filtr, 4 — pompa hydrauliczna, 5 — zawór przelewowy, 6 — termometr, 7 — zawór odcinający, 8 — manometry, 9 — rozdzielacz, 10 — badany zawór bezpieczeństwa, 11 — zawór dławiący, 12 — rozdzielacz, 13 — przepływomierz.