UNIA
group

PŁUGI ZAWIESZANE OBRACALNE

INSTRUKCJA UŻYTKOWANIA I OBSŁUGI
KATALOG CZĘŚCI ZAMIENNYCH



IBIS

UNIA Sp. z o.o.
ul. Szosa Toruńska 32/38 86-300 Grudziądz

tel. + 48 56 45 10 505 – 508
fax 056 45 10501
www.uniagroup.com

e-mail: info@uniagroup.com



Niniejsza instrukcja obsługi, stanowiąca wyposażenie agregatu, ma na celu zapoznanie użytkownika z właściwą obsługą i eksploatacją agregatu.
Dokładne przestrzeganie zaleceń zawartych w instrukcji zapewni bezpieczną i wydajną pracę maszyny. Zakład stara się ciągle ulepszać swoje wyroby, dlatego też zastrzega sobie prawo wprowadzania zmian konstrukcyjno-technologicznych i w wyposażeniu, bez wcześniejszego powiadomienia.
W przypadku jakichkolwiek problemów i wątpliwości z obsługą i eksploatacją prosimy zwrócić się do autoryzowanego sprzedawcy lub Działu sprzedaży producenta.

PŁUGI ZAWIESZANE OBRACALNE
I B I S

OPRACOWANIE:
U N I A Sp. z o.o. w GRUDZIĄDZU

Wydanie:7 **Kwiecień 2010r.**

SPIS TREŚCI

1.	**INFORMACJE OGÓLNE**	6
1.1.	Warunki gwarancji i usługi gwarancyjne	6
1.2.	Informacje handlowe	6
2.	**OPIS FUNKCJI**	7
2.1.	Przeznaczenie	7
2.2.	Wyposażenie	7
3.	**ŚRODKI OSTROŻNOŚCI**	8
3.1.	Zanim zaczniesz korzystać ze sprzętu	8
3.2.	Przepisy BHP	8
3.3.	Znaki bezpieczeństwa	9
4.	**CHARAKTERYSTYKA TECHNICZNA**	10
4.1.	Dane techniczne pługów IBIS - bezpiecznikowe zabezpieczenie korpusów	10
4.2.	Dane techniczne pługów IBIS H - zabezpieczenie hydrauliczne korpusów, IBIS S - zabezpieczenie resorowe non-stop.	11
4.3.	Dane techniczne pługów IBIS Corn.	12
5.	**PODSTAWOWE USTAWIENIA**	13
5.1.	Przygotowanie ciągnika do orki	13
5.2.	Wskazówki eksploatacyjne	14
5.3.	Przygotowanie pługa	14
5.3.1.	Oś zawieszenia	14
5.3.2.	Regulacja osi zawieszenia dla pługów IBIS Corn	15
5.3.3.	Regulacja zgarniacza	15
5.3.4.	Regulacja kroju	15
5.3.5.	Regulacja przedpłużków	15
5.3.6.	Ustawienie korpusów: MX, ZX(odkładnice pełne lub ażurowe)	16
5.3.7.	Mocowanie zaczepu do narzędzi doprawiających	16
5.3.8.	System reakcji na kamienie(zabezpieczenia)	17
5.3.9.	Koło transportowo-kopiujące	18
5.3.10.	Obrót pługa	19
5.3.11.	Zawieszanie i odczepianie pługa	19
5.3.12.	Transport po drogach publicznych	21
5.4.	Ustawienia maszyny na polu	21
5.4.1.	Łącznik górny	21
5.4.2.	Głębokość robocza	21
5.4.3.	Śruby zderzaka	22
5.4.4.	Regulacja podłużna	22
5.4.5.	Szerokość pierwszej skiby	23
5.4.6.	Szerokość orki	23
5.4.7.	Zmienna płynna regulacja orki dla pługów Vario	24
5.5.	Praca pługiem	25
6.	**SERWIS I KONSERWACJA**	25
6.1.	Uwagi ogólne	25
6.2.	Wymiana części roboczych	25
6.3.	Smarowanie	26
6.4.	Usterki w pracy maszyny i ich usuwanie	27
6.5.	Przechowywanie pługa	28
7.	**DEMONTAŻ I KASACJA**	28

KATALOG CZĘŚCI ZAMIENNYCH 29

Tablica: 1	Rama z uchwytami korpusów - IBIS M,L	3 0
Tablica: 1a	Rama z uchwytami korpusów - IBIS XL,XXL	35
Tablica: 1b	Rama z uchwytami korpusów - IBIS XXL Vario	38
Tablica: 2	Przodek z obrotnikiem IBIS M,L,	41
Tablica: 2a	Zespół hydroakumulatora	42
Tablica: 2b	Przodek z obrotnikiem IBIS XL,XXL; XXL Vario	47
Tablica: 3	Zespół koła kopiującego	52
Tablica: 3a	Zespół koła transportowo-kopiującego(opcja)	55
Tablica: 3b	Zespół koła kopiującego tylnego(opcja)	58
Tablica: 4	Korpus MX	61
Tablica: 4a	Korpus ażurowy XL	64
Tablica: 4b	Korpus ZX	68
Tablica: 4c	Korpus ażurowy XXL	72
Tablica: 5,5a,5b	Kroje tarczowe kpl.	75; 77; 80
Tablica: 6	Przedpłużek kpl. (za oddzielną opłatą)	83
Tablica: 7	Goleń kpl.	85
Tablica: 8	Przedłużacz. Ramię zaczepu	89
Tablica: 9	Oświetlenie kpl. IBIS M/11-000/0	93
Tablica: 9a	Oświetlenie kpl. - IBIS XXL/49-000/0 Oświetlenie kpl. - IBIS L/18-000/0	94

1. INFORMACJE OGÓLNE

1.1. Warunki gwarancji i usługi gwarancyjne

Maszyny rolnicze objęte są gwarancją przy zachowaniu przepisów podanych w instrukcji obsługi, dotyczących prawidłowej eksploatacji i konserwacji.
W okresie gwarancji należy stosować wyłącznie fabryczne części produkcji "UNII" Grudziądz.

Wszelkie zmiany oraz samodzielne naprawy w okresie gwarancyjnym są niedopuszczalne pod rygorem utraty gwarancji. Bliższe informacje dotyczące trybu zgłaszania reklamacji są zawarte w karcie gwarancyjnej dołączonej wraz z instrukcją do obsługi każdej maszyny.

Wykonawcami usług gwarancyjnych są: sprzedawca(dealer) - wpisani do karty gwarancyjnej w czasie sprzedaży.

1.2. Informacje handlowe

Dane pługa umieszczone są na tabliczce znamionowej, która zamocowana jest:
* na osi obrotnika - **IBIS M, L, XL,** } z lewej strony.
* na stojaku układu zawieszenia pługa - **IBIS XXL**



NAZWY HANDLOWE PŁUGÓW ZAWIESZANYCH OBRACALNYCH
IBIS - M,L ,XL,XXL

1. * Ze zmienną szerokością orki
(regulacja skokowa)

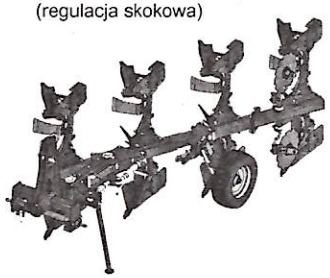

- **IBIS M 2+**; **IBIS M Corn 3**; **IBIS M 4**;
  IBIS MS, MH(3); **IBIS MS, MH(Corn)3**;
  IBIS MS, MH(4); **IBIS MS, MH(Corn)4**;
- **IBIS L**(3+, 4+); **IBIS LS, LH**(3+);
- **IBIS XL, XLS**(3+); **IBIS XL Corn, XLS Corn**(3+);
- **IBIS XXL, XXLS**(4+); **IBIS XXL Corn, XXLS Corn**(4+);

2. Ze zmienną płynną regulacją szerokości orki

- **IBIS XXL Vario, XXLS Vario** } 4 i 5;
  IBIS XXL Vario Corn;
  IBIS XXLS Vario Corn;

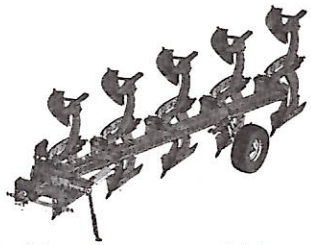

Konstrukcja pługów * umożliwia zamontowanie przedłużacza ramy wraz z ostatnią parą korpusów.

Poszczególne człony w nazwie handlowej oznaczają:
M,L,XL,XXL,XXL Vario - zabezpieczenie bezpiecznikowe korpusów,
S - automatyczne zabezpieczenie resorowe korpusów,
H - hydrauliczne zabezpieczenie korpusów,
Vario - zmienna, płynna regulacja szerokości orki,
Corn - wersja do kukurydzy , podwyższona,
2, 3... - liczba pary korpusów
+ - pług z płytą, do przykręcania przedłużacza.

2. OPIS FUNKCJI

Pług zaprojektowano do orki odwracalnej za pomocą korpusów płużnych na przemian lewych i prawych.

Pługi posiadają zabezpieczenia korpusów płużnych przed ich przeciążeniem za pomocą:
- śrub bezpiecznikowych zalecanych na gleby niezakamienione - IBIS,
- non-stop na gleby zakamienione w wersji resorowej IBIS S(skuteczna amortyzacja przy natrafieniu na przeszkodę) oraz hydrauliczne IBIS H. Pługi IBIS H różnią się od pługów resorowych głównie możliwością regulacji siły nacisku na dziobie przez zastosowanie hydraulicznego zabezpieczenia korpusów.

Mechanizm obrotowy pługa służy do zmiany pozycji pracy prawych i lewych korpusów płużnych.

Pług należy doczepić do trzypunktowego układu zawieszenia z tyłu ciągnika, a jego układy hydrauliczne podłącz do odpowiednich gniazd w ciągniku.

2.1. Przeznaczenie

Pługi zawieszane obracalne IBIS przeznaczone są do wykonywania średniej i głębokiej orki bezzagonowej.

Wersje Corn idealne do orki po zbiorze kukurydzy oraz orki pól z dużą ilością resztek pożniwnych. Posiadają zwiększony rozstaw między korpusami, prześwit pod ramą oraz standardowo wyposażone są w przedpłużki.
Wymagane parametry techniczne ciągników do współpracy z poszczególnymi pługami podane są w charakterystyce technicznej pługów (pkt. 4.1.; 4.2.; 4.3.; Tabela: 1, 2 i 3).

2.2. Wyposażenie

Wyposażenie standardowe pługów;
- korpusy płużne pełne: MX, ZX(w zależności od wersji),
  Charakteryzują się małymi oporami podczas orki, zapewniając jednocześnie dokładne przykrycie resztek pożniwnych.
- koło podporowe boczne;
- śrubowa regulacja ustawienia pierwszej skiby IBIS M/MS - L/LS
  lub siłownik + wrzeciono na suwaku IBIS XL/XLS, - XXL/XXLS;
- kroje tarczowe ø405mm i ø450mm w zależności od wersji.

Pozostałe dane podano w charakterystyce technicznej pługów (pkt. 4.1.; 4.2.; 4.3.; Tabela: 1, 2 i 3).

Wyposażenie opcjonalne:
- korpusy ażurowe(dopłata do MX lub ZX) kpl.:
  Korpusy ażurowe lepiej kruszą glebę i zalecane są do gleb zwięzłych i wilgotnych.
- belka narzędzia doprawiającego mechaniczna lub hydrauliczna,
- przedpłużki;
- zgarniacze;
- tylne koło podporowe;
- koło podporowo-transportowe;
- koło podporowo-transportowe tylne

3. ŚRODKI OSTROŻNOŚCI

2.1. Zanim zaczniesz korzystać ze sprzętu

! Zawsze zwracaj szczególną uwagę na tekst i ilustracje oznaczone tym symbolem!

Te maszyny przeznaczone są do prac w rolnictwie. Zastosowanie poza wymieniony zakres uznawane jest jako niezgodne z przeznaczeniem. Naucz się posługiwać sprzętem poprawnie i ostrożnie! Maszyna może być niebezpieczna, jeśli kierować nią będzie osoba niepowołana lub będzie obsługiwana nieuważnie.

2.2. Przepisy BHP.

1. Przed każdym uruchomieniem skontrolować maszynę i ciągnik pod kątem bezpieczeństwa dla ruchu drogowego!
2. Ciągnik współpracujący z pługiem musi być wyposażony w obciążniki osi przedniej! Równowaga ciągnika z zawieszonym pługiem, jego sterowność i zdolność hamowania muszą być zachowane.
3. Oprucz niniejszych wskazówek należy przestrzegać ogólnie obowiązujących przepisów BHP!
4. Urządzenie może być używane, konserwowane i naprawiane wyłącznie przez osoby, które znają budowę maszyny i znają jej zagrożenia!
5. Na częściach uruchamianych z użyciem innej siły niż własna (np. hydraulika)znajdują się miejsca zgniatania i cięcia! Przy podłączaniu węży do układu hydraulicznego ciągnika zwracaj uwagę, aby hydraulika nie znajdowała się pod ciśnieniem! Sprawdzaj położenia dźwigni sterujących układu hydraulicznego ciągnika! Urządzenia sterowane hydrauliką uruchamiaj tylko wtedy, gdy w ich zasięgu działania nikt nie przebywa! Przewody hydrauliczne systematycznie kontroluj, a w razie uszkodzenia lub zestarzenia wymieniaj na nowe!
6. Podczas ruchu po drogach publicznych publicznych zawieszoną maszyną, dźwignia obsługi powinna być zablokowana przed opuszczeniem!
7. Zamocowane oznaczenia ostrzegawcze i wskazujące podają wskazówki do bezpiecznej pracy: służą one Państwa bezpieczeństwu!
8. Podczas ruchu po drogach publicznych, należy przestrzegać przepisów zawartych w kodeksie ruchu drogowego!
9. Przed rozpoczęciem pracy zapoznać się ze wszystkimi urządzeniami i elementami uruchamiającymi oraz funkcjami. Po rozpoczęciu pracy jest na to za późno!
10. Użytkownik musi unikać noszenia zbyt luźnych ubrań, które mogłyby zostać wciągnięte przez elementy pracującej maszyny!
11. W celu uniknięcia niebezpieczeństwa pożaru utrzymywać maszynę w czystości!
12. Przed rozruchem i uruchomieniem skontrolować otoczenie! (Dzieci!). Zwrócić uwagę na wystarczającą widoczność!
13. Nie wolno zbliżać się do pługa w czasie jego podnoszenia i opuszczania oraz wykonywania obrotu pługa!
14. Nie wolno cofać ciągnikiem i dokonywać nawrotów przy opuszczonym pługu w położenie robocze! Przy wykonywaniu nawrotów uwzględniaj elementy daleko wystające, nie stosuj hamulców niezależnych ciągnika!
15. Sprawdzaj ciśnienie powietrza w ogumieniu ciągnika i pługa!
16. Przewożenie osób podczas transportu na urządzeniu jest zabronione!
17. Sprawdzić i zaczepić urządzenia transportowe - jak np. oświetlenie, urządzenia ostrzegawcze i ewentualnie urządzenia zabezpieczające!
18. Przestrzegać dopuszczalnych obciążeń na osie, ciężary całkowite i wymiary transportowe!
19. Przed każdą pracą związaną z utrzymaniem, konserwacją lub naprawą maszyny, wyłączyć silnik ciągnika i wyjąć kluczyk ze stacyjki!
20. Regularnie sprawdzać dokręcanie śrub i nakrętek! Dokręcać w razie potrzeby!
21. Podczas prac konserwacyjnych lub naprawczych na podniesionym urządzeniu zawsze dokonywać zabezpieczenia za pomocą odpowiednich elementów wsporczych!
22. Przy wymianie narzędzi roboczych z ostrzami stosować odpowiednie narzędzie i rękawice ochronne!
23. Automatyczne zabezpieczenie korpusu płużnego działa na zasadzie napiętego mechanizmu

resorowego. Z uwagi na duże napięcie wstępne - demontaż mechanizmu musi być wykonywany przez fachowców!

24. Części zamienne muszą zawsze odpowiadać zmianom zdefiniowanym przez producenta urządzenia! Gwarantują to oryginalne części zamienne! Do zabezpieczenia wszystkich sworzni wchodzących w skład agregatu (ciągnik+pług)stosuj typowe zabezpieczenia i przetyczki. Nie wolno stosować zabezpieczeń zastępczych takich, jak: śruby, pręty, druty itp., które w czasie pracy lub transportu mogą stać się przyczyną uszkodzenia ciągnika lub pługa powodując zagrożenie bezpieczeństwa innych użytkowników dróg!
25. W przypadku akumulatora membranowego stosować do napełniania tylko azot - niebezpieczeństwo wybuchu!
26. W czasie przerw w eksploatacji pług przechowuj w miejscach niedostępnych dla osób postronnych i zwierząt!

2.3. Znaki bezpieczeństwa

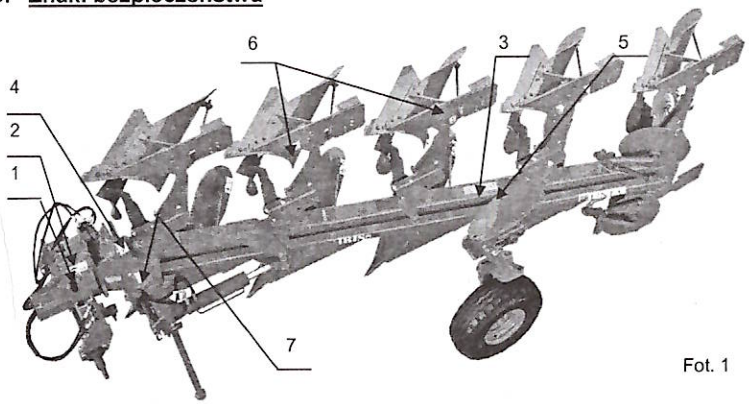

Fot. 1

1.  Zapoznaj się z instrukcją obsługi przed rozpoczęciem użytkowania.

2.  Wyłącz silnik ciągnika i wyjmij kluczyk ze stacyjki przed rozpoczęciem czynności obsługowych i napraw.

3.  Zachować bezpieczną odległość od maszyny.

4.  Nie sięgać w obszar zgniatania dopóki elementy mogą się poruszać

5.  Nie przebywać w zasięgu obrotów i wychylenia urządzenia

6.  Miejsce zakładania haków zawiesi.

7. Napis informacyjny:

Uwaga;

Prosimy o regularne smarowanie pkt. smarowniczych zgodnie z Instrukcją Obsługi.

Znaki i napisy bezpieczeństwa powinny być chronione przed uszkodzeniem zabrudzeniem i zamalowaniem. Znaki i napisy uszkodzone lub nieczytelne zastąpić nowymi, które należy nabyć u producenta lub sprzedawcy maszyn.

4. CHARAKTERYSTYKA TECHNICZNA

4.1. DANE TECHNICZNE PŁUGÓW IBIS - bezpiecznikowe zabezpieczenie korpusów

Tabela: 1.

Lp.	Parametry	Jedn. miary	Typ pługa												
			100x 100 M 2+	100x 100 M 2+1	120x 120 M 4	120x 120 L 3+	120x 120 L 3+1	120x 120 L 4+	120x 120 L 4+1	120x 120 XL 3+	120x120 XL 3+1	140x 140XXL 4+	140x 140XXL 4+1	140x 140XXL Vario 4	140x 140 XXL Vario 5
1.	2.	3.	4.	5.	6.	7.	8.	9.	10.	11.	12.	13.	14.	15.	16.
1.	Liczba i typ korpusów płużnych - prawych - lewych	sztuk sztuk	2 MX 2 MX	3 MX 3 MX	4 MX 4 MX	3 MX 3 MX	4 MX 4 MX	4 MX 4 MX	5 MX 5 MX	3 ZX 3 ZX	4 ZX 4 ZX	4 ZX 4 ZX	5 ZX 5 ZX	4 ZX 4 ZX	5 ZX 5 ZX
2.	Szerokość skiby	m	0,32 0,37 0,42			0,35 0,40 0,45				0,36 0,42 0,48		0,36 0,43 0,50		0,35 ÷ 0,50	
3.	Nominalna szerokość robocza pługa	m	0,64 0,74 0,84	0,96 1,11 1,26	1,28 1,48 1,68	1,05 1,2 1,35	1,4 1,6 1,8	1,4 1,6 1,8	1,75 2,0 2,25	1,08 1,26 1,44	1,44 1,68 1,92	1,44 1,72 2,0	1,8 2,15 2,5	1,4 ÷ 2,0	1,75 ÷ 2,5
4.	Max. głęb. robocza	m	0,32												
5.	Prześwit pod ramą	m	0,70			0,72				0,75					
6.	Rozstaw korpusów	M	0,85			0,90									
7.	Prędkość robocza	km/h	7÷12												
8.	Wydajność efektywna W1	ha/h	0,45÷ 1,0	0,67÷ 1,51	0,89÷ 2,02	0,73÷ 1,62	0,98÷ 2,16	0,98÷ 2,16	1,22÷ 2,7	0,76÷ 1,72	1,72÷ 2,3	1,72÷ 2,4	1,26÷ 3,0	0,98÷ 2,4	1,22÷ 3,0
9.	Zapotrzebowanie mocy	KM	50÷70	70÷90	80÷100	80÷100	90÷110	90÷110	120÷ 140	90÷110	110÷ 140	110÷ 140	140÷ 170	110÷ 140	140÷ 170
10.	Obsługa	osób	traktorzysta												
11.	W y m i a r y : - długość około - szerokość około - wysokość około	 mm mm mm	 2090 1600 1500	 2825 1600 1500	 3800 1600 1500	 2960 1680 1560	 3820 1850 1560	 3820 2000 1560	 4665 2180 1560	 3380 1840 1620	 4150 1985 1620	 4300 2180 1640	 5110 2400 1640	 4300 2180 1640	 5110 2400 1640
12.	Masa /bez wyposażenia/ około	kg	550	700	900	820	970	1000	1190	1210	1360	1370	1520	1420	1570
13.	Klasa ciągnika współpracującego	kN	9	14	14	14	14÷20	14÷20	20	14÷20	20	20	÷32	20	÷32

4.2. DANE TECHNICZNE PŁUGÓW IBIS H - zabezpieczenie hydrauliczne korpusów, IBIS S - zabezpieczenie resorowe non-stop.

Tabela: 2

Lp.	Parametry	Jedn. miary	Typ pługa												
			100x 100 MH 3	100x 100 MS 3	120x 120 MH 4	120x 120 MS 4	120x 120 LH 3+	120x 120 LH 3+1	120x 120 LS 3+	120x 120 LS 3+1	120x 120 XLS 3+	120x 120 XLS 3+1	140x 140 XXLS 4+	140x 140 XXLS 4+1	140x 140 XXLS Vario 4	140x 140 XXLS Vario 5
1.	2.	3.	4.	5.	6.	7.	8.	9.	10.	11.	12.	13.	14.	15.	16.	17.
1.	Liczba i typ korpusów płużnych - prawych - lewych	sztuk sztuk	3 MX 3 MX	3 MX 3 MX	4 MX 4 MX	4 MX 4 MX	3 MX 3 MX	4 MX 4 MX	3 MX 3 MX	4 MX 4 MX	3 ZX 3 ZX	4 ZX 4 ZX	4 ZX 4 ZX	5 ZX 5 ZX	4 ZX 4 ZX	5 ZX 5 ZX
2.	Szerokość skiby	m	0,32 0,37 0,42				0,35 0,40 0,45				0,36 0,42 0,48		0,36 0,43 0,50		0,35 0,50	
3.	Nominalna szerokość robocza pługa	m	0,96 1,11 1,26	0,96 1,11 1,26	1,28 1,48 1,68	1,28 1,48 1,68	1,05 1,2 1,35	1,4 1,6 1,8	1,05 1,2 1,35	1,4 1,6 1,8	1,08 1,26 1,44	1,44 1,68 1,92	1,44 1,72 2,0	1,8 2,15 2,5	1,4 ÷ 2,0	1,75 ÷ 2,5
4.	Max.głębokość rob.	m	0,32													
5.	Prześwit pod ramą	m	0,72								0,80					
6.	Rozstaw korpusów	m	0,85				0,90									
7.	Prędkość robocza	km/h	7÷12													
8.	Wydajność efektywna W1	ha/h	0,67 ÷1,51	0,67 ÷1,51	0,9 ÷2,02	0,9 ÷2,02	0,73 ÷1,62	0,98 ÷2,16	0,73 ÷1,62	0,98 ÷2,16	0,76 ÷1,72	1,72 ÷2,3	1,72 ÷2,4	1,26 ÷3,0	0,98 ÷2,4	1,22 ÷3,0
9.	Zapotrzebowanie mocy	KM	80÷ 100	80÷ 100	90÷ 120	90÷ 120	80÷ 100	100÷ 120	80÷ 100	100÷ 120	110÷ 130	120÷ 150	130÷ 160	160÷ 200	130÷ 160	160÷ 200
10.	Obsługa	osób	traktorzysta													
11.	W y m i a r y :															
	- długość około	mm	3330	3330	4180	4180	3500	4400	3500	4400	3850	4620	4770	5600	4770	5600
	- szerokość około	mm	2000	2000	2000	2000	2000	2000	2000	2000	1755	1955	2240	2410	2240	2410
	- wysokość około	mm	1560	1560	1560	1560	1560	1560	1560	1560	1680	1680	1700	1700	1700	1700
12.	Masa /bez wyposaż./ ~	kg	920	960	1130	1170	940	1130	860	1170	1330	1540	1550	1760	1620	1820
13.	Klasa ciągnika współpracującego	kN	14	14	14÷20	14÷20	14	14÷20	14	14÷20	20	20÷30	÷30	32÷38	÷30	32÷38

4.3. DANE TECHNICZNE PŁUGÓW IBIS Corn.

Tabela:3

Lp.	Parametry	Jedn. miary	Typ pługa											
			120x120 XL 3+	120x120 XL 3+1	120x120 XLS 3+	120x120 XLS 3+1	140x140 XXL 4+	140x140 XXL 4+1	140x140 XXLS 4+	140x140 XXLS 4+1	140x140 XXL Vario 4	140x140 XXL Vario 5	140x140 XXLS Vario 4	140x140 XXLS Vario 5
1.	2.	3.	4.	5.	6.	7.	8.	9.	10.	11.	12.	13.	14.	15.
1.	Liczba i typ korpusów płużnych - prawych - lewych	sztuk sztuk	3 ZX 3 ZX	4 ZX 4 ZX	3 ZX 3 ZX	4 ZX 4 ZX	4 ZX 4 ZX	5 ZX 5 ZX	4 ZX 4 ZX	5 ZX 5 ZX	4 ZX 4 ZX	5 ZX 5 ZX	4 ZX 4 ZX	5 ZX 5 ZX
2.	Szerokość skiby	m	0,40 0,47 0,54				0,40 0,47 0,55				0,35 ÷ 0,50			
3.	Nominalna szerokość robocza pługa	m	1,2 1,41 1,62	1,6 1,88 2,16	1,2 1,41 1,62	1,6 1,88 2,16	1,6 1,88 2,2	2,0 2,35 2,75	1,6 1,88 2,2	2,0 2,35 2,75	1,4 ÷ 2,2	1,75 ÷ 2,	1,4 ÷ 2,2	1,75 ÷ 2,75
4.	Max. głębokość robocza	m	0,32											
5.	Prześwit pod ramą	m	0,85		0,80		0,85		0,80		0,85		0,80	
6.	Rozstaw korpusów	m	1,0											
7.	Prędkość robocza	km/h	7÷12											
8.	Wydajność efektywna W1	ha/h	0,84 ÷1,92	1,12÷2,59	0,84 ÷1,92	1,12÷2,59	1,12÷2,59	1,4÷3,3	1,12÷2,59	1,4÷3,3	0,98÷2,64	1,22÷3,3	0,98÷2,64	1,22÷3,3
9.	Zapotrzebowanie mocy	KM	90÷110	110÷140	110÷130	120÷150	110÷140	140÷170	130÷160	160÷200	110÷140	140÷170	130÷160	160÷200
10.	Obsługa	osób	traktorzysta											
11.	Wymiary:													
	- długość około	mm	3560	4430	4040	4900	4570	5480	5040	5970	4570	5480	5040	5970
	- szerokość około	mm	1900	2150	1900	2150	2400	2560	2400	2560	2400	2560	2400	2560
	- wysokość około	mm	1720	1720	1780	1780	1740	1740	1800	1800	1740	1740	1800	1800
12.	Masa /bez wyposaż./ ~	kg	1230	1380	1340	1550	1390	1540	1550	1770	1440	1590	1640	1840
13.	Klasa ciągnika współpracującego	kN	14÷20	20	20	20÷	20	20÷32	20÷30	30÷38	20	20÷32	20÷30	30÷38

5. PODSTAWOWE USTAWIENIA

Konstrukcja trzypunktowego układu zawieszenia oparta jest na zasadzie, że ciągnik i pług powinny działać jako jedno urządzenie.

5.1. Przygotowanie ciągnika do orki

a/. Rozstaw kół w ciągniku mierzy się między wewnętrznymi powierzchniami opon ciągnika:

- **przednich** - dopuszcza się aby rozstaw kół przednich/X/ był większy od kół tylnych o 0÷10 cm.
- **tylnych/Y/** - Zalecany wymiar120cm ÷160cm, aby uzyskać prawidłową szerokość dla pierwszej skiby(różne odległości różnych modeli pługa)

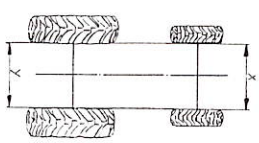

b/. Ciśnienie w kołach ciągnika musi być jednakowe na tej samej osi, zapewnia to równomierną głębokość pracy pługa

c/. Wieszaki i cięgna ciągnika:

- długość (a) wieszaków (w) po obu stronach ustawiamy jednakowo, aby pług pracował pod takim samym kątem w prawą stronę i lewą stronę,
- cięgna (c) powinny być luźne, jeżeli są stabilizatory(s) ustawiamy jednakowo.

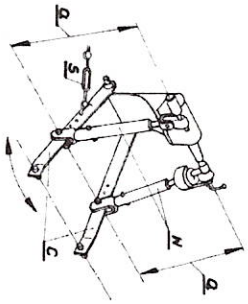

d/. Hydraulika - szybkozłącza węży hydraulicznych pługa (**Fot.2** poz.**1** i **2**) muszą pasować do gniazd w ciągniku (**Fot.3** poz.**A** i **B**).

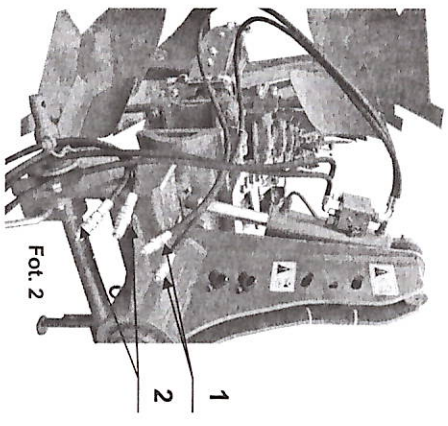

Fot. 2

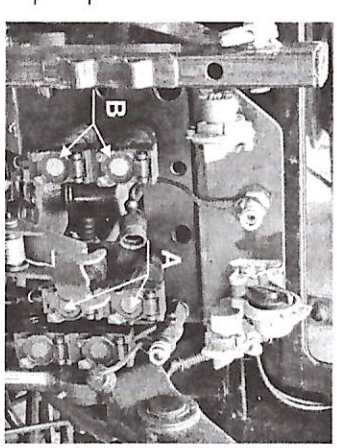

Fot. 3

- Do pługów **IBIS M, L** potrzebne jest jedno przyłącze podwójnego działania (para szybkozłączy) hydrauliki zewnętrznej ciągnika(do mechanizmu obrotu pługów).
- Do pługów **IBIS XL, XXL** - dwa przyłącza podwójnego działania (do obrotu pługa i cylindra bocznego ramy).
- Do pługów **IBIS XXL Vario** - trzy przyłącza podwójnego działania(3 pary szybkozłączy) hydrauliki zewnętrznej ciągnika(do obrotu pługa i cylindra bocznego ramy).

e/. Przednie obciążniki balastowe

W celu zachowania równowagi ciągnika z pługiem należy zamontować obciążniki osi przedniej

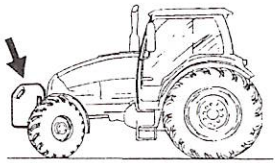

5.2. Wskazówki eksploatacyjne

- Zależnie od wielkości ciągnika i pługa, jak też sposobu nawracania szerokość przedpola nawrotowego wynosi od 10 do 20 m. Szerokość uwrocia musi być wielokrotnością szerokości roboczej pługa.
- Przy zaczynaniu orki od brzegu pola pierwsza skiba musi być odkładana do wewnątrz pola. Orka zaczyna się wówczas za drugim przejazdem, w trakcie, której wraca się przez pierwszą bruzdę. W ten sposób zostaje przeorany całkowicie cały grunt.

Pierwszy przejazd pługiem wykonuje się na około 1/3 głębokości roboczej, drugi na ¾ głębokości. Za trzecim przejazdem ciągnik idzie w bruździe o właściwej głębokości i wówczas należy dokonać ostatecznego ustawienia pługa.

Krzywe bruzdy powodują zwiększone obciążenie pługa i ciągnika.

a). Wykonywanie nawrotów (Rys.1).

- Nawrót trójpunktowy - na końcu zagonu należy pług unieść, obrócić o 180°, cofnąć po przedpolu w kierunku pola nie oranego i wjechać przodem w bruzdę opuszczając pług na początku zagonu.
- Nawrót o 180° (po uniesieniu pługa na końcu zagonu wykonujemy nawrót o180° na przedpolu). Pług o 180° należy obrócić w czasie jazdy po łuku.
- Nawrót o 180° jest szybszy i mniej pracochłonny, lecz wymaga większego przedpola.

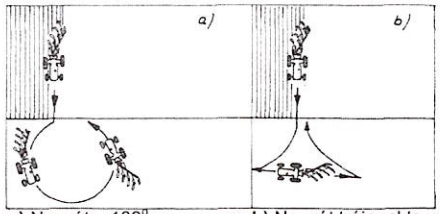

Rys.1 **a)** Nawrót o 180°; **b)** Nawrót trójpunktowy.

5.3. Przygotowanie pługa

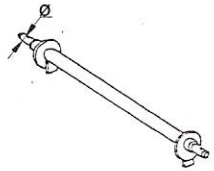

5.3.1. Oś zawieszenia

- powinna znajdować się na środku głowicy,
- dostępne są różne rozmiary:

- kat II czop ø 28 (IBIS M,L),
- kat II czop ø 36 (IBIS L),
- kat III czop ø 36 (IBIS XL, XXL).

5.3.2. Regulacja osi zawieszenia dla pługów IBIS Corn

W celu obniżenia wysokości osi zaczepienia wykręć śruby z górnych otworów(**1**) i zamontuj je na dolnych. otworach (**2**) wraz z obejmą(**3**) Dokręć nakrętki.

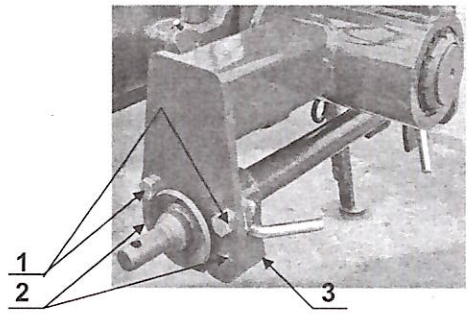

5.3.3. Regulacja zgarniacza

- ustawiamy jednakowo na każdym korpusie pamiętając, aby przód listwy przylegał do piersi **1**;

- regulacji dokonaj za pomocą śrub **1(Rys.2)** mocowanych na otworach podłużnych

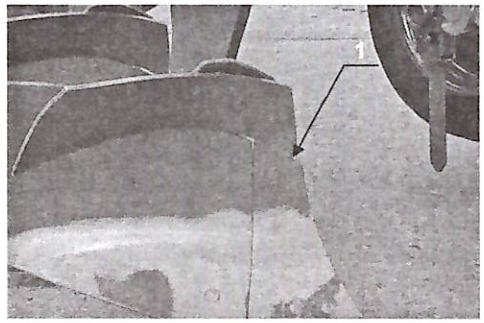

5.3.4. Regulacja kroju:

- głębokość pracy kroju powinna być regulowana w zależności od głębokości orki, 1/3 kroju talerzowego powinna znajdować się w gruncie,
- minimalna odległość pomiędzy lemieszem, a krojem talerzowym - 5 cm (**X**)

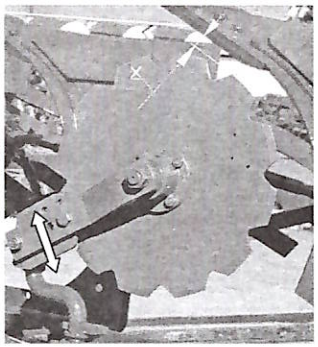

5.3.5. Regulacja przedpłużków:

- poluzuj trzy śruby dociskowe(**1**);
- wysuń (wsuń) z uchwytu słupicę przedpłużka, aby uzyskać wymaganą głębokość pracy.

Głębokość pracy przedpłużków powinna wynosić max. 10 cm.

Należy zachować ostrożność.
W trakcie regulacji krojów, przedpłużków Istnieje ryzyko zranienia

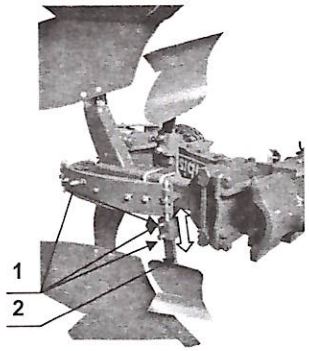

5.3.6. **Ustawienie korpusów: MX; ZX** (odkładnice pełne lub ażurowe).

- różnica w wysokości korpusów (odległość od dziobu lemiesza do ramy) nie powinna przekraczać 10 mm,
- kąt pochylenia korpusu w niewielkich granicach reguluj śrubą **(2) Rys.2** Przy nominalnym ustawieniu dla tylnego korpusu odległość końca płozu (nakładki) od podłoża powinna wynosić 5÷15 mm.
- kąt roboczy odkładnicy określony jest śrubą wypory **(W) Rys.2**

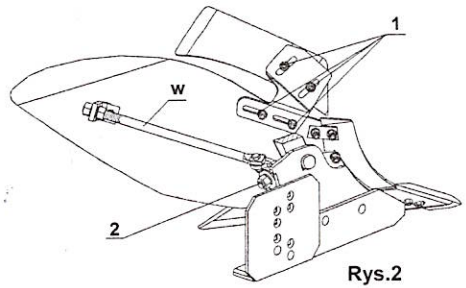

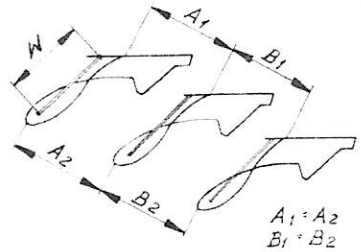

Rys.2

5.3.7. **Mocowanie zaczepu do narzędzi doprawiających**

Zamocowanie zaczepu do pługów przedstawiono w **Katalogu Części(Tablica: 8)**.

Do współpracy z pługami obracalnymi produkowane są specjalne wały doprawiające wyposażone w obrotowe zaczepy pozwalające na odczepienie wału na końcu zagonu i ponowne zaczepienie po wykonaniu obrotu pługa na uwrociu (**Rys.3**).

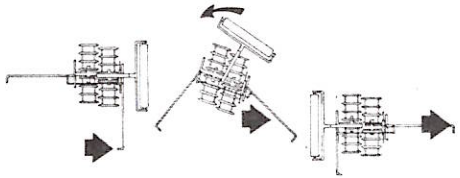

Rys.3

5.3.8. **System reakcji na kamienie**(zabezpieczenia).

- **Bezpiecznikowe.**
  Wymagana odpowiednia twardość śrub, aby następowało jej ścięcie, a nie odkształcenie.

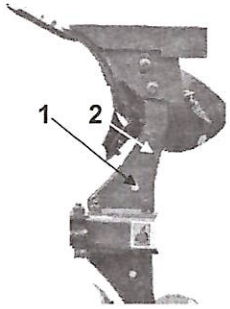

a/. Wymiana bezpiecznika
Po ścięciu bezpiecznika(**1**) usuń uszkodzone części śruby. Poluzuj śrubę(**2**), unieś nieco pług i załóż nowy bezpiecznik. Obie śruby mocno dokręć.
Stosuj oryginalne bezpieczniki Unii Grudziądz.

b/. Wartości dokręcania bezpieczników:
- **IBIS M, L** (40 Nm),
- **IBIS XL, XXL** (70 Nm),

- **Resorowe (sprężyna piórowa)**:
  - wersja 5-cio piórowa
    *pługi **IBIS MS, MS Corn**(3, 4);
    IBIS LS(3+):
  - wersja 7-mio piórowa(wzmocniona)
    *pługi **IBIS XLS,XLS Corn**(3+);
    IBIS XXLS, XXLS Corn(4+);
    IBIS XXLS Vario, } (4+)
    XXLS Vario Corn;

Nominalne fabryczne ustawienie L=700 mm.
Do napięcia służy śruba**1**(Rys. 4)

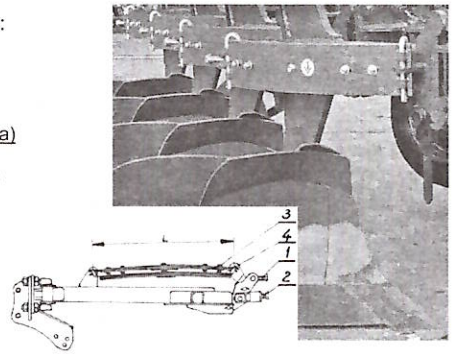

Rys. 4

- **Hydrauliczne**

Nie wolno manipulować zaworem doprowadzenia gazu!
Nie rozłączaj żadnych połączeń hydraulicznych kiedy system znajduje się pod ciśnieniem!

Akumulator membranowy jest napełniony azotem. Ciśnienie napełnienia zaznaczone jest na tabliczce naklejonej na obudowie akumulatora.

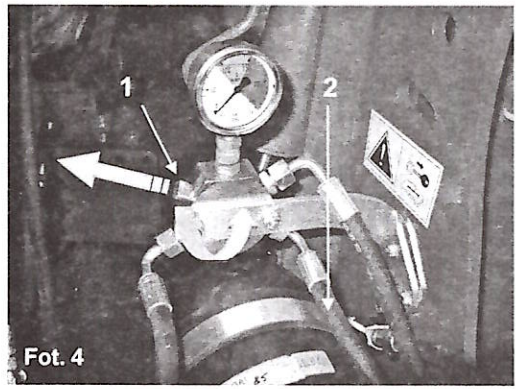

Fot. 4

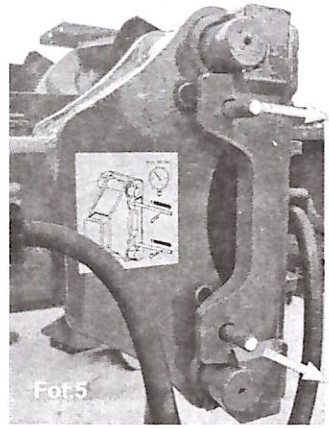

Fot.5

a/. Napełnienie zbiornika do odpowiedniego ciśnienia roboczego(90 bar÷150 bar) oraz odpowietrzenie układu (**Fot.4; Fot.5**):

- podłączyć wąż **2** do ciągnika,
- odkręcić minimum jeden obrót śrubę **1**,
- napełnić układ hydrauliczny pługa do odpowiedniego ciśnienia roboczego (obserwować manometr) ,
- wyjąć 2 sworznie zabezpieczające z każdej grządzieli i zachować - będą potrzebne do późniejszych prac(**Fot.5**).
- w celu odpowietrzenia układu hydraulicznego należy unieść pług nad ziemię, przy otwartym bloku zaworowym kilka razy opróżnić i napełnić olejem w/w układ (do całkowitego opadnięcia korpusów). Pamiętaj o dokręceniu śruby **1(Fot.4)**.

W zależności od warunków glebowych podnieść ciśnienie zachowując nieprzekraczalne ciśnienie 150 bar.

Sworznie zabezpieczające muszą być montowane za każdym razem, gdy ciśnienie oleju musi być spuszczone do ciśnienia 0 bar np. w przypadku naprawy układu hydraulicznego.

Ciśnienia i naciski na dłuto :
90 bar - 840 kg (lżejsze ziemie)
150 bar - 1400 kg (ciężkie ziemie)

Zabezpieczenie resorowe i hydrauliczne typu „non-stop" umożliwia;

- samoczynne uniesienie się korpusu(wyłączenie z pracy) po natrafieniu na przeszkodę
- samoczynny powrót korpusu do położenia roboczego po ominięciu przeszkody.

5.3.9. **Koło transportowo- kopiujące**

A. Ustawienie pługa do pozycji transportowej

Transport pługa na kole transportowo-kopiującym stosuj w przypadku, gdy koła przednie ciągnika są za mało dociążone i nie jest zapewniona odpowiednia sterowność i równowaga agregatu.

Przygotowanie pługa do pozycji transportowej:

- odbezpiecz i wyciągnij przetyczkę (A) - **Rys.5;**
- obrócić o około 90° ramię koła, do chwili aż będzie można włożyć przetyczkę(A) w otwór (T i zabezpieczyć zawleczką),
- zwolnić dźwignię blokady do pozycji transportowej(1) **Rys.6,**
- podnieść pług max. do góry i obróć go o 90° do momentu, aż sworzeń blokady wskoczy w otwór obrotnika . Opuść pług.

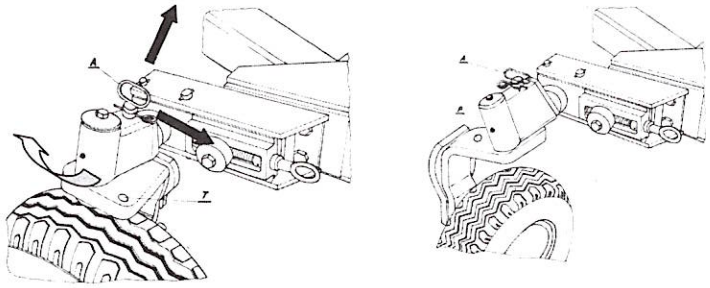

Rys.5 Koło transportowo-kopiujące w położeniu roboczym i transportowym.

Przestawianie pługa z pozycji transportowej do pracy odbywa się przy zachowaniu wykonywanych czynności w odwrotnej kolejności;

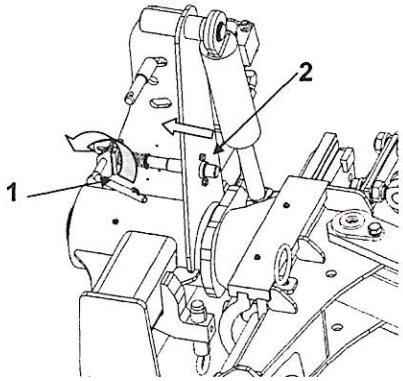

Rys.6 Blokada transportowa.
1 - dźwignia blokady;
2 - sworzeń blokady.

5.3.10. **Obrót pługa**

Należy zawsze unieść pług przed rozpoczęciem obrotu.
Nie wolno obracać pługa zanim nie uzyska się pewności, że siłowniki są wypełnione olejem(istnieje możliwość uszkodzenia pługa).

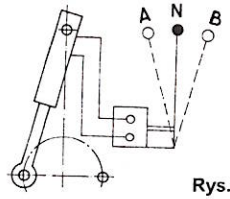

Rys.7

Położenie dźwigni sterowania hydraulika zewnętrzną ciągnika:

N - Neutralna(cylinder obrotu pługa zblokowany)
B - Obrót pługa(niezależnie w lewo lub w prawo)
A - Obrót powrotny(po zatrzymaniu w trakcie obrotu

a/. W celu obrócenia pługa **IBIS M, L** należy:

- unieść pług w położenie transportowe maksymalnie do góry,
- dźwignię sterowania ustaw w pozycji **B**(**Rys.7**) - rama pługa obraca się o 180°,
- po wykonanym obrocie dźwignię sterowania ustaw w położenie **N**(**Rys.7**). Pług jest teraz zblokowany w nowym położeniu.

W przypadku zatrzymania pługa w trakcie obrotu(w czasie obrotu dźwignia została przesunięta z położenia **B** do **N**) - to może on być obrócony w położenie początkowe po ustawieniu dźwigni w położenie **A.**

b/. Obrót pługów **IBIS XL, XXL**.

Pługi te wyposażone są w cylinder boczny do regulacji szerokości roboczej umożliwiający jednocześnie zmniejszenie szerokości pługa i zwiększenie prześwitu pod kołem w trakcie obrotu pługa.

W celu dokonania obrotu tych pługów należy:

- W pługach z kołem transportowo-kopiującym sprawdź, czy sworzeń blokady transportowej znajdujący się w przodku pługa **2** (**Rys.6**) znajduje się w położeniu roboczym (nie zablokuje pługa w położeniu transportowym),
- unieść pług w położenie transportowe - maksymalnie do góry,
- obrócić pług o 180°(zgodnie z opisem w pkt. **5.3.10.a**).

5.3.11. **Zawieszenie i odczepianie pługa**

a/. **Zaczepianie do ciągnika.**

Aby prawidłowo bezpiecznie podłączyć pług do ciągnika powinien on stać na twardym i równym podłożu.

Fot.6

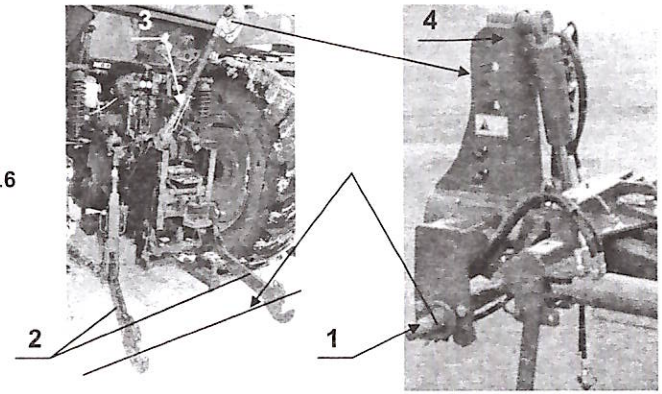

Fot.7

- układ hydrauliczny ciągnika przełącz na regulację pozycyjną,
- oś zawieszenia Fot.7 (1) zamocuj na cięgnach ciągnika Fot.6 (2) i zabezpiecz przetyczkami,
- podłącz górny łącznik ciągnika Fot.6(3),
- przewody hydrauliczne zamocuj w gniazdach ciągnika (**Fot.2** i **Fot.3** pkt.**1.4 hydraulika**).
- złóż podpórkę i zaczep do narzędzi doprawiających do pozycji transportowej,
- sprawdź podnoszenie, opuszczanie, obrót pługa.
- sprawdź działanie mechanizmu obrotowego pługa, obracając pług o 180° i z powrotem

b/. **Punkty zaczepienia**

wariant A - korzystne połączenie podczas orki na nierównym terenie(możliwość kopiowania powierzchni). Sworzeń musi przylegać z przodu do otworu wzdłużnego **Rys.8** przy naprężonym łączniku(z) - wówczas obciążenie jest przenoszone z pługa na ciągnik, **mniejszy jest poślizg i zużycie paliwa.**

wariant B - stosuj do transportu oraz w przypadku problemów z zagłębieniem pługa i trzeba użyć hydrauliki siłowej(zbyt sucha gleba)

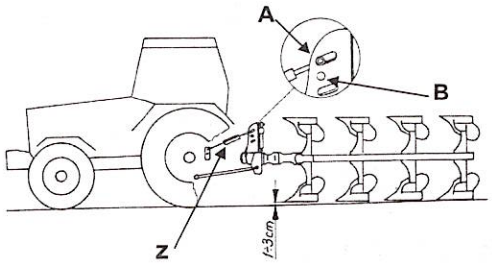

Rys.8

c/. **Odczepianie:**

- opuść pług na równe i twarde podłoże,
- zmniejsz ciśnienie w układzie hydraulicznym pługa za pomocą swobodnego (pływającego) położenia dźwigni hydraulicznych ciągnika,
- odłącz przewody hydrauliczne, oś zawieszenia oraz łącznik górny ciągnika.

5.3.12. Transport po drogach publicznych

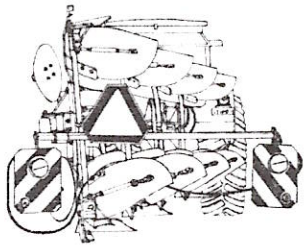

- Do transportu należy złożyć podpórkę, zaczep do narzędzi doprawiających, a w przypadku kół transportowo kopiujących przestawić je do pozycji transportowej. Pługi wyposażone w koło kopiujące transportuj tak, aby prawe korpusy były u dołu.
- Na czas transportu pługi należy wyposażyć w znaki ostrzegawcze z oświetleniem. Sposób montażu przedstawiono w Tablicy(9, 9a)
- Tablice ostrzegawcze z oświetleniem należy zdemontować do pracy w polu, aby nie uległy uszkodzeniu.
- Nie przekraczaj dozwolonych prędkości po drogach publicznych(stosuj się do przepisów ruchu drogowego obowiązujących w danym kraju).

5.4. Ustawienia maszyny na polu

5.4.1. Łącznik górny.

Łącznik górny (1) **Fot. 8** powinien mieć taką długość, aby rama pługa była równoległa do gruntu.

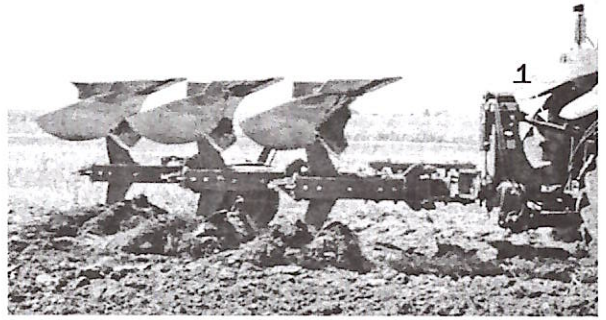

Fot.8

5.4.2. Głębokość robocza

- Sprawdzić ciśnienie powietrza w kole:
  a/. koło 10.0/80-12-10PR-5/80/115 - 3,9 bar;
  b/. koło 200/60-14.5-10PR-5/80/115 - 4,1 bar;
- Do regulacji głębokości służą śruby regulacyjne **1, 2.**
- Głębokość orki podczas dwóch przejazdów w różnych kierunkach powinna być jednakowa



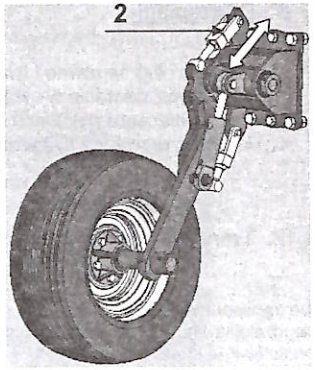

5.4.3. Śruby zderzaka

- Śruby zderzaka **1**(Fot. **9**) ustawiamy tak, aby kąt pługa wynosił 90° do gruntu(**Rys. 9**). Długość śrub powinna być jednakowa, dopuszcza się minimalne różnice.

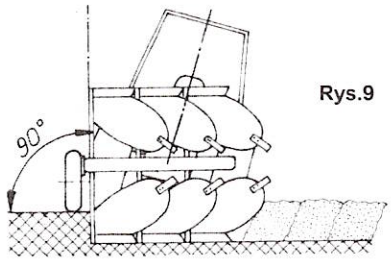

Rys.9

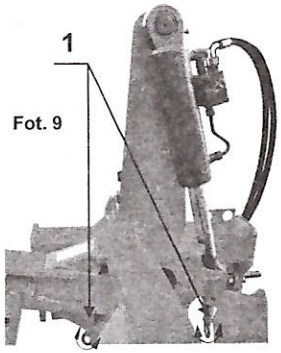

Fot. 9

5.4.4. Regulacja podłużna

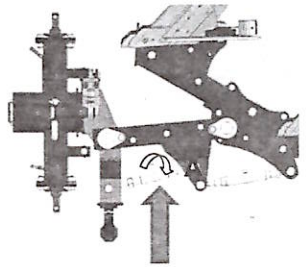

Fot. 10

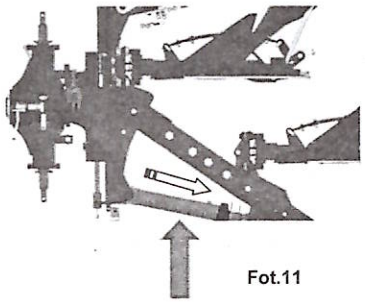

Fot.11



Fot. 12

- dokonuje się za pomocą:
  IBIS M / MS - L / LS rzymskiej śruby A (**Fot.10**),
  IBIS XL / XLS - rzymskiej śruby (**Fot. 12**),
  IBIS XXL / XXLS - cylindra odchylania ramy(**Fot.11**).

5.4.5. Szerokość pierwszej skiby

- regulujemy za pomocą:
  IBIS XL /XLS - XXL / XXLS wrzeciona na suwaku **2**(Fot. **14**) ,
  IBIS M /MS - L / LS za pomocą rzymskiej śruby **B**(Fot.**13**),

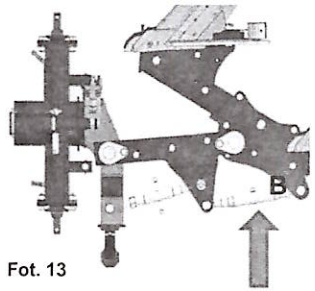

Fot. 13

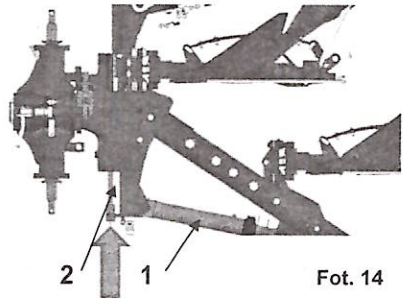

Fot. 14

5.4.6. Szerokość orki (sprawdza się mierząc odległość między dłutem lemiesza, a płozą).

Szerokości robocze korpusów w zależności od typu pługów i położenia śruby(**2**) w określonym otworze.

Tabela:4

Typ pługa	Otwór A	Otwór B	Otwór C
IBIS M; MH; MS	32 cm	37 cm	42 cm
IBIS L; LH; LS	35 cm	40 cm	45 cm
IBIS XL; XLS	36 cm	42 cm	48 cm
IBIS XXL; XXL S	36 cm	43 cm	50 cm
IBIS XL Corn; XLS Corn	40 cm	47 cm	54 cm
IBIS XXL Corn; XXLS Corn	40 cm	47 cm	55 cm

W celu dokonania zmiany szerokości należy:

- odkręcić i wyjąć śrubę **2** (Fot.15),
- poluzować śrubę **1**(Fot.15) i przestawić na odpowiednią wartość(**A, B, C**) Tabela:4 i sprawdź stan jej dokręcenia.

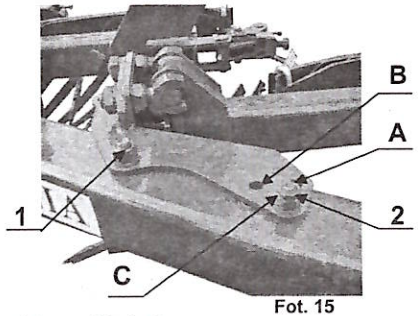

Fot. 15

- Zmieniając punktowo szerokość pracy korpusów należy pamiętać, aby każdorazowo wykonać regulację pierwszej skiby oraz linii uciągu.

5.4.7. **Zmienna płynna regulacja orki dla pługów Vario**

- Cylinder pamięci **CP** ustaw przy pomocy dźwigni z ciągnika.
- Wydłużając cylinder pamięci
  - zmniejszamy szerokość roboczą,
- Skracając go
  - zwiększamy szerokość roboczą.

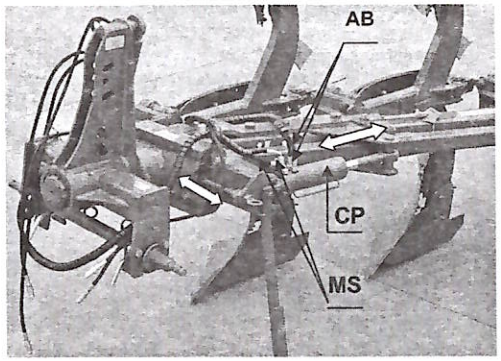

Zasada działania cylindra pamięci.

Cylinder pamięci połączony jest parą węży (**MS**) z cylindrem obrotu i parą węży(**AB**) z ciągnikiem.

Cylinder pamięci umożliwia:
- nastawienie żądanej szerokości roboczej z ciągnika(**AB**)
- automatyczne obrócenie pługa oraz rozsunięcie ramy bez ponownego ustawienia szerokości roboczej **(MS).**

W celu obrócenia pługa zasil ciśnieniem cylinder obrotu pługa

Cykl obrotu pługa:

- prostowanie ramy do obrotu,
- obrót pługa,
- powrót ramy do pozycji wyjściowej (nominalna szerokość robocza).

Dźwignię hydrauliczną należy tak długo trzymać, aż rama wykona wszystkie cykle obrotu.

Zmiana szerokości orki:

- **bez zmiany kierunku korpusu (kąta płóz),**
- **poprzez cylinder z pamięcią,**
- **bez potrzeby „dostrajania" kąta pracy,**

jak w przypadku innych pługów.

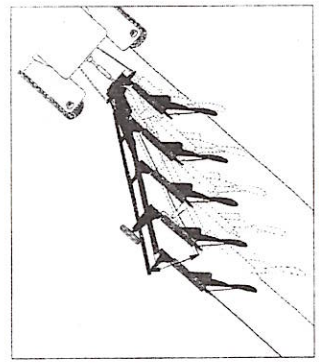

5.5. Praca pługiem

Właściwej regulacji pługa możemy dokonać po wykonaniu pierwszych przejazdów, gdy ciągnik zostanie wprowadzony w bruzdę o wymaganej głębokości pracy. Prawidłowo zawieszony i wyregulowany pług powinien podczas orki posuwać się równo za ciągnikiem oraz utrzymywać takie położenie, aby skiby miały jednakową szerokość, a korpusy płużne orały na jednakowej głębokości (**Rys. 10**).

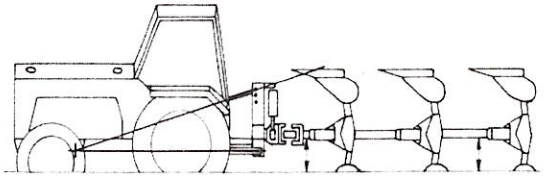

Rys.10. Prawidłowo zagłębiony pług - jednakowy odstęp od powierzchni gleby z przodu i z tyłu ramy.

- Podczas pracy pługiem unikaj gwałtownych szarpnięć.
- Nie cofaj, ani nie zawracaj z korpusami zagłębionymi w ziemi.
- Nawroty wykonuj łagodnie, bez używania hamulców niezależnych ciągnika.

6. SERWIS I KONSERWACJA

6.1. Uwagi ogólne

Należy zawsze stosować oryginalne części zamienne, ponieważ są one odpowiedniej jakości i pasują do pługa. Jest to poza tym warunkiem zachowania gwarancji.

W celu wymiany jakiegokolwiek elementu układu hydraulicznego, i resorowego należy skontaktować się z serwisem.

6.2. Wymiana części roboczych

Wszystkie części robocze (ścieralne) należy w porę wymieniać, aby ochronić przed zużyciem inne, bardziej kosztowne zespoły(np. rdzeń korpusu).

Pługi obracalne są fabrycznie wyposażone w lemiesze z wymiennym dłutem. Po zużyciu jednej strony dłuta należy go obrócić o 180^0.

Jeżeli w czasie orki zachodzi konieczność wymiany jakiegoś organu roboczego, pług obróć tak, aby uszkodzony element znajdował się u góry, a następnie opuść pług na podłoże. Przed przystąpieniem do wymiany części, sprawdź stabilność ustawienia pługa. Zaciągnij hamulec ręczny. Nie dokonuj wymiany elementów pługa na pługu uniesionym do położenia transportowego.

Optymalne wartości momentów Md dokręcania śrub lub wkrętów oraz dokręcenia nakrętek (Nm).

Klasy wytrzymałości śrub					
wymiar	skok P	6.8	8.8	10.9	12.9
1.	2.	3.	4.	5.	6.
M4	0,7	2,4	3,2	4,5	5,2
M5	0,8	4,5	6	8,4	10
M6	1	8	11	15	17
M8	1,25	18	27	34	40
	1	16	21	30	35
M10	1,5	35	46	65	76
	1,25	31	41	57	67
	1	27	36	50	59
M12	1,75	59	79	111	129
	1,25	49	65	91	107
M14	2	92	124	174	203
	1,5	76	104	143	167
M16	2	127	170	237	277
	1,5	104	139	196	228
M18	2	194	258	363	422
	1,5	135	180	254	296
M20	2,5	250	332	469	546
	1,5	172	229	322	375
M22	2,5	307	415	584	682
	1,5	212	282	397	463
M24	3	432	576	809	942
	2	322	430	603	706
M27	3	640	740	1050	1250
	2	480	552	783	933
M30	3,5	755	1000	1450	1700
	2	560	745	1080	1270
M36	4	980	1290	1790	2020
	2	730	960	1340	1500

6.3. Smarowanie

Do smarowania używaj smarów mineralnych.
Przed wciśnięciem smaru oczyść punkty smarowania. Smarowanie przeprowadź w miejscach oznaczonych (**Fot.16**).

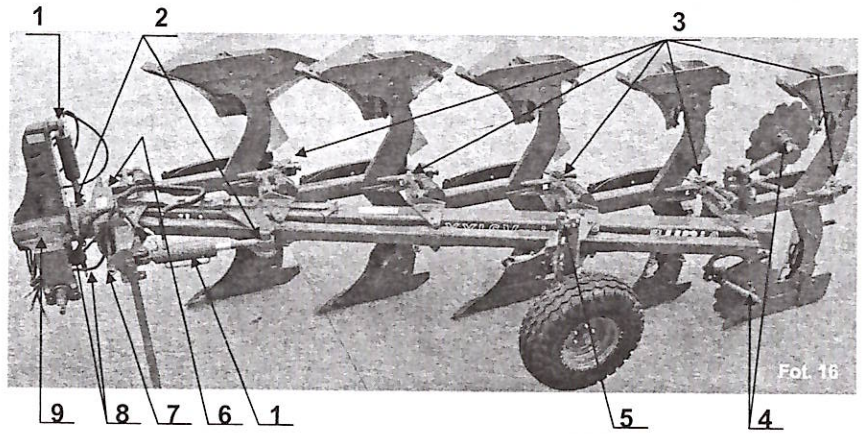

Fot. 16 Miejsca smarowania pługa.

1 - Cylinder hydrauliczny } smar **ŁT-4S-3** raz w sezonie
2 - Ucho przegubowe cylindra;
3 - Mechanizm NON-STOP;
4 - Krój tarczowy;
5 - Koło z czopem i śruba wrzeciona;
6 - Suwak;
7 - Wrzeciono odchylania ramy;
8 - Śruby zderzakowe;
9 - Przodek.

6.3. Usterki w pracy maszyny i ich usuwanie.

Rodzaj usterek	Przyczyny usterek	Sposoby usuwania
1.	2.	3.
1. Pług nie obraca się	- Za niski poziom lub ciśnienie oleju. - Niewłaściwa praca szybkozłączy. - Uszkodzona kostka siłownika. - Zabrudzone sitko kostki sterującej siłownika. - Uszkodzone gniazdo w ciągniku.	- Dolać olej, sprawdzić ciśnienie w układzie hydrauliki ciągnika. - Sprawdzić czy szybkozłącza są nieuszkodzone lub źle podłączone. - Wymień na nową. - Oczyść.
2. Pług obraca się raz i nie chce więcej.	- Olej w układzie za zimny. - Przepuszcza rozdzielacz hydrauliki.	- Odczekać około 15 sek. między kolejnymi obrotami.
3. W czasie orki cylinder obrotu nie blokuje ramy w skrajnym położeniu.	- Uszkodzona kostka cylindra obrotu.	- Wymienić
4. Przód ciągnika wskazuje tendencje do podnoszenia się.	- Przód jest zbyt lekki. Uwaga: Nie wolno nigdy dopuścić do tego by ciągnik jechał tylko na tylnych kołach(przód uniesiony w górze).	- Zamontować obciążniki.

1.	2.	3.
5. Ciągnik skręca na jedną stronę i konieczne jest przeciwdziałanie kierownicą.	- Pług nie został właściwie wyregulowany.	- Poprawić ustawienia poszczególnych elementów pługa, zobacz ustawienia podstawowe: szerokość pierwszej skiby oraz kąt pochylenia ramy. - Sprawdzić rozstaw kół z przodu i z tyłu. - Sprawdzić, czy stabilizatory ciągnika nie są napięte.
6. Pierwszy korpus płużny odcina skibę o innej szerokości podczas orki prawo i lewostronnej.	- Niewłaściwa regulacja pierwszej skiby.	- Poprawić regulację za pomocą wrzeciona 1 korpusu.

6.5. Przechowywanie pługa

Każdorazowo po zakończeniu pracy:
pług oczyść z ziemi, a następnie przeprowadź przegląd części i zespołów; części zużyte lub uszkodzone wymień na nowe lub regenerowane; dokręć poluzowane połączenia śrubowe; pług przechowuj na terenie utwardzonym.
Po zakończonym sezonie należy:

- dokładnie oczyścić pług;
- przeprowadzić smarowanie pługa w miejscach wymienionych;
- powierzchnie robocze korpusów płużnych, zgarniaczy, krojów oraz czopy osi zawieszenia przemyj naftą i następnie zabezpiecz przed korozją, powlekając je za pomocą pędzla smarem;
- miejscowe uszkodzenia malatury uzupełnij przez ponowne pokrycie farbą;
  w przypadku przechowywania pługa w okresie zimowym na wolnym powietrzu - wymontuj z niego cylinder hydrauliczny z przewodami i przechowuj go w suchym, przewiewnym oraz możliwie przyciemnionym pomieszczeniu.

7. DEMONTAŻ I KASACJA

Po zakończeniu okresu użytkowania pług należy złomować. Rozbiórkę i demontaż należy powierzyć wyspecjalizowanej firmie.

UNIA group

Pługi zawieszane obracalne IBIS

KATALOG CZĘŚCI ZAMIENNYCH

Na zamówieniu detali lub podzespołów z katalogu należy podać:

- dokładny adres zamawiającego;
- nazwę, symbol i numer fabryczny maszyny, rok produkcji i nazwę producenta;
- L.p. i numer katalogowy części;
- liczbę sztuk.

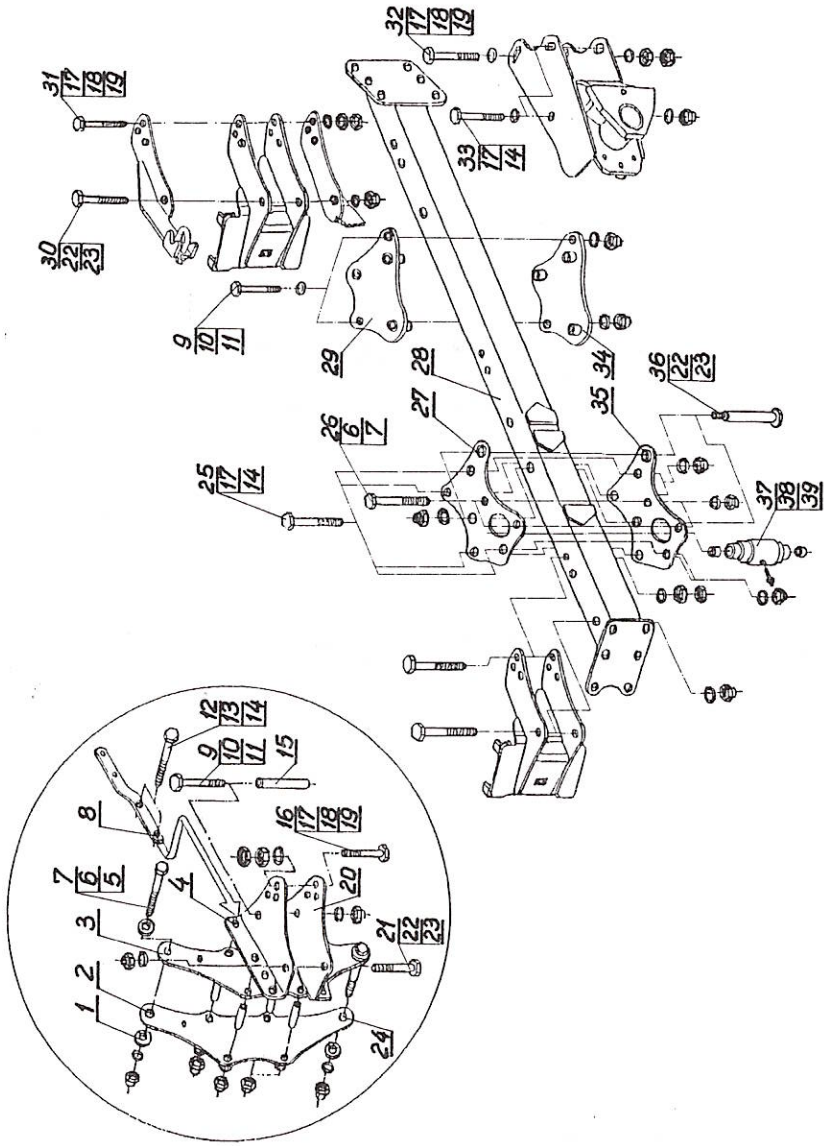

Tablica:1 Rama z uchwytami korpusów IBIS M, L

Tablica:1 Rama z uchwytami korpusów • IBIS - M 2+; M 4; MS, MH(3, 4);
- M 3 Corn; MS, MH - (3, 4) Corn;
• IBIS - L(3+, 4+); LS , LH(3+);

L.p.	Numer katalogowy części lub kompletu		
1.	2.		
1.	IBIS M/04-003/0	ø70/16,2x4	
2.	IBIS M/14-003/0 a/ IBIS M/38-003/0 b/ IBIS L/28-003/0	do IBIS M 2+; M 4; do IBIS M Corn (3, 4) do IBIS L(3+,4+);	
3.	IBIS M/14-003/0 a/ IBIS M/38-004/0 b/ IBIS L/28-003/0	do IBIS M 2+; M 4; do IBIS M Corn (3, 4) do IBIS L(3+,4+);	
4.	IBIS M/18-001/0 a/ IBIS M/14-001/0 b/ IBIS M/38-001/0 c/ IBIS M/49-001/0 d/ IBIS L/28-001/0	do IBIS M 2+; do IBIS M 4 do IBIS M Corn 3 do IBIS M Corn 4 do IBIS L(3+,4+);	
5.	M 16x1,5x80-10.9-B-Fe/Zn5	DIN 960	
6.	17-Fe/Zn5	DIN 126	
7.	M16x1,5-10-B-Fe/Zn5	DIN 985	
8.[x)]	IBIS M/00-003/0		
9.	M16x1,5x150-10,9-B-Fe/Zn5 a/ M16x1,5x170-10,9-B-Fe/Zn5	DIN 960 DIN 960	do IBIS M 2+; M Corn 3; do IBIS M 4; M Corn 4; IBIS L - 3+, 4+;
10.	17-Fe/Zn5	DIN 126	
11.	M16x1,5-10-B-Fe/Zn5	DIN 985	
12.	M20x1,5x90-10.9-B-Fe/Zn5	DIN 960	
13.	21-Fe/Zn5	DIN 126	
14.	M20x1,5-10-B-Fe/Zn5	DIN 985	
15.	IBIS M/04-004/0 ø35/17x100 a/ IBIS XL/04-001/0 ø35/17x120		do IBIS M 2+; M Corn 3; do IBIS M 4; M Corn 4; IBIS L - 3+, 4+;
16.	M20x1,5x160-10.9-B-Fe/Zn5 a/ M20x1,5x175-10.9-B-Fe/Zn5 b/ M20x1,5x180-10.9-B-Fe/Zn5 c/ M20x1,5x170-10.9-B-Fe/Zn5	DIN 960 DIN 960 DIN 960 DIN 960	do IBIS M 2+; IBIS M, MS, MH - Corn 3; do IBIS M 4; MS, MH - Corn 4 IBIS L (3+,4+); LS, LH - 3 do IBIS M 2+ mocowanie uchwytu koła i kroju, do IBIS M(2+1) mocowanie uchwytu koła
17.	21-Fe/Zn5	DIN 126	
18.	M20x1,5-10-B-Fe/Zn5	DIN 555	
19.	M20x1,5-05-B-Fe/Zn5	DIN 439	
20.	IBIS M/18-002/0 a/ IBIS M/14-002/0 b/ IBIS M/38-002/0 c/ IBIS M/49-002/0 d/ IBIS L/28-002/0		do IBIS M 2+; do IBIS M 4; do IBIS M Corn 3; do IBIS M Corn 4; do IBIS L(3+, 4+);
21.	M24x2x160-10.9-B-Fe/Zn5	DIN 960	do IBIS M 2+; IBIS M, MS, MH - Corn 3;

1.	2.		
	a/ M24x2x175-10.9-B-Fe/Zn5	DIN 960	do IBIS M 4; MS, MH - Corn 4 IBIS L (3+,4+); LS, LH - 3
	b/ M24x2x190-10.9-B-Fe/Zn5	DIN 960	do IBIS M 2+ mocowanie uchwytu kola i kroju,
	c/ M24x2x170-10.9-B-Fe/Zn5	DIN 960	do IBIS M(2+1); moc. uchwytu kola
22.	25-Fe/Zn5	DIN 126	
23.	M24x2-10-B-Fe/Zn5	DIN 985	
24.	IBIS M/04-002/0	ø35/20x30,5	
25.	M20x1,5x150-10.9-B-Fe/Zn5	DIN 960	do IBIS M 2+; IBIS MS,MH(3); IBIS M; MS, MH(Corn - 3);
	a/ M20x1,5x170-10.9-B-Fe/Zn5	DIN 960	do IBIS M; MS, MH4; MS, MH - 4 Corn; IBIS L - 3+, 4+; LS, LH - 3+;
26.	M16x1,5x150-10.9-B-Fe/Zn5	DIN 960	do IBIS - M 2+; MS, MH - 3; - M; MS, MH - 3 Corn;
	a/ M16x1,5x170-10.9-B-Fe/Zn5	DIN 960	do IBIS M; MS, MH - 4; MS, MH - 4 Corn; IBIS L - 3+, 4+; LS, LH - 3+;
27.	IBIS M/00-300/0	do IBIS M 2+; MS,MH - 3; IBIS M, MS, MH - Corn 3;	
	a/ 1117/00-250/0	do IBIS M, MS, MH - 4; IBIS M, MS, MH - Corn 4; IBIS L - 3+, 4+; LS, LH - 3+;	
28.[a)]	IBIS M/16-000/0	do IBIS M 2+;	[850mm]
	IBIS M/26-000/0	do IBIS MS; MH(3)	[850mm]
	IBIS M/13-000/0	do IBIS M; MS; MH(4)	[850mm]
	IBIS M/37-000/0	do IBIS M, MS, MH - Corn 3	[900mm]
	IBIS M/48-000/0	do IBIS M, MS, MH - Corn 4	[900mm]
	IBIS L/03-000/0	do IBIS L; LS; LH - 3+;	[900mm]
	IBIS L/10-000/0	do IBIS L 4+;	[900mm]
29.	IBIS M/35-100/0	do IBIS MS, MH - 3; IBIS M, MS, MH - 3 Corn;	
	a/ IBIS L/29-100/0	do IBIS M, MS, MH - 4; IBIS M, MS, MH - 4 Corn; IBIS L, LS, LH - 3+; L 4+;	
30.	M24x2x175-10.9-B-Fe/Zn5	DIN 960	do IBIS MS, MH - 3; IBIS M, MS, MH - 3 Corn;
	a/ M24x2x190-10.9-B-Fe/Zn5	DIN 960	do IBIS M, MS, MH - 4; IBIS M, MS, MH - 4 Corn; IBIS L, LS, LH - 3+; IBIS L 4+;
31.	M20x1,5x175-10.9-B-Fe/Zn5	DIN 960	do IBIS MS, MH - 3; IBIS M, MS, MH - Corn 3;
	a/ M20x1,5x190-10.9-B-Fe/Zn5	DIN 960	do IBIS M, MS, MH - 4; IBIS M, MS, MH - 4 Corn; IBIS L, LS, LH - 3+; IBIS L 4+;
32.	M20x1,5x180-10.9-B-Fe/Zn5	DIN 960	do IBIS MS, MH - 3; IBIS M, MS, MH - Corn 3;
	a/ M20x1,5x200-10.9-B-Fe/Zn5	DIN 960	do IBIS M, MS, MH - 4; IBIS M, MS, MH - 4 Corn; IBIS L, LS, LH - 3+; IBIS L 4+;
33.	M20x1,5x170-10.9-B-Fe/Zn5	DIN 960	do IBIS MS, MH - 3; IBIS M,MS, MH - Corn 3;
	a/ M20x1,5x190-10.9-B-Fe/Zn5	DIN 960	do IBIS M, MS, MH - 4; IBIS M, MS, MH - 4 Corn; IBIS L, LS, LH - 3+; IBIS L 4+;

1.	2.		
34.	IBIS M/35-200/0		do IBIS MS, MH - 3; IBIS M, MS, MH - 3 Corn;
	a/ IBIS L/29-200/0		do IBIS M, MS, MH - 4; IBIS M, MS, MH - 4 Corn; IBIS L, LS, LH - 3+; L 4+;
35.	IBIS M/00-400/0		do IBIS M 2+; MS,MH - 3; IBIS M, MS, MH - Corn 3;
	a/ 1117/00-260/0		do IBIS M, MS, MH - 4; IBIS M, MS, MH - Corn 4; IBIS L, LS, LH - 3+; L 4+;
36.	IBIS M/00-001/0	27x155	do IBIS MS, MH - 3; IBIS M,MS,MH - 3 Corn
	a/ 1117/00-017/0	27x180	do IBIS M,MS,MH - 4; IBIS M, MS, MH Corn 4; IBIS L, LS, LH - 3+; IBIS L 4+;
37.	IBIS M/00-501/0	ø100x209	do IBIS 2+;MS, MH - 3; IBIS M,MS,MH - 3 Corn;
	a/ 1117/00-271/0	ø100x209	do IBIS M,MS,MH - 4; IBIS M, MS, MH Corn 4; IBIS L, LS, LH - 3+;
	b/ IBIS XL/00-101/0	ø100x237	do IBIS L 4+;
38.	1127/02-001/0	ø 70/55x50	
39.	M10x1	DIN 71412	
-	Uchwyty korpusów na bezpieczniku		
-	IBIS M/18-000/0 Uchwyt korpusu kpl. C L.p.(1÷24)		do IBIS M 2+;
-	IBIS M/14-000/0 Uchwyt korpusu kpl. B L.p.(1÷3,4a,5÷8,9a,10÷14,15a,16a, 17÷19,20a,21a,22÷24)		do IBIS M 4;
-	IBIS M/38-000/0 Uchwyt korpusu kpl. D L.p.(1,2a,3a, 4b,5÷19,20b,21÷24)		do IBIS M Corn 3
-	IBIS M/49-000/0 Uchwyt korpusu kpl. E L.p.(1,2a,3a, 4c,5÷8,9a,10÷14, 15a, 16÷19,20c,21÷24)		do IBIS M Corn 4
-	IBIS L/28-000/0 Uchwyt korpusu kpl. C L.p.(1,2b,3b,4d,5÷8,9a,10÷14,15a,16a, 17÷19,20d,21a,22÷24)		do IBIS (3+,4+);
-	do IBIS 2+,MS, MH - 3; IBIS M,MS,MH - 3 Corn		
	IBIS M/00-500/0 Tuleja główna kpl. A L.p.(37,38)		
	IBIS M/00-600/0 Tuleja z płytami węzłowymi kpl.(6,7,14,17,22,23, 25÷27,35÷39)		
-	do IBIS M,MS,MH - 4; IBIS M, MS, MH Corn 4; IBIS L, LS, LH - 3+;		
	1117/00-270/0 Tuleja główna kpl. A L.p.(37a,38)		
	IBIS L/00-200/0 Tuleja z płytami węzłowymi kpl.(6,7,14,17,22,23,25a,÷27a, 35a÷37a,38,39)		
-	do IBIS L 4+;		
	IBIS XL/00-100/0 Tuleja główna kpl. L.p.(37b,38)		
	IBIS L/00-300/0 Tuleja z płytami węzłowymi kpl. A(6,7,14,17,22,23,25a,÷27a, 35a,36a,37b,38,39)		
-	IBIS M/35-000/0 Mocowanie kola kpl. L.p.(9÷11,14,17÷19,29,32÷34)		do IBIS MS, MH - 3; IBIS M, MS, MH - 3 Corn;

1.	2.
-	IBIS L/29-000/0 Mocowanie koła kpl. L.p.(9a,10,11,14,17÷19,29a, 32a÷34a) do IBIS M, MS, MH - 4; IBIS M, MS, MH - 4 Corn; IBIS L, LS, LH - 3+; L 4+;
-	IBIS M/00-600/0 Tuleja z płytami węzłowymi kpl. L.p.(6,7,14,17,22,23,25÷27, 35÷39) do IBIS M 2+; IBIS MH,MS(3); IBIS M,MH,MS(Corn 3)
-	IBIS L/00-200/0 Tuleja z płytami węzłowymi kpl. L.p.(6,7,14,17,22,23,25a÷27a, 35a÷37a,38,39) do IBIS M,MH,MS(4); IBIS M,MH,MS(Corn 4)
-	IBIS L/00-300/0 Tuleja z płytami węzłowymi kpl. A L.p.(6,7,14,17,22,23,25a÷27a, 35a,36a,37b,38,39) do IBIS L 4+

Legenda:

x/ - mocowanie uchwytu do świateł na ostatnim korpusie,

a/ - rozstaw otworów do mocowania korpusów (np. 850mm)

Uwaga: Uchwyty korpusów S, H wyszczególnione są w Tablicy: 7 Goleń kpl.

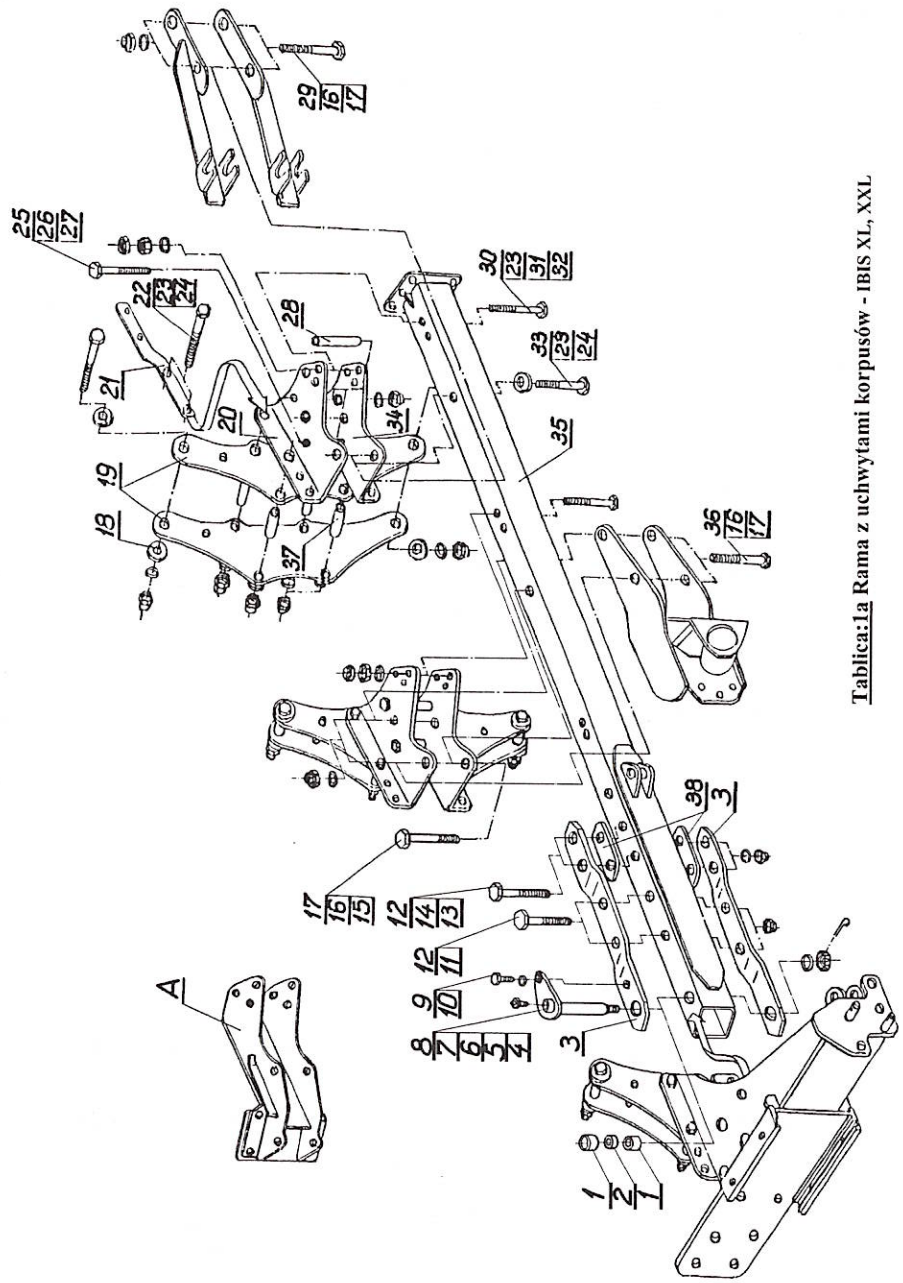

Tablica:1a Rama z uchwytami korpusów - IBIS XL, XXL

Tablica:1a Rama z uchwytami korpusów • IBIS XL,XLS(3+); XL, XLS(Corn 3+);
• IBIS XXL, XXLS(4+);XXL,XXLS (Corn 4+).

L.p.	Numer katalogowy części lub kompletu		
1.	2.		
1.	1127/02-001/0	ø70/55x50	
2.	1117/43-002/0	ø68/60x19,5	do IBIS XL,XLS(3+); XL,XLS(Corn 3+);
	a/ 1115/15-001/0	ø68/60x39,5	do IBIS XXL, XXLS(4+);XXL,XXLS(Corn 4+);
3.	1117/00-027/0		do IBIS XL,XLS(3+); XL,XLS(Corn 3+);
	a/ 1115/00-019/0		do IBIS XXL, XXLS(4+);XXL,XXLS (Corn 4+);
4.	IBIS XXL/55-100/0		
5.	MAX6/00-006/0	ø80/48,50x8	
6.	MAX9/00-006/0	M48x3-Fe/Zn5	
7.	S-8x125-Fe/Zn5	DIN 94	
8.	M10x1	DIN 71412	
9.	M20x25-8.8-B-Fe/Zn5	DIN 933	
10.	Z 20,5-Fe/Zn5	DIN 127	
11.	M30x2x220-10.9-B-Fe/Zn5	DIN 960	do IBIS XL,XLS(3+); XL,XLS(Corn 3+);
	a/ M30x2x240-10.9-B-Fe/Zn5	DIN 960	do IBIS XXL,XXLS(4+);XXL,XXLS(Corn 4+)
12.	M30x2-10-B-Fe/Zn5	DIN 985	
13.	M30x2x240-10.9-B-Fe/Zn5	DIN 960	do IBIS XL,XLS(3+); XL,XLS(Corn 3+);
	a/ M30x2x260-10.9-B-Fe/Zn5	DIN 960	do IBIS XXL, XXLS(4+);XXL,XXLS (Corn4+)
14.	31-Fe/Zn5	DIN 126	
15.	M24x2x175-10.9-B-Fe/Zn5	DIN 960	do IBIS XL,XLS(3+); XL,XLS(Corn 3+);
	a/ M24x2x200-10.9-B-Fe/Zn5	DIN 960	do IBIS XXL, XXLS(4+); XXL,XXLS (Corn4+)
16.	25-Fe/Zn5	DIN 126	
17.	M24x2-10-B-Fe/Zn5	DIN 985	
18.	IBIS XXL/04-002/0	ø80/20,5x4	
19.	IBIS XXL/02-001/0		
20.	IBIS XL/35-001/0		do IBIS XL,XL Corn(3+);
	a/ IBIS XXL/59-001/0		do IBIS XXL,XXL Corn(4+)
21. x/	IBIS XXL/02-006/0		
22.	M20x1,5x100-10.9-B-Fe/Zn5	DIN 960	
23.	21-Fe/Zn5	DIN 126	
24.	M20x1,5-10-B-Fe/Zn5	DIN 985	
25.	M16x1,5x170-10.9-B-Fe/Zn5	DIN 960	do IBIS XL;XL Corn(3+);
	a/ M16x1,5x200-10.9-B-Fe/Zn5	DIN 960	do IBIS XXL,XXL Corn(4+)
26.	17-Fe/Zn5	DIN 126	
27.	M16x1,5-10-B-Fe/Zn5	DIN 985	
28.	IBIS XL/04-001/0	ø35/17x120	do IBIS XL;XL Corn(3+);
	a/ IBIS XXL/04-001/0	ø35/17x140	do IBIS XXL,XXL Corn(4+)

1.	2.		
29.	M24x2x220-10.9-B-Fe/Zn5	DIN 960	do IBIS XL; XL Corn(3+) ; IBIS XXL, XXL Corn(4+);
30.	M20x1,5x175-10.9-B-Fe/Zn5	DIN 960	do IBIS XL,XLS(3+); XL,XLS(Corn 3+);
	a/ M20x1,5x200-10.9-B-Fe/Zn5	DIN 960	do IBIS XXL, XXLS(4+);XXL,XXLS (Corn 4+)
31.	M20x1,5-10-B-Fe/Zn5	DIN 555	
32.	M20x1,5-05-B-Fe/Zn5	DIN 439	
33.	M20x1,5x90-10.9-B-Fe/Zn5	DIN 960	
34.	IBIS XL/35-001/0		do IBIS XL (3+); XL Corn(3+);
	a/ IBIS XXL/59-002/0		do IBIS XXL, XXL Corn (4+)
35.1/	IBIS XL/24-100/0		do IBIS XL,XLS(3+); } 900mm
	a/ IBIS XXL/09-100/0		do IBIS XXL,XXLS(4+)
	b/ IBIS XL/32-100/0		do IBIS XL,XLS(Corn 3+); } 1000mm
	c/ IBIS XXL/10-100/0		do IBIS XXL,XXLS(Corn 4+)
36.	M24x2x200-10.9-B-Fe/Zn5	DIN 960	do IBIS XL,XLS(3+1); XL,XLS(Corn 3+1);
	a/ M24x2x220-10.9-B-Fe/Zn5	DIN 960	do IBIS XXL,XXLS(4+); XXL,XXLS(Corn 4+)
37.	IBIS XXL/02-002/0	ø35/20x36	
38.	IBIS XXL/00-003/0		
-	IBIS XL/35-000/0 Uchwyt korpusu kpl.B L.p./18÷28,33,34,37/ do IBIS XL;XL Corn(3+)		
-	IBIS XXL/59-000/0 Uchwyt korpusu kpl. B L.p./18,19,20a,21÷24,25a,26,27,28a,33, 34a, 37/ do IBIS XXL,XXL Corn(4+)		
-	IBIS XXL/55-000/0 Sworzeń ramy kpl. L.p. / 4÷10 /		
-1)	IBIS XL/24-000/0 Rama kpl. L.p./1,2,35/		do IBIS XL, XLS (3+) } 900mm
	IBIS XXL/09-000/0 Rama kpl. L.p./1,2a,35a/		do IBIS XXL, XXLS(4+)
-1)	IBIS XL/32-000/0 Rama kpl.A L.p./1,2,35b/ do IBIS XL, IBIS XLS(Corn3+) } (1000mm)		
	IBIS XXL/10-000/0 Rama kpl.A L.p./1,2a,35c/do IBIS XXL,XXLS(Corn 4+), (1000mm)		

Legenda: 1) - rozstaw otworów do mocowania korpusów (np. 900mm)

Uwaga: 1/. Pozycja 21x/; montować na ostatnim uchwycie korpusu.
2/. Pozycja sprężynowych Uchwyty korpusów sprężynowych(A) wyszczególnione są w Tablicy :7 Goleń kpl..

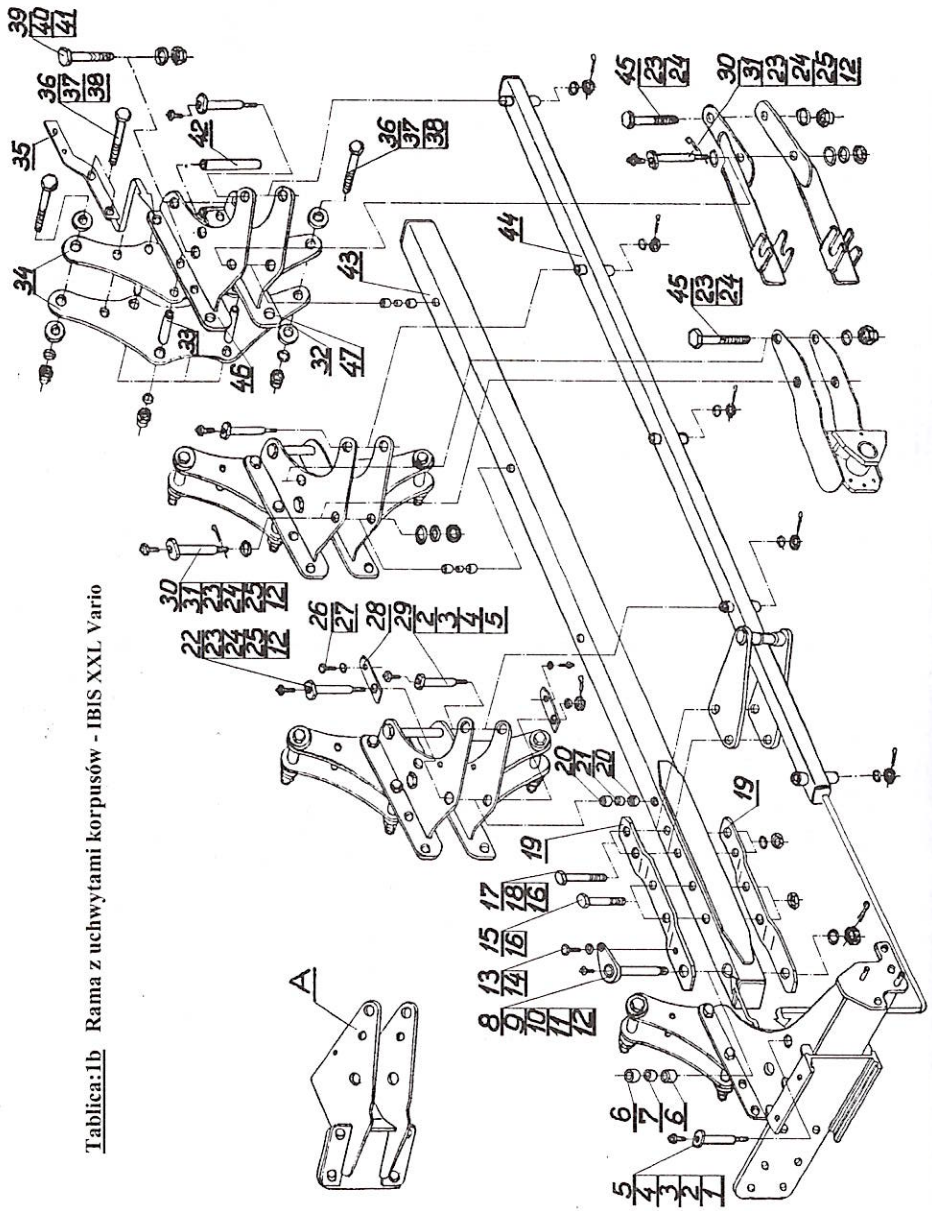

Tablica:1b Rama z uchwytami korpusów - IBIS XXL Vario

Tablica:1b Rama z uchwytami korpusów • IBIS XXL, XXLS(Vario 4; 5)
XXL, XXLS(Vario Corn 4; 5)

L.p.	Numer katalogowy części lub kompletu	
1.	2.	
1.	1117/00-032/0	25x200
2.	21-Fe/Zn5	DIN 126
3.	Z M20x1,5-05-B-Fe/Zn5	DIN 937
4.	S-4x50	DIN 94
5.	M6	DIN 71412
6.	1127/02-001/0	ø70/55x50
7.	1115/15-001/0	ø68/60x39,5
8.	IBIS XXL/55-100/0	
9.	MAX6/00-006/0	ø80/48,50x8
10.	MAX9/00-006/0	M48x3-Fe/Zn5
11.	S-8x125-Fe/Zn5	DIN 94
12.	M10x1	DIN 71412
13.	M20x25-8.8-B-Fe/Zn5	DIN 933
14.	Z 20,5-Fe/Zn5	DIN 127
15.	M30x2x240-10.9-B-Fe/Zn5	DIN 960
16.	M30x2-10-B-Fe/Zn5	DIN 985
17.	M30x2x260-10.9-B-Fe/Zn5	DIN 960
18.	31-Fe/Zn5	DIN 126
19.	1115/00-019/0	
20.	1117/43-001/0	ø37/27x45
21.	1115/15-002/0	ø35/29x49,5
22.	1115/00-021/0	27x214
23.	25-Fe/Zn5	DIN 126
24.	Z M24x2-10-B-Fe/Zn5	DIN 935
25.	S-5x56	DIN 94
26.	M10x16-8.8-B-Fe/Zn5	DIN 933
27.	Z 10,2-Fe/Zn5	DIN 127
28.	1117/00-029/0	
29.	1115/00-022/0	25x188
30.	1115/00-020/0	27x228
31.	1117/00-041/0	ø50/28x6
32.	IBIS XXL/04-002/0	ø80/20,5x4
33.	IBIS XXL/02-002/0	ø35/20x36
34.	IBIS XXL/02-001/0	
35. x/	IBIS XXL/02-006/0	
36.	M20x1,5x100-10.9-B-Fe/Zn5	DIN 960
37.	21-Fe/Zn5	DIN 126
38.	M20x1,5-10-B-Fe/Zn5	DIN 985
39.	M16x1,5x190-10.9-B-Fe/Zn5	DIN 960
40.	17-Fe/Zn5	DIN 126
41.	M16x1,5-10-B-Fe/Zn5	DIN 985
42.	IBIS XXL/04-001/0	ø35/17x140
43.	IBIS XXL/57-100/0	do IBIS XXL, XXLS(Vario4); } 900 mm *
	a/ IBIS XXL/58-100/0	do IBIS XXL, XXLS(Vario 5);
	b/ IBIS XXL/29-100/0	do IBIS XXL, XXLS (Vario Corn4);}1000 mm **

1.	2.
	c/ IBIS XXL/30-100/0 do IBIS XXL, XXLS(Vario Corn5);
44.	IBIS XXL/36-000/0 do IBIS XXL, XXLS - Vario 4 } 900mm*
	a/ IBIS XXL/37-000/0 do IBIS XXL, XXLS - Vario 5,
	b/ IBIS XXL/38-000/0 do IBIS XXL, XXLS - Vario Corn 4, }1000mm**
	c/ IBIS XXL/39-000/0 do IBIS XXL , XXLS - Vario Corn 5,
45.	M24x2x220-10.9-B-Fe/Zn5 DIN 960
46.	IBIS XXL/12-100/0
47.	IBIS XXL/12-200/0
-	IBIS XXL/55-000/0 Sworzeń ramy kpl. L.p. (8÷14)
-	IBIS XXL/12-000/0 Uchwyt korpusu kpl.A L.p.(32÷41,46,47) do IBIS XXL Vario, XXL Vario Corn(4; 5)
-	IBIS XXL/57-000/0 Rama kpl. D L.p.(6,7,20,21,43) do IBIS XXL,XXLS(Vario 4) } 900 mm *
	IBIS XXL/58-000/0 Rama kpl. E L.p.(6,7,20,21,43a)do IBIS XXL,XXLS(Vario5);
-	IBIS XXL/29-000/0 Rama kpl.B L.p.(6,7,20, 21,43b) do IBIS XXL,XXLS (Vario Corn 4); }1000 mm **
-	IBIS XXL/30-000/0 Rama kpl.C L.p.(6,7,20, 21,43c) do IBIS XXL,XXLS (Vario Corn5)

Legenda:

*, ** - rozstaw otworów po belce ramy,

Uwaga: 1/. Pozycja 35[x]; montować na ostatnim uchwycie korpusu.
2/. Pozycja sprężynowych Uchwyty korpusów sprężynowych(A) wyszczególnione są w Tablicy :7 Goleń kpl.

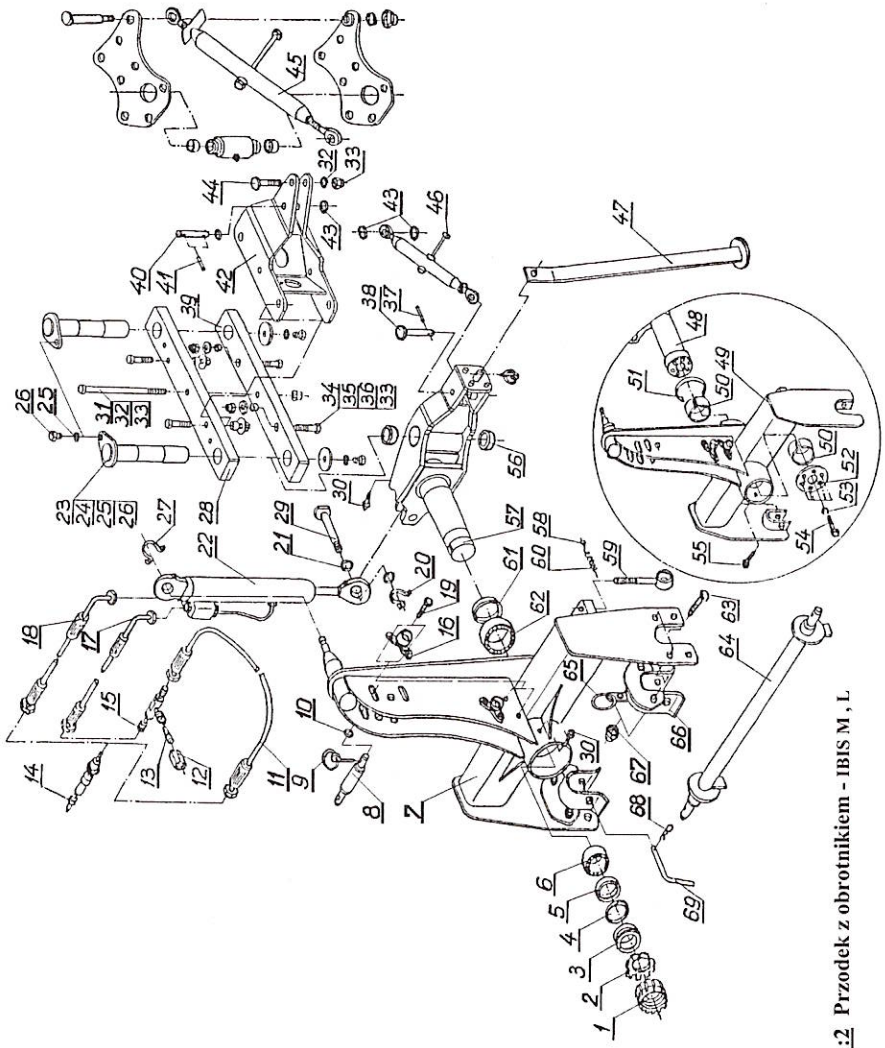

Tablica:2 Przodek z obrotnikiem - IBIS M , L

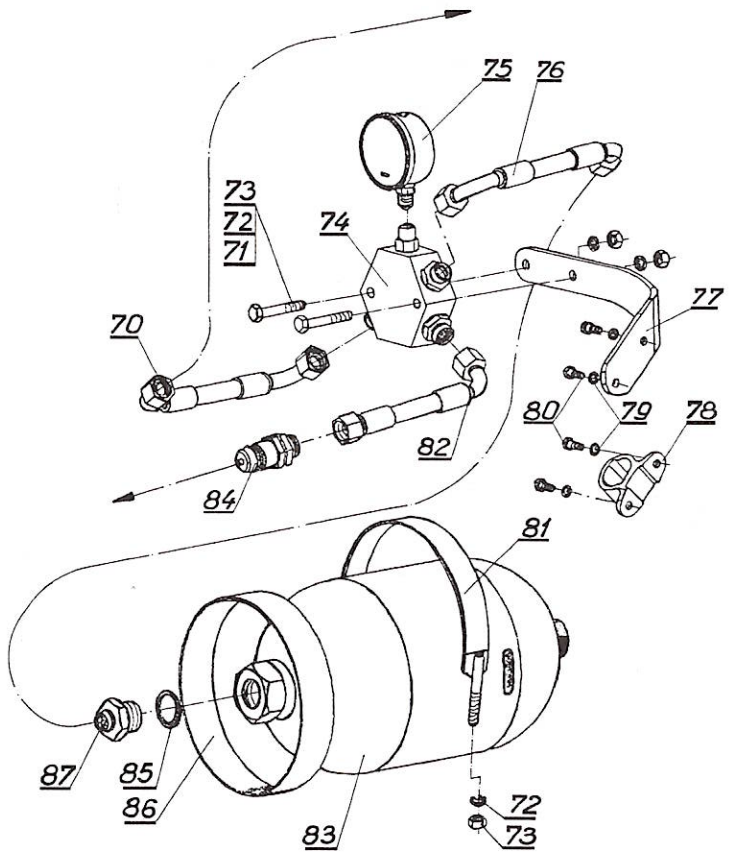

Tablica:2a Zespół hydroakumulatora kpl. - IBIS L/37-000/0 do IBIS LH 3+; IBIS MH, MH Corn(3; 4)

Tablica:2 Przodek z obrotnikiem - do IBIS M 2+; IBIS M(4), MH,MS(3, 4); IBIS M,MH,MS(Corn 3, 4); IBIS L, L Corn, LS, LH(3+); IBIS L 4+

Tablica: 2a Zespół hydroakumulatora kpl. - IBIS L/37-000/0 do IBIS LH 3+; IBIS MH, MH Corn(3; 4)

L.p.	Numer katalogowy części lub kompletu		
1.	2.		
1.	Po/1396	GUA 110x2	do IBIS L 4+;
	a/ Po/1358	GUK 100x2	do IBIS M(4), MH,MS(3, 4); IBIS M,MH,MS(Corn-3, 4); IBIS L, L Corn, LS, LH(3+);
2.	M B22	DIN 5406	do IBIS L 4+;
	a/ M B20	DIN 5406	do IBIS M(4), MH,MS(3, 4); IBIS M,MH,MS(Corn-3, 4); IBIS L, L Corn, LS, LH(3+);
3.	IBIS XXL/00-013/0		do IBIS L 4+;
	a/ IBIS L/00-002/0		do IBIS M(4), MH,MS(3, 4); IBIS M,MH,MS(Corn-3, 4); IBIS L, L Corn, LS, LH(3+);
4.	IBIS XXL/00-015/0		do IBIS L 4+;
	a/ IBIS L/00-003/0		do IBIS M(4), MH,MS(3, 4); IBIS M,MH,MS(Corn-3, 4); IBIS L, L Corn, LS, LH(3+);
5.	32022X AV	DIN 5418	do IBIS L 4+;
	a/ 32020X AV	DIN 5418	do IBIS M(4), MH,MS(3, 4); IBIS M,MH,MS(Corn-3, 4); IBIS L, L Corn, LS, LH(3+);
6.	32022X	DIN 720	do IBIS L 4+;
	a/ 32020X	DIN 720	do IBIS M(4), MH,MS(3, 4); IBIS M,MH,MS(Corn-3, 4); IBIS L, L Corn, LS, LH(3+);
7.	IBIS XXL/01-000/0		do IBIS L 4+;
	a/ IBIS L/01-000/0		do IBIS M(4), MH,MS(3, 4); IBIS M,MH,MS(Corn-3, 4); IBIS L, L Corn, LS, LH(3+);
8.	IBIS XXL/00-014/0	32x198	do IBIS M(4), MH,MS(3, 4); IBIS M,MH,MS(Corn-3, 4); IBIS L, L Corn, LS, LH(3+); do IBIS L 4+;
	a/ IBIS M/00-710/0		do IBIS M 2+
9.	A11x50-Fe/Zn-m5c	DIN 11023	do IBIS M(4), MH,MS(3, 4); IBIS M,MH,MS(Corn-3, 4); IBIS L, L Corn, LS, LH(3+); do IBIS L 4+; IBIS M 2+;
10.	1117/00-039/0	ø45/26,5x5	
11.	IBIS XXL/00-800/0	L=1100	} do IBIS L, L Corn, LS, LH(3+); IBIS L 4+
12.	3911218	M2 12L	
13.	726112	VZ2 12L/S	
14.	41121824	ISO-12,5 (M18x1,5)	
15.	371121818	M18x1,5	do IBIS L, L Corn, LS, LH(3+); IBIS L 4+
16.	6100	ISO-12,5	
17.	VIS XL/30-000/0	L=700	do IBIS L, L Corn, LS, LH(3+); IBIS L 4+
	a/ VIS XL/30-000/0	L=1800	do IBIS M 2+;IBIS M4; IBIS MH, MS(3, 4); IBIS M, MH, MS(Corn - 3, 4)

1.	2.
18.	VIS XL/30-000/0 L=1800 do IBIS L, L Corn, LS, LH(3+); IBIS L 4+ IBIS M 2+;IBIS M4; IBIS MH, MS(3, 4); IBIS M, MH, MS(Corn - 3, 4)
19.	M6x16-8.8-B-Fe/Zn5 DIN 933
20.	Z 40 do IBIS L 4+; a/ Z 35 do IBIS M(4), MH,MS(3, 4); IBIS M,MH,MS(Corn-3, 4); IBIS M 2+ ; IBIS L, L Corn, LS, LH(3+);
21.	1127/00-013/0 ø48,3/40,5x6 do IBIS L 4+; a/ 1127/00-006/0 ø42,4/35,5x9 do IBIS M(4), MH,MS(3, 4); IBIS M,MH,MS(Corn-3, 4); IBIS M 2+ ; IBIS L, L Corn, LS, LH(3+)
22.	181 135.5 DZ-80/45-233 SYS4A do IBIS L 4+; a/ 181 157.6 DZ-70/40-237 SYS4A do IBIS M 2+; IBIS M(4), MH,MS(3, 4); IBIS M,MH,MS(Corn-3, 4); IBIS L, L Corn, LS, LH(3+)
23.	IBIS XL/03-300/0 do IBIS L 4+; a/ IBIS L/02-300/0 do IBIS M(4), MH,MS(3, 4); IBIS M,MH,MS(Corn-3, 4); IBIS M 2+; IBIS L, L Corn, LS, LH(3+)
24.	IBIS XL/03-002/0 ø80/21x8
25.	Z 20,5-Fe/Zn5 DIN 127
26.	M20x25-8.8-B-Fe/Zn5 DIN 933
27.	Z 40 DIN 471
28.	IBIS XL/03-101/0
29.	IBIS XL/00-001/0 do IBIS L 4+; a/ 1117/00-040/0 do IBIS M(4), MH,MS(3, 4); IBIS M,MH,MS(Corn-3, 4); IBIS M 2+; IBIS L, L Corn, LS, LH(3+)
30.	M10x1 DIN 71412
31.	M20x1,5x350-8.8-B-Fe/Zn5 DIN 960 do IBIS L 4+; a/ M20x1,5x320-8.8-B-Fe/Zn5 DIN 960 do IBIS M 2+; IBIS M(4), MH,MS(3, 4); IBIS M,MH,MS(Corn-3, 4); IBIS L, L Corn, LS, LH(3+)
32.	21-Fe/Zn5 DIN 126
33.	M20x1,5-10-B-Fe/Zn5 DIN 985
34.	M20x1,5x80-8.8-B-Fe/Zn5 DIN 960
35.	IBIS L/02-005/0 ø30/20,50x21
36.	IBIS XXL/51-004/0
37.	8x40-Fe/Zn5 DIN 1481
38.	IBIS L/00-005/0 24x171/159 do IBIS L 4+; a/ 1674/00-019/0 24x143/131 do IBIS M 2+; IBIS M(4), MH,MS(3, 4); IBIS M,MH,MS(Corn-3, 4); IBIS L, L Corn, LS, LH(3+)
39.	IBIS XL/03-201/0
40.	IBIS L/02-003/0 24x100/82
41.	6x40-Fe/Zn5 DIN 1481
42.	IBIS L/48-100/0 do IBIS L 4+; a/ IBIS L/02-100/0 do IBIS M 2+; IBIS M(4), MH,MS(3, 4); IBIS M,MH,MS(Corn-3, 4); IBIS L, L Corn, LS, LH(3+)

1.	2.
43.	25-Fe/Zn5 DIN 126 - 4 szt.
44.	IBIS L/02-002/0
45.	1117/07-000/0
46.	1117/01-800/0
47.	1127/00-600/0
48.	IBIS M /02-100/0 } do IBIS M 2+
49.	IBIS M/01-000/0
50.[1/]	Po/1350 PCM 12012560M
51.	1117/00-035/0 ø160/120x7
52.	1117/00-036/0 ø159/80x16
53.	Z 10,2-Fe/Zn5 DIN 127
54.	M10x40-8.8-B-Fe/Zn5 DIN 933
55.	M6 DIN 71412
56.	1127/02-001/0 ø70/55x50
57.	IBIS XL/02-100/0 do IBIS L 4+; a/ IBIS L/13-100/0 do IBIS M 4, M Corn(3; 4); IBIS MH, MS, MH Corn, MS Corn(3; 4); IBIS L, L Corn, LH, LS(3+)
58.	Po/1733 14-3
59.	1127/00-200/0
60.	1115/00-011/0
61.	32024X AV DIN 5418 do IBIS L 4+; a/ 32022X AV DIN 5418 do IBIS M(4), MH,MS(3, 4); IBIS M,MH,MS(Corn-3, 4); IBIS L, L Corn, LS, LH(3+);
62.	32024X DIN 720 do IBIS L 4+; a/ 32022X DIN 720 do IBIS M(4), MH,MS(3, 4); IBIS M,MH,MS(Corn-3, 4); IBIS L, L Corn, LS, LH(3+);
63.	M20x1,5x60-10.9-B-Fe/Zn5 DIN 960 do IBIS M(4), MH,MS(3, 4); IBIS M,MH,MS(Corn-3, 4); IBIS L, L Corn, LS, LH(3+);IBIS L 4+
64.	1115/00-700/0 ø60 kat.II/36/730 do IBIS L,LS,LH,L Corn(3+), L(4+); IBIS M(4); IBIS M,MS,MH(3, 4); IBIS M,MS,MH(Corn 3, 4) IBIS M 2+**; 1115/00-750/0 ø60 kat.II/28/730 do IBIS M 2+; IBIS L,LH,LS,L Corn(3+)**; IBIS L4+**; IBIS M(4) **; IBIS M,MS,MH(3, 4) **; IBIS M,MS,MH(Corn 3, 4) ** 1115/00-200/0 ø60 kat.III/36/730 do IBIS L,LH,LS,L Corn(3+)*; IBIS L4+*; IBIS M(4) *; IBIS M,MS,MH(3, 4) *; IBIS M,MS,MH(Corn 3, 4) *
65.	IBIS L/23-100/0 } do IBIS M(4), MH,MS(3, 4);
66.	1115/01-910/0 IBIS M,MH,MS(Corn-3, 4);
67.	M20x1,5-10-B-Fe/Zn5 DIN 985 IBIS L, L Corn, LS, LH(3+);IBIS L 4+
68.	A71-Fe/Zn-m5c DIN 11024
69.	1067/00-028/0
70.	IBIS L/37-200/0 L=2500 } do IBIS LH 3+; IBIS MH, MH Corn(3; 4)
71.	M8x50-8.8-B-Fe/Zn5 DIN 931
72.	Z 8,2-Fe/Zn5 DIN 127

1.	2.		
73.	M 8-8-B-Fe/Zn5	DIN 934	} do IBIS LH 3+; IBIS MH, MH Corn(3; 4)
74.	Po/01285	ZO 1606/01	
75.	Po/1820	63-250	
76.	IBIS L/37-200/0	L=500	
77.	IBIS L/37-001/0		
78.	6100	ISO-12,5	
79.	Z 6,1-Fe/Zn5	DIN 127	
80.	M6x16-8.8-B-Fe/Zn5	DIN 933	
81.	IBIS L/37-100/0		
82.	VIS XL/30-000/0	L=1400	
83.	Po/01284	SBO250-3,5E1/112U-210AK-085	
84.	41121824	ISO-12,5(M18x1,5)	
85.	IBIS L/37-003/0	27x33	
86.	IBIS L/37-002/0	2x35x540	
87.	034126818	$G^3/_4''$/M18x1,5	
-	1115/01-900/0 Podpórka osi zaczepu kpl. L.p.(63,66÷68) do IBIS M(4), MH,MS(3, 4); IBIS M,MH,MS(Corn-3, 4); IBIS L, L Corn, LS, LH(3+);IBIS L 4+		
-	IBIS M/00-700/0 Sworzeń przodka kpl. L.p.(8a, 9, 10) do IBIS M 2+		
-	IBIS L/02-000/0 Wysięg ramy kpl. L.p.(23a, 24÷26,28, 31a,32÷36,39÷41,42a,43,44) do IBIS M 2+; IBIS M 4, M Corn(3; 4); IBIS MH, MS, MH Corn, MS Corn(3; 4); IBIS L, L Corn, LH, LS(3+)		
-	IBIS L/48-000/0 Wysięg ramy kpl. A L.p.(23÷26,28, 31÷36,39÷44) do IBIS L 4+;		
-	IBIS XL/02-000/0 L.p.(56, 57) Oś obrotnika kpl. do IBIS L 4+;		
-	IBIS L/13-000/0 L.p.(56, 57a) Oś obrotnika kpl. do IBIS M 4, M Corn(3; 4); IBIS MH, MS, MH Corn, MS Corn(3; 4); IBIS L, L Corn, LH, LS(3+)		
-	IBIS M/02-000/0 L.p.(48,56) Oś obrotnika kpl. do IBIS M 2+		
-	IBIS M/17-000/0 Zespół przodka z obrotnikiem kpl. L.p.(9,16,19,20a÷22a,2729a,30,37,38a,48,49,50[1)],51÷54,56,58÷60,68,69) do IBIS M 2+		
-	IBIS L/23-000/0 Zespół przodka z obrotnikiem kpl. L.p.(1a÷7a,8,9,16,19,20a÷22a,27,29a,30,38a,56,57a,58÷60,61a,62a,63,66÷68) do IBIS M 4, M Corn(3; 4); MH, MS, MH Corn, MS Corn(3; 4); IBIS L, L Corn, LH, LS(3+)		
-	IBIS L/50-000/0 Zespół przodka z obrotnikiem kpl. A L.p.(1÷9,16,19÷22,27,29, 30, 38,56÷63,66÷68) do IBIS L(4+)		

Legenda:

* - opcja,

** - na życzenie klienta,

L.p. 50[1/] - przy montażu stosować smar plastyczny LGMT 3,

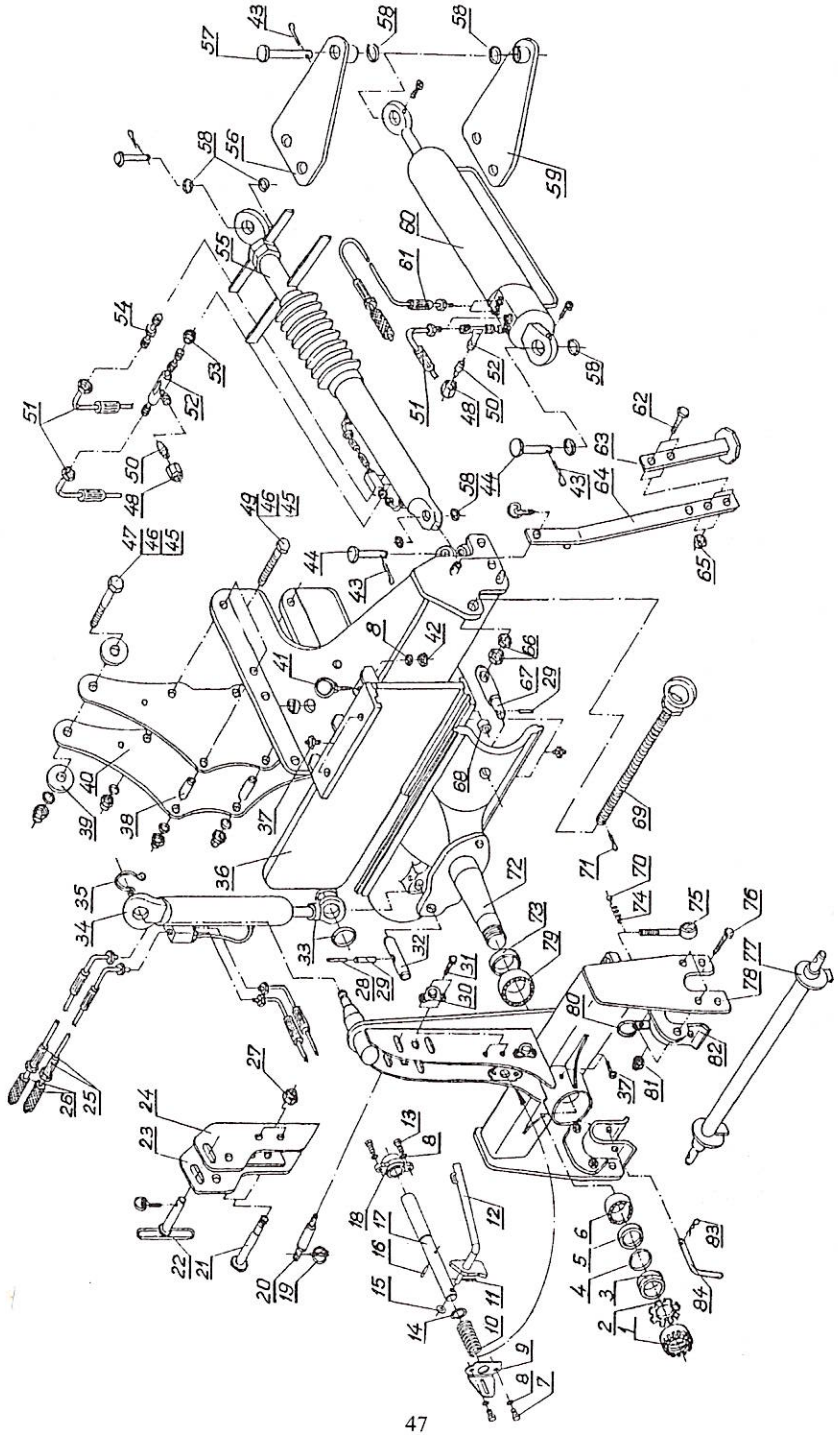

Tablica:2b Przodek z obrotnikiem - IBIS XL, XXL, XXL Vario

Tablica:2b Przodek z obrotnikiem - do IBIS XL, XLS(3+) IBIS XL, XLS(Corn 3+);
- IBIS XXL, XXLS, XXL Corn, XXLS Corn (4+);
- IBIS XXL Vario, XXLS Vario, XXL Vario Corn, XXLS Vario Corn (4; 5).

L.p.	Numer katalogowy części lub kompletu		
1.	2.		
1.	GUK 100x2	M100x2	do IBIS XL, XLS; XL Corn, XLS Corn(3+);
	a/ GUA 110x2	M110x2	do IBIS XXL, XXLS, XXL Corn, XXLS Corn (4+);
			IBIS XXL Vario, XXLS Vario, XXL Vario Corn, XXLS Vario Corn (4; 5)
2.	M B20	DIN 5406	do IBIS XL, XLS; XL Corn, XLS Corn(3+);
	a/ M B22	DIN 5406	do IBIS XXL, XXLS, XXL Corn, XXLS Corn (4+);
			IBIS XXL Vario, XXLS Vario, XXL Vario Corn, XXLS Vario Corn (4; 5)
3.	IBIS L/00-002/0		do IBIS XL, XLS; XL Corn, XLS Corn(3+);
	a/ IBIS XXL/00-013/0		do IBIS XXL, XXLS, XXL Corn, XXLS Corn (4+);
			IBIS XXL Vario, XXLS Vario, XXL Vario Corn, XXLS Vario Corn (4; 5)
4.	IBIS L/00-003/0		do IBIS XL, XLS; XL Corn, XLS Corn(3+);
	a/ IBIS XXL/00-015/0		do IBIS XXL, XXLS, XXL Corn, XXLS Corn (4+);
			IBIS XXL Vario, XXLS Vario, XXL Vario Corn, XXLS Vario Corn (4; 5)
5.	32020X AV	DIN 5418	do IBIS XL, XLS; XL Corn, XLS Corn(3+);
	a/ 32022X AV	DIN 5418	do IBIS XXL, XXLS, XXL Corn, XXLS Corn (4+);
			IBIS XXL Vario, XXLS Vario, XXL Vario Corn, XXLS Vario Corn (4; 5)
6.	32020X	DIN 720	do IBIS XL, XLS; XL Corn, XLS Corn(3+);
	a/ 32022X	DIN 720	do IBIS XXL, XXLS, XXL Corn, XXLS Corn (4+);
			IBIS XXL Vario, XXLS Vario, XXL Vario Corn, XXLS Vario Corn (4; 5)
7.	M 10x20-8.8-B-Fe/Zn5	DIN 933	
8.	Z 10,2-Fe/Zn5	DIN 127	
9.	IBIS XXL/00-602/0		
10.	1127/80-002/1		
11.	4x20-Fe/Zn5	DIN 1481	
12.	IBIS XXL/00-610/0		
13.	M 10x25-8.8-B-Fe/Zn5	DIN 933	
14.	IBIS XXL/00-603/0	ø36/27,30x3	
15.	10,5-Fe/Zn5	DIN 126	
16.	6x35-Fe/Zn5	DIN 1481	
17.	IBIS XXL/00-601/0		
18.	IBIS XXL/00-620/0		
19.	A11x50-Fe/Zn-m5c	DIN 11023	
20.	IBIS XXL/00-014/0	32x198	
21.*	IBIS XXL/47-001/0	32x152	} do T-150K
22.*	1115/26-300/0		
23.*	IBIS XXL/47-100/0		
24.*	IBIS XXL/47-200/0		
25.	VIS XL/30-000/0	L=1800	

1.	2.		
26.	41121824	M18x1,5	
27.	M24-8-B-Fe/Zn5	DIN 985	do T-150K
28.	6x55-Fe/Zn5	DIN 1481	
29.	10x55-Fe/Zn5	DIN 1481	
30.	6100	ISO-12,5	
31.	M6x16-8.8-B-Fe/Zn5	DIN 933	
32.	IBIS XXL/00-001/0		
33.	1115/00-015/0	ø48,3/40,5x8	
34.	Po/1360	181 405.2	DZ-80/40-237 HPS3A
35.	Z 40	DIN 471	
36.	IBIS XL/22-100/0		do IBIS XL, XL Corn(3+);
	a/ IBIS XXL/02-100/0		do IBIS XXL,XXL Corn (4+);IBIS XXL Vario,XXL Vario Corn (4;5)
	b/ IBIS XL/23-100/0		do IBIS XLS, XLS Corn(3+);
	c) IBIS XXL/46-100/0		do IBIS XXLS,XXLS Corn (4+); IBIS XXLS Vario, XXLS Vario Corn (4; 5)
37.	M10x1	DIN 71412	
38.	IBIS XXL/02-002/0	ø35/20x36	} do IBIS XL,XL Corn(3+); IBIS XXL,XXL Corn(4+);
39.	IBIS XXL/04-002/0	ø80/20,5x4	IBIS XXL Vario, XXL Vario Corn (4; 5)
40.	IBIS XXL/02-001/0		
41.	IBIS XXL/46-200/0		
42.	M 10-8-B-Fe/Zn5	DIN 934	
43.	S-6,3x50-Fe/Zn5	DIN 94	
44.	1101/00-009/0	35x90/80	
45.	M20x1,5-10-B-Fe/Zn5	DIN 985	} do IBIS XL, XL Corn(3+); IBIS XXL, XXL Corn (4+);
46.	21-Fe/Zn5	DIN 126	IBIS XXL Vario, XXL Vario Corn (4; 5)
47.	M20x1,5x90-10.9-B-Fe/Zn5	DIN 960	
48.	Po/1639	3911218	M2 12L
49.	M20x1,5x100-10.9-B-Fe/Zn5	DIN 960	do IBIS XL,XL Corn(3+);
			IBIS XXL,XXL Corn (4+); IBIS XXL Vario, XXL Vario Corn (4; 5)
50.	Po/1640	726112	VZ 2 12L/S
51.	IBIS XXL/00-700/0	L=2600	
52.	Po/1638	316811218	M 18x1,5
53.	Po/1487	M18x1,5	} do IBIS XXL, XXL S, XXL Corn, XXL S Corn (4+)
54.	Po/455	014121818	M 18x1,5 IBIS XL,XLS,XL Corn, XLS Corn(3+)
55.	Po/1190	CJ-S372-16-80/45-125A	
56.	IBIS XXL/62-100/0		do IBIS XXL,XXLS(Vario Corn-4, 5)
	a/ IBIS XXL/63-100/0		do IBIS XXL,XXLS(Vario-4, 5)
57.	1115/25-002/0	35x179/169	do IBIS XXL,XXLS(Vario-4, 5); IBIS XXL,XXLS(Vario Corn-4, 5)
58.	1101/00-007/0	ø42,4/35,5x6,5	
59.	IBIS XXL/62-200/0		do IBIS XXL,XXLS(Vario Corn-4, 5)
	a/ IBIS XXL/63-200/0		do IBIS XXL,XXLS(Vario-4, 5)
60.	Po/1873	182547.0	DZ-90/45-100 MSK2 } do IBIS XXL,XXLS(Vario-4, 5);
			IBIS XXL,XXLS(Vario Corn-4, 5)

1.	2.
61.	IBIS XXL/00-800/0 L=2500
62.	M12x60-8.8-B-Fe/Zn5 DIN 931
63.	IBIS XXL/00-420/0
64.	IBIS XXL/00-410/0
65.	M12-8-B-Fe/Zn5 DIN 985
66.	M30-8-B-Fe/Zn5 DIN 934
67.	IBIS XXL/00-002/0 M30
68.	IBIS XL/22-001/0 ø80/55x28 do IBIS XL,XLS, XL Corn, XLS Corn(3+) - 2 szt.; a/ IBIS XXL/02-003/0 ø80/55x18 do IBIS XXL,XXLS,XXL Corn,XXLS Corn(4+); IBIS XXL Vario,XXLS Vario,XXL Vario Corn (4;5), XXLS Vario Corn (4;5) - 2 szt.
69.	IBIS XXL/00-310/0
70.	14-3 DIN 5401
71.	S-5x40-Fe/Zn5 DIN 94
72.	IBIS XL/21-000/0 do IBIS XL, XLS; XL Corn, XLS Corn(3+); a/ IBIS XXL/00-100/0 do IBIS XXL, XXLS, XXL Corn, XXLS Corn (4+); IBIS XXL Vario, XXLS Vario, XXL Vario Corn, XXLS Vario Corn (4; 5)
73.	32022X AV DIN 5418 do IBIS XL, XLS; XL Corn, XLS Corn(3+); a/ 32024X AV DIN 5418 do IBIS XXL, XXLS, XXL Corn, XXLS Corn (4+); IBIS XXL Vario, XXLS Vario, XXL Vario Corn, XXLS Vario Corn (4; 5)
74.	1115/00-011/0
75.	1127/00-200/0
76.	M20x1,5x60-10.9-B-Fe/Zn5 DIN 960
77.	1115/00-200/0 III/36/730 - do IBIS XXL, XXLS, XXL Corn, XXLS Corn(4+); IBIS XXL Vario, XXLS Vario, XXL Vario Corn, XXLS Vario Corn (4; 5); - do IBIS XL**, XLS; XL Corn,** XLS Corn(3+)**; 1115/00-700/0 II/36/730 - do IBIS XL, XLS; XL Corn, XLS Corn(3+); - do IBIS XXL**, XXLS**, XXL Corn**, XXLS Corn(4+)**; IBIS XXL Vario**, XXLS Vario**, XXL Vario Corn**, XXLS Vario Corn**(4; 5); 1860/00-100/0 III/35/730 do T-150K
78.	IBIS XL/20-000/0 do IBIS XL, XLS; XL Corn, XLS Corn(3+); a/ IBIS XXL/01-000/0 do IBIS XXL, XXLS, XXL Corn, XXLS Corn (4+); IBIS XXL Vario, XXLS Vario, XXL Vario Corn, XXLS Vario Corn (4; 5)
79.	32022X DIN 720 do IBIS XL, XLS; XL Corn, XLS Corn(3+); a/ 32024X DIN 720 do IBIS XXL, XXLS, XXL Corn, XXLS Corn (4+); IBIS XXL Vario, XXLS Vario, XXL Vario Corn, XXLS Vario Corn (4; 5)
80.	IBIS L/23-100/0
81.	M20x1,5-10-B-Fe/Zn5 DIN 985
82.	1115/01-910/0
83.	A 71-Fe/Zn-m-5c DIN 11024
84.	1067/00-028/0

1.	2.
- #	IBIS XXL/00-600/0 Blokada transportowa kpl. L.p.(7÷18)
-*	IBIS XXL/47-000/0 Przedłużacz wieszaka kpl. L.p.(19,21÷24,27) do T -150K
-	IBIS XL/22-000/0 Suwak kpl. L.p.(8,36÷42,45÷47,49,68) do IBIS XL, XL Corn(3+);
-	IBIS XL/23-000/0 Suwak kpl. A L.p.(8,36b,37,,41,42,68) do IBIS XLS, XLS Corn(3+);
-	IBIS XXL/02-000/0 Suwak kpl. L.p.(8,36a,37÷42,45÷47,49,68a) do IBIS XXL, XXL Corn (4+); IBIS XXL Vario, XXL Vario Corn (4; 5)
-	IBIS XXL/46-000/0 Suwak kpl. L.p.(8,36c,37,41,42,68a) do IBIS XXL S, XXLS Corn (4+); IBIS XXLS Vario, XXLS Vario Corn (4; 5)
-	IBIS XXL/62-000/0 Wysięg cylindra kpl. L.p.(43,56÷59)do IBIS XXL,XXLS(Vario Corn-4, 5)
-	IBIS XXL/63-000/0 Wysięg cylindra kpl. L.p.(43,56a,57,58,59a) do IBIS XXL, XXLS(Vario-4, 5)
-	IBIS XL/30-000/0 Zespół przodka z obrotnikiem kpl. L.p.(1÷6;7#÷18#;19,20,26, 28÷35, 37,66,67,69÷76,78÷84) do IBIS XL, XLS(3+) IBIS XL, XLS Corn(3+)
-	IBIS XXL/65-000/0 Zespół przodka z obrotnikiem kpl. L.p.(1a÷6a;7#÷18#;19,20,26, 28÷35,37,66,67,69÷71,72a,73a,74÷76,78a,79a,80÷84) do IBIS XXL, XXLS, XXL Corn, XXLS Corn (4+); - IBIS XXL Vario, XXLS Vario, XXL Vario Corn, XXLS Vario Corn (4; 5)
-	IBIS XXL/00-300/0 Wrzeciono poprzeczne kpl. L.p.(66,69,71,)
-	1115/01-900/0 Podpórka osi zaczepu kpl. L.p.(76, 81÷84)
-	IBIS XXL/00-400/0 Podpórka kpl.L.p.(62÷65)

Legenda:

* - za dodatkową opłatą,

** - opcja,

#) - do opcji z kołem transportowym,

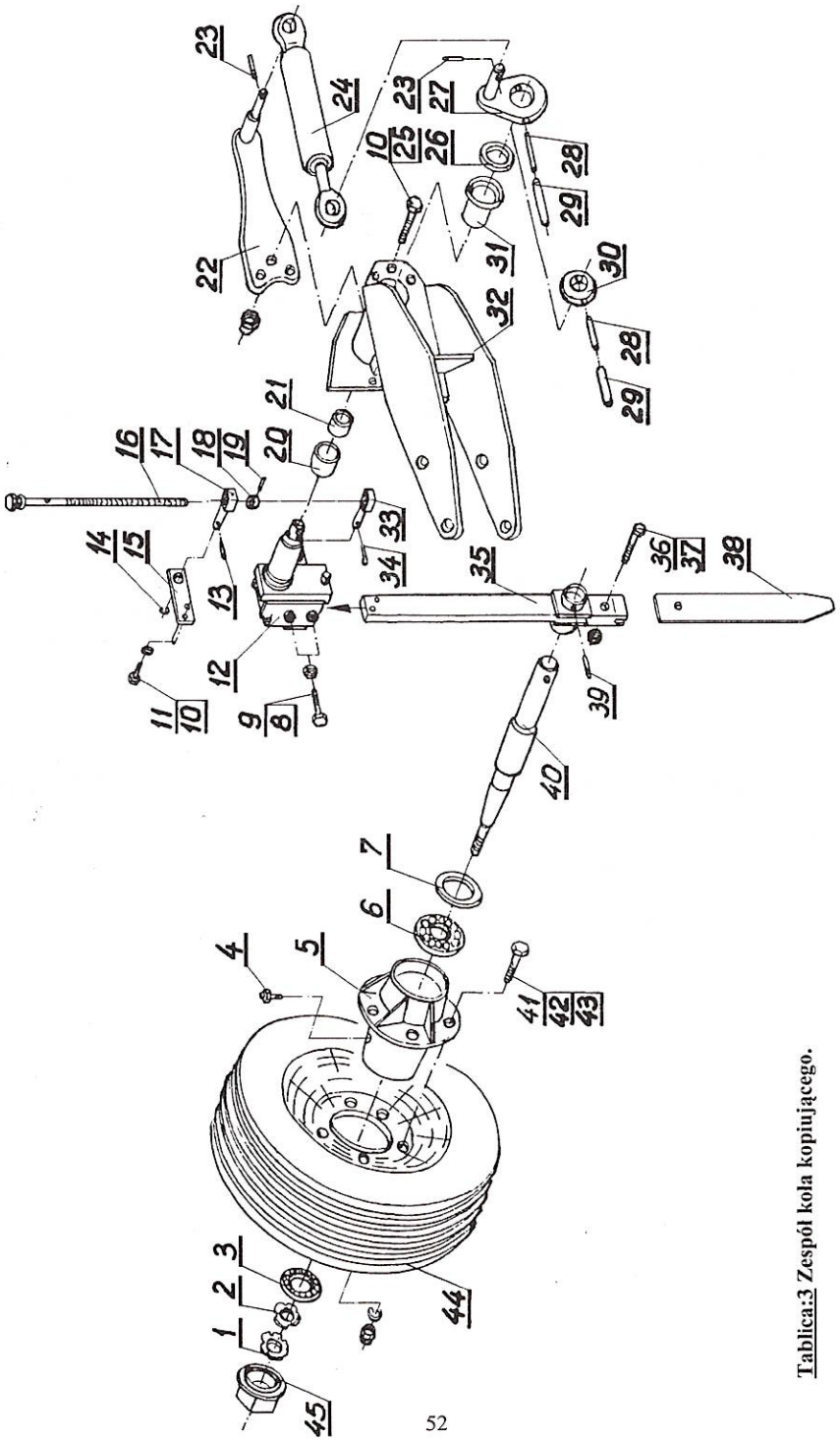

Tablica:3 Zespół koła kopiującego.

Tablica:3 Zespół koła kopiującego

- IBIS M/03-000/0 do IBIS M 2+;
- IBIS M/60-000/0 do IBIS MS,MH - 3; IBIS M,MS,MH - Corn 3;
- IBIS L/25-000/0 do IBIS M,MS,MH - 4; IBIS M,MS,MH - Corn 4; IBIS L 3+, 4+; IBIS LS,LH - 3+;
- IBIS XL/36-000/0 do IBIS XL,XL Corn - 3+;
- IBIS XL/37-000/0 do IBIS XLS, XLS Corn - 3+;
- IBIS XXL/66-000/0 do IBIS XXL, XXL Corn(4+);
- IBIS XXL/67-000/0 do IBIS XXL Vario, XXL Vario Corn - 4; 5;
- IBIS XXL/68-000/0 do IBIS XXL S, XXLS Corn(4+);
- IBIS XXL/69-000/0 do IBIS XXLS Vario, XXLS Vario Corn - 4; 5;

L.p.	Numer katalogowy części lub kompletu	
1.	2.	
1.	K M5	DIN 981
2.	M B5	DIN 5406
3.	30205	DIN 720
4.	M10x1	DIN 71412
5.	1674/72-002/0	
6.	32008X	DIN 720
7.	A 48x70x10	DIN 3750
8.	M16x50-33H-Fe/Zn5	DIN 561
9.	M16-8-B-Fe/Zn5	DIN 934
10.	• M12x45-8.8-B-Fe/Zn5	DIN 931
11.	Z 12,2	DIN 127
12.	IBIS XXL/06-100/0	
13.	10x65	DIN 1481
14.	27-Fe/Zn5	DIN1440
15.	1117/40-400/0	
16.	1115/60-400/0	
17.	1117/40-005/0	
18.	1117/40-004/0	ø35/22,5x20
19.	6x35-C	DIN 7
20.	Po/853	45/56x40
21.	1115/60-002/0	ø54x3,6/35
22.	IBIS XXL/06-200/0	
23.	5x32	DIN 1481
24.	CJ-S264-40/20/64	40/20/64
25.	M12-8-B-Fe/Zn5	DIN 985
26.	IBIS XXL/06-002/0	ø60/41x3
27.	IBIS XXL/06-300/0	
28.	6x65	DIN 1481
29.	10x65	DIN 1481
30.	o) IBIS XXL/06-001/0	ø60/35x20
31.	1117/40-008/0	45/56/60x40/5
32.	IBIS M/20-000/0	do IBIS M 2+;
	a/ IBIS M/36-000/0	do IBIS MS, MH - 3; IBIS M, MS, MH - Corn 3;
	b/ IBIS L/30-000/0	do IBIS M, MS, MH - 4; IBIS M, MS, MH - Corn 4; IBIS L 3+, 4+; IBIS LS, LH - 3+;
	c/ IBIS XL/13-000/0	do IBIS XL, XL Corn - 3+;
	d/ IBIS XL/33-000/0	do IBIS XLS, XLS Corn - 3+;

1.	2.

	e/ IBIS XXL/18-000/0 do IBIS XXL Vario, XXL Vario Corn(4; 5);
	f/ IBIS XXL/08-000/0 do IBIS XXL, XXL Corn(4+);
	g/ IBIS XXL/07-000/0 do IBIS XXL S, XXLS Corn(4+);
	h/ IBIS XXL/19-000/0 do IBIS XXLS Vario, XXLS Vario Corn(4; 5);

33.	1117/40-006/0
34.	S-6,3x40 DIN 94
35.	1115/60-600/0
36.	M16x55-8.8-B DIN 931
37.	M16-8-B-Fe/Zn5 DIN 985
38.	1115/60-004/0 do IBIS M 2+; IBIS MS, MH(3, 4); IBIS M 4; IBIS M, MS, MH - Corn 3; IBIS MS, MH - Corn 4; IBIS LS, LH 3+; IBIS L(3+,4+); a/ 1126/44-001/0 do IBIS XL, XLS(3+); IBIS XL, XLS Corn(3+); IBIS XXL, XXLS, XXL Corn, XXLS Corn(4+); IBIS XXL, XXLS Vario(4; 5); IBIS XXL, XXLS Vario Corn(4; 5);
39.	8x40 DIN 1481
40.	1137/53-102/0
41.	M14x1,5x45-8.8-A-Fe/Zn5 DIN 961
42.	14,5 DIN 74361-C
43.	M14x1,5-10-B-Fe/Zn5 DIN 985
44.	10.0/80-12-10PR-5/80/115 do IBIS XL,XLS(3+); IBIS XL, XLS - Corn (3+); IBIS XXL,XXLS, XXL Corn, XXLS Corn (4+); IBIS XXL, XXLS Vario(4; 5); IBIS XXL, XXLS Vario Corn (4; 5); a/ 200/60-14.5-10PR-5/80/115 do IBIS M 2+; IBIS MS, MH(3, 4); IBIS M 4; IBIS M, MS, MH - Corn 3; IBIS MS, MH - Corn 4; IBIS LS, LH 3+; IBIS L(3+,4+);
45.	1674/20-204/0
-	IBIS XXL/06-000/0 Koło kopiujące kpl. L.p.(8÷31, 33÷36, 38, 39)
-	1115/64-000/0 Koło 10.0/80-12 z czopem kpl. L.p. /1÷7;40÷45/ do IBIS XL,XLS(3+); IBIS XL Corn,XLS Corn (3+); IBIS XXL,XXLS XXL Corn, XXLS Corn (4+); IBIS XXL Vario, XXLS Vario(4; 5);IBIS XXL Vario Corn, XXLS Vario Corn (4; 5);
-	1117/42-000/0 Koło 200/60-14,5 z czopem kpl. L.p. /1÷7; 40÷43,44a,45/ do IBIS M 2+; IBIS MS, MH(3, 4); IBIS M 4; IBIS M, MS, MH - Corn 3; IBIS MS, MH - Corn 4; IBIS LS, LH 3+; IBIS L(3+,4+);

Legenda:

- • - 3 sztuki poz. 25,
- o) - opcja .

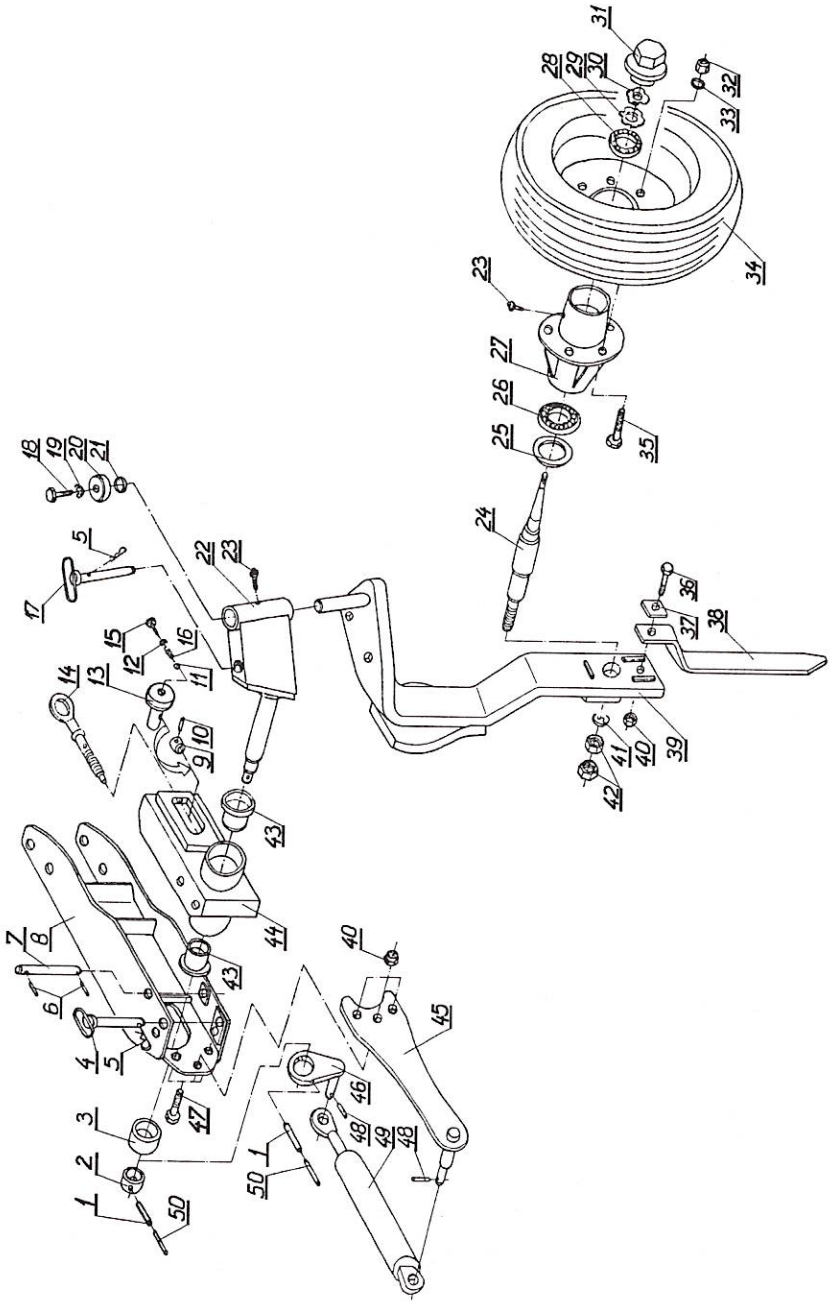

Tablica:3a Zespół koła transportowo-kopiującego (opcja)

Tablica:3a **Zespół koła transportowo-kopiującego** (opcja)
- **IBIS XL/38-000/0** do IBIS XL 3+;
- **IBIS XL/39-000/0** do IBIS XLS, XLS Corn - 3+;
- **IBIS XL/40-000/0** do IBIS XL Corn 3+;
- **IBIS XXL/70-000/0** do IBIS XXL 4+;
- **IBIS XXL/72-000/0** do IBIS XXLS, XXLS Corn - 4+;
- **IBIS XXL/74-000/0** do IBIS XXL Corn 4+;
- **IBIS XXL/71-000/0** do IBIS XXL Vario(4, 5);
- **IBIS XXL/73-000/0** do IBIS XXLS Vario(4; 5); IBIS XXLS Vario Corn(4; 5);
- **IBIS XXL/75-000/0** do XXL Vario Corn (4; 5)

L.p.	Numer katalogowy części lub kompletu	
1.	2.	
1.	10x65-Fe/Zn5	DIN 1481
2.	o) IBIS XXL/06-001/0	ø60/35x20
3.	IBIS XXL/20-001/0	ø75/53,5x20
4.	1126/42-200/0	
5.	B 85-Fe/Zn-m5c	DIN 11024
6.	8x40-Fe/Zn5	DIN 1481
7.	1126/42-001/0	28x224/203
8.	IBIS XL/15-000/0	do IBIS XL, XL Corn(3+);
	IBIS XL/34-000/0	do IBIS XLS, XLS Corn (3+);
	IBIS XXL/25-000/0	do IBIS XXL Vario;XXL Vario Corn(4; 5);
	IBIS XXL/26-000/0	do IBIS XXLS Vario;XXLS Vario Corn (4;5);
	IBIS XXL/27-000/0	do IBIS XXL,XXL Corn(4+)
	IBIS XXL/28-000/0	do IBIS XXLS;XXLS Corn(4+)
9.	1115/80-011/0	ø40/Tr28x5x30
10.	10x40-Fe/Zn5	DIN 1481
11.	14-3	DIN 5401
12.	Z 20,5	DIN 127
13.	1115/80-012/0	do IBIS XL, XLS, XLS Corn(3+); IBIS XXL, XXLS, XXLS Corn (4+); IBIS XXL Vario,XXLS Vario, XXLS Vario Corn(4;5);
	1115/38-001/0	do IBIS XL Corn(3+); IBIS XXL Corn (4+); IBIS XXL Vario Corn (4;5);
14.	1115/80-400/0	
15.	M20x20-8.8-B	DIN 933
16.	1115/00-011/0	
17.	1116/98-000/0	
18.	M16x35-8.8-B	DIN 933
19.	Z 16,3	DIN 127
20.	1115/80-001/0	
21.	1115/80-002/0	
22.	IBIS XXL/20-100/1	
23.	M10x1	DIN 71412
24.	1116/92-001/0	
25.	A 48x70x10	DIN 3750
26.	32008X	DIN 720
27.	1674/72-002/0	

1.	2.	
28.	30205	DIN 720
29.	M B5	DIN 5406
30.	K M5	DIN 981
31.	1674/20-204/0	
32.	M14x1,5-8-A-Fe/Zn5	DIN 985
33.	14,5	DIN 74361-C
34.	10.0/80-12-10 PR-5/80/115	
35.	M14x1,5x45-8.8-A-Fe/Zn5	DIN 961
36.	M12x80-8.8-B	DIN 931
37.	1115/80-007/0	12x50x60
38.	1116/90-001/0	
39.	1116/96-000/0	do IBIS XL, XLS, XLS Corn(3+); IBIS XXL, XXLS, XXLS Corn(4+); IBIS XXL Vario, XXLS Vario, XXLS Vario Corn(4;5);
	1115/38-100/0	do IBISXL Corn(3+); IBIS XXL Corn 4+; IBIS XXL Vario Corn(4; 5);
40.	• M12-8-B-Fe/Zn5	DIN 985
41.	Z 36,5	DIN 127
42.	M36-8-B	DIN 934
43.	1115/80-008/0	55/66/75x40/6
44.	1115/86-000/0	
45.	IBIS XXL/20-200/0	
46.	IBIS XXL/20-300/0	
47.	M12x45-8.8-B-Fe/Zn5	DIN 931
48.	5x32-Fe/Zn5	DIN 1481
49.	CJ-S264-40/20/64	40/20/64
50.	6x65-Fe/Zn5	DIN 1481
-	1116/92-000/0 Koło 10.0/80-12 z czopem kpl. L.p. (23÷35)	
-	IBIS XXL/20-000/0 Koło transportowo-kopiujące kpl. L.p.(1÷7,9÷12,14÷38,40÷50)	

Legenda:
- • - 3 sztuki do poz.47,
- **o) - opcja.**

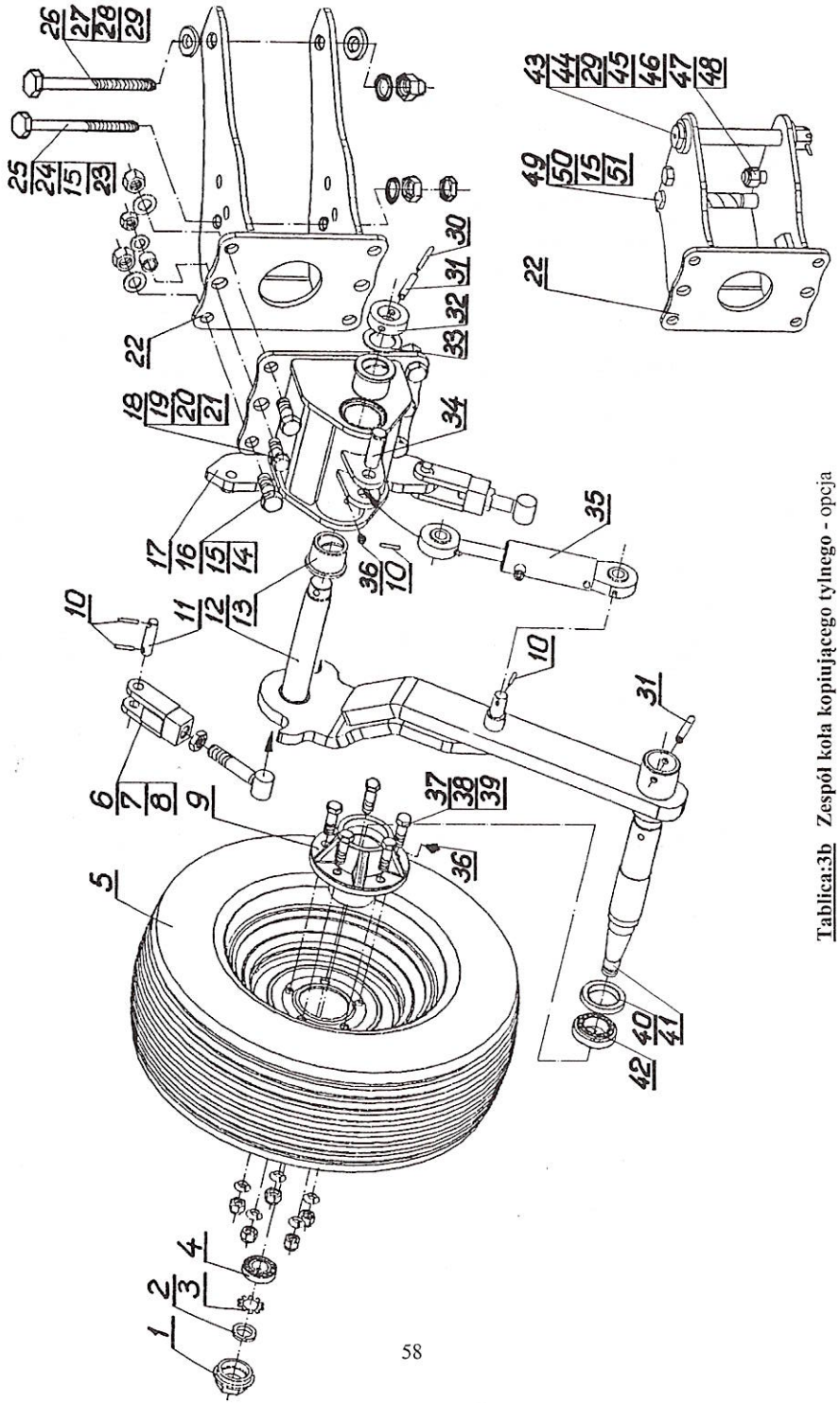

Tablica:3b Zespół koła kopiującego tylnego - opcja

Tablica:3b Zespół koła kopiującego tylnego - IBIS L/24-000/0 do IBIS 3+, 4+; } **opcja**
IBIS LS, LH - 3+

- IBIS XXL/78-000/0 do IBIS XXL, XXLS - 4+, IBIS XXL Corn, XXLS Corn - 4+

- IBIS XXL/79-000/0 do IBIS XXL Vario, XXLS Vario - 4, 5;
IBIS XXL Vario Corn, XXLS Vario Corn - 4, 5.

L.p.	Numer katalogowy części lub kompletu		
1.	2.		
1.	1674/20-204/0		
2.	K M5	DIN 981	
3.	M B5	DIN 5406	
4.	30205	DIN 720	
5.	200/60-14.5-10PR-5/80/115		
6.	IBIS XXL/60-310/0		
7.	M 20-8-B-Fe/Zn5	DIN 439	
8.	IBIS XXL/60-320/0		
9.	1674/72-002/0		
10.	5x30-Fe/Zn5	DIN 1481	
11.	IBIS XXL/60-004/0	16x62/52	
12.	IBIS L/40-200/0		
13.	TWIX XL6,0/10-004/0	ø65/55/40x46 - 2 szt.	
14.	M20x50-8.8-B-Fe/Zn5	DIN 933	
15.	21-Fe/Zn5	DIN 126	
16.	M 20-8-B-Fe/Zn5	DIN 985	
17.	IBIS L/40-100/0		
18.	M16x45-8.8-B-Fe/Zn5	DIN 933	
19.	1123/10-001/0 - 2 szt.		
20.	17-Fe/Zn5	DIN 126	
21.	M 16-8-B-Fe/Zn5	DIN 985	
22.	IBIS L/41-000/0	do IBIS 3+, 4+; IBIS LS, LH(3+);	
	a/ IBIS XXL/61-100/0	do IBIS XXL, XXLS(4+), IBIS XXL Corn, XXLS Corn(4+);	
	b/ IBIS XXL/64-100/0	do IBIS XXL Vario, XXLS Vario (4; 5);	
		IBIS XXL Vario Corn, XXLS Vario Corn(4; 5)	
23.	M20x1,5x190-10.9-B-Fe/Zn5	DIN 960	
	a/ M20x1,5x220-10.9-B-Fe/Zn5	DIN 960	
24.	M20x1,5-10-B-Fe/Zn5	DIN 555	
25.	M20x1,5-05-B-Fe/Zn5	DIN 439	
26.	M24x2x190-10.9-B-Fe/Zn5	DIN 960	do IBIS 3+, 4+; IBIS LS, LH(3+);
	a/ M24x2x240-10.9-B-Fe/Zn5	DIN 960	do IBIS XXL, XXLS(4+), IBIS XXL Corn, XXLS Corn(4+);
27.	IBIS XXL/61-001/0	ø60/24,5x10 - 2 szt.	
28.	M24x2-10-B-Fe/Zn5	DIN 985	
29.	25-Fe/Zn5	DIN 126	do IBIS XXL, XXLS(4+), IBIS XXL Corn, XXLS Corn(4+); IBIS XXL Vario, XXLS Vario(4, 5); IBIS XXL Vario Corn, XXLS Vario Corn(4; 5)
30.	6x60-Fe/Zn5	DIN 1481	
31.	10x60-Fe/Zn5	DIN 1481	
32.	IBIS XXL/06-001/0	ø60/35x20	
33.	IBIS XXL/06-002/0	ø60/41x3	

1.	2.	
34.	IBIS XXL/06-003/0	20x58/52
35.	CJ-S264-40/20/64	40/20/64
36.	M10x1	DIN 71412
37.	M14x1,5x45-8.8-A-Fe/Zn5	DIN 961
38.	14,5	DIN 74361-C
39.	M14x1,5-10-B-Fe/Zn5	DIN 985
40.	A 48x70x10	DIN 3750
41.	1137/53-102/0	
42.	32008X	DIN 720
43.	IBIS XXL/64-001/0	27x243
44.	IBIS XXL/64-003/0	ø60/27,2x10 - 2 szt.
45.	Z M24x2-10-B-Fe/Zn5	DIN 935
46.	S-5x56-Fe/Zn5	DIN 94
47.	M20x1,5x50-8.8-B-Fe/Zn5	DIN 933
48.	M20x1,5-10-B-Fe/Zn5	DIN 985
49.	IBIS XXL/64-002/0	25x209
50.	M20x1,5-10-B-Fe/Zn5	DIN 937
51.	S-4x50-Fe/Zn5	DIN 94
-	IBIS XXL/60-300/0 Regulator kpl. L.p.(6÷8)	
-	1117/42-000/0 Koło 23x8.50-12 z czopem kpl. L.p.(1÷5, 9, 36÷42)	
-	IBIS L/40-000/0 Koło kopiujące tylne kpl. L.p.(1÷21, 30÷42)	
-	IBIS XXL/61-000/0 Uchwyt koła tylnego kpl. L.p.(15,22a,23a,24,25, 26a,27÷29) do IBIS XXL, XXLS(4+), IBIS XXL Corn, XXLS Corn(4+)	
-	IBIS XXL/64-000/0 Uchwyt koła tylnego kpl. A L.p.(15, 22b, 29, 43÷51 do IBIS XXL Vario, XXLS Vario(4, 5); IBIS XXL Vario Corn, XXLS Vario Corn(4, 5)	

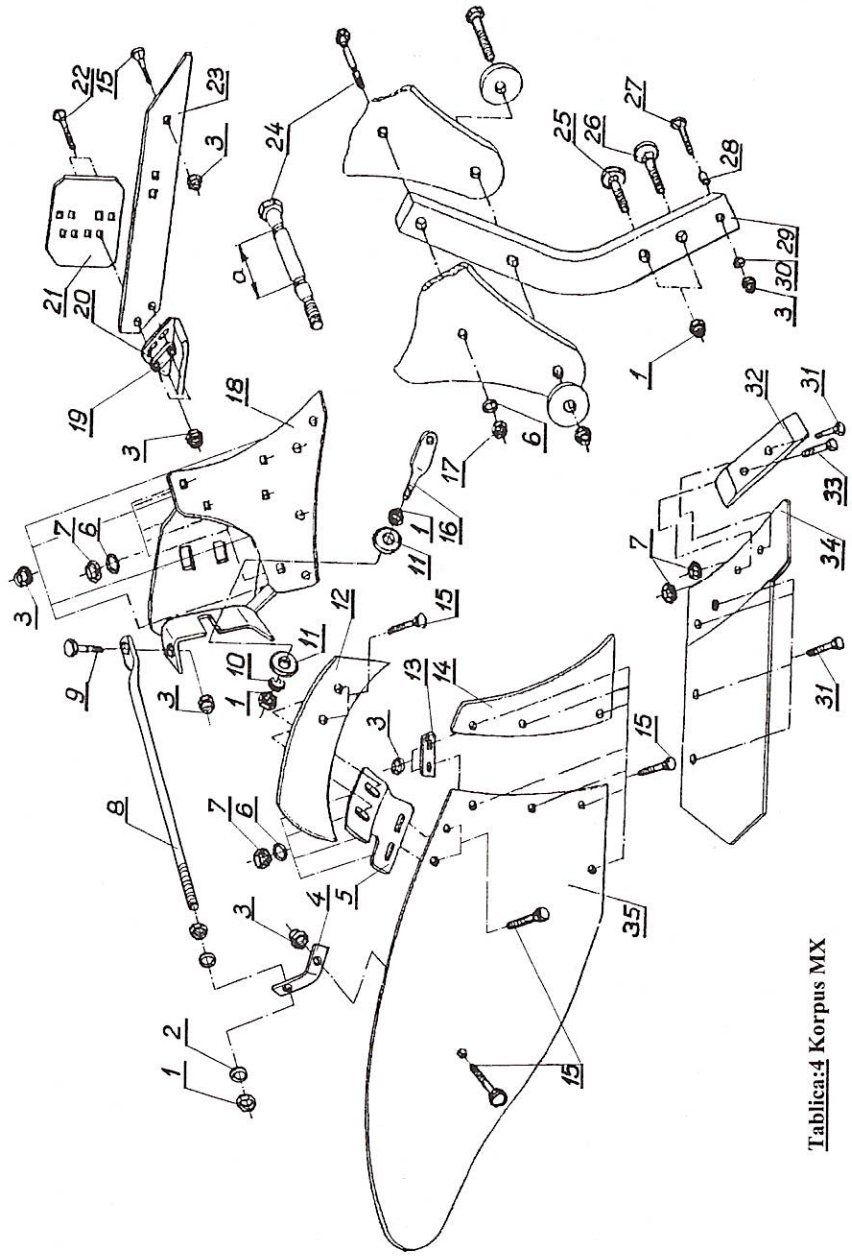

Tablica:4 Korpus MX

Tablica:4 Korpus MX - do IBIS M 2+, IBIS M 4, IBIS MH, MS(3, 4); IBIS M, MH, MS - Corn(3,4); IBIS L, LH, LS - 3+, IBIS L Corn 3+; IBIS L 4+;

L.p.	Numer katalogowy części lub kompletu	
1.	2.	
1.	M20x1,5-10-B-Fe/Zn5	DIN 555
2.	21-Fe/Zn5	DIN 126
3.	M12x1,25-10-B-Fe/Zn5	DIN 985
4.	1067/91-009/S	
5. [1)]	IBIS XXL/21-005/0 prawy • IBIS XXL/22-004/0 lewy	
6.	13-Fe/Zn5	DIN 126
7.	M12x1,25-10-B-Fe/Zn5	DIN 555
8.	IBIS L/51-005/0	
9.	M12x1,25x40-10.9-B-Fe/Zn5	DIN 960
10.	Z 20,5-Fe/Zn5	DIN 127
11.	IBIS XXL/51-004/0	ø 55/21x4
12. [1)]	IBIS L/51-301/0 prawy • IBIS L/52-301/0 lewy	
13.	IBIS XXL/21-004/0	
14.	IBIS L/51-002/0 prawa • IBIS L/52-002/0 lewa	
15.	ZM 12x1,25x35-10.9-Fe/Zn5	DIN 605
16.	1126/50-010/0	M20x1,5
17.	M12-8-B-Fe/Zn5	DIN 934
18.	IBIS L/51-100/0 prawy • IBIS L/52-100/0 lewy	
19.	IBIS XXL/51-005/0	
20.	U 7 - prawa • 1115/50-002/0 - lewa	
21.	1067/93-002/0	
22.	ZM12x1,25x50-10.9-Fe/Zn5	DIN 605
23.	IBIS L/51-003/0 - prawa • IBIS L/52-003/0 - lewa	
24.	IBIS M/00-201/0	M12x65(a=30)
25.	1126/50-008/0	
26.	1126/50-009/0	
27.	Z M12x1,25x75-10.9-Fe/Zn5	DIN 605
	*/. Z M12x1,25x65-10.9-Fe/Zn5	DIN 605
28.	IBIS M/00-002/0 70x30x537 do IBIS M 2+, IBIS M 4, IBIS M Corn(3, 4); IBIS L Corn 3+; a/ IBIS L/00-004/0 70x30x575 do IBIS L (3+, 4+)	
29.	IBIS M/00-002/0 70x30x537 do IBIS M 2+, IBIS M 4, IBIS M Corn(3, 4); IBIS L Corn 3+;	

1.	2.
	a/ IBIS L/00-004/0 70x30x575 do IBIS L (3+, 4+)
30.	IBIS L/51-004/0 ø 30/13x4
31.	1067/91-102/0 M12x1,25x35
32.	1067/91-101/0 prawe • 1067/92-101/0 lewe
33.	1067/91-103/0 M12x1,25x40
34.	IBIS L/51-250/0 prawy • IBIS L/52-250/0 lewy
35.	IBIS L/51-001/0 prawe • IBIS L/52-001/0 lewe
-	IBIS M/00-200/0 Bezpiecznik grządzieli M12x65 kpl. L.p. (6, 17, 24)
-	IBIS L/51-200/0 Lemiesz z dłutem MX prawy kpl. L.p. (7, 31÷34)
-	IBIS L/52-200/0 Lemiesz z dłutem MX lewy kpl. L.p. (7, 31, 32•, 33, 34•)
-	IBIS L/51-000/0 Korpus MX kpl. prawy L.p.(1÷4;6÷11;13÷16;18÷23;30÷35)
-	IBIS L/52-000/0 Korpus MX kpl. lewy L.p.(1÷4; 6÷11;13;14•;15; 16; 18•;19;20•; 22•;21;22;23•;30;31;32•; 33;34•;35•;)
- [1)]	IBIS L/51-300/0 Zgarniacz z uchwytem kpl. prawy L.p.(5÷7; 12; 15)
- [1)]	IBIS L/52-300/0 Zgarniacz z uchwytem kpl. lewy L.p.(5•; 6; 7;12•; 15)

Legenda:

*/. - do korpusów z zabezpieczeniem resorowym,

[1)] - wyposażenie dodatkowe

Uwaga: Pozycje 19, 20(20•), 21 montować na ostatnich korpusach,

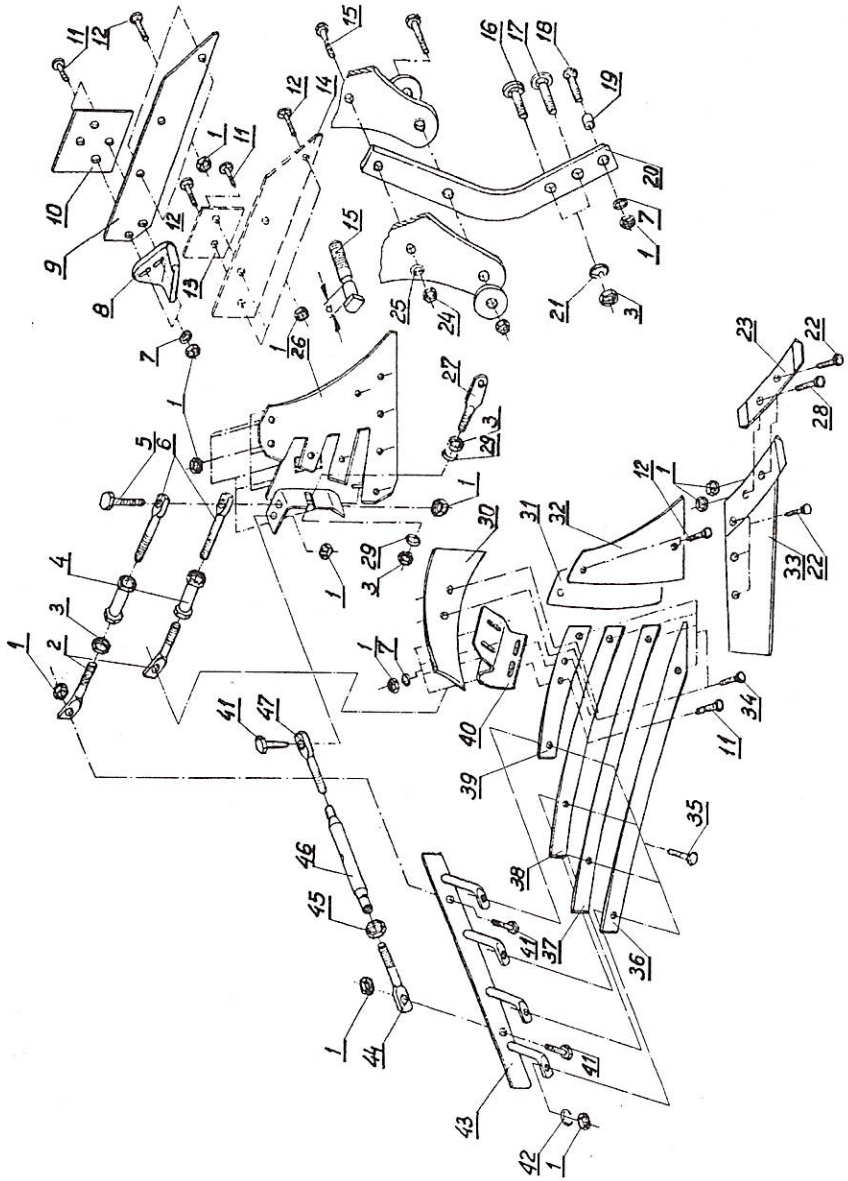

Tablica:4a Korpus ażurowy XL

Tablica:4a Korpus ażurowy XL

L.p.	Numer katalogowy części lub kompletu		
1.	2.		
1.	M12-8-B-Fe/Zn5	DIN 934	
2.	1127/20-301/0		
3.	M 20x1,5-10-B-Fe/Zn5	DIN 555	
4.	1127/20-310/0		
5.	M12x50-8.8-B	DIN 933	
6.	1127/20-302/0		
7.	13	DIN 126	
8.	U 7 prawa * 1115/50-002/0 lewa		
9.	1116/73-001/0 prawy * 1116/74-001/0 lewy		
10.	1126/70-002/0 prawa * 1117/81-001/0 lewa		
11.	Z M12x45-10.9	DIN 605	
12.	Z M12x35-10.9	DIN 605	
13.	1127/21-003/0 prawa * 1127/22-002/0 lewa		
14.	1116/71-002/0 prawy * 1116/72-001/0 lewy		
15.	IBIS M/00-201/0	M12x65 (a=30)	
16.	1126/50-008/0		
17.	1126/50-009/0		
18.	Z M12x75-8.8-B DIN 605 do IBIS M 2+; M 4; M Corn-3,4; IBIS L(3+,4+); L Corn 3+; Z M12x65-8.8-B DIN 605 do IBIS MH, MS, MH Corn, MS Corn-(3, 4); IBIS LH, LS - 3+;		
19.	1122/30-002/0 do IBIS M 2+;M 4;M Corn(3, 4); IBIS L 3+, 4+; L Corn 3+; 1117/00-043/0 do IBIS MH, MS, MH Corn, MS Corn(3, 4); IBIS LH, LS(3+);		
20.	IBIS M/00-002/0 70x30x537 do IBIS M 2+;IBIS M 4; IBIS M Corn(3, 4); IBIS L Corn 3+ IBIS L/00-004/0 70x30x575 do IBIS L(3+, 4+)		
21.	Z 20,5	DIN 127	
22.	1067/91-102/0	M12x35	
23.	1117/51-101/0 prawe * 1117/61-101/0 lewe		
24.	M12-8-B-Fe/Zn5	DIN 934	
25.	13-Fe/Zn5	DIN 126	
26.	1127/20-100/0 prawy * 1127/30-100/0 lewy		

1.	2.
27.	1126/50-010/0
28.	1067/91-103/0 M12x40
29.	1116/71-003/0
30.	1067/91-007/0 prawy * 1067/92-004/0 lewy
31.	1127/20-002/0
32.	1126/50-003/0 prawa * 1126/60-003/0 lewa
33.	1117/51-150/0 prawy * 1117/61-150/0 lewy
34.	Z M12x30-10.9 DIN 605
35.	Z M12x40-10.9 DIN 605
36.	1127/20-204/0 prawa * 1127/30-204/0 lewa
37.	1127/20-203/0 prawa * 1127/30-203/0 lewa
38.	1127/20-202/0 prawa * 1127/30-202/0 lewa
39.	1127/20-201/0 prawa * 1127/30-201/0 lewa
40.	1126/50-006/0 prawy * 1126/60-006/0 lewy
41.	M 12x35-8.8-B DIN 933
42.	Z 12,2 DIN 127
43.	1127/20-400/0 prawa * 1127/30-300/0 lewa
44.	1126/50-201/0
45.	M20-8-B-Fe/Zn5 DIN 934
46.	1126/50-211/0
47.	1126/50-202/0
-	1117/51-100/0 Lemiesz z dłutem IBIS P L.p.(1,22,23,28,33,) prawy
-	1117/61-100/0 Lemiesz z dłutem IBIS L L.p.(1,22,23*,28,33*) lewy
-	1126/50-200/0 Rura wypory kpl. Lp.(44÷47)
-	1127/20-300/0 Rura wypory krótka kpl. L.p.(2÷4,6)
-	1127/20-500/0 Rura wypory uchwytu zgarniacza kpl. L.p.(2,4,6)

1.	2.
-	IBIS M/00-200/0 Bezpiecznik grządzieli M12x65 kpl. L.p.(15,24,25)
-	1127/20-200/0 Skrzydło odkładnicy prawe ażurowe kpl. L.p.(36÷39)
-	1127/30-200/0 Skrzydło odkładnicy lewe ażurowe kpl. L.p.(36*÷39*)
- p	1117/55-000/0 Korpus ażurowy przedni kpl. prawy B Lp.(1÷7,11÷14,22,23,26÷47)
- p	1117/65-000/0 Korpus ażurowy przedni kpl. lewy B Lp.(1÷7,11,12,13*,14*,22, 23*,26*,27÷29,30*,31,32*,33*,34,35, 36*÷40*,41,42,43*,44÷47)
- t	1117/75-000/0 Korpus ażurowy tylny kpl. prawy B Lp.(1÷12, 22,23,26÷47)
- t	1117/85-000/0 Korpus ażurowy tylny kpl. lewy B Lp.(1÷7,8*÷10*,11,12,22,23*, 26*,27÷29,30*,31,32*,33*,34,35, 36*÷40*,41,42,43*,44÷47)

Legenda:
p -korpus przedni,
t -korpus tylny,

Uwaga: Pozycje 8÷10(8*÷10*) montować na ostatnich korpusach,

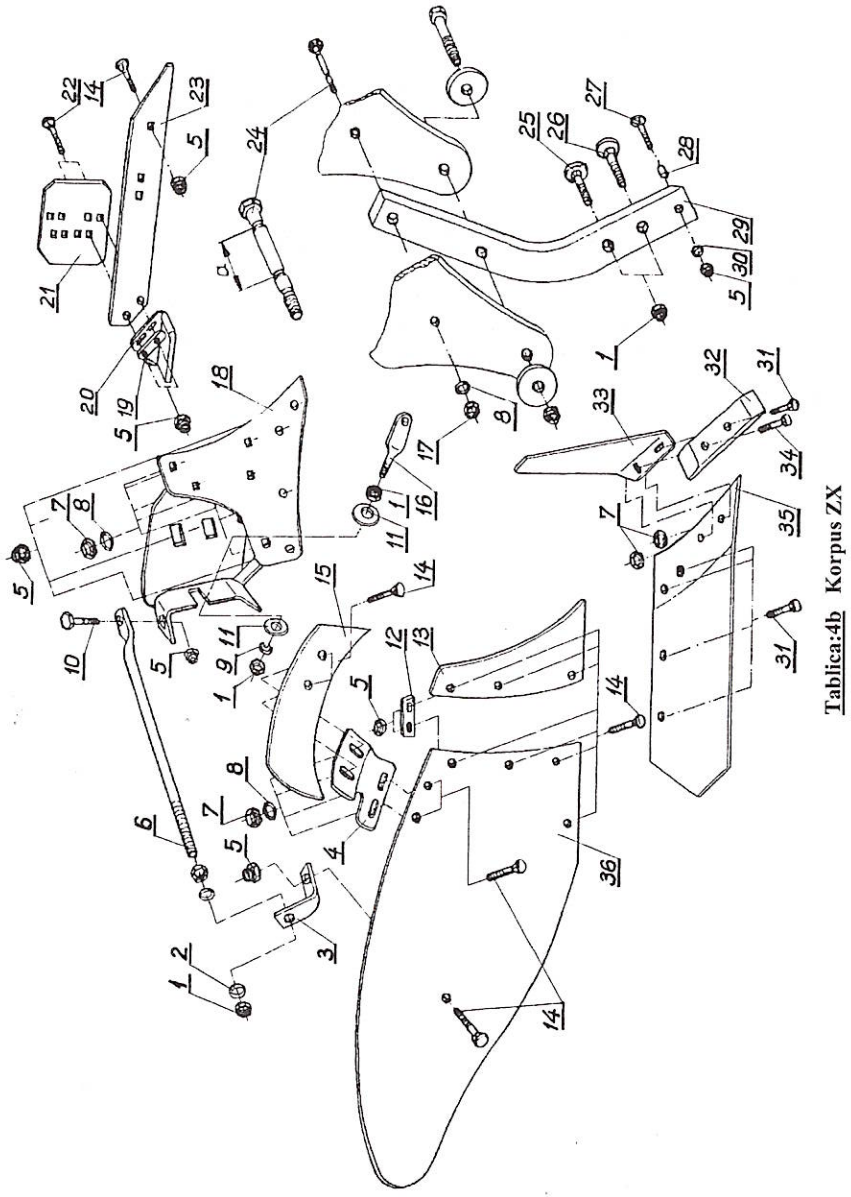

Tablica:4b Korpus ZX

Tablica:4b Korpus ZX

L.p.	Numer katalogowy części lub kompletu	
1.	2.	
1.	M20x1,5-10-B-Fe/Zn5	DIN 555
2.	21-Fe/Zn5	DIN 126
3.	1067/91-009/S	
4.[1)]	IBIS XXL/21-005/0 - prawy • IBIS XXL/22-004/0 - lewy	
5.	M12x1,25-10-B-Fe/Zn5	DIN 985
6.	IBIS XXL/21-007/0	
7.	M12x1,25-10-B-Fe/Zn5	DIN 555
8.	13-Fe/Zn5	DIN 126
9.	Z 20,5-Fe/Zn5	DIN 127
10.	M12x1,25x40-10.9-B-Fe/Zn5	DIN 960
11.	IBIS XXL/51-004/0	ø 55/21x4
12.	IBIS XXL/21-004/0	
13.	IBIS XXL/51-002/0 prawa • IBIS XXL/52-002/0 lewa	
14.	ZM 12x1,25x35-10.9-Fe/Zn5	DIN 605
15.[1)]	IBIS XXL/21-006/0 prawy • IBIS XXL/22-005/0 lewy	
16.	1126/50-010/0	M20x1,5
17.	M16-8-B- Fe/Zn5 DIN 934	do IBIS XL,XL Corn(3+); IBIS XXL, XXL Corn(4+); XXL Vario, XXL Vario Corn(4; 5)
18.	IBIS XXL/51-100/0 -prawy a/ • IBIS XXL/52-100/0 -lewy b/ IBIS XXL/53-100/0 -prawy c/ • IBIS XXL/54-100/0 -lewy	}do IBIS XL, XL Corn(3+); IBIS XXL, XXL Corn(4+); XXL Vario, XXL Vario Corn(4; 5) }do IBIS XLS, XLS Corn(3+); IBIS XXLS, XXLS Corn(4+); XXL S Vario,XXL S Vario Corn(4; 5)
19.	IBIS XXL/51-005/0	
20.	U 7 - prawa • 1115/50-002/0 - lewa	
21.	1067/93-002/0	
22.	Z M12x1,25x50-10.9-Fe/Zn5	DIN 605
23.	IBIS XXL/51-003/0 prawa • IBIS XXL/52-003/0 lewa	
24.	IBIS XXL/00-501/0 M16x81(a=35)	do IBIS XL,XL Corn(3+); IBIS XXL, XXL Corn(4+); XXL Vario ,XXL Vario Corn(4; 5)
25.	1126/50-008/0	do IBIS XL,XL Corn(3+); IBIS XXL,XXL Corn(4+); XXL Vario, XXL Vario Corn(4; 5)
	1067/91-008/0	do IBIS XL S,XLS Corn(3+); IBIS XXL, XXLS Corn(4+); XXLS Vario, XXLS Vario Corn(4; 5)

1.	2.
26.	1126/50-009/0 do IBIS XL,XL Corn(3+); IBIS XXL,XXL Corn(4+); XXL Vario, XXL Vario Corn(4; 5)
27.	Z M12x1,25x75-10.9-Fe/Zn5 DIN 605 do IBIS XL,XL Corn(3+); IBIS XXL, XXL Corn(4+); IBIS XXL Vario, XXL Vario Corn(4; 5) Z M12x1,25x110-10.9-Fe/Zn5 DIN 605 do IBIS XLS,XLS Corn(3+); IBIS XXLS, XXLS Corn(4+); IBIS XXLS Vario, XXLS Vario Corn(4; 5)
28.	1137/30-002/0 do IBIS XL,XLCorn(3+); IBIS XXL,XXL Corn(4+); IBIS XXL Vario, XXL Vario Corn(4; 5) 1067/91-010/0 do IBIS XL S,XLS Corn(3+); IBIS XXL, XXL Corn(4+); XXLS Vario, XXLS Vario Corn(4; 5)
29.	IBIS XXL/00-004/0 80x35x609 do IBIS XL 3+; IBIS XXL 4+; XXL Vario(4; 5) IBIS XXL/00-005/0 80x35x714 do IBIS XL Corn 3+; IBIS XXL Corn 4+; XXL Vario Corn(4; 5)
30.	IBIS L/51-004/0 ø 30/13x4
31.	1067/91-103/0 M12x1,25x40
32.	IBIS XXL/51-201/0 prawe • IBIS XXL/52-201/0 lewe
33 x.	IBIS XXL/00-007/0 prawy • IBIS XXL/00-008/0 lewy
34.	1067/91-104/0 M12x1,25x45
35.	IBIS XXL/51-250/0 - prawy • IBIS XXL/52-250/0 - lewy
36.	IBIS XXL/51-001/0 - prawe • IBIS XXL/52-001/0 - lewe
-	do IBIS XL,XL Corn(3+); IBIS XXL, XXL Corn(4+); XXL Vario ,XXL Vario Corn(4; 5) IBIS XXL/00-500/0 Bezpiecznik grządzieli M16x81 kpl. L.p. (8, 17, 24)
- -	IBIS XXL/51-200/0 Lemiesz z dłutem ZX prawy kpl. L.p. (5, 31, 32, 34, 35) IBIS XXL/52-200/0 Lemiesz z dłutem ZX lewy kpl. L.p. (5, 31,32•, 34, 35•)
- 1) - 1)	IBIS XXL/51-300/0 Zgarniacz z uchwytem kpl. prawy L.p.(4, 7, 8, 14, 15) IBIS XXL/52-300/0 Zgarniacz z uchwytem kpl. lewy L.p.(4•, 7, 8, 14, 15•)
- -	do IBIS XL, XL Corn(3+); IBIS XXL, XXL Corn(4+); IBIS XXL Vario, XXL Vario Corn - (4;5) IBIS XXL/51-000/0 Korpus ZX-B kpl. prawy L.p.(1÷3;5÷14;16;18÷23; 31;32;34;35;36); IBIS XXL/52-000/0 Korpus ZX-B kpl. lewy L.p.(1÷3;5÷12;13•;14;16;18a;19÷22;23•; 31;32•;34;35•;36•)

1.	2.
-	do IBIS XLS, XLS Corn(3+); IBIS XXLS, XXLS Corn(4+); IBIS XXLS Vario, XXLS Vario Corn - (4;5) IBIS XXL/53-000/0 Korpus ZX-S kpl. prawy L.p.(1÷3;5÷14;16;18b;19÷23; 31;32;34; 35;36);
-	IBIS XXL/54-000/0 Korpus ZX-S kpl. lewy L.p. .(1÷3;5÷12;13•;14;16;18c;19÷22;23•; 31;32•;34;35•;36•)

Legenda:

1) - wyposażenie dodatkowe,

x/ - na życzenie klienta

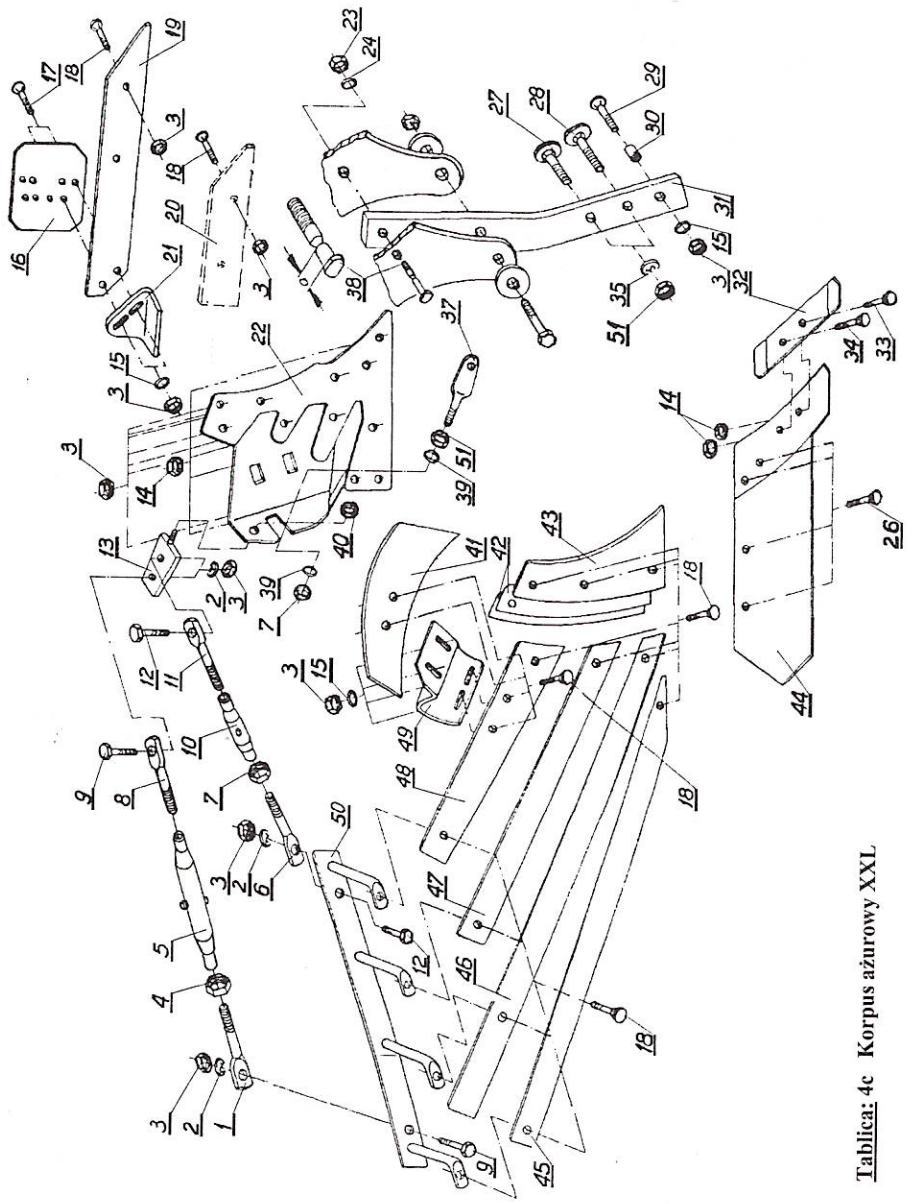

Tablica: 4c Korpus ażurowy XXL

Tablica: 4c Korpus ażurowy XXL

L.p.		Numer katalogowy części lub kompletu	
1.		2.	
1.		1067/95-101/0	M 24
2.		Z 12,2	DIN 127
3.		M12-8-B	DIN 934
4.		M24-8-B-Fe/Zn5	DIN 934
5.		1705/02-100/0	
6.		1127/20-301/0	M 20
7.		M20-8-B-Fe/Zn5	DIN 934
8.		1067/95-102/0	M 24
9.		M12x45-8.8-B	DIN 931
10.		1126/50-211/0	ø 33,3x5,6/190
11.		1067/95-201/0	M 20
12.		M12x40-8.8-B	DIN 931
13.		1067/91-300/0	
14.		M12-8-B	DIN 934
15.		13	DIN 127
16.		1067/93-002/0	
17.		ZM12x45-10.9	DIN 605
18.		ZM12x35-10.9	DIN 605
19.	*	1067/93-001/0 1067/94-001/0	
20.	*	1067/91-003/0 1067/92-003/0	
21.	*	U/7 1115/50-002/0	
22.	*	1067/91-200/0 1067/92-200/0	
23.		M16-8-B	DIN 934
24.		17	DIN 126
26.		1067/91-102/0	M12x35
27.		1126/50-008/0	
28.		1126/50-009/0	
29.		Z M12x75-10.9 DIN 605 Z M12x110-10.9 DIN 605	do IBIS XL,XL Corn(3+); IBIS XXL,XXL Corn(4+); IBIS XXL Vario, XXL Vario Corn (4 i 5); do IBIS XLS, XLS Corn(3+);IBIS XXLS,XXLS Corn(4+), IBIS XXLS Vario, XXLS Vario Corn (4 i 5);
30.		1137/30-002/0 ø 20/12,5x45 1067/91-010/0 ø 20/12,5x76	do IBIS XL, XL Corn(3+); IBIS XXL, XXL Corn(4+), IBIS XXL Vario, XXL Vario Corn(4 i 5); do IBIS XLS,XLS Corn(3+);IBIS XXLS,XXLS Corn(4+), IBIS XXLS Vario, XXLS Vario Corn(4 i 5);
31.	a)	IBIS XXL/00-004/0 80x35x609 IBIS XXL/00-005/0 80x35x714	do IBIS XL 3+; XXL 4+; XXL Vario 4 i 5; do IBIS XL Corn 3+; XXL Corn 4+; XXL Vario Corn 4 i 5;
32.	*	1067/91-101/0 1067/92-101/0	
33.		1067/91-103/0	M12x40

1.		2.	
34.		1067/91-104/0	M12x45
35.		Z 20,5	DIN 127
37.		1067/91-005/0	
38.		IBIS XXL/00-501/0	M 16x81 (a=35)
39.		1116/71-003/0	
40.		M20x1,5-10-B-Fe/Zn5	DIN 555
41.	*	1067/91-007/0 1067/92-004/0	
42.		1067/91-004/0	
43.	*	1067/91-002/0 1067/92-002/0	
44.	*	1067/91-150/0 1067/92-150/0	
45.	*	1067/95-004/0 1067/96-004/0	
46.	*	1067/95-003/0 1067/96-003/0	
47.	*	1067/95-002/0 1067/96-002/0	
49.	*	1126/50-006/0 1126/60-006/0	
50.	*	1067/95-300/0 1067/95-400/0	
51.		M20x1,5-10-B-Fe/Zn5	DIN 555
-	IBIS XXL/00-500/0 Bezpiecznik grządzieli M 16x81 kpl. L.p.(23, 24, 38)		
- -	1067/95-100/0 Wypora długa kpl. Lp. /1, 4, 5 i 8 / 1067/95-200/0 Wypora krótka kpl. Lp. /6, 7, 10 i 11 /		
- -	1067/91-100/0 Lemiesz z dłutem VIS P Lp. /14, 32÷34 i 44 / *1067/92-100/0 Lemiesz z dłutem VIS L Lp. /14, 32÷34 i 44 /		
kp -	1067/95-000/0 Korpus ażurowy przedni XXL kpl. prawy Lp./1÷15,18,20,22,26,32÷34,37,39÷50/, *1067/96-000/0 Korpus ażurowy przedni XXL kpl. lewy Lp./1÷15,18,20,22,26,32÷34,37,39÷50/,		
kt -	1067/97-000/0 Korpus ażurowy tylny XXL kpl. prawy Lp./1÷19,21,22, 26,32÷34, 37,39÷50/ *1067/98-000/0 Korpus ażurowy tylny XXL kpl. lewy Lp./1÷19,21,22,26, 32÷34, 37,39÷50/		

Legenda:

*** - dotyczy korpusów lewych,**
kp - korpus kompletny przedni,
kt - korpus kompletny tylny,

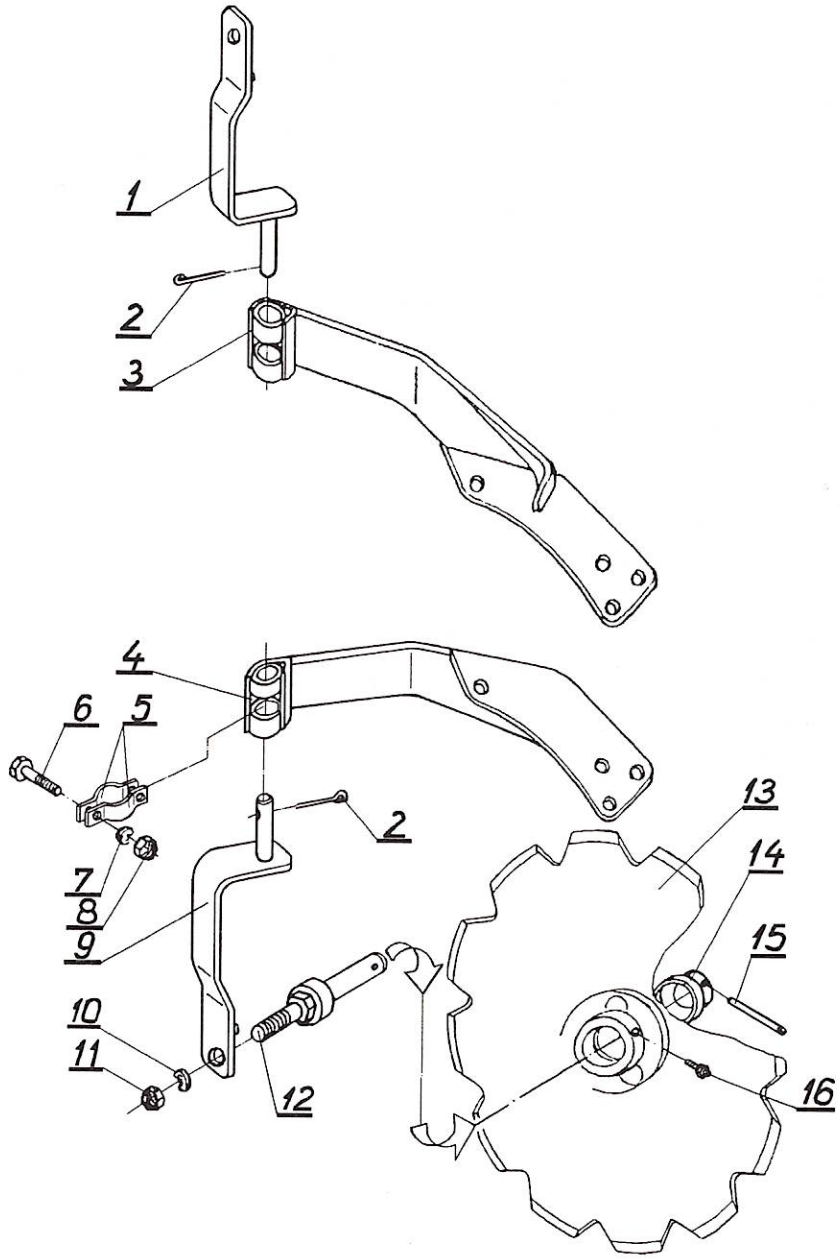

Tablica:5 Krój tarczowy kpl. - do IBIS M 2+; IBIS M 4

Tablica:5 **Krój tarczowy kpl. -** do IBIS M 2+; IBIS M 4

L.p.	Numer katalogowy części lub kompletu	
1.	2.	
1.	IBIS M/08-100/0	
2.	S 6,3x50-Fe/Zn5	DIN 94
3.	IBIS M/22-100/0	
4.	IBIS M/23-100/0	
5.	1115/71-301/0	
6.	M12x30-8.8-B-Fe/Zn5	DIN 933
7.	Z 12,2	DIN 127
8.	M12-8-B –Fe/Zn5	DIN 934
9.	IBIS M/09-100/0	
10.	Z 20,5-Fe/Zn5	DIN 127
11.	M20x1,5-10-B-Fe/Zn5	DIN 555
12.	1082/60-200/0	
13.	1082/60-100/0	
14.	1082/60-300/0	
15.	6x35-Fe/Zn5	DIN 1487
16.	M10x1	DIN 71412
-	1115/71-300/0 Obejma kroju kpl. L.p.(5÷8)	
-	IBIS M/22-000/0 Krój tarczowy górny kpl. A L.p.(1÷3, 5÷8, 10÷16)	
-	IBIS M/23-000/0 Krój tarczowy dolny kpl. A L.p.(2, 4÷16)	

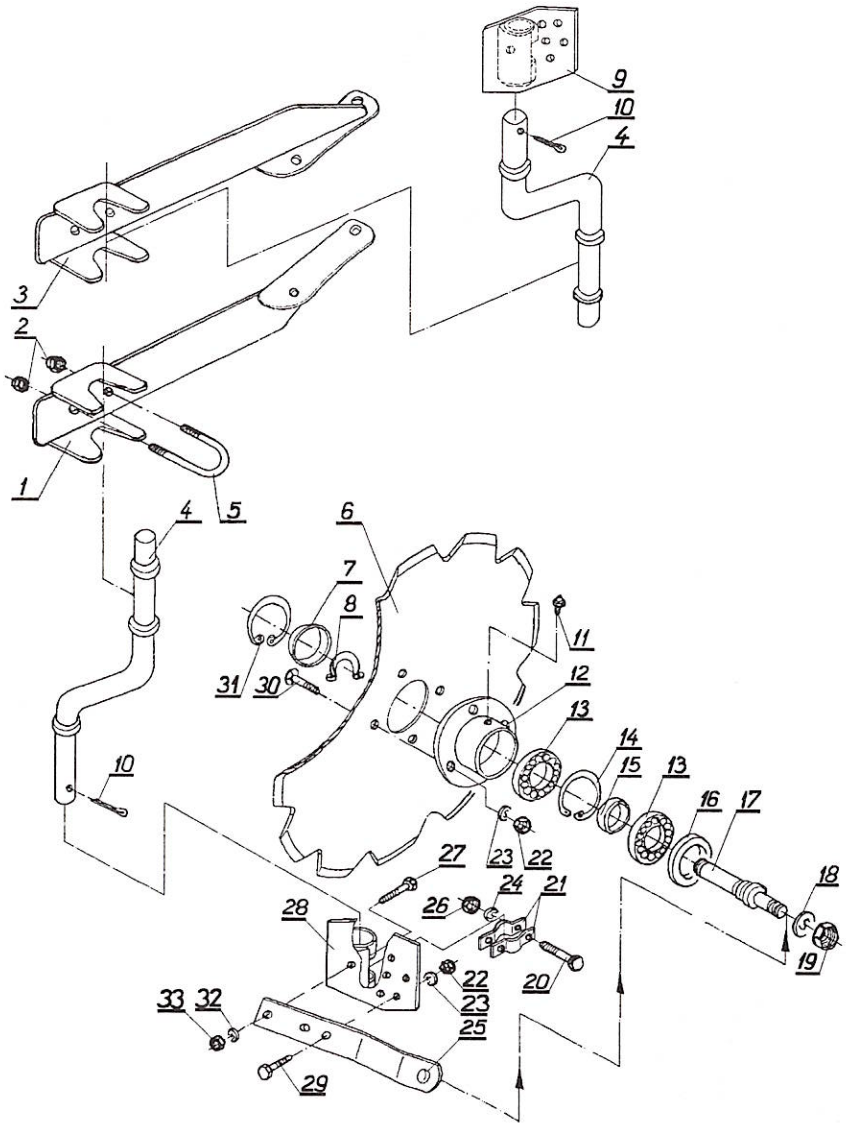

Tablica:5a **Krój tarczowy**
- IBIS MH, MS, M Corn, MH Corn, MS Corn(3, 4);
- IBIS L, LH, LS, L Corn(3+), IBIS L 4+;
- IBIS XL,XLCorn(3+); • IBIS XXL, XXL Corn(4+);
- IBIS XXL Vario, XXL Vario Corn(4;5).

Tablica:5a **Krój tarczowy** • IBIS MH, MS, M Corn, MH Corn, MS Corn(3, 4);
• IBIS L, LH, LS, L Corn(3+), IBIS L 4+;
• IBIS XL,XLCorn(3+); • IBIS XXL, XXL Corn(4+);
• IBIS XXL Vario, XXL Vario Corn(4;5).

L.p.	Numer katalogowy części lub kompletu	
1.	2.	
1.	IBIS M/30-100/0	do IBIS MH, MS(3, 4);
	a/ IBIS M/40-100/0	do IBIS M Corn(3, 4);
	b/ IBIS M/47-100/0	do IBIS MH, MS - Corn(3, 4);
	c/ IBIS L/32-100/0	do IBIS LH, LS(3+);
	d/ IBIS L/39-100/0	do IBIS L(3+, 4+); IBIS L Corn 3+;
	e/ IBIS XXL/34-100/0	do IBIS XL, XL Corn(3+); IBIS XXL, XXL Corn(4+);
	f/ 1115/74-100/1	do IBIS XXL Vario, XXL Vario Corn(4; 5);
2.	M16-8-B-Fe/Zn5	DIN 985
3.	IBIS M/29-100/0	do IBIS MH, MS(3, 4);
	a/ IBIS M/39-100/0	do IBIS M Corn(3, 4);
	b/ IBIS M/46-100/0	do IBIS MH, MS - Corn(3, 4);
	c/ IBIS L/31-100/0	do IBIS LH, LS(3+);
	d/ IBIS L/38-100/0	do IBIS L(3+, 4+); IBIS L Corn 3+;
	e/ IBIS XXL/33-100/0	do IBIS XL, XL Corn(3+); IBIS XXL, XXL Corn(4+);
	f/ 1115/73-100/1	do IBIS XXL Vario, XXL Vario Corn(4; 5);
4.	1115/71-100/0	120/284
5.	1115/00-014/0	M 16x54x95
6.	1126/90-006/1	ø 450/4 do IBIS MH, MS, M Corn, MH Corn, MS Corn(3, 4); IBIS L, LH, LS, L Corn(3+), IBIS L 4+;
	a/ 1126/90-006/0	ø 480/4 do IBIS XL,XLCorn(3+); IBIS XXL, XXL Corn(4+); IBIS XXL Vario, XXL Vario Corn(4;5)
	b/* 1126/90-006/2	ø 480/6 do IBIS XL,XLCorn(3+); IBIS XXL, XXL Corn(4+); IBIS XXL Vario, XXL Vario Corn(4;5)
7.	1115/94-002/0	
8.	Z 30	DIN 471
9.	1115/72-200/2	
10.	S-6,3x56-Fe/Zn5	DIN 94
11.	M 6	DIN 71412
12.	1126/90-002/0	
13.	6206	DIN 625
14.	W 62	DIN 472
15.	1126/90-004/0	ø38/30,5x12
16.	A0 - 35x62x10	DIN 3750
17.	1126/90-001/0	
18.	Z 24,5-Fe/Zn5	DIN 127
19.	M24x2-10-B-Fe/Zn5	DIN 555
20.	M12x30-8.8-B-Fe/Zn5	DIN 933
21.	1115/71-301/0	
22.	M10-8-B-Fe/Zn5	DIN 934
23.	Z 10,2-Fe/Zn5	DIN 127

1.	2.	
24.	Z 12,2	DIN 127
25.	1126/90-400/1	
26.	M12-8-B-Fe/Zn5	DIN 934
27.	Z M16x60-8.8-B-Fe/Zn5	DIN 605
28.	1115/71-200/2	
29.	M 10x45-8.8-B-Fe/Zn5	DIN 933
30.	M10x30-10.9-A	DIN 7991
31.	W 56	DIN 472
32.	Z 16,3	DIN 127
33.	M16-8-B-Fe/Zn5	DIN 934
	Uchwyty krojów kpl.	
-	IBIS M/29-000/0 Uchwyt kroju górny kpl. L.p.(2, 3, 5)	} do IBIS MH, MS(3, 4);
-	IBIS M/30-000/0 Uchwyt kroju dolny kpl. L.p.(1, 2, 5)	
-	IBIS M/39-000/0 Uchwyt kroju górny kpl. A L.p.(2, 3a, 5)	} do IBIS M Corn(3, 4);
-	IBIS M/40-000/0 Uchwyt kroju dolny kpl. A L.p.(1a, 2, 5)	
-	IBIS M/46-000/0 Uchwyt kroju górny kpl. B L.p.(2, 3b, 5)	} do IBIS MH, IBIS MS
-	IBIS M/47-000/0 Uchwyt kroju dolny kpl. B L.p.(1b, 2, 5)	- Corn(3, 4);
-	IBIS L/31-000/0 Uchwyt kroju górny kpl. L.p.(2, 3c, 5)	} do IBIS LH, LS(3+);
-	IBIS L/32-000/0 Uchwyt kroju dolny kpl. L.p.(1c, 2, 5)	
-	IBIS L/38-000/0 Uchwyt kroju górny kpl. A L.p.(2, 3d, 5)	} do IBIS L(3+, 4+);
-	IBIS L/39-000/0 Uchwyt kroju dolny kpl. A L.p.(1d, 2, 5)	IBIS L Corn 3+;
-	IBIS XXL/33-000/0 Uchwyt kroju górny kpl. L.p.(2,3e,5)	} do IBIS XL, XL Corn(3+);
-	IBIS XXL/34-000/0 Uchwyt kroju dolny kpl. L.p.(1e,2,5)	IBIS XXL, XXL Corn(4+);
-	1115/73-000/0 Uchwyt kroju górny kpl. L.p.(2,3f,5)	} do IBIS XXL Vario,
-	1115/74-000/0 Uchwyt kroju dolny kpl. L.p.(1f,2,5)	XXL Vario Corn(4; 5);
	Kroje tarczowe kpl. prawy(lewy).	
-	IBIS L/11-000/0 Krój tarczowy prawy kpl. L.p.(4,6÷8;10÷33)	} do IBIS MH, MS,
-	IBIS L/12-000/0 Krój tarczowy lewy kpl. L.p.(4, 6÷27, 29÷33)	M Corn, MH Corn, MS Corn(3, 4); IBIS L, LH, LS, L Corn(3+), IBIS L 4+;
-	1115/71-000/0 Krój tarczowy prawy kpl. L.p.(4,6a,7,8; 10÷33)	} do IBIS XL,
-	1115/72-000/0 Krój tarczowy lewy kpl. L.p.(.(4,6a,7÷27, 29÷33)	XLCorn(3+); IBIS XXL, XXL Corn(4+); IBIS XXL Vario, XXL Vario Corn(4;5)
-	1115/71-300/0 Obejma kroju kpl. L.p.(20, 21, 24, 26)	

Legenda:
* - opcja

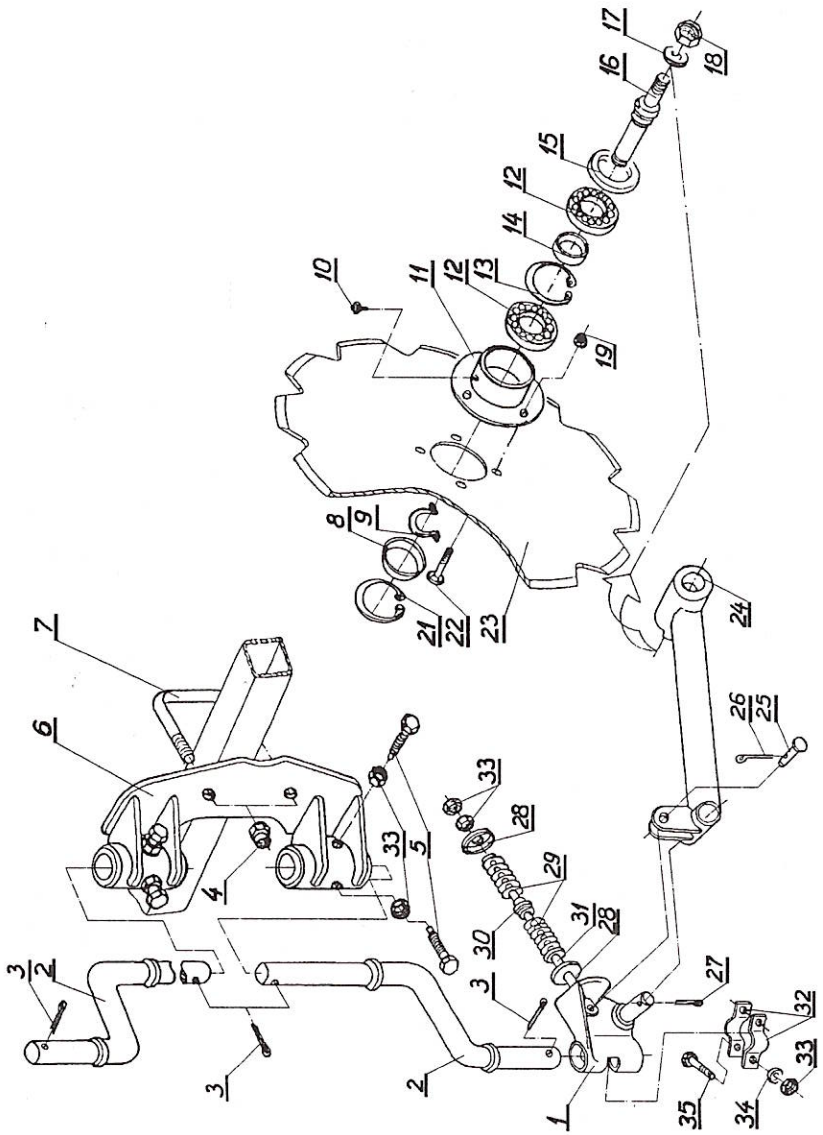

Tablica:5b **Krój tarczowy kpl.** • IBIS XLS,XLS Corn (3+); • IBIS XXLS, XXLS Corn (4+); • IBIS XXLS Vario, XXLS Vario Corn (4; 5).

Tablica:5b **Krój tarczowy kpl.** • IBIS XLS,XLS Corn (3+);
• IBIS XXLS, XXLS Corn (4+); • IBIS XXLS Vario, XXLS Vario Corn (4; 5).

L.p.	Numer katalogowy części lub kompletu	
1.	2.	
1.	a/ 1127/92-000/1 prawy b/ 1127/91-000/1 lewy	
2.	IBIS XXL/44-100/0	180/384
3.	S-6,3x50-Fe/Zn5	DIN 94
4.	M16-8-B-Fe/Zn5	DIN 985
5.	M16x40-33H-Fe/Zn5	DIN 561
6.	IBIS XXL/43-100/0	
7.	1117/78-001/0	M 16x138x115
8.	1115/94-002/0	
9.	Z 30	DIN 471
10.	M6	DIN 71412
11.	1126/90-002/0	
12.	6206	DIN 625
13.	W 62	DIN 472
14.	1126/90-004/0	ø38/30,5x12
15.	A0 - 35x62x10	DIN 3750
16.	1115/94-001/0	
17.	Z 20,5-Fe/Zn5	DIN 127
18.	M 20x1,5-10-B-Fe/Zn5	DIN 555
19.	M 10-8-B-Fe/Zn5	DIN 985
21.	W 56	DIN 472
22.	M10x30-10.9-A	DIN 7991
23.	1126/90-006/0	ø480/4
	*/ 1126/90-006/2	ø480/6
24.	a/ 1115/94-200/0 prawe	
	b/ 1115/95-100/0 lewe	
25.	As/71	B 12x45/40
26.	S-3,2x20-Fe/Zn5	DIN 94
27.	S-5x40-Fe/Zn5	DIN 94
28.	As/134	
29.	PTz3-2-24	
30.	As/145	ø38/24/17x17
31.	As/156	M16
32.	1115/71-301/0	
33.	M12-8-B-Fe/Zn5	DIN 934
34.	Z 12,2	DIN 127
35.	M12x30-8.8-B-Fe/Zn5	DIN 933
-	IBIS XXL/44-000/0 Krój tarczowy prawy kpl. L.p.(1a,2,3,8÷19,21,22,23,24a,25÷35)	
-	IBIS XXL/45-000/0 Krój tarczowy lewy kpl. L.p.(1b,2,3,8÷19,21,22,23,24b,25÷35)	

1.	2.
-	**IBIS XXL/43-000/0 Uchwyt kroju kpl. L.p.(4÷7; 33)**
-	**1115/71-300/0 Obejma kroju kpl. L.p.(32÷35)**

Legenda:

***/ - opcja.**

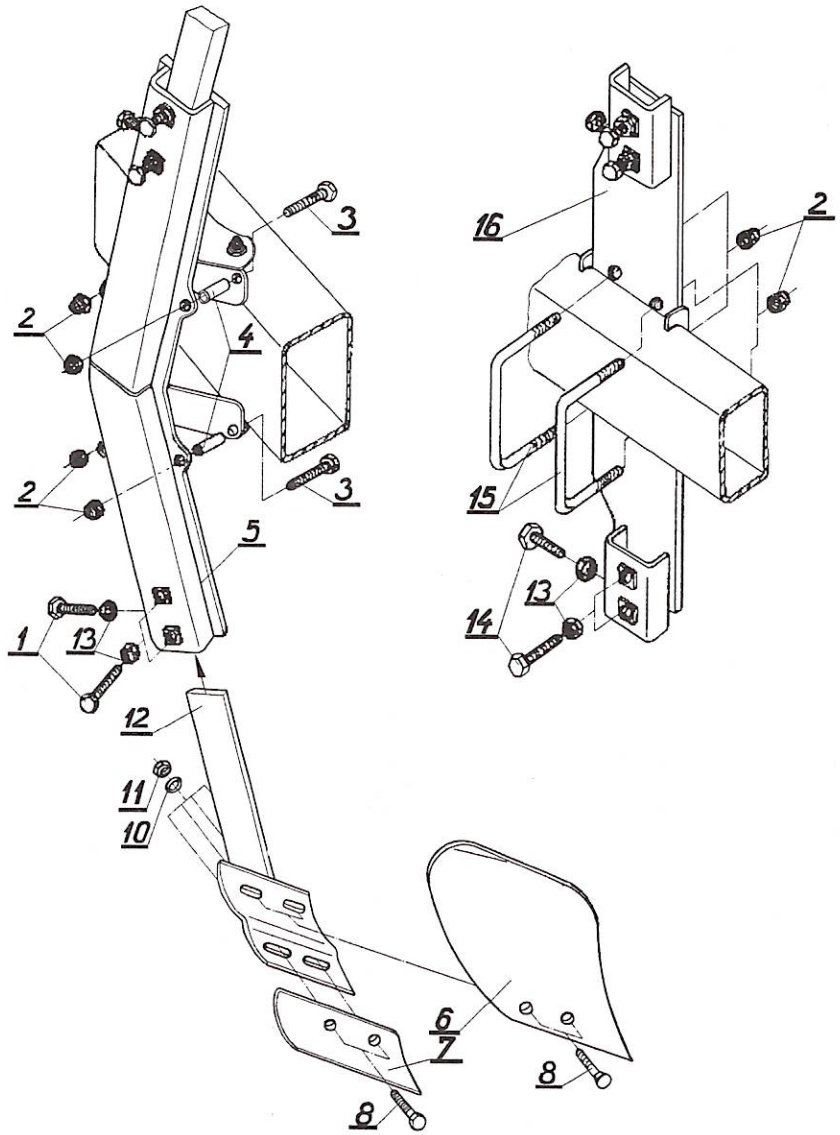

Tablica:6 Przedpłużek kpl. - wyposażenie dodatkowe sprzedawane za oddzielną opłatą.

Tablica:6 Przedpłużek kpl.

- IBIS L, LS, LH, L Corn - 3+; IBIS L 4+,
- IBIS XL,XLS,XL Corn,XLS Corn - 3+;
- IBIS XXL,XXLS,XXL Corn,XXLS Corn - 4+;
- IBIS XXL Vario,XXLS Vario,XXL Vario Corn,XXLS Vario Corn - 4 i 5.

} wyposażenie dodatkowe sprzedawane za oddzielną opłatą.

L.p.	Numer katalogowy części lub kompletu	
1.	2.	
1.	M16x40-33H-Fe/Zn5	DIN 561
2.	M16x1,5-10-B-Fe/Zn5	DIN 985
3.	M16x1,5x65-10.9-B-Fe/Zn5	DIN 961
4.	IBIS XXL/11-001/0	ø 30x6/26
5.	IBIS L/33-100/0	do IBIS LS, LH - 3+;
	a/ IBIS XXL/11-100/0	do IBIS L - 3+, 4+; IBIS L Corn 3+; IBIS XL, XL Corn - 3+; IBIS XXL, XXL Corn - 4+; IBIS XXL Vario,Vario Corn - 4 i 5;
6.	1115/17-001/1	
	a/ 1115/18-001/1	
7.	1115/17-002/0	
	a/ 1115/18-002/0	
8.	Z M10x1,25x30-10.9-Fe/Zn5	DIN 605
10.	10,5-Fe/Zn5	DIN 9021
11.	M10x1,25-10-B-Fe/Zn5	DIN 955
12.	1115/17-100/0	
	a/ 1115/18-100/0	
13.	M16-8-B-Fe/Zn5	DIN 934
14.	M16x45-33H-Fe/Zn5	DIN 561
15.	1117/78-001/0	M 16x138x115
16.	1117/78-100/0	
-	IBIS L/33-000/0 Uchwyt przedpłużka kpl. L.p.(1÷5,13)	do IBIS LS, LH - 3+;
-	IBIS XXL/11-000/0 Uchwyt przedpłużka kpl. L.p.(1÷4,5a,13)	do IBIS L - 3+, 4+; IBIS L Corn 3+; IBIS XL, XL Corn - 3+; IBIS XXL, XXL Corn - 4+; IBIS XXL Vario,Vario Corn - 4 i 5;
-	1117/78-000/0 Uchwyt przedpłużka kpl. L.p.(2,13÷16)	do IBIS XLS,XLS Corn -3+; IBIS XXLS,XXLS Corn - 4+;IBIS XXLS Vario,XXLS Vario Corn - 4 i 5;
-	1115/17-000/0 Przedpłużek prawy kpl. L.p. (6÷8, 10÷12)	
-	1115/18-000/0 Przedpłużek lewy kpl. L.p. (6a, 7a, 8, 10, 11, 12a)	

Legenda:

a/ - lewy (lewe),

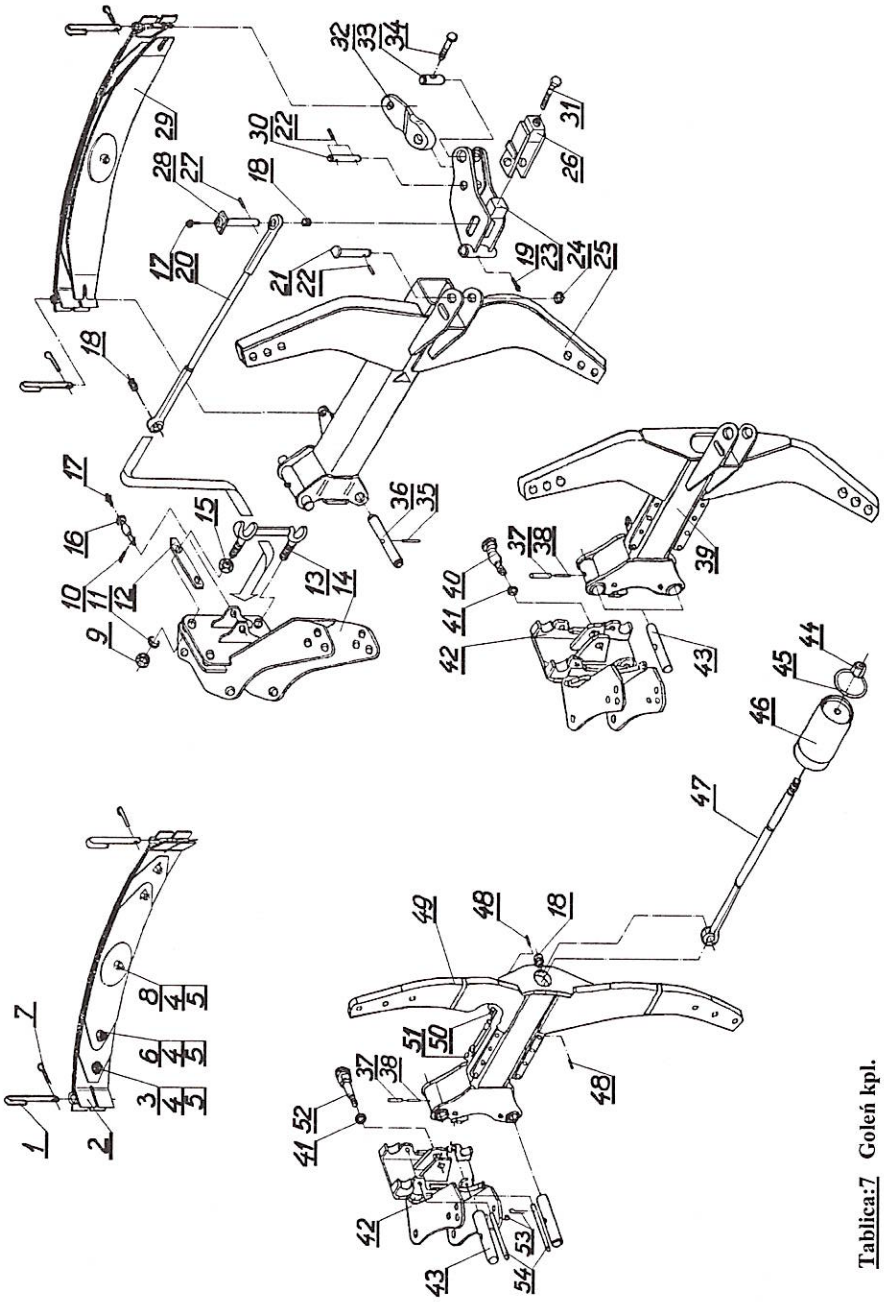

Tablica:7 Goleń kpl.

Tablica:7 Goleń kpl.

L.p.	Numer katalogowy części lub kompletu
1.	2.
1.	1117/00-026/0
2.	HARD SET (5-piór)
3.	M12x35-10.9-Fe/Zn5 TENSILOCK
4.	13291 M 12 RIP-LOCK
5.	M12-10-B-Fe/Zn5 DIN 985
6.	M12x40-10.9-Fe/Zn5 TENSILOCK
7.	S-5x25 DIN 94
8.	M12x50-10.9-Fe/Zn5 TENSILOCK
9.	1117/00-046/0
10.	8x35-Fe/Zn5 DIN 1481
11.	Z 30,5-Fe/Zn5 DIN 127
12.	IBIS XXL/00-011/0
13.	1117/00-160/0
14.	IBIS XXL/41-000/0 do IBIS XXLS; XXLS Corn(4+)
	a/ IBIS XXL/48-000/0 do IBIS XXLS Vario; XXLS Vario Corn(4; 5)
15.	1117/00-047/0 do IBIS XLS,XLS Corn(3+); IBIS XXLS,XXLS Corn(4+), IBIS XXLS Vario, XXLS Vario Corn(4; 5)
16.	1117/00-024/0
17.	M8x1 DIN 71412
18.	1109/00-702/0 A 25/30x28
19.	M10x1 DIN 71412
20.	IBIS XXL/00-901/0 do IBIS XLS,XLS Corn(3+); IBIS XXLS,XXLS Corn(4+), IBIS XXLS Vario, XXLS Vario Corn(4; 5)
	a/ IBIS L/36-001/0 do IBIS LS 3+; IBIS MS, MS Corn(3; 4)
21.	1117/72-001/0 22x105/96 }do IBIS XLS,XLS Corn(3+); IBIS XXLS,XXLS Corn(4+),
22.	5x35-Fe/Zn5 DIN 1481 IBIS XXLS Vario, XXLS Vario Corn(4; 5) do IBIS LS 3+; IBIS MS, MS Corn(3; 4)
23.	IBIS XXL/42-100/0 do IBIS XLS,XLS Corn(3+); IBIS XXLS,XXLS Corn(4+), IBIS XXLS Vario, XXLS Vario Corn(4; 5)
	a/ IBIS M/25-200/0 do IBIS LS 3+; IBIS MS, MS Corn(3; 4)
24.	23-Fe/Zn5 DIN 126 do IBIS XLS,XLS Corn(3+); IBIS XXLS,XXLS Corn(4+), IBIS XXLS Vario, XXLS Vario Corn(4; 5) IBIS MS, MS Corn(3; 4); do IBIS LS 3+;
25.	IBIS XXL/40-000/0 do IBIS XLS,XLS Corn(3+); IBIS XXLS,XXLS Corn(4+), IBIS XXLS Vario, XXLS Vario Corn(4; 5)
26.	1117/72-300/0 do IBIS MS, MS Corn(3; 4); do IBIS LS 3+; IBIS XLS,XLS Corn(3+); IBIS XXLS,XXLS Corn(4+); IBIS XXLS Vario, XXLS Vario Corn(4; 5)
27.	6x50-Fe/Zn5 DIN 1481 do IBIS XLS,XLS Corn(3+); IBIS XXLS,XXLS Corn(4+), IBIS XXLS Vario, XXLS Vario Corn(4; 5)
	a/ 6x35-Fe/Zn5 DIN 1481 do IBIS LS 3+; IBIS MS, MS Corn(3; 4)

1.	2.
28.	1117/72-007/0 25x102 do IBIS XLS,XLS Corn(3+); IBIS XXLS,XXLS Corn(4+), IBIS XXLS Vario, XXLS Vario Corn(4; 5) do IBIS LS 3+; IBIS MS, MS Corn(3; 4)
29.	HEAVY SET (7-piór)
30.	1117/72-002/0 22x75/55 do IBIS XLS,XLS Corn(3+); IBIS XXLS,XXLS Corn(4+), IBIS XXLS Vario, XXLS Vario Corn(4; 5); do IBIS LS 3+; IBIS MS, MS Corn(3; 4)
31.	1117/72-005/0 M24x78 } do IBIS XLS,XLS Corn(3+);
32.	1117/72-006/0 IBIS XXLS,XXLS Corn(4+),
33.	1117/72-003/0 M 20 IBIS XXLS Vario, XXLS Vario Corn(4; 5);
34.	1117/72-004/0 M20x110 IBIS LS 3+; IBIS MS, MS Corn(3; 4)
35.	8x35-Fe/Zn5 DIN 1481 } do IBIS XLS,XLS Corn(3+); IBIS XXLS,
36.	IBIS XXL/00-012/0 XXLS Corn(4+), IBIS XXLS Vario, XXLS Vario Corn(4; 5)
37.	8x50-Fe/Zn5 DIN 1481 }do IBIS MS,MH, MS Corn,MH Corn (3; 4);
38.	5x50-Fe/Zn5 DIN 1481 IBIS LS,LH(3+)
39.	IBIS L/35-000/0 do IBIS MS(3; 4); IBIS LS(3+)
	a/ IBIS L/44-000/0 do IBIS MS Corn(3; 4);
40.	IBIS L/34-001/0 do IBIS MS; MS Corn(3; 4); IBIS LS(3+)
41.	Z 25 DIN 471 do IBIS MS,MH, MS Corn,MH Corn(3; 4); IBIS LS(3+)
42.	IBIS M/33-000/1 do IBIS MS, MH(3)
	a/ IBIS M/28-000/1 do IBIS MS, MH(4)
	b/ IBIS L/27-000/1 do IBIS LS, LH(3+)
	c/ IBIS M/43-000/1 do IBIS MS Corn, MH Corn(3)
	d/ IBIS M/51-000/1 do IBIS MS Corn, MH Corn(4)
43.	IBIS L/26-002/0 do IBIS MS, MH, MS Corn, MH Corn(3; 4); IBIS LS, LH(3+)
44.	Po/1768 M 24x2-10-Fe/Zn5 } do IBIS MH, MH Horn(3, 4); IBIS LH(3+)
45.	Z 21 DIN 471
46.	Po/01261 SMTUG 100.36.H-00
47.	IBIS L/26-201/0 do IBISMH, MH Corn(3, 4); IBIS LH(3+)
48.	6x20-Fe/Zn5 DIN 1481 do IBIS MH, MH Corn (3;4); IBIS LH(3+)
49.	IBIS L/26-100/0 do IBIS MH(3, 4); IBIS LH(3+)
	a/ IBIS M/45-100/0 do IBIS MH Corn(3, 4)
50.	Po/01262 sp/216/pah-is/m/w10 STAUFF }do IBIS MH, MH Corn (3;4); IBIS LH(3+)
51.	IBIS L/26-300/0 L=1000
52.	IBIS L/26-001/0
53.	A60-Fe/Zn-m5c DIN 11024
54.	IBIS L/26-003/0
-	Goleń resorowa IBIS M/32-000/0 Goleń resorowa z uchwytem kpl.A L.p.(1÷8,17÷19,20a,21,22, 23a,24,26,27a,28,30÷34,37÷43) do IBIS MS(3)

1.	2.
-	IBIS M/27-000/0 Goleń resorowa z uchwytem kpl. L.p.(1÷8,17÷19,20a,21,22, 23a,24,26,27a,28,30÷34,37÷41,42a,43) do IBIS MS(4)
-	IBIS L/34-000/0 Goleń resorowa z uchwytem kpl. L.p.(1÷8,17÷19,20a,21,22, 23a,24,26,27a,28,30÷34,37÷41,42b,43) do IBIS LS(3+)
-	IBIS M/42-000/0 Goleń resorowa z uchwytem kpl.B L.p.(1÷8,17÷19,20a,21,22, 23a,24,26,27a,28,30÷34,37,38,39a,40,41,42c,43) do IBIS MS Corn(3)
-	IBIS M/50-000/0 Goleń resorowa z uchwytem kpl.C L.p.(1÷8,17÷19,20a,21,22, 23a,24,26,27a,28,30÷34,37,38,39a,40,41,42d,43) do IBIS MS Corn(4)
-	IBIS XXL/50-000/0 Zespół goleni z resorem kpl. L.p.(1,3÷13,14 lub 14a,15÷36) do IBIS XLS,XLS Corn(3+); IBIS XXLS,XXLS Corn(4+), IBIS XXLS Vario, XXLS Vario Corn(4; 5)
	IBIS XXL/42-000/0 Mechanizm dźwigniowy kpl. L.p.(17,19,21÷24,26÷28,30÷34)
	Goleń hydrauliczna kpl.
-	IBIS M/34-000/0 Goleń hydrauliczna z uchwytem kpl.A L.p.(18,37,38,41÷54) do IBIS MH(3)
-	IBIS M/31-000/0 Goleń hydrauliczna z uchwytem kpl. L.p.(18,37,38,41,42a, 43 ÷54) do IBIS MH(4)
-	IBIS M/45-000/0 Goleń hydrauliczna z uchwytem kpl.B L.p.(18,37,38,41,42c, 43 ÷48,49a,50÷54) do IBIS MH Corn(3)
-	IBIS M/52-000/0 Goleń hydrauliczna z uchwytem kpl.B L.p.(18,37,38,41,42d, 43 ÷48,49a,50÷54)) do IBIS MH Corn(4)
-	IBIS L/26-000/0 Goleń hydrauliczna z uchwytem kpl. L.p.(18,37,38,41,42b, 43 ÷54) do IBIS LH(3+)
-	1117/64-000/0 Sprężyna kpl. B L.p. (1, 3÷8, 29)
-	1117/63-000/0 Sprężyna kpl. A L.p. (1÷8)
-	IBIS XXL/00-900/0 Łącznik kpl. L.p.(18, 20) do IBIS XLS,XLS Corn(3+); IBIS XXLS, XXLS Corn(4+); IBIS XXLS Vario, XXLS Vario Corn(4; 5)
-	IBIS L/36-000/0 Łącznik kpl. L.p.(18, 20a) do IBIS LS 3+; IBIS MS, MS Corn(3; 4)
-	IBIS L/26-200/0 Łącznik kpl. L.p.(18, 47) do IBISMH, MH Corn(3, 4); IBIS LH(3+)

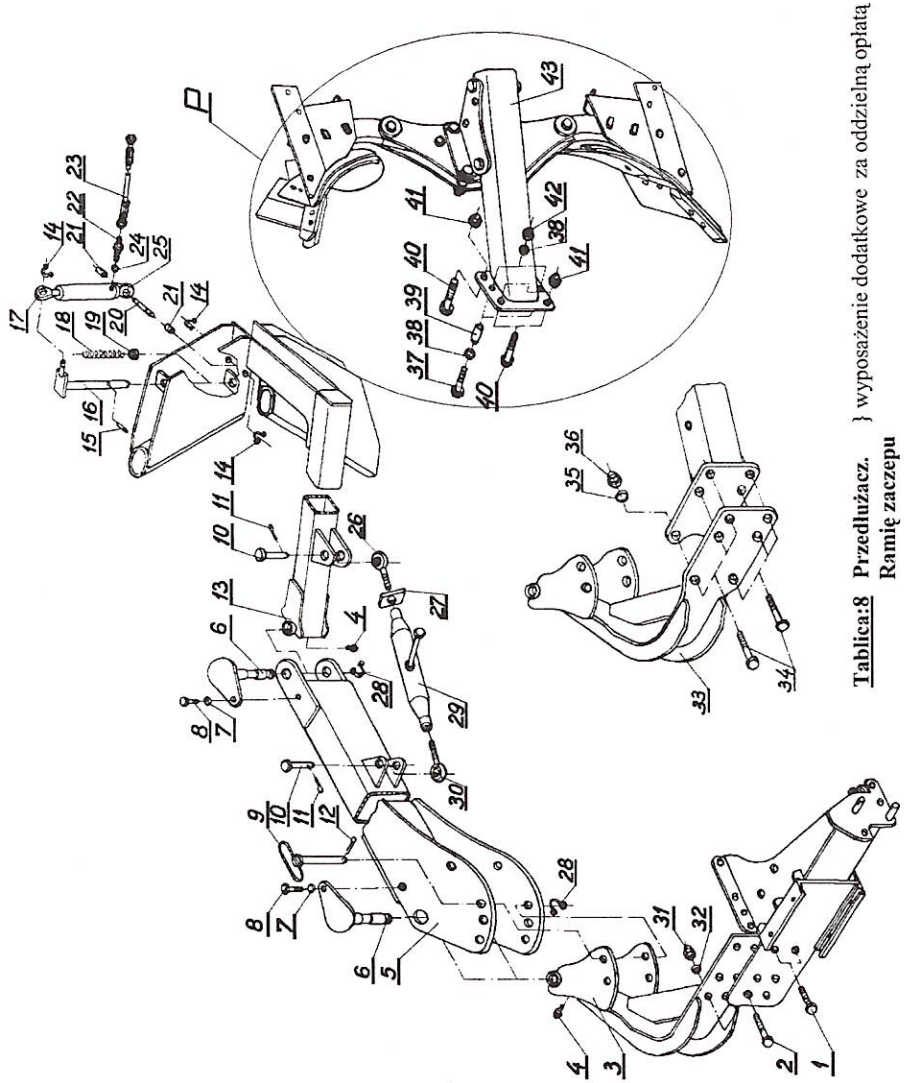

Tablica:8 Przedłużacz. } wyposażenie dodatkowe za oddzielną opłatą
Ramię zaczepu

Tablica:8 Przedłużacz. } wyposażenie dodatkowe za oddzielną opłatą

Ramię zaczepu
- IBIS L, LS, L Corn, LS Corn(3+);
- IBIS XL,XLS,XL Corn,XLS Corn (3+);
- IBIS XXL, XXLS,XXL Corn,XXLS Corn (4+);
- IBIS XXL Vario, XXLS Vario,XXL Vario Corn, XXL Vario Corn(4; 5).

L.p.	Numer katalogowy części lub kompletu
1.	2.
1.	• M20x1,5x45-10.9-B-Fe/Zn5 DIN 961 } do IBIS XL,XLS,XL Corn,XLS Corn (3+);
2.	• M20x1,5-85-10.9-B-Fe/Zn5 DIN 960 IBIS XXL, XXL Corn, XXLS, XXLS Corn(4+);
3.	• IBIS XXL/14-100/0 IBIS XXL Vario, XXL Vario Corn, XXLS Vario, XXLS Vario Corn(4; 5)
4.	M 8x1 DIN 71412
5.	IBIS XXL/14-200/0
6.	IBIS XXL/14-500/0
7.	Z 12,2-Fe/Zn5 DIN 127
8.	M12x30-8.8-B-Fe/Zn5 DIN 933
9.	IBIS XXL/14-400/0
10.	IBIS XXL/14-001/0 27x74
11.	S-6,3x45 DIN 94
12.	A 71-Fe/Zn-m5c DIN 11024
13.	IBIS XXL/14-300/0
14.	Z 16x1,5 DIN 471
15.	8x45-Fe/Zn5 DIN 1481
16.	IBIS XXL/14-600/0
17.	Po/1463 UE2 - 25w
18.	IBIS XXL/14-005/0
19.	IBIS XXL/14-003/0 ø45/31x5
20.	IBIS XXL/14-002/0
21.	IBIS XXL/14-004/0 ø30x6/22
22.	Po/1461 011101416 M14x1,5/M16x1,5
23.	IBIS XL/08-200/0 L=4800 } do IBIS L, L Corn, LS, LS Corn (3+); IBIS XL/08-200/0 L=4000 } do IBIS XL, XL Corn,XLS, XLS Corn (3+); do IBIS XXL, XXL Corn,XXLS, XXLS Corn (4+); IBIS XXL Vario, XXL Vario Corn, XXLS Vario, XXLS Vario Corn(4 i 5);
24.	11,3x2,4 DIN 3771
25.	Po/1662 CN2E-16-25/80z
26.	1117/07-001/0
27.	1126/02-004/0
28.	Z 30x2 DIN 471
29.	1117/07-100/0
30.	1117/07-002/0
31.	M20x1,5-10-Fe/Zn5 DIN 985 do IBIS XL, XLS, XL Corn,XLS Corn (3+); IBIS XXL, XXL Corn, XXLS, XXLS Corn(4+); IBIS XXL Vario,XXL Vario Corn, XXLS Vario, XXLS Vario Corn(4; 5)
32.	21-Fe/Zn5 DIN 126 do IBIS XL, XLS, XL Corn,XLS Corn (3+); IBIS XXL, XXL Corn, XXLS, XXLS Corn(4+); IBIS XXL Vario, XXL Vario Corn, XXLS Vario, XXLS Vario Corn(4; 5)

1.	2.
33.	IBIS XL/08-100/0 } do IBIS L, LS, L Corn, LS Corn (3+);
34.	M16x1,5x55-10.9-B-Fe/Zn5 DIN 960
35.	17-Fe/Zn5 DIN 126
36.	M16x1,5-10-B-Fe/Zn5 DIN 985
37.x	M16x1,5x45-10.9.8-B-Fe/Zn5 DIN 960 do IBIS M 2+;2+a) ;IBIS L 3+;3+a): LS 3+; LS 3+a); LH 3+; LH 3+a); L 4+;L 4+ a); IBIS XL 3+;XLS 3+; XL Corn 3+; M16x1,5x50-8.8-B-Fe/Zn5 DIN 960 do IBIS XXL 4+;XXLS 4+; XXL Corn 4+;
38.x	17-Fe/Zn5 DIN 126
39.x	1123/10-001/0 do IBIS M 2+;2+a) ;IBIS L 3+;3+a): LS 3+; LS 3+a); LH 3+; LH 3+a) ; L 4+;L 4+ a); IBIS XL 3+;XLS 3+; XL Corn 3+; IBIS XXL/00-010/0 do IBIS XXL 4+;XXLS 4+; XXL Corn 4+;
40.x	M20x1,5x50-10.9-B-Fe/Zn5 DIN 961 do IBIS M 2+;2+a) ;IBIS L 3+;3+a): LS 3+;LS 3+a); LH 3+; LH 3+a);L 4+;L 4+ a); IBIS XL 3+;XLS 3+; XL Corn 3+; • M20x1,5x55-10.9-B-Fe/Zn5 DIN 961 do IBIS XXL 4+;XXLS 4+; XXL Corn 4+;
41.x	M20x1,5-10-B-Fe/Zn5 DIN 985
42.x	M16x1,5-10-B-Fe/Zn5 DIN 985
43.x	a/ IBIS M/06-100/0 do IBIS M 2+ ;M 2+a); b/ IBIS XL/09-100/0 do IBIS L 3+ ;L 3+a);L 4+;L 4+ a); LS 3+ ;LS 3+a); LH 3+; LH 3+a) c/ IBIS XL/27-100/0 do IBIS XL 3+; XLS 3+; XL Corn 3+: d/ IBIS XXL/13-100/0 do IBIS XXL 4+; XXLS 4+; XXL Corn 4+
-	1117/07-000/0 Śruba odchylania ramy kpl. L.p. (26, 27, 29, 30)
-	IBIS XL/08-000/0 Ramię zaczepu kpl. L.p. (4÷22,23b,24÷30,33÷36) do IBIS L, LS, L Corn, LS Corn(3+)
-	IBIS XXL/14-000/0 L.p.(1÷22, 23a, 24÷32) do IBIS XL, XLS, XL Corn, XLS Corn (3+); XXL, XXLS, XXL Corn, XXLS Corn (4+); IBIS XXL Vario,XXLS Vario, XXL Vario Corn,XXLS Vario Corn (4; 5)
P	
-	IBIS M/19-000/0 Przedłużacz „IBIS M B-2+ z korpusami pełnymi kpl. MX
-a)	IBIS M/21-000/0 Przedłużacz „IBIS M B-2+ z korpusami ażurowymi kpl.
-	IBIS L/42-000/0 Przedłużacz „IBIS L B-3+ z korp. pełnymi kpl. MX do IBIS L3+, 4+
-a)	IBIS L/43-000/0 Przedłużacz „IBIS L B-3+ z korp. ażurowymi kpl. do IBIS L3+a), 4+a)
-	IBIS L/44-000/0 Przedłużacz „IBIS L S-3+ z korpusami pełnymi kpl. MX
-a)	IBIS L/45-000/0 Przedłużacz „IBIS L S-3+ z korpusami ażurowymi kpl.
-	IBIS L/46-000/0 Przedłużacz „IBIS L H-3+ z korpusami pełnymi kpl. MX
-a)	IBIS L/47-000/0 Przedłużacz „IBIS L S-3+ z korpusami ażurowymi kpl.
-	IBIS XL/27-000/0 Przedłużacz „IBIS XL B-3+ z korpusami pełnymi kpl.

1.	2.
-	IBIS XL/28-000/0 Przedłużacz „IBIS XL S-3+ z korpusami pełnymi kpl.
-	IBIS XL/29-000/0 Przedłużacz „IBIS XL BC-3+ z korpusami pełnymi kpl.
-	IBIS XXL/13-000/0 Przedłużacz „IBIS XXL B-4+ z korpusami pełnymi kpl.
-	IBIS XXL/17-000/0 Przedłużacz „IBIS XXL S-4+ z korpusami pełnymi kpl.
-	IBIS XXL/16-000/0 Przedłużacz „IBIS XXL BC-4+ z korpusami pełnymi kpl.

Uwaga: Pozycje $37^{x} \div 43^{x}$ wchodzą w skład kompletnych przedłużaczy.
[a] - do przedłużacza z korpusem ażurowym.

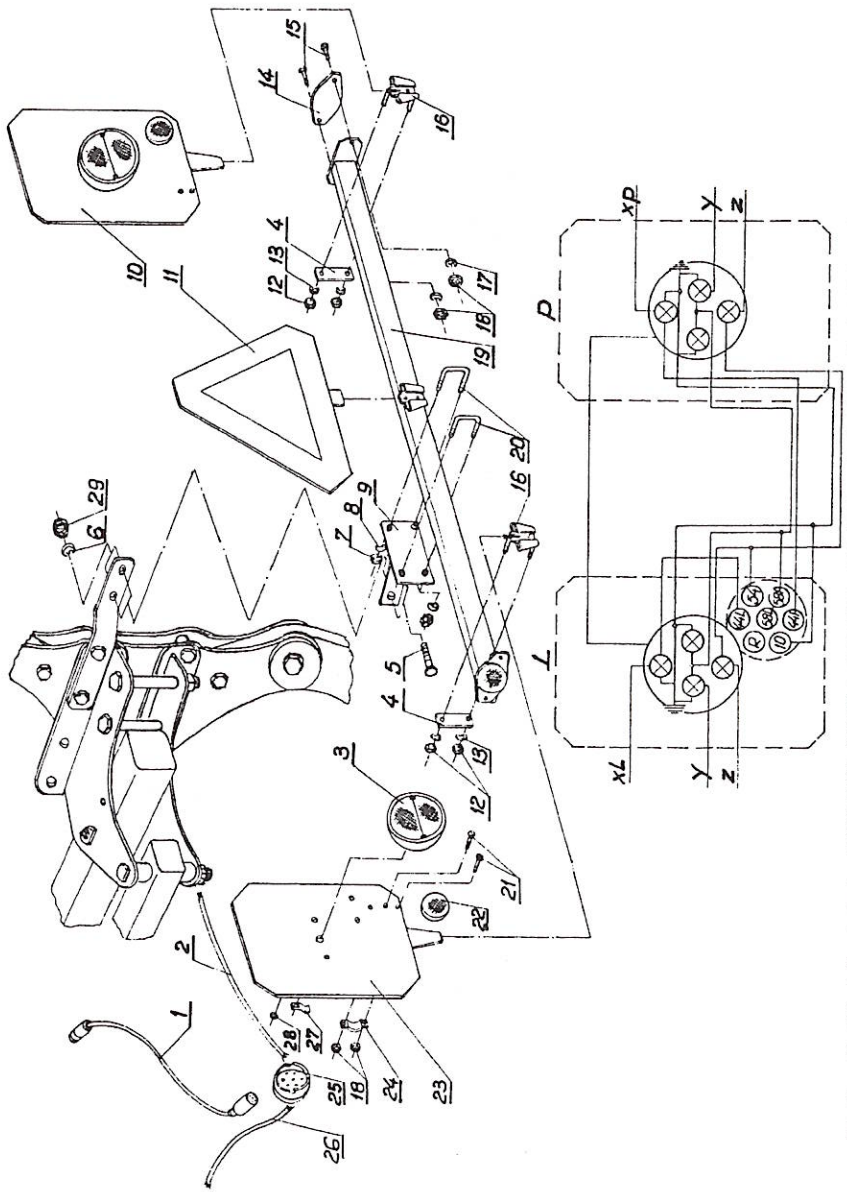

Tablica:9 Oświetlenie kpl. - IBIS M/11-000/0 do IBIS M 2+; M4; M Corn(3, 4); IBIS L(3+,4+); L Corn 4+, IBIS XL,XL Corn(3+); IBIS XXL,XXL Corn(4+); IBIS XXL Vario,XXL Vario Corn(4; 5).

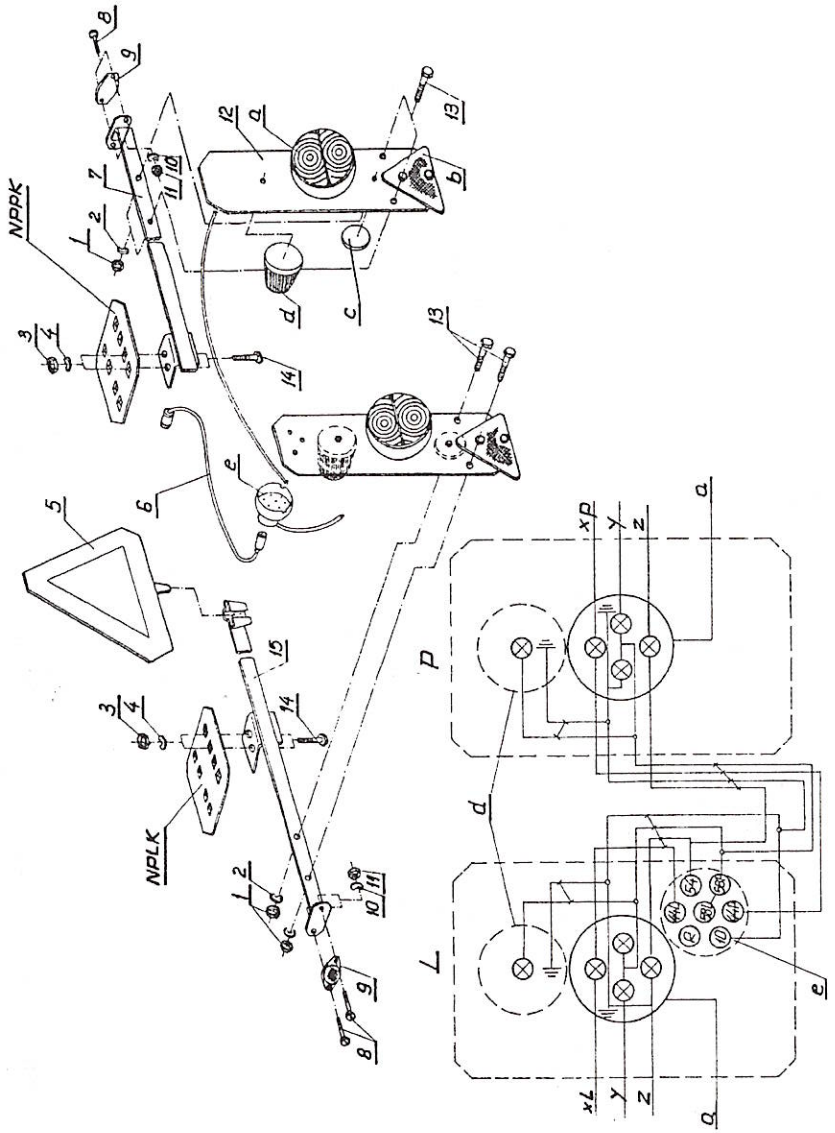

Tablica:9a Urządzenie świetlne tylne kpl. (1067/45-000/0) - IBIS LS(3+,4+); IBIS XLS, XLS Corn(3+); IBIS XXLS,XXLS Corn(4+); IBIS XXLS Vario,XXLS Vario Corn(4; 5).

Tablica:9 Oświetlenie kpl. - IBIS M/11-000/0 do IBIS M 2+; M4; M Corn(3, 4); IBIS L(3+,4+); L Corn 4+, IBIS XL,XL Corn(3+); IBIS XXL,XXL Corn(4+); IBIS XXL Vario,XXL Vario Corn(4; 5).

L.p.	Numer katalogowy części lub kompletu	
1.	2.	
1.	1703/00-100/0	L=6,0m
2.	1700/02-002/0	
3.	60.0.00	
4.	1103/06-003/0	
5.	M10x30-8.8-B-Fe/Zn5	DIN 933
6.	Z 10,2-Fe/Zn5	DIN 127
7.	M8-8-B-Fe/Zn5	DIN 934
8.	Z 8,2-Fe/Zn5	DIN 127
9.	1115/45-100/0	
10.	1700/02-200/1	
12.	M6-8-B-Fe/Zn5	DIN 934
13.	Z 6,1-Fe/Zn5	DIN 127
14.	UOIz-72K	
15.	M5x20-4,8-B-Fe/Zn5	DIN 84
16.	1103/06-300/0	
17.	Z 5,1-Fe/Zn5	DIN 127
18.	M5-8-B-Fe/Zn5	DIN 934
19.	1103/06-400/0	
20.	1103/06-002/0	
21.	M5x12-4.8-B-Fe/Zn5	DIN 85
23.	1700/02-100/1	
24.	1700/02-003/0	
26.	1700/02-001/0	
27.	1082/01-002/0	
28.	A 10x1,5	
29.	M10-8-B-Fe/Zn5	DIN 934
-	1700/02-000/1 Przenośne urządzenie ze światłami zespolonymi L.p(3,10.18,21÷28)	
-	1115/45-000/0 Wysięg urządzeń ostrzegawczych kpl. L.p.(4,7÷9,12÷20)	

Tablica:9a Oświetlenie kpl. - IBIS XXL/49-000/0 do IBIS XXLS, XXLS Corn(4+); IBIS XXLS Vario,XXLS Vario Corn(4; 5).

Oświetlenie kpl. - IBIS L/18-000/0 do IBIS MS,MH,MS Corn,MH Corn(3, 4); IBIS LH,LS(3+); XLS, XLS Corn(3+)

L.p.	Numer katalogowy części lub kompletu	
1.	2.	
1.	M8-8-B-Fe/Zn5	DIN 934
2.	Z 8,2-Fe/Zn5	DIN 127
3.	M10-8-B-Fe/Zn5	DIN 934
4.	Z 10,2-Fe/Zn5	DIN 127
6.	1703/00-100/0	L=6,0m
7.	1067/45-100/0	
8.	M5x20-4,8-B-Fe/Zn5	DIN 84
9.	UOIz-72K	

1.	2.	
10.	Z 5,1-Fe/Zn5	DIN 127
11.	M5-8-B-Fe/Zn5	DIN 934
12.	1067/45-300/0	
13.	M8x20-8.8-B-Fe/Zn5	DIN 933
14.	M10x30-8.8-B-Fe/Zn5	DIN 933
15.	1067/45-200/0	

Legenda:

NPLK- nakładka płozu lewego korpusu,
NPPK- nakładka płozu prawego korpusu,
L - tablica lewa,
P - tablica prawa,
a - lampa tylna zespolona,
b - urządzenie odblaskowe III AC trójkątne(czerwone),
c - urządzenie odblaskowe U O-10-I-A(białe),
d - lampa świateł pozycyjnych P(białe),
e - gniazdo przyłączeniowe 7-biegun. 12V,
xL - kierunkowskaz lewy,
xP - kierunkowskaz prawy,
y - pozycyjne,
z - stop.