KATALOG CZĘŚCI IBIS L

2025

Spis treści

Tablica 1 : Rama 3 IBIS L 3
Tablica 2 : Rama 4 IBIS L 4
Tablica 3 : Wysięg ramy 3 6
Tablica 4 : Wysięg ramy 4 8
Tablica 5 : Zespół przodka z obrotnikiem IBIS 3 10
Tablica 6 : Zespół przodka z obrotnikiem IBIS 4 13
Tablica 7 : Zespół hydroakumulatora 3 H 15
Tablica 8 : Zespół hydroakumulatora 4 H 16
Tablica 9 : Sprężyna IBIS L 18
Tablica 10 : Goleń resorowa 19
Tablica 11 : Goleń hydrauliczna 22
Tablica 12 : Uchwyt korpusu z grządzielą IBIS L 24
Tablica 13 : Przedłużacze IBIS L 26
Tablica 14 : Zespół koła kopiującego – boczne L 27
Tablica 15 : Zespół koła kopiującego – tylne L 28
Tablica 16 : Zespół koła kopiującego – tylne hydrauliczne 29
Tablica 17 : Ucho transportowe, zaczepy transportowe 33
Tablica 18 : Cylinder hydrauliczny IBIS L 34
Tablica 19 : Krój tarczowy L B 35
Tablica 20 : Krój tarczowy L S 36
Tablica 21 : Krój tarczowy przedni 37
Tablica 22 : Osie zawieszenia IBIS L 38
Tablica 23 : Ramię zaczepu IBIS L 39
Tablica 24 : Zespół przedpłużka bezpiecznikowy 41
Tablica 25 : Przewód z filtrem 41
Tablica 26 : Korpus LONG lewy 43
Tablica 27 : Korpus LONG prawy 44
Tablica 28 : KORPUS AŻUROWY LONG LEWY 46
Tablica 29 : KORPUS AŻUROWY LONG PRAWY 48

Tablica 1 : Rama 3 IBIS L

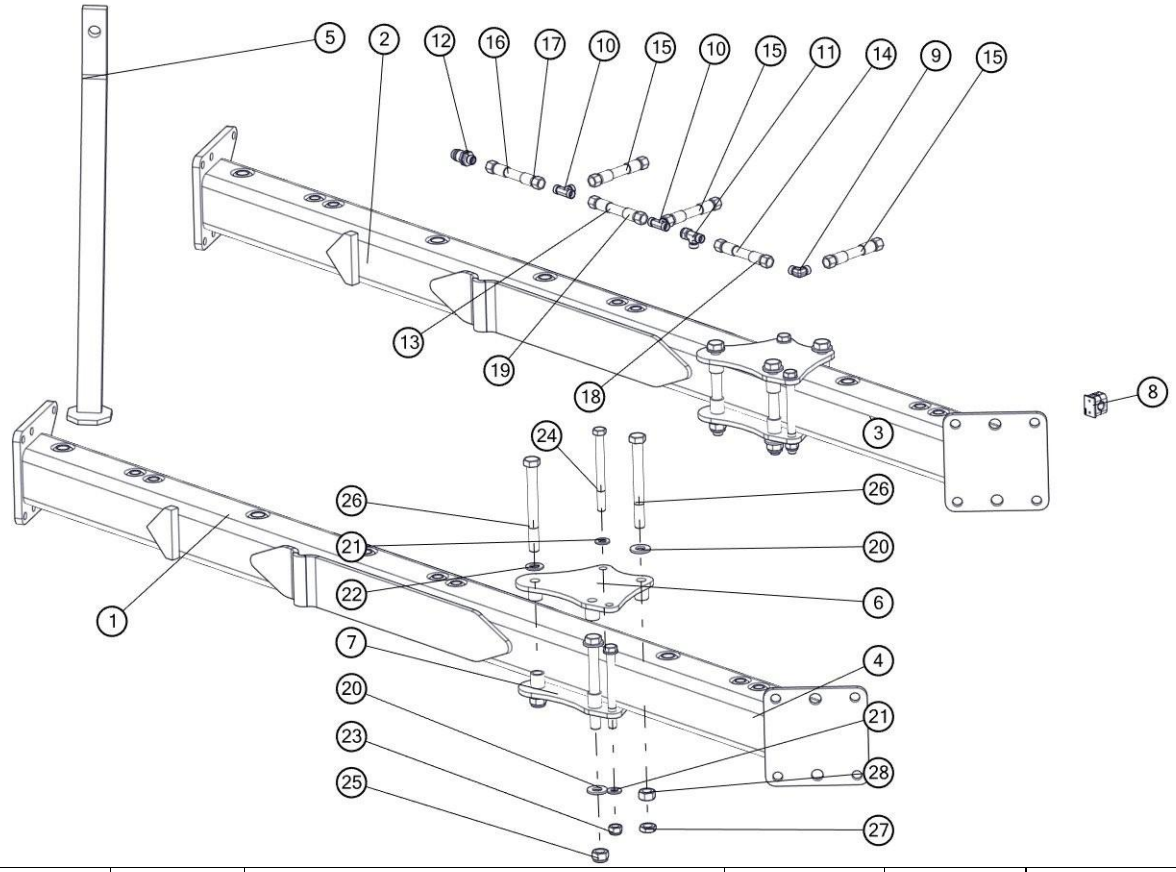

Lp	Symbol	Id Sap	Nazwa	W zespole	Katalog	Uwagi
1	1150/03-000/0	2111431	Rama kpl. spaw.	1	B	
2	1150/190-100/0		Rama LH 3+ kpl. spaw.	1	B	
3	1150/191-100/0	2142577	Rama L H PLUS 3+ kpl. spaw.	1	B	PLUS
4	1150/53-000/0	2142317	Rama L PLUS 3+ kpl. spaw.	1	B	PLUS
5	1150/66-100/0		Podpórka kpl. spaw. B(szary)	1	B	
6	1150/29-100/0		Płyta mocowania koła górna kpl. spaw.	1	B	
7	1150/29-200/0		Płyta mocowania koła dolna kpl. spaw.	1	B	
8	sp/218/pah-is/m/w10		Uchwyt węża kpl.	3	B	
9	351121818	1014654	Złączka kolankowa M18x1,5	1	B	
10	371121818.		Korpus przyłączki trójnikowej M18x1,5	2	B	
11	376811218	1014613	Korpus przył. trójnik. niesymetr.nast. M18x1,5 (XL Opcja/XXL)	1	B	
12	41121824	1014739	Wtyczka szybkozłącza ISO-12,5 (M18x1,5)	1	B	
13	1151/78-100/840		Przewód giętki kpl. L=840	1	B	
14	1151/78-100/800		Przewód giętki kpl. L=800	1	B	
15	1151/78-100/1000		Przewód giętki kpl. L=100	3	B	
16	1151/78-100/560		Przewód giętki kpl. L=560	1	B	
17	1151/78-100/660		Przewód giętki kpl. L=660	1	B	3 PLUS
18	1151/78-100/900		Przewód giętki kpl. L=900	1	B	3PLUS
19	1151/78-100/940		Przewód giętki kpl. L=940	1	B	3PLUS
20	1116/71-003/0		Podkładka ø42/20,5x4	4	B	
21	17-Fe/Zn	1025245	Podkładka zwykła	4	B	
22	21-Fe/Zn5	1025247	Podkładka	2	B	
23	M16x1,5-10-B-Fe_Zn5	1024505	Nakrętka M16x1,5-10-B-Fe/Zn5 DIN 985	2	B	
24	M16x1,5x170-10.9-B-Fe/Zn	1025518	Śruba M16x1,5x170-10.9-B-Fe/Zn DIN 960	2	B	
25	M20x1,5-10-B-Fe_Zn5	1025338	Nakrętka M20x1,5-10-B-Fe/Zn5 DIN 985	2	B	
26	M20x1,5x190-10.9-B-Fe/Zn5	1025583	Śruba M20x1,5x90-10.9-B-Fe/Zn DIN 960	3	B	
27	M20x1.5-10-B-Fe/Zn	1023215	Nakrętka niska	1	B	

28	M20x1,5-10-B-Fe/Zn	1033610	Nakrętka opk. 50 szt.	1	B	
29	1150/178-000/0	2082168	Przedłużacz IBIS (LS/XMS) PLUS z korpusem płużnym LONG	1	B	

Tablica 2 : Rama 4 IBIS L

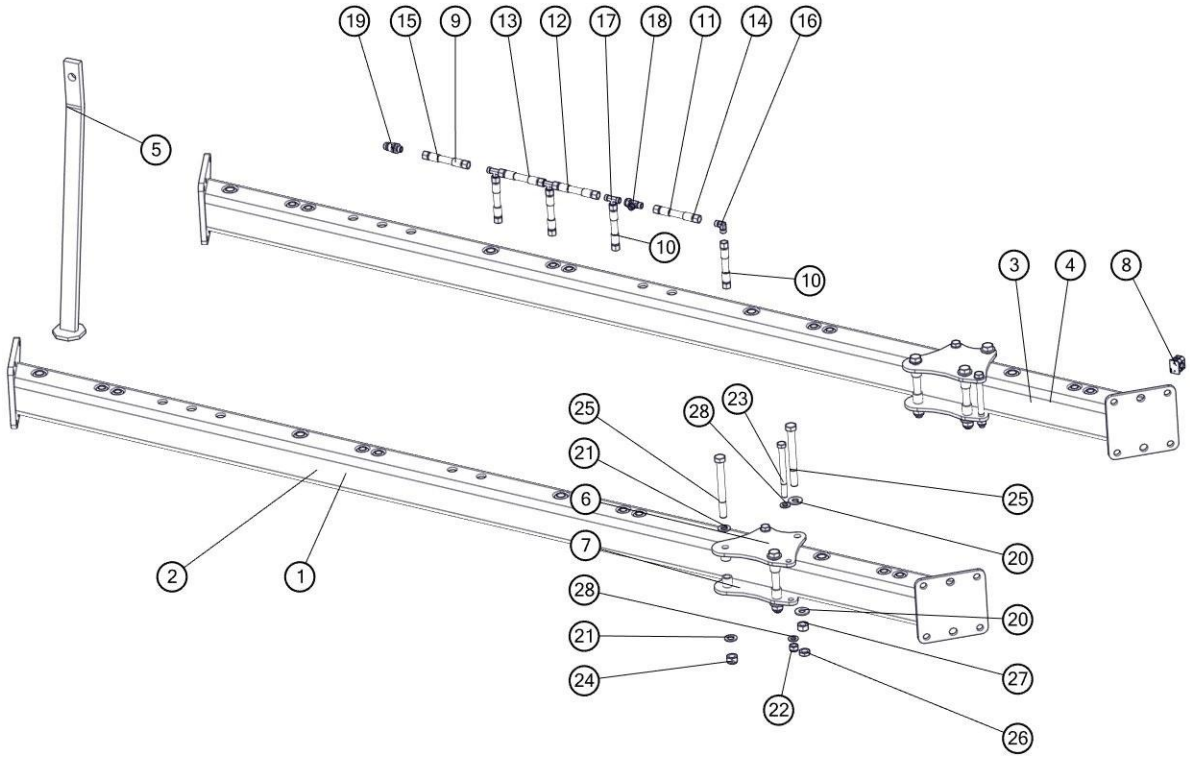

Lp	Symbol	Id Sap	Nazwa	W zespole	Katalog	Uwagi
1	1150/151-000/0	2132357	Rama L 4+ kpl. spaw.	1	B	
2	1150/161-000/0		Rama L PLUS 4+ kpl. spaw.	1	B	PLUS
3	1150/192-100/0		Rama L H 4+ kpl. spaw.	1	B	
4	1150/193-100/0		Rama L H PLUS 4+ kpl. spaw.	1	B	PLUS
5	1150/66-100/0		Podpórka kpl. spaw. B(szary)	1	B	
6	1150/29-100/0		Płyta mocowania koła górna kpl. spaw.	1	B	
7	1150/29-200/0		Płyta mocowania koła dolna kpl. spaw.	1	B	
8	Sp/218_pah-is/m/w10		Uchwyt węża kpl.	4	B	
9	1151/78-100/660		Przewód giętki kpl. L=660	1	B	PLUS
10	1151/78-100/1000		Przewód giętki kpl. L=1000	4	B	
11	1151/78-100/800		Przewód giętki kpl. L=800	1	B	

12	1151/78-100/840		Przewód giętki kpl. L=840	2	B	
13	1151/78-100/940		Przewód giętki kpl. L=940	2	B	PLUS
14	1151/78-100/900		Przewód giętki kpl. L=900	1	B	PLUS
15	1151/78-100/560		Przewód giętki kpl. L=560	1	B	
16	351121818	1014654	Złączka kolankowa M18x1,5	1	B	
17	371121818.		Korpus przyłączki trójnikowej M18x1,5	3	B	
18	376811218	1014613	Korpus przył. trójnik. niesymetr.nast. M18x1,5 (XL Opcja/XXL)	1	B	
19	41121824	1014739	Wtyczka szybkozłącza ISO-12,5 (M18x1,5)	1	B	
20	1116/71-003/0		Podkładka ø42/20,5x4	4	B	
21	21-Fe/Zn5	1025247	Podkładka	2	B	
22	M16x1,5-10-B-Fe_Zn5	1024505	Nakrętka M16x1,5-10-B-Fe/Zn5 DIN 985	2	B	
23	M16x1,5x170-10.9-B-Fe/Zn	1025518	Śruba M16x1,5x170-10.9-B-Fe/Zn DIN 960	2	B	
24	M20x1,5-10-B-Fe_Zn5	1025338	Nakrętka M20x1,5-10-B-Fe/Zn5 DIN 985	2	B	
25	M20x1,5x190-10.9-B-Fe/Zn5	1025583	Śruba M20x1,5x90-10.9-B-Fe/Zn DIN 960	3	B	
26	M20x1.5-10-B-Fe/Zn	1023215	Nakrętka niska	1	B	
27	M20x1,5-10-B-Fe/Zn	1033610	Nakrętka opk. 50 szt.	1	B	
28	17-Fe/Zn	1025245	Podkładka zwykła	4	B	

Tablica 3 : Wysięg ramy 3

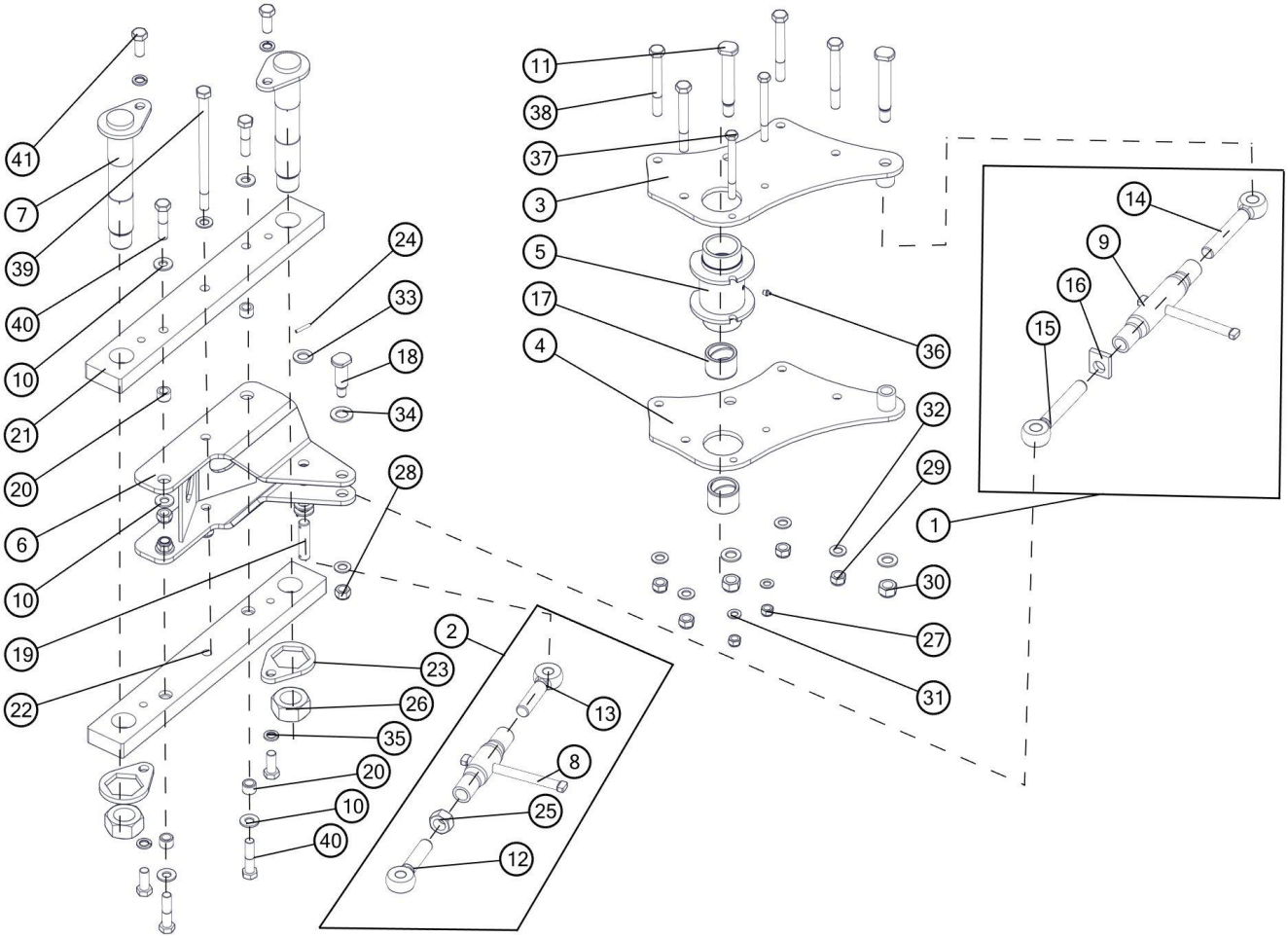

UNIA uniamachines.com

Lp	Nr. rysunku 1	Ilość w sekcji/maszynie	Nazwa części	Uwagi
1	1117/07-000/0	1	Śruba odchylania ramy kpl.	
2	1117/01-800/0	1	Wrzeciono kpl. (M30/340-460)	
3	1117/00-250/0	1	Płyta węzłowa ramy górna kpl. spaw.	
4	1117/00-260/0	1	Płyta węzłowa ramy dolna kpl. spaw.	
5	1117/00-280/0	1	Tuleja główna kpl. spaw. A	
6	1150/02-100/0	1	Wysięg ramy kpl. spaw.	
7	1150/02-400/0	2	Sworzeń główny kpl. spaw. A	
8	1117/01-810/0	1	Rura wrzeciona kpl.	
9	1117/07-100/0	1	Rura wrzeciona kpl. spaw.	
10	1116/71-003/0	8	Podkładka ø42/20,5x4	
11	1117/00-017/0	2	Sworzeń 27x180	
12	1117/01-801/0	1	Śruba oczkowa prawa M30	
13	1117/01-802/0	1	Śruba oczkowa lewa M30	
14	1117/07-001/0	1	Śruba oczkowa prawa M30	
15	1117/07-002/0	1	Śruba oczkowa lewa M30	
16	1126/02-004/0	1	Docisk 12x50x60/M30	
17	1127/02-001/0	2	Tuleja łożyskowa ø70/55x50	
18	1150/02-002/0	1	Sworzeń 27x95	
19	1150/02-003/0	1	Sworzeń 24x100/82	
20	1150/02-005/0	4	Tuleja ø30/20,5x21	
21	1152/03-101/0	1	Wysięg ramy górny	
22	1152/03-201/0	1	Wysięg ramy dolny	
23	1153/55-001/0	2	Opornik nakrętki	
24	6x40-Fe/Zn5	2	Kołek sprężysty 6x40-Fe/Zn5	
25	M30-8-B-Fe/Zn5	1	Nakrętka M30-8-B-Fe/Zn5	
26	M48x3-10-B-Fe/Zn5	2	Nakrętka M48x3-10-B-Fe/Zn5	
27	M16x1,5-10-B-Fe/Zn5	2	Nakrętka samozab. M16x1,5-10-B-Fe/Zn5	
28	M20-8-B-Fe/Zn5	1	Nakrętka samozab. M20-8-B-Fe/Zn5	
29	M20x1,5-10-B-Fe/Zn5	9	Nakrętka samozab. M20x1,5-10-B-Fe/Zn5	
30	M24x2-10-B-Fe/Zn5	2	Nakrętka samozab. M24x2-10-B-Fe/Zn5	
31	17-Fe/Zn5	2	Podkładka 17-Fe/Zn5	
32	21-Fe/Zn5	7	Podkładka 21-Fe/Zn5	
33	25-Fe/Zn5	6	Podkładka 25-Fe/Zn5	
34	28 Fe/Zn5	1	Podkładka 28 Fe/Zn5	
35	Z20.2-Fe/Zn5	4	Podkładka sprężysta Z20.2-Fe/Zn5	
36	M10x1	1	Smarowniczka M10x1	
37	M16x1,5x170-10.9-B-Fe/Zn5	2	Śruba M16x1,5x170-10.9-B-Fe/Zn5	
38	M20x1,5x170-10.9-B-Fe/Zn5	4	Śruba M20x1,5x170-10.9-B-Fe/Zn5	
39	M20x1,5x320-10.9-B-Fe/Zn5	1	Śruba M20x1,5x320-10.9-B-Fe/Zn5	
40	M20x1,5x85-10.9-B-Fe/Zn5	4	Śruba M20x1,5x85-10.9-B-Fe/Zn5	
41	M20x50-8.8-B-Fe/Zn5	4	Śruba M20x50-8.8-B-Fe/Zn5	

Tablica 4 : Wysięg ramy 4

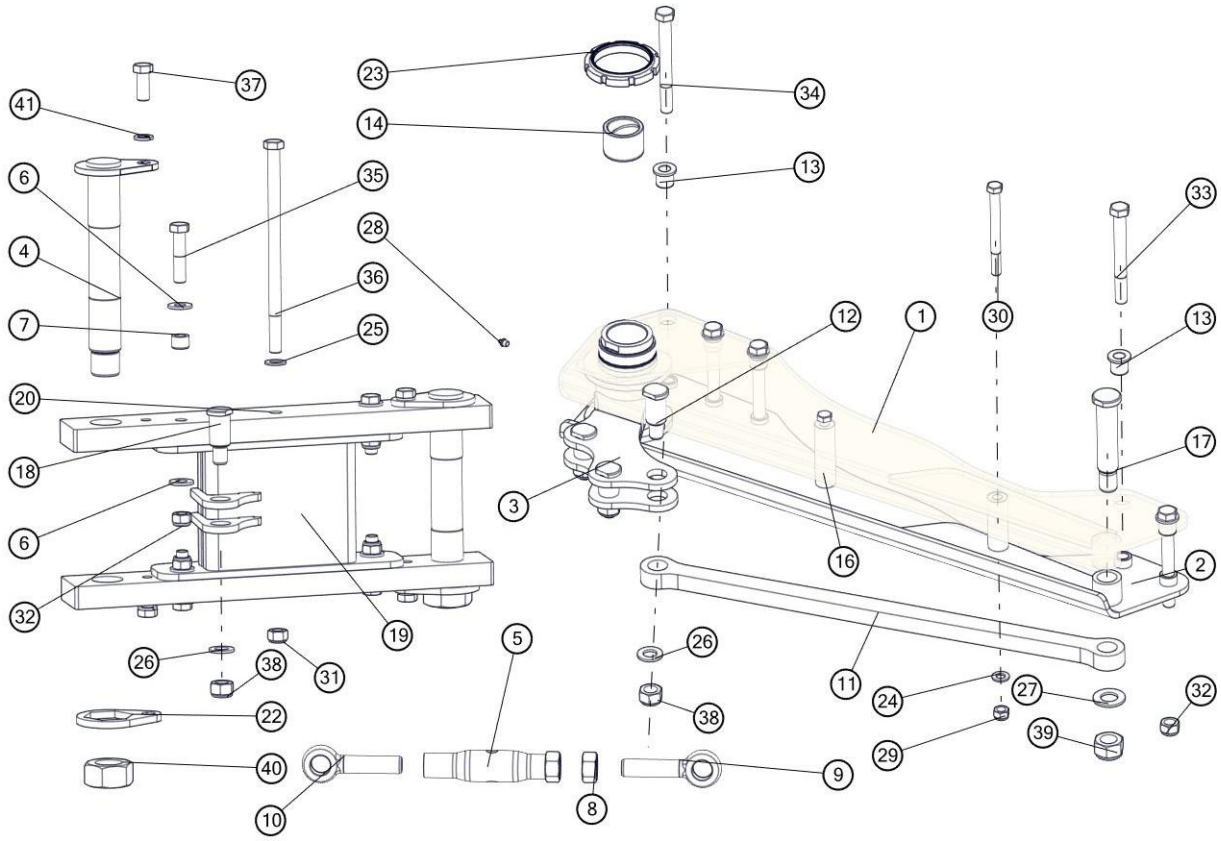

Lp	Symbol	Id Sap	Nazwa	W zespole	Katalog	Uwagi
1	1150/152-100/0		Płyta węzłowa ramy górna kpl. spaw.	1	B	
2	1150/152-200/0		Płyta węzłowa ramy dolna kpl. spaw.	1	B	
3	1150/152-310/0	2132360	Tuleja główna z płytą kpl. spaw.	1	B	
4	1152/03-300/0	2002833	Sworzeń 55 kpl.spawany	2	B	
5	1150/150-110/0	2131490	Rura wrzeciona kpl. spaw. (Tr30x3)	1	B	
6	1116/71-003/0		Podkładka ø42/20,5x4	8	B	
7	1150/02-005/0	2002106	Tuleja ø30/20,5x21	4	B	
8	1150/150-101/0	2095302	Nakrętka Tr30x3	1	B	
9	2421/13-133/0	2001992	Śruba oczkowa prawa Tr30x3	1	B	
10	2421/13-134/0	2001990	Śruba oczkowa lewa Tr30x3	1	B	
11	1150/152-002/0		Płaskownik cięgna	1	B	
12	1150/152-001/0	2001858	Sworzeń 35x88	3	B	
13	1150/152-003/0		Tuleja ø40/30/20,5x31	10	B	
14	1127/02-001/0	2002249	Tuleja łożyskowa ø70/55x50	2	A	
15	1151/04-004/0	2002096	Tuleja ø35/17x100	1	B	
16	1152/04-001/0	2002097	Tuleja ø35/17x120	1	B	
17	1153/153-001/0	2001848	Sworzeń 35x180	1	B	
18	1150/152-001/0	2001858	Sworzeń 35x88	1	B	
19	1150/153-100/0	2132361	Wysięg ramy kpl. spaw.	1	B	
20	1152/03-101/0	2111429	Wysięg ramy górny	1	B	
21	1152/03-201/0	2111430	Wysięg ramy dolny	1	B	
22	1153/55-001/0	2095594	Opornik nakrętki	2	B	
23	GUK100x2		Nakrętka łożyskowa M100x2	2	B	
24	17-Fe/Zn	1025245	Podkładka zwykła	2	B	
25	21-Fe/Zn5	1025247	Podkładka	2	B	
26	25 Fe/Zn5	1025249	Podkładka	4	B	
27	Podkładka 31 Fe/Zn5	1024466	Podkładka	1	B	
28	Smarowniczka	1024898	Smarowniczka M10x1	1	B	

29	M16x1,5-10-B-Fe_Zn5	1024505	Nakrętka M16x1,5-10-B-Fe/Zn5 DIN 985	2	B	
30	M16x1,5x170-10.9-B-Fe/Zn	1025518	Śruba M16x1,5x170-10.9-B-Fe/Zn DIN 960	2	B	
31	M20-8-B-Fe/Zn	1023251	Nakrętka M20-8-B-Fe/Zn DIN 985	1	B	
32	M20x1,5-10-B-Fe_Zn5	1025338	Nakrętka M20x1,5-10-B-Fe/Zn5 DIN 985	9	B	
33	M20x1,5x180-10.9-B-Fe/Zn5	1025582	Śruba M20x1,5x180-10.9-B-Fe/Zn DIN 960	2	B	
34	M20x1,5x190-10.9-B-Fe/Zn5	1025583	Śruba M20x1,5x90-10.9-B-Fe/Zn DIN 960	3	B	
35	M20x1,5x90-10.9-B-Fe/Zn		Śruba drobnozwojna z gwintem na części trzpienia	4	B	
36	M20x360-8.8-B-Fe/Zn	1027557	Śruba ze zwykłym skokiem z gwintem na części trzpienia	1	B	
37	M20x50-8.8-B-Fe/Zn		Śruba ze zwykłym skokiem z gwintem na całości	4	B	
38	M24x2-10-B-Fe/Zn	1025341	Nakrętka M24x2-10-B-Fe/Zn DIN 985	4	B	
39	Nakrętka samozab. M30x2-10-B-Fe/Zn5	1025345	Nakrętka samohamowna	1	B	
40	M48x3-10-B-Fe/Zn	1028253	Nakrętka M48x3-10-B-Fe/Zn DIN 934	2	B	
41	Z20,2-Fe/Zn		Podkładka sprężynowa	4	B	

Tablica 5 : Zespół przodka z obrotnikiem IBIS 3

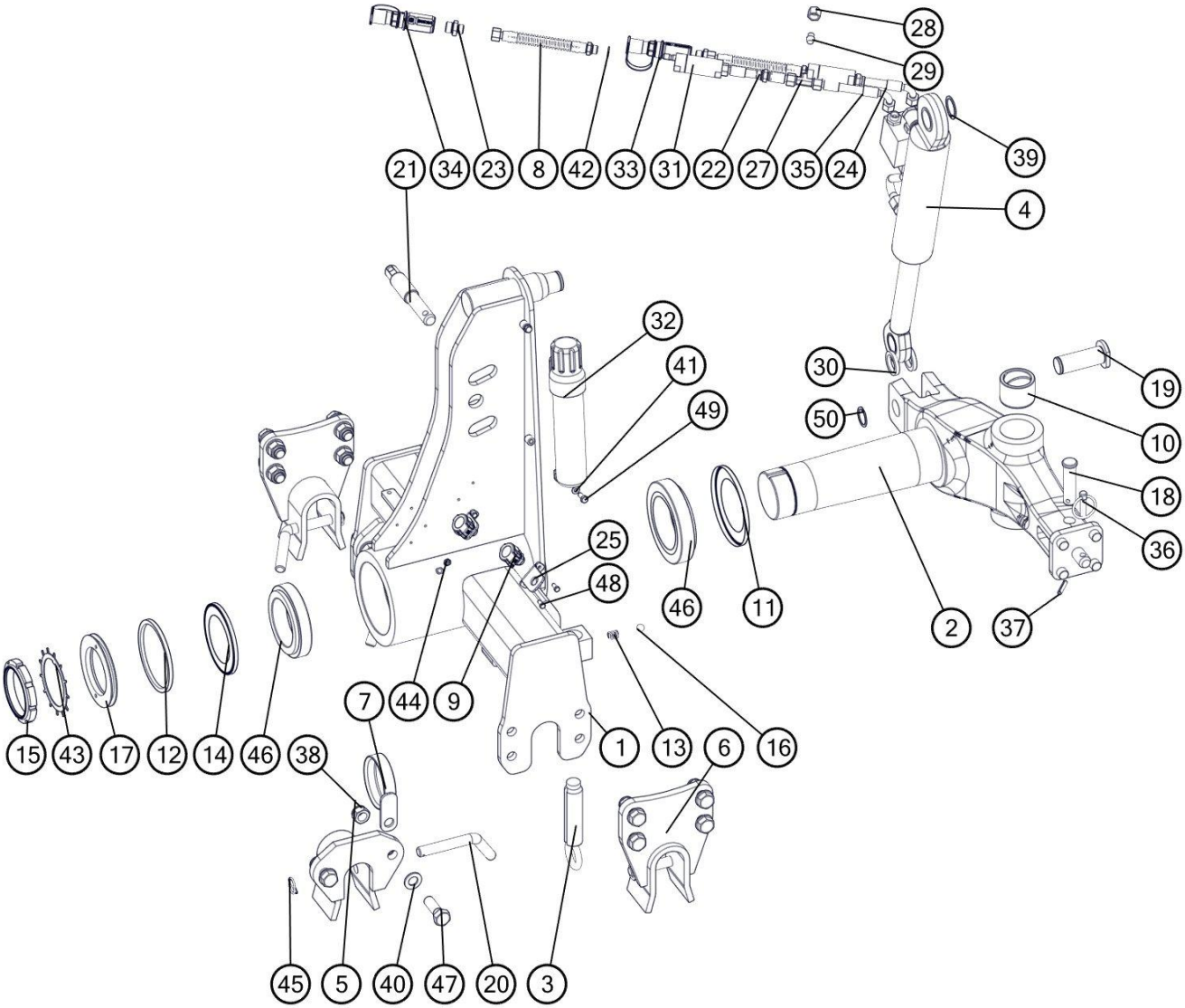

Lp	ID SAP	Nr. rysunku 1	Ilość w sekcji/maszynie	Nazwa części	Uwagi
1		1150/01-000/0	1	Przodek kpl. spaw.	
2		1150/91-210/0	1	Oś obrotnika kuta kpl. spaw.	
3		1127/00-200/0	2	Śruba zderzakowa kpl. spaw. B	
4		181 859.7	1	Cylinder obrotu pługa DZ 70/40-240 SYS 5A	
5		1115/01-910/0	2	Podpórka osi zaczepu kpl. spaw.	
6		1151/41-100/0	2	Podpórka osi zaczepu kpl. spaw.	
7		1150/23-100/0	1	Uchwyt węży kpl. spaw.	
8		1150/00-410/0	2	Przewód przyłączeniowy ze sprężyną M18x1,5-3/8" kpl.	
9		7120 B	2	Gniazdo szybkozłącza kpl.	
10		1127/02-001/0	2	Tuleja łożyskowa ø70/55x50	
11		32022 X AV	1	Pierścień zewnętrzno-uszczelniający "Nilos"	
12		1150/00-003/0	1	Uszczelka filcowa	
13		1150/91-004/0	2	Sprężyna zatrzasku	
14		32020 X AV	1	Pierścień zewnętrzno-uszczelniający "Nilos"	
15		GUK100x2	1	Nakrętka łożyskowa M100x2	
16		PN-83/M-86452	2	Kulka 9/16"	
17		1150/00-002/0	1	Podkładka uszczelniająca	
18		1150/91-001/0	1	Sworzeń 24x95/83	
19		1150/91-002/0	1	Czop cylindra dolny	
20		1067/00-028/0	2	Przetyczka ø20	
21		1153/00-014/0	1	Sworzeń 32x198	
22		31123818	2	Korpus przył.prost.reduk.G3/8" / M18x1,5	
23		34124818	2	Korpus przyłączki prostej redukcyjnej G1/2"/M18x1,5	
24		1069/30-000/1800	1	Przewód giętki kpl. L=1800	
25		1150/124-101/0	2	Uchwyt gniazda szybkozłącza	
26		1153/00-800/1100	1	Przewód giętki kpl. L=1100	
27		371121818.	1	Korpus przyłączki trójnikowej M18x1,5	
28		3911218	1	Nakrętka korka M2 12L	
29		726112	1	Korek zaślepiający z uszczelką VZ2 12L/S	
30		8001/036-08-050/00	2	Podkładka ø36x50x8 Zn	
31		FCL-380-40	2	Filtr liniowy FCL-120-40	
32		Manu-Box-055	1	Pojemnik na dokumentację D55-320	
33	1032948	ZPH/NIEK/MINUS	1	ZAK.PRZEW.HYDR.NIEB.KENNFIXX (-)	
34	1032947	ZPH/NIEK/PLUS	1	ZAK.PRZEW.HYDR.NIEB.KENNFIXX (+)	
35		1069/30-000/700	1	Przewód giętki kpl. L=700	
36		A11x50-Fe/Zn-m5c	2	Przetyczka A11x50-Fe/Zn-m5c	
37		8x40-Fe/Zn5	1	Kołek sprężysty 8x40-Fe/Zn5	
38		M20x1,5-10-B-Fe/Zn5	4	Nakrętka samozab. M20x1,5-10-B-Fe/Zn5	
39		Z 40	1	Pierścień osadczy sprężynujący Z 40	
40	1025247	21-Fe/Zn5	8	Podkładka 21-Fe/Zn5	
41		8,4-Fe/Zn5	2	Podkładka 8,4-Fe/Zn5	
42		A 17x21-Cu	4	Podkładka A 17x21-Cu	
43		MB20	1	Podkładka zębata MB20	
44		M10x1	2	Smarowniczka M10x1	
45		5x32 -Fe/Zn	2	Zawleczka składana 5x32 -Fe/Zn	
46		3202	2	Łożysko stożkowe 3202	
47		M20x1,5x60-10.9-B-Fe/Zn5	4	Śruba M20x1,5x60-10.9-B-Fe/Zn5	

48		M6x16-8.8-B-Fe/Zn5	4	Śruba M6x16-8.8-B-Fe/Zn5	
49	1022858	M8x20-8.8-B-Fe/Zn5	2	Śruba M8x20-8.8-B-Fe/Zn5	
50		Z35	1	Pierścień osadczy sprężynujący Z35	

Tablica 6 : Zespół przodka z obrotnikiem IBIS 4

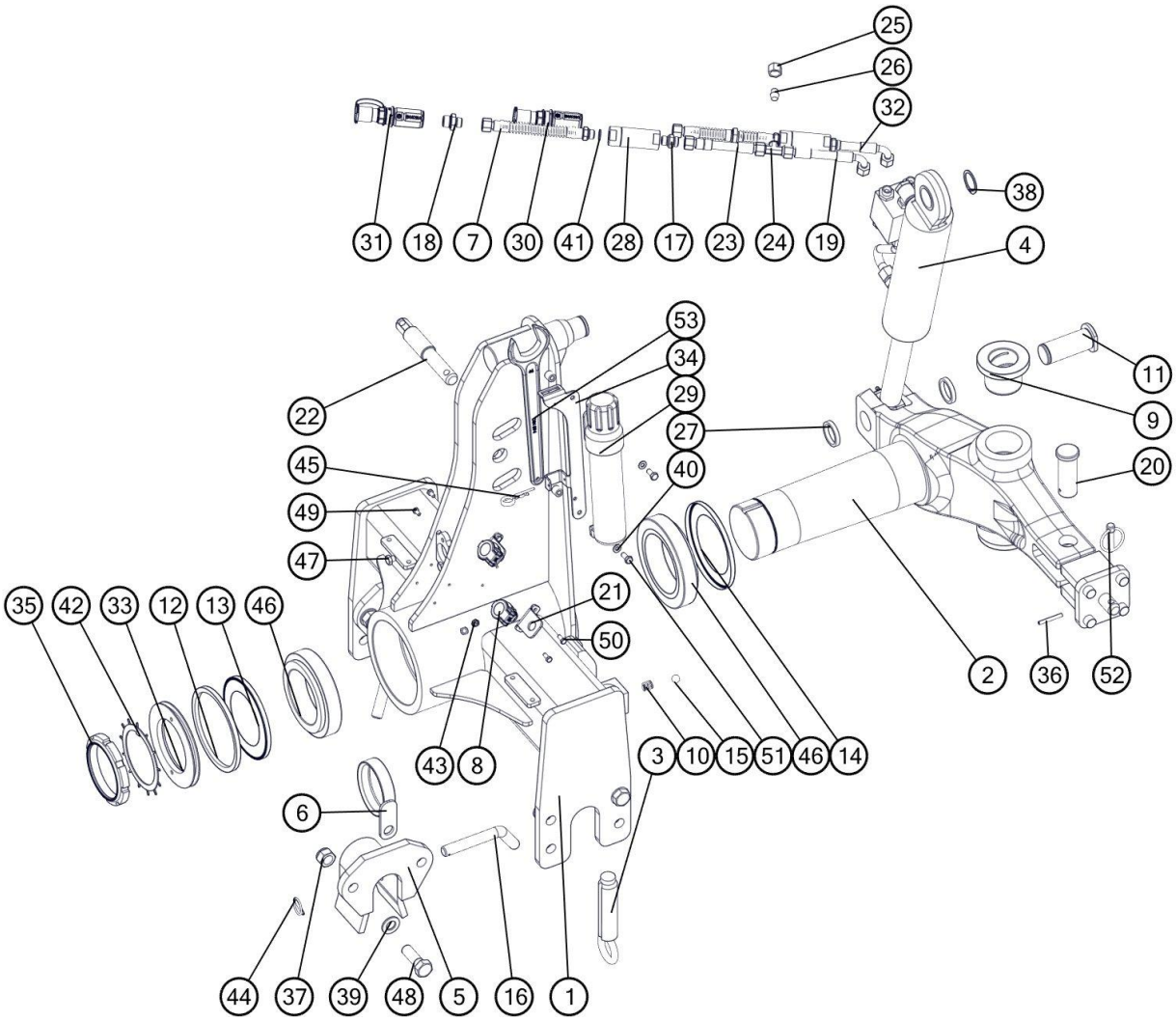

Lp	Nr. rysunku 1	Ilość w sekcji/maszynie	Nazwa części	Uwagi
1	1153/01-000/0	1	Przodek kpl. spaw.	
2	1150/92-310/0	1	Oś obrotnika kuta kpl. spaw. A	
3	1127/00-200/0	2	Śruba zderzakowa kpl. spaw. B	
4	181 861.9	1	Cylinder obrotu pługa DZ 80/40-236 HPS3A	
5	1115/01-910/0	2	Podpórka osi zaczepu kpl. spaw.	
6	1150/23-100/0	1	Uchwyt węży kpl. spaw.	
7	1150/00-410/0	2	Przewód przyłączeniowy ze sprężyną M18x1,5-3/8" kpl.	
8	7120 B	2	Gniazdo szybkozłącza kpl.	
9	1150/92-101/0	2	Tuleja łożyskowa ø100/70/55x64	
10	1150/91-004/0	2	Sprężyna zatrzasku	
11	1150/92-001/0	1	Czop cylindra dolny A	
12	1153/00-015/0	1	Uszczelka filcowa	
13	32022 X AV	1	Pierścień zewnętrzno-uszczelniający "Nilos"	
14	32024 X AV	1	Pierścień zewnętrzno-uszczelniający "Nilos"	
15	Kulka 9/16"	2	PN-83/M-86452	
16	1067/00-028/0	2	Przetyczka ø20	
17	31123818	2	Korpus przył.prost.reduk.G3/8" / M18x1,5	

18	34124818	2	Korpus przyłączki prostej redukcyjnej G1/2"/M18x1,5	
19	1069/30-000/700	1	Przewód giętki kpl. L=700	
20	1115/00-006/0	1	Sworzeń 35x95/82	
21	1150/124-101/0	2	Uchwyt gniazda szybkozłącza	
22	1153/00-014/0	1	Sworzeń 32x198	
23	1153/00-800/1100	1	Przewód giętki kpl. L=1100	
24	371121818.	1	Korpus przyłączki trójnikowej M18x1,5	
25	3911218	1	Nakrętka korka M2 12L	
26	726112	1	Korek zaślepiający z uszczelką VZ2 12L/S	
27	8001/041-08-050/00	2	Podkładka ø41x50x8 Zn	
28	FCL-380-40	2	Filtr liniowy FCL-120-40	
29	Manu-Box-055	1	Pojemnik na dokumentację D55-320	
30	ZPH/NIEK/MINUS	1	ZAK.PRZEW.HYDR.NIEB.KENNFIXX (-)	
31	ZPH/NIEK/PLUS	1	ZAK.PRZEW.HYDR.NIEB.KENNFIXX (+)	
32	1069/30-000/1800	1	Przewód giętki kpl. L=1800	
33	1153/00-013/0	1	Podkładka uszczelniająca	
34	1150/92-201/0	1	Uchwyt klucza	
35	GUA110x2	1	Nakrętka łożyskowa M110x2	
36	6x50-Fe/Zn5	1	Kołek sprężysty 6x50-Fe/Zn5	
37	M20x1,5-10-B-Fe/Zn5	4	Nakrętka samozab. M20x1,5-10-B-Fe/Zn5	
38	Z 40	2	Pierścień osadczy sprężynujący Z 40	
39	21-Fe/Zn5	8	Podkładka 21-Fe/Zn5	
40	8,4-Fe/Zn5	2	Podkładka 8,4-Fe/Zn5	
41	17x21-Cu	4	Podkładka A 17x21-Cu	
42	MB22	1	Podkładka zębata MB22	
43	M10x1	2	Smarowniczka M10x1	
44	5x32 -Fe/Zn	2	Zawleczka składana 5x32 -Fe/Zn	
45	4-Fe/Zn	1	Zawleczka sprężynowa 4-Fe/Zn	
46	3202	2	Łożysko stożkowe 3202	
47	M10x10-8.8-B-Fe/Zn5	2	Śruba M10x10-8.8-B-Fe/Zn5	
48	M20x1,5x60-10.9-B-Fe/Zn5	4	Śruba M20x1,5x60-10.9-B-Fe/Zn5	
49	M6x12-8.8-B-Fe/Zn5	2	Śruba M6x12-8.8-B-Fe/Zn5	
50	M6x16-8.8-B-Fe/Zn5	4	Śruba M6x16-8.8-B-Fe/Zn5	
51	M8x20-8.8-B-Fe/Zn5	2	Śruba M8x20-8.8-B-Fe/Zn5	
52	A11x50-Fe/Zn-m5c	2	Przetyczka A11x50-Fe/Zn-m5c	
53	Klucz płaski 46	1	Klucz płaski 46	

Tablica 7 : Zespół hydroakumulatora 3 H

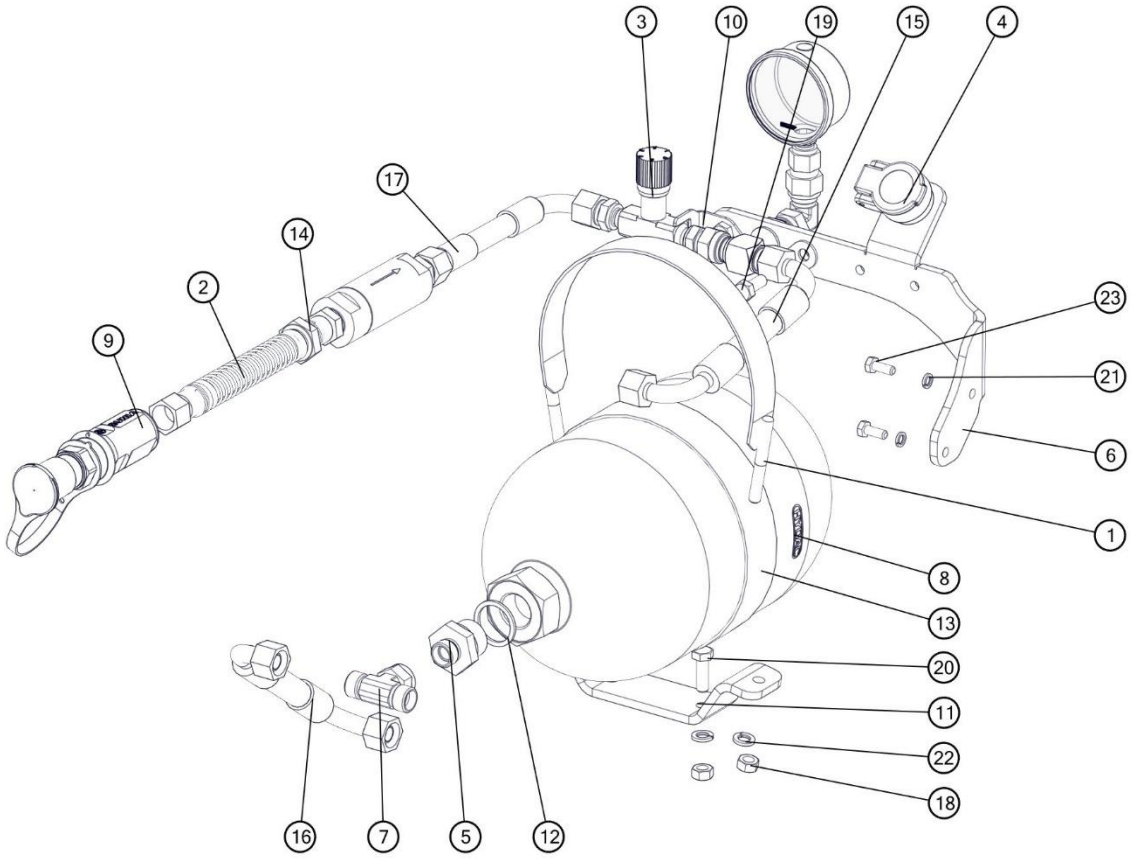

Lp	Nr. rysunku 1	Ilość w sekcji/maszynie	Nazwa części	Uwagi
1	1150/37-100/0	1	Obejma hydroakumulatora kpl. spaw.	
2	1150/00-400/0	1	Przewód przyłączeniowy M18x1,5 z filtrem kpl.	
3	1150/37-300/0	1	Zawór odcinający kpl.	
4	7120 B	1	Gniazdo szybkozłącza kpl.	
5	34126818	1	Korpus przyłączki prostej redukcyjnej G3/4"/M18x1,5	
6	1150/37-001/0	1	Uchwyt zaworu	
7	3765121812	1	Korpus przył. trójnik. symetr.nast. M18x1,5	
8	SBO250-3,5-085	1	Hydroakumul. SB0250-3,5E1/112U-210AK-085	
9	ZPH/CZEK/PLUS	1	ZAK.PRZEW.HYDR.CZE.KENNFIXX (+)	
10	1150/37-005/0	1	Blacha oporowa	
11	1150/37-004/0	1	Uchwyt hydroakumulatora	
12	1150/37-003/0	1	Pierścień uszczelniający 27x33	
13	1150/37-002/0	1	Opaska 2x35x540	
14	34124818	1	Korpus przyłączki prostej redukcyjnej G1/2"/M18x1,5	
15	1150/37-200/500	1	Przewód giętki kpl. L=500	
16	1150/37-200/2650	1	Przewód giętki kpl. L=2650	
17	1069/30-000/1400	1	Przewód giętki kpl. L=1400	
18	M8-8-B-Fe/Zn	6	DIN 934	
19	M8x20-8.8-B-Fe/Zn	2	DIN 933	
20	M8x25-8.8-B-Fe/Zn	2	DIN 933	
21	Z6,1-Fe/Zn	2	DIN 127	
22	Z8,1-Fe/Zn	6	DIN 127	
23	M6x16-8.8-B-Fe/Zn	2	DIN 933	

Tablica 8 : Zespół hydroakumulatora 4 H

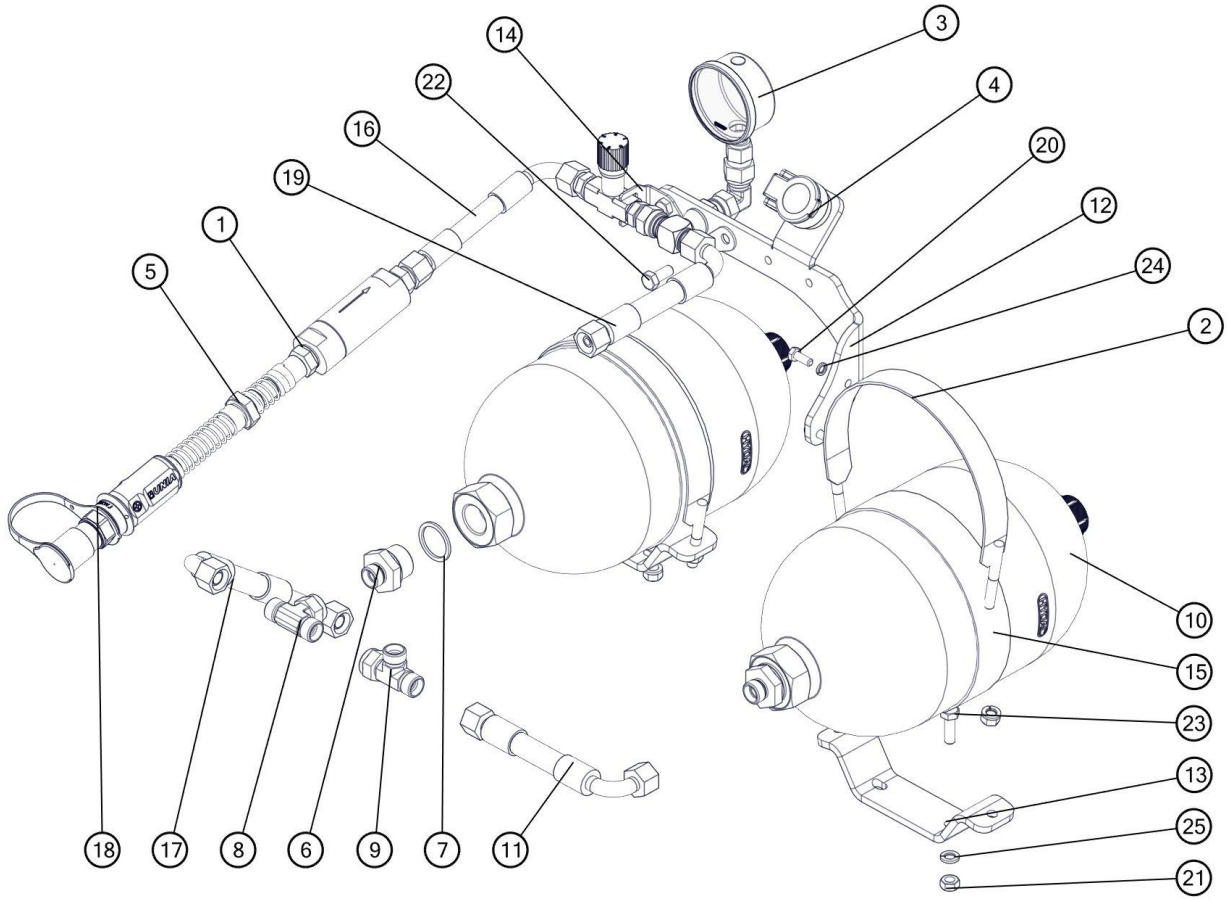

Lp	Nr. rysunku 1	Ilość w sekcji/maszynie	Nazwa części	Uwagi
1	1150/00-400/0	1	Przewód przyłączeniowy M18x1,5 z filtrem kpl.	
2	1150/37-100/0	2	Obejma hydroakumulatora kpl. spaw.	
3	1150/37-300/0	1	Zawór odcinający kpl.	
4	7120 B	1	Gniazdo szybkozłącza kpl.	
5	34124818	1	Korpus przyłączki prostej redukcyjnej G1/2"/M18x1,5	
6	34126818	2	Korpus przyłączki prostej redukcyjnej G3/4"/M18x1,5	
7	1150/37-003/0	2	Pierścień uszczelniający 27x33	
8	3765121812	1	Korpus przył. trójnik. symetr.nast. M18x1,5	
9	376811218	1	Korpus przył. trójnik. niesymetr.nast. M18x1,5	
10	SBO250-3,5-085	2	Hydroakumul. SB0250-3,5E1/112U-210AK-085	
11	1067/00-220/425	1	Przewód giętki kpl. L=425	
12	1150/37-001/0	1	Uchwyt zaworu	
13	1150/37-004/0	2	Uchwyt hydroakumulatora	
14	1150/37-005/0	1	Blacha oporowa	
15	1150/37-002/0	2	Opaska 2x35x540	
16	1069/30-000/1400	1	Przewód giętki kpl. L=1400	
17	1150/37-200/2800	1	Przewód giętki kpl. L=2800	
18	ZPH/CZEK/PLUS	1	ZAK.PRZEW.HYDR.CZE.KENNFIXX (+)	

19	1067/00-220/450	1	Przewód giętki kpl. L=450	
20	M6x16-8.8-B-Fe/Zn	2	DIN 933	
21	M8-8-B-Fe/Zn	10	DIN 934	
22	M8x20-8.8-B-Fe/Zn	2	DIN 933	
23	M8x25-8.8-B-Fe/Zn	4	DIN 933	
24	Z6,1-Fe/Zn	2	DIN 127	
25	Z8,1-Fe/Zn	10	DIN 127	

Tablica 9 : Sprężyna IBIS L

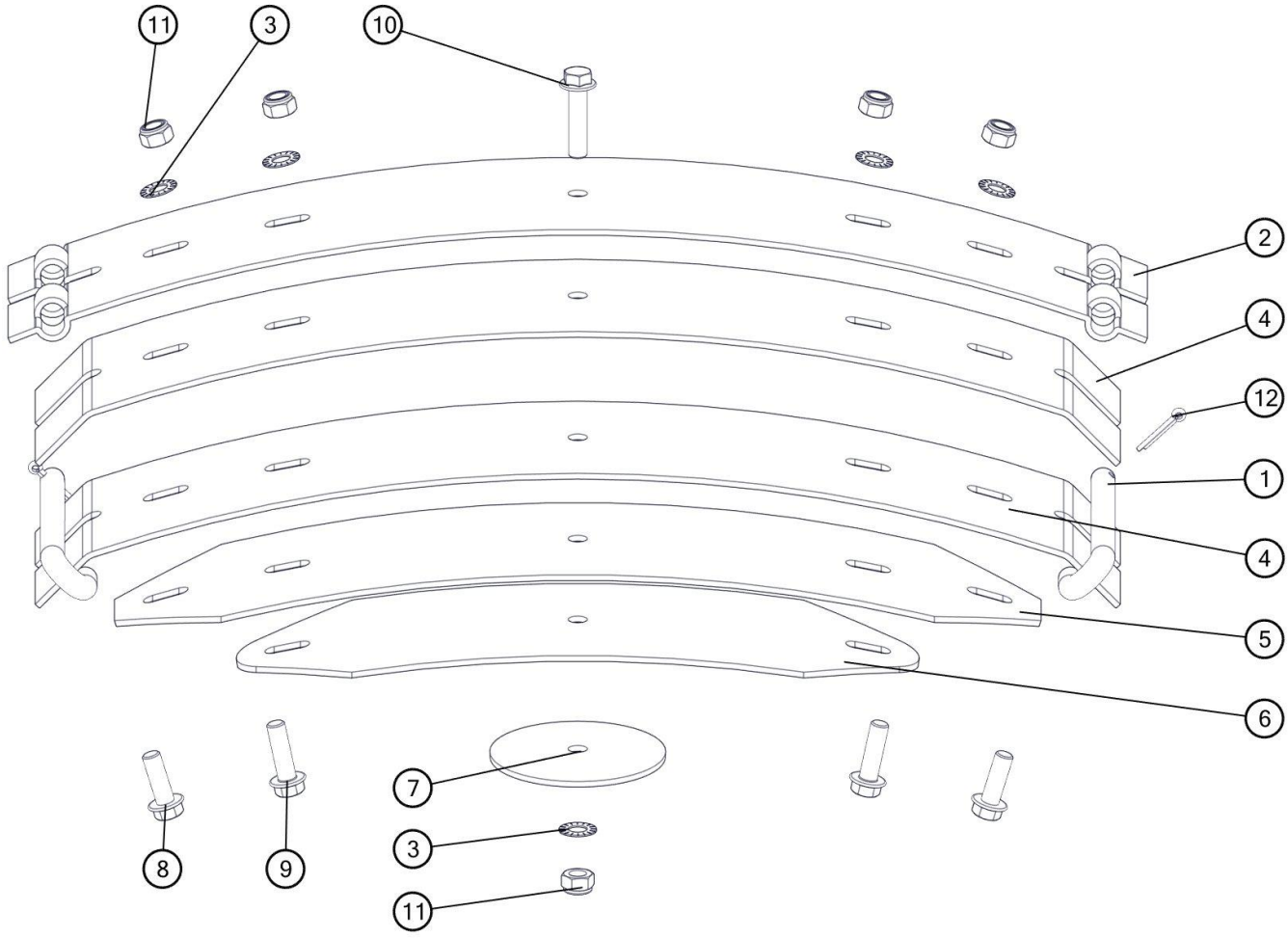

Lp	Nr. rysunku 1	Ilość w sekcji/maszynie	Nazwa części	Uwagi
1	1117/00-026/0	2	Zawias	
2	RS.01.01	1	Blacha 1	
3	Riplock	5	Podkładka zębata M12 RIP-LOCK	
4	RS.01.02	2	Blacha 2	
5	RS.01.04	1	Blacha 4	
6	RS.01.05	1	Blacha 5	
7	RS.01.06	1	Krążek	
8	M12x35-10.9-Fe/Zn5 TENSI	2	Śruba M12x35-10.9-Fe/Zn5 TENSI	
9	M12x40-10.9-Fe/Zn5 TENSI	2	Śruba M12x40-10.9-Fe/Zn5 TENSI	
10	M12x50-10.9-Fe/Zn5 TENSI	1	Śruba M12x50-10.9-Fe/Zn5 TENSI	
11	M12-8-B-Fe/Zn5	5	Nakrętka samozab. M12-8-B-Fe/Zn5	
12	S-5x28-Fe/Zn5	2	Zawleczka S-5x28-Fe/Zn5	

Tablica 10 : Goleń resorowa

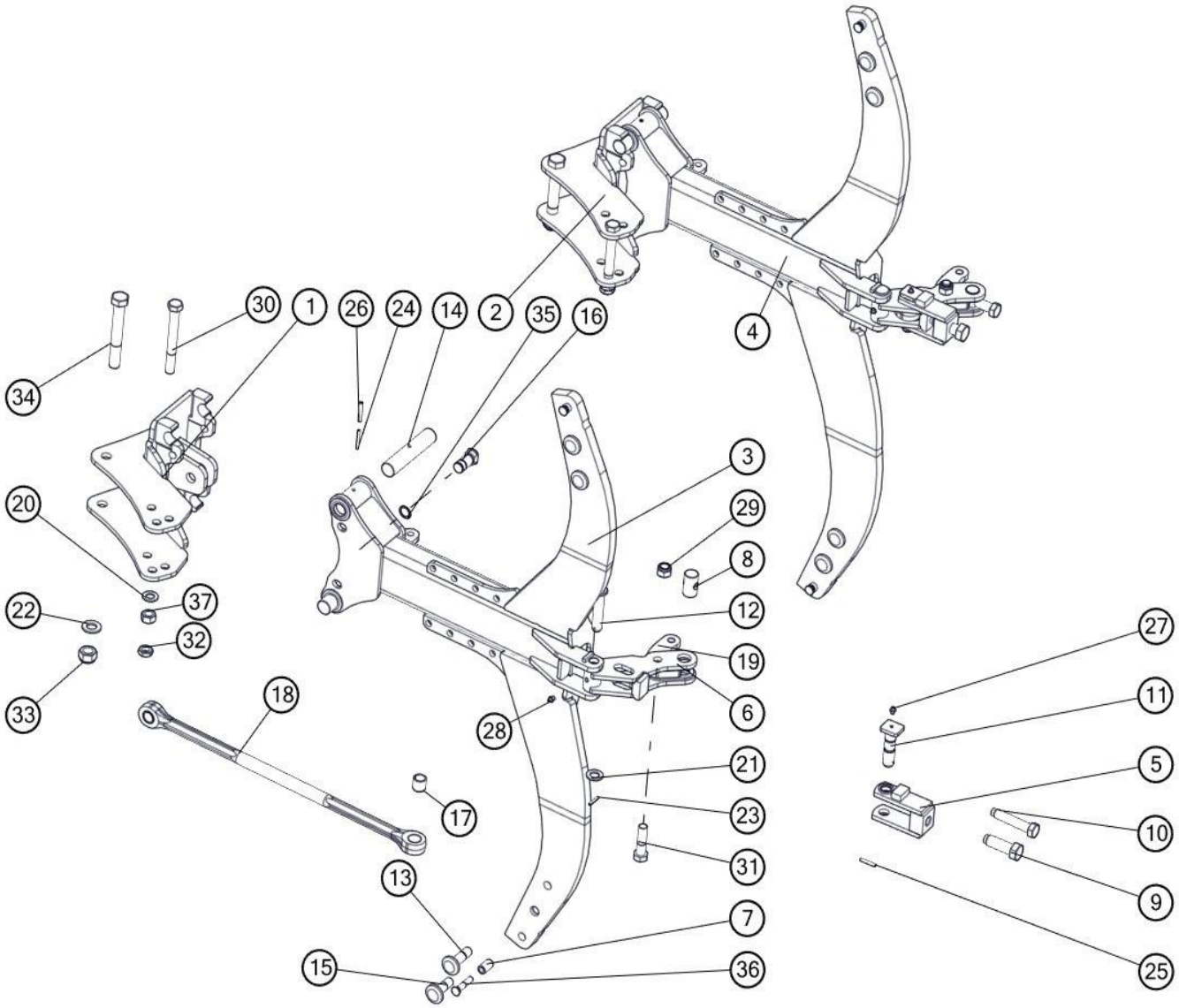

UNIA uniamachines.com

Lp	Symbol	Id Sap	Nazwa	W zespole	Katalog	Uwagi
1	1150/27-000/0	2111668	Uchwyt korpusu kpl. spaw.	1	B	
2	1150/57-000/0		Uchwyt korpusu kpl. spaw. A	1	B	PLUS
3	1150/106-100/0	2111666	Goleń resorowa mała kpl. spaw.	1	B	
4	1150/108-100/0		Goleń resorowa CORN kpl. spaw.	1	B	PLUS
5	1117/72-300/0	2137388	Napinacz kpl. spaw.	1	A	
6	1151/25-200/0	2137387	Dźwignia	1	B	
7	1117/00-043/0	2002294	Tulejka grządzieli ø20/12,5x35	2	A	
8	1117/72-003/0	2002440	Nakrętka M20	1	A	
9	1117/72-005/0	2001932	Śruba M24x78	1	A	
10	1117/72-004/0	2001931	Śruba M20x110	1	A	
11	1117/72-007/0	2002284	Sworzeń 25x104	1	A	
12	1117/72-001/0	2002746	Sworzeń 22x105/96	1	A	
13	1126/50-009/0	2188907	Śruba grządzieli M20x1,5x72 opk. 20 szt	2	A	
14	1150/26-002/0	2002374	Czop goleni	2	B	
15	1150/26-004/0	2002157	Śruba grządzieli M20x1,5x62	2	A	
16	1150/34-001/0	2002056	Sworzeń łącznika A	1	A	
17	1109/00-702/0	2002105	Tuleja fi 30/25x28	2	A	
18	1150/36-000/0	2081323	Łącznik kpl. A	1	B	
19	1152/46-002/0	2002176	Płytka dźwigni C	1	A	
20	21-Fe/Zn5	1025247	Podkładka	1	B	
21	23-Fe/Zn		Podkładka zwykła	1	B	
22	25 Fe/Zn5	1025249	Podkładka	1	B	
23	5x35-Fe/Zn	1024796	Kołek sprężysty	1	B	
24	5x50-Fe/Zn	1024797	Kołek sprężysty	4	B	
25	6x40-Fe/Zn	1021879	Kołek sprężysty	1	B	
26	8x50-Fe/Zn	1024812	Kołek sprężysty	2	B	
27	Smarowniczka M8x1	1024896	Smarowniczka prosta	1	B	
28	Smarowniczka M10x1	1024898	Smarowniczka M10x1	1	B	
29	M20x1,5-10-B-Fe_Zn5	1025338	Nakrętka M20x1,5-10-B-Fe/Zn5 DIN 985	1	B	
30	M20x1,5x175-10.9-B-Fe/Zn	1015190	Śruba drobnozwojna z gwintem na części trzpienia	1	B	
31	M20x1,5x75-10.9-B-Fe/Zn		Śruba drobnozwojna z gwintem na części trzpienia	1	B	
32	M20x1.5-10-B-Fe/Zn	1023215	Nakrętka niska	1	B	
33	M24x2-10-B-Fe/Zn	1025341	Nakrętka M24x2-10-B-Fe/Zn DIN 985	1	B	
34	M24x2x175-10.9-	1025624	Śruba drobnozwojna z gwintem na części	1	B	

	B-Fe/Zn		trzpienia			
35	Z25	1021921	Pierścień osadczy zewnętrzny	1	B	
36	ZM12x1,25x65-10.9-Fe/Zn	1025443	Śruba stożkowa z podsadzeniem kwadratowym	2	B	
37	M20x1,5-10-B-Fe/Zn	1033610	Nakrętka opk. 50 szt.	1	B	
30	M20x1,5x175-10.9-B-Fe/Zn	1015190	Śruba drobnozwojna z gwintem na części trzpienia	1	B	
31	M20x1,5x75-10.9-B-Fe/Zn		Śruba drobnozwojna z gwintem na części trzpienia	1	B	
32	M20x1.5-10-B-Fe/Zn	1023215	Nakrętka niska	1	B	
33	M24x2-10-B-Fe/Zn	1025341	Nakrętka M24x2-10-B-Fe/Zn DIN 985	1	B	
34	M24x2x175-10.9-B-Fe/Zn	1025624	Śruba drobnozwojna z gwintem na części trzpienia	1	B	
35	Z25	1021921	Pierścień osadczy zewnętrzny	1	B	
36	ZM12x1,25x65-10.9-Fe/Zn	1025443	Śruba stożkowa z podsadzeniem kwadratowym	2	B	
37	M20x1,5-10-B-Fe/Zn	1033610	Nakrętka opk. 50 szt.	1	B	

Tablica 11 : Goleń hydrauliczna

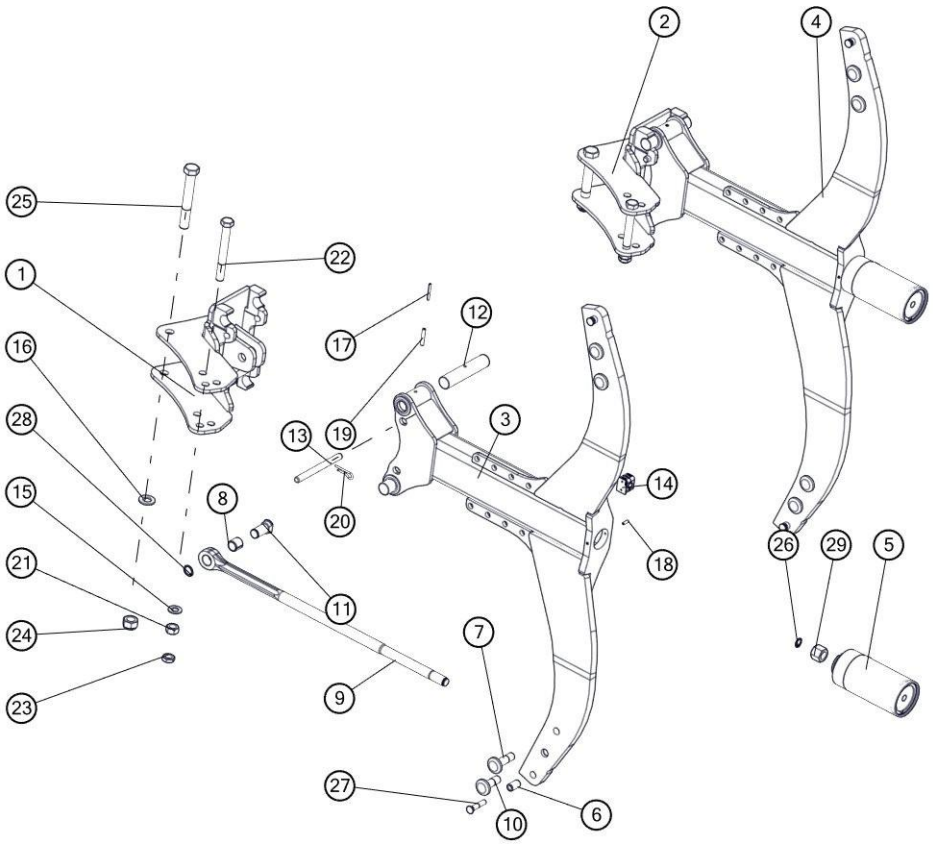

Lp	Symbol	Id Sap	Nazwa	W zespole	Katalog	Uwagi
1	1150/105-100/0	2142685	Goleń hydrauliczna mała kpl. spaw.	1	B	
2	1150/105-300/0	2142688	Uchwyt korpusu LH kpl. spaw.	1	B	
3	1150/107-100/0		Goleń hydrauliczna CORN kpl. spaw.	1	B	PLUS
4	1150/107-200/0	2142606	Uchwyt korpusu LH PLUS kpl. spaw.	1	B	PLUS
5	SMTUG 90.36.H-00	2141628	Cylinder zabezpieczenia hydraulicznego kpl.	1	A	
6	1117/00-043/0	2002294	Tulejka grządzieli ø20/12,5x35	2	A	
7	1126/50-009/0	2188907	Śruba grządzieli M20x1,5x72 opk. 20 szt	2	A	
8	1109/00-702/0	2002105	Tuleja fi 30/25x28	1	A	
9	1150/105-201/0	2142623	Łącznik	1	B	
10	1150/26-004/0	2002157	Śruba grządzieli M20x1,5x62	2	A	
11	1150/26-001/0	2002850	Sworzeń łącznika	1	B	
12	1150/26-002/0	2002374	Czop goleni	2	B	
13	1150/26-003/0		Zawleczka ø16x190	2	B	
14	sp/218/pah-is/m/w10		Uchwyt węża kpl.	3	B	
15	21-Fe/Zn5	1025247	Podkładka	1	B	
16	25 Fe/Zn5	1025249	Podkładka	1	B	
17	5x50-Fe/Zn	1024797	Kołek sprężysty	2	B	
18	6x20-Fe/Zn		Kołek sprężysty	2	B	
19	8x50-Fe/Zn	1024812	Kołek sprężysty	2	B	
20	A60-Fe/Zn-m5c		Zawleczka spręż. podwójna	2	B	
21	M20x1,5-10-B-Fe/Zn	1033610	Nakrętka opk. 50 szt.	1	B	
22	M20x1,5x175-10.9-B-Fe/Zn	1015190	Śruba drobnozwojna z gwintem na części trzpienia	1	B	
23	M20x1.5-10-B-Fe/Zn	1023215	Nakrętka niska	1	B	
24	M24x2-10-B-Fe/Zn	1025341	Nakrętka M24x2-10-B-Fe/Zn DIN 985	1	B	
25	M24x2x175-10.9-B-Fe/Zn	1025624	Śruba drobnozwojna z gwintem na części trzpienia	1	B	
26	Z2		Pierścień osadczy zewnętrzny	1	B	

27	ZM12x1,25x65-10.9-Fe/Zn	1025443	Śruba stożkowa z podsadzeniem kwadratowym	2	B	
28	Z25	1021921	Pierścień osadczy zewnętrzny	1	B	
29	M24x2-10-B-Fe/Zn	1025291	Nakrętka wysoka zwykła	1	B	

Tablica 12 : Uchwyt korpusu z grządzielą IBIS L

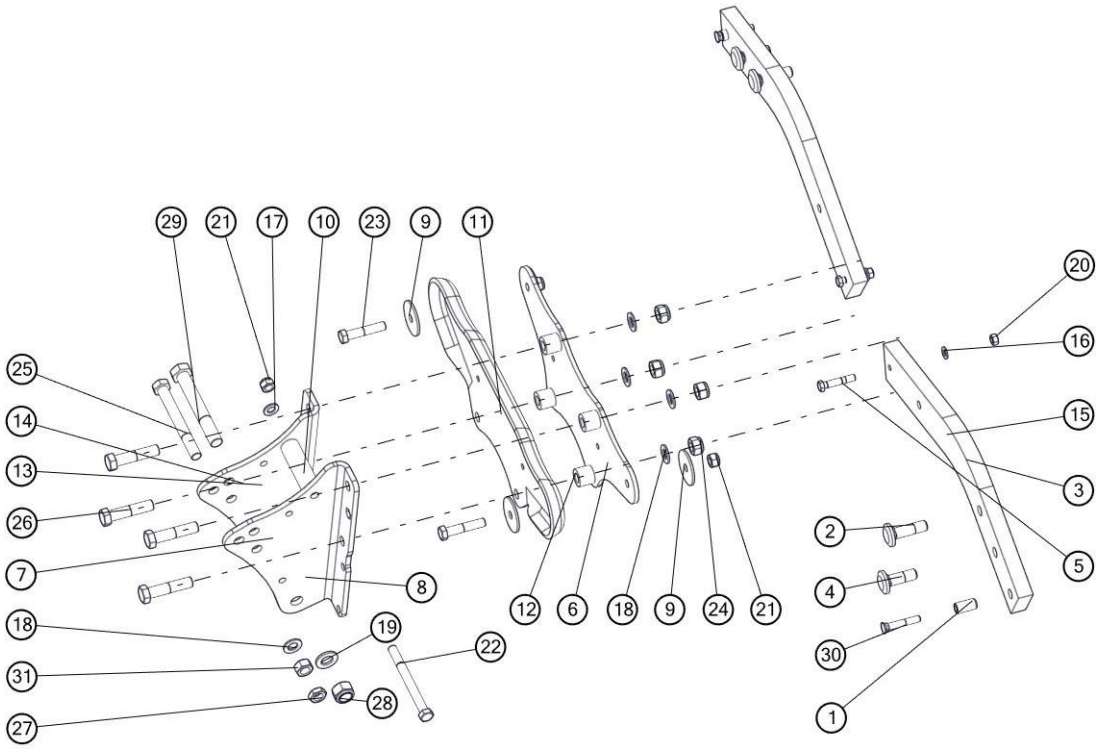

Lp	Symbol	Id Sap	Nazwa	W zespole	Katalog	Uwagi
1	1122/30-002/0	2002035	Tulejka grządzieli ø20/12,5x40	2	A	
2	1126/50-009/0	2188907	Śruba grządzieli M20x1,5x72 opk. 20 szt	2	A	
3	1150/103-001/0	2111416	Grządziel 80x30x694	2	B	
4	1150/26-004/0	2002157	Śruba grządzieli M20x1,5x62	2	A	
5	1151/00-201/0	1013804	Bezpiecznik grządzieli M12x65 (a=30)	2	A	
6	1150/103-101/0	2137304	Płyta grządzieli	2	A	

7	1150/28-002/0	2111413	Płyta uchwytu dolna B	1	A	
8	1150/54-002/0	2137308	Płyta uchwytu dolna D	1	B	PLUS
9	1151/04-003/0	2111414	Podkładka ø70/16,2x4	4	A	
10	1152/04-001/0	2002097	Tuleja ø35/17x120	1	B	
11	1150/103-102/0	2111411	Płyta grządzieli tłoczona	1	B	
12	1151/04-002/0	2003040	Tuleja ø35/20x30,5	4	B	
13	1150/54-001/0	2137306	Płyta uchwytu górna D	1	B	PLUS
14	1150/28-001/0	2111412	Płyta uchwytu górna B	1	A	
15	1150/104-001/0	2138607	Grządziel 80x30x745	2	B	PLUS
16	13-Fe/Zn	1031414	Podkładka zwykła	2	B	
17	17-Fe/Zn	1025245	Podkładka zwykła	3	B	
18	21-Fe/Zn5	1025247	Podkładka	5	B	
19	25 Fe/Zn5	1025249	Podkładka	1	B	
20	M12-8-B-Fe/Zn	1022624	Nakrętka	2	B	
21	M16x1,5-10-B-Fe_Zn5	1024505	Nakrętka M16x1,5-10-B-Fe/Zn5 DIN 985	3	B	
22	M16x1,5x170-10.9-B-Fe/Zn	1025518	Śruba M16x1,5x170-10.9-B-Fe/Zn DIN 960	1	B	
23	M16x1,5x80-10.9-B-Fe/Zn	1025509	Śruba M16x1,5x80-10.9-B-Fe/Zn DIN 960	2	B	
24	M20x1,5-10-B-Fe_Zn5	1025338	Nakrętka M20x1,5-10-B-Fe/Zn5 DIN 985	4	B	
25	M20x1,5x175-10.9-B-Fe/Zn	1015190	Śruba drobnozwojna z gwintem na części trzpienia	1	B	
26	M20x1,5x90-10.9-B-Fe/Zn		Śruba drobnozwojna z gwintem na części trzpienia	4	B	
27	M20x1.5-10-B-Fe/Zn	1023215	Nakrętka niska	1	B	
28	M24x2-10-B-Fe/Zn	1025341	Nakrętka M24x2-10-B-Fe/Zn DIN 985	1	B	
29	M24x2x175-10.9-B-Fe/Zn	1025624	Śruba drobnozwojna z gwintem na części trzpienia	1	B	
30	ZM12x1,25x75-10.9-Fe/Zn	1033622	Śruba opk. 20 szt.	2	A	
31	M20x1,5-10-B-Fe/Zn	1033610	Nakrętka opk. 50 szt.	1	B	

Tablica 13 : Przedłużacze IBIS L

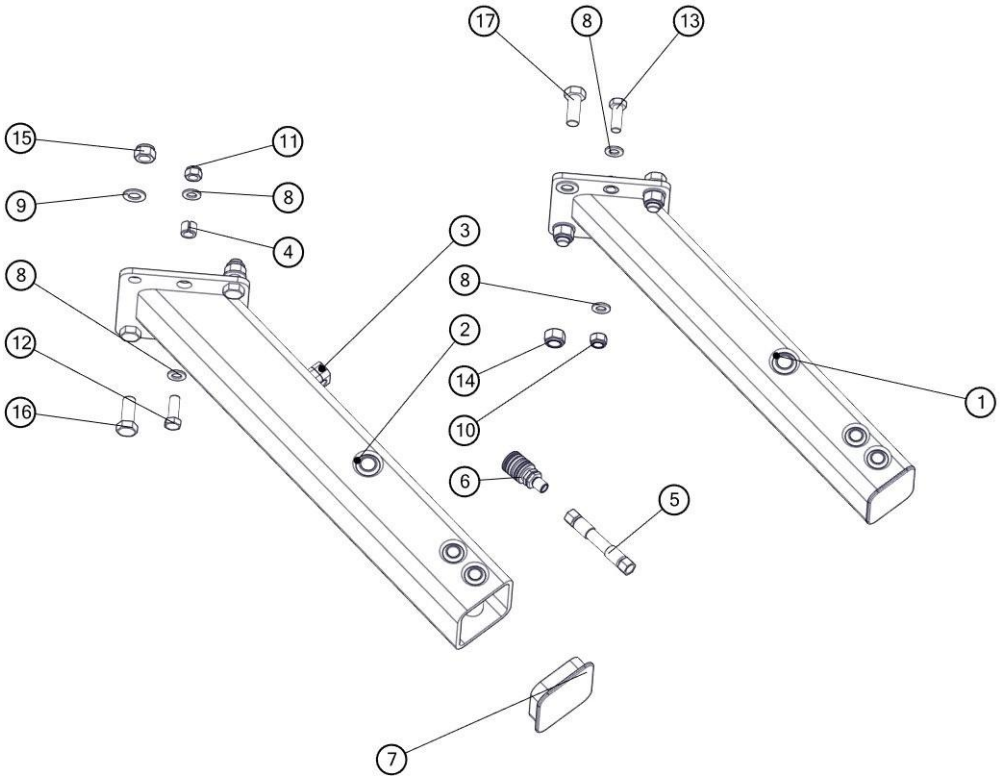

Lp	Symbol	Id Sap	Nazwa	W zespole	Katalog	Uwagi
2	1152/09-100/0	2111417	Przedłużacz ramy kpl. spaw.	1	B	
3	Sp/218/pah-is/m/w10		Uchwyt węża kpl. STAUFF	1	B	IBIS L HC ; IBIS L H
4	1123/10-001/0	2002133	Kołek sprężysty	2	B	
5	1151/78-100/1170		Przewód giętki kpl. L=1170	1	B	IBIS L HC ; IBIS L H
6	42121824	1028384	Gniazdo szybkozłącza ISO-12,5 (M18x1,5)	1	B	IBIS L HC ; IBIS L H
7	ZP 120x120x8	1013969	Zaślepka plastikowa 120x120x8	1	B	
8	17-Fe/Zn	1025245	Podkładka zwykła	4	B	
9	21-Fe/Zn5	1025247	Podkładka	4	B	
10	M16x1,5-10-B-Fe_Zn5	1024505	Nakrętka M16x1,5-10-B-Fe/Zn5 DIN 985	2	B	M
11	M16x1,5-10-B-Fe_Zn5	1024505	Nakrętka M16x1,5-10-B-Fe/Zn5 DIN 985	2	B	L
12	M16x1,5x45-10.9-B-Fe/Zn		Śruba drobnozwojna z gwintem na całości	2	B	L
13	M16x45-8.8-B-Fe/Zn5	1023159	Śruba	2	B	M
14	M20-8-B-Fe/Zn	1023251	Nakrętka M20-8-B-Fe/Zn DIN 985	4	B	M
15	M20x1,5-10-B-Fe_Zn5	1025338	Nakrętka M20x1,5-10-B-Fe/Zn5 DIN 985	4	B	L
16	M20x1.5x50-10.9-B-Fe/Zn		Śruba drobnozwojna z gwintem na całości	4	B	L
17	M20x50-8.8-B-Fe/Zn		Śruba ze zwykłym skokiem z gwintem na całości	4	B	M

Tablica 14 : Zespół koła kopiującego – boczne L

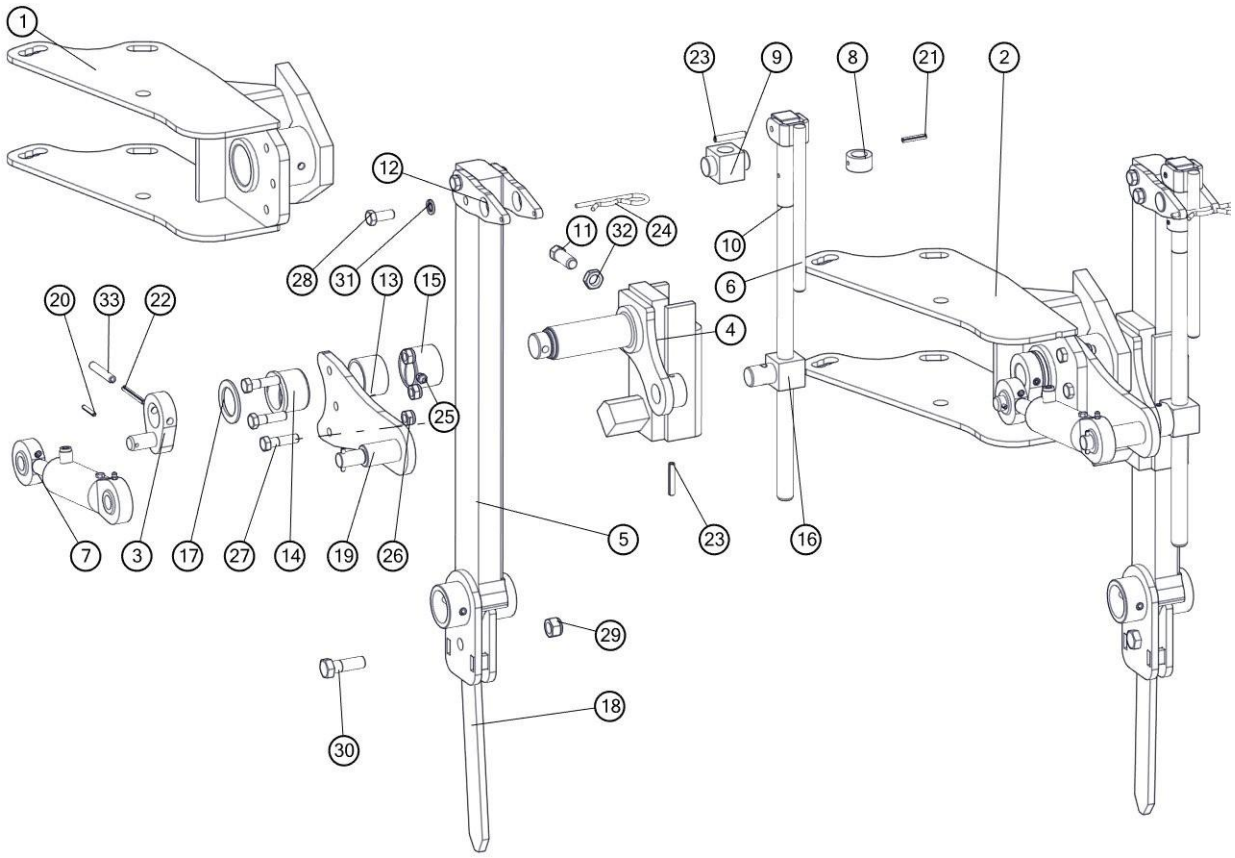

Lp	Symbol	Id Sap	Nazwa	W zespole	Katalog	Uwagi
1	1150/30-000/0	2111422	Uchwyt koła kpl. spaw.	1	B	
2	1150/59-100/0		Uchwyt koła kpl. spaw. A	1	B	PLUS
3	1153/06-300/0	2111419	Wykorbienie kpl. spaw.	1	B	
4	1153/06-400/0	2111420	Pochwa słupicy kpl. spaw. A	1	A	
5	1153/06-500/0	2111421	Słupica koła kpl. spaw.	1	B	
6	1153/173-410/0	2074353	Pokrętło kpl. spaw.	1	B	
7	CJ-S264-40/20/64	2139570	Amortyzator 40/20/64	1	A	
8	1117/40-004/0	2001951	Tuleja ø35/22,5x20	1	B	
9	1153/173-402/0	2001921	Sworzeń wrzeciona	1	B	
10	1153/173-401/0	2105096	Śruba wrzeciona Tr22x5x560	1	B	
11	1153/171-101/0	2001928	Śruba dociskowa M16x40	2	B	
12	1153/173-002/0	2131829	Wysięg wrzeciona	2	B	
13	1115/60-002/0	2002029	Tuleja ø54x3,6/35	1	A	
14	1117/40-008/0	2002297	Tuleja walcowa kołnierz. 45/56/60,3x40/5	1	A	
15	1153/06-004/0	2002298	Tuleja walcowa 45/56x40	1	A	
16	1153/06-003/0	2002053	Sworzeń wrzeciona	1	B	
17	1153/06-002/0	2131659	Pierścień ø60/41x3	1	B	
18	1150/205-001/0		Bagnet koła A	1	B	
19	1153/06-200/0	2111418	Ramię amortyzatora kpl. spaw.	1	A	
20	5x32-Fe/Zn	1024794	Kołek sprężysty 5x32 - Fe/Zn DIN 1481	2	B	
21	6x35-Fe/Zn	1024801	Kołek sprężysty 6x35 - Fe/Zn DIN 1481	1	B	
22	6x60-Fe/Zn	1024806	Kołek sprężysty 6x60 - Fe/Zn DIN1481	1	B	
23	8x45-Fe/Zn	1024811	Kołek sprężysty	2	B	
24	A 85-Fe/Zn	1031369	Zawleczka A 85-Fe/Zn5-m5c	1	B	
25	Smarowniczka M10x1	1024898	Smarowniczka M10x1	1	B	
26	M12x1,25-10-B-Fe/Zn5	1033596	Nakrętka M12x1,25-10-B-Fe/Zn5 DIN 985 opk. 200 szt.	3	B	
27	M12x1,25x45-10.9-B-Fe/Zn5	1031408	Śruba	3	B	

Lp	Symbol	Id Sap	Nazwa	W zespole	Katalog	Uwagi
28	M12x30-8.8-B-Fe/Zn		Śruba ze zwykłym skokiem z gwintem na całości	4	B	
29	M16x1,5-10-B-Fe_Zn5	1024505	Nakrętka M16x1,5-10-B-Fe/Zn5 DIN 985	1	B	
30	M16x50-8.8-B-Fe/Zn		Śruba ze zwykłym skokiem z gwintem na części trzpienia	1	B	
31	Z12,2-Fe/Zn		Podkładka sprężysta	4	B	
32	M16-8-B-Fe/Zn		Nakrętka niska zwykła	2	B	
33	10x60-Fe/Zn	1024821	Kołek sprężysty 10x60 - Fe/Zn DIN 1481	2	A	

Tablica 15 : Zespół koła kopiującego – tylne L

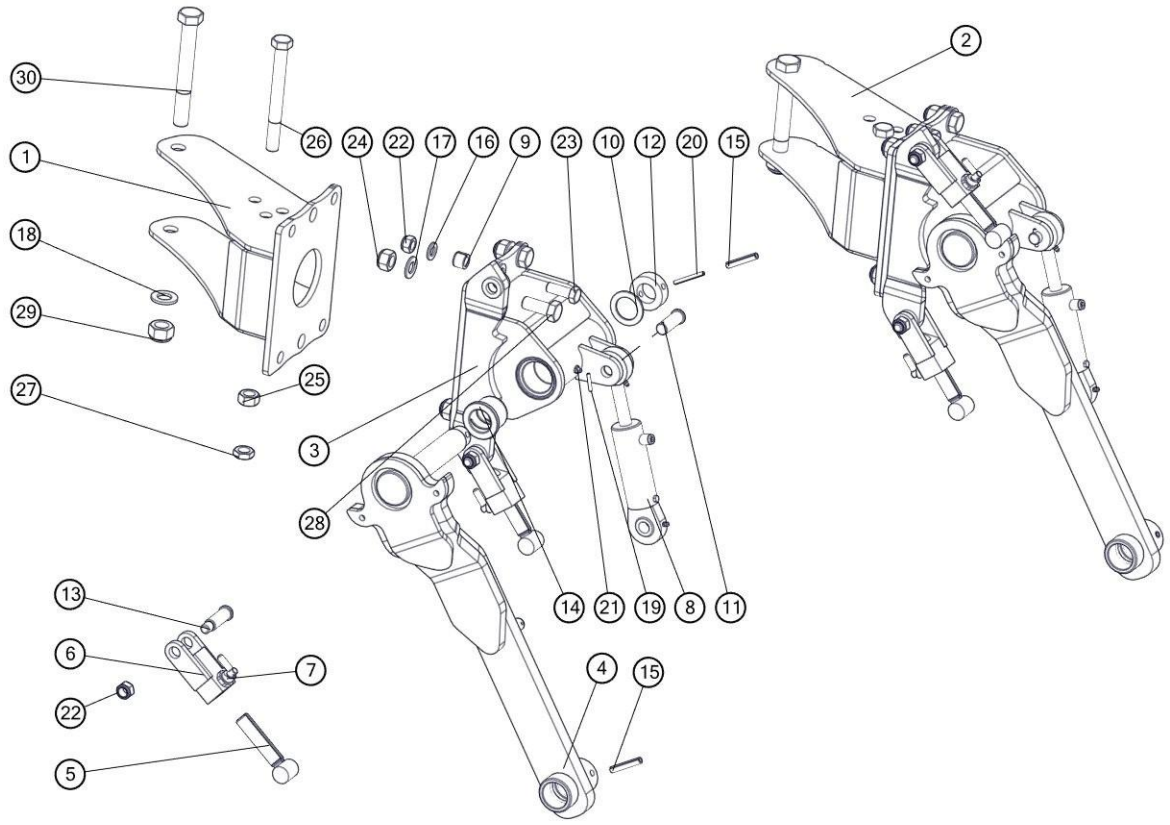

Lp	Symbol	Id Sap	Nazwa	W zespole	Katalog	Uwagi
1	1150/41-000/0	2111454	Uchwyt koła tylnego kpl. spaw. A	1	B	
2	1150/60-100/0		Uchwyt koła tylnego kpl. spaw. A	1	B	PLUS
3	1150/40-100/0	2111452	Uchwyt koła tylnego kpl. spaw.	1	B	
4	1150/40-200/0	2111453	Słupica koła tylnego kpl. spaw.	1	B	
5	1153/60-320/0	2001937	Śruba regulatora kpl. spaw.	2	A	
6	1153/60-330/0	2166373	Uchwyt regulatora kpl. spaw. A	2	B	
7	1153/60-340/0		Blokada śruby kpl.	2	B	
8	CJ-S264-40/20/64	2139570	Amortyzator 40/20/64	1	A	
9	1123/10-001/0	2002133	Kołek sprężysty	2	B	
10	1153/06-002/0	2131659	Pierścień ø60/41x3	1	B	
11	1153/60-003/0		Sworzeń 20x58/52	1	B	
12	1153/06-001/0	2002495	Pierścień ø60/35x20	1	B	
13	1153/60-004/0	2001783	Sworzeń 20x74	2	B	
14	2454/10-004/0	2042043	Tuleja łożyskowa ø65/55/40x46	2	B	
15	10x60-Fe/Zn	1024821	Kołek sprężysty 10x60 - Fe/Zn DIN 1481	2	A	
16	17-Fe/Zn	1025245	Podkładka zwykła	4	B	
17	21-Fe/Zn5	1025247	Podkładka	9	B	
18	25 Fe/Zn5	1025249	Podkładka	1	B	
19	5x30-Fe/Zn		Kołek sprężysty	2	B	

Lp	Symbol	Id Sap	Nazwa	W zespole	Katalog	Uwagi
20	6x60-Fe/Zn	1024806	Kołek sprężysty 6x60 - Fe/Zn DIN1481	1	B	
21	Smarowniczka M10x1	1024898	Smarowniczka M10x1	1	B	
22	M16x1,5-10-B-Fe_Zn5	1024505	Nakrętka M16x1,5-10-B-Fe/Zn5 DIN 985	4	B	
23	M16x45-8.8-B-Fe/Zn5	1023159	Śruba	2	B	
24	M20-8-B-Fe/Zn	1023251	Nakrętka M20-8-B-Fe/Zn DIN 985	4	B	
25	M20x1,5-10-B-Fe/Zn	1033610	Nakrętka opk. 50 szt.	1	B	
26	M20x1,5x190-10.9-B-Fe/Zn5	1025583	Śruba M20x1,5x90-10.9-B-Fe/Zn DIN 960	1	B	
27	M20x1.5-10-B-Fe/Zn	1023215	Nakrętka niska	1	B	
28	M20x50-8.8-B-Fe/Zn		Śruba ze zwykłym skokiem z gwintem na całości	4	B	
29	M24x2-10-B-Fe/Zn	1025341	Nakrętka M24x2-10-B-Fe/Zn DIN 985	1	B	
30	M24x2x190-10.9-B-Fe/Zn	1025626	Śruba M24x2x190-10.9-B-Fe/Zn DIN 960	1	B	

Tablica 16 : Zespół koła kopiującego – tylne hydrauliczne

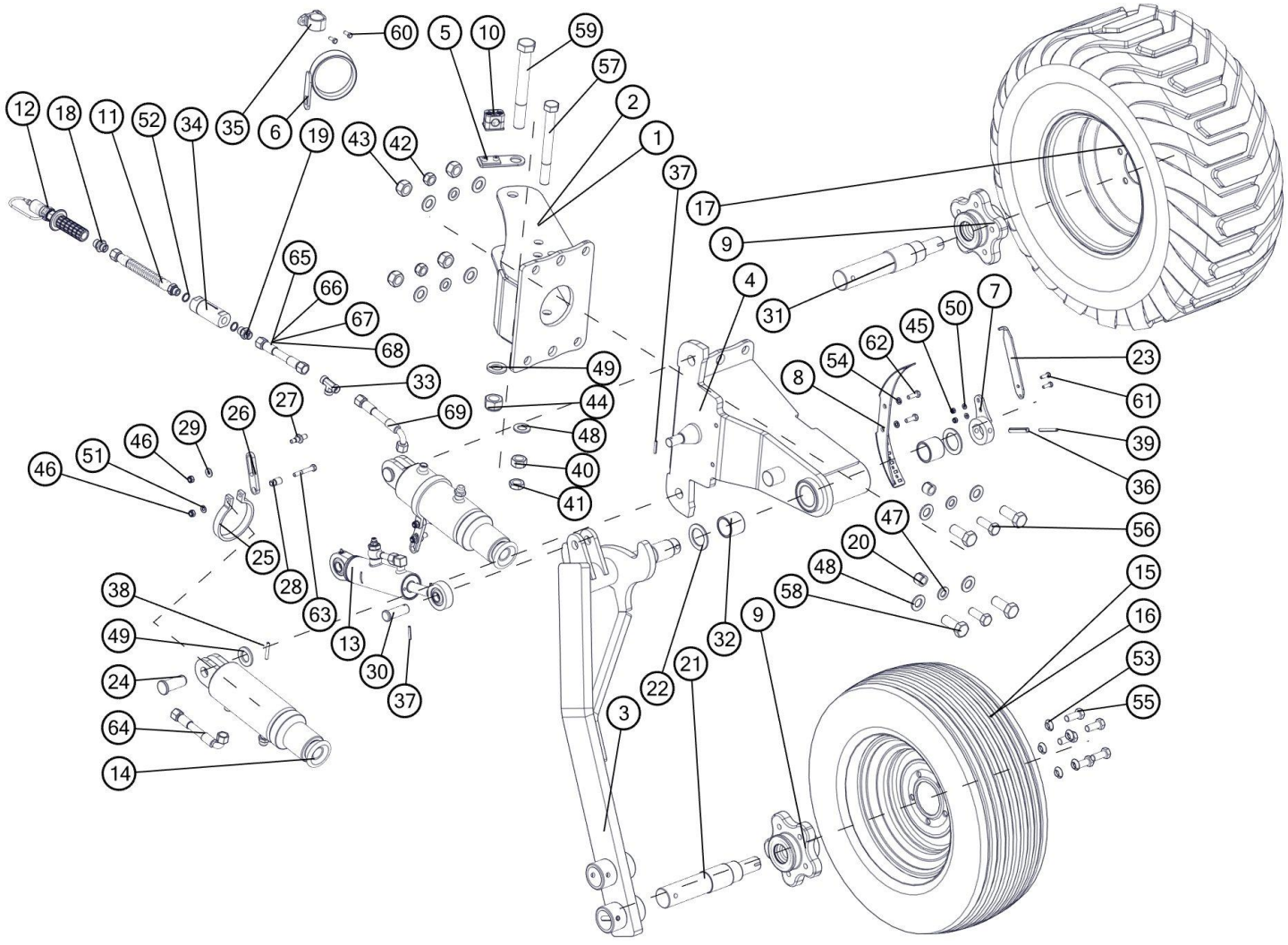

Lp	Nr. rysunku 1	Ilość w sekcji/maszynie	Nazwa części	Uwagi
1	1150/41-000/0	1	Uchwyt koła tylnego kpl. spaw. A	
2	1150/60-100/0	1	Uchwyt koła tylnego kpl. spaw. A	
3	1153/243-210/0	1	Słupica koła tylnego hydrauliczna kpl. spaw.	
4	1153/243-110/0	1	Uchwyt koła tylny hydrauliczny kpl. spaw.	
5	1153/244-100/0	1	Uchwyt węży ø25 kpl. spaw.	
6	1150/23-100/0	1	Uchwyt węży kpl. spaw.	
7	1153/243-220/0	1	Tuleja kpl. spaw.	
8	1153/243-310/0	1	Skala kpl. spaw.	
9	MASP2ZNP/03	1	Piasta koła MASP 2 ZNP	
10	sp/218/pah-is/m/w10	1	Uchwyt węża kpl. STAUFF	
11	1150/00-410/0	1	Przewód przyłączeniowy ze sprężyną M18x1,5-3/8" kpl.	
12	ZPH/CZEK/PLUS	1	ZAK.PRZEW.HYDR.CZE.KENNFIXX (+)	
13	CJ-S646-16-50/20/64A	1	Amortyzator 50/20/64	
14	CJ-S682-20-80/45/80	2	Cylinder hydrauliczny koła	
15	Koło kpl. 200/60-14.5-10PR-5/80/115	1	Koło kpl. 200/60-14.5-10PR-5/80/115	
16	Koło kpl. 10.0/80-12-10PR-5/80/115	1	Koło kpl. 10.0/80-12-10PR-5/80/115	
17	Koło kpl. 320/60-12-10PR-5/80/115	1	Koło kpl. 320/60-12-10PR-5/80/115	
18	14121818	1	Korpus przyłączki prostej redukcyjnej M18x1,5/M18x1,5	
19	31123818	1	Korpus przył.prost.reduk.G3/8" / M18x1,5	
20	1123/10-001/0	2	Kołek sprężysty	
21	1139/005-04-002/00	1	Oś piasty MASP2ZNP/03 L=283	
22	1153/06-002/0	2	Pierścień ø60/41x3	
23	1153/243-001/0	1	Wskaźnik	
24	1153/243-101/0	1	Sworzeń 24x60/52	
25	1153/243-501/0	2	Obejma	
26	1153/243-502/0	2	Wodzik	
27	1153/243-503/0	2	Czop M10/M8	
28	1153/243-504/0	2	Tuleja dystansowa 14/12x26	
29	1153/243-505/0	2	Podkładka ø20/8,5x2	
3	1153/60-003/0	1	Sworzeń 20x58/52	

0				
31	1674/74-102/0	1	Oś piasty MASP2ZNP/03 L=300	
32	2439/10-001/0	2	Tuleja ślizgowa 48x40/40 (BF-515)	
33	371121818.	1	Korpus przyłączki trójnikowej M18x1,5	
34	FCL-380-40	1	Filtr liniowy FCL-120-40	
35	6100	1	Gniazdo wtyczki ISO-12,5	
36	10x60-Fe/Zn5	1	Kołek sprężysty 10x60-Fe/Zn5	
37	5x30-Fe/Zn5	2	Kołek sprężysty 5x30-Fe/Zn5	
38	6x40-Fe/Zn5	1	Kołek sprężysty 6x40-Fe/Zn5	
39	6x60-Fe/Zn5	1	Kołek sprężysty 6x60-Fe/Zn5	
40	M20x1,5-10-B-Fe/Zn5	1	Nakrętka M20x1,5-10-B-Fe/Zn5	
41	M20x1.5-05-B-Fe/Zn5	1	Nakrętka M20x1.5-05-B-Fe/Zn5	
42	M16-8-B-Fe/Zn5	2	Nakrętka samozab. M16-8-B-Fe/Zn5	
43	M20-8-B-Fe/Zn5	4	Nakrętka samozab. M20-8-B-Fe/Zn5	
44	M24x2-10-B-Fe/Zn5	1	Nakrętka samozab. M24x2-10-B-Fe/Zn5	
45	M6-8-B-Fe/Zn5	2	Nakrętka samozab. M6-8-B-Fe/Zn5	
46	M8-8-B-Fe/Zn5	4	Nakrętka samozab. M8-8-B-Fe/Zn5	
47	17-Fe/Zn5	4	Podkładka 17-Fe/Zn5	
48	21-Fe/Zn5	9	Podkładka 21-Fe/Zn5	
49	25-Fe/Zn5	2	Podkładka 25-Fe/Zn5	
50	6,4-Fe/Zn5	2	Podkładka 6,4-Fe/Zn5	
51	8,4-Fe/Zn5	2	Podkładka 8,4-Fe/Zn5	
52	A 17x21-Cu	2	Podkładka A 17x21-Cu	
53	14,5	5	Podkładka sprężysta 14,5	
54	Z8.1-Fe/Zn5	2	Podkładka sprężysta Z8.1-Fe/Zn5	
55	M14x1,5x35-10.9-B-Fe/Zn5	5	Śruba M14x1,5x35-10.9-B-Fe/Zn5	
56	M16x45-8.8-B-Fe/Zn5	2	Śruba M16x45-8.8-B-Fe/Zn5	
5	M20x1,5x190-10.9-B-Fe/Zn5	1	Śruba M20x1,5x190-10.9-B-Fe/Zn5	

7				
58	M20x50-8.8-B-Fe/Zn5	4	Śruba M20x50-8.8-B-Fe/Zn5	
59	M24x2x200-10.9-B-Fe/Zn5	1	Śruba M24x2x200-10.9-B-Fe/Zn5	
60	M6x16-8.8-B-Fe/Zn5	2	Śruba M6x16-8.8-B-Fe/Zn5	
61	M6x20-8.8-B-Fe/Zn5	2	Śruba M6x20-8.8-B-Fe/Zn5	
62	M8x25-8.8-B-Fe/Zn5	2	Śruba M8x25-8.8-B-Fe/Zn5	
63	M8x55-8.8-B-Fe/Zn5	1	Śruba M8x55-8.8-B-Fe/Zn5	
64	1069/30-000/700	1	Przewód giętki kpl. L=700	
65	1153/00-800/5000	1	Przewód giętki kpl. L=5000	
66	1153/00-800/5300	1	Przewód giętki kpl. L=5300	
67	1153/00-800/5800	1	Przewód giętki kpl. L=5800	
68	1153/00-800/6100	1	Przewód giętki kpl. L=6100	
69	1069/30-000/450	1	Przewód giętki kpl. L=450	

Tablica 17 : Ucho transportowe, zaczepy transportowe

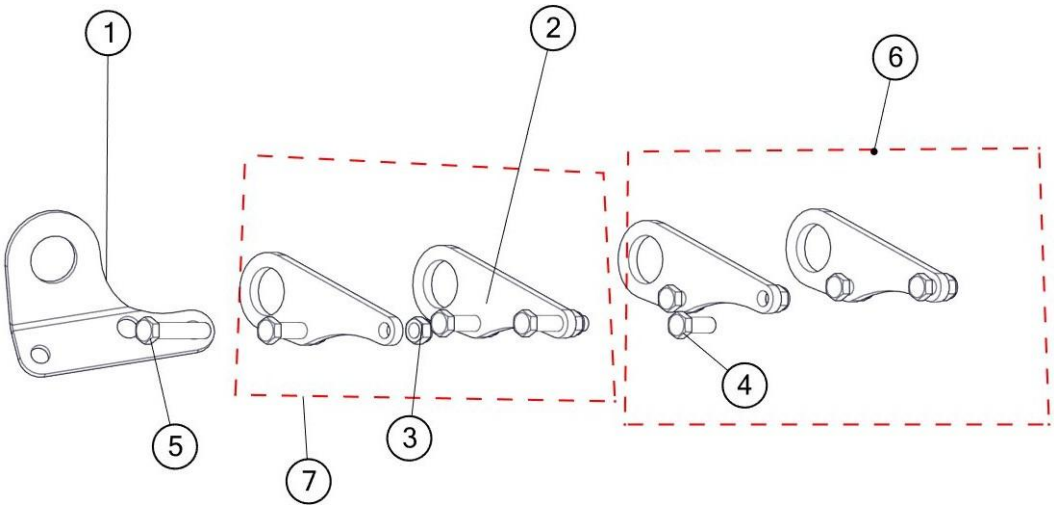

Lp	Symbol	Id Sap	Nazwa	W zespole	Katalog	Uwagi
1	1150/00-006/0		Ucho transportowe B	1	B	
2	1153/00-018/0		Ucho transportowe S	2	B	
3	M16x1,5-10-B-Fe_Zn5	1024505	Nakrętka M16x1,5-10-B-Fe/Zn5 DIN 985	4	B	Wersja z przedpłużkami
4	M16x40-8.8-B-Fe/Zn		Śruba ze zwykłym skokiem z gwintem na całości	4	B	Wersja bez przedpłużków
5	M16x80-8.8-B-Fe/Zn		Śruba ze zwykłym skokiem z gwintem na całości	4	B	
6	1153/226-000/0		Zaczepy transportowe S kpl.	1	B	Wersja bez przedpłużków
7	1153/227-000/0		Zaczepy transportowe S kpl.	1	B	Wersja z przedpłużkami

Tablica 18 : Cylinder hydrauliczny IBIS L

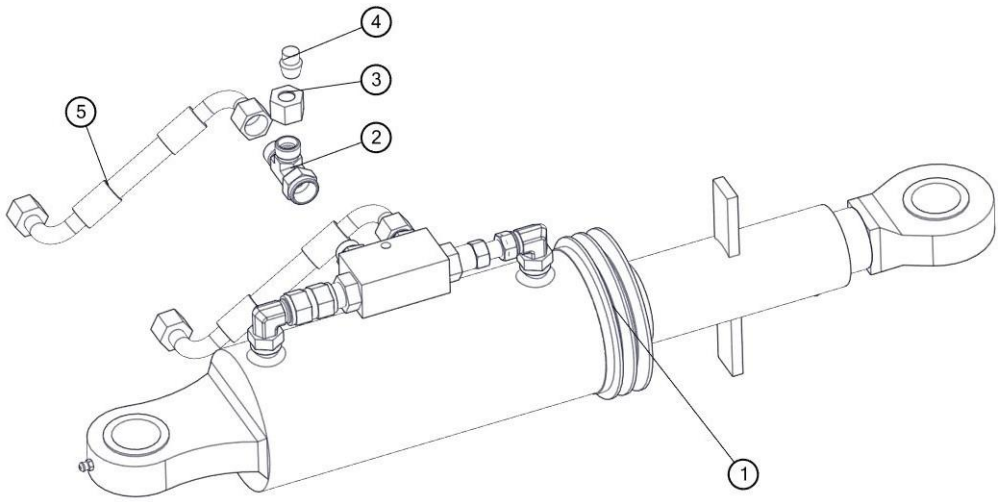

Lp	Symbol	Id Sap	Nazwa	W zespole	Katalog	Uwagi
1	CJ-S132-18-90/45/90	2143735	Cylinder odchylania ramy IBIS L4+	1	B	
4	726112	1013838	Korek zaślepiający z uszczelką VZ2 12L/S	1	B	
2	376811218	1014613	Korpus przył. trójnik. niesymetr.nast. M18x1,5 (XL Opcja/XXL)	1	B	
3	3911218	1013839	Nakrętka korka M2 12L	1	B	
5	1153/00-700/2600		Przewód giętki kpl. L=2600	2	B	

UNIA uniamachines.com

Tablica 19 : Krój tarczowy L B

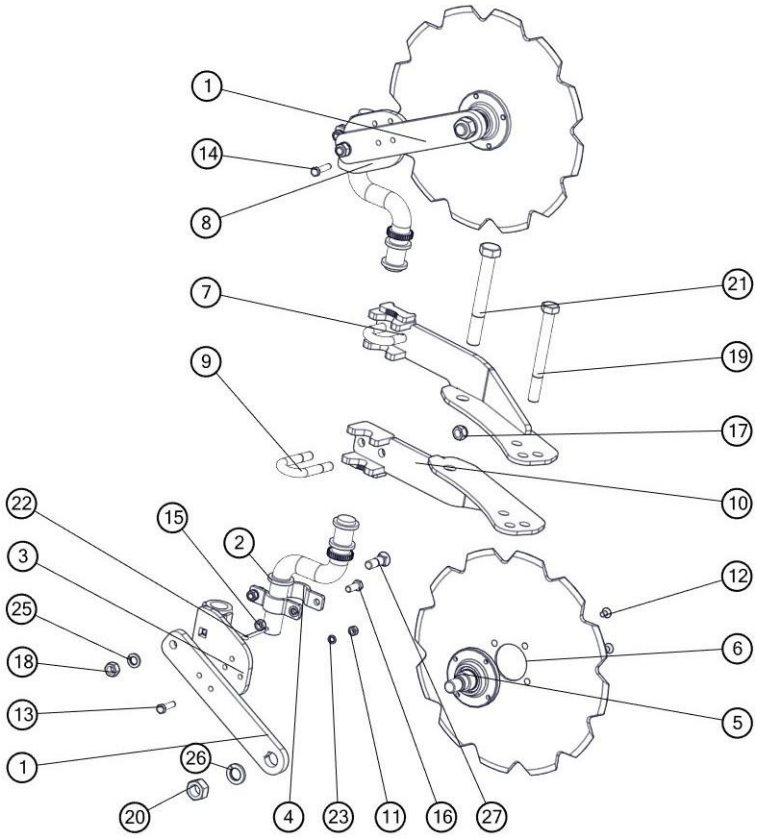

Lp	Symbol	Id Sap	Nazwa	W zespole	Katalog	Uwagi
1	1070/018-01-001/00		Ramię kroju B	2	B	
2	1115/71-100/0	2111388	Trzon kroju 120/284 kpl. spaw.	2	B	
3	1115/71-200/2		Płyta obejmy prawa kpl.spaw.	1	B	
4	1115/71-301/0	2137345	Obejma kroju	4	B	
5	IL35-100_6T-M24x2		Piasta WP kpl.	2	B	
6	1150/125-121/0		Tarcza kroju ø450/4	2	A	
7	1150/38-100/0	2137343	Uchwyt kroju górny kpl.spaw. A	1	B	
8	1115/72-200/2	2111390	Płyta obejmy lewa kpl.spaw. A	1	B	
9	1115/00-014/0	2001724	Jarzmo M16x54x95	2	A	
10	1150/39-100/0	2137344	Uchwyt kroju dolny kpl.spaw. A	1	B	
11	M10-8-B-Fe/Zn	1031362	Nakrętka	2	B	
12	M10x16-10.9-A-Fe/Zn	1014753	Śruba stożkowa na imbus	8	B	
13	M10x40-8.8-B-Fe/Zn		Śruba ze zwykłym skokiem z gwintem na całości	1	B	
14	M10x45-8.8-B-Fe/Zn	1022172	Śruba	1	B	
15	M12-8-B-Fe/Zn	1022624	Nakrętka	4	B	
16	M12x30-8.8-B-Fe/Zn		Śruba ze zwykłym skokiem z gwintem na całości	4	B	
17	M16x1,5-10-B-Fe_Zn5	1024505	Nakrętka M16x1,5-10-B-Fe/Zn5 DIN 985	4	B	
18	M16x1,5-10-B-Fe/Zn	1025303	Nakrętka zwykła	2	B	
19	M20x1,5x190-10.9-B-Fe/Zn5	1025583	Śruba M20x1,5x90-10.9-B-Fe/Zn DIN 960	1	B	
20	M24x2-10-B-Fe/Zn	1025307	Nakrętka zwykła	2	B	
21	M24x2x190-10.9-B-Fe/Zn	1025626	Śruba M24x2x190-10.9-B-Fe/Zn DIN 960	1	B	
22	S-6,3x56-Fe/Zn		Zawleczka typu S	2	B	
23	Z10.2-Fe_Zn5	1031355	Podkładka	2	B	

Lp	Symbol	Id Sap	Nazwa	W zespole	Katalog	Uwagi
24	Z12,2-Fe/Zn		Podkładka sprężysta	4	B	
25	Z16,3-Fe/Zn	1023252	Podkładka spr. 16.3	2	B	
26	Z24,5-Fe/Zn	1023261	Podkładka sprężysta	2	B	
27	ZM16x1,5x55-10.9-Fe/Zn	1025499	Śruba stożkowa z podsadzeniem kwadratowym	2	B	

Tablica 20 : Krój tarczowy L S

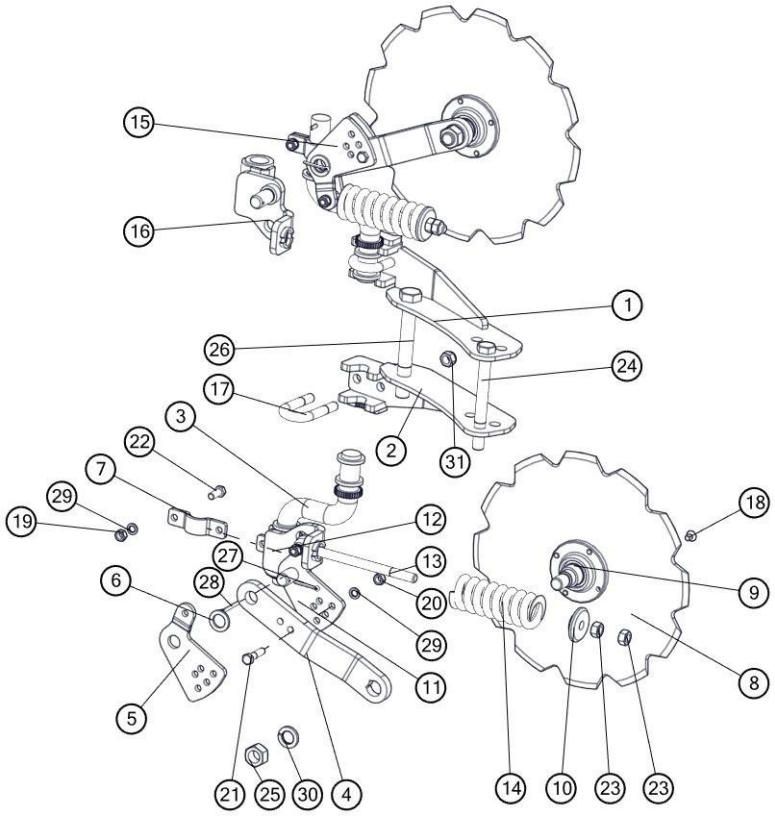

Lp	Symbol	Id Sap	Nazwa	W zespole	Katalog	Uwagi
1	1150/31-100/0	2111664	Uchwyt kroju górny kpl.spaw.	1	B	
2	1150/32-100/0	2111665	Uchwyt kroju dolny kpl.spaw.	1	B	
3	1115/71-100/0	2111388	Trzon kroju 120/284 kpl. spaw.	2	B	
4	1070/019-01-001/00		Ramię kroju S	2	B	
5	1070/019-01-002/00		Płyta regulacyjna prawa	1	B	
6	1070/019-01-003/00		Podkładka ø40/26x4	2	B	
7	1115/71-301/0	2137345	Obejma kroju	4	B	
8	1150/125-121/0		Tarcza kroju ø450/4	2	A	
9	IL35-100_6T-M24x2		Piasta WP kpl.	2	B	
10	1153/171-202/0	2001755	Pierścień oporowy	2	B	
11	1153/171-201/0	2110943	Płyta regulacyjna	2	B	
12	1153/171-220/0	2111662	Płyta obejmy prawa kpl. spaw.	1	B	
13	1153/171-502/0		Śruba ściągająca M16x238	2	B	
14	1153/171-501/0	1013766	Sprężyna kroju	2	B	
15	1070/019-02-001/00		Płyta regulacyjna lewa	1	B	
16	1153/171-310/0	2111663	Płyta obejmy lewa kpl.spaw.	1	B	
17	1115/00-014/0	2001724	Jarzmo M16x54x95	2	A	
18	M10x16-10.9-A-Fe/Zn	1014753	Śruba stożkowa na imbus	8	B	
19	M12-8-B-Fe/Zn	1022624	Nakrętka	4	B	

Lp	Symbol	Id Sap	Nazwa	W zespole	Katalog	Uwagi
20	M12x1,25-10-B-Fe/Zn		Nakrętka zwykła	4	B	
21	M12x1,25x50-10.9-B-Fe/Zn		Śruba drobnozwojna z gwintem na części trzpienia	4	B	
22	M12x30-8.8-B-Fe/Zn		Śruba ze zwykłym skokiem z gwintem na całości	4	B	
23	M16-8.8-B Zn	1023271	Nakrętka (5.0m-38 6.0m-46 8.0-60)	4	B	
24	M20x1,5x190-10.9-B-Fe/Zn5	1025583	Śruba M20x1,5x90-10.9-B-Fe/Zn DIN 960	1	B	
25	M24x2-10-B-Fe/Zn	1025307	Nakrętka zwykła	2	B	
26	M24x2x190-10.9-B-Fe/Zn	1025626	Śruba M24x2x190-10.9-B-Fe/Zn DIN 960	1	B	
27	S-5x40-Fe/Zn	1022919	Zawleczka prosta	2	B	
28	S-6,3x50-Fe/Zn	1022905	Zawleczka S-6,3x50-Fe/Zn DIN 94	2	B	
29	Z12,2-Fe/Zn		Podkładka sprężysta	8	B	
30	Z24,5-Fe/Zn	1023261	Podkładka sprężysta	2	B	
31	M16x1,5-10-B-Fe_Zn5	1024505	Nakrętka M16x1,5-10-B-Fe/Zn5 DIN 985	4	B	

Tablica 21 : Krój tarczowy przedni

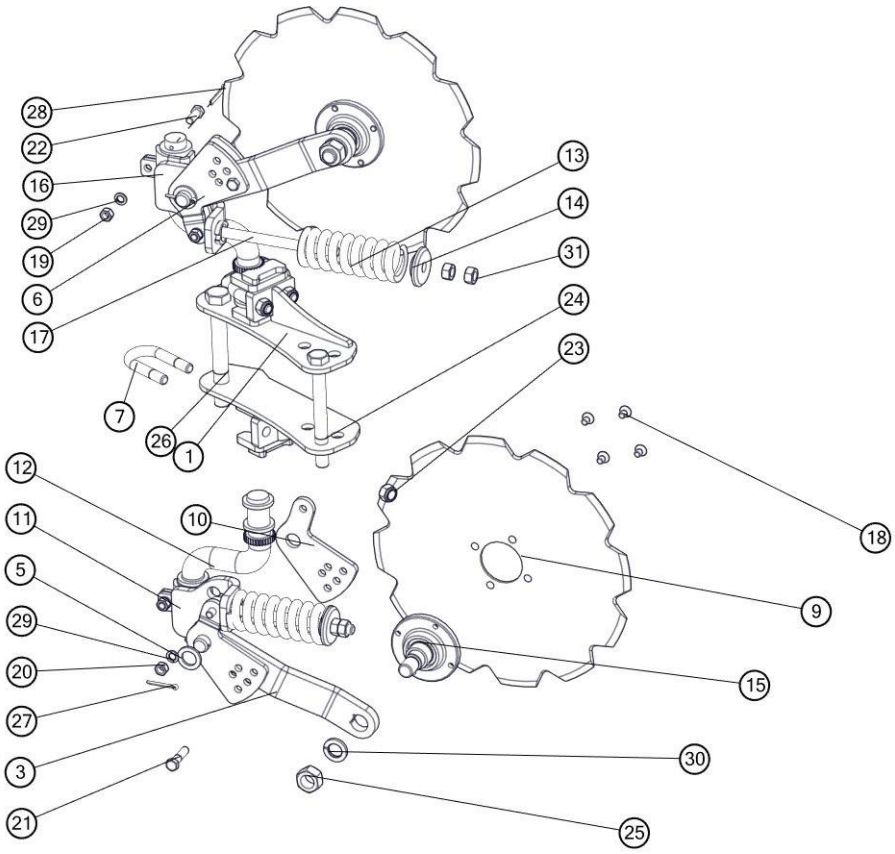

Lp	Symbol	Id Sap	Nazwa	W zespole	Katalog	Uwagi
1	1150/123-110/0		Uchwyt kroju górny kpl.spaw.-Norwegia	1	B	
2	1150/123-210/0		Uchwyt kroju dolny kpl.spaw. - Norwegia	1	B	
3	1070/019-01-001/00		Ramię kroju S	2	B	
4	1070/019-01-002/00		Płyta regulacyjna prawa	1	B	
5	1070/019-01-003/00		Podkładka ø40/26x4	2	B	
6	1070/019-02-001/00		Płyta regulacyjna lewa	1	B	
7	1115/00-014/0	2001724	Jarzmo M16x54x95	2	A	
8	1115/71-301/0	2137345	Obejma kroju	4	B	
9	1150/125-121/0		Tarcza kroju ø450/4	2	A	

Lp	Symbol	Id Sap	Nazwa	W zespole	Katalog	Uwagi
10	1153/171-201/0	2110943	Płyta regulacyjna	2	B	
11	1153/171-220/0	2111662	Płyta obejmy prawa kpl. spaw.	1	B	
12	1115/71-100/0	2111388	Trzon kroju 120/284 kpl. spaw.	2	B	
13	1153/171-501/0	1013766	Sprężyna kroju	2	B	
14	1153/171-202/0	2001755	Pierścień oporowy	2	B	
15	IL35-100_6T-M24x2	1025205	Piasta WP kpl.	2	B	
16	1153/171-310/0	2111663	Płyta obejmy lewa kpl.spaw.	1	B	
17	1153/171-502/0		Śruba ściągająca M16x238	2	B	
18	M10x16-10.9-A-Fe/Zn	1014753	Śruba stożkowa na imbus	8	B	
19	M12-8-B-Fe/Zn	1022624	Nakrętka	4	B	
20	M12x1,25-10-B-Fe/Zn		Nakrętka zwykła	4	B	
21	M12x1,25x50-10.9-B-Fe/Zn		Śruba drobnozwojna z gwintem na części trzpienia	4	B	
22	M12x30-8.8-B-Fe/Zn		Śruba ze zwykłym skokiem z gwintem na całości	4	B	
23	M16-8-B-Fe		Nakrętka samozabezpieczająca	4	B	
24	M20x1,5x190-10.9-B-Fe/Zn5	1025583	Śruba M20x1,5x90-10.9-B-Fe/Zn DIN 960	1	B	
25	M24x2-10-B-Fe/Zn	1025307	Nakrętka zwykła	2	B	
26	M24x2x190-10.9-B-Fe/Zn	1025626	Śruba M24x2x190-10.9-B-Fe/Zn DIN 960	1	B	
27	S-5x40-Fe/Zn	1022919	Zawleczka prosta	2	B	
28	S-6,3x50-Fe/Zn	1022905	Zawleczka S-6,3x50-Fe/Zn DIN 94	2	B	
29	Z12,2-Fe/Zn		Podkładka sprężysta	8	B	
30	Z24,5-Fe/Zn	1023261	Podkładka sprężysta	2	B	
31	M16-8.8-B Zn	1023271	Nakrętka (5.0m-38 6.0m-46 8.0-60)	4	B	
32	1150/123-000/0	2081231	Para krojów tarczowych z zab. sprężynowych - L i P (S/H) (kpl.) - Norwegia	1	B	

Tablica 22 : Osie zawieszenia IBIS L

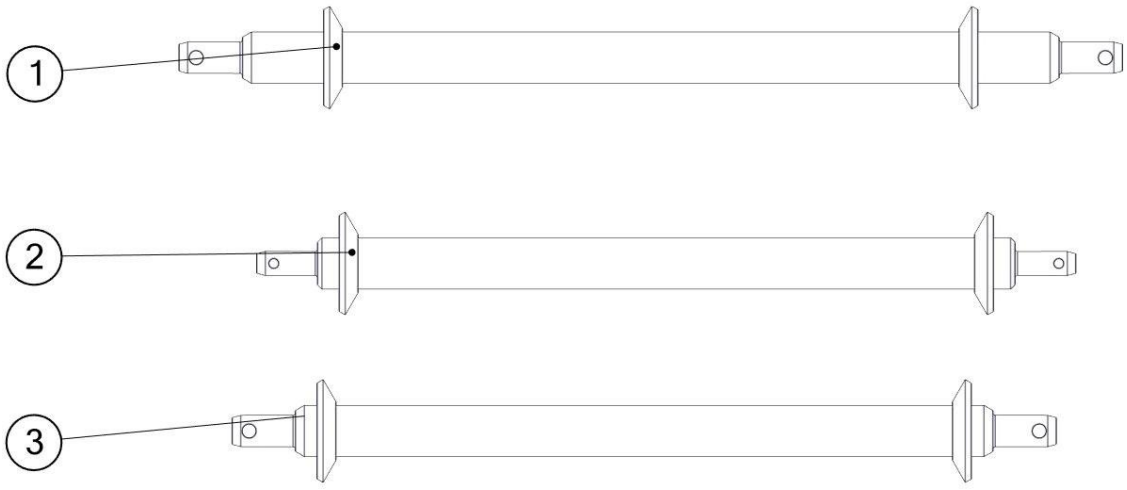

UNIA uniamachines.com

Lp	Symbol	Id Sap	Nazwa	W zespole	Katalog	Uwagi
1	1115/00-200/0	2109707	oś zawieszenia kat. III	1	B	
2	1115/00-750/0	2109676	Oś zawieszenia kat. II	1	B	standard
3	1115_00-700_0	2109714	oś zawieszenia kat. II/36	1	B	

Tablica 23 : Ramię zaczepu IBIS L

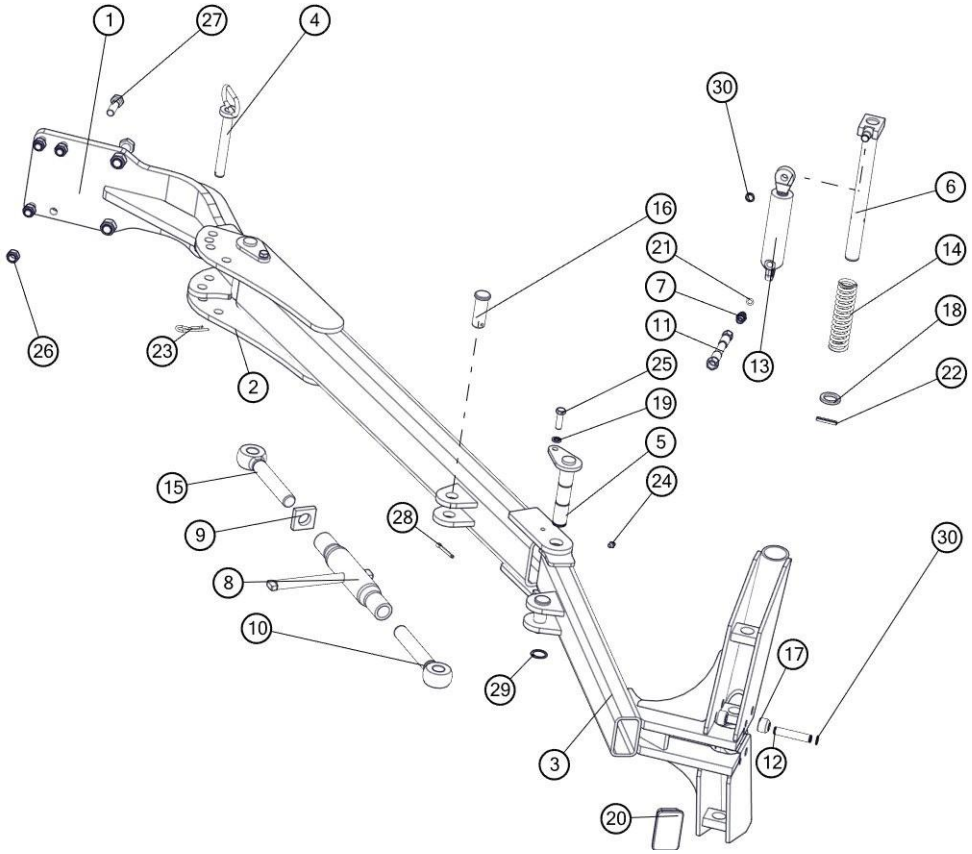

Lp	Symbol	Id Sap	Nazwa	W zespole	Katalog	Uwagi
1	1152/08-100/0	2111716	Ramię główne kpl. spaw.	1	B	
2	1153/14-200/0	2111700	Ramię środkowe kpl. spaw.	1	B	
3	1153/14-300/0		Ramię skrajne kpl. spaw.	1	B	
4	1153/14-400/0	2002738	Sworzeń 20 kpl. spaw.	1	B	
5	1153/14-500/0	2002769	Sworzeń 30 kpl. spaw.	2	B	
6	1153/14-600/0	2073079	Blokada kpl. spaw.	1	B	
7	11101416	1000470	Korpus przył. prostej red. M14x1,5/M16x1,5 (HYD.BEL)	1	B	
8	1117/07-000/0	2136034	Śruba odchylania ramy kpl. (Wrzeciono kpl. C)	1	B	
9	1150/64-103/0	2148720	Docisk 12x50x50 (Tr30x3)	1	B	
10	1150/64-201/0	2105025	Śruba oczkowa prawa Tr30x3	1	B	
11	1152/08-200/4800		Przewód giętki kpl. L=4800	1	B	
12	1153/14-002/0	2002384	Czop siłownika	1	B	
13	CN2E-16-25/80z	2142485	Cylinder hydrauliczny nurnikowy (HYD. BEL)	1	B	
14	1153/14-005/0	1013768	Sprężyna powrotna	1	B	
15	1150/64-202/0	2105021	Śruba oczkowa lewa Tr30x3	1	B	
16	1153/14-001/0	2002041	Sworzeń 27x74	2	B	
17	1153/14-004/0		Tuleja ø30x6/22	2	B	
18	1153/14-003/0		Podkładka ø45/31x5	1	B	
19	PN-77/M-82008		Podkładka sprężysta	2	B	
20	ZP 100x60x5-6		Zaślepka plastikowa 100x60x5-6	1	B	

21	11,3x2,4		Pierścień uszczelniający (ORING)	1	B	

22	8x45-Fe/Zn	1024811	Kołek sprężysty	1	B	
23	A71-Fe/Zn-m5c	1028842	Zawleczka spręż. podwójna	1	B	
24	Smarowniczka M8x1	1024896	Smarowniczka prosta	2	B	
25	M12x40-8.8-B-Fe/Zn		Śruba ze zwykłym skokiem z gwintem na całości	2	B	
26	M16x1,5-10-B-Fe_Zn5	1024505	Nakrętka M16x1,5-10-B-Fe/Zn5 DIN 985	6	B	
27	M16x1,5x55-10.9-B-Fe/Zn	1025500	Śruba drobnozwojna z gwintem na części trzpienia	6	B	
28	S-6,3x45-Fe/Zn		Zawleczka typu S	2	B	
29	Z30	1031358	Pierścień osadczy zewnętrzny	2	B	
30	Z16		Pierścień osadczy zewnętrzny	3	B	

Tablica 24 : Zespół przedpłużka bezpiecznikowy

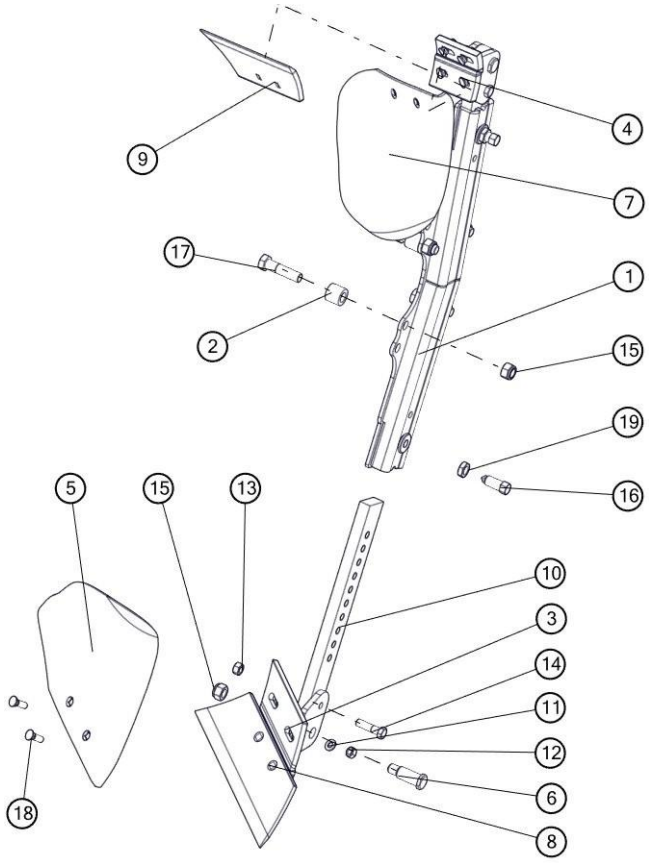

Lp	Symbol	Id Sap	Nazwa	W zespole	Katalog	Uwagi
1	1150/136-100/0	2111455	Uchwyt przedpłużka kpl.spaw.	1	A	
2	1153/11-001/0	2001949	Tuleja ø30x6/26	4	B	
3	1150/137-100/0	2111456	Rdzeń przedpłużka prawy kpl. spaw.	1	B	
4	1150/138-100/0	2111460	Rdzeń przedpłużka lewy kpl. spaw.	1	B	
5	1115/17-001/0	2113193	Odkładnica przedpłużka prawa	1	A	
6	1150/137-002/0	2002743	Sworzeń 20x61	2	B	
7	1115/18-001/0	2113191	Odkładnica przedpłużka lewa	1	A	
8	1115/17-002/0	2113129	Lemiesz przedpłużka prawy	1	A	
9	1115/18-002/0	2113128	Lemiesz przedpłużka lewy	1	A	
10	1150/137-001/0	2111457	Słupica przedpłużka	2	B	
11	10,5-Fe/Zn	1033627	Podkładka zwykła opk. 20 szt.	8	B	
12	M10x1.25-10-B-Fe/Zn	1033626	Nakrętka M10x1,25-10-B-Fe/Zn opk./20 szt	8	A	
13	M12-8-B-Fe/Zn	1022624	Nakrętka	2	B	
14	M12x45-8.8-B-Fe/Zn	1022631	Śruba ze zwykłym skokiem z gwintem na części trzpienia	2	B	
15	M16x1,5-10-B-Fe_Zn5	1024505	Nakrętka M16x1,5-10-B-Fe/Zn5 DIN 985	6	B	
16	M16x40-33H-Fe/Zn5		Śruby dociskowe z czopem styożkowym	2	B	
17	M16x65-8.8-B-Fe/Zn	1022614	Śruba M16x65-8.8-B-Fe/Zn	4	B	
18	ZM10x1,25x30-10.9-Fe/Zn	1033615	Śruba opk. 50 szt.	8	A	
19	M16-8-B-Fe/Zn		Nakrętka niska zwykła	2	B	
20	1150/138-000/0	2082342	Przedpłużek bezpiecznikowy lewy kpl	1	B	
21	1150/137-000/0	2082343	Przedpłużek bezpiecznikowy prawy kpl.	1	B	
22	1150/136-000/0	2083298	Uchwyt przedpłużka kpl.	1	B	

Tablica 25 : Przewód z filtrem

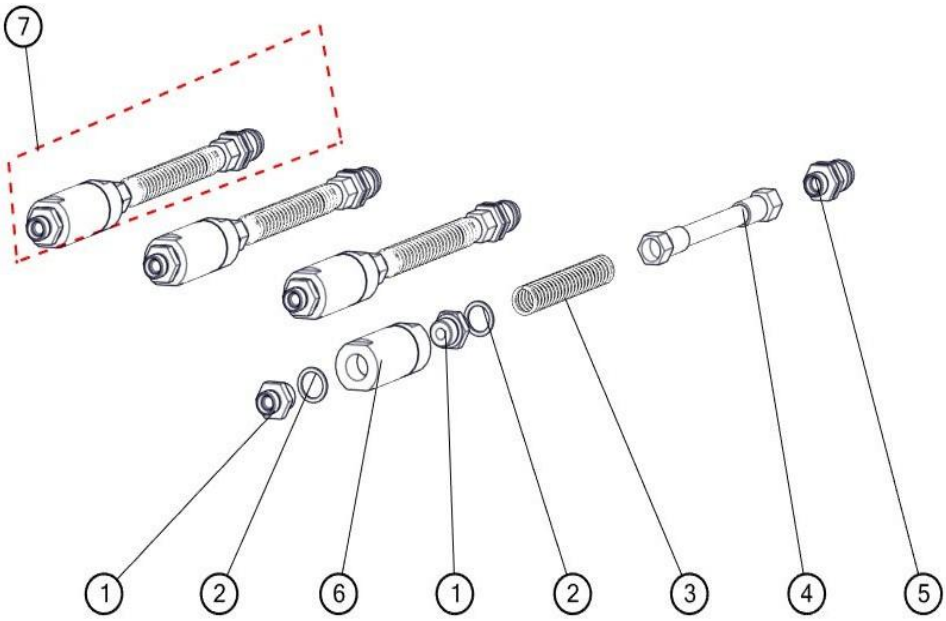

Lp	Symbol	Id Sap	Nazwa	W zespole	Katalog	Uwagi
1	34124818	1014601	Korpus przyłączki prostej redukcyjnej G1/2"/M18x1,5	2	B	
2	1067/00-022/0	1015169	Pierścień uszczelniający 21x27	2	B	
3	1150/00-411/0		Sprężyna przewodu	1	B	
4	1153/00-800/170		Przewód giętki kpl. L=170	1	B	
5	41121824	1014739	Wtyczka szybkozłącza ISO-12,5 (M18x1,5)	1	B	
6	ELA11NMD	1014698	Filtr liniowy FLA11B04XNMD00X	1	B	
7	1150/00-400/0	2082384	Przewód przyłączeniowy M18x1,5 z filtrem kpl.	1	B	

Tablica 26 : Korpus LONG lewy

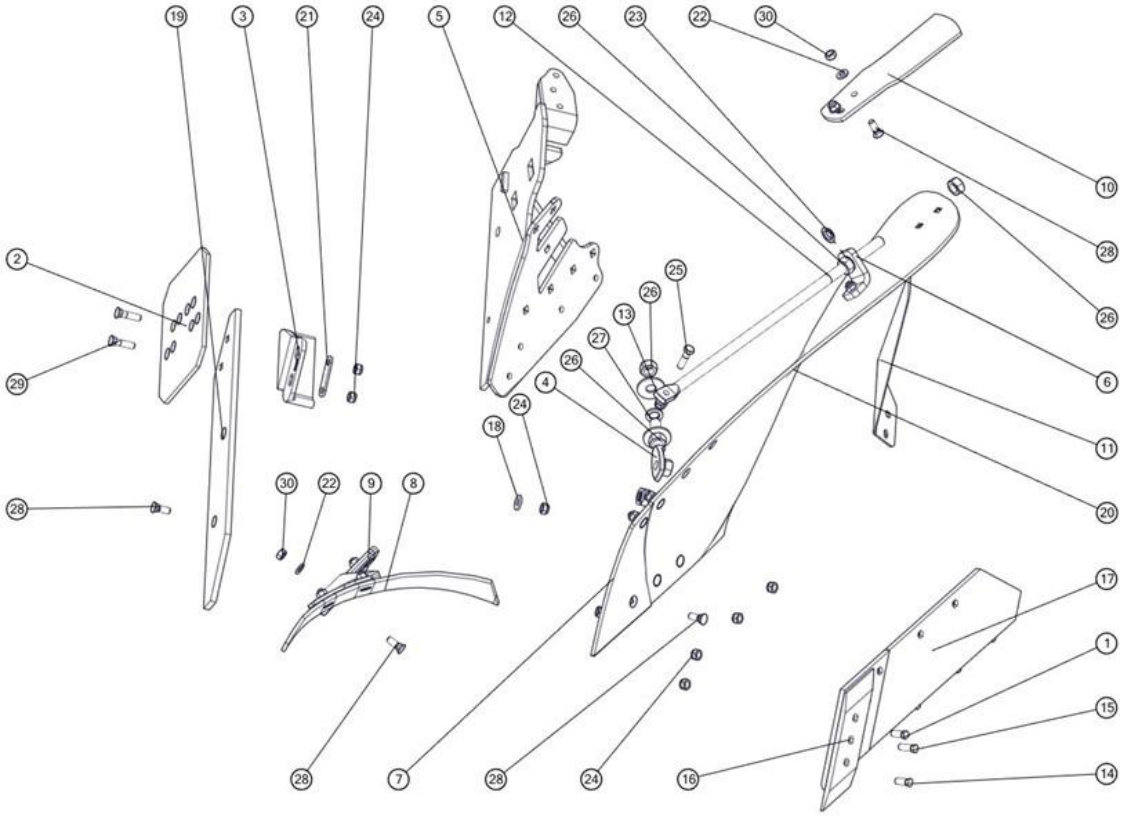

Lp	Symbol	Id Sap	Nazwa	W zespole	Katalog	Uwagi
1	1067/91-102/0	1033598	Śruba z łbem stożkowym M12x1,25x35 opk. 200 szt	4	A	1 szt. poz. 14
2	1067/93-002/0	2113176	Nakładka płozu T	1	A	
3	1115/50-002/0	2134974	Piętka lewa	1	A	
4	1126/50-010/0	2002156	Śruba regulacyjna M20x1,5	1	B	
5	1150/142-100/0	2111393	Rdzeń lewy ażur Long kpl. spaw.	1	B	Współzamienny ze starszymi wersjami
6	1150/51-006/0	2111400	Kątownik wypory	1	B	
7	1150/94-002/0	2113204	Pierś odkładnicy Long lewa	1	A	
8	1067/92-004/0	2113350	Zgarniacz lewy	1	A	
9	1126/60-006/0	2113345	Uchwyt zgarniacza lewy	1	A	
10	1150/94-301/0	2113140	Listwa dokładająca lewa	1	B	
11	1153/00-008/0	2113115	Krój nożowy lewy	1	A	
12	1153/21-007/0	2146238	Wypora	1	A	
13	1153/51-004/0	2131741	Podkładka śruby ø55/21x4	2	B	
15	M12x1,25x40-10.9-B-Fe/Zn	1033606	Śruba M12x1,25x40-10.9-B-Fe/Zn DIN 960 opk. 100 szt.	1	A	
16	1150/72-201/0	2113106	Dłuto lewe 3 otworowe	1	A	
17	1153/52-250/0	2113125	Lemiesz lewy ZX kpl. spaw.	1	A	
18	1150/51-004/0	2111399	Podkładka śruby ø30/13x4	1	B	
19	1150/94-003/0	2113168	Listwa płozu Long lewa	1	A	
20	1150/94-001/0	2113265	Skrzydło odkładnicy Long lewe (podkład)	1	A	
20.1	1150/94-001/0	2111396	Skrzydło odkładnicy Long lewe (czerwony)	1	B	
21	1153/51-005/0	2111408	Podkładka piętki	1	A	
22	Podkładka 13-Fe/Zn5	1034391	Podkładka D-125	12	B	
23	22,5-Fe/Zn 5	1031396	Podkładka sprężysta	2	B	
24	M12x1,25-10-B-Fe/Zn5	1033596	Nakrętka M12x1,25-10-B-Fe/Zn5 DIN 985 opk. 200 szt.	15	B	
25	M12x1,25x45-10.9-B-Fe/Zn5	1031408	Śruba	1	B	
26	M20x1,5-10-B-Fe/Zn	1033610	Nakrętka opk. 50 szt.	6	B	

27	Z20,2-Fe/Zn		Podkladka sprężysta	3	B	
28	ZM12x1,25x35-10.9-Fe/Zn5	1033597	Śruba stożkowa ZM12x1,25x35-10,9-Fe/Zn DIN 608 opk. 200 szt.	13	A	
29	ZM12x1,25x50-10.9-Fe/Zn	1031410	Śruba stożkowa ZM12x1,25x50-10,9-Fe/Zn DIN 608	2	A	
30	Nakrętka M12x1,25-10-B-	1033620	Nakrętka opk. 20 szt	8	A	
31	1150/172-000/0	2081099	Korpus LONG kpl.lewy A	1	B	

Tablica 27 : Korpus LONG prawy

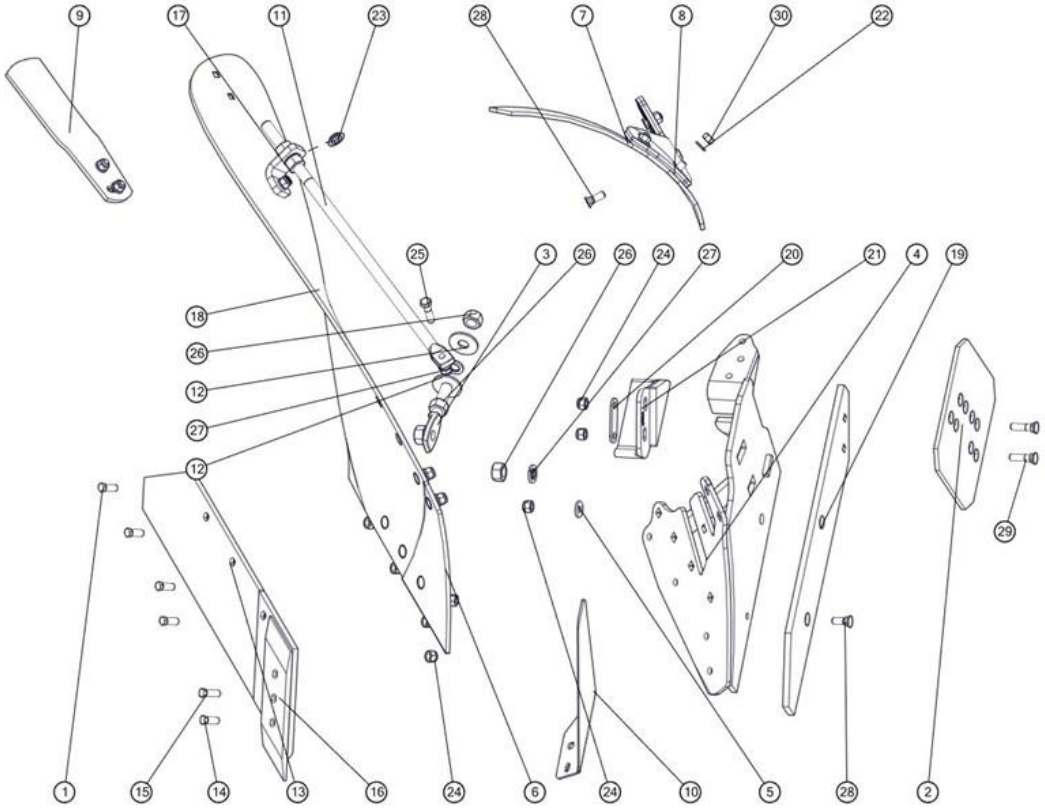

Lp	Symbol	Id Sap	Nazwa	W zespole	Katalog	Uwagi
1	1067/91-102/0	1033598	Śruba z łbem stożkowym M12x1,25x35 opk. 200 szt	4	A	1 szt. poz. 14
2	1067/93-002/0	2113176	Nakładka płozu T	1	A	
3	1126/50-010/0	2002156	Śruba regulacyjna M20x1,5	1	B	
4	1150/141-100/0	2111402	Rdzeń prawy ażur Long kpl. spaw.	1	A	Współzamienny ze starszymi wersjami
5	1150/51-004/0	2111399	Podkładka śruby ø30/13x4	1	B	
6	1150/93-002/0	2113205	Pierś odkładnicy Long prawa	1	A	
7	1067/91-007/0	2113353	Zgarniacz prawy	1	A	
8	1126/50-006/0	2113347	Uchwyt zgarniacza prawy	1	A	
9	1150/93-301/0	2113141	Listwa dokładająca prawa	1	A	
10	1153/00-007/0	2113116	Krój nożowy prawy	1	A	
11	1153/21-007/0	2146238	Wypora	1	A	
12	1153/51-004/0	2131741	Podkładka śruby ø55/21x4	2	B	
13	1153/51-250/0	2113127	Lemiesz prawy ZX kpl. spaw.	1	A	
15	M12x1,25x40-10.9-B-Fe/Zn	1033606	Śruba M12x1,25x40-10.9-B-Fe/Zn DIN 960 opk. 100 szt.	1	A	
16	1150/71-201/0	2113107	Dłuto prawe 3 otworowe	1	A	
17	1150/51-006/0	2111400	Kątownik wypory	1	B	

Lp	Symbol	Id Sap	Nazwa	W zespole	Katalog	Uwagi
18	1150/93-001/0	2113266	Skrzydło odkładnicy Long prawe	1	A	
19	1150/93-003/0	2113169	Listwa płozu Long prawa	1	A	
20	1153/51-005/0	2111408	Podkładka piętki	1	A	
21	N-BN-69/1924-26	2134972	Piętka	1	A	
22	Podkładka 13-Fe/Zn5	1034391	Podkładka D-125	13	B	
23	22,5-Fe/Zn 5	1031396	Podkładka sprężysta	2	B	
24	M12x1,25-10-B-Fe/Zn5	1033596	Nakrętka M12x1,25-10-B-Fe/Zn5 DIN 985 opk. 200 szt.	15	B	
25	M12x1,25x45-10.9-B-Fe/Zn5	1031408	Śruba	1	B	
26	M20x1,5-10-B-Fe/Zn	1033610	Nakrętka opk. 50 szt.	6	B	
27	Z20,2-Fe/Zn		Podkładka sprężysta	3	B	
28	ZM12x1,25x35-10.9-Fe/Zn5	1033597	Śruba stożkowa ZM12x1,25x35-10,9-Fe/Zn DIN 608 opk. 200 szt.	13	A	
29	ZM12x1,25x50-10.9-Fe/Zn	1031410	Śruba stożkowa ZM12x1,25x50-10,9-Fe/Zn DIN 608	2	A	
30	Nakrętka M12x1,25-10-B-	1033620	Nakrętka opk. 20 szt	8	A	
31	1150/171-000/0	2081101	Korpus LONG kpl.prawy A	1	B	

Tablica 28 : KORPUS AŻUROWY LONG LEWY

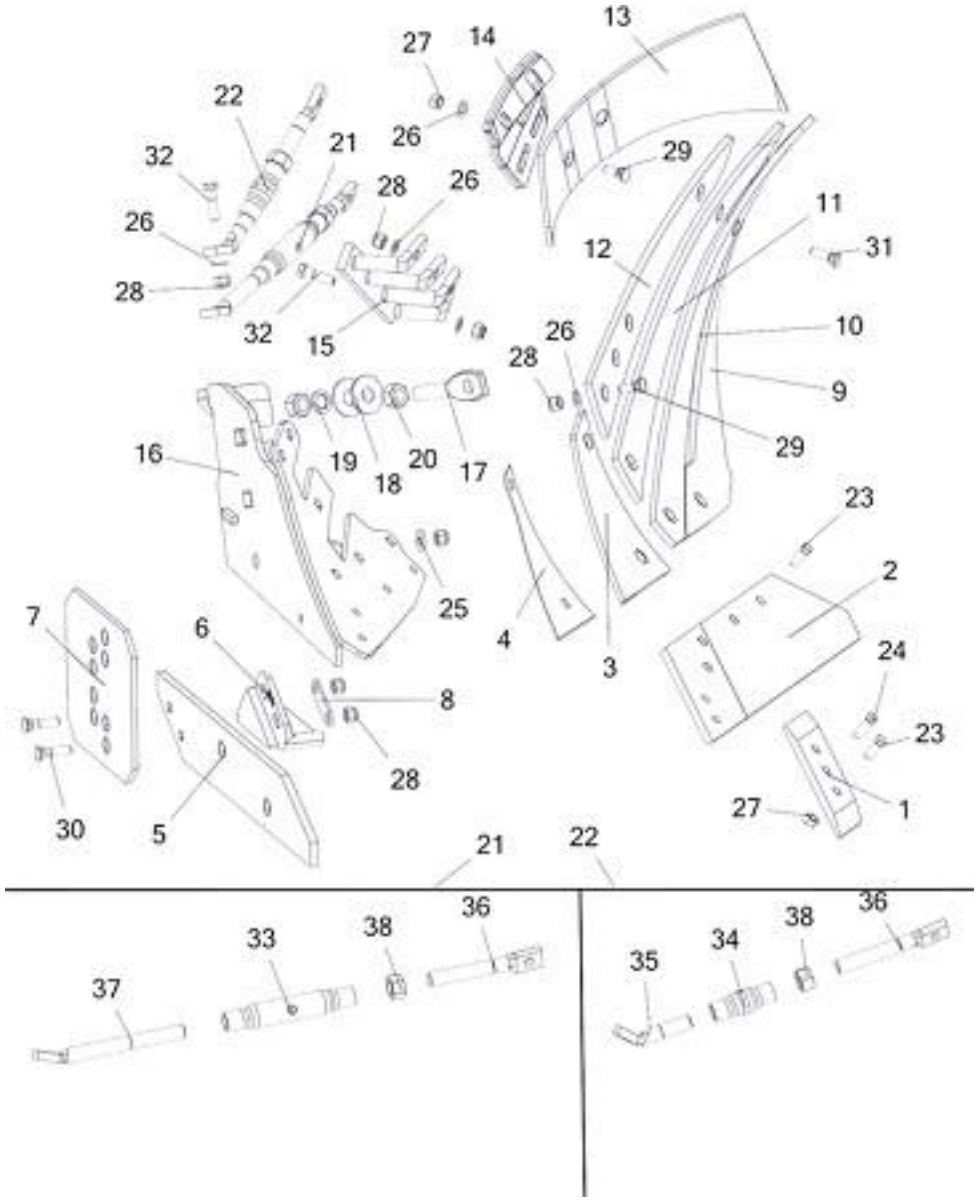

Lp	Symbol	Id Sap	Nazwa	W zespole	Katalog	Uwagi
1	1150/72-201/0	2113106	Dłuto lewe 3 otworowe	1	A	
2	1153/52-250/0	2113125	Lemiesz lewy ZX kpl. spaw.	1	A	
2.1	1153/52-200/0	2113138	Lemiesz z dłutem ZX lewy kpl.	1	A	
3	1150/94-002/0	2113204	Pierś odkładnicy Long lewa	1	A	
4	1150/141-002/0	1014174	Podkładka piersi ażur LONG	1	A	
5	1150/94-003/0	2113168	Listwa płozu Long lewa	1	A	
6	1115/50-002/0	2134974	Piętka lewa	1	A	
7	1067/93-002/0	2113176	Nakładka płozu T	1	A	
8	1153/51-005/0	2111408	Podkładka piętki	1	A	
9	1150/142-001/0	2176190	Skrzydło odkładnicy ażur Long L. kpl.	1	B	Zawiera poz. 9, 10, 11, 12
9.1	1150/142-001/CZ	2197554	Skrzydło odkł.ażur Long L (zmiana 2019r.)	1	B	Zawiera poz. 9, 10, 11, 12
13	1067/92-004/0	2113350	Zgarniacz lewy	1	A	
14	1126/60-006/0	2113345	Uchwyt zgarniacza lewy	1	A	
15	1150/142-200/0	2111447	Drabinka lewa kpl. spaw.	1	B	
16	1150/142-100/0	2111393	Rdzeń lewy ażur Long kpl. spaw.	1	B	

Lp	Symbol	Id Sap	Nazwa	W zespole	Katalog	Uwagi
17	1126/50-010/0	2002156	Śruba regulacyjna M20x1,5	1	B	
18	1153/51-004/0	2131741	Podkładka śruby ø55/21x4	2	B	
19	Z20.5-Fe/Zn5		Podkładka sprężysta	1	B	
20	M20x1,5-10-B-Fe/Zn5		Nakrętka zwykła	2	B	
21	1150/141-300/0	2084418	Wypora długa ażur LONG kpl.	1	B	
22	1150/141-200/0	2084420	Wypora	1	B	
23	1067/91-102/0	1033598	Śruba z łbem stożkowym M12x1,25x35 opk. 200 szt	2	A	
24	M12x1,25x40-10.9-B-Fe/Zn	1033606	Śruba M12x1,25x40-10.9-B-Fe/Zn DIN 960 opk. 100 szt.	1	A	
25	1150/51-004/0	2111399	Podkładka śruby ø30/13x4	1	B	
26	13 Fe/Zn5		Podkładka zwykła	3	B	
27	Nakrętka M12x1,25-10-B-	1033620	Nakrętka opk. 20 szt	2	A	
28	M12x1,25-10-B-Fe/Zn5	1033596	Nakrętka M12x1,25-10-B-Fe/Zn5 DIN 985 opk. 200 szt.	6	B	
29	ZM12x1,25x35-10.9-Fe/Zn5	1033597	Śruba stożkowa ZM12x1,25x35-10,9-Fe/Zn DIN 608 opk. 200 szt.	1	A	
30	ZM12x1,25x50-10.9-Fe/Zn5		Śruba stożkowa z podsadzeniem kwadratowym	2	B	
31	ZM12x1,25x40-10.9-Fe/Zn5	1031406	Śruba stożkowa ZM12x1,25x40-10,9-Fe/Zn DIN 608	4	A	
32	M12x1,25x45-10.9-B-Fe/Zn5	1031408	Śruba	2	B	
33	1126/50-211/0	2001985	Rura ø33,7x5,6/190	1	B	
34	1127/20-303/0		Rura ø33,7x5,6/90	1	B	
35	1150/141-201/0		Śruba wypory krótka M20 lewa	1	B	
36	1150/141-202/0		Śruba wypory M20	2	B	
37	1150/141-301/0		Śruba wypory długa M20 lewa	1	B	
38	Nakrętka M20-8-B-Fe/Zn5	1022951	Nakrętka zwykła	1	B	
39	1150/142-000/0	2081070	Korpus ażur Long kpl.lewy	1	B	

Tablica 29 : KORPUS AŻUROWY LONG PRAWY

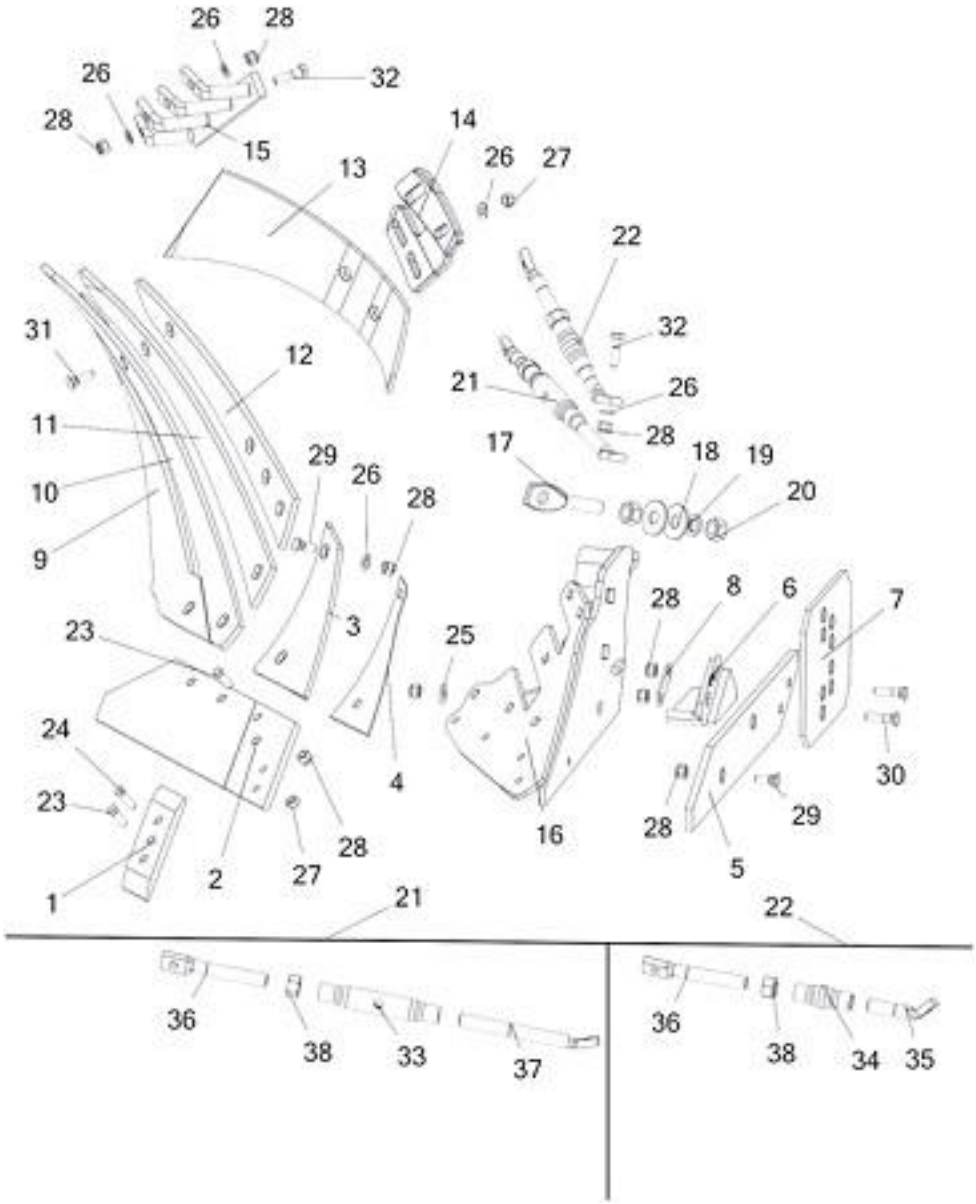

Lp	Symbol	Id Sap	Nazwa	W zespole	Katalog	Uwagi
1	1150/71-201/0	2113107	Dłuto prawe 3 otworowe	1	A	
2	1153/51-250/0	2113127	Lemiesz prawy ZX kpl. spaw.	1	A	
2.1	1153/51-200/0	2113139	Lemiesz z dłutem ZX prawy kpl.	1	A	
3	1150/93-002/0	2113205	Pierś odkładnicy Long prawa	1	A	
4	1150/141-002/0	1014174	Podkładka piersi ażur LONG	1	A	
5	1150/93-003/0	2113169	Listwa płozu Long prawa	1	A	
6	N-BN-69/1924-26	2134972	Piętka	1	A	
7	1067/93-002/0	2113176	Nakładka płozu T	1	A	
8	1153/51-005/0	2111408	Podkładka piętki	1	A	
9	1150/141-001/0	2176191	Skrzydło odkładnicy ażur Long P. kpl.	1	B	Zawiera poz. 9, 10, 11, 12
9.1	1150/141-001/CZ	2197558	Skrzydło odkł.ażur Long P (zmiana 2019r.)	1	B	Zawiera poz. 9, 10, 11, 12
13	1067/91-007/0	2113353	Zgarniacz prawy	1	A	
14	1126/50-006/0	2113347	Uchwyt zgarniacza prawy	1	A	
15	1150/141-400/0	2111442	Drabinka prawa kpl. spaw.	1	B	
16	1150/141-100/0	2111402	Rdzeń prawy ażur Long kpl. spaw.	1	A	

Lp	Symbol	Id Sap	Nazwa	W zespole	Katalog	Uwagi
17	1126/50-010/0	2002156	Śruba regulacyjna M20x1,5	1	B	
18	1153/51-004/0	2131741	Podkładka śruby ø55/21x4	2	B	
19	Z20.5-Fe/Zn5		Nakrętka sprężysta	1	B	
20	M20x1,5-10-B-Fe/Zn5		Nakrętka zwykła	2	B	
21	1150/141-300/0	2084418	Wypora długa ażur LONG kpl.	1	B	
22	1150/141-200/0	2084420	Wypora	1	B	
23	1067/91-102/0	1033598	Śruba z łbem stożkowym M12x1,25x35 opk. 200 szt	2	A	
24	M12x1,25x40-10.9-B-Fe/Zn	1033606	Śruba M12x1,25x40-10.9-B-Fe/Zn DIN 960 opk. 100 szt.	1	A	
25	1150/51-004/0	2111399	Podkładka śruby ø30/13x4	1	B	
26	13 Fe/Zn5		Podkładka zwykła	3	B	
27	Nakrętka M12x1,25-10-B-	1033620	Nakrętka opk. 20 szt	2	A	
28	M12x1,25-10-B-Fe/Zn5	1033596	Nakrętka M12x1,25-10-B-Fe/Zn5 DIN 985 opk. 200 szt.	6	B	
29	ZM12x1,25x35-10.9-Fe/Zn5	1033597	Śruba stożkowa ZM12x1,25x35-10,9-Fe/Zn DIN 608 opk. 200 szt.	1	A	
30	ZM12x1,25x50-10.9-Fe/Zn5		Śruba stożkowa z podsadzeniem kwadratowym	2	B	
31	ZM12x1,25x40-10.9-Fe/Zn5	1031406	Śruba stożkowa ZM12x1,25x40-10,9-Fe/Zn DIN 608	4	A	
32	M12x1,25x45-10.9-B-Fe/Zn5	1031408	Śruba	2	B	
33	1126/50-211/0	2001985	Rura ø33,7x5,6/190	1	B	
34	1127/20-303/0		Rura ø33,7x5,6/90	1	B	
35	1150/141-201/0		Śruba wypory krótka M20 lewa	1	B	
36	1150/141-202/0		Śruba wypory M20	2	B	
37	1150/141-301/0		Śruba wypory długa M20 lewa	1	B	
38	Nakrętka M20-8-B-Fe/Zn5	1022951	Nakrętka zwykła	2	B	
39	1150/141-000/0	2081071	Korpus ażur Long kpl.prawy	1	B	

Sekcja : Koło boczne

Tablica: 13 – Koło boczne

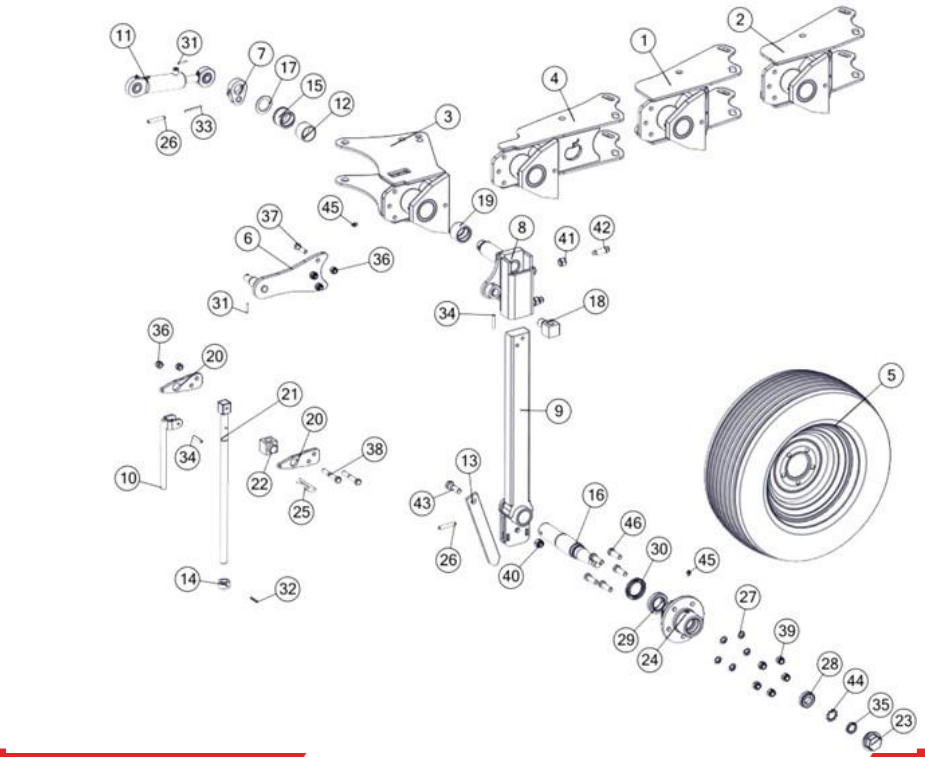

Lp	Symbol	Id Sap	Nazwa	W zespole	Katalog	Uwagi
1	1150/30-000/0	2111422	Uchwyt koła kpl. spaw.	1	B	
2	1150/59-100/0		Uchwyt koła kpl. spaw. A	1	B	PLUS
3	1151/20-000/0	2132377	Uchwyt koła kpl. spaw. A	1	B	
4	1151/36-000/0		Uchwyt koła kpl. spaw.	1	B	
5	Koło kpl. 200/60-14.5-10PR-5/80/115	1013986	Koło kpl. 200/60-14.5-10PR-5/80/115	1	B	
6	1153/06-200/0	2111418	Ramię amortyzatora kpl. spaw.	1	A	
7	1153/06-300/0	2111419	Wykorbienie kpl. spaw.	1	B	
8	1153/06-400/0	2111420	Pochwa słupicy kpl. spaw. A	1	A	
9	1153/06-500/0	2111421	Słupica koła kpl. spaw.	1	B	
10	1153/173-410/0	2074353	Pokrętło kpl. spaw.	1	B	
11	CJ-S264-40/20/64	2139570	Amortyzator 40/20/64	1	A	
12	1115/60-002/0	2002029	Tuleja ø54x3,6/35	1	A	
13	1115/60-004/0	2111423	Bagnet koła A	1	B	
14	1117/40-004/0	2001951	Tuleja ø35/22,5x20	1	B	
15	1117/40-008/0	2002297	Tuleja walcowa kołnierz. 45/56/60,3x40/5	1	A	
16	1137/53-102/0	2002461	Oś koła B	1	A	
17	1153/06-002/0	2131659	Pierścień ø60/41x3	1	B	
18	1153/06-003/0	2002053	Sworzeń wrzeciona	1	B	
19	1153/06-004/0	2002298	Tuleja walcowa 45/56x40	1	A	
20	1153/173-002/0	2131829	Wysięg wrzeciona	1	B	
21	1153/173-401/0	2105096	Śruba wrzeciona Tr22x5x560	1	B	
22	1153/173-402/0	2001921	Sworzeń wrzeciona	1	B	
23	1674/20-204/0	2137452	Pokrywka	1	B	
24	1674/72-002/0	2138651	Piasta koła A	1	B	
25	A 85-Fe/Zn	1031369	Zawleczka A 85-Fe/Zn5-m5c	1	B	
26	10x60-Fe/Zn	1024821	Kołek sprężysty 10x60 - Fe/Zn DIN 1481	1	A	
27	14,5-Fe/Zn 5		Podkładka sprężysta 14,5-Fe/Zn 5 DIN 74361C	1	B	
28	30205	1013854	Łożysko stożkowe 30205	1	B	
29	32008X		Łożysko stożkowe 32008X DIN 720	1	B	
30	48x70x10		Pierścień uszczelniający A48x70x10 DIN 3760	1	B	
31	5x32-Fe/Zn	1024794	Kołek sprężysty 5x32 - Fe/Zn DIN 1481	1	B	
32	6x35-Fe/Zn	1024801	Kołek sprężysty 6x35 - Fe/Zn DIN 1481	1	B	
33	6x60-Fe/Zn	1024806	Kołek sprężysty 6x60 - Fe/Zn DIN1481	1	B	
34	8x45-Fe/Zn		Kołek sprężysty 8x45 - Fe/Zn DIN 1481	1	B	
35	KM5	1033623	Nakrętka łożyskowa KM5 opk. 20 szt.	1	B	
36	M12-8-B-Fe/Zn		Nakrętka M12-8-B-Fe/Zn DIN 934	1	B	
37	M12x45-8.8-B-Fe/Zn		Śruba M12x45-8.8-B-Fe/Zn DIN 931	1	B	
38	M12x80-8.8-B-Fe/Zn	1023080	Śruba M12x80-8.8-B-Fe/Zn DIN 931	1	B	
39	M14x1,5-10-B-Fe/Zn		Nakrętka M14x1,5-10-B-Fe/Zn DIN 985	1	B	
40	Nakrętka samozab. M16-8-B-Fe/Zn5	1023253	Nakrętka M16-8-B-Fe/Zn DIN 985	1	B	
41	M16-8-B-FeZn		Nakrętka M16-8-B-Fe/Zn DIN 934	1	B	
42	M16x45-33H-Fe/Zn		Śruba dociskowa M16x45- 33H-Fe/Zn DIN 561	1	B	
43	M16x50-8.8-B-Fe/Zn		Śruba M16x50-8.8-B-Fe/Zn DIN 931	1	B	
44	MB5	1025277	Podkładka zębata MB5 DIN 5406	1	B	
45	Smarowniczka M10x1	1024898	Smarowniczka M10x1	1	B	
46	M14x1,5x45-10.9-B-Fe/Zn		Śruba M14x1,5x45-10.9-B-Fe/Zn DIN 961	1	B	
47	1151/03-000/0	2084899	Zespół koła kopiującego	1	B	IBIS M B 2+ 2+1

Sekcja : Koło tylne

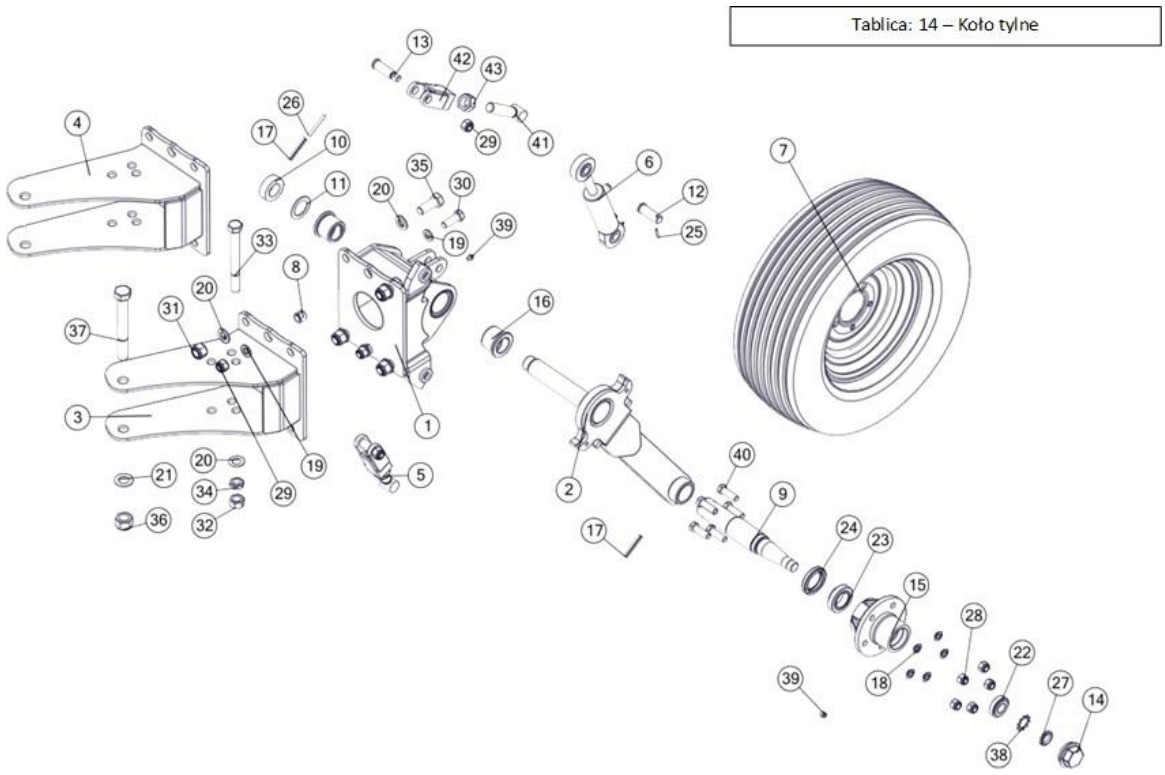

Lp	Symbol	Id Sap	Nazwa	W zespole	Katalog	Uwagi
1	1150/40-100/0	2111452	Uchwyt koła tylnego kpl. spaw.	1	B	
2	1150/40-200/0	2111453	Słupica koła tylnego kpl. spaw.	1	B	
3	1150/41-000/0	2111454	Uchwyt koła tylnego kpl. spaw. A	1	B	
4	1150/60-100/0		Uchwyt koła tylnego kpl. spaw. A	1	B	
5	1153/60-300/0	2002543	Regulator kpl.	1	B	
6	CJ-S264-40/20/64	2139570	Amortyzator 40/20/64	1	A	
7	Koło kpl. 200/60-14.5-10PR-5/80/115	1013986	Koło kpl. 200/60-14.5-10PR-5/80/115	1	B	
8	1123/10-001/0	2002133	Kołek sprężysty	1	B	
9	1137/53-102/0	2002461	Oś koła B	1	A	
10	1153/06-001/0	2002495	Pierścień ø60/35x20	1	B	
11	1153/06-002/0	2131659	Pierścień ø60/41x3	1	B	
12	1153/60-003/0		Sworzeń 20x58/52	1	B	
13	1153/60-004/0	2001783	Sworzeń 20x74	1	B	
14	1674/20-204/0	2137452	Pokrywka	1	B	
15	1674/72-002/0	2138651	Piasta koła A	1	B	
16	2454/10-004/0	2042043	Tuleja łożyskowa ø65/55/40x46	1	B	
17	10x60-Fe/Zn	1024821	Kołek sprężysty 10x60 - Fe/Zn DIN 1481	1	A	
18	Podkładka sprężysta 14,5	1028621	Podkładka sprężysta do kół	1	B	
19	17-Fe/Zn		Podkładka	1	B	
20	21-Fe/Zn5	1025247	Podkładka	1	B	
21	25 Fe/Zn5	1025249	Podkładka	1	B	
22	30205	1013854	Łożysko stożkowe 30205	1	B	
23	32008X	1013859	Łożysko	1	B	
24	Pierścień uszcz.A48x70x10	1024881	Pierścień uszczelniający	1	B	

25	5x30-Fe/Zn		Kołek sprężysty	1	B	
26	6x60-Fe/Zn	1024806	Kołek sprężysty 6x60 - Fe/Zn DIN1481	1	B	
27	KM5	1033623	Nakrętka łożyskowa KM5 opk. 20 szt.	1	B	

Lp	Symbol	Id Sap	Nazwa	W zespole	Katalog	Uwagi
28	M14x1,5-10-B-Fe/Zn		Nakrętka samohamowna	1	B	
29	M16x1,5-10-B-Fe_Zn5	1024505	Nakrętka M16x1,5-10-B-Fe/Zn5 DIN 985	1	B	
30	M16x45-8.8-B-Fe/Zn5	1023159	Śruba	1	B	
31	M20-8-B-Fe/Zn		Nakrętka samohamowna	1	B	
32	M20x1,5-10-B-Fe/Zn	1033610	Nakrętka opk. 50 szt.	1	B	
33	M20x1,5x190-10.9-B-Fe/Zn5	1025583	Śruba M20x1,5x90-10.9-B-Fe/Zn DIN 960	1	B	
34	M20x1.5-10-B-Fe/Zn	1023215	Nakrętka niska	1	B	
35	M20x50-8.8-B-Fe/Zn	1023267	Śruba	1	B	
36	M24x2-10-B-Fe/Zn	1025341	Nakrętka M24x2-10-B-Fe/Zn DIN 985	1	B	
37	M24x2x190-10.9-B-Fe/Zn	1025626	Śruba M24x2x190-10.9-B-Fe/Zn DIN 960	1	B	
38	MB5	1025277	Podkładka zębata MB5 DIN 5406	1	B	
39	Smarowniczka M10x1	1024898	Smarowniczka M10x1	1	B	
40	M14x1,5x45-10.9-B-Fe/Zn		Śruba	1	B	
41	1153/60-320/0	2001937	Śruba regulatora kpl. spaw.	1	A	
42	1153/60-330/0	2166373	Uchwyt regulatora kpl. spaw. A	1	B	
43	M24-8-B-Fe/Zn		Nakrętka	1	B	

Sekcja : Krój L do 2013 roku

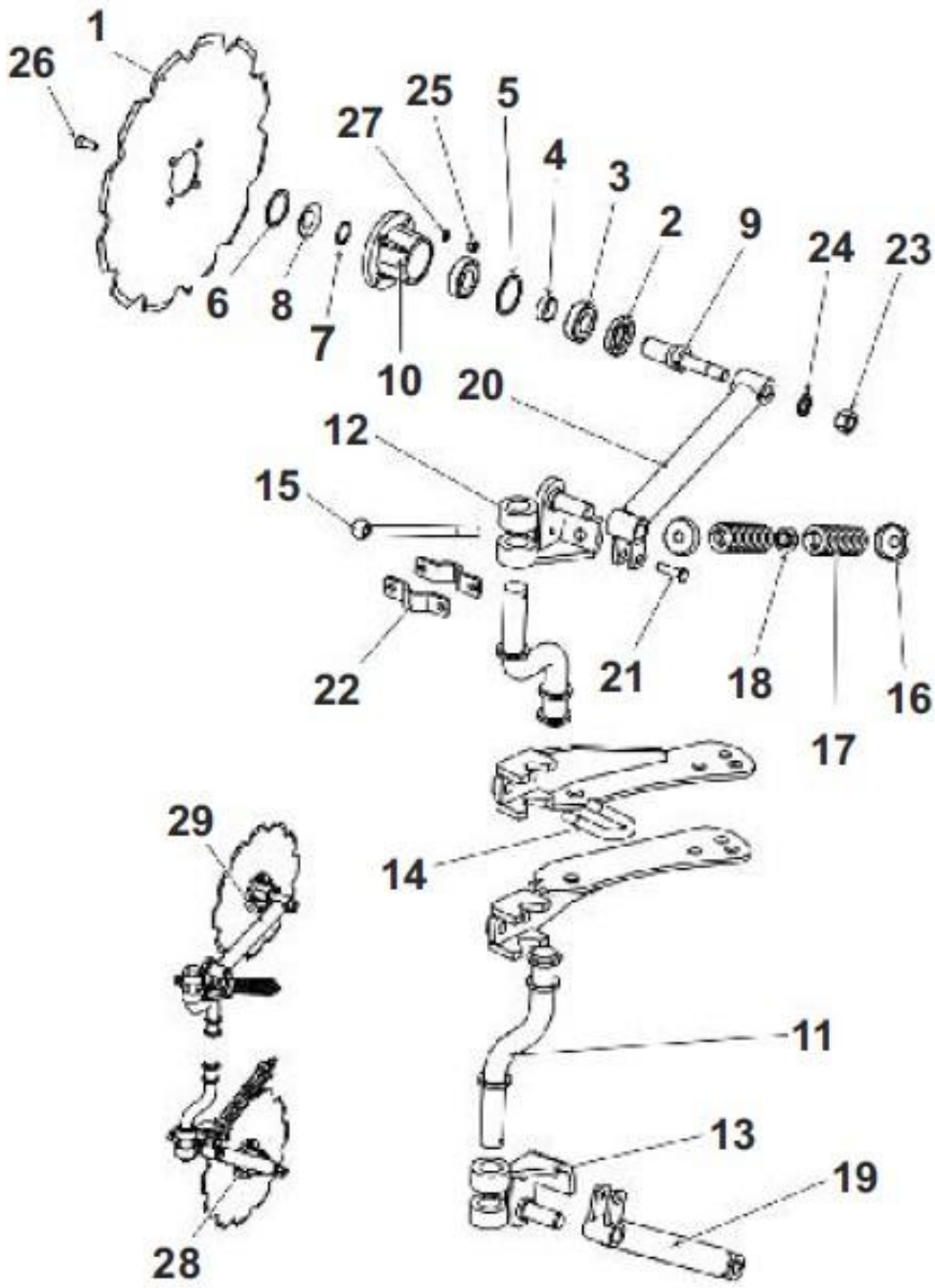

Lp	Symbol	Id Sap	Nazwa	W zespole	Katalog	Uwagi
1	1126/90-006/1	2113330	Tarcza kroju ø450/4	1	A	
2	A35x62x10	1024875	Pierścień uszczelniający	1	B	
3	6206	1013849	Łożysko	2	B	
4	1126/90-004/0	2002091	Tuleja ø38/30,5x12	1	A	
5	W62		Pierścień osadczy wewnętrzny	1	B	
6	W56	1024853	Pierścień osadczy wewnętrzny	1	B	
7	Z30	1031358	Pierścień osadczy zewnętrzny	1	B	
8	1115/94-002/0	2137386	Pokrywka piasty	1	A	
9	Po/1371	2002198	Oś kroju	1	B	
10	1126/90-002/0	2137596	Piasta kroju	1	A	
11	1115/71-100/0	2111388	Trzon kroju 120/284 kpl. spaw.	1	B	

Lp	Symbol	Id Sap	Nazwa	W zespole	Katalog	Uwagi
12	1127/91-000/1	2157128	Uchwyt ramienia kroju lewy z czopem kpl. spaw.	1	B	
13	1127/92-000/1	2153764	Uchwyt ramienia kroju prawy z czopem kpl. spaw.	1	B	
14	1115/00-014/0	2001724	Jarzmo M16x54x95	1	A	
15	1047/07-00-004/0	2151456	Śruba ściągająca M16	1	B	
16	1047/07-00-002/0	2112966	Miseczka	1	B	
17	PTz3-2-24	1013751	Sprężyna	1	B	
18	1047/07-00-003/0		Tuleja ø38/24/17x17	1	B	
19	1115/94-200/0	2113466	Ramię kroju prawe kpl.spawane	1	B	
20	1115/95-100/0	2113465	Ramię kroju lewe kpl.spawane	1	B	
21	2420/26-002/0		Sworzeń B12x45/40	1	B	
22	1115/71-301/0	2137345	Obejma kroju	2	B	
23	M20x1,5-10-B-Fe/Zn	1033610	Nakrętka opk. 50 szt.	1	B	
24	Z20,5-Fe/Zn5	1023262	Podkładka sprężysta	1	B	
25	M10-8-B-Fe/Zn	1026659	Nakrętka M10-8-B-Fe/Zn DIN 985	4	B	
26	M10x30-8.8-B-Fe/Zn	1031383	Śruba	4	B	
27	Z10.2-Fe_Zn5	1031355	Podkładka	4	B	
28	1150/68-100/0	2137108	Krój tarczowy prawy kpl.	1	B	
29	1150/68-200/0	2176092	Krój tarczowy lewy kpl.	1	B	