# IBIS M
# IBIS L

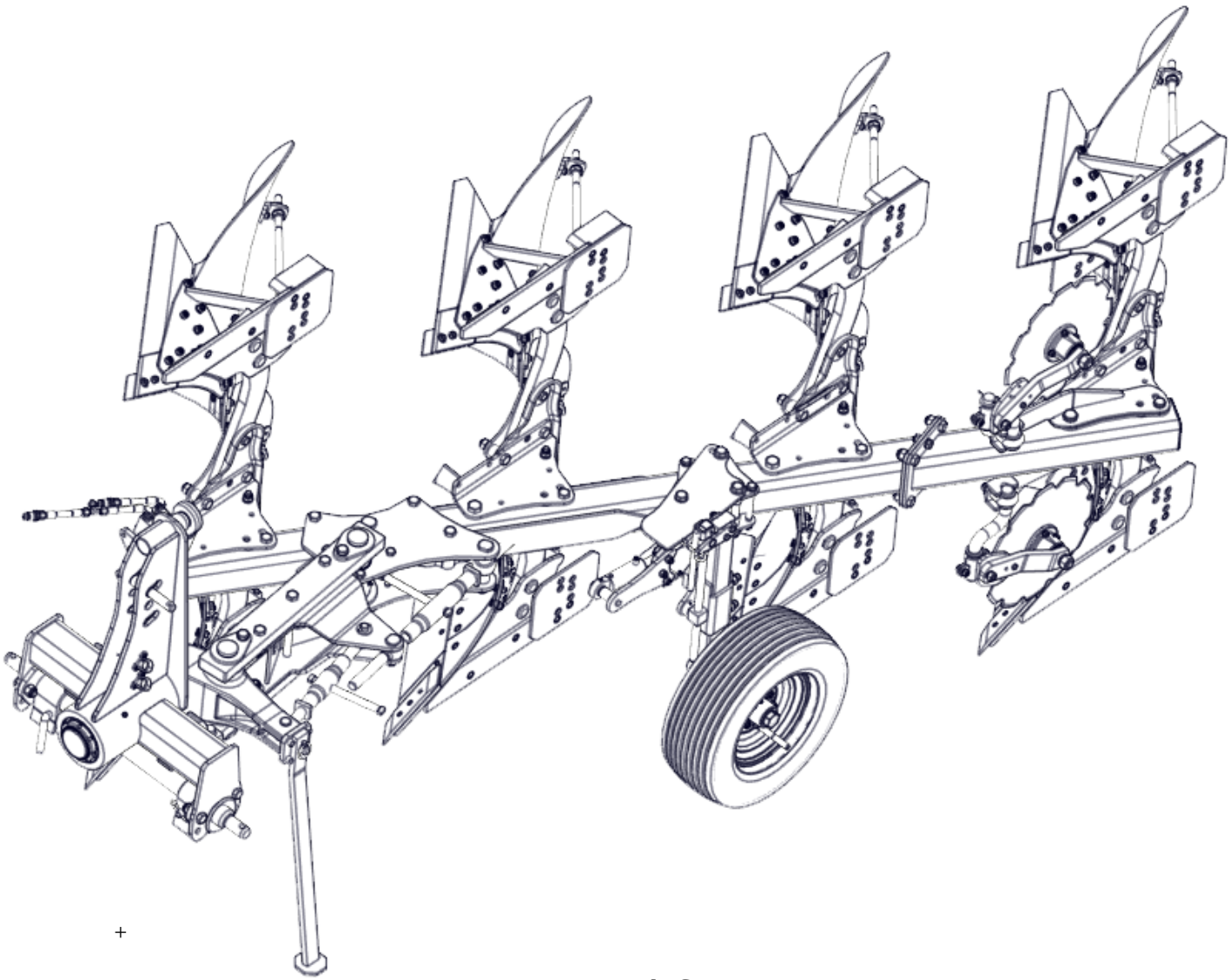

+

**UNIA Sp. z o.o.**

ul. Szosa Toruńska 32/38 86-300 Grudziądz
tel. + 48 56 45 10 505 – 508
fax. 056 45 10501
www.uniamachines.com
e-mail: sprzedaz.unia@uniamachines.com

# Spis treści

1 Katalog części zamiennych ..... 4
Tablica: 1 – Przodek z obrotnikiem ..... 5
Tablica: 2 – Rama IBIS M ..... 7
Tablica: 3 – Rama IBIS L ..... 9
Tablica: 4 – Zabezpieczenie bezpiecznikowe ..... 11
Tablica: 5 – Zabezpieczenie hydrauliczne ..... 13
Tablica: 6 – Zabezpieczenie resorowe ..... 15
Tablica: 7 – Korpus MX lewy ..... 17
Tablica: 8 – Korpus MX prawy ..... 19
Tablica: 9 – Korpus Long lewy ..... 21
Tablica: 10 – Korpus Long prawy ..... 23
Tablica: 11 – Korpus XL ażur lewy ..... 25
Tablica: 12 – Korpus XL ażur prawy ..... 27
Tablica: 13 – Koło boczne ..... 29
Tablica: 14 – Koło tylne ..... 31
Tablica: 15 – Krój M ..... 33
Tablica: 16 – Krój L ..... 35
Tablica: 17 – Przedpłużek 1150/135-000/0 ..... 37
Tablica: 18 – Ramię narzędzia ..... 39
Tablica: 19 – Układ hydrauliczny ..... 41

## *1 Katalog części zamiennych*

Dokonując zamówienia części zamiennych należy każdorazowo i bezzwłocznie podać:

- Nazwę maszyny wraz z symbolem
- Numer seryjny
- Rok produkcji (jeżeli trudno określić rok sprzedaży)

Zamówienia dokonujemy podając:

- Numer katalogowy
- Nazwę części
- Ilość zamawianych sztuk

## *Tablica: 1 – Przodek z obrotnikiem*

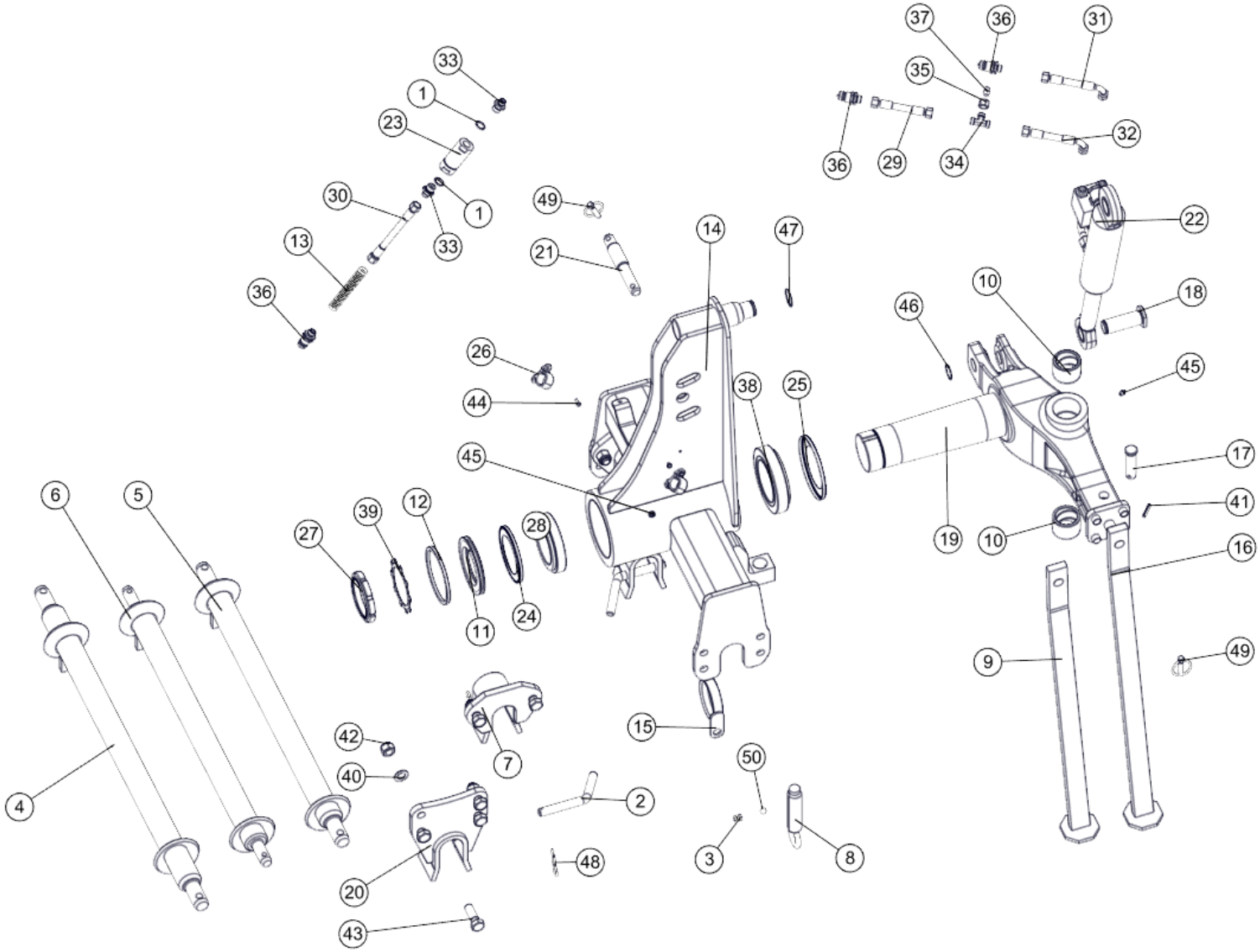

| Przodek z obrotnikiem | | | | |
|---|---|---|---|---|
| Nr | Nr katalogowy | Nazwa części | Ilość | UWAGI |
| 1 | 1067/00-022/0 | Pierścień uszczelniający 21x27 | 2 | |
| 2 | 1067/00-028/0 | Przetyczka ø20 | 4 | |
| 3 | 1115/00-011/0 | Sprężyna zatrzasku | 2 | |
| 4 | 1115/00-200/0 | Oś zawieszenia ø60 kat. III/36/730 kpl. spaw. | 1 | OPCJA |
| 5 | 1115/00-700/0 | Oś zawieszenia ø60 kat.II/36/730 kpl. spaw. | 1 | OPCJA |
| 6 | 1115/00-750/0 | Oś zawieszenia ø60 kat. II/28/730 kpl. spaw. | 1 | |
| 7 | 1115/01-910/0 | Podpórka osi zaczepu kpl. spaw. | 2 | |
| 8 | 1127/00-200/0 | Śruba zderzakowa kpl. spaw. B | 2 | |
| 9 | 1127/00-600/0 | Podpórka kpl. spaw. B | 1 | |
| 10 | 1127/02-001/0 | Tuleja łożyskowa ø70/55x50 | 2 | |
| 11 | 1150/00-002/0 | Podkładka uszczelniająca | 1 | |
| 12 | 1150/00-003/0 | Uszczelka filcowa | 1 | |
| 13 | 1150/00-411/0 | Sprężyna przewodu | 1 | OPCJA |
| 14 | 1150/01-000/0 | Przodek kpl. spaw. | 1 | |
| 15 | 1150/23-100/0 | Uchwyt węży kpl. spaw. | 1 | |
| 16 | 1150/66-100/0 | Podpórka kpl. spaw. | 1 | PLUS |
| 17 | 1150/91-001/0 | Sworzeń 24x95/83 | 1 | |
| 18 | 1150/91-002/0 | Czop cylindra dolny | 1 | |
| 19 | 1150/91-110/0 | Oś obrotnika kpl. spaw. A | 1 | |
| 20 | 1151/41-100/0 | Podpórka osi zaczepu kpl. spaw. | 2 | PLUS |
| 21 | 1153/00-014/0 | Sworzeń 32x198 | 1 | |
| 22 | 181 859.7 | Cylinder obrotu pługa DZ 70/40-240 SYS 5A | 1 | |
| 23 | ELA11NMD | Filtr liniowy FLA11B04XNMD00X | 1 | OPCJA |
| 24 | 32020 X AV | Pierścień zewnętrzno-uszczelniający "Nilos" | 1 | |
| 25 | 32022 X AV | Pierścień zewnętrzno-uszczelniający "Nilos" | 1 | |
| 26 | 6100 | Gniazdo wtyczki ISO-12,5 | 2 | |
| 27 | GUK100x2 | Nakrętka łożyskowa M100x2 | 1 | |
| 28 | 32020X | DIN 720 | 1 | |
| 29 | 1153/00-800/1100 | Przewód giętki kpl. | 1 | |
| 30 | 1153/00-800/170 | Przewód giętki kpl. | 1 | OPCJA |
| 31 | 1169/30-000/1800 | Przewód giętki kpl. | 1 | |
| 32 | 1069/30-000/700 | Przewód giętki kpl. | 1 | |
| 33 | 34124818 | Korpus przyłączki prostej redukcyjnej G1/2"/M18x1,5 | 2 | |
| 34 | 371121818 | Korpus przyłączki trójnikowej M18x1,5 | 1 | |
| 35 | 3911218 | Nakrętka korka M2 12L | 1 | |
| 36 | 41121824 | Wtyczka szybkozłącza ISO-12,5 (M18x1,5) | 3 | |
| 37 | 726112 | Korek zaślepiający z uszczelką VZ2 12L/S | 1 | |
| 38 | 32022X | DIN 720 | 1 | |
| 39 | MB20 | DIN 5406 | 1 | |
| 40 | 21-Fe/Zn | DIN 125 | 8 | |
| 41 | 8x40-Fe/Zn | DIN 1481 | 1 | |
| 42 | M20x1,5-10-B-Fe/Zn | DIN 985 | 12 | |
| 43 | M20x1,5x60-10.9-B-Fe/Zn | DIN 960 | 12 | |
| 44 | M6x16-8.8-B-Fe/Zn | DIN 933 | 4 | |
| 45 | M10x1 | DIN 71412 | 2 | |
| 46 | Z35 | DIN 471 | 1 | |
| 47 | Z40 | DIN 471 | 1 | |
| 48 | A71-Fe/Zn-m5c | DIN 11024 | 4 | |
| 49 | A11x50-Fe/Zn-m5c | DIN 11023 | 2 | |
| 50 | 9/16" | PN-83/M-86452 | 2 | |

## *Tablica: 2 – Rama IBIS M*

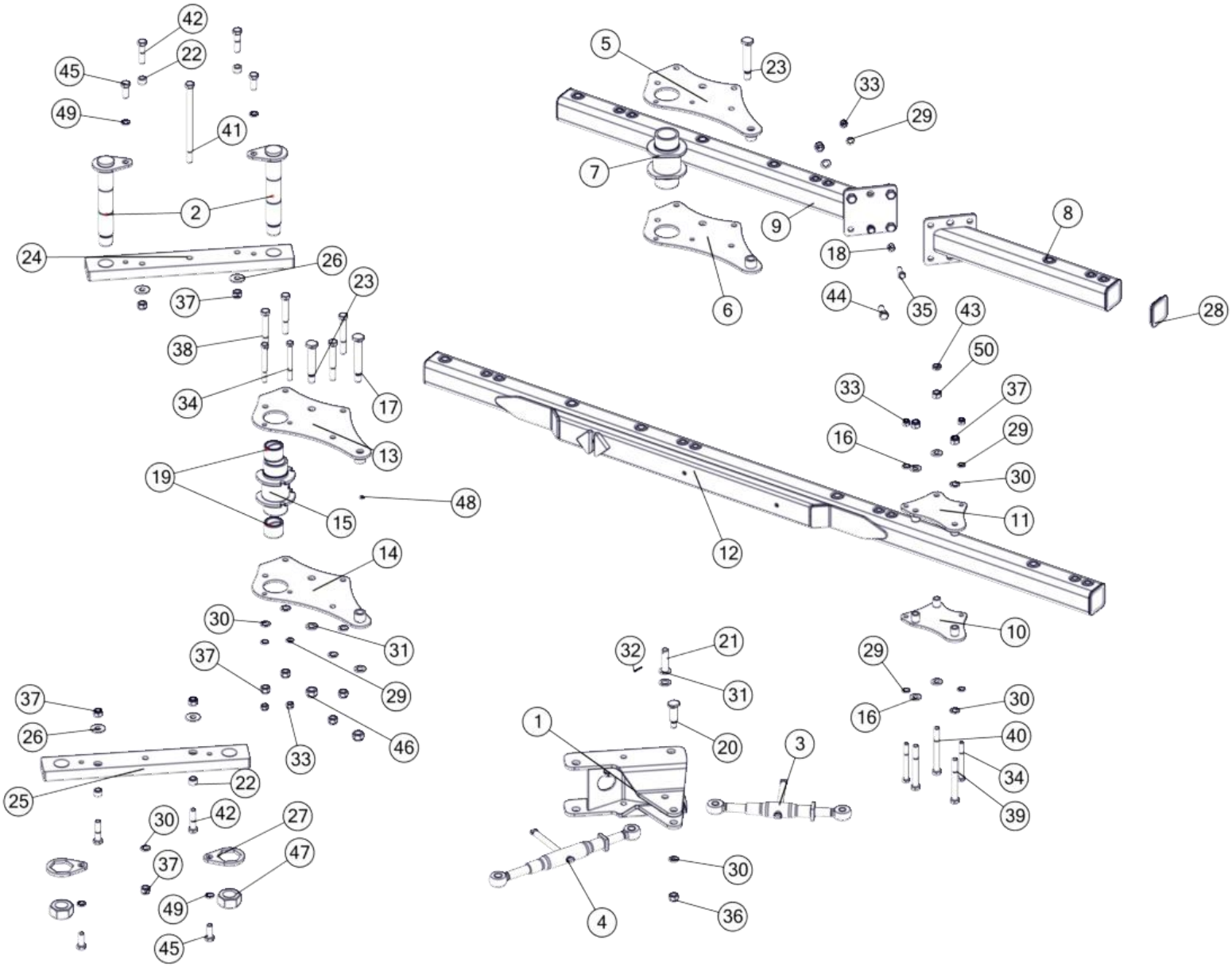

| Rama IBIS M | | | | |
|---|---|---|---|---|
| Nr | Nr katalogowy | Nazwa części | Ilość | UWAGI |
| 1 | 1150/02-100/0 | Wysięg ramy kpl. spaw. | 1 | |
| 2 | 1150/02-400/0 | Sworzeń główny kpl. spaw. A | 2 | |
| 3 | 1150/64-100/0 | Wrzeciono kpl. A | 1 | |
| 4 | 1150/64-200/0 | Wrzeciono kpl. C | 1 | |
| 5 | 1151/00-300/0 | Płyta węzłowa ramy górna kpl. spaw. | 1 | M 2+ |
| 6 | 1151/00-400/0 | Płyta węzłowa ramy dolna kpl. spaw. | 1 | M 2+ |
| 7 | 1151/00-510/0 | Tuleja główna kpl. spaw. | 1 | M 2+ |
| 8 | 1151/06-100/0 | Przedłużacz ramy kpl. spaw. | 1 | M 2+ 1 |
| 9 | 1151/16-000/0 | Rama kpl. spaw. A | 1 | M 2+ |
| 10 | 1151/35-100/0 | Płyta mocowania koła górna kpl. spaw. | 1 | M 4 |
| 11 | 1151/35-200/0 | Płyta mocowania koła dolna kpl. spaw. | 1 | M 4 |
| 12 | 1151/54-000/0 | Rama kpl. spaw. E | 1 | M 4 |
| 13 | 1151/55-100/0 | Płyta węzłowa ramy górna kpl. spaw. A | 1 | |
| 14 | 1151/55-200/0 | Płyta węzłowa ramy dolna kpl. spaw. A | 1 | |
| 15 | 1151/55-310/0 | Tuleja główna kpl. spaw. | 1 | |
| 16 | 1116/71-003/0 | Podkładka ø42/20,5x4 | 4 | |
| 17 | 1117/00-017/0 | Sworzeń 27x180 | 1 | |
| 18 | 1123/10-001/0 | Kołek sprężysty | 2 | |
| 19 | 1127/02-001/0 | Tuleja łożyskowa ø70/55x50 | 2 | |
| 20 | 1150/02-002/0 | Sworzeń 27x95 | 1 | |
| 21 | 1150/02-003/0 | Sworzeń 24x100/82 | 1 | |
| 22 | 1150/02-005/0 | Tuleja ø30/20,5x21 | 4 | |
| 23 | 1151/00-001/0 | Sworzeń 27x155 | 2 | |
| 24 | 1152/03-101/0 | Wysięg ramy górny | 1 | |
| 25 | 1152/03-201/0 | Wysięg ramy dolny | 1 | |
| 26 | 1153/51-004/0 | Podkładka śruby ø55/21x4 | 4 | |
| 27 | 1153/55-001/0 | Opornik nakrętki | 2 | |
| 28 | ZP 100x100 | Zaślepka plastikowa 100x100 | 1 | |
| 29 | 17-Fe/Zn | DIN 125 | 8 | |
| 30 | 21-Fe/Zn | DIN 125 | 12 | |
| 31 | 25-Fe/Zn | DIN 125 | 7 | |
| 32 | 6x40-Fe/Zn | DIN 1481 | 2 | |
| 33 | M16x1,5-10-B-Fe/Zn | DIN 985 | 6 | |
| 34 | M16x1,5x150-10.9-B-Fe/Zn | DIN 960 | 4 | |
| 35 | M16x1,5x45-10.9-B-Fe/Zn | DIN 961 | 2 | |
| 36 | M20-8-B-Fe/Zn | DIN 985 | 1 | |
| 37 | M20x1,5-10-B-Fe/Zn | DIN 985 | 15 | |
| 38 | M20x1,5x150-10.9-B-Fe/Zn | DIN 960 | 4 | |
| 39 | M20x1,5x170-10.9-B-Fe/Zn | DIN 960 | 2 | |
| 40 | M20x1,5x180-10.9-B-Fe/Zn | DIN 960 | 1 | |
| 41 | M20x1,5x320-10.9-B-Fe/Zn | DIN 960 | 1 | |
| 42 | M20x1,5x80-10.9-B-Fe/Zn | DIN 960 | 4 | |
| 43 | M20x1.5-10-B-Fe/Zn | DIN 439 | 1 | |
| 44 | M20x1.5x50-10.9-B-Fe/Zn | DIN 961 | 4 | |
| 45 | M20x50-8.8-B-Fe/Zn | DIN 933 | 4 | |
| 46 | M24x2-10-B-Fe/Zn | DIN 985 | 3 | |
| 47 | M48x3-10-B-Fe/Zn | DIN 934 | 2 | |
| 48 | M10x1 | DIN 71412 | 2 | |
| 49 | Z20,5-Fe/Zn | DIN 127 | 4 | |
| 50 | M20x1,5-10-B-Fe/Zn | DIN 934 | 1 | |

***Tablica: 3 – Rama IBIS L***

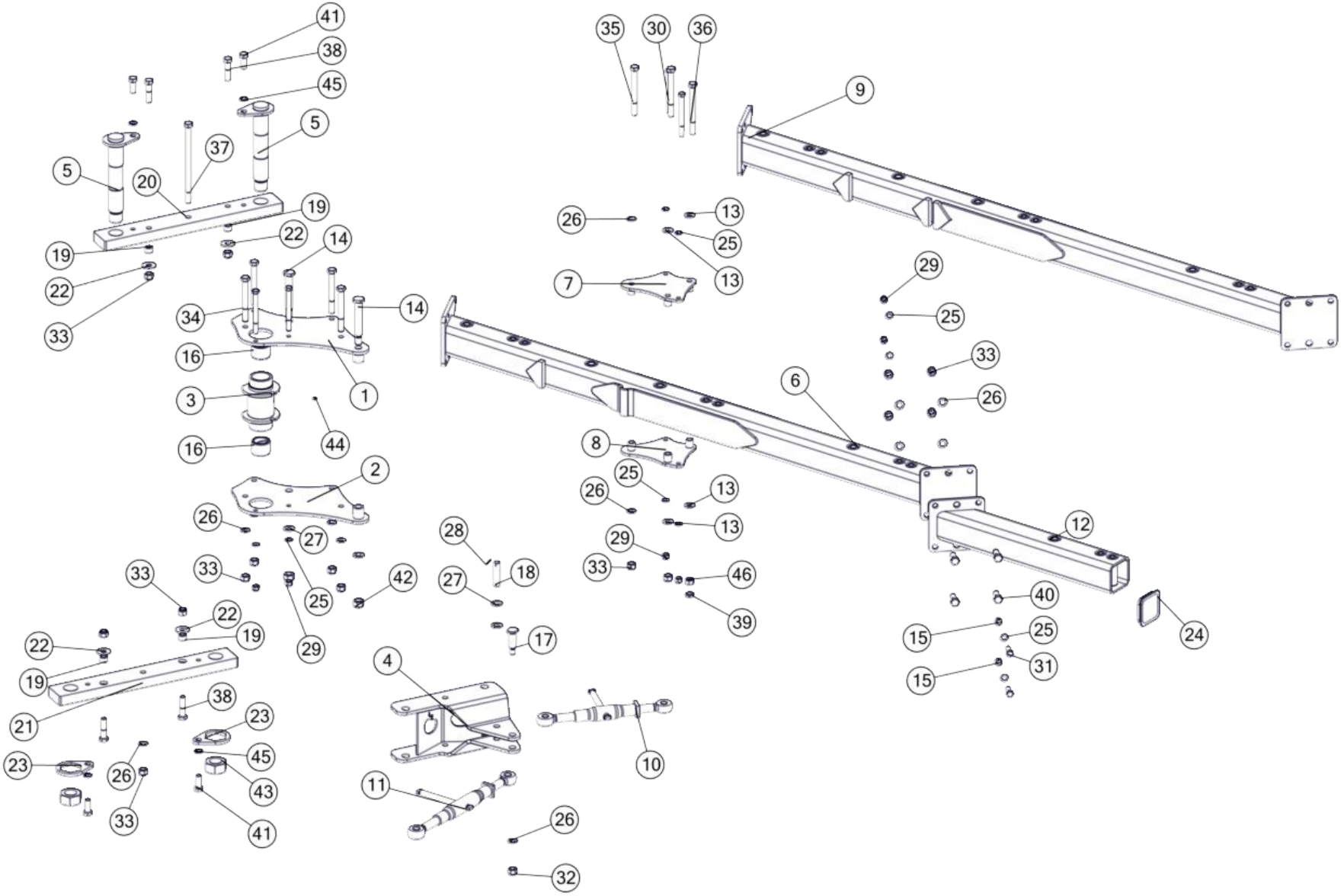

| Rama IBIS L | | | | |
|---|---|---|---|---|
| Nr | Nr katalogowy | Nazwa części | Ilość | UWAGI |
| 1 | 1117/00-250/0 | Płyta węzłowa ramy górna kpl. spaw. | 1 | |
| 2 | 1117/00-260/0 | Płyta węzłowa ramy dolna kpl. spaw. | 1 | |
| 3 | 1117/00-280/0 | Tuleja główna kpl. spaw. A | 1 | |
| 4 | 1150/02-100/0 | Wysięg ramy kpl. spaw. | 1 | |
| 5 | 1150/02-400/0 | Sworzeń główny kpl. spaw. A | 2 | |
| 6 | 1150/03-000/0 | Rama kpl. spaw. | 1 | |
| 7 | 1150/29-100/0 | Płyta mocowania koła górna kpl. spaw. | 1 | |
| 8 | 1150/29-200/0 | Płyta mocowania koła dolna kpl. spaw. | 1 | |
| 9 | 1150/53-000/0 | Rama kpl. spaw. B | 1 | PLUS |
| 10 | 1150/64-100/0 | Wrzeciono kpl. A | 1 | |
| 11 | 1150/64-200/0 | Wrzeciono kpl. C | 1 | |
| 12 | 1152/09-100/0 | Przedłużacz ramy kpl. spaw. | 1 | |
| 13 | 1116/71-003/0 | Podkładka ø42/20,5x4 | 4 | |
| 14 | 1117/00-017/0 | Sworzeń 27x180 | 2 | |
| 15 | 1123/10-001/0 | Kołek sprężysty | 2 | |
| 16 | 1127/02-001/0 | Tuleja łożyskowa ø70/55x50 | 2 | |
| 17 | 1150/02-002/0 | Sworzeń 27x95 | 1 | |
| 18 | 1150/02-003/0 | Sworzeń 24x100/82 | 1 | |
| 19 | 1150/02-005/0 | Tuleja ø30/20,5x21 | 4 | |
| 20 | 1152/03-101/0 | Wysięg ramy górny | 1 | |
| 21 | 1152/03-201/0 | Wysięg ramy dolny | 1 | |
| 22 | 1153/51-004/0 | Podkładka śruby ø55/21x4 | 4 | |
| 23 | 1153/55-001/0 | Opornik nakrętki | 2 | |
| 24 | ZP 120x120x8 | Zaślepka plastikowa 120x120x8 | 1 | |
| 25 | 17-Fe/Zn | DIN 125 | 10 | |
| 26 | 21-Fe/Zn | DIN 125 | 12 | |
| 27 | 25-Fe/Zn | DIN 125 | 6 | |
| 28 | 6x40-Fe/Zn | DIN 1481 | 2 | |
| 29 | M16x1,5-10-B-Fe/Zn | DIN 985 | 6 | |
| 30 | M16x1,5x170-10.9-B-Fe/Zn | DIN 960 | 4 | |
| 31 | M16x1,5x45-10.9-B-Fe/Zn | DIN 961 | 2 | |
| 32 | M20-8-B-Fe/Zn | DIN 985 | 1 | |
| 33 | M20x1,5-10-B-Fe/Zn | DIN 985 | 15 | |
| 34 | M20x1,5x170-10.9-B-Fe/Zn | DIN 960 | 4 | |
| 35 | M20x1,5x190-10.9-B-Fe/Zn | DIN 960 | 2 | |
| 36 | M20x1,5x200-10.9-B-Fe/Zn | DIN 960 | 1 | |
| 37 | M20x1,5x320-10.9-B-Fe/Zn | DIN 960 | 1 | |
| 38 | M20x1,5x80-10.9-B-Fe/Zn | DIN 960 | 4 | |
| 39 | M20x1.5-10-B-Fe/Zn | DIN 439 | 1 | |
| 40 | M20x1.5x50-10.9-B-Fe/Zn | DIN 961 | 4 | |
| 41 | M20x50-8.8-B-Fe/Zn | DIN 933 | 4 | |
| 42 | M24x2-10-B-Fe/Zn | DIN 985 | 2 | |
| 43 | M48x3-10-B-Fe/Zn | DIN 934 | 2 | |
| 44 | M10x1 | DIN 71412 | 1 | |
| 45 | Z20,5-Fe/Zn | DIN 127 | 4 | |
| 46 | M20x1,5-10-B-Fe/Zn | DIN 934 | 1 | |

***Tablica: 4 – Zabezpieczenie bezpiecznikowe***

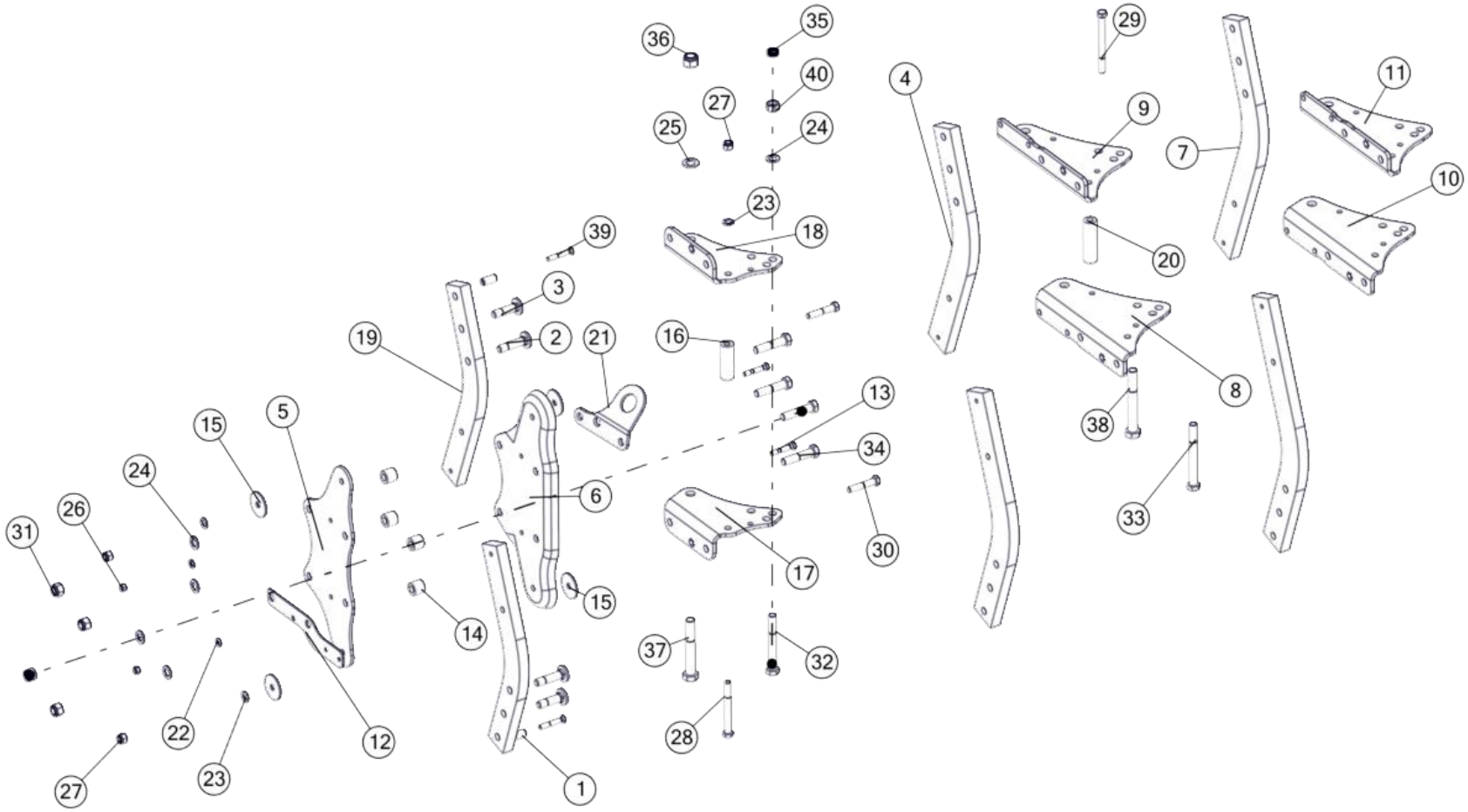

| Zabezpieczenie bezpiecznikowe | | | | |
|---|---|---|---|---|
| Nr | Nr katalogowy | Nazwa części | Ilość | UWAGI |
| 1 | 1122/30-002/0 | Tulejka grządzieli ø20/12,5x40 | 2 | |
| 2 | 1126/50-008/0 | Śruba grządzieli M20x1,5x82 | 2 | |
| 3 | 1126/50-009/0 | Śruba grządzieli M20x1,5x72 | 2 | |
| 4 | 1150/103-001/0 | Grządziel 80x30x694 | 2 | L |
| 5 | 1150/103-101/0 | Płyta grządzieli | 1 | |
| 6 | 1150/103-102/0 | Płyta grządzieli tłoczona | 1 | |
| 7 | 1150/104-001/0 | Grządziel 80x30x745 | 2 | PREMIUM/ PLUS |
| 8 | 1150/28-001/0 | Płyta uchwytu górna B | 1 | L/ PREMIUM |
| 9 | 1150/28-002/0 | Płyta uchwytu dolna B | 1 | |
| 10 | 1150/54-001/0 | Płyta uchwytu górna D | 1 | PLUS |
| 11 | 1150/54-002/0 | Płyta uchwytu dolna D | 1 | PLUS |
| 12 | 1151/00-003/0 | Płytka uchwytu świateł | 1 | |
| 13 | 1151/00-201/0 | Bezpiecznik grządzieli M12x65 (a=30) | 2 | |
| 14 | 1151/04-002/0 | Tuleja ø35/20x30,5 | 4 | |
| 15 | 1151/04-003/0 | Podkładka ø70/16,2x4 | 4 | |
| 16 | 1151/04-004/0 | Tuleja ø35/17x100 | 1 | M 2+ |
| 17 | 1151/18-001/0 | Płyta uchwytu górna C | 1 | M |
| 18 | 1151/18-002/0 | Płyta uchwytu dolna C | 1 | M |
| 19 | 1151/66-001/0 | Grządziel 70x30x613 | 2 | M/ PREMIUM/ PLUS |
| 20 | 1152/04-001/0 | Tuleja ø35/17x120 | 1 | L/ PREMIUM/ PLUS/ M4 |
| 21 | 1150/00-006/0 | Ucho transportowe B | 1 | |
| 22 | 13-Fe/Zn | DIN 125 | 2 | |
| 23 | 17-Fe/Zn | DIN 125 | 3 | |
| 24 | 21-Fe/Zn | DIN 125 | 5 | |
| 25 | 25-Fe/Zn | DIN 125 | 1 | |
| 26 | M12-8-B-Fe/Zn | DIN 934 | 2 | |
| 27 | M16x1,5-10-B-Fe/Zn | DIN 985 | 3 | |
| 28 | M16x1,5x150-10.9-B-Fe/Zn | DIN 960 | 1 | |
| 29 | M16x1,5x170-10.9-B-Fe/Zn | DIN 960 | 1 | |
| 30 | M16x1,5x80-10.9-B-Fe/Zn | DIN 960 | 2 | |
| 31 | M20x1,5-10-B-Fe/Zn | DIN 985 | 4 | |
| 32 | M20x1,5x160-10.9-B-Fe/Zn | DIN 960 | 1 | |
| 33 | M20x1,5x180-10.9-B-Fe/Zn | DIN 960 | 1 | |
| 34 | M20x1,5x90-10.9-B-Fe/Zn | DIN 960 | 4 | |
| 35 | M20x1.5-10-B-Fe/Zn | DIN 439 | 1 | |
| 36 | M24x2-10-B-Fe/Zn | DIN 985 | 1 | |
| 37 | M24x2x160-10.9-B-Fe/Zn | DIN 960 | 1 | |
| 38 | M24x2x180-10.9-B-Fe/Zn | DIN 960 | 1 | |
| 39 | ZM12x1,25x75-10.9-Fe/Zn | DIN 605 | 2 | |
| 40 | M20x1,5-10-B-Fe/Zn | DIN 934 | 1 | |

***Tablica: 5 – Zabezpieczenie hydrauliczne***

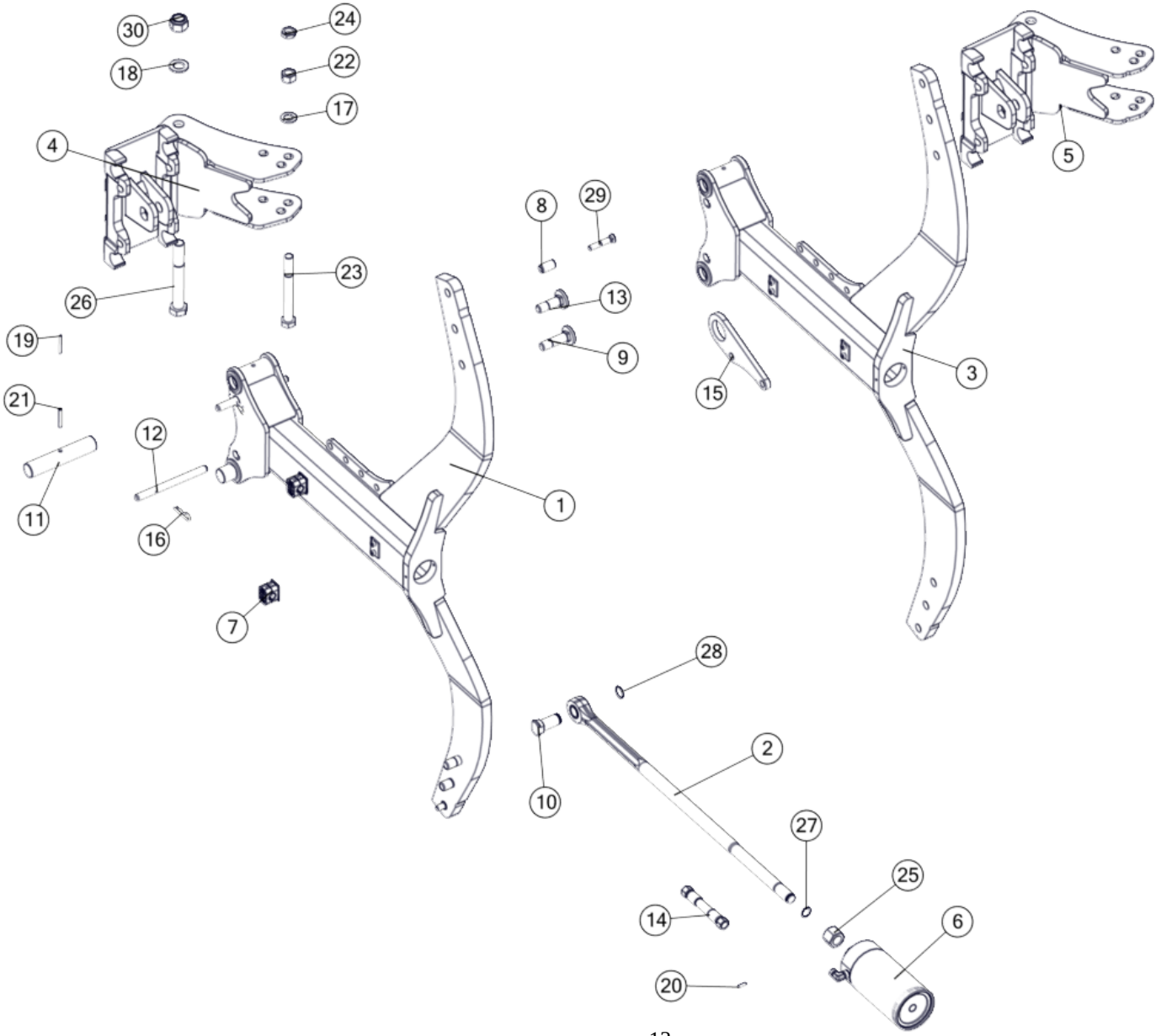

| Zabezpieczenie hydrauliczne | | | | |
|---|---|---|---|---|
| Nr | Nr katalogowy | Nazwa części | Ilość | UWAGI |
| 1 | 1150/105-100/0 | Goleń hydrauliczna mała kpl. spaw. | 1 | |
| 2 | 1150/105-200/0 | Łącznik kpl. | 1 | |
| 3 | 1150/107-100/0 | Goleń hydrauliczna CORN kpl. spaw. | 1 | PREMIUM/ PLUS |
| 4 | 1150/27-000/1 | Uchwyt korpusu kpl. spaw. | 1 | |
| 5 | 1150/57-000/0 | Uchwyt korpusu kpl. spaw. A | 1 | |
| 6 | SMTUG 90.36.H-00 | Cylinder zabezpieczenia hydraulicznego kpl. | 1 | |
| 7 | sp/218/pah-is/m/w10 | Uchwyt węża kpl. | 3 | |
| 8 | 1117/00-043/0 | Tulejka grządzieli ø20/12,5x35 | 2 | |
| 9 | 1126/50-009/0 | Śruba grządzieli M20x1,5x72 | 2 | |
| 10 | 1150/26-001/0 | Sworzeń łącznika | 1 | |
| 11 | 1150/26-002/0 | Czop goleni | 2 | |
| 12 | 1150/26-003/0 | Zawleczka ø16x190 | 2 | |
| 13 | 1150/26-004/0 | Śruba grządzieli M20x1,5x62 | 2 | |
| 14 | 1151/78-100/1000 | Przewód giętki kpl. | 1 | |
| 15 | 1153/00-018/0 | Ucho transportowe S | 1 | |
| 16 | DIN 11024.. | Zawleczka A60-Fe/Zn-m5c | 2 | |
| 17 | 21-Fe/Zn | DIN 125 | 1 | |
| 18 | 25-Fe/Zn | DIN 125 | 1 | |
| 19 | 5x50-Fe/Zn | DIN 1481 | 2 | |
| 20 | 6x20-Fe/Zn | DIN 1481 | 2 | |
| 21 | 8x50-Fe/Zn | DIN 1481 | 2 | |
| 22 | M20x1,5-10-B-Fe/Zn | DIN 934 | 1 | |
| 23 | M20x1,5x180-10.9-B-Fe/Zn | DIN 960 | 1 | |
| 24 | M20x1.5-10-B-Fe/Zn | DIN 439 | 1 | |
| 25 | M24x2-10-B-Fe/Zn | DIN 6330 | 1 | |
| 26 | M24x2x180-10.9-B-Fe/Zn | DIN 960 | 1 | |
| 27 | Z21 | DIN 471 | 1 | |
| 28 | Z25 | DIN 471 | 1 | |
| 29 | ZM12x1,25x65-10.9-Fe/Zn | DIN 605 | 2 | |
| 30 | M24x2-10-B-Fe/Zn | DIN 985 | 1 | |

## *Tablica: 6 – Zabezpieczenie resorowe*

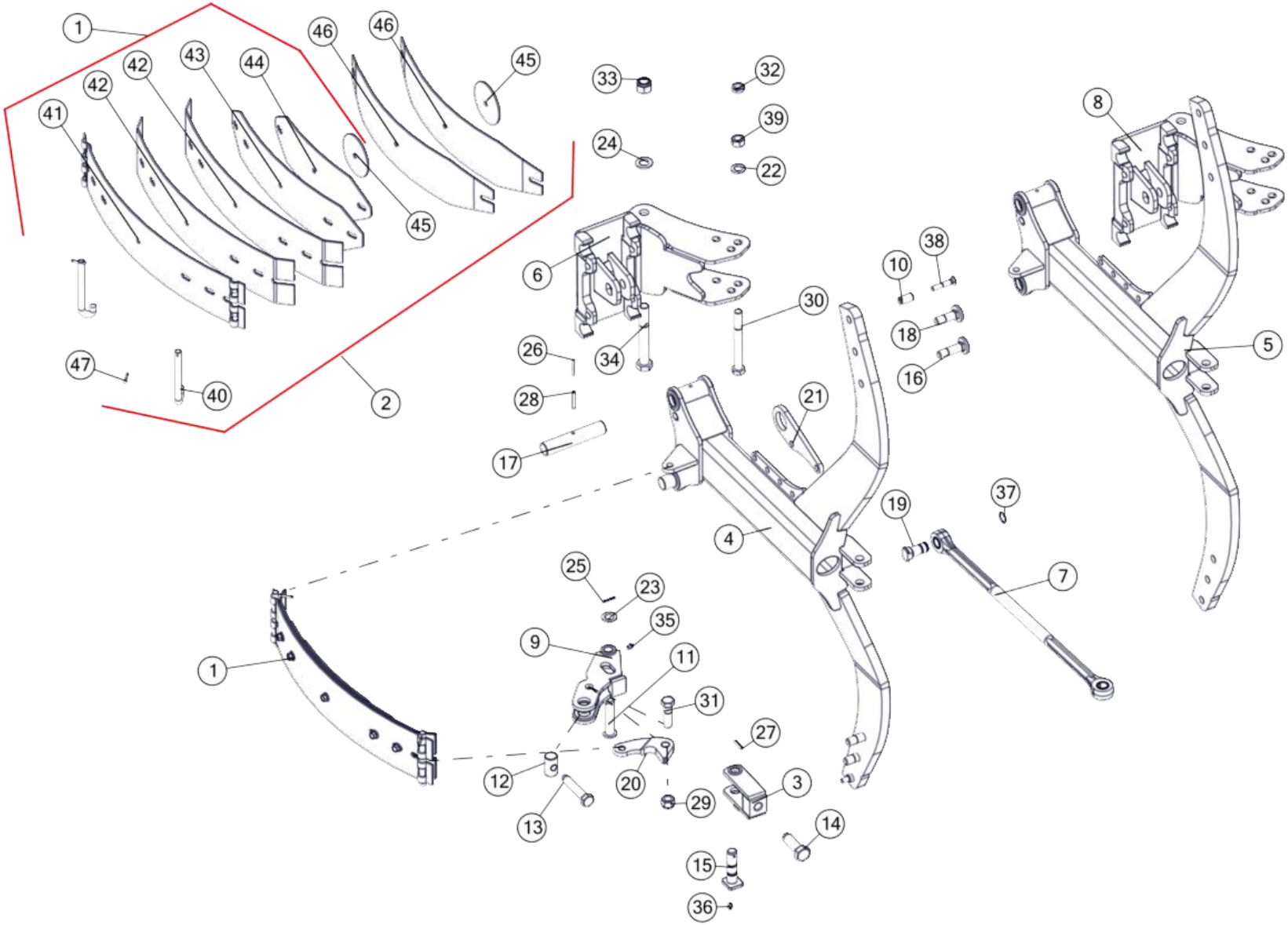

| Zabezpieczenie resorowe | | | | |
|---|---|---|---|---|
| Nr | Nr katalogowy | Nazwa części | Ilość | UWAGI |
| 1 | 1117/63-000/0 | Sprężyna kpl. A | 1 | |
| 2 | 1117/64-000/0 | Sprężyna kpl. B | 1 | OPCJA |
| 3 | 1117/72-300/0 | Napinacz | 1 | |
| 4 | 1150/106-100/0 | Goleń resorowa mała kpl. spaw. | 1 | |
| 5 | 1150/108-100/0 | Goleń resorowa CORN kpl. spaw. | 1 | PREMIUM/ PLUS |
| 6 | 1150/27-000/1 | Uchwyt korpusu kpl. spaw. | 1 | |
| 7 | 1150/36-000/0 | Łącznik kpl. A | 1 | |
| 8 | 1150/57-000/0 | Uchwyt korpusu kpl. spaw. A | 1 | PLUS |
| 9 | 1151/25-200/0 | Dźwignia | 1 | |
| 10 | 1117/00-043/0 | Tulejka grządzieli ø20/12,5x35 | 2 | |
| 11 | 1117/72-001/0 | Sworzeń 22x105/96 | 1 | |
| 12 | 1117/72-003/0 | Nakrętka M20 | 1 | |
| 13 | 1117/72-004/0 | Śruba M20x110 | 1 | |
| 14 | 1117/72-005/0 | Śruba M24x78 | 1 | |
| 15 | 1117/72-007/0 | Sworzeń 25x104 | 1 | |
| 16 | 1126/50-009/0 | Śruba grządzieli M20x1,5x72 | 2 | |
| 17 | 1150/26-002/0 | Czop goleni | 2 | |
| 18 | 1150/26-004/0 | Śruba grządzieli M20x1,5x62 | 2 | |
| 19 | 1150/34-001/0 | Sworzeń łącznika A | 1 | |
| 20 | 1152/46-002/0 | Płytka dźwigni C | 1 | |
| 21 | 1153/00-018/0 | Ucho transportowe S | 1 | |
| 22 | 21-Fe/Zn | DIN 125 | 1 | |
| 23 | 23-Fe/Zn | DIN 125 | 1 | |
| 24 | 25-Fe/Zn | DIN 125 | 1 | |
| 25 | 5x35-Fe/Zn | DIN 1481 | 1 | |
| 26 | 5x50-Fe/Zn | DIN 1481 | 2 | |
| 27 | 6x35-Fe/Zn | DIN 1481 | 1 | |
| 28 | 8x50-Fe/Zn | DIN 1481 | 2 | |
| 29 | M20x1,5-10-B-Fe/Zn | DIN 985 | 1 | |
| 30 | M20x1,5x180-10.9-B-Fe/Zn | DIN 960 | 1 | |
| 31 | M20x1,5x70-10.9-B-Fe/Zn | DIN 960 | 1 | |
| 32 | M20x1.5-10-B-Fe/Zn | DIN 439 | 1 | |
| 33 | M24x2-10-B-Fe/Zn | DIN 985 | 1 | |
| 34 | M24x2x180-10.9-B-Fe/Zn | DIN 960 | 1 | |
| 35 | M10x1 | DIN 71412 | 1 | |
| 36 | M8x1 | DIN 71412 | 1 | |
| 37 | Z25 | DIN 471 | 1 | |
| 38 | ZM12x1,25x65-10.9-Fe/Zn | DIN 605 | 2 | |
| 39 | M20x1,5-10-B-Fe/Zn | DIN 934 | 1 | |
| 40 | 1117/00-026/0 | Zawias | 2 | |
| 41 | RS.01.01 | Blacha 1 | 1 | |
| 42 | RS.01.02 | Blacha 2 | 2 | |
| 43 | RS.01.04 | Blacha 4 | 1 | |
| 44 | RS.01.05 | Blacha 5 | 1 | |
| 45 | RS.01.06 | Krążek | 2 | |
| 46 | RS.01.07 | Blacha 6 | 2 | |
| 47 | S-5x25-Fe/Zn | DIN 94 | 2 | |

**Tablica: 7 – Korpus MX lewy**

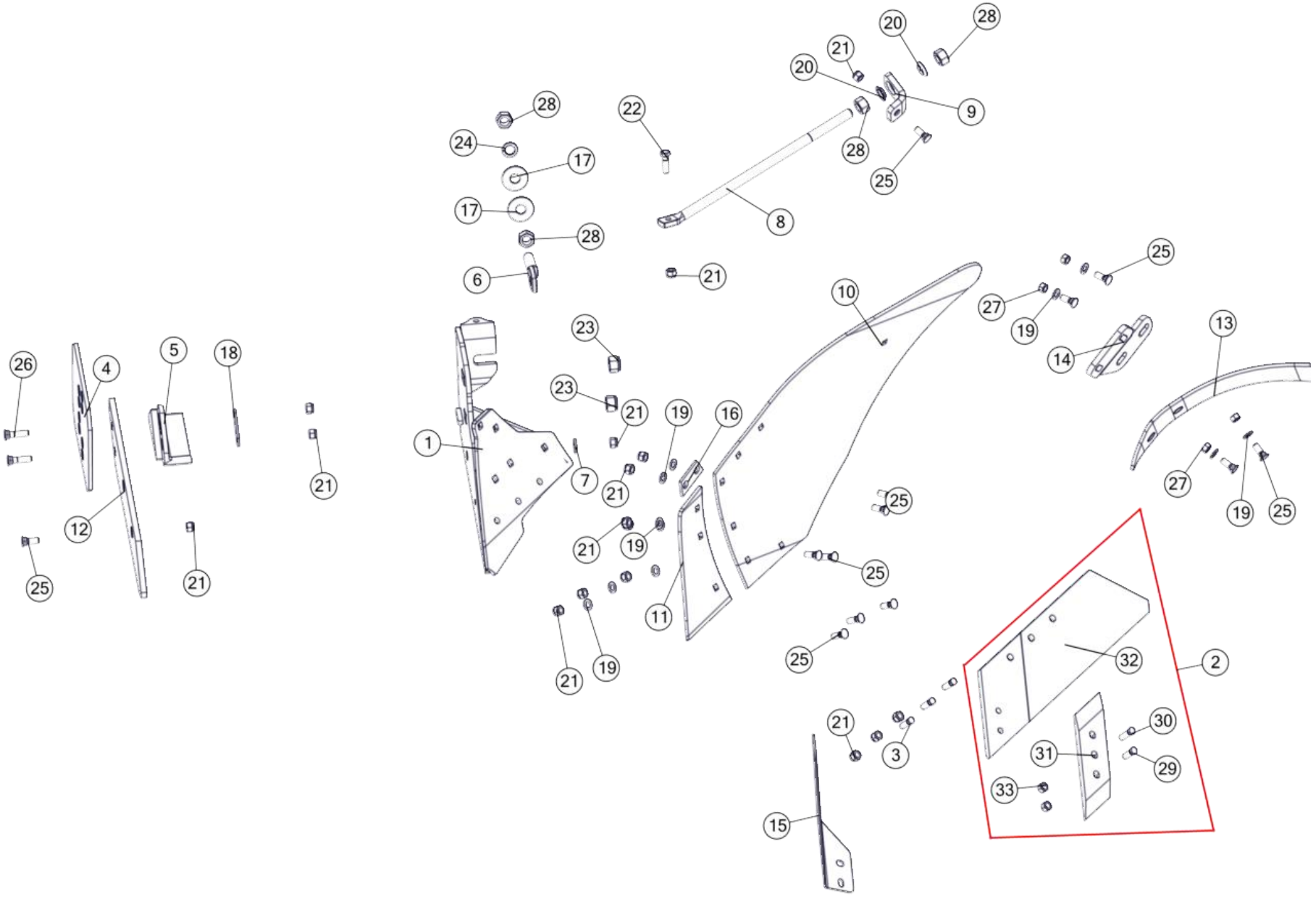

| Korpus MX lewy | | | | |
|---|---|---|---|---|
| Nr | Nr katalogowy | Nazwa części | Ilość | UWAGI |
| 1 | 1150/52-100/0 | Rdzeń lewy MX kpl. spaw. | 1 | |
| 2 | 1150/72-200/0 | Lemiesz z dłutem MX lewy kpl. A | 1 | |
| 3 | 1067/91-102/0 | Śruba z łbem stożkowym M12x1,25x35 | 3 | |
| 4 | 1067/93-002/0 | Nakładka płozu T | 1 | OSTATNI KORPUS |
| 5 | 1115/50-002/0 | Piętka lewa | 1 | OSTATNI KORPUS |
| 6 | 1126/50-010/0 | Śruba regulacyjna M20x1,5 | 1 | |
| 7 | 1150/51-004/0 | Podkładka śruby ø30/13x4 | 1 | |
| 8 | 1150/51-005/0 | Wypora | 1 | |
| 9 | 1150/51-006/0 | Kątownik wypory | 1 | |
| 10 | 1150/52-001/0 | Skrzydło odkładnicy MX lewe | 1 | |
| 11 | 1150/52-002/0 | Pierś odkładnicy MX lewa | 1 | |
| 12 | 1150/52-003/0 | Listwa płozu MX lewa | 1 | |
| 13 | 1150/52-301/0 | Zgarniacz lewy | 1 | |
| 14 | 1150/52-302/0 | Uchwyt zgarniacza lewy | 1 | |
| 15 | 1153/00-008/0 | Krój nożowy lewy | 1 | OPCJA |
| 16 | 1153/21-004/0 | Płytka wyrównawcza | 1 | |
| 17 | 1153/51-004/0 | Podkładka śruby ø55/21x4 | 2 | |
| 18 | 1153/51-005/0 | Podkładka piętki | 1 | OSTATNI KORPUS |
| 19 | 13-Fe/Zn | DIN 125 | 11 | |
| 20 | 22,5-Fe/Zn 5 | DIN 74361C | 2 | |
| 21 | M12x1,25-10-B-Fe/Zn | DIN 985 | 16 | |
| 22 | M12x1,25x40-10.9-B-Fe/Zn | DIN 960 | 1 | |
| 23 | M20x1,5-10-B-Fe/Zn | DIN 985 | 2 | |
| 24 | Z20,5-Fe/Zn | DIN 127 | 1 | |
| 25 | ZM12x1,25x35-10.9-Fe/Zn | DIN 608 | 13 | |
| 26 | ZM12x1,25x50-10.9-Fe/Zn | DIN 608 | 2 | |
| 27 | M12x1,25-10-B-Fe/Zn | DIN 934 | 4 | |
| 28 | M20x1,5-10-B-Fe/Zn | DIN 934 | 4 | |
| 29 | 1067/91-102/0 | Śruba z łbem stożkowym M12x1,25x35 | 1 | |
| 30 | 1067/91-103/0. | Śruba z łbem stożkowym M12x1,25x40 | 1 | |
| 31 | 1150/72-201/0 | Dłuto lewe 3 otworowe | 1 | |
| 32 | 1150/72-250/0 | Lemiesz lewy MX kpl. spaw. A | 1 | |
| 33 | M12x1,25-10-B-Fe/Zn | DIN 934 | 2 | |

## *Tablica: 8 – Korpus MX prawy*

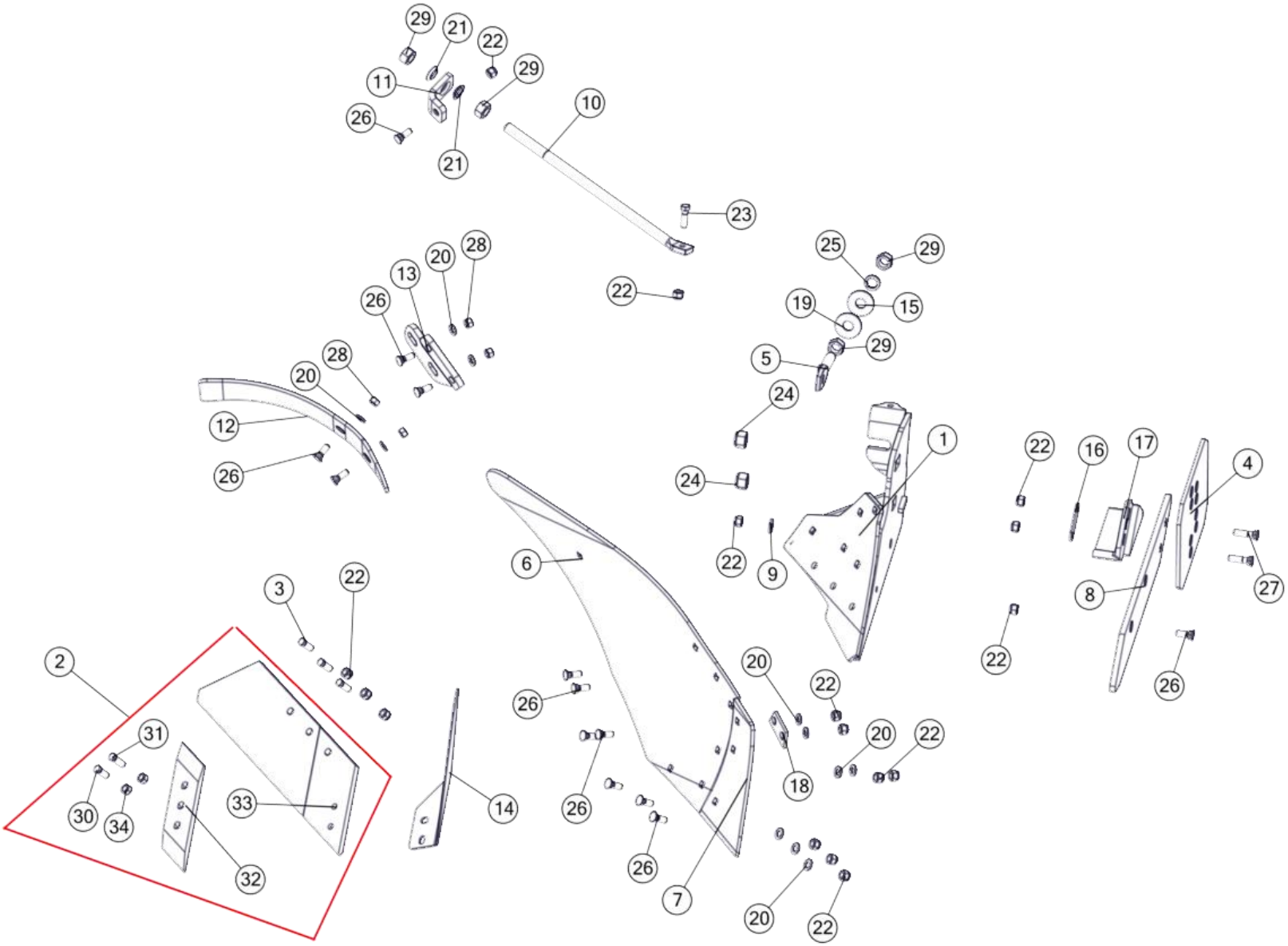

| Korpus MX prawy | | | | |
|---|---|---|---|---|
| Nr | Nr katalogowy | Nazwa części | Ilość | UWAGI |
| 1 | 1150/51-100/0 | Rdzeń prawy MX kpl. spaw. | 1 | |
| 2 | 1150/71-200/0 | Lemiesz z dłutem MX prawy kpl. A | 1 | |
| 3 | 1067/91-102/0 | Śruba z łbem stożkowym M12x1,25x35 | 3 | |
| 4 | 1067/93-002/0 | Nakładka płozu T | 1 | OSTATNI KORPUS |
| 5 | 1126/50-010/0 | Śruba regulacyjna M20x1,5 | 1 | |
| 6 | 1150/51-001/0 | Skrzydło odkładnicy MX prawe | 1 | |
| 7 | 1150/51-002/0 | Pierś odkładnicy MX prawa | 1 | |
| 8 | 1150/51-003/0 | Listwa płozu MX prawa | 1 | |
| 9 | 1150/51-004/0 | Podkładka śruby ø30/13x4 | 1 | |
| 10 | 1150/51-005/0 | Wypora | 1 | |
| 11 | 1150/51-006/0 | Kątownik wypory | 1 | |
| 12 | 1150/51-301/0 | Zgarniacz prawy | 1 | |
| 13 | 1150/51-302/0 | Uchwyt zgarniacza prawy | 1 | OPCJA |
| 14 | 1153/00-007/0 | Krój nożowy prawy | 1 | |
| 15 | 1153/51-004/0 | Podkładka śruby ø55/21x4 | 1 | |
| 16 | 1153/51-005/0 | Podkładka piętki | 1 | |
| 17 | N-BN-69/1924-26 | Piętka | 1 | OSTATNI KORPUS |
| 18 | 1153/21-004/0 | Płytka wyrównawcza | 1 | OSTATNI KORPUS |
| 19 | 1153/51-004/0 | Podkładka śruby ø55/21x4 | 1 | |
| 20 | 13-Fe/Zn | DIN 125 | 11 | |
| 21 | 22,5-Fe/Zn 5 | DIN 74361C | 2 | |
| 22 | M12x1,25-10-B-Fe/Zn | DIN 985 | 16 | |
| 23 | M12x1,25x40-10.9-B-Fe/Zn | DIN 960 | 1 | |
| 24 | M20x1,5-10-B-Fe/Zn | DIN 985 | 2 | |
| 25 | Z20,5-Fe/Zn | DIN 127 | 1 | |
| 26 | ZM12x1,25x35-10.9-Fe/Zn | DIN 608 | 13 | |
| 27 | ZM12x1,25x50-10.9-Fe/Zn | DIN 608 | 2 | |
| 28 | M12x1,25-10-B-Fe/Zn | DIN 934 | 4 | |
| 29 | M20x1,5-10-B-Fe/Zn | DIN 934 | 4 | |
| 30 | 1067/91-102/0 | Śruba z łbem stożkowym M12x1,25x35 | 1 | |
| 31 | 1067/91-103/0. | Śruba z łbem stożkowym M12x1,25x40 | 1 | |
| 32 | 1150/71-201/0 | Dłuto prawe 3 otworowe | 1 | |
| 33 | 1150/71-250/0 | Lemiesz prawy MX kpl. spaw. A | 1 | |
| 34 | M12x1,25-10-B-Fe/Zn | DIN 934 | 2 | |

## *Tablica: 9 – Korpus Long lewy*

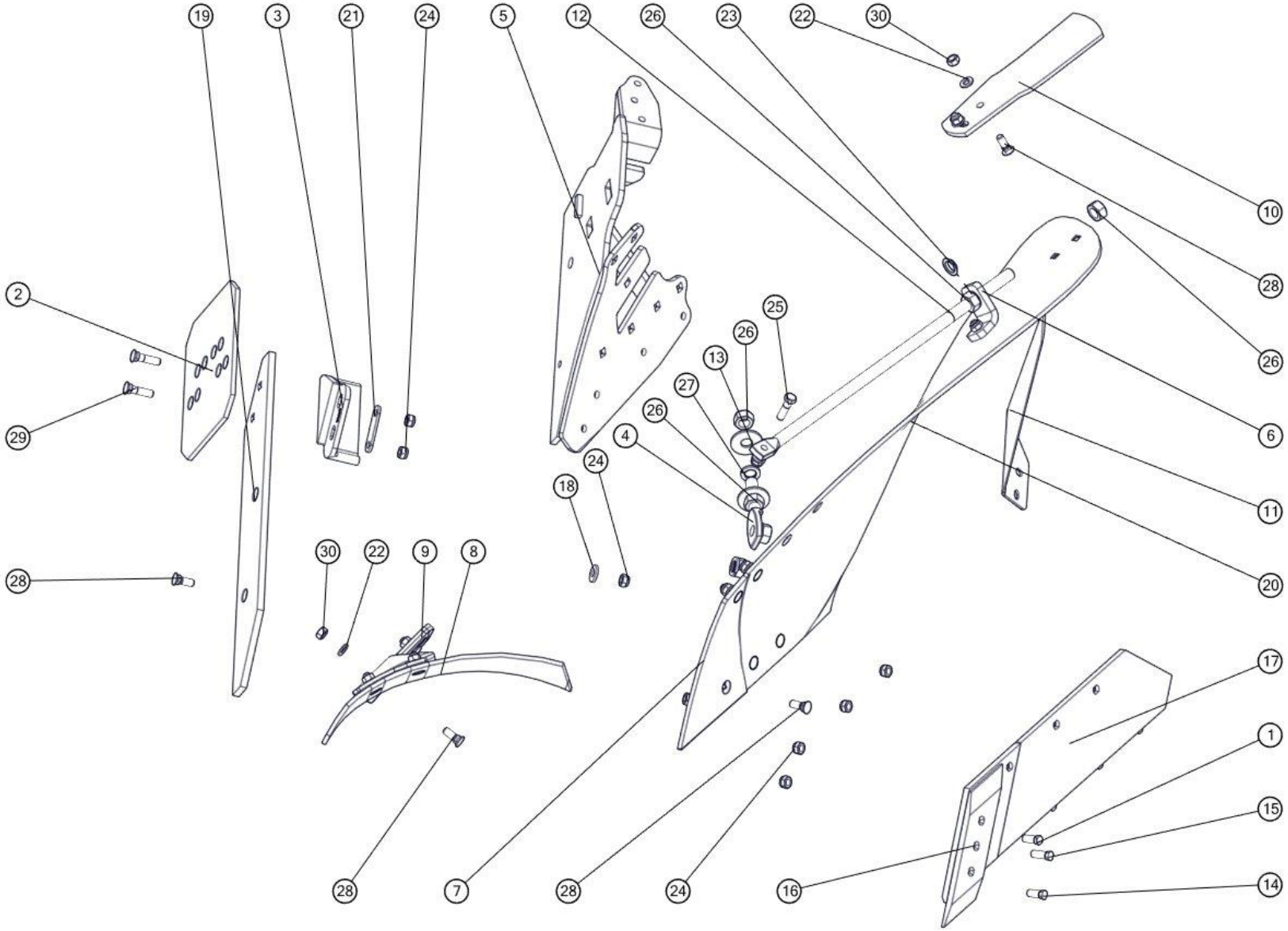

| Korpus LONG lewy | | | | |
|---|---|---|---|---|
| **Nr** | **Nr katalogowy** | **Nazwa części** | **Ilość** | **Uwaga** |
| 1 | 1067/91-102/0 | Śruba z łbem stożkowym M12x1,25x35 | 4 | |
| 2 | 1067/93-002/0 | Nakładka płozu T | 1 | |
| 3 | 1115/50-002/0 | Piętka lewa | 1 | |
| 4 | 1126/50-010/0 | Śruba regulacyjna M20x1,5 | 1 | |
| 5 | 1150/142-100/0 | Rdzeń lewy ażur Long kpl. spaw. | 1 | |
| 6 | 1150/51-006/0 | Kątownik wypory | 1 | |
| 7 | 1150/94-002/0 | Pierś odkładnicy Long lewa | 1 | |
| 8 | 1067/92-004/0 | Zgarniacz lewy | 1 | |
| 9 | 1126/60-006/0 | Uchwyt zgarniacza lewy | 1 | |
| 10 | 1150/94-301/0 | Listwa przedłużająca lewa | 1 | |
| 11 | 1153/00-008/0 | Krój nożowy lewy | 1 | |
| 12 | 1153/21-007/0 | Wypora | 1 | |
| 13 | 1153/51-004/0 | Podkładka śruby ø55/21x4 | 2 | |
| 14 | 1067/91-102/0 | Śruba z łbem stożkowym M12x1,25x35 | 1 | |
| 15 | 1067/91-103/0. | Śruba z łbem stożkowym M12x1,25x40 | 1 | |
| 16 | 1150/72-201/0 | Dłuto lewe 3 otworowe | 1 | |
| 17 | 1153/52-250/0 | Lemiesz lewy ZX kpl. spaw. | 1 | |
| 18 | 1150/51-004/0 | Podkładka śruby ø30/13x4 | 1 | |
| 19 | 1150/94-003/0 | Listwa płozu Long lewa | 1 | |
| 20 | 1150/94-001/0 | Skrzydło odkładnicy LONG lewe | 1 | |
| 21 | 1153/51-005/0 | Podkładka piętki | 1 | |
| 22 | 13-Fe/Zn | DIN 126 | 12 | |
| 23 | 22,5-Fe/Zn 5 | DIN 74361C | 2 | |
| 24 | M12x1,25-10-B-Fe/Zn | DIN 985 | 15 | |
| 25 | M12x1,25x45-10.9-B-Fe/Zn | DIN 960 | 1 | |
| 26 | M20x1,5-10-B-Fe/Zn | DIN 934 | 6 | |
| 27 | Z20,2-Fe/Zn | DIN 127 | 3 | |
| 28 | ZM12x1,25x35-10.9-Fe/Zn | DIN 605 | 13 | |
| 29 | ZM12x1,25x50-10.9-Fe/Zn | DIN 605 | 2 | |
| 30 | M12x1,25-10-B-Fe/Zn | DIN 934 | 8 | |

***Tablica: 10 – Korpus Long prawy***

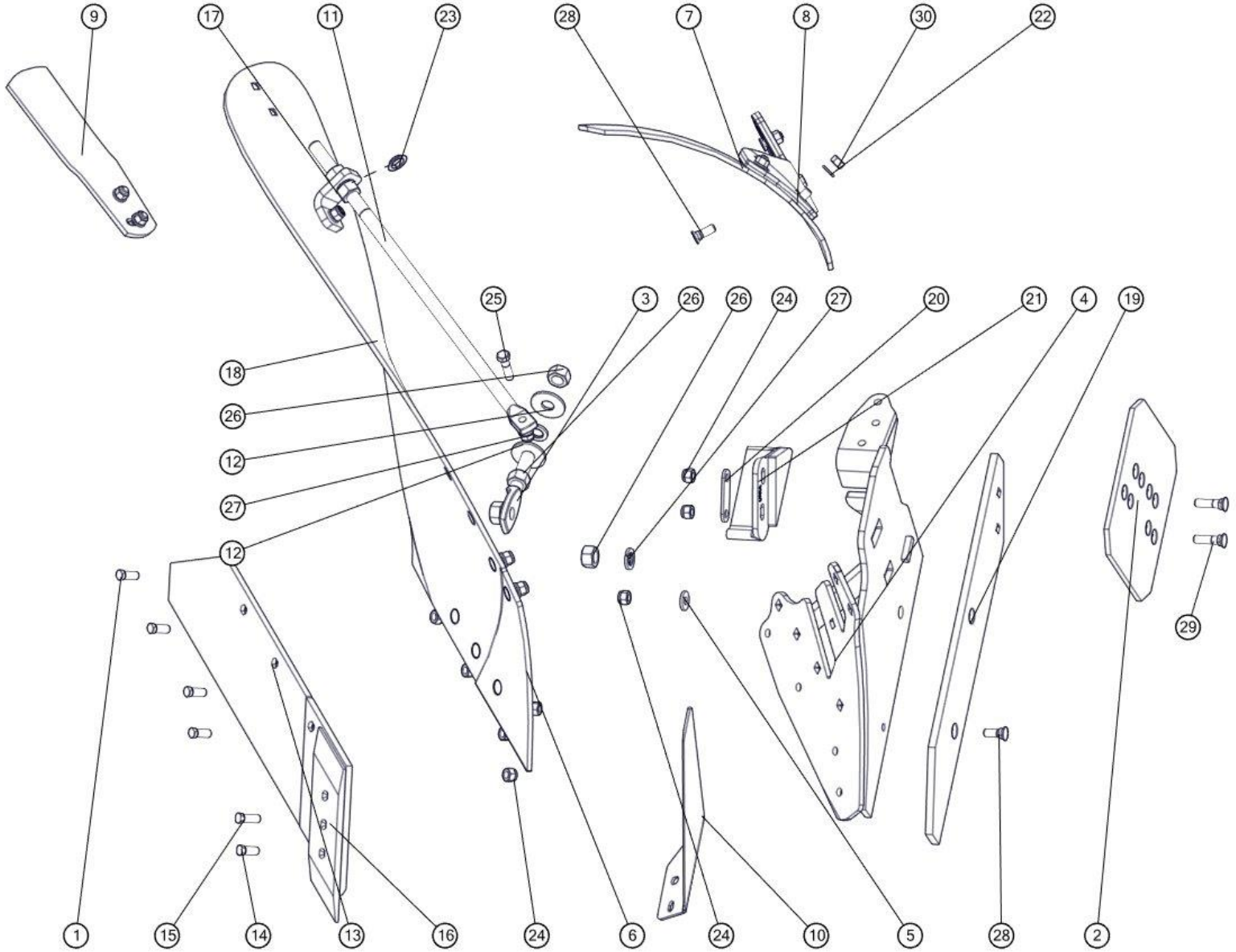

| Korpus LONG prawy | | | | |
|---|---|---|---|---|
| **Nr** | **Nr katalogowy** | **Nazwa części** | **Ilość** | **Uwaga** |
| 1 | 1067/91-102/0 | Śruba z łbem stożkowym M12x1,25x35 | 4 | |
| 2 | 1067/93-002/0 | Nakładka płozu T | 1 | |
| 3 | 1126/50-010/0 | Śruba regulacyjna M20x1,5 | 1 | |
| 4 | 1150/141-100/0 | Rdzeń prawy ażur Long kpl. spaw. | 1 | |
| 5 | 1150/51-004/0 | Podkładka śruby ø30/13x4 | 1 | |
| 6 | 1150/93-002/0 | Pierś odkładnicy Long prawa | 1 | |
| 7 | 1067/91-007/0 | Zgarniacz prawy | 1 | |
| 8 | 1126/50-006/0 | Uchwyt zgarniacza prawy | 1 | |
| 9 | 1150/93-301/0 | Listwa przedłużająca prawa | 1 | |
| 10 | 1153/00-007/0 | Krój nożowy prawy | 1 | |
| 11 | 1153/21-007/0 | Wypora | 1 | |
| 12 | 1153/51-004/0 | Podkładka śruby ø55/21x4 | 2 | |
| 13 | 1153/51-250/0 | Lemiesz prawy ZX kpl. spaw. | 1 | |
| 14 | 1067/91-102/0 | Śruba z łbem stożkowym M12x1,25x35 | 1 | |
| 15 | 1067/91-103/0. | Śruba z łbem stożkowym M12x1,25x40 | 1 | |
| 16 | 1150/71-201/0 | Dłuto prawe 3 otworowe | 1 | |
| 17 | 1150/51-006/0 | Kątownik wypory | 1 | |
| 18 | 1150/93-001/0 | Skrzydło odkładnicy Long prawe | 1 | |
| 19 | 1150/93-003/0 | Listwa płozu Long prawa | 1 | |
| 20 | 1153/51-005/0 | Podkładka piętki | 1 | |
| 21 | N-BN-69/1924-26 | Piętka | 1 | |
| 22 | 13-Fe/Zn | DIN 126 | 13 | |
| 23 | 22,5-Fe/Zn 5 | DIN 74361C | 2 | |
| 24 | M12x1,25-10-B-Fe/Zn | DIN 985 | 15 | |
| 25 | M12x1,25x45-10.9-B-Fe/Zn | DIN 960 | 1 | |
| 26 | M20x1,5-10-B-Fe/Zn | DIN 934 | 6 | |
| 27 | Z20,2-Fe/Zn | DIN 127 | 3 | |
| 28 | ZM12x1,25x35-10.9-Fe/Zn | DIN 605 | 13 | |
| 29 | ZM12x1,25x50-10.9-Fe/Zn | DIN 605 | 2 | |
| 30 | M12x1,25-10-B-Fe/Zn | DIN 934 | 8 | |

**Tablica: 11 – Korpus XL ażur lewy**

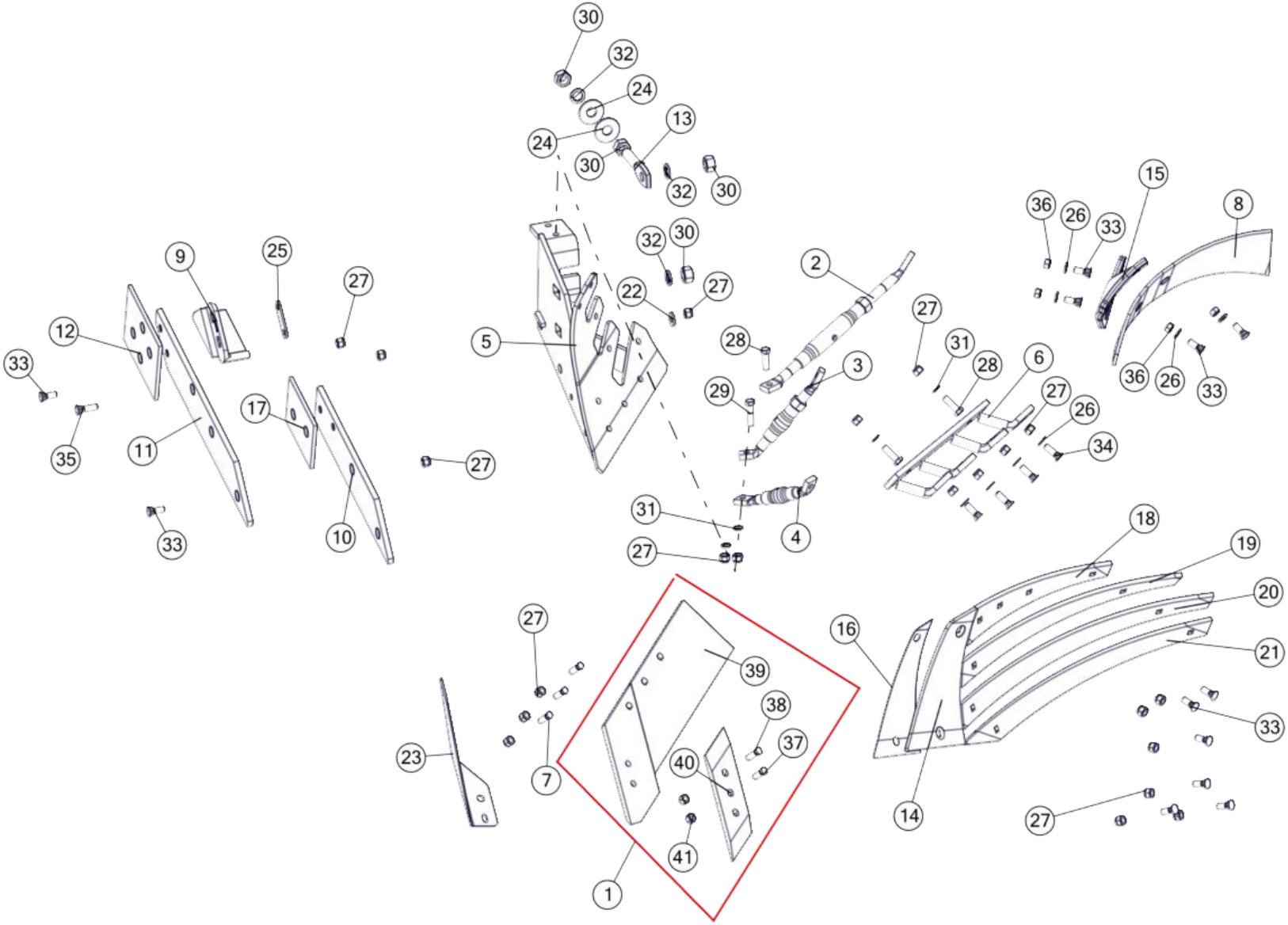

| Korpus XL ażur lewy | | | | |
|---|---|---|---|---|
| Nr | Nr katalogowy | Nazwa części | Ilość | UWAGI |
| 1 | 1117/61-100/0 | Lemiesz z dłutem IBIS L | 1 | |
| 2 | 1126/50-200/0 | Rura wypory kpl. | 1 | |
| 3 | 1127/20-300/0 | Rura wypory krótka kpl. | 1 | |
| 4 | 1127/20-500/0 | Rura wypory uchwytu zgarniacza kpl. | 1 | |
| 5 | 1127/30-100/0 | Rdzeń lewy kpl. spaw. | 1 | |
| 6 | 1127/30-300/0 | Drabinka lewa kpl. spaw. | 1 | |
| 7 | 1067/91-102/0 | Śruba z łbem stożkowym M12x1,25x35 | 3 | |
| 8 | 1067/92-004/0 | Zgarniacz lewy | 1 | |
| 9 | 1115/50-002/0 | Piętka lewa | 1 | |
| 10 | 1116/72-001/0 | Płóz przedni lewy | 1 | OSTATNI KORPUS |
| 11 | 1116/74-001/0 | Płóz tylny lewy | 1 | |
| 12 | 1117/81-001/0 | Nakładka | 1 | OSTATNI KORPUS |
| 13 | 1126/50-010/0 | Śruba regulacyjna M20x1,5 | 1 | OSTATNI KORPUS |
| 14 | 1126/60-003/0 | Pierś odkładnicy lewa | 1 | |
| 15 | 1126/60-006/0 | Uchwyt zgarniacza lewy | 1 | |
| 16 | 1127/20-002/0. | Podkładka wyrównawcza | 1 | |
| 17 | 1127/22-002/0 | Nakładka przednia lewa | 1 | |
| 18 | 1127/30-201/0 | Listwa odkładnicy lewa A | 1 | |
| 19 | 1127/30-202/0 | Listwa odkładnicy lewa B | 1 | |
| 20 | 1127/30-203/0 | Listwa odkładnicy prawa C | 1 | |
| 21 | 1127/30-204/0 | Listwa odkładnicy lewa D | 1 | |
| 22 | 1150/51-004/0 | Podkładka śruby ø30/13x4 | 1 | |
| 23 | 1153/00-008/0 | Krój nożowy lewy | 1 | OPCJA |
| 24 | 1153/51-004/0 | Podkładka śruby ø55/21x4 | 2 | |
| 25 | 1153/51-005/0 | Podkładka piętki | 1 | OSTATNI KORPUS |
| 26 | 13-Fe/Zn | DIN 125 | 8 | |
| 27 | M12x1,25-10-B-Fe/Zn | DIN 985 | 21 | |
| 28 | M12x1,25x40-10.9-B-Fe/Zn | DIN 961 | 3 | |
| 29 | M12x1,25x50-10.9-B-Fe/Zn | DIN 960 | 1 | |
| 30 | M20x1,5-10-B-Fe/Zn | DIN 934 | 4 | |
| 31 | Z12,2-Fe/Zn | DIN 127 | 4 | |
| 32 | Z20,5-Fe/Zn | DIN 127 | 3 | |
| 33 | ZM12x1,25x35-10.9-Fe/Zn | DIN 608 | 12 | |
| 34 | ZM12x1,25x40-10.9-Fe/Zn | DIN 608 | 4 | |
| 35 | ZM12x1,25x45-10.9-Fe/Zn | DIN 608 | 1 | |
| 36 | M12x1,25-10-B-Fe/Zn | DIN 934 | 4 | |
| 37 | 1067/91-102/0 | Śruba z łbem stożkowym M12x1,25x35 | 1 | |
| 38 | 1067/91-103/0. | Śruba z łbem stożkowym M12x1,25x40 | 1 | |
| 39 | 1117/61-150/0 | Lemiesz IBIS L kpl. spaw. | 1 | |
| 40 | 1150/72-201/0 | Dłuto lewe 3 otworowe | 1 | |
| 41 | M12x1,25-10-B-Fe/Zn | DIN 934 | 2 | |

**Tablica: 12 – Korpus XL ażur prawy**

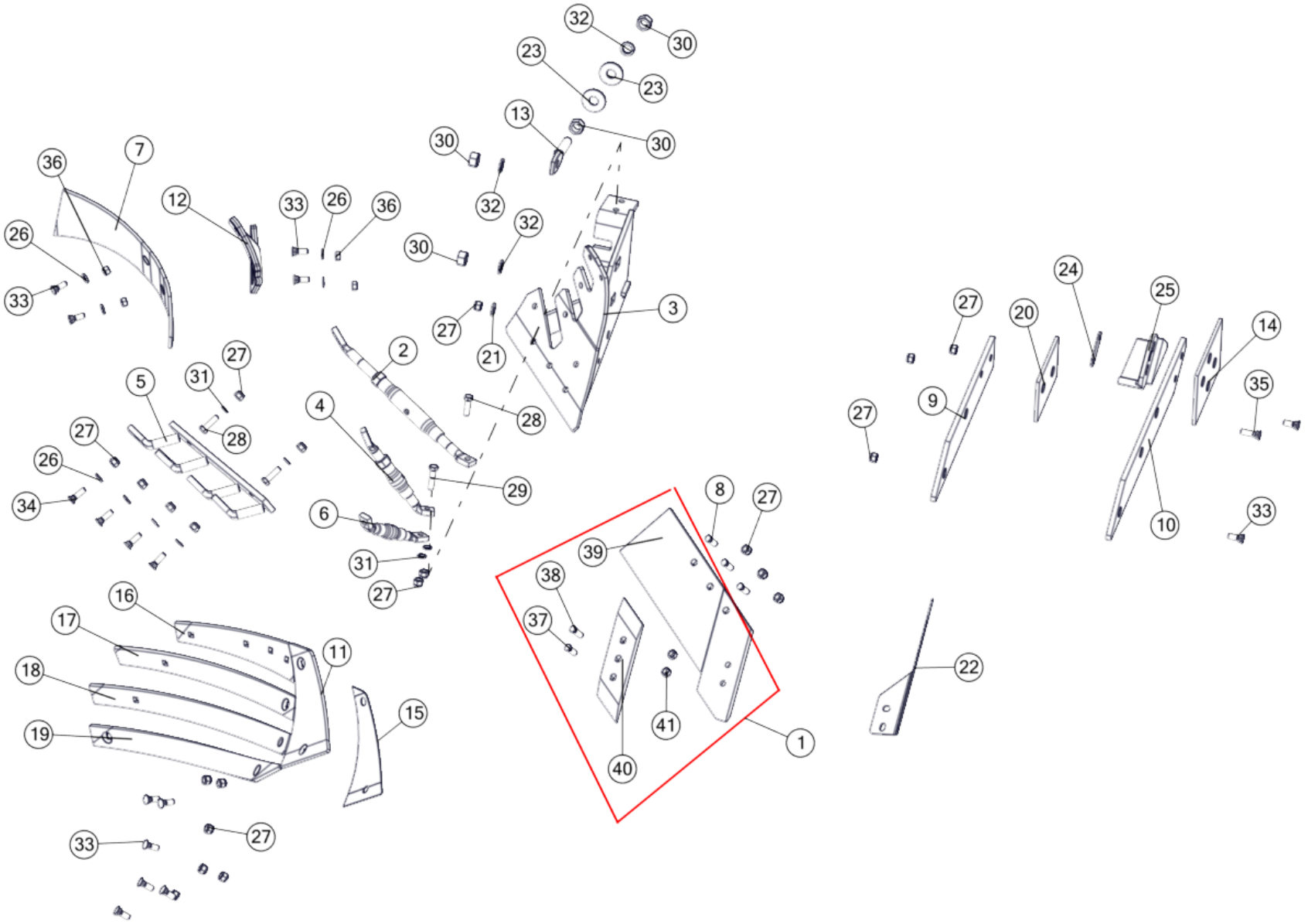

| Korpus XL ażur prawy | | | | |
|---|---|---|---|---|
| Nr | Nr katalogowy | Nazwa części | Ilość | UWAGI |
| 1 | 1117/51-100/0 | Lemiesz z dłutem IBIS P | 1 | |
| 2 | 1126/50-200/0 | Rura wypory kpl. | 1 | |
| 3 | 1127/20-100/0 | Rdzeń prawy kpl. spaw. | 1 | |
| 4 | 1127/20-300/0 | Rura wypory krótka kpl. | 1 | |
| 5 | 1127/20-400/0 | Drabinka prawa kpl. spaw. | 1 | |
| 6 | 1127/20-500/0 | Rura wypory uchwytu zgarniacza kpl. | 1 | |
| 7 | 1067/91-007/0 | Zgarniacz prawy | 1 | |
| 8 | 1067/91-102/0 | Śruba z łbem stożkowym M12x1,25x35 | 3 | |
| 9 | 1116/71-002/0 | Płóz przedni prawy | 1 | |
| 10 | 1116/73-001/0 | Płóz tylny prawy | 1 | OSTATNI KORPUS |
| 11 | 1126/50-003/0 | Pierś odkładnicy prawa | 1 | |
| 12 | 1126/50-006/0 | Uchwyt zgarniacza prawy | 1 | |
| 13 | 1126/50-010/0 | Śruba regulacyjna M20x1,5 | 1 | |
| 14 | 1126/70-002/0 | Nakładka | 1 | OSTATNI KORPUS |
| 15 | 1127/20-002/0 | Podkładka wyrównawcza | 1 | |
| 16 | 1127/20-201/0 | Listwa odkładnicy prawa A | 1 | |
| 17 | 1127/20-202/0 | Listwa odkładnicy prawa B | 1 | |
| 18 | 1127/20-203/0 | Listwa odkładnicy prawa C | 1 | |
| 19 | 1127/20-204/0 | Listwa odkładnicy prawa D | 1 | |
| 20 | 1127/21-003/0 | Nakładka przednia | 1 | |
| 21 | 1150/51-004/0 | Podkładka śruby ø30/13x4 | 1 | |
| 22 | 1153/00-007/0 | Krój nożowy prawy | 1 | OPCJA |
| 23 | 1153/51-004/0 | Podkładka śruby ø55/21x4 | 2 | |
| 24 | 1153/51-005/0 | Podkładka piętki | 1 | OSTATNI KORPUS |
| 25 | N-BN-69/1924-26 | Piętka | 1 | OSTATNI KORPUS |
| 26 | 13-Fe/Zn | DIN 125 | 8 | |
| 27 | M12x1,25-10-B-Fe/Zn | DIN 985 | 21 | |
| 28 | M12x1,25x40-10.9-B-Fe/Zn | DIN 961 | 3 | |
| 29 | M12x1,25x50-10.9-B-Fe/Zn | DIN 960 | 1 | |
| 30 | M20x1,5-10-B-Fe/Zn | DIN 934 | 4 | |
| 31 | Z12,2-Fe/Zn | DIN 127 | 4 | |
| 32 | Z20,5-Fe/Zn | DIN 127 | 3 | |
| 33 | ZM12x1,25x35-10.9-Fe/Zn | DIN 608 | 12 | |
| 34 | ZM12x1,25x40-10.9-Fe/Zn | DIN 608 | 4 | |
| 35 | ZM12x1,25x45-10.9-Fe/Zn | DIN 608 | 1 | |
| 36 | M12x1,25-10-B-Fe/Zn | DIN 934 | 4 | |
| 37 | 1067/91-102/0 | Śruba z łbem stożkowym M12x1,25x35 | 1 | |
| 38 | 1067/91-103/0. | Śruba z łbem stożkowym M12x1,25x40 | 1 | |
| 39 | 1117/51-150/0 | Lemiesz IBIS P kpl. spaw. | 1 | |
| 40 | 1150/71-201/0 | Dłuto prawe 3 otworowe | 1 | |
| 41 | M12x1,25-10-B-Fe/Zn | DIN 934 | 2 | |

**Tablica: 13 – Koło boczne**

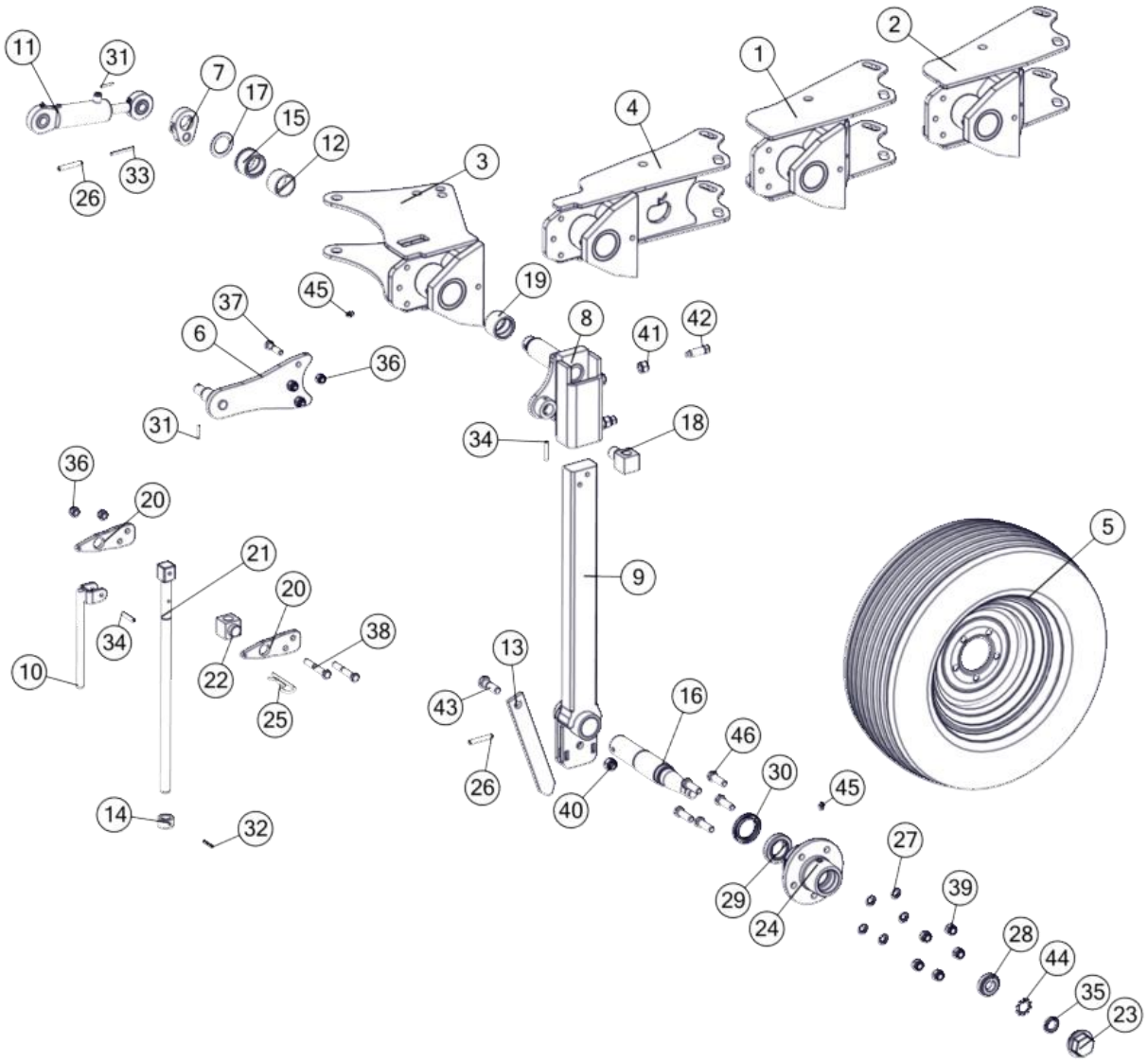

| Koło boczne | | | | |
|---|---|---|---|---|
| Nr | Nr katalogowy | Nazwa części | Ilość | UWAGI |
| 1 | 1150/30-000/0 | Uchwyt koła kpl. spaw. | 1 | |
| 2 | 1150/59-100/0 | Uchwyt koła kpl. spaw. A | 1 | PLUS |
| 3 | 1151/20-000/0 | Uchwyt koła kpl. spaw. A | 1 | M 2+ |
| 4 | 1151/36-000/0 | Uchwyt koła kpl. spaw. | 1 | M 4 |
| 5 | 200/60-14.5-10PR-5/80/115 | Koło kpl. 200/60-14.5-10PR-5/80/115 | 1 | |
| 6 | 1153/06-200/0 | Ramię amortyzatora kpl. spaw. | 1 | |
| 7 | 1153/06-300/0 | Wykorbienie kpl. spaw. | 1 | |
| 8 | 1153/06-400/0 | Pochwa słupicy kpl. spaw. A | 1 | |
| 9 | 1153/06-500/0 | Słupica koła kpl. spaw. | 1 | |
| 10 | 1153/173-410/0 | Pokrętło kpl. spaw. | 1 | |
| 11 | CJ-S264-40/20/64 | Amortyzator 40/20/64 | 1 | |
| 12 | 1115/60-002/0 | Tuleja ø54x3,6/35 | 1 | |
| 13 | 1115/60-004/0 | Bagnet koła A | 1 | |
| 14 | 1117/40-004/0 | Tuleja ø35/22,5x20 | 1 | |
| 15 | 1117/40-008/0 | Tuleja walcowa kołnierz. 45/56/60,3x40/5 | 1 | |
| 16 | 1137/53-102/0 | Oś koła B | 1 | |
| 17 | 1153/06-002/0 | Pierścień ø60/41x3 | 1 | |
| 18 | 1153/06-003/0 | Sworzeń wrzeciona | 1 | |
| 19 | 1153/06-004/0 | Tuleja walcowa 45/56x40 | 1 | |
| 20 | 1153/173-002/0 | Wysięg wrzeciona | 2 | |
| 21 | 1153/173-401/0 | Śruba wrzeciona Tr22x5x560 | 1 | |
| 22 | 1153/173-402/0 | Sworzeń wrzeciona | 1 | |
| 23 | 1674/20-204/0 | Pokrywka | 1 | |
| 24 | 1674/72-002/0 | Piasta koła A | 1 | |
| 25 | A 85-Fe/Zn | Zawleczka A 85-Fe/Zn5-m5c | 1 | |
| 26 | 10x60-Fe/Zn | DIN 1481 | 2 | |
| 27 | 14,5-Fe/Zn 5 | DIN 74361C | 5 | |
| 28 | 30205 | DIN 720 | 1 | |
| 29 | 32008X | DIN 720 | 1 | |
| 30 | 48x70x10 | DIN 3760 | 1 | |
| 31 | 5x32-Fe/Zn | DIN 1481 | 2 | |
| 32 | 6x35-Fe/Zn | DIN 1481 | 1 | |
| 33 | 6x60-Fe/Zn | DIN 1481 | 1 | |
| 34 | 8x45-Fe/Zn | DIN 1481 | 2 | |
| 35 | KM5 | DIN 981 | 1 | |
| 36 | M12-8-B-Fe/Zn | DIN 985 | 5 | |
| 37 | M12x45-8.8-B-Fe/Zn | DIN 931 | 3 | |
| 38 | M12x80-8.8-B-Fe/Zn | DIN 931 | 2 | |
| 39 | M14x1,5-10-B-Fe/Zn | DIN 985 | 5 | |
| 40 | M16-8-B-Fe/Zn | DIN 985 | 1 | |
| 41 | M16-8-B-FeZn | DIN 934 | 2 | |
| 42 | M16x45-33H-Fe/Zn | DIN 561 | 2 | |
| 43 | M16x50-8.8-B-Fe/Zn | DIN 931 | 1 | |
| 44 | MB5 | DIN 5406 | 1 | |
| 45 | M10x1 | DIN 71412 | 2 | |
| 46 | M14x1,5x45-10.9-B-Fe/Zn | DIN 961 | 5 | |

## *Tablica: 14 – Koło tylne*

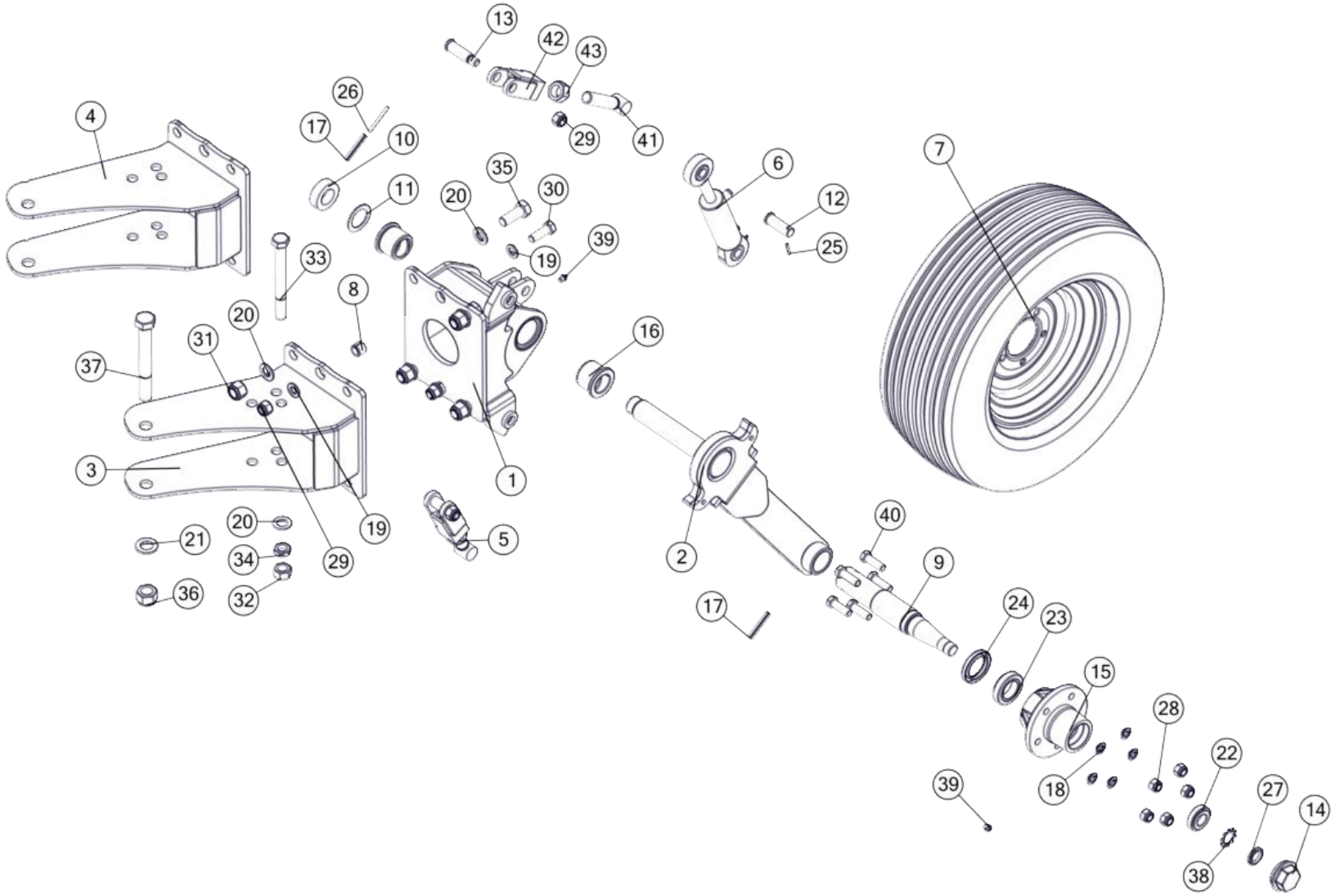

| Koło tylne | | | | |
|---|---|---|---|---|
| Nr | Nr katalogowy | Nazwa części | Ilość | UWAGI |
| 1 | 1150/40-100/0 | Uchwyt koła tylnego kpl. spaw. | 1 | |
| 2 | 1150/40-200/0 | Słupica koła tylnego kpl. spaw. | 1 | |
| 3 | 1150/41-000/0 | Uchwyt koła tylnego kpl. spaw. A | 1 | |
| 4 | 1150/60-100/0 | Uchwyt koła tylnego kpl. spaw. A | 1 | PLUS |
| 5 | 1153/60-300/0 | Regulator kpl. | 2 | |
| 6 | CJ-S264-40/20/64 | Amortyzator 40/20/64 | 1 | |
| 7 | 200/60-14.5-10PR-5/80/115 | Koło kpl. 200/60-14.5-10PR-5/80/115 | 1 | |
| 8 | 1123/10-001/0 | Kołek sprężysty | 2 | |
| 9 | 1137/53-102/0 | Oś koła B | 1 | |
| 10 | 1153/06-001/0 | Pierścień ø60/35x20 | 1 | |
| 11 | 1153/06-002/0 | Pierścień ø60/41x3 | 1 | |
| 12 | 1153/60-003/0 | Sworzeń 20x58/52 | 1 | |
| 13 | 1153/60-004/0 | Sworzeń 20x74 | 2 | |
| 14 | 1674/20-204/0 | Pokrywka | 1 | |
| 15 | 1674/72-002/0 | Piasta koła A | 1 | |
| 16 | 2454/10-004/0 | Tuleja łożyskowa ø65/55/40x46 | 2 | |
| 17 | 10x60-Fe/Zn | DIN 1481 | 2 | |
| 18 | 14,5-Fe/Zn 5 | DIN 74361C | 5 | |
| 19 | 17-Fe/Zn | DIN 125 | 4 | |
| 20 | 21-Fe/Zn | DIN 125 | 9 | |
| 21 | 25-Fe/Zn | DIN 125 | 1 | |
| 22 | 30205 | DIN 720 | 1 | |
| 23 | 32008X | DIN 720 | 1 | |
| 24 | 48x70x10 | DIN 3760 | 1 | |
| 25 | 5x30-Fe/Zn | DIN 1481 | 2 | |
| 26 | 6x60-Fe/Zn | DIN 1481 | 1 | |
| 27 | KM5 | DIN 981 | 1 | |
| 28 | M14x1,5-10-B-Fe/Zn | DIN 985 | 5 | |
| 29 | M16-8-B-Fe/Zn | DIN 985 | 4 | |
| 30 | M16x45-8.8-B-Fe/Zn | DIN 933 | 2 | |
| 31 | M20-8-B-Fe/Zn | DIN 985 | 4 | |
| 32 | M20x1,5-10-B-Fe/Zn | DIN 934 | 1 | |
| 33 | M20x1,5x190-10.9-B-Fe/Zn | DIN 960 | 1 | |
| 34 | M20x1.5-10-B-Fe/Zn | DIN 439 | 1 | |
| 35 | M20x50-8.8-B-Fe/Zn | DIN 933 | 4 | |
| 36 | M24x2-10-B-Fe/Zn | DIN 985 | 1 | |
| 37 | M24x2x190-10.9-B-Fe/Zn | DIN 960 | 1 | |
| 38 | MB5 | DIN 5406 | 1 | |
| 39 | M10x1 | DIN 71412 | 2 | |
| 40 | M14x1,5x45-10.9-B-Fe/Zn | DIN 961 | 5 | |
| 41 | 1153/60-320/0 | Śruba regulatora kpl. spaw. | 1 | W poz.5 |
| 42 | 1153/60-330/0 | Uchwyt regulatora kpl. spaw. A | 1 | W poz.5 |
| 43 | M24-8-B-Fe/Zn | DIN 934 | 1 | W poz.5 |

**Tablica: 15 – Krój M**

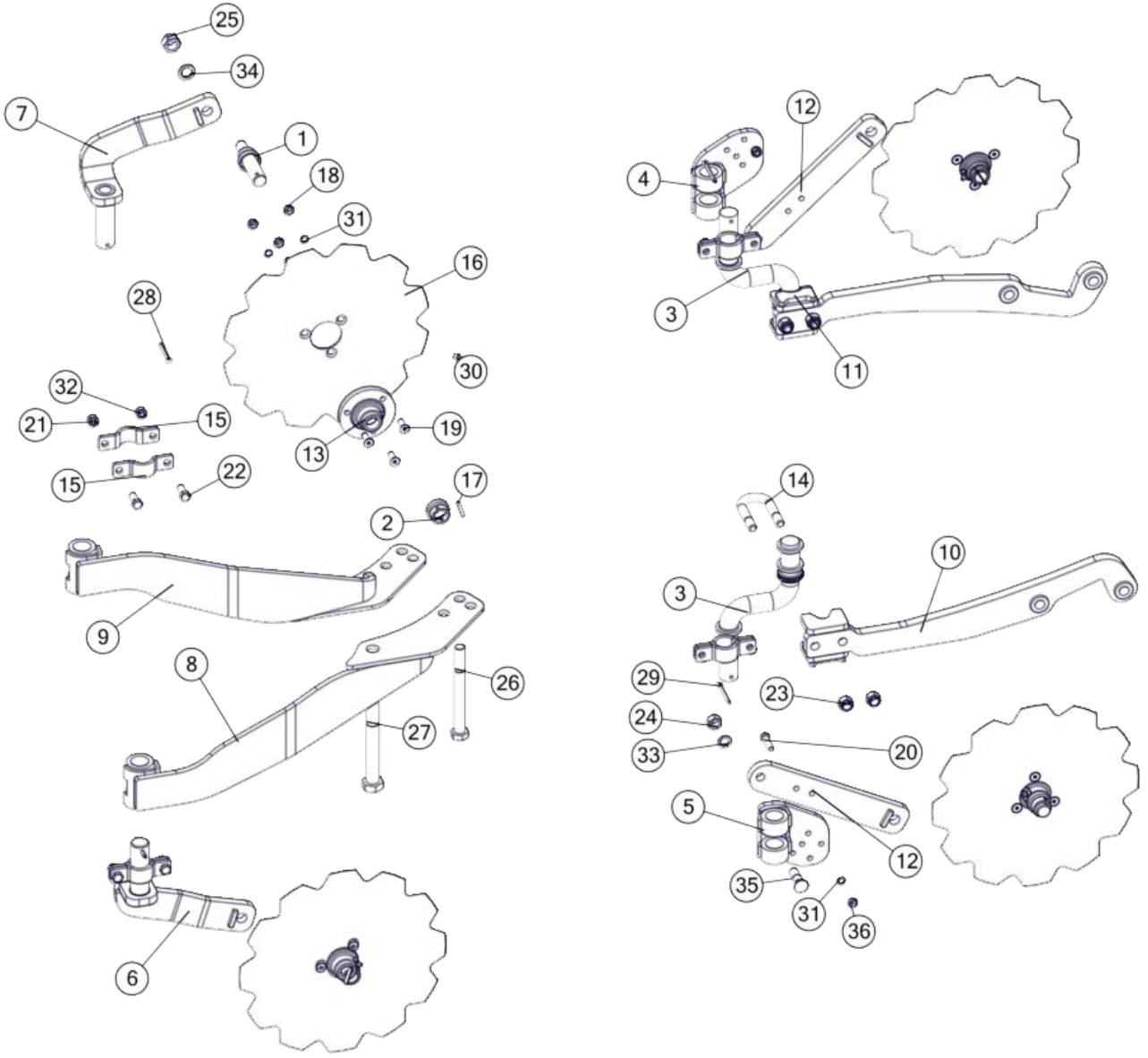

| Krój M | | | | |
|---|---|---|---|---|
| Nr | Nr katalogowy | Nazwa części | Ilość | UWAGI |
| 1 | 1082/60-200/0 | Oś kroju kpl. spaw. | 4 | |
| 2 | 1082/60-300/0 | Tulejka kpl. spaw. | 4 | |
| 3 | 1115/71-100/0 | Trzon kroju 120/284 kpl. spaw. | 2 | M4 |
| 4 | 1115/71-200/2 | Płyta obejmy prawa kpl.spaw. | 1 | M4 |
| 5 | 1115/72-200/2 | Płyta obejmy lewa kpl.spaw. A | 1 | M4 |
| 6 | 1151/08-100/0 | Ramię kroju górne kpl. spaw. | 1 | M2+ |
| 7 | 1151/09-100/0 | Ramię kroju dolne kpl. spaw. | 1 | M2+ |
| 8 | 1151/22-100/0 | Uchwyt kroju górny kpl. spaw. A | 1 | M2+ |
| 9 | 1151/23-100/0 | Uchwyt kroju dolny kpl. spaw. A | 1 | M2+ |
| 10 | 1151/83-100/0 | Uchwyt kroju górny kpl. spaw. | 1 | M4 |
| 11 | 1151/83-200/0 | Uchwyt kroju dolny kpl.spaw. | 1 | M4 |
| 12 | 1151/83-320/0 | Ramię kroju kpl. spaw. | 2 | M4 |
| 13 | 1082/60-101/0 | Piasta kroju | 4 | |
| 14 | 1115/00-014/0 | Jarzmo M16x54x95 | 2 | |
| 15 | 1115/71-301/0 | Obejma kroju | 8 | |
| 16 | N-BN-66/1924-02/405 | Tarcza | 4 | |
| 17 | 6x35-Fe/Zn | DIN 1481 | 4 | |
| 18 | M10-8-B-Fe/Zn | DIN 985 | 12 | |
| 19 | M10x30-10.9-A-Fe/Zn | DIN 7991 | 12 | |
| 20 | M10x40-8.8-B-Fe/Zn | DIN 933 | 2 | |
| 21 | M12-8-B-Fe/Zn | DIN 934 | 8 | |
| 22 | M12x30-8.8-B-Fe/Zn | DIN 933 | 8 | |
| 23 | M16-8-B-Fe/Zn | DIN 985 | 4 | |
| 24 | M16-8-B-FeZn | DIN 934 | 2 | |
| 25 | M20x1,5-10-B-Fe/Zn | DIN 934 | 4 | |
| 26 | M20x1,5x190-10.9-B-Fe/Zn | DIN 960 | 1 | |
| 27 | M24x2x190-10.9-B-Fe/Zn | DIN 960 | 1 | |
| 28 | S-6,3x50-Fe/Zn | DIN 94 | 2 | |
| 29 | S-6,3x56-Fe/Zn | DIN 94 | 2 | |
| 30 | M10x1 | DIN 71412 | 4 | |
| 31 | Z10,2-Fe/Zn | DIN 127 | 14 | |
| 32 | Z12,2-Fe/Zn | DIN 127 | 8 | |
| 33 | Z16,3-Fe/Zn | DIN 127 | 2 | |
| 34 | Z20,5-Fe/Zn | DIN 127 | 4 | |
| 35 | ZM16x55-8.8-Fe/Zn | DIN 6005 | 2 | |
| 36 | M10-8-B-Fe/Zn | DIN 934 | 2 | |

**Tablica: 16 – Krój L**

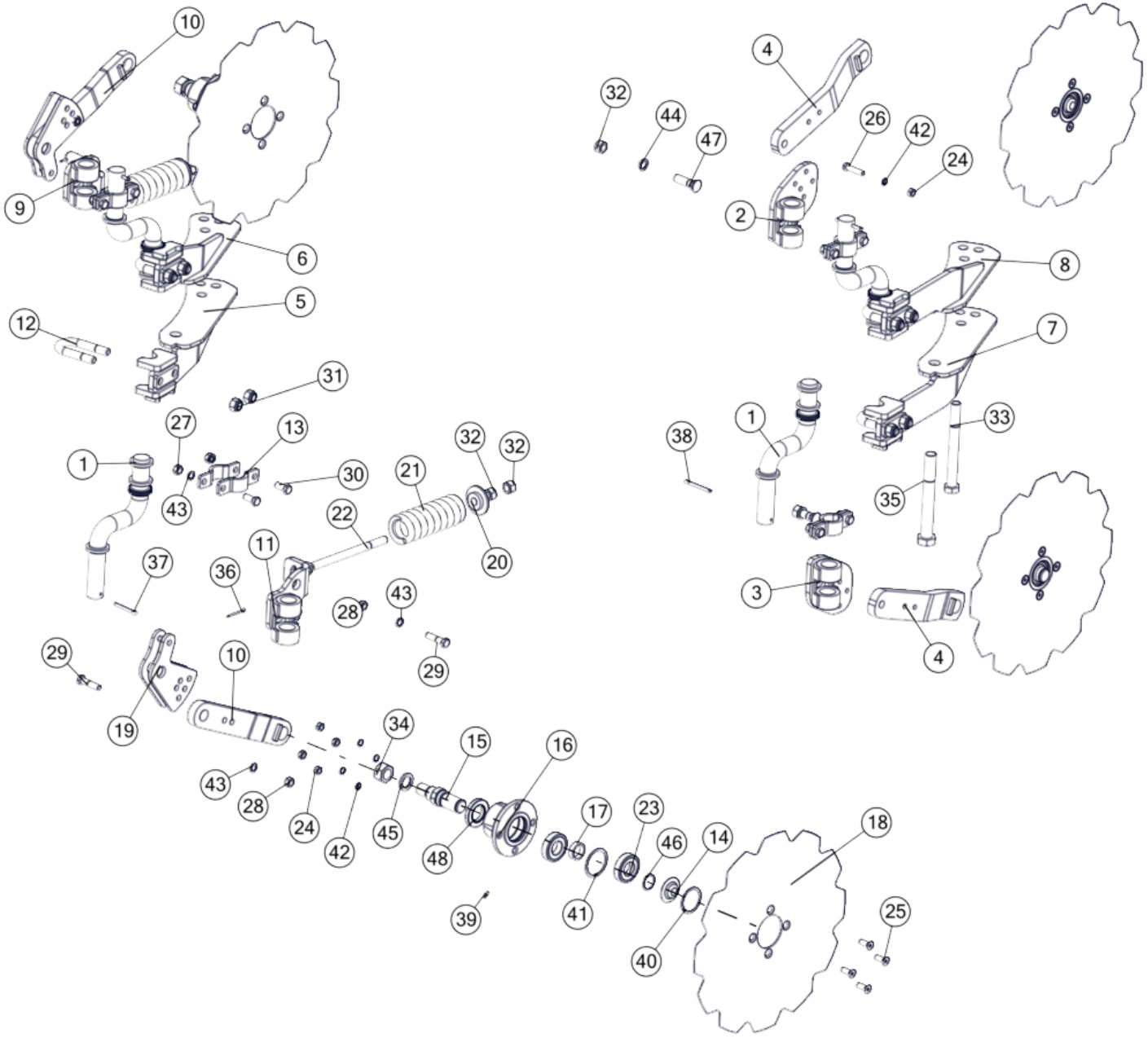

| Krój L | | | | |
|---|---|---|---|---|
| Nr | Nr katalogowy | Nazwa części | Ilość | UWAGI |
| 1 | 1115/71-100/0 | Trzon kroju 120/284 kpl. spaw. | 4 | |
| 2 | 1115/71-200/2 | Płyta obejmy prawa kpl.spaw. | 1 | |
| 3 | 1115/72-200/2 | Płyta obejmy lewa kpl.spaw. A | 1 | |
| 4 | 1126/90-400/1 | Ramię kroju kpl.spaw. A | 2 | |
| 5 | 1150/31-100/0 | Uchwyt kroju górny kpl.spaw. | 1 | |
| 6 | 1150/32-100/0 | Uchwyt kroju dolny kpl.spaw. | 1 | |
| 7 | 1150/38-100/0 | Uchwyt kroju górny kpl.spaw. A | 1 | |
| 8 | 1150/39-100/0 | Uchwyt kroju dolny kpl.spaw. A | 1 | |
| 9 | 1153/171-220/0 | Płyta obejmy prawa kpl. spaw. | 1 | |
| 10 | 1153/171-230/0 | Ramię kroju kpl.spaw. | 2 | |
| 11 | 1153/171-310/0 | Płyta obejmy lewa kpl.spaw. | 1 | |
| 12 | 1115/00-014/0 | Jarzmo M16x54x95 | 4 | |
| 13 | 1115/71-301/0 | Obejma kroju | 8 | |
| 14 | 1115/94-002/0 | Pokrywka piasty | 4 | |
| 15 | 1126/90-001/0 | Oś kroju | 4 | |
| 16 | 1126/90-002/0 | Piasta kroju | 4 | |
| 17 | 1126/90-004/0 | Tuleja ø38/30,5x12 | 4 | |
| 18 | 1126/90-006/1 | Tarcza kroju ø450/4 | 4 | |
| 19 | 1153/171-201/0 | Płyta regulacyjna | 4 | |
| 20 | 1153/171-202/0 | Pierścień oporowy | 2 | |
| 21 | 1153/171-501/0 | Sprężyna kroju | 2 | |
| 22 | 1153/171-502/0 | Śruba ściągająca M16x238 | 2 | |
| 23 | 6206 | DIN 625 | 8 | |
| 24 | M10-8-B-Fe/Zn | DIN 934 | 18 | |
| 25 | M10x30-10.9-A-Fe/Zn | DIN 7991 | 16 | |
| 26 | M10x45-8.8-B-Fe/Zn | DIN 933 | 2 | |
| 27 | M12-8-B-Fe/Zn | DIN 934 | 8 | |
| 28 | M12x1,25-10-B-Fe/Zn | DIN 934 | 4 | |
| 29 | M12x1,25x50-10.9-B-Fe/Zn | DIN 960 | 4 | |
| 30 | M12x30-8.8-B-Fe/Zn | DIN 933 | 8 | |
| 31 | M16-8-B-Fe/Zn | DIN 985 | 8 | |
| 32 | M16-8-B-FeZn | DIN 934 | 6 | |
| 33 | M20x1,5x190-10.9-B-Fe/Zn | DIN 960 | 1 | |
| 34 | M24x2-10-B-Fe/Zn | DIN 934 | 4 | |
| 35 | M24x2x190-10.9-B-Fe/Zn | DIN 960 | 1 | |
| 36 | S-5x40-Fe/Zn | DIN 94 | 2 | |
| 37 | S-6,3x50-Fe/Zn | DIN 94 | 2 | |
| 38 | S-6,3x56-Fe/Zn | DIN 94 | 2 | |
| 39 | M6 | DIN 71412 | 4 | |
| 40 | W56 | DIN 472 | 4 | |
| 41 | W62 | DIN 472 | 4 | |
| 42 | Z10,2-Fe/Zn | DIN 127 | 18 | |
| 43 | Z12,2-Fe/Zn | DIN 127 | 12 | |
| 44 | Z16,3-Fe/Zn | DIN 127 | 2 | |
| 45 | Z24,5-Fe/Zn | DIN 127 | 4 | |
| 46 | Z30 | DIN 471 | 4 | |
| 47 | ZM16x60-8.8-Fe/Zn | DIN 6005 | 2 | |
| 48 | A35x62x10 | DIN 3760 | 4 | |

**Tablica: 17 – Przedpłużek 1150/135-000/0**

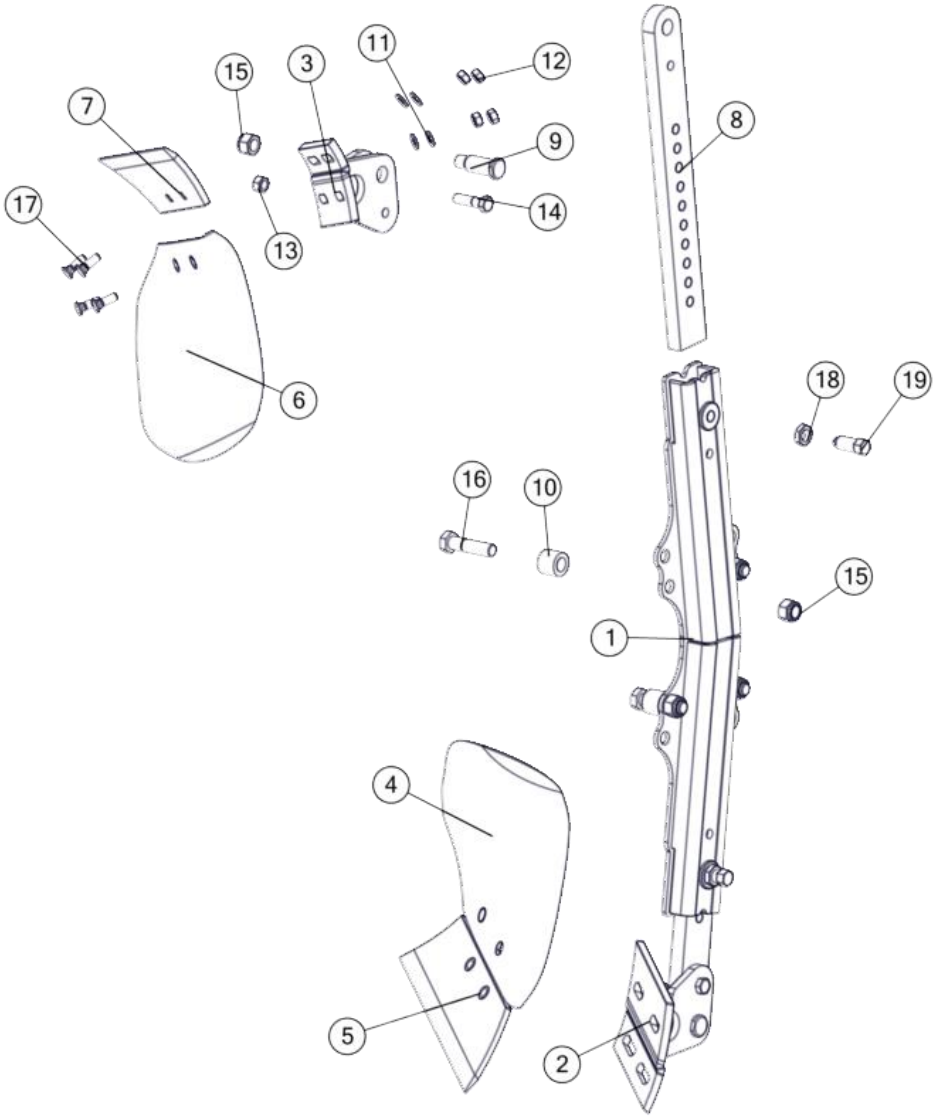

| Przedpłużek 1150/135-000/0 | | | | |
|---|---|---|---|---|
| Nr | Nr katalogowy | Nazwa części | Ilość | UWAGI |
| 1 | 1150/136-100/0 | Uchwyt przedpłużka kpl.spaw. | 1 | |
| 2 | 1150/137-100/0 | Rdzeń przedpłużka prawy kpl. spaw. | 1 | |
| 3 | 1150/138-100/0 | Rdzeń przedpłużka lewy kpl. spaw. | 1 | |
| 4 | 1115/17-001/0 | Odkładnica przedpłużka prawa | 1 | |
| 5 | 1115/17-002/0 | Lemiesz przedpłużka prawy | 1 | |
| 6 | 1115/18-001/0 | Odkładnica przedpłużka lewa | 1 | |
| 7 | 1115/18-002/0 | Lemiesz przedpłużka lewy | 1 | |
| 8 | 1150/137-001/0 | Słupica przedpłużka | 2 | |
| 9 | 1150/137-002/0 | Sworzeń 20x61 | 2 | |
| 10 | 1153/11-001/0 | Tuleja ø30x6/26 | 4 | |
| 11 | 10,5 -Fe/Zn | DIN 125 | 8 | |
| 12 | M10x1.25-10-B-Fe/Zn | DIN 934 | 8 | |
| 13 | M12-8-B-Fe/Zn | DIN 934 | 2 | |
| 14 | M12x45-8.8-B-Fe/Zn | DIN 931 | 2 | |
| 15 | M16-8-B-Fe/Zn | DIN 985 | 6 | |
| 16 | M16x65-8.8-B-Fe/Zn | DIN 931 | 4 | |
| 17 | ZM10x1,25x30-10.9-Fe/Zn | DIN 608 | 8 | |
| 18 | M16-8-B-Fe/Zn | DIN 439 | 2 | |
| 19 | M16x40-33H-Fe/Zn5 | DIN 564 | 2 | |

**Tablica: 18 – Ramię narzędzia**

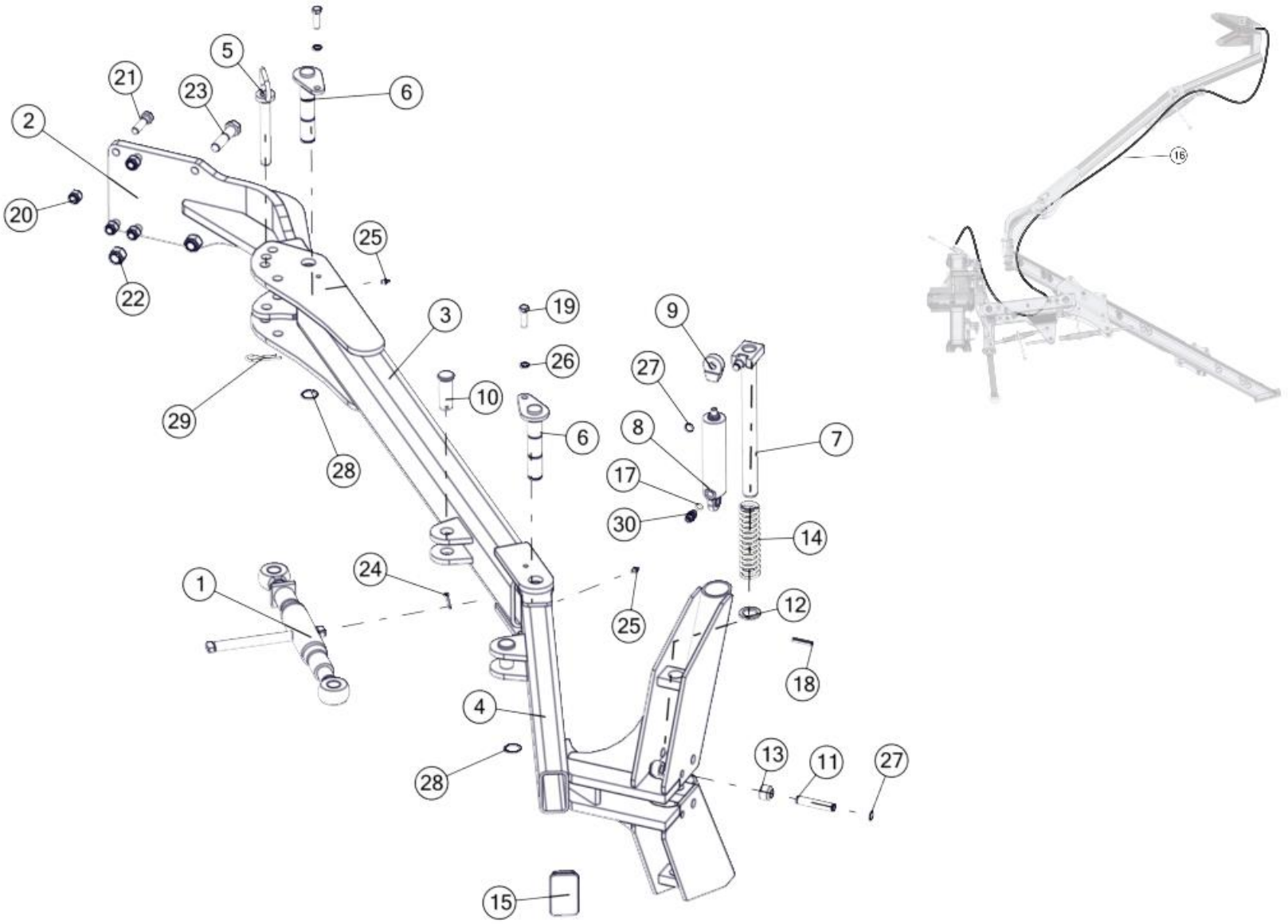

| Ramię narzędzia | | | | |
|---|---|---|---|---|
| Nr | Nr katalogowy | Nazwa części | Ilość | UWAGI |
| 1 | 1150/64-200/0 | Wrzeciono kpl. C | 1 | |
| 2 | 1152/08-100/0 | Ramię główne kpl. spaw. | 1 | |
| 3 | 1153/14-200/0 | Ramię środkowe kpl. spaw. | 1 | |
| 4 | 1153/14-300/0 | Ramię skrajne kpl. spaw. | 1 | |
| 5 | 1153/14-400/0 | Sworzeń 20 kpl. spaw. | 1 | |
| 6 | 1153/14-500/0 | Sworzeń 30 kpl. spaw. | 2 | |
| 7 | 1153/14-600/0 | Blokada kpl. spaw. | 1 | |
| 8 | CN2E-16-25/80z | Cylinder hydrauliczny nurnikowy | 1 | HYD. BEL. |
| 9 | UE2-25w | Ucho przegubowe | 1 | HYD. BEL. |
| 10 | 1153/14-001/0 | Sworzeń 27x74 | 2 | |
| 11 | 1153/14-002/0 | Czop siłownika | 1 | |
| 12 | 1153/14-003/0 | Podkładka ø45/31x5 | 1 | |
| 13 | 1153/14-004/0 | Tuleja ø30x6/22 | 2 | |
| 14 | 1153/14-005/0 | Sprężyna powrotna | 1 | |
| 15 | ZP 100x60x5-6 | Zaślepka plastikowa 100x60x5-6 | 1 | |
| 16 | 1153/00-800/3500 | Przewód giętki kpl. | 1 | HYD. BEL. |
| 17 | 11,3x2,4 | DIN 3771 | 1 | HYD. BEL. |
| 18 | 8x45-Fe/Zn | DIN 1481 | 1 | |
| 19 | M12x40-8.8-B-Fe/Zn | DIN 933 | 2 | |
| 20 | M16x1,5-10-B-Fe/Zn | DIN 985 | 4 | |
| 21 | M16x1,5x55-10.9-B-Fe/Zn | DIN 960 | 4 | |
| 22 | M20x1,5-10-B-Fe/Zn | DIN 985 | 2 | |
| 23 | M20x1,5x80-10.9-B-Fe/Zn | DIN 960 | 2 | |
| 24 | S-6,3x45-Fe/Zn | DIN 94 | 2 | |
| 25 | M8x1 | DIN 71412 | 2 | |
| 26 | Z12,2-Fe/Zn | DIN 127 | 2 | |
| 27 | Z16 | DIN 471 | 3 | |
| 28 | Z30 | DIN 471 | 2 | |
| 29 | A71-Fe/Zn-m5c | DIN 11024 | 1 | |
| 30 | 11101416 | Korpus przył. prostej red. M14x1,5/M16x1,5 | 1 | HYD. BEL. |

**Tablica: 19 – Układ hydrauliczny**

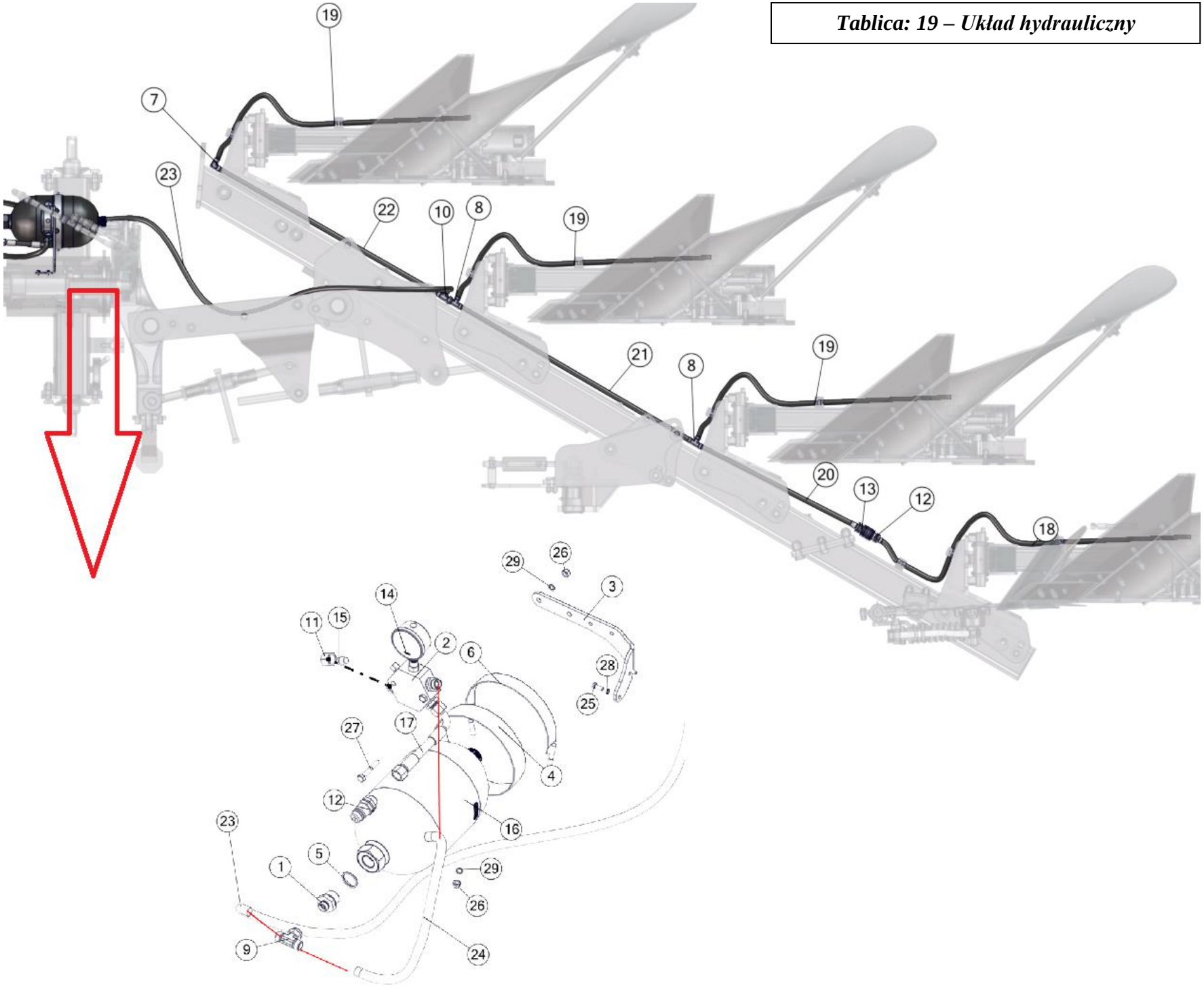

| Układ hydrauliczny | | | | |
|---|---|---|---|---|
| Nr | Nr katalogowy | Nazwa części | Ilość | UWAGI |
| 1 | 34126818 | Korpus przyłączki prostej redukcyjnej G3/4"/M18x1,5 | 1 | |
| 2 | ZO 1606/01 | Zawór odcinający kpl | 1 | |
| 3 | 1150/37-001/0 | Uchwyt zaworu | 1 | |
| 4 | 1150/37-002/0 | Opaska 2x35x540 | 1 | |
| 5 | 1150/37-003/0 | Pierścień uszczelniający 27x33 | 1 | |
| 6 | 1150/37-100/0 | Obejma hydroakumulatora kpl. spaw. | 1 | |
| 7 | 351121818 | Złączka kolankowa M18x1,5 | 1 | |
| 8 | 371121818 | Korpus przyłączki trójnikowej M18x1,5 | 2 | |
| 9 | 3765121812 | Korpus przył. trójnik. symetr.nast. M18x1,5 | 1 | |
| 10 | 376811218 | Korpus przył. trójnik. niesymetr.nast. M18x1,5 | 1 | |
| 11 | 3911218 | Nakrętka korka M2 12L | 1 | |
| 12 | 41121824 | Wtyczka szybkozłącza ISO-12,5 (M18x1,5) | 2 | |
| 13 | 42121824 | Gniazdo szybkozłącza ISO-12,5 (M18x1,5) | 1 | |
| 14 | 63-250 | Manometr 63-250 | 1 | |
| 15 | 726112 | Korek zaślepiający z uszczelką VZ2 12L/S | 1 | |
| 16 | SBO250-3,5-085 | Hydroakumul. SB0250-3,5E1/112U-210AK-085 | 1 | |
| 17 | 1069/30-000/1400 | Przewód giętki kpl. | 1 | |
| 18 | 1151/78-100/1170 | Przewód giętki kpl. | 1 | |
| 19 | 1151/78-100/1000 | Przewód giętki kpl. | 3 | |
| 20 | 1151/78-100/560 | Przewód giętki kpl. | 1 | |
| 20 | 1151/78-100/660 | Przewód giętki kpl. | 1 | PLUS |
| 21 | 1151/78-100/840 | Przewód giętki kpl. | 1 | |
| 21 | 1151/78-100/940 | Przewód giętki kpl. | 1 | PLUS |
| 22 | 1151/78-100/800 | Przewód giętki kpl. | 1 | |
| 22 | 1151/78-100/900 | Przewód giętki kpl. | 1 | PLUS |
| 23 | 1150/37-200/2650 | Przewód giętki kpl. | 1 | |
| 24 | 1150/37-200/500 | Przewód giętki kpl. | 1 | |
| 25 | M6x16-8.8-B-Fe/Zn | DIN 933 | 2 | |
| 26 | M8-8-B-Fe/Zn | DIN 934 | 4 | |
| 27 | M8x50-8.8-B-Fe/Zn | DIN 931 | 2 | |
| 28 | Z6,1-Fe/Zn | DIN 127 | 2 | |
| 29 | Z8,2-Fe/Zn | DIN 127 | 4 | |