KATALOG CZĘŚCI ZAMIENNYCH
SPARE PARTS CATALOG
ERSATZTEILKATALOG
CATALOGUE DES PIÈCES DÉTACHÉES

IBIS L /M

UNIA Sp. z o.o.
Szosa Toruńska 32/38, 86-300 Grudziądz

+ 48 56 45 10 500 | Części zamienne: +48 56 45 10 508 | czesci.unia@uniamachines.com

uniamachines.com

01/2020

Spis treści

1.1 Sposób posługiwania się katalogiem 5
1.2 Sposób zamawiania części 5
1.3 Tablice i rysunki 5
Tablica 1. Rama 3 6
Tablica 2. Rama 4 8
Tablica 3. Rama M 10
Tablica 4. Wysięg ramy 3 12
Tablica 5. Wysięg ramy 4 14
Tablica 6. Wysięg ramy M 16
Tablica 7. Zespół przodka z obrotnikiem IBIS 3 i M 18
Tablica 8. Zespół przodka z obrotnikiem IBIS 4 20
Tablica 9. Zespół hydroakumulatora 3 H 23
Tablica 10. Zespół hydroakumulatora 4 H 25
Tablica 11. Sprężyna 27
Tablica 12. Goleń resorowa 29
Tablica 13. Goleń hydrauliczna 31
Tablica 14. Uchwyt korpusu z grządzielą L 33
Tablica 15. Uchwyt korpusu z grządzielą M 35
Tablica 16. Korpus prawy LONG 37
Tablica 17. Korpus lewy LONG 39
Tablica 18. Korpus ażur prawy LONG 41
Tablica 19. Korpus ażur lewy LONG 43
Tablica 20. Korpus prawy MX 45
Tablica 21. Korpus lewy MX 47
Tablica 22. Korpus ażur prawy MX 49
Tablica 23. Korpus ażur lewy MX 51
Tablica 24. Przedłużacze 53
Tablica 25. Zespół koła kopiującego – boczne L 55
Tablica 26. Zespół koła kopiującego – tylne L 57
Tablica 27. Zespół kół kopiujących M 59
Tablica 28. Ucho transportowe , zaczepy transportowe 61
Tablica 29. Cylinder hydrauliczny 62
Tablica 30. Krój tarczowy L B 63
Tablica 31. Krój tarczowy L S 65

Tablica 32. Krój tarczowy przedni 67
Tablica 33. Krój tarczowy M 69
Tablica 34. Osie zawieszenia 71
Tablica 35. Ramię zaczepu 72
Tablica 36. Zespół przedpłużka bezpiecznikowy 74
Tablica 37. Przewód z filtrem 76

1. Katalog części

1.1 Sposób posługiwania się katalogiem

- ustalić przynależność wymienionej części do odpowiedniego zespołu montażowego.
- znaleźć odpowiednią tablicę montażową.
- odszukać potrzebną część w tablicy montażowej i kierując się numerem odsyłacza znaleźć numer części.

1.2 Sposób zamawiania części

Zamawiając części, należy każdorazowo w zamówieniu podać:

- dokładny adres zamawiającego
- nazwę, symbol i numer fabryczny maszyny, rok produkcji i nazwę producenta
- L.p., numer katalogowy części lub kompletu
- liczbę sztuk

1.3 Tablice i rysunki

Tablica 1. Rama 3

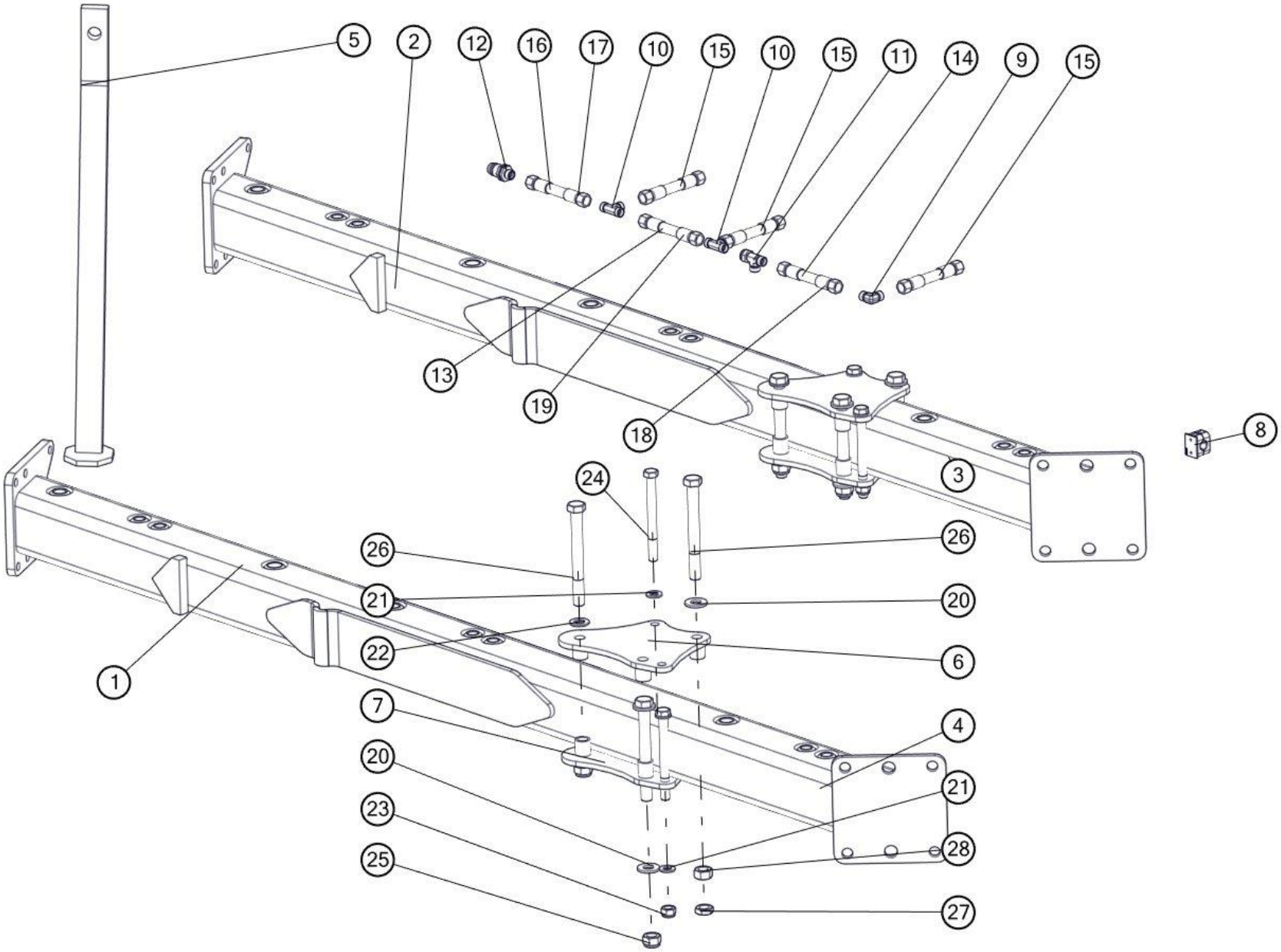

Rama 3				
Nr	**Nr katalogowy**	**Nazwa części**	**Ilość**	**Uwaga**
1	1150/03-000/0	Rama L 3+ kpl. spaw.	1	
2	1150/190-100/0	Rama L 3+ kpl. spaw.	1	
3	1150/191-100/0	Rama L H PLUS 3+ kpl. spaw.	1	PLUS
4	1150/53-000/0	Rama L PLUS 3+ kpl. spaw.	1	PLUS
5	1127/00-600/0	Podpórka kpl. spaw. B	1	
6	1150/29-100/0	Płyta mocowania koła górna kpl. spaw.	1	
7	1150/29-200/0	Płyta mocowania koła dolna kpl. spaw.	1	
8	Sp/218/pah-is/m/w10	Uchwyt węża kpl.	3	
9	351121818	Złączka kolankowa M18x1,5	1	
10	371121818.	Korpus przyłączki trójnikowej M18x1,5	2	
11	376811218	Korpus przył. trójnik. niesymetr.nast. M18x1,5	1	
12	41121824	Wtyczka szybkozłącza ISO-12,5 (M18x1,5)	1	
13	1151/78-100/840	Przewód giętki kpl. L=840	1	
14	1151/78-100/800	Przewód giętki kpl. L=800	1	
15	1151/78-100/1000	Przewód giętki kpl. L=100	3	
16	1151/78-100/560	Przewód giętki kpl. L=560	1	
17	1151/78-100/660	Przewód giętki kpl. L=660	1	3 PLUS
18	1151/78-100/900	Przewód giętki kpl. L=900	1	3PLUS
19	1151/78-100/940	Przewód giętki kpl. L=940	1	3PLUS
20	1116/71-003/0	Podkładka ø42/20,5x4	4	
21	17-Fe/Zn	DIN 126	4	
22	21-Fe/Zn	DIN 126	2	
23	M16x1,5-10-B-Fe/Zn	DIN 985	2	
24	M16x1,5x170-10.9-B-Fe/Zn	DIN 960	2	
25	M20x1,5-10-B-Fe/Zn	DIN 985	2	
26	M20x1,5x190-10.9-B-Fe/Zn	DIN 960	3	
27	M20x1.5-10-B-Fe/Zn	DIN 439	1	
28	M20x1,5-10-B-Fe/Zn	DIN 934	1	

Tablica 2. Rama 4

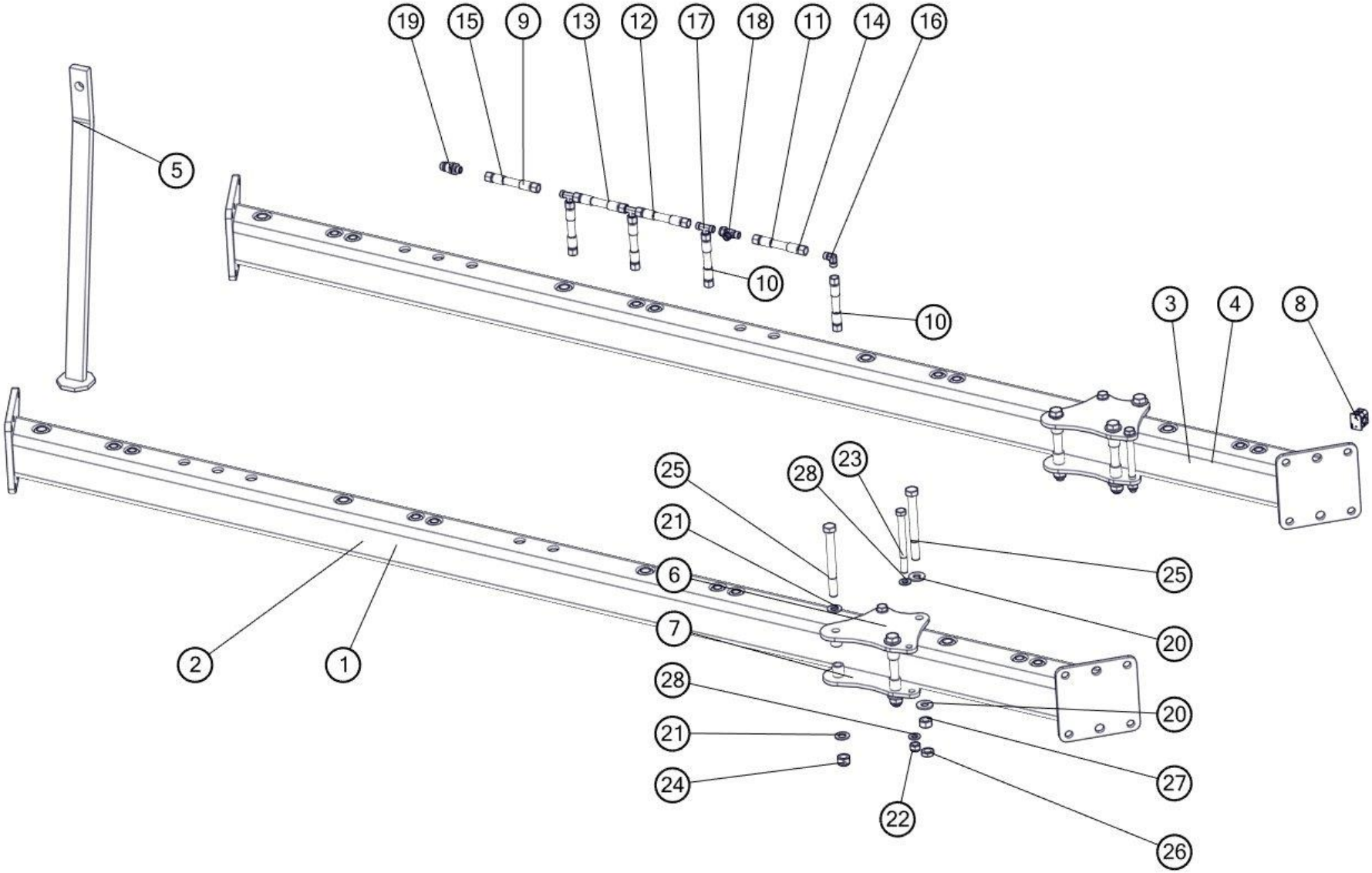

UNIA uniamachines.com

Rama 4				
Nr	**Nr katalogowy**	**Nazwa części**	**Ilość**	**Uwaga**
1	1150/151-000/0	Rama L 4+ kpl. spaw.	1	
2	1150/161-000/0	Rama L PLUS 4+ kpl. spaw.	1	PLUS
3	1150/192-100/0	Rama L H 4+ kpl. spaw.	1	
4	1150/193-100/0	Rama L H PLUS 4+ kpl. spaw.	1	PLUS
5	1127/00-600/0	Podpórka kpl. spaw. B	1	
6	1150/29-100/0	Płyta mocowania koła górna kpl. spaw.	1	
7	1150/29-200/0	Płyta mocowania koła dolna kpl. spaw.	1	
8	Sp/218_pah-is/m/w10	Uchwyt węża kpl.	4	
9	1151/78-100/660	Przewód giętki kpl. L=660	1	PLUS
10	1151/78-100/1000	Przewód giętki kpl. L=1000	4	
11	1151/78-100/800	Przewód giętki kpl. L=800	1	
12	1151/78-100/840	Przewód giętki kpl. L=840	2	
13	1151/78-100/940	Przewód giętki kpl. L=940	2	PLUS
14	1151/78-100/900	Przewód giętki kpl. L=900	1	PLUS
15	1151/78-100/560	Przewód giętki kpl. L=560	1	
16	351121818	Złączka kolankowa M18x1,5	1	
17	371121818.	Korpus przyłączki trójnikowej M18x1,5	3	
18	376811218	Korpus przył. trójnik. niesymetr.nast. M18x1,5	1	
19	41121824	Wtyczka szybkozłącza ISO-12,5 (M18x1,5)	1	
20	1116/71-003/0	Podkładka ø42/20,5x4	4	
21	21-Fe/Zn	DIN 126	2	
22	M16x1,5-10-B-Fe/Zn	DIN 985	2	
23	M16x1,5x170-10.9-B-Fe/Zn	DIN 960	2	
24	M20x1,5-10-B-Fe/Zn	DIN 985	2	
25	M20x1,5x190-10.9-B-Fe/Zn	DIN 960	3	
26	M20x1.5-10-B-Fe/Zn	DIN 439	1	
27	M20x1,5-10-B-Fe/Zn	DIN 934	1	
28	17-Fe/Zn	DIN 126	4	

Tablica 3. Rama M

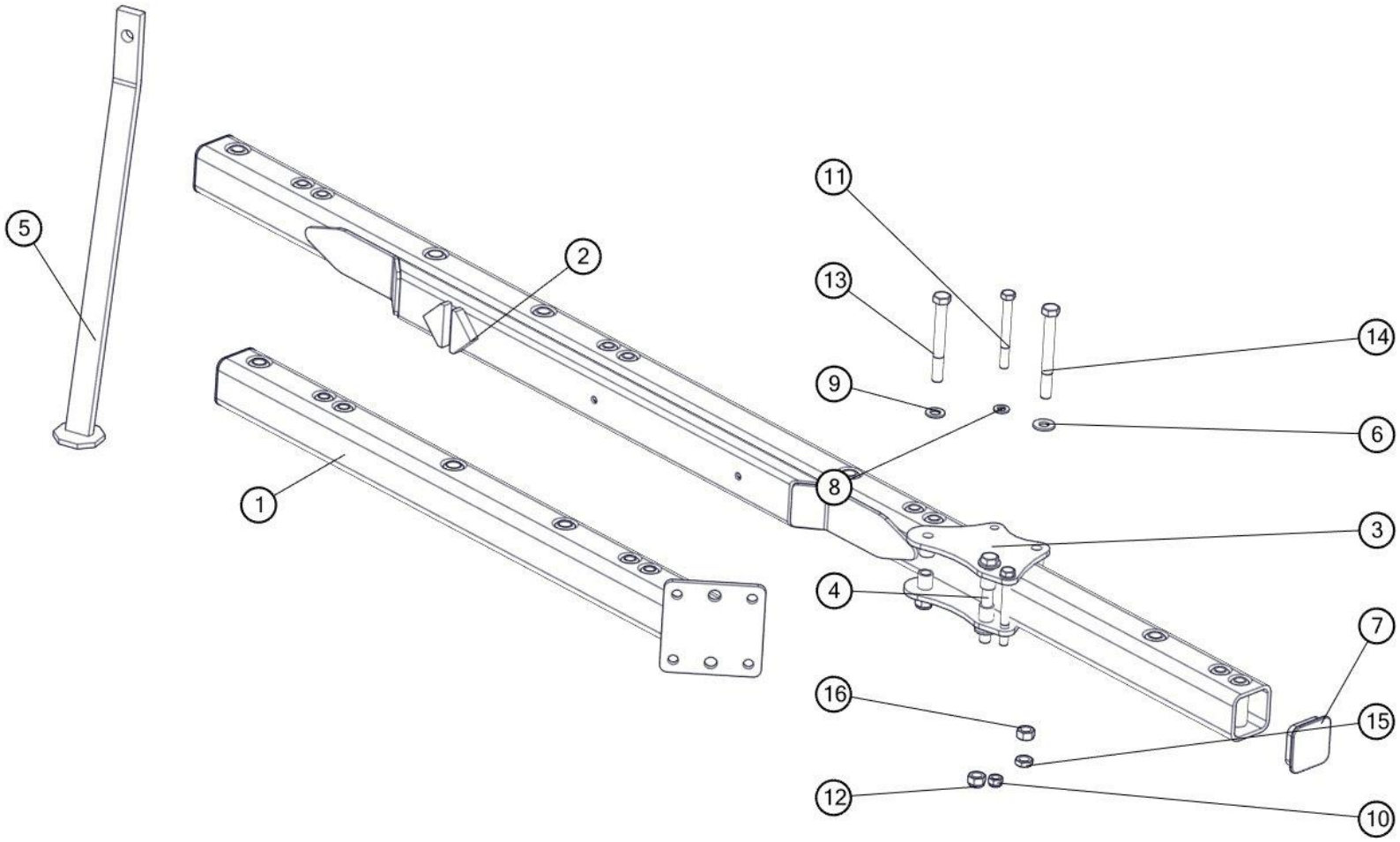

Ramy M				
Nr	**Nr katalogowy**	**Nazwa części**	**Ilość**	**Uwaga**
1	1151/16-000/0	Rama kpl. spaw. A	1	B-2
2	1151/54-000/0	Rama kpl. spaw. E	1	B-4
3	1151/35-100/0	Płyta mocowania koła górna kpl. spaw.	1	
4	1151/35-200/0	Płyta mocowania koła dolna kpl. spaw.	1	
5	1127/00-600/0	Podpórka kpl. spaw. B	1	
6	1116/71-003/0	Podkładka ø42/20,5x4	4	
7	ZP 100x100	Zaślepka plastikowa 100x100	1	
8	17-Fe/Zn	DIN 126	4	
9	21-Fe/Zn	DIN 126	2	
10	M16x1,5-10-B-Fe/Zn	DIN 985	2	
11	M16x1,5x150-10.9-B-Fe/Zn	DIN 960	2	
12	M20x1,5-10-B-Fe/Zn	DIN 985	2	
13	M20x1,5x170-10.9-B-Fe/Zn	DIN 960	2	
14	M20x1,5x180-10.9-B-Fe/Zn	DIN 960	1	
15	M20x1.5-10-B-Fe/Zn	DIN 439	1	
16	M20x1,5-10-B-Fe/Zn	DIN 934	1	

Tablica 4. Wysięg ramy 3

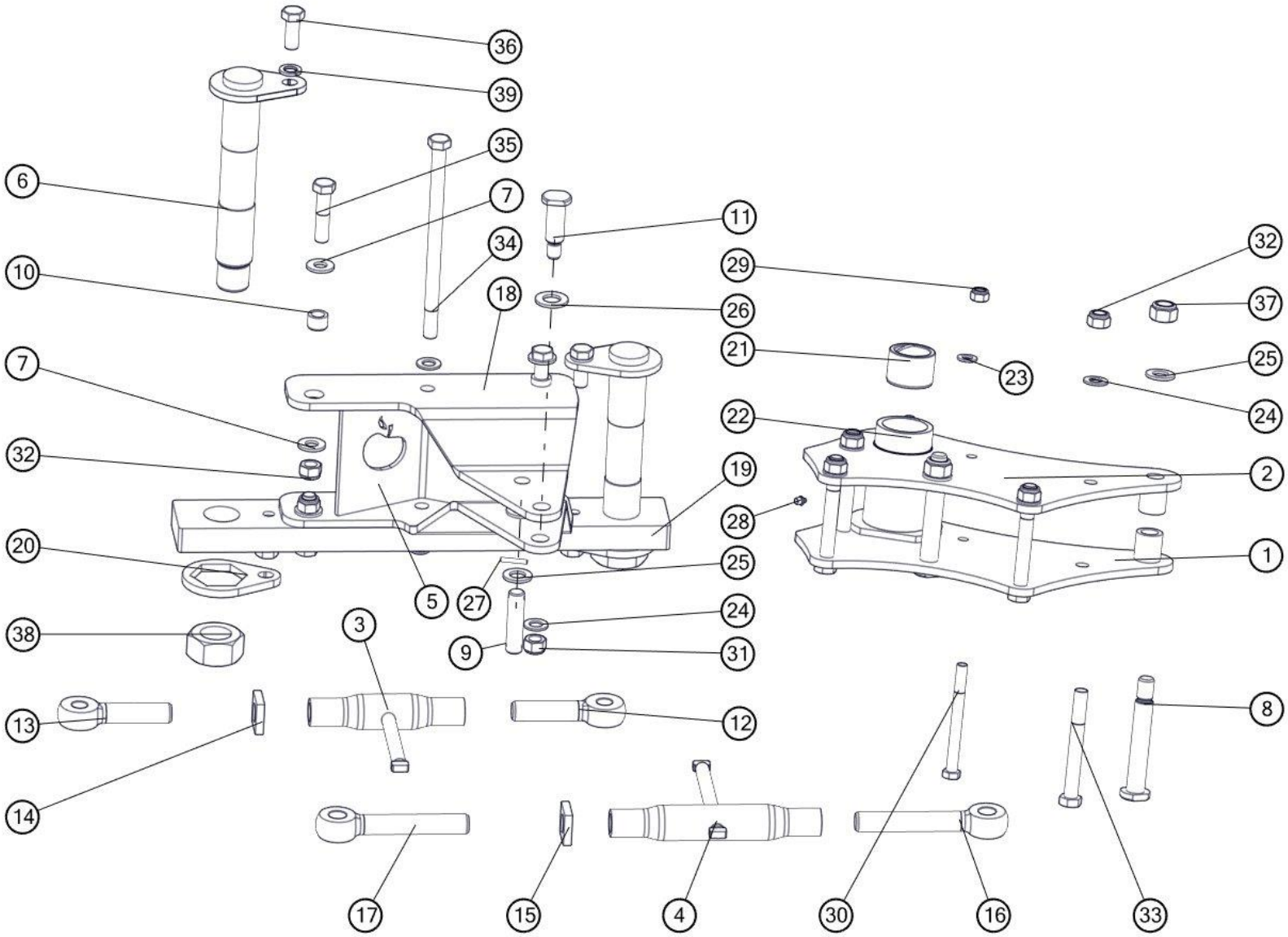

Wysięg ramy 3				
Nr	**Nr katalogowy**	**Nazwa części**	**Ilość**	**Uwaga**
1	1117/00-250/0	Płyta węzłowa ramy górna kpl. spaw.	1	
2	1117/00-260/0	Płyta węzłowa ramy dolna kpl. spaw.	1	
3	1150/64-110/0	Rura wrzeciona kpl. A	1	
4	1150/64-210/0	Wrzeciono kpl. D	1	
5	1150/02-100/0	Wysięg ramy kpl. spaw.	1	
6	1150/02-400/0	Sworzeń główny kpl. spaw. A	2	
7	1116/71-003/0	Podkładka ø42/20,5x4	8	
8	1117/00-017/0	Sworzeń 27x180	2	
9	1150/02-003/0	Sworzeń 24x100/82	1	
10	1150/02-005/0	Tuleja ø30/20,5x21	4	
11	1150/02-002/0	Sworzeń 27x95	1	
12	1150/64-102/0	Śruba oczkowa lewa Tr30x3	1	
13	1117/00-281/0	Tuleja ø100x209	1	
14	1127/02-001/0	Tuleja łożyskowa ø70/55x50	2	
15	1150/64-103/0	Docisk 12x50x50 (Tr30x3)	1	
16	1150/64-201/0	Śruba oczkowa prawa Tr30x3	1	
17	1152/03-101/0	Wysięg ramy górny	1	
18	1152/03-201/0	Wysięg ramy dolny	1	
19	1150/64-101/0	Śruba oczkowa prawa Tr30x3	1	
20	1153/55-001/0	Opornik nakrętki	2	
21	1117/00-280/0	Tuleja główna kpl. spaw. A	1	
22	1150/64-202/0	Śruba oczkowa lewa Tr30x3	1	
23	17-Fe/Zn	DIN 126	2	
24	21-Fe/Zn	DIN 126	7	
25	25-Fe/Zn	DIN 126	6	
26	28-Fe/Zn	DIN 126	1	
27	6x40-Fe/Zn	DIN 1481	2	
28	M10x1	DIN 71412	1	
29	M16x1,5-10-B-Fe/Zn	DIN 985	2	
30	M16x1,5x170-10.9-B-Fe/Zn	DIN 960	2	
31	M20-8-B-Fe/Zn	DIN 985	1	
32	M20x1,5-10-B-Fe/Zn	DIN 985	9	
33	M20x1,5x170-10.9-B-Fe/Zn	DIN 960	4	
34	M20x1,5x320-10.9-B-Fe/Zn	DIN 960	1	
35	M20x1,5x85-10.9-B-Fe/Zn	DIN 960	4	
36	M20x50-8.8-B-Fe/Zn	DIN 933	4	
37	M24x2-10-B-Fe/Zn	DIN 985	2	
38	M48x3-10-B-Fe/Zn	DIN 934	2	
39	Z20,2-Fe/Zn	DIN 127	4	

Tablica 5. Wysięg ramy 4

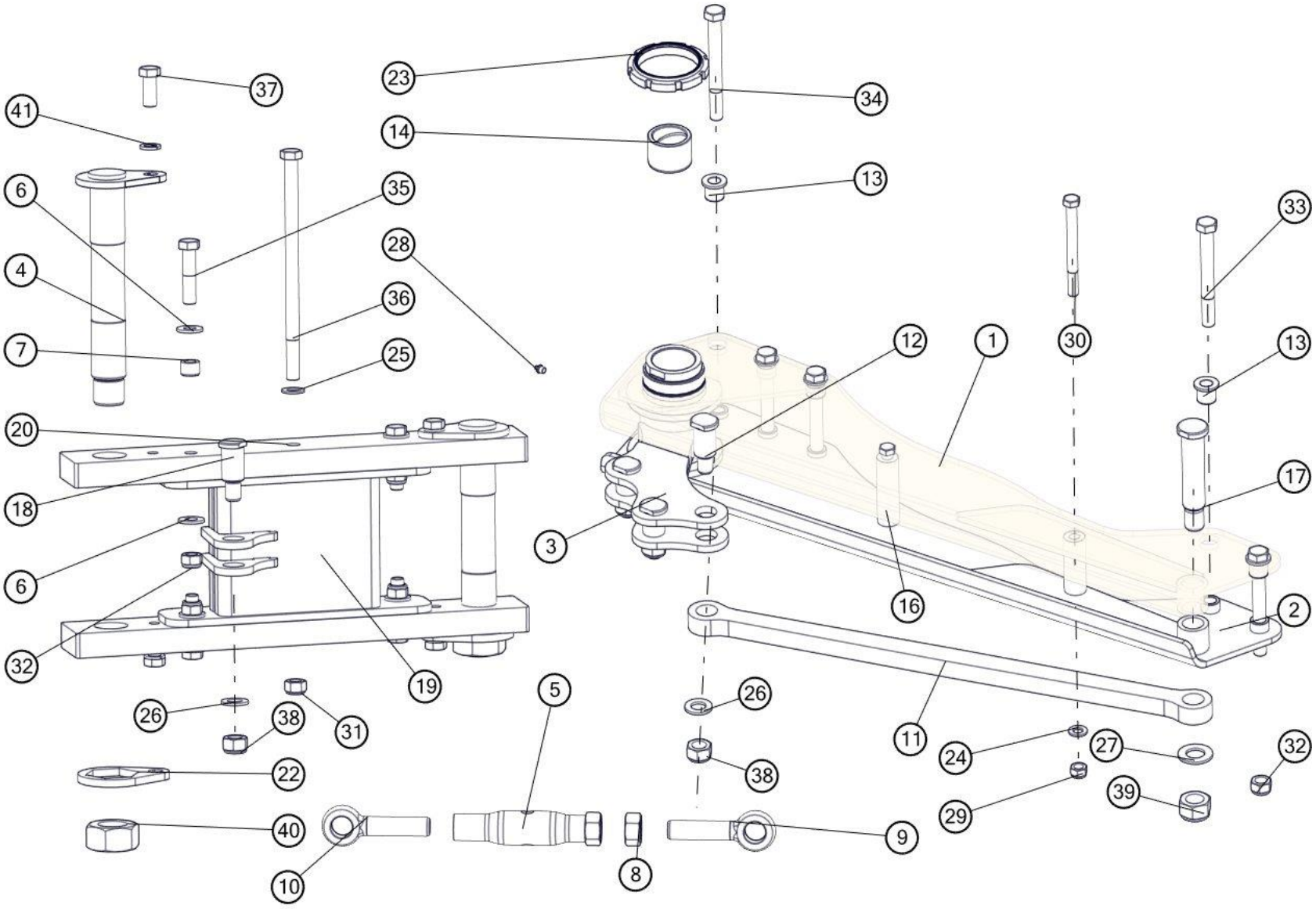

Wysięg ramy IBIS 4				
Nr	**Nr katalogowy**	**Nazwa części**	**Ilość**	**Uwaga**
1	1150/152-100/0	Płyta węzłowa ramy górna kpl. spaw.	1	
2	1150/152-200/0	Płyta węzłowa ramy dolna kpl. spaw.	1	
3	1150/152-310/0	Tuleja główna z płytą kpl. spaw.	1	
4	1152/03-300/0	Sworzeń główny kpl. spaw.	2	
5	1150/150-110/0	Rura wrzeciona kpl. spaw. (Tr30x3)	1	
6	1116/71-003/0	Podkładka ø42/20,5x4	8	
7	1150/02-005/0	Tuleja ø30/20,5x21	4	
8	1150/150-101/0	Nakrętka Tr30x3	1	
9	2421/13-133/0	Śruba oczkowa prawa Tr30x3	1	
10	2421/13-134/0	Śruba oczkowa lewa Tr30x3	1	
11	1150/152-002/0	Płaskownik cięgna	1	
12	1150/152-001/0	Sworzeń 35x88	3	
13	1150/152-003/0	Tuleja ø40/30/20,5x31	10	
14	1127/02-001/0	Tuleja łożyskowa ø70/55x50	2	
15	1151/04-004/0	Tuleja ø35/17x100	1	
16	1152/04-001/0	Tuleja ø35/17x120	1	
17	1153/153-001/0	Sworzeń 35x180	1	
18	1150/152-001/0	Sworzeń 35x88	1	
19	1150/153-100/0	Wysięg ramy kpl. spaw.	1	
20	1152/03-101/0	Wysięg ramy górny	1	
21	1152/03-201/0	Wysięg ramy dolny	1	
22	1153/55-001/0	Opornik nakrętki	2	
23	GUK100x2	Nakrętka łożyskowa M100x2	2	
24	17-Fe/Zn	DIN 126	2	
25	21-Fe/Zn	DIN 126	2	
26	25-Fe/Zn	DIN 126	4	
27	31-Fe/Zn	DIN 126	1	
28	M10x1	DIN 71412	1	
29	M16x1,5-10-B-Fe/Zn	DIN 985	2	
30	M16x1,5x170-10.9-B-Fe/Zn	DIN 960	2	
31	M20-8-B-Fe/Zn	DIN 985	1	
32	M20x1,5-10-B-Fe/Zn	DIN 985	9	
33	M20x1,5x180-10.9-B-Fe/Zn	DIN 960	2	
34	M20x1,5x190-10.9-B-Fe/Zn	DIN 960	3	
35	M20x1,5x90-10.9-B-Fe/Zn	DIN 960	4	
36	M20x360-8.8-B-Fe/Zn	DIN 931	1	
37	M20x50-8.8-B-Fe/Zn	DIN 933	4	
38	M24x2-10-B-Fe/Zn	DIN 985	4	
39	M30x2-10-B-Fe/Zn	DIN 985	1	
40	M48x3-10-B-Fe/Zn	DIN 934	2	
41	Z20,2-Fe/Zn	DIN 127	4	

Tablica 6. **Wysięg ramy M**

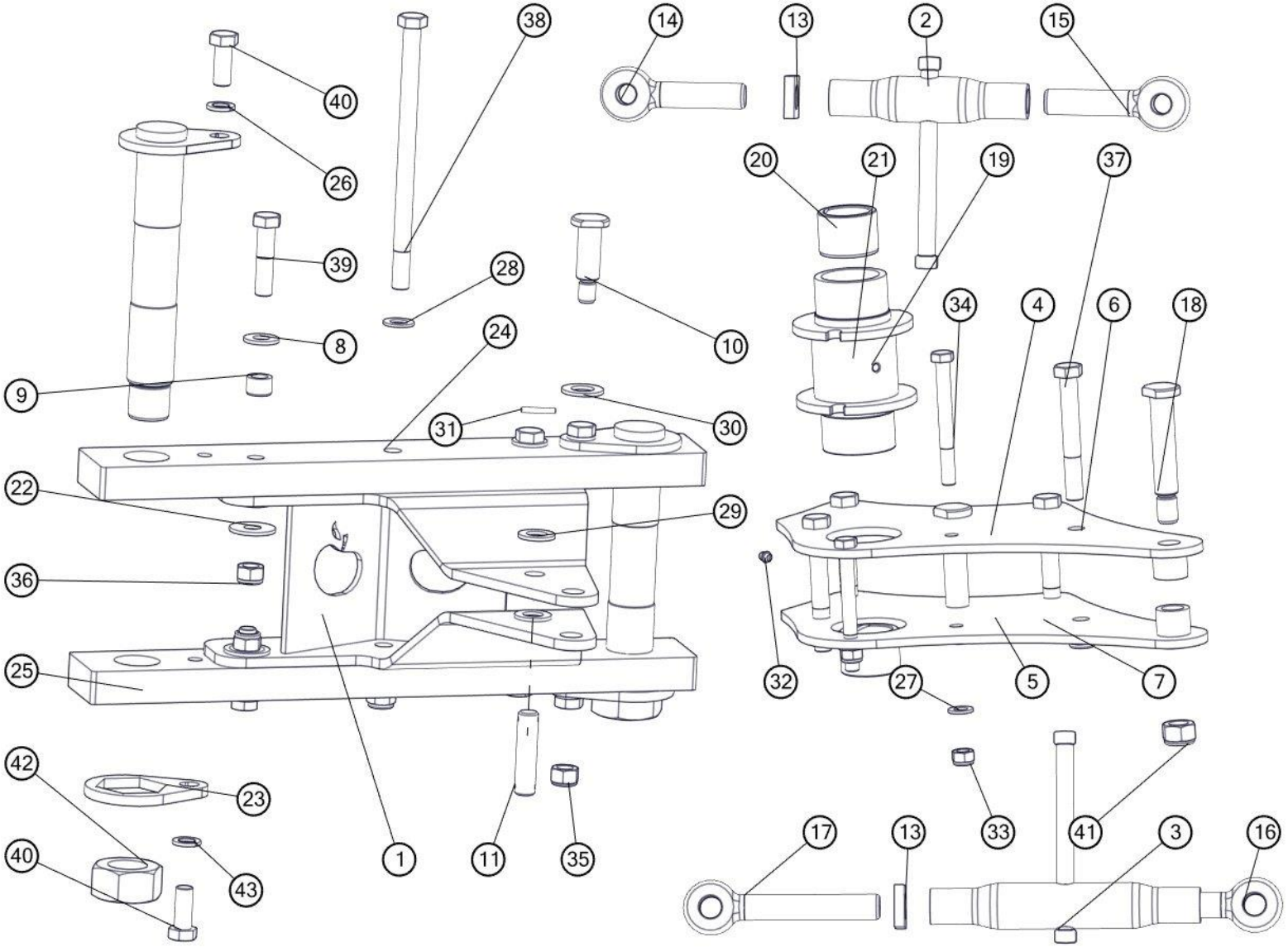

Ramię wysięgu M				
Nr	**Nr katalogowy**	**Nazwa części**	**Ilość**	**Uwaga**
1	1150/02-100/0	Wysięg ramy kpl. spaw.	1	
2	1150/64-110/0	Rura wrzeciona kpl. A	1	
3	1150/64-210/0	Wrzeciono kpl. D	1	
4	1151/00-300/0	Płyta węzłowa ramy górna kpl. spaw.	1	
5	1151/00-400/0	Płyta węzłowa ramy dolna kpl. spaw.	1	
6	1151/55-100/0	Płyta węzłowa ramy górna kpl. spaw. A	1	M4
7	1151/55-200/0	Płyta węzłowa ramy dolna kpl. spaw. A	1	M4
8	1116/71-003/0	Podkładka ø42/20,5x4	8	
9	1150/02-005/0	Tuleja ø30/20,5x21	4	
10	1150/02-002/0	Sworzeń 27x95	1	
11	1150/02-003/0	Sworzeń 24x100/82	1	
12	1150/02-400/0	Sworzeń główny kpl. spaw. A	2	
13	1150/64-103/0	Docisk 12x50x50 (Tr30x3)	2	
14	1150/64-101/0	Śruba oczkowa prawa Tr30x3	1	
15	1150/64-102/0	Śruba oczkowa lewa Tr30x3	1	
16	1150/64-201/0	Śruba oczkowa prawa Tr30x3	1	
17	1150/64-202/0	Śruba oczkowa lewa Tr30x3	1	
18	1151/00-001/0	Sworzeń 27x155	2	
19	1151/00-510/0	Tuleja główna kpl. spaw.	1	
20	1127/02-001/0	Tuleja łożyskowa ø70/55x50	2	
21	1151/55-310/0	Tuleja główna kpl. spaw.	1	M4
22	1153/51-004/0	Podkładka śruby ø55/21x4	4	
23	1153/55-001/0	Opornik nakrętki	2	
24	1152/03-101/0	Wysięg ramy górny	1	
25	1152/03-201/0	Wysięg ramy dolny	1	
26	PN-77/M-82008	DIN 127	2	
27	17-Fe/Zn	DIN 126	4	
28	21-Fe/Zn	DIN 126	11	
29	25-Fe/Zn	DIN 126	2	
30	28-Fe/Zn	DIN 126	1	
31	6x40-Fe/Zn	DIN 1481	2	
32	M10x1	DIN 71412	1	
33	M16x1,5-10-B-Fe/Zn	DIN 985	2	
34	M16x1,5x150-10.9-B-Fe/Zn	DIN 960	2	
35	M20-8-B-Fe/Zn	DIN 985	1	
36	M20x1,5-10-B-Fe/Zn	DIN 985	9	
37	M20x1,5x150-10.9-B-Fe/Zn	DIN 960	4	
38	M20x1,5x320-10.9-B-Fe/Zn	DIN 960	1	
39	M20x1,5x85-10.9-B-Fe/Zn	DIN 960	4	
40	M20x50-8.8-B-Fe/Zn	DIN 933	4	
41	M24x2-10-B-Fe/Zn	DIN 985	2	
42	M48x3-10-B-Fe/Zn	DIN 934	2	
43	Z20,2-Fe/Zn	DIN 127	2	

Tablica 7. Zespół przodka z obrotnikiem IBIS 3 i M

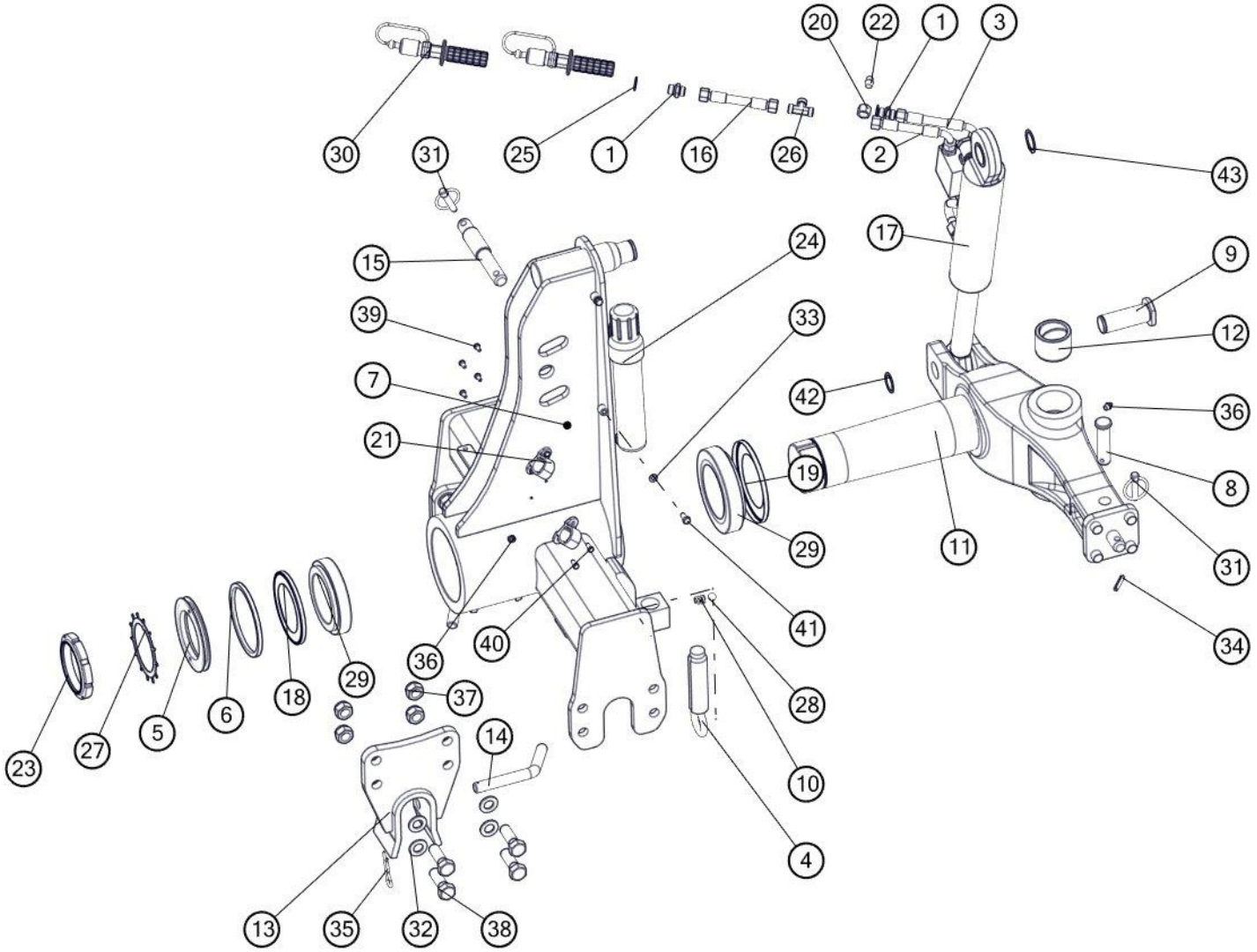

Zespół przodka z obrotnikiem IBIS 3 i M				
Nr	**Nr katalogowy**	**Nazwa części**	**Ilość**	**Uwaga**
1	14121818	Korpus przyłączki prostej redukcyjnej M18x1,5/M18x1,5	2	
2	1069/30-000/700	Przewód giętki kpl. L=700	1	
3	1069/30-000/1800	Przewód giętki kpl. L=1800	1	
4	1127/00-200/0	Śruba zderzakowa kpl. spaw. B	2	
5	1150/00-002/0	Podkładka uszczelniająca	1	
6	1150/00-003/0	Uszczelka filcowa	1	
7	1150/01-000/0	Przodek kpl. spaw.	1	
8	1150/91-001/0	Sworzeń 24x95/83	1	
9	1150/91-002/0	Czop cylindra dolny	1	
10	1150/91-004/0	Sprężyna zatrzasku	2	
11	1150/91-110/0	Oś obrotnika kpl. spaw. A	1	
12	1127/02-001/0	Tuleja łożyskowa ø70/55x50	2	
13	1151/41-100/0	Podpórka osi zaczepu kpl. spaw.	2	
14	1067/00-028/0	Przetyczka ø20	2	
15	1153/00-014/0	Sworzeń 32x198	1	
16	1153/00-800/1100	Przewód giętki kpl.L=1100	1	
17	181 859.7	Cylinder obrotu pługa DZ 70/40-240 SYS 5A	1	
18	32020 X AV	Pierścień zewnętrzno-uszczelniający "Nilos"	1	
19	32022 X AV	Pierścień zewnętrzno-uszczelniający "Nilos"	1	
20	3911218	Nakrętka korka M2 12L	1	
21	6100	Gniazdo wtyczki ISO-12,5	2	
22	726112	Korek zaślepiający z uszczelką VZ2 12L/S	1	
23	GUK100x2	Nakrętka łożyskowa M100x2	1	
24	Manu-Box-055	Pojemnik na dokumentację D55-320	1	
25	PMG	Podkładka met. gum. z prowadzeniem 18	2	
26	PN-66/M-73147	Korpus złączki trójnikowej	1	
27	PN-82/M-86482	DIN 5406	1	
28	PN-83/M-86452	Kulka 9/16"	2	
29	PN-86/M-86220	DIN 720	2	
30	ZPH/NIE	Zakończenie przewodu hydraulicznego niebieskie kpl.	2	
31	A11x50-Fe/Zn-m5c	DIN 11023	2	
32	21-Fe/Zn	DIN 126	16	
33	8,4-Fe/Zn	DIN 126	2	
34	8x40-Fe/Zn	DIN 1481	1	
35	A71-Fe/Zn-m5c	DIN 11024	2	
36	M10x1	DIN 71412	2	
37	M20x1,5-10-B-Fe/Zn	DIN 985	8	
38	M20x1,5x60-10.9-B-Fe/Zn	DIN 960	8	
39	M6x12-8.8-B-Fe/Zn	DIN 933	4	
40	M6x16-8.8-B-Fe/Zn	DIN 933	4	
41	M8x20-8.8-B-Fe/Zn	DIN 933	2	
42	Z35	DIN 471	1	
43	Z40	DIN 471	1	

Tablica 8. Zespół przodka z obrotnikiem IBIS 4

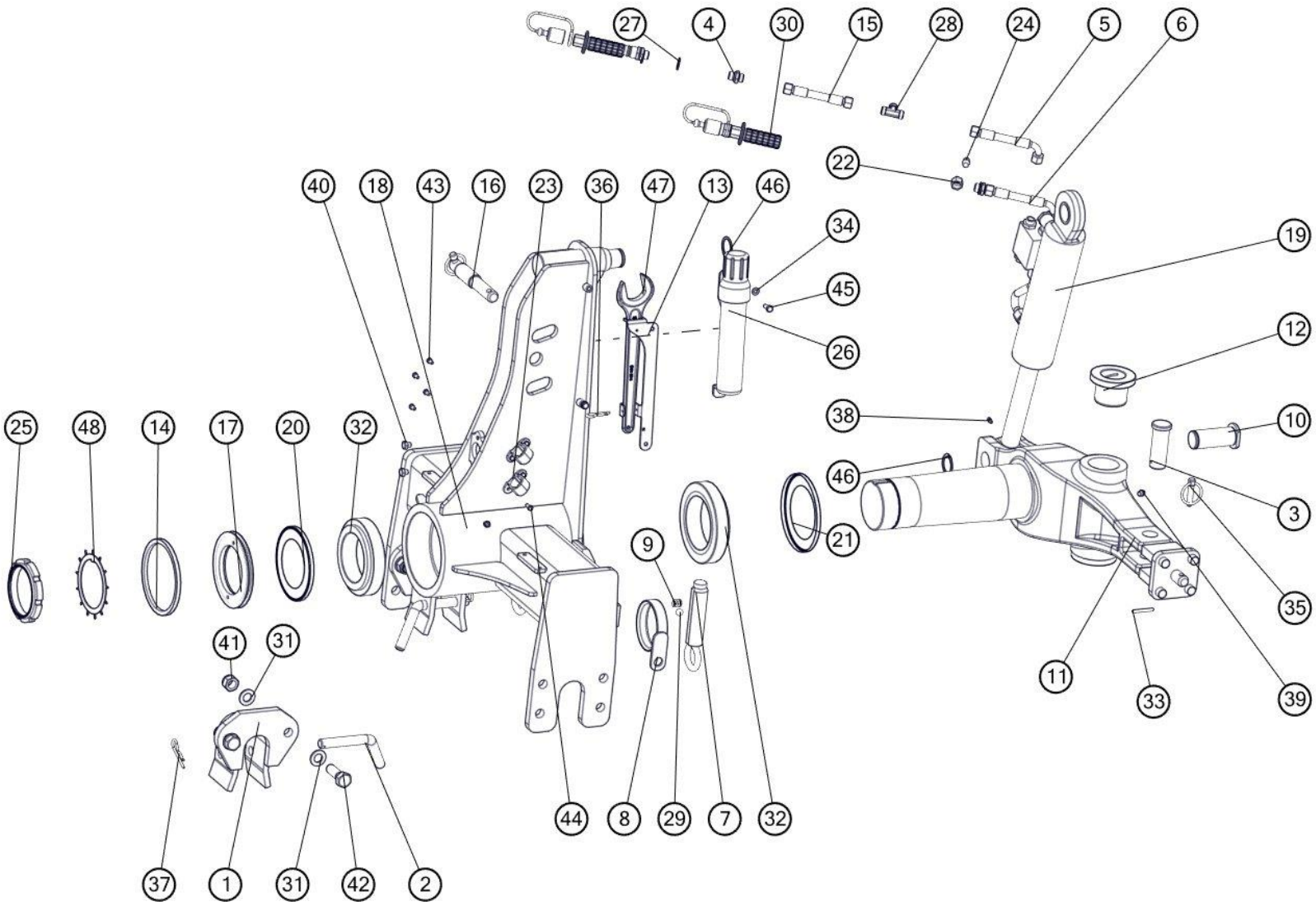

UNIA uniamachines.com

Zespół przodka z obrotnikiem 4				
Nr	**Nr katalogowy**	**Nazwa części**	**Ilość**	**Uwaga**
1	1115/01-910/0	Podpórka osi zaczepu kpl. spaw.	2	
2	1067/00-028/0	Przetyczka ø20	2	
3	1115/00-006/0	Sworzeń 35x95/82	1	
4	14121818	Korpus przyłączki prostej redukcyjnej M18x1,5/M18x1,5	2	
5	1069/30-000/700	Przewód giętki kpl. L=700	1	
6	1069/30-000/1800	Przewód giętki kpl. L=1800	1	
7	1127/00-200/0	Śruba zderzakowa kpl. spaw. B	2	
8	1150/23-100/0	Uchwyt węży kpl. spaw.	1	
9	1150/91-004/0	Sprężyna zatrzasku	2	
10	1150/92-001/0	Czop cylindra dolny A	1	
11	1150/92-110/0	Oś obrotnika kpl. spaw. B	1	
12	1150/92-101/0	Tuleja łożyskowa ø100/70/55x64	2	
13	1150/92-201/0	Uchwyt klucza	1	
14	1153/00-015/0	Uszczelka filcowa	1	
15	1153/00-800/0	Przewód giętki kpl. L=1100	1	
16	1153/00-014/0	Sworzeń 32x198	1	
17	1153/00-013/0	Podkładka uszczelniająca	1	
18	1153/01-000/0	Przodek kpl. spaw.	1	
19	181 861.9	Cylinder obrotu pługa DZ 80/40-236 HPS3A	1	
20	32022 X AV	Pierścień zewnętrzno-uszczelniający "Nilos"	1	
21	32024 X AV	Pierścień zewnętrzno-uszczelniający "Nilos"	1	
22	3911218	Nakrętka korka M2 12L	1	
23	6100	Gniazdo wtyczki ISO-12,5	2	
24	726112	Korek zaślepiający z uszczelką VZ2 12L/S	1	
25	GUA110x2	Nakrętka łożyskowa M110x2	1	
26	Manu-Box-055	Pojemnik na dokumentację D55-320	1	
27	PMG	Podkładka met. gum. z prowadzeniem 18	2	
28	PN-66/M-73147	Korpus złączki trójnikowej	1	
29	PN-83/M-86452	PN-83/M-86452	2	
30	ZPH/NIE	Zakończenie przewodu hydraulicznego niebieskie kpl.	2	
31	21-Fe/Zn	DIN 126	8	
32	3202	DIN 720	2	
33	6x45-Fe/Zn	DIN 1481	1	
34	8,4-Fe/Zn	DIN 126	2	
35	A11x50-Fe/Zn-m5c	DIN 11023	2	
36	A60-Fe/Zn-m5c	DIN 11024..	1	
37	A71-Fe/Zn-m5c	DIN 11024	2	
38	M6	DIN 71412	1	
39	M10x1	DIN 71412	2	
40	M10x10-8.8-B-Fe/Zn	DIN 933	2	
41	M20x1,5-10-B-Fe/Zn	DIN 985	4	

42	M20x1,5x60-10.9-B-Fe/Zn	DIN 960	4	
43	M6x12-8.8-B-Fe/Zn	DIN 933	4	
44	M6x16-8.8-B-Fe/Zn	DIN 933	6	
45	M8x20-8.8-B-Fe/Zn	DIN 933	2	
46	Z40	DIN 471	2	
47	DIN 894	Klucz płaski 46	1	
48	MB22	DIN 5406	1	

Tablica 9. Zespół hydroakumulatora 3 H

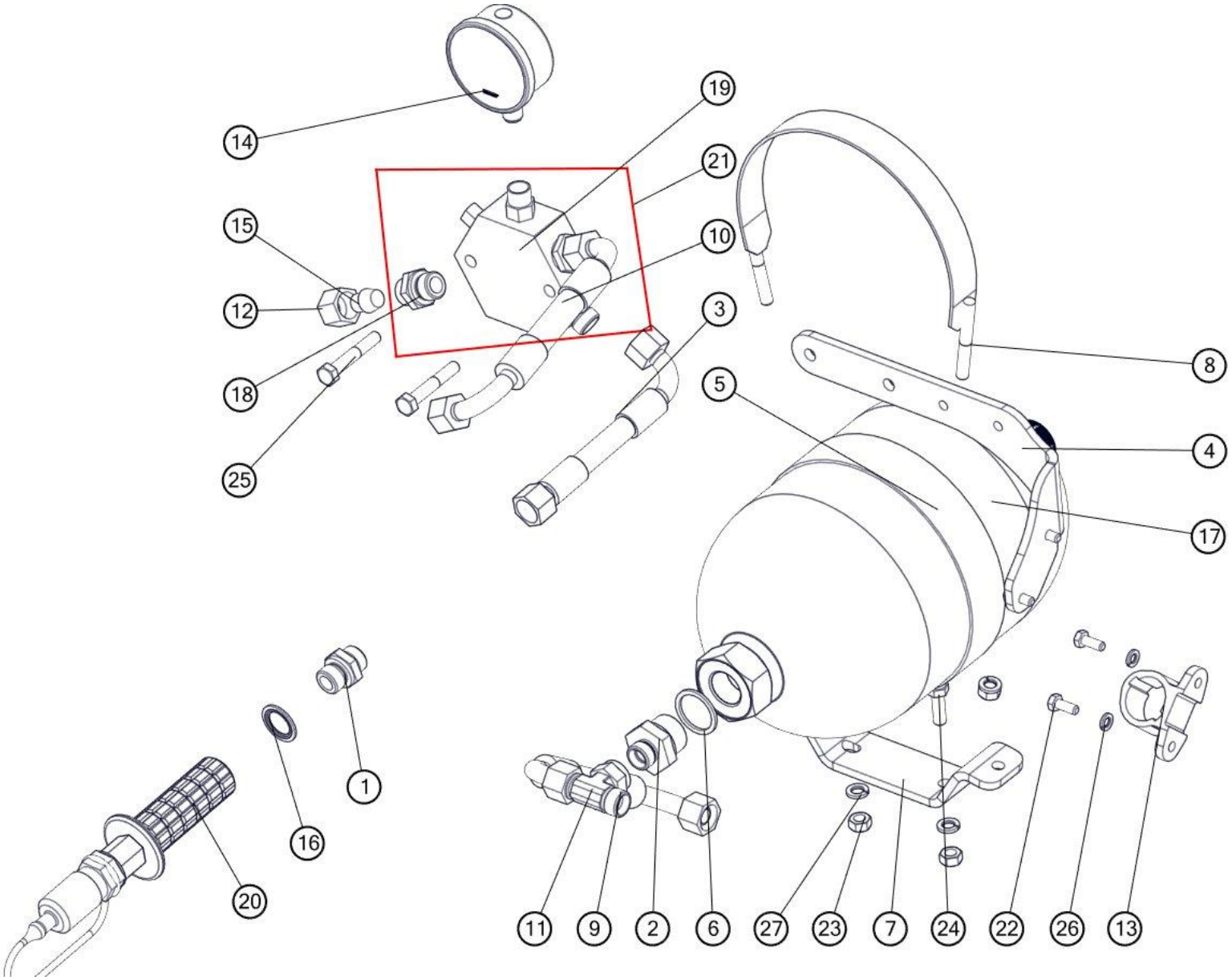

Zespół hydroakumulatora 3 H				
Nr	**Nr katalogowy**	**Nazwa części**	**Ilość**	**Uwaga**
1	14121818	Korpus przyłączki prostej redukcyjnej M18x1,5/M18x1,5	1	
2	34126818	Korpus przyłączki prostej redukcyjnej G3/4"/M18x1,5	1	
3	1069/30-000/1400	Przewód giętki kpl. L=1400	1	
4	1150/37-001/0	Uchwyt zaworu	1	
5	1150/37-002/0	Opaska 2x35x540	1	
6	1150/37-003/0	Pierścień uszczelniający 27x33	1	
7	1150/37-004/0	Uchwyt hydroakumulatora	1	
8	1150/37-100/0	Obejma hydroakumulatora kpl. spaw.	1	
9	1150/37-200/2650	Przewód giętki kpl. L=2650	1	
10	1150/37-200/500	Przewód giętki kpl. L=500	1	
11	3765121812	Korpus przył. trójnik. symetr.nast. M18x1,5	1	
12	3911218	Nakrętka korka M2 12L	1	
13	6100	Gniazdo wtyczki ISO-12,5	1	
14	63-250	Manometr 63-250	1	
15	726112	Korek zaślepiający z uszczelką VZ2 12L/S	1	
16	PMG	Podkładka met. gum. z prowadzeniem 18	1	
17	SBO250-3,5-085	Hydroakumul. SB0250-3,5E1/112U-210AK-085	1	
18	14121818	Korpus przyłączki prostej redukcyjnej M18x1,5/M18x1,5	3	
19	Zawór odcinający	Zawór odcinający	1	
20	ZPH/CZE	Zakończenie przewodu hydraulicznego czerwone kpl.	1	
21	ZO 1606/01	Zawór odcinający kpl.	1	
22	M6x16-8.8-B-Fe/Zn	DIN 933	4	
23	M8-8-B-Fe/Zn	DIN 934	6	
24	M8x25-8.8-B-Fe/Zn	DIN 933	2	
25	M8x50-8.8-B-Fe/Zn	DIN 931	2	
26	Z6,1-Fe/Zn	DIN 127	4	
27	Z8,1-Fe/Zn	DIN 127	6	

Tablica 10. Zespół hydroakumulatora 4 H

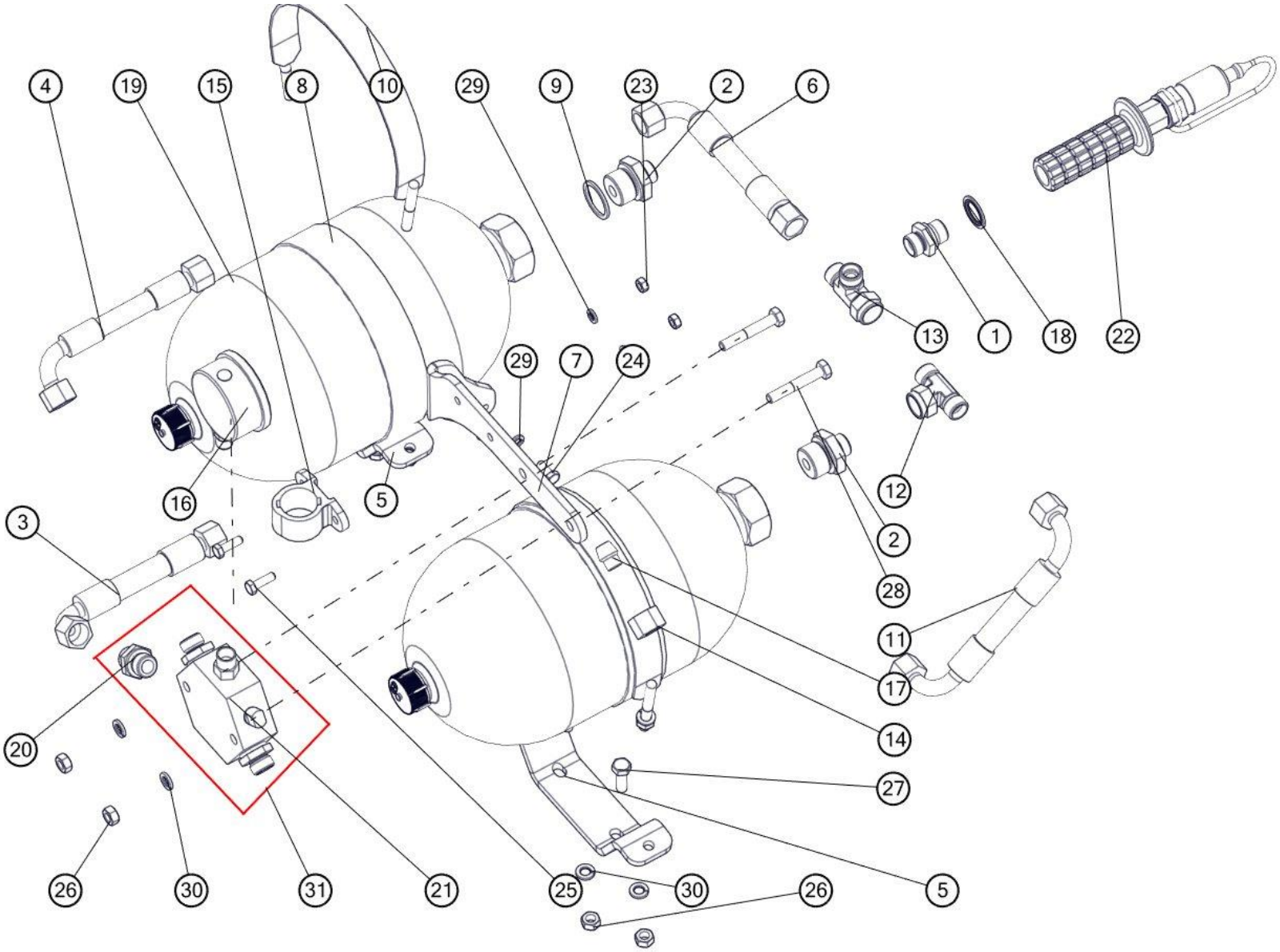

UNIA uniamachines.com

Zespół hydroakumulatora 4 H				
Nr	**Nr katalogowy**	**Nazwa części**	**Ilość**	**Uwaga**
1	14121818	Korpus przyłączki prostej redukcyjnej M18x1,5/M18x1,5	1	
2	34126818	Korpus przyłączki prostej redukcyjnej G3/4"/M18x1,5	2	
3	1067/00-220/450	Przewód giętki kpl. L=450	1	
4	1069/30-000/1400	Przewód giętki kpl. L=1400	1	
5	1150/37-004/0	Uchwyt hydroakumulatora	2	
6	1067/00-220/425	Przewód giętki kpl. L=425	1	
7	1150/37-001/0	Uchwyt zaworu	1	
8	1150/37-002/0	Opaska 2x35x540	2	
9	1150/37-003/0	Pierścień uszczelniający 27x33	2	
10	1150/37-100/0	Obejma hydroakumulatora kpl. spaw.	2	
11	1150/37-200/900	Przewód giętki kpl. L=900	1	
12	3765121812	Korpus przył. trójnik. symetr.nast. M18x1,5	1	
13	376811218	Korpus przył. trójnik. niesymetr.nast. M18x1,5	1	
14	3911218	Nakrętka korka M2 12L	1	
15	6100	Gniazdo wtyczki ISO-12,5	1	
16	63-250	Manometr 63-250	1	
17	726112	Korek zaślepiający z uszczelką VZ2 12L/S	1	
18	PMG	Podkładka met. gum. z prowadzeniem 18	1	
19	SBO250-3,5-085	Hydroakumul. SB0250-3,5E1/112U-210AK-085	2	
20	14121818	Korpus przyłączki prostej redukcyjnej M18x1,5/M18x1,5	3	
21	Zawór odcinający	Zawór odcinający	1	
22	ZPH/CZE	Zakończenie przewodu hydraulicznego czerwone kpl.	1	
23	M6-8-B-Fe/Zn	DIN 934	2	
24	M6x16-8.8-B-Fe/Zn	DIN 933	2	
25	M6x20-8.8-B-Fe/Zn	DIN 933	2	
26	M8-8-B-Fe/Zn	DIN 934	10	
27	M8x25-8.8-B-Fe/Zn	DIN 933	4	
28	M8x50-8.8-B-Fe/Zn	DIN 931	2	
29	Z6,1-Fe/Zn	DIN 127	4	
30	Z8,1-Fe/Zn	DIN 127	10	
31	ZO 1606/01	Zawór odcinający kpl.	1	

Tablica 11. Sprężyna

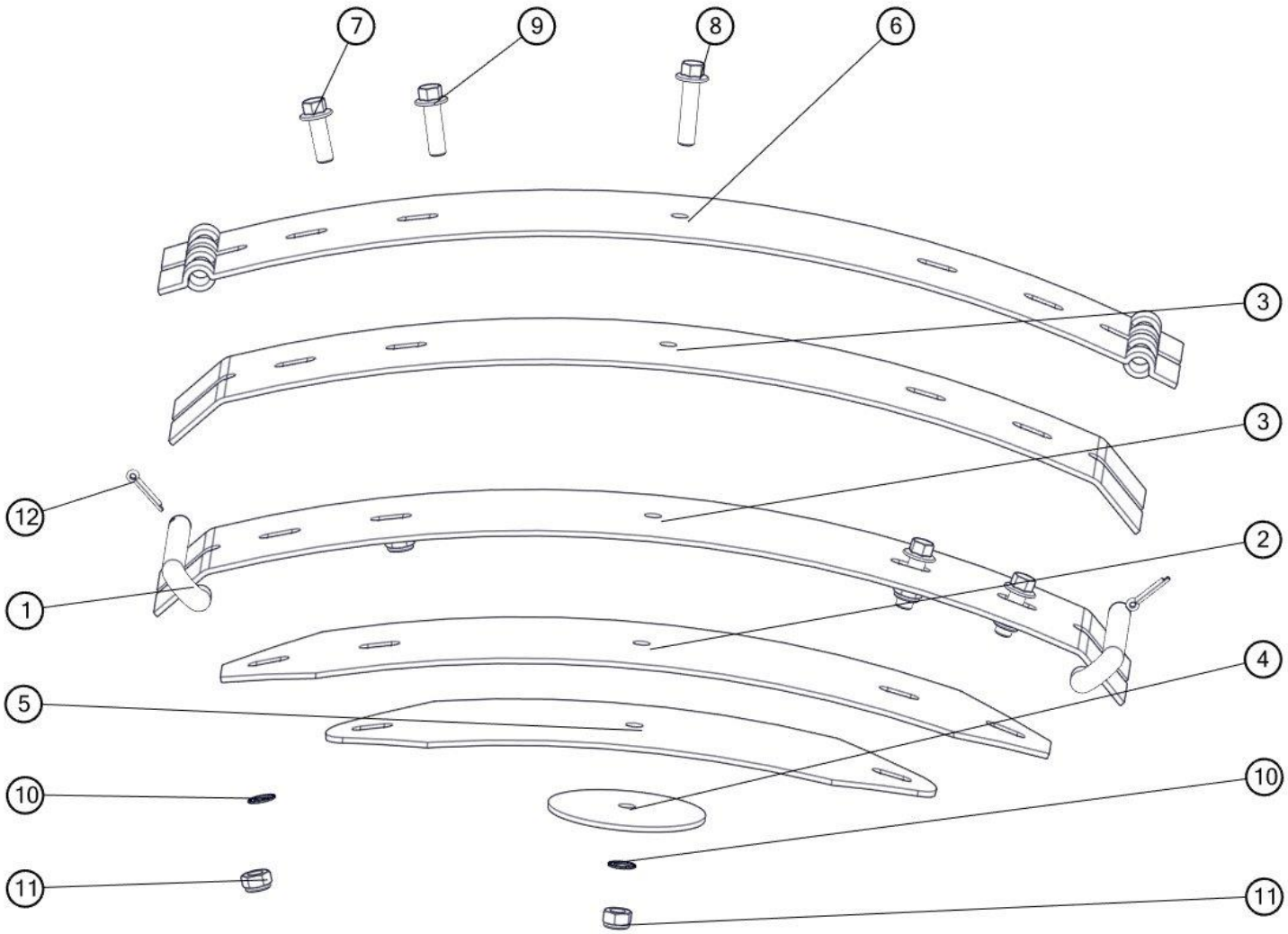

Sprężyna				
Nr	**Nr katalogowy**	**Nazwa części**	**Ilość**	**Uwaga**
1	1117/00-026/0	Zawias	2	
2	RS.01.04	Blacha 4	1	
3	RS.01.02	Blacha 2	2	
4	RS.01.06	Krążek	1	
5	RS.01.05	Blacha 5	1	
6	RS.01.01	Blacha 1	1	
7	M12x35-10.9-Fe/Zn5 TENSI	RIPLOCK	2	
8	M12x50-10.9-Fe/Zn5 TENSI	RIPLOCK	1	
9	M12x40-10.9-Fe/Zn5 TENSI	RIPLOCK	2	
10	13291	Podkładka zębata M12 RIP-LOCK	5	
11	M12-8-B-Fe/Zn	DIN 985	5	
12	S-5x25-Fe/Zn	DIN 94	2	

Tablica 12. Goleń resorowa

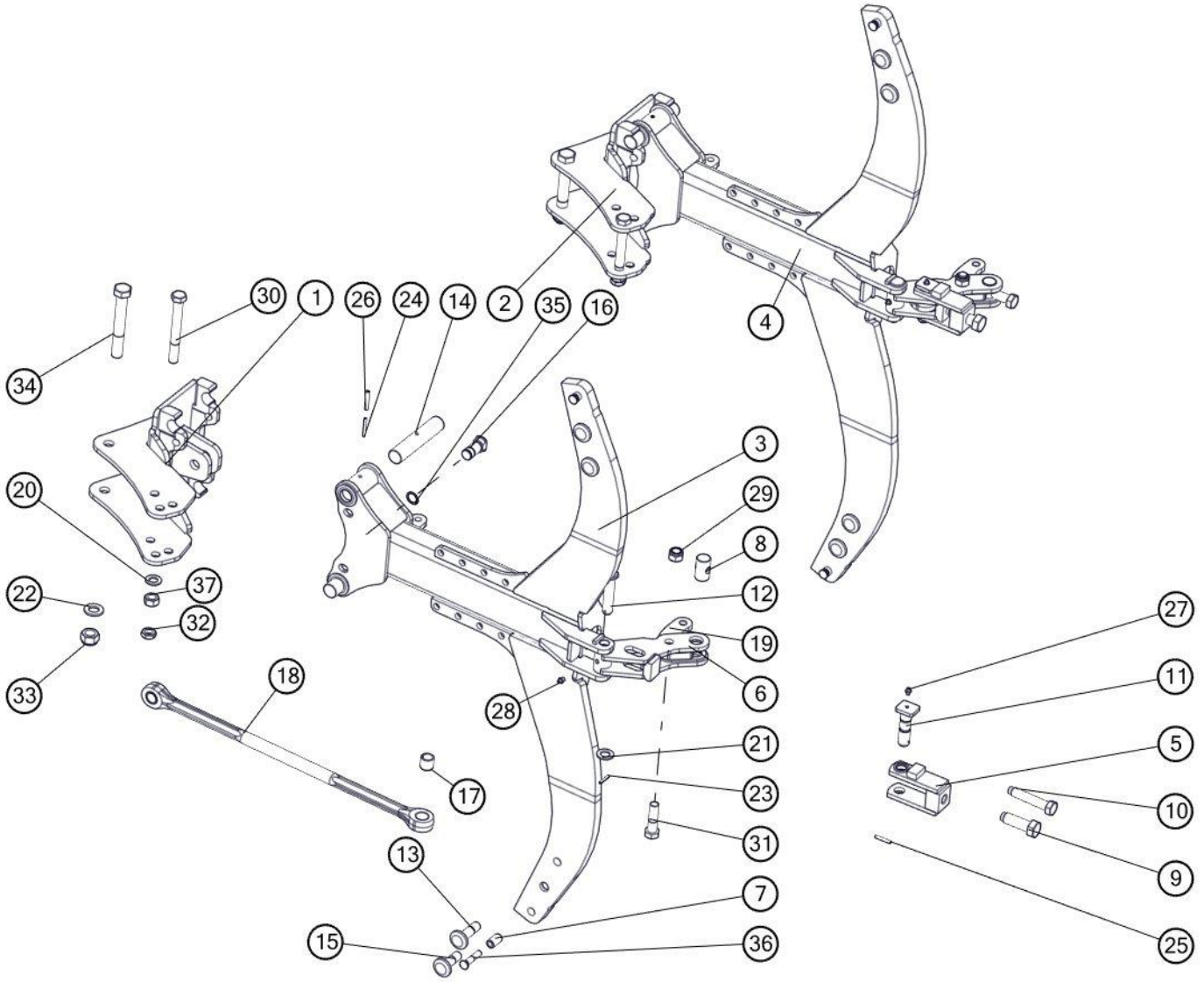

Goleń resorowa				
Nr	**Nr katalogowy**	**Nazwa części**	**Ilość**	**Uwaga**
1	1150/27-000/0	Uchwyt korpusu kpl. spaw.	1	
2	1150/57-000/0	Uchwyt korpusu kpl. spaw. A	1	PLUS
3	1150/106-100/0	Goleń resorowa mała kpl. spaw.	1	
4	1150/108-100/0	Goleń resorowa CORN kpl. spaw.	1	PLUS
5	1117/72-300/0	Napinacz kpl. spaw.	1	
6	1151/25-200/0	Dźwignia kpl. spaw.	1	
7	1117/00-043/0	Tulejka grządzieli ø20/12,5x35	2	
8	1117/72-003/0	Nakrętka M20	1	
9	1117/72-005/0	Śruba M24x78	1	
10	1117/72-004/0	Śruba M20x110	1	
11	1117/72-007/0	Sworzeń 25x104	1	
12	1117/72-001/0	Sworzeń 22x105/96	1	
13	1126/50-009/0	Śruba grządzieli M20x1,5x72	2	
14	1150/26-002/0	Czop goleni	2	
15	1150/26-004/0	Śruba grządzieli M20x1,5x62	2	
16	1150/34-001/0	Sworzeń łącznika A	1	
17	1109/00-702/0	Tuleja ø30/25x28	2	
18	1150/36-001/0	Łącznik A	1	
19	1152/46-002/0	Płytka dźwigni C	1	
20	21-Fe/Zn	DIN 126	1	
21	23-Fe/Zn	DIN 126	1	
22	25-Fe/Zn	DIN 126	1	
23	5x35-Fe/Zn	DIN 1481	1	
24	5x50-Fe/Zn	DIN 1481	4	
25	6x40-Fe/Zn	DIN 1481	1	
26	8x50-Fe/Zn	DIN 1481	2	
27	M8x1	DIN 71412	1	
28	M10x1	DIN 71412	1	
29	M20x1,5-10-B-Fe/Zn	DIN 985	1	
30	M20x1,5x175-10.9-B-Fe/Zn	DIN 960	1	
31	M20x1,5x75-10.9-B-Fe/Zn	DIN 960	1	
32	M20x1.5-10-B-Fe/Zn	DIN 439	1	
33	M24x2-10-B-Fe/Zn	DIN 985	1	
34	M24x2x175-10.9-B-Fe/Zn	DIN 960	1	
35	Z25	DIN 471	1	
36	ZM12x1,25x65-10.9-Fe/Zn	DIN 605	2	
37	M20x1,5-10-B-Fe/Zn	DIN 934	1	

Tablica 13. Goleń hydrauliczna

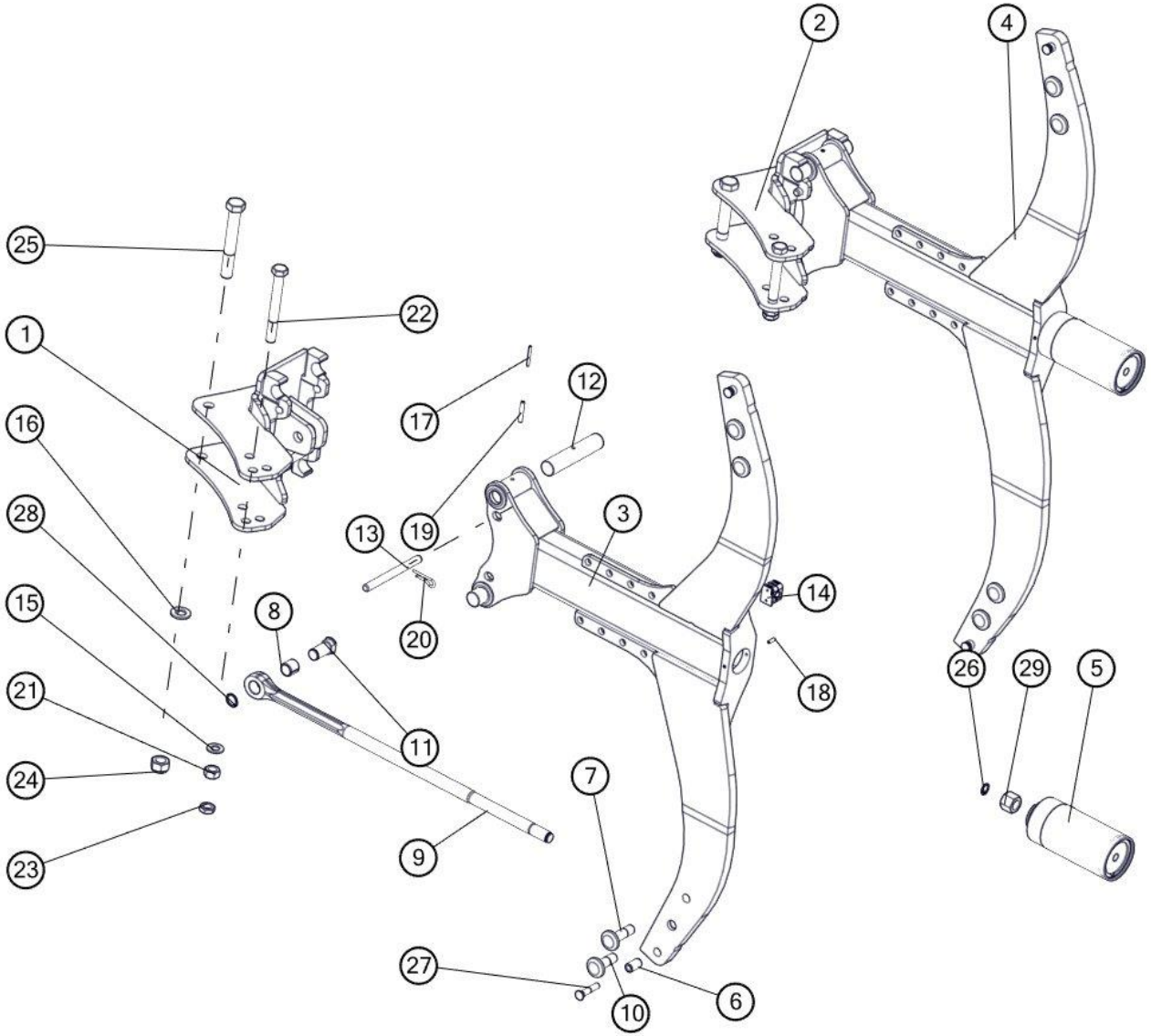

UNIA uniamachines.com

Goleń hydrauliczna				
Nr	**Nr katalogowy**	**Nazwa części**	**Ilość**	**Uwaga**
1	1150/105-100/0	Goleń hydrauliczna mała kpl. spaw.	1	
2	1150/105-300/0	Uchwyt korpusu LH kpl. spaw.	1	
3	1150/107-100/0	Goleń hydrauliczna CORN kpl. spaw.	1	PLUS
4	1150/107-200/0	Uchwyt korpusu LH PLUS kpl. spaw.	1	PLUS
5	SMTUG 90.36.H-00	Cylinder zabezpieczenia hydraulicznego kpl.	1	
6	1117/00-043/0	Tulejka grządzieli ø20/12,5x35	2	
7	1126/50-009/0	Śruba grządzieli M20x1,5x72	2	
8	1109/00-702/0	Tuleja ø30/25x28	1	
9	1150/105-201/0	Łącznik	1	
10	1150/26-004/0	Śruba grządzieli M20x1,5x62	2	
11	1150/26-001/0	Sworzeń łącznika	1	
12	1150/26-002/0	Czop goleni	2	
13	1150/26-003/0	Zawleczka ø16x190	2	
14	Sp/218/pah-is/m/w10	Uchwyt węża kpl.	3	
15	21-Fe/Zn	DIN 126	1	
16	25-Fe/Zn	DIN 126	1	
17	5x50-Fe/Zn	DIN 1481	2	
18	6x20-Fe/Zn	DIN 1481	2	
19	8x50-Fe/Zn	DIN 1481	2	
20	A60-Fe/Zn-m5c	DIN 11024..	2	
21	M20x1,5-10-B-Fe/Zn	DIN 934	1	
22	M20x1,5x175-10.9-B-Fe/Zn	DIN 960	1	
23	M20x1.5-10-B-Fe/Zn	DIN 439	1	
24	M24x2-10-B-Fe/Zn	DIN 985	1	
25	M24x2x175-10.9-B-Fe/Zn	DIN 960	1	
26	Z2	DIN 471	1	
27	ZM12x1,25x65-10.9-Fe/Zn	DIN 605	2	
28	Z25	DIN 471	1	
29	M24x2-10-B-Fe/Zn	DIN 6330	1	

Tablica 14. Uchwyt korpusu z grządzielą L

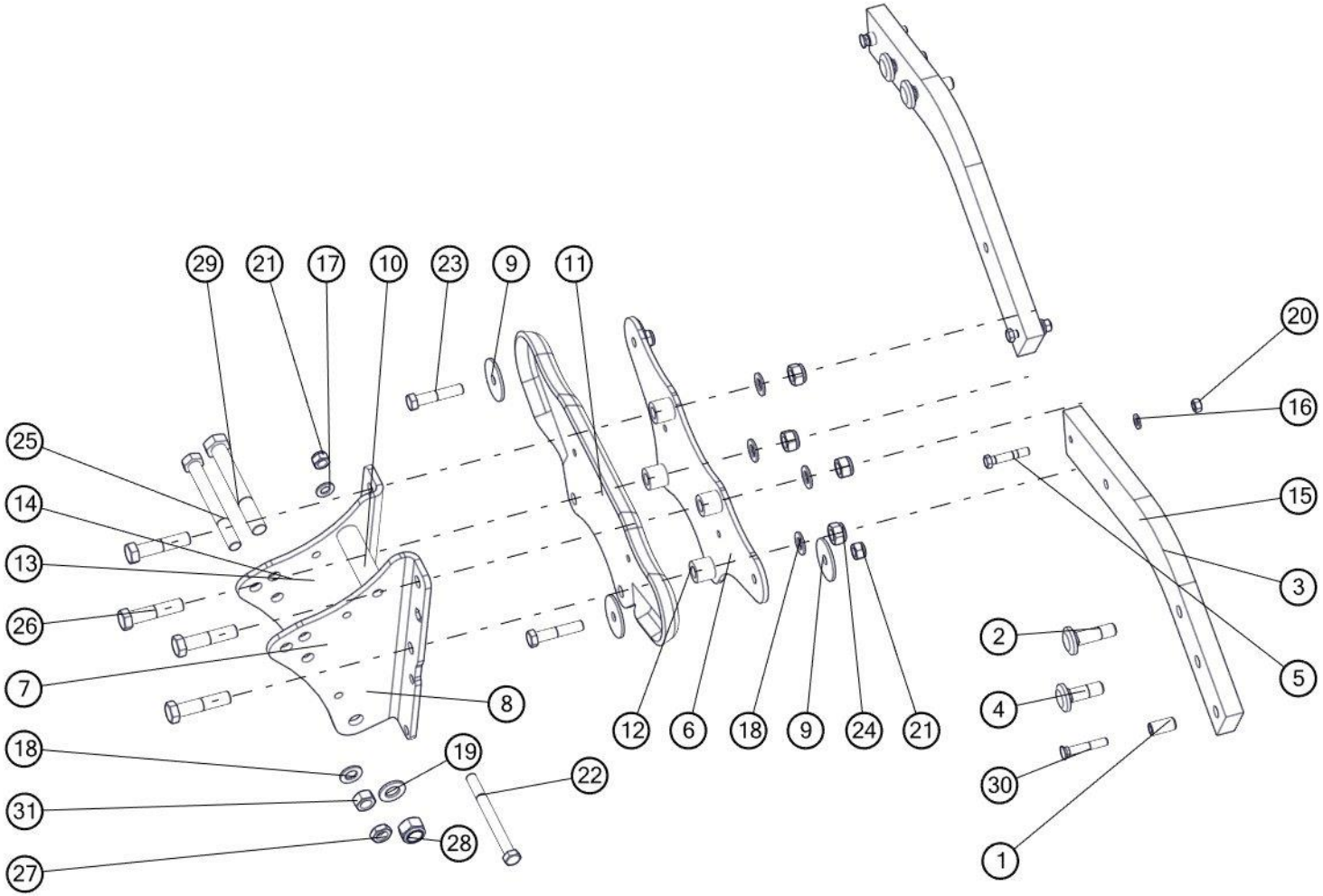

Uchwyt korpusu z grządziela				
Nr	**Nr katalogowy**	**Nazwa części**	**Ilość**	**Uwaga**
1	1122/30-002/0	Tulejka grządzieli ø20/12,5x40	2	
2	1126/50-009/0	Śruba grządzieli M20x1,5x72	2	
3	1150/103-001/0	Grządziel 80x30x694	2	
4	1150/26-004/0	Śruba grządzieli M20x1,5x62	2	
5	1151/00-201/0	Bezpiecznik grządzieli M12x65 (a=30)	2	
6	1150/103-101/0	Płyta grządzieli	2	
7	1150/28-002/0	Płyta uchwytu dolna B	1	
8	1150/54-002/0	Płyta uchwytu dolna D	1	PLUS
9	1151/04-003/0	Podkładka ø70/16,2x4	4	
10	1152/04-001/0	Tuleja ø35/17x120	1	
11	1150/103-102/0	Płyta grządzieli tłoczona	1	
12	1151/04-002/0	Tuleja ø35/20x30,5	4	
13	1150/54-001/0	Płyta uchwytu górna D	1	PLUS
14	1150/28-001/0	Płyta uchwytu górna B	1	
15	1150/104-001/0	Grządziel 80x30x745	2	PLUS
16	13-Fe/Zn	DIN 126	2	
17	17-Fe/Zn	DIN 126	3	
18	21-Fe/Zn	DIN 126	5	
19	25-Fe/Zn	DIN 126	1	
20	M12-8-B-Fe/Zn	DIN 934	2	
21	M16x1,5-10-B-Fe/Zn	DIN 985	3	
22	M16x1,5x170-10.9-B-Fe/Zn	DIN 960	1	
23	M16x1,5x80-10.9-B-Fe/Zn	DIN 960	2	
24	M20x1,5-10-B-Fe/Zn	DIN 985	4	
25	M20x1,5x175-10.9-B-Fe/Zn	DIN 960	1	
26	M20x1,5x90-10.9-B-Fe/Zn	DIN 960	4	
27	M20x1.5-10-B-Fe/Zn	DIN 439	1	
28	M24x2-10-B-Fe/Zn	DIN 985	1	
29	M24x2x175-10.9-B-Fe/Zn	DIN 960	1	
30	ZM12x1,25x75-10.9-Fe/Zn	DIN 605	2	
31	M20x1,5-10-B-Fe/Zn	DIN 934	1	

Tablica 15. Uchwyt korpusu z grządzielą M

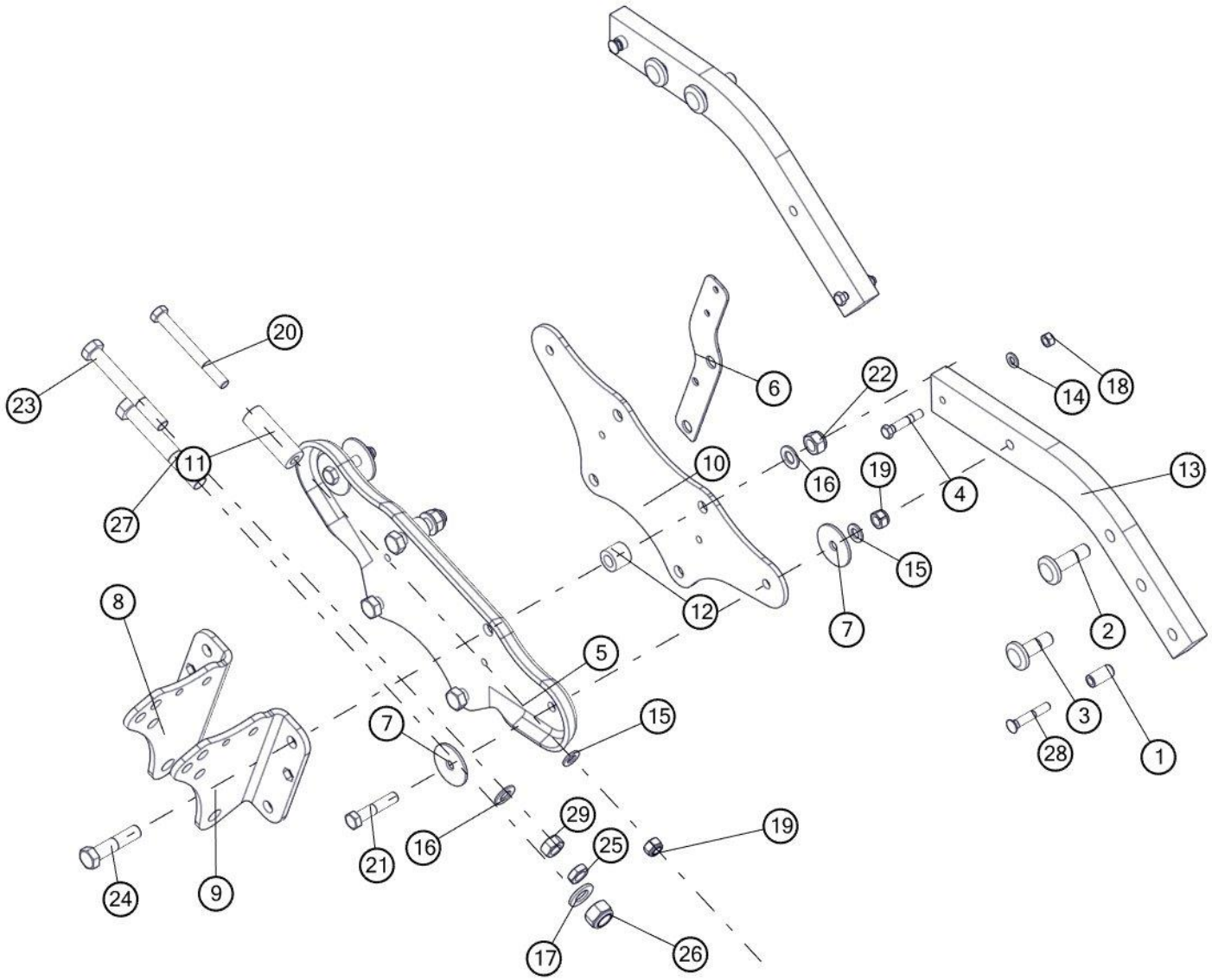

Uchwyt korpusu z grządzielą M				
Nr	**Nr katalogowy**	**Nazwa części**	**Ilość**	**Uwaga**
1	1122/30-002/0	Tulejka grządzieli ø20/12,5x40	2	
2	1126/50-009/0	Śruba grządzieli M20x1,5x72	2	
3	1150/26-004/0	Śruba grządzieli M20x1,5x62	2	
4	1151/00-201/0	Bezpiecznik grządzieli M12x65 (a=30)	2	
5	1150/103-102/0	Płyta grządzieli tłoczona	1	
6	1151/00-003/0	Płytka uchwytu świateł	1	
7	1151/04-003/0	Podkładka ø70/16,2x4	4	
8	1151/18-001/0	Płyta uchwytu górna C	1	
9	1151/18-002/0	Płyta uchwytu dolna C	1	
10	1150/103-101/0	Płyta grządzieli	1	
11	1151/04-004/0	Tuleja ø35/17x100	1	
12	1151/04-002/0	Tuleja ø35/20x30,5	4	
13	1151/66-001/0	Grządziel 70x30x613	2	
14	13-Fe/Zn	DIN 126	2	
15	17-Fe/Zn	DIN 126	3	
16	21-Fe/Zn	DIN 126	5	
17	25-Fe/Zn	DIN 126	1	
18	M12-8-B-Fe/Zn	DIN 934	2	
19	M16x1,5-10-B-Fe/Zn	DIN 985	3	
20	M16x1,5x150-10.9-B-Fe/Zn	DIN 960	1	
21	M16x1,5x80-10.9-B-Fe/Zn	DIN 960	2	
22	M20x1,5-10-B-Fe/Zn	DIN 985	4	
23	M20x1,5x160-10.9-B-Fe/Zn	DIN 960	1	
24	M20x1,5x90-10.9-B-Fe/Zn	DIN 960	4	
25	M20x1.5-10-B-Fe/Zn	DIN 439	1	
26	M24x2-10-B-Fe/Zn	DIN 985	1	
27	M24x2x160-10.9-B-Fe/Zn	DIN 960	1	
28	ZM12x1,25x75-10.9-Fe/Zn	DIN 605	2	
29	M20x1,5-10-B-Fe/Zn	DIN 934	1	

Tablica 16. Korpus prawy LONG

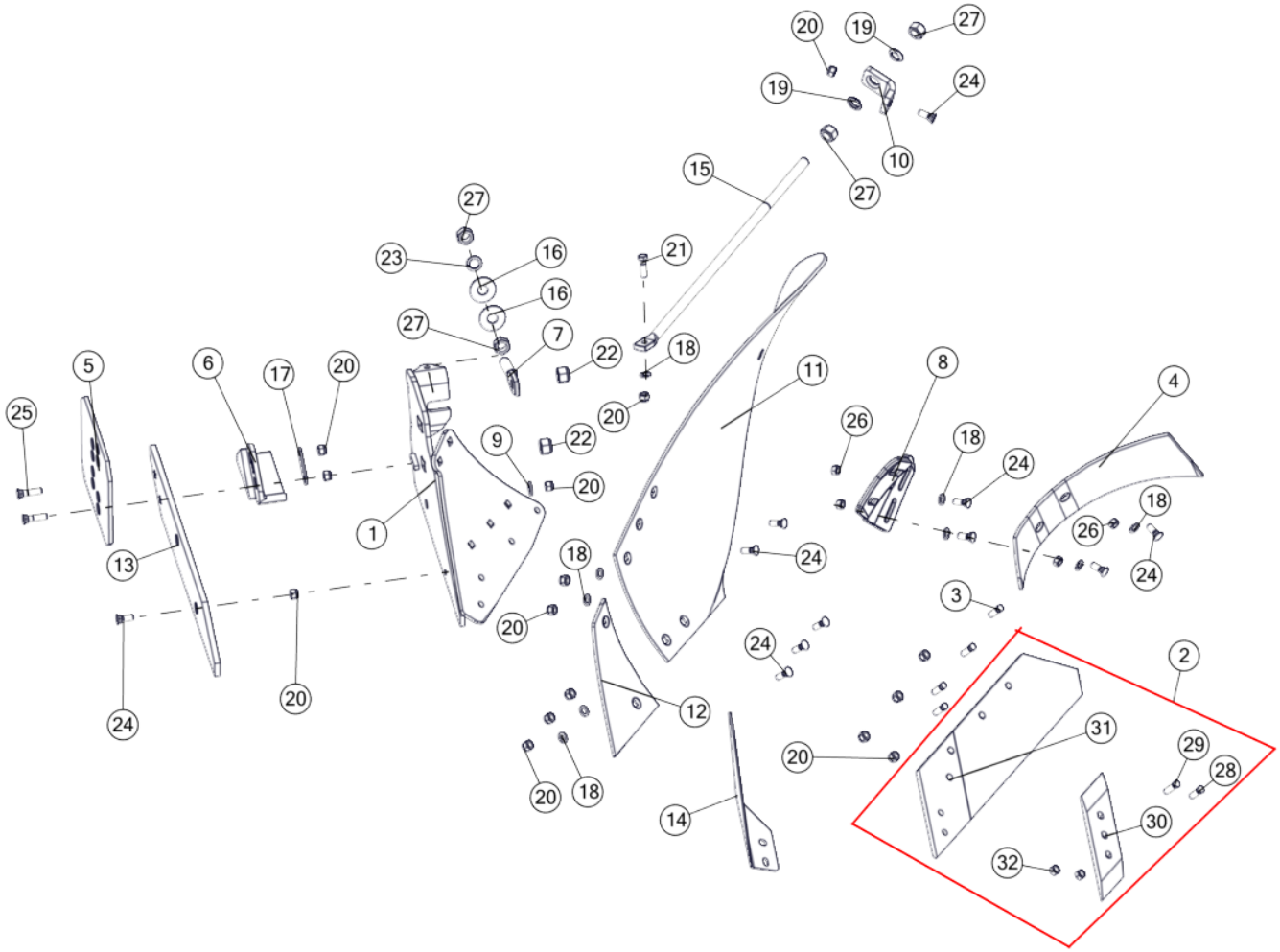

Korpus Long prawy				
Nr	**Nr katalogowy**	**Nazwa części**	**Ilość**	**UWAGI**
1	1150/93-100/0	Rdzeń prawy Long kpl. spaw.	1	
2	1153/51-200/0	Lemiesz z dłutem ZX prawy kpl.	1	
3	1067/91-007/0	Zgarniacz prawy	1	
4	1067/91-102/0	Śruba z łbem stożkowym M12x1,25x35	4	
5	1067/93-002/0	Nakładka płozu T	1	OSTATNI KORPUS
6	1126/50-006/0	Uchwyt zgarniacza prawy	1	
7	1126/50-010/0	Śruba regulacyjna M20x1,5	1	
8	1150/51-004/0	Podkładka śruby ø30/13x4	1	
9	1150/51-006/0	Kątownik wypory	1	
10	1150/93-001/0	Skrzydło odkładnicy Long prawe	1	
11	1150/93-002/0	Pierś odkładnicy Long prawa	1	
12	1150/93-003/0	Listwa płozu Long prawa	1	
13	1153/00-007/0	Krój nożowy prawy	1	OPCJA
14	1153/21-007/0	Wypora	1	
15	1153/51-004/0	Podkładka śruby ø55/21x4	2	
16	1153/51-005/0	Podkładka piętki	1	OSTATNI KORPUS
17	N-BN-69/1924-26	Piętka	1	OSTATNI KORPUS
18	13-Fe/Zn	DIN 125	11	
19	22,5-Fe/Zn 5	DIN 74361C	2	
20	M12x1,25-10-B-Fe/Zn	DIN 985	15	
21	M12x1,25x40-10.9-B-Fe/Zn	DIN 960	1	
22	M20x1,5-10-B-Fe/Zn	DIN 985	2	
23	Z20,5-Fe/Zn	DIN 127	1	
24	ZM12x1,25x35-10.9-Fe/Zn	DIN 608	11	
25	ZM12x1,25x50-10.9-Fe/Zn	DIN 608	2	
26	M12x1,25-10-B-Fe/Zn	DIN 934	4	
27	M20x1,5-10-B-Fe/Zn	DIN 934	4	
28	1067/91-102/0	Śruba z łbem stożkowym M12x1,25x35	1	
29	1067/91-103/0.	Śruba z łbem stożkowym M12x1,25x40	1	
30	1150/71-201/0	Dłuto prawe 3 otworowe	1	
31	1153/51-250/0	Lemiesz prawy ZX kpl. spaw.	1	
32	M12x1,25-10-B-Fe/Zn	DIN 934	2	

Tablica 17. Korpus lewy LONG

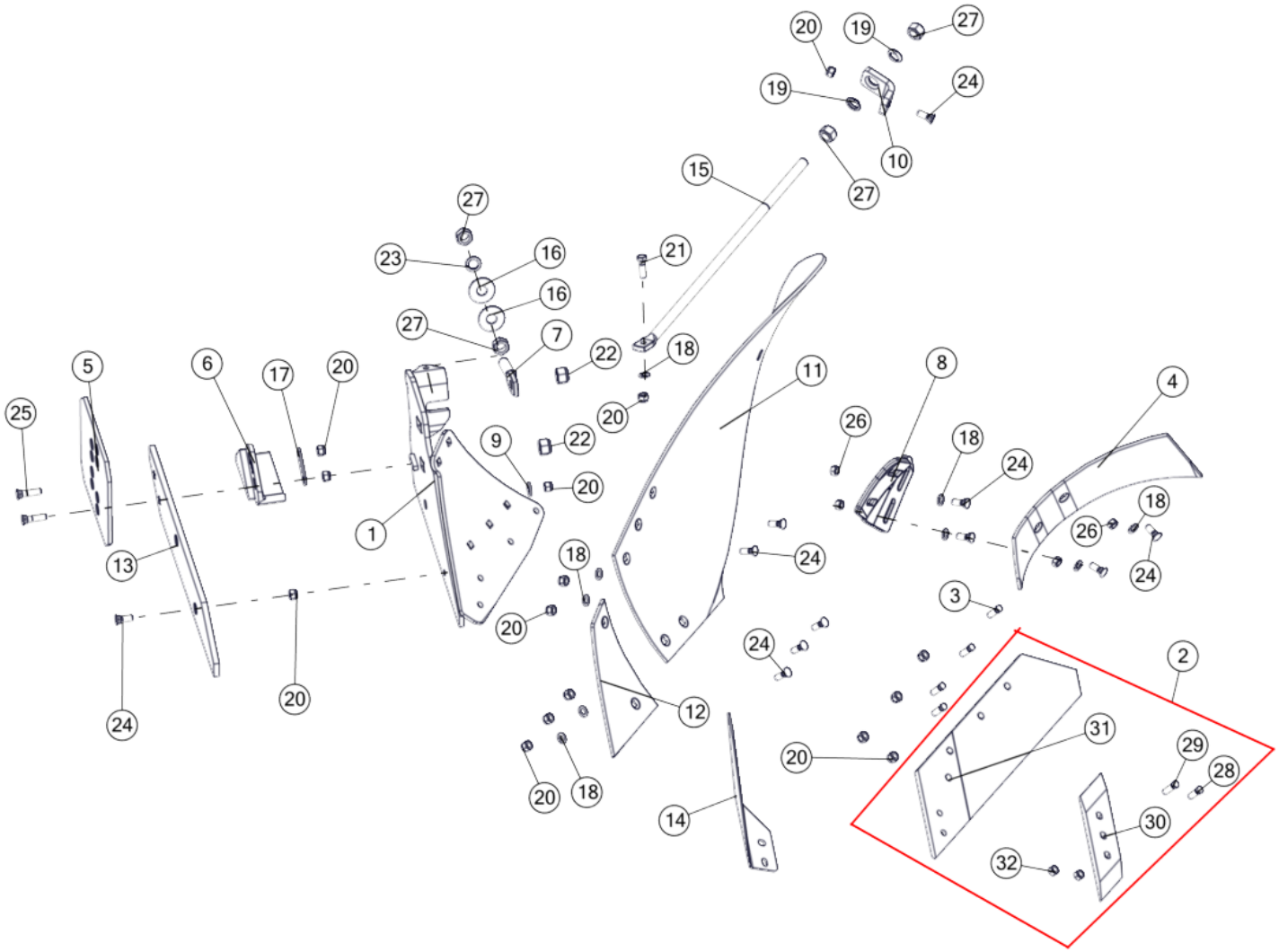

Korpus Long lewy				
Nr	**Nr katalogowy**	**Nazwa części**	**Ilość**	**UWAGI**
1	1150/94-100/0	Rdzeń lewy Long kpl. spaw.	1	
2	1153/52-200/0	Lemiesz z dłutem ZX lewy kpl.	1	
3	1067/91-102/0	Śruba z łbem stożkowym M12x1,25x35	4	
4	1067/92-004/0	Zgarniacz lewy	1	
5	1067/93-002/0	Nakładka płozu T	1	OSTATNI KORPUS
6	1115/50-002/0	Piętka lewa	1	OSTATNI KORPUS
7	1126/50-010/0	Śruba regulacyjna M20x1,5	1	
8	1126/60-006/0	Uchwyt zgarniacza lewy	1	
9	1150/51-004/0	Podkładka śruby ø30/13x4	1	
10	1150/51-006/0	Kątownik wypory	1	
11	1150/94-001/0	Skrzydło odkładnicy Long lewe	1	
12	1150/94-002/0	Pierś odkładnicy Long lewa	1	
13	1150/94-003/0	Listwa płozu Long lewa	1	
14	1153/00-008/0	Krój nożowy lewy	1	OPCJA
15	1153/21-007/0	Wypora	1	
16	1153/51-004/0	Podkładka śruby ø55/21x4	2	
17	1153/51-005/0	Podkładka piętki	1	OSTATNI KORPUS
18	13-Fe/Zn	DIN 125	10	
19	22,5-Fe/Zn 5	DIN 74361C	2	
20	M12x1,25-10-B-Fe/Zn	DIN 985	15	
21	M12x1,25x40-10.9-B-Fe/Zn	DIN 960	1	
22	M20x1,5-10-B-Fe/Zn	DIN 985	2	
23	Z20,5-Fe/Zn	DIN 127	1	
24	ZM12x1,25x35-10.9-Fe/Zn	DIN 608	11	
25	ZM12x1,25x50-10.9-Fe/Zn	DIN 608	2	
26	M12x1,25-10-B-Fe/Zn	DIN 934	4	
27	M20x1,5-10-B-Fe/Zn	DIN 934	4	
28	1067/91-102/0	Śruba z łbem stożkowym M12x1,25x35	1	
29	1067/91-103/0.	Śruba z łbem stożkowym M12x1,25x40	1	
30	1150/72-201/0	Dłuto lewe 3 otworowe	1	
31	1153/52-250/0	Lemiesz lewy ZX kpl. spaw.	1	
32	M12x1,25-10-B-Fe/Zn	DIN 934	2	

Tablica 18. Korpus ażur prawy LONG

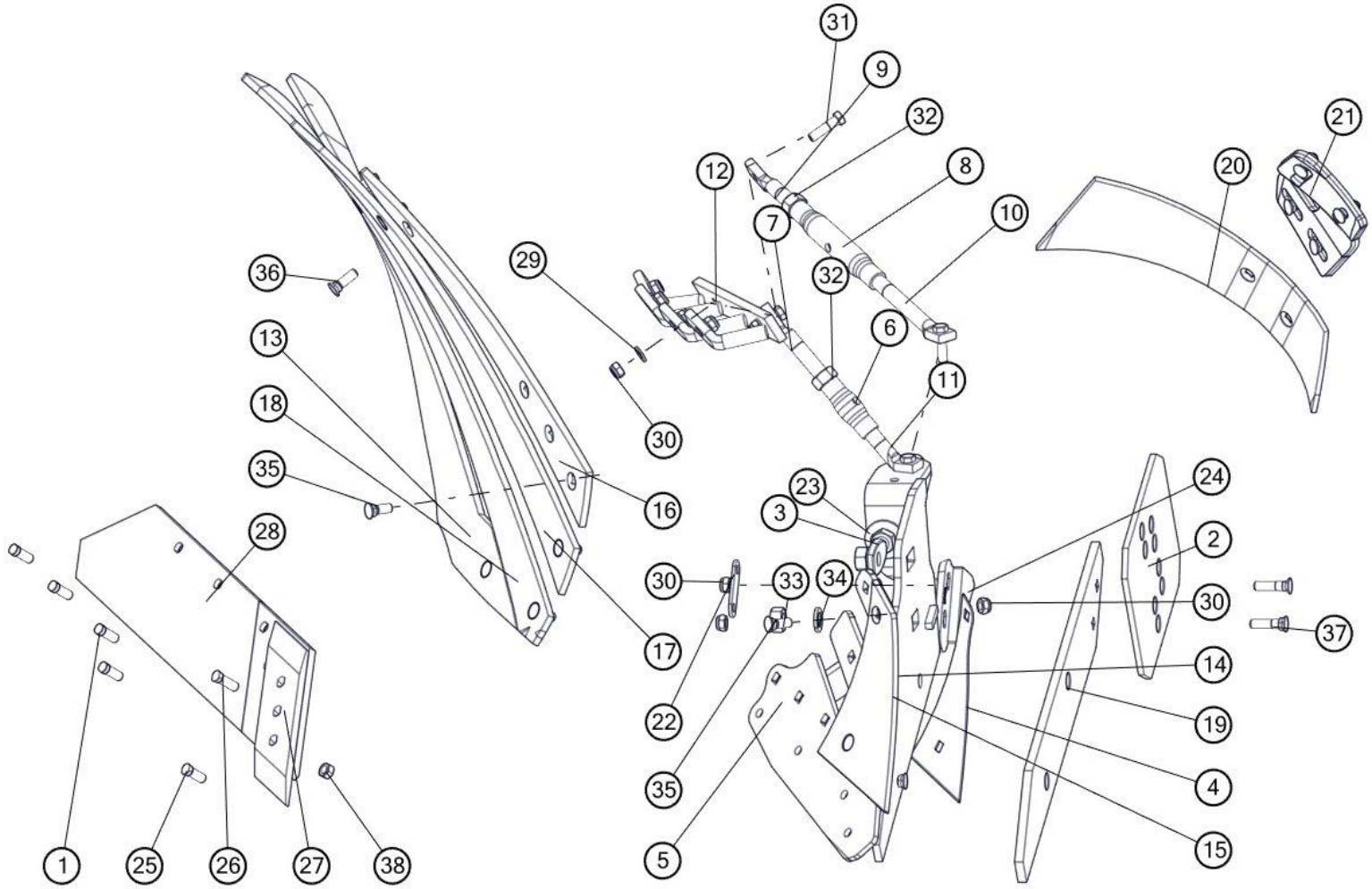

Korpus ażur prawy LONG				
Nr	**Nr katalogowy**	**Nazwa części**	**Ilość**	**Uwaga**
1	1067/91-102/0	Śruba z łbem stożkowym M12x1,25x35	4	
2	1067/93-002/0	Nakładka płozu T	1	
3	1126/50-010/0	Śruba regulacyjna M20x1,5	1	
4	1150/141-002/0	Podkładka piersi ażur LONG	1	
5	1150/141-100/0	Rdzeń prawy ażur Long kpl. spaw.	1	
6	1127/20-303/0	Rura ø33,7x5,6/90	1	
7	1150/141-202/0	Śruba wypory M20	1	
8	1126/50-211/0	Rura ø33,7x5,6/190	1	
9	1150/141-202/0	Śruba wypory M20	1	
10	1150/141-301/0	Śruba wypory długa M20 lewa	1	
11	1150/141-201/0	Śruba wypory krótka M20 lewa	1	
12	1150/141-400/0	Drabinka prawa kpl. spaw.	1	
13	1150/141-504/0	Listwa odkładnicy ażur LONG prawa D	1	
14	1150/51-004/0	Podkładka śruby ø30/13x4	1	
15	1150/93-002/0	Pierś odkładnicy Long prawa	1	
16	1150/141-501/0	Listwa odkładnicy ażur LONG prawa A	1	
17	1150/141-502/0	Listwa odkładnicy ażur LONG prawa B	1	
18	1150/141-503/0	Listwa odkładnicy ażur LONG prawa C	1	
19	1150/93-003/0	Listwa płozu Long prawa	1	
20	1067/91-007/0	Zgarniacz prawy	1	
21	1126/50-006/0	Uchwyt zgarniacza prawy	1	
22	1153/51-005/0	Podkładka piętki	1	
23	1153/51-004/0	Podkładka śruby ø55/21x4	2	
24	N-BN-69/1924-26	Piętka	1	
25	1067/91-102/0	Śruba z łbem stożkowym M12x1,25x35	1	
26	1067/91-103/0.	Śruba z łbem stożkowym M12x1,25x40	1	
27	1150/71-201/0	Dłuto prawe 3 otworowe	1	
28	1153/51-250/0	Lemiesz prawy ZX kpl. spaw.	1	
29	13-Fe/Zn	DIN 126	18	
30	M12x1,25-10-B-Fe/Zn	DIN 985	22	
31	M12x1,25x45-10.9-B-Fe/Zn	DIN 960	4	
32	M20-8-B-Fe/Zn	DIN 934	2	
33	M20x1,5-10-B-Fe/Zn	DIN 934	4	
34	Z20,2-Fe/Zn	DIN 127	3	
35	ZM12x1,25x35-10.9-Fe/Zn	DIN 605	11	
36	ZM12x1,25x40-10.9-Fe/Zn	DIN 605	4	
37	ZM12x1,25x50-10.9-Fe/Zn	DIN 605	2	
38	M12x1,25-10-B-Fe/Zn	DIN 934	6	

Tablica 19. Korpus ażur lewy LONG

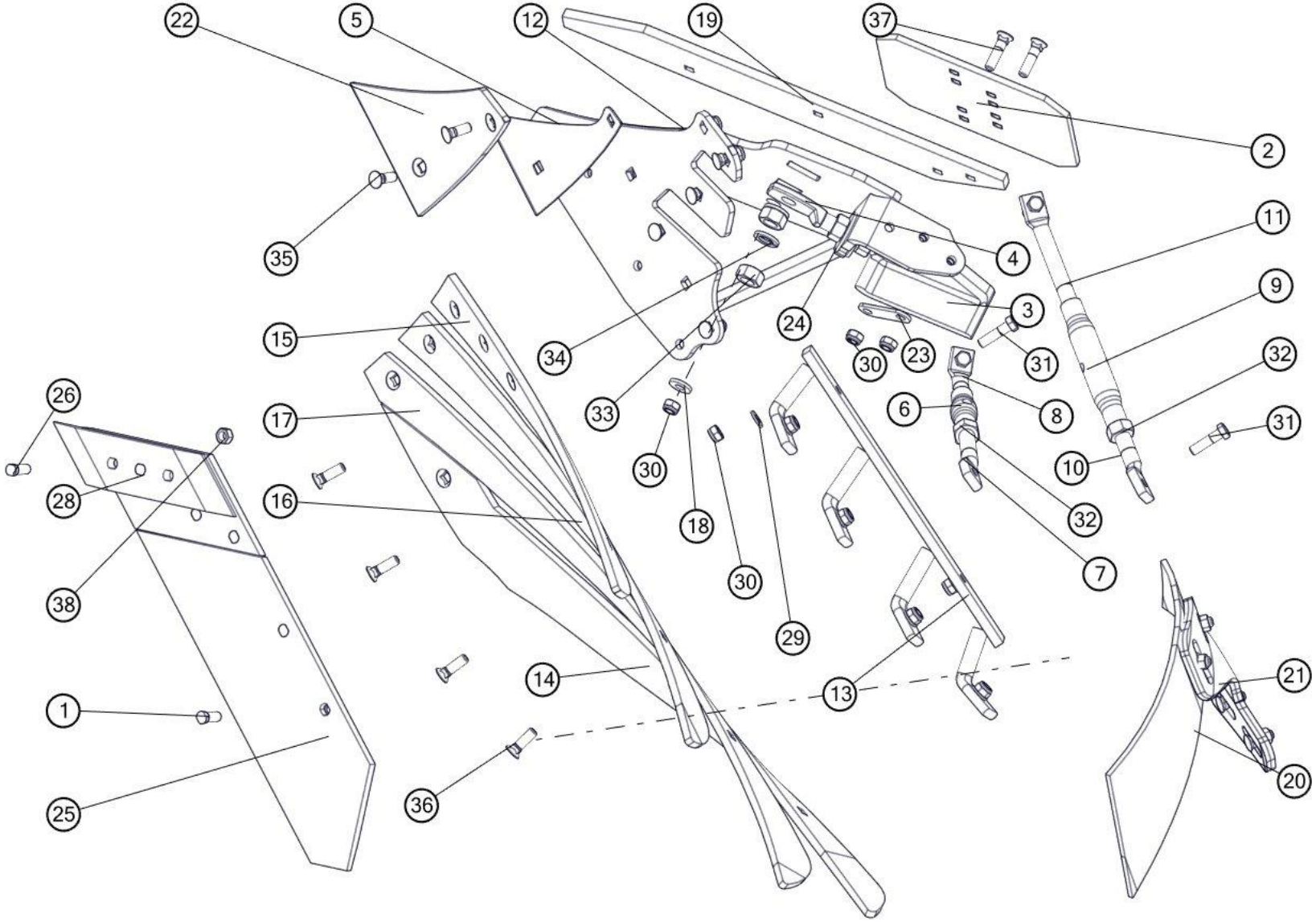

Korpus ażur lewy LONG				
Nr	**Nr katalogowy**	**Nazwa części**	**Ilość**	**Uwaga**
1	1067/91-102/0	Śruba z łbem stożkowym M12x1,25x35	4	
2	1067/93-002/0	Nakładka płozu T	1	
3	1115/50-002/0	Piętka lewa	1	
4	1126/50-010/0	Śruba regulacyjna M20x1,5	1	
5	1150/141-002/0	Podkładka piersi ażur LONG	1	
6	1127/20-303/0	Rura ø33,7x5,6/90	1	
7	1150/141-202/0	Śruba wypory M20	1	
8	1150/141-201/0	Śruba wypory krótka M20 lewa	1	
9	1126/50-211/0	Rura ø33,7x5,6/190	1	
10	1150/141-202/0	Śruba wypory M20	1	
11	1150/141-301/0	Śruba wypory długa M20 lewa	1	
12	1150/142-100/0	Rdzeń lewy ażur Long kpl. spaw.	1	
13	1150/142-200/0	Drabinka lewa kpl. spaw.	1	
14	1150/142-304/0	Listwa odkładnicy ażur LONG lewa D	1	
15	1150/142-301/0	Listwa odkładnicy ażur LONG lewa A	1	
16	1150/142-302/0	Listwa odkładnicy ażur LONG lewa B	1	
17	1150/142-303/0	Listwa odkładnicy ażur LONG lewa C	1	
18	1150/51-004/0	Podkładka śruby ø30/13x4	1	
19	1150/94-003/0	Listwa płozu Long lewa	1	
20	1067/92-004/0	Zgarniacz lewy	1	
21	1126/60-006/0	Uchwyt zgarniacza lewy	1	
22	1150/94-002/0	Pierś odkładnicy Long lewa	1	
23	1153/51-005/0	Podkładka piętki	1	
24	1153/51-004/0	Podkładka śruby ø55/21x4	2	
25	1153/52-250/0	Lemiesz lewy ZX kpl. spaw.	1	
26	1067/91-102/0	Śruba z łbem stożkowym M12x1,25x35	1	
27	1067/91-103/0.	Śruba z łbem stożkowym M12x1,25x40	1	
28	1150/72-201/0	Dłuto lewe 3 otworowe	1	
29	13-Fe/Zn	DIN 126	18	
30	M12x1,25-10-B-Fe/Zn	DIN 985	22	
31	M12x1,25x45-10.9-B-Fe/Zn	DIN 960	4	
32	M20-8-B-Fe/Zn	DIN 934	2	
33	M20x1,5-10-B-Fe/Zn	DIN 934	4	
34	Z20,2-Fe/Zn	DIN 127	3	
35	ZM12x1,25x35-10.9-Fe/Zn	DIN 605	11	
36	ZM12x1,25x40-10.9-Fe/Zn	DIN 605	4	
37	ZM12x1,25x50-10.9-Fe/Zn	DIN 605	2	
38	M12x1,25-10-B-Fe/Zn	DIN 934	6	

Tablica 20. Korpus prawy MX

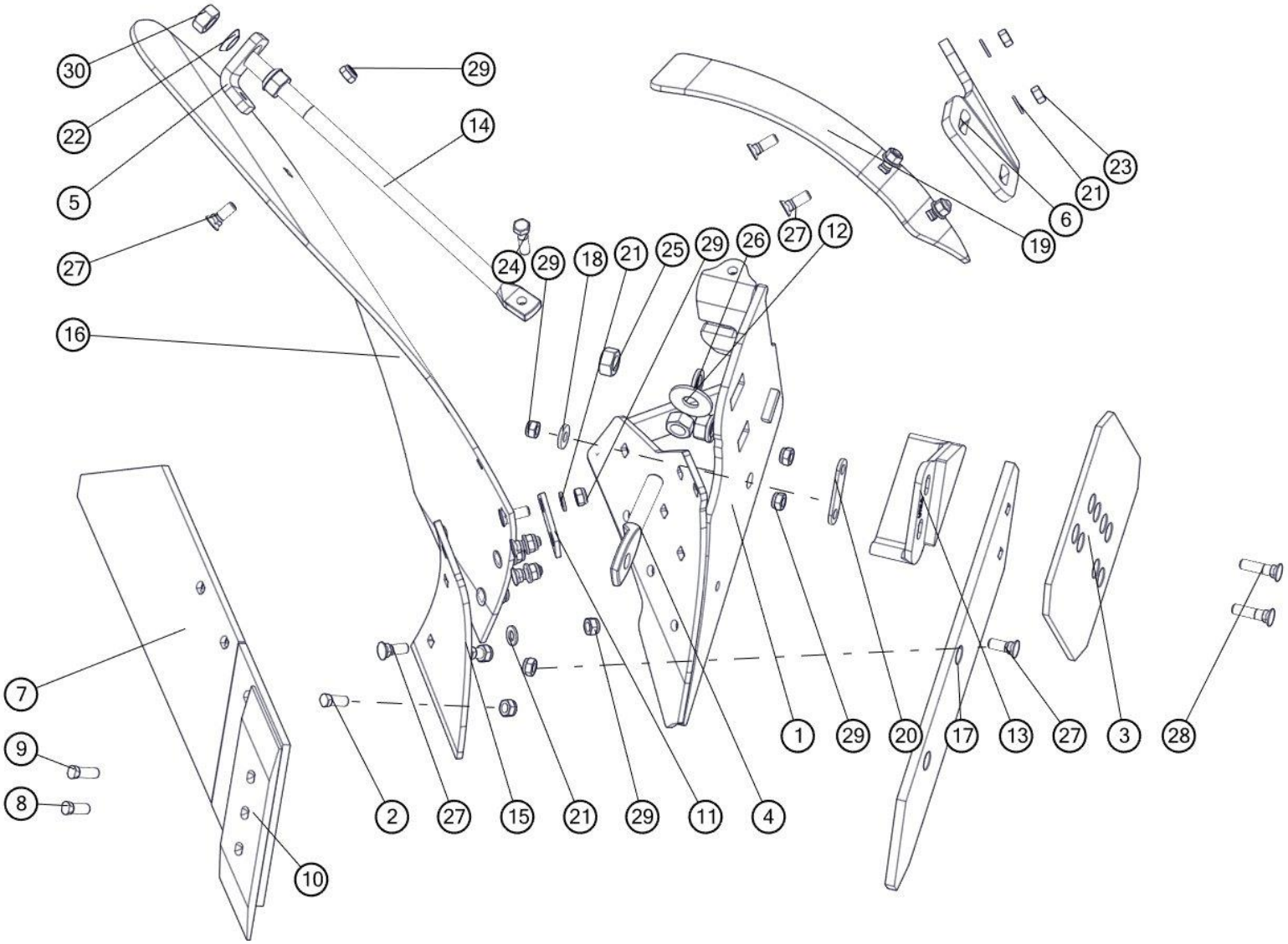

Korpus prawy MX				
Nr	**Nr katalogowy**	**Nazwa części**	**Ilość**	**Uwaga**
1	1150/51-100/0	Rdzeń prawy MX kpl. spaw.	1	
2	1067/91-102/0	Śruba z łbem stożkowym M12x1,25x35	3	
3	1067/93-002/0	Nakładka płozu T	1	
4	1126/50-010/0	Śruba regulacyjna M20x1,5	1	
5	1150/51-006/0	Kątownik wypory	1	
6	1150/51-302/0	Uchwyt zgraniacza prawy	1	
7	1150/71-250/0	Lemiesz prawy MX kpl. spaw. A	1	
8	1067/91-102/0	Śruba z łbem stożkowym M12x1,25x35	1	
9	1067/91-103/0.	Śruba z łbem stożkowym M12x1,25x40	1	
10	1150/71-201/0	Dłuto prawe 3 otworowe	1	
11	1153/21-004/0	Płytka wyrównawcza	1	
12	115351-004/0	Podkładka śruby ø55/21x4	2	
13	N-BN-69/1924-26	Piętka	1	
14	1150/51-005/0	Wypora	1	
15	1150/51-002/0	Pierś odkładnicy MX prawa	1	
16	1150/51-001/0	Skrzydło odkładnicy MX prawe	1	
17	1150/51-003/0	Listwa płozu MX prawa	1	
18	1150/51-004/0	Podkładka śruby ø30/13x4	1	
19	1150/51-301/0	Zgarniacz prawy	1	
20	1153/51-005/0	Podkładka piętki	1	
21	13-Fe/Zn	DIN 126	12	
22	22,5-Fe/Zn 5	DIN 74361C	2	
23	M12x1,25-10-B-Fe/Zn	DIN 934	6	
24	M12x1,25x45-10.9-B-Fe/Zn	DIN 960	1	
25	M20x1,5-10-B-Fe/Zn	DIN 934	5	
26	Z20,2-Fe/Zn	DIN 127	3	
27	ZM12x1,25x35-10.9-Fe/Zn	DIN 605	13	
28	ZM12x1,25x50-10.9-Fe/Zn	DIN 605	2	
29	M12x1,25-10-B-Fe/Zn	DIN 985	16	
30	M20x1,5-10-B-Fe/Zn	DIN 934	1	

Tablica 21. Korpus lewy MX

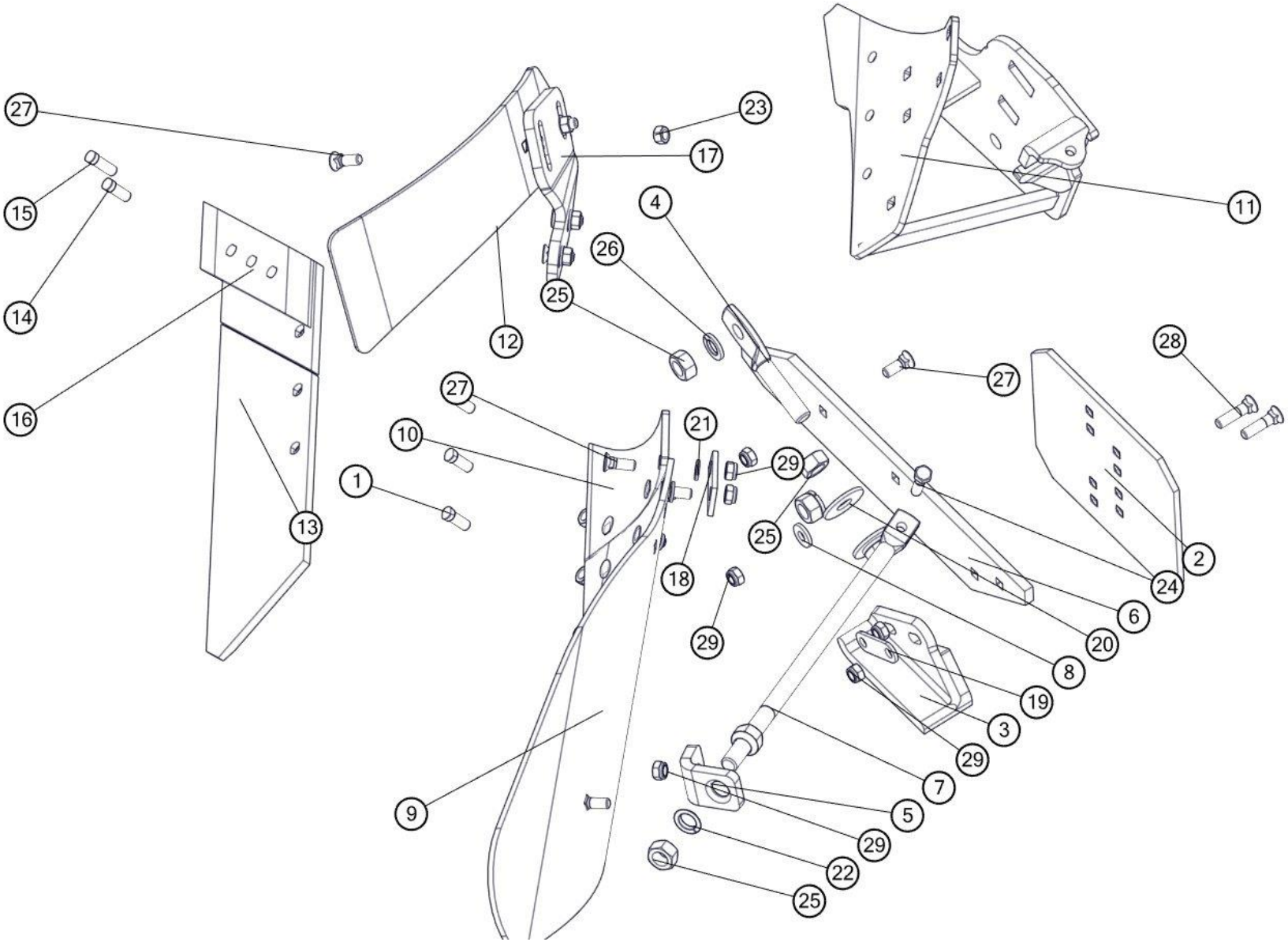

Korpus lewy MX				
Nr	**Nr katalogowy**	**Nazwa części**	**Ilość**	**Uwaga**
1	1067/91-102/0	Śruba z łbem stożkowym M12x1,25x35	3	
2	1067/93-002/0	Nakładka płozu T	1	
3	1115/50-002/0	Piętka lewa	1	
4	1126/50-010/0	Śruba regulacyjna M20x1,5	1	
5	1150/51-006/0	Kątownik wypory	1	
6	1150/52-003/0	Listwa płozu MX lewa	1	
7	1150/51-005/0	Wypora	1	
8	1150/51-004/0	Podkładka śruby ø30/13x4	1	
9	1150/52-001/0	Skrzydło odkładnicy MX lewe	1	
10	1150/52-002/0	Pierś odkładnicy MX lewa	1	
11	1150/52-100/0	Rdzeń lewy MX kpl. spaw.	1	
12	1150/52-301/0	Zgarniacz lewy	1	
13	1150/72-250/0	Lemiesz lewy MX kpl. spaw. A	1	
14	1067/91-102/0	Śruba z łbem stożkowym M12x1,25x35	1	
15	1067/91-103/0.	Śruba z łbem stożkowym M12x1,25x40	1	
16	1150/72-201/0	Dłuto lewe 3 otworowe	1	
17	1150/52-302/0	Uchwyt zgarniacza lewy	1	
18	1153/21-004/0	Płytka wyrównawcza	1	
19	1153/51-0050	Podkładka piętki	1	
20	1153/51-004/0	Podkładka śruby ø55/21x4	2	
21	13-Fe/Zn	DIN 126	12	
22	22,5-Fe/Zn 5	DIN 74361C	2	
23	M12x1,25-10-B-Fe/Zn	DIN 934	6	
24	M12x1,25x45-10.9-B-Fe/Zn	DIN 960	1	
25	M20x1,5-10-B-Fe/Zn	DIN 934	6	
26	Z20,2-Fe/Zn	DIN 127	3	
27	ZM12x1,25x35-10.9-Fe/Zn	DIN 605	13	
28	ZM12x1,25x50-10.9-Fe/Zn	DIN 605	2	
29	M12x1,25-10-B-Fe/Zn	DIN 985	16	

Tablica 22. Korpus ażur prawy MX

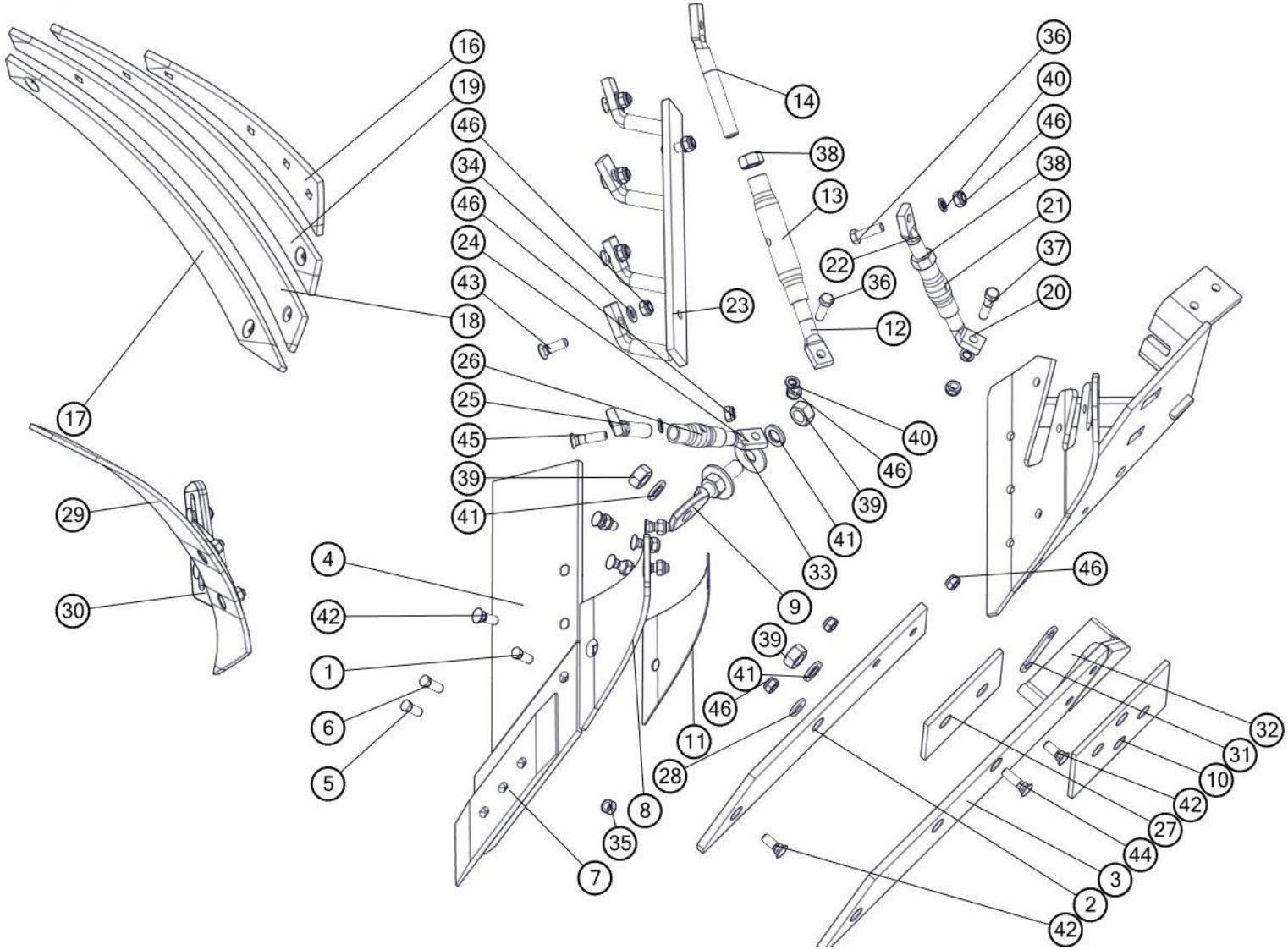

Korpus ażur prawy MX				
Nr	**Nr katalogowy**	**Nazwa części**	**Ilość**	**Uwaga**
1	1067/91-102/0	Śruba z łbem stożkowym M12x1,25x35	3	
2	1116/71-002/0	Płóz przedni prawy	1	
3	1116/73-001/0	Płóz tylny prawy	1	
4	1117/51-150/0	Lemiesz IBIS P kpl. spaw.	1	
5	1067/91-102/0	Śruba z łbem stożkowym M12x1,25x35	1	
6	1067/91-103/0.	Śruba z łbem stożkowym M12x1,25x40	1	
7	1150/71-201/0	Dłuto prawe 3 otworowe	1	
8	1126/50-003/0	Pierś odkładnicy prawa	1	
9	1126/50-010/0	Śruba regulacyjna M20x1,5	1	
10	1126/70-002/0	Nakładka	1	
11	1127/20-002/0	Podkładka wyrównawcza	1	
12	1126/50-202/0	Śruba wypory krótka M20	1	
13	1126/50-211/0	Rura ø33,7x5,6/190	1	
14	1126/50-201/0	Śruba wypory długa M20	1	
15	1127/20-100/0	Rdzeń prawy kpl. spaw.	1	
16	1127/20-201/0	Listwa odkładnicy prawa A	1	
17	1127/20-204/0	Listwa odkładnicy prawa D	1	
18	1127/20-203/0	Listwa odkładnicy prawa C	1	
19	1127/20-202/0	Listwa odkładnicy prawa B	1	
20	1127/20-302/0	Śruba wypory krótka M20	1	
21	1127/20-303/0	Rura ø33,7x5,6/90	1	
22	1127/20-301/0	Śruba wypory długa M20	1	
23	1127/20-400/0	Drabinka prawa kpl. spaw.	1	
24	1127/20-301/0	Śruba wypory długa M20	1	
25	1127/20-302/0	Śruba wypory krótka M20	1	
26	1127/20-303/0	Rura ø33,7x5,6/90	1	
27	1127/21-003/0	Nakładka przednia	1	
28	1150/51-004/0	Podkładka śruby ø30/13x4	1	
29	1067/91-007/0	Zgarniacz prawy	1	
30	1126/50-006/0	Uchwyt zgarniacza prawy	1	
31	1153/51-005/0	Podkładka piętki	1	
32	N-BN-69/1924-26	Piętka	1	
33	1153/51-004/0	Podkładka śruby ø55/21x4	2	
34	13-Fe/Zn	DIN 126	8	
35	M12x1,25-10-B-Fe/Zn	DIN 934	6	
36	M12x1,25x40-10.9-B-Fe/Zn	DIN 961	3	
37	M12x1,25x50-10.9-B-Fe/Zn	DIN 960	1	
38	M20-8-B-Fe/Zn	DIN 934	2	
39	M20x1,5-10-B-Fe/Zn	DIN 934	4	
40	Z12,2-Fe/Zn	DIN 127	5	
41	Z20,2-Fe/Zn	DIN 127	3	
42	ZM12x1,25x35-10.9-Fe/Zn	DIN 605	12	
43	ZM12x1,25x40-10.9-Fe/Zn	DIN 605	4	
44	ZM12x1,25x45-10.9-Fe/Zn	DIN 605	1	
45	ZM12x1,25x50-10.9-Fe/Zn	DIN 605	1	
46	M12x1,25-10-B-Fe/Zn	DIN 985	22	

Tablica 23. Korpus ażur lewy MX

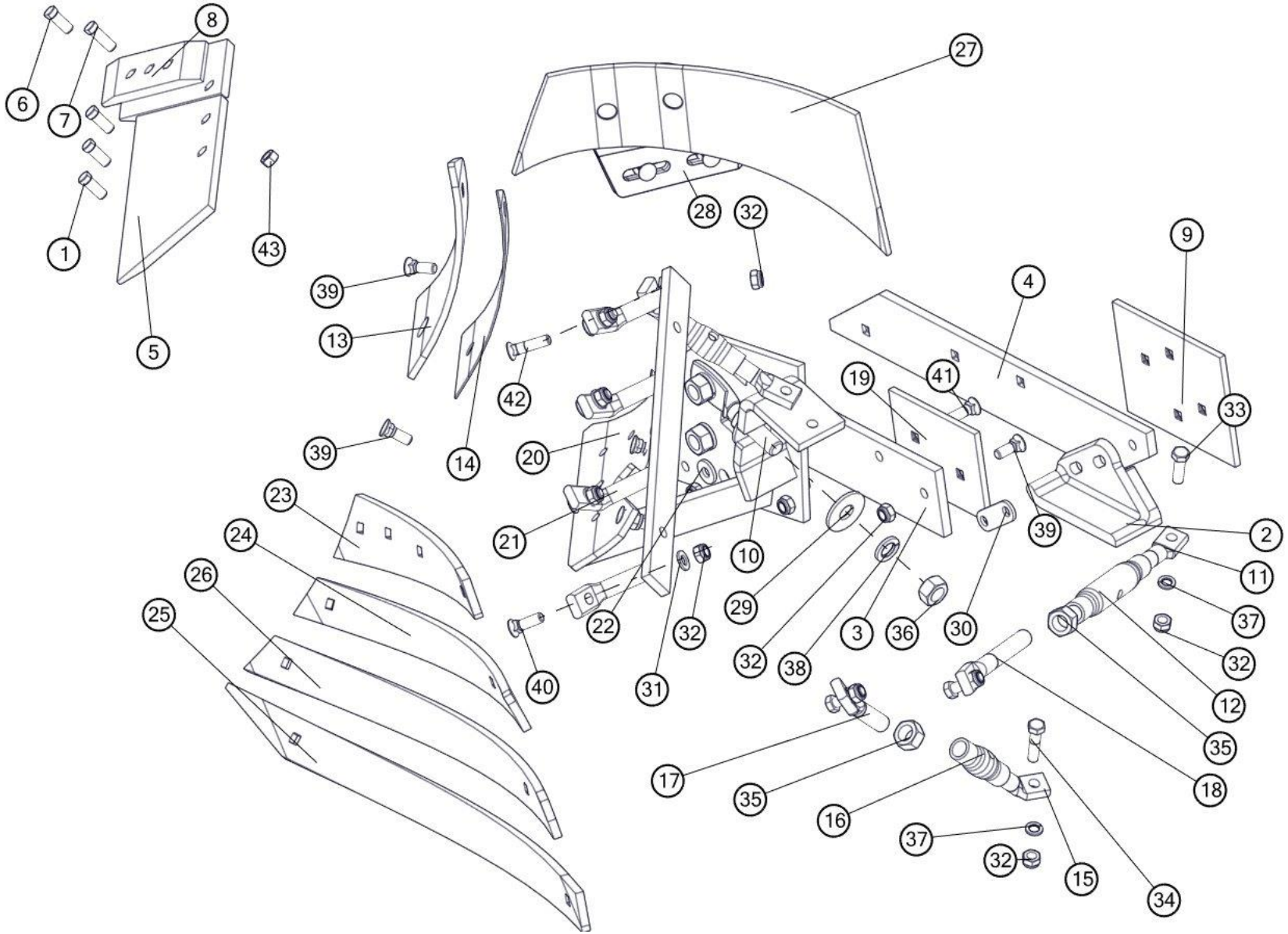

Korpus ażur lewy MX				
Nr	**Nr katalogowy**	**Nazwa części**	**Ilość**	**Uwaga**
1	1067/91-102/0	Śruba z łbem stożkowym M12x1,25x35	3	
2	1115/50-002/0	Piętka lewa	1	
3	1116/72-001/0	Płóz przedni lewy	1	
4	1116/74-001/0	Płóz tylny lewy	1	
5	1117/61-150/0	Lemiesz IBIS L kpl. spaw.	1	
6	1067/91-102/0	Śruba z łbem stożkowym M12x1,25x35	1	
7	1067/91-103/0.	Śruba z łbem stożkowym M12x1,25x40	1	
8	1150/72-201/0	Dłuto lewe 3 otworowe	1	
9	1117/81-001/0	Nakładka	1	
10	1126/50-010/0	Śruba regulacyjna M20x1,5	1	
11	1126/50-202/0	Śruba wypory krótka M20	1	
12	1126/50-211/0	Rura ø33,7x5,6/190	1	
13	1126/60-003/0	Pierś odkładnicy lewa	1	
14	1127/20-002/0.	Podkładka wyrównawcza	1	
15	1127/20-302/0	Śruba wypory krótka M20	2	
16	1127/20-303/0	Rura ø33,7x5,6/90	2	
17	1127/20-301/0	Śruba wypory długa M20	2	
18	1126/50-201/0	Śruba wypory długa M20	1	
19	1127/22-002/0	Nakładka przednia lewa	1	
20	1127/30-100/0	Rdzeń lewy kpl. spaw.	1	
21	1127/30-300/0	Drabinka lewa kpl. spaw.	1	
22	1150/51-004/0	Podkładka śruby ø30/13x4	1	
23	1127/30-201/0	Listwa odkładnicy lewa A	1	
24	1127/30-202/0	Listwa odkładnicy lewa B	1	
25	1127/30-204/0	Listwa odkładnicy lewa D	1	
26	1127/30-203/0	Listwa odkładnicy prawa C	1	
27	1067/92-004/0	Zgarniacz lewy	1	
28	1126/60-006/0	Uchwyt zgarniacza lewy	1	
29	1153/51-004/0	Podkładka śruby ø55/21x4	2	
30	1153/51-005/0	Podkładka piętki	1	
31	13-Fe/Zn	DIN 126	8	
32	M12x1,25-10-B-Fe/Zn	DIN 985	22	
33	M12x1,25x40-10.9-B-Fe/Zn	DIN 961	3	
34	M12x1,25x50-10.9-B-Fe/Zn	DIN 960	1	
35	M20-8-B-Fe/Zn	DIN 934	2	
36	M20x1,5-10-B-Fe/Zn	DIN 934	4	
37	Z12,2-Fe/Zn	DIN 127	5	
38	Z20,2-Fe/Zn	DIN 127	3	
39	ZM12x1,25x35-10.9-Fe/Zn	DIN 605	12	
40	ZM12x1,25x40-10.9-Fe/Zn	DIN 605	4	
41	ZM12x1,25x45-10.9-Fe/Zn	DIN 605	1	
42	ZM12x1,25x50-10.9-Fe/Zn	DIN 605	1	
43	M12x1,25-10-B-Fe/Zn	DIN 934	6	

Tablica 24. Przedłużacze

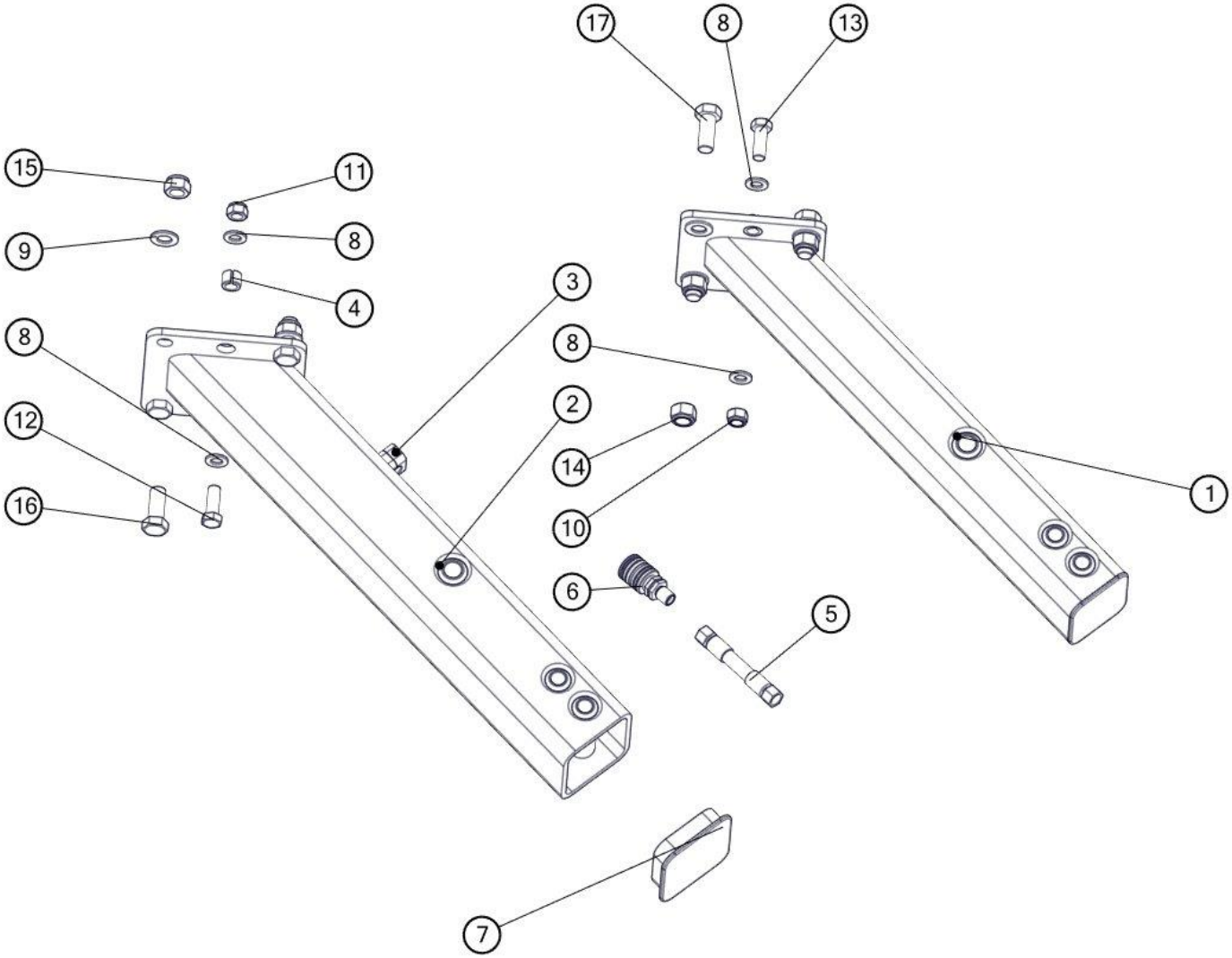

Przedłużacze				
Nr	**Nr katalogowy**	**Nazwa części**	**Ilość**	**Uwaga**
1	1151/06-100/0	Przedłużacz ramy kpl. spaw.	1	
2	1152/09-100/0	Przedłużacz ramy kpl. spaw.	1	M
3	Sp/218/pah-is/m/w10	Uchwyt węża kpl. STAUFF	1	IBIS L HC ; IBIS L H
4	1123/10-001/0	Kołek sprężysty	2	
5	1151/78-100/1170	Przewód giętki kpl. L=1170	1	IBIS L HC ; IBIS L H
6	42121824	Gniazdo szybkozłącza ISO-12,5 (M18x1,5)	1	IBIS L HC ; IBIS L H
7	ZP 120x120x8	Zaślepka plastikowa 120x120x8	1	
8	17-Fe/Zn	DIN 126	4	
9	21-Fe/Zn	DIN 126	4	
10	M16-8-B-Fe/Zn	DIN 985	2	M
11	M16x1,5-10-B-Fe/Zn	DIN 985	2	L
12	M16x1,5x45-10.9-B-Fe/Zn	DIN 961	2	L
13	M16x45-8.8-B-Fe/Zn	DIN 933	2	M
14	M20-8-B-Fe/Zn	DIN 985	4	M
15	M20x1,5-10-B-Fe/Zn	DIN 985	4	L
16	M20x1.5x50-10.9-B-Fe/Zn	DIN 961	4	L
17	M20x50-8.8-B-Fe/Zn	DIN 933	4	M

Uwaga

Oznaczenie :

M – IBIS M 2+1

L- IBIS L

Tablica 25. Zespół koła kopiującego – boczne L

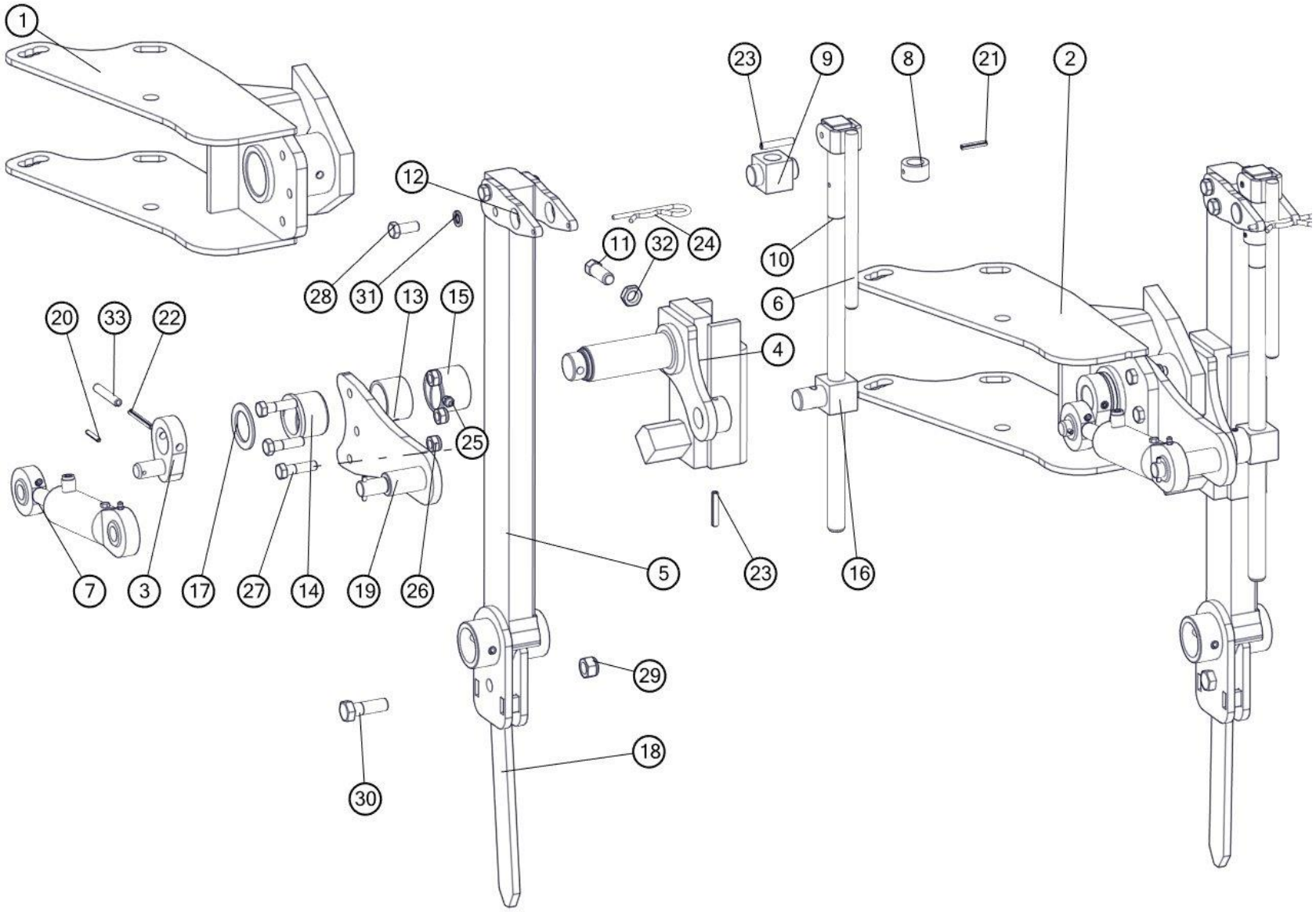

Zespół koła kopiującego – bocznego L				
Nr	**Nr katalogowy**	**Nazwa części**	**Ilość**	**Uwaga**
1	1150/30-000/0	Uchwyt koła kpl. spaw.	1	
2	1150/59-100/0	Uchwyt koła kpl. spaw. A	1	PLUS
3	1153/06-300/0	Wykorbienie kpl. spaw.	1	
4	1153/06-400/0	Pochwa słupicy kpl. spaw. A	1	
5	1153/06-500/0	Słupica koła kpl. spaw.	1	
6	1153/173-410/0	Pokrętło kpl. spaw.	1	
7	CJ-S264-40/20/64	Amortyzator 40_20_64	1	
8	1117/40-004/0	Tuleja ø35/22,5x20	1	
9	1153/173-402/0	Sworzeń wrzeciona	1	
10	1153/173-401/0	Śruba wrzeciona Tr22x5x560	1	
11	1153/171-101/0	Śruba dociskowa M16x40	2	
12	1153/173-002/0	Wysięg wrzeciona	2	
13	1115/60-002/0	Tuleja ø54x3,6/35	1	
14	1117/40-008/0	Tuleja walcowa kołnierz. 45/56/60,3x40/5	1	
15	1153/06-004/0	Tuleja walcowa 45/56x40	1	
16	1153/06-003/0	Sworzeń wrzeciona	1	
17	1153/06-002/0	Pierścień ø60/41x3	1	
18	1115/60-004/0	Bagnet koła A	1	
19	1153/06-200/0	Ramię amortyzatora kpl. spaw.	1	
20	5x32-Fe/Zn	DIN 1481	2	
21	6x35-Fe/Zn	DIN 1481	1	
22	6x60-Fe/Zn	DIN 1481	1	
23	8x45-Fe/Zn	DIN 1481	2	
24	A 85-Fe/Zn5-m5c	DIN 11024.	1	
25	M10x1	DIN 71412	1	
26	M12x1,25-10-B-Fe/Zn	DIN 985	3	
27	M12x1,25x45-10.9-B-Fe/Zn	DIN 960	3	
28	M12x30-8.8-B-Fe/Zn	DIN 933	4	
29	M16-8-B-Fe/Zn	DIN 985	1	
30	M16x50-8.8-B-Fe/Zn	DIN 931	1	
31	Z12,2-Fe/Zn	DIN 127	4	
32	M16-8-B-Fe/Zn	DIN 439	2	
33	10x60-Fe/Zn	DIN 1481	2	

Tablica 26. Zespół koła kopiującego – tylne L

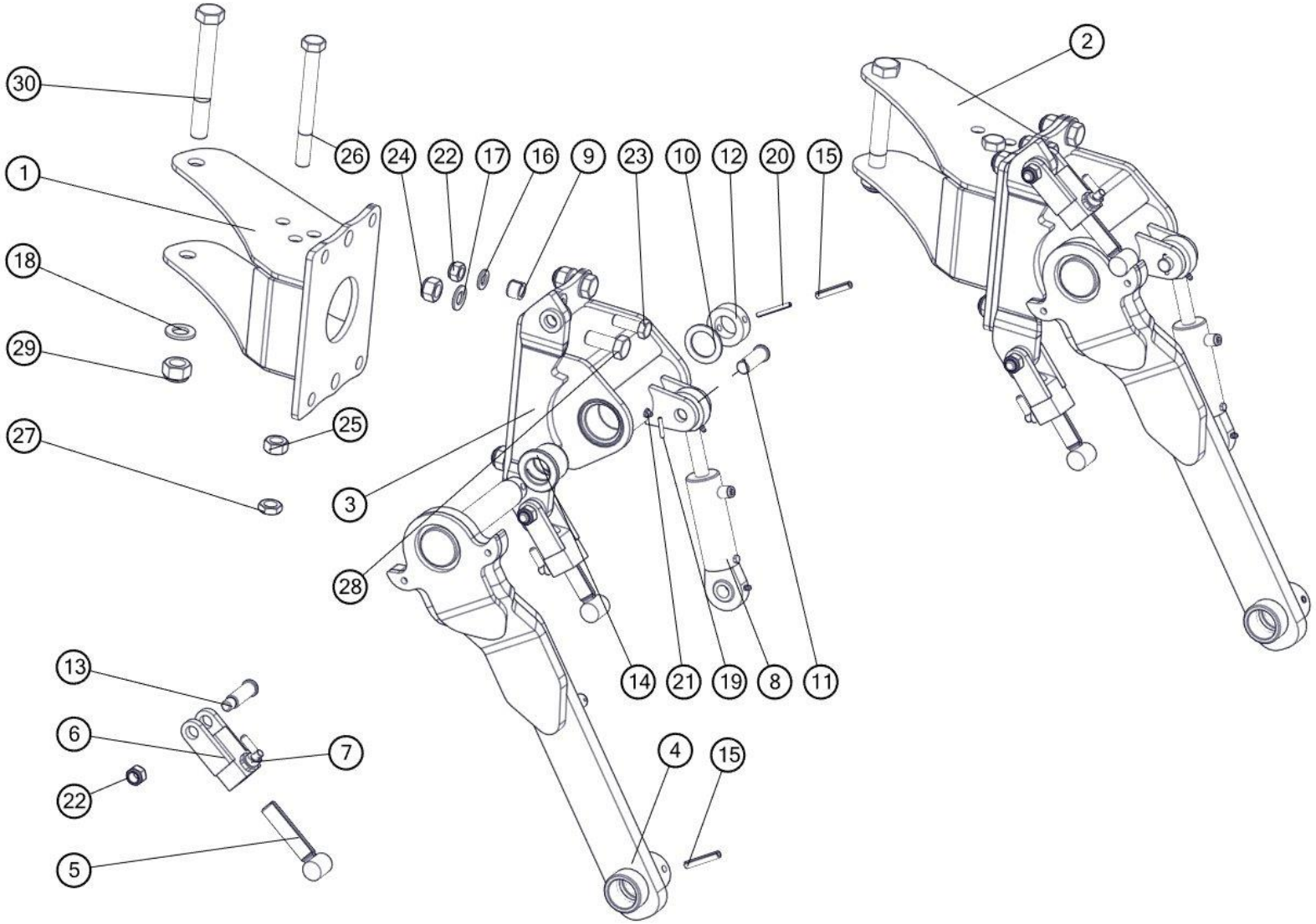

Zespół koła kopiującego -tylne L				
Nr	**Nr katalogowy**	**Nazwa części**	**Ilość**	**Uwaga**
1	1150/41-000/0	Uchwyt koła tylnego kpl. spaw. A	1	
2	1150/60-100/0	Uchwyt koła tylnego kpl. spaw. A	1	PLUS
3	1150/40-100/0	Uchwyt koła tylnego kpl. spaw.	1	
4	1150/40-200/0	Słupica koła tylnego kpl. spaw.	1	
5	1153/60-320/0	Śruba regulatora kpl. spaw.	2	
6	1153/60-330/0	Uchwyt regulatora kpl. spaw. A	2	
7	1153/60-340/0	Blokada śruby kpl.	2	
8	CJ-S264-40/20/64	Amortyzator 40_20_64	1	
9	1123/10-001/0	Kołek sprężysty	2	
10	1153/06-002/0	Pierścień ø60/41x3	1	
11	1153/60-003/0	Sworzeń 20x58/52	1	
12	1153/06-001/0	Pierścień ø60/35x20	1	
13	1153/60-004/0	Sworzeń 20x74	2	
14	2454/10-004/0	Tuleja łożyskowa ø65/55/40x46	2	
15	10x60-Fe/Zn	DIN 1481	2	
16	17-Fe/Zn	DIN 126	4	
17	21-Fe/Zn	DIN 126	9	
18	25-Fe/Zn	DIN 126	1	
19	5x30-Fe/Zn	DIN 1481	2	
20	6x60-Fe/Zn	DIN 1481	1	
21	M10x1	DIN 71412	1	
22	M16-8-B-Fe/Zn	DIN 985	4	
23	M16x45-8.8-B-Fe/Zn	DIN 933	2	
24	M20-8-B-Fe/Zn	DIN 985	4	
25	M20x1,5-10-B-Fe/Zn	DIN 934	1	
26	M20x1,5x190-10.9-B-Fe/Zn	DIN 960	1	
27	M20x1.5-10-B-Fe/Zn	DIN 439	1	
28	M20x50-8.8-B-Fe/Zn	DIN 933	4	
29	M24x2-10-B-Fe/Zn	DIN 985	1	
30	M24x2x190-10.9-B-Fe/Zn	DIN 960	1	

Tablica 27. Zespół kół kopiujących M

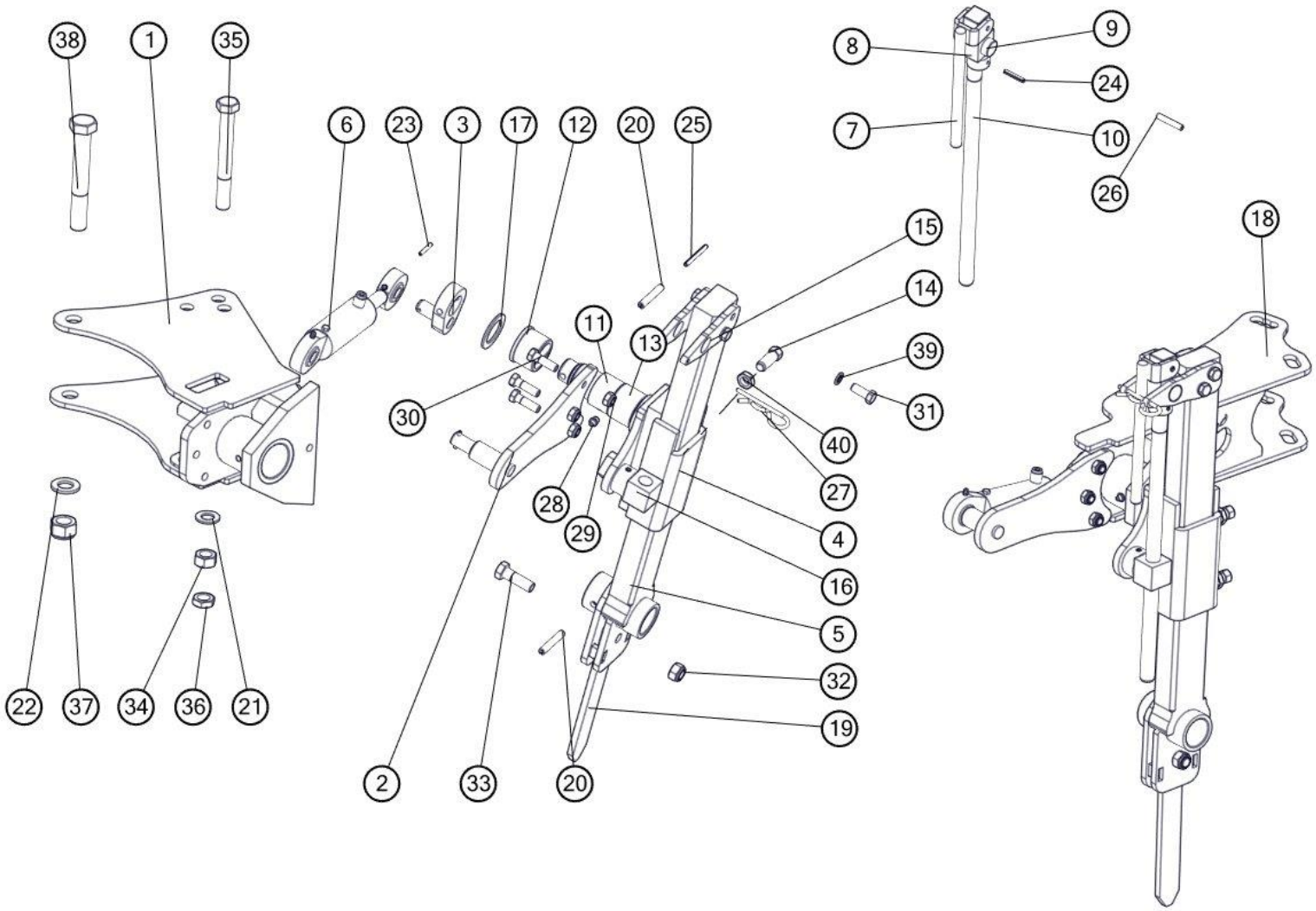

Zespół kół kopiujących M				
Nr	**Nr katalogowy**	**Nazwa części**	**Ilość**	**Uwaga**
1	1151/20-000/0	Uchwyt koła kpl. spaw. A	1	
2	1153/06-200/0	Ramię amortyzatora kpl. spaw.	1	
3	1153/06-300/0	Wykorbienie kpl. spaw.	1	
4	1153/06-400/0	Pochwa słupicy kpl. spaw. A	1	
5	1153/06-500/0	Słupica koła kpl. spaw.	1	
6	CJ-S264-40/20/64	Amortyzator 40_20_64	1	
7	1153/173-410/0	Pokrętło kpl. spaw.	1	
8	1117/40-004/0	Tuleja ø35/22,5x20	1	
9	1153/173-402/0	Sworzeń wrzeciona	1	
10	1153/173-401/0	Śruba wrzeciona Tr22x5x560	1	
11	1115/60-002/0	Tuleja ø54x3,6/35	1	
12	1117/40-008/0	Tuleja walcowa kołnierz. 45/56/60,3x40/5	1	
13	1153/06-004/0	Tuleja walcowa 45/56x40	1	
14	1153/171-101/0	Śruba dociskowa M16x40	2	
15	1153/173-002/0	Wysięg wrzeciona	2	
16	1153/06-003/0	Sworzeń wrzeciona	1	
17	1153/06-002/0	Pierścień ø60/41x3	1	
18	1151/36-000/0	Uchwyt koła kpl. spaw.	1	4
19	1115/60-004/0	Bagnet koła A	1	
20	10x60-Fe/Zn	DIN 1481	2	
21	21-Fe/Zn	DIN 126	1	
22	25-Fe/Zn	DIN 126	1	
23	5x32-Fe/Zn	DIN 1481	2	
24	6x35-Fe/Zn	DIN 1481	1	
25	6x60-Fe/Zn	DIN 1481	1	
26	8x45-Fe/Zn	DIN 1481	2	
27	A 85-Fe/Zn5-m5c	DIN 11024.	1	
28	M10x1	DIN 71412	1	
29	M12x1,25-10-B-Fe/Zn	DIN 985	3	
30	M12x1,25x40-10.9-B-Fe/Zn	DIN 960	3	
31	M12x30-8.8-B-Fe/Zn	DIN 933	4	
32	M16-8-B-Fe/Zn	DIN 985	1	
33	M16x50-8.8-B-Fe/Zn	DIN 931	1	
34	M20x1,5-10-B-Fe/Zn	DIN 934	1	
35	M20x1,5x170-10.9-B-Fe/Zn	DIN 960	1	
36	M20x1.5-10-B-Fe/Zn	DIN 439	1	
37	M24x2-10-B-Fe/Zn	DIN 985	1	
38	M24x2x170-10.9-B-Fe/Zn	DIN 960	1	
39	Z12,2-Fe/Zn	DIN 127	4	
40	M16-8-B-Fe/Zn	DIN 439	2	

Tablica 28. **Ucho transportowe , zaczepy transportowe**

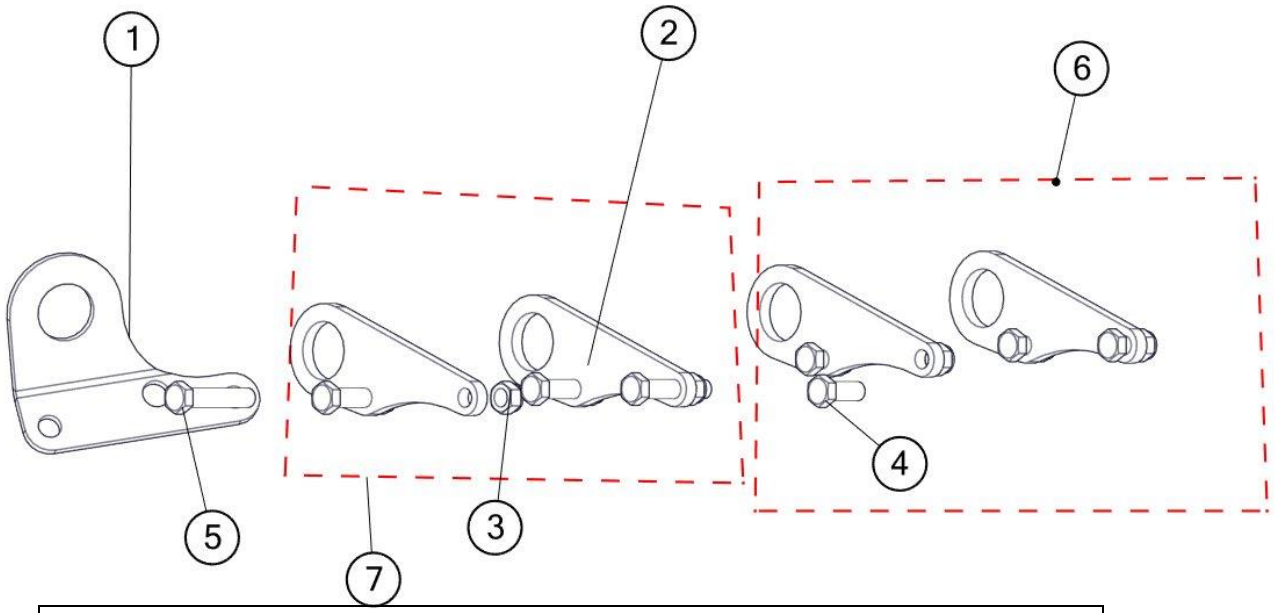

Ucho transportowe , zaczep transp.				
Nr	**Nr katalogowy**	**Nazwa części**	**Ilość**	**Uwaga**
1	1150/00-006/0	Ucho transportowe B	1	
2	1153/00-018/0	Ucho transportowe S	2	
3	M16-8-B-Fe/Zn	DIN 985	4	Wersja z przedpłużkami
4	M16x40-8.8-B-Fe/Zn	DIN 933	4	Wersja bez przedpłużków
5	M16x80-8.8-B-Fe/Zn	DIN 933	4	
6	1153/226-000/0	Zaczepy transportowe S kpl.	1	Wersja bez przedpłużków
7	1153/227-000/0	Zaczepy transportowe S kpl.	1	Wersja z przedpłużkami

Tablica 29. Cylinder hydrauliczny

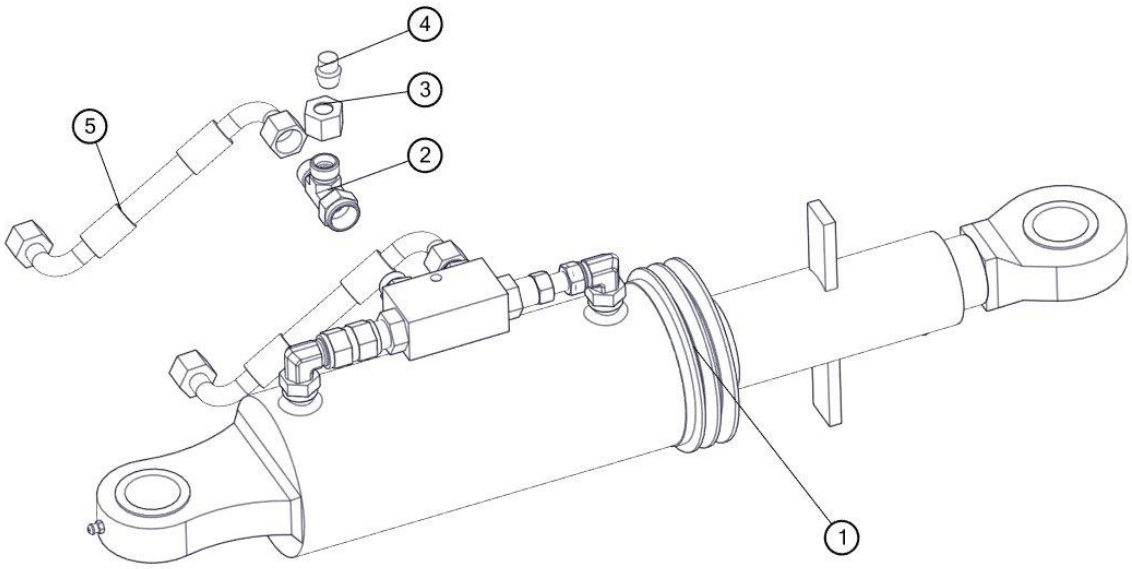

Cylinder hydrauliczny				
Nr	**Nr katalogowy**	**Nazwa części**	**Ilość**	**Uwaga**
1	CJ-S132-18-90/45/90	Cylinder odchylania ramy IBIS L4+	1	
4	726112	Korek zaślepiający z uszczelką VZ2 12L/S	1	
2	376811218	Korpus przył. trójnik. niesymetr.nast. M18x1,5	1	
3	3911218	Nakrętka korka M2 12L	1	
5	1153/00-700/2600	Przewód giętki kpl. L=2600	2	

Tablica 30. Krój tarczowy L B

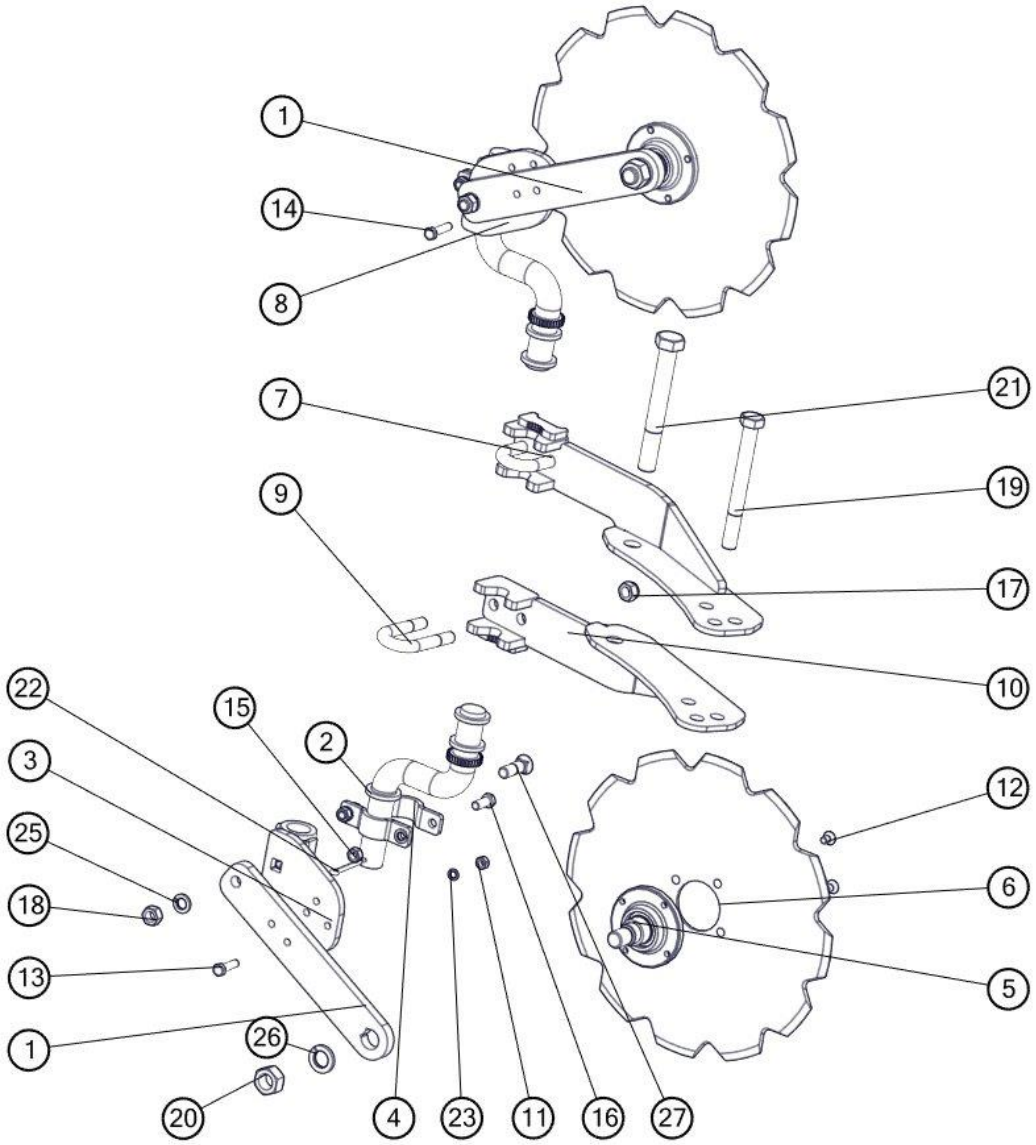

Krój tarczowy L B				
Nr	**Nr katalogowy**	**Nazwa części**	**Ilość**	**Uwaga**
1	1070/018-01-001/00	Ramię kroju B	2	
2	1115/71-100/0	Trzon kroju 120/284 kpl. spaw.	2	
3	1115/71-200/2	Płyta obejmy prawa kpl.spaw.	1	
4	1115/71-301/0	Obejma kroju	4	
5	IL30-100/4T-M24x2	Piasta WP kpl.	2	
6	1126/90-006/1	Tarcza kroju ø450/4	2	
7	1150/38-100/0	Uchwyt kroju górny kpl.spaw. A	1	
8	1115/72-200/2	Płyta obejmy lewa kpl.spaw. A	1	
9	1115/00-014/0	Jarzmo M16x54x95	2	
10	1150/39-100/0	Uchwyt kroju dolny kpl.spaw. A	1	
11	M10-8-B-Fe/Zn	DIN 934	2	
12	M10x16-10.9-A-Fe/Zn	DIN 7991	8	
13	M10x40-8.8-B-Fe/Zn	DIN 933	1	
14	M10x45-8.8-B-Fe/Zn	DIN 933	1	
15	M12-8-B-Fe/Zn	DIN 934	4	
16	M12x30-8.8-B-Fe/Zn	DIN 933	4	
17	M16-8-B-Fe/Zn	DIN 985	4	
18	M16x1,5-10-B-Fe/Zn	DIN 934	2	
19	M20x1,5x190-10.9-B-Fe/Zn	DIN 960	1	
20	M24x2-10-B-Fe/Zn	DIN 934	2	
21	M24x2x190-10.9-B-Fe/Zn	DIN 960	1	
22	S-6,3x56-Fe/Zn	DIN 94	2	
23	Z10,2-Fe/Zn	DIN 127	2	
24	Z12,2-Fe/Zn	DIN 127	4	
25	Z16,2-Fe/Zn	DIN 127	2	
26	Z24,5-Fe/Zn	DIN 127	2	
27	ZM16x1,5x55-10.9-Fe/Zn	DIN 605	2	

Tablica 31. Krój tarczowy L S

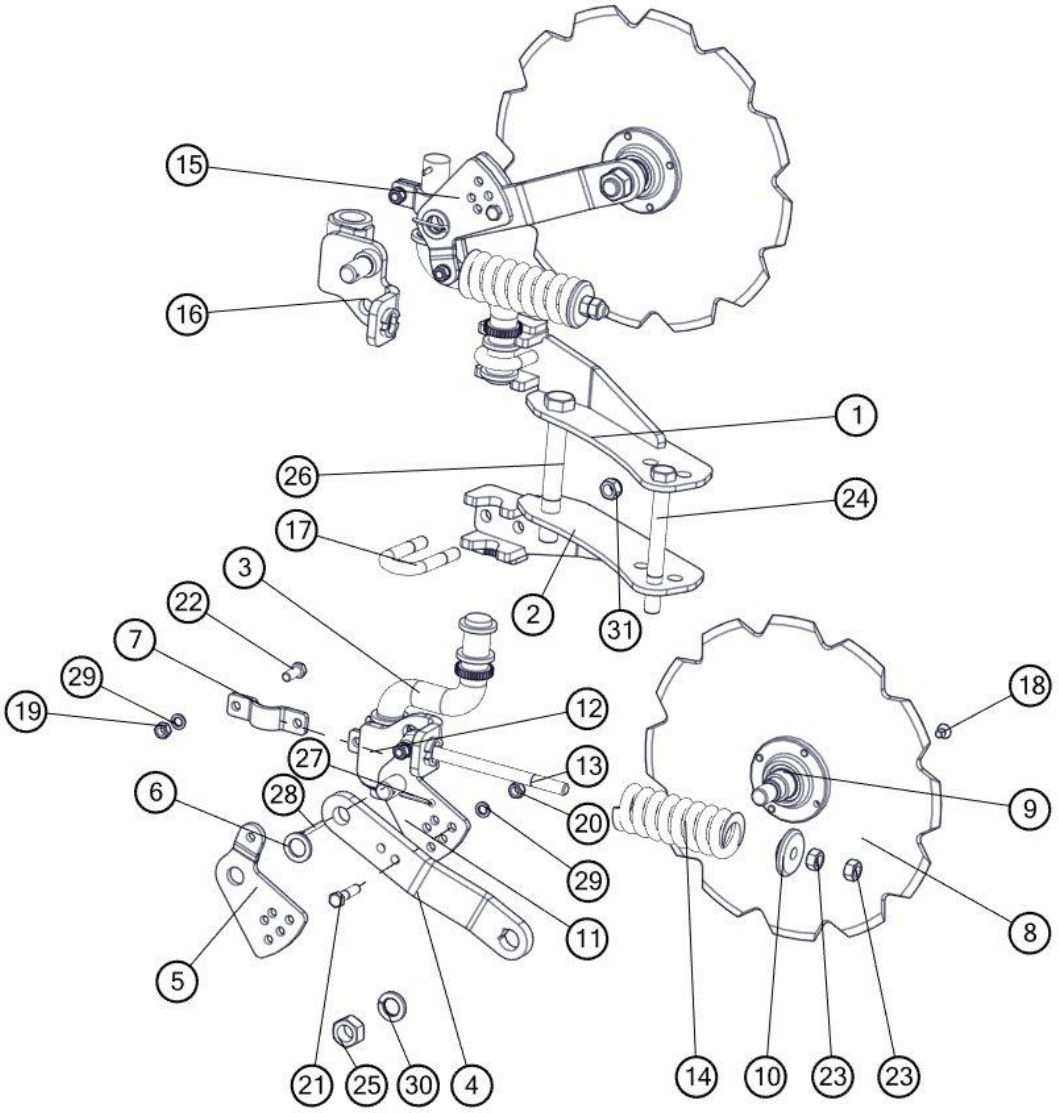

Krój tarczowy L S				
Nr	**Nr katalogowy**	**Nazwa części**	**Ilość**	**Uwaga**
1	1150/31-100/0	Uchwyt kroju górny kpl.spaw.	1	
2	1150/32-100/0	Uchwyt kroju dolny kpl.spaw.	1	
3	1115/71-100/0	Trzon kroju 120/284 kpl. spaw.	2	
4	1070/019-01-001/00	Ramię kroju S	2	
5	1070/019-01-002/00	Płyta regulacyjna prawa	1	
6	1070/019-01-003/00	Podkładka ø40/26x4	2	
7	1115/71-301/0	Obejma kroju	4	
8	1126/90-006/1	Tarcza kroju ø450/4	2	
9	IL30-100/4T-M24x2	Piasta WP kpl.	2	
10	1153/171-202/0	Pierścień oporowy	2	
11	1153/171-201/0	Płyta regulacyjna	2	
12	1153/171-220/0	Płyta obejmy prawa kpl. spaw.	1	
13	1153/171-502/0	Śruba ściągająca M16x238	2	
14	1153/171-501/0	Sprężyna kroju	2	
15	1070/019-02-001/00	Płyta regulacyjna lewa	1	
16	1153/171-310/0	Płyta obejmy lewa kpl.spaw.	1	
17	1115/00-014/0	Jarzmo M16x54x95	2	
18	M10x16-10.9-A-Fe/Zn	DIN 7991	8	
19	M12-8-B-Fe/Zn	DIN 934	4	
20	M12x1,25-10-B-Fe/Zn	DIN 934	4	
21	M12x1,25x50-10.9-B-Fe/Zn	DIN 960	4	
22	M12x30-8.8-B-Fe/Zn	DIN 933	4	
23	M16-8-B-Fe	DIN 934	4	
24	M20x1,5x190-10.9-B-Fe/Zn	DIN 960	1	
25	M24x2-10-B-Fe/Zn	DIN 934	2	
26	M24x2x190-10.9-B-Fe/Zn	DIN 960	1	
27	S-5x40-Fe/Zn	DIN 94	2	
28	S-6,3x50-Fe/Zn	DIN 94	2	
29	Z12,2-Fe/Zn	DIN 127	8	
30	Z24,5-Fe/Zn	DIN 127	2	
31	M16-8-B-Fe/Zn	DIN 985	4	

Tablica 32. Krój tarczowy przedni

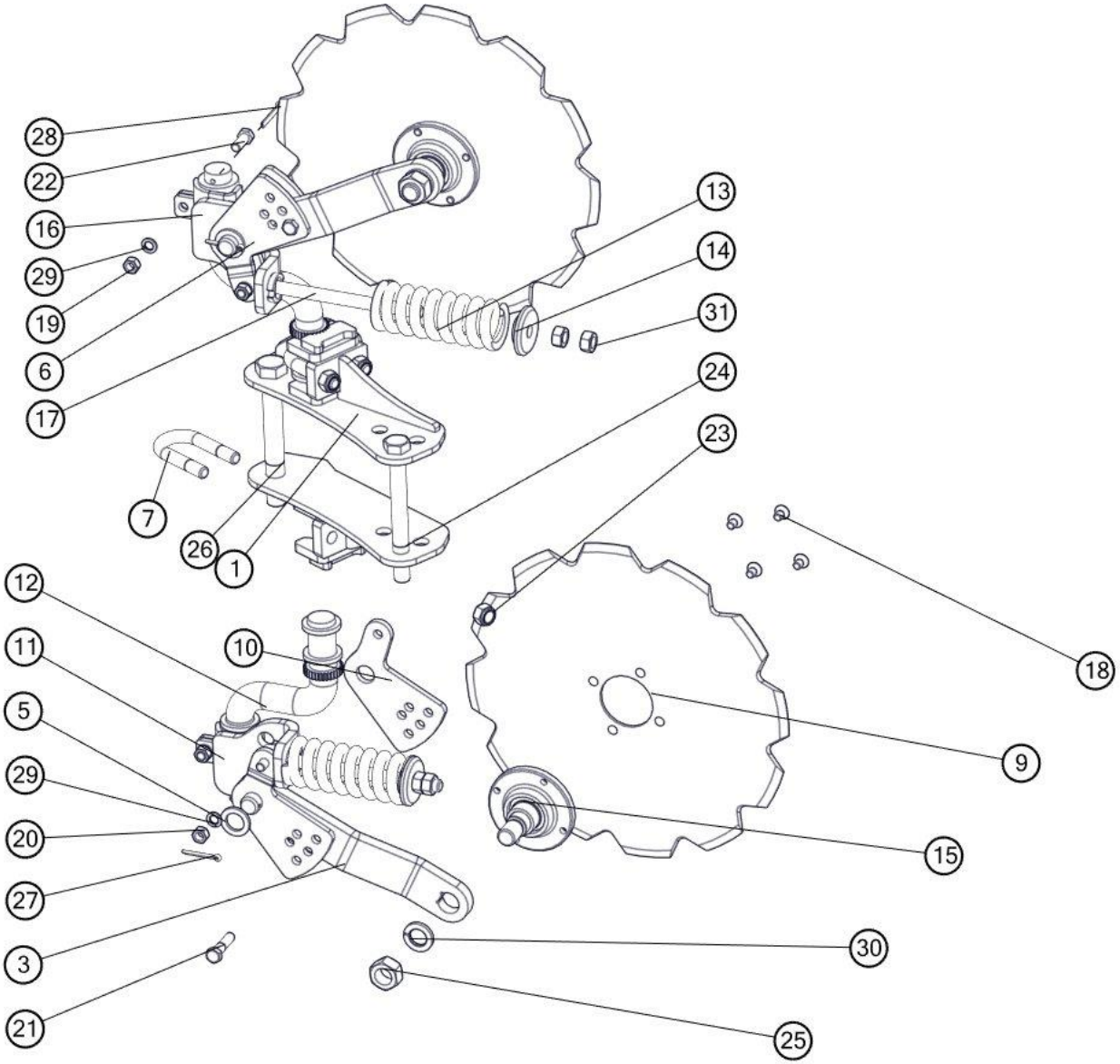

Krój tarczowy przedni				
Nr	**Nr katalogowy**	**Nazwa części**	**Ilość**	**Uwaga**
1	1150/123-110/0	Uchwyt kroju górny kpl.spaw.-Norwegia	1	
2	1150/123-210/0	Uchwyt kroju dolny kpl.spaw. - Norwegia	1	
3	1070/019-01-001/00	Ramię kroju S	2	
4	1070/019-01-002/00	Płyta regulacyjna prawa	1	
5	1070/019-01-003/00	Podkładka ø40/26x4	2	
6	1070/019-02-001/00	Płyta regulacyjna lewa	1	
7	1115/00-014/0	Jarzmo M16x54x95	2	
8	1115/71-301/0	Obejma kroju	4	
9	1126/90-006/1	Tarcza kroju ø450/4	2	
10	1153/171-201/0	Płyta regulacyjna	2	
11	1153/171-220/0	Płyta obejmy prawa kpl. spaw.	1	
12	1115/71-100/0	Trzon kroju 120/284 kpl. spaw.	2	
13	1153/171-501/0	Sprężyna kroju	2	
14	1153/171-202/0	Pierścień oporowy	2	
15	IL30-100/4T-M24x2	Piasta WP kpl.	2	
16	1153/171-310/0	Płyta obejmy lewa kpl.spaw.	1	
17	1153/171-502/0	Śruba ściągająca M16x238	2	
18	M10x16-10.9-A-Fe/Zn	DIN 7991	8	
19	M12-8-B-Fe/Zn	DIN 934	4	
20	M12x1,25-10-B-Fe/Zn	DIN 934	4	
21	M12x1,25x50-10.9-B-Fe/Zn	DIN 960	4	
22	M12x30-8.8-B-Fe/Zn	DIN 933	4	
23	M16-8-B-Fe	DIN 985	4	
24	M20x1,5x190-10.9-B-Fe/Zn	DIN 960	1	
25	M24x2-10-B-Fe/Zn	DIN 934	2	
26	M24x2x190-10.9-B-Fe/Zn	DIN 960	1	
27	S-5x40-Fe/Zn	DIN 94	2	
28	S-6,3x50-Fe/Zn	DIN 94	2	
29	Z12,2-Fe/Zn	DIN 127	8	
30	Z24,5-Fe/Zn	DIN 127	2	
31	M16-8-B-FeZn	DIN 934	4	

Tablica 33. Krój tarczowy M

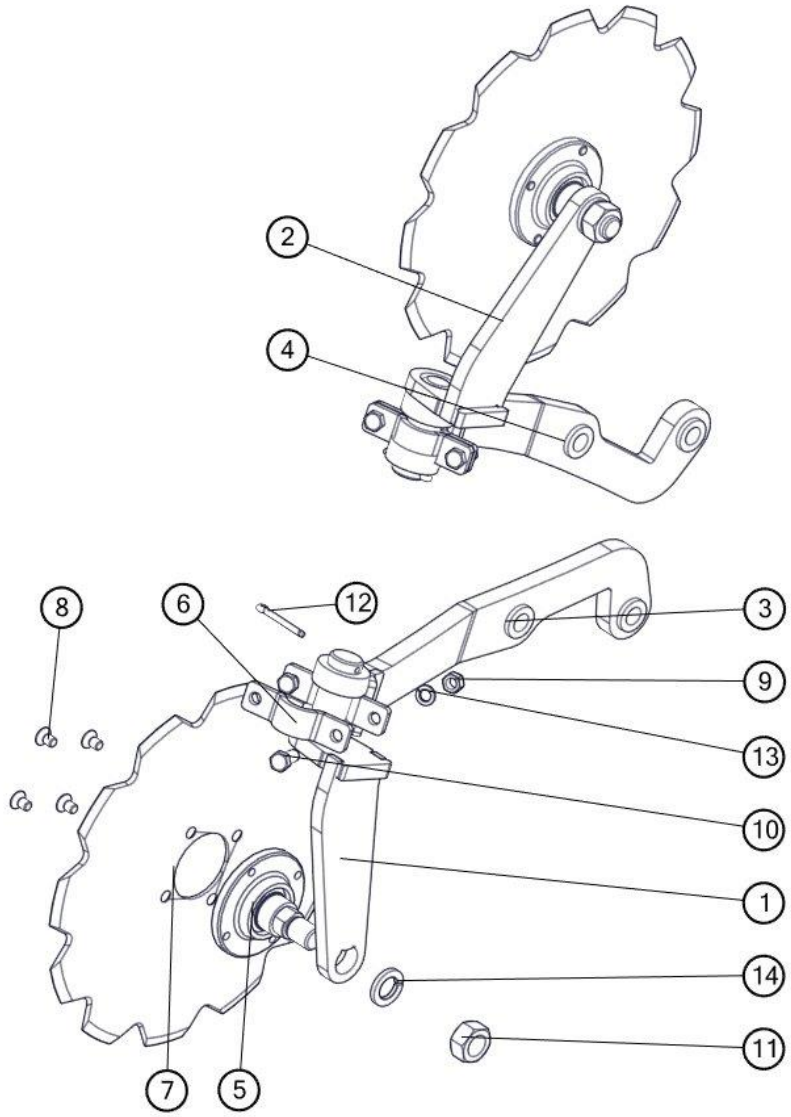

Kroje tarczowe IBIS M				
Nr	**Nr katalogowy**	**Nazwa części**	**Ilość**	**Uwaga**
1	1151/88-120/0	Trzon kroju prawy kpl. spaw.	1	
2	1151/88-210/0	Trzon kroju lewy kpl. spaw.	1	
3	1151/88-300/0	Uchwyt kroju prawy kpl.spaw.	1	
4	1151/88-400/0	Uchwyt kroju lewy kpl.spaw.	1	
5	IL30-100/4T-M24x2	Piasta WP kpl.	2	
6	1115/71-301/0	Obejma kroju	4	
7	1151/88-111/0	Tarcza ø405/74	2	
8	M10x16-10.9-A-Fe/Zn	DIN 7991	8	
9	M12-8-B-Fe/Zn	DIN 934	4	
10	M12x30-8.8-B-Fe/Zn	DIN 933	4	
11	M24x2-10-B-Fe/Zn	DIN 934	2	
12	S-6,3x50-Fe/Zn	DIN 94	2	
13	Z12,2-Fe/Zn	DIN 127	4	
14	Z24,5-Fe/Zn	DIN 127	2	

Tablica 34. Osie zawieszenia

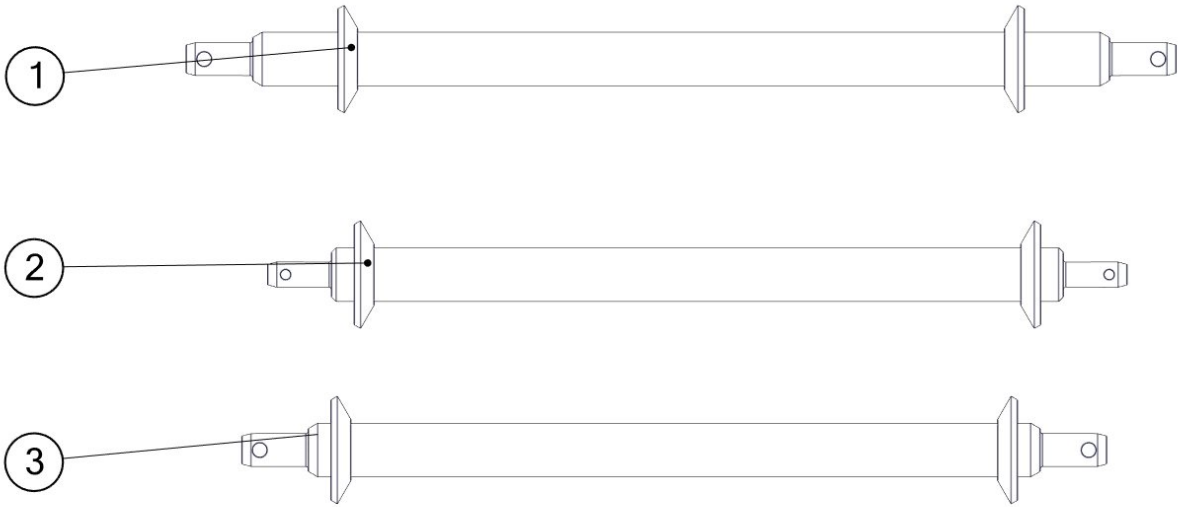

Osie zawieszenia				
Nr	**Nr katalogowy**	**Nazwa części**	**Ilość**	**Uwaga**
1	1115/00-200/0	Oś zawieszenia ø60 kat. III/36/730 kpl. spaw.	1	
2	1115/00-750/0	Oś zawieszenia ø60 kat. II/28/730 kpl. spaw.	1	
3	1115/00-700/0	Oś zawieszenia 60 kat. II/36/730 kpl.spaw.	1	

Tablica 35. Ramię zaczepu

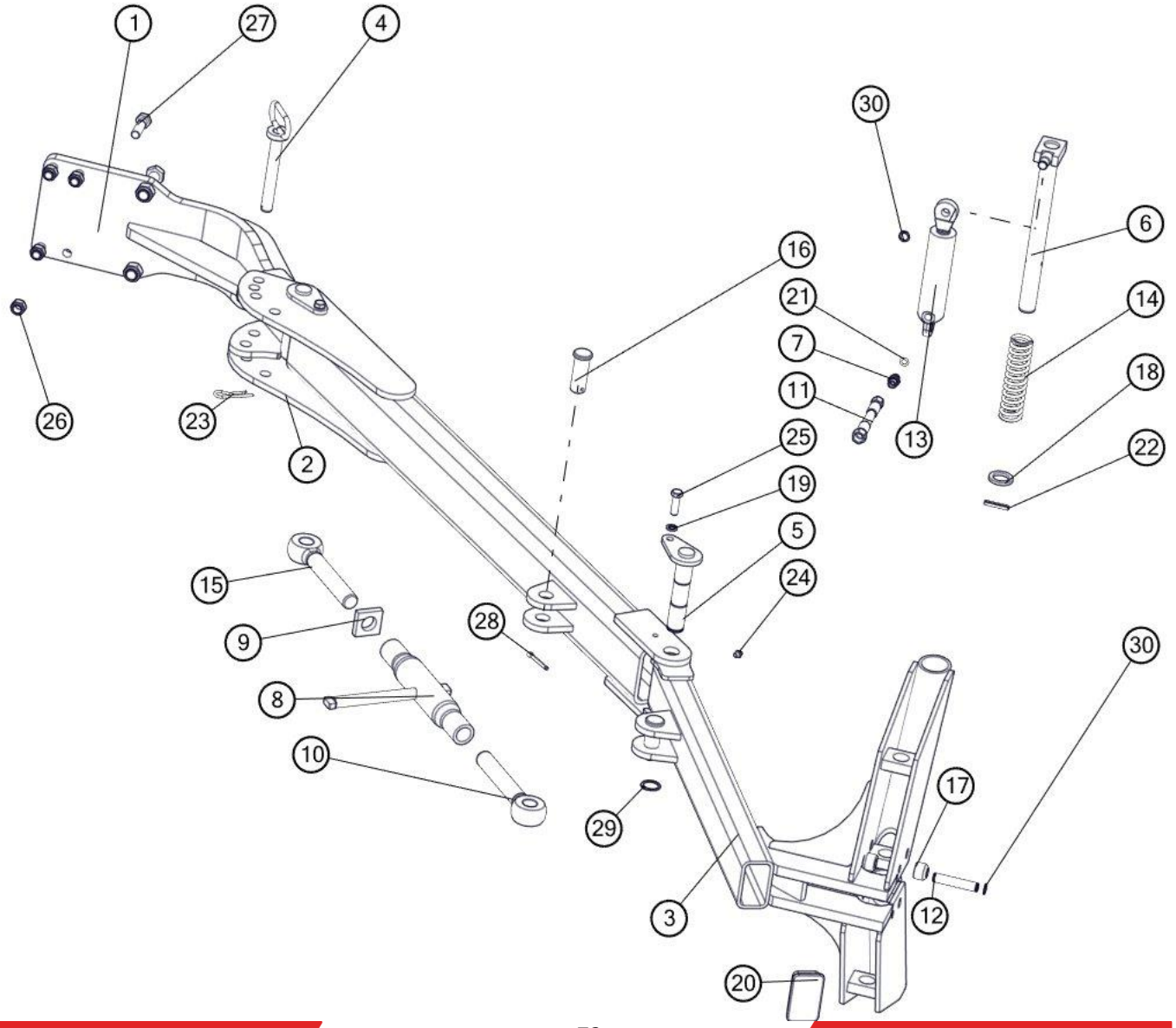

Ramię zaczepu				
Nr	**Nr katalogowy**	**Nazwa części**	**Ilość**	**Uwaga**
1	1152/08-100/0	Ramię główne kpl. spaw.	1	
2	1153/14-200/0	Ramię środkowe kpl. spaw.	1	
3	1153/14-300/0	Ramię skrajne kpl. spaw.	1	
4	1153/14-400/0	Sworzeń 20 kpl. spaw.	1	
5	1153/14-500/0	Sworzeń 30 kpl. spaw.	2	
6	1153/14-600/0	Blokada kpl. spaw.	1	
7	11101416	Korpus przył. prostej red. M14x1,5/M16x1,5	1	
8	1150/64-210/0	Wrzeciono kpl. D	1	
9	1150/64-103/0	Docisk 12x50x50 (Tr30x3)	1	
10	1150/64-201/0	Śruba oczkowa prawa Tr30x3	1	
11	1152/08-200/4800	Przewód giętki kpl. L=4800	1	
12	1153/14-002/0	Czop siłownika	1	
13	CN2E-16-25/80z	Cylinder hydrauliczny nurnikowy	1	
14	1153/14-005/0	Sprężyna powrotna	1	
15	1150/64-202/0	Śruba oczkowa lewa Tr30x3	1	
16	1153/14-001/0	Sworzeń 27x74	2	
17	1153/14-004/0	Tuleja ø30x6/22	2	
18	1153/14-003/0	Podkładka ø45/31x5	1	
19	PN-77/M-82008	DIN 127	2	
20	ZP 100x60x5-6	Zaślepka plastikowa 100x60x5-6	1	
21	11,3x2,4	DIN 3771	1	
22	8x45-Fe/Zn	DIN 1481	1	
23	A71-Fe/Zn-m5c	DIN 11024	1	
24	M8x1	DIN 71412	2	
25	M12x40-8.8-B-Fe/Zn	DIN 933	2	
26	M16x1,5-10-B-Fe/Zn	DIN 985	6	
27	M16x1,5x55-10.9-B-Fe/Zn	DIN 960	6	
28	S-6,3x45-Fe/Zn	DIN 94	2	
29	Z30	DIN 471	2	
30	Z16	DIN 471	3	

Tablica 36. Zespół przedpłużka bezpiecznikowy

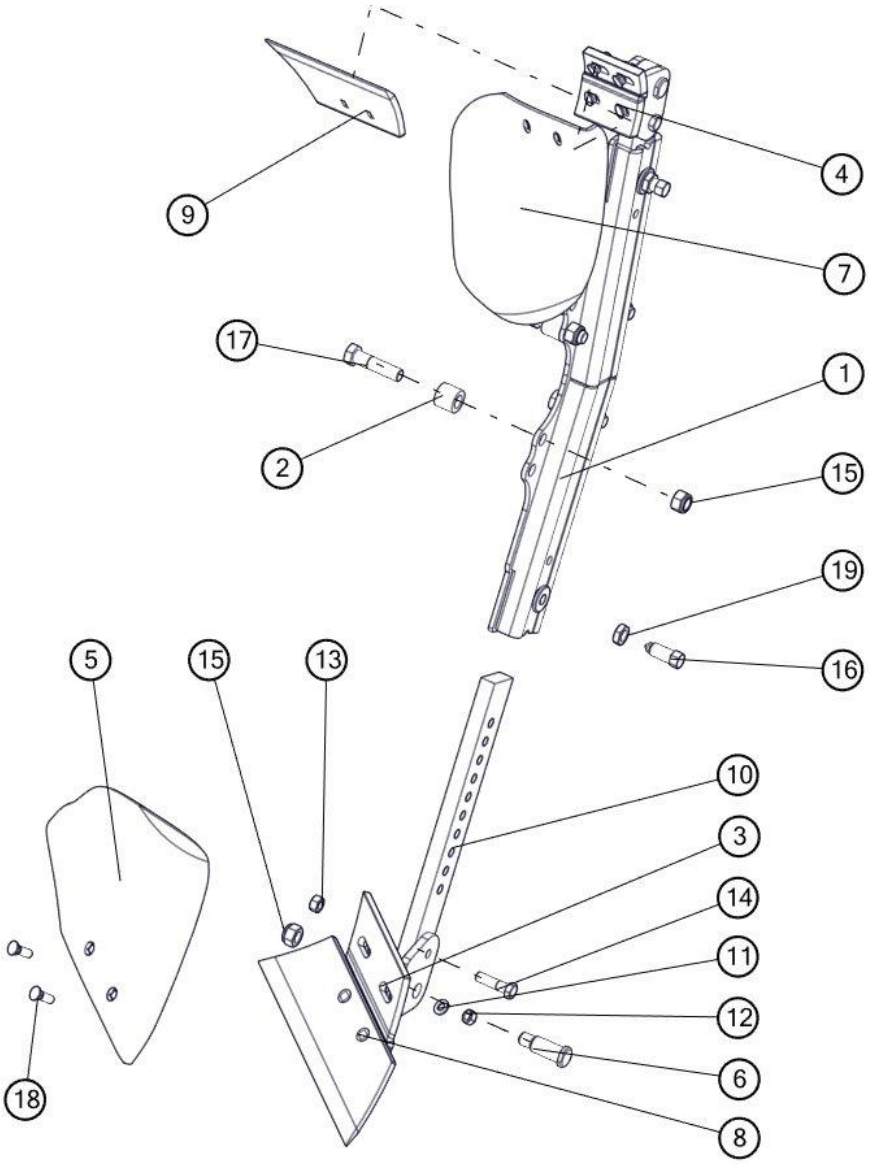

Zespół przedpłużka bezpiecznikowy				
Nr	**Nr katalogowy**	**Nazwa części**	**Ilość**	**Uwaga**
1	1150/136-100/0	Uchwyt przedpłużka kpl.spaw.	1	
2	1153/11-001/0	Tuleja ø30x6/26	4	
3	1150/137-100/0	Rdzeń przedpłużka prawy kpl. spaw.	1	
4	1150/138-100/0	Rdzeń przedpłużka lewy kpl. spaw.	1	
5	1115/17-001/0	Odkładnica przedpłużka prawa	1	
6	1150/137-002/0	Sworzeń 20x61	2	
7	1115/18-001/0	Odkładnica przedpłużka lewa	1	
8	1115/17-002/0	Lemiesz przedpłużka prawy	1	
9	1115/18-002/0	Lemiesz przedpłużka lewy	1	
10	1150/137-001/0	Słupica przedpłużka	2	
11	10,5 -Fe/Zn	DIN 126	8	
12	M10x1.25-10-B-Fe/Zn	DIN 934	8	
13	M12-8-B-Fe/Zn	DIN 934	2	
14	M12x45-8.8-B-Fe/Zn	DIN 931	2	
15	M16-8-B-Fe/Zn	DIN 985	6	
16	M16x40-33H-Fe/Zn5	DIN 564	2	
17	M16x65-8.8-B-Fe/Zn	DIN 931	4	
18	ZM10x1,25x30-10.9-Fe/Zn	DIN 605	8	
19	M16-8-B-Fe/Zn	DIN 439	2	

Tablica 37. Przewód z filtrem

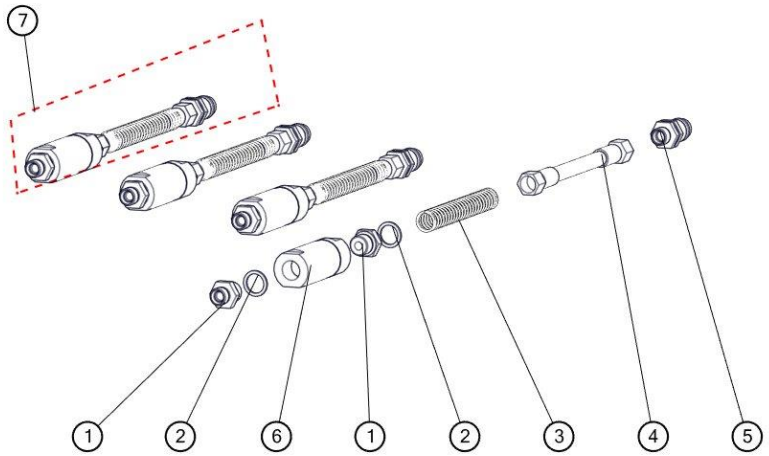

Przewód z filtrem				
Nr	**Nr katalogowy**	**Nazwa części**	**Ilość**	**Uwaga**
1	34124818	Korpus przyłączki prostej redukcyjnej G1/2"/M18x1,5	2	
2	1067/00-022/0	Pierścień uszczelniający 21x27	2	
3	1150/00-411/0	Sprężyna przewodu	1	
4	1153/00-800/170	Przewód giętki kpl. L=170	1	
5	41121824	Wtyczka szybkozłącza ISO-12,5 (M18x1,5)	1	
6	ELA11NMD	Filtr liniowy FLA11B04XNMD00X	1	
7	1150/00-400/0	Przewód przyłączeniowy M18x1,5 z filtrem kpl.	1	