UNIA

Katalog części IBIS VARIO 2025

Katalog części IBIS VARIO 4 i 5

Spis treści

Sekcja : Przodek z obrotnikiem VARIO 4 3
Sekcja : Przodek z obrotnikiem VARIO 5 5
Sekcja : Rama 4 7
Sekcja : Rama VARIO 5 10
Sekcja : Osie zawieszenia 13
Sekcja : Cylinder hydrauliczny VARIO 14
Sekcja : Suwak 15
Sekcja : Regulacja pierwszego korpusu 16
Sekcja : Zabezpieczenie bezpiecznikowe 18
Sekcja : Zabezpieczenie hydrauliczne 20
Sekcja : Zabezpieczenie resorowe 22
Sekcja : Korpus LONG lewy 24
Sekcja : Korpus LONG prawy 26
Sekcja : KORPUS BIG LONG LEWY 28
Sekcja : KORPUS BIG LONG PRAWY 30
Sekcja : KORPUS AŻUROWY LONG LEWY 32
Sekcja : KORPUS AŻUROWY LONG PRAWY 34
Sekcja : Koło kopiujące boczne 36
Sekcja : Koło kopiujące tylne 38
Sekcja : Koło transportowo-kopiujące tylne 40
Sekcja : Koło transportowo-kopiujące tylne hydrauliczne 42
Sekcja : Krój VARIO B i S ø480 44
Sekcja : Przedpłużek VARIO 46
Sekcja : Centralne smarowanie VARIO 5 47
Sekcja : Hydraulika VARIO 48
Sekcja : Zespół hydroakumulatora 49
Sekcja : Sterowanie GeoPlough 50
Sekcja : Ramię narzędzia 51
Sekcja : Terra 53
Sekcja : KRÓJ TARCZOWY S (do kwietnia 2013) 56
Sekcja : Korpus ażurowy XXL prawy do (do grudnia 2016) 58
Sekcja : Korpus ażurowy XXL lewy (do grudnia 2016) 60

Sekcja : Przodek z obrotnikiem VARIO 4

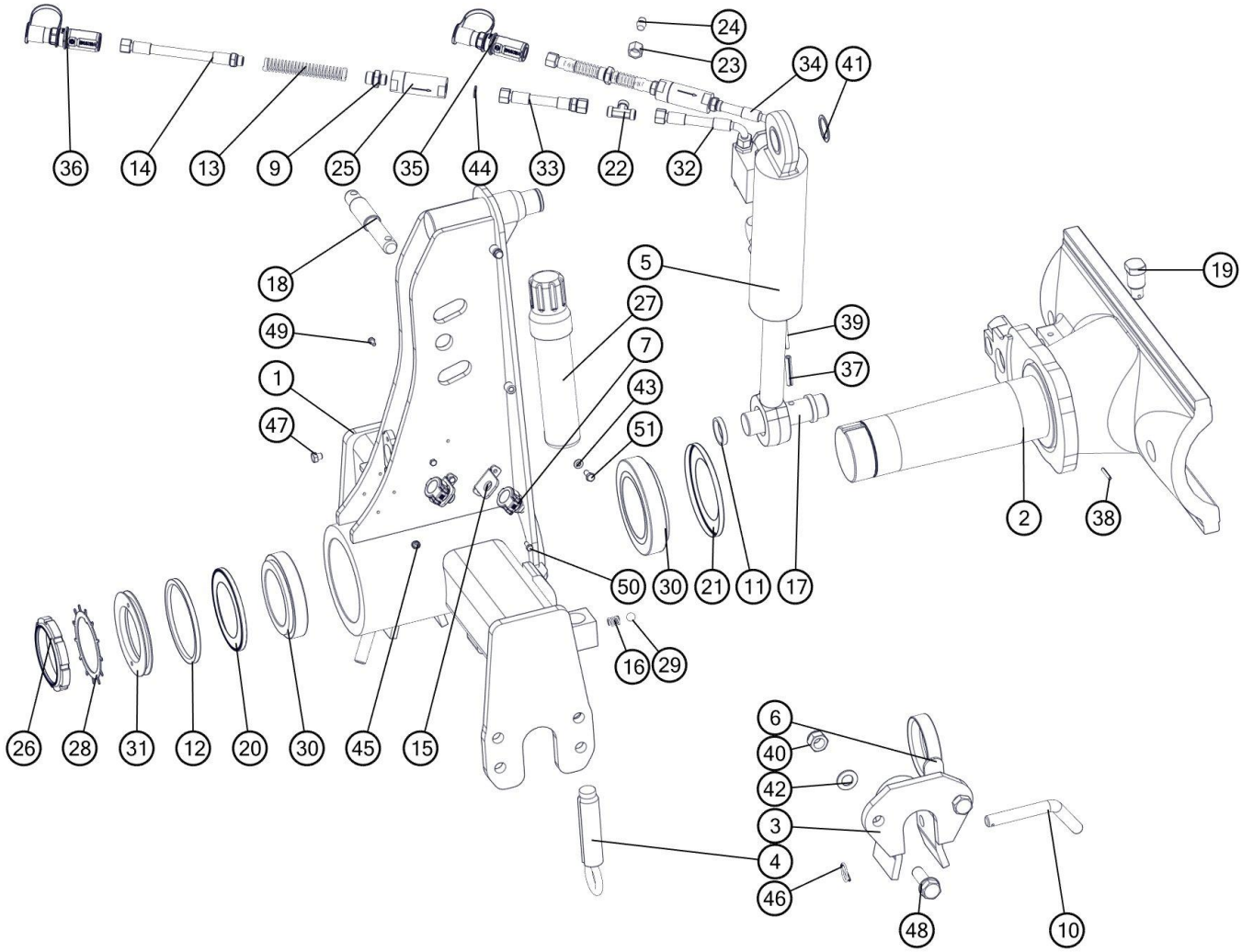

Lp	Nr. rysunku 1	Ilość w sekcji/maszynie	Nazwa części	Uwagi
1	1152/20-000/0	1	Przodek kpl. spaw.	
2	1153/170-100/0	1	Oś obrotnika kpl. spaw. A	
3	1115/01-910/0	2	Podpórka osi zaczepu kpl. spaw.	
4	1127/00-200/0	2	Śruba zderzakowa kpl. spaw. B	
5	181 861.9	1	Cylinder obrotu pługa DZ 80/40-236 HPS3A	
6	1150/23-100/0	1	Uchwyt węży kpl. spaw.	
7	7120 B	2	Gniazdo szybkozłącza kpl.	
8	31123818	1	Korpus przył.prost.reduk.G3/8" / M18x1,5	
9	34124818	2	Korpus przyłączki prostej redukcyjnej G1/2"/M18x1,5	
10	1067/00-028/0	2	Przetyczka ø20	
11	1115/00-015/0	2	Podkładka ø48,3/40,5x8	
12	1150/00-003/0	1	Uszczelka filcowa	
13	1150/00-411/0	2	Sprężyna przewodu	
14	1150/00-410/170	2	Przewód giętki kpl. L=170	
15	1150/124-101/0	2	Uchwyt gniazda szybkozłącza	
16	1150/91-004/0	2	Sprężyna zatrzasku	
17	1153/00-001/0	1	Czop cylindra dolny	
18	1153/00-014/0	1	Sworzeń 32x198	
19	1153/97-001/0	1	Sworzeń 38x67	
20	32020 X AV	1	Pierścień zewnętrzno-uszczelniający "Nilos"	
21	32022 X AV	1	Pierścień zewnętrzno-uszczelniający "Nilos"	
22	371121818.	1	Korpus przyłączki trójnikowej M18x1,5	
23	3911218	1	Nakrętka korka M2 12L	
24	726112	1	Korek zaślepiający z uszczelką VZ2 12L/S	
25	FCL-380-40	2	Filtr liniowy FCL-120-40	
26	GUK100x2	1	Nakrętka łożyskowa M100x2	
27	Manu-Box-055	1	Pojemnik na dokumentację D55-320	
28	MB20	1	Podkładka zębata MB20	
29	9/16"	2	Kulka 9/16"	
30	32022X	2	Łożysko stożkowe 32022X	
31	1150/00-002/0	1	Podkładka uszczelniająca	
32	1069/30-000/700	1	Przewód giętki kpl. L=700	
33	1153/00-800/1100	1	Przewód giętki kpl. L=1100	
34	1069/30-000/1800	1	Przewód giętki kpl. L=1800	
35	ZPH/NIEK/MINUS	1	ZAK.PRZEW.HYDR.NIEB.KENNFIXX (-)	
36	ZPH/NIEK/PLUS	1	ZAK.PRZEW.HYDR.NIEB.KENNFIXX (+)	
37	10x55-Fe/Zn5	1	Kołek sprężysty 10x55-Fe/Zn5	
38	5x35-Fe/Zn5	1	Kołek sprężysty 5x35-Fe/Zn5	
39	6x55-Fe/Zn5	1	Kołek sprężysty 6x55-Fe/Zn5	
40	M20x1,5-10-B-Fe/Zn5	4	Nakrętka samozab. M20x1,5-10-B-Fe/Zn5	
41	Z 40	1	Pierścień osadczy sprężynujący Z 40	
42	21-Fe/Zn5	8	Podkładka 21-Fe/Zn5	
43	8,4-Fe/Zn5	2	Podkładka 8,4-Fe/Zn5	
44	A 17x21-Cu	4	Podkładka A 17x21-Cu	
45	M10x1	1	Smarowniczka M10x1	

46	5x32 -Fe/Zn	2	Zawleczka składana 5x32 -Fe/Zn	
47	M10x10-8.8-B-Fe/Zn5	2	Śruba M10x10-8.8-B-Fe/Zn5	
48	M20x1,5x60-10.9-B-Fe/Zn5	4	Śruba M20x1,5x60-10.9-B-Fe/Zn5	
49	M6x12-8.8-B-Fe/Zn5	4	Śruba M6x12-8.8-B-Fe/Zn5	
50	M6x16-8.8-B-Fe/Zn5	4	Śruba M6x16-8.8-B-Fe/Zn5	
51	M8x20-8.8-B-Fe/Zn5	2	Śruba M8x20-8.8-B-Fe/Zn5	

Sekcja : Przodek z obrotnikiem VARIO 5

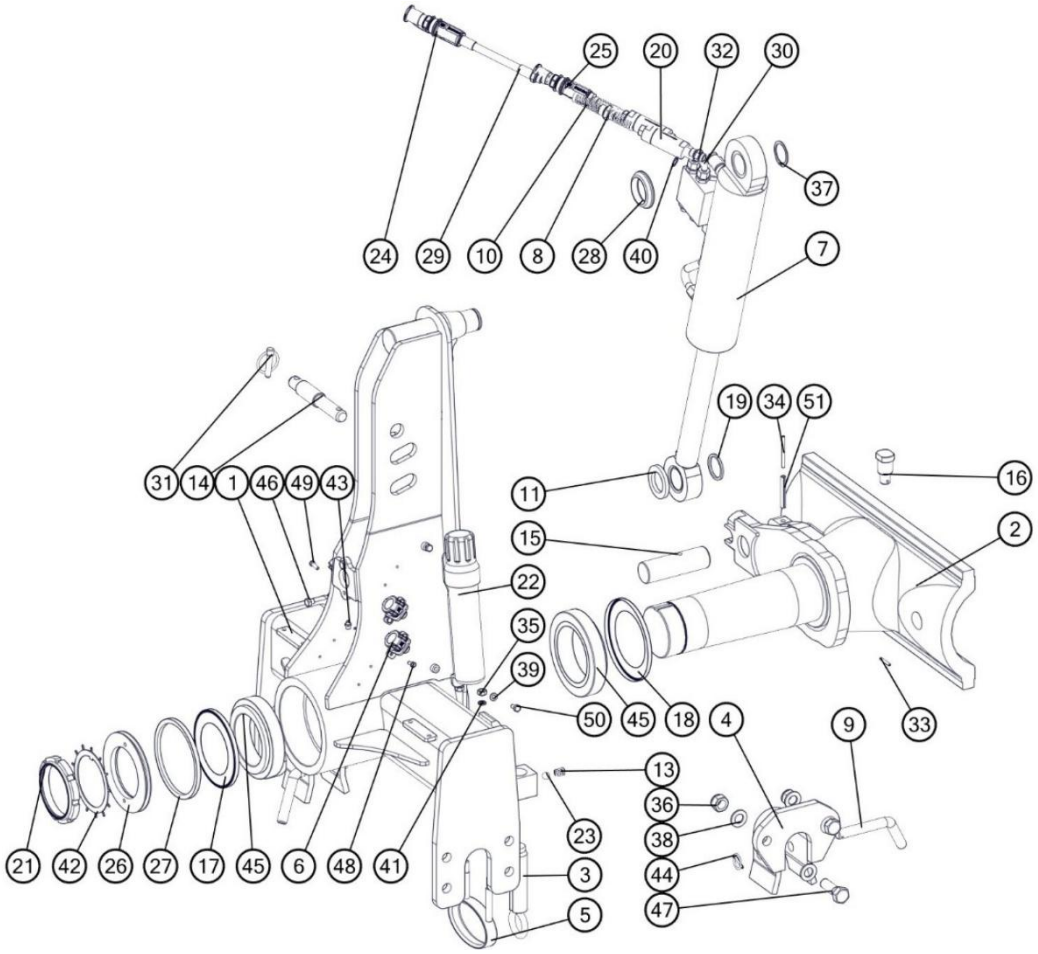

Lp	Nr. rysunku 1	Ilość w sekcji/maszynie	Nazwa części	Uwagi
1	1153/186-200/0	1	Przodek duży kpl. spaw.	
2	1153/187-100/0	1	Oś obrotnika duża kpl. spaw.	
3	1127/00-200/0	2	Śruba zderzakowa kpl. spaw. B	
4	1115/01-910/0	2	Podpórka osi zaczepu kpl. spaw.	
5	1153/186-300/0	1	Uchwyt węży kpl. spaw.	
6	7120 B	4	Gniazdo szybkozłącza kpl.	
7	1101239	1	Cylinder obrotu pługa DZ 90/45-300 HPS4AR	
8	34124818	2	Korpus przyłączki prostej redukcyjnej G1/2"/M18x1,5	
9	1067/00-028/0	2	Przetyczka ø20	
10	1150/00-411/0	2	Sprężyna przewodu	

11	1153/186-003/0	1	Pierścień ø70/45,5x8	
12	1150/124-101/0	4	Uchwyt gniazda szybkozłącza	
13	1150/91-004/0	2	Sprężyna zatrzasku	
14	1153/00-014/0	1	Sworzeń 32x198	
15	1153/186-001/0	1	Czop cylindra dolny	
16	1153/97-001/0	1	Sworzeń 38x67	
17	32022 X AV	1	Pierścień zewnętrzno-uszczelniający "Nilos"	
18	32024 X AV	1	Pierścień zewnętrzno-uszczelniający "Nilos"	
19	8001/046-04-055/00	1	Pierścień ø46x55x4 Zn	
20	FCL-380-40	2	Filtr liniowy FCL-120-40	
21	GUA110x2	1	Nakrętka łożyskowa M110x2	
22	Manu-Box-055	1	Pojemnik na dokumentację D55-320	
23	Kulka 9/16"	2	PN-83/M-86452	
24	ZPH/NIEK/MINUS	1	ZAK.PRZEW.HYDR.NIEB.KENNFIXX (-)	
25	ZPH/NIEK/PLUS	1	ZAK.PRZEW.HYDR.NIEB.KENNFIXX (+)	
26	1153/00-013/0	1	Podkładka uszczelniająca	
27	1153/00-015/0	1	Uszczelka filcowa	
28	1153/186-002/0	1	Pierścień cylindra	
29	1150/00-410/170	2	Przewód giętki kpl. L=170	
30	1069/30-000/1800	2	Przewód giętki kpl. L=1800	
31	A11x50-Fe/Zn-m5c	1	Przetyczka A11x50-Fe/Zn-m5c	
32	31123818	2	Korpus przył.prost.reduk.G3/8" / M18x1,5	
33	5x35-Fe/Zn5	1	Kołek sprężysty 5x35-Fe/Zn5	
34	6x70-Fe/Zn5	1	Kołek sprężysty 6x70-Fe/Zn5	
35	M10-8-B-Fe/Zn5	2	Nakrętka M10-8-B-Fe/Zn5	
36	M20x1,5-10-B-Fe/Zn5	4	Nakrętka samozab. M20x1,5-10-B-Fe/Zn5	
37	Z45	1	Pierścień osadczy sprężynujący Z45	
38	21-Fe/Zn5	8	Podkładka 21-Fe/Zn5	
39	8,4-Fe/Zn5	2	Podkładka 8,4-Fe/Zn5	
40	17x21-Cu	4	Podkładka A 17x21-Cu	
41	Z10.2-Fe/Zn5	2	Podkładka sprężysta Z10.2-Fe/Zn5	
42	MB22	1	Podkładka zębata MB22	
43	M10x1	1	Smarowniczka M10x1	
44	5x32 -Fe/Zn	2	Zawleczka składana 5x32 -Fe/Zn	
45	3202	2	Łożysko stożkowe 3202	
46	M10x10-8.8-B-Fe/Zn5	2	Śruba M10x10-8.8-B-Fe/Zn5	
47	M20x1,5x60-10.9-B-Fe/Zn5	4	Śruba M20x1,5x60-10.9-B-Fe/Zn5	
48	M6x16-8.8-B-Fe/Zn5	6	Śruba M6x16-8.8-B-Fe/Zn5	
49	M6x20-8.8-B-Fe/Zn5	2	Śruba M6x20-8.8-B-Fe/Zn5	
50	M8x16-8.8-B-Fe/Zn5	2	Śruba M8x16-8.8-B-Fe/Zn5	
51	10x70-Fe/Zn5	1	Kołek sprężysty 10x70-Fe/Zn5	

Sekcja : Rama 4

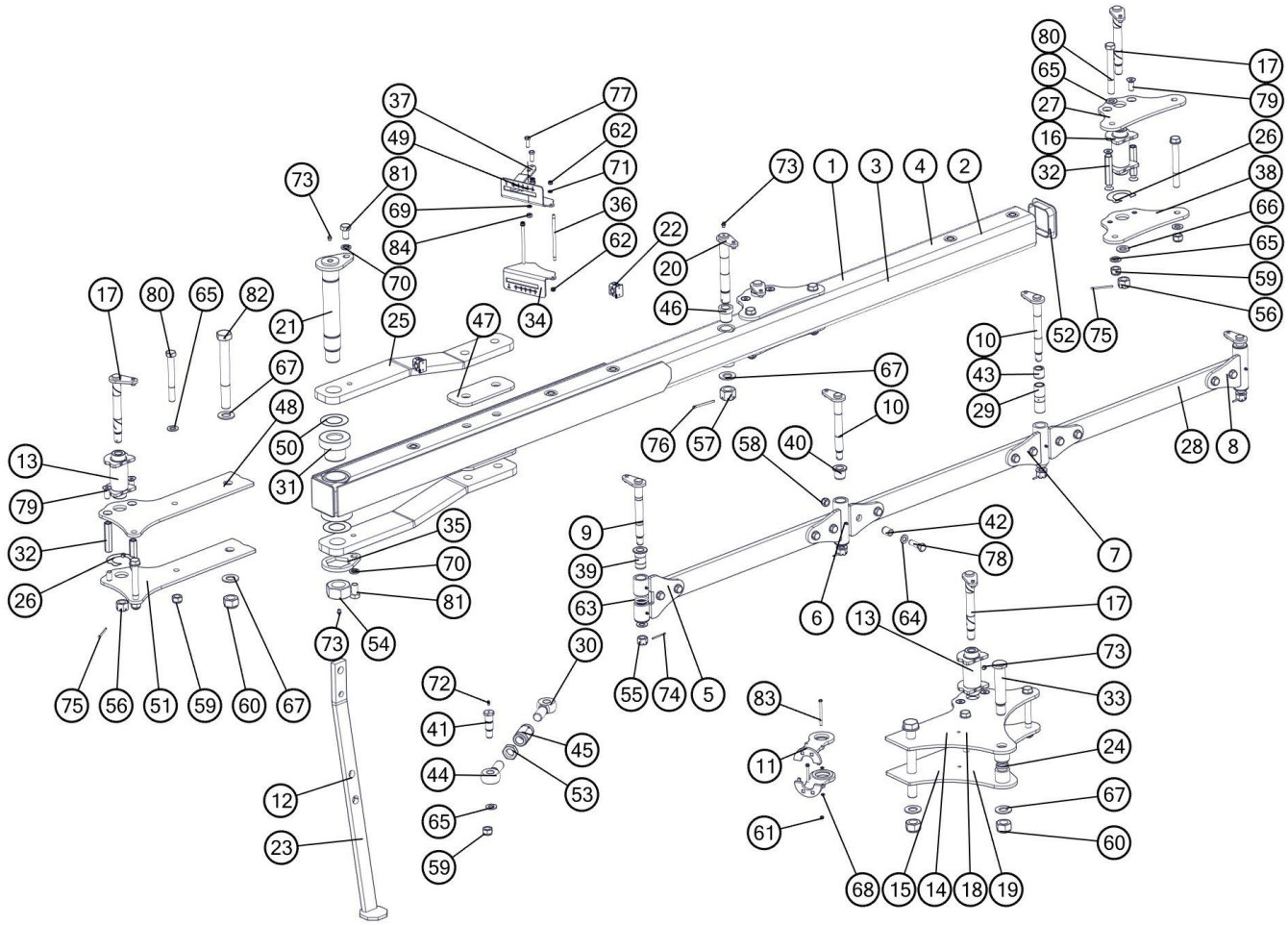

Lp	Nr. rysunku 1	Ilość w sekcji/maszynie	Nazwa części	Uwagi
1	1153/151-000/0	1	Rama VARIO 4 kpl. spaw.	
2	1153/236-100/0	1	Rama VARIO H 4 kpl. spaw.	Wersja VARIO H 4
3	1153/161-000/0	1	Rama VARIO PLUS 4 kpl. spaw.	Wersja VARIO PLUS 4
4	1153/237-100/0	1	Rama VARIO H PLUS 4 kpl. spaw.	Wersja H PLUS 4
5	1153/107-200/0	1	Łącznik przedni kpl. spaw.	
6	1153/107-300/0	1	Łącznik środkowy kpl. spaw.	
7	1153/107-400/0	1	Łącznik koła kpl. spaw.	
8	1153/107-500/0	1	Łącznik tylny kpl. spaw.	
9	1153/107-600/0	1	Sworzeń 25 przedni kpl. spaw.	
10	1153/107-700/0	3	Sworzeń 25 kpl. spaw.	
11	1153/144-100/0	2	Blokada cylindra kpl. spaw.	Wersja H PLUS 4
12	1153/00-400/0	1	Podpórka kpl. spaw.	
13	1153/152-100/0	2	Tuleja kpl. spaw. A	
14	1153/153-100/0	1	Płyta górna kpl. spaw. E	
15	1153/153-200/0	1	Płyta dolna kpl. spaw. E	
16	1153/154-100/0	2	Tuleja kpl. spaw. B	

17	1153/102-100/0	4	Sworzeń 27 kpl. spaw.	
18	1153/162-100/0	1	Płyta górna kpl. spaw. G	Wersja VARIO PLUS 4
19	1153/162-200/0	1	Płyta dolna kpl. spaw.	Wersja VARIO PLUS 4
20	1153/100-100/0	1	Sworzeń 30 kpl. spaw.	
21	1153/105-100/0	1	Sworzeń 55 kpl. spaw.	
22	sp/218/pah-is/m/w10	3	Uchwyt węża kpl. STAUFF	Wersja VARIO H 4
23	1153/98-000/0	1	Podpórka kpl. spaw. A	
24	1101/00-007/0	2	Podkładka ø42,4/35,5x6,5	Wersja VARIO PLUS 4
25	1153/100-001/0	2	Płaskownik wzmacniający A	
26	1153/102-006/0	4	Podkładka	
27	1153/104-001/0	2	Płyta górna B	
28	1153/107-001/0	3	Listwa 20x80x825	
29	1153/107-010/0	1	Tuleja ø34,5/26x99	
30	1153/107-103/0	1	Śruba M30 lewa	
31	1153/150-001/0	2	Tuleja ø105/70/55x77,5	
32	1153/152-003/0	8	Nakrętka M16x105	
33	1153/153-001/0	1	Sworzeń 35x180	
34	1153/155-002/0	1	Skala dół A	
35	1153/55-001/0	1	Opornik nakrętki	
36	1153/56-002/0	2	Szpilka M8x170	
37	1153/100-004/1	2	Wskaźnik	
38	1153/104-002/0	2	Płyta dolna B	
39	1153/107-008/0	2	Tuleja łożyskowa ø48/35/25x65	
40	1153/107-009/0	4	Tuleja łożyskowa ø48/35/25x36	
41	1153/107-006/0	1	Sworzeń 25x87	
42	1153/107-005/0	6	Tuleja listwy ø24/16,3x31,5	
43	1153/107-104/0	2	Tuleja łożyskowa ø35/25x32	
44	1153/107-102/0	1	Śruba M30 prawa	
45	1153/107-101/0	1	Nakrętka M30	
46	1153/150-002/0	2	Tuleja łożyskowa ø48/40/30x50	
47	1153/150-003/0	2	Płytka uzupełniająca	
48	1153/152-001/0	1	Płyta górna D	
49	1153/155-001/0	1	Skala góra A	
50	1069/32-003/0	2	Podkładka ø95/55,5x1	
51	1153/152-002/0	1	Płyta dolna D	
52	ZP 120x120x8	1	Zaślepka plastikowa 120x120x8	
53	M30x2-10-B-Fe/Zn5	1	Nakrętka M30x2-10-B-Fe/Zn5	
54	M48x3-10-B-Fe/Zn5	1	Nakrętka M48x3-10-B-Fe/Zn5	
55	ZM20x1,5-10-B-Fe/Zn5	4	Nakrętka koronowa ZM20x1,5-10-B-Fe/Zn5	
56	ZM24x2-10-B-Fe/Zn5	4	Nakrętka koronowa ZM24x2-10-B-Fe/Zn5	
57	ZM30x2-10-B-Fe/Zn5	1	Nakrętka koronowa ZM30x2-10-B-Fe/Zn5	
58	M16x1,5-10-B-Fe/Zn5	12	Nakrętka samozab. M16x1,5-10-B-Fe/Zn5	
59	M20x1,5-10-B-Fe/Zn5	9	Nakrętka samozab. M20x1,5-10-B-Fe/Zn5	
60	M30x2-10-B-Fe/Zn5	3	Nakrętka samozab. M30x2-10-B-Fe/Zn5	
61	M6-8-B-Fe/Zn5	2	Nakrętka samozab. M6-8-B-Fe/Zn5	Wersja H PLUS 4
62	M8-8-B-Fe/Zn5	4	Nakrętka samozab. M8-8-B-Fe/Zn5	
63	41x3,5	2	Pierścień uszczelniający 41x3,5	

64	17-Fe/Zn5	24	Podkładka 17-Fe/Zn5	
65	21-Fe/Zn5	21	Podkładka 21-Fe/Zn5	
66	25-Fe/Zn5	4	Podkładka 25-Fe/Zn5	
67	31- Fe/Zn5	6	Podkładka 31- Fe/Zn5	
68	6,4-Fe/Zn5	4	Podkładka 6,4-Fe/Zn5	Wersja H PLUS 4
69	Z10.2-Fe/Zn5	4	Podkładka sprężysta Z10.2-Fe/Zn5	
70	Z20.2-Fe/Zn5	2	Podkładka sprężysta Z20.2-Fe/Zn5	
71	Z8.1-Fe/Zn5	4	Podkładka sprężysta Z8.1-Fe/Zn5	
72	M6	6	Smarowniczka M6	
73	M10x1	7	Smarowniczka M10x1	
74	S-4x50-Fe/Zn5	4	Zawleczka S-4x50-Fe/Zn5	
75	S-5x63-Fe/Zn5	4	Zawleczka S-5x63-Fe/Zn5	
76	S-6,3x71-Fe/Zn5	1	Zawleczka S-6,3x71-Fe/Zn5	
77	M10x30-8.8-B-Fe/Zn5	4	Śruba M10x30-8.8-B-Fe/Zn5	
78	M16x1,5x55-10.9-B-Fe/Zn5	12	Śruba M16x1,5x55-10.9-B-Fe/Zn5	
79	M16x40-8.8-B-Fe/Zn5	16	Śruba M16x40-8.8-B-Fe/Zn5	
80	M20x1,5x170-10.9-B-Fe/Zn5	8	Śruba M20x1,5x170-10.9-B-Fe/Zn5	
81	M20x35-8.8-B-Fe/Zn5	2	Śruba M20x35-8.8-B-Fe/Zn5	
82	M30x2x260-10.9-B-Fe/Zn5	2	Śruba M30x2x260-10.9-B-Fe/Zn5	
83	M6x90-8.8-B-Fe/Zn5	2	Śruba M6x90-8.8-B-Fe/Zn5	Wersja H PLUS 4
84	M10-8-B-Fe/Zn5	4	Nakrętka M10-8-B-Fe/Zn5	

Sekcja : Rama VARIO 5

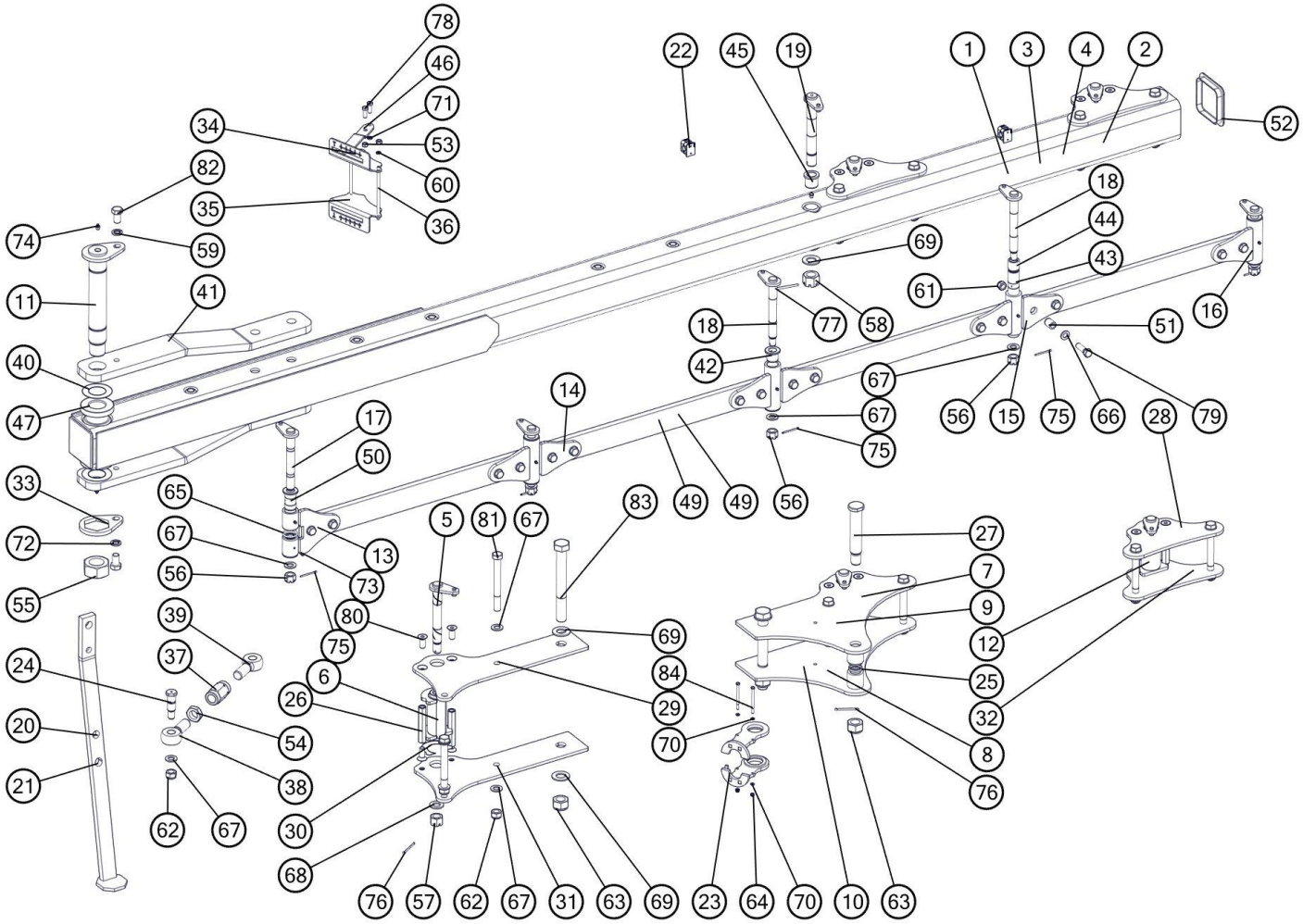

Lp	Nr. rysunku 1	Ilość w sekcji/maszynie	Nazwa części	Uwagi
1	1153/101-000/0	1	Rama VARIO 5 kpl. spaw.	
2	1153/141-000/0	1	Rama VARIO PLUS 5 kpl. spaw.	Wersja VARIO PLUS 5
3	1153/238-100/0	1	Rama VARIO H 5 kpl. spaw.	Wersja VARIO H5
4	1153/239-100/0	1	Rama VARIO H PLUS 5 kpl. spaw.	Wersja VARIO H PLUS 5
5	1153/102-100/0	5	Sworzeń 27 kpl. spaw.	
6	1153/102-200/0	2	Tuleja kpl. spaw.	
7	1153/103-100/0	1	Płyta górna kpl. spaw. A	
8	1153/103-200/0	1	Płyta dolna kpl. spaw. A	
9	1153/142-100/0	1	Płyta górna kpl. spaw. C	Wersja VARIO PLUS 5
10	1153/142-200/0	1	Płyta dolna kpl. spaw. C	Wersja VARIO PLUS 5
11	1153/105-100/0	1	Sworzeń 55 kpl. spaw.	
12	1153/104-100/0	3	Tuleja kpl. spaw.	
13	1153/107-200/0	1	Łącznik przedni kpl. spaw.	
14	1153/107-300/0	2	Łącznik środkowy kpl. spaw.	
15	1153/107-400/0	1	Łącznik koła kpl. spaw.	
16	1153/107-500/0	1	Łącznik tylny kpl. spaw.	

17	1153/107-600/0	1	Sworzeń 25 przedni kpl. spaw.	
18	1153/107-700/0	4	Sworzeń 25 kpl. spaw.	
19	1153/100-100/0	1	Sworzeń 30 kpl. spaw.	
20	1153/00-400/0	1	Podpórka kpl. spaw.	Wersja VARIO PLUS 5 i PLUS 5
21	1153/98-000/0	1	Podpórka kpl. spaw. A	
22	sp/218/pah-is/m/w10	4	Uchwyt węża kpl. STAUFF	Wersja VARIO H 5 i PLUS H 5
23	1153/144-100/0	2	Blokada cylindra kpl. spaw.	Wersja VARIO H 5 i PLUS H 5
24	1153/107-006/0	1	Sworzeń 25x87	
25	1101/00-007/0	2	Podkładka ø42,4/35,5x6,5	
26	1153/102-005/0	10	Nakrętka M16x125	
27	1153/103-001/0	1	Sworzen 35x200	
28	1153/104-001/0	3	Płyta górna B	
29	1153/102-001/0	1	Płyta górna	
30	1153/102-006/0	5	Podkładka	
31	1153/102-002/0	1	Płyta dolna	
32	1153/104-002/0	3	Płyta dolna B	
33	1153/55-001/0	1	Opornik nakrętki	
34	1153/106-001/0	1	Skala góra	
35	1153/106-002/0	1	Skala dół	
36	1153/106-003/0	2	Szpilka M8x190	
37	1153/107-101/0	1	Nakrętka M30	
38	1153/107-102/0	1	Śruba M30 prawa	
39	1153/107-103/0	1	Śruba M30 lewa	
40	1069/32-003/0	2	Podkładka ø95/55,5x1	
41	1153/100-001/0	2	Płaskownik wzmacniający A	
42	1153/107-009/0	6	Tuleja łożyskowa ø48/35/25x36	
43	1153/107-010/0	1	Tuleja ø34,5/26x99	
44	1153/107-104/0	2	Tuleja łożyskowa ø35/25x32	
45	1190/23-001/0	2	Tuleja łożyskowa ø48/40/30x40	
46	1153/100-004/1	2	Wskaźnik	
47	1153/100-002/0	2	Tuleja ø105/70/55x67,5	
48	1153/143-001/0	4	Listwa 20x80x925	Wersja VARIO PLUS 5 i PLUS 5
49	1153/107-001/0	4	Listwa 20x80x825	
50	1153/107-008/0	2	Tuleja łożyskowa ø48/35/25x65	
51	1153/107-005/0	8	Tuleja listwy ø24/16,3x31,5	
52	ZP 140x140	1	Zaślepka plastikowa 140x140	
53	M10-8-B-Fe/Zn5	4	Nakrętka M10-8-B-Fe/Zn5	
54	M30x2-10-B-Fe/Zn5	1	Nakrętka M30x2-10-B-Fe/Zn5	
55	M48x3-10-B-Fe/Zn5	1	Nakrętka M48x3-10-B-Fe/Zn5	
56	ZM20x1,5-10-B-Fe/Zn5	5	Nakrętka koronowa ZM20x1,5-10-B-Fe/Zn5	
57	ZM24x2-10-B-Fe/Zn5	5	Nakrętka koronowa ZM24x2-10-B-Fe/Zn5	
58	ZM30x2-10-B-Fe/Zn5	1	Nakrętka koronowa ZM30x2-10-B-Fe/Zn5	
59	Z20.2-Fe/Zn5	1	Podkładka sprężysta Z20.2-Fe/Zn5	
60	Z8.1-Fe/Zn5	4	Podkładka sprężysta Z8.1-Fe/Zn5	
61	M16x1,5-10-B-Fe/Zn5	16	Nakrętka samozab. M16x1,5-10-B-Fe/Zn5	

62	M20x1,5-10-B-Fe/Zn5	11	Nakrętka samozab. M20x1,5-10-B-Fe/Zn5	
63	M30x2-10-B-Fe/Zn5	3	Nakrętka samozab. M30x2-10-B-Fe/Zn5	
64	M6-8-B-Fe/Zn5	2	Nakrętka samozab. M6-8-B-Fe/Zn5	Wersja VARIO PLUS 5 i PLUS 5
65	41x3,5	2	Pierścień uszczelniający 41x3,5	
66	17-Fe/Zn5	32	Podkładka 17-Fe/Zn5	
67	21-Fe/Zn5	27	Podkładka 21-Fe/Zn5	
68	25-Fe/Zn5	5	Podkładka 25-Fe/Zn5	
69	31- Fe/Zn5	6	Podkładka 31- Fe/Zn5	
70	6,4-Fe/Zn5	4	Podkładka 6,4-Fe/Zn5	Wersja VARIO PLUS 5 i PLUS 5
71	Z10.2-Fe/Zn5	4	Podkładka sprężysta Z10.2-Fe/Zn5	
72	Z20.2-Fe/Zn5	1	Podkładka sprężysta Z20.2-Fe/Zn5	
73	M6	6	Smarowniczka M6	
74	M10x1	6	Smarowniczka M10x1	
75	S-4x50-Fe/Zn5	5	Zawleczka S-4x50-Fe/Zn5	
76	5x63-Fe/Zn5	5	Zawleczka S-5x63-Fe/Zn5	
77	S-6,3x71-Fe/Zn5	1	Zawleczka S-6,3x71-Fe/Zn5	
78	M10x30-8.8-B-Fe/Zn5	4	Śruba M10x30-8.8-B-Fe/Zn5	
79	M16x1,5x55-10.9-B-Fe/Zn5	16	Śruba M16x1,5x55-10.9-B-Fe/Zn5	
80	M16x40-8.8-B-Fe/Zn5	20	Śruba M16x40-8.8-B-Fe/Zn5	
81	M20x1,5x190-10.9-B-Fe/Zn5	10	Śruba M20x1,5x190-10.9-B-Fe/Zn5	
82	M20x35-8.8-B-Fe/Zn5	2	Śruba M20x35-8.8-B-Fe/Zn5	
83	M30x2x260-10.9-B-Fe/Zn5	2	Śruba M30x2x260-10.9-B-Fe/Zn5	
84	M6x90-8.8-B-Fe/Zn5	2	Śruba M6x90-8.8-B-Fe/Zn5	Wersja VARIO PLUS 5 i PLUS 5

Sekcja : Osie zawieszenia

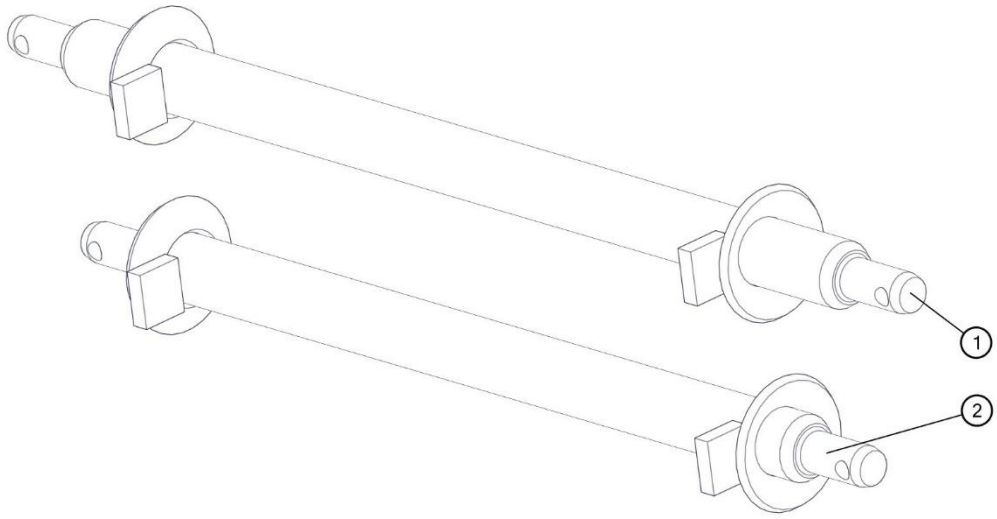

Lp	Nr. rysunku 1	Ilość w sekcji/maszynie	Nazwa części	Uwagi
1	1115/00-200/0	1	Oś zawieszenia ø60 kat. III/36/730 kpl. spaw.	
2	1115/00-700/0	1	Oś zawieszenia ø60 kat.II/36/730 kpl. spaw.	

Sekcja : Cylinder hydrauliczny VARIO

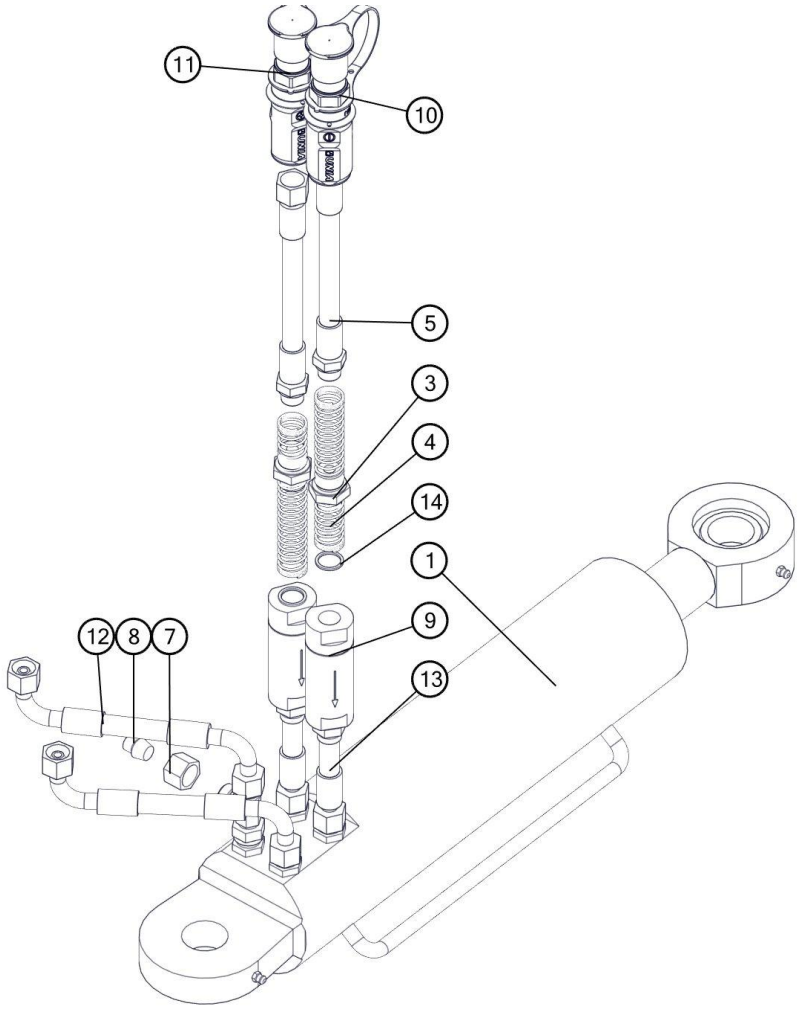

Lp	Nr. rysunku 1	Ilość w sekcji/maszynie	Nazwa części	Uwagi
1	181862.7	1	Cylinder boczny pługa DZ 90/45-190 MSK2	
2	31123818	1	Korpus przył.prost.reduk.G3/8" / M18x1,5	
3	34124818	2	Korpus przyłączki prostej redukcyjnej G1/2"/M18x1,5	
4	1150 /00-411 /0	2	Sprężyna przewodu	
5	1150 /00-410 /170	2	Przewód giętki kpl. L=170	
6	376811218	1	Korpus przył. trójnik. niesymetr.nast. M18x1,5	
7	3911218	1	Nakrętka korka M2 12L	
8	726112	1	Korek zaślepiający z uszczelką VZ2 12L/S	
9	FCL-380-40	2	Filtr liniowy FCL-120-40	
10	ZPH /ZOLK /MINUS	1	ZAK.PRZEW.HYDR.ZOL.KENNFIXX (-)	
11	ZPH /ZOLK /PLUS	1	ZAK.PRZEW.HYDR.ZOL.KENNFIXX (+)	
12	1153 /00-700 /2600	2	Przewód giętki kpl. L=2600	
13	1153 /00-800 /2500	2	Przewód giętki kpl. L=2500	
14	17x21-Cu	4	Podkładka A DIN 7603-Cu	

Sekcja : Suwak

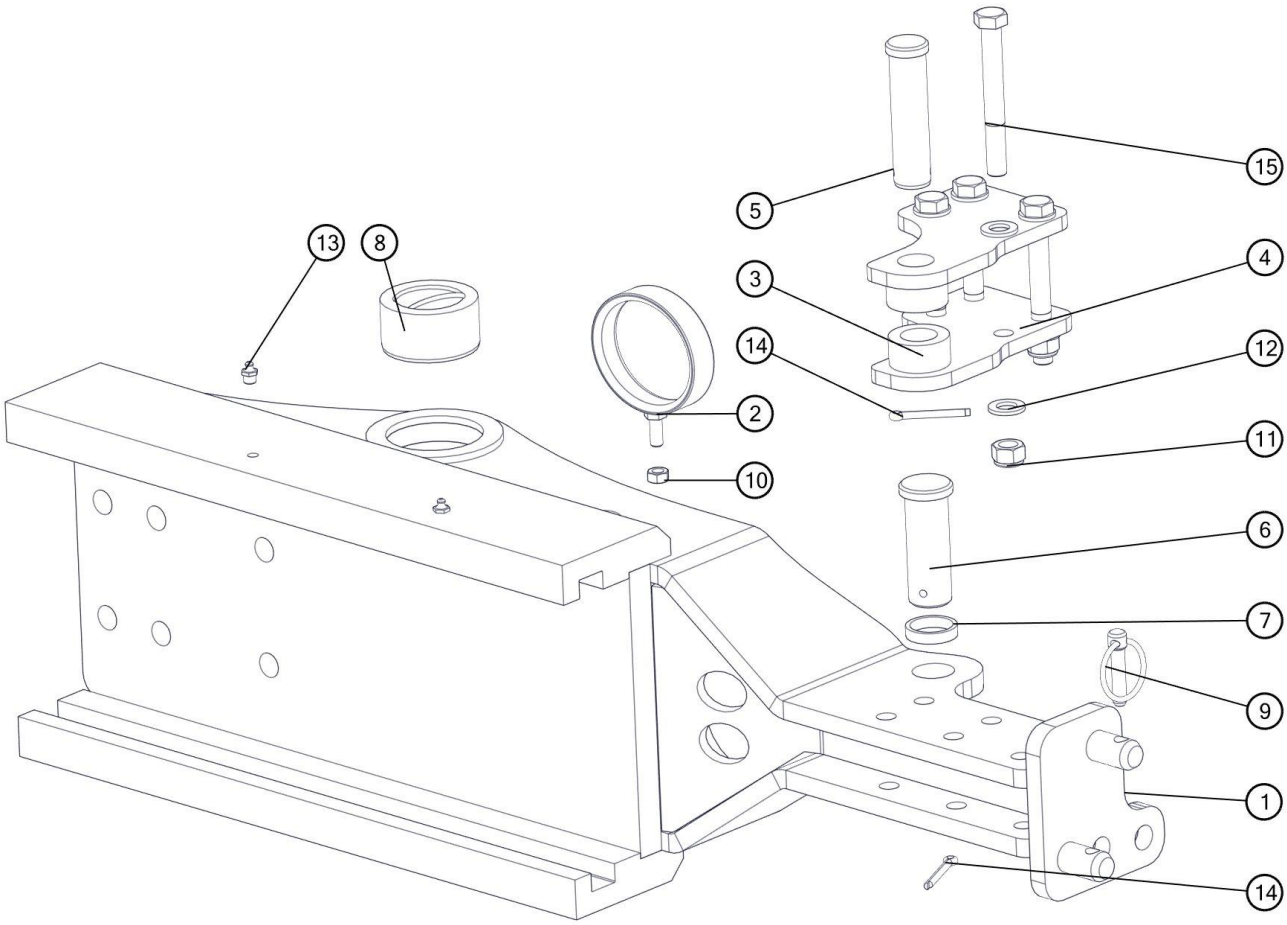

Lp	Nr. rysunku 1	Ilość w sekcji/maszynie	Nazwa części	Uwagi
1	1153 /99-100 /0	1	Suwak kpl. spaw. F	
2	1153 /46-200 /0	1	Uchwyt węży kpl. spaw.	
3	1153 /99-202 /0	2	Tuleja ø50/30,5x24	
4	1153 /99-201 /0	2	Ucho wrzeciona	
5	1153 /99-203 /0	1	Sworzeń 30x115/105	
6	1115 /00-006 /0	1	Sworzeń 35x95/82	
7	1127 /00-006 /0	2	Podkładka ø42,4/35,5x9	
8	1153 /99-001 /0	2	Tuleja łożyskowa ø80/55x42	
9	A11x50-Fe/Zn-m5c	1	Przetyczka A11x50-Fe/Zn-m5c	
10	M10-8-B-Fe /Zn5	1	Nakrętka M10-8-B-Fe /Zn5	
11	M16-8-B-Fe /Zn5	4	Nakrętka samozab. M16-8-B-Fe /Zn5	
12	17-Fe /Zn5	8	Podkładka 17-Fe /Zn5	
13	M10x1	4	Smarowniczka M10x1	
14	S-6,3x50-Fe /Zn5	2	Zawleczka S-6,3x50-Fe /Zn5	
15	M16x130-8.8-B-Fe /Zn5	4	Śruba M16x130-8.8-B-Fe /Zn5	

Sekcja : Regulacja pierwszego korpusu

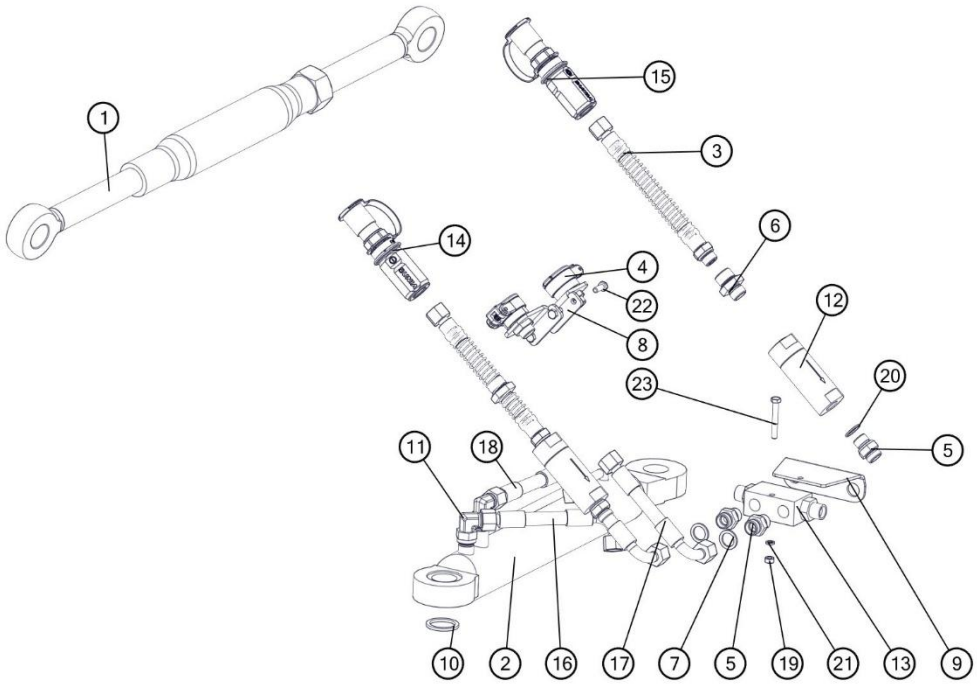

Lp	Nr. rysunku 1	Ilość w sekcji/maszynie	Nazwa części	Uwagi
1	1153/97-200/0	1	Wrzeciono poprzeczne kpl.	
2	SMT2U.50.28.250-00	1	Cylinder hydrauliczny tłokowy	
3	1150/00-410/0	2	Przewód przyłączeniowy ze sprężyną M18x1,5-3/8" kpl.	
4	7120 B	2	Gniazdo szybkozłącza kpl.	
5	31123818	4	Korpus przył.prost.reduk.G3/8" / M18x1,5	
6	34124818	2	Korpus przyłączki prostej redukcyjnej G1/2"/M18x1,5	
7	1067/00-021/0	2	Pierścień uszczelniający 16,7x23	
8	1150/124-101/0	2	Uchwyt gniazda szybkozłącza	
9	1153/107-012/0	1	Uchwyt zamka	
10	1153/99-204/0	2	Podkładka ø38/30,2x3	
11	3565121812	2	Korpus przył. kolank. nast. M18x1,5	
12	FCL-380-40	2	Filtr liniowy FCL-120-40	
13	VRDE 015AFF	1	Zamek hydrauliczny 3/8"/M18x1,5	
14	ZPH/ZIEK/MINUS	1	ZAK.PRZEW.HYDR.ZIEL.KENNFIXX (-)	
15	ZPH/ZIEK/PLUS	1	ZAK.PRZEW.HYDR.ZIEL.KENNFIXX (+)	
16	1069/30-000/700	1	Przewód giętki kpl. L=700	
17	1069/30-000/2500	2	Przewód giętki kpl. L=2500	
18	1069/30-000/600	1	Przewód giętki kpl. L=600	
19	M6-8-B-Fe/Zn5	1	Nakrętka M6-8-B-Fe/Zn5	
20	A 17x21-Cu	2	Podkładka A 17x21-Cu	
21	Z6.1-Fe/Zn5	1	Podkładka sprężysta Z6.1-Fe/Zn5	

22	M6x16-8.8-B-Fe/Zn5	4	Śruba M6x16-8.8-B-Fe/Zn5	
23	M6x45-8.8-B-Fe/Zn5	1	Śruba M6x45-8.8-B-Fe/Zn5	

Sekcja : Zabezpieczenie bezpiecznikowe

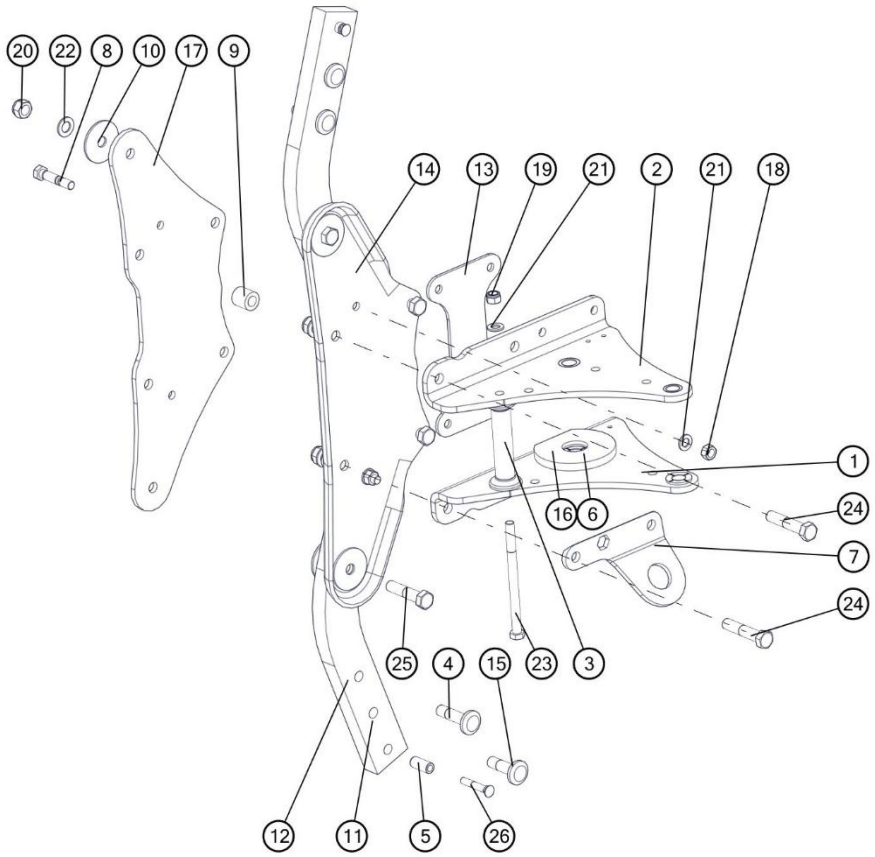

Lp	Nr. rysunku 1	Ilość w sekcji/maszynie	Nazwa części	Uwagi
1	1153/241-100/0	1	Płyta górna kpl. spaw.	
2	1153/96-100/1	1	Płyta dolna kpl. spaw.	
3	1153/96-110/1	1	Tuleja kpl. spaw.	
4	1126/50-008/0	2	Śruba grządzieli M20x1,5x82	
5	1137/30-002/0	2	Tulejka grządzieli ø20/12,5x45	
6	1140/40-103/0	2	Pierścień ø150/48x15	
7	1153/00-017/0	1	Ucho transportowe B	
8	1153/00-501/0	2	Bezpiecznik grządzieli M16x81 (a=35)	
9	1153/02-002/0	4	Tuleja ø35/20x36	
10	1153/04-002/0	4	Podkładka ø80/20,5x4	
11	1153/120-001/0	2	Grządziel 80x35x635	
12	1153/124-001/0	2	Grządziel 80x35x741	Vario 4 PLUS
13	1153/135-001/0	1	Płyta uchwytu kroju	
14	1153/96-106/0	1	Płyta grządzieli tłoczona	
15	1126/50-009/0	2	Śruba grządzieli M20x1,5x72	
16	1153/96-105/0	2	Pierścień ø150/59x5	VARIO 5 i PLUS 5
17	1153/96-103/0	1	Płyta grządzieli	

18	M16-8-B-Fe/Zn5	2	Nakrętka M16-8-B-Fe/Zn5	
19	M16x1,5-10-B-Fe/Zn5	1	Nakrętka samozab. M16x1,5-10-B-Fe/Zn5	
20	M20x1,5-10-B-Fe/Zn5	6	Nakrętka samozab. M20x1,5-10-B-Fe/Zn5	
21	17-Fe/Zn5	3	Podkładka 17-Fe/Zn5	
22	21-Fe/Zn5	6	Podkładka 21-Fe/Zn5	
23	M16x1,5x220-10.9-B-Fe/Zn5	1	Śruba M16x1,5x220-10.9-B-Fe/Zn5	
24	M20x1,5x100-10.9-B-Fe/Zn5	4	Śruba M20x1,5x100-10.9-B-Fe/Zn5	
25	M20x1,5x90-10.9-B-Fe/Zn5	2	Śruba M20x1,5x90-10.9-B-Fe/Zn5	
26	ZM12x1,25x75-10.9-Fe/Zn5	2	Śruba ZM12x1,25x75-10.9-Fe/Zn5	

Sekcja : Zabezpieczenie hydrauliczne

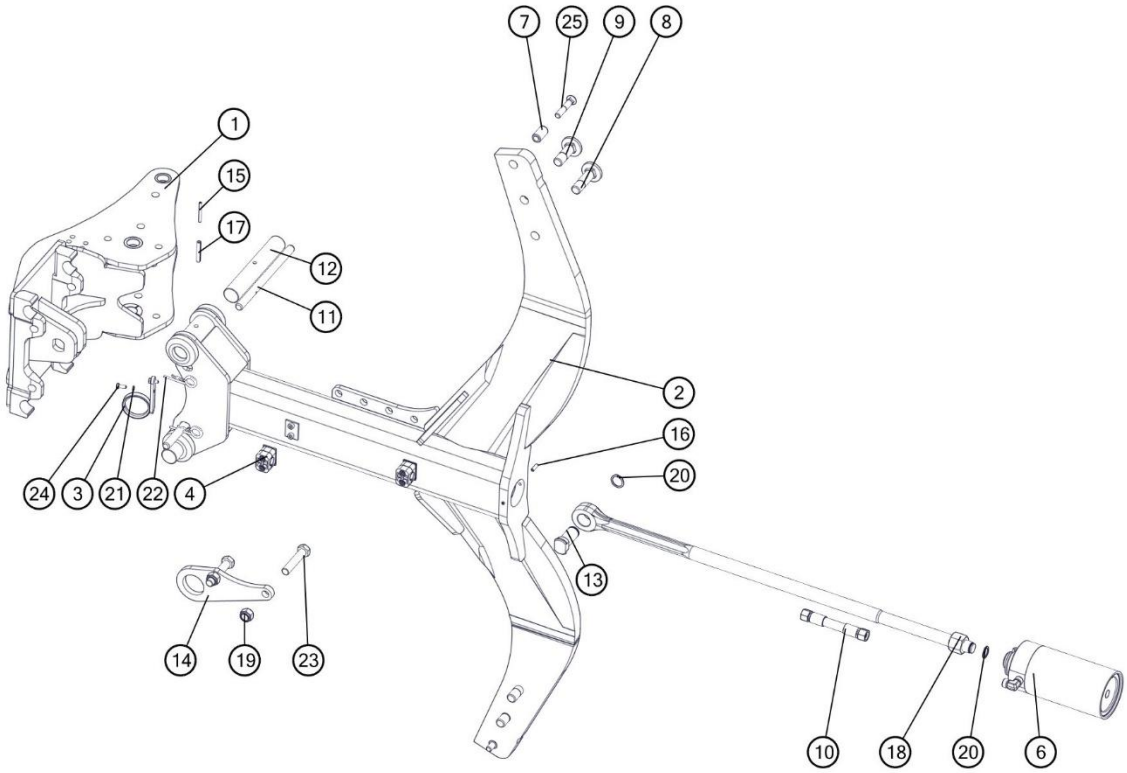

Lp	Nr. rysunku 1	Ilość w sekcji/maszynie	Nazwa części	Uwagi
1	1153/94-000/0	1	Uchwyt korpusu kpl. spaw.	
2	1152/84-100/0	1	Goleń hydrauliczna duża kpl. spaw. A	
3	1153/93-200/0	1	Uchwyt węża kpl. spaw.	
4	sp/218/pah-is/m/w10	2	Uchwyt węża kpl. STAUFF	
5	1152/43-200/0	1	Łącznik kpl.	
6	SMTUG 90.36.H-00	1	Cylinder zabezpieczenia hydraulicznego kpl.	
7	1117/00-043/0	2	Tulejka grządzieli ø20/12,5x35	
8	1126/50-009/0	2	Śruba grządzieli M20x1,5x72	
9	1150/26-004/0	2	Śruba grządzieli M20x1,5x62	
10	1151/78-100/1170	1	Przewód giętki kpl.	
11	1152/43-001/0	2	Zawleczka ø16x240	
12	1153/00-012/0	2	Czop goleni	
13	1150/26-001/0	1	Sworzeń łącznika	
14	1153/00-018/0	1	Ucho transportowe S	
15	5x50-Fe/Zn5	2	Kołek sprężysty 5x50-Fe/Zn5	
16	6x20-Fe/Zn5	2	Kołek sprężysty 6x20-Fe/Zn5	
17	8x50-Fe/Zn5	2	Kołek sprężysty 8x50-Fe/Zn5	
18	M24x2-10-B-Fe/Zn5	1	Nakrętka M24x2-10-B-Fe/Zn5	
19	M16-8-B-Fe/Zn5	2	Nakrętka samozab. M16-8-B-Fe/Zn5	
20	Z21	2	Pierścień osadczy sprężynujący Z21	

21	Z6.1-Fe/Zn5	2	Podkładka sprężysta Z6.1-Fe/Zn5	
22	4-Fe/Zn	2	Zawleczka sprężynowa 4-Fe/Zn	
23	M16x80-8.8-B-Fe/Zn5	2	Śruba M16x80-8.8-B-Fe/Zn5	
24	M6x16-8.8-B-Fe/Zn5	2	Śruba M6x16-8.8-B-Fe/Zn5	
25	ZM12x1,25x65-10.9-Fe/Zn5	2	Śruba ZM12x1,25x65-10.9-Fe/Zn5	

Sekcja : Zabezpieczenie resorowe

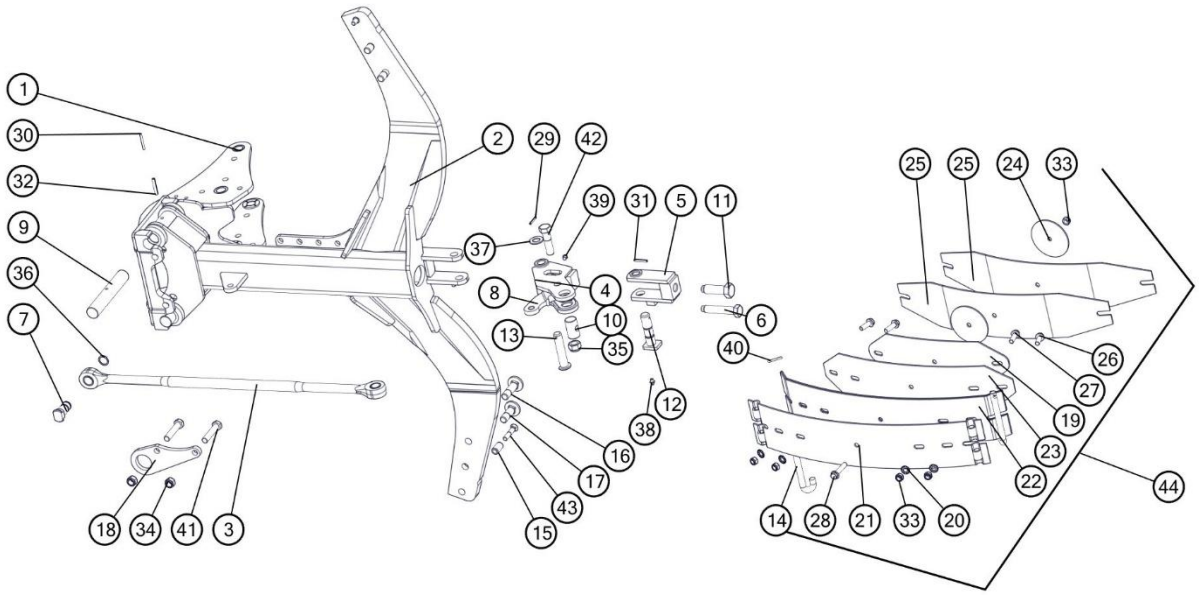

Lp	Nr. rysunku 1	Ilość w sekcji/maszynie	Nazwa części	Uwagi
1	1153/94-000/0	1	Uchwyt korpusu kpl. spaw.	
2	1152/86-100/0	1	Goleń resorowa duża kpl. spaw. A	
3	1153/00-900/0	1	Łącznik kpl.	
4	1153/42-100/0	1	Dźwignia kpl. spaw.	
5	1117/72-300/0	1	Napinacz kpl. spaw.	
6	1117/72-004/0	1	Śruba M20x110	
7	1150/34-001/0	1	Sworzeń łącznika A	
8	1152/46-002/0	1	Płytka dźwigni C	
9	1153/00-012/0	2	Czop goleni	
10	1117/72-003/0	1	Nakrętka M20	
11	1117/72-005/0	1	Śruba M24x78	
12	1117/72-007/0	1	Sworzeń 25x104	
13	1117/72-001/0	1	Sworzeń 22x105/96	
14	1117/00-026/0	2	Zawias	
15	1117/00-043/0	2	Tulejka grządzieli ø20/12,5x35	
16	1126/50-009/0	2	Śruba grządzieli M20x1,5x72	
17	1150/26-004/0	2	Śruba grządzieli M20x1,5x62	
18	1153/00-018/0	1	Ucho transportowe S	
19	RS.01.0	1	Blacha 5	
20	Riplock	5	Podkładka zębata M12 RIP-LOCK	
21	RS.01.01	1	Blacha 1	
22	RS.01.02	2	Blacha 2	
23	RS.01.04	1	Blacha 4	

24	RS.01.06	2	Krążek	
25	RS.01.07	2	Blacha 6	
26	M12x35-10.9-Fe/Zn5 TENSI	2	Śruba M12x35-10.9-Fe/Zn5 TENSI	
27	M12x40-10.9-Fe/Zn5 TENSI	2	Śruba M12x40-10.9-Fe/Zn5 TENSI	
28	M12x60-10.9-Fe/Zn5 TENSI	1	Śruba M12x60-10.9-Fe/Zn5 TENSI	
29	5x35-Fe/Zn5	1	Kołek sprężysty 5x35-Fe/Zn5	
30	5x50-Fe/Zn5	2	Kołek sprężysty 5x50-Fe/Zn5	
31	6x40-Fe/Zn5	1	Kołek sprężysty 6x40-Fe/Zn5	
32	8x50-Fe/Zn5	2	Kołek sprężysty 8x50-Fe/Zn5	
33	M12-8-B-Fe/Zn5	5	Nakrętka samozab. M12-8-B-Fe/Zn5	
34	M16-8-B-Fe/Zn5	2	Nakrętka samozab. M16-8-B-Fe/Zn5	
35	M20x1,5-10-B-Fe/Zn5	1	Nakrętka samozab. M20x1,5-10-B-Fe/Zn5	
36	Z25	1	Pierścień osadczy sprężynujący Z25	
37	23-Fe/Zn5	1	Podkładka 23-Fe/Zn5	
38	M8x1	1	Smarowniczka M8x1	
39	M10x1	1	Smarowniczka M10x1	
40	S-5x28-Fe/Zn5	2	Zawleczka S-5x28-Fe/Zn5	
41	M16x80-8.8-B-Fe/Zn5	2	Śruba M16x80-8.8-B-Fe/Zn5	
42	M20x1,5x75-10.9-B-Fe/Zn5	1	Śruba M20x1,5x75-10.9-B-Fe/Zn5	
43	ZM12x1,25x65-10.9-Fe/Zn5	2	Śruba ZM12x1,25x65-10.9-Fe/Zn5	
44	1117/64-000/0	1	Sprężyna kpl. B	

Sekcja : Korpus LONG lewy

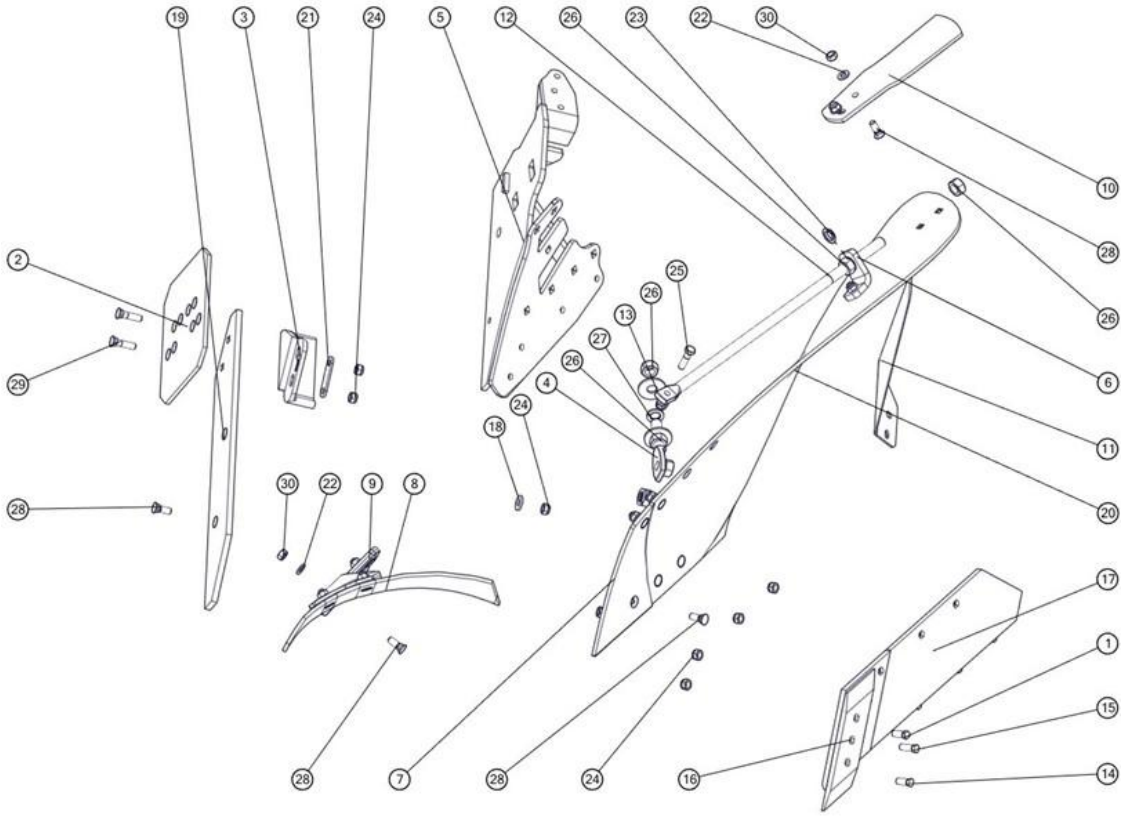

Lp	Symbol	Id Sap	Nazwa	W zespole	Katalog	Uwagi
1	1067/91-102/0	1033598	Śruba z łbem stożkowym M12x1,25x35 opk. 200 szt	4	A	1 szt. poz. 14
2	1067/93-002/0	2113176	Nakładka płozu T	1	A	
3	1115/50-002/0	2134974	Piętka lewa	1	A	
4	1126/50-010/0	2002156	Śruba regulacyjna M20x1,5	1	B	
5	1150/142-100/0	2111393	Rdzeń lewy ażur Long kpl. spaw.	1	B	Współzamienny ze starszymi wersjami
6	1150/51-006/0	2111400	Kątownik wypory	1	B	
7	1150/94-002/0	2113204	Pierś odkładnicy Long lewa	1	A	
8	1067/92-004/0	2113350	Zgarniacz lewy	1	A	
9	1126/60-006/0	2113345	Uchwyt zgarniacza lewy	1	A	
10	1150/94-301/0	2113140	Listwa dokładająca lewa	1	B	
11	1153/00-008/0	2113115	Krój nożowy lewy	1	A	
12	1153/21-007/0	2146238	Wypora	1	A	
13	1153/51-004/0	2131741	Podkładka śruby ø55/21x4	2	B	
15	M12x1,25x40-10.9-B-Fe/Zn	1033606	Śruba M12x1,25x40-10.9-B-Fe/Zn DIN 960 opk. 100 szt.	1	A	
16	1150/72-201/0	2113106	Dłuto lewe 3 otworowe	1	A	
17	1153/52-250/0	2113125	Lemiesz lewy ZX kpl. spaw.	1	A	
18	1150/51-004/0	2111399	Podkładka śruby ø30/13x4	1	B	
19	1150/94-003/0	2113168	Listwa płozu Long lewa	1	A	

20	1150/94-001/0	2113265	Skrzydło odkładnicy Long lewe (podkład)	1	A	
20.1	1150/94-001/0	2111396	Skrzydło odkładnicy Long lewe (czerwony)	1	B	
21	1153/51-005/0	2111408	Podkładka piętki	1	A	
22	Podkładka 13-Fe/Zn5	1034391	Podkładka D-125	12	B	
23	22,5-Fe/Zn 5	1031396	Podkładka sprężysta	2	B	
24	M12x1,25-10-B-Fe/Zn5	1033596	Nakrętka M12x1,25-10-B-Fe/Zn5 DIN 985 opk. 200 szt.	15	A	
25	M12x1,25x45-10.9-B-Fe/Zn5	1031408	Śruba	1	B	

Lp	Symbol	Id Sap	Nazwa	W zespole	Katalog	Uwagi
26	M20x1,5-10-B-Fe/Zn	1033610	Nakrętka opk. 50 szt.	6	B	
27	Z20,2-Fe/Zn		Podkladka sprężysta	3	B	
28	ZM12x1,25x35-10.9-Fe/Zn5	1033597	Śruba stożkowa ZM12x1,25x35-10,9-Fe/Zn DIN 608 opk. 200 szt.	13	A	
29	ZM12x1,25x50-10.9-Fe/Zn	1031410	Śruba stożkowa ZM12x1,25x50-10,9-Fe/Zn DIN 608	2	A	
30	Nakrętka M12x1,25-10-B-	1033620	Nakrętka opk. 20 szt	8	A	
31	1150/172-000/0	2081099	Korpus LONG kpl.lewy A	1	B	

Sekcja : Korpus LONG prawy

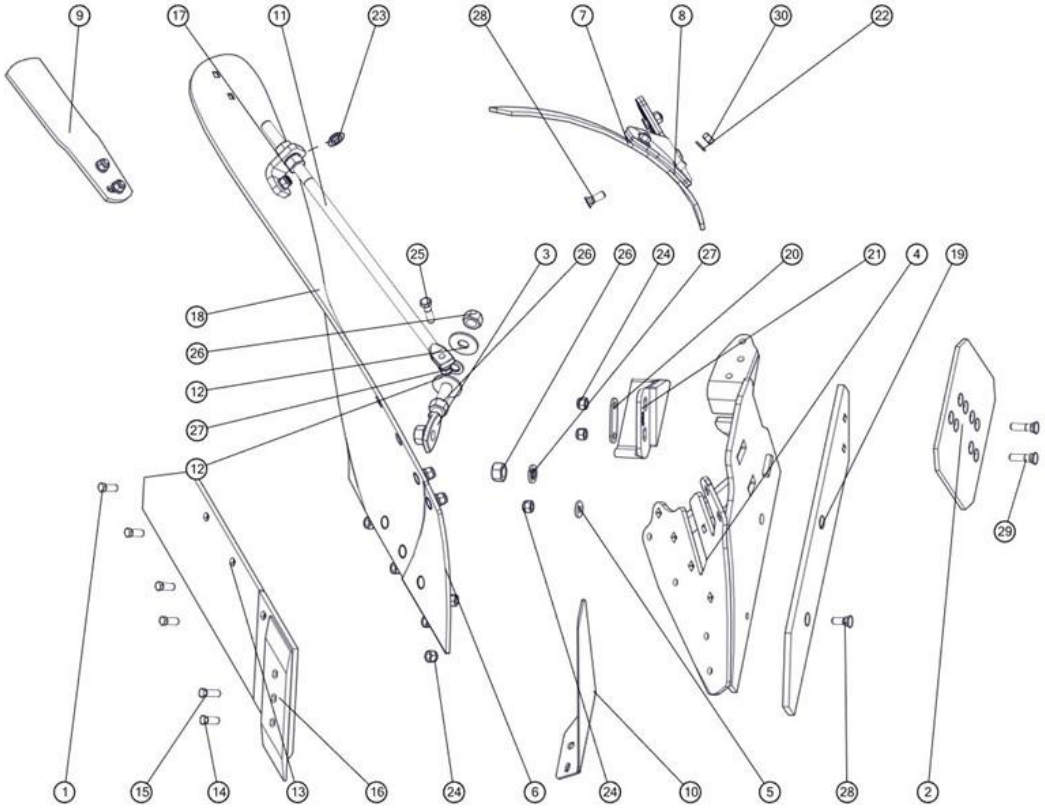

Lp	Symbol	Id Sap	Nazwa	W zespole	Katalog	Uwagi
1	1067/91-102/0	1033598	Śruba z łbem stożkowym M12x1,25x35 opk. 200 szt	4	A	1 szt. poz. 14
2	1067/93-002/0	2113176	Nakładka płozu T	1	A	
3	1126/50-010/0	2002156	Śruba regulacyjna M20x1,5	1	B	
4	1150/141-100/0	2111402	Rdzeń prawy ażur Long kpl. spaw.	1	A	Współzamienny ze starszymi wersjami
5	1150/51-004/0	2111399	Podkładka śruby ø30/13x4	1	B	
6	1150/93-002/0	2113205	Pierś odkładnicy Long prawa	1	A	
7	1067/91-007/0	2113353	Zgarniacz prawy	1	A	
8	1126/50-006/0	2113347	Uchwyt zgarniacza prawy	1	A	
9	1150/93-301/0	2113141	Listwa dokładająca prawa	1	A	
10	1153/00-007/0	2113116	Krój nożowy prawy	1	A	
11	1153/21-007/0	2146238	Wypora	1	A	
12	1153/51-004/0	2131741	Podkładka śruby ø55/21x4	2	B	
13	1153/51-250/0	2113127	Lemiesz prawy ZX kpl. spaw.	1	A	
15	M12x1,25x40-10.9-B-Fe/Zn	1033606	Śruba M12x1,25x40-10.9-B-Fe/Zn DIN 960 opk. 100 szt.	1	A	
16	1150/71-201/0	2113107	Dłuto prawe 3 otworowe	1	A	
17	1150/51-006/0	2111400	Kątownik wypory	1	B	

Lp	Symbol	Id Sap	Nazwa	W zespole	Katalog	Uwagi
18	1150/93-001/0	2113266	Skrzydło odkładnicy Long prawe	1	A	
19	1150/93-003/0	2113169	Listwa płozu Long prawa	1	A	
20	1153/51-005/0	2111408	Podkładka piętki	1	A	
21	N-BN-69/1924-26	2134972	Piętka	1	A	
22	Podkładka 13-Fe/Zn5	1034391	Podkładka D-125	13	B	
23	22,5-Fe/Zn 5	1031396	Podkładka sprężysta	2	B	
24	M12x1,25-10-B-Fe/Zn5	1033596	Nakrętka M12x1,25-10-B-Fe/Zn5 DIN 985 opk. 200 szt.	15	A	
25	M12x1,25x45-10.9-B-Fe/Zn5	1031408	Śruba	1	B	
26	M20x1,5-10-B-Fe/Zn	1033610	Nakrętka opk. 50 szt.	6	B	
27	Z20,2-Fe/Zn		Podkladka sprężysta	3	B	
28	ZM12x1,25x35-10.9-Fe/Zn5	1033597	Śruba stożkowa ZM12x1,25x35-10,9-Fe/Zn DIN 608 opk. 200 szt.	13	A	
29	ZM12x1,25x50-10.9-Fe/Zn	1031410	Śruba stożkowa ZM12x1,25x50-10,9-Fe/Zn DIN 608	2	A	
30	Nakrętka M12x1,25-10-B-	1033620	Nakrętka opk. 20 szt	8	A	
31	1150/171-000/0	2081101	Korpus LONG kpl.prawy A	1	B	

Sekcja : KORPUS BIG LONG LEWY

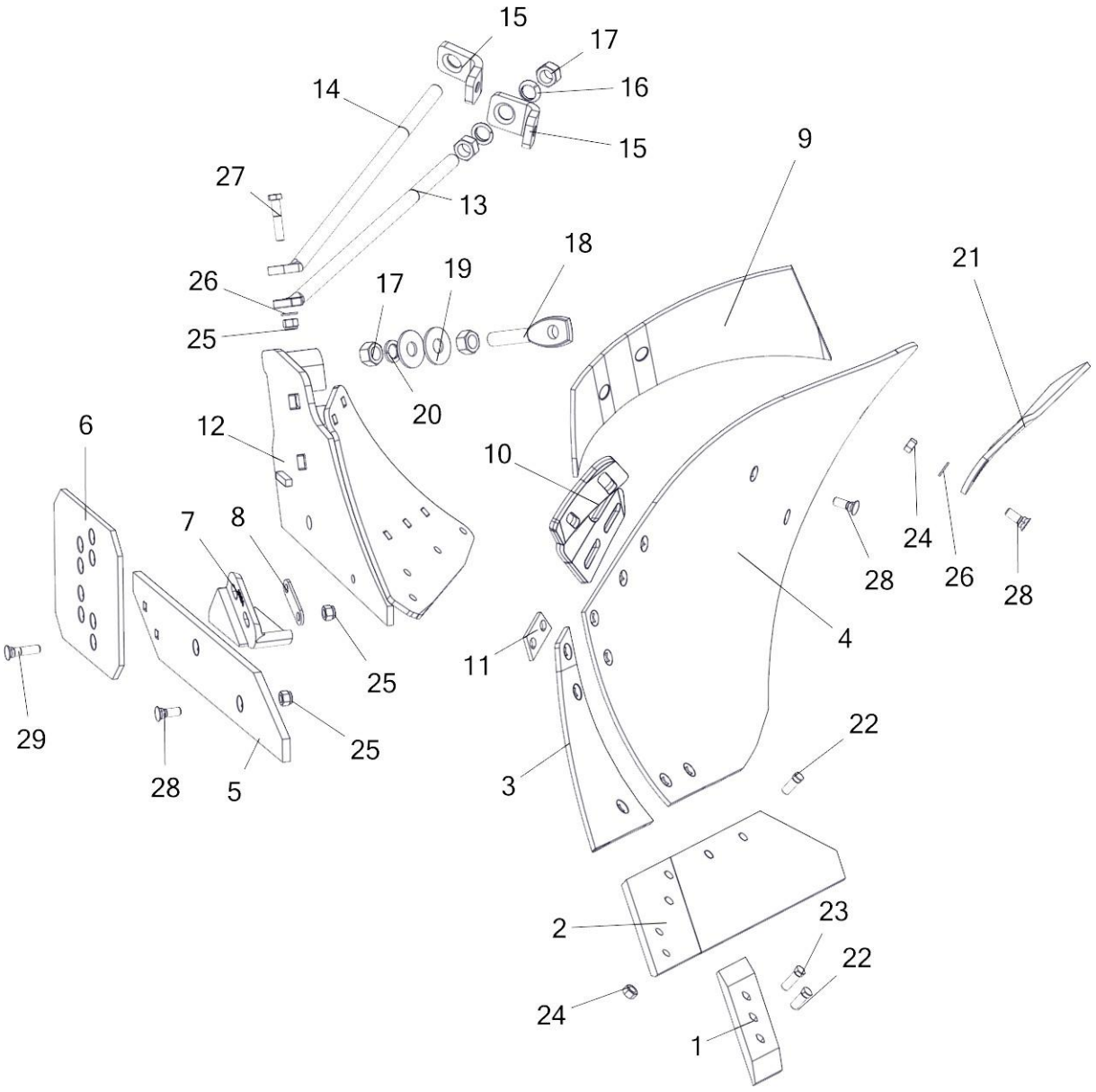

Lp	Symbol	Id Sap	Nazwa	W zespole	Katalog	Uwagi
1	1150/72-201/0	2113106	Dłuto lewe 3 otworowe	1	A	
2	1153/52-250/0	2113125	Lemiesz lewy ZX kpl. spaw.	1	A	
2.1	1153/52-200/0	2113138	Lemiesz z dłutem ZX lewy kpl.	1	A	
3	1154/92-002/0	2113200	Pierś odkładnicy Big Long lewa	1	B	
4	1154/92-001/0	2113261	Skrzydło odkładnicy Big Long lewe	1	A	
5	1150/94-003/0	2113168	Listwa płozu Long lewa	1	A	

Lp	Symbol	Id Sap	Nazwa	W zespole	Katalog	Uwagi
6	1067/93-002/0	2113176	Nakładka płozu T	1	A	
7	1115/50-002/0	2134974	Piętka lewa	1	A	
8	1153/51-005/0	2111408	Podkładka piętki	1	A	
9	1067/92-004/0	2113350	Zgarniacz lewy	1	A	
10	1126/60-006/0	2113345	Uchwyt zgarniacza lewy	1	A	
11	1153/21-004/0	2147423	Płytka wyrównawcza	1	B	
12	1150/94-100/0	2137851	Rdzeń lewy Long kpl. spaw.	1	B	
13	1153/21-007/0	2146238	Wypora	1	A	
14	1154/91-003/0	2146239	Wypora L=430	1	B	
15	1150/51-006/0	2111400	Kątownik wypory	2	B	
16	Podkładka 22,5		Podkładka sprężysta	2	B	
17	M20x1,5-10-B-Fe/Zn5		Nakrętka zwykła	2	B	
18	1126/50-010/0	2002156	Śruba regulacyjna M20x1,5	1	B	
19	1153/51-004/0	2131741	Podkładka śruby ø55/21x4	2	B	
20	Z20.5-Fe/Zn5		Podkładka sprężysta	1	B	
21	1150/94-301/0	2113140	Listwa dokładająca lewa	1	B	
22	1067/91-102/0	1033598	Śruba z łbem stożkowym M12x1,25x35 opk. 200 szt	2	A	
23	M12x1,25x40-10.9-B-Fe/Zn	1033606	Śruba M12x1,25x40-10.9-B-Fe/Zn DIN 960 opk. 100 szt.	1	A	
24	Nakrętka M12x1,25-10-B-	1033620	Nakrętka opk. 20 szt	2	A	
25	M12x1,25-10-B-Fe/Zn5	1033596	Nakrętka M12x1,25-10-B-Fe/Zn5 DIN 985 opk. 200 szt.	3	A	
26	13 Fe/Zn5		Podkładka zwykła	2	B	
27	M12x1,25x60-10.9-B-Fe/Zn5		Śruba drobnozwojna z gwintem na części trzpienia	1	B	
28	ZM12x1,25x35-10.9-Fe/Zn5	1033597	Śruba stożkowa ZM12x1,25x35-10,9-Fe/Zn DIN 608 opk. 200 szt.	3	A	
29	ZM12x1,25x50-10.9-Fe/Zn5		Śruba stożkowa z podsadzeniem kwadratowym	1	B	

Sekcja : KORPUS BIG LONG PRAWY

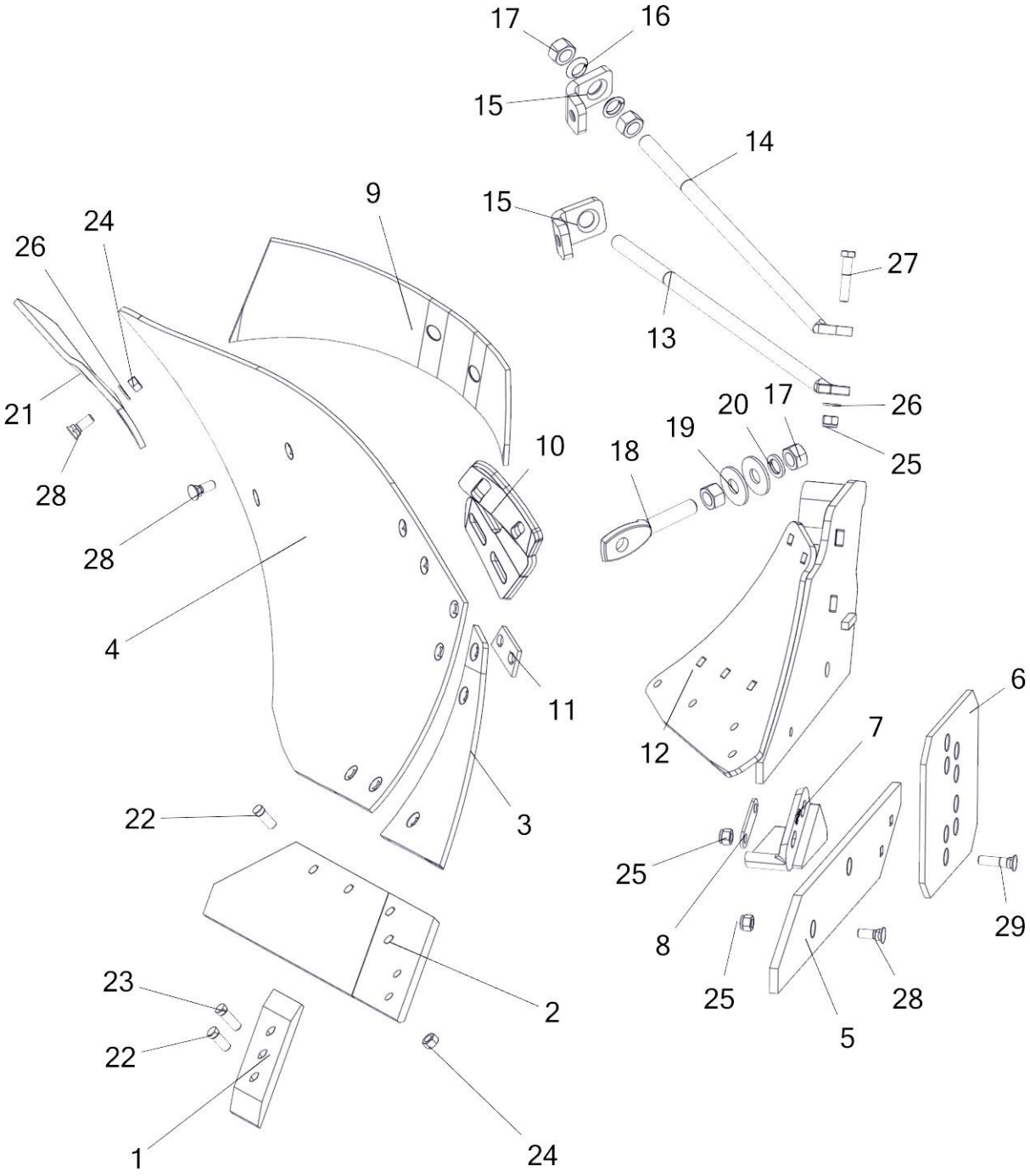

Lp	Symbol	Id Sap	Nazwa	W zespole	Katalog	Uwagi
1	1150/71-201/0	2113107	Dłuto prawe 3 otworowe	1	A	
2	1153/51-250/0	2113127	Lemiesz prawy ZX kpl. spaw.	1	A	
2.1	1153/51-200/0	2113139	Lemiesz z dłutem ZX prawy kpl.	1	A	
3	1154/91-002/0	2113201	Pierś odkładnicy Big Long prawa	1	B	
4	1154/91-001/0	2113262	Skrzydło odkładnicy Big Long prawe	1	A	
5	1150/93-003/0	2113169	Listwa płozu Long prawa	1	A	
6	1067/93-002/0	2113176	Nakładka płozu T	1	A	
7	N-BN-69/1924-26	2134972	Piętka	1	A	

Lp	Symbol	Id Sap	Nazwa	W zespole	Katalog	Uwagi
8	1153/51-005/0	2111408	Podkładka piętki	1	A	
9	1067/91-007/0	2113353	Zgarniacz prawy	1	A	
10	1126/50-006/0	2113347	Uchwyt zgarniacza prawy	1	A	
11	1153/21-004/0	2147423	Płytka wyrównawcza	1	B	
12	1150/93-100/0	2137848	Rdzeń prawy Long kpl. spaw.	1	B	
13	1153/21-007/0	2146238	Wypora	1	A	
14	1154/91-003/0	2146239	Wypora L=430	1	B	
15	1150/51-006/0	2111400	Kątownik wypory	2	B	
16	Podkładka 22,5		Podkładka sprężysta	2	B	
17	M20x1,5-10-B-Fe/Zn5		Nakrętka zwykła	2	B	
18	1126/50-010/0	2002156	Śruba regulacyjna M20x1,5	1	B	
19	1153/51-004/0	2131741	Podkładka śruby ø55/21x4	2	B	
20	Z20.5-Fe/Zn5		Podkładka sprężysta	1	B	
21	1150/93-301/0	2113141	Listwa dokładająca prawa	1	A	
22	1067/91-102/0	1033598	Śruba z łbem stożkowym M12x1,25x35 opk. 200 szt	2	A	
23	M12x1,25x40-10.9-B-Fe/Zn	1033606	Śruba M12x1,25x40-10.9-B-Fe/Zn DIN 960 opk. 100 szt.	1	A	
24	Nakrętka M12x1,25-10-B-	1033620	Nakrętka opk. 20 szt	2	A	
25	M12x1,25-10-B-Fe/Zn5	1033596	Nakrętka M12x1,25-10-B-Fe/Zn5 DIN 985 opk. 200 szt.	3	A	
26	13 Fe/Zn5		Podkładka zwykła	2	B	
27	M12x1,25x60-10.9-B-Fe/Zn5		Śruba drobnozwojna z gwintem na cześci trzpienia	1	B	
28	ZM12x1,25x35-10.9-Fe/Zn5	1033597	Śruba stożkowa ZM12x1,25x35-10,9-Fe/Zn DIN 608 opk. 200 szt.	3	A	
29	ZM12x1,25x50-10.9-Fe/Zn5		Śruba stożkowa z podsadzeniem kwadratowym	1	B	

Sekcja : KORPUS AŻUROWY LONG LEWY

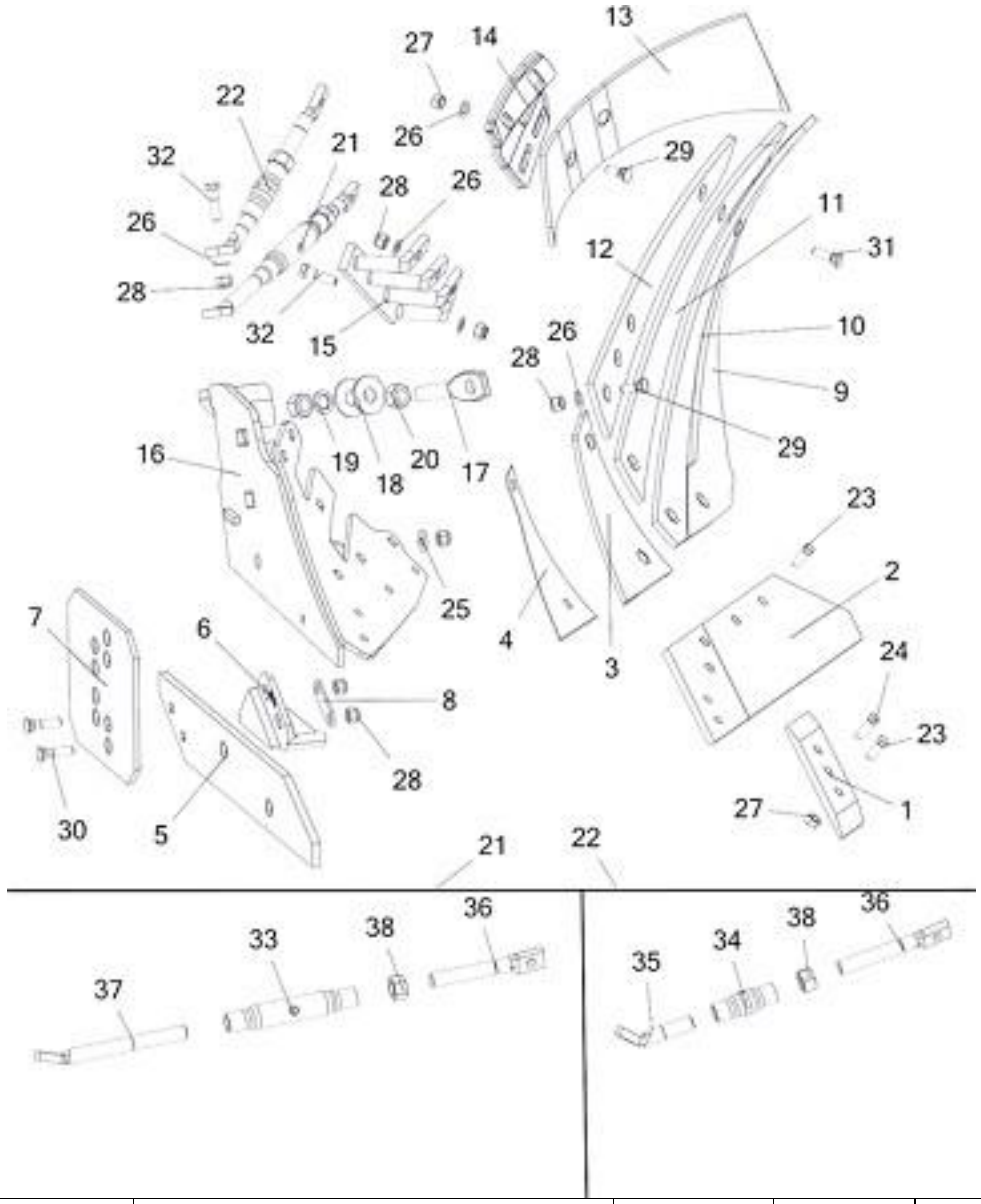

Lp	Symbol	Id Sap	Nazwa	W zespole	Katalog	Uwagi
1	1150/72-201/0	2113106	Dłuto lewe 3 otworowe	1	A	
2	1153/52-250/0	2113125	Lemiesz lewy ZX kpl. spaw.	1	A	
2.1	1153/52-200/0	2113138	Lemiesz z dłutem ZX lewy kpl.	1	A	
3	1150/94-002/0	2113204	Pierś odkładnicy Long lewa	1	A	
4	1150/141-002/0	1014174	Podkładka piersi ażur LONG	1	A	
5	1150/94-003/0	2113168	Listwa płozu Long lewa	1	A	
6	1115/50-002/0	2134974	Piętka lewa	1	A	
7	1067/93-002/0	2113176	Nakładka płozu T	1	A	
8	1153/51-005/0	2111408	Podkładka piętki	1	A	
9	1150/142-001/0	2176190	Skrzydło odkładnicy ażur Long L. kpl.	1	B	Zawiera poz. 9, 10, 11, 12
9.1	1150/142-001/CZ	2197554	Skrzydło odkł.ażur Long L (zmiana 2019r.)	1	B	Zawiera poz. 9, 10, 11, 12
13	1067/92-004/0	2113350	Zgarniacz lewy	1	A	
14	1126/60-006/0	2113345	Uchwyt zgarniacza lewy	1	A	
15	1150/142-200/0	2111447	Drabinka lewa kpl. spaw.	1	B	
16	1150/142-100/0	2111393	Rdzeń lewy ażur Long kpl. spaw.	1	B	

Lp	Symbol	Id Sap	Nazwa	W zespole	Katalog	Uwagi
17	1126/50-010/0	2002156	Śruba regulacyjna M20x1,5	1	B	
18	1153/51-004/0	2131741	Podkładka śruby ø55/21x4	2	B	
19	Z20.5-Fe/Zn5		Podkładka sprężysta	1	B	
20	M20x1,5-10-B-Fe/Zn5		Nakrętka zwykła	2	B	
21	1150/141-300/0	2084418	Wypora długa ażur LONG kpl.	1	B	
22	1150/141-200/0	2084420	Wypora	1	B	
23	1067/91-102/0	1033598	Śruba z łbem stożkowym M12x1,25x35 opk. 200 szt	2	A	
24	M12x1,25x40-10.9-B-Fe/Zn	1033606	Śruba M12x1,25x40-10.9-B-Fe/Zn DIN 960 opk. 100 szt.	1	A	
25	1150/51-004/0	2111399	Podkładka śruby ø30/13x4	1	B	
26	13 Fe/Zn5		Podkładka zwykła	3	B	
27	Nakrętka M12x1,25-10-B-	1033620	Nakrętka opk. 20 szt	2	A	
28	M12x1,25-10-B-Fe/Zn5	1033596	Nakrętka M12x1,25-10-B-Fe/Zn5 DIN 985 opk. 200 szt.	6	A	
29	ZM12x1,25x35-10.9-Fe/Zn5	1033597	Śruba stożkowa ZM12x1,25x35-10,9-Fe/Zn DIN 608 opk. 200 szt.	1	A	
30	ZM12x1,25x50-10.9-Fe/Zn5		Śruba stożkowa z podsadzeniem kwadratowym	2	B	
31	ZM12x1,25x40-10.9-Fe/Zn5	1031406	Śruba stożkowa ZM12x1,25x40-10,9-Fe/Zn DIN 608	4	A	
32	M12x1,25x45-10.9-B-Fe/Zn5	1031408	Śruba	2	B	
33	1126/50-211/0	2001985	Rura ø33,7x5,6/190	1	B	
34	1127/20-303/0		Rura ø33,7x5,6/90	1	B	
35	1150/141-201/0		Śruba wypory krótka M20 lewa	1	B	
36	1150/141-202/0		Śruba wypory M20	2	B	
37	1150/141-301/0		Śruba wypory długa M20 lewa	1	B	
38	Nakrętka M20-8-B-Fe/Zn5	1022951	Nakrętka zwykła	1	B	
39	1150/142-000/0	2081070	Korpus ażur Long kpl.lewy	1	B	

Sekcja : KORPUS AŻUROWY LONG PRAWY

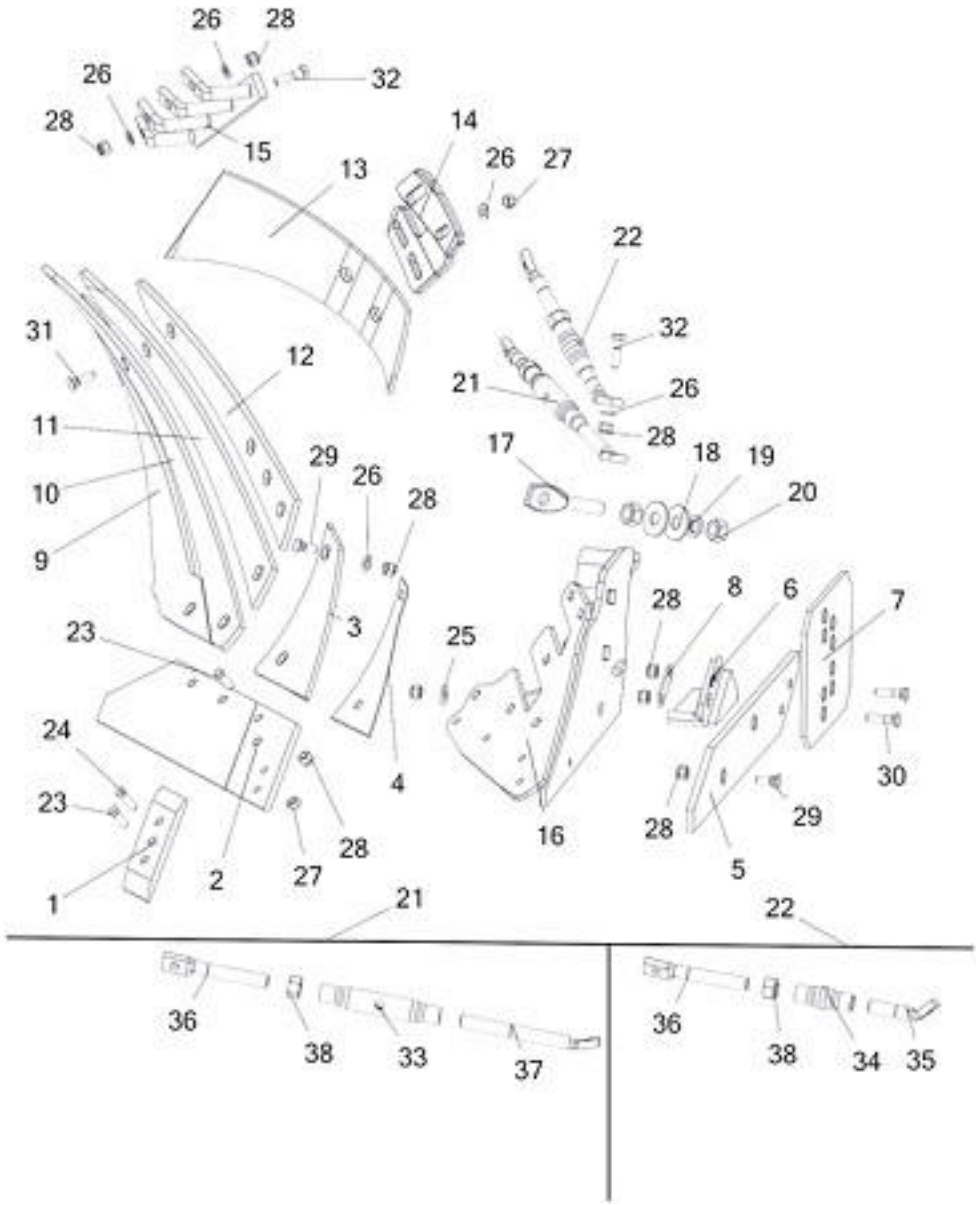

Lp	Symbol	Id Sap	Nazwa	W zespole	Katalog	Uwagi
1	1150/71-201/0	2113107	Dłuto prawe 3 otworowe	1	A	
2	1153/51-250/0	2113127	Lemiesz prawy ZX kpl. spaw.	1	A	
2.1	1153/51-200/0	2113139	Lemiesz z dłutem ZX prawy kpl.	1	A	
3	1150/93-002/0	2113205	Pierś odkładnicy Long prawa	1	A	
4	1150/141-002/0	1014174	Podkładka piersi ażur LONG	1	A	
5	1150/93-003/0	2113169	Listwa płozu Long prawa	1	A	
6	N-BN-69/1924-26	2134972	Piętka	1	A	
7	1067/93-002/0	2113176	Nakładka płozu T	1	A	
8	1153/51-005/0	2111408	Podkładka piętki	1	A	
9	1150/141-001/0	2176191	Skrzydło odkładnicy ażur Long P. kpl.	1	B	Zawiera poz. 9, 10, 11, 12
9.1	1150/141-001/CZ	2197558	Skrzydło odkł.ażur Long P (zmiana 2019r.)	1	B	Zawiera poz. 9, 10, 11, 12
13	1067/91-007/0	2113353	Zgarniacz prawy	1	A	
14	1126/50-006/0	2113347	Uchwyt zgarniacza prawy	1	A	
15	1150/141-400/0	2111442	Drabinka prawa kpl. spaw.	1	B	
16	1150/141-100/0	2111402	Rdzeń prawy ażur Long kpl. spaw.	1	A	

Lp	Symbol	Id Sap	Nazwa	W zespole	Katalog	Uwagi
17	1126/50-010/0	2002156	Śruba regulacyjna M20x1,5	1	B	
18	1153/51-004/0	2131741	Podkładka śruby ø55/21x4	2	B	
19	Z20.5-Fe/Zn5		Nakrętka sprężysta	1	B	
20	M20x1,5-10-B-Fe/Zn5		Nakrętka zwykła	2	B	
21	1150/141-300/0	2084418	Wypora długa ażur LONG kpl.	1	B	
22	1150/141-200/0	2084420	Wypora	1	B	
23	1067/91-102/0	1033598	Śruba z łbem stożkowym M12x1,25x35 opk. 200 szt	2	A	
24	M12x1,25x40-10.9-B-Fe/Zn	1033606	Śruba M12x1,25x40-10.9-B-Fe/Zn DIN 960 opk. 100 szt.	1	A	
25	1150/51-004/0	2111399	Podkładka śruby ø30/13x4	1	B	
26	13 Fe/Zn5		Podkładka zwykła	3	B	
27	Nakrętka M12x1,25-10-B-	1033620	Nakrętka opk. 20 szt	2	A	
28	M12x1,25-10-B-Fe/Zn5	1033596	Nakrętka M12x1,25-10-B-Fe/Zn5 DIN 985 opk. 200 szt.	6	A	
29	ZM12x1,25x35-10.9-Fe/Zn5	1033597	Śruba stożkowa ZM12x1,25x35-10,9-Fe/Zn DIN 608 opk. 200 szt.	1	A	
30	ZM12x1,25x50-10.9-Fe/Zn5		Śruba stożkowa z podsadzeniem kwadratowym	2	B	
31	ZM12x1,25x40-10.9-Fe/Zn5	1031406	Śruba stożkowa ZM12x1,25x40-10,9-Fe/Zn DIN 608	4	A	
32	M12x1,25x45-10.9-B-Fe/Zn5	1031408	Śruba	2	B	
33	1126/50-211/0	2001985	Rura ø33,7x5,6/190	1	B	
34	1127/20-303/0		Rura ø33,7x5,6/90	1	B	
35	1150/141-201/0		Śruba wypory krótka M20 lewa	1	B	
36	1150/141-202/0		Śruba wypory M20	2	B	
37	1150/141-301/0		Śruba wypory długa M20 lewa	1	B	
38	Nakrętka M20-8-B-Fe/Zn5	1022951	Nakrętka zwykła	2	B	
39	1150/141-000/0	2081071	Korpus ażur Long kpl.prawy	1	B	

Sekcja : Koło kopiujące boczne

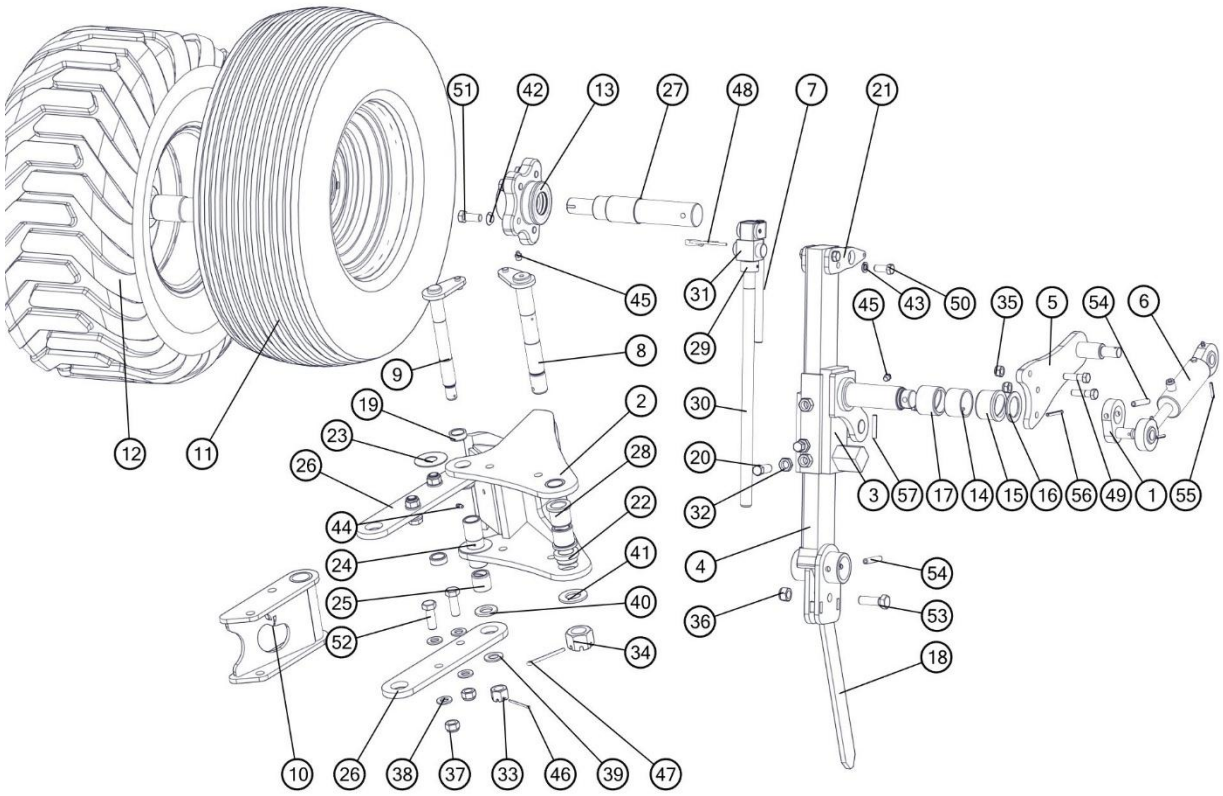

Lp	Nr. rysunku 1	Ilość w sekcji/maszynie	Nazwa części	Uwagi
1	1153/06-400/0	1	Wykorbienie kpl. spaw.	
2	1153/111-100/0	1	Uchwyt koła kpl. spaw. H	
3	1153/06-400/0	1	Pochwa słupicy kpl. spaw. A	
4	1153/06-500/0	1	Słupica koła kpl. spaw.	
5	1153/06-200/0	1	Ramię amortyzatora kpl. spaw.	
6	CJ-S264-40/20/64	1	Amortyzator 40/20/64	
7	1153/173-410/0	1	Pokrętło kpl. spaw.	
8	1153/100-100/0	1	Sworzeń 30 kpl. spaw.	
9	1153/107-700/0	1	Sworzeń 25 kpl. spaw.	
10	1153/107-800/0	1	Wkładka kpl. spaw.	
11	Koło10.0/80-12-121A8-320-ET0-80/5M14/115	1	Koło10.0/80-12-121A8-320-ET0-80/5M14/115	
12	Koło320/60-12-132A8-T421-ET0-80/5M14/115	1	Koło320/60-12-132A8-T421-ET0-80/5M14/115	
13	MASP2ZNP/03	1	Piasta koła MASP 2 ZNP	
14	1115/60-002/0	1	Tuleja ø54x3,6/35	
15	1117/40-008/0	1	Tuleja walcowa kołnierz. 45/56/60,3x40/5	
16	1153/06-002/0	1	Pierścień ø60/41x3	
17	1153/06-004/0	1	Tuleja walcowa 45/56x40	
18	1150/205-001/0	1	Bagnet koła A	
19	1153/111-002/0	2	Tuleja łożyskowa ø33/25x12	
20	1153/171-101/0	2	Śruba dociskowa M16x40	

21	1153/173-002/0	2	Wysięg wrzeciona	
22	1153/111-001/0	2	Tuleja łożyskowa ø48/40/30x20,5	
23	1153/107-007/0	2	Podkładka ø65/25,5x1,5	
24	1153/107-010/0	1	Tuleja ø34,5/26x99	
25	1153/107-104/0	2	Tuleja łożyskowa ø35/25x32	
26	1153/107-002/0	2	Łącznik koła	
27	1139/005-04-002/00	1	Oś piasty MASP2ZNP/03 L=283	
28	1190/23-001/0	2	Tuleja łożyskowa ø48/40/30x40	
29	1117/40-004/0	1	Tuleja ø35/22,5x20	
30	1153/173-401/0	1	Śruba wrzeciona Tr22x5x560	
31	1153/173-402/0	1	Sworzeń wrzeciona	
32	M16-04-B-Fe/Zn5	2	Nakrętka M16-04-B-Fe/Zn5	
33	ZM20x1,5-10-B-Fe/Zn5	1	Nakrętka koronowa ZM20x1,5-10-B-Fe/Zn5	
34	ZM30x2-10-B-Fe/Zn5	1	Nakrętka koronowa ZM30x2-10-B-Fe/Zn5	
35	M12x1,25-10-B-Fe/Zn5	3	Nakrętka samozab. M12x1,25-10-B-Fe/Zn5	
36	M16-8-B-Fe/Zn5	1	Nakrętka samozab. M16-8-B-Fe/Zn5	
37	M16x1,5-10-B-Fe/Zn5	4	Nakrętka samozab. M16x1,5-10-B-Fe/Zn5	
38	17-Fe/Zn5	8	Podkładka 17-Fe/Zn5	
39	21-Fe/Zn5	1	Podkładka 21-Fe/Zn5	
40	25-Fe/Zn5	1	Podkładka 25-Fe/Zn5	
41	31- Fe/Zn5	1	Podkładka 31- Fe/Zn5	
42	14,5	5	Podkładka sprężysta 14,5	
43	Z12.2-Fe/Zn5	4	Podkładka sprężysta Z12.2-Fe/Zn5	
44	M6	1	Smarowniczka M6	
45	M10x1	2	Smarowniczka M10x1	
46	S-4x50-Fe/Zn5	1	Zawleczka S-4x50-Fe/Zn5	
47	S-6,3x71-Fe/Zn5	1	Zawleczka S-6,3x71-Fe/Zn5	
48	5-Fe/Zn	1	Zawleczka sprężynowa 5-Fe/Zn	
49	M12x1,25x45-10.9-B-Fe/Zn5	3	Śruba M12x1,25x45-10.9-B-Fe/Zn5	
50	M12x30-8.8-B-Fe/Zn5	4	Śruba M12x30-8.8-B-Fe/Zn5	
51	M14x1,5x35-10.9-B-Fe/Zn5	5	Śruba M14x1,5x35-10.9-B-Fe/Zn5	
52	M16x1,5x45-10.9-B-Fe/Zn5	4	Śruba M16x1,5x45-10.9-B-Fe/Zn5	
53	M16x50-8.8-B-Fe/Zn5	1	Śruba M16x50-8.8-B-Fe/Zn5	
54	10x60-Fe/Zn5	2	Kołek sprężysty 10x60-Fe/Zn5	
55	5x32-Fe/Zn5	2	Kołek sprężysty 5x32-Fe/Zn5	
56	6x60-Fe/Zn5	1	Kołek sprężysty 6x60-Fe/Zn5	
57	8x45-Fe/Zn5	1	Kołek sprężysty 8x45-Fe/Zn5	

Sekcja : Koło kopiujące tylne

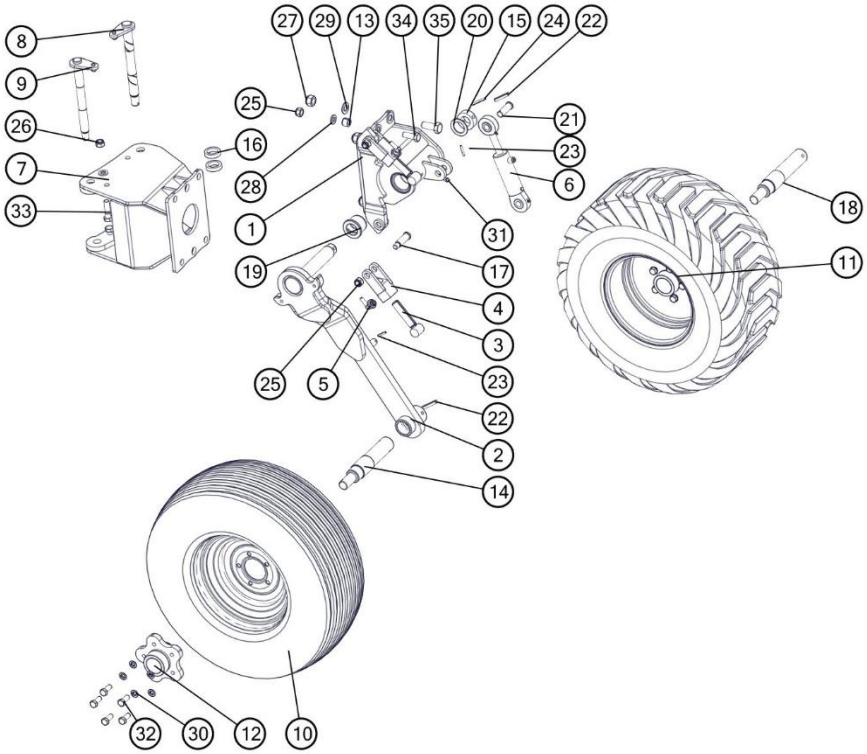

Lp	Nr. rysunku 1	Ilość w sekcji/maszynie	Nazwa części	Uwagi
1	1150/40-100/0	1	Uchwyt koła tylnego kpl. spaw.	
2	1150/40-200/0	1	Słupica koła tylnego kpl. spaw.	
3	1153/60-320/0	2	Śruba regulatora kpl. spaw.	
4	1153/60-330/0	2	Uchwyt regulatora kpl. spaw. A	
5	1153/60-340/0	2	Blokada śruby kpl.	
6	CJ-S264-40/20/64	1	Amortyzator 40/20/64	
7	1153/133-110/0	1	Uchwyt koła tylnego kpl. spaw. A	
8	1153/133-120/0	1	Sworzeń 27 kpl. spaw. A	
9	1153/133-130/0	1	Sworzeń 25 kpl. spaw. A	
10	Koło10.0/80-12-121A8-320-ET0-80/5M14/115	1	Koło10.0/80-12-121A8-320-ET0-80/5M14/115	
11	Koło320/60-12-132A8-T421-ET0-80/5M14/115	1	Koło320/60-12-132A8-T421-ET0-80/5M14/115	VARIO - A
12	MASP2ZNP/03	1	Piasta koła MASP 2 ZNP	
13	1123/10-001/0	2	Kołek sprężysty	
14	1139/005-04-002/00	1	Oś piasty MASP2ZNP/03 L=283	
15	1153/06-001/0	1	Pierścień ø60/35x20	
16	1153/133-001/0	2	Podkładka ø50/35,2x12	
17	1153/60-004/0	2	Sworzeń 20x74	
18	1674/74-102/0	1	Oś piasty MASP2ZNP/03 L=300	VARIO -

				A
19	2454/10-004/0	2	Tuleja łożyskowa ø65/55/40x46	
20	1153/06-002/0	1	Pierścień ø60/41x3	
21	1153/60-003/0	1	Sworzeń 20x58/52	
22	10x60-Fe/Zn5	2	Kołek sprężysty 10x60-Fe/Zn5	
23	5x35-Fe/Zn5	2	Kołek sprężysty 5x35-Fe/Zn5	
24	6x60-Fe/Zn5	1	Kołek sprężysty 6x60-Fe/Zn5	
25	M16-8-B-Fe/Zn5	4	Nakrętka samozab. M16-8-B-Fe/Zn5	
26	M16x1,5-10-B-Fe/Zn5	2	Nakrętka samozab. M16x1,5-10-B-Fe/Zn5	
27	M20-8-B-Fe/Zn5	4	Nakrętka samozab. M20-8-B-Fe/Zn5	
28	17-Fe/Zn5	6	Podkładka 17-Fe/Zn5	
29	21-Fe/Zn5	8	Podkładka 21-Fe/Zn5	
30	14,5	5	Podkładka sprężysta 14,5	
31	M10x1	1	Smarowniczka M10x1	
32	M14x1,5x35-10.9-B-Fe/Zn5	5	Śruba M14x1,5x35-10.9-B-Fe/Zn5	
33	M16x1,5x60-10.9-B-Fe/Zn5	2	Śruba M16x1,5x60-10.9-B-Fe/Zn5	
34	M16x45-8.8-B-Fe/Zn5	2	Śruba M16x45-8.8-B-Fe/Zn5	
35	M20x50-8.8-B-Fe/Zn5	4	Śruba M20x50-8.8-B-Fe/Zn5	

Sekcja : Koło transportowo-kopiujące tylne

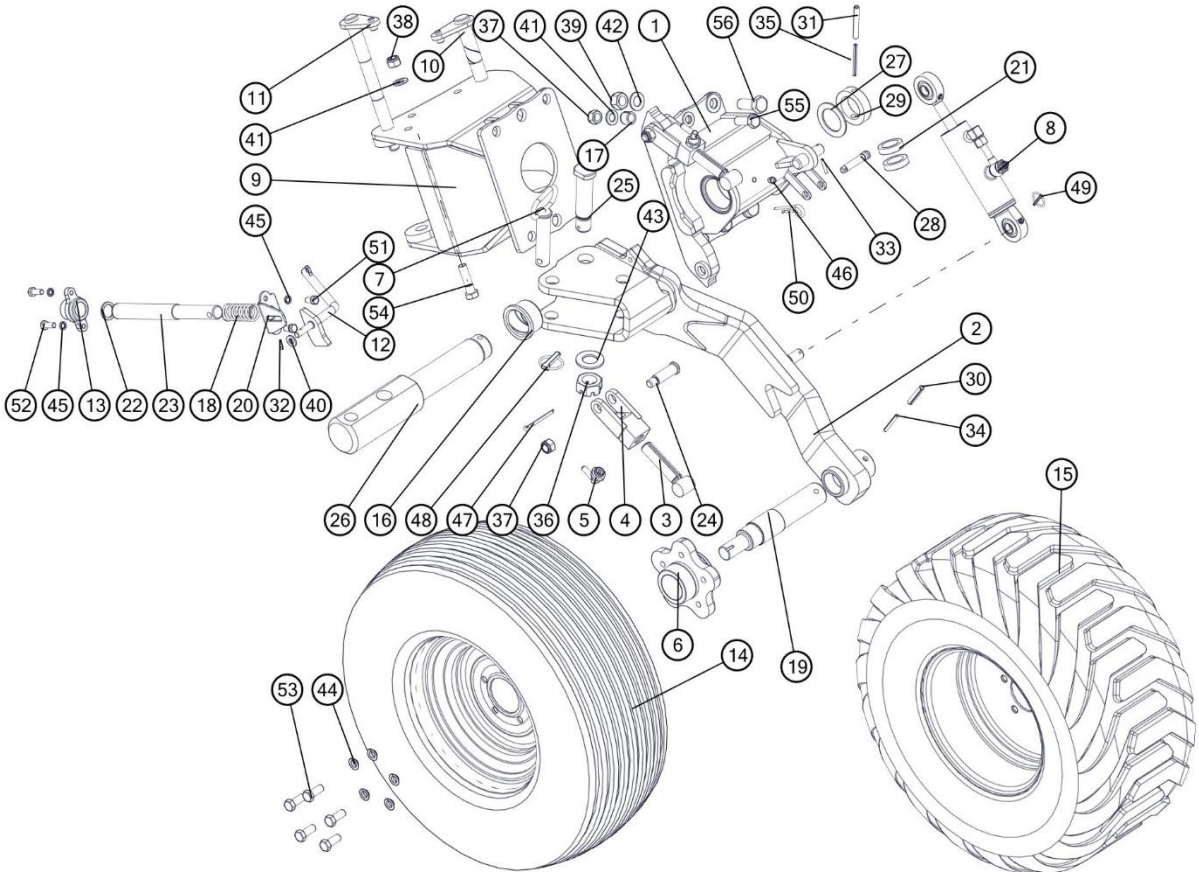

Lp	Nr. rysunku 1	Ilość w sekcji/maszynie	Nazwa części	Uwagi
1	1153/60-600/0	1	Uchwyt koła tylnego kpl. spaw. A	
2	1153/60-800/0	1	Słupica koła tylnego kpl. spaw.	
3	1153/60-320/0	2	Śruba regulatora kpl. spaw.	
4	1153/60-330/0	2	Uchwyt regulatora kpl. spaw. A	
5	1153/60-340/0	2	Blokada śruby kpl.	
6	MASP2ZNP/03	1	Piasta koła MASP 2 ZNP	
7	1153/60-500/0	1	Sworzeń z uchwytem kpl. spaw.	
8	CJ-S646-16-50/20/64A	1	Amortyzator 50/20/64	
9	1153/133-110/0	1	Uchwyt koła tylnego kpl. spaw. A	
10	1153/133-120/0	1	Sworzeń 27 kpl. spaw. A	
11	1153/133-130/0	1	Sworzeń 25 kpl. spaw. A	
12	1153/00-610/0	1	Dźwignia blokady kpl. spaw.	
13	1153/00-620/0	1	Tuleja prowadząca kpl. spaw.	
14	Koło10.0/80-12-121A8-320-ET0-80/5M14/115	1	Koło10.0/80-12-121A8-320-ET0-80/5M14/115	
15	Koło320/60-12-132A8-T421-ET0-80/5M14/115	1	Koło320/60-12-132A8-T421-ET0-80/5M14/115	
16	1115/80-008/0	2	Tuleja walcowa kołnierzowa 55/66/75x40/6	
17	1123/10-001/0	2	Kołek sprężysty	

18	1127/80-002/1	1	Sprężyna blokady A	
19	1139/005-04-002/00	1	Oś piasty MASP2ZNP/03 L=283	
20	1153/00-602/0	1	Płytka prowadząca	
21	1153/133-001/0	2	Podkładka ø50/35,2x12	
22	1153/00-603/0	1	Podkładka ø36/27,3x3	
23	1153/00-601/0	1	Sworzeń blokady	
24	1153/60-004/0	2	Sworzeń 20x74	
25	1153/60-002/0	1	Sworzeń 32x137	
26	1153/60-001/0	1	Czop	
27	1153/60-006/0	1	Pierścień ø75/50,5x3	
28	1153/60-008/0	1	Sworzeń 12x63/57	
29	1153/60-005/0	1	Pierścień ø75/50,2x20	
30	10x60-Fe/Zn5	1	Kołek sprężysty 10x60-Fe/Zn5	
31	10x75-Fe/Zn5	1	Kołek sprężysty 10x75-Fe/Zn5	
32	4x20-Fe/Zn5	1	Kołek sprężysty 4x20-Fe/Zn5	
33	5x30-Fe/Zn5	1	Kołek sprężysty 5x30-Fe/Zn5	
34	6x60-Fe/Zn5	1	Kołek sprężysty 6x60-Fe/Zn5	
35	6x75-Fe/Zn5	1	Kołek sprężysty 6x75-Fe/Zn5	
36	ZM30-8-B-Fe/Zn5	1	Nakrętka koronowa ZM30-8-B-Fe/Zn5	
37	M16-8-B-Fe/Zn5	4	Nakrętka samozab. M16-8-B-Fe/Zn5	
38	M16x1,5-10-B-Fe/Zn5	2	Nakrętka samozab. M16x1,5-10-B-Fe/Zn5	
39	M20-8-B-Fe/Zn5	4	Nakrętka samozab. M20-8-B-Fe/Zn5	
40	13-Fe/Zn5	1	Podkładka 13-Fe/Zn5	
41	17-Fe/Zn5	6	Podkładka 17-Fe/Zn5	
42	21-Fe/Zn5	8	Podkładka 21-Fe/Zn5	
43	31- Fe/Zn5	1	Podkładka 31- Fe/Zn5	
44	14,5	5	Podkładka sprężysta 14,5	
45	Z10.2-Fe/Zn5	4	Podkładka sprężysta Z10.2-Fe/Zn5	
46	M10x1	1	Smarowniczka M10x1	
47	S-6,3x71-Fe/Zn5	1	Zawleczka S-6,3x71-Fe/Zn5	
48	12x45 -Fe/Zn	1	Zawleczka składana 12x45 -Fe/Zn	
49	5x32 -Fe/Zn	1	Zawleczka składana 5x32 -Fe/Zn	
50	4-Fe/Zn	1	Zawleczka sprężynowa 4-Fe/Zn	
51	M10x20-8.8-B-Fe/Zn5	2	Śruba M10x20-8.8-B-Fe/Zn5	
52	M10x25-8.8-B-Fe/Zn5	2	Śruba M10x25-8.8-B-Fe/Zn5	
53	M14x1,5x35-10.9-B-Fe/Zn5	5	Śruba M14x1,5x35-10.9-B-Fe/Zn5	
54	M16x1,5x60-10.9-B-Fe/Zn5	2	Śruba M16x1,5x60-10.9-B-Fe/Zn5	
55	M16x45-8.8-B-Fe/Zn5	2	Śruba M16x45-8.8-B-Fe/Zn5	
56	M20x50-8.8-B-Fe/Zn5	4	Śruba M20x50-8.8-B-Fe/Zn5	

Sekcja : Koło transportowo-kopiujące tylne hydrauliczne

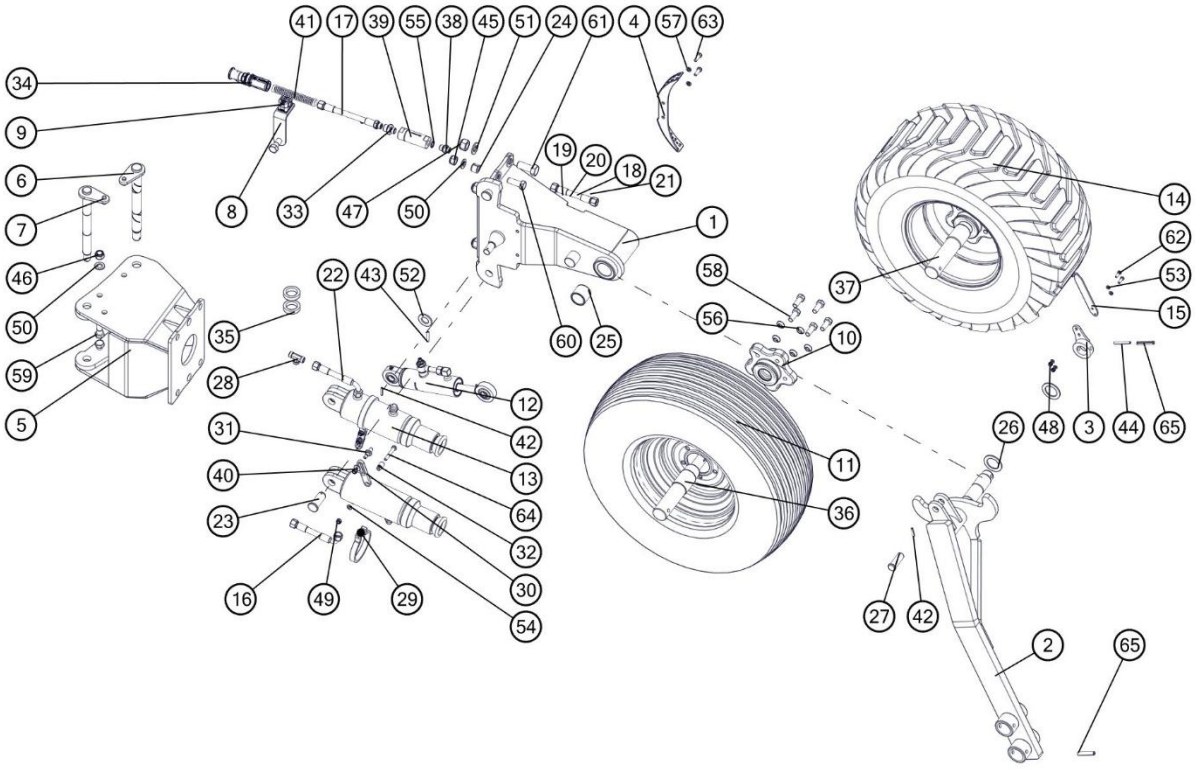

Lp	Nr. rysunku 1	Ilość w sekcji/maszynie	Nazwa części	Uwagi
1	1153/243-110/0	1	Uchwyt koła tylny hydrauliczny kpl. spaw.	
2	1153/243-210/0	1	Słupica koła tylnego hydrauliczna kpl. spaw.	
3	1153/243-220/0	1	Tuleja kpl. spaw.	
4	1153/243-310/0	1	Skala kpl. spaw.	
5	1153/133-110/0	1	Uchwyt koła tylnego kpl. spaw. A	
6	1153/133-120/0	1	Sworzeń 27 kpl. spaw. A	
7	1153/133-130/0	1	Sworzeń 25 kpl. spaw. A	
8	1153/248-100/0	4	Uchwyt węży VARIO ø17 kpl. spaw.	
9	sp/218/pah-is/m/w10	3	Uchwyt węża kpl. STAUFF	
10	MASP2ZNP/03	1	Piasta koła MASP 2 ZNP	
11	Koło10.0/80-12-121A8-320-ET0-80/5M14/115	1	Koło10.0/80-12-121A8-320-ET0-80/5M14/115	
12	CJ-S646-16-50/20/64A	1	Amortyzator 50/20/64	
13	CJ-S682-20-80/45/80	2	Cylinder hydrauliczny koła	
14	Koło320/60-12-132A8-T421-ET0-80/5M14/115	2	Koło320/60-12-132A8-T421-ET0-80/5M14/115	
15	1153/243-001/0	1	Wskaźnik	
16	1069/30-000/700	1	Przewód giętki kpl. L=700	
17	1150/00-410/170	1	Przewód giętki kpl. L=170	
18	1153/00-800/5800	1	Przewód giętki kpl. L=5800	
19	1153/00-800/6000	1	Przewód giętki kpl. L=6000	Wersja V4 PLUS - A , PLUS

20	1153/00-800/7000	1	Przewód giętki kpl. L=7000	Wersja V5 PLUS - A , PLUS
21	1153/00-800/6500	1	Przewód giętki kpl. L=6500	Wersja V5 PLUS - A , PLUS
22	1069/30-000/450	1	Przewód giętki kpl. L=450	
23	1153/243-101/0	2	Sworzeń 24x60/52	
24	1123/10-001/0	2	Kołek sprężysty	
25	2439/10-001/0	2	Tuleja ślizgowa 48x40/40 (BF-515)	
26	1153/06-002/0	2	Pierścień ø60/41x3	
27	1153/60-003/0	1	Sworzeń 20x58/52	
28	371121818.	1	Korpus przyłączki trójnikowej M18x1,5	
29	1153/243-501/0	2	Obejma	
30	1153/243-502/0	2	Wodzik	
31	1153/243-503/0	2	Czop M10/M8	
32	1153/243-504/0	2	Tuleja dystansowa 14/12x26	
33	34124818	1	Korpus przyłączki prostej redukcyjnej G1/2"/M18x1,5	
34	ZPH/CZEK/PLUS	1	ZAK.PRZEW.HYDR.CZE.KENNFIXX (+)	
35	1153/133-001/0	2	Podkładka ø50/35,2x12	
36	1139/005-04-002/00	1	Oś piasty MASP2ZNP/03 L=283	
37	1674/74-102/0	1	Oś piasty MASP2ZNP/03 L=300	
38	31123818	1	Korpus przył.prost.reduk.G3/8" / M18x1,5	
39	FCL-380-40	1	Filtr liniowy FCL-120-40	
40	1153/243-505/0	2	Podkładka ø20/8,5x2	
41	1150/00-411/0	1	Sprężyna przewodu	
42	5x30-Fe/Zn5	2	Kołek sprężysty 5x30-Fe/Zn5	
43	6x40-Fe/Zn5	2	Kołek sprężysty 6x40-Fe/Zn5	
44	6x60-Fe/Zn5	1	Kołek sprężysty 6x60-Fe/Zn5	
45	M16-8-B-Fe/Zn5	2	Nakrętka samozab. M16-8-B-Fe/Zn5	
46	M16x1,5-10-B-Fe/Zn5	2	Nakrętka samozab. M16x1,5-10-B-Fe/Zn5	
47	M20-8-B-Fe/Zn5	4	Nakrętka samozab. M20-8-B-Fe/Zn5	
48	M6-8-B-Fe/Zn5	2	Nakrętka samozab. M6-8-B-Fe/Zn5	
49	M8-8-B-Fe/Zn5	4	Nakrętka samozab. M8-8-B-Fe/Zn5	
50	17-Fe/Zn5	6	Podkładka 17-Fe/Zn5	
51	21-Fe/Zn5	8	Podkładka 21-Fe/Zn5	
52	25-Fe/Zn5	2	Podkładka 25-Fe/Zn5	
53	6,4-Fe/Zn5	4	Podkładka 6,4-Fe/Zn5	
54	8,4-Fe/Zn5	2	Podkładka 8,4-Fe/Zn5	
55	17x21-Cu	2	Podkładka A 17x21-Cu	
56	14,5	5	Podkładka sprężysta 14,5	
57	Z8.1-Fe/Zn5	2	Podkładka sprężysta Z8.1-Fe/Zn5	
58	M14x1,5x35-10.9-B-Fe/Zn5	5	Śruba M14x1,5x35-10.9-B-Fe/Zn5	
59	M16x1,5x60-10.9-B-Fe/Zn5	6	Śruba M16x1,5x60-10.9-B-Fe/Zn5	
60	M16x45-8.8-B-Fe/Zn5	2	Śruba M16x45-8.8-B-Fe/Zn5	
61	M20x50-8.8-B-Fe/Zn5	4	Śruba M20x50-8.8-B-Fe/Zn5	
62	M6x20-8.8-B-Fe/Zn5	2	Śruba M6x20-8.8-B-Fe/Zn5	
63	M8x25-8.8-B-Fe/Zn5	2	Śruba M8x25-8.8-B-Fe/Zn5	

64	M8x55-8.8-B-Fe/Zn5	2	Śruba M8x55-8.8-B-Fe/Zn5	
65	10x60-Fe/Zn5	2	Kołek sprężysty 10x60-Fe/Zn5	

Sekcja : Krój VARIO B i S ø480

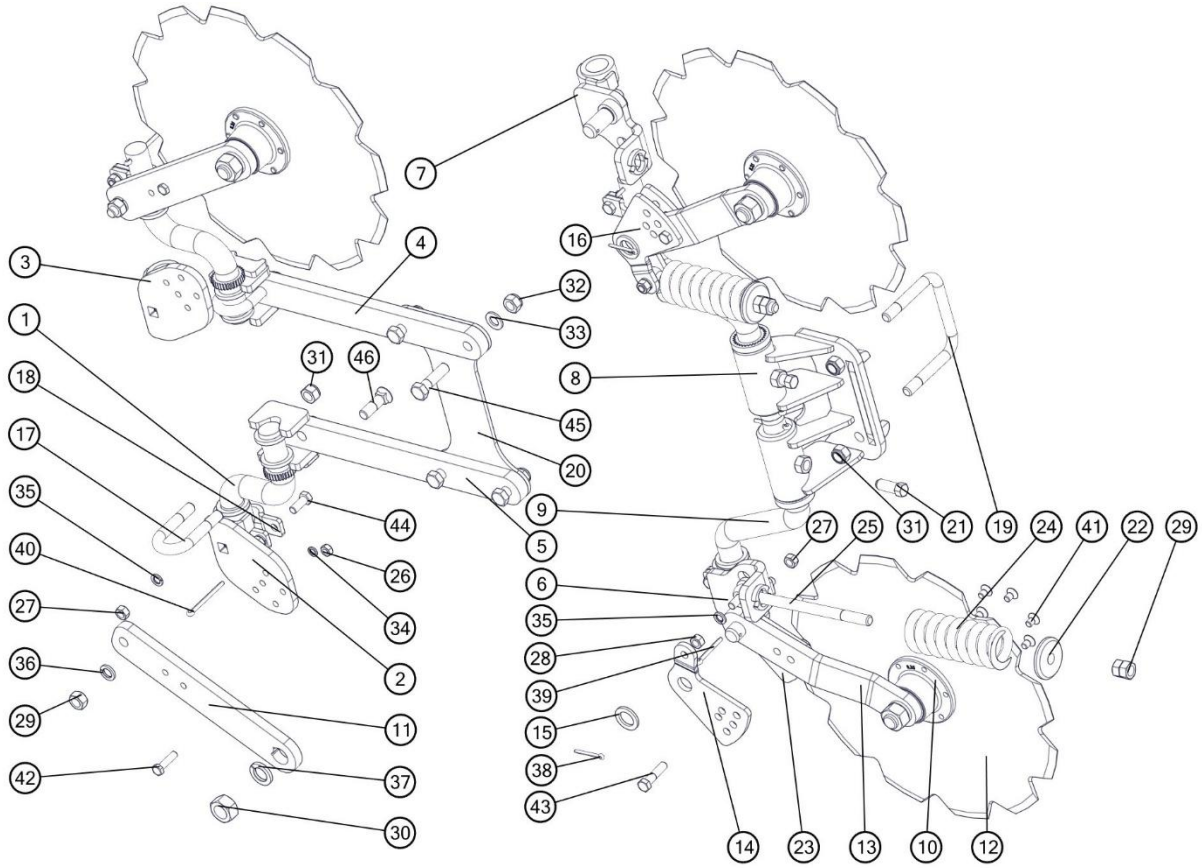

Lp	Nr. rysunku 1	Ilość w sekcji/maszynie	Nazwa części	Uwagi
1	1115/71-100/0	2	Trzon kroju 120/284 kpl. spaw.	Zabezpieczenie B
2	1115/71-200/2	1	Płyta obejmy prawa kpl.spaw.	Zabezpieczenie B
3	1115/72-200/2	1	Płyta obejmy lewa kpl.spaw. A	Zabezpieczenie B
4	1153/135-100/0	1	Uchwyt kroju górny kpl.spaw.	Zabezpieczenie B
5	1153/135-200/0	1	Uchwyt kroju dolny kpl. spaw.	Zabezpieczenie B
6	1153/171-220/0	1	Płyta obejmy prawa kpl. spaw.	
7	1153/171-310/0	1	Płyta obejmy lewa kpl.spaw.	
8	1153/171-410/0	1	Uchwyt kroju S kpl. spaw.	
9	1153/171-510/0	2	Trzon kroju 160/402 kpl. spaw.	
10	IL35-100/6T-M24x2	2	Piasta WP kpl.	
11	1070/018-01-001/00	2	Ramię kroju B	Zabezpieczenie B
12	1070/018-01-201/00	3	Tarcza kroju ø480/4 - zębata	
13	1070/019-01-001/00	2	Ramię kroju S	
14	1070/019-01-002/00	1	Płyta regulacyjna prawa	
15	1070/019-01-003/00	2	Podkładka ø40/26x4	
16	1070/019-02-001/00	1		
17	1115/00-014/0	2	Jarzmo M16x54x95	Zabezpieczenie B

18	1115/71-301/0	2	Obejma kroju	
19	1117/78-001/0	1	Jarzmo M16x138x115	
20	1153/135-001/0	1	Płyta uchwytu kroju	Zabezpieczenie B
21	1153/171-101/0	2	Śruba dociskowa M16x40	
22	1153/171-202/0	2	Pierścień oporowy	
23	1153/171-201/0	2	Płyta regulacyjna	
24	1153/171-501/0	2	Sprężyna kroju	
25	1153/171-502/0	2	Śruba ściągająca M16x238	
26	M10-8-B-Fe/Zn5	1	Nakrętka M10-8-B-Fe/Zn5	Zabezpieczenie B
27	M12-8-B-Fe/Zn5	4	Nakrętka M12-8-B-Fe/Zn5	
28	M12x1,25-10-B-Fe/Zn5	2	Nakrętka M12x1,25-10-B-Fe/Zn5	
29	M16-8-B-Fe/Zn5	5	Nakrętka M16-8-B-Fe/Zn5	
30	M24x2-10-B-Fe/Zn5	2	Nakrętka M24x2-10-B-Fe/Zn5	
31	M16-8-B-Fe/Zn5	6	Nakrętka samozab. M16-8-B-Fe/Zn5	
32	M16x1,5-10-B-Fe/Zn5	4	Nakrętka samozab. M16x1,5-10-B-Fe/Zn5	
33	17-Fe/Zn5	4	Podkładka 17-Fe/Zn5	Zabezpieczenie B
34	Z10.2-Fe/Zn5	1	Podkładka sprężysta Z10.2-Fe/Zn5	Zabezpieczenie B
35	Z12.2-Fe/Zn5	6	Podkładka sprężysta Z12.2-Fe/Zn5	
36	Z16.2-Fe/Zn5	1	Podkładka sprężysta Z16.2-Fe/Zn5	Zabezpieczenie B
37	Z24.5-Fe/Zn5	2	Podkładka sprężysta Z24.5-Fe/Zn5	
38	S-5x40-Fe/Zn5	1	Zawleczka S-5x40-Fe/Zn5	Zabezpieczenie S
39	S-6,3x50-Fe/Zn5	2	Zawleczka S-6,3x50-Fe/Zn5	
40	S-6,3x71-Fe/Zn5	1	Zawleczka S-6,3x71-Fe/Zn5	Zabezpieczenie B
41	M10x16-10.9-A-Fe/Zn5	6	Śruba M10x16-10.9-A-Fe/Zn5	
42	M10x40-8.8-B-Fe/Zn5	1	Śruba M10x40-8.8-B-Fe/Zn5	Zabezpieczenie B
43	M12x1,25x50-10.9-B-Fe/Zn5	2	Śruba M12x1,25x50-10.9-B-Fe/Zn5	
44	M12x30-8.8-B-Fe/Zn5	2	Śruba M12x30-8.8-B-Fe/Zn5	
45	M16x1,5x60-10.9-B-Fe/Zn5	4	Śruba M16x1,5x60-10.9-B-Fe/Zn5	Zabezpieczenie B
46	ZM16x55-8.8-Fe/Zn5	1	Śruba ZM16x55-8.8-Fe/Zn5	Zabezpieczenie B

Sekcja : Przedpłużek VARIO

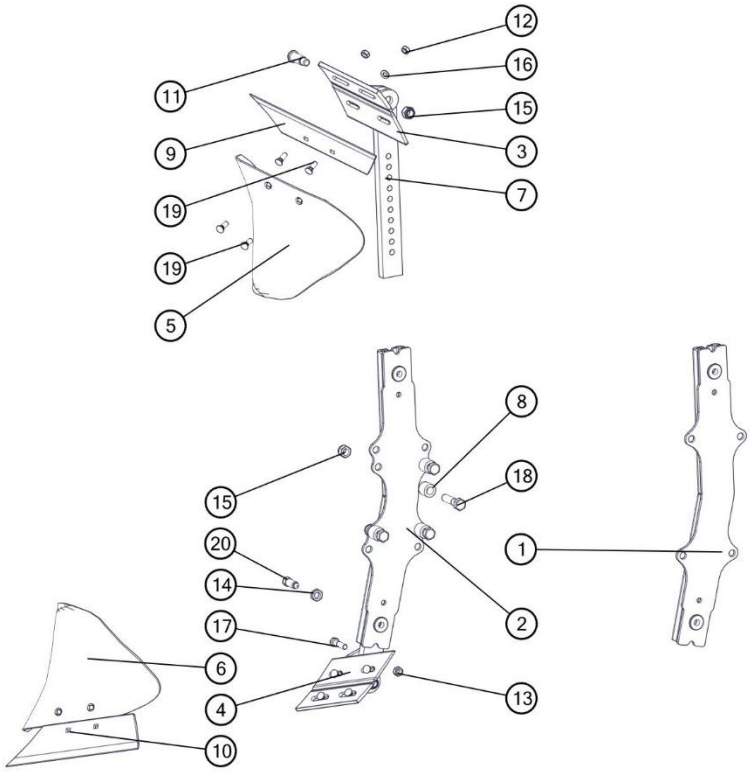

Lp	Nr. rysunku 1	Ilość w sekcji/maszynie	Nazwa części	Uwagi
1	1069/77-100/0	1	Uchwyt przedpłużka kpl.spaw.	
2	1150/136-100/0	1	Uchwyt przedpłużka kpl.spaw.	
3	1150/137-100/0	1	Rdzeń przedpłużka prawy kpl. spaw.	
4	1150/138-100/0	1	Rdzeń przedpłużka lewy kpl. spaw.	
5	1115/17-001/0	1	Odkładnica przedpłużka prawa	
6	1115/18-001/0	1	Odkładnica przedpłużka lewa	
7	1150/137-001/0	2	Słupica przedpłużka	
8	1153/11-001/0	4	Tuleja ø30x6/26	
9	1115/17-002/0	1	Lemiesz przedpłużka prawy	
10	1115/18-002/0	1	Lemiesz przedpłużka lewy	
11	1150/137-002/0	2	Sworzeń 20x61	
12	M10x1.25-10-B-Fe/Zn5	8	Nakrętka M10x1.25-10-B-Fe/Zn5	
13	M12-8-B-Fe/Zn5	2	Nakrętka M12-8-B-Fe/Zn5	
14	M16-04-B-Fe/Zn5	2	Nakrętka M16-04-B-Fe/Zn5	
15	M16-8-B-Fe/Zn5	6	Nakrętka samozab. M16-8-B-Fe/Zn5	
16	10,5-Fe/Zn5	8	Podkładka 10,5-Fe/Zn5	
17	M12x45-8.8-B-Fe/Zn5	2	Śruba M12x45-8.8-B-Fe/Zn5	
18	M16x65-8.8-B-Fe/Zn5	4	Śruba M16x65-8.8-B-Fe/Zn5	
19	ZM10x1,25x30-10.9-Fe/Zn5	8	Śruba ZM10x1,25x30-10.9-Fe/Zn5	
20	M16x40-33H-Fe/Zn5	2	Śruba dociskowa M16x40-33H-Fe/Zn5	

Sekcja : Centralne smarowanie VARIO 5

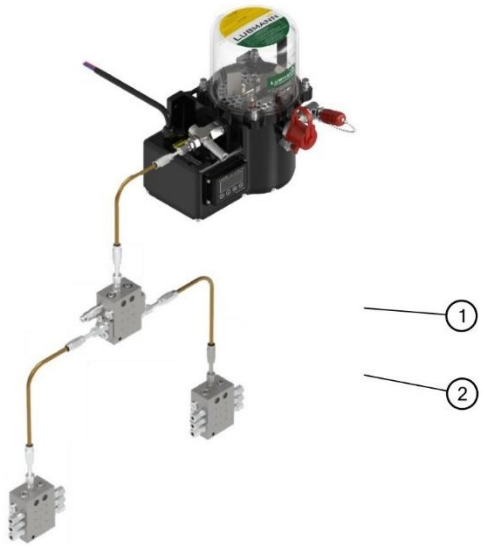

Lp	Nr. rysunku 1	Ilość w sekcji/maszynie	Nazwa części	Uwagi
1	1153/376-000/0	1	Zestaw centralnego smarowania z pompą VS-5	VARIO S-5
2	1153/375-000/0	1	Zestaw centralnego smarowania z pompą VB-5	VARIO B-5

Sekcja : Hydraulika VARIO

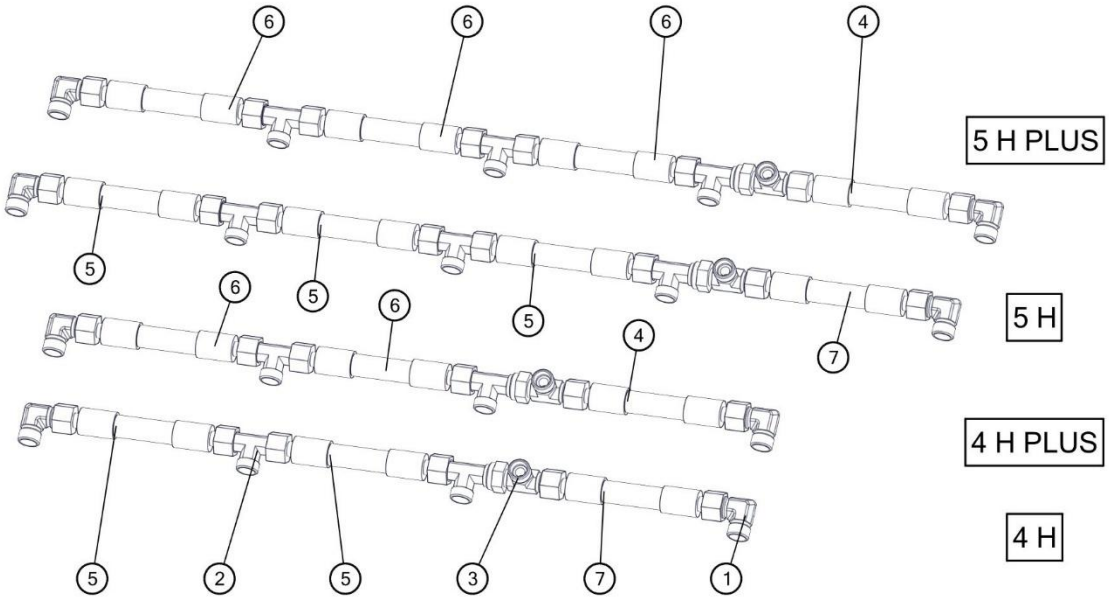

Hydraulika przyłączeniowa				
Lp	**Nr. rysunku 1**	**Ilość w sekcji/maszynie**	**Nazwa części**	**Uwagi**
1	351121818	2	Złączka kolankowa M18x1,5	
2	371121818.		Korpus przyłączki trójnikowej M18x1,5	4H-2;5H-3
3	376811218	1	Korpus przył. trójnik. niesymetr.nast. M18x1,5	
4	1151/78-100/900	1	Przewód giętki kpl. L=900	PLUS
5	1151/78-100/840		Przewód giętki kpl. L=840	4H-2;5H-3
6	1151/78-100/940		Przewód giętki kpl. L=940	4 PLUS-2;5 PLUS -3
7	1151/78-100/800	1	Przewód giętki kpl. L=800	4H;5 H

Sekcja : Zespół hydroakumulatora

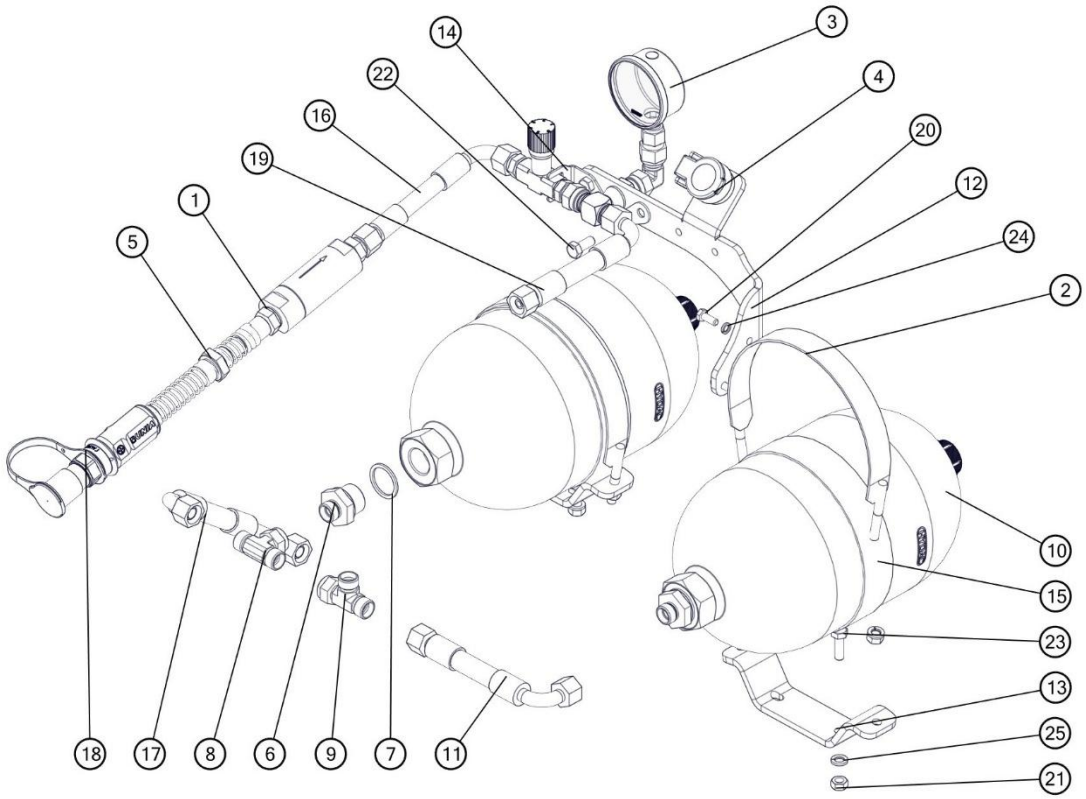

Zespół hydroakumulatora				
Lp	**Nr. rysunku 1**	**Ilość w sekcji/maszynie**	**Nazwa części**	**Uwagi**
1	1150/00-400/0	1	Przewód przyłączeniowy M18x1,5 z filtrem kpl.	
2	1150/37-100/0	2	Obejma hydroakumulatora kpl. spaw.	
3	1150/37-300/0	1	Zawór odcinający kpl.	
4	7120 B	1	Gniazdo szybkozłącza kpl.	
5	34124818	1	Korpus przyłączki prostej redukcyjnej G1/2"/M18x1,5	
6	34126818	2	Korpus przyłączki prostej redukcyjnej G3/4"/M18x1,5	
7	1150/37-003/0	2	Pierścień uszczelniający 27x33	
8	3765121812	1	Korpus przył. trójnik. symetr.nast. M18x1,5	
9	376811218	1	Korpus przył. trójnik. niesymetr.nast. M18x1,5	
10	SBO250-3,5-085	2	Hydroakumul. SB0250-3,5E1/112U-210AK-085	
11	1067/00-220/425	1	Przewód giętki kpl. L=425	
12	1150/37-001/0	1	Uchwyt zaworu	
13	1150/37-004/0	2	Uchwyt hydroakumulatora	
14	1150/37-005/0	1	Blacha oporowa	
15	1150/37-002/0	2	Opaska 2x35x540	
16	1069/30-000/1400	1	Przewód giętki kpl. L=1400	
17	1150/37-200/2800	1	Przewód giętki kpl. L=2800	
18	ZPH/CZEK/PLUS	1	ZAK.PRZEW.HYDR.CZE.KENNFIXX (+)	
19	1067/00-220/450	1	Przewód giętki kpl. L=450	

20	M6x16-8.8-B-Fe/Zn	2	DIN 933	
21	M8-8-B-Fe/Zn	10	DIN 934	
22	M8x20-8.8-B-Fe/Zn	2	DIN 933	
23	M8x25-8.8-B-Fe/Zn	4	DIN 933	
24	Z6,1-Fe/Zn	2	DIN 127	
25	Z8,1-Fe/Zn	10	DIN 127	

Sekcja : Sterowanie GeoPlough

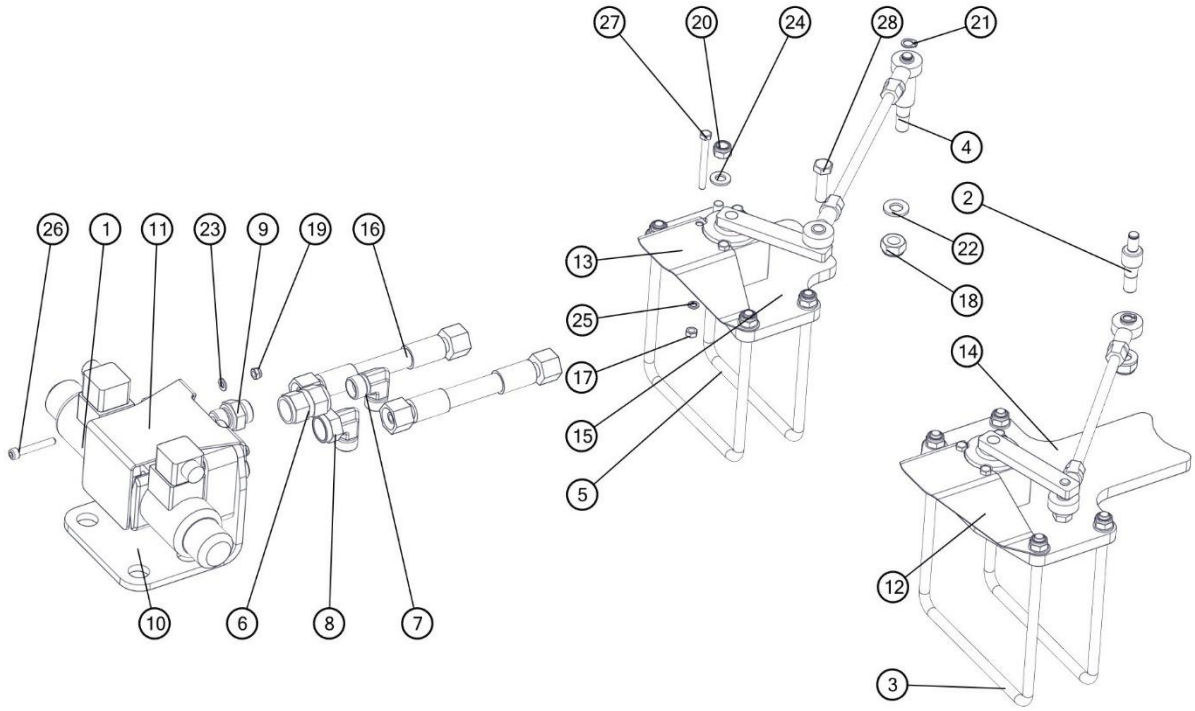

Sterowanie GeoPlough				
Lp	**Nr. rysunku 1**	**Ilość w sekcji/maszynie**	**Nazwa części**	**Uwagi**
1	1153/254-300/0	1	Zespół GeoPlough	
2	1153/254-004/0	1	Czop cięgna ø8/M10	VARIO 5
3	1153/254-102/0	2	Jarzmo M8x150x162	VARIO 5
4	1153/255-002/0	1	Czop cięgna Aø8/M10	
5	1153/255-102/0	2	Jarzmo M8x130x141	
6	31611218	2	Korpus przyłączki prost. nastawnej M18x1,5	
7	351121818	1	Złączka kolankowa M18x1,5	
8	3565121812	1	Korpus przył. kolank. nast. M18x1,5	
9	31123818	4	Korpus przył.prost.reduk.G3/8" / M18x1,5	
10	1153/254-001/0	1	Podstawa elektrozaworu	
11	1153/254-002/0	1	Pokrywa	
12	1153/254-003/0	1	Pokrywa czujnika	VARIO 5

13	1153/255-001/0	1	Pokrywa czujnika A	
14	1153/254-101/0	1	Płytka czujnika	VARIO 5
15	1153/255-101/0	1	Płytka czujnika A	
16	1153/00-800/560	2	Przewód giętki kpl. L=500	
17	M5-8-B-Fe/Zn5	4	Nakrętka M5-8-B-Fe/Zn5	
18	M10-8-B-Fe/Zn5	1	Nakrętka samozab. M10-8-B-Fe/Zn5	
19	M5-8-B-Fe/Zn5	4	Nakrętka samozab. M5-8-B-Fe/Zn5	
20	M8-8-B-Fe/Zn5	4	Nakrętka samozab. M8-8-B-Fe/Zn5	
21	Pierścień osadczy sprężynujący Z8	1	Pierścień osadczy sprężynujący Z8	
22	10,5-Fe/Zn5	1	Podkładka 10,5-Fe/Zn5	
23	5,3-Fe/Zn5	4	Podkładka 5,3-Fe/Zn5	
24	8,4-Fe/Zn5	7	Podkładka 8,4-Fe/Zn5	
25	Z5.1-Fe/Zn5	4	Podkładka sprężysta Z5.1-Fe/Zn5	
26	M5x35-8.8-B-Fe/Zn5	4	Śruba M5x35-8.8-B-Fe/Zn5	
27	M5x50-8.8-B-Fe/Zn5	4	Śruba M5x50-8.8-B-Fe/Zn5	
28	M8x30-8.8-B-Fe/Zn5	1	Śruba M8x30-8.8-B-Fe/Zn5	

Sekcja : Ramię narzędzia

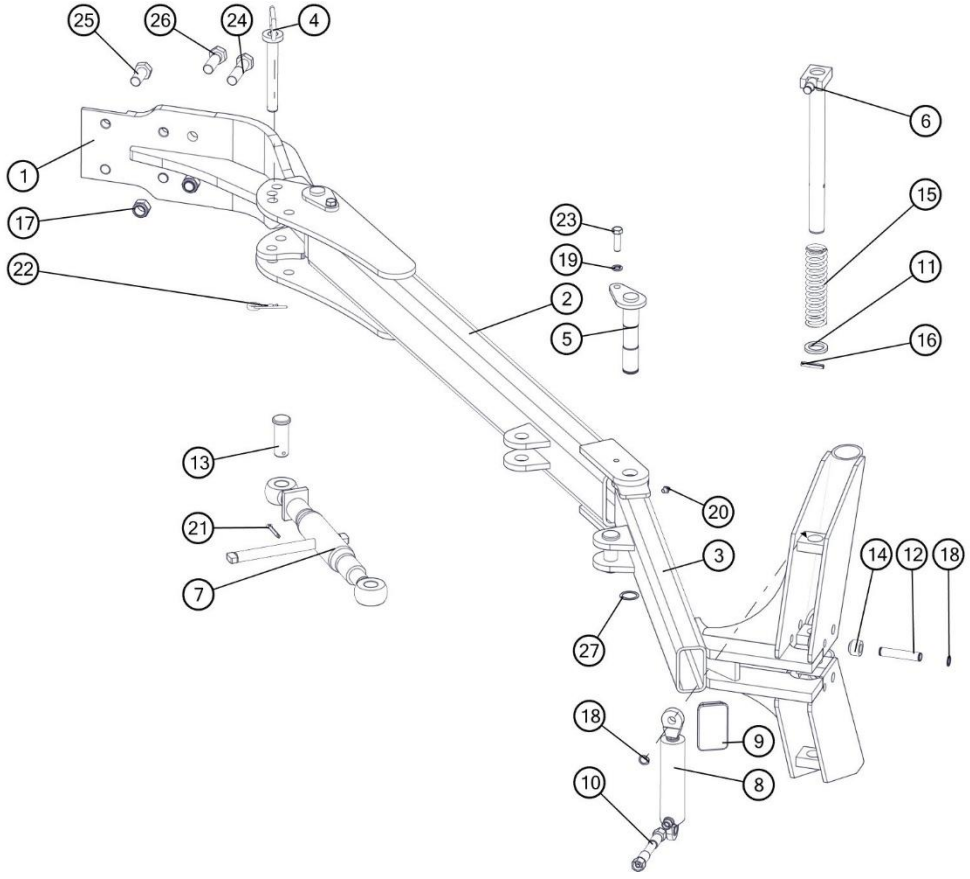

Lp	Nr. rysunku 1	Ilość w sekcji/maszynie	Nazwa części	Uwagi
1	1153/14-100/0	1	Ramię główne kpl. spaw.	
2	1153/14-200/0	1	Ramię środkowe kpl. spaw.	
3	1153/14-300/0	1	Ramię skrajne kpl. spaw.	
4	1153/14-400/0	1	Sworzeń 20 kpl. spaw.	
5	1153/14-500/0	2	Sworzeń 30 kpl. spaw.	
6	1153/14-600/0	1	Blokada kpl. spaw.	
7	1117/07-000/0	1	Śruba odchylania ramy kpl.	
8	CN-S73-20-25/80	1	Cylinder hydrauliczny nurnikowy	
9	ZP 100x60x5-6	1	Zaślepka plastikowa 100x60x5-6	
10	1153/00-800/4000	1	Przewód giętki kpl.	
11	1153/14-003/0	1	Podkładka ø45/31x5	
12	1153/14-002/0	1	Czop siłownika	
13	1153/14-001/0	2	Sworzeń 27x74	
14	1153/14-004/0	2	Tuleja ø30x6/22	
15	1153/14-005/0	1	Sprężyna powrotna	
16	8x45-Fe/Zn5	1	Kołek sprężysty 8x45-Fe/Zn5	
17	M20x1,5-10-B-Fe/Zn5	2	Nakrętka samozab. M20x1,5-10-B-Fe/Zn5	
18	Z16	3	Pierścień osadczy sprężynujący Z16	
19	Z12.2-Fe/Zn5	2	Podkładka sprężysta Z12.2-Fe/Zn5	
20	M8x1	2	Smarowniczka M8x1	
21	S-6,3x40-Fe/Zn5	2	Zawleczka S-6,3x40-Fe/Zn5	
22	4-Fe/Zn	1	Zawleczka sprężynowa 4-Fe/Zn	
23	M12x40-8.8-B-Fe/Zn5	2	Śruba M12x40-8.8-B-Fe/Zn5	
24	M20x1,5x80-10.9-B-Fe/Zn5	2	Śruba M20x1,5x80-10.9-B-Fe/Zn5	
25	M20x45-8.8-B-Fe/Zn5	2	Śruba M20x45-8.8-B-Fe/Zn5	
26	M20x60-8.8-B-Fe/Zn5	2	Śruba M20x60-8.8-B-Fe/Zn5	
27	Z30	2	Pierścień osadczy sprężynujący Z30	

Sekcja : Terra

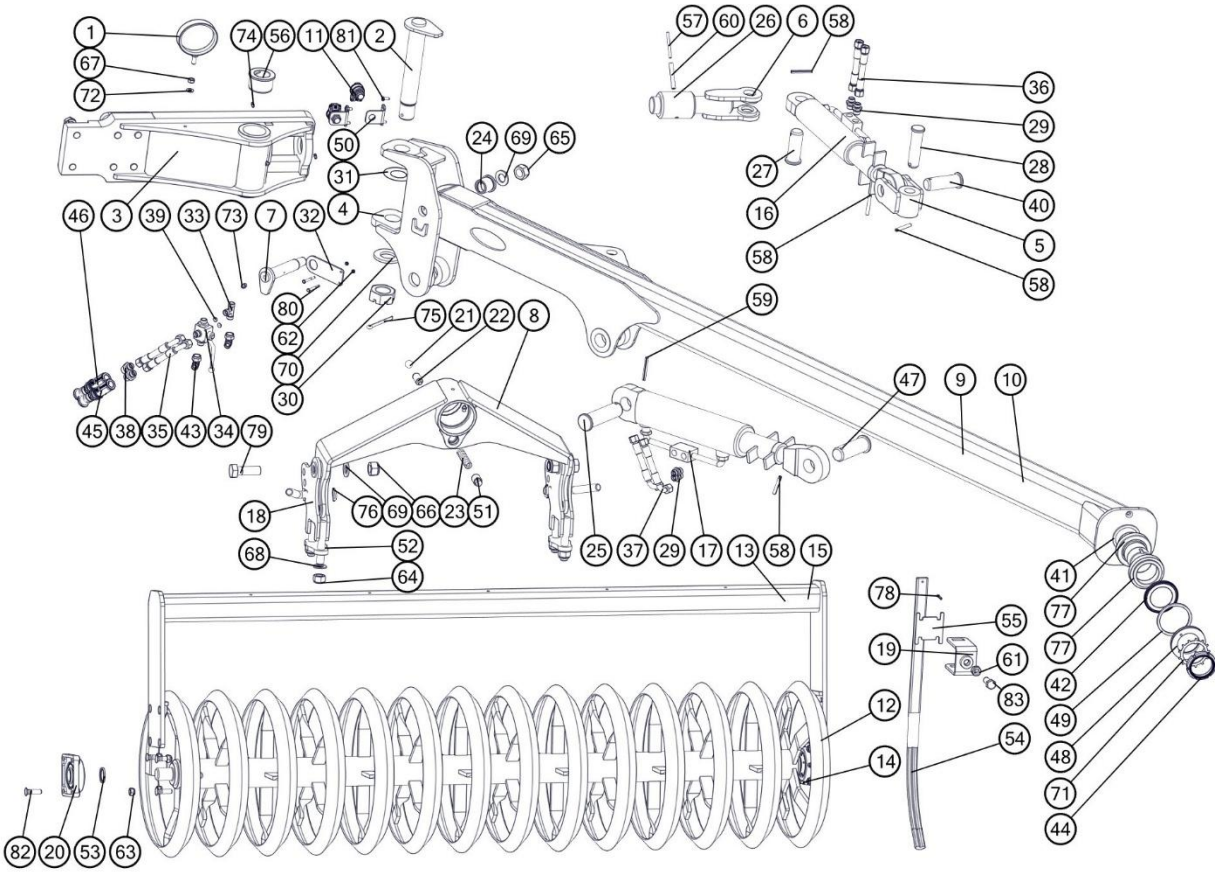

Lp	Nr. rysunku 1	Ilość w sekcji/maszynie	Nazwa części	Uwagi
1	1153/46-200/0	1	Uchwyt węży kpl. spaw.	
2	1190/13-000/0	1	Sworzeń 45 kpl. spaw.	
3	1190/21-100/0	1	Ramię przednie kpl. spaw. B	
4	1190/22-000/0	1	Zawias kpl. spaw.	
5	1190/25-000/0	1	Przegub kpl. spaw.	
6	1190/26-000/0	1	Wysięg cylindra kpl. spaw.	
7	1190/27-000/0	1	Sworzeń 30 kpl. spaw.	
8	1191/04-100/0	1	Wieszak wału kpl. spaw.	
9	1191/21-100/0	1	Ramię 2,5m kpl. spaw.	
10	1191/31-100/0	1	Ramię 2,5m kpl. spaw.	TERRA 2,5m
11	7120 B	2	Gniazdo szybkozłącza kpl.	
12	8847/20-100/0	1	Wał spiralny Terra 2,0m kpl. spaw.	
13	8847/20-200/0	1	Rama wału Terra kpl. spaw.	
14	8847/25-100/0	1	Wał spiralny Terra 2,5m kpl. spaw.	TERRA 2,5m
15	8847/25-200/0	1	Rama wału Terra kpl. spaw.	TERRA 2,5m
16	SMT2UG.63.36.150-00	1	Cylinder hydrauliczny tłokowy	
17	SMT2UG.80.45.191-00	1	Cylinder hydrauliczny tłokowy	
18	1191/04-200/0	2	Regulator wału kpl. spaw.	
19	8860/30-310/0	1	Uchwyt skrobaka kpl. spaw.	
20	UCF 207	2	Zespół łożyskowy	
21	PN-83/M-86452	1	Kulka 13/16"	
22	1191/04-002/0	1	Docisk	
23	1191/04-005/0	1	Sprężyna	
24	1190/23-001/0	2	Tuleja łożyskowa ø48/40/30x40	
25	1190/20-001/0	1	Sworzeń 40x143/131	
26	1190/20-004/0	1	Tuleja ø75/48,5x100	
27	1190/20-002/0	1	Sworzeń 35x91/81	
28	1190/20-003/0	1	Sworzeń 30x115/105	
29	14121818	4	Korpus przyłączki prostej redukcyjnej M18x1,5/M18x1,5	
30	1069/00-007/0	1	Nakrętka koronowa M42x3-Fe/Zn5	
31	1069/32-006/0	1	Podkładka ø85/45,5x0,5	
32	1190/20-005/0	1	Ramię zaworu	
33	371121818.	1	Korpus przyłączki trójnikowej M18x1,5	
34	V3MT M18x1,5	1	Zawór 3-drogowy kulowy M18x1,5	
35	1069/30-000/3500	2	Przewód giętki kpl. L=3500	
36	1153/00-800/800	2	Przewód giętki kpl. L=800	
37	1069/30-000/700	2	Przewód giętki kpl. L=700	
38	34124818	2	Korpus przyłączki prostej redukcyjnej G1/2"/M18x1,5	
39	1190/00-008/0	2	Dławik	
40	1190/20-007/0	1	Sworzeń 35x102/92	
41	1191/00-001/0	1	Podkładka ø80/65,5x5	
42	32013 X AV	2	Pierścień zewnętrzno-uszczelniający "Nilos"	
43	3565121812	2	Korpus przył. kolank. nast. M18x1,5	
44	GUK65x2	1	Nakrętka łożyskowa M65x2	
45	ZPH/CZAK/MINUS	1	ZAK.PRZEW.HYDR.CZA.KENNFIXX (-)	

46	ZPH/CZAK/PLUS	1	ZAK.PRZEW.HYDR.CZA.KENNFIXX (+)	
47	1190/20-006/0	1	Sworzeń 40x116/106	
48	1191/00-002/0	1	Podkładka uszczelniająca	
49	1191/00-003/0	1	Uszczelka filcowa	
50	1150/124-101/0	2	Uchwyt gniazda szybkozłącza	
51	1191/04-003/0	1	Śruba dociskowa	
52	1191/04-001/0	2	Płyta wału	
53	8001/036-04-043/00	2	Podkładka ø36x43x4 Zn	
54	8847/20-301/0	1	Skrobak (32x12)	
55	8960/15-201/0	1	Płytka skrobaka	
56	1655/00-015/0	2	Tuleja łożyskowa ø75/66/45x45	
57	6x75-Fe/Zn5	1	Kołek sprężysty 6x75-Fe/Zn5	
58	8x60-Fe/Zn5	4	Kołek sprężysty 8x60-Fe/Zn5	
59	8x70-Fe/Zn5	1	Kołek sprężysty 8x70-Fe/Zn5	
60	10x75-Fe/Zn5	1	Kołek sprężysty 10x75-Fe/Zn5	
61	M16-8-B-Fe/Zn5	1	Nakrętka M16-8-B-Fe/Zn5	
62	M5-8-B-Fe/Zn5	2	Nakrętka M5-8-B-Fe/Zn5	
63	M12x1,25-10-B-Fe/Zn5	8	Nakrętka samozab. M12x1,25-10-B-Fe/Zn5	
64	M20-8-B-Fe/Zn5	4	Nakrętka samozab. M20-8-B-Fe/Zn5	
65	M24-8-B-Fe/Zn5	1	Nakrętka samozab. M24-8-B-Fe/Zn5	
66	M24x2-10-B-Fe/Zn5	2	Nakrętka samozab. M24x2-10-B-Fe/Zn5	
67	M10-8-B-Fe/Zn5	1	Nakrętka M10-8-B-Fe/Zn5	
68	21-Fe/Zn5	4	Podkładka 21-Fe/Zn5	
69	25-Fe/Zn5	5	Podkładka 25-Fe/Zn5	
70	43-Fe/Zn5	1	Podkładka 43-Fe/Zn5	
71	MB13	1	Podkładka zębata MB13	
72	10,5-Fe/Zn5	1	Podkładka 10,5-Fe/Zn5	
73	M10x1	2	Smarowniczka M10x1	
74	M6	2	Smarowniczka M6	
75	S-8x90-Fe/Zn5	1	Zawleczka S-8x90-Fe/Zn5	
76	5x32 -Fe/Zn	2	Zawleczka składana 5x32 -Fe/Zn	
77	32013 X	2	Łożysko stożkowe 32013 X	
78	S-5x28-Fe/Zn5	1	Zawleczka S-5x28-Fe/Zn5	
79	M24x2x70-10.9-B-Fe/Zn5	2	Śruba M24x2x70-10.9-B-Fe/Zn5	
80	M5x45-8.8-B-Fe/Zn5	2	Śruba M5x45-8.8-B-Fe/Zn5	
81	M6x16-8.8-B-Fe/Zn5	4	Śruba M6x16-8.8-B-Fe/Zn5	
82	ZM12x1,25x45-10.9-Fe/Zn5	8	Śruba ZM12x1,25x45-10.9-Fe/Zn5	
83	M16x45-8.8-B-Fe/Zn5	1	Śruba M16x45-8.8-B-Fe/Zn5	

Sekcja : KRÓJ TARCZOWY S (do kwietnia 2013)

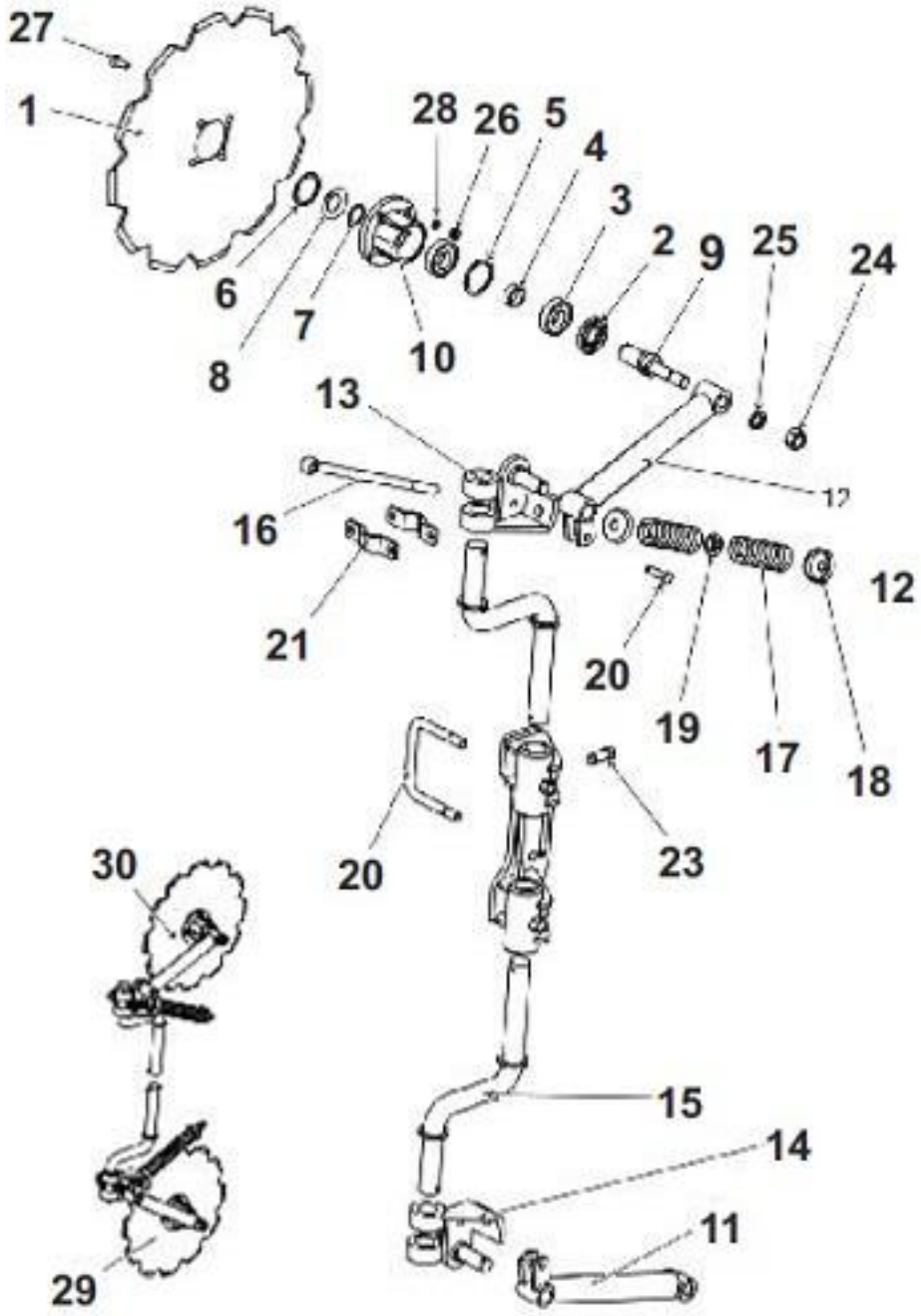

Lp	Symbol	Id Sap	Nazwa	W zespole	Katalog	Uwagi
1	1126/90-006/0	2110940	Tarcza kroju ø480/4 - zębata	2	A	
2	A 36x62x10		Pierścień uszczelniający	2	B	
3	6206	1013849	Łożysko	4	B	
4	1126/90-004/0	2002091	Tuleja ø38/30,5x12	2	A	
5	W62		Pierścień osadczy wewnętrzny	2	B	
6	W56	1024853	Pierścień osadczy wewnętrzny	2	B	
7	Z30	1031358	Pierścień osadczy zewnętrzny	2	B	
8	1115/94-002/0	2137386	Pokrywka piasty	2	A	
9	Po/1371	2002198	Oś kroju	2	B	
10	1126/90-002/0	2137596	Piasta kroju	2	A	
11	1115/94-200/0	2113466	Ramię kroju prawe kpl.spawane	1	B	
12	1115/95-100/0	2113465	Ramię kroju lewe kpl.spawane	1	B	

13	1127/91-000/1	2157128	Uchwyt ramienia kroju lewy z czopem kpl.	1	B	

Lp	Symbol	Id Sap	Nazwa	W zespole	Katalog	Uwagi
13	1127/91-000/1	2157128	spaw.	1	B	
14	1127/92-000/1	2153764	Uchwyt ramienia kroju prawy z czopem kpl. spaw.	1	B	
15	1153/44-100/0	2136072	Trzon kroju 180/384 kpl. spaw.	2	A	
16	1047/07-00-004/0	2151456	Śruba ściągająca M16	2	B	
17	PTz3-2-24	1013751	Sprężyna	4	B	
18	1047/07-00-002/0	2112966	Miseczka	4	B	
19	1047/07-00-003/0		Tuleja ø38/24/17x17	2	B	
20	2420/26-002/0		Sworzeń B12x45/40	2	B	
21	1115/71-301/0	2137345	Obejma kroju	4	B	
22	1117/78-001/0	2002137	Jarzmo M16x138x115	1	A	
23	M16x40-33H-Fe/Zn5		Śruba dociskowa	4	B	
24	M20x1,5-10-B-Fe/Zn	1033610	Nakrętka opk. 50 szt.	2	B	
25	Z20,5-Fe/Zn5	1023262	Podkładka sprężysta	2	B	
26	M10-8-B-Fe/Zn5		Nakrętka zwykła	8	B	
27	M10x30-8.8-B-Fe/Zn		Śruba z łbem stożkowym z gniazdem sześciokątnym	8	B	
28	Z10.2-Fe_Zn5	1031355	Podkładka	8	B	
29	1153/44-000/0	2136038	Krój tarczowy prawy kpl.	1	B	
30	1153/45-000/0	2136039	Krój tarczowy lewy kpl.	1	B	

Sekcja : Korpus ażurowy XXL prawy do (do grudnia 2016)

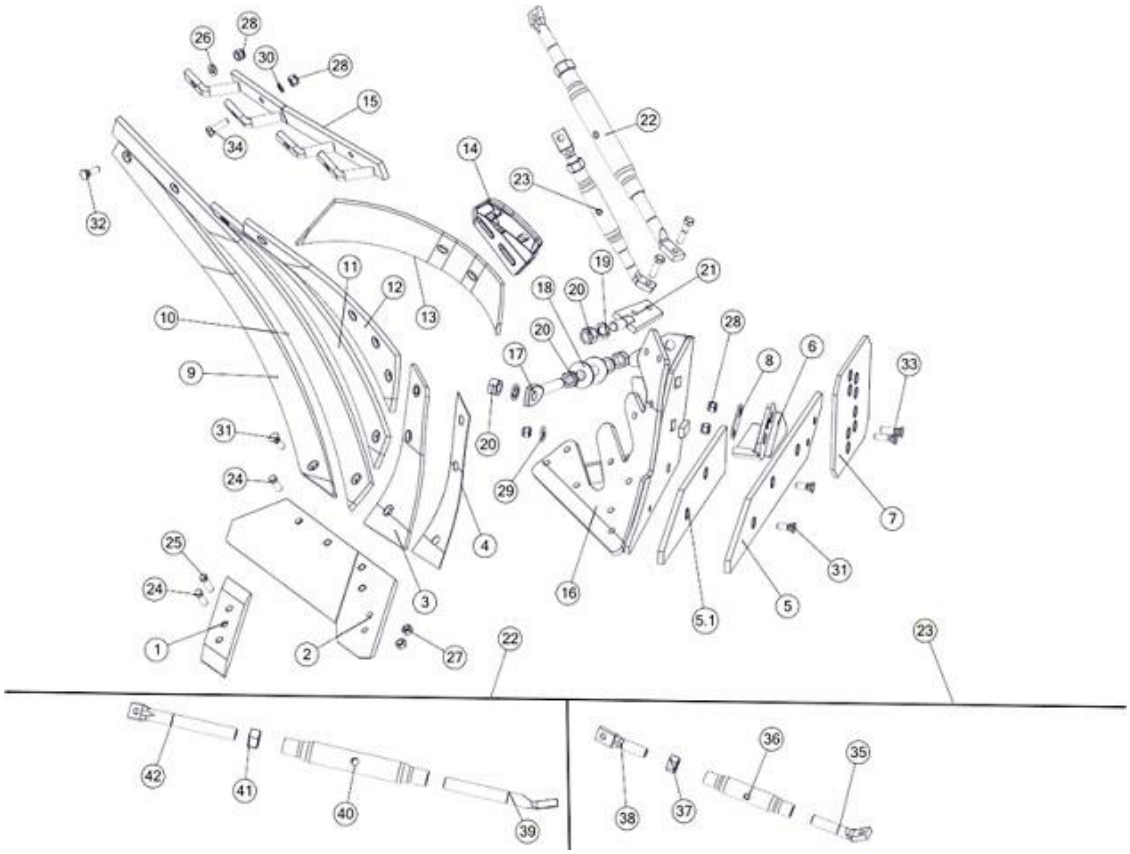

Lp	Symbol	Id Sap	Nazwa	W zespole	Katalog	Uwagi
1	1150/71-201/0	2113107	Dłuto prawe 3 otworowe	1	A	
2	1067/91-150/0	2113131	Lemiesz VIS P kpl. spaw.	1	A	
2.1	1067/91-100/0	2113137	Lemiesz z dłutem VIS P kpl.	1	A	
3	1067/91-002/0	2113208	Pierś odkładnicy prawa	1	A	
4	1067/91-004/0	2102081	Podkładka wyrównawcza VIS	1	B	

Lp	Symbol	Id Sap	Nazwa	W zespole	Katalog	Uwagi
5	1067/93-001/0	2113218	Płóz tylny prawy	1	B	korpus tylny
5.1	1067/91-003/0	2113214	Płóz przedni prawy	1	A	korpus przedni
6	N-BN-69/1924-26	2134972	Piętka	1	A	kurpus tylny
7	1067/93-002/0	2113176	Nakładka płozu T	1	A	korpus tylny
8	1153/51-005/0	2111408	Podkładka piętki	1	A	
9	1067/95-500/0	2178995	Skrzydło odkładnicy XXL ażur P. kpl.	1	B	zawiera poz. 9, 10, 11, 12
13	1067/91-007/0	2113353	Zgarniacz prawy	1	A	
14	1126/50-006/0	2113347	Uchwyt zgarniacza prawy	1	A	
15	1067/95-300/0	2144821	Drabinka prawa kpl. spaw.	1	B	
16	1067/91-200/0	2135824	Rdzeń prawy VIS kpl. spaw.	1	A	
17	1067/91-005/0	2145562	Śruba regulacyjna VIS M20	1	A	
18	1153/51-004/0	2131741	Podkładka śruby ø55/21x4	2	B	
19	Z20,5-Fe/Zn5	1023262	Podkładka sprężysta	4	B	
20	M20x1,5-10-B-Fe/Zn	1033610	Nakrętka opk. 50 szt.	5	B	
21	1067/91-300/0	2149795	Uchwyt wypory kpl. spaw.	1	B	
22	1067/95-100/0	2084419	Wypora długa kpl.	1	A	
23	1067/95-200/0	2084421	Wypora krótka kpl.	1	A	

24	1067/91-102/0	1033598	Śruba z łbem stożkowym M12x1,25x35 opk. 200 szt	5	A	
25	M12x1,25x40-10.9-B-Fe/Zn	1033606	Śruba M12x1,25x40-10.9-B-Fe/Zn DIN 960 opk. 100 szt.	1	A	
26	Podkładka 13-Fe/Zn5	1034391	Podkładka D-125	4	B	
27	M12x1,25-10-B-Fe/Zn		Nakrętka zwykła	6	B	
28	M12x1,25-10-B-Fe/Zn5	1033596	Nakrętka M12x1,25-10-B-Fe/Zn5 DIN 985 opk. 200 szt.	24	A	
29	1150/51-004/0	2111399	Podkładka śruby ø30/13x4	1	B	
30	Z12,2-Fe/Zn		Podkładka sprężysta	4	B	
31	ZM12x1,25x35-10.9-Fe/Zn5	1033597	Śruba stożkowa ZM12x1,25x35-10,9-Fe/Zn DIN 608 opk. 200 szt.	9	A	
32	ZM12x1,25x40-10.9-Fe/Zn5	1031406	Śruba stożkowa ZM12x1,25x40-10,9-Fe/Zn DIN 608	4	A	
33	ZM12x1,25x45-10.9-Fe/Zn5	1017353	Śruba stożkowa z podsadzeniem kwedratowym	2	B	
34	M12x1,25x40-10.9-B-Fe/Zn		Śruba drobnozwojna z gwintem na całości	3	B	
35	1067/95-201/0	2153105	Śruba wypory lewa M20	1	B	
36	1126/50-211/0	2001985	Rura ø33,7x5,6/190	1	B	
37	Nakrętka M20-8-B-Fe/Zn5	1022951	Nakrętka zwykła	1	B	
38	1127/20-301/0	2153104	Śruba wypory długa M20	1	B	
39	1067/95-102/0	2105118	Śruba wypory lewa M24	1	B	
40	1705/02-101/0		Rura wrzeciona	1	B	
41	M24-8-B-Fe/Zn		Nakrętka zwykła	1	B	
42	1067/95-101/0	2153101	Śruba wypory prawa M24	1	B	

Sekcja : Korpus ażurowy XXL lewy (do grudnia 2016)

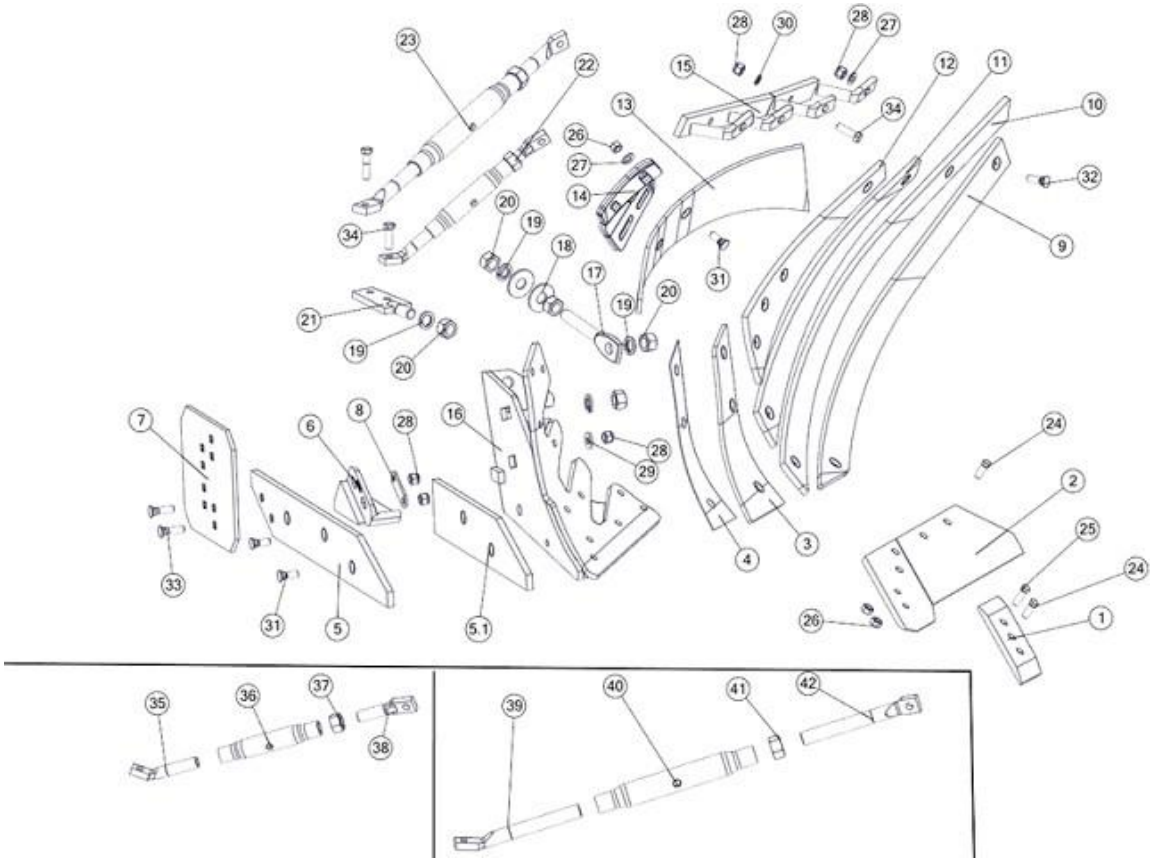

Lp	Symbol	Id Sap	Nazwa	W zespole	Katalog	Uwagi
1	1150/72-201/0	2113106	Dłuto lewe 3 otworowe	1	A	
2	1067/92-150/0	2113130	Lemiesz VIS lewy kpl. spaw.	1	A	
2.1	1067/92-100/0	2113134	Lemiesz z dłutem kpl.	1	A	
3	1067/92-002/0	2113202	Pierś odkładnicy lewa	1	A	
4	1067/91-004/0	2102081	Podkładka wyrównawcza VIS	1	B	
5	1067/94-001/0	2113216	Płóz tylny lewy	1	B	korpus tylny
5.1	1067/92-003/0	2113212	Płóz przedni lewy	1	A	korpus przedni
6	1115/50-002/0	2134974	Piętka lewa	1	A	korpus tylny
7	1067/93-002/0	2113176	Nakładka płozu T	1	A	korpus tylny
8	1153/51-005/0	2111408	Podkładka piętki	1	A	korpus tylny
9	1067/96-500/0	2178996	Skrzydło odkładnicy XXL ażur L. kpl.	1	B	Zawiera poz. 9, 10, 11, 12
13	1067/92-004/0	2113350	Zgarniacz lewy	1	A	
14	1126/60-006/0	2113345	Uchwyt zgarniacza lewy	1	A	
15	1067/95-400/0	2145848	Drabinka lewa kpl. spaw.	1	B	
16	1067/92-200/0	2135816	Rdzeń lewy VIS kpl. spaw.	1	A	
17	1067/91-005/0	2145562	Śruba regulacyjna VIS M20	1	A	
18	1153/51-004/0	2131741	Podkładka śruby ø55/21x4	2	B	
19	Z20,5-Fe/Zn5	1023262	Podkładka sprężysta	4	B	
20	M20x1,5-10-B-Fe/Zn	1033610	Nakrętka opk. 50 szt.	5	B	
21	1067/91-300/0	2149795	Uchwyt wypory kpl. spaw.	1	B	
22	1067/95-200/0	2084421	Wypora krótka kpl.	1	A	
23	1067/95-100/0	2084419	Wypora długa kpl.	1	A	
24	1067/91-102/0	1033598	Śruba z łbem stożkowym M12x1,25x35 opk. 200 szt	5	A	
25	M12x1,25x40-10.9B-Fe/Zn	1033606	Śruba M12x1,25x40-10.9-B-Fe/Zn DIN 960 opk. 100 szt.	1	A	

Lp	Symbol	Id Sap	Nazwa	W zespole	Katalog	Uwagi
26	M12x1,25-10-B-Fe/Zn		Nakrętka zwykła	4	B	
27	Podkładka 13-Fe/Zn5	1034391	Podkładka D-125	6	B	
28	M12x1,25-10-B-Fe/Zn5	1033596	Nakrętka M12x1,25-10-B-Fe/Zn5 DIN 985 opk. 200 szt.	24	A	
29	1150/51-004/0	2111399	Podkładka śruby ø30/13x4	1	B	
30	Z12,2-Fe/Zn		Podkładka sprężysta	4	B	
31	ZM12x1,25x35-10.9-Fe/Zn5	1033597	Śruba stożkowa ZM12x1,25x35-10,9-Fe/Zn DIN 608 opk. 200 szt.	9	A	
32	ZM12x1,25x40-10.9-Fe/Zn5	1031406	Śruba stożkowa ZM12x1,25x40-10,9-Fe/Zn DIN 608	4	A	
33	ZM12x1,25x45-10.9-Fe/Zn		Śruba stożkowa z podsadzeniem kwadratowym	2	B	
34	M12x1,25x40-10.9-B-Fe/Zn		Śruba drobnozwojna z gwintem na całości	3	B	
35	1067/95-201/0	2153105	Śruba wypory lewa M20	1	B	
36	1126/50-211/0	2001985	Rura ø33,7x5,6/190	1	B	
37	Nakrętka M20-8-B-Fe/Zn5	1022951	Nakrętka zwykła	1	B	
38	1127/20-301/0	2153104	Śruba wypory długa M20	1	B	
39	1067/95-102/0	2105118	Śruba wypory lewa M24	1	B	
40	1705/02-101/0		Rura wrzeciona	1	B	
41	M24-8-B-Fe/Zn		Nakrętka zwykła	1	B	
42	1067/95-101/0	2153101	Śruba wypory prawa M24	1	B	