IBIS XL
IBIS XXL

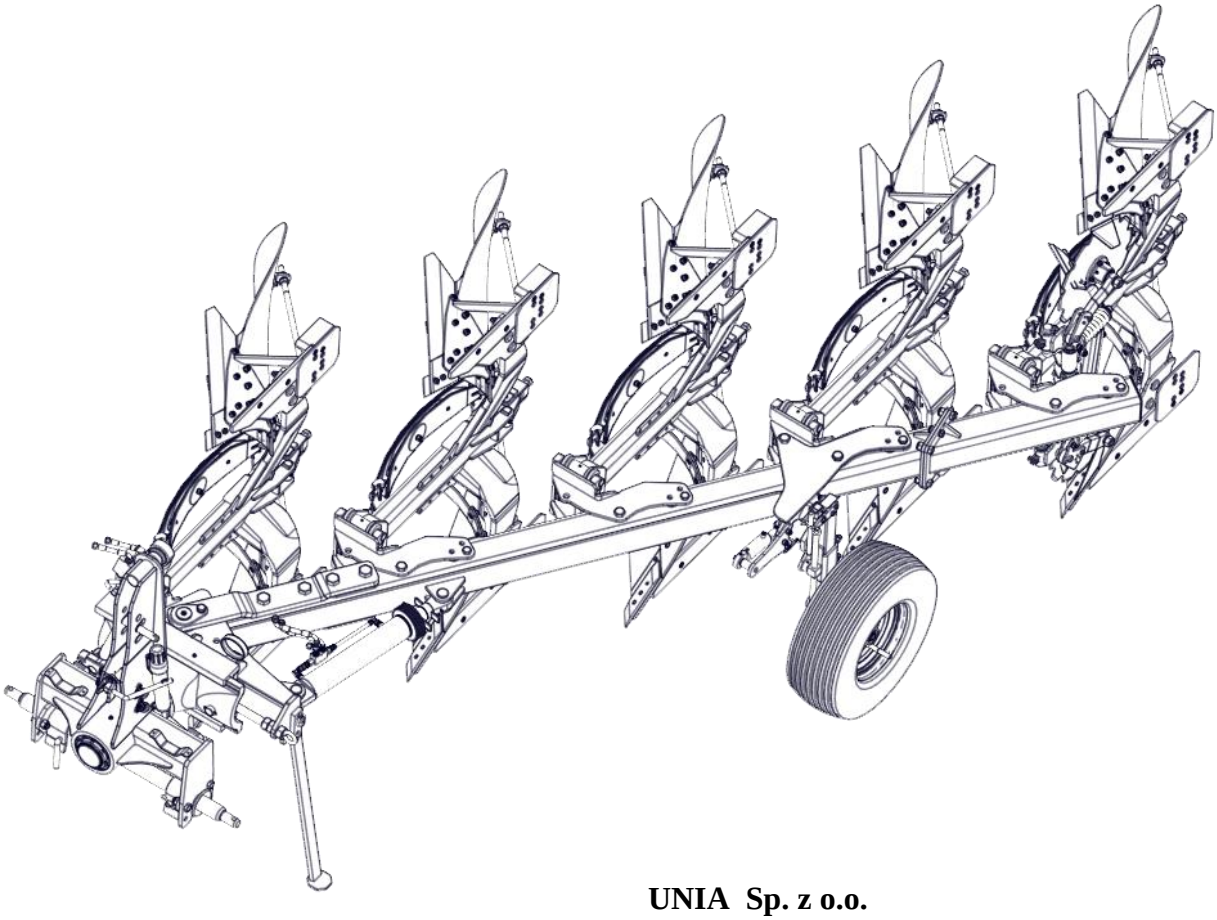

UNIA Sp. z o.o.

ul. Szosa Toruńska 32/38 86-300 Grudziądz
tel. + 48 56 45 10 505 – 508
fax. 056 45 10501
www.uniamachines.com
e-mail: sprzedaz.unia@uniamachines.com

Spis treści

1. Katalog części 4
Tablica: 1-Przodek z obrotnikiem XL 5
Tablica: 2-Przodek z obrotnikiem XXL 7
Tablica: 3- Suwak z grządzielą i uchwyt bezpiecznikowy 9
Tablica: 4- Suwak z grządzielą i uchwyt hydrauliczny 11
Tablica: 5- Suwak z grządzielą i uchwyt resorowe 13
Tablica: 6- Rama 15
Tablica: 7– Korpus Long lewy 17
Tablica: 8 – Korpus Long prawy 19
Tablica: 9– Korpus ZX lewy 21
Tablica: 10 – Korpus ZX prawy 23
Tablica: 11– Korpus ażurowy XXL lewy 25
Tablica: 12 – Korpus ażurowy XXL prawy 27
Tablica: 13 –Koło kopiujące boczne 29
Tablica: 14 –Koło kopiujące tylne 31
Tablica: 15 –Koło transportowo-kopiujące boczne 33
Tablica: 16 –Koło transportowo-kopiujące tylne 35
Tablica: 17 –Krój tarczowy 37
Tablica: 18 – Przedpłużek 1150/135-000/0 39
Tablica: 19 – Ramię narzędzia 41
Tablica: 20 – Terra 43
Tablica: 21 – Układ hydrauliczny zabezpieczenia 46

1. Katalog części

Dokonując zamówienia części zamiennych należy każdorazowo i bezzwłocznie podać:

- Nazwę maszyny wraz z symbolem
- Numer seryjny
- Rok produkcji (jeżeli trudno określić rok sprzedaży)

Zamówienia dokonujemy podając:

- Numer katalogowy
- Nazwę części
- Ilość zamawianych sztuk

Tablica: 1-Przodek z obrotnikiem XL

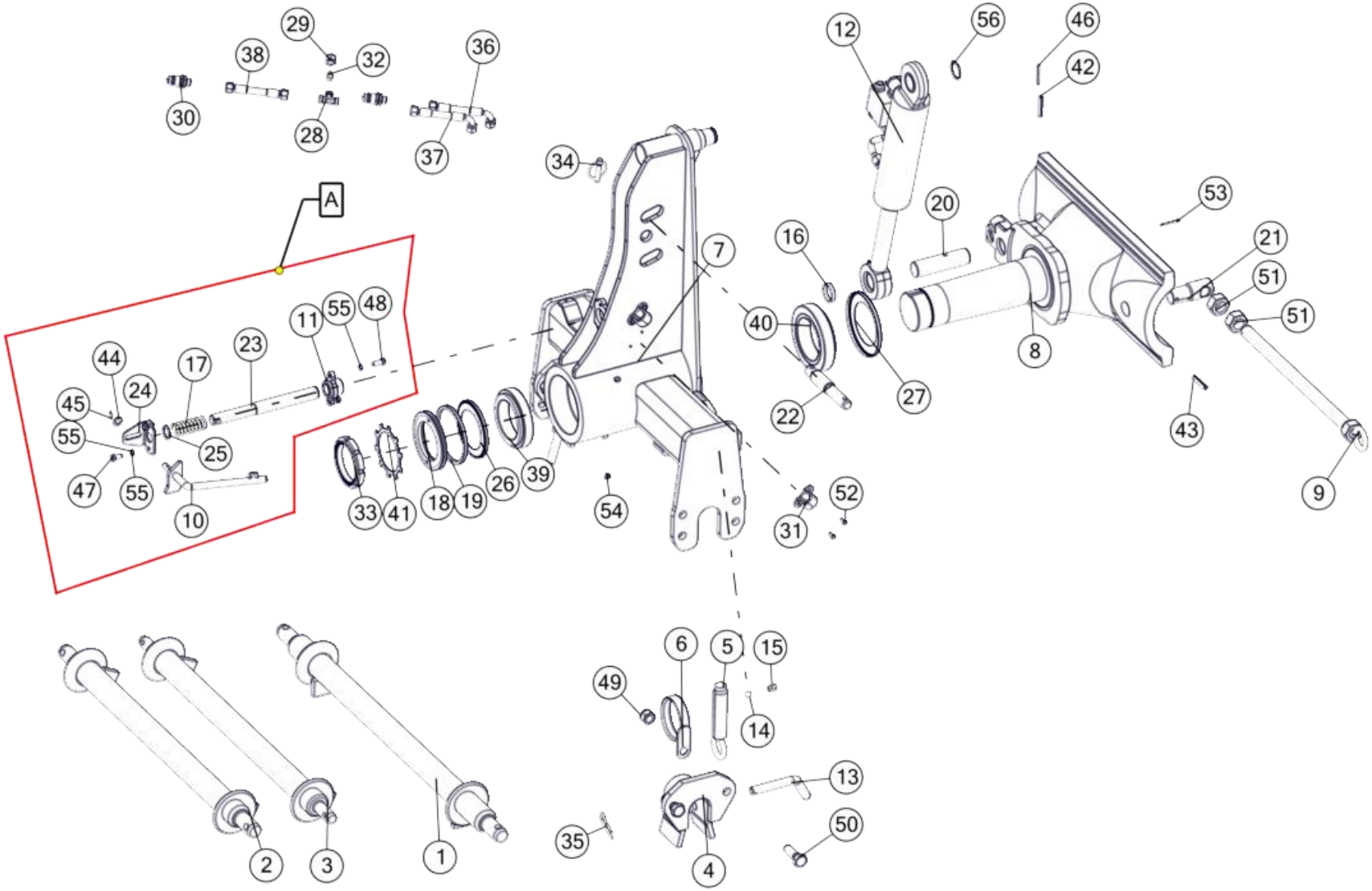

Przodek z obrotnikiem XL				
Nr	Nr katalogowy	Nazwa części	Ilość	UWAGI
1	1115/00-200/0	Oś zawieszenia ø60 kat. III/36/730 kpl. spaw.	1	Opcja
2	1115/00-700/0	Oś zawieszenia ø60 kat.II/36/730 kpl. spaw.	1	Opcja
3	1115/00-750/0	Oś zawieszenia ø60 kat. II/28/730 kpl. spaw.	1	
4	1115/01-910/0	Podpórka osi zaczepu kpl. spaw.	2	
5	1127/00-200/0	Śruba zderzakowa kpl. spaw. B	2	
6	1150/23-100/0	Uchwyt węży kpl. spaw.	1	
7	1152/20-000/0	Przodek kpl. spaw.	1	
8	1152/21-000/0	Oś obrotnika kpl. spaw. A	1	
9	1153/00-310/0	Wrzeciono poprzeczne kpl. spaw.	1	
10	1153/00-610/0	Dźwignia blokady kpl. spaw.	1	
11	1153/00-620/0	Tuleja prowadząca kpl. spaw.	1	
12	181 861.9	Cylinder obrotu pługa DZ 80/40-236 HPS3A	1	
13	1067/00-028/0	Przetyczka ø20	2	
14	9/16"	PN-83/M-86452	2	
15	1115/00-011/0	Sprężyna zatrzasku	2	
16	1115/00-015/0	Podkładka ø48,3/40,5x9,5	2	
17	1127/80-002/1	Sprężyna blokady A	1	
18	1150/00-002/0	Podkładka uszczelniająca	1	
19	1150/00-003/0	Uszczelka filcowa	1	
20	1153/00-001/0	Czop cylindra dolny	1	
21	1153/00-002/0	Nakrętka M30	1	
22	1153/00-014/0	Sworzeń 32x198	1	
23	1153/00-601/0	Sworzeń blokady	1	
24	1153/00-602/0	Płytka prowadząca	1	
25	1153/00-603/0	Podkładka ø36/27,3x3	1	
26	32020 X AV	Pierścień zewnętrzno-uszczelniający "Nilos"	1	
27	32022 X AV	Pierścień zewnętrzno-uszczelniający "Nilos"	1	
28	371121818	Korpus przyłączki trójnikowej M18x1,5	1	
29	3911218	Nakrętka korka M2 12L	1	
30	41121824	Wtyczka szybkozłącza ISO-12,5 (M18x1,5)	2	
31	6100	Gniazdo wtyczki ISO-12,5	2	
32	726112	Korek zaślepiający z uszczelką VZ2 12L/S	1	
33	GUK100x2	Nakrętka łożyskowa M100x2	1	
34	A11x50-Fe/Zn-m5c	DIN 11023	1	
35	A71-Fe/Zn-m5c	DIN 11024	2	
36	1069/30-000/1800	Przewód giętki kpl.	1	
37	1069/30-000/700	Przewód giętki kpl.	1	
38	1153/00-800/1100	Przewód giętki kpl.	1	
39	32020X	DIN 720	1	
40	32022X	DIN 720	1	
41	MB20	DIN 5406	1	
42	10x55-Fe/Zn	DIN 1481	1	
43	10x60-Fe/Zn	DIN 1481	1	
44	13-Fe/Zn	DIN 126	1	
45	4x20-Fe/Zn	DIN 1481	1	
46	6x55-Fe/Zn	DIN 1481	1	
47	M10x20-8.8-B-Fe/Zn	DIN 933	2	
48	M10x25-8.8-B-Fe/Zn	DIN 933	2	
49	M20x1,5-10-B-Fe/Zn	DIN 985	4	
50	M20x1,5x60-10.9-B-Fe/Zn	DIN 960	4	
51	M30-8-B-Fe/Zn	DIN 934	3	
52	M6x16-8.8-B-Fe/Zn	DIN 933	4	
53	S-5x40-Fe/Zn	DIN 94	1	
54	M10x1	DIN 71412	2	
55	Z10,2-Fe/Zn	DIN 127	4	
56	Z40	DIN 471	1	

A – Blokada występująca o opcjonalnym kołem transportowym

Tablica: 2-Przodek z obrotnikiem XXL

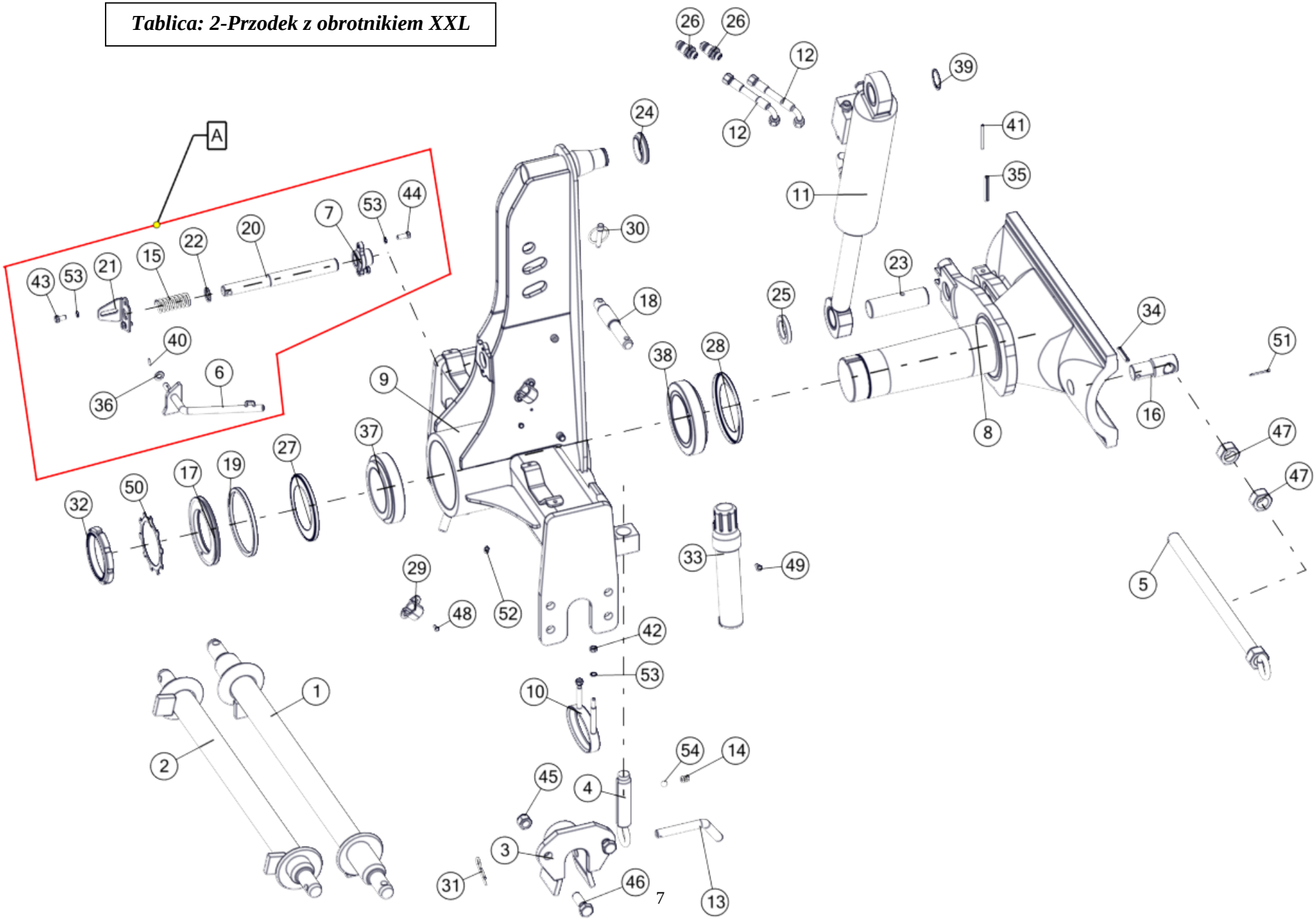

Przodek z obrotnikiem XXL				
Nr	Nr katalogowy	Nazwa części	Ilość	UWAGI
1	1115/00-200/0	Oś zawieszenia ø60 kat. III/36/730 kpl. spaw.	1	Opcja
2	1115/00-700/0	Oś zawieszenia ø60 kat.II/36/730 kpl. spaw.	1	
3	1115/01-910/0	Podpórka osi zaczepu kpl. spaw.	2	
4	1127/00-200/0	Śruba zderzakowa kpl. spaw. B	2	
5	1153/00-310/0	Wrzeciono poprzeczne kpl. spaw.	1	
6	1153/00-610/0	Dźwignia blokady kpl. spaw.	1	
7	1153/00-620/0	Tuleja prowadząca kpl. spaw.	1	
8	1153/186-100/0	Oś obrotnika duża kpl. spaw.	1	
9	1153/186-200/0	Przodek duży kpl. spaw.	1	
10	1153/186-300/0	Uchwyt węży kpl. spaw.	1	
11	SMT2UG.90.45.305-00	Cylinder obrotu pługa	1	
12	1069/30-000/1800	Przewód	2	
13	1067/00-028/0	Przetyczka ø20	2	
14	1115/00-011/0	Sprężyna zatrzasku	2	
15	1127/80-002/1	Sprężyna blokady A	1	
16	1153/00-002/0	Nakrętka M30	1	
17	1153/00-013/0	Podkładka uszczelniająca	1	
18	1153/00-014/0	Sworzeń 32x198	1	
19	1153/00-015/0	Uszczelka filcowa	1	
20	1153/00-601/0	Sworzeń blokady	1	
21	1153/00-602/0	Płytka prowadząca	1	
22	1153/00-603/0	Podkładka ø36/27,3x3	1	
23	1153/186-001/0	Czop cylindra dolny	1	
24	1153/186-002/0	Pierścień cylindra	1	
25	1153/186-003/0	Pierścień ø70/45,5x10	1	
26	41121824	Wtyczka szybkozłącza ISO-12,5 (M18x1,5)	2	
27	32022 X AV	Pierścień zewnętrzno-uszczelniający "Nilos"	1	
28	32024 X AV	Pierścień zewnętrzno-uszczelniający "Nilos"	1	
29	6100	Gniazdo wtyczki ISO-12,5	4	
30	A11x50-Fe/Zn-m5c	DIN 11023	1	
31	A71-Fe/Zn-m5c	DIN 11024	2	
32	GUA110x2	Nakrętka łożyskowa M110x2	1	
33	Manu-Box-055	Manu-Box-055	1	
34	10x55-Fe/Zn	DIN 1481	1	
35	10x70-Fe/Zn	DIN 1481	1	
36	13-Fe/Zn	DIN 125	1	
37	32022X	DIN 720	1	
38	32024X	DIN 720	1	
39	Z45	DIN 471	1	
40	4x20-Fe/Zn	DIN 1481	1	
41	6x70-Fe/Zn	DIN 1481	1	
42	M10-8-B-Fe/Zn	DIN 934	3	
43	M10x20-8.8-B-Fe/Zn	DIN 933	2	
44	M10x25-8.8-B-Fe/Zn	DIN 933	2	
45	M20x1,5-10-B-Fe/Zn	DIN 985	4	
46	M20x1,5x60-10.9-B-Fe/Zn	DIN 960	4	
47	M30-8-B-Fe/Zn	DIN 934	2	
48	M6x16-8.8-B-Fe/Zn	DIN 933	8	
49	M8x16-8.8-B-Fe/Zn	DIN 933	2	
50	MB22	DIN 5406	1	
51	S-5x40-Fe/Zn	DIN 94	1	
52	M10x1	DIN 71412	2	
53	Z10,2-Fe/Zn	DIN 127	6	
54	9/16"	PN-83/M-86452	2	

A – Blokada występująca o opcjonalnym kołem transportowym

Tablica: 3- Suwak z grządzielą i uchwyt bezpiecznikowy

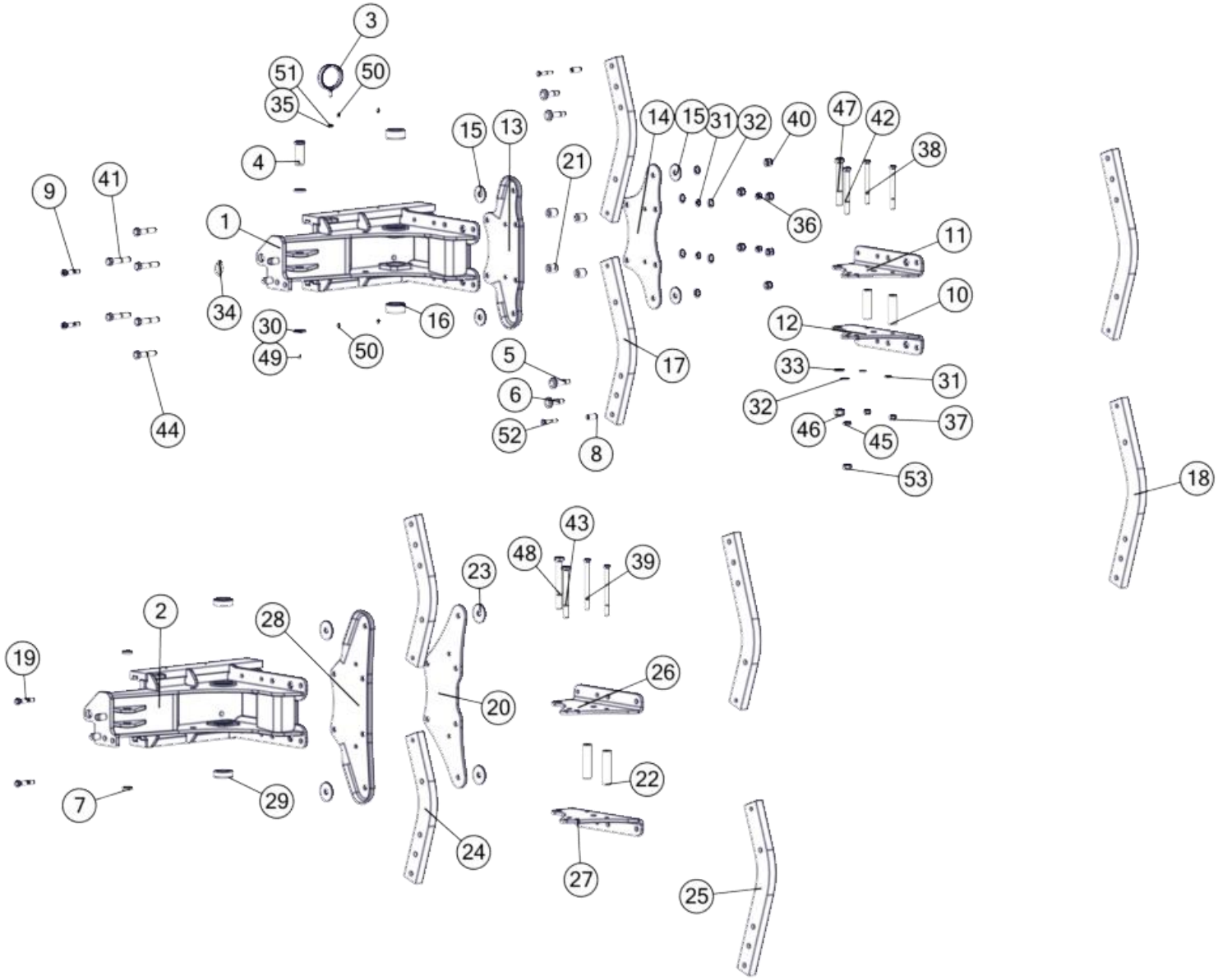

Suwak z grządzielą i uchwyt bezpiecznikowy				
Nr	Nr katalogowy	Nazwa części	Ilość	UWAGI
1	1152/22-100/1	Suwak kpl. spaw. C	1	XL
2	1153/02-100/1	Suwak kpl. spaw. D	1	XXL
3	1153/46-200/0	Uchwyt węży kpl. spaw.	1	
4	1101/00-009/0	Sworzeń 35x90/80	1	
5	1126/50-008/0	Śruba grządzieli M20x1,5x82	2	
6	1126/50-009/0	Śruba grządzieli M20x1,5x72	2	
7	1127/00-006/0	Podkładka ø42,4/35,5x9	2	XXL
8	1137/30-002/0	Tulejka grządzieli ø20/12,5x45	2	
9	1152/00-501/0	Bezpiecznik grządzieli M16x75 (a=35)	2	XL
10	1152/04-001/0	Tuleja ø35/17x120	2	XL
11	1152/35-001/0	Płyta uchwytu górna	1	XL
12	1152/35-002/0	Płyta uchwytu dolna	1	XL
13	1152/35-003/0	Płyta grządzieli tłoczona	1	XL
14	1152/35-004/0	Płyta grządzieli	1	XL
15	1152/35-005/0	Podkładka ø70/20,5x4	4	XL
16	1152/45-001/0	Tuleja ø80/55x34	2	XL
17	1152/58-001/0	Grządziel 80x35x699	2	XL
18	1152/60-001/0	Grządziel 80x35x805	2	XL PLUS
19	1153/00-501/0	Bezpiecznik grządzieli M16x81 (a=35)	2	XXL
20	1153/02-001/0	Płyta grządzieli	1	XXL
21	1153/02-002/0	Tuleja ø35/20x36	4	
22	1153/04-001/0	Tuleja ø35/17x140	2	XXL
23	1153/04-002/0	Podkładka ø80/20,5x4	4	XXL
24	1153/120-001/0	Grządziel 80x35x635	2	XXL
25	1153/124-001/0	Grządziel 80x35x741	2	XXL PLUS
26	1153/59-001/0	Płyta uchwytu górna	1	XXL
27	1153/59-002/0	Płyta uchwytu dolna	1	XXL
28	1153/59-003/0	Płyta grządzieli tłoczona	1	XXL
29	1153/84-001/0	Tuleja ø80/55x24	2	XXL
30	1674/00-112/0	Podkładka ø50/35,5x6	2	XL
31	17-Fe/Zn	DIN 125	4	
32	21-Fe/Zn	DIN 125	7	
33	25-Fe/Zn	DIN 125	1	
34	A11x50-Fe/Zn-m5c	DIN 11023	2	
35	M10-8-B-Fe/Zn	DIN 934	1	
36	M16-8-B-FeZn	DIN 934	2	
37	M16x1,5-10-B-Fe/Zn	DIN 985	2	
38	M16x1,5x170-10.9-B-Fe/Zn	DIN 960	2	XL
39	M16x1,5x200-10.9-B-Fe/Zn	DIN 960	2	XXL
40	M20x1,5-10-B-Fe/Zn	DIN 985	6	
41	M20x1,5x100-10.9-B-Fe/Zn	DIN 960	4	
42	M20x1,5x180-10.9-B-Fe/Zn	DIN 960	1	XL
43	M20x1,5x200-10.9-B-Fe/Zn	DIN 960	1	XXL
44	M20x1,5x90-10.9-B-Fe/Zn	DIN 960	2	
45	M20x1.5-10-B-Fe/Zn	DIN 439	1	
46	M24x2-10-B-Fe/Zn	DIN 985	1	
47	M24x2x180-10.9-B-Fe/Zn	DIN 960	1	XL
48	M24x2x200-10.9-B-Fe/Zn	DIN 960	1	XXL
49	S-6,3x50-Fe/Zn	DIN 94	1	
50	M10x1	DIN 71412	4	
51	Z10,2-Fe/Zn	DIN 127	1	
52	ZM12x1,25x75-10.9-Fe/Zn	DIN 608	2	
53	M20x1,5-10-B-Fe/Zn	DIN 934	1	

Tablica: 4- Suwak z grządzielą i uchwyt hydrauliczny

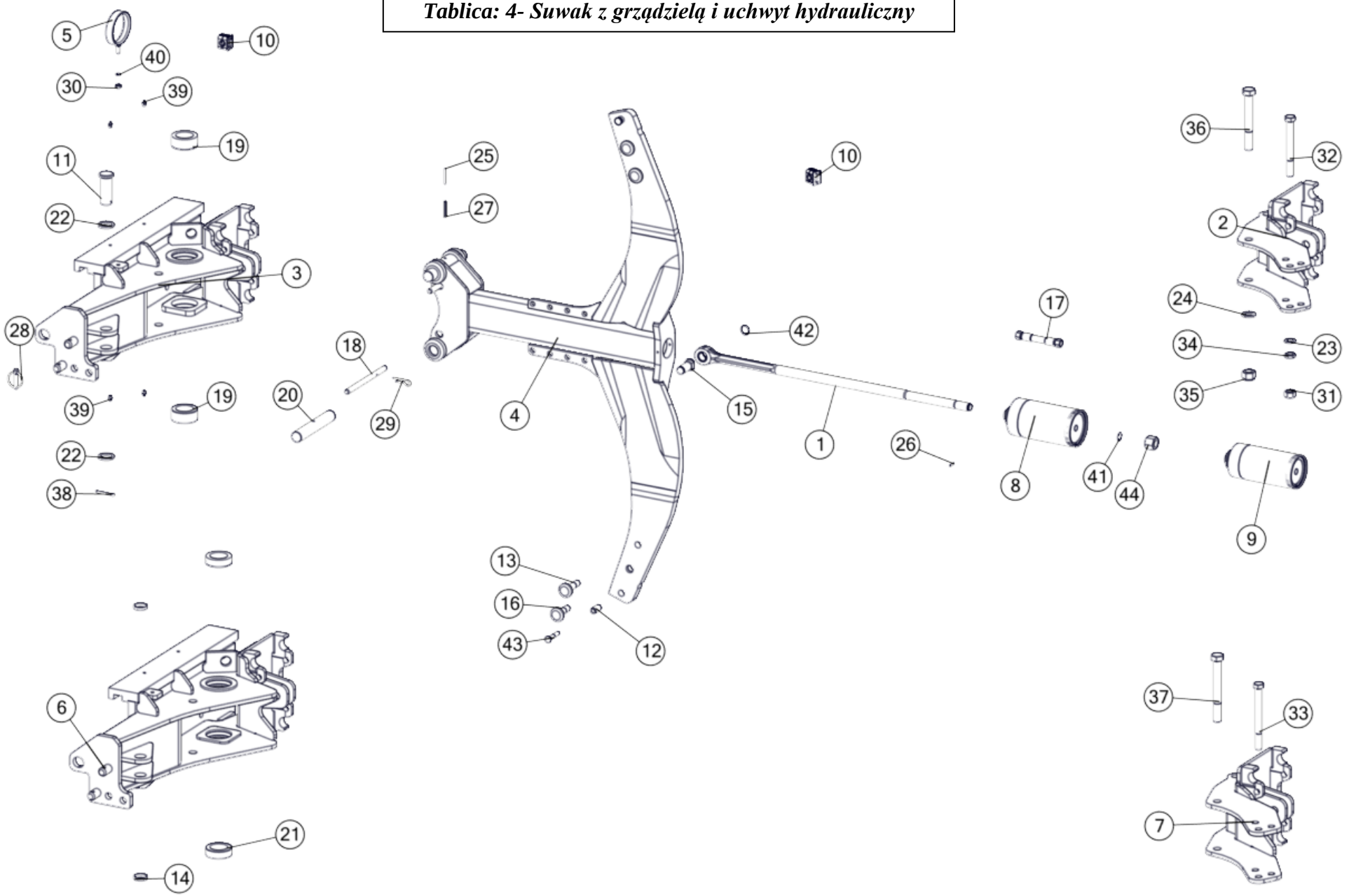

Suwak z grządzielą i uchwyt hydrauliczny				
Nr	Nr katalogowy	Nazwa części	Ilość	UWAGI
1	1152/43-200/0	Łącznik kpl.	1	
2	1152/44-000/0	Uchwyt korpusu kpl. spaw.	1	XL
3	1152/45-100/0	Suwak kpl. spaw. B	1	XL
4	1152/84-100/0	Goleń hydrauliczna duża kpl. spaw. A	1	
5	1153/46-200/0	Uchwyt węży kpl. spaw.	1	
6	1153/84-100/0	Suwak kpl. spaw. E	1	XXL
7	1153/86-000/0	Uchwyt korpusu kpl. spaw.	1	
8	SMTUG 100.36.H-02	Cylinder zabezpieczenia hydraulicznego kpl.	1	Pierwszy korpus
9	SMTUG 90.36.H-00	Cylinder zabezpieczenia hydraulicznego kpl.	1	
10	sp/218/pah-is/m/w10	Uchwyt węża kpl. STAUFF	4	
11	1101/00-009/0	Sworzeń 35x90/80	1	
12	1117/00-043/0	Tulejka grządzieli ø20/12,5x35	2	
13	1126/50-009/0	Śruba grządzieli M20x1,5x72	2	
14	1127/00-006/0	Podkładka ø42,4/35,5x9	2	XXL
15	1150/26-001/0	Sworzeń łącznika	1	
16	1150/26-004/0	Śruba grządzieli M20x1,5x62	2	
17	1151/78-100/1170	Przewód giętki kpl.	1	
18	1152/43-001/0	Zawleczka ø16x240	2	
19	1152/45-001/0	Tuleja ø80/55x34	2	XL
20	1153/00-012/0	Czop goleni	2	
21	1153/84-001/0	Tuleja ø80/55x24	1	XXL
22	1674/00-112/0	Podkładka ø50/35,5x6	2	XL
23	21-Fe/Zn	DIN 125	1	
24	25-Fe/Zn	DIN 125	1	
25	5x50-Fe/Zn	DIN 1481	2	
26	6x20-Fe/Zn	DIN 1481	2	
27	8x50-Fe/Zn	DIN 1481	2	
28	A11x50-Fe/Zn-m5c	DIN 11023	1	
29	A60-Fe/Zn-m5c	DIN 11024..	2	
30	M10-8-B-Fe/Zn	DIN 934	1	
31	M20x1,5-10-B-Fe/Zn	DIN 934	1	
32	M20x1,5x180-10.9-B-Fe/Zn	DIN 960	1	XL
33	M20x1,5x200-10.9-B-Fe/Zn	DIN 960	1	XXL
34	M20x1.5-10-B-Fe/Zn	DIN 439	1	
35	M24x2-10-B-Fe/Zn	DIN 985	1	
36	M24x2x180-10.9-B-Fe/Zn	DIN 960	1	XL
37	M24x2x200-10.9-B-Fe/Zn	DIN 960	1	XXL
38	S-6,3x50-Fe/Zn	DIN 94	1	
39	M10x1	DIN 71412	4	
40	Z10,2-Fe/Zn	DIN 127	1	
41	Z21	DIN 471	1	
42	Z25	DIN 471	1	
43	ZM12x1,25x65-10.9-Fe/Zn	DIN 608	2	
44	M24x2-10-B-Fe/Zn	DIN 6330	1	

Tablica: 5- *Suwak z grządzielą i uchwyt resorowe*

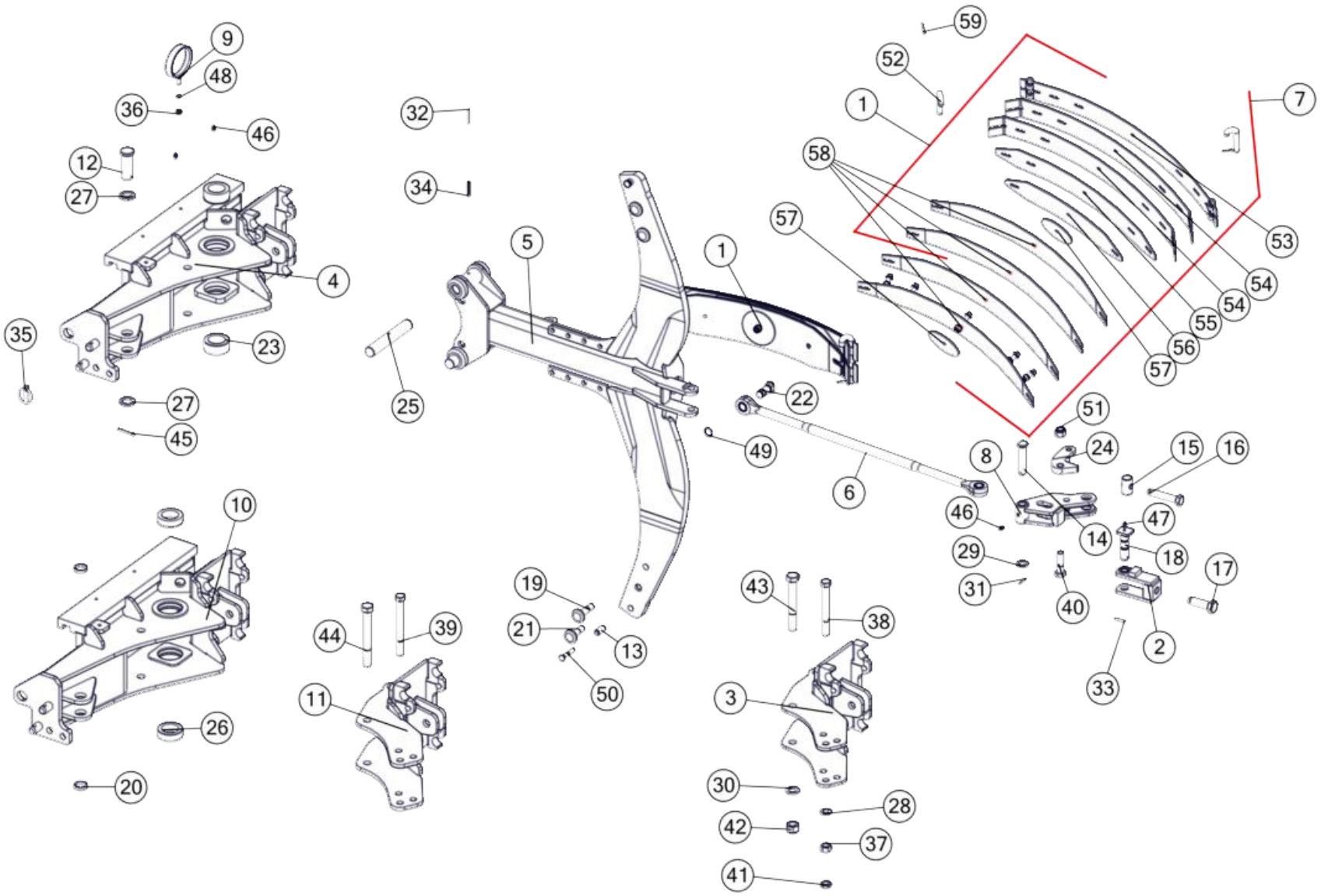

Suwak z grządzielą i uchwyt resorowe				
Nr	Nr katalogowy	Nazwa części	Ilość	UWAGI
1	1117/64-000/0	Sprężyna kpl. B	1	
2	1117/72-300/0	Napinacz kpl. spaw.	1	
3	1152/44-000/0	Uchwyt korpusu kpl. spaw.	1	XL
4	1152/45-100/0	Suwak kpl. spaw. B	1	XL
5	1152/86-100/0	Goleń resorowa duża kpl. spaw. A	1	
6	1153/00-900/0	Łącznik kpl.	1	
7	1153/210-000/0	Sprężyna kpl. C	1	Opcja
8	1153/42-100/0	Dźwignia kpl.	1	
9	1153/46-200/0	Uchwyt węży kpl. spaw.	1	
10	1153/84-100/0	Suwak kpl. spaw. E	1	
11	1153/86-000/0	Uchwyt korpusu kpl. spaw.	1	XXL
12	1101/00-009/0	Sworzeń 35x90/80	1	
13	1117/00-043/0	Tulejka grządzieli ø20/12,5x35	2	
14	1117/72-001/0	Sworzeń 22x105/96	1	XXL
15	1117/72-003/0	Nakrętka M20	1	
16	1117/72-004/0	Śruba M20x110	1	
17	1117/72-005/0	Śruba M24x78	1	
18	1117/72-007/0	Sworzeń 25x104	1	
19	1126/50-009/0	Śruba grządzieli M20x1,5x72	2	
20	1127/00-006/0	Podkładka ø42,4/35,5x9	2	XXL
21	1150/26-004/0	Śruba grządzieli M20x1,5x62	2	
22	1150/34-001/0	Sworzeń łącznika A	1	
23	1152/45-001/0	Tuleja ø80/55x34	2	XL
24	1152/46-002/0	Płytka dźwigni C	1	
25	1153/00-012/0	Czop goleni	2	
26	1153/84-001/0	Tuleja ø80/55x24	2	XXL
27	1674/00-112/0	Podkładka ø50/35,5x6	2	XL
28	21-Fe/Zn	DIN 125	1	
29	23-Fe/Zn	DIN 125	1	
30	25-Fe/Zn	DIN 125	1	
31	5x35-Fe/Zn	DIN 1481	1	
32	5x50-Fe/Zn	DIN 1481	2	
33	6x35-Fe/Zn	DIN 1481	1	
34	8x50-Fe/Zn	DIN 1481	2	
35	A11x50-Fe/Zn-m5c	DIN 11023	1	
36	M10-8-B-Fe/Zn	DIN 934	1	
37	M20x1,5-10-B-Fe/Zn	DIN 934	1	
38	M20x1,5x180-10.9-B-Fe/Zn	DIN 960	1	XL
39	M20x1,5x200-10.9-B-Fe/Zn	DIN 960	1	XXL
40	M20x1,5x70-10.9-B-Fe/Zn	DIN 960	1	
41	M20x1.5-10-B-Fe/Zn	DIN 439	1	
42	M24x2-10-B-Fe/Zn	DIN 985	1	
43	M24x2x180-10.9-B-Fe/Zn	DIN 960	1	XL
44	M24x2x200-10.9-B-Fe/Zn	DIN 960	1	XXL
45	S-6,3x50-Fe/Zn	DIN 94	1	
46	M10x1	DIN 71412	5	
47	M8x1	DIN 71412	1	
48	Z10,2-Fe/Zn	DIN 127	1	
49	Z25	DIN 471	1	
50	ZM12x1,25x65-10.9-Fe/Zn	DIN 608	2	
51	M20x1,5-10-B-Fe/Zn	DIN 985	1	
52	1117/00-026/0	Zawias	2	
53	RS.01.01	Blacha 1	1	
54	RS.01.02	Blacha 2	2	
55	RS.01.04	Blacha 4	1	
56	RS.01.05	Blacha 5	1	
57	RS.01.06	Krążek	2	
58	RS.01.07	Blacha 6	4	
59	S-5x25-Fe/Zn	DIN 94	2	

Tablica: 6- Rama

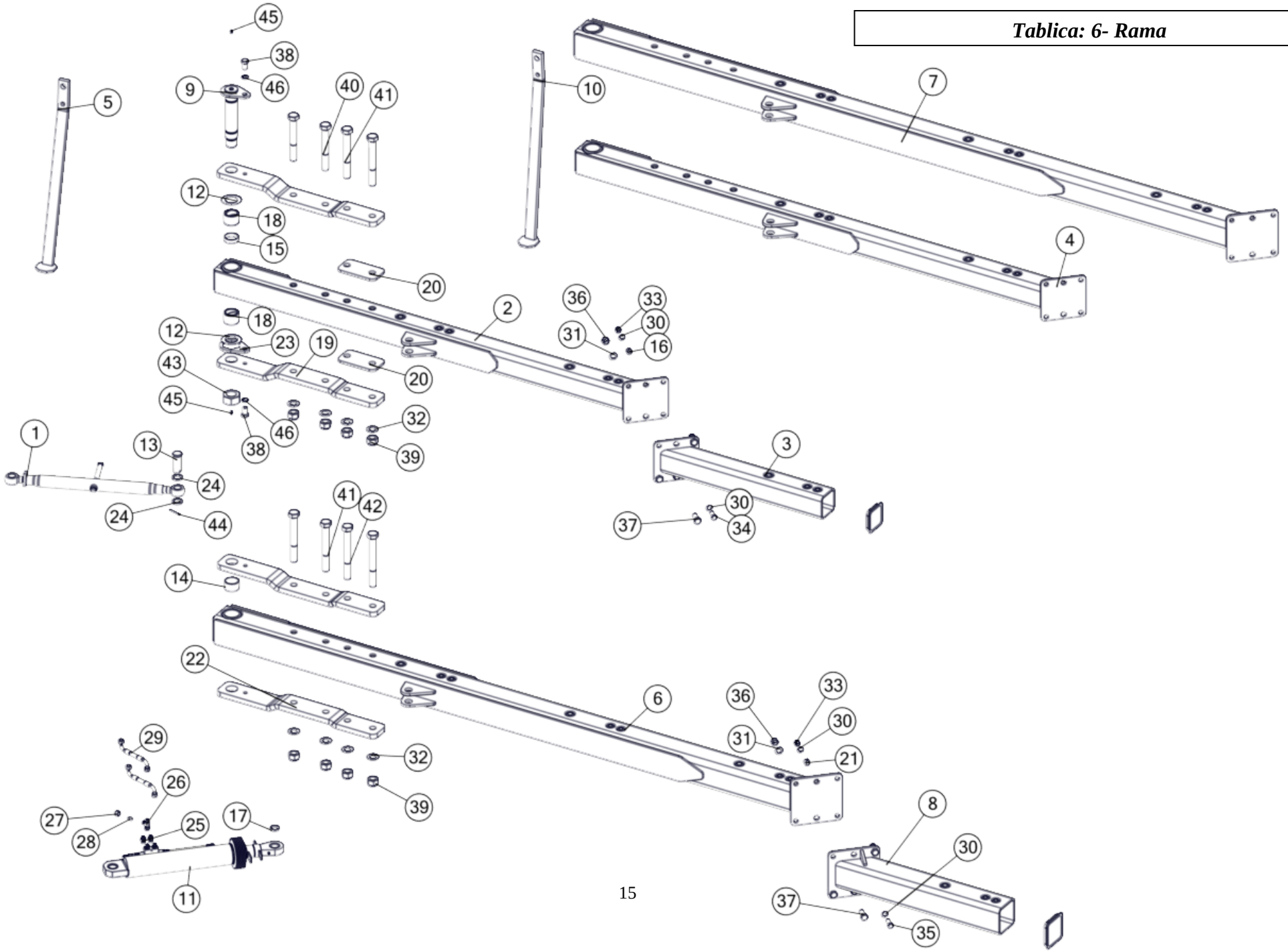

Rama				
Nr	Nr katalogowy	Nazwa części	Ilość	UWAGI
1	1152/01-000/0	Śruba odchylania ramy kpl.	1	XL
2	1152/24-100/0	Rama kpl. spaw.	1	XL
3	1152/27-100/0	Przedłużacz ramy kpl. spaw. A	1	XL
4	1152/32-100/0	Rama kpl. spaw. C	1	XL PLUS
5	1153/00-400/0	Podpórka kpl. spaw.	1	
6	1153/09-100/0	Rama kpl. spaw.	1	XXL
7	1153/10-100/0	Rama kpl. spaw. A	1	XXL PLUS
8	1153/13-100/0	Przedłużacz ramy kpl. spaw.	1	XXL
9	1153/55-100/1	Sworzeń ramy kpl. spaw. A	1	
10	1153/98-000/0	Podpórka kpl. spaw. A	1	XL PLUS/ XXL
11	CJ-S372-16-80/45/125/A	Cylinder hydrauliczny tłokowy	1	XL Opcja/ XXL
12	1069/32-003/0	Podkładka ø95/55,5x1	2	
13	1101/00-009/0	Sworzeń 35x90/80	1	XL
14	1115/15-001/0	Tuleja ø68/60x39,5	1	XXL
15	1117/43-002/0	Tuleja ø68/60x19,5	1	
16	1123/10-001/0	Kołek sprężysty	2	
17	1127/00-006/0	Podkładka ø42,4/35,5x9	2	XL Opcja/ XXL
18	1127/02-001/0	Tuleja łożyskowa ø70/55x50	2	XL
19	1152/00-002/0	Płaskownik wzmacniający	2	
20	1153/00-003/0	Płytka uzupełniająca	2	
21	1153/00-010/0	Kołek sprężysty	2	
22	1153/00-016/0	Płaskownik wzmacniający	2	XXL
23	1153/55-001/0	Opornik nakrętki	1	
24	1674/00-112/0	Podkładka ø50/35,5x6	2	XL
25	14121818	Korpus przyłączki prostej redukcyjnej M18x1,5/M18x1,5	2	XL Opcja/ XXL
26	376811218	Korpus przył. trójnik. niesymetr.nast. M18x1,5	1	XL Opcja/ XXL
27	3911218	Nakrętka korka M2 12L	1	XL Opcja/ XXL
28	726112	Korek zaślepiający z uszczelką VZ2 12L/S	1	XL Opcja/ XXL
29	1153/00-700/2600	Przewód giętki kpl	2	XL Opcja/ XXL
30	17-Fe/Zn	DIN 125	8	
31	21-Fe/Zn	DIN 125	8	
32	31-Fe/Zn	DIN 125	8	
33	M16x1,5-10-B-Fe/Zn	DIN 985	4	
34	M16x1,5x45-10.9-B-Fe/Zn	DIN 961	2	
35	M16x1,5x50-10.9-B-Fe/Zn	DIN 961	2	
36	M20x1,5-10-B-Fe/Zn	DIN 985	8	
37	M20x1.5x50-10.9-B-Fe/Zn	DIN 961	8	
38	M20x35-8.8-B-Fe/Zn	DIN 933	2	
39	M30x2-10-B-Fe/Zn	DIN 985	8	
40	M30x2x220-10.9-B-Fe/Zn	DIN 960	2	XL
41	M30x2x240-10.9-B-Fe/Zn	DIN 960	4	
42	M30x2x260-10.9-B-Fe/Zn	DIN 960	2	XXL
43	M48x3-10-B-Fe/Zn	DIN 934	1	
44	S-6,3x50-Fe/Zn	DIN 94	1	
45	M10x1	DIN 71412	2	
46	Z20,5-Fe/Zn	DIN 127	2	

Tablica: 7– Korpus Long lewy

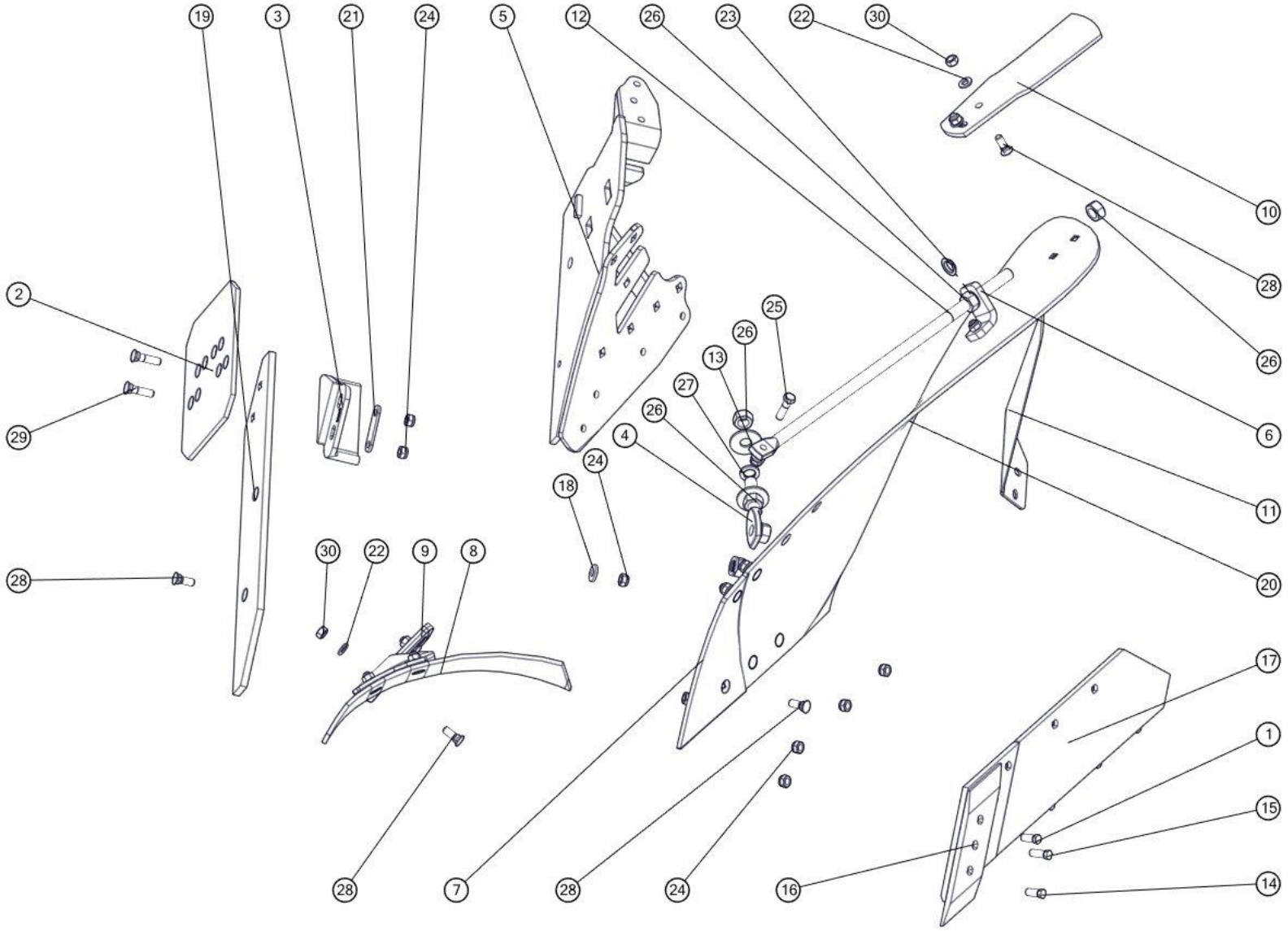

Korpus LONG lewy				
Nr	**Nr katalogowy**	**Nazwa części**	**Ilość**	**Uwaga**
1	1067/91-102/0	Śruba z łbem stożkowym M12x1,25x35	4	
2	1067/93-002/0	Nakładka płozu T	1	
3	1115/50-002/0	Piętka lewa	1	
4	1126/50-010/0	Śruba regulacyjna M20x1,5	1	
5	1150/142-100/0	Rdzeń lewy ażur Long kpl. spaw.	1	
6	1150/51-006/0	Kątownik wypory	1	
7	1150/94-002/0	Pierś odkładnicy Long lewa	1	
8	1067/92-004/0	Zgarniacz lewy	1	
9	1126/60-006/0	Uchwyt zgarniacza lewy	1	
10	1150/94-301/0	Listwa przedłużająca lewa	1	
11	1153/00-008/0	Krój nożowy lewy	1	
12	1153/21-007/0	Wypora	1	
13	1153/51-004/0	Podkładka śruby ø55/21x4	2	
14	1067/91-102/0	Śruba z łbem stożkowym M12x1,25x35	1	
15	1067/91-103/0.	Śruba z łbem stożkowym M12x1,25x40	1	
16	1150/72-201/0	Dłuto lewe 3 otworowe	1	
17	1153/52-250/0	Lemiesz lewy ZX kpl. spaw.	1	
18	1150/51-004/0	Podkładka śruby ø30/13x4	1	
19	1150/94-003/0	Listwa płozu Long lewa	1	
20	1150/94-001/0	Skrzydło odkładnicy LONG lewe	1	
21	1153/51-005/0	Podkładka piętki	1	
22	13-Fe/Zn	DIN 126	12	
23	22,5-Fe/Zn 5	DIN 74361C	2	
24	M12x1,25-10-B-Fe/Zn	DIN 985	15	
25	M12x1,25x45-10.9-B-Fe/Zn	DIN 960	1	
26	M20x1,5-10-B-Fe/Zn	DIN 934	6	
27	Z20,2-Fe/Zn	DIN 127	3	
28	ZM12x1,25x35-10.9-Fe/Zn	DIN 605	13	
29	ZM12x1,25x50-10.9-Fe/Zn	DIN 605	2	
30	M12x1,25-10-B-Fe/Zn	DIN 934	8	

Tablica: 8 – Korpus Long prawy

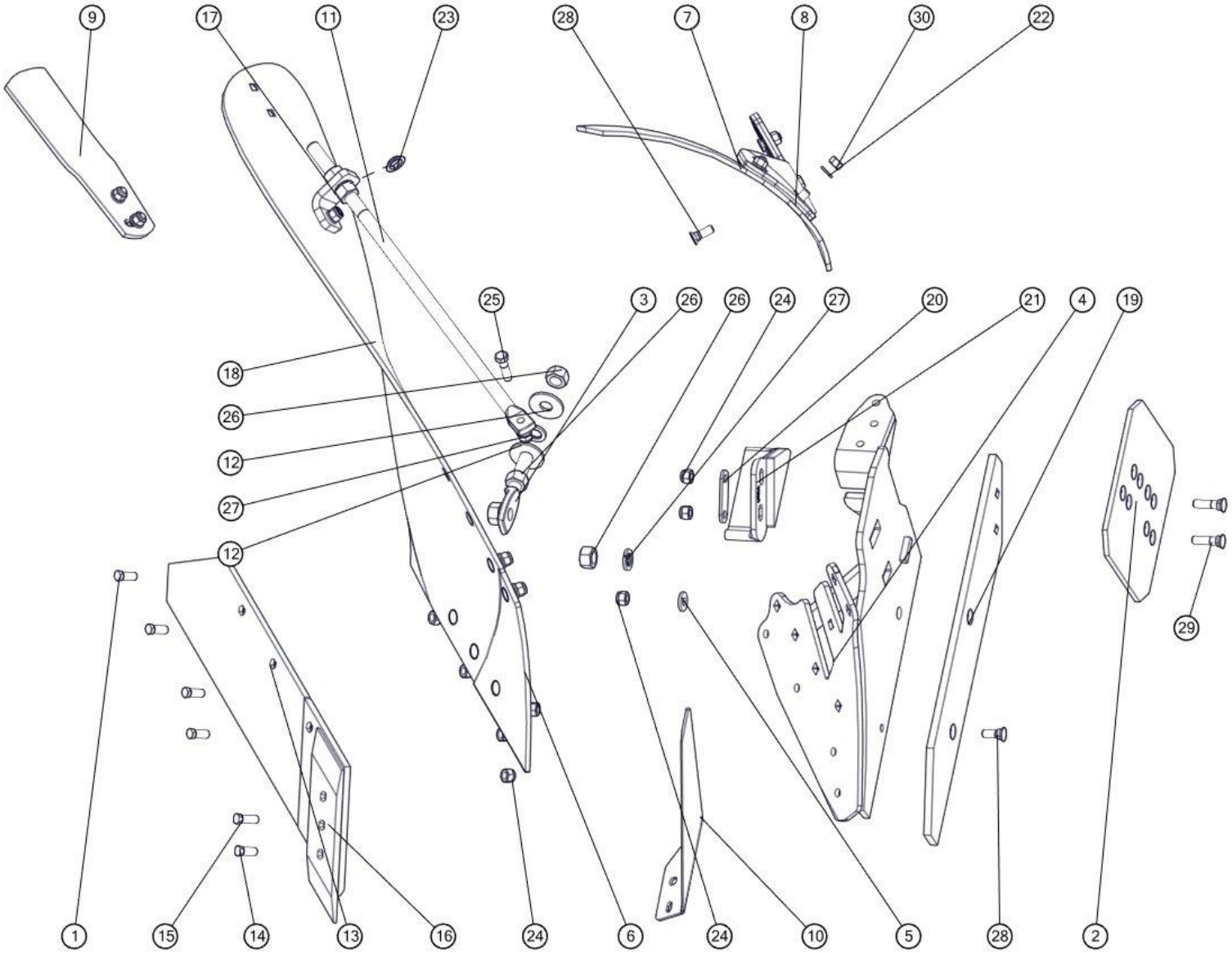

Korpus LONG prawy				
Nr	**Nr katalogowy**	**Nazwa części**	**Ilość**	**Uwaga**
1	1067/91-102/0	Śruba z łbem stożkowym M12x1,25x35	4	
2	1067/93-002/0	Nakładka płozu T	1	
3	1126/50-010/0	Śruba regulacyjna M20x1,5	1	
4	1150/141-100/0	Rdzeń prawy ażur Long kpl. spaw.	1	
5	1150/51-004/0	Podkładka śruby ø30/13x4	1	
6	1150/93-002/0	Pierś odkładnicy Long prawa	1	
7	1067/91-007/0	Zgarniacz prawy	1	
8	1126/50-006/0	Uchwyt zgarniacza prawy	1	
9	1150/93-301/0	Listwa przedłużająca prawa	1	
10	1153/00-007/0	Krój nożowy prawy	1	
11	1153/21-007/0	Wypora	1	
12	1153/51-004/0	Podkładka śruby ø55/21x4	2	
13	1153/51-250/0	Lemiesz prawy ZX kpl. spaw.	1	
14	1067/91-102/0	Śruba z łbem stożkowym M12x1,25x35	1	
15	1067/91-103/0.	Śruba z łbem stożkowym M12x1,25x40	1	
16	1150/71-201/0	Dłuto prawe 3 otworowe	1	
17	1150/51-006/0	Kątownik wypory	1	
18	1150/93-001/0	Skrzydło odkładnicy Long prawe	1	
19	1150/93-003/0	Listwa płozu Long prawa	1	
20	1153/51-005/0	Podkładka piętki	1	
21	N-BN-69/1924-26	Piętka	1	
22	13-Fe/Zn	DIN 126	13	
23	22,5-Fe/Zn 5	DIN 74361C	2	
24	M12x1,25-10-B-Fe/Zn	DIN 985	15	
25	M12x1,25x45-10.9-B-Fe/Zn	DIN 960	1	
26	M20x1,5-10-B-Fe/Zn	DIN 934	6	
27	Z20,2-Fe/Zn	DIN 127	3	
28	ZM12x1,25x35-10.9-Fe/Zn	DIN 605	13	
29	ZM12x1,25x50-10.9-Fe/Zn	DIN 605	2	
30	M12x1,25-10-B-Fe/Zn	DIN 934	8	

Tablica: 9– Korpus ZX lewy

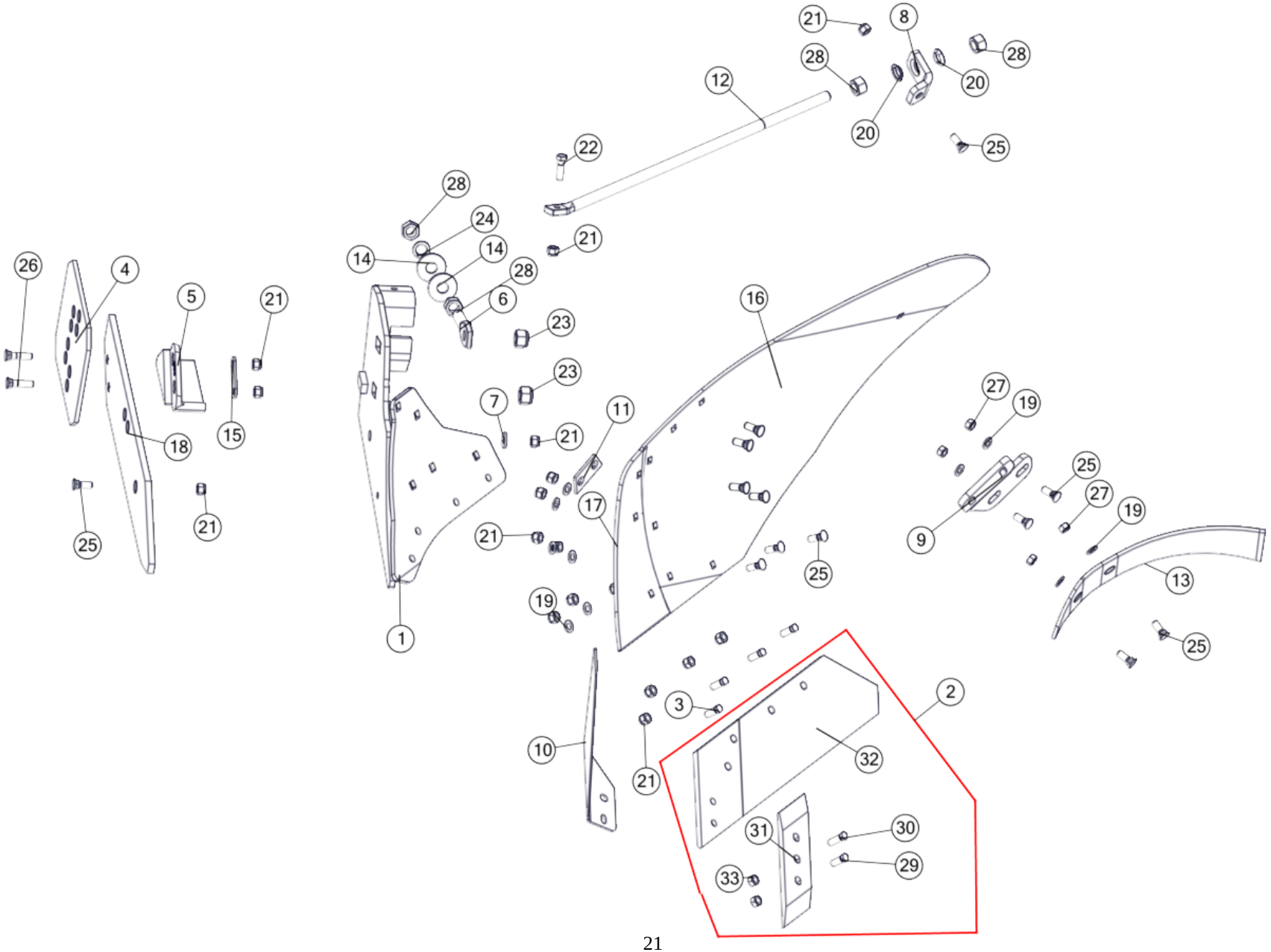

Korpus ZX lewy				
Nr	Nr katalogowy	Nazwa części	Ilość	UWAGI
1	1153/52-100/0	Rdzeń lewy ZX-B kpl. spaw.	1	
2	1153/52-200/0	Lemiesz z dłutem ZX lewy kpl.	1	
3	1067/91-102/0	Śruba z łbem stożkowym M12x1,25x35	4	
4	1067/93-002/0	Nakładka płozu T	1	Ostatni korpus
5	1115/50-002/0	Piętka lewa	1	Ostatni korpus
6	1126/50-010/0	Śruba regulacyjna M20x1,5	1	
7	1150/51-004/0	Podkładka śruby ø30/13x4	1	
8	1150/51-006/0	Kątownik wypory	1	
9	1150/52-302/0	Uchwyt zgarniacza lewy	1	
10	1153/00-008/0	Krój nożowy lewy	1	Opcja
11	1153/21-004/0	Płytka wyrównawcza	1	
12	1153/21-007/0	Wypora	1	
13	1153/22-005/0	Zgarniacz lewy	1	
14	1153/51-004/0	Podkładka śruby ø55/21x4	2	
15	1153/51-005/0	Podkładka piętki	1	Ostatni korpus
16	1153/52-001/0	Skrzydło odkładnicy ZX lewe	1	
17	1153/52-002/0	Pierś odkładnicy ZX lewa	1	
18	1153/52-003/0	Listwa płozu ZX lewa	1	
19	13-Fe/Zn	DIN 125	11	
20	22,5-Fe/Zn 5	DIN 74361C	2	
21	M12x1,25-10-B-Fe/Zn	DIN 985	17	
22	M12x1,25x40-10.9-B-Fe/Zn	DIN 960	1	
23	M20x1,5-10-B-Fe/Zn	DIN 985	2	
24	Z20,5-Fe/Zn	DIN 127	1	
25	ZM12x1,25x35-10.9-Fe/Zn	DIN 608	13	
26	ZM12x1,25x50-10.9-Fe/Zn	DIN 608	2	
27	M12x1,25-10-B-Fe/Zn	DIN 934	4	
28	M20x1,5-10-B-Fe/Zn	DIN 934	4	
29	1067/91-102/0	Śruba z łbem stożkowym M12x1,25x35	1	
30	1067/91-103/0.	Śruba z łbem stożkowym M12x1,25x40	1	
31	1150/72-201/0	Dłuto lewe 3 otworowe	1	
32	1153/52-250/0	Lemiesz lewy ZX kpl. spaw.	1	
33	M12x1,25-10-B-Fe/Zn	DIN 934	2	

Tablica: 10 – Korpus ZX prawy



Korpus ZX prawy				
Nr	Nr katalogowy	Nazwa części	Ilość	UWAGI
1	1153/51-100/0	Rdzeń prawy ZX-B kpl. spaw.	1	
2	1153/51-200/0	Lemiesz z dłutem ZX prawy kpl.	1	
3	1067/91-102/0	Śruba z łbem stożkowym M12x1,25x35	4	
4	1067/93-002/0	Nakładka płozu T	1	Ostatni korpus
5	1126/50-010/0	Śruba regulacyjna M20x1,5	1	
6	1150/51-004/0	Podkładka śruby ø30/13x4	1	
7	1150/51-006/0	Kątownik wypory	1	Opcja
8	1150/51-302/0	Uchwyt zgarniacza prawy	1	
9	1153/00-007/0	Krój nożowy prawy	1	
10	1153/21-004/0	Płytka wyrównawcza	1	
11	1153/21-006/0	Zgarniacz prawy	1	
12	1153/21-007/0	Wypora	1	
13	1153/51-001/0	Skrzydło odkładnicy ZX prawe	1	
14	1153/51-002/0	Pierś odkładnicy ZX prawa	1	
15	1153/51-003/0	Listwa płozu ZX prawa	1	Ostatni korpus
16	1153/51-004/0	Podkładka śruby ø55/21x4	2	
17	1153/51-005/0	Podkładka piętki	1	
18	N-BN-69/1924-26	Piętka	1	Ostatni korpus
19	13-Fe/Zn	DIN 125	11	
20	22,5-Fe/Zn 5	DIN 74361C	2	
21	M12x1,25-10-B-Fe/Zn	DIN 985	17	
22	M12x1,25x40-10.9-B-Fe/Zn	DIN 960	1	
23	M20x1,5-10-B-Fe/Zn	DIN 985	2	
24	Z20,5-Fe/Zn	DIN 127	1	
25	ZM12x1,25x35-10.9-Fe/Zn	DIN 608	13	
26	ZM12x1,25x50-10.9-Fe/Zn	DIN 608	2	
27	M12x1,25-10-B-Fe/Zn	DIN 934	4	
28	M20x1,5-10-B-Fe/Zn	DIN 934	4	
29	1067/91-102/0	Śruba z łbem stożkowym M12x1,25x35	1	
30	1067/91-103/0.	Śruba z łbem stożkowym M12x1,25x40	1	
31	1150/71-201/0	Dłuto prawe 3 otworowe	1	
32	1153/51-250/0	Lemiesz prawy ZX kpl. spaw.	1	
33	M12x1,25-10-B-Fe/Zn	DIN 934	2	

Tablica: 11– Korpus ażurowy XXL lewy

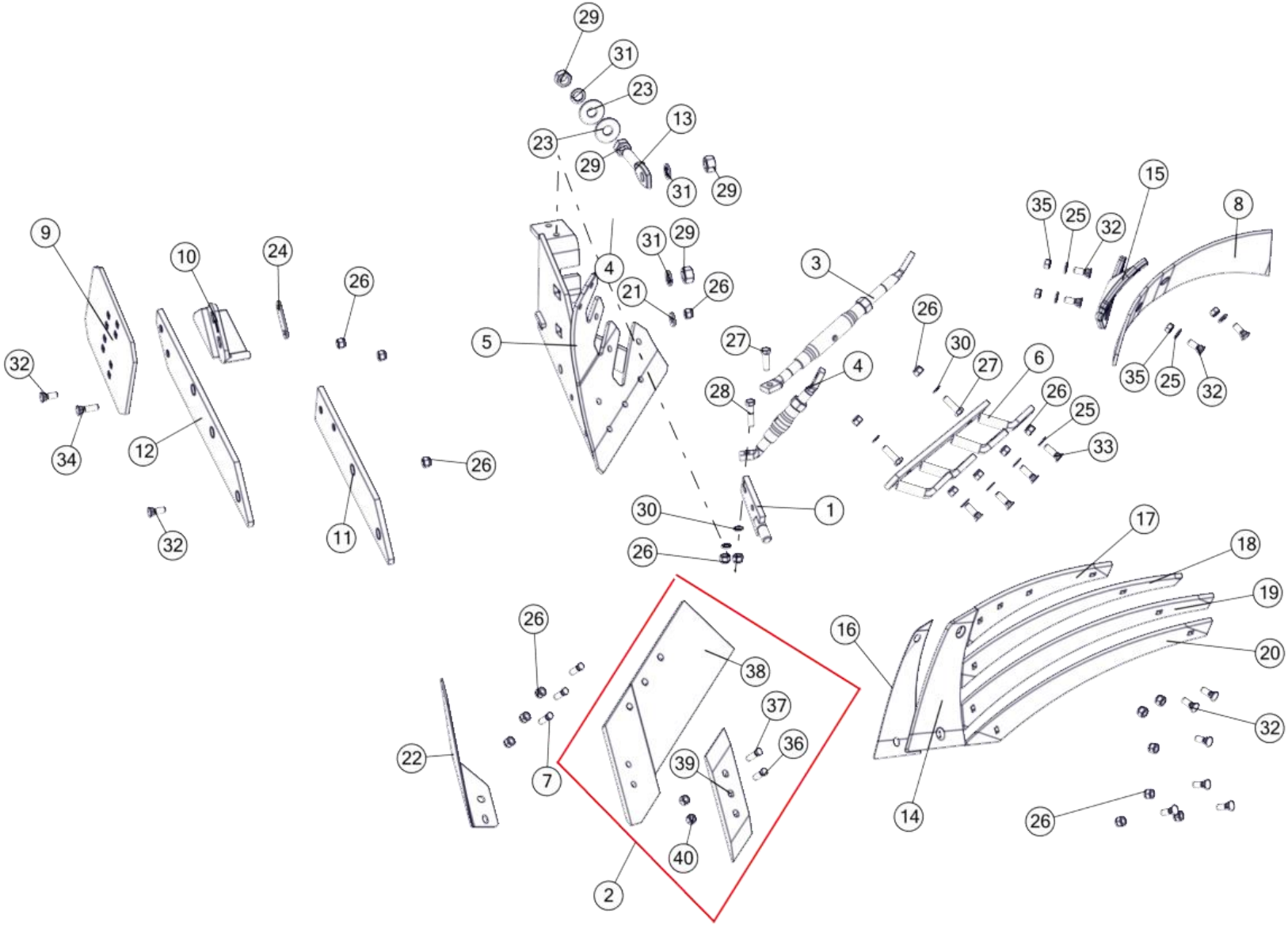

Korpus ażurowy XXL lewy				
Nr	Nr katalogowy	Nazwa części	Ilość	UWAGI
1	1067/91-300/0	Uchwyt wypory kpl. spaw.	1	
2	1117/61-100/0	Lemiesz z dłutem IBIS L	1	
3	1126/50-200/0	Rura wypory kpl.	1	
4	1127/20-300/0	Rura wypory krótka kpl.	1	
5	1127/30-100/0	Rdzeń lewy kpl. spaw.	1	
6	1127/30-300/0	Drabinka lewa kpl. spaw.	1	
7	1067/91-102/0	Śruba z łbem stożkowym M12x1,25x35	3	
8	1067/92-004/0	Zgarniacz lewy	1	
9	1067/93-002/0	Nakładka płozu T	1	Ostatni korpus
10	1115/50-002/0	Piętka lewa	1	Ostatni korpus
11	1116/72-001/0	Płóz przedni lewy	1	
12	1116/74-001/0	Płóz tylny lewy	1	Ostatni korpus
13	1126/50-010/0	Śruba regulacyjna M20x1,5	1	
14	1126/60-003/0	Pierś odkładnicy lewa	1	
15	1126/60-006/0	Uchwyt zgarniacza lewy	1	
16	1127/20-002/0.	Podkładka wyrównawcza	1	
17	1127/30-201/0	Listwa odkładnicy lewa A	1	
18	1127/30-202/0	Listwa odkładnicy lewa B	1	
19	1127/30-203/0	Listwa odkładnicy prawa C	1	
20	1127/30-204/0	Listwa odkładnicy lewa D	1	
21	1150/51-004/0	Podkładka śruby ø30/13x4	1	
22	1153/00-008/0	Krój nożowy lewy	1	Opcja
23	1153/51-004/0	Podkładka śruby ø55/21x4	2	
24	1153/51-005/0	Podkładka piętki	1	Ostatni korpus
25	13-Fe/Zn	DIN 125	8	
26	M12x1,25-10-B-Fe/Zn	DIN 985	21	
27	M12x1,25x40-10.9-B-Fe/Zn	DIN 961	3	
28	M12x1,25x50-10.9-B-Fe/Zn	DIN 960	1	
29	M20x1,5-10-B-Fe/Zn	DIN 934	4	
30	Z12,2-Fe/Zn	DIN 127	4	
31	Z20,5-Fe/Zn	DIN 127	3	
32	ZM12x1,25x35-10.9-Fe/Zn	DIN 608	12	
33	ZM12x1,25x40-10.9-Fe/Zn	DIN 608	4	
34	ZM12x1,25x45-10.9-Fe/Zn	DIN 608	1	
35	M12x1,25-10-B-Fe/Zn	DIN 934	4	
36	1067/91-102/0	Śruba z łbem stożkowym M12x1,25x35	1	
37	1067/91-103/0.	Śruba z łbem stożkowym M12x1,25x40	1	
38	1117/61-150/0	Lemiesz IBIS L kpl. spaw.	1	
39	1150/72-201/0	Dłuto lewe 3 otworowe	1	
40	M12x1,25-10-B-Fe/Zn	DIN 934	2	

Tablica: 12 – Korpus ażurowy XXL prawy

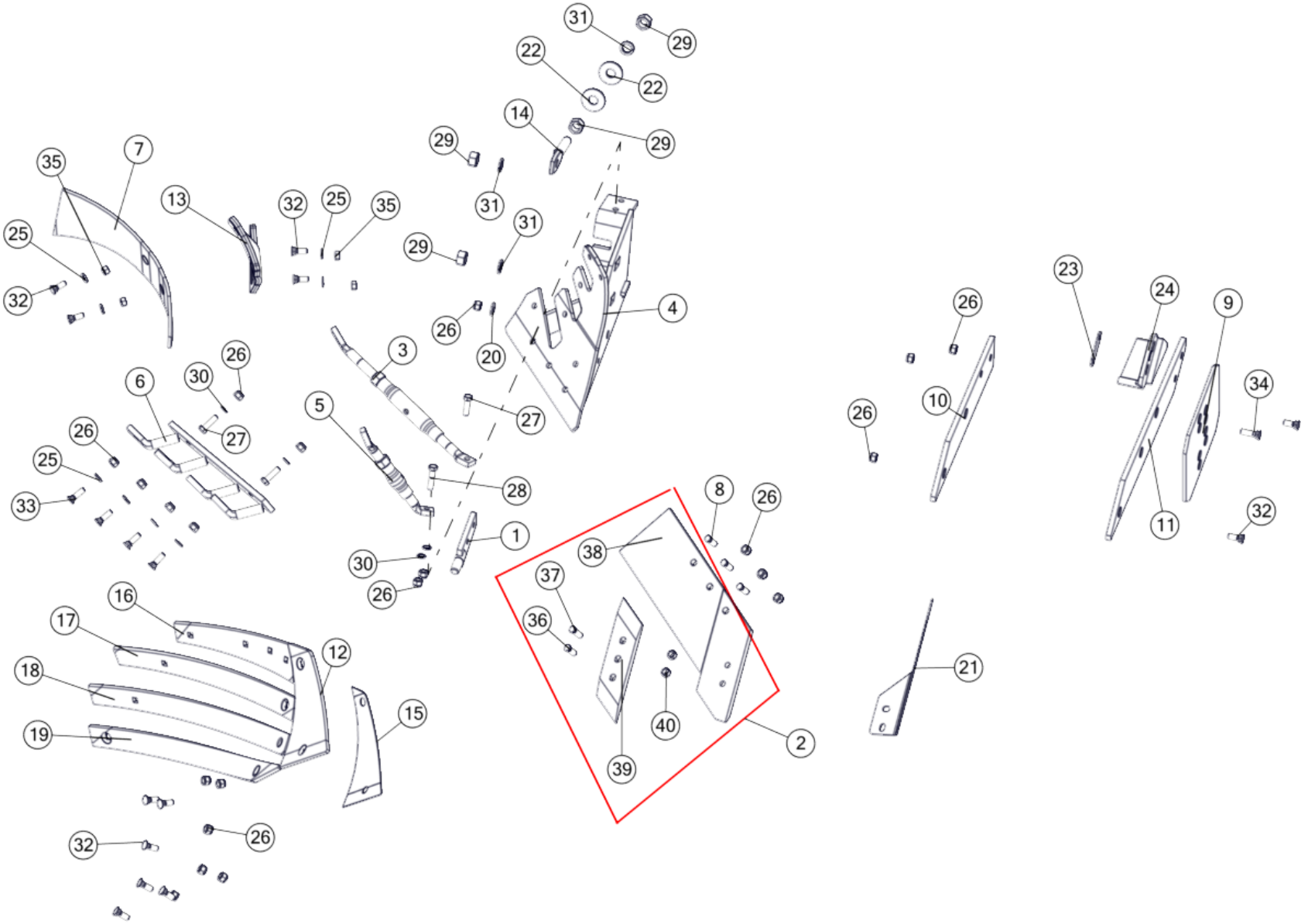

Korpus ażurowy XXL prawy				
Nr	Nr katalogowy	Nazwa części	Ilość	UWAGI
1	1067/91-300/0	Uchwyt wypory kpl. spaw.	1	
2	1117/51-100/0	Lemiesz z dłutem IBIS P	1	
3	1126/50-200/0	Rura wypory kpl.	1	
4	1127/20-100/0	Rdzeń prawy kpl. spaw.	1	
5	1127/20-300/0	Rura wypory krótka kpl.	1	
6	1127/20-400/0	Drabinka prawa kpl. spaw.	1	
7	1067/91-007/0	Zgarniacz prawy	1	
8	1067/91-102/0	Śruba z łbem stożkowym M12x1,25x35	3	
9	1067/93-002/0	Nakładka płozu T	1	Ostatni korpus
10	1116/71-002/0	Płóz przedni prawy	1	Ostatni korpus
11	1116/73-001/0	Płóz tylny prawy	1	
12	1126/50-003/0	Pierś odkładnicy prawa	1	
13	1126/50-006/0	Uchwyt zgarniacza prawy	1	
14	1126/50-010/0	Śruba regulacyjna M20x1,5	1	
15	1127/20-002/0	Podkładka wyrównawcza	1	
16	1127/20-201/0	Listwa odkładnicy prawa A	1	
17	1127/20-202/0	Listwa odkładnicy prawa B	1	
18	1127/20-203/0	Listwa odkładnicy prawa C	1	
19	1127/20-204/0	Listwa odkładnicy prawa D	1	
20	1150/51-004/0	Podkładka śruby ø30/13x4	1	
21	1153/00-007/0	Krój nożowy prawy	1	Opcja
22	1153/51-004/0	Podkładka śruby ø55/21x4	2	
23	1153/51-005/0	Podkładka piętki	1	Ostatni korpus
24	N-BN-69/1924-26	Piętka	1	Ostatni korpus
25	13-Fe/Zn	DIN 125	8	
26	M12x1,25-10-B-Fe/Zn	DIN 985	21	
27	M12x1,25x40-10.9-B-Fe/Zn	DIN 961	3	
28	M12x1,25x50-10.9-B-Fe/Zn	DIN 960	1	
29	M20x1,5-10-B-Fe/Zn	DIN 934	4	
30	Z12,2-Fe/Zn	DIN 127	4	
31	Z20,5-Fe/Zn	DIN 127	3	
32	ZM12x1,25x35-10.9-Fe/Zn	DIN 608	12	
33	ZM12x1,25x40-10.9-Fe/Zn	DIN 608	4	
34	ZM12x1,25x45-10.9-Fe/Zn	DIN 608	1	
35	M12x1,25-10-B-Fe/Zn	DIN 934	4	
36	1067/91-102/0	Śruba z łbem stożkowym M12x1,25x35	1	
37	1067/91-103/0.	Śruba z łbem stożkowym M12x1,25x40	1	
38	1117/51-150/0	Lemiesz IBIS P kpl. spaw.	1	
39	1150/71-201/0	Dłuto prawe 3 otworowe	1	
40	M12x1,25-10-B-Fe/Zn	DIN 934	2	

Tablica: 13 –Koło kopiujące boczne

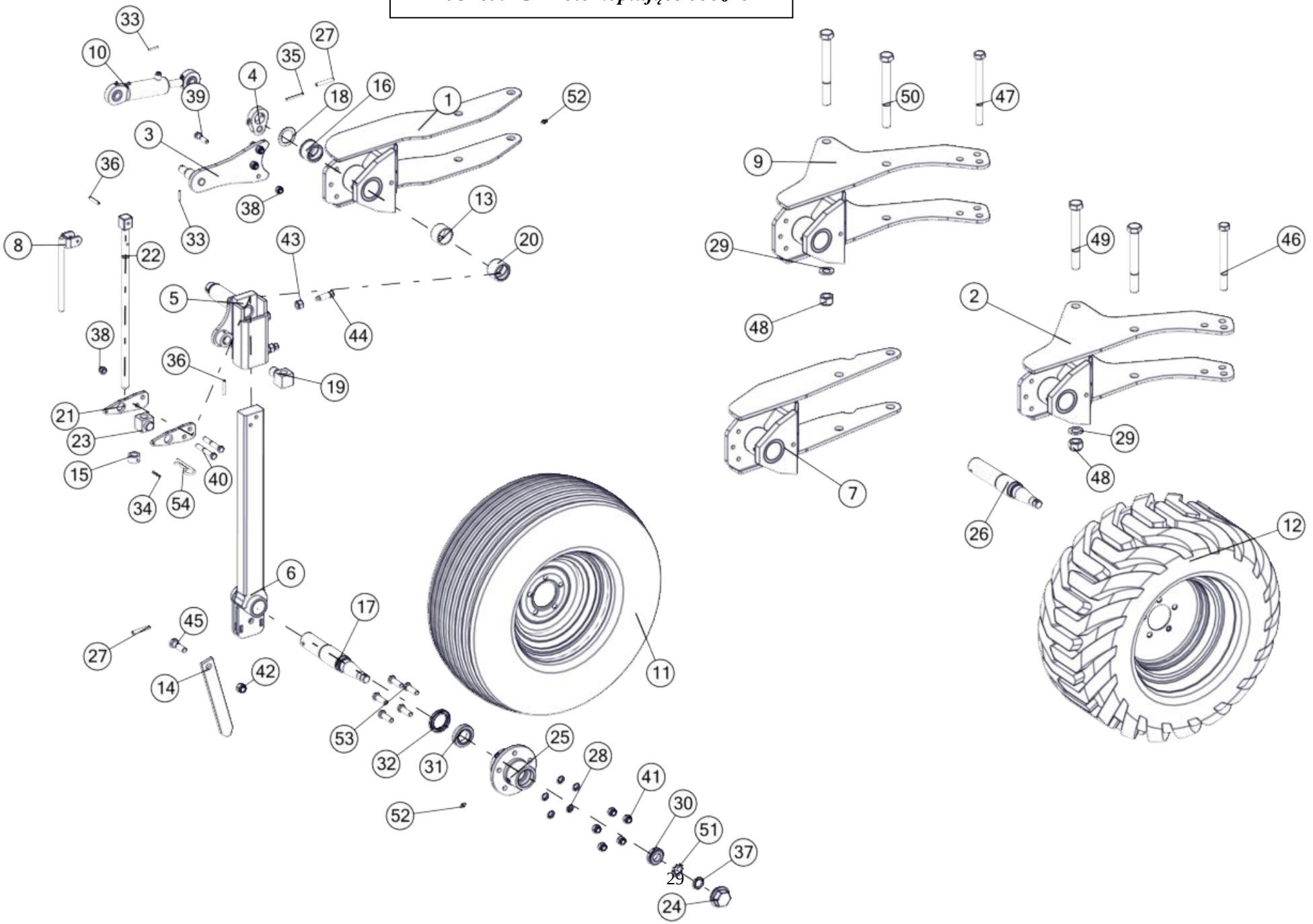

Koło kopiujące boczne				
Nr	Nr katalogowy	Nazwa części	Ilość	UWAGI
1	1152/13-000/0	Uchwyt koła kpl. spaw. A	1	XL B
2	1152/47-100/0	Uchwyt koła kpl. spaw. F	1	XL H/S
3	1153/06-200/0	Ramię amortyzatora kpl. spaw.	1	
4	1153/06-300/0	Wykorbienie kpl. spaw.	1	
5	1153/06-400/0	Pochwa słupicy kpl. spaw. A	1	
6	1153/06-500/0	Słupica koła kpl. spaw.	1	
7	1153/08-000/0	Uchwyt koła kpl. spaw. A	1	XXL B
8	1153/173-410/0	Pokrętło kpl. spaw.	1	
9	1153/88-100/0	Uchwyt koła kpl. spaw. F	1	XXL H/S
10	CJ-S264-40/20/64	Amortyzator 40/20/64	1	
11	10.0/80-12-10PR-5/80/115	Koło kpl. 10.0/80-12-10PR-5/80/115	1	
12	320/60-12-10PR-5/80/115	Koło kpl. 320/60-12-10PR-5/80/115	1	Opcja
13	1115/60-002/0	Tuleja ø54x3,6/35	1	
14	1115/60-004/0	Bagnet koła A	1	
15	1117/40-004/0	Tuleja ø35/22,5x20	1	
16	1117/40-008/0	Tuleja walcowa kołnierz. 45/56/60,3x40/5	1	
17	1137/53-102/0	Oś koła B	1	
18	1153/06-002/0	Pierścień ø60/41x3	1	
19	1153/06-003/0	Sworzeń wrzeciona	1	
20	1153/06-004/0	Tuleja walcowa 45/56x40	1	
21	1153/173-002/0	Wysięg wrzeciona	2	
22	1153/173-401/0	Śruba wrzeciona Tr22x5x560	1	
23	1153/173-402/0	Sworzeń wrzeciona	1	
24	1674/20-204/0	Pokrywka	1	
25	1674/72-002/0	Piasta koła A	1	.
26	1674/72-003/0	Oś koła B	1	Dla koła 320/60
27	10x60-Fe/Zn	DIN 1481	2	
28	14,5-Fe/Zn 5	DIN 74361C	5	
29	25-Fe/Zn	DIN 125	2	
30	30205	DIN 720	1	
31	32008X	DIN 720	1	
32	48x70x10	DIN 3760	1	
33	5x32-Fe/Zn	DIN 1481	2	
34	6x35-Fe/Zn	DIN 1481	1	
35	6x60-Fe/Zn	DIN 1481	1	
36	8x45-Fe/Zn	DIN 1481	2	
37	KM5	DIN 981	1	
38	M12-8-B-Fe/Zn	DIN 985	5	
39	M12x45-8.8-B-Fe/Zn	DIN 931	3	
40	M12x80-8.8-B-Fe/Zn	DIN 931	2	
41	M14x1,5-10-B-Fe/Zn	DIN 985	5	
42	M16-8-B-Fe/Zn	DIN 985	1	
43	M16-8-B-FeZn	DIN 934	2	
44	M16x45-33H-Fe/Zn	DIN 561	2	
45	M16x50-8.8-B-Fe/Zn	DIN 931	1	
46	M20x1,5x200-10.9-B-Fe/Zn	DIN 960	1	
47	M20x1,5x220-10.9-B-Fe/Zn	DIN 960	1	XXL
48	M24x2-10-B-Fe/Zn	DIN 985	2	
49	M24x2x200-10.9-B-Fe/Zn	DIN 960	2	
50	M24x2x220-10.9-B-Fe/Zn	DIN 960	2	XXL
51	MB5	DIN 5406	1	
52	M10x1	DIN 71412	2	
53	M14x1,5x45-10.9-B-Fe/Zn	DIN 961	5	
54	A 85-Fe/Zn5-m5c	DIN 11024.	1	

Tablica: 14 –Koło kopiujące tylne

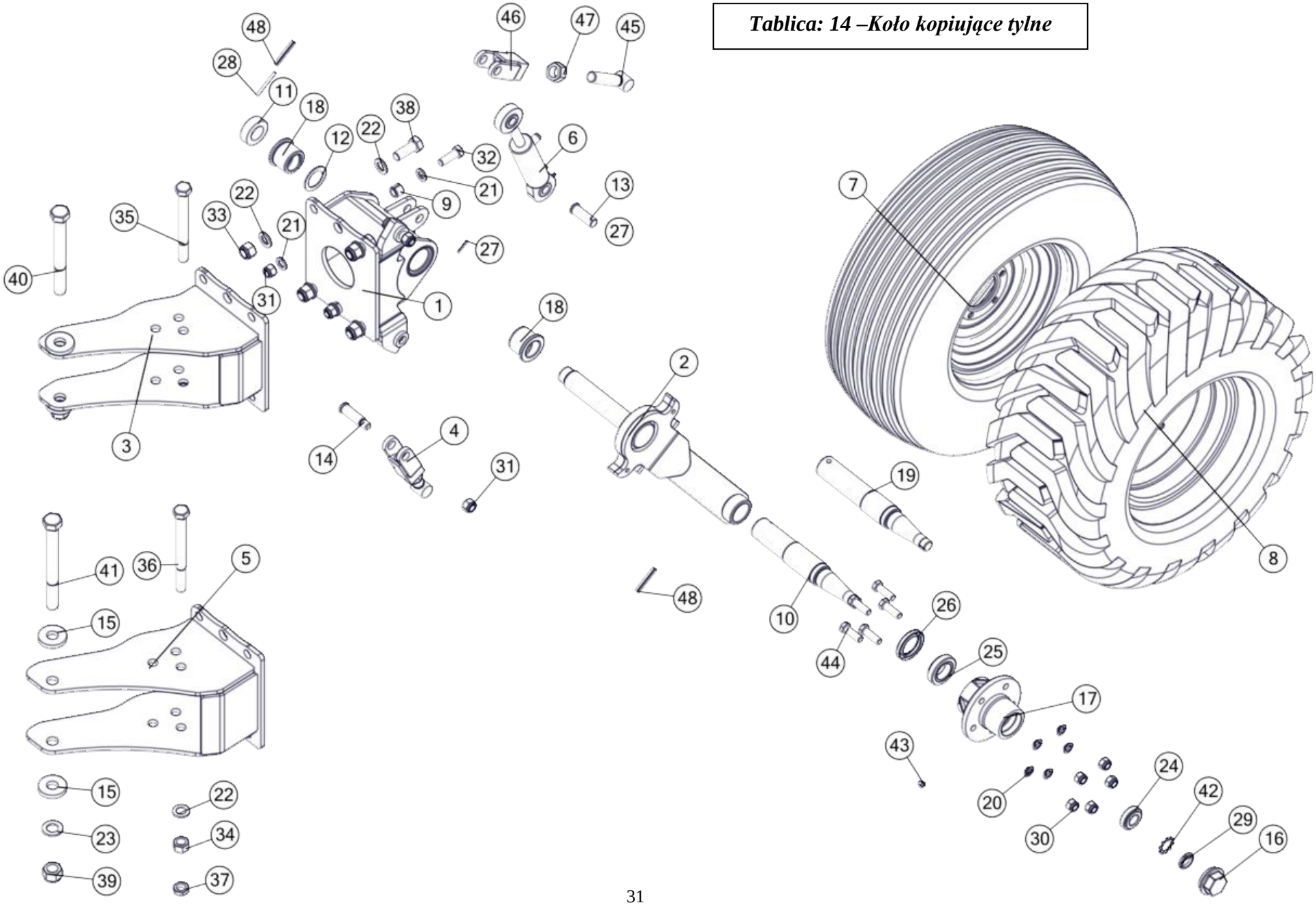

Koło kopiujące tylne				
Nr	Nr katalogowy	Nazwa części	Ilość	UWAGI
1	1150/40-100/0	Uchwyt koła tylnego kpl. spaw.	1	
2	1150/40-200/0	Słupica koła tylnego kpl. spaw.	1	
3	1152/18-100/0	Uchwyt koła tylnego kpl. spaw.	1	
4	1153/60-300/0	Regulator kpl.	2	
5	1153/61-100/0	Uchwyt koła tylnego kpl. spaw.	1	XXL
6	CJ-S264-40/20/64	Amortyzator 40/20/64	1	
7	10.0/80-12-10PR-5/80/115	Koło kpl. 10.0/80-12-10PR-5/80/115	1	
8	320/60-12-10PR-5/80/115	Koło kpl. 320/60-12-10PR-5/80/115	1	Opcja
9	1123/10-001/0	Kołek sprężysty	2	
10	1137/53-102/0	Oś koła B	1	
11	1153/06-001/0	Pierścień ø60/35x20	1	
12	1153/06-002/0	Pierścień ø60/41x3	1	
13	1153/60-003/0	Sworzeń 20x58/52	1	
14	1153/60-004/0	Sworzeń 20x74	2	
15	1153/61-001/0	Podkładka ø60/24,50x10	4	
16	1674/20-204/0	Pokrywka	1	
17	1674/72-002/0	Piasta koła A	1	
18	2454/10-004/0	Tuleja łożyskowa ø65/55/40x46	2	
19	1647/72-003/0	Os kola B	1	Dla koła 320/60
20	14,5-Fe/Zn 5	DIN 74361C	5	
21	17-Fe/Zn	DIN 125	4	
22	21-Fe/Zn	DIN 125	10	
23	25-Fe/Zn	DIN 125	2	
24	30205	DIN 720	1	
25	32008X	DIN 720	1	
26	48x70x10	DIN 3760	1	
27	5x30-Fe/Zn	DIN 1481	2	
28	6x60-Fe/Zn	DIN 1481	1	
29	KM5	DIN 981	1	
30	M14x1,5-10-B-Fe/Zn	DIN 985	5	
31	M16-8-B-Fe/Zn	DIN 985	4	
32	M16x45-8.8-B-Fe/Zn	DIN 933	2	
33	M20-8-B-Fe/Zn	DIN 985	4	
34	M20x1,5-10-B-Fe/Zn	DIN 934	2	
35	M20x1,5x200-10.9-B-Fe/Zn	DIN 960	1	
36	M20x1,5x220-10.9-B-Fe/Zn	DIN 960	1	XXL
37	M20x1.5-10-B-Fe/Zn	DIN 439	2	
38	M20x50-8.8-B-Fe/Zn	DIN 933	4	
39	M24x2-10-B-Fe/Zn	DIN 985	2	
40	M24x2x220-10.9-B-Fe/Zn	DIN 960	1	
41	M24x2x240-10.9-B-Fe/Zn	DIN 960	1	XXL
42	MB5	DIN 5406	1	
43	M10x1	DIN 71412	2	
44	M14x1,5x45-10.9-B-Fe/Zn	DIN 961	5	
45	1153/60-320/0	Śruba regulatora kpl. spaw.	1	
46	1153/60-330/0	Uchwyt regulatora kpl. spaw. A	1	
47	M24-8-B-Fe/Zn	DIN 934	1	
48	10x60-Fe/Zn	DIN 1481	2	

Tablica: 15 –Koło transportowo-kopiujące boczne

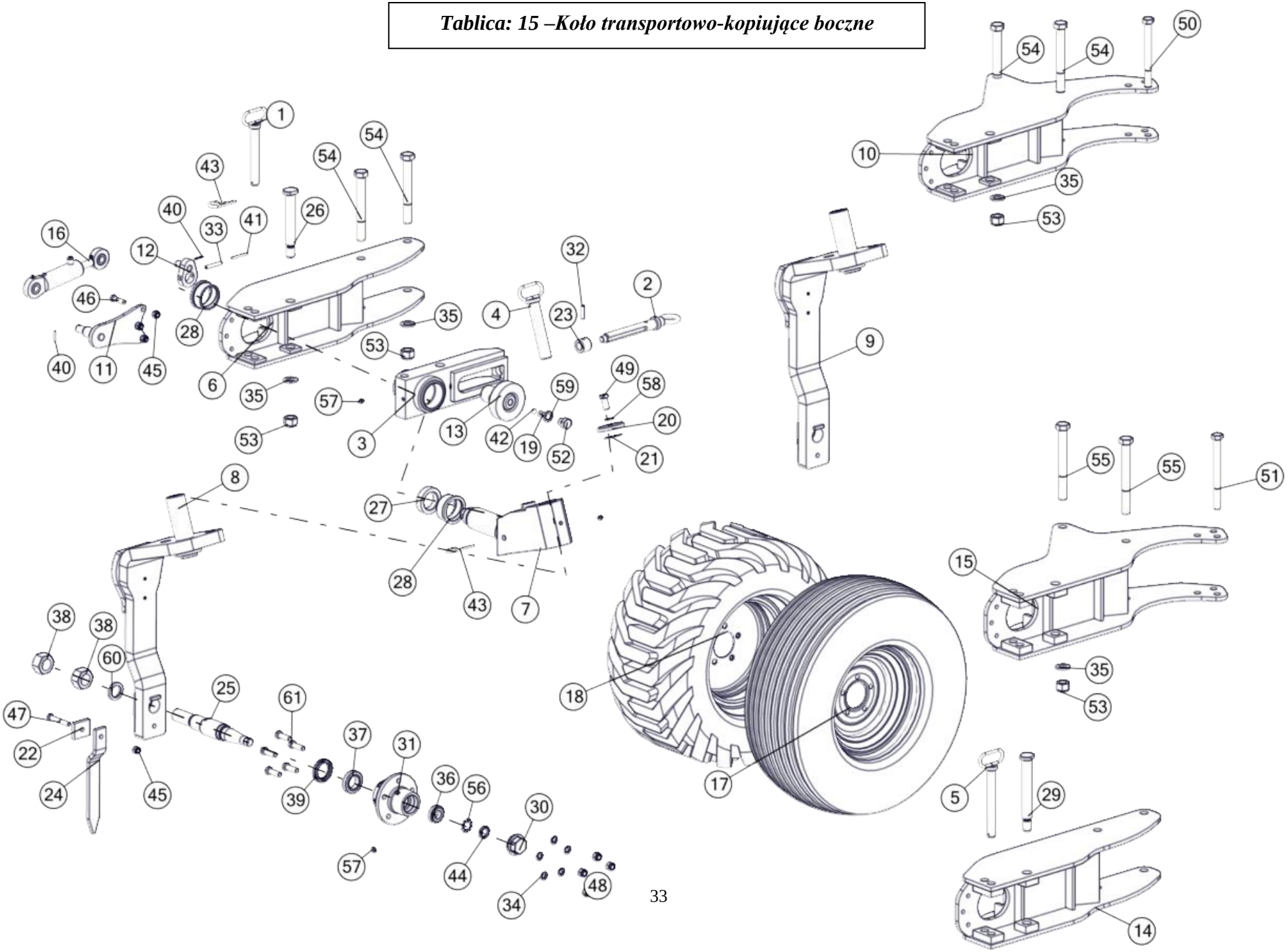

Koło transportowo-kopiujące boczne				
Nr	Nr katalogowy	Nazwa części	Ilość	UWAGI
1	1115/80-300/0	Przetyczka ø24h11 kpl. spaw.	1	
2	1115/80-400/0	Wrzeciono kpl. spaw. A	1	
3	1115/86-000/0	Belka wrzeciona kpl. spaw. A	1	
4	1116/98-000/0	Przetyczka ø32 kpl. spaw.	1	
5	1126/42-200/0	Przetyczka ø24h11 kpl. spaw.	1	XXL
6	1152/15-000/0	Uchwyt koła kpl. spaw. B	1	XL B
7	1152/38-110/0	Głowica czopa kpl. spaw.	1	
8	1152/38-200/0	Ramię koła kpl. spaw.	1	
9	1152/40-200/0	Ramię koła kpl. spaw.	1	XL B/ XXL B
10	1152/48-100/0	Uchwyt koła kpl. spaw. G	1	XL H/S
11	1153/20-200/0	Ramię amortyzatora kpl. spaw. A	1	
12	1153/20-300/0	Wykorbienie kpl. spaw. A	1	
13	1153/20-400/0	Nakrętka wrzeciona kpl. spaw.	1	
14	1153/27-000/0	Uchwyt koła kpl. spaw. F	1	XXL B
15	1153/89-100/0	Uchwyt koła kpl. spaw. G	1	XXL H/S
16	CJ-S264-40/20/64	Amortyzator 40/20/64	1	
17	10.0/80-12-10PR-5/80/115	Koło kpl. 10.0/80-12-10PR-5/80/115	1	
18	320/60-12-10PR-5/80/115	Koło kpl. 320/60-12-10PR-5/80/115	1	Opcja
19	1115/00-011/0	Sprężyna zatrzasku	1	
20	1115/80-001/0	Pokrywka	1	
21	1115/80-002/0	Podkładka ø54/17x 0,5	1	
22	1115/80-007/0	Nakładka 12x50x60	1	
23	1115/80-011/0	Tuleja ø40/Tr28x5x30	1	
24	1116/90-001/0	Skrobak (40x12)	1	
25	1116/92-001/0	Oś koła ogumionego D	1	
26	1152/38-001/0	Sworzeń 28x200	1	
27	1153/20-001/0	Tuleja ø80/53,5x20	1	
28	1153/20-002/0	Tuleja łożyskowa ø85/77/65x40	2	
29	1153/70-001/0	Sworzeń 28x226	1	XXL
30	1674/20-204/0	Pokrywka	1	
31	1674/72-002/0	Piasta koła A	1	
32	10x40-Fe/Zn	DIN 1481	1	
33	10x60-Fe/Zn	DIN 1481	1	
34	14,5-Fe/Zn 5	DIN 74361C	5	
35	25-Fe/Zn	DIN 125	4	
36	30205	DIN 720	1	
37	32008X	DIN 720	1	
38	36-8-B-Fe/Zn	DIN 934	2	
39	48x70x10	DIN 3760	1	
40	5x32-Fe/Zn	DIN 1481	2	
41	6x60-Fe/Zn	DIN 1481	1	
42	9/16"	PN-83/M-86452	1	
43	B85-Fe/Zn	Zawleczka A60-Fe/Zn-m5c	2	
44	KM5	DIN 981	1	
45	M12-8-B-Fe/Zn	DIN 985	4	
46	M12x45-8.8-B-Fe/Zn	DIN 931	3	
47	M12x80-8.8-B-Fe/Zn	DIN 931	1	
48	M14x1,5-10-B-Fe/Zn	DIN 985	5	
49	M16x35-8.8-B-Fe/Zn	DIN 933	1	
50	M20x1,5x200-10.9-B-Fe/Zn	DIN 960	1	
51	M20x1,5x220-10.9-B-Fe/Zn	DIN 960	1	XXL
52	M20x20-8.8-B-Fe/Zn5	DIN 933	1	
53	M24x2-10-B-Fe/Zn	DIN 985	4	
54	M24x2x200-10.9-B-Fe/Zn	DIN 960	4	
55	M24x2x220-10.9-B-Fe/Zn	DIN 960	2	XXL
56	MB5	DIN 5406	1	
57	M10x1	DIN 71412	3	
58	Z16,3-Fe/Zn	DIN 127	1	
59	Z20,5-Fe/Zn	DIN 127	1	
60	Z36,5-Fe/Zn5	DIN 127	1	
61	M14x1,5x45-10.9-B-Fe/Zn	DIN 961	5	

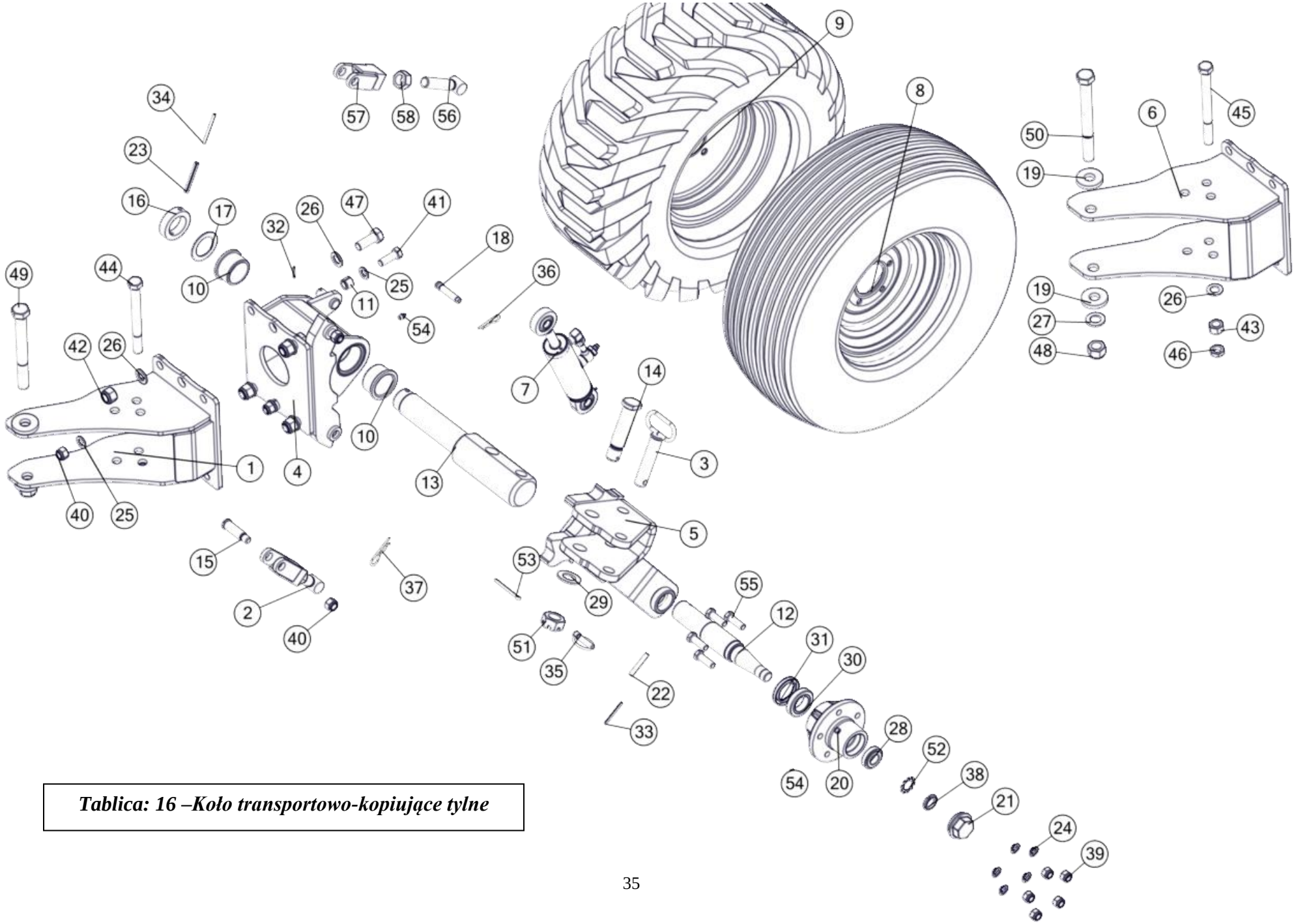

Tablica: 16 –Koło transportowo-kopiujące tylne

Koło transportowo-kopiujące tylne				
Nr	Nr katalogowy	Nazwa części	Ilość	UWAGI
1	1152/18-100/0	Uchwyt koła tylnego kpl. spaw.	1	XL
2	1153/60-300/0	Regulator kpl.	2	
3	1153/60-500/0	Sworzeń z uchwytem kpl. spaw.	1	
4	1153/60-600/0	Uchwyt koła tylnego kpl. spaw. A	1	
5	1153/60-700/0	Słupica koła tylnego kpl. spaw.	1	
6	1153/61-100/0	Uchwyt koła tylnego kpl. spaw.	1	
7	CJ-S646-16-50/20/64A	Amortyzator 50/20/64	1	XXL
8	Koło kpl. 10.0/80-12-10PR-5/80/115	Koło kpl. 10.0/80-12-10PR-5/80/115	1	
9	Koło kpl. 320/60-12-10PR-5/80/115	Koło kpl. 320/60-12-10PR-5/80/115	1	Opcja
10	1115/80-008/0	Tuleja walcowa kołnierzowa 55/66/75x40/6	2	
11	1123/10-001/0	Kołek sprężysty	2	
12	1137/53-102/0	Oś koła B	1	
13	1153/60-001/0	Czop	1	
14	1153/60-002/0	Sworzeń 32x137	1	
15	1153/60-004/0	Sworzeń 20x74	2	
16	1153/60-005/0	Pierścień ø75/50,2x20	1	
17	1153/60-006/0	Pierścień ø75/50,5x3	1	
18	1153/60-008/0	Sworzeń 12x63/57	1	
19	1153/61-001/0	Podkładka ø60/24,50x10	4	
20	1674/72-002/0	Piasta koła A	1	
21	1674/20-204/0	Pokrywka	1	
22	10x60-Fe/Zn	DIN 1481	1	
23	10x75-Fe/Zn	DIN 1481	1	
24	14,5-Fe/Zn 5	DIN 74361C	5	
25	17-Fe/Zn	DIN 125	4	
26	21-Fe/Zn	DIN 125	10	
27	25-Fe/Zn	DIN 125	2	
28	30205	DIN 720	1	
29	31-Fe/Zn	DIN 125	1	
30	32008X	DIN 720	1	
31	48x70x10	DIN 3760	1	
32	5x30-Fe/Zn	DIN 1481	1	
33	6x60-Fe/Zn	DIN 1481	1	
34	6x75-Fe/Zn	DIN 1481	1	
35	A11x50-Fe/Zn-m5c	DIN 11023	1	
36	A60-Fe/Zn-m5c	DIN 11024..	1	
37	A71-Fe/Zn-m5c	DIN 11024	1	
38	KM5	DIN 981	1	
39	M14x1,5-10-B-Fe/Zn	DIN 985	5	
40	M16-8-B-Fe/Zn	DIN 985	4	
41	M16x45-8.8-B-Fe/Zn	DIN 933	2	
42	M20-8-B-Fe/Zn	DIN 985	4	
43	M20x1,5-10-B-Fe/Zn	DIN 934	2	
44	M20x1,5x200-10.9-B-Fe/Zn	DIN 960	1	
45	M20x1,5x220-10.9-B-Fe/Zn	DIN 960	1	XXL
46	M20x1.5-10-B-Fe/Zn	DIN 439	2	
47	M20x50-8.8-B-Fe/Zn	DIN 933	4	
48	M24x2-10-B-Fe/Zn	DIN 985	2	
49	M24x2x220-10.9-B-Fe/Zn	DIN 960	1	
50	M24x2x240-10.9-B-Fe/Zn	DIN 960	1	XXL
51	M30-8-B-Fe/Zn	DIN 937	1	
52	MB5	DIN 5406	1	
53	S-6,3x71-Fe/Zn	DIN 94	1	
54	M10x1	DIN 71412	2	
55	M14x1,5x45-10.9-B-Fe/Zn	DIN 961	5	
56	1153/60-320/0	Śruba regulatora kpl. spaw.	1	
57	1153/60-330/0	Uchwyt regulatora kpl. spaw. A	1	
58	M24-8-B-Fe/Zn	DIN 934	1	

Tablica: 17 –Krój tarczowy

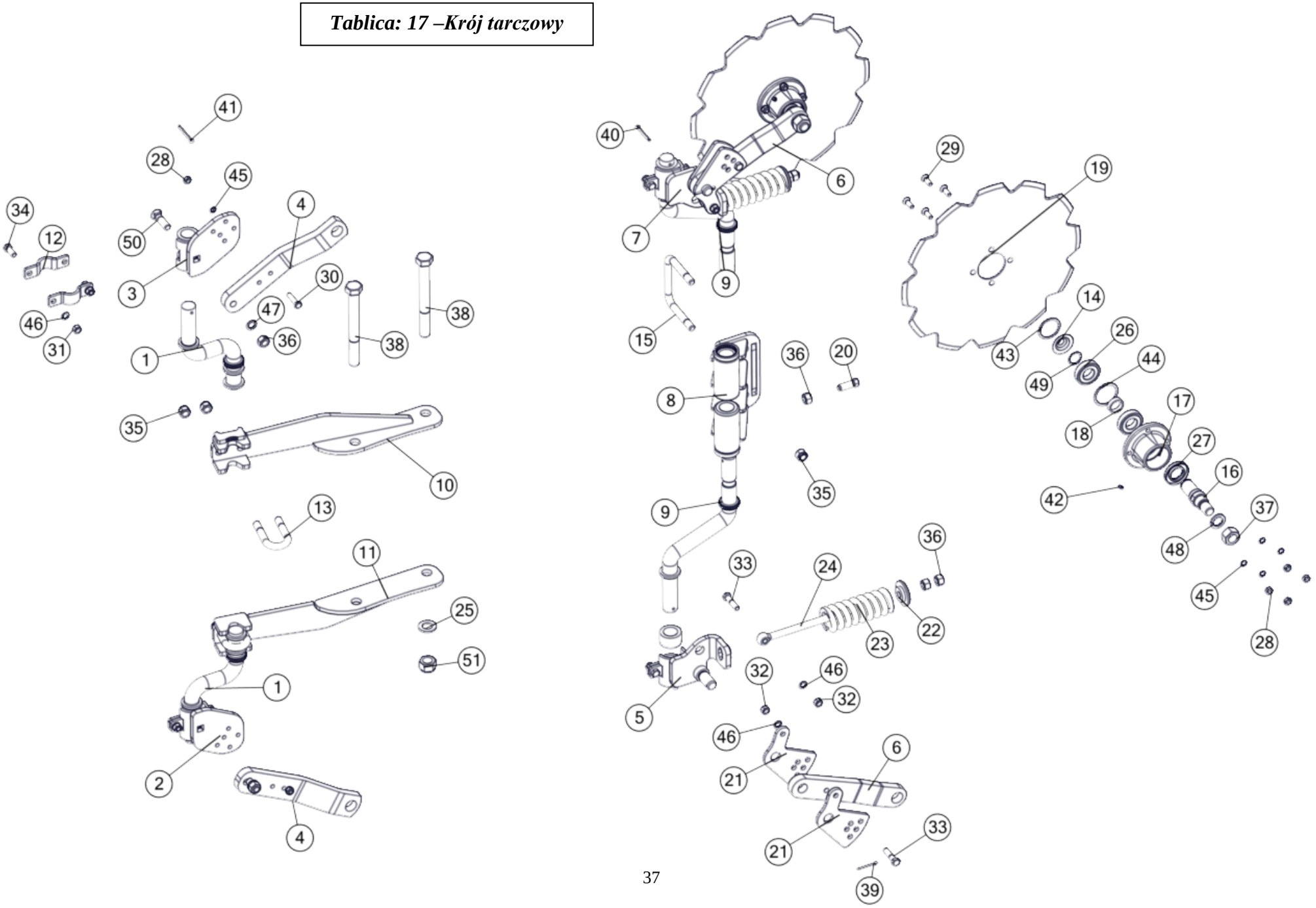

Krój tarczowy				
Nr	Nr katalogowy	Nazwa części	Ilość	UWAGI
1	1115/71-100/0	Trzon kroju 120/284 kpl. spaw.	2	Zabezpieczenie bezpiecznikowe
2	1115/71-200/2	Płyta obejmy prawa kpl.spaw.	1	Zabezpieczenie bezpiecznikowe
3	1115/72-200/2	Płyta obejmy lewa kpl.spaw. A	1	Zabezpieczenie bezpiecznikowe
4	1126/90-400/1	Ramię kroju kpl.spaw. A	2	Zabezpieczenie bezpiecznikowe
5	1153/171-220/0	Płyta obejmy prawa kpl. spaw.	1	
6	1153/171-230/0	Ramię kroju kpl.spaw.	2	
7	1153/171-310/0	Płyta obejmy lewa kpl.spaw.	1	
8	1153/171-410/0	Uchwyt kroju S kpl. spaw.	1	
9	1153/171-510/0	Trzon kroju 160/402 kpl. spaw.	2	
10	1153/33-100/0	Uchwyt kroju górny kpl.spaw.	1	Zabezpieczenie bezpiecznikowe
11	1153/34-100/0	Uchwyt kroju dolny kpl.spaw.	1	Zabezpieczenie bezpiecznikowe
12	1115/71-301/0	Obejma kroju	8	
13	1115/00-014/0	Jarzmo M16x54x95	2	Zabezpieczenie bezpiecznikowe
14	1115/94-002/0	Pokrywka piasty	2	
15	1117/78-001/0	Jarzmo M16x138x115	1	
16	1126/90-001/0	Oś kroju	2	
17	1126/90-002/0	Piasta kroju	2	
18	1126/90-004/0	Tuleja ø38/30,5x12	2	
19	1126/90-006/0	Tarcza kroju ø480/4 - zębata	2	
20	1153/171-101/0	Śruba dociskowa M16x40	2	
21	1153/171-201/0	Płyta regulacyjna	4	
22	1153/171-202/0	Pierścień oporowy	2	
23	1153/171-501/0	Sprężyna kroju	2	
24	1153/171-502/0	Śruba ściągająca M16x238	2	
25	25-Fe/Zn	DIN 125	1	Zabezpieczenie bezpiecznikowe
26	6206	DIN 625	4	
27	A 35x62x10	DIN 3760	2	
28	M10-8-B-Fe/Zn	DIN 934	10	
29	M10x30-10.9-A-Fe/Zn	DIN 7991	8	
30	M10x45-8.8-B-Fe/Zn	DIN 933	2	
31	M12-8-B-Fe/Zn	DIN 934	8	
32	M12x1,25-10-B-Fe/Zn	DIN 934	4	
33	M12x1,25x50-10.9-B-Fe/Zn	DIN 960	4	
34	M12x30-8.8-B-Fe/Zn	DIN 933	8	
35	M16-8-B-Fe/Zn	DIN 985	6	
36	M16-8-B-FeZn	DIN 934	8	
37	M24x2-10-B-Fe/Zn	DIN 934	2	
38	M24x2x220-10.9-B-Fe/Zn	DIN 960	2	Zabezpieczenie bezpiecznikowe
39	S-5x40-Fe/Zn	DIN 94	2	
40	S-6,3x50-Fe/Zn	DIN 94	2	
41	S-6,3x56-Fe/Zn	DIN 94	2	
42	M6	DIN 71412	2	
43	W56	DIN 472	2	
44	W62	DIN 472	2	
45	Z10,2-Fe/Zn	DIN 127	10	
46	Z12,2-Fe/Zn	DIN 127	12	
47	Z16,3-Fe/Zn	DIN 127	2	
48	Z24,5-Fe/Zn	DIN 127	2	
49	Z30	DIN 471	2	
50	ZM16x60-8.8-Fe/Zn	DIN 6005	2	
51	M24x2-10-B-Fe/Zn	DIN 985	1	Zabezpieczenie bezpiecznikowe

Tablica: 18 – Przedpłużek 1150/135-000/0

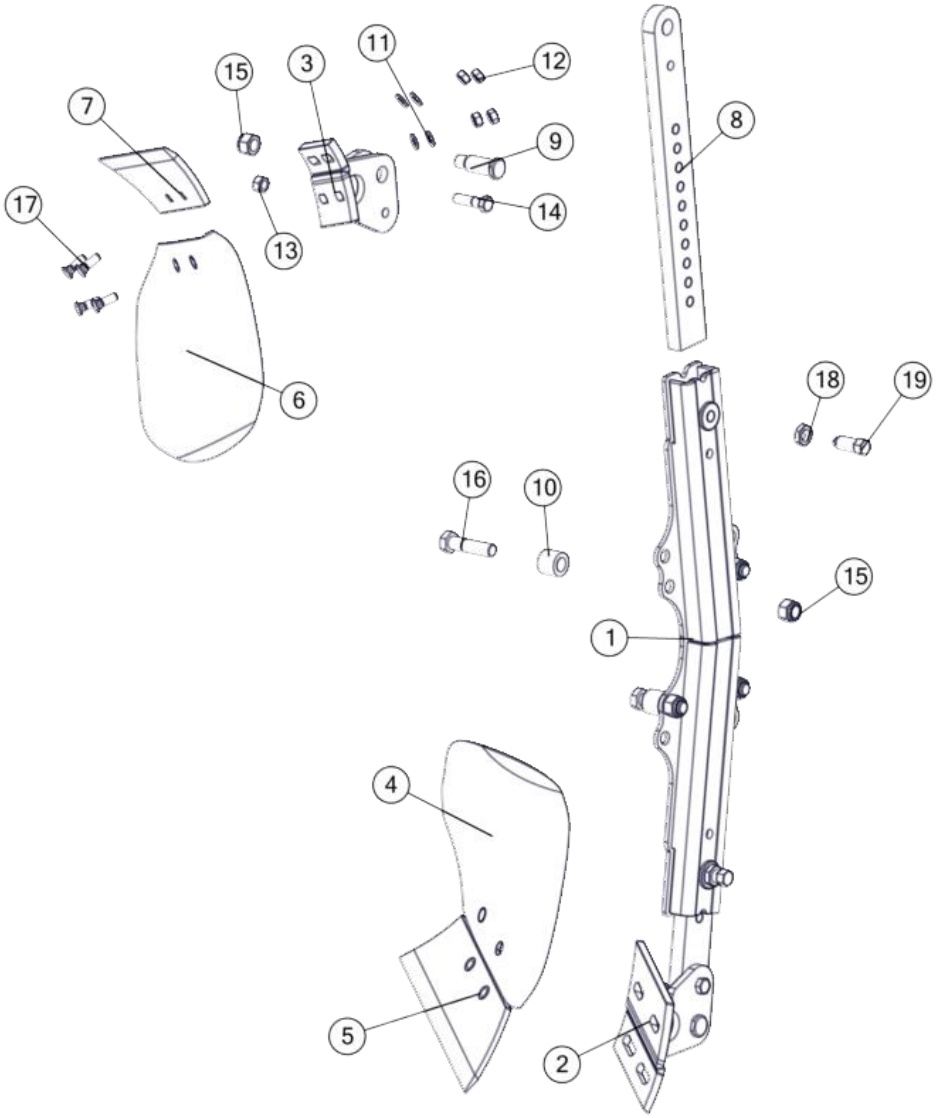

Przedpłużek 1150/135-000/0				
Nr	Nr katalogowy	Nazwa części	Ilość	UWAGI
1	1150/136-100/0	Uchwyt przedpłużka kpl.spaw.	1	
2	1150/137-100/0	Rdzeń przedpłużka prawy kpl. spaw.	1	
3	1150/138-100/0	Rdzeń przedpłużka lewy kpl. spaw.	1	
4	1115/17-001/0	Odkładnica przedpłużka prawa	1	
5	1115/17-002/0	Lemiesz przedpłużka prawy	1	
6	1115/18-001/0	Odkładnica przedpłużka lewa	1	
7	1115/18-002/0	Lemiesz przedpłużka lewy	1	
8	1150/137-001/0	Słupica przedpłużka	2	
9	1150/137-002/0	Sworzeń 20x61	2	
10	1153/11-001/0	Tuleja ø30x6/26	4	
11	10,5 -Fe/Zn	DIN 125	8	
12	M10x1.25-10-B-Fe/Zn	DIN 934	8	
13	M12-8-B-Fe/Zn	DIN 934	2	
14	M12x45-8.8-B-Fe/Zn	DIN 931	2	
15	M16-8-B-Fe/Zn	DIN 985	6	
16	M16x65-8.8-B-Fe/Zn	DIN 931	4	
17	ZM10x1,25x30-10.9-Fe/Zn	DIN 608	8	
18	M16-8-B-Fe/Zn	DIN 439	2	
19	M16x40-33H-Fe/Zn5	DIN 564	2	

Tablica: 19 – Ramię narzędzia

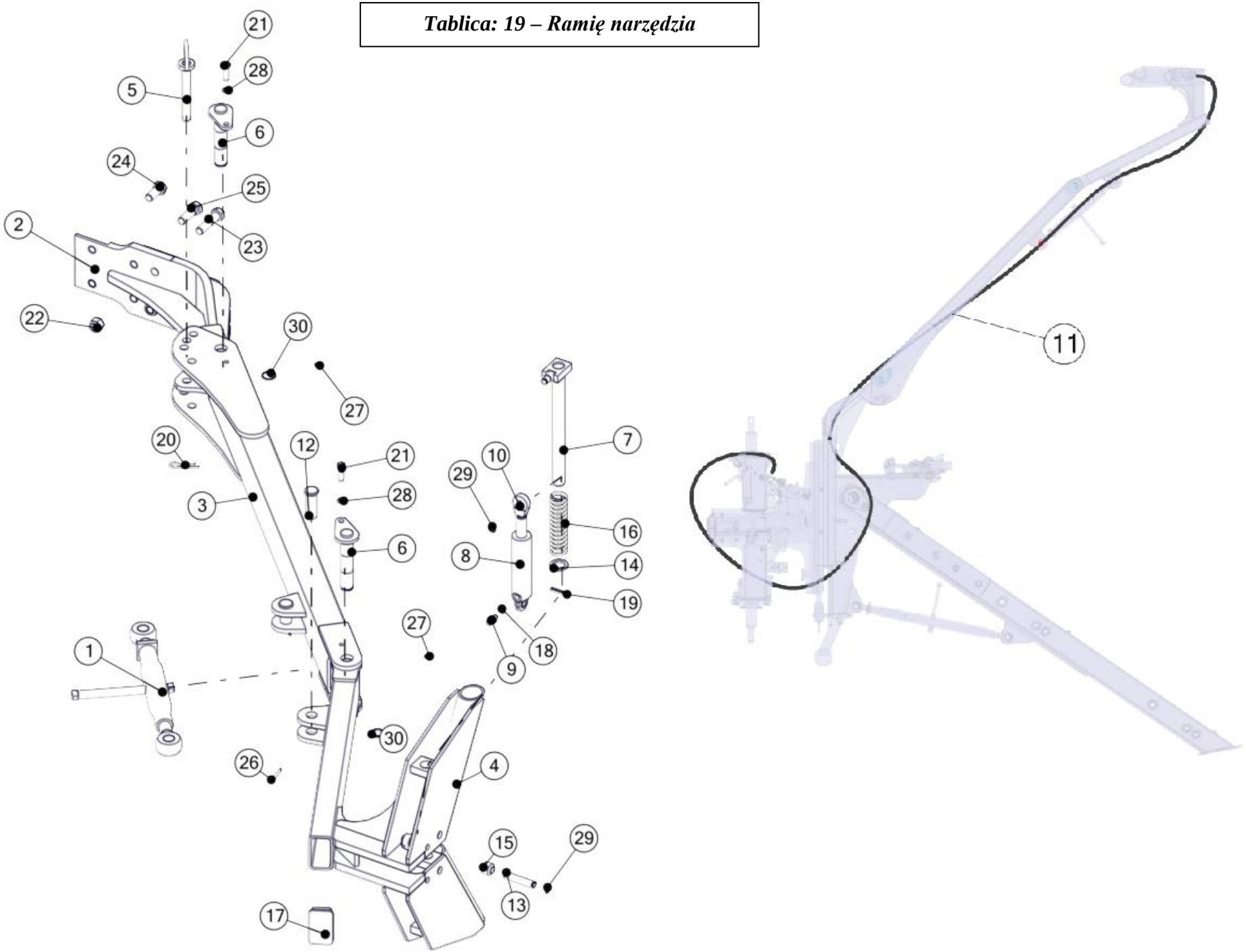

Ramię narzędzia				
Nr	Nr katalogowy	Nazwa części	Ilość	UWAGI
1	1150/64-200/0	Wrzeciono kpl. C	1	
2	1153/14-100/0	Ramię główne kpl. spaw.	1	
3	1153/14-200/0	Ramię środkowe kpl. spaw.	1	
4	1153/14-300/0	Ramię skrajne kpl. spaw.	1	
5	1153/14-400/0	Sworzeń 20 kpl. spaw.	1	
6	1153/14-500/0	Sworzeń 30 kpl. spaw.	2	
7	1153/14-600/0	Blokada kpl. spaw.	1	
8	CN2E-16-25/80z	Cylinder hydrauliczny nurnikowy	1	HYD. BEL.
9	11101416	Korpus przył. prostej red. M14x1,5/M16x1,5	1	HYD. BEL.
10	UE2-25w	Ucho przegubowe	1	HYD. BEL.
11	1152/08-200/4000	Przewód giętki kpl.	1	HYD. BEL.
12	1153/14-001/0	Sworzeń 27x74	2	
13	1153/14-002/0	Czop siłownika	1	
14	1153/14-003/0	Podkładka ø45/31x5	1	
15	1153/14-004/0	Tuleja ø30x6/22	2	
16	1153/14-005/0	Sprężyna powrotna	1	
17	ZP 100x60x5-6	Zaślepka plastikowa 100x60x5-6	1	
18	11,3x2,4	DIN 3771	1	HYD. BEL.
19	8x45-Fe/Zn	DIN 1481	1	
20	A71-Fe/Zn-m5c	DIN 11024	1	
21	M12x40-8.8-B-Fe/Zn	DIN 933	2	
22	M20x1,5-10-B-Fe/Zn	DIN 985	2	
23	M20x1,5x80-10.9-B-Fe/Zn	DIN 960	2	
24	M20x45-8.8-B-Fe/Zn	DIN 933	2	
25	M20x60-8.8-B-Fe/Zn	DIN 931	2	
26	S-6,3x45-Fe/Zn	DIN 94	2	
27	M8x1	DIN 71412	2	
28	Z12,2-Fe/Zn	DIN 127	2	
29	Z16	DIN 471	3	
30	Z30	DIN 471	2	

Tablica: 20 – Terra

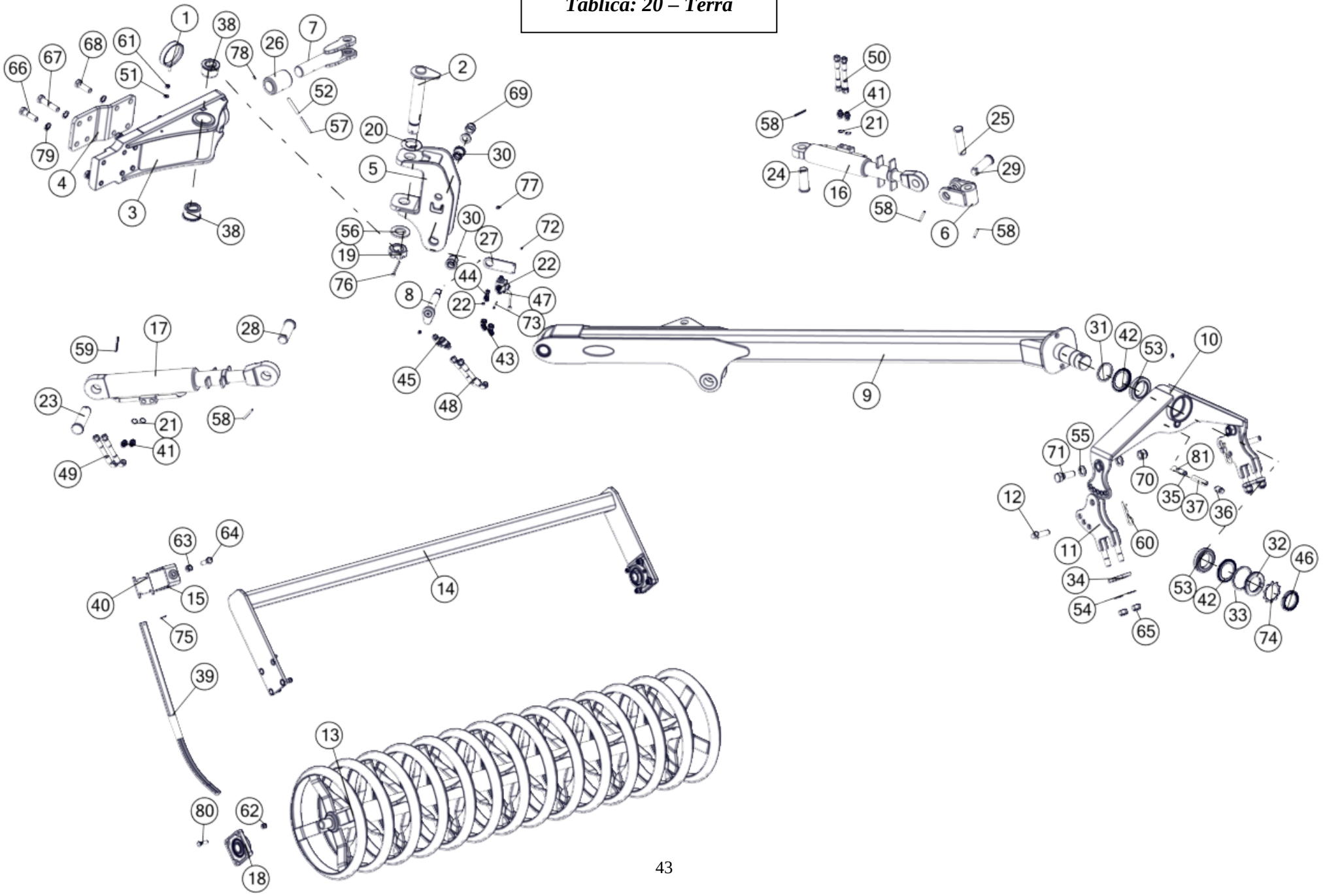

Terra				
Nr	Nr katalogowy	Nazwa części	Ilość	UWAGI
1	1153/46-200/0	Uchwyt węży kpl. spaw.	1	
2	1190/13-000/0	Sworzeń 45 kpl. spaw.	1	
3	1190/21-100/0	Ramię przednie kpl. spaw. B	1	
4	1190/21-200/0	Wzmocnienie ramienia kpl. spaw.	1	
5	1190/22-000/0	Zawias kpl. spaw.	1	
6	1190/25-000/0	Przegub kpl. spaw.	1	
7	1190/26-000/0	Wysięg cylindra kpl. spaw.	1	
8	1190/27-000/0	Sworzeń 30 kpl. spaw.	1	
9	1190/41-100/0	Ramię 2,0m kpl. spaw.	1	
9	1191/21-100/0	Ramię 2,5m kpl. spaw.	1	5 korpusów
10	1191/04-100/0	Wieszak wału kpl. spaw.	1	
11	1191/04-200/0	Regulator wału kpl. spaw.	2	
12	1960/00-600/0	Przetyczka ø20 kpl.	2	
13	8847/20-100/0	Wał spiralny Terra 2,0m kpl. spaw.	1	
13	8847/25-100/0	Wał spiralny Terra 2,5m kpl. spaw.	1	5 korpusów
14	8847/20-200/0	Rama wału Terra kpl. spaw.	1	
14	8847/25-200/0	Rama wału Terra kpl. spaw.	1	5 korpusów
15	8860/30-310/0	Uchwyt skrobaka kpl. spaw.	1	
16	SMT2UG.63.36.150-00	Cylinder hydrauliczny tłokowy	1	
17	SMT2UG.80.45.191-00	Cylinder hydrauliczny tłokowy	1	
18	Zespół łożyskowy	Zespół łożyskowy	2	
19	1069/00-007/0	Nakrętka koronowa M42x3-Fe/Zn5	1	
20	1069/32-006/0	Podkładka ø85/45,5x0,5	1	
21	1105/90-001/0	Pierścień uszczelniający 18x24	4	
22	1190/00-008/0	Dławik	2	
23	1190/20-001/0	Sworzeń 40x143/131	1	
24	1190/20-002/0	Sworzeń 35x91/81	1	
25	1190/20-003/0	Sworzeń 30x115/105	1	
26	1190/20-004/0	Tuleja ø75/48,5x100	1	
27	1190/20-005/0	Ramię zaworu	1	
28	1190/20-006/0	Sworzeń 40x116/106	1	
29	1190/20-007/0	Sworzeń 35x102/92	1	
30	1190/23-001/0	Tuleja łożyskowa ø48/40/30x40	2	
31	1191/00-001/0	Podkładka ø80/65,5x5	1	
32	1191/00-002/0	Podkładka uszczelniająca	1	
33	1191/00-003/0	Uszczelka filcowa	1	
34	1191/04-001/0	Płyta wału	2	
35	1191/04-002/0	Docisk	1	
36	1191/04-003/0	Śruba dociskowa	1	
37	1191/04-005/0	Sprężyna	1	
38	1655/00-015/0	Tuleja łożyskowa ø75/66/45x45	2	
39	8847/20-301/0	Skrobak (32x12)	1	
40	8960/15-201/0	Płytka skrobaka	1	
41	14121818	Korpus przyłączki prostej redukcyjnej M18x1,5/M18x1,5	4	
42	32013 X AV	Pierścień zewnętrzno-uszczelniający "Nilos"	2	
43	3565121812	Korpus przył. kolank. nast. M18x1,5	2	
44	371121818	Korpus przyłączki trójnikowej M18x1,5	1	
45	41121824	Wtyczka szybkozłącza ISO-12,5 (M18x1,5)	2	
46	GUK65x2	Nakrętka łożyskowa M65x2	1	
47	V3MT M18x1,5	Zawór 3-drogowy kulowy M18x1,5	1	
48	1069/30-000/3500	Przewód	2	
49	1069/30-000/700	Przewód	2	
50	1153/00-800/800	Przewód giętki kpl.	2	
51	10,5 -Fe/Zn	DIN 125	1	
52	10x75-Fe/Zn	DIN 1481	1	
53	2013 X	DIN 720	2	
54	21-Fe/Zn	DIN 125	4	
55	25-Fe/Zn	DIN 125	5	
56	43-Fe/Zn	DIN 125	1	
57	6x75-Fe/Zn	DIN 1481	1	

58	8x60-Fe/Zn	DIN 1481	4	
59	8x70-Fe/Zn	DIN 1481	1	
60	A 85-Fe/Zn5-m5c	DIN 11024.	2	
61	M10-8-B-Fe/Zn	DIN 934	1	
62	M12x1,25-10-B-Fe/Zn	DIN 985	8	
63	M16-8-B-FeZn	DIN 934	1	
64	M16x45-8.8-B-Fe/Zn	DIN 933	1	
65	M20-8-B-Fe/Zn	DIN 985	4	
66	M20x1,5x70-10.9-B-Fe/Zn	DIN 960	2	
67	M20x1,5x90-10.9-B-Fe/Zn	DIN 960	4	
68	M20x1.5x60-10.9-B-Fe/Zn	DIN 961	4	
69	M24-8-B-Fe/Zn	DIN 985	1	
70	M24x2-10-B-Fe/Zn	DIN 985	2	
71	M24x2x70-10.9-B-Fe/Zn	DIN 960	2	
72	M5-8-B-Fe/Zn	DIN 934	2	
73	M5x45-8.8-B-Fe/Zn	DIN 931	2	
74	MB13	DIN 5406	1	
75	S-5x28-Fe/Zn	DIN 94	1	
76	S-8x90-Fe/Zn	DIN 94	1	
77	M10x1	DIN 71412	3	
78	M6	DIN 71412	2	
79	Z20,5-Fe/Zn	DIN 127	10	
80	ZM12x1,25x45-10.9-Fe/Zn	DIN 608	8	
81	9/16"	PN-83/M-86452	1	

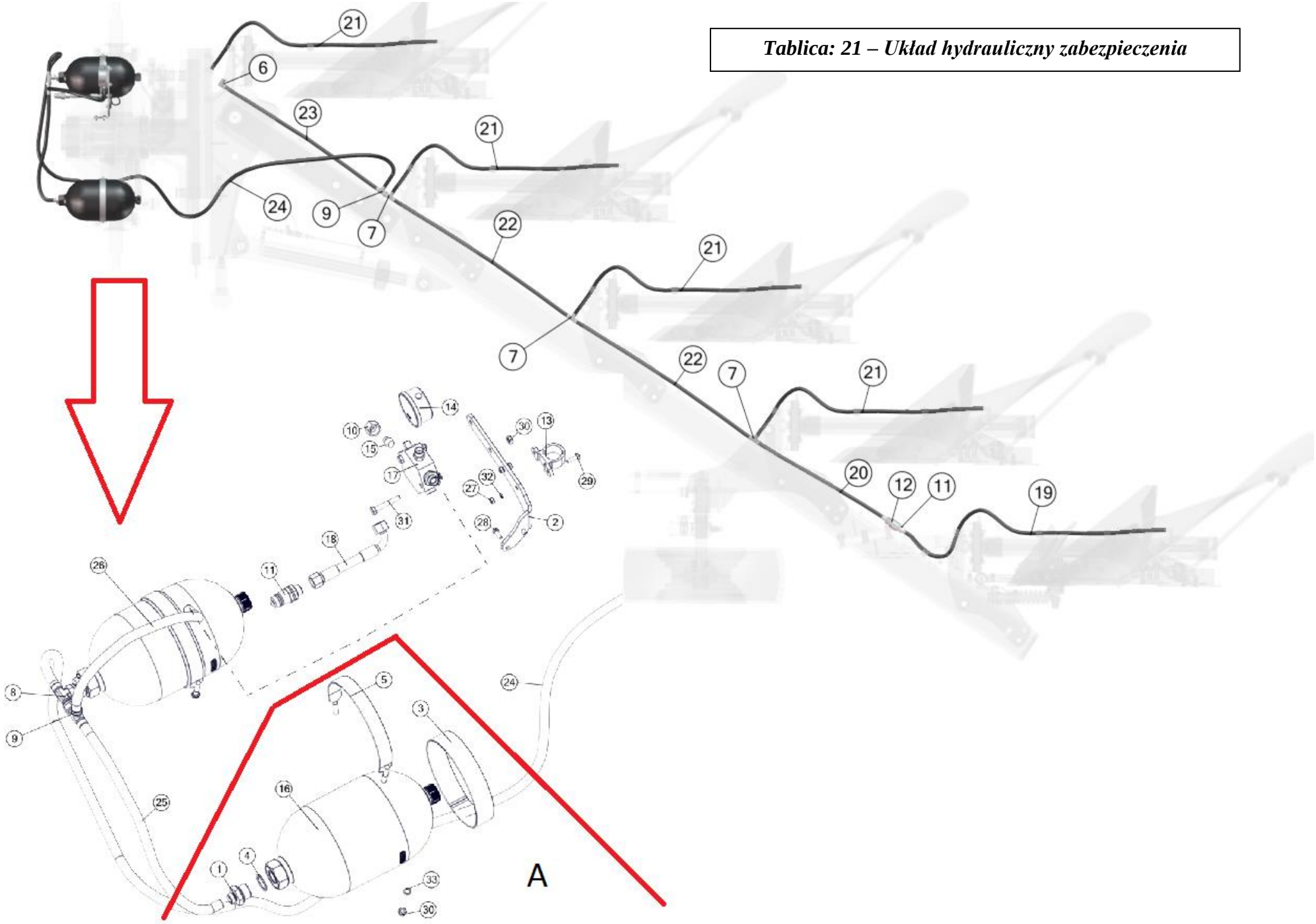

Tablica: 21 – Układ hydrauliczny zabezpieczenia

Układ hydrauliczny zabezpieczenia				
Nr	Nr katalogowy	Nazwa części	Ilość	UWAGI
1	34126818	Korpus przyłączki prostej redukcyjnej G3/4"/M18x1,5	2	
2	1150/37-001/0	Uchwyt zaworu	1	
3	1150/37-002/0	Opaska 2x35x540	2	
4	1150/37-003/0	Pierścień uszczelniający 27x33	2	
5	1150/37-100/0	Obejma hydroakumulatora kpl. spaw.	2	
6	351121818	Złączka kolankowa M18x1,5	1	
7	371121818	Korpus przyłączki trójnikowej M18x1,5	3	
8	3765121812	Korpus przył. trójnik. symetr.nast. M18x1,5	1	
9	376811218	Korpus przył. trójnik. niesymetr.nast. M18x1,5	2	
10	3911218	Nakrętka korka M2 12L	1	
11	41121824	Wtyczka szybkozłącza ISO-12,5 (M18x1,5)	2	
12	42121824	Gniazdo szybkozłącza ISO-12,5 (M18x1,5)	1	
13	6100	Gniazdo wtyczki ISO-12,5	1	
14	63-250	Manometr 63-250	1	
15	726112	Korek zaślepiający z uszczelką VZ2 12L/S	1	
16	SBO250-3,5-085	Hydroakumul. SB0250-3,5E1/112U-210AK-085	2	
17	ZO 1606/01	Zawór odcinający kpl.	1	
18	1069/30-000/1400	Przewód giętki kpl.	1	
19	1151/78-100/1390	Przewód giętki kpl.	1	
20	1151/78-100/620	Przewód giętki kpl.	1	
20*	1151/78-100/660	Przewód giętki kpl.	1	PLUS
21	1151/78-100/1170	Przewód giętki kpl.	4	
22	1151/78-100/840	Przewód giętki kpl.	2	
22*	1151/78-100/940	Przewód giętki kpl.	2	PLUS
23	1151/78-100/720	Przewód giętki kpl.	1	
23*	1151/78-100/840	Przewód giętki kpl.	1	PLUS
24	1150/37-200/2800	Przewód giętki kpl.	1	
25	1069/00-220/425	Przewód giętki kpl.	1	
26	1069/00-220/450	Przewód giętki kpl.	1	
27	M6-8-B-Fe/Zn	DIN 934	2	
28	M6x16-8.8-B-Fe/Zn	DIN 933	2	
29	M6x20-8.8-B-Fe/Zn	DIN 933	2	
30	M8-8-B-Fe/Zn	DIN 934	6	
31	M8x50-8.8-B-Fe/Zn	DIN 931	2	
32	Z6,1-Fe/Zn	DIN 127	4	
33	Z8,2-Fe/Zn	DIN 127	6	

A – występuje w wersji 5 korpusowej