UNIA

Katalog części IBIS XM

2025

Spis treści

Sekcja : Przodek z obrotnikiem 3 i 4 XM 4
Sekcja : Rama z suwakiem IBIS XM 6
Sekcja : Osie zawieszenia 9
Sekcja : Cylinder hydrauliczny i śruba odchylenia ramy 10
Sekcja : Wrzeciono poprzeczne i cylinder suwaka 11
Sekcja : Zabezpieczenie bezpiecznikowe 13
Sekcja : Zabezpieczenie hydrauliczne 15
Sekcja : Zabezpieczenie resorowe 17
Sekcja : Sprężyna 19
Sekcja : Korpus LONG lewy 20
Sekcja : Korpus LONG prawy 22
Sekcja : KORPUS AŻUROWY LONG LEWY 24
Sekcja : KORPUS AŻUROWY LONG PRAWY 26
Sekcja : Koło kopiujące boczne 28
Sekcja : Koło kopiujące tylne 30
Sekcja : Koło transportowo-kopiujące boczne 32
Sekcja : Koło transportowo-kopiujące tylne 35
Sekcja : Koło transportowo-kopiujące tylne hydrauliczne 37
Sekcja : Krój tarczowy B ø450 WP 40
Sekcja : Krój tarczowy S ø450 WP 42
Sekcja : Przedpłużek XM 44
Sekcja : Hydraulika XM 46
Sekcja : Zespół hydroakumulatora 47
Sekcja : Ramię narzędzia 49
Sekcja : Terra 51

Sekcja : Przodek z obrotnikiem 3 i 4 XM

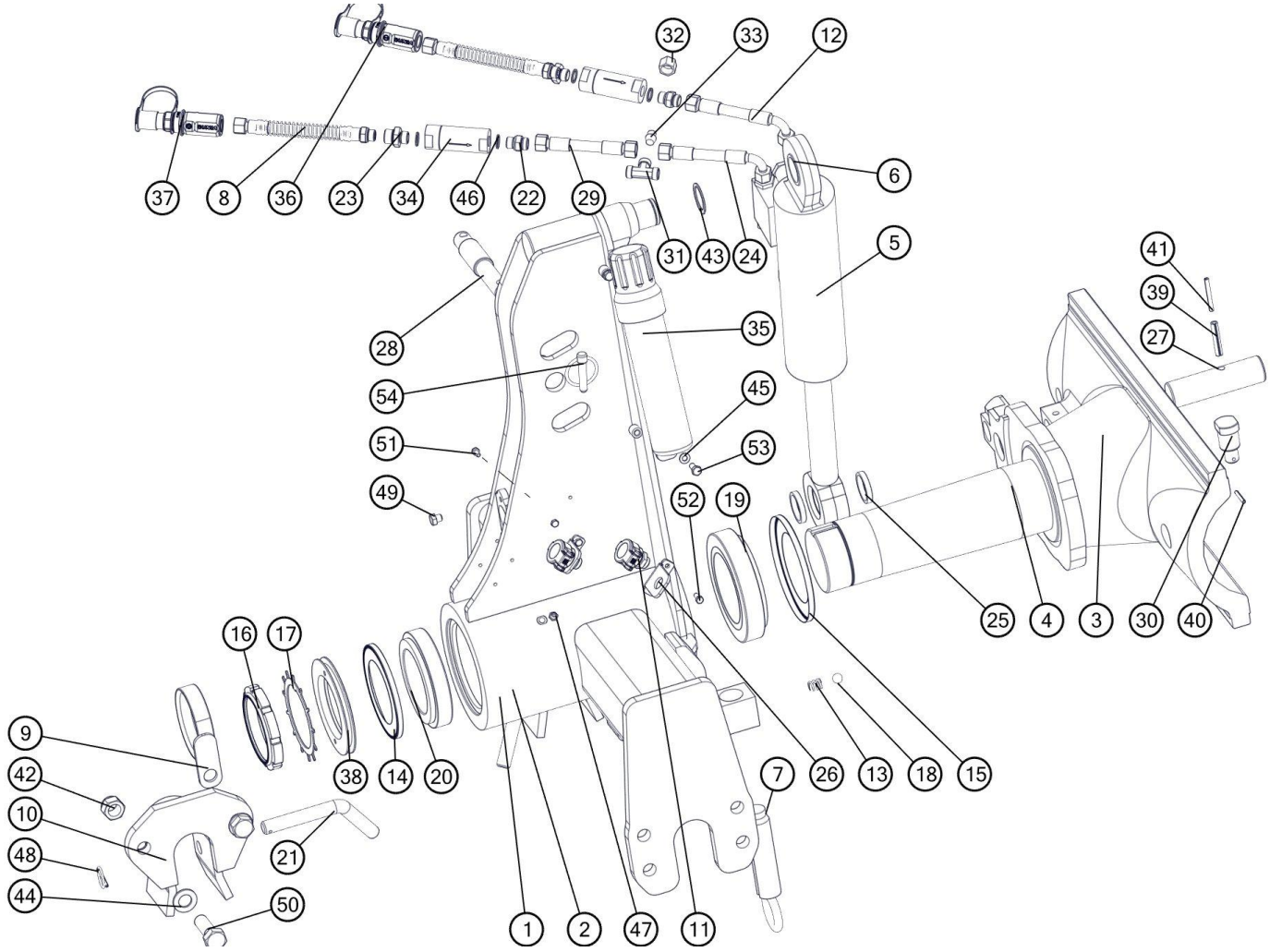

Lp	Nr. rysunku 1	Ilość w sekcji/maszynie	Nazwa części	Uwagi
1	1152/20-000/0	1	Przodek kpl. spaw.	
2	1153/01-000/0	1	Przodek kpl. spaw.	IBIS XM4
3	1153/170-100/0	1	Oś obrotnika kpl. spaw. A	
4	1153/97-100/0	1	Oś obrotnika kpl. spaw.	IBIS XM4
5	1055138	1	Cylinder obrotu pługa DZ-90/45-234 HPS3AR	IBIS XM4
6	181 861.9	1	Cylinder obrotu pługa DZ 80/40-236 HPS3A	
7	1127/00-200/0	2	Śruba zderzakowa kpl. spaw. B	
8	1150/00-410/0	2	Przewód przyłączeniowy ze sprężyną M18x1,5-3/8" kpl.	
9	1150/23-100/0	1	Uchwyt węży kpl. spaw.	
10	1115/01-910/0	2	Podpórka osi zaczepu kpl. spaw.	
11	7120 B	6	Gniazdo szybkozłącza kpl.	
12	1069/30-000/1800	3	Przewód giętki kpl. L=1800	
13	1150/91-004/0	2	Sprężyna zatrzasku	
14	32020 X AV	1	Pierścień zewnętrzno-uszczelniający "Nilos"	

15	32022 X AV	1	Pierścień zewnętrzno-uszczelniający "Nilos"	
16	GUK100x2	1	Nakrętka łożyskowa M100x2	
17	MB20	1	Podkładka zębata MB20	
18	Kulka 9/16"	2	PN-83/M-86452	
19	Łożysko stożkowe 32022X	1	DIN 720	
20	Łożysko stożkowe 32020X	1	DIN 720	
21	1067/00-028/0	2	Przetyczka ø20	
22	31123818	2	Korpus przył.prost.reduk.G3/8" / M18x1,5	
23	34124818	2	Korpus przyłączki prostej redukcyjnej G1/2"/M18x1,5	
24	1069/30-000/700	1	Przewód giętki kpl. L=700	
25	1115/00-015/0	2	Podkładka ø48,3/40,5x8	
26	1150/124-101/0	2	Uchwyt gniazda szybkozłącza	
27	1153/00-001/0	1	Czop cylindra dolny	
28	1153/00-014/0	1	Sworzeń 32x198	
29	1153/00-800/1100	1	Przewód giętki kpl. L=1100	
30	1153/97-001/0	1	Sworzeń 38x67	
31	371121818.	1	Korpus przyłączki trójnikowej M18x1,5	
32	3911218	1	Nakrętka korka M2 12L	
33	726112	1	Korek zaślepiający z uszczelką VZ2 12L/S	
34	FCL-380-40	2	Filtr liniowy FCL-120-40	
35	Manu-Box-055	1	Pojemnik na dokumentację D55-320	
36	ZPH/NIEK/MINUS	1	ZAK.PRZEW.HYDR.NIEB.KENNFIXX (-)	
37	ZPH/NIEK/PLUS	1	ZAK.PRZEW.HYDR.NIEB.KENNFIXX (+)	
38	1150/00-002/0	1	Podkładka uszczelniająca	
39	10x55-Fe/Zn5	1	Kołek sprężysty 10x55-Fe/Zn5	
40	5x35-Fe/Zn5	1	Kołek sprężysty 5x35-Fe/Zn5	
41	6x55-Fe/Zn5	1	Kołek sprężysty 6x55-Fe/Zn5	
42	M20x1,5-10-B-Fe/Zn5	4	Nakrętka samozab. M20x1,5-10-B-Fe/Zn5	
43	Z 40	1	Pierścień osadczy sprężynujący Z 40	
44	21-Fe/Zn5	8	Podkładka 21-Fe/Zn5	
45	8,4-Fe/Zn5	2	Podkładka 8,4-Fe/Zn5	
46	A 17x21-Cu	4	Podkładka A 17x21-Cu	
47	M10x1	1	Smarowniczka M10x1	
48	5x32 -Fe/Zn	2	Zawleczka składana 5x32 -Fe/Zn	
49	M10x10-8.8-B-Fe/Zn5	2	Śruba M10x10-8.8-B-Fe/Zn5	
50	M20x1,5x60-10.9-B-Fe/Zn5	4	Śruba M20x1,5x60-10.9-B-Fe/Zn5	
51	M6x12-8.8-B-Fe/Zn5	4	Śruba M6x12-8.8-B-Fe/Zn5	
52	M6x16-8.8-B-Fe/Zn5	4	Śruba M6x16-8.8-B-Fe/Zn5	
53	M8x20-8.8-B-Fe/Zn5	2	Śruba M8x20-8.8-B-Fe/Zn5	
54	A11x50-Fe/Zn-m5c	1	Przetyczka A11x50-Fe/Zn-m5c	

Sekcja : Rama z suwakiem IBIS XM

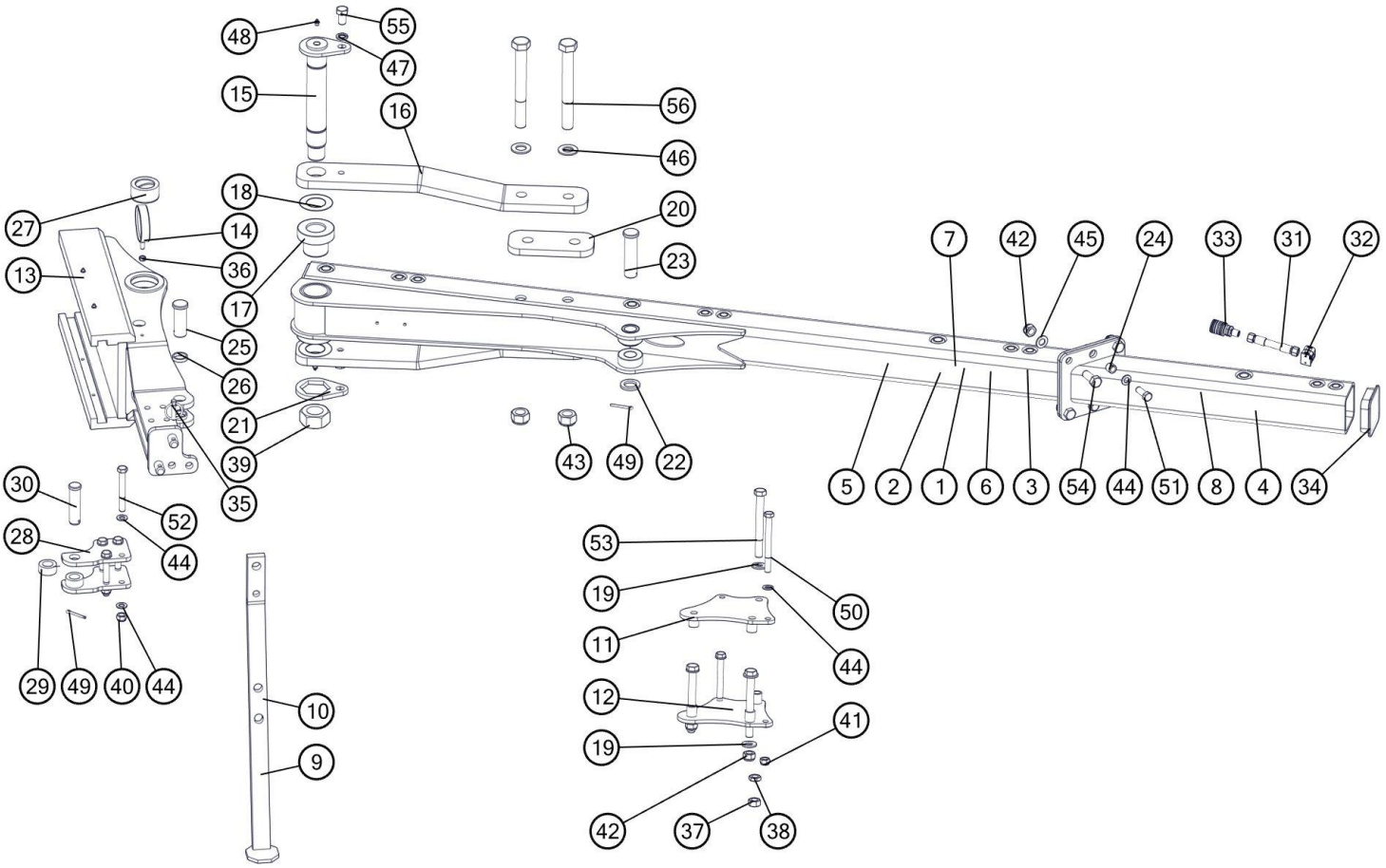

Lp	Nr. rysunku 1	Ilość w sekcji/maszynie	Nazwa części	Uwagi
1	1150/130-100/0	1	Rama XM 4+ kpl. spaw.	IBIS XM 4+
2	1150/145-100/0	1	Rama XM 3+ kpl. spaw.	IBIS XM 3+
3	1150/165-100/0	1	Rama XM PLUS 4+ kpl. spaw.	IBIS XM PLUS 4+
4	1150/176-100/0	1	Przedłużacz ramy kpl. spaw.	IBIS XM H 3+1;4+1;4+1 PLUS
5	1150/194-100/0	1	Rama XM H 3+ kpl. spaw.	IBIS XM H3+
6	1150/196-100/0	1	Rama XM H 4+ kpl. spaw.	IBIS XM H4+
7	1150/197-100/0	1	Rama XM H PLUS 4+ kpl. spaw.	IBIS XM H PLUS 4+
8	1152/09-100/0	1	Przedłużacz ramy kpl. spaw.	IBIS XM 3+1;4+1;4+1 PLUS
9	1153/00-400/0	1	Podpórka kpl. spaw.	
10	1153/98-000/0	1	Podpórka kpl. spaw. A	IBIS XM 4+ PLUS;PLUS H 4+
11	1150/29-100/0	1	Płyta mocowania koła górna kpl. spaw.	
12	1150/29-200/0	1	Płyta mocowania koła dolna kpl. spaw.	
13	1153/99-100/0	1	Suwak kpl. spaw. F	
14	1153/46-200/0	1	Uchwyt węży kpl. spaw.	
15	1153/105-100/0	1	Sworzeń 55 kpl. spaw.	
16	1153/100-001/0	2	Płaskownik wzmacniający A	
17	1153/150-001/0	2	Tuleja ø105/70/55x77,5	
18	1069/32-003/0	2	Podkładka ø95/55,5x1	
19	1116/71-003/0	4	Podkładka ø42/20,5x4	
20	1150/130-001/0	2	Płytka uzupełniająca	
21	1153/55-001/0	1	Opornik nakrętki	
22	8001/036-06-056/00	2	Podkładka ø36x56x6 Zn	
23	1150/130-002/0	1	Sworzeń 35x135/125	
24	1123/10-001/0	2	Kołek sprężysty	
25	1115/00-006/0	1	Sworzeń 35x95/82	
26	1127/00-006/0	2	Podkładka ø42,4/35,5x9	
27	1153/99-001/0	2	Tuleja łożyskowa ø80/55x42	
28	1153/99-201/0	2	Ucho wrzeciona	
29	1153/99-202/0	2	Tuleja ø50/30,5x24	
30	1153/99-203/0	1	Sworzeń 30x115/105	
31	1151/78-100/1170	1	Przewód giętki kpl. L=1170	Wersja hydrauliczna
32	sp/218/pah-is/m/w10	1	Uchwyt węża kpl. STAUFF	Wersja hydrauliczna
33	42121824	1	Gniazdo szybkozłącza ISO-12,5 (M18x1,5)	Wersja hydrauliczna
34	ZP 120x120x8	1	Zaślepka plastikowa 120x120x8	
35	A11x50-Fe/Zn-m5c	1	Przetyczka A11x50-Fe/Zn-m5c	
36	M10-8-B-Fe/Zn5	1	Nakrętka M10-8-B-Fe/Zn5	
37	M20x1,5-10-B-Fe/Zn5	1	Nakrętka M20x1,5-10-B-Fe/Zn5	
38	M20x1.5-05-B-Fe/Zn5	1	Nakrętka M20x1.5-05-B-Fe/Zn5	
39	M48x3-10-B-Fe/Zn5	1	Nakrętka M48x3-10-B-Fe/Zn5	
40	M16-8-B-Fe/Zn5	4	Nakrętka samozab. M16-8-B-Fe/Zn5	
41	M16x1,5-10-B-Fe/Zn5	4	Nakrętka samozab. M16x1,5-10-B-Fe/Zn5	
42	M20x1,5-10-B-Fe/Zn5	6	Nakrętka samozab. M20x1,5-10-B-Fe/Zn5	
43	M30x2-10-B-Fe/Zn5	2	Nakrętka samozab. M30x2-10-B-Fe/Zn5	
44	17-Fe/Zn5	16	Podkładka 17-Fe/Zn5	

45	21-Fe/Zn5	6	Podkładka 21-Fe/Zn5	
46	31- Fe/Zn5	4	Podkładka 31- Fe/Zn5	
47	Z20.2-Fe/Zn5	2	Podkładka sprężysta Z20.2-Fe/Zn5	
48	M10x1	6	Smarowniczka M10x1	
49	S-6,3x50-Fe/Zn5	3	Zawleczka S-6,3x50-Fe/Zn5	
50	M16x1,5x170-10.9-B-Fe/Zn5	2	Śruba M16x1,5x170-10.9-B-Fe/Zn5	
51	M16x1,5x45-10.9-B-Fe/Zn5	2	Śruba M16x1,5x45-10.9-B-Fe/Zn5	
52	M16x130-8.8-B-Fe/Zn5	4	Śruba M16x130-8.8-B-Fe/Zn5	
53	M20x1,5x190-10.9-B-Fe/Zn5	3	Śruba M20x1,5x190-10.9-B-Fe/Zn5	
54	M20x1.5x50-10.9-B-Fe/Zn5	4	Śruba M20x1.5x50-10.9-B-Fe/Zn5	
55	M20x35-8.8-B-Fe/Zn5	2	Śruba M20x35-8.8-B-Fe/Zn5	
56	M30x2x260-10.9-B-Fe/Zn5	2	Śruba M30x2x260-10.9-B-Fe/Zn5	

Sekcja : Osie zawieszenia



Lp	Nr. rysunku 1	Ilość w sekcji/maszynie	Nazwa części	Uwagi
1	1115/00-200/0	1	Oś zawieszenia ø60 kat. III/36/730 kpl. spaw.	
2	1115/00-700/0	1	Oś zawieszenia ø60 kat.II/36/730 kpl. spaw.	

Sekcja : Cylinder hydrauliczny i śruba odchylenia ramy

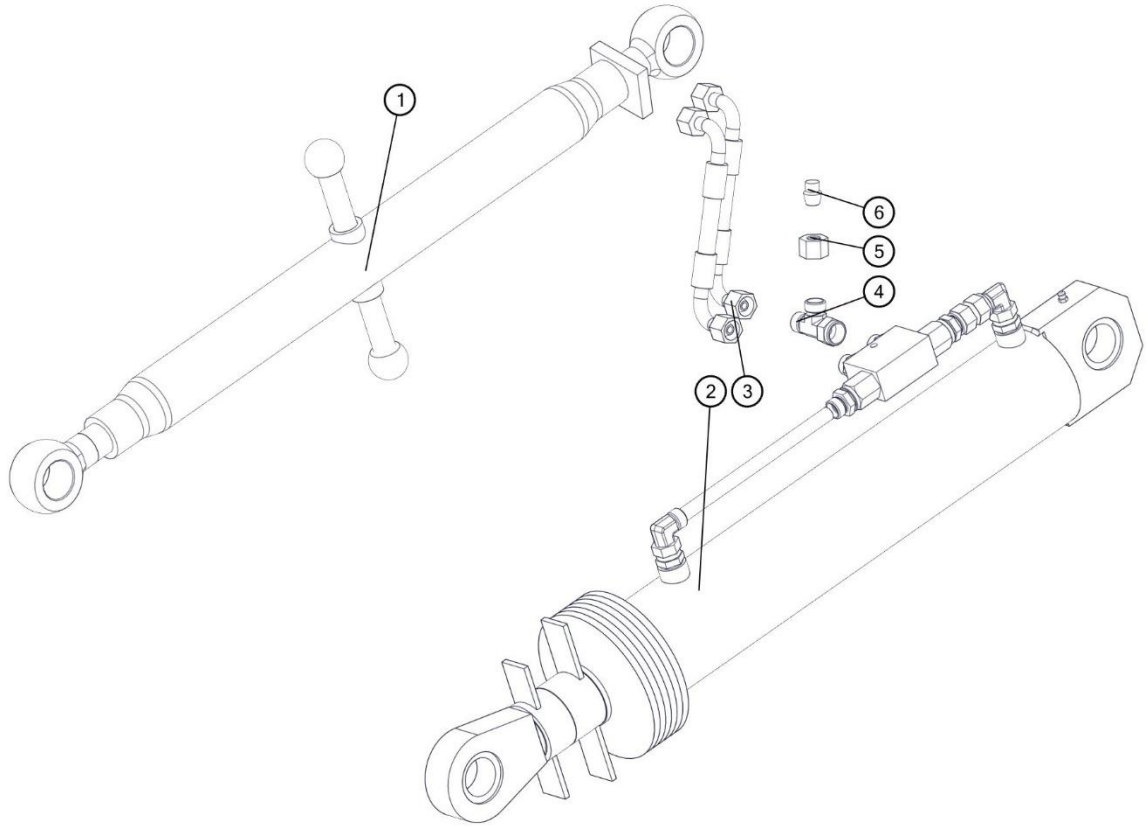

Lp	Nr. rysunku 1	Ilość w sekcji/maszynie	Nazwa części	Uwagi
1	1152/01-000/0	1	Śruba odchylania ramy kpl.	
2	CJ-S372-16-80/45/125/A	1	Cylinder hydrauliczny tłokowy	
3	1153/00-700/2600	2	Przewód giętki kpl	
4	376811218	1	Korpus przył. trójnik. niesymetr.nast. M18x1,5	
5	3911218	1	Nakrętka korka M2 12L	
6	726112	1	Korek zaślepiający z uszczelką VZ2 12L/S	

Sekcja : Wrzeciono poprzeczne i cylinder suwaka

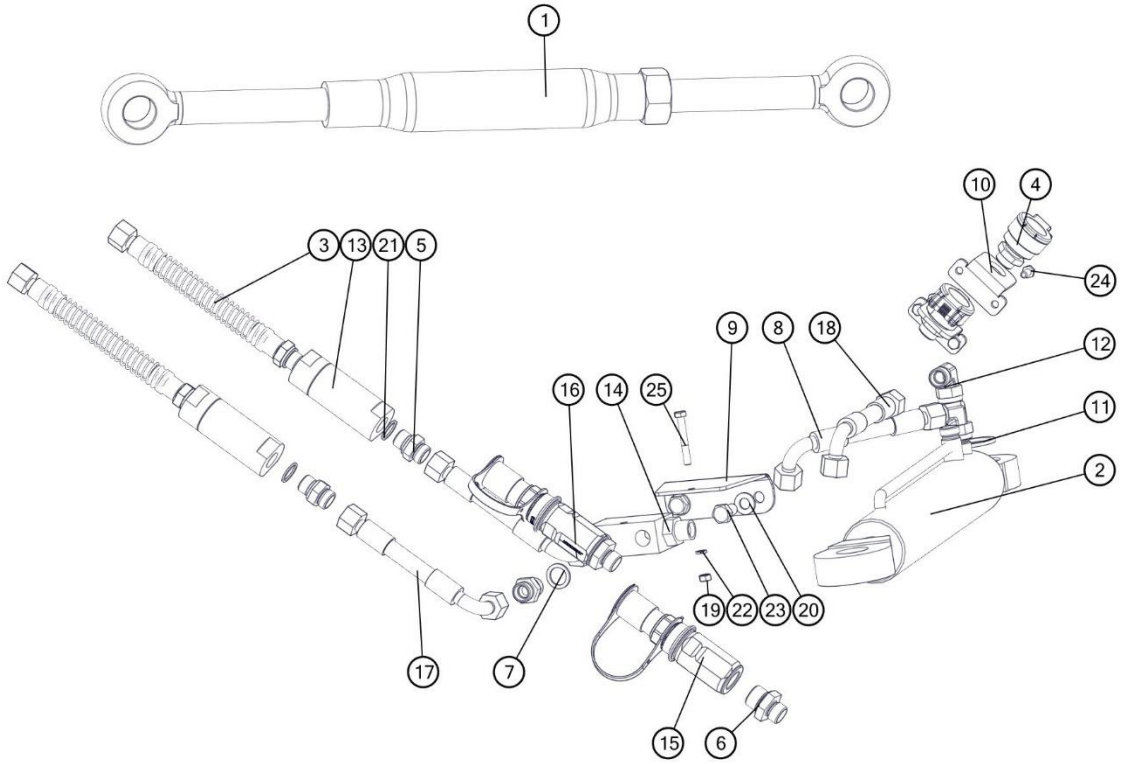

Lp	Nr. rysunku 1	Ilość w sekcji/maszynie	Nazwa części	Uwagi
1	1153/97-200/0	1	Wrzeciono poprzeczne kpl.	
2	SMT2U.50.28.250-00	1	Cylinder hydrauliczny tłokowy	
3	1150/00-410/0	2	Przewód przyłączeniowy ze sprężyną M18x1,5-3/8" kpl.	
4	7120 B	2	Gniazdo szybkozłącza kpl.	
5	31123818	4	Korpus przył.prost.reduk.G3/8" / M18x1,5	
6	34124818	2	Korpus przyłączki prostej redukcyjnej G1/2"/M18x1,5	
7	1067/00-021/0	2	Pierścień uszczelniający 16,7x23	
8	1069/30-000/700	1	Przewód giętki kpl. L=700	
9	1150/00-501/0	1	Uchwyt zamka	
10	1150/124-101/0	2	Uchwyt gniazda szybkozłącza	
11	1153/99-204/0	2	Podkładka ø38/30,2x3	
12	3565121812	2	Korpus przył. kolank. nast. M18x1,5	
13	FCL-380-40	2	Filtr liniowy FCL-120-40	
14	VRDE 015AFF	1	Zamek hydrauliczny 3/8"/M18x1,5	
15	ZPH/ZIEK/MINUS	1	ZAK.PRZEW.HYDR.ZIEL.KENNFIXX (-)	
16	ZPH/ZIEK/PLUS	1	ZAK.PRZEW.HYDR.ZIEL.KENNFIXX (+)	
17	1069/30-000/2500	2	Przewód giętki kpl. L=2500	
18	1069/30-000/600	1	Przewód giętki kpl. L=600	
19	M6-8-B-Fe/Zn5	1	Nakrętka M6-8-B-Fe/Zn5	
20	10,5-Fe/Zn5	2	Podkładka 10,5-Fe/Zn5	
21	A 17x21-Cu	4	Podkładka A 17x21-Cu	

22	Z6.1-Fe/Zn5	1	Podkładka sprężysta Z6.1-Fe/Zn5	
23	M10x20-8.8-B-Fe/Zn5	2	Śruba M10x20-8.8-B-Fe/Zn5	
24	M6x16-8.8-B-Fe/Zn5	4	Śruba M6x16-8.8-B-Fe/Zn5	
25	M6x45-8.8-B-Fe/Zn5	1	Śruba M6x45-8.8-B-Fe/Zn5	

Sekcja : Zabezpieczenie bezpiecznikowe

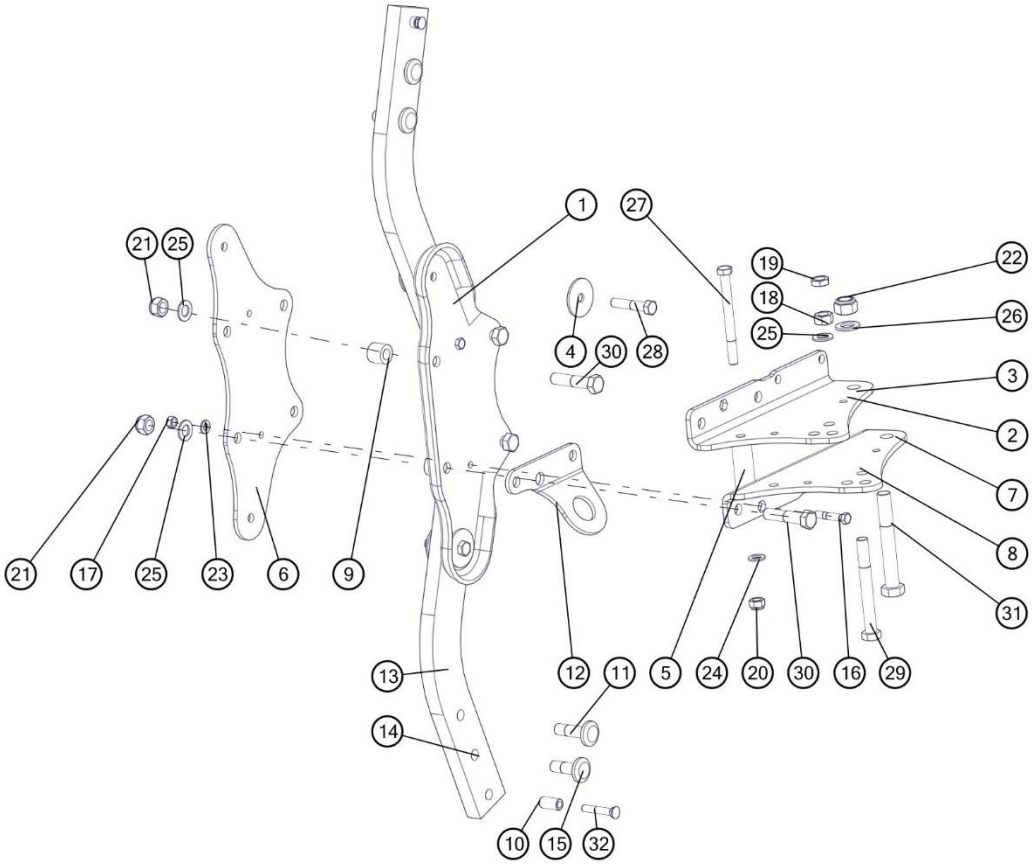

Lp	Nr. rysunku 1	Ilość w sekcji/maszynie	Nazwa części	Uwagi
1	1150/103-102/0	1	Płyta grządzieli tłoczona	
2	1150/28-002/0	1	Płyta uchwytu dolna B	
3	1150/54-002/0	1	Płyta uchwytu dolna D	IBIS XM 4+ PLUS;4+1 PLUS
4	1151/04-003/0	4	Podkładka ø70/16,2x4	
5	1152/04-001/0	1	Tuleja ø35/17x120	
6	1150/103-101/0	1	Płyta grządzieli	
7	1150/28-001/0	1	Płyta uchwytu górna B	
8	1150/54-001/0	1	Płyta uchwytu górna D	IBIS XM 4+ PLUS;4+1 PLUS
9	1151/04-002/0	2	Tuleja ø35/20x30,5	
10	1122/30-002/0	2	Tulejka grządzieli ø20/12,5x40	
11	1126/50-009/0	2	Śruba grządzieli M20x1,5x72	
12	1150/00-006/0	1	Ucho transportowe B	
13	1150/103-001/0	2	Grządziel 80x30x694	IBIS XM 4+ PLUS;4+1 PLUS
14	1150/104-001/0	2	Grządziel 80x30x745	
15	1150/26-004/0	2	Śruba grządzieli M20x1,5x62	
16	1151/00-201/0	2	Bezpiecznik grządzieli M12x65 (a=30)	
17	M12-8-B-Fe/Zn5	2	Nakrętka M12-8-B-Fe/Zn5	
18	M20x1,5-10-B-Fe/Zn5	1	Nakrętka M20x1,5-10-B-Fe/Zn5	
19	M20x1.5-05-B-Fe/Zn5	1	Nakrętka M20x1.5-05-B-Fe/Zn5	

20	M16x1,5-10-B-Fe/Zn5	3	Nakrętka samozab. M16x1,5-10-B-Fe/Zn5	
21	M20x1,5-10-B-Fe/Zn5	4	Nakrętka samozab. M20x1,5-10-B-Fe/Zn5	
22	M24x2-10-B-Fe/Zn5	1	Nakrętka samozab. M24x2-10-B-Fe/Zn5	
23	13-Fe/Zn5	2	Podkładka 13-Fe/Zn5	
24	17-Fe/Zn5	3	Podkładka 17-Fe/Zn5	
25	21-Fe/Zn5	5	Podkładka 21-Fe/Zn5	
26	25-Fe/Zn5	1	Podkładka 25-Fe/Zn5	
27	M16x1,5x170-10.9-B-Fe/Zn5	1	Śruba M16x1,5x170-10.9-B-Fe/Zn5	
28	M16x1,5x80-10.9-B-Fe/Zn5	2	Śruba M16x1,5x80-10.9-B-Fe/Zn5	
29	M20x1,5x175-10.9-B-Fe/Zn5	1	Śruba M20x1,5x175-10.9-B-Fe/Zn5	
30	M20x1,5x90-10.9-B-Fe/Zn5	4	Śruba M20x1,5x90-10.9-B-Fe/Zn5	
31	M24x2x175-10.9-B-Fe/Zn5	1	Śruba M24x2x175-10.9-B-Fe/Zn5	
32	ZM12x1,25x75-10.9-Fe/Zn5	2	Śruba ZM12x1,25x75-10.9-Fe/Zn5	

Sekcja : Zabezpieczenie hydrauliczne

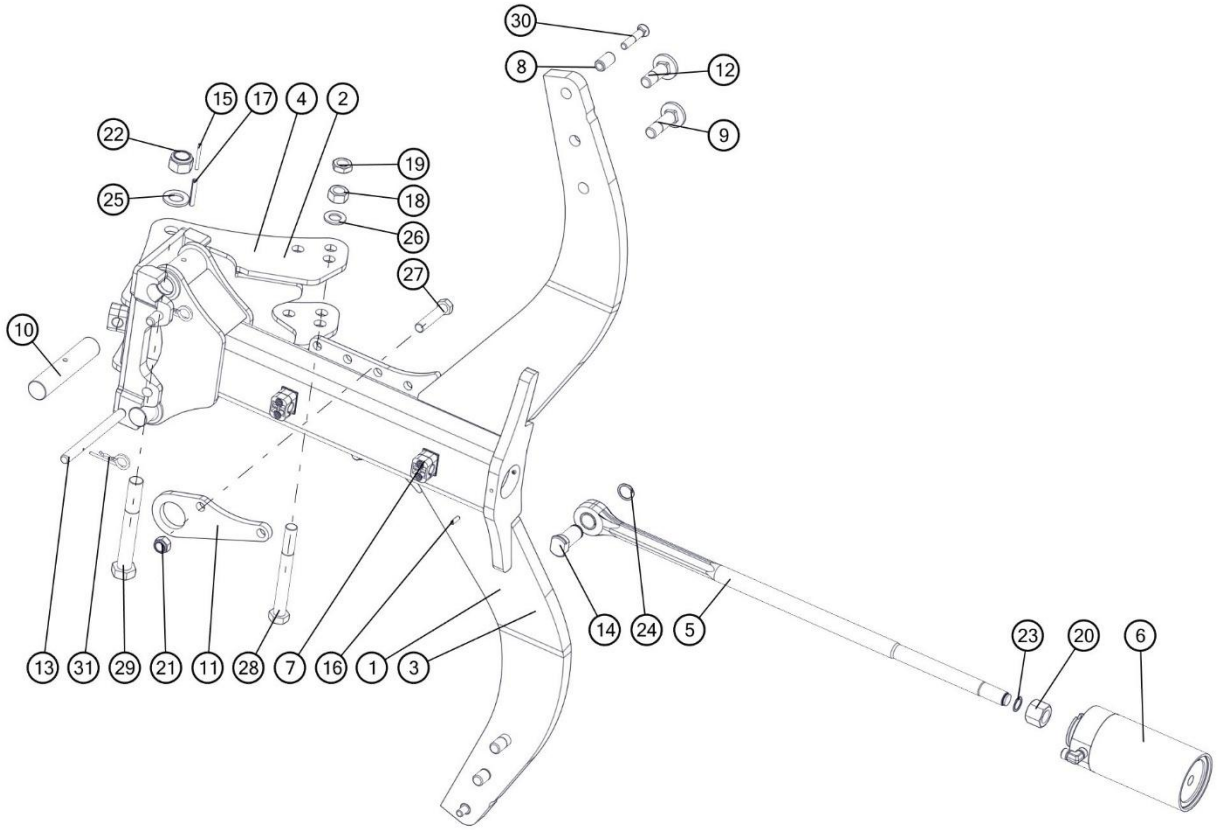

Lp	Nr. rysunku 1	Ilość w sekcji/maszynie	Nazwa części	Uwagi
1	1150/105-100/0	1	Goleń hydrauliczna mała kpl. spaw.	
2	1150/105-300/0	1	Uchwyt korpusu LH kpl. spaw.	
3	1150/107-100/0	1	Goleń hydrauliczna CORN kpl. spaw.	IBIS XM H PLUS
4	1150/107-200/0	1	Uchwyt korpusu LH PLUS kpl. spaw.	IBIS XM H PLUS
5	1150/105-200/0	1	Łącznik kpl.	
6	SMTUG 90.36.H-00	1	Cylinder zabezpieczenia hydraulicznego kpl.	
7	sp/218/pah-is/m/w10	3	Uchwyt węża kpl. STAUFF	
8	1117/00-043/0	2	Tulejka grządzieli ø20/12,5x35	
9	1126/50-009/0	2	Śruba grządzieli M20x1,5x72	
10	1150/26-002/0	2	Czop goleni	
11	1153/00-018/0	1	Ucho transportowe S	
12	1150/26-004/0	2	Śruba grządzieli M20x1,5x62	
13	1150/26-003/0	2	Zawleczka ø16x190	
14	1150/26-001/0	1	Sworzeń łącznika	
15	5x50-Fe/Zn5	2	Kołek sprężysty 5x50-Fe/Zn5	
16	6x20-Fe/Zn5	2	Kołek sprężysty 6x20-Fe/Zn5	
17	8x50-Fe/Zn5	2	Kołek sprężysty 8x50-Fe/Zn5	
18	M20x1,5-10-B-Fe/Zn5	1	Nakrętka M20x1,5-10-B-Fe/Zn5	
19	M20x1.5-05-B-Fe/Zn5	1	Nakrętka M20x1.5-05-B-Fe/Zn5	
20	M24x2-10-B-Fe/Zn5	1	Nakrętka M24x2-10-B-Fe/Zn5	
21	M16-8-B-Fe/Zn5	2	Nakrętka samozab. M16-8-B-Fe/Zn5	

22	M24x2-10-B-Fe/Zn5	1	Nakrętka samozab. M24x2-10-B-Fe/Zn5	
23	Z21	1	Pierścień osadczy sprężynujący Z21	
24	Z25	1	Pierścień osadczy sprężynujący Z25	
25	25-Fe/Zn5	1	Podkładka 25-Fe/Zn5	
26	21-Fe/Zn5	1	Podkładka 21-Fe/Zn5	
27	M16x80-8.8-B-Fe/Zn5	2	Śruba M16x80-8.8-B-Fe/Zn5	
28	M20x1,5x175-10.9-B-Fe/Zn5	1	Śruba M20x1,5x175-10.9-B-Fe/Zn5	
29	M24x2x175-10.9-B-Fe/Zn5	1	Śruba M24x2x175-10.9-B-Fe/Zn5	
30	ZM12x1,25x65-10.9-Fe/Zn5	2	Śruba ZM12x1,25x65-10.9-Fe/Zn5	
31	4-Fe/Zn	2	Zawleczka sprężynowa 4-Fe/Zn	

Sekcja : Zabezpieczenie resorowe

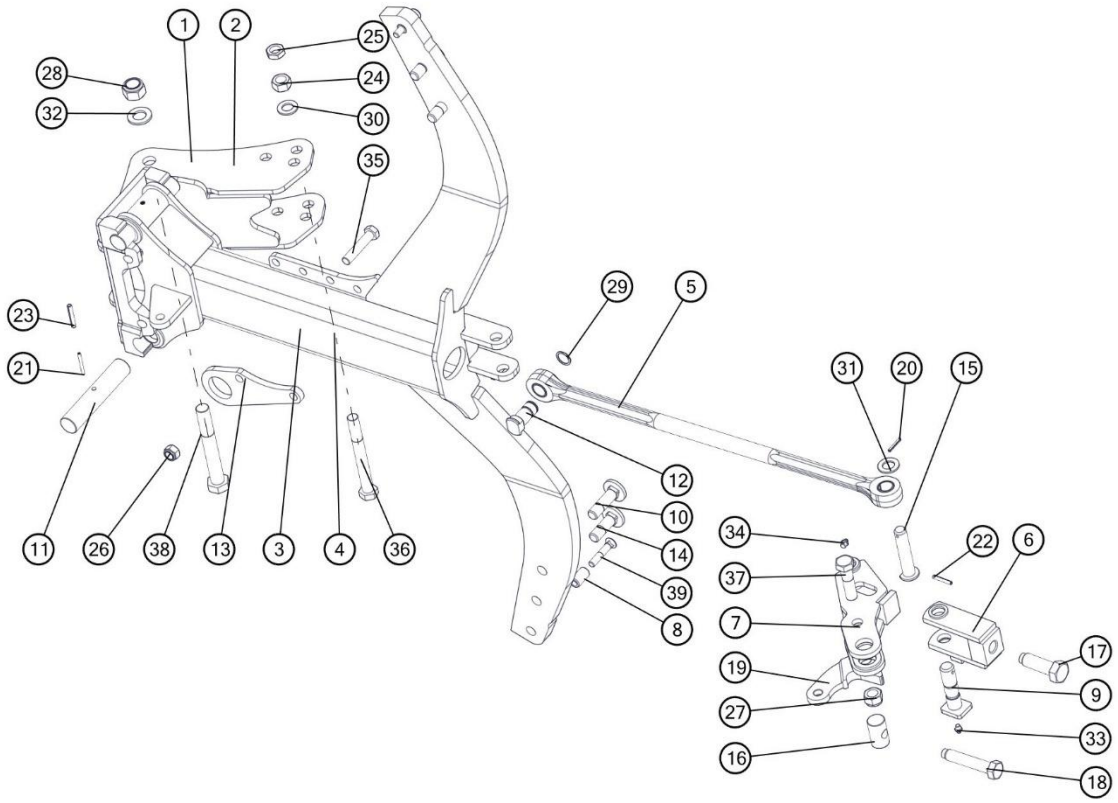

Lp	Nr. rysunku 1	Ilość w sekcji/maszynie	Nazwa części	Uwagi
1	1150/27-000/0	1	Uchwyt korpusu kpl. spaw.	
2	1150/57-000/0	1	Uchwyt korpusu kpl. spaw. A	IBIS XM S PLUS
3	1150/106-100/0	1	Goleń resorowa mała kpl. spaw.	
4	1150/108-100/0	1	Goleń resorowa CORN kpl. spaw.	IBIS XM S PLUS
5	1150/36-000/0	1	Łącznik kpl. A	
6	1117/72-300/0	2	Napinacz kpl. spaw.	
7	1151/25-200/0	2	Dźwignia kpl. spaw.	
8	1117/00-043/0	2	Tulejka grządzieli ø20/12,5x35	
9	1117/72-007/0	1	Sworzeń 25x104	
10	1126/50-009/0	2	Śruba grządzieli M20x1,5x72	
11	1150/26-002/0	2	Czop goleni	
12	1150/34-001/0	1	Sworzeń łącznika A	
13	1153/00-018/0	1	Ucho transportowe S	
14	1150/26-004/0	2	Śruba grządzieli M20x1,5x62	
15	1117/72-001/0	1	Sworzeń 22x105/96	
16	1117/72-003/0	1	Nakrętka M20	
17	1117/72-005/0	1	Śruba M24x78	
18	1117/72-004/0	1	Śruba M20x110	
19	1152/46-002/0	1	Płytka dźwigni C	
20	5x35-Fe/Zn5	1	Kołek sprężysty 5x35-Fe/Zn5	
21	5x50-Fe/Zn5	2	Kołek sprężysty 5x50-Fe/Zn5	

22	6x40-Fe/Zn5	1	Kołek sprężysty 6x40-Fe/Zn5	
23	8x50-Fe/Zn5	2	Kołek sprężysty 8x50-Fe/Zn5	
24	M20x1,5-10-B-Fe/Zn5	1	Nakrętka M20x1,5-10-B-Fe/Zn5	
25	M20x1.5-05-B-Fe/Zn5	1	Nakrętka M20x1.5-05-B-Fe/Zn5	
26	M16-8-B-Fe/Zn5	2	Nakrętka samozab. M16-8-B-Fe/Zn5	
27	M20x1,5-10-B-Fe/Zn5	1	Nakrętka samozab. M20x1,5-10-B-Fe/Zn5	
28	M24x2-10-B-Fe/Zn5	1	Nakrętka samozab. M24x2-10-B-Fe/Zn5	
29	Z25	1	Pierścień osadczy sprężynujący Z25	
30	21-Fe/Zn5	1	Podkładka 21-Fe/Zn5	
31	23-Fe/Zn5	1	Podkładka 23-Fe/Zn5	
32	25-Fe/Zn5	1	Podkładka 25-Fe/Zn5	
33	M8x1	1	Smarowniczka M8x1	
34	M10x1	1	Smarowniczka M10x1	
35	M16x80-8.8-B-Fe/Zn5	2	Śruba M16x80-8.8-B-Fe/Zn5	
36	M20x1,5x175-10.9-B-Fe/Zn5	1	Śruba M20x1,5x175-10.9-B-Fe/Zn5	
37	M20x1,5x75-10.9-B-Fe/Zn5	1	Śruba M20x1,5x75-10.9-B-Fe/Zn5	
38	M24x2x175-10.9-B-Fe/Zn5	1	Śruba M24x2x175-10.9-B-Fe/Zn5	
39	M12x1,25x65-10.9-Fe/Zn5	2	Śruba ZM12x1,25x65-10.9-Fe/Zn5	

Sekcja : Sprężyna

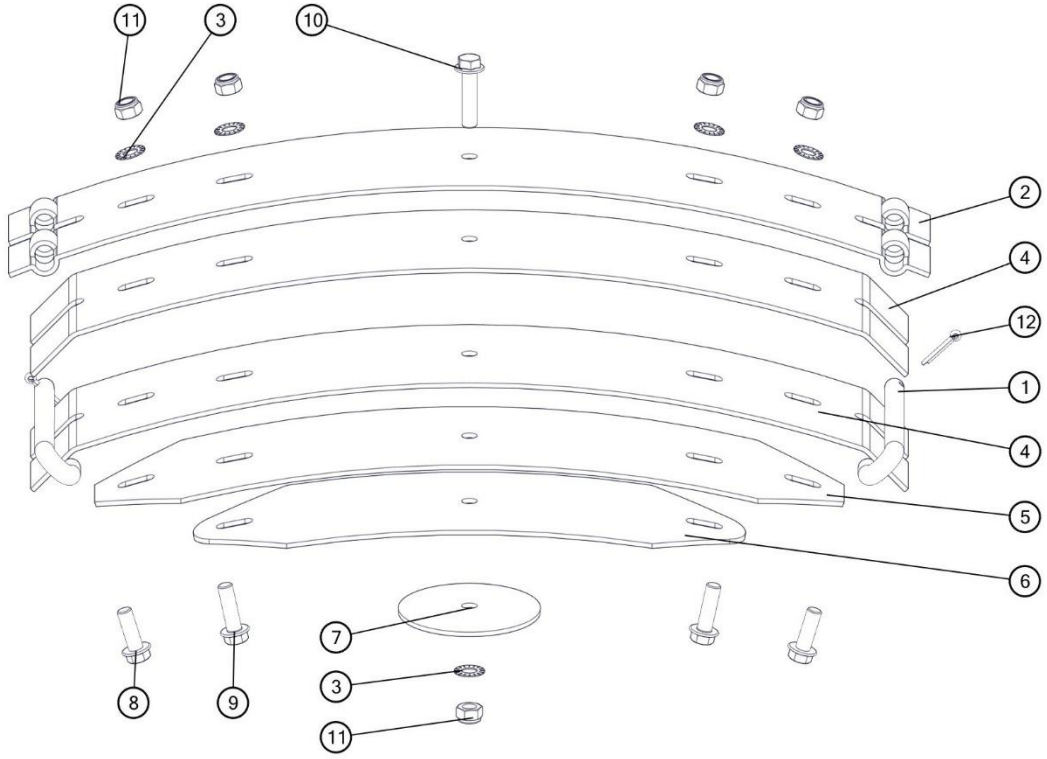

Lp	Nr. rysunku 1	Ilość w sekcji/maszynie	Nazwa części	Uwagi
1	1117/00-026/0	2	Zawias	
2	RS.01.01	1	Blacha 1	
3	Riplock	5	Podkładka zębata M12 RIP-LOCK	
4	RS.01.02	2	Blacha 2	
5	RS.01.04	1	Blacha 4	
6	RS.01.05	1	Blacha 5	
7	RS.01.06	1	Krążek	
8	M12x35-10.9-Fe/Zn5 TENSI	2	Śruba M12x35-10.9-Fe/Zn5 TENSI	
9	M12x40-10.9-Fe/Zn5 TENSI	2	Śruba M12x40-10.9-Fe/Zn5 TENSI	
10	M12x50-10.9-Fe/Zn5 TENSI	1	Śruba M12x50-10.9-Fe/Zn5 TENSI	
11	M12-8-B-Fe/Zn5	5	Nakrętka samozab. M12-8-B-Fe/Zn5	
12	S-5x28-Fe/Zn5	2	Zawleczka S-5x28-Fe/Zn5	

Sekcja : Korpus LONG lewy

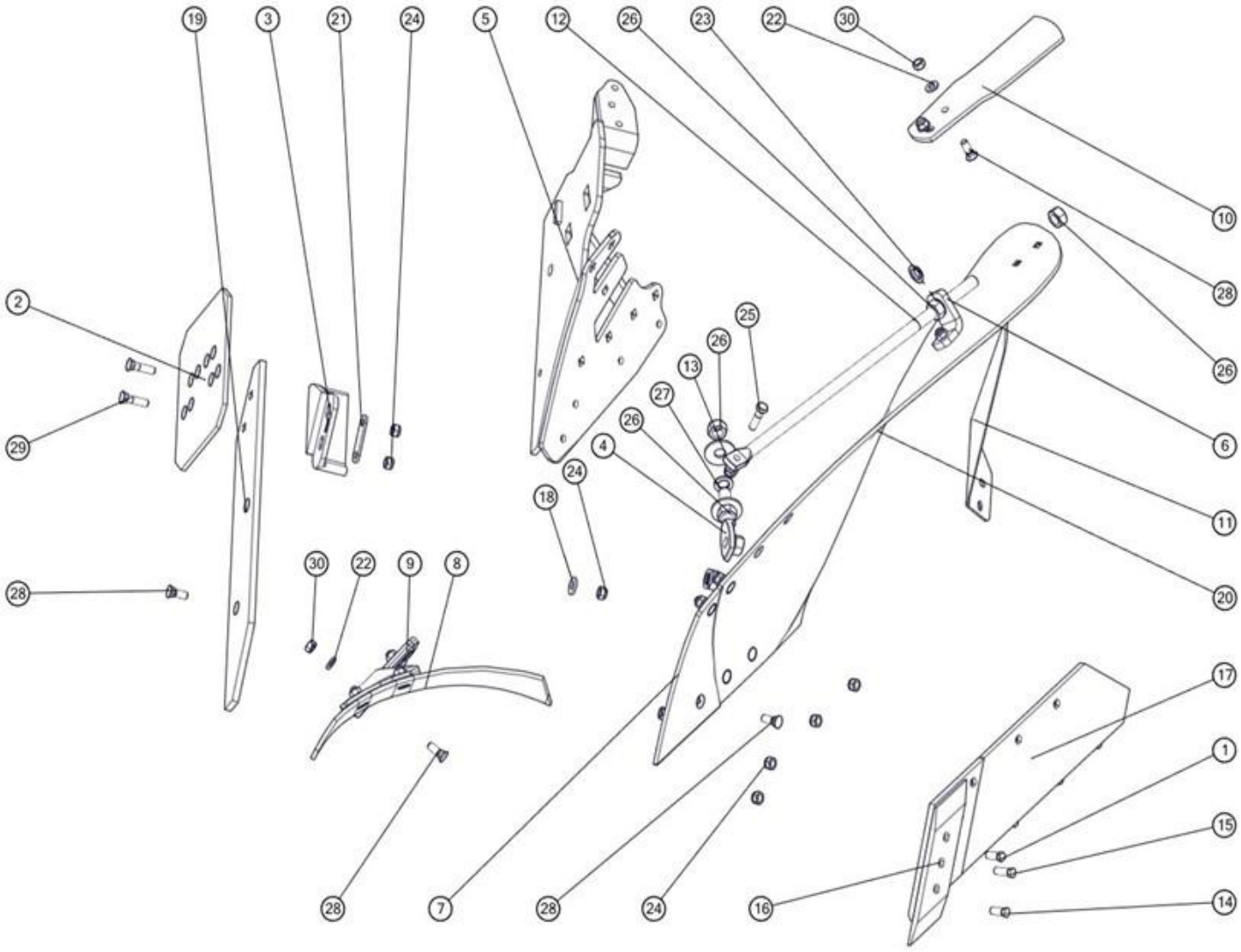

Lp	Symbol	Id Sap	Nazwa	W zespole	Katalog	Uwagi
1	1067/91-102/0	1033598	Śruba z łbem stożkowym M12x1,25x35 opk. 200 szt	4	A	1 szt. poz. 14
2	1067/93-002/0	2113176	Nakładka płozu T	1	A	
3	1115/50-002/0	2134974	Piętka lewa	1	A	
4	1126/50-010/0	2002156	Śruba regulacyjna M20x1,5	1	B	
5	1150/142-100/0	2111393	Rdzeń lewy ażur Long kpl. spaw.	1	B	Współzamienny ze starszymi wersjami
6	1150/51-006/0	2111400	Kątownik wypory	1	B	
7	1150/94-002/0	2113204	Pierś odkładnicy Long lewa	1	A	
8	1067/92-004/0	2113350	Zgarniacz lewy	1	A	
9	1126/60-006/0	2113345	Uchwyt zgarniacza lewy	1	A	
10	1150/94-301/0	2113140	Listwa dokładająca lewa	1	B	
11	1153/00-008/0	2113115	Krój nożowy lewy	1	A	
12	1153/21-007/0	2146238	Wypora	1	A	
13	1153/51-004/0	2131741	Podkładka śruby ø55/21x4	2	B	

Lp	Symbol	Id Sap	Nazwa	W zespole	Katalog	Uwagi
15	M12x1,25x40-10.9-B-Fe/Zn	1033606	Śruba M12x1,25x40-10.9-B-Fe/Zn DIN 960 opk. 100 szt.	1	A	
16	1150/72-201/0	2113106	Dłuto lewe 3 otworowe	1	A	
17	1153/52-250/0	2113125	Lemiesz lewy ZX kpl. spaw.	1	A	
18	1150/51-004/0	2111399	Podkładka śruby ø30/13x4	1	B	
19	1150/94-003/0	2113168	Listwa płozu Long lewa	1	A	
20	1150/94-001/0	2113265	Skrzydło odkładnicy Long lewe (podkład)	1	A	
20.1	1150/94-001/0	2111396	Skrzydło odkładnicy Long lewe (czerwony)	1	B	
21	1153/51-005/0	2111408	Podkładka piętki	1	A	
22	Podkładka 13-Fe/Zn5	1034391	Podkładka D-125	12	B	
23	22,5-Fe/Zn 5	1031396	Podkładka sprężysta	2	B	
24	M12x1,25-10-B-Fe/Zn5	1033596	Nakrętka M12x1,25-10-B-Fe/Zn5 DIN 985 opk. 200 szt.	15	A	
25	M12x1,25x45-10.9-B-Fe/Zn5	1031408	Śruba	1	B	
26	M20x1,5-10-B-Fe/Zn	1033610	Nakrętka opk. 50 szt.	6	B	
27	Z20,2-Fe/Zn		Podkladka sprężysta	3	B	
28	ZM12x1,25x35-10.9-Fe/Zn5	1033597	Śruba stożkowa ZM12x1,25x35-10,9-Fe/Zn DIN 608 opk. 200 szt.	13	A	
29	ZM12x1,25x50-10.9-Fe/Zn	1031410	Śruba stożkowa ZM12x1,25x50-10,9-Fe/Zn DIN 608	2	A	
30	Nakrętka M12x1,25-10-B-	1033620	Nakrętka opk. 20 szt	8	A	
31	1150/172-000/0	2081099	Korpus LONG kpl.lewy A	1	B	

Sekcja : Korpus LONG prawy

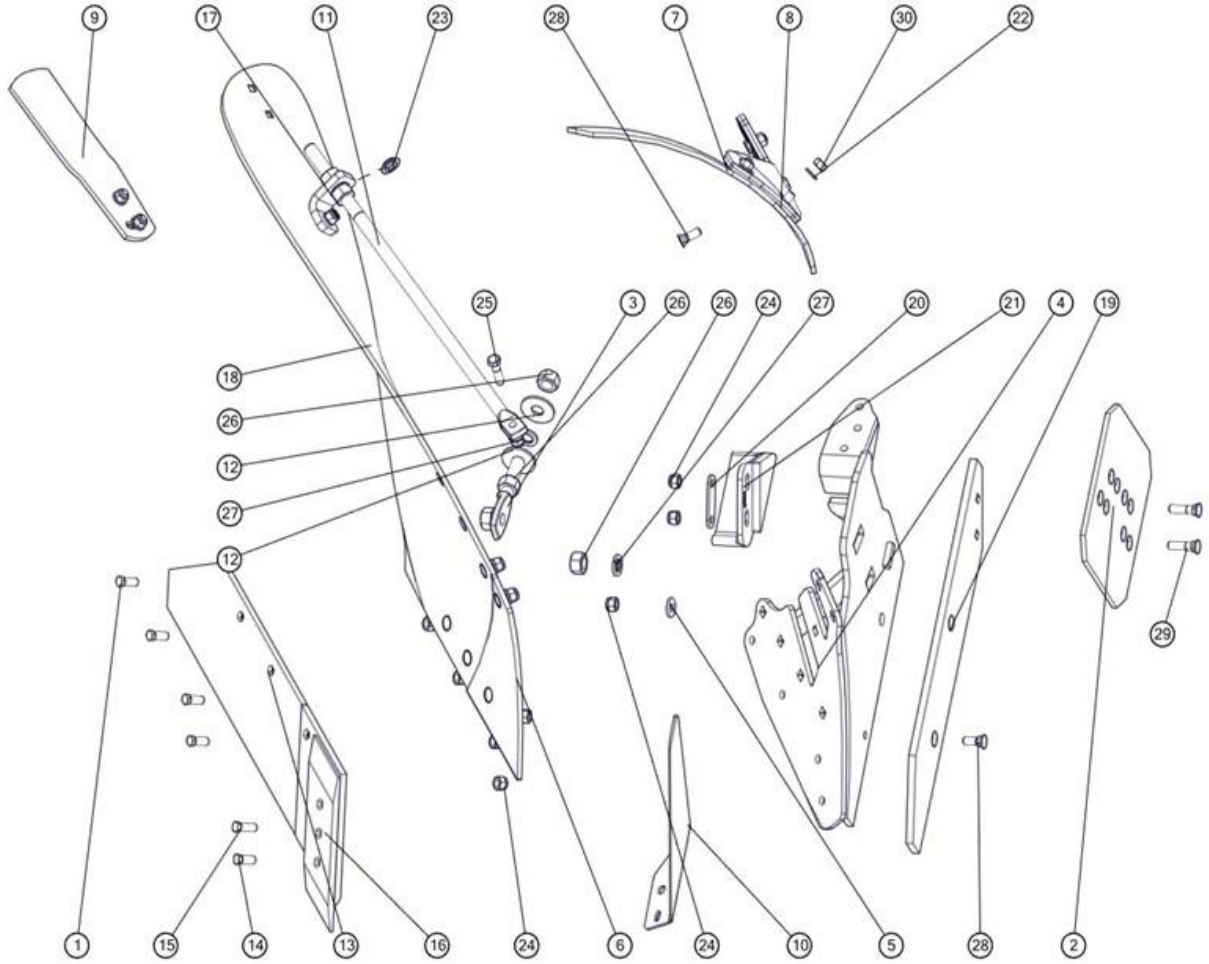

Lp	Symbol	Id Sap	Nazwa	W zespole	Katalog	Uwagi
1	1067/91-102/0	1033598	Śruba z łbem stożkowym M12x1,25x35 opk. 200 szt	4	A	1 szt. poz. 14
2	1067/93-002/0	2113176	Nakładka płozu T	1	A	
3	1126/50-010/0	2002156	Śruba regulacyjna M20x1,5	1	B	
4	1150/141-100/0	2111402	Rdzeń prawy ażur Long kpl. spaw.	1	A	Współzamienny ze starszymi wersjami
5	1150/51-004/0	2111399	Podkładka śruby ø30/13x4	1	B	
6	1150/93-002/0	2113205	Pierś odkładnicy Long prawa	1	A	
7	1067/91-007/0	2113353	Zgarniacz prawy	1	A	
8	1126/50-006/0	2113347	Uchwyt zgarniacza prawy	1	A	
9	1150/93-301/0	2113141	Listwa dokładająca prawa	1	A	
10	1153/00-007/0	2113116	Krój nożowy prawy	1	A	
11	1153/21-007/0	2146238	Wypora	1	A	
12	1153/51-004/0	2131741	Podkładka śruby ø55/21x4	2	B	
13	1153/51-250/0	2113127	Lemiesz prawy ZX kpl. spaw.	1	A	
15	M12x1,25x40-10.9-B-Fe/Zn	1033606	Śruba M12x1,25x40-10.9-B-Fe/Zn DIN 960 opk. 100 szt.	1	A	
16	1150/71-201/0	2113107	Dłuto prawe 3 otworowe	1	A	
17	1150/51-006/0	2111400	Kątownik wypory	1	B	
18	1150/93-001/0	2113266	Skrzydło odkładnicy Long prawe	1	A	
19	1150/93-003/0	2113169	Listwa płozu Long prawa	1	A	
20	1153/51-005/0	2111408	Podkładka piętki	1	A	
21	N-BN-69/1924-26	2134972	Piętka	1	A	
22	Podkładka 13-Fe/Zn5	1034391	Podkładka D-125	13	B	
23	22,5-Fe/Zn 5	1031396	Podkładka sprężysta	2	B	
24	M12x1,25-10-B-Fe/Zn5	1033596	Nakrętka M12x1,25-10-B-Fe/Zn5 DIN 985 opk. 200 szt.	15	A	

25	M12x1,25x45-10.9-B-Fe/Zn5	1031408	Śruba	1	B	
26	M20x1,5-10-B-Fe/Zn	1033610	Nakrętka opk. 50 szt.	6	B	
27	Z20,2-Fe/Zn		Podkladka sprężysta	3	B	
28	ZM12x1,25x35-10.9-Fe/Zn5	1033597	Śruba stożkowa ZM12x1,25x35-10,9-Fe/Zn DIN 608 opk. 200 szt.	13	A	
29	ZM12x1,25x50-10.9-Fe/Zn	1031410	Śruba stożkowa ZM12x1,25x50-10,9-Fe/Zn DIN 608	2	A	
30	Nakrętka M12x1,25-10-B-	1033620	Nakrętka opk. 20 szt	8	A	
31	1150/171-000/0	2081101	Korpus LONG kpl.prawy A	1	B	

Sekcja : KORPUS AŻUROWY LONG LEWY

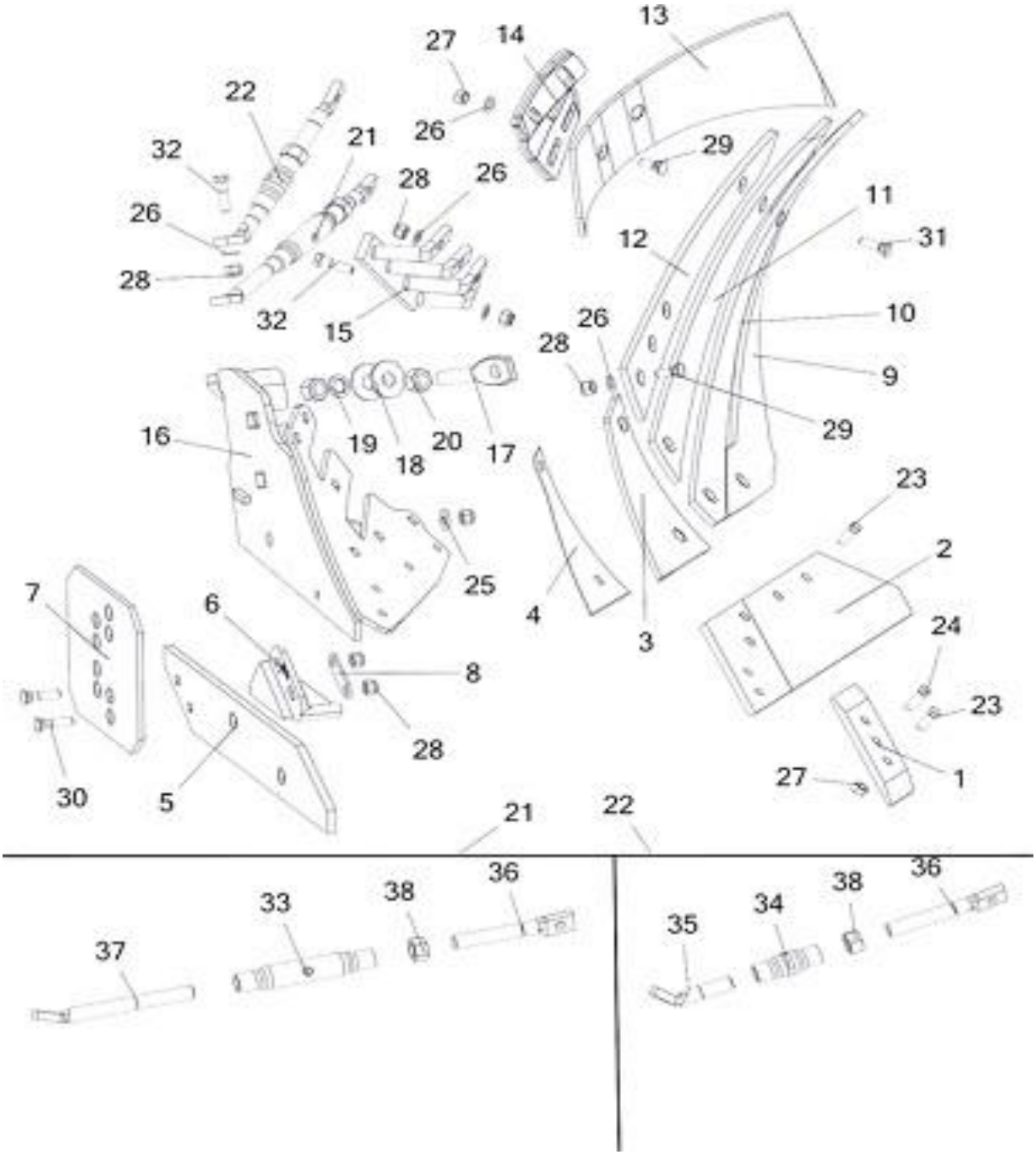

Lp	Symbol	Id Sap	Nazwa	W zespole	Katalog	Uwagi
1	1150/72-201/0	2113106	Dłuto lewe 3 otworowe	1	A	
2	1153/52-250/0	2113125	Lemiesz lewy ZX kpl. spaw.	1	A	
2.1	1153/52-200/0	2113138	Lemiesz z dłutem ZX lewy kpl.	1	A	
3	1150/94-002/0	2113204	Pierś odkładnicy Long lewa	1	A	
4	1150/141-002/0	1014174	Podkładka piersi ażur LONG	1	A	
5	1150/94-003/0	2113168	Listwa płozu Long lewa	1	A	
6	1115/50-002/0	2134974	Piętka lewa	1	A	
7	1067/93-002/0	2113176	Nakładka płozu T	1	A	
8	1153/51-005/0	2111408	Podkładka piętki	1	A	
9	1150/142-001/0	2176190	Skrzydło odkładnicy ażur Long L. kpl.	1	B	Zawiera poz. 9, 10, 11, 12
9.1	1150/142-001/CZ	2197554	Skrzydło odkł.ażur Long L (zmiana 2019r.)	1	B	Zawiera poz. 9, 10, 11, 12
13	1067/92-004/0	2113350	Zgarniacz lewy	1	A	
14	1126/60-006/0	2113345	Uchwyt zgarniacza lewy	1	A	
15	1150/142-200/0	2111447	Drabinka lewa kpl. spaw.	1	B	
16	1150/142-100/0	2111393	Rdzeń lewy ażur Long kpl. spaw.	1	B	
17	1126/50-010/0	2002156	Śruba regulacyjna M20x1,5	1	B	
18	1153/51-004/0	2131741	Podkładka śruby ø55/21x4	2	B	
19	Z20.5-Fe/Zn5		Podkładka sprężysta	1	B	
20	M20x1,5-10-B-Fe/Zn5		Nakrętka zwykła	2	B	
21	1150/141-300/0	2084418	Wypora długa ażur LONG kpl.	1	B	
22	1150/141-200/0	2084420	Wypora	1	B	
23	1067/91-102/0	1033598	Śruba z łbem stożkowym M12x1,25x35 opk. 200 szt	2	A	
24	M12x1,25x40-10.9-B-Fe/Zn	1033606	Śruba M12x1,25x40-10.9-B-Fe/Zn DIN 960 opk. 100 szt.	1	A	
25	1150/51-004/0	2111399	Podkładka śruby ø30/13x4	1	B	
26	13 Fe/Zn5		Podkładka zwykła	3	B	
27	Nakrętka M12x1,25-10-B-	1033620	Nakrętka opk. 20 szt	2	A	
28	M12x1,25-10-B-Fe/Zn5	1033596	Nakrętka M12x1,25-10-B-Fe/Zn5 DIN 985 opk. 200 szt.	6	A	
29	ZM12x1,25x35-10.9-Fe/Zn5	1033597	Śruba stożkowa ZM12x1,25x35-10,9-Fe/Zn DIN 608 opk. 200 szt.	1	A	
30	ZM12x1,25x50-10.9-Fe/Zn5		Śruba stożkowa z podsadzeniem kwadratowym	2	B	
31	ZM12x1,25x40-10.9-Fe/Zn5	1031406	Śruba stożkowa ZM12x1,25x40-10,9-Fe/Zn DIN 608	4	A	
32	M12x1,25x45-10.9-B-Fe/Zn5	1031408	Śruba	2	B	
33	1126/50-211/0	2001985	Rura ø33,7x5,6/190	1	B	
34	1127/20-303/0		Rura ø33,7x5,6/90	1	B	
35	1150/141-201/0		Śruba wypory krótka M20 lewa	1	B	
36	1150/141-202/0		Śruba wypory M20	2	B	
37	1150/141-301/0		Śruba wypory długa M20 lewa	1	B	
38	Nakrętka M20-8-B-Fe/Zn5	1022951	Nakrętka zwykła	1	B	
39	1150/142-000/0	2081070	Korpus ażur Long kpl.lewy	1	B	

Sekcja : KORPUS AŻUROWY LONG PRAWY

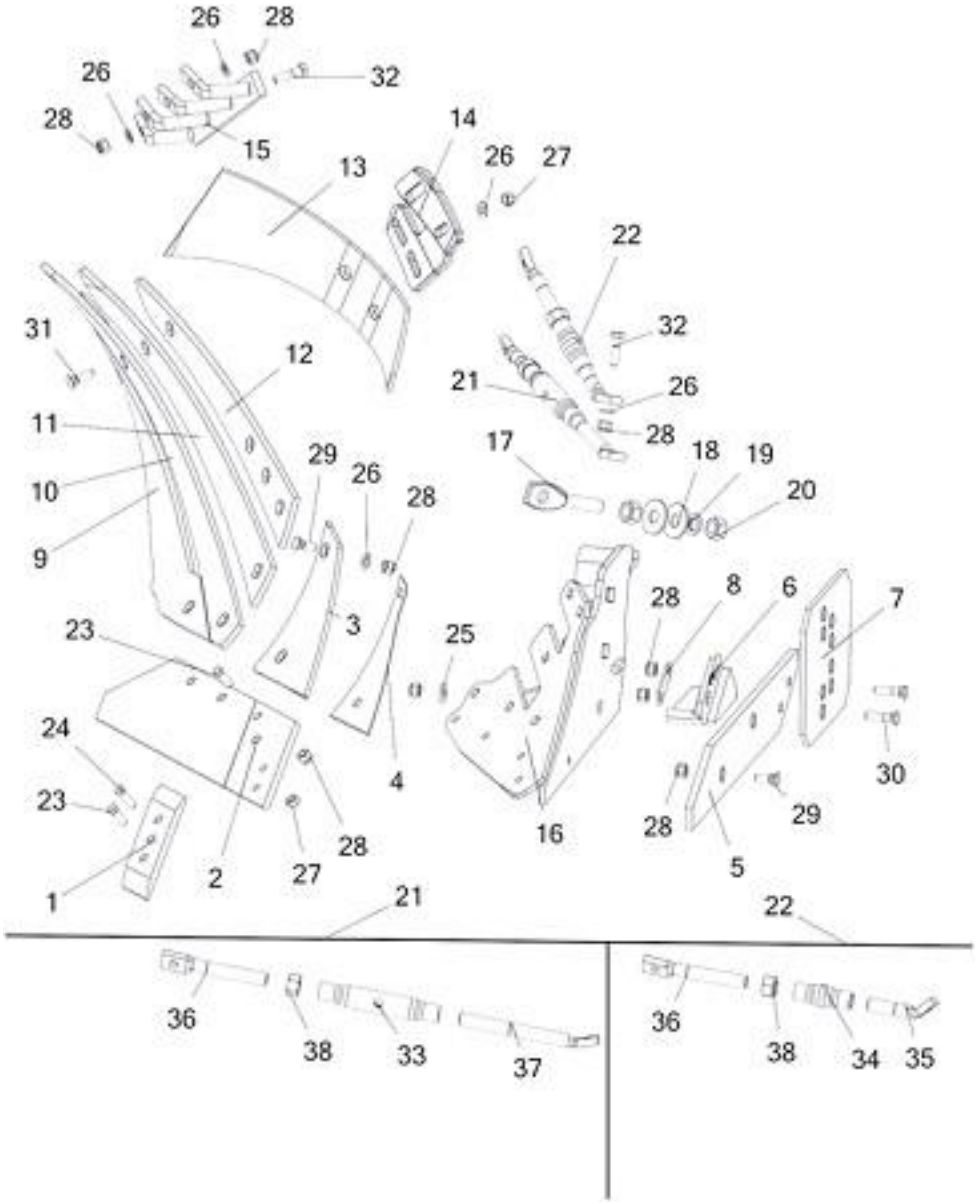

Lp	Symbol	Id Sap	Nazwa	W zespole	Katalog	Uwagi
1	1150/71-201/0	2113107	Dłuto prawe 3 otworowe	1	A	
2	1153/51-250/0	2113127	Lemiesz prawy ZX kpl. spaw.	1	A	
2.1	1153/51-200/0	2113139	Lemiesz z dłutem ZX prawy kpl.	1	A	
3	1150/93-002/0	2113205	Pierś odkładnicy Long prawa	1	A	
4	1150/141-002/0	1014174	Podkładka piersi ażur LONG	1	A	
5	1150/93-003/0	2113169	Listwa płozu Long prawa	1	A	
6	N-BN-69/1924-26	2134972	Piętka	1	A	
7	1067/93-002/0	2113176	Nakładka płozu T	1	A	
8	1153/51-005/0	2111408	Podkładka piętki	1	A	
9	1150/141-001/0	2176191	Skrzydło odkładnicy ażur Long P. kpl.	1	B	Zawiera poz. 9, 10, 11, 12
9.1	1150/141-001/CZ	2197558	Skrzydło odkł.ażur Long P (zmiana 2019r.)	1	B	Zawiera poz. 9, 10, 11, 12
13	1067/91-007/0	2113353	Zgarniacz prawy	1	A	
14	1126/50-006/0	2113347	Uchwyt zgarniacza prawy	1	A	
15	1150/141-400/0	2111442	Drabinka prawa kpl. spaw.	1	B	
16	1150/141-100/0	2111402	Rdzeń prawy ażur Long kpl. spaw.	1	A	

Lp	Symbol	Id Sap	Nazwa	W zespole	Katalog	Uwagi
17	1126/50-010/0	2002156	Śruba regulacyjna M20x1,5	1	B	
18	1153/51-004/0	2131741	Podkładka śruby ø55/21x4	2	B	
19	Z20.5-Fe/Zn5		Nakrętka sprężysta	1	B	
20	M20x1,5-10-B-Fe/Zn5		Nakrętka zwykła	2	B	
21	1150/141-300/0	2084418	Wypora długa ażur LONG kpl.	1	B	
22	1150/141-200/0	2084420	Wypora	1	B	
23	1067/91-102/0	1033598	Śruba z łbem stożkowym M12x1,25x35 opk. 200 szt	2	A	
24	M12x1,25x40-10.9-B-Fe/Zn	1033606	Śruba M12x1,25x40-10.9-B-Fe/Zn DIN 960 opk. 100 szt.	1	A	
25	1150/51-004/0	2111399	Podkładka śruby ø30/13x4	1	B	
26	13 Fe/Zn5		Podkładka zwykła	3	B	
27	Nakrętka M12x1,25-10-B-	1033620	Nakrętka opk. 20 szt	2	A	
28	M12x1,25-10-B-Fe/Zn5	1033596	Nakrętka M12x1,25-10-B-Fe/Zn5 DIN 985 opk. 200 szt.	6	A	
29	ZM12x1,25x35-10.9-Fe/Zn5	1033597	Śruba stożkowa ZM12x1,25x35-10,9-Fe/Zn DIN 608 opk. 200 szt.	1	A	
30	ZM12x1,25x50-10.9-Fe/Zn5		Śruba stożkowa z podsadzeniem kwadratowym	2	B	
31	ZM12x1,25x40-10.9-Fe/Zn5	1031406	Śruba stożkowa ZM12x1,25x40-10,9-Fe/Zn DIN 608	4	A	
32	M12x1,25x45-10.9-B-Fe/Zn5	1031408	Śruba	2	B	
33	1126/50-211/0	2001985	Rura ø33,7x5,6/190	1	B	
34	1127/20-303/0		Rura ø33,7x5,6/90	1	B	
35	1150/141-201/0		Śruba wypory krótka M20 lewa	1	B	
36	1150/141-202/0		Śruba wypory M20	2	B	
37	1150/141-301/0		Śruba wypory długa M20 lewa	1	B	
38	Nakrętka M20-8-B-Fe/Zn5	1022951	Nakrętka zwykła	2	B	
39	1150/141-000/0	2081071	Korpus ażur Long kpl.prawy	1	B	

Sekcja : Koło kopiujące boczne

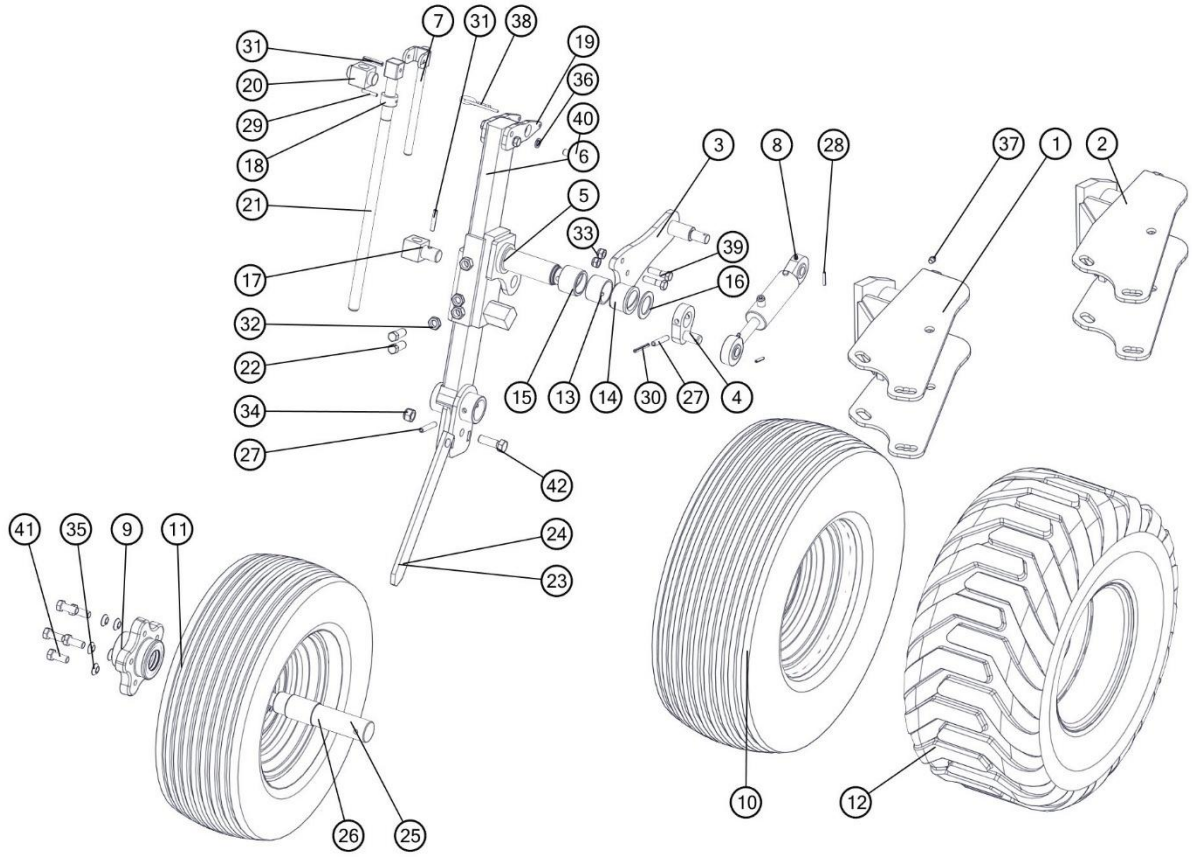

Lp	Nr. rysunku 1	Ilość w sekcji/maszynie	Nazwa części	Uwagi
1	1150/30-000/0	1	Uchwyt koła kpl. spaw.	
2	1150/59-100/0	1	Uchwyt koła kpl. spaw. A	IBIS XM PLUS
3	1153/06-200/0	1	Ramię amortyzatora kpl. spaw.	
4	1153/06-300/0	1	Wykorbienie kpl. spaw.	
5	1153/06-400/0	1	Pochwa słupicy kpl. spaw. A	
6	1153/06-500/0	1	Słupica koła kpl. spaw.	
7	1153/173-410/0	1	Pokrętło kpl. spaw.	
8	CJ-S264-40/20/64	1	Amortyzator 40/20/64	
9	MASP2ZNP/03	1	Piasta koła MASP 2 ZNP	
10	Koło10.0/80-12-121A8-320-ET0-80/5M14/115	1	Koło10.0/80-12-121A8-320-ET0-80/5M14/115	
11	Koło200/60-14.5-102A8-IM10-ET0-80/5M14/115	1	Koło200/60-14.5-102A8-IM10-ET0-80/5M14/115	
12	Koło320/60-12-132A8-T421-ET0-80/5M14/115	1	Koło320/60-12-132A8-T421-ET0-80/5M14/115	
13	1115/60-002/0	1	Tuleja ø54x3,6/35	
14	1117/40-008/0	1	Tuleja walcowa kołnierz. 45/56/60,3x40/5	
15	1153/06-004/0	1	Tuleja walcowa 45/56x40	
16	1153/06-002/0	1	Pierścień ø60/41x3	
17	1153/06-003/0	1	Sworzeń wrzeciona	

18	1117/40-004/0	1	Tuleja ø35/22,5x20	
19	1153/173-002/0	2	Wysięg wrzeciona	
20	1153/173-402/0	1	Sworzeń wrzeciona	
21	1153/173-401/0	1	Śruba wrzeciona Tr22x5x560	
22	1153/171-101/0	2	Śruba dociskowa M16x40	
23	1150/205-001/0	1	Bagnet koła A	Dla koła 10/80
24	1151/03-001/0	1	Bagnet koła	
25	1139/005-04-002/00	1	Oś piasty MASP2ZNP/03 L=283	
26	1674/74-102/0	1	Oś piasty MASP2ZNP/03 L=300	Dla koła 320/60
27	10x60-Fe/Zn5	2	Kołek sprężysty 10x60-Fe/Zn5	
28	5x32-Fe/Zn5	2	Kołek sprężysty 5x32-Fe/Zn5	
29	6x35-Fe/Zn5	1	Kołek sprężysty 6x35-Fe/Zn5	
30	6x60-Fe/Zn5	1	Kołek sprężysty 6x60-Fe/Zn5	
31	8x45-Fe/Zn5	2	Kołek sprężysty 8x45-Fe/Zn5	
32	M16-04-B-Fe/Zn5	2	Nakrętka M16-04-B-Fe/Zn5	
33	M12x1,25-10-B-Fe/Zn5	3	Nakrętka samozab. M12x1,25-10-B-Fe/Zn5	
34	M16-8-B-Fe/Zn5	1	Nakrętka samozab. M16-8-B-Fe/Zn5	
35	14,5	5	Podkładka sprężysta 14,5	
36	Z12.2-Fe/Zn5	4	Podkładka sprężysta Z12.2-Fe/Zn5	
37	M10x1	1	Smarowniczka M10x1	
38	5-Fe/Zn	1	Zawleczka sprężynowa 5-Fe/Zn	
39	M12x1,25x45-10.9-B-Fe/Zn5	3	Śruba M12x1,25x45-10.9-B-Fe/Zn5	
40	M12x30-8.8-B-Fe/Zn5	4	Śruba M12x30-8.8-B-Fe/Zn5	
41	M14x1,5x35-10.9-B-Fe/Zn5	5	Śruba M14x1,5x35-10.9-B-Fe/Zn5	
42	M16x50-8.8-B-Fe/Zn5	1	Śruba M16x50-8.8-B-Fe/Zn5	

Sekcja : Koło kopiujące tylne

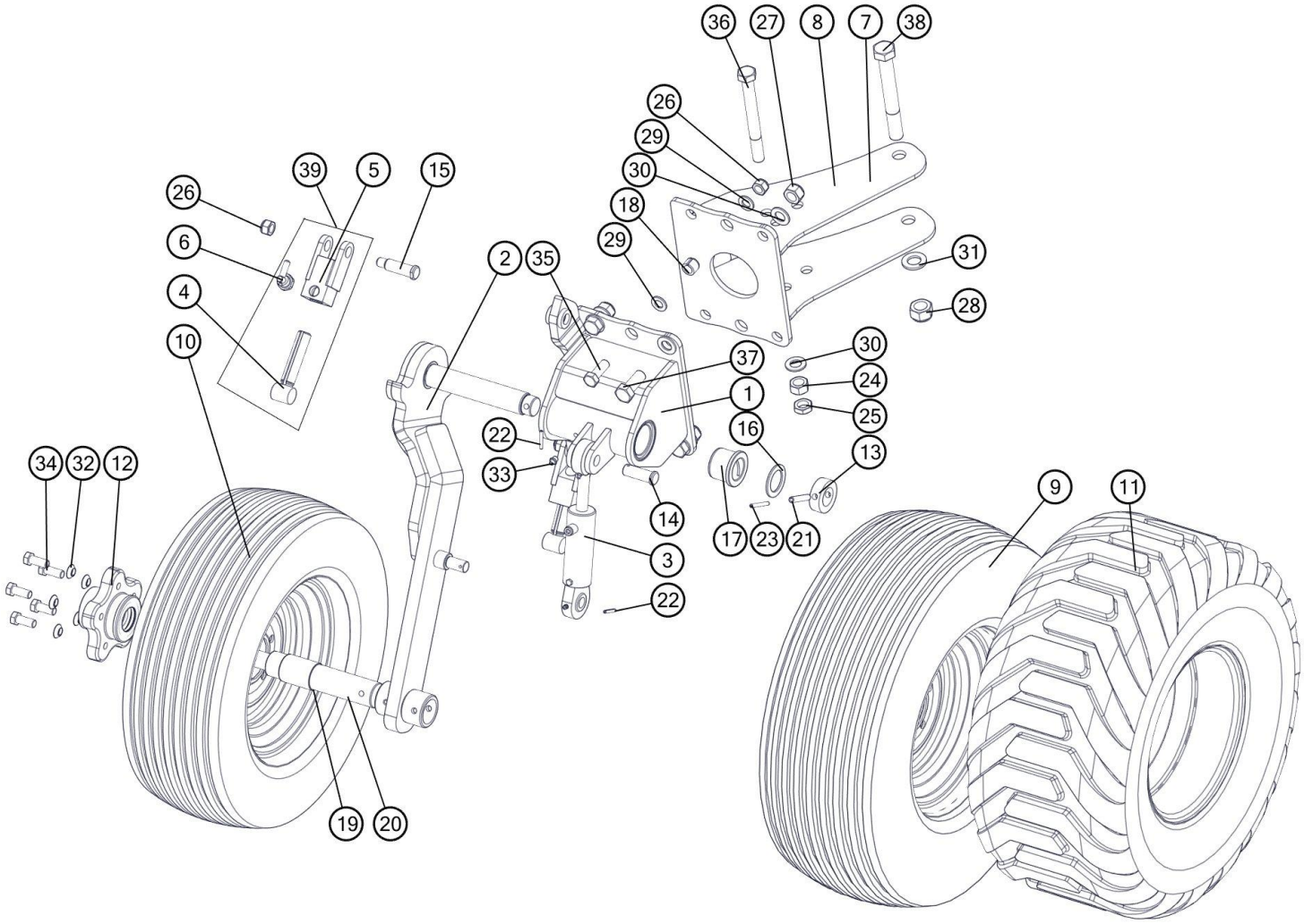

Lp	Nr. rysunku 1	Ilość w sekcji/maszynie	Nazwa części	Uwagi
1	1150/40-100/0	1	Uchwyt koła tylnego kpl. spaw.	
2	1150/40-200/0	1	Słupica koła tylnego kpl. spaw.	
3	CJ-S264-40/20/64	1	Amortyzator 40/20/64	
4	1153/60-320/0	2	Śruba regulatora kpl. spaw.	
5	1153/60-330/0	2	Uchwyt regulatora kpl. spaw. A	
6	1153/60-340/0	2	Blokada śruby kpl.	
7	1150/41-000/0	1	Uchwyt koła tylnego kpl. spaw. A	
8	1150/60-100/0	1	Uchwyt koła tylnego kpl. spaw. A	PLUS
9	Koło10.0/80-12-121A8-320-ET0-80/5M14/115	1	Koło10.0/80-12-121A8-320-ET0-80/5M14/115	
10	Koło200/60-14.5-102A8-IM10-ET0-80/5M14/115	1	Koło200/60-14.5-102A8-IM10-ET0-80/5M14/115	
11	Koło320/60-12-132A8-T421-ET0-80/5M14/115	1	Koło320/60-12-132A8-T421-ET0-80/5M14/115	
12	MASP2ZNP/03	1	Piasta koła MASP 2 ZNP	
13	1153/06-001/0	1	Pierścień ø60/35x20	
14	1153/60-003/0	1	Sworzeń 20x58/52	

15	1153/60-004/0	2	Sworzeń 20x74	
16	1153/06-002/0	1	Pierścień ø60/41x3	
17	2454/10-004/0	2	Tuleja łożyskowa ø65/55/40x46	
18	1123/10-001/0	2	Kołek sprężysty	
19	1139/005-04-002/00	1	Oś piasty MASP2ZNP/03 L=283	
20	1674/74-102/0	1	Oś piasty MASP2ZNP/03 L=300	Do koła 320/60
21	10x60-Fe/Zn5	2	Kołek sprężysty 10x60-Fe/Zn5	
22	5x35-Fe/Zn5	2	Kołek sprężysty 5x35-Fe/Zn5	
23	6x60-Fe/Zn5	1	Kołek sprężysty 6x60-Fe/Zn5	
24	M20x1,5-10-B-Fe/Zn5	1	Nakrętka M20x1,5-10-B-Fe/Zn5	
25	M20x1.5-05-B-Fe/Zn5	1	Nakrętka M20x1.5-05-B-Fe/Zn5	
26	M16-8-B-Fe/Zn5	4	Nakrętka samozab. M16-8-B-Fe/Zn5	
27	M20-8-B-Fe/Zn5	4	Nakrętka samozab. M20-8-B-Fe/Zn5	
28	M24x2-10-B-Fe/Zn5	1	Nakrętka samozab. M24x2-10-B-Fe/Zn5	
29	17-Fe/Zn5	4	Podkładka 17-Fe/Zn5	
30	21-Fe/Zn5	9	Podkładka 21-Fe/Zn5	
31	25-Fe/Zn5	1	Podkładka 25-Fe/Zn5	
32	14,5	5	Podkładka sprężysta 14,5	
33	M10x1	1	Smarowniczka M10x1	
34	M14x1,5x35-10.9-B-Fe/Zn5	5	Śruba M14x1,5x35-10.9-B-Fe/Zn5	
35	M16x45-8.8-B-Fe/Zn5	2	Śruba M16x45-8.8-B-Fe/Zn5	
36	M20x1,5x190-10.9-B-Fe/Zn5	1	Śruba M20x1,5x190-10.9-B-Fe/Zn5	
37	M20x50-8.8-B-Fe/Zn5	4	Śruba M20x50-8.8-B-Fe/Zn5	
38	M24x2x190-10.9-B-Fe/Zn5	1	Śruba M24x2x190-10.9-B-Fe/Zn5	
39	1153/60-300/0	2	Regulator kpl.	

Sekcja : Koło transportowo-kopiujące boczne

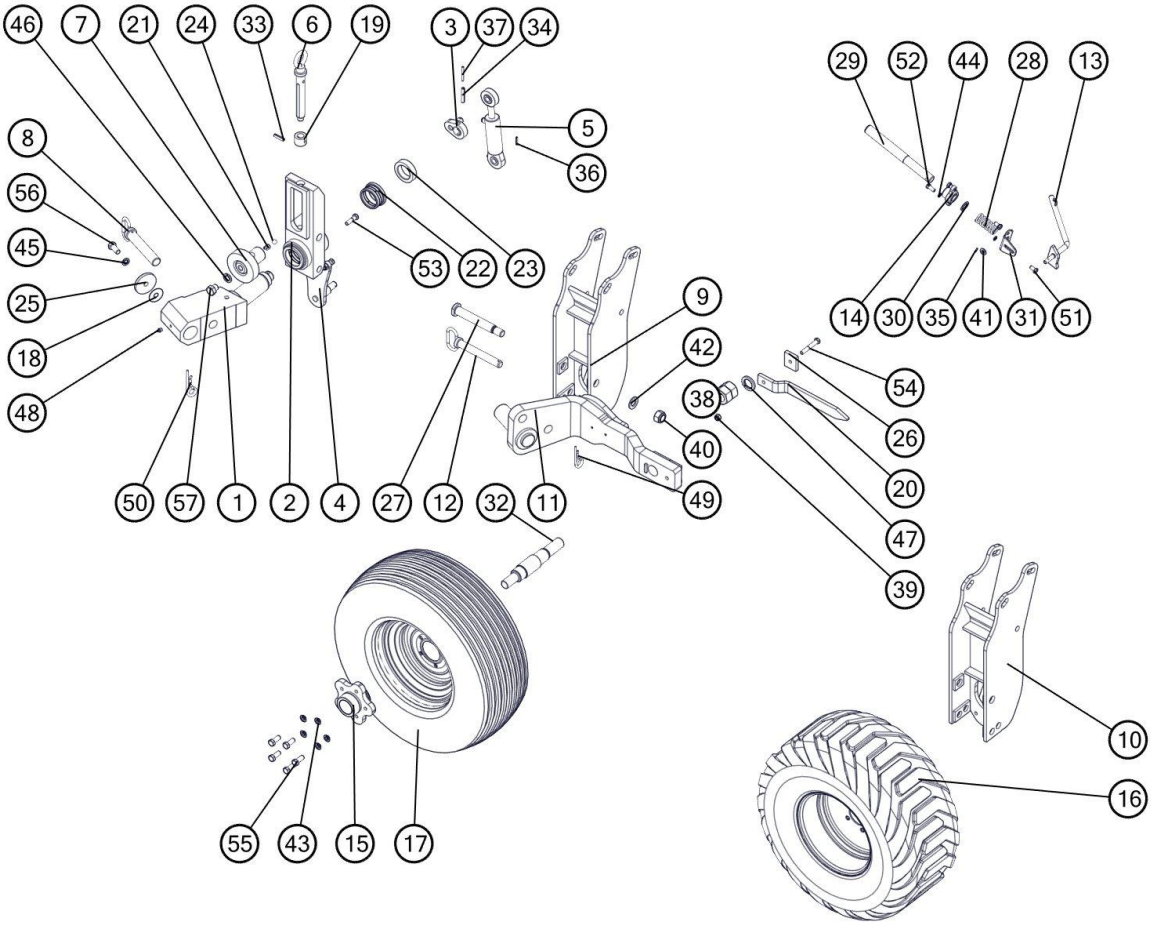

Lp	Nr. rysunku 1	Ilość w sekcji/maszynie	Nazwa części	Uwagi
1	1152/38-500/0	1	Głowica czopa kpl. spaw.	
2	1152/38-410/0	1	Belka wrzeciona kpl. spaw.	
3	1153/20-300/0	1	Wykorbienie kpl. spaw. A	
4	1153/20-200/0	1	Ramię amortyzatora kpl. spaw. A	
5	CJ-S264-40/20/64	1	Amortyzator 40/20/64	
6	1115/80-400/0	1	Wrzeciono kpl. spaw. A	
7	1153/20-400/0	1	Nakrętka wrzeciona kpl. spaw.	
8	1116/98-000/0	1	Przetyczka ø32 kpl. spaw.	
9	1150/131-100/0	1	Uchwyt koła kpl. spaw.	
10	1150/147-100/0	1	Uchwyt koła kpl. spaw. (PLUS)	IBIS XM PLUS
11	1152/38-700/0	1	Ramię koła kpl. spaw. A	
12	1115/80-300/0	1	Przetyczka ø24h11 kpl. spaw.	
13	1153/00-610/0	1	Dźwignia blokady kpl. spaw.	
14	1153/00-620/0	1	Tuleja prowadząca kpl. spaw.	
15	MASP2ZNP/03	1	Piasta koła MASP 2 ZNP	
16	Koło320/60-12-132A8-T421-ET0-80/5M14/115	1	Koło320/60-12-132A8-T421-ET0-80/5M14/115	
17	Koło10.0/80-12-121A8-320-ET0-80/5M14/115	1	Koło10.0/80-12-121A8-320-ET0-80/5M14/115	
18	1115/80-002/0	1	Podkładka ø54/17x 0,5	
19	1115/80-011/0	1	Tuleja ø40/Tr28x5x30	
20	1116/90-001/0	1	Skrobak (40x12)	
21	1150/91-004/0	1	Sprężyna zatrzasku	
22	1152/38-401/0	2	Tuleja łożyskowa ø85/77/65x40	
23	1153/20-001/0	1	Tuleja ø80/53,5x20	
24	PN-83/M-86452	1	Kulka 9/16"	
25	1115/80-001/0	1	Pokrywka	
26	1115/80-007/0	1	Nakładka 12x50x60	
27	1152/38-001/0	1	Sworzeń 28x200	
28	1127/80-002/1	1	Sprężyna blokady A	
29	1153/00-601/0	1	Sworzeń blokady	
30	1153/00-603/0	1	Podkładka ø36/27,3x3	
31	1153/00-602/0	1	Płytka prowadząca	
32	1152/38-502/0	1	Oś piasty MASP2ZNP/03 L=298	
33	10x40-Fe/Zn5	1	Kołek sprężysty 10x40-Fe/Zn5	
34	10x60-Fe/Zn5	1	Kołek sprężysty 10x60-Fe/Zn5	
35	4x20-Fe/Zn5	1	Kołek sprężysty 4x20-Fe/Zn5	
36	5x32-Fe/Zn5	2	Kołek sprężysty 5x32-Fe/Zn5	
37	6x60-Fe/Zn5	1	Kołek sprężysty 6x60-Fe/Zn5	
38	M36-8-B-Fe/Zn5	2	Nakrętka M36-8-B-Fe/Zn5	
39	M12-8-B-Fe/Zn5	4	Nakrętka samozab. M12-8-B-Fe/Zn5	
40	M24x2-10-B-Fe/Zn5	1	Nakrętka samozab. M24x2-10-B-Fe/Zn5	
41	13-Fe/Zn5	1	Podkładka 13-Fe/Zn5	
42	25-Fe/Zn5	1	Podkładka 25-Fe/Zn5	
43	14,5	5	Podkładka sprężysta 14,5	

44	Z10.2-Fe/Zn5	4	Podkładka sprężysta Z10.2-Fe/Zn5	
45	Z16.2-Fe/Zn5	1	Podkładka sprężysta Z16.2-Fe/Zn5	
46	Z20.2-Fe/Zn5	1	Podkładka sprężysta Z20.2-Fe/Zn5	
47	Z36.5-Fe/Zn5	1	Podkładka sprężysta Z36.5-Fe/Zn5	
48	M10x1	3	Smarowniczka M10x1	
49	5-Fe/Zn	1	Zawleczka sprężynowa 5-Fe/Zn	
50	6,3-Fe/Zn	1	Zawleczka sprężynowa 6,3-Fe/Zn	
51	M10x20-8.8-B-Fe/Zn5	2	Śruba M10x20-8.8-B-Fe/Zn5	
52	M10x25-8.8-B-Fe/Zn5	2	Śruba M10x25-8.8-B-Fe/Zn5	
53	M12x45-8.8-B-Fe/Zn5	3	Śruba M12x45-8.8-B-Fe/Zn5	
54	M12x80-8.8-B-Fe/Zn5	1	Śruba M12x80-8.8-B-Fe/Zn5	
55	M14x1,5x35-10.9-B-Fe/Zn5	5	Śruba M14x1,5x35-10.9-B-Fe/Zn5	
56	M16x35-8.8-B-Fe/Zn5	1	Śruba M16x35-8.8-B-Fe/Zn5	
57	M20x20-8.8-B-Fe/Zn5	1	Śruba M20x20-8.8-B-Fe/Zn5	

Sekcja : Koło transportowo-kopiujące tylne

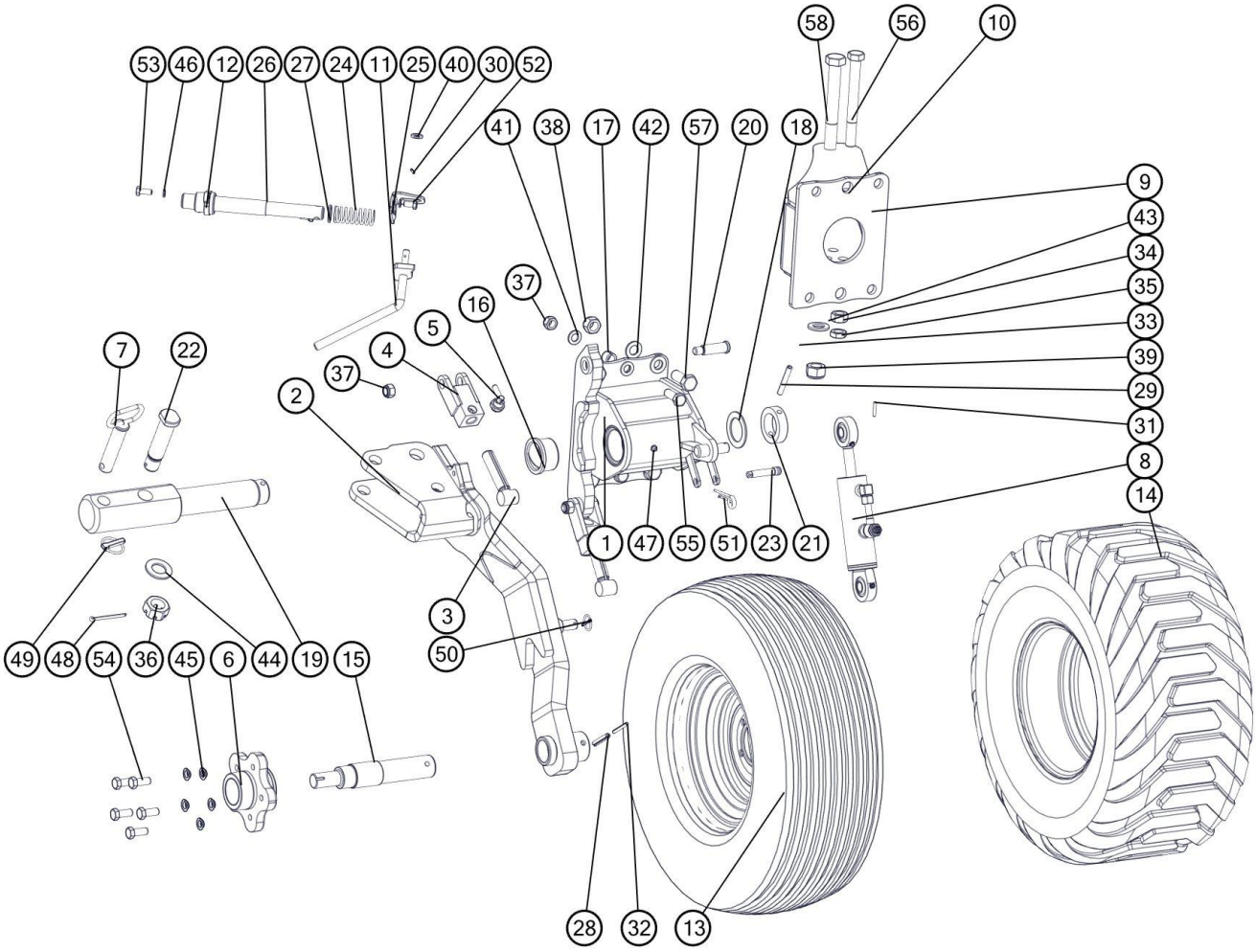

Lp	Nr. rysunku 1	Ilość w sekcji/maszynie	Nazwa części	Uwagi
1	1153/60-600/0	1	Uchwyt koła tylnego kpl. spaw. A	
2	1153/60-800/0	1	Słupica koła tylnego kpl. spaw.	
3	1153/60-320/0	2	Śruba regulatora kpl. spaw.	
4	1153/60-330/0	2	Uchwyt regulatora kpl. spaw. A	
5	1153/60-340/0	2	Blokada śruby kpl.	
6	MASP2ZNP/03	1	Piasta koła MASP 2 ZNP	
7	1153/60-500/0	1	Sworzeń z uchwytem kpl. spaw.	
8	CJ-S646-16-50/20/64A	1	Amortyzator 50/20/64	
9	1150/41-000/0	1	Uchwyt koła tylnego kpl. spaw. A	
10	1150/60-100/0	1	Uchwyt koła tylnego kpl. spaw. A	IBIS XM PLUS
11	1153/00-610/0	1	Dźwignia blokady kpl. spaw.	
12	1153/00-620/0	1	Tuleja prowadząca kpl. spaw.	
13	Koło10.0/80-12-121A8-320-ET0-80/5M14/115	1	Koło10.0/80-12-121A8-320-ET0-80/5M14/115	
14	Koło320/60-12-132A8-T421-ET0-80/5M14/115	1	Koło320/60-12-132A8-T421-ET0-80/5M14/115	

15	1139/005-04-002/00	1	Oś piasty MASP2ZNP/03 L=283	
16	1115/80-008/0	2	Tuleja walcowa kołnierzowa 55/66/75x40/6	
17	1123/10-001/0	2	Kołek sprężysty	
18	1153/60-006/0	1	Pierścień ø75/50,5x3	
19	1153/60-001/0	1	Czop	
20	1153/60-004/0	2	Sworzeń 20x74	
21	1153/60-005/0	1	Pierścień ø75/50,2x20	
22	1153/60-002/0	1	Sworzeń 32x137	
23	1153/60-008/0	1	Sworzeń 12x63/57	
24	1127/80-002/1	1	Sprężyna blokady A	
25	1153/00-602/0	1	Płytka prowadząca	
26	1153/00-601/0	1	Sworzeń blokady	
27	1153/00-603/0	1	Podkładka ø36/27,3x3	
28	10x60-Fe/Zn5	1	Kołek sprężysty 10x60-Fe/Zn5	
29	10x75-Fe/Zn5	1	Kołek sprężysty 10x75-Fe/Zn5	
30	4x20-Fe/Zn5	1	Kołek sprężysty 4x20-Fe/Zn5	
31	5x30-Fe/Zn5	1	Kołek sprężysty 5x30-Fe/Zn5	
32	6x60-Fe/Zn5	1	Kołek sprężysty 6x60-Fe/Zn5	
34	M20x1,5-10-B-Fe/Zn5	1	Nakrętka M20x1,5-10-B-Fe/Zn5	
35	M20x1.5-05-B-Fe/Zn5	1	Nakrętka M20x1.5-05-B-Fe/Zn5	
36	ZM30-8-B-Fe/Zn5	1	Nakrętka koronowa ZM30-8-B-Fe/Zn5	
37	M16-8-B-Fe/Zn5	4	Nakrętka samozab. M16-8-B-Fe/Zn5	
38	M20-8-B-Fe/Zn5	4	Nakrętka samozab. M20-8-B-Fe/Zn5	
39	M24x2-10-B-Fe/Zn5	1	Nakrętka samozab. M24x2-10-B-Fe/Zn5	
40	13-Fe/Zn5	1	Podkładka 13-Fe/Zn5	
41	17-Fe/Zn5	4	Podkładka 17-Fe/Zn5	
42	21-Fe/Zn5	9	Podkładka 21-Fe/Zn5	
43	25-Fe/Zn5	1	Podkładka 25-Fe/Zn5	
44	31- Fe/Zn5	1	Podkładka 31- Fe/Zn5	
45	14,5	5	Podkładka sprężysta 14,5	
46	Z10.2-Fe/Zn5	4	Podkładka sprężysta Z10.2-Fe/Zn5	
47	M10x1	1	Smarowniczka M10x1	
48	S-6,3x71-Fe/Zn5	1	Zawleczka S-6,3x71-Fe/Zn5	
49	12x45 -Fe/Zn	1	Zawleczka składana 12x45 -Fe/Zn	
50	5x32 -Fe/Zn	1	Zawleczka składana 5x32 -Fe/Zn	
51	4-Fe/Zn	1	Zawleczka sprężynowa 4-Fe/Zn	
52	M10x20-8.8-B-Fe/Zn5	2	Śruba M10x20-8.8-B-Fe/Zn5	
53	M10x25-8.8-B-Fe/Zn5	2	Śruba M10x25-8.8-B-Fe/Zn5	
54	M14x1,5x35-10.9-B-Fe/Zn5	5	Śruba M14x1,5x35-10.9-B-Fe/Zn5	
55	M16x45-8.8-B-Fe/Zn5	2	Śruba M16x45-8.8-B-Fe/Zn5	
56	M20x1,5x190-10.9-B-Fe/Zn5	1	Śruba M20x1,5x190-10.9-B-Fe/Zn5	
57	M20x50-8.8-B-Fe/Zn5	4	Śruba M20x50-8.8-B-Fe/Zn5	
58	M24x2x190-10.9-B-Fe/Zn5	1	Śruba M24x2x190-10.9-B-Fe/Zn5	

Sekcja : Koło transportowo-kopiujące tylne hydrauliczne

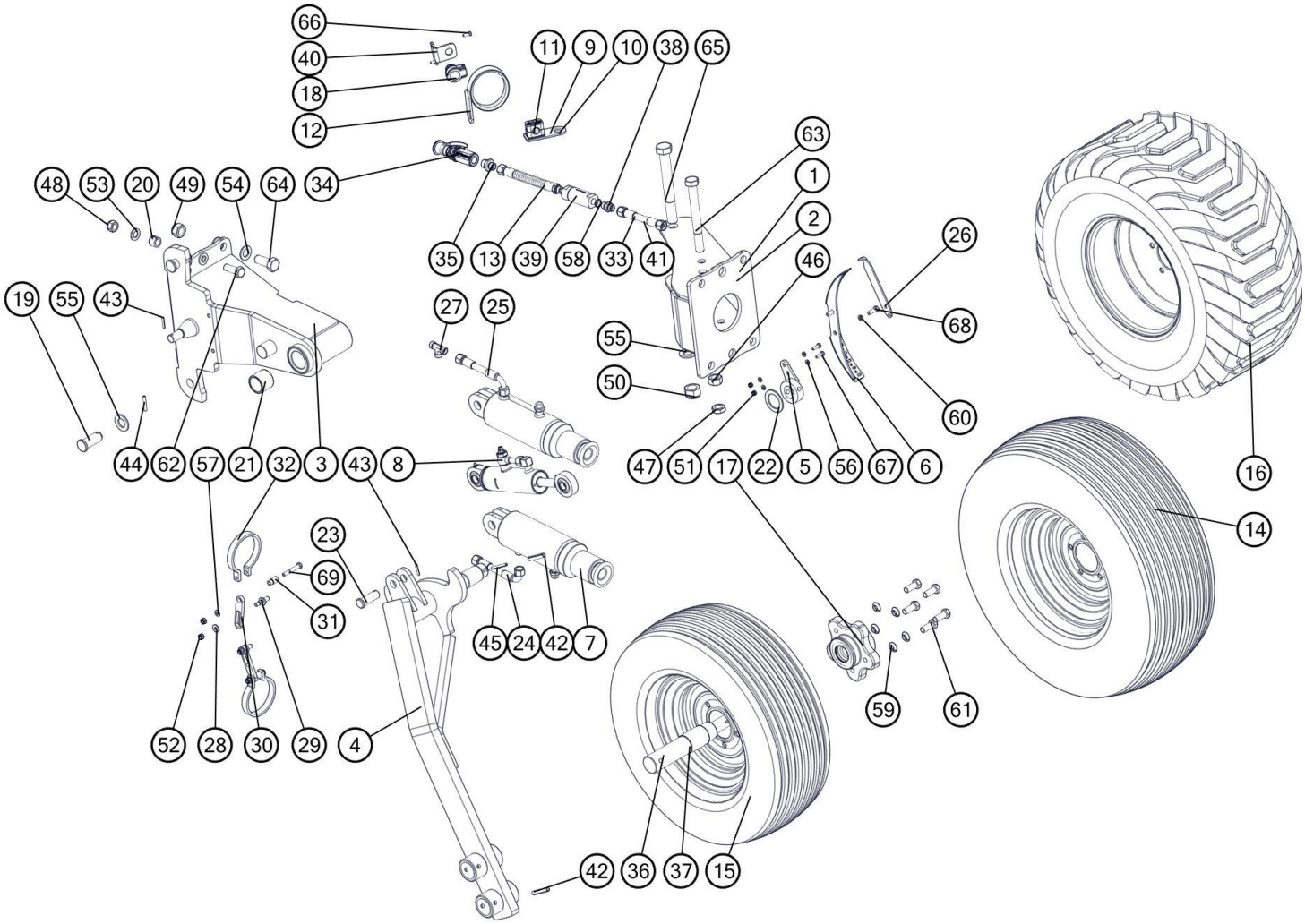

Lp	Nr. rysunku 1	Ilość w sekcji/maszynie	Nazwa części	Uwagi
1	1150/41-000/0	1	Uchwyt koła tylnego kpl. spaw. A	
2	1150/60-100/0	1	Uchwyt koła tylnego kpl. spaw. A	Wersja PLUS
3	1153/243-110/0	1	Uchwyt koła tylny hydrauliczny kpl. spaw.	
4	1153/243-210/0	1	Słupica koła tylnego hydrauliczna kpl. spaw.	
5	1153/243-220/0	1	Tuleja kpl. spaw.	
6	1153/243-310/0	1	Skala kpl. spaw.	
7	CJ-S682-20-80/45/80	2	Cylinder hydrauliczny koła	
8	CJ-S646-16-50/20/64A	1	Amortyzator 50/20/64	
9	1150/199-100/0	1	Uchwyt węży ø21 kpl. spaw.	
10	1153/244-100/0	3	Uchwyt węży ø25 kpl. spaw.	
11	sp/218/pah-is/m/w10	4	Uchwyt węża kpl. STAUFF	
12	1150/23-100/0	1	Uchwyt węży kpl. spaw.	
13	1150/00-410/0	1	Przewód przyłączeniowy ze sprężyną M18x1,5-3/8" kpl.	
14	Koło10.0/80-12-121A8-320-ET0-80/5M14/115	1	Koło10.0/80-12-121A8-320-ET0-80/5M14/115	

15	Koło200/60-14.5-102A8-IM10-ET0-80/5M14/115	1	Koło200/60-14.5-102A8-IM10-ET0-80/5M14/115	
16	Koło320/60-12-132A8-T421-ET0-80/5M14/115	1	Koło320/60-12-132A8-T421-ET0-80/5M14/115	
17	MASP2ZNP/03	1	Piasta koła MASP 2 ZNP	
18	7120 B	1	Gniazdo szybkozłącza kpl.	
19	1153/243-101/0	2	Sworzeń 24x60/52	
20	1123/10-001/0	2	Kołek sprężysty	
21	2439/10-001/0	2	Tuleja ślizgowa 48x40/40 (BF-515)	
22	1153/06-002/0	2	Pierścień ø60/41x3	
23	1153/60-003/0	1	Sworzeń 20x58/52	
24	1069/30-000/700	1	Przewód giętki kpl. L=700	
25	1069/30-000/450	1	Przewód giętki kpl. L=450	
26	1153/243-001/0	1	Wskaźnik	
27	371121818.	1	Korpus przyłączki trójnikowej M18x1,5	
28	1153/243-505/0	2	Podkładka ø20/8,5x2	
29	1153/243-503/0	2	Czop M10/M8	
30	1153/243-502/0	2	Wodzik	
31	1153/243-504/0	2	Tuleja dystansowa 14/12x26	
32	1153/243-501/0	2	Obejma	
33	1153/00-800/5000	1	Przewód giętki kpl. L=5000	
34	ZPH/CZEK/PLUS	1	ZAK.PRZEW.HYDR.CZE.KENNFIXX (+)	
35	34124818	1	Korpus przyłączki prostej redukcyjnej G1/2"/M18x1,5	
36	1139/005-04-002/00	1	Oś piasty MASP2ZNP/03 L=283	
37	1674/74-102/0	1	Oś piasty MASP2ZNP/03 L=300	Do koła 620/60
38	31123818	1	Korpus przył.prost.reduk.G3/8" / M18x1,5	
39	FCL-380-40	1	Filtr liniowy FCL-120-40	
40	1150/124-101/0	1	Uchwyt gniazda szybkozłącza	
41	1153/00-800/6100	2	Przewód giętki kpl. L=6100	Wersja PLUS
42	Kołek sprężysty 10x60-Fe/Zn5	2	Kołek sprężysty 10x60-Fe/Zn5	
43	Kołek sprężysty 5x30-Fe/Zn5	2	Kołek sprężysty 5x30-Fe/Zn5	
44	Kołek sprężysty 6x40-Fe/Zn5	2	Kołek sprężysty 6x40-Fe/Zn5	
45	Kołek sprężysty 6x60-Fe/Zn5	1	Kołek sprężysty 6x60-Fe/Zn5	
46	Nakrętka M20x1,5-10-B-Fe/Zn5	1	Nakrętka M20x1,5-10-B-Fe/Zn5	
47	Nakrętka M20x1.5-05-B-Fe/Zn5	1	Nakrętka M20x1.5-05-B-Fe/Zn5	
48	Nakrętka samozab. M16-8-B-Fe/Zn5	2	Nakrętka samozab. M16-8-B-Fe/Zn5	
49	Nakrętka samozab. M20-8-B-Fe/Zn5	4	Nakrętka samozab. M20-8-B-Fe/Zn5	
50	Nakrętka samozab. M24x2-10-B-Fe/Zn5	1	Nakrętka samozab. M24x2-10-B-Fe/Zn5	
51	Nakrętka samozab. M6-8-B-Fe/Zn5	2	Nakrętka samozab. M6-8-B-Fe/Zn5	
52	Nakrętka samozab. M8-8-B-Fe/Zn5	4	Nakrętka samozab. M8-8-B-Fe/Zn5	
53	Podkładka 17-Fe/Zn5	4	Podkładka 17-Fe/Zn5	
54	Podkładka 21-Fe/Zn5	9	Podkładka 21-Fe/Zn5	
55	Podkładka 25-Fe/Zn5	3	Podkładka 25-Fe/Zn5	
56	Podkładka 6,4-Fe/Zn5	4	Podkładka 6,4-Fe/Zn5	
57	Podkładka 8,4-Fe/Zn5	2	Podkładka 8,4-Fe/Zn5	
58	Podkładka A 17x21-Cu	2	Podkładka A 17x21-Cu	

59	Podkładka sprężysta 14,5	5	Podkładka sprężysta 14,5	
60	Podkładka sprężysta Z8.1-Fe/Zn5	2	Podkładka sprężysta Z8.1-Fe/Zn5	
61	Śruba M14x1,5x35-10.9-B-Fe/Zn5	5	Śruba M14x1,5x35-10.9-B-Fe/Zn5	
62	Śruba M16x45-8.8-B-Fe/Zn5	2	Śruba M16x45-8.8-B-Fe/Zn5	
63	Śruba M20x1,5x190-10.9-B-Fe/Zn5	1	Śruba M20x1,5x190-10.9-B-Fe/Zn5	
64	Śruba M20x50-8.8-B-Fe/Zn5	4	Śruba M20x50-8.8-B-Fe/Zn5	
65	Śruba M24x2x200-10.9-B-Fe/Zn5	1	Śruba M24x2x200-10.9-B-Fe/Zn5	
66	Śruba M6x16-8.8-B-Fe/Zn5	2	Śruba M6x16-8.8-B-Fe/Zn5	
67	Śruba M6x20-8.8-B-Fe/Zn5	2	Śruba M6x20-8.8-B-Fe/Zn5	
68	Śruba M8x25-8.8-B-Fe/Zn5	2	Śruba M8x25-8.8-B-Fe/Zn5	
69	Śruba M8x55-8.8-B-Fe/Zn5	2	Śruba M8x55-8.8-B-Fe/Zn5	

Sekcja : Krój tarczowy B ø450 WP

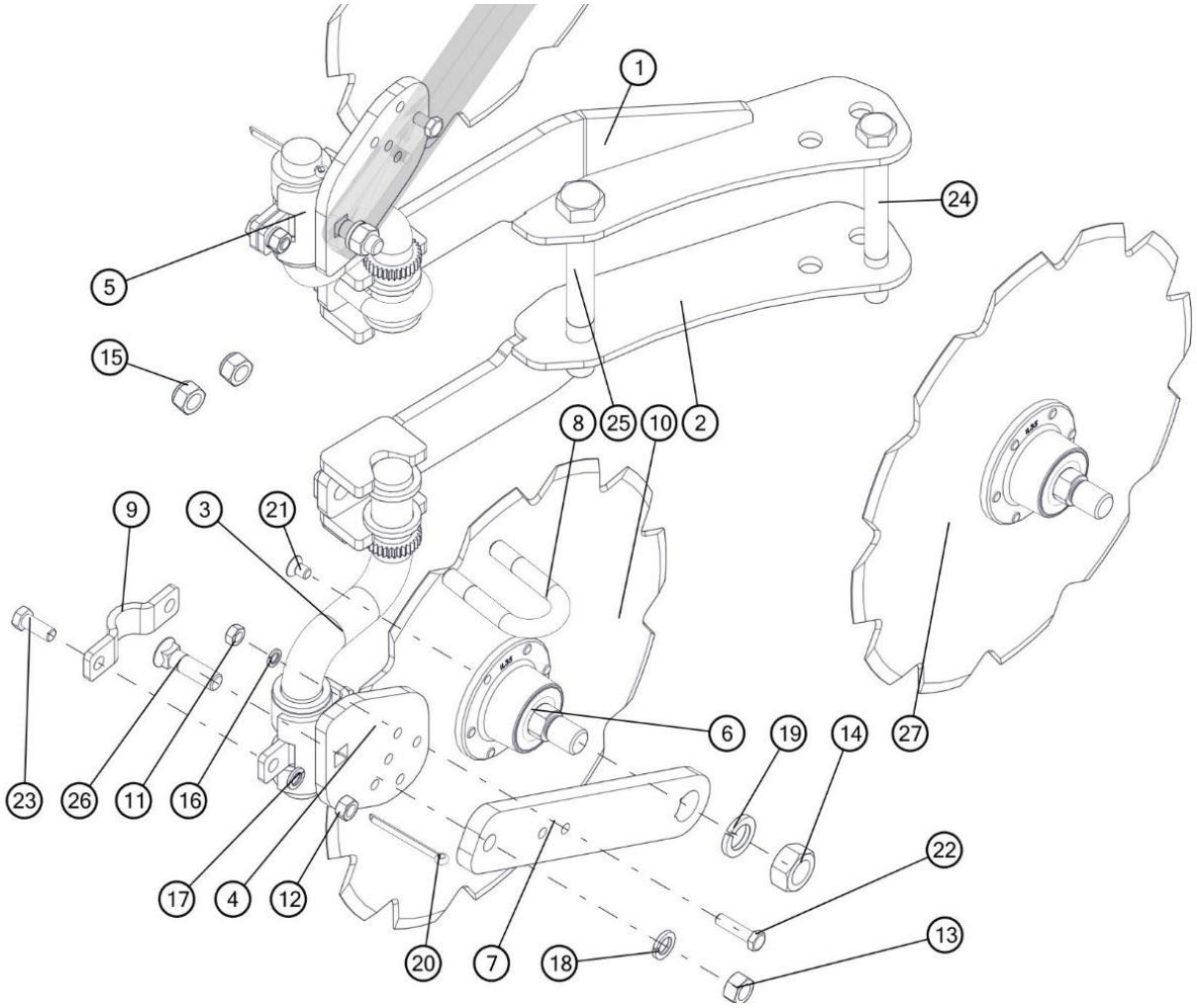

Lp	Nr. rysunku 1	Ilość w sekcji/maszynie	Nazwa części	Uwagi
1	1150/38-100/0	1	Uchwyt kroju górny kpl.spaw. A	
2	1150/39-100/0	1	Uchwyt kroju dolny kpl.spaw. A	
3	1115/71-100/0	2	Trzon kroju 120/284 kpl. spaw.	
4	1115/71-200/2	1	Płyta obejmy prawa kpl.spaw.	
5	1115/72-200/2	1	Płyta obejmy lewa kpl.spaw. A	
6	IL35-100/6T-M24x2	3	Piasta WP kpl.	
7	1070/018-01-001/00	2	Ramię kroju B	
8	1115/00-014/0	2	Jarzmo M16x54x95	
9	1115/71-301/0	4	Obejma kroju	
10	1150/125-121/0	3	Tarcza kroju ø450/4 - zębata	
11	Nakrętka M10-8-B-Fe/Zn5	1	Nakrętka M10-8-B-Fe/Zn5	
12	Nakrętka M12-8-B-Fe/Zn5	2	Nakrętka M12-8-B-Fe/Zn5	
13	Nakrętka M16x1,5-10-B-Fe/Zn5	1	Nakrętka M16x1,5-10-B-Fe/Zn5	
14	Nakrętka M24x2-10-B-Fe/Zn5	1	Nakrętka M24x2-10-B-Fe/Zn5	
15	M16-8-B-Fe/Zn5	2	Nakrętka samozab. M16-8-B-Fe/Zn5	
16	Z10.2-Fe/Zn5	1	Podkładka sprężysta Z10.2-Fe/Zn5	
17	Z12.2-Fe/Zn5	2	Podkładka sprężysta Z12.2-Fe/Zn5	
18	Z16.2-Fe/Zn5	1	Podkładka sprężysta Z16.2-Fe/Zn5	
19	Z24.5-Fe/Zn5	1	Podkładka sprężysta Z24.5-Fe/Zn5	
20	S-6,3x71-Fe/Zn5	1	Zawleczka S-6,3x71-Fe/Zn5	
21	M10x16-10.9-A-Fe/Zn5	12	Śruba M10x16-10.9-A-Fe/Zn5	
22	M10x40-8.8-B-Fe/Zn5	1	Śruba M10x40-8.8-B-Fe/Zn5	
23	M12x30-8.8-B-Fe/Zn5	2	Śruba M12x30-8.8-B-Fe/Zn5	
24	M20x1,5x190-10.9-B-Fe/Zn5	1	Śruba M20x1,5x190-10.9-B-Fe/Zn5	
25	M24x2x190-10.9-B-Fe/Zn5	1	Śruba M24x2x190-10.9-B-Fe/Zn5	
26	ZM16x1,5x60-10.9-Fe/Zn5	1	Śruba ZM16x1,5x60-10.9-Fe/Zn5	
27	1150/125-120/0	2	Tarcza ø450 z piastą WP kpl.	

Sekcja : Krój tarczowy S ø450 WP

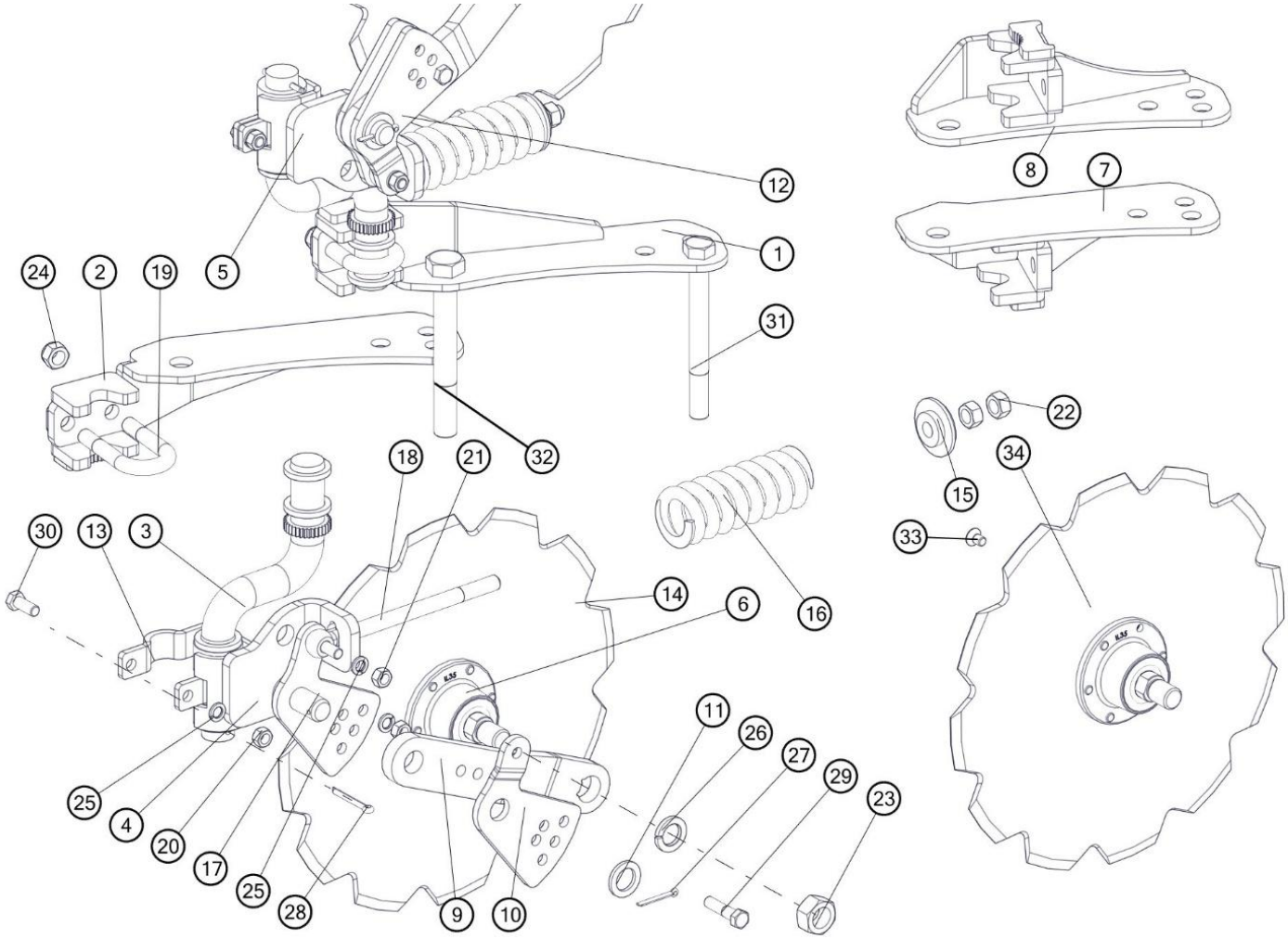

Lp	Nr. rysunku 1	Ilość w sekcji/maszynie	Nazwa części	Uwagi
1	1150/31-100/0	1	Uchwyt kroju górny kpl.spaw.	
2	1150/32-100/0	1	Uchwyt kroju dolny kpl.spaw.	
3	1115/71-100/0	2	Trzon kroju 120/284 kpl. spaw.	
4	1153/171-220/0	1	Płyta obejmy prawa kpl. spaw.	
5	1153/171-310/0	1	Płyta obejmy lewa kpl.spaw.	
6	IL35-100/6T-M24x2	2	Piasta WP kpl.	
7	1150/123-210/0	1	Uchwyt kroju dolny kpl.spaw. - Norwegia	Norwegia
8	1150/123-110/0	1	Uchwyt kroju górny kpl.spaw.-Norwegia	Norwegia
9	1070/019-01-001/00	2	Ramię kroju S	
10	1070/019-01-002/00	1	Płyta regulacyjna prawa	
11	1070/019-01-003/00	2	Podkładka ø40/26x4	
12	1070/019-02-001/00	1	Płyta regulacyjna lewa	
13	1115/71-301/0	2	Obejma kroju	
14	1150/125-121/0	2	Tarcza kroju ø450/4 - zębata	
15	1153/171-202/0	2	Pierścień oporowy	
16	1153/171-501/0	2	Sprężyna kroju	
17	1153/171-201/0	2	Płyta regulacyjna	
18	1153/171-502/0	2	Śruba ściągająca M16x238	
19	1115/00-014/0	1	Jarzmo M16x54x95	
20	M12-8-B-Fe/Zn5	2	Nakrętka M12-8-B-Fe/Zn5	
21	M12x1,25-10-B-Fe/Zn5	2	Nakrętka M12x1,25-10-B-Fe/Zn5	
22	M16-8-B-Fe/Zn5	2	Nakrętka M16-8-B-Fe/Zn5	
23	M24x2-10-B-Fe/Zn5	1	Nakrętka M24x2-10-B-Fe/Zn5	
24	M16-8-B-Fe/Zn5	2	Nakrętka samozab. M16-8-B-Fe/Zn5	
25	Z12.2-Fe/Zn5	4	Podkładka sprężysta Z12.2-Fe/Zn5	
26	Z24.5-Fe/Zn5	1	Podkładka sprężysta Z24.5-Fe/Zn5	
27	S-5x40-Fe/Zn5	1	Zawleczka S-5x40-Fe/Zn5	
28	S-6,3x50-Fe/Zn5	1	Zawleczka S-6,3x50-Fe/Zn5	
29	M12x1,25x50-10.9-B-Fe/Zn5	2	Śruba M12x1,25x50-10.9-B-Fe/Zn5	
30	M12x30-8.8-B-Fe/Zn5	2	Śruba M12x30-8.8-B-Fe/Zn5	
31	M20x1,5x190-10.9-B-Fe/Zn5	1	Śruba M20x1,5x190-10.9-B-Fe/Zn5	
32	M24x2x190-10.9-B-Fe/Zn5	1	Śruba M24x2x190-10.9-B-Fe/Zn5	
33	M10x16-10.9-A-Fe/Zn5	6	Śruba M10x16-10.9-A-Fe/Zn5	
34	1150/125-120/0	2	Tarcza ø450 z piastą WP kpl.	

Sekcja : Przedpłużek XM

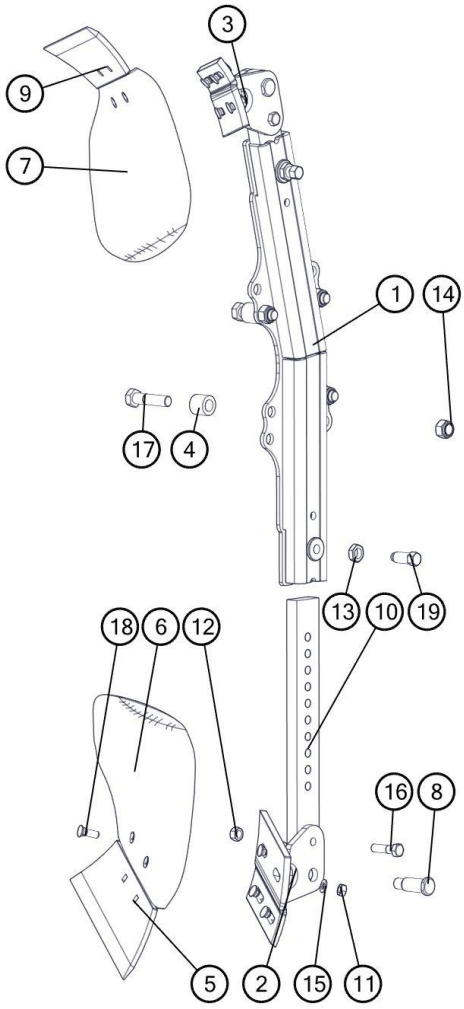

Lp	Nr. rysunku 1	Ilość w sekcji/maszynie	Nazwa części	Uwagi
1	1150/136-100/0	1	Uchwyt przedpłużka kpl.spaw.	
2	1150/137-100/0	1	Rdzeń przedpłużka prawy kpl. spaw.	
3	1150/138-100/0	1	Rdzeń przedpłużka lewy kpl. spaw.	
4	1153/11-001/0	4	Tuleja ø30x6/26	
5	1115/17-002/0	1	Lemiesz przedpłużka prawy	
6	1115/17-001/0	1	Odkładnica przedpłużka prawa	
7	1115/18-001/0	1	Odkładnica przedpłużka lewa	
8	1150/137-002/0	2	Sworzeń 20x61	
9	1115/18-002/0	1	Lemiesz przedpłużka lewy	
10	1150/137-001/0	2	Słupica przedpłużka	
11	M10x1.25-10-B-Fe/Zn5	8	Nakrętka M10x1.25-10-B-Fe/Zn5	
12	M12-8-B-Fe/Zn5	2	Nakrętka M12-8-B-Fe/Zn5	
13	M16-04-B-Fe/Zn5	2	Nakrętka M16-04-B-Fe/Zn5	
14	M16-8-B-Fe/Zn5	6	Nakrętka samozab. M16-8-B-Fe/Zn5	
15	10,5-Fe/Zn5	8	Podkładka 10,5-Fe/Zn5	

16	M12x45-8.8-B-Fe/Zn5	2	Śruba M12x45-8.8-B-Fe/Zn5	
17	M16x65-8.8-B-Fe/Zn5	4	Śruba M16x65-8.8-B-Fe/Zn5	
18	ZM10x1,25x30-10.9-Fe/Zn5	8	Śruba ZM10x1,25x30-10.9-Fe/Zn5	
19	M16x40-33H-Fe/Zn5	2	Śruba dociskowa M16x40-33H-Fe/Zn5	

Sekcja : Hydraulika XM

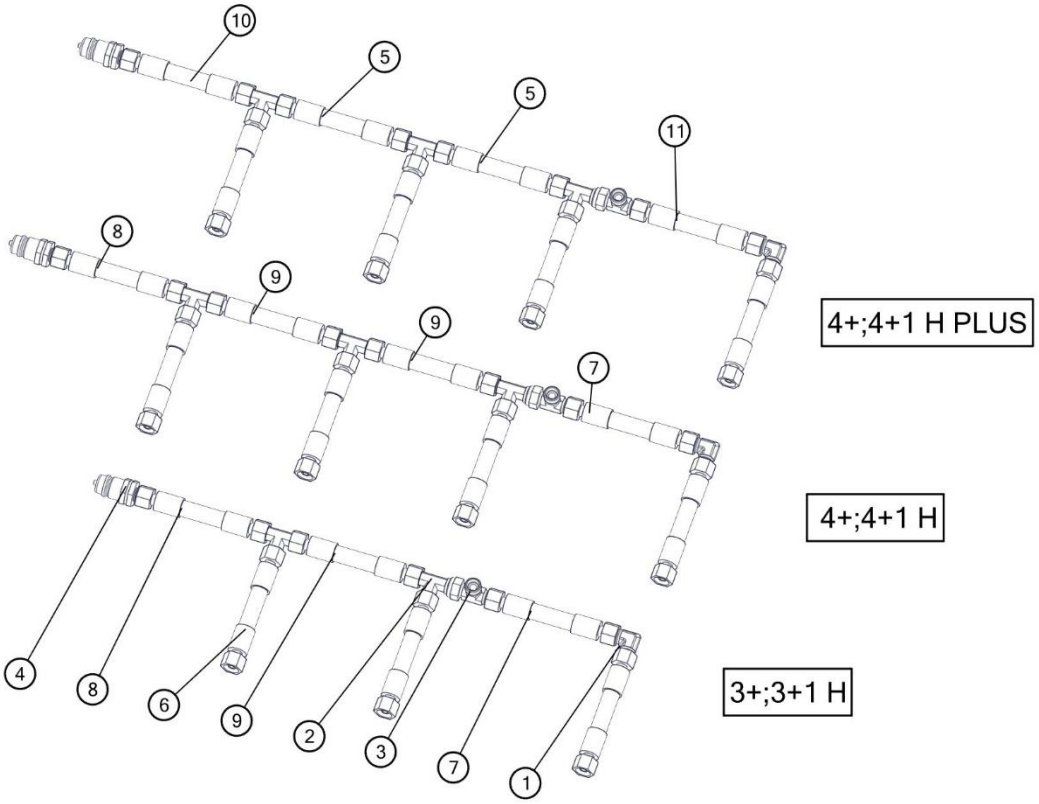

Hydraulika przyłączeniowa				
Lp	**Nr. rysunku 1**	**Ilość w sekcji/maszynie**	**Nazwa części**	**Uwagi**
1	351121818	1	Złączka kolankowa M18x1,5	
2	371121818.		Korpus przyłączki trójnikowej M18x1,5	3H-2;4 H,PLUS -3
3	376811218	1	Korpus przył. trójnik. niesymetr.nast. M18x1,5	
4	41121824	1	Wtyczka szybkozłącza ISO-12,5 (M18x1,5)	
5	1151/78-100/940	2	Przewód giętki kpl. L=940	4+;4=1 PLUS H
6	1151/78-100/1000		Przewód giętki kpl. L=1000	3H-3;4 H,PLUS -4
7	1151/78-100/800	1	Przewód giętki kpl. L=800	
8	1151/78-100/560	1	Przewód giętki kpl. L=560	
9	1151/78-100/840		Przewód giętki kpl. L=840	3 H-1;4H-2
10	1151/78-100/660	1	Przewód giętki kpl. L=660	PLUS
11	1151/78-100/900	1	Przewód giętki kpl. L=900	PLUS

Sekcja : Zespół hydroakumulatora

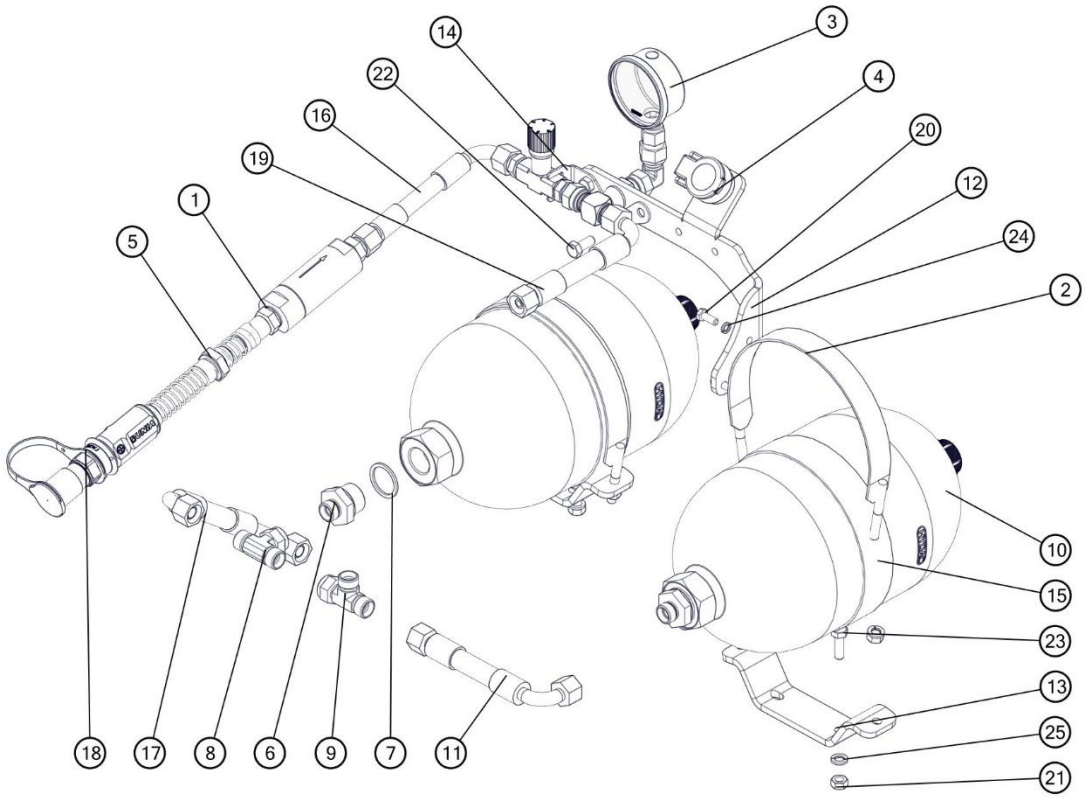

Zespół hydroakumulatora				
Lp	**Nr. rysunku 1**	**Ilość w sekcji/maszynie**	**Nazwa części**	**Uwagi**
1	1150/00-400/0	1	Przewód przyłączeniowy M18x1,5 z filtrem kpl.	
2	1150/37-100/0	2	Obejma hydroakumulatora kpl. spaw.	
3	1150/37-300/0	1	Zawór odcinający kpl.	
4	7120 B	1	Gniazdo szybkozłącza kpl.	
5	34124818	1	Korpus przyłączki prostej redukcyjnej G1/2"/M18x1,5	
6	34126818	2	Korpus przyłączki prostej redukcyjnej G3/4"/M18x1,5	
7	1150/37-003/0	2	Pierścień uszczelniający 27x33	
8	3765121812	1	Korpus przył. trójnik. symetr.nast. M18x1,5	
9	376811218	1	Korpus przył. trójnik. niesymetr.nast. M18x1,5	
10	SBO250-3,5-085	2	Hydroakumul. SB0250-3,5E1/112U-210AK-085	
11	1067/00-220/425	1	Przewód giętki kpl. L=425	
12	1150/37-001/0	1	Uchwyt zaworu	
13	1150/37-004/0	2	Uchwyt hydroakumulatora	
14	1150/37-005/0	1	Blacha oporowa	
15	1150/37-002/0	2	Opaska 2x35x540	
16	1069/30-000/1400	1	Przewód giętki kpl. L=1400	
17	1150/37-200/2800	1	Przewód giętki kpl. L=2800	
18	ZPH/CZEK/PLUS	1	ZAK.PRZEW.HYDR.CZE.KENNFIXX (+)	
19	1067/00-220/450	1	Przewód giętki kpl. L=450	
20	M6x16-8.8-B-Fe/Zn	2	DIN 933	
21	M8-8-B-Fe/Zn	10	DIN 934	
22	M8x20-8.8-B-Fe/Zn	2	DIN 933	

23	M8x25-8.8-B-Fe/Zn	4	DIN 933	
24	Z6,1-Fe/Zn	2	DIN 127	
25	Z8,1-Fe/Zn	10	DIN 127	

Sekcja : Ramię narzędzia

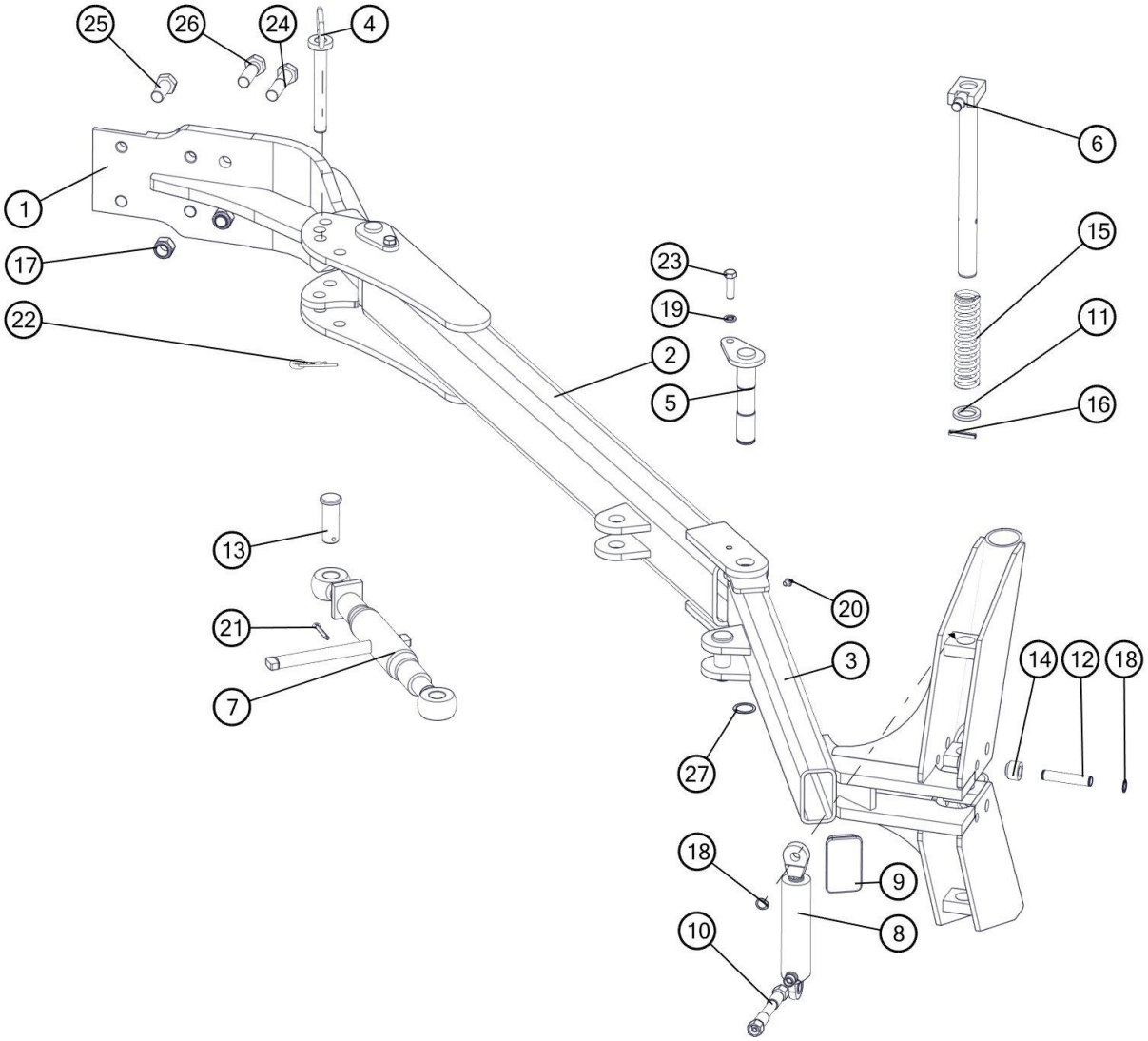

Lp	Nr. rysunku 1	Ilość w sekcji/maszynie	Nazwa części	Uwagi
1	1153/14-100/0	1	Ramię główne kpl. spaw.	
2	1153/14-200/0	1	Ramię środkowe kpl. spaw.	
3	1153/14-300/0	1	Ramię skrajne kpl. spaw.	
4	1153/14-400/0	1	Sworzeń 20 kpl. spaw.	
5	1153/14-500/0	2	Sworzeń 30 kpl. spaw.	
6	1153/14-600/0	1	Blokada kpl. spaw.	
7	1117/07-000/0	1	Śruba odchylania ramy kpl.	
8	CN-S73-20-25/80	1	Cylinder hydrauliczny nurnikowy	
9	ZP 100x60x5-6	1	Zaślepka plastikowa 100x60x5-6	
10	1153/00-800/4000	1	Przewód giętki kpl.	
11	1153/14-003/0	1	Podkładka ø45/31x5	
12	1153/14-002/0	1	Czop siłownika	
13	1153/14-001/0	2	Sworzeń 27x74	
14	1153/14-004/0	2	Tuleja ø30x6/22	
15	1153/14-005/0	1	Sprężyna powrotna	
16	8x45-Fe/Zn5	1	Kołek sprężysty 8x45-Fe/Zn5	
17	M20x1,5-10-B-Fe/Zn5	2	Nakrętka samozab. M20x1,5-10-B-Fe/Zn5	

18	Z16	3	Pierścień osadczy sprężynujący Z16	
19	Z12.2-Fe/Zn5	2	Podkładka sprężysta Z12.2-Fe/Zn5	
20	M8x1	2	Smarowniczka M8x1	
21	S-6,3x40-Fe/Zn5	2	Zawleczka S-6,3x40-Fe/Zn5	
22	4-Fe/Zn	1	Zawleczka sprężynowa 4-Fe/Zn	
23	M12x40-8.8-B-Fe/Zn5	2	Śruba M12x40-8.8-B-Fe/Zn5	
24	M20x1,5x80-10.9-B-Fe/Zn5	2	Śruba M20x1,5x80-10.9-B-Fe/Zn5	
25	M20x45-8.8-B-Fe/Zn5	2	Śruba M20x45-8.8-B-Fe/Zn5	
26	M20x60-8.8-B-Fe/Zn5	2	Śruba M20x60-8.8-B-Fe/Zn5	
27	Z30	2	Pierścień osadczy sprężynujący Z30	

Sekcja : Terra

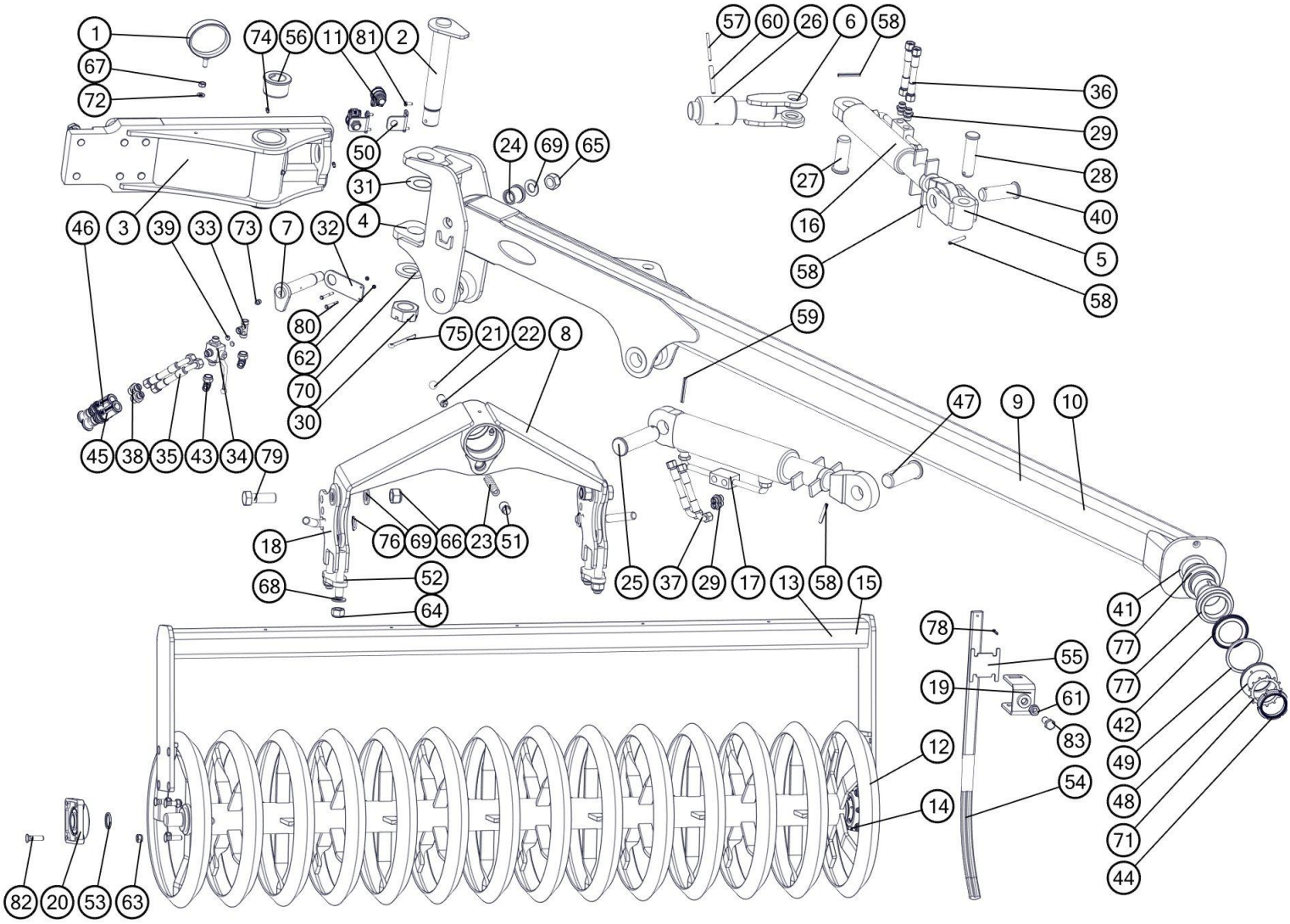

Lp	Nr. rysunku 1	Ilość w sekcji/maszynie	Nazwa części	Uwagi
1	1153/46-200/0	1	Uchwyt węży kpl. spaw.	
2	1190/13-000/0	1	Sworzeń 45 kpl. spaw.	
3	1190/21-100/0	1	Ramię przednie kpl. spaw. B	
4	1190/22-000/0	1	Zawias kpl. spaw.	
5	1190/25-000/0	1	Przegub kpl. spaw.	
6	1190/26-000/0	1	Wysięg cylindra kpl. spaw.	
7	1190/27-000/0	1	Sworzeń 30 kpl. spaw.	
8	1191/04-100/0	1	Wieszak wału kpl. spaw.	
9	1191/21-100/0	1	Ramię 2,5m kpl. spaw.	
10	1191/31-100/0	1	Ramię 2,5m kpl. spaw.	TERRA 2,5m
11	7120 B	2	Gniazdo szybkozłącza kpl.	
12	8847/20-100/0	1	Wał spiralny Terra 2,0m kpl. spaw.	
13	8847/20-200/0	1	Rama wału Terra kpl. spaw.	
14	8847/25-100/0	1	Wał spiralny Terra 2,5m kpl. spaw.	TERRA 2,5m
15	8847/25-200/0	1	Rama wału Terra kpl. spaw.	TERRA 2,5m
16	SMT2UG.63.36.150-00	1	Cylinder hydrauliczny tłokowy	
17	SMT2UG.80.45.191-00	1	Cylinder hydrauliczny tłokowy	
18	1191/04-200/0	2	Regulator wału kpl. spaw.	
19	8860/30-310/0	1	Uchwyt skrobaka kpl. spaw.	
20	UCF 207	2	Zespół łożyskowy	
21	PN-83/M-86452	1	Kulka 13/16"	
22	1191/04-002/0	1	Docisk	
23	1191/04-005/0	1	Sprężyna	
24	1190/23-001/0	2	Tuleja łożyskowa ø48/40/30x40	
25	1190/20-001/0	1	Sworzeń 40x143/131	
26	1190/20-004/0	1	Tuleja ø75/48,5x100	
27	1190/20-002/0	1	Sworzeń 35x91/81	
28	1190/20-003/0	1	Sworzeń 30x115/105	
29	14121818	4	Korpus przyłączki prostej redukcyjnej M18x1,5/M18x1,5	
30	1069/00-007/0	1	Nakrętka koronowa M42x3-Fe/Zn5	
31	1069/32-006/0	1	Podkładka ø85/45,5x0,5	
32	1190/20-005/0	1	Ramię zaworu	
33	371121818.	1	Korpus przyłączki trójnikowej M18x1,5	
34	V3MT M18x1,5	1	Zawór 3-drogowy kulowy M18x1,5	
35	1069/30-000/3500	2	Przewód giętki kpl. L=3500	
36	1153/00-800/800	2	Przewód giętki kpl. L=800	
37	1069/30-000/700	2	Przewód giętki kpl. L=700	
38	34124818	2	Korpus przyłączki prostej redukcyjnej G1/2"/M18x1,5	
39	1190/00-008/0	2	Dławik	
40	1190/20-007/0	1	Sworzeń 35x102/92	
41	1191/00-001/0	1	Podkładka ø80/65,5x5	
42	32013 X AV	2	Pierścień zewnętrzno-uszczelniający "Nilos"	
43	3565121812	2	Korpus przył. kolank. nast. M18x1,5	
44	GUK65x2	1	Nakrętka łożyskowa M65x2	
45	ZPH/CZAK/MINUS	1	ZAK.PRZEW.HYDR.CZA.KENNFIXX (-)	

46	ZPH/CZAK/PLUS	1	ZAK.PRZEW.HYDR.CZA.KENNFIXX (+)	
47	1190/20-006/0	1	Sworzeń 40x116/106	
48	1191/00-002/0	1	Podkładka uszczelniająca	
49	1191/00-003/0	1	Uszczelka filcowa	
50	1150/124-101/0	2	Uchwyt gniazda szybkozłącza	
51	1191/04-003/0	1	Śruba dociskowa	
52	1191/04-001/0	2	Płyta wału	
53	8001/036-04-043/00	2	Podkładka ø36x43x4 Zn	
54	8847/20-301/0	1	Skrobak (32x12)	
55	8960/15-201/0	1	Płytka skrobaka	
56	1655/00-015/0	2	Tuleja łożyskowa ø75/66/45x45	
57	6x75-Fe/Zn5	1	Kołek sprężysty 6x75-Fe/Zn5	
58	8x60-Fe/Zn5	4	Kołek sprężysty 8x60-Fe/Zn5	
59	8x70-Fe/Zn5	1	Kołek sprężysty 8x70-Fe/Zn5	
60	10x75-Fe/Zn5	1	Kołek sprężysty 10x75-Fe/Zn5	
61	M16-8-B-Fe/Zn5	1	Nakrętka M16-8-B-Fe/Zn5	
62	M5-8-B-Fe/Zn5	2	Nakrętka M5-8-B-Fe/Zn5	
63	M12x1,25-10-B-Fe/Zn5	8	Nakrętka samozab. M12x1,25-10-B-Fe/Zn5	
64	M20-8-B-Fe/Zn5	4	Nakrętka samozab. M20-8-B-Fe/Zn5	
65	M24-8-B-Fe/Zn5	1	Nakrętka samozab. M24-8-B-Fe/Zn5	
66	M24x2-10-B-Fe/Zn5	2	Nakrętka samozab. M24x2-10-B-Fe/Zn5	
67	M10-8-B-Fe/Zn5	1	Nakrętka M10-8-B-Fe/Zn5	
68	21-Fe/Zn5	4	Podkładka 21-Fe/Zn5	
69	25-Fe/Zn5	5	Podkładka 25-Fe/Zn5	
70	43-Fe/Zn5	1	Podkładka 43-Fe/Zn5	
71	MB13	1	Podkładka zębata MB13	
72	10,5-Fe/Zn5	1	Podkładka 10,5-Fe/Zn5	
73	M10x1	2	Smarowniczka M10x1	
74	M6	2	Smarowniczka M6	
75	S-8x90-Fe/Zn5	1	Zawleczka S-8x90-Fe/Zn5	
76	5x32 -Fe/Zn	2	Zawleczka składana 5x32 -Fe/Zn	
77	32013 X	2	Łożysko stożkowe 32013 X	
78	S-5x28-Fe/Zn5	1	Zawleczka S-5x28-Fe/Zn5	
79	M24x2x70-10.9-B-Fe/Zn5	2	Śruba M24x2x70-10.9-B-Fe/Zn5	
80	M5x45-8.8-B-Fe/Zn5	2	Śruba M5x45-8.8-B-Fe/Zn5	
81	M6x16-8.8-B-Fe/Zn5	4	Śruba M6x16-8.8-B-Fe/Zn5	
82	ZM12x1,25x45-10.9-Fe/Zn5	8	Śruba ZM12x1,25x45-10.9-Fe/Zn5	
83	M16x45-8.8-B-Fe/Zn5	1	Śruba M16x45-8.8-B-Fe/Zn5	