IBIS XM VARIO

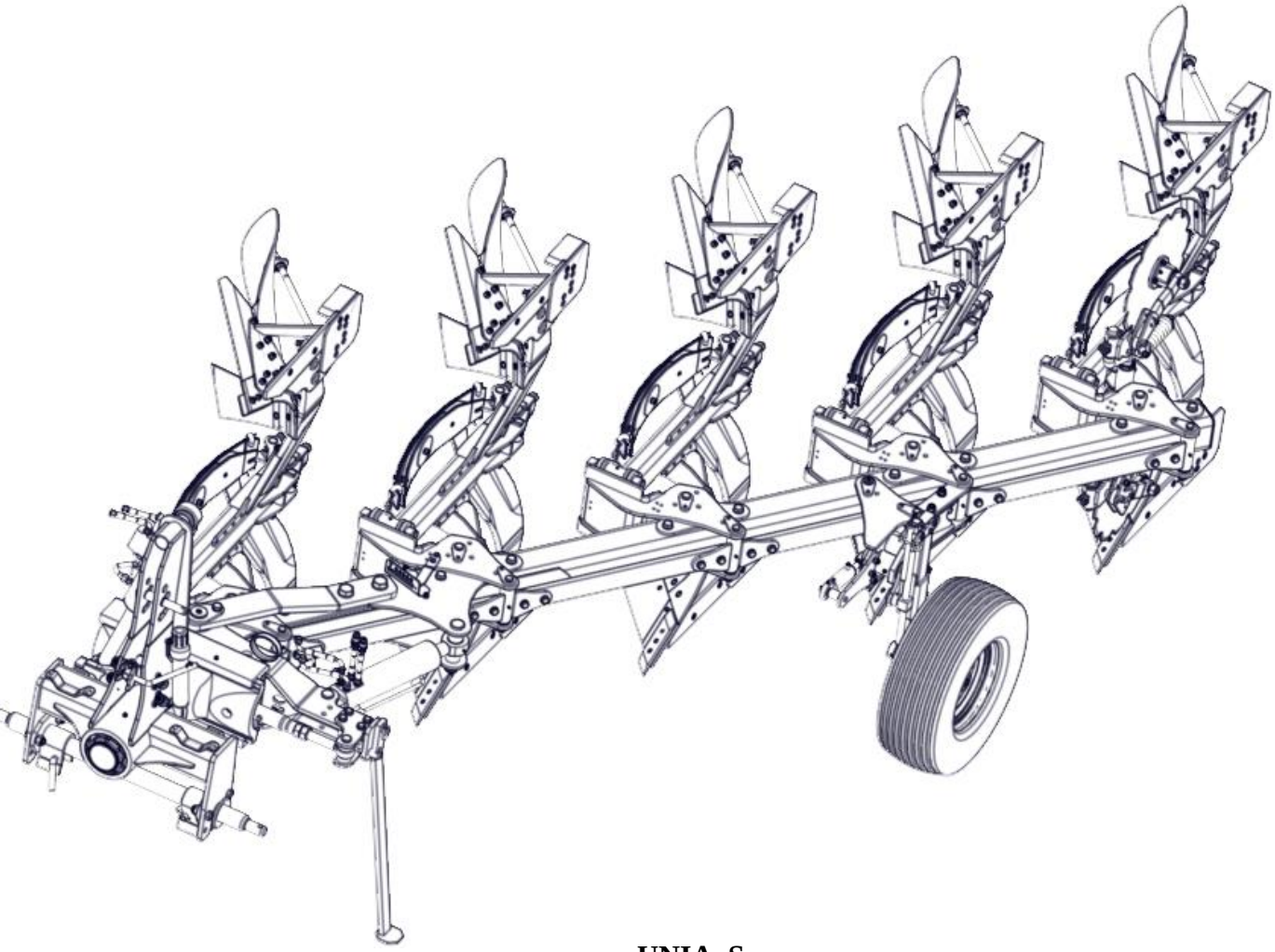

UNIA Sp. z o.o.

ul. Szosa Toruńska 32/38 86-300 Grudziądz
tel. + 48 56 45 10 505 – 508
fax. 056 45 10501
www.uniamachines.com
e-mail: sprzedaz.unia@uniamachines.com

Spis treści

1 Katalog części zamiennych 3
Tablica: 1– Przodek z obrotnikiem XM 4
Tablica: 2– Przodek z obrotnikiem VARIO 3/4 4
Tablica: 3– Przodek z obrotnikiem VARIO 5 4
Tablica: 4– Rama z suwakiem XM 4
Tablica: 5– Rama z suwakiem VARIO 3/4 4
Tablica: 6– Rama z suwakiem VARIO 5 4
Tablica: 7– Zabezpieczeni bezpiecznikowe 4
Tablica: 8– Zabezpieczenie hydrauliczne 4
Tablica: 9– Zabezpieczenie resorowe 4
Tablica: 10– Korpus MX lewy 4
Tablica: 11– Korpus MX prawy 4
Tablica: 12– Korpus ZX lewy 4
Tablica: 13– Korpus ZX prawy 4
Tablica: 14– Korpus Long lewy 4
Tablica: 15– Korpus Long prawy 4
Tablica: 16– Korpus XL ażur lewy 4
Tablica: 17– Korpus XL ażur prawy 4
Tablica: 18– Korpus XXL ażur lewy 4
Tablica: 19– Korpus XXL ażur prawy 4
Tablica: 20– Koło kopiujące boczne 4
Tablica: 21– Koło kopiujące tylne 4
Tablica: 22– Koło transportowo-kopiujące boczne 4
Tablica: 23– Koło transportowo-kopiujące tylne 4
Tablica: 24– Krój XM 4
Tablica: 25– Krój VARIO 4
Tablica: 26– Przedpłużek XM/VARIO 4
Tablica: 27– Listwa VARIO 4
Tablica: 28– Hydraulika XM 4
Tablica: 29– Hydraulika VARIO 4
Tablica: 30 – Ramię narzędzia 4
Tablica: 31 – Terra 4

1 Katalog części zamiennych

Dokonując zamówienia części zamiennych należy każdorazowo i bezzwłocznie podać:

- Nazwę maszyny wraz z symbolem
- Numer seryjny
- Rok produkcji (jeżeli trudno określić rok sprzedaży)

Zamówienia dokonujemy podając:

- Numer katalogowy
- Nazwę części
- Ilość zamawianych sztuk

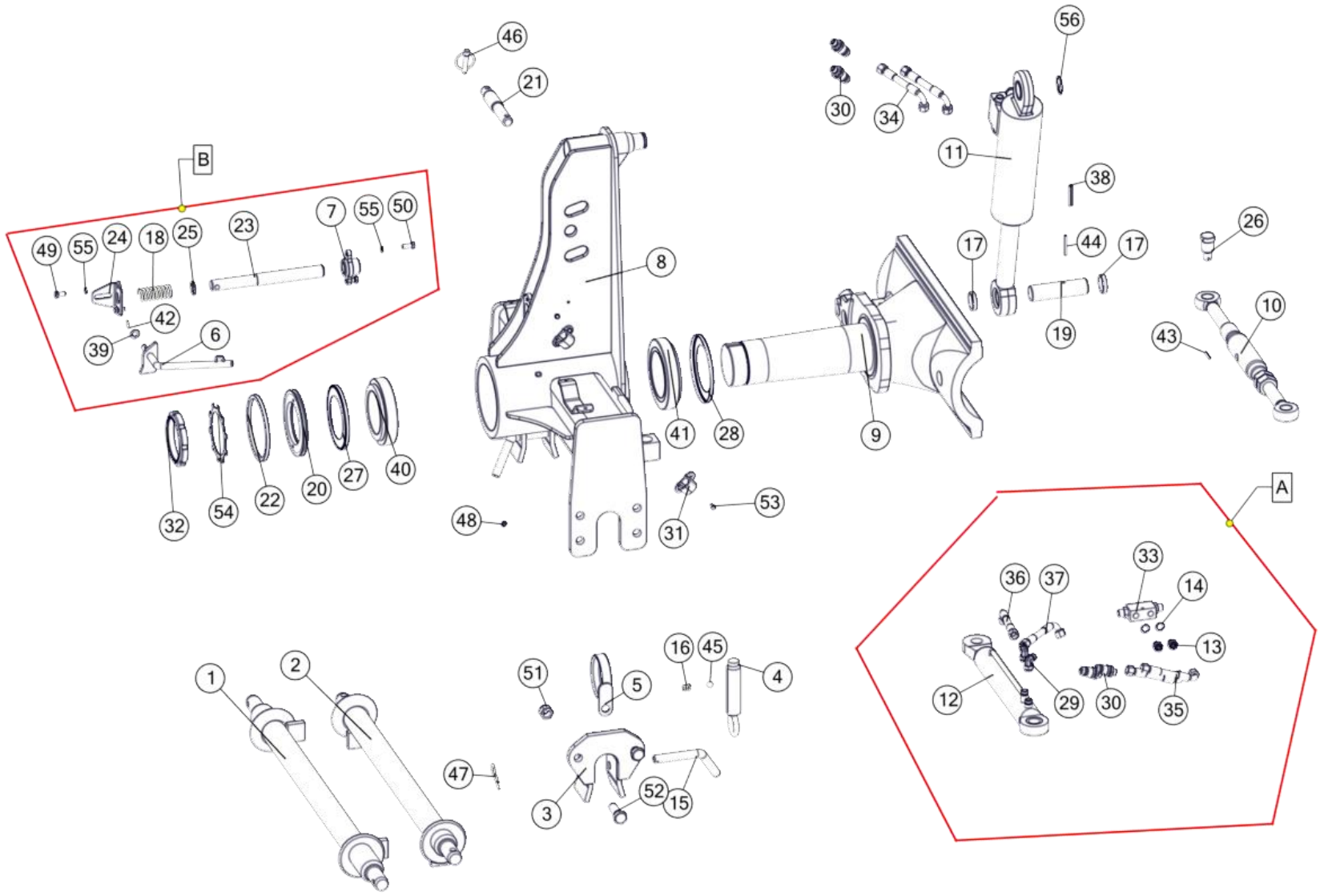

Tablica: 1– Przodek z obrotnikiem XM

Przodek z obrotnikiem XM				
Nr	Nr katalogowy	Nazwa części	Ilość	UWAGI
1	1115/00-200/0	Oś zawieszenia ø60 kat. III/36/730 kpl. spaw.	1	Opcja
2	1115/00-700/0	Oś zawieszenia ø60 kat.II/36/730 kpl. spaw.	1	
3	1115/01-910/0	Podpórka osi zaczepu kpl. spaw.	2	
4	1127/00-200/0	Śruba zderzakowa kpl. spaw. B	2	
5	1150/23-100/0	Uchwyt węży kpl. spaw.	1	
6	1153/00-610/0	Dźwignia blokady kpl. spaw.	1	
7	1153/00-620/0	Tuleja prowadząca kpl. spaw.	1	
8	1153/01-000/0	Przodek kpl. spaw.	1	
9	1153/97-100/0	Oś obrotnika kpl. spaw.	1	
10	1153/97-200/0	Wrzeciono poprzeczne kpl.	1	
11	1055138	Cylinder obrotu pługa DZ-90/45-234 HPS3AR	1	
12	SMT2U.50.28.250-00	Cylinder hydrauliczny tłokowy	1	
13	31123818	Korpus przył.prost.reduk.G3/8" / M18x1,5	2	
14	1067/00-021/0	Pierścień uszczelniający 16,7x23	2	
15	1067/00-028/0	Przetyczka ø20	2	
16	1115/00-011/0	Sprężyna zatrzasku	2	
17	1115/00-015/0	Podkładka ø48,3/40,5x9,5	2	
18	1127/80-002/1	Sprężyna blokady A	1	
19	1153/00-001/0	Czop cylindra dolny	1	
20	1153/00-013/0	Podkładka uszczelniająca	1	
21	1153/00-014/0	Sworzeń 32x198	1	
22	1153/00-015/0	Uszczelka filcowa	1	
23	1153/00-601/0	Sworzeń blokady	1	
24	1153/00-602/0	Płytka prowadząca	1	
25	1153/00-603/0	Podkładka ø36/27,3x3	1	
26	1153/97-001/0	Sworzeń 38x67	1	
27	32022 X AV	Pierścień zewnętrzno-uszczelniający "Nilos"	1	
28	32024 X AV	Pierścień zewnętrzno-uszczelniający "Nilos"	1	
29	3565121812	Korpus przył. kolank. nast. M18x1,5	2	
30	41121824	Wtyczka szybkozłącza ISO-12,5 (M18x1,5)	6	
31	6100	Gniazdo wtyczki ISO-12,5	4	
32	GUA110x2	Nakrętka łożyskowa M110x2	1	
33	VRDE 015AFF	Zamek hydrauliczny 3/8"/M18x1,5	1	
34	1069/30-000/1800	Przewód giętki kpl.	2	
35	1069/30-000/2500	Przewód giętki kpl.	2	
36	1069/30-000/600	Przewód giętki kpl.	1	
37	1069/30-000/700	Przewód giętki kpl.	1	
38	10x55-Fe/Zn	DIN 1481	1	
39	13-Fe/Zn	DIN 126	1	
40	32022X	DIN 720	1	
41	32024X	DIN 720	1	
42	4x20-Fe/Zn	DIN 1481	1	
43	5x35-Fe/Zn	DIN 1481	1	
44	6x55-Fe/Zn	DIN 1481	1	
45	9/16"	PN-83/M-86452	2	
46	A11x50-Fe/Zn-m5c	DIN 11023	1	
47	A71-Fe/Zn-m5c	DIN 11024	2	
48	M10x1	DIN 71412	1	
49	M10x20-8.8-B-Fe/Zn	DIN 933	2	
50	M10x25-8.8-B-Fe/Zn	DIN 933	2	
51	M20x1,5-10-B-Fe/Zn	DIN 985	4	
52	M20x1,5x60-10.9-B-Fe/Zn	DIN 960	4	
53	M6x16-8.8-B-Fe/Zn	DIN 933	8	
54	MB22	DIN 5406	1	
55	Z10,2-Fe/Zn	DIN 127	4	
56	Z40	DIN 471	1	

A- Opcja
B- Występuje z kołem transportowym

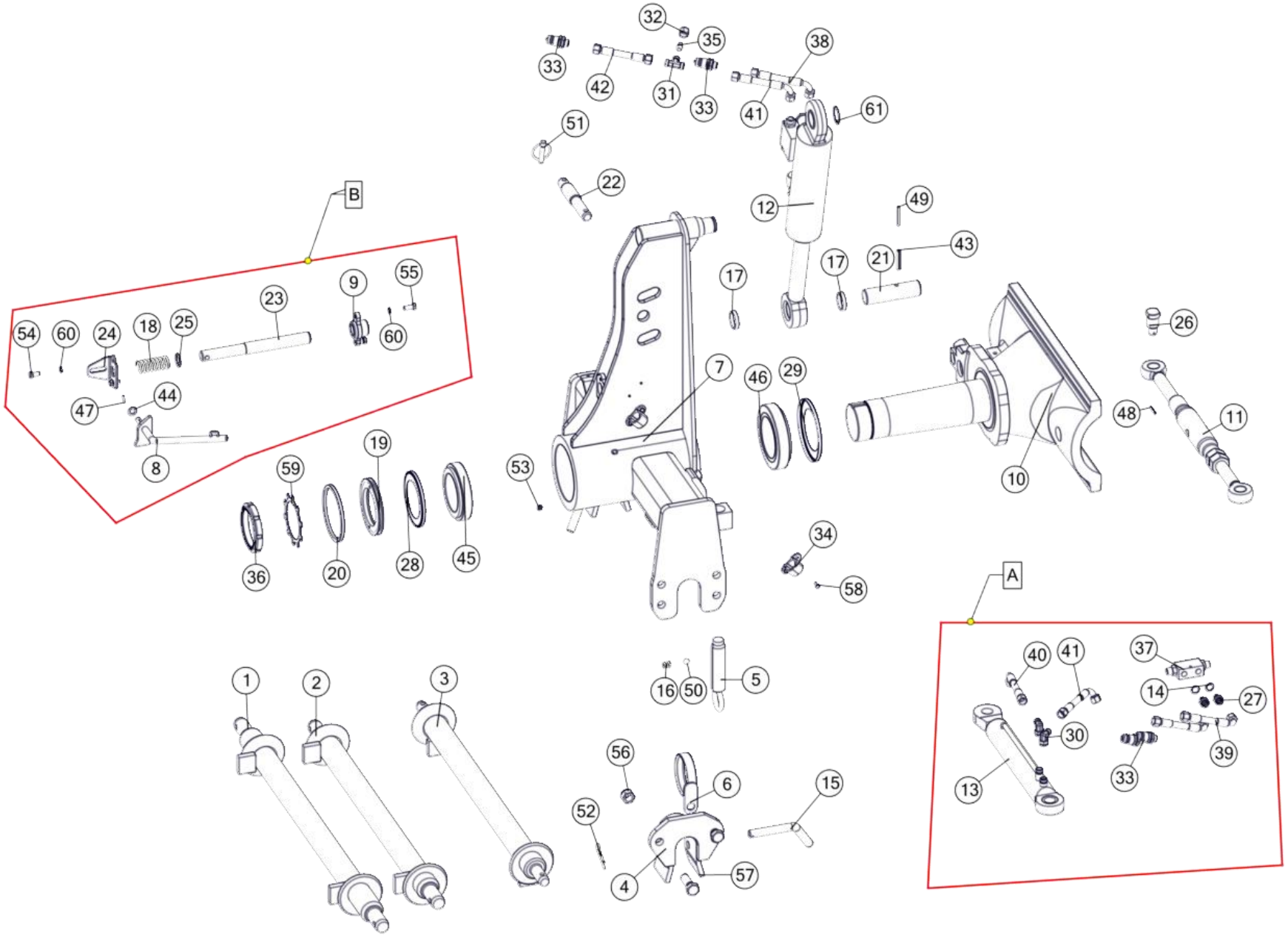

Tablica: 2– Przodek z obrotnikiem VARIO 3/4

Przodek z obrotnikiem VARIO 3/4				
Nr	Nr katalogowy	Nazwa części	Ilość	UWAGI
1	1115/00-200/0	Oś zawieszenia ø60 kat. III/36/730 kpl. spaw.	1	VARIO 4 Opcja
2	1115/00-700/0	Oś zawieszenia ø60 kat.II/36/730 kpl. spaw.	1	VARIO 4/ VARIO 3 Opcja
3	1115/00-750/0	Oś zawieszenia ø60 kat. II/28/730 kpl. spaw.	1	VARIO 3
4	1115/01-910/0	Podpórka osi zaczepu kpl. spaw.	2	
5	1127/00-200/0	Śruba zderzakowa kpl. spaw. B	2	
6	1150/23-100/0	Uchwyt węży kpl. spaw.	1	
7	1152/20-000/0	Przodek kpl. spaw.	1	
8	1153/00-610/0	Dźwignia blokady kpl. spaw.	1	
9	1153/00-620/0	Tuleja prowadząca kpl. spaw.	1	
10	1153/170-100/0	Oś obrotnika kpl. spaw. A	1	
11	1153/97-200/0	Wrzeciono poprzeczne kpl.	1	
12	181 861.9	Cylinder obrotu pługa DZ 80/40-236 HPS3A	1	
13	SMT2U.50.28.250-00	Cylinder hydrauliczny tłokowy	1	
14	1067/00-021/0	Pierścień uszczelniający 16,7x23	2	
15	1067/00-028/0	Przetyczka ø20	2	
16	1115/00-011/0	Sprężyna zatrzasku	2	
17	1115/00-015/0	Podkładka ø48,3/40,5x9,5	2	
18	1127/80-002/1	Sprężyna blokady A	1	
19	1150/00-002/0	Podkładka uszczelniająca	1	
20	1150/00-003/0	Uszczelka filcowa	1	
21	1153/00-001/0	Czop cylindra dolny	1	
22	1153/00-014/0	Sworzeń 32x198	1	
23	1153/00-601/0	Sworzeń blokady	1	
24	1153/00-602/0	Płytka prowadząca	1	
25	1153/00-603/0	Podkładka ø36/27,3x3	1	
26	1153/97-001/0	Sworzeń 38x67	1	
27	31123818	Korpus przył.prost.reduk.G3/8" / M18x1,5	2	
28	32020 X AV	Pierścień zewnętrzno-uszczelniający "Nilos"	1	
29	32022 X AV	Pierścień zewnętrzno-uszczelniający "Nilos"	1	
30	3565121812	Korpus przył. kolank. nast. M18x1,5	2	
31	371121818	Korpus przyłączki trójnikowej M18x1,5	1	
32	3911218	Nakrętka korka M2 12L	1	
33	41121824	Wtyczka szybkozłącza ISO-12,5 (M18x1,5)	4	
34	6100	Gniazdo wtyczki ISO-12,5	2	
35	726112	Korek zaślepiający z uszczelką VZ2 12L/S	1	
36	GUK100x2	Nakrętka łożyskowa M100x2	1	
37	VRDE 015AFF	Zamek hydrauliczny 3/8"/M18x1,5	1	
38	1069/30-000/1800	Przewód giętki kpl.	1	
39	1069/30-000/2500	Przewód giętki kpl.	2	
40	1069/30-000/600	Przewód giętki kpl.	1	
41	1069/30-000/700	Przewód giętki kpl.	2	
42	1153/00-800/1100	Przewód giętki kpl.	1	
43	10x55-Fe/Zn	DIN 1481	1	
44	13-Fe/Zn	DIN 126	1	
45	32020X	DIN 720	1	
46	32022X	DIN 720	1	
47	4x20-Fe/Zn	DIN 1481	1	
48	5x35-Fe/Zn	DIN 1481	1	
49	6x55-Fe/Zn	DIN 1481	1	
50	9/16"	PN-83/M-86452	2	
51	A11x50-Fe/Zn-m5c	DIN 11023	1	
52	A71-Fe/Zn-m5c	DIN 11024	2	
53	M10x1	DIN 71412	1	
54	M10x20-8.8-B-Fe/Zn	DIN 933	2	
55	M10x25-8.8-B-Fe/Zn	DIN 933	2	
56	M20x1,5-10-B-Fe/Zn	DIN 985	4	
57	M20x1,5x60-10.9-B-Fe/Zn	DIN 960	4	
58	M6x16-8.8-B-Fe/Zn	DIN 933	4	
59	MB20	DIN 5406	1	
60	Z10,2-Fe/Zn	DIN 127	4	
61	Z40	DIN 471	1	

A- Opcja
B- Występuje z kołem transportowym

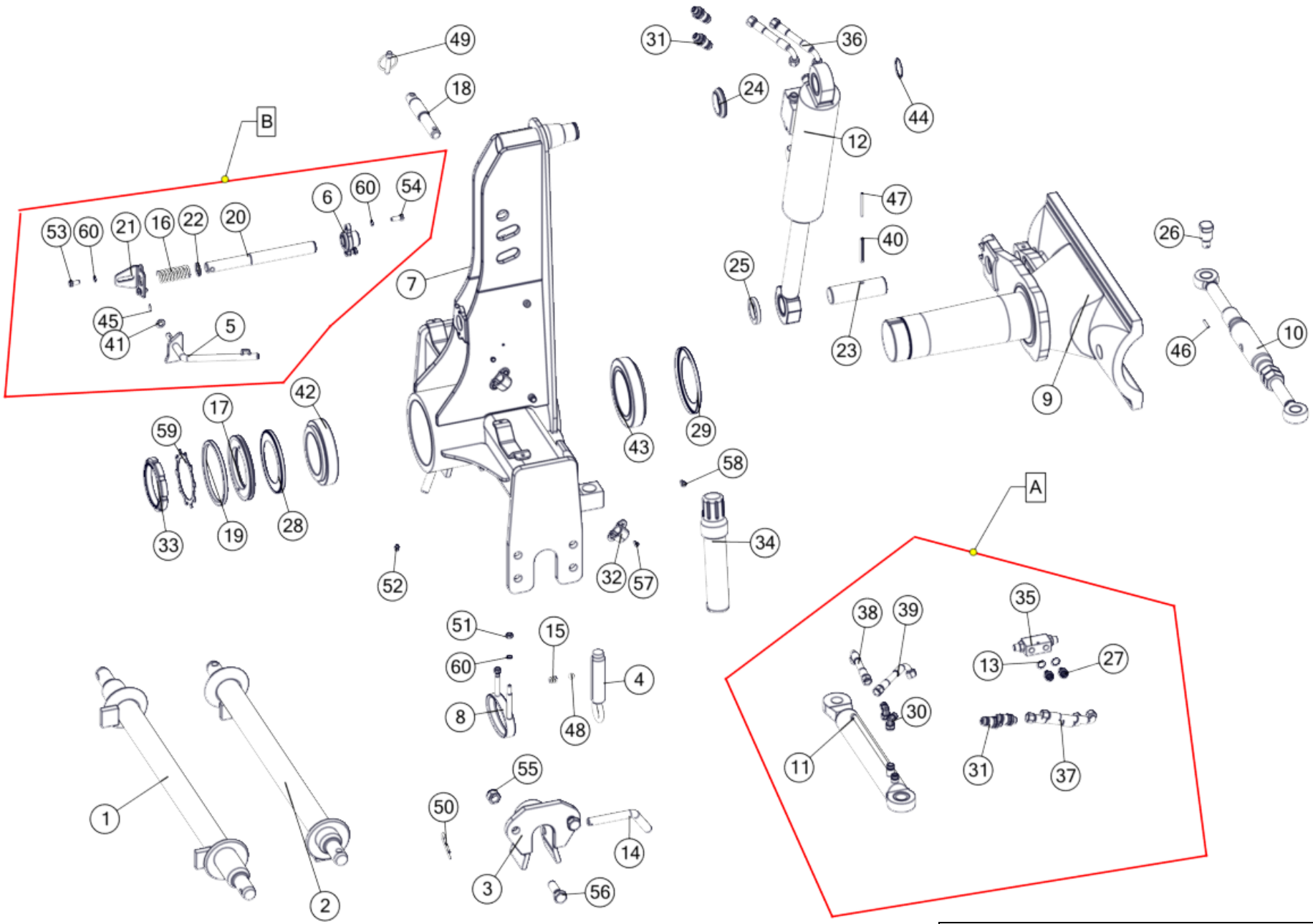

Tablica: 3– Przodek z obrotnikiem VARIO 5

Przodek z obrotnikiem VARIO 5				
Nr	Nr katalogowy	Nazwa części	Ilość	UWAGI
1	1115/00-200/0	Oś zawieszenia ø60 kat. III/36/730 kpl. spaw.	1	Opcja
2	1115/00-700/0	Oś zawieszenia ø60 kat.II/36/730 kpl. spaw.	1	
3	1115/01-910/0	Podpórka osi zaczepu kpl. spaw.	2	
4	1127/00-200/0	Śruba zderzakowa kpl. spaw. B	2	
5	1153/00-610/0	Dźwignia blokady kpl. spaw.	1	
6	1153/00-620/0	Tuleja prowadząca kpl. spaw.	1	
7	1153/186-200/0	Przodek duży kpl. spaw.	1	
8	1153/186-300/0	Uchwyt węży kpl. spaw.	1	
9	1153/187-100/0	Oś obrotnika duża kpl. spaw.	1	
10	1153/97-200/0	Wrzeciono poprzeczne kpl.	1	
11	SMT2U.50.28.250-00	Cylinder hydrauliczny tłokowy	1	
12	SMT2UG.90.45.305-00	Cylinder obrotu pługa	1	
13	1067/00-021/0	Pierścień uszczelniający 16,7x23	2	
14	1067/00-028/0	Przetyczka ø20	2	
15	1115/00-011/0	Sprężyna zatrzasku	2	
16	1127/80-002/1	Sprężyna blokady A	1	
17	1153/00-013/0	Podkładka uszczelniająca	1	
18	1153/00-014/0	Sworzeń 32x198	1	
19	1153/00-015/0	Uszczelka filcowa	1	
20	1153/00-601/0	Sworzeń blokady	1	
21	1153/00-602/0	Płytka prowadząca	1	
22	1153/00-603/0	Podkładka ø36/27,3x3	1	
23	1153/186-001/0	Czop cylindra dolny	1	
24	1153/186-002/0	Pierścień cylindra	1	
25	1153/186-003/0	Pierścień ø70/45,5x10	1	
26	1153/97-001/0	Sworzeń 38x67	1	
27	31123818	Korpus przył.prost.reduk.G3/8" / M18x1,5	2	
28	32022 X AV	Pierścień zewnętrzno-uszczelniający "Nilos"	1	
29	32024 X AV	Pierścień zewnętrzno-uszczelniający "Nilos"	1	
30	3565121812	Korpus przył. kolank. nast. M18x1,5	2	
31	41121824	Wtyczka szybkozłącza ISO-12,5 (M18x1,5)	6	
32	6100	Gniazdo wtyczki ISO-12,5	4	
33	GUA110x2	Nakrętka łożyskowa M110x2	1	
34	Manu-Box-055	D55-320	1	
35	VRDE 015AFF	Zamek hydrauliczny 3/8"/M18x1,5	1	
36	1069/30-000/1800	Przewód giętki kpl.	2	
37	1069/30-000/2500	Przewód giętki kpl.	2	
38	1069/30-000/600	Przewód giętki kpl.	1	
39	1069/30-000/700	Przewód giętki kpl.	1	
40	10x70-Fe/Zn	DIN 1481	1	
41	13-Fe/Zn	DIN 126	1	
42	32022X	DIN 720	1	
43	32024X	DIN 720	1	
44	45	DIN 471	1	
45	4x20-Fe/Zn	DIN 1481	1	
46	5x35-Fe/Zn	DIN 1481	1	
47	6x70-Fe/Zn	DIN 1481	1	
48	9/16"	PN-83/M-86452	2	
49	A11x50-Fe/Zn-m5c	DIN 11023	1	
50	A71-Fe/Zn-m5c	DIN 11024	2	
51	M10-8-B-Fe/Zn	DIN 934	2	
52	M10x1	DIN 71412	1	
53	M10x20-8.8-B-Fe/Zn	DIN 933	2	
54	M10x25-8.8-B-Fe/Zn	DIN 933	2	
55	M20x1,5-10-B-Fe/Zn	DIN 985	4	
56	M20x1,5x60-10.9-B-Fe/Zn	DIN 960	4	
57	M6x16-8.8-B-Fe/Zn	DIN 933	8	
58	M8x16-8.8-B-Fe/Zn	DIN 933	2	
59	MB22	DIN 5406	1	
60	Z10,2-Fe/Zn	DIN 127	6	

A- Opcja
B- Występuje z kołem transportowym

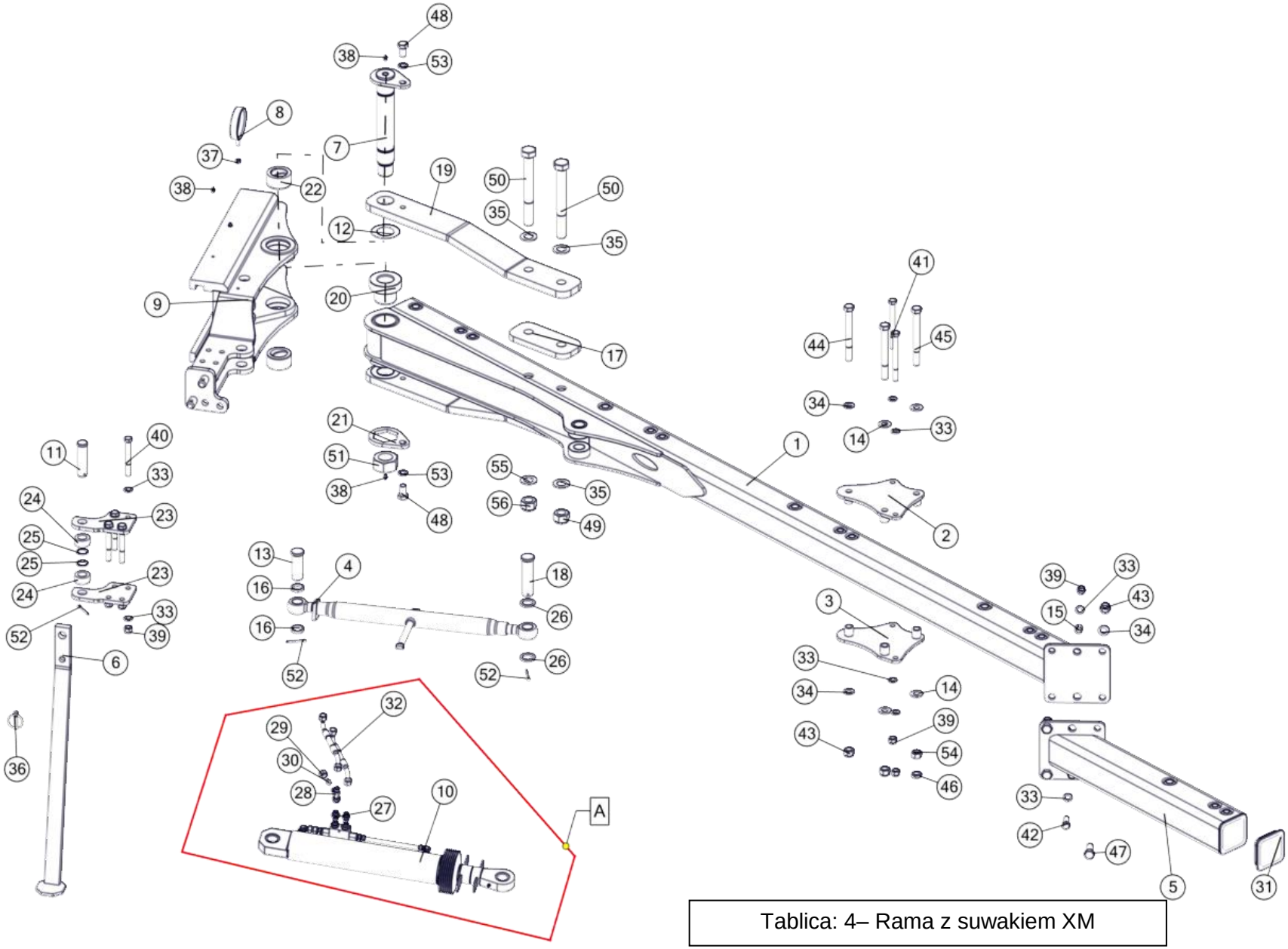

Tablica: 4– Rama z suwakiem XM

Rama z suwakiem XM				
Nr	Nr katalogowy	Nazwa części	Ilość	UWAGI
1	1150/130-100/0	Rama kpl. spaw. A	1	
2	1150/29-100/0	Płyta mocowania koła górna kpl. spaw.	1	
3	1150/29-200/0	Płyta mocowania koła dolna kpl. spaw.	1	
4	1152/01-000/0	Śruba odchylania ramy kpl.	1	
5	1152/09-100/0	Przedłużacz ramy kpl. spaw.	1	
6	1153/00-400/0	Podpórka kpl. spaw.	1	XM 5
7	1153/105-100/0	Sworzeń 55 kpl. spaw.	1	
8	1153/46-200/0	Uchwyt węży kpl. spaw.	1	
9	1153/99-100/0	Suwak kpl. spaw. F	1	
10	CJ-S372-16-80/45/125/A	Cylinder hydrauliczny tłokowy	1	
11	1153/99-203/0	Sworzeń 30x115/105	1	
12	1069/32-003/0	Podkładka ø95/55,5x1	2	
13	1115/00-006/0	Sworzeń 35x95/82	1	
14	1116/71-003/0	Podkładka ø42/20,5x4	4	
15	1123/10-001/0	Kołek sprężysty	2	XM 5
16	1127/00-006/0	Podkładka ø42,4/35,5x9	2	
17	1150/130-001/0	Płytka uzupełniająca	2	
18	1150/130-002/0	Sworzeń 35x135/125	1	
19	1153/100-001/0	Płaskownik wzmacniający A	2	
20	1153/150-001/0	Tuleja ø105/70/55x77,5	2	
21	1153/55-001/0	Opornik nakrętki	1	
22	1153/99-001/0	Tuleja łożyskowa ø80/55x42	2	
23	1153/99-201/0	Ucho wrzeciona	2	
24	1153/99-202/0	Tuleja ø50/30,5x24	2	
25	1153/99-204/0	Podkładka ø38/30,2x3	2	
26	1674/00-112/0	Podkładka ø50/35,5x6	2	
27	14121818	Korpus przyłączki prostej redukcyjnej M18x1,5/M18x1,5	2	
28	376811218	Korpus przył. trójnik. niesymetr.nast. M18x1,5	1	
29	3911218	Nakrętka korka M2 12L	1	
30	726112	Korek zaślepiający z uszczelką VZ2 12L/S	1	
31	ZP 120x120x8	Zaślepka plastikowa 120x120x8	1	
32	1153/00-700/2600	Przewód giętki kpl	2	
33	17-Fe/Zn	DIN 126	16	
34	21-Fe/Zn	DIN 126	6	
35	31-Fe/Zn	DIN 126	4	
36	A11x50-Fe/Zn-m5c	DIN 11023	1	
37	M10-8-B-Fe/Zn	DIN 934	1	
38	M10x1	DIN 71412	6	
39	M16x1,5-10-B-Fe/Zn	DIN 985	8	
40	M16x1,5x130-10.9-B-Fe/Zn	DIN 960	4	
41	M16x1,5x170-10.9-B-Fe/Zn	DIN 960	2	
42	M16x1,5x45-10.9-B-Fe/Zn	DIN 961	2	
43	M20x1,5-10-B-Fe/Zn	DIN 985	6	
44	M20x1,5x190-10.9-B-Fe/Zn	DIN 960	2	
45	M20x1,5x200-10.9-B-Fe/Zn	DIN 960	1	
46	M20x1.5-10-B-Fe/Zn	DIN 439	1	
47	M20x1.5x50-10.9-B-Fe/Zn	DIN 961	4	
48	M20x35-8.8-B-Fe/Zn	DIN 933	2	
49	M30x2-10-B-Fe/Zn	DIN 985	2	
50	M30x2x260-10.9-B-Fe/Zn	DIN 960	2	
51	M48x3-10-B-Fe/Zn	DIN 934	1	
52	S-6,3x50-Fe/Zn	DIN 94	3	
53	Z20,5-Fe/Zn	DIN 127	2	
54	M20x1,5-10-B-Fe/Zn	DIN 934	1	

A - Opcja

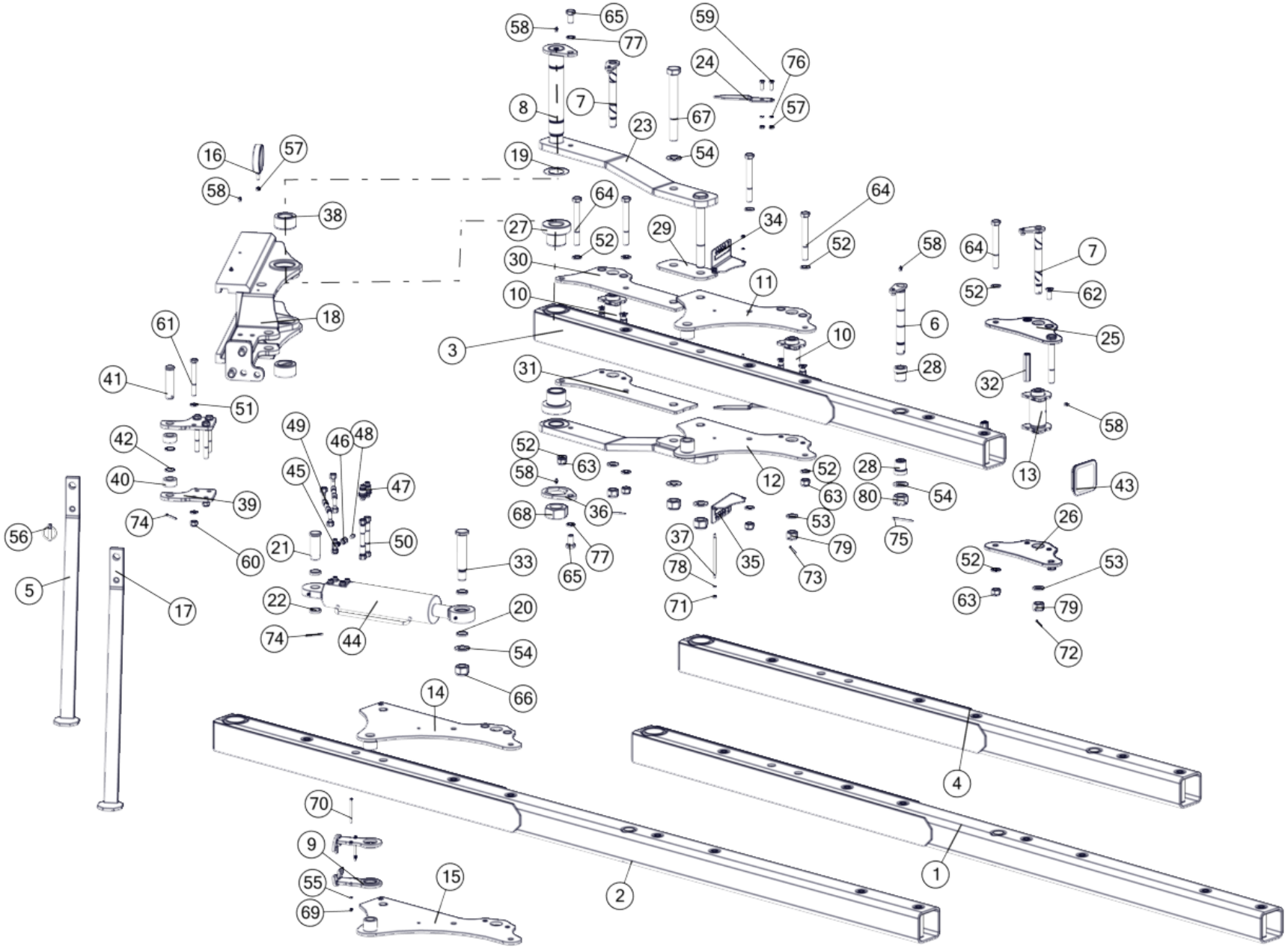

Tablica: 5– Rama z suwakiem VARIO 3/4

Rama z suwakiem VARIO 3/4				
Nr	Nr katalogowy	Nazwa części	Ilość	UWAGI
1	1153/151-000/0	Rama kpl. spaw. B	1	VARIO 4
2	1153/161-000/0	Rama kpl. spaw. C	1	VARIO 4 PLUS
3	1153/191-000/0	Rama kpl. spaw. C	1	VARIO 3
4	1153/201-000/0	Rama kpl. spaw. D	1	VARIO 3 PLUS
5	1153/00-400/0	Podpórka kpl. spaw.	1	
6	1153/100-100/0	Sworzeń 30 kpl. spaw.	1	
7	1153/102-100/0	Sworzeń 27 kpl. spaw.	3	
8	1153/105-100/0	Sworzeń 55 kpl. spaw.	1	
9	1153/144-100/0	Blokada cylindra kpl. spaw.	2	PLUS
10	1153/152-100/0	Tuleja kpl. spaw. A	2	
11	1153/153-100/0	Płyta górna kpl. spaw. E	1	
12	1153/153-200/0	Płyta dolna kpl. spaw. E	1	
13	1153/154-100/0	Tuleja kpl. spaw. B	2	
14	1153/162-100/0	Płyta górna kpl. spaw. G	1	PLUS
15	1153/162-200/0	Płyta dolna kpl. spaw.	1	PLUS
16	1153/46-200/0	Uchwyt węży kpl. spaw.	1	
17	1153/98-000/0	Podpórka kpl. spaw. A	1	PLUS
18	1153/99-100/0	Suwak kpl. spaw. F	1	
19	1069/32-003/0	Podkładka ø95/55,5x1	2	
20	1101/00-007/0	Podkładka ø42,4/35,5x6,5	2	
21	1115/00-006/0	Sworzeń 35x95/82	1	
22	1127/00-006/0	Podkładka ø42,4/35,5x9	2	
23	1153/100-001/0	Płaskownik wzmacniający A	2	
24	1153/100-004/1	Wskaźnik	2	
25	1153/104-001/0	Płyta górna B	2	
26	1153/104-002/0	Płyta dolna B	2	
27	1153/150-001/0	Tuleja ø105/70/55x77,5	2	
28	1153/150-002/0	Tuleja łożyskowa ø48/40/30x50	2	
29	1153/150-003/0	Płytka uzupełniająca	2	
30	1153/152-001/0	Płyta górna D	1	
31	1153/152-002/0	Płyta dolna D	1	
32	1153/152-003/0	Nakrętka M16x105	8	
33	1153/153-001/0	Sworzeń 35x180	1	
34	1153/155-001/0	Skala góra A	1	
35	1153/155-002/0	Skala dół A	1	
36	1153/55-001/0	Opornik nakrętki	1	
37	1153/56-002/0	Szpilka M8x170	2	
38	1153/99-001/0	Tuleja łożyskowa ø80/55x42	2	
39	1153/99-201/0	Ucho wrzeciona	2	
40	1153/99-202/0	Tuleja ø50/30,5x24	2	
41	1153/99-203/0	Sworzeń 30x115/105	1	
42	1153/99-204/0	Podkładka ø38/30,2x3	2	
43	ZP 120x120x8	Zaślepka plastikowa 120x120x8	1	
44	181862.7	Cylinder boczny pługa DZ 90/45-190 MSK2	1	
45	376811218	Korpus przył. trójnik. niesymetr.nast. M18x1,5	1	
46	3911218	Nakrętka korka M2 12L	1	
47	41121824	Wtyczka szybkozłącza ISO-12,5 (M18x1,5)	2	
48	726112	Korek zaślepiający z uszczelką VZ2 12L/S	1	
49	1153/00-700/2600	Przewód giętki kpl	2	
50	1153/00-800/2500	Przewód giętki kpl.	2	
51	17-Fe/Zn	DIN 126	8	
52	21-Fe/Zn	DIN 126	16	
53	25-Fe/Zn	DIN 126	4	
54	31-Fe/Zn	DIN 126	6	
55	6,4-Fe/Zn	DIN 126	4	PLUS
56	A11x50-Fe/Zn-m5c	DIN 11023	1	
57	M10-8-B-Fe/Zn	DIN 934	5	
58	M10x1	DIN 71412	11	
59	M10x30-8.8-B-Fe/Zn	DIN 933	4	
60	M16x1,5-10-B-Fe/Zn	DIN 985	4	

61	M16x1,5x130-10.9-B-Fe/Zn	DIN 960	4	
62	M16x40-8.8-B-Fe/Zn	DIN 7991	16	
63	M20x1,5-10-B-Fe/Zn	DIN 985	8	
64	M20x1,5x170-10.9-B-Fe/Zn	DIN 960	8	
65	M20x35-8.8-B-Fe/Zn	DIN 933	2	
66	M30x2-10-B-Fe/Zn	DIN 985	3	
67	M30x2x260-10.9-B-Fe/Zn	DIN 960	2	
68	M48x3-10-B-Fe/Zn	DIN 934	1	
69	M6-8-B-Fe/Zn	DIN 985	2	PLUS
70	M6x90-8.8-B-Fe/Zn	DIN 931	2	PLUS
71	M8-8-B-Fe/Zn	DIN 934	4	
72	S-5x56-Fe/Zn	DIN 94	2	
73	S-5x63-Fe/Zn	DIN 94	2	
74	S-6,3x50-Fe/Zn	DIN 94	2	
75	S-6,3x71-Fe/Zn	DIN 94	1	
76	Z10,2-Fe/Zn	DIN 127	4	
77	Z20,5-Fe/Zn	DIN 127	2	
78	Z8,2-Fe/Zn	DIN 127	4	
79	ZM24x2-10-B-Fe/Zn	DIN 935	4	
80	ZM30x2-10-B-Fe/Zn	DIN 935	1	

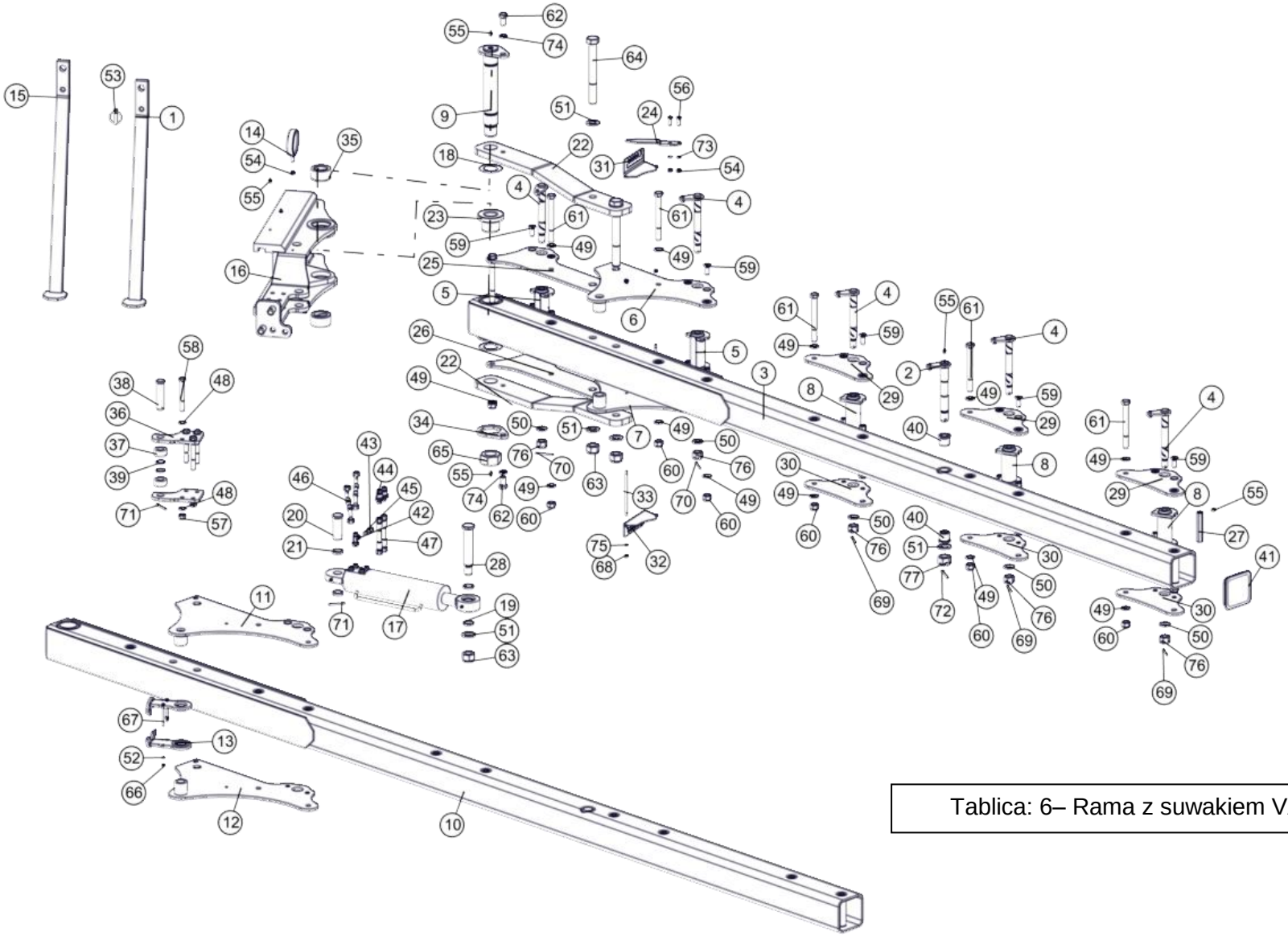

Tablica: 6– Rama z suwakiem VARIO 5

Rama z suwakiem VARIO 5				
Nr	Nr katalogowy	Nazwa części	Ilość	UWAGI
1	1153/00-400/0	Podpórka kpl. spaw.	1	
2	1153/100-100/0	Sworzeń 30 kpl. spaw.	1	
3	1153/101-000/0	Rama kpl. spaw.	1	
4	1153/102-100/0	Sworzeń 27 kpl. spaw.	5	
5	1153/102-200/0	Tuleja kpl. spaw.	2	
6	1153/103-100/0	Płyta górna kpl. spaw. A	1	
7	1153/103-200/0	Płyta dolna kpl. spaw. A	1	
8	1153/104-100/0	Tuleja kpl. spaw.	3	
9	1153/105-100/0	Sworzeń 55 kpl. spaw.	1	
10	1153/141-000/0	Rama kpl. spaw. A	1	PLUS
11	1153/142-100/0	Płyta górna kpl. spaw. C	1	PLUS
12	1153/142-200/0	Płyta dolna kpl. spaw. C	1	PLUS
13	1153/144-100/0	Blokada cylindra kpl. spaw.	2	PLUS
14	1153/46-200/0	Uchwyt węży kpl. spaw.	1	
15	1153/98-000/0	Podpórka kpl. spaw. A	1	
16	1153/99-100/0	Suwak kpl. spaw. F	1	
17	181862.7	Cylinder boczny pługa DZ 90/45-190 MSK2	1	
18	1069/32-003/0	Podkładka ø95/55,5x1	2	
19	1101/00-007/0	Podkładka ø42,4/35,5x6,5	2	
20	1115/00-006/0	Sworzeń 35x95/82	1	
21	1127/00-006/0	Podkładka ø42,4/35,5x9	2	
22	1153/100-001/0	Płaskownik wzmacniający A	2	
23	1153/100-002/0	Tuleja ø105/70/55x67,5	2	
24	1153/100-004/1	Wskaźnik	2	
25	1153/102-001/0	Płyta górna	1	
26	1153/102-002/0	Płyta dolna	1	
27	1153/102-005/0	Nakrętka M16x125	10	
28	1153/103-001/0	Sworzen 35x200	1	
29	1153/104-001/0	Płyta górna B	3	
30	1153/104-002/0	Płyta dolna B	3	
31	1153/106-001/0	Skala góra	1	
32	1153/106-002/0	Skala dół	1	
33	1153/106-003/0	Szpilka M8x190	2	
34	1153/55-001/0	Opornik nakrętki	1	
35	1153/99-001/0	Tuleja łożyskowa ø80/55x42	2	
36	1153/99-201/0	Ucho wrzeciona	2	
37	1153/99-202/0	Tuleja ø50/30,5x24	2	
38	1153/99-203/0	Sworzeń 30x115/105	1	
39	1153/99-204/0	Podkładka ø38/30,2x3	2	
40	1190/23-001/0	Tuleja łożyskowa ø48/40/30x40	2	
41	ZP 140x140	Zaślepka plastikowa 140x140	1	
42	376811218	Korpus przył. trójnik. niesymetr.nast. M18x1,5	1	
43	3911218	Nakrętka korka M2 12L	1	
44	41121824	Wtyczka szybkozłącza ISO-12,5 (M18x1,5)	2	
45	726112	Korek zaślepiający z uszczelką VZ2 12L/S	1	
46	1153/00-700/2600	Przewód giętki kpl	2	
47	1153/00-800/2500	Przewód giętki kpl.	2	
48	17-Fe/Zn	DIN 126	8	
49	21-Fe/Zn	DIN 126	20	
50	25-Fe/Zn	DIN 126	5	
51	31-Fe/Zn	DIN 126	6	
52	6,4-Fe/Zn	DIN 126	4	PLUS
53	A11x50-Fe/Zn-m5c	DIN 11023	1	
54	M10-8-B-Fe/Zn	DIN 934	5	
55	M10x1	DIN 71412	12	
56	M10x30-8.8-B-Fe/Zn	DIN 933	4	
57	M16x1,5-10-B-Fe/Zn	DIN 985	4	
58	M16x1,5x130-10.9-B-Fe/Zn	DIN 960	4	
59	M16x40-8.8-B-Fe/Zn	DIN 7991	20	
60	M20x1,5-10-B-Fe/Zn	DIN 985	10	

61	M20x1,5x190-10.9-B-Fe/Zn	DIN 960	10	
62	M20x35-8.8-B-Fe/Zn	DIN 933	2	
63	M30x2-10-B-Fe/Zn	DIN 985	3	
64	M30x2x260-10.9-B-Fe/Zn	DIN 960	2	
65	M48x3-10-B-Fe/Zn	DIN 934	1	
66	M6-8-B-Fe/Zn	DIN 985	2	PLUS
67	M6x90-8.8-B-Fe/Zn	DIN 931	2	PLUS
68	M8-8-B-Fe/Zn	DIN 934	4	
69	S-5x56-Fe/Zn	DIN 94	3	
70	S-5x63-Fe/Zn	DIN 94	2	
71	S-6,3x50-Fe/Zn	DIN 94	2	
72	S-6,3x71-Fe/Zn	DIN 94	1	
73	Z10,2-Fe/Zn	DIN 127	4	
74	Z20,5-Fe/Zn	DIN 127	2	
75	Z8,2-Fe/Zn	DIN 127	4	
76	ZM24x2-10-B-Fe/Zn	DIN 935	5	
77	ZM30x2-10-B-Fe/Zn	DIN 935	1	

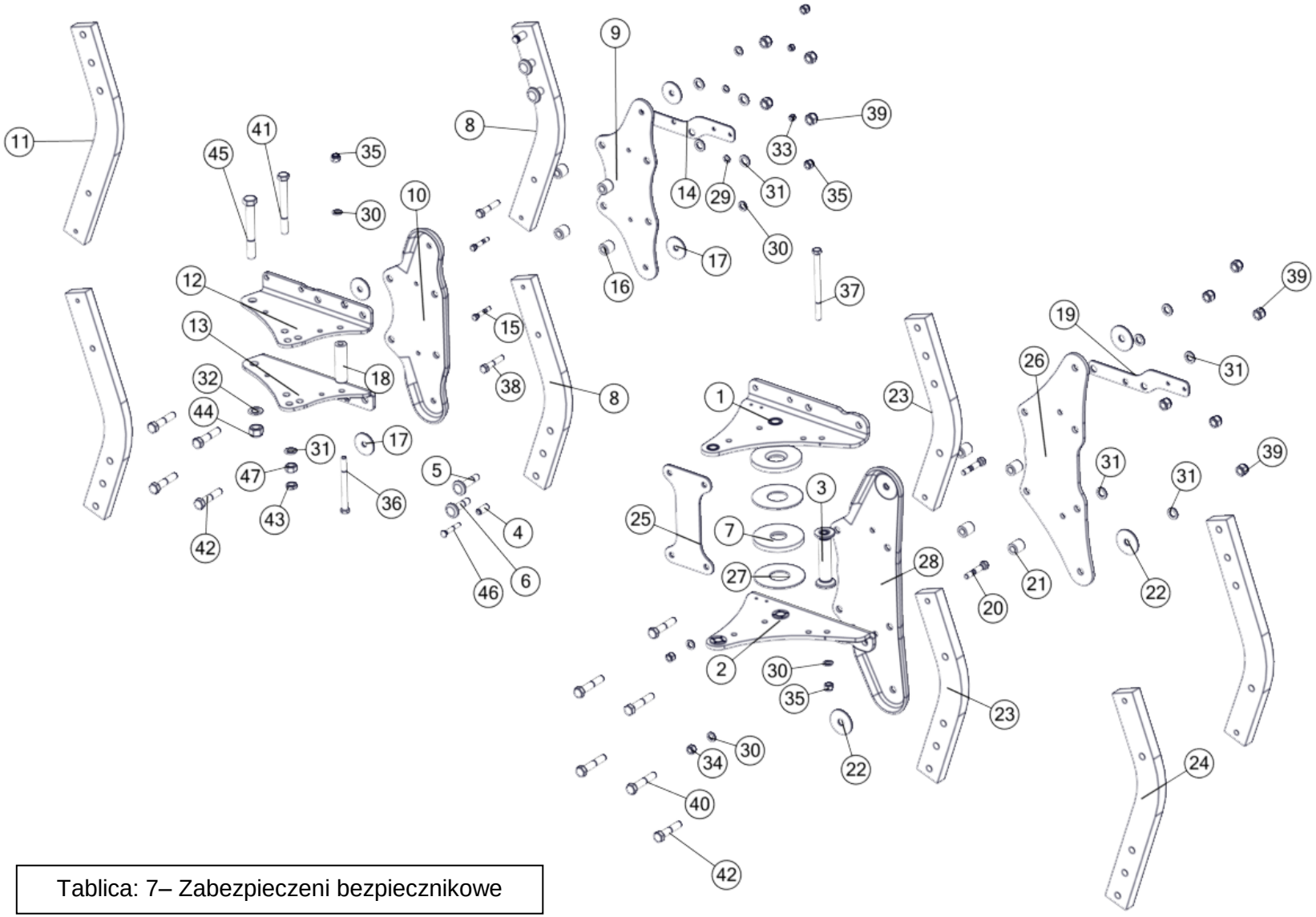

Tablica: 7– Zabezpieczeni bezpiecznikowe

Zabezpieczenie bezpiecznikowe				
Nr	Nr katalogowy	Nazwa części	Ilość	UWAGI
1	1153/96-110/1	Płyta górna kpl. spaw.	1	VARIO
2	1153/96-120/1	Płyta dolna kpl. spaw.	1	VARIO
3	1153/96-130/0	Tuleja kpl. spaw.	1	VARIO
4	1122/30-002/0	Tulejka grządzieli ø20/12,5x40	2	
5	1126/50-008/0	Śruba grządzieli M20x1,5x82	2	
6	1126/50-009/0	Śruba grządzieli M20x1,5x72	2	
7	1140/40-103/0	Pierścień ø150/48x15	2	VARIO 3/ 4
8	1150/103-001/0	Grządziel 80x30x694	2	XM
9	1150/103-101/0	Płyta grządzieli	1	XM
10	1150/103-102/0	Płyta grządzieli tłoczona	1	XM
11	1150/104-001/0	Grządziel 80x30x745	2	XM Premium
12	1150/28-001/0	Płyta uchwytu górna B	1	XM
13	1150/28-002/0	Płyta uchwytu dolna B	1	XM
14	1151/00-003/0	Płytka uchwytu świateł	1	XM
15	1151/00-201/0	Bezpiecznik grządzieli M12x65 (a=30)	2	XM
16	1151/04-002/0	Tuleja ø35/20x30,5	4	XM
17	1151/04-003/0	Podkładka ø70/16,2x4	4	XM
18	1152/04-001/0	Tuleja ø35/17x120	1	XM
19	1153/00-006/0	Płytka uchwytu świateł	1	VARIO
20	1153/00-501/0	Bezpiecznik grządzieli M16x81 (a=35)	2	VARIO
21	1153/02-002/0	Tuleja ø35/20x36	4	VARIO
22	1153/04-002/0	Podkładka ø80/20,5x4	4	VARIO
23	1153/120-001/0	Grządziel 80x35x635	2	VARIO
24	1153/124-001/0	Grządziel 80x35x741	2	VARIO PLUS
25	1153/135-001/0	Płyta uchwytu kroju	1	VARIO
26	1153/96-103/0	Płyta grządzieli	1	VARIO
27	1153/96-105/0	Pierścień ø150/59x5	2	VARIO 5
28	1153/96-106/0	Płyta grządzieli tłoczona	1	VARIO
29	13-Fe/Zn	DIN 126	2	
30	17-Fe/Zn	DIN 126	6	
31	21-Fe/Zn	DIN 126	11	
32	25-Fe/Zn	DIN 126	1	
33	M12-8-B-Fe/Zn	DIN 934	2	
34	M16-8-B-FeZn	DIN 934	2	
35	M16x1,5-10-B-Fe/Zn	DIN 985	4	
36	M16x1,5x170-10.9-B-Fe/Zn	DIN 960	1	
37	M16x1,5x220-10.9-B-Fe/Zn	DIN 960	1	
38	M16x1,5x80-10.9-B-Fe/Zn	DIN 960	2	
39	M20x1,5-10-B-Fe/Zn	DIN 985	10	
40	M20x1,5x100-10.9-B-Fe/Zn	DIN 960	4	
41	M20x1,5x180-10.9-B-Fe/Zn	DIN 960	1	
42	M20x1,5x90-10.9-B-Fe/Zn	DIN 960	6	
43	M20x1.5-10-B-Fe/Zn	DIN 439	1	
44	M24x2-10-B-Fe/Zn	DIN 985	1	
45	M24x2x180-10.9-B-Fe/Zn	DIN 960	1	
46	ZM12x1,25x75-10.9-Fe/Zn	DIN 605	2	
47	M20x1,5-10-B-Fe/Zn	DIN 934	1	

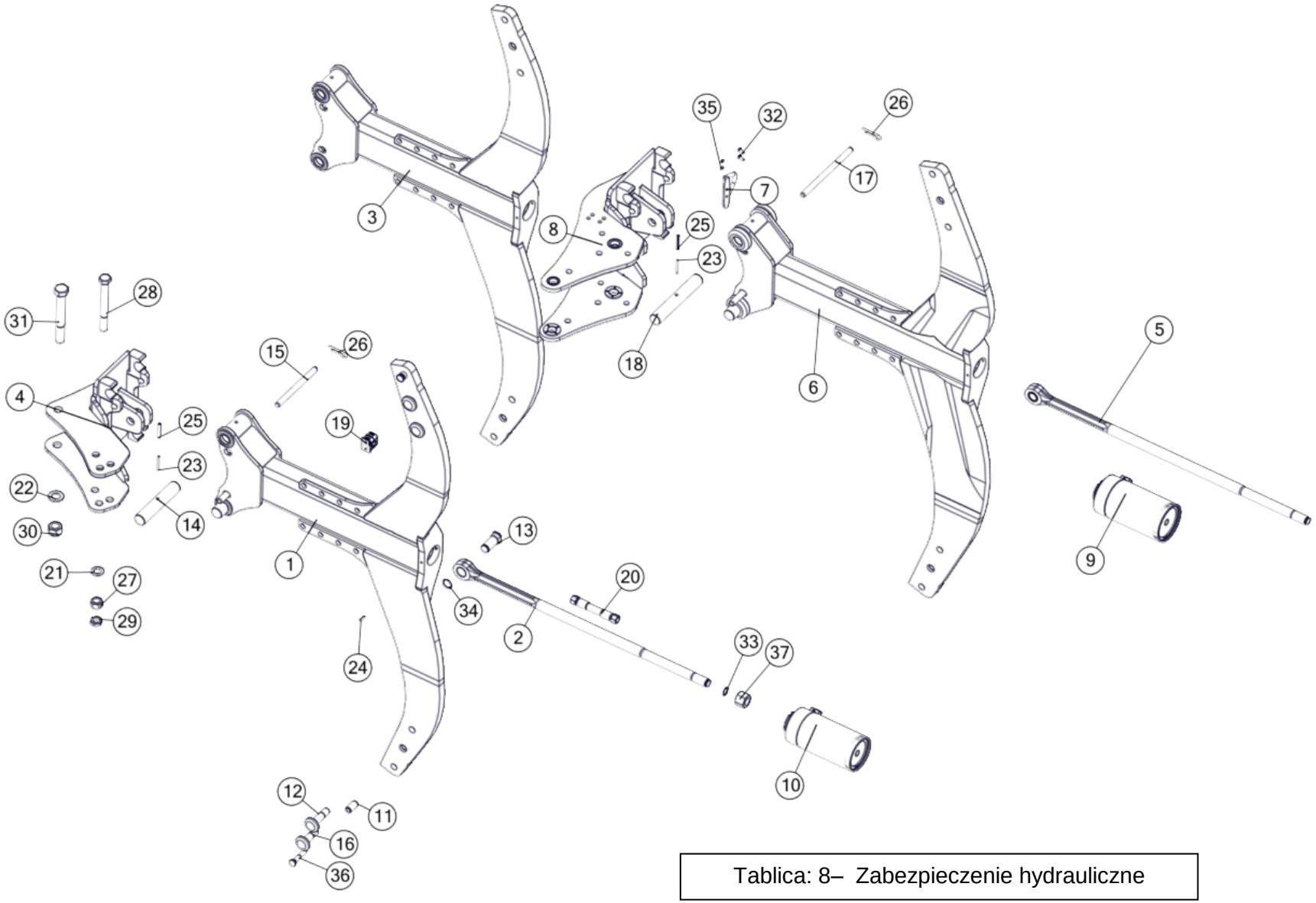

Tablica: 8– Zabezpieczenie hydrauliczne

Zabezpieczenie hydrauliczne				
Nr	Nr katalogowy	Nazwa części	Ilość	UWAGI
1	1150/105-100/0	Goleń hydrauliczna mała kpl. spaw.	1	XM
2	1150/105-200/0	Łącznik kpl.	1	XM
3	1150/107-100/0	Goleń hydrauliczna CORN kpl. spaw.	1	XM Premium
4	1150/27-000/1	Uchwyt korpusu kpl. spaw.	1	XM
5	1152/43-200/0	Łącznik kpl.	1	VARIO
6	1152/84-100/0	Goleń hydrauliczna duża kpl. spaw. A	1	VARIO
7	1153/93-100/0	Uchwyt węża kpl. spaw.	1	VARIO
8	1153/94-000/0	Uchwyt korpusu kpl. spaw.	1	VARIO
9	SMTUG 100.36.H-02	Cylinder zabezpieczenia hydraulicznego kpl.	1	VARIO Pierwszy korpus
10	SMTUG 90.36.H-00	Cylinder zabezpieczenia hydraulicznego kpl.	1	
11	1117/00-043/0	Tulejka grządzieli ø20/12,5x35	2	
12	1126/50-009/0	Śruba grządzieli M20x1,5x72	2	
13	1150/26-001/0	Sworzeń łącznika	1	
14	1150/26-002/0	Czop goleni	2	XM
15	1150/26-003/0	Zawleczka ø16x190	2	XM
16	1150/26-004/0	Śruba grządzieli M20x1,5x62	2	
17	1152/43-001/0	Zawleczka ø16x240	2	
18	1153/00-012/0	Czop goleni	2	VARIO
19	sp/218/pah-is/m/w10	Uchwyt węża kpl. STAUFF	3	VARIO
20	1151/78-100/1000	Przewód giętki kpl.	1	
21	21-Fe/Zn	DIN 126	1	
22	25-Fe/Zn	DIN 126	1	
23	5x50-Fe/Zn	DIN 1481	4	
24	6x20-Fe/Zn	DIN 1481	2	
25	8x50-Fe/Zn	DIN 1481	4	
26	A60-Fe/Zn-m5c	DIN 11024..	4	
27	M20x1,5-10-B-Fe/Zn	DIN 934	1	
28	M20x1,5x180-10.9-B-Fe/Zn	DIN 960	1	
29	M20x1.5-10-B-Fe/Zn	DIN 439	1	
30	M24x2-10-B-Fe/Zn	DIN 985	1	
31	M24x2x180-10.9-B-Fe/Zn	DIN 960	1	
32	M6x16-8.8-B-Fe/Zn	DIN 933	2	
33	Z21	DIN 471	1	
34	Z25	DIN 471	1	
35	Z6,1-Fe/Zn	DIN 127	2	
36	ZM12x1,25x65-10.9-Fe/Zn	DIN 605	2	
37	M24x2-10-B-Fe/Zn	DIN 6330	1	

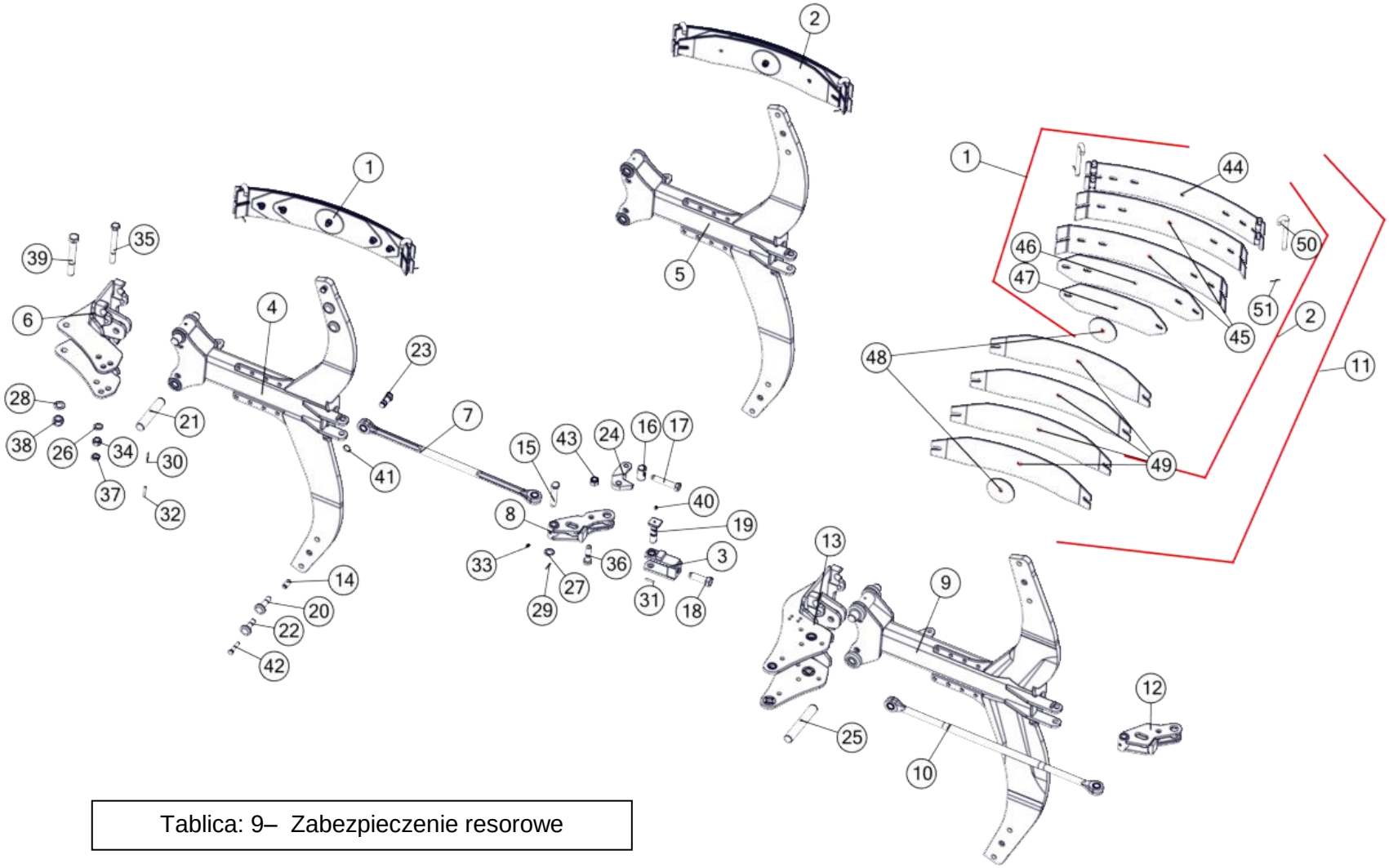

Tablica: 9– Zabezpieczenie resorowe

Zabezpieczenie resorowe				
Nr	Nr katalogowy	Nazwa części	Ilość	UWAGI
1	1117/63-000/0	Sprężyna kpl. A	1	XM
2	1117/64-000/0	Sprężyna kpl. B	1	VARIO/ XM Opcja
3	1117/72-300/0	Napinacz kpl.	1	
4	1150/106-100/0	Goleń resorowa mała kpl. spaw.	1	XM
5	1150/108-100/0	Goleń resorowa CORN kpl. spaw.	1	XM Premium
6	1150/27-000/1	Uchwyt korpusu kpl. spaw.	1	XM
7	1150/36-000/0	Łącznik kpl. A	1	
8	1151/25-200/0	Dźwignia kpl.	1	XM
9	1152/86-100/0	Goleń resorowa duża kpl. spaw. A	1	VARIO
10	1153/00-900/0	Łącznik kpl.	1	VARIO
11	1153/210-000/0	Sprężyna kpl. C	1	VARIO Opcja
12	1153/42-100/0	Dźwignia kpl.	1	VARIO
13	1153/94-000/0	Uchwyt korpusu kpl. spaw.	1	VARIO
14	1117/00-043/0	Tulejka grządzieli ø20/12,5x35	2	
15	1117/72-001/0	Sworzeń 22x105/96	1	
16	1117/72-003/0	Nakrętka M20	1	
17	1117/72-004/0	Śruba M20x110	1	
18	1117/72-005/0	Śruba M24x78	1	
19	1117/72-007/0	Sworzeń 25x104	1	
20	1126/50-009/0	Śruba grządzieli M20x1,5x72	2	
21	1150/26-002/0	Czop goleni	2	XM
22	1150/26-004/0	Śruba grządzieli M20x1,5x62	2	
23	1150/34-001/0	Sworzeń łącznika A	1	
24	1152/46-002/0	Płytka dźwigni C	1	
25	1153/00-012/0	Czop goleni	2	VARIO
26	21-Fe/Zn	DIN 126	1	
27	23-Fe/Zn	DIN 126	1	
28	25-Fe/Zn	DIN 126	1	
29	5x35-Fe/Zn	DIN 1481	1	
30	5x50-Fe/Zn	DIN 1481	2	
31	6x35-Fe/Zn	DIN 1481	1	
32	8x50-Fe/Zn	DIN 1481	2	
33	M10x1	DIN 71412	1	
34	M20x1,5-10-B-Fe/Zn	DIN 934	1	
35	M20x1,5x180-10.9-B-Fe/Zn	DIN 960	1	
36	M20x1,5x70-10.9-B-Fe/Zn	DIN 960	1	
37	M20x1.5-10-B-Fe/Zn	DIN 439	1	
38	M24x2-10-B-Fe/Zn	DIN 985	1	
39	M24x2x180-10.9-B-Fe/Zn	DIN 960	1	
40	M8x1	DIN 71412	1	
41	Z25	DIN 471	1	
42	ZM12x1,25x65-10.9-Fe/Zn	DIN 605	2	
43	M20x1,5-10-B-Fe/Zn	DIN 985	1	
44	RS.01.01	Blacha 1	1	
45	RS.01.02	Blacha 2	2	
46	RS.01.04	Blacha 4	1	
47	RS.01.05	Blacha 5	1	
48	RS.01.06	Krążek	2	
49	RS.01.07	Blacha 6	4	
50	1117/00-026/0	Zawias	2	
51	S-5x25-Fe/Zn	DIN 94	2	

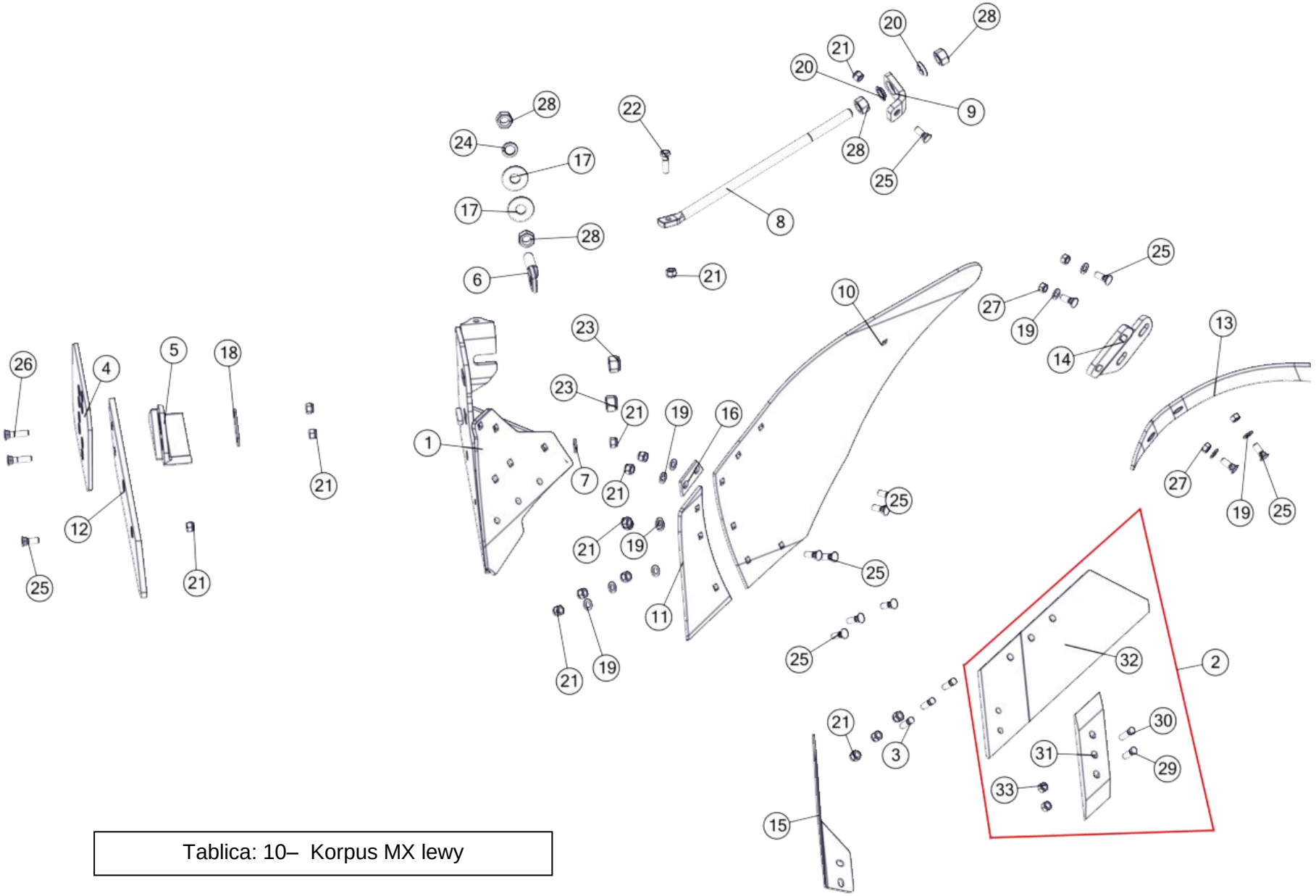

Tablica: 10– Korpus MX lewy

Korpus MX lewy				
Nr	Nr katalogowy	Nazwa części	Ilość	UWAGI
1	1150/52-100/0	Rdzeń lewy MX kpl. spaw.	1	
2	1150/72-200/0	Lemiesz z dłutem MX lewy kpl. A	1	
3	1067/91-102/0	Śruba z łbem stożkowym M12x1,25x35	3	
4	1067/93-002/0	Nakładka płozu T	1	Ostatni korpus
5	1115/50-002/0	Piętka lewa	1	Ostatni korpus
6	1126/50-010/0	Śruba regulacyjna M20x1,5	1	
7	1150/51-004/0	Podkładka śruby ø30/13x4	1	
8	1150/51-005/0	Wypora	1	
9	1150/51-006/0	Kątownik wypory	1	
10	1150/52-001/0	Skrzydło odkładnicy MX lewe	1	
11	1150/52-002/0	Pierś odkładnicy MX lewa	1	
12	1150/52-003/0	Listwa płozu MX lewa	1	
13	1150/52-301/0	Zgarniacz lewy	1	
14	1150/52-302/0	Uchwyt zgarniacza lewy	1	
15	1153/00-008/0	Krój nożowy lewy	1	Opcja
16	1153/21-004/0	Płytka wyrównawcza	1	
17	1153/51-004/0	Podkładka śruby ø55/21x4	2	
18	1153/51-005/0	Podkładka piętki	1	Ostatni korpus
19	13-Fe/Zn	DIN 126	11	
20	22,5-Fe/Zn 5	DIN 74361C	2	
21	M12x1,25-10-B-Fe/Zn	DIN 985	16	
22	M12x1,25x40-10.9-B-Fe/Zn	DIN 960	1	
23	M20x1,5-10-B-Fe/Zn	DIN 985	2	
24	Z20,5-Fe/Zn	DIN 127	1	
25	ZM12x1,25x35-10.9-Fe/Zn	DIN 605	13	
26	ZM12x1,25x50-10.9-Fe/Zn	DIN 605	2	
27	M12x1,25-10-B-Fe/Zn	DIN 934	4	
28	M20x1,5-10-B-Fe/Zn	DIN 934	4	
29	1067/91-102/0	Śruba z łbem stożkowym M12x1,25x35	1	
30	1067/91-103/0.	Śruba z łbem stożkowym M12x1,25x40	1	
31	1150/72-201/0	Dłuto lewe 3 otworowe	1	
32	1150/72-250/0	Lemiesz lewy MX kpl. spaw. A	1	
33	M12x1,25-10-B-Fe/Zn	DIN 934	2	

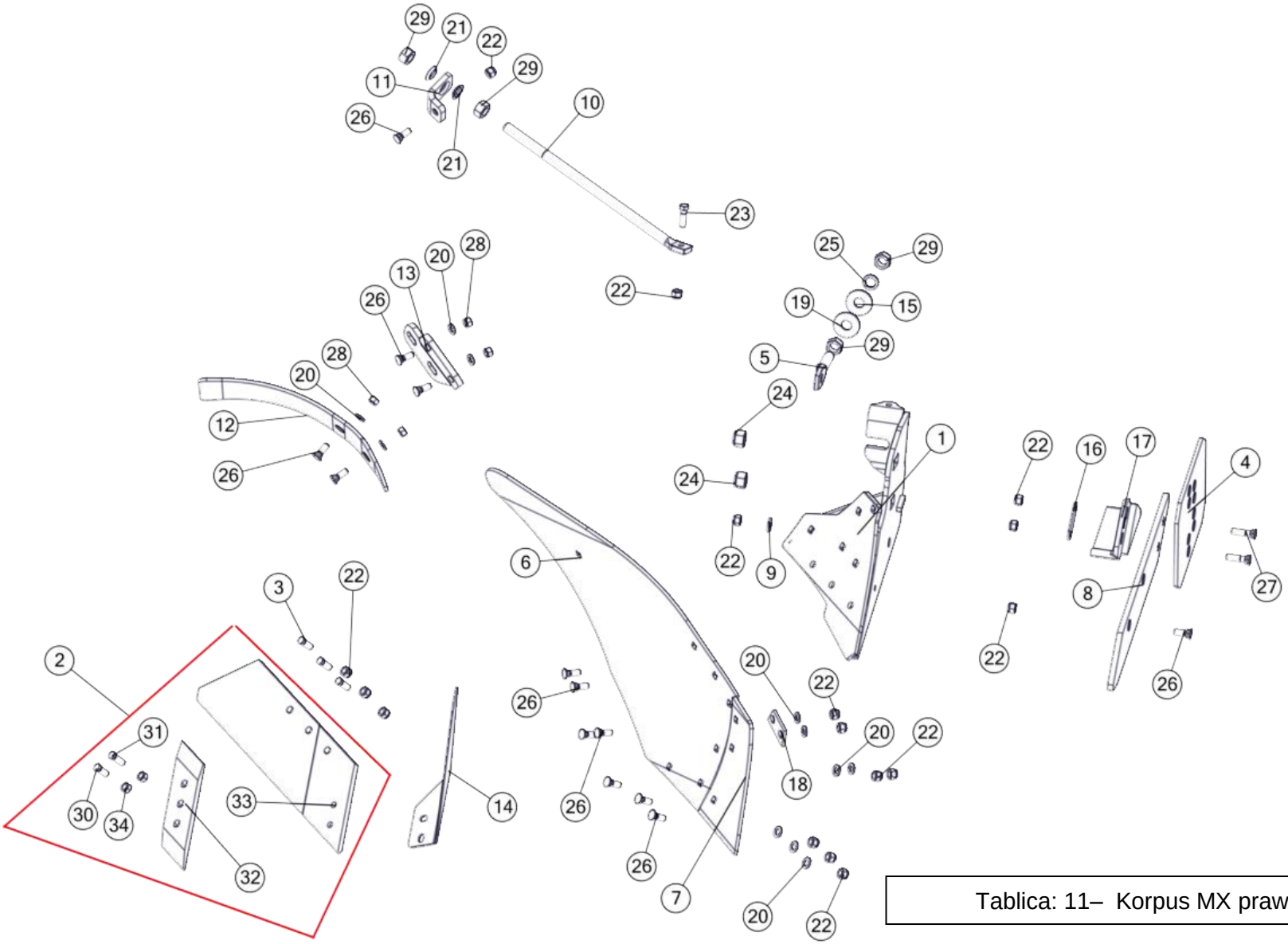

Tablica: 11– Korpus MX prawy

Korpus MX prawy				
Nr	Nr katalogowy	Nazwa części	Ilość	UWAGI
1	1150/51-100/0	Rdzeń prawy MX kpl. spaw.	1	
2	1150/71-200/0	Lemiesz z dłutem MX prawy kpl. A	1	
3	1067/91-102/0	Śruba z łbem stożkowym M12x1,25x35	3	
4	1067/93-002/0	Nakładka płozu T	1	Ostatni korpus
5	1126/50-010/0	Śruba regulacyjna M20x1,5	1	
6	1150/51-001/0	Skrzydło odkładnicy MX prawe	1	
7	1150/51-002/0	Pierś odkładnicy MX prawa	1	
8	1150/51-003/0	Listwa płozu MX prawa	1	
9	1150/51-004/0	Podkładka śruby ø30/13x4	1	
10	1150/51-005/0	Wypora	1	
11	1150/51-006/0	Kątownik wypory	1	
12	1150/51-301/0	Zgarniacz prawy	1	
13	1150/51-302/0	Uchwyt zgarniacza prawy	1	
14	1153/00-007/0	Krój nożowy prawy	1	Opcja
15	1153/51-004/0	Podkładka śruby ø55/21x4	1	
16	1153/51-005/0	Podkładka piętki	1	Ostatni korpus
17	N-BN-69/1924-26	Piętka	1	Ostatni korpus
18	1153/21-004/0	Płytka wyrównawcza	1	
19	1153/51-004/0	Podkładka śruby ø55/21x4	1	
20	13-Fe/Zn	DIN 126	11	
21	22,5-Fe/Zn 5	DIN 74361C	2	
22	M12x1,25-10-B-Fe/Zn	DIN 985	16	
23	M12x1,25x40-10.9-B-Fe/Zn	DIN 960	1	
24	M20x1,5-10-B-Fe/Zn	DIN 985	2	
25	Z20,5-Fe/Zn	DIN 127	1	
26	ZM12x1,25x35-10.9-Fe/Zn	DIN 605	13	
27	ZM12x1,25x50-10.9-Fe/Zn	DIN 605	2	
28	M12x1,25-10-B-Fe/Zn	DIN 934	4	
29	M20x1,5-10-B-Fe/Zn	DIN 934	4	
30	1067/91-102/0	Śruba z łbem stożkowym M12x1,25x35	1	
31	1067/91-103/0.	Śruba z łbem stożkowym M12x1,25x40	1	
32	1150/71-201/0	Dłuto prawe 3 otworowe	1	
33	1150/71-250/0	Lemiesz prawy MX kpl. spaw. A	1	
34	M12x1,25-10-B-Fe/Zn	DIN 934	2	

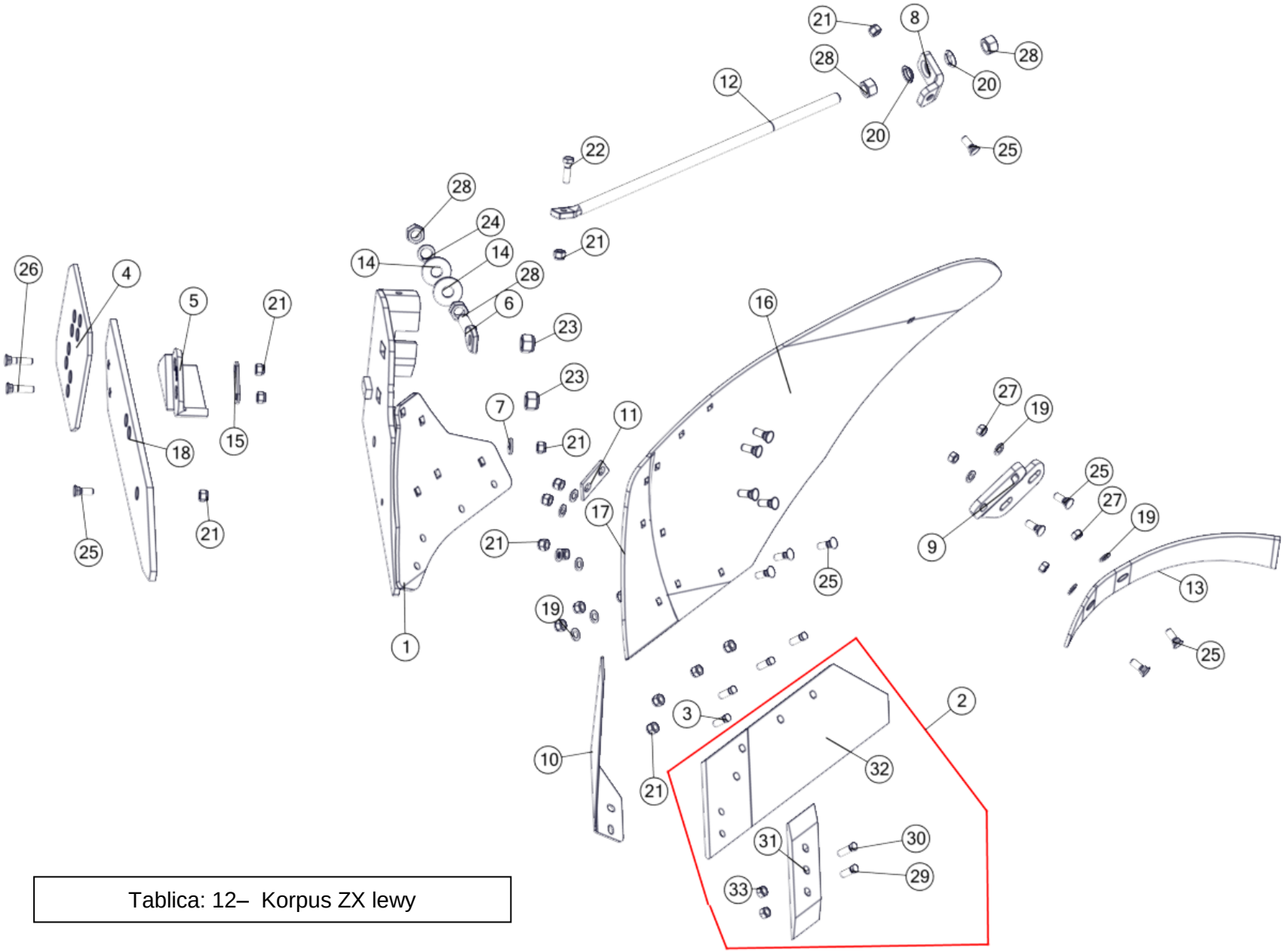

Tablica: 12– Korpus ZX lewy

Korpus ZX lewy				
Nr	Nr katalogowy	Nazwa części	Ilość	UWAGI
1	1153/52-100/0	Rdzeń lewy ZX-B kpl. spaw.	1	
2	1153/52-200/0	Lemiesz z dłutem ZX lewy kpl.	1	
3	1067/91-102/0	Śruba z łbem stożkowym M12x1,25x35	4	
4	1067/93-002/0	Nakładka płozu T	1	Ostatni korpus
5	1115/50-002/0	Piętka lewa	1	Ostatni korpus
6	1126/50-010/0	Śruba regulacyjna M20x1,5	1	
7	1150/51-004/0	Podkładka śruby ø30/13x4	1	
8	1150/51-006/0	Kątownik wypory	1	
9	1150/52-302/0	Uchwyt zgarniacza lewy	1	
10	1153/00-008/0	Krój nożowy lewy	1	Opcja
11	1153/21-004/0	Płytka wyrównawcza	1	
12	1153/21-007/0	Wypora	1	
13	1153/22-005/0	Zgarniacz lewy	1	
14	1153/51-004/0	Podkładka śruby ø55/21x4	2	
15	1153/51-005/0	Podkładka piętki	1	Ostatni korpus
16	1153/52-001/0	Skrzydło odkładnicy ZX lewe	1	
17	1153/52-002/0	Pierś odkładnicy ZX lewa	1	
18	1153/52-003/0	Listwa płozu ZX lewa	1	
19	13-Fe/Zn	DIN 126	11	
20	22,5-Fe/Zn 5	DIN 74361C	2	
21	M12x1,25-10-B-Fe/Zn	DIN 985	17	
22	M12x1,25x40-10.9-B-Fe/Zn	DIN 960	1	
23	M20x1,5-10-B-Fe/Zn	DIN 985	2	
24	Z20,5-Fe/Zn	DIN 127	1	
25	ZM12x1,25x35-10.9-Fe/Zn	DIN 605	13	
26	ZM12x1,25x50-10.9-Fe/Zn	DIN 605	2	
27	M12x1,25-10-B-Fe/Zn	DIN 934	4	
28	M20x1,5-10-B-Fe/Zn	DIN 934	4	
29	1067/91-102/0	Śruba z łbem stożkowym M12x1,25x35	1	
30	1067/91-103/0.	Śruba z łbem stożkowym M12x1,25x40	1	
31	1150/72-201/0	Dłuto lewe 3 otworowe	1	
32	1153/52-250/0	Lemiesz lewy ZX kpl. spaw.	1	
33	M12x1,25-10-B-Fe/Zn	DIN 934	2	

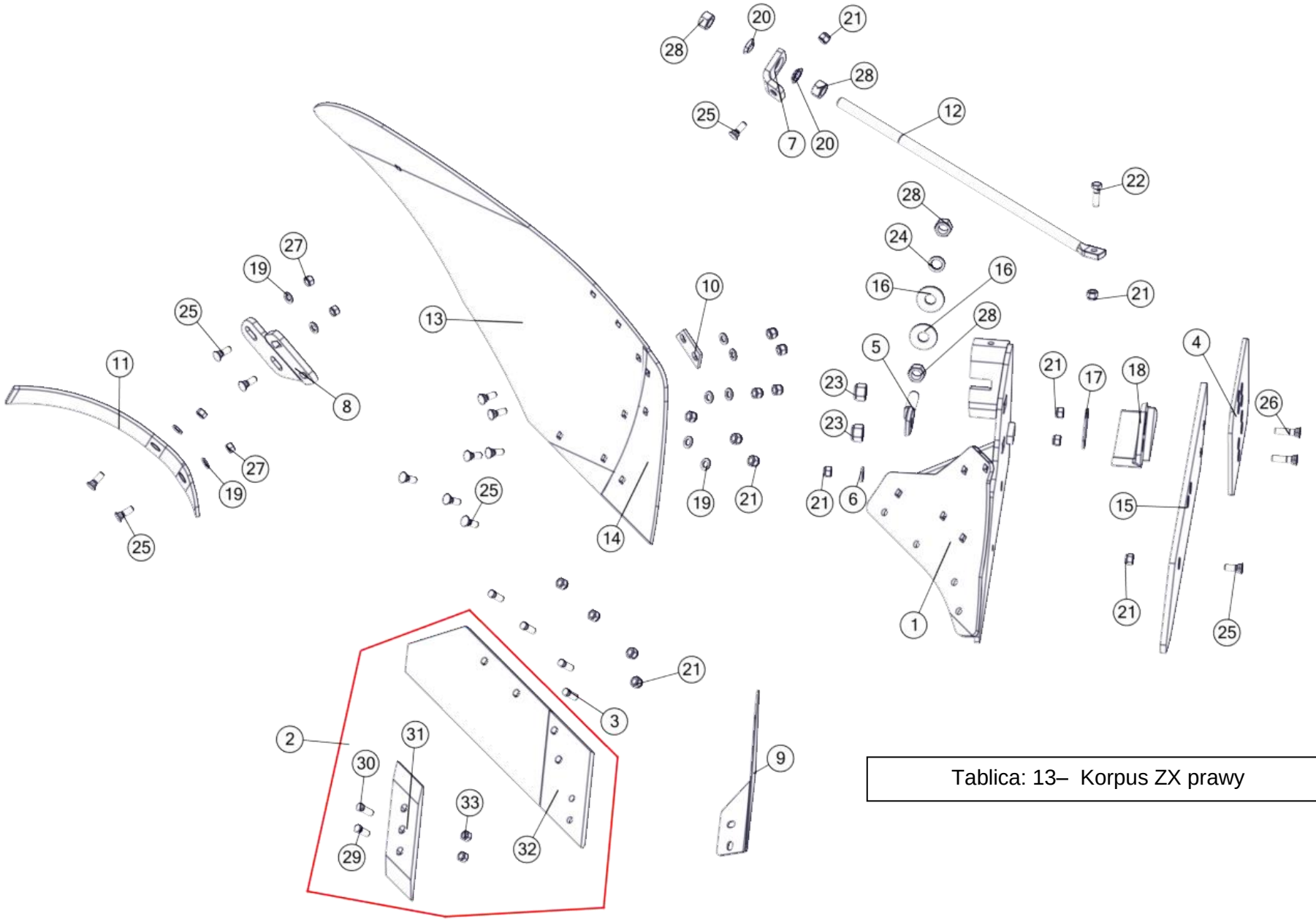

Tablica: 13– Korpus ZX prawy

Korpus ZX prawy				
Nr	Nr katalogowy	Nazwa części	Ilość	UWAGI
1	1153/51-100/0	Rdzeń prawy ZX-B kpl. spaw.	1	
2	1153/51-200/0	Lemiesz z dłutem ZX prawy kpl.	1	
3	1067/91-102/0	Śruba z łbem stożkowym M12x1,25x35	4	
4	1067/93-002/0	Nakładka płozu T	1	Ostatni korpus
5	1126/50-010/0	Śruba regulacyjna M20x1,5	1	
6	1150/51-004/0	Podkładka śruby ø30/13x4	1	
7	1150/51-006/0	Kątownik wypory	1	
8	1150/51-302/0	Uchwyt zgarniacza prawy	1	
9	1153/00-007/0	Krój nożowy prawy	1	Opcja
10	1153/21-004/0	Płytka wyrównawcza	1	
11	1153/21-006/0	Zgarniacz prawy	1	
12	1153/21-007/0	Wypora	1	
13	1153/51-001/0	Skrzydło odkładnicy ZX prawe	1	
14	1153/51-002/0	Pierś odkładnicy ZX prawa	1	
15	1153/51-003/0	Listwa płozu ZX prawa	1	
16	1153/51-004/0	Podkładka śruby ø55/21x4	2	
17	1153/51-005/0	Podkładka piętki	1	Ostatni korpus
18	N-BN-69/1924-26	Piętka	1	Ostatni korpus
19	13-Fe/Zn	DIN 126	11	
20	22,5-Fe/Zn 5	DIN 74361C	2	
21	M12x1,25-10-B-Fe/Zn	DIN 985	17	
22	M12x1,25x40-10.9-B-Fe/Zn	DIN 960	1	
23	M20x1,5-10-B-Fe/Zn	DIN 985	2	
24	Z20,5-Fe/Zn	DIN 127	1	
25	ZM12x1,25x35-10.9-Fe/Zn	DIN 605	13	
26	ZM12x1,25x50-10.9-Fe/Zn	DIN 605	2	
27	M12x1,25-10-B-Fe/Zn	DIN 934	4	
28	M20x1,5-10-B-Fe/Zn	DIN 934	4	
29	1067/91-102/0	Śruba z łbem stożkowym M12x1,25x35	1	
30	1067/91-103/0.	Śruba z łbem stożkowym M12x1,25x40	1	
31	1150/71-201/0	Dłuto prawe 3 otworowe	1	
32	1153/51-250/0	Lemiesz prawy ZX kpl. spaw.	1	
33	M12x1,25-10-B-Fe/Zn	DIN 934	2	

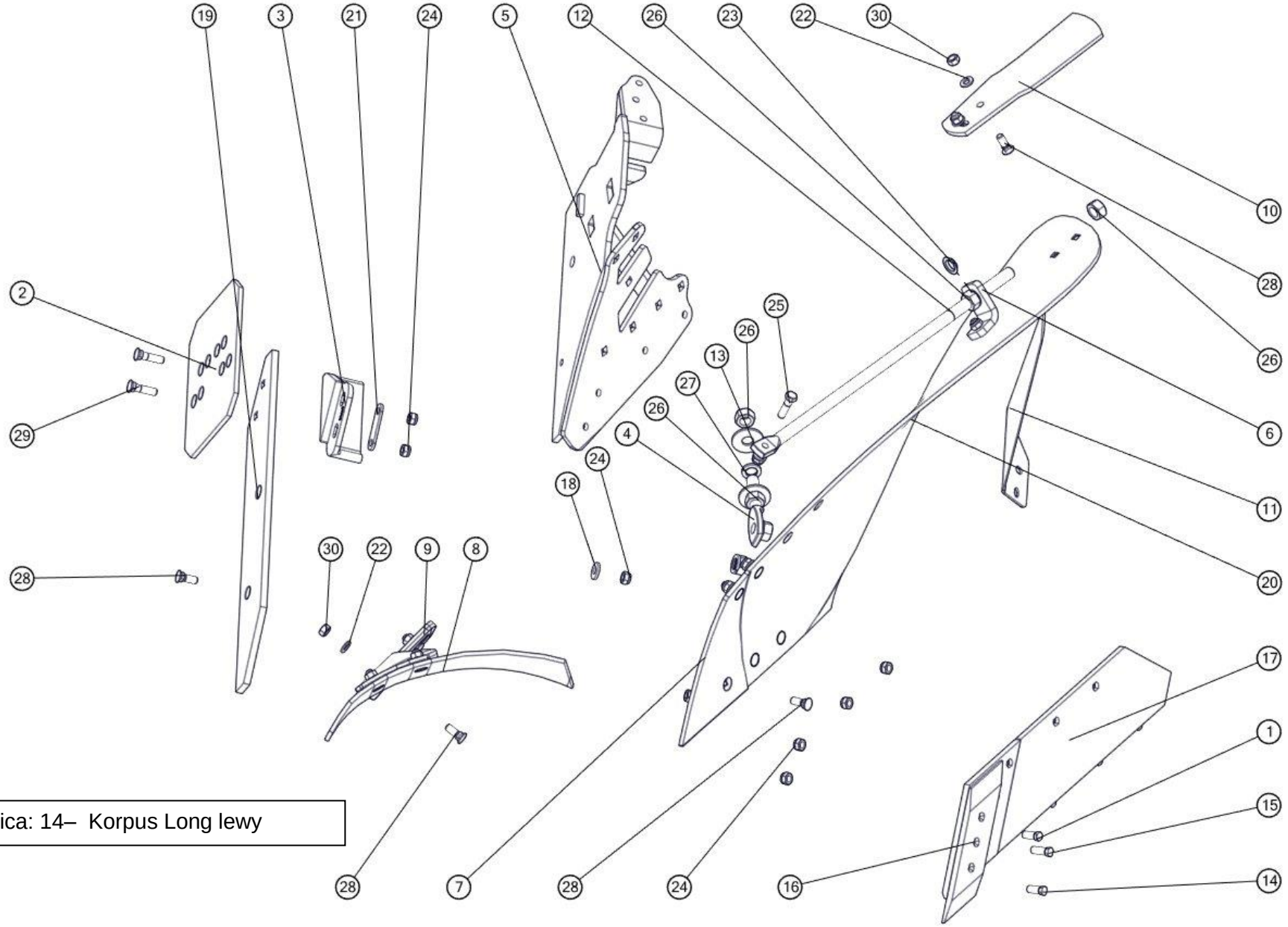

Tablica: 14– Korpus Long lewy

Korpus LONG lewy				
Nr	**Nr katalogowy**	**Nazwa części**	**Ilość**	**Uwaga**
1	1067/91-102/0	Śruba z łbem stożkowym M12x1,25x35	4	
2	1067/93-002/0	Nakładka płozu T	1	
3	1115/50-002/0	Piętka lewa	1	
4	1126/50-010/0	Śruba regulacyjna M20x1,5	1	
5	1150/142-100/0	Rdzeń lewy ażur Long kpl. spaw.	1	
6	1150/51-006/0	Kątownik wypory	1	
7	1150/94-002/0	Pierś odkładnicy Long lewa	1	
8	1067/92-004/0	Zgarniacz lewy	1	
9	1126/60-006/0	Uchwyt zgarniacza lewy	1	
10	1150/94-301/0	Listwa przedłużająca lewa	1	
11	1153/00-008/0	Krój nożowy lewy	1	
12	1153/21-007/0	Wypora	1	
13	1153/51-004/0	Podkładka śruby ø55/21x4	2	
14	1067/91-102/0	Śruba z łbem stożkowym M12x1,25x35	1	
15	1067/91-103/0.	Śruba z łbem stożkowym M12x1,25x40	1	
16	1150/72-201/0	Dłuto lewe 3 otworowe	1	
17	1153/52-250/0	Lemiesz lewy ZX kpl. spaw.	1	
18	1150/51-004/0	Podkładka śruby ø30/13x4	1	
19	1150/94-003/0	Listwa płozu Long lewa	1	
20	1150/94-001/0	Skrzydło odkładnicy LONG lewe	1	
21	1153/51-005/0	Podkładka piętki	1	
22	13-Fe/Zn	DIN 126	12	
23	22,5-Fe/Zn 5	DIN 74361C	2	
24	M12x1,25-10-B-Fe/Zn	DIN 985	15	
25	M12x1,25x45-10.9-B-Fe/Zn	DIN 960	1	
26	M20x1,5-10-B-Fe/Zn	DIN 934	6	
27	Z20,2-Fe/Zn	DIN 127	3	
28	ZM12x1,25x35-10.9-Fe/Zn	DIN 605	13	
29	ZM12x1,25x50-10.9-Fe/Zn	DIN 605	2	
30	M12x1,25-10-B-Fe/Zn	DIN 934	8	

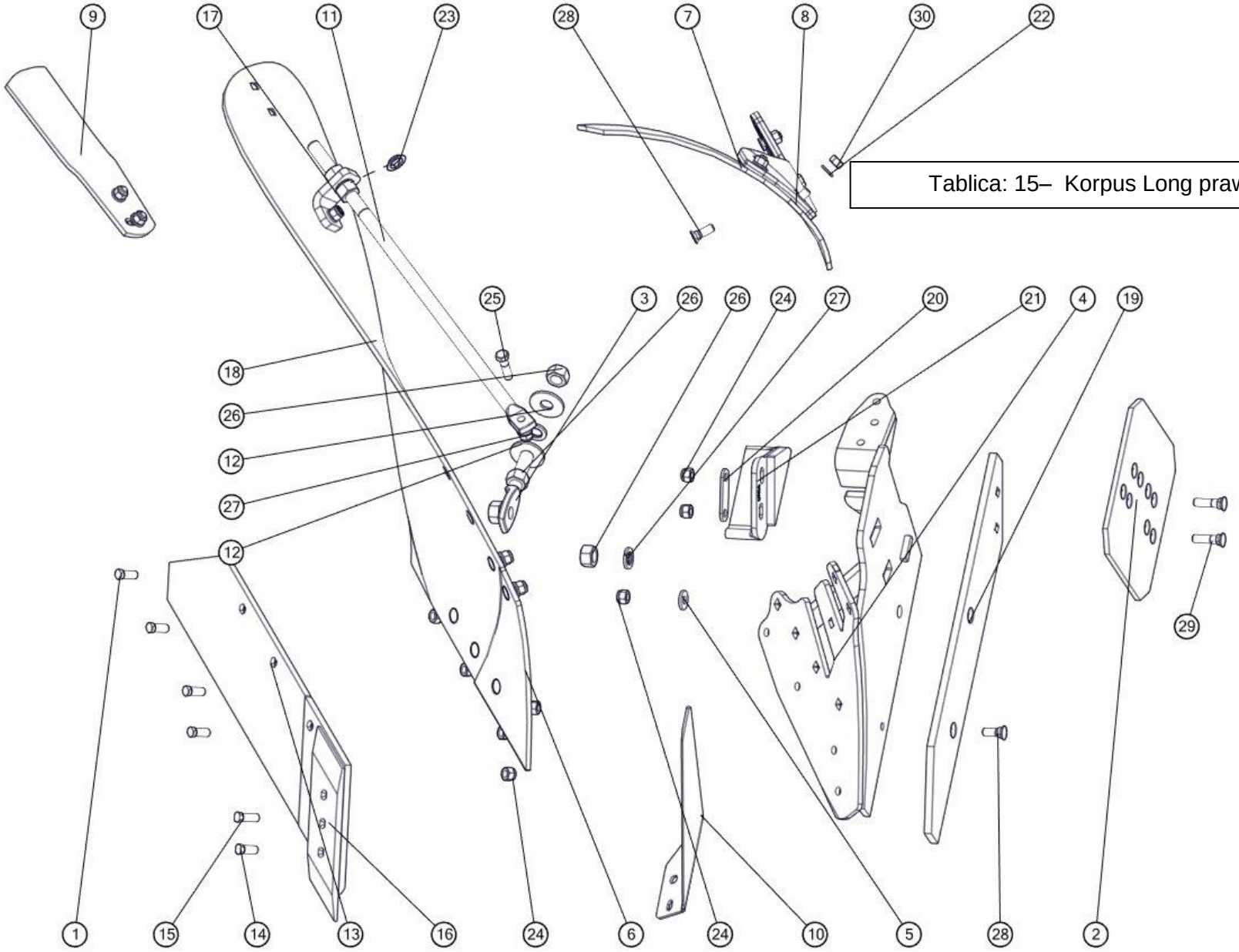

Tablica: 15– Korpus Long prawy

Korpus LONG prawy				
Nr	**Nr katalogowy**	**Nazwa części**	**Ilość**	**Uwaga**
1	1067/91-102/0	Śruba z łbem stożkowym M12x1,25x35	4	
2	1067/93-002/0	Nakładka płozu T	1	
3	1126/50-010/0	Śruba regulacyjna M20x1,5	1	
4	1150/141-100/0	Rdzeń prawy ażur Long kpl. spaw.	1	
5	1150/51-004/0	Podkładka śruby ø30/13x4	1	
6	1150/93-002/0	Pierś odkładnicy Long prawa	1	
7	1067/91-007/0	Zgarniacz prawy	1	
8	1126/50-006/0	Uchwyt zgarniacza prawy	1	
9	1150/93-301/0	Listwa przedłużająca prawa	1	
10	1153/00-007/0	Krój nożowy prawy	1	
11	1153/21-007/0	Wypora	1	
12	1153/51-004/0	Podkładka śruby ø55/21x4	2	
13	1153/51-250/0	Lemiesz prawy ZX kpl. spaw.	1	
14	1067/91-102/0	Śruba z łbem stożkowym M12x1,25x35	1	
15	1067/91-103/0.	Śruba z łbem stożkowym M12x1,25x40	1	
16	1150/71-201/0	Dłuto prawe 3 otworowe	1	
17	1150/51-006/0	Kątownik wypory	1	
18	1150/93-001/0	Skrzydło odkładnicy Long prawe	1	
19	1150/93-003/0	Listwa płozu Long prawa	1	
20	1153/51-005/0	Podkładka piętki	1	
21	N-BN-69/1924-26	Piętka	1	
22	13-Fe/Zn	DIN 126	13	
23	22,5-Fe/Zn 5	DIN 74361C	2	
24	M12x1,25-10-B-Fe/Zn	DIN 985	15	
25	M12x1,25x45-10.9-B-Fe/Zn	DIN 960	1	
26	M20x1,5-10-B-Fe/Zn	DIN 934	6	
27	Z20,2-Fe/Zn	DIN 127	3	
28	ZM12x1,25x35-10.9-Fe/Zn	DIN 605	13	
29	ZM12x1,25x50-10.9-Fe/Zn	DIN 605	2	
30	M12x1,25-10-B-Fe/Zn	DIN 934	8	

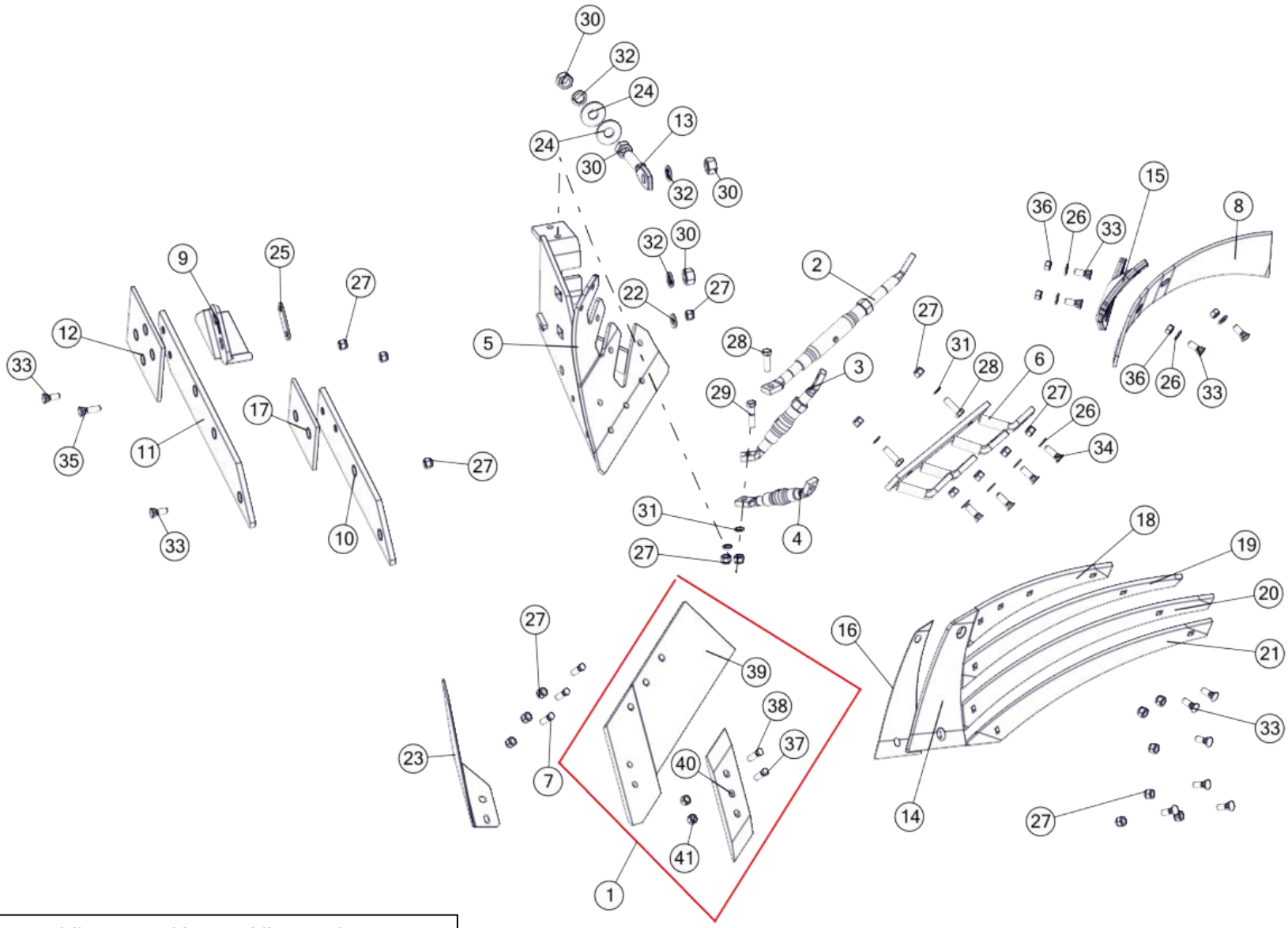

Tablica: 16– Korpus XL ażur lewy

Korpus XL ażur lewy				
Nr	Nr katalogowy	Nazwa części	Ilość	UWAGI
1	1117/61-100/0	Lemiesz z dłutem IBIS L	1	
2	1126/50-200/0	Rura wypory kpl.	1	
3	1127/20-300/0	Rura wypory krótka kpl.	1	
4	1127/20-500/0	Rura wypory uchwytu zgarniacza kpl.	1	
5	1127/30-100/0	Rdzeń lewy kpl. spaw.	1	
6	1127/30-300/0	Drabinka lewa kpl. spaw.	1	
7	1067/91-102/0	Śruba z łbem stożkowym M12x1,25x35	3	
8	1067/92-004/0	Zgarniacz lewy	1	
9	1115/50-002/0	Piętka lewa	1	Ostatni korpus
10	1116/72-001/0	Płóz przedni lewy	1	
11	1116/74-001/0	Płóz tylny lewy	1	Ostatni korpus
12	1117/81-001/0	Nakładka	1	Ostatni korpus
13	1126/50-010/0	Śruba regulacyjna M20x1,5	1	
14	1126/60-003/0	Pierś odkładnicy lewa	1	
15	1126/60-006/0	Uchwyt zgarniacza lewy	1	
16	1127/20-002/0.	Podkładka wyrównawcza	1	
17	1127/22-002/0	Nakładka przednia lewa	1	
18	1127/30-201/0	Listwa odkładnicy lewa A	1	
19	1127/30-202/0	Listwa odkładnicy lewa B	1	
20	1127/30-203/0	Listwa odkładnicy prawa C	1	
21	1127/30-204/0	Listwa odkładnicy lewa D	1	
22	1150/51-004/0	Podkładka śruby ø30/13x4	1	
23	1153/00-008/0	Krój nożowy lewy	1	Opcja
24	1153/51-004/0	Podkładka śruby ø55/21x4	2	
25	1153/51-005/0	Podkładka piętki	1	Ostatni korpus
26	13-Fe/Zn	DIN 126	8	
27	M12x1,25-10-B-Fe/Zn	DIN 985	21	
28	M12x1,25x40-10.9-B-Fe/Zn	DIN 961	3	
29	M12x1,25x50-10.9-B-Fe/Zn	DIN 960	1	
30	M20x1,5-10-B-Fe/Zn	DIN 934	4	
31	Z12,2-Fe/Zn	DIN 127	4	
32	Z20,5-Fe/Zn	DIN 127	3	
33	ZM12x1,25x35-10.9-Fe/Zn	DIN 605	12	
34	ZM12x1,25x40-10.9-Fe/Zn	DIN 605	4	
35	ZM12x1,25x45-10.9-Fe/Zn	DIN 605	1	
36	M12x1,25-10-B-Fe/Zn	DIN 934	4	
37	1067/91-102/0	Śruba z łbem stożkowym M12x1,25x35	1	
38	1067/91-103/0.	Śruba z łbem stożkowym M12x1,25x40	1	
39	1117/61-150/0	Lemiesz IBIS L kpl. spaw.	1	
40	1150/72-201/0	Dłuto lewe 3 otworowe	1	
41	M12x1,25-10-B-Fe/Zn	DIN 934	2	

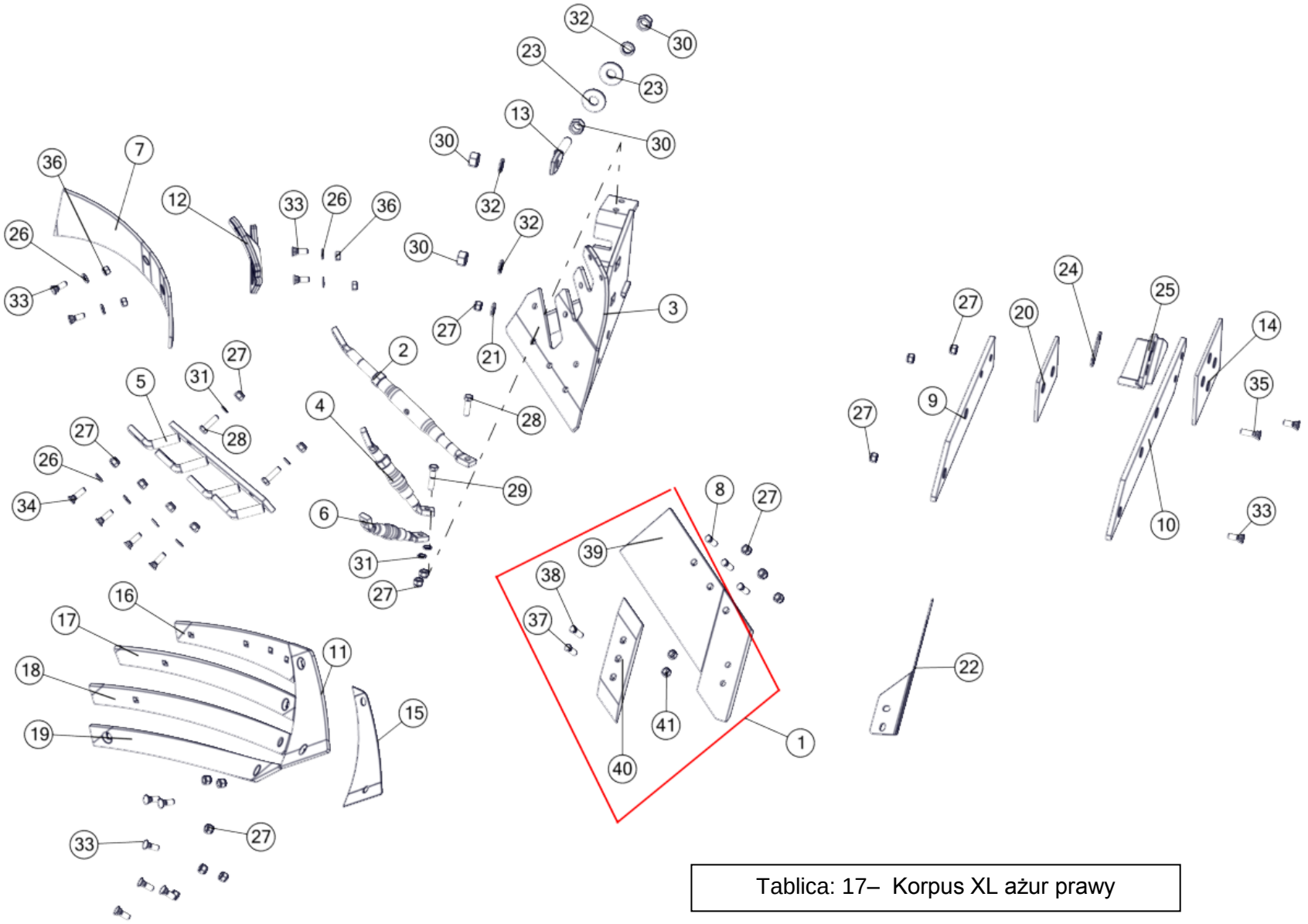

Tablica: 17– Korpus XL ażur prawy

Korpus XL ażur prawy				
Nr	Nr katalogowy	Nazwa części	Ilość	UWAGI
1	1117/51-100/0	Lemiesz z dłutem IBIS P	1	
2	1126/50-200/0	Rura wypory kpl.	1	
3	1127/20-100/0	Rdzeń prawy kpl. spaw.	1	
4	1127/20-300/0	Rura wypory krótka kpl.	1	
5	1127/20-400/0	Drabinka prawa kpl. spaw.	1	
6	1127/20-500/0	Rura wypory uchwytu zgarniacza kpl.	1	
7	1067/91-007/0	Zgarniacz prawy	1	
8	1067/91-102/0	Śruba z łbem stożkowym M12x1,25x35	3	
9	1116/71-002/0	Płóz przedni prawy	1	
10	1116/73-001/0	Płóz tylny prawy	1	Ostatni korpus
11	1126/50-003/0	Pierś odkładnicy prawa	1	
12	1126/50-006/0	Uchwyt zgarniacza prawy	1	
13	1126/50-010/0	Śruba regulacyjna M20x1,5	1	
14	1126/70-002/0	Nakładka	1	Ostatni korpus
15	1127/20-002/0	Podkładka wyrównawcza	1	
16	1127/20-201/0	Listwa odkładnicy prawa A	1	
17	1127/20-202/0	Listwa odkładnicy prawa B	1	
18	1127/20-203/0	Listwa odkładnicy prawa C	1	
19	1127/20-204/0	Listwa odkładnicy prawa D	1	
20	1127/21-003/0	Nakładka przednia	1	
21	1150/51-004/0	Podkładka śruby ø30/13x4	1	
22	1153/00-007/0	Krój nożowy prawy	1	Opcja
23	1153/51-004/0	Podkładka śruby ø55/21x4	2	
24	1153/51-005/0	Podkładka piętki	1	Ostatni korpus
25	N-BN-69/1924-26	Piętka	1	Ostatni korpus
26	13-Fe/Zn	DIN 126	8	
27	M12x1,25-10-B-Fe/Zn	DIN 985	21	
28	M12x1,25x40-10.9-B-Fe/Zn	DIN 961	3	
29	M12x1,25x50-10.9-B-Fe/Zn	DIN 960	1	
30	M20x1,5-10-B-Fe/Zn	DIN 934	4	
31	Z12,2-Fe/Zn	DIN 127	4	
32	Z20,5-Fe/Zn	DIN 127	3	
33	ZM12x1,25x35-10.9-Fe/Zn	DIN 605	12	
34	ZM12x1,25x40-10.9-Fe/Zn	DIN 605	4	
35	ZM12x1,25x45-10.9-Fe/Zn	DIN 605	1	
36	M12x1,25-10-B-Fe/Zn	DIN 934	4	
37	1067/91-102/0	Śruba z łbem stożkowym M12x1,25x35	1	
38	1067/91-103/0.	Śruba z łbem stożkowym M12x1,25x40	1	
39	1117/51-150/0	Lemiesz IBIS P kpl. spaw.	1	
40	1150/71-201/0	Dłuto prawe 3 otworowe	1	
41	M12x1,25-10-B-Fe/Zn	DIN 934	2	

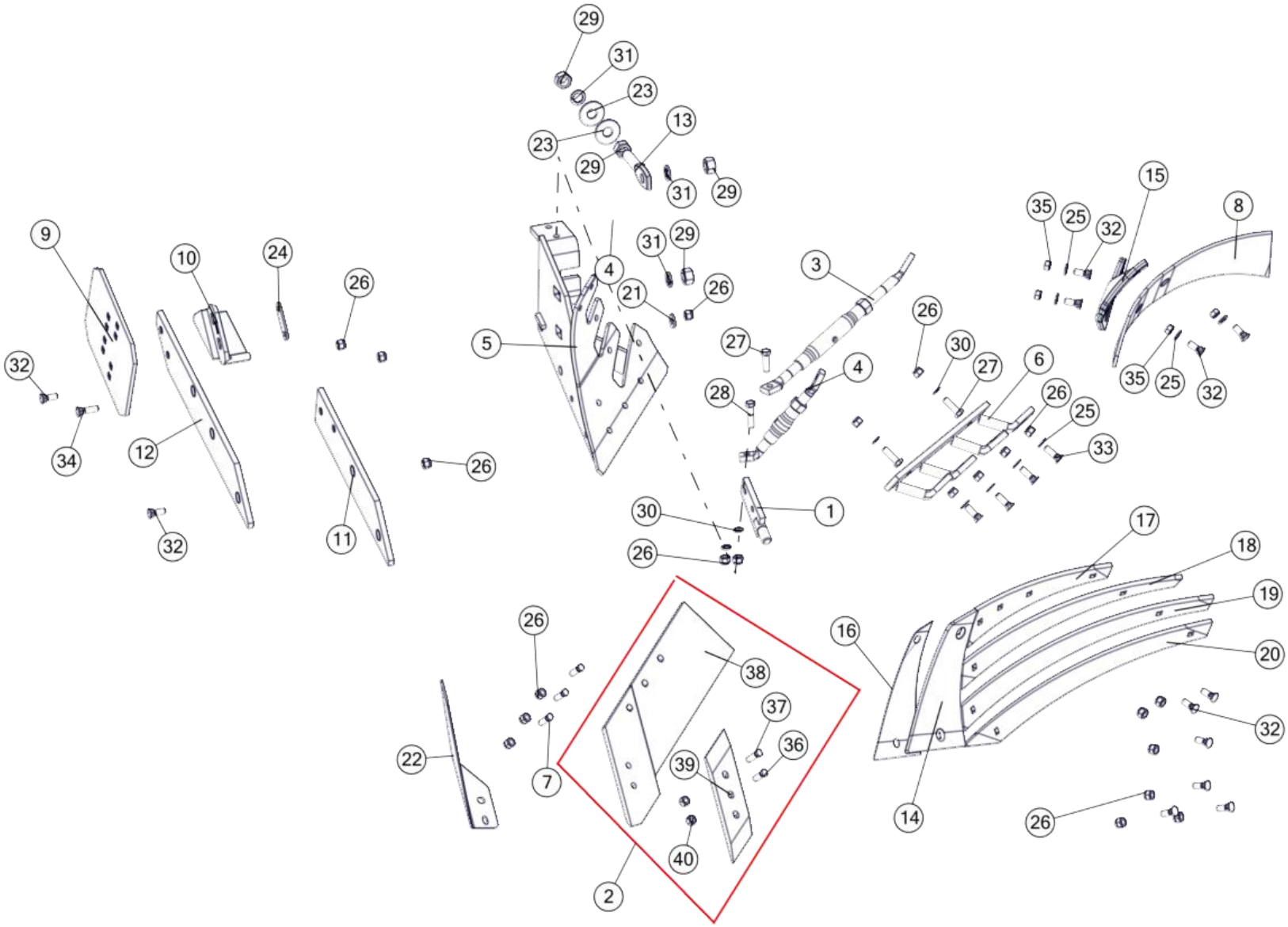

Tablica: 18– Korpus XXL ażur lewy

Korpus ażurowy XXL lewy				
Nr	Nr katalogowy	Nazwa części	Ilość	UWAGI
1	1067/91-300/0	Uchwyt wypory kpl. spaw.	1	
2	1117/61-100/0	Lemiesz z dłutem IBIS L	1	
3	1126/50-200/0	Rura wypory kpl.	1	
4	1127/20-300/0	Rura wypory krótka kpl.	1	
5	1127/30-100/0	Rdzeń lewy kpl. spaw.	1	
6	1127/30-300/0	Drabinka lewa kpl. spaw.	1	
7	1067/91-102/0	Śruba z łbem stożkowym M12x1,25x35	3	
8	1067/92-004/0	Zgarniacz lewy	1	
9	1067/93-002/0	Nakładka płozu T	1	Ostatni korpus
10	1115/50-002/0	Piętka lewa	1	Ostatni korpus
11	1116/72-001/0	Płóz przedni lewy	1	
12	1116/74-001/0	Płóz tylny lewy	1	Ostatni korpus
13	1126/50-010/0	Śruba regulacyjna M20x1,5	1	
14	1126/60-003/0	Pierś odkładnicy lewa	1	
15	1126/60-006/0	Uchwyt zgarniacza lewy	1	
16	1127/20-002/0.	Podkładka wyrównawcza	1	
17	1127/30-201/0	Listwa odkładnicy lewa A	1	
18	1127/30-202/0	Listwa odkładnicy lewa B	1	
19	1127/30-203/0	Listwa odkładnicy prawa C	1	
20	1127/30-204/0	Listwa odkładnicy lewa D	1	
21	1150/51-004/0	Podkładka śruby ø30/13x4	1	
22	1153/00-008/0	Krój nożowy lewy	1	Opcja
23	1153/51-004/0	Podkładka śruby ø55/21x4	2	
24	1153/51-005/0	Podkładka piętki	1	Ostatni korpus
25	13-Fe/Zn	DIN 126	8	
26	M12x1,25-10-B-Fe/Zn	DIN 985	21	
27	M12x1,25x40-10.9-B-Fe/Zn	DIN 961	3	
28	M12x1,25x50-10.9-B-Fe/Zn	DIN 960	1	
29	M20x1,5-10-B-Fe/Zn	DIN 934	4	
30	Z12,2-Fe/Zn	DIN 127	4	
31	Z20,5-Fe/Zn	DIN 127	3	
32	ZM12x1,25x35-10.9-Fe/Zn	DIN 605	12	
33	ZM12x1,25x40-10.9-Fe/Zn	DIN 605	4	
34	ZM12x1,25x45-10.9-Fe/Zn	DIN 605	1	
35	M12x1,25-10-B-Fe/Zn	DIN 934	4	
36	1067/91-102/0	Śruba z łbem stożkowym M12x1,25x35	1	
37	1067/91-103/0.	Śruba z łbem stożkowym M12x1,25x40	1	
38	1117/61-150/0	Lemiesz IBIS L kpl. spaw.	1	
39	1150/72-201/0	Dłuto lewe 3 otworowe	1	
40	M12x1,25-10-B-Fe/Zn	DIN 934	2	

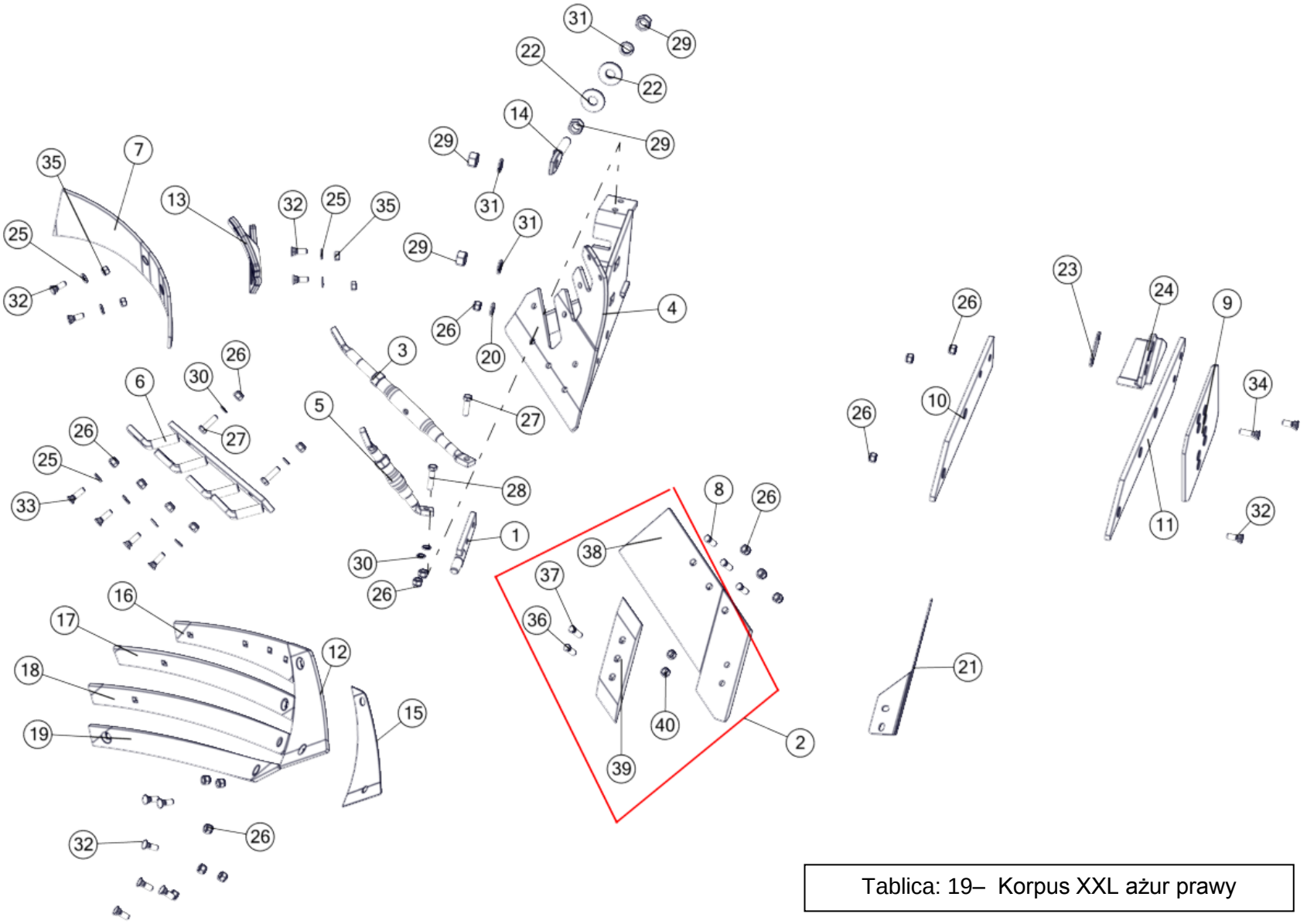

Tablica: 19– Korpus XXL ażur prawy

Korpus ażurowy XXL prawy				
Nr	Nr katalogowy	Nazwa części	Ilość	UWAGI
1	1067/91-300/0	Uchwyt wypory kpl. spaw.	1	
2	1117/51-100/0	Lemiesz z dłutem IBIS P	1	
3	1126/50-200/0	Rura wypory kpl.	1	
4	1127/20-100/0	Rdzeń prawy kpl. spaw.	1	
5	1127/20-300/0	Rura wypory krótka kpl.	1	
6	1127/20-400/0	Drabinka prawa kpl. spaw.	1	
7	1067/91-007/0	Zgarniacz prawy	1	
8	1067/91-102/0	Śruba z łbem stożkowym M12x1,25x35	3	
9	1067/93-002/0	Nakładka płozu T	1	Ostatni korpus
10	1116/71-002/0	Płóz przedni prawy	1	
11	1116/73-001/0	Płóz tylny prawy	1	Ostatni korpus
12	1126/50-003/0	Pierś odkładnicy prawa	1	
13	1126/50-006/0	Uchwyt zgarniacza prawy	1	
14	1126/50-010/0	Śruba regulacyjna M20x1,5	1	
15	1127/20-002/0	Podkładka wyrównawcza	1	
16	1127/20-201/0	Listwa odkładnicy prawa A	1	
17	1127/20-202/0	Listwa odkładnicy prawa B	1	
18	1127/20-203/0	Listwa odkładnicy prawa C	1	
19	1127/20-204/0	Listwa odkładnicy prawa D	1	
20	1150/51-004/0	Podkładka śruby ø30/13x4	1	
21	1153/00-007/0	Krój nożowy prawy	1	Opcja
22	1153/51-004/0	Podkładka śruby ø55/21x4	2	
23	1153/51-005/0	Podkładka piętki	1	Ostatni korpus
24	N-BN-69/1924-26	Piętka	1	Ostatni korpus
25	13-Fe/Zn	DIN 126	8	
26	M12x1,25-10-B-Fe/Zn	DIN 985	21	
27	M12x1,25x40-10.9-B-Fe/Zn	DIN 961	3	
28	M12x1,25x50-10.9-B-Fe/Zn	DIN 960	1	
29	M20x1,5-10-B-Fe/Zn	DIN 934	4	
30	Z12,2-Fe/Zn	DIN 127	4	
31	Z20,5-Fe/Zn	DIN 127	3	
32	ZM12x1,25x35-10.9-Fe/Zn	DIN 605	12	
33	ZM12x1,25x40-10.9-Fe/Zn	DIN 605	4	
34	ZM12x1,25x45-10.9-Fe/Zn	DIN 605	1	
35	M12x1,25-10-B-Fe/Zn	DIN 934	4	
36	1067/91-102/0	Śruba z łbem stożkowym M12x1,25x35	1	
37	1067/91-103/0.	Śruba z łbem stożkowym M12x1,25x40	1	
38	1117/51-150/0	Lemiesz IBIS P kpl. spaw.	1	
39	1150/71-201/0	Dłuto prawe 3 otworowe	1	
40	M12x1,25-10-B-Fe/Zn	DIN 934	2	

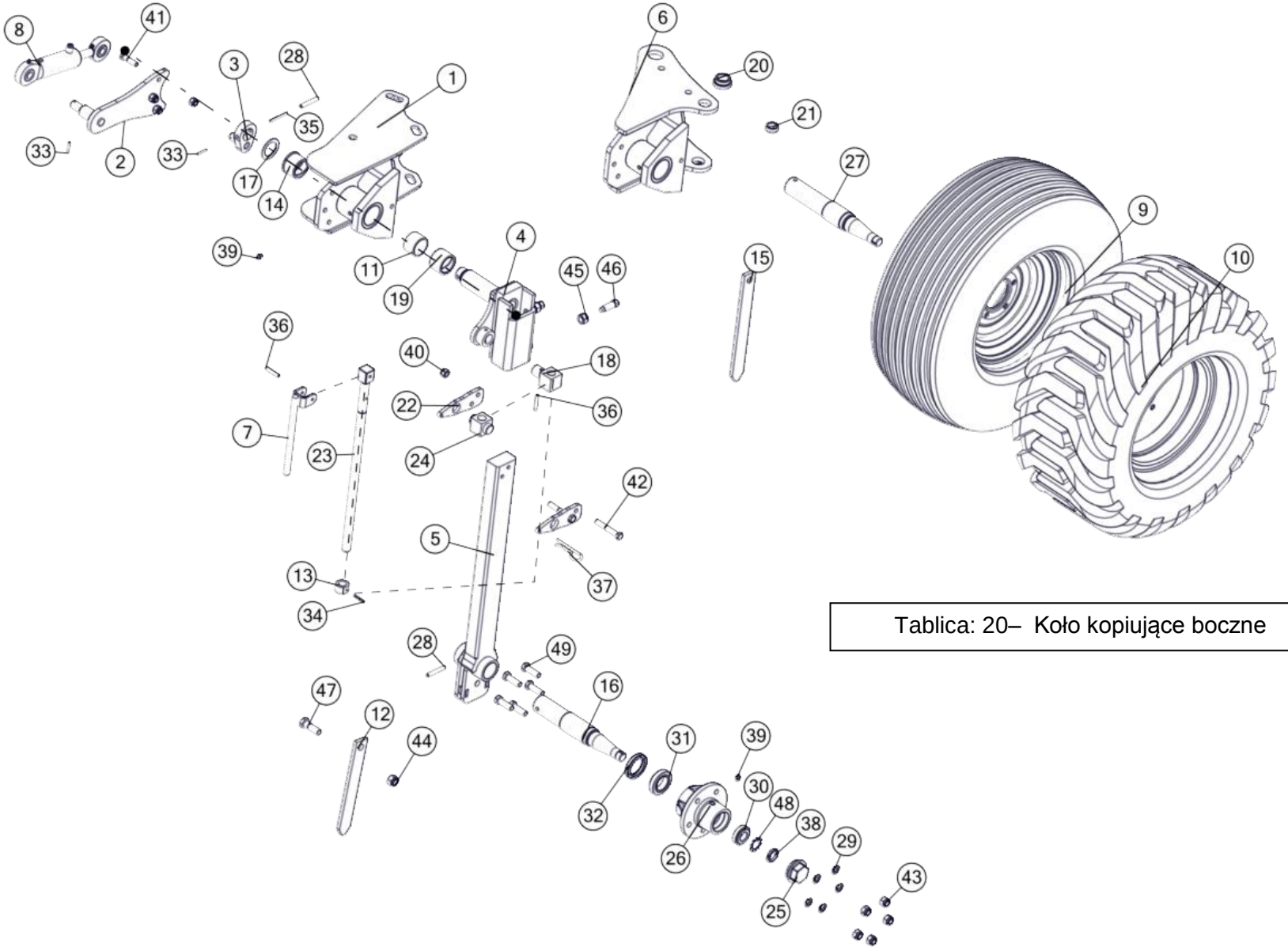

Tablica: 20– Koło kopiujące boczne

Koło kopiujące boczne				
Nr	Nr katalogowy	Nazwa części	Ilość	UWAGI
1	1150/30-000/0	Uchwyt koła kpl. spaw.	1	XM
2	1153/06-200/0	Ramię amortyzatora kpl. spaw.	1	
3	1153/06-300/0	Wykorbienie kpl. spaw.	1	
4	1153/06-400/0	Pochwa słupicy kpl. spaw. A	1	
5	1153/06-500/0	Słupica koła kpl. spaw.	1	
6	1153/111-100/0	Uchwyt koła kpl. spaw. H	1	VARIO
7	1153/173-410/0	Pokrętło kpl. spaw.	1	
8	CJ-S264-40/20/64	Amortyzator 40/20/64	1	
9	10.0/80-12-10PR-5/80/115	Koło kpl. 10.0/80-12-10PR-5/80/115	1	
10	320/60-12-10PR-5/80/115	Koło kpl. 320/60-12-10PR-5/80/115	1	Opcja
11	1115/60-002/0	Tuleja ø54x3,6/35	1	
12	1115/60-004/0	Bagnet koła A	1	
13	1117/40-004/0	Tuleja ø35/22,5x20	1	
14	1117/40-008/0	Tuleja walcowa kołnierz. 45/56/60,3x40/5	1	
15	1126/44-001/0	Bagnet koła A	1	Dla koła 320 60
16	1137/53-102/0	Oś koła B	1	Dla kola 10 /80
17	1153/06-002/0	Pierścień ø60/41x3	1	
18	1153/06-003/0	Sworzeń wrzeciona	1	
19	1153/06-004/0	Tuleja walcowa 45/56x40	1	
20	1153/111-001/0	Tuleja łożyskowa ø48/40/30x20,5	2	VARIO
21	1153/111-002/0	Tuleja łożyskowa ø33/25x12	2	VARIO
22	1153/173-002/0	Wysięg wrzeciona	2	
23	1153/173-401/0	Śruba wrzeciona Tr22x5x560	1	
24	1153/173-402/0	Sworzeń wrzeciona	1	
25	1674/20-204/0	Pokrywka	1	
26	1674/72-002/0	Piasta koła A	1	
27	1674/72-003/0	Oś koła B	1	Dla koła 320/ 60
28	10x60-Fe/Zn	DIN 1481	2	
29	14,5-Fe/Zn 5	DIN 74361C	5	
30	30205	DIN 720	1	
31	32008X	DIN 720	1	
32	48x70x10	DIN 3760	1	
33	5x32-Fe/Zn	DIN 1481	2	
34	6x35-Fe/Zn	DIN 1481	1	
35	6x60-Fe/Zn	DIN 1481	1	
36	8x45-Fe/Zn	DIN 1481	2	
37	A 85-Fe/Zn5-m5c	DIN 11024.	1	
38	KM5	DIN 981	1	
39	M10x1	DIN 71412	2	
40	M12-8-B-Fe/Zn	DIN 985	5	
41	M12x45-8.8-B-Fe/Zn	DIN 931	3	
42	M12x80-8.8-B-Fe/Zn	DIN 931	2	
43	M14x1,5-10-B-Fe/Zn	DIN 985	5	
44	M16-8-B-Fe/Zn	DIN 985	1	
45	M16-8-B-FeZn	DIN 934	2	
46	M16x45-33H-Fe/Zn	DIN 561	2	
47	M16x50-8.8-B-Fe/Zn	DIN 931	1	
48	MB5	DIN 5406	1	
49	M14x1,5x45-10.9-B-Fe/Zn	DIN 961	5	

Tablica: 21– Koło kopiujące tylne

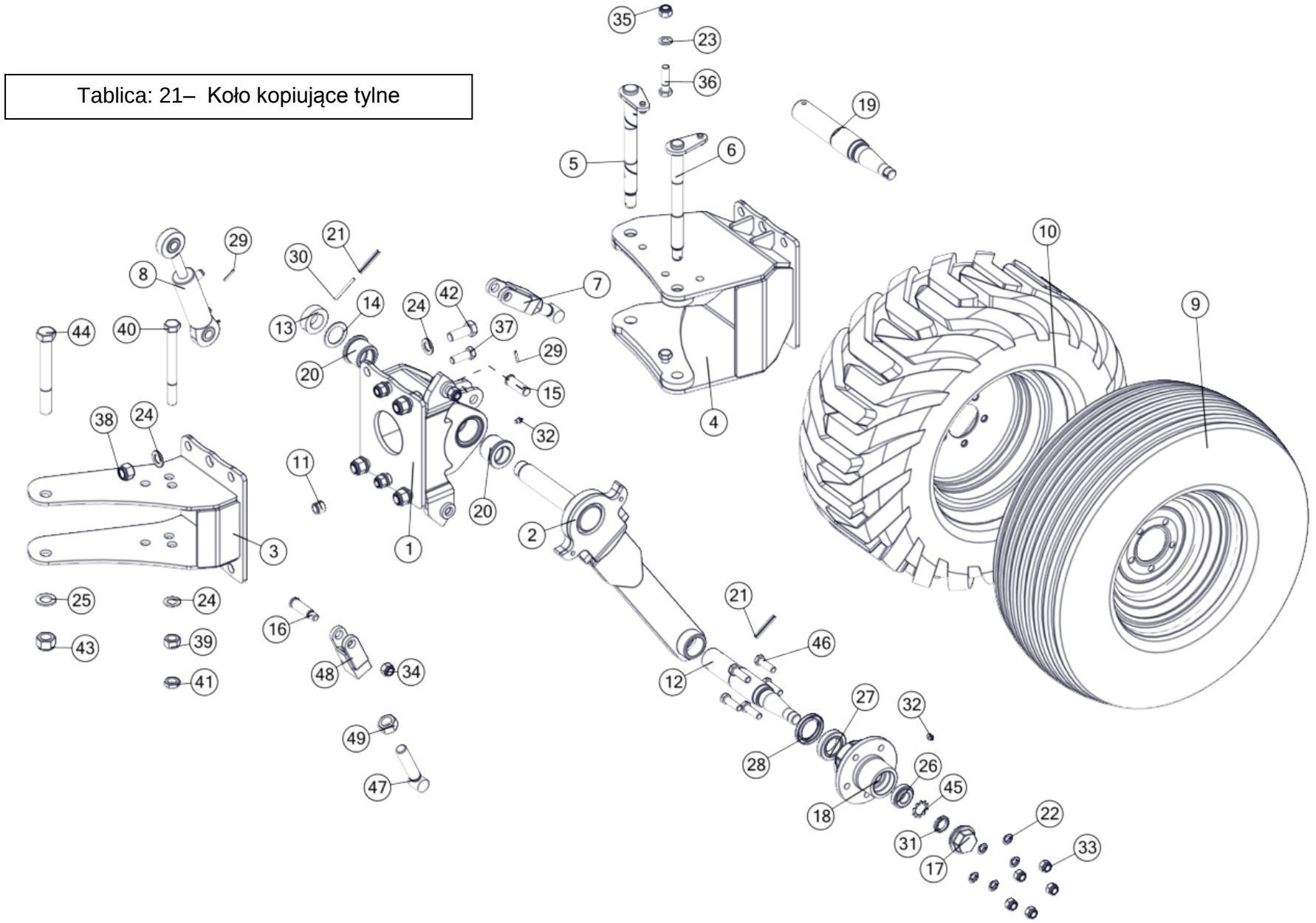

Koło kopiujące tylne				
Nr	Nr katalogowy	Nazwa części	Ilość	UWAGI
1	1150/40-100/0	Uchwyt koła tylnego kpl. spaw.	1	
2	1150/40-200/0	Słupica koła tylnego kpl. spaw.	1	
3	1150/41-000/0	Uchwyt koła tylnego kpl. spaw. A	1	XM
4	1153/133-110/0	Uchwyt koła tylnego kpl. spaw. A	1	VARIO
5	1153/133-120/0	Sworzeń 27 kpl. spaw. A	1	VARIO
6	1153/133-130/0	Sworzeń 25 kpl. spaw. A	1	VARIO
7	1153/60-300/0	Regulator kpl.	2	
8	CJ-S264-40/20/64	Amortyzator 40/20/64	1	
9	10.0/80-12-10PR-5/80/115	Koło kpl. 10.0/80-12-10PR-5/80/115	1	
10	320/60-12-10PR-5/80/115	Koło kpl. 320/60-12-10PR-5/80/115	1	Opcja
11	1123/10-001/0	Kołek sprężysty	2	
12	1137/53-102/0	Oś koła B	1	Dla koła 10 /80
13	1153/06-001/0	Pierścień ø60/35x20	1	
14	1153/06-002/0	Pierścień ø60/41x3	1	
15	1153/60-003/0	Sworzeń 20x58/52	1	
16	1153/60-004/0	Sworzeń 20x74	2	
17	1674/20-204/0	Pokrywka	1	
18	1674/72-002/0	Piasta koła A	1	
19	1674/72-003/0	Oś koła B	1	Dla koła 320/ 60
20	2454/10-004/0	Tuleja łożyskowa ø65/55/40x46	2	
21	10x60-Fe/Zn	DIN 1481	2	
22	14,5-Fe/Zn 5	DIN 74361C	5	
23	17-Fe/Zn	DIN 126	6	
24	21-Fe/Zn	DIN 126	9	
25	25-Fe/Zn	DIN 126	1	
26	30205	DIN 720	1	
27	32008X	DIN 720	1	
28	48x70x10	DIN 3760	1	
29	5x30-Fe/Zn	DIN 1481	2	
30	6x60-Fe/Zn	DIN 1481	1	
31	KM5	DIN 981	1	
32	M10x1	DIN 71412	2	
33	M14x1,5-10-B-Fe/Zn	DIN 985	5	
34	M16-8-B-Fe/Zn	DIN 985	4	
35	M16x1,5-10-B-Fe/Zn	DIN 985	2	
36	M16x1,5x60-10.9-B-Fe/Zn	DIN 960	2	
37	M16x45-8.8-B-Fe/Zn	DIN 933	2	
38	M20-8-B-Fe/Zn	DIN 985	4	
39	M20x1,5-10-B-Fe/Zn	DIN 934	1	
40	M20x1,5x190-10.9-B-Fe/Zn	DIN 960	1	
41	M20x1.5-10-B-Fe/Zn	DIN 439	1	
42	M20x50-8.8-B-Fe/Zn	DIN 933	4	
43	M24x2-10-B-Fe/Zn	DIN 985	1	
44	M24x2x190-10.9-B-Fe/Zn	DIN 960	1	
45	MB5	DIN 5406	1	
46	Śruba M14x1,5x45-10.9-B-Fe/Zn	DIN 961	5	
47	1153/60-320/0	Śruba regulatora kpl. spaw.	1	
48	1153/60-330/0	Uchwyt regulatora kpl. spaw. A	1	
49	M24-8-B-Fe/Zn	DIN 934	1	

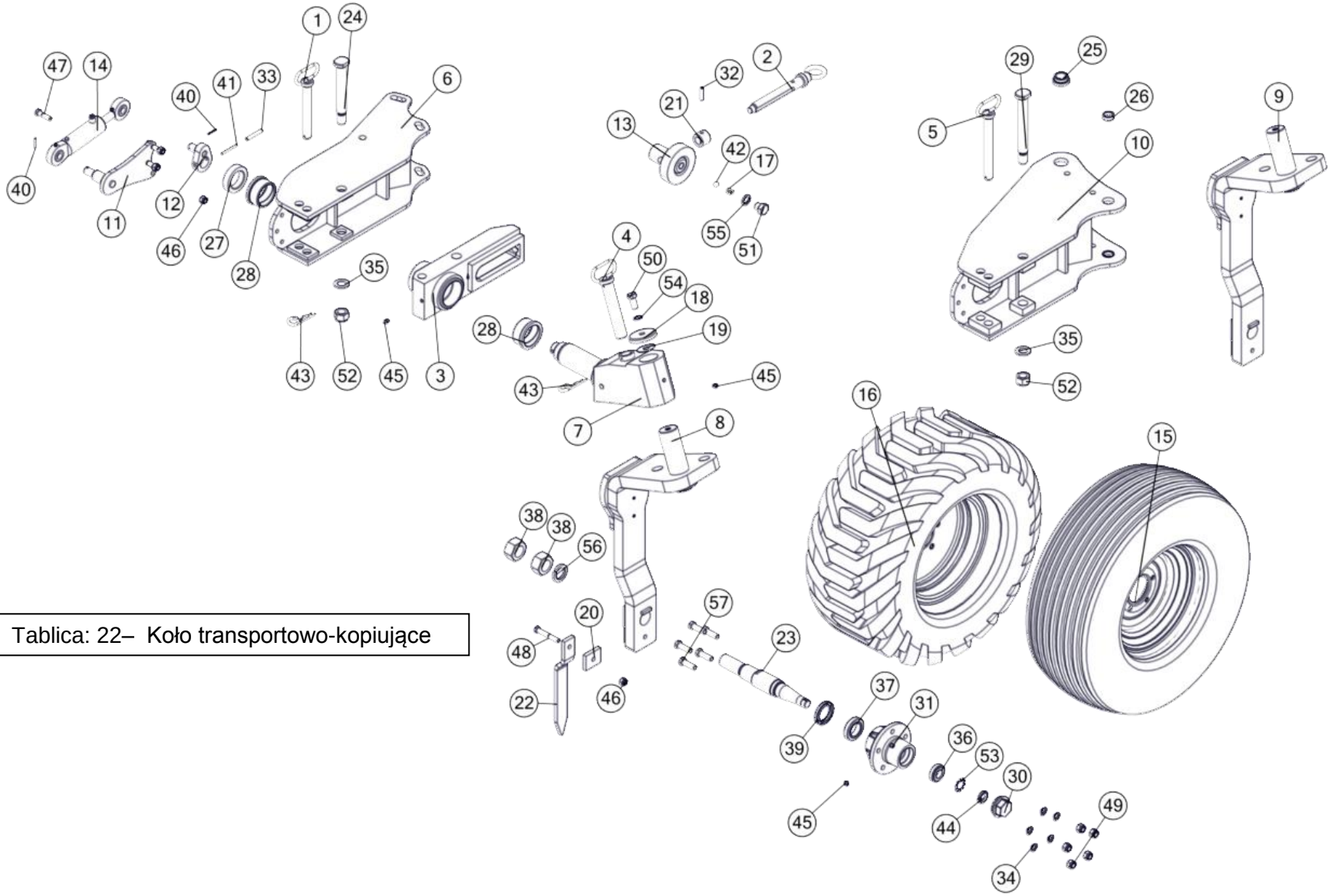

Tablica: 22– Koło transportowo-kopiujące

Koło transportowo-kopiujące boczne				
Nr	Nr katalogowy	Nazwa części	Ilość	UWAGI
1	1115/80-300/0	Przetyczka ø24h11 kpl. spaw.	1	XM
2	1115/80-400/0	Wrzeciono kpl. spaw. A	1	
3	1115/86-000/0	Belka wrzeciona kpl. spaw. A	1	
4	1116/98-000/0	Przetyczka ø32 kpl. spaw.	1	
5	1126/42-200/0	Przetyczka ø24h11 kpl. spaw.	1	VARIO
6	1150/131-100/0	Uchwyt koła kpl. spaw.	1	XM
7	1152/38-110/0	Głowica czopa kpl. spaw.	1	
8	1152/38-700/0	Ramię koła kpl. spaw.	1	XM
9	1152/40-100/0	Ramię koła kpl. spaw.	1	VARIO PLUS
10	1153/112-100/0	Uchwyt koła kpl. spaw. D	1	VARIO
11	1153/20-200/0	Ramię amortyzatora kpl. spaw. A	1	
12	1153/20-300/0	Wykorbienie kpl. spaw. A	1	
13	1153/20-400/0	Nakrętka wrzeciona kpl. spaw.	1	
14	CJ-S264-40/20/64	Amortyzator 40/20/64	1	
15	10.0/80-12-10PR-5/80/115	Koło kpl. 10.0/80-12-10PR-5/80/115	1	
16	320/60-12-10PR-5/80/115	Koło kpl. 320/60-12-10PR-5/80/115	1	Opcja
17	1115/00-011/0	Sprężyna zatrzasku	1	
18	1115/80-001/0	Pokrywka	1	
19	1115/80-002/0	Podkładka ø54/17x 0,5	1	
20	1115/80-007/0	Nakładka 12x50x60	1	
21	1115/80-011/0	Tuleja ø40/Tr28x5x30	1	
22	1116/90-001/0	Skrobak (40x12)	1	
23	1116/92-001/0	Oś koła ogumionego D	1	
24	1152/38-001/0	Sworzeń 28x200	1	XM
25	1153/111-001/0	Tuleja łożyskowa ø48/40/30x20,5	2	VARIO
26	1153/111-002/0	Tuleja łożyskowa ø33/25x12	2	VARIO
27	1153/20-001/0	Tuleja ø80/53,5x20	1	
28	1153/20-002/0	Tuleja łożyskowa ø85/77/65x40	2	
29	1153/70-001/0	Sworzeń 28x226	1	VARIO
30	1674/20-204/0	Pokrywka	1	
31	1674/72-002/0	Piasta koła A	1	
32	10x40-Fe/Zn	DIN 1481	1	
33	10x60-Fe/Zn	DIN 1481	1	
34	14,5-Fe/Zn 5	DIN 74361C	5	
35	25-Fe/Zn	DIN 126	2	
36	30205	DIN 720	1	
37	32008X	DIN 720	1	
38	36-8-B-Fe/Zn	DIN 934	2	
39	48x70x10	DIN 3760	1	
40	5x32-Fe/Zn	DIN 1481	2	
41	6x60-Fe/Zn	DIN 1481	1	
42	9/16"	PN-83/M-86452	1	
43	A60-Fe/Zn-m5c	DIN 11024	2	
44	KM5	DIN 981	1	
45	M10x1	DIN 71412	3	
46	M12-8-B-Fe/Zn	DIN 985	4	
47	M12x45-8.8-B-Fe/Zn	DIN 931	3	
48	M12x80-8.8-B-Fe/Zn	DIN 931	1	
49	M14x1,5-10-B-Fe/Zn	DIN 985	5	
50	M16x35-8.8-B-Fe/Zn	DIN 933	1	
51	M20x20-8.8-B-Fe/Zn5	DIN 933	1	
52	M24x2-10-B-Fe/Zn	DIN 985	2	
53	MB5	DIN 5406	1	
54	Z16,3-Fe/Zn	DIN 127	1	
55	Z20,5-Fe/Zn	DIN 127	1	
56	Z36,5-Fe/Zn5	DIN 127	1	
57	M14x1,5x45-10.9-B-Fe/Zn	DIN 961	5	

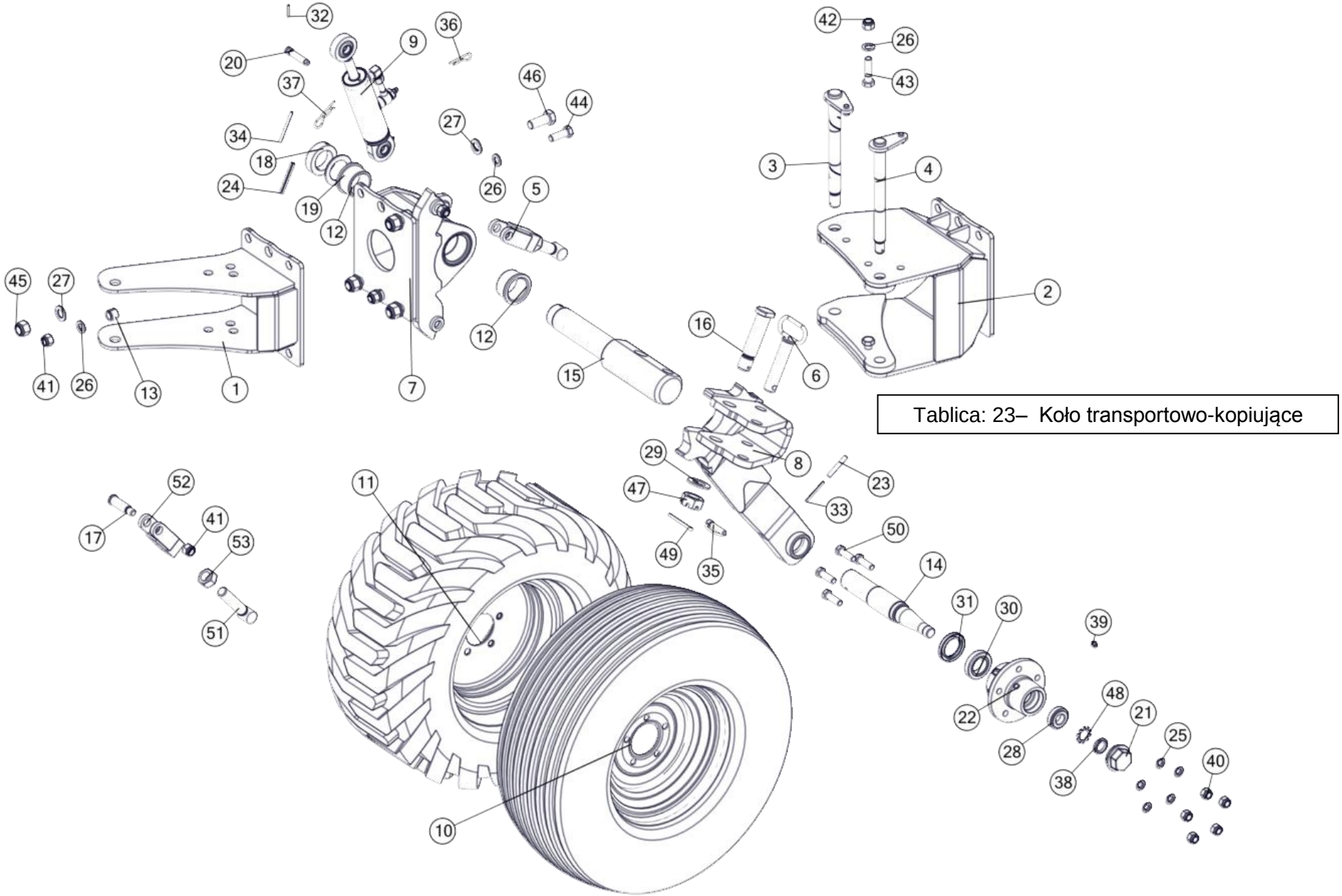

Tablica: 23– Koło transportowo-kopiujące

Koło transportowo-kopiujące tylne				
Nr	Nr katalogowy	Nazwa części	Ilość	UWAGI
1	1150/41-000/0	Uchwyt koła tylnego kpl. spaw. A	1	XM
2	1153/133-110/0	Uchwyt koła tylnego kpl. spaw. A	1	VARIO
3	1153/133-120/0	Sworzeń 27 kpl. spaw. A	1	VARIO
4	1153/133-130/0	Sworzeń 25 kpl. spaw. A	1	VARIO
5	1153/60-300/0	Regulator kpl.	2	
6	1153/60-500/0	Sworzeń z uchwytem kpl. spaw.	1	
7	1153/60-600/0	Uchwyt koła tylnego kpl. spaw. A	1	
8	1153/60-700/0	Słupica koła tylnego kpl. spaw.	1	
9	CJ-S646-16-50/20/64A	Amortyzator 50/20/64	1	
10	10.0/80-12-10PR-5/80/115	Koło kpl. 10.0/80-12-10PR-5/80/115	1	
11	320/60-12-10PR-5/80/115	Koło kpl. 320/60-12-10PR-5/80/115	1	Opcja
12	1115/80-008/0	Tuleja walcowa kołnierzowa 55/66/75x40/6	2	
13	1123/10-001/0	Kołek sprężysty	2	
14	1137/53-102/0	Oś koła B	1	
15	1153/60-001/0	Czop	1	
16	1153/60-002/0	Sworzeń 32x137	1	
17	1153/60-004/0	Sworzeń 20x74	2	
18	1153/60-005/0	Pierścień ø75/50,2x20	1	
19	1153/60-006/0	Pierścień ø75/50,5x3	1	
20	1153/60-008/0	Sworzeń 12x63/57	1	
21	1674/20-204/0	Pokrywka	1	
22	1674/72-002/0	Piasta koła A	1	
23	10x60-Fe/Zn	DIN 1481	1	
24	10x75-Fe/Zn	DIN 1481	1	
25	14,5-Fe/Zn 5	DIN 74361C	5	
26	17-Fe/Zn	DIN 126	6	
27	21-Fe/Zn	DIN 126	8	
28	30205	DIN 720	1	
29	31-Fe/Zn	DIN 126	1	
30	32008X	DIN 720	1	
31	48x70x10	DIN 3760	1	
32	5x30-Fe/Zn	DIN 1481	1	
33	6x60-Fe/Zn	DIN 1481	1	
34	6x75-Fe/Zn	DIN 1481	1	
35	A11x50-Fe/Zn-m5c	DIN 11023	1	
36	A60-Fe/Zn-m5c	DIN 11024..	1	
37	A71-Fe/Zn-m5c	DIN 11024	1	
38	KM5	DIN 981	1	
39	M10x1	DIN 71412	2	
40	M14x1,5-10-B-Fe/Zn	DIN 985	5	
41	M16-8-B-Fe/Zn	DIN 985	4	
42	M16x1,5-10-B-Fe/Zn	DIN 985	2	
43	M16x1,5x60-10.9-B-Fe/Zn	DIN 960	2	
44	M16x45-8.8-B-Fe/Zn	DIN 933	2	
45	M20-8-B-Fe/Zn	DIN 985	4	
46	M20x50-8.8-B-Fe/Zn	DIN 933	4	
47	M30-8-B-Fe/Zn	DIN 937	1	
48	MB5	DIN 5406	1	
49	S-6,3x71-Fe/Zn	DIN 94	1	
50	M14x1,5x45-10.9-B-Fe/Zn	DIN 961	5	
51	1153/60-320/0	Śruba regulatora kpl. spaw.	1	
52	1153/60-330/0	Uchwyt regulatora kpl. spaw. A	1	
53	M24-8-B-Fe/Zn	DIN 934	1	

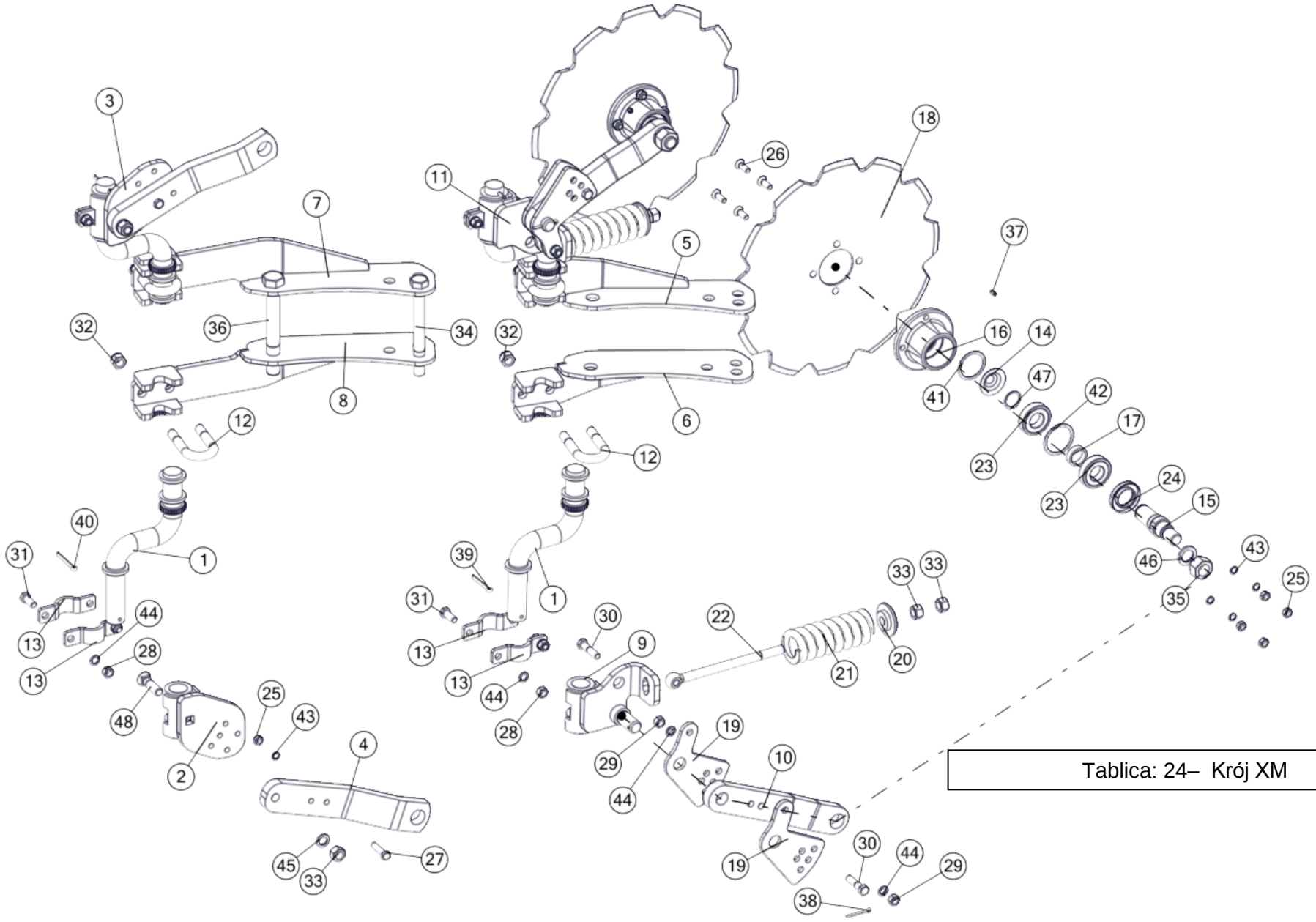

Tablica: 24– Krój XM

Krój XM				
Nr	Nr katalogowy	Nazwa części	Ilość	UWAGI
1	1115/71-100/0	Trzon kroju 120/284 kpl. spaw.	2	
2	1115/71-200/2	Płyta obejmy prawa kpl.spaw.	1	Zabezpieczenie bezpiecznikowe
3	1115/72-200/2	Płyta obejmy lewa kpl.spaw. A	1	Zabezpieczenie bezpiecznikowe
4	1126/90-400/1	Ramię kroju kpl.spaw. A	2	Zabezpieczenie bezpiecznikowe
5	1150/31-100/0	Uchwyt kroju górny kpl.spaw.	1	
6	1150/32-100/0	Uchwyt kroju dolny kpl.spaw.	1	
7	1150/38-100/0	Uchwyt kroju górny kpl.spaw. A	1	Zabezpieczenie bezpiecznikowe
8	1150/39-100/0	Uchwyt kroju dolny kpl.spaw. A	1	Zabezpieczenie bezpiecznikowe
9	1153/171-220/0	Płyta obejmy prawa kpl. spaw.	1	
10	1153/171-230/0	Ramię kroju kpl.spaw.	2	
11	1153/171-310/0	Płyta obejmy lewa kpl.spaw.	1	
12	1115/00-014/0	Jarzmo M16x54x95	2	
13	1115/71-301/0	Obejma kroju	8	
14	1115/94-002/0	Pokrywka piasty	2	
15	1126/90-001/0	Oś kroju	2	
16	1126/90-002/0	Piasta kroju	2	
17	1126/90-004/0	Tuleja ø38/30,5x12	2	
18	1126/90-006/1	Tarcza kroju ø450/4	2	
19	1153/171-201/0	Płyta regulacyjna	4	
20	1153/171-202/0	Pierścień oporowy	2	
21	1153/171-501/0	Sprężyna kroju	2	
22	1153/171-502/0	Śruba ściągająca M16x238	2	
23	6206	DIN 625	4	
24	A 35x62x10	DIN 3760	2	
25	M10-8-B-Fe/Zn	DIN 934	10	
26	M10x30-10.9-A-Fe/Zn	DIN 7991	8	
27	M10x45-8.8-B-Fe/Zn	DIN 933	2	
28	M12-8-B-Fe/Zn	DIN 934	8	
29	M12x1,25-10-B-Fe/Zn	DIN 934	4	
30	M12x1,25x50-10.9-B-Fe/Zn	DIN 960	4	
31	M12x30-8.8-B-Fe/Zn	DIN 933	8	
32	M16-8-B-Fe/Zn	DIN 985	8	
33	M16-8-B-FeZn	DIN 934	6	
34	M20x1,5x190-10.9-B-Fe/Zn	DIN 960	1	
35	M24x2-10-B-Fe/Zn	DIN 934	2	
36	M24x2x190-10.9-B-Fe/Zn	DIN 960	1	
37	M6	DIN 71412	2	
38	S-5x40-Fe/Zn	DIN 94	2	
39	S-6,3x50-Fe/Zn	DIN 94	2	
40	S-6,3x56-Fe/Zn	DIN 94	2	
41	W56	DIN 472	2	
42	W62	DIN 472	2	
43	Z10,2-Fe/Zn	DIN 127	10	
44	Z12,2-Fe/Zn	DIN 127	12	
45	Z16,3-Fe/Zn	DIN 127	2	
46	Z24,5-Fe/Zn	DIN 127	2	
47	Z30	DIN 471	2	
48	ZM16x60-8.8-Fe/Zn	DIN 6005	2	

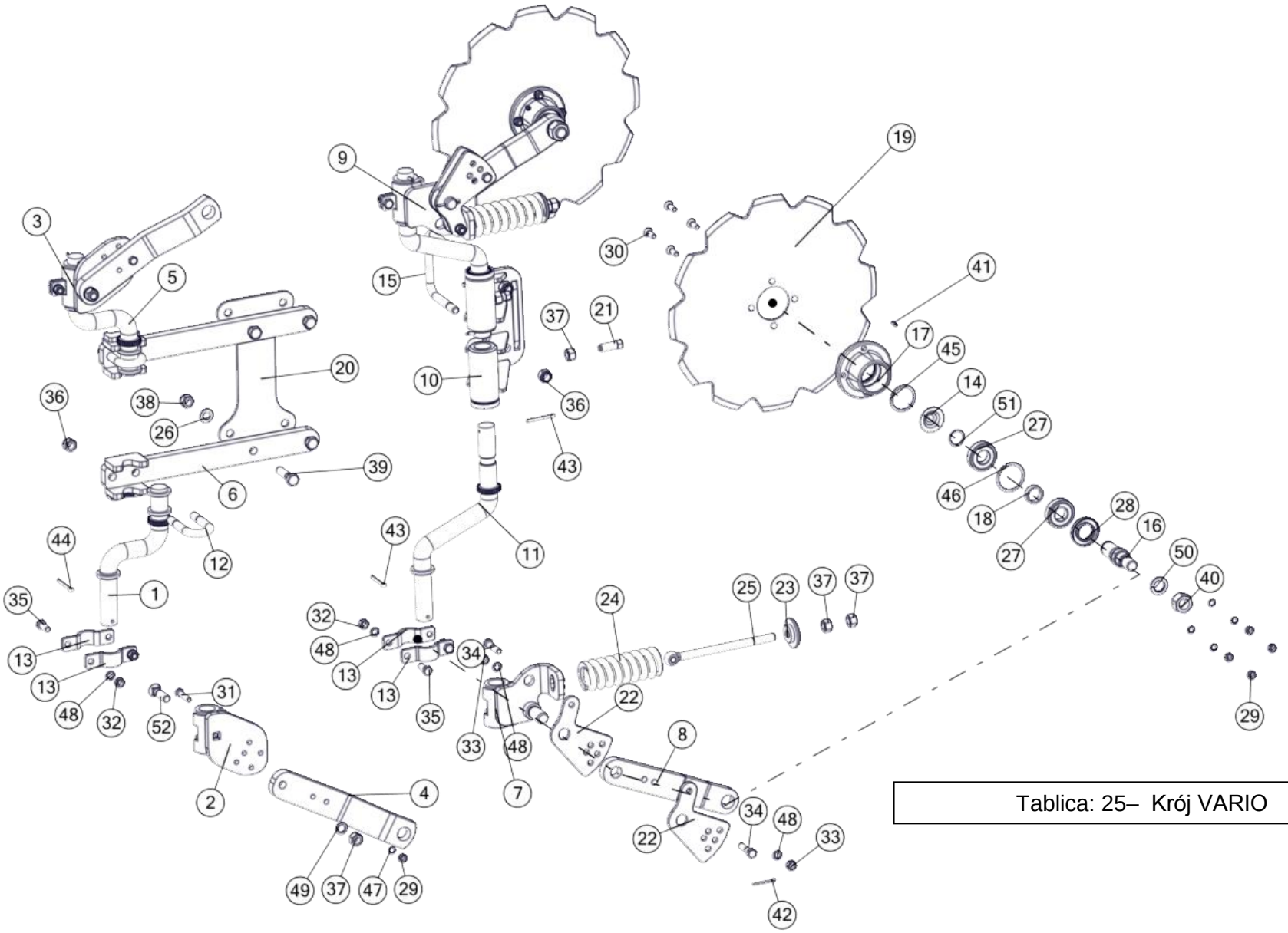

Tablica: 25– Krój VARIO

Krój VARIO				
Nr	Nr katalogowy	Nazwa części	Ilość	UWAGI
1	1115/71-100/0	Trzon kroju 120/284 kpl. spaw.	2	Zabezpieczenie bezpiecznikowe
2	1115/71-200/2	Płyta obejmy prawa kpl.spaw.	1	Zabezpieczenie bezpiecznikowe
3	1115/72-200/2	Płyta obejmy lewa kpl.spaw. A	1	Zabezpieczenie bezpiecznikowe
4	1126/90-400/1	Ramię kroju kpl.spaw. A	2	Zabezpieczenie bezpiecznikowe
5	1153/135-100/0	Uchwyt kroju górny kpl.spaw.	1	Zabezpieczenie bezpiecznikowe
6	1153/135-200/0	Uchwyt kroju dolny kpl. spaw.	1	Zabezpieczenie bezpiecznikowe
7	1153/171-220/0	Płyta obejmy prawa kpl. spaw.	1	
8	1153/171-230/0	Ramię kroju kpl.spaw.	2	
9	1153/171-310/0	Płyta obejmy lewa kpl.spaw.	1	
10	1153/171-410/0	Uchwyt kroju S kpl. spaw.	1	
11	1153/171-510/0	Trzon kroju 160/402 kpl. spaw.	2	
12	1115/00-014/0	Jarzmo M16x54x95	2	
13	1115/71-301/0	Obejma kroju	4	
14	1115/94-002/0	Pokrywka piasty	2	
15	1117/78-001/0	Jarzmo M16x138x115	1	
16	1126/90-001/0	Oś kroju	2	
17	1126/90-002/0	Piasta kroju	2	
18	1126/90-004/0	Tuleja ø38/30,5x12	2	
19	1126/90-006/0	Tarcza kroju ø480/4 - zębata	2	
20	1153/135-001/0	Płyta uchwytu kroju	1	Zabezpieczenie bezpiecznikowe
21	1153/171-101/0	Śruba dociskowa M16x40	2	
22	1153/171-201/0	Płyta regulacyjna	4	
23	1153/171-202/0	Pierścień oporowy	2	
24	1153/171-501/0	Sprężyna kroju	2	
25	1153/171-502/0	Śruba ściągająca M16x238	2	
26	17-Fe/Zn	DIN 126	4	
27	6206	DIN 625	4	
28	A 35x62x10	DIN 3760	2	
29	M10-8-B-Fe/Zn	DIN 934	10	
30	M10x30-10.9-A-Fe/Zn	DIN 7991	8	
31	M10x45-8.8-B-Fe/Zn	DIN 933	2	
32	M12-8-B-Fe/Zn	DIN 934	8	
33	M12x1,25-10-B-Fe/Zn	DIN 934	4	
34	M12x1,25x50-10.9-B-Fe/Zn	DIN 960	4	
35	M12x30-8.8-B-Fe/Zn	DIN 933	8	
36	M16-8-B-Fe/Zn	DIN 985	6	
37	M16-8-B-FeZn	DIN 934	8	
38	M16x1,5-10-B-Fe/Zn	DIN 985	4	
39	M16x1,5x60-10.9-B-Fe/Zn	DIN 960	4	
40	M24x2-10-B-Fe/Zn	DIN 934	2	
41	M6	DIN 71412	2	
42	S-5x40-Fe/Zn	DIN 94	2	
43	S-6,3x50-Fe/Zn	DIN 94	4	
44	S-6,3x56-Fe/Zn	DIN 94	2	
45	W56	DIN 472	2	
46	W62	DIN 472	2	
47	Z10,2-Fe/Zn	DIN 127	10	
48	Z12,2-Fe/Zn	DIN 127	12	
49	Z16,3-Fe/Zn	DIN 127	2	
50	Z24,5-Fe/Zn	DIN 127	2	
51	Z30	DIN 471	2	
52	ZM16x60-8.8-Fe/Zn	DIN 6005	2	

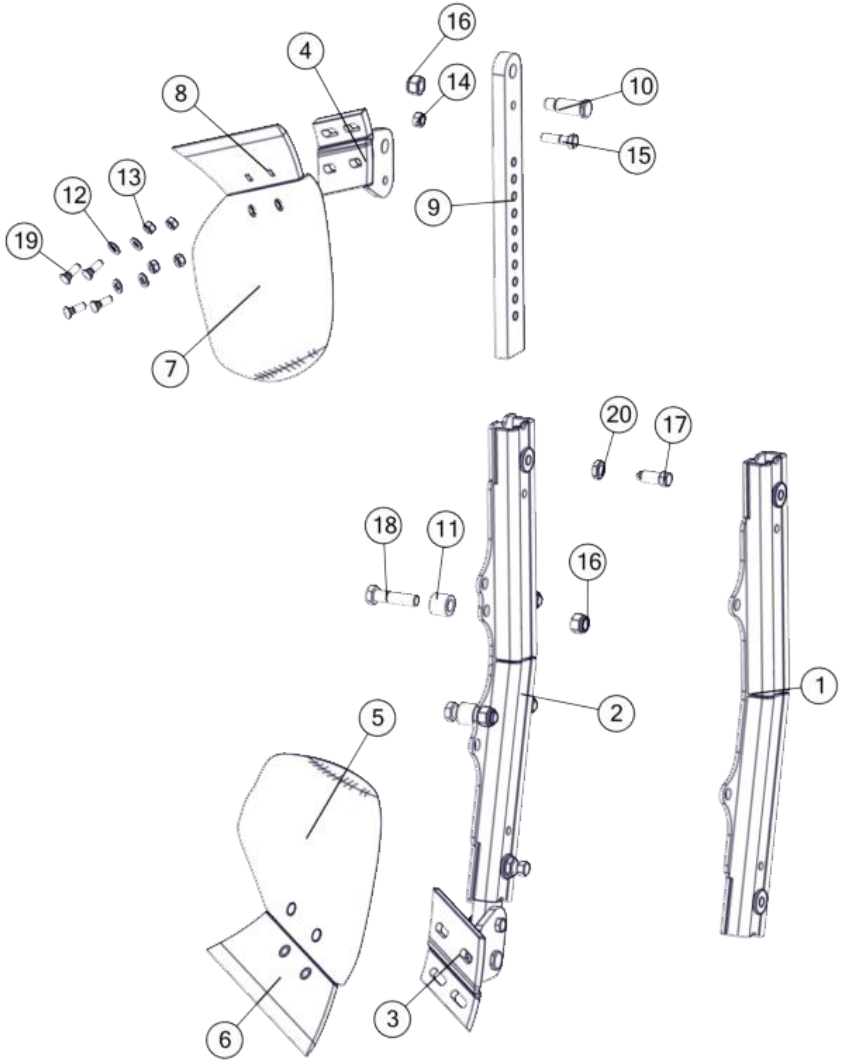

Tablica: 26– Przedpłużek XM/VARIO

Przedpłużek XM/VARIO				
Nr	Nr katalogowy	Nazwa części	Ilość	UWAGI
1	1069/77-100/0	Uchwyt przedpłużka kpl.spaw.	1	VARIO
2	1150/136-100/0	Uchwyt przedpłużka kpl.spaw.	1	
3	1150/137-100/0	Rdzeń przedpłużka prawy kpl. spaw.	1	
4	1150/138-100/0	Rdzeń przedpłużka lewy kpl. spaw.	1	
5	1115/17-001/0	Odkładnica przedpłużka prawa	1	
6	1115/17-002/0	Lemiesz przedpłużka prawy	1	
7	1115/18-001/0	Odkładnica przedpłużka lewa	1	
8	1115/18-002/0	Lemiesz przedpłużka lewy	1	
9	1150/137-001/0	Słupica przedpłużka	2	
10	1150/137-002/0	Sworzeń 20x61	2	
11	1153/11-001/0	Tuleja ø30x6/26	4	
12	10,5 -Fe/Zn	DIN 126	8	
13	M10x1.25-10-B-Fe/Zn	DIN 934	8	
14	M12-8-B-Fe/Zn	DIN 934	2	
15	M12x45-8.8-B-Fe/Zn	DIN 931	2	
16	M16-8-B-Fe/Zn	DIN 985	6	
17	M16x40-33H-Fe/Zn5	DIN 564	2	
18	M16x65-8.8-B-Fe/Zn	DIN 931	4	
19	ZM10x1,25x30-10.9-Fe/Zn	DIN 605	8	
20	M16-8-B-Fe/Zn	DIN 439	2	

Tablica: 27– Listwa VARIO

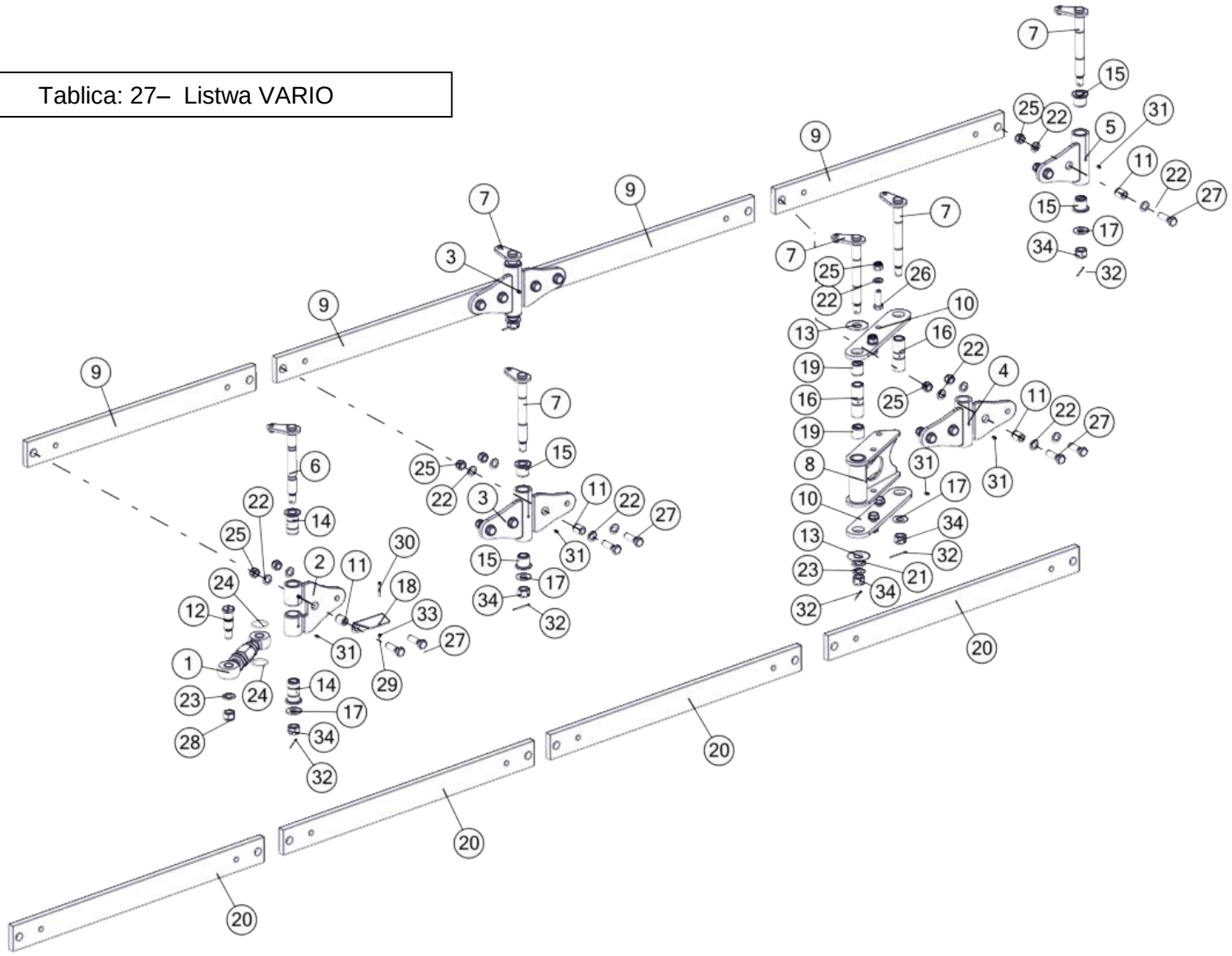

Listwa VARIO				
Nr	Nr katalogowy	Nazwa części	Ilość	UWAGI
1	1153/107-100/0	Wrzeciono kpl.	1	
2	1153/107-200/0	Łącznik przedni kpl. spaw.	1	
3	1153/107-300/0	Łącznik środkowy kpl. spaw.	2	
4	1153/107-400/0	Łącznik koła kpl. spaw.	1	
5	1153/107-500/0	Łącznik tylny kpl. spaw.	1	
6	1153/107-600/0	Sworzeń 25 przedni kpl. spaw.	1	
7	1153/107-700/0	Sworzeń 25 kpl. spaw.	5	
8	1153/107-800/0	Wkładka kpl. spaw.	1	
9	1153/107-001/0	Listwa 20x80x825	4	
10	1153/107-002/0	Łącznik koła	2	
11	1153/107-005/0	Tuleja listwy ø24/16,3x31,5	8	
12	1153/107-006/0	Sworzeń 25x87	1	
13	1153/107-007/0	Podkładka ø65/25,5x1,5	2	
14	1153/107-008/0	Tuleja łożyskowa ø48/35/25x65	2	
15	1153/107-009/0	Tuleja łożyskowa ø48/35/25x36	6	
16	1153/107-010/0	Tuleja ø34,5/26x99	2	
17	1153/107-011/0	Podkładka ø45/20,5x3	5	
18	1153/107-012/0	Uchwyt zamka	1	
19	1153/107-104/0	Tuleja łożyskowa ø35/25x32	2	
20	1153/143-001/0	Listwa 20x80x925	4	PLUS
21	1680/07-002/0	Podkładka ø40/25,5x5	1	
22	17-Fe/Zn	DIN 126	38	
23	21-Fe/Zn	DIN 126	2	
24	41x3,5	DIN 3771	2	
25	M16x1,5-10-B-Fe/Zn	DIN 985	20	
26	M16x1,5x45-10.9-B-Fe/Zn	DIN 961	4	
27	M16x1,5x55-10.9-B-Fe/Zn	DIN 960	16	
28	M20x1,5-10-B-Fe/Zn	DIN 985	1	
29	M5-8-B-Fe/Zn	DIN 934	1	
30	M5x40-8.8-B-Fe/Zn	DIN 931	1	
31	M6	DIN 71412	7	
32	S-4x50-Fe-Zn	DIN 94	6	
33	Z5,1-Fe/Zn	DIN 127	1	
34	ZM20x1,5-10-B-Fe/Zn	DIN 935	6	

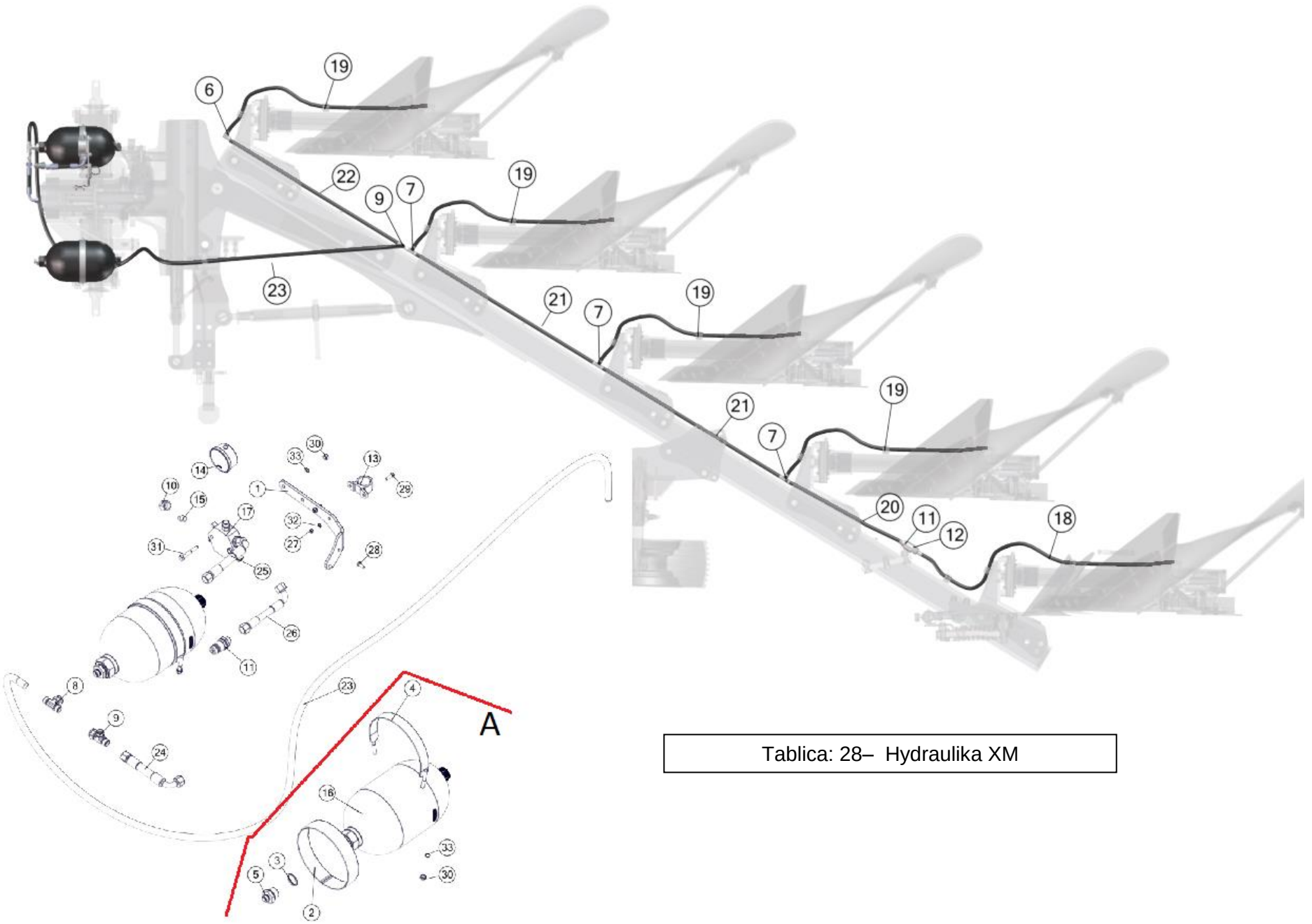

Tablica: 28– Hydraulika XM

Hydraulika XM				
Nr	Nr katalogowy	Nazwa części	Ilość	UWAGI
1	1150/37-001/0	Uchwyt zaworu	1	
2	1150/37-002/0	Opaska 2x35x540	2	
3	1150/37-003/0	Pierścień uszczelniający 27x33	2	
4	1150/37-100/0	Obejma hydroakumulatora kpl. spaw.	2	
5	34126818	Korpus przyłączki prostej redukcyjnej G3/4"/M18x1,5	2	
6	351121818	Złączka kolankowa M18x1,5	1	
7	371121818	Korpus przyłączki trójnikowej M18x1,5	3	
8	3765121812	Korpus przył. trójnik. symetr.nast. M18x1,5	1	
9	376811218	Korpus przył. trójnik. niesymetr.nast. M18x1,5	2	
10	3911218	Nakrętka korka M2 12L	1	
11	41121824	Wtyczka szybkozłącza ISO-12,5 (M18x1,5)	2	
12	42121824	Gniazdo szybkozłącza ISO-12,5 (M18x1,5)	1	
13	6100	Gniazdo wtyczki ISO-12,5	1	
14	63-250	Manometr 63-250	1	
15	726112	Korek zaślepiający z uszczelką VZ2 12L/S	1	
16	SBO250-3,5-085	Hydroakumul. SB0250-3,5E1/112U-210AK-085	2	
17	ZO 1606/01	Zawór odcinający kpl.	1	
18	1151/75-100/1100	Przewód gietki kpl.	1	
19	1151/75-100/1000	Przewód gietki kpl.	4	
20	1151/75-100/560	Przewód gietki kpl.	1	
21	1151/75-100/840	Przewód gietki kpl.	2	
22	1151/75-100/800	Przewód gietki kpl.	1	
23	1150/37-200/2800	Przewód gietki kpl.	1	
24	1067/00-220/425	Przewód gietki kpl.	1	
25	1067/00-220/450	Przewód gietki kpl.	1	
26	1069/30-000/1400	Przewód gietki kpl.	1	
27	M6-8-B-Fe/Zn	DIN 934	2	
28	M6x16-8.8-B-Fe/Zn	DIN 933	2	
29	M6x20-8.8-B-Fe/Zn	DIN 933	2	
30	M8-8-B-Fe/Zn	DIN 934	6	
31	M8x50-8.8-B-Fe/Zn	DIN 931	2	
32	Z6,1-Fe/Zn	DIN 127	4	
33	Z8,2-Fe/Zn	DIN 127	6	

A- Występuje w wersji XM 5

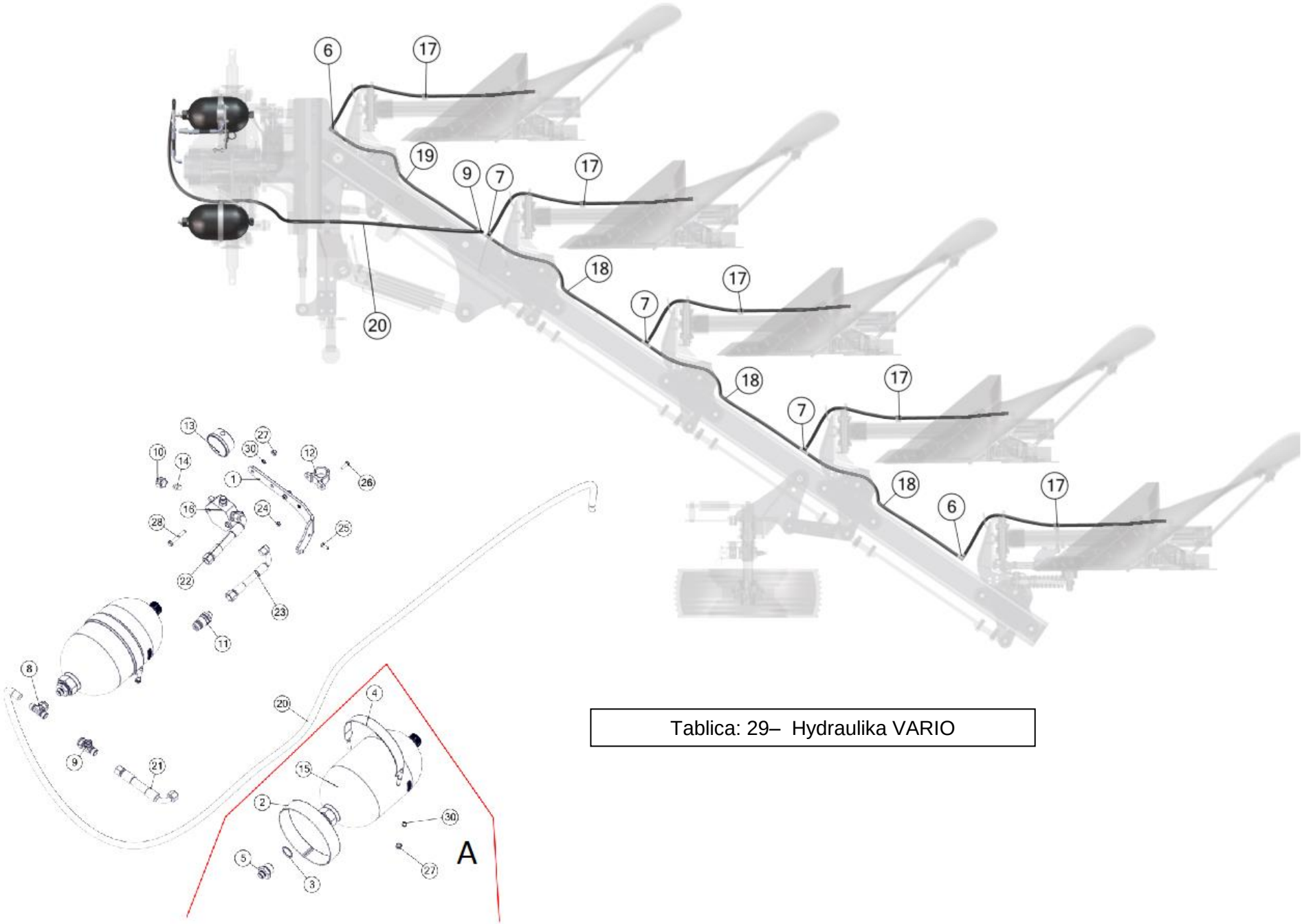

Tablica: 29– Hydraulika VARIO

Hydraulika VARIO				
Nr	Nr katalogowy	Nazwa części	Ilość	UWAGI
1	1150/37-001/0	Uchwyt zaworu	1	
2	1150/37-002/0	Opaska 2x35x540	2	
3	1150/37-003/0	Pierścień uszczelniający 27x33	2	
4	1150/37-100/0	Obejma hydroakumulatora kpl. spaw.	2	
5	34126818	Korpus przyłączki prostej redukcyjnej G3/4"/M18x1,5	2	
6	351121818	Złączka kolankowa M18x1,5	2	
7	371121818	Korpus przyłączki trójnikowej M18x1,5	3	
8	3765121812	Korpus przył. trójnik. symetr.nast. M18x1,5	1	
9	376811218	Korpus przył. trójnik. niesymetr.nast. M18x1,5	2	
10	3911218	Nakrętka korka M2 12L	1	
11	41121824	Wtyczka szybkozłącza ISO-12,5 (M18x1,5)	1	
12	6100	Gniazdo wtyczki ISO-12,5	1	
13	63-250	Manometr 63-250	1	
14	726112	Korek zaślepiający z uszczelką VZ2 12L/S	1	
15	SBO250-3,5-085	Hydroakumul. SB0250-3,5E1/112U-210AK-085	2	
16	ZO 1606/01	Zawór odcinający kpl.	1	
17	1151/78-100/1000	Przewód giętki kpl.	5	
18	1151/78-100/840	Przewód giętki kpl.	3	
18*	1151/78-100/940	Przewód giętki kpl.	3	PLUS
19	1151/78-100/800	Przewód giętki kpl.	1	
19*	1151/78-100/900	Przewód giętki kpl.	1	PLUS
20	1150/37-200/2800	Przewód giętki kpl.	1	
21	1067/00-220/425	Przewód giętki kpl.	1	
22	1067/00-220/450	Przewód giętki kpl.	1	
23	1069/30-000/1400	Przewód giętki kpl.	1	
24	M6-8-B-Fe/Zn	DIN 934	2	
25	M6x16-8.8-B-Fe/Zn	DIN 933	2	
26	M6x20-8.8-B-Fe/Zn	DIN 933	2	
27	M8-8-B-Fe/Zn	DIN 934	6	
28	M8x50-8.8-B-Fe/Zn	DIN 931	2	
29	Z6,1-Fe/Zn	DIN 127	4	
30	Z8,2-Fe/Zn	DIN 127	6	

A- Występuje w wersji VARIO 5

Tablica: 30 – Ramię narzędzia

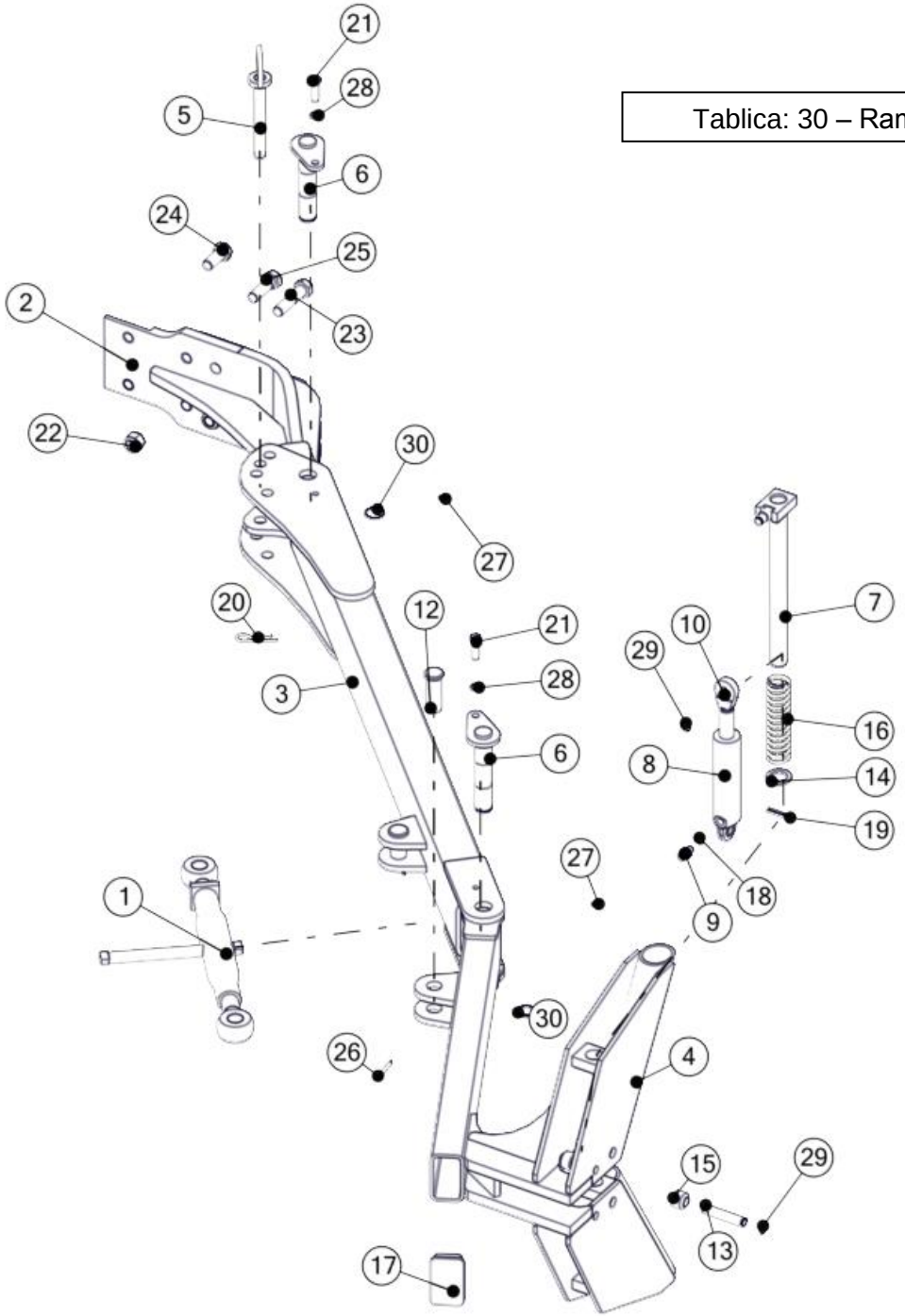

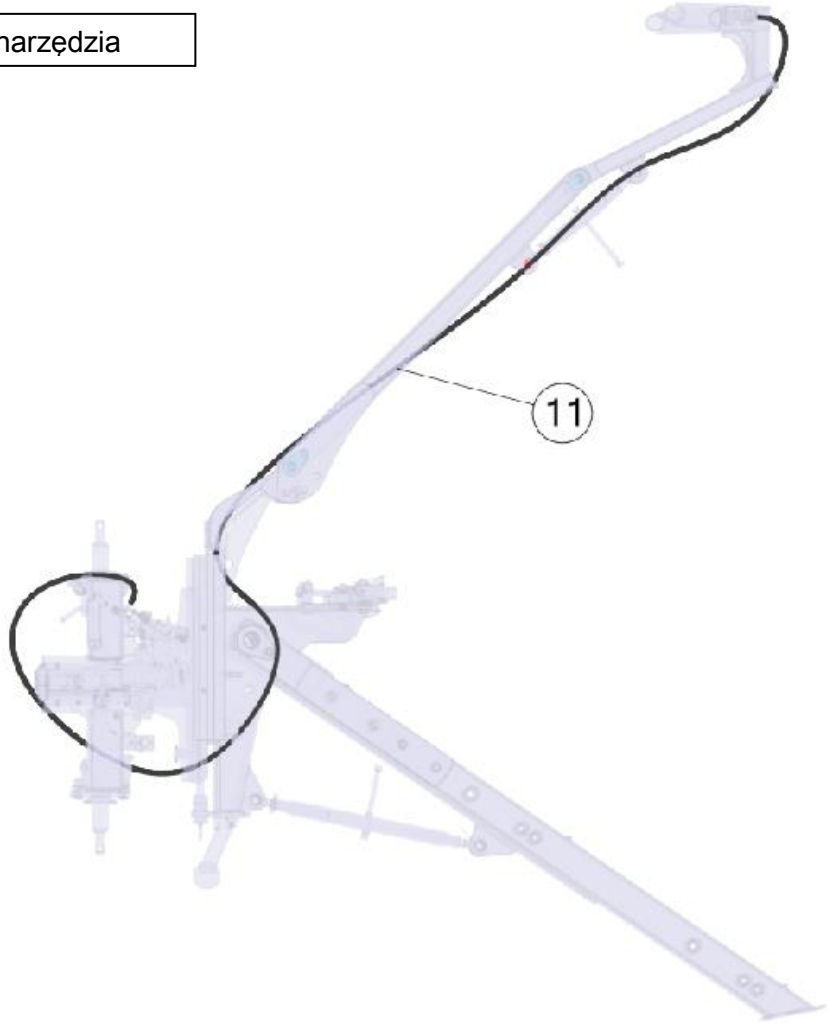

Ramię narzędzia				
Nr	Nr katalogowy	Nazwa części	Ilość	UWAGI
1	1150/64-200/0	Wrzeciono kpl. C	1	
2	1153/14-100/0	Ramię główne kpl. spaw.	1	
3	1153/14-200/0	Ramię środkowe kpl. spaw.	1	
4	1153/14-300/0	Ramię skrajne kpl. spaw.	1	
5	1153/14-400/0	Sworzeń 20 kpl. spaw.	1	
6	1153/14-500/0	Sworzeń 30 kpl. spaw.	2	
7	1153/14-600/0	Blokada kpl. spaw.	1	
8	CN2E-16-25/80z	Cylinder hydrauliczny nurnikowy	1	HYD. BEL.
9	11101416	Korpus przył. prostej red. M14x1,5/M16x1,5	1	HYD. BEL.
10	UE2-25w	Ucho przegubowe	1	HYD. BEL.
11	1152/08-200/4000	Przewód giętki kpl.	1	HYD. BEL.
12	1153/14-001/0	Sworzeń 27x74	2	
13	1153/14-002/0	Czop siłownika	1	
14	1153/14-003/0	Podkładka ø45/31x5	1	
15	1153/14-004/0	Tuleja ø30x6/22	2	
16	1153/14-005/0	Sprężyna powrotna	1	
17	ZP 100x60x5-6	Zaślepka plastikowa 100x60x5-6	1	
18	11,3x2,4	DIN 3771	1	HYD. BEL.
19	8x45-Fe/Zn	DIN 1481	1	
20	A71-Fe/Zn-m5c	DIN 11024	1	
21	M12x40-8.8-B-Fe/Zn	DIN 933	2	
22	M20x1,5-10-B-Fe/Zn	DIN 985	2	
23	M20x1,5x80-10.9-B-Fe/Zn	DIN 960	2	
24	M20x45-8.8-B-Fe/Zn	DIN 933	2	
25	M20x60-8.8-B-Fe/Zn	DIN 931	2	
26	S-6,3x45-Fe/Zn	DIN 94	2	
27	M8x1	DIN 71412	2	
28	Z12,2-Fe/Zn	DIN 127	2	
29	Z16	DIN 471	3	
30	Z30	DIN 471	2	

Tablica: 31 – Terra

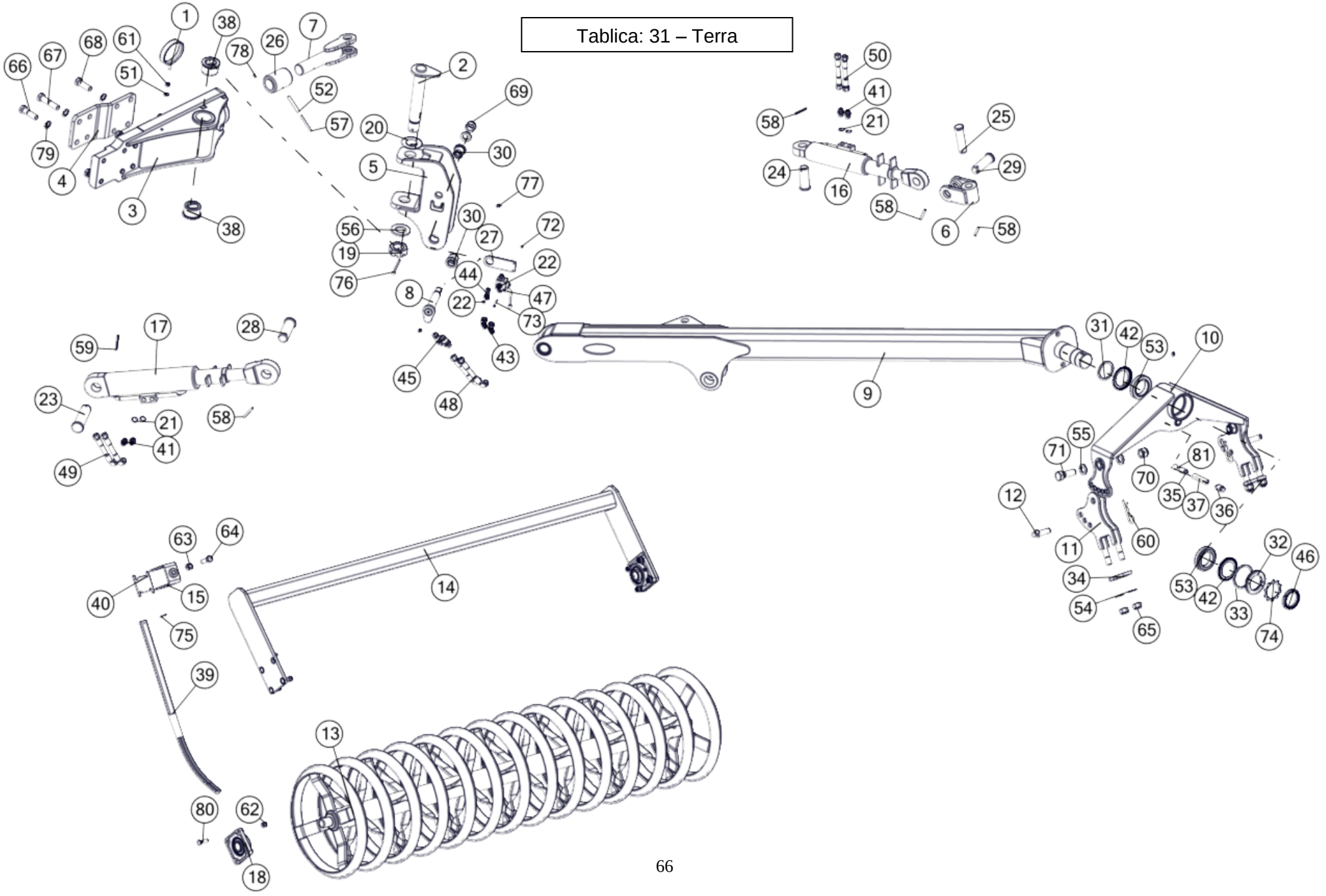

Terra				
Nr	Nr katalogowy	Nazwa części	Ilość	UWAGI
1	1153/46-200/0	Uchwyt węży kpl. spaw.	1	
2	1190/13-000/0	Sworzeń 45 kpl. spaw.	1	
3	1190/21-100/0	Ramię przednie kpl. spaw. B	1	
4	1190/21-200/0	Wzmocnienie ramienia kpl. spaw.	1	
5	1190/22-000/0	Zawias kpl. spaw.	1	
6	1190/25-000/0	Przegub kpl. spaw.	1	
7	1190/26-000/0	Wysięg cylindra kpl. spaw.	1	
8	1190/27-000/0	Sworzeń 30 kpl. spaw.	1	
9	1190/41-100/0	Ramię 2,0m kpl. spaw.	1	
9	1191/21-100/0	Ramię 2,5m kpl. spaw.	1	5 korpusów
10	1191/04-100/0	Wieszak wału kpl. spaw.	1	
11	1191/04-200/0	Regulator wału kpl. spaw.	2	
12	1960/00-600/0	Przetyczka ø20 kpl.	2	
13	8847/20-100/0	Wał spiralny Terra 2,0m kpl. spaw.	1	
13	8847/25-100/0	Wał spiralny Terra 2,5m kpl. spaw.	1	5 korpusów
14	8847/20-200/0	Rama wału Terra kpl. spaw.	1	
14	8847/25-200/0	Rama wału Terra kpl. spaw.	1	5 korpusów
15	8860/30-310/0	Uchwyt skrobaka kpl. spaw.	1	
16	SMT2UG.63.36.150-00	Cylinder hydrauliczny tłokowy	1	
17	SMT2UG.80.45.191-00	Cylinder hydrauliczny tłokowy	1	
18	Zespół łożyskowy	Zespół łożyskowy	2	
19	1069/00-007/0	Nakrętka koronowa M42x3-Fe/Zn5	1	
20	1069/32-006/0	Podkładka ø85/45,5x0,5	1	
21	1105/90-001/0	Pierścień uszczelniający 18x24	4	
22	1190/00-008/0	Dławik	2	
23	1190/20-001/0	Sworzeń 40x143/131	1	
24	1190/20-002/0	Sworzeń 35x91/81	1	
25	1190/20-003/0	Sworzeń 30x115/105	1	
26	1190/20-004/0	Tuleja ø75/48,5x100	1	
27	1190/20-005/0	Ramię zaworu	1	
28	1190/20-006/0	Sworzeń 40x116/106	1	
29	1190/20-007/0	Sworzeń 35x102/92	1	
30	1190/23-001/0	Tuleja łożyskowa ø48/40/30x40	2	
31	1191/00-001/0	Podkładka ø80/65,5x5	1	
32	1191/00-002/0	Podkładka uszczelniająca	1	
33	1191/00-003/0	Uszczelka filcowa	1	
34	1191/04-001/0	Płyta wału	2	
35	1191/04-002/0	Docisk	1	
36	1191/04-003/0	Śruba dociskowa	1	
37	1191/04-005/0	Sprężyna	1	
38	1655/00-015/0	Tuleja łożyskowa ø75/66/45x45	2	
39	8847/20-301/0	Skrobak (32x12)	1	
40	8960/15-201/0	Płytka skrobaka	1	
41	14121818	Korpus przyłączki prostej redukcyjnej M18x1,5/M18x1,5	4	
42	32013 X AV	Pierścień zewnętrzno-uszczelniający "Nilos"	2	
43	3565121812	Korpus przył. kolank. nast. M18x1,5	2	
44	371121818	Korpus przyłączki trójnikowej M18x1,5	1	
45	41121824	Wtyczka szybkozłącza ISO-12,5 (M18x1,5)	2	
46	GUK65x2	Nakrętka łożyskowa M65x2	1	
47	V3MT M18x1,5	Zawór 3-drogowy kulowy M18x1,5	1	
48	1069/30-000/3500	Przewód giętki kpl.	2	
49	1069/30-000/700	Przewód giętki kpl.	2	
50	1153/00-800/800	Przewód giętki kpl.	2	
51	10,5 -Fe/Zn	DIN 126	1	
52	10x75-Fe/Zn	DIN 1481	1	

53	2013 X	DIN 720	2	
54	21-Fe/Zn	DIN 126	4	
55	25-Fe/Zn	DIN 126	5	
56	43-Fe/Zn	DIN 126	1	
57	6x75-Fe/Zn	DIN 1481	1	
58	8x60-Fe/Zn	DIN 1481	4	
59	8x70-Fe/Zn	DIN 1481	1	
60	A 85-Fe/Zn5-m5c	DIN 11024.	2	
61	M10-8-B-Fe/Zn	DIN 934	1	
62	M12x1,25-10-B-Fe/Zn	DIN 985	8	
63	M16-8-B-FeZn	DIN 934	1	
64	M16x45-8.8-B-Fe/Zn	DIN 933	1	
65	M20-8-B-Fe/Zn	DIN 985	4	
66	M20x1,5x70-10.9-B-Fe/Zn	DIN 960	2	
67	M20x1,5x90-10.9-B-Fe/Zn	DIN 960	4	
68	M20x1.5x60-10.9-B-Fe/Zn	DIN 961	4	
69	M24-8-B-Fe/Zn	DIN 985	1	
70	M24x2-10-B-Fe/Zn	DIN 985	2	
71	M24x2x70-10.9-B-Fe/Zn	DIN 960	2	
72	M5-8-B-Fe/Zn	DIN 934	2	
73	M5x45-8.8-B-Fe/Zn	DIN 931	2	
74	MB13	DIN 5406	1	
75	S-5x28-Fe/Zn	DIN 94	1	
76	S-8x90-Fe/Zn	DIN 94	1	
77	M10x1	DIN 71412	3	
78	M6	DIN 71412	2	
79	Z20,5-Fe/Zn	DIN 127	10	
80	ZM12x1,25x45-10.9-Fe/Zn	DIN 605	8	
81	9/16"	PN-83/M-86452	1	