„AGROMET-UNIA"
FABRYKA MASZYN ROLNICZYCH
Grudziądz

PŁUGI ZAWIESZANE

U021/0-2/30 (Pz230) „ORZEŁ"
U022/0-2/30 (Pz230p) „DZIĘCIOŁ"
U023/0-3/30 (Pz330) „SĘP"
U024/0-3/35 (Pz335) „SOKÓŁ"

INSTRUKCJA OBSŁUGI I KATALOG CZĘŚCI WYMIENNYCH



Rama pługa z wysięgiem

Tablica 1

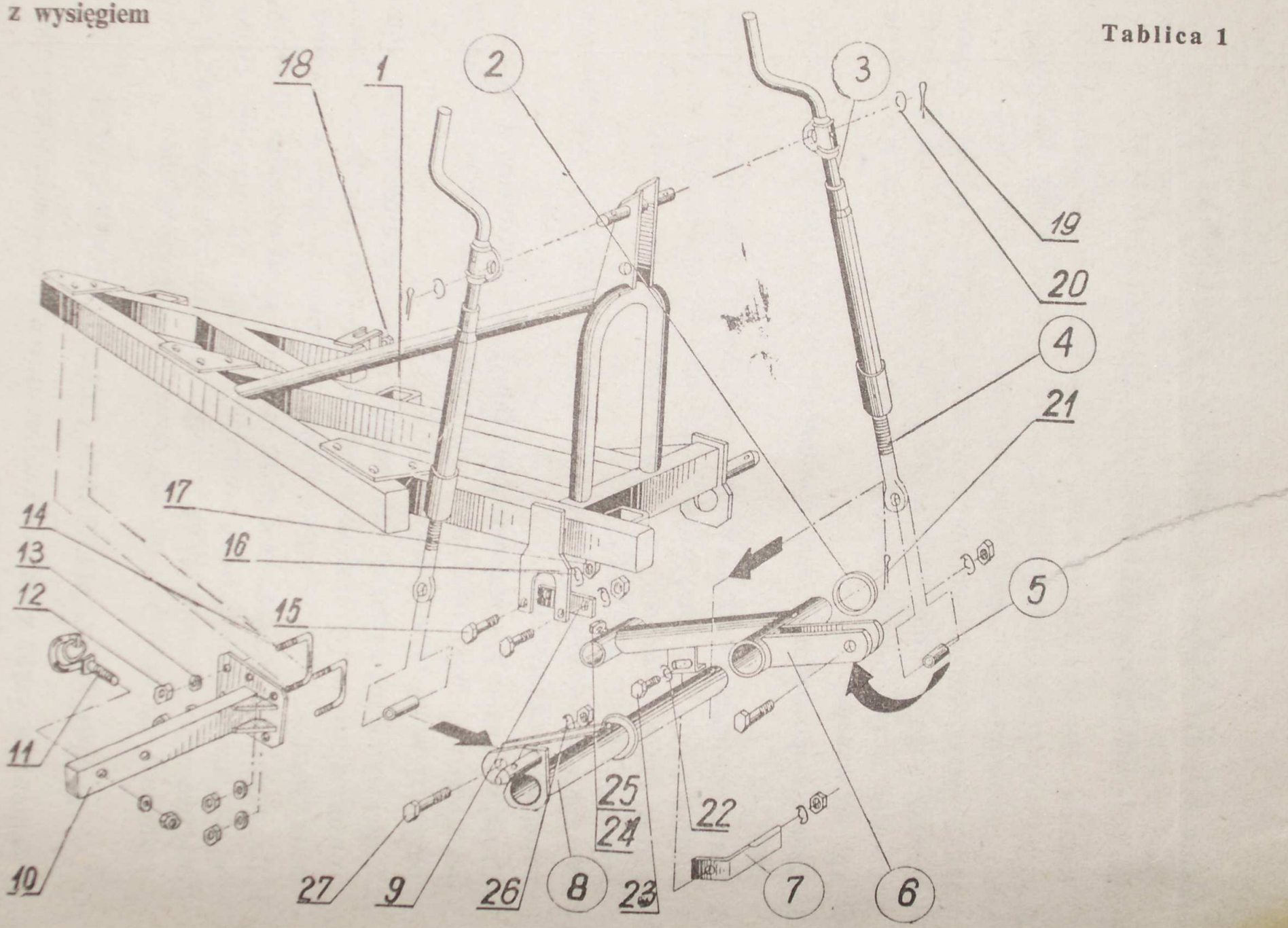

Rama pługa z wysięgiem

Lp.	Nr części wymiennej	Nazwa części lub kompletu	Nr fabryczny części lub kompletu	Liczba sztuk w maszynie				Masa (ciężar) 1 szt. kg
				Pz230	Pz230p	Pz330	Pz335	
1		Rama z wysięgiem kpl.	Pz-01-3	1	1	—	—	68
		Rama z wysięgiem kpl.	Pz-01-5	—	—	1	—	102
		Rama z wysięgiem kpl.	Pz-01-7	—	—	—	1	109
2	1023/03-008/0 CP	**Pierścień**	Pz3-3-3	1	1	1	1	0,134
3	1023/03-003/0 CP	**Wrzeciono kpl. spaw.**	Pz-3-04	2	2	2	2	3,724
4	1023/03-006/0 CP	**Śruba wrzeciona**	Pz-3-16	2	2	2	2	1,15
5	1023/03-007/0 CP	**Tulejka dystansowa**	Pz-3-17	2	2	2	2	0,054
6	1023/03-002/0 CP	**Oś koła kpl.**	Pz-3-02	1	1	1	1	8,76
7	1023/04-007/0 CP	**Skrobak**	Pz-4-15	1	1	1	1	0,52
8	1023/03-001/0 CP	**Oś zaczepu kpl. spaw.**	Pz-3-01	1	1	1	1	8,25
9		Mostek łożyska osi	Pz-3-8	1	1	1	1	0,19
10		Zaczep kpl. spaw.	Pz-8-01	1	1	1	1	16,00
11		Hak kpl. spaw.	Pz-8-03	1	1	1	1	0,69
12		Nakrętka M20	58/M-82143	8	8	8	8	
13		Podkładka okrągła 22	67/M-82005	5	5	5	5	
14		Jarzmo proste M20×118×100	BN-63/1902-06	2	2	2	2	
15		Śruba M12×40	58/M-82105	2	2	2	2	
16		Podkładka sprężysta 12,2	65/M-82008	3	3	3	3	
17		Nakrętka M12	58/M-82143	3	3	3	3	
18		Śruba M20×65	58/M-82105	1	1	1	1	
19		Zawleczka S-6,3×40	69/M-82001	2	2	2	2	

Rama pługa z wysięgiem

Tablica 1

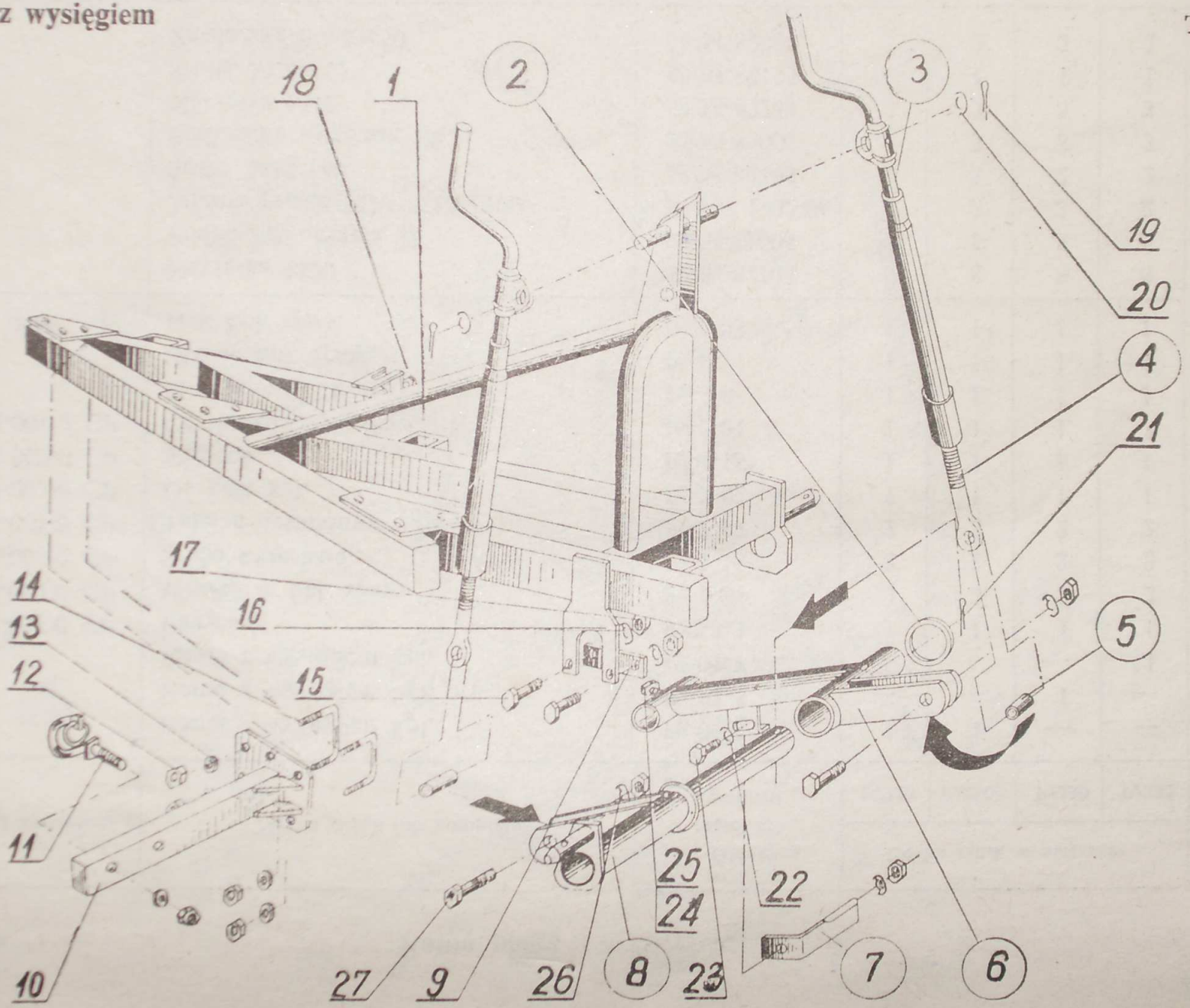

Rama pługa z wysięgiem

Lp.	Nr części wymiennej	Nazwa części lub kompletu	Nr fabryczny części lub kompletu	Liczba sztuk w maszynie				Masa (ciężar) 1 szt. kg
				Pz230	Pz230p	Pz330	Pz335	
20		Podkładka okrągła 26	67/M-82005	2	2	2	2	
21		Zawleczka S-10×70	69/M-82001	1	1	1	1	
22		Podkładka okrągła 14	67/M-82005	1	1	1	1	
23		Śruba M12×30	58/M-82105	1	1	1	1	
24		Śruba M16×50	62/M-82303	1	1	1	1	
25		Nakrętka M16	58/M-82143	1	1	1	1	
26		Podkładka sprężysta 20,5	65/M-82008	2	2	2	2	
27		Śruba M20×75	58/M-82101	2	2	2	2	

Uwaga. Jako części wymienne zakład dostarcza również:

— **Oś zaczepu kpl.**, numer części wymiennej **1023/03-004/0 CP** (nr fabryczny Pz-3-07), składającą się z detali podanych w pozycjach 2, 8 i 21.

— **Wrzeciono kpl.**, numer części wymiennej **1023/03-005/0 CP** (nr fabryczny Pz-3-08), składające się z detali podanych w pozycjach 3, 4 i 5.

— **Zaczep kpl.**, numer części wymiennej **1023/08-001/0 CP** (nr fabryczny Pz-08-1), składający się z detali podanych w pozycjach 10, 11, 12, 13 i 14.

Koło

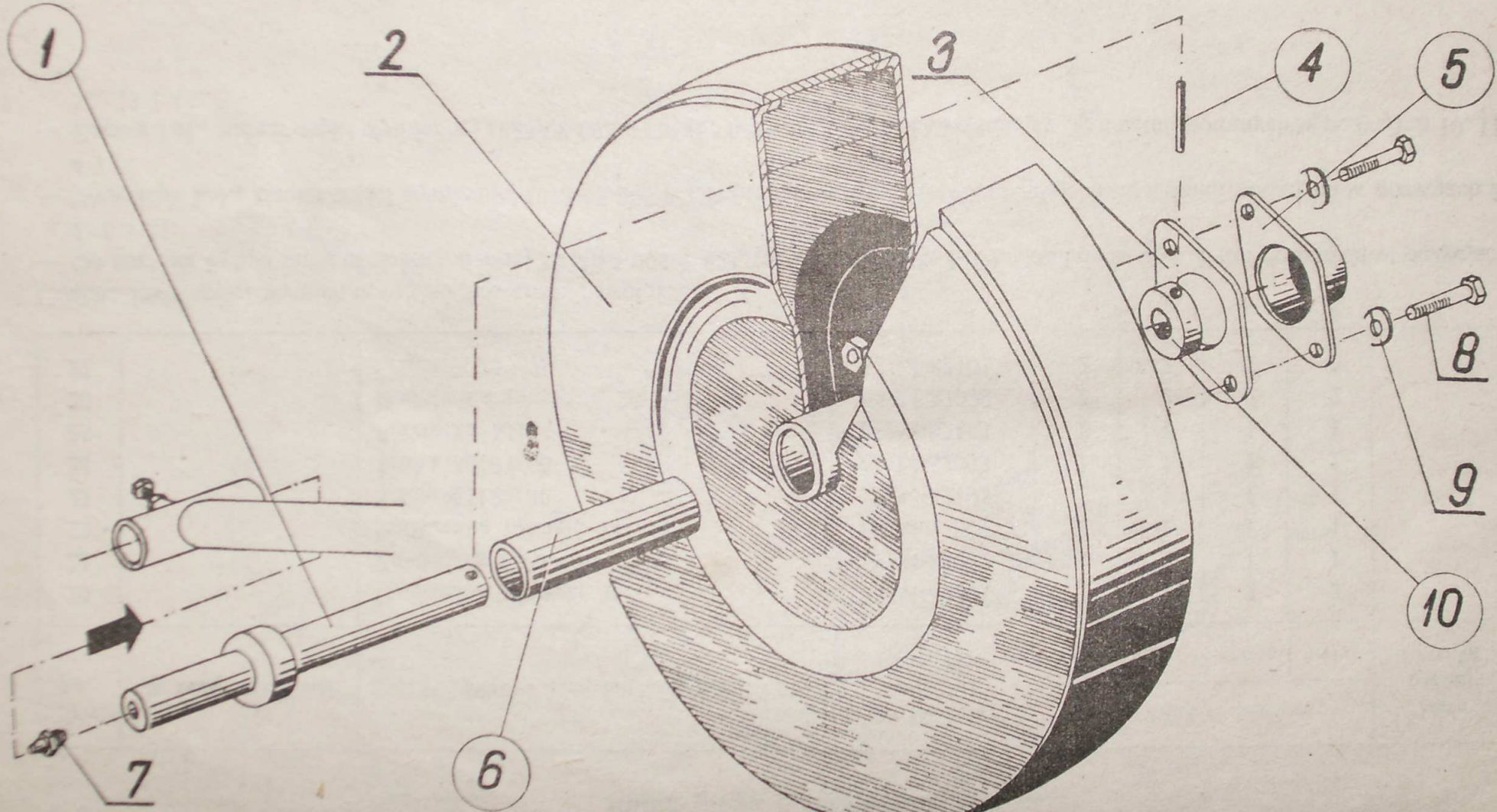

Koło

Lp.	Nr części wymiennej	Nazwa części lub kompletu	Nr fabryczny części lub kompletu	Liczba sztuk w maszynie				Masa (ciężar) 1 szt. kg
				Pz230	Pz230p	Pz330	Pz335	
1	1023/04-009/0 CP	**Czop osi koła kpl. spaw.**	Pz-4-03	1	1	1	1	1,55
2		Koła kpl. spaw.	Pz-4-02	1	1	1	1	12,86
3		Uszczelka	Pz-4-9	1	1	1	1	0,006
4	1023/04-006/0 CP	**Kołek**	Pz-4-10	1	1	1	1	0,023
5	1023/04-005/0 CP	**Pokrywa piasty**	Pz-4-8	1	1	1	1	0,85
6	1023/04-004/0 CP	**Tuleja piasty koła**	Pz-4-6	1	1	1	1	0,104
7		Smarowniczka M10×1	69/M-86007	1	1	1	1	
8		Śruba M10×30	58/M-82105	2	2	2	2	
9		Podkładka sprężysta 10,2	65/M-82008	2	2	2	2	
10		**Pierścień osadczy 32**	ZN-73/MPM--29-40032	1	1	1	1	

Uwaga. Jako części wymienne zakład dostarcza również:

— **Koło z czopem kpl.**, numer części wymiennej **1023/04-001/0 CP** (nr fabryczny Pz-04-1), składające się z detali podanych w pozycjach 1, 2, 3, 4, 5, 6, 7, 8, 9 i 10.

— **Koło kpl.**, numer części wymiennej **1023/04-002/0 CP** (nr fabryczny Pz-4-014), składające się z detali podanych w pozycjach 2, 3, 4, 5, 6, 8, 9 i 10.

— **Czop osi koła kpl.**, numer części wymiennej **1023/04-003/0 CP** (nr fabryczny Pz-4-015), składające się z detali podanych w pozycjach 1 i 7.

— **Koło z tuleją kpl.**, numer części wymiennej **1023/04-008/0 CP** (nr fabryczny Pz-4-01), składające się z detali podanych w pozycjach 2 i 6.

Przedpłużek

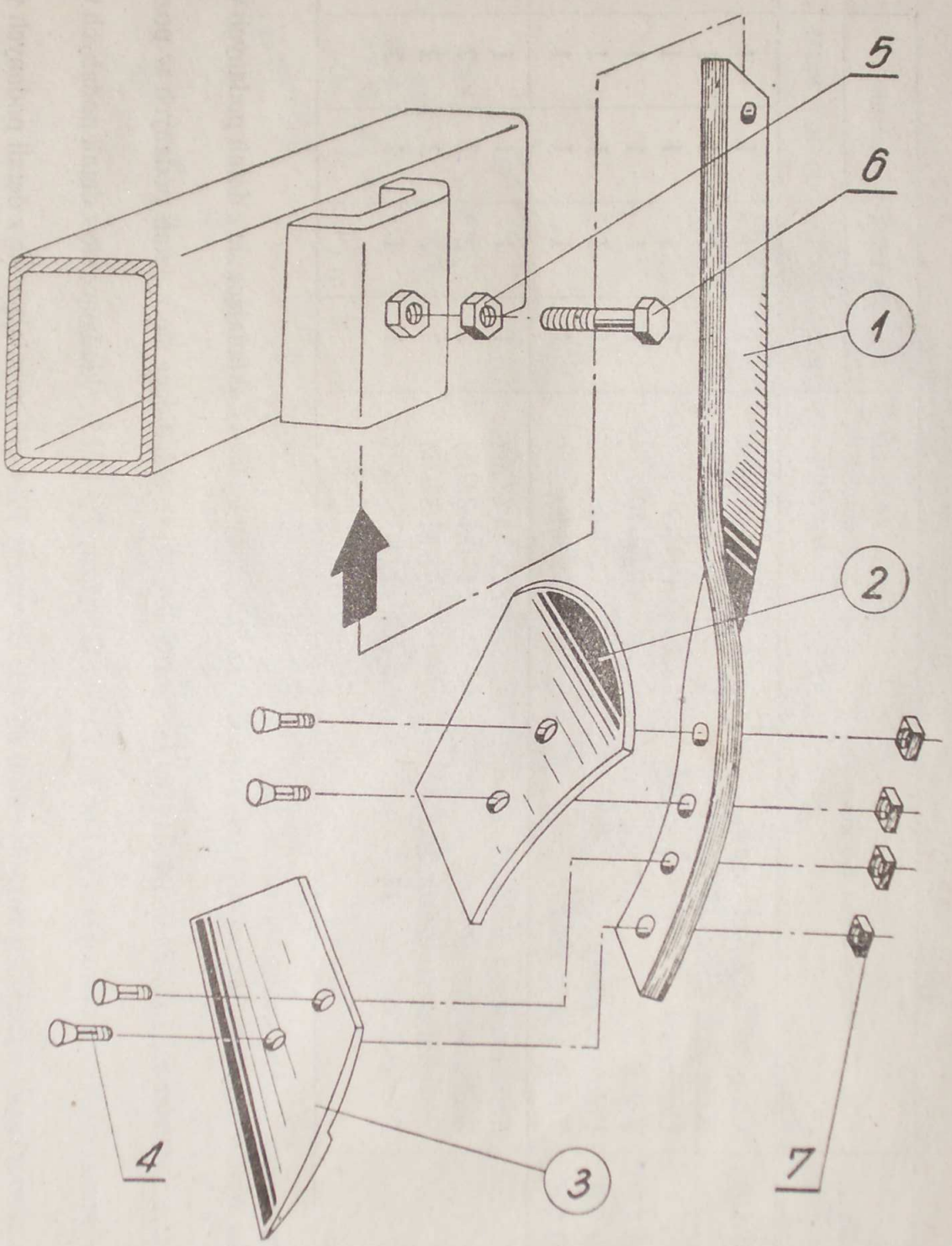

Przedpłużek

Lp.	Nr części wymiennej	Nazwa części lub kompletu	Nr fabryczny części lub kompletu	Liczba sztuk w maszynie				Masa (ciężar) 1 szt. kg
				Pz230	Pz230p	Pz330	Pz335	
1	1036/04-004/0 CP	**Słupica**	1036/04-00-003/0 CP	2	2	3	3	4,92
2	1036/04-003/0 CP	**Odkładnica**	1036/04-00-002/0 CP	2	2	3	3	2,11
3	1036/04-002/1 CP	**Lemiesz**	1036/04-00-001/1 CP	2	2	3	3	1,00
4		Śruba podsadzona M12×40	59/M-82402	8	8	12	12	
5		Nakrętka M20	58/M-82143	2	2	3	3	
6		Śruba M20×65	58/M-82105	2	2	3	3	
7		Nakrętka M12	58/M-82151	8	8	12	12	

Uwaga. Jako część wymienną zakład dostarcza również:

— **Przedpłużek kpl.**, numer części wymiennej **1036/-04-001/0 CP** (nr fabryczny 1036/04-00-000/0 CP), składający się z detali podanych w pozycjach 1, 2, 3, 4, 5, 6 i 7.

Przedpłużek kpl., fabryczny 1036/04-00-000/0 CP, jest dodatkowym wyposażeniem pługa i nie stanowi jego integralnej części, jest więc sprzedawany za oddzielną opłatą.

Korpus płużny

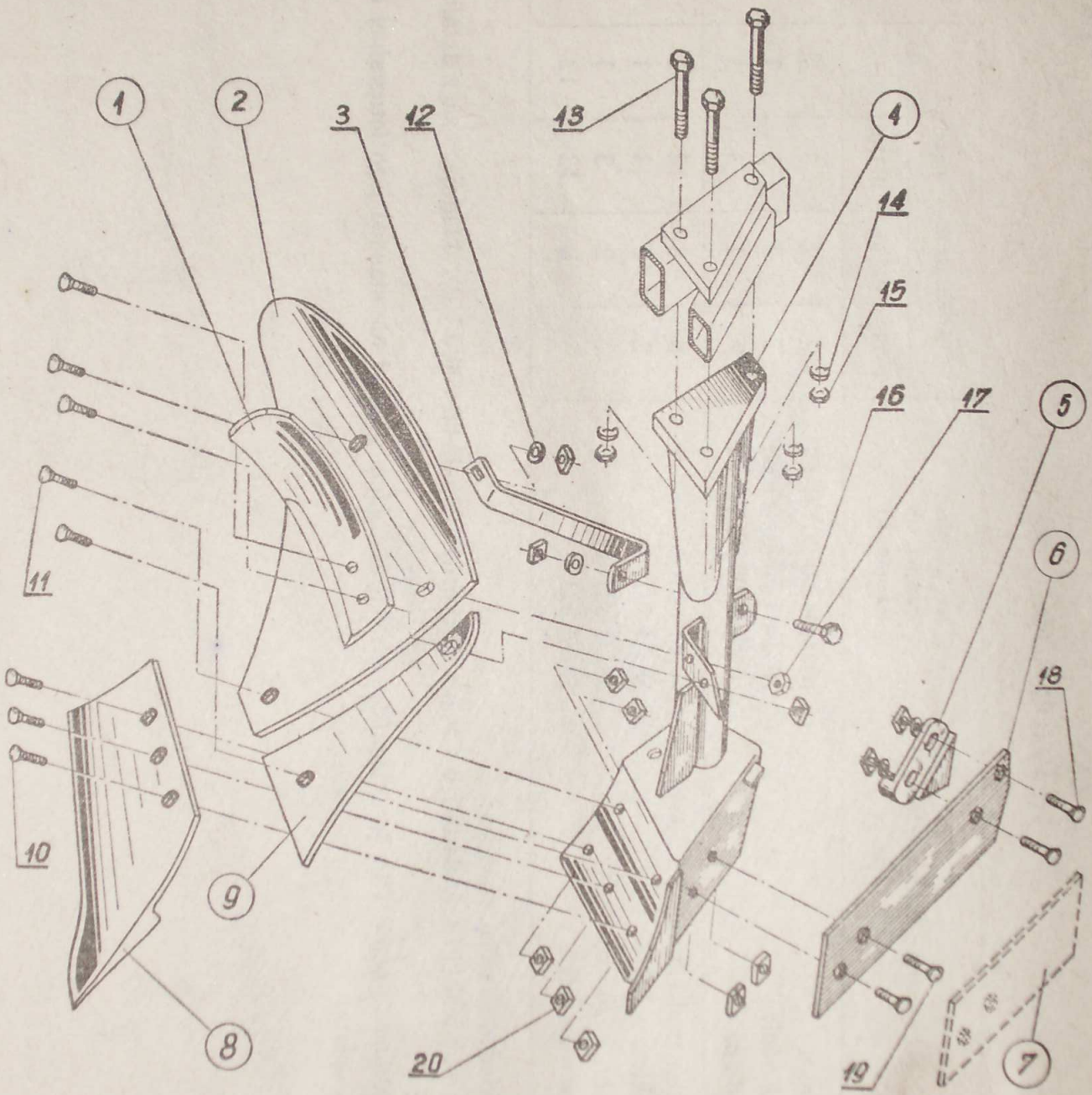

Korpus pługny

Lp.	Nr części wymiennej	Nazwa części lub kompletu	Nr fabryczny części lub kompletu	Liczba sztuk w maszynie				Masa (ciężar) 1 szt. kg
				Pz230	Pz230p	Pz330	Pz335	
1	1041/03-002/ CP	Ścinacz listwowy	1041/03-00-001/CP	2	2	3	—	2,84
	1024/02-005/0 CP	Ścinacz listwowy	Pz-2-81	—	—	—	3	2,84
2	BN-68/1924-12	Skrzydło odkładnicy	BN-68/1924-12	—	—	—	3	9,16
	BN-72/1924-30	Skrzydło odkładnicy	BN-72/1924-30	2	2	3	—	9,16
3		Wypora odkładnicy	Pz-2-46	2	2	3	—	0,68
		Wypora odkładnicy	Pz-2-48	—	—	—	3	0,68
4	1024/02-001/1 CP	Słupica z rdzeniem kpl.	Pz-2-023	—	—	—	3	21,50
	1023/02-001/1 CP	Słupica z rdzeniem kpl.	Pz-2-022	2	2	3	—	21,50
5	BN-69/1924-26	Piętka	BN-69/1924-26	1	1	1	1	1,2
6	1023/02-007/1 CP	Płóz długi	Pz-2-72	1	1	1	1	4,3
7	1023/02-008/1 CP	Płóz krótki	Pz-2-73	1	1	2	2	3,52
8	1024/02-002/0 CP	Lemiesz	Pz-2-11/1	—	—	—	3	5,35
	1023/02-002/0 CP	Lemiesz	Pz-2-16	2	2	3	—	4,15
9	BN-68/1924-11	Pierś odkładnicy	BN-68/1924-11	—	—	—	3	3,50
	BN-72/1924-29	Pierś odkładnicy	BN-72/1924-29	2	2	3	—	2,79

Korpus płużny

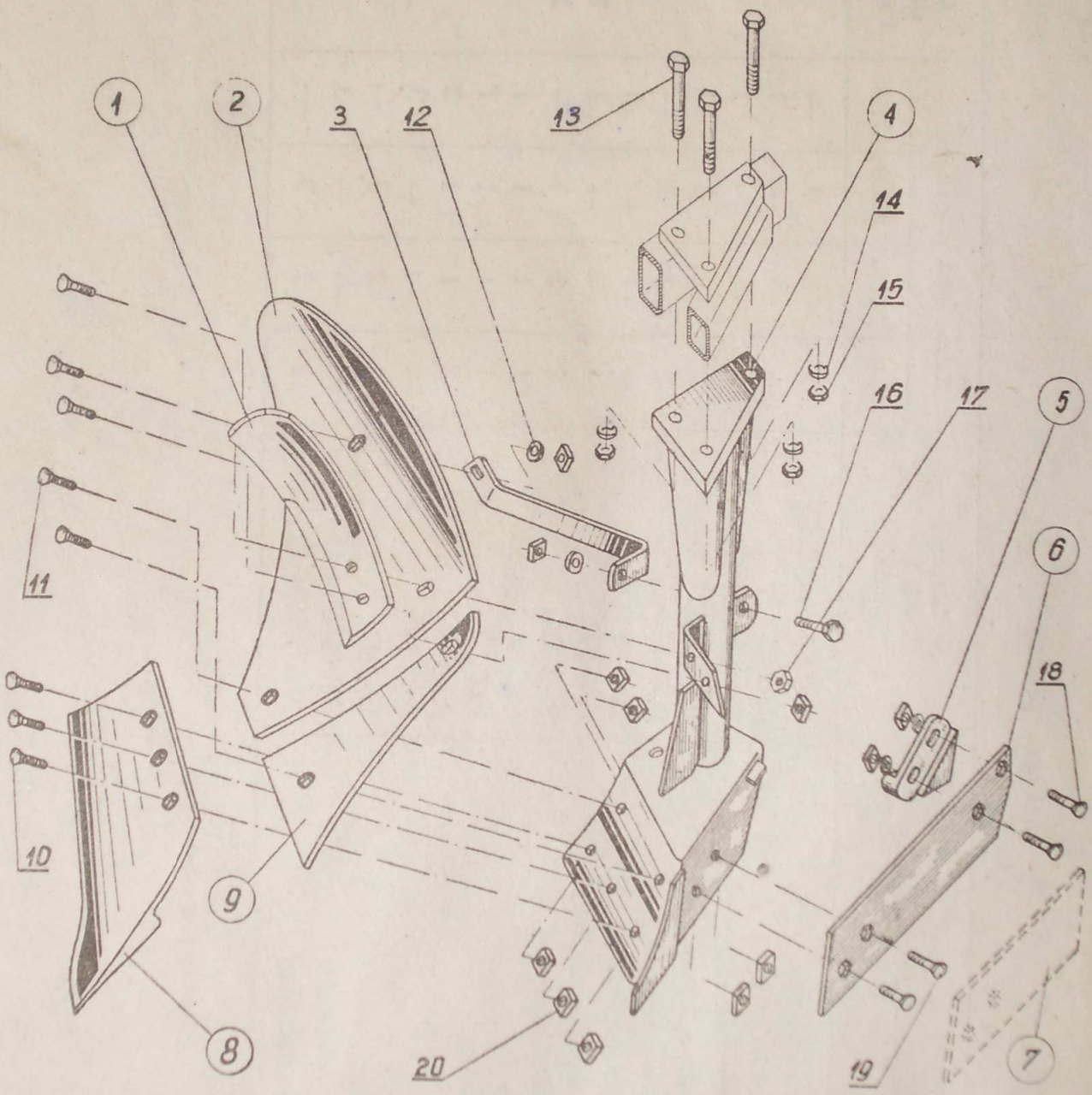

Korpus płużny

Lp.	Nr części wymiennej	Nazwa części lub kompletu	Nr fabryczny części lub kompletu	Liczba sztuk w maszynie				Masa (ciężar) 1 szt. kg
				Pz230	Pz230p	Pz330	Pz335	
10		Śruba podsadzona M12×35	59/M-82402	8	8	12	12	
11		Śruba podsadzona M12×30	59/M-82402	4	4	6	—	
		Śruba podsadzona M12×35	59/M-82402	—	—	—	6	
12		Podkładka okrągła 14	67/M-82005	6	6	8	8	
13		Śruba M20×150	58/M-82101	—	4	—	—	
		Śruba M20×140	58/M-82101	6	2		9	
14		Podkładka sprężysta 20,5	65/M-82008	6	6		9	
15		Nakrętka M20	58/M-82143	6	6		9	
16		Śruba M12×35	58/M-82105	2	2		3	
17		Nakrętka M12	58/M-82143	—	—	—	3	
18		Śruba podsadzona M12×40	59/M-82402	6	6	8	8	
19		Śruba podsadzona M12×35	59/M-82402	4	4	6	—	
		Śruba podsadzona M12×40	59/M-82402	—	—	—	6	
20		Nakrętka M12	58/M-82151	24	24	35	32	

Krój tarczowy

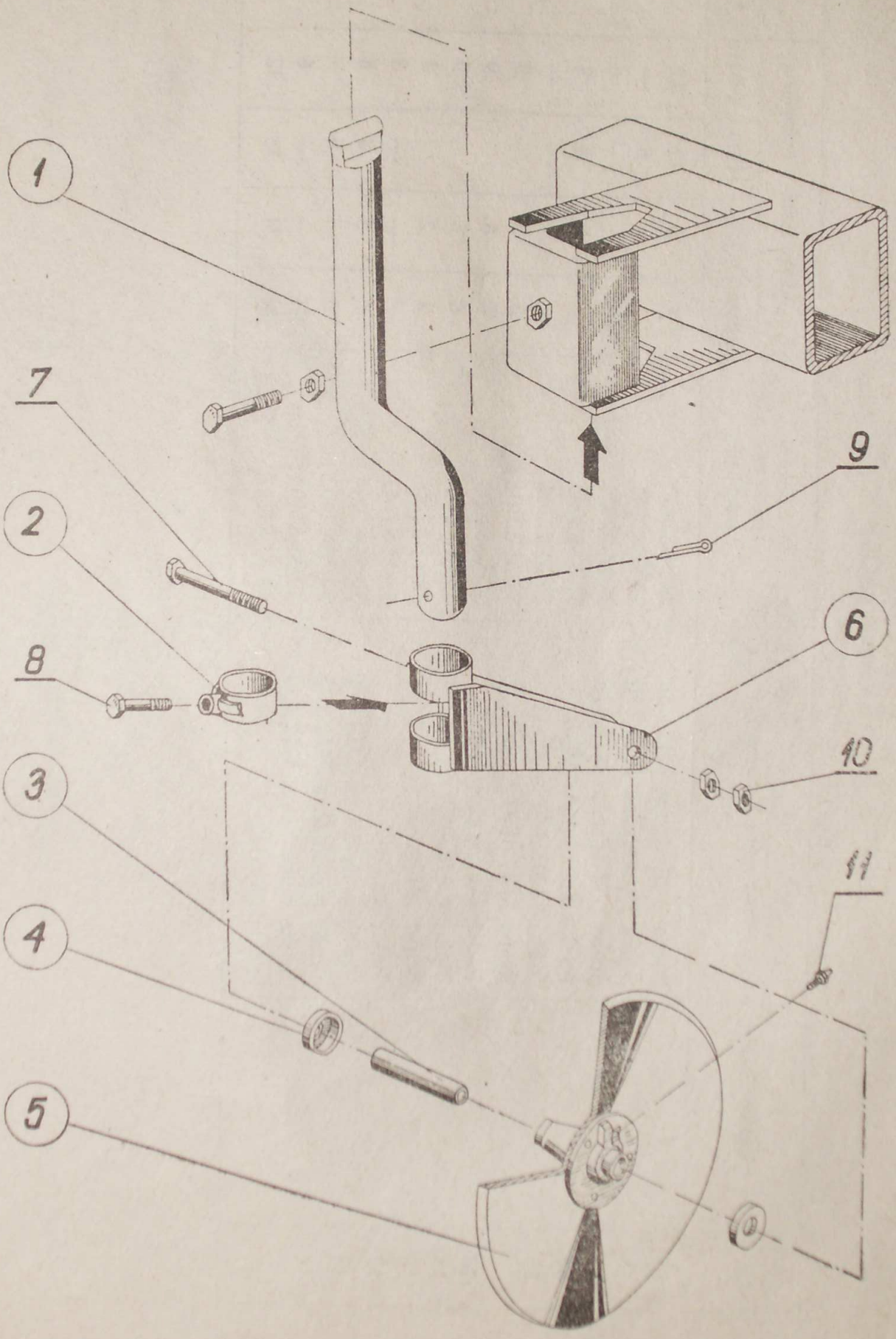

Lp.	Nr części wymiennej	Nazwa części lub kompletu	Nr fabryczny części lub kompletu	Liczba sztuk w maszynie				Masa (ciężar) 1 szt. kg
				Pz230	Pz230p	Pz330	Pz335	
1	1001/06-007/0 CP	**Trzon kroju**	IMR-U472	1	1	1	1	3,450
2	1001/06-004/1 CP	**Pierścień oporowy**	IMR-U473	1	1	1	1	0,185
3	1001/06-005/2 CP	**Tuleja piasty**	IMR-U474	1	1	1	1	0,149
4	1001/06-006/2 CP	**Pierścień uszczelniający**	IMR-U475	2	2	2	2	0,060
5	1001/06-002/2 CP	**Tarcza kroju kpl. A**	IMR-U470z	1	1	1	1	3,40
6	1001/06-003/1 CP	**Widełki kroju kpl. spaw. 210**	IMR-U471z	1	1	1	1	2,016
7		Śruba M12×1,25×120	58/M-82109	1	1	1	1	
8		Śruba M12×30	58/M-82105	1	1	1	1	
9		Zawleczka S-6,3×50	69/M-82001	1	1	1	1	
10		Nakrętka M12×1,25	58/M-82144	2	2	2	2	
11		Smarowniczka M10×1	69/M-86007	1	1	1	1	

Uwaga. Jako część wymienną zakład dostarcza również:
— **Krój tarczowy kpl. A,** numer części wymiennej **1001/06-001/2 CP** (nr fabryczny IMR-U469z), składający się z detali podanych w pozycjach 1, 2, 3, 4, 5, 6, 7, 8, 9, 10 i 11.

Pogłębiacz

Tablica 6

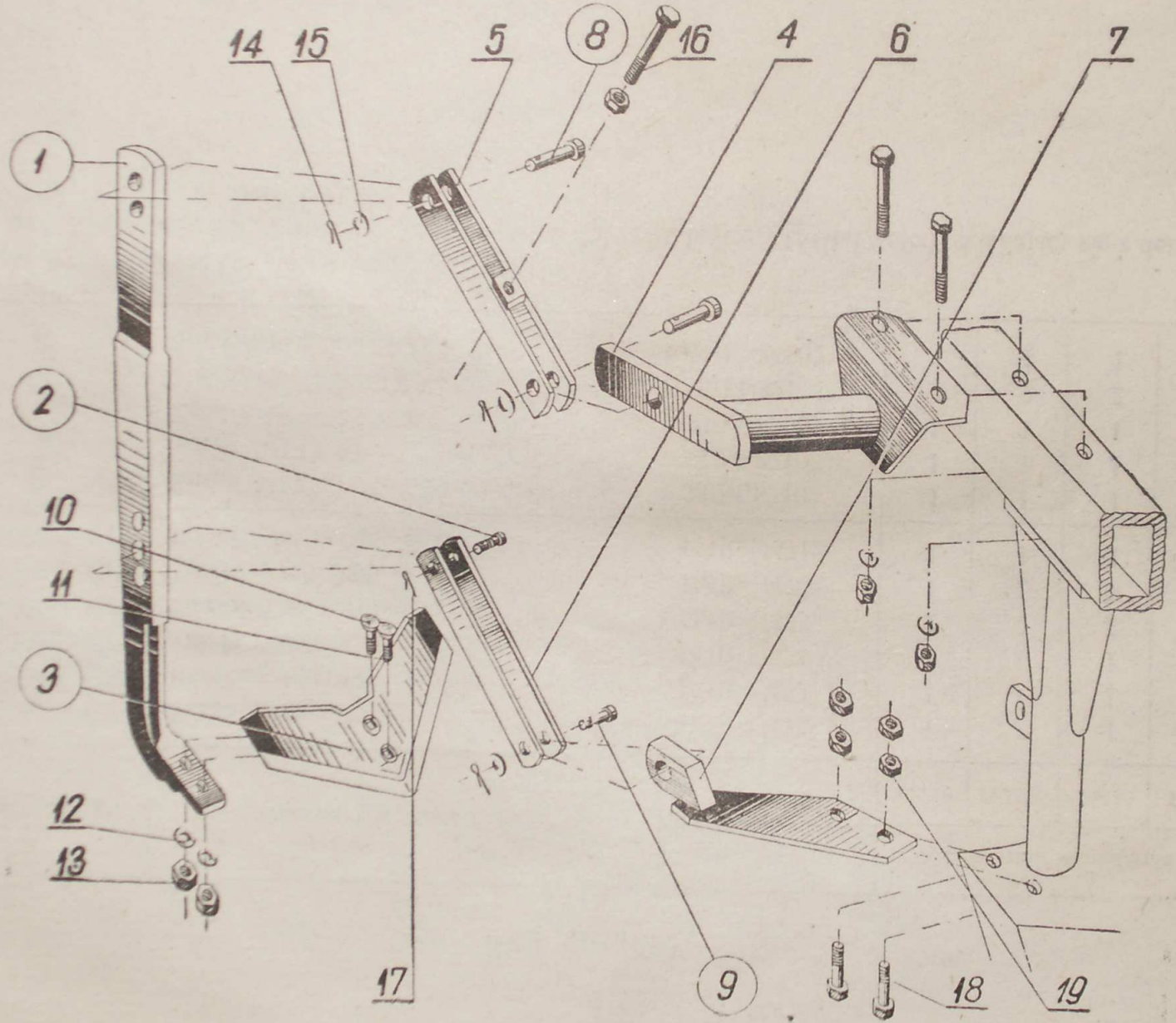

Lp.	Nr części wymiennej	Nazwa części lub kompletu	Nr fabryczny części lub kompletu	Liczba sztuk w maszynie				Masa (ciężar) 1 szt. kg
				Pz230	Pz230p	Pz330	Pz335	
1	1022/07-002/0 CP	**Trzon pogłębiacza**	Pz-7-14	—	2	—	—	8,090
2	1022/07-001/0 CP	**Sworzeń-bezpiecznik**	Pz-7-10	—	2	—	—	0,074
3	BN-70/1924-28	**Gęsiostópka pogłębiacza**	BN-70/1924-28	—	2	—	—	1,850
4		Wysięg górny kpl.	Pz-7-02	—	2	—	—	4,500
5		Wahacz górny kpl.	Pz-7-03	—	2	—	—	1,760
6		Cięgno	Pz-7-9	—	4	—	—	0,830
7		Wysięg dolny kpl.	Pz-7-05	—	2	—	—	2,200
8	1022/07-004/0 CP	**Sworzeń**	Pz-7-16	—	4	—	—	0,135
9	1022/07-005/0 CP	**Sworzeń**	Pz-7-17	—	2	—	—	0,160
10		Śruba podsadzona M10×45	59/M-82402	—	2	—	—	
11		Śruba podsadzona M10×35	59/M-82402	—	2	—	—	
12		Podkładka sprężysta 10,2	65/M-82008	—	4	—	—	
13		Nakrętka M10	58/M-82143	—	4	—	—	
14		Zawleczka S-6,3×40	69/M-82101	—	6	—	—	
15		Podkładka okrągła 22	67/M-82005	—	6	—	—	
16		Śruba M16×80	58/M-82105	—	2	—	—	
17		Zawleczka S-5×28	69/M-82001	—	2	—	—	
18		Sworzeń 20×50×18	63/M-83007	—	4	—	—	
19		Nakrętka M16	58/M-82143	—	10	—	—	