KATALOG CZĘŚCI ZAMIENNYCH
SPARE PARTS CATALOG
ERSATZTEILKATALOG
CATALOGUE DES PIÈCES DÉTACHÉES

ROOK VARIO 5 i 6

UNIA Sp. z o.o.
Szosa Toruńska 32/38, 86-300 Grudziądz

+ 48 56 45 10 500 | Parts: +48 56 45 10 508 | parts.unia@uniamachines.com

uniamachines.com

01/2019

Spis treści

1. Katalog części 5

1.1 Sposób posługiwania się katalogiem 5

1.2 Sposób zamawiania części 5

1.3 Tablice i rysunki 5

Tablica 1. Rama ROOK VARIO 5 i 6 6

Tablica 2. Zespół przodka z obrotnikiem ROOK VARIO 9

Tablica 3. Goleń hydrauliczna kuta z uchwytem VARIO 12

Tablica 4. Goleń resorowa kuta z uchwytem VARIO 14

Tablica 5. Uchwyt korpusu VARIO PLUS z grządzielą 16

Tablica 6. Korpus BIG LONG P i L ROOK VARIO 18

Tablica 7. Zespół kola transpor. – kopiuj. tylnego VARIO 20

Tablica 8. Krój tarczowy ROOK VARIO 23

Tablica 9. Cylinder hydrauliczny VARIO + wrzeciono kpl. ROOK VARIO 26

Tablica 10. Wrzeciono I korpusu + cylinder I korpusu ROOK VARIO 27

Tablica 11. Oś zawieszenia ROOK VARIO 28

Tablica 12. Zaczep transp. + Ucho transp. ROOK VARIO 29

Tablica 13. Zespół przedpłużka bezpiecznikowy ROOK VARIO - Opcja 30

Tablica 14. Przewód przyłączeniowy ROOK VARIO - Opcja 32

1. Katalog części

1.1 Sposób posługiwania się katalogiem

- ustalić przynależność wymienionej części do odpowiedniego zespołu montażowego.
- znaleźć odpowiednią tablicę montażową.
- odszukać potrzebną część w tablicy montażowej i kierując się numerem odsyłacza znaleźć numer części.

1.2 Sposób zamawiania części

Zamawiając części, należy każdorazowo w zamówieniu podać:

- dokładny adres zamawiającego
- nazwę, symbol i numer fabryczny maszyny, rok produkcji i nazwę producenta
- L.p., numer katalogowy części lub kompletu
- liczbę sztuk

1.3 Tablice i rysunki

Tablica 1. Rama ROOK VARIO 5 i 6

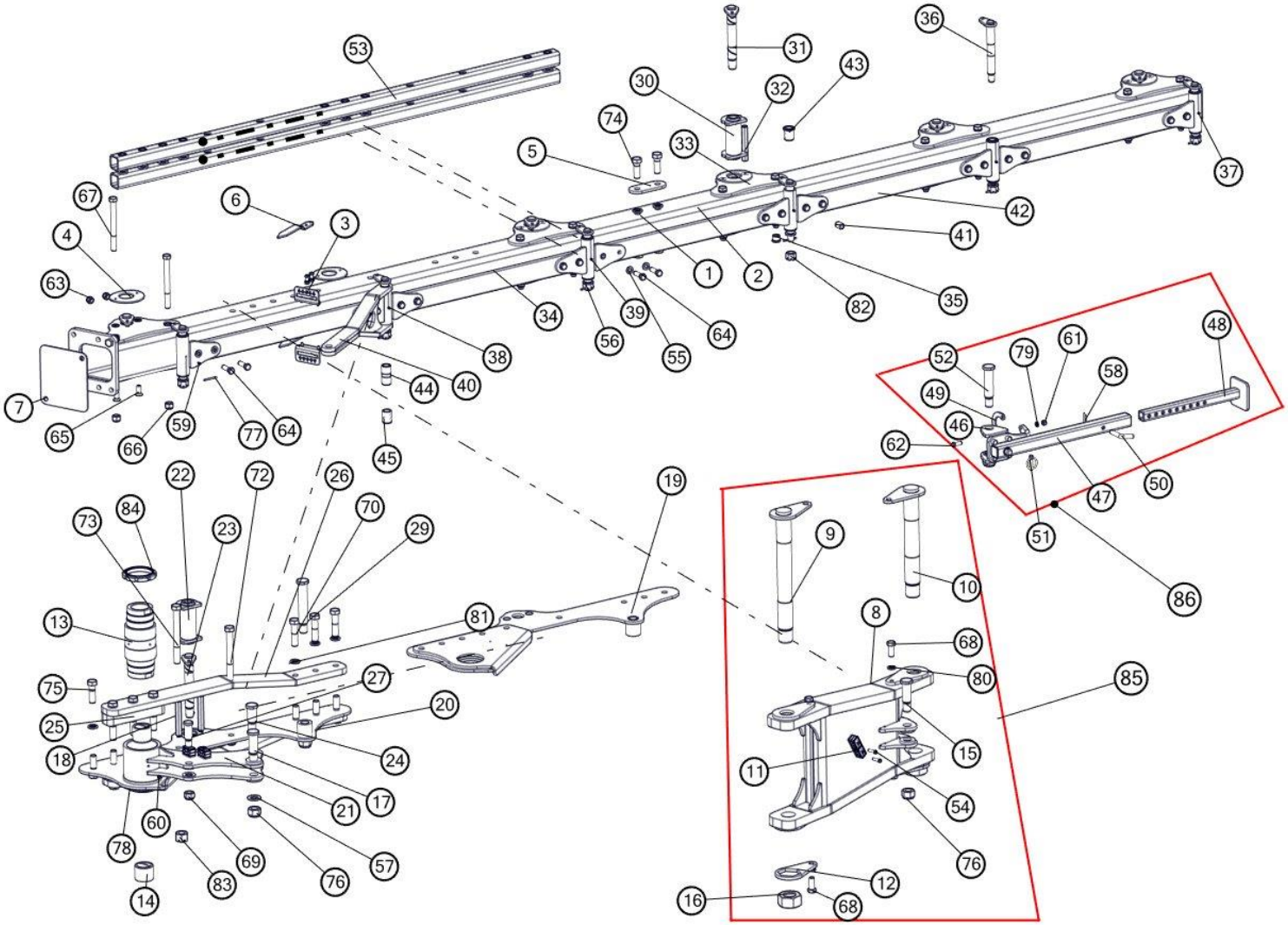

UNIA uniamachines.com

Rama ROOK VARIO				
Nr	**Nr katalogowy**	**Nazwa części**	**Ilość**	**Uwaga**
1	1154/11-000/0	Rama kpl. spaw.	1	6
2	1154/41-000/0	Rama kpl. spaw.	1	5
3	1154/10-201/0	Skala	2	
4	1154/10-001/0	Pierścień ø150/64x5		5-10;6-12
5	1154/10-002/0	Płyta	2	
6	1154/10-202/0	Wskaźnik	2	
7	1154/10-301/0	Płyta zaślepiająca	1	
8	1154/12-100/0	Wysięg ramy kpl. spaw.	1	
9	1154/12-200/0	Sworzeń 60 kpl. spaw.	1	
10	1154/12-300/0	Sworzeń 60 kpl. spaw. A	1	
11	CPDC	Uchwyt przewodów kpl.	4	
12	1154/12-001/0	Opornik nakrętki	2	
13	1154/13-101/0	Tuleja ø128x300	1	
14	2427/92-001/0	Tuleja łożyskowa ø75/60x60	2	
15	1154/12-002/0	Sworzeń 35x127	1	
16	1154/12-003/0	Nakrętka M56x2	2	
17	1154/12-002/0	Sworzeń 35x127	1	
18	1154/13-001/0	Nakrętka M16x150	2	
19	1154/13-200/0	Płyta węzłowa ramy górna kpl. spaw.	1	
20	1154/13-300/0	Płyta węzłowa ramy dolna kpl. spaw.	1	
21	1154/13-400/0	Wysięg boczny cylindra kpl. spaw.	1	
22	1154/13-500/0	Tuleja kpl. spaw.	1	
23	1154/13-600/0	Sworzeń 35 kpl. spaw.	1	
24	1154/13-004/0	Sworzen 35x107	1	
25	1154/13-007/0	Kostka dystansowa	2	
26	1154/13-006/0	Płaskownik wzmacniający	2	
27	1154/13-005/0	Sworzen 30x99	1	
28	1154/13-002/0	Podkładka dystansowa 0,5	1	
29	1154/13-003/0	Sworzen 35x220	1	
30	1154/13-500/0	Tuleja kpl. spaw.		5-5;6-6
31	1154/13-600/0	Sworzeń 35 kpl. spaw.		5-5;6-6
32	1154/13-001/0	Nakrętka M16x150		5-10;6-12
33	1154/14-001/0	Płyta górna		5-8;6-10
34	1154/13-002/0	Podkładka dystansowa 0,5		5-5;6-6
35	1154/14-002/0	Tuleja ø35/30/20,5x24		5-16;6-20
36	1154/15-100/0	Sworzeń 30 kpl. spaw.		5-5;6-6
37	1154/15-200/0	Łącznik skrajny kpl. spaw.	2	
38	1154/15-300/0	Łącznik cięgna kpl. spaw.	1	
39	1154/15-400/0	Łącznik środkowy kpl. spaw.		5-2;6-3
40	1154/15-500/0	Cięgno kpl. spaw.	1	
41	1153/107-005/0	Tuleja listwy ø24/16,3x31,5		5-8;6-10
42	1153/143-001/0	Listwa 20x80x925		5-4;6-5
43	1154/15-001/0	Tuleja łożyskowa ø48/38/30x50		5-8;6-10

44	1154/15-003/0	Tuleja ø37,5/31x81	1	
45	1154/15-002/0	Tuleja łożyskowa ø38/30x50	2	
46	1154/16-100/0	Uchwyt podpórki z mocowaniem kpl. spaw.	1	
47	1154/16-210/0	Podpórka kpl. spaw. A	1	
48	1154/16-220/0	Stopa podpórki kpl. spaw.	1	
49	1154/16-002/0	Blacha zamykająca	1	
50	K4,5/00-003/0	Przetyczka ø16	1	
51	A11x50-Fe/Zn-m5c	DIN 11023	1	
52	1154/16-001/0	Sworzeń 35x167	1	
53	1154/10-100/0	Belka wzmacniająca kpl. spaw.	2	
54	VH - 8.8 - bichro	Śruba M8x35	2	
55	17-Fe/Zn	DIN 125		5-32;6-40
56	25-Fe/Zn	DIN 125	9	5-8;6-9
57	31-Fe/Zn	DIN 125		5-10;6-11
58	A60-Fe/Zn-m5c	DIN 11024..	1	
59	M6	DIN 71412		5-5;6-6
60	M10x1	DIN 71412		5-6;6-7
61	M12-8-B-Fe/Zn	DIN 934	2	
62	M12x35-8.8-B-Fe/Zn	DIN 933	2	
63	M16x1,5-10-B-Fe/Zn	DIN 985		5-16;6-20
64	M16x1,5x55-10.9-B-Fe/Zn	DIN 960		5-16;6-20
65	M16x40-8.8-B-Fe/Zn	DIN 7991		5-20;6-24
66	M20x1,5-10-B-Fe/Zn	DIN 985		5-8;6-10
67	M20x1,5x220-10.9-B-Fe/Zn	DIN 960		5-8;6-10
68	M20x50-8.8-B-Fe/Zn	DIN 933	6	
69	M24x2-10-B-Fe/Zn	DIN 985	3	
70	M24x2x100-10.9-B-Fe/Zn	DIN 960	6	
71	M24x2x150-10.9-B-Fe/Zn	DIN 960	6	
72	M24x2x220-10.9-B-Fe/Zn	DIN 960	1	
73	M24x2x240-10.9-B-Fe/Zn	DIN 960	1	
74	M24x2x70-10.9-B-Fe/Zn	DIN 960	4	
75	M24x2x80-10.9-B-Fe/Zn	DIN 960	2	
76	M30x2-10-B-Fe/Zn	DIN 985	5	
77	S-5x50-Fe/Zn	DIN 94		5-5;6-6
78	S-6,3x63-Fe/Zn	DIN 94		5-5;6-6
79	Z12,2-Fe/Zn	DIN 127	2	
80	Z20,2-Fe/Zn	DIN 127	4	
81	Z24,5-Fe/Zn	DIN 127		5-14;6-18
82	ZM24x2-10-B-Fe/Zn	DIN 935	6	5-5;6-6
83	ZM30x2-10-B-Fe/Zn	DIN 935	6	5-5;6-6
84	GUA110x2	Nakrętka łożyskowa M110x2	2	
85	1154/12-000/0	Wysięg ramy kpl.	1	
86	1154/16-000/0	Zespół podpórki kpl.	1	

Tablica 2. Zespół przodka z obrotnikiem ROOK VARIO

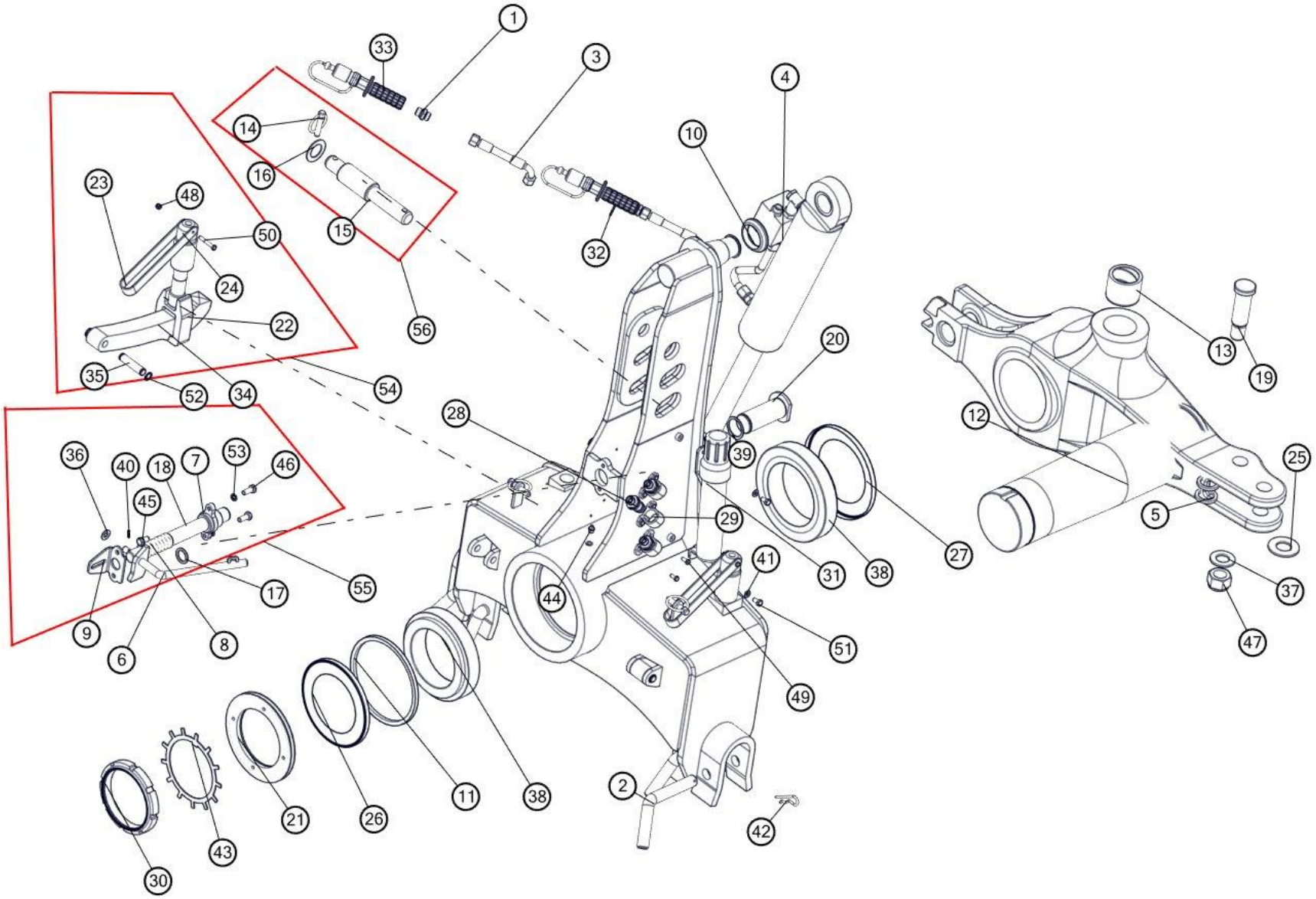

UNIA uniamachines.com

Zespół przodka z obrotnikiem ROOK VARIO				
Nr	**Nr katalogowy**	**Nazwa części**	**Ilość**	**Uwaga**
1	14121818	Korpus przyłączki prostej redukcyjnej M18x1,5/M18x1,5	2	
2	1068/24-001/0	Przetyczka ø25	4	
3	1069/30-000/1800	Przewód giętki kpl. L=1800	2	
4	1088427	Cylinder obrotu pługa DZ 90/45-300 HPS4AR	1	
5	1117/90-102/0	Pierścień ø50/37x6	2	
6	1153/00-610/0	Dźwignia blokady kpl. spaw.	1	
7	1153/00-620/0	Tuleja prowadząca kpl. spaw.	1	
8	1127/80-002/1	Sprężyna blokady A	1	
9	1153/00-602/0	Płytka prowadząca	1	
10	1153/186-002/0	Pierścień cylindra	1	
11	1154/01-003/0	Uszczelka filcowa	1	
12	1154/01-110/0	Oś obrotnika kpl. spaw.	1	
13	2427/92-001/0	Tuleja łożyskowa ø75/60x60	2	
14	A11x50-Fe/Zn-m5c	DIN 11023	3	
15	1154/01-401/0	Sworzeń 45x258	1	
16	1717/05-003/0	Podkładka ø56/34,5x2	1	
17	1153/00-603/0	Podkładka ø36/27,3x3	1	
18	1153/00-601/0	Sworzeń blokady	1	
19	1154/01-004/0	Sworzeń 35x133	1	
20	1154/01-001/0	Czop cylindra dolny	1	
21	1154/01-002/0	Podkładka uszczelniająca	1	
22	1154/01-510/0	Śruba regulacyjna kpl. spaw.	1	
23	1154/01-302/0	Rączka śruby	1	
24	1154/01-503/0	Nakrętka blokady	1	
25	2427/50-312/0	Podkładka ø70/35,5x4	2	
26	32028 X AV	Pierścień zewnętrzno-uszczelniający "Nilos"	1	
27	32030 X AV	Pierścień zewnętrzno-uszczelniający "Nilos"	1	
28	41121824	Wtyczka szybkozłącza ISO-12,5 (M18x1,5)	6	
29	6100	Gniazdo wtyczki ISO-12,5	6	
30	GUA140x2	Nakrętka łożyskowa M140x2	1	
31	Manu-Box-055	Tuba D55-320	1	
32	PMG	Podkładka met.gum. z prowadzeniem	2	
33	ZPH/NIE	Zakończenie przewodu hydraulicznego niebieskie kpl.	2	
34	1154/01-501/0	Zderzak	1	
35	1154/01-502/0	Sworzeń 16x72	1	
36	13-Fe/Zn	DIN 125	1	
37	31-Fe/Zn	DIN 125	1	
38	320	DIN 720	2	
39	45	DIN 471	2	
40	4x20-Fe/Zn	DIN 1481	1	
41	8,4-Fe/Zn	DIN 125	2	
42	A71-Fe/Zn-m5c	DIN 11024	4	
43	MB28	DIN 5406	1	
44	M10x1	DIN 71412	2	
45	M10x20-8.8-B-Fe/Zn	DIN 933	2	
46	M10x25-8.8-B-Fe/Zn	DIN 933	2	

47	M30x2-10-B-Fe/Zn	DIN 985	1	
48	M6-8-B-Fe/Zn	DIN 985	1	
49	M6x16-8.8-B-Fe/Zn	DIN 933	12	
50	M6x45-8.8-B-Fe/Zn	DIN 931	1	
51	M8x16-8.8-B-Fe/Zn	DIN 933	2	
52	Z16	DIN 471	2	
53	Z10,2-Fe/Zn	DIN 127	4	
54	1154/01-500/0	Śruba zderzakowa kpl.	1	
55	1153/00-600/0	Blokada transportowa kpl.	1	
56	1154/01-400/0	Sworzeń górny kpl.	1	

Tablica 3. Goleń hydrauliczna kuta z uchwytem VARIO

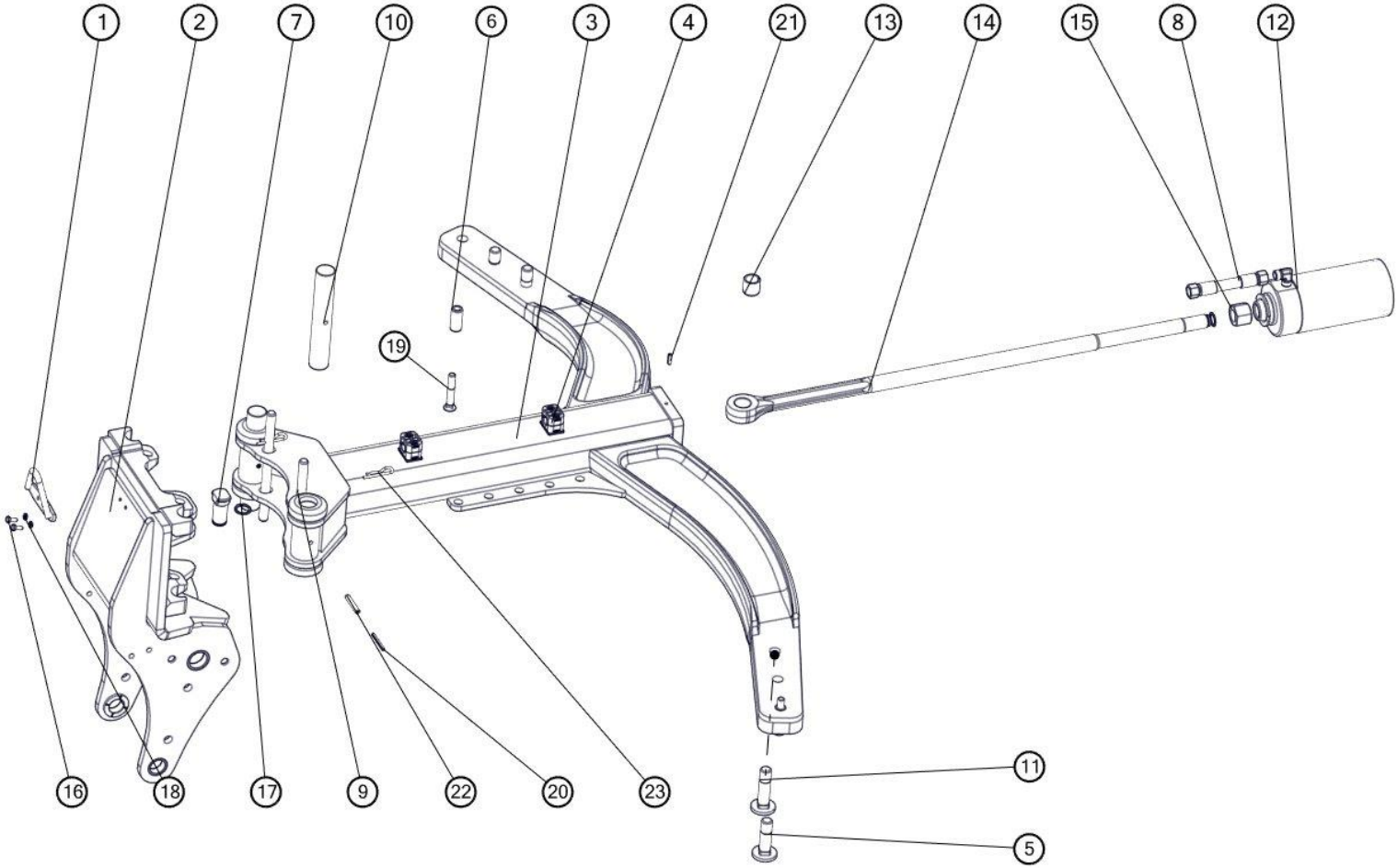

Goleń hydrauliczna kuta z uchwytem VARIO kpl. ROOK VARIO 5 H i 6 H				
Nr	**Nr katalogowy**	**Nazwa części**	**Ilość**	**Uwaga**
1	1153/93-100/0	Uchwyt węża kpl. spaw.		5H-5;6H-6
2	1154/21-000/0	Uchwyt korpusu kpl. spaw.		5H-5;6H-6
3	1154/22-000/0	Goleń hydrauliczna kuta kpl. spaw.		5H-5;6H-6
4	Sp/218/pah-is/m/w10	Uchwyt węża kpl. STAUFF		5H-10;6H-12
5	1126/50-009/0	Śruba grządzieli M20x1,5x72		5-10;6-12
6	1137/30-002/0	Tulejka grządzieli ø20/12,5x45		5-10;6-12
7	1150/26-001/0	Sworzeń łącznika		5H-5;6H-6
8	1151/78-100/1170	Przewód giętki kpl.L=1170		5H-5;6H-6
9	1152/43-001/0	Zawleczka ø16x240		5H-10;6H-12
10	1153/00-012/0	Czop goleni		5-10;6H-12
11	1126/50-008/0	Śruba grządzieli M20x1,5x82		5-10;6H-12
12	SMTUG 90.36.H-00	Cylinder zabezpieczenia hydraulicznego kpl.		5H-5;6H-6
13	1109/00-702/0	Tuleja ø30/25x28		5H-6;6H-6
14	1152/43-201/0	Łącznik		5H-5;6H-6
15	M24x2-10-B-Fe/Zn	DIN 6330	1	
16	M6x16-8.8-B-Fe/Zn	DIN 933	2	
17	Z25	DIN 471	2	
18	Z6,1-Fe/Zn	DIN 127	2	
19	ZM12x1,25x75-10.9-Fe/Zn	DIN 605	2	
20	5x50-Fe/Zn	DIN 1481	2	
21	6x20-Fe/Zn	DIN 1481	2	
22	8x50-Fe/Zn	DIN 1481	2	
23	A60-Fe/Zn-m5c	DIN 11024..	2	

Tablica 4. Goleń resorowa kuta z uchwytem VARIO

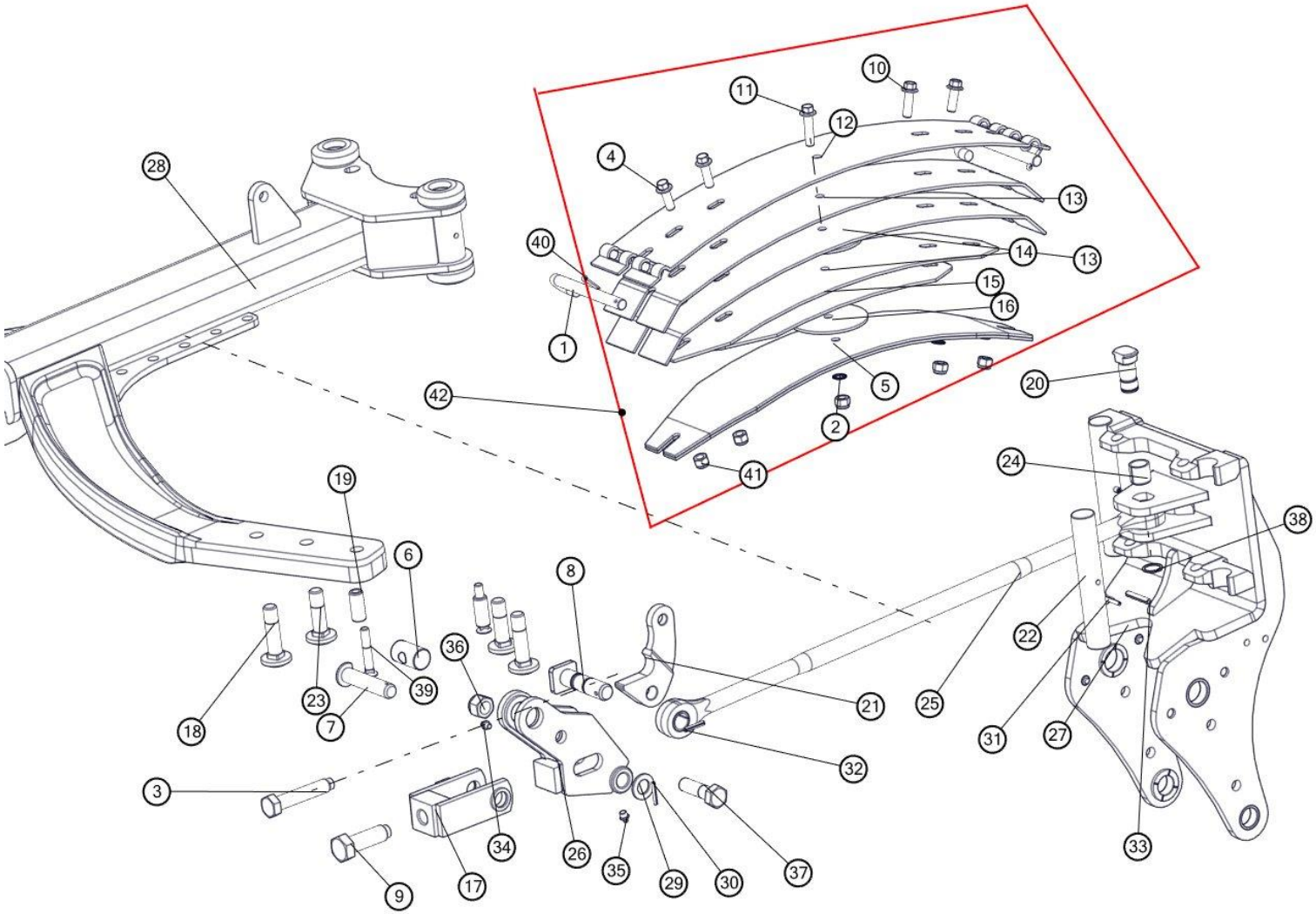

Goleń resorowa kuta z uchwytem VARIO 5 i 6 S				
Nr	**Nr katalogowy**	**Nazwa części**	**Ilość**	**Uwaga**
1	1117/00-026/0	Zawias	2	
2	13291	Podkładka zębata M12 RIP-LOCK	5	
3	1117/72-004/0	Śruba M20x110	1	
4	RIPLOCK	Śruba M12x35-10.9-Fe_Zn5 TENSI	2	
5	RS.01.07	Blacha 6	2	
6	1117/72-003/0	Nakrętka M20	1	
7	1117/72-001/0	Sworzeń 22x105/96	1	
8	1117/72-007/0	Sworzeń 25x104	1	
9	1117/72-005/0	Śruba M24x78	1	
10	RIPLOCK	Śruba M12x40-10.9-Fe_Zn5 TENSI	2	
11	RIPLOCK	Śruba M12x50-10.9-Fe_Zn5 TENSI	1	
12	RS.01.01	Blacha 1	1	
13	RS.01.02	Blacha 2	2	
14	RS.01.04	Blacha 4	1	
15	RS.01.05	Blacha 5	1	
16	RS.01.06	Krążek	2	
17	1117/72-300/0	Napinacz kpl. spaw.	1	
18	1126/50-008/0	Śruba grządzieli M20x1,5x82	2	
19	1137/30-002/0	Tulejka grządzieliø20/12,5x45	2	
20	1150/34-001/0	Sworzeń łącznika A	1	
21	1152/46-002/0	Płytka dźwigni C	1	
22	1153/00-012/0	Czop goleni	2	
23	1126/50-009/0	Śruba grządzieli M20x1,5x72	2	
24	1109/00-702/0	Tuleja ø30/25x28	2	
25	1153/00-901/0	Łącznik	1	
26	1153/42-100/0	Dźwignia kpl. spaw.	1	
27	1154/21-000/0	Uchwyt korpusu kpl. spaw.	1	
28	1154/24-000/0	Goleń resorowa kuta kpl. spaw.	1	
29	23-Fe/Zn	DIN 125	1	
30	5x35-Fe/Zn	DIN 1481	1	
31	5x50-Fe/Zn	DIN 1481	2	
32	6x35-Fe/Zn	DIN 1481	1	
33	8x50-Fe/Zn	DIN 1481	2	
34	M8x1	DIN 71412	1	
35	M10x1	DIN 71412	1	
36	M20x1,5-10-B-Fe/Zn	DIN 985	1	
37	M20x1,5x70-10.9-B-Fe/Zn	DIN 960	1	
38	Z25	DIN 471	1	
39	ZM12x1,25x75-10.9-Fe/Zn	DIN 605	2	
40	Zawleczka S-5x25-Fe_Zn5	DIN 94	1	
41	M12-8-B-Fe_Zn5	DIN985	5	
42	1117/64-000/0	Sprężyna kpl. B	1	

Tablica 5. Uchwyt korpusu VARIO PLUS z grządzielą

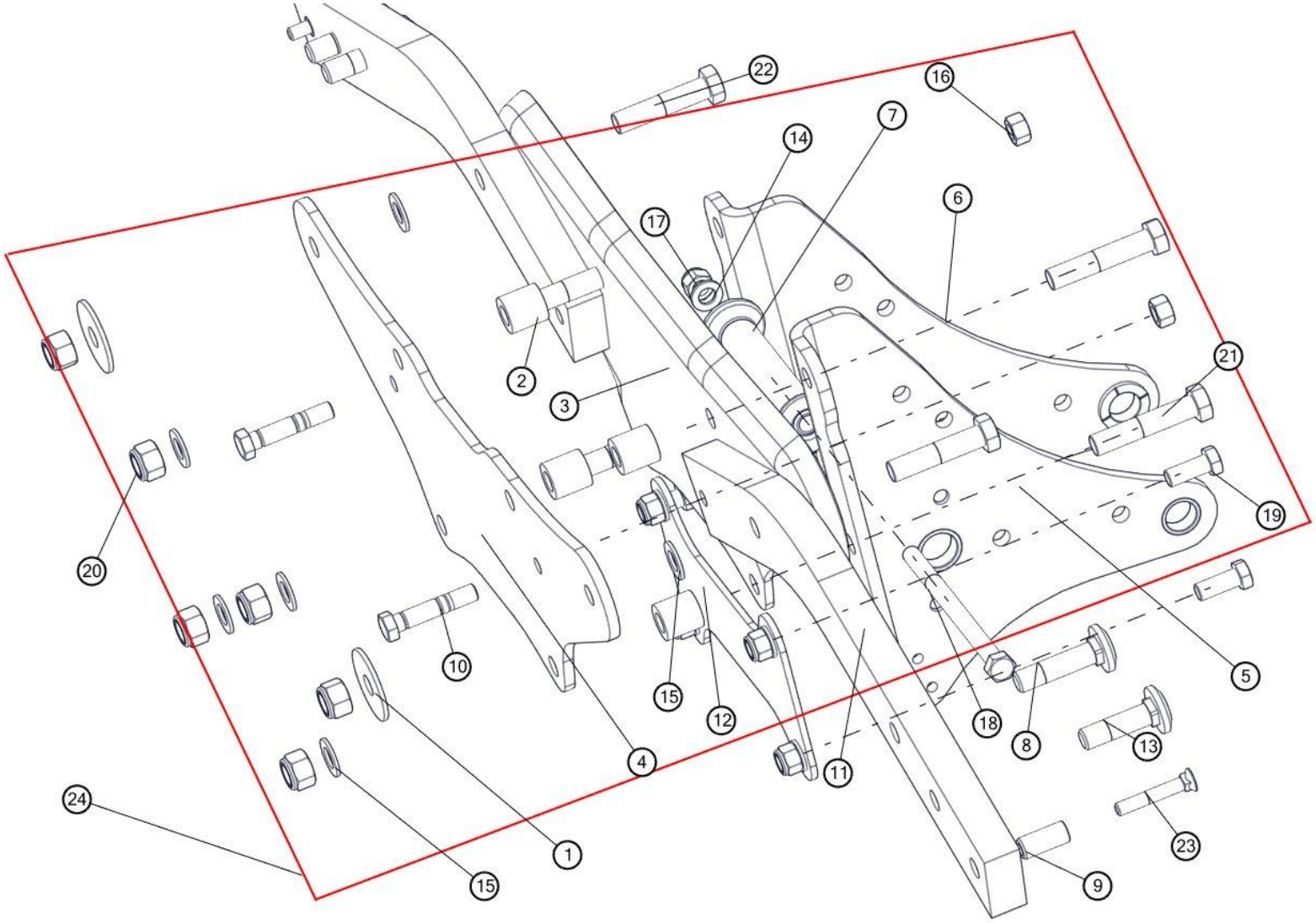

Uchwyt korpusu VARIO PLUS z grządziela				
Nr	**Nr katalogowy**	**Nazwa części**	**Ilość**	**Uwaga**
1	1152/35-005/0	Podkładka ø70/20,5x4	4	
2	1153/02-002/0	Tuleja ø35/20x36	4	
3	1154/25-101/0	Płyta grządzieli tłoczona	1	
4	1154/25-102/0	Płyta grządzieli	1	
5	1154/25-110/0	Płyta górna kpl. spaw.	1	
6	1154/25-120/0	Płyta dolna kpl. spaw.	1	
7	1154/25-130/0	Tuleja kpl. spaw.	1	
8	1126/50-008/0	Śruba grządzieli M20x1,5x82	2	
9	1137/30-002/0	Tulejka grządzieli ø20/12,5x45	2	
10	1153/00-501/0	Bezpiecznik grządzieli M16x81 (a=35)	2	
11	1153/124-001/0	Grządziel 80x35x741	2	
12	1153/135-001/0	Płyta uchwytu kroju	1	
13	1126/50-009/0	Śruba grządzieli M20x1,5x72	2	
14	17-Fe/Zn	DIN 125	7	
15	21-Fe/Zn	DIN 125	6	
16	M16-8-B-FeZn	DIN 934	2	
17	M16x1,5-10-B-Fe/Zn	DIN 985	5	
18	M16x1,5x220-10.9-B-Fe/Zn	DIN 960	1	
19	M16x1,5x40-10.9-B-Fe/Zn	DIN 961	4	
20	M20x1,5-10-B-Fe/Zn	DIN 985	6	
21	M20x1,5x100-10.9-B-Fe/Zn	DIN 960	4	
22	M20x1,5x90-10.9-B-Fe/Zn	DIN 960	2	
23	ZM12x1,25x75-10.9-Fe/Zn	DIN 605	2	
24	1154/25-100/0	Uchwyt korpusu kpl.	1	

Tablica 6. Korpus BIG LONG ROOK VARIO

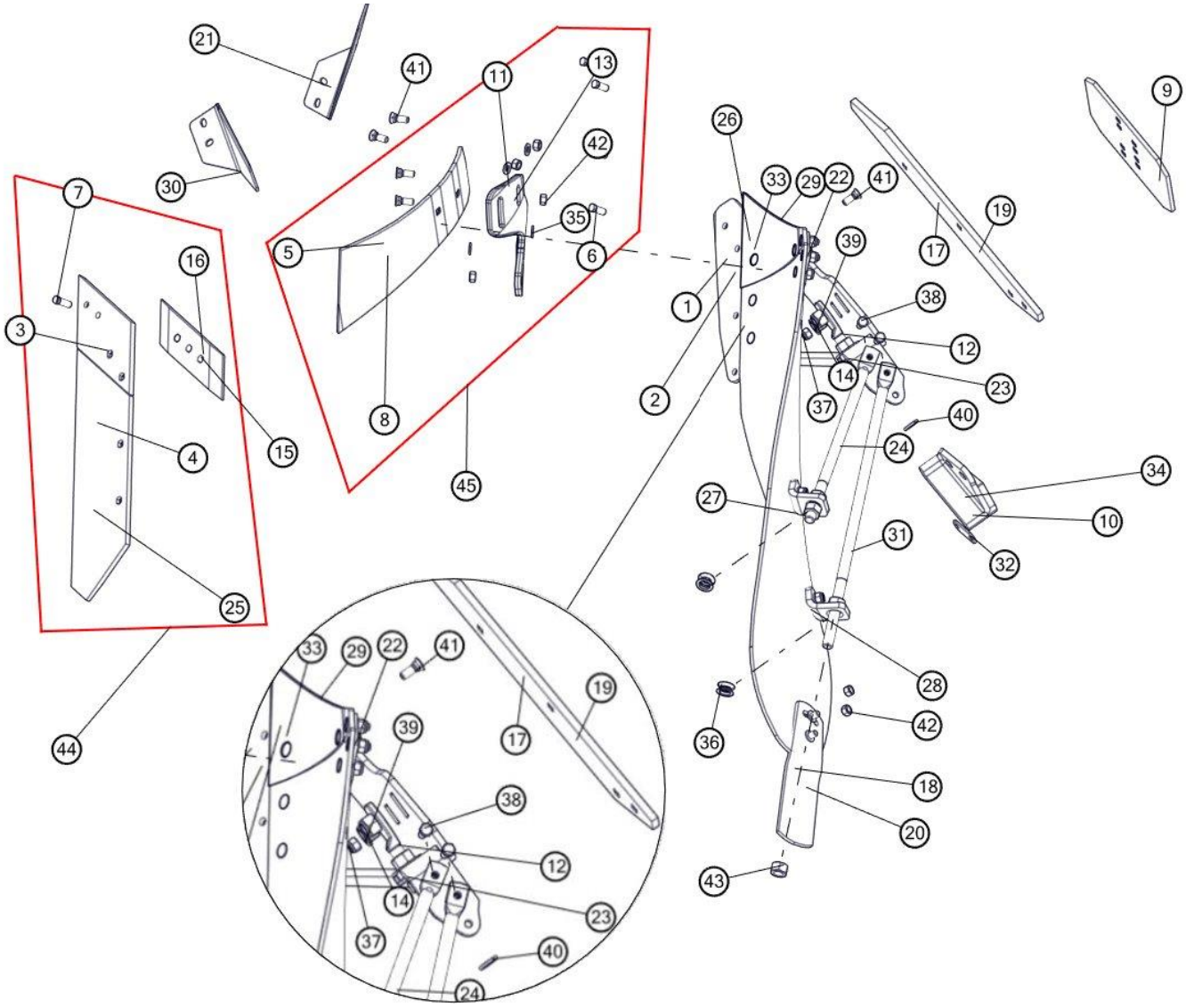

Korpus BIG LONG ROOK VARIO				
Nr	**Nr katalogowy**	**Nazwa części**	**Ilość**	**Uwaga**
1	1150/142-100/0	Rdzeń lewy ażur Long kpl. spaw.	1	
2	1150/141-100/0	Rdzeń prawy ażur Long kpl. spaw.	1	
3	1153/52-250/0	Lemiesz lewy ZX kpl. spaw.	1	
4	1153/51-250/0	Lemiesz prawy ZX kpl. spaw.	1	
5	1067/91-007/0	Zgarniacz prawy		5-5;6-6
6	1067/91-102/0	Śruba z łbem stożkowym M12x1,25x35		5-50;6-60
7	1067/91-103/0.	Śruba z łbem stożkowym M12x1,25x40		5-10;6-12
8	1067/92-004/0	Zgarniacz lewy		5-5;6-6
9	1067/93-002/0	Nakładka płozu T	2	
10	1115/50-002/0	Piętka lewa	1	
11	1126/50-006/0	Uchwyt zgarniacza prawy		5-5;6-6
12	1126/50-010/0	Śruba regulacyjna M20x1,5		5-10;6-12
13	1126/60-006/0	Uchwyt zgarniacza lewy		5-5;6-6
14	1150/51-004/0	Podkładka śruby ø30/13x4		5-20;6-24
15	1150/71-201/0	Dłuto prawe 3 otworowe		5-5;6-6
16	1150/72-201/0	Dłuto lewe 3 otworowe		5-5;6-6
17	1150/93-003/0	Listwa płozu Long prawa		5-5;6-6
18	1150/93-301/0	Listwa dokładająca prawa		5-5;6-6
19	1150/94-003/0	Listwa płozu Long lewa		5-5;6-6
20	1150/94-301/0	Listwa dokładająca lewa		5-5;6-6
21	1153/00-007/0	Krój nożowy prawy		5-5;6-6
22	1153/21-004/0	Płytka wyrównawcza		5-5;6-6
23	1153/51-004/0	Podkładka śruby ø55/21x4		5-20;6-24
24	1154/91-003/0	Wypora L=430		5-10;6-12
25	1154/91-001/0/ver2dwie wypory	Skrzydło odkładnicy Big Long prawe		5-5;6-6
26	1154/92-002/0	Pierś odkładnicy Big Long lewa		5-5;6-6
27	1154/92-001/0/ver2dwie wypory	Skrzydło odkładnicy Big Long lewe		5-5;6-6
28	1150/51-006/0	Kątownik wypory		5-10;6-12
29	1150/94-002/0	Pierś odkładnicy Long lewa		5-5;6-6
30	1153/00-008/0	Krój nożowy lewy		5-5;6-6
31	1153/21-007/0	Wypora		5-10;6-12
32	1153/51-005/0	Podkładka piętki	2	
33	1154/91-002/0	Pierś odkładnicy Big Long prawa		5-5;6-6
34	N-BN-69/1924-26	Piętka	1	
35	13-Fe/Zn	DIN 125	11	
36	22,5-Fe/Zn 5	DIN 74361C	4	
37	M12x1,25-10-B-Fe/Zn	DIN 985	19	
38	M12x1,25x45-10.9-B-Fe/Zn	DIN 960	2	
39	M20x1,5-10-B-Fe/Zn	DIN 985	2	
40	Z20,5-Fe/Zn	DIN 127	1	
41	ZM12x1,25x35-10.9-Fe/Zn	DIN 605	12	
42	M12x1,25-10-B-Fe/Zn	DIN 934	4	
43	M20x1,5-10-B-Fe/Zn	DIN 934	8	
44	1153/52-200/0	Lemiesz z dłutem ZX lewy kpl.	1	5-5;6-6
45	1150/94-200/0	Zgarniacz z uchwytem kpl. lewy	1	5-5;6-6

Tablica 7. Zespół kola transpor. – kopiuj. tylnego VARIO

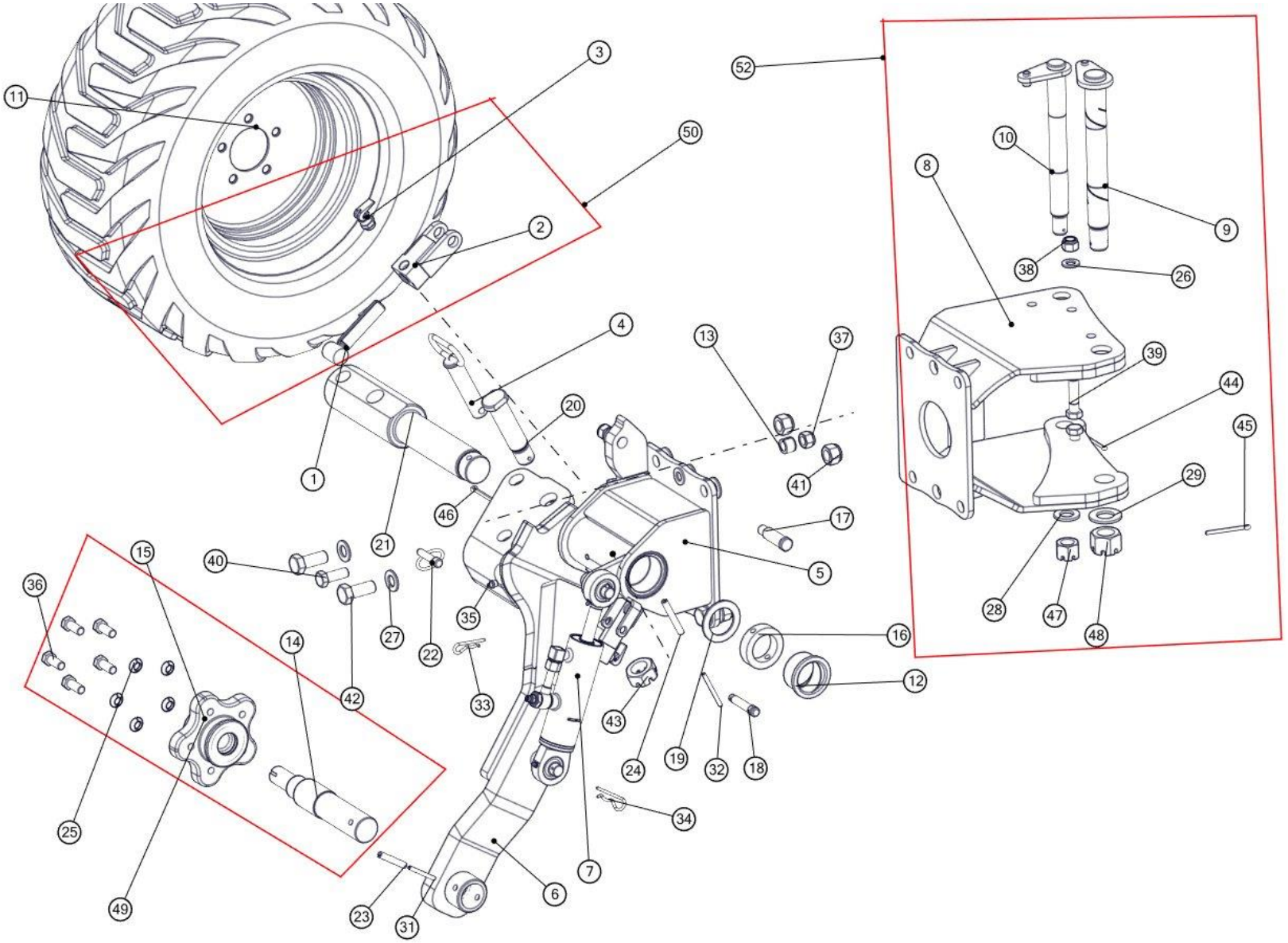

Zespół koła transpor. - kopiuj. tylnego ROOK VARIO				
Nr	**Nr katalogowy**	**Nazwa części**	**Ilość**	**Uwaga**
1	1153/60-320/0	Śruba regulatora kpl. spaw.	2	
2	1153/60-330/0	Uchwyt regulatora kpl. spaw. A	2	
3	1153/60-320/0	Blokada śruby kpl.	2	
4	1153/60-500/0	Sworzeń z uchwytem kpl. spaw.	1	
5	1153/60-600/0	Uchwyt koła tylnego kpl. spaw. A	1	
6	1153/60-800/0	Słupica koła tylnego kpl. spaw.	1	
7	CJ-S646-16-50/20/64A	Amortyzator 50/20/64	1	
8	1154/30-110/0	Uchwyt koła tylnego kpl. spaw. A	1	
9	1154/30-120/0	Sworzeń 35 kpl. spaw. A	1	
10	1154/30-130/0	Sworzeń 30 kpl. spaw. A	1	
11	Koło kpl. 320/60-12-10PR-5/80/115	Koło kpl. 320/60-12-10PR-5/80/115	1	
12	1115/80-008/0	Tuleja walcowa kołnierzowa 55/66/75x40/6	2	
13	1123/10-001/0	Kołek sprężysty	2	
14	1139/005-04-001/00	Oś piasty MASP2ZNP L=283	1	
15	MASP2ZNP	Piasta koła MASP 2 ZNP	1	
16	1153/60-005/0	Pierścień ø75/50,2x20	1	
17	1153/60-004/0	Sworzeń 20x74	2	
18	1153/60-008/0	Sworzeń 12x63/57	1	
19	1153/60-006/0	Pierścień ø75/50,5x3	1	
20	1153/60-002/0	Sworzeń 32x137	1	
21	1153/60-001/0	Czop	1	
22	A11x50-Fe/Zn-m5c	DIN 11023	1	
23	10x60-Fe/Zn	DIN 1481	1	
24	10x75-Fe/Zn	DIN 1481	1	
25	14,5-Fe/Zn 5	DIN 74361C	5	
26	17-Fe/Zn	DIN 125	6	
27	21-Fe/Zn	DIN 125	8	
28	25-Fe/Zn	DIN 125	1	
29	31-Fe/Zn	DIN 125	2	
30	10x75-Fe/Zn	DIN 1481	1	
31	6x60-Fe/Zn	DIN 1481	1	
32	14,5-Fe/Zn 5	DIN 1481	1	
33	A60-Fe/Zn-m5c	DIN 11024..	1	
34	A71-Fe/Zn-m5c	DIN 11024	1	
35	M10x1	DIN 71412	1	
36	M14x1,5x35-10.9-B-Fe/Zn	DIN 961	5	
37	M16-8-B-Fe/Zn	DIN 985	4	
38	M16x1,5-10-B-Fe/Zn	DIN 985	2	
39	M16x1,5x60-10.9-B-Fe/Zn	DIN 960	2	
40	M16x45-8.8-B-Fe/Zn	DIN 933	2	
41	M20-8-B-Fe/Zn	DIN 985	4	
42	M20x50-8.8-B-Fe/Zn	DIN 933	4	
43	M30-8-B-Fe/Zn	DIN 937	1	

44	S-5x50-Fe/Zn	DIN 94	1	
45	S-6,3x63-Fe/Zn	DIN 94	1	
46	S-6,3x71-Fe/Zn	DIN 94	1	
47	ZM24x2-10-B-Fe/Zn	DIN 935	1	
48	ZM30x2-10-B-Fe/Zn	DIN 935	1	
49	1139/005-04-000/00	Piasta z czopem kpl.	1	
50	1153/60-300/0	Regulator kpl.	1	
51	1153/00-600/0	Blokada transportowa kpl.	1	
52	1154/30-100/0	Uchwyt koła tylnego kpl. A	1	

Tablica 8. Krój tarczowy ROOK VARIO

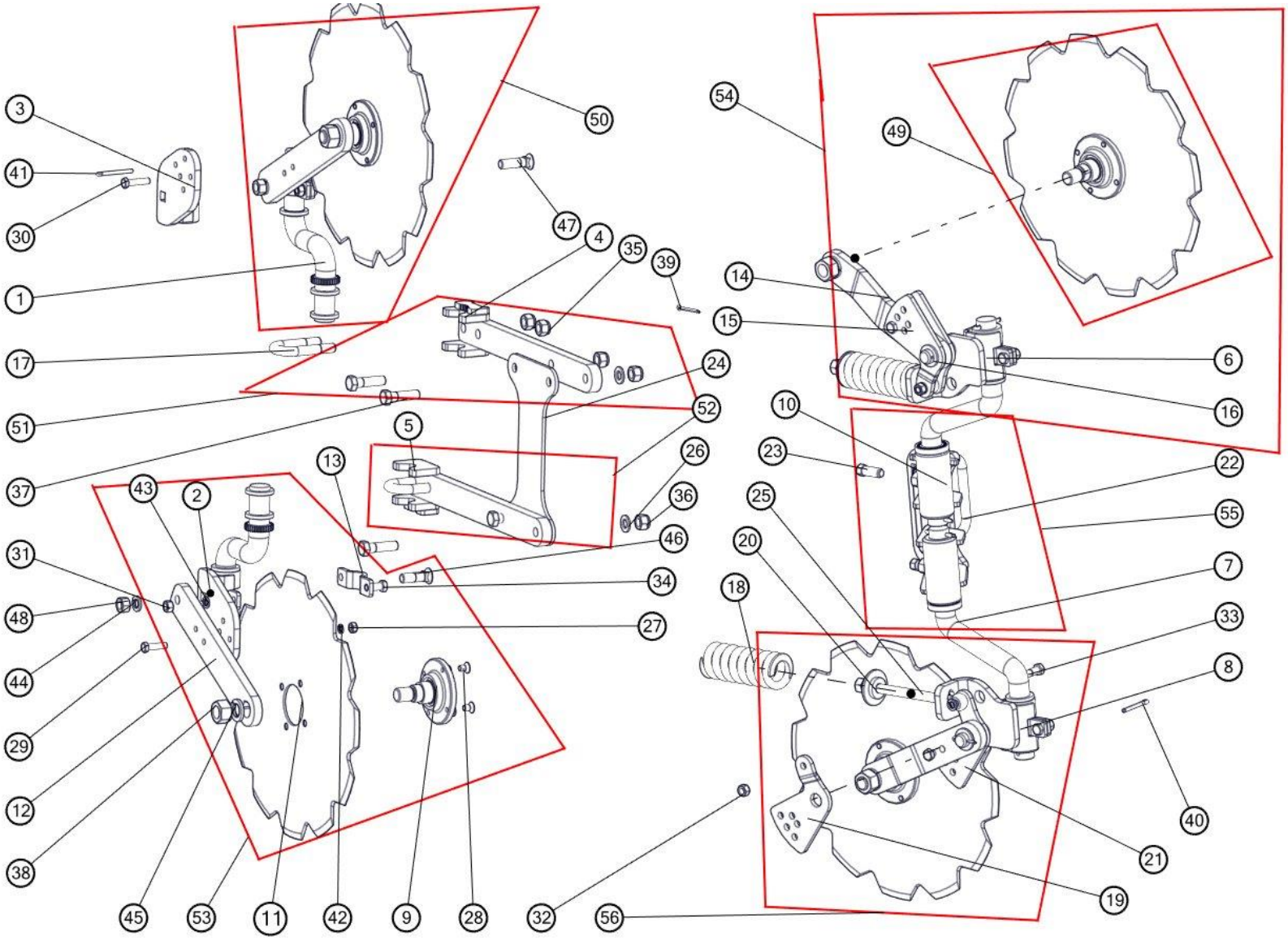

Krój tarczowy S i B ROOK VARIO				
Nr	**Nr katalogowy**	**Nazwa części**	**Ilość**	**Uwaga**
1	1115/71-100/0	Trzon kroju 120/284 kpl. spaw.		5B-5;6B-6
2	1115/71-200/2	Płyta obejmy prawa kpl.spaw.	2	5B;6B
3	1115/72-200/2	Płyta obejmy lewa kpl.spaw. A	2	5B;6B
4	1153/135-100/0	Uchwyt kroju górny kpl.spaw.	2	5B;6B
5	1153/135-200/0	Uchwyt kroju dolny kpl. spaw.	2	5B;6B
6	1153/171-220/0	Płyta obejmy prawa kpl. spaw.	2	5S,H;6S,H
7	1153/171-510/0	Trzon kroju 160/402 kpl. spaw.	4	5S,H;6S,H
8	1153/171-310/0	Płyta obejmy lewa kpl.spaw.	2	5S,H;6S,H
9	IL30-100/4T-M24x2	Piasta WP kpl.	2	5S,H;6S,H
10	1153/171-410/0	Uchwyt kroju S kpl. spaw.	2	5S,H;6S,H
11	1126/90-006/0	Tarcza kroju ø480/4 - zębata	4	
12	1070/018-01-001/00	Ramię kroju B	2	5B;6B
13	1115/71-301/0	Obejma kroju	8	
14	1070/019-01-001/00	Ramię kroju S	2	5S,H;6S,H
15	1070/019-01-002/00	Płyta regulacyjna prawa	1	5S,H;6S,H
16	1070/019-01-003/00	Podkładka ø40/26x4	2	5S,H;6S,H
17	1115/00-014/0	Jarzmo M16x54x95	4	5B;6B
18	1153/171-501/0	Sprężyna kroju	4	5S,H;6S,H
19	1070/019-02-001/00	Płyta regulacyjna lewa	1	5S,H;6S,H
20	1153/171-202/0	Pierścień oporowy	4	5S,H;6S,H
21	1153/171-201/0	Płyta regulacyjna	6	5S,H;6S,H
22	1117/78-001/0	Jarzmo M16x138x115	2	5S,H;6S,H
23	1153/171-101/0	Śruba dociskowa M16x40	4	5S,H;6S,H
24	1153/135-001/0	Płyta uchwytu kroju		5B-7;6B-8
25	1153/171-502/0	Śruba ściągająca M16x238	4	5H,S;6H,S
26	17-Fe/Zn	DIN 125	4	Ok
27	M10-8-B-Fe/Zn	DIN 934	2	B
28	M10x16-10.9-A-Fe/Zn	DIN 7991	8	
29	M10x40-8.8-B-Fe/Zn	DIN 933	1	B
30	M10x45-8.8-B-Fe/Zn	DIN 933	1	B
31	M12-8-B-Fe/Zn	DIN 934	4	
32	M12x1,25-10-B-Fe/Zn	DIN 934	4	
33	M12x1,25x50-10.9-B-Fe/Zn	DIN 960	4	
34	M12x30-8.8-B-Fe/Zn	DIN 933	4	
35	M16-8-B-Fe/Zn	DIN 985	14	B-4;S-6
36	M16x1,5-10-B-Fe/Zn	DIN 985	2	B
37	M16x1,5x60-10.9-B-Fe/Zn	DIN 960	4	B
38	M24x2-10-B-Fe/Zn	DIN 934	2	
39	S-5x40-Fe/Zn	DIN 94	2	S
40	S-6,3x50-Fe/Zn	DIN 94	4	S
41	S-6,3x56-Fe/Zn	DIN 94	2	B
42	Z10,2-Fe/Zn	DIN 127	2	B
43	Z12,2-Fe/Zn	DIN 127	4	B-4;S-8
44	Z16,2-Fe/Zn	DIN 127	2	B

45	Z24,5-Fe/Zn	DIN 127	4	
46	ZM16x55-8.8-Fe/Zn	DIN 608	1	
47	ZM16x60-8.8-Fe/Zn	DIN 608	4	B
48	M16-8-B-FeZn	Din 934	6	S
49	1070/018-01-100/00	Tarcza z piastą WP kpl.	2	
50	1070/018-02-000/00	Krój tarczowy lewy ø480 WP kpl.	1	
51	1070/018-03-000/00	Uchwyt kroju górny kpl.	1	
52	1070/018-04-000/00	Uchwyt kroju dolny kpl.	1	
53	1070/018-01-000/00	Krój tarczowy prawy ø480 WP kpl.	1	
54	1070/019-01-000/00	Krój tarczowy S prawy ø480 WP kpl.	1	
55	1153/171-400/0	Uchwyt kroju S kpl.	2	
56	1070/019-02-000/00	Krój tarczowy S lewy ø480 WP kpl.	1	

Tablica 9. Cylinder hydrauliczny VARIO + wrzeciono kpl. ROOK VARIO

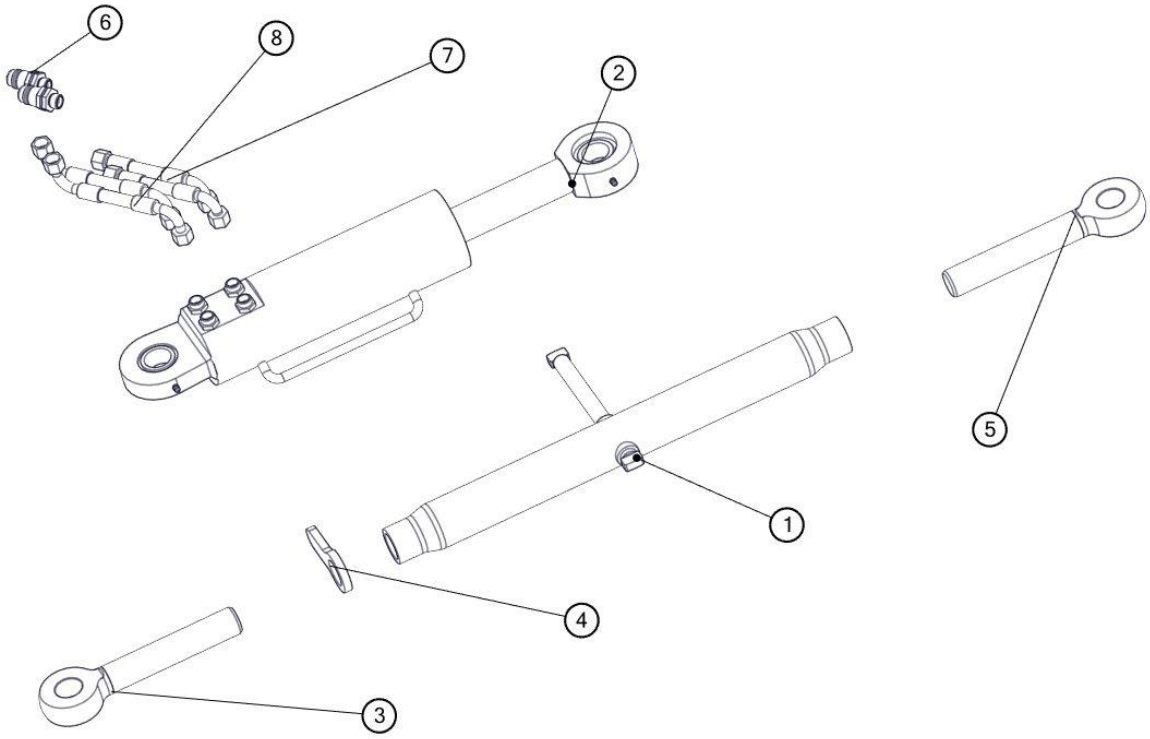

Cylinder hydrauliczny VARIO + wrzeciono kpl. ROOK VARIO				
Nr	**Nr katalogowy**	**Nazwa części**	**Ilość**	**Uwaga**
1	1154/00-110/0	Wrzeciono kpl. spaw. - M36x3/630	1	
2	182547.0	Cylinder boczny pługa DZ 90/45-100	1	
3	1154/00-101/0	Śruba prawa M36x3	2	
4	1154/00-103/0	Docisk M36x3	2	
5	1154/00-102/0	Śruba lewa M36x3	2	
6	41121824	Wtyczka szybkozłącza ISO-12,5 (M18x1,5)	2	
7	1069/30-000/3500	Przewód giętki kpl. L=3500	2	
8	1153/00-700/3000	Przewód giętki kpl. L=3000	2	

Tablica 10. Wrzeciono I korpusu + cylinder I korpusu ROOK VARIO

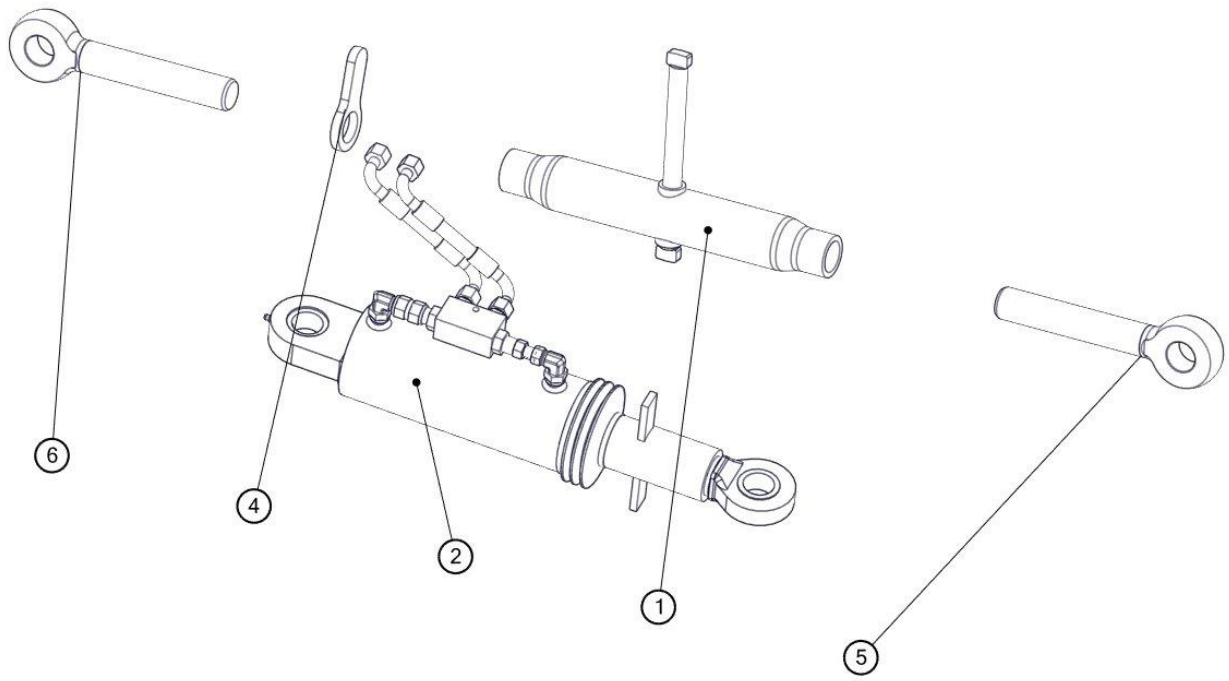

Wrzeciono I korpusu + cylinder I korpusu ROOK VARIO				
Nr	**Nr katalogowy**	**Nazwa części**	**Ilość**	**Uwaga**
1	1154/00-210/0	Wrzeciono kpl. spaw.-M36x3/400	1	Regulacja mech. pierwszego korpusu
2	SMTUG 100.36.H-02	Cylinder zabezpieczenia hydraulicznego kpl.	1	5H;6H Na pierwszą goleń
3	1153/00-700/2600	Przewód giętki kpl	2	
4	1154/00-103/0	Docisk M36x3	1	
5	1154/00-102/0	Śruba lewa M36x3	1	
6	1154/00-101/0	Śruba prawa M36x3	1	

Tablica 11. Oś zawieszenia ROOK VARIO

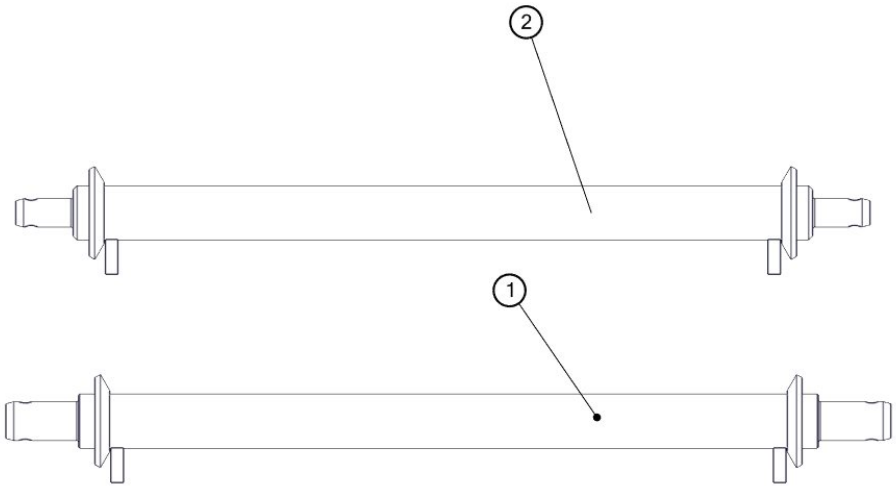

Oś zawieszenia ROOK VARIO				
Nr	**Nr katalogowy**	**Nazwa części**	**Ilość**	**Uwaga**
1	1154/00-300/0	Oś zawieszenia ø70 kat. IV/50/885 kpl. spaw.	1	Opcja
2	1435/95-000/0	Oś zawieszenia ø70 kat. III/36/885 kpl. spaw.	1	

Tablica 12. Zaczep transp. + Ucho transp. ROOK VARIO

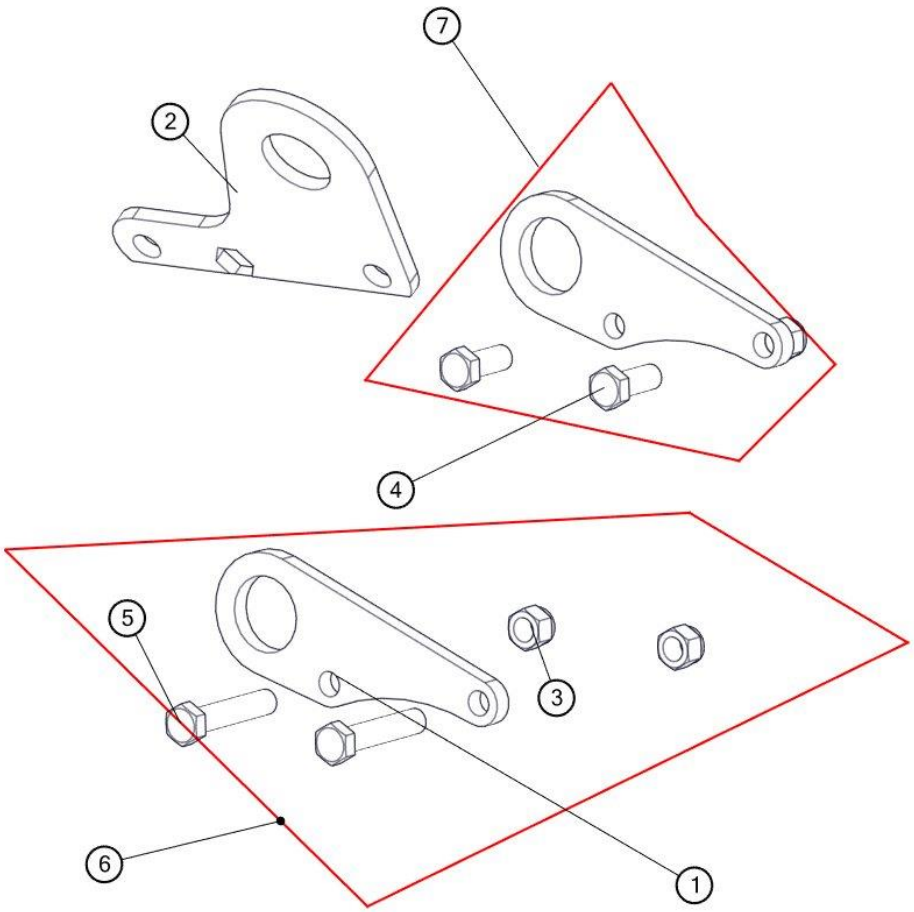

Zaczep transp. + Ucho transp. ROOK VARIO				
Nr	**Nr katalogowy**	**Nazwa części**	**Ilość**	**Uwaga**
1	1153/00-018/0	Ucho transportowe S	4	5S;6S
2	1153/00-017/0	Ucho transportowe B	2	5B;6B
3	M16-8-B-Fe/Zn	DIN 985	8	
4	M16x40-8.8-B-Fe/Zn	DIN 933	4	
5	M16x80-8.8-B-Fe/Zn	DIN 933	4	
6	1153/227-000/0	Zaczepy transportowe S kpl. A	1	5S;6S, wersja z przedpłużkami
7	1153/226-000/0	Zaczepy transportowe S kpl.	1	5S;6S, wersja bez przedpłużków

Tablica 13. Zespół przedpłużka bezpiecznikowy ROOK VARIO - Opcja

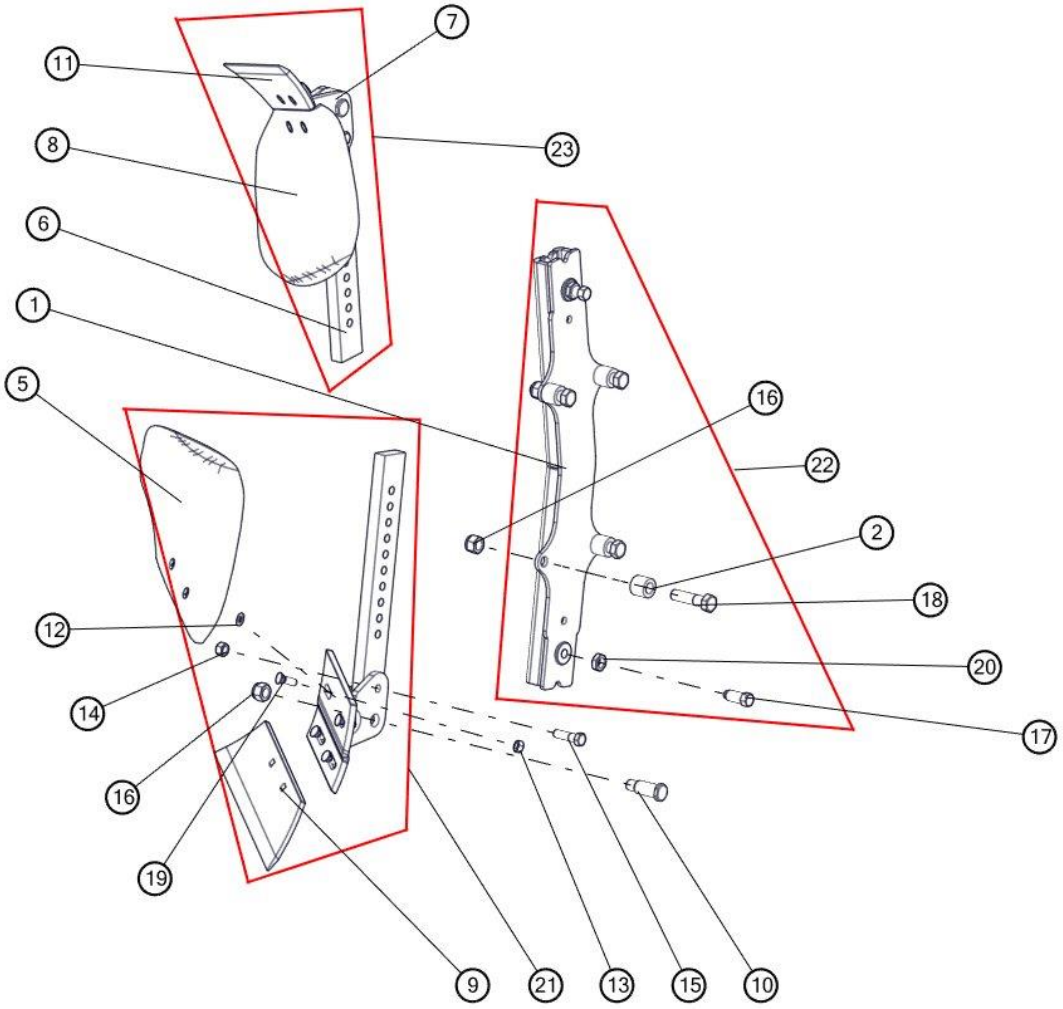

Zespół przedpłużka bezpiecznikowy ROOK VARIO - Opcja				
Nr	**Nr katalogowy**	**Nazwa części**	**Ilość**	**Uwaga**
1	1069/77-100/0	Uchwyt przedpłużka kpl.spaw.		5B-5;6B-6
2	1153/11-001/0	Tuleja ø30x6/26		5-20;6-24
3	1150/136-100/0	Uchwyt przedpłużka kpl.spaw.		5S-5;6S-6
4	1150/137-100/0	Rdzeń przedpłużka prawy kpl. spaw.		5-5;6-6
5	1115/17-001/0	Odkładnica przedpłużka prawa		5-5;6-6
6	1150/137-001/0	Słupica przedpłużka		5-10;6-12
7	1150/138-100/0	Rdzeń przedpłużka lewy kpl. spaw.		5-5;6-6
8	1115/18-001/0	Odkładnica przedpłużka lewa		5-5;6-6
9	1115/17-002/0	Lemiesz przedpłużka prawy		5-5;6-6
10	1150/137-002/0	Sworzeń 20x61		5-10;6-12
11	1115/18-002/0	Lemiesz przedpłużka lewy		5-5;6-6
12	10,5 -Fe/Zn	DIN 125	8	
13	M10x1.25-10-B-Fe/Zn	DIN 934	8	
14	M12-8-B-Fe/Zn	DIN 934	2	
15	M12x45-8.8-B-Fe/Zn	DIN 931	2	
16	M16-8-B-Fe/Zn	DIN 985	8	
17	M16x40-33H-Fe/Zn5	DIN 564	2	
18	M16x65-8.8-B-Fe/Zn	DIN 931	4	
19	ZM10x1,25x30-10.9-Fe/Zn	DIN 605	8	
20	M16-8-B-Fe/Zn	DIN 439	2	
21	1150/137-000/0	Przedpłużek bezpiecznikowy prawy kpl.		5-5;6-6
22	1069/77-000/0	Uchwyt przedpłużka kpl.		5-5;6-6
23	1150/137-000/0	Przedpłużek bezpiecznikowy lewy kpl.		5-5;6-6

Tablica 14. Przewód przyłączeniowy ROOK VARIO - Opcja

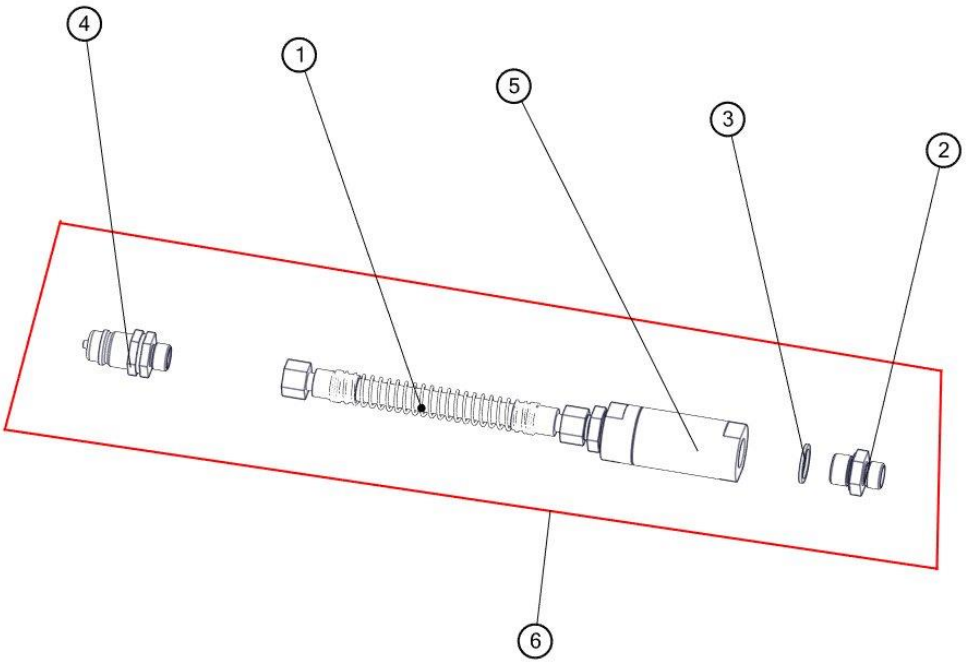

Przewód przyłączeniowy ROOK VARIO - Opcja				
Nr	**Nr katalogowy**	**Nazwa części**	**Ilość**	**Uwaga**
1	1150/00-410/0	Przewód przyłączeniowy ze sprężyną M18x1,5 kpl.	4	
2	34124818	Korpus przyłączki prostej redukcyjnej G1/2"/M18x1,5	2	
3	1067/00-022/0	Pierścień uszczelniający 21x27	8	
4	41121824	Wtyczka szybkozłącza ISO-12,5 (M18x1,5)	4	
5	ELA11NMD	Filtr liniowy FLA11B04XNMD00X	4	
6	1150/00-400/0	Przewód przyłączeniowy M18x1,5z filtrem kpl.	4	