KATALOG CZĘŚCI ZAMIENNYCH
SPARE PARTS CATALOG
ERSATZTEILKATALOG
CATALOGUE DES PIÈCES DÉTACHÉES

TUR L/ VARIO

UNIA Sp. z o.o.
Szosa Toruńska 32/38, 86-300 Grudziądz

+ 48 56 45 10 500 | Części zamienne: +48 56 45 10 508 | czesci.unia@uniamachines.com

uniamachines.com

01/2020

Spis treści

1.1 Sposób posługiwania się katalogiem 4
1.2 Sposób zamawiania części 4
1.3 Tablice i rysunki 4
Tablica 1. Rama, cięgno , przedłużacz TUR 5
Tablica 2. Rama TUR VARIO 7
Tablica 3. Listwa pomocnicza 10
Tablica 4. Przodek, wrzeciono, oś zaw., śruba odchylania ramy , podpórka TUR 12
Tablica 5. Wieszak , przodki TUR VARIO 14
Tablica 6. Uchwyt korpusu z grządzielą 4;5 R TUR VARIO 16
Tablica 7. Sprężyna 18
Tablica 8. Uchwyt korpusu z grządzielą 4;5 TUR VARIO 19
Tablica 9. Uchwyt korpusu z grządzielą TUR LS 21
Tablica 10. Uchwyt korpusu z grządzielą TUR L 23
Tablica 11. Uchwyt koła kopiującego TUR 25
Tablica 12. Uchwyt koła kopiującego TUR VARIO 27
Tablica 13. Wrzeciono, śruba odchylenia ramy, cylinder TUR VARIO 29
Tablica 14. Osie TUR VARIO 31
Tablica 15. Korpus LONG TUR VARIO 32
Tablica 16. Korpus ażur LONG TUR VARIO 34
Tablica 17. Korpus ZX TUR VARIO 36
Tablica 18. Korpus MX TUR 38
Tablica 19. Korpus LONG TUR 40
Tablica 20. Korpus ażur LONG TUR 42
Tablica 21. Kroje tarczowe TUR L 44
Tablica 22. Kroje tarczowe TUR LS 46
Tablica 23. Kroje tarczowe TUR VARIO 48
Tablica 24. Przedpłużki TUR VARIO 50
Tablica 25. Przedpłużki TUR 52
Tablica 26. Ramię wału TUR LS 54
Tablica 27. Ramię wału TUR L 56
Tablica 28. Ramię wału TUR VARIO 58
Tablica 29. Zestaw tablic ostrzegawczych TUR 60

1. Katalog części

1.1 Sposób posługiwania się katalogiem

- ustalić przynależność wymienionej części do odpowiedniego zespołu montażowego.
- znaleźć odpowiednią tablicę montażową.
- odszukać potrzebną część w tablicy montażowej i kierując się numerem odsyłacza znaleźć numer części.

1.2 Sposób zamawiania części

Zamawiając części, należy każdorazowo w zamówieniu podać:

- dokładny adres zamawiającego
- nazwę, symbol i numer fabryczny maszyny, rok produkcji i nazwę producenta
- L.p., numer katalogowy części lub kompletu
- liczbę sztuk

1.3 Tablice i rysunki

Tablica 1. Rama, cięgno , przedłużacz TUR

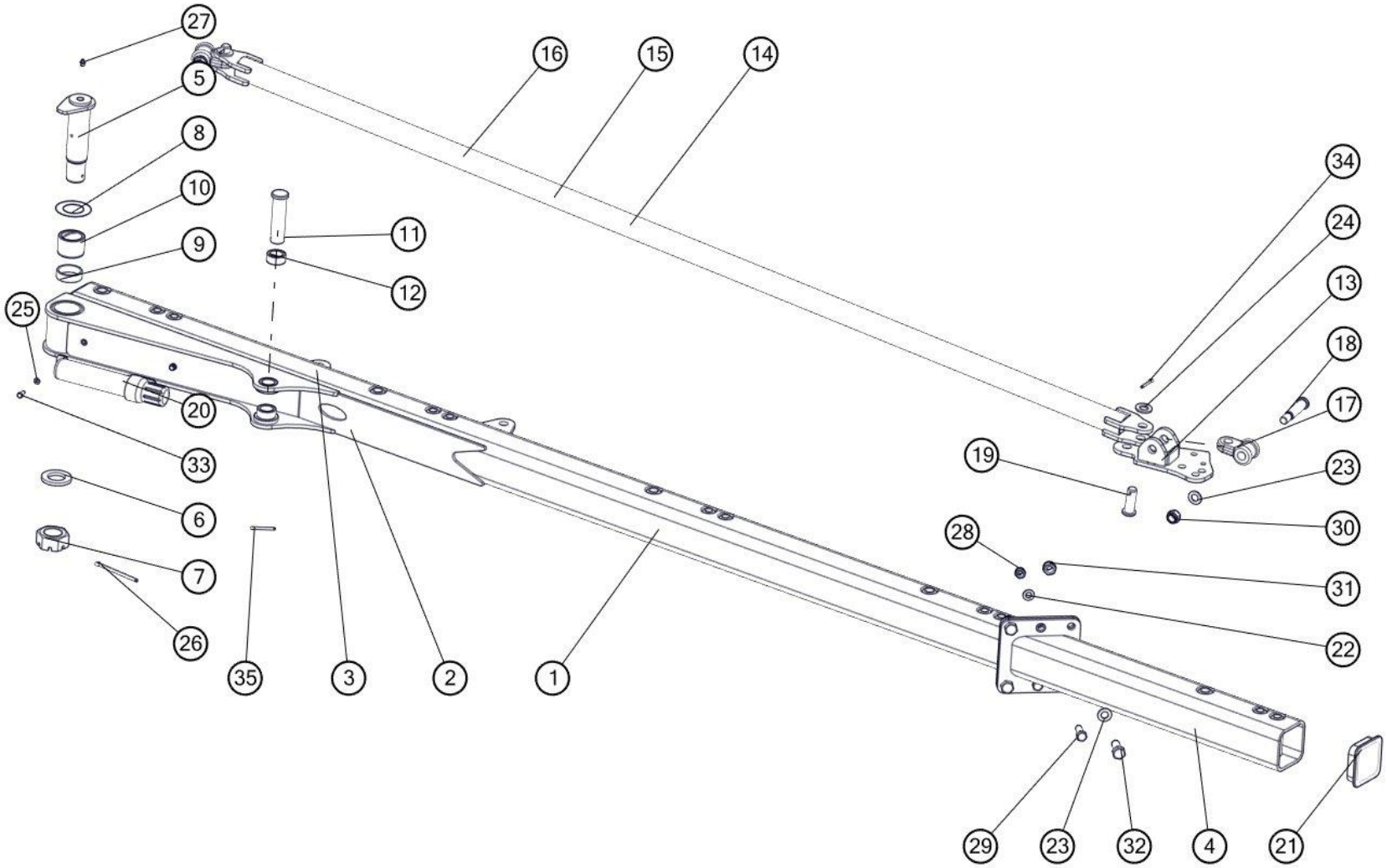

Rama, cięgno, przedłużacz TUR				
Nr	**Nr katalogowy**	**Nazwa części**	**Ilość**	**Uwaga**
1	1139/002-01-000/00	Rama kpl. spaw.	1	3
2	1139/015-01-000/00	Rama kpl. spaw.	1	2
3	1139/017-01-000/00	Rama kpl. spaw.	1	4
4	1139/007-01-000/00	Rama przedłużacza kpl. spaw.	1	
5	1139/002-02-100/00	Sworzeń ramy kpl.spaw.	1	
6	1960/00-006/0	Podkładka ø80/48,50x8	1	
7	1990/00-006/0	Nakrętka koronowa M48x3-Fe_Zn5	1	
8	1069/32-003/0	Podkładka ø95/55,5x1	2	
9	1117/43-002/0	Tuleja ø68/60x19,5	1	
10	1127/02-001/0	Tuleja łożyskowa ø70/55x50	2	
11	1139/002-00-001/00	Sworzeń 35x135/125	1	
12	1139/002-00-002/00	Tuleja dystansowa ø 50/35,5x22	2	
13	1139/006-02-000/00	Uchwyt cięgna kpl.spaw.	1	
14	1139/006-01-000/00	Cięgno rozpierające kpl. spaw.	1	L/LS 2+,2+1;L/LS 3+,
15	1139/009-01-000/00	Cięgno rozpierające kpl. spaw.	1	L/LS 3+1; L/LS 4+
16	1139/027-01-000/00	Cięgno rozpierające kpl. spaw.	1	L/LS 4+,4+1
17	1101/06-001/0	Kostka	2	
18	1137/00-006/0	Sworzeń 24x116	2	
19	1137/55-001/0	Sworzeń B24x70/58	2	
20	Manu-Box-055	Pojemnik na dokumentację D55-320	1	
21	ZP 120x120x8	Zaślepka plastikowa 120x120x8	1	
22	17-Fe/Zn	DIN 126	2	
23	21-Fe/Zn	DIN 126	6	
24	25-Fe/Zn	DIN 126	2	
25	8,4-Fe/Zn	DIN 126	2	
26	8x125-Fe/Zn	DIN 94	1	
27	M10x1	DIN 71412	1	
28	M16x1,5-10-B-Fe/Zn	DIN 985	2	
29	M16x1,5x45-10.9-B-Fe/Zn	DIN 961	2	
30	M20-8-B-Fe/Zn	DIN 985	2	
31	M20x1,5-10-B-Fe/Zn	DIN 985	4	
32	M20x1.5x50-10.9-B-Fe/Zn	DIN 961	4	
33	M8x20-8.8-B-Fe/Zn	DIN 961	2	
34	S-6,3x40-Fe/Zn	DIN 94	2	
35	S-6,3x50-Fe/Zn	DIN 94	1	

Tablica 2. **Rama TUR VARIO**

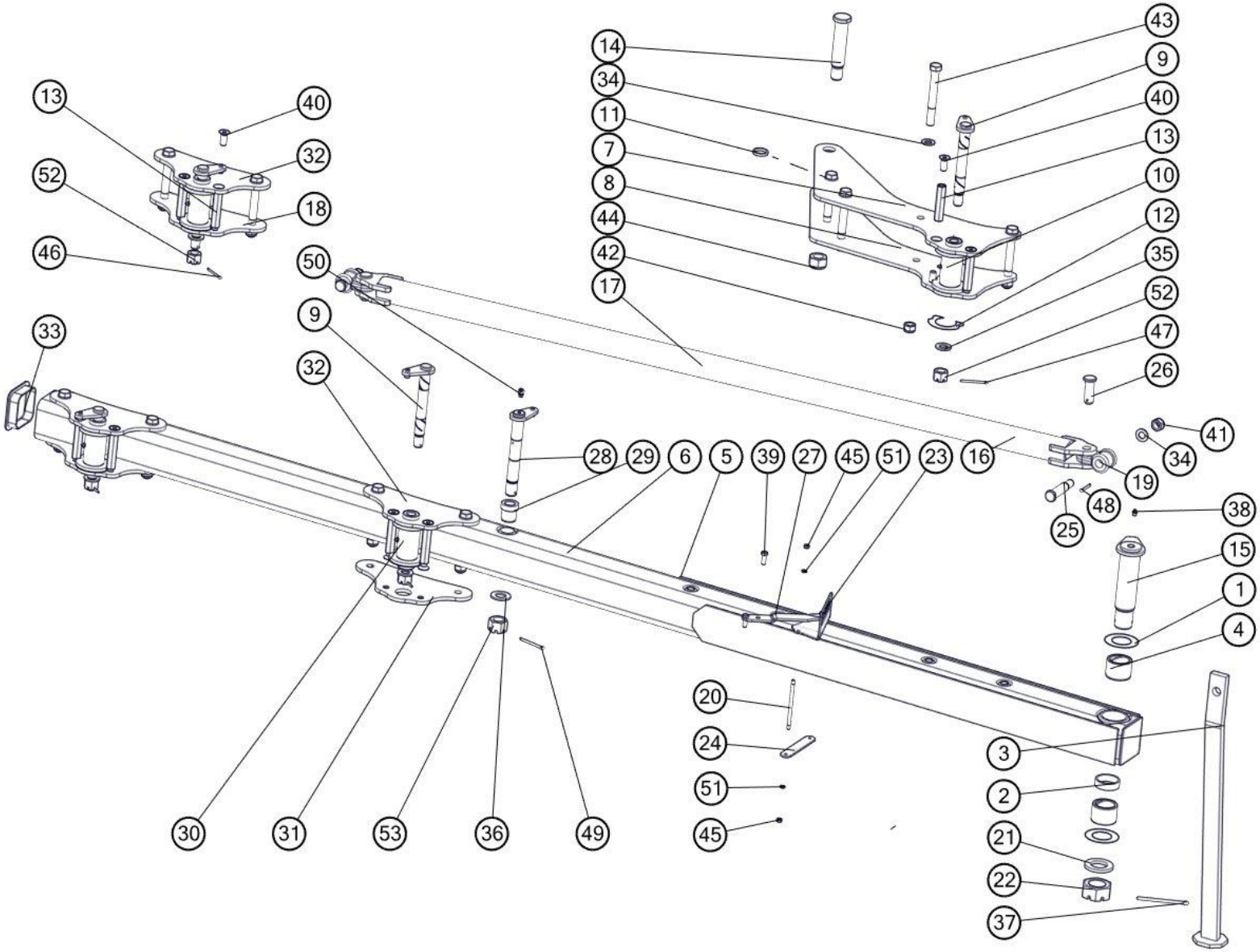

Rama TUR VARIO				
Nr	**Nr katalogowy**	**Nazwa części**	**Ilość**	**Uwaga**
1	1069/32-003/0	Podkładka ø95/55,5x1	2	
2	1117/43-002/0	Tuleja ø68/60x19,5	1	
3	1127/00-600/0	Podpórka kpl. spaw. B	1	
4	1127/02-001/0	Tuleja łożyskowa ø70/55x50	2	
5	1140/31-000/0	Rama kpl. spaw. A	1	4,5R
6	1141/41-000/0	Rama kpl. spaw.	1	5,5R
7	1140/32-100/0	Płyta górna kpl. spaw.	1	
8	1140/32-200/0	Płyta dolna kpl. spaw.	1	
9	1153/102-100/0	Sworzeń 27 kpl. spaw.	4	
10	1153/152-100/0	Tuleja kpl. spaw. A	2	
11	1101/00-007/0	Podkładka ø42,4/35,5x6,5	2	
12	1153/102-006/0	Podkładka	4	
13	1153/152-003/0	Nakrętka M16x105	8	
14	1153/153-001/0	Sworzeń 35x180	1	
15	1140/34-100/0	Sworzeń ramy kpl.spaw.	1	
16	1140/36-100/0	Cięgno zastrzału kpl. spaw.	1	4,4R
17	1141/42-100/0	Cięgno zastrzału kpl. spaw.	1	5,5R
18	1153/104-002/0	Płyta dolna B	1	
19	1101/06-001/0	Kostka	2	
20	1140/35-003/0	Szpilka M8x150	2	
21	1960/00-006/0	Podkładka ø80/48,50x8	1	
22	1990/00-006/0	Nakrętka koronowa M48x3-Fe_Zn5	1	
23	1140/35-001/0	Skala góra	1	
24	1140/35-002/0	Płytka	1	
25	1137/00-006/0	Sworzeń 24x116	2	
26	1137/55-001/0	Sworzeń B24x70/58	2	
27	1153/100-004/1	Wskaźnik	1	
28	1153/100-100/0	Sworzeń 30 kpl. spaw.	1	
29	1153/150-002/0	Tuleja łożyskowaø48/40/30x50	2	
30	1153/154-100/0	Tuleja kpl. spaw. B	2	
31	1153/104-002/0	Płyta dolna B	2	
32	1153/104-001/0	Płyta górna B	3	
33	ZP 120x120x8	Zaślepka plastikowa 120x120x8	1	
34	21-Fe/Zn	DIN 126	22	
35	25-Fe/Zn	DIN 126	4	
36	31-Fe/Zn	DIN 126	2	
37	8x125-Fe/Zn	DIN 94	1	
38	M10x1	DIN 71412	5	
39	M10x30-8.8-B-Fe/Zn	DIN 933	2	
40	M16x40-8.8-B-Fe/Zn	DIN 7991	16	
41	M20-8-B-Fe/Zn	DIN 985	2	
42	M20x1,5-10-B-Fe/Zn	DIN 985	10	
43	M20x1,5x170-10.9-B-Fe/Zn	DIN 960	10	

44	M30x2-10-B-Fe/Zn	DIN 985	1	
45	M8-8-B-Fe/Zn	DIN 934	4	
46	S-5x56-Fe/Zn	DIN 94	3	
47	S-5x63-Fe/Zn	DIN 94	1	
48	S-6,3x40-Fe/Zn	DIN 94	2	
49	S-6,3x71-Fe/Zn	DIN 94	1	
50	Smarowniczka M10x1/45	DIN 71412	1	
51	Z8,1-Fe/Zn	DIN 127	4	
52	ZM24x2-10-B-Fe/Zn	DIN 935	4	
53	ZM30x2-10-B-Fe/Zn	DIN 935	1	

Tablica 3. **Listwa pomocnicza**

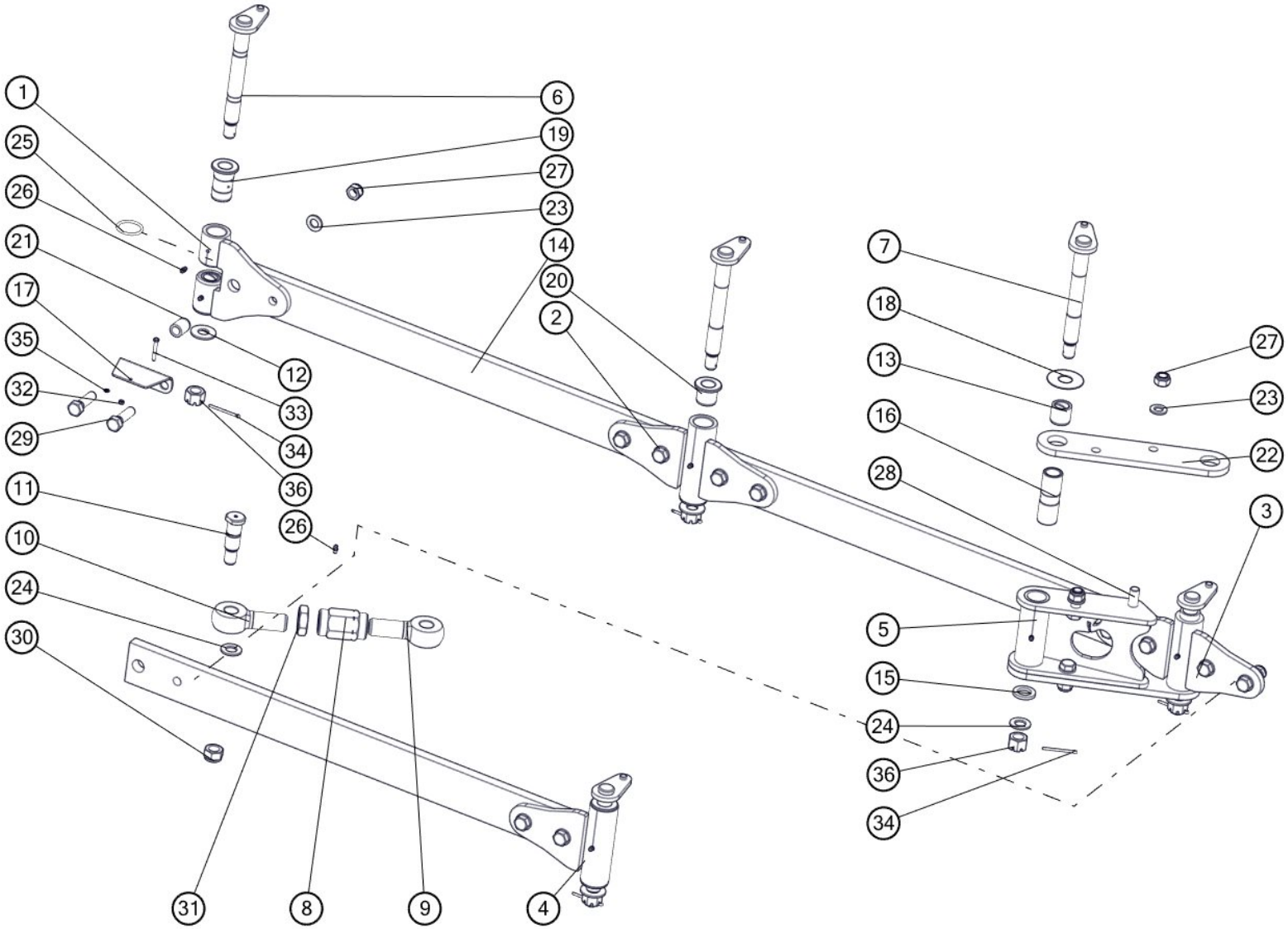

UNIA uniamachines.com

Listwa pomocnicza				
Nr	**Nr katalogowy**	**Nazwa części**	**Ilość**	**Uwaga**
1	1153/107-200/0	Łącznik przedni kpl. spaw.	1	
2	1153/107-300/0	Łącznik środkowy kpl. spaw.	1	
3	1153/107-400/0	Łącznik koła kpl. spaw.	1	
4	1153/107-500/0	Łącznik tylny kpl. spaw.	1	
5	1153/107-800/0	Wkładka kpl. spaw.	1	
6	1153/107-600/0	Sworzeń 25 przedni kpl. spaw.	1	
7	1153/107-700/0	Sworzeń 25 kpl. spaw.	4	
8	1153/107-101/0	Nakrętka M30	1	
9	1153/107-103/0	Śruba M30 lewa	1	
10	1153/107-102/0	Śruba M30 prawa	1	
11	1153/107-006/0	Sworzeń 25x87	1	
12	1153/107-011/0	Podkładka ø/20,5x3	4	
13	1153/107-104/0	Tuleja łożyskowa ø35/25x32	4	
14	1153/143-001/0	Listwa 20x80x925	3	
15	1680/07-002/0	Podkładka ø40/25,5x5	1	
16	1153/107-010/0	Tuleja ø,5/26x99	2	
17	1153/107-012/0	Uchwyt zamka	1	
18	1153/107-007/0	Podkładka ø65/25,5x1,5	2	
19	1153/107-008/0	Tuleja łożyskowa ø48/35/25x65	2	
20	1153/107-009/0	Tuleja łożyskowa ø48/35/25x36	4	
21	1153/107-005/0	Tuleja listwy ø24/16,3x31,5	6	
22	1153/107-002/0	Łącznik koła	2	
23	17-Fe/Zn	DIN 126	30	
24	21-Fe/Zn	DIN 126	2	
25	41x3,5	DIN 3771	2	
26	M6	DIN 71412	7	
27	M16x1,5-10-B-Fe/Zn	DIN 985	16	
28	M16x1,5x45-10.9-B-Fe/Zn	DIN 961	4	
29	M16x1,5x55-10.9-B-Fe/Zn	DIN 960	12	
30	M20x1,5-10-B-Fe/Zn	DIN 985	1	
31	M30x2-10-B-Fe/Zn	DIN 439	1	
32	M5-8-B-Fe/Zn	DIN 934	1	
33	M5x40-8.8-B-Fe/Zn	DIN 931	1	
34	S-4x50-Fe-Zn	DIN 94	5	
35	Z5,1-Fe/Zn	DIN 127	1	
36	ZM20x1,5-10-B-Fe/Zn	DIN 935	5	

Tablica 4. **Przodek, wrzeciono, oś zaw., śruba odchylania ramy , podpórka TUR**

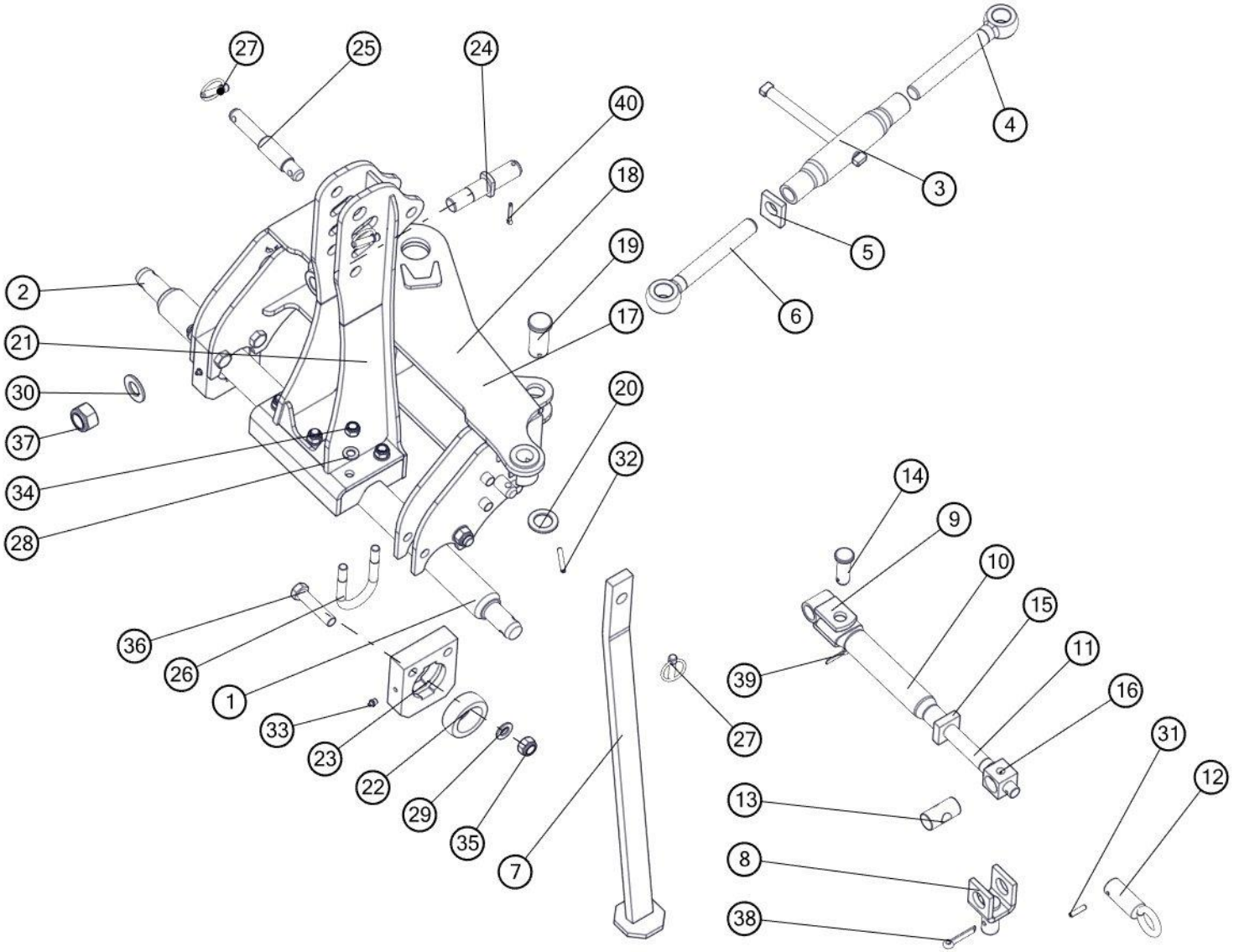

Przodek, wrzeciono, oś zaw., śruba odchylania ramy, podpórka TUR				
Nr	**Nr katalogowy**	**Nazwa części**	**Ilość**	**Uwaga**
1	1101/00-001/0	Oś zawieszenia ø60 kat. II/28	1	
2	1717/00-351/0	Oś zawieszenia ø60 kat. III/36	1	L/LS 4+;L/LS 4+1
3	1117/07-100/0	Rura wrzeciona kpl. spaw.	1	
4	1115/03-001/0	Śruba prawa M30	1	
5	1126/02-004/0	Docisk 12x50x60/M30	1	
6	1115/03-002/0	Śruba lewa M30	1	
7	1127/00-600/0	Podpórka kpl. spaw. B	1	
8	1101/03-200/0	Ucho kpl. spaw. A	1	
9	1101/03-300/0	Ucho kpl. spaw. B	1	
10	1101/03-400/0	Rura kpl.spaw.	1	
11	1101/03-500/0	Śruba kpl. spaw.	1	
12	1138/01-100/0	Pokrętło kpl. spaw.	1	
13	1101/03-002/0	Sworzeń 35x70	1	
14	1137/55-001/0	Sworzeń B24x70/58	1	
15	1138/01-001/0	Docisk	1	
16	1101/03-001/0	Kostka	1	
17	1139/001-01-000/00	Przodek kpl. spaw.	1	
18	1139/016-01-000/00	Przodek kpl. spaw.	1	L/LS 4+;L/LS 4+1
19	1681/003-00-006/00	Sworzeń 35x80/70	1	
20	8001/036-04-056/00	Podkładka ø36x56x4 Zn	1	
21	1139/003-01-000/00	Wieszak kpl. spaw.	1	
22	1101/00-006/0	Łożysko A	2	
23	1139/003-02-001/00	Kostka	2	
24	1139/003-00-001/00	Czop	1	
25	1153/00-014/0	Sworzeń 32x198	1	
26	N5-BN-74/1902-01	Jarzmo M16x78x120	3	
27	A11x50-Fe/Zn-m5c	DIN 11023	4	
28	17-Fe/Zn	DIN 126	6	
29	21-Fe/Zn	DIN 126	4	
30	31-Fe/Zn	DIN 126	1	
31	8x35-Fe/Zn	DIN 1481	1	
32	8x55-Fe/Zn	DIN 1481	1	
33	M10x1	DIN 71412	2	
34	M16-8-B-Fe/Zn	DIN 985	6	
35	M20x1,5-10-B-Fe/Zn	DIN 985	4	
36	M20x1.5x90-10.9-B-Fe/Zn	DIN 961	4	
37	M30x2-10-B-Fe/Zn	DIN 985	1	
38	S-10x50-Fe/Zn	DIN 94	1	
39	S-6,3x36-Fe/Zn5	DIN 94	1	
40	S-6,3x40-Fe/Zn	DIN 94	1	

Tablica 5. Wieszak , przodki TUR VARIO

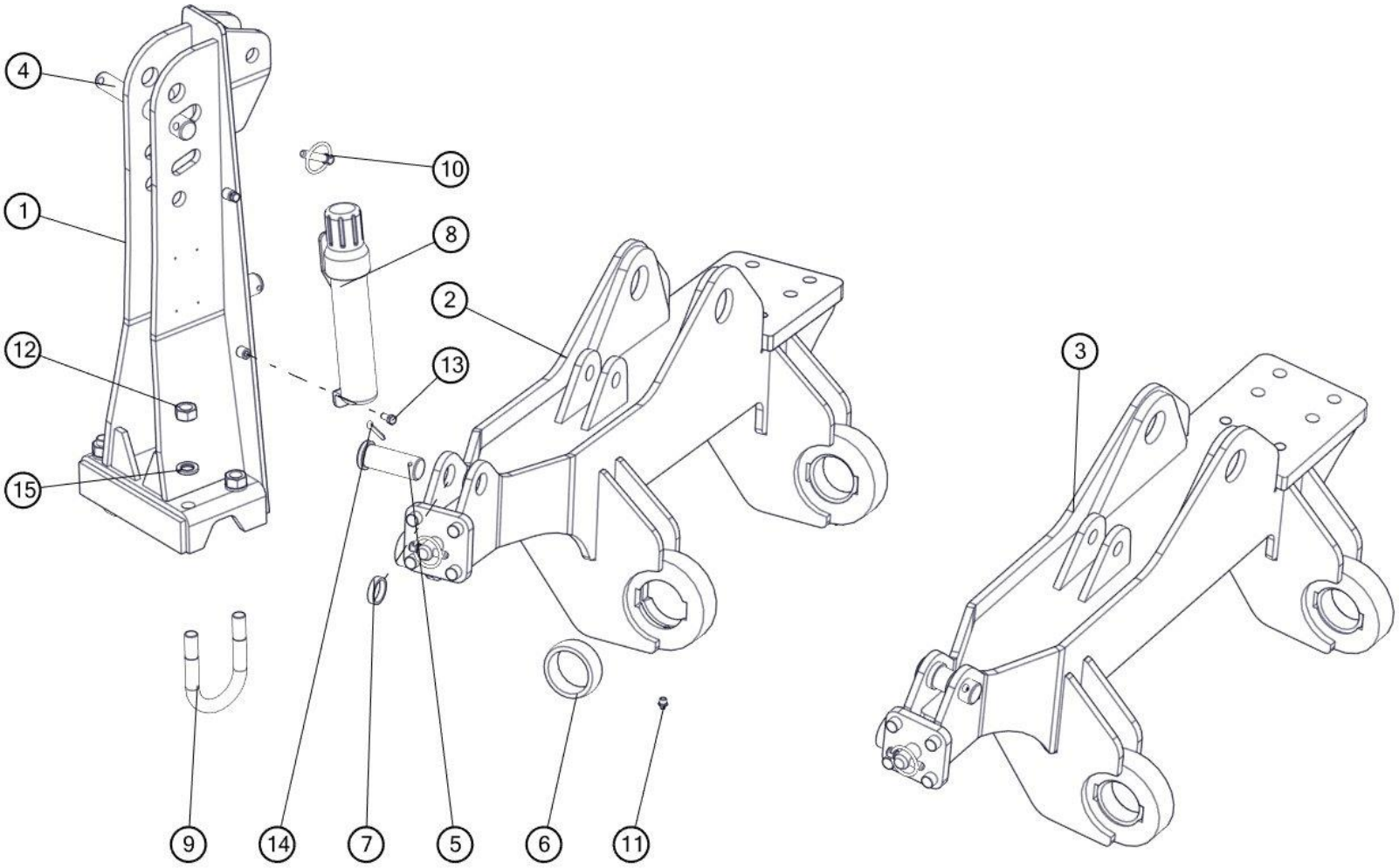

Wieszak, przodki TUR VARIO				
Nr	**Nr katalogowy**	**Nazwa części**	**Ilość**	**Uwaga**
1	1141/22-000/0	Wieszak kpl. spaw	1	
2	1140/27-100/0	Przodek kpl.spaw. A	1	4;4R
3	1141/31-100/0	Przodek kpl.spaw.	1	5;5R
4	1117/00-037/0	Sworzeń 38x215	1	
5	1101/00-009/0	Sworzeń 35x90/80	1	
6	1105/00-003/0	Łożysko B	2	
7	1127/00-006/0	Podkładka ø42,4/35,5x9	2	
8	Manu-Box-055	Pojemnik na dokumentację D55-320	1	
9	N8-BN-74/1902-01	Jarzmo M20x93x130	2	
10	A11x50-Fe/Zn-m5c	DIN 11023	1	
11	M10x1	DIN 71412	2	
12	M20-8-B-Fe/Zn	DIN 934	4	
13	M8x20-8.8-B-Fe/Zn	DIN 933	2	
14	S-6,3x50-Fe/Zn	DIN 94	1	
15	Z20,2-Fe/Zn	DIN 127	4	

Tablica 6. Uchwyt korpusu z grządzielą 4;5 R TUR VARIO

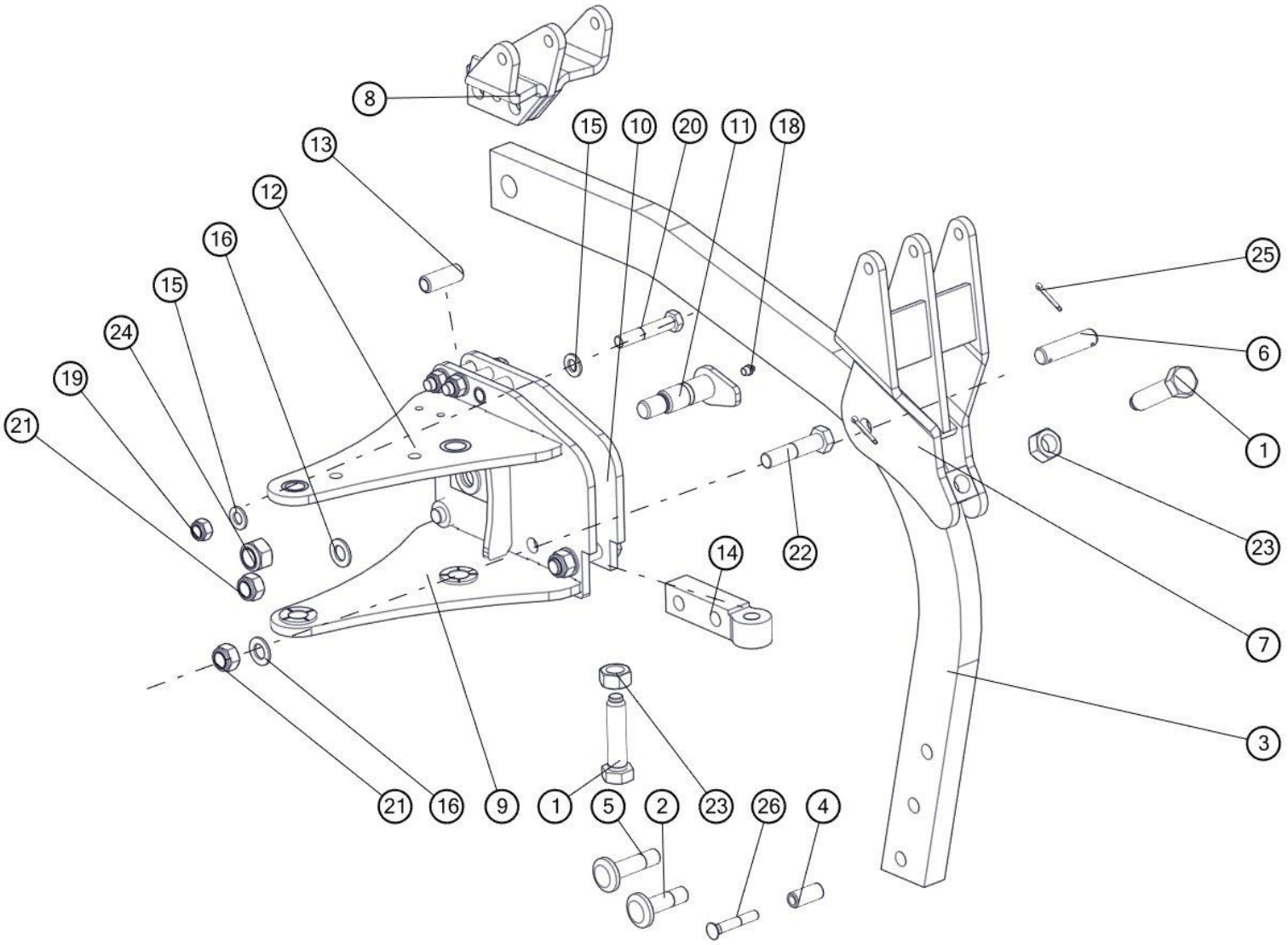

Uchwyt korpusu z grządziela 4,5R TUR VARIO				
Nr	**Nr katalogowy**	**Nazwa części**	**Ilość**	**Uwaga**
1	1101/00-003/0	Śruba zderzakowa M24x100	2	
2	1126/50-009/0	Śruba grządzieli M20x1,5x72	1	
3	1137/00-007/0	Grządziel 80x35x1430	1	
4	1137/30-002/0	Tulejka grządzieli ø20/12,5x45	1	
5	1126/50-008/0	Śruba grządzieli M20x1,5x82	1	
6	1137/00-008/0	Sworzeń B22x90/72	1	
7	1137/39-000/1	Uchwyt mechanizmu resora kpl. spaw.	1	
8	1137/47-000/1	Uchwyt resora kpl. spaw.	1	
9	1140/26-100/0	Uchwyt korpusu kpl. spaw.	1	
10	1140/26-200/0	Płyta prowadząca kpl. spaw.	1	
11	1140/26-300/0	Sworzeń 30 kpl. spaw.	1	
12	1140/29-100/0	Uchwyt korpusu kpl. spaw. A	1	
13	1137/00-004/0	Tuleja ø22/16x59	2	
14	1140/26-001/0	Płyta zderzaka	1	
15	17-Fe/Zn	DIN 126	6	
16	21-Fe/Zn	DIN 126	6	
17	25-Fe/Zn	DIN 126	1	
18	M10x1	DIN 71412	1	
19	M16x1,5-10-B-Fe/Zn	DIN 985	3	
20	M16x1,5x90-10.9-B-Fe/Zn	DIN 960	3	
21	M20x1,5-10-B-Fe/Zn	DIN 985	3	
22	M20x1,5x90-10.9-B-Fe/Zn	DIN 960	3	
23	M24-8-B-Fe/Zn	DIN 934	2	
24	M24x2-10-B-Fe/Zn	DIN 985	1	
25	S-5x36-Fe/Zn	DIN 94	2	
26	ZM12x1,25x75-10.9-Fe/Zn	DIN 605	1	

Tablica 7. Sprężyna

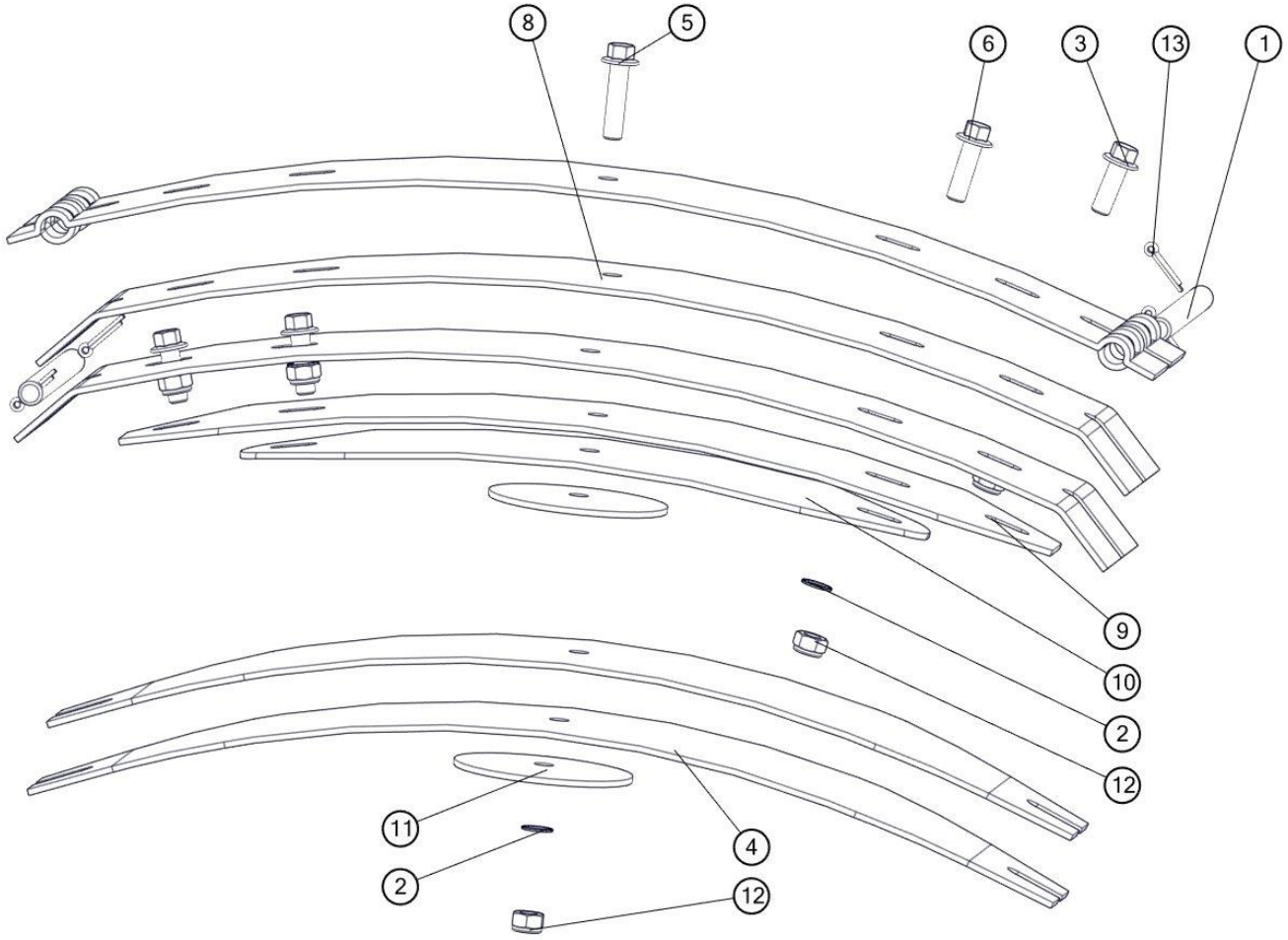

Sprężyna				
Nr	**Nr katalogowy**	**Nazwa części**	**Ilość**	**Uwaga**
1	1137/77-001/0	Sworzeń 16x198	2	
2	13291	Podkładka zębata M12 RIP-LOCK	5	
3	RIPLOCK	RIPLOCK	2	
4	RS.01.07	Blacha 6	2	
5	RIPLOCK	RIPLOCK	1	
6	RIPLOCK	RIPLOCK	2	
7	RS.01.01	Blacha 1	1	
8	RS.01.02	Blacha 2	2	
9	RS.01.04	Blacha 4	1	
10	RS.01.05	Blacha 5	1	
11	RS.01.06	Krążek	2	
12	M12-8-B-Fe/Zn	DIN 985	5	
13	S-5x25-Fe/Zn	DIN 94	4	

Tablica 8. Uchwyt korpusu z grządzielą 4;5 TUR VARIO

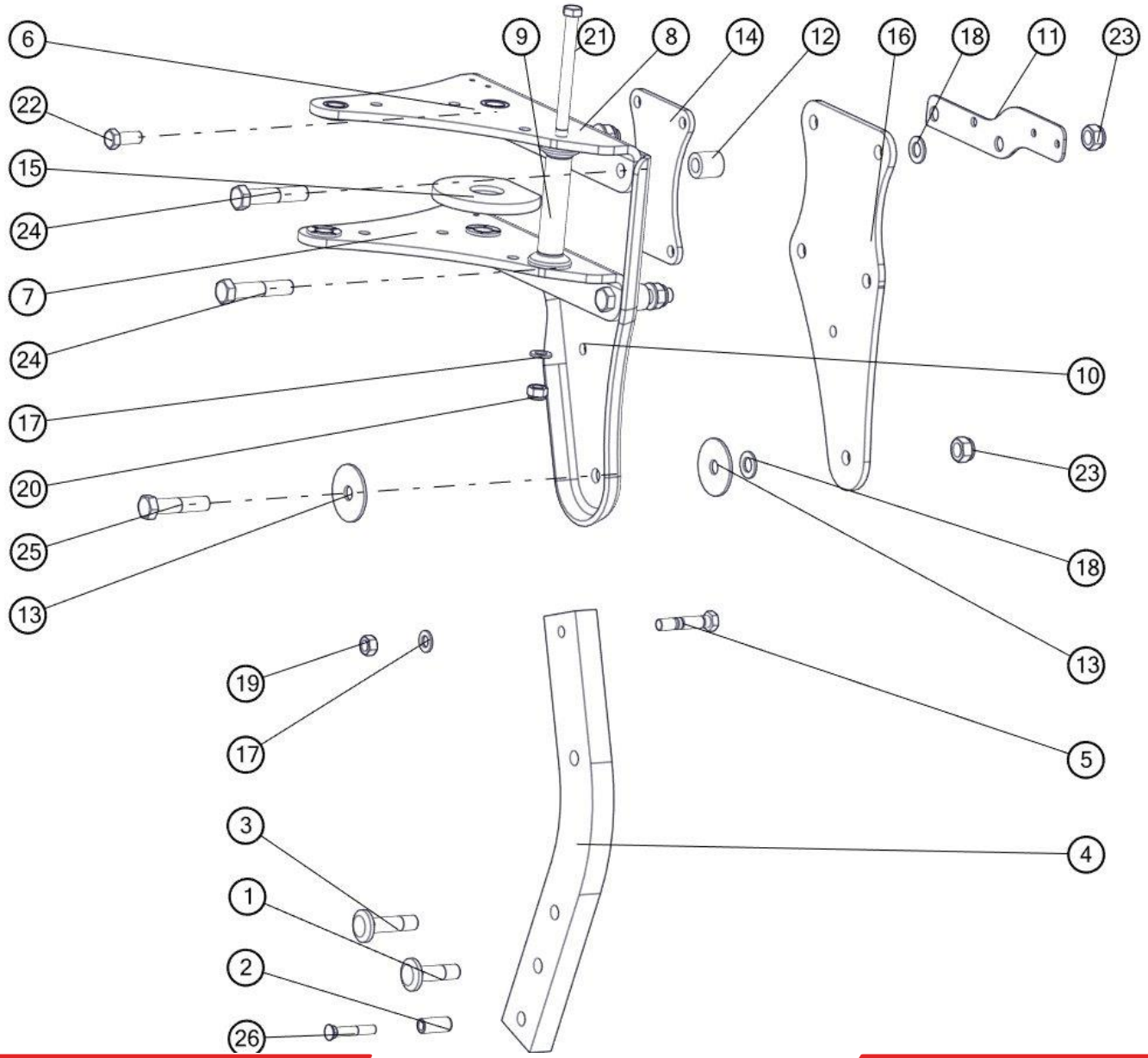

UNIA uniamachines.com

Uchwyt korpusu z grządzielą 4;5				
Nr	**Nr katalogowy**	**Nazwa części**	**Ilość**	**Uwaga**
1	1126/50-009/0	Śruba grządzieli M20x1,5x72	1	
2	1137/30-002/0	Tulejka grządzieli ø20/12,5x45	1	
3	1126/50-008/0	Śruba grządzieli M20x1,5x82	1	
4	1153/120-001/0	Grządziel 80x35x635	1	
5	1153/00-501/0	Bezpiecznik grządzieli M16x81 (a=35)	1	
6	1140/40-110/1	Płyta górna kpl. spaw.		4-3;5-4
7	1140/40-120/1	Płyta dolna kpl. spaw.	1	
8	1140/42-110/1	Płyta górna kpl. spaw. A	1	4;5
9	1153/96-130/0	Tuleja kpl. spaw.	1	
10	1140/40-104/0	Płyta grządzieli tłoczona	1	
11	1151/00-003/0	Płytka uchwytu świateł	1	
12	1153/02-002/0	Tuleja ø35/20x36	4	
13	1153/04-002/0	Podkładka ø80/20,5x4	2	
14	1140/40-102/0	Płyta wzmacniająca	1	
15	1140/40-103/0	Pierścień ø150/48x15	2	
16	1140/40-101/0	Płyta grządzieli	1	
17	17-Fe/Zn	DIN 126	6	
18	21-Fe/Zn	DIN 126	5	
19	M16-8-B-FeZn	DIN 934	1	
20	M16x1,5-10-B-Fe/Zn	DIN 985	5	
21	M16x1,5x220-10.9-B-Fe/Zn	DIN 960	1	
22	M16x1,5x40-10.9-B-Fe/Zn	DIN 961	4	
23	M20x1,5-10-B-Fe/Zn	DIN 985	5	
24	M20x1,5x100-10.9-B-Fe/Zn	DIN 960	4	
25	M20x1,5x90-10.9-B-Fe/Zn	DIN 960	1	
26	ZM12x1,25x75-10.9-Fe/Zn	DIN 605	1	

Tablica 9. Uchwyt korpusu z grządzielą TUR LS

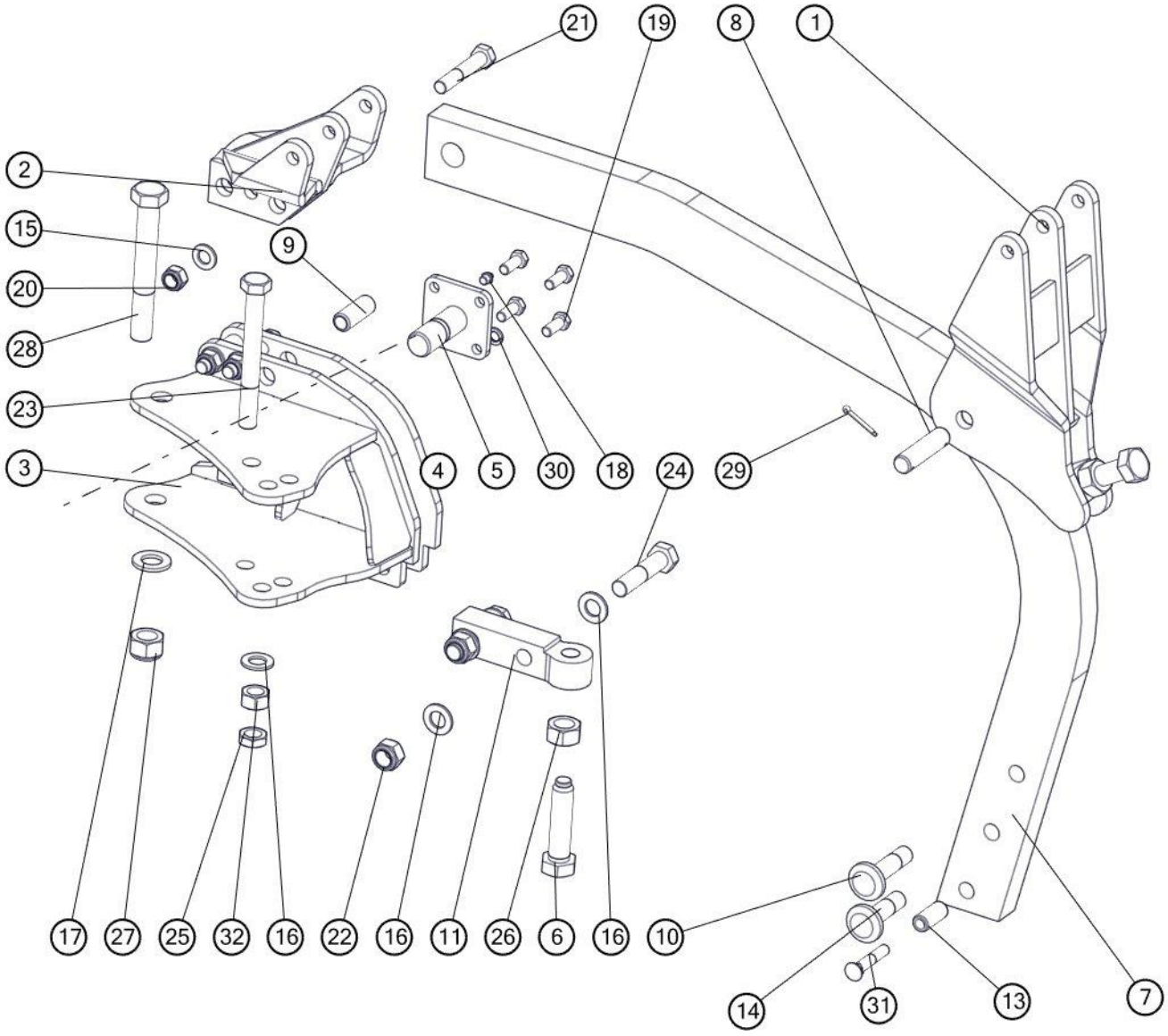

UNIA uniamachines.com

Uchwyt korpusu z grządziela TUR LS				
Nr	**Nr katalogowy**	**Nazwa części**	**Ilość**	**Uwaga**
1	1137/39-000/1	Uchwyt mechanizmu resora kpl. spaw.	1	
2	1137/47-000/1	Uchwyt resora kpl. spaw.	1	
3	1139/008-01-100/00	Uchwyt korpusu kpl. spaw.	1	
4	1139/008-01-200/00	Płyta prowadząca kpl. spaw.	1	
5	1139/008-01-300/00	Sworzeń 30 kpl. spaw.	1	
6	1101/00-003/0	Śruba zderzakowa M24x100	2	
7	1137/00-007/0	Grządziel 80x35x1430	1	
8	1137/00-008/0	Sworzeń B22x90/72	1	
9	1137/00-004/0	Tuleja ø22/16x59	2	
10	1126/50-008/0	Śruba grządzieli M20x1,5x82	1	
11	1140/26-001/0	Płyta zderzaka	1	
12	1153/02-002/0	Tuleja ø35/20x36	1	
13	1137/30-002/0	Tulejka grządzieli ø20/12,5x45	1	
14	1126/50-009/0	Śruba grządzieli M20x1,5x72	1	
15	17-Fe/Zn	DIN 126	6	
16	21-Fe/Zn	DIN 126	7	
17	25-Fe/Zn	DIN 126	1	
18	M10x1	DIN 71412	1	
19	M12x30-8.8-B-Fe/Zn	DIN 933	4	
20	M16x1,5-10-B-Fe/Zn	DIN 985	3	
21	M16x1,5x90-10.9-B-Fe/Zn	DIN 960	3	
22	M20x1,5-10-B-Fe/Zn	DIN 985	3	
23	M20x1,5x175-10.9-B-Fe/Zn	DIN 960	1	
24	M20x1,5x90-10.9-B-Fe/Zn	DIN 960	3	
25	M20x1.5-10-B-Fe/Zn	DIN 439	1	
26	M24-8-B-Fe/Zn	DIN 934	2	
27	M24x2-10-B-Fe/Zn	DIN 985	1	
28	M24x2x175-10.9-B-Fe/Zn	DIN 960	1	
29	S-5x36-Fe/Zn	DIN 94	2	
30	Z12,2-Fe/Zn	DIN 127	4	
31	ZM12x1,25x70-10.9-Fe/Zn	DIN 605	1	
32	M20x1,5-10-B-Fe/Zn	DIN 934	1	

Tablica 10. Uchwyt korpusu z grządzielą TUR L

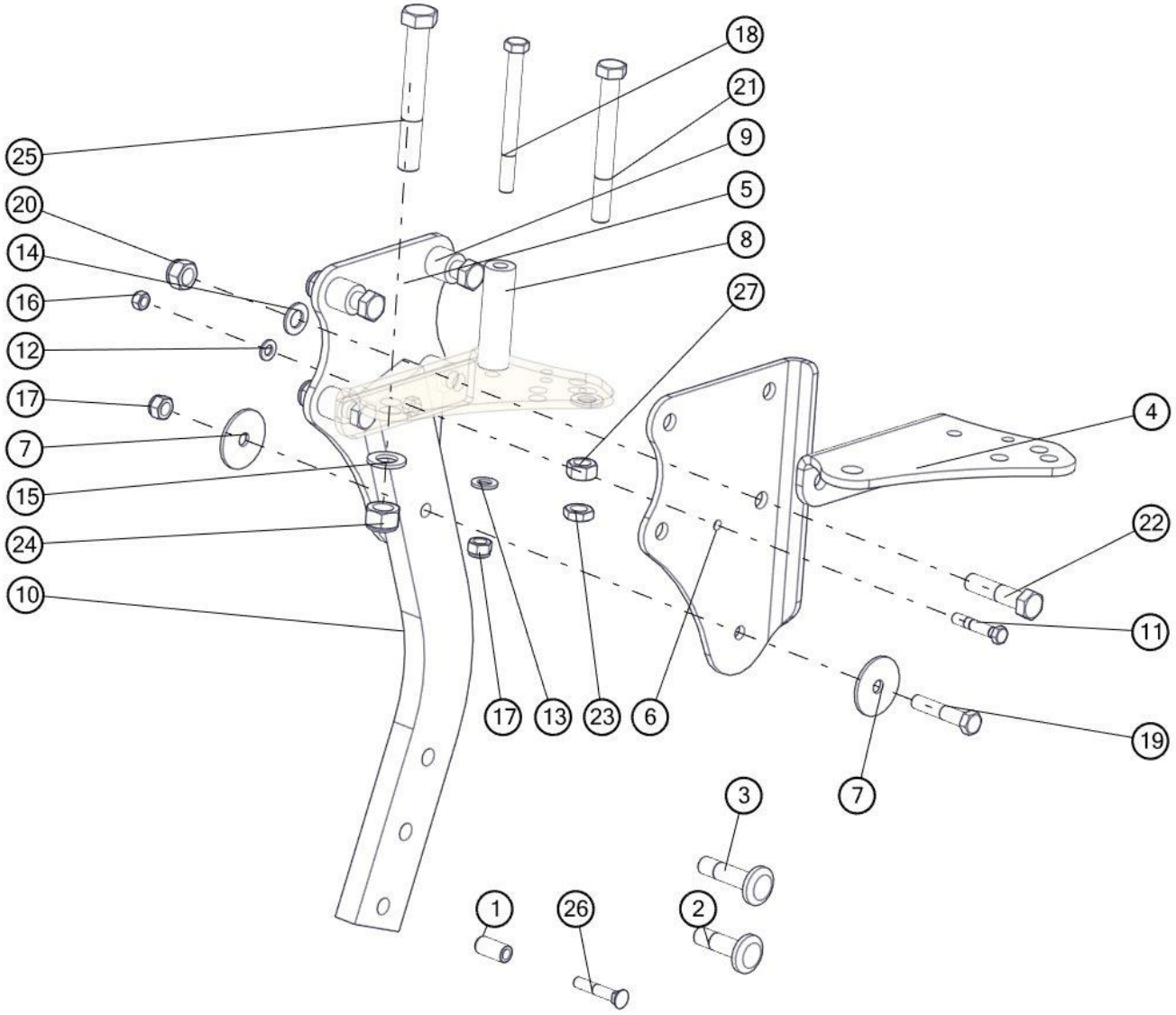

Uchwyt korpusu z grządzielą TUR L				
Nr	**Nr katalogowy**	**Nazwa części**	**Ilość**	**Uwaga**
1	1122/30-002/0	Tulejka grządzieli ø20/12,5x40	1	
2	1126/50-009/0	Śruba grządzieli M20x1,5x72	1	
3	1126/50-008/0	Śruba grządzieli M20x1,5x82	1	
4	1139/004-01-001/00	Płyta uchwytu	2	
5	1139/004-01-003/00	Płyta grządzieli	1	
6	1139/004-01-004/00	Płyta uchwytu B	1	
7	1151/04-003/0	Podkładka ø70/16,2x4	2	
8	1152/04-001/0	Tuleja ø35/17x120	1	
9	1151/04-002/0	Tuleja ø35/20x30,5	4	
10	1150/103-001/0	Grządziel 80x30x694	1	
11	1151/00-201/0	Bezpiecznik grządzieli M12x65 (a=30)	1	
12	13-Fe/Zn	DIN 126	1	
13	17-Fe/Zn	DIN 126	1	
14	21-Fe/Zn	DIN 126	5	
15	25-Fe/Zn	DIN 126	1	
16	M12-8-B-Fe/Zn	DIN 934	1	
17	M16x1,5-10-B-Fe/Zn	DIN 985	2	
18	M16x1,5x170-10.9-B-Fe/Zn	DIN 960	1	
19	M16x1,5x80-10.9-B-Fe/Zn	DIN 960	1	
20	M20x1,5-10-B-Fe/Zn	DIN 985	4	
21	M20x1,5x175-10.9-B-Fe/Zn	DIN 960	1	
22	M20x1,5x85-10.9-B-Fe/Zn	DIN 960	4	
23	M20x1.5-10-B-Fe/Zn	DIN 439	1	
24	M24x2-10-B-Fe/Zn	DIN 985	1	
25	M24x2x175-10.9-B-Fe/Zn	DIN 960	1	
26	ZM12x1,25x70-10.9-Fe/Zn	DIN 605	1	
27	M20x1,5-10-B-Fe/Zn	DIN 934	1	

Tablica 11. Uchwyt koła kopiującego TUR

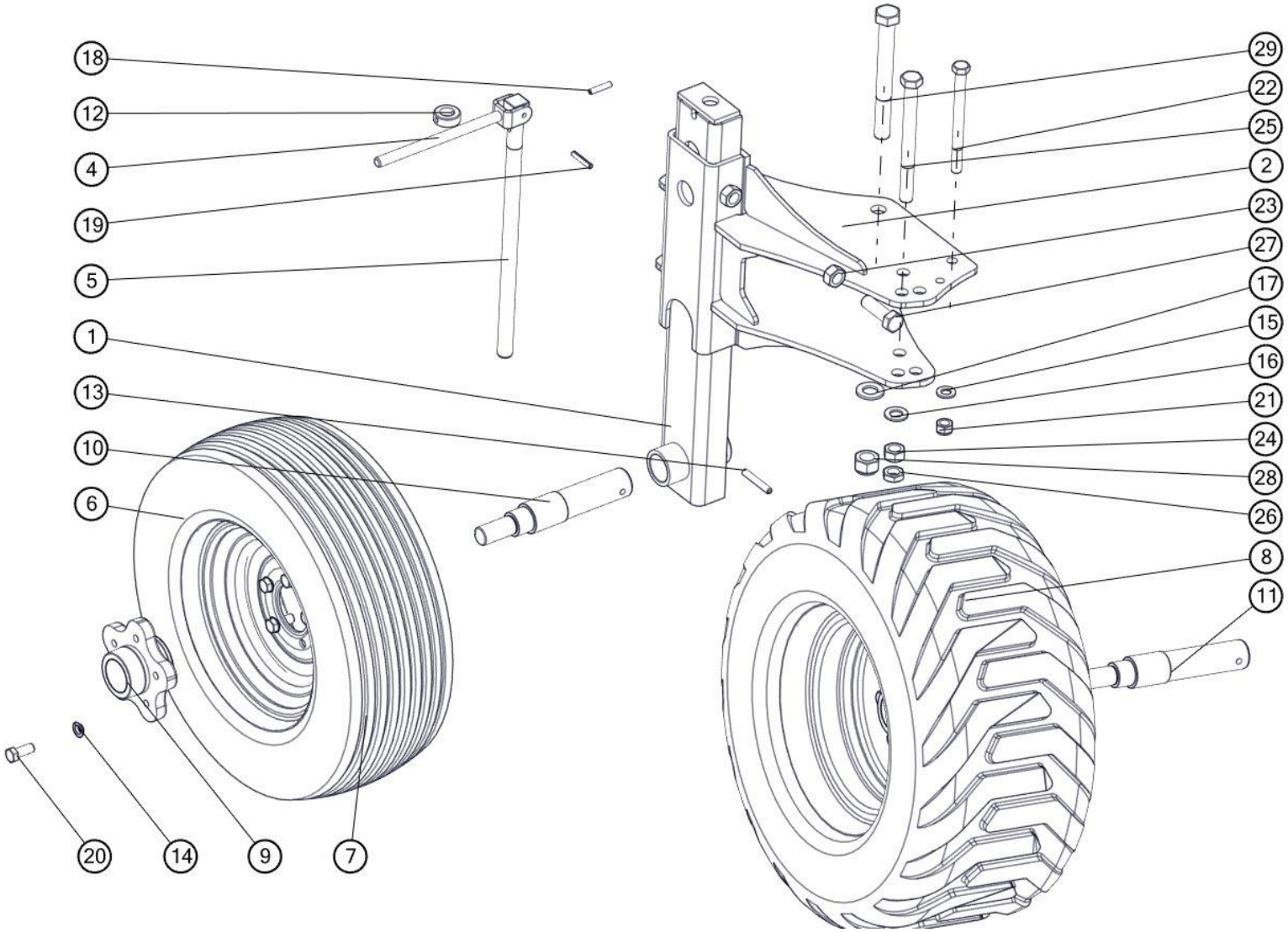

Uchwyt koła kopiującego				
Nr	**Nr katalogowy**	**Nazwa części**	**Ilość**	**Uwaga**
1	1100/72-000/0	Słupica kpl.spaw.	1	
2	1139/005-01-000/00	Uchwyt koła kpl.spaw.	1	
3	1101/70-001/0	Nakrętka wrzeciona	1	
4	1101/73-100/0	Widełki kpl. spaw.	1	
5	1101/73-001/0	Śruba wrzeciona Tr 24x5x480	1	
6	Koło kpl. 10.0/80-12-10PR-5/80/115	Koło kpl. 10.0_80-12-10PR-5_80_115	1	
7	Koło kpl. 200/60-14.5-10PR-5/80/115	Koło kpl. 200_60-14.5-10PR-5_80_115	1	
8	Koło kpl. 320/60-12-10PR-5/80/115	Koło kpl. 320/60-12-10PR-5_80_115	1	
9	MASP2ZNP	Piasta koła MASP 2 ZNP	1	
10	1139/005-04-001/00	Oś piasty MASP2ZNP L=283	1	
11	1674/74-101/0	Oś piasty MASP2ZNP L=300	1	
12	N3-ZN-73/MPM-29-40032	Pierścień osadczy 24	1	
13	10x65-Fe/Zn	DIN 1481	1	
14	14,5-Fe/Zn 5	DIN 74361C	5	
15	17-Fe/Zn	DIN 126	1	
16	21-Fe/Zn	DIN 126	1	
17	25-Fe/Zn	DIN 126	1	
18	8x40-Fe/Zn	DIN 1481	1	
19	8x45-Fe/Zn	DIN 1481	1	
20	M14x1,5x35-10.9-B-Fe/Zn	DIN 961	5	
21	M16x1,5-10-B-Fe/Zn	DIN 985	1	
22	M16x1,5x190-10.9-B-Fe/Zn	DIN 960	1	
23	M20-8-B-Fe/Zn	DIN 934	1	
24	M20x1,5-10-B-Fe/Zn	DIN 934	1	
25	M20x1,5x220-10.9-B-Fe/Zn	DIN 960	1	
26	M20x1.5-10-B-Fe/Zn	DIN 439	1	
27	M20x65-8.8-B-Fe/Zn5	DIN 933	1	
28	M24x2-10-B-Fe/Zn	DIN 985	1	
29	M24x2x220-10.9-B-Fe/Zn	DIN 960	1	

Tablica 12. Uchwyt koła kopiującego TUR VARIO

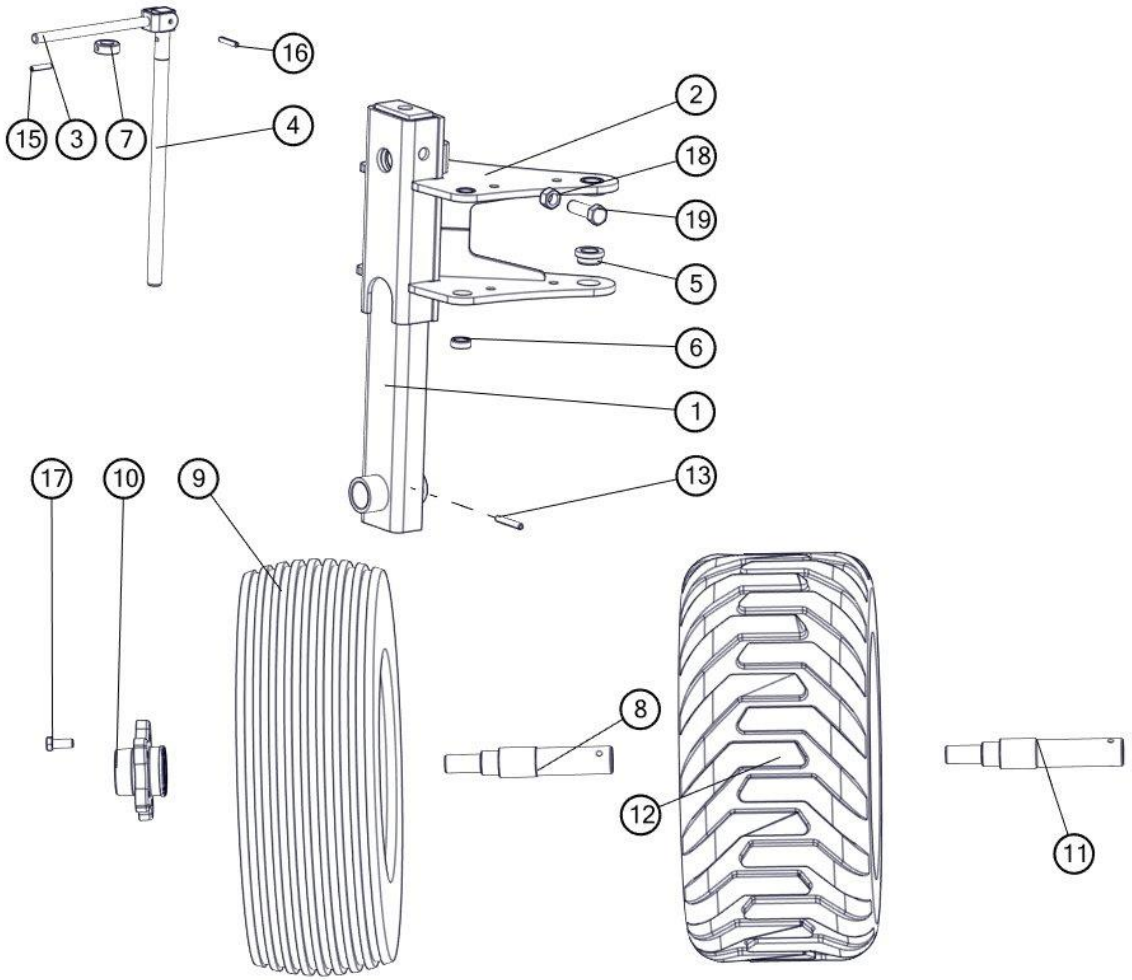

Uchwyt koła kopiującego				
Nr	**Nr katalogowy**	**Nazwa części**	**Ilość**	**Uwaga**
1	1100/72-000/0	Słupica kpl.spaw.	1	
2	1140/28-100/0	Uchwyt koła kpl.spaw.	1	
3	1101/73-100/0	Widełki kpl. spaw.	1	
4	1101/73-001/0	Śruba wrzeciona Tr 24x5x480	1	
5	1153/111-001/0	Tuleja łożyskowaø48/40/30x20,5	2	
6	1153/111-002/0	Tuleja łożyskowa ø33/25x12	2	
7	N3-ZN-73/MPM-29-40032	Pierścień osadczy 24	1	
8	1139/005-04-001/00	Oś piasty MASP2ZNP L=283	1	
9	Koło kpl. 10.0/80-12-10PR-5/80/115	Koło kpl. 10.0_80-12-10PR-5_80_115	1	
10	MASP2ZNP	Piasta koła MASP 2 ZNP	1	
11	1674/74-101/0	Oś piasty MASP2ZNP L=300	1	
12	Koło kpl. 320/60-12-10PR-5/80/115	Koło kpl. 320/60-12-10PR-5_80_115	1	
13	10x65-Fe/Zn	DIN 1481	1	
14	14,5-Fe/Zn 5	DIN 74361C	5	
15	8x40-Fe/Zn	DIN 1481	1	
16	8x45-Fe/Zn	DIN 1481	1	
17	M14x1,5x35-10.9-B-Fe/Zn	DIN 961	5	
18	M20-8-B-Fe/Zn	DIN 934	1	
19	M20x65-8.8-B-Fe/Zn5	DIN 933	1	

Tablica 13. Wrzeciono, śruba odchylenia ramy, cylinder TUR VARIO

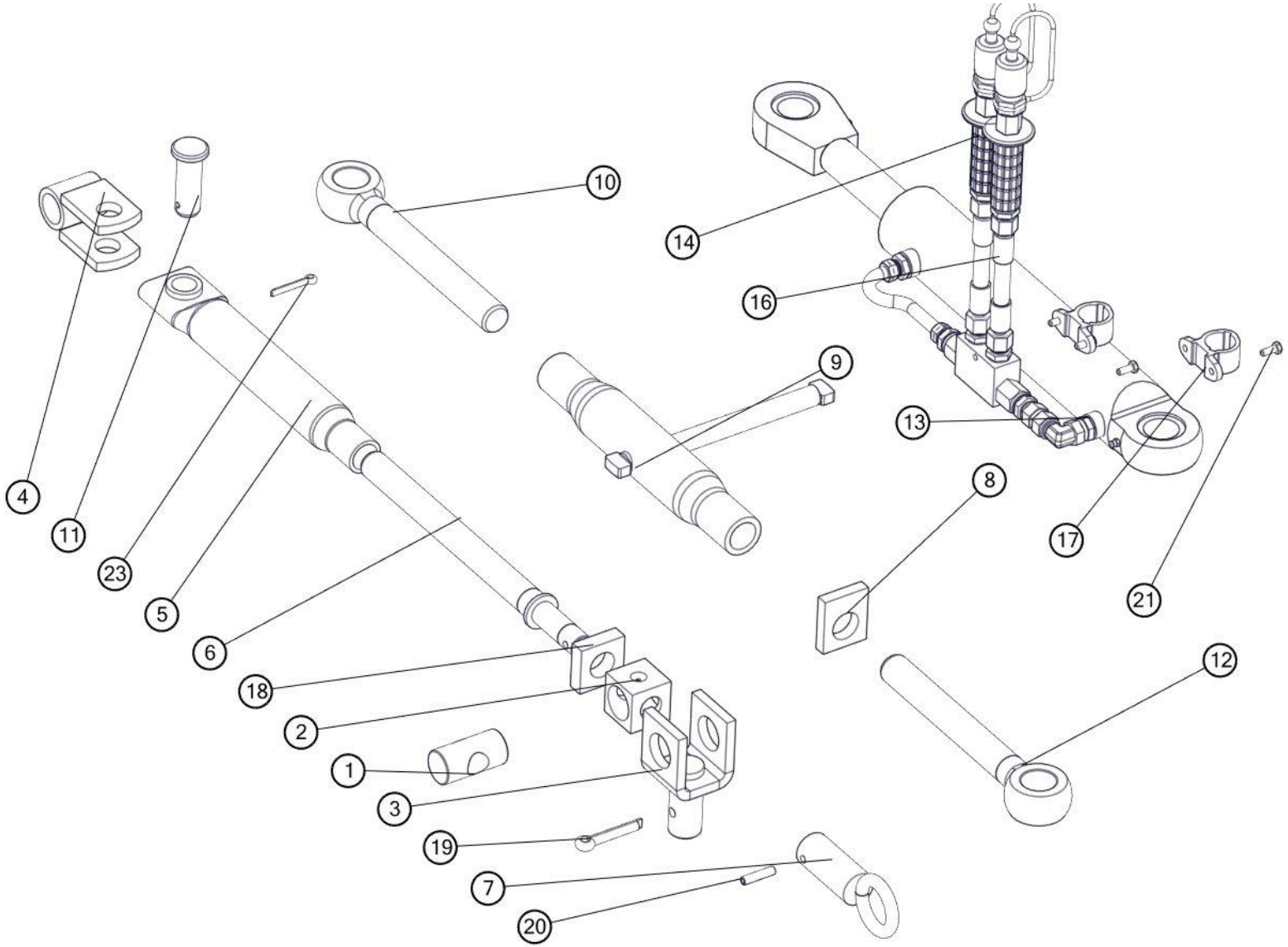

Wrzeciono , śruba, cylinder				
Nr	**Nr katalogowy**	**Nazwa części**	**Ilość**	**Uwaga**
1	1101/03-002/0	Sworzeń 35x70	1	
2	1101/03-001/0	Kostka	1	
3	1101/03-200/0	Ucho kpl. spaw. A	1	
4	1101/03-300/0	Ucho kpl. spaw. B	1	
5	1101/03-400/0	Rura kpl.spaw.	1	
6	1101/03-500/0	Śruba kpl. spaw.	1	
7	1138/01-100/0	Pokrętło kpl. spaw.	1	
8	1126/02-004/0	Docisk 12x50x60/M30	1	
9	1117/07-100/0	Rura wrzeciona kpl. spaw.	1	
10	1115/03-001/0	Śruba prawa M30	1	
11	1137/55-001/0	Sworzeń B24x70/58	1	
12	1115/03-002/0	Śruba lewa M30	1	
13	CJ-S457-16-63/36/195	Cylinder hydrauliczny tłokowy	1	
14	ZPH/ZOL	Zakończenie przewodu hydraulicznego żółte kpl.	2	
15	14121818	Wrzeciono przesuwu osi kpl.	2	
16	1153/00-800/2500	Przewód giętki kpl. L=2500	2	
17	6100	Gniazdo wtyczki ISO-12,5	2	
18	1138/01-001/0	Docisk	1	
19	S-10x50-Fe/Zn	DIN 94	1	
20	8x35-Fe/Zn	DIN 1481	1	
21	M6x16-8.8-B-Fe/Zn	DIN 933	4	
23	S-6,3x36-Fe/Zn5	DIN 94	1	

Tablica 14. Osie TUR VARIO



Osie				
Nr	**Nr katalogowy**	**Nazwa części**	**Ilość**	**Uwaga**
1	1435/00-003/0	Oś zawieszenia ø70 kat. II/28	1	4;4R
2	1680/00-014/0	Oś zawieszenia ø70 kat. II/36	1	Opcja
3	1105/00-001/0	Oś zawieszenia ø70 kat. III/36	1	5;5R

Tablica 15. Korpus LONG TUR VARIO

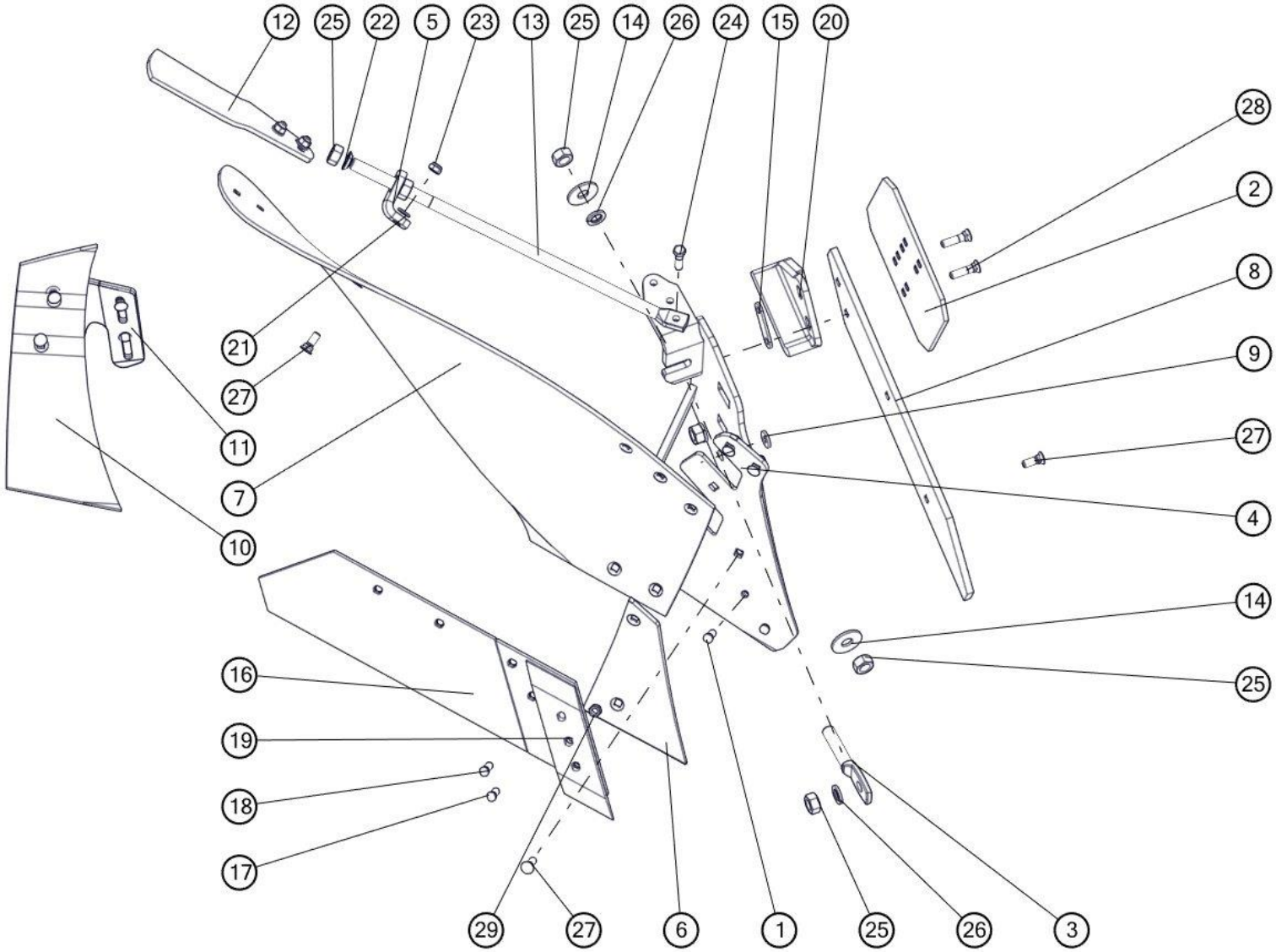

Korpus LONG				
Nr	**Nr katalogowy**	**Nazwa części**	**Ilość**	**Uwaga**
1	1067/91-102/0	Śruba z łbem stożkowym M12x1,25x35	4	
2	1067/93-002/0	Nakładka płozu T	1	
3	1126/50-010/0	Śruba regulacyjna M20x1,5	1	
4	1150/141-100/0	Rdzeń prawy ażur Long kpl. spaw.	1	
5	1150/51-006/0	Kątownik wypory	1	
6	1150/93-002/0	Pierś odkładnicy Long prawa	1	
7	1150/93-001/0	Skrzydło odkładnicy Long prawe	1	
8	1150/93-003/0	Listwa płozu Long prawa	1	
9	1150/51-004/0	Podkładka śruby ø30/13x4	1	
10	1067/91-007/0	Zgarniacz prawy	1	
11	1126/50-006/0	Uchwyt zgarniacza prawy	1	
12	1150/93-301/0	Listwa przedłużająca prawa	1	
13	1153/21-007/0	Wypora	1	
14	1153/51-004/0	Podkładka śruby ø55/21x4	2	
15	1153/51-005/0	Podkładka piętki	1	
16	1153/51-250/0	Lemiesz prawy ZX kpl. spaw.	1	
17	1067/91-102/0	Śruba z łbem stożkowym M12x1,25x35	1	
18	1067/91-103/0.	Śruba z łbem stożkowym M12x1,25x40	1	
19	1150/71-201/0	Dłuto prawe 3 otworowe	1	
20	N-BN-69/1924-26	Piętka	1	
21	13-Fe/Zn	DIN 126	13	
22	22,5-Fe/Zn 5	DIN 74361C	2	
23	M12x1,25-10-B-Fe/Zn	DIN 985	15	
24	M12x1,25x45-10.9-B-Fe/Zn	DIN 960	1	
25	M20x1,5-10-B-Fe/Zn	DIN 934	6	
26	Z20,2-Fe/Zn	DIN 127	3	
27	ZM12x1,25x35-10.9-Fe/Zn	DIN 605	13	
28	ZM12x1,25x50-10.9-Fe/Zn	DIN 605	2	
29	M12x1,25-10-B-Fe/Zn	DIN 934	8	

Tablica 16. Korpus ażur LONG TUR VARIO

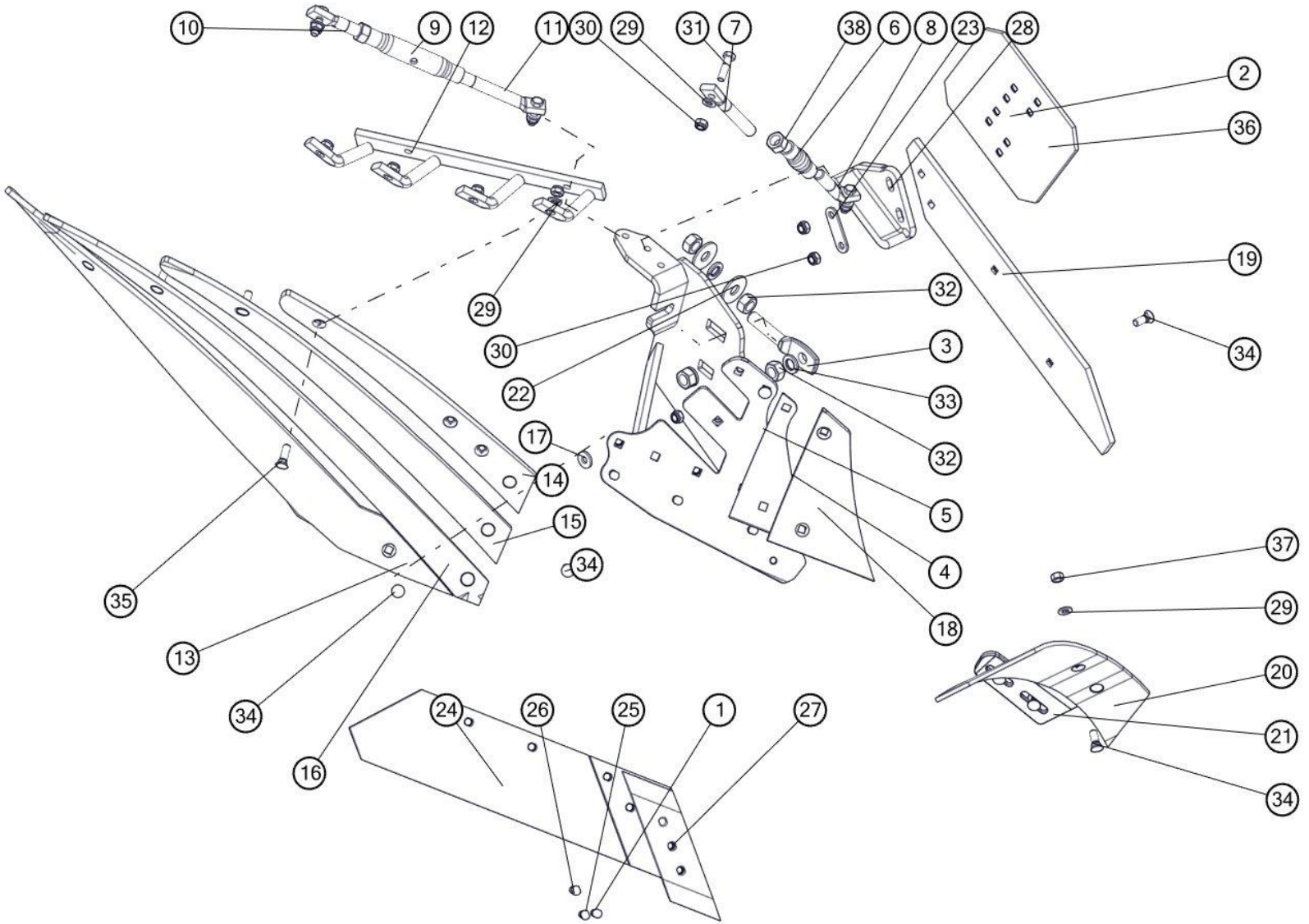

UNIA uniamachines.com

Korpus ażur LONG				
Nr	**Nr katalogowy**	**Nazwa części**	**Ilość**	**Uwaga**
1	1067/91-102/0	Śruba z łbem stożkowym M12x1,25x35	4	
2	1067/93-002/0	Nakładka płozu T	1	
3	1126/50-010/0	Śruba regulacyjna M20x1,5	1	
4	1150/141-002/0	Podkładka piersi ażur LONG	1	
5	1150/141-100/0	Rdzeń prawy ażur Long kpl. spaw.	1	
6	1127/20-303/0	Rura ø33,7x5,6/90	1	
7	1150/141-202/0	Śruba wypory M20	1	
8	1150/141-201/0	Śruba wypory krótka M20 lewa	1	
9	1126/50-211/0	Rura ø33,7x5,6/190	1	
10	1150/141-202/0	Śruba wypory M20	1	
11	1150/141-301/0	Śruba wypory długa M20 lewa	1	
12	1150/141-400/0	Drabinka prawa kpl. spaw.	1	
13	1150/141-504/0	Listwa odkładnicy ażur LONG prawa D	1	
14	1150/141-501/0	Listwa odkładnicy ażur LONG prawa A	1	
15	1150/141-502/0	Listwa odkładnicy ażur LONG prawa B	1	
16	1150/141-503/0	Listwa odkładnicy ażur LONG prawa C	1	
17	1150/51-004/0	Podkładka śruby ø30/13x4	1	
18	1150/93-002/0	Pierś odkładnicy Long prawa	1	
19	1150/93-003/0	Listwa płozu Long prawa	1	
20	1067/91-007/0	Zgarniacz prawy	1	
21	1126/50-006/0	Uchwyt zgarniacza prawy	1	
22	1153/51-004/0	Podkładka śruby ø55/21x4	2	
23	1153/51-005/0	Podkładka piętki	1	
24	1153/51-250/0	Lemiesz prawy ZX kpl. spaw.	1	
25	1067/91-102/0	Śruba z łbem stożkowym M12x1,25x35	1	
26	1067/91-103/0.	Śruba z łbem stożkowym M12x1,25x40	1	
27	1150/71-201/0	Dłuto prawe 3 otworowe	1	
28	N-BN-69/1924-26	Piętka	1	
29	13-Fe/Zn	DIN 126	18	
30	M12x1,25-10-B-Fe/Zn	DIN 985	22	
31	M12x1,25x45-10.9-B-Fe/Zn	DIN 960	4	
32	M20x1,5-10-B-Fe/Zn	DIN 934	4	
33	Z20,2-Fe/Zn	DIN 127	3	
34	ZM12x1,25x35-10.9-Fe/Zn	DIN 605	11	
35	ZM12x1,25x40-10.9-Fe/Zn	DIN 605	4	
36	ZM12x1,25x50-10.9-Fe/Zn	DIN 605	2	
37	M12x1,25-10-B-Fe/Zn	DIN 934	6	
38	M20-8-B-Fe/Zn	DIN 934	2	

Tablica 17. Korpus ZX TUR VARIO



Korpus ZX				
Nr	**Nr katalogowy**	**Nazwa części**	**Ilość**	**Uwaga**
1	1067/91-102/0	Śruba z łbem stożkowym M12x1,25x35	4	
2	1067/93-002/0	Nakładka płozu T	1	
3	1126/50-010/0	Śruba regulacyjna M20x1,5	1	
4	1150/51-006/0	Kątownik wypory	1	
5	1153/00-007/0	Krój nożowy prawy	1	
6	1153/21-004/0	Płytka wyrównawcza	1	
7	1153/51-003/0	Listwa płozu ZX prawa	1	
8	1150/51-004/0	Podkładka śruby ø30/13x4	1	
9	1153/21-007/0	Wypora	1	
10	1153/51-002/0	Pierś odkładnicy ZX prawa	1	
11	1153/51-001/0	Skrzydło odkładnicy ZX prawe	1	
12	1153/51-004/0	Podkładka śruby ø55/21x4	2	
13	1153/51-005/0	Podkładka piętki	1	
14	1153/51-100/0	Rdzeń prawy ZX-B kpl. spaw.	1	
15	1153/51-250/0	Lemiesz prawy ZX kpl. spaw.	1	
16	1067/91-102/0	Śruba z łbem stożkowym M12x1,25x35	1	
17	1067/91-103/0.	Śruba z łbem stożkowym M12x1,25x40	1	
18	1150/71-201/0	Dłuto prawe 3 otworowe	1	
19	1150/51-302/0	Uchwyt zgraniacza prawy	1	
20	1153/21-006/0	Zgarniacz prawy	1	
21	N-BN-69/1924-26	Piętka	1	
22	13-Fe/Zn	DIN 126	12	
23	22,5-Fe/Zn 5	DIN 74361C	2	
24	M12x1,25-10-B-Fe/Zn	DIN 934	6	
25	M12x1,25x45-10.9-B-Fe/Zn	DIN 960	1	
26	M20x1,5-10-B-Fe/Zn	DIN 934	6	
27	Z20,2-Fe/Zn	DIN 127	3	
28	ZM12x1,25x35-10.9-Fe/Zn	DIN 605	13	
29	ZM12x1,25x50-10.9-Fe/Zn	DIN 605	2	
30	M12x1,25-10-B-Fe/Zn	DIN 985	17	

Tablica 18. Korpus MX TUR

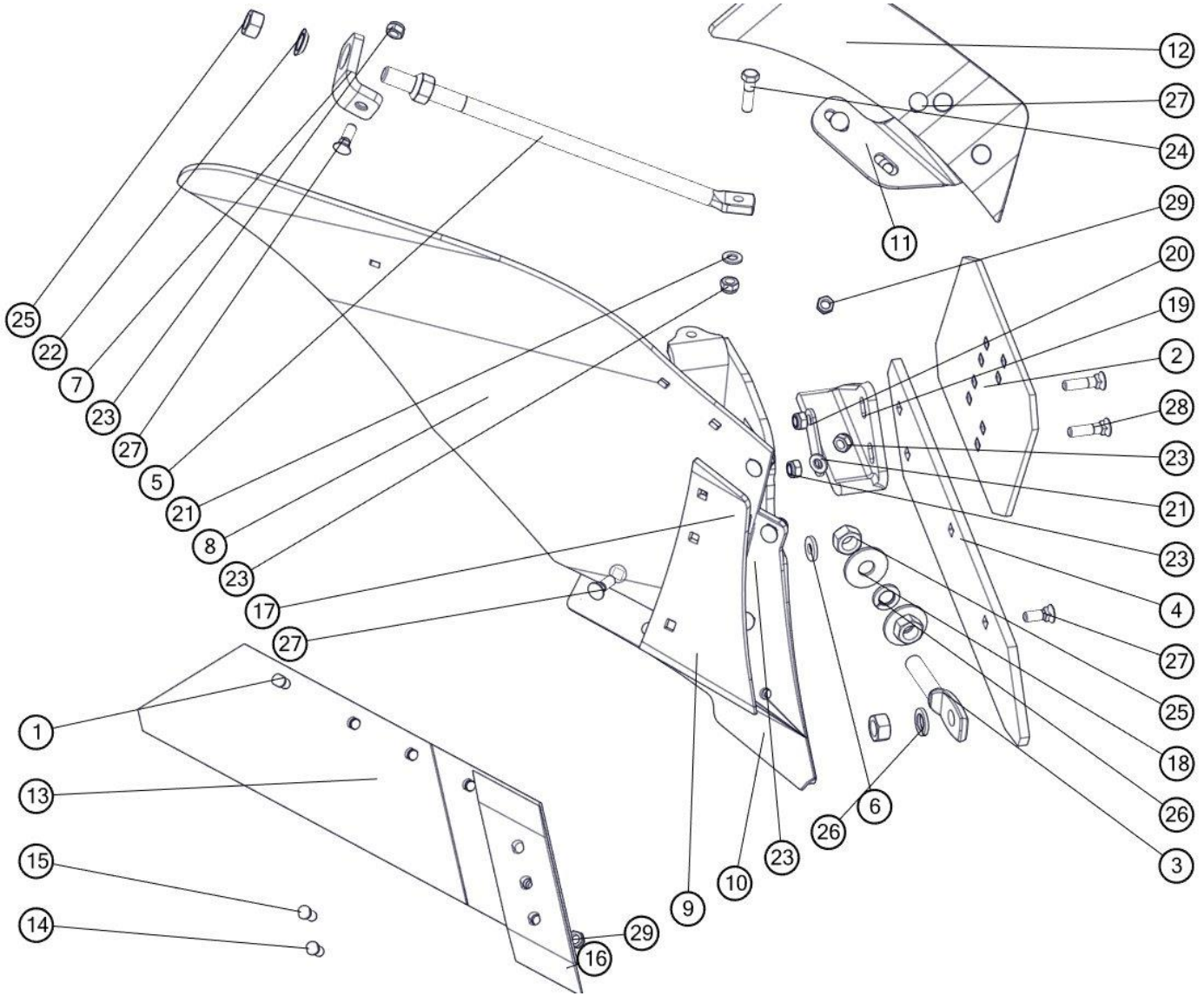

Korpus MX				
Nr	**Nr katalogowy**	**Nazwa części**	**Ilość**	**Uwaga**
1	1067/91-102/0	Śruba z łbem stożkowym M12x1,25x35	3	
2	1067/93-002/0	Nakładka płozu T	1	
3	1126/50-010/0	Śruba regulacyjna M20x1,5	1	
4	1150/51-003/0	Listwa płozu MX prawa	1	
5	1150/51-005/0	Wypora	1	
6	1150/51-004/0	Podkładka śruby ø30/13x4	1	
7	1150/51-006/0	Kątownik wypory	1	
8	1150/51-001/0	Skrzydło odkładnicy MX prawe	1	
9	1150/51-002/0	Pierś odkładnicy MX prawa	1	
10	1150/51-100/0	Rdzeń prawy MX kpl. spaw.	1	
11	1150/51-302/0	Uchwyt zgraniacza prawy	1	
12	1150/51-301/0	Zgarniacz prawy	1	
13	1150/71-250/0	Lemiesz prawy MX kpl. spaw. A	1	
14	1067/91-102/0	Śruba z łbem stożkowym M12x1,25x35	1	
15	1067/91-103/0.	Śruba z łbem stożkowym M12x1,25x40	1	
16	1150/71-201/0	Dłuto prawe 3 otworowe	1	
17	1153/21-004/0	Płytka wyrównawcza	1	
18	1153/51-004/0	Podkładka śruby ø55/21x4	2	
19	N-BN-69/1924-26	Piętka	1	
20	1153/51-005/0	Podkładka piętki	1	
21	13-Fe/Zn	DIN 126	12	
22	22,5-Fe/Zn 5	DIN 74361C	2	
23	M12x1,25-10-B-Fe/Zn	DIN 985	16	
24	M12x1,25x45-10.9-B-Fe/Zn	DIN 960	1	
25	M20x1,5-10-B-Fe/Zn	DIN 934	6	
26	Z20,2-Fe/Zn	DIN 127	3	
27	ZM12x1,25x35-10.9-Fe/Zn	DIN 605	13	
28	ZM12x1,25x50-10.9-Fe/Zn	DIN 605	2	
29	M12x1,25-10-B-Fe/Zn	DIN 934	6	

Tablica 19. Korpus LONG TUR

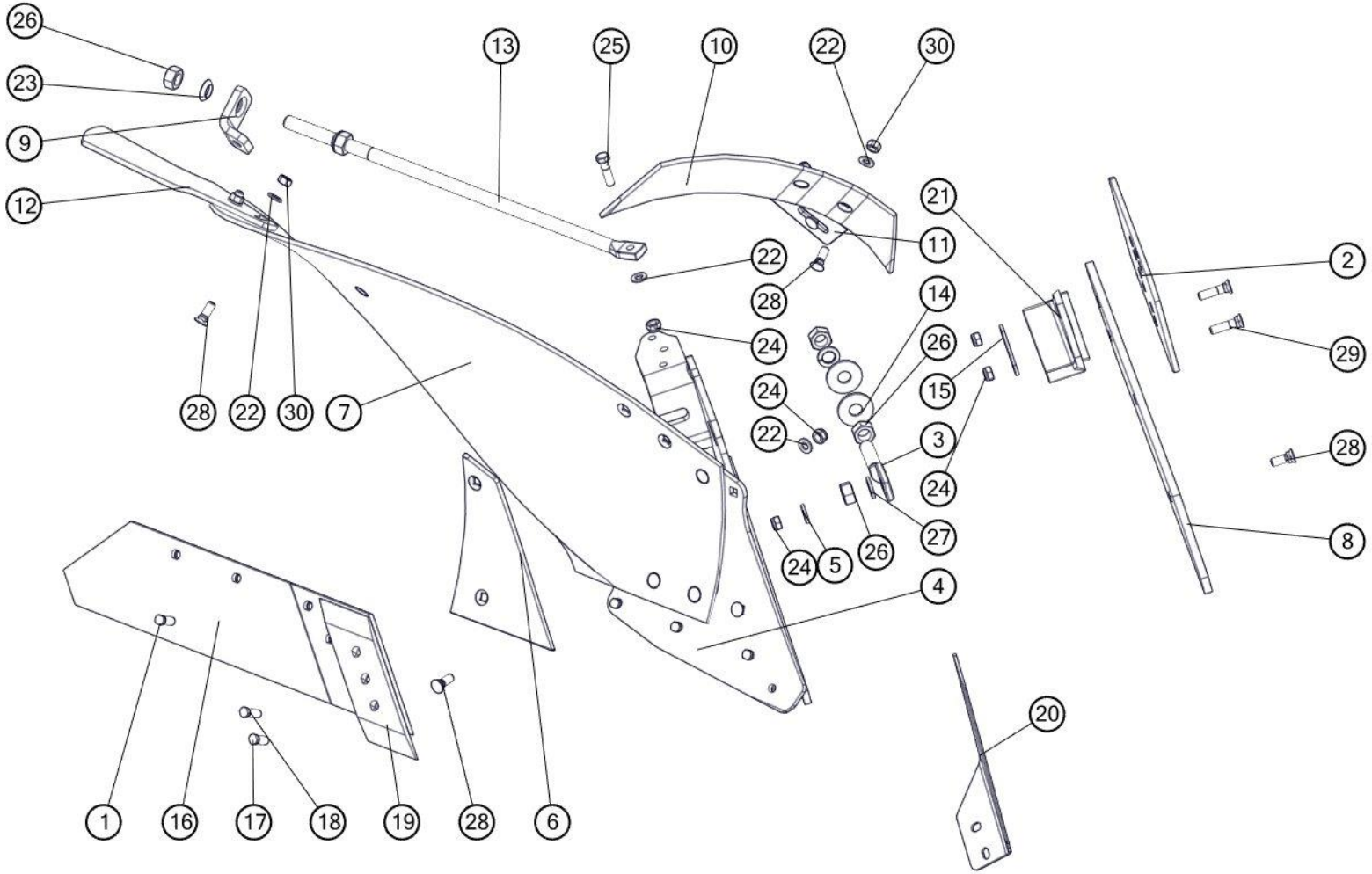

uniamachines.com

Korpus LONG				
Nr	**Nr katalogowy**	**Nazwa części**	**Ilość**	**Uwaga**
1	1067/91-102/0	Śruba z łbem stożkowym M12x1,25x35	4	
2	1067/93-002/0	Nakładka płozu T	1	
3	1126/50-010/0	Śruba regulacyjna M20x1,5	1	
4	1150/141-100/0	Rdzeń prawy ażur Long kpl. spaw.	1	
5	1150/51-004/0	Podkładka śruby ø30/13x4	1	
6	1150/93-002/0	Pierś odkładnicy Long prawa	1	
7	1150/93-001/0	Skrzydło odkładnicy Long prawe	1	
8	1150/93-003/0	Listwa płozu Long prawa	1	
9	1150/51-006/0	Kątownik wypory	1	
10	1067/91-007/0	Zgarniacz prawy	1	
11	1126/50-006/0	Uchwyt zgarniacza prawy	1	
12	1150/93-301/0	Listwa przedłużająca prawa	1	
13	1153/21-007/0	Wypora	1	
14	1153/51-004/0	Podkładka śruby ø55/21x4	2	
15	1153/51-005/0	Podkładka piętki	1	
16	1153/51-250/0	Lemiesz prawy ZX kpl. spaw.	1	
17	1067/91-102/0	Śruba z łbem stożkowym M12x1,25x35	1	
18	1067/91-103/0.	Śruba z łbem stożkowym M12x1,25x40	1	
19	1150/71-201/0	Dłuto prawe 3 otworowe	1	
20	1153/00-007/0	Krój nożowy prawy	1	
21	N-BN-69/1924-26	Piętka	1	
22	13-Fe/Zn	DIN 126	13	
23	22,5-Fe/Zn 5	DIN 74361C	2	
24	M12x1,25-10-B-Fe/Zn	DIN 985	15	
25	M12x1,25x45-10.9-B-Fe/Zn	DIN 960	1	
26	M20x1,5-10-B-Fe/Zn	DIN 934	6	
27	Z20,2-Fe/Zn	DIN 127	3	
28	ZM12x1,25x35-10.9-Fe/Zn	DIN 605	13	
29	ZM12x1,25x50-10.9-Fe/Zn	DIN 605	2	
30	M12x1,25-10-B-Fe/Zn	DIN 934	8	

Tablica 20. **Korpus ażur LONG TUR**

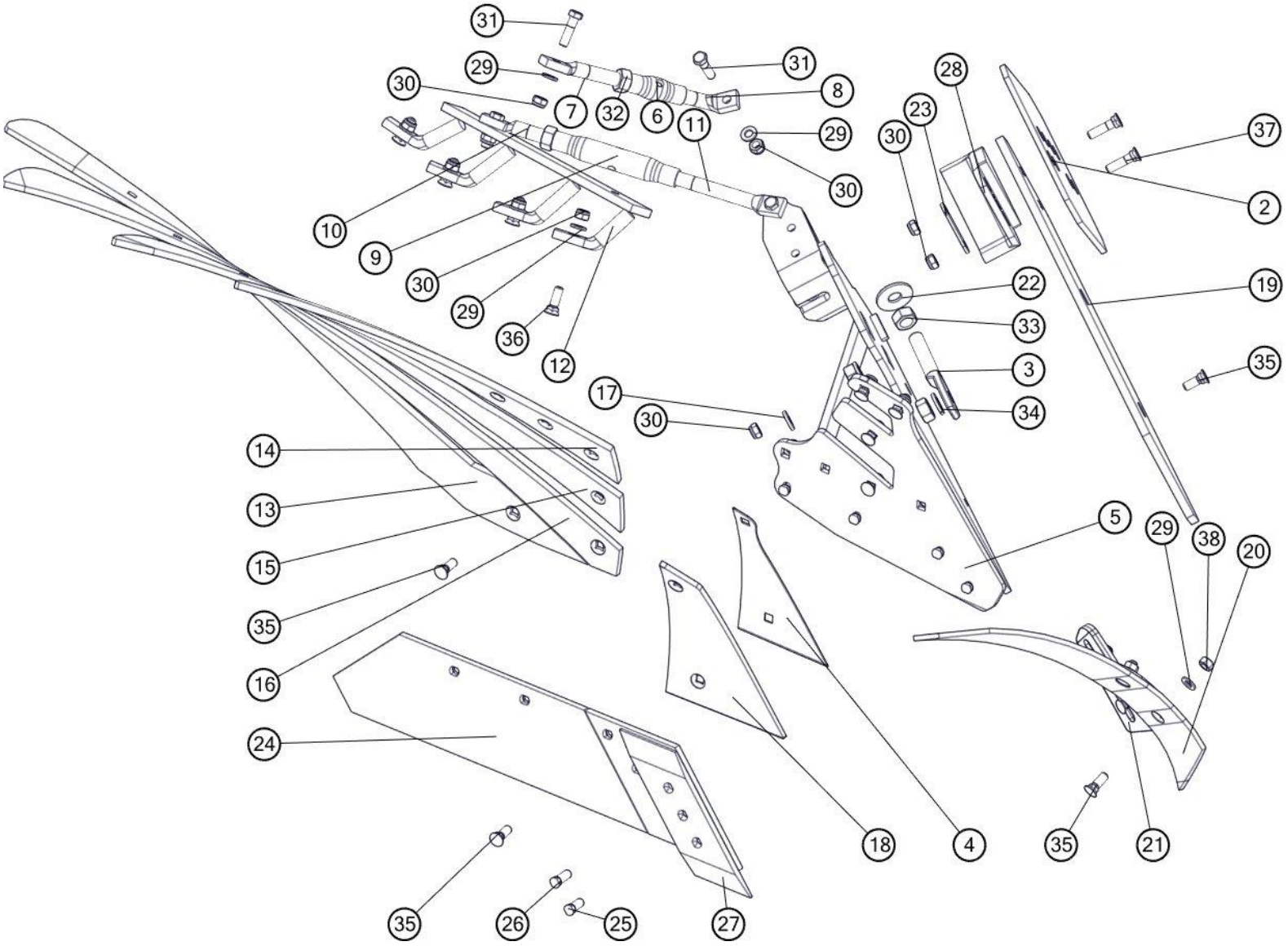

Korpus ażur				
Nr	**Nr katalogowy**	**Nazwa części**	**Ilość**	**Uwaga**
1	1067/91-102/0	Śruba z łbem stożkowym M12x1,25x35	4	
2	1067/93-002/0	Nakładka płozu T	1	
3	1126/50-010/0	Śruba regulacyjna M20x1,5	1	
4	1150/141-002/0	Podkładka piersi ażur LONG	1	
5	1150/141-100/0	Rdzeń prawy ażur Long kpl. spaw.	1	
6	1127/20-303/0	Rura ø33,7x5,6/90	1	
7	1150/141-202/0	Śruba wypory M20	1	
8	1150/141-201/0	Śruba wypory krótka M20 lewa	1	
9	1126/50-211/0	Rura ø33,7x5,6/190	1	
10	1150/141-202/0	Śruba wypory M20	1	
11	1150/141-301/0	Śruba wypory długa M20 lewa	1	
12	1150/141-400/0	Drabinka prawa kpl. spaw.	1	
13	1150/141-504/0	Listwa odkładnicy ażur LONG prawa D	1	
14	1150/141-501/0	Listwa odkładnicy ażur LONG prawa A	1	
15	1150/141-502/0	Listwa odkładnicy ażur LONG prawa B	1	
16	1150/141-503/0	Listwa odkładnicy ażur LONG prawa C	1	
17	1150/51-004/0	Podkładka śruby ø30/13x4	1	
18	1150/93-002/0	Pierś odkładnicy Long prawa	1	
19	1150/93-003/0	Listwa płozu Long prawa	1	
20	1067/91-007/0	Zgarniacz prawy	1	
21	1126/50-006/0	Uchwyt zgarniacza prawy	1	
22	1153/51-004/0	Podkładka śruby ø55/21x4	2	
23	1153/51-005/0	Podkładka piętki	1	
24	1153/51-250/0	Lemiesz prawy ZX kpl. spaw.	1	
25	1067/91-102/0	Śruba z łbem stożkowym M12x1,25x35	1	
26	1067/91-103/0.	Śruba z łbem stożkowym M12x1,25x40	1	
27	1150/71-201/0	Dłuto prawe 3 otworowe	1	
28	N-BN-69/1924-26	Piętka	1	
29	13-Fe/Zn	DIN 126	18	
30	M12x1,25-10-B-Fe/Zn	DIN 985	22	
31	M12x1,25x45-10.9-B-Fe/Zn	DIN 960	4	
32	M20-8-B-Fe/Zn	DIN 934	2	
33	M20x1,5-10-B-Fe/Zn	DIN 934	4	
34	Z20,2-Fe/Zn	DIN 127	3	
35	ZM12x1,25x35-10.9-Fe/Zn	DIN 605	11	
36	ZM12x1,25x40-10.9-Fe/Zn	DIN 605	4	
37	ZM12x1,25x50-10.9-Fe/Zn	DIN 605	2	
38	M12x1,25-10-B-Fe/Zn	DIN 934	6	

Tablica 21. Kroje tarczowe TUR L

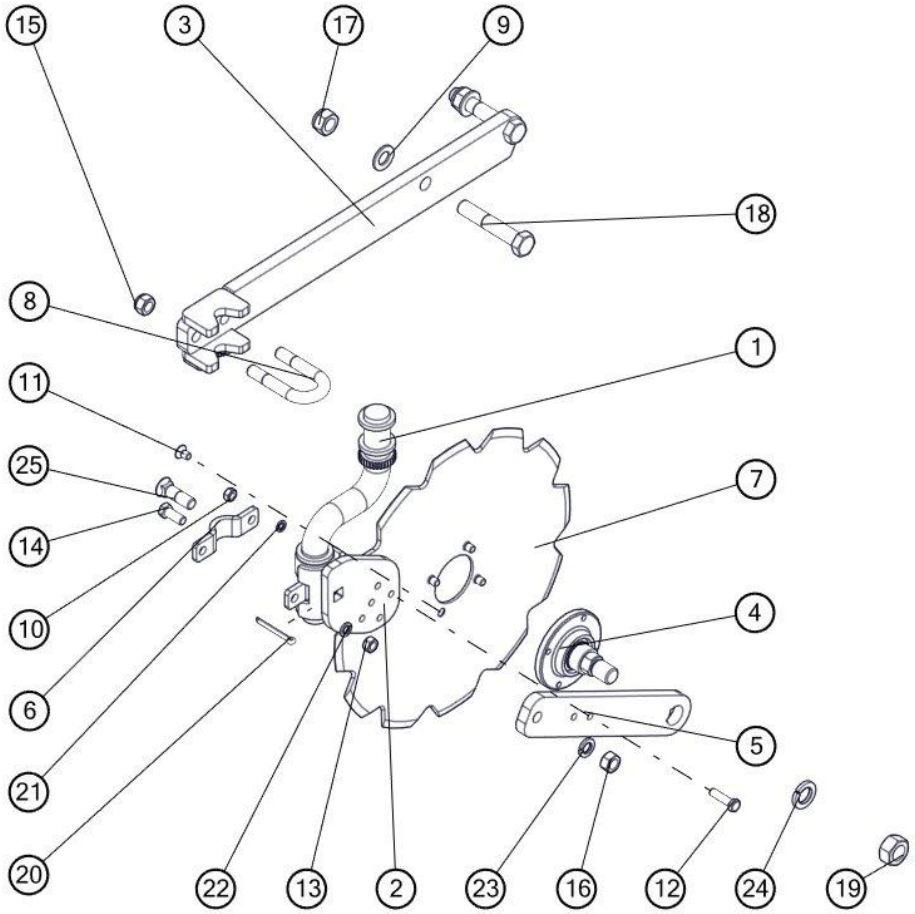

Kroje tarczowe TUR L				
Nr	**Nr katalogowy**	**Nazwa części**	**Ilość**	**Uwaga**
1	1115/71-100/0	Trzon kroju 120/284 kpl. spaw.	1	
2	1115/71-200/2	Płyta obejmy prawa kpl.spaw.	1	
3	1139/025-01-000/00	Uchwyt kroju kpl.spaw.	1	
4	IL30-100/4T-M24x2	Piasta WP kpl.	1	
5	1070/018-01-001/00	Ramię kroju B	1	
6	1115/71-301/0	Obejma kroju	2	
7	1126/90-006/1	Tarcza kroju ø450/4	1	
8	1115/00-014/0	Jarzmo M16x54x95	1	
9	21-Fe/Zn	DIN 126	2	
10	M10-8-B-Fe/Zn	DIN 934	1	
11	M10x16-10.9-A-Fe/Zn	DIN 7991	4	
12	M10x40-8.8-B-Fe/Zn	DIN 933	1	
13	M12-8-B-Fe/Zn	DIN 934	2	
14	M12x30-8.8-B-Fe/Zn	DIN 933	2	
15	M16-8-B-Fe/Zn	DIN 985	2	
16	M16x1,5-10-B-Fe/Zn	DIN 934	1	
17	M20x1,5-10-B-Fe/Zn	DIN 985	2	
18	M20x1,5x110-10.9-B-Fe/Zn	DIN 960	2	
19	M24x2-10-B-Fe/Zn	DIN 934	1	
20	S-6,3x56-Fe/Zn	DIN 94	1	
21	Z10,2-Fe/Zn	DIN 127	1	
22	Z12,2-Fe/Zn	DIN 127	2	
23	Z16,2-Fe/Zn	DIN 127	1	
24	Z24,5-Fe/Zn	DIN 127	1	
25	ZM16x1,5x55-10.9-Fe/Zn	DIN 605	1	

Tablica 22. Kroje tarczowe TUR LS

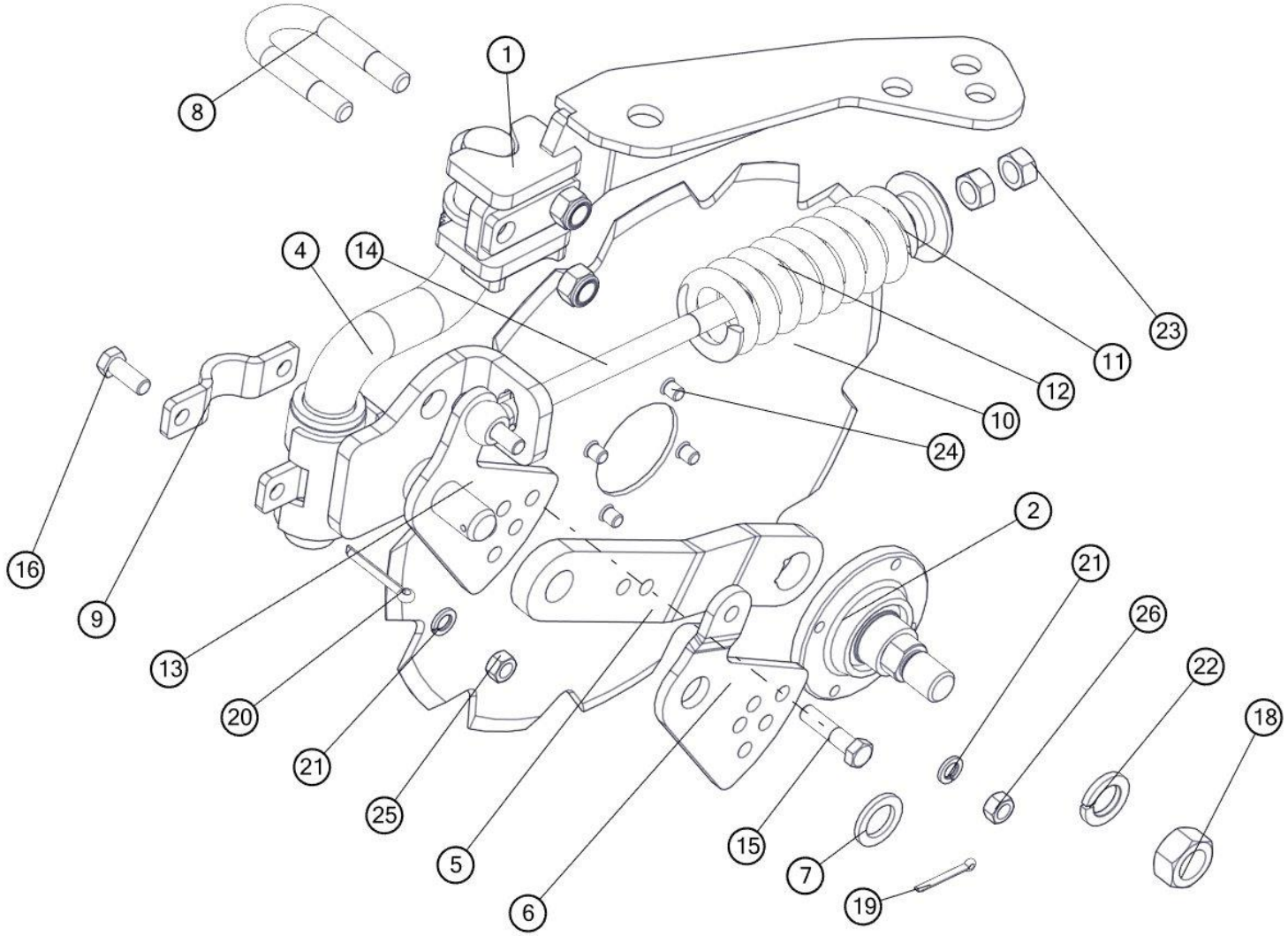

Kroje tarczowe TUR LS				
Nr	**Nr katalogowy**	**Nazwa części**	**Ilość**	**Uwaga**
1	1139/013-01-000/00	Uchwyt kroju dolny kpl.spaw.	1	
2	1115/00-014/0	Piasta WP kpl.	1	
3	IL30-100_4T-M24x2	Płyta obejmy prawa kpl. spaw.	1	
4	1153/171-220/0	Trzon kroju 120/284 kpl. spaw.	1	
5	1070/019-01-001/00	Ramię kroju S	1	
6	1070/019-01-002/00	Płyta regulacyjna prawa	1	
7	1070/019-01-003/00	Podkładka ø40/26x4	1	
8	1115/00-014/0	Jarzmo M16x54x95	1	
9	1115/71-301/0	Obejma kroju	1	
10	1126/90-006/1	Tarcza kroju ø450/4	1	
11	1153/171-202/0	Pierścień oporowy	1	
12	1153/171-501/0	Sprężyna kroju	1	
13	1153/171-201/0	Płyta regulacyjna	1	
14	1153/171-502/0	Śruba ściągająca M16x238	1	
15	M12x1,25x50-10.9-B-Fe/Zn	DIN 960	2	
16	M12x30-8.8-B-Fe/Zn	DIN 933	2	
17	M16-8-B-Fe	DIN 985	2	
18	M24x2-10-B-Fe/Zn	DIN 934	1	
19	S-5x40-Fe/Zn	DIN 94	1	
20	S-6,3x50-Fe/Zn	DIN 94	1	
21	Z12,2-Fe/Zn	DIN 127	4	
22	Z24,5-Fe/Zn	DIN 127	1	
23	M16-8-B-FeZn	DIN 934	2	
24	M10x16-10.9-A-Fe/Zn	DIN 7991	4	
25	M12-8-B-Fe/Zn	DIN 934	2	
26	M12x1,25-10-B-Fe/Zn	DIN 934	2	

Tablica 23. Kroje tarczowe TUR VARIO

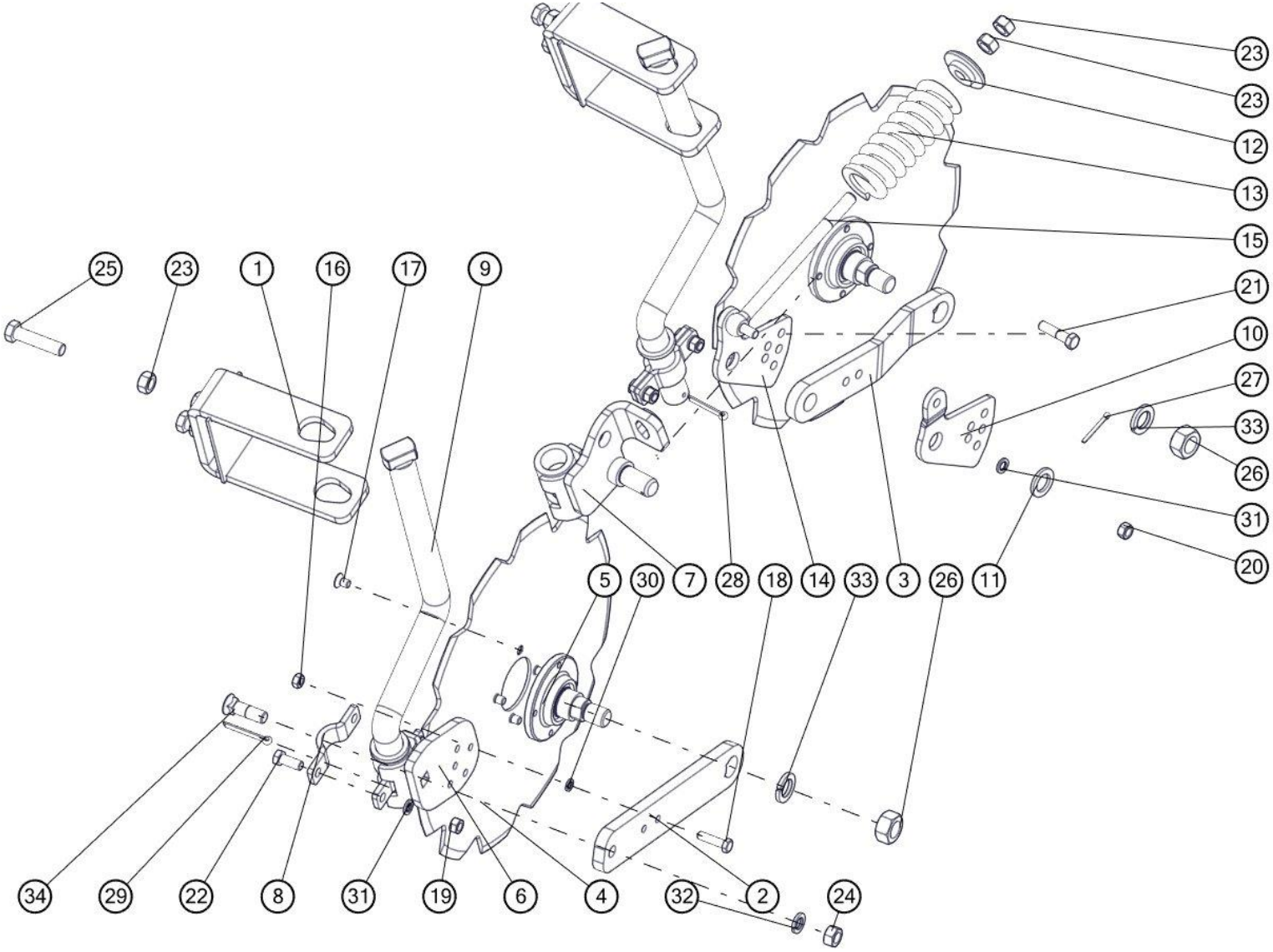

Kroje tarczowe				
Nr	**Nr katalogowy**	**Nazwa części**	**Ilość**	**Uwaga**
1	1140/44-110/0	Jarzmo kroju kpl.spaw.	1	
2	1070/018-01-001/00	Ramię kroju B	1	
3	1070/019-01-001/00	Ramię kroju S	1	
4	1126/90-006/0	Tarcza kroju ø480/4 - zębata	1	
5	IL30-100/4T-M24x2	Piasta WP kpl.	1	
6	1115/71-200/2	Płyta obejmy prawa kpl.spaw.	1	B
7	1153/171-220/0	Płyta obejmy prawa kpl. spaw.	1	S
8	1115/71-301/0	Obejma kroju	2	
9	1180/50-100/0	Trzon kroju 160/560 kpl. spaw.	1	
10	1070/019-01-002/00	Płyta regulacyjna prawa	1	
11	1070/019-01-003/00	Podkładka ø40/26x4	1	
12	1153/171-202/0	Pierścień oporowy	1	S
13	1153/171-501/0	Sprężyna kroju	1	
14	1153/171-201/0	Płyta regulacyjna	1	
15	1153/171-502/0	Śruba ściągająca M16x238	1	
16	M10-8-B-Fe/Zn	DIN 934	1	B
17	M10x16-10.9-A-Fe/Zn	DIN 7991	4	
18	M10x40-8.8-B-Fe/Zn	DIN 933	1	B
19	M12-8-B-Fe/Zn	DIN 934	2	B
20	M12x1,25-10-B-Fe/Zn	DIN 934	2	S
21	M12x1,25x50-10.9-B-Fe/Zn	DIN 960	2	S
22	M12x30-8.8-B-Fe/Zn	DIN 933	2	
23	M16-8-B-FeZn	DIN 934	4	
24	M16x1,5-10-B-Fe/Zn	DIN 934	1	B
25	M16x70-8.8-B-Fe/Zn	DIN 933	2	
26	M24x2-10-B-Fe/Zn	DIN 934	2	
27	S-5x40-Fe/Zn	DIN 94	1	S
28	S-6,3x50-Fe/Zn	DIN 94	1	S
29	S-6,3x56-Fe/Zn	DIN 94	1	B
30	Z10,2-Fe/Zn	DIN 127	1	B
31	Z12,2-Fe/Zn	DIN 127	4	
32	Z16,2-Fe/Zn	DIN 127	1	B
33	Z24,5-Fe/Zn	DIN 127	1	
34	ZM16x1,5x55-10.9-Fe/Zn	DIN 605	1	

Tablica 24. Przedpłużki TUR VARIO

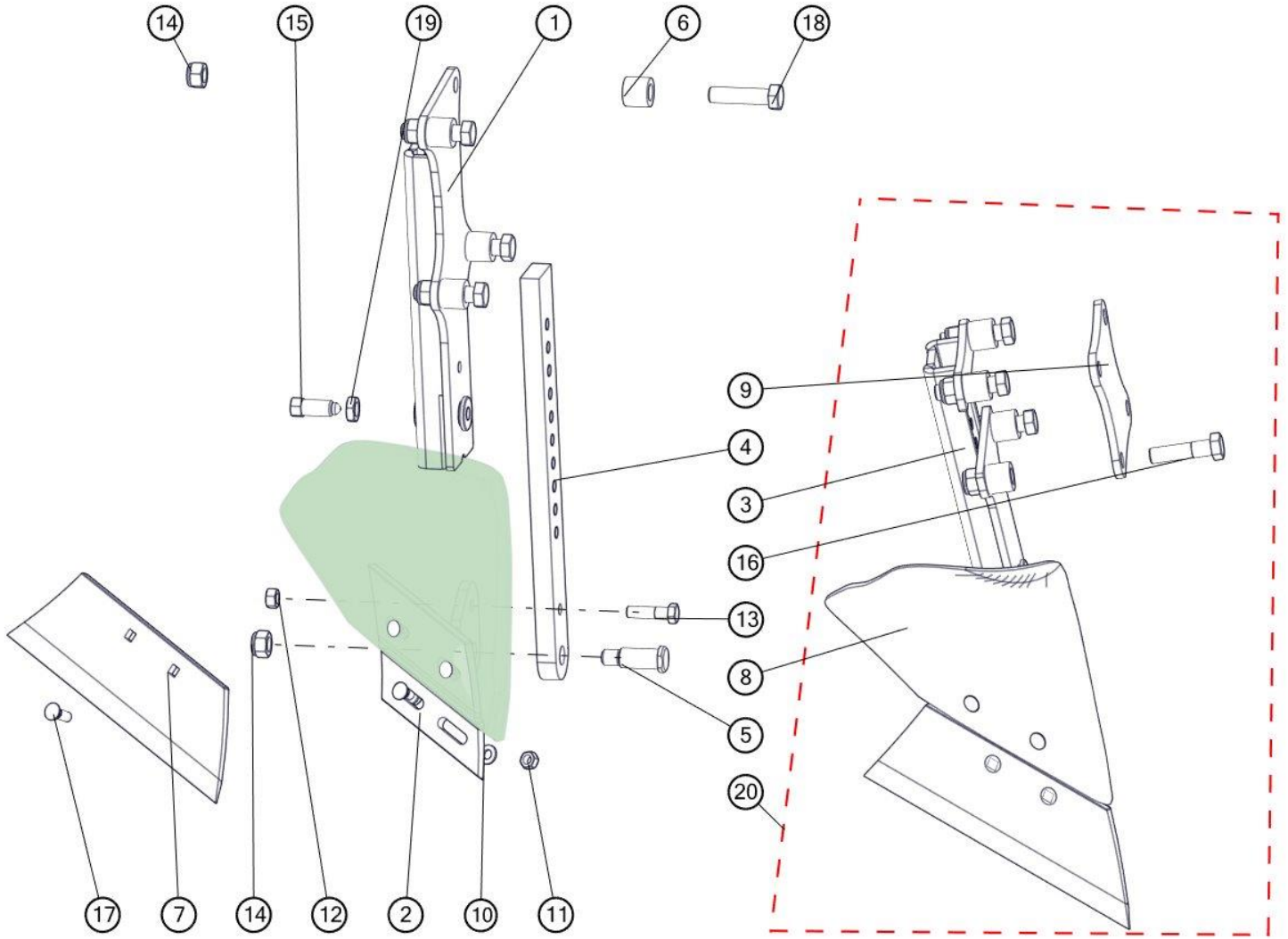

Przedpłużki				
Nr	**Nr katalogowy**	**Nazwa części**	**Ilość**	**Uwaga**
1	1140/45-100/0	Uchwyt przedpłużka kpl.spaw.	1	
2	1150/137-100/0	Rdzeń przedpłużka prawy kpl. spaw.	1	
3	1140/46-100/0	Uchwyt przedpłużka kpl. spaw. A	1	
4	1150/137-001/0	Słupica przedpłużka	1	
5	1150/137-002/0	Sworzeń 20x61	1	
6	1153/11-001/0	Tuleja ø30x6/26	4	
7	1115/17-002/0	Lemiesz przedpłużka prawy	1	
8	1115/17-001/0	Odkładnica przedpłużka prawa	2	
9	1140/46-001/0	Płyta zamykająca	1	
10	10,5 -Fe/Zn	DIN 126	4	
11	M10x1.25-10-B-Fe/Zn	DIN 934	4	
12	M12-8-B-Fe/Zn	DIN 934	1	
13	M12x45-8.8-B-Fe/Zn	DIN 931	1	
14	M16-8-B-Fe/Zn	DIN 985	5	
15	M16x40-33H-Fe/Zn5	DIN 564	1	
16	M16x65-8.8-B-Fe/Zn	DIN 931	4	
17	ZM10x1,25x30-10.9-Fe/Zn	DIN 605	4	
18	M16x65-8.8-B-Fe/Zn	DIN 933	4	
19	M16-8-B-Fe/Zn	DIN 439	1	
20	1140/46-000/0	Przedpłużek z uchwytem kpl. A	1	4R;5R

Tablica 25. Przedpłużki TUR

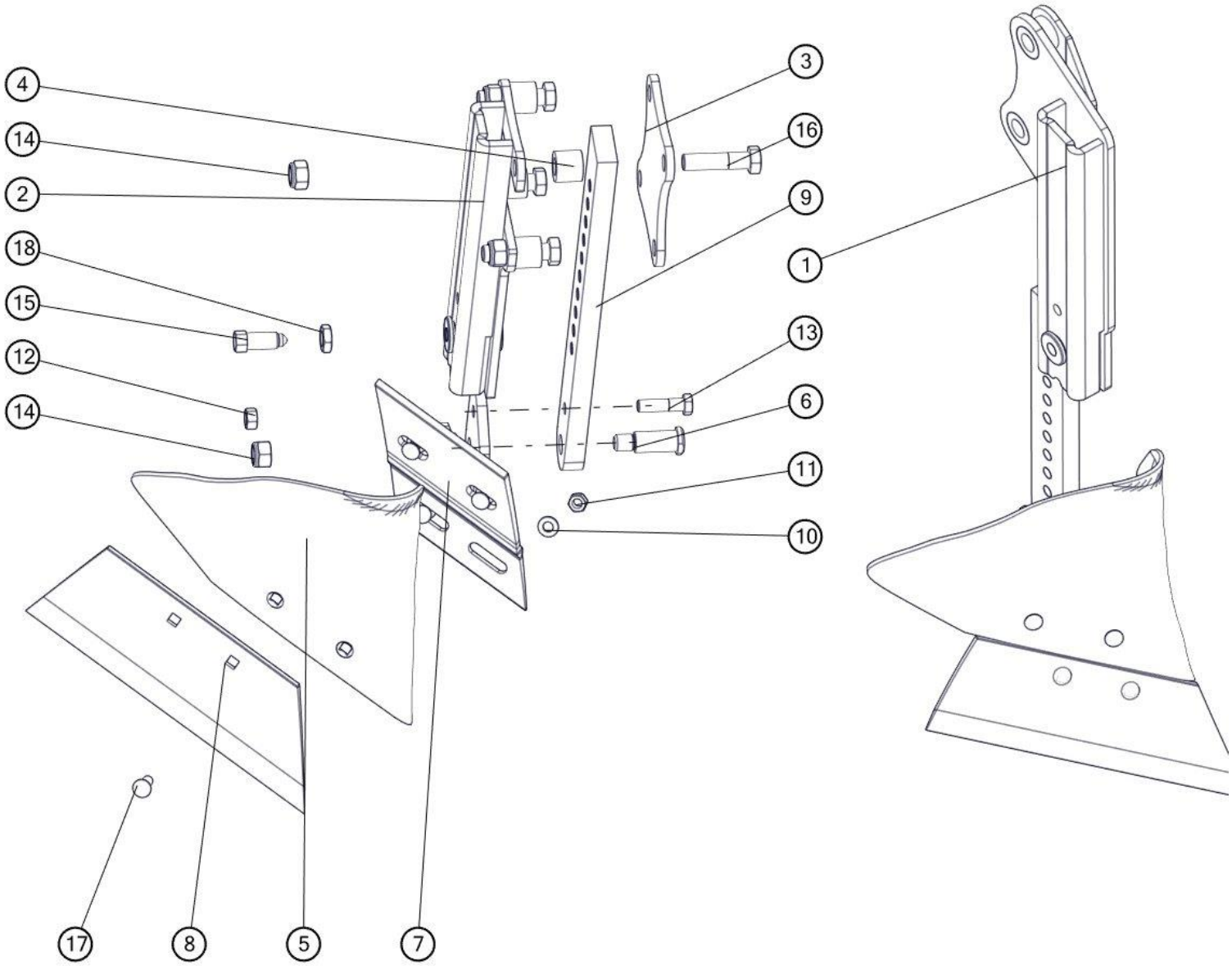

Przedpłużki				
Nr	**Nr katalogowy**	**Nazwa części**	**Ilość**	**Uwaga**
1	1139/030-01-100/00	Uchwyt przedpłużka kpl.spaw.	1	L
2	1140/46-100/0	Uchwyt przedpłużka kpl. spaw. A	1	LS
3	1140/46-001/0	Płyta zamykająca	1	
4	1153/11-001/0	Tuleja ø30x6/26	4	
5	1115/17-001/0	Odkładnica przedpłużka prawa	1	
6	1150/137-002/0	Sworzeń 20x61	1	
7	1150/137-100/0	Rdzeń przedpłużka prawy kpl. spaw.	1	
8	1115/17-002/0	Lemiesz przedpłużka prawy	1	
9	1150/137-001/0	Słupica przedpłużka	1	
10	10,5 -Fe/Zn	DIN 126	4	
11	M10x1.25-10-B-Fe/Zn	DIN 934	4	
12	M12-8-B-Fe/Zn	DIN 934	1	
13	M12x45-8.8-B-Fe/Zn	DIN 931	1	
14	M16-8-B-Fe/Zn	DIN 985	5	
15	M16x40-33H-Fe/Zn5	DIN 564	1	
16	M16x65-8.8-B-Fe/Zn	DIN 931	4	
17	ZM10x1,25x30-10.9-Fe/Zn	DIN 605	4	
18	M16-8-B-Fe/Zn	DIN 439	1	

Tablica 26. Ramię wału TUR LS

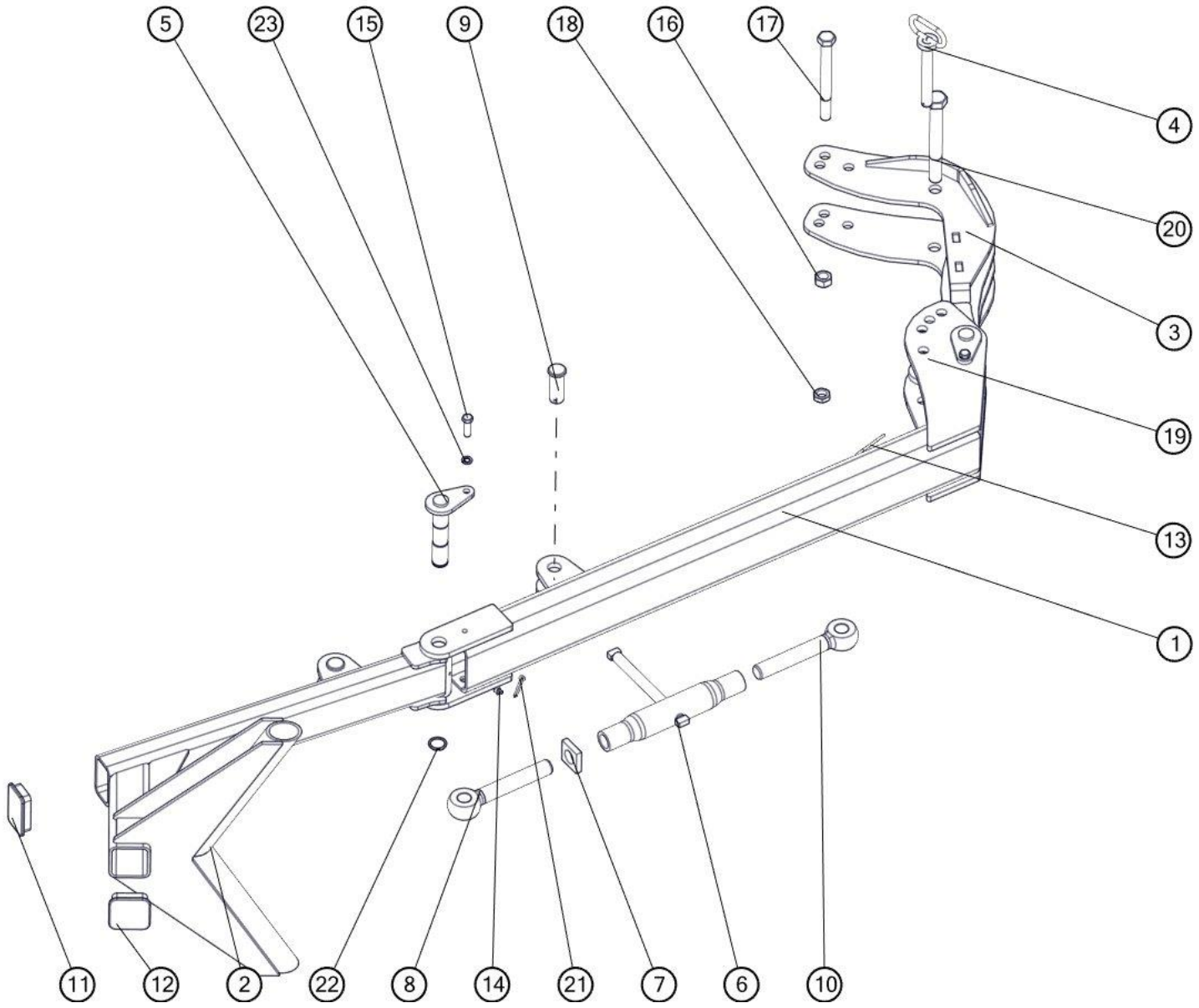

Ramie wału TUR LS				
Nr	**Nr katalogowy**	**Nazwa części**	**Ilość**	**Uwaga**
1	1139/014-01-000/00	Ramię kpl. spaw.	1	
2	1139/014-02-000/00	Ramię skrajne kpl. spaw.	1	
3	1139/014-03-000/00	Mocowanie ramienia kpl. spaw.	1	
4	1153/14-400/0	Sworzeń 20 kpl. spaw.	1	
5	1153/14-500/0	Sworzeń 30 kpl. spaw.	2	
6	1150/64-210/0	Wrzeciono kpl. D	1	
7	1150/64-103/0	Docisk 12x50x50 (Tr30x3)	1	
8	1150/64-202/0	Śruba oczkowa lewa Tr30x3	1	
9	1153/14-001/0	Sworzeń 27x74	2	
10	1150/64-201/0	Śruba oczkowa prawa Tr30x3	1	
11	ZP 100x60x5-6	Zaślepka plastikowa 100x60x5-6	1	
12	ZP 80x80x6	Zaślepka plastikowa 80x80x6	1	
13	A71-Fe/Zn-m5c	DIN 11024	1	
14	M8x1	DIN 71412	2	
15	M12x40-8.8-B-Fe/Zn	DIN 933	2	
16	M20x1,5-10-B-Fe/Zn	DIN 934	1	
17	M20x1,5x200-10.9-B-Fe/Zn	DIN 960	1	
18	M20x1.5-10-B-Fe/Zn	DIN 439	1	
19	M24x2-10-B-Fe/Zn	DIN 985	1	
20	M24x2x200-10.9-B-Fe/Zn	DIN 960	1	
21	S-6,3x45-Fe/Zn	DIN 94	2	
22	Z30	DIN 471	2	
23	Z12,2-Fe/Zn	DIN 127	2	

Tablica 27. Ramię wału TUR L

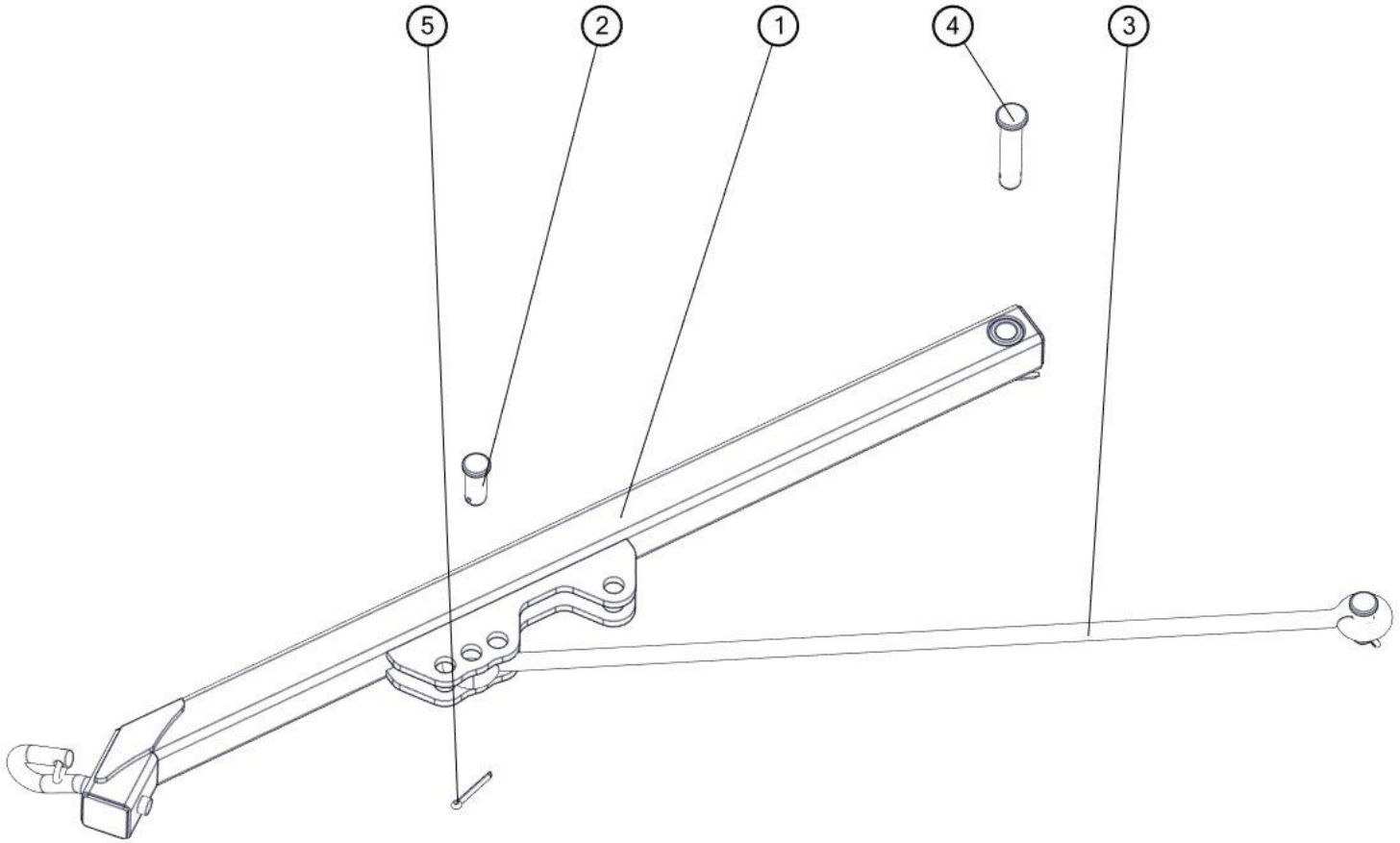

Ramię wału TUR L				
Nr	**Nr katalogowy**	**Nazwa części**	**Ilość**	**Uwaga**
1	1139/012-01-000/00	Ramię kpl. spaw.	1	
2	1137/13-001/0	Sworzeń B24x60/50	2	
3	1139/012-00-001/00	cięgno ramienia	1	
4	1137/13-002/0	Sworzeń B24x120/104	1	
5	S-6,3x50-Fe/Zn	DIN 94	3	

Tablica 28. Ramię wału TUR VARIO

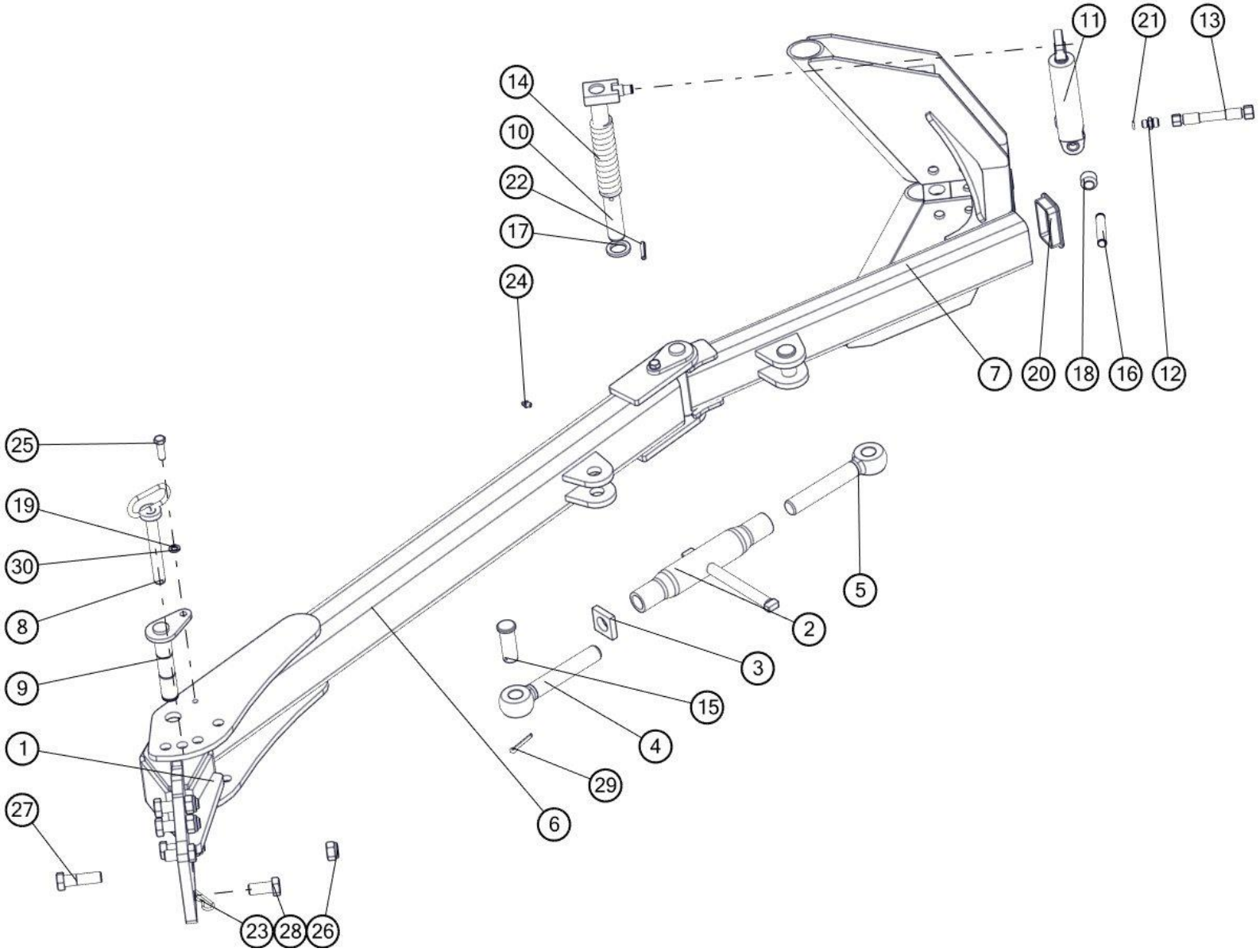

Ramię zaczepu				
Nr	**Nr katalogowy**	**Nazwa części**	**Ilość**	**Uwaga**
1	1141/30-100/0	Ramię główne kpl. spaw.	1	
2	1150/64-210/0	Wrzeciono kpl. D	1	
3	1150/64-103/0	Docisk 12x50x50 (Tr30x3)	1	
4	1150/64-202/0	Śruba oczkowa lewa Tr30x3	1	
5	1150/64-201/0	Śruba oczkowa prawa Tr30x3	1	
6	1153/14-200/0	Ramię środkowe kpl. spaw.	1	
7	1153/14-300/0	Ramię skrajne kpl. spaw.	1	
8	1153/14-400/0	Sworzeń 20 kpl. spaw.	1	
9	1153/14-500/0	Sworzeń 30 kpl. spaw.	2	
10	1153/14-600/0	Blokada kpl. spaw.	1	
11	CN2E-16-25/80z	Cylinder hydrauliczny nurnikowy	1	
12	11101416	Korpus przył. prostej red. M14x1,5/M16x1,5	1	
13	1152/08-200/3500	Przewód giętki kpl. L=3500	1	
14	1153/14-005/0	Sprężyna powrotna	1	
15	1153/14-001/0	Sworzeń 27x74	2	
16	1153/14-002/0	Czop siłownika	1	
17	1153/14-003/0	Podkładka ø45/31x5	1	
18	1153/14-004/0	Tuleja ø30x6/22	2	
19	PN-77/M-82008	DIN 127	2	
20	ZP 100x60x5-6	Zaślepka plastikowa 100x60x5-6	1	
21	11,3x2,4	DIN 3771	1	
22	8x45-Fe/Zn	DIN 1481	1	
23	A71-Fe/Zn-m5c	DIN 11024	1	
24	M8x1	DIN 71412	2	
25	M12x40-8.8-B-Fe/Zn	DIN 933	2	
26	M20x1,5-10-B-Fe/Zn	DIN 985	4	
27	M20x1,5x70-10.9-B-Fe/Zn	DIN 960	4	
28	M20x45-8.8-B-Fe/Zn	DIN 933	2	
29	S-6,3x45-Fe/Zn	DIN 94	2	
30	Z12,2-Fe/Zn	DIN 127	2	hydrauliczny

Tablica 29. Zestaw tablic ostrzegawczych TUR

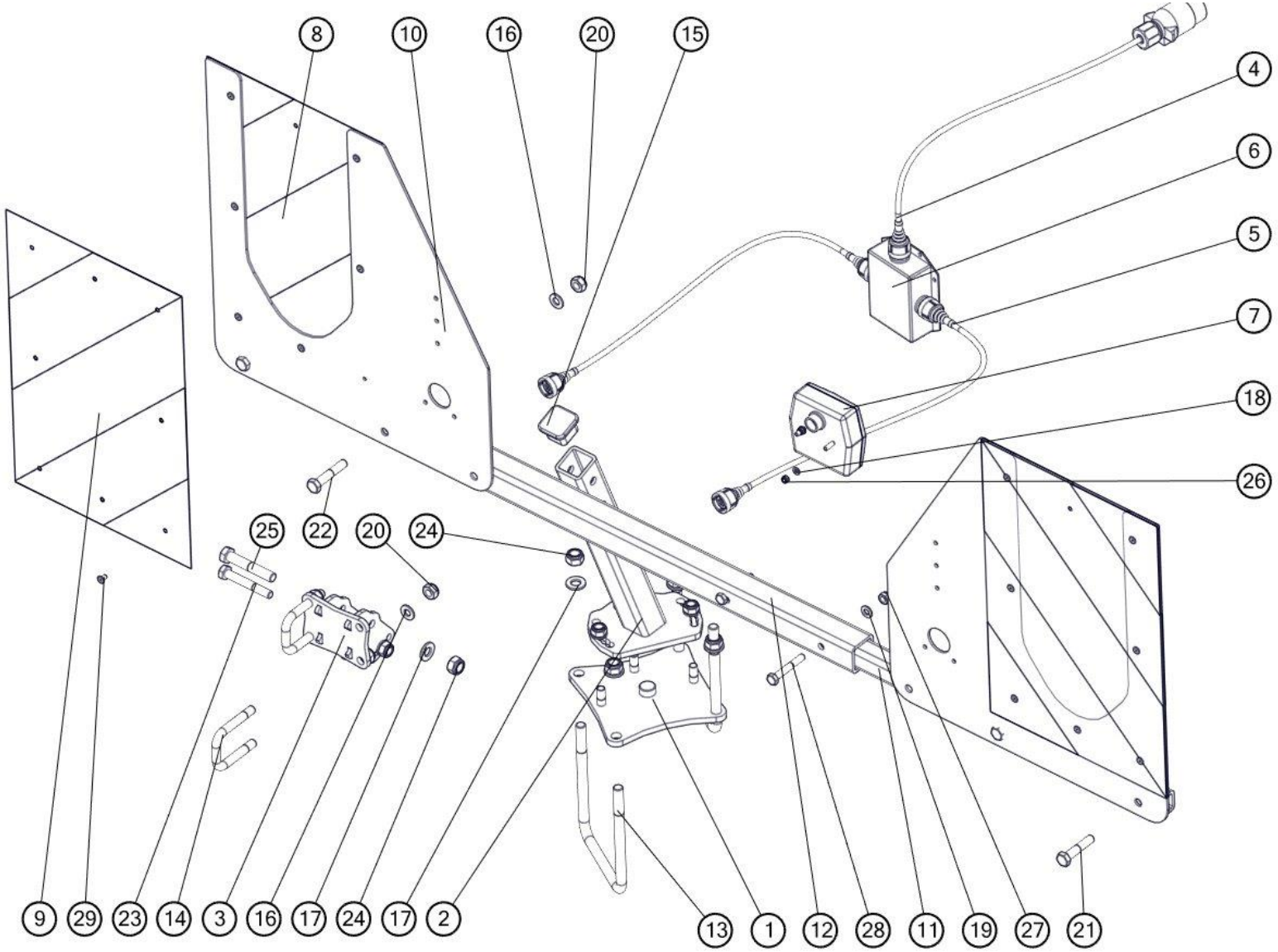

Zestaw tablic ostrzegawczych				
Nr	**Nr katalogowy**	**Nazwa części**	**Ilość**	**Uwaga**
1	0010/100-00-100/00	podstawa belki oświetleniowej kpl. spaw.	1	
2	0010/100-00-200/00	Obrotnik belki oświetlenia kpl. spaw.	1	
3	0010/100-00-300/00	Uchwyt belki oświetlenia kpl. spaw.	1	
4	0010/000-00-002/00	Przewód zasilający z wtyczką - 7 PIN/5 PIN bajonet	1	
5	0010/000-00-003/00	Przewód elektryczny z wtyczką - 5 PIN bajonet/5 PIN bajonet	2	
6	0010/000-00-006/00	Rozdzielacz elektryczny 1/2	1	
7	0010/000-00-016/00	Lampa 3 funkcyjna tylna prawa LED z gniazdem bajonet 5 PIN	2	
8	0010/000-06-001/00	Tablica ostrzegawcza 423x280 prawa	2	
9	0010/000-06-002/00	Tablica ostrzegawcza 423x280 lewa	2	
10	0010/000-06-003/00	Plyta wąska tablicy odblaskowej	2	
11	0010/100-00-001/00	Belka 30x30x4/1008	1	
12	0010/100-00-002/00	Belka 40x40x4/1000	1	
13	1279/113-002/0	Jarzmo M12x133x166	2	
14	2427/97-101/0	Jarzmo M10x52x65	2	
15	ZP 40x40x5	Zaślepka plastikowa 40x40x5	2	
16	10,5 -Fe/Zn	DIN 126	13	
17	13-Fe/Zn	DIN 126	5	
18	5,3-Fe/Zn	DIN 126	4	
19	8,4-Fe/Zn	DIN 126	2	
20	M10-8-B-Fe/Zn	DIN 985	12	
21	M10x50-8.8-B-Fe/Zn	DIN 931	2	
22	M10x55-8.8-B-Fe/Zn	DIN 931	2	
23	M10x70-8.8-B-Fe/Zn	DIN 931	1	
24	M12-8-B-Fe/Zn	DIN 985	5	
25	M12x70-8.8-B-Fe/Zn	DIN 931	1	
26	M5-8-B-Fe/Zn	DIN 985	4	
27	M8-8-B-Fe/Zn	DIN 985	2	
28	M8x55-8.8-B-Fe/Zn	DIN 931	2	
29	Nit P-4.8x8-Fe/Fe	DIN 7337	14	