INSTRUKCJA UŻYTKOWANIA I OBSŁUGI
KATALOG CZĘŚCI ZAMIENNYCH

UNIA

TUR

TUR VARIO



UNIA Sp. z o.o.

ul. Szosa Toruńska 32/38 86-300 Grudziądz
tel. + 48 56 45 10 505 – 508
fax. 056 45 10501
www.uniagroup com
e-mail: sprzedaz.unia@uniagroup.com

Deklaracja Zgodności CE

Deklaracja Zgodności CE

UNIA Sp. z o.o.
ul. Szosa Toruńska 32/38
86 – 300 Grudziądz

Deklaruje z pełną odpowiedzialnością, że
nasz wyrób : pług zawieszany zagonowy
TUR
TUR vario
typ / model : ……..
rok prod.:……
nr fabryczny :…….

Jest zgodny z Rozporządzeniem Ministra Gospodarki z dnia 21 października 2008 r. (Dz.U. Nr 199, poz. 1228 z dnia 21 października 2008 roku) oraz Dyrektywą Unii Europejskiej 2006/42/WE z dnia 17 maja 2006 roku i Rozporządzeniem Ministra Infrastruktury z dnia 4.05.2009r. (Dz.U. Nr 75/2009,poz 639) oraz następującymi normami:

PN-EN ISO 12100 -1:2005	PN-EN 1553:2002
PN-EN ISO 12100-2:2005	PN-EN 294
PN –ISO 3600	PN-EN 982
PN – ISO 11684	PN-EN 349
PN – ISO 4254-9	PN-EN 14017:2005
PN – EN ISO 11688-1:2002	PN–EN 13739-1:2004

Niniejsza deklaracja traci swoją ważność, jeżeli maszyna zostanie zmieniona lub przebudowana bez zgody producenta

PREZES ZARZĄDU
Lech Piotrowski

Grudziądz, dnia 15.01.2015 r.



Niniejsza instrukcja obsługi, stanowiąca wyposażenie urządzenia, ma na celu zapoznanie użytkownika z właściwą obsługą i eksploatacją maszyny. Dokładne przestrzeganie zaleceń zawartych w instrukcji zapewni bezpieczną i wydajną pracę maszyny. Zakład stara się ciągle ulepszać swoje wyroby, dlatego też zastrzega sobie prawo wprowadzania zmian konstrukcyjno - technologicznych i w wyposażeniu, bez wcześniejszego powiadomienia. W przypadku jakichkolwiek problemów i wątpliwości z obsługą i eksploatacją prosimy zwrócić się do autoryzowanego sprzedawcy lub Działu sprzedaży producenta.

TUR
TUR vario

Opracowanie: UNIA Sp. z o. o. w Grudziądzu

Wydanie:1 2014r.

Spis treści

1. Środki ostrożności ..... str. 6
1.1 Zanim zaczniesz korzystać ze sprzętu ..... str. 6
1.2 Przepisy BHP ..... str. 6
1.3 Obsługa techniczna ..... str. 7
1.4 Transport po drogach publicznych ..... str. 7
1.5 Znaki bezpieczeństwa ..... str. 7
1.6 Tabliczka znamionowa ..... str. 10

2 Identyfikacja maszyny ..... str. 11
2.1 Charakterystyka techniczna pługów TUR/TUR vario/TUR R/ TUR plus ..... str. 13

3 Instrukcja użytkowania i obsługi ..... str. 14
3.1 Pierwsze uruchomienie ..... str. 14
3.2 Przygotowanie ciągnika z maszyną ..... str. 14
3.3 Podczepianie oraz odczepianie maszyny ..... str. 14
3.3.1 Maszyny zawieszane ..... str. 14
3.4 Transport maszyny po drodze ..... str. 15
3.5 Regulacja maszyny ..... str. 15
3.5.1 Regulacja kroju ..... str. 16
3.5.2 Regulacja przedpłużka ..... str. 16
3.6 Ustawienia maszyny na polu ..... str. 17
3.6.1 Łącznik górny ..... str. 18
3.6.2 Głębokość robocza ..... str. 18
3.6.3 Regulacja szerokości pierwszej skiby ..... str. 18
3.6.4 Regulacja podłużna ..... str. 23
3.6.5 Szerokość pierwszej skiby ..... str. 24
3.6.6 Szerokość orki ..... str. 25
3.6.7 Zmienna płynna regulacja orki dla pługów VARIO ..... str. 25
3.6.8 Mocowanie zaczepu do narzędzi doprawiających ..... str. 26
3.6.9 Wał doprawiający TERRA H ..... str. 26
3.6.10 Wskazówki eksploatacyjne ..... str. 27
3.7 Praca pługiem ..... str. 20

4. Serwis i konserwacja ..... str. 21
4.1 Uwagi ogólne ..... str. 21
4.2 Wymiana części roboczych ..... str. 21
4.2.1 Momenty dokręcania Md śrub i nakrętek ..... str. 21
4.3 Smarowanie ..... str. 21
4.3.1 Miejsca smarowania ..... str. 23
4.4 Przechowywanie maszyny ..... str. 23
4.5 Demontaż i kasacja ..... str. 23
4.6 Warunki gwarancji i usługi gwarancyjne ..... str. 24
4.7 Usterki w pracy maszyny i ich usuwanie ..... str. 24

KATALOG CZĘŚCI ZAMIENNYCH ..... str. 25

Tablica: 1 Rama z osią zawieszenia TUR 30/35 - 3 ..... str. 26
Tablica: 1a Rama, wieszak, zastrzał, uchwyty korpusów TUR/TUR R 35/40(3+;4+); TUR 40 plus(3+;4+) ..... str. 28
Tablica: 1b Rama kpl. TUR vario/TUR vario R(4; 5) ..... str. 30
Tablica: 1c Listwa pomocnicza TUR vario/TUR vario R(4; 5) ..... str. 32
Tablica: 2 Przodek z wieszakiem TUR vario/TUR vario R(4; 5) ..... str. 34
Tablica: 3 Krój tarczowy TUR 30/35 - 3 ..... str. 36
Tablica: 3a Krój tarczowy TUR R35/40(3+; 4+) ..... str. 38
Tablica: 3b Krój tarczowy TUR/TUR R 35/40(3+;4+); TUR 40 plus(3+;4+); TUR vario/TUR vario R(4; 5) ..... str. 40
Tablica: 4 Uchwyty kół ..... str. 42
Tablica: 4a Koła - blaszane, ogumione .. .. str. 44
Tablica: 5 Korpus MX pełny ..... str. 46
Tablica: 5a Korpus XL ażurowy. ..... str. 48
Tablica: 5b Korpus ZX pełny ..... str. 50
Tablica: 5c Korpus XXL ażurowy ..... str. 52
Tablica: 5d Korpus LONG ..... str. 54
Tablica: 6 Uchwyt korpusu z grządzielą bezpiecznikowy TUR vario(4; 5) ..... str. 56
Tablica: 6a Uchwyt korpusu z grządzielą resorowy TUR vario R(4; 5). Grządziel bezpiecznik TUR 30/35 -3; TUR 35/40(3+; 4+); TUR 40 plus(3+; 4+) ..... str. 57
Tablica: 7 Ramię zaczepu ..... str. 60
Tablica: 8 Przedpłużek - wyposażenie za oddzielną opłatą ..... str. 62
Tablica: 9 Przedłużacz ramy - za oddzielną opłatą ..... str. 63
Tablica: 10 Przewód przyłączeniowy M18x1,5 z filtrem kpl ..... str. 64
Tablica: 11 Oświetlenie z uchwytem kpl. TUR vario (4; 5) - wyposażenie dodatkowe sprzedawane za oddzielną opłatą ..... str. 65
Tablica: 11a Oświetlenie z uchwytem kpl. (TUR 30/35-3 za oddzielną opłatą ..... str. 67
Tablica: 11b Oświetlenie z uchwytem kpl. (TUR 35/40(3+; 4+); TUR plus 40(3+; 4+)za oddzielną opłatą) ..... str. 67
Tablica: 11c Oświetlenie kpl. - dla maszyn na resorze TUR R 35/40 - 3+; 4+; TUR vario R (4; 5) - za oddzielną opłatą) ..... str. 69

WSTĘP
Przy zakupie maszyny należy sprawdzić kompletność wyposażenia, w skład którego wchodzą:

- Instrukcja obsługi
- Katalog części zamiennych
- Karta gwarancyjna

1. Środki ostrożności

1.1 Zanim zaczniesz korzystać ze sprzętu



Zawsze zwracaj szczególną uwagę na tekst i ilustracje oznaczone tym symbolem!

Te maszyny przeznaczone są do prac w rolnictwie. Zastosowanie poza wymieniony zakres uznawane jest, jako niezgodne z przeznaczeniem. Naucz się posługiwać sprzętem poprawnie i ostrożnie! Maszyna może być niebezpieczna, jeśli kierować nią będzie osoba niepowołana lub będzie obsługiwana nieuważnie.

1.2 Przepisy BHP

- Przed każdym uruchomieniem skontrolować maszynę i ciągnik pod kątem bezpieczeństwa w czasie transportu i podczas pracy!
- Ciągnik współpracujący z maszyną musi być wyposażony w obciążniki osi przedniej! Równowaga ciągnika z zawieszoną maszyną, jego sterowność i zdolność hamowania muszą być zachowane.
- Przy podczepianiu lub odczepianiu ciągnika z urządzeniem, podnoszeniu i opuszczaniu maszyny na podnośniku hydraulicznym ciągnika, składaniu maszyny do położenia transportowego, rozkładaniu do położenia roboczego i na uwrociach sprawdzaj, czy w pobliżu urządzenia nie ma osób postronnych, a szczególnie dzieci! W/w czynności wykonuj powoli, bez gwałtownych szarpnięć!
- Podczas pracy silnika nie przebywaj między ciągnikiem, a agregatem!
- Zabrania się cofania ciągnikiem i dokonywania nawrotów przy opuszczonym urządzeniu w położenie robocze!
- Urządzenie może być używane, konserwowane i naprawiane wyłącznie przez osoby, które znają budowę maszyny i znają jej zagrożenia!
- Na częściach uruchamianych z użyciem innej siły niż własna (np. hydraulika) znajdują się miejsca zgniatania i cięcia! Przy podłączaniu węży do układu hydraulicznego ciągnika zwracaj uwagę, aby hydraulika nie znajdowała się pod ciśnieniem! Sprawdzaj położenia dźwigni sterujących układu hydraulicznego ciągnika! Urządzenia sterowane hydrauliką uruchamiaj tylko wtedy, gdy w ich zasięgu działania nikt nie przebywa! Przewody hydrauliczne systematycznie kontroluj, a w razie uszkodzenia lub zestarzenia wymieniaj na nowe!
- Podczas ruchu po drogach publicznych z zawieszoną maszyną, dźwignia obsługi powinna być zablokowana przed opuszczeniem!
- Zamocowane oznaczenia ostrzegawcze i wskazujące podają wskazówki do bezpiecznej pracy: służą one Państwa bezpieczeństwu!
- Przed rozpoczęciem pracy zapoznać się ze wszystkimi urządzeniami i elementami uruchamiającymi oraz funkcjami. Po rozpoczęciu pracy jest na to za późno!
- Użytkownik musi unikać noszenia zbyt luźnych ubrań, które mogłyby zostać wciągnięty przez elementy pracującej maszyny!
- W celu uniknięcia niebezpieczeństwa pożaru utrzymywać maszynę w czystości!
- Przed rozruchem i uruchomieniem skontrolować otoczenie! Zwrócić uwagę na wystarczającą widoczność!
- Nie wolno cofać ciągnikiem i dokonywać nawrotów przy opuszczonym urządzeniu w położenie robocze! Przy wykonywaniu nawrotów uwzględniaj elementy daleko wystające, nie stosuj hamulców niezależnych ciągnika!
- Sprawdzaj ciśnienie powietrza w ogumieniu ciągnika i maszyny!
- Przewożenie osób, obciążanie maszyny dodatkowymi obciążnikami podczas pracy i transportu jest zabronione!
- Sprawdzić i zaczepić urządzenia transportowe - jak np. oświetlenie, urządzenia ostrzegawcze i ewentualnie urządzenia zabezpieczające!
- Przestrzegać dopuszczalnych obciążeń na osie, ciężary całkowite i wymiary transportowe!
- Regularnie sprawdzać dokręcanie śrub i nakrętek! Dokręcać w razie potrzeby!
- Przy wymianie narzędzi roboczych stosować odpowiednie narzędzia i rękawice ochronne!
- Części zamienne muszą zawsze odpowiadać zmianom zdefiniowanym przez producenta urządzenia! Gwarantują to oryginalne części zamienne! Do zabezpieczenia wszystkich sworzni wchodzących w skład agregatu (ciągnik + maszyna) stosuj typowe zabezpieczenia i przetyczki. Nie wolno stosować zabezpieczeń zastępczych takich, jak:

śruby, pręty, druty itp., które w czasie pracy lub transportu mogą stać się przyczyną uszkodzenia ciągnika lub agregatu powodując zagrożenie bezpieczeństwa innych użytkowników dróg!

- Odczepienia urządzenia od ciągnika dokonaj po ustawieniu maszyny na równej, utwardzonej powierzchni i wyłączeniu silnika ciągnika.
- W czasie przerw w eksploatacji urządzenie przechowuj w miejscach niedostępnych dla osób postronnych i zwierząt!
- Oprócz niniejszych wskazówek należy przestrzegać ogólnie obowiązujących przepisów BHP!

1.3 Obsługa techniczna

- Obsługę techniczną można wykonać, gdy maszyna jest opuszczona na podłoże! Jeśli ciągnik jest zagregowany z urządzeniem, to musi on być wyłączony i zahamowany!
- Do obsługi używaj sprawnych narzędzi oraz oryginalnych materiałów i części!
- Podczas prac konserwacyjnych lub naprawczych na podniesionym urządzeniu zawsze dokonywać zabezpieczenia za pomocą odpowiednich elementów wsporczych!

1.4 Transport po drogach publicznych

- Nie przekraczaj prędkości jazdy w czasie transportu, przestrzegaj przepisy zawarte w kodeksie ruchu drogowego obowiązującego w danym kraju!
- Zachowaj szczególną ostrożność podczas wymijania i wyprzedzania oraz na zakrętach (urządzenie sztywno połączone z ciągnikiem)!
- Maszyna, jako część pojazdu wystająca poza tylny boczny obrys ciągnika zasłaniający tylne światła ciągnika, stwarza zagrożenie dla innych pojazdów poruszających się po drogach!
- W czasie transportu maszyny po drogach publicznych obowiązkowo stosuj urządzenia świetlne, tablicę wyróżniającą i boczne światła odblaskowe
- Dopuszczalna szerokość maszyny, która może się poruszać po drogach publicznych to 3 m ! Dla maszyn o szerokości transportowej powyżej 3 m wymagane jest zezwolenie na przejazd wydane przez odpowiedni zarząd dróg!

1.5 Znaki bezpieczeństwa

A 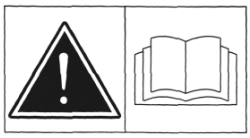 Zapoznaj się z instrukcją obsługi przed rozpoczęciem użytkowania

B 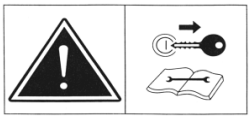 Wyłącz silnik ciągnika i wyjmij kluczyk ze stacyjki przed rozpoczęciem czynności obsługowych i napraw

C 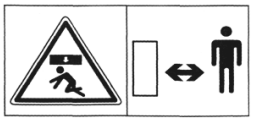 Zachować bezpieczną odległość od maszyny

D  Nie sięgać w obszar zgniatania dopóki elementy mogą się poruszać

E  Nie przebywać w zasięgu wychylenia urządzenia

F 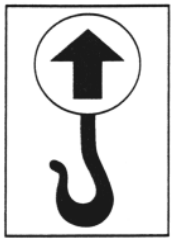 Miejsce zakładania haków zawiesi

G  **Nie przebywać w zasięgu obrotów i wychylenia urządzenia**

H  Znak ograniczenia prędkości

I 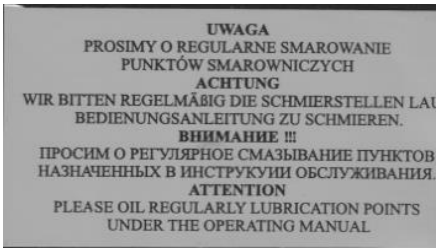

Prosimy o regularne smarowanie

J 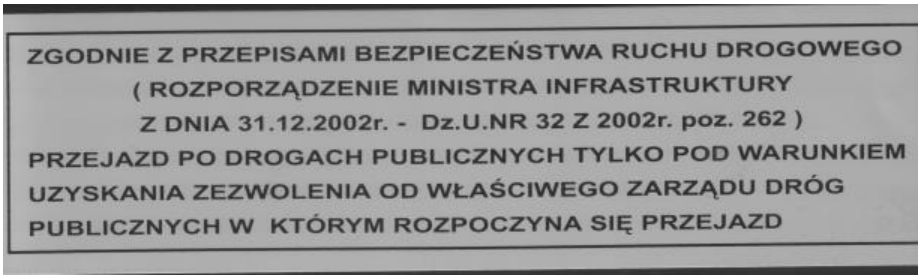

Dla maszyn przekraczających szerokość transportową 3,0m

Znaki i napisy bezpieczeństwa powinny być chronione przed uszkodzeniem zabrudzeniem i zamalowaniem. Znaki i napisy uszkodzone lub nieczytelne zastąpić nowymi, które należy nabyć u producenta lub sprzedawcy maszyn.

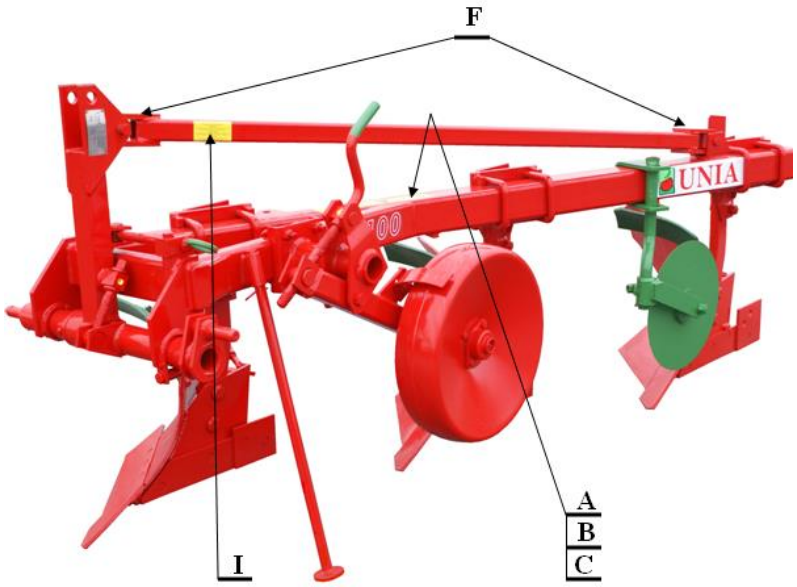

Rysunek: 1 ***TUR30/35 -3***

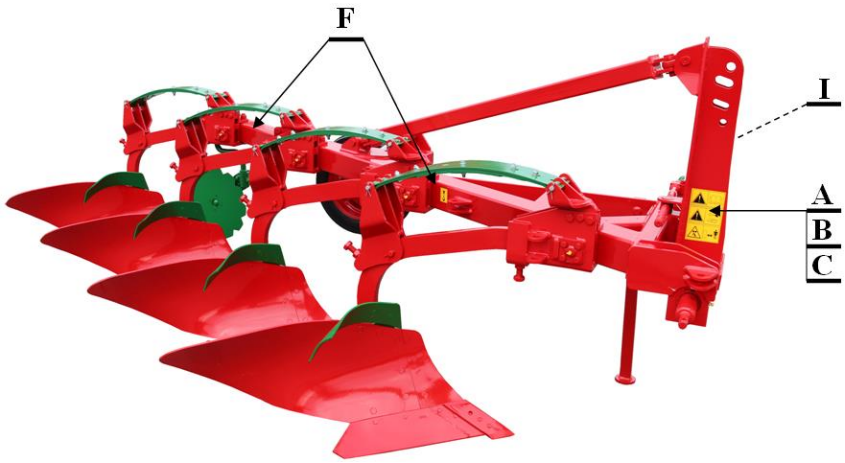

Rysunek: 2 ***TUR R 35; 40*** *- (3+ 1)*

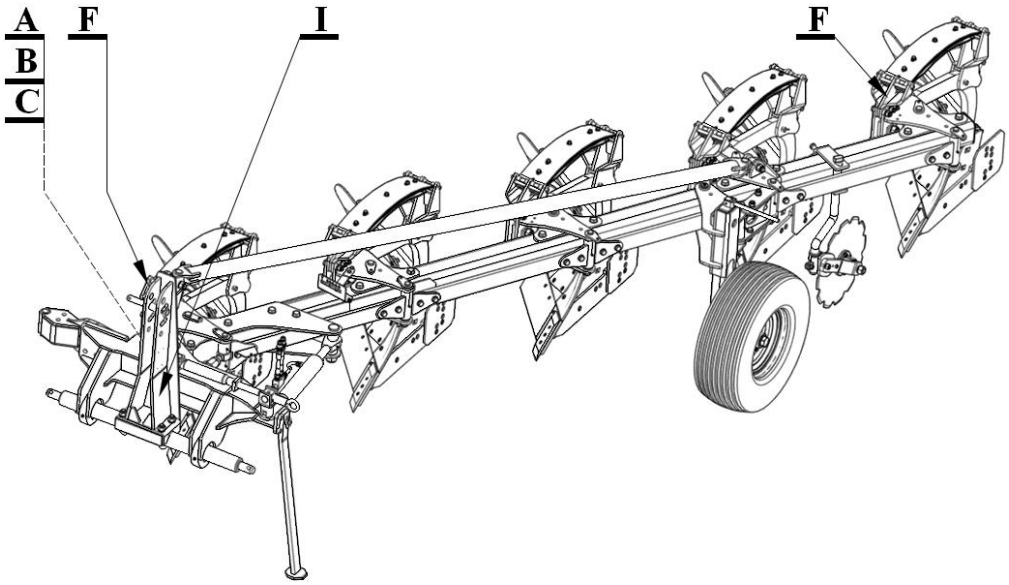

Rysunek: 3 ***TUR vario R (4; 5)***

1.6 Tabliczka znamionowa

Dane agregatu umieszczone są na tabliczce znamionowej z lewej strony na wieszaku pługa.

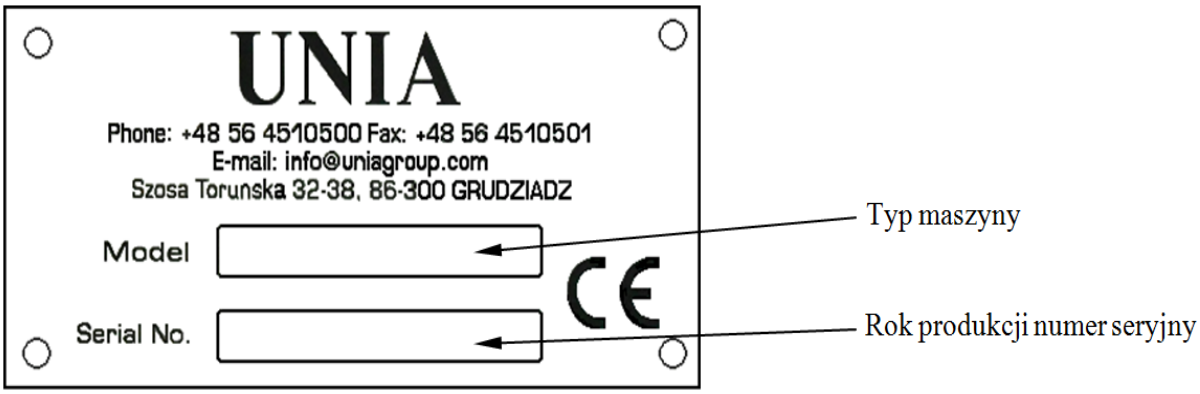

2. Identyfikacja maszyny

Maszyny **TUR; TUR vario** dostarczane są w następujących wersjach:

- ze stałą szerokością orki(śrubowa regulacja ustawienia pierwszej skiby)

- **TUR 30/35-3** - rama 100x100x8, korpus MX ze zgarniaczem
- **TUR/TUR R 35**(**3+; 3+1; 4+; 4+1**)* - rama 120x120x6, korpus MX ze zgarniaczem
- **TUR/TUR R 40**(**3+; 3+1; 4+; 4+1**)* - rama 120x120x6, korpus ZX ze zgarniaczem
- **TUR 40 plus**(**3+; 3+1; 4+; 4+1**)* - rama 120x120x6, korpus ZX , przedpłużki

- z płynną szerokością orki(regulacja ustawienia pierwszej skiby)

- mechaniczną **TUR vario/TUR vario R** 4 - rama 120x120x6, korpus ZX ze zgarniaczem
- hydrauliczną **TUR vario/TUR vario R** 5 - rama 120x120x6, korpus ZX ze zgarniaczem

* Konstrukcja pługów umożliwia zamontowanie przedłużacza ramy wraz z ostatnią parą korpusów.

Zabezpieczenia korpusów:
TUR - bezpiecznikowe(śrubowe) - śruba M12x65 mm
TUR R - resorowe non-stop(5 piór resoru -TUR; 7- piór TUR vario)
Pługi mogą występować w wersji;

- **plus** (zwiększony - prześwit pod ramą, rozstaw korpusów)

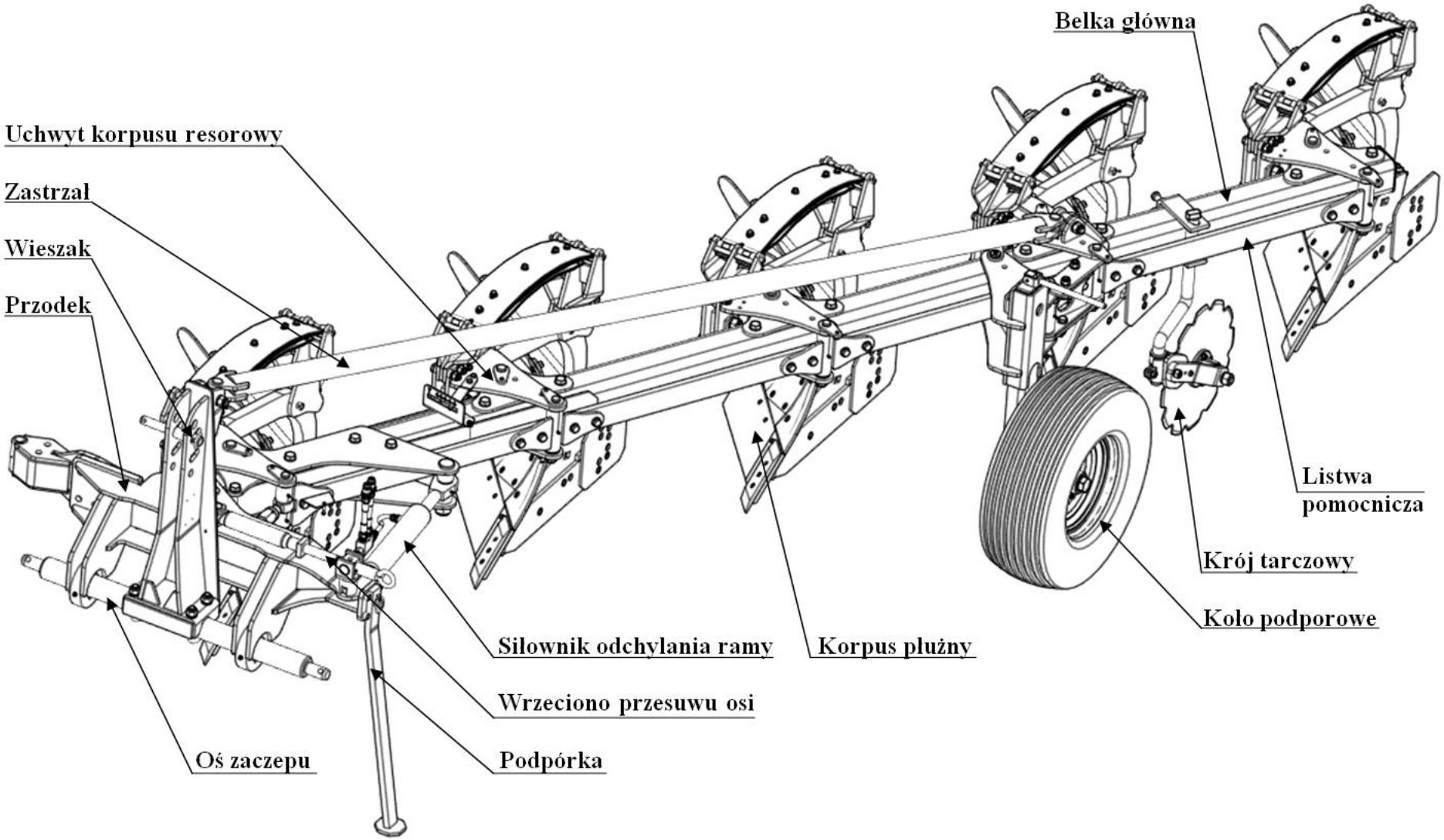

Rysunek: 4 ***Budowa*** *TUR R vario 5*

2.1 **Charakterystyka techniczna pługów** TUR/TUR vario/TUR R/TUR plus

Tabela:1

L.p.	Parametry	Jedn. miary	Typ pługa										
			100x100 TUR 30/35- 3	**120x120** TUR 35/ TUR R 35* 3+	**120x120** TUR 35/ TUR R 35* 3+1	**120x120** TUR 35/ TUR R 35* 4+	**120x120** TUR 35/ TUR R 35* 4+1	**120x120** TUR 40/ TUR R 40*/ TUR plus● 3+	**120x120** TUR 40/ TUR R 40*/ TUR plus● 3+1	**120x120** TUR40/ TUR R 40*/ TUR plus● 4+	**120x120** TUR 40 / TUR R 40*/ TUR plus● 4+1	**120x120** TUR vario/ TUR vario R* 4	**120x120** TUR vario/ TUR vario R* 5
1	**Liczba i typ korpusów płużnych**	**sztuk**	**3 MX**	**3 MX**	**4 MX**	**4 MX**	**5 MX**	**3 ZX**	**4 ZX**	**4 ZX**	**5 ZX**	**4 ZX**	**5 ZX**
2	**Szerokość skiby**	**m**	**0,30/0,35**	**0,35**				**0,40**				**0,35÷0,50**	
3	**Nominalna szerokość robocza pługa**	**m**	**0,90/1,05**	**1,05**	**1,4**	**1,4**	**1,75**	**1,2**	**1,6**	**1,6**	**2,0**	**1,4÷2,0**	**1,75÷2,5**
4	**Max. głębokość robocza**	**m**	**0,27**					**0,32**					
5	**Prześwit pod ramą**	**m**	**0,66**	**0,75**				**0,75/0,85●**				**0,80/0,75***	
6	**Rozstaw korpusów**	**m**	**0,76/0,88**	**0,85**				**0,90**				**1,0**	
7	**Prędkość robocza**	**km/h**	**6÷10**										
8	**Wydajność efektywna W1**	**ha/h**	**0,54÷0,9/ 0,63÷1,05**	**0,63÷1,05**	**0,84÷1,4**	**0,84÷1,4**	**1,05÷1,75**	**0,72÷1,2**	**0,96÷1,6**	**0,96÷1,6**	**1,2÷2,0**	**0,84÷1,4/ 1,2÷2,0**	**1,05÷1,75/ 1,5÷2,5**
9	**Zapotrzebowanie mocy**	**KM**	**45÷60**	**45÷60**	**60÷80**	**60÷80**	**80÷100**	**60÷80**	**80÷110**	**80÷110**	**110÷150**	**90÷120**	**110÷150**
10	**Masa /bez wyposażenia/ ~**	**kg**	**330**	**510/700***	**600/850***	**600/890***	**680/920***	**510/720* /510●**	**610/870* /610●**	**610/920* /610●**	**700/1080* /700●**	**800/980***	**990/1170***
11	**Klasa ciągnika współpracującego**	**kN**	**9**	**9**	**14**	**14**	**14**	**14**	**14÷20**	**14÷20**	**20÷30**	**14÷20**	**20÷30**
12	**Wymiary gabarytowe**												
	- długość ~	**mm**	**2325/2600**	**2715**	**3490**	**3490**	**4265**	**2775**	**3580**	**3580**	**4385**	**4220**	**5180**
	- szerokość ~	**mm**	**1430/1525**	**1785**	**1865**	**2135**	**2215**	**1880**	**1970**	**2280**	**2370**	**1850**	**2100**
	- wysokość ~	**mm**	**1145**	**1310**	**1310**	**1310**	**1310**	**1310**	**1310**	**1360**	**1360**	**1540**	**1540**

Legenda: ● - **plus** wersja podwyższona,

***** - wersja resorowa

3. Instrukcja użytkowania i obsługi

3.1 Pierwsze uruchomienie

Przed pierwszym uruchomieniem maszyny należy:

- dokładnie zapoznać się z instrukcją obsługi
- sprawdzić stan techniczny maszyny, a przede wszystkim stan organów roboczych, mechanizmów zabezpieczających i układu hydraulicznego. W przypadku stwierdzenia uszkodzeń lub zużycia należy dokonać wymiany części na nowe
- sprawdzić, czy są dokręcone wszystkie śruby. Szczególnie w pierwszym okresie eksploatacji często dokręcaj nakrętki
- sprawdzić czy szybkozłącza węży hydraulicznych maszyny, pasują do gniazd w ciągniku
- sprawdzić czy wrzeciona (śruby regulacyjne) obracają się bez zacięć
- sprawdzić ciśnienie powietrza w kołach w/g zaleceń producenta
- sprawdzić czy elementy wymagające smarowania są nasmarowane
- sprawdzić, czy układ zawieszenia maszyny jest taki sam jak dla ciągnika

3.2 Przygotowanie ciągnika z maszyną

- ciśnienie w kołach ciągnika musi być jednakowe na tej samej osi, zapewnia to równomierną głębokość pracy maszyny
  cięgła dolne ciągnika (c) muszą być ustawione na sztywno (zablokować otwory wzdłużne) a także ustawić na jednakowej wysokości od podłoża
- ustawienie wieszaków cięgieł ciągnika (w) powinno umożliwiać opuszczenie dolnych cięgieł poniżej osi zawieszenia w celu uzyskania wymaganej głębokości pracy i jednocześnie uzyskanie wystarczającej wysokości podniesienia cięgieł do transportu

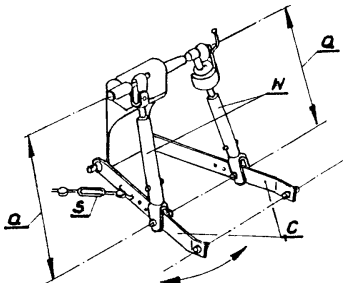

Rysunek:5 ***Wieszak ciągnika***

- w celu zachowania równowagi ciągnika z maszyną, należy zamocować obciążniki osi przedniej
- szybkozłącza węży hydraulicznych maszyny muszą pasować do gniazd w ciągniku
- oś zawieszenia powinna znajdować się na środku maszyny
- kategoria przegubu dolnego osi zawieszenia musi zgadzać się po stronie maszyny i ciągnika!

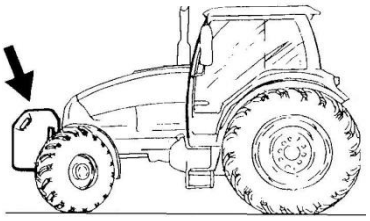

Rysunek:6 ***Obciążenie przednie***

3.3 Podczepianie oraz odczepianie maszyny

3.3.1 Maszyny zawieszane

Aby prawidłowo bezpiecznie podłączyć agregat do ciągnika powinien on stać na twardym i równym podłożu.

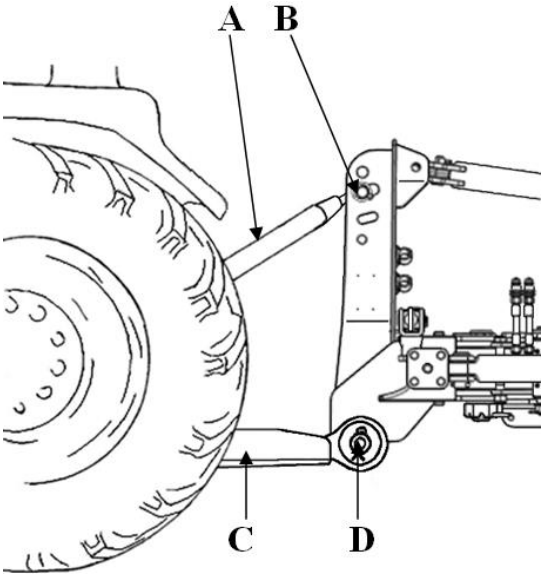

Rysunek:7

Podczepianie maszyny zawieszanej

a) **Zawieszanie**

- układ hydrauliczny ciągnika przełącz na regulacje pozycyjną
- odłącz od agregatu oś zawieszenia D i załóż ją na dolne cięgno ciągnika C
- cofnij ciągnik na odległość umożliwiającą połączenie osi zawieszenia D z płytami ramy oraz łącznika górnego ciągnika A
- zabezpiecz oś zawieszenia D w płytach ramy za pomocą przetyczek i zawleczek
- połącz górny łącznik ciągnika A. Położenie sworznia górnego B we wieszaku mocować wg potrzeby ukształtowania terenu. W czasie pracy agregatu punkt zaczepienia górnego powinien być wyżej umieszczony niż punkt przyłączenia tego łącznika na ciągniku
- złóż podpórkę(zaczep do narzędzi doprawiających*- pługi) do pozycji transportowej
- (sprawdź działanie mechanizmu obrotowego pługa, obracając pług o 180° i z powrotem)** - pługi obracalne

b) **Odczepianie**

- opuść maszynę na równe i twarde podłoże
- zmniejsz ciśnienie w układzie hydraulicznym maszyny za pomocą swobodnego (pływającego) położenia dźwigni hydraulicznych ciągnika
- odłącz przewody hydrauliczne, oś zawieszenia D oraz łącznik górny ciągnika A
- opuść podpórkę i zabezpiecz

3.4 Transport maszyny po drodze

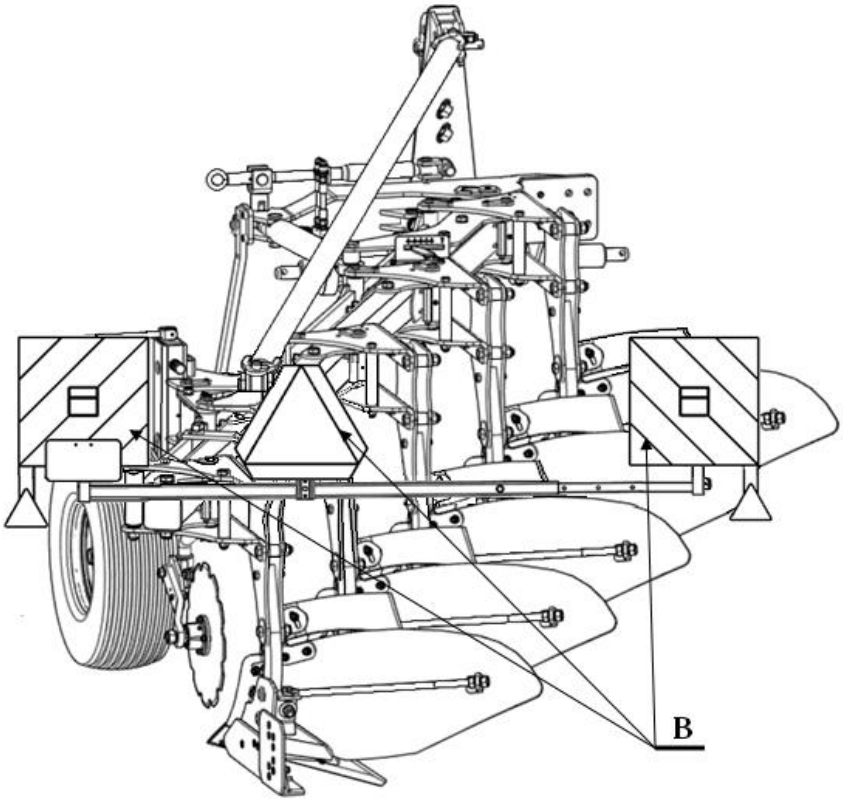

*Rysunek: 8 Pług **TUR vario 5***

- agregat składający się z ciągnika rolniczego i zagregowanej z nim maszyny rolniczej musi spełniać wymagania identyczne ze stawianymi samemu ciągnikowi
- zabrania się przejazdów po drogach publicznych maszyny (ciągnik + maszyna) bez odpowiedniego oznakowania B
- przed rozpoczęciem jazdy odpowiednio wyreguluj łańcuchy napinające boczne cięgna (stabilizatory) ciągnika, powinny one ograniczać nadmierne wahania maszyny na boki
- tablice ostrzegawcze z oświetleniem B należy zdemontować do pracy w polu, aby nie uległy uszkodzeniu i zabezpieczyć przetyczkami

3.5 Regulacja maszyny

3.5.1 Regulacja kroju

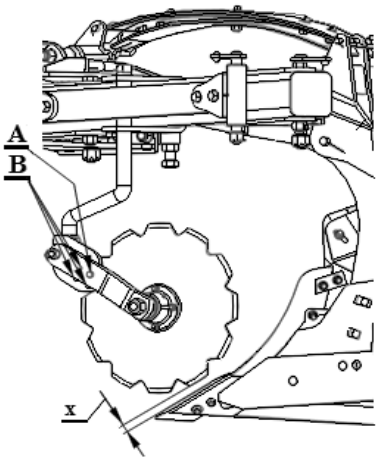

- głębokość pracy kroju powinna być regulowana śrubą A mocowaną na otworach B w zależności od głębokości orki, 1/3 kroju talerzowego powinna znajdować się w gruncie,

- minimalna odległość pomiędzy lemieszem, a krojem talerzowym
- 5 cm (**X**)

3.5.2 Regulacja przedpłużka

- poluzuj trzy śruby dociskowe(**1**);
- wysuń (wsuń) z uchwytu słupicę przedpłużka (**2**), aby uzyskać wymaganą głębokość pracy.

Głębokość pracy przedpłużków powinna wynosić max. 10 cm.



Należy zachować ostrożność. W trakcie regulacji krojów, przedpłużków istnieje ryzyko zranienia

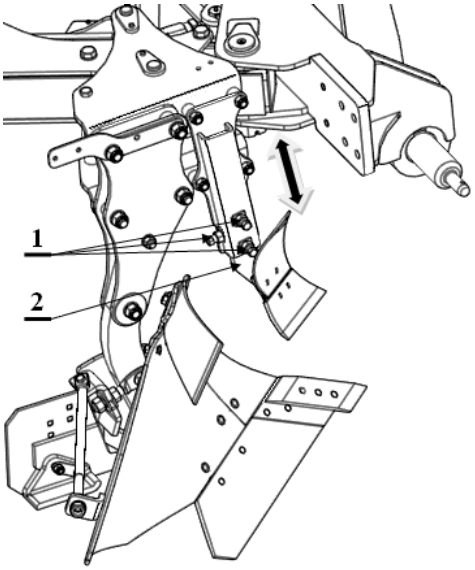

3.5.3 Ustawienie korpusów: MX, ZX, LONG
(odkładnice pełne, ażurowe - listwowe)

- różnica w wysokości korpusów (odległość od dziobu lemiesza do ramy) nie powinna przekraczać 10 mm,
- kąt pochylenia korpusu w niewielkich granicach reguluj śrubą **(2**) *Rys. 9*
  Przy nominalnym ustawieniu dla tylnego korpusu odległość końca płozu (nakładki) od podłoża powinna wynosić 5÷15 mm.
- kąt roboczy odkładnicy określony jest śrubą wypory **(W)** *Rys. 9*

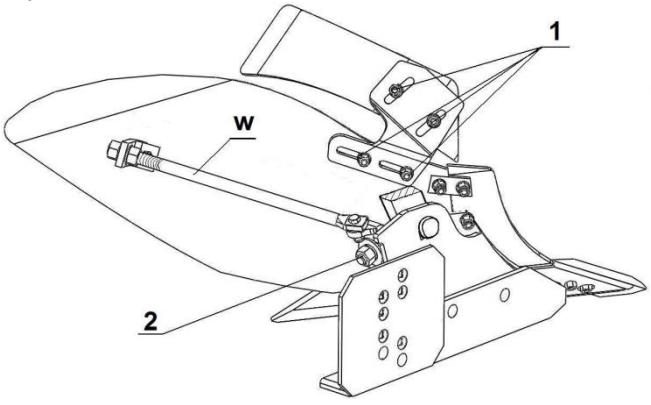

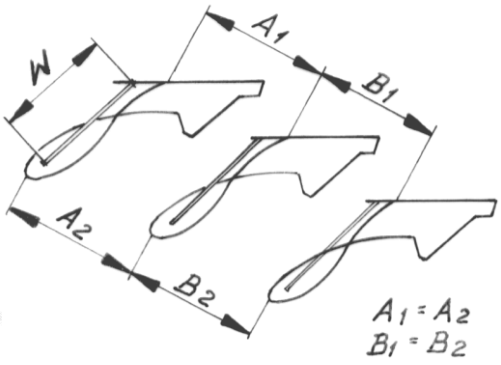

Rysunek: 9

3.5.4 Regulacja zgarniacza

Regulacji dokonaj za pomocą śrub **1**(*Rys.9*) mocowanych na otworach podłużnych uchwytu zgarniacza

3.5.5 System reakcji na kamienie(zabezpieczenia)

- **Bezpiecznikowe**.

Wymagana odpowiednia twardość śrub, aby następowało jej ścięcie, a nie odkształcenie.

a/. Wymiana bezpiecznika

Po ścięciu bezpiecznika(**1**) usuń uszkodzone części śruby. Poluzuj śrubę(**2**), unieś nieco pług i załóż nowy bezpiecznik.
Obie śruby mocno dokręć.

Stosuj oryginalne bezpieczniki Unii Grudziądz.

b/. Wartości dokręcania bezpieczników:

- **TUR 30/35-3;TUR35/40(3+; 4+); TUR vario** (70 Nm),
- **TUR 40 plus** (120 Nm),

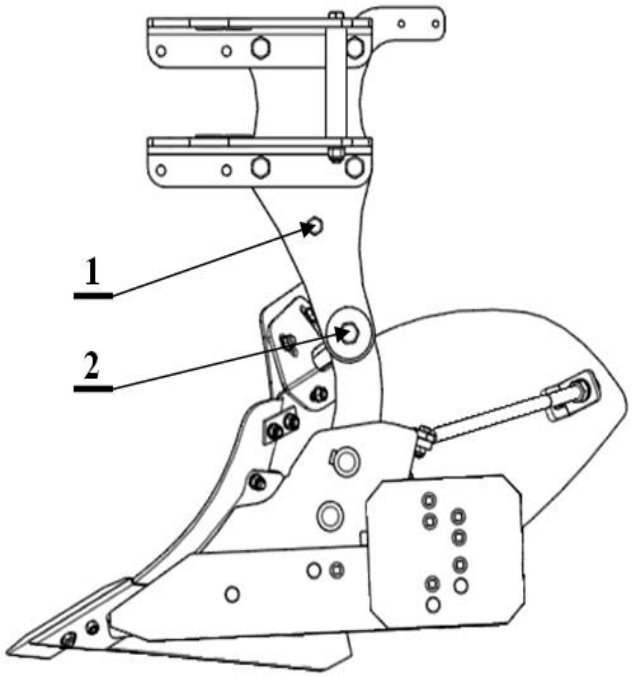

- **Resorowe (sprężyna piórowa)**:

* - wersja 5 piórowa
pługi **TUR R 35/40(3+; 4+)**

* - wersja 7 piórowa
pługi **TUR vario R(4; 5)**

Dopuszcza się wzmocnienie wersji :
- TUR R(z 5 do 7 piór)
- TUR R vario(z 7 do 9 piór)

Nominalne fabryczne ustawienie **L**=**700** mm.

Do napięcia resoru służy śruba **1**(*Rys.10*)

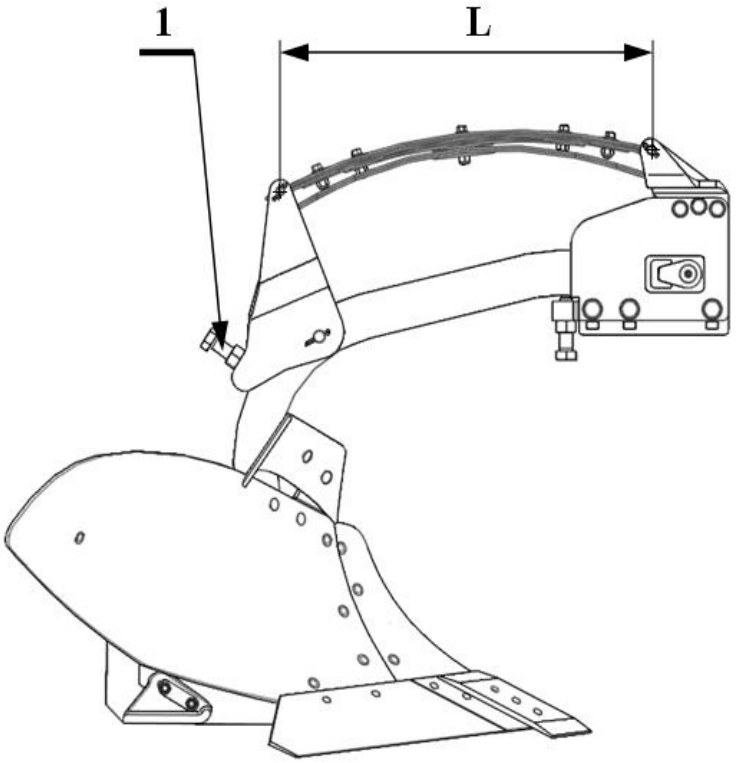

Rysunek: 10

3.6 Ustawienia maszyny na polu

3.6.1 Łącznik górny.

Łącznik górny (**1**) *Fot. 1* powinien mieć taką długość, aby rama pługa była równoległa do gruntu.

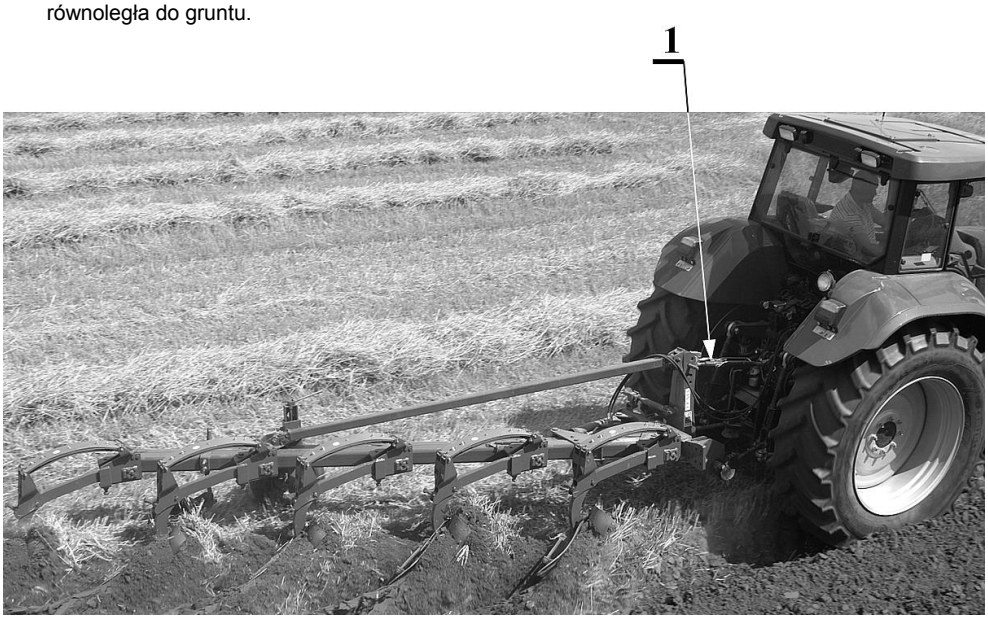

Fotografia: 1

3.6.2 Głębokość robocza

- Sprawdzić ciśnienie powietrza w kole:
  a/. koło 10.0/80-12-10PR-5/80/115 - 3,9 bar (TUR vario)
  b/. koło 200/60-14.5-10PR-5/80/115 - 4,1 bar (TUR)
- Do regulacji głębokości służą śruby regulacyjne **1, 2** (*Rys. 11*)
- Głębokość orki podczas dwóch przejazdów w różnych kierunkach powinna być jednakowa

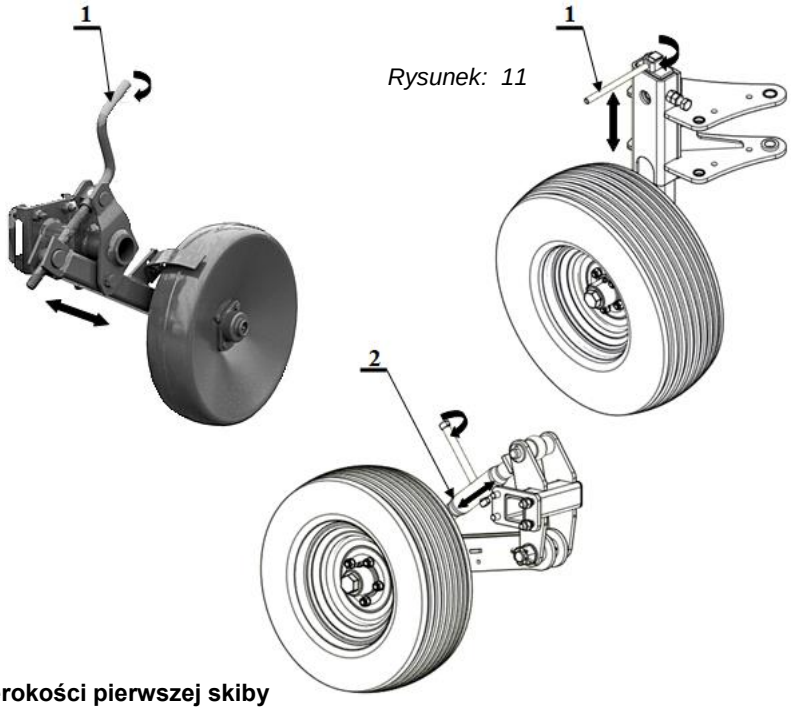

Rysunek: 11

3.6.3 Regulacja szerokości pierwszej skiby

Regulację szerokości orki (pierwszej skiby) i możliwość prawidłowego ustawienia pługa uzyskuje się za pomocą dwóch regulacji:

- **poprzecznej -** ustawienie szerokości pierwszej skiby;
- **podłużnej** - ustawienie przodka w osi symetrii ciągnika i ramy pługa (belka główna + belka pomocnicza) TUR vario;
  - ustawienie całego pługa TUR (100; 120) pod takim kątem, aby uzyskać nominalną szerokość roboczą pługa i optymalny nacisk płóz na bruzdę.

Regulację poprzeczną przeprowadź za pomocą śruby regulacji poprzecznej **poz.1 Rys. (12; 13; 14)** przesuwając ramę z korpusami tak, aby dziób lemiesza pierwszego korpusu znalazł się w odległości równej nominalnej szerokości korpusu od ścianki bruzdy poprzedniego korpusu.

Regulację podłużną przeprowadź za pomocą śruby regulacji podłużnej **poz.2 Rys. (12; 13; 14)**.
Pług należy ustawić tak, aby płóz ostatniego korpusu zostawił wyraźny ślad na ściance bruzdowej, nie powinno jednak występować nadmierne zagłębienie płozu w ściankę.

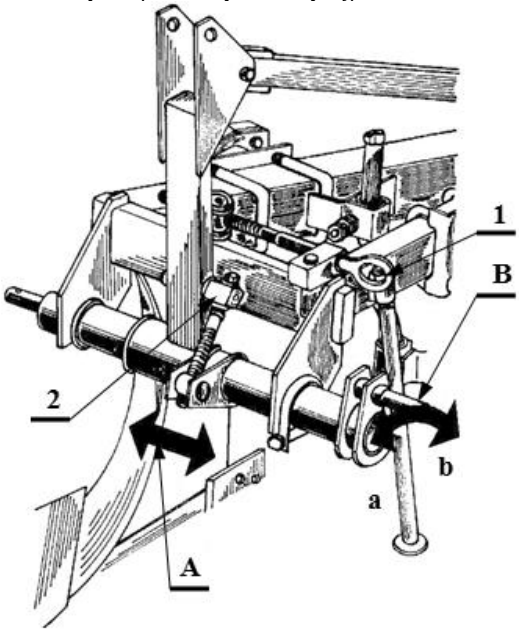

Rys. 12 Regulacja pługa TUR 100

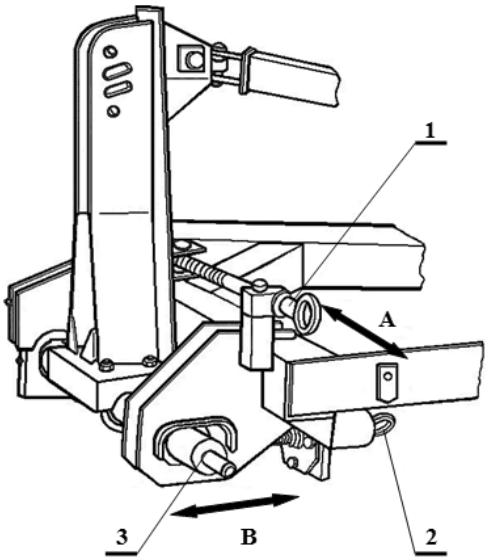

Rys. 13 Regulacja pługa TUR 120

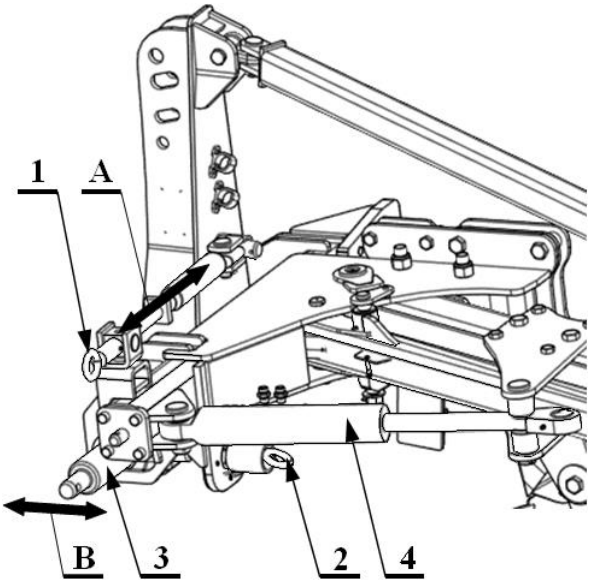

Rys. 14 Regulacja pługa TUR VARIO

1 - śruba regulacji poprzecznej;
2 - śruba regulacji podłużnej;
3 - oś zawieszenia.
4 - siłownik odchylania ramy

A - regulacja poprzeczna
B - regulacja podłużna

W miarę zużywania się organów roboczych pługa (płozy, lemiesze), należy dokonywać korekty ustawienia pługa za pomocą regulacji podłużnej. Regulacja podłużna powinna zapewnić stabilną pracę ciągnika z pługiem (ciągnik jedzie prosto, nawet bez ingerencji traktorzysty z kołami przy skraju bruzdy).

Po dokonaniu regulacji poprzecznej i podłużnej, dokonaj pomiaru szerokości roboczej pługa, mierząc odległość od ścianki bruzdy przed przejazdem do ścianki bruzdy po przejeździe. Nominalne szerokości robocze pługów podane są w tabeli **1**.

Jeżeli szerokość robocza jest za duża lub wieszak pługa wraz z cięgłami dolnymi ciągnika przemieszcza się od osi ciągnika w stronę nie zaoranego pola (calizny) – skróć śrubę regulacji podłużnej przesuwając lewy czop osi zawieszenia do tyłu pługa (położenie **„b" Rys. 12; poz.3 Rys. 13; 14**).

Przy prawidłowym ustawieniu pługa dolne cięgła ciągnika znajdują się w jednakowej odległości od osi symetrii ciągnika (lub opon), a łącznik górny przebiega wzdłuż osi ciągnika.

ZAPAMIĘTAJ - Dokonywanie regulacji pługa za pomocą śrub regulacyjnych, może w przypadku, gdy pług znajduje się w położeniu roboczym, wymagać użycia znacznej siły. Wtedy pług należy unieść do położenia transportowego i opuścić swobodnie na ziemię, a następnie kontynuować regulację.

3.7 Praca pługiem.

Właściwej regulacji pługa możemy dokonać po wykonaniu pierwszych przejazdów, gdy ciągnik zostanie wprowadzony w bruzdę o wymaganej głębokości pracy. Prawidłowo zawieszony i wyregulowany pług powinien podczas orki posuwać się równo za ciągnikiem oraz utrzymywać takie położenie, aby skiby miały jednakową szerokość, korpusy płużne orały na jednakowej głębokości.

UWAGA - Podczas pracy pługiem unikaj gwałtownych szarpnięć.
- Nie cofaj, ani nie zawracaj z korpusami zagłębionymi w ziemi.
- Nawroty wykonuj łagodnie, bez używania hamulców niezależnych ciągnika.

4. Serwis i konserwacja

4.1 Uwagi ogólne

Należy zawsze stosować oryginalne części zamienne, ponieważ są one odpowiedniej jakości i pasują do agregatu. Jest to poza tym warunkiem zachowania gwarancji.

4.2 Wymiana części roboczych

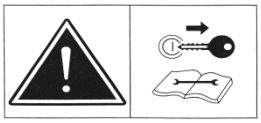

Wszystkie części robocze (ścieralne) należy w porę wymieniać, chronić przed zużyciem inne, bardziej kosztowne zespoły.



W celu wymiany jakiegokolwiek elementu układu hydraulicznego, sprężynowego należy skontaktować się z serwisem.

4.2.1 Momenty dokręcania Md śrub i nakrętek (Nm)

Tabela 2

Klasy wytrzymałości śrub					
wymiar	**skok**	**6.8**	**8.8**	**10.9**	**12.9**
M4	0,7	2,4	3,2	4,5	5,2
M5	0,8	4,5	6	8,4	10
M6	1	8	11	15	17
M8	1,25	18	27	34	40
	1	16	21	30	35
M10	1,5	35	46	65	76
	1,25	31	41	57	67
	1	27	36	50	59
M12	1,75	59	79	111	129
	1,25	49	65	91	107
M14	2	92	124	174	203
	1,5	76	104	143	167
M16	2	127	170	237	277
	1,5	104	139	196	228
M18	2	194	258	363	422
	1,5	135	180	254	296
M20	2,5	250	332	469	546
	1,5	172	229	322	375
M22	2,5	307	415	584	682
	1,5	212	282	397	463
M24	3	432	576	809	942
	2	322	430	603	706
M27	3	640	740	1050	1250
	2	480	552	783	933
M30	3,5	755	1000	1450	1700
	2	560	745	1080	1270
M36	4	980	1290	1790	2020
	2	730	960	1340	1500

4.3 Smarowanie

Do smarowania używaj smarów mineralnych. Przed wciśnięciem smaru oczyść punkty smarowania. Smarowanie przeprowadź w miejscach oznaczonych na *Rys. 15* i opisanych w *Tabeli: 3*

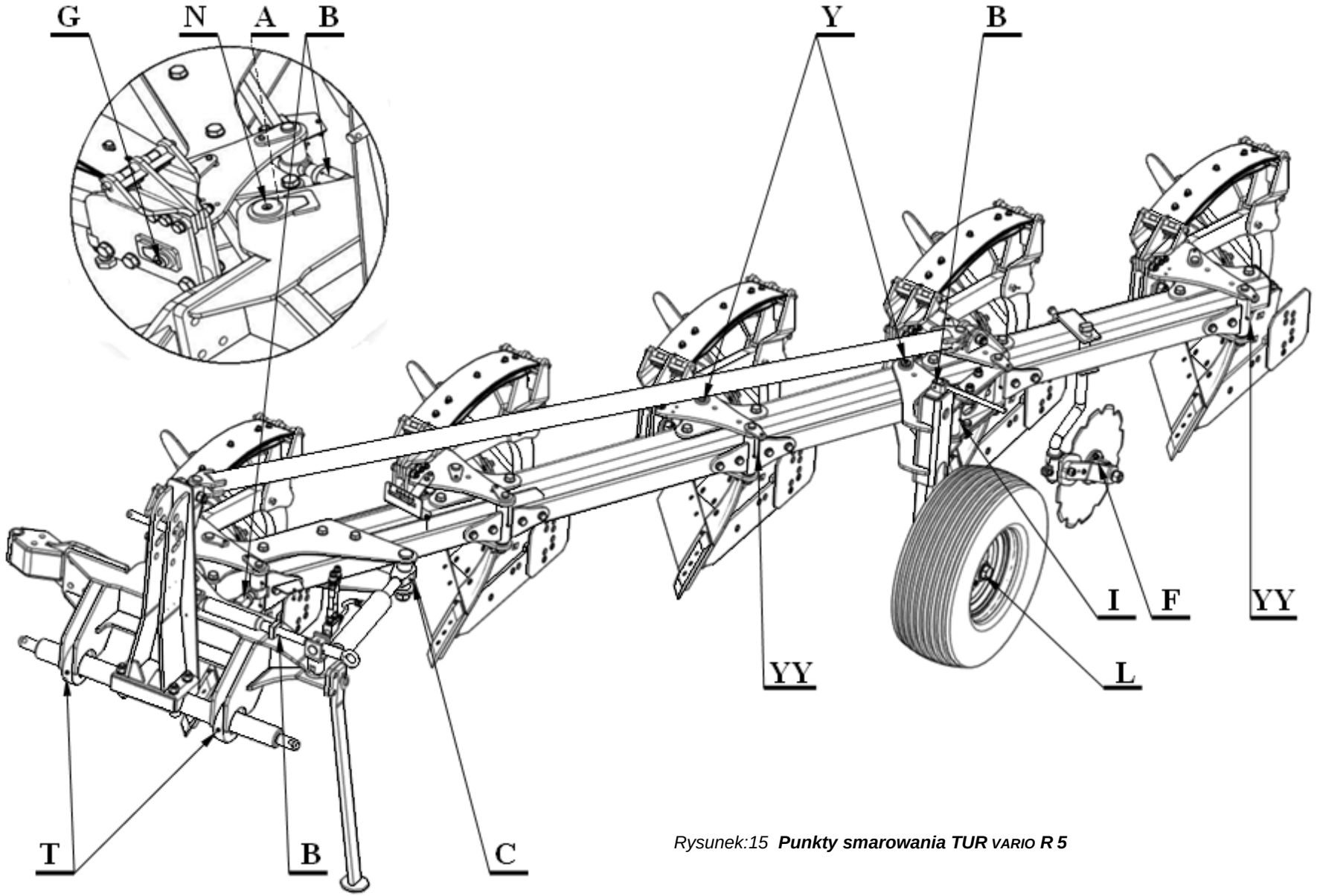

Rysunek:15 ***Punkty smarowania TUR VARIO R 5***

4.3.1 Miejsca smarowania

Tabela: 3

L.p.	Oznaczenie	Nazwa	Gatunek materiału smarowniczego	Częstotliwość smarowania (ha)
1	**A**	Tuleja przegubu ramy	smar ŁT-4S-3	200
2	**B**	Śruby- wrzeciona, zderzaka, regulacyjna, wrzeciono	-II-	
3	**C**	Cylinder hydrauliczny(tłoczysko), ucho cylindra	-II-	
4	**D**	Śruba regulacji talerzy	-II-	
5	**E**	Łożyska wału, piasta	-II-	
6	**F**	Piasta kroju talerza, zespół łożyskowy	-II-	
7	**G**	Sworznie mocujące sprężynę i uchwyt zęba	-II-	
8	**H**	Prowadnica	-II-	300
9	**I**	Tuleja	-II-	
10	**J**	Przegub dyszla, sworzeń dyszla wału oponowego	-II-	
11	**K**	Wysięg koła	-II-	
12	**L**	Piasta, tuleja koła, koło podporowe	-II-	
13	**Ł**	Tuleja dyszla podwozia	-II-	
14	**M**	Wysięg podwozia, wieszaka	-II-	200
15	**N**	Sworzeń obrotu	-II-	
16	**O**	Łożysko wrzeciona	-II-	
17	**P**	Mechanizm NON-STOP, suwak, przodek	-II-	
18	**R**	Oś spulchniacza śladów	-II-	
19	**S**	Sworzeń belki ruchomej	-II-	
20	**T**	Łożysko, tuleja wysięgu kół jezdnych	-II-	
21	**U**	Zawias regulacji płozy	-II-	
22	**W**	Łącznik	-II-	
23	**V**	Obrotnica	-II-	
24	**Z**	Nakrętka wrzeciona, prowadnica, sworzeń sprężyny	-II-	
25	**X**	Krzyżak(wieszaka, dyszla, koła)	-II-	
26	**Y**	Sworzeń (ramy, dyszla)	-II-	
27	**XX**	Głowica przystawki	-II-	
28	**YY**	Sworzeń belki pomocniczej	-II-	

Nie wyszczególnione pozycje (dotyczy pozostałych maszyn) smarować co 300 hektarów.

4.4 Przechowywanie maszyny

Każdorazowo po zakończeniu pracy maszynę oczyść z ziemi, a następnie przeprowadź przegląd części i zespołów. Części zużyte lub uszkodzone wymień na nowe. Dokręć poluzowane połączenia śrubowe. Maszynę przechowuj na terenie utwardzonym.

Po zakończonym sezonie należy:

- dokładnie oczyścić maszynę
- przeprowadzić smarowanie maszyny w miejscach wymienionych w ***Tabeli: 3***
- powierzchnie robocze wałów(korpusów płużnych*, zgarniaczy*- pługi), oraz czopy osi zawieszenia przemyj naftą i następnie zabezpiecz przed korozją, powlekając je za pomocą pędzla smarem
- miejscowe uszkodzenia malatury uzupełnij przez ponowne pokrycie farbą
- w przypadku przechowywania maszyny w okresie zimowym na wolnym powietrzu - wymontuj z niego cylinder hydrauliczny z przewodami i przechowuj go w suchym, przewiewnym oraz możliwie przyciemnionym pomieszczeniu

4.5 Demontaż i kasacja

Po zakończeniu okresu użytkowania maszynę należy złomować. Rozbiórkę i demontaż należy powierzyć wyspecjalizowanej firmie.

4.6 Warunki gwarancji i usługi gwarancyjne

Maszyny rolnicze objęte są gwarancją przy zachowaniu przepisów podanych w instrukcji obsługi, dotyczących prawidłowej eksploatacji i konserwacji. W okresie gwarancji należy stosować wyłącznie fabryczne części produkcji "UNII" Grudziądz.



Wszelkie zmiany oraz samodzielne naprawy w okresie gwarancyjnym są niedopuszczalne pod rygorem utraty gwarancji. Bliższe informacje dotyczące trybu zgłaszania reklamacji są zawarte w karcie gwarancyjnej dołączonej wraz z instrukcją do obsługi każdej maszyny.
Wykonawcami usług gwarancyjnych są: sprzedawca(dealer) - wpisani do karty gwarancyjnej w czasie sprzedaży.

4.7 Usterki w pracy maszyny i ich usuwanie.

Rodzaj usterek	Przyczyny usterek	Sposoby usuwania
1. Przód ciągnika wskazuje tendencje do podnoszenia się.	**- Przód jest zbyt lekki. Uwaga: Nie wolno nigdy dopuścić do tego by ciągnik jechał tylko na tylnych kołach(przód uniesiony w górze).**	**- Zamontować obciążniki.**
2. Ciągnik skręca na jedną stronę i konieczne jest przeciwdziałanie kierownicą.	**- Pług nie został właściwie wyregulowany.**	**- Poprawić ustawienia poszczególnych elementów pługa, zobacz ustawienia podstawowe: szerokość pierwszej skiby oraz kąt pochylenia ramy.** **- Sprawdzić rozstaw kół ciągnika z przodu i z tyłu.** **- Sprawdzić, czy stabilizatory ciągnika nie są napięte.** **- Sprawdzić położenie wieszaka pługa(musi być na środku osi zawieszenia)**

Zamawiając detale lub podzespoły z katalogu należy podać:

- dokładny adres zamawiającego
- nazwę, symbol i numer fabryczny maszyny, rok produkcji i nazwę producenta
- L.p., numer katalogowy części lub kompletu
- Liczbę sztuk

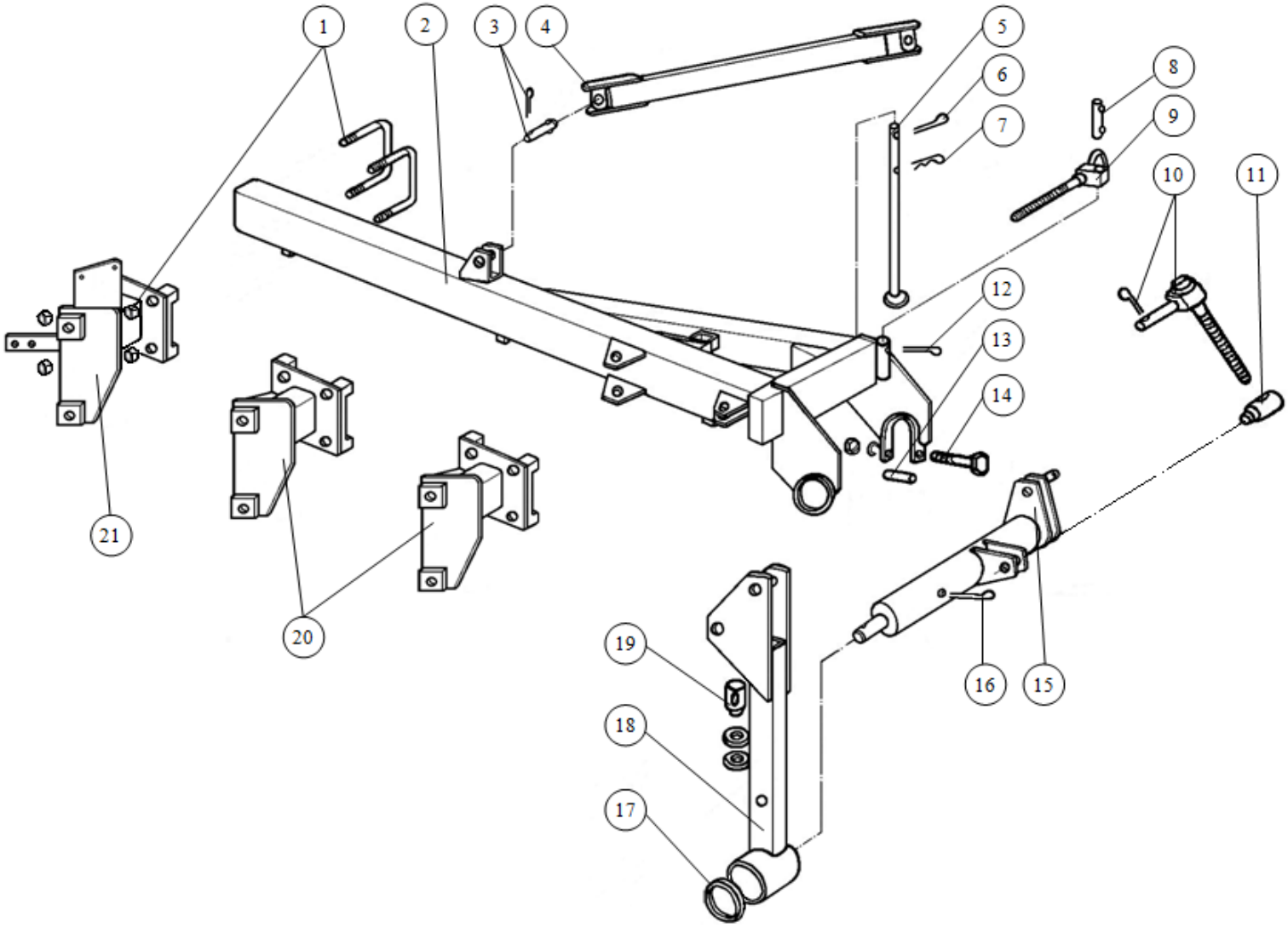

Tablica:1 **Rama z osią zawieszenia** TUR 30/35-3

Tablica:1 ***Rama z osią zawieszenia*** *TUR 30/35-3*

L.p.	***Numer katalogowy***	***Uwagi***
1	**1674/00-151/0** **M20-8-B-Fe/Zn5**	**M20x122x151** **DIN 985**
2	**1123/24-000/0**	
3	**1023/00-00-001/1** **S-5x40-Fe/Zn5**	**25x104** **DIN 94**
4	**1123/00-700/0**	
5	**1122/00-200/0**	
6	**S-5x40-Fe/Zn5**	**DIN 94**
7	**A 85-Fe/Zn5**	**DIN 11024**
8	**1023/00-00-008/0**	**24x81**
9	**1023/00-01-000/2**	
10	**1023/03-03-000/1** **S-6,3x45-Fe/Zn5**	**DIN 94**
11	**1023/03-00-001/0**	
12	**S-5x45-Fe/Zn5**	**DIN 94**
13	**1023/00-00-003/0**	**ø25x2,3/71,5**
14	**M16x110-8.8-B-Fe/Zn5** **Z 16,3-Fe/Zn5** **M16-8-B-Fe/Zn5**	**DIN 931** **DIN 127** **DIN 934**
15	**1023/03-01-000/0**	
16	**S-10x80-Fe/Zn5**	**DIN 94**
17	**1036/00-00-001/0**	
18	**1023/03-04-000/0**	
19	**1023/00-00-004/0**	**Tr 22x5**
20	**1123/01-000/0**	
21	**1123/02-000/0**	

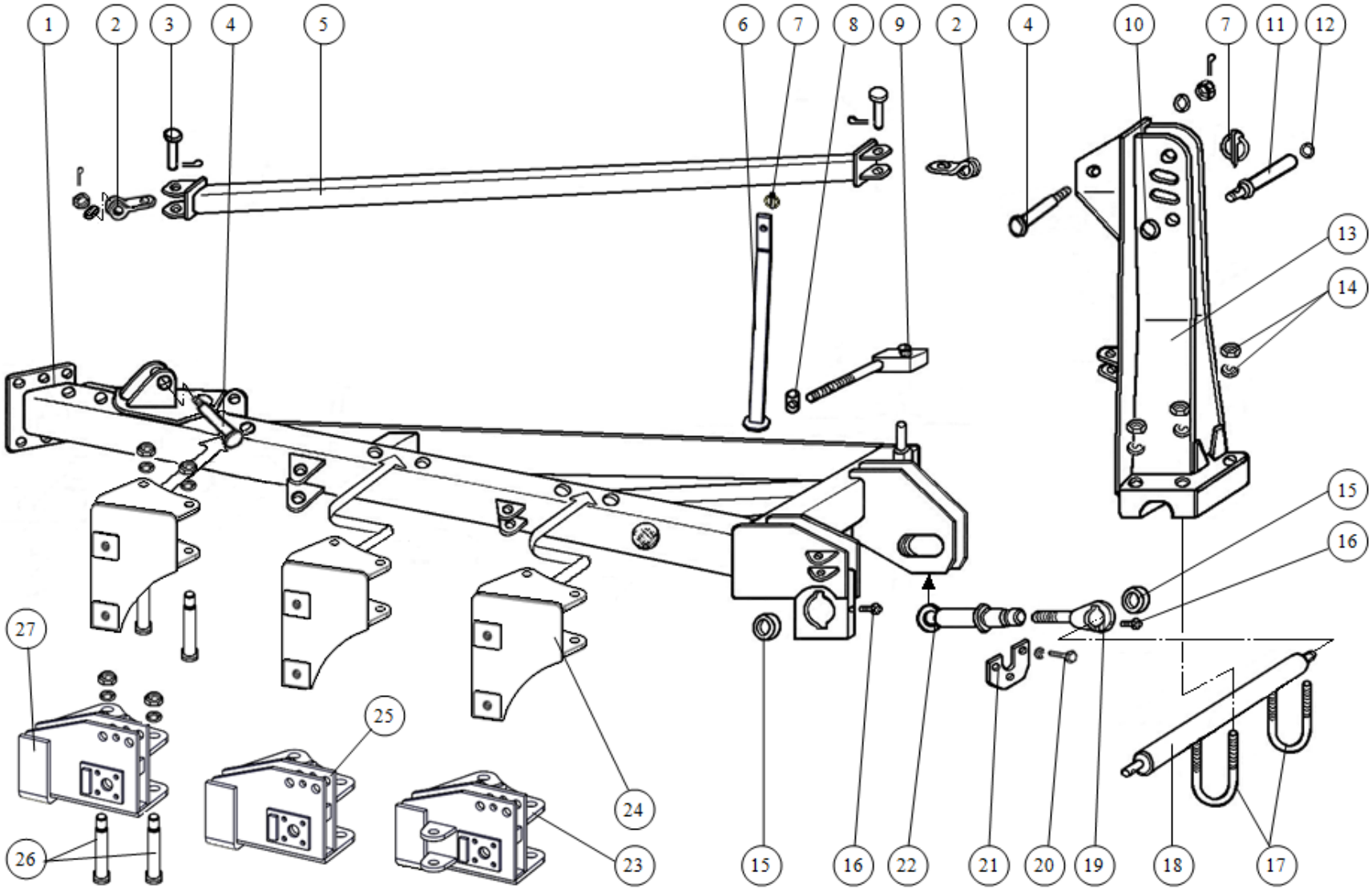

Tablica: 1a **Rama, wieszak, zastrzał, uchwyty korpusów** - TUR/TUR R 35/40 (3+; 4+); TUR 40 plus(3+; 4+)

Tablica:1a ***Rama, wieszak, zastrzał, uchwyty korpusów*** *- TUR/TUR R 35-40(3+; 4+); TUR 40 plus(3+; 4+)*

L.p.	***Numer katalogowy***	***Uwagi***
1	**1137/11-000/0** **1137/12-000/0** **1137/14-000/0** **1138/12-000/0** **1137/49-000/0** **1138/13-000/0**	TUR/TUR R 35 - 3+; TUR/TUR R 35 - 4+; TUR/TUR R 40 - 3+; TUR /TUR R 40 - 4+; TUR 40 plus - 3+; TUR 40 plus - 4+
2	**1101/06-001/0**	
3	**1137/55-001/0** **S-6,3x36-Fe/Zn5**	**B24x70/58** **DIN 94**
4	**1101/00-017/0**	
5	**1137/55-100/0** **1137/56-100/0** **1137/57-100/0** **1137/58-100/0** **1138/23-100/0** **1138/24-100/0**	TUR/TUR R 35 - 3+; TUR/TUR R 35 - 4+; TUR/TUR R 40 - 3+; TUR/TUR R 40 - 4+; TUR 40 plus - 3+; TUR 40 plus - 4+
6	**1127/00-600/0** **1117/02-800/0**	TUR/TUR R 35; 40 - (3+; 4+); TUR 40 plus - (3+; 4+)
7	**A11x50-Fe/Zn-m5c**	**DIN 11023**
8	**1130/00-003/0**	
9	**1137/59-000/0**	
10	**1117/00-039/0**	**ø45/26,5x5**
11	**1117/00-037/0**	**38x215**
12	**1117/00-038/0**	**ø45/33x5**
13	**1137/73-000/0** **1137/76-000/0**	TUR/TUR R 35; 40 - (3+; 4+); TUR 40 plus - (3+; 4+)
14	**M16-8-B-Fe/Zn5** **Z 16,3-Fe/Zn5**	**DIN 934** **DIN 127**
15	**1101/00-006/0**	
16	**M10x1**	**DIN 71412**
17	**M16x78x120-5.6**	**N5-BN-74/1902-01**
18	**1101/00-001/0** **1717/00-351/0**	TUR/TUR R 35 - (3+; 4+); TUR/TUR R/TUR plus 40 - 3+; TUR/TUR R/TUR plus 40 - 4+;
19	**1101/04-000/0**	
20	**M12x30-8.8-B-Fe/Zn5** **Z 12,2-Fe/Zn5**	**DIN 933** **DIN 127**
21	**1101/00-004/0**	
22	**1130/05-000/0**	
23	**1137/45-000/1**	TUR R 35; 40 - (3+; 4+);
24	**1137/48-000/0** **1137/38-000/0**	TUR 35; 40 - (3+; 4+); TUR 40 plus - (3+; 4+)
25	**1137/43-000/1**	TUR R 35; 40 - (3+; 4+);
26	**1117/00-017/0** **25-Fe/Zn5** **M24x2-10-B-Fe/Zn5**	**27x180** **DIN 126** **DIN 985**
27	**1137/44-000/1**	TUR R 35; 40 - (3+; 4+);

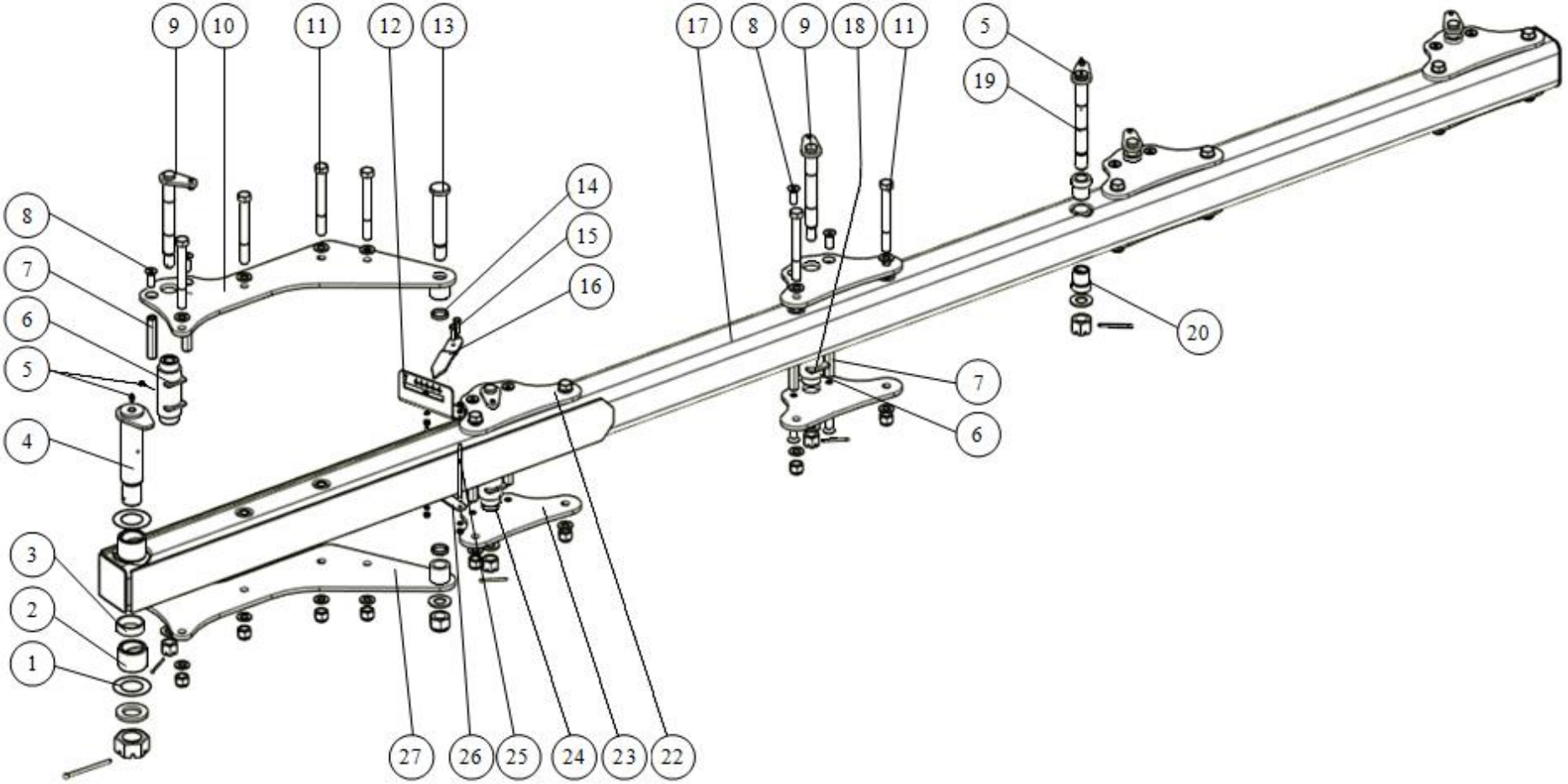

Tablica: 1b **Rama kpl. -** TUR vario/TUR vario R(4; 5)

Tablica: 1b ***Rama kpl. -*** *TUR vario/TUR vario R(4; 5)*

L.p.	*Numer katalogowy*	*Uwagi*
1	**1069/32-003/0**	**ø95/55,5x1**
2	**1127/02-001/0**	**ø70/55x50**
3	**1117/43-002/0**	**ø68/60x19,5**
4	**1140/34-100/0** **2260/00-006/0** **2290/00-006/0** **S-8x125-Fe/Zn5**	 **DIN 94**
5	**M10x1**	**DIN 71412**
6	**1153/152-100/0**	
7	**1153/152-003/0**	
8	**M16x40-10.9-A**	**DIN 7991**
9	**1153/102-100/0** **25 Fe/Zn5** **ZM24x2-10-B-Fe/Zn5** **S-5x63-Fe/Zn5**	 **DIN 126** **DIN 935** **DIN 94**
10	**1140/32-100/0**	
11	**M20x1,5x170-10.9-B-Fe/Zn5** **25 Fe/Zn5** **M20x1,5-10-B-Fe/Zn5**	**DIN 960** **DIN 126** **DIN 985**
12	**1140/35-001/0**	
13	**1153/153-001/0** **31 Fe/Zn5** **M30x2-10-B-Fe/Zn5**	**35x180** **DIN 126** **DIN 985**
14	**1101/00-007/0**	**ø42,4/35,5x6,5**
15	**M10x20-8.8-B-Fe/Zn5**	**DIN 933**
16	**1153/100-004/1**	
17	**1140/31-000/0** **1141/41-000/0**	TUR vario/TUR vario R(4) TUR vario/TUR vario R(5)
18	**1153/154-100/0**	
19	**1153/100-100/0** **31 Fe/Zn5** **ZM30x2-10-B-Fe/Zn5** **S-6,3x71-Fe/Zn5**	 **DIN 126** **DIN 935** **DIN 94**
20	**1153/150-002/0**	
22	**1153/104-001/0**	
23	**1153/104-002/0**	
24	**1153/102-006/0**	
25	**1140/35-003/0** **Z8.2-Fe/Zn5** **M8-8-B-Fe/Zn5**	 **DIN 127** **DIN 934**
26	**1140/35-002/0**	
27	**1140/32-200/0**	
5÷11, 13,14, 26	**1140/32-000/0**	**1 szt.**
5÷9,11,22÷24	**1140/33-000/0**	**1 szt.**
5,7÷9, 11,18, 22÷24	**1153/154-000/0**	2 szt. - TUR vario/TUR vario R(4) 3 szt. - TUR vario/TUR vario R(5)

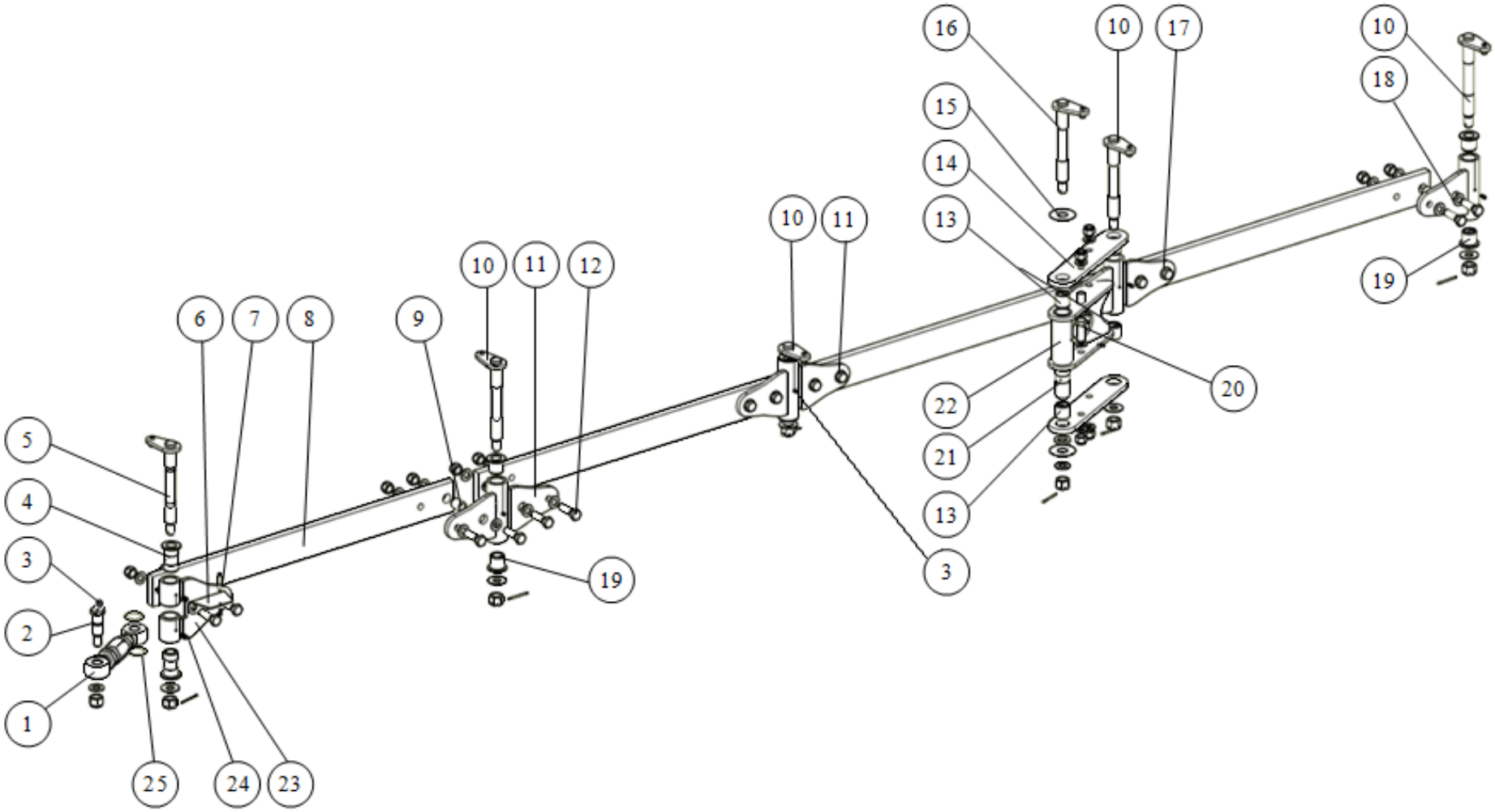

Tablica: 1c **Listwa pomocnicza -** TUR vario/TUR vario R(4; 5)

*Tablica: 1c **Listwa pomocnicza** - TUR vario/TUR vario R(4; 5)*

L.p.	*Numer katalogowy*	*Uwagi*
1	**1153/107-100/0**	
2	**1153/107-006/0** **21-Fe/Zn5** **M20x1,5-10-B-Fe/Zn5**	**25x87** **DIN 126** **DIN 985**
3	**M6**	**DIN 71412**
4	**1153/107-008/0**	**ø48/35/25x65**
5	**1153/107-600/0** **1153/107-011/0** **ZM20x1,5-10-B-Fe/Zn5** **S-4x50-Fe/Zn5**	 **ø45/20,5x3** **DIN 935** **DIN 94**
6	**1153/107-012/0**	
7	**M5x40-8.8-B-Fe/Zn5** **Z 5.1-Fe/Zn5** **M5-8-B-Fe/Zn5**	**DIN 931** **DIN 127** **DIN 934**
8	**1153/143-001/0**	
9	**1153/107-005/0**	**ø24/16,3x31,5**
10	**1153/107-700/0** **1153/107-011/0** **ZM20x1,5-10-B-Fe/Zn5** **S-4x50-Fe/Zn5**	 **DIN 935** **DIN 94**
11	**1153/107-300/0**	
12	**M16x1,5x55-10.9-B-Fe/Zn5** **17-Fe/Zn5** **M16x1,5-10-B-Fe/Zn5**	**DIN 960** **DIN 126** **DIN 985**
13	**1153/107-104/0**	**ø35/25x32**
14	**1153/107-002/0**	
15	**1153/107-007/0**	**ø65/25,5x1,5**
16	**1153/107-700/0** **21-Fe/Zn5** **1680/07-002/0** **ZM20x1,5-10-B-Fe/Zn5** **S-4x50-Fe/Zn5**	**DIN 126** **ø40/25,5x5** **DIN 935** **S-4x50-Fe/Zn5**
17	**1153/107-400/0**	
18	**1153/107-500/0**	
19	**1153/107-009/0**	**ø48/35/25x36**
20	**M16x1,5x45-10.9-B-Fe/Zn5** **17-Fe/Zn5** **M16x1,5-10-B-Fe/Zn5**	**DIN 961** **DIN 126** **DIN 985**
21	**1153/107-010/0**	**ø34,5/26x99**
22	**1153/107-800/0**	
23	**1153/107-200/0**	
24	**1153/107-005/0**	**ø24/16,3x31,5**
25	**41x3,5**	**DIN 3771**

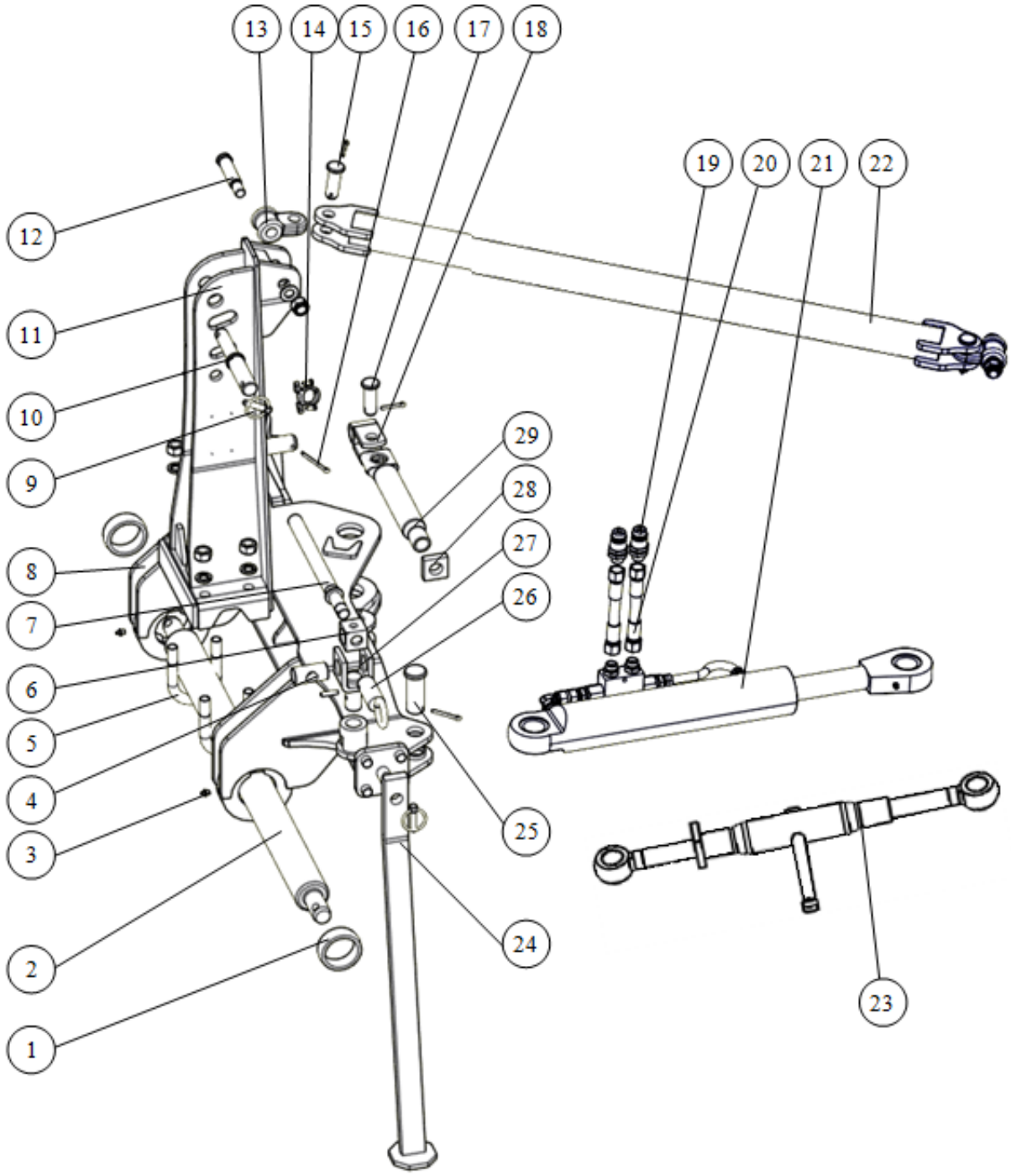

Tablica: 2 ***Przodek z wieszakiem*** *-TUR vario/TUR vario R(4; 5)*

L.p.	***Numer katalogowy***	***Uwagi***
1	**1105/00-003/0**	
2	**1680/00-014/0** **1435/00-003/0 *** **1105/00-001/0**	TUR vario/TUR vario R(4) TUR vario/TUR vario R(4)* TUR vario/TUR vario R(5
3	**M10x1**	**DIN 71412**
4	**1101/03-002/0**	**35x70**

5	**N8-BN-74/1902-01** **Z20,5-Fe/Zn5** **M20-8-B-Fe/Zn5**	**M20x93x130** **DIN 127** **DIN 934**
6	**1101/03-001/0**	
7	**1101/03-500/0**	
8	**1140/27-100/0** **1141/31-100/0**	TUR vario/TUR vario R(4) TUR vario/TUR vario R(5)
9	**A11x50-Fe/Zn5**	**DIN 11023**
10	**1117/00-037/0**	**38x215**
11	**1141/22-000/0**	
12	**1137/00-006/0** **21 Fe/Zn5** **M20-8-B-Fe/Zn5**	**24x116** **DIN 126** **DIN 985**
13	**1101/06-001/0**	
14	**6100** **M6x16-8.8-B-Fe/Zn5**	 **DIN 933**
15	**1137/55-001/0** **S-6,3x40-Fe/Zn5**	**B24x70/58** **DIN 94**
16	**S-6,3x45-Fe/Zn5**	**DIN 94**
17	**1137/55-001/0** **S-6,3x36-Fe/Zn5**	**B24x70/58** **DIN 94**
18	**1101/03-300/0**	
19 **20** **21**	**41121824** **1153/00-800/2500 0** **CJ-S457-16-63/36/195**	**ISO-12,5(M18x1,5) }** TUR vario/TUR vario R(5) ****** TUR vario/TUR vario R(4)
22	**1140/36-100/0** **a/ 1141/42-100/0**	TUR vario/TUR vario R(4) TUR vario/TUR vario R(5)
23	**1115/03-000/0**	TUR vario/TUR vario R(4)
24	**1127/00-600/0** **A11x50-Fe/Zn5**	 **DIN 11023**
25	**1101/00-009/0** **1127/00-006/0** **S-6,3x50-Fe/Zn5**	**35x90/80** **Ø42,4/35,5x9** **DIN 94**
26	**1138/01-100/0** **8x35-Fe/Zn5**	 **DIN 1481**
27	**1101/03-200/0** **10x50-Fe/Zn5**	 **DIN 1481**
28	**1138/01-001/0**	**16x50x50/Tr28x5-8H**
29	**1101/03-400/0**	
12;13; 15;22 **12;13; 15;22 a**	**1140/36-000/0** **1141/42-000/0**	TUR vario/TUR vario R(4) TUR vario/TUR vario R(5)
14;19; 20;21	**1140/43-000/0**	
4;6;7; 17;18; 26÷29	**1138/01-000/0**	

Legenda: * - opcja,
** - wyposażenie za dopłatą

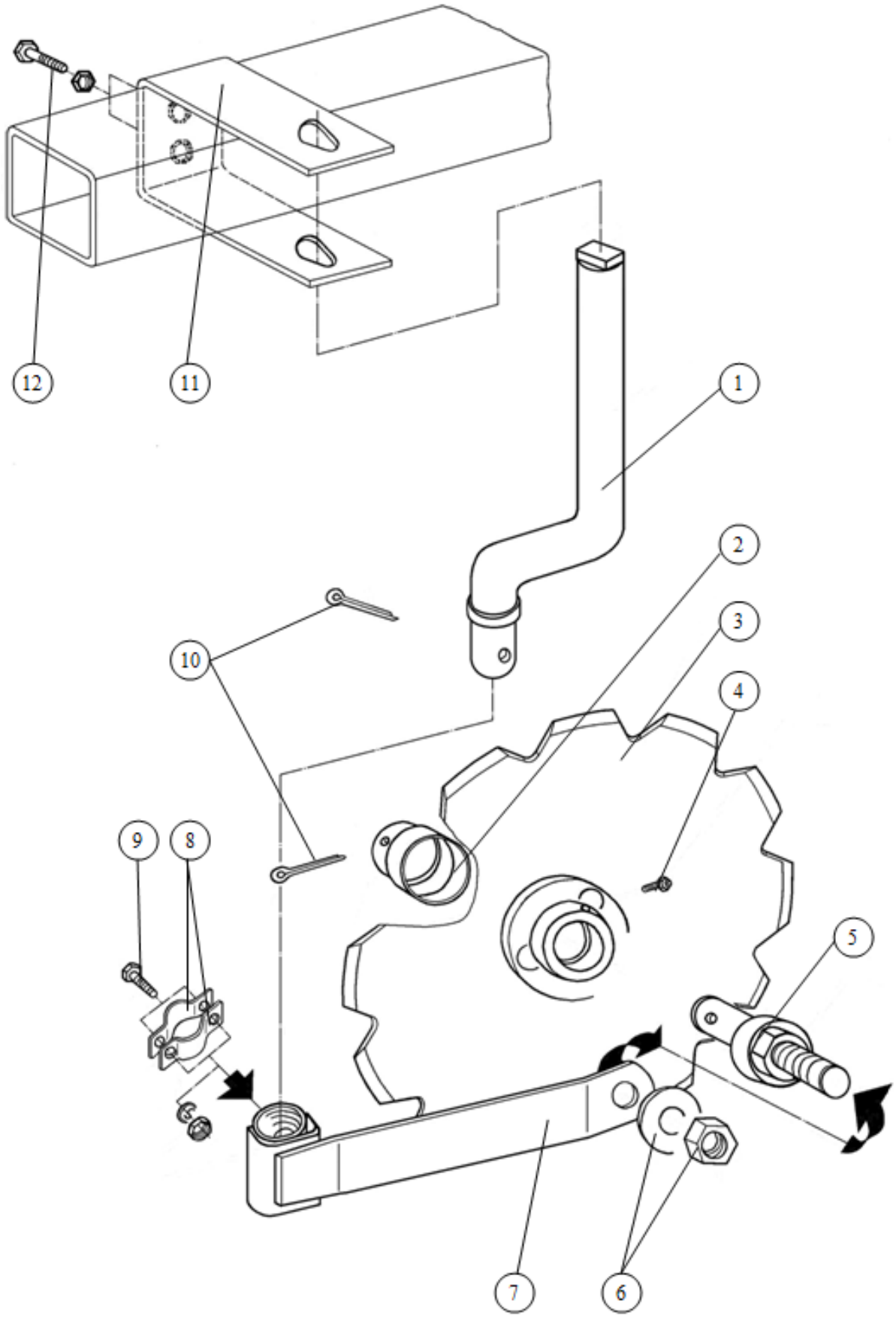

Tablica: 3 **Krój tarczowy** TUR 30/35-3

Tablica: 3 ***Krój tarczowy*** *TUR 30/35-3*

L.p.	*Numer katalogowy*	*Uwagi*
1	**1036/03-00-002/0**	**80/435**
2	**1082/60-300/0**	
3	**1082/60-100/0**	
4	**M10x1**	**DIN 71412**
5	**1082/60-200/0**	
6	**Z 20,5-Fe/Zn5** **M20x1,5-10-B-Fe/Zn5**	**DIN 127** **DIN 555**
7	**1036/03-02-000/1**	
8	**1115/71-301/0**	
9	**M12x30-8.8-B-Fe/Zn5** **Z 12,2-Fe/Zn5** **M12-8-B-Fe/Zn5**	**DIN 933** **DIN 127** **DIN 934**
10	**S-6,3x50-Fe/Zn5**	**DIN 94**
11	**1123/00-801/0**	
12	**M16-8-B-Fe/Zn5** **M16x70-8.8-B-Fe/Zn5**	**DIN 934** **DIN 933**
11; 12	**1123/00-800/0**	
8, 9	**1115/71-300/0**	

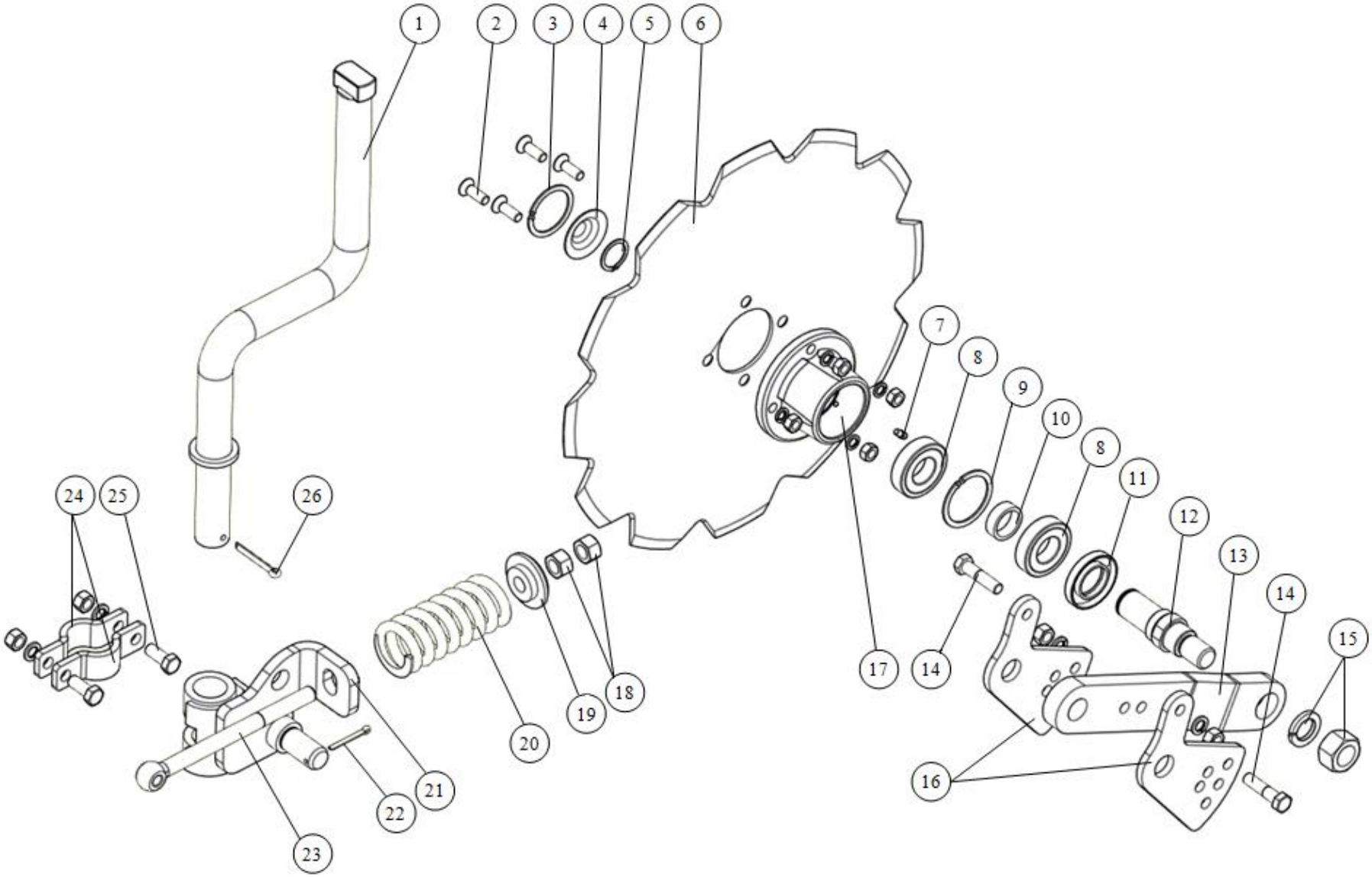

Tablica: 3a **Krój tarczowy** TUR R 35/40(3+; 4+) - opcja

Tablica: 3a ***Krój tarczowy*** *TUR R 35/ 40(3+; 4+) - opcja*

L.p.	*Numer katalogowy*	*Uwagi*
1	**1137/66-100/0**	
2	**M10x30-10.9-A** **Z 10,2-Fe/Zn5** **M10-8-B-Fe/Zn5**	**DIN 7991** **DIN 127** **DIN 934**
3	**W 56**	**DIN 472**
4	**1115/94-002/0**	
5	**Z 30**	**DIN 471**
6	**1126/90-006/0**	**ø480/4**
7	**M6**	**DIN 71412**
8	**6206**	**DIN 625**
9	**W 62**	**DIN 472**
10	**1126/90-004/0**	**ø38/30,5x12**
11	**B 35x62x10**	**DIN 3760**
12	**1126/90-001/0**	
13	**1153/171-230/0**	
14	**M12x1,25x50-10.9-B-Fe/Zn5** **Z 12,2-Fe/Zn5** **M12x1,25-10-B-Fe/Zn5**	**DIN 960** **DIN 127** **DIN 555**
15	**Z24.5-Fe/Zn5** **M24x2-10-B-Fe_Zn5**	**DIN 127** **DIN 555**
16	**1153/171-201/0**	
17	**1126/90-002/0**	
18	**M16-8-B-Fe/Zn5**	**DIN 934**
19	**1153/171-202/0**	
20	**1666/60-001/0**	
21	**1153/171-220/0**	
22	**S-5x40-Fe/Zn5**	**DIN 94**
23	**1153/171-203/0**	
24	**1115/71-301/0**	
25	**M12x30-8.8-B-Fe/Zn5** **Z 12,2-Fe/Zn5** **M12-8-B-Fe/Zn5**	**DIN 933** **DIN 127** **DIN 934**
26	**S-6,3x50-Fe/Zn5**	**DIN 94**
24, 25	**1115/71-300/0**	
1÷26	**1137/68-000/0**	

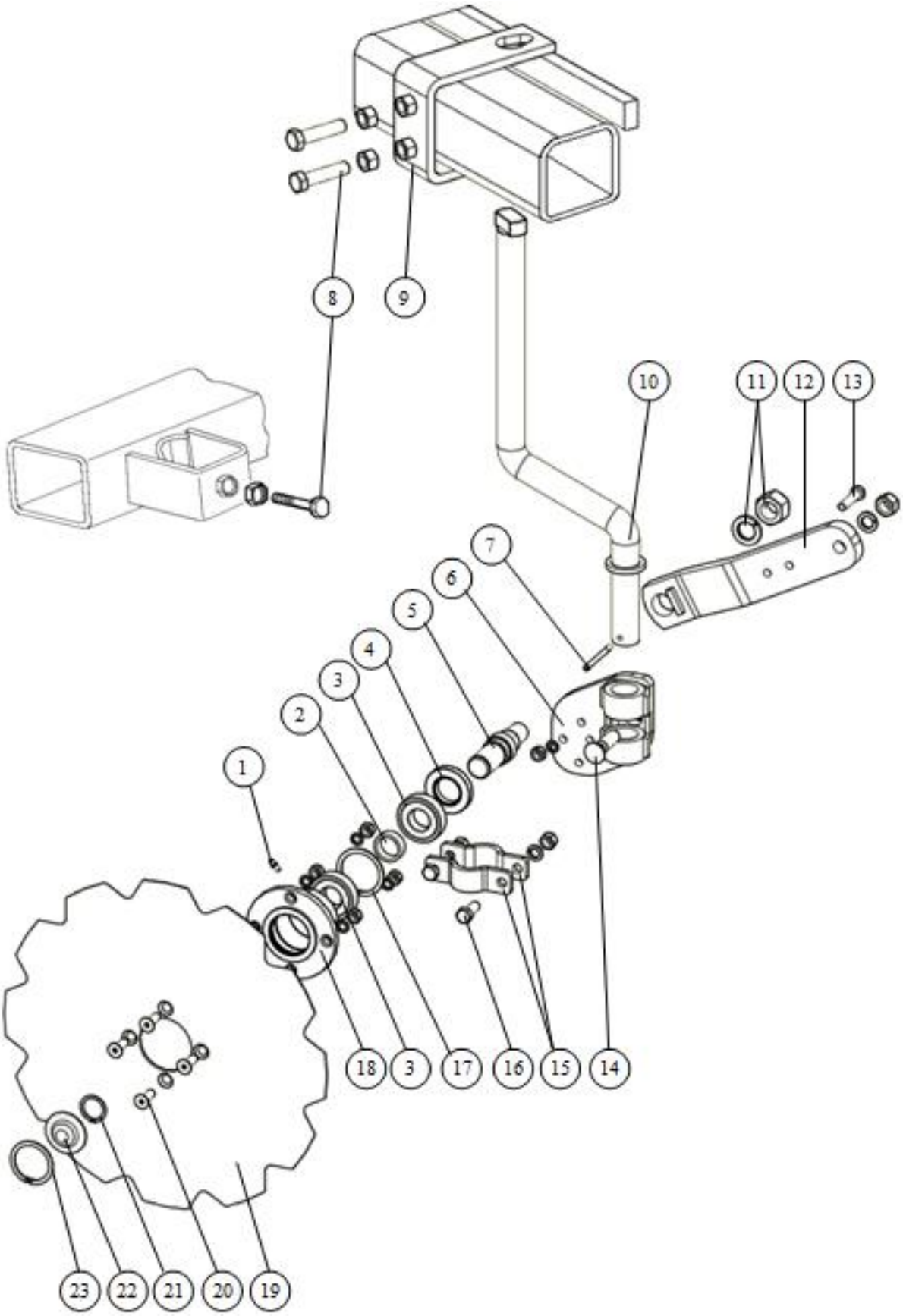

Tablica: 3b **Krój tarczowy** - TUR/TUR R 35/40 (3+; 4+); TUR 40 plus(3+; 4+); TUR vario/TUR vario R(4; 5)

Tablica: 3b ***Krój tarczowy*** *- TUR/TUR R 35/40 (3+; 4+); TUR 40 plus(3+; 4+); TUR vario/TUR vario R(4; 5)*

L.p.	***Numer katalogowy***	***Uwagi***
1	**M6**	**DIN 71412**
2	**1126/90-004/0**	**ø38/30,5x12**
3	**6206**	**DIN 625**
4	**B 35x62x10**	**DIN 3760**
5	**1126/90-001/0**	
6	**1115/71-200/2**	
7	**S-6,3x56-Fe/Zn5**	**DIN 94**
8	**M16x70-8.8-B-Fe/Zn5** **a/ M20x70-33H-Fe/Zn5** **b/ M20-8-B-Fe/Zn5** **c/ M16-8-B-Fe/Zn5**	**DIN 933** TUR vario/TUR vario R(4; 5); **DIN 561** } TUR/TUR R 35/40 (3+; 4+); TUR 40 **DIN 934** plus(3+; 4+) ; **DIN 934** TUR vario/TUR vario R(4; 5)
9	**1102/00-401/0**	
10	**1137/66-100/0** **a/ 1180/50-100/0**	TUR/TUR R 35/40 (3+; 4+); TUR 40 plus(3+; 4+) ; TUR vario/TUR vario R(4; 5)
11	**Z 24,5-Fe/Zn5** **M24x2-10-B-Fe/Zn5**	**DIN 127** **DIN 555**
12	**1126/90-400/1**	
13	**M10x45-8.8-B-Fe/Zn5** **Z10.2-Fe/Zn5** **M10-8-B-Fe/Zn5**	**DIN 933** **DIN 127** **DIN 934**
14	**Z M16x60-8.8-Fe/Zn5** **Z 16,3-Fe/Zn5** **M16-8-B-Fe/Zn5**	**DIN 605** **DIN 127** **DIN 934**
15	**1115/71-301/0**	
16	**M12x30-8.8-B-Fe/Zn5** **Z 12,2-Fe/Zn5** **M12-8-B-Fe/Zn5**	**DIN 933** **DIN 127** **DIN 934**
17	**W 62**	**DIN 472**
18	**1126/90-002/0**	
19	**1126/90-006/0**	**ø480/4**
20	**M10x30-10.9-A** **Z 10,2-Fe/Zn5** **M10-8-B-Fe/Zn5**	**DIN 7991** **DIN 127** **DIN 934**
21	**Z 30**	**DIN 471**
22	**1115/94-002/0**	
23	**W 56**	**DIN 472**
15, 16	**1115/71-300/0**	
8,8c, 9	**1102/00-400/0**	TUR vario/TUR vario R(4; 5)
1÷7,10÷23	**1137/66-000/0**	TUR/TUR R 35/40 (3+; 4+); TUR 40 plus(3+; 4+)
1÷7,10a,11÷23	**1102/80-000/0**	TUR vario/TUR vario R(4; 5)

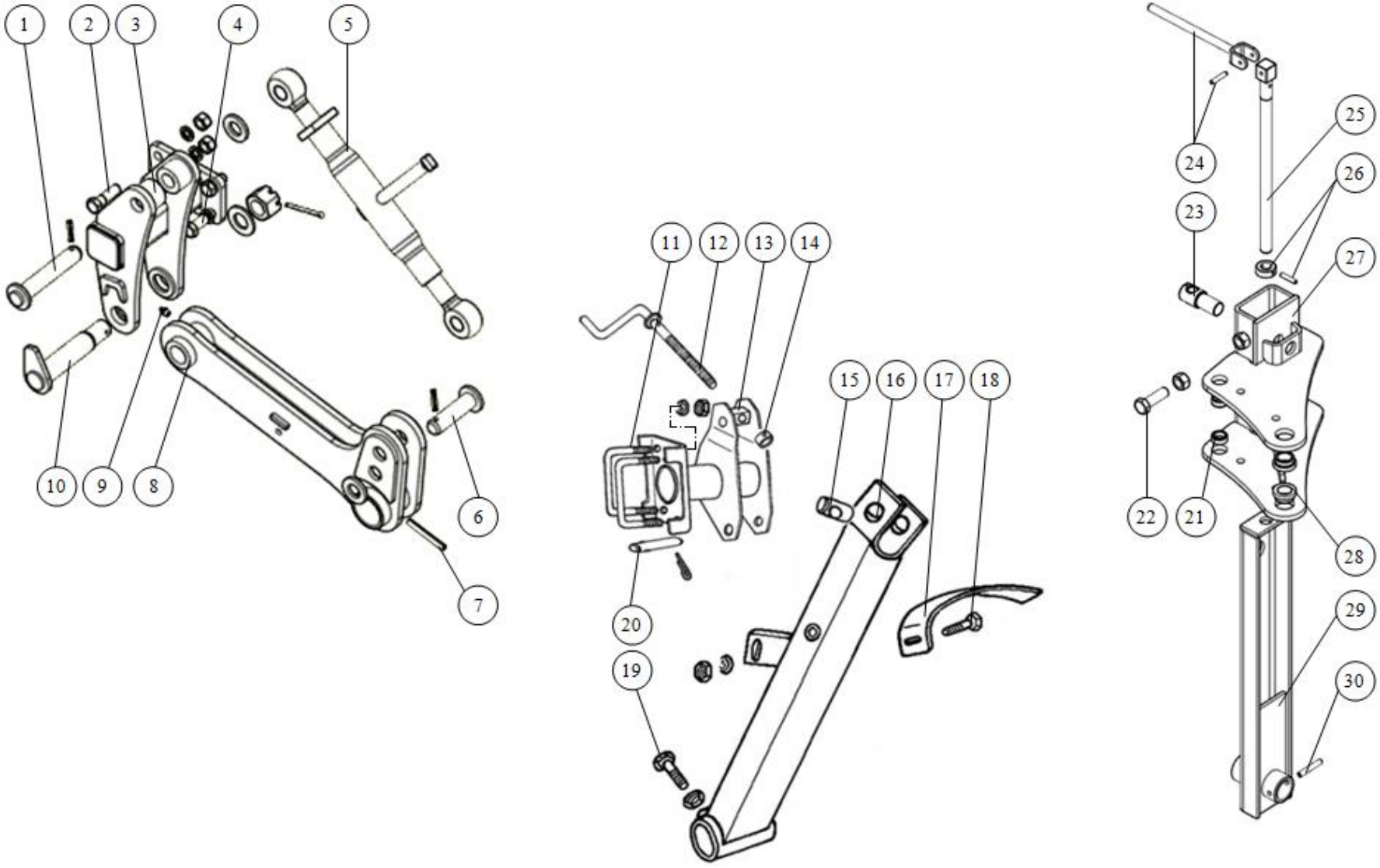

Tablica: 4 **Uchwyty kół**

Tablica:4 ***Uchwyty kół***

L.p.	*Numer katalogowy*	*Uwagi*
1	**1655/00-400/0**	} TUR/TUR R 35/40 (3+; 4+); TUR 40 plus(3+; 4+)
	1117/00-041/0	
	8x40-Fe/Zn5	**DIN 1481**
2	**M16x55-8.8-B-Fe/Zn5**	**DIN 931**
	Z 16.3-Fe/Zn5	**DIN 127**
	M16-8-B-Fe/Zn5	**DIN 934**
3	**1137/69-100/0**	
4	**M16x35-8.8-B-Fe/Zn5**	**DIN 933**
	Z 16.3-Fe/Zn5	**DIN 127**
	M16-8-B-Fe/Zn5	**DIN 934**
5	**1150/64-200/0**	
6	**1451/40-400/0**	
	1117/00-041/0	**ø50/28x6**
	8x40-Fe/Zn5	**DIN 1481**
7	**10x80-Fe/Zn5**	**DIN 1481**
8	**1451/40-200/0**	
9	**M10x1**	**DIN 71412**
10	**1451/40-500/0**	
	31-Fe/Zn5	**DIN 126**
	ZM30-8-B-Fe/Zn5	**DIN 935**
	S-6,3x71-Fe/Zn5	**DIN 94**
11	**1122/00-006/0**	} TUR 30/35 -3
	Z 16.3-Fe/Zn5	**DIN 127**
	M16-8-B-Fe/Zn5	**DIN 934**
12	**1023//04-06-000/0**	
13	**1123/30-100/0**	
14	**1023//04-00-005/0**	
15	**1023//04-00-004/0**	
16	**1023//04-04-000/0**	
17	**1122/60-001/0**	
18	**M12x30-8.8-B-Fe/Zn5**	**DIN 933**
	Z 12.2-Fe/Zn5	**DIN 127**
	M12-8-B-Fe/Zn5	**DIN 934**
19	**M16x50-14H**	**DIN 561**
	M16-8-B-Fe/Zn5	**DIN 934**
20	**1023/04-00-006/1**	
	S-6,3x40-Fe/Zn5	**DIN 94**
21	**1153/111-002/0**	ø/25x12 } TUR vario/TUR vario R(4; 5)
22	**M20x65-8.8-B-Fe/Zn5**	**DIN 933**
	M20-8-B-Fe/Zn5	**DIN 934**
23	**1101/70-001/0**	
24	**1101/73-100/0**	
	8x45-B-Fe/Zn5	**DIN 7**
25	**1101/73-001/0**	**Tr24x5x480**
26	**N3-ZN-73/MPM-29-40032/24**	
	8x40-Fe/Zn5	**DIN 1481**
27	**1140/28-100/0**	
28	**1153/111-001/0**	**ø48/40/30x20,5**
29	**1100/72-000/0**	
30	**8x40-Fe/Zn5**	**DIN 1481**

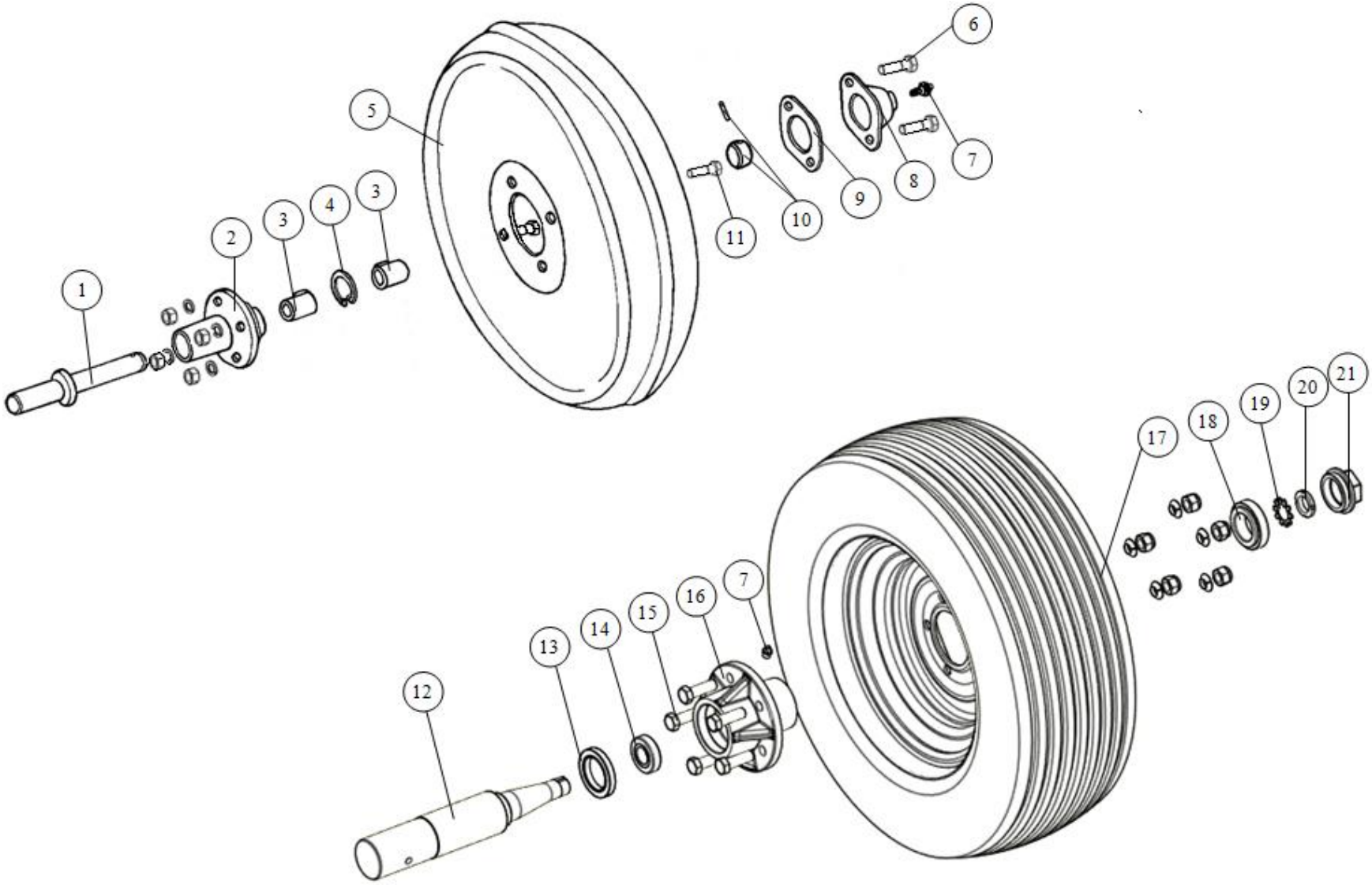

Tablica: 4a **Koła** - blaszane, ogumione

Tablica:4a ***Koła*** *- blaszane, ogumione*

L.p.	*Numer katalogowy*	*Uwagi*
1 **2** **3** **4** **5** **6**	**1122/61-300/0** **1122/61-002/0** **1023/04-07-104/0** **W 47** **1122/61-100/0** **M10x40-8.8-B-Fe/Zn5** **Z 10,2-Fe/Zn5** **M10-8-B-Fe/Zn5**	} TUR 30/35 -3 **DIN 471** **DIN 931** **DIN 127** **DIN 934**
7	**M10x1**	**DIN 71412**
8 **9** **10** **11**	**1122/61-001/0** **IMR-U453** **1023/04-07-003/0** **Pz-4-10** **M10x30-8.8-B-Fe/Zn5** **Z 10,2-Fe/Zn5** **M10-8-B-Fe/Zn5**	} TUR 30/35 -3 **DIN 933** **DIN 127** **DIN 934**
12	**1451/40-301/0** **a/ 1104/51-001/0**	} TUR /TUR R 35/40(3+; 4+); TUR 40 plus(3+; 4+); } TUR vario/TUR vario R(4; 5)
13 **14** **15** **16**	**A0 48x70x10** **32008X** **M14x1,5x45-10.9-B-Fe/Zn5** **14,5** **M14x1,5-10-B-Fe/Zn5** **1674/72-002/0**	**DIN 3760** **DIN 720** **DIN 961** **DIN 74361-C** **DIN 985**
17	**200/60-14.5-5/80/115** **a/ 10.0/80-12-5/80/115**	} TUR /TUR R 35/40(3+; 4+); TUR 40 plus(3+; 4+); } TUR vario/TUR vario R(4; 5)
18 **19** **20** **21**	**30205** **MB5** **KM5** **1674/20-204/0**	**DIN 720** **DIN 5406** **DIN 981**
1÷11	**1122/61-000/0**	TUR 30/35 -3
7,.12a ,13÷1 6,17a, 18÷21	**1104/51-000/0**	TUR vario/TUR vario R(4; 5)
12÷ 21	**1451/40-300/0**	TUR /TUR R 35/40(3+; 4+); TUR 40 plus(3+; 4+)

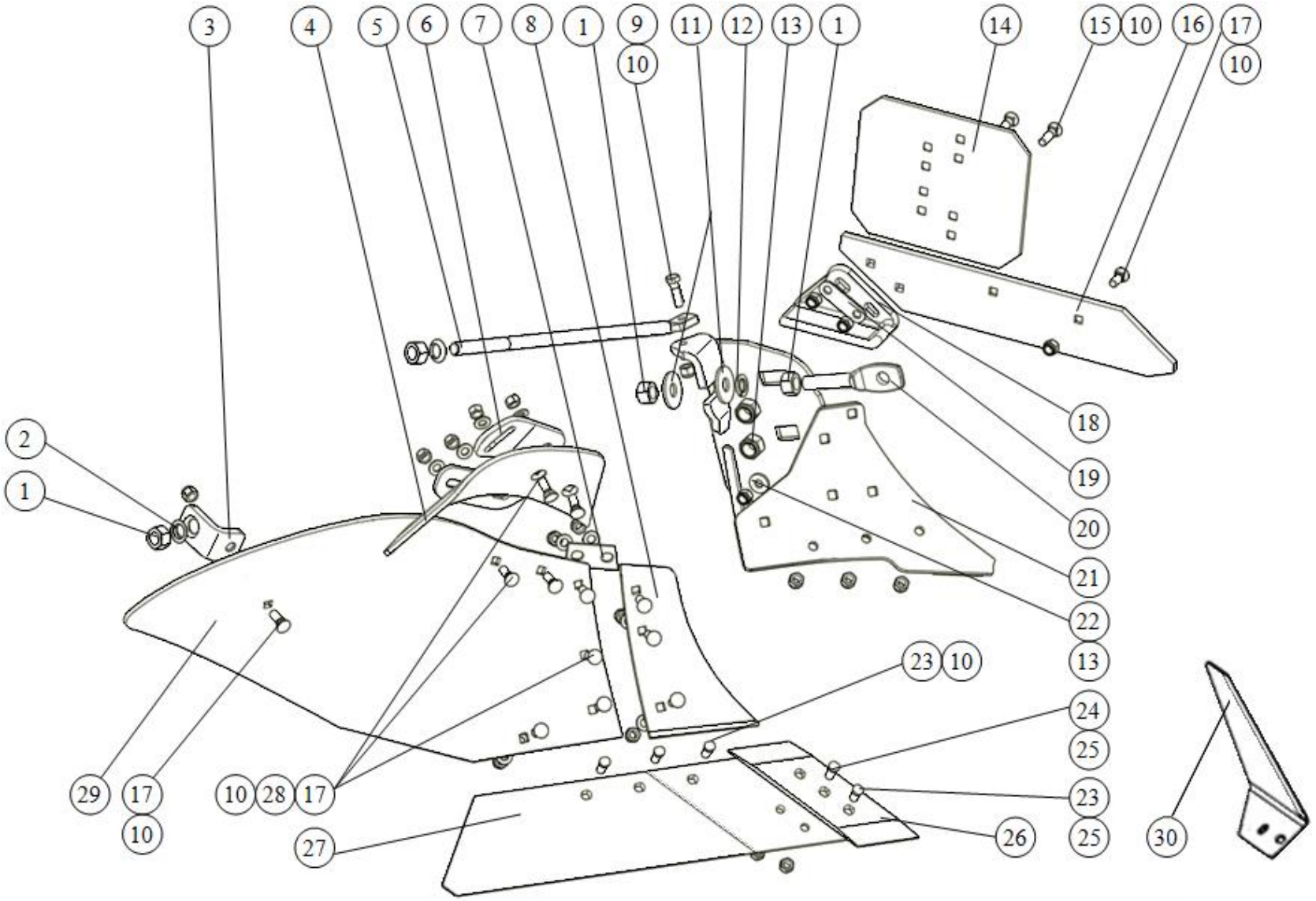

Tablica: 5 **Korpus MX** - pełny

Tablica: 5 ***Korpus MX*** *- pełny*

L.p.	*Numer katalogowy*	*Uwagi*
1	**M20x1,5-10-B-Fe/Zn5**	**DIN 555**
2	**22,5**	**DIN 74361-C**
3	**1150/51-006/0**	
4*	**1150/51-301/0**	
5	**1150/51-005/0**	
6*	**1153/21-005/0**	
7	**1153/21-004/0**	
8	**1150/51-002/0**	
9	**M12x1,25x40-10.9-B-Fe/Zn5**	**DIN 960**
10	**M12x1,25-10-B-Fe/Zn5**	**DIN 985**
11	**1153/51-004/0**	**ø55/21x4**
12	**Z20.5-Fe/Zn5**	**DIN 127**
13	**M20x1,5-10-B-Fe/Zn5**	**DIN 985**
14	**1067/93-002/0**	
15	**ZM12x1,25x50-10.9-Fe/Zn5** **M12x1,25-10-B-Fe/Zn5**	**DIN 605** **DIN 985**
16	**1150/51-003/0**	
17	**ZM12x1,25x35-10.9-Fe/Zn5**	**DIN 605**
18	**N-BN-69/1924-26**	
19	**1153/51-005/0**	
20	**1126/50-010/0**	
21	**1150/51-100/0**	
22	**1150/51-004/0**	
23	**1067/91-102/0**	
24	**1067/91-103/0**	
25	**M12x1,25-10-B-Fe/Zn5**	**DIN 555**
26	**1150/71-201/0**	
27	**1150/71-250/0**	
28	**13-Fe/Zn5**	**DIN 126**
29	**1150/51-001/0**	
30*	**1153/00-007/0**	
23÷27	**1150/71-200/0**	
4*; 6*;10; 17;28	**1150/51-300/0 ***	

Legenda: * - wyposażenie dodatkowe

Uwaga: Pozycje - L.p. (14; 18;19) montować na ostatnich korpusach

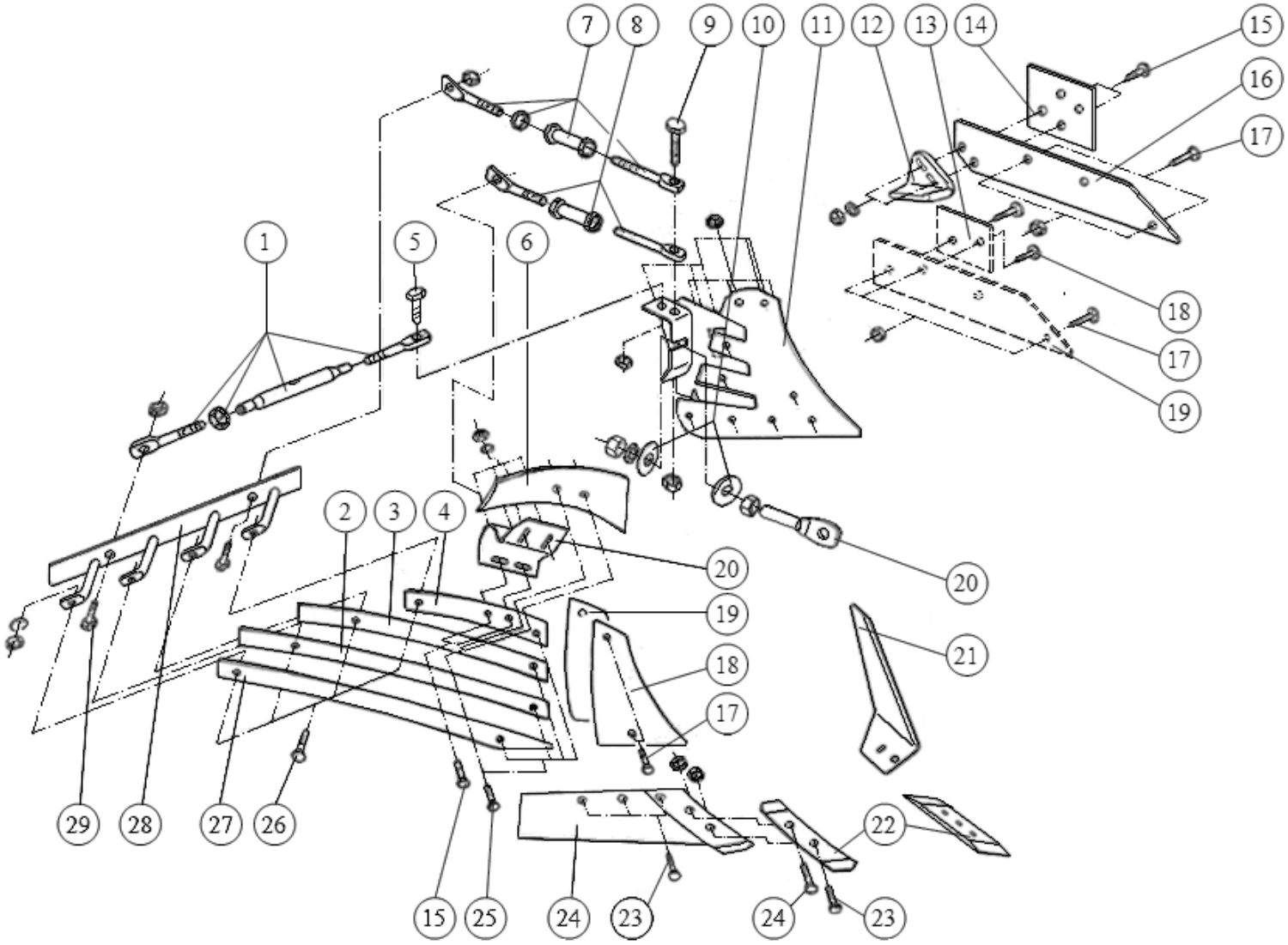

Tablica: 5a **Korpus XL** ażurowy listwowy

Tablica: 5a ***Korpus XL*** *ażurowy listwowy*

L.p.	*Numer katalogowy*	*Uwagi*
1	**1126/50-200/0**	
2	**1127/20-203/0**	
3	**1127/20-202/0**	
4	**1127/20-201/0**	
5	**M 12x1,25x35-10.9-B-Fe/Zn5** **M12x1,5-10-B-Fe/Zn5**	**DIN 961** **DIN 555**
6	**1067/91-007/0**	
7	**1127/20-300/0**	
8	**1127/20-500/0**	
9	**M12x1,25x50-8.8-B-Fe/Zn5** **M12x1,5-10-B-Fe/Zn5**	**DIN 961** **DIN 555**
10	**1153/51-004/0**	
11	**1127/20-100/0**	
12	**N-BN-69/1924-26**	
13*	**1127/21-003/0**	
14	**1126/70-002/0**	
15	**Z M12x1,25x45-10.9-Fe/Zn5** **13-Fe/Zn5** **M12x1,5-10-B-Fe/Zn5**	**DIN 605** **DIN 126** **DIN 555**
16	**1116/73-001/0**	
17	**Z M12x1,25x35-10.9-Fe/Zn5** **M12x1,5-10-B-Fe/Zn5**	**DIN 605** **DIN 555**
18	**Z M12x1,25x45-10.9-Fe/Zn5** **M12x1,5-10-B-Fe/Zn5**	**DIN 605** **DIN 555**
19*	**1116/71-002/0**	
20	**1126/50-010/0** **M12x1,5-10-B-Fe/Zn5** **Z 20,5-Fe/Zn5**	 **DIN 555** **DIN 127**
21	**1153/00-007/0**	
22	**1150/71-201/0**	
23	**1067/91-102/0** **M12x1,5-10-B-Fe/Zn5**	 **DIN 555**
24	**1067/91-103/0** **M12x1,5-10-B-Fe/Zn5**	 **DIN 555**
25	**1126/50-003/0**	
26	**1127/20-002/0**	
27	**1126/50-006/0**	
28	**1117/51-150/0**	
29	**Z M12x1,25x30-10.9-Fe/Zn5** **13-Fe/Zn5** **M12x1,5-10-B-Fe/Zn5**	**DIN 605** **DIN 126** **DIN 555**
30	**Z M12x1,25x40-10.9-Fe/Zn5** **Z 12,2-Fe/Zn5** **M12x1,5-10-B-Fe/Zn5**	**DIN 605** **DIN 127** **DIN 555**
31	**1127/20-204/0**	
32	**1127/20-400/0**	
22÷ 24,28	**1117/51-100/0**	
2÷4, 31	**1127/20-200/0**	

Legenda:
L.p. 13*, 19* dotyczy korpusów przednich,

Uwaga:
Pozycje 12,14,16 montować na tylnych korpusach

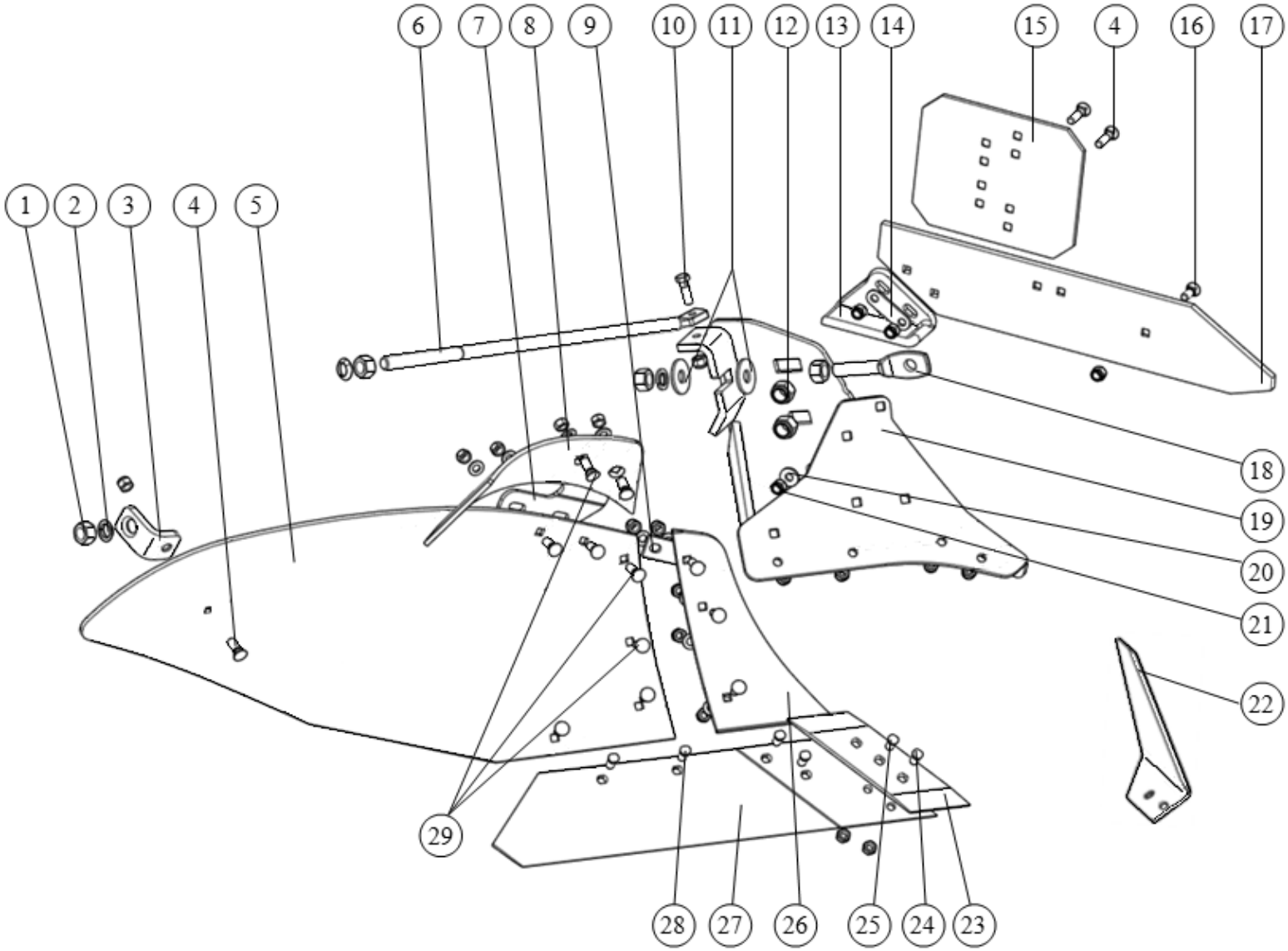

Tablica: 5b **Korpus ZX** - pełny

Tablica: 5b ***Korpus ZX*** *- pełny*

L.p.	*Numer katalogowy*	*Uwagi*
1	**M20x1,5-10-B-Fe/Zn5**	**DIN 555**
2	**22,5**	**DIN 74361-C**
3	**1150/51-006/0**	
4	**ZM12x1,25x50-10.9-Fe/Zn5** **M12x1,25-10-B-Fe/Zn5**	**DIN 605** **DIN 985**
5	**1153/51-001/0**	
6	**1153/21-007/0**	
7*	**1153/21-005/0**	
8*	**1153/21-006/0**	
9	**1153/21-004/0**	
10	**M12x1,25x40-10.9-B-Fe/Zn5** **M12x1,25-10-B-Fe/Zn5**	**DIN 960** **DIN 985**
11	**1153/51-004/0**	**ø55/21x4**
12	**M20x1,5-10-B-Fe/Zn5**	**DIN 985**
13	**N-BN-69/1924-26**	
14	**1153/51-005/0**	
15	**1067/93-002/0**	
16	**ZM12x1,25x35-10.9-Fe/Zn5** **M12x1,25-10-B-Fe/Zn5**	**DIN 605** **DIN 985**
17	**1153/51-003/0**	
18	**1126/50-010/0** **M20x1,5-10-B-Fe/Zn5** **Z 20.5-Fe/Zn5**	 **DIN 555** **DIN 127**
19	**1153/51-100/0**	
20	**1150/51-004/0**	
21	**M12x1,25-10-B-Fe/Zn5**	**DIN 985**
22*	**1153/00-007/0**	
23	**1150/71-201/0**	
24	**1067/91-102/0** **M12x1,25-10-B-Fe/Zn5**	 **DIN 555**
25	**1067/91-103/0** **M12x1,25-10-B-Fe/Zn5**	 **DIN 555**
26	**1153/51-002/0**	
27	**1153/51-250/0**	
28	**1067/91-102/0** **M12x1,25-10-B-Fe/Zn5**	 **DIN 555**
29	**ZM12x1,25x35-10.9-Fe/Zn5** **13-Fe/Zn5** **M12x1,25-10-B-Fe/Zn5**	**DIN 605** **DIN 126** **DIN 985**
23÷25 ;27	**1153/51-200/0**	
7*; 8*; 29	**1153/51-300/0 ***	

Legenda:

*- wyposażenie dodatkowe

Uwaga: Pozycje - L.p. (13÷15) montować na ostatnich korpusach

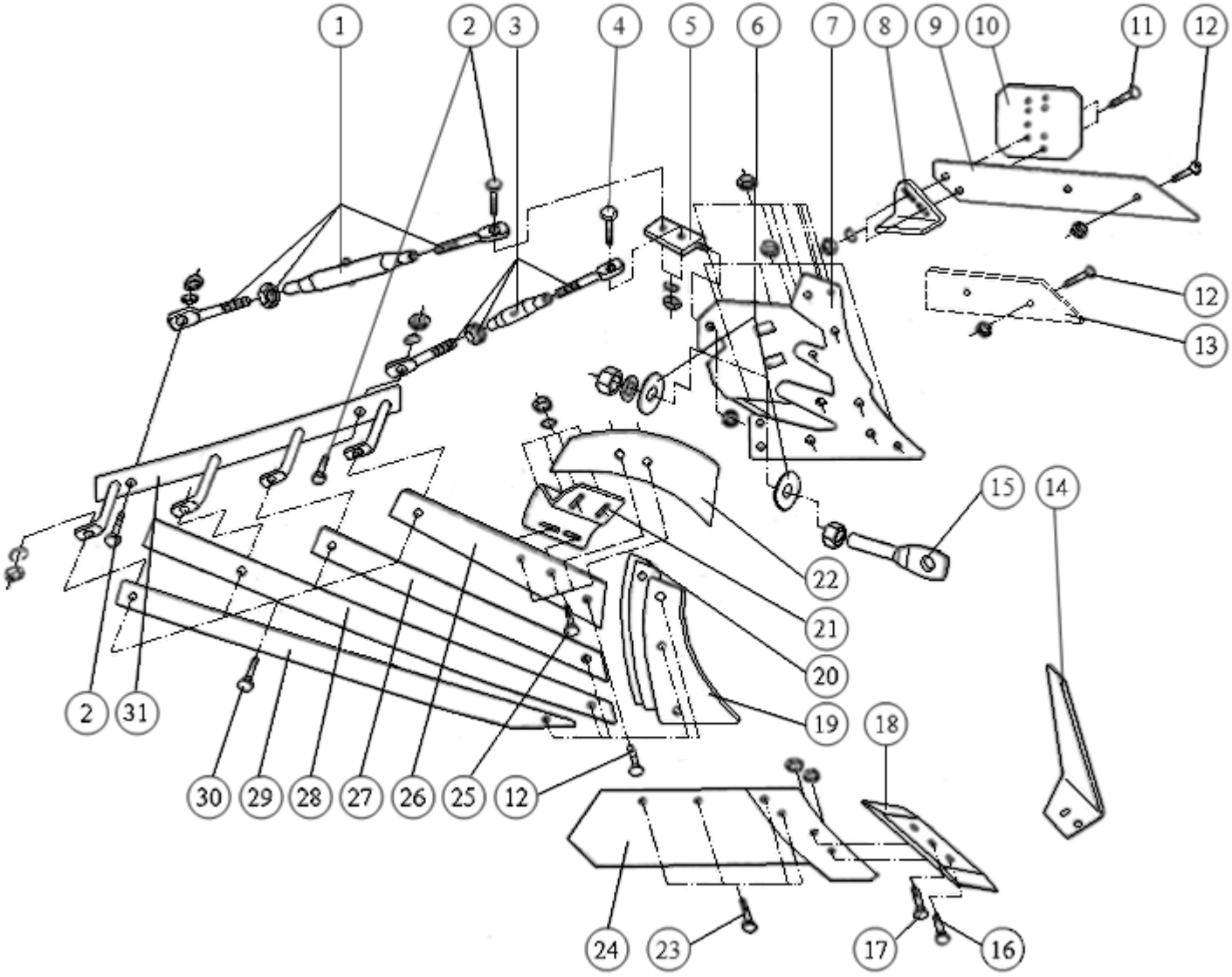

Tablica: 5c **Korpus ażurowy XXL**

Tablica: 5c ***Korpus ażurowy XXL***

L.p.	*Numer katalogowy*	*Uwagi*
1	**1067/95-100/0**	
2	**M12x1,25x45-10.9-B-Fe/Zn5** **Z 12,2-Fe/Zn5** **M12x1,25-10-B-Fe/Zn5**	**DIN 960** **DIN 127** **DIN 555**
3	**1067/95-200/0**	
4	**M12x1,25x40-10.9-B-Fe/Zn5** **Z 12,2-Fe/Zn5** **M12x1,25-10-B-Fe/Zn5**	**DIN 960** **DIN 127** **DIN 555**
5	**1067/91-300/0**	
6	**1153/51-004/0**	
7	**1067/91-200/0**	
8	**N-BN-69/1924-26**	
9	**1067/93-001/0**	
10	**1067/93-002/0**	
11	**ZM12x1,25x45-10.9-Fe/Zn5** **12,2-Fe/Zn5** **M12x1,25-10-B-Fe/Zn5**	**DIN 605** **DIN 127** **DIN 555**
12	**ZM12x1,25x35-10.9-Fe/Zn5** **M12x1,25-10-B-Fe/Zn5**	**DIN 605** **DIN 555**
13*	**1067/91-003/0**	
14	**1153/00-007/0**	
15	**1067/91-005/0** **M20x1,5-10-B-Fe/Zn5** **Z 20,5-Fe/Zn5**	 **DIN 555** **DIN 127**
16	**1067/91-103/0** **M12x1,25-10-B-Fe/Zn5**	 **DIN 555**
17	**1067/91-104/0** **M12x1,25-10-B-Fe/Zn5**	 **DIN 555**
18	**1150/71-201/0**	
19	**1067/91-002/0**	
20	**1067/91-004/0**	
21	**1126/50-006/0**	
22	**1067/91-007/0**	
23	**1067/91-102/0** **M12x1,25-10-B-Fe/Zn5**	 **DIN 555**
24	**1067/91-150/0**	
25	**ZM12x1,25x35-10.9-Fe/Zn5** **13-Fe/Zn5** **M12x1,25-10-B-Fe/Zn5**	**DIN 605** **DIN 127** **DIN 555**
26	**1067/95-001/0**	
27	**1067/95-002/0**	
28	**1067/95-003/0**	
29	**1067/95-004/0**	
30	**ZM12x1,25x35-10.9-Fe/Zn5** **12,2-Fe/Zn5** **M12x1,25-10-B-Fe/Zn5**	 **DIN 127** **DIN 555**
31	**1067/95-300/0**	
16÷ 18,24	**1067/91-100/0**	

Uwaga: L.p. 13* dotyczy korpusów przednich.
Pozycje 8÷10 montować na tylnych korpusach

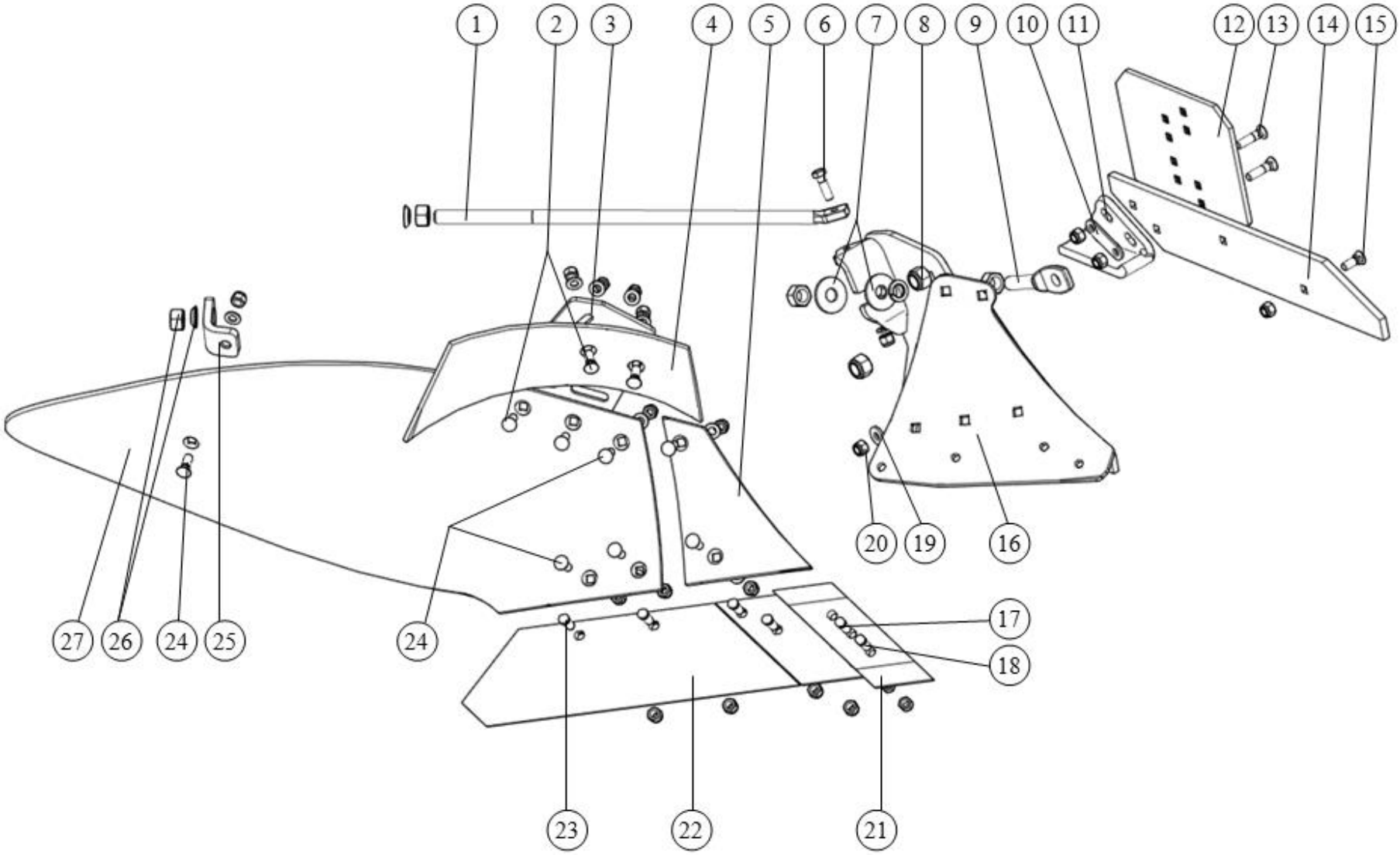

Tablica: 5d Korpus **LONG**

*Tablica: 5d Korpus **LONG***

L.p.	*Numer katalogowy*	*Uwagi*
1	**1153/21-007/0**	
2	**ZM12x1,25x35-10.9-Fe/Zn5** **13-Fe/Zn5** **M12x1,25-10-B-Fe/Zn5**	**DIN 605** **DIN 126** **DIN 555**
3*	**1126/50-006/0**	
4*	**1067/91-007/0**	
5	**1150/93-002/0**	
6	**M12x1,25x40-10.9-B-Fe/Zn5** **13-Fe/Zn5** **M12x1,25-10-B-Fe/Zn5**	**DIN 960** **DIN 126** **DIN 985**
7	**1153/51-004/0**	**ø55/21x4**
8	**M20x1,5-10-B-Fe/Zn5**	**DIN 985**
9	**1126/50-010/0** **M20x1,5-10-B-Fe/Zn5** **Z 20.5-Fe/Zn5**	 **DIN 555** **DIN 127**
10	**1153/51-005/0**	
11	**N-BN-69/1924-26**	
12	**1067/93-002/0**	
13	**ZM12x1,25x50-10.9-Fe/Zn5** **M12x1,25-10-B-Fe/Zn5**	**DIN 605** **DIN 985**
14	**1150/93-003/0**	
15	**ZM12x1,25x35-10.9-Fe/Zn5** **M12x1,25-10-B-Fe/Zn5**	**DIN 605** **DIN 985**
16	**1150/93-100/0**	
17	**1067/91-103/0** **M12x1,25-10-B-Fe/Zn5**	 **DIN 555**
18	**1067/91-102/0** **M12x1,25-10-B-Fe/Zn5**	 **DIN 555**
19	**1150/51-004/0**	**ø30/13x4**
20	**M12x1,25-10-B-Fe/Zn5**	**DIN 985**
21	**1150/71-201/0**	
22	**1153/51-250/0**	
23	**1067/91-102/0** **M12x1,25-10-B-Fe/Zn5**	**M12x1,25x35** **DIN 985**
24	**ZM12x1,25x35-10.9-Fe/Zn5** **13-Fe/Zn5** **M12x1,25-10-B-Fe/Zn5**	**DIN 605** **DIN 126** **DIN 985**
25	**1150/51-006/0**	
26	**M20x1,5-10-B-Fe/Zn5** **22,5**	**DIN 555** **DIN 74361-C**
27	**1150/93-001/0**	
17, 18, 21,22	**1153/51-200/0**	
2÷4	**1150/93-200/0 ***	

Legenda: * - wyposażenie dodatkowe

Uwaga: Pozycje - L.p. (10÷12) montować na ostatnich korpusach

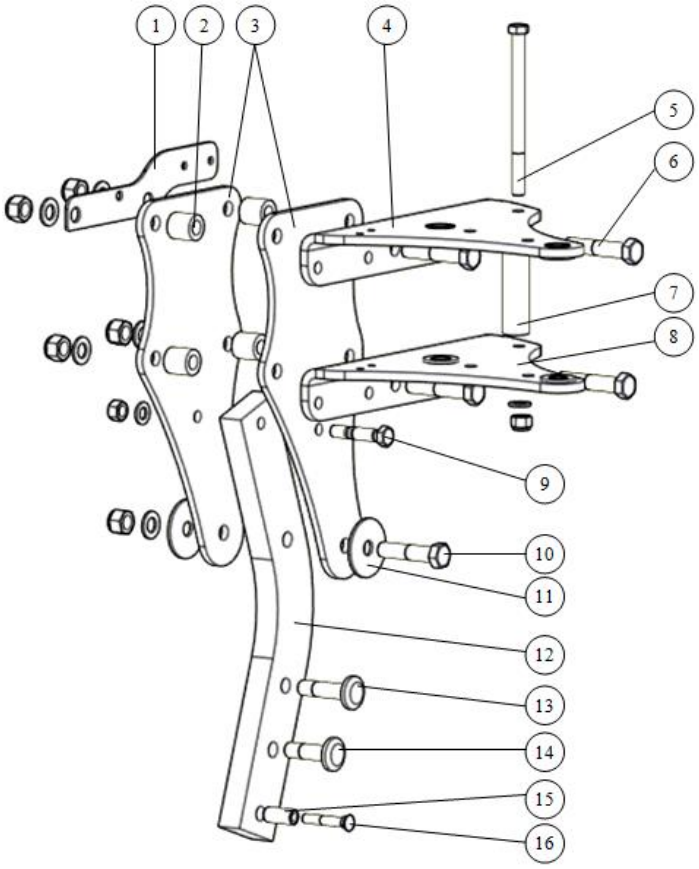

Tablica: 6 ***Uchwyt korpusu z grządzielą bezpiecznikowy*** *TUR vario (4; 5)*

L.p.	*Numer katalogowy*	*Uwagi*
1*	**1151/00-003/0**	
2	**1153/02-002/0**	**ø35/20x36**
3	**1140/40-101/0**	
4	**1140/40-110/0** **1140/42-110/0****	
5	**M16x1,5x220-10.9-B-Fe/Zn5** **17-Fe/Zn5** **M16x1,5-10-B-Fe/Zn5**	**DIN 126** **DIN 985**
6	**M20x1,5x100-10.9-B-Fe/Zn5** **21-Fe/Zn5** **M20x1,5-10-B-Fe/Zn5**	**DIN 960** **DIN 126** **DIN 985**
7	**1153/96-130/0**	
8	**1140/40-120/0**	
9	**1153/00-501/0** **17-Fe/Zn5** **M16-8-B-Fe/Zn5**	**DIN 126** **DIN 934**
10	**M20x1,5x90-10.9-B-Fe/Zn5** **21 Fe/Zn5** **M20x1,5-10-B-Fe/Zn5**	**DIN 960** **DIN 126** **DIN 985**
11	**1153/04-002/0**	**ø80/20,5x4**
12	**1153/00-004/0**	**80x35x609**
13	**1126/50-008/0**	**M20x1,5x82**
14	**1126/50-009/0**	**M20x1,5x72**
15	**1137/30-002/0**	**ø20/12,5x45**
16	**ZM12x1,25x75-10.9-Fe/Zn5**	**DIN 605**

Uwaga: L.p. 1 * - montować na ostatnim uchwycie korpusu;
L.p. 4**- dotyczy uchwytu korpusu mocującego zastrzał

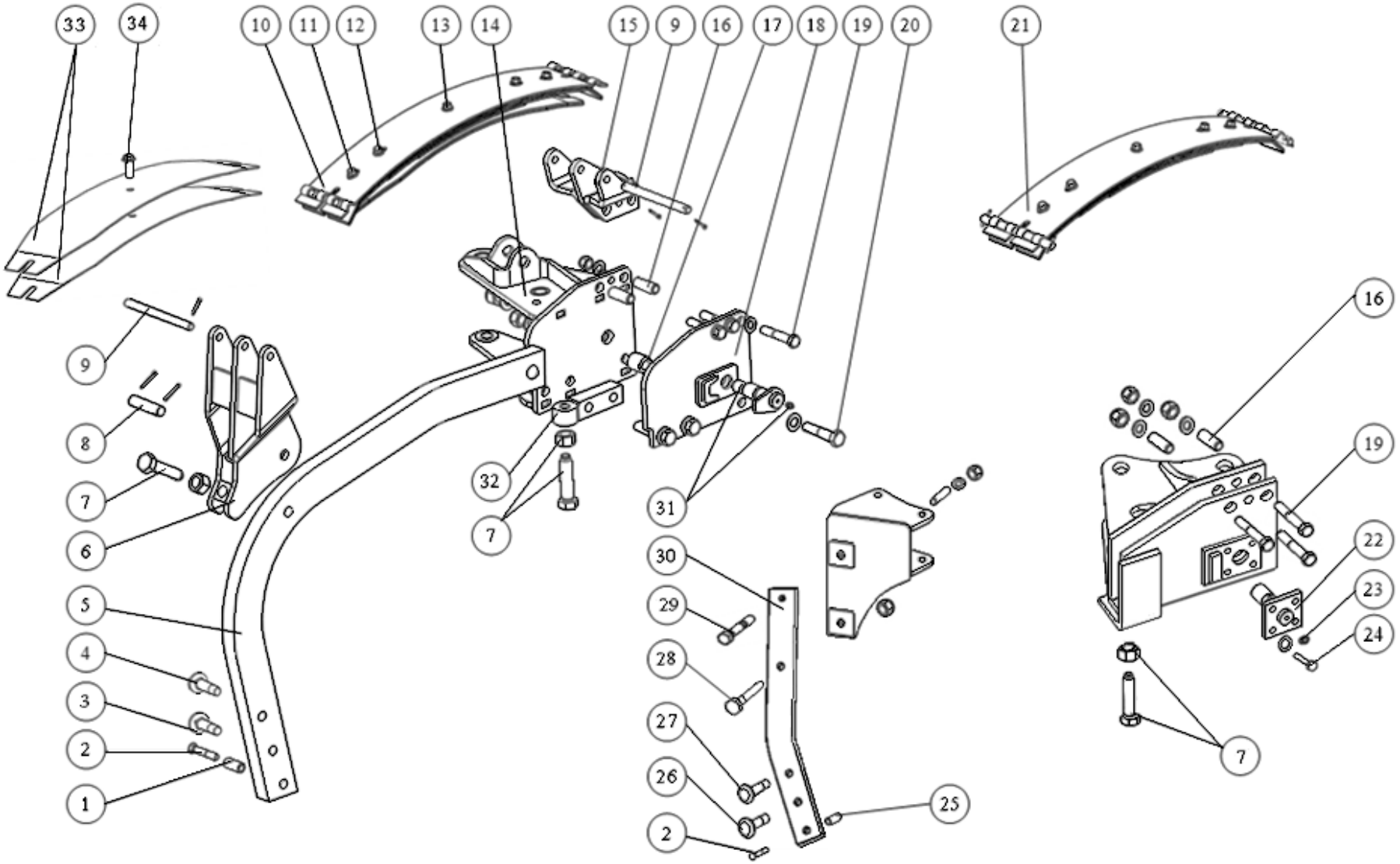

Tablica:6a **Uchwyt korpusu resorowy z grządzielą -** TUR R vario (4; 5)
Grządziel bezpiecznik - TUR 30/35-3, TUR 35/40 (3+; 4+);TUR 40 plus(3+; 4+)

Tablica: 6a ***Uchwyt korpusu resorowy z grządzielą*** *- TUR R vario (4; 5)*
Grządziel bezpiecznik - *TUR 30/35-3, TUR 35/40 (3+; 4+);TUR 40 plus(3+; 4+)*

L.p.	*Numer katalogowy*	*Uwagi*
1	**1137/30-002/0**	**ø20/12,5x45**
2	**ZM12x1,25x75-10.9-Fe/Zn5**	**DIN 605**
3	**1126/50-009/0** **1126/50-008/0**	TUR R vario (4; 5); TUR R 35/40(3+; 4+)
4	**1126/50-008/0** **1101/41-002/0**	TUR R vario (4; 5); TUR R 35/40(3+; 4+)
5	**1137/00-007/0**	**80x35x1430** } TUR R vario (4; 5)
6	**1137/39-000/1**	
7	**1101/00-003/0** **M24-8-B-Fe/Zn5**	 **DIN 934**
8	**1137/00-008/0** **S-5x36-Fe/Zn5**	**B22x90/72** **DIN 94**
9	**1137/77-001/0** **S-5x25-Fe/Zn5**	**16x198** **DIN 94**
10	**HEAVY SET** (7-piór)	TUR R vario(4; 5)
11	**M12x35-10.9-Fe/Zn5** **13291 M 12** **M12-10-B-Fe/Zn5**	**TENSILOCK** **RIP-LOCK** **DIN 985**
12	**M12x40-10.9-Fe/Zn5** **13291 M 12** **M12-10-B-Fe/Zn5**	**TENSILOCK** **RIP-LOCK** **DIN 985**
13	**M12x50-10.9-Fe/Zn5** **13291 M 12** **M12-10-B-Fe/Zn5**	**TENSILOCK** **RIP-LOCK** **DIN 985**
14	**1140/26-100/0** **a/ 1140/29-100/0 ***	
15	**1137/47-000/1**	
16	**1137/00-004/0**	**ø22/16x59**
17	**1153/02-002/0**	**ø35/20x36**
18	**1140/26-200/0**	
19	**M16x1,5x90-10.9-B-Fe/Zn5** **17-Fe/Zn5** **M16x1,5-10-B-Fe/Zn5**	**DIN 960** **DIN 126** **DIN 985**
20	**M20x1,5x90-10.9-B-Fe/Zn5** **21-Fe/Zn5** **M20x1,5-10-B-Fe/Zn5**	**DIN 960** **DIN 126** **DIN 985**
21	**HARD SET** (5-piór)	
22 **23** **24**	**1101/00-500/0** **M10x1** **M12X30-8.8-B-Fe/Zn5** **Z 12,2-Fe/Zn5**	} TUR R 35/40 (3+; 4+); TUR R 40 plus(3+; 4+) **DIN 71412** **DIN 933** **DIN 127**
25	**1122/30-002/0** **1137/30-002/0**	TUR 30/35-3 TUR 35/40 (3+; 4+); TUR 40 plus(3+; 4+)
26 **27**	**1126/50-009/0** **1126/50-008/0**	} TUR 30/35-3; TUR 35/40 (3+; 4+); TUR 40 plus (3+; 4+)
28	**M20x1,5x80-10.9-B-Fe/Zn5** **M20x1,5x90-10.9-B-Fe/Zn5** **M24x2x100-10.9-B-Fe/Zn5** **M20x1,5-10-B-Fe/Zn5**	**DIN 931** TUR 30/35-3 **DIN 960** TUR 35/40 (3+; 4+); **DIN 960** TUR 40 plus (3+; 4+) **DIN 985** TUR 30/35-3; TUR 35/40 (3+; 4+); **DIN 985** TUR 40 plus (3+; 4+)

	M24x2-10-B-Fe/Zn5	
29	**1123/00-111/0** **1137/00-501/0** **1067/00-361/0** **1123/00-002/0** **1067/00-001/0** **17-Fe/Zn5** **21-Fe/Zn5** **M16-8-B-Fe/Zn5** **M20-8-B-Fe/Zn5**	**M16x80** (a=30) } TUR 30/35-3 **M16x90** (a=35) } TUR 35/40 (3+; 4+); **M20x90** (a=35) } TUR 40 plus (3+; 4+) **ø22/16x27** } TUR 30/35-3; TUR 35/40 (3+; 4+); **ø25/20x27,5** } TUR 40 plus (3+; 4+) **DIN 126** TUR 30/35-3; TUR 35/40 (3+; 4+); **DIN 126** TUR 40 plus (3+; 4+) **DIN 934** } TUR 30/35-3; TUR 35/40 (3+; 4+); **DIN 934** } TUR 40 plus (3+; 4+)
30	**1123/00-003/0** **1127/31-001/0** **1117/00-002/0**	**70x30x716** } TUR 30/35-3 **80x35x748** } TUR 35/40 (3+; 4+); **80x35x849** } TUR 40 plus (3+; 4+)
31	**M10x1** **1140/26-300/0** **25-Fe/Zn5** **M24x2-10-B-Fe/Zn5**	**DIN 71412** **DIN 126** **DIN 985**
32	**1140/26-001/0**	
33●	**M12x60-10.9-Fe/Zn5**	**TENSILOCK**
34●	**RS.01.07**	2 szt.
9;11÷13;21	**1137/77-000/0**	
9÷13; 33●; 34●	**1137/78-000/0**	
14;16÷20;31;32	**1140/26-000/0**	TUR R vario (4; 5);
14a; 16÷20;31;32	**1140/29-000/0****	TUR R vario (4; 5);

Uwaga: Pozycja 14 - *dotyczy ostatniego korpusu;
** - uchwyt korpusu tylny
● - za dopłatą

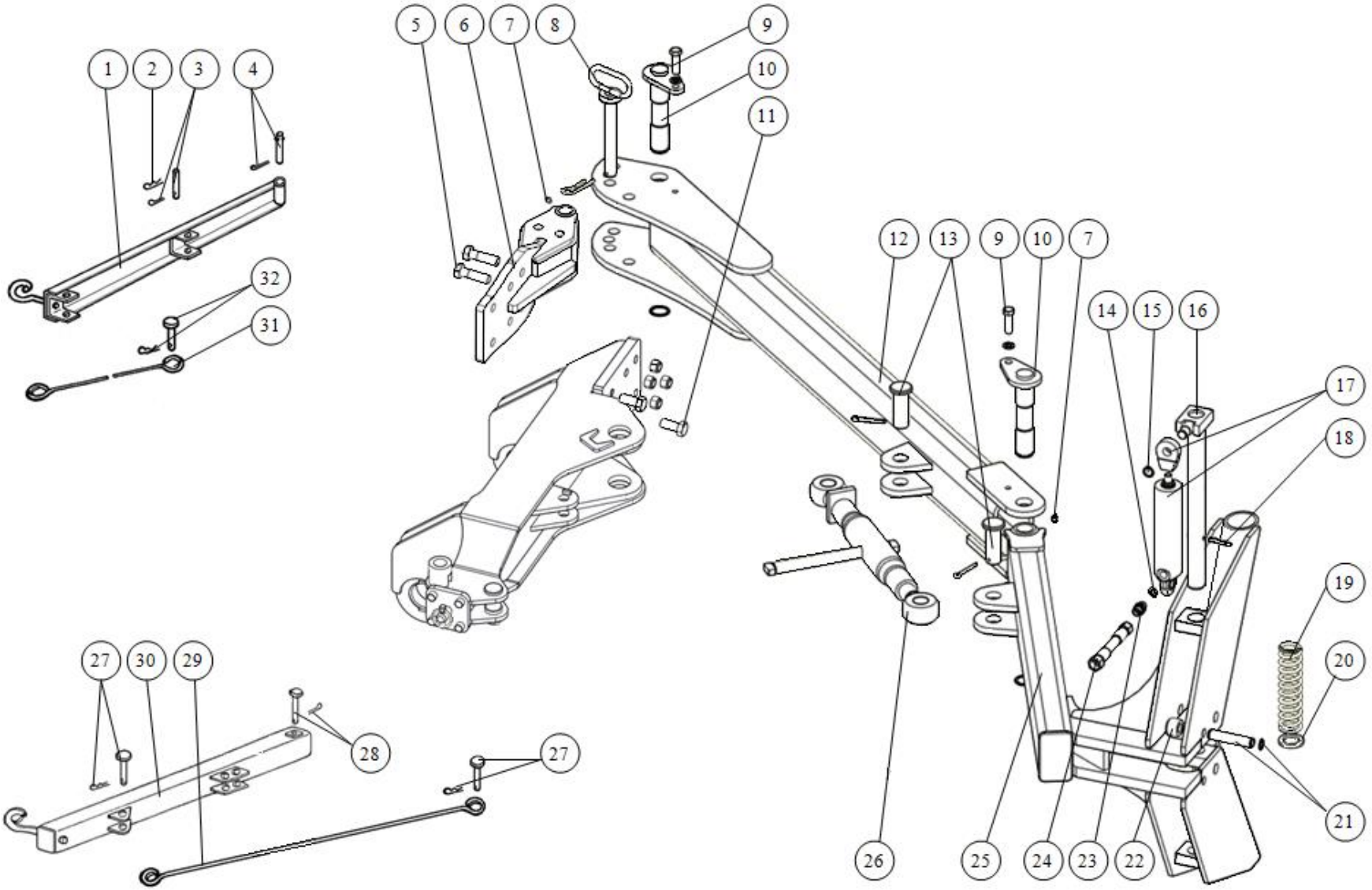

Tablica: 7 **Ramię zaczepu**

Tablica: 7 ***Ramię zaczepu***

L.p.	*Numer katalogowy*	*Uwagi*
1	**1123/00-500/0**	} TUR 30/35-3
2	**A71-Fe/Zn-m5c**	**DIN 11024**
3	**1023/00-00-007/0**	**20x72**
	S-5x40-Fe/Zn5	**DIN 94**
4	**1023/00-00-006/1**	20x116
	S-5x28-Fe/Zn5	**DIN 94**
5	**M20x1,5x70-10.9-B-Fe/Zn5**	**DIN 960** } TUR vario/TUR vario R(4; 5)
	M20x1,5-10-B-Fe/Zn5	**DIN 985**
6	**1141/30-100/0**	
7	**M8x1**	**DIN 71412**
8	**1153/14-400/0**	
	A 71-Fe/Zn-m5c	**DIN 11024**
9	**M12x40-8.8-B-Fe/Zn5**	**DIN 933**
	Z12.2-Fe/Zn5	**DIN 127**
10	**1153/14-500/0**	
	Z 30	**DIN 471**
11	**M20x45-8.8-B-Fe/Zn5**	**DIN 933**
12	**1153/14-200/0**	
13	**1153/14-001/0**	**27x74**
	S-6,3x45-Fe/Zn5	**DIN 94**
14*	**11,3x2,4**	**DIN 3771**
15*	**Z 16**	**DIN 471**
16*	**1153/14-600/0**	
17*	**CN2E-16-25/80z**	
	UE2-25w	
18	**8x45-Fe/Zn5**	**DIN 1481**
19	**1153/14-005/0**	
20	**1153/14-003/0**	**ø45/31x5**
21*	**1153/14-002/0**	
	Z 16	**DIN 471**
22*	**1153/14-004/0**	
23*	**011101416**	
24	**1152/08-200/3500**	
25	**1153/14-300/0**	
26	**1150/64-200/0**	
27	**1137/13-001/0**	} TUR R 35/40(3+; 4+);
	A 71-Fe/Zn-m5c	**DIN 11024** TUR 35/40(3+; 4+); TUR plus 40(3+; 4+)
28	**1137/13-002/0**	
	S-6,3x40-Fe/Zn5	**DIN 94**
29	**1137/00-002/0**	TUR R 35/40(3+; 4+);
	1131/00-001/0	TUR 35/40(3+; 4+); TUR plus 40(3+; 4+)
30	**1137/01-000/0**	TUR R 35/40(3+; 4+);
	1138/04-000/0	TUR 35/40(3+; 4+); TUR plus 40(3+; 4+)
31	**1122/00-004/0**	} TUR 30/35-3
32	**1123/03-001/0**	
	A 71-Fe/Zn-m5c	**DIN 11024**
5÷13; 16;18 ÷20;2 5;26	**1141/30-000/M**	**
5÷26	**1141/30-000/0**	*

Legenda: *- hydrauliczne ,
**- mechaniczne

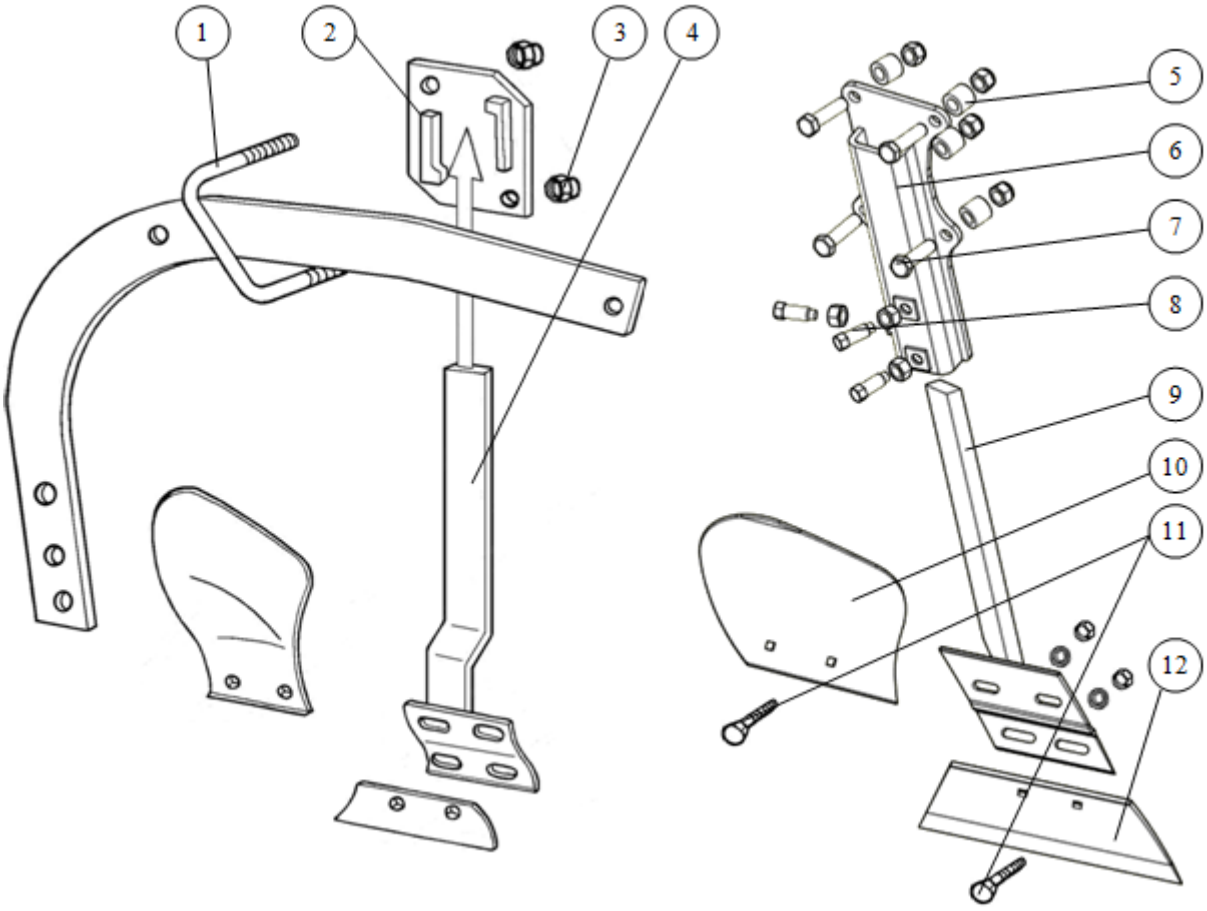

Tablica: 8 ***Przedpłużek*** *- wyposażenie za oddzielną opłatą*

L.p.	*Numer katalogowy*	*Uwagi*
1 **2** **3** **4**	**1180/05-001/0** **1180/05-200/0** **M16-8-B-Fe/Zn5** **1137/74-100/0**	} TUR vario R(4; 5); TUR R 35/40(3+; 4+) **DIN 985**
5 **6** **7** **8** **9**	**1153/11-001/0** **1140/41-100/0** **M16x65-8.8-B-Fe/Zn5** **M16-8-B-Fe/Zn5** **M16x40-33H-Fe/Zn5** **1115/17-100/0**	**}** TUR vario (4; 5) **DIN 933** **DIN 985** **DIN 561**
10	**1115/17-001/1**	
11	**Z M10x1,25x30-10.9-Fe/Zn5** **10,5-Fe/Zn5** **M10x1,25-10-B-Fe/Zn5**	**DIN 605** **DIN 9021** **DIN 555**
12	**1115/17-002/0**	
4;10 ÷12	**1137/74-00/00**	TUR vario R(4; 5); TUR R 35/40(3+; 4+)
1÷4; 10÷12	**1137/75-000/0**	TUR vario R(4; 5); TUR R 35/40(3+; 4+)
9÷12	**1115/17-000/0**	TUR vario (4; 5)
5÷12	**1140/41-000/0**	TUR vario (4; 5)

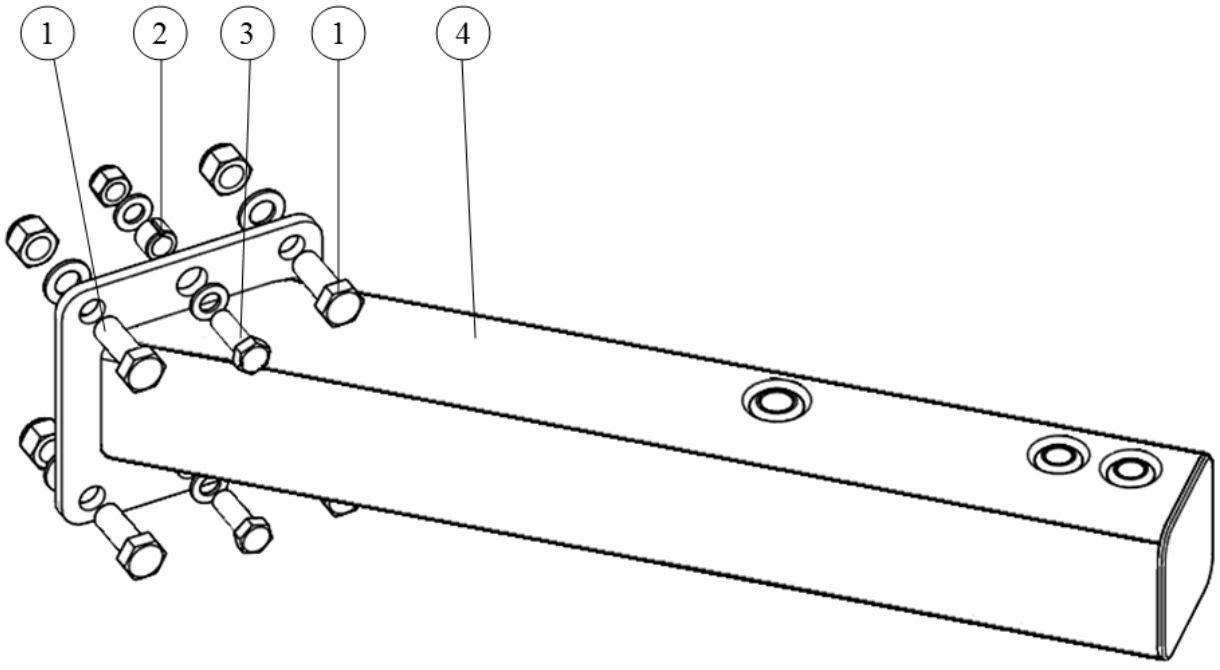

Tablica: 9 ***Przedłużacz ramy-*** *wyposażenie dodatkowe sprzedawane za oddzielną opłatą*

L.p.	***Numer katalogowy***	***Uwagi***
1	**M20x1,5x55-10.9-B-Fe/Zn5** **21-Fe/Zn5** **M20x1,5-10-B-Fe/Zn5**	**DIN 961** **DIN 126** **DIN 985**
2	**1123/10-001/0**	
3	**M16x1,5x55-10.9-B-Fe/Zn5** **17-Fe/Zn5** **M16x1,5-10-B-Fe/Zn5**	**DIN 961** **DIN 126** **DIN 985**
4	**113715-100/0** **1138/15-100/0**	TUR/TUR R 35(3+; 4+); TUR/TUR R/TUR plus 40(3+; 4+);

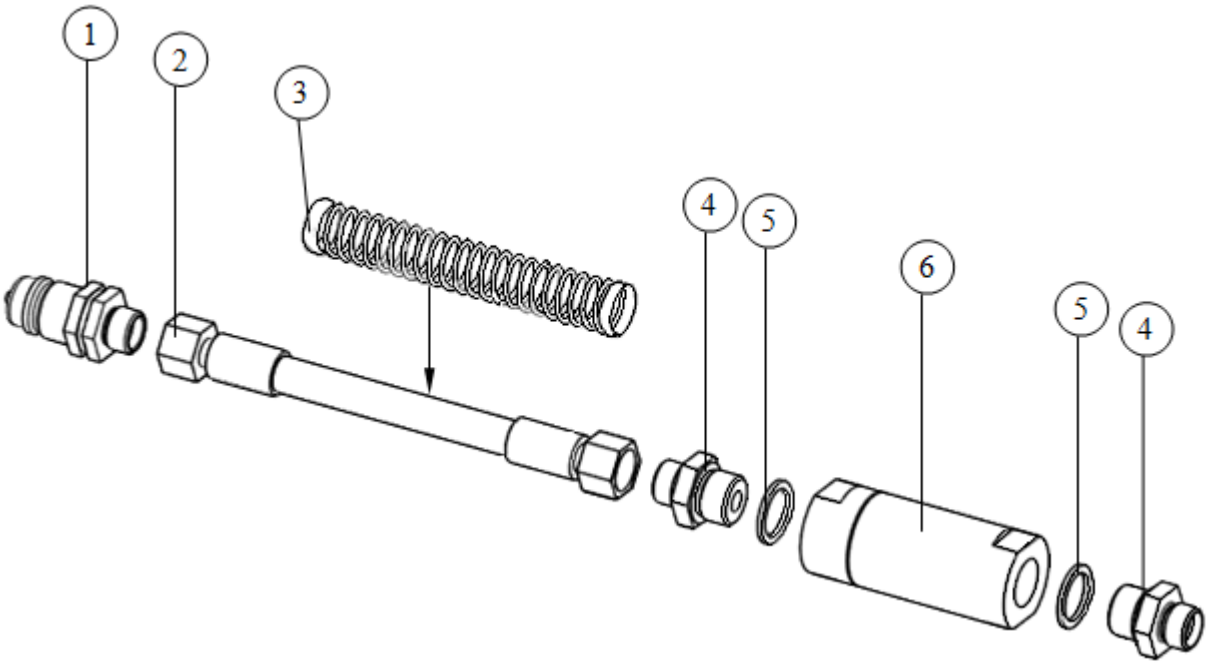

Tablica: 10 ***Przewód przyłączeniowy M18x1,5 z filtrem kpl. - TUR vario/TUR vario R (4; 5)***
wyposażenie dodatkowe sprzedawane za oddzielną opłatą

L.p.	***Numer katalogowy***	***Uwagi***
1	**41121824**	ISO-12,5(M18x1,5)
2	**1153/00-800/170**	
3	**1150/00-411/0**	
4	**034124818**	G1/2“/M18x1,5
5	**1067/00-022/0**	21x27
6	**ELA11NMD**	
2; 3	**1150/00-410/0**	M18x1,5
1÷6	**1150/00-400/0**	M18x1,5

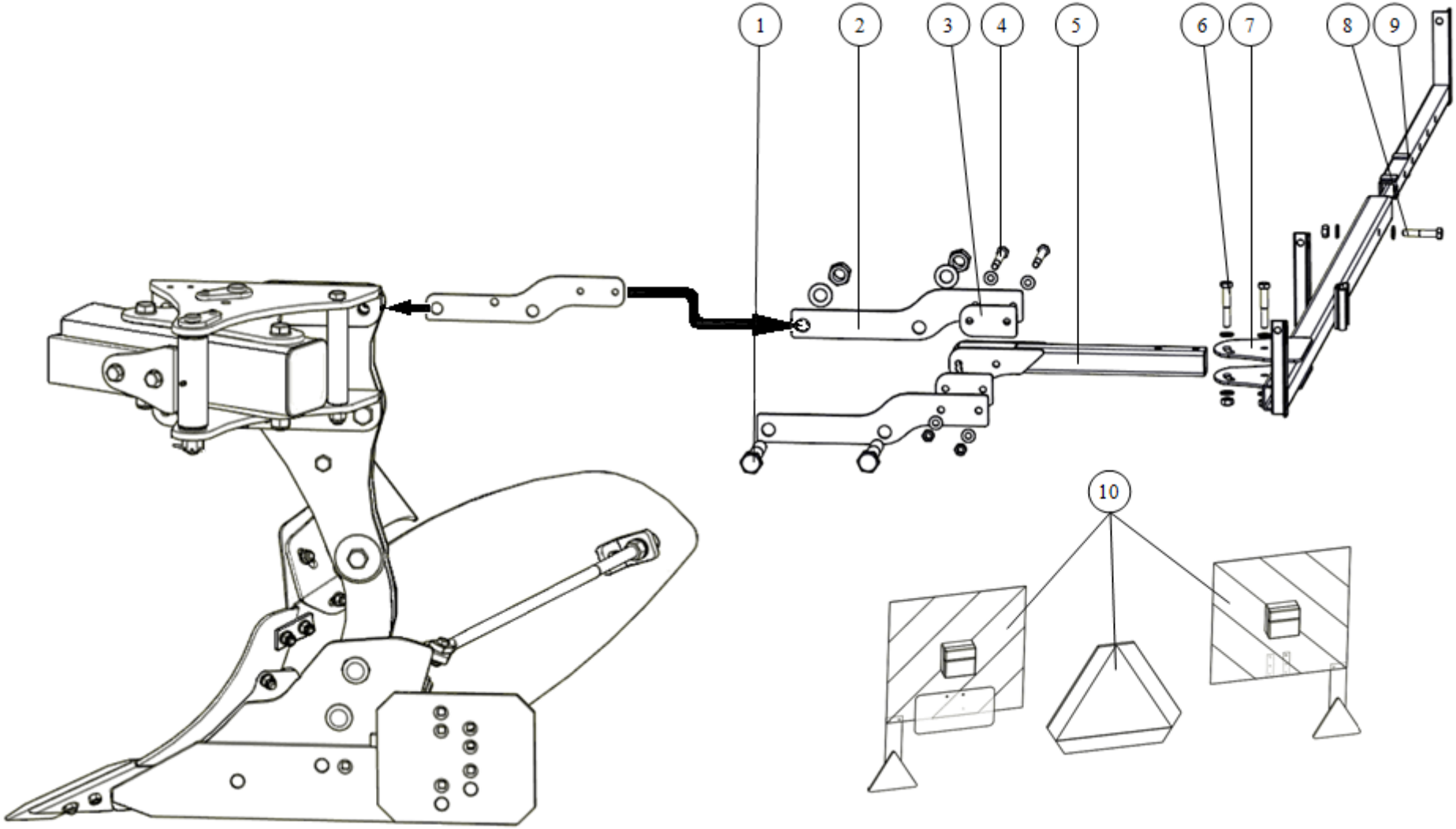

Tablica: 11 ***Oświetlenie z uchwytem kpl.*** *TUR vario (4; 5)* ***-*** *wyposażenie dodatkowe sprzedawane za oddzielną opłatą.*

Tablica: 11 ***Oświetlenie z uchwytem kpl.*** *TUR vario (4; 5)* ***-*** *wyposażenie dodatkowe sprzedawane za oddzielną opłatą.*

L.p.	*Numer katalogowy*	*Uwagi*
1	**M20x1,5x110-10.9-B-Fe/Zn5 21-Fe/Zn5 M20x1,5-10-B-Fe/Zn5**	**DIN 960 DIN 126 DIN 985**
2	**1153/00-006/0**	
3	**1151/53-001/0**	
4	**M10x1,25x100-10.9-B-Fe/Zn5 10,5-Fe/Zn5 M10x1.25-10-B-Fe/Zn5**	**DIN 960 DIN 126 DIN 555**
5	**1151/53-100/0**	
6	**M10x1,25x65-10.9-B-Fe/Zn5 10,5-Fe/Zn5 M10x1.25-10-B-Fe/Zn5**	**DIN 960 DIN 126 DIN 555**
7	**1151/53-200/0**	
8	**M10x1,25x55-10.9-B-Fe/Zn5 10,5-Fe/Zn5 M10x1.25-10-B-Fe/Zn5**	**DIN 960 DIN 126 DIN 555**
9	**1151/53-300/0**	
10	**1151/11-000/0**	

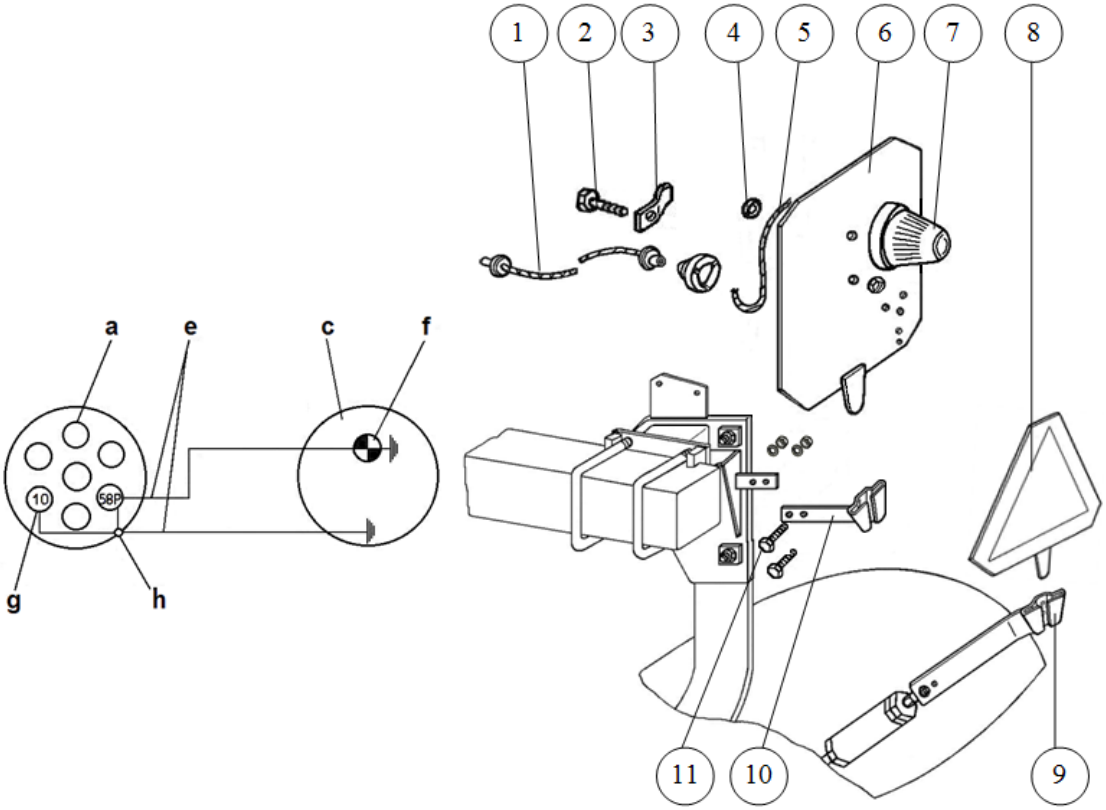

Tablica: 11a ***Oświetlenie z uchwytem kpl.*** *(TUR 30/35-3 za oddzielną opłatą)*

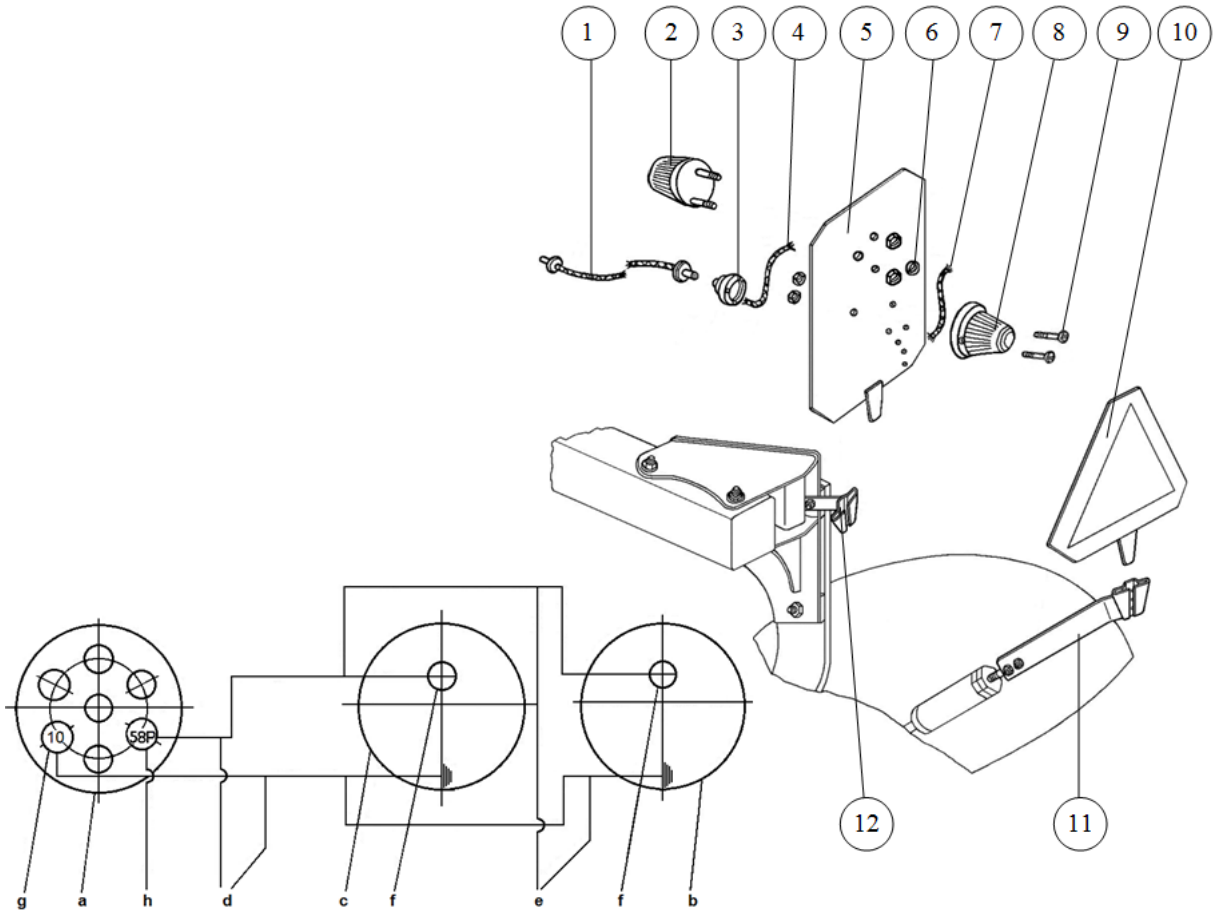

Tablica: 11b ***Oświetlenie z uchwytem kpl.*** *(*TUR 35/40(3+; 4+); TUR plus 40(3+; 4+)*za oddzielną opłatą)*

Tablica: 11a ***Oświetlenie z uchwytem kpl.*** *(TUR 30/35-3 za oddzielną opłatą)*

L.p.	*Numer katalogowy*	*Uwagi*
1	**1126/00-500/0**	
2	**M6x12-8.8-B-Fe/Zn5** **M6-8-B-Fe/Zn5**	**DIN 933** **DIN 934**
3	**1082/01-002/0**	
4	**BN-75/3688-01**	**A10x1,5**
5	**1738/60-001/0**	
6	**1700/02-100/1**	
9	**1036/00-100/0**	
10	**1137/00-300/0**	
11	**M8x30-8.8-B-Fe/Zn5** **Z 8,2-Fe/Zn5** **M8-8-B-Fe/Zn5**	**DIN 931** **DIN 127** **DIN 934**

Tablica: 11b ***Oświetlenie z uchwytem kpl.*** *(*TUR 35/40(3+; 4+); TUR plus 40(3+; 4+)*za oddzielną opłatą)*

L.p.	*Numer katalogowy*	*Uwagi*
1	**1036/00-300/0** **1703/00-100/0**	TUR 35/40 - 3+; TUR plus 40 - 3+; TUR 35/40 - 4+; TUR plus 40 - 4+;
4	**1738/60-001/0**	
5	**1700/02-100/1**	
6	**BN-75/3688-01**	**A10x1,5**
7	**1700/02-001/0**	
11	**1036/00-100/0**	
12	**1137/00-600/0**	

Legenda:

a - gniazdo złącza wtyczkowego na napięcie 12V,
b - światło pozycyjne białe,
c - światło pozycyjne czerwone,
d - przewód dwużyłowy,
e - przewód dwużyłowy,
f - żarówka jednoświatłowa 12V 5W Ba 15s,
g - zacisk do masy pojazdu,
h - zacisk do świateł pozycyjnych prawych.

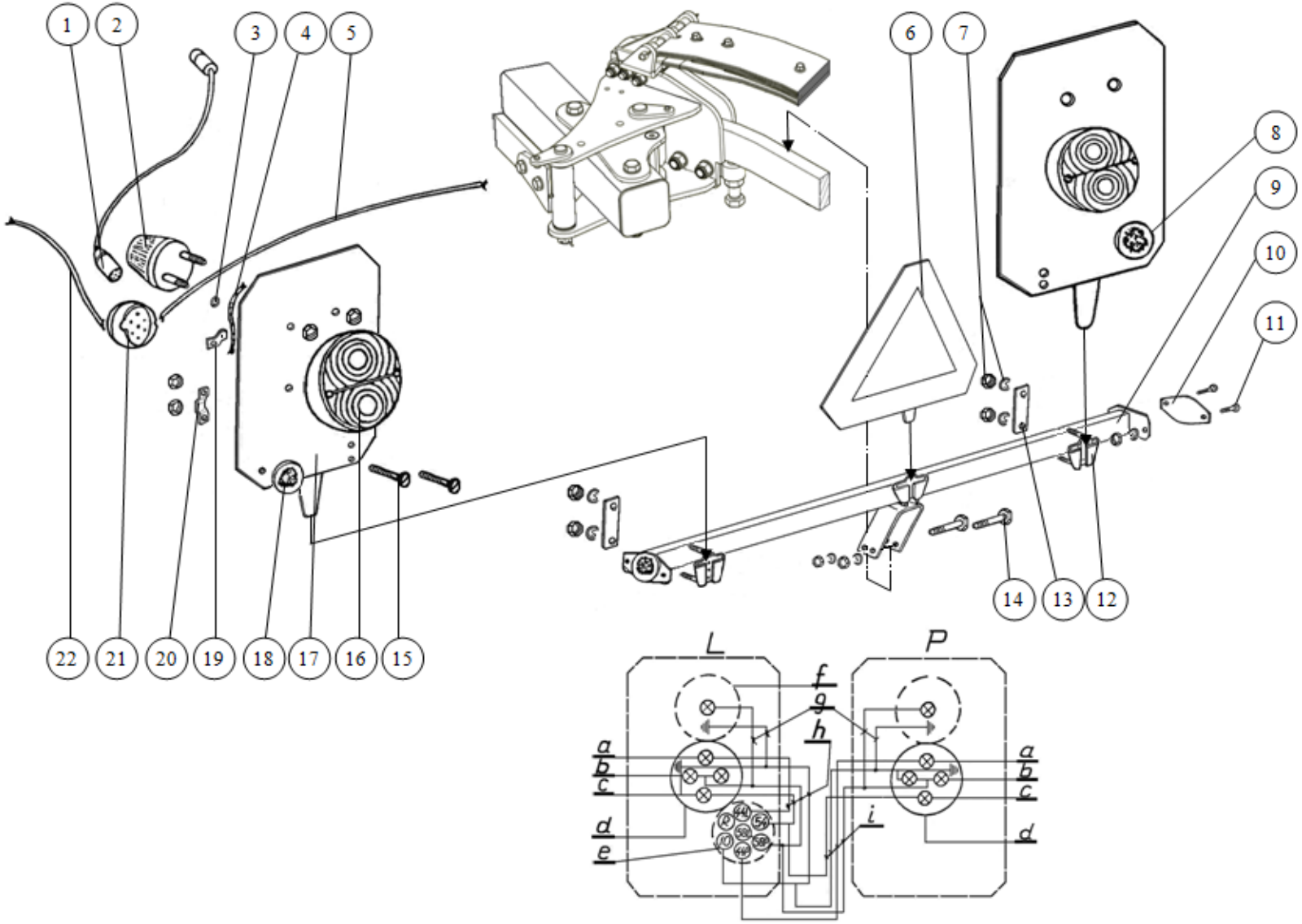

Tablica: 11c ***Oświetlenie kpl.*** *- dla maszyn na resorze* TUR R 35/40 - 3+; 4+; TUR vario R (4; 5) ***(za oddzielną opłatą)***

Tablica: 11c ***Oświetlenie kpl.*** *dla maszyn na resorze (za oddzielną opłatą)*

L.p.	*Numer katalogowy*	*Uwagi*
1	**1036/00-300/0** **1703/00-100/0**	L=4,5 TUR vario R 4; TUR R 35/40 - 3+; L=6,0 TUR vario R 5; TUR R 35/40 - 4+;
3	**BN-75/3688-01**	**A10x1,5**
4	**1738/60-001/0**	
5	**1700/02-002/0**	
7	**M 6-5-B-Fe/Zn5** **Z 6,1-Fe/Zn5**	**DIN 934** **DIN 127**
8	**1700/02-200/1**	
9	**1137/92-100/0**	
11	**M 5x20-4.8-B-Fe/Zn5** **Z 5,1-Fe/Zn5** **M 5-5-B-Fe/Zn5**	**DIN 84** **DIN 127** **DIN 934**
12	**1103/06-300/0**	
13	**1103/06-003/0**	
14	**M 10x70-8.8-B-Fe/Zn5** **Z 11-Fe/Zn5** **M 10-8-B-Fe/Zn5**	**DIN 931** **DIN 127** **DIN 934**
15	**M 5x12-4.8-B-Fe/Zn5** **M 5-5-B-Fe/Zn5**	**DIN 85** **DIN 934**
16	**60.0.00**	
17	**1700/02-100/1**	
19	**1082/01-002/0**	
20	**1700/02-003/0**	
22	**1700/02-001/0**	

<u>Uwaga:</u> L.p. 6; 10 i 18 opisano w legendzie.

<u>Legenda:</u>
a - kierunkowskaz / L lub P /,
b - pozycyjne,
c - stop,
d - lampa tylna zespolona,
e - gniazdo przyłączeniowe 7-biegowe 12V,
f (2) - światło pozycyjne białe,
g - przewód podłączeniowy B,
h - przewód podłączeniowy A,
i - przewód łączeniowy A,
6 - tablica wyróżniająca TW-1
9 - urządzenie odblaskowe UOlz-72K
L - tablica lewa,
P - tablica prawa.

U N I A Sp. z o.o.
ul. Szosa Toruńska 32/38, 86-300 Grudziądz
woj. kujawsko-pomorskie

A N K I E T A

Prosimy przeczytać całą ankietę, po czym napisać krótką odpowiedź:

1. Pług TUR/TUR vario……. numer fabryczny……
   otrzymano dnia……
2. Czy podczas transportu powstały braki lub uszkodzenia, jeżeli tak - podać jakie:
……
……
……
3. Kiedy rozpoczęto pracę pługiem……
4. Ile przepracowano pługiem(ha)……. Moc ciągnika……..(KM)
5. Jakie wystąpiły uszkodzenia ……
……..…
……..……
……
6. Jaka jest ogólna ocena pracy pługa …….
……
……
7. Jakie trudności występują podczas obsługi maszyny …….
……
……
8. Uwagi dotyczące zmian, ulepszeń budowy i działania ……
……
……
……
……
……
9. Uwagi dotyczące niniejszej instrukcji …….
……
……
……
……

Adres użytkownika: Imię i nazwisko ……
Zamieszkały …….
Poczta ……..
Województwo ……..

Data: …… ……
Podpis