INSTRUKCJA UŻYTKOWANIA I OBSŁUGI
KATALOG CZĘŚCI ZAMIENNYCH

UNIA

VIS



UNIA Sp. z o.o.

ul. Szosa Toruńska 32/38 86-300 Grudziądz
tel. + 48 56 45 10 505 – 508
fax. 056 45 10501
www.uniagroup com
e-mail: sprzedaz.unia@uniagroup.com

Spis treści

1. Środki ostrożności 7
1.1 Zanim zaczniesz korzystać ze sprzętu 7
1.2 Przepisy BHP 7
1.3 Obsługa techniczna 8
1.4 Transport po drogach publicznych 9
1.5 Znaki bezpieczeństwa 9
1.6 Tabliczka znamionowa 12
2. Dane techniczne i identyfikacyjne 13
2.1 Charakterystyka techniczna pługów VIS L/LS 15
2.2 Charakterystyka techniczna pługów VIS XL/XLS 16
2.3 Charakterystyka techniczna pługów VIS MX/MXS 17
3. Wyposażenie 18
3.1 Wyposażenie pługów VIS z zabezpieczeniem bezpiecznikowym 18
4. Instrukcja użytkowania i obsługi 19
4.1 Pierwsze uruchomienie 19
4.2 Przygotowanie ciągnika z maszyną 19
4.3 Przygotowanie pługa 20
4.3.1 Regulacja zgarniacza 20
4.3.2 Regulacja kroju 20
4.3.3 Regulacja przedpłużków 21
4.3.4 Ustawienie korpusów: MX, ZX 21
4.3.5 Mocowanie zaczepu do narzędzi doprawiających 22
4.3.6 System reakcji na kamienie 22
4.4 Obrót pługa 23
4.4.1 Sprawdzanie obrotu pługa 23
4.4.2 Przyczyny usterek w mechanizmie obrotu 24
4.5 Podczepianie, odczepianie maszyny 24
4.6 Wskazówki eksploatacyjne 25
4.7 Dojazd do pola - transport 26
4.8 Ustawienie maszyny na polu 28
4.8.1 Szerokość orki 28
4.8.2 Regulacja szerokości pierwszej skiby 30
4.8.3 Poziomowanie pługa w kierunku poprzecznym 30
4.8.4 Regulacja głębokości orki 31
4.8.5 Łącznik górny 32
4.9 Praca pługiem 33
5. Serwis i konserwacja 34
5.1 Uwagi ogólne 34
5.2 Wymiana części roboczych 34
5.2.1 Momenty dokręcania Md śrub i nakrętek 35
5.3 Smarowanie 35
5.4 Przechowywanie pługa 37
5.5 Demontaż i kasacja 37
5.6 Warunki gwarancji i usługi gwarancyjne 38
6. Katalog części 39

6.1 Sposób posługiwania się katalogiem ……...39
6.2 Sposób zamawiania części ……...39
6.3 Tablice i rysunki ……..39

Tablica: 1 Przodek + obrotnik ……..41
Tablica: 1a Wieszak z kołem kpl. ..……44
Tablica: 2 Układ hydrauliczny ……46
Tablica: 3 Rama z przedłużaczami ……48
Tablica: 3a Blokada siłowników kpl. ……..51
Tablica: 3b Belka pomocnicza + podnośnik ……52
Tablica: 4 Układ transportowy kpl. ……54
Tablica: 4a Układ jezdny ……..54
Tablica: 4b Wydźwig koła ……55
Tablica: 5 Korpus MX (do VIS MX/MXS) ……59
Tablica: 5a Korpus ZX (do VIS L/LS/XL/XLS) ……..62
Tablica: 5b Korpus ażurowy XL (do VIS MX/MXS) ……...65
Tablica: 5c Korpus ażurowy XXL (do VIS L/LS/XL/XLS) ……70
Tablica: 6 Krój tarczowy (do VIS L/XL/MX ……..73
Tablica: 6a Krój tarczowy (do VIS LS/XLS/MXS ……..76
Tablica: 7 Przedpłużek kpl. ……..79
Tablica: 8 Zespół goleni z resorem kpl. ……81
Tablica: 9 Ramię zaczepu kpl. ……..83
Tablica: 10 Oświetlenie ……..85

1. Katalog części

1.1 Sposób posługiwania się katalogiem

- ustalić przynależność wymienionej części do odpowiedniego zespołu montażowego
- znaleźć odpowiednią tablicę montażową
- odszukać potrzebną część w tablicy montażowej i kierując się numerem odsyłacza znaleźć numer części

1.2 Sposób zamawiania części

Zamawiając części, należy każdorazowo w zamówieniu podać:

- dokładny adres zamawiającego
- nazwę, symbol i numer fabryczny maszyny, rok produkcji i nazwę producenta
- L.p., numer katalogowy części lub kompletu
- liczbę sztuk

1.3 Tabele i rysunki

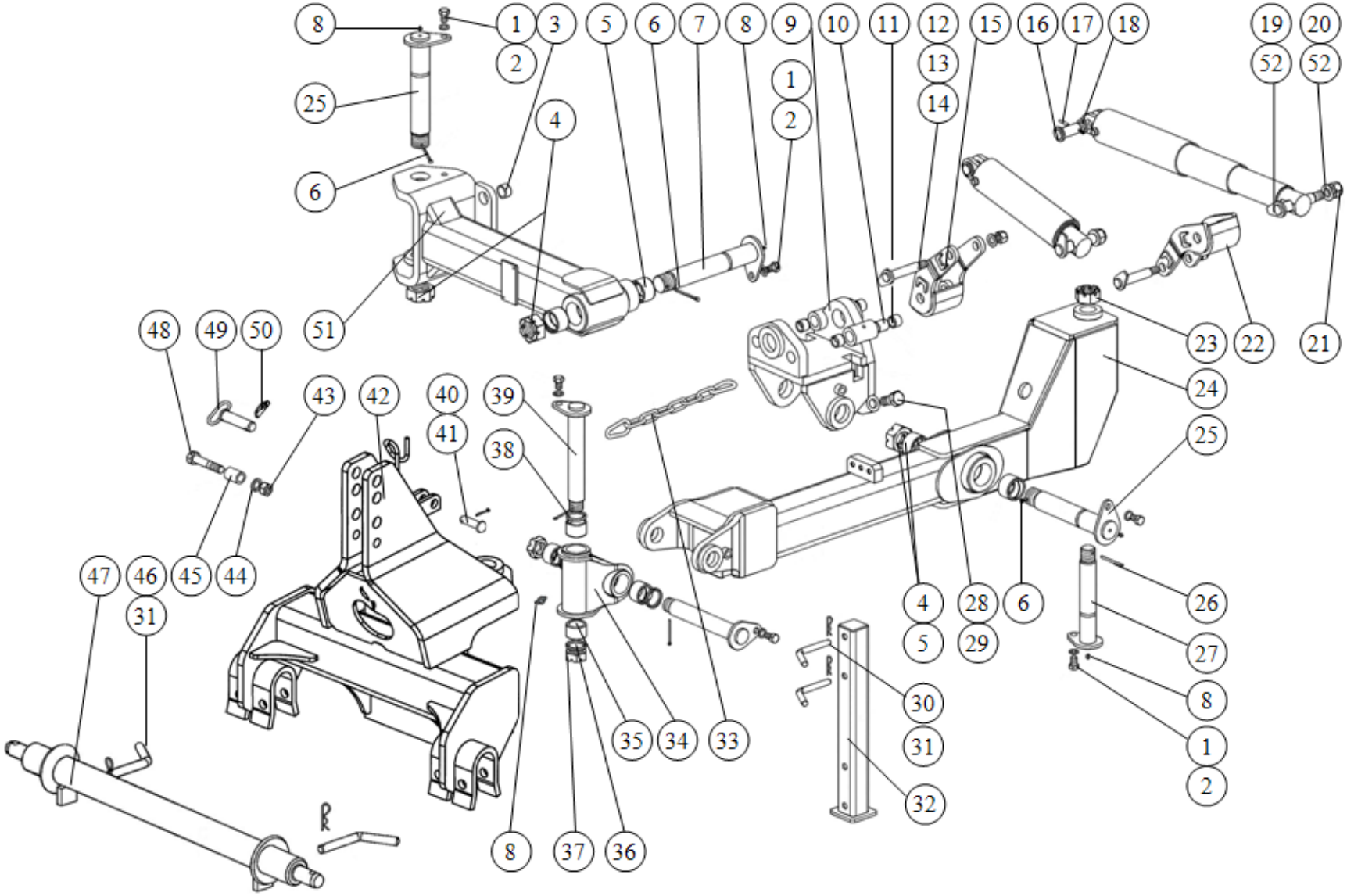

Tablica:1 Przodek + obrotnik

Tablica:1 Przodek + obrotnik

L.p.	*Numer katalogowy*	*Uwagi*
1	**M20x30-8.8-B-Fe/Zn5**	**DIN 933**
2	**Z 20,5-Fe/Zn5**	**DIN 127**
3	**VIS XL/04-001/0**	**ø 45/35x25**
4	**VIS XL/00-004/0**	
5	**VIS XL/03-001/0**	**ø 80/65x50**
6	**S-8x100-Fe/Zn5**	**DIN 94**
7	**VIS XL/00-600/0**	
8	**M10x1**	**DIN 71412**
9	**VIS XL/01-100/0**	
10	**VIS XL/01-001/0**	**ø 38/32x40**
11	**VIS XL/01-002/0**	**ø 40/30x30**
12	**VIS XL/11-000/0**	
13	**25 Fe/Zn5**	**DIN 126**
14	**M24-8-B-Fe/Zn5**	**DIN 985**
15	**VIS XL/00-300/0**	
16	**VIS XL/10-000/0**	
17	**8x45-Fe/Zn5**	**DIN 1481**
18	**1674/00-112/0**	**ø 50/35,5x6**
19	**VIS L/25-100/0**	
20	**31- Fe/Zn5**	**DIN 126**
21	**M30-8-B-Fe/Zn5**	**DIN 985**
22	**VIS XL/00-400/0**	
23	**MAX9/00-006/0**	
24	**VIS L/24-410/0**	
25	**VIS XL/00-500/0**	**2 szt.**
26	**S-8x90-Fe/Zn5**	**DIN 94**
27	**VIS XL/22-000/0**	
28	**M30-05-B-Fe/Zn5**	**DIN 439**
29	**M30x90-10.9-B-Fe/Zn5**	**DIN 933**
30	**1739/00-101/0**	**ø 20**
31	**A71-Fe/Zn-m5c**	**DIN 11024**
32	**VIS XL/08-000/0**	
33	**VIS L/24-100/0**	
34	**VIS L/24-310/0**	
35	**VIS L/24-301/0**	**ø80/70/55x75**
36	**A 55x70x8**	**DIN 3750**
37	**1067/00-037/0**	
38	**S-6,3x100-Fe/Zn5**	**DIN 94**
39	**VIS L/24-500/1**	**2 szt.**
40	**VIS 140/25-002/0**	**B 24x85/75**
41	**S-6,3x45-Fe/Zn5**	**DIN 94**

42	**VIS L/24-200/0**	
43	**M24-8-B-Fe/Zn5**	**DIN 934**
44	**Z 24.5-Fe/Zn5**	**DIN127**
45	**1067/00-016/0**	**ø 38/25,5x54**
46	**VIS L/24-001/0**	
47	**1435/95-000/0**	
48	**M24x120-8.8-B-Fe/Zn5**	**DIN 931**
49	**1067/00-260/0**	
50	**A11x50-Fe/Zn-m5c**	**DIN 11023**
51	**VIS XL/04-100/0**	
52	**VIS XL/00-005/0**	**40/35x22 - 4 szt.**
-	**VIS XL/04-000/0**	**Belka obrotnicy kpl. L.p.(3, 5, 51)**
-	**VIS XL/01-000/0**	**Krzyżak obrotnicy kpl. L.p. (9÷11)**
-	**VIS L/24-300/0**	**Krzyżak kpl. L.p.(8, 34÷36)**
-	**VIS L/24-400/0**	**Dyszel kpl. L.p.(5, 24)**
-	**VIS L/24-000/0**	**Przodek kpl. L.p.(1,2,5,8,23÷27,30÷50 + Tablica:2 poz. 1,11,13●,14x,15,16)**
-	**VIS XL/29-000/0**	**Obrotnik kpl. A L.p.(1÷22,25,28,29,51,52 + Tablica:2 poz. 2÷12)**

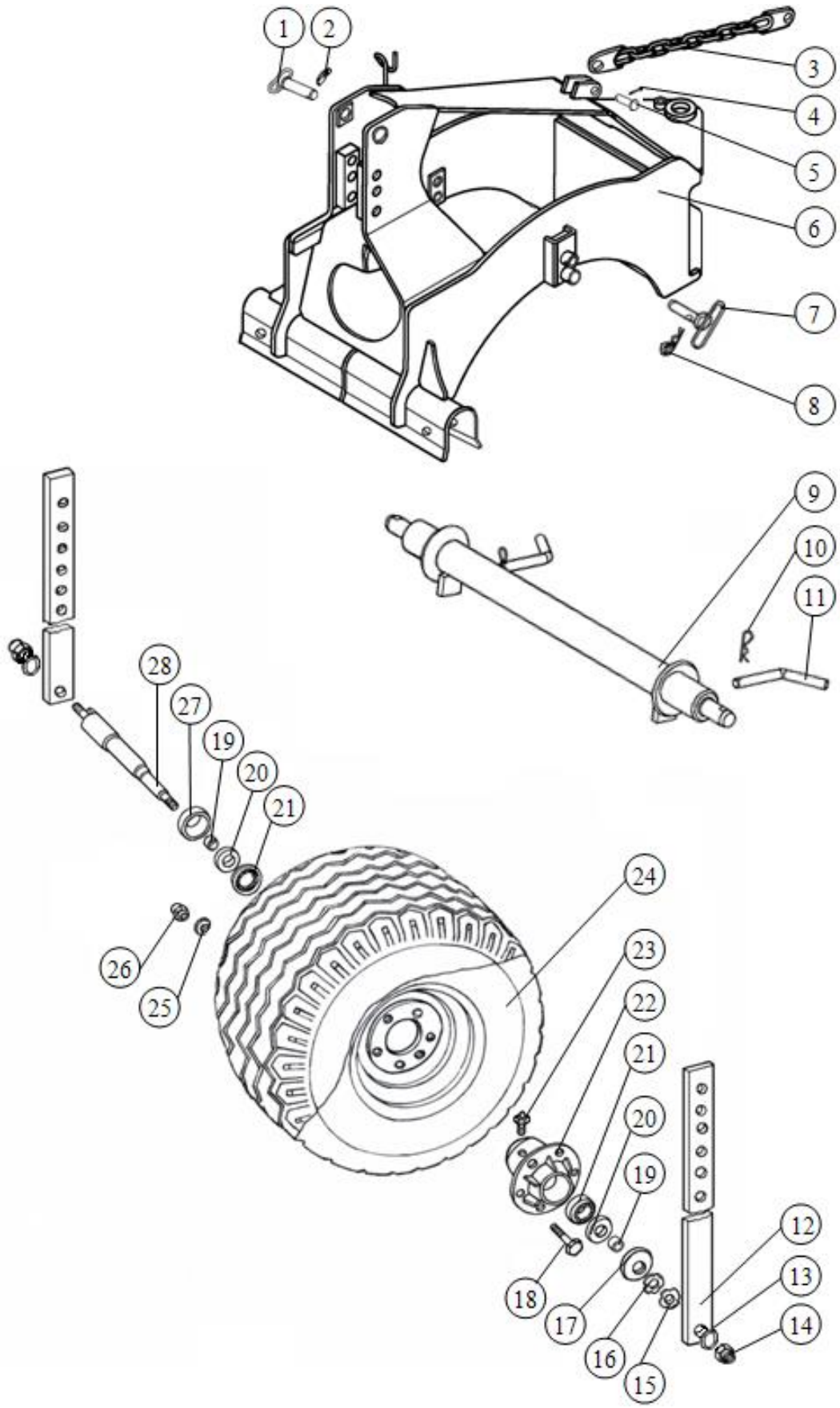

Tablica:1a Wieszak z kołem kpl. - VIS XL/58-000/0(*do K-700)*

Tablica:1a Wieszak z kołem kpl. - VIS XL/58-000/0 (*do K-700)*

L.p.	*Numer katalogowy*	*Uwagi*
1	**1067/52-200/0**	
2	**A11x50-Fe/Zn-m5c**	**DIN 11023**
3	**1067/00-280/0**	
4	**S-6,3x45-Fe/Zn5**	**DIN 94**
5	**1137/55-001/0**	**B24x70/58**
6	**VIS XL/58-100/0**	
7	**1067/00-450/0**	
8	**B 85-Fe/Zn-m5c**	**DIN 11024**
9	**1435/98-000/0**	**ø70 kat. IV/58/885**
10	**A 85-Fe/Zn-m5c**	**DIN 11024**
11	**VIS L/24-001/0**	
12	**1067/23-001/0**	
13	**31-Fe/Zn5**	**DIN 126**
14	**M30-8-B-Fe/Zn5**	**DIN 985**
15	**KM11**	**DIN 981**
16	**MB11**	**DIN 5406**
17	**1067/22-002/0**	
18	**M20x1,5x60-10.9-B-Fe/Zn5**	**DIN 960**
19	**1067/22-003/0**	**ø70/60x14**
20	**A70x110x12**	**DIN 3750**
21	**32212**	**DIN 720**
22	**1067/22-100/0**	
23	**M10x1**	**DIN 71412**
24	**360/65-16-14PR-6/161/205**	**ø705x233**
25	**14,3**	**DIN 74361-C**
26	**M20x1,5x60-10.9-B-Fe?Zn5**	**DIN 985**
27	**1067/22-001/0**	
28	**VIS XL/33-210/0**	
-	**VIS XL/58-200/0**	**Koło przednie kpl. L.p.(12÷28)**

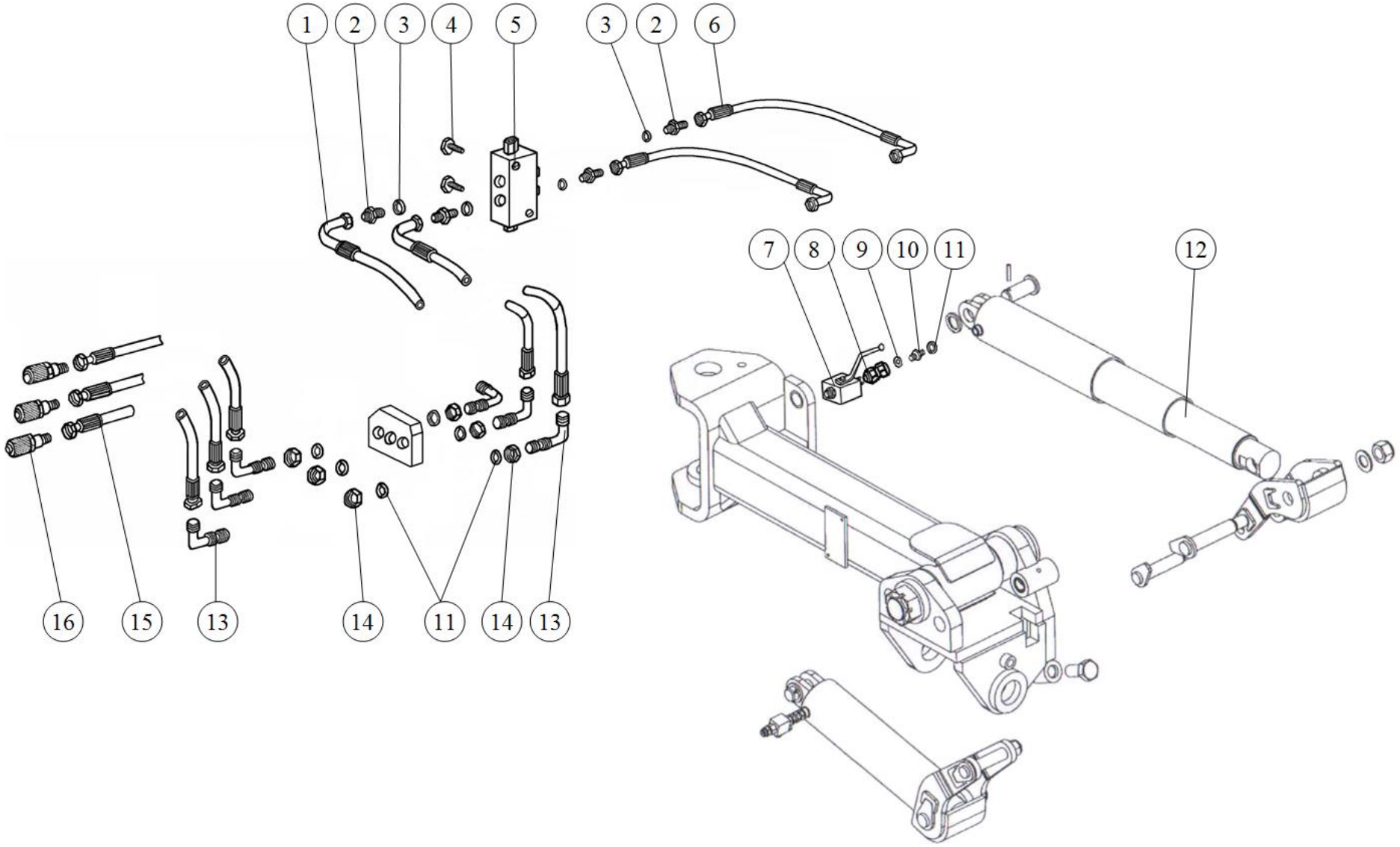

Tablica:2 Układ hydrauliczny

Tablica:2 Układ hydrauliczny

L.p.	*Numer katalogowy*	*Uwagi*
1	**IBIS XXL/00-800/0**	**L=800 - 2 szt.**
2	**034124818**	**G$^{1}/_{2}$"/M18x1,5 - 4 szt.**
3	**1067/00-021/0**	**16,7x23 - 4 szt.**
4	**M8x45-8.8-B-Fe/Zn5**	**DIN 931 - 2 szt.**
5	**2ZHB-10**	
6	**VIS XL/30-000/0**	**L=250 - 2 szt.**
7	**BKH-12L**	**M18x1,5/12L - 2 szt.**
8	**31611218**	**M18x1,5 - 2 szt.**
9	**KP5.3/50-004/0**	**- 2 szt.**
10	**011121618**	**M16x1,5/M18x1,5 - 2 szt.**
11	**13,3x2,4**	**DIN 3771 - 8 szt.**
12	**182414.7 Weber**	**TZ 90/105-500 - 2 szt.**
13●	**6701618012**	**M16x1,5/M18x1,5 - 6 szt.**
14^{X}	**340016**	**M16x1,5 - 6 szt.**
15	**1067/00-230/0**	**L=3900 - 3 szt.**
16	**80.413.409**	**- 3 szt.**

Legenda:

- **- korpus przełączki kolankowej,**

x - przeciwnakrętka

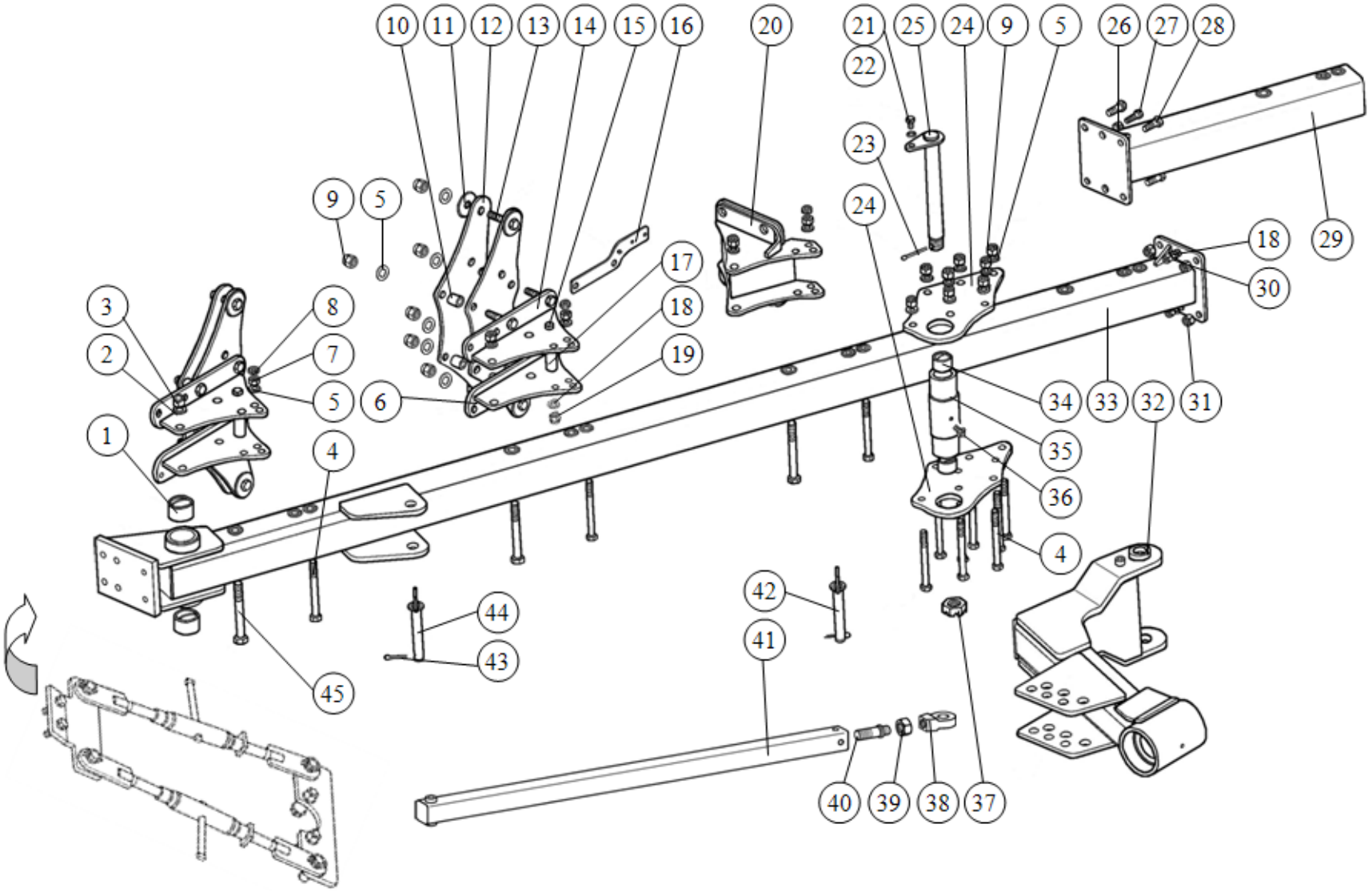

Tablica:3 Rama z przedłużaczami

Tablica:3 Rama z przedłużaczami

L.p.	*Numer katalogowy*	*Uwagi*
1	**VIS XL/03-001/0**	**ø80/65x50**
2	**25-Fe/Zn5**	**DIN 126**
3	**M24x2-10-B-Fe/Zn5**	**DIN 985**
4	**M20x1,5x200-10.9-B-Fe/Zn5**	**DIN 960 do VIS (L, LS)**
	a/ M20x1,5x240-10.9-B-Fe/Zn5	**DIN 960 do VIS (XL, XLS, MX, MXS)**
5	**21-Fe/Zn5**	**DIN 126**
6	**VIS XL/24-200/0**	**do VIS (L, XL)**
	a/ VIS XL/61-102/0	**do VIS MX**
7	**M20x1,5-10-B-Fe/Zn5**	**DIN 555**
8	**M20x1,5-05-B-Fe/Zn5**	**DIN 439**
9	**M20x1,5-10-B-Fe/Zn5**	**DIN 985**
10	**IBIS XXL/02-002/0**	**ø35/20x36**
11	**IBIS XXL/04-002/0**	**ø80/20,5x4**
12	**IBIS XXL/02-001/0**	**do VIS L**
	a/ VISXL/24-001/0	**do VIS (XL, MX)**
13	**M20x1,5x100-10.9-B-Fe/Zn5**	**DIN 960**
14	**VIS XL/24-100/0**	**do VIS (L, XL)**
	a/ VIS XL/61-101/0	**do VIS MX**
15	**M16x1,5x190-10.9-B-Fe/Zn5**	**DIN 960 do VIS L**
	a/ M16x1,5x230-10.9-B-Fe/Zn5	**DIN 960 do VIS (XL, MX)**
16*	**IBIS XXL/00-006/0**	
17	**IBIS XXL/04-001/0**	**ø35/17x140 do VIS L**
	a/ VIS XL/24-002/0	**ø35/17x180 do VIS (XL, MX)**
18	**17-Fe/Zn5**	**DIN 126**
19	**M16x1,5-10-B-Fe/Zn5**	**DIN 985**
20	**VIS L/17-000/0**	**do VIS LS**
	a/ VIS XL/25-000/0	**do VIS XLS**
21	**M16x25-8.8-B-Fe/Zn5**	**DIN 933**
22	**Z16.3-Fe/Zn5**	**DIN 127**
23	**S-8x80-Fe/Zn5**	**DIN 94**
24	**VIS L/00-001/0**	**do VIS (L, LS)**
	a/ VIS XL/00-002/0	**do VIS (XL, X LS, MX, MXS)**
25	**VIS XL/21-000/0**	
26	**IBIS XXL/00-010/0**	**do VIS (L, LS)**
	a/ 1067/00-026/0	**do VIS (XL, XLS, MX, MXS)**
27	**M16x50-8.8-B-Fe/Zn5**	**DIN 931 do VIS(L, LS)**
	a/ M16x60-8.8-B-Fe/Zn5	**DIN 931 do VIS (XL, XLS, MX, MXS)**
28	**M20x55-8.8-B-Fe/Zn5**	**DIN 933 do VIS(L, LS)**
	a/ M20x65-8.8-B-Fe/Zn5	**DIN 933 do VIS (XL, XLS, MX, MXS)**
29	**VIS L/18-100/0**	**do VIS(L, LS)**
	a/ VIS XL/15-100/0	**do VIS(XL, XLS)**

	b/ VIS XL/62-100/0	**do VIS(MX, MXS)**
30	**M16-8-B-Fe/Zn5**	**DIN 985**
31	**M20-8-B-Fe/Zn5**	**DIN 985**
32	**VIS XL/06-000/0**	**do VIS (L, LS, XL, XLS)**
	a/ VIS XL/59-300/0	**do VIS (MX, MXS)**
33	**VIS L/10-100/0**	**do VIS 4+(L, LS)**
	a/ VIS L/11-100/0	**do VIS 5+(L, LS)**
	b/ VIS XL/12-100/0	**do VIS 6+(XL, XLS)**
	c/ VIS XL/13-100/0	**do VIS 7+(XL, XLS)**
	d/ VIS XL/59-110/0	**do VIS 8+(MX, MXS)**
34	**VIS XL/00-202/0**	**ø60/45x40 - 2 szt.**
35	**VIS L/00-301/0**	**ø95x288 do VIS (L, LS)**
	a/ VIS XL/00-201/0	**ø95x288 do VIS (XL, XLS, MX, MXS)**
36	**M10x1**	**DIN 71412**
37	**VIS XL/00-007/0**	**M42x3-Fe/Zn5**
38	**UE2-100w**	
39	**M48x3-10-B-Fe/Zn5**	**DIN 555**
40	**VIS XL/07-002/0**	**M42x3/M42x2**
41	**VIS L/00-110/0**	**do VIS 4+(L, LS)**
	a/ VIS L/00-210/0	**do VIS 5+(L, LS)**
	b/ VIS XL/07-100/0	**do VIS 6+(XL, XLS)**
	c/ VIS XL/00-110/0	**do VIS 7+(XL, XLS)**
	d/ VIS XL/59-210/0	**do VIS 8+(MX, MXS)**
42	**VIS L/00-400/0**	**do VIS (L, LS)**
	a/ VIS XL/27-000/0	**do VIS (XL, XLS, MX, MXS)**
43	**S-8x50-Fe/Zn5**	**DIN 94**
44	**VIS L/00-400/0**	**do VIS (L, LS)**
	a/ VIS XL/23-000/0	**do VIS (XL, XLS, MX, MXS)**
45	**M24x2x200-10.9-B-Fe/Zn5**	**DIN 960 do VIS (L, LS)**
	a/ M24x2x240-10.9-B-Fe/Zn5	**DIN 960 do VIS (XL, XLS, MX, MXS)**
- **-**	**VIS L/00-300/0** **VIS XL/00-200/0**	**Tuleja koła kpl. L.p.(34,35) do VIS (L, LS)** **Tuleja koła kpl. L.p.(34,35a) do VIS (XL, XLS,MX, MXS)**
- **-** **-** **-**	**VIS L/00-100/0** **VIS L/00-200/0** **VIS XL/07-000/0** **VIS XL/00-100/0**	**Zastrzał koła kpl. L.p.(38÷41) do VIS 4+(L, LS)** **Zastrzał koła kpl. L.p.(38÷40, 41a) do VIS 4+(L, LS)** **Zastrzał koła kpl. A L.p.(38÷40, 41b) do VIS 6+(XL, XLS)** **Zastrzał koła kpl. L.p.(38÷40, 41c) do VIS 7+(XL, XLS)**

-	**VIS XL/59-200/0**	**Zastrzał koła kpl. L.p.(38÷40, 41c) do VIS 7+(XL, XLS)**
-	**VIS L/16-000/0**	**Uchwyt korpusu VIS L B kpl. L.p.(5, 6, 9÷19) do VIS L (4+, 5+)**
-	**VIS XL/24-000/0**	**Uchwyt korpusu VIS XL-B kpl. L.p.(5,6, 9÷11,12a,13,14,15a,16, 17a,18,19)**
-	**VIS XL/61-100/0**	**Uchwyt korpusu VIS XL-B kpl. A L.p.(5,6a,9÷11,12a,13,14a,15a,16,17a,18,19)**

Uwaga: * - montować na ostatnim uchwycie korpusu

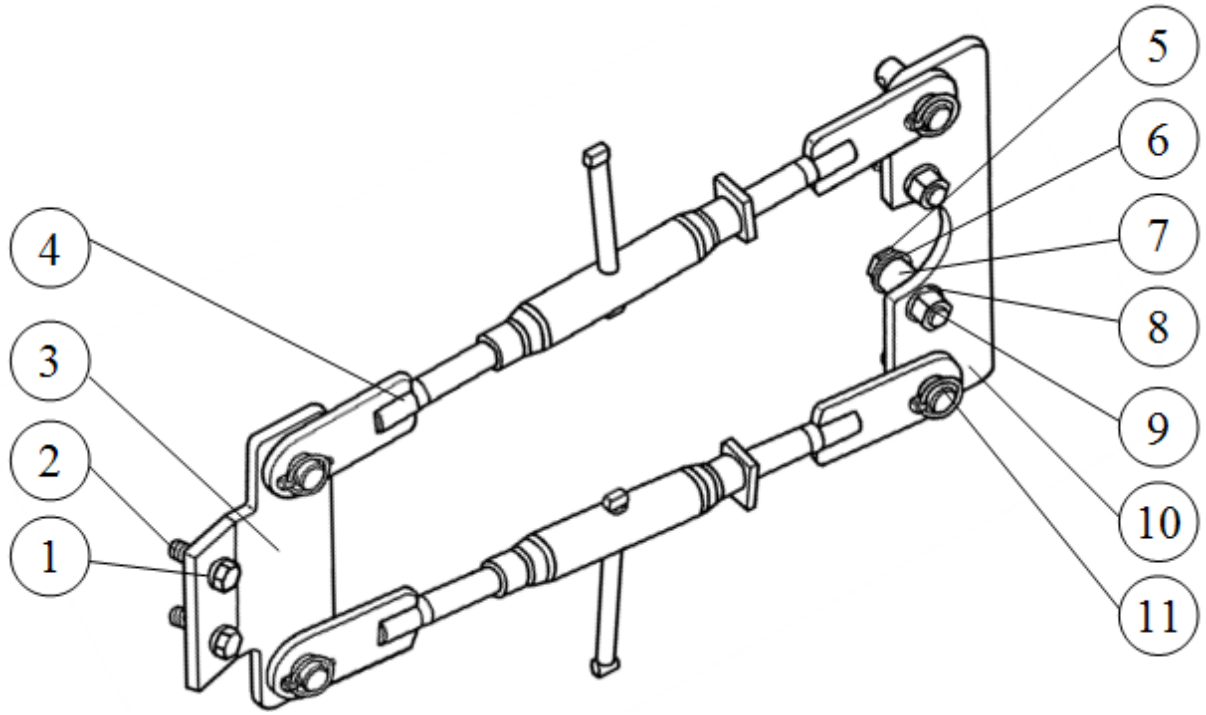

Tablica:3a Blokada siłowników kpl. - VIS L/15-000/0

L.p.	*Numer katalogowy*	*Uwagi*
1	**Z 20,5-Fe/Zn5**	**DIN 127**
2	**M20x65-8.8-B-Fe/Zn5**	**DIN 931**
3	**VIS L/15-200/0**	
4	**VIS L/15-100/0**	
5	**M24x90-8.8-B-Fe/Zn5**	**DIN 931**
6	**28-Fe/Zn5**	**DIN 126**
7	**VIS L/15-001/0**	**ø40/25x40**
8	**25-Fe/Zn5**	**DIN 126**
9	**M24-8-B-Fe/Zn5**	**DIN 934**
10	**VIS L/15-300/0**	
11	**A11x50-Fe/Zn-m5c**	**DIN 11023**

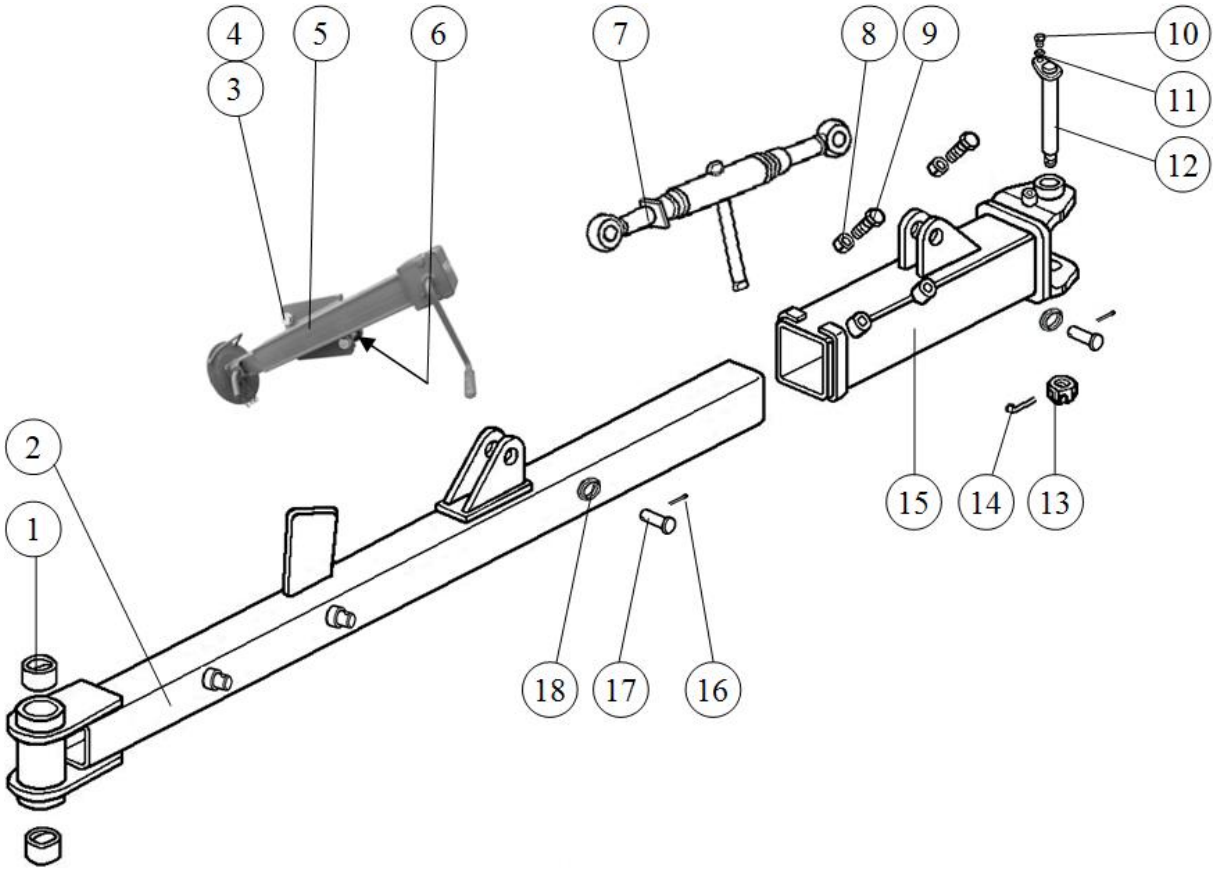

Tablica:3b Belka pomocnicza + podnośnik

L.p.	*Numer katalogowy*	*Uwagi*
1	**1067/68-001/0**	**ø70/55x45**
2	**VIS L/12-100/0**	**do VIS 4+(L, LS)**
	a/ VIS L/13-100/0	**do VIS 5+(L, LS)**
	b/ VIS XL/14-100/0	**do VIS 6+(XL, XLS)**
	c/ VIS XL/18-100/0	**do VIS 7+(XL, XLS)**
	d/ VIS XL/60-110/0	**do VIS 8+(MX, MXS)**
3	**M20x110-8.8-B-Fe/Zn5**	**DIN 931**
4	**M20-8-B-Fe/Zn5**	**DIN 985**
5	**VIS XL/02-100/0**	
6	**VIS XL/02-001/0**	
7	**1067/69-000/0**	
8	**M20-8.8-B-Fe/Zn5**	**DIN 934**
9	**M20x70-8.8-B-Fe/Zn5**	**DIN 933**
10	**M20x30-8.8-B-Fe/Zn5**	**DIN 933**
11	**Z 20,5-Fe/Zn5**	**DIN 127**
12	**1067/00-120/0**	
13	**1067/00-037/0**	
14	**S-6,3x90-Fe/Zn5**	**DIN 94**
15	**VIS L/14-100/0**	**do VIS (4+, 5+)L, LS**
	a/ VIS XL/19-100/0	**do VIS (6+, 7+)L, LS;VIS 8+(MX, MXS)**

16	**S-6,3x56-Fe/Zn5**	**DIN 94**
17	**1674/00-020/0**	**35x100/88**
18	**1674/00-112/0**	**ø50/35,5x6**
-	**VIS XL/02-000/0**	**Podnośnik kpl. L.p.(3÷6)**
-	**VIS L/22-000/0**	**Belka pomocnicza kpl. 4+ L.p.(1,2,7÷18)**
-	**VIS L/23-000/0**	**Belka pomocnicza kpl. 5+ L.p.(1,2a,7÷18)**
-	**VIS XL/52-000/0**	**Belka pomocnicza kpl. 6+ L.p.(1, 2b, 7÷14, 15a, 16÷18)**
-	**VIS XL/53-000/0**	**Belka pomocnicza kpl. 7+ L.p.(1, 2c, 7÷14, 15a, 16÷18)**
-	**VIS XL/60-000/0**	**Belka pomocnicza kpl. 8+ L.p. (1, 2d, 7÷14, 15a, 16÷18)**

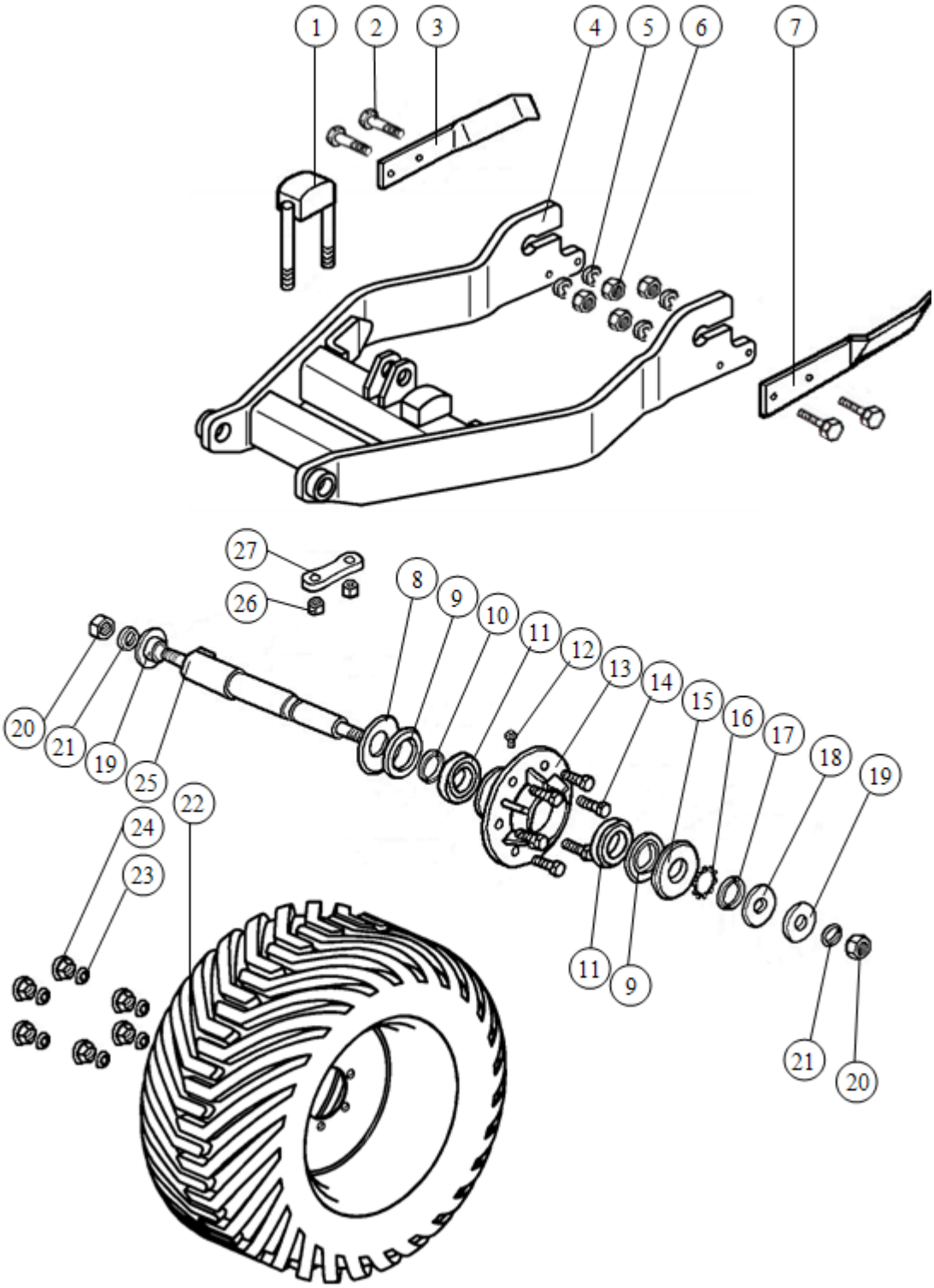

Tablica:4 Układ transportowy kpl. VIS XL/56-000/0
Tablica:4a Układ jezdny VIS XL/57-000/0

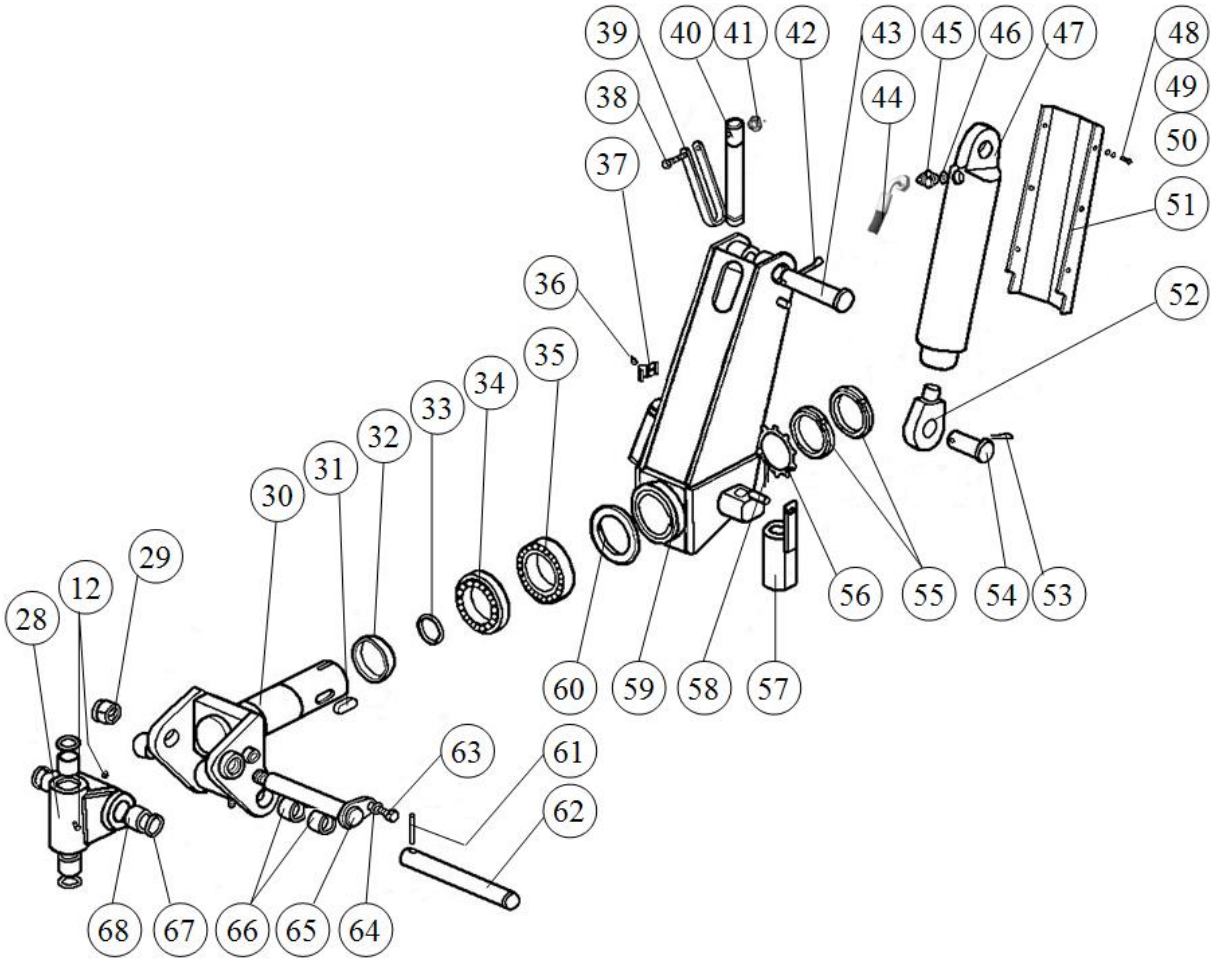

Tablica:4b Wydźwig koła

Tablica:4 Układ transportowy kpl. VIS XL/56-000/0
Tablica:4a Układ jezdny VIS XL/57-000/0:
Tablica:4b Wydźwig koła

L.p.	*Numer katalogowy*	*Uwagi*
1	**VIS XL/33-300/0**	
2	**M12x50-8.8-B-Fe/Zn5**	**DIN 931**
3	**1067/20-001/0**	
4	**VIS XL/57-100/0**	
5	**Z 12,2-Fe/Zn5**	**DIN 127**
6	**M12-8-B-Fe/Zn5**	**DIN 934**
7	**1067/20-002/0**	
8	**1067/22-001/0**	
9	**A 70x110x12**	**DIN 3750**
10	**1067/22-003/0**	**ø70/60x14**
11	**32212**	**DIN 720**
12	**M10x1**	**DIN 71412**
13	**1067/22-200/0**	

14	**M20x1,5x65-10,9-B-Fe/Zn5**	**DIN 960**
15	**1067/22-002/0**	
16	**MB 11**	**DIN 5406**
17	**KM 11**	**DIN 981**
18	**1067/20-003/0**	**ø90/30,5x10**
19	**1067/20-004/0**	**ø90/30,2x32**
20	**M30-8-B-Fe/Zn5**	**DIN 934**
21	**Z 30,5-Fe/Zn5**	**DIN 127**
22	**550/45-22,5-16PR-6/161/205**	
23	**14,5**	**DIN 74361-C**
24	**M20x1,5-10-B-Fe/Zn5**	**DIN 985**
25	**VIS XL/33-210/0**	
26	**M24-8-B-Fe/Zn5**	**DIN 985**
27	**VIS XL/33-001/0**	
28	**1067/68-100/0**	
29	**1067/00-037/0**	
30	**VIS XL/34-100/0**	
31	**VIS XL/56-001/0**	**A22x14x56**
32	**1067/00-042/0**	**ø100/90x20**
33	**A 100x140x15**	**DIN 3760**
34	**32018X**	**DIN 720**
35	**33018**	**DIN 720**
36	**M6x6-8.8-B-Fe/Zn5**	**DIN 933**
37	**1067/00-017/0**	
38	**M10x60-8.8-B-Fe/Zn5**	**DIN 931**
39	**1067/00-502/0**	
40	**1067/00-901/0**	**M 36x250**
41	**M10-8-B-Fe/Zn5**	**DIN 985**
42	**10x65-Fe/Zn5**	**DIN 1481**
43	**1067/00-018/0**	**40x170/158**
44	**1067/00-240/0**	**L=4500 do VIS 4+(L, LS)**
	a/ 1067/00-240/0	**L=5500 do VIS 5+(L, LS)**
	b/ 1067/00-240/0	**L=6500 do VIS 6+(XL, XLS)**
	c/ 1067/00-240/0	**L=7500 do VIS 7+(XL, XLS)**
	d/ 1067/00-240/0	**L=8000 do VIS 8+(MX, MXS)**
45	**141527222**	**M27x2/M22x1,5**
46	**23,2x3,0**	**DIN 3771**
47	**CN2E-16-80/250w**	
48	**M6x20-8.8-B-Fe/Zn5**	**DIN 933**
49	**Z6.1-Fe/Zn5**	**DIN 127**
50	**6,4 Fe/Zn5**	**DIN 126**
51	**1067/00-003/0**	

52	**UE2-80z**	
53	**S-8x71-Fe/Zn5**	**DIN 94**
54	**1067/00-015/0**	**40x88/76**
55	**KM18**	**DIN 981**
56	**MB18**	**DIN 5406**
57	**1067/00-150/0**	
58	**A 60-Fe/Zn5-m5c**	**DIN 11024**
59	**1067/33-000/0**	
60	**33018 AV**	**DIN 5418**
61	**12x70-Fe/Zn5**	**DIN 1481**
62	**VIS XL/00-008/0**	
63	**M20x30-8.8-B-Fe/Zn5**	**DIN 933**
64	**Z20,5-Fe/Zn5**	**DIN 127**
65	**1067/00-120/0**	
66	**VIS XL/00-202/0**	**ø60/45x40 - 4 szt.**
67	**A 55x70x8**	**DIN 3760 - 4 szt.**
68	**1067/68-003/0**	**ø80/70/55x55 - 4 szt.**
-	**VIS XL/57-200/0**	**Koło kpl. L.p.(8÷17, 22÷25)**
-	**1067/00-900/0**	**Śruba regulacyjna kpl.B L.p.(38÷41)**
-	**1067/68-000/0**	**Krzyżak kpl. L.p.(12, 28, 67, 68)**
-	**VIS XL/34-000/0**	**Trzpień wydźwigu kpl. L.p.(12, 30, 66)**

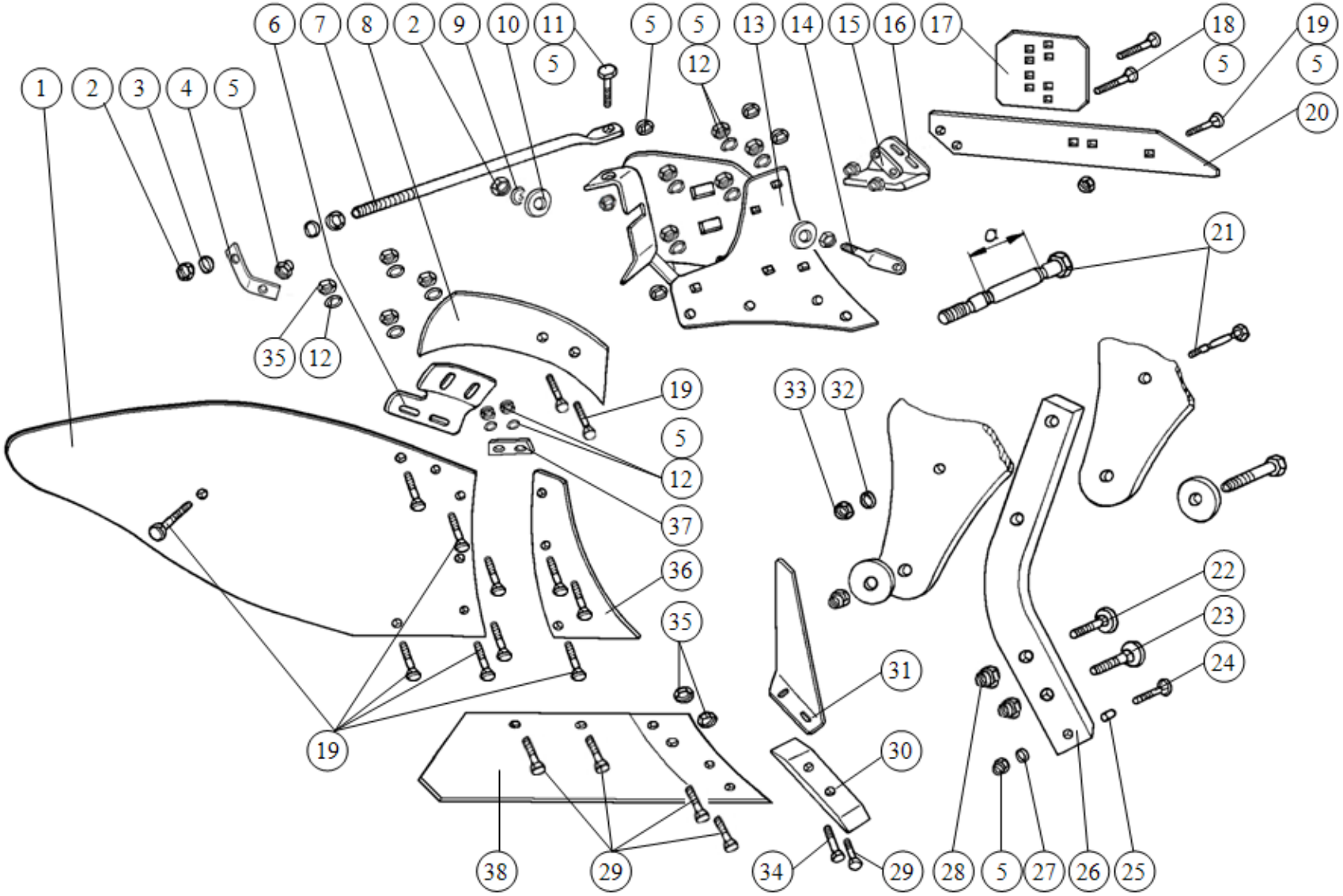
1
2
3
4
5
6
7
8
2
9
10
11
5
5
5
12
13
14
15
16
17
18
5
19
5
20
21
a
35
12
19
5
12
37
36
35
19
33
32
31
30
22
23
24
38
29
34
29
28
5
27
26
25

Tablica:5 Korpus MX (do VIS MX/MXS)

Tablica:5 Korpus MX (do VIS MX/MXS)

L.p.	*Numer katalogowy*	*Uwagi*
1	**IBIS L/51-001/0 prawe** • **IBIS L/52-001/0 lewe**	
2	**M20x1,5-10-B-Fe/Zn5**	**DIN 555**
3	**22,5**	**DIN 74361-C**
4	**IBIS L/51-006/0**	
5	**M12x1,25-10-B-Fe/Zn5**	**DIN 985**
6	**IBIS XXL/21-005/0 prawy** • **IBIS XXL/22-004/0 lewy**	
7	**IBIS L/51-005/0**	
8	**IBIS L/51-301/0 prawy** • **IBIS L/52-301/0 lewy**	
9	**Z 20,5-Fe/Zn5**	**DIN 127**
10	**IBIS XXL/51-004/0**	**ø 55/21x4**
11	**M12x1,25x40-10.9-B-Fe/Zn5**	**DIN 960**
12	**13-Fe/Zn5**	**DIN 126**
13	**IBIS L/51-100/0 prawy** • **IBIS L/52-100/0 lewy**	
14	**1126/50-010/0**	**M20x1,5**
15	**IBIS XXL/51-005/0**	
16	**N-BN-69/1924-26** • **1115/50-002/0 - lewa**	
17	**1067/93-002/0**	
18	**ZM12x1,25x50-10.9-Fe/Zn5**	**DIN 605**
19	**ZM 12x1,25x35-10.9-Fe/Zn5**	**DIN 605**
20	**IBIS L/51-003/0 - prawa** • **IBIS L/52-003/0 - lewa**	
21	**IBIS XXL/00-501/0**	**M16x81(a=35)**
22	**1126/50-008/0**	
23	**1126/50-009/0**	
24	**Z M12x1,25x75-10.9-Fe/Zn5** ***/ Z M12x1,25x110-10.9-Fe/Zn5**	**DIN 605** **DIN 605**
25	**1137/30-002/0**	**ø20/12,5x45**
26	**IBIS XXL/00-005/0**	**80x35x714**
27	**IBIS L/51-004/0**	**ø 30/13x4**
28	**M20x1,25-10-B-Fe/Zn5**	**DIN 985**
29	**1067/91-102/0**	**M12x1,25x35**
30	**IBIS XXL/51-201/1 - prawe** • **IBIS XXL/52-201/1 - lewe**	
31	**IBIS XXL/00-007/0 - prawy** • **IBIS XXL/00-008/0 - lewy**	
32	**17-Fe/Zn5**	**DIN 126**
33	**M16-8-B-Fe/Zn5**	**DIN 934**

34	**1067/91-103/0**	**M12x1,25x40**
35	**M12x1,25-10-B-Fe/Zn5**	**DIN 555**
36	**IBIS L/51-002/0 prawa** • **IBIS L/52-002/0 lewa**	
37	**IBIS XXL/21-004/0**	
38	**IBIS L/71-250/0 prawy** • **IBIS L/72-250/0 lewy**	
-	**IBIS XXL/00-500/0**	**Bezpiecznik grządzieli M16x81 kpl. L.p. (21,32,33)**
- **-**	**IBIS L/71-200/0** **IBIS L/72-200/0**	**Lemiesz z dłutem MX prawy kpl. A L.p. (29, 30, 34, 35, 38)** **Lemiesz z dłutem MX lewy kpl.A L.p. (29, 30●, 34, 35, 38●)**
- **-**	**IBIS L/51-300/0** **IBIS L/52-300/0**	**Zgarniacz z uchwytem kpl. prawy L.p.(6, 8, 12, 19, 35)** **Zgarniacz z uchwytem kpl. lewy L.p.(6●, 8●, 12, 19, 35)**
- **-**	**IBIS L/51-000/0** **IBIS L/52-000/0**	**Korpus MX kpl. prawy L.p.(1÷20;27,29,30;34÷38)** **Korpus MX kpl. lewy L.p.(1●,2÷5;6●,7,8●,9÷12;13●;14÷19; 20●;27;29;30●; 34;35; 36●;37;38●)**

<u>Legenda:</u>

x/ - na życzenie klienta za oddzielną opłatą

***/ - do korpusów z zabezpieczeniem resorowym**

<u>Uwaga:</u> Pozycje 16, 17, 18, 19 montować na ostatnich korpusach

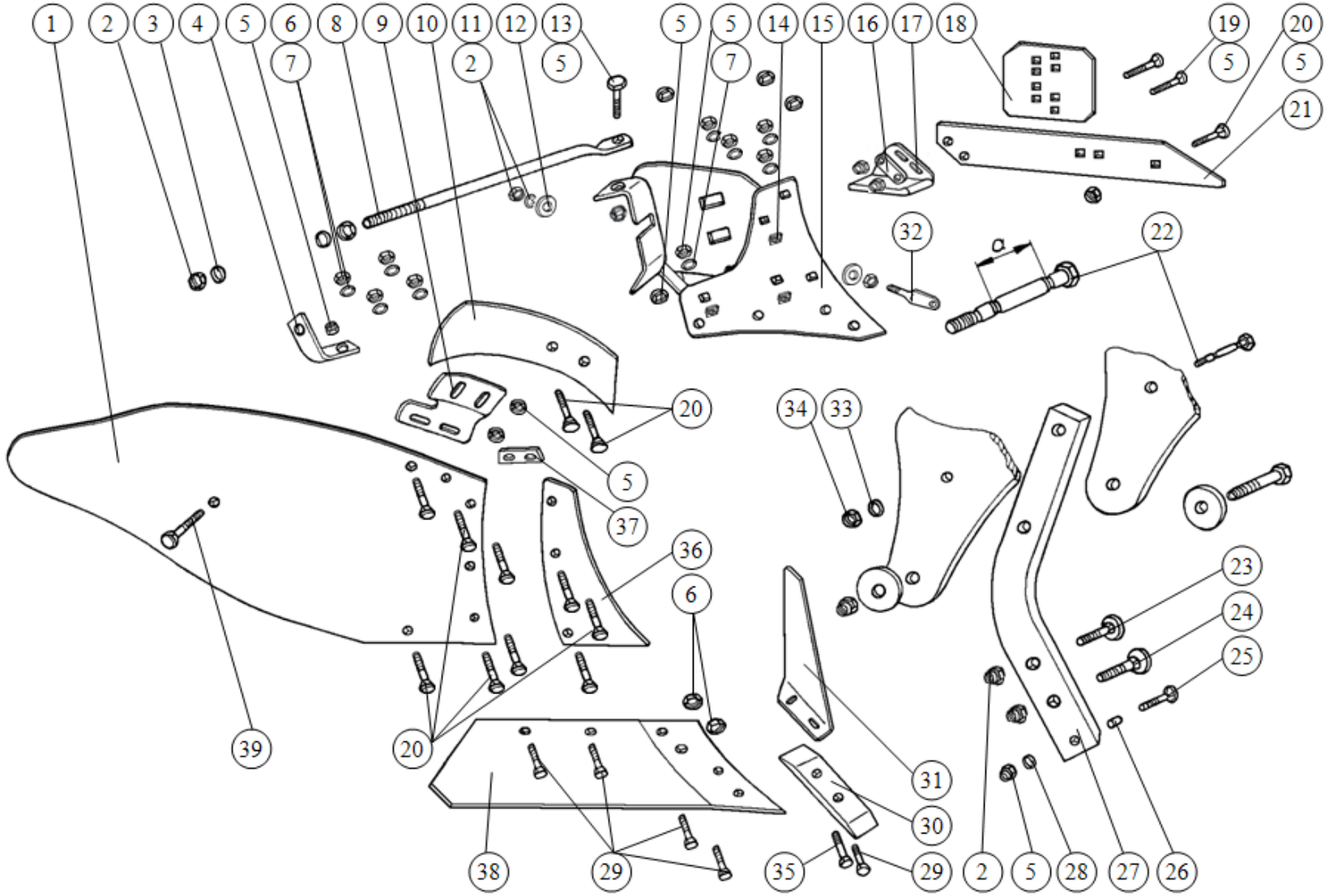

Tablica:5a Korpus ZX (do VIS L/ LS/XL/XLS)

Tablica:5a Korpus ZX (do VIS L/ LS/ XL/ XLS)

L.p.	*Numer katalogowy*	*Uwagi*
1	**IBIS XXL/51-001/0 - prawe** **• IBIS XXL/52-001/0 - lewe**	
2	**M20x1,5-10-B-Fe/Zn5**	**DIN 555 - 4 szt.**
3	**22,5**	**DIN 74361-C - 2 szt.**
4	**IBIS L/51-006/0**	
5	**M12x1,25-10-B-Fe/Zn5**	**DIN 985**
6	**M12x1,25-10-B-Fe/Zn5**	**DIN 555 - 4 szt.**
7	**13-Fe/Zn5**	**DIN 126 - 7 szt.**
8	**IBIS XXL/21-007/0**	
9	**IBIS XXL/21-005/0 - prawy** **• IBIS XXL/22-004/0 - lewy**	
10	**IBIS XXL/21-006/0 - prawy** **• IBIS XXL/22-005/0 - lewy**	
11	**Z 20,5**	**DIN 127 - 1 szt.**
12	**IBIS XXL/51-004/0**	**ø55/21x4 - 2 szt.**
13	**M12x1,25x40-10.9-B-Fe/Zn5**	**DIN 960 - 1 szt.**
14	**1067/91-006/0**	**- 3 szt.**
15	**IBIS XXL/51-100/0 - prawy** **a/ • IBIS XXL/52-100/0 - lewy** **b/ IBIS XXL/53-100/0 - prawy** **c/ • IBIS XXL/54-100/0 - lewy**	**} do VIS L/ XL** **} do VIS LS/ XLS**
16	**IBIS XXL/51-005/0**	
17	**N-BN-69/1924-26** **• 1115/50-002/0 - lewa**	
18	**1067/93-002/0**	
19	**ZM12x1,25x50-10.9-Fe/Zn5**	**DIN 605**
20	**ZM12x1,25x35-10.9-Fe/Zn5**	**DIN 605**
21	**IBIS XXL/51-003/0 - prawa** **• IBIS XXL/52-003/0 - lewa**	
22	**IBIS XXL/00-501/0**	**M16x81 (a=35)**
23	**1126/50-008/0** **1067/91-008/0**	**} do VIS L/ XL** **} do VIS LS/ XLS**
24	**1126/50-009/0** **1067/91-009/0**	**} do VIS L/ XL** **} do VIS LS/ XLS**
25	**Z M12x75x1,25-10.9-Fe/Zn5** **Z M12x110x1,25-10.9-Fe/Zn5**	**DIN 605 } do VIS L/ XL** **DIN 605 } do VIS LS/ XLS**
26	**1137/30-002/0** **1067/91-010/0**	**ø 20/12,5x45 } do VIS L/ XL** **ø 20/12,5x76 } do VIS LS/ XLS**
27	**IBIS XXL/00-005/0**	**} do VIS L/ XL**
28	**IBIS L/51-004/0**	**ø 30/13x4 - 1szt.**
29	**1067/91-102/0**	**M12x1,25x35**
30	**IBIS XXL/51-201/1 - prawe** **• IBIS XXL/52-201/1 - lewe**	
31 [x/]	**IBIS XXL/00-007/0 - prawy**	

	• **IBIS XXL/00-008/0 - lewy**	
32	**1126/50-010/0**	**M20x1,5**
33	**17-Fe/Zn5**	**DIN 126**
34	**M16-8-B-Fe/Zn5**	**DIN 934**
35	**1067/91-103/0**	**M12x1,25x40**
36	**IBIS XXL/51-002/0 - prawa** • **IBIS XXL/52-002/0 - lewa**	
37	**IBIS XXL/21-004/0**	
38	**IBIS XXL/51-250/0 - prawy** • **IBIS XXL/52-250/0 - lewy**	
39	**ZM12x1,25x40-10.9-Fe/Zn5**	**DIN 605**
-	**IBIS XXL/00-500/0**	**Bezpiecznik grządzieli M16x81 kpl. L.p. (22, 33, 34)**
- **-**	**IBIS XXL/51-300/0** **IBIS XXL/52-300/0**	**Zgarniacz z uchwytem kpl. prawy L.p.(6,7,9,10)** **Zgarniacz z uchwytem kpl. lewy L.p.(6,7,9●,10●)**
- **-**	**IBIS XXL/51-200/0** **IBIS XXL/52-200/0**	**Lemiesz z dłutem ZX prawy kpl. L.p. (6, 29, 30, 35, 38)** **Lemiesz z dłutem ZX lewy kpl. L.p. (6, 29, 30● , 35, 38●)**
- **-**	**<u>do VIS L/ XL</u>** **IBIS XXL/51-000/0** **IBIS XXL/52-000/0**	 **Korpus ZX-B kpl. prawy L.p.(1÷8,11÷15,16÷21,29,30,32,35÷39)** **Korpus ZX-B kpl. lewy L.p.(1●,2÷8, 11÷14,15a, 16÷20,21●,29,30●,32,35,36●, 37, 38●,39)**
- **-**	**<u>do VIS LS; VIS XLS</u>** **IBIS XXL/53-000/0** **IBIS XXL/54-000/0**	 **Korpus ZX-S kpl. prawy L.p.(1÷8, 11÷14,15b,16÷21,29,30,32,35÷39)** **Korpus ZX-S kpl. lewy L.p.(1●,2÷8, 11÷14,15c, 16÷20,21●,29,30●32, 35,36●, 37, 38●,39)**

<u>Legenda;</u>

x/ - na życzenie klienta za oddzielną opłatą

<u>Uwaga:</u> Pozycje 16*÷19* montować na ostatnich korpusach,

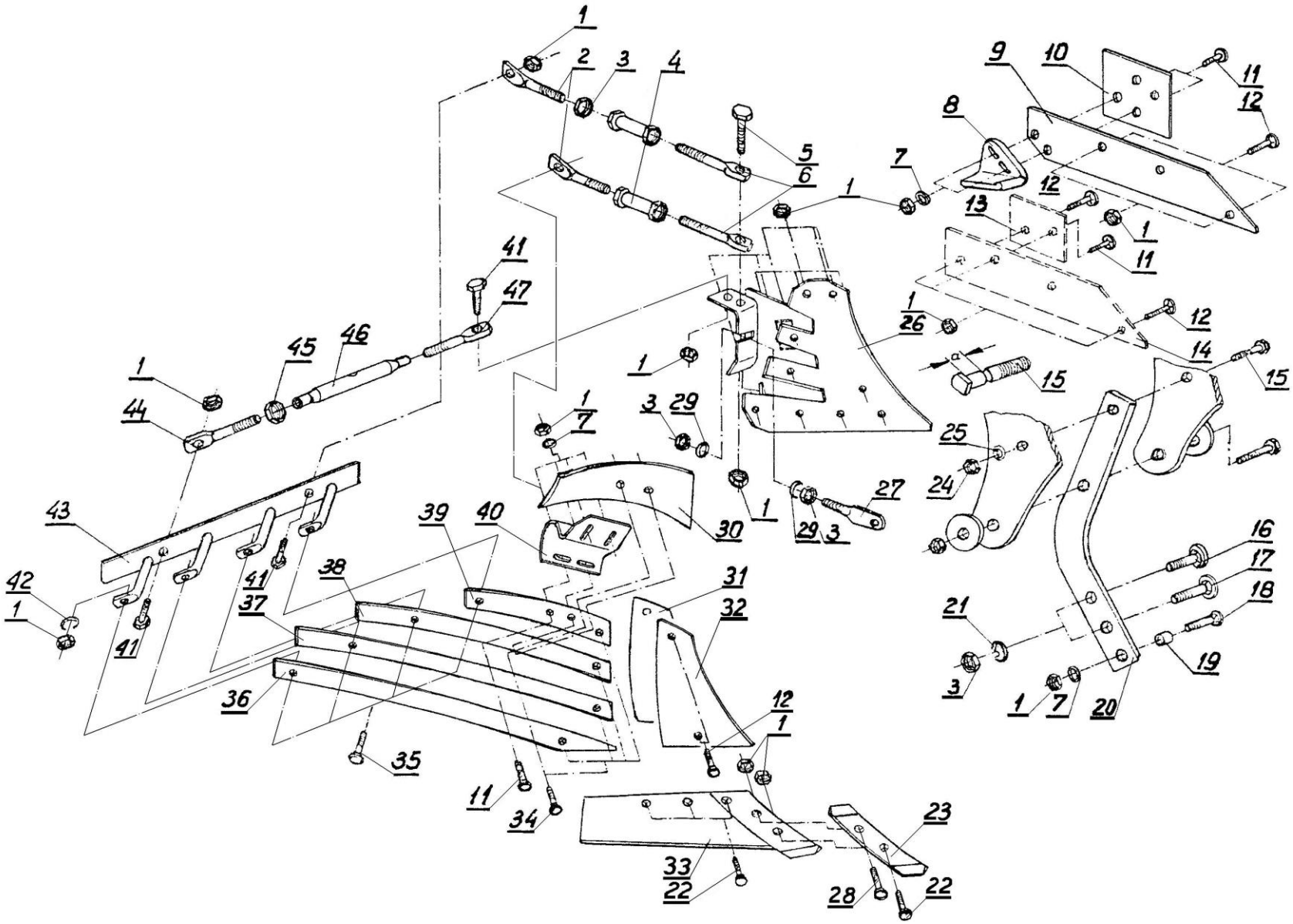

Tablica:5b Korpus ażurowy XL (do VIS MX/MXS)

Tablica:5b Korpus ażurowy XL (do VIS MX/MXS)

L.p.	*Numer katalogowy*	*Uwagi*
1	**M12x1,25-10-B-Fe/Zn5**	**DIN 555**
2	**1127/20-301/0**	**M20**
3	**M 20x1,5-10-B-Fe/Zn5**	**DIN 555**
4	**1127/20-310/0**	
5	**M12x1,25x50-8.8-B**	**DIN 961**
6	**1127/20-302/0**	
7	**13-Fe/Zn5**	**DIN 126**
8	**N-BN-69/1924-26 prawa** *** 1115/50-002/0 lewa**	
9	**1116/73-001/0 prawy** *** 1116/74-001/0 lewy**	
10	**1126/70-002/0 prawa** *** 1117/81-001/0 lewa**	
11	**Z M12x1,25x45-10.9-Fe/Zn5**	**DIN 605**
12	**Z M12x1,25x35-10.9-Fe/Zn5**	**DIN 605**
13	**1127/21-003/0 prawa** *** 1127/22-002/0 lewa**	
14	**1116/71-002/0 prawy** *** 1116/72-001/0 lewy**	
15	**IBIS XXL/00-501/0**	**M16x81 (a=35)**
16	**1126/50-008/0**	
17	**1126/50-009/0**	
18	**Z M12x1,25x75-10.9-Fe/Zn5**	**DIN 605**
19	**1137/30-002/0**	**ø20/12,5x45**
20	**IBIS XXL/00-005/0**	**80x35x714**
21	**Z 20,5-Fe/Zn5**	**DIN 127**
22	**1067/91-102/0**	**M12x1,25x35**
23	**1117/51-101/0 prawe** *** 1117/61-101/0 lewe**	
24	**M16-8-B-Fe/Zn5**	**DIN 934**
25	**17-Fe/Zn5**	**DIN 126**
26	**1127/20-100/0 prawy** *** 1127/30-100/0 lewy**	
27	**1126/50-010/0**	
28	**1067/91-103/0**	**M12x1,25x40**
29	**IBIS XXL/51-004/0**	**ø55/21x4**

30	**1067/91-007/0 prawy** *** 1067/92-004/0 lewy**	
31	**1127/20-002/0**	
32	**1126/50-003/0 prawa** *** 1126/60-003/0 lewa**	
33	**1117/51-150/0 prawy** *** 1117/61-150/0 lewy**	
34	**Z M12x1,25x30-10.9-Fe/Zn5**	**DIN 605**
35	**Z M12x1,25x40-10.9-Fe/Zn5**	**DIN 605**
36	**1127/20-204/0 prawa** *** 1127/30-204/0 lewa**	
37	**1127/20-203/0 prawa** *** 1127/30-203/0 lewa**	
38	**1127/20-202/0 prawa** *** 1127/30-202/0 lewa**	
39	**1127/20-201/0 prawa** *** 1127/30-201/0 lewa**	
40	**1126/50-006/0 prawy** *** 1126/60-006/0 lewy**	
41	**M 12x1,25x35-10.9-B-Fe/Zn5**	**DIN 961**
42	**Z 12,2-Fe/Zn5**	**DIN 127**
43	**1127/20-400/0 prawa** *** 1127/30-300/0 lewa**	
44	**1126/50-201/0**	**M20**
45	**M20x1,5-10-B-Fe/Zn5**	**DIN 555**
46	**1126/50-211/0**	**ø33,7x5,6/190**
47	**1126/50-202/0**	**M20**
- **-**	**1117/51-100/0** **1117/61-100/0**	**Lemiesz z dłutem IBIS P** **L.p.(1,22,23,28,33,) prawy** **Lemiesz z dłutem IBIS L** **L.p.(1,22,23*,28,33*) lewy**
- **-** **-**	**1126/50-200/0** **1127/20-300/0** **1127/20-500/0**	**Rura wypory kpl. Lp.(44÷47)** **Rura wypory krótka kpl. L.p.(2÷4,6)** **Rura wypory uchwytu zgarniacza kpl. L.p.(2,4,6)**
-	**IBIS XXL/00-500/0**	**Bezpiecznik grządzieli M16x81 kpl. L.p. (15, 24, 25)**

-	**1127/20-200/0**	**Skrzydło odkładnicy prawe ażurowe kpl. L.p.(36÷39)**
-	**1127/30-200/0**	**Skrzydło odkładnicy lewe ażurowe kpl. L.p.(36*÷39*)**
-	**1117/55-000/0**	**Korpus ażurowy przedni XL kpl. prawy Lp.(1÷7,11÷14,22,23,26÷47)**
-	**1117/65-000/0**	**Korpus ażurowy przedni XL kpl. lewy Lp.(1÷7,11,12,13*,14*,22, 23*,26*,27÷29,30*,31,32*,33*,34,35, 36*÷40*,41,42,43*,44÷47)**
-	**1117/75-000/0**	**Korpus ażurowy tylny XL kpl. prawy Lp.(1÷12, 22,23,26÷47)**
-	**1117/85-000/0**	**Korpus ażurowy tylny XL kpl. lewy Lp.(1÷7,8*÷10*,11,12,22,23*, 26*, 27÷29,30*,31,32*,33*,34,35, 36*÷40*,41, 42,43*,44÷47)**

<u>Uwaga:</u> Pozycje 8÷10(8*÷10*) montować na ostatnich korpusach,

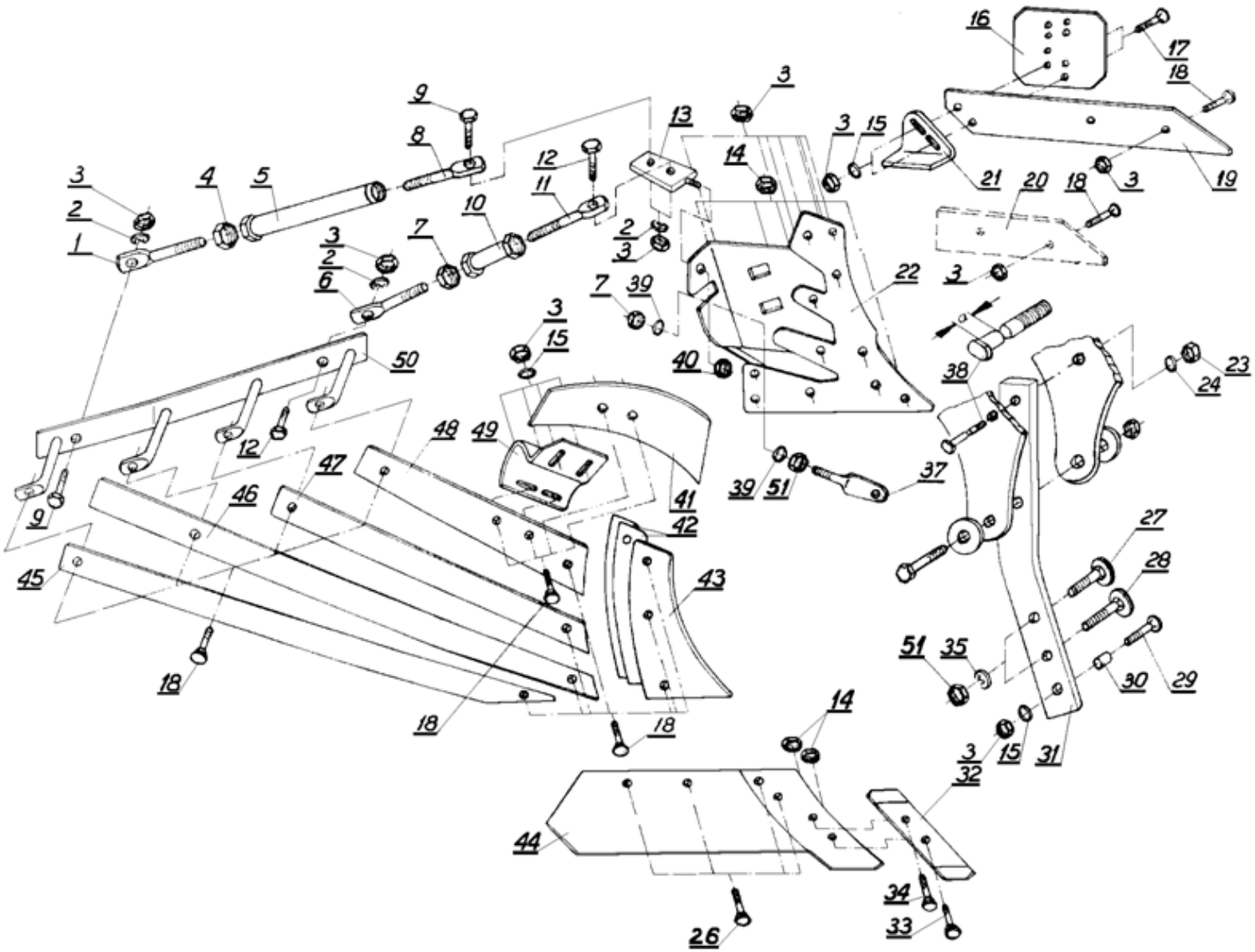

Tablica:5c Korpus ażurowy XXL (do VIS L/LS/XL/XLS)

Tablica:5c Korpus ażurowy XXL (do VIS L/ LS/XL/XLS

.p.	*Numer katalogowy*	*Uwagi*
1	**1067/95-101/0**	**M24**
2	**Z 12,2-Fe/Zn5**	**DIN 127**
3	**M12x1,25-10-B-Fe/Zn5**	**DIN 555**
4	**M24-8-B-Fe/Zn5**	**DIN 934**
5	**1705/02-100/0**	
6	**1127/20-301/0**	**M20**
7	**M20-8-B-Fe/Zn5**	**DIN 934**
8	**1067/95-102/0**	**M24**
9	**M12x1,25x45-10.9-B-Fe/Zn5**	**DIN 960**
10	**1126/50-211/0**	**ø33,7x5,6/190**
11	**1067/95-201/0**	**M20**
12	**M12x1,25x40-10.9-B-Fe/Zn5**	**DIN 960**
13	**1067/91-300/0**	
14	**M12x1,25-10-B-Fe/Zn5**	**DIN 555**
15	**13-Fe/Zn5**	**DIN 127**
16	**1067/93-002/0**	
17	**ZM12x1,25x45-10.9-Fe/Zn5**	**DIN 605**
18	**ZM12x1,25x35-10.9-Fe/Zn5**	**DIN 605**
19	**1067/93-001/0** *** 1067/94-001/0**	
20	**1067/91-003/0** *** 1067/92-003/0**	
21	**N-BN-69/1924-26** *** 1115/50-002/0**	
22	**1067/91-200/0** *** 1067/92-200/0**	
23	**M16-8-B-Fe/Zn5**	**DIN 934**
24	**17 -Fe/Zn5**	**DIN 126**
26	**1067/91-102/0**	**M12x1,25x35**
27	**1126/50-008/0**	
28	**1126/50-009/0**	
29	**ZM12x1,25x75-10.9-Fe/Zn5**	**DIN 605**
30	**1137/30-002/0**	
31	**IBIS XXL/00-005/0**	**80x35x714**
32	**1067/91-101/0** *** 1067/92-101/0**	
33	**1067/91-103/0**	**M12x1,25x40**
34	**1067/91-104/0**	**M12x1,25x45**
35	**Z 20,5-Fe/Zn5**	**DIN 127**
37	**1067/91-005/0**	
38	**IBIS XXL/00-501/0**	**M16x81 (a=35)**
39	**IBIS XXL/51-004/0**	**ø55/21x4**

40	**M20x1,5-10-B-Fe/Zn5**	**DIN 555**
41	**1067/91-007/0** *** 1067/92-004/0**	
42	**1067/91-004/0**	
43	**1067/91-002/0** *** 1067/92-002/0**	
44	**1067/91-150/0** *** 1067/92-150/0**	
45	**1067/95-004/0** *** 1067/96-004/0**	
46	**1067/95-003/0** *** 1067/96-003/0**	
47	**1067/95-002/0** *** 1067/96-002/0**	
48	**1067/95-001/0** *** 1067/96-001/0**	
49	**1126/50-006/0** *** 1126/60-006/0**	
50	**1067/95-300/0** *** 1067/95-400/0**	
51	**M20x1,5-10-B-Fe/Zn5**	**DIN 555**
-	**1067/95-100/0**	**Wypora długa kpl. L.p. / 1,4,5 i 8 /**
-	**1067/95-200/0**	**Wypora krótka kpl. L.p. / 6,7,10 i 11 /**
-	**IBIS XXL/00-500/0**	**Bezpiecznik grządzieli M16x81 kpl. L.p. (23,24,38)**
- **-**	**1067/91-100/0** **1067/92-100/0**	**Lemiesz z dłutem VIS P kpl. Lp. /14, 32÷34 i 44 /** **Lemiesz z dłutem VIS L kpl. Lp. / 14, 32*,33,34 i 44* /**
- **-** **-** **-**	**1067/95-000/0** **1067/96-000/0** **1067/97-000/0** **1067/98-000/0**	**Korpus ażurowy przedni XXL kpl. prawy Lp. / 1÷15,18,20,22,26, 32÷34, 37, 39÷50/** **Korpus ażurowy przedni XXL kpl. lewy/ Lp. 1÷15,18,20*,22*,26, 32*,33,34,37,39,40,41*,42,43*÷50 */** **Korpus ażurowy tylny XXL kpl. prawy Lp. / 1÷19,21,22,26,32÷34,37 39÷50 /** **Korpus ażurowy tylny XXL kpl. lewy Lp. / 1÷ 18,19*,21*,22*,26,32*,33,34,37, 39,40,41*,42,43*÷50*/**

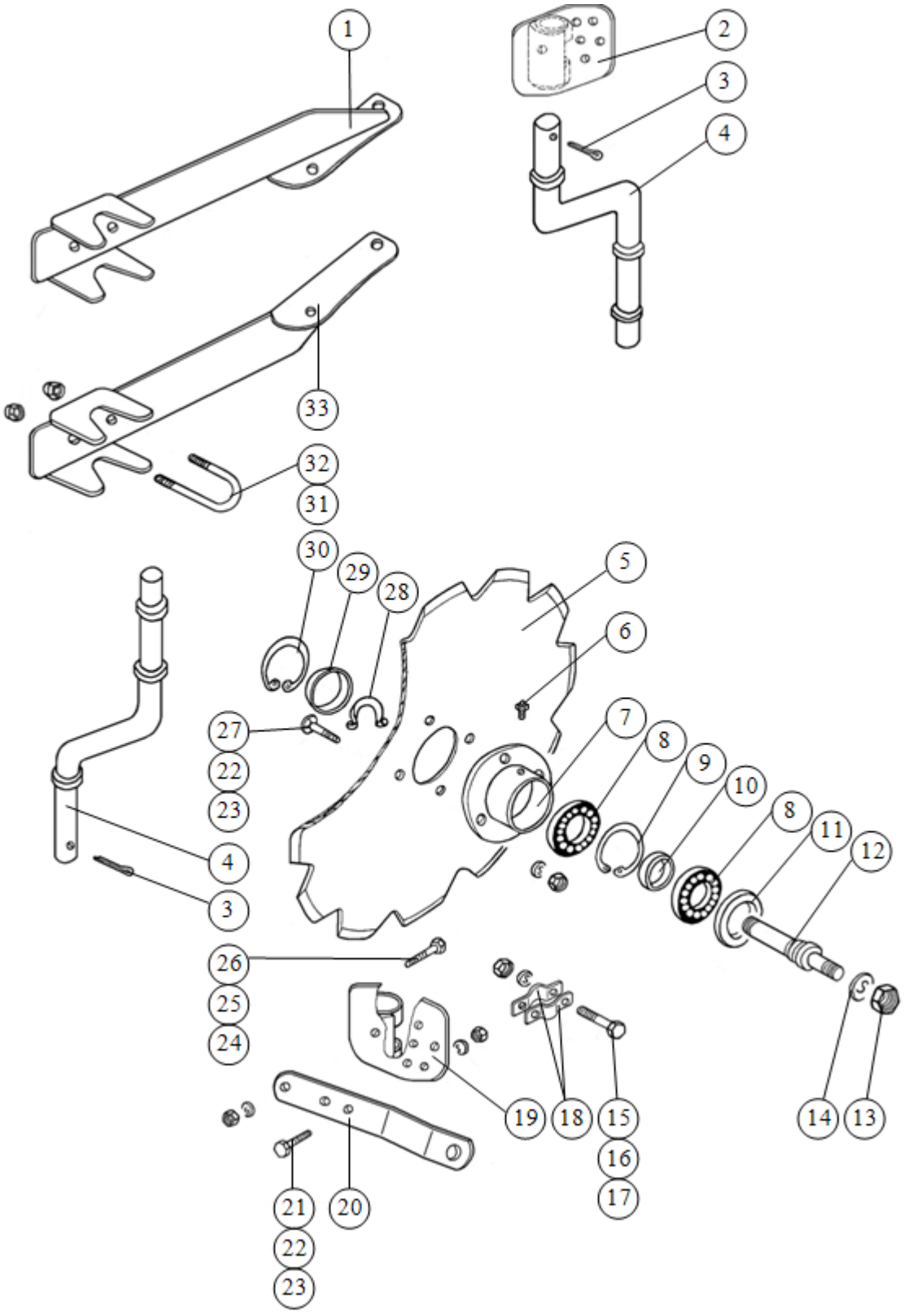

Tablica:6 Krój tarczowy (do VIS L/XL/MX)

Tablica:6 Krój tarczowy (do VIS L/XL/MX)

L.p.	*Numer katalogowy*	*Uwagi*
1	**IBIS XXL/33-100/0**	
2	**1115/72-200/2**	
3	**S-6,3x56-Fe/Zn5**	**DIN 94**
4	**1115/71-100/0**	**120/284**
5	**1126/90-006/0**	**ø 480/4**
	1126/90-006/2 *	**ø 480/6**
6	**M6**	**DIN 71412**
7	**1126/90-002/0**	
8	**6206**	**DIN 625**
9	**W 62**	**DIN 472**
10	**1126/90-004/0**	**ø 38/30,5x12**
11	**A0 - 35x62x10**	**DIN 3760**
12	**1126/90-001/0**	
13	**M24x2-10-B-Fe/Zn5**	**DIN 555**
14	**Z 24,5-Fe/Zn5**	**DIN 127**
15	**M12x30-8.8-B-Fe/Zn5**	**DIN 933**
16	**Z 12,2-Fe/Zn5**	**DIN 127**
17	**M12-8-B-Fe/Zn5**	**DIN 934**
18	**1115/71-301/0**	
19	**1115/71-200/2**	
20	**1126/90-400/1**	
21	**M10x45-8.8-B-Fe/Zn5**	**DIN 933**
22	**Z 10,2-Fe/Zn5**	**DIN 127**
23	**M10-8-B-Fe/Zn5**	**DIN 934**
24	**M16-8-B-Fe/Zn5**	**DIN 934**
25	**Z 16,3-Fe/Zn5**	**DIN 127**
26	**ZM 16x60-8.8-Fe/Zn5**	**DIN 605**
27	**M10x30-10.9-A**	**DIN 7991**
28	**Z 30**	**DIN 471**
29	**1115/94-002/0**	
30	**W 56**	**DIN 472**
31	**M16-8-B-Fe/Zn5**	**DIN 985**
32	**1115/00-014/0**	**M 16x54x95**
33	**IBIS XXL/34-100/0**	
-	**1115/71-000/0**	**Krój tarczowy prawy kpl. L.p.(3, 4, 5 lub 5*, 6÷30)**
-	**1115/72-000/0**	**Krój tarczowy lewy kpl. L.p.(2÷4, 5 lub 5*, 6÷18, 20÷30)**

-	**1115/71-300/0**	**Obejma kroju kpl. L.p. (15÷18)**
- **-**	**IBIS XXL/33-000/0** **IBIS XXL/34-000/0**	**Uchwyt kroju górny kpl. L.p.(1, 31, 32)** **Uchwyt kroju dolny kpl. L.p.(31÷33)**

Legenda:

***- opcja**

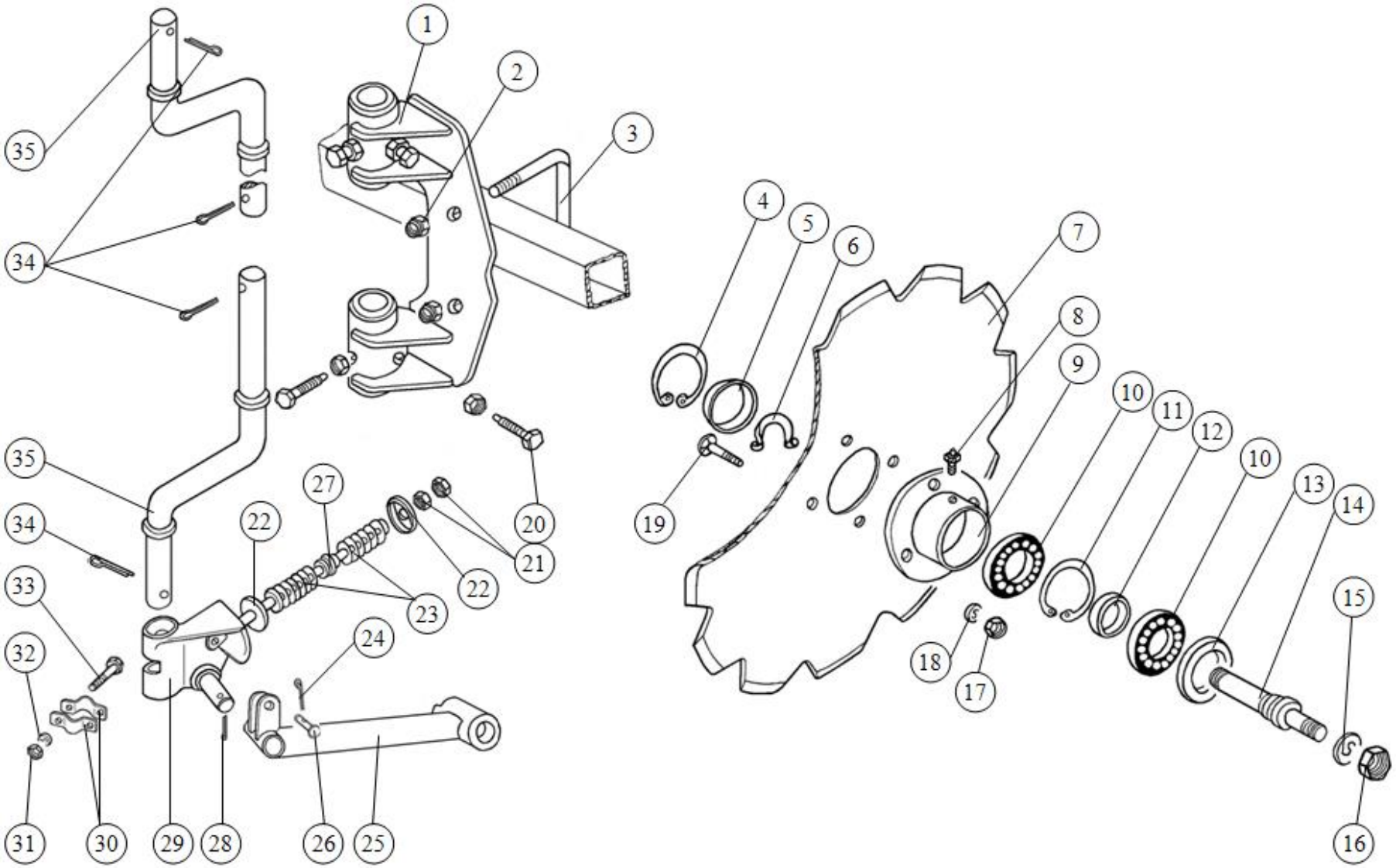

Tablica:6a Krój tarczowy (do VIS LS/ XLS/ MXS)

Tablica:6a Krój tarczowy (do VIS LS/XLS/MXS)

L.p.	*Numer katalogowy*	*Uwagi*
1	**IBIS XXL/43-100/0**	
2	**M16-8-B-Fe/Zn5**	**DIN 985**
3	**1117/78-001/0**	**M16x138x115**
4	**W 56**	**DIN 472**
5	**1115/94-002/0**	
6	**Z 30**	**DIN 471**
7	**1126/90-006/0**	**ø480/4**
	*** / 1126/90-006/2**	**ø480/6**
8	**M6**	**DIN 71412**
9	**1126/90-002/0**	
10	**6206**	**DIN 625**
11	**W 62**	**DIN 472**
12	**1126/90-004/0**	**ø38/30,5x12**
13	**A0 - 35x62x10**	**DIN 3750**
14	**1115/94-001/0**	
15	**Z 20,5-Fe/Zn5**	**DIN 127**
16	**M 20x1,5-10-B-Fe/Zn5**	**DIN 555**
17	**M 10-8-B-Fe/Zn5**	**DIN 934**
18	**Z 10,2-Fe/Zn5**	**DIN 127**
19	**M10x30-10.9-A**	**DIN 7991**
20	**M16x40-33H-Fe/Zn5**	**DIN 561**
21	**M 16-8-B-Fe/Zn5**	**DIN 934**
22	**1047/07-00-002/0**	
23	**PTz3-2-24**	
24	**S-3,2x20-Fe/Zn5**	**DIN 94**
25	**a/ 1115/94-200/0 prawe**	
	b/ 1115/95-100/0 lewe	
26	**ARES TX7,5/26-002/0**	**B 12x45/40**
27	**1047/07-00-003/0**	**ø38/24/17x17**
28	**S-5x40-Fe/Zn5**	**DIN 94**
29	**a/ 1127/92-000/1 prawy**	
	b/ 1127/91-000/1 lewy	
30	**1115/71-301/0**	
31	**M12-8-B-Fe/Zn5**	**DIN 934**
32	**Z 12,2-Fe/Zn5**	**DIN 127**
33	**M12x30-8.8-B-Fe/Zn5**	**DIN 933**
34	**S-6,3x50-Fe/Zn5**	**DIN 94**

35	**IBIS XXL/44-100/0**	**180/384**
-	**1115/71-300/0**	**Obejma kroju kpl. L.p. (30÷33)**
-	**IBIS XXL/43-000/0**	**Uchwyt kroju kpl. L.p.(1÷3, 20, 21)**
- **-**	**IBIS XXL/44-000/0** **IBIS XXL/45-000/0**	**Krój tarczowy prawy kpl. L.p.(4÷19, 21÷24, 25a, 26÷28, 29a, 30÷35)** **Krój tarczowy lewy kpl. L.p.(4÷19, 21÷24, 25b, 26÷28, 29b, 30÷35)**

Legenda:

*** / - opcja.**

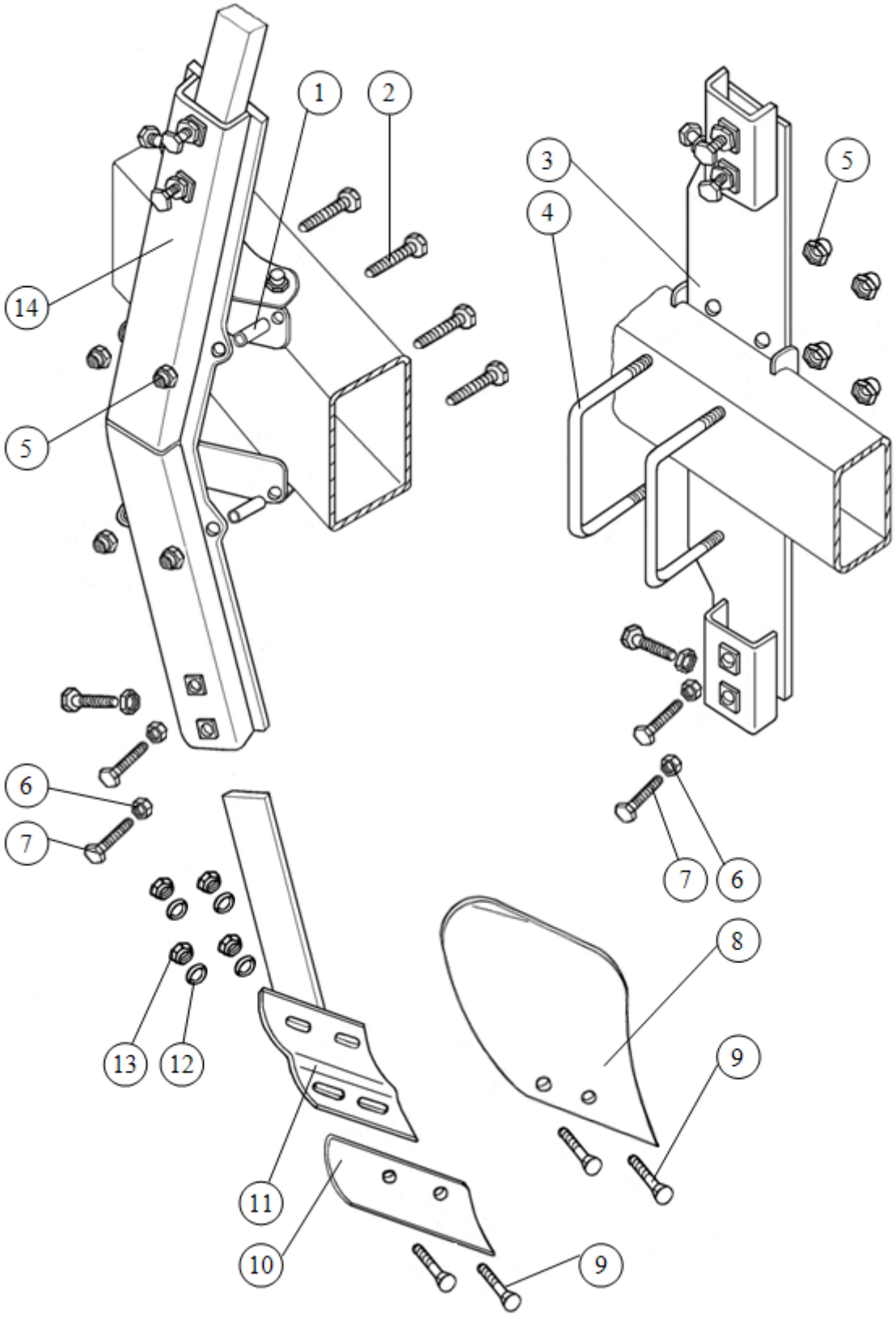

Tablica:7 Przedpłużek kpl. *} wyposażenie dodatkowe sprzedawane za oddzielną opłatą.*

Tablica:7 Przedpłużek kpl. } *wyposażenie dodatkowe sprzedawane za oddzielną opłatą*

L.p.	*Numer katalogowy*	*Uwagi*
1	**IBIS XXL/11-001/0**	**ø30x6/26**
2	**M16x65-8.8-B-Fe/Zn5**	**DIN 933**
3	**1117/78-100/0**	**do VIS (LS, XLS, MXS)**
4	**1117/78-001/0**	**M16x138x115**
5	**M16-8-B-Fe/Zn5**	**DIN 985**
6	**M16-8-B-Fe/Zn5**	**DIN 934**
7	**M16x40-33H-Fe/Zn5**	**DIN 561**
8	**1115/17-001/1**	
	a/ 1115/18-001/1	
9	**Z M10x1,25x30-10.9**	**DIN 605**
10	**1115/17-002/0**	
	a/ 1115/18-002/0	
11	**1115/17-100/0**	
	a/ 1115/18-100/0	
12	**10,5-Fe/Zn**	**DIN 9021**
13	**M10-8-B-Fe/Zn5**	**DIN 555**
14	**IBIS XXL/11-100/0**	**do VIS L(4+, 5+)**
	a/ VIS XL/26-100/0	**do VIS (XL, MX)**
- **-**	**1115/17-000/0** **1115/18-000/0**	**Przedpłużek prawy kpl. L.p.(8÷13)** **Przedpłużek lewy kpl. L.p.(8a,9,10a,11a,12,13)**
- **-** **-**	**IBIS XXL/11-000/0** **VIS XL/26-000/0** **1117/78-000/0**	**Uchwyt przedpłużka kpl. L.p.(1, 2, 5÷7, 14) do VIS L(4+, 5+)** **Uchwyt przedpłużka kpl. L.p.(1, 2, 5÷7, 14) do VIS XL(6+,7+,) VIS MX 8+** **Uchwyt przedpłużka kpl. L.p.(3÷7) do VIS (LS, XLS, MXS)**

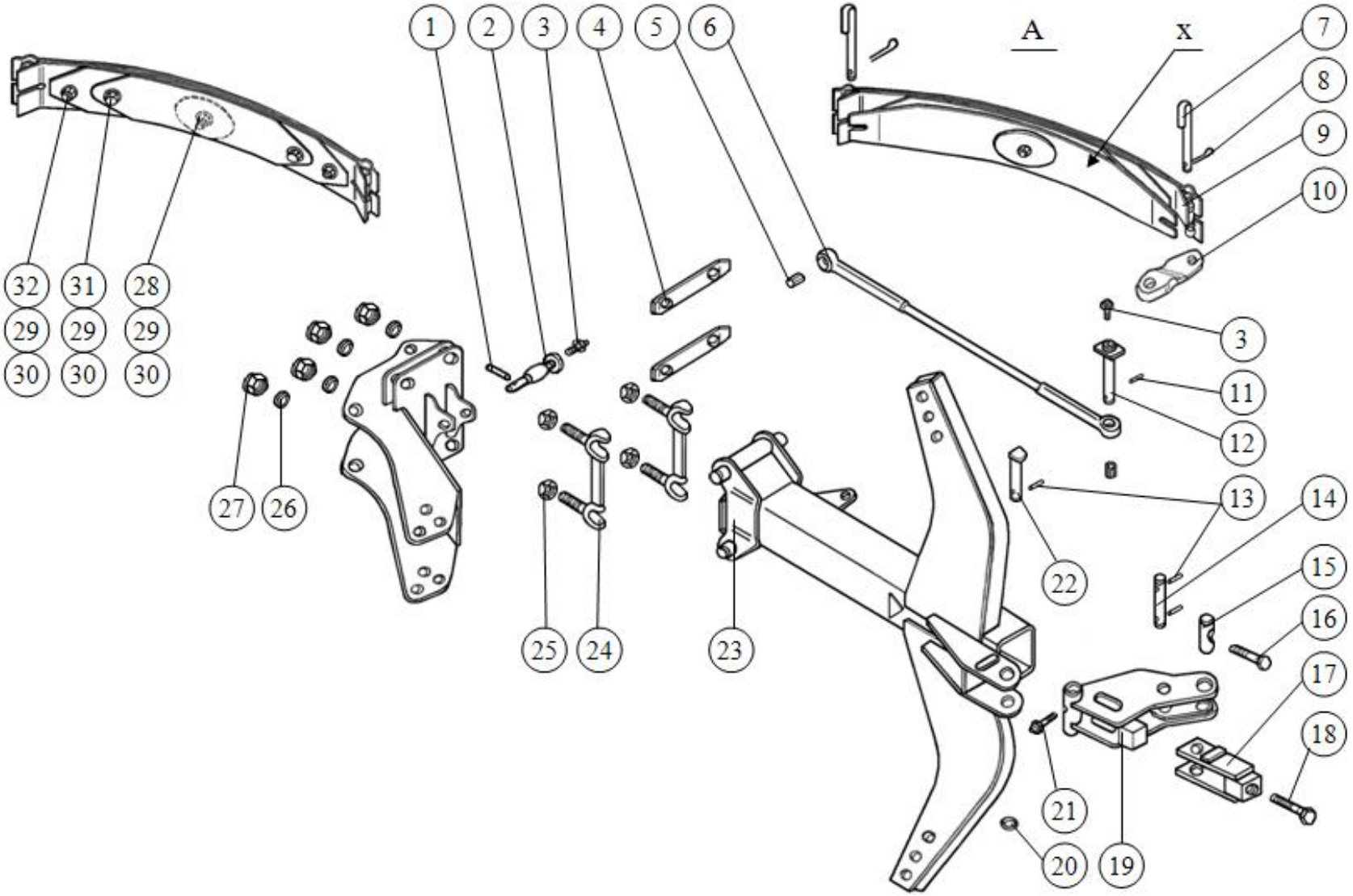

Tablica:8 Zespół goleni z resorem kpl. - IBIS XXL/50-000/0

Tablica:8 Zespół goleni z resorem kpl. - IBIS XXL/50-000/0

L.p.	*Numer katalogowy*	*Uwagi*
1	**8x35-Fe/Zn5**	**DIN 1481**
2	**1117/00-024/0**	
3	**M8x1**	**DIN 71412**
4	**IBIS XXL/00-011/0**	
5	**1109/00-702/0**	**A 25/30x28**
6	**IBIS XXL/00-901/0**	
7	**1117/00-026/0**	
8	**S-5x25-Fe/Zn5**	**DIN 94**
9	**HEAVY SET (7-piór)**	
10	**1117/72-006/0**	
11	**6x50-Fe/Zn5**	**DIN 1481**
12	**1117/72-007/0**	**25x102**
13	**5x40-Fe/Zn5**	**DIN 1481**
14	**1117/72-002/0**	**22x75**
15	**1117/72-003/0**	
16	**1117/72-004/0**	**M20x110**
17	**1117/72-300/0**	
18	**1117/72-005/0**	**M24x78**
19	**IBIS XXL/42-100/0**	
20	**23-Fe/Zn5**	**DIN 126**
21	**M10x1**	**DIN 71412**
22	**1117/72-001/0**	**22x105**
23	**IBIS XXL/40-000/0**	
24	**1117/00-160/0**	
25	**1117/00-047/0**	
26	**Z 30,5-Fe/Zn5**	**DIN 127**
27	**1117/00-046/0**	
28	**M12x50-10.9-Fe/Zn5**	**TENSILOCK**
29	**13291**	**M 12 RIP-LOCK**
30	**M12-10-B-Fe/Zn5**	**DIN 985**
31	**M12x40-10.9-Fe/Zn5**	**TENSILOCK**
32	**M12x35-10.9-Fe/Zn5**	**TENSILOCK**
A	**1117/64-000/0**	**Sprężyna kpl. B L.p.(9, 29÷31)**
-	**IBIS XXL/42-000/0**	**Mechanizm dźwigniowy kpl. L.p.(5, 10÷22)**
-	**IBIS XXL/00-900/0**	**Łącznik kpl. L.p.(7, 8)**

Uwaga:
x - Istnieje możliwość wzmocnienia resoru poz. **9** (7-piórowego) dodatkowo 2 piórami

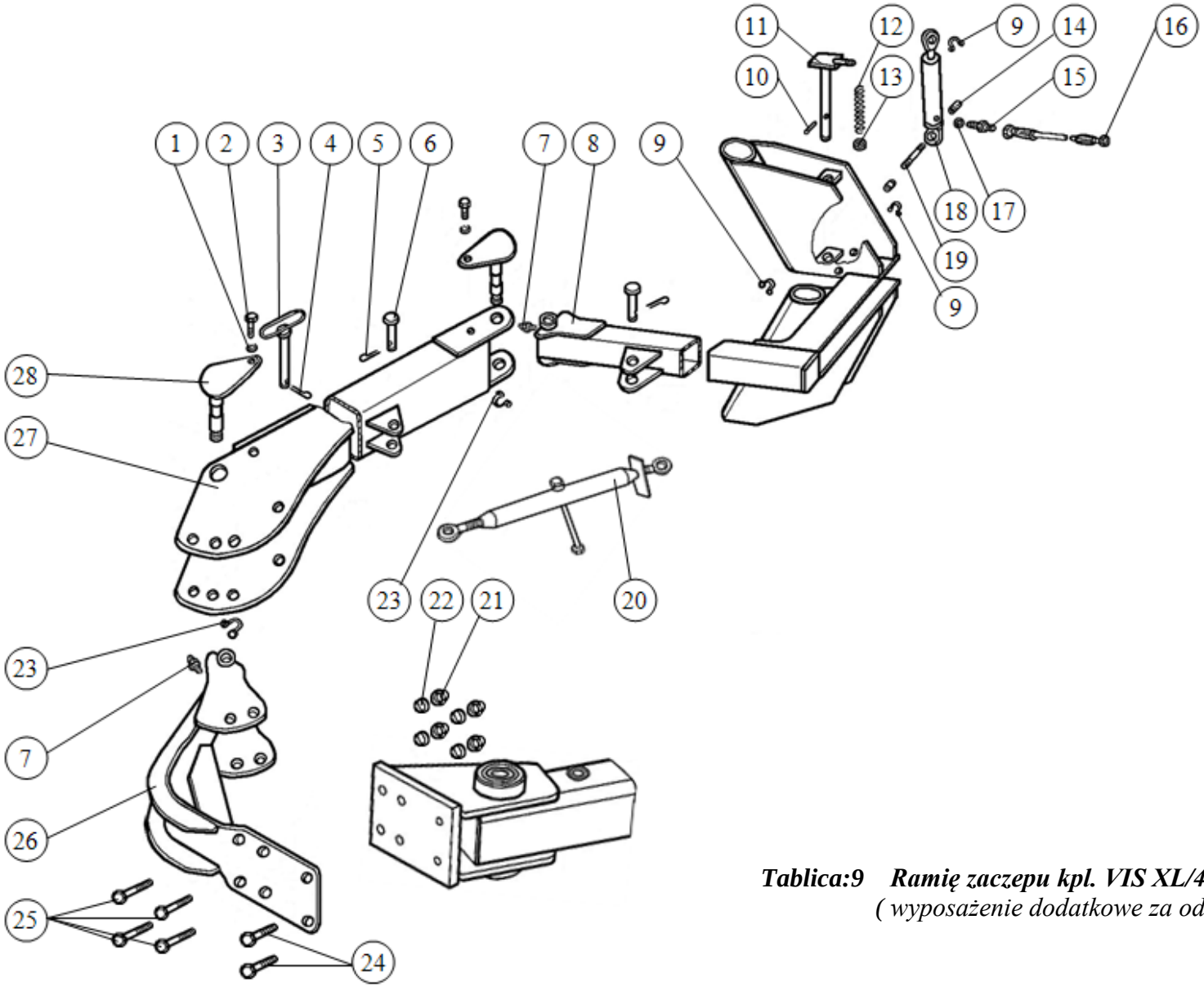

Tablica:9 Ramię zaczepu kpl. VIS XL/40-000/0
(wyposażenie dodatkowe za oddzielną opłatą)

Tablica:9 Ramię zaczepu kpl. VIS XL /40-000/0 (*wyposażenie dodatkowe za oddzielną opłatą)*

L.p.	*Numer katalogowy*	*Uwagi*
1	**Z 12,2-Fe/Zn5**	**DIN 127 - 2 szt.**
2	**M12x30-8.8-B-Fe/Zn5**	**DIN 933 - 2 szt.**
3	**IBIS XXL/14-400/0**	
4	**A 71-Fe/Zn-m5c**	**DIN 11024**
5	**S-6,3x45**	**DIN 94 - 2 szt.**
6	**IBIS XXL/14-001/0**	**27x74 - 2 szt.**
7	**M 8x1**	**DIN 71412 - 2 szt.**
8	**IBIS XXL/14-300/0**	
9	**Z 16x1,5**	**DIN 471 - 3 szt.**
10	**8x45-Fe/Zn5**	**DIN 1481**
11	**IBIS XXL/14-600/0**	
12	**IBIS XXL/14-005/0**	
13	**IBIS XXL/14-003/0**	**ø45/31x5**
14	**IBIS XXL/14-004/0**	**ø30x6/22 - 2 szt.**
15	**011101416**	**M14x1,5/M16x1,5**
16	**IBIS XL/08-200/0**	**L=7000**
17	**11,3x2,4**	**DIN 3771**
18	**CN2E-16-25/80z** **UE2 - 25w**	
19	**IBIS XXL/14-002/0**	
20	**1117/07-000/0**	
21	**M20x1,5-10-Fe/Zn5**	**DIN 985 - 4 szt.**
22	**21-Fe/Zn5**	**DIN 126**
23	**Z 30x2**	**DIN 471 - 2 szt.**
24	**M20x45-8.8-B-Fe/Zn5**	**DIN 933**
25	**M20x1,5-100-10.9-B-Fe/Zn5**	**DIN 960**
26	**VIS XL/40-100/0**	
27	**IBIS XXL/14-200/0**	
28	**IBIS XXL/14-500/0**	

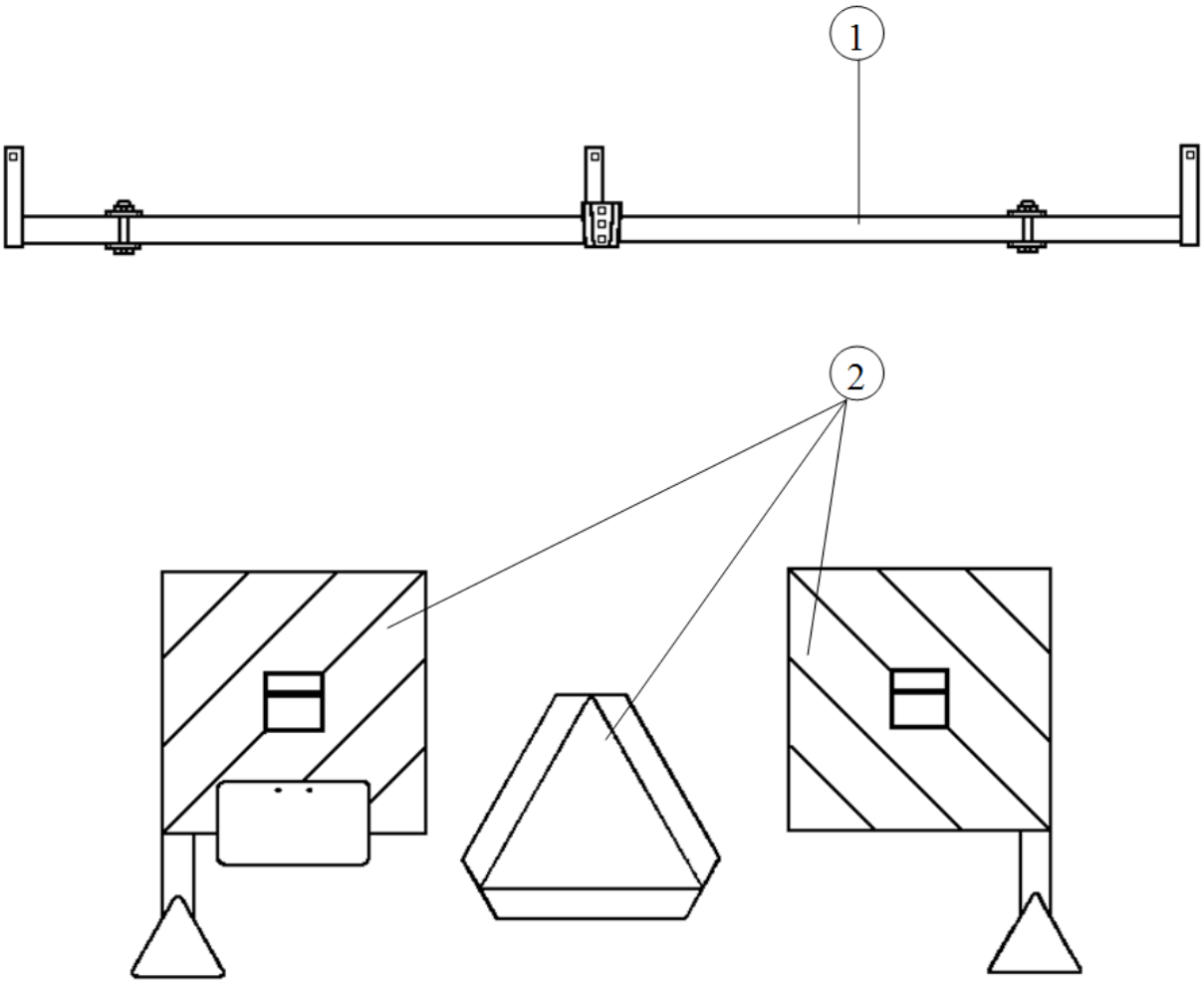

Tablica:10 0świetlenie *(wyposażenie dodatkowe za oddzielną opłatą)*

Tablica:10 0świetlenie *(wyposażenie dodatkowe za oddzielną opłatą)*

L.p.	***Numer katalogowy***	***Uwagi***
1	**VIS L/33-000/0**	
2	**VIS L/34-000/0**	