KATALOG CZĘŚCI ZAMIENNYCH
SPARE PARTS CATALOG
ERSATZTEILKATALOG
CATALOGUE DES PIÈCES DÉTACHÉES

VIS L / VIS XL

UNIA Sp. z o.o.
Szosa Toruńska 32/38, 86-300 Grudziądz

+ 48 56 45 10 500 | Parts: +48 56 45 10 508 | parts.unia@uniamachines.com

uniamachines.com

01/2019

Spis treści

1.1 Sposób posługiwania się katalogiem 4
1.2 Sposób zamawiania części 4
1.3 Tablice i rysunki 4
Tablica 1. Rama 5
Tablica 2. Belka pomocnicza 7
Tablica 3. Przodek 9
Tablica 4. Przodek z kołem Opcja K-700 11
Tablica 5. Obrotnik 14
Tablica 6. Układ transportowy 16
Tablica 7. Krzyżak , podnośnik 19
Tablica 8. Uchwyt korpusu z grządz. L-B 21
Tablica 9. Sprężyna 23
Tablica 10. Goleń resorowa z uchwytem LS 24
Tablica 11. Uchwyt korpusu z grządz. XL-B 26
Tablica 12. Goleń resorowa z uchwytem XLS 28
Tablica 13. Korpus LONG 30
Tablica 14. Korpus ażur LONG 32
Tablica 15. Korpus BIG LONG 34
Tablica 16. Korpus ZX 36
Tablica 17. Przedłużacze 38
Tablica 18. Krój tarczowy 40
Tablica 19. Płytka uchwytu świateł; Blokada siłowników; Uszy 43
Tablica 20. Zespół przedpłużka 45
Tablica 21. Ramię zaczepu 47
Tablica 22. Osie zawieszenia 49
Tablica 23. Przewody 50

1. Katalog części

1.1 Sposób posługiwania się katalogiem

- ustalić przynależność wymienionej części do odpowiedniego zespołu montażowego.
- znaleźć odpowiednią tablicę montażową.
- odszukać potrzebną część w tablicy montażowej i kierując się numerem odsyłacza znaleźć numer części.

1.2 Sposób zamawiania części

Zamawiając części, należy każdorazowo w zamówieniu podać:

- dokładny adres zamawiającego
- nazwę, symbol i numer fabryczny maszyny, rok produkcji i nazwę producenta
- L.p., numer katalogowy części lub kompletu
- liczbę sztuk

1.3 Tablice i rysunki

Tablica 1. Rama

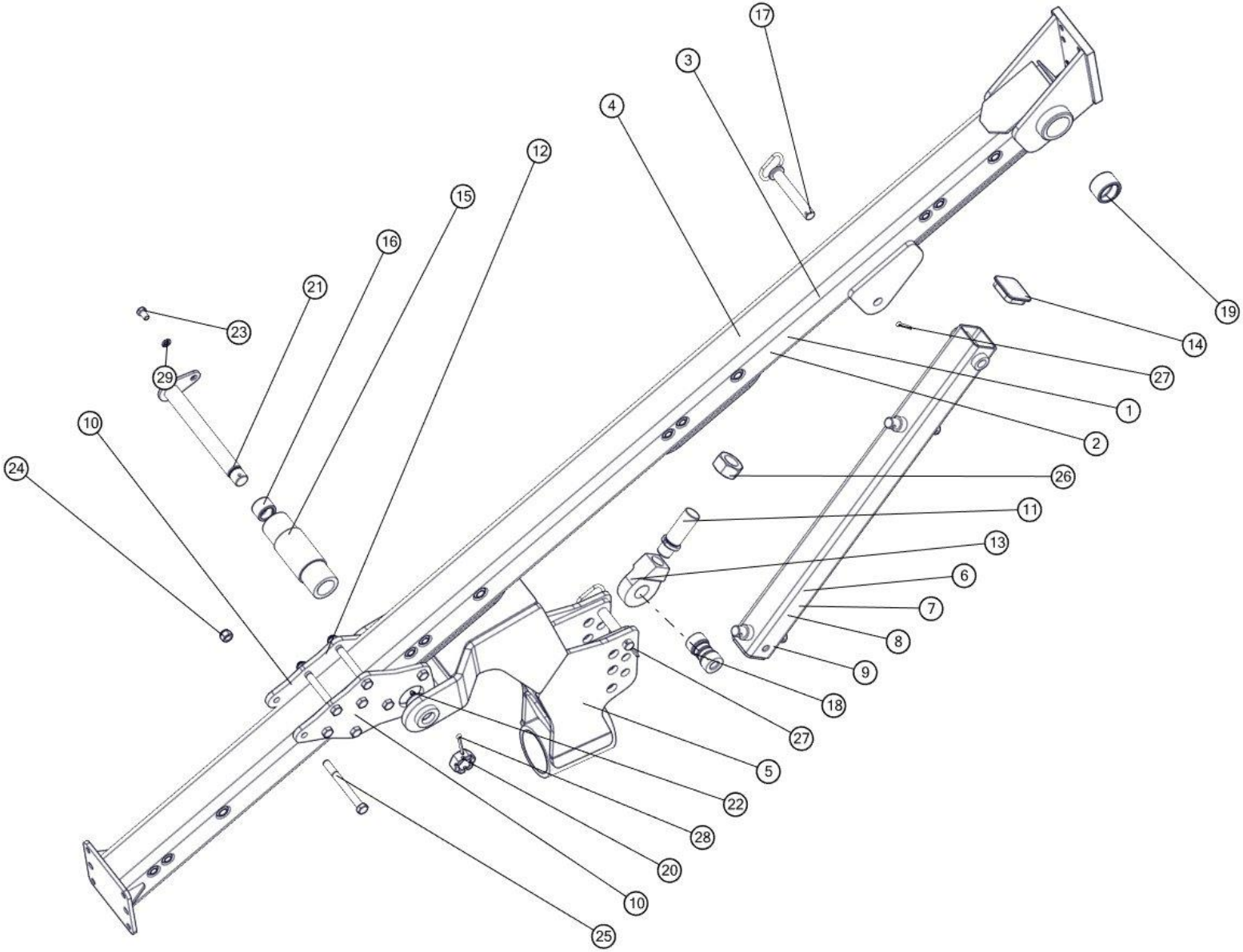

Rama				
Nr	**Nr katalogowy**	**Nazwa części**	**Ilość**	**Uwaga**
1	1068/10-100/0	Rama kpl.spaw.	1	VIS 4
2	1068/11-100/0	Rama kpl.spaw. A	1	VIS 5
3	1069/12-100/0	Rama kpl.spaw.	1	VIS 6
4	1069/13-100/0	Rama kpl.spaw.C	1	VIS 7
5	1069/06-000/0	Wysięg koła kpl.spaw.	1	
6	1068/00-110/0	Zastrzał koła kpl.spaw.	1	VIS 4
7	1068/00-210/0	Zastrzał koła kpl.spaw.A	1	VIS 5
8	1069/00-110/0	Zastrzał koła kpl.spaw.A	1	VIS 6
9	1069/07-100/0	Zastrzał koła kpl.spaw.A	1	VIS 7
10	1068/00-001/0	Płyta węzłowa	2	VIS 4;5
11	1069/07-002/0	Śruba M48x3/M42x2	2	
12	1069/00-002/0	Płyta węzłowa	1	VIS 6,7
13	UE2-100w	Ucho przegubowe	1	
14	ZP 100x100	Zaślepka plastikowa 100x100	1	
15	1068/00-301/0	Tuleja ø95x288	1	
16	1069/00-202/0	Tuleja łożyskowa ø60/45x40	2	
17	1068/00-400/0	Sworzeń 30 kpl.spaw.	2	VIS 4,5
18	1068/20-001/0	Tuleja ø60/30,5x53,5	2	VIS 4,5
19	1069/03-001/0	Tuleja łożyskowa ø80/65x50	2	
20	1069/00-007/0	Nakrętka koronowa M42x3-Fe/Zn5	2	
21	1069/21-000/0	Sworzeń 45 kpl.spaw.	1	
22	M10x1	DIN71412	2	
23	M16x25-8.8-B-Fe/Zn	DIN933	1	
24	M20x1,5-10-B-Fe/Zn	DIN985	8	
25	M20x1,5x200-10.9-B-Fe/Zn	DIN960	8	
26	M48x3-10-B-Fe/Zn	DIN934	1	
27	S-8x50-Fe/Zn	DIN94	2	
28	S-8x80-Fe/Zn	DIN94	1	
29	PN-77/M-82008	DIN127	1	

Tablica 2. Belka pomocnicza

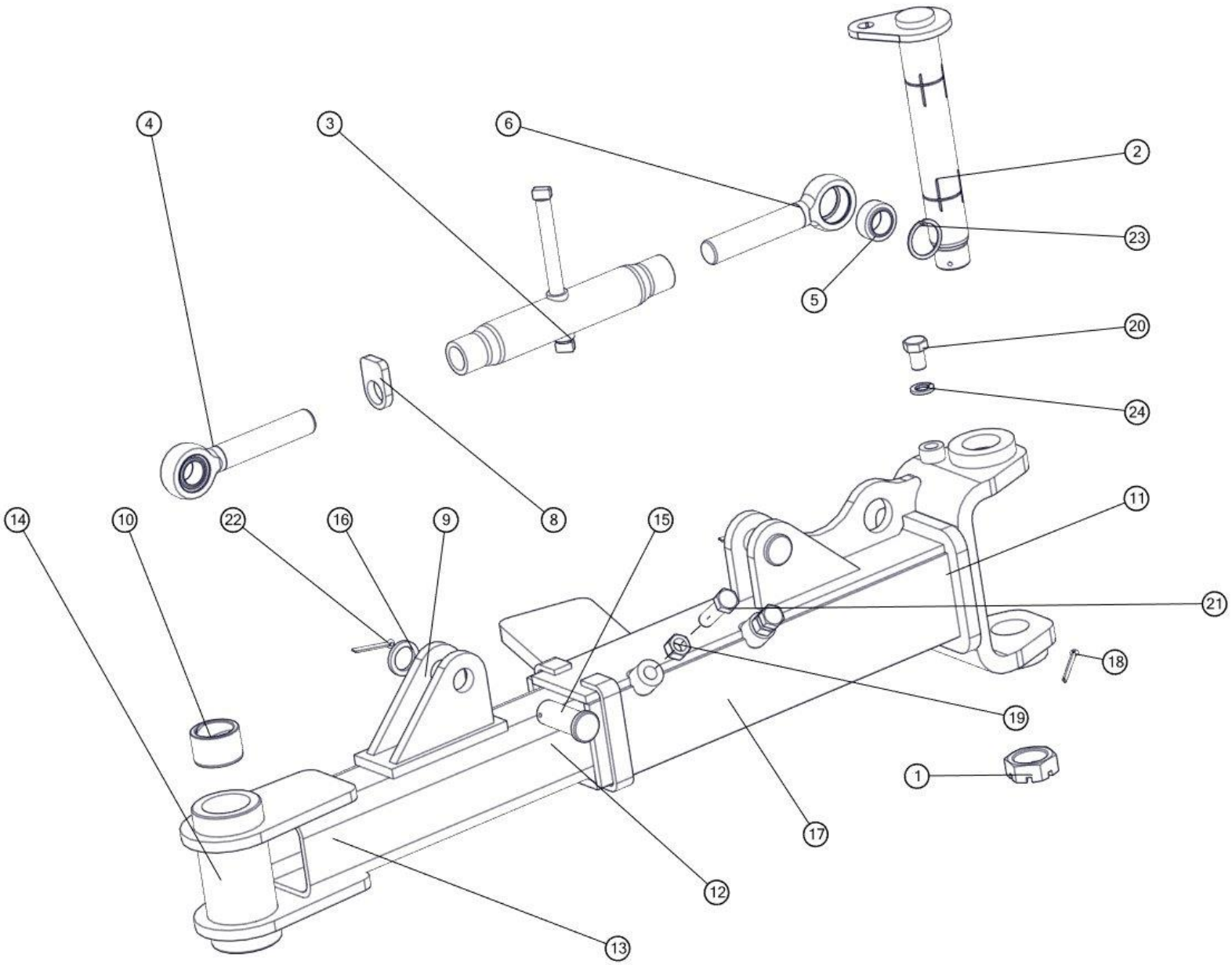

Belka pomocnicza				
Nr	**Nr katalogowy**	**Nazwa części**	**Ilość**	**Uwaga**
1	1067/00-037/0	Nakrętka specjalna A	1	
2	1067/00-120/0	Sworzeń krzyżaka przedni kpl.spawany	1	
3	1067/69-100/0	Rura śruby kpl. A	1	
4	1067/02-201/0	Śruba lewa M36	1	
5	35A2-00	Łożysko przegubowe 35A2	2	
6	1067/02-301/0	Śruba prawa M36	1	
7	1067/69-101/0	Rura śruby A	1	
8	1101/05-001/0	Docisk lewy	1	
9	1068/12-100/0	Belka pomocnicza kpl.spaw.	1	4
10	1067/68-001/0	Tuleja łożyskowa ø70/55x45	2	
11	1068/14-100/0	Przedłużacz belki pomocn. kpl. spaw.	1	
12	1068/13-100/0	Belka pomocnicza kpl.spaw.A	1	VIS L/S 5
13	1069/14-100/0	Belka pomocnicza kpl.spaw.	1	VIS XL/S 6
14	1069/18-100/0	Belka pomocnicza kpl.spaw.C	1	VIS XL/S 7
15	1101/00-009/0	Sworzeń 35x90/80	2	
16	1674/00-112/0	Podkładka ø50/35,5x6	2	
17	1069/19-100/0	Przedłużacz belki pomocn. kpl.spaw.	1	Wersja XL;XLS
18	-6,3x90-Fe/Zn	DIN 94	1	
19	M20-8-B-Fe/Zn	DIN 934	2	
20	M20x30-8.8-B-Fe/Zn	DIN 933	1	
21	M20x65-8.8-B-Fe/Zn	DIN 933	2	
22	S-6,3x56-Fe/Zn	DIN 94	2	
23	W55	DIN 472	4	
24	Z20,2-Fe/Zn	DIN 127	1	

Tablica 3. Przodek

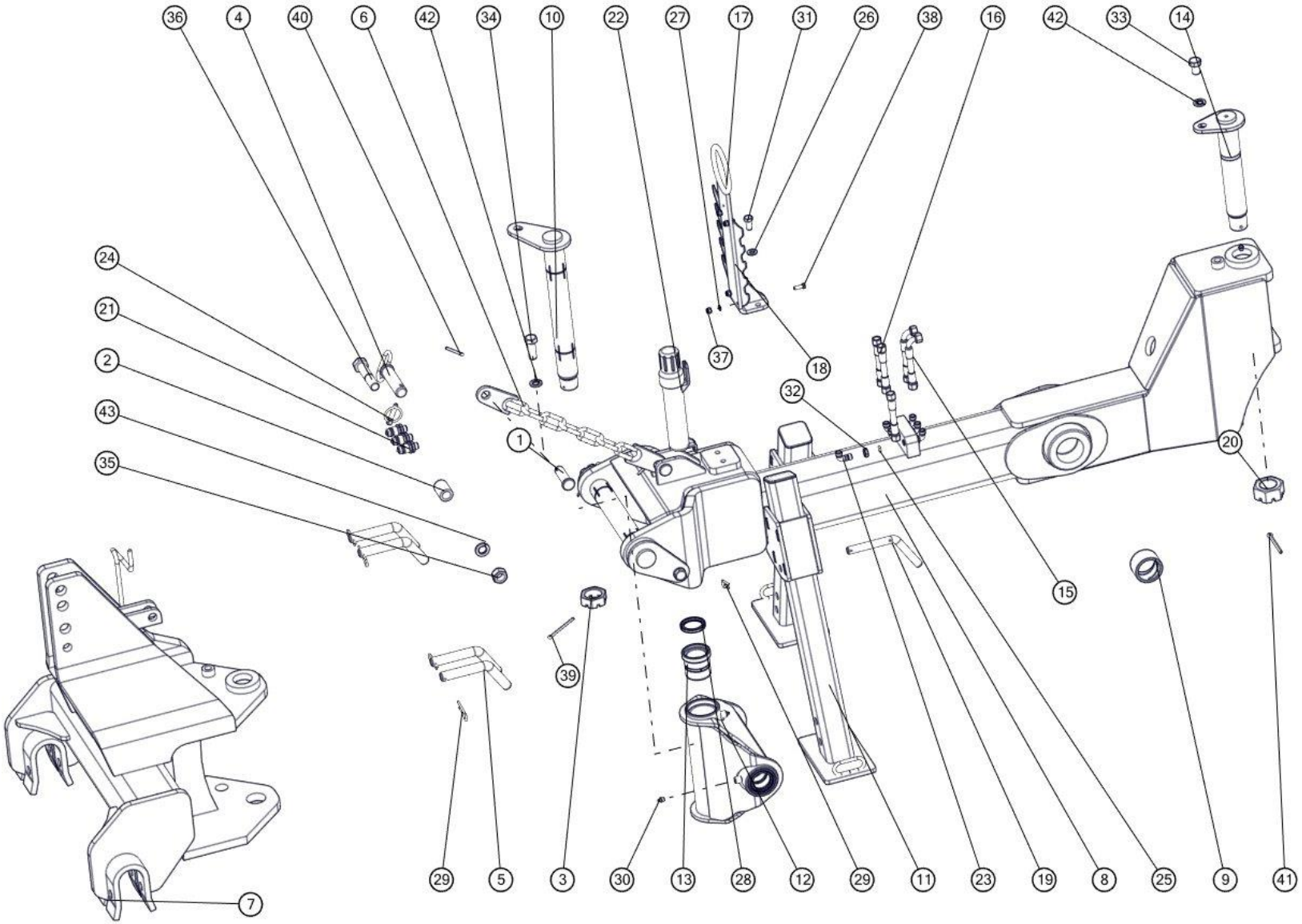

UNIA uniamachines.com

Przodek				
Nr	**Nr katalogowy**	**Nazwa części**	**Ilość**	**Uwaga**
1	1066/25-002/0	Sworzeń B 24x85/75	2	
2	1067/00-016/0	Tuleja ø38/25,5x54	1	
3	1067/00-037/0	Nakrętka specjalna A	2	
4	1067/00-260/0	Sworzeń górny kpl.spaw.	1	
5	1068/24-001/0	Przetyczka ø25	4	
6	1068/24-100/0	Łańcuch kpl.spaw.	1	
7	1068/24-200/0	Wieszak kpl. spaw.	1	
8	1068/24-410/0	Dyszel kpl.spaw.	1	
9	1069/03-001/0	Tuleja łożyskowa ø80/65x50	2	
10	1068/24-500/1	Sworzeń krzyżaka przedni kpl.spaw. A	2	
11	1068/24-600/0	Podpórka kpl.spaw.	2	
12	1068/24-710/0	Krzyżak duży kpl.spaw.	1	
13	1068/01-001/0	Tuleja łożyskowa ø80/70/55x75	4	
14	1069/22-000/0	Sworzeń 55 kpl.spaw.	1	
15	1069/30-000/800	Przewód giętki kpl. L=800	2	
16	1153/00-800/3900	Przewód giętki kpl. L=3900	3	
17	1660/21-110/0	Uchwyt przewodów kpl. spaw.	1	
18	1660/21-101/0	Płyta A	2	
19	1739/00-101/0	Przetyczka ø20	2	
20	1990/00-006/0	Nakrętka koronowa M48x3-Fe_Zn5	1	
21	41121824	Wtyczka szybkozłącza ISO-12,5 (M18x1,5)	3	
22	Manu-Box-055	Pojemnik na dokumentację D55-320	1	
23	PN-65/M-73142	Korpus przyłączki kolankowej 16-10	6	
24	A11x50-Fe/Zn-m5c	DIN 11023	1	
25	13,3x2,4	DIN 3771	6	
26	15- Fe/Zn	DIN 126	2	
27	8,4-Fe/Zn	DIN 126	4	
28	A 55x70x8	DIN 3760	4	
29	A71-Fe/Zn-m5c	DIN 11024	6	
30	M10x1	DIN 71412	5	
31	M14x30-8.8-B-Fe/Zn	DIN 933	2	
32	M16x1,5-B-Fe/Zn5	Przeciwnakrętka	6	
33	M20x30-8.8-B-Fe/Zn	DIN 933	1	
34	M20x55-8.8-B-Fe/Zn5	DIN 933	2	
35	M24-8-B-Fe/Zn	DIN 934	1	
36	M24x120-8.8-B-Fe/Zn	DIN 931	1	
37	M8-8-B-Fe/Zn	DIN 985	4	
38	M8x25-8.8-B-Fe/Zn	DIN 933	4	
39	S-6,3x100-Fe/Zn5	DIN 94	2	
40	S-6,3x45-Fe/Zn	DIN 94	2	
41	S-8x90-Fe/Zn	DIN 94	1	
42	Z20,2-Fe/Zn	DIN 127	3	
43	Z24,5-Fe/Zn	DIN 127	1	

Tablica 4. Przodek z kołem Opcja K-700

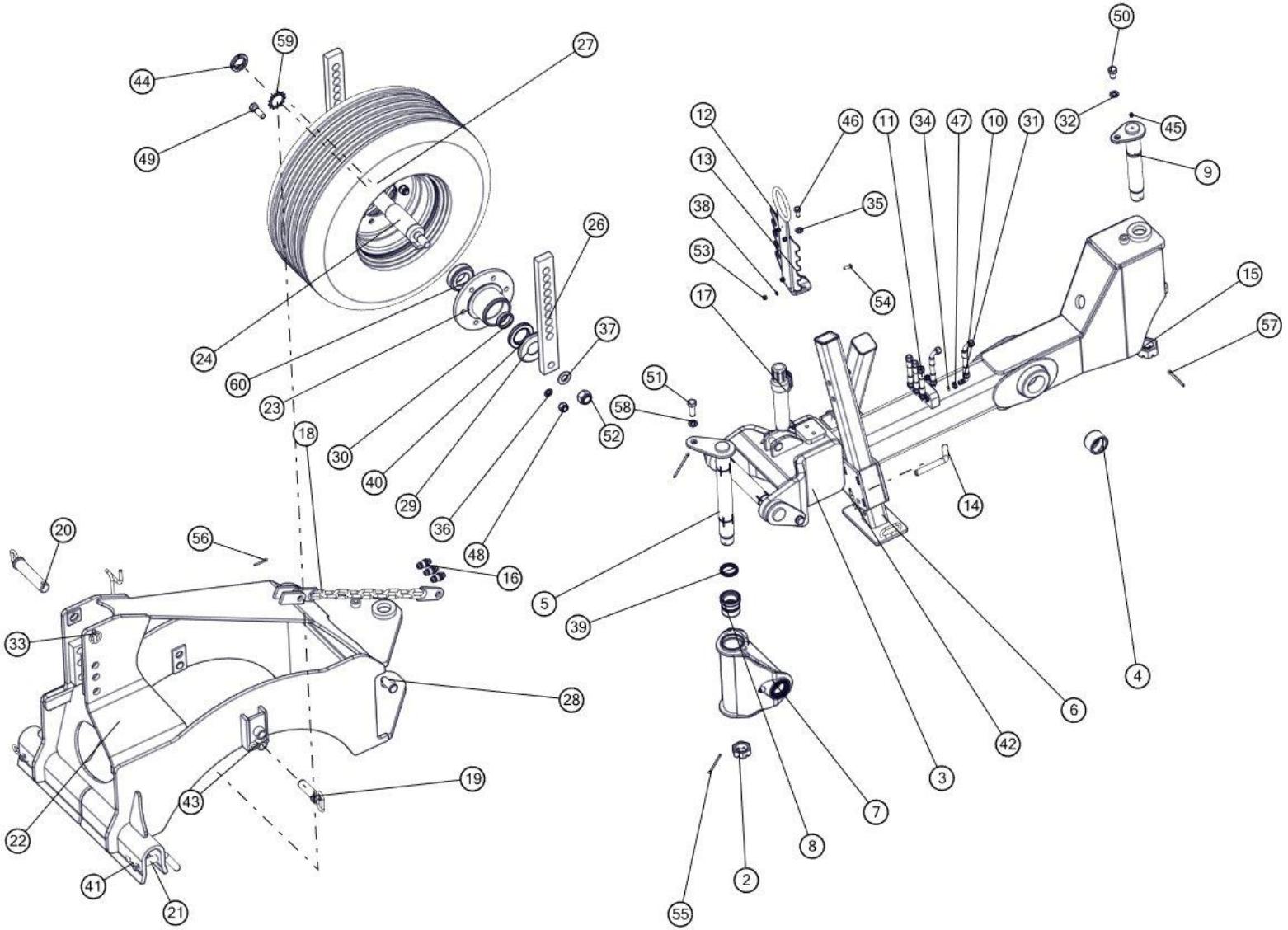

Przodek z kołem Opcja do K - 700				
Nr	**Nr katalogowy**	**Nazwa części**	**Ilość**	**Uwaga**
1	1066/25-002/0	Sworzeń B 24x85/75	1	
2	1067/00-037/0	Nakrętka specjalna A	2	
3	1068/24-410/0	Dyszel kpl.spaw.	1	
4	1069/03-001/0	Tuleja łożyskowa ø80/65x50	2	
5	1068/24-500/1	Sworzeń krzyżaka przedni kpl.spaw. A	2	
6	1068/24-600/0	Podpórka kpl.spaw.	2	
7	1068/24-710/0	Krzyżak duży kpl.spaw.	1	
8	1068/01-001/0	Tuleja łożyskowa ø80/70/55x75	4	
9	1069/22-000/0	Sworzeń 55 kpl.spaw.	1	
10	1069/30-000/800	Przewód giętki kpl. L=800	2	
11	1153/00-800/4800	Przewód giętki kpl. L=4800	3	
12	1660/21-110/0	Uchwyt przewodów kpl. spaw.	1	
13	1660/21-101/0	Płyta A	2	
14	1739/00-101/0	Przetyczka ø20	2	
15	1990/00-006/0	Nakrętka koronowa M48x3-Fe_Zn5	1	
16	41121824	Wtyczka szybkozłącza ISO-12,5 (M18x1,5)	3	
17	Manu-Box-055	Pojemnik na dokumentację D55-320	1	
18	1067/00-280/0	Łańcuch kpl.spaw.	1	
19	1067/00-450/0	Przetyczka kpl. spaw. B	2	
20	1067/52-200/0	Sworzeń górny kpl.spaw. B	1	
21	1068/24-001/0	Przetyczka ø25	2	
22	1069/58-100/0	Wieszak koła kpl. spaw.	1	
23	1067/22-100/0	Piasta kpl.spaw.	1	
24	1069/33-210/0	Oś koła kpl.spaw.	1	
25	1067/22-002/0	Talerz uszczelniający B	1	
26	1067/23-001/0	Słupica koła	2	
27	koło kpl. 360/65-16-14PR-6/161/205	Koło kpl. 360_65-16-14PR-6_161_205	1	
28	1137/55-001/0	Sworzeń B24x70/58	1	
29	PN-82/M-86482	Talerz uszczelniający A	1	
30	PN-86/M-86220	Tuleja ø70/60x14	2	
31	PN-65/M-73142	Korpus przyłączki kolankowej 16-10	6	
32	PN-77/M-82008	DIN 127	2	
33	A11x50-Fe/Zn-m5c	DIN 11023	1	
34	13,3x2,4	DIN 3771	6	
35	15- Fe/Zn	DIN 126	2	
36	22,5-Fe/Zn 5	DIN 74361C	6	
37	31-Fe/Zn	DIN 126	2	
38	8,4-Fe/Zn	DIN 126	4	
39	A 55x70x8	DIN 3760	4	
40	A 70x110x12	DIN 3760	2	
41	A 85-Fe/Zn5-m5c	DIN 11024.	2	
42	A71-Fe/Zn-m5c	DIN 11024	2	

43	B85-Fe/Zn	Zawleczka A60-Fe/Zn-m5c	2	
44	KM11	DIN 981	1	
45	M10x1	DIN 71412	6	
46	M14x30-8.8-B-Fe/Zn	DIN 933	2	
47	M16x1,5-B-Fe/Zn5	Przeciwnakrętka	6	
48	M20x1,5-10-B-Fe/Zn	DIN 985	6	
49	M20x1,5x60-10.9-B-Fe/Zn	DIN 960	6	
50	M20x30-8.8-B-Fe/Zn	DIN 933	1	
51	M20x55-8.8-B-Fe/Zn5	DIN 933	2	
52	M30-8-B-Fe/Zn	DIN 985	2	
53	M8-8-B-Fe/Zn	DIN 985	4	
54	M8x25-8.8-B-Fe/Zn	DIN 933	4	
55	S-6,3x100-Fe/Zn5	DIN 94	2	
56	S-6,3x45-Fe/Zn	DIN 94	2	
57	S-8x90-Fe/Zn	DIN 94	1	
58	Z20,2-Fe/Zn	DIN 127	1	
59	MB11	DIN 5406	1	
60	32212	DIN 720	2	

Tablica 5. Obrotnik

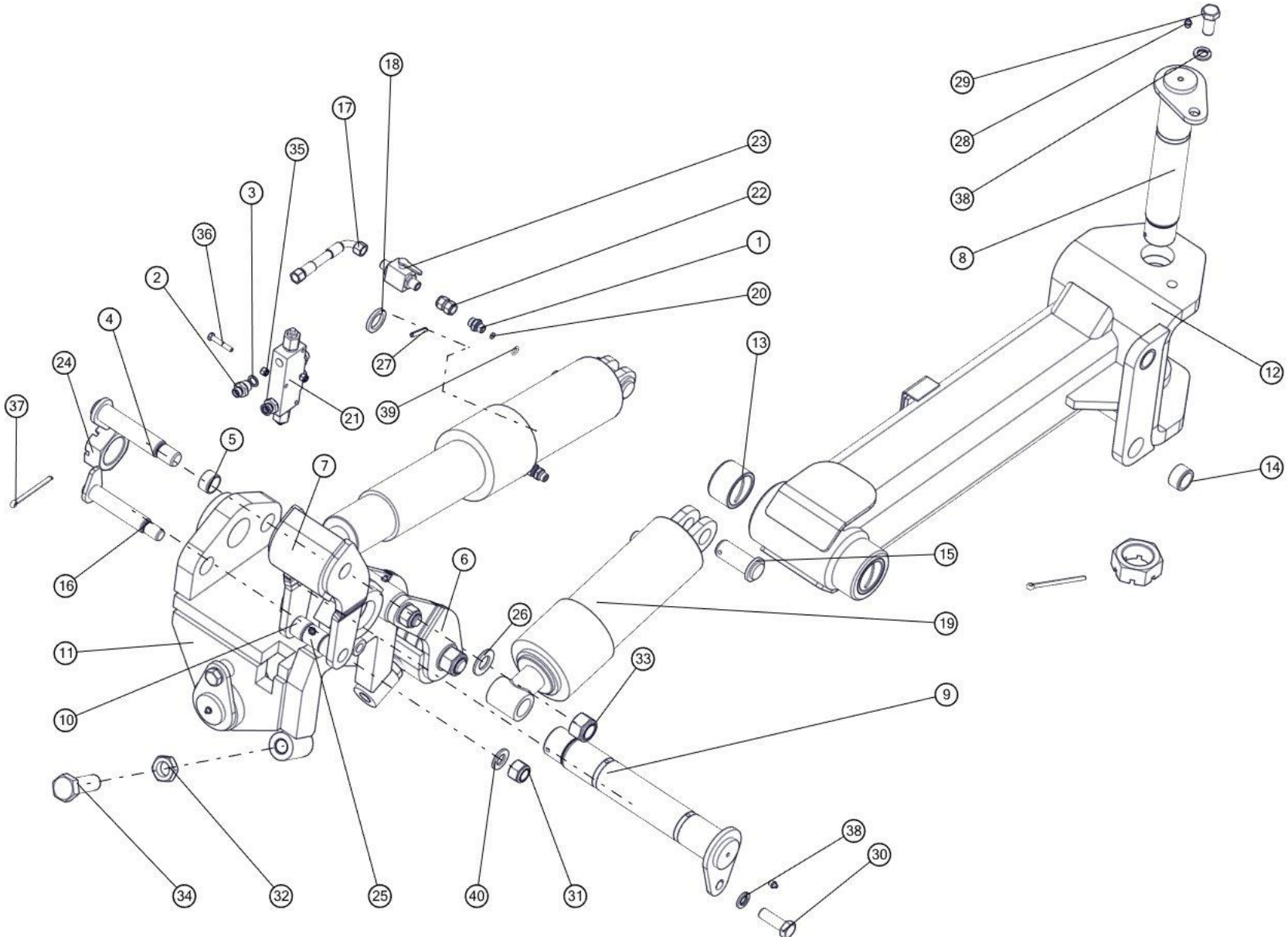

UNIA uniamachines.com

Obrotnik				
Nr	**Nr katalogowy**	**Nazwa części**	**Ilość**	**Uwaga**
1	11121618	Korpus przyłączki prostej redukcyjnej M16x1,5/M18x1,5	2	
2	34124818	Korpus przyłączki prostej redukcyjnej G1/2"/M18x1,5	4	
3	1067/00-021/0	Pierścień uszczelniający 16,7x23	4	
4	1068/25-100/0	Sworzeń 35 kpl.spaw.	2	
5	1069/00-005/0	Tuleja łożyskowa ø40/35x22	4	
6	1069/00-300/0	Ucho siłownika prawe kpl.spaw.	1	
7	1069/00-400/0	Ucho siłownika lewe kpl.spaw.	1	
8	1069/00-500/0	Sworzeń 65 kpl.spaw.	2	
9	1069/00-600/0	Sworzeń 65 kpl.spaw.	1	
10	1069/01-002/0	Tuleja łożyskowa ø40/30x30	4	
11	1069/01-100/0	Krzyżak obrotnicy kpl.spaw.	1	
12	1069/04-100/0	Belka obrotnicy kpl.spaw.	1	
13	1069/03-001/0	Tuleja łożyskowa ø80/65x50	2	
14	1069/04-001/0	Tuleja łożyskowa ø45/35x25	2	
15	1069/10-000/0	Sworzeń 35 kpl. spaw.	2	
16	1069/11-000/0	Sworzeń 30 kpl.spaw.	2	
17	1069/30-000/250	Przewód giętki kpl. L=250	2	
18	1674/00-112/0	Podkładka ø50/35,5x6	2	
19	182414.7	Cylinder hydr. teleskop. TZ 90/105-500	2	
20	2553/50-004/0	Dławik	2	
21	2UZPHE6	Zawór zwrotno-dław. ster.podwójny	1	
22	31611218	Korpus przyłączki prost. nastawnej M18x1,5	2	
23	BKH-12L	Zawór odcinający M18x1,5_12L	2	
24	1069/00-004/0	Nakrętka koronowa M60x2-Fe/Zn5	3	
25	1069/01-001/0	Tuleja ø38/32x40	2	
26	31-Fe/Zn	DIN 126	2	
27	8x45-Fe/Zn	DIN 1481	2	
28	M10x1	DIN 71412	5	
29	M20x45-8.8-B-Fe/Zn	DIN 933	1	
30	M20x60-8.8-B-Fe/Zn5	DIN 933	2	
31	M24-8-B-Fe/Zn	DIN 985	2	
32	M30-05-8-B-Fe/Zn	DIN 439	2	
33	M30-8-B-Fe/Zn	DIN 985	2	
34	M30x2x90-10.9-B-Fe/Zn	DIN 961	2	
35	M8-8-B-Fe/Zn	DIN 985	2	
36	M8x50-8.8-B-Fe/Zn	DIN 931	2	
37	S-8x100-Fe/Zn	DIN 94	3	
38	Z20,2-Fe/Zn	DIN 127	3	
39	13,3x2,4	DIN 3771	2	
40	25-Fe/Zn	DIN 126	2	

Tablica 6. Układ transportowy

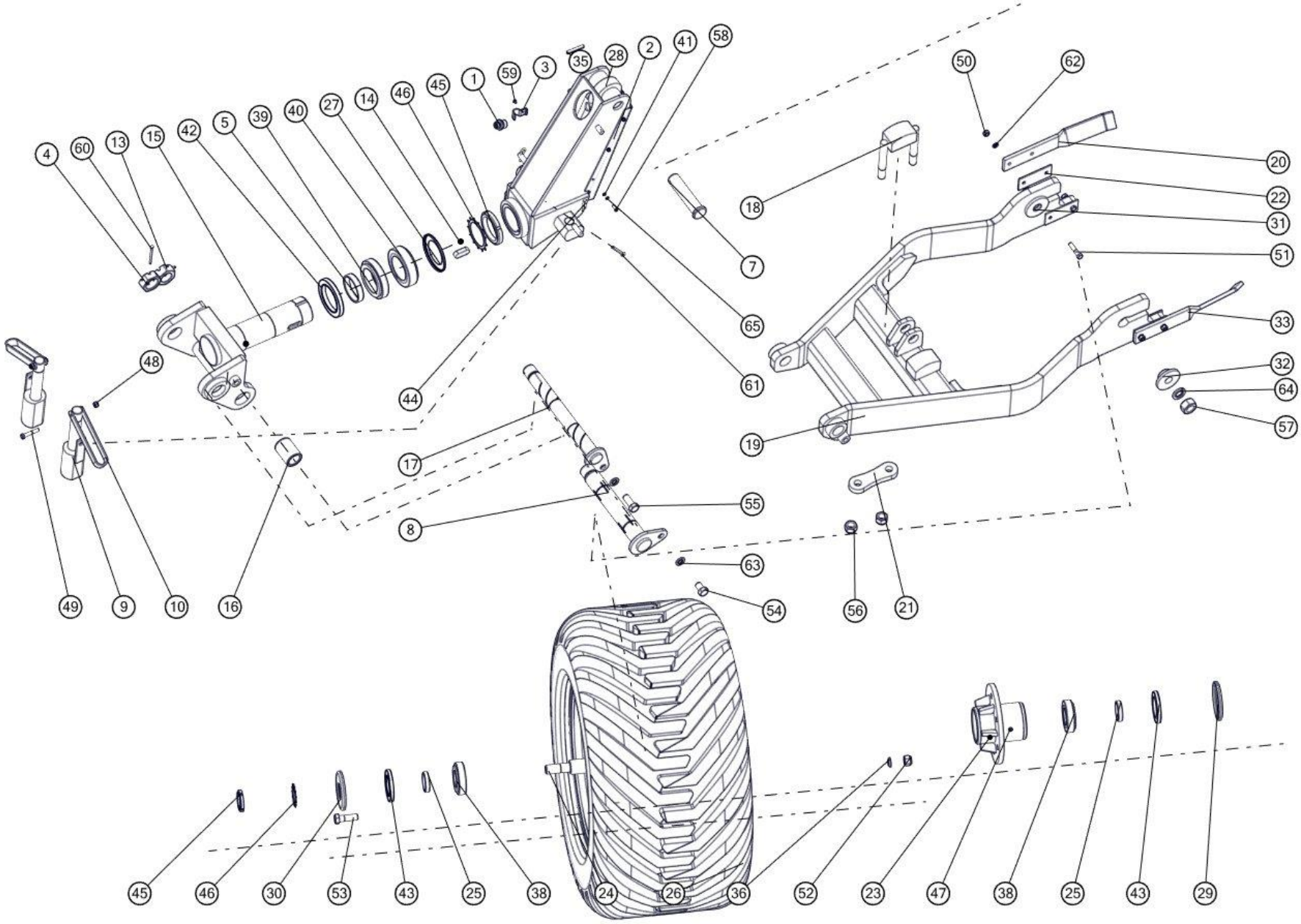

UNIA uniamachines.com

Układ transportowy				
Nr	**Nr katalogowy**	**Nazwa części**	**Ilość**	**Uwaga**
1	141527222	Korpus przyłączki prostej redukcyjnej M27x2/M22x1,5	1	
2	1067/00-003/0	Osłona	1	
3	1067/00-017/0	Obejma B	2	
4	1067/00-037/0	Nakrętka specjalna A	1	
5	1067/00-042/0	Pierścień ø100H8/90H8x20	1	
6	1067/00-015/0	Sworzeń 40x88/76	1	
7	1067/00-018/0	Sworzeń 40x170/158	1	
8	1067/00-120/0	Sworzeń krzyżaka przedni kpl.spawany	1	
9	1067/00-150/0	Blokada cylindra koła kpl.spaw.	2	
10	1067/00-502/0	Blokada	2	
11	1067/00-901/0	Śruba regulacyjna M36x250	2	
12	1067/33-000/0	Wydźwig belki kpl.spaw. A	1	
13	1069/00-007/0	Nakrętka koronowa M42x3-Fe/Zn5	1	
14	1069/56-001/0	Wpust pryzmatyczny A 22x14x56	1	
15	1069/34-100/0	Trzpień wydźwigu kpl.spaw.A	1	
16	1069/56-101/0	Tuleja łożyskowa ø60/45x80	2	
17	1069/56-200/0	Sworzeń 45 kpl. spaw.	1	
18	1069/33-300/0	Zderzak kpl.spaw.	1	
19	1069/57-300/0	Widełki kpl.spaw.	1	
20	1067/20-001/0	Skrobak koła prawy	1	
21	1069/33-001/0	Płytka zderzaka	1	
22	1069/57-001/0	Podkładka regulacyjna	4	
23	1067/22-100/0	Piasta kpl.spaw.	1	
24	1069/33-210/0	Oś koła kpl.spaw.	1	
25	1067/22-003/0	Tuleja ø70/60x14	2	
26	Koło kpl. 550/45-22,5-16PR	Koło kpl. 550/45-22,5-16PR-6/161/205	1	
27	33018 AV	Pierścień zewnętrzno-uszczelniający "Nilos"	1	
28	CN2E-16-80/250w	Cylinder hydrauliczny nurnikowy	1	
29	1067/22-001/0	Talerz uszczelniający A	1	
30	1067/22-002/0	Talerz uszczelniający B	1	
31	1067/20-003/0	Płytka ø90/30,5x10	1	
32	1067/20-004/0	Tuleja ø90/30,2x32	2	
33	1067/20-002/0	Skrobak koła lewy	1	
35	10x65-Fe/Zn	DIN 1481	1	
36	22,5-Fe/Zn 5	DIN 74361C	6	
37	23,2x3,0	DIN 3771	1	
38	32212	DIN 720	2	
39	32018X	DIN 720	1	
40	33018	DIN 720	1	
41	6,4-Fe/Zn	DIN 126	6	
42	A 100x140x15	DIN 3760	1	
43	A 70x110x12	DIN 3760	2	
44	A60-Fe/Zn-m5c	DIN 11024..	2	
45	KM1	DIN 981	3	
46	MB1	DIN 5406	2	

47	M10x1	DIN 71412	2	
48	M10-8-B-Fe/Zn	DIN 985	2	
49	M10x60-8.8-B-Fe/Zn	DIN 931	2	
50	M12-8-B-Fe/Zn	DIN 934	4	
51	M12x60-8.8-B-Fe/Zn	DIN 931	4	
52	M20x1,5-10-B-Fe/Zn	DIN 985	6	
53	M20x1,5x65-10.9-B-Fe/Zn	DIN 960	6	
54	M20x30-8.8-B-Fe/Zn	DIN 933	1	
55	M20x50-8.8-B-Fe/Zn	DIN 933	1	
56	M24-8-B-Fe/Zn	DIN 985	2	
57	M30-8-B-Fe/Zn	DIN 934	2	
58	M6x20-8.8-B-Fe/Zn	DIN 933	6	
59	M6x6-8.8-B-Fe/Zn	DIN 933	2	
60	S-6,3x80-Fe/Zn	DIN 94	2	
61	S-8x71-Fe/Zn	DIN 94	1	
62	Z12,2-Fe/Zn	DIN 127	4	
63	Z20,2-Fe/Zn	DIN 127	2	
64	Z30,5-Fe/Zn	DIN 127	2	
65	Z6,1-Fe/Zn	DIN 127	6	

Tablica 7. Krzyżak , podnośnik

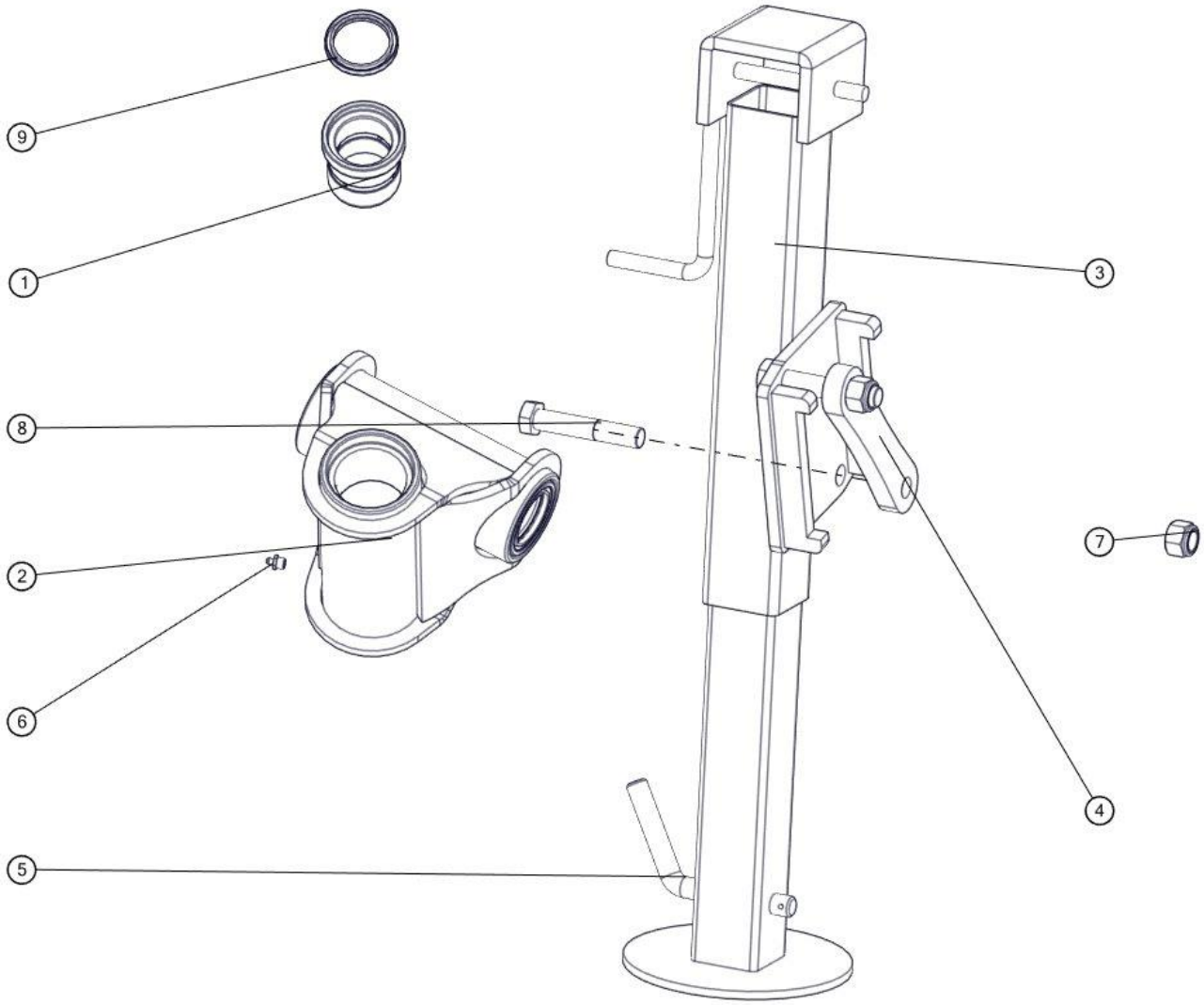

Krzyżak , podnośnik				
Nr	**Nr katalogowy**	**Nazwa części**	**Ilość**	**Uwaga**
1	1068/01-001/0	Tuleja łożyskowa ø80/70/55x75	4	
2	1068/01-100/0	Krzyżak kpl.spaw.	1	
3	Podnośnik DG 706/3SF	Podnośnik kpl.	1	
4	1069/02-001/0	Płytka podnośnika	1	
5	A 55x70x8	Przetyczka ø20	1	
6	M10x1	DIN 71412	4	
7	M20-8-B-Fe/Zn	DIN 985	2	
8	M20x110-8.8-B-Fe/Zn	DIN 931	2	
9	A 55x70x8	DIN 3760	4	

Tablica 8. Uchwyt korpusu z grządz. L-B

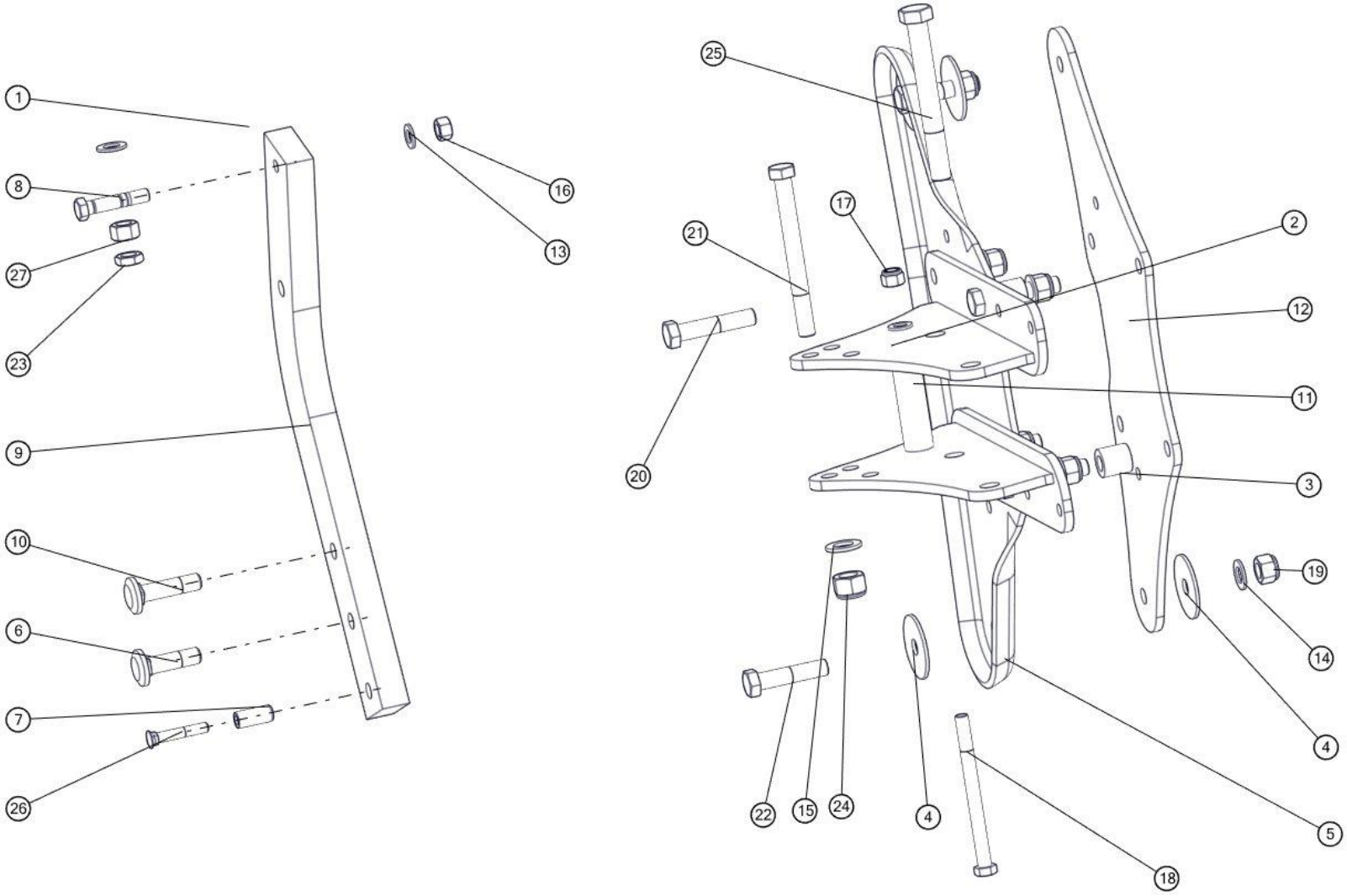

Uchwyt korpusu z grządz. L - B				
Nr	**Nr katalogowy**	**Nazwa części**	**Ilość**	**Uwaga**
1	1069/24-100/0	Płyta uchwytu górna kpl. spaw.	1	
2	1069/24-200/0	Płyta uchwytu dolna kpl. spaw.	1	
3	1153/02-002/0	Tuleja ø>35/20x36	4	
4	1153/04-002/0	Podkładka ø80/20,5x4	4	
5	1153/59-003/0	Płyta grządzieli tłoczona	1	
6	1126/50-009/0	Śruba grządzieli M20x1,5x72	2	
7	1137/30-002/0	Tulejka grządzieli ø20/12,5x45	2	
8	1153/00-501/0	Bezpiecznik grządzieli M16x81 (a=35)	2	
9	1153/124-001/0	Grządziel 80x35x741	2	
10	1126/50-008/0	Śruba grządzieli M20x1,5x82	2	
11	1153/04-001/0	Tuleja ø35/17x140	1	
12	1153/02-001/0	Płyta grządzieli	1	
13	17-Fe/Zn	DIN 126	3	
14	21-Fe/Zn	DIN 126	7	
15	25-Fe/Zn	DIN 126	1	
16	M16-8-B-FeZn	DIN 934	2	
17	M16x1,5-10-B-Fe/Zn	DIN 985	1	
18	M16x1,5x190-10.9-B-Fe/Zn	DIN 960	1	
19	M20x1,5-10-B-Fe/Zn	DIN 985	6	
20	M20x1,5x100-10.9-B-Fe/Zn	DIN 960	4	
21	M20x1,5x200-10.9-B-Fe/Zn	DIN 960	1	
22	M20x1,5x90-10.9-B-Fe/Zn	DIN 960	2	
23	M20x1.5-10-B-Fe/Zn	DIN 439	1	
24	M24x2-10-B-Fe/Zn	DIN 985	1	
25	M24x2x200-10.9-B-Fe/Zn	DIN 960	1	
26	ZM12x1,25x75-10.9-Fe/Zn	DIN 605	2	
27	M20x1,5-10-B-Fe/Zn	DIN 934	1	

Tablica 9. Sprężyna

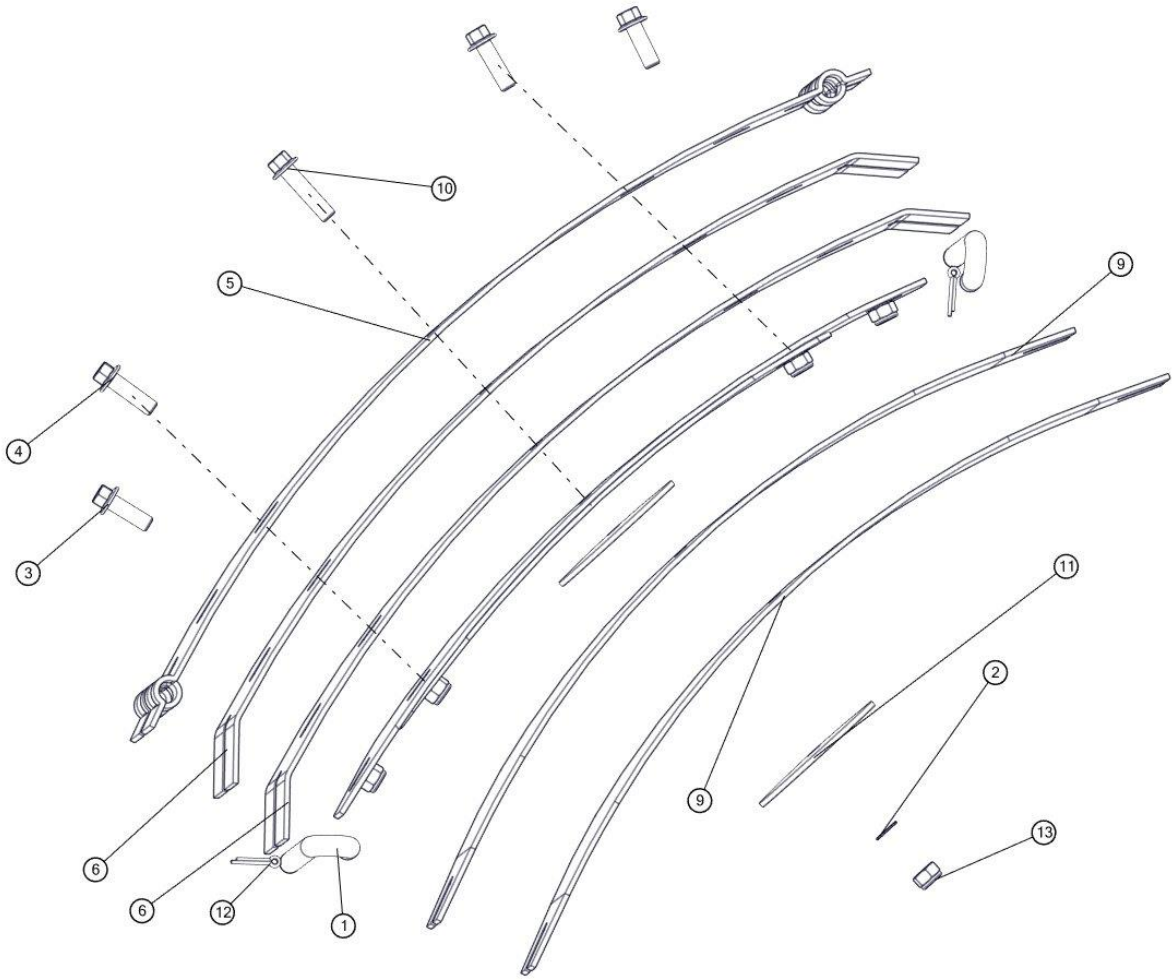

Sprężyna				
Nr	**Nr katalogowy**	**Nazwa części**	**Ilość**	**Uwaga**
1	1117/00-026/0	Zawias	2	
2	13291	Podkładka zębata M12 RIP-LOCK	5	
3	M12x35-10.9-Fe/Zn5 TENSI	RIPLOCK	2	
4	M12x40-10.9-Fe/Zn5 TENSI	RIPLOCK	2	
5	RS.01.01	Blacha 1	1	
6	RS.01.02	Blacha 2	2	
7	RS.01.04	Blacha 4	1	
8	RS.01.05	Blacha 5	1	
9	RS.01.07	Blacha 6	2	
10	M12x50-10.9-Fe/Zn5 TENSI	RIPLOCK	1	
11	RS.01.06	Krążek	2	
12	S-5x25-Fe/Zn	DIN 94	2	
13	M12-8-B-Fe/Zn	DIN 985	5	

Tablica 10. Goleń resorowa z uchwytem LS

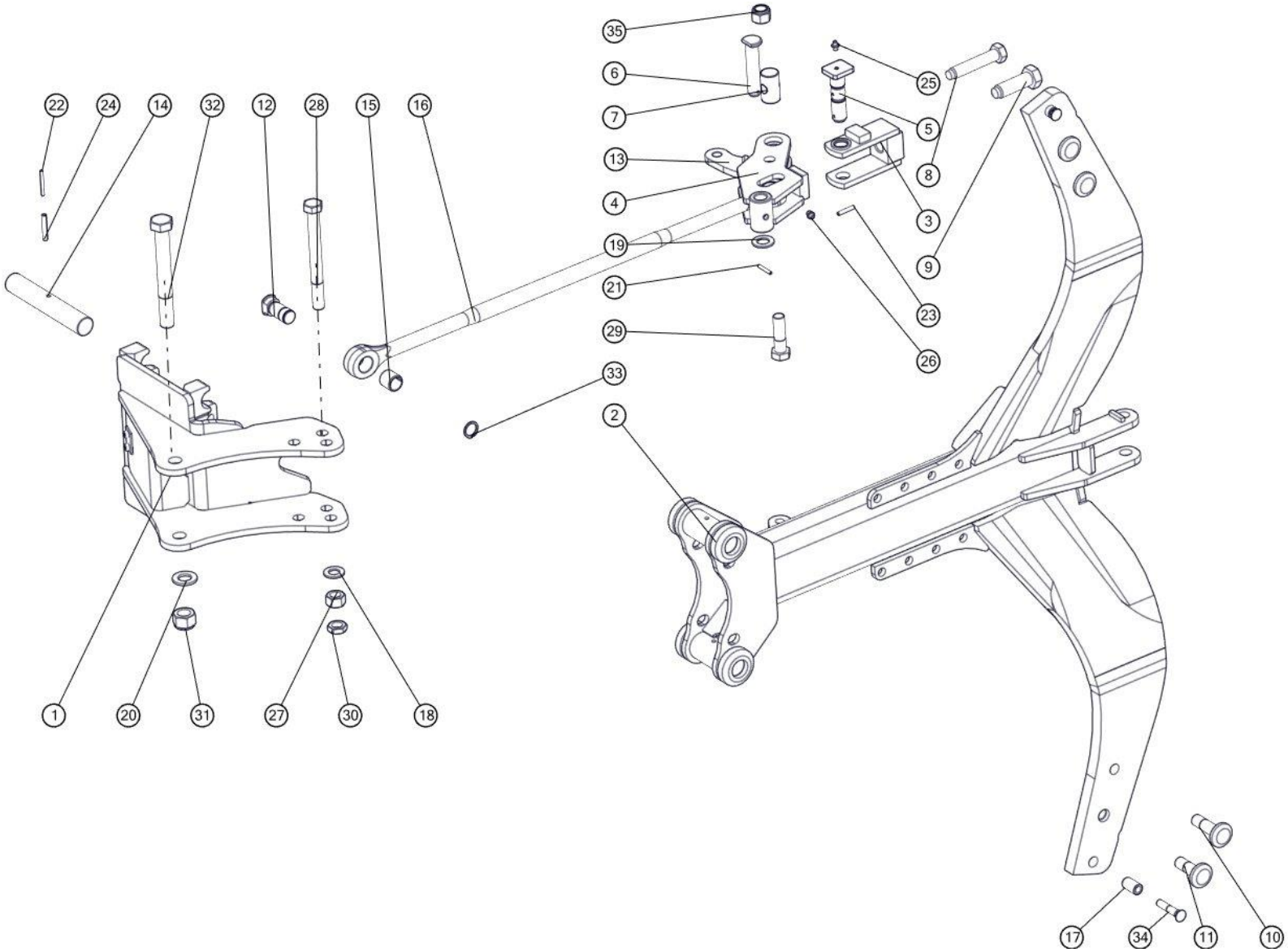

Goleń resorowa z uchwytem LS				
Nr	**Nr katalogowy**	**Nazwa części**	**Ilość**	**Uwaga**
1	1068/43-100/0	Uchwyt korpusu kpl. spaw.	1	
2	1152/86-100/0	Goleń resorowa duża kpl. spaw. A	1	
3	1117/72-300/0	Napinacz kpl. spaw.	1	
4	1153/42-100/0	Dźwignia kpl. spaw.	1	
5	1117/72-007/0	Sworzeń 25x104	1	
6	1117/72-001/0	Sworzeń 22x105/96	1	
7	1117/72-003/0	Nakrętka M20	1	
8	1117/72-004/0	Śruba M20x110	1	
9	1117/72-005/0	Śruba M24x78	1	
10	1126/50-009/0	Śruba grządzieli M20x1,5x72	2	
11	1150/26-004/0	Śruba grządzieli M20x1,5x62	2	
12	1150/34-001/0	Sworzeń łącznika A	1	
13	1152/46-002/0	Płytka dźwigni C	1	
14	1153/00-012/0	Czop goleni	2	
15	1109/00-702/0	Tuleja ø30/25x28	2	
16	1153/00-901/0	Łącznik	1	
17	1117/00-043/0	Tulejka grządzieli ø20/12,5x35	2	
18	21-Fe/Zn	DIN 126	1	
19	23-Fe/Zn	DIN 126	1	
20	25-Fe/Zn	DIN 126	1	
21	5x35-Fe/Zn	DIN 1481	1	
22	5x50-Fe/Zn	DIN 1481	2	
23	6x35-Fe/Zn	DIN 1481	1	
24	8x50-Fe/Zn	DIN 1481	2	
25	M8x1	DIN 71412	1	
26	M10x1	DIN 71412	1	
27	M20x1,5-10-B-Fe/Zn	DIN 934	1	
28	M20x1,5x200-10.9-B-Fe/Zn	DIN 960	1	
29	M20x1,5x70-10.9-B-Fe/Zn	DIN 960	1	
30	M20x1.5-10-B-Fe/Zn	DIN 439	1	
31	M24x2-10-B-Fe/Zn	DIN 985	1	
32	M24x2x200-10.9-B-Fe/Zn	DIN 960	1	
33	Z25	DIN 471	1	
34	ZM12x1,25x65-10.9-Fe/Zn	DIN 605	2	
35	M20x1,5-10-B-Fe/Zn	DIN 985	1	

Tablica 11. Uchwyt korpusu z grządz. XL-B

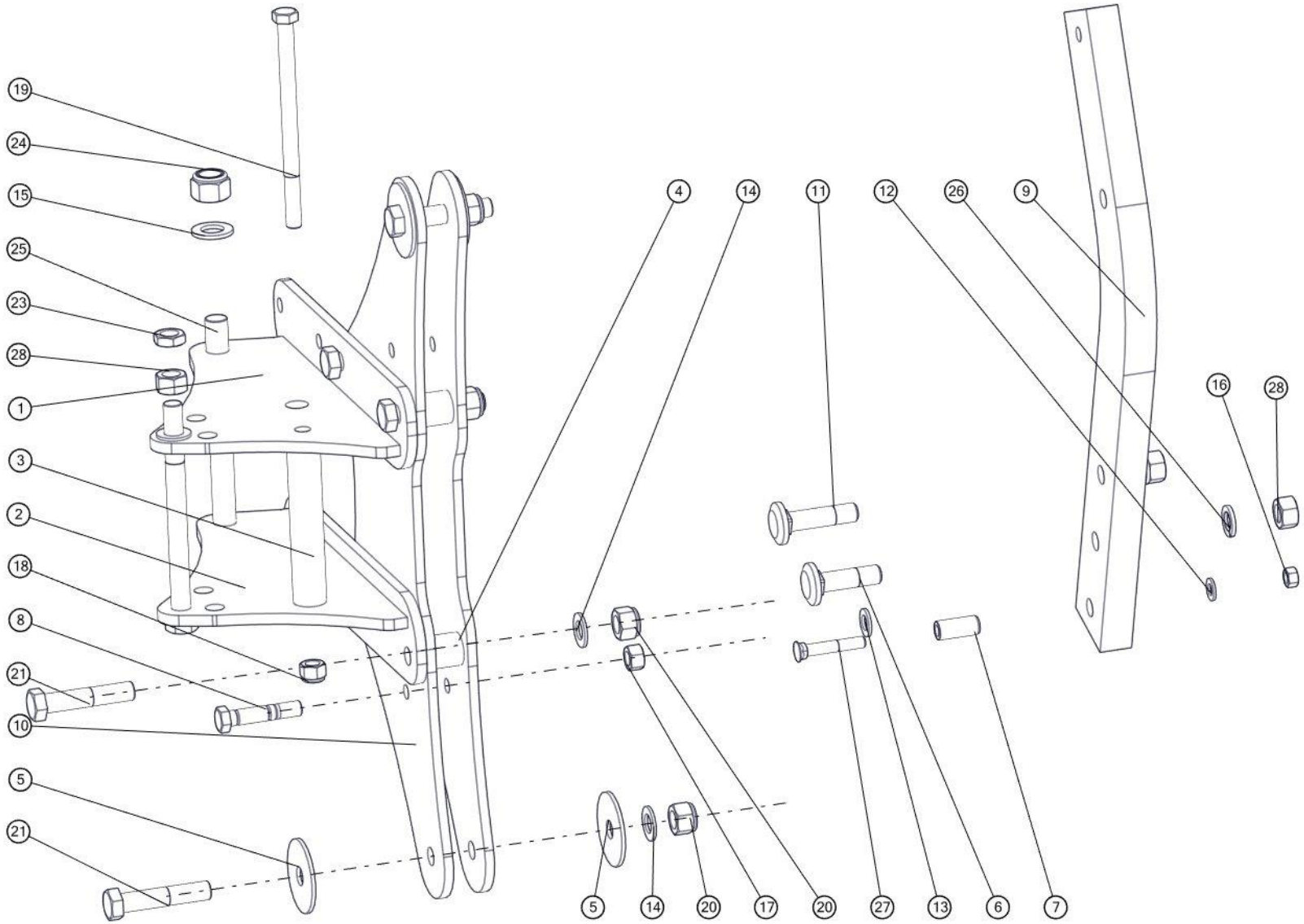

UNIA uniamachines.com

Uchwyt korpusu z grządz. XL-B				
Nr	**Nr katalogowy**	**Nazwa części**	**Ilość**	**Uwaga**
1	1069/24-100/0	Płyta uchwytu górna kpl. spaw.	1	
2	1069/24-200/0	Płyta uchwytu dolna kpl. spaw.	1	
3	1069/24-002/0	Tuleja ø35/17x180	1	
4	1153/02-002/0	Tuleja ø35/20x36	4	
5	1153/04-002/0	Podkładka ø80/20,5x4	4	
6	1126/50-009/0	Śruba grządzieli M20x1,5x72	2	
7	1137/30-002/0	Tulejka grządzieli ø20/12,5x45	2	
8	1153/00-501/0	Bezpiecznik grządzieli M16x81 (a=35)	2	
9	1153/124-001/0	Grządziel 80x35x741	2	
10	1069/24-001/0	Płyta grządzieli	2	
11	1126/50-008/0	Śruba grządzieli M20x1,5x82	2	
12	13-Fe/Zn	DIN 126	2	
13	17-Fe/Zn	DIN 126	3	
14	21-Fe/Zn	DIN 126	7	
15	25-Fe/Zn	DIN 126	1	
16	M12x1,25-10-B-Fe/Zn	DIN 934	2	
17	M16-8-B-FeZn	DIN 934	2	
18	M16x1,5-10-B-Fe/Zn	DIN 985	1	
19	M16x1,5x230-10.9-B-Fe/Zn	DIN 960	1	
20	M20x1,5-10-B-Fe/Zn	DIN 985	6	
21	M20x1,5x100-10.9-B-Fe/Zn	DIN 960	6	
22	M20x1,5x240-10.9-B-Fe/Zn	DIN 960	1	
23	M20x1.5-10-B-Fe/Zn	DIN 439	1	
24	M24x2-10-B-Fe/Zn	DIN 985	1	
25	M24x2x240-10.9-B-Fe/Zn	DIN 960	1	
26	Z20,2-Fe/Zn	DIN 127	4	
27	ZM12x1,25x75-10.9-Fe/Zn	DIN 605	2	
28	M20x1,5-10-B-Fe/Zn	DIN 934	5	

Tablica 12. Goleń resorowa z uchwytem XLS

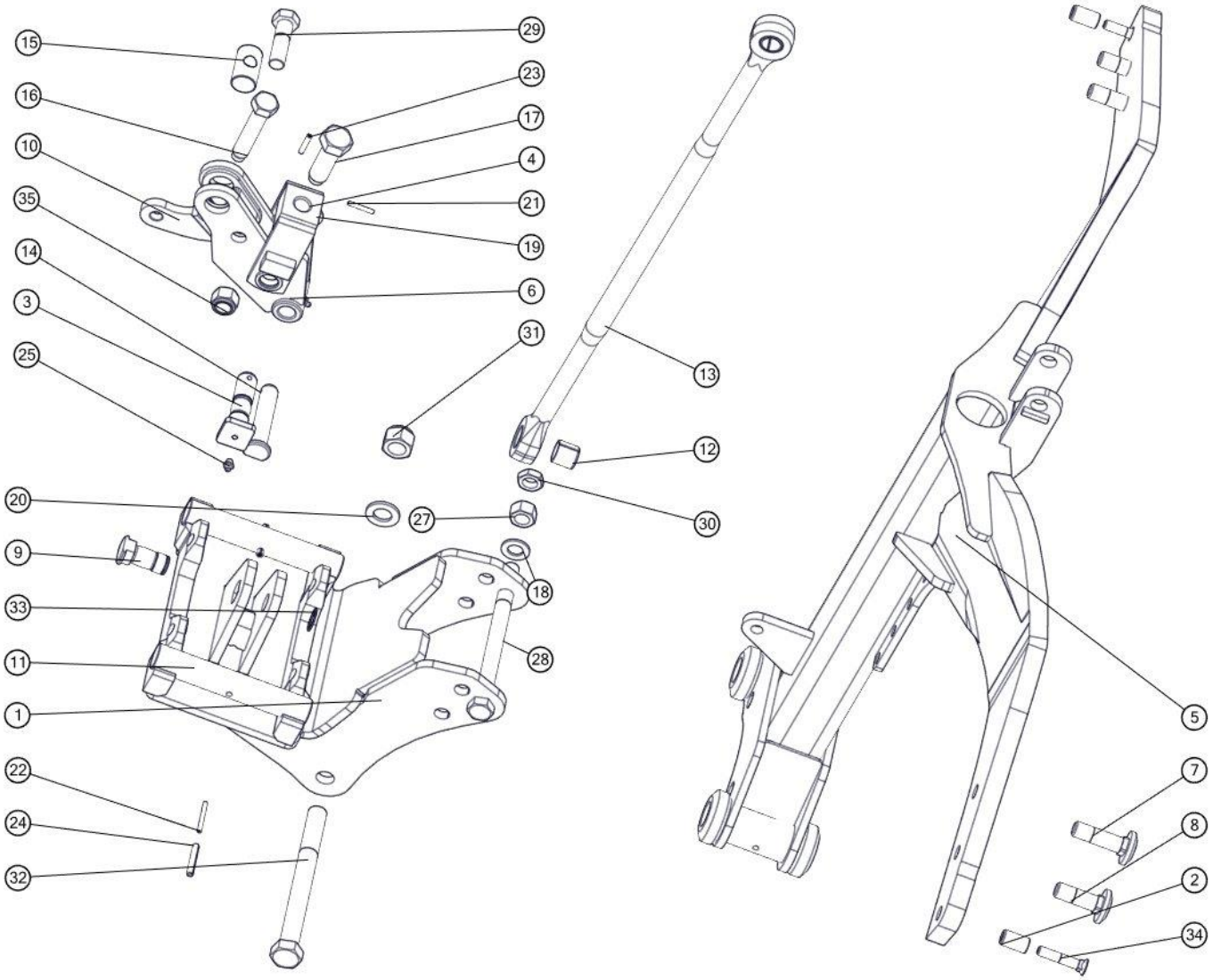

Goleń resorowa z uchwytem XLS				
Nr	**Nr katalogowy**	**Nazwa części**	**Ilość**	**Uwaga**
1	1069/66-100/0	Uchwyt korpusu kpl. spaw.	1	
2	1117/00-043/0	Tulejka grządzieli ø20/12,5x35	2	
3	1117/72-007/0	Sworzeń 25x104	1	
4	1117/72-300/0	Napinacz kpl. spaw.	1	
5	1152/86-100/0	Goleń resorowa duża kpl. spaw. A	1	
6	1153/42-100/0	Dźwignia kpl. spaw.	1	
7	1126/50-009/0	Śruba grządzieli M20x1,5x72	2	
8	1150/26-004/0	Śruba grządzieli M20x1,5x62	2	
9	1150/34-001/0	Sworzeń łącznika A	1	
10	1152/46-002/0	Płytka dźwigni C	1	
11	1153/00-012/0	Czop goleni	2	
12	1109/00-702/0	Tuleja ø30/25x28	2	
13	1153/00-901/0	Łącznik	1	
14	1117/72-001/0	Sworzeń 22x105/96	1	
15	1117/72-003/0	Nakrętka M20	1	
16	1117/72-004/0	Śruba M20x110	1	
17	1117/72-005/0	Śruba M24x78	1	
18	21-Fe/Zn	DIN 126	1	
19	23-Fe/Zn	DIN 126	1	
20	25-Fe/Zn	DIN 126	1	
21	5x35-Fe/Zn	DIN 1481	1	
22	5x50-Fe/Zn	DIN 1481	2	
23	6x35-Fe/Zn	DIN 1481	1	
24	8x50-Fe/Zn	DIN 1481	2	
25	M8x1	DIN 71412	1	
26	M10x1	DIN 71412	1	
27	M20x1,5-10-B-Fe/Zn	DIN 934	1	
28	M20x1,5x240-10.9-B-Fe/Zn	DIN 960	1	
29	M20x1,5x70-10.9-B-Fe/Zn	DIN 960	1	
30	M20x1.5-10-B-Fe/Zn	DIN 439	1	
31	M24x2-10-B-Fe/Zn	DIN 985	1	
32	M24x2x240-10.9-B-Fe/Zn	DIN 960	1	
33	Z25	DIN 471	1	
34	ZM12x1,25x65-10.9-Fe/Zn	DIN 605	2	
35	M20x1,5-10-B-Fe/Zn	DIN 985	1	

Tablica 13. Korpus LONG

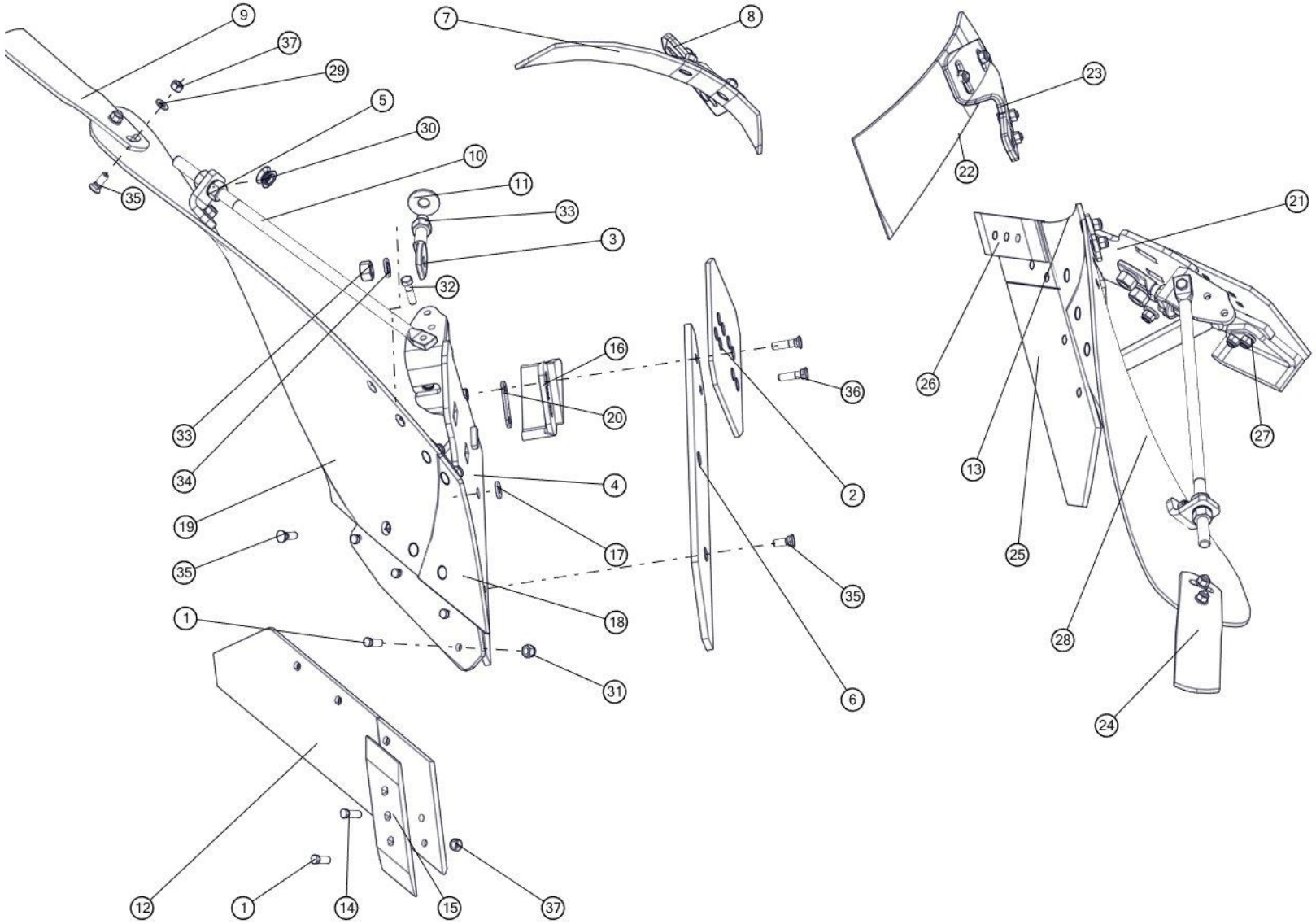

Korpus LONG				
Nr	**Nr katalogowy**	**Nazwa części**	**Ilość**	**Uwaga**
1	1067/91-102/0	Śruba z łbem stożkowym M12x1,25x35	5	
2	1067/93-002/0	Nakładka płozu T	1	
3	1126/50-010/0	Śruba regulacyjna M20x1,5	1	
4	1150/141-100/0	Rdzeń prawy ażur Long kpl. spaw.	1	P
5	1150/51-006/0	Kątownik wypory	1	
6	1150/93-003/0	Listwa płozu Long prawa	1	P
7	1067/91-007/0	Zgarniacz prawy	1	P
8	1126/50-006/0	Uchwyt zgarniacza prawy	1	P
9	1150/93-301/0	Listwa przedłużająca prawa	1	P
10	1153/21-007/0	Wypora	1	
11	1153/51-004/0	Podkładka śruby ø55/21x4	2	
12	1153/51-250/0	Lemiesz prawy ZX kpl. spaw.	1	P
13	1150/94-002/0	Pierś odkładnicy Long lewa	1	L
14	1067/91-103/0.	Śruba z łbem stożkowym M12x1,25x40	1	
15	1150/71-201/0	Dłuto prawe 3 otworowe	1	P
16	N-BN-69/1924-26	Piętka	1	P
17	1150/51-004/0	Podkładka śruby ø30/13x4	1	
18	1150/93-002/0	Pierś odkładnicy Long prawa	1	P
19	1150/93-001/0	Skrzydło odkładnicy Long prawe	1	P
20	1153/51-005/0	Podkładka piętki	1	
21	1150/142-100/0	Rdzeń lewy ażur Long kpl. spaw.	1	L
22	1067/92-004/0	Zgarniacz lewy	1	L
23	1126/60-006/0	Uchwyt zgarniacza lewy	1	L
24	1150/94-301/0	Listwa przedłużająca lewa	1	L
25	1153/52-250/0	Lemiesz lewy ZX kpl. spaw.	1	L
26	1150/72-201/0	Dłuto lewe 3 otworowe	1	L
27	1115/50-002/0	Piętka lewa	1	L
28	1150/94-001/0	Skrzydło odkładnicy LONG lewe	1	L
29	13-Fe/Zn	DIN 126	13	
30	22,5-Fe/Zn 5	DIN 74361C	2	
31	M12x1,25-10-B-Fe/Zn	DIN 985	15	
32	M12x1,25x45-10.9-B-Fe/Zn	DIN 960	1	
33	M20x1,5-10-B-Fe/Zn	DIN 934	6	
34	Z20,2-Fe/Zn	DIN 127	3	
35	ZM12x1,25x35-10.9-Fe/Zn	DIN 605	13	
36	ZM12x1,25x50-10.9-Fe/Zn	DIN 605	2	
37	M12x1,25-10-B-Fe/Zn	DIN 985	8	

Uwaga: P- korpus prawy ; L – korpus lewy

Tablica 14. Korpus ażur LONG

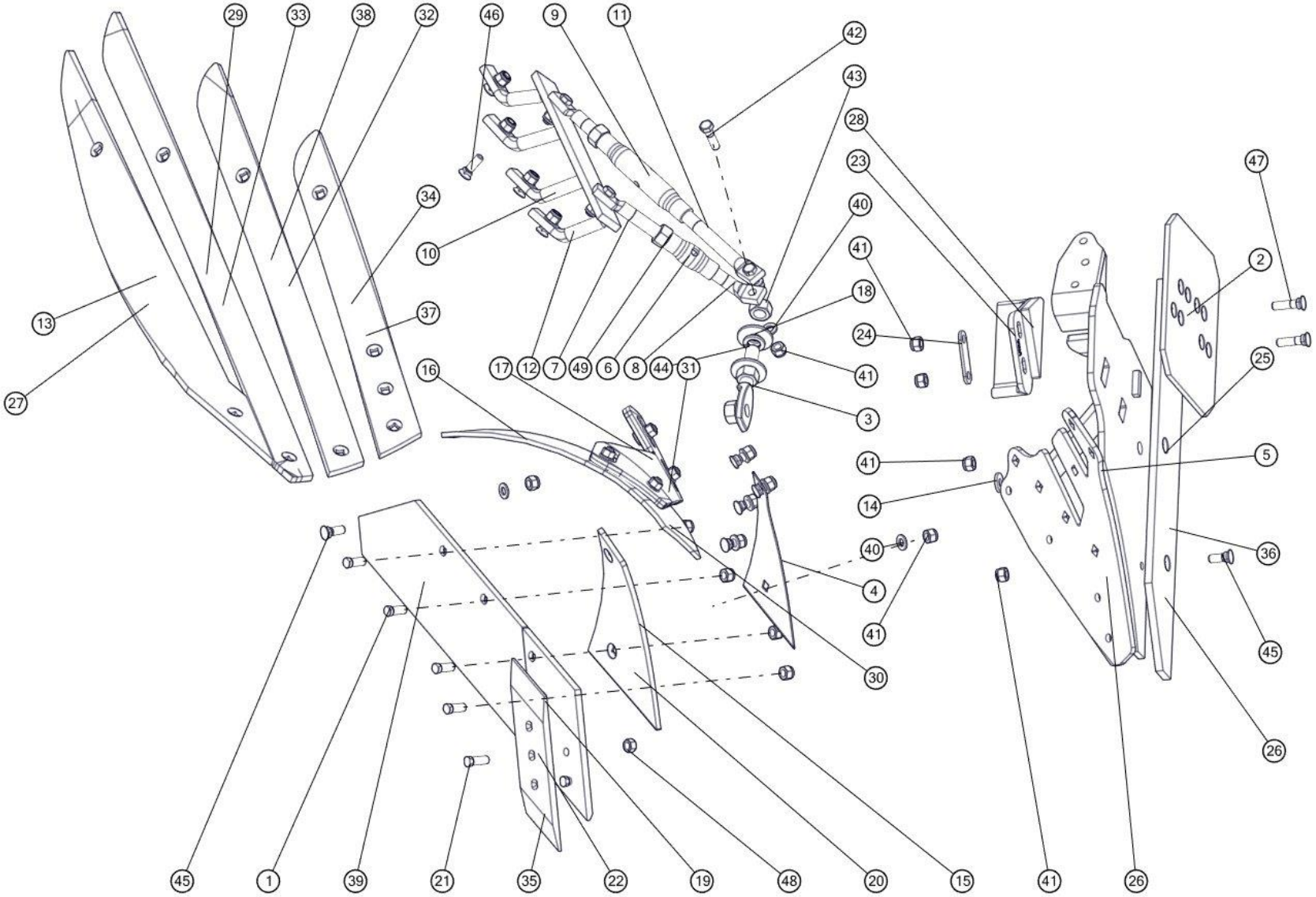

Korpus ażur LONG				
Nr	**Nr katalogowy**	**Nazwa części**	**Ilość**	**Uwaga**
1	1067/91-102/0	Śruba z łbem stożkowym M12x1,25x35	5	
2	1067/93-002/0	Nakładka płozu T	1	
3	1126/50-010/0	Śruba regulacyjna M20x1,5	1	
4	1150/141-002/0	Podkładka piersi ażur LONG	1	
5	1150/141-100/0	Rdzeń prawy ażur Long kpl. spaw.	1	P
6	1127/20-303/0	Rura ø33,7x5,6/90	1	
7	1150/141-202/0	Śruba wypory M20	2	
8	1150/141-201/0	Śruba wypory krótka M20 lewa	1	
9	1126/50-211/0	Rura ø33,7x5,6/190	1	
10	1150/142-200/0	Drabinka lewa kpl. spaw.	1	L
11	1150/141-301/0	Śruba wypory długa M20 lewa	1	
12	1150/141-400/0	Drabinka prawa kpl. spaw.	1	P
13	1150/141-504/0	Listwa odkładnicy ażur LONG prawa D	1	P
14	1150/51-004/0	Podkładka śruby ø30/13x4	1	
15	1150/93-002/0	Pierś odkładnicy Long prawa	1	P
16	1067/91-007/0	Zgarniacz prawy	1	
17	1126/50-006/0	Uchwyt zgarniacza prawy	1	P
18	1153/51-004/0	Podkładka śruby ø55/21x4	2	
19	1153/51-250/0	Lemiesz prawy ZX kpl. spaw.	1	P
20	1150/94-002/0	Pierś odkładnicy Long lewa	1	L
21	1067/91-103/0.	Śruba z łbem stożkowym M12x1,25x40	1	
22	1150/71-201/0	Dłuto prawe 3 otworowe	1	P
23	N-BN-69/1924-26	Piętka	1	P
24	1153/51-005/0	Podkładka piętki	1	P
25	1150/93-003/0	Listwa płozu Long prawa	1	P
26	1150/142-100/0	Rdzeń lewy ażur Long kpl. spaw.	1	L
27	1150/142-304/0	Listwa odkładnicy ażur LONG lewa D	1	L
28	1115/50-002/0	Piętka lewa	1	L
29	1150/141-503/0	Listwa odkładnicy ażur LONG prawa C	1	P
30	1067/92-004/0	Zgarniacz lewy	1	L
31	1126/60-006/0	Uchwyt zgarniacza lewy	1	L
32	1150/141-502/0	Listwa odkładnicy ażur LONG prawa B	1	P
33	1150/142-303/0	Listwa odkładnicy ażur LONG lewa C	1	L
34	1150/141-501/0	Listwa odkładnicy ażur LONG prawa A	1	P
35	1150/72-201/0	Dłuto lewe 3 otworowe	1	L
36	1150/94-003/0	Listwa płozu Long lewa	1	L
37	1150/142-301/0	Listwa odkładnicy ażur LONG lewa A	1	L
38	1150/142-302/0	Listwa odkładnicy ażur LONG lewa B	1	L
39	1153/52-250/0	Lemiesz lewy ZX kpl. spaw.	1	L
40	13-Fe/Zn	DIN 126	18	
41	M12x1,25-10-B-Fe/Zn	DIN 985	22	
42	M12x1,25x45-10.9-B-Fe/Zn	DIN 960	4	
43	M20x1,5-10-B-Fe/Zn	DIN 934	4	
44	Z20,2-Fe/Zn	DIN 127	3	
45	ZM12x1,25x35-10.9-Fe/Zn	DIN 605	11	
46	ZM12x1,25x40-10.9-Fe/Zn	DIN 605	4	
47	ZM12x1,25x50-10.9-Fe/Zn	DIN 605	2	
48	M12x1,25-10-B-Fe/Zn	DIN 934	6	
49	M20-8-B-Fe/Zn	DIN 934	2	

Tablica 15. Korpus BIG LONG

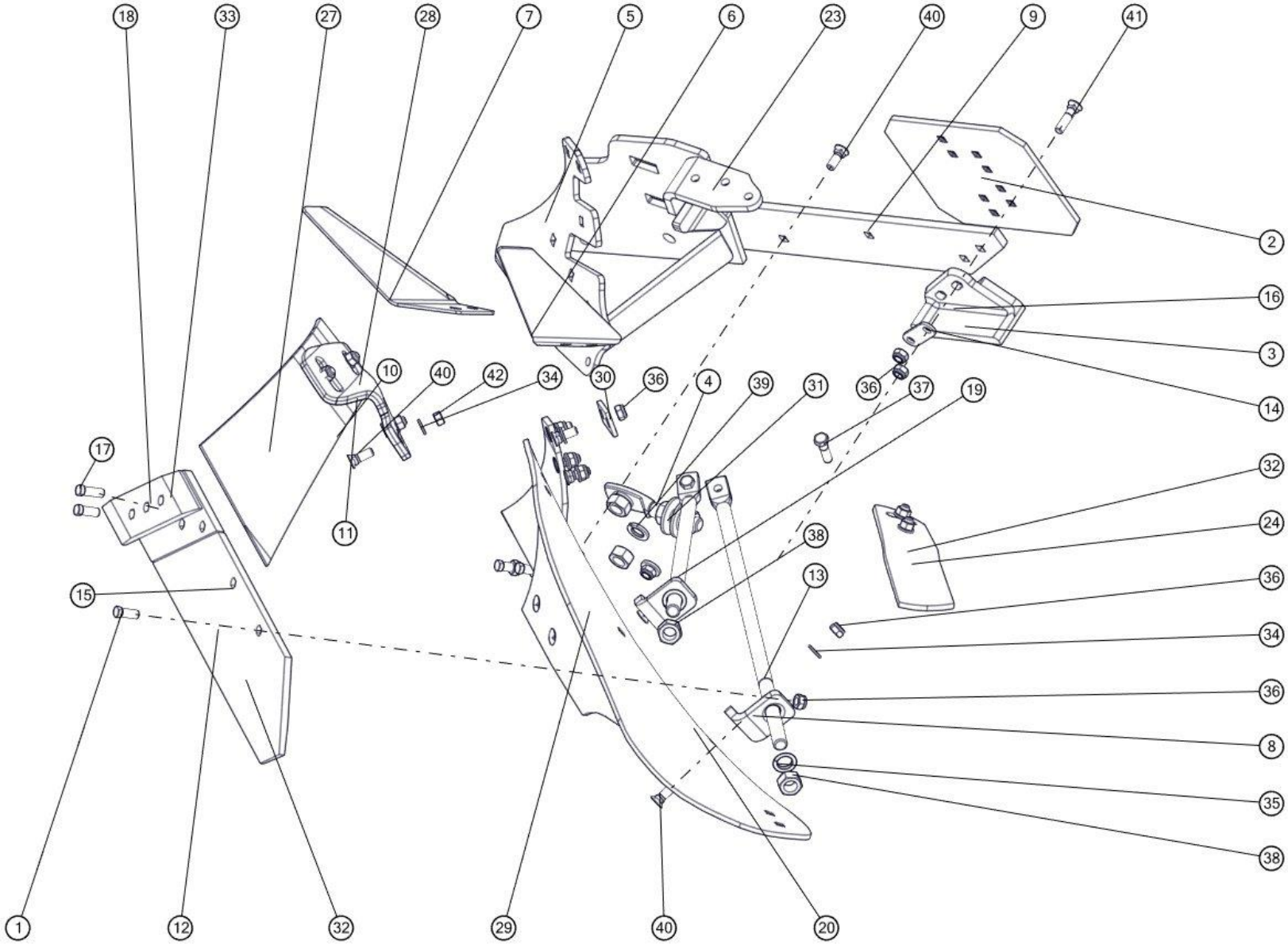

Korpus BIG LONG				
Nr	**Nr katalogowy**	**Nazwa części**	**Ilość**	**Uwaga**
1	1067/91-102/0	Śruba z łbem stożkowym M12x1,25x35	5	
2	1067/93-002/0	Nakładka płozu T	1	
3	1115/50-002/0	Piętka lewa	1	L
4	1126/50-010/0	Śruba regulacyjna M20x1,5	1	
5	1150/141-100/0	Rdzeń prawy ażur Long kpl. spaw.	1	P
6	1153/00-008/0	Krój nożowy lewy	1	L
7	1153/00-007/0	Krój nożowy prawy	1	P
8	1150/51-006/0	Kątownik wypory	2	L
9	1150/94-003/0	Listwa płozu Long lewa	1	L
10	1067/92-004/0	Zgarniacz lewy	1	L
11	1126/60-006/0	Uchwyt zgarniacza lewy	1	L
12	1153/51-250/0	Lemiesz prawy ZX kpl. spaw.	1	P
13	1153/21-007/0	Wypora	1	
14	1153/51-005/0	Podkładka piętki	1	L
15	1153/52-250/0	Lemiesz lewy ZX kpl. spaw.	1	L
16	N-BN-69/1924-26	Piętka	1	P
17	1067/91-103/0.	Śruba z łbem stożkowym M12x1,25x40	1	
18	1150/72-201/0	Dłuto lewe 3 otworowe	1	L
19	1154/91-003/0	Wypora L=430	1	
20	1154/92-001/0	Skrzydło odkładnicy BIG LONG lewe	1	L
21	1154/91-002/0	Pierś odkładnicy Big Long prawa	1	P
22	1154/92-002/0	Pierś odkładnicy Big Long lewa	1	L
23	1150/142-100/0	Rdzeń lewy ażur Long kpl. spaw.	1	L
24	1150/94-301/0	Listwa przedłużająca lewa	1	L
25	1150/51-004/0	Podkładka śruby ø30/13x4	1	
26	1150/93-003/0	Listwa płozu Long prawa	1	P
27	1067/91-007/0	Zgarniacz prawy	1	P
28	1126/50-006/0	Uchwyt zgarniacza prawy	1	P
29	1154/91-001/0	Skrzydło odkładnicy BIG LONG prawe	1	P
30	1153/21-004/0	Płytka wyrównawcza	1	
31	1153/51-004/0	Podkładka śruby ø55/21x4	2	
32	1150/93-301/0	Listwa przedłużająca prawa	1	P
33	1150/71-201/0	Dłuto prawe 3 otworowe	1	P
34	13-Fe/Zn	DIN 126	17	
35	22,5-Fe/Zn 5	DIN 74361C	4	
36	M12x1,25-10-B-Fe/Zn	DIN 985	19	
37	M12x1,25x45-10.9-B-Fe/Zn	DIN 960	2	
38	M20x1,5-10-B-Fe/Zn	DIN 934	8	
39	Z20,2-Fe/Zn	DIN 127	3	
40	ZM12x1,25x35-10.9-Fe/Zn	DIN 605	16	
41	ZM12x1,25x50-10.9-Fe/Zn	DIN 605	2	
42	M12x1,25-10-B-Fe/Zn	DIN 934	6	

Uwaga: P- prawy korpus; L – lewy korpus

Tablica 16. Korpus ZX

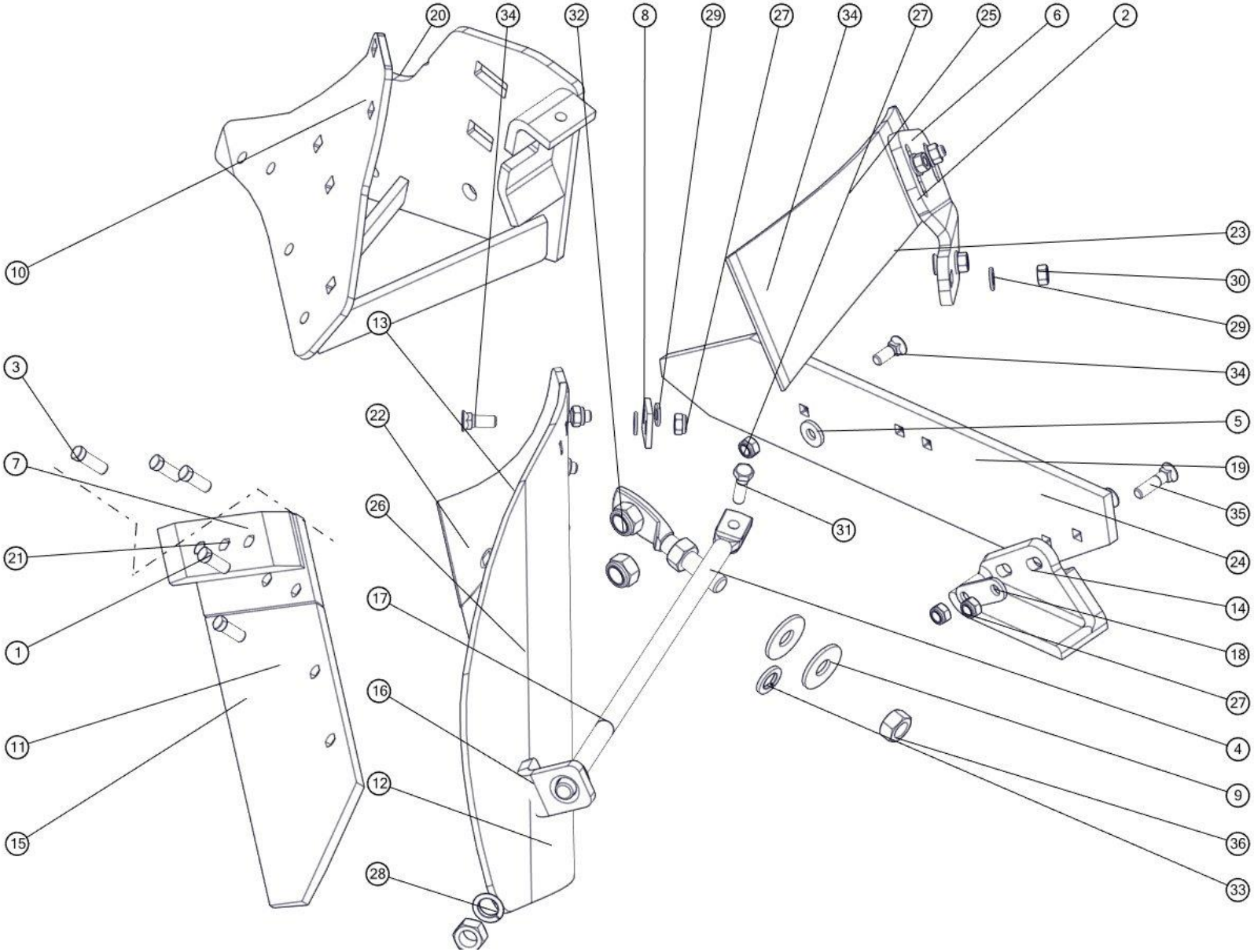

Korpus ZX				
Nr	**Nr katalogowy**	**Nazwa części**	**Ilość**	**Uwaga**
1	1067/91-102/0	Śruba z łbem stożkowym M12x1,25x35	5	
2	1150/52-302/0	Uchwyt zgraniacza lewy	1	
3	1067/91-103/0.	Śruba z łbem stożkowym M12x1,25x40	1	
4	1126/50-010/0	Śruba regulacyjna M20x1,5	1	
5	1150/51-004/0	Podkładka śruby ø30/13x4	1	
6	1150/51-302/0	Uchwyt zgraniacza prawy	1	P
7	1150/71-201/0	Dłuto prawe 3 otworowe	1	P
8	1153/21-004/0	Płytka wyrównawcza	1	
9	1153/51-004/0	Podkładka śruby ø55/21x4	2	
10	1153/51-100/0	Rdzeń prawy ZX-B kpl. spaw.	1	P
11	1153/51-250/0	Lemiesz prawy ZX kpl. spaw.	1	P
12	1153/51-001/0	Skrzydło odkładnicy ZX prawe	1	P
13	1153/52-002/0	Pierś odkładnicy ZX lewa	1	L
14	1115/50-002/0	Piętka lewa	1	L
15	1153/52-250/0	Lemiesz lewy ZX kpl. spaw.	1	L
16	1150/51-006/0	Kątownik wypory	1	
17	1153/21-007/0	Wypora	1	
18	1153/51-005/0	Podkładka piętki	1	
19	1153/52-003/0	Listwa płozu ZX lewa	1	L
20	1153/52-100/0	Rdzeń lewy ZX-B kpl. spaw.	1	L
21	1150/72-201/0	Dłuto lewe 3 otworowe	1	L
22	1153/51-002/0	Pierś odkładnicy ZX prawa	1	P
23	1153/22-005/0	Zgarniacz lewy	1	L
24	1153/51-003/0	Listwa płozu ZX prawa	1	P
25	1153/21-006/0	Zgarniacz prawy	1	P
26	1153/52-001/0	Skrzydło odkładnicy ZX lewe	1	
27	M12x1,25-10-B-Fe/Zn	DIN 985	17	
28	22,5-Fe/Zn 5	DIN 74361C	2	
29	13-Fe/Zn	DIN 126	11	
30	M12x1,25-10-B-Fe/Zn	DIN 934	6	
31	M12x1,25x40-10.9-B-Fe/Zn	DIN 960	1	
32	M20x1,5-10-B-Fe/Zn	DIN 985	2	
33	Z20,2-Fe/Zn	DIN 127	1	
34	ZM12x1,25x35-10.9-Fe/Zn	DIN 605	13	
35	ZM12x1,25x50-10.9-Fe/Zn	DIN 605	2	
36	M20x1,5-10-B-Fe/Zn	DIN 934	4	

Tablica 17. Przedłużacze

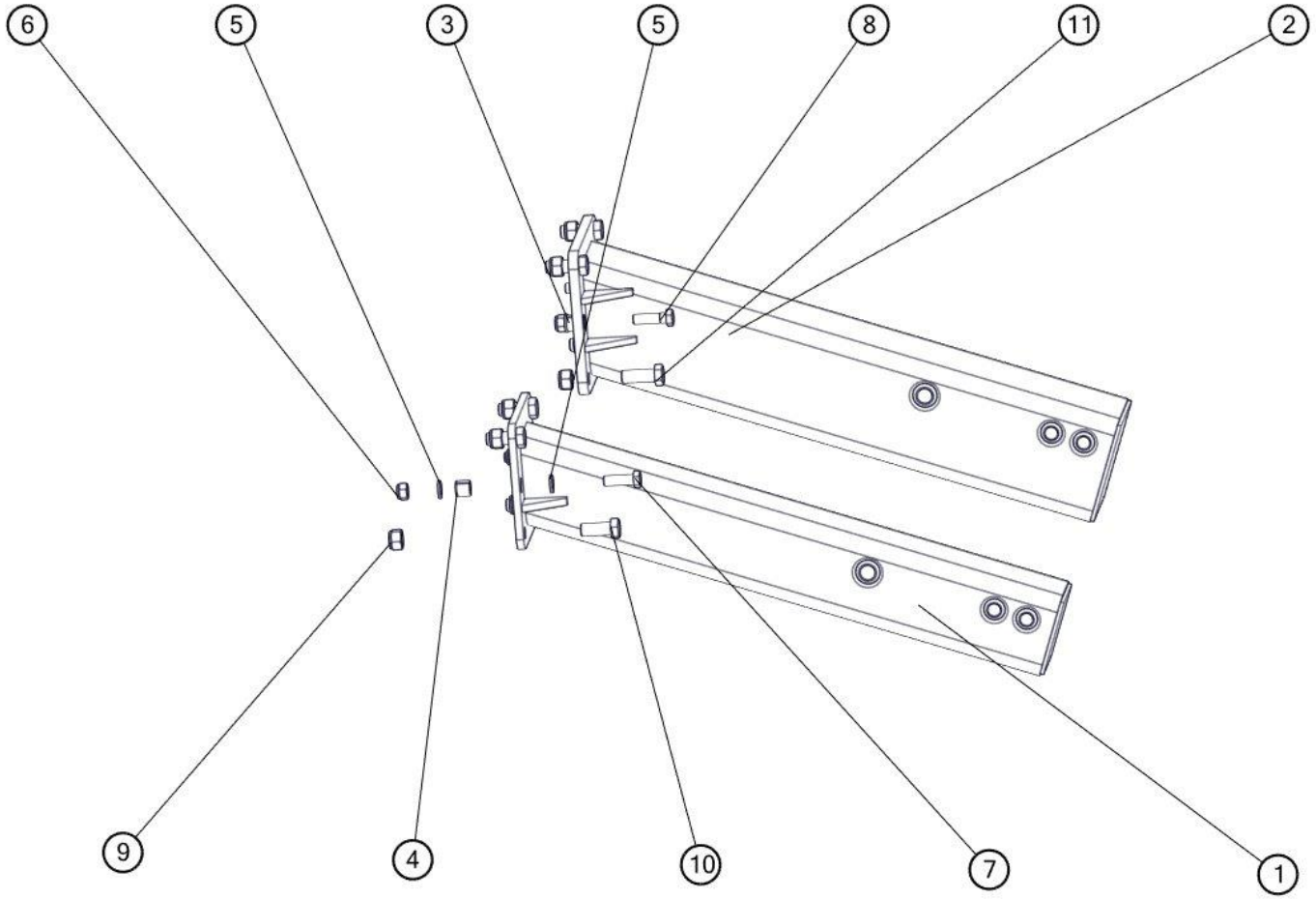

Przedłużacze				
Nr	**Nr katalogowy**	**Nazwa części**	**Ilość**	**Uwaga**
1	1068/18-100/0	Przedłużacz kpl.spaw.	1	VIS L 4+1;5+1 ; LS 4+1,5+1
2	1069/15-100/0	Przedłużacz kpl. spaw.	1	VIS XL 6+1,7+1; XLS 6+1,7+1
3	1067/00-026/0	Kołek sprężysty	2	VIS XL 6+1,7+1; XLS 6+1,7+1; XM 7+1,8+1; XMS 6+1,7+1,8+1
4	1153/00-010/0	Kołek sprężysty	2	VIS L 4+1;5+1 ; LS 4+1,5+1 ; XM 5+1,XMS 5+1
5	17-Fe/Zn	DIN 126		VIS L 4+1;5+1 ; LS 4+1,5+1 – 4, XL,XLS,XM,XMS-2
6	M16-8-B-Fe/Zn	DIN 985	2	
7	M16x50-8.8-B-Fe/Zn	DIN 933	2	VIS L 4+1;5+1 ; LS 4+1,5+1
8	M16x55-8.8-B-Fe/Zn	DIN 931	2	VIS XL 6+1,7+1; XLS 6+1,7+1; XM 7+1,8+1; XMS 6+1,7+1,8+1
9	M20-8-B-Fe/Zn	DIN 985	4	
10	M20x50-8.8-B-Fe/Zn	DIN 933	4	VIS L 4+1;5+1 ; LS 4+1,5+1
11	M20x55-8.8-B-Fe/Zn5	DIN 933	4	VIS XL 6+1,7+1; XLS 6+1,7+1; XM 7+1,8+1; XMS 6+1,7+1,8+

Tablica 18. Krój tarczowy

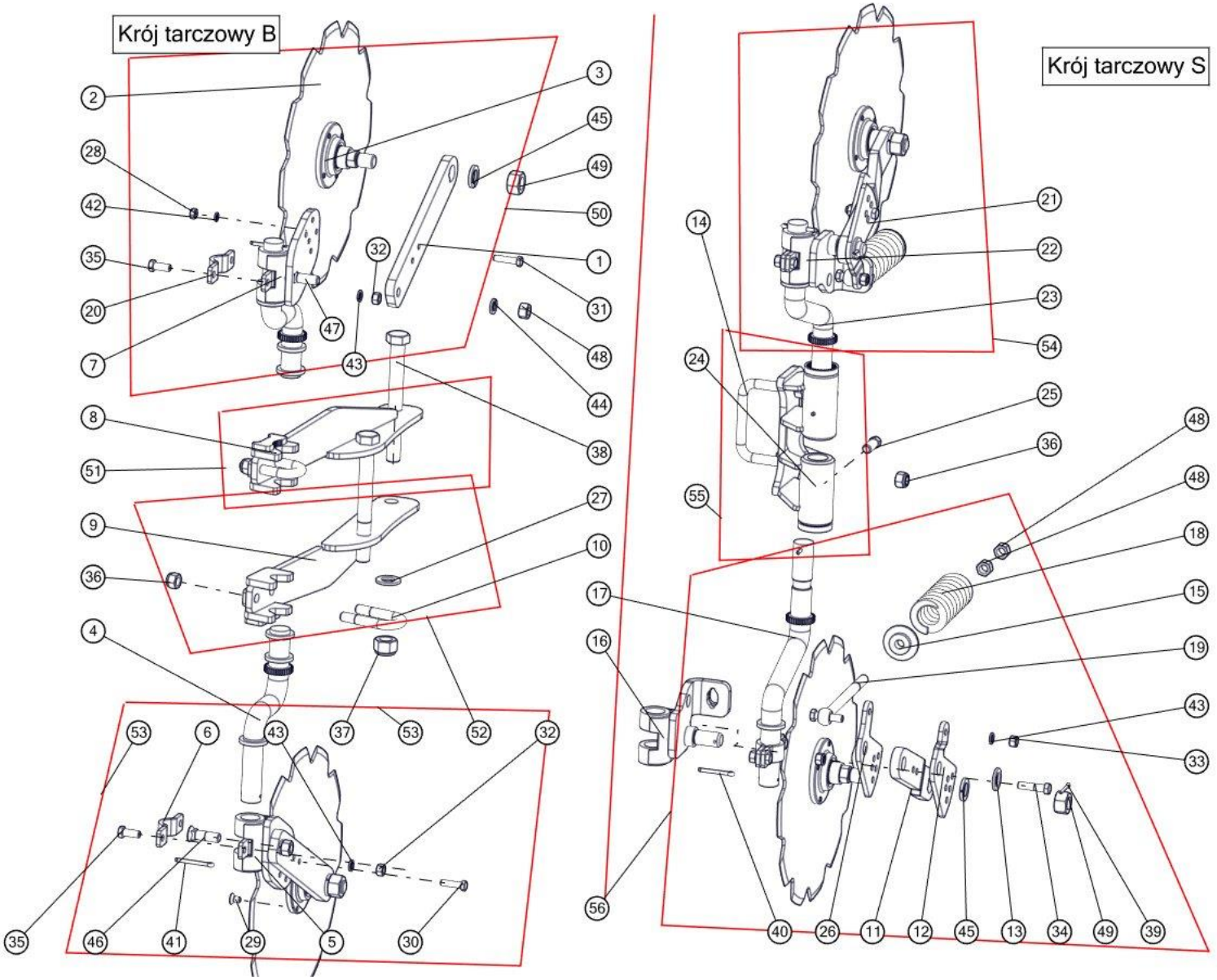

Kroje tarczowe				
Nr	**Nr katalogowy**	**Nazwa części**	**Ilość**	**Uwaga**
1	1070/018-01-001/00	Ramię kroju B	2	
2	1126/90-006/0	Tarcza kroju ø480/4 - zębata	2	
3	IL30-100/4T-M24x2	Piasta WP kpl.	2	
4	1115/71-100/0	Trzon kroju 120/284 kpl. spaw.	2	
5	1115/71-200/2	Płyta obejmy prawa kpl.spaw.	1	
6	1115/71-301/0	Obejma kroju	2	
7	1115/72-200/2	Płyta obejmy lewa kpl.spaw. A	1	
8	1153/33-100/0	Uchwyt kroju górny kpl.spaw.	1	
9	1153/34-100/0	Uchwyt kroju dolny kpl.spaw.	1	
10	1115/00-014/0	Jarzmo M16x54x95	2	
11	1070/019-01-001/00	Ramię kroju S	2	
12	1070/019-01-002/00	Płyta regulacyjna prawa	1	
13	1070/019-01-003/00	Podkładka ø40/26x4	1	
14	1117/78-001/0	Jarzmo M16x138x115	1	
15	1153/171-202/0	Pierścień oporowy	2	
16	1153/171-220/0	Płyta obejmy prawa kpl. spaw.	1	
17	1153/171-510/0	Trzon kroju 160/402 kpl. spaw.	1	
18	1153/171-501/0	Sprężyna kroju	2	
19	1153/171-502/0	Śruba ściągająca M16x238	2	
20	1115/71-301/0	Obejma kroju	2	
21	1070/019-02-001/00	Płyta regulacyjna lewa	1	
22	1153/171-310/0	Płyta obejmy lewa kpl.spaw.	1	
23	1153/171-510/0	Trzon kroju 160/402 kpl. spaw.	1	
24	1153/171-410/0	Uchwyt kroju S kpl. spaw.	1	
25	1153/171-101/0	Śruba dociskowa M16x40	2	
26	1153/171-201/0	Płyta regulacyjna	2	
27	25-Fe/Zn	DIN 126	1	B
28	M10-8-B-Fe/Zn	DIN 934	2	B
29	M10x16-10.9-A-Fe/Zn	DIN 7991	8	
30	M10x40-8.8-B-Fe/Zn	DIN 933	1	B
31	M10x45-8.8-B-Fe/Zn	DIN 933	1	B
32	M12-8-B-Fe/Zn	DIN 934	4	
33	M12x1,25-10-B-Fe/Zn	DIN 934	4	S
34	M12x1,25x50-10.9-B-Fe/Zn	DIN 960	4	S
35	M12x30-8.8-B-Fe/Zn	DIN 933	4	
36	M16-8-B-Fe	DIN 985		B-4;S-2
37	M24x2-10-B-Fe/Zn	DIN 985	1	B-2
38	M24x2x220-10.9-B-Fe/Zn	DIN 960	2	B
39	S-5x40-Fe/Zn	DIN 94	2	S
40	S-6,3x50-Fe/Zn	DIN 94	4	S
41	S-6,3x56-Fe/Zn	DIN 94	2	B
42	Z10,2-Fe/Zn	DIN 127	2	B
43	Z12,2-Fe/Zn	DIN 127		B-4,S-8
44	Z16,2-Fe/Zn	DIN 127	2	B

45	Z24,5-Fe/Zn	DIN 127	2	
46	ZM16x55-8.8-Fe/Zn	DIN 608	1	
47	ZM16x60-8.8-Fe/Zn	DIN 608	1	
48	M16-8-B-FeZn	DIN 934	4	
49	M24x2-10-B-Fe/Zn	DIN 934	4	B-1
50	1070/018-02-000/00	Krój tarczowy lewy ø480 WP kpl.	1	
51	1153/33-000/0	Uchwyt kroju górny kpl.	1	
52	1153/34-000/0	Uchwyt kroju dolny kpl.	1	
53	1070/018-01-000/00	Krój tarczowy prawy ø480 WP kpl.	1	
54	1070/019-02-000/00	Krój tarczowy S lewy ø480 WP kpl.	1	
55	1153/171-400/0	Uchwyt kroju S kpl.	1	
56	1070/019-01-000/00	Krój tarczowy S prawy ø480 WP kpl.	1	

Tablica 19. Płytka uchwytu świateł; Blokada siłowników; Uszy

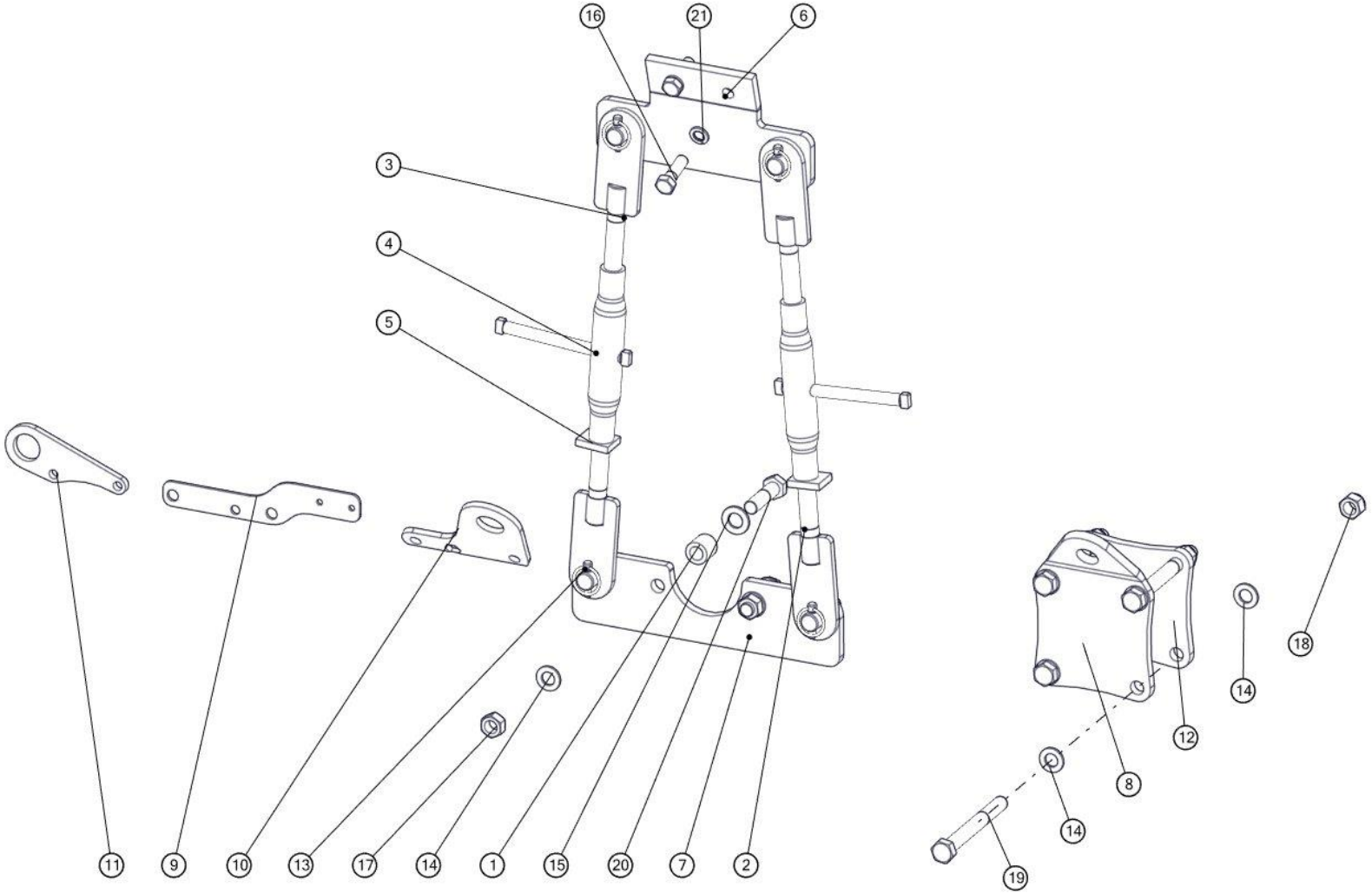

Płytka uchwytu świateł; Blokada siłowników; Uszy				
Nr	**Nr katalogowy**	**Nazwa części**	**Ilość**	**Uwaga**
1	1068/15-001/0	Tuleja ø40/25x40	2	
2	1068/15-110/0	Ucho kpl. spaw.	2	
3	1068/15-120/0	Ucho kpl. spaw. A	2	
4	1117/07-100/0	Rura wrzeciona kpl. spaw.	2	
5	1126/02-004/0	Docisk 12x50x60/M30	2	
6	1068/15-200/0	Płyta górna kpl. spaw.	1	
7	1068/15-300/0	Płyta dolna kpl. spaw.	1	
8	1069/09-001/0	Płyta A	1	uchwyt
9	1153/00-006/0	Płytka uchwytu świateł	1	Wersja L;XL ostatni uchwyt korpusu
10	1153/00-017/0	Ucho transportowe B	1	
11	1153/00-018/0	Ucho transportowe S	1	
12	1069/09-002/0	Płyta B	1	uchwyt
13	A11x50-Fe/Zn-m5c	DIN 11023	4	
14	25-Fe/Zn	DIN 126		Uchwyt-8; Blokada-2
15	28-Fe/Zn	DIN 126	2	
16	M20x65-8.8-B-Fe/Zn	DIN 931	2	
17	M24-8-B-Fe/Zn	DIN 934	2	
18	M24x2-10-B-Fe/Zn	DIN 985	4	
19	M24x2x220-10.9-B-Fe/Zn	DIN 960	4	uchwyt
20	M24x90-8.8-B-Fe/Zn	DIN 931	2	
21	PN-77/M-82008	DIN 127	2	

Tablica 20. Zespół przedpłużka

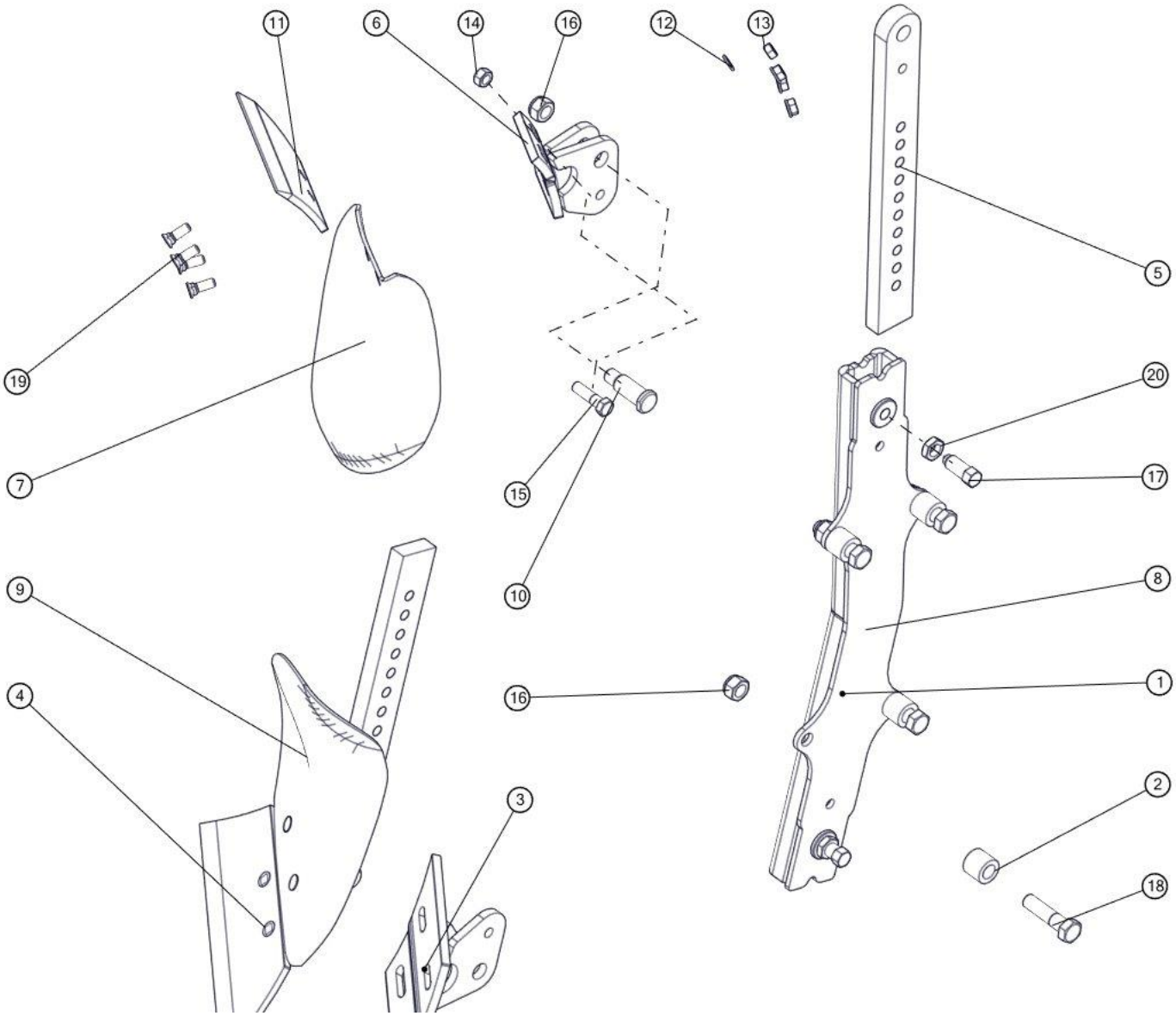

Zespół przedpłużków				
Nr	**Nr katalogowy**	**Nazwa części**	**Ilość**	**Uwaga**
1	1069/77-100/0	Uchwyt przedpłużka kpl.spaw.	1	Wersja XL
2	1153/11-001/0	Tuleja ø30x6/26	4	
3	1150/137-100/0	Rdzeń przedpłużka prawy kpl. spaw.	1	
4	1115/17-002/0	Lemiesz przedpłużka prawy	1	
5	1150/137-001/0	Słupica przedpłużka	2	
6	1150/138-100/0	Rdzeń przedpłużka lewy kpl. spaw.	1	
7	1115/18-001/0	Odkładnica przedpłużka lewa	1	
8	1150/136-100/0	Uchwyt przedpłużka kpl.spaw.	1	Wersja L;LS;XLS
9	1115/17-001/0	Odkładnica przedpłużka prawa	1	
10	1150/137-002/0	Sworzeń 20x61	2	
11	1115/18-002/0	Lemiesz przedpłużka lewy	1	
12	10,5 -Fe/Zn	DIN 126	8	
13	M10x1.25-10-B-Fe/Zn	DIN 934	8	
14	M12-8-B-Fe/Zn	DIN 934	2	
15	M12x45-8.8-B-Fe/Zn	DIN 931	2	
16	M16-8-B-Fe/Zn	DIN 985	6	
17	M16x40-33H-Fe/Zn5	DIN 564	2	
18	M16x65-8.8-B-Fe/Zn	DIN 931	4	
19	ZM10x1,25x30-10.9-Fe/Zn	DIN 605	8	
20	M16-8-B-Fe/Zn	DIN 439	2	

Tablica 21. Ramię zaczepu

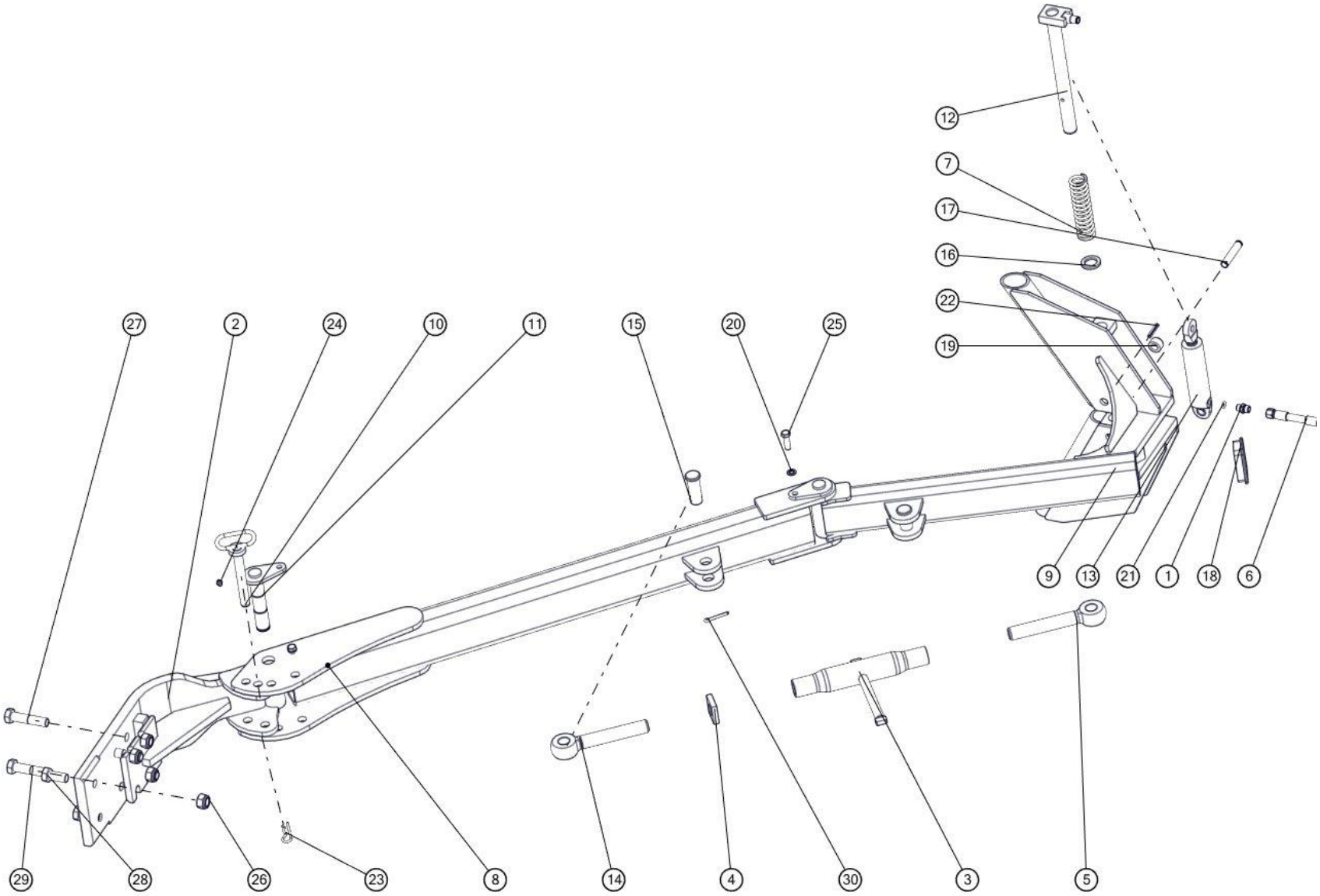

Ramię zaczepu				
Nr	**Nr katalogowy**	**Nazwa części**	**Ilość**	**Uwaga**
1	11101416	Korpus przył. prostej red. M14x1,5/M16x1,5	1	
2	1069/40-100/0	Ramię główne kpl. spaw.	1	
3	1150/64-210/0	Wrzeciono kpl. D	1	
4	1150/64-103/0	Docisk 12x50x50 (Tr30x3)	1	
5	1150/64-201/0	Śruba oczkowa prawa Tr30x3	1	
6	1152/08-200/0	Przewód giętki kpl. L=7000	1	
7	1153/14-005/0	Sprężyna powrotna	1	
8	1153/14-200/0	Ramię środkowe kpl. spaw.	1	
9	1153/14-300/0	Ramię skrajne kpl. spaw.	1	
10	1153/14-400/0	Sworzeń 20 kpl. spaw.	1	
11	1153/14-500/0	Sworzeń 30 kpl. spaw.	2	
12	1153/14-600/0	Blokada kpl. spaw.	1	
13	CN2E-16-25/80z	Cylinder hydrauliczny nurnikowy	1	
14	1150/64-202/0	Śruba oczkowa lewa Tr30x3	1	
15	1153/14-001/0	Sworzeń 27x74	2	
16	1153/14-003/0	Podkładka ø45/31x5	1	
17	1153/14-002/0	Czop siłownika	1	
18	ZP 100x60x5-6	Zaślepka plastikowa 100x60x5-6	1	
19	1153/14-004/0	Tuleja ø30x6/22	2	
20	PN-77/M-82008	DIN 127	2	
21	11,3x2,4	DIN 3771	1	
22	8x45-Fe/Zn	DIN 1481	1	
23	A71-Fe/Zn-m5c	DIN 11024	1	
24	M8x1	DIN 71412	2	
25	M12x40-8.8-B-Fe/Zn	DIN 933	2	
26	M20x1,5-10-B-Fe/Zn	DIN 985	4	
27	M20x1,5x90-10.9-B-Fe/Zn	DIN 960	2	
28	M20x45-8.8-B-Fe/Zn	DIN 933	2	
29	M20x90-8.8-B-Fe/Zn	DIN 931	2	
30	S-6,3x45-Fe/Zn	DIN 94	2	

Tablica 22. Osie zawieszenia

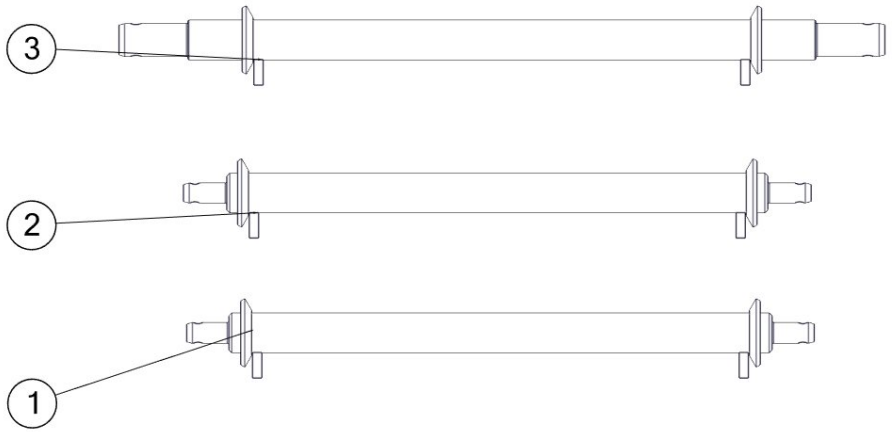

Osie zawieszenia				
Nr	**Nr katalogowy**	**Nazwa części**	**Ilość**	**Uwaga**
1	1435/95-000/0	Oś zawieszenia ø70 kat. III/36/885 kpl. spaw.	2	
2	1435/96-000/0	Oś zawieszenia ø70 kat. III/35/885 kpl. spaw.	1	Do T-150 K
3	1435/98-000/0	Oś zawieszenia ø70 kat. IV/58/885 kpl. spaw.	1	Do K-700

Tablica 23. Przewody

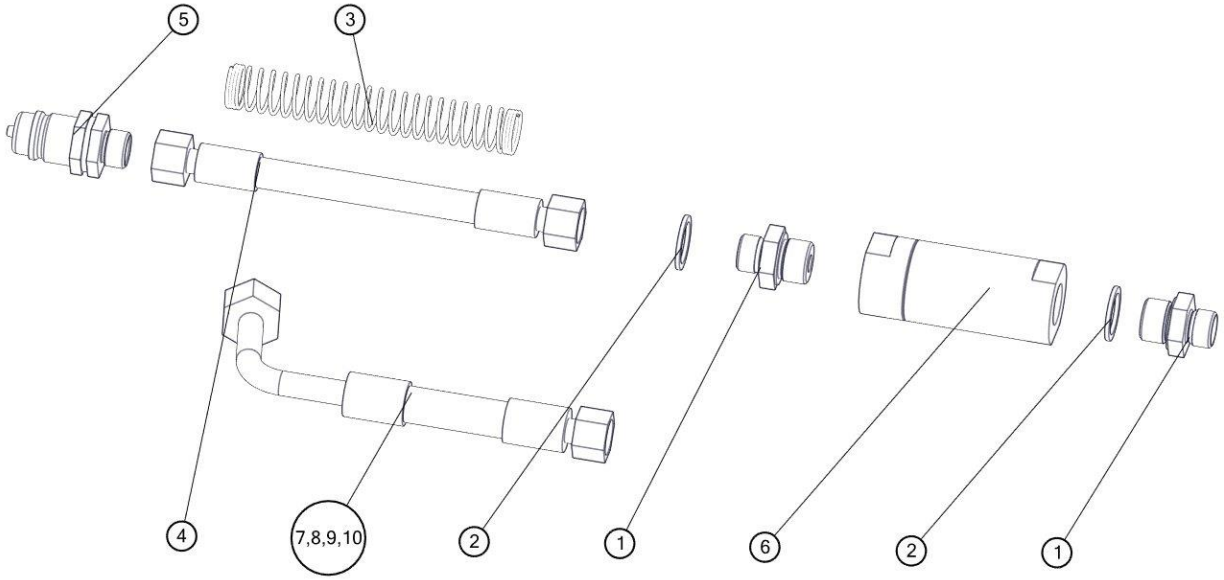

Filtr + przewód				
Nr	**Nr katalogowy**	**Nazwa części**	**Ilość**	**Uwaga**
1	34124818	Korpus przyłączki prostej redukcyjnej G1/2"/M18x1,5	2	
2	1067/00-022/0	Pierścień uszczelniający 21x27	2	
3	1150/00-411/0	Sprężyna przewodu	1	
4	1153/00-800/0	Przewód giętki kpl. L=170	1	
5	41121824	Wtyczka szybkozłącza ISO-12,5 (M18x1,5)	1	
6	ELA11NMD	Filtr liniowy FLA11B04XNMD00X	1	
7	1067/00-240/7800	Przewód giętki kpl. L=7800	1	XL , XLS 7+;7+1
8	1067/00-240/6500	Przewód giętki kpl. L=6500	1	XL, XLS 6+;6+1
9	1067/00-240/5500	Przewód giętki kpl. L=5500	1	L5, LS 5+; 5+1
10	1067/00-240/4500	Przewód giętki kpl. L=4500	1	L, LS 4+;4+1