UNIA

Katalog części VIS L/XL

2025

Spis treści

Sekcja : Korpus LONG lewy 3
Sekcja : Korpus LONG prawy 4
Sekcja : KORPUS BIG LONG LEWY 6
Sekcja : KORPUS AŻUROWY LONG LEWY 8
Sekcja : KORPUS AŻUROWY LONG PRAWY 10
Sekcja : Korpus ażurowy XXL prawy do (do grudnia 2016) 12
Sekcja : Korpus ażurowy XXL lewy (do grudnia 2016) 13
Sekcja : Rama Vis L/XL 15
Sekcja : Belka pomocnicza 16
Sekcja : Przodek 18
Sekcja : Przodek z kołem Opcja do K - 700 20
Sekcja : Obrotnik 22
Sekcja : Układ transportowy 24
Sekcja : Uchwyt korpusu z grządz. VIS L 26
Sekcja : Sprężyna zabezpieczenia resorowego 27
Sekcja : Krzyżak, podnośnik 28
Sekcja : Goleń resorowa z uchwytem LS 29
Sekcja : Uchwyt korpusu z grządz. VIS XL 30
Sekcja : Goleń resorowa z uchwytem XLS 31
Sekcja : Przedłużacze 33
Sekcja : Płytka uchwytu świateł; Blokada siłowników; Uszy 34
Sekcja : Zespół przedpłużków 35
Sekcja : Ramię zaczepu 36
Sekcja : Osie zawieszenia 38
Sekcja : Filtr + przewód 39
Sekcja : Krój tarczowy (do końca 2018 roku) 40
Sekcja : Kroje tarczowe (od 2019 roku) 42

Sekcja : Korpus LONG lewy

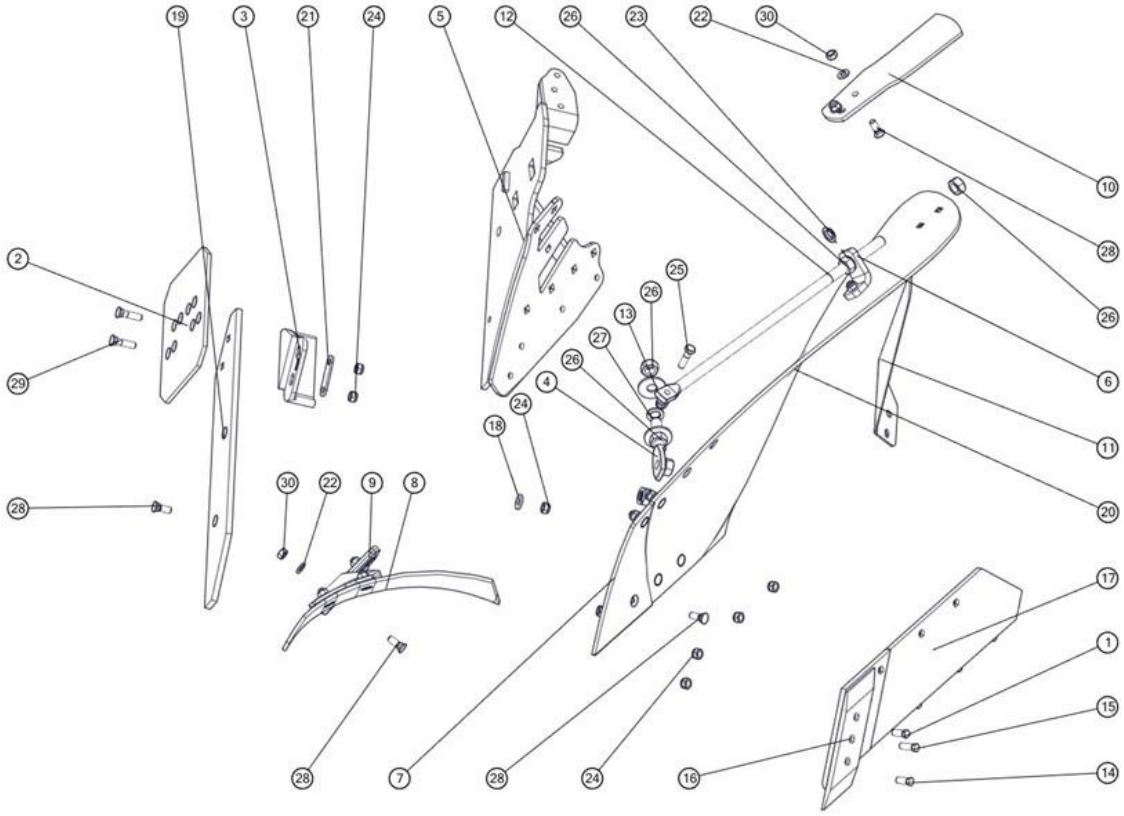

Lp	Symbol	Id Sap	Nazwa	W zespole	Katalog	Uwagi
1	1067/91-102/0	1033598	Śruba z łbem stożkowym M12x1,25x35 opk. 200 szt	4	A	1 szt. poz. 14
2	1067/93-002/0	2113176	Nakładka płozu T	1	A	
3	1115/50-002/0	2134974	Piętka lewa	1	A	
4	1126/50-010/0	2002156	Śruba regulacyjna M20x1,5	1	B	
5	1150/142-100/0	2111393	Rdzeń lewy ażur Long kpl. spaw.	1	B	Współzamienny ze starszymi wersjami
6	1150/51-006/0	2111400	Kątownik wypory	1	B	
7	1150/94-002/0	2113204	Pierś odkładnicy Long lewa	1	A	
8	1067/92-004/0	2113350	Zgarniacz lewy	1	A	
9	1126/60-006/0	2113345	Uchwyt zgarniacza lewy	1	A	
10	1150/94-301/0	2113140	Listwa dokładająca lewa	1	B	
11	1153/00-008/0	2113115	Krój nożowy lewy	1	A	
12	1153/21-007/0	2146238	Wypora	1	A	
13	1153/51-004/0	2131741	Podkładka śruby ø55/21x4	2	B	
14	1067/91-103/0		Śruba z łbem stożkowym M12x1,25x40	1		
15	M12x1,25x40-10.9-B-Fe/Zn	1033606	Śruba M12x1,25x40-10.9-B-Fe/Zn DIN 960 opk. 100 szt.	1	A	
16	1150/72-201/0	2113106	Dłuto lewe 3 otworowe	1	A	
17	1153/52-250/0	2113125	Lemiesz lewy ZX kpl. spaw.	1	A	
18	1150/51-004/0	2111399	Podkładka śruby ø30/13x4	1	B	
19	1150/94-003/0	2113168	Listwa płozu Long lewa	1	A	
20	1150/94-001/0	2113265	Skrzydło odkładnicy Long lewe (podkład)	1	A	
20.1	1150/94-001/0	2111396	Skrzydło odkładnicy Long lewe (czerwony)	1	B	
21	1153/51-005/0	2111408	Podkładka piętki	1	A	
22	Podkładka 13-Fe/Zn5	1034391	Podkładka D-125	12	B	

23	22,5-Fe/Zn 5	1031396	Podkładka sprężysta	2	B	
24	M12x1,25-10-B-Fe/Zn5	1033596	Nakrętka M12x1,25-10-B-Fe/Zn5 DIN 985 opk. 200 szt.	15	A	
25	M12x1,25x45-10.9-B-Fe/Zn5	1031408	Śruba	1	B	
26	M20x1,5-10-B-Fe/Zn	1033610	Nakrętka opk. 50 szt.	6	B	
27	Z20,2-Fe/Zn		Podkladka sprężysta	3	B	
28	ZM12x1,25x35-10.9-Fe/Zn5	1033597	Śruba stożkowa ZM12x1,25x35-10,9-Fe/Zn DIN 608 opk. 200 szt.	13	A	
29	ZM12x1,25x50-10.9-Fe/Zn	1031410	Śruba stożkowa ZM12x1,25x50-10,9-Fe/Zn DIN 608	2	A	
30	Nakrętka M12x1,25-10-B-	1033620	Nakrętka opk. 20 szt	8	A	
31	1150/172-000/0	2081099	Korpus LONG kpl.lewy A	1	B	

Sekcja : Korpus LONG prawy

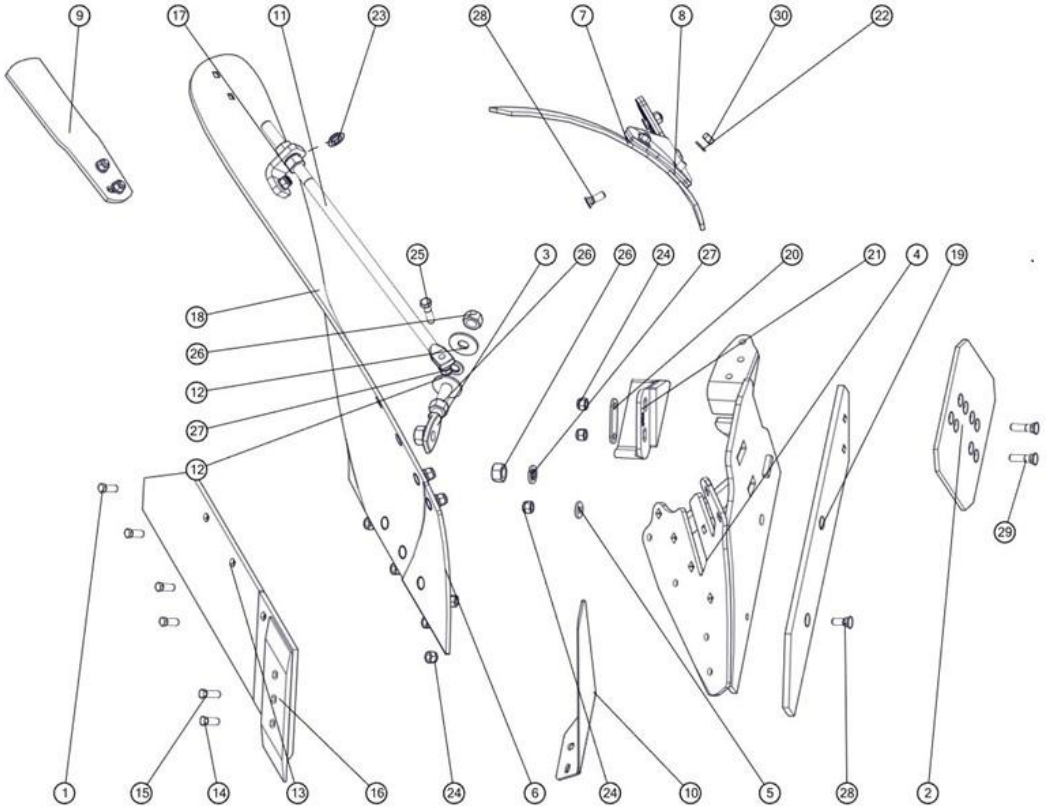

Lp	Symbol	Id Sap	Nazwa	W zespole	Katalog	Uwagi
1	1067/91-102/0	1033598	Śruba z łbem stożkowym M12x1,25x35 opk. 200 szt	4	A	1 szt. poz. 14
2	1067/93-002/0	2113176	Nakładka płozu T	1	A	
3	1126/50-010/0	2002156	Śruba regulacyjna M20x1,5	1	B	
4	1150/141-100/0	2111402	Rdzeń prawy ażur Long kpl. spaw.	1	A	Współzamienny ze starszymi wersjami
5	1150/51-004/0	2111399	Podkładka śruby ø30/13x4	1	B	
6	1150/93-002/0	2113205	Pierś odkładnicy Long prawa	1	A	
7	1067/91-007/0	2113353	Zgarniacz prawy	1	A	
8	1126/50-006/0	2113347	Uchwyt zgarniacza prawy	1	A	
9	1150/93-301/0	2113141	Listwa dokładająca prawa	1	A	
10	1153/00-007/0	2113116	Krój nożowy prawy	1	A	
11	1153/21-007/0	2146238	Wypora	1	A	
12	1153/51-004/0	2131741	Podkładka śruby ø55/21x4	2	B	
13	1153/51-250/0	2113127	Lemiesz prawy ZX kpl. spaw.	1	A	

15	M12x1,25x40-10.9-B-Fe/Zn	1033606	Śruba M12x1,25x40-10.9-B-Fe/Zn DIN 960 opk. 100 szt.	1	A	
16	1150/71-201/0	2113107	Dłuto prawe 3 otworowe	1	A	
17	1150/51-006/0	2111400	Kątownik wypory	1	B	
18	1150/93-001/0	2113266	Skrzydło odkładnicy Long prawe	1	A	
19	1150/93-003/0	2113169	Listwa płozu Long prawa	1	A	
20	1153/51-005/0	2111408	Podkładka piętki	1	A	
21	N-BN-69/1924-26	2134972	Piętka	1	A	
22	Podkładka 13-Fe/Zn5	1034391	Podkładka D-125	13	B	
23	22,5-Fe/Zn 5	1031396	Podkładka sprężysta	2	B	
24	M12x1,25-10-B-Fe/Zn5	1033596	Nakrętka M12x1,25-10-B-Fe/Zn5 DIN 985 opk. 200 szt.	15	A	
25	M12x1,25x45-10.9-B-Fe/Zn5	1031408	Śruba	1	B	
26	M20x1,5-10-B-Fe/Zn	1033610	Nakrętka opk. 50 szt.	6	B	
27	Z20,2-Fe/Zn		Podkladka sprężysta	3	B	
28	ZM12x1,25x35-10.9-Fe/Zn5	1033597	Śruba stożkowa ZM12x1,25x35-10,9-Fe/Zn DIN 608 opk. 200 szt.	13	A	
29	ZM12x1,25x50-10.9-Fe/Zn	1031410	Śruba stożkowa ZM12x1,25x50-10,9-Fe/Zn DIN 608	2	A	
30	Nakrętka M12x1,25-10-B-	1033620	Nakrętka opk. 20 szt	8	A	
31	1150/171-000/0	2081101	Korpus LONG kpl.prawy A	1	B	

Sekcja : KORPUS BIG LONG LEWY

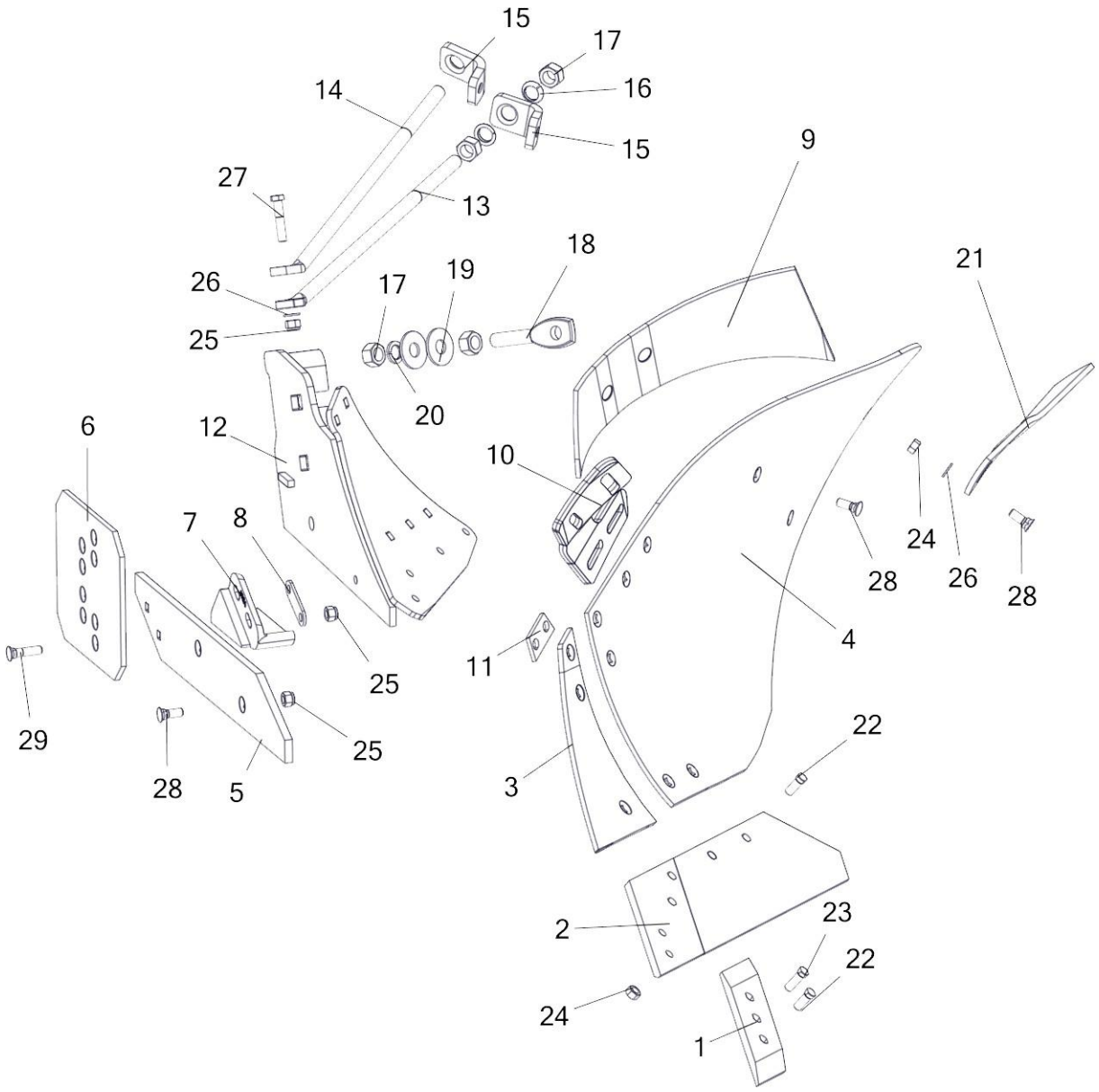

Lp	Symbol	Id Sap	Nazwa	W zespole	Katalog	Uwagi
1	1150/72-201/0	2113106	Dłuto lewe 3 otworowe	1	A	
2	1153/52-250/0	2113125	Lemiesz lewy ZX kpl. spaw.	1	A	
2.1	1153/52-200/0	2113138	Lemiesz z dłutem ZX lewy kpl.	1	A	
3	1154/92-002/0	2113200	Pierś odkładnicy Big Long lewa	1	B	
4	1154/92-001/0	2113261	Skrzydło odkładnicy Big Long lewe	1	A	
5	1150/94-003/0	2113168	Listwa płozu Long lewa	1	A	
6	1067/93-002/0	2113176	Nakładka płozu T	1	A	
7	1115/50-002/0	2134974	Piętka lewa	1	A	
8	1153/51-005/0	2111408	Podkładka piętki	1	A	
9	1067/92-004/0	2113350	Zgarniacz lewy	1	A	
10	1126/60-006/0	2113345	Uchwyt zgarniacza lewy	1	A	
11	1153/21-004/0	2147423	Płytka wyrównawcza	1	B	
12	1150/94-100/0	2137851	Rdzeń lewy Long kpl. spaw.	1	B	
13	1153/21-007/0	2146238	Wypora	1	A	

Lp	Symbol	Id Sap	Nazwa	W zespole	Katalog	Uwagi
14	1154/91-003/0	2146239	Wypora L=430	1	B	
15	1150/51-006/0	2111400	Kątownik wypory	2	B	
16	Podkładka 22,5		Podkładka sprężysta	2	B	
17	M20x1,5-10-B-Fe/Zn5		Nakrętka zwykła	2	B	
18	1126/50-010/0	2002156	Śruba regulacyjna M20x1,5	1	B	
19	1153/51-004/0	2131741	Podkładka śruby ø55/21x4	2	B	
20	Z20.5-Fe/Zn5		Podkładka sprężysta	1	B	
21	1150/94-301/0	2113140	Listwa dokładająca lewa	1	B	
22	1067/91-102/0	1033598	Śruba z łbem stożkowym M12x1,25x35 opk. 200 szt	2	A	
23	M12x1,25x40-10.9-B-Fe/Zn	1033606	Śruba M12x1,25x40-10.9-B-Fe/Zn DIN 960 opk. 100 szt.	1	A	
24	Nakrętka M12x1,25-10-B-	1033620	Nakrętka opk. 20 szt	2	A	
25	M12x1,25-10-B-Fe/Zn5	1033596	Nakrętka M12x1,25-10-B-Fe/Zn5 DIN 985 opk. 200 szt.	3	A	
26	13 Fe/Zn5		Podkładka zwykła	2	B	
27	M12x1,25x60-10.9-B-Fe/Zn5		Śruba drobnozwojna z gwintem na części trzpienia	1	B	
28	ZM12x1,25x35-10.9-Fe/Zn5	1033597	Śruba stożkowa ZM12x1,25x35-10,9-Fe/Zn DIN 608 opk. 200 szt.	3	A	
29	ZM12x1,25x50-10.9-Fe/Zn5		Śruba stożkowa z podsadzeniem kwadratowym	1	B	

Sekcja : KORPUS AŻUROWY LONG LEWY

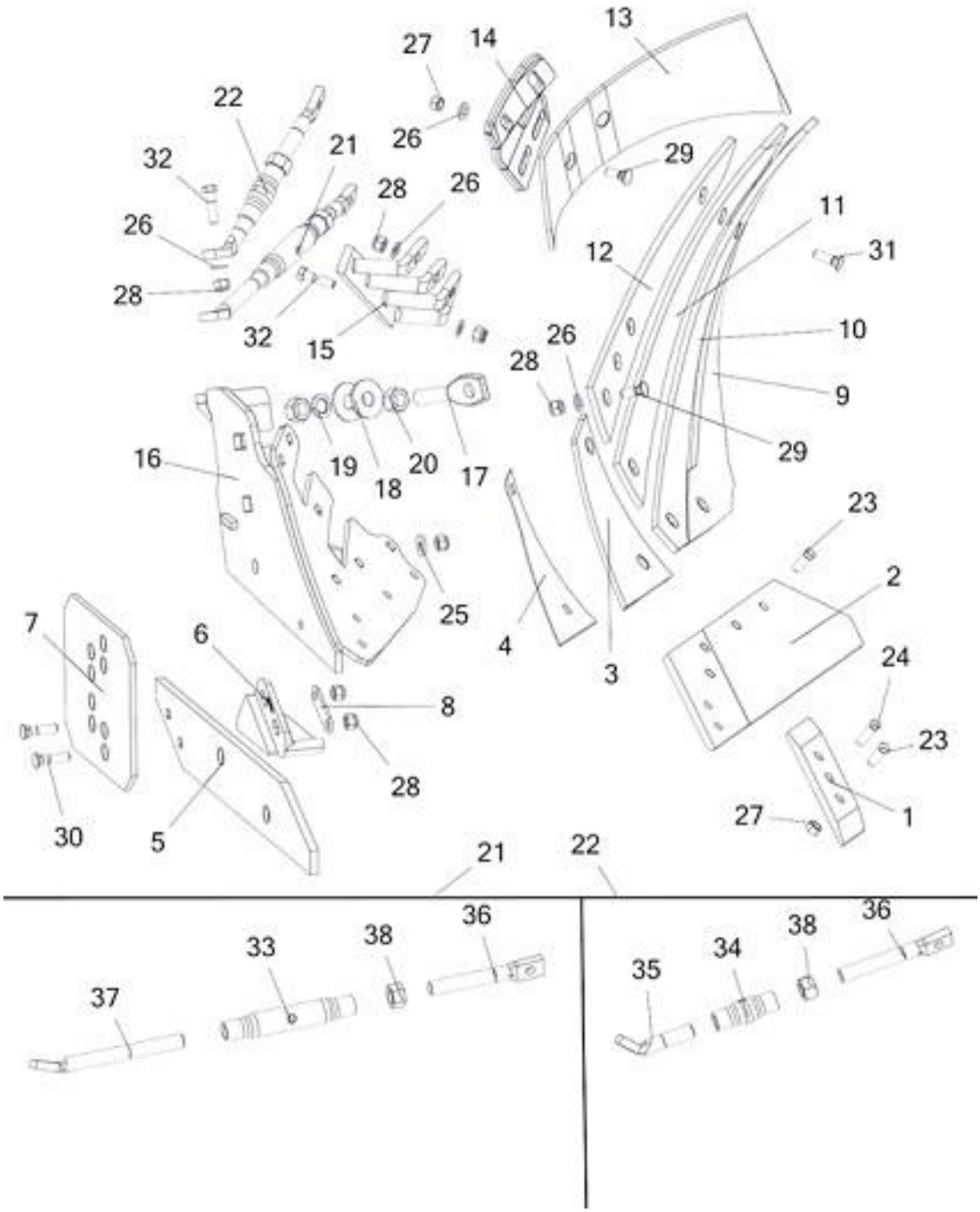

Lp	Symbol	Id Sap	Nazwa	W zespole	Katalog	Uwagi
1	1150/72-201/0	2113106	Dłuto lewe 3 otworowe	1	A	
2	1153/52-250/0	2113125	Lemiesz lewy ZX kpl. spaw.	1	A	
2.1	1153/52-200/0	2113138	Lemiesz z dłutem ZX lewy kpl.	1	A	
3	1150/94-002/0	2113204	Pierś odkładnicy Long lewa	1	A	
4	1150/141-002/0	1014174	Podkładka piersi ażur LONG	1	A	

5	1150/94-003/0	2113168	Listwa płozu Long lewa	1	A	
6	1115/50-002/0	2134974	Piętka lewa	1	A	
7	1067/93-002/0	2113176	Nakładka płozu T	1	A	
8	1153/51-005/0	2111408	Podkładka piętki	1	A	
9	1150/142-001/0	2176190	Skrzydło odkładnicy ażur Long L. kpl.	1	B	Zawiera poz. 9, 10, 11, 12
9.1	1150/142-001/CZ	2197554	Skrzydło odkł.ażur Long L (zmiana 2019r.)	1	B	Zawiera poz. 9, 10, 11, 12
13	1067/92-004/0	2113350	Zgarniacz lewy	1	A	
14	1126/60-006/0	2113345	Uchwyt zgarniacza lewy	1	A	
15	1150/142-200/0	2111447	Drabinka lewa kpl. spaw.	1	B	
16	1150/142-100/0	2111393	Rdzeń lewy ażur Long kpl. spaw.	1	B	
17	1126/50-010/0	2002156	Śruba regulacyjna M20x1,5	1	B	
18	1153/51-004/0	2131741	Podkładka śruby ø55/21x4	2	B	
19	Z20.5-Fe/Zn5		Podkładka sprężysta	1	B	
20	M20x1,5-10-B-Fe/Zn5		Nakrętka zwykła	2	B	
21	1150/141-300/0	2084418	Wypora długa ażur LONG kpl.	1	B	
22	1150/141-200/0	2084420	Wypora	1	B	
23	1067/91-102/0	1033598	Śruba z łbem stożkowym M12x1,25x35 opk. 200 szt	2	A	
24	M12x1,25x40-10.9-B-Fe/Zn	1033606	Śruba M12x1,25x40-10.9-B-Fe/Zn DIN 960 opk. 100 szt.	1	A	
25	1150/51-004/0	2111399	Podkładka śruby ø30/13x4	1	B	
26	13 Fe/Zn5		Podkładka zwykła	3	B	
27	Nakrętka M12x1,25-10-B-	1033620	Nakrętka opk. 20 szt	2	A	
28	M12x1,25-10-B-Fe/Zn5	1033596	Nakrętka M12x1,25-10-B-Fe/Zn5 DIN 985 opk. 200 szt.	6	A	
29	ZM12x1,25x35-10.9-Fe/Zn5	1033597	Śruba stożkowa ZM12x1,25x35-10,9-Fe/Zn DIN 608 opk. 200 szt.	1	A	
30	ZM12x1,25x50-10.9-Fe/Zn5		Śruba stożkowa z podsadzeniem kwadratowym	2	B	
31	ZM12x1,25x40-10.9-Fe/Zn5	1031406	Śruba stożkowa ZM12x1,25x40-10,9-Fe/Zn DIN 608	4	A	
32	M12x1,25x45-10.9-B-Fe/Zn5	1031408	Śruba	2	B	
33	1126/50-211/0	2001985	Rura ø33,7x5,6/190	1	B	
34	1127/20-303/0		Rura ø33,7x5,6/90	1	B	
35	1150/141-201/0		Śruba wypory krótka M20 lewa	1	B	
36	1150/141-202/0		Śruba wypory M20	2	B	
37	1150/141-301/0		Śruba wypory długa M20 lewa	1	B	
38	Nakrętka M20-8-B-Fe/Zn5	1022951	Nakrętka zwykła	1	B	
39	1150/142-000/0	2081070	Korpus ażur Long kpl.lewy	1	B	

Sekcja : KORPUS AŻUROWY LONG PRAWY

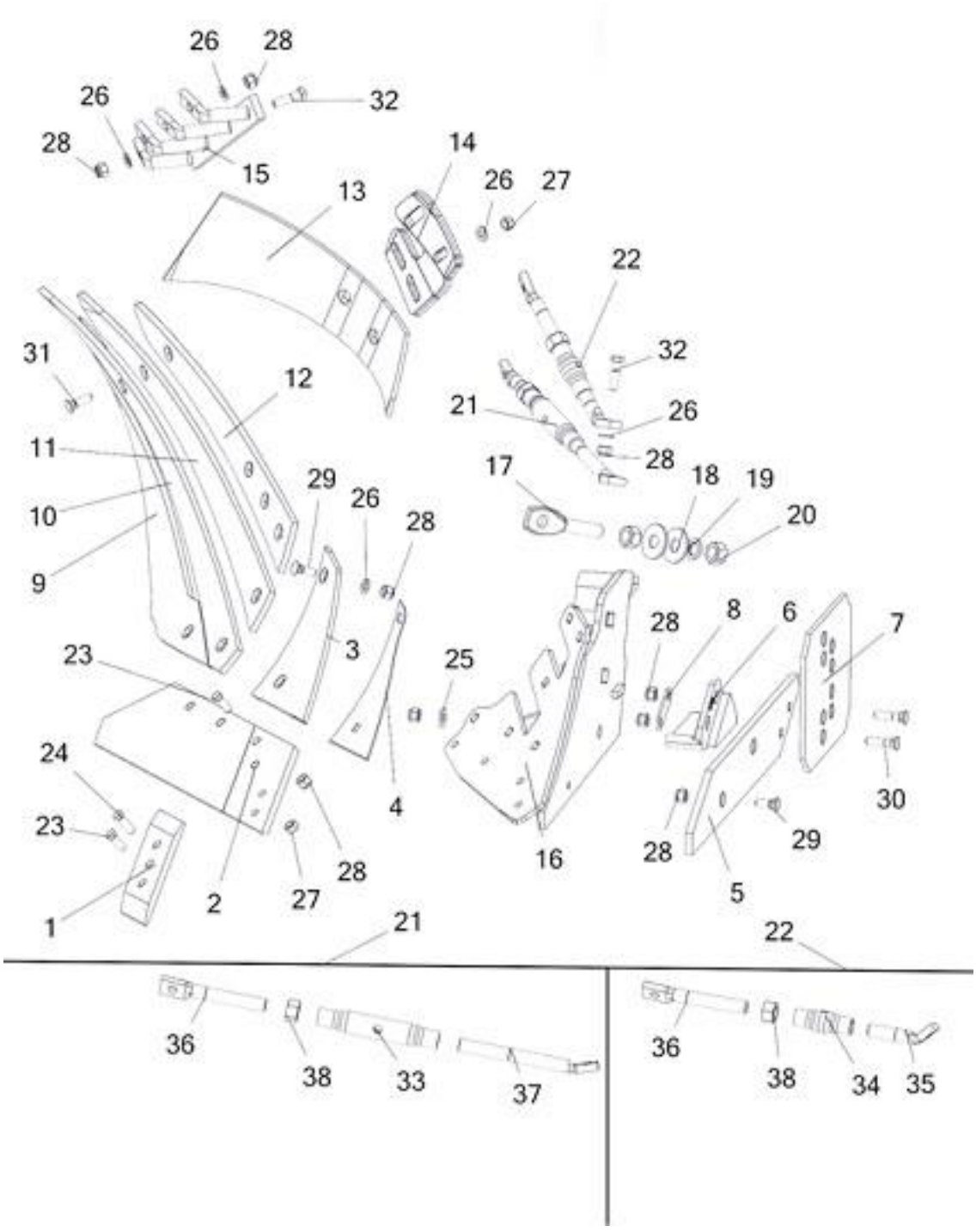

Lp	Symbol	Id Sap	Nazwa	W zespole	Katalog	Uwagi
1	1150/71-201/0	2113107	Dłuto prawe 3 otworowe	1	A	
2	1153/51-250/0	2113127	Lemiesz prawy ZX kpl. spaw.	1	A	
2.1	1153/51-200/0	2113139	Lemiesz z dłutem ZX prawy kpl.	1	A	
3	1150/93-002/0	2113205	Pierś odkładnicy Long prawa	1	A	
4	1150/141-002/0	1014174	Podkładka piersi ażur LONG	1	A	
5	1150/93-003/0	2113169	Listwa płozu Long prawa	1	A	
6	N-BN-69/1924-26	2134972	Piętka	1	A	

7	1067/93-002/0	2113176	Nakładka płozu T	1	A	
8	1153/51-005/0	2111408	Podkładka piętki	1	A	
9	1150/141-001/0	2176191	Skrzydło odkładnicy ażur Long P. kpl.	1	B	Zawiera poz. 9, 10, 11, 12
9.1	1150/141-001/CZ	2197558	Skrzydło odkł.ażur Long P (zmiana 2019r.)	1	B	Zawiera poz. 9, 10, 11, 12
13	1067/91-007/0	2113353	Zgarniacz prawy	1	A	
14	1126/50-006/0	2113347	Uchwyt zgarniacza prawy	1	A	
15	1150/141-400/0	2111442	Drabinka prawa kpl. spaw.	1	B	
16	1150/141-100/0	2111402	Rdzeń prawy ażur Long kpl. spaw.	1	A	
17	1126/50-010/0	2002156	Śruba regulacyjna M20x1,5	1	B	
18	1153/51-004/0	2131741	Podkładka śruby ø55/21x4	2	B	
19	Z20.5-Fe/Zn5		Nakrętka sprężysta	1	B	
20	M20x1,5-10-B-Fe/Zn5		Nakrętka zwykła	2	B	
21	1150/141-300/0	2084418	Wypora długa ażur LONG kpl.	1	B	
22	1150/141-200/0	2084420	Wypora	1	B	
23	1067/91-102/0	1033598	Śruba z łbem stożkowym M12x1,25x35 opk. 200 szt	2	A	
24	M12x1,25x40-10.9-B-Fe/Zn	1033606	Śruba M12x1,25x40-10.9-B-Fe/Zn DIN 960 opk. 100 szt.	1	A	
25	1150/51-004/0	2111399	Podkładka śruby ø30/13x4	1	B	
26	13 Fe/Zn5		Podkładka zwykła	3	B	
27	Nakrętka M12x1,25-10-B-	1033620	Nakrętka opk. 20 szt	2	A	
28	M12x1,25-10-B-Fe/Zn5	1033596	Nakrętka M12x1,25-10-B-Fe/Zn5 DIN 985 opk. 200 szt.	6	A	
29	ZM12x1,25x35-10.9-Fe/Zn5	1033597	Śruba stożkowa ZM12x1,25x35-10,9-Fe/Zn DIN 608 opk. 200 szt.	1	A	
30	ZM12x1,25x50-10.9-Fe/Zn5		Śruba stożkowa z podsadzeniem kwadratowym	2	B	
31	ZM12x1,25x40-10.9-Fe/Zn5	1031406	Śruba stożkowa ZM12x1,25x40-10,9-Fe/Zn DIN 608	4	A	
32	M12x1,25x45-10.9-B-Fe/Zn5	1031408	Śruba	2	B	
33	1126/50-211/0	2001985	Rura ø33,7x5,6/190	1	B	
34	1127/20-303/0		Rura ø33,7x5,6/90	1	B	
35	1150/141-201/0		Śruba wypory krótka M20 lewa	1	B	
36	1150/141-202/0		Śruba wypory M20	2	B	
37	1150/141-301/0		Śruba wypory długa M20 lewa	1	B	
38	Nakrętka M20-8-B-Fe/Zn5	1022951	Nakrętka zwykła	2	B	
39	1150/141-000/0	2081071	Korpus ażur Long kpl.prawy	1	B	

Sekcja : Korpus ażurowy XXL prawy do (do grudnia 2016)

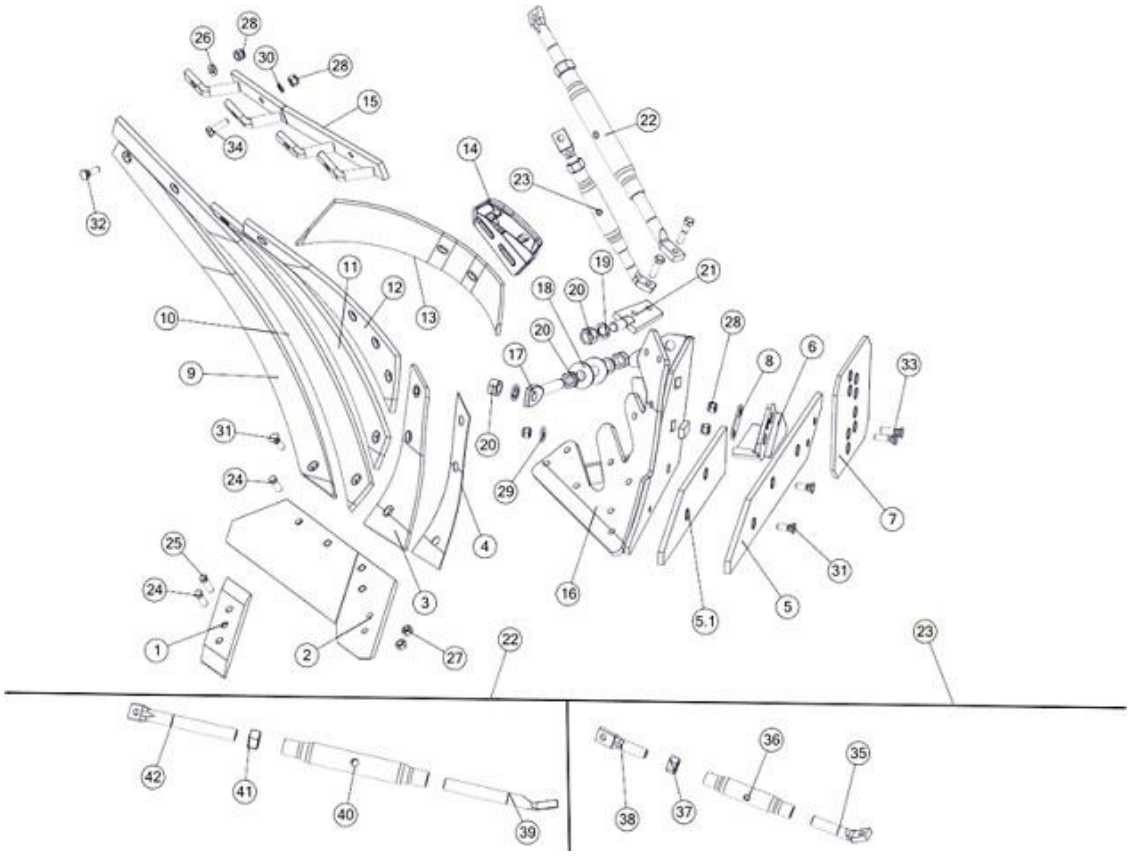

Lp	Symbol	Id Sap	Nazwa	W zespole	Katalog	Uwagi
1	1150/71-201/0	2113107	Dłuto prawe 3 otworowe	1	A	
2	1067/91-150/0	2113131	Lemiesz VIS P kpl. spaw.	1	A	
2.1	1067/91-100/0	2113137	Lemiesz z dłutem VIS P kpl.	1	A	
3	1067/91-002/0	2113208	Pierś odkładnicy prawa	1	A	
4	1067/91-004/0	2102081	Podkładka wyrównawcza VIS	1	B	
5	1067/93-001/0	2113218	Płóz tylny prawy	1	B	korpus tylny
5.1	1067/91-003/0	2113214	Płóz przedni prawy	1	A	korpus przedni
6	N-BN-69/1924-26	2134972	Piętka	1	A	kurpus tylny
7	1067/93-002/0	2113176	Nakładka płozu T	1	A	korpus tylny
8	1153/51-005/0	2111408	Podkładka piętki	1	A	
9	1067/95-500/0	2178995	Skrzydło odkładnicy XXL ażur P. kpl.	1	B	zawiera poz. 9, 10, 11, 12
13	1067/91-007/0	2113353	Zgarniacz prawy	1	A	
14	1126/50-006/0	2113347	Uchwyt zgarniacza prawy	1	A	
15	1067/95-300/0	2144821	Drabinka prawa kpl. spaw.	1	B	
16	1067/91-200/0	2135824	Rdzeń prawy VIS kpl. spaw.	1	A	
17	1067/91-005/0	2145562	Śruba regulacyjna VIS M20	1	A	
18	1153/51-004/0	2131741	Podkładka śruby ø55/21x4	2	B	
19	Z20,5-Fe/Zn5	1023262	Podkładka sprężysta	4	B	
20	M20x1,5-10-B-Fe/Zn	1033610	Nakrętka opk. 50 szt.	5	B	
21	1067/91-300/0	2149795	Uchwyt wypory kpl. spaw.	1	B	
22	1067/95-100/0	2084419	Wypora długa kpl.	1	A	
23	1067/95-200/0	2084421	Wypora krótka kpl.	1	A	
24	1067/91-102/0	1033598	Śruba z łbem stożkowym M12x1,25x35 opk. 200 szt	5	A	
25	M12x1,25x40-10.9-B-Fe/Zn	1033606	Śruba M12x1,25x40-10.9-B-Fe/Zn DIN 960 opk. 100 szt.	1	A	

26	Podkładka 13-Fe/Zn5	1034391	Podkładka D-125	4	B	
27	M12x1,25-10-B-Fe/Zn		Nakrętka zwykła	6	B	
28	M12x1,25-10-B-Fe/Zn5	1033596	Nakrętka M12x1,25-10-B-Fe/Zn5 DIN 985 opk. 200 szt.	24	A	
29	1150/51-004/0	2111399	Podkładka śruby ø30/13x4	1	B	
30	Z12,2-Fe/Zn		Podkładka sprężysta	4	B	
31	ZM12x1,25x35-10.9-Fe/Zn5	1033597	Śruba stożkowa ZM12x1,25x35-10,9-Fe/Zn DIN 608 opk. 200 szt.	9	A	
32	ZM12x1,25x40-10.9-Fe/Zn5	1031406	Śruba stożkowa ZM12x1,25x40-10,9-Fe/Zn DIN 608	4	A	
33	ZM12x1,25x45-10.9-Fe/Zn5	1017353	Śruba stożkowa z podsadzeniem kwedratowym	2	B	
34	M12x1,25x40-10.9-B-Fe/Zn		Śruba drobnozwojna z gwintem na całości	3	B	
35	1067/95-201/0	2153105	Śruba wypory lewa M20	1	B	
36	1126/50-211/0	2001985	Rura ø33,7x5,6/190	1	B	
37	Nakrętka M20-8-B-Fe/Zn5	1022951	Nakrętka zwykła	1	B	
38	1127/20-301/0	2153104	Śruba wypory długa M20	1	B	
39	1067/95-102/0	2105118	Śruba wypory lewa M24	1	B	
40	1705/02-101/0		Rura wrzeciona	1	B	
41	M24-8-B-Fe/Zn		Nakrętka zwykła	1	B	
42	1067/95-101/0	2153101	Śruba wypory prawa M24	1	B	

Sekcja : Korpus ażurowy XXL lewy (do grudnia 2016)

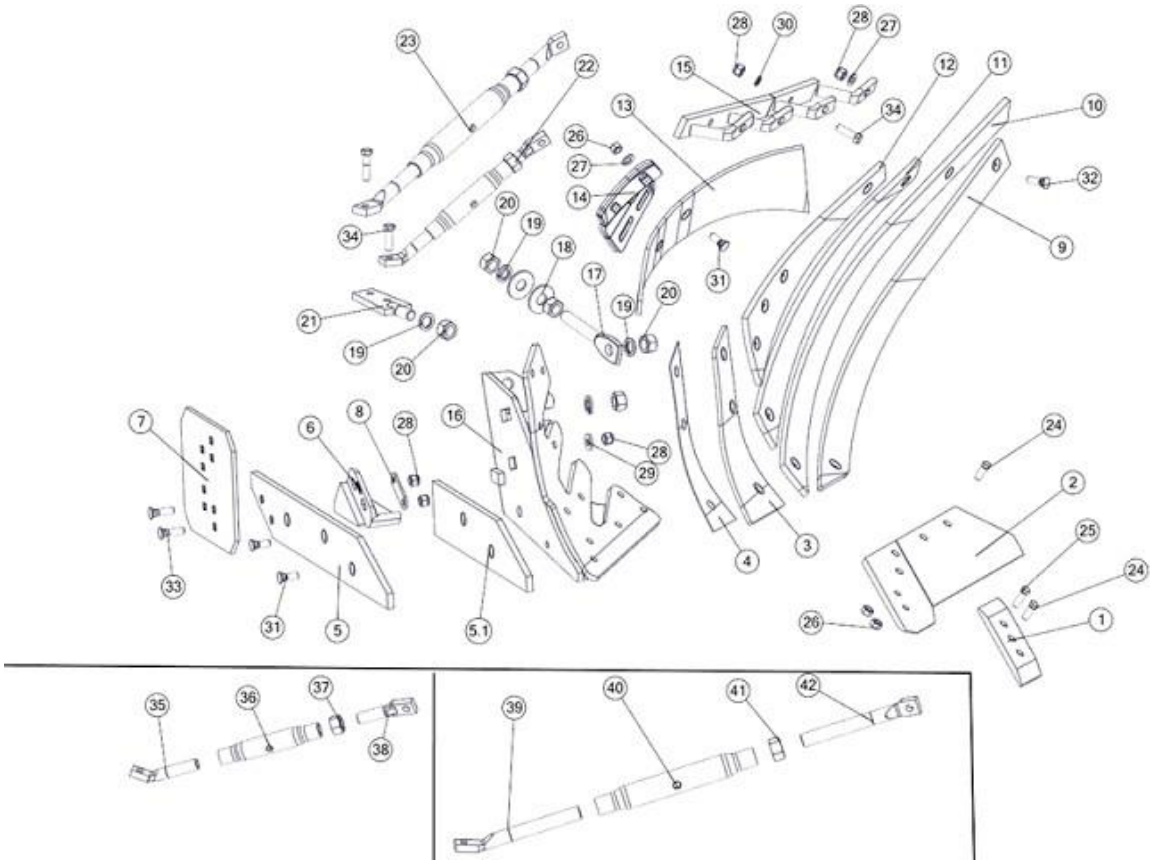

Lp	Symbol	Id Sap	Nazwa	W zespole	Katalog	Uwagi
1	1150/72-201/0	2113106	Dłuto lewe 3 otworowe	1	A	
2	1067/92-150/0	2113130	Lemiesz VIS lewy kpl. spaw.	1	A	
2.1	1067/92-100/0	2113134	Lemiesz z dłutem kpl.	1	A	
3	1067/92-002/0	2113202	Pierś odkładnicy lewa	1	A	
4	1067/91-004/0	2102081	Podkładka wyrównawcza VIS	1	B	
5	1067/94-001/0	2113216	Płóz tylny lewy	1	B	korpus tylny
5.1	1067/92-003/0	2113212	Płóz przedni lewy	1	A	korpus przedni

6	1115/50-002/0	2134974	Piętka lewa	1	A	korpus tylny
7	1067/93-002/0	2113176	Nakładka płozu T	1	A	korpus tylny
8	1153/51-005/0	2111408	Podkładka piętki	1	A	korpus tylny
9	1067/96-500/0	2178996	Skrzydło odkładnicy XXL ażur L. kpl.	1	B	Zawiera poz. 9, 10, 11, 12
13	1067/92-004/0	2113350	Zgarniacz lewy	1	A	
14	1126/60-006/0	2113345	Uchwyt zgarniacza lewy	1	A	
15	1067/95-400/0	2145848	Drabinka lewa kpl. spaw.	1	B	
16	1067/92-200/0	2135816	Rdzeń lewy VIS kpl. spaw.	1	A	
17	1067/91-005/0	2145562	Śruba regulacyjna VIS M20	1	A	
18	1153/51-004/0	2131741	Podkładka śruby ø55/21x4	2	B	
19	Z20,5-Fe/Zn5	1023262	Podkładka sprężysta	4	B	
20	M20x1,5-10-B-Fe/Zn	1033610	Nakrętka opk. 50 szt.	5	B	
21	1067/91-300/0	2149795	Uchwyt wypory kpl. spaw.	1	B	
22	1067/95-200/0	2084421	Wypora krótka kpl.	1	A	
23	1067/95-100/0	2084419	Wypora długa kpl.	1	A	
24	1067/91-102/0	1033598	Śruba z łbem stożkowym M12x1,25x35 opk. 200 szt	5	A	
25	M12x1,25x40-10.9-B-Fe/Zn	1033606	Śruba M12x1,25x40-10.9-B-Fe/Zn DIN 960 opk. 100 szt.	1	A	
26	M12x1,25-10-B-Fe/Zn		Nakrętka zwykła	4	B	
27	Podkładka 13-Fe/Zn5	1034391	Podkładka D-125	6	B	
28	M12x1,25-10-B-Fe/Zn5	1033596	Nakrętka M12x1,25-10-B-Fe/Zn5 DIN 985 opk. 200 szt.	24	A	
29	1150/51-004/0	2111399	Podkładka śruby ø30/13x4	1	B	
30	Z12,2-Fe/Zn		Podkładka sprężysta	4	B	
31	ZM12x1,25x35-10.9-Fe/Zn5	1033597	Śruba stożkowa ZM12x1,25x35-10,9-Fe/Zn DIN 608 opk. 200 szt.	9	A	
32	ZM12x1,25x40-10.9-Fe/Zn5	1031406	Śruba stożkowa ZM12x1,25x40-10,9-Fe/Zn DIN 608	4	A	
33	ZM12x1,25x45-10.9-Fe/Zn		Śruba stożkowa z podsadzeniem kwadratowym	2	B	
34	M12x1,25x40-10.9-B-Fe/Zn		Śruba drobnozwojna z gwintem na całości	3	B	
35	1067/95-201/0	2153105	Śruba wypory lewa M20	1	B	
36	1126/50-211/0	2001985	Rura ø33,7x5,6/190	1	B	
37	Nakrętka M20-8-B-Fe/Zn5	1022951	Nakrętka zwykła	1	B	
38	1127/20-301/0	2153104	Śruba wypory długa M20	1	B	
39	1067/95-102/0	2105118	Śruba wypory lewa M24	1	B	
40	1705/02-101/0		Rura wrzeciona	1	B	
41	M24-8-B-Fe/Zn		Nakrętka zwykła	1	B	
42	1067/95-101/0	2153101	Śruba wypory prawa M24	1	B	

Sekcja : Rama Vis L/XL

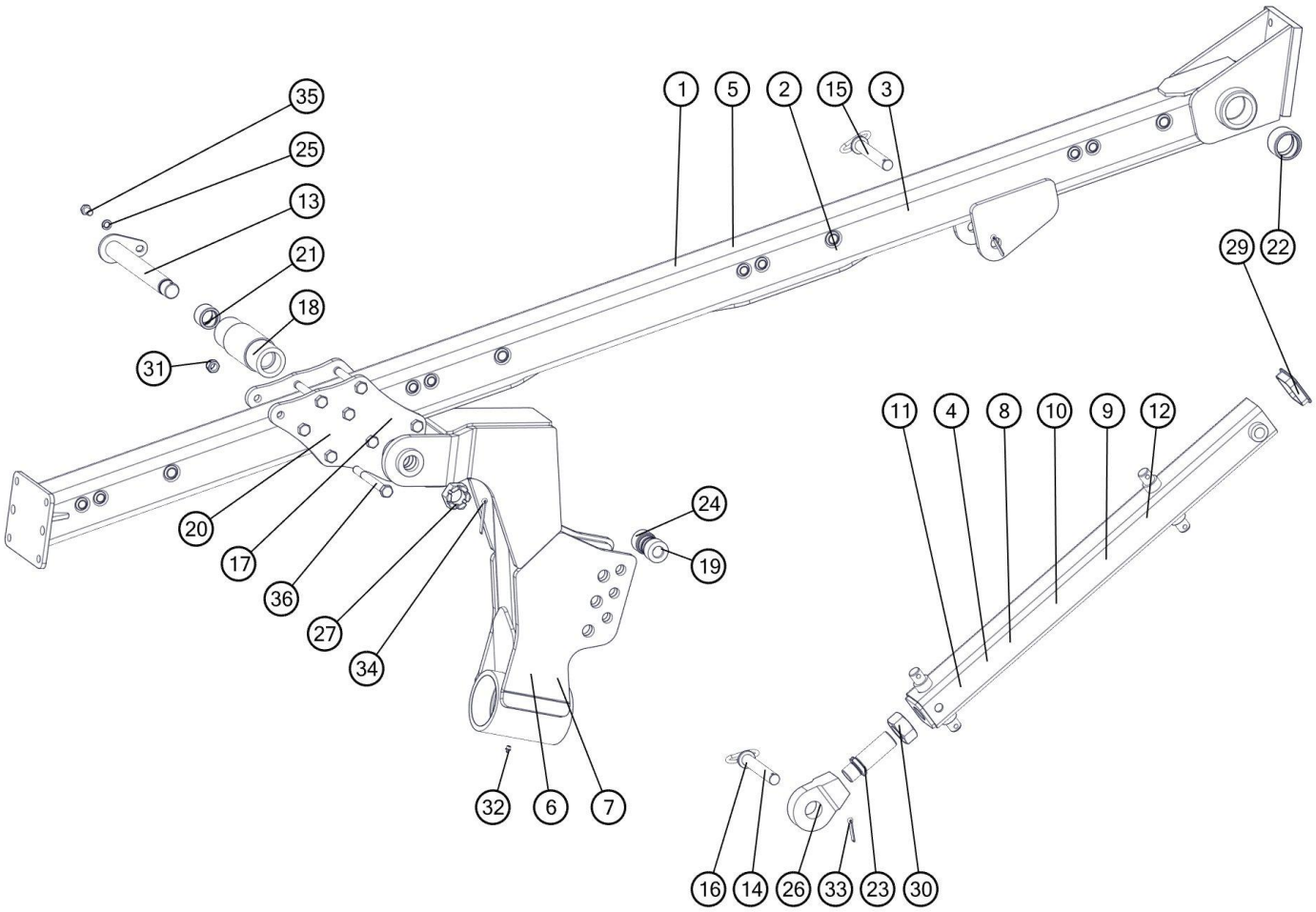

Lp	Nr. rysunku 1	Ilość w sekcji/maszynie	Nazwa części	Uwagi
1	1068 /10-100 /0	1	Rama kpl.spaw.	VIS 4
2	1068 /11-100 /0	1	Rama kpl.spaw. A	VIS 5
3	1069 /12-100 /0	1	Rama kpl.spaw.	VIS 6
4	1069 /13-100 /0	1	Rama kpl.spaw.C	VIS 7
5	1069 /59-110 /0	1	Rama kpl.spaw. B	VIS 8
6	1069 /06-000 /0	1	Wysięg koła kpl.spaw.	VIS 4
7	1069 /59-300 /0	1	Wysięg koła kpl.spaw. A	VIS 8
8	1068 /00-110 /0	1	Zastrzał koła kpl.spaw.	VIS 4
9	1068 /00-210 /0	1	Zastrzał koła kpl.spaw.A	VIS 5
10	1069 /00-110 /0	1	Zastrzał koła kpl.spaw.A	VIS 7
11	1069 /07-100 /0	1	Zastrzał koła kpl.spaw.A	VIS 6
12	1069 /59-210 /0	1	Zastrzał koła kpl.spaw. B	VIS 8
13	1069 /21-000 /0	1	Sworzeń 45 kpl.spaw.	
14	1068 /00-400 /0	2	Sworzeń 30 kpl.spaw.	
15	1069 /23-000 /0	1	Sworzeń 35 kpl.spaw.	VIS 6,7,8
16	1069 /27-000 /0	1	Sworzeń 35 kpl.spaw.	VIS 6,7,8
17	1068 /00-001 /0	2	Płyta węzłowa	VIS 4,5
18	1068 /00-301 /0	2	Tuleja ø95x288	VIS 4,5

19	1068 /20-001 /0	2	Tuleja ø60/30,5x53,5	VIS 4,5
20	1069 /00-002 /0	2	Płyta węzłowa	VIS 6,7,8
21	1069 /00-202 /0	2	Tuleja łożyskowa ø60/45x40	
22	1069 /03-001 /0	2	Tuleja łożyskowa ø80/65x50	
23	1069 /07-002 /0	1	Śruba M48x3/M42x2	
24	1069 /50-001 /0	1	Tuleja ø60/35,5x53,5	VIS 6,7,8
25	PN-77 /M-82008	1	Podkładka sprężysta Z16.2-Fe/Zn5	
26	UE2-100w	4	Ucho przegubowe	
27	1069 /00-007 /0	4	Nakrętka koronowa M42x3-Fe/Zn5	
28	1069 /00-201 /0	1	Tuleja ø95x288	VIS 6,7,8
29	ZP 100x100x6	1	Zaślepka plastikowa 100x100x6	
30	M48x3-10-B-Fe /Zn5	1	Nakrętka M48x3-10-B-Fe /Zn5	
31	M20x1,5-10-B-Fe /Zn5	8	Nakrętka samozab. M20x1,5-10-B-Fe /Zn5	
32	M10x1	2	Smarowniczka M10x1	
33	S-8x50-Fe /Zn5	2	Zawleczka S-8x50-Fe /Zn5	
34	S-8x80-Fe /Zn5	1	Zawleczka S-8x80-Fe /Zn5	
35	M16x25-8.8-B-Fe /Zn5	1	Śruba M16x25-8.8-B-Fe /Zn5	
36	M20x1,5x200-10.9-B-Fe /Zn5	8	Śruba M20x1,5x200-10.9-B-Fe /Zn5	

Sekcja : Belka pomocnicza

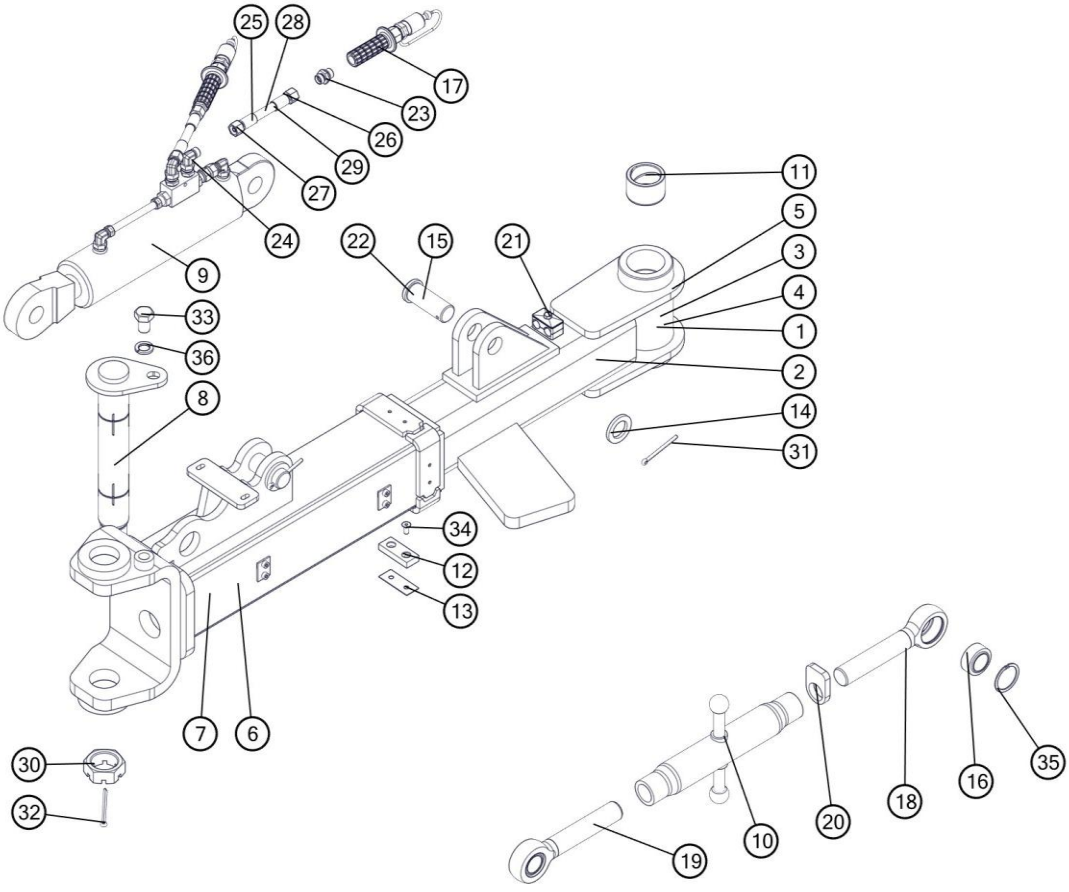

Lp	Nr. rysunku 1	Ilość w sekcji/maszynie	Nazwa części	Uwagi
1	1068/79-110/0	1	Belka pomocnicza kpl.spaw.	VIS 4
2	1068/81-110/0	1	Belka pomocnicza kpl.spaw.A	VIS 5
3	1069/14-100/0	1	Belka pomocnicza kpl.spaw.	VIS 6
4	1069/18-100/0	1	Belka pomocnicza kpl.spaw.C	VIS 7
5	1069/60-110/0	1	Belka pomocnicza kpl.spaw. D	VIS 8
6	1068/79-210/0	1	Przedłużacz belki pomocniczej kpl. spaw.	VIS 4,5
7	1070/003-02-100/00	1	Przedłużacz belki pomocniczej kpl. spaw.	Vis 6,7,8
8	1067/00-120/0	1	Sworzeń krzyżaka przedni kpl.spawany	
9	CJ-S677-20-80/45/200	1	Cylinder hydrauliczny tłokowy	
10	1067/69-100/0	1	Rura śruby kpl. A	
11	1067/68-001/0	2	Tuleja łożyskowa ø70/55x45	
12	1070/003-02-001/00	4	Ślizg 13/30x74	
13	1070/003-02-002/00	4	Podkładka 1x30x74	
14	8001/036-06-056/00	2	Podkładka ø36x56x6 Zn	
15	1101/00-009/0	2	Sworzeń 35x90/80	
16	35A2-00	2	Łożysko przegubowe 35A2	
17	ZPH/ZIE	2	Zakończenie przewodu hydraulicznego zielone kpl.	
18	1067/02-201/0	1	Śruba lewa M36	
19	1067/02-301/0	1	Śruba prawa M36	
20	1101/05-001/0	1	Docisk lewy	
21	CPDC	1	Uchwyt do przewodów hydr. podwójny	
22	1674/00-020/0	2	Sworzeń 35x100/88	VIS 6,7,8
23	14121818	2	Korpus przyłączki prostej redukcyjnej M18x1,5/M18x1,5	
24	3565121812	2	Korpus przył. kolank. nast. M18x1,5	
25	1153/00-800/7600	2	Przewód giętki kpl. L=7600	VIS 6
26	1153/00-800/8600	2	Przewód giętki kpl. L=8600	VIS 7
27	1153/00-800/6500	2	Przewód giętki kpl. L=6500	VIS 5
28	1153/00-800/9000	2	Przewód giętki kpl. L=9000	VIS 8
29	1153/00-800/5000	2	Przewód giętki kpl. L=5000	VIS 4
30	1067/00-037/0	1	Nakrętka specjalna A	
31	S-6,3x71-Fe/Zn5	2	Zawleczka S-6,3x71-Fe/Zn5	
32	S-6,3x90-Fe/Zn5	1	Zawleczka S-6,3x90-Fe/Zn5	
33	M20x30-8.8-B-Fe/Zn5	1	Śruba M20x30-8.8-B-Fe/Zn5	
34	M8x20-8.8-B-Fe/Zn5	8	Śruba M8x20-8.8-B-Fe/Zn5	
35	W 55	2	Pierścień osadczy sprężynujący W 55	
36	Z20.2-Fe/Zn5	1	Podkładka sprężysta Z20.2-Fe/Zn5	

Sekcja : Przodek

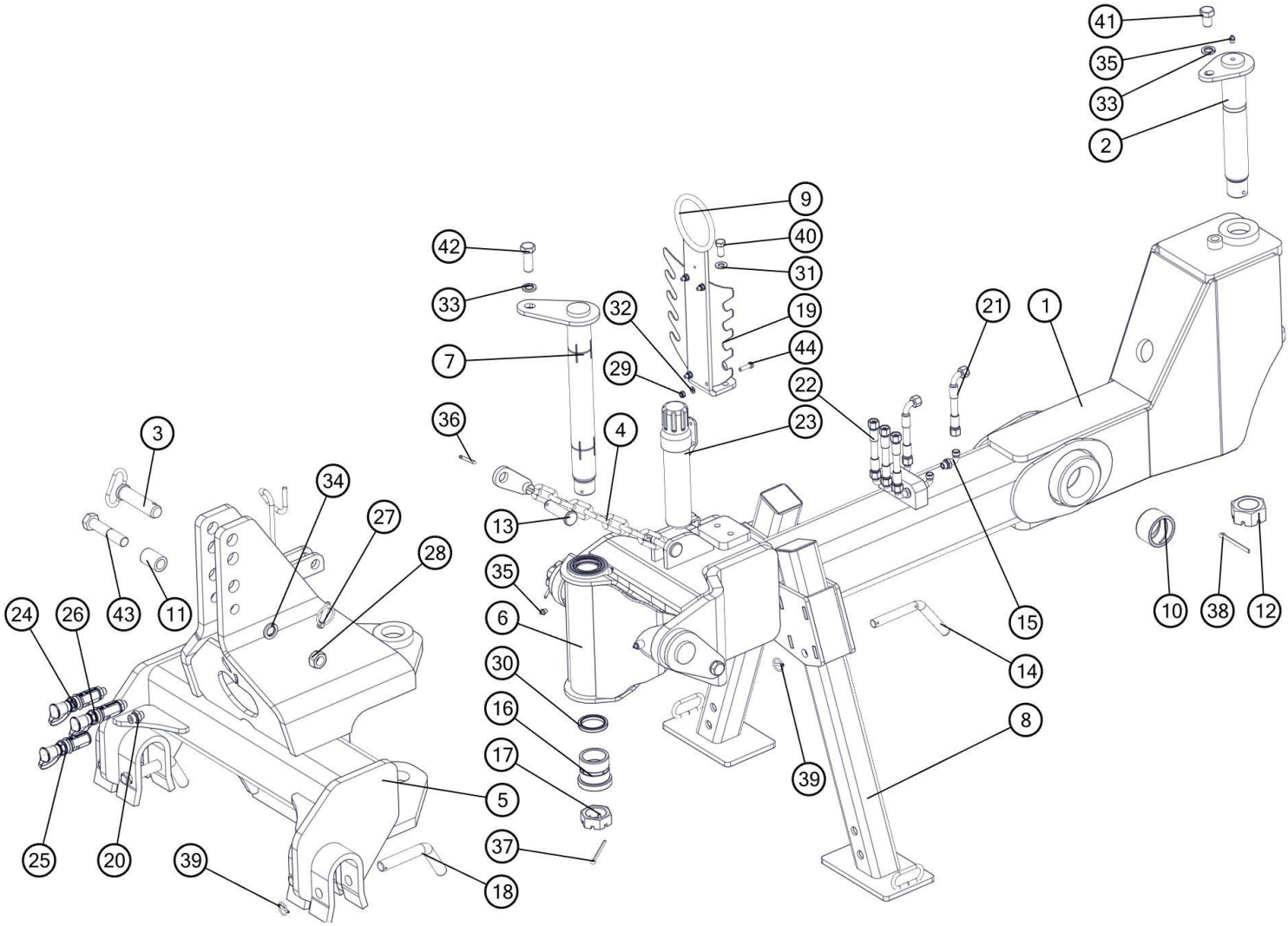

Lp	Nr. rysunku 1	Ilość w sekcji/maszynie	Nazwa części	Uwagi
1	1068/24-410/0	1	Dyszel kpl.spaw.	
2	1069/22-000/0	1	Sworzeń 55 kpl.spaw.	
3	1067/00-260/0	1	Sworzeń górny kpl.spaw.	
4	1068/24-100/0	1	Łańcuch kpl.	
5	1068/24-200/0	1	Wieszak kpl. spaw.	
6	1068/24-710/0	1	Krzyżak duży kpl.spaw.	
7	1068/24-500/1	2	Sworzeń krzyżaka przedni kpl.spaw. A	
8	1068/24-600/0	2	Podpórka kpl.spaw.	
9	1660/21-110/0	1	Uchwyt przewodów kpl. spaw.	
10	1069/03-001/0	2	Tuleja łożyskowa ø80/65x50	
11	1067/00-016/0	1	Tuleja ø38/25,5x54	
12	1990/00-006/0	1	Nakrętka koronowa M48x3-Fe/Zn5	
13	1066/25-002/0	2	Sworzeń B 24x85/75	
14	1739/00-101/0	2	Przetyczka ø20	

15	6701618012	6	Korpus przyłączki kolankowj M16x1,5/M18x1,5	
16	1068/01-001/0	4	Tuleja łożyskowa ø80/70/55x75	
17	1067/00-037/0	2	Nakrętka specjalna A	
18	1068/24-001/0	4	Przetyczka ø25	
19	1660/21-101/0	2	Płyta A	
20	34124818	3	Korpus przyłączki prostej redukcyjnej G1/2"/M18x1,5	
21	1069/30-000/800	2	Przewód giętki kpl. L=800	
22	1153/00-800/3900	3	Przewód giętki kpl. L=3900	
23	Manu-Box-055	1	Pojemnik na dokumentację D55-320	
24	ZPH/NIEK/MINUS	1	ZAK.PRZEW.HYDR.NIEB.KENNFIXX (-)	
25	ZPH/CZAK/PLUS	1	ZAK.PRZEW.HYDR.CZA.KENNFIXX (+)	
26	ZPH/NIEK/PLUS	1	ZAK.PRZEW.HYDR.NIEB.KENNFIXX (+)	
27	Przetyczka A11x50-Fe/Zn-m5c	1	DIN 11023	
28	Nakrętka M24-8-B-Fe/Zn5	1	DIN 934	
29	Nakrętka samozab. M8-8-B-Fe/Zn5	4	DIN 985	
30	Pierścień uszczelniający A 55x70x8	4	DIN 3760	
31	Podkładka 15 Fe/Zn5	2	DIN 126	
32	Podkładka 8,4-Fe/Zn5	4	DIN 126	
33	Podkładka sprężysta Z20.2-Fe/Zn5	3	DIN 127	
34	Podkładka sprężysta Z24.5-Fe/Zn5	1	DIN 127	
35	Smarowniczka M10x1	5	DIN 71412	
36	Zawleczka S-6,3x40-Fe/Zn5	2	DIN 94	
37	Zawleczka S-6,3x90-Fe/Zn5	2	DIN 94	
38	Zawleczka S-8x90-Fe/Zn5	1	DIN 94	
39	Zawleczka składana 5x32 -Fe/Zn	6	DIN 11023	
40	Śruba M14x30-8.8-B-Fe/Zn5	2	DIN 933	
41	Śruba M20x30-8.8-B-Fe/Zn5	1	DIN 933	
42	Śruba M20x55-8.8-B-Fe/Zn5	2	DIN 933	
43	Śruba M24x120-8.8-B-Fe/Zn5	1	DIN 931	
44	Śruba M8x30-8.8-B-Fe/Zn5	4	DIN 933	

Sekcja : Przodek z kołem Opcja do K - 700

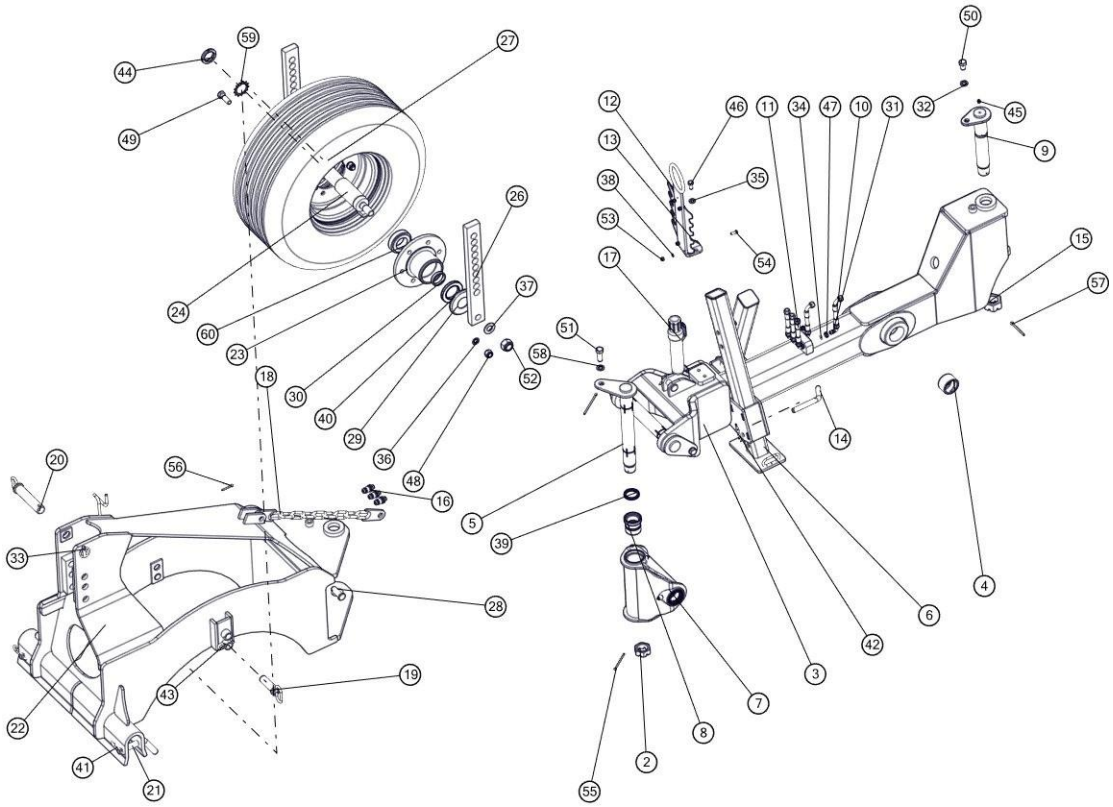

Lp	Symbol	Id Sap	Nazwa	W zespole	Katalog	Uwagi
1	1066/25-002/0		Sworzeń B 24x85/75	1	B	
2	1067/00-037/0	2001749	Nakrętka specjalna A	2	A	
3	1068/24-410/0	2132502	Dyszel kpl.spaw.	1	B	
4	1069/03-001/0	2002254	Tuleja łożyskowa ø80/65x50	2	B	
5	1068/24-500/1	2002057	Sworzeń krzyżaka przedni kpl.spawany A	2	B	
6	1068/24-600/0		Podpórka kpl.spaw.	2	B	
7	1068/24-710/0	2132503	Krzyżak duży kpl.spaw.	1	B	
8	1068/01-001/0	2002256	Tuleja łożyskowa ø80/70/55x75	4	B	
9	1069/22-000/0	2002834	Sworzeń 55 kpl.spawany	1	B	
10	1069/30-000/800		Przewód giętki kpl.	2	B	
11	1153/00-800/4800		Przewód giętki kpl. L=4800	3	B	
12	1660/21-110/0		Uchwyt przewodów kpl. spaw.	1	B	
13	1660_21-101_0	2131580	Grzebień	2	B	
14	1861/00-400/0	2002170	Przetyczka Ø20	2	B	
15	1990/00-006/0	2001743	Nakrętka koronowa M48x3-Fe/Zn5	1	B	
16	41121824	1014739	Wtyczka szybkozłącza ISO-12,5 (M18x1,5)	3	B	
17	Manu-Box-055	1021689	Tuba na dokumenty - 055	1	B	
18	1067/00-280/0		Łańcuch kpl.spaw.	1	B	
19	1067/00-450/0		Przetyczka kpl. spaw. B	2	B	
20	1067/52-200/0	2001917	Sworzeń górny kpl.spaw. B	1	B	
21	1068/24-001/0		Przetyczka ø25	2	B	
22	1069/58-100/0		Wieszak koła kpl. spaw.	1	B	
23	1067/22-100/0	2146698	Piasta kpl. spaw.	1	A	
24	1069/33-210/0	2173185	Oś koła kpl.spawana	1	B	
25	1067/22-002/0	2134827	Talerz uszczelniający B	1	B	
26	1067/23-001/0		Słupica koła	2	B	
27	360/65-16-14PR-6/161/205	1013991	Koło kpl. 360_65-16-14PR-6_161_205	1	B	
28	1137/55-001/0		Sworzeń B24x70/58	1	B	
29	MB20	1025285	Podkładka zębata MB20 DIN 5406	1	B	

30	PN-86/M-86220		Tuleja ø70/60x14	2	B	
31	PN-65/M-73142		Korpus przyłączki kolankowej 16-10	6	B	
32	PN-77/M-82008		Podkładka spr. z 6,1 Fe/Zn9	2	B	
33	DIN 11023	1013797	Zawleczka z pierścieniem DIN 11023	1	B	
34	13,3x2,4		Pierścień uszczelniający oring	6	B	
35	15- Fe/Zn		Podkładka	2	B	
36	22,5-Fe/Zn 5	1031396	Podkładka sprężysta	6	B	
37	Podkładka 31 Fe/Zn5	1024466	Podkładka	2	B	
38	8,4-Fe/Zn	1031385	Podkładka	4	B	
39	A 55x70x8	1024883	Pierścień uszczelniający A	4	B	
40	A 70x110x12		Pierścień uszczelniający	2	B	
41	A 85-Fe/Zn5-m5c		Zawleczka sprężynowa	2	B	
42	A71-Fe/Zn-m5c		Zawleczka A71-Fe/Zn-m5c DIN 11024	2	B	
43	B85-Fe/Zn		Zawleczka A60-Fe/Zn-m5c	2	B	
44	KM11	1025332	Nakrętka KM11 Fe/Zn	1	B	
45	Smarowniczka M10x1	1024898	Smarowniczka M10x1	6	B	
46	M14x30-8.8-B-Fe/Zn		Śruba	2	B	
47	M16x1,5-B-Fe/Zn5		Przeciwnakrętka	6	B	
48	M20x1,5-10-B-Fe_Zn5	1025338	Nakrętka M20x1,5-10-B-Fe/Zn5 DIN 985	6	B	
49	M20x1,5x60-10.9-B-Fe/Zn		Śruba M20x1,5x60-10.9-B-Fe/Zn DIN 960	6	B	
50	M20x30-8.8-B-Fe/Zn		Śruba ze zwykłym skokiem z gwintem na całości	1	B	
51	M20x55-8.8-B-Fe/Zn5	1025544	Śruba	2	B	
52	M30-8-B-Fe/Zn	1025310	Nakrętka	2	B	
53	M8-8-B-Fe/Zn		Nakrętka	4	B	
54	M8x25-8.8-B-Fe/Zn		Śruba	4	B	
55	S-6,3x100-Fe/Zn5		Zawleczka typu S	2	B	
56	S-6,3x45-Fe/Zn		Zawleczka prosta	2	B	
57	S-8x90-Fe/Zn		Zawleczka prosta	1	B	
58	Z20,2-Fe/Zn		Podkladka sprężysta	1	B	
59	MB11		Podkładka odginana	1	B	
60	32212		Łożysko	2	B	

Sekcja : Obrotnik

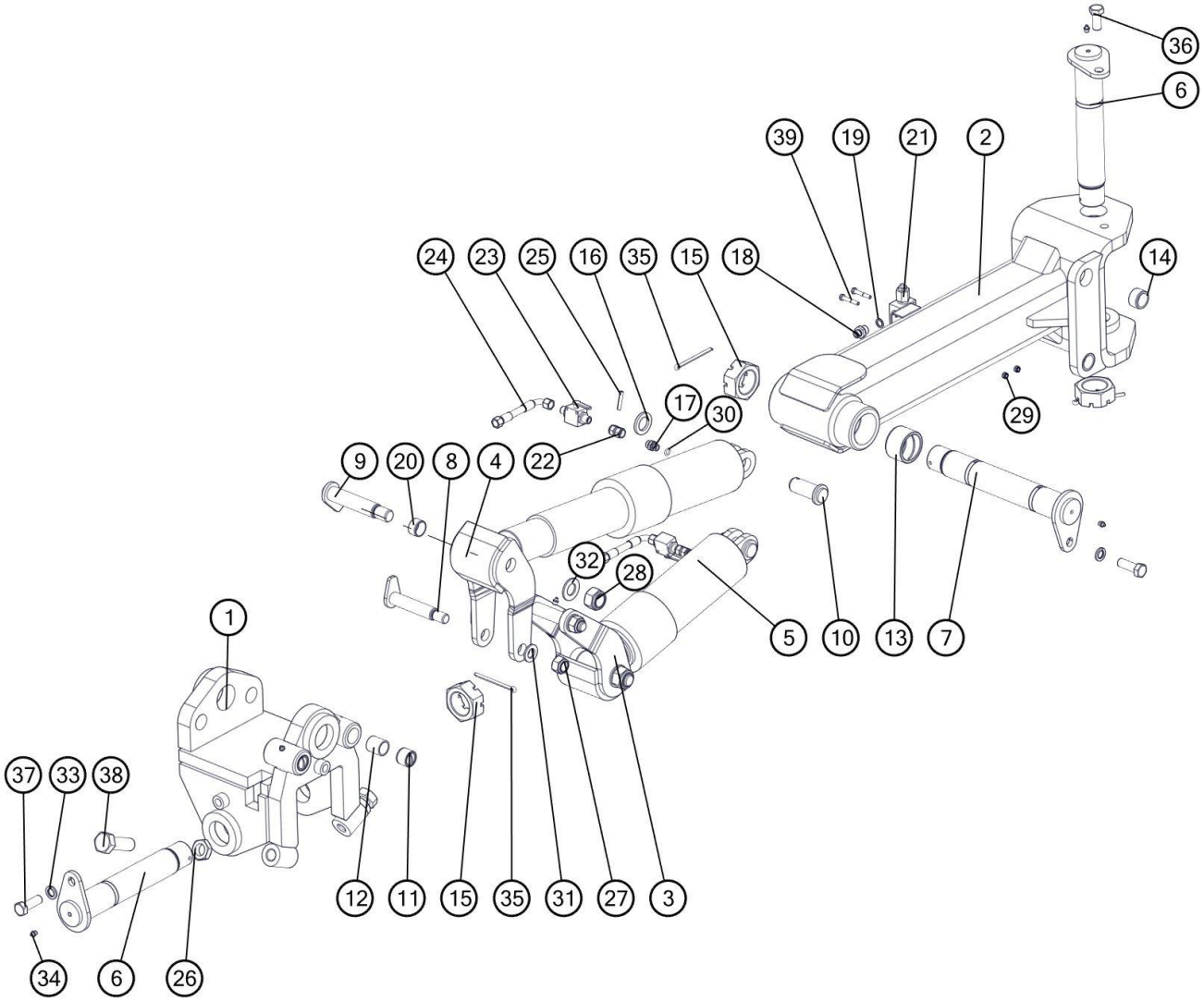

Lp	Nr. rysunku 1	Ilość w sekcji/maszynie	Nazwa części	Uwagi
1	1069/01-100/0	1	Krzyżak obrotnicy kpl.spaw.	
2	1069/04-100/0	1	Belka obrotnicy kpl.spaw.	
3	1069/00-300/0	1	Ucho siłownika prawe kpl.spaw.	
4	1069/00-400/0	1	Ucho siłownika lewe kpl.spaw.	
5	182414.7	2	Cylinder hydr. teleskop. TZ 90/105-500 (Weber)	
6	1069/00-500/0	2	Sworzeń 65 kpl.spaw.	
7	1069/00-600/0	1	Sworzeń 65 kpl.spaw.	
8	1069/11-000/0	2	Sworzeń 30 kpl.spaw.	
9	1068/25-100/0	2	Sworzeń 35 kpl.spaw.	
10	1069/10-000/0	2	Sworzeń 35 kpl. spaw.	
11	1069/01-002/0	4	Tuleja łożyskowa ø40/30x30	
12	1069/01-001/0	2	Tuleja ø38/32x40	
13	1069/03-001/0	2	Tuleja łożyskowa ø80/65x50	
14	1069/04-001/0	2	Tuleja łożyskowa ø45/35x25	

15	1069/00-004/0	3	Nakrętka koronowa M60x2-Fe/Zn5	
16	8001/036-06-056/00	2	Podkładka ø36x56x6 Zn	
17	11121618	2	Korpus przyłączki prostej redukcyjnej M16x1,5/M18x1,5	
18	34124818	4	Korpus przyłączki prostej redukcyjnej G1/2"/M18x1,5	
19	1067/00-021/0	4	Pierścień uszczelniający 16,7x23	
20	1069/00-005/0	4	Tuleja łożyskowa ø40/35x22	
21	2UZPHE6	1	Zawór zwrotno-dław. ster.podwójny	
22	31611218	2	Korpus przyłączki prost. nastawnej M18x1,5	
23	BKH-12L	2	Zawór odcinający M18x1,5/12L	
24	1069/30-000/250	2	Przewód giętki kpl. L=250	
25	8x45-Fe/Zn5	2	Kołek sprężysty 8x45-Fe/Zn5	
26	M30-04-8-B-Fe/Zn5	2	Nakrętka M30-04-8-B-Fe/Zn5	
27	M24-8-B-Fe/Zn5	2	Nakrętka samozab. M24-8-B-Fe/Zn5	
28	M30-8-B-Fe/Zn5	2	Nakrętka samozab. M30-8-B-Fe/Zn5	
29	M8-8-B-Fe/Zn5	2	Nakrętka samozab. M8-8-B-Fe/Zn5	
30	13,3x2,4	2	Pierścień uszczelniający 13,3x2,4	
31	25-Fe/Zn5	2	Podkładka 25-Fe/Zn5	
32	31- Fe/Zn5	2	Podkładka 31- Fe/Zn5	
33	Z20.2-Fe/Zn5	3	Podkładka sprężysta Z20.2-Fe/Zn5	
34	M10x1	5	Smarowniczka M10x1	
35	S-8x112-Fe/Zn5	3	Zawleczka S-8x112-Fe/Zn5	
36	M20x45-8.8-B-Fe/Zn5	1	Śruba M20x45-8.8-B-Fe/Zn5	
37	M20x60-8.8-B-Fe/Zn5	2	Śruba M20x60-8.8-B-Fe/Zn5	
38	M30x90-8.8-B-Fe/Zn5	2	Śruba M30x90-8.8-B-Fe/Zn5	
39	M8x50-8.8-B-Fe/Zn5	2	Śruba M8x50-8.8-B-Fe/Zn5	

Sekcja : Układ transportowy

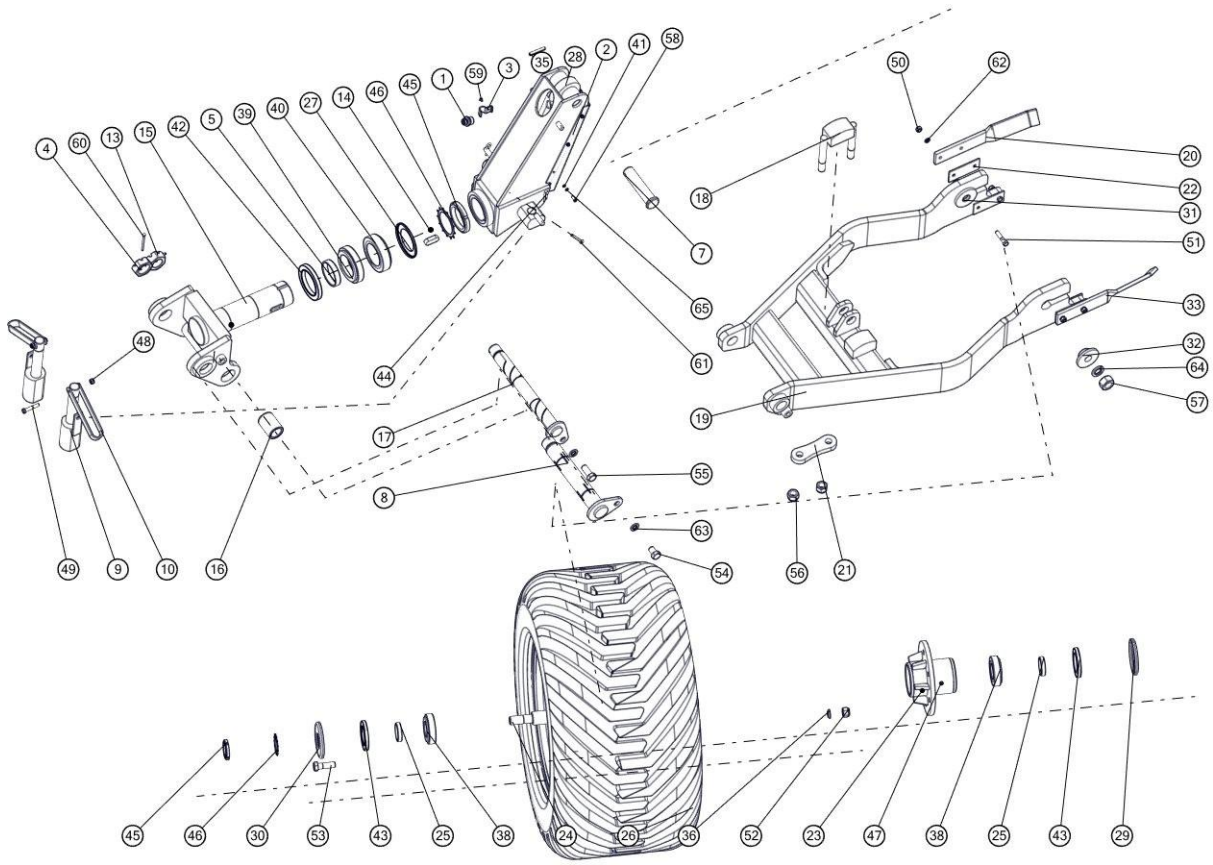

Lp	Symbol	Id Sap	Nazwa	W zespole	Katalog	Uwagi
1	M27x2-M22x1,5	1014611	Korpus przyłączki prostej	1	B	
2	1067/00-003/0	2132511	Osłona	1	B	
3	1067/00-017/0		Obejma B	2	B	
4	1067/00-037/0	2001749	Nakrętka specjalna A	1	A	
5	1067/00-042/0	2002481	Pierścień ø100h8/90H8x20	1	B	
6	1067/00-015/0		Sworzeń 40x88/76	1	B	
7	1067/00-018/0	2002044	Sworzeń 40x170/158	1	B	
8	1067/00-120/0	2002838	Sworzeń 55 kpl.spawany	1	B	
9	1067/00-150/0	2002317	Blokada cylindra koła kpl.spaw.	2	B	
10	1067/00-502/0	2003568	Blokada	2	B	
11	1067/00-901/0		Śruba regulacyjna M36x250	2	B	
12	1067/33-000/0	2132509	Wydźwig belki kpl.spaw. A	1	B	
13	1069/00-007/0	2001742	Nakrętka koronowa M42x3-Fe/Zn5	1	B	
14	1069/56-001/0	2002648	Wpust pryzmatyczny A 22x14x56	1	B	
15	1069/34-100/0	2132512	Trzpień wydźwigu kpl.spawany	1	B	
16	1069/56-101/0	2002245	Tuleja łożyskowa ø60/45x80	2	B	
17	1069/56-200/0	2132510	Sworzeń 45 kpl. spaw.	1	B	
18	1069/33-300/0		Zderzak kpl.spaw.	1	B	
19	1069/57-300/0	2132513	Widełki kpl.spaw.	1	B	
20	1067/20-001/0		Skrobak koła prawy	1	B	
21	1069/33-001/0		Płytka zderzaka	1	B	
22	1069/57-001/0		Podkładka regulacyjna	4	B	

23	1067/22-100/0	2146698	Piasta kpl. spaw.	1	A	
24	1069/33-210/0	2173185	Oś koła kpl.spawana	1	B	
25	1067/22-003/0	2002020	Tuleja Ø70/60x14	2	B	
26	Koło kpl. 550/45-22,5-159A8-328-ET0-161/6M20/205		Koło kpl. 550/45-22,5-159A8-328-ET0-161/6M20/205	1	B	
27	33018/ AV	1024852	Pierścień uszczelniający 33018 AV	1	B	
28	CN-S35-20-80/250		Cylinder hydrauliczny nurnikowy	1	B	
29	1067/22-001/0	2134832	Talerz uszczelniający A	1	B	
30	1067/22-002/0	2134827	Talerz uszczelniający B	1	B	
31	1067/20-003/0	2132518	Płytka Ø90/30,5x10	1	B	
32	1067/20-004/0	2002010	Tuleja Ø90/30,2x32	2	A	
33	1067/20-002/0		Skrobak koła lewy	1	B	
35	10x65-Fe/Zn		Kołek sprężysty	1	B	
36	22,5-Fe/Zn 5	1031396	Podkładka sprężysta	6	B	
37	23,2x3,0		Pierścień uszczelniający (oring)	1	B	
38	32212		Łożysko	2	B	
39	32018X	1013862	łożysko stożkowe	1	B	
40	33018	1013871	łożysko stożkowe	1	B	
41	6,4-Fe/Zn		Podkładka	6	B	
42	A100x140x15 D-3760	1024871	Pierścień uszcz. A100x140x15 D-3760	1	B	
43	A 70x110x12		Pierścień uszczelniający	2	B	
44	A60-Fe/Zn-m5c		Zawleczka sprężynowa	2	B	
45	KM1		Nakrętka łożyskowa	3	B	
46	MB1		Podkładka zębata	2	B	
47	Smarowniczka M10x1	1024898	Smarowniczka M10x1	2	B	
48	M10-8-B-Fe/Zn	1026659	Nakrętka M10-8-B-Fe/Zn DIN 985	2	B	
49	M10x60-8.8-B-Fe/Zn		Śruba ze zwykłym skokiem z gwintem na części trzpienia	2	B	
50	M12-8-B-Fe/Zn		Nakrętka M12-8-B-Fe/Zn DIN 934	4	B	
51	M12x60-8.8-B-Fe/Zn		Śruba ze zwykłym skokiem z gwintem na części trzpienia	4	B	
52	M20x1,5-10-B-Fe_Zn5	1025338	Nakrętka M20x1,5-10-B-Fe/Zn5 DIN 985	6	B	
53	M20x1,5x65-10.9-B-Fe/Zn	1025567	Śruba	6	B	
54	M20x30-8.8-B-Fe/Zn		Śruba ze zwykłym skokiem z gwintem na całości	1	B	
55	M20x50-8.8-B-Fe/Zn		Śruba M20x50-8.8-B-Fe/Zn DIN 933	1	B	
56	M24-8-B-Fe/Zn		Nakrętka	2	B	
57	M30-8-B-Fe/Zn	1025310	Nakrętka	2	B	
58	M6x20-8.8-B-Fe/Zn		Śruba	6	B	
59	M6x6-8.8-B-Fe/Zn		Śruba ze zwykłym skokiem z gwintem na całości	2	B	
60	S-6,3x80-Fe/Zn		Zawleczka prosta	2	B	
61	S-8x71-Fe/Zn		Zawleczka typu S	1	B	
62	Z12,2-Fe/Zn		Podkładka sprężysta Z10,2-Fe/Zn DIN 127	4	B	

63	Z20,2-Fe/Zn		Podkladka sprężysta	2	B	
64	Z30,5-Fe/Zn	1025257	Podkładka sprężysta	2	B	
65	Z6,1-Fe/Zn		Podkładka sprężysta	6	B	

Sekcja : Uchwyt korpusu z grządz. VIS L

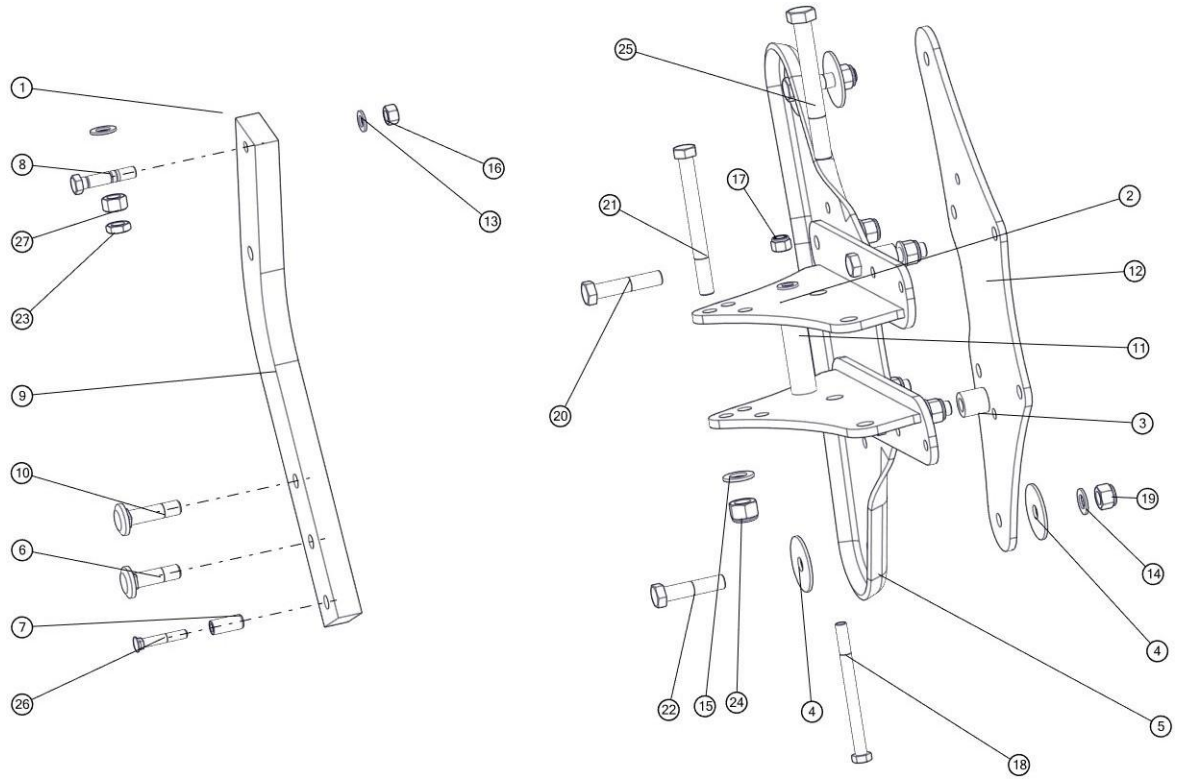

Lp	Symbol	Id Sap	Nazwa	W zespole	Katalog	Uwagi
1	1069/24-100/0	2132530	Płyta uchwytu górna kpl.spawana	1	A	
2	1069/24-200/0	2132531	Płyta uchwytu dolna kpl.spawana	1	A	
3	1153/02-002/0	2003041	Tuleja ø35/20x36	4	B	
4	1153/04-002/0	2131727	Podkładka ø80/20,5x4 (XXL)	4	B	
5	1153/59-003/0	2111728	Płyta grządzieli tłoczona (XXL)	1	A	
6	1126/50-009/0	2188907	Śruba grządzieli M20x1,5x72 opk. 20 szt	2	A	
7	1137/30-002/0	2002293	Tulejka grządzieli ø20/12,5x45	2	A	
8	1153/00-501/0	1014918	Bezpiecznik grządzieli M16x81 (a=35)	2	A	
9	1153/124-001/0	2132529	Grządziel 80x35x741 (XXL PLUS)	2	B	
10	1126/50-008/0	2002159	Śruba grządzieli M20x1,5x82	2	A	
11	1153/04-001/0	2002098	Tuleja ø35/17x140 (XXL)	1	B	
12	1153/02-001/0	2111727	Płyta grządzieli (XXL)	1	A	
13	17-Fe/Zn		Podkładka	3	B	
14	21-Fe/Zn5	1025247	Podkładka	7	B	
15	25-Fe/Zn		Podkładka	1	B	
16	M16-8-B-FeZn		Nakrętka M16-8-B-Fe/Zn DIN 934	2	B	
17	M16x1,5-10-B-Fe_Zn5	1024505	Nakrętka M16x1,5-10-B-Fe/Zn5 DIN 985	1	B	
18	M16x1,5x190-10.9-B-Fe/Zn	1025520	Śruba drobnozwojna z gwintem na części trzpienia	1	B	

19	M20x1,5-10-B-Fe_Zn5	1025338	Nakrętka M20x1,5-10-B-Fe/Zn5 DIN 985	6	B	
20	M20x1,5x100-10.9-B-Fe/Zn	1025574	Śruba	4	B	
21	M20x1,5x200-10.9-B-Fe/Zn	1025584	Śruba (XXL)	1	B	
22	M20x1,5x90-10.9-B-Fe/Zn		Śruba M20x1,5x90-10.9-B-Fe/Zn DIN 960	2	B	
23	M20x1.5-10-B-Fe/Zn		Nakrętka M20x1,5-10-B-Fe/Zn DIN 439	1	B	
24	M24x2-10-B-Fe/Zn	1025341	Nakrętka M24x2-10-B-Fe/Zn DIN 985	1	B	
25	M24x2x200-10.9-B-Fe/Zn		Śruba (XXL)	1	B	
26	ZM12x1,25x75-10.9-Fe/Zn	1033622	Śruba opk. 20 szt.	2	A	
27	M20x1,5-10-B-Fe_Zn5	1025338	Nakrętka M20x1,5-10-B-Fe/Zn5 DIN 985	1	B	
28	1069/24-000/0	2083130	Uchwyt korpusu VIS XL-B kpl.	1	B	VIS 6+ - 6, 6+1 - 10, 7+ - 7, 7+1 - 11

Sekcja : Sprężyna zabezpieczenia resorowego

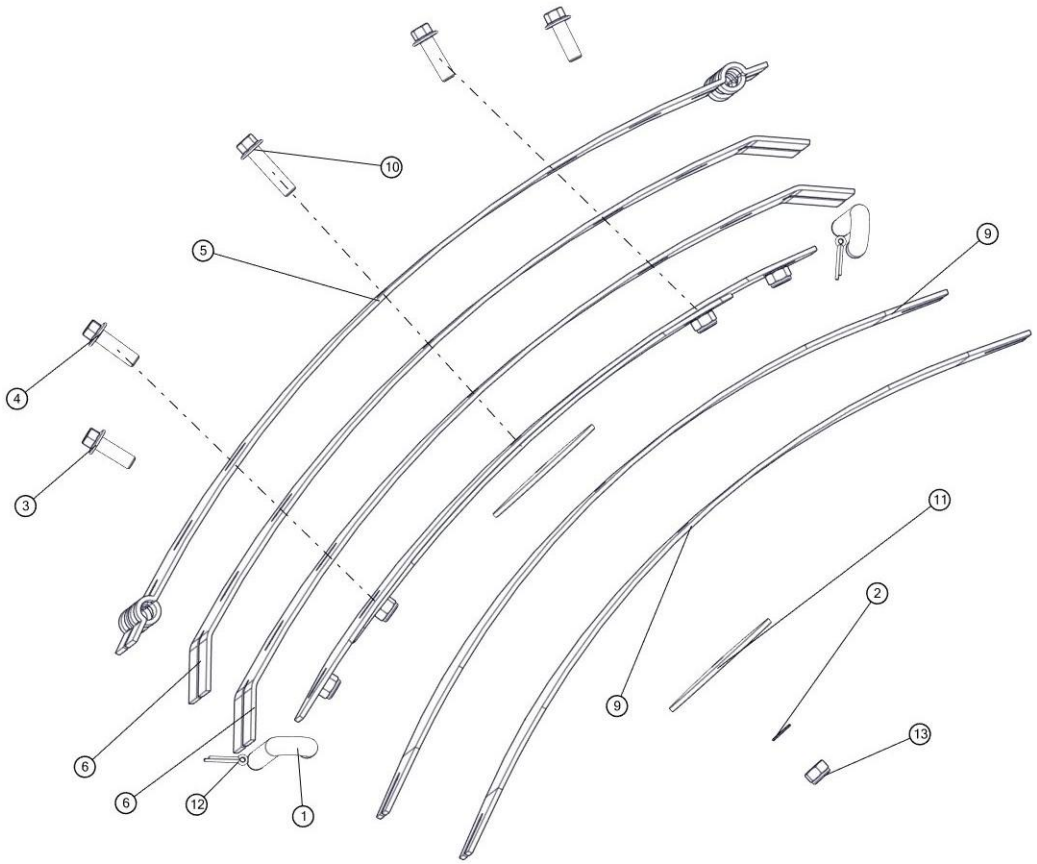

Lp	Symbol	Id Sap	Nazwa	W zespole	Katalog	Uwagi
1	1117/00-026/0	2002038	Zawias	2	A	
2	M12 RIP-LOCK	1025258	Podkładka sprężysta ząbkowana Rip-Lock	5	B	
3	M12x35-10.9-Fe/Zn5 TENSI	1025407	Śruba ze łbem szeciokątnym z kołnierzem	2	B	
4	M12x40-10.9-Fe/Zn5 TENSI	1025410	Śruba ze łbem szeciokątnym z kołnierzem	2	B	
5	RS.01.01	1028003	Blacha 1	1	A	
6	RS.01.02	1028001	Blacha 2	2	A	
7	RS.01.04	1015178	Blacha 4	1	A	
8	RS.01.05	1028000	Blacha 5	1	A	
9	RS.01.07	1015198	Blacha 6	2	A	
10	M12x50-10.9-Fe/Zn5 TENSI	1025412	Śruba z łbem sześciokątnym TENSILOCK	1	B	
11	RS.01.06	1015199	Krążek	2	A	

12	S-5x25-Fe/Zn	1025229	Zawleczka prosta	2	B	
13	M12-8-B-Fe/Zn		Nakrętka M12-8-B-Fe/Zn DIN 934	5	B	

Sekcja : Krzyżak, podnośnik

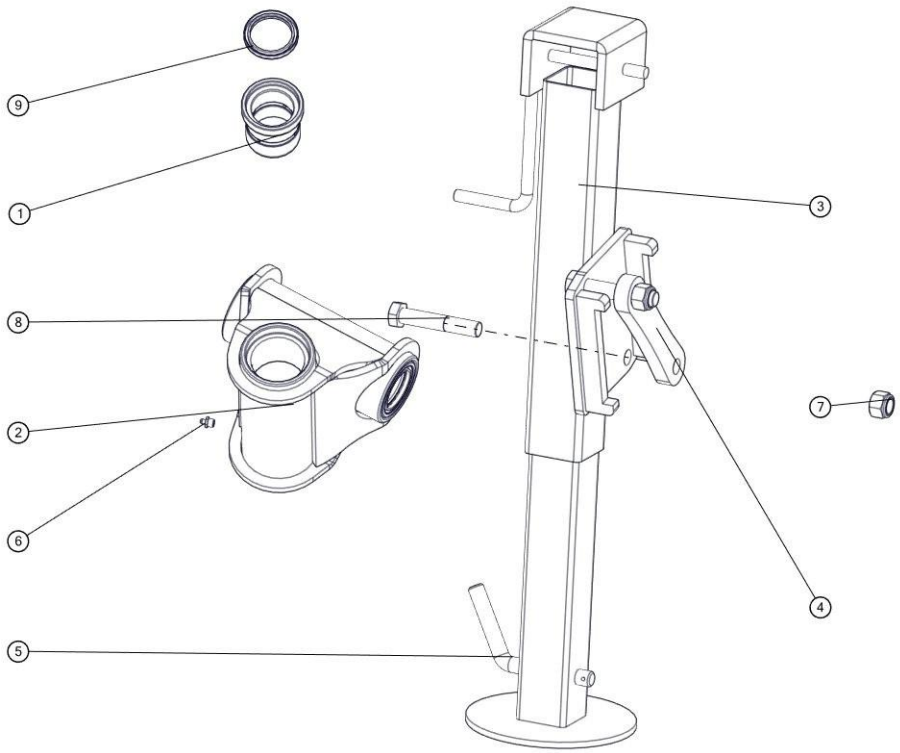

Lp	Symbol	Id Sap	Nazwa	W zespole	Katalog	Uwagi
1	1068/01-001/0	2002256	Tuleja łożyskowa ø80/70/55x75	4	B	
2	1068/01-100/0		Krzyżak kpl.spaw.	1	B	
3	Podnośnik DG 706/3SF		Podnośnik kpl.	1	B	
4	1069/02-001/0		Płytka podnośnika	1	B	
5	A 55x70x8	1024883	Pierścień uszczelniający A	1	B	
6	Smarowniczka M10x1	1024898	Smarowniczka M10x1	4	B	
7	M20-8-B-Fe/Zn	1023251	Nakrętka M20-8-B-Fe/Zn DIN 985	2	B	
8	M20x110-8.8-B-Fe/Zn		Śruba ze zwykłym skokiem z gwintem na części trzpienia	2	B	
9	A 55x70x8	1024883	Pierścień uszczelniający A	4	B	

Sekcja : Goleń resorowa z uchwytem LS

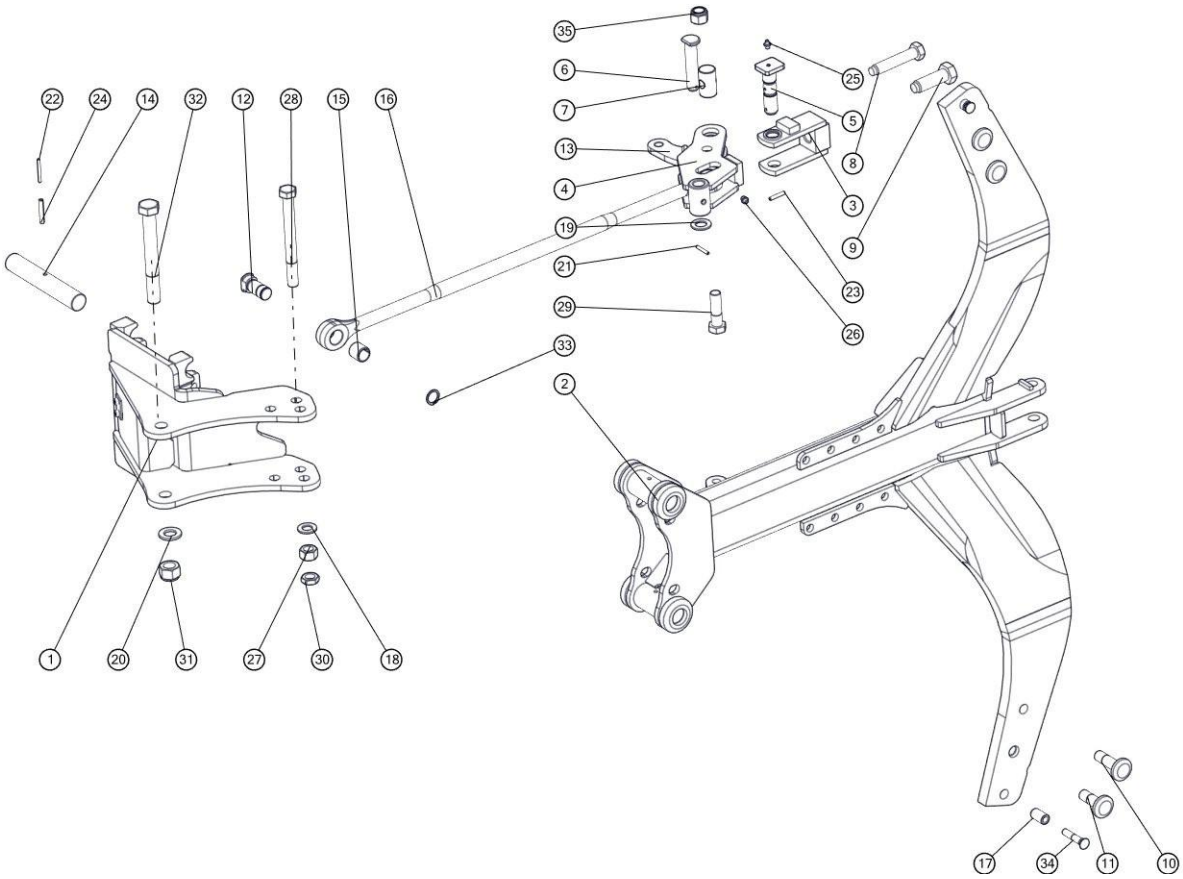

Lp	Symbol	Id Sap	Nazwa	W zespole	Katalog	Uwagi
1	1068/43-100/0	2132643	Uchwyt korpusu kpl. spaw.	1	B	
2	1152/86-100/0	2132644	Goleń resorowa duża kpl. spaw. A	1	B	
3	1117/72-300/0	2137388	Napinacz kpl. spaw.	1	A	
4	1153/42-100/0	2143276	Dźwignia kpl.	1	A	
5	1117/72-007/0	2002284	Sworzeń 25x104	1	A	
6	1117/72-001/0	2002746	Sworzeń 22x105/96	1	A	
7	1117/72-003/0	2002440	Nakrętka M20	1	A	
8	1117/72-004/0	2001931	Śruba M20x110	1	A	
9	1117/72-005/0	2001932	Śruba M24x78	1	A	
10	1126/50-009/0	2188907	Śruba grządzieli M20x1,5x72 opk. 20 szt	2	A	
11	1150/26-004/0	2002157	Śruba grządzieli M20x1,5x62	2	A	
12	1150/34-001/0	2002056	Sworzeń łącznika A	1	A	
13	1152/46-002/0	2002176	Płytka dźwigni C	1	A	
14	1153/00-012/0	2002375	Czop goleni	2	A	
15	1109/00-702/0	2002105	Tuleja fi 30/25x28	2	A	
16	1153/00-901/0	2132645	Łącznik A	1	A	
17	1117/00-043/0	2002294	Tulejka grządzieli ø20/12,5x35	2	A	
18	21-Fe/Zn5	1025247	Podkładka	1	B	
19	23-Fe/Zn	1025248	Podkładka	1	B	
20	25-Fe/Zn		Podkładka	1	B	
21	5x35-Fe/Zn	1024796	Kołek sprężysty	1	B	
22	5x50-Fe/Zn	1024797	Kołek sprężysty	2	B	
23	6x35-Fe/Zn	1024801	Kołek sprężysty 6x35 - Fe/Zn DIN 1481	1	B	
24	8x50-Fe/Zn	1024812	Kołek sprężysty	2	B	
25	Smarowniczka M8x1	1024896	Smarowniczka prosta	1	B	
26	Smarowniczka M10x1	1024898	Smarowniczka M10x1	1	B	
27	M20x1,5-10-B-Fe_Zn5	1025338	Nakrętka M20x1,5-10-B-Fe/Zn5 DIN 985	1	B	

Lp	Symbol	Id Sap	Nazwa	W zespole	Katalog	Uwagi
28	M20x1,5x200-10.9-B-Fe/Zn	1025584	Śruba (XXL)	1	B	
29	M20x1,5x70-10.9-B-Fe/Zn		Śruba	1	B	
30	M20x1.5-10-B-Fe/Zn		Nakrętka M20x1,5-10-B-Fe/Zn DIN 439	1	B	
31	M24x2-10-B-Fe/Zn	1025341	Nakrętka M24x2-10-B-Fe/Zn DIN 985	1	B	
32	M24x2x200-10.9-B-Fe/Zn		Śruba (XXL)	1	B	
33	Z25	1021921	Pierścień osadczy zewnętrzny	1	B	
34	ZM12x1,25x65-10.9-Fe/Zn	1033604	Śruba opk. 100 szt	2	A	
35	M20x1,5-10-B-Fe_Zn5	1025338	Nakrętka M20x1,5-10-B-Fe/Zn5 DIN 985	1	B	

Sekcja : Uchwyt korpusu z grządz. VIS XL

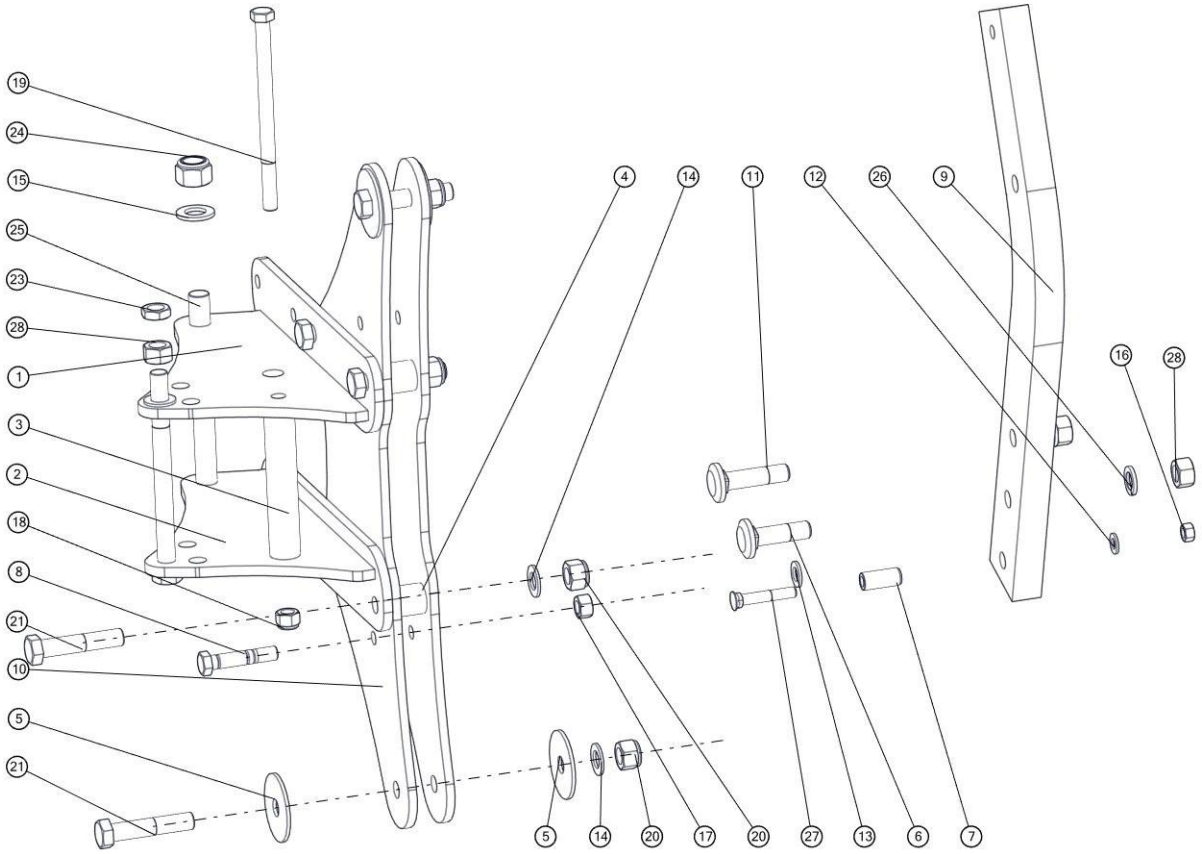

Lp	Symbol	Id Sap	Nazwa	W zespole	Katalog	Uwagi
1	1069/24-100/0	2132530	Płyta uchwytu górna kpl.spawana	1	A	
2	1069/24-200/0	2132531	Płyta uchwytu dolna kpl.spawana	1	A	
3	1069/24-002/0	2002099	Tuleja ø35/17x180	1	B	
4	1153/02-002/0	2003041	Tuleja ø35/20x36	4	B	
5	1153/04-002/0	2131727	Podkładka ø80/20,5x4 (XXL)	4	B	
6	1126/50-009/0	2188907	Śruba grządzieli M20x1,5x72 opk. 20 szt	2	A	
7	1137/30-002/0	2002293	Tulejka grządzieli ø20/12,5x45	2	A	
8	1153/00-501/0	1014918	Bezpiecznik grządzieli M16x81 (a=35)	2	A	
9	1153/124-001/0	2132529	Grządziel 80x35x741 (XXL PLUS)	2	B	
10	1069/24-001/0	2132563	Płyta grządzieli	2	B	
11	1126/50-008/0	2002159	Śruba grządzieli M20x1,5x82	2	A	
12	Podkładka 13-Fe/Zn5	1034391	Podkładka D-125	2	B	
13	17-Fe/Zn		Podkładka	3	B	

14	21-Fe/Zn5	1025247	Podkładka	7	B	
15	25-Fe/Zn		Podkładka	1	B	
16	M12x1,25-10-B-Fe/Zn5	1033596	Nakrętka M12x1,25-10-B-Fe/Zn5 DIN 985 opk. 200 szt.	2	A	
17	M16-8-B-FeZn		Nakrętka M16-8-B-Fe/Zn DIN 934	2	B	
18	M16x1,5-10-B-Fe_Zn5	1024505	Nakrętka M16x1,5-10-B-Fe/Zn5 DIN 985	1	B	
19	M16x1,5x230-10-B-Fe/Zn5 din 960	1025523	Śruba M16x1,5x230-10.9-B-Fe/Zn5 DIN 960	1	B	
20	M20x1,5-10-B-Fe_Zn5	1025338	Nakrętka M20x1,5-10-B-Fe/Zn5 DIN 985	6	B	
21	M20x1,5x100-10.9-B-Fe/Zn	1025574	Śruba	6	B	
22	M20x1,5x240-10.9-B-Fe/Zn		Śruba drobnozwojna z gwintem na części trzpienia	1	B	
23	M20x1.5-10-B-Fe/Zn		Nakrętka M20x1,5-10-B-Fe/Zn DIN 439	1	B	
24	M24x2-10-B-Fe/Zn	1025341	Nakrętka M24x2-10-B-Fe/Zn DIN 985	1	B	
25	M24x2x240-10.9-B-Fe/Zn	1025629	Śruba (XXL)	1	B	
26	Z20,2-Fe/Zn		Podkladka sprężysta	4	B	
27	ZM12x1,25x75-10.9-Fe/Zn	1033622	Śruba opk. 20 szt.	2	A	
28	M20x1,5-10-B-Fe_Zn5	1025338	Nakrętka M20x1,5-10-B-Fe/Zn5 DIN 985	5	B	

Sekcja : Goleń resorowa z uchwytem XLS

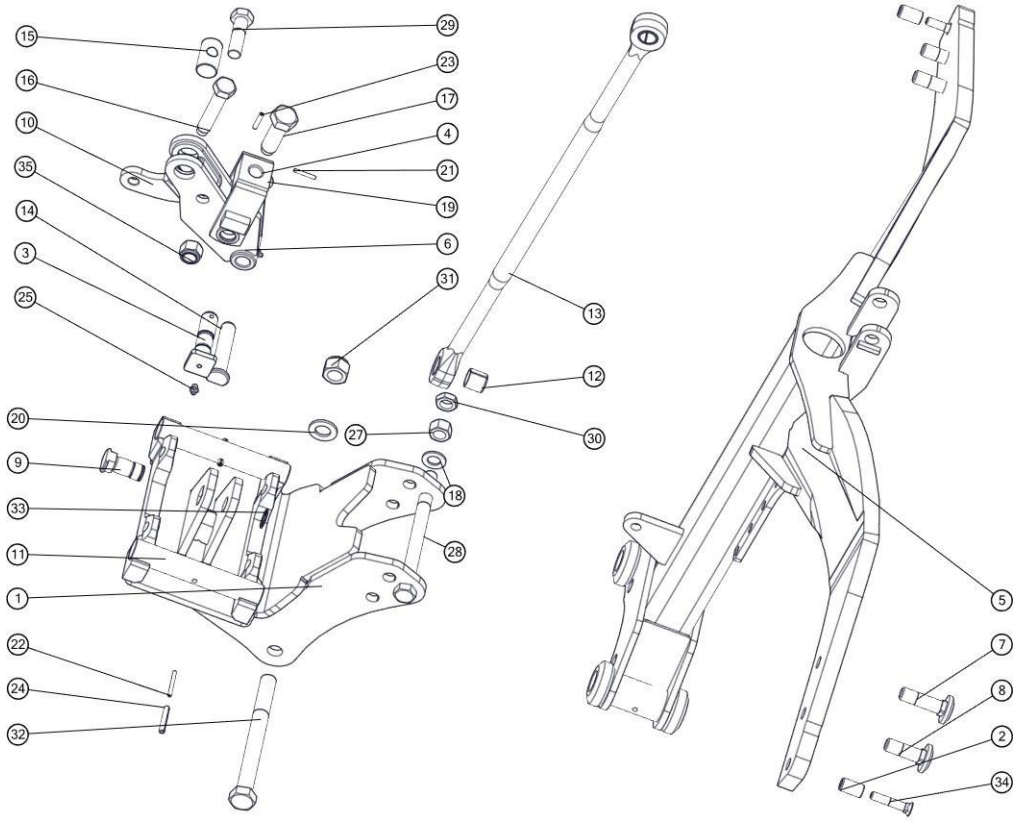

Lp	Symbol	Id Sap	Nazwa	W zespole	Katalog	Uwagi
1	1069/66-100/0	2132648	Uchwyt korpusu kpl. spaw.	1	B	
2	1117/00-043/0	2002294	Tulejka grządzieli ø20/12,5x35	2	A	
3	1117/72-007/0	2002284	Sworzeń 25x104	1	A	
4	1117/72-300/0	2137388	Napinacz kpl. spaw.	1	A	
5	1152/86-100/0	2132644	Goleń resorowa duża kpl. spaw. A	1	B	
6	1153/42-100/0	2143276	Dźwignia kpl.	1	A	
7	1126/50-009/0	2188907	Śruba grządzieli M20x1,5x72 opk. 20 szt	2	A	

8	1150/26-004/0	2002157	Śruba grządzieli M20x1,5x62	2	A	
9	1150/34-001/0	2002056	Sworzeń łącznika A	1	A	
10	1152/46-002/0	2002176	Płytka dźwigni C	1	A	
11	1153/00-012/0	2002375	Czop goleni	2	A	
12	1109/00-702/0	2002105	Tuleja fi 30/25x28	2	A	
13	1153/00-901/0	2132645	Łącznik A	1	A	
14	1117/72-001/0	2002746	Sworzeń 22x105/96	1	A	
15	1117/72-003/0	2002440	Nakrętka M20	1	A	
16	1117/72-004/0	2001931	Śruba M20x110	1	A	
17	1117/72-005/0	2001932	Śruba M24x78	1	A	
18	21-Fe/Zn5	1025247	Podkładka	1	B	
19	23-Fe/Zn	1025248	Podkładka	1	B	
20	25-Fe/Zn		Podkładka	1	B	
21	5x35-Fe/Zn	1024796	Kołek sprężysty	1	B	
22	5x50-Fe/Zn	1024797	Kołek sprężysty	2	B	
23	6x35-Fe/Zn	1024801	Kołek sprężysty 6x35 - Fe/Zn DIN 1481	1	B	
24	8x50-Fe/Zn	1024812	Kołek sprężysty	2	B	
25	Smarowniczka M8x1	1024896	Smarowniczka prosta	1	B	
26	Smarowniczka M10x1	1024898	Smarowniczka M10x1	1	B	
27	M20x1,5-10-B-Fe_Zn5	1025338	Nakrętka M20x1,5-10-B-Fe/Zn5 DIN 985	1	B	
28	M20x1,5x240-10.9-B-Fe/Zn		Śruba drobnozwojna z gwintem na części trzpienia	1	B	
29	M20x1,5x70-10.9-B-Fe/Zn		Śruba	1	B	
30	M20x1.5-10-B-Fe/Zn		Nakrętka M20x1,5-10-B-Fe/Zn DIN 439	1	B	
31	M24x2-10-B-Fe/Zn	1025341	Nakrętka M24x2-10-B-Fe/Zn DIN 985	1	B	
32	M24x2x240-10.9-B-Fe/Zn	1025629	Śruba (XXL)	1	B	
33	Z25	1021921	Pierścień osadczy zewnętrzny	1	B	
34	ZM12x1,25x65-10.9-Fe/Zn	1033604	Śruba opk. 100 szt	2	A	
35	M20x1,5-10-B-Fe_Zn5	1025338	Nakrętka M20x1,5-10-B-Fe/Zn5 DIN 985	1	B	

Sekcja : Przedłużacze

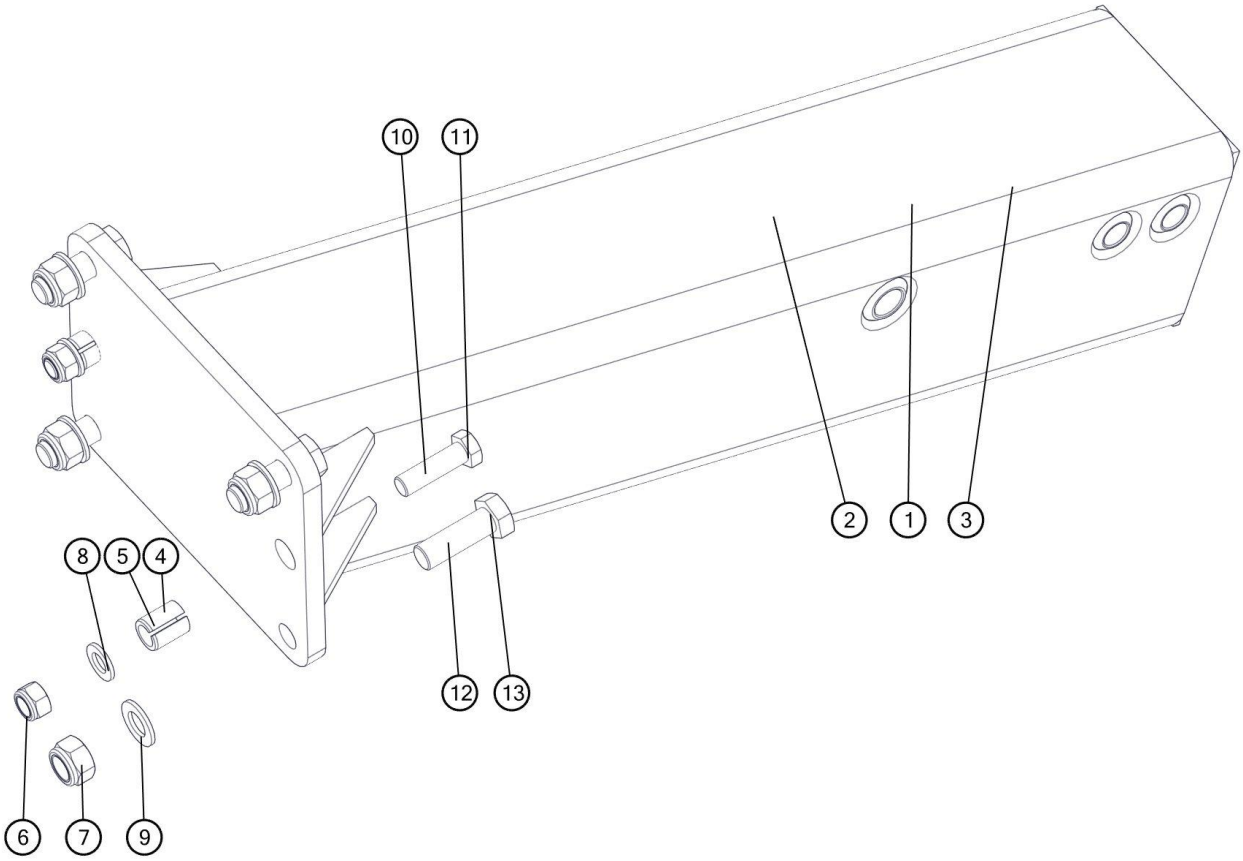

Lp	Nr. rysunku 1	Ilość w sekcji/maszynie	Nazwa części	Uwagi
1	1068/18-100/0	1	Przedłużacz kpl.spaw.	VIS L 4+1;5+1 ; LS4+1,5+1
2	1069/15-100/0	1	Przedłużacz kpl. spaw.	VIS XL 6+1,7+1; XLS 6+1,7+1
3	1069/62-100/0	1	Przedłużacz kpl. spaw. A	VIS 8+1; XLS 8+1
4	1067/00-026/0	2	Kołek sprężysty	
5	1153/00-010/0	2	Kołek sprężysty	VIS L 4+1;5+1 ; LS4+1,5+1
6	M16x1,5-10-B-Fe/Zn5	2	Nakrętka samozab. M16x1,5-10-B-Fe/Zn5	
7	M20x1,5-10-B-Fe/Zn5	4	Nakrętka samozab. M20x1,5-10-B-Fe/Zn5	
8	17-Fe/Zn5	4	Podkładka 17-Fe/Zn5	
9	21-Fe/Zn5	4	Podkładka 21-Fe/Zn5	
10	M16x1,5x50-10.9-B-Fe/Zn5	2	Śruba M16x1,5x50-10.9-B-Fe/Zn5	VIS L 4+1;5+1 ; LS4+1,5+1
11	M16x1,5x55-10.9-B-Fe/Zn5	2	Śruba M16x1,5x55-10.9-B-Fe/Zn5	
12	M20x1.5x50-10.9-B-Fe/Zn5	4	Śruba M20x1.5x50-10.9-B-Fe/Zn5	VIS L 4+1;5+1 ; LS4+1,5+1
13	M20x1.5x60-10.9-B-Fe/Zn5	4	Śruba M20x1.5x60-10.9-B-Fe/Zn5	

Sekcja : Płytka uchwytu świateł; Blokada siłowników; Uszy

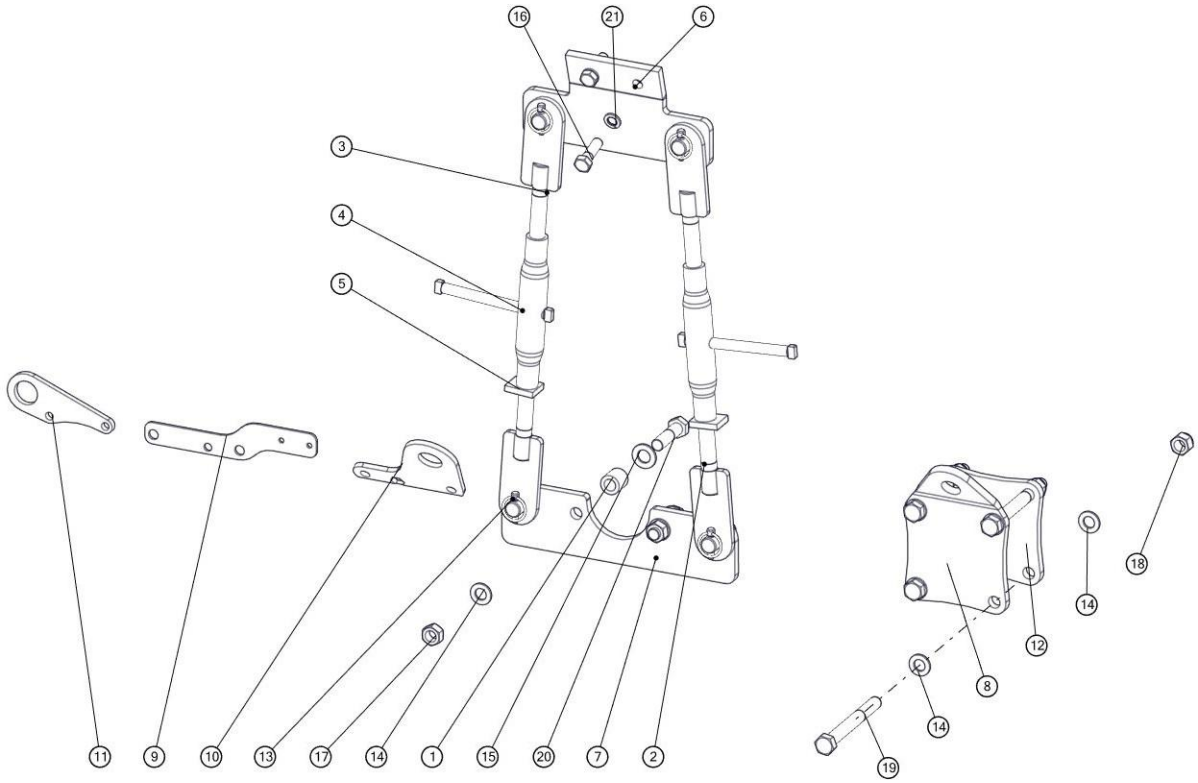

Lp	Symbol	Id Sap	Nazwa	W zespole	Katalog	Uwagi
1	1068/15-001/0		Tuleja ø40/25x40	2	B	
2	1068/15-110/0		Ucho kpl. spaw.	2	B	
3	1068/15-120/0		Ucho kpl. spaw. A	2	B	
4	1117/07-100/0		Rura wrzeciona kpl. spaw.	2	B	
5	1126/02-004/0	2131574	Docisk 12x50x60/M30	2	B	
6	1068/15-200/0		Płyta górna kpl. spaw.	1	B	
7	1068/15-300/0		Płyta dolna kpl. spaw.	1	B	
8	1069/09-001/0		Płyta A	1	B	uchwyt/holder
9	1153/00-006/0		Płytka uchwytu świateł (VARIO)	1	B	Wersja L;XL ostatni uchwyt korpusu Version L/XL, last body holder
10	1153/00-017/0		Ucho transportowe B	1	B	
11	1153/00-018/0		Ucho transportowe S	1	B	
12	1069/09-002/0		Płyta B	1	B	uchwyt/holder
13	DIN 11023	1013797	Zawleczka z pierścieniem DIN 11023	4	B	
14	25-Fe/Zn		Podkładka	0	B	Uchwyt-8; Blokada-2 holder-8; block-2
15	28-Fe/Zn		Podkładka zwykła	2	B	
16	M20x65-8.8-B-Fe/Zn		Śruba	2	B	
17	M24-8-B-Fe/Zn		Nakrętka	2	B	
18	M24x2-10-B-Fe/Zn	1025341	Nakrętka M24x2-10-B-Fe/Zn DIN 985	4	B	
19	M24x2x220-10.9-B-Fe/Zn		Śruba (XXL)	4	B	uchwyt/holder
20	M24x90-8.8-B-Fe/Zn		Śruba	2	B	
21	PN-77/M-82008		Podkładka spr. z 6,1 Fe/Zn9	2	B	

Sekcja : Zespół przedpłużków

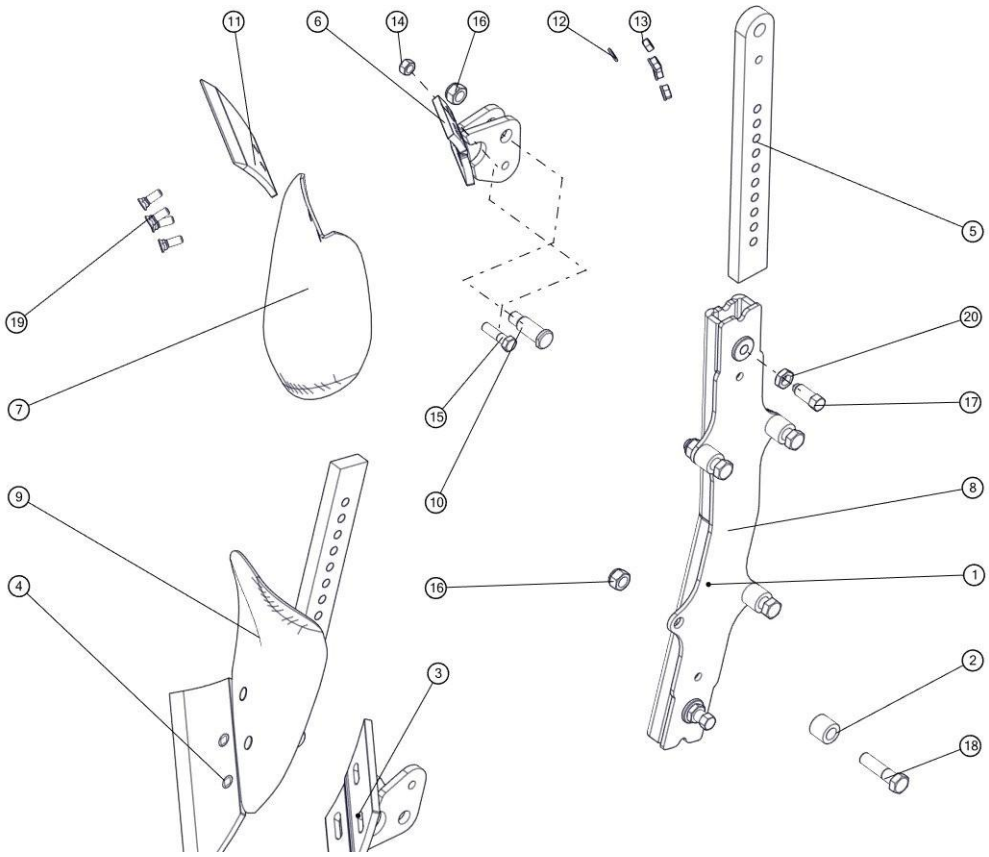

Lp	Symbol	Id Sap	Nazwa	W zespole	Katalog	Uwagi
1	1069/77-100/0	2147447	Uchwyt przedpłużka kpl.spaw. (VARIO)	1	B	Wersja XL
2	1153/11-001/0	2001949	Tuleja ø30x6/26	4	B	
3	1150/137-100/0	2111456	Rdzeń przedpłużka prawy kpl. spaw.	1	B	
4	1115/17-002/0	2113129	Lemiesz przedpłużka prawy	1	A	
5	1150/137-001/0	2111457	Słupica przedpłużka	2	B	
6	1150/138-100/0	2111460	Rdzeń przedpłużka lewy kpl. spaw.	1	B	
7	1115/18-001/0	2113191	Odkładnica przedpłużka lewa	1	A	
8	1150/136-100/0	2111455	Uchwyt przedpłużka kpl.spaw.	1	A	Wersja L;LS;XLS
9	1115/17-001/0	2113193	Odkładnica przedpłużka prawa	1	A	
10	1150/137-002/0	2002743	Sworzeń 20x61	2	B	
11	1115/18-002/0	2113128	Lemiesz przedpłużka lewy	1	A	
12	10,5 -Fe/Zn	1031393	Podkładka	8	B	
13	M10x1.25-10-B-Fe/Zn	1033626	Nakrętka M10x1,25-10-B-Fe/Zn opk./20 szt	8	A	
14	M12-8-B-Fe/Zn		Nakrętka M12-8-B-Fe/Zn DIN 934	2	B	
15	M12x45-8.8-B-Fe/Zn		Śruba M12x45-8.8-B-Fe/Zn DIN 931	2	B	
16	M16-8-B-Fe/Zn	1023253	Nakrętka M16-8-B-Fe/Zn DIN 985	6	B	
17	M16x40-33H-Fe/Zn5	1025482	Śruba M16x40-33 H/Fe/Zn5 DIN 561	2	B	
18	M16x65-8.8-B-Fe/Zn	1022614	Śruba M16x65-8.8-B-Fe/Zn	4	B	
19	ZM10x1.25x30-10.9-Fe/Zn	1033613	Śruba M10x1,25x30-10.9- Fe/Zn opk. 50 szt.	8	A	
20	M16-8-B-Fe/Zn	1023253	Nakrętka M16-8-B-Fe/Zn DIN 985	2	B	

Sekcja : Ramię zaczepu

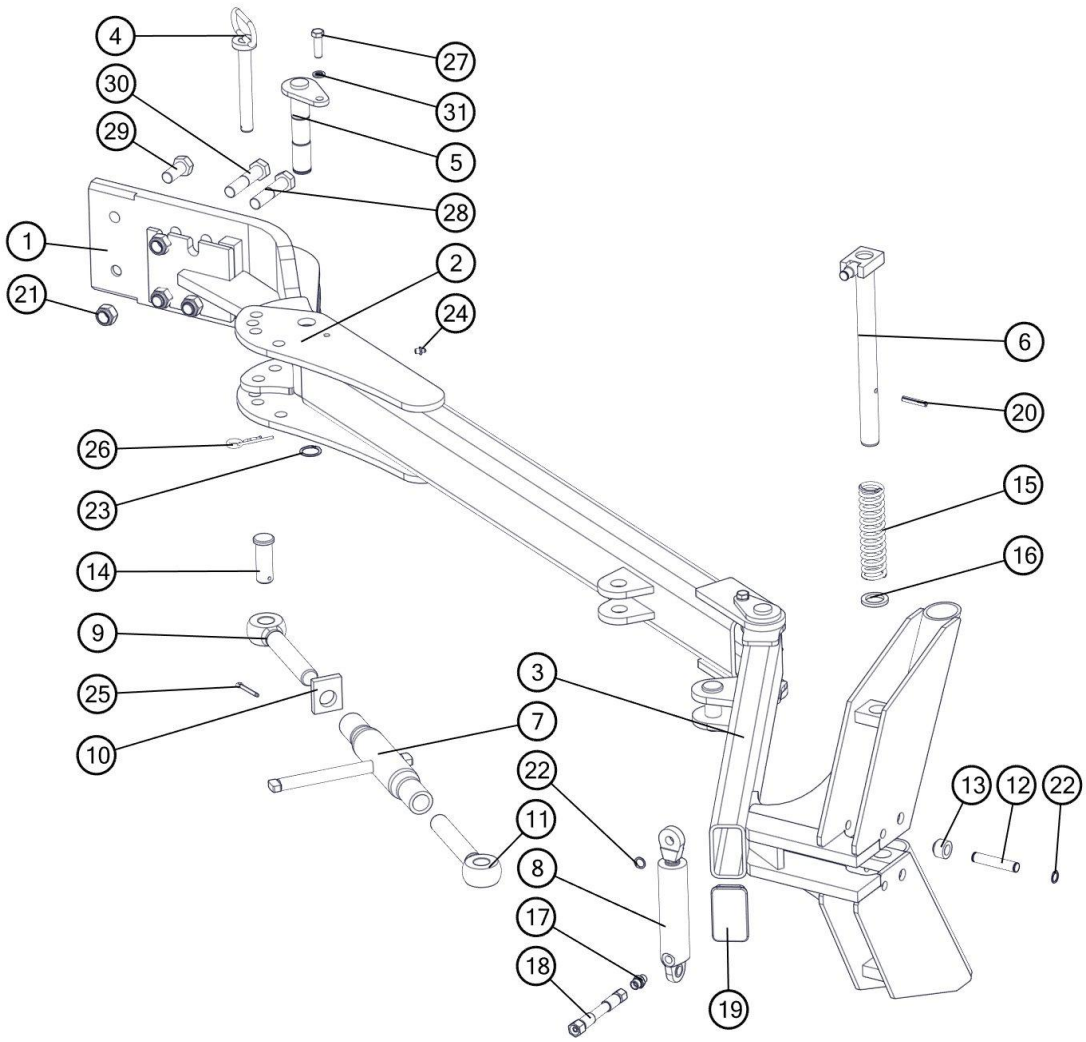

Lp	Nr. rysunku 1	Ilość w sekcji/maszynie	Nazwa części	Uwagi
1	1069/40-100/0	1	Ramię główne kpl. spaw.	
2	1153/14-200/0	1	Ramię środkowe kpl. spaw.	
3	1153/14-300/0	1	Ramię skrajne kpl. spaw.	
4	1153/14-400/0	1	Sworzeń 20 kpl. spaw.	
5	1153/14-500/0	2	Sworzeń 30 kpl. spaw.	
6	1153/14-600/0	1	Blokada kpl. spaw.	
7	1117/07-100/0	1	Rura wrzeciona kpl. spaw.	
8	CN2E-16-25/80z	1	Cylinder hydrauliczny nurnikowy	
9	1117/07-002/0	1	Śruba oczkowa lewa M30	
10	1126/02-004/0	1	Docisk 12x50x60/M30	
11	1117/07-001/0	1	Śruba oczkowa prawa M30	
12	1153/14-002/0	1	Czop siłownika	
13	1153/14-004/0	2	Tuleja ø30x6/22	
14	1153/14-001/0	2	Sworzeń 27x74	
15	1153/14-005/0	1	Sprężyna powrotna	
16	1153/14-003/0	1	Podkładka ø45/31x5	
17	11101416	1	Korpus przył. prostej red. M14x1,5/M16x1,5	

18	1152/08-200/7000	1	Przewód giętki kpl. L=7000	
19	ZP 100x60x5-6	1	Zaślepka plastikowa 100x60x5-6	
20	8x45-Fe/Zn5	1	Kołek sprężysty 8x45-Fe/Zn5	
21	M20x1,5-10-B-Fe/Zn5	4	Nakrętka samozab. M20x1,5-10-B-Fe/Zn5	
22	Z16	3	Pierścień osadczy sprężynujący Z16	
23	Z30	2	Pierścień osadczy sprężynujący Z30	
24	M8x1	2	Smarowniczka M8x1	
25	S-6,3x40-Fe/Zn5	2	Zawleczka S-6,3x40-Fe/Zn5	
26	4-Fe/Zn	1	Zawleczka sprężynowa 4-Fe/Zn	
27	M12x40-8.8-B-Fe/Zn5	2	Śruba M12x40-8.8-B-Fe/Zn5	
28	M20x1,5x90-10.9-B-Fe/Zn5	2	Śruba M20x1,5x90-10.9-B-Fe/Zn5	
29	M20x45-8.8-B-Fe/Zn5	2	Śruba M20x45-8.8-B-Fe/Zn5	
30	M20x90-8.8-B-Fe/Zn5	2	Śruba M20x90-8.8-B-Fe/Zn5	
31	Z12.2-Fe/Zn5	2	Podkładka sprężysta Z12.2-Fe/Zn5	

Sekcja : Osie zawieszenia

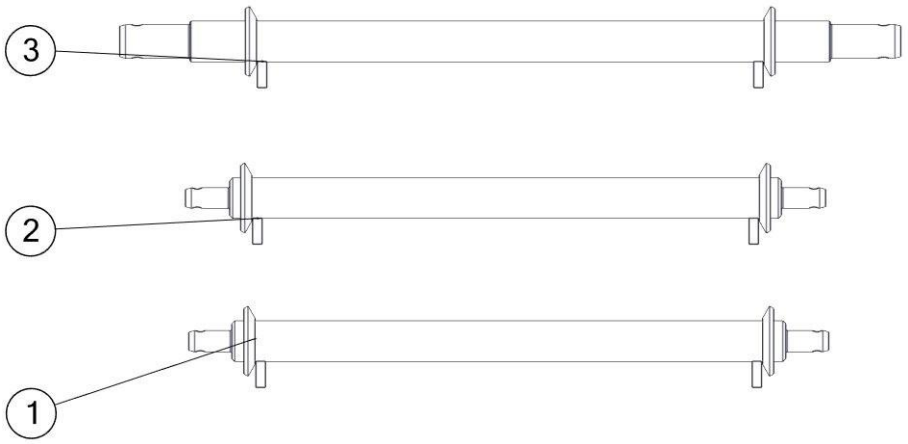

Lp	Symbol	Id Sap	Nazwa	W zespole	Katalog	Uwagi
1	1435/95-000/0	2111123	Oś zawieszenia kat. III	2	B	
2	1435/96-000/0	2132552	Oś zawieszenia ø70 kat. III/35/885 kpl. spaw.	1	B	Do T-150 K
3	1435/98-000/0	2111138	Oś zaw.70 kat.IV/58/885 kpl.spawana	1	B	Do K-700

Sekcja : Filtr + przewód

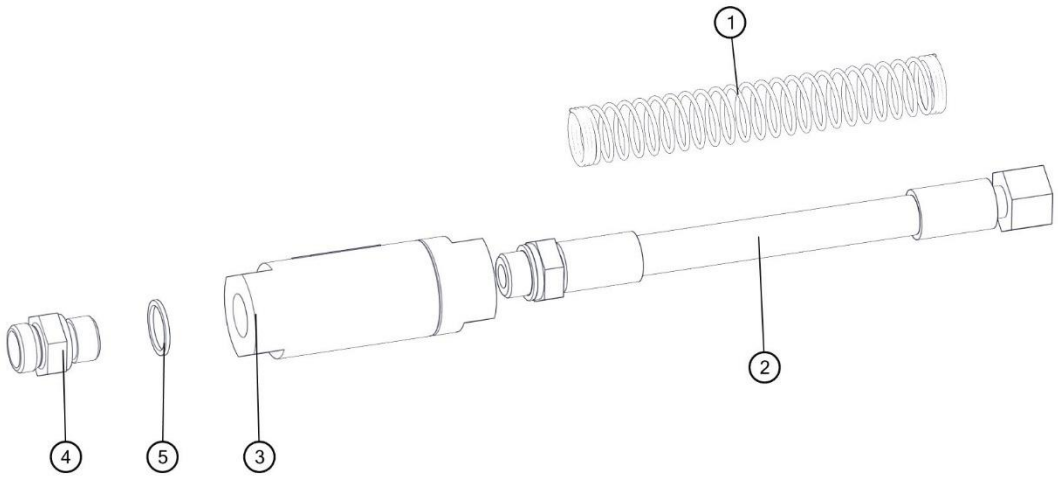

Lp	Nr. rysunku 1	Ilość w sekcji/maszynie	Nazwa części	Uwagi
1	1150/00-411/0	1	Sprężyna przewodu	
2	1150/00-450/0	1	Przewód giętki kpl. L=170	
3	FCL-380-40	1	Filtr liniowy FCL-120-40	
4	31123818	1	Korpus przył.prost.reduk.G3/8" / M18x1,5	
5	17x21-Cu	2	Podkładka A DIN 7603-Cu	

Sekcja : Krój tarczowy (do końca 2018 roku)

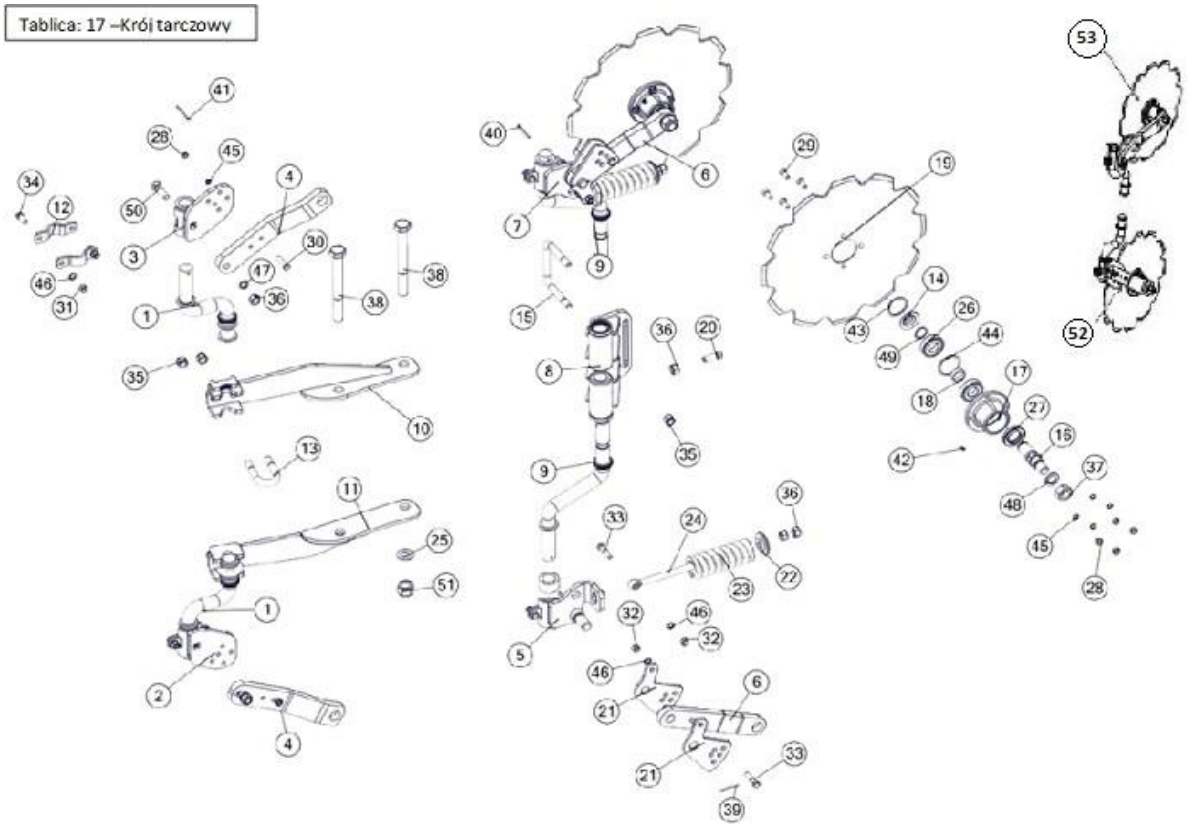

Lp	Symbol	Id Sap	Nazwa	W zespole	Katalog	Uwagi
1	1115/71-100/0	2111388	Trzon kroju 120/284 kpl. spaw.	2	B	ZABEZPIECZENIE B
2	1115/71-200/2		Płyta obejmy prawa kpl.spaw. (Zabezpieczenie bezpiecznikowe)	1	B	ZABEZPIECZENIE B
3	1115/72-200/2	2111390	Płyta obejmy lewa kpl.spaw. A	1	B	ZABEZPIECZENIE B
4	1126/90-400/1	2145636	Ramię kroju kpl.spaw. A (Zabezpieczenie bezpiecznikowe)	2	B	ZABEZPIECZENIE B
5	1153/171-220/0	2111662	Płyta obejmy prawa kpl. spaw.	1	B	
6	1153/171-230/0		Ramię kroju kpl.spaw.	2	B	
7	1153/171-310/0	2111663	Płyta obejmy lewa kpl.spaw.	1	B	
8	1153/171-410/0	2132647	Uchwyt kroju S kpl. spaw.	1	B	
9	1153/171-510/0	2132646	Trzon kroju 160/402 kpl. spaw.	2	B	
10	1153/33-100/0		Uchwyt kroju górny kpl.spaw. (Zabezpieczenie bezpiecznikowe)	1	B	ZABEZPIECZENIE B
11	1153/34-100/0		Uchwyt kroju dolny kpl.spaw. (Zabezpieczenie bezpiecznikowe)	1	B	ZABEZPIECZENIE B
12	1115/71-301/0	2137345	Obejma kroju	8	B	
13	1115/00-014/0	2001724	Jarzmo M16x54x95	2	A	ZABEZPIECZENIE B
14	1115/94-002/0	2137386	Pokrywka piasty	2	A	
15	1117/78-001/0	2002137	Jarzmo M16x138x115	1	A	
16	1126/90-001/0	2002213	Oś kroju	2	B	
17	1126/90-002/0	2137596	Piasta kroju	2	A	
18	1126/90-004/0	2002091	Tuleja ø38/30,5x12	2	A	
19	1126/90-006/0	2110940	Tarcza kroju ø480/4 - zębata	2	A	
20	1153/171-101/0	2001928	Śruba dociskowa M16x40	2	B	
21	1153/171-201/0	2110943	Płyta regulacyjna	4	B	
22	1153/171-202/0	2001755	Pierścień oporowy	2	B	
23	1153/171-501/0	1013766	Sprężyna kroju	2	B	
24	1153/171-502/0		Śruba ściągająca M16x238	2	B	
25	25 Fe/Zn5	1025249	Podkładka	1	A	ZABEZPIECZENIE B
26	6206	1013849	Łożysko	4	B	
27	A 36x62x10		Pierścień uszczelniający	2	B	
28	M10-8-B-Fe/Zn	1031362	Nakrętka	10	B	

29	M10x30-10.9-A-Fe/Zn		Śruba	8	B	
30	M10x45-8.8-B-Fe/Zn	1022172	Śruba	2	B	
31	M12-8-B-Fe/Zn	1022624	Nakrętka	8	B	
32	Nakrętka M12x1,25-10-B-	1033620	Nakrętka opk. 20 szt	4	A	
33	M12x1,25x50-10.9-B-Fe/Zn		Śruba	4	B	
34	M12x30-8.8-B-Fe/Zn		Śruba	8	B	
35	M16x1,5-10-B-Fe_Zn5	1024505	Nakrętka M16x1,5-10-B-Fe/Zn5 DIN 985	6	B	
36	M16-8-B-FeZn		Nakrętka	8	B	
37	M24x2-10-B-Fe/Zn		Nakrętka	2	B	
38	M24x2x220-10.9-B-Fe/Zn		Śruba (Zabezpieczenie bezpiecznikowe)	2	B	ZABEZPIECZENIE B
39	S-5x40-Fe/Zn	1022919	Zawleczka prosta	2	B	
40	S-6,3x50-Fe/Zn	1022905	Zawleczka S-6,3x50-Fe/Zn DIN 94	2	B	
41	S-6,3x56-Fe/Zn		Zawleczka prosta	2	B	
42	M6	1024894	Smarowniczka	2	B	
43	W56	1024853	Pierścień osadczy wewnętrzny	2	B	
44	W62		Pierścień osadczy wewnętrzny	2	B	
45	Z10.2-Fe_Zn5	1031355	Podkładka	10	B	
46	Z12,2-Fe/Zn		Podkładka sprężysta	12	B	
47	Z16,3-Fe/Zn	1023252	Podkładka spr. 16.3	2	B	
48	Z24,5-Fe/Zn	1023261	Podkładka sprężysta	2	B	
49	Z30	1031358	Pierścień osadczy zewnętrzny	2	B	
50	ZM16x60-8.8-Fe/Zn		Łożysko	2	B	
51	M24x2-10-B-Fe/Zn	1025341	Nakrętka M24x2-10-B-Fe/Zn DIN 985	1	B	
52	1115/71-000/0	2081199	Krój tarczowy prawy kpl.	1	B	
52.1	1153/171-200/0	2081221	Krój tarczowy S prawy kpl.	1	B	
53	1115/72-000/0	2081187	Krój tarczowy lewy kpl.	1	B	
53.1	1153/171-300/0	2081210	Krój tarczowy S lewy kpl.	1	B	

Sekcja : Kroje tarczowe (od 2019 roku)

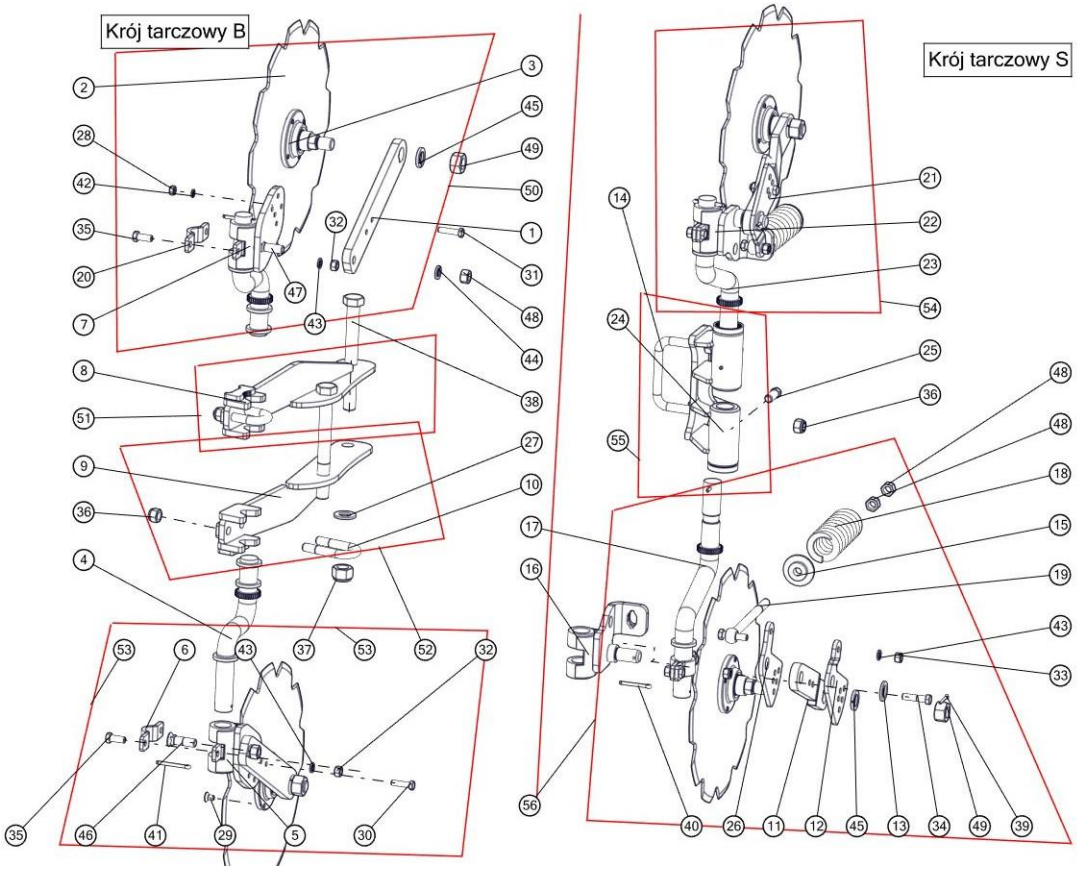

Lp	Symbol	Id Sap	Nazwa	W zespole	Katalog	Uwagi
1	1070/018-01-001/00		Ramię kroju B	2	B	
2	1070/018-01-201/00		Tarcza kroju ø480/4 - zębata	2	A	
3	IL35-100_6T-M24x2		Piasta WP kpl.	2	B	
4	1115/71-100/0	2111388	Trzon kroju 120/284 kpl. spaw.	2	B	
5	1115/71-200/2		Płyta obejmy prawa kpl.spaw.	1	B	
6	1115/71-301/0	2137345	Obejma kroju	2	B	
7	1115/72-200/2	2111390	Płyta obejmy lewa kpl.spaw. A	1	B	
8	1153/33-100/0		Uchwyt kroju górny kpl.spaw. (Zabezpieczenie bezpiecznikowe)	1	B	
9	1153/34-100/0		Uchwyt kroju dolny kpl.spaw. (Zabezpieczenie bezpiecznikowe)	1	B	
10	1115/00-014/0	2001724	Jarzmo M16x54x95	2	A	
11	1070/019-01-001/00		Ramię kroju S	2	B	
12	1070/019-01-002/00		Płyta regulacyjna prawa	1	B	
13	1070/019-01-003/00		Podkładka ø40/26x4	1	B	
14	1117/78-001/0	2002137	Jarzmo M16x138x115	1	A	
15	1153/171-202/0	2001755	Pierścień oporowy	2	B	
16	1153/171-220/0	2111662	Płyta obejmy prawa kpl. spaw.	1	B	
17	1153/171-510/0	2132646	Trzon kroju 160/402 kpl. spaw.	1	B	
18	1153/171-501/0	1013766	Sprężyna kroju	2	B	
19	1153/171-502/0		Śruba ściągająca M16x238	2	B	
20	1115/71-301/0	2137345	Obejma kroju	2	B	
21	1070/019-02-001/00		Płyta regulacyjna lewa	1	B	
22	1153/171-310/0	2111663	Płyta obejmy lewa kpl.spaw.	1	B	
23	1153/171-510/0	2132646	Trzon kroju 160/402 kpl. spaw.	1	B	
24	1153/171-410/0	2132647	Uchwyt kroju S kpl. spaw.	1	B	

25	1153/171-101/0	2001928	Śruba dociskowa M16x40	2	B	
26	1153/171-201/0	2110943	Płyta regulacyjna	2	B	
27	25-Fe/Zn		Podkładka	1	B	B
28	M10-8-B-Fe/Zn	1026659	Nakrętka M10-8-B-Fe/Zn DIN 985	2	B	B
29	M10x16-10.9-A-Fe/Zn	1014753	Śruba stożkowa na imbus	8	B	
30	M10x40-8.8-B-Fe/Zn		Śruba M10x40-8.8-B-Fe/Zn DIN 933	1	B	B
31	M10x45-8.8-B-Fe/Zn	1022172	Śruba	1	B	B
32	M12-8-B-Fe/Zn		Nakrętka M12-8-B-Fe/Zn DIN 934	4	B	
33	M12x1,25-10-B-Fe/Zn5	1033596	Nakrętka M12x1,25-10-B-Fe/Zn5 DIN 985 opk. 200 szt.	4	A	S
34	M12x1,25x50-10.9-B-Fe/Zn	1033614	Śruba M12x1,25x50-10.9-B-Fe/Zn DIN 960 opk. 50 szt	4	A	S
35	M12x30-8.8-B-Fe/Zn		Śruba M10x30-8.8-B-Fe/Zn DIN 933	4	B	
36	M16-8-B-Fe		Nakrętka samozabezpieczająca	0	B	B-4;S-2
37	M24x2-10-B-Fe/Zn	1025341	Nakrętka M24x2-10-B-Fe/Zn DIN 985	1	B	B-2
38	M24x2x220-10.9-B-Fe/Zn		Śruba (XXL)	2	B	B
39	S-5x40-Fe/Zn	1022919	Zawleczka prosta	2	B	S
40	S-6,3x50-Fe/Zn	1022905	Zawleczka S-6,3x50-Fe/Zn DIN 94	4	B	S
41	S-6,3x56-Fe/Zn		Zawleczka S-6,3x56-Fe/Zn DIN 94	2	B	B
42	Z10.2-Fe_Zn5	1031355	Podkładka	2	B	B
43	Z12,2-Fe/Zn		Podkładka sprężysta Z10,2-Fe/Zn DIN 127	0	B	B-4,S-8
44	Z16,2-Fe/Zn		Podkladka sprężysta	2	B	B
45	Z24,5-Fe/Zn	1023261	Podkładka sprężysta	2	B	
46	ZM16x55-8.8-Fe/Zn		Śruba ZM16x55-8.8-Fe/Zn DIN 6005	1	B	
47	ZM16x60-8.8-Fe/Zn		Łożysko	1	B	
48	M16-8-B-FeZn		Nakrętka M16-8-B-Fe/Zn DIN 934	4	B	
49	M24x2-10-B-Fe/Zn	1025341	Nakrętka M24x2-10-B-Fe/Zn DIN 985	4	B	B-1
50	1070/018-02-000/00	2081192	Krój tarczowy lewy ø480 WP kpl.	1	B	
51	1153/33-000/0	2083183	Uchwyt kroju górny kpl.	1	B	
52	1153/34-000/0	2083174	Uchwyt kroju dolny kpl.	1	B	
53	1070/018-01-000/00		Krój tarczowy prawy ø480 WP kpl.	1	B	
54	1070/019-02-000/00	2081214	Krój tarczowy S lewy ø480 WP kpl.	1	B	
55	1153/171-400/0	2083196	Uchwyt kroju S kpl.	1	B	
56	1070/019-01-000/00		Krój tarczowy S prawy ø480 WP kpl.	1	B	

Sekcja : Pozostałe

Lp	Symbol	Id Sap	Nazwa	W zespole	Katalog	Uwagi
1	1435/98-000/0	2111138	Oś zaw.70 kat.IV/58/885 kpl.spawana	1	B	
2	1153/00-501/0	1014918	Bezpiecznik grządzieli M16x81 (a=35)	2	A	
3	Uszczelnienie cylindra CN2E-16/80/250W		Uszczelnienie cylindra CN2E-16/80/250W	1	B	
4	1069/13-100/0	2132572	Rama kpl.spawana C	1	B	
5	1068/24-100/0		Łańcuch kpl.spawany	1	B	
6	1150/28-003/0	2137347	Płyta grządzieli A	1	B	
7	CN2E-16-80/250w	2142927	Cylinder hydrauliczny nurnikowy	1	B	
8	1068/57-000/0		Uchwyt korpusu z grządzielą L-B kpl.	1	B	
9	550/45-22,5-16PR-6/161/205		Koło kpl. 550/45-22,5-16PR-6/161/205	1	B	6 lub 8 otworów
10	182414.7	2146781	Cylinder hydraul.teleskop.TZ 90/105-500	1	B	

Lp	Symbol	Id Sap	Nazwa	W zespole	Katalog	Uwagi
11	1069/00-005/0	2002228	Tuleja łożyskowa ø40/35x22	4	B	
12	1069/06-000/0	2132534	Wysięg koła kpl.spawany	1	B	Vis L/XL
13	1069/03-100/0	2137175	Dyszel kpl.spawany	1	B	
14	1069/03-001/0	2002254	Tuleja łożyskowa ø80/65x50	1	B	
15	1069/00-002/0	2132568	Płyta węzłowa	1	B	
16	1069/25-000/0	2076078	Uchwyt korpusu VIS XL-S kpl.spawany	1	B	Vis Xls
17	1068/11-000/0	2132495	Rama kpl.A	1	B	
18	1150/246-000/0	2173246	Korpusy LONG - 6	1	B	