KATALOG CZĘŚCI ZAMIENNYCH
SPARE PARTS CATALOG
ERSATZTEILKATALOG
CATALOGUE DES PIÈCES DÉTACHÉES

VIS ON LAND

UNIA Sp. z o.o.
Szosa Toruńska 32/38, 86-300 Grudziądz

+ 48 56 45 10 500 | Parts: +48 56 45 10 508 | parts.unia@uniamachines.com

uniamachines.com

01/2019

Spis treści

1. Katalog części 4

1.1 Sposób posługiwania się katalogiem 4

1.2 Sposób zamawiania części 4

1.3 Tablice i rysunki 4

Tablica 1. Rama 5

Tablica 2. Belka pomocnicza 7

Tablica 3. Przodek 9

Tablica 4. Układ transportowy 12

Tablica 5. Hydraulika obrotnika 15

Tablica 6. Układ transportowy 17

Tablica 7. Amortyzacja 20

Tablica 8. Przedłużacz ,podnośnik, krzyżak 21

Tablica 9. Uchwyt korpusu z grządzielą 23

Tablica 10. Goleń resorowa z uchwytem 25

Tablica 11. Zespół koła kopiującego 27

Tablica 12. Koło 29

Tablica 13. Korpus LONG– Opcja BIG LONG 31

Tablica 14. Korpus ażur LONG VIS ON LAND - Opcja 33

Tablica 15. Kroje tarczowe VIS ON LAND 36

Tablica 16. Zespół przedpłużka bezpiecznikowy - Opcja 39

Tablica 17. Blokada siłownika, ucho transp.,uchwyt załadowczy 41

Tablica 18. Zawieszenie 42

Tablica 19. Przewód z filtrem M18x1,5 43

1. Katalog części

1.1 Sposób posługiwania się katalogiem

- ustalić przynależność wymienionej części do odpowiedniego zespołu montażowego.
- znaleźć odpowiednią tablicę montażową.
- odszukać potrzebną część w tablicy montażowej i kierując się numerem odsyłacza znaleźć numer części.

1.2 Sposób zamawiania części

Zamawiając części, należy każdorazowo w zamówieniu podać:

- dokładny adres zamawiającego
- nazwę, symbol i numer fabryczny maszyny, rok produkcji i nazwę producenta
- L.p., numer katalogowy części lub kompletu
- liczbę sztuk

1.3 Tablice i rysunki

Tablica 1. Rama

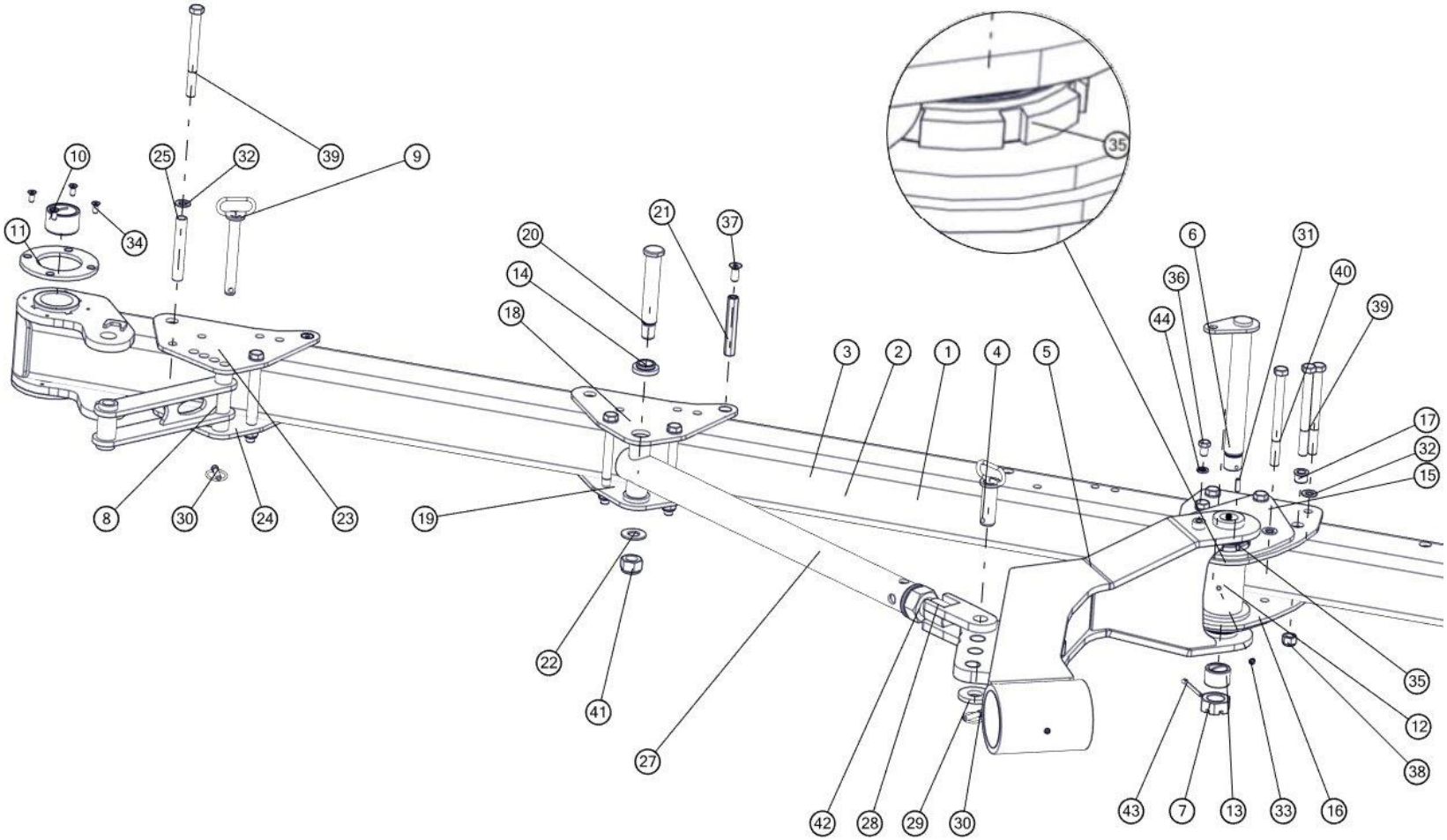

Rama				
Nr	**Nr katalogowy**	**Nazwa części**	**Ilość**	**Uwaga**
1	1070/100-01-100/00	Rama kpl.spaw.	1	VIS 5
2	1070/101-01-100/00	Rama kpl.spaw.	1	VIS 6
3	1070/102-01-100/00	Rama kpl.spaw.	1	VIS 7
4	1070/001-00-200/00	Sworzeń 35 kpl.spaw.	1	
5	1070/001-03-100/00	Wysięg koła kpl.spaw.	1	
6	1070/001-03-200/00	Sworzeń 45 kpl.spaw.	1	
7	1069/00-007/0	Nakrętka koronowa M42x3-Fe/Zn5	1	
8	1070/100-00-200/00	Łącznik koła kpl. spaw.	1	
9	1070/100-00-300/00	Sworzeń 35 kpl.spaw.	1	
10	1069/03-001/0	Tuleja łożyskowa ø80/65x50	2	
11	1070/002-01-002/00	Pierścień ø190/111x10	2	
12	1070/001-06-100/00	Tuleja wysięgu koła kpl. spaw.	1	
13	1069/00-202/0	Tuleja łożyskowa ø60/45x40	2	
14	1070/001-05-003/00	Tuleja łożyskowa ø63/45/35x19,5	2	
15	1070/001-06-003/00	Nakładka	2	
16	1070/100-02-001/00	Płyta węzłowa	2	
17	1154/14-002/0	Tuleja ø35/30/20,5x24	4	
18	1070/100-03-001/00	Płyta górna zastrzału	1	
19	1070/100-03-002/00	Płyta dolna zastrzału	1	
20	1070/100-03-003/00	Sworzeń 35x221	1	
21	1154/13-001/0	Nakrętka M16x150	6	
22	2437/02-104/0	Podkładka ø60/30,5x4	3	
23	1070/100-04-001/00	Płyta górna	3	
24	1070/100-04-002/00	Płyta dolna	3	
25	1070/100-04-003/00	Tuleja ø25/20,4x160	1	
26	1070/100-05-100/00	Rura zastrzału kpl. spaw.	1	
27	1070/100-00-100/00	Cięgno L=1204 kpl. spaw.	1	
28	1070/100-05-200/00	Ucho zastrzału kpl. spaw.	1	
29	2370/10-004/0	Podkładka ø80/36x10	1	
30	A11x50-Fe/Zn-m5c	DIN 11023	2	
31	10x40-Fe/Zn	DIN 1481	2	
32	21-Fe/Zn	DIN 125	18	
33	M10x1	DIN 71412	2	
34	M10x25-10.9-A-Fe/Zn	DIN 7991	8	
35	GUK85x2	Nakrętka łożyskowa M85x2	2	
36	M16x25-8.8-B-Fe/Zn	DIN 933	1	
37	M16x40-8.8-B-Fe/Zn	DIN 7991	4	
38	M20x1,5-10-B-Fe/Zn	DIN 985	11	
39	M20x1,5x220-10.9-B-Fe/Zn	DIN 960	8	
40	M20x1,5x240-10.9-B-Fe/Zn	DIN 960	3	
41	M30x2-10-B-Fe/Zn	DIN 985	1	
42	M48x3-10-B-Fe/Zn	DIN 934	1	
43	S-8x80-Fe/Zn	DIN 94	1	
44	Z16,2-Fe/Zn	DIN 127	1	

Tablica 2. Belka pomocnicza

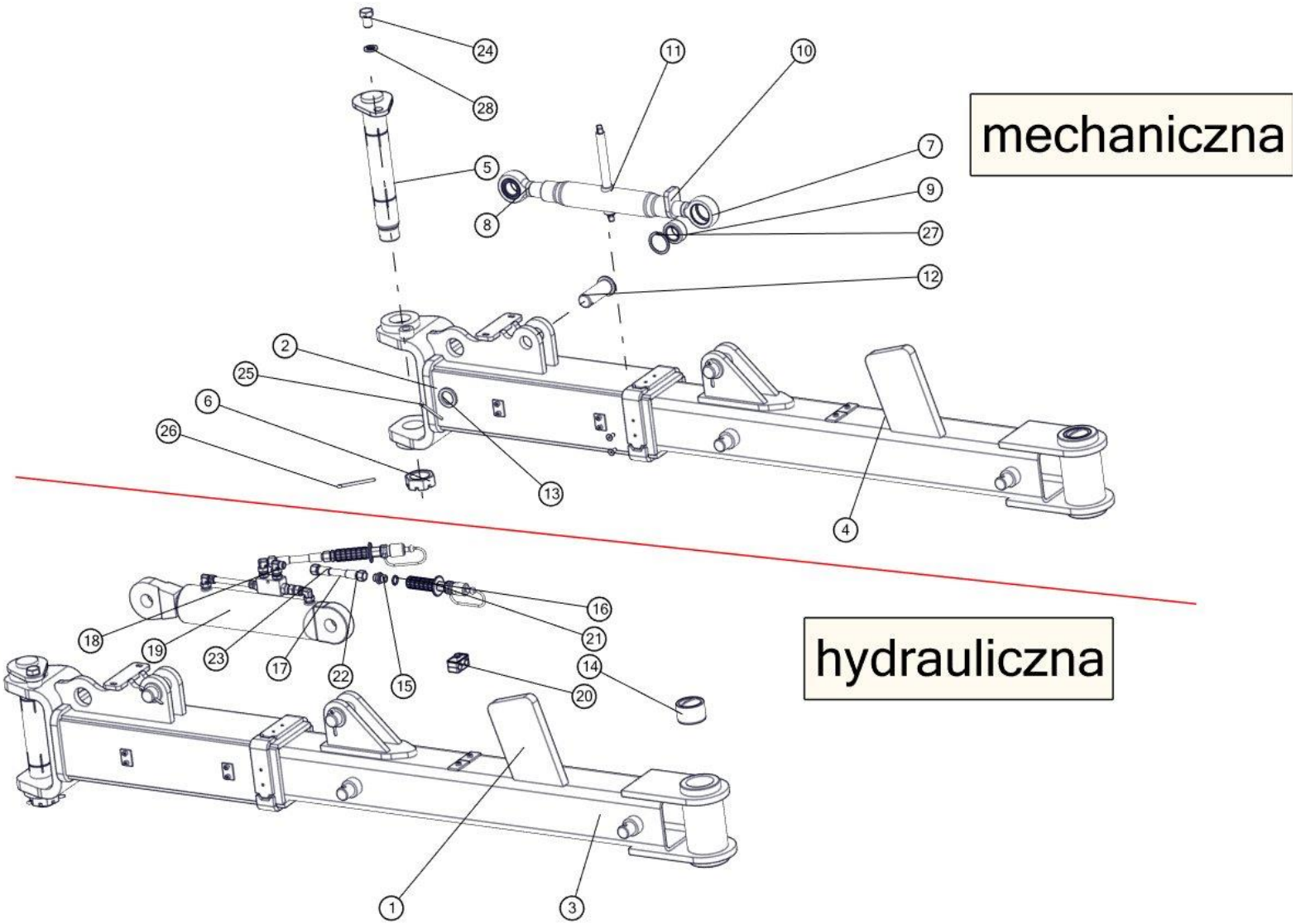

UNIA uniamachines.com

Belka pomocnicza				
Nr	**Nr katalogowy**	**Nazwa części**	**Ilość**	**Uwaga**
1	1070/003-01-100/00	Belka pomocnicza kpl.spaw.	2	VIS 7
2	1070/003-02-100/00	Przedłużacz belki pomocniczej kpl. spaw.	2	
3	1070/006-01-100/00	Belka pomocnicza kpl.spaw. 6+	2	VIS 6
4	1070/009-01-100/00	Belka pomocnicza kpl.spaw. 5+	2	VIS 5
5	1067/00-120/0	Sworzeń krzyżaka przedni kpl.spawany	1	
6	1067/00-037/0	Nakrętka specjalna A	1	
7	1067/02-200/0	Śruba lewa kpl.	1	
8	1067/02-300/0	Śruba prawa kpl.	1	
9	35A2-00	Łożysko przegubowe 35A2	2	
10	1101/05-001/0	Docisk lewy	1	
11	1067/69-100/0	Rura śruby kpl. A	1	
12	1674/00-020/0	Sworzeń 35x100/88	2	
13	1674/00-112/0	Podkładka ø50/35,5x6	9	
14	1067/68-001/0	Tuleja łożyskowa ø70/55x45	4	
15	14121818	Korpus przyłączki prostej redukcyjnej M18x1,5/M18x1,5	4	
16	1105/90-001/0	Pierścień uszczelniający 18x24	4	
17	1153/00-800/6500	Przewód giętki kpl. L=6500	2	5
18	3565121812	Korpus przył. kolank. nast. M18x1,5	4	
19	CJ-S677-20-80/45/200	Cylinder hydrauliczny tłokowy	1	
20	CPDC	Zacisk do węzy ø17	2	
21	ZPH/ZIE	Zakończenie przewodu hydraulicznego zielone kpl.	2	
22	1153/00-800/7600	Przewód giętki kpl. L=7600	2	6
23	1153/00-800/8600	Przewód giętki kpl. L=8600	2	7
24	M20x30-8.8-B-Fe/Zn	DIN 933	1	
25	S-6,3x56-Fe/Zn	DIN 94	2	
26	S-6,3x80-Fe/Zn	DIN 94	2	
27	W55	DIN 472	1	
28	Z20,2-Fe/Zn	DIN 127	1	
29	M8x20-8.8-B-Fe/Zn5	DIN 7991	8	

Tablica 3. **Przodek**

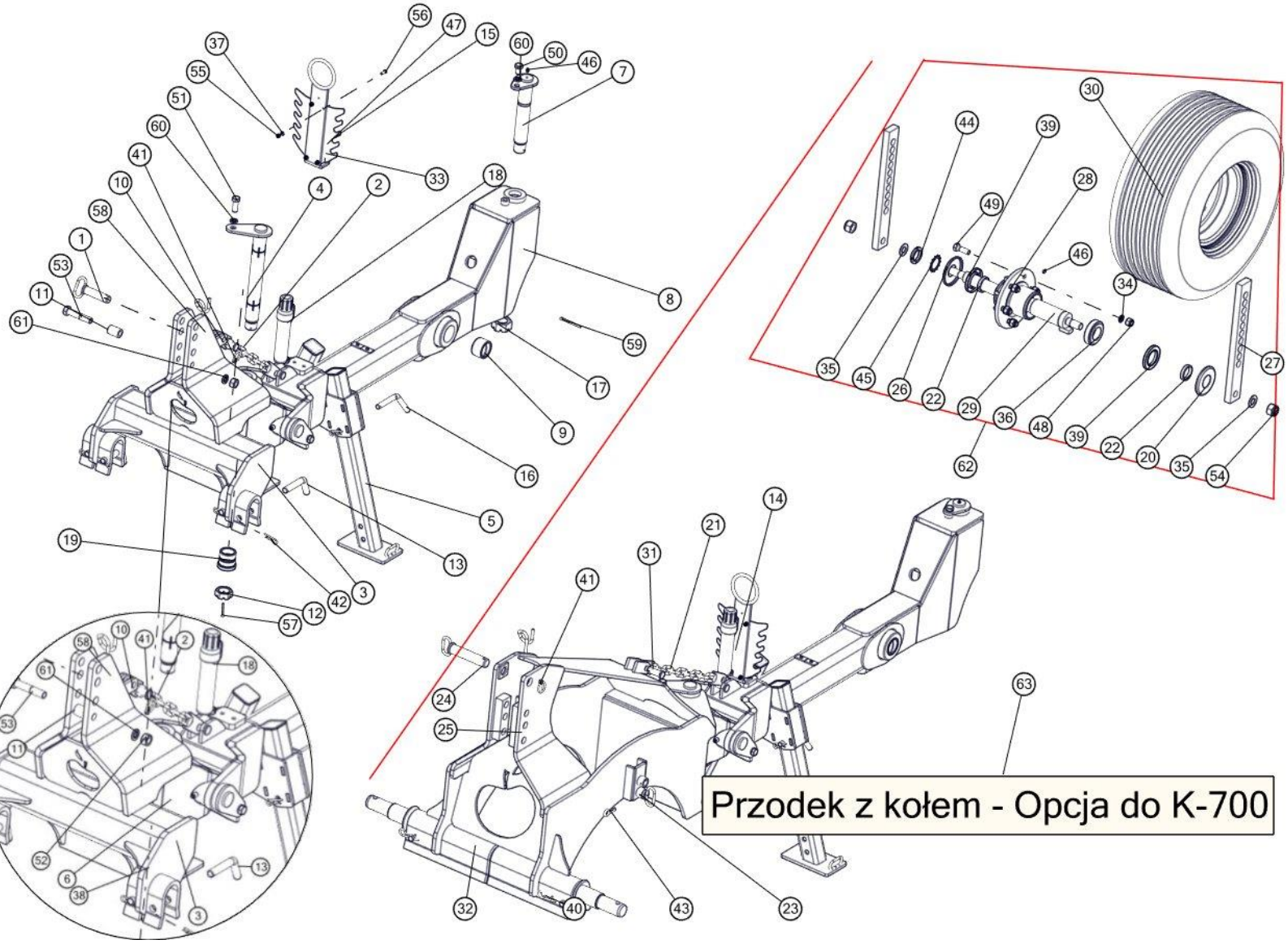

Przodek				
Nr	**Nr katalogowy**	**Nazwa części**	**Ilość**	**Uwaga**
1	1067/00-260/0	Sworzeń górny kpl.spaw.	1	
2	1068/24-100/0	Łańcuch kpl.spaw.	1	
3	1068/24-200/0	Wieszak kpl. spaw.	1	
4	1068/24-500/1	Sworzeń krzyżaka przedni kpl.spaw. A	2	
5	1068/24-600/0	Podpórka kpl.spaw.	2	
6	1068/24-710/0	Krzyżak duży kpl.spaw.	2	
7	1069/22-000/0	Sworzeń 55 kpl.spaw.	2	
8	1070/015-01-100/00	Dyszel kpl.spaw.	1	
9	1069/03-001/0	Tuleja łożyskowa ø80/65x50	2	
10	1066/25-002/0	Sworzeń B 24x85/75	2	
11	1067/00-016/0	Tuleja ø38/25,5x54	1	
12	1067/00-037/0	Nakrętka specjalna A	2	
13	1068/24-001/0	Przetyczka ø25	4	
14	1660/21-110/0	Uchwyt przewodów kpl. spaw.	2	
15	1660/21-101/0	Płyta A	2	
16	1739/00-101/0	Przetyczka ø20	2	
17	1990/00-006_0	Nakrętka koronowa M48x3-Fe_Zn5	2	
18	Manu-Box-055	Tuba D55-320	2	
19	1068/01-001/0	Tuleja łożyskowa ø80/70/55x75	4	
20	1067/22-001/0	Talerz uszczelniający A	1	
21	1067/00-280/0	Łańcuch kpl.spaw.	1	
22	1067/22-003/0	Tuleja ø70/60x14	2	
23	1067/00-450/0	Przetyczka kpl. spaw. B	2	
24	1067/52-200/0	Sworzeń górny kpl.spaw. B	1	
25	1069/58-100/0	Wieszak koła kpl. spaw.	1	
26	1067/22-002/0	Talerz uszczelniający B	1	
27	1067/23-001/0	Słupica koła	2	
28	1067/22-100/0	Piasta kpl.spaw.	1	
29	1069/33-210/0	Oś koła kpl.spaw.	1	
30	koło kpl. 360/65-16-14PR-6/161/205	Koło kpl. 360_65-16-14PR-6_161_205	1	
31	1137/55-001/0	Sworzeń B24x70/58	1	
32	1435/98-000/0	Oś zawieszenia ø70 kat. IV/58/885 kpl. spaw.	1	
33	15- Fe/Zn	DIN 125	2	
34	22,5-Fe/Zn 5	DIN 74361C	6	
35	31-Fe/Zn	DIN 125	2	Opcja
36	32212	DIN 720	2	Opcja
37	8,4-Fe/Zn	DIN 125	4	
38	A 55x70x8	DIN 3760	4	Opcja
39	A 70x110x12	DIN 3760	2	Opcja
40	A 85-Fe/Zn5-m5c	DIN 11024.	2	
41	A11x50-Fe/Zn-m5c	DIN 11023	2	
42	A71-Fe/Zn-m5c	DIN 11024	2	

43	B85-Fe/Zn	Zawleczka A60-Fe/Zn-m5c	2	Opcja
44	KM11	DIN 981	1	Opcja
45	MB11	DIN 5406	1	Opcja
46	M10x1	DIN 71412	6	
47	M14x30-8.8-B-Fe/Zn	DIN 933	2	
48	M20x1,5-10-B-Fe/Zn	DIN 985	6	Opcja
49	M20x1,5x60-10.9-B-Fe/Zn	DIN 960	6	Opcja
50	M20x30-8.8-B-Fe/Zn	DIN 933	1	
51	M20x55-8.8-B-Fe/Zn5	DIN 933	2	
52	M24-8-B-Fe/Zn	DIN 934	1	
53	M24x120-8.8-B-Fe/Zn	DIN 931	1	
54	M30-8-B-Fe/Zn	DIN 985	2	
55	M8-8-B-Fe/Zn	DIN 985	4	
56	M8x25-8.8-B-Fe/Zn	DIN 933	4	
57	S-6,3x100-Fe/Zn5	DIN 94	2	
58	S-6,3x45-Fe/Zn	DIN 94	2	
59	S-8x90-Fe/Zn	DIN 94	1	
60	Z20,2-Fe/Zn	DIN 127	3	
61	Z24,5-Fe/Zn	DIN 127	1	
62	1069/58-200/0	Koło przednie kpl.	1	Opcja
63	1070/016-00-000/00	Przodek z kołem kpl. (do K-700)	1	Opcja

Tablica 4. Układ transportowy

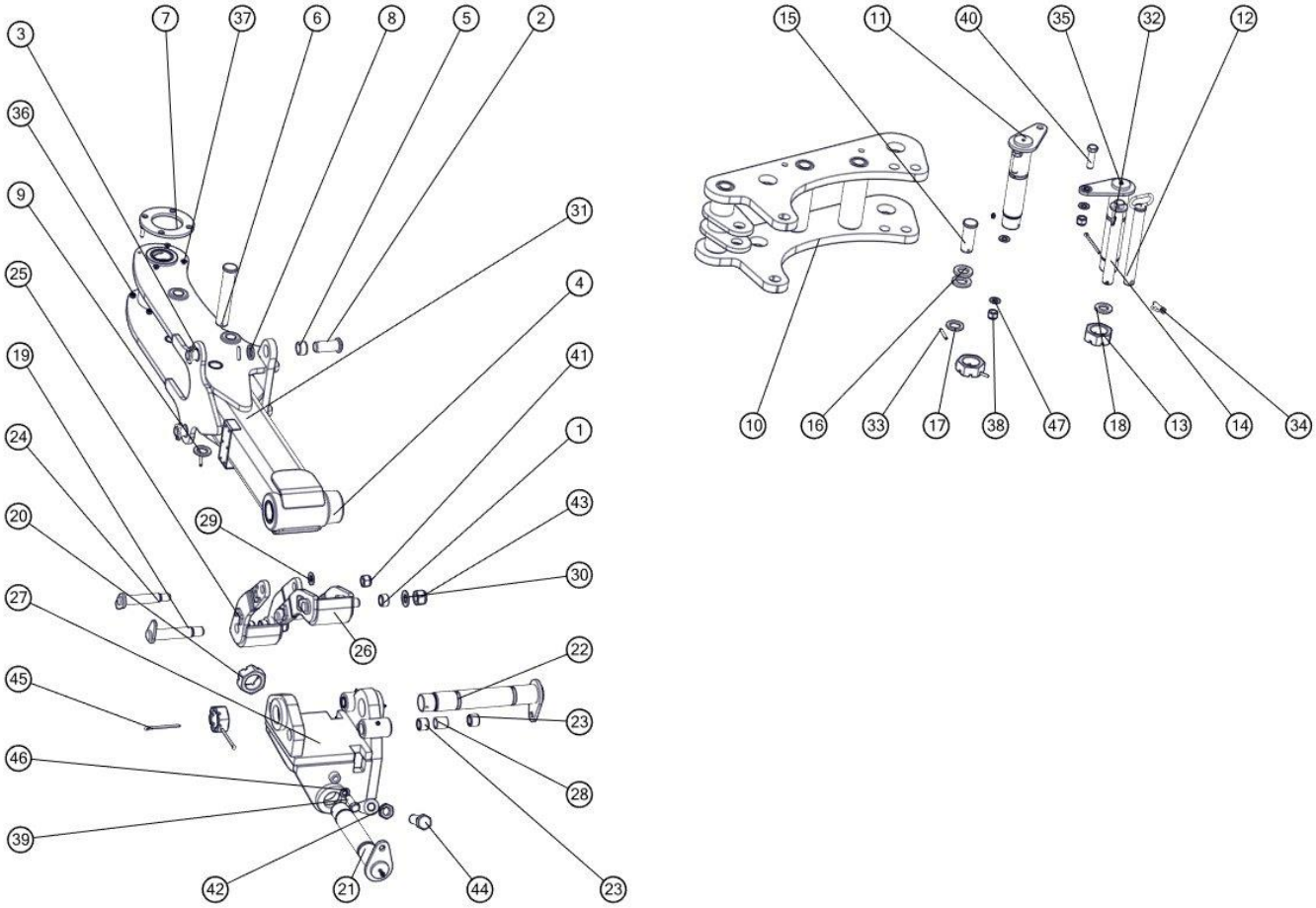

UNIA uniamachines.com

Obrotnik z wysięgiem				
Nr	**Nr katalogowy**	**Nazwa części**	**Ilość**	**Uwaga**
1	1069/00-005/0	Tuleja łożyskowa ø40/35x22	4	
2	1069/10-000/0	Sworzeń 35 kpl. spaw.	2	
3	1070/002-01-100/00	Obrotnik kpl. spaw.	1	
4	1069/03-001/0	Tuleja łożyskowa ø80/65x50	4	
5	1069/04-001/0	Tuleja łożyskowa ø45/35x25	2	
6	1070/002-01-001/00	Sworzeń 40x223/213	1	
7	1070/002-01-002/00	Pierścień ø190/111x10	2	
8	1674/00-112/0	Podkładka ø50/35,5x6	2	
9	2419/31-002/0	Podkładka ø60/40,5x6	1	
10	1070/002-02-100/00	Wysięg ramy kpl. spaw.	1	
11	1070/002-02-200/00	Sworzeń 65 kpl.spaw.	2	
12	1070/002-02-300/00	Sworzeń 35 kpl. spaw.	1	
13	1069/00-004/0	Nakrętka koronowa M60x2-Fe/Zn5	2	
14	1070/002-02-001/00	Sworzeń 35x310/10	1	
15	1070/002-02-002/00	Sworzeń 40x104/94	1	
16	2411/06-103/0	Podkładka ø66/40,5x8	2	
17	2419/31-002/0	Podkładka ø60/40,5x6	1	
18	2560/85-102/0	Podkładka ø60x35,50/6	2	
19	1068/25-100/0	Sworzeń 35 kpl.spaw.	2	
20	1069/00-004/0	Nakrętka koronowa M60x2-Fe/Zn5	2	
21	1069/00-500/0	Sworzeń 65 kpl.spaw.	1	
22	1069/00-600/0	Sworzeń 65 kpl.spaw.	1	
23	1069/01-002/0	Tuleja łożyskowa ø40/30x30	4	
24	1069/11-000/0	Sworzeń 30 kpl.spaw.	2	
25	1070/002-03-100/00	Ucho siłownika prawe kpl.spaw.	1	
26	1070/002-04-100/00	Ucho siłownika lewe kpl.spaw.	1	
27	1070/002-05-100/00	Krzyżak obrotnicy kpl.spaw.	1	

28	1069_01-001_0	Tuleja ø38/32x40	1	
29	25-Fe/Zn	DIN 126	1	
30	31-Fe/Zn	DIN 126	2	
31	8x45-Fe/Zn	DIN 1481	2	
32	8x50-Fe/Zn	DIN 1481	2	
33	8x60-Fe/Zn	DIN 1481	2	
34	A11x50-Fe/Zn-m5c	DIN 11023	3	
35	M10x1	DIN 71412	6	
36	M10-8-B-Fe/Zn	DIN 985	8	
37	M10x40-10.9-A-Fe/Zn	DIN 7991	8	
38	M20x1,5-10-B-Fe/Zn	DIN 985	2	
39	M20x60-8.8-B-Fe/Zn5	DIN 933	2	
40	M20x65-8.8-B-Fe/Zn	DIN 933	2	
41	M24-8-B-Fe/Zn	DIN 985	1	
42	M30-05-8-B-Fe/Zn	DIN 439	2	
43	M30-8-B-Fe/Zn	DIN 985	2	
44	M30x90-8.8-B-Fe/Zn	DIN 933	2	
45	S-8x112-Fe/Zn	DIN 94	4	
46	Z20,2-Fe/Zn	DIN 127	2	
47	21-Fe/Zn	DIN 126	4	

Tablica 5. Hydraulika obrotnika

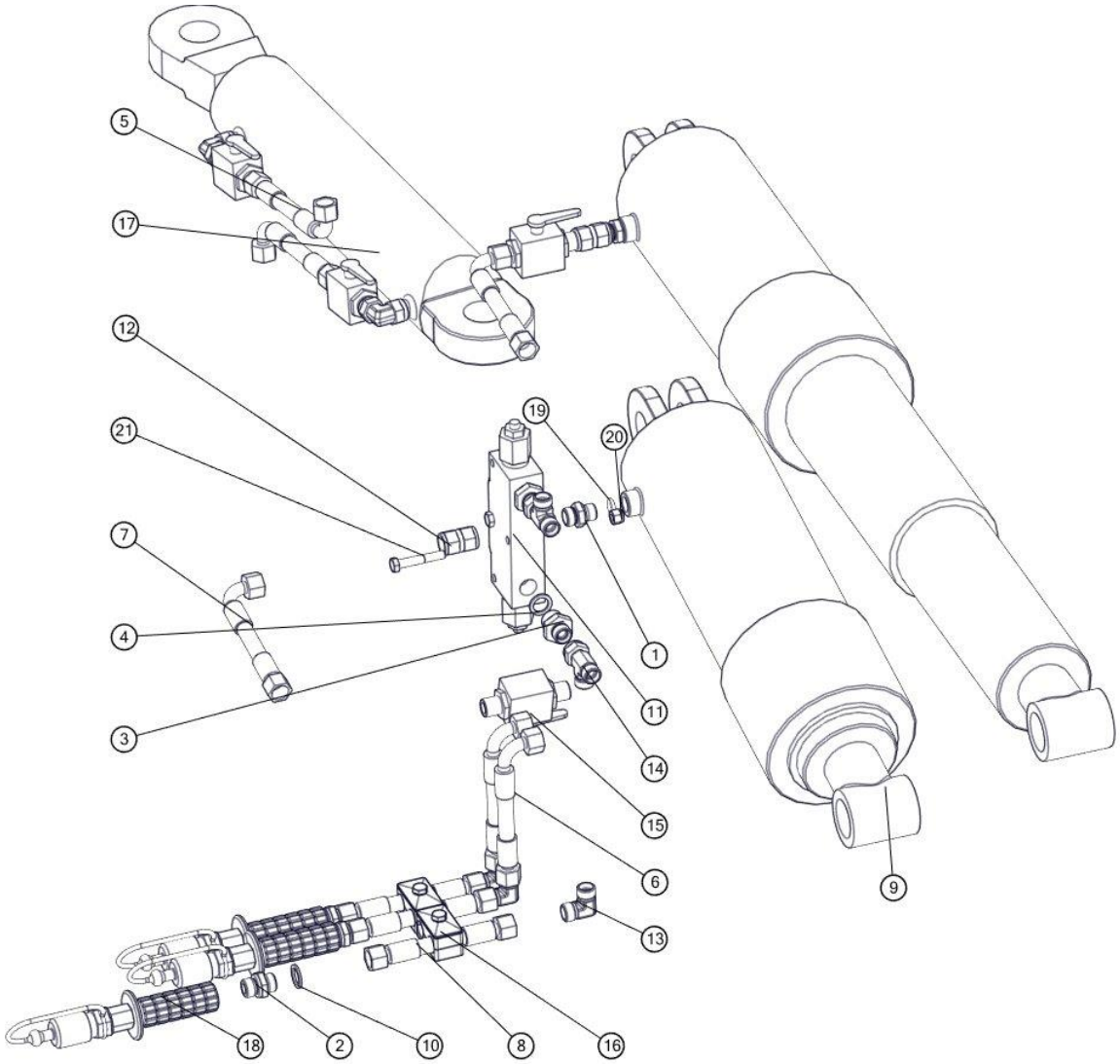

Hydraulika obrotnika				
Nr	**Nr katalogowy**	**Nazwa części**	**Ilość**	**Uwaga**
1	11121618	Korpus przyłączki prostej redukcyjnej M16x1,5/M18x1,5	2	
2	14121818	Korpus przyłączki prostej redukcyjnej M18x1,5/M18x1,5	3	
3	34124818	Korpus przyłączki prostej redukcyjnej G1/2"/M18x1,5	4	
4	1067/00-021/0	Pierścień uszczelniający 16,7x23	4	
5	1069/30-000/1000	Przewód giętki kpl. L=1000	2	
6	1069/30-000/800	Przewód giętki kpl. L=800	2	
7	1069/30-000/250	Przewód giętki kpl. L=250	2	
8	1153/00-800/3900	Przewód giętki kpl. L=3900	3	
9	1091580	Cylinder hydr. teleskop. TZ 100/115-550	2	
10	1105/90-001/0	Pierścień uszczelniający 18x24	3	
11	2UZPHE6	Zawór zwrotno-dław. ster.podwójny	1	
12	31611218	Korpus przyłączki prost. nastawnej M18x1,5	2	
13	351121818	Złączka kolankowa M18x1,5	3	
14	376811218	Korpus przył. trójnik. niesymetr.nast. M18x1,5	2	
15	BKH-12L	Zawór odcinający M18x1,5_12L	4	
16	CPDC	Zacisk elastyczny ø17	2	
17	CJ-S585-80/45/250	Cylinder hydrauliczny tłokowy	1	
18	ZPH/NIE	Zakończenie przewodu hydraulicznego niebieskie kpl.	3	
19	13,3x2,4	DIN 3771	2	
20	M8-8-B-Fe/Zn	DIN 985	2	
21	M8x50-8.8-B-Fe/Zn	DIN 931	2	

Tablica 6. Układ transportowy

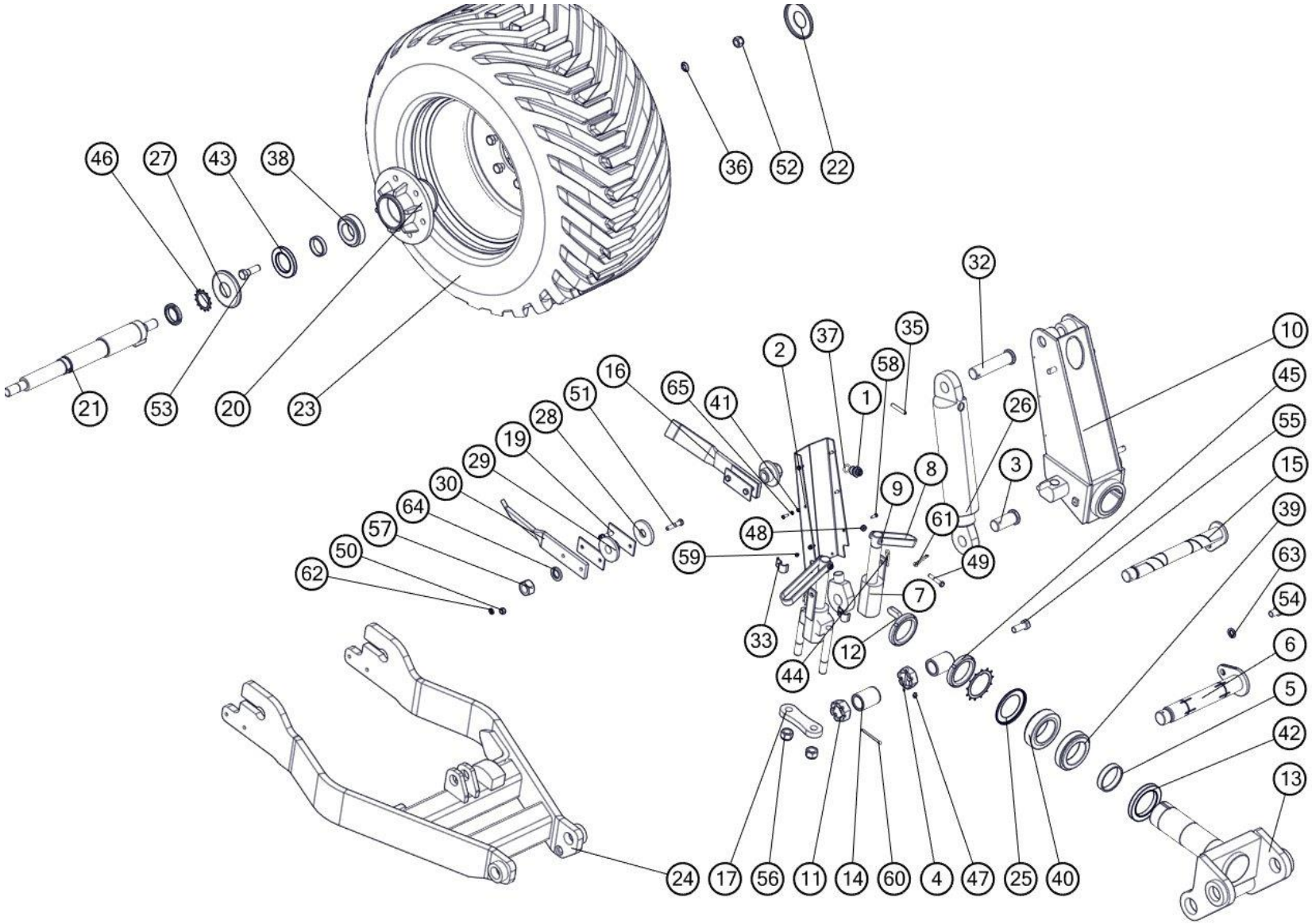

Układ transportowy				
Nr	**Nr katalogowy**	**Nazwa części**	**Ilość**	**Uwaga**
1	141527222	Korpus przyłączki prostej redukcyjnej M27x2/M22x1,5	1	
2	1067/00-003/0	Osłona	1	
3	1067/00-015/0	Sworzeń 40x88/76	1	
4	1067/00-037/0	Nakrętka specjalna A	1	
5	1067/00-042/0	Pierścień ø100H8/90H8x20	1	
6	1067/00-120/0	Sworzeń krzyżaka przedni kpl.spawany	1	
7	1067/00-150/0	Blokada cylindra koła kpl.spaw.	2	
8	1067/00-502/0	Blokada	2	
9	1067/00-901/0	Śruba regulacyjna M36x250	2	
10	1067/33-000/0	Wydźwig belki kpl.spaw. A	1	
11	1069/00-007/0	Nakrętka koronowa M42x3-Fe/Zn5	1	
12	1069/56-001/0	Wpust pryzmatyczny A 22x14x56	1	
13	1069/34-100/0	Trzpień wydźwigu kpl.spaw.A	1	
14	1069/56-101/0	Tuleja łożyskowa ø60/45x80	2	
15	1069/56-200/0	Sworzeń 45 kpl. spaw.	1	
16	1067/20-002/0	Skrobak koła lewy	1	
17	1069/33-001/0	Płytka zderzaka	1	
18	1069/33-300/0	Zderzak kpl.spaw.	1	
19	1069/57-001/0	Podkładka regulacyjna	4	
20	1067/22-100/0	Piasta kpl.spaw.	1	
21	1069/33-210/0	Oś koła kpl.spaw.	1	
22	1067/22-001/0	Talerz uszczelniający A	1	
23	Koło kpl. 550/45-22,5-16PR	Koło kpl. 550/45-22,5-16PR-6/161/205	1	
24	1069/57-300/0	Widełki kpl.spaw.	1	
25	33018 AV	Pierścień zewnętrzno-uszczelniający "Nilos"	1	
26	CN2E-16-80/250w	Cylinder hydrauliczny nurnikowy	1	
27	1067/22-002/0	Talerz uszczelniający B	1	
28	1067/20-003/0	Płytka ø90/30,5x10	1	
29	1067/20-004/0	Tuleja ø90/30,2x32	2	
30	1067/20-001/0	Skrobak koła prawy	1	
31	1067/22-003/0	Tuleja ø70/60x14	2	
32	1067/00-018/0	Sworzeń 40x170/158	1	
33	1067/00-017/0	Obejma B	2	
35	10x65-Fe/Zn	DIN 1481	1	
36	22,5-Fe/Zn 5	DIN 74361C	1	
37	23,2x3,0	DIN 3771	1	
38	32212	DIN 720	1	
39	32018X	DIN 720	1	
40	33018	DIN 720	1	
41	6,4-Fe/Zn	DIN 126	6	
42	A 100x140x15	DIN 3760	1	
43	A 70x110x12	DIN 3760	1	

44	A60-Fe/Zn-m5c	DIN 11024..	2	
45	KM1	DIN 981	3	
46	MB1	DIN 5406	2	
47	M10x1	DIN 71412	1	
48	M10-8-B-Fe/Zn	DIN 985	2	
49	M10x60-8.8-B-Fe/Zn	DIN 931	2	
50	M12-8-B-Fe/Zn	DIN 934	2	
51	M12x60-8.8-B-Fe/Zn	DIN 931	1	
52	M20x1,5-10-B-Fe/Zn	DIN 985	1	
53	M20x1,5x65-10.9-B-Fe/Zn	DIN 960	1	
54	M20x30-8.8-B-Fe/Zn	DIN 933	1	
55	M20x50-8.8-B-Fe/Zn	DIN 933	1	
56	M24-8-B-Fe/Zn	DIN 985	2	
57	M30-8-B-Fe/Zn	DIN 934	1	
58	M6x20-8.8-B-Fe/Zn	DIN 933	6	
59	M6x6-8.8-B-Fe/Zn	DIN 933	2	
60	S-6,3x80-Fe/Zn	DIN 94	2	
61	S-8x71-Fe/Zn	DIN 94	1	
62	Z12,2-Fe/Zn	DIN 127	1	
63	Z20,2-Fe/Zn	DIN 127	2	
64	Z30,5-Fe/Zn	DIN 127	1	
65	Z6,1-Fe/Zn	DIN 127	6	

Tablica 7. Amortyzacja

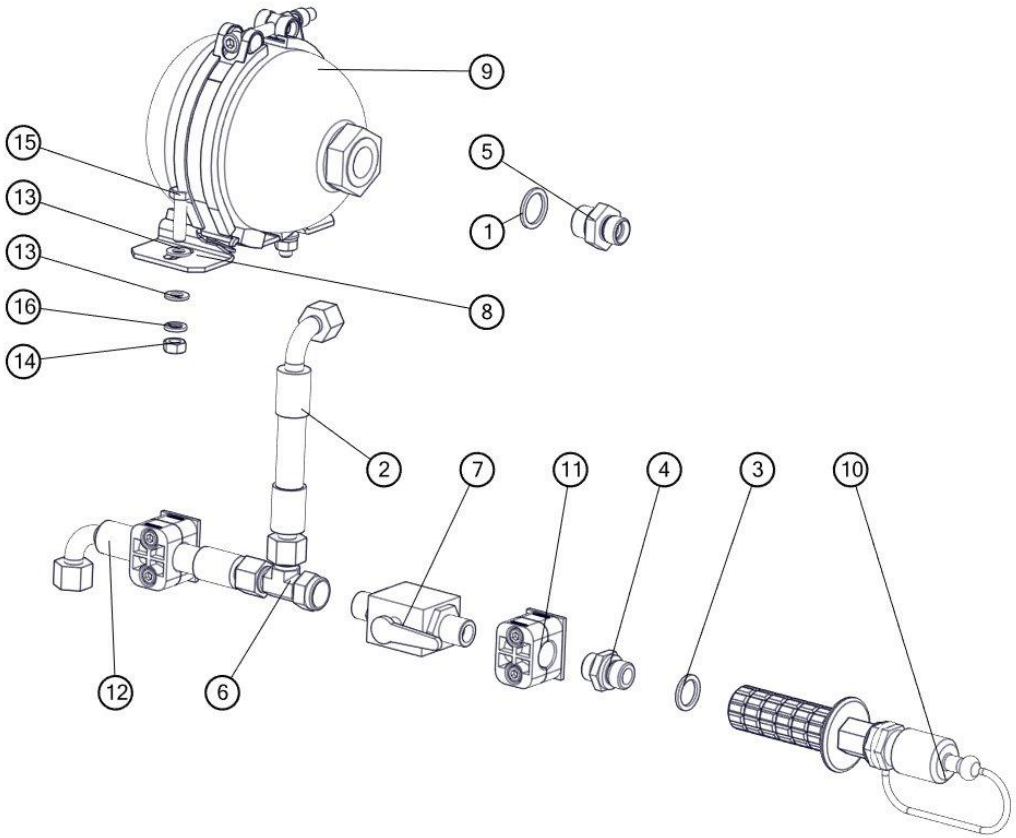

Amortyzacja				
Nr	**Nr katalogowy**	**Nazwa części**	**Ilość**	**Uwaga**
1	1067/00-022/0	Pierścień uszczelniający 21x27	1	
2	1067/00-220/300	Przewód giętki kpl. L=300	2	
3	1105/90-001/0	Pierścień uszczelniający 18x24	1	
4	014121818	Korpus przyłączki prostej redukcyjnej M18x1,5/M18x1,5		
5	034124818	Korpus przyłączki prostej redukcyjnej G1/2"/M18x1,5	1	
6	376811218	Korpus przył. trójnik. niesymetr.nast. M18x1,5		
7	BKH-12L	Zawór odcinający M18x1,5_12L	1	
8	HyRac 121-129/133 H8 ST	Uchwyt hydroakumulatora	1	
9	SBO210-0,75-140	Hydroakumul. SBO210-0,75E1/112U-210AK-140-HYDAC	1	
10	ZPH_POM	Zakończenie przewodu hydraulicznego pomarańczowe kpl.	1	
11	Sp/218/pah-is/m/w10	Uchwyt węża kpl. STAUFF	2	
10	M8-8-B-Fe/Zn	Korpus przyłączki prostej redukcyjnej G1/2"/M18x1,5	1	
11	ZPH/POM	Zakończenie przewodu hydraulicznego pomarańczowe kpl.	1	
12	1067/00-220/1600	Przewód giętki kpl. L=1600		
13	8,4-Fe/Zn	DIN 126		
14	M8-8-B-Fe/Zn	DIN 934	2	
15	M8x30-8.8-B-Fe/Zn	DIN 933	2	
16	Z8,1-Fe/Zn	DIN 127	2	

Tablica 8. Przedłużacz ,podnośnik, krzyżak

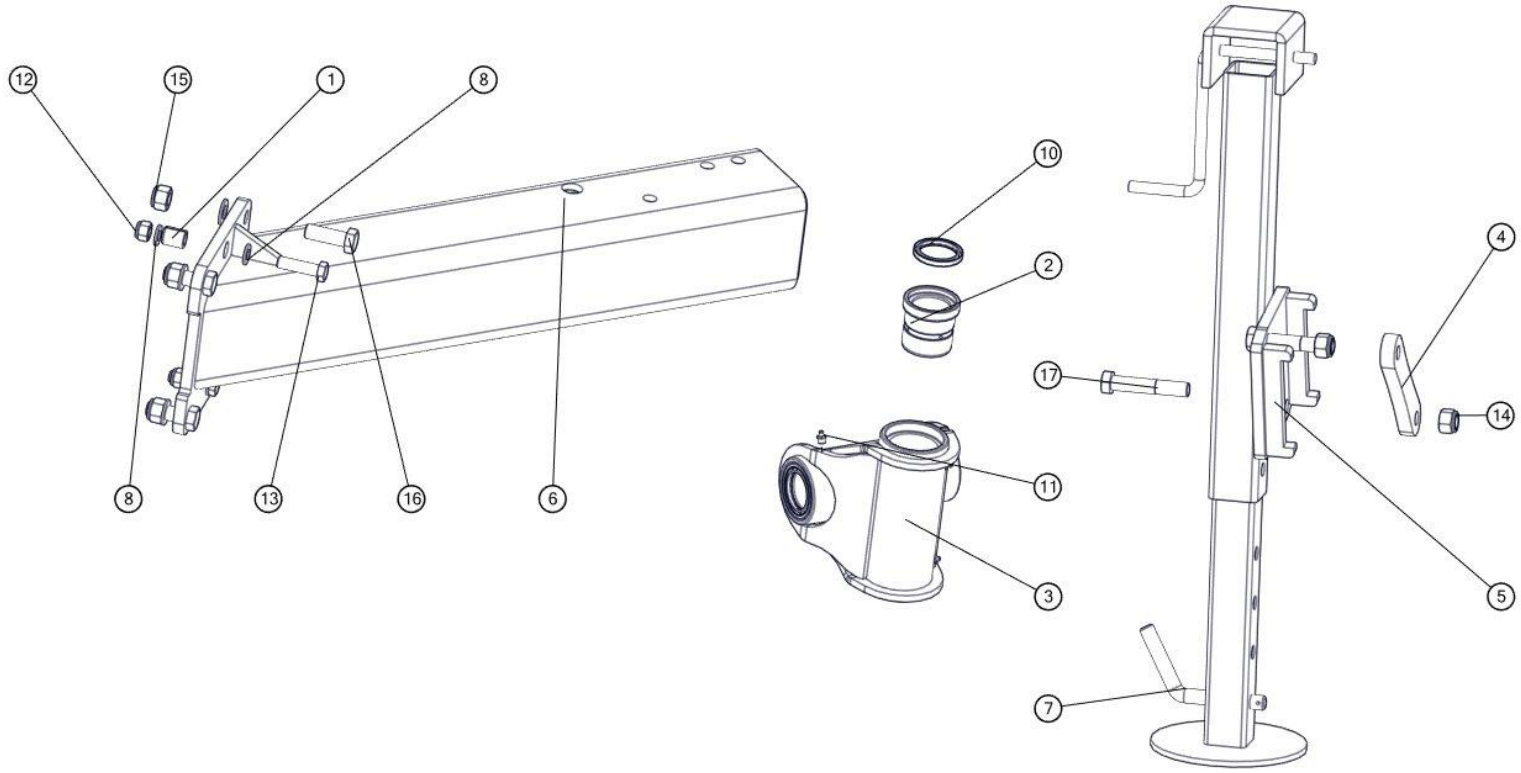

Przedłużacz, podnośnik, krzyżak				
Nr	**Nr katalogowy**	**Nazwa części**	**Ilość**	**Uwaga**
1	1067/00-026/0	Kołek sprężysty	2	
2	1068/01-001/0	Tuleja łożyskowa ø80/70/55x75	4	
3	1068/01-100/0	Krzyżak kpl.spaw.	1	
4	1069/02-001/0	Płytka podnośnika	1	
5	1069/02-100/0	Podnośnik kpl. spaw.	1	
6	1070/040-00-100/00	Przedłużacz ramy kpl. spaw.	1	
7	1067/00-028/0	Przetyczka ø20	1	
8	17-Fe/Zn	DIN 126	4	
9	21-Fe/Zn	DIN 126	4	
10	A 55x70x8	DIN 3760	4	
11	M10x1	DIN 71412	4	
12	M16x1,5-10-B-Fe/Zn	DIN 985	2	
13	M16x1,5x60-10.9-B-Fe/Zn	DIN 961	2	
14	M20-8-B-Fe/Zn	DIN 985	2	
15	M20x1,5-10-B-Fe/Zn	DIN 985	4	
16	M20x1.5x60-10.9-B-Fe/Zn	DIN 961	4	
17	M20x110-8.8-B-Fe/Zn	DIN 931	2	

Tablica 9. Uchwyt korpusu z grządzielą

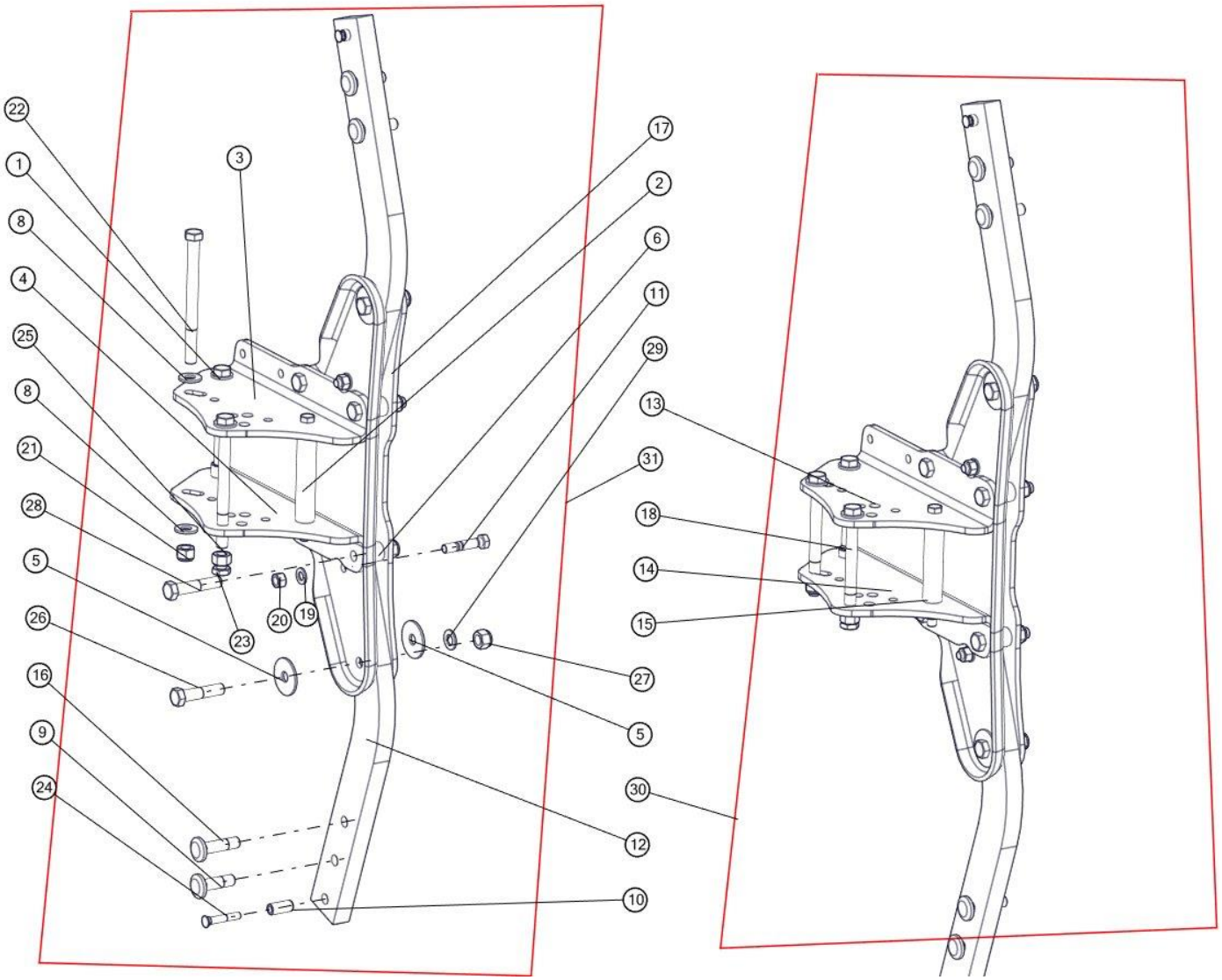

UNIA uniamachines.com

Uchwyt korpusu z grządzielą				
Nr	**Nr katalogowy**	**Nazwa części**	**Ilość**	**Uwaga**
1	1070/031-00-001/00	Tuleja ø40/30/20,5x39	2	
2	1069/24-002/0	Tuleja ø35/17x180	1	
3	1070/031-01-001/00	Płyta uchwytu górna A	1	180
4	1070/030-01-002/00	Płyta uchwytu dolna	1	160
5	1152/35-005/0	Podkładka ø70/20,5x4	4	
6	1153/02-002/0	Tuleja ø35/20x36	4	
7	1154/25-101/0	Płyta grządzieli tłoczona	1	VIS B
8	1116/71-003/0	Podkładka ø42/20,5x4	4	
9	1126/50-009/0	Śruba grządzieli M20x1,5x72	2	
10	1137/30-002/0	Tulejka grządzieli ø20/12,5x45	2	
11	1153/00-501/0	Bezpiecznik grządzieli M16x81 (a=35)	2	
12	1153/124-001/0	Grządziel 80x35x741	2	
13	1070/030-01-001/00	Płyta uchwytu górna	1	160
14	1070/031-01-002/00	Płyta uchwytu dolna A	1	180
15	1070/030-01-003/00	Tuleja ø35/17x160	1	
16	1126/50-008/0	Śruba grządzieli M20x1,5x82	2	
17	1154/25-102/0	Płyta grządzieli	2	
18	1150/152-003/0	Tuleja ø40/30/20,5x31	2	
19	17-Fe/Zn	DIN 125	2	
20	M16-8-B-FeZn	DIN 934	2	
21	M20x1,5-10-B-Fe/Zn	DIN 985	2	
22	M20x1,5x240-10.9-B-Fe/Zn	DIN 960	3	
23	M20x1.5-10-B-Fe/Zn	DIN 439	1	
24	ZM12x1,25x75-10.9-Fe/Zn	DIN 605	2	
25	M20x1,5-10-B-Fe/Zn	DIN 934	1	
26	M20x1,5x90-10.9-B-Fe/Zn	DIN 960	1	
27	M20x1,5-10-B-Fe/Zn	DIN 985	1	
28	M20x1,5x100-10.9-B-Fe/Zn	DIN 960	1	
29	21-Fe/Zn	DIN 125	1	
30	1070/030-00-000/00	Uchwyt korpusu z grządzielą kpl.		5-3;6-4;7-5
31	1070/031-00-000/00	Płyta grządzieli tłoczona		2

Uwaga: 180mm÷160mm jest to rozstaw pomiędzy płytą

Tablica 10. Goleń resorowa z uchwytem

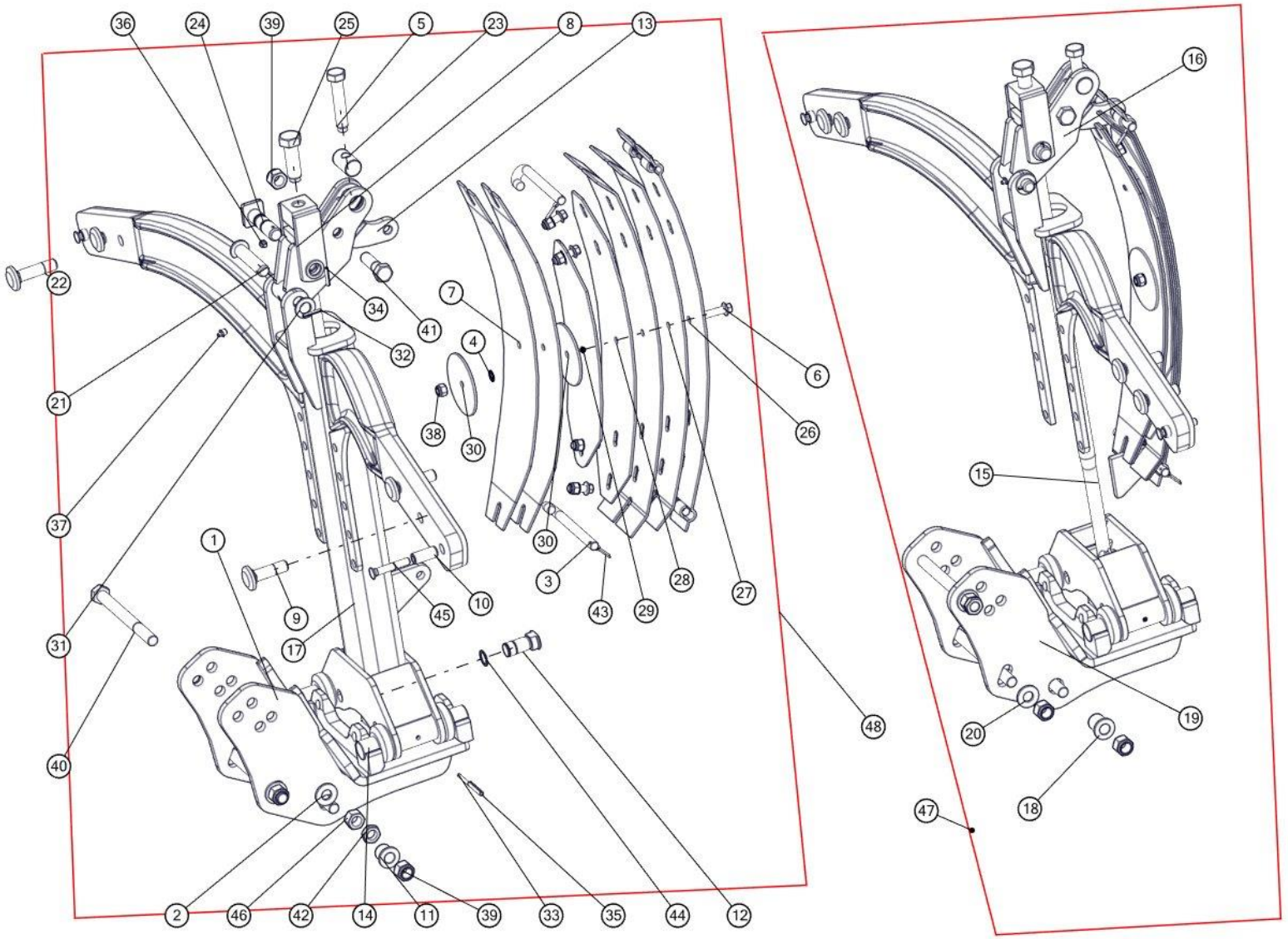

UNIA uniamachines.com

Goleń resorowa z uchwytem VIS ON LAND				
Nr	**Nr katalogowy**	**Nazwa części**	**Ilość**	**Uwaga**
1	1070/032-01-000/00	Uchwyt korpusu kpl. spaw.	1	160
2	1116/71-003/0	Podkładka ø42/20,5x4	4	
3	1117/00-026/0	Zawias	2	
4	13291	Podkładka zębata M12 RIP-LOCK	5	
5	1117/72-004/0	Śruba M20x110	2	
6	RIPLOCK	RIPLOCK	5	
7	RS.01.07	Blacha 6	2	
8	1117/72-300/0	Napinacz kpl. spaw.	2	
9	1126/50-009/0	Śruba grządzieli M20x1,5x72	4	
10	1137/30-002/0	Tulejka grządzieli ø20/12,5x45	4	
11	1150/152-003/0	Tuleja ø40/30/20,5x31	2	
12	1150/34-001/0	Sworzeń łącznika A	2	
13	1152/46-002/0	Płytka dźwigni C	2	
14	1153/00-012/0	Czop goleni	4	
15	1153/00-900/0	Łącznik kpl.	2	
16	1153/42-100/0	Dźwignia kpl. spaw.	2	
17	1154/24-000/0	Goleń resorowa kuta kpl. spaw.	2	
18	1070/031-00-001/00	Tuleja ø40/30/20,5x39	2	VIS S
19	1070/033-01-000/00	Uchwyt korpusu 180 kpl. spaw.	1	180
20	1116/71-003/0	Podkładka ø42/20,5x4	4	VIS S
21	1117/72-001/0	Sworzeń 22x105/96	2	
22	1126/50-008/0	Śruba grządzieli M20x1,5x82	4	
23	1117/72-003/0	Nakrętka M20	2	
24	1117/72-007/0	Sworzeń 25x104	2	
25	1117/72-005/0	Śruba M24x78	2	
26	RS.01.01	Blacha 1	1	
27	RS.01.02	Blacha 2	2	
28	RS.01.04	Blacha 4	1	
29	RS.01.05	Blacha 5	1	
30	RS.01.06	Krążek	2	
31	23-Fe/Zn	DIN 125	1	
32	5x35-Fe/Zn	DIN 1481	1	
33	5x50-Fe/Zn	DIN 1481	2	
34	6x35-Fe/Zn	DIN 1481	1	
35	8x50-Fe/Zn	DIN 1481	2	
36	M8x1	DIN 71412	1	
37	M10x1	DIN 71412	1	
38	M12-8-B-Fe/Zn	DIN 985	5	
39	M20x1,5-10-B-Fe/Zn	DIN 985	3	
40	M20x1,5x220-10.9-B-Fe/Zn	DIN 960	3	
41	M20x1,5x70-10.9-B-Fe/Zn	DIN 960	1	
42	M20x1.5-10-B-Fe/Zn	DIN 439	1	
43	S-5x25-Fe/Zn	DIN 94	2	
44	Z25	DIN 471	1	
45	ZM12x1,25x75-10.9-Fe/Zn	DIN 605	2	
46	M20x1,5-10-B-Fe/Zn	DIN 934	1	
47	1070/033-00-000/00	Goleń resorowa z uchwytem 180 kpl.		2
48	1070/032-00-000/00	Goleń resorowa z uchwytem kpl.		5S-3;6S-4;7S-5
Uwaga: 180mm÷160mm jest to rozstaw pomiędzy płytami				

Tablica 11. Zespół koła kopiującego

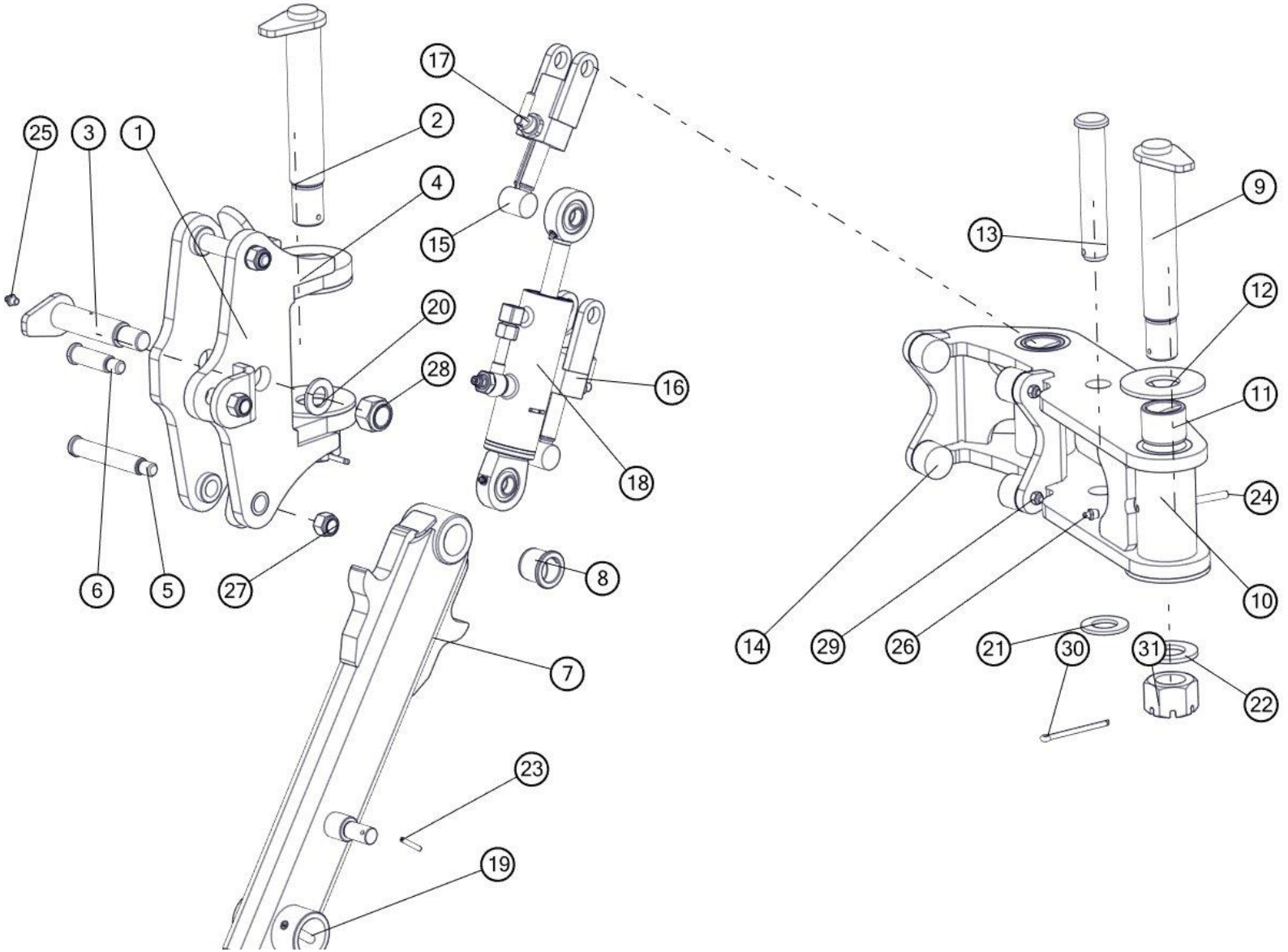

Zespół koła kopiującego				
Nr	**Nr katalogowy**	**Nazwa części**	**Ilość**	**Uwaga**
1	1070/000-03-110/00	Uchwyt koła kpl. spaw.	1	
2	1070/000-03-120/00	Sworzeń 40 kpl. spaw.	1	
3	1070/000-03-130/00	Sworzeń 30 kpl. spaw.	1	
4	1070/000-03-101/00	Podkładka ø100/41x5	2	
5	1070/000-03-102/00	Sworzeń 20x126	2	
6	1153/60-004/0	Sworzeń 20x74	1	
7	1070/000-03-210/00	Ramię koła kpl. spaw.	1	
8	2326/31-004/0	Tuleja łożyskowa ø45/38/30x36	2	
9	1070/000-03-120/00	Sworzeń 40 kpl. spaw.	1	
10	1070/000-03-310/00	Wysięg koła kpl. spaw.	1	
11	1067/32-003/0	Tuleja łożyskowa ø52/40x40	4	
12	1070/000-03-101/00	Podkładka ø100/41x5	2	
13	2111/67-101/0	Sworzeń 30x175/168	1	
14	D40-28	Podkładka M8 x 23	4	
15	1153/60-320/0	Śruba regulatora kpl. spaw.	2	
16	1153/60-330/0	Uchwyt regulatora kpl. spaw. A	2	
17	1153/60-340/0	Blokada śruby kpl.	2	
18	CJ-S646-16-50/20/64A	Amortyzator 50/20/64	1	
19	10x60-Fe/Zn	DIN 1481	1	
20	25-Fe/Zn	DIN 125	1	
21	31-Fe/Zn	DIN 125	1	
22	37-Fe/Zn	DIN 125	2	
23	5x35-Fe/Zn	DIN 1481	1	
24	8x50-Fe/Zn	DIN 1481	1	
25	M8x1	DIN 71412	1	
26	M10x1	DIN 71412	2	
27	M16-8-B-Fe/Zn	DIN 985	3	
28	M24-8-B-Fe/Zn	DIN 985	1	
29	M8-8-B-Fe/Zn	DIN 934	4	
30	S-6,3x80-Fe/Zn	DIN 94	2	
31	ZM36x3-10-B-FeZn	DIN 935	2	

Tablica 12. Koło

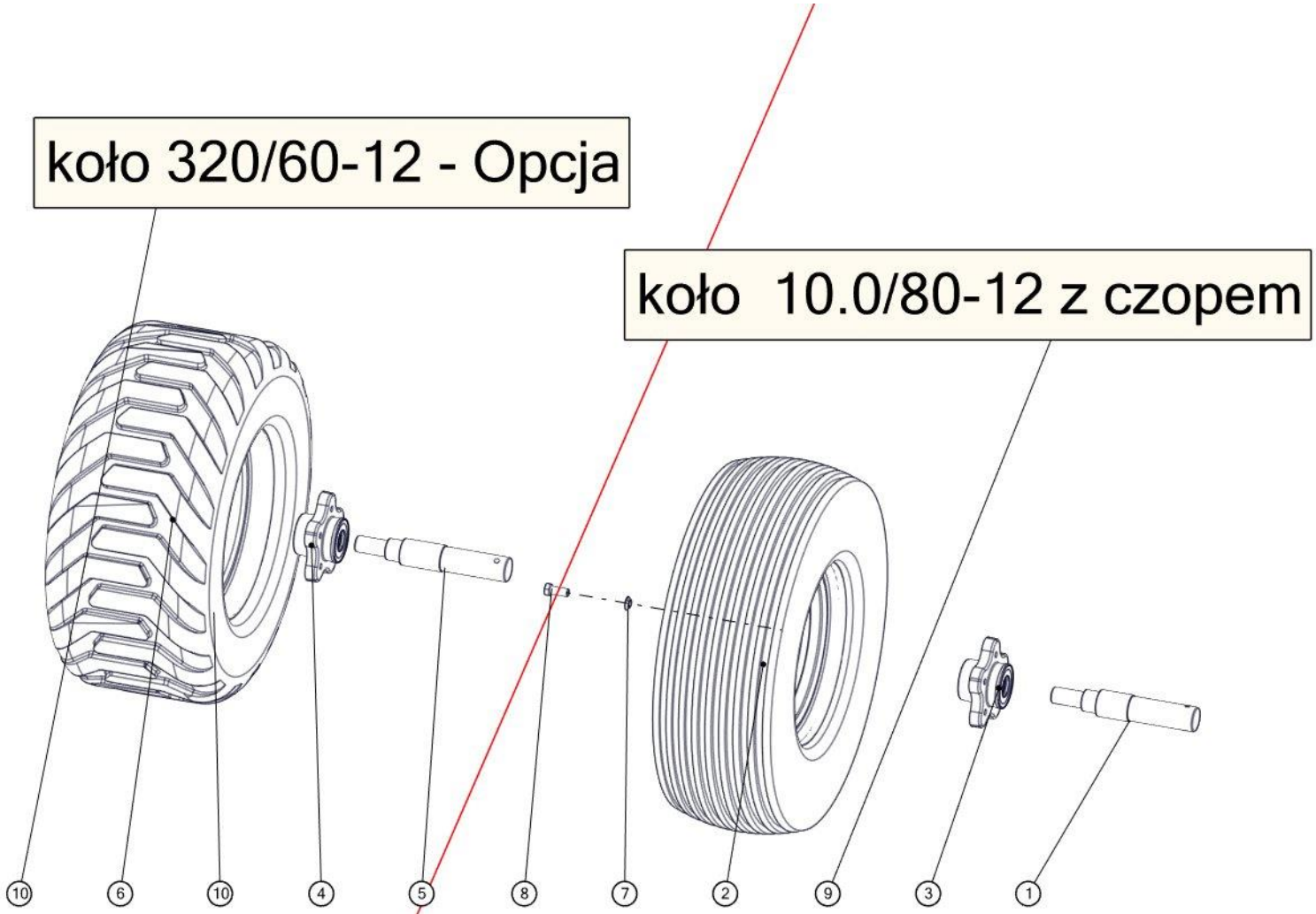

Koło				
Nr	**Nr katalogowy**	**Nazwa części**	**Ilość**	**Uwaga**
1	1139/005-04-001_00	Oś piasty MASP2ZNP L=283	1	
2	Koło kpl. 10.0/80-12-10PR-5/80/115	Koło kpl. 10.0/80-12-10PR-5/80/115	1	
3	MASP2ZNP	Piasta koła MASP 2 ZNP	1	
4	MASP2ZNP	Piasta koła MASP 2 ZNP	1	
5	1674/74-101/0	Oś piasty MASP2ZNP L=300	1	Opcja
6	Koło kpl. 320/60-12-10PR-5/80/115	Koło kpl. 320/60-12-10PR-5/80/115	1	
7	14,5-Fe/Zn 5	DIN 74361C	5	
8	M14x1,5x35-10.9-B-Fe/Zn	DIN 961	5	
9	1152/38-600/0	Koło 10.0/80-12 z czopem kpl.	1	
10	1153/66-100/0	Koło 320/60-12 z czopem kpl	1	Opcja

Tablica 13. Korpus LONG– Opcja BIG LONG

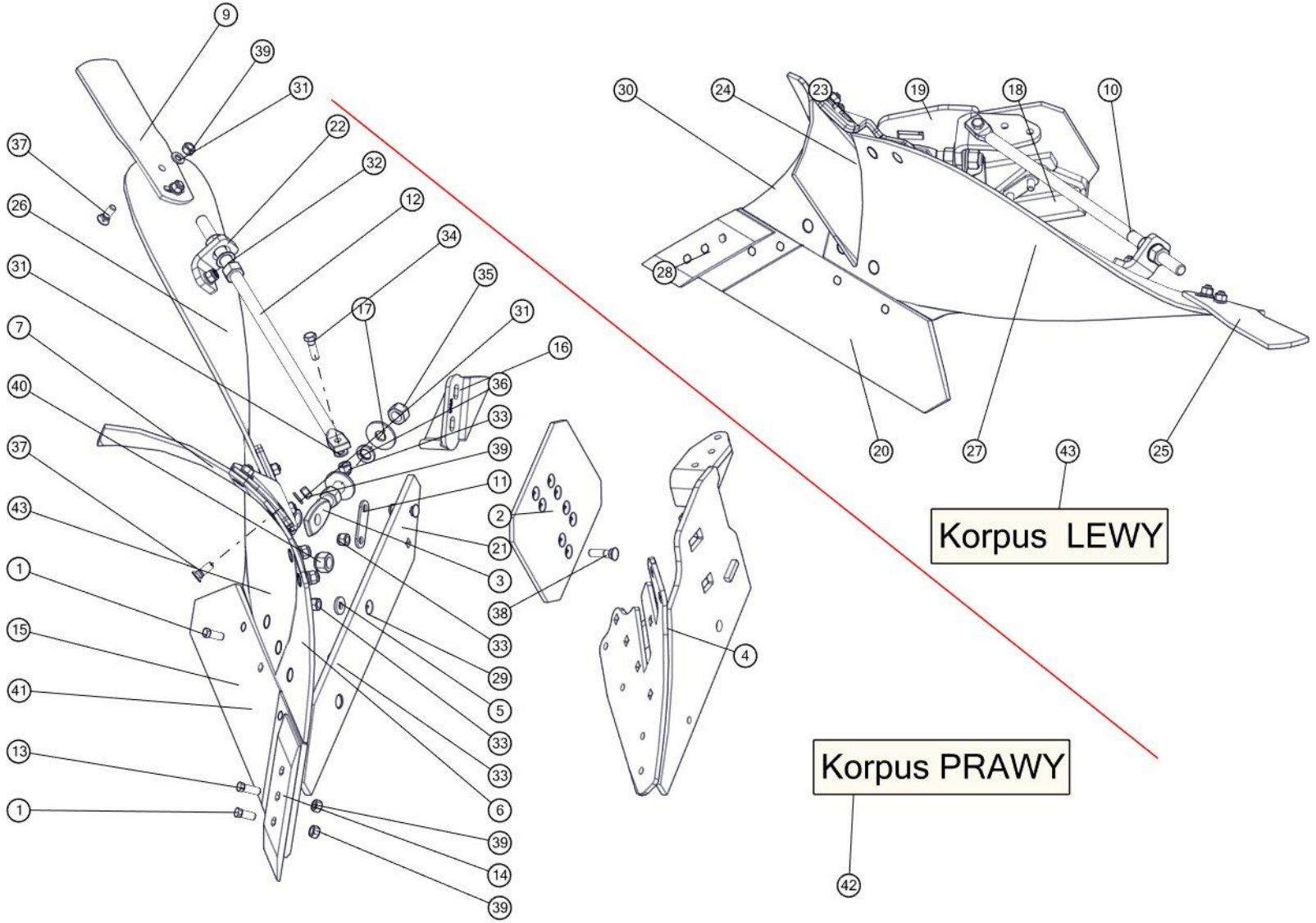

Korpus LONG P i L– Opcja BIG LONG				
Nr	**Nr katalogowy**	**Nazwa części**	**Ilość**	**Uwaga**
1	1067/91-102/0	Śruba z łbem stożkowym M12x1,25x35	2	
2	1067/93-002/0	Nakładka płozu T	1	
3	1126/50-010/0	Śruba regulacyjna M20x1,5	1	
4	1150/141-100/0	Rdzeń prawy ażur Long kpl. spaw.	1	
5	1150/51-004/0	Podkładka śruby ø30/13x4	1	
6	1150/93-002/0	Pierś odkładnicy Long prawa	1	
7	1067/91-007/0	Zgarniacz prawy	1	
8	1126/50-006/0	Uchwyt zgarniacza prawy	1	
9	1150/93-301/0	Listwa przedłużająca prawa	1	
10	1153/21-007/0	Wypora	1	
11	1153/51-005/0	Podkładka piętki	1	
12	1154/91-003/0	Wypora L=430	1	Opcja
13	1067/91-103/0.	Śruba z łbem stożkowym M12x1,25x40	2	
14	1150/71-201/0	Dłuto prawe 3 otworowe	1	
15	1153/51-250/0	Lemiesz prawy ZX kpl. spaw.	1	
16	N-BN-69/1924-26	Piętka	1	
17	1153/51-004/0	Podkładka śruby ø55/21x4	4	
18	1115/50-002/0	Piętka lewa	1	
19	1150/142-100/0	Rdzeń lewy ażur Long kpl. spaw.	1	
20	1153/52-250/0	Lemiesz lewy ZX kpl. spaw.	1	
21	1150/94-003/0	Listwa płozu Long lewa	1	
22	1150/51-006/0	Kątownik wypory	2	
23	1126/60-006/0	Uchwyt zgarniacza lewy	1	
24	1067/92-004/0	Zgarniacz lewy	1	
25	1150/94-301/0	Listwa przedłużająca lewa	1	
26	1150/93-001/0	Skrzydło odkładnicy Long prawe	1	
27	1150/94-001/0	Skrzydło odkładnicy LONG lewe	1	
28	1150/72-201/0	Dłuto lewe 3 otworowe	1	
29	1150/93-003/0	Listwa płozu Long prawa	1	
30	1150/94-002/0	Pierś odkładnicy Long lewa	1	
31	13-Fe/Zn	DIN 125	13	
32	22,5-Fe/Zn 5	DIN 74361C	4	
33	M12x1,25-10-b-Fe/Zn	DIN 985	24	
34	M12x1,25x40-10.9-B-Fe/Zn	DIN 960	2	
35	M20x1,5-10-b-Fe/Zn	DIN 934	4	
36	Z20,2-Fe/Zn	DIN 127	2	
37	ZM12x1,25x35-10.9-Fe/Zn	DIN 605	14	
38	ZM12x1,25x50-10.9-Fe/Zn	DIN 605	2	
39	M12x1,25-10-b-Fe/Zn	DIN 934	4	
40	M20x1,5-10-b-Fe/Zn	DIN 985	4	
41	Lemiesz prawy BL kpl. spaw.	Lemiesz prawy BL kpl. spaw.	1	Opcja
42	1154/91-001/0	Skrzydło odkładnicy BIG LONG prawe	1	Opcja
43	1154/92-001/0	Skrzydło odkładnicy BIG LONG lewe	1	Opcja

Tablica 14. Korpus ażur LONG VIS ON LAND - Opcja

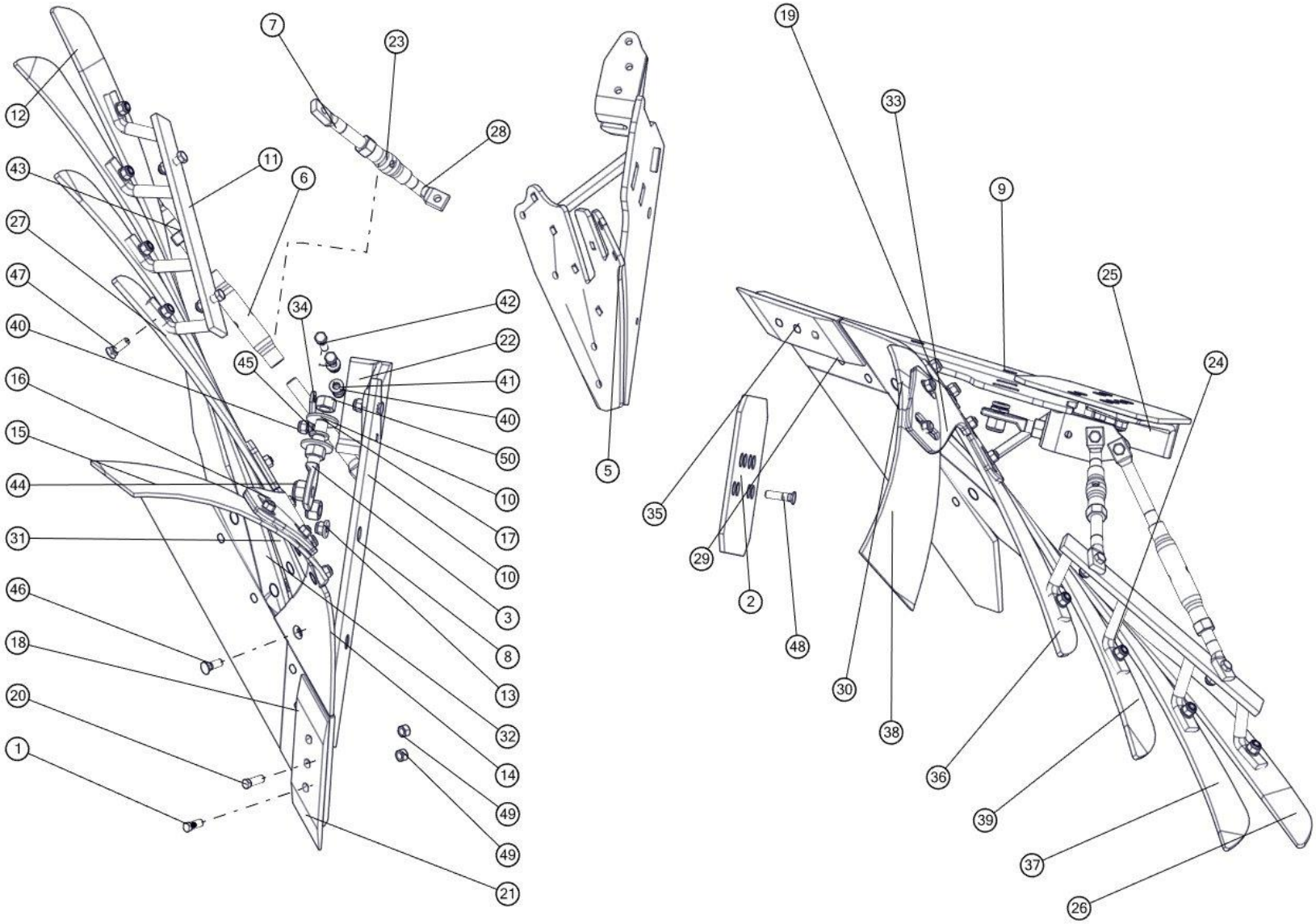

UNIA uniamachines.com

Korpus ażur LONG P i L - Opcja				
Nr	**Nr katalogowy**	**Nazwa części**	**Ilość**	**Uwaga**
1	1067/91-102/0	Śruba z łbem stożkowym M12x1,25x35	5	
2	1067/93-002/0	Nakładka płozu T	1	
3	1126/50-010/0	Śruba regulacyjna M20x1,5	1	
4	1150/141-002/0	Podkładka piersi ażur LONG	1	
5	1150/141-100/0	Rdzeń prawy ażur Long kpl. spaw.	1	
6	1126/50-211/0	Rura ø33,7x5,6/190	1	
7	1150/141-202/0	Śruba wypory M20	2	
8	1150/93-003/0	Listwa płozu Long prawa	1	
9	1150/94-003/0	Listwa płozu Long lewa	1	
10	1150/141-301/0	Śruba wypory długa M20 lewa	1	
11	1150/141-400/0	Drabinka prawa kpl. spaw.	1	
12	1150/141-504/0	Listwa odkładnicy ażur LONG prawa D	1	
13	1150/51-004/0	Podkładka śruby ø30/13x4	1	
14	1150/93-002/0	Pierś odkładnicy Long prawa	1	
15	1067/91-007/0	Zgarniacz prawy	1	
16	1126/50-006/0	Uchwyt zgarniacza prawy	1	
17	1153/51-004/0	Podkładka śruby ø55/21x4	2	
18	1153/51-250/0	Lemiesz prawy ZX kpl. spaw.	1	
19	1150/142-100/0	Rdzeń lewy ażur Long kpl. spaw.	1	
20	1067/91-103/0.	Śruba z łbem stożkowym M12x1,25x40	1	
21	1150/71-201/0	Dłuto prawe 3 otworowe	1	
22	N-BN-69/1924-26	Piętka	1	
23	1127/20-303/0	Rura ø33,7x5,6/90	1	
24	1150/142-200/0	Drabinka lewa kpl. spaw.	1	
25	1115/50-002/0	Piętka lewa	1	
26	1150/142-304/0	Listwa odkładnicy ażur LONG lewa D	1	
27	1150/141-501/0	Listwa odkładnicy ażur LONG prawa A	1	
28	1150/141-201/0	Śruba wypory krótka M20 lewa	1	
29	1153/52-250/0	Lemiesz lewy ZX kpl. spaw.	1	
30	1150/94-002/0	Pierś odkładnicy Long lewa	1	
31	1150/141-502/0	Listwa odkładnicy ażur LONG prawa B	1	
32	1150/141-503/0	Listwa odkładnicy ażur LONG prawa C	1	
33	1126/60-006/0	Uchwyt zgarniacza lewy	1	
34	1153/51-005/0	Podkładka piętki	1	
35	1150/72-201/0	Dłuto lewe 3 otworowe	1	
36	1150/142-301/0	Listwa odkładnicy ażur LONG lewa A	1	
37	1150/142-303/0	Listwa odkładnicy ażur LONG lewa C	1	
38	1067/92-004/0	Zgarniacz lewy	1	
39	1150/142-302/0	Listwa odkładnicy ażur LONG lewa B	1	
40	M12x1,25-10-B-Fe/Zn	DIN 985	22	
41	13-Fe/Zn	DIN 125	18	
42	M12x1,25x45-10.9-B-Fe/Zn	DIN 960	4	
43	M20-8-B-Fe/Zn	DIN 934	3	
44	M20x1,5-10-B-Fe/Zn	DIN 985	2	
45	Z20,2-Fe/Zn	DIN 127	1	
46	ZM12x1,25x35-10.9-Fe/Zn	DIN 605	11	

47	ZM12x1,25x40-10.9-Fe/Zn	DIN 605	4	
48	ZM12x1,25x50-10.9-Fe/Zn	DIN 605	2	
49	M12x1,25-10-B-Fe/Zn	DIN 934	6	
50	M20x1,5-10-B-Fe/Zn	DIN 934	2	

Tablica 15. Kroje tarczowe VIS ON LAND

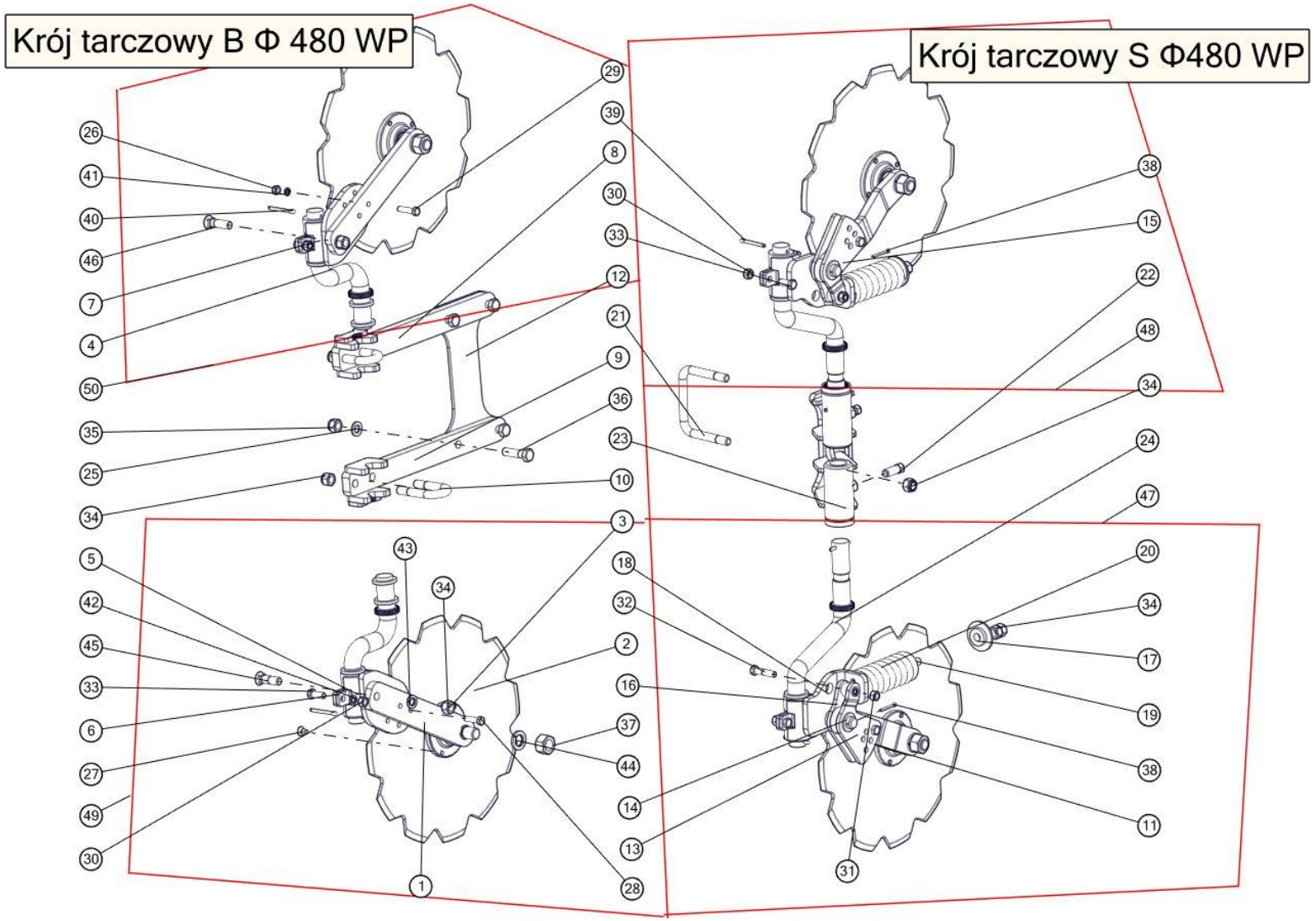

Kroje tarczowe VIS ON LAND				
Nr	**Nr katalogowy**	**Nazwa części**	**Ilość**	**Uwaga**
1	1070/018-01-001/00	Ramię kroju B	2	
2	1126/90-006/0	Tarcza kroju ø480/4 - zębata		B-2,S-4
3	IL30-100/4T-M24x2	Piasta WP kpl.	2	
4	1115/71-100/0	Trzon kroju 120/284 kpl. spaw.	2	
5	1115/71-200/2	Płyta obejmy prawa kpl.spaw.	1	
6	1115/71-301/0	Obejma kroju	4	
7	1115/72-200/2	Płyta obejmy lewa kpl.spaw. A	1	
8	1153/135-100/0	Uchwyt kroju górny kpl.spaw.	1	
9	1153/135-200/0	Uchwyt kroju dolny kpl. spaw.	1	
10	1115/00-014/0	Jarzmo M16x54x95	2	
11	1070/019-01-001/00	Ramię kroju S	2	
12	1153/135-001/0	Płyta uchwytu kroju	1	
13	1070/019-01-002/00	Płyta regulacyjna prawa	1	
14	1070/019-01-003/00	Podkładka ø40/26x4	2	
15	1070/019-02-001/00	Płyta regulacyjna lewa	1	
16	1153/171-201/0	Płyta regulacyjna	2	
17	1153/171-202/0	Pierścień oporowy	2	
18	1153/171-220/0	Płyta obejmy prawa kpl. spaw.	1	
19	1153/171-502/0	Śruba ściągająca M16x238	2	
20	1153/171-501/0	Sprężyna kroju	2	
21	1117/78-001/0	Jarzmo M16x138x115	1	
22	1153/171-101/0	Śruba dociskowa M16x40	2	
23	1153/171-410/0	Uchwyt kroju S kpl. spaw.	1	
24	1153/171-510/0	Trzon kroju 160/402 kpl. spaw.	2	
25	17-Fe/Zn	DIN 125	4	
26	M10-8-B-Fe/Zn	DIN 934	2	
27	M10x16-10.9-A-Fe/Zn	DIN 7991	8	
28	M10x40-8.8-B-Fe/Zn	DIN 933	1	
29	M10x45-8.8-B-Fe/Zn	DIN 933	1	
30	M12-8-B-Fe/Zn	DIN 934	4	
31	M12x1,25-10-B-Fe/Zn	DIN 934	4	S
32	M12x1,25x50-10.9-B-Fe/Zn	DIN 960	4	S
33	M12x30-8.8-B-Fe/Zn	DIN 933	4	
34	M16-8-B-Fe	DIN 985		B-4;S-6
35	M16x1,5-10-B-Fe/Zn	DIN 985	2	
36	M16x1,5x60-10.9-B-Fe/Zn	DIN 960	4	
37	M24x2-10-B-Fe/Zn	DIN 934	2	
38	S-5x40-Fe/Zn	DIN 94	2	
39	S-6,3x50-Fe/Zn	DIN 94	4	
40	S-6,3x56-Fe/Zn	DIN 94	2	
41	Z10,2-Fe/Zn	DIN 127	2	
42	Z12,2-Fe/Zn	DIN 127		B-4;S-8
43	Z16,2-Fe/Zn	DIN 127	2	

44	Z24,5-Fe/Zn	DIN 127	2	
45	ZM16x55-8.8-Fe/Zn	DIN 608	1	
46	ZM16x60-8.8-Fe/Zn	DIN 608	1	
47	M16-8-B-FeZn	DIN 934	4	
48	1070/019-02-000/00	Krój tarczowy S lewy ø480 WP kpl.	1	
49	1070/018-01-000/00	Krój tarczowy prawy ø480 WP kpl.	1	
50	1070/018-02-000/00	Krój tarczowy lewy ø480 WP kpl.	1	
51	1070/019-01-000/00	Krój tarczowy S prawy ø480 WP kpl.	1	

Tablica 16. Zespół przedpłużka bezpiecznikowy - Opcja

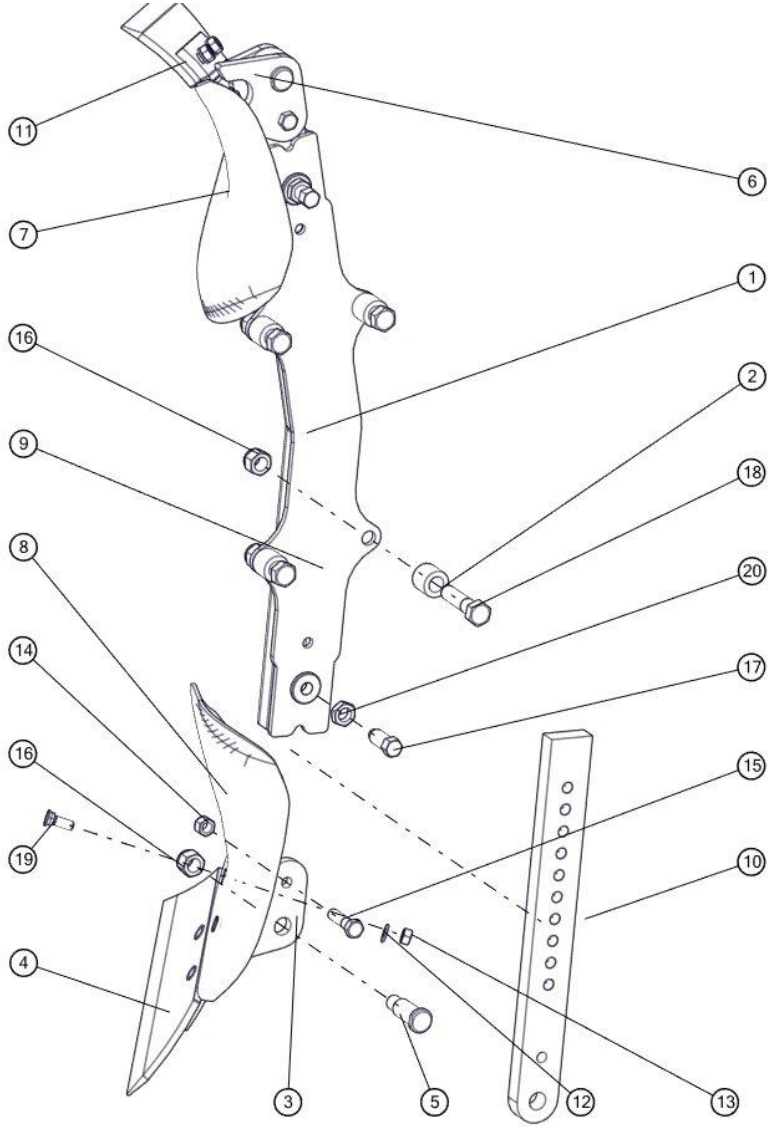

Zespół przedpłużka bezpiecznikowy z uchwytem - Opcja				
Nr	**Nr katalogowy**	**Nazwa części**	**Ilość**	**Uwaga**
1	1069/77-100/0	Uchwyt przedpłużka kpl.spaw.	1	Wersje B
2	1153/11-001/0	Tuleja ø30x6/26	8	
3	1150/137-100/0	Rdzeń przedpłużka prawy kpl. spaw.	2	
4	1115/17-002/0	Lemiesz przedpłużka prawy	2	
5	1150/137-002/0	Sworzeń 20x61	4	
6	1150/138-100/0	Rdzeń przedpłużka lewy kpl. spaw.	2	
7	1115/18-001/0	Odkładnica przedpłużka lewa	2	
8	1115/17-001/0	Odkładnica przedpłużka prawa	2	
9	1150/136-100/0	Uchwyt przedpłużka kpl.spaw.	1	Wersje S
10	1150/137-001/0	Słupica przedpłużka	4	
11	1115/18-002/0	Lemiesz przedpłużka lewy	2	
12	10,5 -Fe/Zn	DIN 125	8	
13	M10x1.25-10-B-Fe/Zn	DIN 934	8	
14	M12-8-B-Fe/Zn	DIN 934	2	
15	M12x45-8.8-B-Fe/Zn	DIN 931	2	
16	M16-8-B-Fe/Zn	DIN 985	6	
17	M16x40-33H-Fe/Zn5	DIN 564	2	
18	M16x65-8.8-B-Fe/Zn	DIN 931	4	
19	ZM10x1,25x30-10.9-Fe/Zn	DIN 605	8	
20	M16-8-B-Fe/Zn	DIN 439	2	

Tablica 17. Blokada siłownika, ucho transp.,uchwyt załadowczy

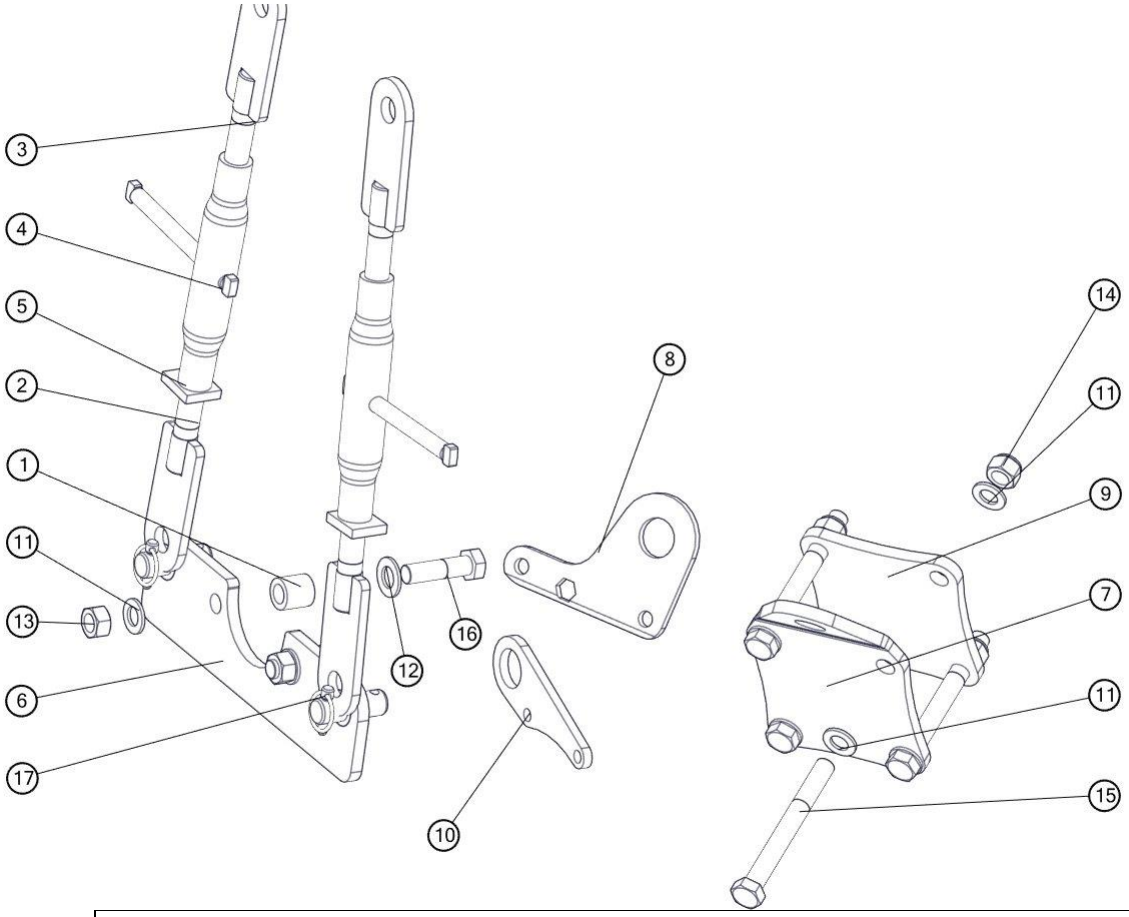

Blokada siłownika, ucho transport S; B , uchwyt załadowczy VIS ON LAND				
Nr	**Nr katalogowy**	**Nazwa części**	**Ilość**	**Uwaga**
1	1068/15-001/0	Tuleja ø40/25x40	2	
2	1068/15-110/0	Ucho kpl. spaw.	2	
3	1068/15-120/0	Ucho kpl. spaw. A	2	
4	1117/07-100/0	Rura wrzeciona kpl. spaw.	2	
5	1126/02-004/0	Docisk 12x50x60/M30	2	
6	1068/15-300/0	Płyta dolna kpl. spaw.	1	
7	1069/09-001/0	Płyta A	1	
8	1153/00-017/0	Ucho transportowe B	1	
9	1069/09-002/0	Płyta B	1	
10	1153/00-018/0	Ucho transportowe S	1	
11	25-Fe/Zn	DIN 125		Blokada -2;Uchwyt zał -11
12	28-Fe/Zn	DIN 125	2	
13	M24-8-B-Fe/Zn	DIN 934	2	
14	M24x2-10-B-Fe/Zn	DIN 985	4	
15	M24x2x220-10.9-B-Fe/Zn	DIN 960	4	
16	M24x90-8.8-B-Fe/Zn	DIN 931	2	
17	A11x50-Fe/Zn-m5c	DIN 11023	2	

Tablica 18. Zawieszenie

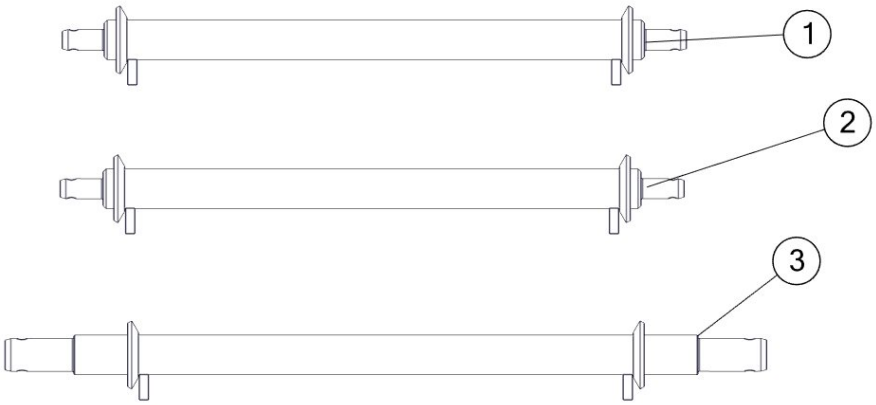

Osie VIS ON LAND				
Nr	**Nr katalogowy**	**Nazwa części**	**Ilość**	**Uwaga**
1	1435/95-000/0	Oś zawieszenia ø70 kat. III/36/885 kpl spaw.	1	
3	1435/98-000/0	Oś zawieszenia ø70 kat. IV/58/885 kpl. spaw.	1	Do K-700
2	1435/96-000/0	Oś zawieszenia ø70 kat. III/35/885 kpl. spaw.	1	Do T-150K

Tablica 19. Przewód z filtrem M18x1,5

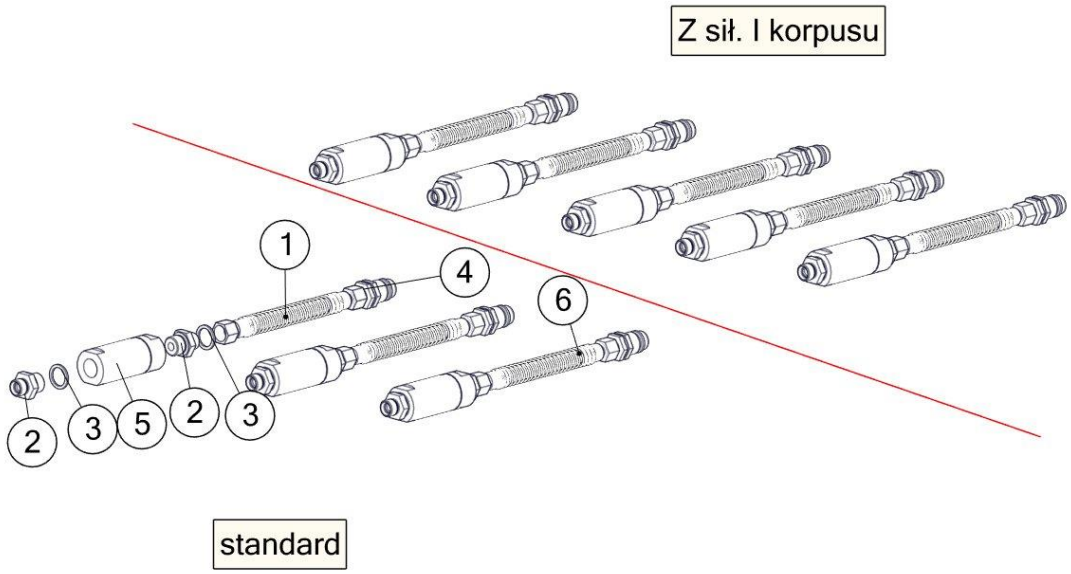

Przewód z filtrem M18x1.5 VIS ON LAND				
Nr	**Nr katalogowy**	**Nazwa części**	**Ilość**	**Uwaga**
1	1150/00-410/0	Przewód przyłączeniowy ze sprężyną M18x1,5 kpl.	1	
2	34124818	Korpus przyłączki prostej redukcyjnej G1/2"/M18x1,5	2	
3	1067/00-022/0	Pierścień uszczelniający 21x27	2	
4	41121824	Wtyczka szybkozłącza ISO-12,5 (M18x1,5)	1	
5	ELA11NMD	Filtr liniowy FLA11B04XNMD00X	1	
6	1150/00-400/0	Przewód przyłączeniowy M18x1,5 z filtrem kpl.	1	