UNIA

Katalog części
VIS ON LAND

2025

Spis treści

Sekcja : Rama VIS ON LAND 4
Sekcja : Belka pomocnicza 6
Sekcja : Przodek Vis On Land 7
Sekcja : Obrotnik z wysięgiem 9
Sekcja : Hydraulika obrotnika 11
Sekcja : Układ transportowy Vis On Land 12
Sekcja : Amortyzacja 14
Sekcja : Przedłużacz, podnośnik, krzyżak 15
Sekcja : Uchwyt korpusu z grządzielą 16
Sekcja : Goleń resorowa z uchwytem VIS ON LAND 17
Sekcja : Zespół koła kopiującego Vis On Land 19
Sekcja : Koło Vis On Land 21
Sekcja : Kroje tarczowe VIS ON LAND 22
Sekcja : Zespół przedpłużka bezpiecznikowy z uchwytem 24
Sekcja : Blokada siłownika, ucho transport S; B , uchwyt załadowczy VIS ON LAND 25
Sekcja : Osie VIS ON LAND 26
Sekcja : Przewód z filtrem M18x1.5 VIS ON LAND 27
Sekcja : Korpus LONG lewy 28
Sekcja : Korpus LONG prawy 29
Sekcja : KORPUS BIG LONG LEWY 31
Sekcja : KORPUS BIG LONG PRAWY 33
Sekcja : KORPUS AŻUROWY LONG LEWY 35
Sekcja : KORPUS AŻUROWY LONG PRAWY 37

Sekcja : Rama VIS ON LAND

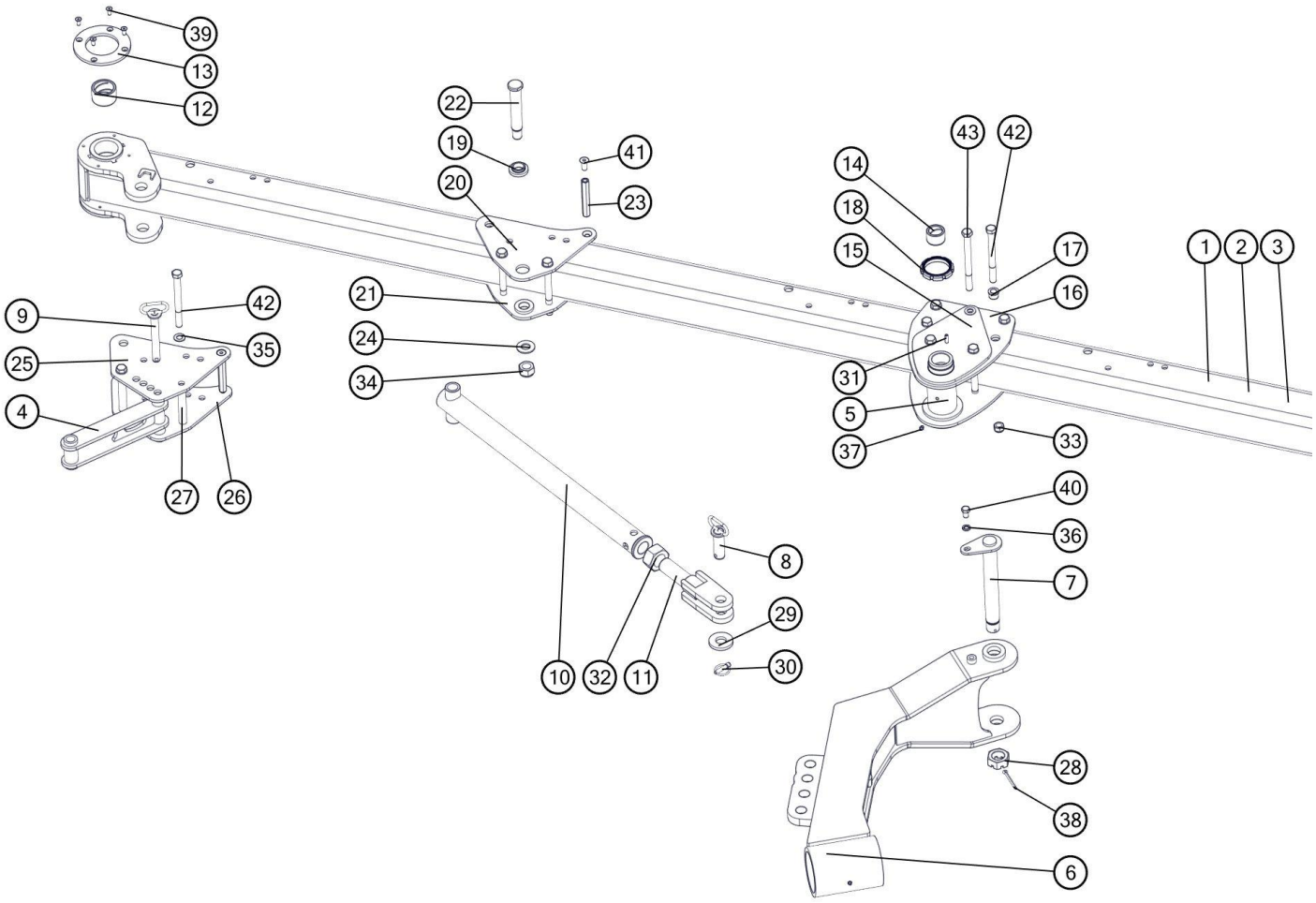

Lp	Nr. rysunku 1	Ilość w sekcji/maszynie	Nazwa części	Uwagi
1	1070/102-01-100/00	1	Rama kpl.spaw.	VIS 5
2	1070/101-01-100/00	1	Rama kpl.spaw.	VIS 6
3	1070/100-01-100/00	1	Rama kpl.spaw.	VIS 7
4	1070/100-00-200/00	1	Łącznik koła kpl. spaw.	
5	1070/001-06-100/00	1	Tuleja wysięgu koła kpl. spaw.	
6	1070/001-03-100/00	1	Wysięg koła kpl.spaw.	
7	1070/001-03-200/00	1	Sworzeń 45 kpl.spaw.	
8	1070/001-00-200/00	1	Sworzeń 35 kpl.spaw.	
9	1070/100-00-300/00	1	Sworzeń 35 kpl.spaw.	
10	1070/100-05-100/00	1	Rura zastrzału kpl. spaw.	
11	1070/100-05-200/00	1	Ucho zastrzału kpl. spaw.	
12	1069/03-001/0	2	Tuleja łożyskowa ø80/65x50	
13	1070/002-01-002/00	2	Pierścień ø190/111x10	
14	1069/00-202/0	2	Tuleja łożyskowa ø60/45x40	
15	1070/001-06-003/00	2	Nakładka	
16	1070/100-02-001/00	2	Płyta węzłowa	

17	1154/14-002/0	4	Tuleja ø35/30/20,5x24	
18	GUK85x2	2	Nakrętka łożyskowa M85x2	
19	1070/001-05-003/00	2	Tuleja łożyskowa ø63/45/35x19,5	
20	1070/100-03-001/00	1	Płyta górna zastrzału	
21	1070/100-03-002/00	1	Płyta dolna zastrzału	
22	1070/100-03-003/00	1	Sworzeń 35x221	
23	1154/13-001/0	2	Nakrętka M16x150	
24	2437/02-104/0	1	Podkładka ø60/30,5x4	
25	1070/100-04-001/00	1	Płyta górna	
26	1070/100-04-002/00	1	Płyta dolna	
27	1070/100-04-003/00	2	Tuleja ø25/20,4x160	
28	1069/00-007/0	1	Nakrętka koronowa M42x3-Fe/Zn5	
29	2370/10-004/0	1	Podkładka ø80/36x10	
30	A11x50-Fe/Zn-m5c	2	Przetyczka A11x50-Fe/Zn-m5c	
31	10x30-Fe/Zn5	2	Kołek sprężysty 10x30-Fe/Zn5	
32	M48x3-10-B-Fe/Zn5	1	Nakrętka M48x3-10-B-Fe/Zn5	
33	M20x1,5-10-B-Fe/Zn5	11	Nakrętka samozab. M20x1,5-10-B-Fe/Zn5	
34	M30x2-10-B-Fe/Zn5	1	Nakrętka samozab. M30x2-10-B-Fe/Zn5	
35	21-Fe/Zn5	18	Podkładka 21-Fe/Zn5	
36	Z16.2-Fe/Zn5	1	Podkładka sprężysta Z16.2-Fe/Zn5	
37	M10x1	2	Smarowniczka M10x1	
38	S-8x80-Fe/Zn5	1	Zawleczka S-8x80-Fe/Zn5	
39	M10x25-10.9-A-Fe/Zn5	8	Śruba M10x25-10.9-A-Fe/Zn5	
40	M16x25-8.8-B-Fe/Zn5	1	Śruba M16x25-8.8-B-Fe/Zn5	
41	M16x40-8.8-B-Fe/Zn5	4	Śruba M16x40-8.8-B-Fe/Zn5	
42	M20x1,5x220-10.9-B-Fe/Zn5	8	Śruba M20x1,5x220-10.9-B-Fe/Zn5	
43	M20x1,5x240-10.9-B-Fe/Zn5	3	Śruba M20x1,5x240-10.9-B-Fe/Zn5	

Sekcja : Belka pomocnicza

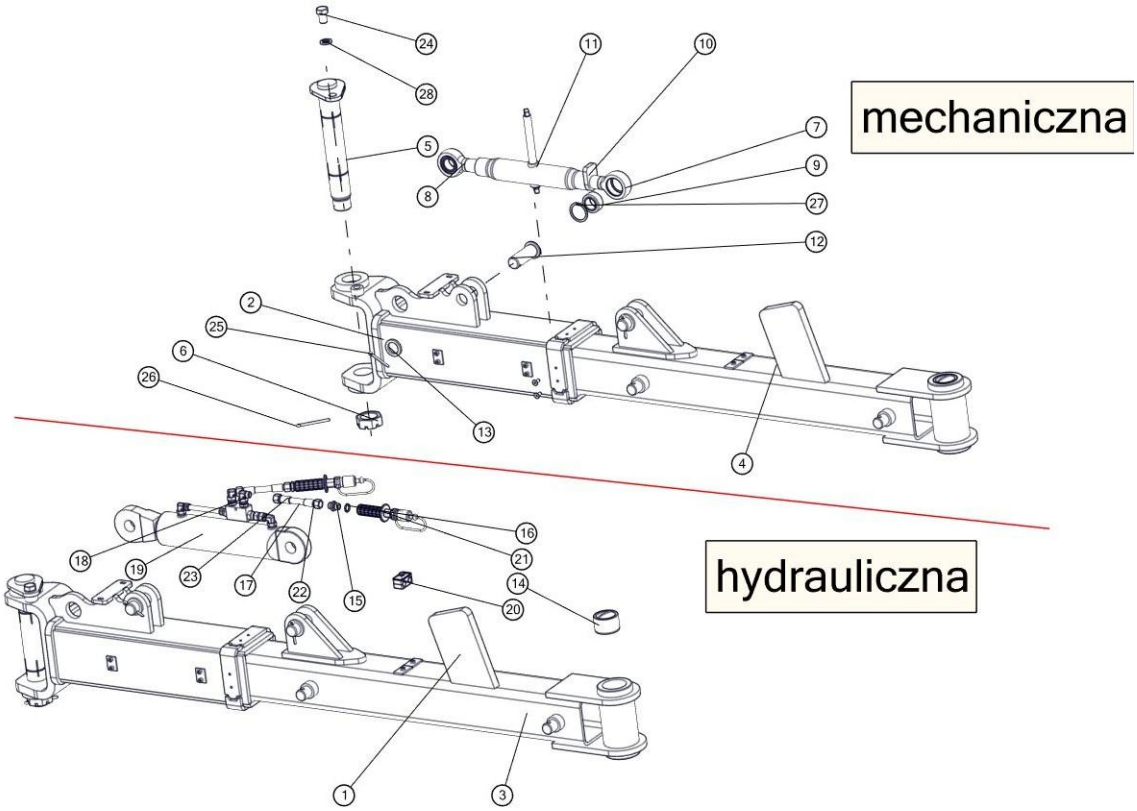

Lp	Symbol	Id Sap	Nazwa	W zespole	Katalog	Uwagi
1	1070/003-01-100/00		Belka pomocnicza kpl.spaw.	2	B	VIS 7
2	1070/003-02-100/00		Przedłużacz belki pomocniczej kpl. spaw.	2	B	
3	1070/006-01-100/00		Belka pomocnicza kpl.spaw. 6+	2	B	VIS 6
4	1070/009-01-100/00		Belka pomocnicza kpl.spaw. 5+	2	B	VIS 5
5	1067/00-120/0	2002838	Sworzeń 55 kpl.spawany	1	B	
6	1067/00-037/0	2001749	Nakrętka specjalna A	1	A	
7	1067/02-200/0	2082996	Śruba lewa kpl.	1	B	
8	1067/02-300/0	2083003	Śruba prawa kpl.	1	B	
9	35A2-00	1013879	Łożysko przegubowe 35A2	2	B	
10	1101/05-001/0	2131620	Docisk lewy	1	B	
11	1067/69-100/0	2132497	Rura śruby kpl. A	1	B	
12	1674/00-020/0	2001834	Sworzeń 35x100/88	2	B	
13	1674/00-112/0		Podkładka Ø50/35,5x6	9	B	
14	1067/68-001/0#	2002248	Tuleja łożyskowa n70/55x45	4	A	
15	14121818	1014607	Korpus przyłączki prostej redukcyjnej M18x1,5/M18x1,5 (XL Opcja/XXL)	4	B	
16	1105/90-001/0		Pierścień uszczelniający 18x24	4	B	
17	1153/00-800/6500		Przewód giętki kpl. L=6500	2	B	VIS 5
18	3565121812	1014597	Korpus przył. kolank. nast. M18x1,5	4	B	
19	CJ-S677-20-80/45/200		Cylinder hydrauliczny tłokowy	1	B	
20	CPDC		Zacisk do węzy ø17	2	B	
21	ZPH/ZIE	1014744	Zakończenie przewodu hydraulicznego zielone kpl.	2	B	
22	1153/00-800/7600		Przewód giętki kpl. L=7600	2	B	VIS 6
23	1153/00-800/8600		Przewód giętki kpl. L=8600	2	B	VIS 7

24	M20x30-8.8-B-Fe/Zn		Śruba ze zwykłym skokiem z gwintem na całości	1	B	
25	S-6,3x56-Fe/Zn		Zawleczka typu S	2	B	
26	S-6,3x80-Fe/Zn		Zawleczka typu S	2	B	
27	W55		Pierścień osadczy wewnętrzny	1	B	
28	Z20,2-Fe/Zn		Podkładka sprężysta	1	B	
29	M8x20-8.8-B-Fe/Zn5		Śruba stożkowa na imbus	8	B	

Sekcja : Przodek Vis On Land

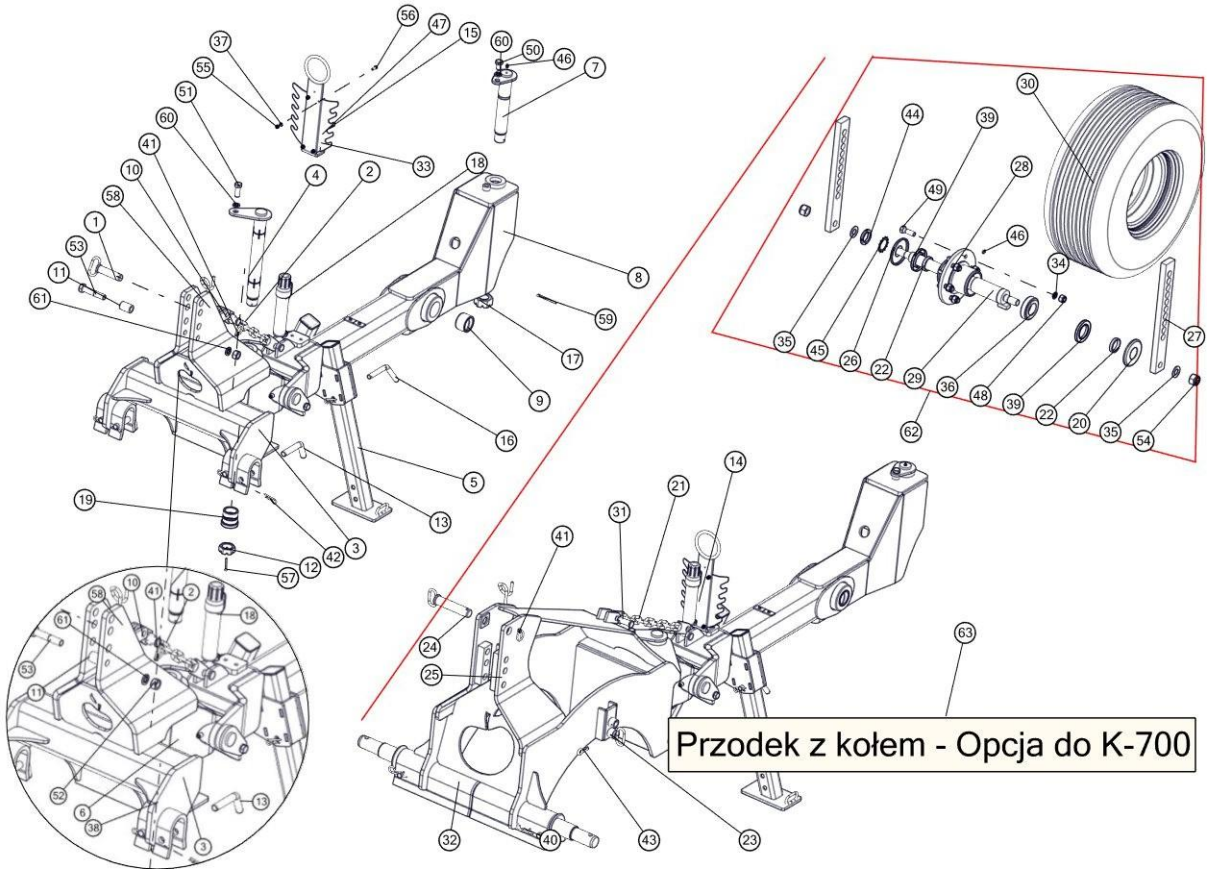

Lp	Symbol	Id Sap	Nazwa	W zespole	Katalog	Uwagi
1	1067/00-260/0		Sworzeń górny kpl.spaw.	1	B	
2	1068/24-100/0		Łańcuch kpl.spaw.	1	B	
3	1068/24-200/0	2132500	Wieszak kpl. spaw.	1	B	
4	1068/24-500/1		Sworzeń krzyżaka przedni kpl.spaw. A	2	B	
5	1068/24-600/0		Podpórka kpl.spaw.	2	B	
6	1068/24-710/0	2132503	Krzyżak duży kpl.spaw.	2	B	
7	1069/22-000/0		Sworzeń 55 kpl.spaw.	2	B	
8	1070/015-01-100/00		Dyszel kpl.spaw.	1	B	
9	1069/03-001/0	2002254	Tuleja łożyskowa ø80/65x50	2	B	
10	1066/25-002/0		Sworzeń B 24x85/75	2	B	
11	1067/00-016/0		Tuleja ø38/25,5x54	1	B	
12	1067/00-037/0	2001749	Nakrętka specjalna A	2	A	
13	1068/24-001/0		Przetyczka ø25	4	B	
14	1660/21-110/0		Uchwyt przewodów kpl. spaw.	2	B	
15	1660_21-101_0	2131580	Grzebień	2	B	
16	1861/00-400/0	2002170	Przetyczka Ø20	2	B	
17	1990/00-006_0		Nakrętka koronowa M48x3-Fe_Zn5	2	B	
18	Manu-Box-055	1021689	Tuba na dokumenty - 055	2	B	

19	1068/01-001/0	2002256	Tuleja łożyskowa ø80/70/55x75	4	B	
20	1067/22-001/0	2134832	Talerz uszczelniający A	1	B	
21	1067/00-280/0		Łańcuch kpl.spaw.	1	B	
22	1067/22-003/0	2002020	Tuleja Ø70/60x14	2	B	
23	1067/00-450/0		Przetyczka kpl. spaw. B	2	B	
24	1067/52-200/0	2001917	Sworzeń górny kpl.spaw. B	1	B	
25	1069/58-100/0		Wieszak koła kpl. spaw.	1	B	
26	1067/22-002/0	2134827	Talerz uszczelniający B	1	B	
27	1067/23-001/0		Słupica koła	2	B	
28	1067/22-100/0		Piasta kpl.spaw.	1	B	
29	1069/33-210/0		Oś koła kpl.spaw.	1	B	
30	360/65-16-14PR-6/161/205	1013991	Koło kpl. 360_65-16-14PR-6_161_205	1	B	
31	1137/55-001/0		Sworzeń B24x70/58	1	B	
32	1435/98-000/0		Oś zawieszenia ø70 kat. IV/58/885 kpl. spaw.	1	B	
33	15- Fe/Zn		Podkładka zwykła	2	B	
34	22,5-Fe/Zn 5	1031396	Podkładka sprężysta	6	B	
35	Podkładka 31 Fe/Zn5	1024466	Podkładka	2	B	Opcja
36	32212	1013869	Łożysko stożkowe	2	B	Opcja
37	8,4-Fe/Zn	1031385	Podkładka	4	B	
38	A 55x70x8		Pierścień uszczelniający	4	B	Opcja
39	A 70x110x12		Pierścień uszczelniający	2	B	Opcja
40	A 85-Fe/Zn	1031369	Zawleczka A 85-Fe/Zn5-m5c	2	B	
41	DIN 11023	1013797	Zawleczka z pierścieniem DIN 11023	2	B	
42	A71-Fe/Zn-m5c	1028842	Zawleczka spręż. podwójna	2	B	
43	B85-Fe/Zn		Zawleczka A60-Fe/Zn-m5c	2	B	Opcja
44	KM11	1025332	Nakrętka KM11 Fe/Zn	1	B	Opcja
45	MB11	1025282	Podkładka zębata	1	B	Opcja
46	Smarowniczka M10x1	1024898	Smarowniczka M10x1	6	B	
47	M14x30-8.8-B-Fe/Zn		Śruba ze zwykłym skokiem z gwintem na całości	2	B	
48	M20x1,5-10-B-Fe_Zn5	1025338	Nakrętka M20x1,5-10-B-Fe/Zn5 DIN 985	6	B	Opcja
49	M20x1,5x60-10.9-B-Fe/Zn		Śruba drobnozwojna z gwintem na części trzpienia	6	B	Opcja
50	M20x30-8.8-B-Fe/Zn		Śruba ze zwykłym skokiem z gwintem na całości	1	B	
51	M20x55-8.8-B-Fe/Zn5		Śruba ze zwykłym skokiem z gwintem na całości	2	B	
52	M24-8-B-Fe/Zn		Nakrętka zwykła	1	B	
53	M24x120-8.8-B-Fe/Zn		Śruba ze zwykłym skokiem z gwintem na części trzpienia	1	B	
54	M30-8-B-Fe/Zn5	1023178	Nakrętka samozabezpieczająca	2	B	
55	M8-8-B-Fe/Zn		Nakrętka samozabezpieczająca	4	B	
56	PN-M-82101	1031366	Śruba M8x25-8.8-B-Fe/Zn8c	4	B	
57	S-6,3x100-Fe/Zn5		Zawleczka typu S	2	B	
58	S-6,3x45-Fe/Zn		Zawleczka typu S	2	B	
59	S-8x90-Fe/Zn		Zawleczka typu S	1	B	
60	Z20,2-Fe/Zn		Podkładka sprężysta	3	B	
61	Z24,5-Fe/Zn	1023261	Podkładka sprężysta	1	B	
62	1069/58-200/0		Koło przednie kpl.	1	B	Opcja
63	1070/016-00-000/00		Przodek z kołem kpl. (do K-700)	1	B	Opcja

Sekcja : Obrotnik z wysięgiem

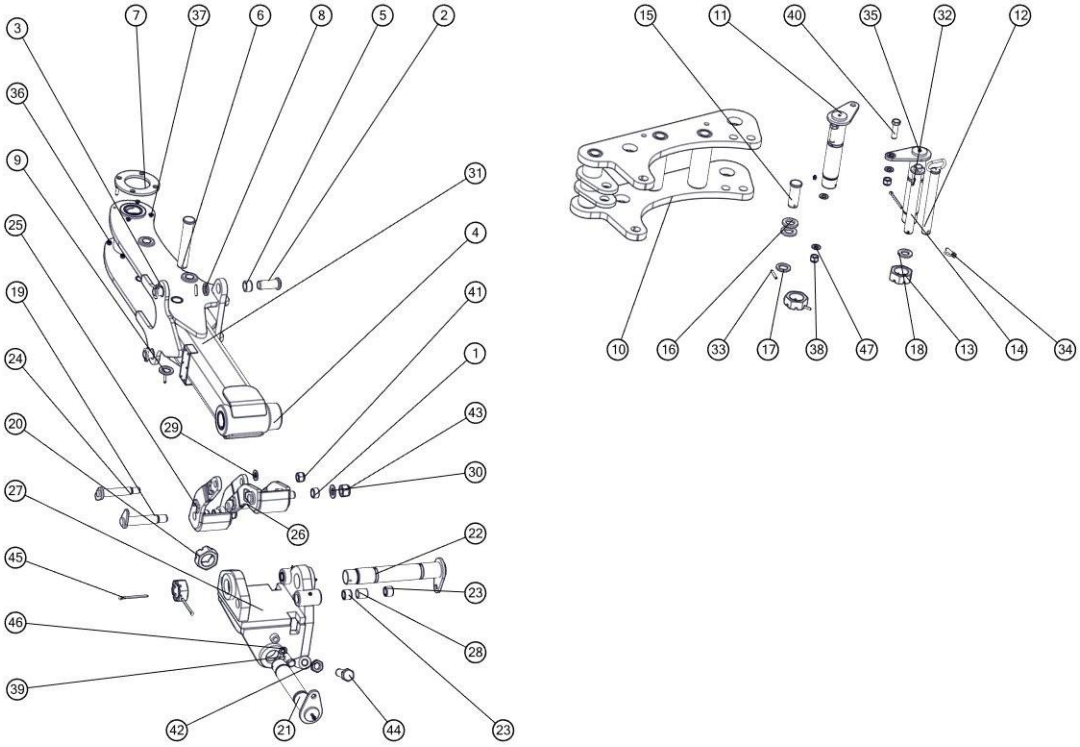

Lp	Symbol	Id Sap	Nazwa	W zespole	Katalog	Uwagi
1	1069/00-005/0	2002228	Tuleja łożyskowa ø40/35x22	4	B	
2	1069/10-000/0		Sworzeń 35 kpl. spaw.	2	B	
3	1070/002-01-100/00		Obrotnik kpl. spaw.	1	B	
4	1069/03-001/0	2002254	Tuleja łożyskowa ø80/65x50	4	B	
5	1069/04-001/0		Tuleja łożyskowa ø45/35x25	2	B	
6	1070/002-01-001/00		Sworzeń 40x223/213	1	B	
7	1070/002-01-002/00		Pierścień ø190/111x10	2	B	
8	1674/00-112/0		Podkładka Ø50/35,5x6	2	B	
9	2419/31-002/0		Podkładka ø60/40,5x6	1	B	
10	1070/002-02-100/00		Wysięg ramy kpl. spaw.	1	B	
11	1070/002-02-200/00		Sworzeń 65 kpl.spaw.	2	B	
12	1070/002-02-300/00		Sworzeń 35 kpl. spaw.	1	B	
13	1069/00-004/0	2001744	Nakrętka koronowa M60x2-Fe/Zn5	2	B	
14	1070/002-02-001/00		Sworzeń 35x310/10	1	B	
15	1070/002-02-002/00		Sworzeń 40x104/94	1	B	
16	2411/06-103/0		Podkładka ø66/40,5x8	2	B	
17	2419/31-002/0		Podkładka ø60/40,5x6	1	B	
18	2560/85-102/0		Podkładka ø60x35,50/6	2	B	
19	1068/25-100/0	2002078	Sworzeń 35 kpl.spaw.	2	B	
20	1069/00-004/0	2001744	Nakrętka koronowa M60x2-Fe/Zn5	2	B	
21	1069/00-500/0		Sworzeń 65 kpl.spaw.	1	B	
22	1069/00-600/0		Sworzeń 65 kpl.spaw.	1	B	
23	1069/01-002/0		Tuleja łożyskowa ø40/30x30	4	B	
24	1069/11-000/0		Sworzeń 30 kpl.spaw.	2	B	

25	1070/002-03-100/00		Ucho siłownika prawe kpl.spaw.	1	B	
26	1070/002-04-100/00		Ucho siłownika lewe kpl.spaw.	1	B	
27	1070/002-05-100/00		Krzyżak obrotnicy kpl.spaw.	1	B	
28	1069_01-001_0		Tuleja ø38/32x40	1	B	
29	25 Fe/Zn5	1025249	Podkładka	1	A	
30	Podkładka 31 Fe/Zn5	1024466	Podkładka	2	B	
31	8x45-Fe/Zn	1024811	Kołek sprężysty	2	B	
32	8x50-Fe/Zn	1024812	Kołek sprężysty	2	B	
33	8x60-Fe/Zn	1024814	Kołek sprężysty	2	B	
34	DIN 11023	1013797	Zawleczka z pierścieniem DIN 11023	3	B	
35	Smarowniczka M10x1	1024898	Smarowniczka M10x1	6	B	
36	M10-8-B-Fe/Zn	1026659	Nakrętka M10-8-B-Fe/Zn DIN 985	8	B	
37	M10x40-10.9-A-Fe/Zn		Śruba stożkowa na imbus	8	B	
38	M20x1,5-10-B-Fe_Zn5	1025338	Nakrętka M20x1,5-10-B-Fe/Zn5 DIN 985	2	B	
39	M20x60-8.8-B-Fe/Zn5		Śruba ze zwykłym skokiem z gwintem na całości	2	B	
40	M20x65-8.8-B-Fe/Zn		Śruba ze zwykłym skokiem z gwintem na całości	2	B	
41	M24-8-B-Fe/Zn	1025340	Nakrętka samozabezpieczająca	1	B	
42	M30-05-8-B-Fe/Zn	1023746	Nakrętka niska zwykła	2	B	
43	M30-8-B-Fe/Zn5	1023178	Nakrętka samozabezpieczająca	2	B	
44	M30x90-8.8-B-Fe/Zn	1025636	Śruba ze zwykłym skokiem z gwintem na całości	2	B	
45	S-8x112-Fe/Zn		Zawleczka typu S	4	B	
46	Z20,2-Fe/Zn		Podkładka sprężysta	2	B	
47	21-Fe/Zn5	1025247	Podkładka	4	B	

Sekcja : Hydraulika obrotnika

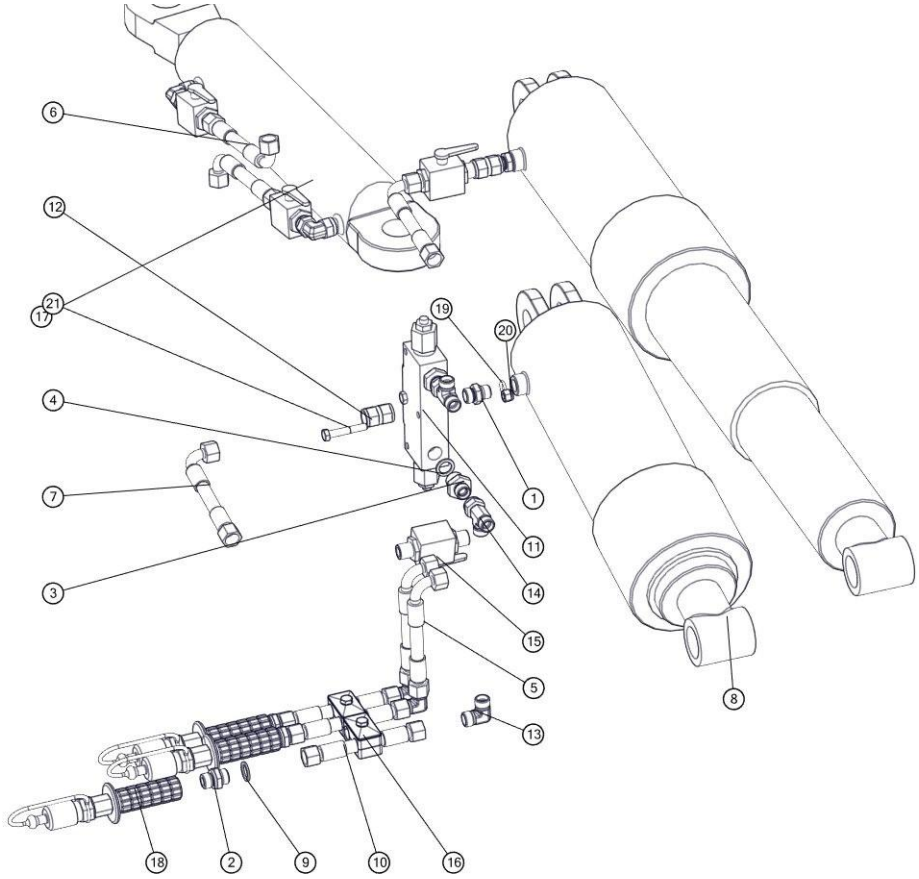

Lp	Symbol	Id Sap	Nazwa	W zespole	Katalog	Uwagi
1	11121618		Korpus przyłączki prostej redukcyjnej M16x1,5/M18x1,5	2	B	
2	14121818	1014607	Korpus przyłączki prostej redukcyjnej M18x1,5/M18x1,5 (XL Opcja/XXL)	3	B	
3	34124818	1014601	Korpus przyłączki prostej redukcyjnej G1/2"/M18x1,5	4	B	
4	1067/00-021/0	1015168	Pierścień uszczelniający 16,7x23	4	B	
5	1069/30-000/1000	1014425	Przewód giętki kpl. L=1000	2	B	
6	1069/30-000/800		Przewód giętki kpl. L=800	2	B	
7	1069/30-000/250		Przewód giętki kpl. L=250	2	B	
8	1153/00-800/3900		Przewód giętki kpl. L=3900	3	B	
9	1091580		Cylinder hydr. teleskop. TZ 100/115-550	2	B	
10	1105/90-001/0		Pierścień uszczelniający 18x24	3	B	
11	2UZPHE6	1014752	Zawór zwrotno-dławiący ster.podwójny	1	B	
12	5211/505-01-310	1028011	Korpus przyłączki prost. nastawnej M18x1,5	2	B	
13	351121818	1014654	Złączka kolankowa M18x1,5	3	B	
14	376811218	1014613	Korpus przył. trójnik. niesymetr.nast. M18x1,5 (XL Opcja/XXL)	2	B	
15	BKH-12L	1014751	Zawór odcinający M18x1,5/12L	4	B	
16	CPDC	1014691	Zacisk elastyczny ø17	2	B	
17	CJ-S585-80/45/250	2148878	Cylinder hydrauliczny tłokowy	1	B	
18	ZPH/NIE	1014742	Zakończenie przewodu hydraulicznego niebieskie kpl.	3	B	
19	13,3x2,4		Pierścień uszczelniający (ORING)	2	B	
20	M8-8-B-Fe/Zn		Nakrętka samozabezpieczająca	2	B	
21	M8x50-8.8-B-Fe/Zn		Śruba ze zwykłym skokiem z gwintem na części trzpienia	2	B	

Sekcja : Układ transportowy Vis On Land

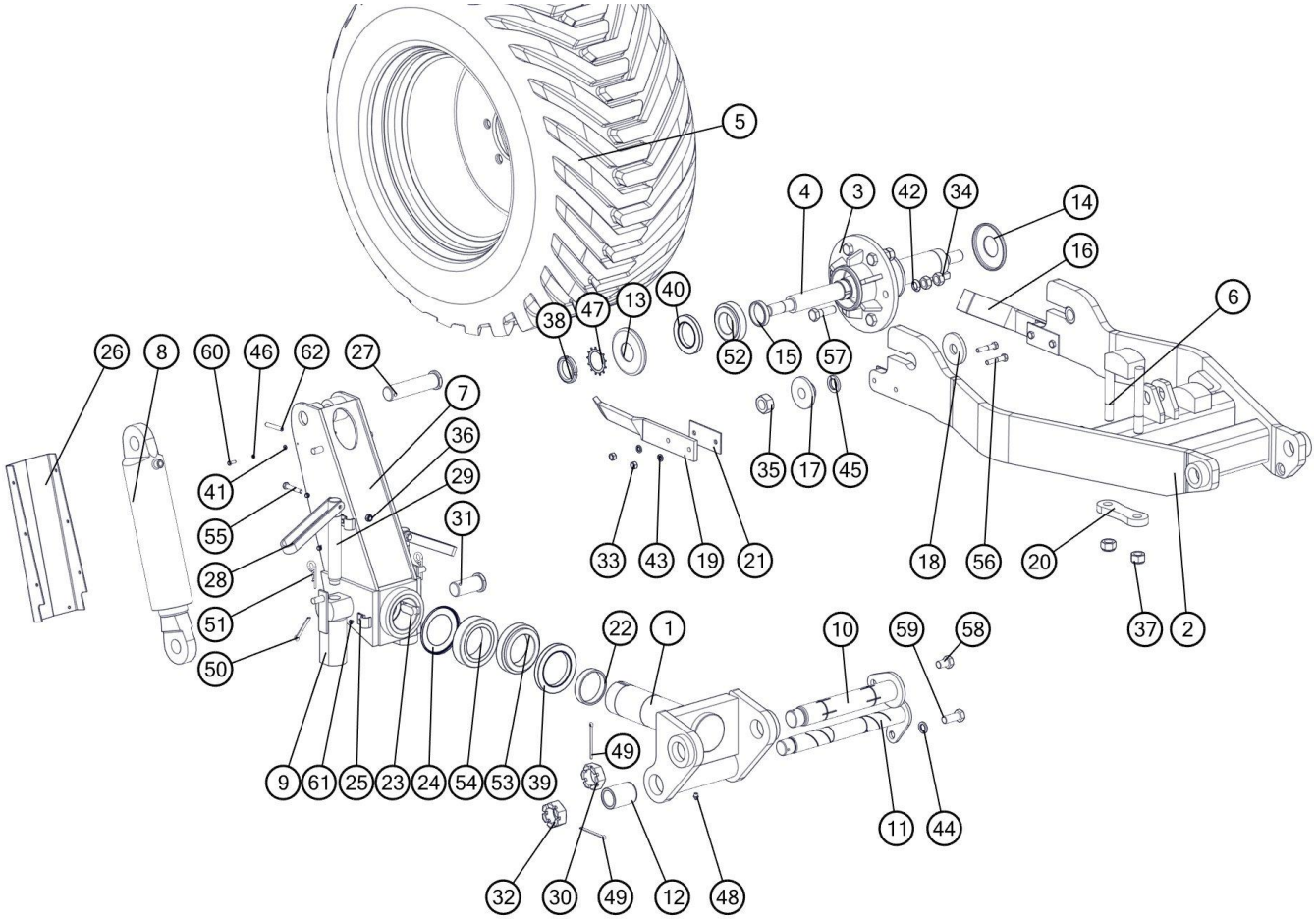

Lp	Nr. rysunku 1	Ilość w sekcji/maszynie	Nazwa części	Uwagi
1	1069/34-100/0	1	Trzpień wydźwigu kpl.spaw.A	
2	1069/57-300/0	1	Widełki kpl.spaw.	
3	1067/22-100/0	1	Piasta kpl.spaw.	
4	1069/33-210/0	1	Oś koła kpl.spaw.	
5	Koło550/45-22,5-159A8-328-ET0-161/6M20/205	1	Koło550/45-22,5-159A8-328-ET0-161/6M20/205	
6	1069/33-300/0	1	Zderzak kpl.spaw.	
7	1067/33-000/0	1	Wydźwig belki kpl.spaw. A	
8	CN-S35-20-80/250	1	Cylinder hydrauliczny nurnikowy	
9	1067/00-150/0	2	Blokada cylindra koła kpl.spaw.	
10	1067/00-120/0	1	Sworzeń krzyżaka przedni kpl.spawany	
11	1069/56-200/0	1	Sworzeń 45 kpl. spaw.	
12	1069/56-101/0	2	Tuleja łożyskowa ø60/45x80	
13	1067/22-002/0	1	Talerz uszczelniający B	
14	1067/22-001/0	1	Talerz uszczelniający A	
15	1067/22-003/0	2	Tuleja ø70/60x14	
16	1067/20-002/0	1	Skrobak koła lewy	
17	1067/20-004/0	2	Tuleja ø90/30,2x32	
18	1067/20-003/0	1	Płytka ø90/30,5x10	

19	1067/20-001/0	1	Skrobak koła prawy	
20	1069/33-001/0	1	Płytka zderzaka	
21	1069/57-001/0	4	Podkładka regulacyjna	
22	1067/00-042/0	1	Pierścień ø100H8/90H8x20	
23	1069/56-001/0	1	Wpust pryzmatyczny A 22x14x56	
24	33018 AV	1	Pierścień zewnętrzno-uszczelniający "Nilos"	
25	1067/00-017/0	2	Obejma B	
26	1067/00-003/0	1	Osłona	
27	1067/00-018/0	1	Sworzeń 40x170/158	
28	1067/00-502/0	2	Blokada	
29	1067/00-901/0	2	Śruba regulacyjna M36x250	
30	1067/00-037/0	1	Nakrętka specjalna A	
31	1067/00-015/0	1	Sworzeń 40x88/76	
32	1069/00-007/0	1	Nakrętka koronowa M42x3-Fe/Zn5	
33	M12-8-B-Fe/Zn5	4	Nakrętka M12-8-B-Fe/Zn5	
34	M20x1,5-10-B-Fe/Zn5	12	Nakrętka M20x1,5-10-B-Fe/Zn5	
35	M30-8-B-Fe/Zn5	2	Nakrętka M30-8-B-Fe/Zn5	
36	M10-8-B-Fe/Zn5	2	Nakrętka samozab. M10-8-B-Fe/Zn5	
37	M24-8-B-Fe/Zn5	2	Nakrętka samozab. M24-8-B-Fe/Zn5	
38	KM118	3	Nakrętka łożyskowa KM1	
39	A 100x140x15	1	Pierścień uszczelniający A 100x140x15	
40	A 70x110x12	2	Pierścień uszczelniający A 70x110x12	
41	6,4-Fe/Zn5	6	Podkładka 6,4-Fe/Zn5	
42	22,5	6	Podkładka sprężysta 22,5	
43	Z12.2-Fe/Zn5	4	Podkładka sprężysta Z12.2-Fe/Zn5	
44	Z20.2-Fe/Zn5	2	Podkładka sprężysta Z20.2-Fe/Zn5	
45	Z30.5-Fe/Zn5	2	Podkładka sprężysta Z30.5-Fe/Zn5	
46	Z6.1-Fe/Zn5	6	Podkładka sprężysta Z6.1-Fe/Zn5	
47	MB1	2	Podkładka zębata MB1	
48	M10x1	2	Smarowniczka M10x1	
49	S-6,3x90-Fe/Zn5	2	Zawleczka S-6,3x90-Fe/Zn5	
50	S-8x80-Fe/Zn5	1	Zawleczka S-8x80-Fe/Zn5	
51	4-Fe/Zn	2	Zawleczka sprężynowa 4-Fe/Zn	
52	32212	2	Łożysko stożkowe 32212	
53	32018X	1	Łożysko stożkowe 32018X	
54	33018	1	Łożysko stożkowe 33018	
55	M10x60-8.8-B-Fe/Zn5	2	Śruba M10x60-8.8-B-Fe/Zn5	
56	M12x60-8.8-B-Fe/Zn5	4	Śruba M12x60-8.8-B-Fe/Zn5	
57	M20x1,5x65-10.9-B-Fe/Zn5	6	Śruba M20x1,5x65-10.9-B-Fe/Zn5	
58	M20x30-8.8-B-Fe/Zn5	1	Śruba M20x30-8.8-B-Fe/Zn5	
59	M20x50-8.8-B-Fe/Zn5	1	Śruba M20x50-8.8-B-Fe/Zn5	
60	M6x20-8.8-B-Fe/Zn5	6	Śruba M6x20-8.8-B-Fe/Zn5	
61	M6x6-8.8-B-Fe/Zn5	2	Śruba M6x6-8.8-B-Fe/Zn5	
62	10x65-Fe/Zn5	1	Kołek sprężysty 10x65-Fe/Zn5	

Sekcja : Amortyzacja

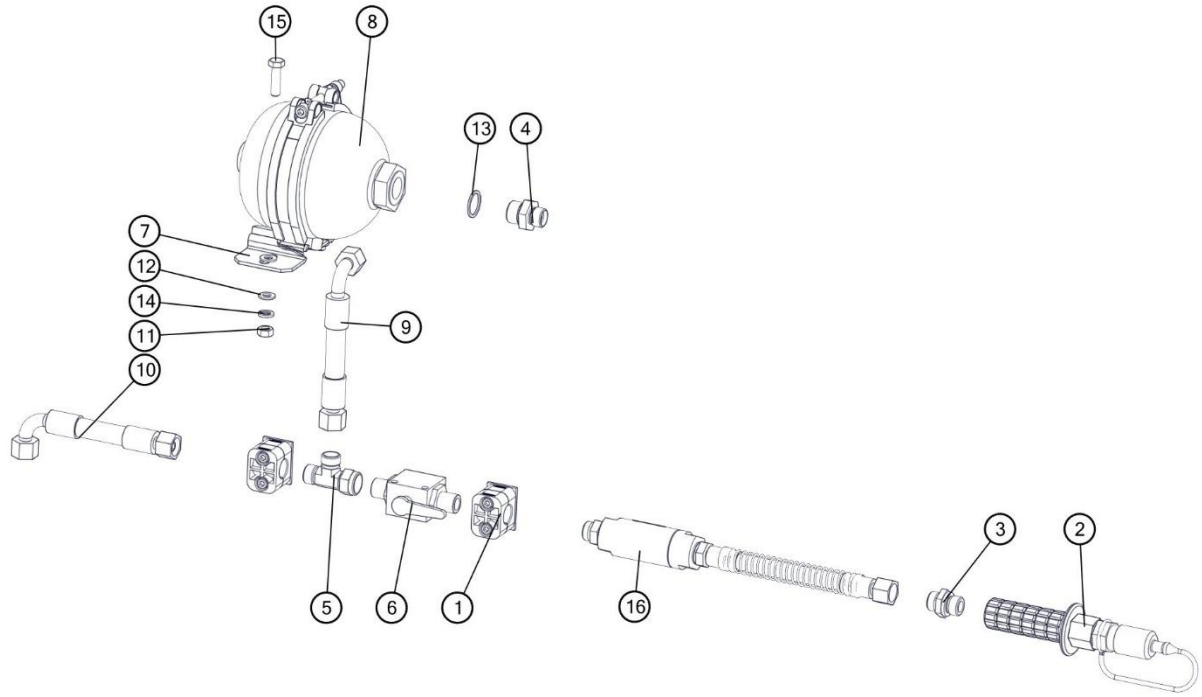

Lp	Nr. rysunku 1	Ilość w sekcji/maszynie	Nazwa części	Uwagi
1	sp/218/pah-is/m/w10	2	Uchwyt węża kpl. STAUFF	
2	ZPH/CZE	1	Zakończenie przewodu hydraulicznego czerwone kpl.	
3	14121818	1	Korpus przyłączki prostej redukcyjnej M18x1,5/M18x1,5	
4	34124818	1	Korpus przyłączki prostej redukcyjnej G1/2"/M18x1,5	
5	376811218	1	Korpus przył. trójnik. niesymetr.nast. M18x1,5	
6	BKH-12L	1	Zawór odcinający M18x1,5/12L	
7	HyRac 121-129/133 H8 ST	1	Uchwyt hydroakumulatora	
8	SBO210-0,75-140	1	Hydroakumul. SBO210-0,75E1/112U-210AK-140-HYDAC	
9	1067/00-220/300	1	Przewód giętki kpl. L=300	
10	1067/00-220/1600	1	Przewód giętki kpl. L=1600	
11	Nakrętka M8-8-B-Fe/Zn5	2	Nakrętka M8-8-B-Fe/Zn5	
12	Podkładka 8,4-Fe/Zn5	4	Podkładka 8,4-Fe/Zn5	
13	Podkładka A 21x26-Cu	1	Podkładka A 21x26-Cu	
14	Podkładka sprężysta Z8.1-Fe/Zn5	2	Podkładka sprężysta Z8.1-Fe/Zn5	
15	Śruba M8x30-8.8-B-Fe/Zn5	2	Śruba M8x30-8.8-B-Fe/Zn5	
16	1150/00-400/0	1	Przewód przyłączeniowy M18x1,5 z filtrem kpl.	

Sekcja : Przedłużacz, podnośnik, krzyżak

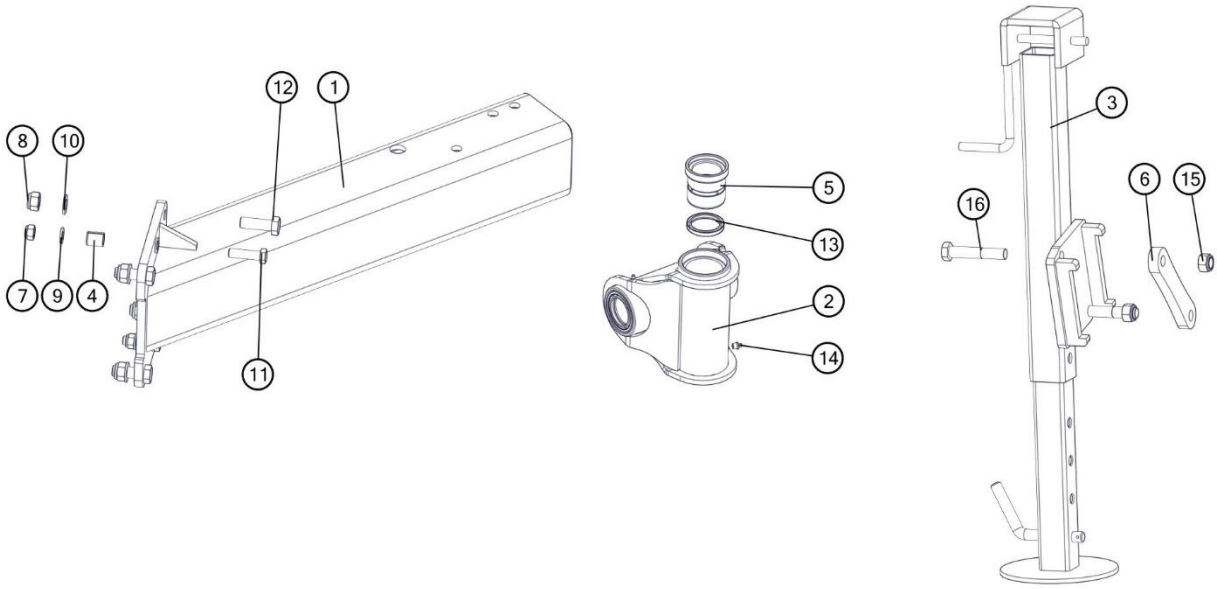

Lp	Nr. rysunku 1	Ilość w sekcji/maszynie	Nazwa części	Uwagi
1	1070/040-00-100/00	1	Przedłużacz ramy kpl. spaw.	
2	1068/01-100/0	1	Krzyżak kpl.spaw.	
3	1069/02-100/0	1	Podnośnik kpl. spaw.	
4	1067/00-026/0	2	Kołek sprężysty	
5	1068/01-001/0	4	Tuleja łożyskowa ø80/70/55x75	
6	1069/02-001/0	1	Płytka podnośnika	
7	M16x1,5-10-B-Fe/Zn5	2	Nakrętka samozab. M16x1,5-10-B-Fe/Zn5	
8	M20x1,5-10-B-Fe/Zn5	4	Nakrętka samozab. M20x1,5-10-B-Fe/Zn5	
9	17-Fe/Zn5	4	Podkładka 17-Fe/Zn5	
10	21-Fe/Zn5	4	Podkładka 21-Fe/Zn5	
11	M16x1,5x60-10.9-B-Fe/Zn5	2	Śruba M16x1,5x60-10.9-B-Fe/Zn5	
12	M20x1.5x60-10.9-B-Fe/Zn5	4	Śruba M20x1.5x60-10.9-B-Fe/Zn5	
13	A 55x70x8	4	Pierścień uszczelniający A 55x70x8	
14	M10x1	4	Smarowniczka M10x1	
15	M20-8-B-Fe/Zn5	2	Nakrętka samozab. M20-8-B-Fe/Zn5	
16	M20x110-8.8-B-Fe/Zn5	2	Śruba M20x110-8.8-B-Fe/Zn5	

Sekcja : Uchwyt korpusu z grządzielą

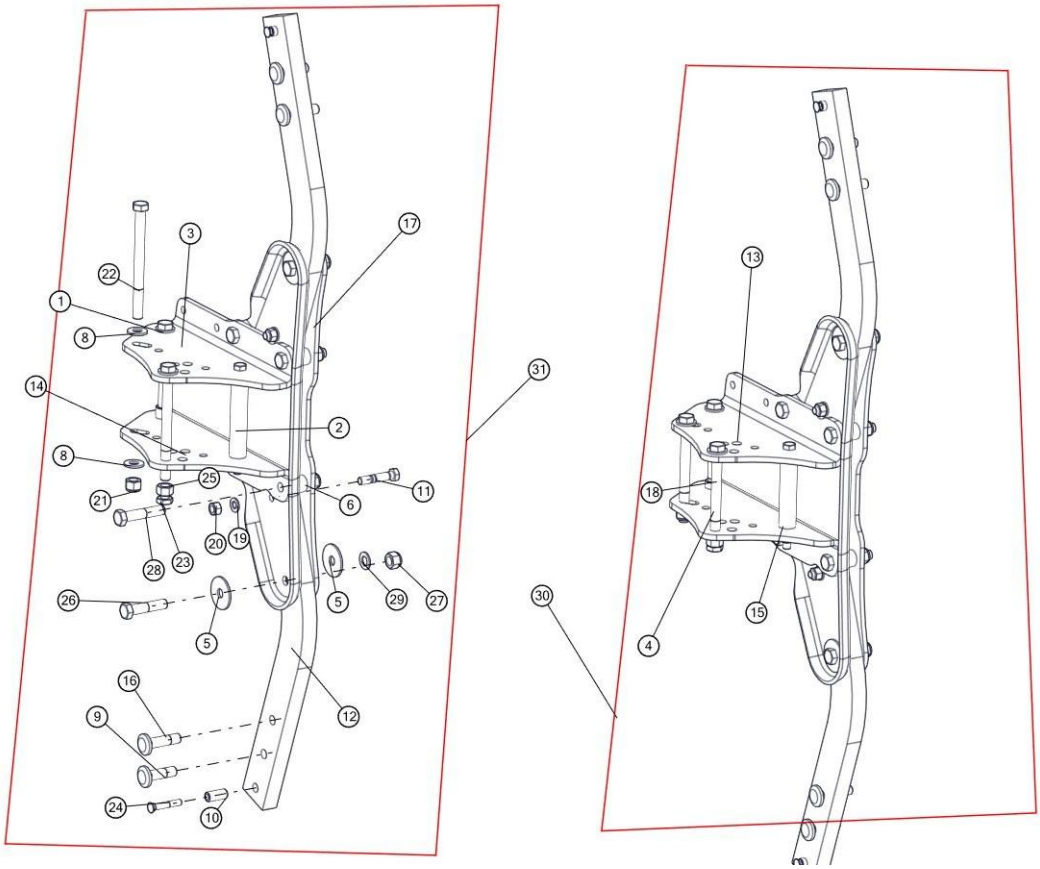

Lp	Symbol	Id Sap	Nazwa	W zespole	Katalog	Uwagi
1	1070/031-00-001/00		Tuleja ø40/30/20,5x39	2	B	
2	1069/24-002/0	2002099	Tuleja ø35/17x180	1	B	
3	1070/031-01-001/00		Płyta uchwytu górna A	1	B	180
4	1070/030-01-002/00	2174502	Płyta uchwytu dolna	1	B	160
5	1152/35-005/0		Podkładka ø70/20,5x4	4	B	
6	1153/02-002/0	2003041	Tuleja ø35/20x36	4	B	
7	1154/25-101/0		Płyta grządzieli tłoczona	1	B	VIS B
8	1116/71-003/0		Podkładka ø42/20,5x4	4	B	
9	1126/50-009/0	2188907	Śruba grządzieli M20x1,5x72 opk. 20 szt	2	A	
10	1137/30-002/0	2002293	Tulejka grządzieli ø20/12,5x45	2	A	
11	1153/00-501/0	1014918	Bezpiecznik grządzieli M16x81 (a=35)	2	A	
12	1153/124-001/0		Grządziel 80x35x741	2	B	
13	1070/030-01-001/00	2174501	Płyta uchwytu górna	1	B	160
14	1070/031-01-002/00		Płyta uchwytu dolna A	1	B	180
15	1070/030-01-003/00		Tuleja ø35/17x160	1	B	
16	1126/50-008/0	2002159	Śruba grządzieli M20x1,5x82	2	A	
17	1154/25-102/0	2148906	Płyta grządzieli	2	B	
18	1150/152-003/0		Tuleja ø40/30/20,5x31	2	B	
19	17-Fe/Zn	1025245	Podkładka zwykła	2	B	
20	M16-8.8-B Zn	1023271	Nakrętka (5.0m-38 6.0m-46 8.0-60)	2	B	
21	M20x1,5-10-B-Fe_Zn5	1025338	Nakrętka M20x1,5-10-B-Fe/Zn5 DIN 985	2	B	
22	M20x1,5x240-10.9-B-Fe/Zn		Śruba drobnozwojna z gwintem na części trzpienia	3	B	
23	M20x1.5-10-B-Fe/Zn	1023215	Nakrętka niska	1	B	

24	ZM12x1,25x75-	1033622	Śruba opk. 20 szt.	2	A	
24	10.9-Fe/Zn	1033622	Śruba opk. 20 szt.	2	A	
25	M20x1,5-10-B-Fe/Zn	1033610	Nakrętka opk. 50 szt.	1	B	
26	M20x1,5x90-10.9-B-Fe/Zn		Śruba drobnozwojna z gwintem na części trzpienia	1	B	
27	M20x1,5-10-B-Fe_Zn5	1025338	Nakrętka M20x1,5-10-B-Fe/Zn5 DIN 985	1	B	
28	M20x1,5x100-10.9-B-Fe/Zn		Śruba drobnozwojna z gwintem na części trzpienia	1	B	
29	21-Fe/Zn5	1025247	Podkładka	1	B	
30	1070/030-00-000/00		Uchwyt korpusu z grządzielą kpl.	0	B	5-3;6-4;7-5
31	1070/031-00-000/00		Płyta grządzieli tłoczona	0	B	2

Sekcja : Goleń resorowa z uchwytem VIS ON LAND

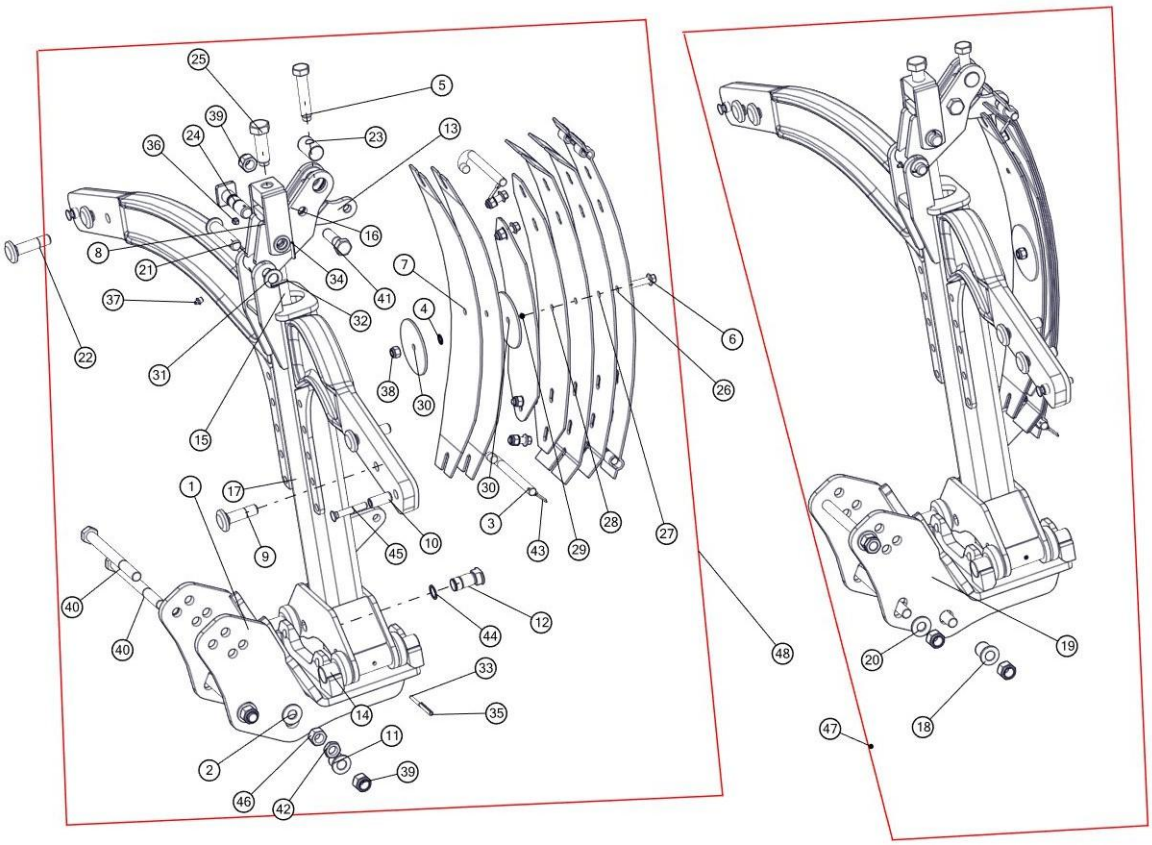

Lp	Symbol	Id Sap	Nazwa	W zespole	Katalog	Uwagi
1	1070/032-01-000/00		Uchwyt korpusu kpl. spaw.	1	B	160
2	1116/71-003/0		Podkładka ø42/20,5x4	4	B	
3	1117/00-026/0	2002038	Zawias	2	A	
4	M12 RIP-LOCK	1025258	Podkładka sprężysta ząbkowana Rip-Lock	5	B	
5	1117/72-004/0	2001931	Śruba M20x110	2	A	
6	RIPLOCK		Podkładka zabezpieczająca	5	B	
7	RS.01.07	1015198	Blacha 6	2	A	
8	1117/72-300/0	2137388	Napinacz kpl. spaw.	2	A	
9	1126/50-009/0	2188907	Śruba grządzieli M20x1,5x72 opk. 20 szt	4	A	
10	1137/30-002/0	2002293	Tulejka grządzieli ø20/12,5x45	4	A	
11	1150/152-003/0		Tuleja ø40/30/20,5x31	2	B	
12	1150/34-001/0	2002056	Sworzeń łącznika A	2	A	
13	1152/46-002/0	2002176	Płytka dźwigni C	2	A	
14	1153/00-012/0	2002375	Czop goleni	4	A	

15	1153/00-900/0	2081317	Łącznik kpl.	2	B	
16	1153/42-100/0		Dźwignia kpl. spaw.	2	B	
17	1154/24-000/0		Goleń resorowa kuta kpl. spaw.	2	B	
18	1070/031-00-001/00		Tuleja ø40/30/20,5x39	2	B	VIS S
19	1070/033-01-000/00		Uchwyt korpusu 180 kpl. spaw.	1	B	180
20	1116/71-003/0		Podkładka ø42/20,5x4	4	B	VIS S
21	1117/72-001/0	2002746	Sworzeń 22x105/96	2	A	
22	1126/50-008/0	2002159	Śruba grządzieli M20x1,5x82	4	A	
23	1117/72-003/0	2002440	Nakrętka M20	2	A	
24	1117/72-007/0	2002284	Sworzeń 25x104	2	A	
25	1117/72-005/0	2001932	Śruba M24x78	2	A	
26	RS.01.01	1028003	Blacha 1	1	A	
27	RS.01.02	1028001	Blacha 2	2	A	
28	RS.01.04	1015178	Blacha 4	1	A	
29	RS.01.05	1028000	Blacha 5	1	A	
30	RS.01.06	1015199	Krążek	2	A	
31	23-Fe/Zn		Podkładka zwykła	1	B	
32	5x35-Fe/Zn	1024796	Kołek sprężysty	1	B	
33	5x50-Fe/Zn	1024797	Kołek sprężysty	2	B	
34	6x35-Fe/Zn	1024801	Kołek sprężysty 6x35 - Fe/Zn DIN 1481	1	B	
35	8x50-Fe/Zn	1024812	Kołek sprężysty	2	B	
36	Smarowniczka M8x1	1024896	Smarowniczka prosta	1	B	
37	Smarowniczka M10x1	1024898	Smarowniczka M10x1	1	B	
38	M12-8-B-Fe/Zn	1031389	Nakrętka samohamowna	5	B	
39	M20x1,5-10-B-Fe_Zn5	1025338	Nakrętka M20x1,5-10-B-Fe/Zn5 DIN 985	3	B	
40	M20x1,5x220-10.9-B-Fe/Zn	1025585	Śruba (XXL)	3	B	
41	M20x1,5x70-10.9-B-Fe/Zn5	1025569	Śruba drobnozwojna z gwintem na cześci trzpienia	1	B	
42	M20x1.5-10-B-Fe/Zn	1023215	Nakrętka niska	1	B	
43	S-5x25-Fe/Zn	1025229	Zawleczka prosta	2	B	
44	Z25	1021921	Pierścień osadczy zewnętrzny	1	B	
45	ZM12x1,25x75-10.9-Fe/Zn	1033622	Śruba opk. 20 szt.	2	A	
46	M20x1,5-10-B-Fe/Zn	1033610	Nakrętka opk. 50 szt.	1	B	
47	1070/033-00-000/00		Goleń resorowa z uchwytem 180 kpl.	0	B	2
48	1070/032-00-000/00		Goleń resorowa z uchwytem kpl.	0	B	5S-3;6S-4;7S-5

Sekcja : Zespół koła kopiującego Vis On Land

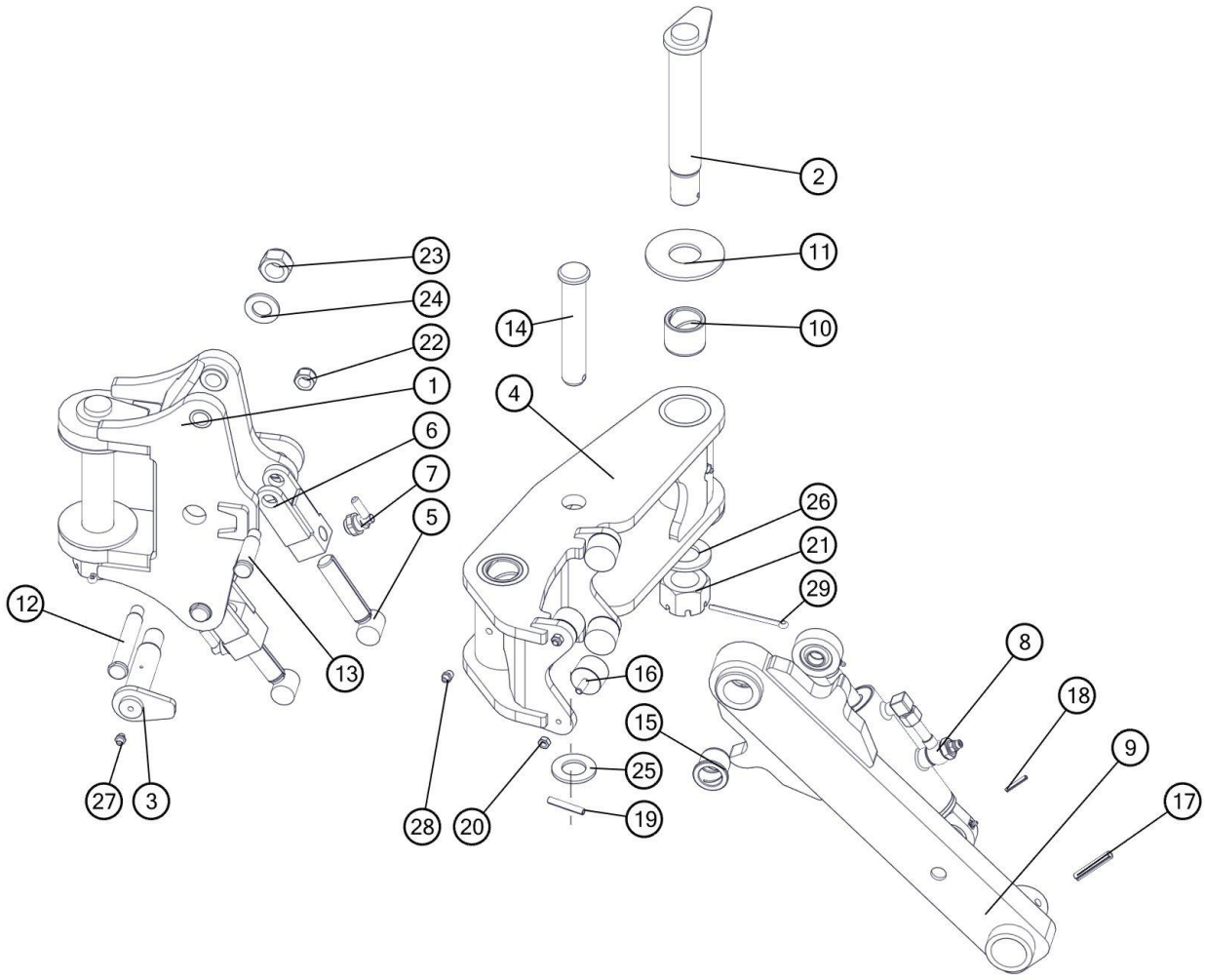

Lp	Nr. rysunku 1	Ilość w sekcji/maszynie	Nazwa części	Uwagi
1	1070/000-03-110/00	1	Uchwyt koła kpl. spaw.	
2	1070/000-03-120/00	2	Sworzeń 40 kpl. spaw.	
3	1070/000-03-130/00	1	Sworzeń 30 kpl. spaw.	
4	1070/000-03-310/00	1	Wysięg koła kpl. spaw.	
5	1153/60-320/0	2	Śruba regulatora kpl. spaw.	
6	1153/60-330/0	2	Uchwyt regulatora kpl. spaw. A	
7	1153/60-340/0	2	Blokada śruby kpl.	
8	CJ-S646-16-50/20/64A	1	Amortyzator 50/20/64	
9	1070/000-03-410/00	1	Ramię koła kpl. spaw.	
10	1067/32-003/0	4	Tuleja łożyskowa ø52/40x40	
11	1070/000-03-101/00	4	Podkładka ø100/41x5	
12	1070/000-03-102/00	2	Sworzeń 20x126	
13	1153/60-004/0	1	Sworzeń 20x74	

14	2111/67-101/0	1	Sworzeń 30x175/168	
15	2326/31-004/0	2	Tuleja łożyskowa ø45/38/30x36	
16	Amortyzator M8 x 23	4	Amortyzator M8 x 23	
17	10x60-Fe/Zn5	1	Kołek sprężysty 10x60-Fe/Zn5	
18	5x35-Fe/Zn5	1	Kołek sprężysty 5x35-Fe/Zn5	
19	8x50-Fe/Zn5	1	Kołek sprężysty 8x50-Fe/Zn5	
20	M8-8-B-Fe/Zn5	4	Nakrętka M8-8-B-Fe/Zn5	
21	ZM36x3-8-B-Fe/Zn5	2	Nakrętka koronowa ZM36x3-8-B-Fe/Zn5	
22	M16-8-B-Fe/Zn5	3	Nakrętka samozab. M16-8-B-Fe/Zn5	
23	M24-8-B-Fe/Zn5	1	Nakrętka samozab. M24-8-B-Fe/Zn5	
24	25-Fe/Zn5	1	Podkładka 25-Fe/Zn5	
25	31- Fe/Zn5	1	Podkładka 31- Fe/Zn5	
26	37 Fe/Zn5	2	Podkładka 37 Fe/Zn5	
27	M8x1	1	Smarowniczka M8x1	
28	M10x1	2	Smarowniczka M10x1	
29	S-6,3x90-Fe/Zn5	2	Zawleczka S-6,3x90-Fe/Zn5	

Sekcja : Koło Vis On Land

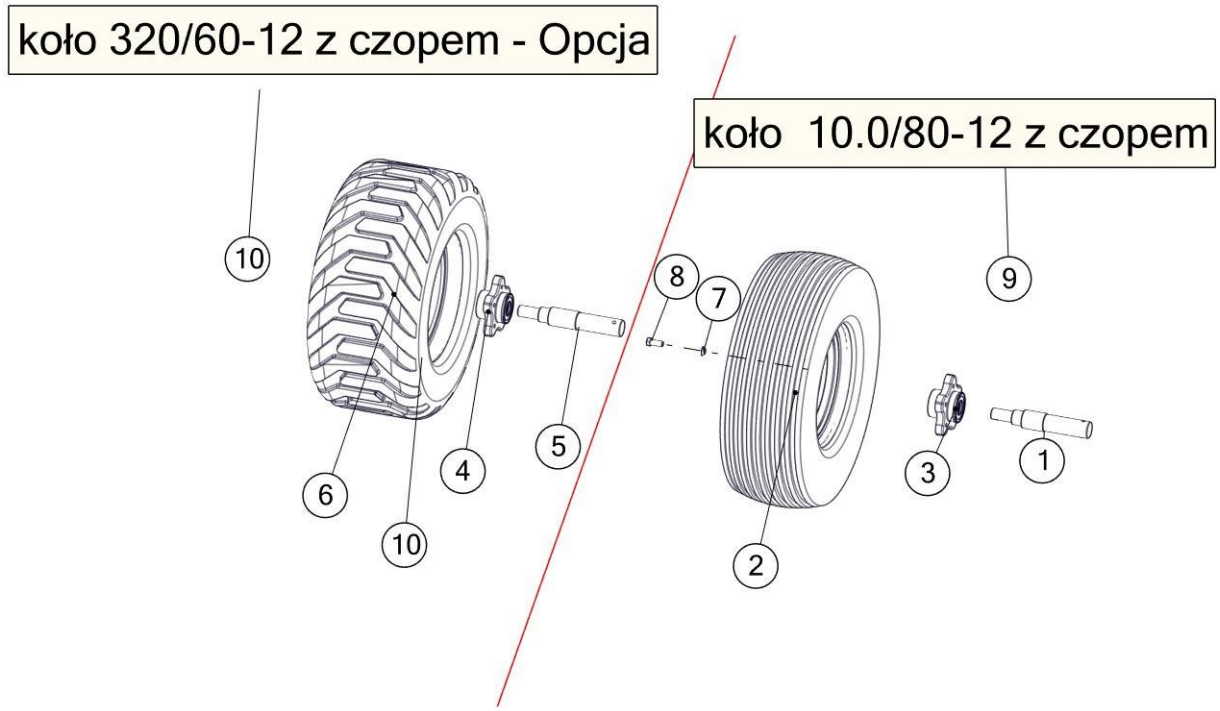

Lp	Symbol	Id Sap	Nazwa	W zespole	Katalog	Uwagi
1	1139/005-04-001_00		Oś piasty MASP2ZNP L=283	1	B	
2	Koło kpl. 10.0/80-12-10PR-5/80/115	1013984	koło z ogumieniem 10,0/80-12	1	B	
3	MASP2ZNP	1015155	Piasta koła MASP 2 ZNP	1	B	
4	MASP2ZNP	1015155	Piasta koła MASP 2 ZNP	1	B	
5	1674/74-101/0	2163883	Oś piasty MASP2ZNP L=300	1	B	Opcja
6	Koło kpl. 320/60-12-10PR-5/80/115		Koło kpl. 320/60-12-10PR-5/80/115	1	B	
7	Podkładka sprężysta 14,5	1028621	Podkładka sprężysta do kół	5	B	
8	M14x1,5x35-10.9-B-Fe/Zn	1031356	Śruba drobnozwojna z gwintem na całości	5	B	
9	1152/38-600/0		Koło 10.0/80-12 z czopem kpl.	1	B	
10	1153/66-100/0		Koło 320/60-12 z czopem kpl	1	B	Opcja

Sekcja : Kroje tarczowe VIS ON LAND

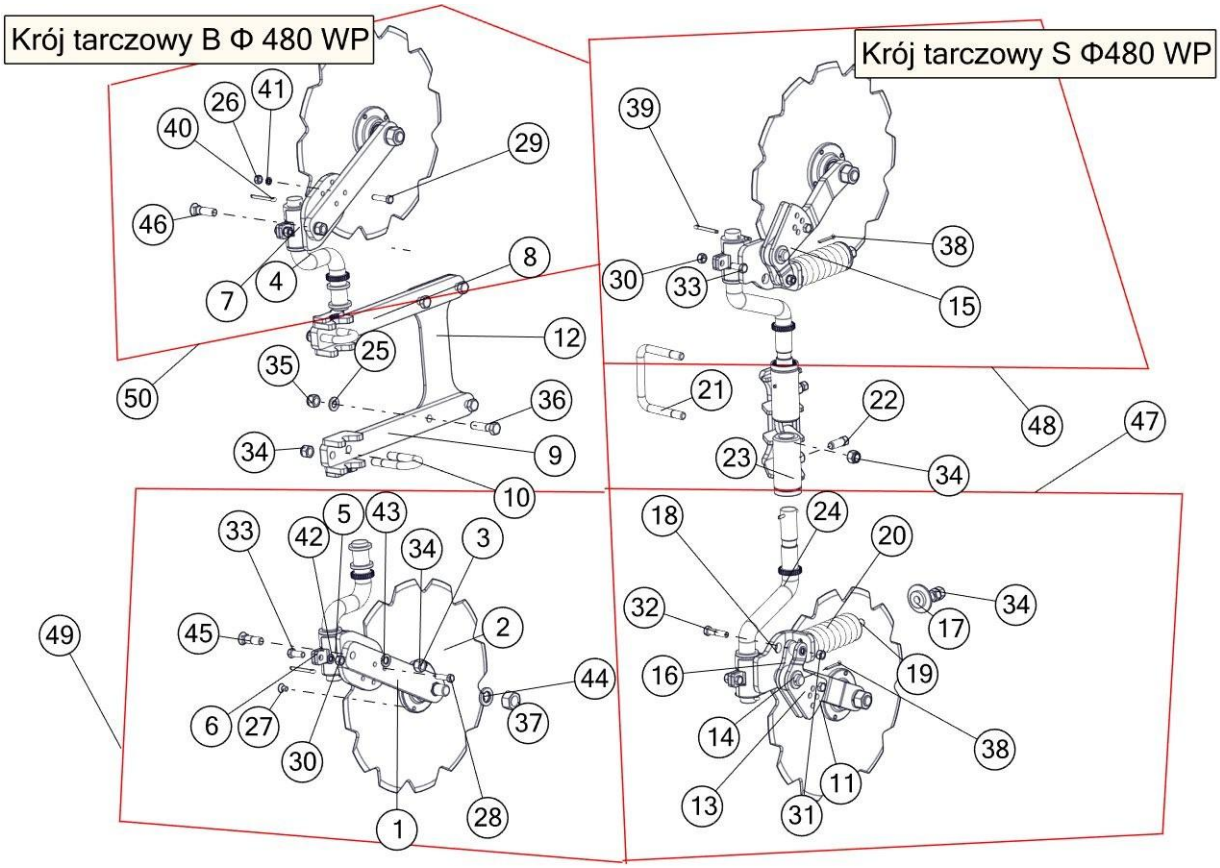

Lp	Symbol	Id Sap	Nazwa	W zespole	Katalog	Uwagi
1	1070/018-01-001/00		Ramię kroju B	2	B	
2	1070/018-01-201/00		Tarcza kroju ø480/4 - zębata		A	B-2,S-4
3	IL35-100_6T-M24x2		Piasta WP kpl.	2	B	
4	1115/71-100/0	2111388	Trzon kroju 120/284 kpl. spaw.	2	B	
5	1115/71-200/2		Płyta obejmy prawa kpl.spaw.	1	B	
6	1115/71-301/0	2137345	Obejma kroju	4	B	
7	1115/72-200/2	2111390	Płyta obejmy lewa kpl.spaw. A	1	B	
8	1153/135-100/0		Uchwyt kroju górny kpl.spaw.	1	B	
9	1153/135-200/0		Uchwyt kroju dolny kpl. spaw.	1	B	
10	1115/00-014/0	2001724	Jarzmo M16x54x95	2	A	
11	1070/019-01-001/00		Ramię kroju S	2	B	
12	1153/135-001/0		Płyta uchwytu kroju	1	B	
13	1070/019-01-002/00		Płyta regulacyjna prawa	1	B	
14	1070/019-01-003/00		Podkładka ø40/26x4	2	B	
15	1070/019-02-001/00		Płyta regulacyjna lewa	1	B	
16	1153/171-201/0	2110943	Płyta regulacyjna	2	B	
17	1153/171-202/0	2001755	Pierścień oporowy	2	B	
18	1153/171-220/0	2111662	Płyta obejmy prawa kpl. spaw.	1	B	
19	1153/171-502/0		Śruba ściągająca M16x238	2	B	
20	1153/171-501/0	1013766	Sprężyna kroju	2	B	
21	1117/78-001/0	2002137	Jarzmo M16x138x115	1	A	
22	1153/171-101/0	2001928	Śruba dociskowa M16x40	2	B	
23	1153/171-410/0	2132647	Uchwyt kroju S kpl. spaw.	1	B	
24	1153/171-510/0	2132646	Trzon kroju 160/402 kpl. spaw.	2	B	
25	17-Fe/Zn	1025245	Podkładka zwykła	4	B	

26	M10-8-B-Fe/Zn	1031362	Nakrętka	2	B	
27	M10x16-10.9-A-Fe/Zn	1014753	Śruba stożkowa na imbus	8	B	
28	M10x40-8.8-B-Fe/Zn		Śruba ze zwykłym skokiem z gwintem na całości	1	B	
29	M10x45-8.8-B-Fe/Zn	1022172	Śruba	1	B	
30	M12-8-B-Fe/Zn	1022624	Nakrętka	4	B	
31	M12x1,25-10-B-Fe/Zn		Nakrętka zwykła	4	B	S
32	M12x1,25x50-10.9-B-Fe/Zn		Śruba drobnozwojna z gwintem na części trzpienia	4	B	S
33	M12x30-8.8-B-Fe/Zn		Śruba ze zwykłym skokiem z gwintem na całości	4	B	
34	M16-8-B-Fe		Nakrętka samozabezpieczająca	0	B	B-4;S-6
35	M16x1,5-10-B-Fe_Zn5	1024505	Nakrętka M16x1,5-10-B-Fe/Zn5 DIN 985	2	B	
36	M16x1,5x60-10.9-B-Fe/Zn5	1025503	Śruba drobnozwojna z gwintem na części trzpienia	4	A	
37	M24x2-10-B-Fe/Zn	1025307	Nakrętka zwykła	2	B	
38	S-5x40-Fe/Zn	1022919	Zawleczka prosta	2	B	
39	S-6,3x50-Fe/Zn	1022905	Zawleczka S-6,3x50-Fe/Zn DIN 94	4	B	
40	S-6,3x56-Fe/Zn		Zawleczka typu S	2	B	
41	Z10.2-Fe_Zn5	1031355	Podkładka	2	B	
42	Z12,2-Fe/Zn		Podkładka sprężysta	0	B	B-4;S-8
43	Z16,3-Fe/Zn	1023252	Podkładka spr. 16.3	2	B	
44	Z24,5-Fe/Zn	1023261	Podkładka sprężysta	2	B	
45	ZM16x55-8.8-Fe/Zn		Śruba stożkowa z podsadzeniem kwadratowym	1	B	
46	ZM16x60-8.8-Fe/Zn		Śruba stożkowa z podsadzeniem kwadratowym	1	B	
47	M16-8.8-B Zn	1023271	Nakrętka (5.0m-38 6.0m-46 8.0-60)	4	B	
48	1070/019-02-000/00	2081214	Krój tarczowy S lewy ø480 WP kpl.	1	B	
49	1070/018-01-000/00		Krój tarczowy prawy ø480 WP kpl.	1	B	
50	1070/018-02-000/00	2081192	Krój tarczowy lewy ø480 WP kpl.	1	B	
51	1070/019-01-000/00		Krój tarczowy S prawy ø480 WP kpl.	1	B	

Sekcja : Zespół przedpłużka bezpiecznikowy z uchwytem

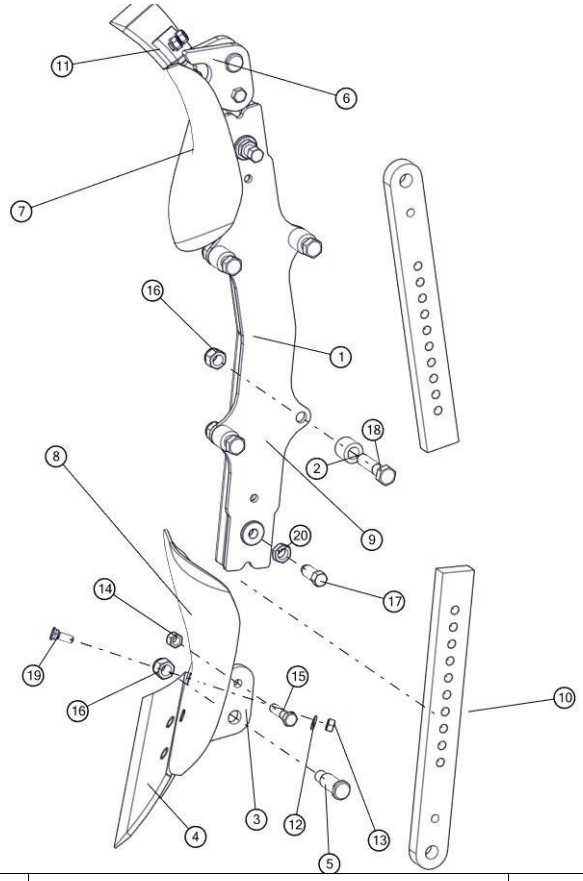

Lp	Symbol	Id Sap	Nazwa	W zespole	Katalog	Uwagi
1	1069/77-100/0		Uchwyt przedpłużka kpl.spaw.	1	B	Wersje B
2	1153/11-001/0	2001949	Tuleja ø30x6/26	8	B	
3	1150/137-100/0	2111456	Rdzeń przedpłużka prawy kpl. spaw.	2	B	
4	1115/17-002/0	2113129	Lemiesz przedpłużka prawy	2	A	
5	1150/137-002/0	2002743	Sworzeń 20x61	4	B	
6	1150/138-100/0	2111460	Rdzeń przedpłużka lewy kpl. spaw.	2	B	
7	1115/18-001/0	2113191	Odkładnica przedpłużka lewa	2	A	
8	1115/17-001/0	2113193	Odkładnica przedpłużka prawa	2	A	
9	1150/136-100/0	2111455	Uchwyt przedpłużka kpl.spaw.	1	A	Wersje S
10	1150/137-001/0	2111457	Słupica przedpłużka	4	B	
11	1115/18-002/0	2113128	Lemiesz przedpłużka lewy	2	A	
12	10,5-Fe/Zn	1033627	Podkładka zwykła opk. 20 szt.	8	B	
13	M10x1.25-10-B-Fe/Zn	1033626	Nakrętka M10x1,25-10-B-Fe/Zn opk./20 szt	8	A	
14	M12-8-B-Fe/Zn	1022624	Nakrętka	2	B	
15	M12x45-8.8-B-Fe/Zn	1022631	Śruba ze zwykłym skokiem z gwintem na części trzpienia	2	B	
16	M16x1,5-10-B-Fe_Zn5	1024505	Nakrętka M16x1,5-10-B-Fe/Zn5 DIN 985	6	B	
17	M16x40-33H-Fe/Zn5	1025482	Śruba M16x40-33 H/Fe/Zn5 DIN 561	2	B	
18	M16x65-8.8-B-Fe/Zn	1022614	Śruba M16x65-8.8-B-Fe/Zn	4	B	
19	ZM10x1,25x30-10.9-Fe/Zn	1033615	Śruba opk. 50 szt.	8	A	
20	M16-8-B-Fe/Zn		Nakrętka niska zwykła	2	B	

Sekcja : Blokada siłownika, ucho transport S; B , uchwyt załadowczy VIS ON LAND

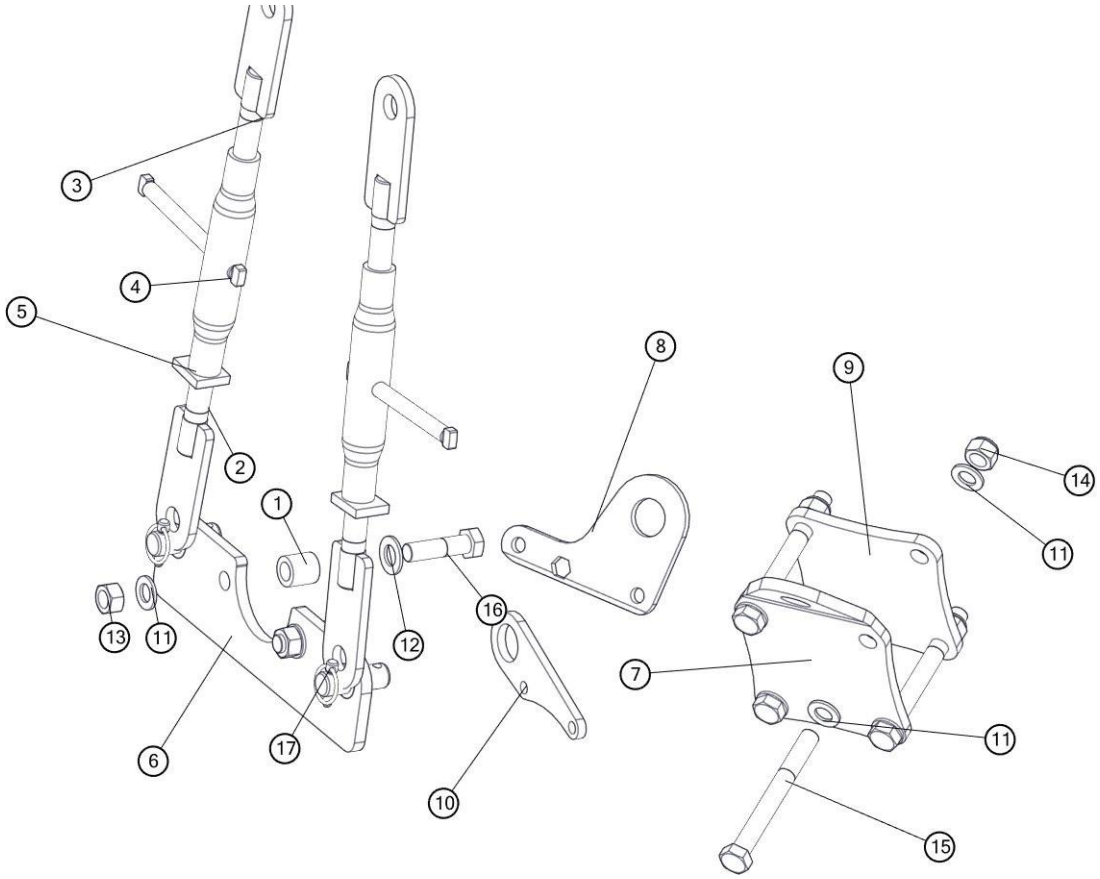

Lp	Symbol	Id Sap	Nazwa	W zespole	Katalog	Uwagi
1	1068/15-001/0		Tuleja ø40/25x40	2	B	
2	1068/15-110/0		Ucho kpl. spaw.	2	B	
3	1068/15-120/0		Ucho kpl. spaw. A	2	B	
4	1117/07-100/0		Rura wrzeciona kpl. spaw.	2	B	
5	1126/02-004/0	2131574	Docisk 12x50x60/M30	2	B	
6	1068/15-300/0		Płyta dolna kpl. spaw.	1	B	
7	1069/09-001/0		Płyta A	1	B	
8	1153/00-017/0		Ucho transportowe B	1	B	
9	1069/09-002/0		Płyta B	1	B	
10	1153/00-018/0		Ucho transportowe S	1	B	
11	25 Fe/Zn5	1025249	Podkładka	0	A	Blokada -2;Uchwyt zał -11
12	28-Fe/Zn		Podkładka zwykła	2	B	
13	M24-8-B-Fe/Zn		Nakrętka zwykła	2	B	
14	M24x2-10-B-Fe/Zn	1025341	Nakrętka M24x2-10-B-Fe/Zn DIN 985	4	B	
15	M24x2x220-10.9-B-Fe/Zn		Śruba drobnozwojna z gwintem na części trzpienia	4	B	
16	M24x90-8.8-B-Fe/Zn	1023866	Śruba ze zwykłym skokiem z gwintem na części trzpienia	2	B	
17	DIN 11023	1013797	Zawleczka z pierścieniem DIN 11023	2	B	

Sekcja : Osie VIS ON LAND

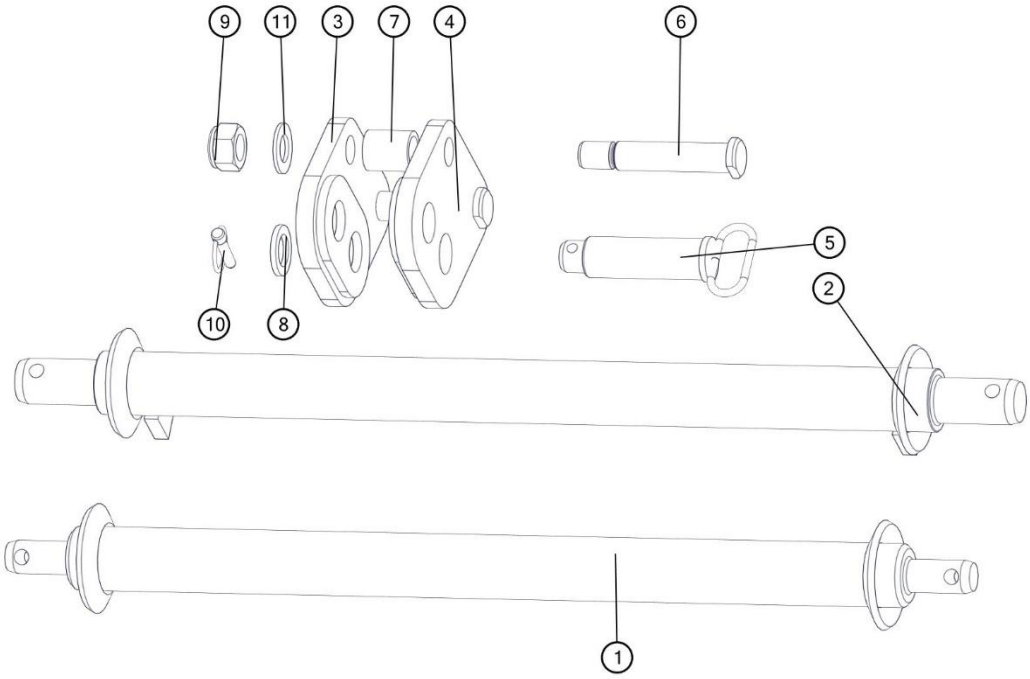

Lp	Nr. rysunku 1	Ilość w sekcji/maszynie	Nazwa części	Uwagi
1	1435/95-000/0	1	Oś zawieszenia ø70 kat. III/36/885 kpl. spaw.	
2	1154/00-300/0	1	Oś zawieszenia ø70 kat. IV/50/885 kpl. spaw.	
3	1070/000-09-100/00	1	Płyta prawa kpl. spaw.	
4	1070/000-09-200/00	1	Płyta lewa kpl. spaw.	
5	1070/000-09-300/00	1	Sworzeń górny kat. IV kpl. spaw.	
6	2427/50-303/0	2	Sworzeń 32x174	
7	1070/000-09-001/00	2	Tuleja ø44,5x5,6/52	
8	8001/036-06-056/00	1	Podkładka ø36x56x6 Zn	
9	M30-8-B-Fe/Zn5	2	Nakrętka samozab. M30-8-B-Fe/Zn5	
10	A11x50-Fe/Zn-m5c	1	Przetyczka A11x50-Fe/Zn-m5c	
11	31- Fe/Zn5	2	Podkładka 31- Fe/Zn5	

Sekcja : Przewód z filtrem M18x1.5 VIS ON LAND

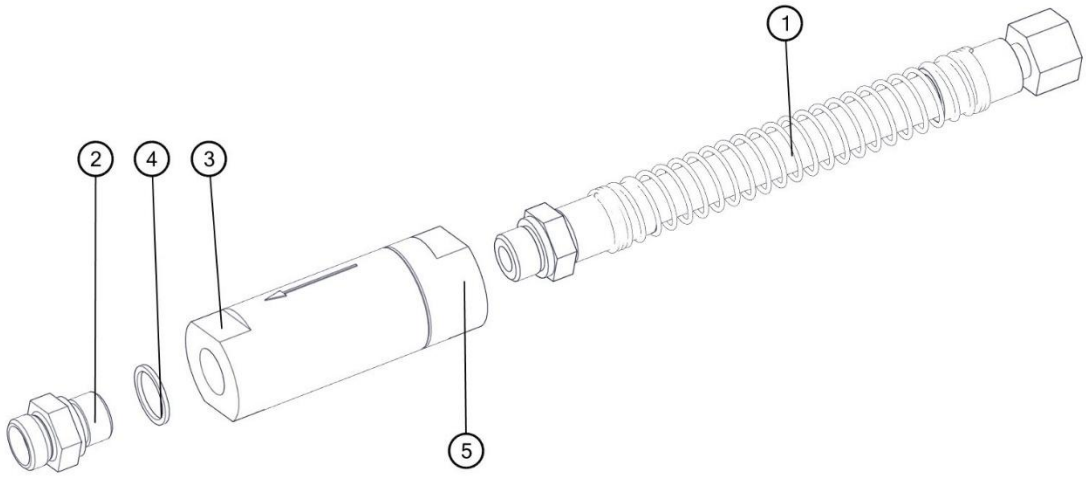

Lp	Nr. rysunku 1	Ilość w sekcji/maszynie	Nazwa części	Uwagi
1	1150/00-410/0	1	Przewód przyłączeniowy ze sprężyną M18x1,5-3/8" kpl.	
2	31123818	1	Korpus przył.prost.reduk.G3/8" / M18x1,5	
3	FCL-380-40	1	Filtr liniowy FCL-120-40	
4	17x21-Cu	2	Podkładka A DIN 7603-Cu	
5	1150/00-400/0	1	Przewód przyłączeniowy M18x1,5 z filtrem kpl.	

Sekcja : Korpus LONG lewy

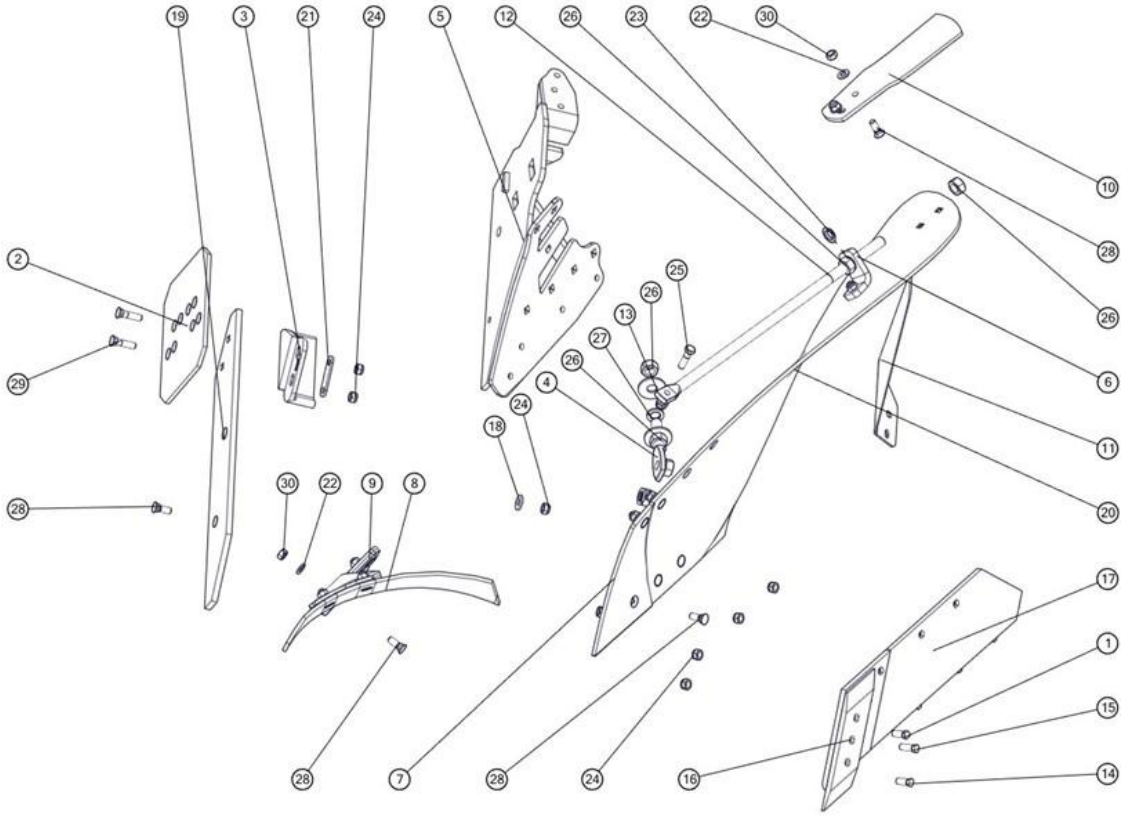

Lp	Symbol	Id Sap	Nazwa	W zespole	Katalog	Uwagi
1	1067/91-102/0	1033598	Śruba z łbem stożkowym M12x1,25x35 opk. 200 szt	4	A	1 szt. poz. 14
2	1067/93-002/0	2113176	Nakładka płozu T	1	A	
3	1115/50-002/0	2134974	Piętka lewa	1	A	
4	1126/50-010/0	2002156	Śruba regulacyjna M20x1,5	1	B	
5	1150/142-100/0	2111393	Rdzeń lewy ażur Long kpl. spaw.	1	B	Współzamienny ze starszymi wersjami
6	1150/51-006/0	2111400	Kątownik wypory	1	B	
7	1150/94-002/0	2113204	Pierś odkładnicy Long lewa	1	A	
8	1067/92-004/0	2113350	Zgarniacz lewy	1	A	
9	1126/60-006/0	2113345	Uchwyt zgarniacza lewy	1	A	
10	1150/94-301/0	2113140	Listwa dokładająca lewa	1	B	
11	1153/00-008/0	2113115	Krój nożowy lewy	1	A	
12	1153/21-007/0	2146238	Wypora	1	A	
13	1153/51-004/0	2131741	Podkładka śruby ø55/21x4	2	B	
15	M12x1,25x40-10.9-B-Fe/Zn	1033606	Śruba M12x1,25x40-10.9-B-Fe/Zn DIN 960 opk. 100 szt.	1	A	
16	1150/72-201/0	2113106	Dłuto lewe 3 otworowe	1	A	
17	1153/52-250/0	2113125	Lemiesz lewy ZX kpl. spaw.	1	A	
18	1150/51-004/0	2111399	Podkładka śruby ø30/13x4	1	B	
19	1150/94-003/0	2113168	Listwa płozu Long lewa	1	A	
20	1150/94-001/0	2113265	Skrzydło odkładnicy Long lewe (podkład)	1	A	
20.1	1150/94-001/0	2111396	Skrzydło odkładnicy Long lewe (czerwony)	1	B	
21	1153/51-005/0	2111408	Podkładka piętki	1	A	
22	Podkładka 13-Fe/Zn5	1034391	Podkładka D-125	12	B	
23	22,5-Fe/Zn 5	1031396	Podkładka sprężysta	2	B	
24	M12x1,25-10-B-Fe/Zn5	1033596	Nakrętka M12x1,25-10-B-Fe/Zn5 DIN 985 opk. 200 szt.	15	A	
25	M12x1,25x45-10.9-B-Fe/Zn5	1031408	Śruba	1	B	

26	M20x1,5-10-B-Fe/Zn	1033610	Nakrętka opk. 50 szt.	6	B	
27	Z20,2-Fe/Zn		Podkladka sprężysta	3	B	
28	ZM12x1,25x35-10.9-Fe/Zn5	1033597	Śruba stożkowa ZM12x1,25x35-10,9-Fe/Zn DIN 608 opk. 200 szt.	13	A	
29	ZM12x1,25x50-10.9-Fe/Zn	1031410	Śruba stożkowa ZM12x1,25x50-10,9-Fe/Zn DIN 608	2	A	
30	Nakrętka M12x1,25-10-B-	1033620	Nakrętka opk. 20 szt	8	A	
31	1150/172-000/0	2081099	Korpus LONG kpl.lewy A	1	B	

Sekcja : Korpus LONG prawy

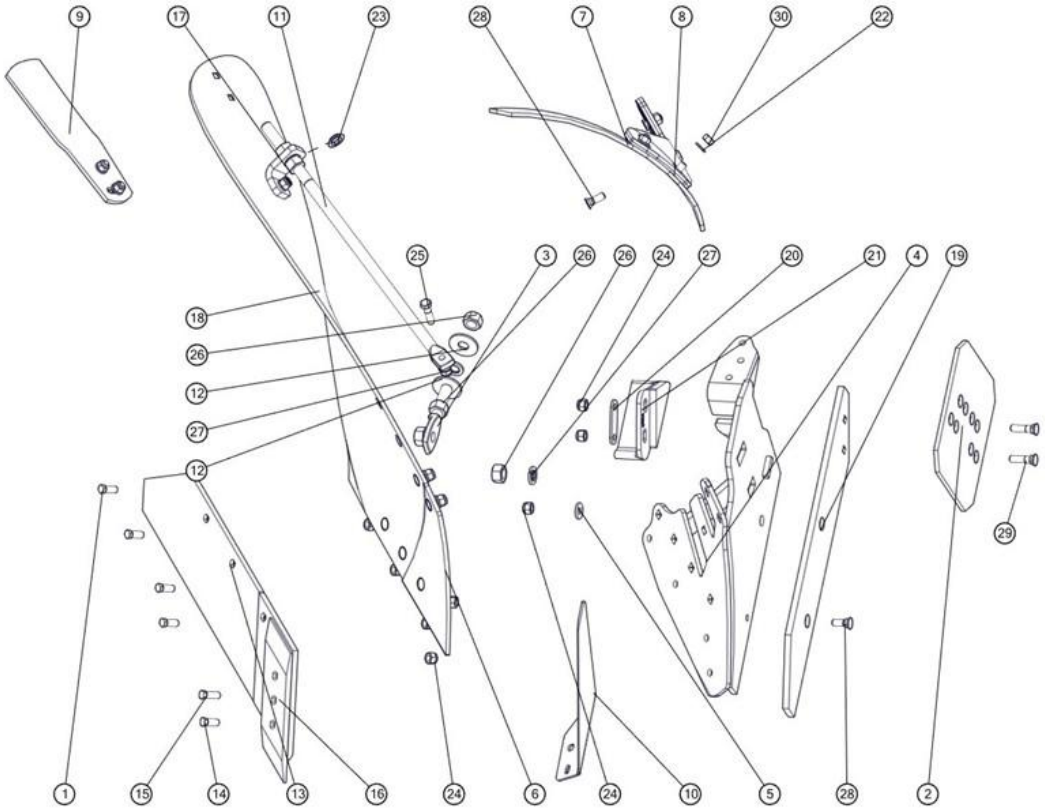

Lp	Symbol	Id Sap	Nazwa	W zespole	Katalog	Uwagi
1	1067/91-102/0	1033598	Śruba z łbem stożkowym M12x1,25x35 opk. 200 szt	4	A	1 szt. poz. 14
2	1067/93-002/0	2113176	Nakładka płozu T	1	A	
3	1126/50-010/0	2002156	Śruba regulacyjna M20x1,5	1	B	
4	1150/141-100/0	2111402	Rdzeń prawy ażur Long kpl. spaw.	1	A	Współzamienny ze starszymi wersjami
5	1150/51-004/0	2111399	Podkładka śruby ø30/13x4	1	B	
6	1150/93-002/0	2113205	Pierś odkładnicy Long prawa	1	A	
7	1067/91-007/0	2113353	Zgarniacz prawy	1	A	
8	1126/50-006/0	2113347	Uchwyt zgarniacza prawy	1	A	
9	1150/93-301/0	2113141	Listwa dokładająca prawa	1	A	
10	1153/00-007/0	2113116	Krój nożowy prawy	1	A	
11	1153/21-007/0	2146238	Wypora	1	A	
12	1153/51-004/0	2131741	Podkładka śruby ø55/21x4	2	B	
13	1153/51-250/0	2113127	Lemiesz prawy ZX kpl. spaw.	1	A	
15	M12x1,25x40-10.9-B-Fe/Zn	1033606	Śruba M12x1,25x40-10.9-B-Fe/Zn DIN 960 opk. 100 szt.	1	A	
16	1150/71-201/0	2113107	Dłuto prawe 3 otworowe	1	A	
17	1150/51-006/0	2111400	Kątownik wypory	1	B	
18	1150/93-001/0	2113266	Skrzydło odkładnicy Long prawe	1	A	

19	1150/93-003/0	2113169	Listwa płozu Long prawa	1	A	
20	1153/51-005/0	2111408	Podkładka piętki	1	A	
21	N-BN-69/1924-26	2134972	Piętka	1	A	
22	Podkładka 13-Fe/Zn5	1034391	Podkładka D-125	13	B	
23	22,5-Fe/Zn 5	1031396	Podkładka sprężysta	2	B	
24	M12x1,25-10-B-Fe/Zn5	1033596	Nakrętka M12x1,25-10-B-Fe/Zn5 DIN 985 opk. 200 szt.	15	A	
25	M12x1,25x45-10.9-B-Fe/Zn5	1031408	Śruba	1	B	
26	M20x1,5-10-B-Fe/Zn	1033610	Nakrętka opk. 50 szt.	6	B	
27	Z20,2-Fe/Zn		Podkladka sprężysta	3	B	
28	ZM12x1,25x35-10.9-Fe/Zn5	1033597	Śruba stożkowa ZM12x1,25x35-10,9-Fe/Zn DIN 608 opk. 200 szt.	13	A	
29	ZM12x1,25x50-10.9-Fe/Zn	1031410	Śruba stożkowa ZM12x1,25x50-10,9-Fe/Zn DIN 608	2	A	
30	Nakrętka M12x1,25-10-B-	1033620	Nakrętka opk. 20 szt	8	A	
31	1150/171-000/0	2081101	Korpus LONG kpl.prawy A	1	B	

Sekcja : KORPUS BIG LONG LEWY

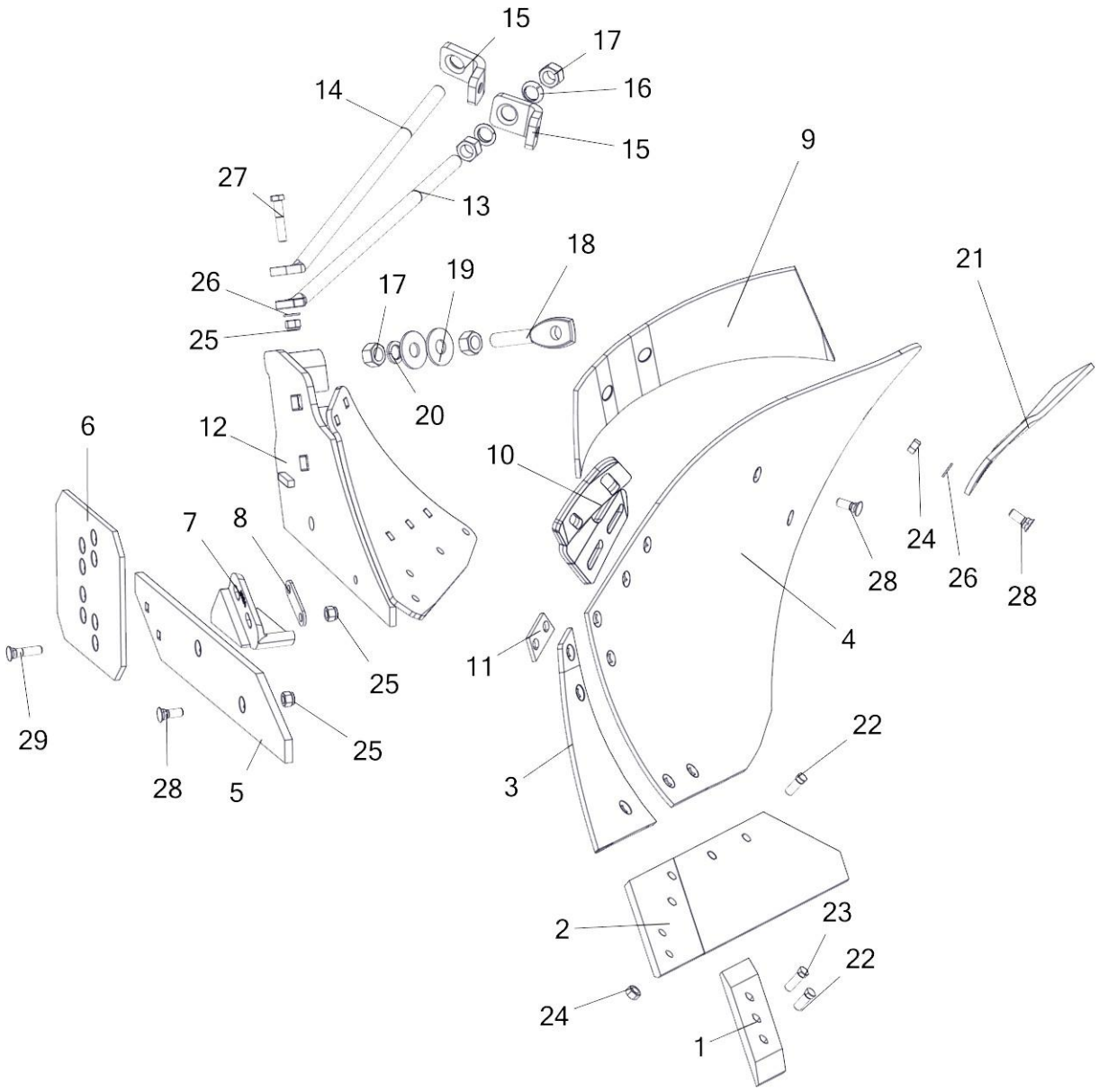

Lp	Symbol	Id Sap	Nazwa	W zespole	Katalog	Uwagi
1	1150/72-201/0	2113106	Dłuto lewe 3 otworowe	1	A	
2	1153/52-250/0	2113125	Lemiesz lewy ZX kpl. spaw.	1	A	
2.1	1153/52-200/0	2113138	Lemiesz z dłutem ZX lewy kpl.	1	A	
3	1154/92-002/0	2113200	Pierś odkładnicy Big Long lewa	1	B	
4	1154/92-001/0	2113261	Skrzydło odkładnicy Big Long lewe	1	A	
5	1150/94-003/0	2113168	Listwa płozu Long lewa	1	A	
6	1067/93-002/0	2113176	Nakładka płozu T	1	A	
7	1115/50-002/0	2134974	Piętka lewa	1	A	
8	1153/51-005/0	2111408	Podkładka piętki	1	A	
9	1067/92-004/0	2113350	Zgarniacz lewy	1	A	
10	1126/60-006/0	2113345	Uchwyt zgarniacza lewy	1	A	
11	1153/21-004/0	2147423	Płytka wyrównawcza	1	B	
12	1150/142-100/0		Rdzeń lewy ażur Long kpl. spaw.	1	B	
13	1153/21-007/0	2146238	Wypora	1	A	

14	1154/91-003/0	2146239	Wypora L=430	1	B	
15	1150/51-006/0	2111400	Kątownik wypory	2	B	
16	Podkładka 22,5		Podkładka sprężysta	2	B	
17	M20x1,5-10-B-Fe/Zn5		Nakrętka zwykła	2	B	
18	1126/50-010/0	2002156	Śruba regulacyjna M20x1,5	1	B	
19	1153/51-004/0	2131741	Podkładka śruby ø55/21x4	2	B	
20	Z20.5-Fe/Zn5		Podkładka sprężysta	1	B	
21	1150/94-301/0	2113140	Listwa dokładająca lewa	1	B	
22	1067/91-102/0	1033598	Śruba z łbem stożkowym M12x1,25x35 opk. 200 szt	2	A	
23	M12x1,25x40-10.9-B-Fe/Zn	1033606	Śruba M12x1,25x40-10.9-B-Fe/Zn DIN 960 opk. 100 szt.	1	A	
24	Nakrętka M12x1,25-10-B-	1033620	Nakrętka opk. 20 szt	2	A	
25	M12x1,25-10-B-Fe/Zn5	1033596	Nakrętka M12x1,25-10-B-Fe/Zn5 DIN 985 opk. 200 szt.	3	A	
26	13 Fe/Zn5		Podkładka zwykła	2	B	
27	M12x1,25x60-10.9-B-Fe/Zn5		Śruba drobnozwojna z gwintem na części trzpienia	1	B	
28	ZM12x1,25x35-10.9-Fe/Zn5	1033597	Śruba stożkowa ZM12x1,25x35-10,9-Fe/Zn DIN 608 opk. 200 szt.	3	A	
29	ZM12x1,25x50-10.9-Fe/Zn5		Śruba stożkowa z podsadzeniem kwadratowym	1	B	

Sekcja : KORPUS BIG LONG PRAWY

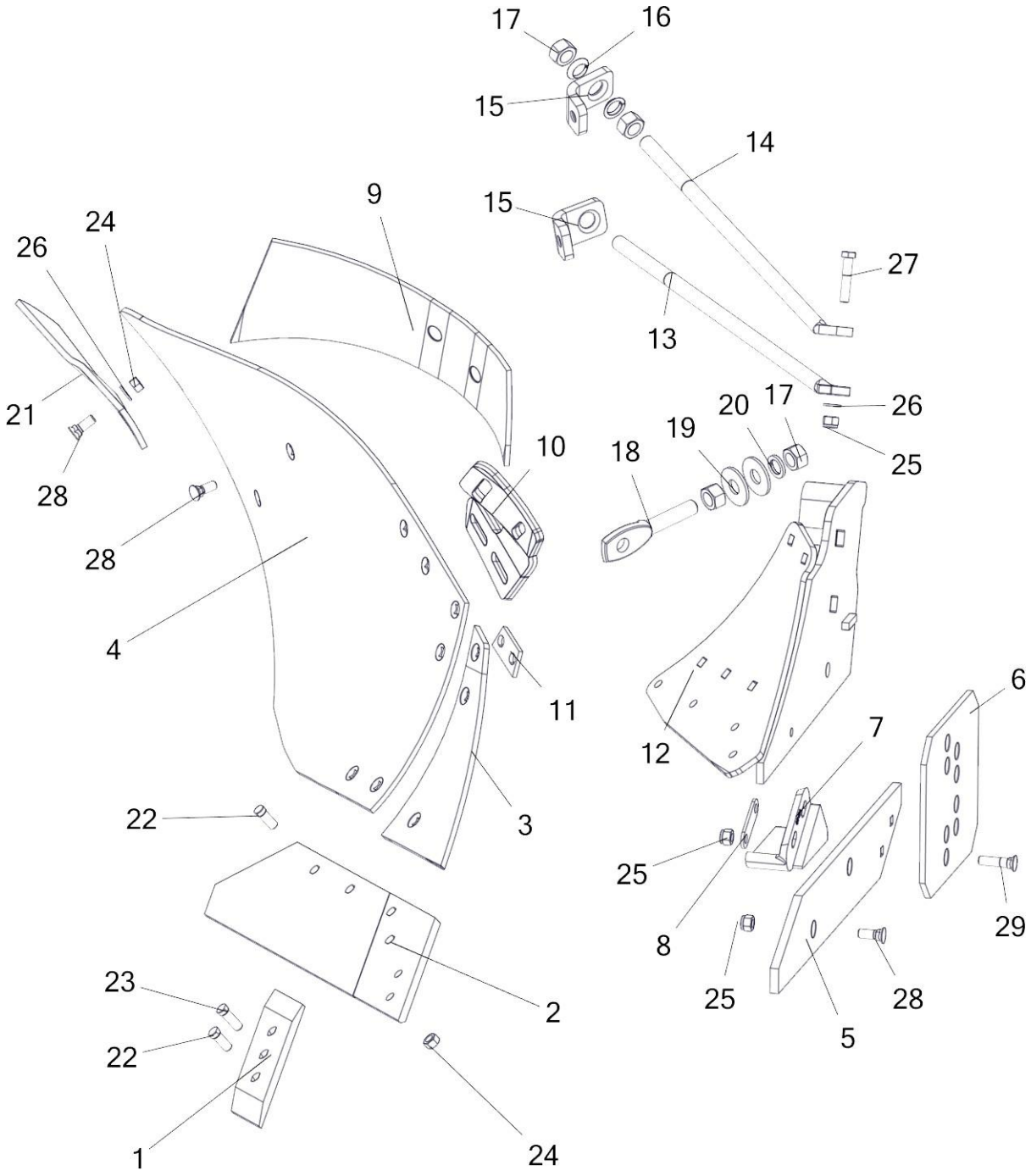

Lp	Symbol	Id Sap	Nazwa	W zespole	Katalog	Uwagi
1	1150/71-201/0	2113107	Dłuto prawe 3 otworowe	1	A	
2	1153/51-250/0	2113127	Lemiesz prawy ZX kpl. spaw.	1	A	
2.1	1153/51-200/0	2113139	Lemiesz z dłutem ZX prawy kpl.	1	A	
3	1154/91-002/0	2113201	Pierś odkładnicy Big Long prawa	1	B	
4	1154/91-001/0	2113262	Skrzydło odkładnicy Big Long prawe	1	A	
5	1150/93-003/0	2113169	Listwa płozu Long prawa	1	A	
6	1067/93-002/0	2113176	Nakładka płozu T	1	A	
7	N-BN-69/1924-26	2134972	Piętka	1	A	
8	1153/51-005/0	2111408	Podkładka piętki	1	A	

9	1067/91-007/0	2113353	Zgarniacz prawy	1	A	
10	1126/50-006/0	2113347	Uchwyt zgarniacza prawy	1	A	
11	1153/21-004/0	2147423	Płytka wyrównawcza	1	B	
12	1150/141-100/0		Rdzeń prawy ażur Long kpl. spaw.	1	B	
13	1153/21-007/0	2146238	Wypora	1	A	
14	1154/91-003/0	2146239	Wypora L=430	1	B	
15	1150/51-006/0	2111400	Kątownik wypory	2	B	
16	Podkładka 22,5		Podkładka sprężysta	2	B	
17	M20x1,5-10-B-Fe/Zn5		Nakrętka zwykła	2	B	
18	1126/50-010/0	2002156	Śruba regulacyjna M20x1,5	1	B	
19	1153/51-004/0	2131741	Podkładka śruby ø55/21x4	2	B	
20	Z20.5-Fe/Zn5		Podkładka sprężysta	1	B	
21	1150/93-301/0	2113141	Listwa dokładająca prawa	1	A	
22	1067/91-102/0	1033598	Śruba z łbem stożkowym M12x1,25x35 opk. 200 szt	2	A	
23	M12x1,25x40-10.9-B-Fe/Zn	1033606	Śruba M12x1,25x40-10.9-B-Fe/Zn DIN 960 opk. 100 szt.	1	A	
24	Nakrętka M12x1,25-10-B-	1033620	Nakrętka opk. 20 szt	2	A	
25	M12x1,25-10-B-Fe/Zn5	1033596	Nakrętka M12x1,25-10-B-Fe/Zn5 DIN 985 opk. 200 szt.	3	A	
26	13 Fe/Zn5		Podkładka zwykła	2	B	
27	M12x1,25x60-10.9-B-Fe/Zn5		Śruba drobnozwojna z gwintem na cześci trzpienia	1	B	
28	ZM12x1,25x35-10.9-Fe/Zn5	1033597	Śruba stożkowa ZM12x1,25x35-10,9-Fe/Zn DIN 608 opk. 200 szt.	3	A	
29	ZM12x1,25x50-10.9-Fe/Zn5		Śruba stożkowa z podsadzeniem kwadratowym	1	B	

Sekcja : KORPUS AŻUROWY LONG LEWY

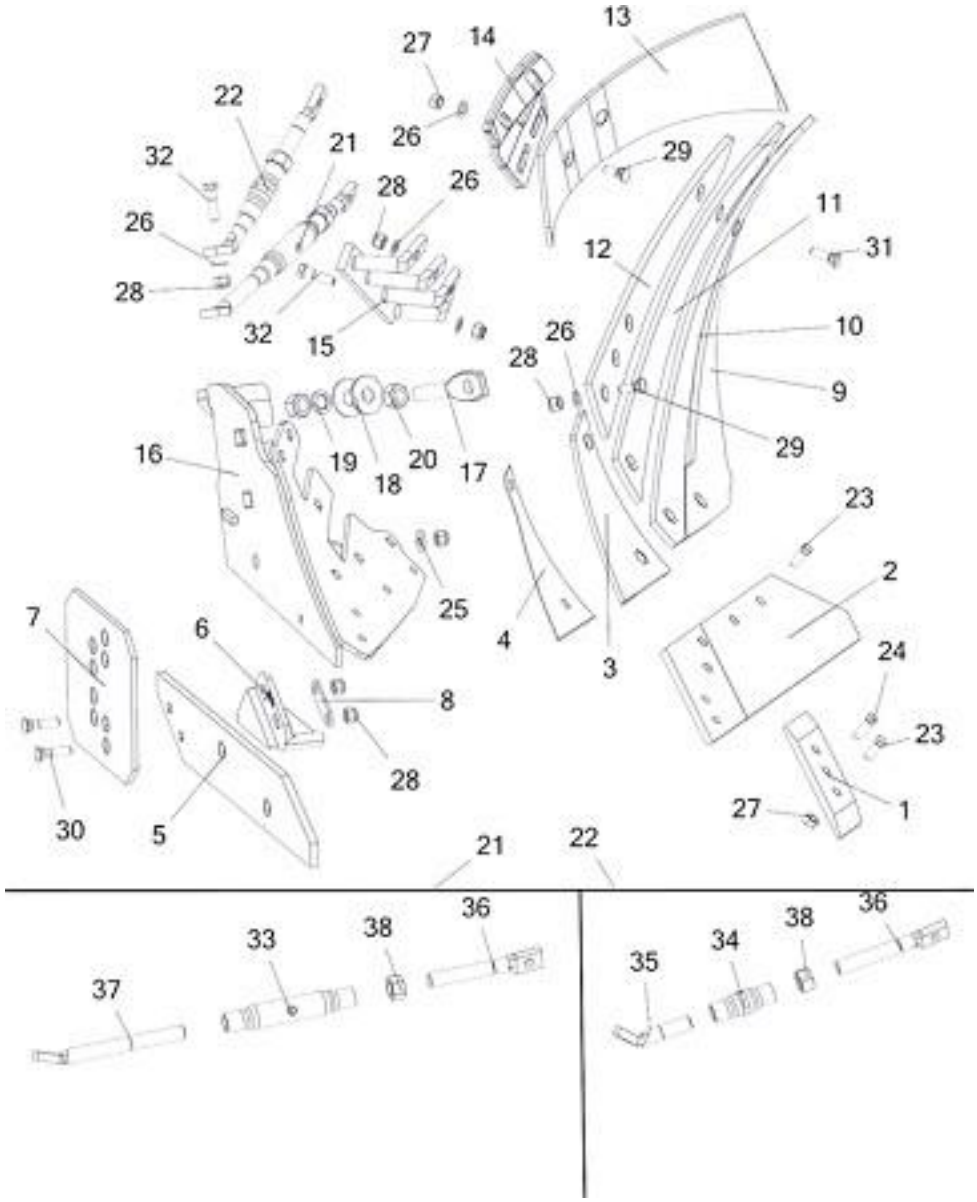

Lp	Symbol	Id Sap	Nazwa	W zespole	Katalog	Uwagi
1	1150/72-201/0	2113106	Dłuto lewe 3 otworowe	1	A	
2	1153/52-250/0	2113125	Lemiesz lewy ZX kpl. spaw.	1	A	
2.1	1153/52-200/0	2113138	Lemiesz z dłutem ZX lewy kpl.	1	A	
3	1150/94-002/0	2113204	Pierś odkładnicy Long lewa	1	A	
4	1150/141-002/0	1014174	Podkładka piersi ażur LONG	1	A	
5	1150/94-003/0	2113168	Listwa płozu Long lewa	1	A	
6	1115/50-002/0	2134974	Piętka lewa	1	A	
7	1067/93-002/0	2113176	Nakładka płozu T	1	A	
8	1153/51-005/0	2111408	Podkładka piętki	1	A	
9	1150/142-001/0	2176190	Skrzydło odkładnicy ażur Long L. kpl.	1	B	Zawiera poz. 9, 10, 11, 12
9.1	1150/142-001/CZ	2197554	Skrzydło odkł.ażur Long L (zmiana 2019r.)	1	B	Zawiera poz. 9, 10, 11, 12
13	1067/92-004/0	2113350	Zgarniacz lewy	1	A	
14	1126/60-006/0	2113345	Uchwyt zgarniacza lewy	1	A	
15	1150/142-200/0	2111447	Drabinka lewa kpl. spaw.	1	B	
16	1150/142-100/0	2111393	Rdzeń lewy ażur Long kpl. spaw.	1	B	
17	1126/50-010/0	2002156	Śruba regulacyjna M20x1,5	1	B	

18	1153/51-004/0	2131741	Podkładka śruby ø55/21x4	2	B	
19	Z20.5-Fe/Zn5		Podkładka sprężysta	1	B	
20	M20x1,5-10-B-Fe/Zn5		Nakrętka zwykła	2	B	
21	1150/141-300/0	2084418	Wypora długa ażur LONG kpl.	1	B	
22	1150/141-200/0	2084420	Wypora	1	B	
23	1067/91-102/0	1033598	Śruba z łbem stożkowym M12x1,25x35 opk. 200 szt	2	A	
24	M12x1,25x40-10.9-B-Fe/Zn	1033606	Śruba M12x1,25x40-10.9-B-Fe/Zn DIN 960 opk. 100 szt.	1	A	
25	1150/51-004/0	2111399	Podkładka śruby ø30/13x4	1	B	
26	13 Fe/Zn5		Podkładka zwykła	3	B	
27	Nakrętka M12x1,25-10-B-	1033620	Nakrętka opk. 20 szt	2	A	
28	M12x1,25-10-B-Fe/Zn5	1033596	Nakrętka M12x1,25-10-B-Fe/Zn5 DIN 985 opk. 200 szt.	6	A	
29	ZM12x1,25x35-10.9-Fe/Zn5	1033597	Śruba stożkowa ZM12x1,25x35-10,9-Fe/Zn DIN 608 opk. 200 szt.	1	A	
30	ZM12x1,25x50-10.9-Fe/Zn5		Śruba stożkowa z podsadzeniem kwadratowym	2	B	
31	ZM12x1,25x40-10.9-Fe/Zn5	1031406	Śruba stożkowa ZM12x1,25x40-10,9-Fe/Zn DIN 608	4	A	
32	M12x1,25x45-10.9-B-Fe/Zn5	1031408	Śruba	2	B	
33	1126/50-211/0	2001985	Rura ø33,7x5,6/190	1	B	
34	1127/20-303/0		Rura ø33,7x5,6/90	1	B	
35	1150/141-201/0		Śruba wypory krótka M20 lewa	1	B	
36	1150/141-202/0		Śruba wypory M20	2	B	
37	1150/141-301/0		Śruba wypory długa M20 lewa	1	B	
38	Nakrętka M20-8-B-Fe/Zn5	1022951	Nakrętka zwykła	1	B	
39	1150/142-000/0	2081070	Korpus ażur Long kpl.lewy	1	B	

Sekcja : KORPUS AŻUROWY LONG PRAWY

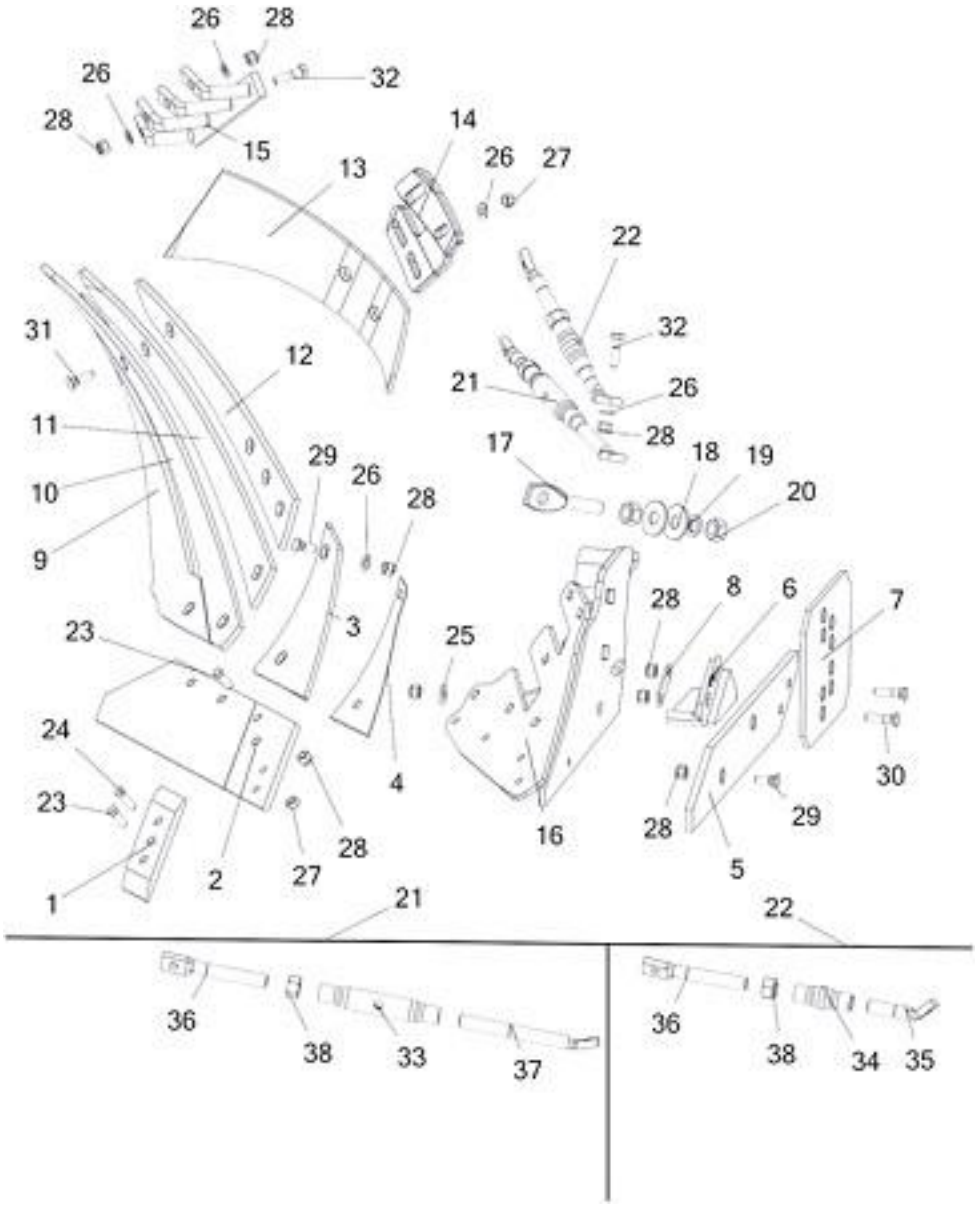

Lp	Symbol	Id Sap	Nazwa	W zespole	Katalog	Uwagi
1	1150/71-201/0	2113107	Dłuto prawe 3 otworowe	1	A	
2	1153/51-250/0	2113127	Lemiesz prawy ZX kpl. spaw.	1	A	
2.1	1153/51-200/0	2113139	Lemiesz z dłutem ZX prawy kpl.	1	A	
3	1150/93-002/0	2113205	Pierś odkładnicy Long prawa	1	A	
4	1150/141-002/0	1014174	Podkładka piersi ażur LONG	1	A	
5	1150/93-003/0	2113169	Listwa płozu Long prawa	1	A	
6	N-BN-69/1924-26	2134972	Piętka	1	A	
7	1067/93-002/0	2113176	Nakładka płozu T	1	A	
8	1153/51-005/0	2111408	Podkładka piętki	1	A	
9	1150/141-001/0	2176191	Skrzydło odkładnicy ażur Long P. kpl.	1	B	Zawiera poz. 9, 10, 11, 12
9.1	1150/141-001/CZ	2197558	Skrzydło odkł.ażur Long P (zmiana 2019r.)	1	B	Zawiera poz. 9, 10, 11, 12
13	1067/91-007/0	2113353	Zgarniacz prawy	1	A	
14	1126/50-006/0	2113347	Uchwyt zgarniacza prawy	1	A	
15	1150/141-400/0	2111442	Drabinka prawa kpl. spaw.	1	B	
16	1150/141-100/0	2111402	Rdzeń prawy ażur Long kpl. spaw.	1	A	

17	1126/50-010/0	2002156	Śruba regulacyjna M20x1,5	1	B	
18	1153/51-004/0	2131741	Podkładka śruby ø55/21x4	2	B	
19	Z20.5-Fe/Zn5		Nakrętka sprężysta	1	B	
20	M20x1,5-10-B-Fe/Zn5		Nakrętka zwykła	2	B	
21	1150/141-300/0	2084418	Wypora długa ażur LONG kpl.	1	B	
22	1150/141-200/0	2084420	Wypora	1	B	
23	1067/91-102/0	1033598	Śruba z łbem stożkowym M12x1,25x35 opk. 200 szt	2	A	
24	M12x1,25x40-10.9-B-Fe/Zn	1033606	Śruba M12x1,25x40-10.9-B-Fe/Zn DIN 960 opk. 100 szt.	1	A	
25	1150/51-004/0	2111399	Podkładka śruby ø30/13x4	1	B	
26	13 Fe/Zn5		Podkładka zwykła	3	B	
27	Nakrętka M12x1,25-10-B-	1033620	Nakrętka opk. 20 szt	2	A	
28	M12x1,25-10-B-Fe/Zn5	1033596	Nakrętka M12x1,25-10-B-Fe/Zn5 DIN 985 opk. 200 szt.	6	A	
29	ZM12x1,25x35-10.9-Fe/Zn5	1033597	Śruba stożkowa ZM12x1,25x35-10,9-Fe/Zn DIN 608 opk. 200 szt.	1	A	
30	ZM12x1,25x50-10.9-Fe/Zn5		Śruba stożkowa z podsadzeniem kwadratowym	2	B	
31	ZM12x1,25x40-10.9-Fe/Zn5	1031406	Śruba stożkowa ZM12x1,25x40-10,9-Fe/Zn DIN 608	4	A	
32	M12x1,25x45-10.9-B-Fe/Zn5	1031408	Śruba	2	B	
33	1126/50-211/0	2001985	Rura ø33,7x5,6/190	1	B	
34	1127/20-303/0		Rura ø33,7x5,6/90	1	B	
35	1150/141-201/0		Śruba wypory krótka M20 lewa	1	B	
36	1150/141-202/0		Śruba wypory M20	2	B	
37	1150/141-301/0		Śruba wypory długa M20 lewa	1	B	
38	Nakrętka M20-8-B-Fe/Zn5	1022951	Nakrętka zwykła	2	B	
39	1150/141-000/0	2081071	Korpus ażur Long kpl.prawy	1	B	