RICAMBI

SPARES PARTS

RASTRELLO IN TELA / HAY STOPPER FRAME

GR430R CM - GR460R CM

TAVOLA / TABLE 5.10
2015

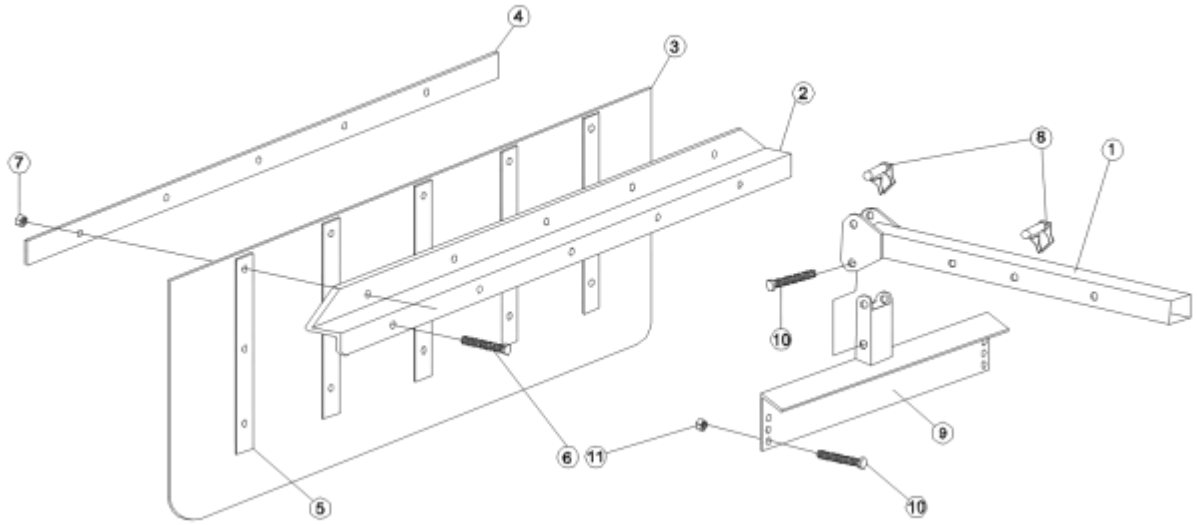

RASTRELLO IN TELA / HAY STOPPER FRAME

GR430 CM - GR460 CM

TAVOLA / TABLE 5.10
2015

POS.	COD.	DESCRIZIONE	DESCRIPTION
1	2000302	SUPPORTO RIENTR. RASTRELLO TELA	HAY STOPPER SUPPORT
2	2000290	PROFILO A Z PER TELA	Z-PROFILE FOR FRAME
3	9500220	TELA FERMAFIENO	HAY STOPPER FRAME
4	2000280	PIATTO FERMATELA	STOPPER FRAME PLATE
5	2000240	LAMELLA	PLATE
6	9100803	VITE M8X15	SCREW M8X15
7	9100008	DADO 8MA	NUT 8MA
8	6900113	SPINA AGRICOLA DM.12	AGRICOLTURAL PIN D.12
9	2000303	SUPPORTO IN LAMIERA	PLATE SUPPORT
10	9100805	VITE M8X20 CON RONDELLA	SCREW M8X20
11	9110008	DADO AUT. 8MA	LOCK-NUT 8MA
12	9101214	VITE M12X70	SCREW M12X70
13	9110012	DADO AUT. 12MA	LOCK-NUT 12MA

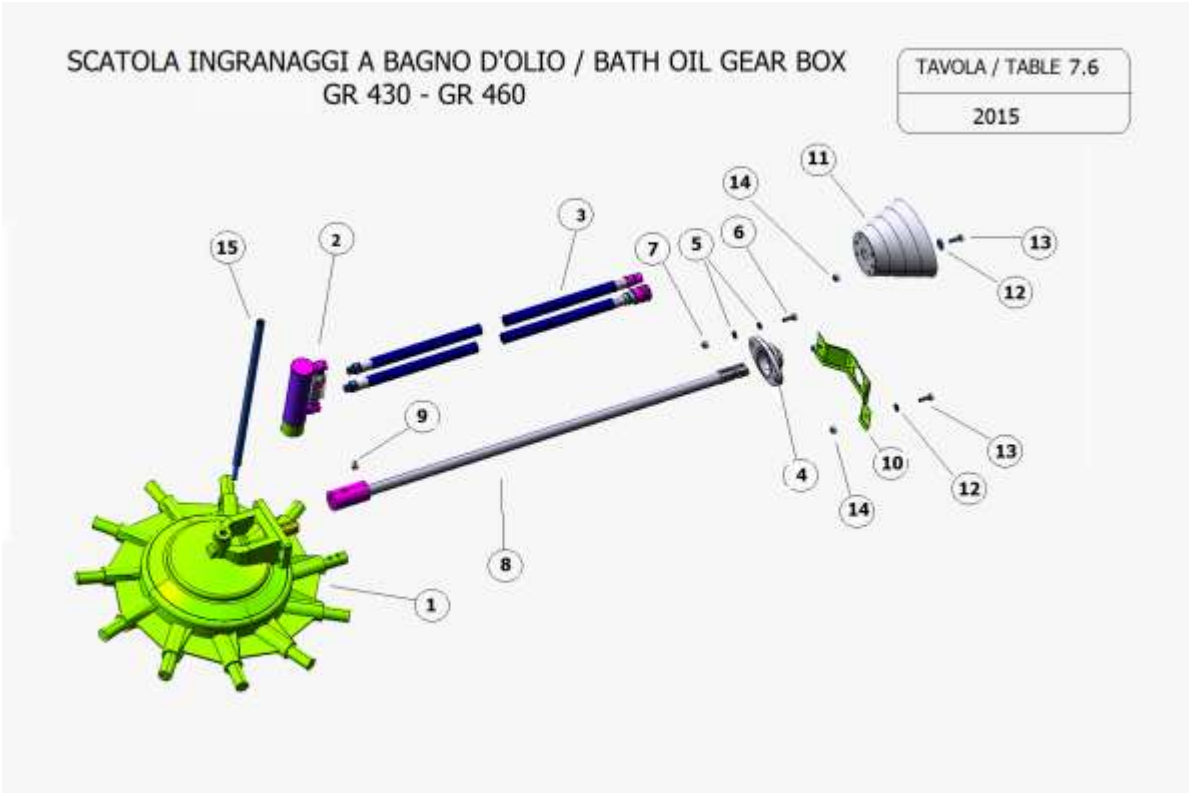

TERZO PUNTO SNODATO / TURNING THREE POINT

GR430 CM - GR460 CM

TAVOLA / TABLE 7.6
2015

POS.	GR430 CM	GR460 CM	DESCRIZIONE	DESCRIPTION
1	9601020	9601020	GRUPPO 13 BRACCIA K795	GEAR BOX 13 ARMS
2	9500360	9500360	PISTONE REG. ALT. COMER	HYDRAULIC PISTON
3	KITTUBIGR430	KITTUBIGR460	KIT TUBI GR 430/460	KIT OIL TUBES
4	9000207	9000207	SUPPORTO UCFL 207	BEARING SUPPORT
5	9150021	9150021	RONDELLA PIANA DM 13X40X2.5	WASHER
6	9111208	9111208	VITE TF M12X40	SCREW TF M12X40
7	9110012	9110012	DADO AUT. 12 MA	LOCK-NUTS WITH NY INSERT DM 12
8	6500420	6500430	ALBERO CENTRALE	CENTRAL SHAFT
9	9106010	9106010	GRANDO TP 10X10	DOWEL
10	2000070	2000070	LAMIERA PORTACUFFIA	SUPPORT ROTECTION
11	9500207	9500207	CUFFIA OVALE	PROTECTION SHAFT
12	9150045	9150045	RONDELLA P.11	WASHER DM 11
13	9111007	9111007	VITE TF M10X35 ZN	SCREW TF M10X25 ZN
14	9100010	9100010	DADO 10MA	LOCK NUTS M 10
15	6500150	6500150	VITONE REG. ALTEZZA GR430 GR460	HIGHT REGULATION SHAFT
16	9500523	9500523	VALVOLA DI BLOCCO DOPPIO EFF 3/8	HYDRAULIC VALVE
17	9500525	9500525	GHIERA CILINDRO GR 13 BR CM	BUSHIING FOR HYD LIFT CM

ASTA CON DENTE / ARMS + TEETH

GR430 CM - GR460 CM

TAVOLA / TABLE 7.14
2010

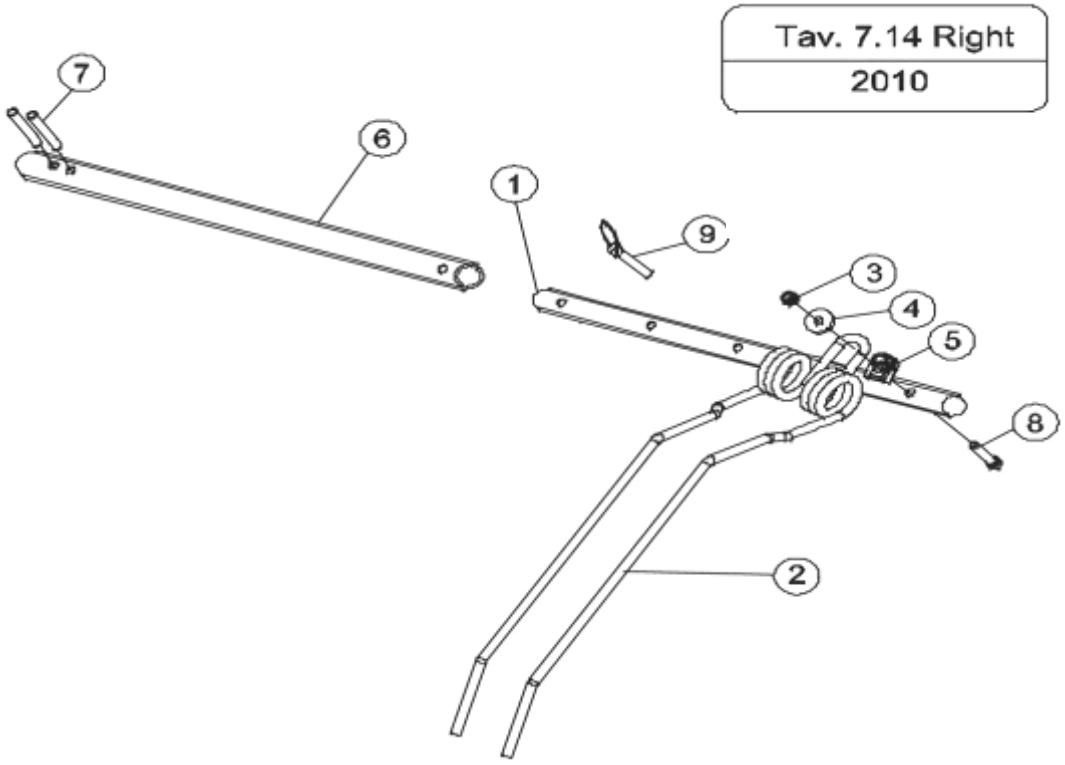

ASTA CON DENTE / ARMS + TEETH

GR430 CM - GR460 CM

TAVOLA / TABLE 7.14
2010

POS.	GR430	GR460	DESCRIZIONE	DESCRIPTIONS
1	2000630	2000630	ASTA	ARMS
2	6900310	6900310	DENTE	TEETH
3	9110012	9110012	DADO	NUT AUT. 12M
4	9150048	9150048	RONDELLA	WASHER
5	3500220	3500220	PIASTRINA	PLATE
6	2000605	2000610	BOCCOLA	BUSCHING
7	9141012	9141012	SPINA SPIROL	PIN ROLL PIN 10X50
8	9101214	9101214	VITE	SCREW 12MX70
9	6900115	6900115	SPINA AGRICOLA	PIN DM. 10X36

TERZO PUNTO SNODATO / TURNING THREE POINT

GR430 CM - GR460 CM

TAVOLA / TABLE 7.5
2015

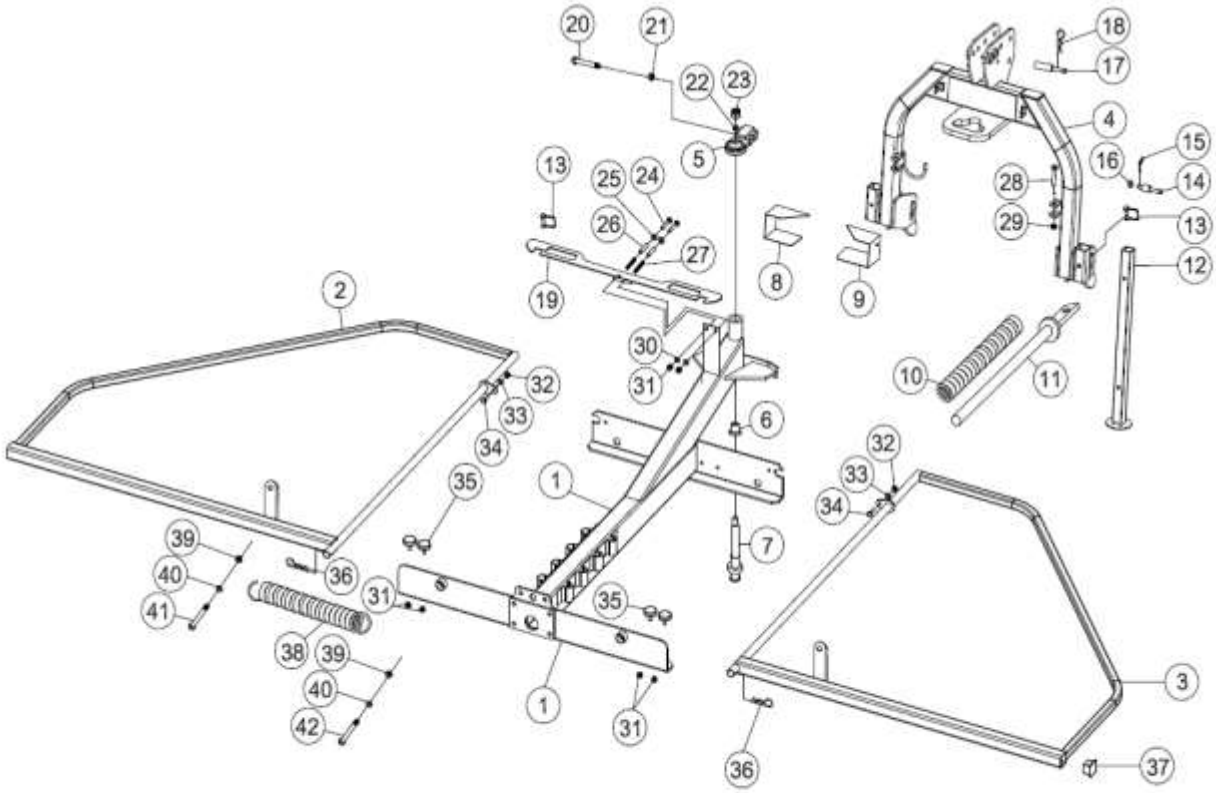

TERZO PUNTO SNODATO / TURNING THREE POINT

GR430 CM - GR460 CM

TAVOLA / TABLE 7.5
2015

POS.	GR430 R	GR460 R	DESCRIZIONE	DESCRIPTION
1	5100320	5100330	CORPO TERZO PUNTO	
2	8800200	8800210	PROTEZIONE SX	
3	8800205	8800215	PROTEZIONE DX	
4	5100235	5100235	TERZO PUNTO SN ANTERIORE	
5	5100170	5100170	GIUNTO 3P SN	
6	5100180	5100180	BOCC C45 DM H56 TEMPR 3P SN 4G	
7	5100160	5100160	SPINA CON FILETTO GR	
8	3000270	3000270	LAMIERA DI PROTEZIONE SX	
9	3000275	3000275	LAMIERA DI PROTEZIONE DX	
10	6900270	6900270	MOLLA AMMORTIZZATORE 3P GR MM 700	
11	5100250	5100250	PERNO AMMORTIZZATORE SN	
12	5100135	5100135	PIEDINO DI SUPPORTO mm.600 GR	
13	6900122	6900122	SPINA AGRICOLA DM.10X56 QUADRA	
14	6500371	6500371	PERNO DM.28X200 PER BRAGHETTA 2001	
15	6900230	6900230	SPINA A SCATTO DM 10X36	
16	9150023	9150023	RODELLA PIANA DM 24X49X4 ZN	
17	6500375	6500375	PERNO UNIVERSALE D 19 – 25 3 P ANT	
18	6900123	6900123	CAPIGLIA A R DM. 5X100	
19	2000310	2000310	ANGOLO L = 920 FERMAPROTEZIONE GR	
20	9111007	9111007	VITE TF M10X35 ZN	
21	9100010	9100010	DADO 10 MA ZN	
22	6300190	6300190	SPESSORE 50/22/10	
23	9110017	9110017	DADO 6S ZNT M 22X1.5 DIN 982	
24	9101012	9101012	VITE TE 8.8 10X60 ZNT UNI5737	
25	9150011	9150011	RONDELLA P. 10.5X22X2 ZN	
26	6300000	6300000	TUBETTO 55/40/150 FERMA PROTEZIONE	
27	6900251	6900251	MOLLA ARRESTO PROTEZ. GR DM.2.5	
28	9101214	9101214	VITE TE 8.8 12X070 ZNT UNI5737	
29	9110012	9110012	DADO AUT 12 MA	
30	9150011	9150011	RONDELLA P. 10.5X22X2 ZN	
31	9110010	9110010	DADO AUT 10 MA	
32	9110010	9110010	DADO AUT 10 MA	
33	9150011	9150011	RONDELLA P. 10.5X22X2 ZN	
34	9111007	9111007	VITE TF M10X35 ZN	
35	9500210	9500210	AMMORT. ANTIV. PM 50X15 10MA 28	
36	9106034	9106034	COPPIGLIA R DM. 5X45	

37	8900406	8900406	PUNTALI QIA 45X45 PER PROTEZIONI	
38	6900430	6900430	MOLLA SOLLEV. PROTEZ.	
39	9110019	9110019	DADO AUT. 16 MB	
40	9100016	9100016	DIN 985 DADI 6S ZNT M 16	
41	9101617	9101617	VITE TE 8.8 16X090 ZNT UNI 5737	

DENOMINAZIONE	K-795B
CODICE	795.009.00

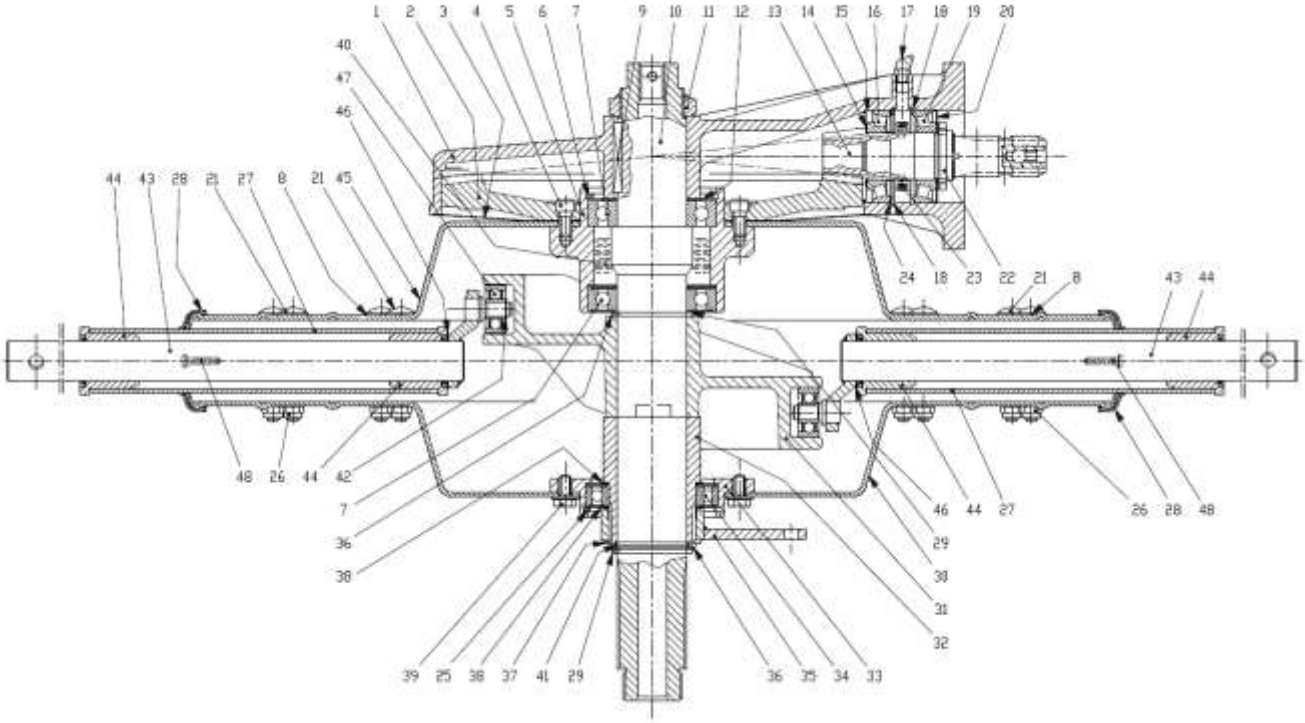

DENOMINAZIONE SCATOLA INGRANAGGI K-795B	CODICE 9.795.009.00

POS.	N° DISEGNO	PEZZI	DESCRIZIONE
1	0.795.1700.00	1	COPERCHIO SUPERIORE
2	0.792.6201.00	1	CORONA CONICA Z97 M3.75
3	0.795.7006.00	1	COPERC.INFER.CORONA
4	0.792.7003.00	8	VITE TCEI UNI 5931 M10x22 8.8
5	0.795.7018.00	1	FLANGIA SUPPORTO CORONA
6	8.5.2.00916	1	ANELLO EL.SIC.X FOR 110UNI7437
7	8.0.1.02278	2	CUSC. SFERE CLB 6212 2 RS
8	8.3.2.02127	39	ROSETTA ZINCATA 13x24x2.5
9	8.4.1.01157	1	LINGUETTA UNI6604 B 10X8X50
10	0.795.3104.00	1	ALBERO CENTRALE
11	8.2.6.01657	1	GHIERA AUTOBL.TP.PES.M55X2
12	0.793.7500.00	1	SPES.REG. 60.2X87.8
13	0.792.5201.00	1	ALBERO-PIGNONE Z10 M3.75
14	0.244.7510.00	1	SPES.REG. 51.5x40.3x1.0
15	0.795.7117.00	1	SPESSORE 79.5x40.3x0.5
16	8.0.9.01060	1	CUSC.RULLI CON.CLA 30208
17	8.8.3.00325	2	INGRASS A SF. A 45G.M10X1
18	8.5.2.00030	2	ANELLO EL.SIC.X FOR 80 UNI7437
19	8.0.9.00024	1	CUSC.RULLI CON.CLB 30208
20	8.3.0.00394	1	SCHERMI DI PROTEZ. 30208 AV
21	8.1.8.02510	39	TTQST M12X100 ZN8.8UNI5731
22	0.278.7103.00	1	DADO di REGISTRAZ. M40X1.5
23	8.8.7.00436	0,14	GRASSO SHELL RETINAX WB2 fusto da Kg.180
24	0.267.7500.00	1	SPES.REG. 69.0x79.9
25	8.5.2.00613	1	ANELLO EL.SIC.X FOR 115UNI7437
26	8.2.6.00379	39	DADO ES.AUTOBLOC. M12 H14,6
27	2.795.7013.00	13	COMP. SUPP. BRACCETTO
28	0.795.1311.00	13	SETTO DI CHIUSURA
29	8.5.1.01551	3	ANEL.SIC.xALB.H=3 60 UNI7436
30	0.795.1310.00	1	COPERCHIO
31	0.795.0304.00	1	CAMMA
32	0.795.7122.00	1	DISTANZIALE CALETTATO
33	0.795.7019.00	1	COPERC. APERTO
34	8.0.1.02511	1	CUSC. SFERE CLB 6015 2RS
35	2.795.7021.00	1	LEVA REGOLAZ. CAMMA
36	0.248.7500.00	2	SPES.REG. 60.3x71.7
37	8.5.1.01890	1	ANELLO EL.SIC.X ALB 75 UNI7435
38	0.717.7500.00	2	SPES.REG. 75.2x87.3
39	0.420.7101.00	4	VITE FLANG. DCRT320 M10x20
40	8.8.7.00437	0,1	GRASSO SUPERGREASE AM fusto da Kg. 180
41	8.7.6.02514	1	GUARN.TEN.O-RING OR-3231
42	8.5.1.02581	26	ANEL.SIC.xALB.H=1.5 12 UNI7436
43	2.795.7120.00	13	BIELLA
44	2.795.7022.00	26	BOCCOLA
45	0.795.1309.00	1	COPERCHIO
46	0.259.7510.00	13	SPES.REG. 48.0x35.3x1
47	0.795.7011.00	13	CUSC. SFERE CLB 42x12x18 2R
48	8.1.6.02592	13	VITE"AUTFIL"UNI6954 5.5X32

ASSALE TANDEM SPG RG

Tavola / Table 7.7

2015

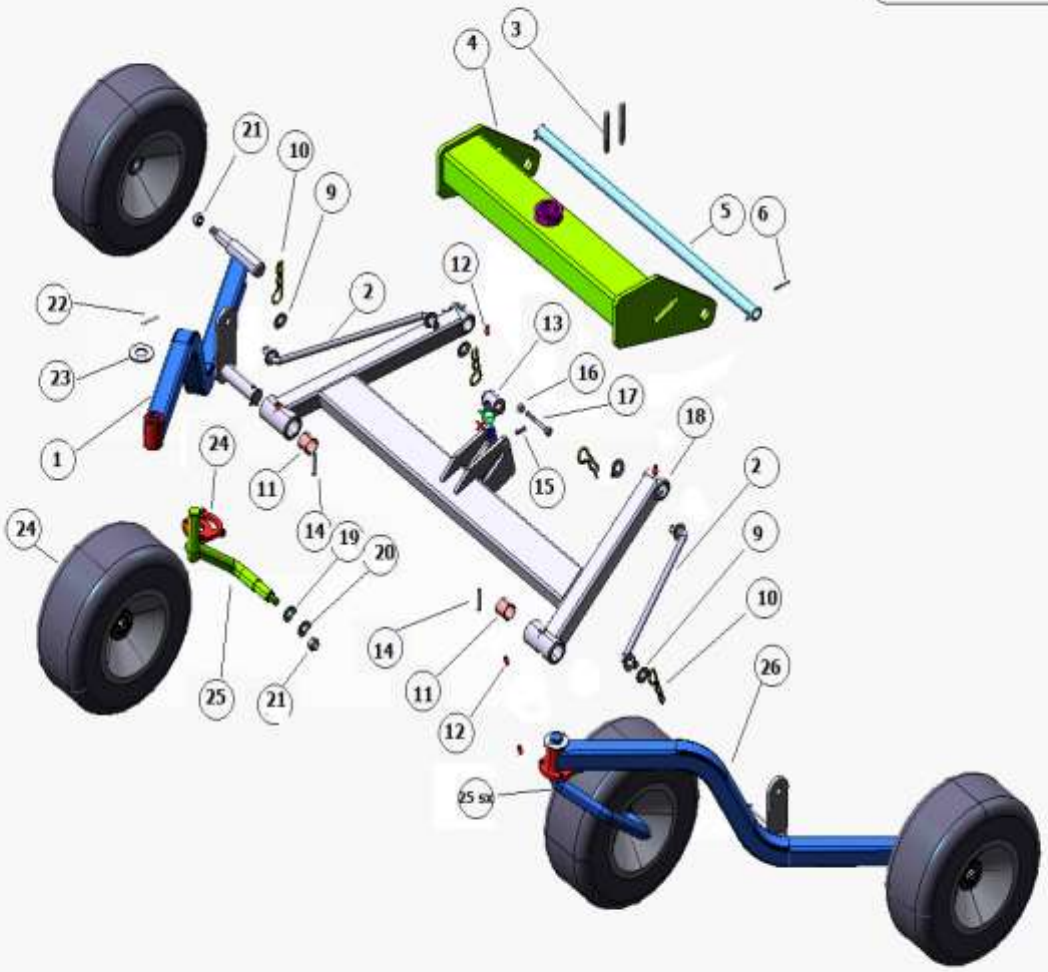

ASSALE SPG RG / AXLE SPG RG

GR430 R CM - GR460 R CM

TAVOLA / TABLE 7.7
2015

POS.	GR430 -460 R CM	DESCRIZIONE	DESCRIPTION
1	2000385	SUPPORTO BI RUOTADX SPG RG	WHEEL SUPPORT RIGHT SPG RG
2	2000440	PERNO OSCILLAZIONE RUOTE	Heim-joint
3	9160035	CHIAVETTA 10X8X110	KEY 10X8X110
4	2000408	BARRA ASSALE SPG COMER	BARS AXLE SPG
5	2000410	PERNO PER ASSALE	TUBE AXLE SPG
6	9140608	SPINA ELASTICA DM. 5X36	PIN DM. 5
9	9150043	RONDELLA PIANA 18x37x3	WASHER
10	6900121	COPIGLIA DM. 3	PIN DM. 3
11	8900201	BOCCOLA AUTOL. 35-30-20	BUSHING 35-30-20
12	9105002	INGRASSATORE M8X1.25	GREASER M8
13	2000420	PERNO ATTACCO DM. 40	PN DM. 40
14	9141010	SPINA SPIROL 10X50	ROUND PIN 10X50
15	9106035	COPIGLIA DM. 6X30	PIN 6X30
16	9110010	DADO AUT. 10 MA	NUT M10
17	9101015	VITE M10X75	SCREW M10X50
18	2000400	PORTA ASSALE SPG	AXLE SUPPORT SPG
19	8910106	PARAFIENO INTERNO	COVER WHEEL
20	8910107	PRAFIENO ESTERNO	WHEEL PROTECTION
21	9110016	DADO AUT. 16 MA	NUT MA16
22	9106033	COPIGLIA 6X50	PIN 6X50
23	9150035	RONDELLA PIANA 30/61/5	WASHER 30/61/5
24	8910012	RUOTA 18/850/8	WHEEL 18/850/8
25	4100155	PERNO RUOTA DX GR CON BLOCCO	WHEEL SUPPORT RIGHT
25.sx	4100145	PERNO RUOTA SX GR CON BLOCCO	WHEEL SUPPORT LEFT
26	2000387	SUPPORTO BI RUOTA SX SPG GR	SUPPURT BI-WHEEL