Schemat przekładni zębatej wyorywacza typ SR2.
(typ przekładni TB – 27 C)

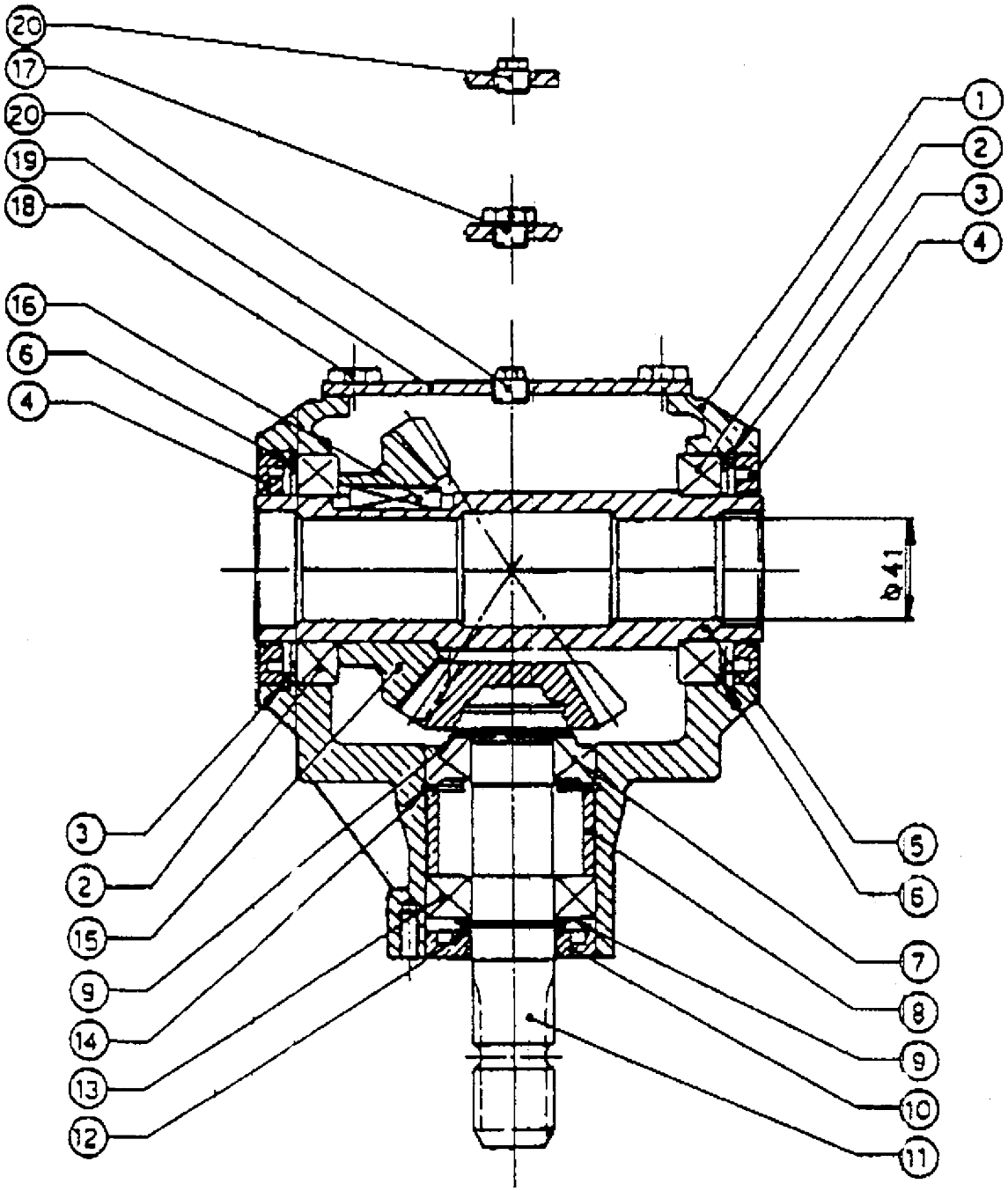

Wykaz części zamiennych do przekładni wyorywacza typ SR2. (typ przekładni TB – 27 C)

Poz.		Ilość szt.	Nazwa części
1	0.267.0500.00	1	Obudowa przekładni
2	8.0.1.00169	2	Łożysko 6012
3	8.5.2.01027	2	Pierścień osadczy 95Z
4	0.267.7104.00	2	Pierścień uszczelniający 60x95x10
5	0.267.3004.00	1	Tuleja
6	0.268.7500.00	2	Podkładka 94.7
7	8.0.9.00026	1	Łożysko 30207
8	0.267.7100.00	1	Tuleja dystansowa
9	0.259.7500.00	2	Podkładka 48.0
10	8.7.1.00152	1	Pierścień uszczelniający 35x72x10
11	0.267.5001.00	1	Wałek z kołem zębatym Z15 M5.7
12	8.5.1.00005	1	Pierścień osadczy Z35
13	8.0.1.00025	1	Łożysko 6207
14	8.5.2.00131	1	Pierścień osadczy 72W
15	0.267.6000.00	1	Koło zębate Z22
16	8.4.1.01028	1	Klin B 14x9x35
17	0.107.7100.01	1	Korek poziomu oleju
18	8.1.1.00054	4	Śruba M10x20 8,8
19	0.267.1300.00	1	Osłona
20	8.6.5.00006	2	Korek 3/8”