APOLLO

Section : Gerabox RT 400-2V - Floor conveyor drive

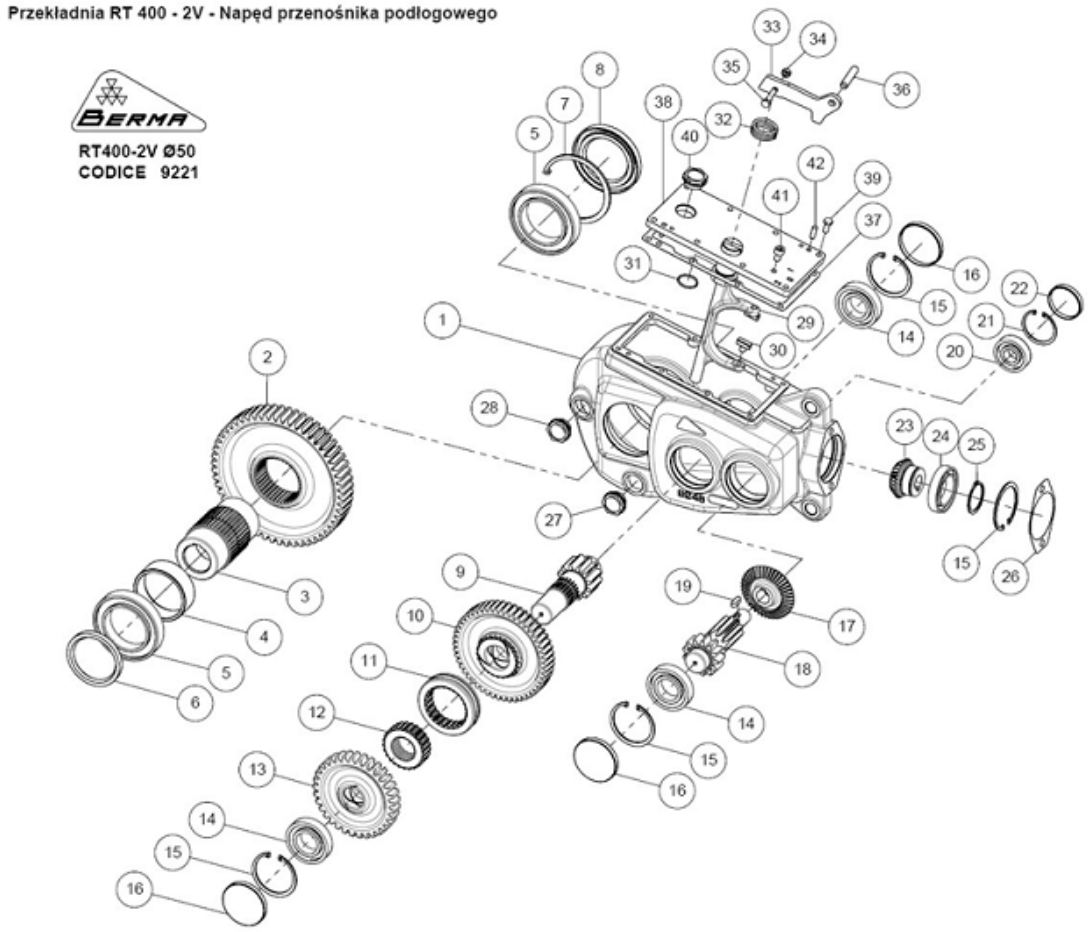

No	Symbol	Name	In assembly	Catalog	Notes
1	9246	Korpus przekładnia RT400-2V	1	B	
2	9185	Koło zębate walcowe z=55 RT 400	1	B	
3	9186	Tuleja Ø50 RT 400	1	B	
4	9304	Distanziale	1	B	
5	9196	Cuscinetto 6016	2	B	
6	9253	Anello di ten. 80/100/10	1	B	
7	9195	Seeger I 125	1	B	
8	9197	Anello di ten. 80/125/12	1	B	
9	9238	Pignone di rinvio Z=12	1	B	
10	9239	Ruota dentata Z=50	1	B	
11	9241	Innesto scorrevole	1	B	
12	9242	Boccola dentata	1	B	
13	9318	Routa dentata Z=33	1	B	
14	3342	Cuscinetto 6208	3	B	
15	3435	Seeger I 80	4	B	
16	80x10	Zaślepka	3	A	

No	Symbol	Name	In assembly	Catalog	Notes
17	8670-2	Koło zębate stożkowe z=43	1	B	
18	9317	Pignone di rinvio Z=13	1	B	
19	3396	Chiavetta 8x7x25	1	B	
20	8596	Cuscinetto 6305	1	B	
21	3433	Seeger I 62	1	B	
22	8625	Pokrywa fi 62	1	A	
23	8670-1	Koło zębate stożkowe z=28	1	B	
24	1538	Cuscinetto 6010	1	B	
25	3428	Seeger E 50	1	B	
26	8671	Guamizione x motore	1	B	
27	1479	Tappo Ø1"Gas	1	B	
28	1831	Spia liv. olio Ø1"Gas	1	B	
29	9243	Forcella	1	B	
30	3948	Pattino x forcella	2	B	
31	9353	OR 3118	1	B	
32	9324	Molla x leva	1	B	
33	9323-1	Leva x forcella	1	B	
34	9352	Dado M8-8G	1	B	
35	9351	Vite TE M8x40-8G	1	B	
36	9339	Spina Cilindrica Ø12x60	1	B	
37	9245	Guarnizione	1	B	
38	9244	Coperchio	1	B	
39	3285	Vite TE M8x20-8G	8	B	
40	9175	Korek poziomu oleju G1"	1	B	
41	9355	Vite TCEI M10x16-8G	1	B	
42	9254	Spina Cilindrica Ø8x25	2	B	