KATALOG CZĘŚCI (4)

UNIA

cennik ważny od 15.06.2015
ceny netto w PLN

FAMAROL uniA kRaj bRzeg Pilmet

SPIS TREŚCI

1. **Uprawa** 5
Części do pługa 5
Elementy przodka i obrotnika 7
Ibis M2+ 7
Ibis L; M4X 8
Ibis XM 9
Ibis XL 10
Ibis XXL 11
Vario XXL4 12
Vario XXL5 13
Korpusy 14
Korpus MX Prawy 14
Korpus MX Lewy 15
Korpus Long Prawy 16
Korpus Long Lewy 17
Korpus Long ZX Prawy 18
Korpus Long ZX Lewy 19
Korpus Ażurowy XL Prawy 20
Korpus Ażurowy XL Lewy 22
Korpus Ażurowy XXL Prawy 24
Korpus Ażurowy XXL Lewy 26
Swożnie I Tuleje Do Pługów 28
Pozostałe Części Płużne 29
Grządziel IBIS M. 30
Grzadziel IBIS L 31
Grzadziel IBIS L plus 32
Grzadziel IBIS XL 33
Grzadziel IBIS XL plus 34
Grzadziel IBIS XXL 35
Grzadziel IBIS XXL plus 36
Goleń laserowa IBIS LS; XMS 37
Goleń laserowa IBIS XLS; XXLS; VARIO S; VIS LS; XLS 38
Goleń hydrauliczna IBIS LH; XMH 39
Goleń hydrauliczna IBIS XLH; XXLH; VARIO H 40
Resor wzmocniony IBIS XLS; XXLS; VARIO S; VIS LS; XLS 41
Resor IBIS LS; XMS 42
Koło kopiujące boczne IBIS L; XM; XL; XXL; VARIO 43
Koło kopiujące tylne IBIS L; XM; XL; XXL; VARIO 44
Koło transportowo-kopiujące boczne IBIS L; XM; XL; XXL; VARIO 45
Koło transportowo-kopiujące tylne IBIS L; XM; XM; XL; XXL; VARIO 46
Przedpłużki z uchwytem (do 03.2015) 47
Przedpłużki z uchwytem 48
Kroje tarczowe 49
Krój tarczowy B IBIS M 50
Krój tarczowy B IBIS; XM 51
Krój tarczowy B IBIS XL; XXL; VIS 52
Krój tarczowy B VARIO 53
Krój tarczowy B TUR; TUR VARIO 54
Krój tarczowy S IBIS LS (do 05.2013) 55
Krój tarczowy S IBIS LS; XMS 56
Krój tarczowy S IBIS XLS; XXLS; VARIO S (do 04-2013) 57

SPIS TREŚCI

UNIA

Kroje talerzowe	58
Kroje talerzowe TL 460 ARES L; FRONT TL (do 12-2014)	58
Kroje talerzowe L500 ARES L	59
Kroje talerzowe AGRESSIVE L460/4	60
Kroje talerzowe AGRESSIVE MAX T 460	61
Kroje talerzowe XL 560 ARES S XL	62
Kroje talerzowe VIBRO 560 ARES XL	63
Kroje talerzowe HP XL 560 ARES HP XL	64
Kroje talerzowe XXL 660 ARES P XXL; ARES HP XXL	65
Kroje talerzowe TXXL 660 MARS XXL (do 12-2013)	66
Kroje talerzowe TX 660 ARES PTH; ARES HP TX	67
Kroje talerzowe MARS TX 660 (do 12-2013)	68
Kroje talerzowe TWIX 660/610 ARES P TWIX; ARES HP TWIX	70
Kroje talerzowe pełne brony A	72
Kroje talerzowe zębate brony A	73
Elementy brony typu C i D	74
Elementy brony talerzowej CUT L	75
Elementy brony talerzowej CUT XL; XXL	76
Zęby	77
Zęby CX CROSSS	77
Zęby CX KOS PREMIUM, CROSS H	78
Ząb Long Ares P XXL long.	79
Ząb KX KOS; KOS H	80
Ząb L KRET XL	81
Ząb XL KRET XL	82
Ząb Plow z uchwytem B	83
Uchwyt zęba S-Plow	84
Ząb SU KOMBI; ARES L (do 12.2013)	85
Ząb SK KOMBI; VIKING L	85
Ząb SV KOMBI; MAX; VIKING L	86
Ząb SX ATLAS	87
Ząb SZ MAX; ATLAS	88
Ząb SL VIKING XL	89
Inne	90
Spulchniacz śladów	90
Włóka i Zgrzebło	91
Elementy robocze wałów	92
Osie zawieszenia	93
Segment jezdny wału oponowego	94
Wały KOMBI, MAX, ATLAS, VIKING	95
Skrobaki wałów	96
Farba 93	96
Brona aktywna Hermes	97
UPRAWA ZIEMII ARES L	98

2. **Siew** 101
Siewnik zbożowy 102
Siewnik punktowy 138

3. **Uprawa użytków zielonych** 141
Kosiarka listwowa 142
Kosiarka bębnowa 146
Kosiarka bijakowa 151
Kosiarka pielęgnacyjna 155
Zgrabiarka 156
Owijarka 157
Prasa zwijająca 160
Prasa kostkująca 167
Sieczkarnia 171
Ścinacz zielonek 172
Ścinacz sadowniczy 173

4. **Nawożenie mineralne** 175

5. **Nawożenie organiczne** 181

6. **Ochrona** 185

7. **Uprawa ziemniaków i buraków** 195
Sadzarka 195
Kopaczka 195
Kombajn ziemniaczany 197
Transport 200

Kontakt 201

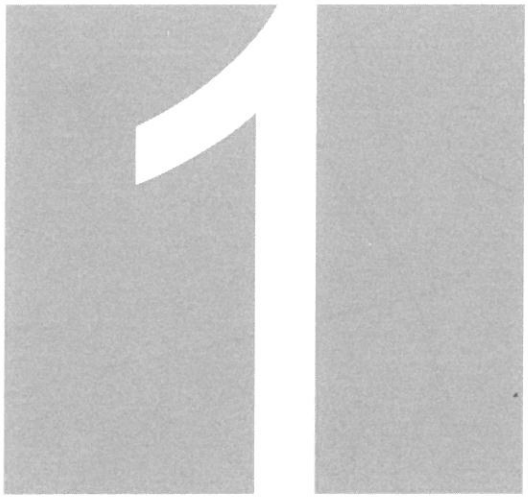

UPRAWA

Fotos

45 Rolle

KR 160

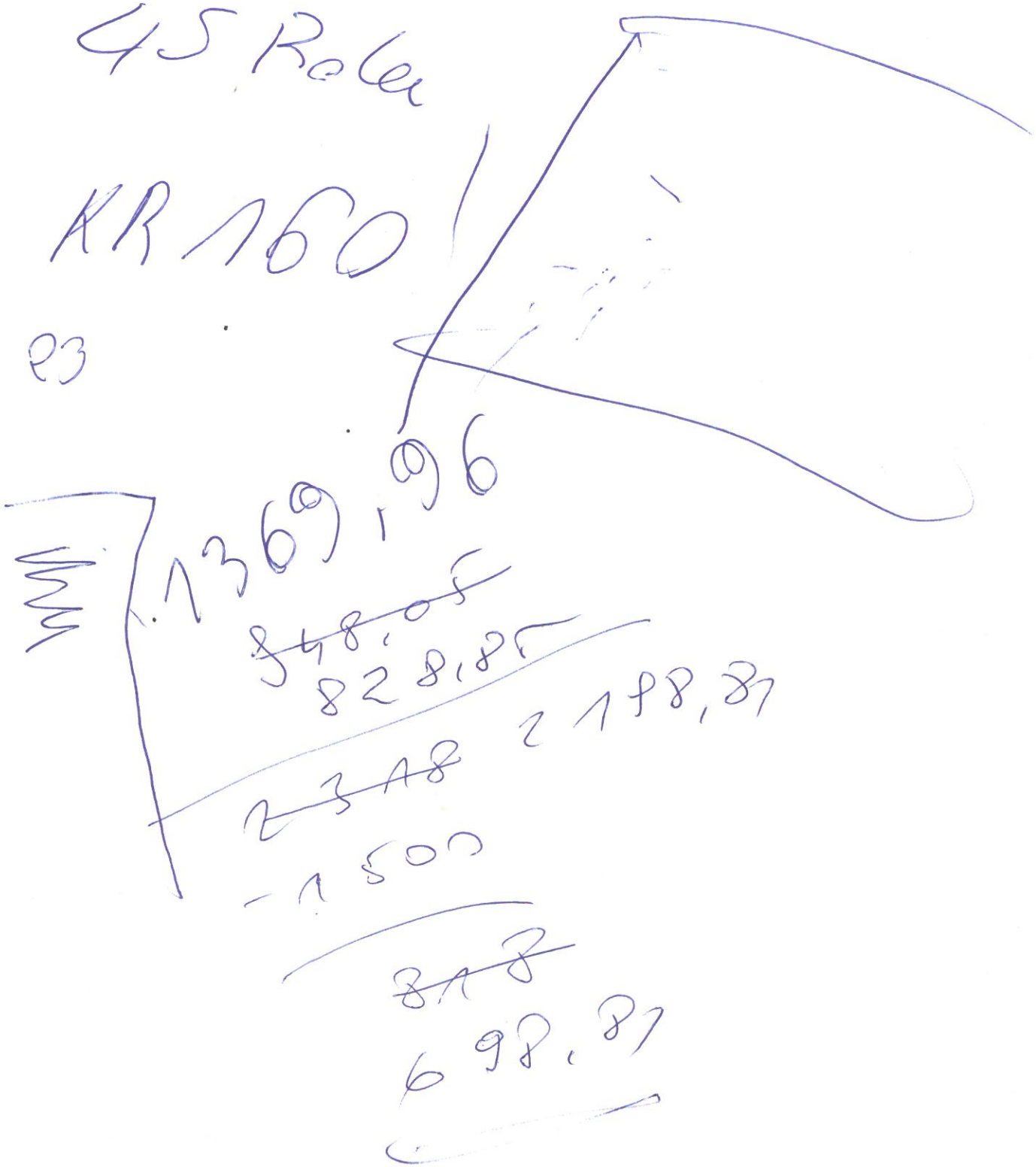

UNIA

ELEMENTY PRZODKA I OBROTNIKA IBIS M2 +

LP	Nazwa części	Nr katalogowy	Cena	[kg]	INDEKS
1	Tuleja ślizgowa PCM	PCM 12012560M	**260,00 zł**	0,50	101 046
2	Podkładka ø 159/80x16	1117_00-036_0	**36,00 zł-**	1,80	100 574
3	DIN 127	Z10,2-Fe/Zn	-	-	100 062
4	DIN 933	M10x40-8.8-B-Fe/Zn	-	-	100 067
5	Przetyczka ø 20	1067_00-028_0	**18,00 zł**	0,56	100 613
6	Śruba zderzakowa kpl. spaw. B	1127_00-200_0	**32,00 zł**	1,20	100 937
7	Sworzeń przodka kpl.spaw.	1151_00-710_0	**12,00 zł**	0,50	100 896
8	Tuleja łożskowa fi 70/55/50	1127_02-001_0	**22,00 zł**	0,60	101 036
9	Czop cylindra dolny	1150_91-002_0	**24,00 zł**	0,90	100 036
10	Sworzeń 24x95/83	1150_91-001_0	**12,00 zł**	0,36	100 865
11	Cylinder obrotu pługa DZ-70/40-240	181 859.7	**2740,00 zł**	14,30	100 029

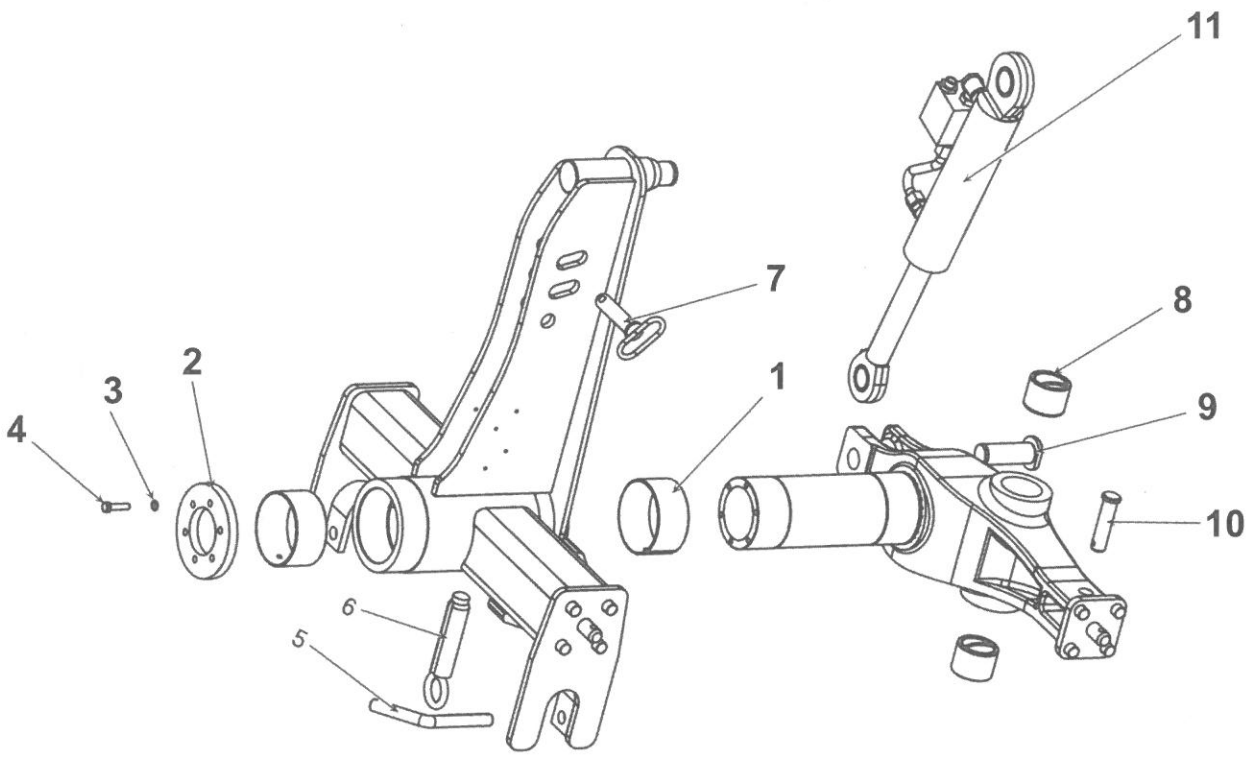

UNIA

ELEMENTY PRZODKA I OBROTNIKA IBIS L, M4X

LP	Nazwa części	Nr katalogowy	Cena	[kg]	INDEKS
1	Nilos	32022 X AV	-	0,10	100 417
2	DIN 720	32022X	-	3,00	100 141
3	DIN 720	32020X	-	2,10	100 140
4	Nilos	32020 X AV	-	0,09	100 419
5	Uszczelka filcowa	1150_00-003_0	**5,50 zł**	0,00	101 106
6	Podkładka uszczelniająca	1150_00-002_0	**12,00 zł**	0,80	100 596
7	DIN 5406	MB20	-		100 097
8	Nakrętka łożyskowa	GUK100x2	-	0,00	100 390
9	Śruba zderzakowa kpl.spaw. B	1127_00-200_0	**32,00 zł**	1,20	100 937
10	Podpórka osi zaczepu kpl. spaw.	1115_01-910_0	**76,00 zł**	4,80	100 600
11	Przetyczka ø 20	1067_00-028_0	**18,00 zł**	0,56	100 613
12	Sworzeń 32x198	1153_00-014_0	**18,00 zł**	10,9	100 875
13	Tuleja łożyskowa ø 70x55x50	1127_02-001_0	**22,00 zł**	0,60	101 036
14	Sworzeń 24x95/83	1150_91-001_0	**12,00 zł**	0,36	100 865
15	Czop cylindra dolny	1150_91-002_0	**24,00 zł**	0,90	100 036
16	Cylinder obrotu pługa DZ-70/40-240	181 859.7	**2740,00 zł**	14,00	100 029

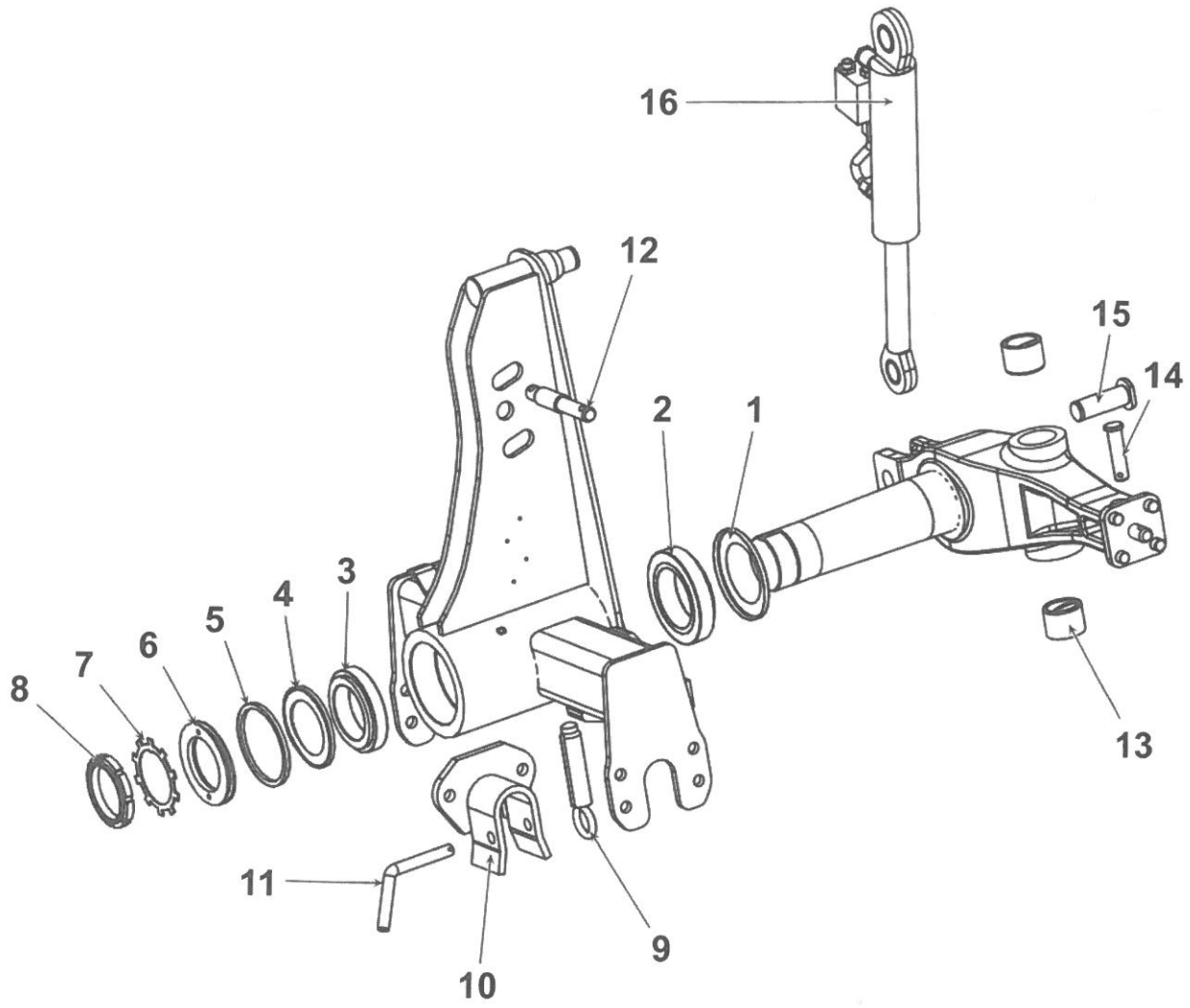

UNIA

ELEMENTY PRZODKA I OBROTNIKA IBIS XM

LP	Nazwa części	Nr katalogowy	Cena	[kg]	INDEKS
1	Nilos	32024 X AV	-	0,10	100 418
2	DIN 720	32024X	-	3,90	100 142
3	DIN 720	32022X	-	3,20	100 141
4	Nilos	32022 X AV	-	0,10	100 417
5	Uszczelka filcowa	1153_00-015_0	**5,50 zł**	0,00	101 107
6	Podkładka uszczelniająca	1153_00-013_0	**12,00 zł**	1,20	100 597
7	DIN 5406	MB22	-		100 098
8	Nakrętka łożyskowa M110x2	GUK110x2	-	0,70	100 408
9	Śruba zderzakowa kpl. spaw. B	1127_00-200_0	**32,00 zł**	1,20	100 937
10	Podpórka osi zaczeu kpl. spaw.	1115_01-910_0	**76,00 zł**	4,80	100 600
11	Przetyczka ø 20	1067_00-028_0	**18,00 zł**	0,56	100 613
12	Sworzeń 32x198	1153_00-014_0	**18,00 zł**	0,90	100 875
13	Cylinder obrotu pługa DZ-90/45-234	105513.8	**3880,00 zł**	18,60	100 031
14	Czop cylindra dolny	1153_00-001_0	**28,00 zł**	1,40	100 042
15	Sworzeń 38x67	1153_97-001_0	**12,00 zł**	0,32	100 880
16	Wrzeciono poprzeczne kpl.	1153_97-200_0	**98,00 zł**	6,00	101 221
17	Cylinder hydraul. tłokowy DZ-50/28-250	SMT2U.50.28.250-00	**980,00 zł**	6,00	100 028
18	Blokada transportowa kpl.	1153_00-600_0	**58,00 zł**	2,80	100 027
19	Dźwignia blokady kpl. spaw.	1153_00-610_0	**14,00 zł**	0,70	100 247
20	Płytka prowadząca	1153_00-602_0	**8,00 zł**	0,20	100 561
21	Sprężyna blokady A	1127_80-002_1	-	0,06	100 837
22	Podkładka ø 36/27,3x3	1153_00-603_0	-	0,01	100 576
23	Sworzeń blokady	1153_00-601_0	**28,00 zł**	1,50	100 886
24	Tuleja porowadząca kpl. spaw	1153_00-620_0	**6,00 zł**	0,30	101 044

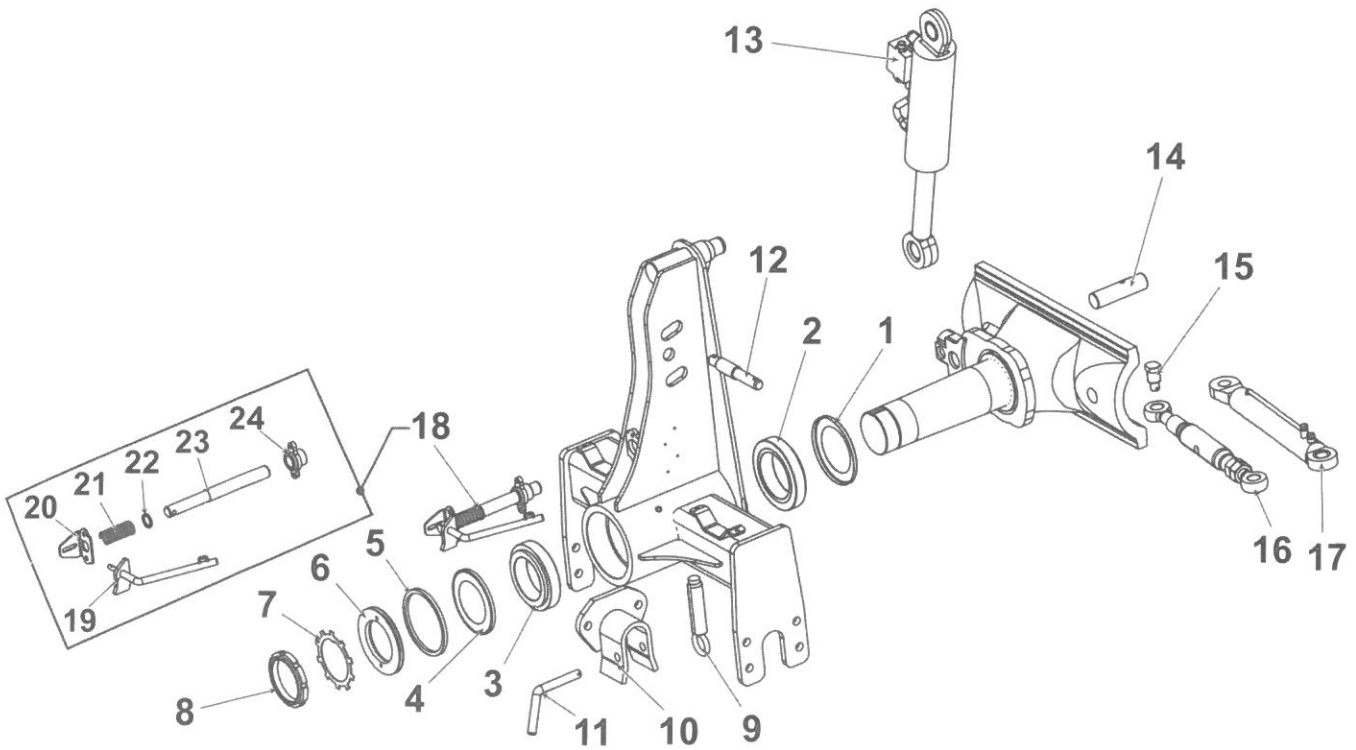

ELEMENTY PRZODKA I OBROTNIKA IBIS XL

LP	Nazwa części	Nr katalogowy	Cena	[kg]	INDEKS
1	Nilos	32022 X AV	-	0,10	100 417
2	DIN 720	32022X	-	3,00	100 141
3	DIN 720	32020X	-	2,10	100 140
4	Nilos	32020 X AV	-	0,09	100 419
5	Uszczelka filcowa	1150_00-003_0	**5,50 zł**	0,00	101 106
6	Podkładka uszczelniająca	1150_00-002_0	**12,00 zł**	0,80	100 596
7	DIN 5406	MB20	-		100 097
8	Nakrętka łożyskowa M100x2	GUK100x2	-	0,60	100 390
9	Śruba zderzakowa kpl. spaw. B	1127_00-200_0	**32,00 zł**	1,20	100 937
10	Podpórka osi zaczeu kpl. spaw.	1115_01-910_0	**76,00 zł**	4,80	100 600
11	Przetyczka ø 20	1067_00-028_0	**18,00 zł**	0,56	100 613
12	Sworzeń 32x198	1153_00-014_0	**18,00 zł**	0,90	100 875
13	Cylinder obrotu pługa DZ-80/40-236	181 861.9	**3530,00 zł**	15,80	100 030
14	Czop cylindra dolny	1153_00-001_0	**28,00 zł**	1,40	100 040
15	Nakrętka M30	1153_00-002_0	**12,00 zł**	1,00	100 411
16	Wrzeciono poprzeczne kpl. spaw.	1153_00-310_0	**98,00 zł**	3,41	101 222
17	DIN 934	M30-8-B-Fe/Zn	-	0,10	100 172
18	Blokada transportowa kpl.	1153_00-600_0	**58,00 zł**	2,80	100 027
19	Sprężyna blokady A	1157_80-002_1	-	0,06	100 837
20	Płytka prowadząca	1153_00-602_0	**8,00 zł**	0,20	100 561
21	Dźwignia blokady kpl.spaw.	1153_00-610_1	**14,00 zł**	0,70	100 247
22	Tuleja prowadząca kpl. spaw.	1153_00-620_0	**6,00 zł**	0,30	101 044
23	Sworzeń blokady	1153_00-601_0	**28,00 zł**	1,50	100 886
24	Podkadka ø 36/27, 3x3	1153_00-603_0	-	0,10	100 576

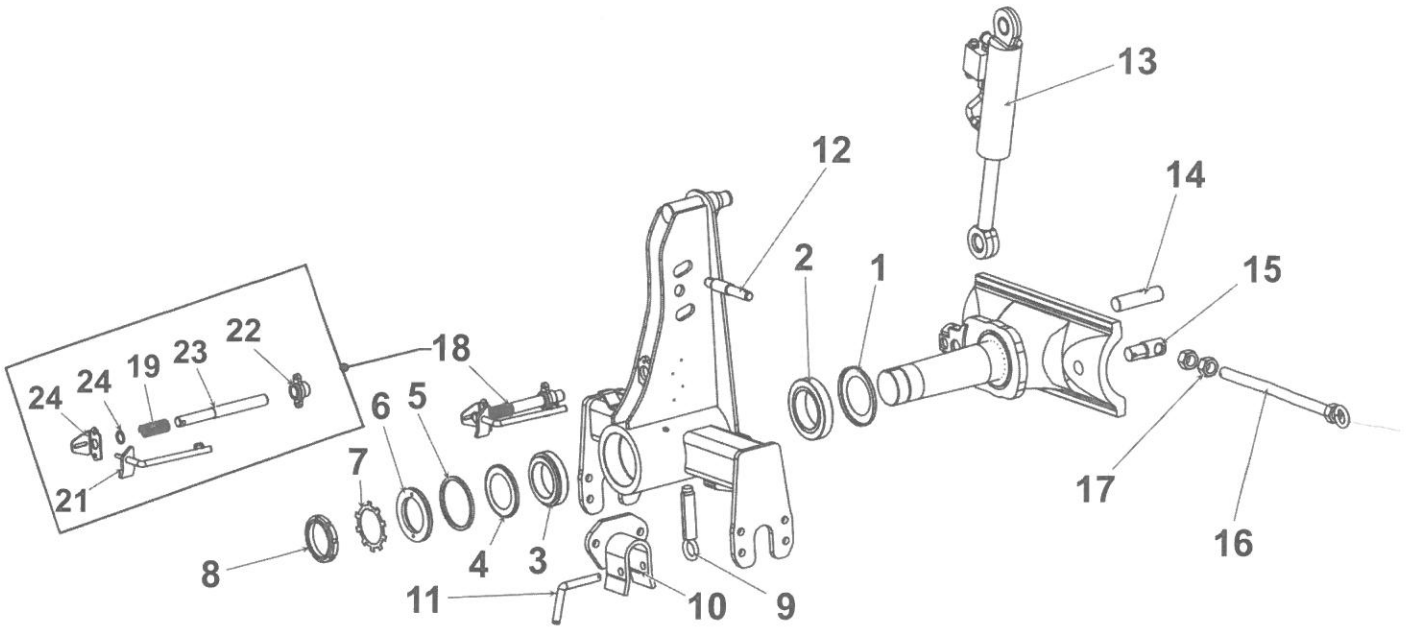

UNIA

ELEMENTY PRZODKA I OBROTNIKA IBIS XXL

LP	Nazwa części	Nr katalogowy	Cena	[kg]	INDEKS
1	Nilos	32024 X AV	-	0,10	100 418
2	DIN 720	32024X	-	3,90	100 142
3	DIN 720	32022X	-	3,20	100 141
4	Nilos	32022 X AV	-	0,10	100 417
5	Uszczelka filcowa	1153_00-015_0	**5,50 zł**	0,00	101 107
6	Podkładka uszczelniająca	1153_00-013_0	**12,00 zł**	1,20	100 597
7	DIN 5406	MB22	-		100 098
8	Nakrętka łożyskowa M110x2	GUK110x2	-	0,70	100 408
9	Śruba zderzakowa kpl. spaw. B	1127_00-200_0	**32,00 zł**	1,20	100 937
10	Podpórka osi zaczeu kpl. spaw.	1115_01-910_0	**76,00 zł**	4,80	100 600
11	Przetyczka ø 20	1067_00-028_0	**18,00 zł**	0,56	100 613
12	Sworzeń 32x198	1153_00-014_0	**18,00 zł**	0,90	100 875
13	Cylinder obrotu pługa DZ-90/45-305	SMT2UG.90.45.305-00	**3880,00 zł**	23,70	100 032
14	Czop cylindra dolny	1153_186-001_0	**28,00 zł**	1,80	100 042
15	Nakrętka M30	1153_00-002_0	**12,00 zł**	1,00	100 411
16	Wrzeciono poprzeczne kpl. spaw.	1153_00-310_0	**98,00 zł**	3,41	101 222
17	DIN 934	M30-8-B-Fe/Zn	-	0,10	100 172
18	Blokada transportowa kpl.	1153_00-600_0	**58,00 zł**	2,80	100 027
19	Dźwignia blokady pl. spaw.	1153_00-610_0	**14,00 zł**	0,70	100 247
20	Płytka prowadząca	1153_00-620_0	**8,00 zł**	0,20	100 561
21	Sprężyna blokady A	1127_80-002_1	-	0,06	100 837
22	Podkładka ø 36/27, 3x3	1153_00-603_0	-	0,01	100 576
23	Sworzeń blokady	1153_00-601_0	**28,00 zł**	1,50	100 886
24	Tuleja prowadząca kpl.spaw.	1153_00-620_0	**6,00 zł**	0,30	101 044

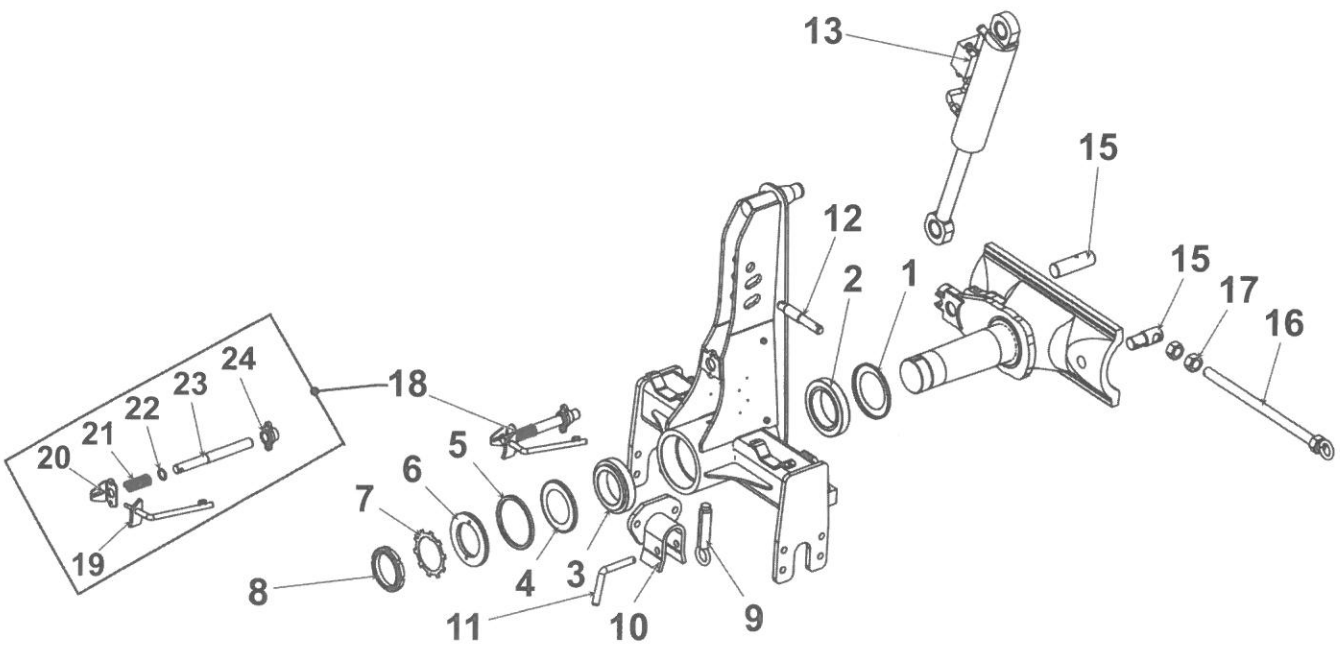

UNIA

ELEMENTY PRZODKA I OBROTNIKA VARIO XXL 4

LP	Nazwa części	Nr katalogowy	Cena	[kg]	INDEKS
1	Nilos	32022 X AV	-	0,10	100 417
2	DIN 720	32022X	-	3,90	100 141
3	DIN 720	32020X	-	2,20	100 140
4	Nilos	32020 X AV	-	0,10	100 419
5	Uszczelka filcowa	1150_00-003_0	-	0,00	101 106
6	Podkładka uszczelniająca	1150_00-002_0	-	0,80	100 596
7	DIN 5406	MB20	-		100 097
8	Nakrętka łożyskowa M100x2	GUK100x2	-	0,60	100 390
9	Śruba zderzakowa kpl. spaw. B	1127_00-200_0	**32,00 zł**	1,20	100 937
10	Podpórka osi zaczeu kpl. spaw.	1115_01-910_0	**76,00 zł**	4,80	100 600
11	Przetyczka ø 20	1067_00-028_0	**18,00 zł**	0,56	100 613
12	Sworzeń 32x198	1153_00-014_0	**18,00 zł**	0,90	100 875
13	Cylinder obrotu pługa DZ-80/40-236	181 861.9	**3530,00 zł**	15,80	100 030
14	Czop cylindra dolny	1153_00-001_0	**28,00 zł**	1,40	100 040
15	Sworzeń 38x67	1153_97-001_0	**12,00 zł**	0,32	100 880
16	Wrzeciono poprzeczne kpl.	1153_97-200_0	**98,00 zł**	6,00	101 221
17	Cylinder hydraul. tłokowy DZ-50/28-250	SMT2U.50.28.250-00	**980,00 zł**	6,00	100 028
18	Blokada transportowa kpl.	1153_00-600_0	**58,00 zł**	2,80	100 027
19	Dźwignia blokady kpl. spaw.	1153_00-610_0	**14,00 zł**	0,70	100 247
20	Płytka prowadząca	1153_00-602_0	**8,00 zł**	0,20	100 561
21	Sprężyna blokady A	1127_80-002_1	-	0,06	100 837
22	Podkładka ø 36/27, 3x3	1153_00-603_0	-	0,01	100 576
23	Sworzeń blokady	1153_00-601_0	**28,00 zł**	1,50	100 837
24	Tuleja prowadząca kpl. spaw.	1153_00-620_0	**6,00 zł**	0,30	101 044

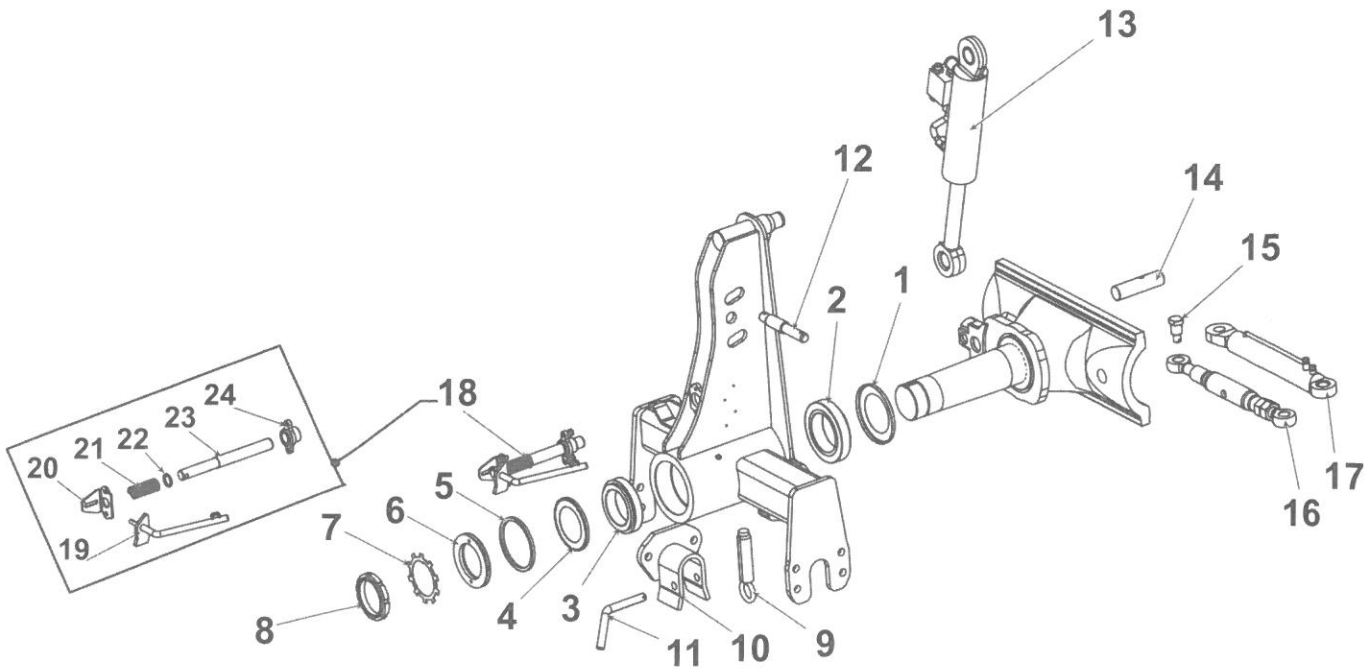

UNIA

ELEMENTY PRZODKA I OBROTNIKA VARIO XXL 5

LP	Nazwa części	Nr katalogowy	Cena	[kg]	INDEKS
1	Nilos	32024 X AV	-	0,10	100 418
2	DIN 720	32024X	-	3,90	100 142
3	DIN 720	32022X	-	3,20	100 141
4	Nilos	32022 X AV	-	0,10	100 417
5	Uszczelka filcowa	1153 00-015 0	**5,50 zł**	0,00	101 107
6	Podkładka uszczelniająca	1153_00-013_0	**12,00 zł**	1,20	100 597
7	DIN 5406	MB22	-		100 098
8	Nakrętka łożyskowa M110x2	GUA110x2	-	0,70	100 408
9	Śruba zderzakowa kpl. spaw. B	11127_00-200_0	**32,00 zł**	1,20	100 937
10	Podpórka osi zaczeu kpl. spaw.	1115_01-910_0	**76,00 zł**	4,80	100 600
11	Przetyczka ø 20	1067_00-028_0	**18,00 zł**	0,56	100 613
12	Sworzeń 32x198	1153_00-014_0	**18,00 zł**	0,90	100 875
13	Cylinder obrotu pługa DZ-90/45-305	SMT2UG.90.45.305-00	**3880,00 zł**	23,70	100 032
14	Czop cylindra dolny	1153_186_001_0	**28,00 zł**	1,80	100 042
15	Sworzeń 38x67	1153_97-001_0	**12,00 zł**	0,32	100 880
16	Wrzeciono poprzeczne kpl.	1153_97-200_0	**98,00 zł**	6,00	101 221
17	Cylinder hydraul. tłokowy DZ-50/28-250	SMT2U.50.28.250-00	**980,00 zł**	6,00	100 028
18	Blokada transportowa kpl.	1153_00-600_0	**58,00 zł**	2,80	100 027
19	Dźwignia blokady kpl. spaw.	1153_00-610_0	**14,00 zł**	0,70	100 247
20	Płytka prowadząca	1153_00-602_0	**8,00 zł**	0,20	100 561
21	Sprężyna blokady A	1127_80-002_1	-	0,06	100 837
22	Podkładka ø 36/27, 3x3	1153_00-603_0	-	0,01	100 576
23	Sworzeń blokady	1153_00-601_0	**28,00 zł**	1,50	100 886
24	Tuleja prowadząca kpl. spaw.	1153_00-620_0	**6,00 zł**	0,30	101 044

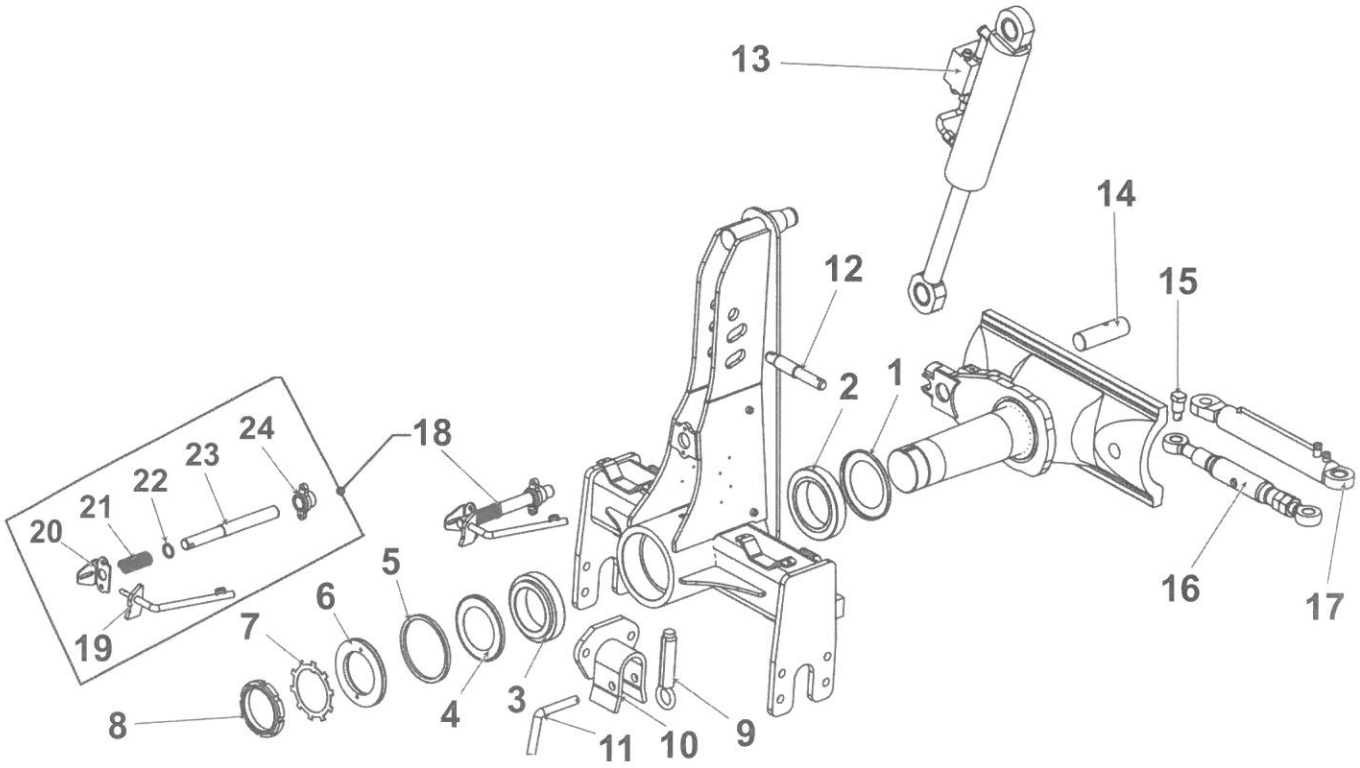

UNIA

KORPUS MX PRAWY

LP	Nazwa części	Nr katalogowy	Cena	[kg]	INDEKS
1	Dłuto prawe 3 otworowe	1150_71-201_0	**25,00 zł**	1,40	100 237
2	Lemiesz prawy MX kpl. spaw. A	1150_71-250_0	**119,00 zł**	6,00	100 331
2.1	Lemiesz kpl. z dłutem prawy	1150/51-200/0	**144,00 zł**	8,10	100 325
3	Pierś odkładnicy MX prawa	1150_51-002_0	**66,00 zł**	1,70	100 505
4	Listwa płozu MX prawa	1150_51-003_0	**69,00 zł**	4,10	100 359
5	Piętka	N-BN-69_1924-26	**29,00 zł**	2,00	100 526
6	Nakładka płozu T	1067_93-002_0	**45,00 zł**	3,60	100 378
7	Podkładki piętki	1153_51-005_0	-	0,09	100 591
8	Skrzydło odkładnicy MX prawe	1150_51-001_0	**454,00 zł**	12,70	100 802
9	Płytka wyrównawcza	1153_21-004_0	-	0,10	100 563
10	Zagarniacz prawy	1150_51-301_0	**107,00 zł**	2,80	101 244
11	Uchwyt zgarniacza prawy	1150_21-005_0	**65,00 zł**	1,20	101 090
12	Rdzeń prawy MX kpl. spaw.	1150_51-100_0	**475,00 zł**	10,60	100 749
13	Śruba regulacyjna M20x1,5	1126_50-010_0	**12,00 zł**	0,37	100 922
14	Wypora	1150_51-005_0	**28,00 zł**	1,20	101 231
15	Kątownik wypory	1150_51-006_0	-	0,50	100 268
16	Śruba M12x1,25x35	1067_91-102_0	**3,40 zł**	0,03	100 916
17	Śruba M12x1,25x40	1067_91-103_0	**3,40 zł**	0,40	100 917
18	DIN 126	13-Fe/Zn	-		100 054
19	DIN 985.	M12x1,25-10-B-Fe/Zn	-		100 221
20	DIN 934.	M12x1,25-10-B-Fe/Zn	-		100 221
21	DIN 127	Z20,5-Fe/Zn	-		100 065
22	DIN 605.	ZM12x1,25x35-10.9-Fe/Zn	-		100 115
23	DIN 605.	ZM12x1,25x50-10.9-Fe/Zn	-		100 117
24	DIN 605.	ZM12x1,25x75-10.9-Fe/Zn	-		100 121
25	Podkładka śruby ø 55/21x4	1153_51-004_0	-	0,10	100 595
26	DIN 960	M12x1,25x40-10.0-B-Fe/Zn	-		100 192
27	DIN 74361 C	22,5-Fe/Zn	-		100 147
28	DIN 934	M20x1,5-10-B-Fe/Zn	-		100 181
29	Krój nożowy prawy	1153_00-007_0	**55,00 zł**	0,80	100 283

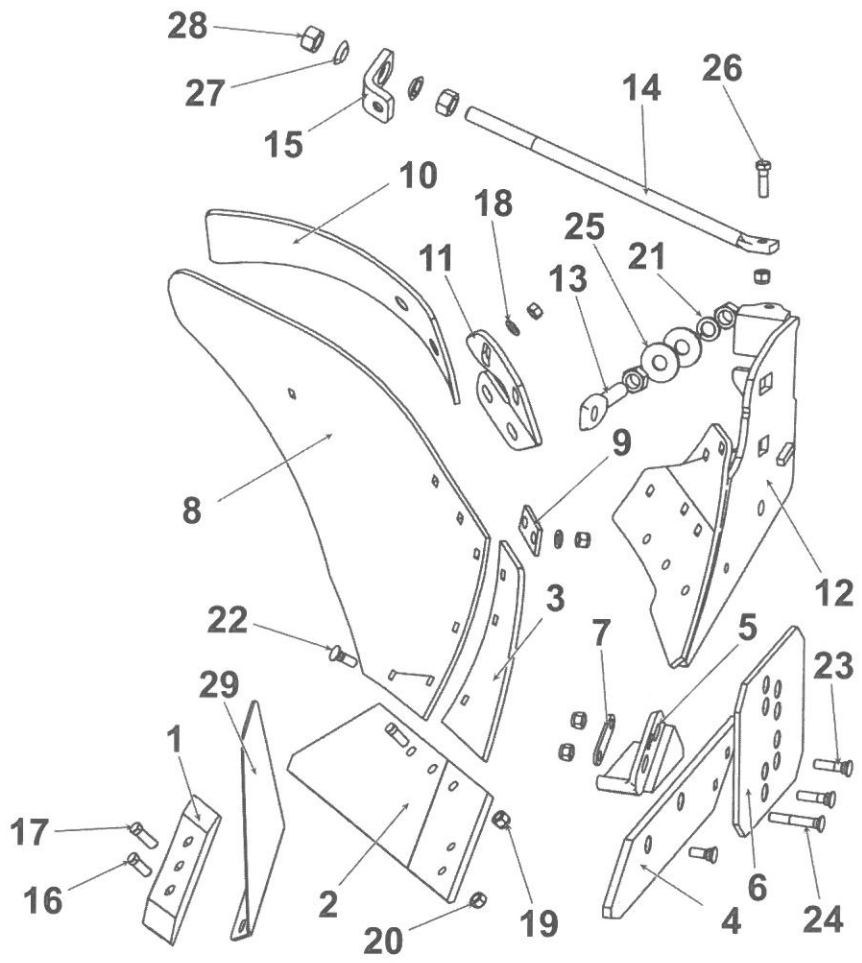

UNIA

KORPUS MX LEWY

LP	Nazwa części	Nr katalogowy	Cena	[kg]	INDEKS
1	Dłuto lewe 3 otworowe	1150_72-201_0	**25,00 zł**	1,40	100 238
2	Lemiesz lewy MX kpl. spaw. A	1150_72-250_0	**119,00 zł**	6,00	100 327
2.1	Lemiesz z dłutem lewy	1150/52-200/0	**144,00 zł**		100 239
3	Pierś odkładnicy MX lewa	1150_52-002_0	**66,00 zł**	1,70	100 504
4	Listwa płozu MX lewa	1150_52-003_0	**69,00 zł**	4,10	100 358
5	Piętka	1115_50-002_0	**29,00 zł**	2,00	100 527
6	Nakładka płozu T	1067_93-002_0	**45,00 zł**	3,60	100 378
7	Podkładki piętki	1153_51-005_0	-	0,09	100 591
8	Skrzydło odkładnicy MX lewe	1150_52-001_0	**454,00 zł**	12,70	100 801
9	Płytka wyrównawcza	1153_21-004_0	-	0,10	100 563
10	Zagarniacz lewy	1150_52-301_0	**107,00 zł**	2,80	101 240
11	Uchwyt zgarniacza lewy	1150_22-004_0	**65,00 zł**	1,20	101 088
12	Rdzeń lewy MX kpl. spaw.	1150_52-100_0	**475,00 zł**	10,60	100 747
13	Śruba regulacyjna M20x1,5	1126_50-010_0	**12,00 zł**	0,37	100 922
14	Wypora	1150_51-005_0	**28,00 zł**	1,20	101 231
15	Kątownik wypory	1150_51-006_0	-	0,50	100 268
16	Śruba M12x1,25x35	1067_91-102_0	**3,40 zł**	0,03	100 916
17	Śruba M12x1,25x40	1067_91-103_0	**3,40 zł**	0,04	100 917
18	DIN 126	13-Fe/Zn	-		100 054
19	DIN 985.	M12x1,25-10-B-Fe/Zn	-		100 221
20	DIN 934.	M12x1,25-10-B-Fe/Zn	-		100 221
21	DIN 127	Z20,5-Fe/Zn	-		100 065
22	DIN 605.	ZM12x1,25x35-10.9-Fe/Zn	-		100 115
23	DIN 605.	ZM12x1,25x50-10.9-Fe/Zn	-		100 117
24	DIN 605.	ZM12x1,25x75-10.9-Fe/Zn	-		100 121
25	Podkładka śruby ø 55/21x4	1153_51-004_0	-	0,10	100 595
26	DIN 960	M12x1,25x40-10.0-B-Fe/Zn	-		100 192
27	DIN 74361 C	22,5-Fe/Zn	-		100 147
28	DIN 934	M20x1,5-10-B-Fe/Zn	-		100 181
29	Krój nożowy lewy	1153_00-008_0	**55,00 zł**	0,80	100 282

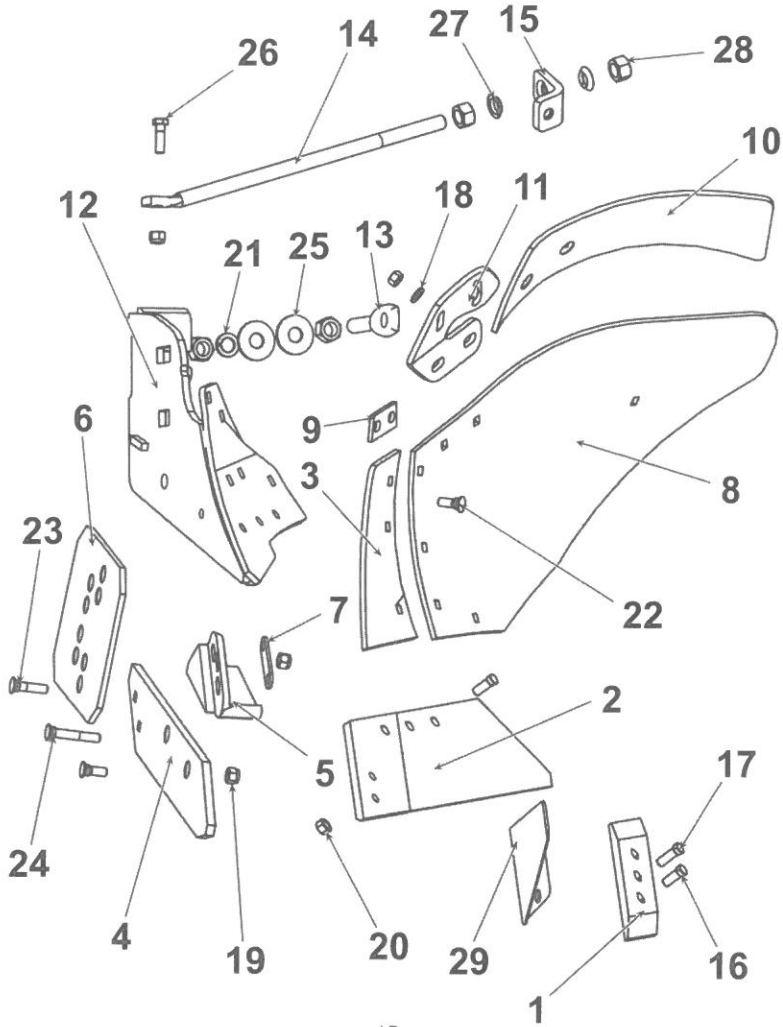

UNIA

KORPUS LONG PRAWY

LP	Nazwa części	Nr katalogowy	Cena	[kg]	INDEKS
1	Dłuto lewe 3 otworowe	1150_71-201_0	**25,00 zł**	1,40	100 237
2	Lemiesz prawy kpl. spaw.	1153_51-250_0	**141,00 zł**	6,60	100 328
2.1	Lemiesz z dłutem	1153/51-200/0	**166,00 zł**	8,12	100 333
3	Pierś odkładnicy Long prawa	1150_93-002_0	**66,00 zł**	1,80	100 503
4	Skrzydło odkładnicy Long prawe	1150_93-001_0	**520,00 zł**	5,00	100 797
5	Listwa płozu Long prawa	1150_93-003_0	**69,00 zł**	5,10	100 357
6	Nakładka płozu T	1067_93-002_0	**45,00 zł**	3,60	100 378
7	Piętka	N-BN-69_1924-26	**29,00 zł**	2,00	100 526
8	Podkładka piętki	1153_51-005_0	-	0,10	100 591
9	Zagarniacz prawy	1067_91-007_0	**107,00 zł**	3,30	101 241
10	Uchwyt zagarniacza prawy	1126_50-006_0	**65,00 zł**	1,60	101 089
11	Rdzeń prawy Long kpl. spaw.	1150_93-100_0	**475,00 zł**	12,90	100 748
12	Śruba regulacyjna M20x1,5	1126_50-010_0	**12,00 zł**	0,40	100 922
13	Wypora	1153_21-007_0	**32,00 zł**	1,50	101 229
14	Kątownik wypory	1150_51-006_0	**32,00 zł**	0,50	100 268
15	Podkładka 22,5	DIN 74361C	-	0,00	100 575
16	Podkładka śruby ø 55/21x4	1153_51-004_0	-	1,10	100 595
17	Śruba M12x1,25x40	1067_91-103_0	**3,40 zł**	0,04	100 916
18	Śruba M12x1,25x35	1067_91-102_0	**3,40 zł**	0,03	100 917
19	DIN 127	Z20,5-Fe/Zn			100 065
20	DIN 934	M20x1,5-10-B-Fe/Zn			100 181
21	DIN 960	M12x1,25x40-10.9-B-Fe/Zn	-		100 192
22	DIN 126	13-Fe/Zn	-		100 054
23	DIN 934	M12x1,25-10-B-Fe/Zn	-		100 221
24	DIN 985	M12x1,25-10-B-Fe/Zn	-		100 221
25	DIN 605	ZM12x1,25x35-10.9-Fe/Zn	-		100 115
26	DIN 605	ZM12x1,25x50-10.9-Fe/Zn	-		100 117

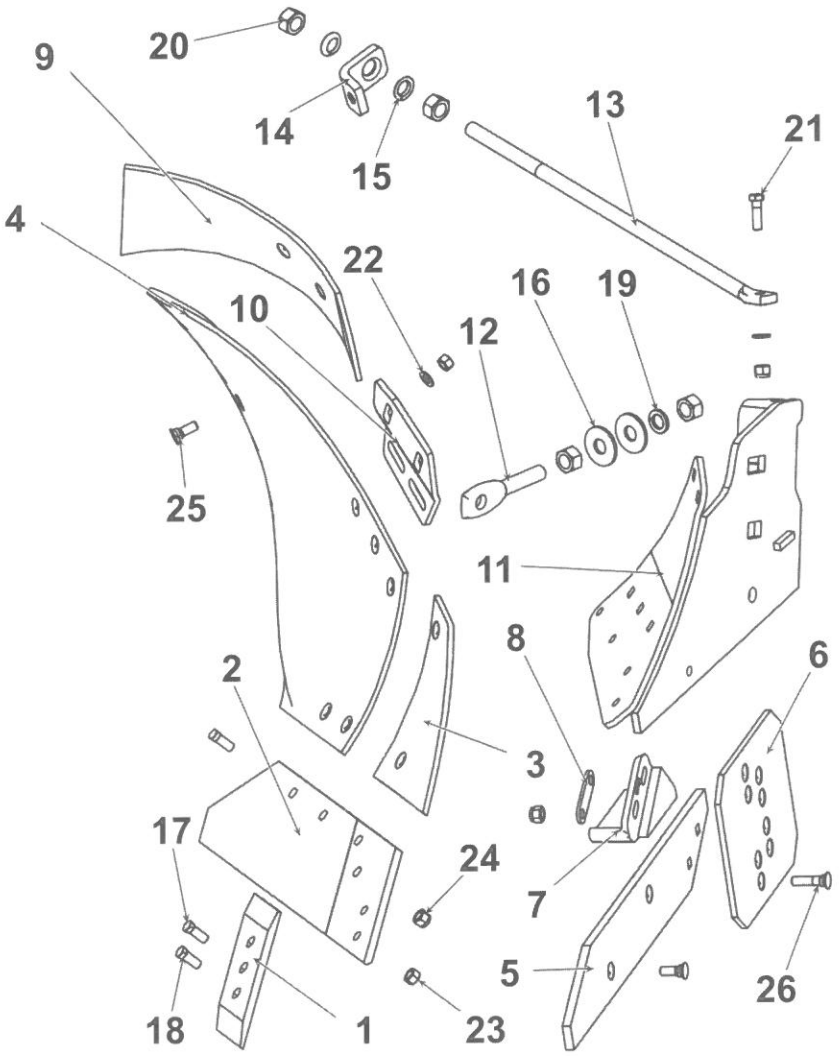

UNIA

KORPUS LONG LEWY

LP	Nazwa części	Nr katalogowy	Cena	[kg]	INDEKS
1	Dłuto lewe 3 otworowe	1150_71-201_0	**25,00 zł**	1,40	100 238
2	Lemiesz lewy kpl. spaw.	1153_52-250_0	**141,00 zł**	6,60	100329
2.1	Lemiesz z dłutem	1153_52-200_0	**166,00 zł**	8,12	100 338
3	Pierś odkładnicy Long lewa	1150_94-002_0	**66,00 zł**	1,80	100 502
4	Skrzydło odkładnicy Long lewe	1150_94-001_0	**520,00 zł**	16,00	100 796
5	Listwa płozu Long lewa	1150_94-003_0	**69,00 zł**	5,10	100 356
6	Nakładka płozu T	1067_93-002_0	**45,00 zł**	3,60	100 378
7	Piętka lewa	1115_50-002_0	**29,00 zł**	2,00	100 527
8	Podkładka piętki	1153_51-005_0	-	0,10	100 591
9	Zagarniacz lewy	1067_92-004_0	**107,00 zł**	3,30	101 237
10	Uchwyt zagarniacza lewy	1126_60-006_0	**65,00 zł**	1,60	101 087
11	Rdzeń lewy Long kpl. spaw.	1150_94-100_0	**475,00 zł**	12,90	100 744
12	Wypora	1153_21-007_0	**12,00 zł**	0,40	101 229
13	Kątownik wypory	1150_51-006_0	**32,00 zł**	0,50	100 268
14	Śruba regulacyjna M20x1,5	1126_50-010_0	**12,00 zł**	0,40	100 922
15	Podkładka 22,5	DIN74361C	-	0,00	100 575
16	DIN 934	M20x1,5-10-B-Fe/Zn	-		100 181
17	Podkładka śruby ø 55/21x4	1153_51-004_0	-	0,10	100 595
18	DIN 127	Z20,5-Fe/Zn	-		100 065
19	DIN 960	M12x1,25-x40-10.9-B-Fe/Zn	-		100 192
20	DIN 126	13-Fe/Zn	-		100 054
21	DIN 985	M12x1,25-10-B-Fe/Zn	-		100 221
22	DIN 934	M12x1,25-10-B-Fe/Zn	-		100 221
23	DIN 605	ZM12x1,25x35-10.9-Fe/Zn	-		100 115
24	DIN 605	ZM12x1,25x50-10.9-Fe/Zn	-		100 117
25	Śruba M 12x1,25x35	1067/91-102/0	**3,40 zł**	0,03	100 916
26	Śruba M 12x1,25x40	1067/91-103/0	**3,40 zł**	0,04	100 917

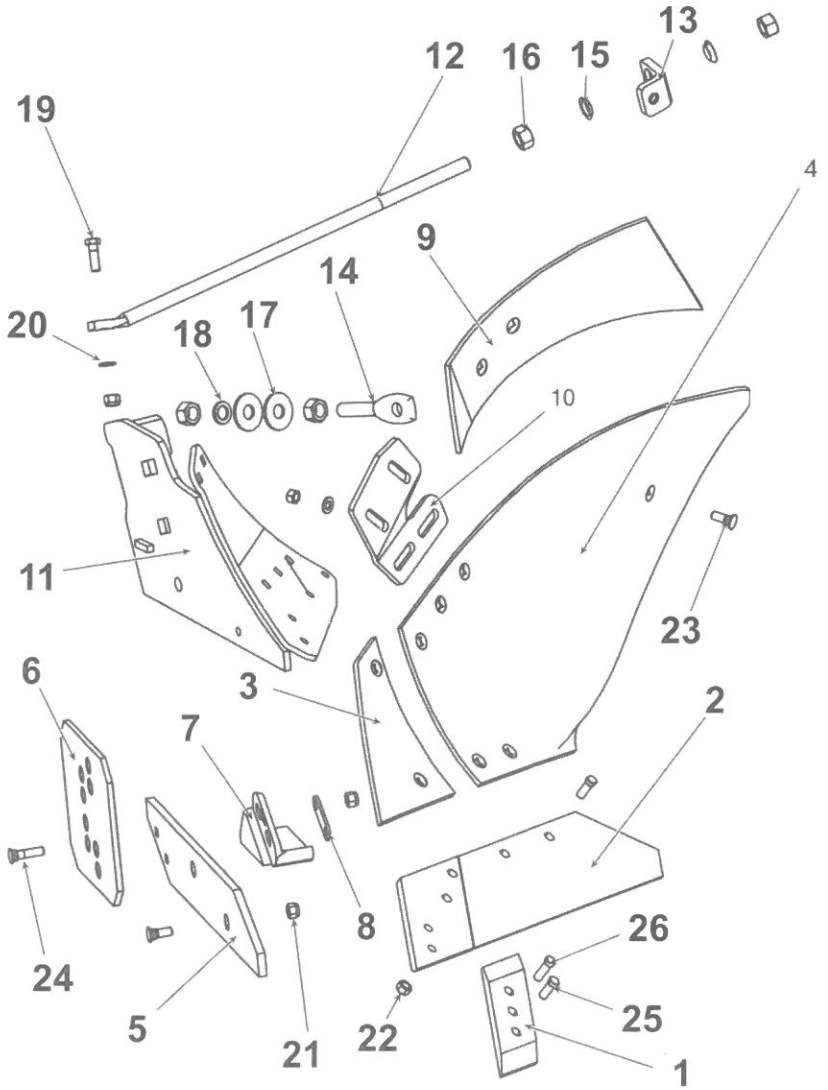

UNIA

KORPUS ZX PRAWY

LP	Nazwa części	Nr katalogowy	Cena	[kg]	INDEKS
1	Dłuto prawe 3 otworowe	1150_71-201_0	**25,00 zł**	1,40	100 237
2	Lemiesz prawy kpl. spaw.	1153_51-250_0	**141,00 zł**	6,60	100 328
2.2	Lemiesz prawy z dłutem	1153/51-200/0	**166,00 zł**	8,12	100 333
3	Pierś odkładnicy ZX prawa	1153_51-002_0	**66,00 zł**	2,20	100 509
4	Listwa płozu ZX prawa	1153_51-003_0	**69,00 zł**	7,10	100 359
5	Piętka	N-BN-69_1924-26	**29,00 zł**	2,00	100 526
6	Nakładka płozu T	1067_93-002_0	**45,00 zł**	3,60	100 378
7	Podkładki piętki	1153_51-005_0	-	0,10	100 591
8	Skrzydło odkładnicy ZX prawe	1153_51-001_0	**520,00 zł**	17,70	100 804
9	Płytka wyrównawcza	1153_21-004_0	-	0,10	100 563
10	Zgarniacz prawy	1153_21-006_0	**107,00 zł**	2,80	101 243
11	Uchwyt zgarniacza prawy	1153_21-005_0	**65,00 zł**	1,20	101 090
12	Rdzeń prawy ZX-B kpl.spaw.	1153_51-100_0	**475,00 zł**	14,00	100 750
13	Śruba regulacyjna M20x1,5	1126_50-010_0	**12,00 zł**	0,40	100 922
14	Wypora	1153_21-007_0	**28,00 zł**	1,50	101 229
15	Kątownik wypory	1150_51-006_0	**32,00 zł**	0,50	100 268
16	DIN 74361C	22,5-Fe/Zn	-		100 147
17	Podkładka śruby ø 55/21x4	1153_51-004_0	-	0,10	100 595
18	DIN 934	M20x1,5-10-B-Fe/Zn	-		100 181
19	Śruba M12x1,25x35	1067_91-102_0	**3,40 zł**		100 916
20	Śruba M12x1,25x40	1067_91-103_0	**3,40 zł**		100 917
21	DIN 605	ZM12x1,25x35-10.9-Fe/Zn	-		100 115
22	DIN 605	ZM12x1,25x50-10.9-Fe/Zn	-		100 117
23	DIN 985	M12x1,25-10-B-Fe/Zn	-		100 221
24	DIN 934	M12x1,25-10-B-Fe/Zn	-		100 221
25	DIN 960	M12x1,25x40-10,9-B-Fe/Zn	-		100 192
26	DIN 126	13-Fe/Zn	-		100 054
27	DIN 127	Z20,5-Fe/Zn	-		100 065
28	Krój nożowy prawy	1153_00-007_0	**55,00 zł**	0,80	100 283

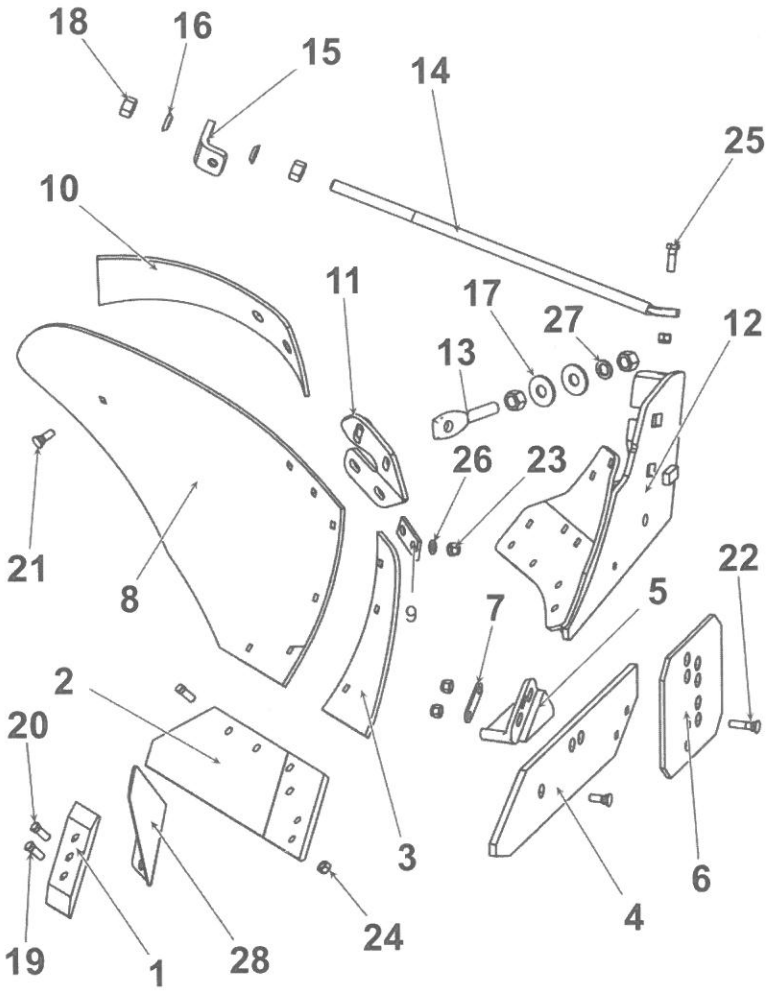

UNIA

KORPUS ZX LEWY

LP	Nazwa części	Nr katalogowy	Cena	[kg]	INDEKS
1	Dłuto lewe 3 otworowe	1150_72-201_0	**25,00 zł**	1,40	100 238
2	Lemiesz lewy kpl. spaw.	1153_52-250_0	**141,00 zł**	6,60	100 329
2.1	Lemiesz z dłutem lewy	1153/52-200/0	**166,00 zł**	8,12	100 338
3	Pierś odkładnicy ZX prawa	1153_52-002_0	**66,00 zł**	2,20	100 508
4	Listwa płozu ZX prawa	1153_52-003_0	**69,00 zł**	7,10	100 358
5	Piętka lewa	1115_50-002_0	**29,00 zł**	2,00	100 527
6	Nakładka płozu T	1067_93-002_0	**45,00 zł**	3,60	100 378
7	Podkładki piętki	1153_51-005_0	-	0,10	100 591
8	Skrzydło odkładnicy ZX lewe	1153_52-001_0	**520,00 zł**	17,70	100 803
9	Płytka wyrównawcza	1153_21-004_0	-	0,10	100 563
10	Zagarniacz lewy	1153_22-005_0	**107,00 zł**	2,90	101 239
11	Uchwyt zgarniacza lewy	1153_22-004_0	**65,00 zł**	1,20	101 088
12	Rdzeń lewy ZX-B kpl. lewy kpl.	1153_52-100_0	**475,00 zł**	13,80	100 746
13	Śruba regulacyjna M20x1,5	1126_50-010_0	**12,00 zł**	0,40	100 922
14	Wypora	1153_21-007_0	**28,00 zł**	1,50	101 229
15	Kątownik wypory	1150_51-006_0	**32,00 zł**	0,50	100 268
16	DIN 74361C	22,5-Fe/Zn	-		100 147
17	Podkładka śruby ø 55/21x4	1153_51-004_0	-	0,10	100 595
18	Śruba M12x1,25x35	1067_91-102_0	**3,40 zł**	0.03	100 916
19	Śruba M12x1,25x40	1067_91-103_0	**3,40 zł**	0,04	100 917
20	DIN 934	M20x1,5-10-B-Fe/Zn	-		100 181
21	DIN 127	Z20,5-Fe/Zn	-		100 065
22	DIN 605	ZM12x1,25x35-10.9-Fe/Zn	-		100 115
23	DIN 605	ZM12x1,25x50-10.9-Fe/Zn	-		100 117
24	DIN 985	M12x1,25-10-B-Fe/Zn	-		100 221
25	DIN 934	M12x1,25-10-B-Fe/Zn	-		100 221
26	DIN 126	13-Fe/Zn	-		100 054
27	DIN 960	M12x1,25x40-10.9-B-Fe/Zn	-		100 181
28	Krój nożowy lewy	1153_00-008_0	**55,00 zł**	0,80	100 282

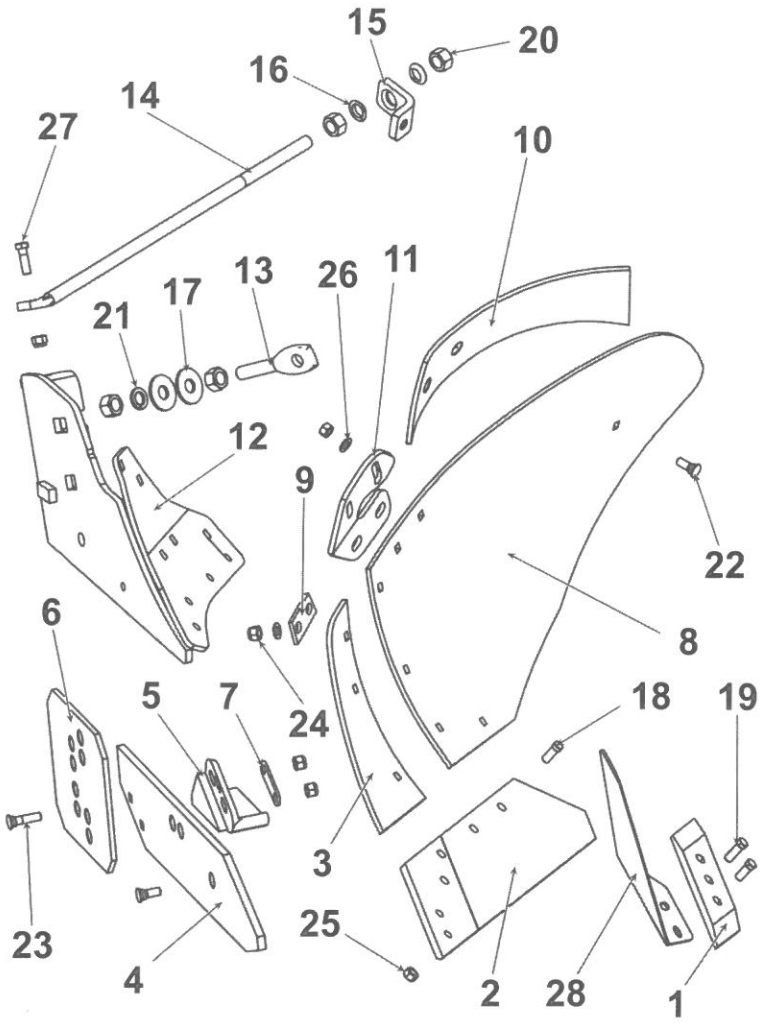

UNIA

KORPUS AŻUROWY XL PRAWY

LP	Nazwa części	Nr katalogowy	Cena	[kg]	INDEKS
1	Dłuto prawe 3 otworowe	1150_71-201_0	25,00 zł	1,40	100 237
2	Lemiesz IBIS T kpl. spaw.	1117_51-150_0	96,00 zł	5,82	100 240
2.1	Lemiesz prawy kpl. spaw. z dłutem	1117/51-100/0	121,00 zł	7,60	100 330
3	Pierś odkładnicy prawa	1126_50-003_0	56,00 zł	2,10	100 507
4	Podkładka wyrównawcza	1127_20-002_0	6,50 zł	0,01	100 599
5	Płóz tylny prawy [korpus tylny]	1116_73-001_0	69,00 zł	4,40	100 535
5.1	Płóz przedni prawy [korpus przedni]	1116_71-001_0	69,00 zł	3,50	100 530
6	Piętka [korpus tylny]	N-BN-69/1924-26	29,00 zł	2,00	100 526
7	Nakładka [korpus tylny]	1126_70-002_0	45,00 zł	1,80	101 276
7.1	Nakładka przednia [korpus przedni]	1127_21-003_0	42,00 zł	1,20	101 277
8	Podkładka piętki [korpus tylny]	1053_51-005_0	-	0,10	100 591
9	Listwa odkładnicy prawa D	1127_20-204_0	144,00 zł	2,80	100 353
10	Listwa odkładnicy prawa C	1127_20-203_0	144,00 zł	2,80	101 275
11	Listwa odkładnicy prawa B	1127_20-202_0	133,00 zł	2,30	100 348
12	Listwa odkładnicy prawa A	1127_20-201_0	133,00 zł	1,80	100 346
13	Zagarniacz prawy	1067_91-007_0	107,00 zł	3,30	101 241
14	Uchwyt zagarniacza prawy	1026_50-006_0	65,00 zł	1,60	101 089
15	Drabinka prawa kpl. spaw.	1127_20-400_0	48,00 zł	3,10	100 245
16	Rdzeń prawy kpl. spaw.	1127_20-100_0	440,00 zł	11,20	101 278
17	Śruba regulacyjna M20x1,5	1126_50-010_0	12,00 zł	0,40	100 922
18	Podkładka śruby ø 55/21x4	1153_51-004_0	-	0,10	100 595
19	DIN 127	Z20,5-Fe/Zn	-		100 065
20	DIN 934	M20x1,5-10-B-Fe/Zn	-		100 181
21	Rura wypory uchwytu zagarniacza kpl.	1127_20-500_0	22,00 zł	0,70	100 777
22	Rura wypory krótka kpl.	1127_20-300_0	28,00 zł	0,80	100 776
23	Rura wypory kpl.	1126_50-200_0	34,00 zł	1,50	100 775
24	Śruba M12x1,25x35	1067_91-102_0	3,40 zł	0,03	100 916
25	Śruba M12x1,25x40	1067_91-103_0	3,40 zł	0,04	100 917
26	DIN 934	M12x1,25-10-B-Fe/Zn	-		100 221
27	DIN 126	13-Fe/Zn	-		100 054
28	DIN 985	M12x1,25-10-V-Fe/Zn	-		100 221
29	Podkładka śruby ø 30/13x4	1150_51-004_0	-	0,02	100 534
30	DIN 127	Z12,2-Fe/Zn	-		100 063
31	DIN 605	ZM12x1,25x35-10.9-Fe/Zn	-		100 115
32	DIN 605	ZM12x1,25x40-10.9-Fe/Zn	-		100 114
33	DIN 605	ZM12x1,25x45-10.9-Fe/Zn	-		100 116
34	DIN 961	M12x1,25x40-10.9-B-Fe/Zn	-		100 192
35	DIN 960	M12x1,25x50-10.9-B-Fe/Zn			100 193
36	Śruba wypory krótka M20	1127_20-302_0		0,20	100 934
37	Rura ø 33,7x5,6/90	1127_20-303_0		0,20	100 762
38	Śruba wypory długa M20	1127_20-301_0	-	0,30	100 928
39	DIN 934	M20-8-B-Fe/Zn		0,06	100 180
40	Śruba wypory krótka M20	1126_50-202_0		0,30	100 932
41	Rura ø 33,7x5,6/190	1126_50-211_0		0,60	100 763
42	Śruba wypory długa M20	1126_50-201_0		0,50	100 929

KORPUS AŻUROWY XL PRAWY

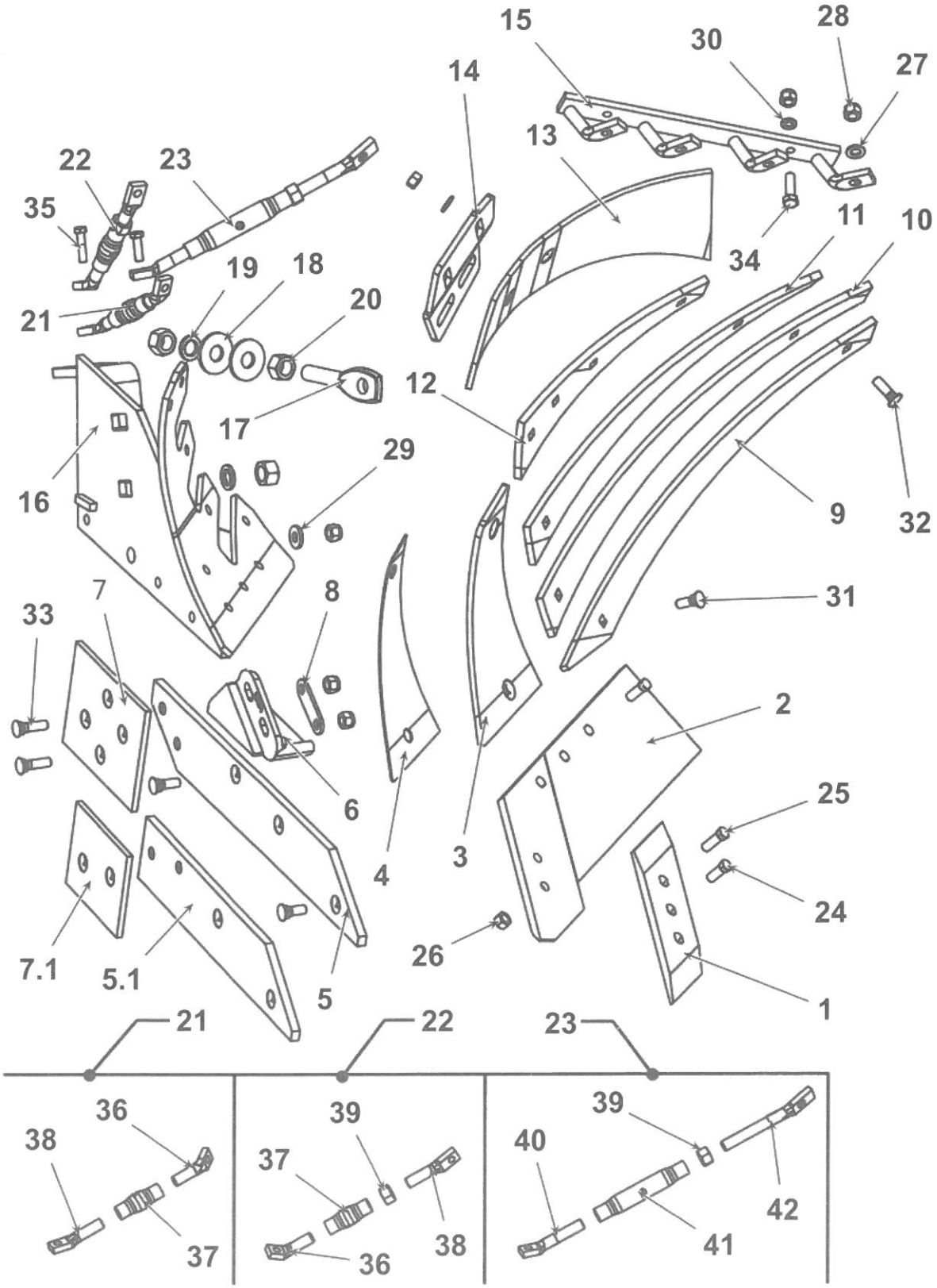

UNIA

KORPUS AŻUROWY XL LEWY

LP	Nazwa części	Nr katalogowy	Cena	[kg]	INDEKS
1	Dłuto lewe 3 otworowe	1150_72-201_0	25,00 zł	1,40	100 238
2	Lemiesz IBIS L kpl. spaw.	1117_61-150_0	96,00 zł	5,82	100 323
2.1	Lemiesz lewy kpl. z dłutem	1117/61-100/0	121,00 zł	7,60	100 326
3	Pierś odkładnicy lewa	1126_60-003_0	56,00 zł	2,10	100 501
4	Podkładka wyrównawcza	1127_20-002_0	6,50 zł	0,01	100 599
5	Płóz tylny lewy [korpus tylny]	1116_74-001_0	69,00 zł	4,40	100 532
5.1	Płóz przedni lewy [korpus przedni]	1116_72-001_0	69,00 zł	3,50	100 529
6	Piętka lewa [korpus tylny]	1115_50-002_0	29,00 zł	2,00	100 527
7	Nakładka [korpus tylny]	1117_81-001_0	45,00 zł	1,80	100 377
7.1	Nakładka przednia lewa [korpus przedni]	1127_22-002_0	42,00 zł	1,20	100 392
8	Podkładka piętki [korpus tylny]	1153_51-005_0	-	0,10	100 591
9	Listwa odkładnicy lewa D	1127_30-204_0	144,00 zł	2,80	100 344
10	Listwa odkładnicy lewa C	1127_30-203_0	144,00 zł	2,80	100 351
11	Listwa odkładnicy lewa B	1127_30-202_0	133,00 zł	2,30	100 342
12	Listwa odkładnicy lewa A	1127_30-201_0	133,00 zł	1,80	100 340
13	Zagarniacz lewy	1067_92-004_0	107,00 zł	3,30	101 237
14	Uchwyt zagarniacza lewy	1126_60-006_0	65,00 zł	1,60	101 087
15	Drabinka lewa kpl. spaw.	1126_30-300_0	48,00 zł	3,10	100 243
16	Rdzeń lewy kpl. spaw.	1127_30-100_0	440,00 zł	11,20	100 743
17	Śruba regulacyjna M20x1,5	1126_50-010_0	12,00 zł	0,40	100 922
18	Podkładka śruby ø 55/21x4	1153_51-004_0	-	0,10	100 595
19	DIN 127	Z20,5-Fe/Zn	-		100 065
20	DIN 934	M20x1,5-10-B-Fe/Zn	-		100 181
21	Rura wypory uchwytu zagarniacza kpl.	1127_20-500_0	22,00 zł	0,70	100 777
22	Rura wypory kpl.	1127_20-300_0	28,00 zł	0,80	100 776
23	Rura wypory kpl.	1126_50-200_0	34,00 zł	1,50	100 775
24	Śruba M12x1,25x35	1067_91-102_0	3,40 zł	0,03	100 916
25	Śruba M12x1,25x40	1067_91-103_0	3,40 zł	0,04	100 917
26	DIN 934	M12x1,25-10-B-Fe/Zn	-		100 221
27	DIN 126	13-Fe/Zn	-		100 254
28	DIN 985	M12x1,25-10-B-Fe/Zn	-		100 221
29	Podkładka śruby ø 30/13x4	1150_51-004_0	-	0,02	100 594
30	DIN 127	Z12,2-Fe/Zn	-		100 063
31	DIN 605	ZM12x1,25x35-10.9-Fe/Zn	-		100 115
32	DIN 605	ZM12x1,25x40-10.9-Fe/Zn	-		100 114
33	DIN 605	ZM12x1,25x45-10.9-Fe/Zn	-		100 116
34	DIN 961	M12x1,25x40-10.9-B-Fe/Zn	-		100 192
35	DIN 960	M12x1,25x50-10.9-B-Fe/Zn			100 193
36	Śruba wypory lewa M20	1127_20-302_0		0,20	100 934
37	Rura ø 33,7x5,6/90	1127_20-303_0		0,20	100 762
38	Śruba wypory długa M20	1127_20-301_0	-	0,30	100 928
39	DIN 934	M20-8-B-Fe/Zn		0,06	100 180
40	Śruba wypory krótka M20	1126_50-202_0		0,30	100 932
41	Rura ø 33,7x5,6/190	1126_50-211_0		0,60	100 763
42	Śruba wypory długa M24	1126_50-201_0		0,50	100 929

KORPUS AŻUROWY XL LEWY

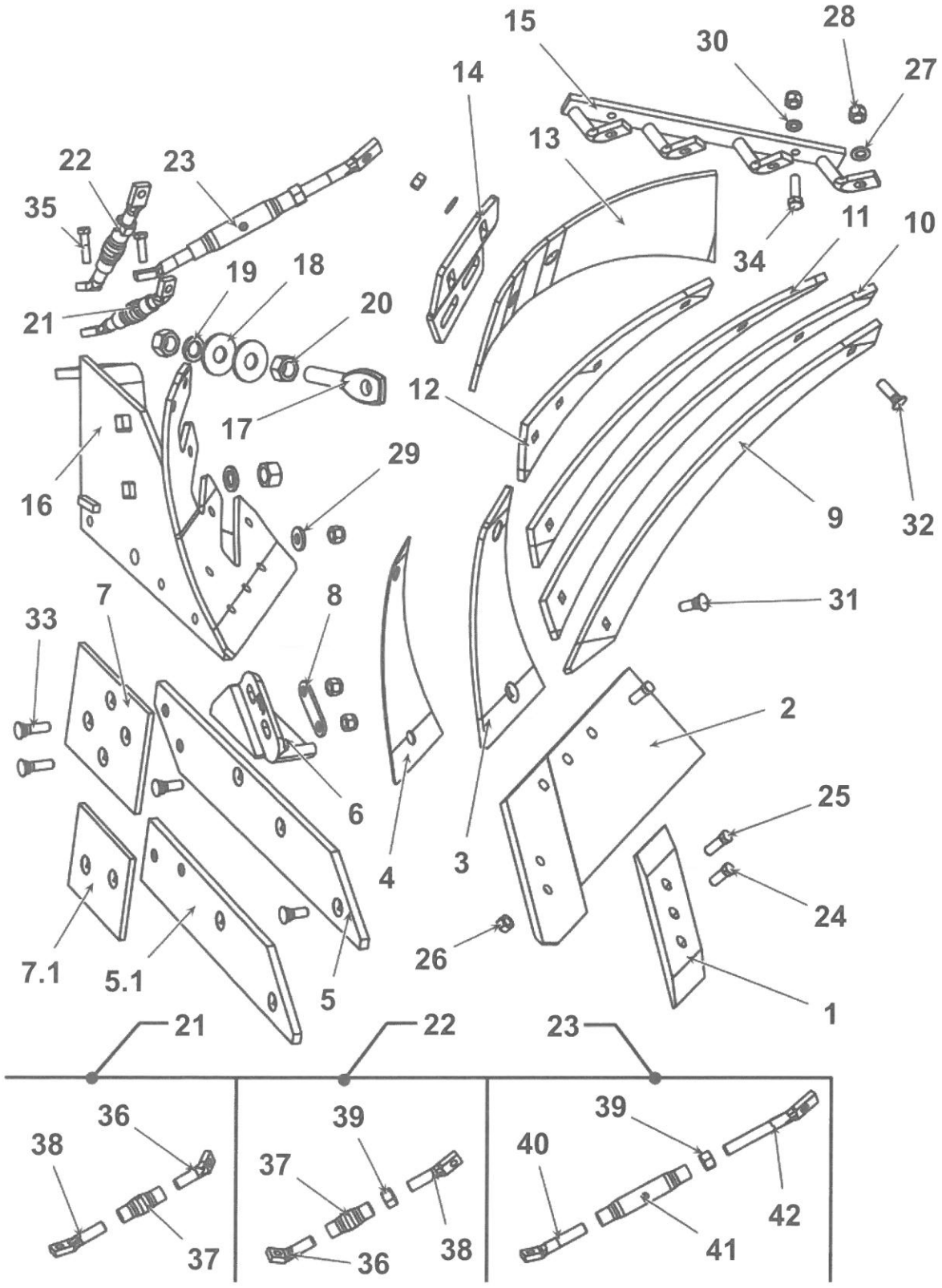

UNIA

KORPUS AŻUROWY XXL PRAWY

LP	Nazwa części	Nr katalogowy	Cena	[kg]	INDEKS
1	Dłuto prawe 3 otworowe	1150_71-201_0	**25,00 zł**	1,40	100 237
2	Lemiesz prawy VIS kpl. spaw.	1067_91-150_0	**141,00 zł**	6,50	100 332
2.1	Lemiesz z dłutem kpl.	1067_91-100_0	**166,00 zł**		100 336
3	Pierś odkładnicy prawa	1067_91-002_0	**66,00 zł**	2,10	100 506
4	Podkładka wyrównawcza	1067_91-004_0	-	0,01	100 598
5	Płóz tylny prawy [korpus tylny]	1067_93-001_0	**69,00 zł**	5,80	100 533
5.1	Płóz przedni prawy [korpus przedni]	1067_91-003_0	**69,00 zł**	3,80	100 531
6	Piętka [korpus tylny]	N-BN-69_1924-26	**29,00 zł**	2,00	100 526
7	Nakładka płozu T [korpus tylny]	1067_93-002_0	**45,00 zł**	3,60	100 391
8	Podkładka piętki [korpus tylny]	1153_51-005_0	-	0,10	100 591
9	Listwa odkładnicy prawa D	1067_95-004_0	**156,00 zł**	5,40	100 352
10	Listwa odkładnicy prawa C	1067_95-003_0	**156,00 zł**	5,89	100 349
11	Listwa odkładnicy prawa B	1067_95-002_0	**145,00 zł**	3,80	100 347
12	Listwa odkładnicy prawa A	1067_95-001_0	**145,00 zł**	3,82	100 345
13	Zagarniacz prawy	1067_91-007_0	**107,00 zł**	4,20	101 241
14	Uchwyt zagarniacza prawy	1126_50-006_0	**65,00 zł**	1,60	101 089
15	Drabinka prawa kpl. spaw.	1067_95-300_0	**48,00 zł**	3,10	100 244
16	Rdzeń prawy kpl. spaw.	1067_91-200_0	**475,00 zł**	13,20	100 747
17	Śruba regulacyjna M20x1,5	1067_91-005_0	**12,00 zł**	0,50	100 922
18	Podkładka śruby ø 55/21x4	1153_51-004_0	-	0,10	100 595
19	DIN 127	Z20,5-Fe/Zn	-		100 065
20	DIN 934	M20x1,5-10-B-Fe/Zn	-		100 181
21	Uchwyt wypory kpl. spaw.	1067_91-300_0	**22,00 zł**	0,80	101 085
22	Wypora krótka kpl.	1067_95-200_0	**32,00 zł**	1,20	101 233
23	Wypora długa kpl.	1067_95-100_0	**42,00 zł**	1,90	101 232
24	Śruba M12x1,25x35	1067_91-102_0	**3,40 zł**	0,03	100 916
25	Śruba M12x1,25x40	1067_91-103_0	**3,40 zł**	0,04	100 917
26	DIN 126	13-Fe/Zn	-		100 054
27	DIN 934	M12x1,25-10-B-Fe/Zn	-		100 221
28	DIN 985	M12x1,25-10-B-Fe/Zn	-		100 221
29	Podkładka śruby ø 30/13x4	1150_51-004_0	-	0,02	100 594
30	DIN 127	Z12,2-Fe/Zn	-		100 063
31	DIN 605	ZM12x1,25x35-10.9-Fe/Zn	-		100 115
32	DIN 605	ZM12x1,25x40-10.9-Fe/Zn	-		100 123
33	DIN 605	ZM12x1,25x45-10.9-Fe/Zn	-		100 116
34	DIN 961	M12x1,25x40-10.9-B-Fe/Zn	-		100 193
35	Śruba wypory lewa M20	1067_95-201_0	-	0,30	100 933
36	Rura ø 33,7x5,6/190	1126_50-211_0	-	0,60	100 762
37	DIN 934	M20-8-B-Fe/Zn	-	0,06	100 180
38	Śruba wypory długa M20	1127_20-301_0	-	0,30	100 928
39	Śruba wypory lewa M24	1067_95-102_0	-	0,60	100 935
40	Rura wrzeciona kpl.	1705_02-100_0	-	2,00	100 773
41	DIN 934	M24-8-B-Fe/Zn	-	0,07	100 182
42	Śruba wypory prawa M24	1067_95-101_0		1,00	100 936

KORPUS AŻUROWY XXL PRAWY

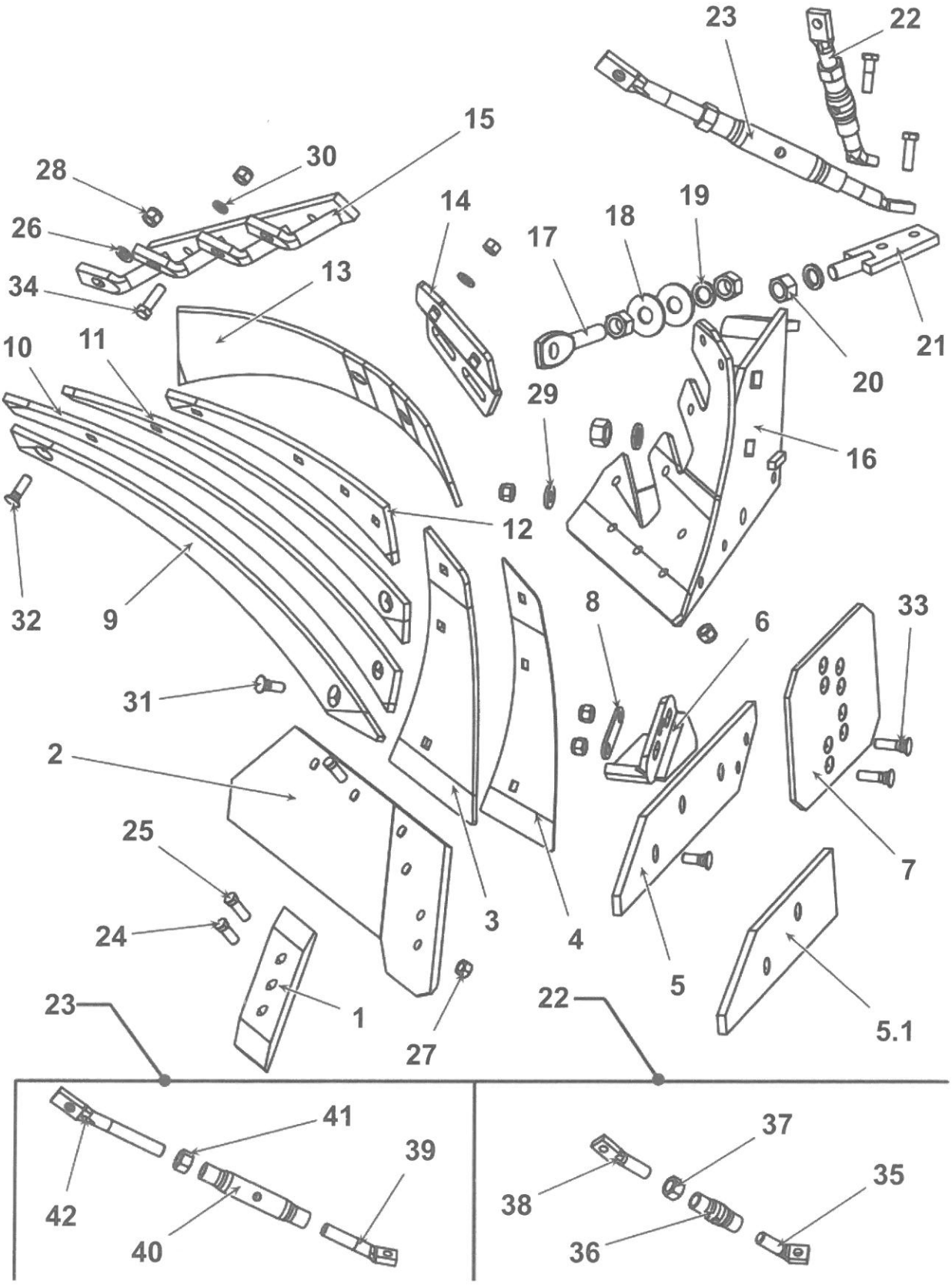

UNIA

KORPUS AŻUROWY XXL LEWY

LP	Nazwa części	Nr katalogowy	Cena	[kg]	INDEKS
1	Dłuto lewe 3 otworowe	1150_72-201_0	**25,00 zł**	1,40	100 238
2	Lemiesz VIS L kpl. spaw.	1067_92-150_0	**141,00 zł**	7,00	100 324
2.1	Lemiesz z dłutem kpl.	1067_92-100_0	**166,00 zł**		100 337
3	Pierś odkładnicy lewa	1067_92-002_0	**66,00 zł**	2,10	100 500
4	Podkładka wyrównawcza	1067_91-004_0	**6,50 zł**	0,01	100 598
5	Płóz tylny lewy [korpus tylny]	1067_94-001_0	**69,00 zł**	5,80	100 534
5.1	Płóz przedni lewy [korpus przedni]	1067_92-003_0	**69,00 zł**	3,80	100 528
6	Piętka [korpus tylny]	1115_50-002_0	**29,00 zł**	2,00	100 527
7	Nakładka płozu T [korpus tylny]	1067_93-002_0	**45,00 zł**	3,60	100 391
8	Podkładka piętki [korpus tylny]	1153_51-005_0	-	0,10	100 591
9	Listwa odkładnicy lewa D	1067_96-004_0	**156,00 zł**	5,40	100 343
10	Listwa odkładnicy lewa C	1067_96-003_0	**156,00 zł**	5,89	100 350
11	Listwa odkładnicy lewa B	1067_96-002_0	**145,00 zł**	3,80	100 341
12	Listwa odkładnicy lewa A	1067_96-001_0	**145,00 zł**	3,82	100 339
13	Zagarniacz lewy	1067_92-004_0	**107,00 zł**	4,20	101 237
14	Uchwyt zagarniacza lewy	1126_60-006_0	**65,00 zł**	2,00	101 087
15	Drabinka lewa kpl. spaw.	1067_95-400_0	**48,00 zł**	3,10	100 242
16	Rdzeń lewy kpl. spaw.	1067_92-200_0	**475,00 zł**	13,20	100 742
17	Śruba regulacyjna M20x1,5	1067_91-005_0	**12,00 zł**	0,50	100 922
18	Podkładka śruby ø 55/21x4	1153_51-004_0	-	0,10	100 595
19	DIN 127	Z20,5-Fe/Zn	-		100 065
20	DIN 934	M20x1,5-10-B-Fe/Zn	-		100 181
21	Uchwyt wypory kpl. spaw.	1067_91-300_0	**22,00 zł**	0,80	101 085
22	Wypora krótka kpl.	1067_95-200_0	**32,00 zł**	1,20	101 233
23	Wypora długa kpl.	1067_95-100_0	**42,00 zł**	1,90	101 232
24	Śruba M12x1,25x35	1067_91-102_0	**3,40 zł**	0,03	100 916
25	Śruba M12x1,25x40	1067_91-103_0	**3,40 zł**	0,04	100 917
26	DIN 934	M12x1,25-10-B-Fe/Zn	-		100 221
27	DIN 126	13-Fe/Zn	-		100 063
28	DIN 985	M12x1,25-10-B-Fe/Zn	-		100 221
29	Podkładka śruby ø 30/13x4	1150_51-004_0	-	0,02	100 594
30	DIN 127	Z12,2-Fe/Zn	-		100 063
31	DIN 605	ZM12x1,25x35-10.9-Fe/Zn	-		100 115
32	DIN 605	ZM12x1,25x40-10.9-Fe/Zn	-		100 123
33	DIN 605	ZM12x1,25x45-10.9-Fe/Zn	-		100 116
34	DIN 961	M12x1,25x40-10.9-B-Fe/Zn	-		100 193
35	Śruba wypory lewa M20	1067_95-201_0	-	0,30	100 933
36	Rura ø 33,7x5,6/190	1126_50-211_0	-	0,60	100 762
37	DIN 934	M20-8-B-Fe/Zn	-	0,06	100 180
38	Śruba wypory długa M20	1127_20-301_0	-	0,30	100 928
39	Śruba wypory lewa M24	1067_95-102_0	-	0,60	100 935
40	Rura wrzeciona kpl.	1705_02-100_0	-	2,00	100 773
41	DIN 934	M24-8-B-Fe/Zn	-	0,07	100 182
42	Śruba wypory prawa M24	1067_95-101_0	-	1,00	100 936

KORPUS AŻUROWY XXL LEWY

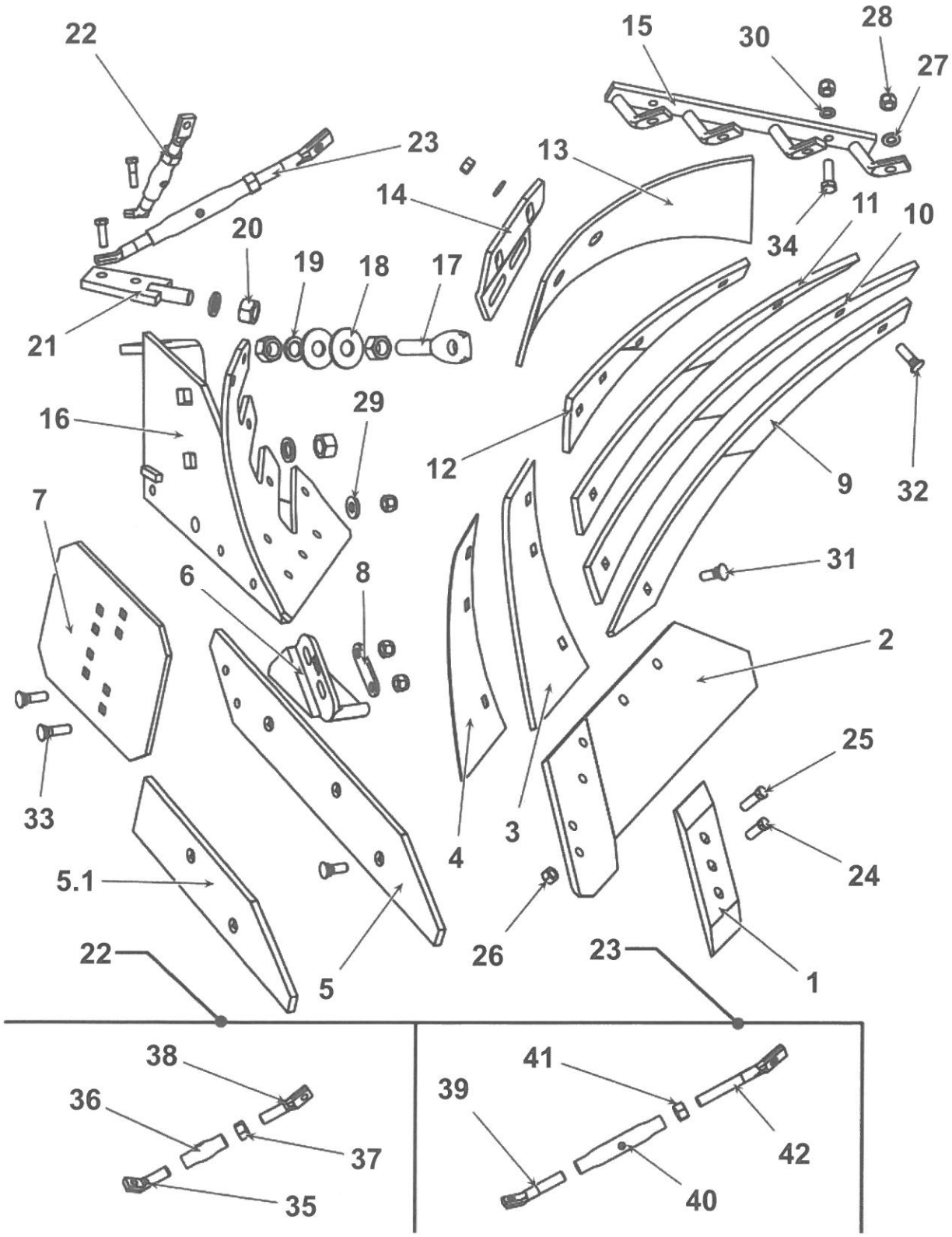

SWORZNIE I TULEJE DO PŁUGÓW

LP	Nazwa części	Nr katalogowy	Cena	[kg]	Uwagi	INDEKS
1	Sworzeń przodka L198 ø 32	1153_00-014_0	**38,00 zł**	0,90	IBIS (oprócz IBIS M2+)	100 897
2	Sworzeń przodka L110 ø 25	1151_00-710_0	**28,00 zł**	0,50	IBIS M2+	100 895
3	Czop cylindra dolny L148 ø 40	1153_00-001_0	**40,00 zł**	1,40	IBIS XL. XM. XXL. VARIO XXL	100 042
4	Oś widełek przednia L 405 ø 45	1069_00-008_0	**140,00 zł**	5,00	VIS	100 471
5	Sworzeń ramy L231 ø 35	1140_34-100_0	**90,00 zł**	4,50	TUR VARIO	100 900
6	Czop cylindra dolny L100 ø 35	1150_91-002_0	**35,00 zł**	0,90	IBIS M. L3+	100 041
7	Czop cylindra dolny A L100 ø 40	1150_92-001_0	**35,00 zł**	1,10	IBIS L 4 +	100 040
8	Sworzeń uchwytu korpusu L 225 ø25	1153_107-600_0	**35,00 zł**	1,10	VARIO XXL, TUR VARIO	100 902
9	Sworzeń uchwytu korpusu L 225 ø25	1153_107-700_0	**35,00 zł**	1,10	VARIO XXL, TUR VARIO	100 903
10	Sworzeń uchwytu korpusu L 231 ø 27	1153_102-100_0	**35,00 zł**	1,30	VARIO XXL, TUR VARIO	100 904
11	Sworzeń uchwytu koła L 235 ø 30	1153_100-100_0	**40,00 zł**	1,50	VARIO XXL, TUR VARIO	100 901
12	Sworzeń krzyżaka przedni L 364 ø 55	1067_00-120_0	**140,00 zł**	7,56	VIS	100 892
13	Sworzeń krzyżaka przedni A L 478 ø 55	1068_24-500_1	**240,00 zł**	10,00	VIS	100 891
14	Sworzeń ramy A L 356 ø 55	1153_105-100_0	**180,00 zł**	7,30	IBIS XM, VARIO XXL	100 899
15	Sworzeń ramy A L 282 ø 55	1153_55-100_1	**180,00 zł**	5,90	IBIS XL, XXL	100 898
16	Sworzeń główny L 359 ø 55	1152_03-300_0	**180,00 zł**	7,28	IBIS L 4+	100 860
17	Sworzeń główny A L 331 ø 55	1150_02-400_0	**180,00 zł**	6,28	IBIS M. L 3+	100 888
18	Tuleja łożyskowa wysięgu L 64 ø 55 d ø 70 d1 ø 100	1150_92-101_0	**35,00 zł**	1,20	IBIS L 4 +	101 040
19	Tuleja ramy L 77.5 ø 55 d ø 70 d1 ø 105	1153_150-001_0	**40,00 zł**	1,90	IBIS XM. VARIO XXL	101 045
20	Tuleja łożyskowa krzyżaka L 75 ø 55 d ø 70 d1 ø 80	1068_24-301_0	**35,00 zł**	0,90	VIS	101 039
21	Tuleja łożyskowa wysięgu koła L 40 ø 45 d ø 60	1069_00-202_0	**25,00 zł**	0,40	VIS	101 030
22	Tuleja łożyskowa ramy L 50 ø 65 d ø 80	1069_03-001_0	**30,00 zł**	0,60	VIS	101 029
23	Tuleja łożyskowa ramy L 42 ø 55 d ø 80	1153_99-001_0	**35,00 zł**	0,90	IBIS XM. VARIO XXL	101 028

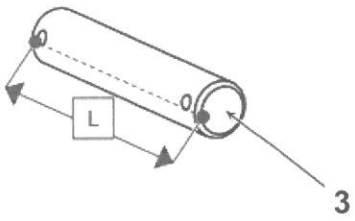

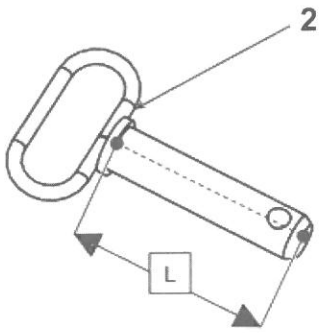

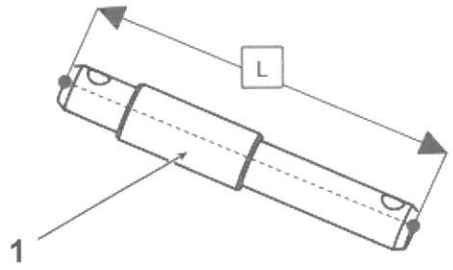

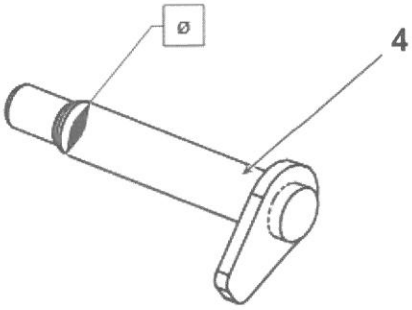

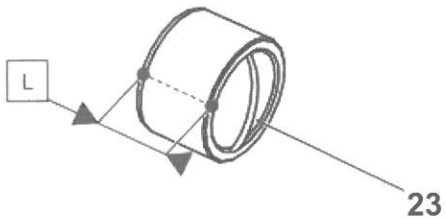

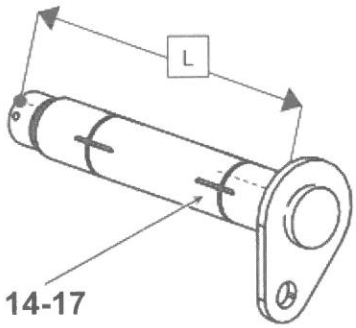

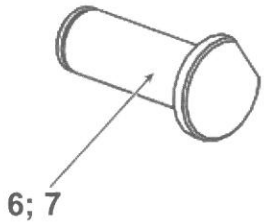

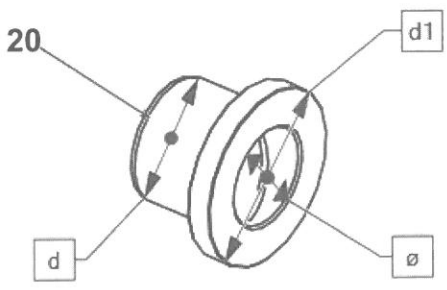

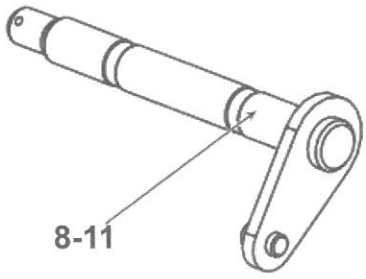

UNIA

POZOSTAŁE CZĘŚCI PŁUŻNE ORZEŁ, SĘP, KOBUZ, KROGULEC, ATLAS, U-125, U-124

LP	Nazwa części	Nr katalogowy	Cena	[kg]	Uwagi	Indeks
1	Nakładka 1 - KW. 12,5	8211-125-060-097	**75,00 zł**	2,00	U-125	100 385
2	Nakładka - KW. 10,5	8211-125-060-020	**75,00 zł**	1,80	U-125	100 389
3	Dłuto	8211-124-040-030	**90,00 zł**	1,70	U-124	100 236
4	Lemiesz	1023/02-062/0 Cz/112	**66,00 zł**	5,80	Orzeł, Sęp	100 316
5	Lemiesz	1023/02-00-100/1 Pr/047	**81,00 zł**	4,40	Orzeł, Sęp Krogulec	100 317
6	Lemiesz	1024/02-00-400/1 Pr/048	**81,00 zł**	5,10	Kobuz	100 318
7	Lemiesz	1101/40-300/0 As/0184	**88,00 zł**	6,60	Atlas	100 319
8	Lemiesz	1126/50-500/0 U/058	**95,00 zł**	5,70	TUR	100 320
9	Lemiesz	8211-125-060-032	**170,00 zł**	5,80	U-125	100 321
10	Lemiesz	8211-124-040-027	**170,00 zł**	5,80	U-124	100 322
11	Skrzydło odkładnicy	1023/02-004/0 Pr/58	**110,00 zł**	8,02	Orzeł, Sęp Krogulec	100 798
12	Skrzydło odkładnicy	1024/02-004/0 Pr/53	**125,00 zł**	11,46	Kobuz	100 799
13	Skrzydło odkładnicy	N4BN-76/1924-32 Pr/576	**210,00 zł**	15,60	Kobuz, Atlas	100 800
14	Odkładnica	8211-125-060-017	**325,00 zł**	15,00	U-125	100 425
15	Odkładnica	8211-125-060-086	**325,00 zł**	14,50	U-125	100 426
16	Pierś	1023/02-003/0 Pr/57	**38,00 zł**	2,79	Orzeł, Sęp Krogulec	100 497
17	Pierś	1024/02-003/0 U/52	**51,00 zł**	3,49	Kobuz, Atlas	100 498
18	Pierś	1036/70-002/0 Pr/938	**49,00 zł**	2,20	Kobuz, Sęp	100 499
19	Listwa płozu krótka	1023/02-008/0 Pr/72	**38,00 zł**	3,52	Orzeł, Sęp Krogulec	100 355
20	Listwa płozu długa	1023/02-007/0 Pr/71	**45,00 zł**	4,30	Orzeł, Sęp, Kobuz	100 354
21	Płyta ślizgowa	8211-125-060-045	**55,00 zł**	2,00	U-124;U125	100 553
22	Słupica	1023/02-009/0 Pr/0210	**260,00 zł**	18,66	Orzeł	100 805
23	Słupica	1036/12-002/0 Pr/0309	**270,00 zł**	19,88	Kobuz	100 806
24	Słupica	1037/12-002/0 Pr/0319	**280,00 zł**	20,13	Krogulec	100 807
25	Słupica	1036/71-000/0 Pr/0444	**280,00 zł**	22,88	Kobuz	100 808
26	Wykładzina odkładnicy	8211-124-040-083	**450,00 zł**	14,00	U-124	101 226
27	Scinacz listwowy	1680/01-211/0	**38,00 zł**	2,50	Orzeł, Kobuz, Krogulec	100 907
28	Redliczka	N-BN-81/1923-14	**6,50 zł**	0,50	dwuotworowa	100 759

IBIS M

LP	Nazwa części	Nr katalogowy	Cena	[kg]	INDEKS
1	Grządziel 70x30x613	1151_66-001_0	**320,00 zł**	9,80	100 255
2	Śruba grządzieli M20x1,5x82	1126_50-008_0	-	0,31	100 912
3	Śruba grządzieli M20x1,5x72	1126_50-009_0	-	0,30	100 911
4	DIN 605	ZM12x1,25x75-10.9-Fe/Zn	-	0,02	100 121
5	Tulejka grządzieli ø 20/12,5x40	1122_30-002_0	**14,00 zł**	0,10	101 051
6	Podkładka ø 70/16,2x4	1151_04-003_0	-	0,10	100 584
7	DIN 126	17-Fe/Zn	-		100 055
8	DIN 985	M15x1,5-10.9-B-Fe/Zn	-		100 225
9	DIN 960	M16x1,5x80-10.9-B-Fe/Zn	-		100 197
10	Bezpieczniki grządzieli M12x65 (a=30)	1151_00-201_0	**6,00 zł**	0,07	100 017
11	DIN 126	13-Fe/Zn	-		100 054
12	DIN 934	M12-8-B-Fe/Zn	-		100 176

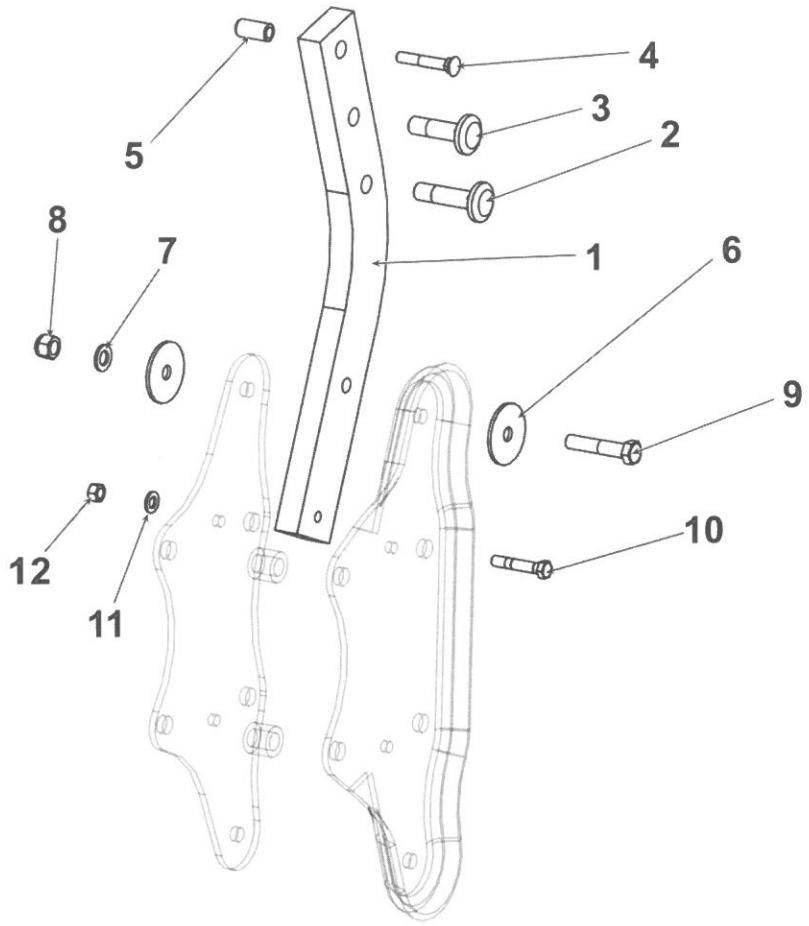

UNIA

IBIS L

LP	Nazwa części	Nr katalogowy	Cena	[kg]	INDEKS
1	Grządziel 80x30x694	1150_103-001_0	**390,00 zł**	12,80	100 257
2	Śruba grządzieli M20x1,5x82	1126_50-008_0	-	0,31	100 912
3	Śruba grządzieli M20x1,5x72	1126_50-009_0	-	0,30	100 911
4	DIN 605	ZM12x1,25x75-10.9-Fe/Zn	-	0,02	100 121
5	Tulejka grządzieli ø 20/12,5x40	1122_30-002_0	**14,00 zł**	0,10	101 051
6	Podkładka ø 70/16,2x4	1151_04-003_0	-	0,10	100 584
7	DIN 960	M20x1,5x90-10.9-B-Fe/Zn	-		100 204
8	DIN 126	21 Fe/Zn	-		100 057
9	DIN 985.	M20x1,5-10-B-Fe/Zn	-		100 227
10	Bezpieczniki grządzieli M12x65 (a=30)	1151_00-201_0	**6,00 zł**	0,07	100 017
11	DIN 126	13-Fe/Zn	-		100 054
12	DIN 934	M12-8-B-Fe/Zn	-		100 176

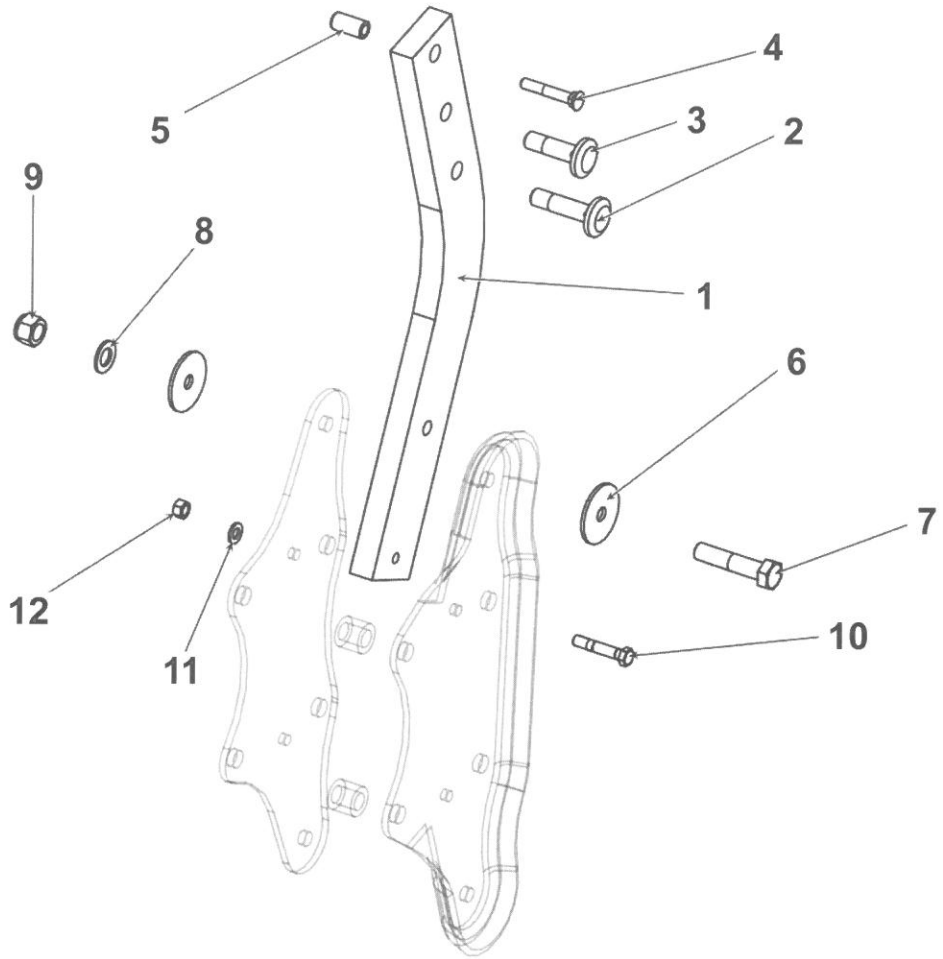

IBIS L PLUS

LP	Nazwa części	Nr katalogowy	Cena	[kg]	INDEKS
1	Grządziel 80x30x745	1150_104-001_0	**390,00 zł**	13,70	100 259
2	Śruba grządzieli M20x1,5x82	1126_50-008_0	-	0,31	100 912
3	Śruba grządzieli M20x1,5x72	1126_50-009_0	-	0,30	100 911
4	DIN 605	ZM12x1,25x75-10.9-Fe/Zn	-	0,02	100 121
5	Tulejka grządzieli ø 20/12,5x40	1122_30-002_0	**14,00 zł**	0,10	101 051
6	Podkładka ø 70/16,2x4	1151_04-003_0	-	0,10	100 584
7	DIN 960	M16x1,5x80-10.9-B-Fe/Zn	-		100 197
8	DIN 126	17 Fe/Zn	-		100 057
9	DIN 985.	M16x1,5-10-B-Fe/Zn	-		100 225
10	Bezpieczniki grządzieli M12x65 (a=30)	1151_00-201_0	**6,00 zł**	0,07	100 017
11	DIN 126	13-Fe/Zn	-		100 054
12	DIN 934	M12-8-B-Fe/Zn	-		100 176

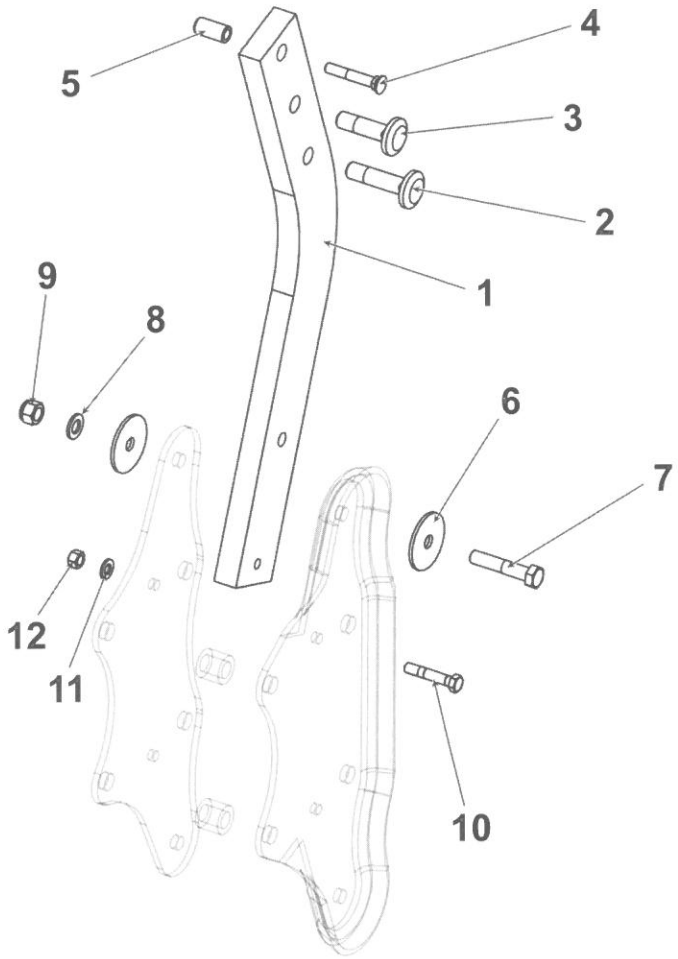

UNIA

IBIS XL

LP	Nazwa części	Nr katalogowy	Cena	[kg]	INDEKS
1	Grządziel 80x30x699	1152_58-001_0	**450,00 zł**	17,30	100 258
2	Śruba grządzieli M20x1,5x82	1126_50-008_0	-	0,30	100 912
3	Śruba grządzieli M20x1,5x72	1126_50-009_0	-	0,30	100 911
4	DIN 605	ZM12x1,25x75-10.9-Fe/Zn	-	0,02	100 121
5	Tulejka grządzieli ø 20/12,5x40	1137_30-002_0	**14,00 zł**	0,10	101 052
6	Podkładka ø 70/20,5x4	1152_35-005_0	-	0,10	100 584
7	DIN 960	M20x1,5x90-10.9-B-Fe/Zn	-		100 204
8	DIN 126	21-Fe/Zn	-		100 057
9	DIN 985	M20x1,5-10-B-Fe/Zn	-		100 228
10	Bezpieczniki grządzieli M16x75 (a=35)	1152_00-501_0	**9,00 zł**	0,15	100 018
11	DIN 126	17-Fe/Zn	-		100 054
12	DIN 934	M16-8-B-Fe/Zn	-		100 178

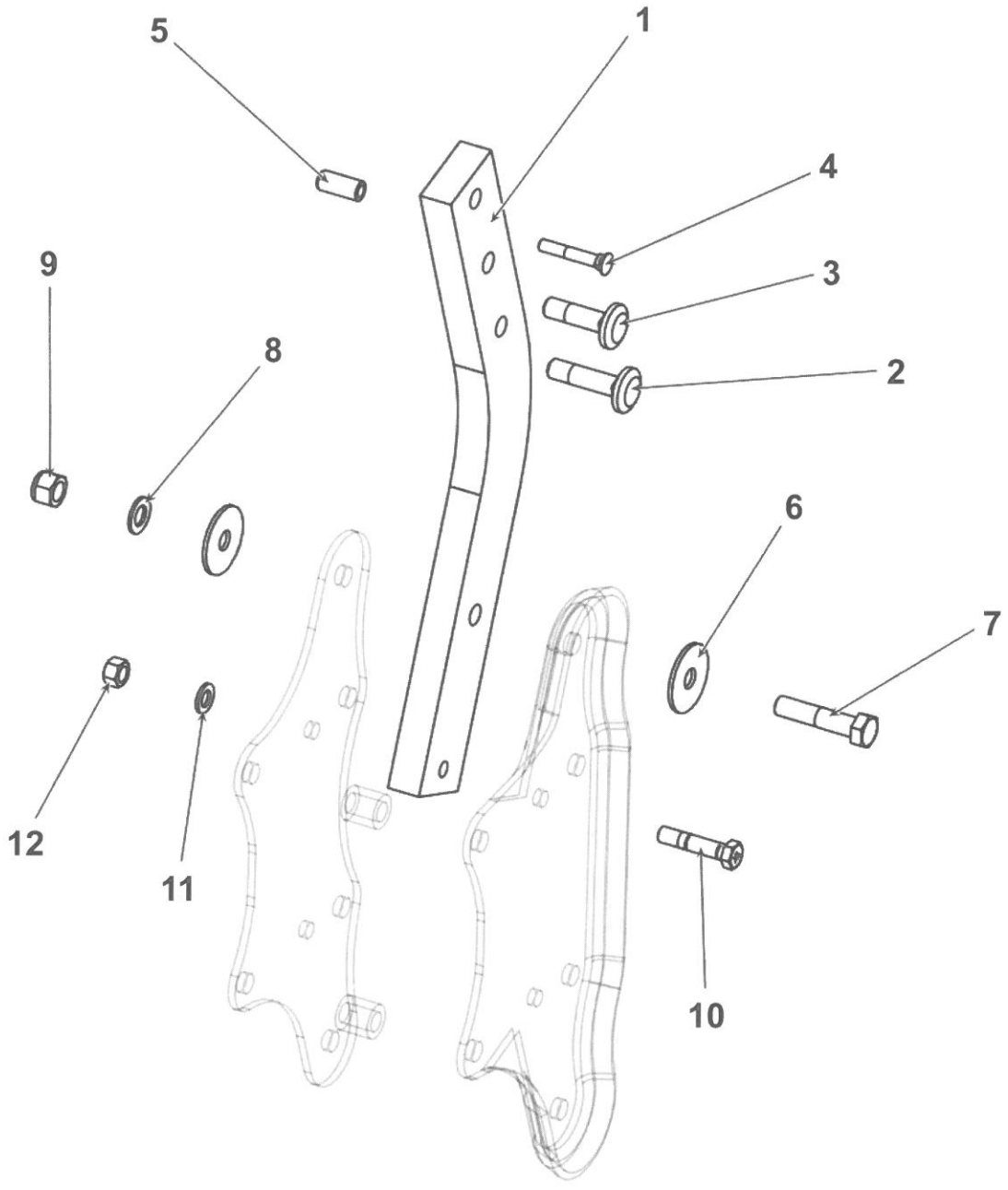

IBIS XL PLUS

LP	Nazwa części	Nr katalogowy	Cena	[kg]	INDEKS
1	Grządziel 80x30x805	1152_60-001_0	**490,00 zł**	17,30	100 254
2	Śruba grządzieli M20x1,5x82	1126_50-008_0	-	0,30	100 912
3	Śruba grządzieli M20x1,5x72	1126_50-009_0	-	0,30	100 911
4	DIN 605	ZM12x1,25x75-10.9-Fe/Zn	-	0,02	100 121
5	Tulejka grządzieli ø 20/12,5x45	1137_30-002_0	**14,00 zł**	0,10	101 052
6	Podkładka ø 70/20,5x4	1152_35-005_0	-	0,10	100 584
7	DIN 126	21-Fe/Zn	-		100 057
8	DIN 985	M20x1,5-10-B-Fe/Zn	-		100 228
9	DIN 960	M20x1,5x90-10.9-B-Fe/Zn	-		100 204
10	Bezpieczniki grządzieli M16x75 (a=35)	1152_00-501_0	**9,00 zł**	0,15	100 018
11	DIN 126	17-Fe/Zn	-		100 054
12	DIN 934	M16-8-B-Fe/Zn	-		100 178

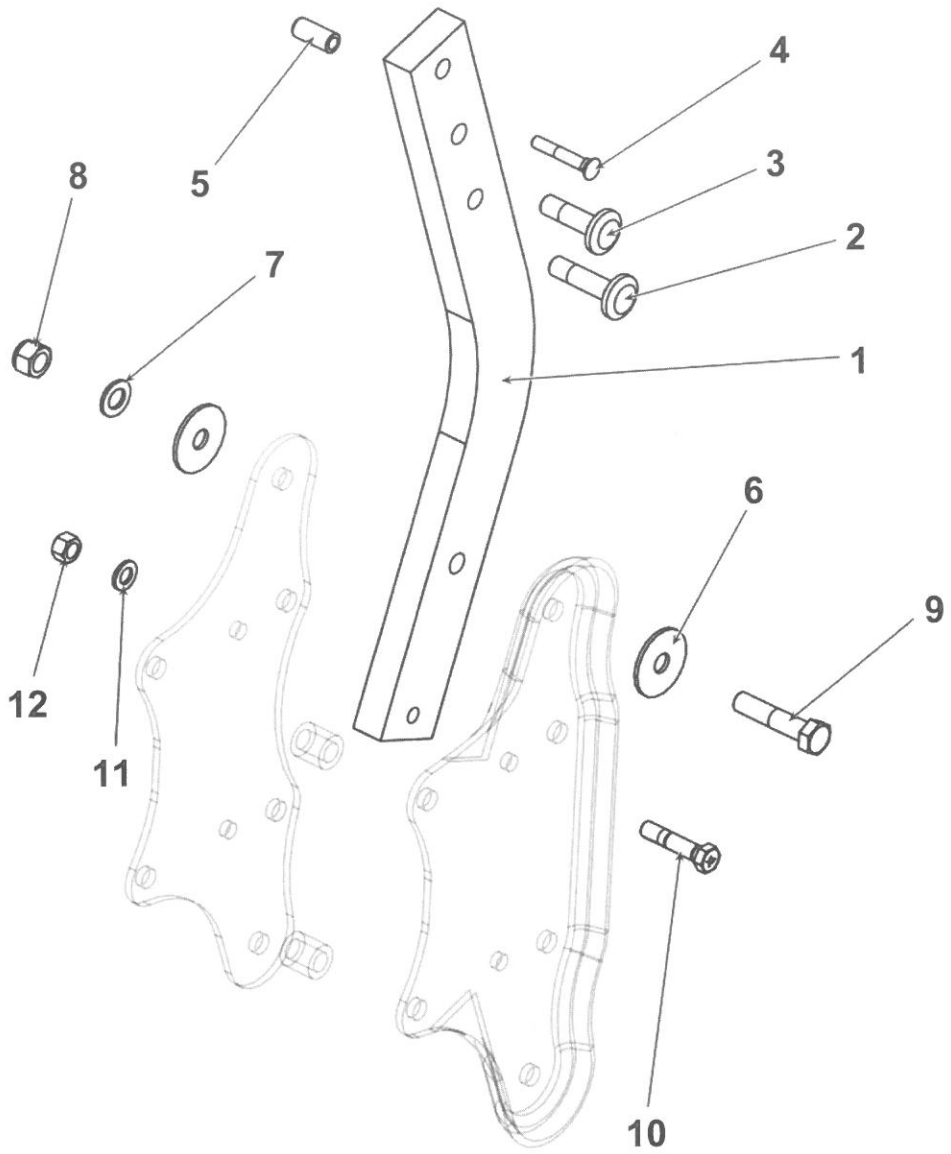

UNIA

IBIS XXL

LP	Nazwa części	Nr katalogowy	Cena	[kg]	INDEKS
1	Grządziel 80x30x609	1153_00-004_0	**320,00 zł**	12,90	100 256
2	Śruba grządzieli M20x1,5x82	1126_50-008_0	-	0,31	100 912
3	Śruba grządzieli M20x1,5x72	1126_50-009_0	-	0,30	100 911
4	DIN 605	ZN12x1,25x75-10.9-Fe/Zn5	-	0,02	100 121
5	Tulejka grządzieli ø 20/12,5x45	1137_30-002_0	**14,00 zł**	0,10	101 052
6	Podkładka ø 80/20,5x4	1153_04-002_0	-	0,10	100 587
7	DIN 126	21-Fe/Zn	-		100 057
8	DIN 985	M20+1,5x10-B-Fe/Zn	-		100 228
9	DIN 960	M20+1,5x90-109-B-Fe/Zn	-		100 204
10	Bezpieczniki grządzieli M16x81 (a=35)	1153_00-501_0	**9,00 zł**	0,16	100 018
11	DIN 126	21-Fe/Xn	-		100 054
12	DIN 934	M20+1,5-10-B-Fe/Zn	-		100 180

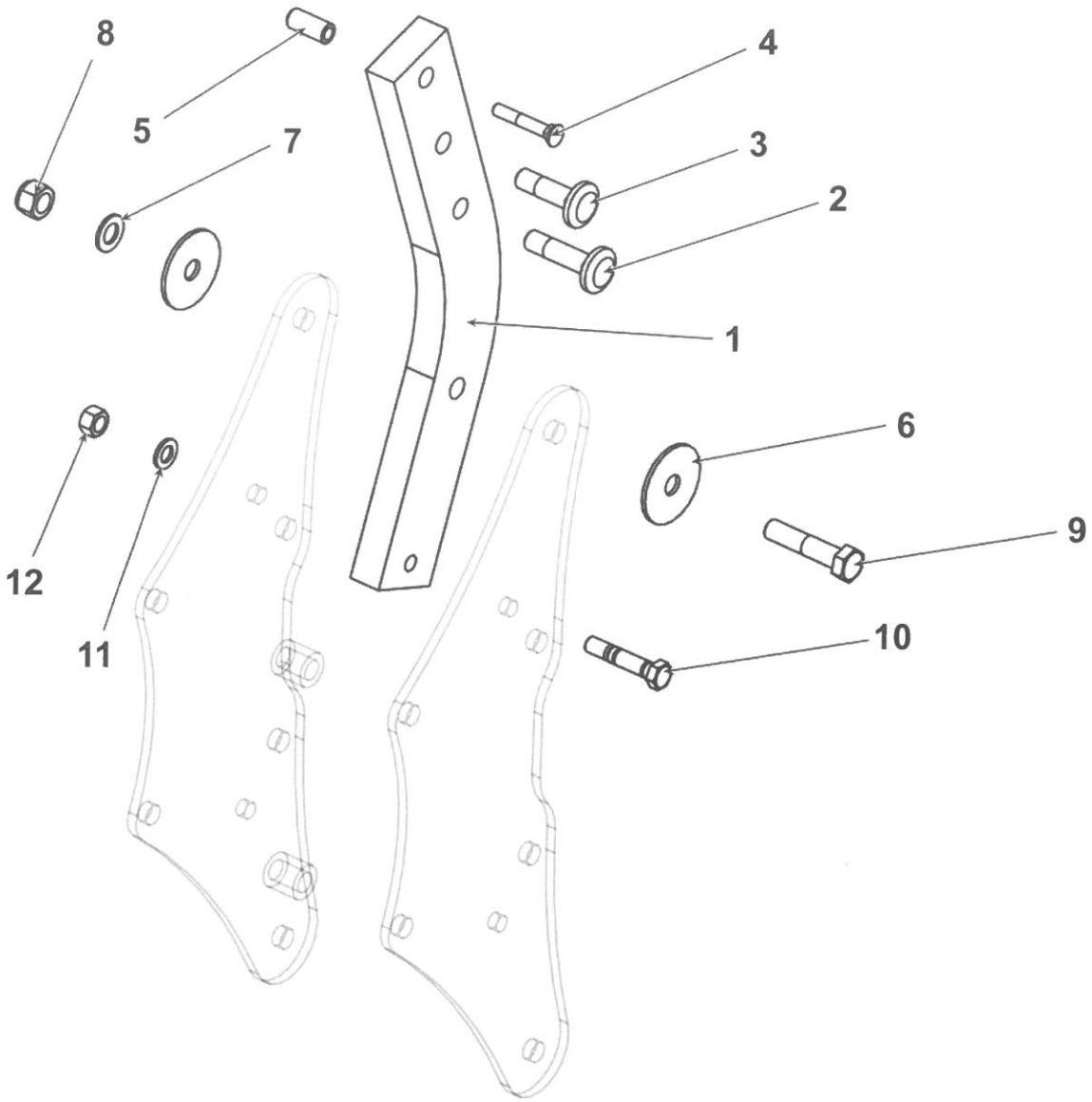

IBIS XXL PLUS

LP	Nazwa części	Nr katalogowy	Cena	[kg]	INDEKS
1	Grządziel 80x35x714	1153_00-005_0	**450,00 zł**	15,30	100 260
2	Śruba grządzieli M20x1,5x82	1126_50-008_0	-	0,31	100 912
3	Śruba grządzieli M20x1,5x72	1126_50-009_0	-	0,30	100 911
4	DIN 605	ZM12x1,25x75-10.9-Fe/Zn	-	0,02	100 121
5	Tulejka grządzieli ø 20/12,5x45	1137_30-002_0	**14,00 zł**	0,10	101 052
6	Podkładka ø 80/20,5x4	1153_04-002_0	-	0,10	100 587
7	DIN 126	21-Fe/Zn	-		100 057
8	DIN 985	M20x1,5-10-B-Fe/Zn	-		100 228
9	DIN 960	M20x1,5x90-10.9-B-Fe/Zn	-		100 204
10	Bezpieczniki grządzieli M16x81 (a=35)	1153_00-501_0	**9,00 zł**	0,16	100 018
11	DIN 126	17-Fe/Zn	-		100 054
12	DIN 934	M16-8-B-FeZn	-		100 178

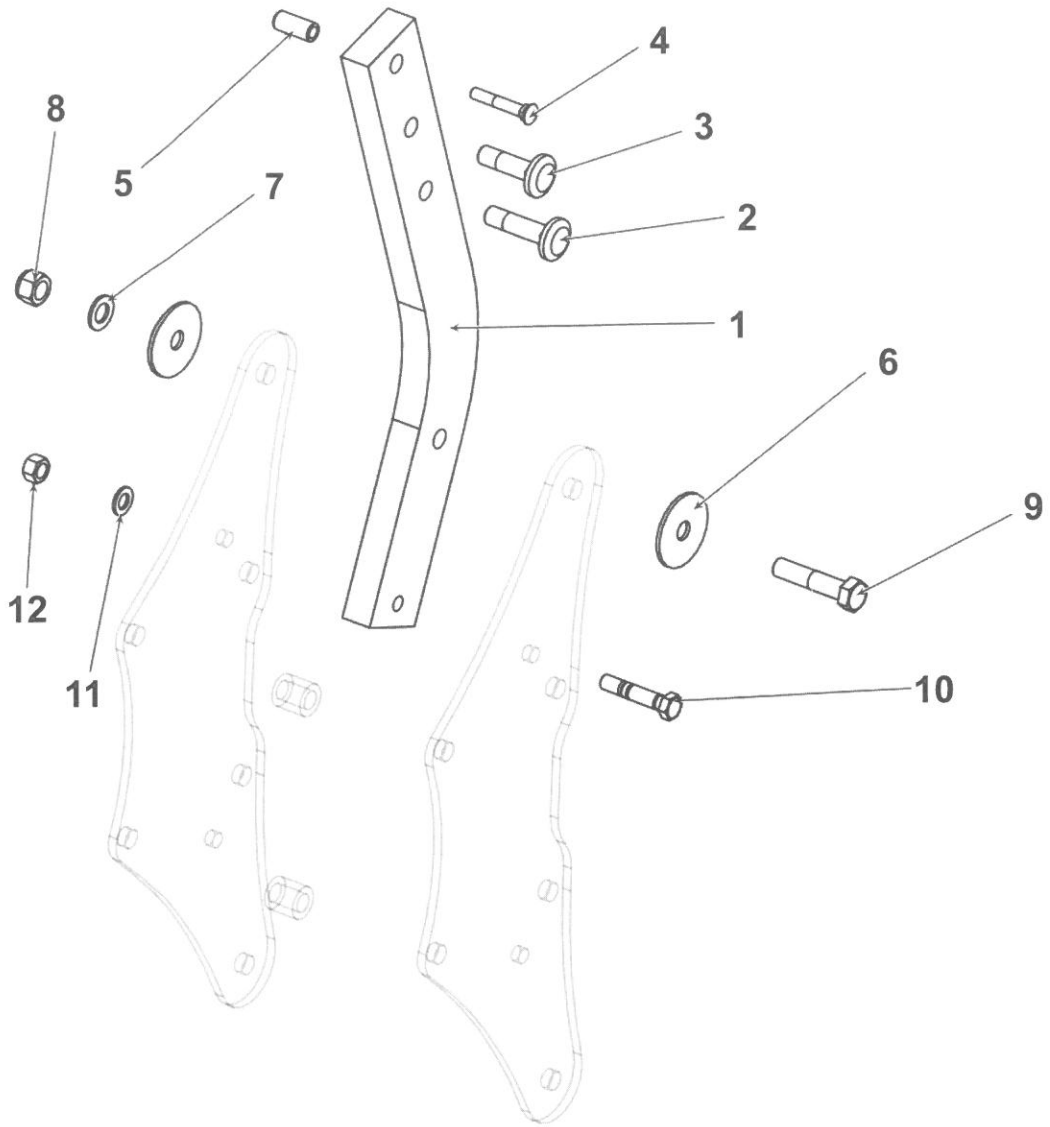

UNIA

GOLEŃ RESOROWA IBIS LS, XMS

LP	Nazwa części	Nr katalogowy	Cena	[kg]	INDEKS
1	Czop goleni	1150_26-002_0	**38,00 zł**	1,30	100 046
2	Łącznik A	1150_36-001_0	**115,00 zł**	3,90	100 365
3	Tuleja ø 30/25x28	1109_00-702_0	**8,00 zł**	0,05	101 012
4	Sworzeń łącznika A	1150_34-001_0	**16,00 zł**	0,27	100 894
5	Sworzeń 25x104	1117_72-007_0	**22,00 zł**	0,45	100 869
6	DIN 960	M20x1,5x70-10.9-B-Fe/Zn	-		100 202
7	Śruba M24x78	1117_72-005_0	**12,00 zł**	0,39	100 920
8	Śruba M20x110	1117_72-004_0	**12,00 zł**	0,34	100 918
9	Nakrętka M20	1117_72-003_0	**10,00 zł**	0,29	100 410
10	Sworzeń 22x105/96	1117_72-001_0	**20,00 zł**	0,34	100 864
11	Płytka dźwigni C	1152_46-002_0	**28,00 zł**	0,86	100 560
12	Dźwignia kpl. spaw.	1151_25-200_0	**80,00 zł**	3,10	100 248
13	Napinacz kpl. spaw.	1117_72_300_0	**38,00 zł**	1,72	100 416
14	Śruba grządzieli M20x1,5x72	1126_50-009_0	-	0,30	100 911
15	Śruba grządzieli M20x1,5x62	1150_26-004_0	-	0,30	100 910
16	DIN 605	ZM12x1,25x65-10.9-Fe/Zn	-		100 119
17	Tulejka grządzieli ø 20/12,5x35	1117_00-043_0	**14,00 zł**	0,10	101 050

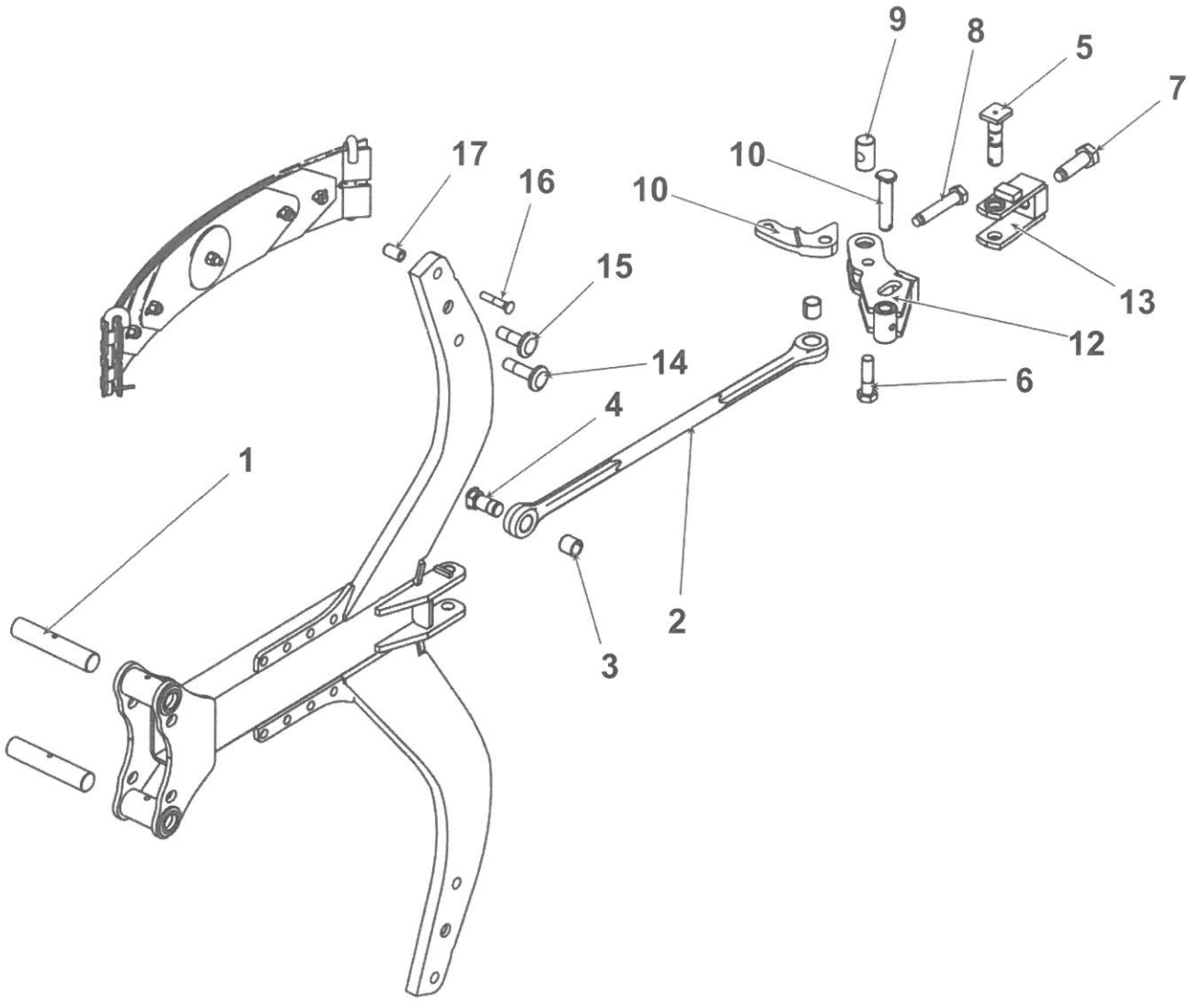

UNIA

GOLEŃ RESOROWA IBIS XLS, XXLS; VARIO S; VIS LS, XLS

LP	Nazwa części	Nr katalogowy	Cena	[kg]	INDEKS
1	Czop goleni	1153_00-012_0	**38,00 zł**	1,30	100 047
2	Łącznik A	1153_00-901_0	**115,00 zł**	4,30	100 366
3	Tuleja ø 30/25x28	1109_00-702_0	**8,00 zł**	0,05	101 012
4	Sworzeń łącznika A	1150_34-001_0	**16,00 zł**	0,27	100 894
5	Sworzeń 25x104	1117_72-007_0	**22,00 zł**	0,45	100 869
6	DIN 960	M20x1,5x70-10.9-B-Fe/Zn	-		100 202
7	Śruba M24x78	1117_72-005_0	**12,00 zł**	0,39	100 920
8	Śruba M20x110	1117_72-004_0	**20,00 zł**	0,34	100 918
9	Płytka dźwigni C	1152_46-002_0	**28,00 zł**	0,89	100 560
10	Nakrętka M20	1117_72-003_0	**10,00 zł**	0,29	100 410
11	Sworzeń 22x105/96	1117_72-001_0	**20,00 zł**	0,34	100 864
12	Dźwignia kpl. spaw.	1153_42-100_0	**80,00 zł**	3,30	100 249
13	Napinacz kpl. spaw.	1117_72_300_0	**38,00 zł**	1,72	100 416
14	Śruba grządzieli M20x1,5x72	1126_50-009_0	-	0,30	100 911
15	Śruba grządzieli M20x1,5x62	1150_26-004_0	-	0,30	100 910
16	DIN 605	ZM12x1,25x65-10.9-Fe/Zn	-		100 119
17	Tulejka grządzieli ø 20/12,5x35	1117_00-043_0	**14,00 zł**	0,10	101 050

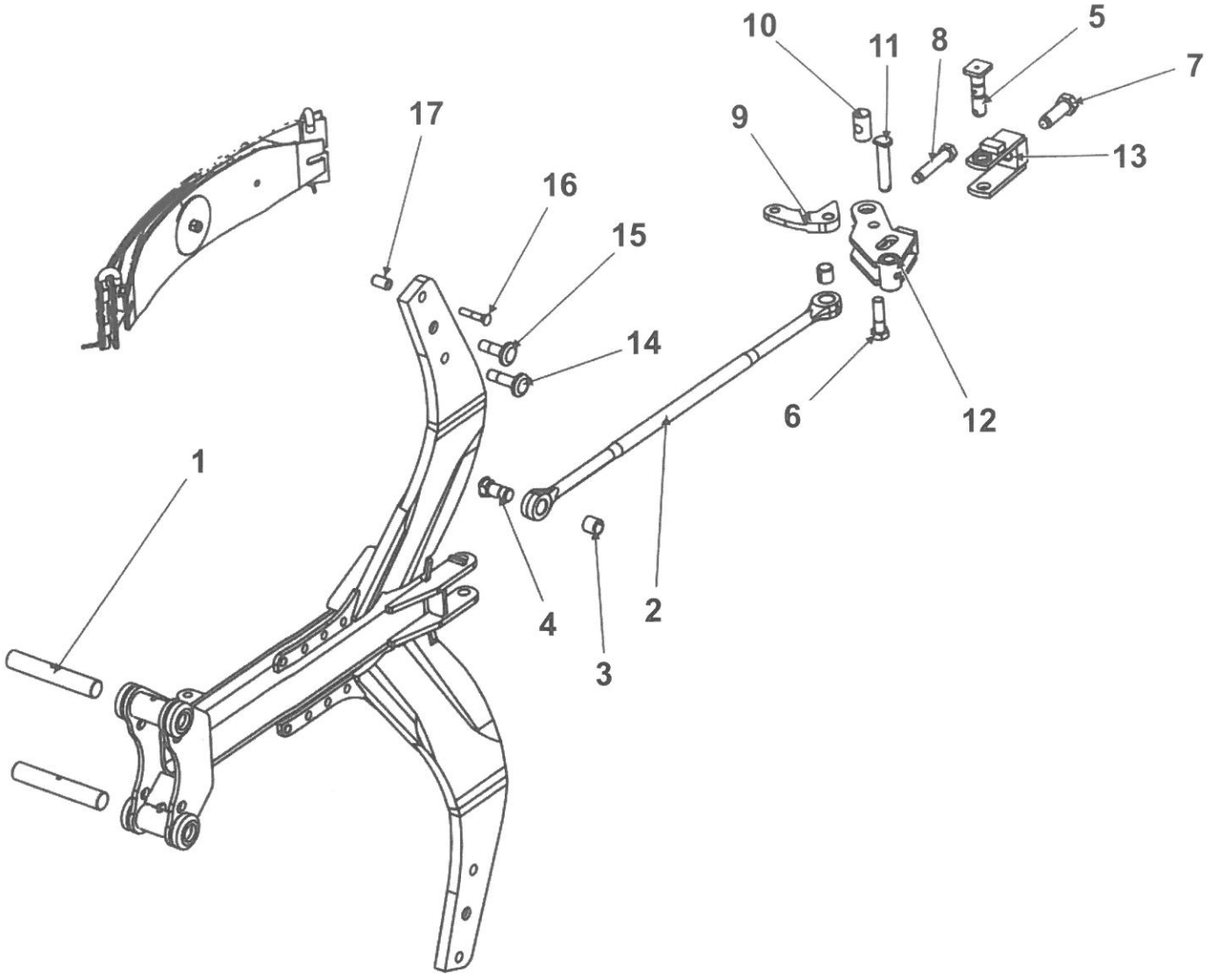

UNIA

GOLEŃ HYDRAULICZNA IBIS LH, XMH

LP	Nazwa części	Nr katalogowy	Cena	[kg]	INDEKS
1	Czop goleni	1150_26-002_0	**38,00 zł**	1,30	100 046
2	Zawleczka ø 16x190	1150_26-003_0	**12,00 zł**	0,30	101 248
3	Łącznik	1150_105-201_0	**115,00 zł**	3,90	100 362
4	Sworzeń łącznika	1150_26-001_0	**16,00 zł**	0,28	100 893
5	Tuleja ø 30/25x28	1109_00-702_0	**8,00 zł**	0,05	101 012
6	DIN 6330	M24x2-10-V-Fe/Zn	-	0.15	100 128
7	DIN 471	Z21	-	0,0	100 090
8	Uchwyt węża kpl.	SP 216 PPH-IS M. W10	-		101 084
9	Cylinder zabezpieczenia hydraulicznego kpl.	SMUTUG 100.36.H-02	**1270,00 zł**	9,60	100 033
10	Śruba grządzieli M20x1,5x72	1126_50-009_0	-	0,30	100 911
11	Śruba grządzieli M20x1,5x62	1150_26-004_0	-	0,30	100 910
12	DIN 605	ZM12x1,25x65-10.9-Fe/Zn	-	0,06	100 119
13	Tulejka grządzieli ø 20/12,5x35	1117_00-043_0	**14,00 zł**	0,10	101 050
14	Cylinder zabezpieczenia hydraulicznego kpl. A	SMUTUG 115.36.H-02	**1530,00 zł**	11,50	100 034

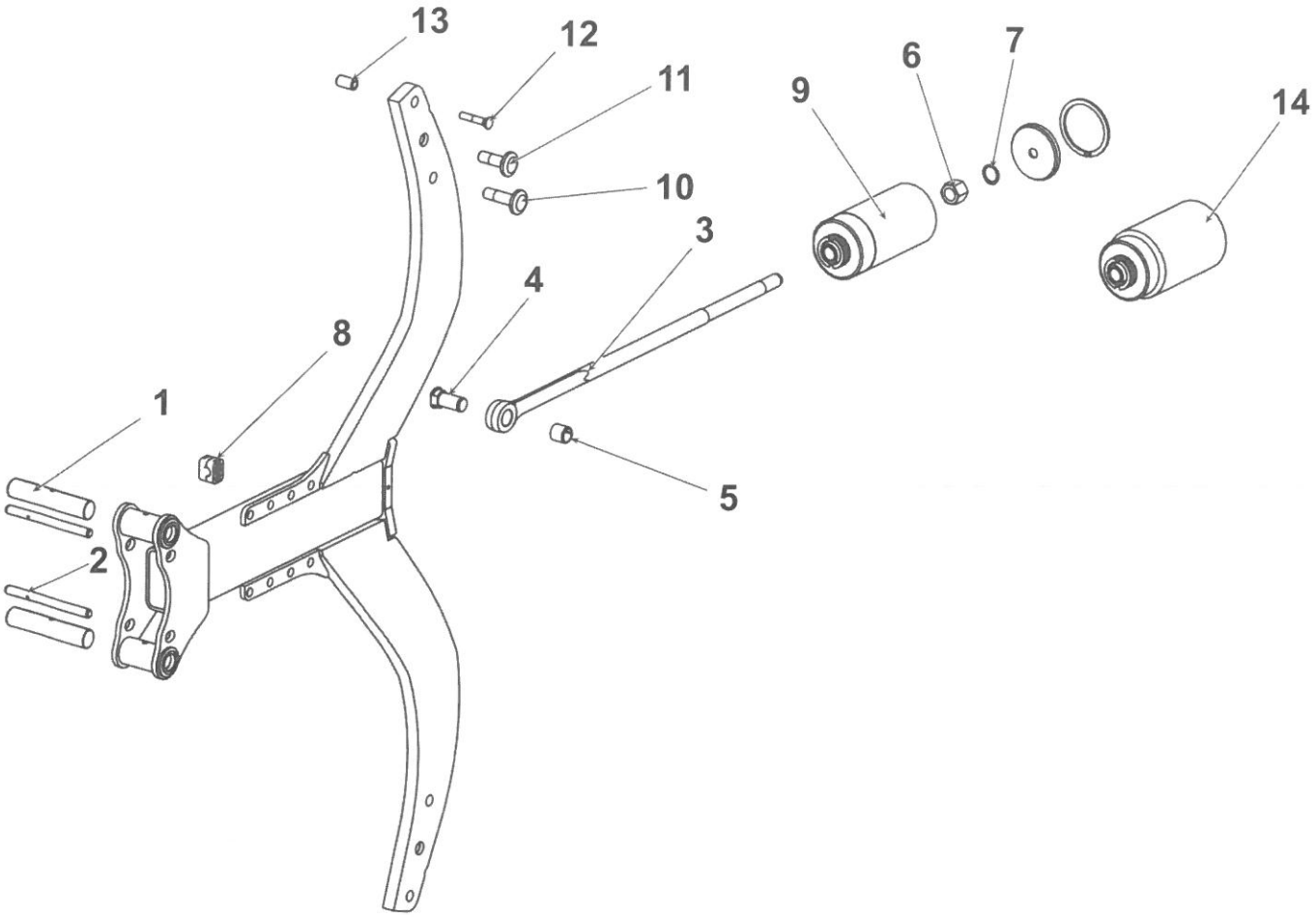

GOLEŃ HYDRAULICZNA IBIS XLH, XXLH, VARIO H

LP	Nazwa części	Nr katalogowy	Cena	[kg]	INDEKS
1	Czop goleni	1153_00-012_0	**38,00 zł**	1,30	100 047
2	Zawleczka ø 16x240	1152_43-001_0	**12,00 zł**	0,38	101 249
3	Łącznik	1152_43-201_0	**115,00 zł**	4,40	100 363
4	Sworzeń łącznika	1150_26-001_0	**16,00 zł**	0,28	100 893
5	Tuleja ø 30/25x28	1109_00-702_0	**8,00 zł**	0,05	101 012
6	DIN 6330	M24x2-10-B-Fe/Zn	-	0.15	100 128
7	DIN 471	Z21	-	0,0	100 090
8	Uchwyt węża kpl.	SP 216 PPH-IS M W10	-		101 084
9	Cylinder zabezpieczenia hydraulicznego kpl.	SMUTUG 100.36.H-02	**1270,00 zł**	9,60	100 033
10	Śruba grządzieli M20x1,5x72	1126_50-009_0	-	0,30	100 911
11	Śruba grządzieli M20x1,5x62	1150_26-004_0	-	0,30	100 910
12	DIN 605	ZM12x1,25x65-10.9-Fe/Zn	-	0,06	100 119
13	Tulejka grządzieli ø 20/12,5x35	1117_00-043_0	**14,00 zł**	0,10	101 050
14	Cylinder zabezpieczenia hydraulicznego kpl. A	SMUTUG 115.36.H-02	**1530,00 zł**	11,50	100 034

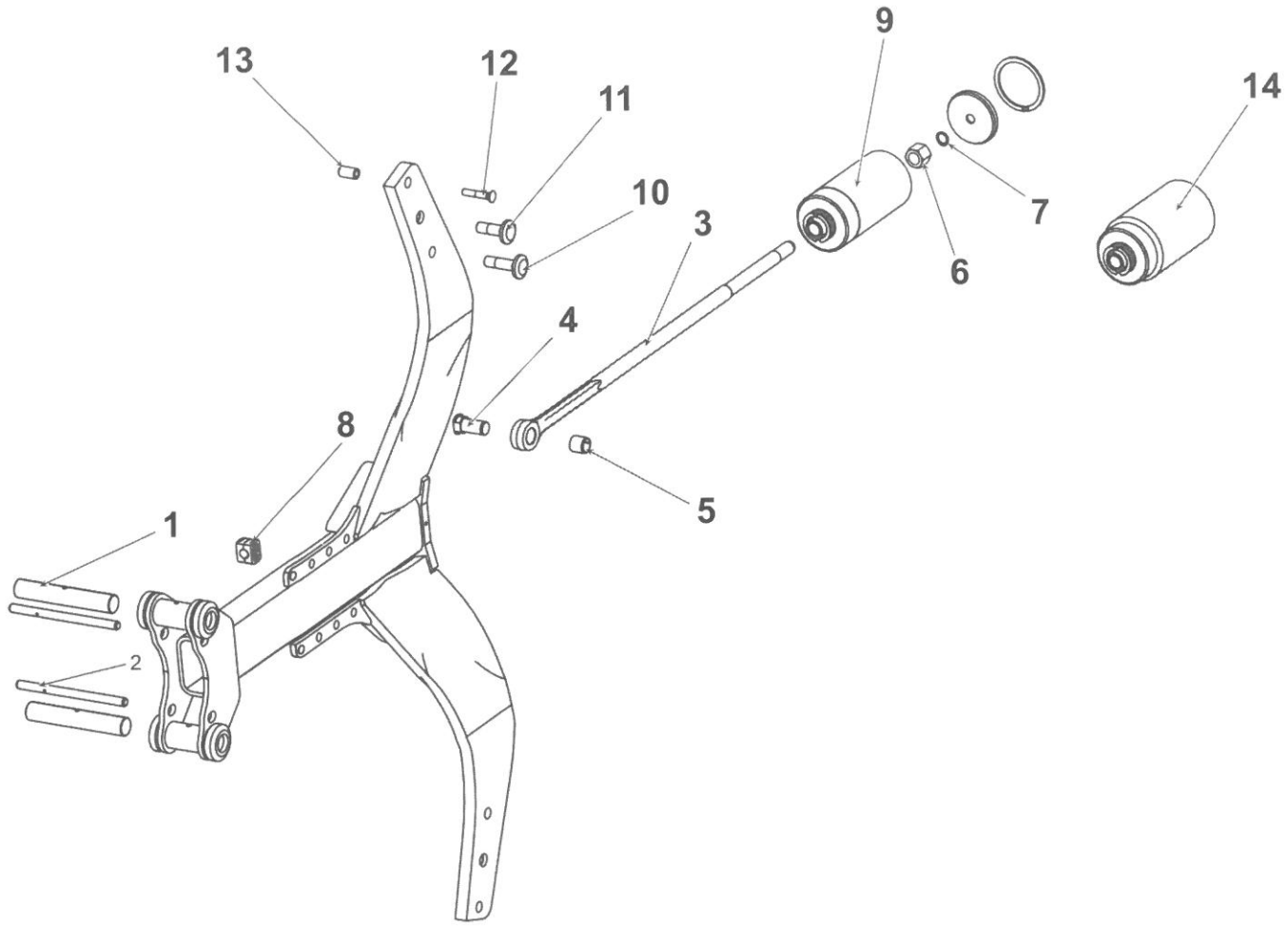

UNIA

RESOR WZMOCNIONY IBIS XLS, XXLS; VARIO S; VIS LS, XLS

LP	Nazwa części	Nr katalogowy	Cena	Ilość	[kg]	INDEKS
1	Sprężyna kpl. B	1117_64-000_0	**1390,00 zł**	1	21,27	100 841
2	Krążek	RS.01.06	**20,00 zł**	2		100 280
3	Blacha 6	RS.01.07	**175,00 zł**	2		100 026
4	Blacha 5	RS.01.05	**99,00 zł**	1		100 025
5	Blacha 4	RS.01.04	**165,00 zł**	1		100 024
6	Blacha 2	RS.01.02	**180,00 zł**	2		100 023
7	Blacha 1	RS.01.01	**210,00 zł**	1		100 022
8	Zawias	1117_00-026_0	**18,00 zł**	2		101 245
9	DIN 94	S-5x25-Fe/Zn		2		100 190
10	Śruba	RIPLOCK		5		100 908
11	13291	M12 RIP-LOCK		5		100 761
12	DIN 985	M12-8-B-Fe/Zn		5		100 219

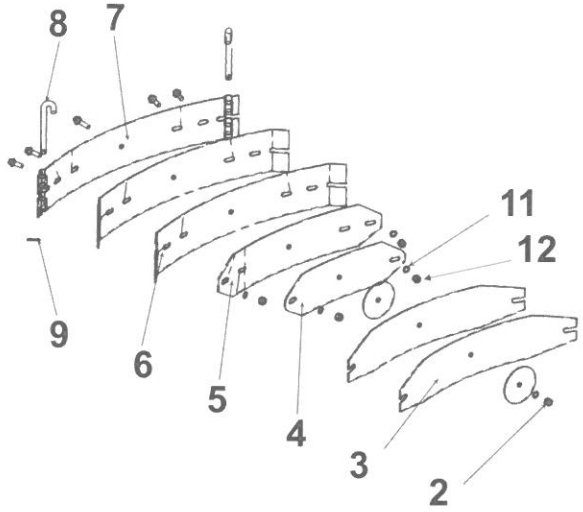

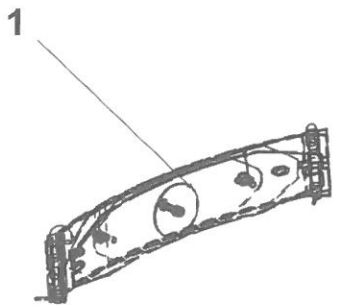

RESOR IBIS LS, XMS

LP	Nazwa części	Nr katalogowy	Cena	Ilość	[kg]	INDEKS
1	Sprężyna kpl. A	1117_63-000_0	**1020,00 zł**	1	15,46	100 843
2	Krążek	RS.01.06	**20,00 zł**	1		100 280
3	Blacha 5	RS.01.05	**99,00 zł**	1		100 025
4	Blacha 4	RS.01.04	**165,00 zł**	1		100 024
5	Blacha 2	RS.01.02	**180,00 zł**	2		100 023
6	Blacha 1	RS.01.01	**210,00 zł**	1		100 022
7	Zawias	1117_00-026_0	**18,00 zł**	2		101 245
8	DIN 94	S-5x25-Fe/Zn	-	2		100 190
9	Śruba	RIPLOCK	-	5		100 908
10	13291	M12 RIP-LOCK	-	5		100 761
11	DIN 985	M12-8-B-Fe/Zn	-	5		100 219

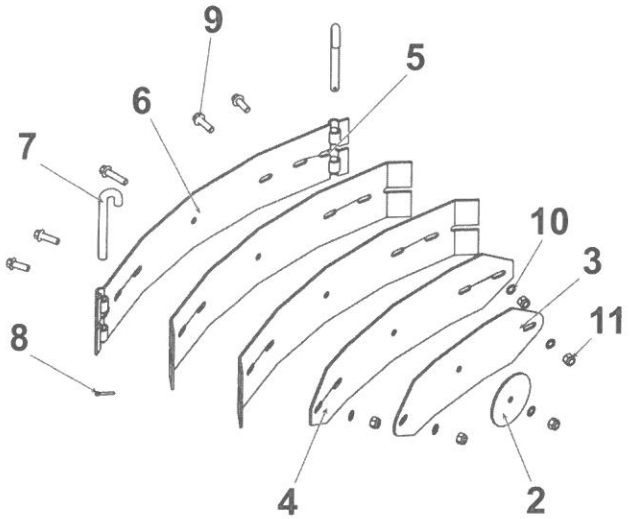

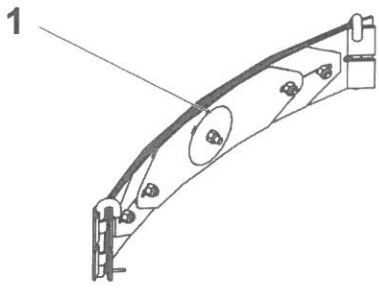

KOŁO KOPIUJĄCE BOCZNE IBIS L XM, XL, XXL; VARIO

LP	Nazwa części	Nr katalogowy	Cena	[kg]	INDEKS
1	Koło kpl.	200_60-14.5-10PR-5_80_115	**615,00 zł**	11,04	100 274
2	Koło kpl.	Koło kpl. 10.0_80-12-10PR-5_80_115	**645,00 zł**	23,17	100 275
3	DIN 3760	48x70x10		0,03	100 078
4	DIN 720	32008X		0,31	100 138
5	DIN 720	30205		0,19	100 134
6	DIN 5406	MB5		0,00	100 099
7	DIN 981	KM5		0,00	100 214
8	Piasta koła A	1674_72-002_0	**95,00 zł**	3,90	250 182
9	Oś koła B	1137_53-102_0	**68,00 zł**	3,40	100 445
10	DIN 961	Śruba M14x1,5x45-10.9-B-Fe/Zn			100 212
11	DIN 74361C	14,5-Fe/Zn			100 146
12	DIN 985	M14x1,5-10-B-Fe/Zn			100 222
13	Bagnet koła A	1115_60-004_0	**18,00 zł**	0,80	100 005
14	Tuleja walcowa 45/56/x40	1153_06-004_0	**28,00 zł**	0,30	101 047
15	Tuleja ø 54x3,6/35	1115_60-002_0	**25,00 zł**	0,20	101 020
16	Tuleja walcowa kołnierz. 45/56/60,3x40/5	1117_40-008_0	**28,00 zł**	0,30	101 048
17	Pierścień ø 60/41x3	1153_06-002_0	-	0,00	100 513
18	Wykorbienie kpl. spaw	1153_06-300_0	**18,00 zł**	0,50	101 228
19	Amortyzator 40_20_64	CJ-S264-40_20_64	**420,00 zł**	3,20	100 001
20	Sworzeń wrzeciona	1153_06-003_0	**28,00 zł**	0,50	100 905
21	Sworzeń wrzeciona A	1117_40-005_0	**28,00 zł**	0,52	100 906
22	Wysięg wrzeciona kpl. spaw.	1117_40-400_0	**28,00 zł**	0,52	101 234
23	Tuleja ø 35/22,5x20	1117_40-004_0		0,10	101 016
24	Wrzeciono koła kpl. spaw. B	1115_60-400_0	**65,00 zł**	1,73	101 219
25	Pochwa słupicy kpl. spaw.	1153_06-400_0	**145,00 zł**	9,00	100 565
26	Słupica koła kpl. spaw.	1153_06-500_0	**168,00 zł**	15,6	100 809
27	DIN 561	M16x45-33H-Fe/Zn	-		100 103
28	DIN 934	M16-8-B-FeZn	-		100 178
29	Pokrywka	1674_20-204_0	**17,00 zł**	0,30	100 604
30	Ramię amortyzatora kpl. spaw	1153_06-200_0	**68,00 zł**	2,40	100 697

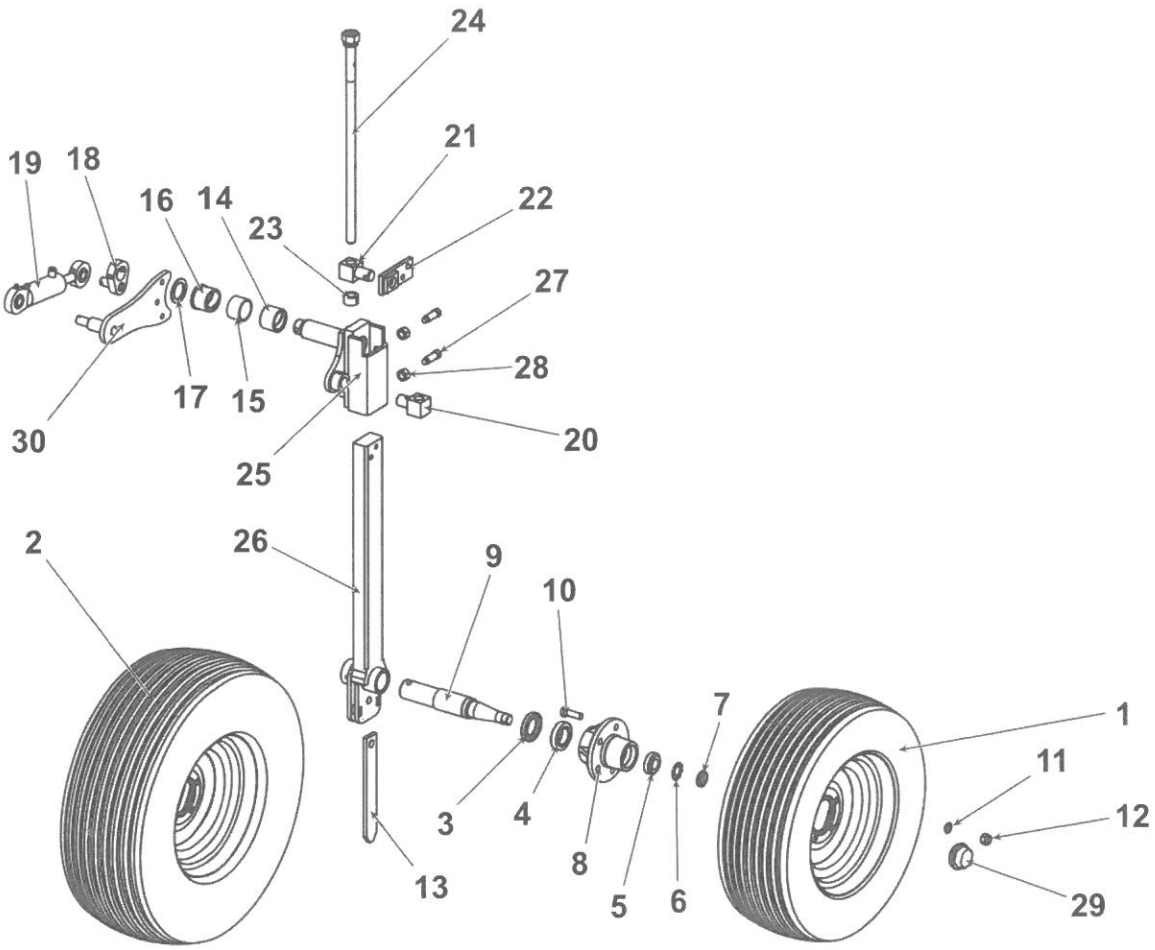

UNIA

KOŁO KOPIUJĄCE TYLNE IBIS L XM, XL, XXL; VARIO

LP	Nazwa części	Nr katalogowy	Cena	[kg]	INDEKS
1	Koło kpl.	200_60-14.5-10PR-5_80_115	**615,00 zł**	11,04	100 274
2	Koło kpl.	10.0_80-12-10PR-5_80_115	**645,00 zł**	23,17	100 275
3	DIN 3760	48x70x10		0,03	100 078
4	DIN 720	32008X		0,32	100 138
5	DIN 720	30205		0,18	100 134
6	DIN 5406	MB5		0,00	100 099
7	DIN 981	KM5		0,00	100 214
8	Pokrywka	1674_20-204_0	**17,00 zł**	0,30	100 604
9	Piasta koła A	1674_72-002_0	**95,00 zł**	0,90	250 182
10	Oś koła B	1137_53-102_0	**68,00 zł**	3,40	100 445
11	Tuleja łożyskowa ø 65/55/40x46	2454_10-004_0	**28,00 zł**	0,40	101 035
12	Pierścień ø 60/41x3	1153_06-002_0		0,00	100 513
13	Pierścień ø 60/35x20	1153_06-001_0		0,30	100 512
14	Amortyzator 40_20_64	CJ-S264-40_20_64	**420,00 zł**	3,20	100 001
15	Sworzeń 20x58/52	1153_60-003_0	**12,00 zł**	0,20	100 862
16	Regulator kpl.	1153_60-300_0	**32,00 zł**	1,40	100 760
17	Sworzeń 20x73	1153_60-004_0	**12,00 zł**	0,20	100 863
18	DIN 985	M16-8-B-Fe/Zn			100 224
19	DIN 933	M20x50-8.8-B-Fe/Zn			100 170
20	DIN 126	21-Fe/Zn			100 057
21	DIN 985	M20-8-B-Fe/Zn			100 226
22	DIN 126	17-Fe/Zn			100 055
23	DIN 933	M16x45-8.8-V-Fe/Zn			100 168
24	Kołek sprężysty	1124_10-001_0		0,04	100 271
25	DIN 961	M14x1,5x45-10.9-B-Fe/Zn			100 212
26	DIN 74361C	14,5-Fe/Zn			100 146
27	DIN 985	M14x1,5-10-B-Fe/Zn			100 222
28	Śruba regulatora kpl. spaw.	1153_60-320_0	**14,00 zł**	0,50	100 923
29	DIN 934	M24-8-B-Fe/Zn			100 182
30	Uchwyt regulatora kpl.spaw.	1153_60-310_0	**18,00 zł**	0,80	101 075

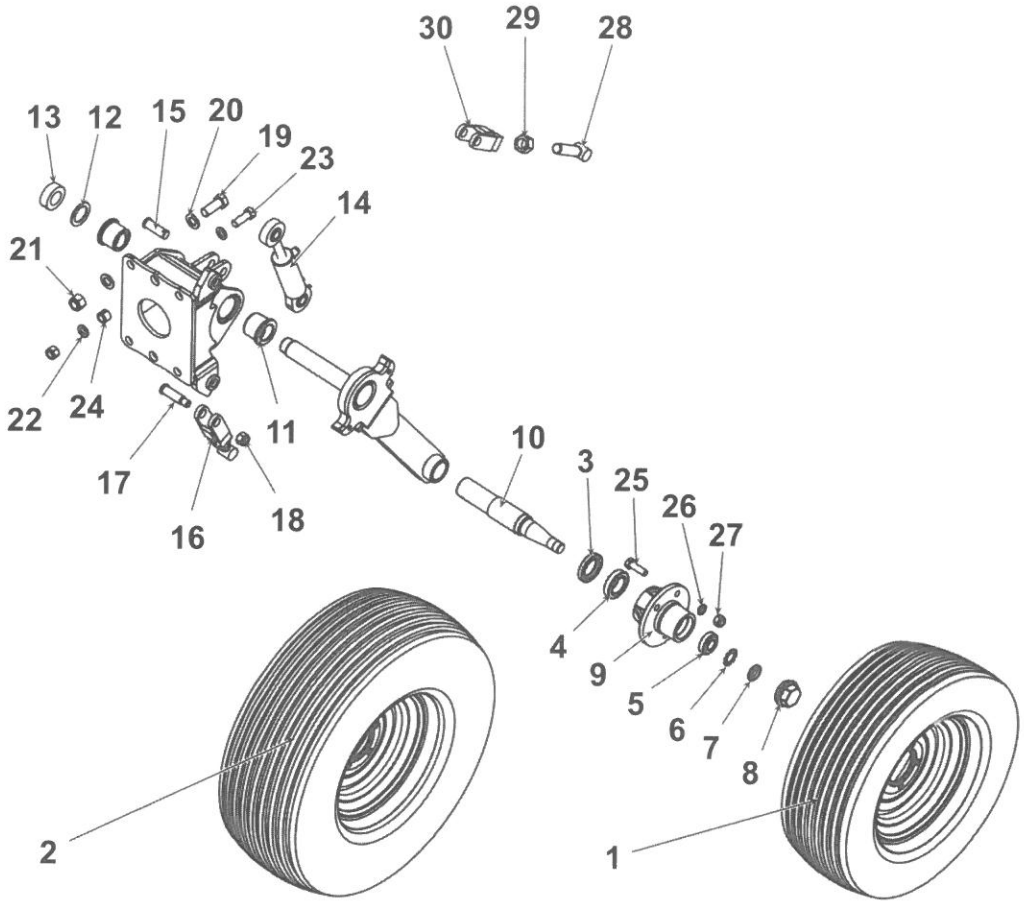

KOŁO TRANSPORTOWO-KOPIUJĄCE BOCZNE XM, XL, XXL; VARIO

LP	Nazwa części	Nr katalogowy	Cena	[kg]	INDEKS
1	Koło kpl.	10.0_80-12-10PR-5_80_115	**645,00 zł**	23,17	100 275
2	Koło kpl.	320_60-12-10PR-5_80_115	**1740,00 zł**	28,36	100 272
3	DIN 3760	48x70x10		0,03	100 078
4	DIN 720	32008X		0,32	100 138
5	DIN 720	30205		0,19	100 134
6	DIN 5406	MB5		0,00	100 099
7	DIN 981	KM5		0,00	100 214
8	Pokrywka	1674_20-204_0	**17,00 zł**	0,30	100 604
9	DIN 127	Z36,5-Fe/Zn5			100 069
10	DIN 934	36-8-B-Fe/Zn		0,38	100 173
11	Skrobak (40x12)	1116_90-001_0	**28,00 zł**	1,20	100 780
12	DIN 74361C	14,5-Fe/Zn			100 146
13	Głowica czopa kpl. spaw.	1152_38-110_0	**380,00 zł**	23,60	100 253
14	Tuleja łożyskowa ø 85/77/65x40	1153_20-002_0	**28,00 zł**	0,50	101 037
15	Tuleja ø 80/53,5x20	1153_20-001_0	**28,00 zł**	0,40	101 021
16	Wykorbienie kpl. spaw. A	1153_20-300_0	**18,00 zł**	0,50	101 227
17	Amortyzator 40_20_64	CJ-S264-40_20_64	**420,00 zł**	3,20	100 001
18	Ramię amortyzatora kpl. spaw. A	1153_20-200_0	**68,00 zł**	1,90	100 698
19	Belka wrzeciona kpl. spaw. A	1115_86-000_0		17,20	100 016
20	Nakrętka wrzeciona kpl. spaw.	1153_20-400_0		3,20	100 415
21	Wrzeciono kpl. spaw. A	1115_20-400_0		1,20	101 220
22	Przetyczka ø 32 kpl. spaw.	1116_98-000_0	**28,00 zł**	1,30	101 279
23	Przetyczka ø 24 kpl. spaw.	1115_80-300_0	**14,00 zł**	0,80	100 616
24	Sworzeń 28x200	1152_38-001_0	**18,00 zł**	1,00	100 871
25	Oś koła ogumionego D	1116_92-001_0	**68,00 zł**	3,20	100 446
26	Piasta koła A	1674_72-002_0	**95,00 zł**	3,90	250 182
27	DIN 985	M14x1,5-10-B-Fe/Zn	-		100 222
28	DIN 961	M14x1,5x45-10.9-B-Fe/Zn	-		100 212

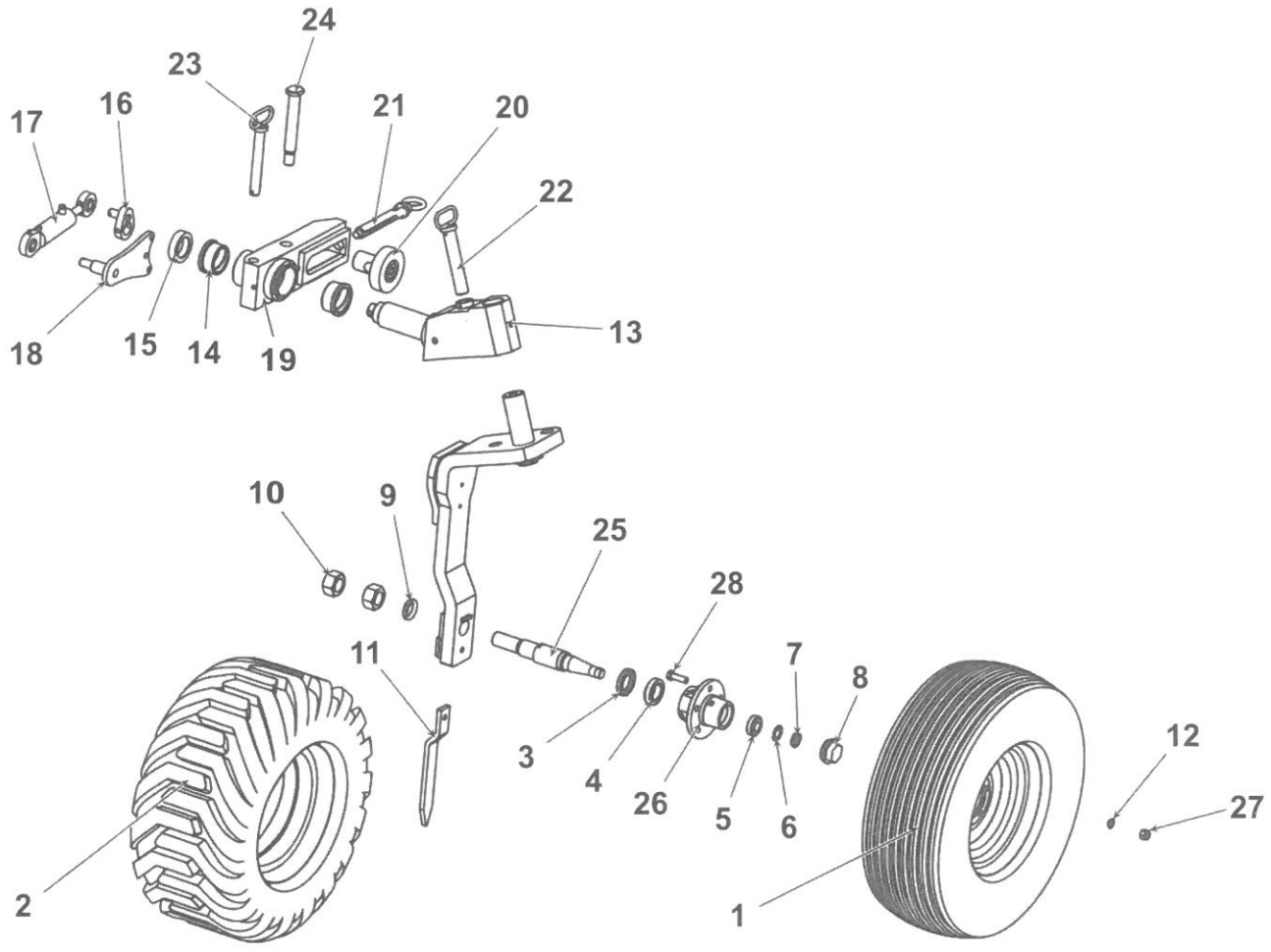

UNIA

KOŁO TRANSPORTOWO-KOPIUJĄCE TYLNE IBIS XL, XM, XXL; VARIO

LP	Nazwa części	Nr katalogowy	Cena	[kg]	INDEKS
1	Koło kpl.	Koło kpl. 320_60-12-10PR-5_80_115	**1740,00 zł**	28,36	100 272
2	Koło kpl.	Koło kpl. 10.0_80-12-10PR-5_80_115	**645,00 zł**	23,17	100 275
3	DIN 3760	48x70x10		0,00	100 078
4	DIN 720	32008X		0,32	100 138
5	DIN 720	30205		0,19	100 134
6	DIN 5406	MB5		0,00	100 099
7	DIN 981	KM5		0,00	100 214
8	Pokrywka	1674_20-204_0	**17,00 zł**	0,30	100 604
9	Sworzeń 32x137	1153_60-002_0	**18,00 zł**	0,93	100 874
10	Sworzeń z uchwytem kpl. spaw.	1153_60-500_0	**14,00 zł**	0,60	101 274
11	DIN 126	31-Fe/Zn		0,05	100 059
12	DIN 937	M30-8-B-Fe/Zn		0,19	100 189
13	Tuleja walcowa koł. 55/66/75x40/6	1115_80-008_0	**28,00 zł**	0,40	101 049
14	Pierścień ø 75/50,5x3	1153_60-006_0	**8,00 zł**	0,10	100 515
15	Pierścień ø 75/50,2x20	1153_60-005_0	**12,00 zł**	0,40	100 514
16	Czop	1153_60-001_0	**140,00 zł**	10,9	100 035
17	Regulator kpl.	1153_60-300_0	**32,00 zł**	1,14	100 760
18	Sworzeń 20x73	1153_60-004_0	**11,00 zł**	0,20	100 863
19	DIN 985	M16-8-B-Fe/Zn			100 224
20	Amortyzator 40_20_64	CJ-S264-40_20_64	**420,00 zł**	3,20	100 001
21	Oś koła B	1137_53-102_0	**68,00 zł**	3,40	100 445
22	Piasta koła A	1674_72-002_0	**95,00 zł**	3,90	250 182
23	DIN 961	M14x1,5x45-10.9-B-Fe/Zn			100 212
24	DIN 74361C	14,5-Fe/Zn			100 146
25	DIN 985	M14x1,5-10-B-Fe/Zn			100 222
26	DIN 933	M20x50-8.8-B-Fe/Zn			100 170
27	DIN 126	21-Fe/Zn			100 057
28	DIN 126	17-Fe/Zn			100 055
29	DIN 985	M20-8-BFe/Zn			100 226
30	DIN 933	M16x45-8.8-B-Fe/Zn			100 168
31	Kołek sprężysty	1123_10-001_0		0,04	100 270
32	Śruba regulatora kpl. spaw.	1153_60-320_0	**14,00 zł**	0,50	100 923
33	DIN 934	M24-8-B-Fe/Zn			100 182
34	Uchwyt regulatora kpl. spaw.	1153_60-310_0	**18,00 zł**	0,80	101 075

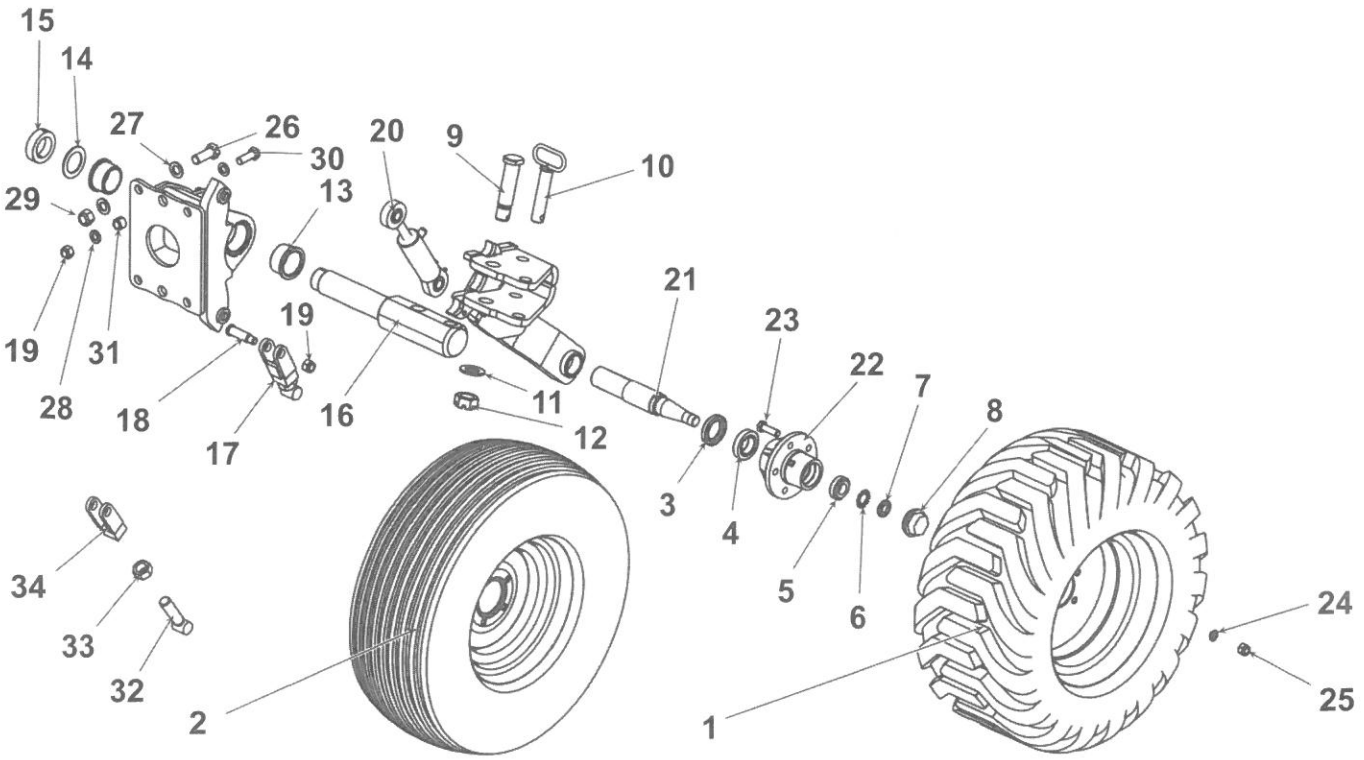

PRZEDPŁUŻKI Z UCHWYTEM (do marca 2015)

LP	Nazwa części	Nr katalogowy	Cena	[kg]	INDEKS
1	Lemiesz przedpłużka lewy	1115_18-002_0	**55,00 zł**	1,60	100 334
2	Odkładnica przedpłużka lewa A	1115_18-001_1	**122,00 zł**	1,60	100 433
3	Lemiesz przedpłużka prawy	1115_17-002_0	**55,00 zł**	1,60	100 335
4	Odkładnica przedpłużka prawa A	1115_17-001_1	**122,00 zł**	1,60	100 435
5	Słupica lewa kpl. spaw.	1115_18-100_0	**226,00 zł**	4,90	100 818
6	Słupica prawa kpl. spaw.	1115_17-100_0	**226,00 zł**	4,90	100 820
7	Uchwyt przedpłużka kpl. spaw	1150_33-100_0	**148,00 zł**	8,50	101 068
8	Śruba dociskowa M16x40	1153_171-101_0	-	0,09	100 909
9	DIN 931	M16x65-8.8-B-Fe/Zn	-		100 156
10	Tuleja ø 30x6/26	1153_11-001_0	**6,00 zł**	0,09	101 013
11	DIN 985	M16-8-B-Fe/Zn	-		100 224
12	DIN 605	ZM10x1,25x30-10.9-Fe/Zn	-		100 111
13	DIN 126	10,5-Fe/Zn	-		100 053
14	DIN 934	M10x1.25-10-B-Fe/Zn	-		100 175
15	Odkładnica kukurydziana lewa	1115_18-001_0	**202,00 zł**	2,50	100 432
16	Odkładnica kukurydziana prawa	1115_17-001_0	**202,00 zł**	2,50	100 428
17	Słupica lewa kpl. spaw.	1127_48-100_0	**226,00 zł**	5,80	100 819
18	Słupica prawa kpl. spaw.	1127_47-100_0	**226,00 zł**	5,80	100 821
19	Uchwyt przedpłużka kpl. spaw.	1153_11-100_0	**148,00 zł**	9,80	101 069
20	Uchwyt przedpłużka kpl. spaw.	1069_26-100_0	**148,00 zł**	10,60	101 070
21	Słupica kpl. spaw.	1137_74-100_0	**226,00 zł**	7,00	100 810
22	Uchwyt przedpłużka kpl. spaw.	1140_41-100_0	**95,00 zł**	5,40	101 071
23	Uchwyt przedpłużka kpl. spaw.	1180_05-200_0	**45,00 zł**	2,00	101 072

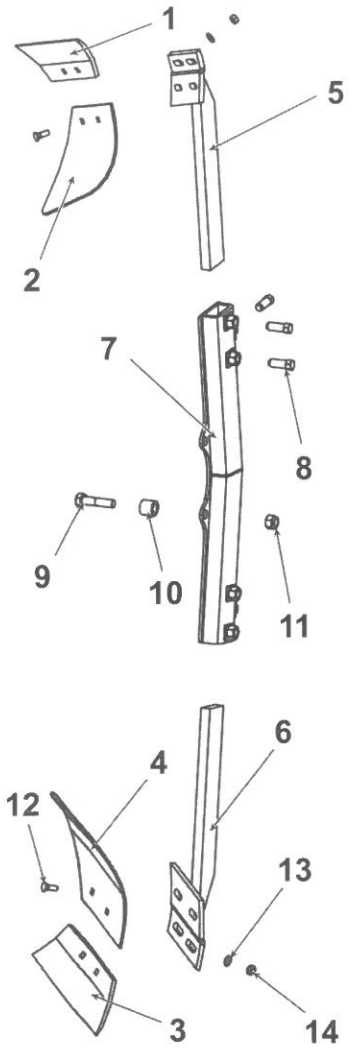

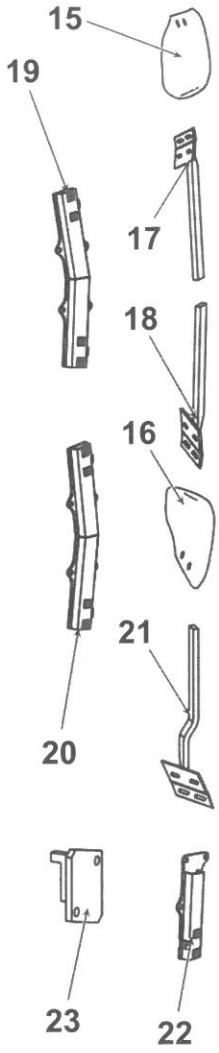

UNIA

PRZEDPŁUŻKI Z UCHWYTEM

LP	Nazwa części	Nr katalogowy	Cena	[kg]	Uwagi	INDEKS
1	Lemiesz przedpłużka prawy	1115_17-002_0	**55,00 zł**	1,60		100 335
2	Lemiesz przedpłużka lewy	1115_18-002_0	**55,00 zł**	1,60		100 334
3	Odkładnica przedpłużka prawa	1115_17-001_0	**202,00 zł**	2,50		100 428
4	Odkładnica przedpłużka lewa	1115_18-001_0	**202,00 zł**	2,50		100 432
5	Rdzeń przedpłużka lewy kpl. spaw.	1150_138-100_0	**40,00 zł**	2,20		100 751
6	Rdzeń przedpłużka prawy kpl. spaw.	1150_137-100_0	**40,00 zł**	2,20		100 752
7	Słupica przedpłużka	1150_137-001_0	**90,00 zł**	4,01		100 822
8	Uchwyt przedpłużka kpl. spaw.	1150_136-100_0	**148,00 zł**	7,90		101 064
9	DIN 605	ZM10x1,25x30-10.9-Fe/Zn	-			100 111
10	DIN 126	10,5-Fe/Zn	-			100 053
11	DIN 934	M10x1.25-10-B-Fe/Zn	-			100 175
12	DIN 931	M12x45-8.8-B-Fe/Zn	-			100 151
13	DIN 934	M12-8-B-Fe/Zn	-			100 176
14	DIN 960	M20x1,5x65-10.9-B-Fe/Zn	-			100 201
15	DIN 985	M20x1,5-10-B-Fe/Zn	-			100 227
16	DIN 564	M16x40-33H-Fe/Zn	-			100 106
17	DIN 439	M16-8-B-Fe/Zn	-			100 088
18	DIN 931	M16x65-8.8-B-Fe/Zn	-			100 156
19	Tuleja ø 30x6/26	1153_11-001_0	**6,00 zł**	0,09		101 013
20	DIN 985	M16-8-B-Fe/Zn	-			100 224
21	Zespół przedpłużka B z uchwytem kpl.	1150_135-000_0	**1100,00 zł**	27,00	IBIS XL; HL	101 271
22	Uchwyt przedpłużka kpl. spaw.	1069_77-100_0	**148,00 zł**	7,70	VARIO, VIS XL	101 065
23	Zespół przedpłużka B z uchwytem kpl.	1069_76-000_0	**1190,00 zł**	27,30	VARIO, VIS XL	101 272
24	Uchwyt przedpłużka kpl. spaw.	1140_46-100_0	**95,00 zł**	4,00	TUR R, TUR VARIO R	101 066
25	Płyta uchwytu	1140_46-001_0	**20,00 zł**	1,10	TUR R, TUR VARIO R	100 554
26	Przedpłużek z uchwytem kpl.	1140_46-000_0	**580,00 zł**	16,00	TUR R, TUR VARIO R	100 611
27	Uchwyt przedpłużka kpl. spaw.	1140_45-100_0	**95,00 zł**	4,90	TUR, TUR VARIO	101 067
28	Przedpłużek z uchwytem kpl.	1140_45-000_0	**580,00 zł**	16,00	TUR, TUR VARIO	100 612

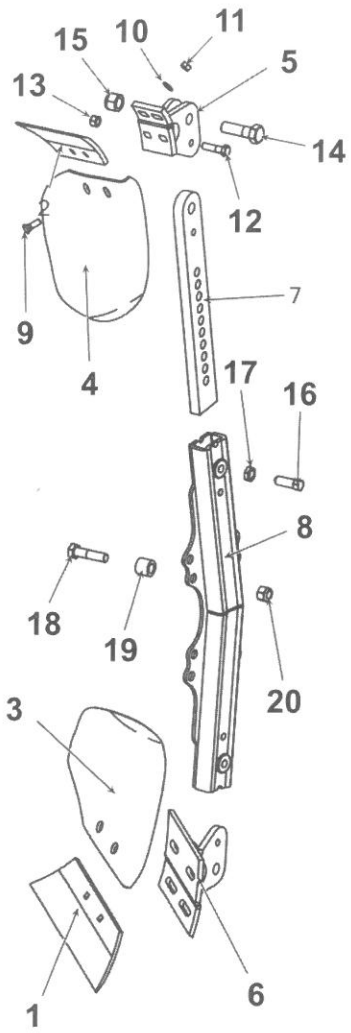

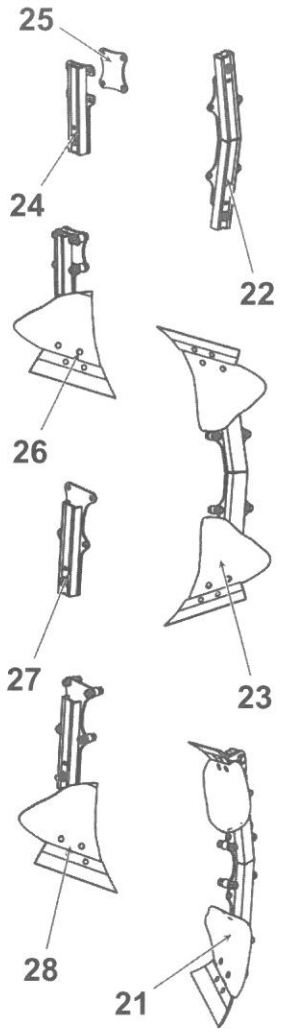

UNIA

KRÓJ TARCZOWY B IBIS M

LP	Nazwa części	Nr katalogowy	Cena	[kg]	INDEKS
1	Tarcza ø 405	N-BN-66_1924-02_405	**89,00 zł**	3,50	100 985
2	Piasta kroju	1082_60-101_0	**38,00 zł**	1,00	100 495
3	Oś kroju kpl.	1082_60-200_0	**16,00 zł**	0,50	100 449
4	Tulejka kpl. spaw.	1082_60-300_0	**12,00 zł**	0,10	101 053
5	DIN 127	Z20,5-Fe/Zn	-		100 065
6	DIN 934	M20x1,5-10-B-Fe/Zn	-		100 181
7	DIN 7991	M10x30-8.8-B-Fe/Zn	-		100 148
8	DIN 127	Z10,2-Fe/Zn	-		100 062
9	DIN 985	M10-8-B-Fe/Zn	-		100 174
10	Ramię kroju górne kpl. spaw.	1151_08-100_0	**135,00 zł**	3,60	100 704
11	Ramię kroju dolne kpl. spaw.	1151_09-100_0	**135,00 zł**	3,60	100 703
12	Obejma kroju	1115_71-301_0	-	0,20	100 420
13	DIN 960	M24x2x190-10.9-B-Fe/Zn	-		100 205
14	DIN 960	M20x1,5x190-10.9-B-Fe/Zn	-		100 200
15	DIN 126	25-Fe/Zn	-		100 058
16	DIN 985	M24x2-10-B-Fe/Zn	-		100 230
17	DIN 126	21-Fe/Zn	-		100 057
18	DIN 939	M20x1,5-10-B-Fe/Zn	-		100 181
19	DIN 439	M20x1.5-10-B-Fe/Zn	-		100 089
20	Krój tarczowy dolny kpl. A	1151_23-000_0	**645,00 zł**	17,00	100 302
21	Krój tarczowy górny kpl. A	1151_22-000_0	**645,00 zł**	17,00	100 303

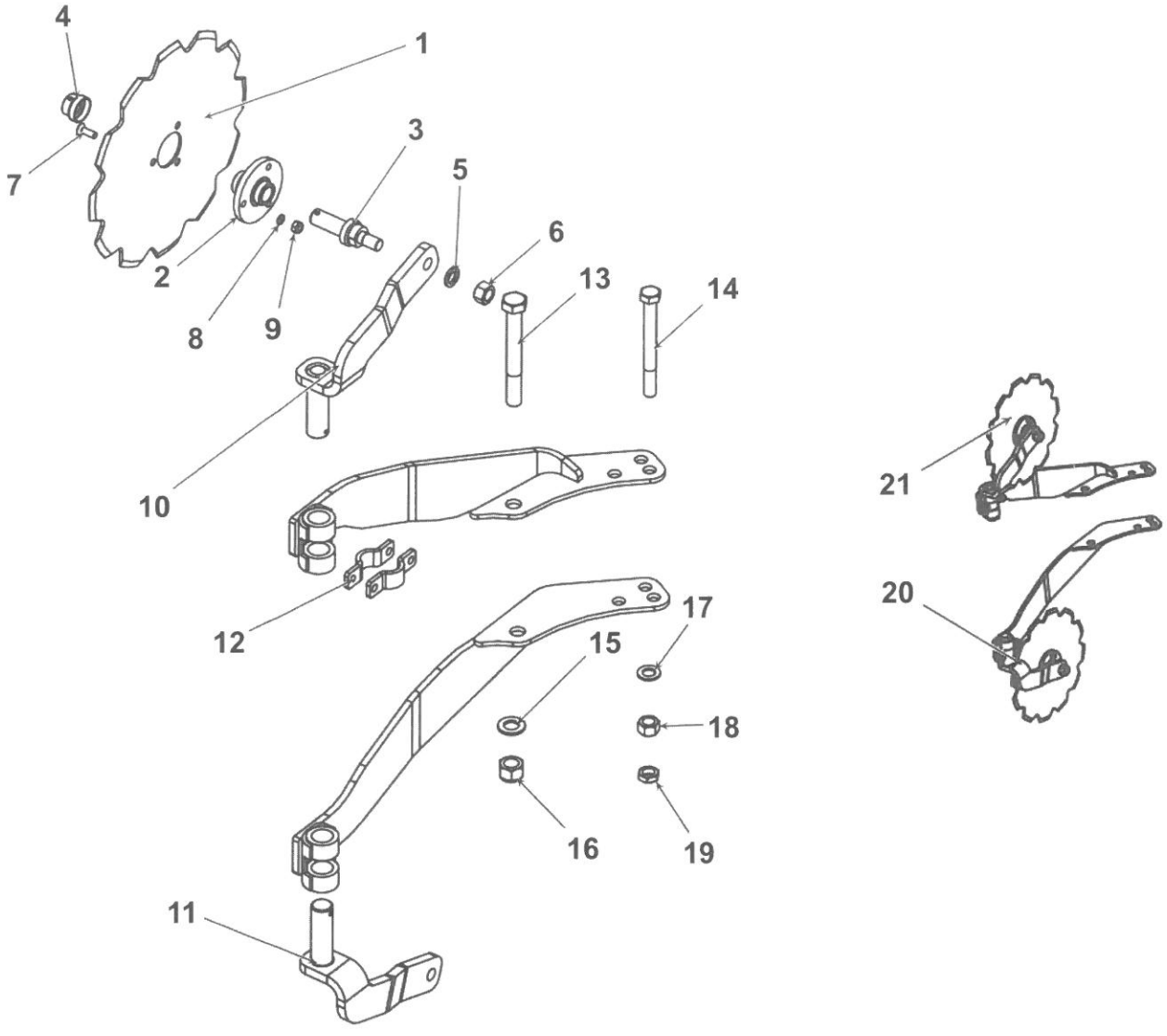

UNIA

KRÓJ TARCZOWY B IBIS L, XM

LP	Nazwa części	Nr katalogowy	Cena	[kg]	INDEKS
1	Tarcza kroju ø 450/4	1126_90-006_1	**107,00 zł**	4,39	100 986
2	Piasta kroju	1126_90-002_0	**45,00 zł**	1,51	100 494
3	Oś kroju	1126_90-001_0	**21,00 zł**	0,68	100 448
4	DIN 3760	35x62x10	-		100 077
5	DIN 625	6206	-		100 126
6	Tuleja ø 38/30,5x12	1126_90-004_0	-	0,03	101 018
7	DIN 472	W 56	-	0,01	100 095
8	DIN 472	W 62	-	0,01	100 093
9	DIN 471	Z30	-	0,00	100 091
10	Pokrywka piasty	1115_94-002_0	**8,00**	0,03	100 606
11	Jarzmo M16x54x95	1115_00-014_0	**12,00 zł**	0,39	100 266
12	Trzon kroju 120/284	1115_71-101_0	**66,00 zł**	2,80	100 993
13	Płyta obejmy prawa kpl. spaw	1115_71-200_2	-	2,30	100 550
14	Obejma kroju	1115_71-301_0	-	0,20	100 420
15	Płyta obejmy lewa kpl. spaw.	1115_72-200_2	-	2,30	100 546
16	Ramię kroju kpl. spaw.	1126_90-400_1	-	3,08	100 702
17	DIN 127	Z24,5-Fe/Zn	-		100 066
18	DIN 934	M24x2-10-B-Fe/Zn	-		100 205
19	DIN 960	M20x1,5x190-10.9-B-Fe/Zn	-		100 200
20	DIN 960	M24x2x190-10.9-B-Fe/Zn	-		100 205
21	DIN 126	21 Fe/Zn	-		100 057
22	DIN 126	25 Fe/Zn	-		100 058
23	DIN 934	M20x1,5-10-B-Fe/Zn	-		100 181
24	DIN 439	M20x1.5-10-B-Fe/Zn	-		100 181
25	DIN 985	M24x2-10-B-Fe/Zn	-		100 183
26	DIN 934	M10-8-B-Fe/Zn	-		100 174
27	DIN 7991	M10x30-8.8-B-Fe/Zn	-		100 148
28	DIN 127	Z10,2-Fe/Zn	-		100 062
29	Krój tarczowy prawy kpl.	1150_11-000_0	**745,00 zł**	17,00	100 310
30	Krój tarczowy lewy kpl.	1150_12-000_0	**745,00 zł**	17,00	100 307

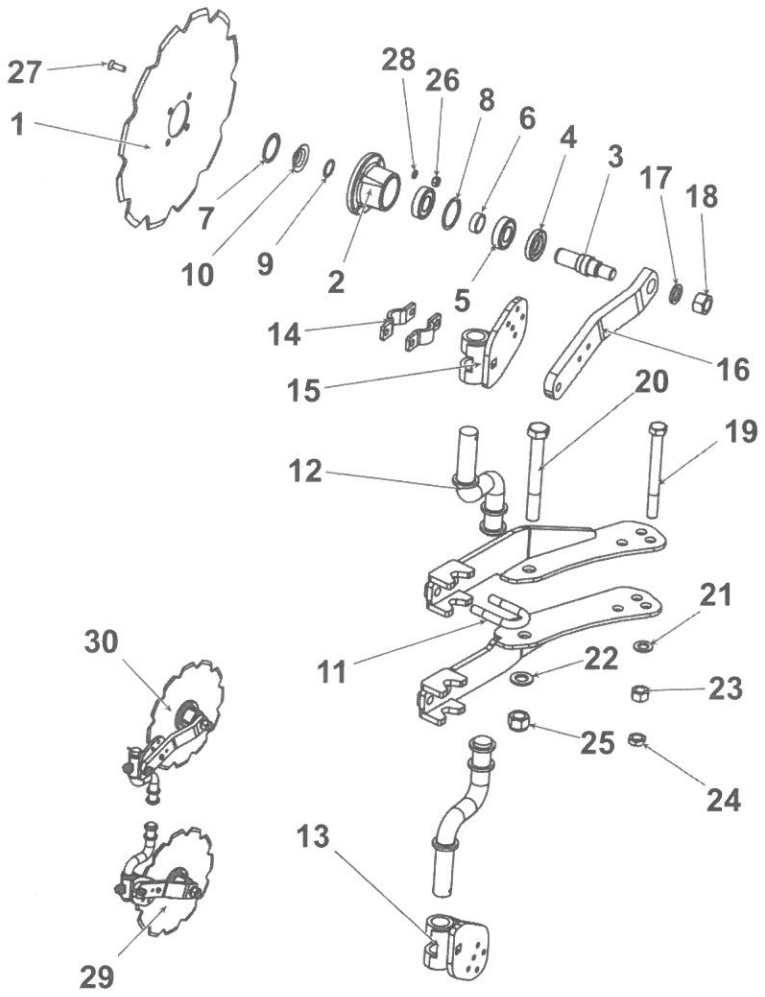

UNIA

KRÓJ TARCZOWY B IBIS XL, XXL, VIS

LP	Nazwa części	Nr katalogowy	Cena	[kg]	INDEKS
1	Tarcza kroju ø 480/4	1126_90-006_0	**124,00 zł**	5,00	100 987
2	DIN 3760	35x62x10	-		100 077
3	DIN 625	6206	-		100 126
4	Tuleja ø 38/30,5x12	1126_90-004_0	-	0,04	101 018
5	DIN 472	W62	-	0,01	100 093
6	DIN 472	W56	-	0,01	100 095
7	DIN 471	Z30	-	0,0	100 091
8	Pokrywka piasty	1115_94-002_0	**8,00**	0,03	100 606
9	Piasta kroju	1126_90-002_0	**45,00 zł**	1,51	100 494
10	Oś kroju	1126_90-001_0	**21,00 zł**	0,68	100 448
11	Trzon kroju 120/284 kpl. spaw.	1115_71-100_0	**66,00 zł**	2,90	100 993
12	Płyta obejmy prawa kpl. spaw.	1115_71-200_0	-	2,30	100 549
13	Płyta obejmy lewa kpl. spaw.	1115_72-200_0	-	0,30	100 544
14	Ramię kroju kpl. spaw. A	1126_90-400_1	-	0,96	100 702
15	Obejma kroju	1115_71-301_0	-	0,20	100 420
16	Jarzmo M16x54x95	1115_00-014_0	**12,00 zł**	2,40	100 266
17	DIN 934	M10-8-B-Fe/Zn	-		100 174
18	DIN 7991	M10x30-8.8-B-Fe/Zn	-		100 148
19	DIN 127	Z10,2-Fe/Zn	-		100 062
20	DIN 934	M24x2-10-B-Fe/Zn	-		100 205
21	DIN 127	Z24,5-Fe/Zn	-		100 066
22	DIN 126	25-Fe/Zn	-		100 058
23	DIN 985	M24x2-10-B-Fe/Zn	-		100 205
24	DIN 960	M24x2x220-10.9-B-Fe/Zn	-		100 206
25	Krój tarczowy prawy kpl.	1115_71-000_0	**745,00 zł**	17,00	100 301
26	Krój tarczowy lewy kpl.	1115_72-000_0	**745,00 zł**	17,00	100 300

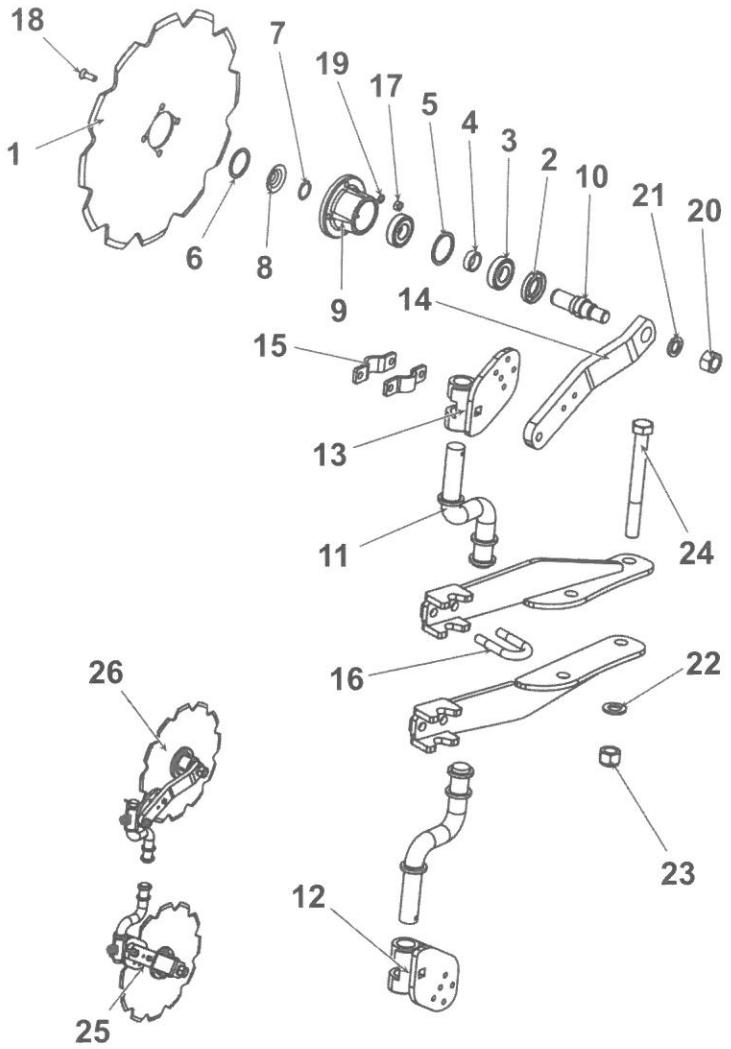

UNIA

KRÓJ TARCZOWY B VARIO

LP	Nazwa części	Nr katalogowy	Cena	[kg]	INDEKS
1	Tarcza kroju ø 480/4	1126_90-006_0	**124,00 zł**	5,00	100 987
2	DIN 3760	34x62x10	-		100 076
3	DIN 625	6206	-		100 126
4	Tuleja ø 38/30,5x12	1126_90-004_0	-	0,04	101 018
5	DIN 472	W62	-	0,01	100 093
6	DIN 472	W56	-	0,01	100 095
7	DIN 471	Z30	-	0,00	100 091
8	Pokrywka piasty	1115_94-002_0	**8,00**	0,03	100 606
9	Piasta kroju	1115_94-002_0	**45,00 zł**	1,51	100 494
10	Oś kroju	1126_90-001_0	**21,00 zł**	0,68	100 448
11	Trzon kroju 120/284 kpl. spaw.	1115_71-100_0	**66,00 zł**	2,90	100 993
12	Płyta obejmy prawa kpl. spaw.	1115_71-200_2	-	2,30	100 550
13	Płyta obejmy lewa kpl. spaw.	1115_72-200_2	-	2,30	100 546
14	Ramię kroju kpl. spaw. A	1126_90-400_1	-	3,08	100 702
15	Obejma kroju	1115_71-301_0	-	0,40	100 420
16	Jarzmo M16x54x95	1115_00-00-014_0	**12,00 zł**	0,40	100 266
17	DIN 934	M10-8-B-Fe/Zn	-		100 174
18	DIN 7991	M10x30-8.8-B-Fe/Zn	-		100 148
19	DIN 127	Z10,2-Fe/Zn	-		100 062
20	DIN 934	M24x2-10-B-Fe/Zn	-		100 183
21	DIN 127	Z24,5-Fe/Zn	-		100 066
22	Krój tarczowy prawy kpl.	1115_71-000_0	**745,00 zł**	17.0	100 301
23	Krój tarczowy lewy kpl.	1115_72-000_0	**745,00 zł**	17.0	100 300

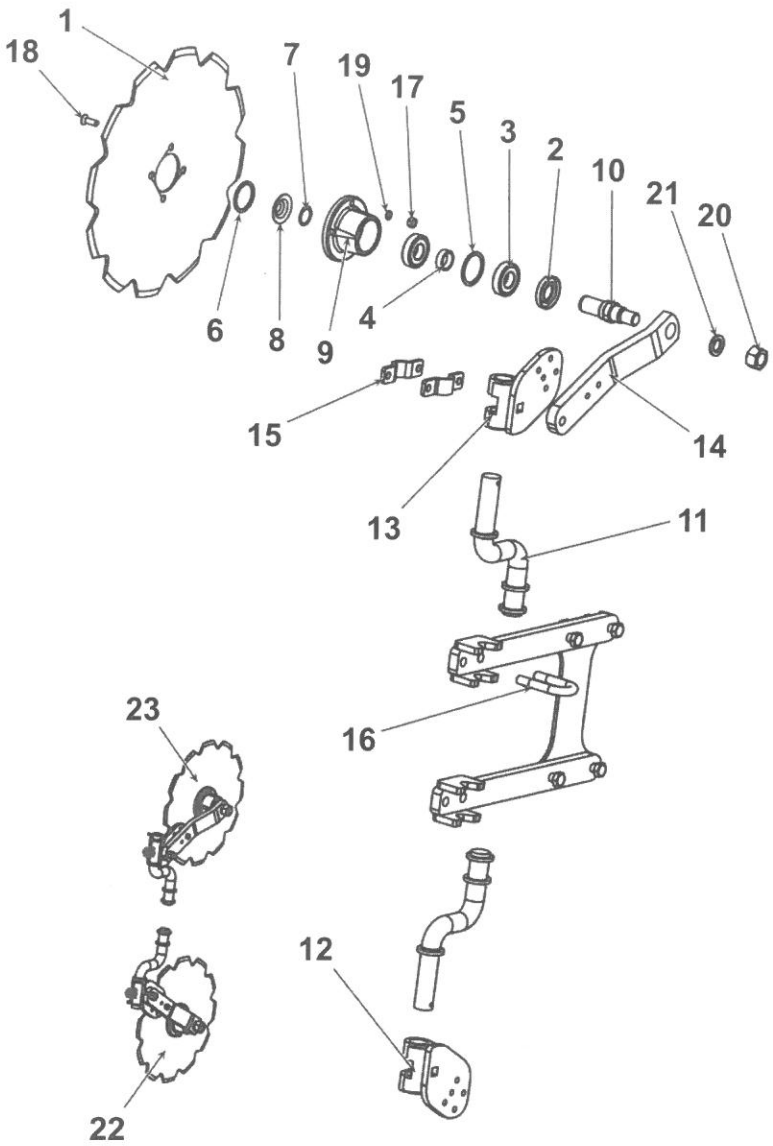

UNIA

KRÓJ TARCZOWY B TUR; TUR VARIO

LP	Nazwa części	Nr katalogowy	Cena	[kg]	INDEKS
1	Tarcza kroju ø 480/4	1126_90-006_0	**124,00 zł**	5,00	100 987
2	DIN 3760	35x62-x10	-		100 077
3	DIN 625	6206	-		100 126
4	Tuleja ø 38/30,5x12	1126_90-004_0	-	0,04	101 018
5	DIN 472	W62	-	0,02	100 093
6	DIN 471	Z30	-	0,00	100 091
7	Pokrywka piasty	1115_94-002_0	**8,00 zł**	0,03	100 606
8	DIN 472	W56	-	0,01	100 095
9	Oś kroju	1126_90-001_0	**21,00 zł**	0,68	100 448
10	Ramię kroju kpl. spaw. A	1126_90-400_1	-	3,08	100 702
11	Płyta obejmy prawa kpl. spaw.	1115_71-200_2	-	2,30	100 549
12	Obejma kroju	1115_71-301_0	-	0,20	100 420
13	Trzon kroju 160/560 kpl. spaw.	1180_50-100_0	**125,00**	5,00	100 996
14	Jarzmo kroju	1102_00-401_0	-	3,10	100 262
15	Piasta kroju	1126_90-002_0	**45,00 zł**	1,51	100 494
16	DIN 934	M16-8-B-FeZn	-		100 178
17	DIN 933	M16x70-8.8-B-Fe/Zn	-		100 157
18	DIN 7991	M10x30-8.8-B-Fe/Zn	-		100 148
19	DIN 127	Z10,2-Fe/Zn	-		100 062
20	DIN 934	M10-8-B-Fe/Zn	-		100 174
21	DIN 127	Z24,5-Fe/Zn	-		100 066
22	DIN 934	M24x2-10-B-Fe/Zn	-		100 183
23	Krój tarczowy kpl.	1102_80-000_0	**650,00 zł**	19,00	100 304

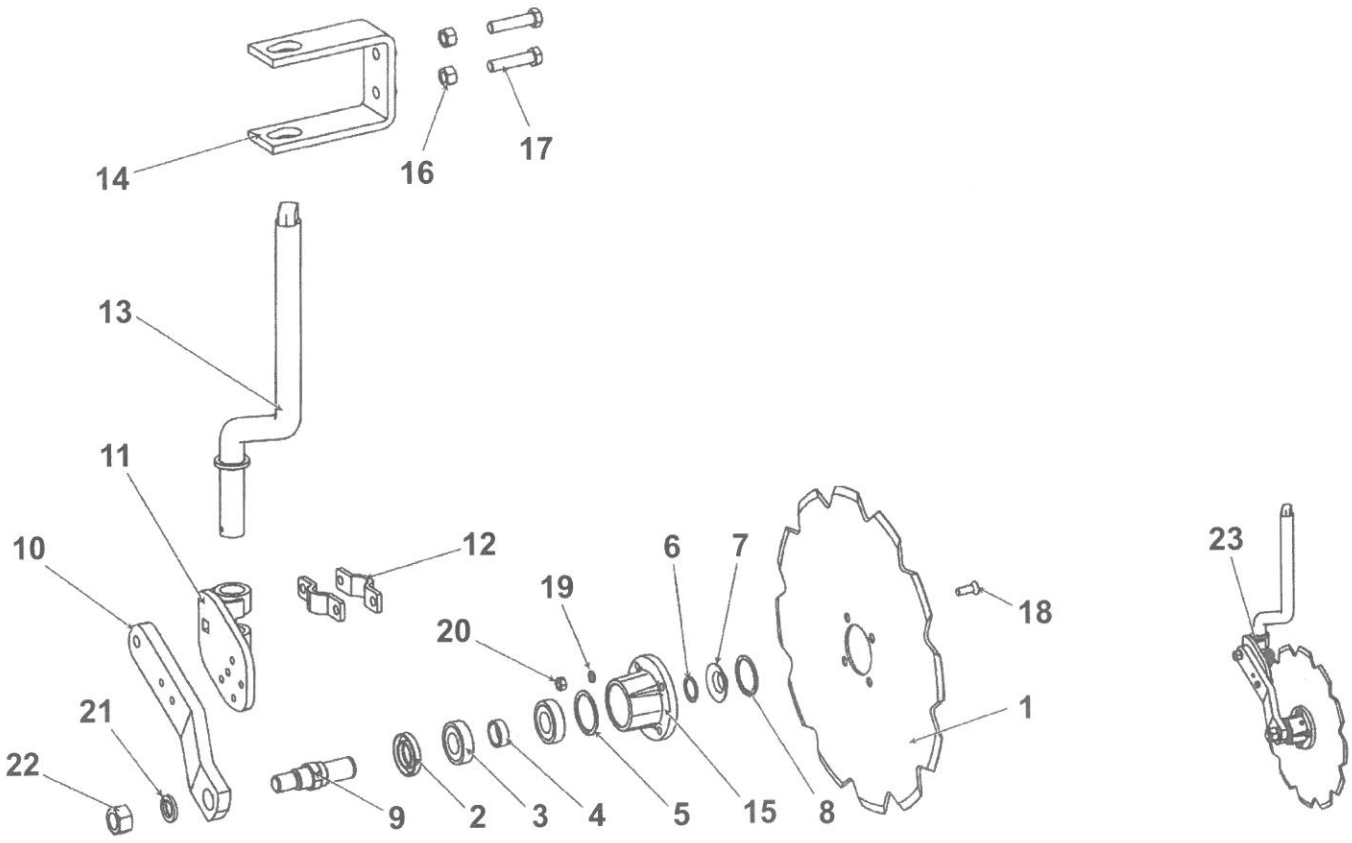

UNIA

KRÓJ TARCZOWY S IBIS LS (do maja 2013)

LP	Nazwa części	Nr katalogowy	Cena	[kg]	INDEKS
1	Tarcza kroju ø 450/4	1126_90-006_1	**107,00 zł**	4,39	100 986
2	DIN 3760	35x62x10	-		100 077
3	DIN 625	6206	-		100 126
4	Tuleja ø 38/30,5x12	1126_90-004_0	-	0,04	101 018
5	DIN 472	W62	-	0,01	100 093
6	DIN 472	W56	-	0,01	100 095
7	DIN 471	Z30	-	0,0	100 091
8	Pokrywka piasty	1115_94-002_0	**8,00**	0,03	100 606
9	Oś kroju	1115_94-001_0	**21,00 zł**	0,65	100 448
10	Piasta kroju	1126_90-002_0	**45,00 zł**	1,51	100 494
11	Trzon kroju 120/284 kpl. spaw.	1115_71-100_0	**66,00 zł**	2,90	100 994
12	Uchwyt ramienia kroju lewy z czopem kpl. spaw.	1127_91-000_1	-	2,40	101 073
13	Uchwyt ramienia kroju prawy z czopem kpl. spaw.	1127_92-000_1	-	2,40	101 074
14	Jarzmo M16x54x95	1115_00-014_0	**12,00 zł**	0,40	100 266
15	Śruba ściągająca M16	1047_07-00-004_0	**18,00 zł**	0,59	100 372
16	Miseczka	1047_07-00-002_0	-	0,10	100 373
17	Sprężyna	PTz3-2-24	**45**	0,73	100 825
18	Tuleja ø 38/24/17x17	1047_07-00-003_0	-	0,05	101 017
19	Ramię kroju prawe kpl. spaw.	1115_94-200_0	-	2,49	100 719
20	Ramię kroju lewe kpl. spaw.	1115_95-100_0	-	2,49	100 706
21	Sworzeń B12x45/40	2420_26-002_0	-	0,05	100 885
22	Obejma kroju	1115_71-301_0	-	0,20	100 420
23	DIN 934	M20x1,5-10-B-Fe/Zn	-		100 181
24	DIN 127	Z20,5-Fe/Zn	-		100 065
25	DIN 934	M10-8-B-Fe/Zn	-		100 174
26	DIN 7991	M10x30-8.8-B-Fe/Zn	-		100 148
27	DIN 127	Z10,2-Fe/Zn	-		100 062
28	Krój tarczowy prawy kpl.	1150_68-100_0	**760,00 zł**	18,00	100 308
29	Krój tarczowy lewy kpl.	1150_68-200_0	**760,00 zł**	18,00	100 305

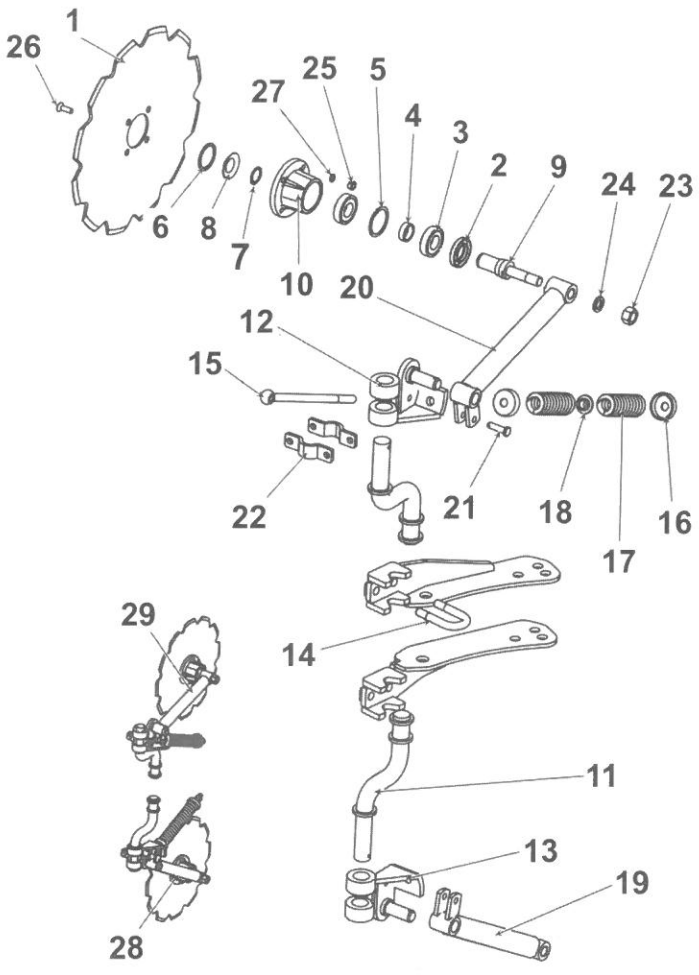

UNIA

KRÓJ TARCZOWY S IBIS LS; XMS

LP	Nazwa części	Nr katalogowy	Cena	[kg]	INDEKS
1	Tarcza kroju ø 450/4	1126_90-006_1	**107,00 zł**	4,39	100 986
2	DIN 3760	35x62x10	-		100 076
3	DIN 625	6206	-		100 126
4	Tuleja ø 38/30,5x12	1126_90-004_0	-	0,04	101 018
5	DIN 472	W62	-	0,01	100 093
6	DIN 472	W56	-	0,01	100 095
7	DIN 471	Z30	-	0,0	100 091
8	Pokrywka piasty	1115_94-002_0	**8,00**	0,03	100 606
9	Piasta kroju	1126_90-002_0	**45,00 zł**	1,51	100 494
10	Oś kroju	1126_90-001_0	**21,00 zł**	0,68	100 448
11	Płyta regulacyjna	1153_171-201_0	-	2,69	100 551
12	Ramię kroju kpl. spaw.	1153_171-230_0	-	2,50	100 705
13	Śruba ściągająca M16	1153_171-203_0	**18,00 zł**	0,39	100 926
14	Sprężyna wrzeciona	1666_60-001_0	**45,00 zł**	0,96	100 855
15	Pierścień oporowy	1153_171-202_0	**8,00 zł**	0,21	100 521
16	Trzon kroju 120/284 kpl. spaw.	1115_71-100_0	**66,00 zł**	2,90	100 994
17	Płyta obejmy prawa kpl. spaw.	1153_171-220_0	-	2,50	100 547
18	Płyta obejmy lewa kpl. spaw.	1153_171-310_0	-	2,50	100 545
19	Obejma kroju	1115_71-301_0	-	0,20	100 420
20	Jarzmo M16x54x95	1115_00-014_0	12	2,39	100 266
21	DIN 934	M24x2-10-B-Fe/Zn	-		100 266
22	DIN 127	Z24,5-Fe/Zn	-		100 066
23	DIN 934	M20x1,5-10-B-Fe/Zn	-		100 181
24	DIN 960	M20x1,5x190-10.9-B-Fe/Zn	-		100 200
25	DIN 439	M20x1.5-10-B-Fe/Zn	-		100 181
26	DIN 960	M24x2x190-10.9-B-Fe/Zn	-		100 205
27	DIN 985	M24x2-10-B-Fe/Zn	-		100 183
28	DIN 934	M10-8-B-Fe/Zn	-		100 174
29	DIN 7991	M10x30-8.8-B0-Fe/zn	-		100 148
30	DIN 127	Z10,2-Fe/Zn	-		100 062
31	Krój tarczowy S prawy kpl.	1150_115-100_0	**760,00 zł**	19,00	100 314
32	Krój tarczowy S lewy kpl.	1150_115-200_0	**760,00 zł**	19,00	100 312

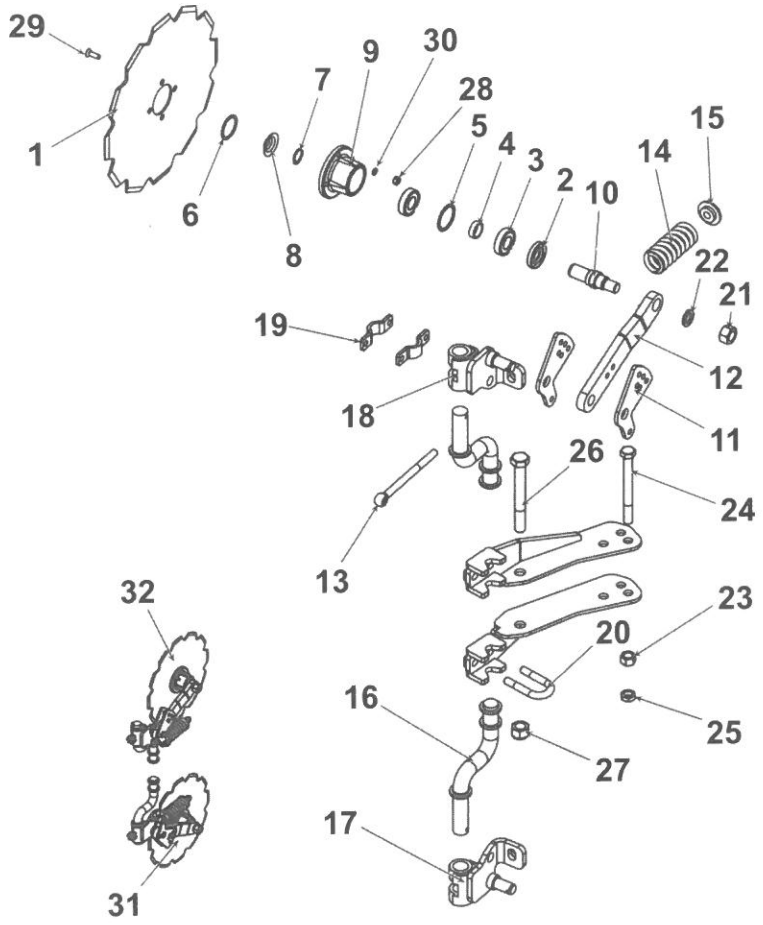

UNIA

KRÓJ TARCZOWY S (do kwietnia 2013) IBIS XLS, XXLS, VARIO S

LP	Nazwa części	Nr katalogowy	Cena	[kg]	INDEKS
1	Tarcza kroju ø 480/4	1126_90-006_0	**124,00 zł**	5,00	100 987
2	DIN 3760	34x62x10	-		100 076
3	DIN 625	6206	-		100 126
4	Tuleja ø 38/30,5x12	1126_90-004_0	-	0,04	101 018
5	DIN 472	W62	-	0,01	100 093
6	DIN 472	W56	-	0,01	100 095
7	DIN 471	Z30	-	0,0	100 091
8	Pokrywka piasty	1115_94-002_0	**8,00**	0,03	100 606
9	Oś kroju	1115_94-001_0	**21,00 zł**	1,65	100 448
10	Piasta kroju	1126_90-002_0	**45,00 zł**	1,51	100 494
11	Ramię kroju prawe kpl. spaw.	1115_94-200_0	-	2,49	100 719
12	Ramię kroju lewe kpl. spaw.	1115_95-100_0	-	2,49	100 706
13	Uchwyt ramienia kroju lewy z czopem kpl. spaw.	1127_91-000_1	-	2,40	101 073
14	Uchwyt ramienia kroju prawy z czopem kpl. spaw.	1127_92-000_1	-	2,40	101 074
15	Trzon kroju 180/384 kpl. spaw.	1153_44-100_0	**82,00 zł**	4,10	100 997
16	Śruba ściągająca M16	1147_07-00-004_0	**18,00 zł**	0,59	100 927
17	Sprężyna	PTz3-2-24	**45,00 zł**	0,73	100 825
18	Miseczka	1047_07-00-002_0	-	0,10	100 373
19	Tuleja ø 38/24/17x17	1047_07-00-003_0	-	0,05	101 017
20	Sworzeń B12x45/40	2420_26-002_0	-	0,05	100 885
21	Obejma kroju	1115_71-301_0	-	0,20	100 420
22	Jarzmo M16x138x115	1117_78-001_0	**18,00 zł**	0,57	100 265
23	DIN 561	M16x40-33H-Fe/Zn	-		100 105
24	DIN 934	M20x1,5-10-B-Fe/Zn	-		100 181
25	DIN 127	Z20,5-Fe/Zn	-		100 165
26	DIN 934	M10-8-B-Fe/Zn	-		100 174
27	DIN 7991	M10x30-8.8-B-Fe/Zn	-		100 148
28	DIN 127	Z10,2-Fe/Zn	-		100 062
29	Krój tarczowy prawy kpl.	1153_44-000_0	**780,00 zł**	20.0	100 309
30	Krój tarczowy lewy kpl.	1153_45-000_0	**780,00 zł**	20.0	100 306

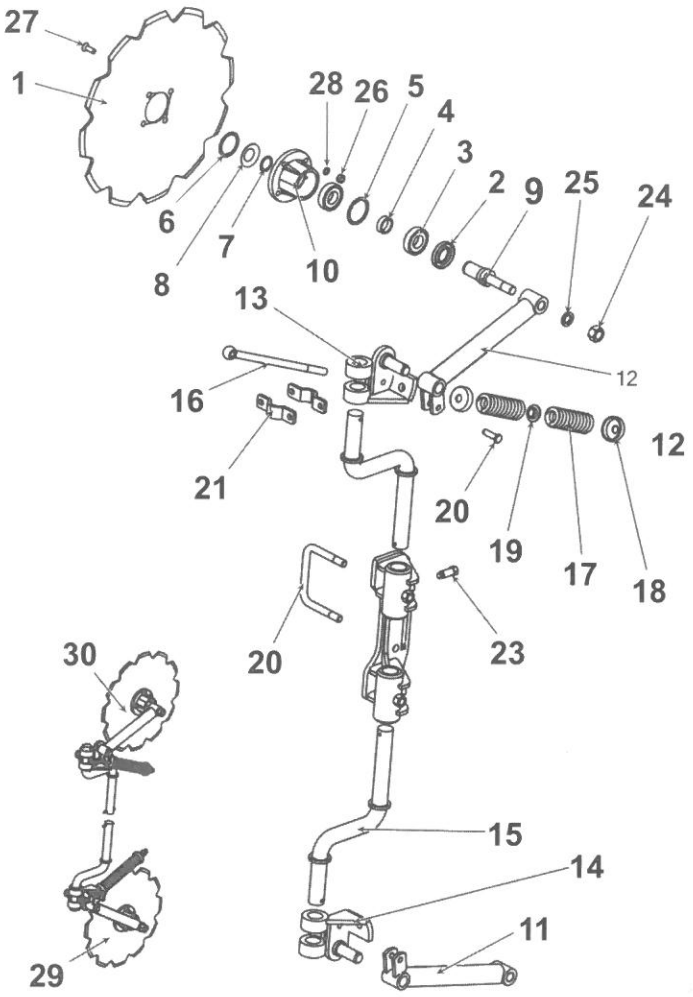

UNIA

KRÓJ TARCZOWY S IBIS XLS, XXLS VARIO S, VIS S

LP	Nazwa części	Nr katalogowy	Cena	[kg]	INDEKS
1	Tarcza kroju ø 480/4	1126_90-006_0	**124,00 zł**	5,00	100 987
2	DIN 3760	35x62x10	-		100 076
3	DIN 625	6206	-		100 126
4	Tuleja ø 38/30,5x12	1126_90-004_0	-	0,04	101 018
5	DIN 472	W62	-	0,01	100 093
6	DIN 472	W56	-	0,01	100 095
7	DIN 471	Z30	-	0,0	100 091
8	Pokrywka piasty	1115_94-002_0	**8,00**	0,03	100 606
9	Piasta kroju	1126_90-002_0	**45,00 zł**	1,51	100 494
10	Oś kroju	1126_90-001_0	**21,00 zł**	0,68	100 448
11	Trzon kroju 160/402 kpl. spaw.	1153_171-210_0	**82,00 zł**	3,80	100 995
12	Płyta obejmy prawa kpl. spaw.	1153_171-220_0	-	2,50	100 547
13	Ramię kroju kpl. spaw.	1153_171-230_0	-	2,50	100 705
14	Płyta obejmy lewa kpl. spaw.	1153_171-310_0	-	2,50	100 545
15	Obejma kroju	1115_71-301_0	-	0,20	100 420
16	Śruba ściągająca M16	1153_171-203_0	**18,00 zł**	0,39	100 926
17	Sprężyna wrzeciona	1666_60-001_0	**45,00 zł**	0,91	100 855
18	Pierścień oporowy	1153_171-202_0	-	0,21	100 521
19	Jarzmo M16x138x115	1117_78-001_0	**18,00 zł**	0,57	100 265
20	DIN 934	M24x2-10-B-Fe/Zn	-		100 205
21	DIN 127	Z24,5-Fe/Zn	-		100 066
22	DIN 561 M16x40	1153_171-101_0	-	0,09	100 105
23	DIN 934	M10-8-B-Fe/Zn	-		100 174
24	DIN 7991	M10x30-8.8-B-Fe/Zn	-		100 148
25	DIN 127	Z10,2-Fe/Zn	-		100 062
26	Płyta regulacyjna	1153_171-201_0	-	069	100 551
27	Krój tarczowy S prawy kpl.	1153_171-200_0	**780,00 zł**	20.0	100 315
28	Krój tarczowy S lewy kpl.	1153_171-300_0	**780,00 zł**	20.0	100 313

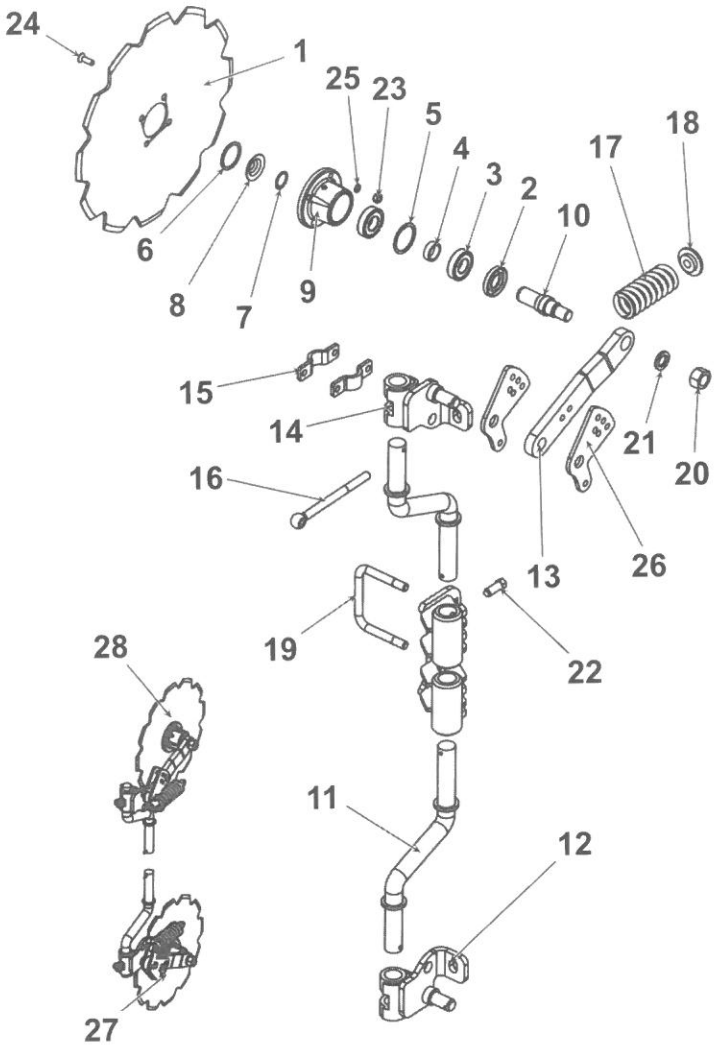

UNIA

KRÓJ TARCZOWY S TUR R; TUR VARIO R

LP	Nazwa części	Nr katalogowy	Cena	[kg]	INDEKS
1	Tarcza kroju ø 450/4	1126_90-006_0	**107,00 zł**	5,01	100 987
2	DIN 3760	35x62x10	-	0,01	100 077
3	DIN 625	6206	-	0,26	100 126
4	Tuleja ø 38/30,5x12	1126_90-004_0	-	0,03	101 018
5	DIN 472	W62	-	0,01	100 093
6	DIN 471	Z30	-	0,00	100 091
7	Pokrywka piasty	1115_94-002_0	**8,00 zł**	0,03	100 606
8	DIN 472	W56	-	0,01	100 095
9	Piasta kroju	1126_90-002_0	**45,00 zł**	1,51	100 494
10	Oś kroju	1126_90-001_0	**21,00 zł**	0,68	100 448
11	Ramię kroju kpl. spaw	1153_171-230_0	-	2,50	100 705
12	Płyta regulacyjna	1153_171-201_0	-	0,69	100 551
13	Śruba ściągająca M16	1153_171-203_0	**18,00 zł**	0,39	100 926
14	Sprężyna wrzeciona	1666_60-001_0	**45,00 zł**	0,96	100 855
15	Pierścień oporowy	1153_171-202_0	**8,00 zł**	0,21	100 521
16	Din 934	M16-8-B-FeZn	-	0,03	100 178
17	Płyta obejmy prawa kpl. spaw.	1153_171-220_0	-	2,50	100 547
18	Obejma kroju	1115_71-301_0	-	0,20	100 420
19	Trzon kroju 180/503 kpl. spaw.	1137_66-100_0	**115,00 zł**	4,93	100 998
20	DIN 127	Z24,5-Fe/Zn	-		100 066
21	DIN 934	M24x2-10-B-Fe/Zn	-		100 205
22	DIN 7991	M10x30-8.8-B-Fe/Zn	-		100 148
23	DIN 127	Z10,2-Fe/Zn	-		100 062
24	DIN 934	M10-8-B-Fe/Zn	-		100 174
25	Krój tarczowy S kpl.	1137_68-000_0	**760,00 zł**	22,00	100 311

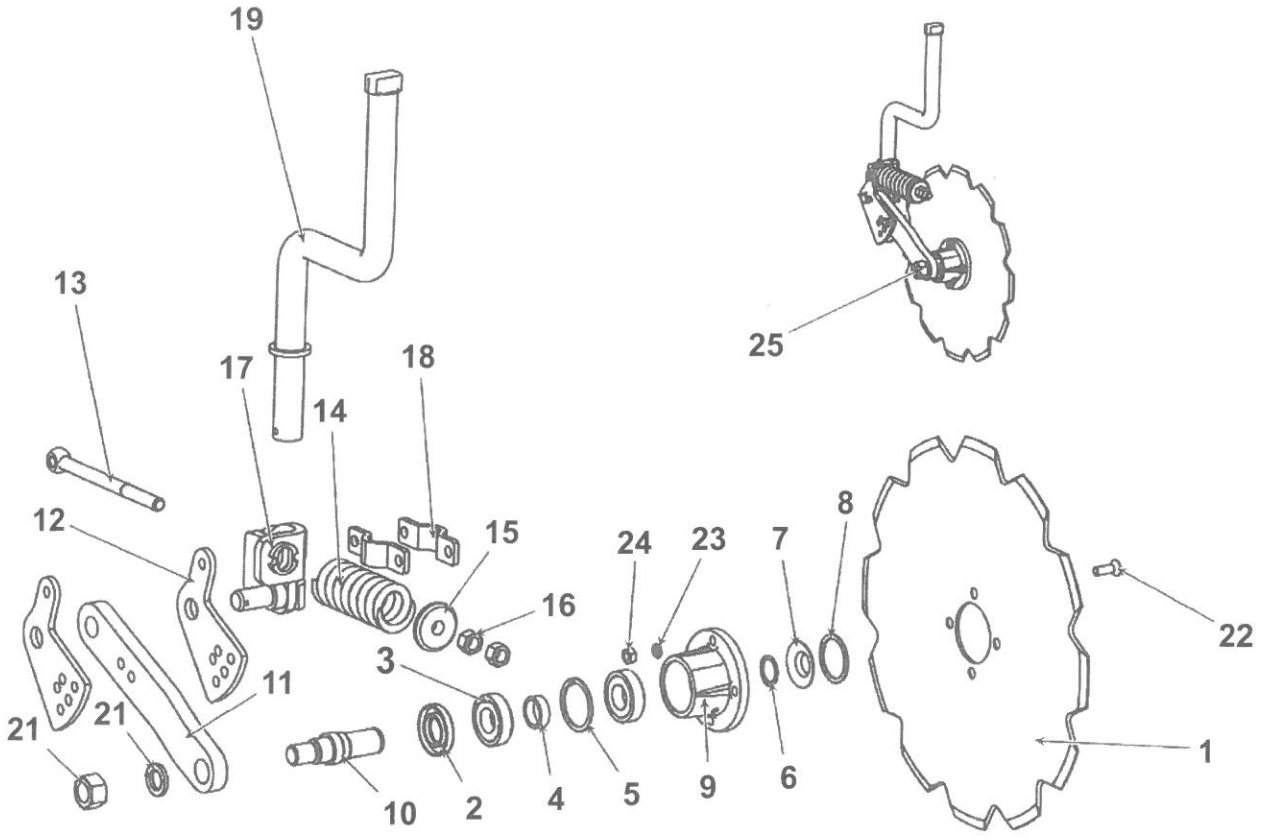

KROJE TALERZOWE TL 460 ARES L, FRONT TL (do grudnia 2014)

LP	Nazwa części	Nr katalogowy	Cena	[kg]	INDEKS
1	Tlerz kroju uzębiony ø 460/4	1680_13-004_0	**110,00 zł**	5,10	100 945
2	Talerz skrajny prawy ø 460/4	1680-38-001_0	**122,00 zł**	4,00	100 974
3	Talerz skrajny lewy ø 460/4	1680_39-001_0	**122,00 zł**	4,00	100 968
4	Ramię kroju prawe kpl. spaw.	2411_50-100_0	**330,00 zł**	5,40	100 720
5	Ramię kroju lewe kpl. spaw	2411_55-100_0	**330,00 zł**	5,40	100 707
6	DIN 3760	A32x52x7	-	0,01	100 080
7	DIN 720	30205	-	0,18	100 134
8	Piasta kpl. A	1680_13-200_1	**90,00 zł**	1,90	250 185
9	DIN 5406	MB5	-		100 099
10	DIN 981	KM5	-		100 214
11	Uszczelka	1122_61-103_0	**3,60**	0,01	250 277
12	DIN 603	ZM10x1.25x30-10.9-Fe/Zn	-		100 108
13	Podkładka 10 kpl.	NORDLOCK 10 kpl.	-		100 572
14	DIN 985	M10x1.25-10-B-Fe/Zn	-		100 218
15	Amortyzator ø 35x160	2411_00-003_0	**4,70 zł**	0,15	250 116
16	Nakładka	2411_00-001_0	**45,00 zł**	2,31	100 380
17	DIN 71412	M6			100 132
18	DIN 961	M12x1,25x40-10.9-B-Fe/Zn			100 211
19	DIN 126	13-Fe/Zn			100 054
20	DIN 985	M12x1,25-10-B-Fe/Zn			100 221

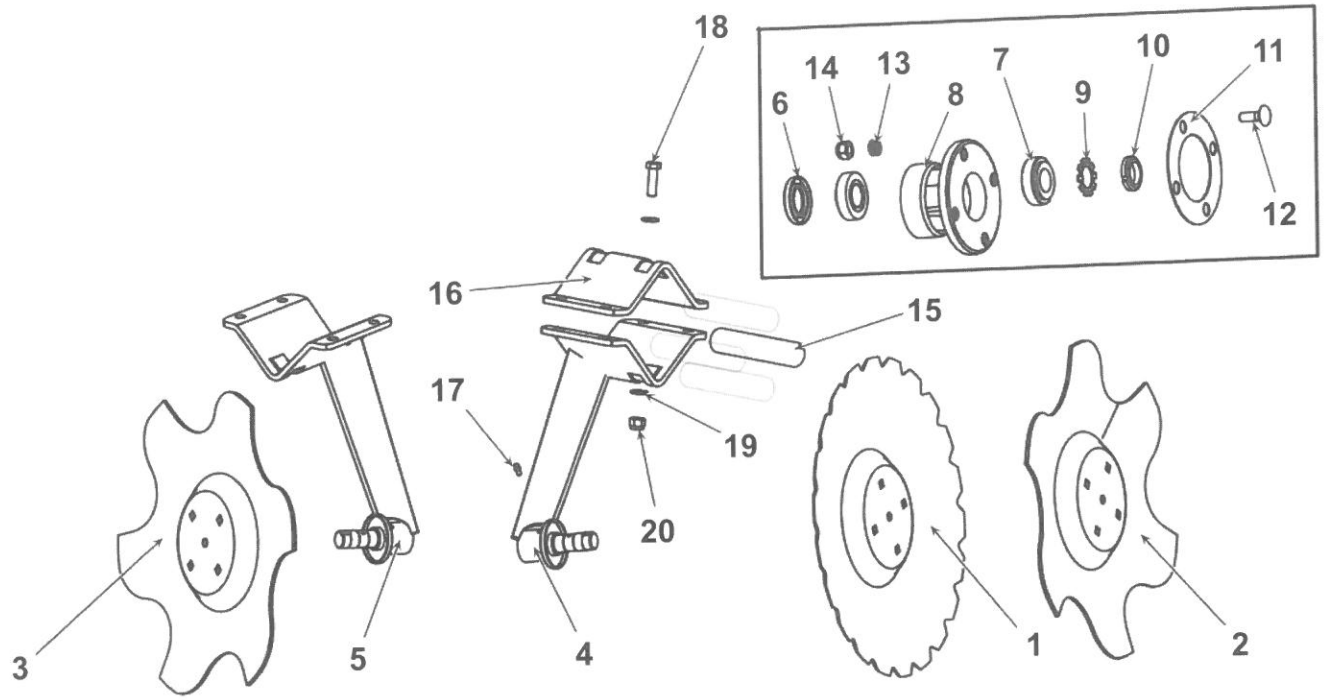

KROJE TALERZOWE L 500 ARES L

LP	Nazwa części	Nr katalogowy	Cena	[kg]	INDEKS
1	Talerz kroju uzębiony ø 500/4	2412_46-001_0	**140,00 zł**	5,70	100 948
2	Talerz PREMIUM wewn.ø 500/4 (AGRESSIVE)	2412_51-001_0	**140,00 zł**	5,23	100 958
3	Talerz skrajny prawy ø 500/4	2412_47-001_0	**150,00 zł**	4,60	100 976
4	Talerz PREMIUM wewn. skrajny prawy ø 500/4 (AGRESSIVE)	2412_52-001_0	**150,00 zł**	4,54	100 957
5	Talerz skrajny lewy ø 500/4	2412_49-001_0	**150,00 zł**	4,60	100 970
6	Talerz PREMIUM wewn.skrajny lewy ø 500/4 (AGRESSIVE)	2412_54-001_0	**150,00 zł**	4,54	100 961
7	Ramię kroju prawe kpl. spaw.	2412_46-100_0	**330,00 zł**	5,50	100 721
8	Ramię kroju lewe kpl. spaw.	2412_48-100_0	**330,00 zł**	5,50	100 708
9	DIN 3760	A 32x52x7	-	0,01	100 080
10	DIN 720	30205	-	0,18	100 134
11	Piasta kpl.A	1680_13-200_1	**90,00 zł**	1,90	250 185
12	DIN 5406	MB5	-	0,00	100 099
13	DIN 981	KM5	-	0,00	100 214
14	Uszczelka	1122_61-103_0	**3,60 zł**	0,01	250 277
15	DIN 603	ZM10x1,25x30-10.9-Fe/Zn	-		100 108
16	Podkładka 10 kpl.	NORDLOCK 10 kpl.	-		100 572
17	DIN 985	M10x1.25-10-B-Fe/Zn	-		100 218
18	Amortyzator ø 35x160	2411_00-003_0	**4,70 zł**	0,15	250 116
19	Nakładka	2411_00-001_0	**45,00 zł**	2,31	100 380
20	DIN 961	M12x1,25x40-10.9-B-Fe/Zn			100 211
21	DIN 126	13 Fe/Zn			100 054
22	DIN 985	M12x1,25-10-B-Fe/Zn			100 221
23	DIN 71412	M6			100 132

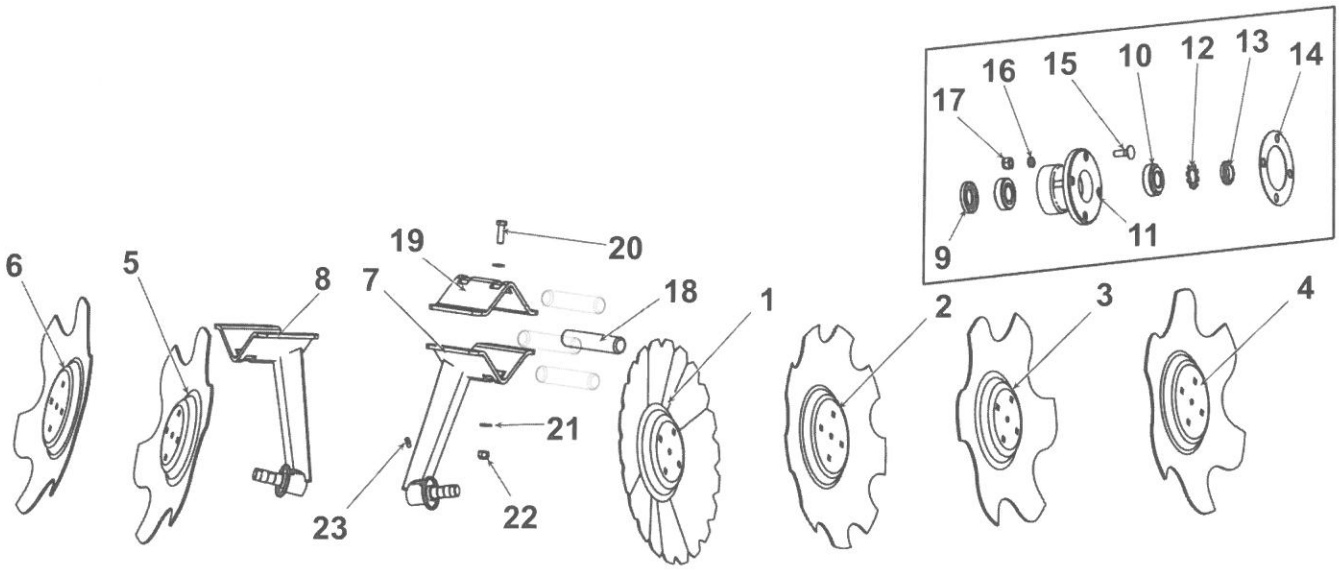

KROJE TALERZOWE AGRESSIVE L 460/4

LP	Nazwa części	Nr katalogowy	Cena	[kg]	Uwagi	INDEKS
1	Talerz kroju uzębiony ø 460/4	2411_26-001_0	**140,00 zł**	4,60		100 946
2	Talerz skrajny prawy ø 460/4	2411_27-001_0	**150,00 zł**	4,10		100 975
3	Talerz skrajny lewy ø 460/4	2411_29-001_0	**150,00 zł**	4,10		100 969
4	Ramię kroju prawe kpl. spaw.	2413_26-110_0	**330,00 zł**	6,50		100 723
5	Ramię kroju lewe kpl. spaw.	2413_28-100_0	**330,00 zł**	6,50		100 710
6	T35x65x14,5/17	CASS T 35x65x14.5_17	-	0,03		100 939
7	DIN 720	30206	-	0,28		100 135
8	Piasta	2421_61-001_0	**120,00 zł**	2,50		100 490
9	DIN 5406	Mb6	-			100 100
10	DIN 981	Km6	-			100 215
11	DIN 3771	68x3,0	-	0,00		100 087
12	Pokrywka ø 70x11	2421_61-006_0	**7,00 zł**	0,03		100 605
13	DIN 603	DIN 603.	-			100 109
14	DIN 985	DIN 985.	-			100 221
15	Amortyzator ø 35x160	2411_00-003_0	**4,70 zł**	0,15		250 116
16	Nakładka	2411_00-001_0	**45,00 zł**	2,31		100 380
17	DIN 961	M12x1,25x40-10.9-B-Fe/Zn	-			100 192
18	DIN 126	13-Fe/Zn	-			100 054
19	Ramię kroju prawie kpl. spaw.	1863_54-100_0	**330,00 zł**	6,50	do Brony B	100 724
20	Ramię kroju lewe kpl. spaw.	1863_55-100_0	**330,00 zł**	6,50	do Brony B	100 711
21	Ramię kroju lewe kpl. spaw.	2140_39-100_0	**330,00 zł**	6,50	do Brony B	100 712
25	Krój talerzowy prawy kpl. ø 460/4	1863_54-000_0	**950,00 zł**	17,90	do Brony B	100 292
26	Krój talerzowy prawy kpl. ø 460/4	2413_26-000_0	**950,00 zł**	18,00		100 293
27	Krój talerzowy skrajny prawy kpl. ø 460/4	2413_27-000_0	**950,00 zł**	17,50		100 296
28	Krój talerzowy lewy kpl. ø 460/4	2140_39-000_0	**950,00 zł**	17,90	do Brony B	100 286
29	Krój talerzowy lewy kpl. ø 460/4	1863_55-000_0	**950,00 zł**	17,90	do Brony B	100 287
30	Krój talerzowy lewy kpl. ø 460/4	2413_28-000_0	**950,00 zł**	18,00		100 288
31	Krój talerzowy skrajny lewy kpl. ø 460/4	2413_29-000_0	**950,00 zł**	17,50		100 295

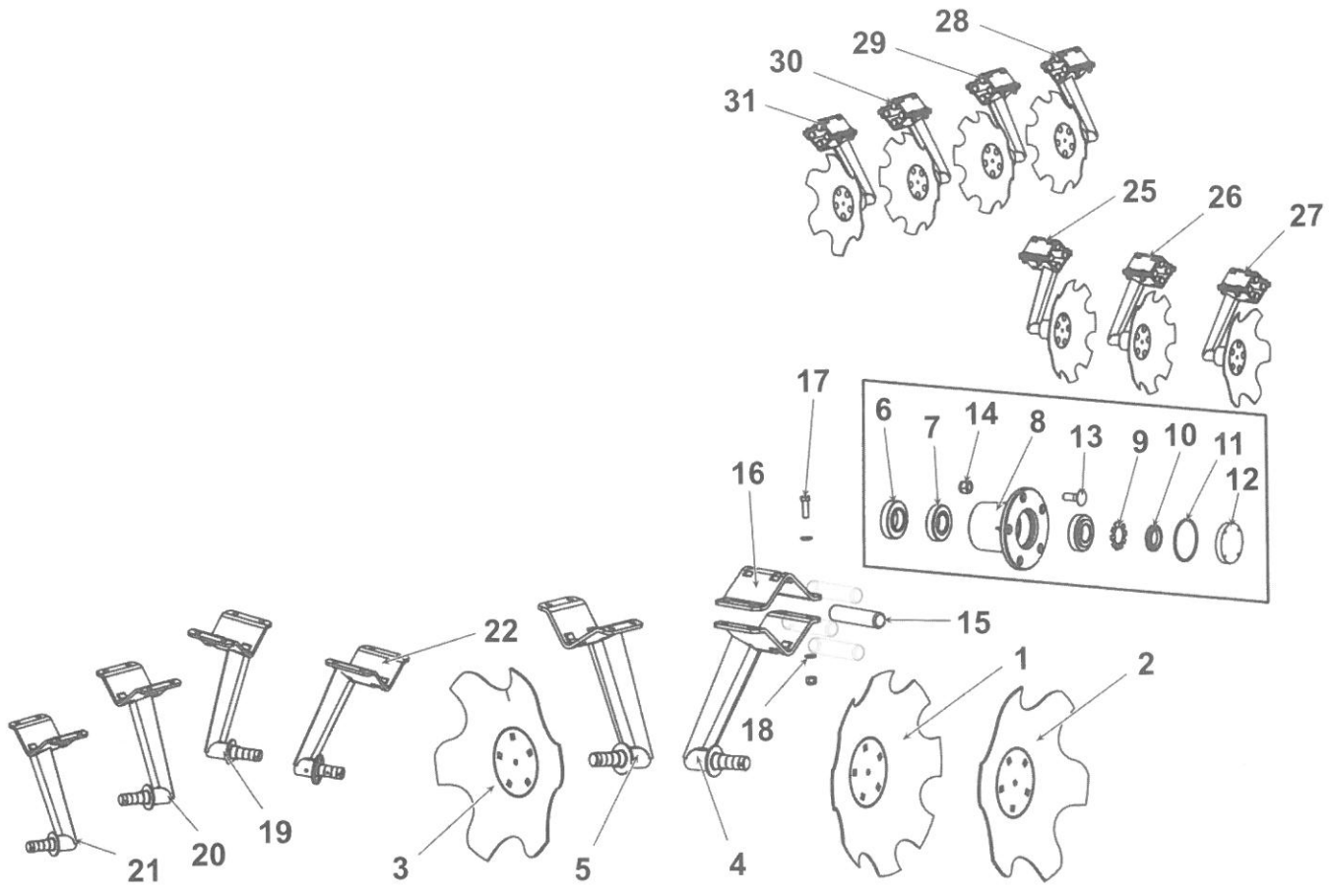

KROJE TALERZOWE AGRESSIVE MAX T 460

LP	Nazwa części	Nr katalogowy	Cena	[kg]	INDEKS
1	Talerz kroju uzębiony ø 460/4	2411_26-001_0	**140,00 zł**	4,60	100 946
2	Talerz skrajny prawy ø 460/4	2411_27-001_0	**150,00 zł**	4,10	100 975
3	Talerz skrajny lewy ø 460/4	2411_29-001_0	**150,00 zł**	4,10	100 969
4	Ramię kroju prawe kpl. spaw.	2411_26-100_0	**330,00 zł**	6,20	100 722
4.1	Ramię kroju prawe kpl. spaw.	2245_41-100_0	**330,00 zł**	6,50	100 725
5	Ramię kroju lewe kpl. spaw.	2411_28-100_0	**330,00 zł**	6,20	100 709
5.1	Ramię kroju lewe kpl. spaw.	2245_42-100_0	**330,00 zł**	6,50	100 713
5.2	Krój talerzowy środkowy prawy kpl.	2245_41-000_0	**950,00 zł**	17,90	100 298
5.3	Krój talerzowy środkowy lewy kpl.	2245_42-000_0	**950,00 zł**	17,90	100 297
6	DIN 3760	A 36x62x7	-	0,01	100 081
7	DIN 720	30206	-	0,28	100 135
8	Piasta kpl.	2438_20-200_0	**90,00 zł**	2,50	100 492
9	DIN 5406	MB6	-		100 100
10	DIN 981	KM6	-		100 215
11	Uszczelka	2428_20-002_0	**3,60 zł**	0,03	101 103
12	DIN 603	ZM12x1,25x35-10.9-Fe/Zn	-		100 109
13	DIN 985	M12x1,25-10-B-Fe/Zn	-		100 221
14	Amortyzator ø 35x160	2411_00-003_0	**4,70 zł**	0,15	250 116
15	Nakładka	2411_00-001_0	**45,00 zł**	2,31	100 380
16	DIN 961	M12x1,25x40-10.9-B-Fe/Zn			100 192
17	DIN 126	13-Fe/Zn			100 054
18	DIN 71412	M6			100 132

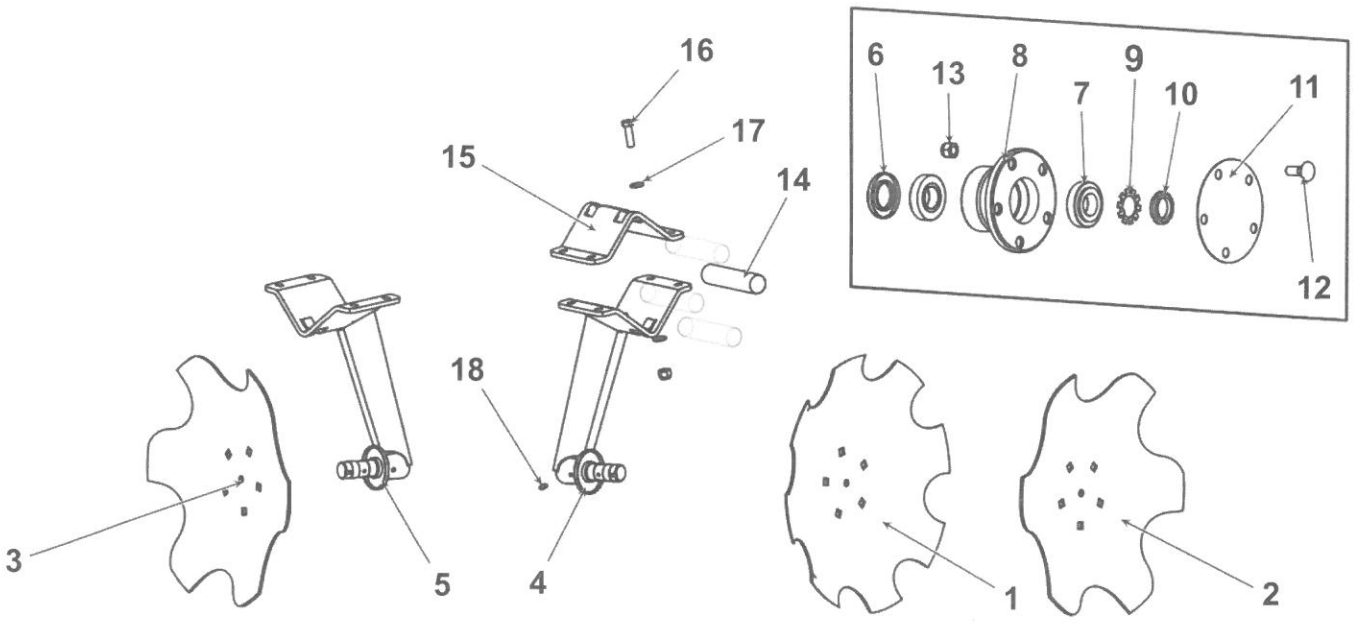

KROJE TALERZOWE XL 560 ARES XL

LP	Nazwa części	Nr katalogowy	Cena	[kg]	INDEKS
1	Tarcza kroju uzębiony ø 560/4	2428_20-001_0	**160,00 zł**	7,63	100 949
1.1	Talerz kroju uzębiony 560/6	2316/51-001/0	**215,00 zł**		100 950
2	Talerz PREMIUM wewn. ø 560/4 (AGRESSIVE)	2439_26-001_0	**180,00 zł**	7,15	100 959
3	Talerz skrajny prawy ø 560/6	2316_53-001_0	**215,00 zł**	9,10	100 977
4	Talerz PREMIUM wewn. skrajny prawy ø 560/6 (AGRESSIVE)	2439_27-001_0	**225,00 zł**	9,16	100 964
5	Talerz skrajny lewy ø 560/6	2316_54-001_0	**215,00 zł**	9,10	100 967
6	Talerz PREMIUM wewn. skrajny lewy ø 560/6 (AGRESSIVE)	2439_29-001_0	**225,00 zł**	9,16	100 962
7	Ramię kroju prawe kpl. spraw.	2423_26-100_0	**370,00 zł**	8,08	100 726
8	Ramię kroju lewe kpl. spaw.	2423_28-100_0	**370,00 zł**	8,08	101 280
9	T35x65x14.5/17	CASS T 35x65x14.5_17	-	0,03	100 939
10	DIN 720	30206	-	0,28	100 135
11	Piasta	2421_61-001_0	**120,00 zł**	2,50	100 490
12	DIN 5406	MB6	-	0,00	100 100
13	DIN 981	KM6	-	0,00	100 215
14	DIN 3771	68x3,0	-	0,00	100 087
15	Pokrywka ø 70x11	2421_61-006_0	**7,00 zł**	0,03	100 605
16	DIN 603	ZM12x1,25x35-10.9-Fe/Zn	-		100 109
17	DIN 985	M12x1,25-10-B-Fe/Zn	-		100 221
18	Amortyzator ø 35x190	2428_00-003_0	**8,00 zł**	0,18	100 000
19	Nakładka	2428_00-001_0	**50,00 zł**	3,06	100 381
20	DIN 961	M12x1,25x40-10.9-B-Fe/Zn			100 211
21	DIN 126	13-Fe/Zn			100 054

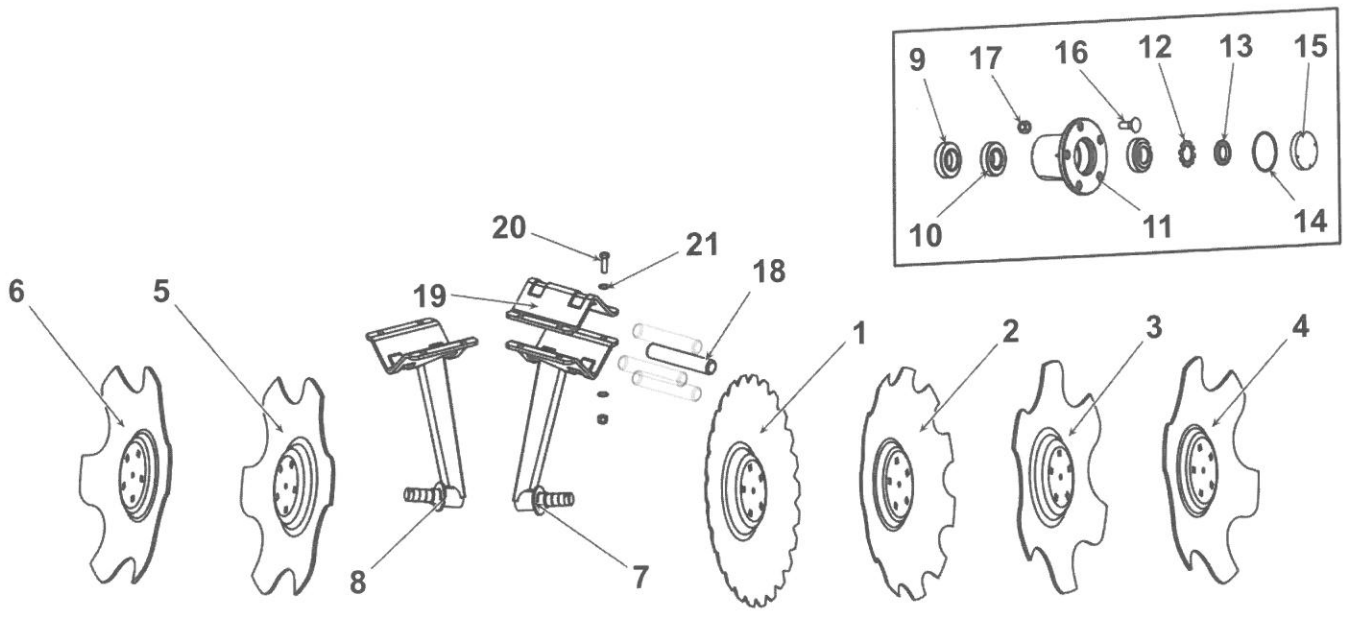

UNIA

KROJE TALERZOWE VIBRO 560 ARES XL

LP	Nazwa części	Nr katalogowy	Cena	[kg]	INDEKS
1	Talerz kroju uzębiony ø 560/4	2428_20-001_0	**160,00 zł**	7.63	100 949
1.1	Talerz kroju uzębiony ø 560/6	2316_51-001_0	**215,00 zł**	9,00	100 950
2	Talerz skrajny prawy ø 560/6	2316_53-001_0	**215,00 zł**	9.10	100 977
3	Talerz skrajny kroju lewy ø 560/6	2316_54-001_0	**215,00 zł**	9.10	100 967
4	Czop kpl. spaw. A	2421_61-100_0	**35,00 zł**	1.20	100 048
5	Podkładka ø 55/36x4	2421_61-005_0		0.04	100 580
6	Nakrętka M35x1,5 lewa	2421_61-004_0	**9,00 zł**	0.10	100 413
7	Czop kpl. spaw. B	2421_63-100_0	**35,00 zł**	1.20	100 049
8	Nakrętka M35x1,5 prawa	2421_63-002_0	**9,00 zł**	0.10	100 414
9	T35x65x14.5/17	CASS T 35x65x14.5_17		0.03	100 939
10	DIN 720	30206		0.28	100 135
11	Piasta	2421_61-001_0	**120,00 zł**	2.50	100 490
12	DIN 5406	MB6		0.0	100 100
13	DIN 981	KM6		0.0	100 215
14	DIN 3771	68x3,0		0.0	100 087
15	Pokrywka ø 70x11	2421_61-006_0	**7,00 zł**	0.03	100 605
16	DIN 603	ZM12x1,25x35-10.9-Fe/Zn			100 109
17	DIN 985	M12x1,25-10-B-Fe/Zn			100 221
18	Sprężyna talerza lewa (90x12)	2421_63-001_0	**310,00 zł**	8.80	100 852
19	Sprężyna talerza prawa (90x12)	2421_61-002_0	**310,00 zł**	8.80	100 854
20	Sprężyna talerza pomocnicza	2421_61-011_0	**85,00 zł**	2.60	100 853
21	Klamra	2421_61-012_0	**12,00 zł**	0.20	100 269
22	Płyta uchwytu	2421_61-003_0	**28,00 zł**	1.50	100 555
23	DIN 960	M16x1,5x140-10.9-B-Fe/Zn			100 195
24	DIN 126	17 Fe/Zn			100 055
25	DIN 985	M16x1,5-10-B-Fe/Zn			100 225

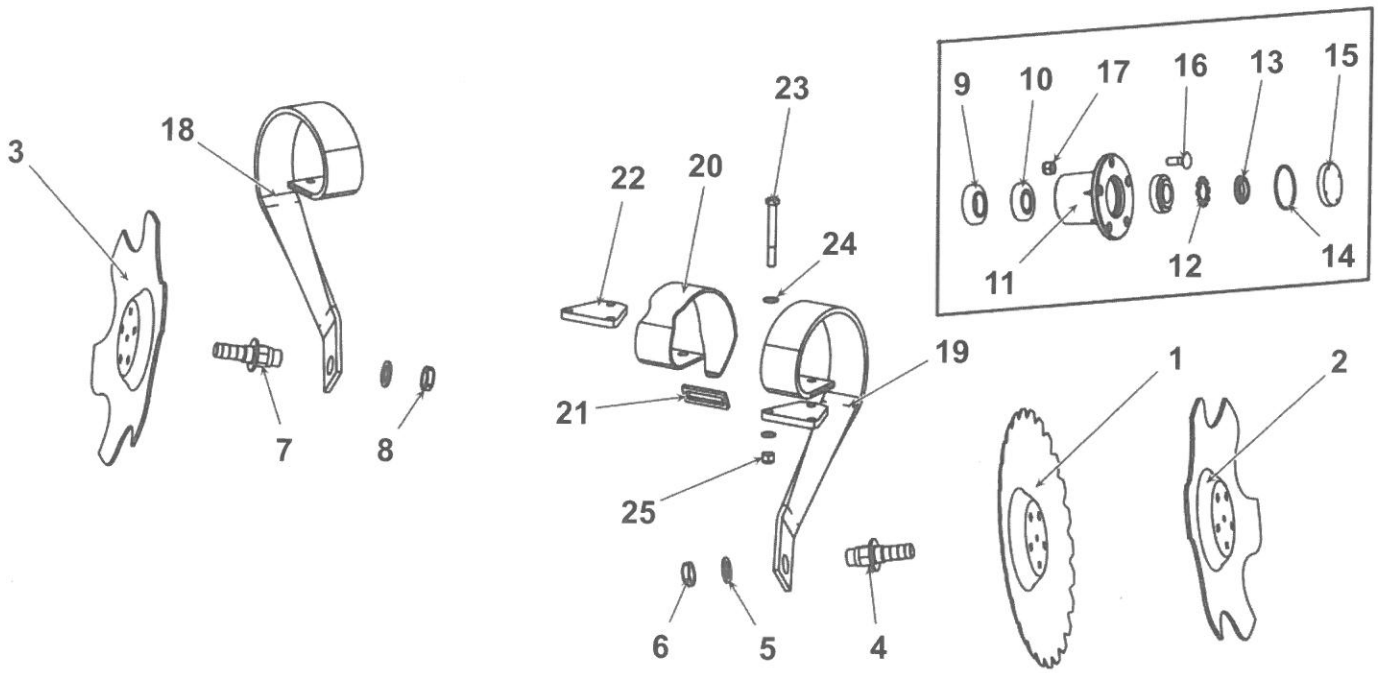

UNIA

KROJE TALERZOWE HP XL 560 ARES HP XL

LP	Nazwa części	Nr katalogowy	Cena	[kg]	INDEKS
1	Talerz kroju uzębiony ø 560/4	2428_20-001_0	**160,00 zł**	7.63	100 949
1.1	Talerz kroju uzębiony ø 560/6	2316_51-001_0	**215,00 zł**	9,10	100 950
2	Talerz PREMIUM wewn. ø 560/6 (AGRESSIVE)	2439_26-001_0	**180,00 zł**	7.15	100 959
3	Talerz skrajny prawny ø 560/4	2316_53-001_0	**215,00 zł**	9.10	100 977
4	Talerz PREMIUM wewn. skrajny prawy ø 560/6 (AGRESSIVE)	2439_27-001_0	**225,00 zł**	9.16	100 964
5	Talerz skrajny lewy ø 560/6	2316_54-001_0	**215,00 zł**	9.10	100 967
6	Talerz PREMIUM wewn. skrajny lewy ø 560/6 (AGRESSIVE)	2439_29-001_0	**225,00 zł**	9.16	100 962
7	Ramię kroju prawe kpl. spaw.	2439_21-100_0	**370,00 zł**	8.54	100 727
8	Ramię kroju lewe kpl. spaw.	2439_23-100_0	**370,00 zł**	8.54	100 714
9	T35x65x14,5/17	CASS T 35x65x14.5_17		0.03	100 939
10	DIN 720	30206		0.28	100 135
11	Piasta	2421_61-001_0	**120,00 zł**	2.50	100 490
12	DIN 5406	Mb6		0.0	100 100
13	DIN 981	Km6		0.0	100 215
14	DIN 3771	68x3,0		0.0	100 087
15	Pokrywka ø 70x11	2421_61-006_0	**7,00 zł**	0.03	100 605
16	DIN 603	ZM12x1,25x35-10.9-Fe/Zn			100 109
17	DIN 985	M12x1,25-10-B-Fe/Zn			100 221
18	Amortyzator ø 42x160	2439_21-001_0	**10,00 zł**	0.20	100 002
19	Nakładka	2439_21-102_0	**55,00 zł**	3.53	100 383
20	DIN 961	M12x1,25x45-10.9-B-Fe/Zn			100 211
21	DIN 126	13 Fe/Zn			100 054
22	DIN 985	M12x1,25-10-B-Fe/Zn			100 221

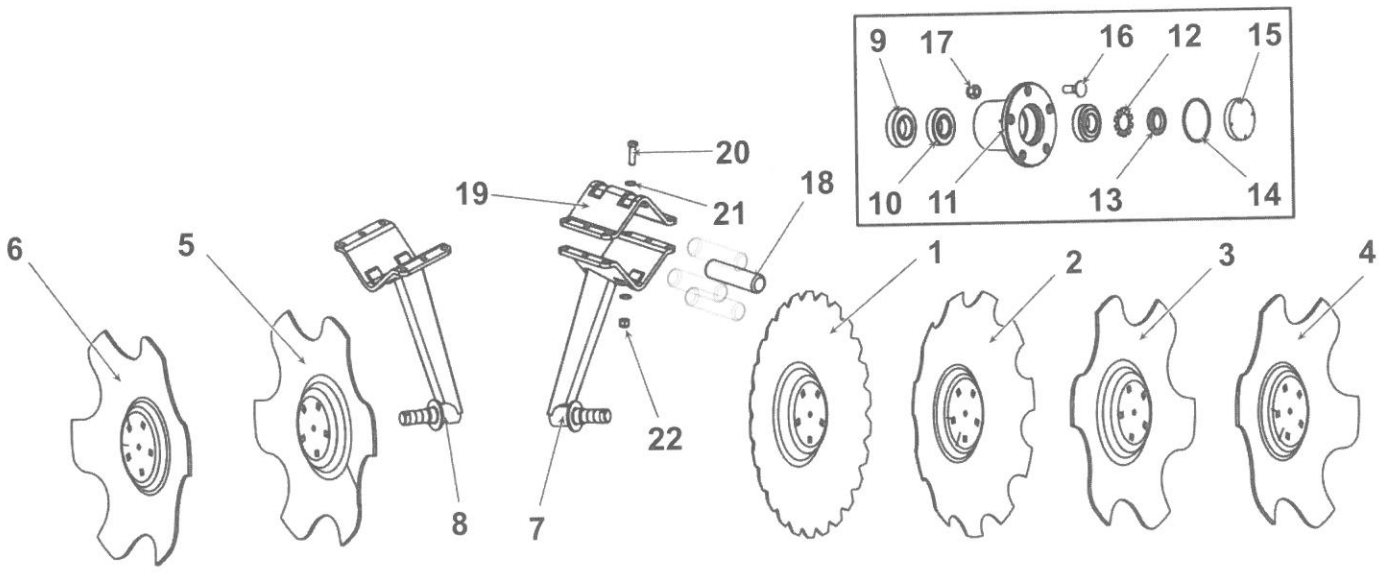

UNIA

KROJE TALERZOWE XXL 660 ARES P. XXL, ARES HP XXL

LP	Nazwa części	Nr katalogowy	Cena	[kg]	INDEKS
1	Talerz kroju ø 660/6	2326_61-001_0	**320,00 zł**	15.1	100 941
2	Talerz PREMIUM wewn. ø 660/6 (AGRESSIVE)	2326_33-001_0	**320,00 zł**	15.3	100 956
3	Talerz kroju skrajny prawy ø 660/6	2326_62-001_0	**330,00 zł**	13.1	100 943
4	Talerz PREMIUM wewn. skrajny prawy ø 660/6 (AGRESSIVE)	2326_67-001_0	**330,00 zł**	13.0	100 965
5	Talerz kroju skrajny lewy ø 660/6	2326_64-001_0	**330,00 zł**	13.1	100 942
6	Talerz PREMIUM wewn. skrajny lewy ø 660/6 (AGRESSIVE)	2326_69-001_0	**320,00 zł**	13.0	100 963
7	Ramię kroju prawe kpl. spaw.	2326_61-100_0	**450,00 zł**	11.6	100 728
8	Ramię kroju lewe kpl. spaw.	2326_63-100_0	**450,00 zł**	11.6	100 715
9	T35x65x14,5/17	CASS T 35x65x14,5_17		0.03	100 939
10	DIN 720	30206		0.28	100 135
11	Piasta	2421_61-001_0	**120,00 zł**	2.50	100 490
12	DIN 5406	MB6		0.0	100 100
13	DIN 981	KM6		0.0	100 215
14	DIN 3771	68x3,0		0.0	100 087
15	Pokrywka ø 70x11	2421_61-006_0	**8,00 zł**	0.03	100 605
16	DIN 603	ZM12x1,25,35-10.9-Fe/Zn			100 109
17	DIN 985	M12x1,25-10-B-Fe/Zn			100 221
18	Amortyzator ø54x160	2481_61-003_0	**16,00 zł**	0.40	100 003
19	Nakładka	2481_61-102_0	**60,00 zł**	4.29	100 384
20	DIN 961	M16x1,5x50-10.9-B-Fe/Zn			100 213
21	DIN 126	17 Fe/Zn			100 055
22	DIN 985	M16x1,5-10-B-Fe/Zn			100 225

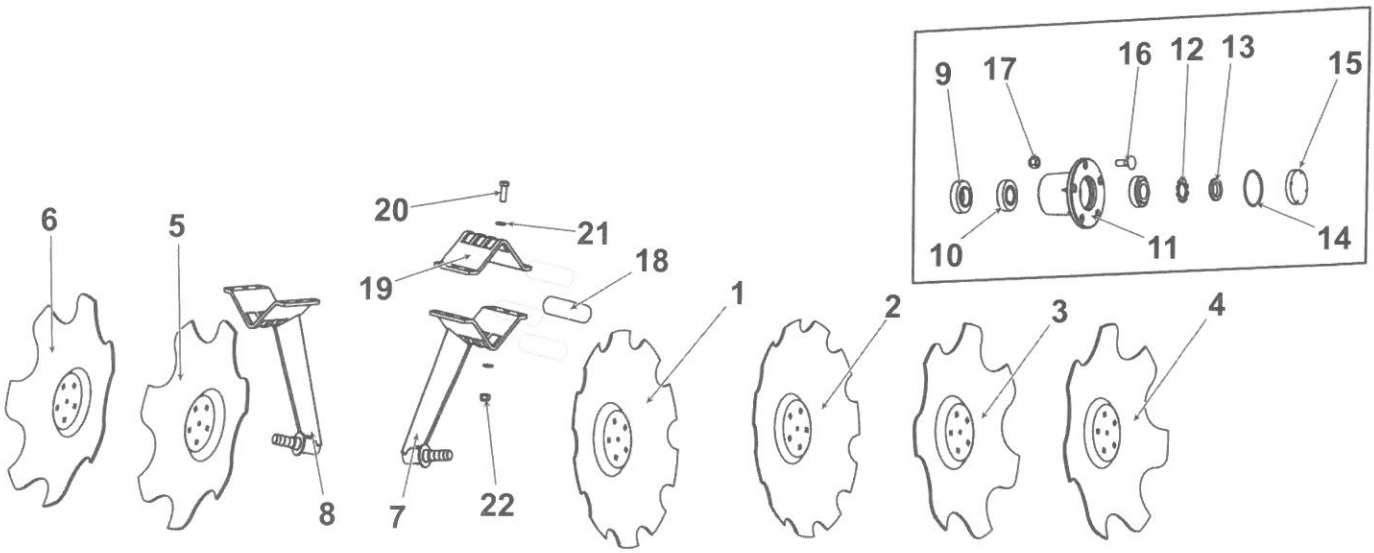

KROJE TALERZOWE T XXL 660 MARS XXL (do grudnia 2013)

LP	Nazwa części	Nr katalogowy	Cena	[kg]	INDEKS
1	Talerz kroju uzębiony ø 660/6	2431_27-005_0	**320,00 zł**	15.4	100 944
2	Talerz skrajny prawy ø 660/6	2431_26-001_0	**330,00 zł**	13.5	100 978
3	Talerz skrajny lewy ø 660/6	2431_36-001_0	**330,00 zł**	13.5	100 973
4	Ramię kroju prawe kpl. spaw. A	2431_25-100_0	**450,00 zł**	13.6	100 729
5	Ramię kroju lewe kpl. spaw. A	2431_35-100_0	**450,00 zł**	13.6	100 717
6	DIN 3760	A 50x80x10		0.01	100 079
7	DIN 720	32208		0.65	100 137
8	DIN 472	W80		0.03	100 094
9	Piasta kpl.	2431_20-200_0	**120,00 zł**	4.97	100 491
10	DIN 5406	Mb8			100 102
11	DIN 981	Km8			100 217
12	Uszczelka	2431_20-002_0	**8,00 zł**	0.03	101 104
13	DIN 603	ZM12x1,25x40-10.9-Fe/Zn			100 192
14	DIN 985	M12x1,25-10-B-Fe/Zn			100 005
15	Amortyzator ø 54x210	2431_00-002_0	**16,00 zł**	0.50	100 004
16	Nakładka	2431_00-001_0	**60,00 zł**	5.21	100 382
17	DIN 71412	M6			100 132
18	DIN 961	M16x1,5x50-10.9-B-Fe/Zn			100 213
19	DIN 126	17-Fe/Zn			100 055
20	DIN 985	M16x1,5-10-B-Fe/Zn			100 225

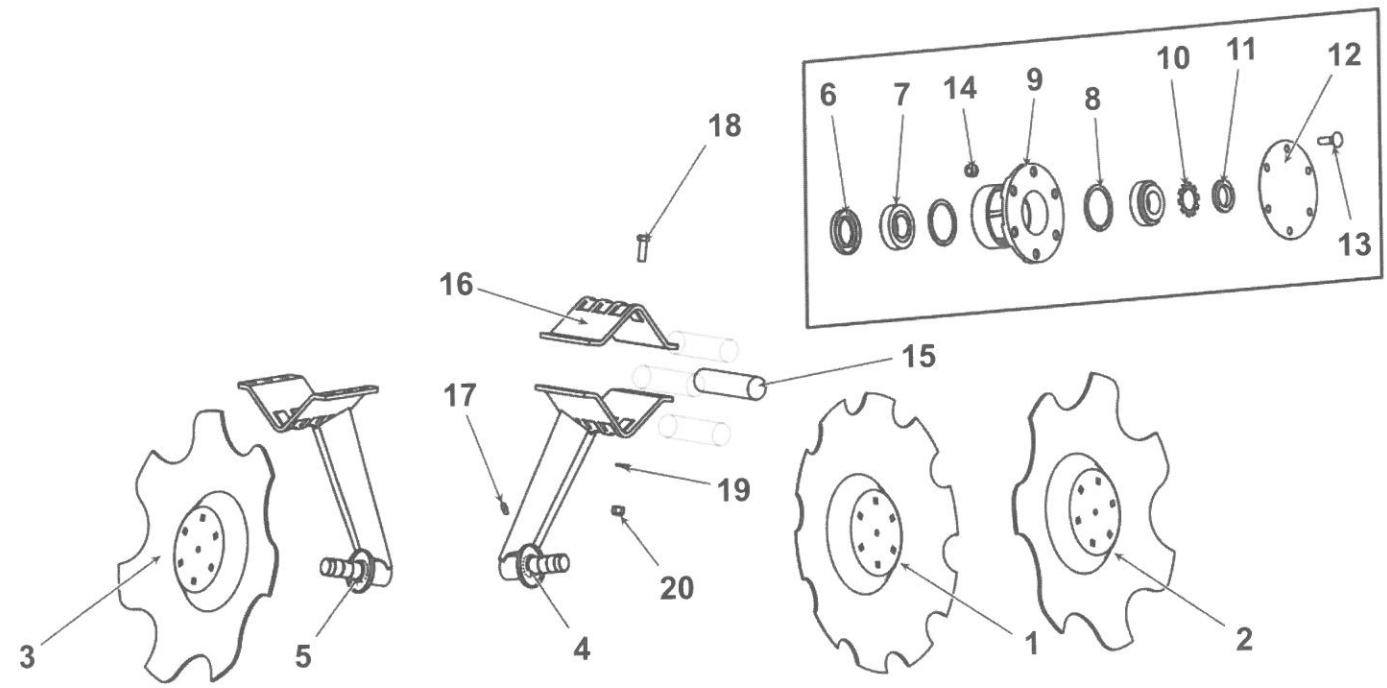

UNIA

KROJE TALERZOWE TX 660 ARES P.; ARES HP

LP	Nazwa części	Nr katalogowy	Cena	[kg]	INDEKS
1	Talerz kroju ø 660/6	2326_61-001_0	**320,00 zł**	15.10	100 941
2	Talerz PREMIUM wewnętrzny ø 660/6	2326_33-001_0	**330,00 zł**	15.30	100 956
3	Talerz kroju uzębiony ø 610/6	2326_72-001_0	**295,00 zł**	12.70	101 281
4	Talerz PREMIUM wewn. ø 610/6	2326_44-001_0	**310,00 zł**	12.90	101 282
5	T35x64x14,5/17	CASS T 35x65x14.5_17	-	0.03	100 939
6	DIN 720	30206	-	0.28	100 135
7	Piasta	2421_61-001_0	**120,00 zł**	2.00	100 490
8	DIN 5406	Mb6	-	0.00	100 100
9	DIN 981	Km6	-	0.00	100 215
10	DIN 3771	68x3,0	-	0.00	100 087
11	Pokrywka fi 7011	2421_61-006_0	**8,00 zł**	0.03	100 605
12	Tuleja łożyskowa fi 45/38/30x36	2326_31-004_0	**16,00 zł**	0.10	101 033
13	Łącznik	2326_31-002_0	**18,00 zł**	0.53	100 364
14	Prowadnica sprężyny kpl. spaw.	2326_31-300_0	**23,00 zł**	1.40	100 610
15	Sprężyna	2431_27-001_0	**177,00 zł**	3.40	100 830
16	Prowadnica sprężyny kpl. spaw. - 100	2326_31-500_0	**115,00 zł**	7.70	101 283
17	Płyta mocująca - 100	2326_31-001_0	**48,00 zł**	1.90	100 541
18	Sworzeń 30 kpl. spaw.	2481_31-300_0	**28,00 zł**	1.00	100 873
19	Ramię kroju lewe kpl. spaw.	2326_73-100_0	**535,00 zł**	13.70	100 716
20	Ramię kroju prawe kpl. spaw.	2326_71-100_0	**535,00 zł**	13.70	100 718
21	DIN 603	ZM12x1,25x35-10.9-Fe/Zn			100 109
22	DIN 985	M12x1,25-10.9-Fe/Zn			100 221
23	DIN 960	M16x1,5x80-10.9-B-Fe/Zn			100 223
24	DIN 126	17 Fe/Zn			100 055
25	DIN 985	M16x1,5-10-B-Fe/Zn			100 225
26	DIN 126	25 Fe/Zn			100 058
27	DIN 985	M24-8-B-Fe/Zn			100 229
28	DIN 960	M20x1,5x150-10.9-B-Fe/Zn			100 199
29	DIN 126	21 Fe/Zn			100 057
30	DIN 985	M20x1,5-10-B-Fe/Zn			100 227
31	DIN 127	Z12.2-Fe/Zn			100 063
32	DIN 961	M12x1,25x25-10.9-B-Fe/Zn			100 210

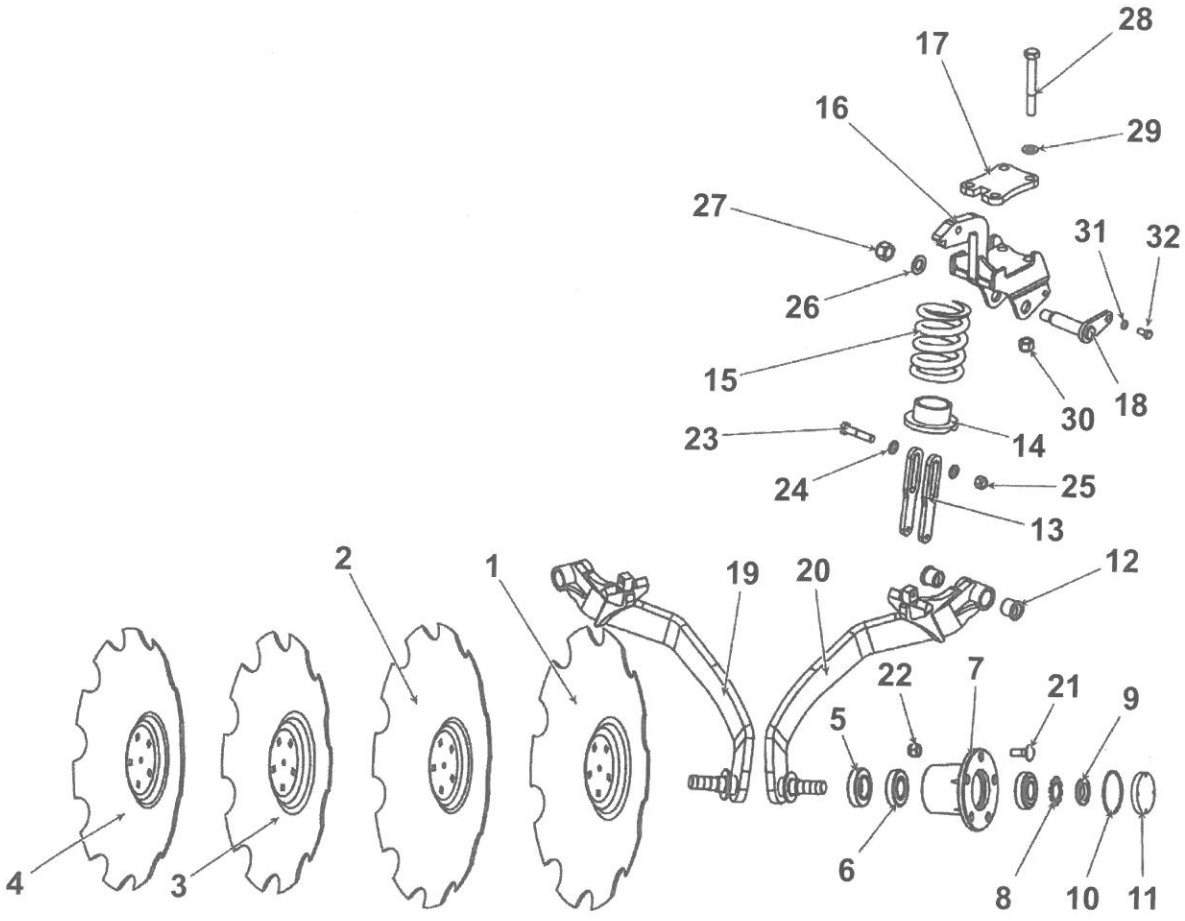

UNIA

KROJE TALERZOWE MARS TX 660 (do grudnia 2013)

LP	Nazwa części	Nr katalogowy	Cena	[kg]	INDEKS
1	Talerz kroju uzębiony ø 660/6	2431_27-005_0	**320,00 zł**	15.4	100 944
2	Talerz skrajny prawy ø 660/6	2431_26-001_0	**330,00 zł**	13.5	100 978
3	Talerz skrajny lewy ø 660/6	2431_36-001_0	**330,00 zł**	13.5	100 973
4	Ramię talerza prawe kpl. spaw.	2420_71-100_0	**535,00 zł**	19.0	100 731
5	Ramię talerza lewe kpl. spaw.	2420_73-100_0	**535,00 zł**	19.0	100 730
6	DIN 3760	A 50x80x10		0.01	100 079
7	DIN 720	32208		0.65	100 137
8	DIN 472	W80		0.03	100 094
9	Piasta kpl.	2431_20-200_0	**120,00 zł**	4.97	100 491
10	DIN 5406	Mb8			100 102
11	DIN 981	Km8			100 217
12	Uszczelka	2431_20-002_0	**8,00 zł**	0.03	101 104
13	DIN 603	ZM12x1,25x40-10.9-Fe/Zn			100 192
14	DIN 985	M12x1,25-10-B-Fe/Zn			100 221
15	DIN 71412	M6			100 132
16	Tuleja łożyskowa ø 60/45/30x46	2431_27-004_0	**16,00 zł**	0.40	101 026
17	Sworzeń kpl. spaw.	2431_27-300_0	**32,00 zł**	1.40	100 890
18	Uchwyt belki kpl. spaw.	2420_71-200_0	**210,00 zł**	9.00	101 056
19	Płyta mocująca	2431_27-002_0	**48,00 zł**	2.00	100 539
20	Trzpień sprężyny	2431_27-003_0	**36,00 zł**	2.10	101 005
21	Sprężyna	2431_27-001_0	**177,00 zł**	3.40	100 830
22	Prowadnica sprężyny kpl. spaw.	2431_27-400_0	**28,00 zł**	1.70	100 608
23	DIN 126	31-Fe/Zn			100 059
24	DIN 985	M30-8-B-Fe/Zn			100 233
25	DIN 931	M24x130-8.8-B-Fe/Zn			100 161
26	DIN 126	25-Fe/Zn			100 058
27	DIN 985	M24-8-B-Fe/Zn			100 229
28	DIN 960	M20x1,5x150-10.9-B-Fe/Zn			100 199
29	DIN 126	21-Fe/Zn			100 057
30	DIN 985	M20x1,5-10-B-Fe/Zn			100 227

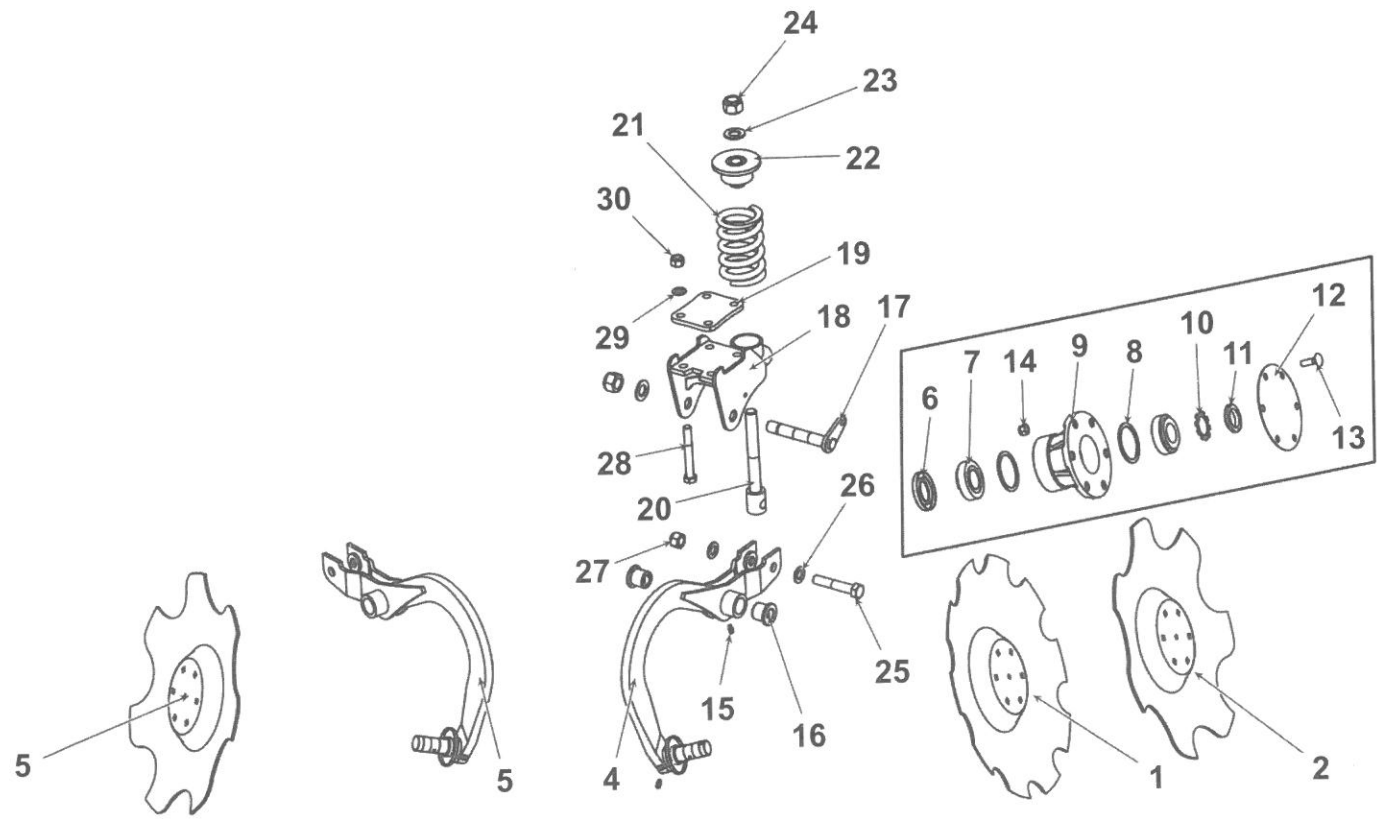

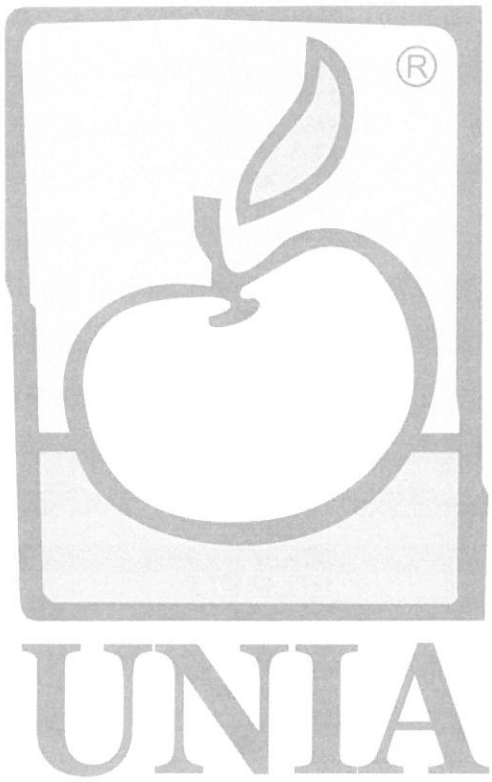
UNIA

UNIA

KROJE TALERZOWE TWIX 660/610 (ARES P TWIX, ARES HP TWIX)

LP	Nazwa części	Nr katalogowy	Cena	[kg]	INDEKS
1	Talerz uzębiony ø 660/42,5/6	1279_43-103_0	**320,00 zł**	15.3	100 983
2	Talerz uzębiony ø 610/42,5/6	1279_43-102_0	**225,00 zł**	13.1	100 982
3	Oś talerzy L=362	2454_10-005_0	**110,00 zł**	4.70	100 451
4	Nakładka talerza zewnętrzna	1279_43-108_0	**70,00 zł**	3.25	100 401
5	Nakładka talerza ø140	1279_43-105_0	**70,00 zł**	2.59	100 397
6	Nakładka talerza ø160	1279_43-106_0	**78,00 zł**	3.18	100 398
7	Nakładka talerza wewnętrzna	1279_43-107_0	**70,00 zł**	2.55	100 399
8	Podkładka 6x54x60	1279_43-109_0	**4,00 zł**	0.10	100 583
9	DIN 935	ZM36x3-10-B-Fe/Zn		0.44	100 187
10	Tuleja łożyskowa ø 65/55/40x46	2454_10-004_0	**16,00 zł**	0.40	101 027
11	DIN 985	M20x1,5-10-B-Fe/Zn			100 227
12	DIN 960	M20x190-10.9-B-Fe/Zn			100 160
13	DIN 126	21-Fe/Zn			100 057
14	Sworzeń 40 kpl. spaw.	2333_31-300_0	**48,00 zł**	2.40	100 882
15	DIN 126	37-Fe/Zn			100 060
16	DIN 985	M36-8-B-Fe/Zn			100 235
17	Sprężyna	2454_10-001_0	**185,00 zł**	6.20	100 832
18	Prowadnica sprężyny kpl. spaw.	2454_10-300_0	**28,00 zł**	2.00	100 609
19	Trzpień sprężyny	2314_21-001_0	**36,00 zł**	3.00	101 006
20	Uchwyt sprężyny kpl. spaw. -100	2333_31-200_0	**280,00 zł**	14.0	101 082
21	Płyta mocująca 100	2481_31-001_0	**48,00 zł**	1.50	100 541
22	Ramię talerzy prawe kpl. spaw.	2333_31-100_0	**550,00 zł**	12.0	100 733
23	Ramię talerzy lewe kpl. spaw.	2333_32-100_0	**550,00 zł**	12.1	100 732
24	Osłona łożyska	2454_10-006_0	**64,00 zł**	2.80	100 442
25	DIN 931	M30x140-8.8-B-Fe/Zn			100 163
26	DIN 126	31-Fe/Zn			100 059
27	DIN 985	M30-8-B-Fe/Zn			100 233
28	DIN 960	M20x1,5x180-10.9-B-Fe/Zn			100 200
29	DIN 127	Z16,3-Fe/Zn			100 064
30	DIN 933	M16x30-8.8-B-Fe/Zn			100 155
31	Zespół łożyskowy kpl.	1279_43-150_0	**1250,00 zł**	18.1	101 266
32	DIN 933	M10x50-8.8-B-Fe/Zn			100 167
33	Pokrywa	1279_43-152_0	**88,00 zł**	2.19	100 603
34	DIN 720	32015X		0.07	100 139
35	Podkładka dystansowa 0.1	1279_43-156_0		0.0	100 589
36	DIN 71412	M10x1			100 133
37	Korpus	1279_43-151_0	**280,00 zł**	8.49	100 279
38	Podkładka dystansowa 0.2	1279_43-157_0		0.0	100 590
39	DIN 933	M10x25-8.8-B-Fe/Zn			100 166
40	Tuleja łożyskowa ø88,9/75x178	1279_43-153_0	**195,00 zł**	2.54	101 038
41	DIN 3760	A 75x95x10		0.02	100 086
42	PN-88_M-73051	Z1-75x83x5		0.0	100 564
43	DIN 961	M10x1,25x16-10.9-B-Fe/Zn			100 209
44	DIN 127	Z10,2-Fe/Zn			100 062

KROJE TALERZOWE TWIX 660/610

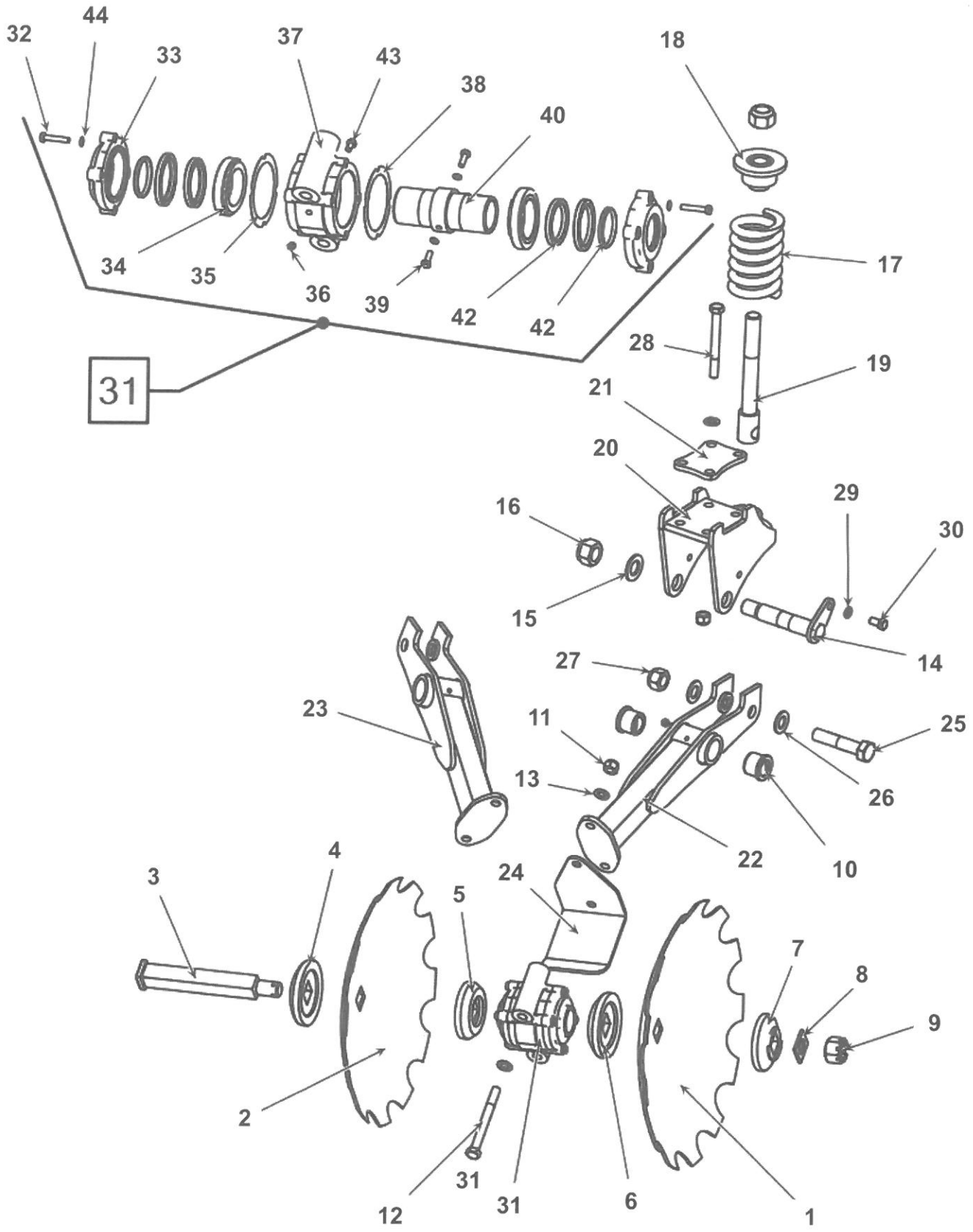

KROJE TALERZOWE PEŁNE BRONY A

LP	Nazwa części	Nr katalogowy	Cena	[kg]	INDEKS
1	Talerz kroju ø460/4	1861_02-002_0	**97,00 zł**	5.10	100 940
2	DIN 3760	A 36x62x10		0.01	100 082
3	DIN720	30206		0.28	100 135
4	Piasta kroju	1861_02-001_0	**88,00 zł**	2.54	100 496
5	DIN 5406	Mb6			100 100
6	DIN 981	Km6			100 215
7	Uszczelka	1861_02-003_0	**4,00 zł**	0.03	101 105
8	DIN 71412	M10x1			100 133
9	DIN 603	ZM12x1,25x35-10.9-Fe/Zn			100 109
10	DIN 985	M12x1,25-10-B-Fe/Zn			100 221
11	DIN 960	M8x1x60-10.9-B-Fe/Zn			100 208
12	DIN 934	M8x1-10-B-Fe/Zn			100 186
13	Przetyczka ø 20	1861_00-401_0	**20,00 zł**	0.47	100 615
14	Słupica kroju prawa kpl. spaw.	1861_02-100_0	**166,00 zł**	6.10	100 815
15	Słupica kroju podwójna kpl. spaw.	2111_06-210_0	**210,00 zł**	10.4	100 814
16	Słupica kroju z ramieniem lewa kpl. spaw.	2111_09-210_0	**166,00 zł**	9.00	100 817
17	Słupica kroju lewa kpl. spaw.	1861_03-100_0	**166,00 zł**	6.10	100 813
18	Krój talerz. prawy kpl. ø 460/4	1861_02-000_0	**350,00 zł**	14.8	100 291
19	Krój talerz. podwójny kpl. ø 460/4	2111_06-200_0	**480,00 zł**	27.8	100 290
20	Krój talerz. z ramieniem lewy kpl. ø 460/4	2111_09-200_0	**350,00 zł**	17.7	100 299
21	Krój talerz. lewy kpl. ø 460/4	1861_03-000_0	**350,00 zł**	14.8	100 285

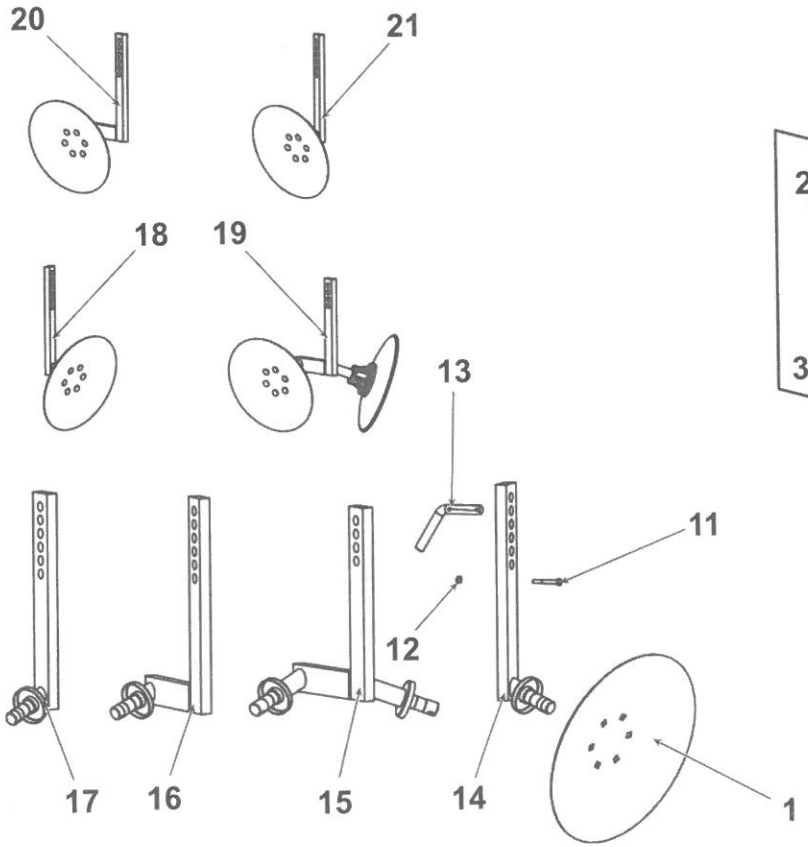

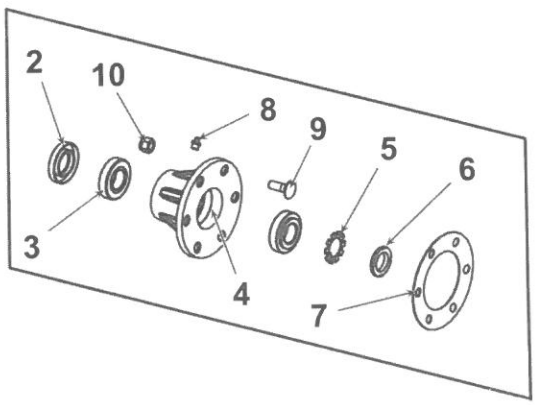

UNIA

KROJE TALERZOWE ZĘBATE BRONY A

LP	Nazwa części	Nr katalogowy	Cena	[kg]	INDEKS
1	Talerz kroju uzębiony ø 460/4	2411_26-001_0	**140,00 zł**	4.60	100 946
2	T35x65x14,5/17	CASS T 35x65x14.5_17	-	0.03	100 939
3	DIN 720	30206	-	0.28	100 135
4	Piasta	2421_61-001_0	**120,00 zł**	2.50	100 490
5	DIN 5406	MB6	-	-	100 100
6	DIN 981	KM6	-	-	100 215
7	DIN 3771	68x3,0	-	0.0	100 087
8	Pokrywka ø 70x11	2421_61-006_0	**7,00 zł**	0.03	100 605
9	DIN 603	ZM12x1,25x35-10.9-Fe/Zn	-	-	100 109
10	DIN 985	M12x1,25-10-B-Fe/Zn	-	-	100 221
11	Amortyzator ø 35x190	2428_00-003_0	**8,00 zł**	0.18	100 000
12	Nakładka	2428_00-001_0	**50,00 zł**	3.06	100 381
13	Słupica kroju prawa kpl. spaw.	9220_41-100_0	**330,00 zł**	9.50	100 816
14	Słupica kroju kpl. spaw.	9220_43-100_0	**390,00 zł**	13.0	100 811
15	Słupica kroju lewa kpl. spaw.	9220_42-100_0	**330,00 zł**	9.50	100 812
16	DIN 961	M12x1,25x40-10.9-B-Fe/Zn	-	-	100 211
17	DIN 126	13-Fe/Zn	-	-	100 054
18	DIN 985	M12x1,25-10-B-Fe/Zn	-	-	100 221
19	Krój talerzowy prawy kpl. ø 460/4	9220_41-000_0	**950,00 zł**	21.8	100 294
20	Krój talerzowy kpl. ø 460/4	9220_43-000_0	**1350,00 zł**	33.5	100 284
21	Krój talerzowy lewy kpl. ø 460/4	9220_42-000_0	**950,00 zł**	21.8	100 289

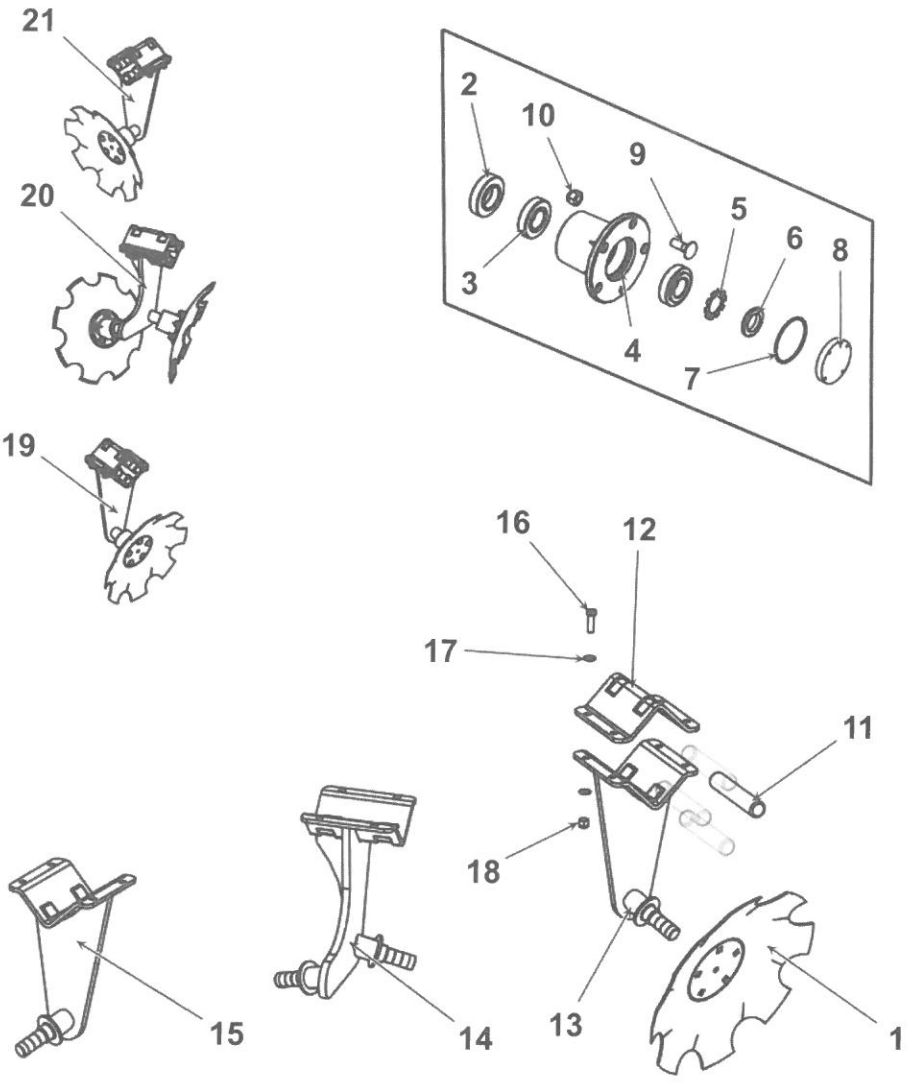

ELEMENTY BRONY TYPU C i D

LP	Nazwa części	Nr katalogowy	Cena	[kg]	INDEKS
1	Tarcza rozcinająca ø 400/30,5/4	9250_25-002_0	**96,00 zł**	3.90	100 989
2	Talerz rozdrabniający ø 450/30,5/4	9240_32-001_0	**110,00 zł**	4.70	100 990
3	Talerz rozdrabniający ø 560/30,5/4	9240_30-002_0	**127,00 zł**	7.20	100 966
4	Nakładka talerza zewnętrzna	9250_25-005_0	**55,00 zł**	1.50	100 400
5	Tuleja odległościowa	9250_25-003_0	**87,00 zł**	5.50	101 042
6	Nakładka talerza ø 120	9250_25-004_0	**55,00 zł**	1.40	100 396
7	Nakładka walcowa A	9250_25-006_0	**60,00 zł**	1.70	100 404
8	Podkładka 6x42x70	9250_25-008_0	**6,00 zł**	0.10	100 582
9	DIN 985	M27x2-10-B-Fe/Zn	-	0.19	100 231
10	Podkładka blokująca	9250_25-007_0	**4,00 zł**	0.10	100 588
11	DIN 933	M8x30-8.8-B-Fe/Zn	-	-	100 171
12	Zespół łozyskowy kpl.	9250_25-100_0	**495,00 zł**	11.1	101 267
13	Tuleja łożyskowa	9250_25-101_0	**115,00 zł**	4.60	101 031
14	Nakładka B	1279_20-109_0	**18,00 zł**	0.20	100 379
15	Oprawa łożyskowa A	1279_20-110_0	**85,00 zł**	2.10	100 440
16	DIN 3760	A 75x100x10	-	0.01	100 085
17	DIN 625	6213	-	1.27	100 127
18	DIN 471	Z 65	-	0.0	100 092
19	DIN 3760	A 65x90x10	-	0.01	100 084
20	Oprawa łożyskowa B	1279_20-111_0	**85,00 zł**	2.30	100 441
21	Nakładka A	1279_20-108_0	**18,00 zł**	0.20	100 386
22	DIN 71412	M10x1	-	-	100 133
23	DIN 931	M12x100-8.8-B-Fe/Zn	-	-	100 149
24	DIN 931	M12x80-8.8-B-Fe/Zn	-	-	100 154
25	DIN 985	M12-8-B-Fe/Zn	-	-	100 219
26	Oś walca L=1470	9240_31-001_0	**110,00 zł**	10.3	100 457
	Oś walca L=1243	9240_30-001_0	**95,00 zł**	8.70	100 453
	Os walca L=1924	9250_20-001_0	**135,00 zł**	13.6	100 461
	Os walca L=2378	9250_25-001_0	**155,00 zł**	16.8	100 465
	Oś walca L=2606	9250_27-001_0	**165,00 zł**	18.2	100 467
	Oś walca L=1693	9240_35-001_0	**120,00 zł**	11.9	100 459
	Oś walca L=2150	9250_40-001_0	**145,00 zł**	15.1	100 464

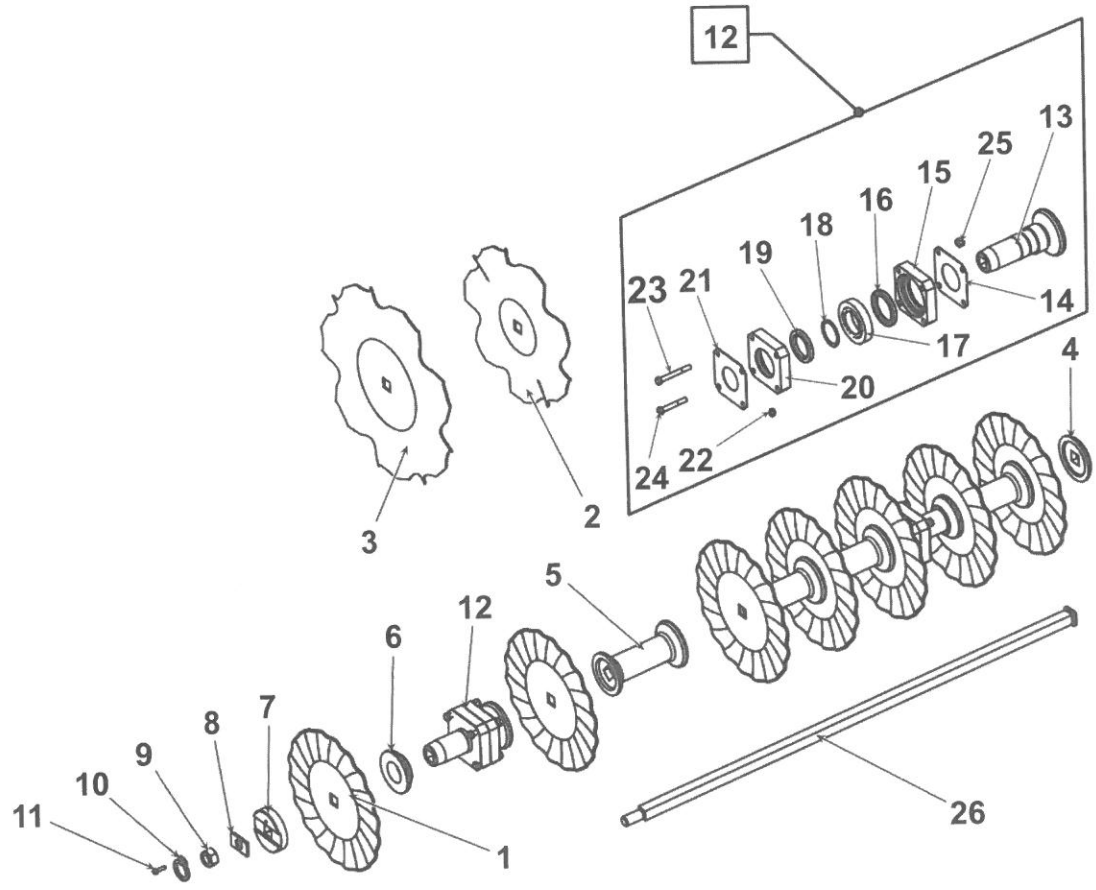

UNIA

ELEMENTY BRONY TALERZOWEJ CUT L

LP	Nazwa części	Nr katalogowy	Cena	[kg]	INDEKS
1	Talerz uzębiony ø 510/30,5/4	1279_20-102_0	110,00 zł	5.90	100 980
2	Talerz pełny ø 460/30,5/4	1279_20-103_0	100,00 zł	5.20	100 952
3	Talerz pełny ø 510/30,5/4	1279_62-101_0	110,00 zł	6.60	100 953
4	Talerz uzębiony ø 560/30,5/4	1279_60-101_0	140,00 zł	7.30	100 981
5	DIN 934	M27x2-8-B-FeZn	-	0.15	100 185
6	DIN 127	Z27,5-Fe/Zn5	-	0.02	100 067
7	Podkładka 6x42x50	1279_20-104_0	6,00 zł	0.10	100 581
8	Nakładka końcowa walca	1279_20-107_0	49,00 zł	-	100 388
9	Wspornik walca kpl. spaw.	1279_20-150_0	-	7.90	101 224
10	Nakładka tulei łożyskowej	1279_20-113_0	55,00 zł	1.46	100 402
11	Tuleja odległościowa	1279_20-106_0	87,00 zł	4.20	101 284
12	Nakładka walcowa	1279_20-112_0	55,00 zł	1.79	100 403
13	Zaspół łożyskowy kpl. A	1279_20-400_0	495,50 zł	11.2	101 268
14	Tuleja łożyskowa	1279_20-105_0	115,00 zł	4.60	101 022
15	Nakładka B	1279_20-109_0	18,00 zł	0.20	100 387
16	Oprawa łożyska A	1279_20-110_0	85,00 zł	2.10	100 440
17	DIN 3760	A 75x100x10	-	0.01	100 085
18	DIN 625	6213	-	1.27	100 127
19	DIN 471	Z 65	-	0.02	100 092
20	DIN 3760	A 65x90x10	-	0.01	100 084
21	Oprawa łożyska B	1279_20-111_0	85,00 zł	2.30	100 441
22	Nakładka A	1279_20-108_0	18,00 zł	0.20	100 386
23	DIN 71412	M10x1	-	-	100 133
24	DIN 931	M12x100-8.8-B-Fe/Zn	-	-	100 149
25	DIN 931	M12x80-8.8-B-Fe/Zn	-	-	100 154
26	DIN 126	13-Fe/Zn	-	-	100 054
27	DIN 985	M12-8-B-Fe/Zn	-	-	100 220
28	Skrobak skrajny prawy	1279_44-201_0	61,00 zł	1.30	100 787
29	Skrobak skrajny lewy	1279_43-401_0	61,00 zł	1.30	100 789
30	Skrobak lewy	1279_43-302_0	50,00 zł	1.00	100 782
31	Skrobak prawy	1279_44-102_0	50,00 zł	1.00	100 784
32	Oś walca L=1268	1279_22-101_0	88,00 zł	8.80	100 454
33	Oś walca L=1040	1279_20-101_0	73,00 zł	7.30	100 452
34	Oś walca L=1496	1279_24-101_0	105,00 zł	10.50	100 458
35	Oś walca L=1952	1279_66-101_0	138,00 zł	13.80	100 462

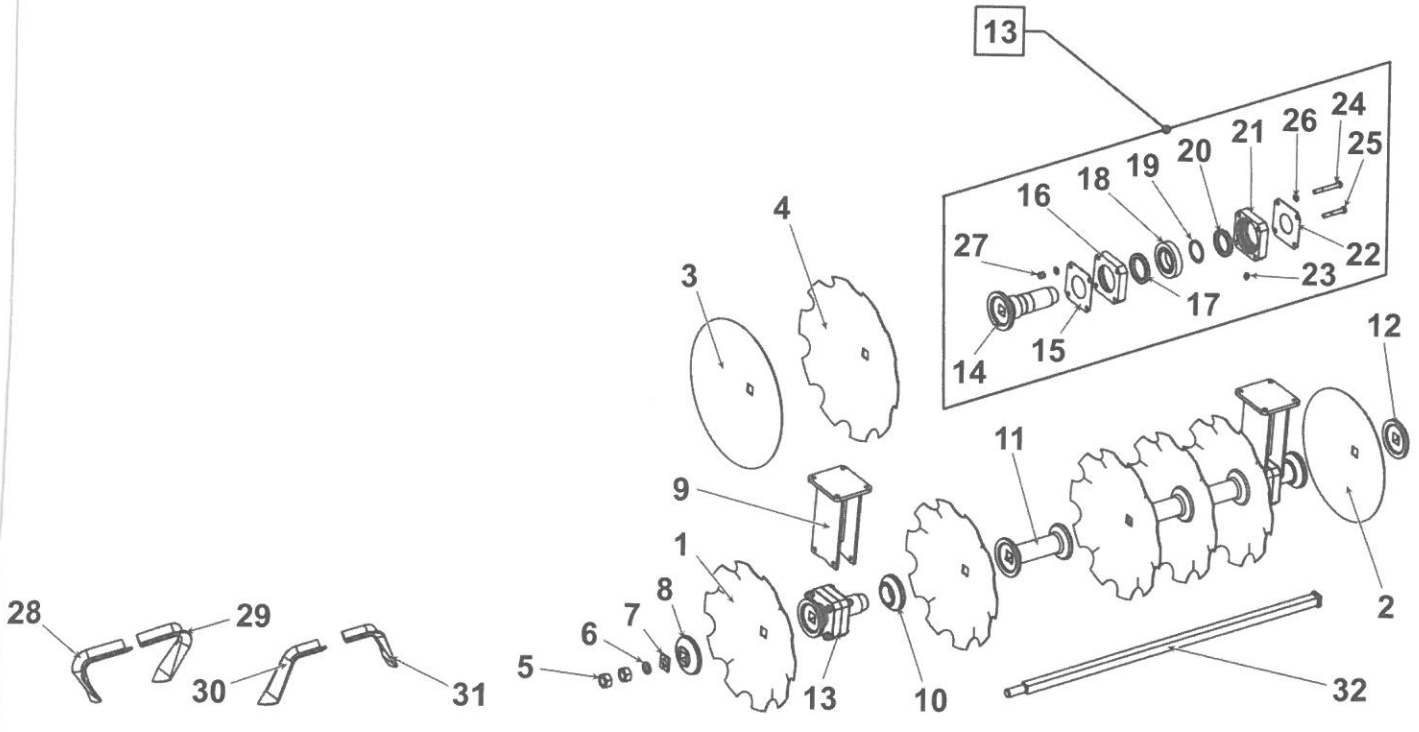

UNIA

ELEMENTY BRONY TALERZOWEJ CUT XL, XXL

LP	Nazwa części	Nr katalogowy	Cena	[kg]	INDEKS
1	Talerz uzębiony ø 660/42,5/6	1279_43-103_0	320,00zł	15.3	100 983
4	Talerz uzębiony ø 610/42,5/6	1279_43-102_0	225,00zł	13.1	100 982
5	Talerz pełny ø 510/42,5/4	1279_45-102_0	110,00zł	6.50	100 954
6	Talerz uzębiony ø 560/42,5/4	1279_45-101_0	140,00zł	8.00	100 979
7	Talerz pełny ø 560/42,5/6	1250_53-101_0	160,00zł	12.0	100 955
8	DIN 934	M36-8-Fe/Zn	-	0.38	100 173
9	Podkładka 6X54X60	1279_43-109_0	6,00zł	0.10	100 583
10	Nakładka talerza wewnętrzna	1279_43-107_0	70,00zł	2.55	100 399
11	Tuleja odległościowa	1279_43-104_0	90,00zł	9.00	101 041
12	Nakładka talerza ø 160	1279_43-106_0	78,00zł	3.18	100 398
13	Nakładka talerza ø 140	1279_43-105_0	70,00zł	2.59	100 397
14	Nakładka talerza zewnętrzna	1279_43-108_0	70,00zł	3.25	100 401
15	Wspornik walca kpl. spaw.	1245_41-150_0	-	9.30	101 225
16	DIN 931	M20x190-8.8-B-Fe/Zn	-	-	100 160
17	DIN 985	M20-8-B-Fe/Zn	-	-	100 226
18	Zespól łożyskowy kpl.	1279_43-150_0	1250,00zł	18.1	101 266
19	DIN 933	M10x50-8.8-B-Fe/Zn	-	-	100 167
20	DIN 127	Z10,2-Fe/Zn	-	-	100 062
21	DIN 933	M10x25-8.8-B-Fe/Zn	-	-	100 166
22	DIN 961	M10x1.25x16-10.9-B-Fe/Zn	-	-	100 209
23	DIN 71412	M10x1	-	-	100 133
24	Pokrywa	1279_43-152_0	88,00zł	2.19	100 603
25	Podkładka dystansowa 0.1	1279_43-156_0	4,00 zł	0.0	100 589
26	Pierścień	PN-88_M-73051	-	0.0	100 511
27	DIN 3760	A 75x95x10	-	0.01	100 086
28	DIN 720	32015X	-	0.06	100 139
29	Podkładka dystansowa 0.2	1279_43-157_0	4,00 zł	0.0	100 590
30	Tuleja łożyskowa ø 88,9/75X178	1279_43-153_0	195,00zł	2.54	101 038
31	Korpus	1279_43-151_0	280,00zł	8.49	100 279
32	Skrobak skrajny prawy kpl. spaw.	1279_44-200_0	65,00zł	1.70	100 788
33	Skrobak skrajny lewy kpl. spaw.	1279_43-400_0	65,00zł	1.70	100 789
34	Skrobak lewy kpl. spaw.	1279_43-300_0	60,00zł	1.40	100 783
35	Skrobak prawy kpl. spaw.	1279_44-100_0	60,00zł	1.40	100 785
36	Oś walca L = 1310	1279_69-101_0	185,00zł	18.15	100 455
37	Oś walca L = 1540	1279_43-101_0	230,00zł	21.35	100 470
38	Oś walca L = 2000	1279_51-101_0	277,00zł	27.70	100 463
39	Oś walca L = 2460	1250_51-101_0	246,00zł	-	100 466
40	Oś walca L = 2920	1260_41-101_0	292,00zł	-	100 468
41	Oś walca L = 3385	1270_11-101_0	338,00zł	-	100 469

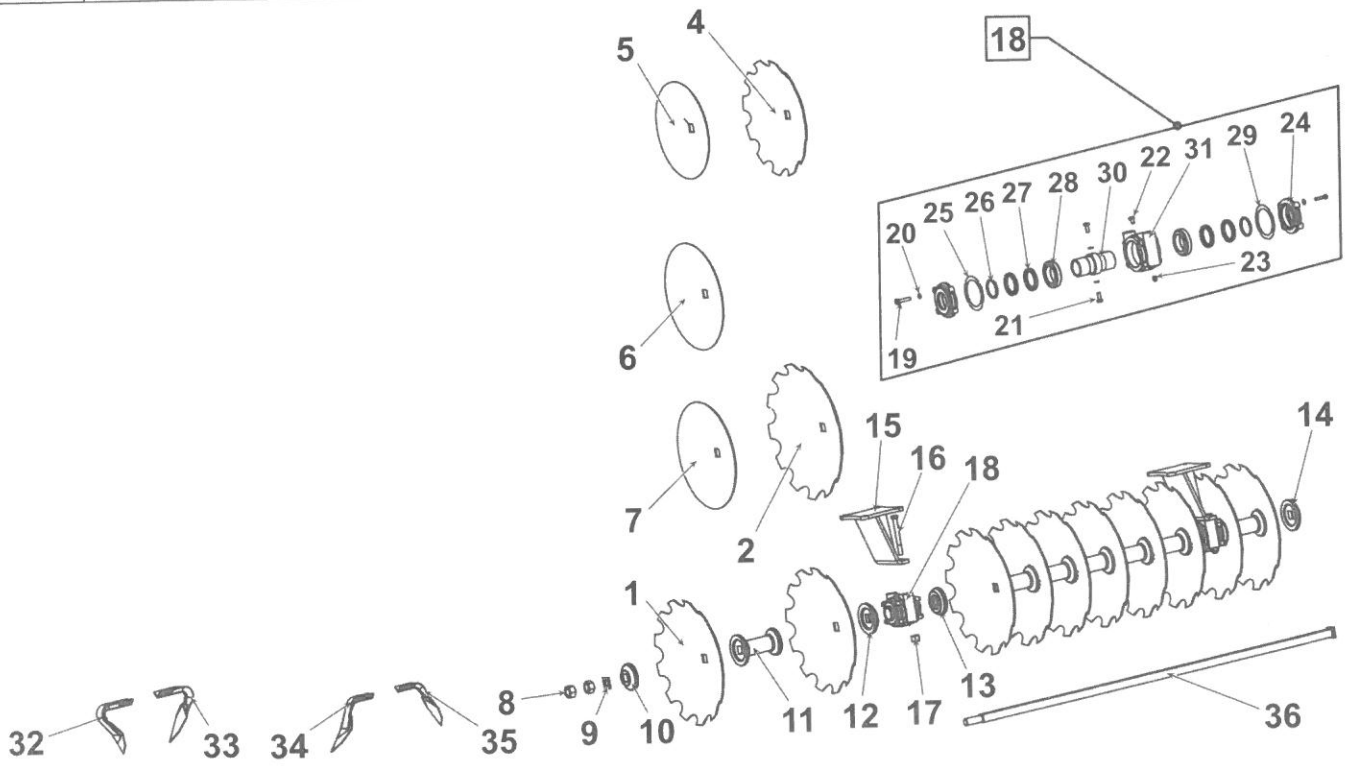

UNIA

ZĄB CX CROSS

LP	Nazwa części	Nr katalogowy	Cena	[kg]	INDEKS
1	Redlica	2111_20-002_0	**45,00 zł**	2.00	100 753
2	Odkładnica prawa	2111_25-001_0	**50,00 zł**	2.20	100 430
3	Odkładnica lewa	2111_20-003_0	**50,00 zł**	2.20	100 424
4	Odkładnica prawa skrajna	2111_26-001_0	**84,00 zł**	3.70	100 431
5	Odkładnica lewa skrajna	2111_21-001_0	**84,00 zł**	3.70	100 429
6	Podcinacz prawy	2111_20-102_0	**52,00 zł**	1.70	100 570
7	Podcinacz lewy	2111_20-101_0	**52,00 zł**	1.70	100 567
8	Trzon zęba B	2111_20-009_0	**385,00 zł**	9.90	101 002
9	Tuleja łożyskowa ø 40/25x57	2111_20-005_0	**18,00 zł**	0.30	101 025
10	Tuleja łożyskowa ø 35/25x60	2111_20-004_0	**18,00 zł**	0.20	101 023
11	Sworzeń 25 kpl. spaw.	2111_20-500_0	**28,00 zł**	0.70	100 867
12	Sworzeń kpl. spaw.	2131_20-400_0	**32,00 zł**	0.80	100 889
13	Łącznik śrubowy kpl. spaw.	2111_20-600_0	**170,00 zł**	6.90	100 370
14	Sprężyna duża	2111_20-008_0	**340,00 zł**	12.5	100 838
15	Opornik sprężyny kpl. spaw.	2111_20-610_0	**33,00 zł**	1.20	100 439
16	Podkładka ø 52/31x12	2111_20-006_0	-	0.10	100 579
17	DIN 985	M30x2-10-B-Fe/Zn	-	0.27	100 234
18	Uchwyt zęba kpl. spaw.	2111_20-800_0	**270,00 zł**	10.2	101 099
19	Uchwyt dolny kpl. spaw.	2111_20-300_0	**227,00 zł**	8.40	101 057
20	Uchwyt górny kpl. spaw.	2111_20-200_0	**227,00 zł**	9.40	101 058
21	Sworzeń 45x106/93	2111_20-007_0	**18,00 zł**	1.23	100 884
22	Podkładka ø 70/45,5x4	2111_20-010_0	**5,00 zł**	0.10	100 586
23	DIN 605	ZM12x1,25x90-10.9-Fe/Zn	-	-	100 122
24	DIN 603	ZM12x1,25x65-10.9-Fe/Zn	-	-	100 119
25	DIN 126	13-Fe/Zn	-	-	100 054
26	DIN 985	M12x1,25-10-B-Fe/Zn	-	-	100 221
27	Bezpiecznik zęba 20x75 (a=25)	2111_20-701_0	**18,00 zł**	-	100 020
28	DIN 960	M20x1,5x80-10.9-B-Fe/Zn	-	-	100 203
29	DIN 126	21-Fe/Zn	-	-	100 057
30	DIN 934	M20-8-B-Fe/Zn	-	-	100 180
31	DIN 985	M20x1,5-10-B-Fe/Zn	-	-	100 228
32	DIN 1481	10x70-Fe/Zn	-	-	100 070
33	DIN 126	25-Fe/Zn	-	-	100 058
34	DIN 985	M24x2-10-B-Fe/Zn	-	-	100 230
35	DIN 960	M20x1,5x65-10.9-B-Fe/Zn	-	-	100 201
36	DIN 126	21-Fe/Zn	-	-	100 057
37	DIN 985	M20x1,5-10-B-Fe/Zn	-	-	100 228

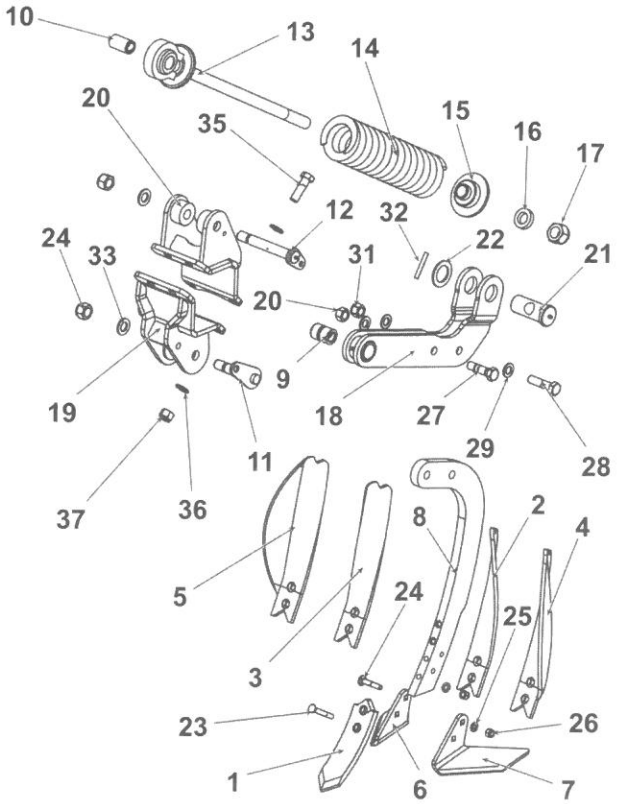

ZĄB CX (Kos Premium, Cross H)

LP	Nazwa części	Nr katalogowy	Cena	[kg]	INDEKS
1	Redlica	2111_20-002_0	**45,00 zł**	2.00	100 753
2	Odkładnica prawa	2111_25-001_0	**50,00 zł**	2.20	100 430
3	Odkładnica lewa	2111_20-003_0	**50,00 zł**	2.20	100 424
4	Odkładnica prawa skrajna	2111_26-001_0	**84,00 zł**	3.70	100 431
5	Odkładnica lewa skrajna	2111_21-001_0	**84,00 zł**	3.70	100 429
6	Podcinacz lewy	2160_20-301_0	**52,00 zł**	2.10	100 566
7	Podcinacz prawy	2160_20-302_0	**52,00 zł**	2.10	100 569
8	Trzon zęba B	2111_20-009_0	**385,00 zł**	9.90	101 002
9	Tuleja łożyskowa ø 40/35X40	BF-530	**12,00 zł**	0.40	101 032
10	Sworzeń 35 kpl. spaw.	2160_20-400_0	**18,00 zł**	1.43	100 877
11	Łącznik śrubowy kpl. spaw.	2160_40-300_0	**170,00 zł**	6.40	100 369
12	Sprężyna duża	2111_20-008_0	**340,00 zł**	12.5	100 838
13	Opornik sprężyny kpl. spaw. A	2160_40-400_0	**23,00 zł**	1.40	100 437
14	Podkładka ø100/31x12	2160_40-001_0	**12,00 zł**	0.70	100 573
15	DIN 985	M30x2-10-B-Fe/Zn	-	0.27	100 234
16	Uchwyt zęba kpl. spaw. C	2160_40-200_0	**290,00 zł**	12.7	101 098
17	Uchwyt zęba kpl. spaw. B	2160_40-100_0	**230,00 zł**	9.04	101 100
18	Płyta zęba	2160_20-002_0	**22,00 zł**	0.81	100 559
19	DIN 605	ZM12x1,25x90-10.9-Fe/Zn	-	-	100 122
20	DIN 603	ZM12x1,25x65-10.9-Fe/Zn	-	-	100 119
21	DIN 126	13-Fe/Zn	-	-	100 054
22	DIN 985	M12x1,25-10-B-Fe/Zn	-	-	100 221
23	Bezpiecznik zęba M20x75 (a=25)	2111_20-701_0	**18,00 zł**	-	100 020
24	DIN 960	M20x1,5x80-10.9-B-Fe/Zn	-	-	100 203
25	DIN 126	21-Fe/Zn	-	-	100 057
26	DIN 934	M20-8-B-Fe/Zn	-	-	100 180
27	DIN 985	M20x1,5-10-B-Fe/Zn	-	-	100 228
28	DIN 931	M20x180-8.8-B-Fe/Zn	-	-	100 159
29	DIN 985	M20-8-B-Fe/Zn	-	-	100 180

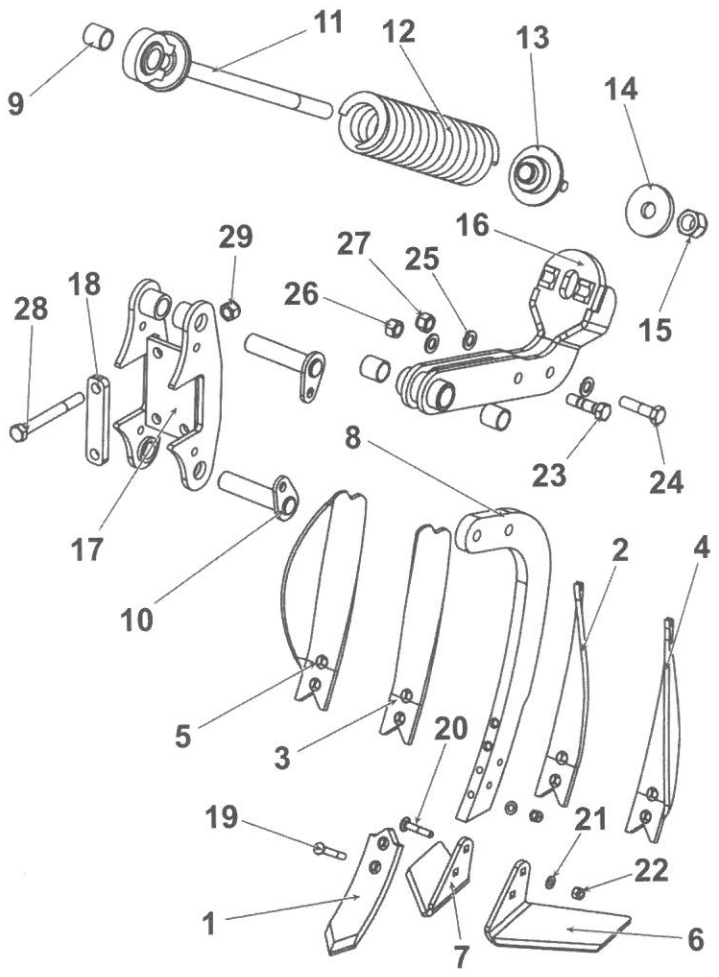

UNIA

ZĄB LONG - ARES P XXL LONG

LP	Nazwa części	Nr katalogowy	Cena	[kg]	INDEKS
1	Redlica	2160_35-001_0	**75,00 zł**	2.60	100 754
2	Trzon zęba B	2111_20-009_0	**385,00 zł**	9.60	101 002
3	Tuleja łożyskowa ø 40/35x40	BF-530	**18,00 zł**	0.40	101 032
4	Sworzeń 35 kpl. spaw.	2334_20-400_0	**54,00 zł**	1.94	100 878
5	Sworzeń 35 kpl. spaw.	2334_20-500_0	**28,00 zł**	0.85	100 879
6	Łącznik kpl. spaw.	AGM06-03-503	**95,00 zł**	5.21	100 367
7	Sprężyna duża	RES-626	**340,00 zł**	14.00	100 839
8	Opornik sprężyny kpl. spaw.	2160_20-600_0	**42,00 zł**	2.89	100 438
9	Śruba kpl. spaw.	2160_20-500_0	**65,00 zł**	3.44	100 913
10	Zawias zęba kpl. spaw. A	2334_20-300_0	**130,00 zł**	10.10	101 247
11	Uchwyt sprężyny kpl. spaw	2334_20-100_0	**380,00 zł**	25.60	101 081
12	Uchwyt zęba kpl. spaw.	2334_20-210_0	**120,00 zł**	6.38	101 095
13	Płyta 16x92x162	2334_20-201_0	**25,00 zł**	1.65	100 536
14	DIN 605	ZM12x1,25x90-10.9-Fe/Zn	-		100 122
15	DIN 126	13-Fe/Zn	-		100 054
16	DIN 985	M12x1,25-10-B-Fe/Zn	-		100 221
17	Bezpiecznik zęba M20x90 (a=25)	2334_20-601_0	**18,00 zł**		100 061
18	DIN 960	M20x1,5,100-10.9-B-Fe/Zn	-		100 198
19	DIN 126	21-Fe/Zn	-		100 057
20	DIN 934	M20-8-B-Fe/Zn	-		100 180
21	DIN 985	M20-8-B-Fe/Zn	-		100 180
22	DIN 985	M20x1,5-10-B-Fe/Zn	-		100 228
23	DIN 931	M20x160-8.8-B-Fe/Zn	-		100 158
24	DIN 126	31-Fe/Zn	-		100 059
25	DIN 985	M30x2-10-B-Fe/Zn	-		100 234
26	DIN 931	M12x55-8.8-B-Fe/Zn	-		100 152
27	DIN 985	M12-8-B-Fe/Zn	-		100 220
28	DIN 960	M24x2x240-10.9-B-Fe/Zn	-		100 207
29	DIN 126	25-Fe/Zn	-		100 058
30	DIN 985	M24x2-10-B-Fe/Zn	-		100 230

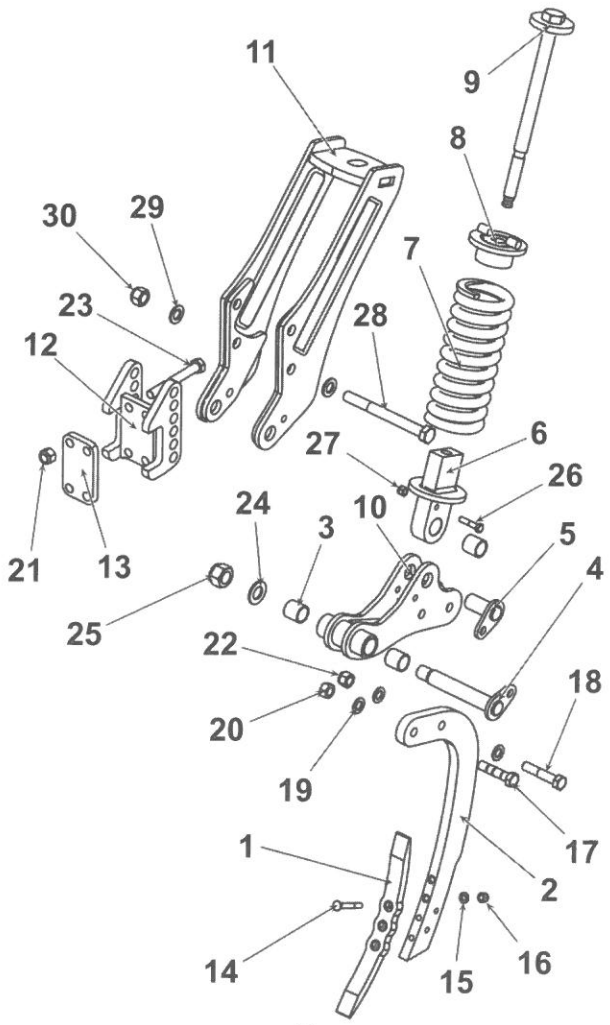

UNIA

ZĄB KX KOS; KOS H

LP	Nazwa części	Nr katalogowy	Cena	[kg]	INDEKS
1	Dziób zęba A	1738_05-006_0	**38,00 zł**	2.60	100 246
2	Nakladka zęba A	1738_05-007_0	**32,00 zł**	1.50	100 405
3	Uchwyt podcinaczy A	1738_05-003_0	**52,00 zł**	1.70	101 062
4	Podcinacz lewy	1738_05-005_0	**24,00 zł**	1.80	100 568
5	Podcinacz prawy	1738_05-004_0	**24,00 zł**	1.80	100 571
6	Trzon zęba	1863_35-101_0	**225,00 zł**	9.00	101 000
7	Tuleja łożyskowa ø 40/25x26	1863_31-003_0	**12,00 zł**	0.15	101 024
8	Tuleja łożyskowa ø 35/25x50	1863_31-101_0	**15,00 zł**	0.17	101 034
9	Sworzeń 25 kpl. spaw.	1863_31-300_0	**28,00 zł**	0.80	100 866
10	Sworzeń 40x93/80	1863_31-306_0	**35,00 zł**	0.86	100 883
11	Sworzeń 25 kpl. spaw.	1863_31-600_0	**25,00 zł**	0.50	100 868
12	Łącznik śrubowy kpl. spaw.	1863_31-110_0	**88,00 zł**	3.80	100 371
13	Rura kpl. spawana	1860_11-300_0	**68,00 zł**	2.40	100 764
14	Sprężyna	1860_11-001_0	**270,00 zł**	9.70	100 828
15	Opornik sprężyny kpl. spaw.	1863_31-400_0		0.30	100 436
16	Podkładka ø 45/25x12	1863_31-007_0		0.10	100 578
17	DIN 985	M24-8-B-Fe/Zn			100 229
18	Płyta uchwytu zęba	1863_31-004_0	**58,00 zł**	2.10	100 556
19	Tuleja ø 33,7x3,20/26	1863_31-001_0	**11,00 zł**	0.10	101 015
20	Płyta uchwytu zęba lewa kpl. spaw.	1863_31-500_0	**58,00 zł**	2.20	100 557
21	Płyta uchwytu zęba prawa kpl. spaw.	1866_21-100_0	**58,00 zł**	2.20	100 558
21.1	Uchwyt kpl. spaw. [KOS]	1863_31-200_0	**290,00 zł**	14.70	101 059
22	Uchwyt wzmocniony kpl. spaw. [KOS H]	1863_31-200_W	**310,00 zł**	15.50	101 285
23	DIN 605	ZM12x1,25x30-10.9-Fe/Zn			100 108
24	DIN 605	ZM12x1,25x35-10.9-Fe/Zn			100 109
25	DIN 605	ZM12x1,25x70-10.9-Fe/Zn			100 120
26	DIN 985	M12x1,25-10-B-Fe/Zn			100 221
27	DIN 126	25-Fe/Zn			100 058
28	DIN 985	M24-8-B-Fe/Zn			100 229
29	DIN 126	21-Fe/Zn			100 057
30	DIN 985	M20x1,5-10-B-Fe/Zn			100 228
31	DIN 960	M20x1,5x80-10.9-B-Fe/Zn			100 203
32	DIN 960	M20x1,5x100-10.9-B-Fe/Zn			100 198
33	DIN 931	M12x65-8.8-B-Fe/Zn			100 153
34	DIN 127	Z12,2-Fe/Zn			100 063
35	DIN 934	M12-8-B-Fe/Zn			100 165
36	DIN 126	40-Fe/Zn			100 061
37	DIN 1481	10x50-Fe/Zn			100 051
38	Ząb z podcinaczami kpl. KX	1863_35-100_0	**682,00 zł**	19.30	101 262

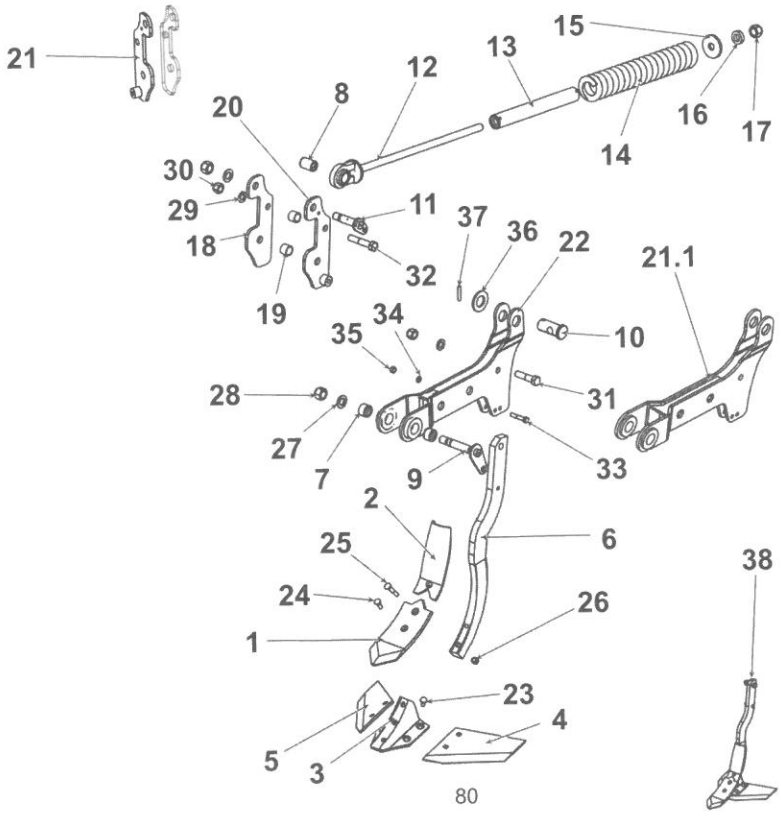

UNIA

ZĄB L KRET L

LP	Nazwa części	Nr katalogowy	Cena	[kg]	INDEKS
1	Redlica ze skrzydełkami kpl. spaw.	1435_30-200_0	**265,00 zł**	8.10	100 756
2	Ząb kpl. spaw. C	1435_38-100_0	**580,00 zł**	34.5	101 252
3	DIN 1481	16X50-Fe/Zn		0.0	100 074
4	DIN 1481	10X50-Fe/Zn		0.0	100 071
5	Tuleja ø 28/18x30	1435_30-001_0	**12,00 zł**	0.10	101 008
6	DIN 933	M18x120-8.8-B-Fe/Zn			100 169
7	DIN 126	19-Fe/Zn			100 056
8	DIN 934	M18-8-B-Fe/Zn			100 179
9	DIN 127	Z30,5-Fe/Zn			100 068
10	DIN 934	M30-8-B-Fe/Zn			100 233
11	Ząb głębosza kpl. C	1435_38-000_0	**890,00 zł**	42.8	101 251

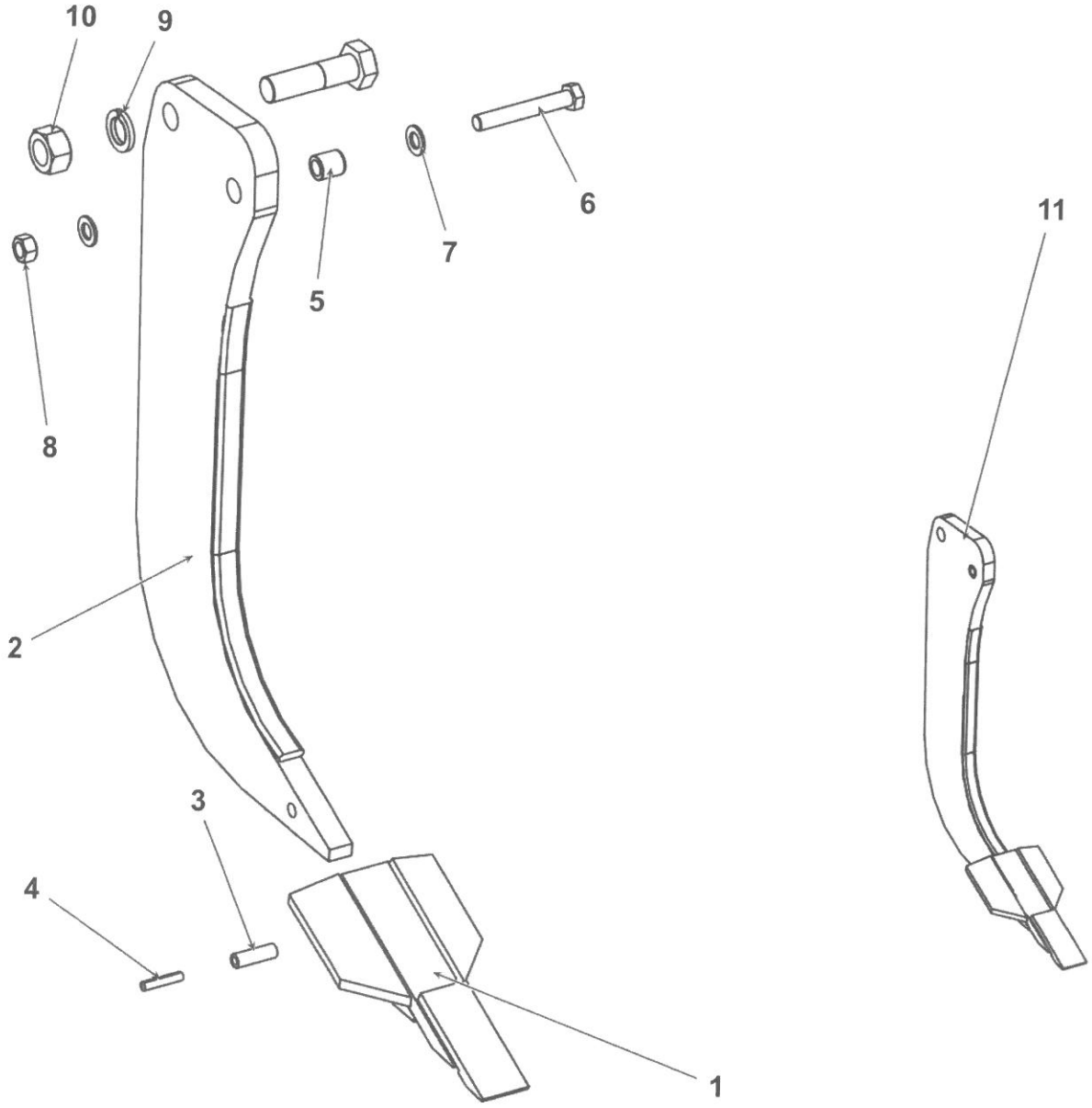

UNIA

ZĄB XL KRET XL

LP	Nazwa części	Nr katalogowy	Cena	[kg]	INDEKS
1	Redlica kpl. spaw.	1435_52-100_0	**365,00 zł**	15.50	100 755
2	Ostrze dolne	1435_53-002_0	**95,00 zł**	4.80	100 443
3	Ostrze górne	1435_39-004_0	**75,00 zł**	2.40	100 444
4	Trzon zęba	1435_53-001_0	**580,00 zł**	32.80	100 999
5	DIN 1481	16x60-Fe/Zn		0.00	100 075
6	DIN 1481	10x60-Fe/Zn		0.00	100 072
7	Tuleja ø 28/18x30	1435_30-001_0	**12,00 zł**	0.10	101 008
8	DIN 7991	M16x40-8.8-B-Fe/Zn			100 168
9	DIN 934	M16-8-B-Fe/Zn			100 178
10	DIN 933	M18x120-8.8-B-Fe/Zn			100 169
11	DIN 126	19 -Fe/Zn			100 056
12	DIN 934	M18-8-B-Fe/Zn			100 179
13	DIN 931	M30x110-8.8-B-Fe/Zn			100 163
14	DIN 127	Z30,5-Fe/Zn			100 068
15	DIN 934	M30-8-B-Fe/Zn			100 233
16	Ząb ciężki kpl. B	1435_53-000_0	**1170,00 zł**	56.2	101 250

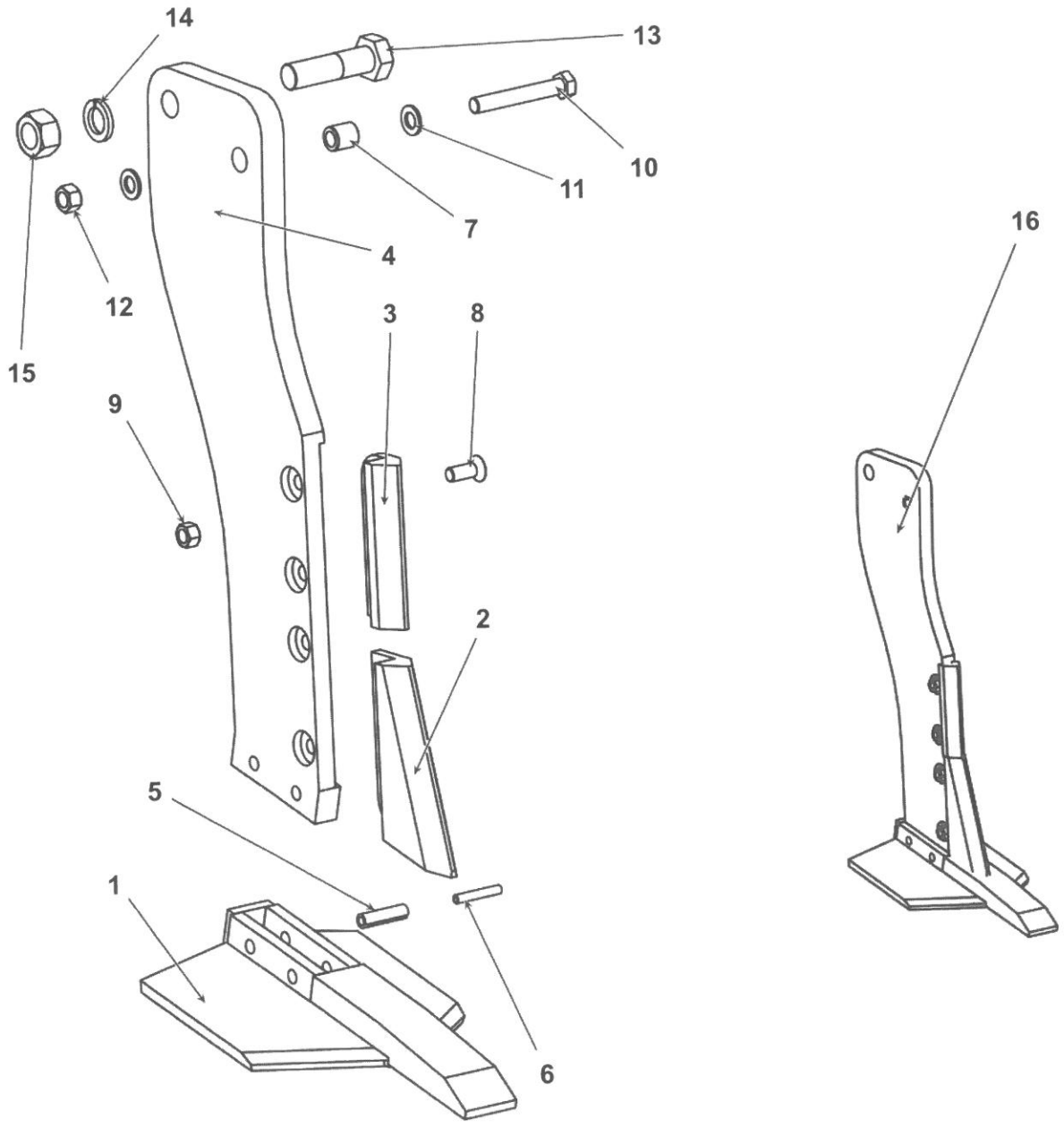

UNIA

ZĄB PLOW Z UCHWYTEM B

LP	Nazwa części	Nr katalogowy	Cena	[kg]	INDEKS
1	Dłuto zęba	1454_30-003_0	**210,00 zł**	7.30	100 241
2	Nakładka zęba prawa	1454_29-002_0	**190,00 zł**	7.30	100 407
3	Trzon zęba prawy	1454_29-001_0	**463,00 zł**	25.30	101 004
4	Nakładka zęba lewa	1454_39-002_0	**190,00 zł**	7.30	100 406
5	Trzon zęba lewy	1454_39-001_0	**463,00 zł**	25.30	101 003
6	Tuleja ø 32/16x16	1454_30-004_0	**6,00 zł**	0.10	101 014
7	Uchwyt zęba kpl. spaw.	1454_21-100_0		39.90	101 097
8	Płyta główna	1454_21-102_0		8.20	100 537
9	Tuleja ø45/30/16x28	1454_21-001_0	**8,00 zł**	0.20	101 019
10	DIN 1481	16x60-Fe/Zn		0.00	100 075
11	DIN 1481	12x60-Fe/Zn		0.00	100 73
12	DIN 6005	ZM12x40-8.8-Fe/Zn			100 123
13	DIN 934	M12-8-B-Fe/Zn			100 176
14	DIN 931	M16x100-8.8-B-Fe/Zn			100 155
15	Podkładka ø 38/17x3	1454_05-001_0			100 577
16	DIN 985	M16-8-B-Fe/Zn			100 178
17	DIN 931	M30x90-8.8-B-Fe/Zn			100 163
18	DIN 985	M30-8-B-Fe/Zn			100 233
19	DIN 931	M24x170-8.8-B-Fe/Zn			100 162
20	DIN 126	25-Fe/Zn			100 058
21	DIN 985	M24-8-B-Fe/Zn			100 229
22	Ząb prawy kpl.	1454_29-000_0		40.3	101 254
23	Ząb lewy kpl.	1454_39-000_0		40.3	101 253
24	Uchwyt zęba kpl. B	1454_21-000_0		53.3	101 094

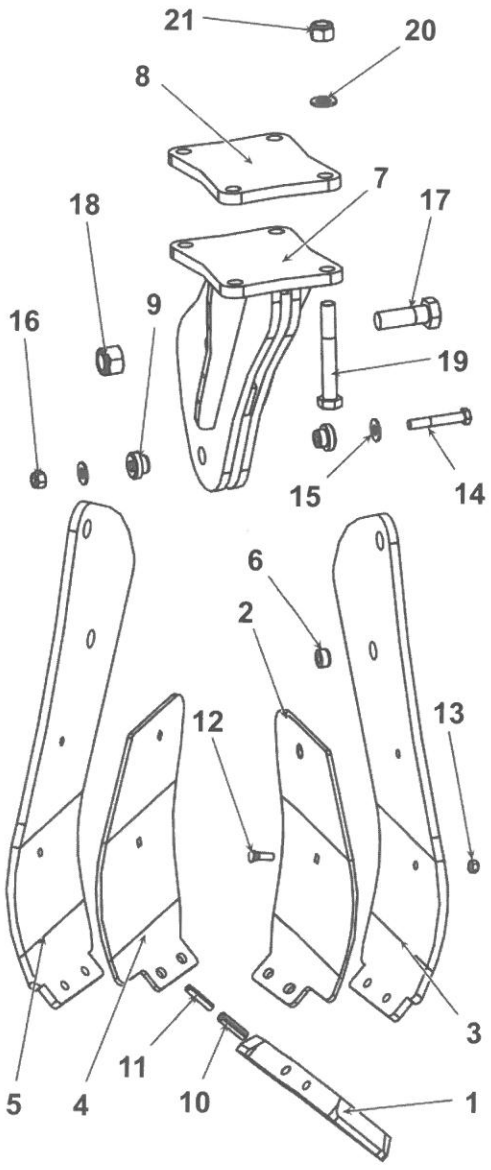



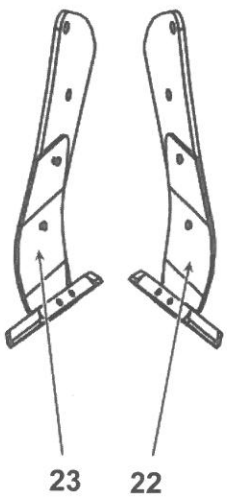

UNIA

UCHWYT ZĘBA S-PLOW

LP	Nazwa części	Nr katalogowy	Cena	[kg]	INDEKS
1	DIN 931	M16x100-8.8-B-Fe/Zn			100 155
2	Podkładka ø38/17x3	1454_05-001_0			100 577
3	Tuleja ø 30/16x28	1454_05-002_0	**8,00 zł**	0.10	101 011
4	Tuleja ø 30/16x26	1453_21-001_0	**8,00 zł**	0.10	101 010
5	DIN 985	M16-8-B-Fe/Zn			100 224
6	DIN 931	M30x110-8.8-B-Fe/Zn			100 163
7	DIN 985	M30-8-B-Fe/Zn			100 189
8	Sworzeń 30 kpl. spaw.	1435_24-000_0	**28,00 zł**	1.09	100 872
9	Ramię kpl. spaw.	1453_21-100_0		66.90	100 701
10	Uchwyt prawy kpl. spaw.	1453_20-000_0		29.50	101 063
11	Uchwyt lewy kpl. spaw.	1453_30-000_0		29.50	101 060
12	Płyta górna kpl. spaw.	1453_01-000_0		10.00	100 538
13	Uchwyt mech. resora kpl. spaw.	1435_29-000_0		11.10	101 061
14	Sworzeń 25x120/108	1435_00-010_0		0.50	100 870
15	Sprężyna piórowa lekka kpl.	HARD SET	**1020,00 zł**	14.20	100 847
16	Sworzeń 16x219x206	1435_00-009_0	**18,00 zł**	0.34	100 861
17	Łącznik resora	1435_08-101_0	**16,00 zł**	0.40	100 368
18	Tuleja ø 25/16,5x12	1435_08-102_0	**4,00 zł**	0.03	101 007
19	Tuleja ø 30/13x40	1435_00-007_0	**10,00 zł**	0.18	101 009
20	DIN 933	M12x110-8.8-B-Fe/Zn			100 165
21	RIP-LOCK	M12 RIP-LOCK			100 761
22	DIN 985	M12-8-B-Fe/Zn			100 176
23	DIN 6921	M12x40-10.9-Fe/Zn TENSI			100 130
24	DIN 6921	M12x35-10.9-Fe/Zn TENSI			100 131
25	Śruba M24x100	1435_00-011_0	**12,00 zł**	0.45	100 919
26	DIN 934	M24-8-B-Fe/Zn			100 182
27	DIN 931	M20x120-8.8-B-Fe/Zn			100 169
28	DIN 985	M20-8-B-Fe/Zn			100 226
29	DIN 985	M24-8-B-Fe/Zn			100 229
30	DIN 127	Z12,2-Fe/Zn			100 063
31	DIN 933	M12x30-8.8-B-Fe/Zn			100 151
32	Uchwyt zęba prawy kpl. S	1453_21-000_0		155.60	101 102
33	Uchwyt zęba lewy kpl. S	1453_31-000_0		155.60	101 101

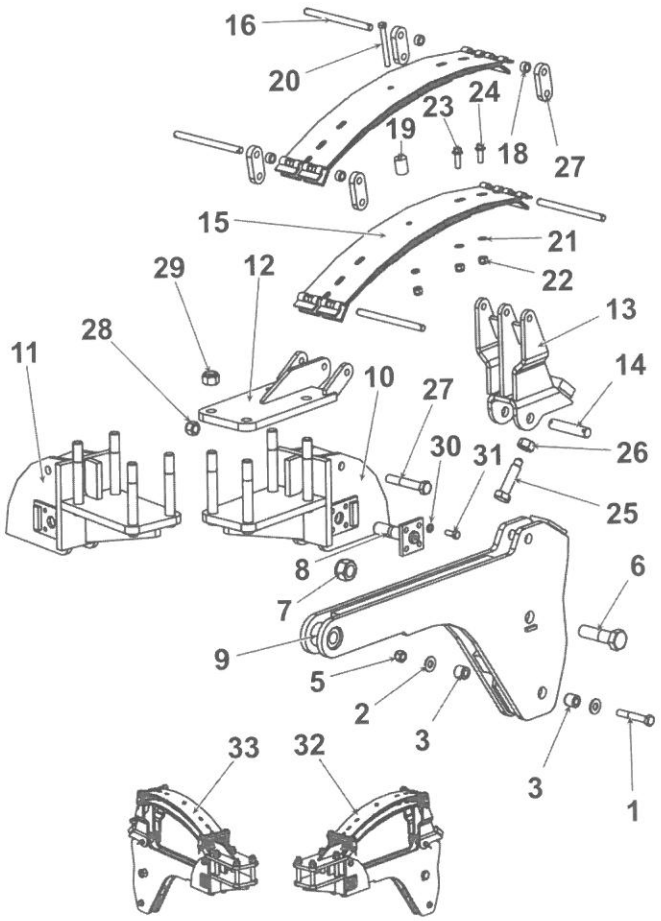

ZĄB SU KOMBI, ARES L (do grudnia 2013)

LP	Nazwa części	Nr katalogowy	Cena	[kg]	INDEKS
1	Redliczka	1417_00-01-001_0	**4,20 zł**	0.36	100 757
2	Sprężyna SU (32x12)	1680_05-001_1	**43,00 zł**	2.84	100 851
3	Śruba M10x35	1417_00-01-003_0	**2,60 zł**	0.02	100 914
4	DIN 126	10,5 Fe/Zn			100 053
5	DIN 934	M10-8-B-Fe/Zn			100 174
6	Uchwyt zęba	1731_00-005_0	**15,00 zł**	0.40	101 092
7	DIN 603	ZM12x1,25x90-10.9-Fe/Zn			100 122
8	DIN 126	13-Fe/Zn			100 054
9	DIN 985	M12-8-B-Fe/Zn			100 220
10	Ząb SU kpl. (32x12)	1680_05-000_1	**51,00 zł**	3.35	101 258

ZĄB SK KOMBI; VIKING L

LP	Nazwa części	Nr katalogowy	Cena	[kg]	INDEKS
1	Gęsiostópka 100	1731_00-201_0	**14,00 zł**	0.40	100 250
2	Sprężyna SK (45x10)	2553_04-001_0	**68,00 zł**	4.00	100 849
3	Uchwyt zęba	1731_00-004_0	**17,00 zł**	0.50	101 091
4	Śruba M10x45	1731_00-103_0	**2,60 zł**	0.03	100 915
5	DIN 126	10,5-Fe/Zn			100 053
6	DIN 985	M10-8-B-Fe/Zn			100 174
7	DIN 603	ZM12x1,25x90-10.9-Fe/Zn			100 122
8	DIN 126	13-Fe/Zn			100 054
9	DIN 985	M12x1,25-10-B-Fe/Zn			100 221
10	Ząb SK kpl.	2553_04-000_0	**85,00 zł**	4.50	101 255

ZĄB SU

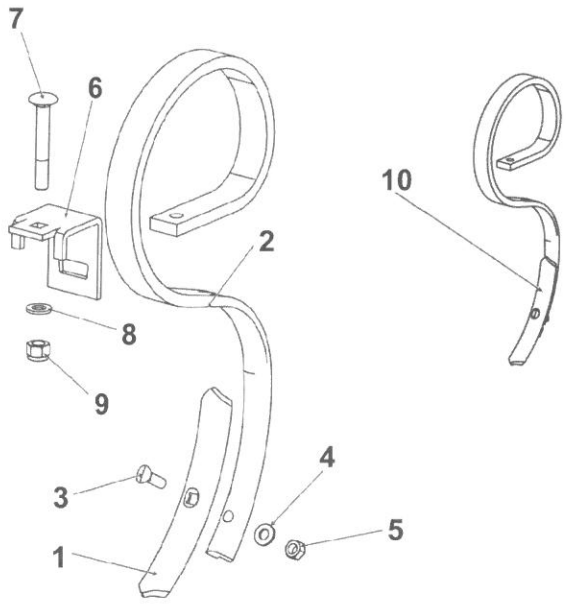

ZĄB SK

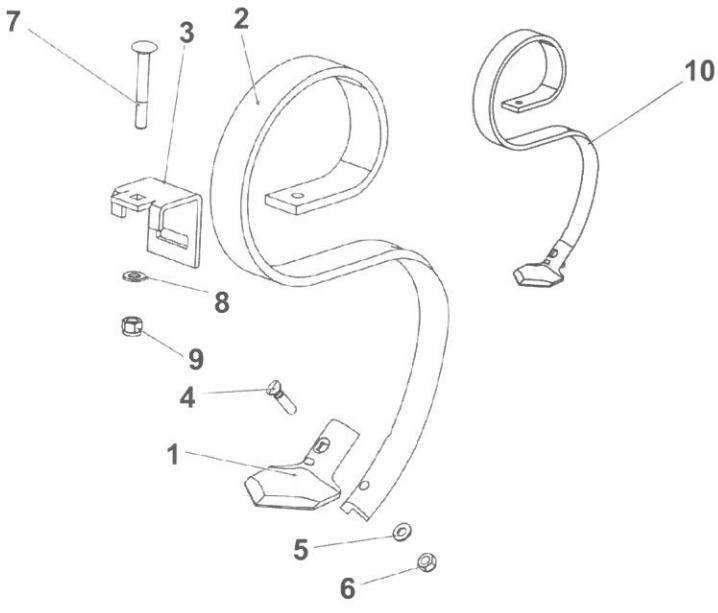

UNIA

ZĄB SV KOMBI; MAX; VIKING L

LP	Nazwa części	Nr katalogowy	Cena	[kg]	INDEKS
1	Redliczka	1731_00-102_0	**7,00 zł**	0.51	100 758
2	Sprężyna (45x10)	1731_00-101_0	**68,00 zł**	3.80	100 829
3	Uchwyt zęba	1731_00-004_0	**17,00 zł**	0.50	101 091
4	DIN 126	10,5-Fe/Zn			100 053
5	DIN 126	13-Fe/Zn			100 054
6	DIN 934	M10-8-B-Fe/Zn			100 174
7	DIN 985	M12-8-B-Fe/Zn			100 220
8	DIN 603	ZM12x1,25x90-10.9-Fe/Zn			100 122
9	Śruba M10x45	1731_00-103_0	**2,60 zł**	0.03	100 915
10	Ząb SV kpl.	1731_00-100_0	**79,00 zł**	4.30	101 259

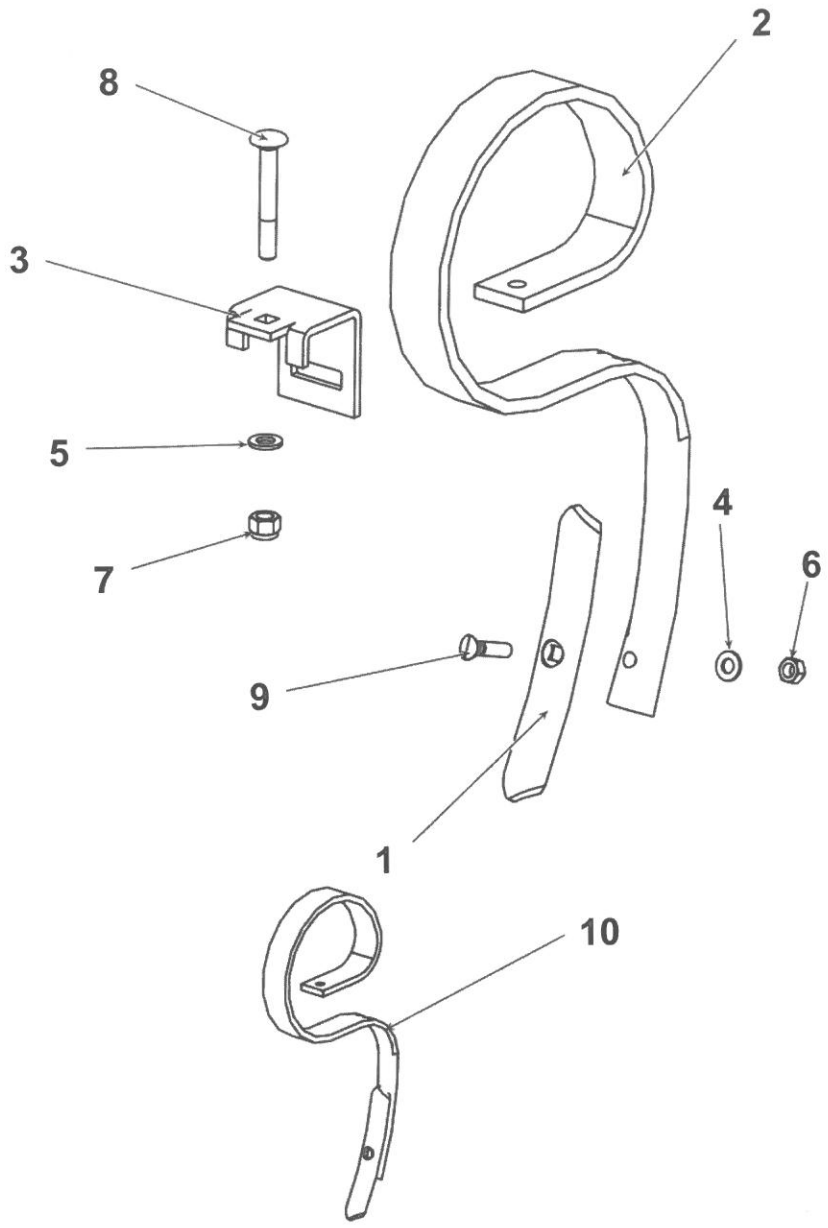

UNIA

ZĄB SX MAX; ATLAS

LP	Nazwa części	Nr katalogowy	Cena	[kg]	INDEKS
1	Gęsiostópka 260	1655_00-457_0	**35,00 zł**	1.10	100 252
2	Trzon A 25x25	1655_00-456_0	**110 zł**	2.40	100 991
3	Sprężyna główna SX (50x10)	1655_00-451_0	**59 zł**	3.80	100 840
4	Sprężyna pomocnicza SX (50x10)	1655_00-452_0	**54 zł**	3.40	100 848
5	DIN 605	ZM10x1,25x45-10.9-Fe/Zn			100 116
6	DIN 127	Z10,2-Fe/Zn			100 062
7	DIN 934	M10x1,25-10-B-Fe/Zn			100 175
8	Jarzmo M8x35x60	1655_00-455_0	**15 zł**	0.10	100 267
9	DIN 985	M8-8-B-Fe/Zn			101 232
10	DIN 603	ZM12x1,25x65-10.9-Fe/Zn			100 110
11	DIN 985	M12x1,25-10-B-Fe/Zn			100 221
12	DIN 931	M16x55-8.8-B-Fe/Zn			100 224
13	DIN 985	M16-8-B-Fe/Zn			100 178
14	Ząb SX kpl.	1655_00-450_0	**315 zł**	10.9	101 260

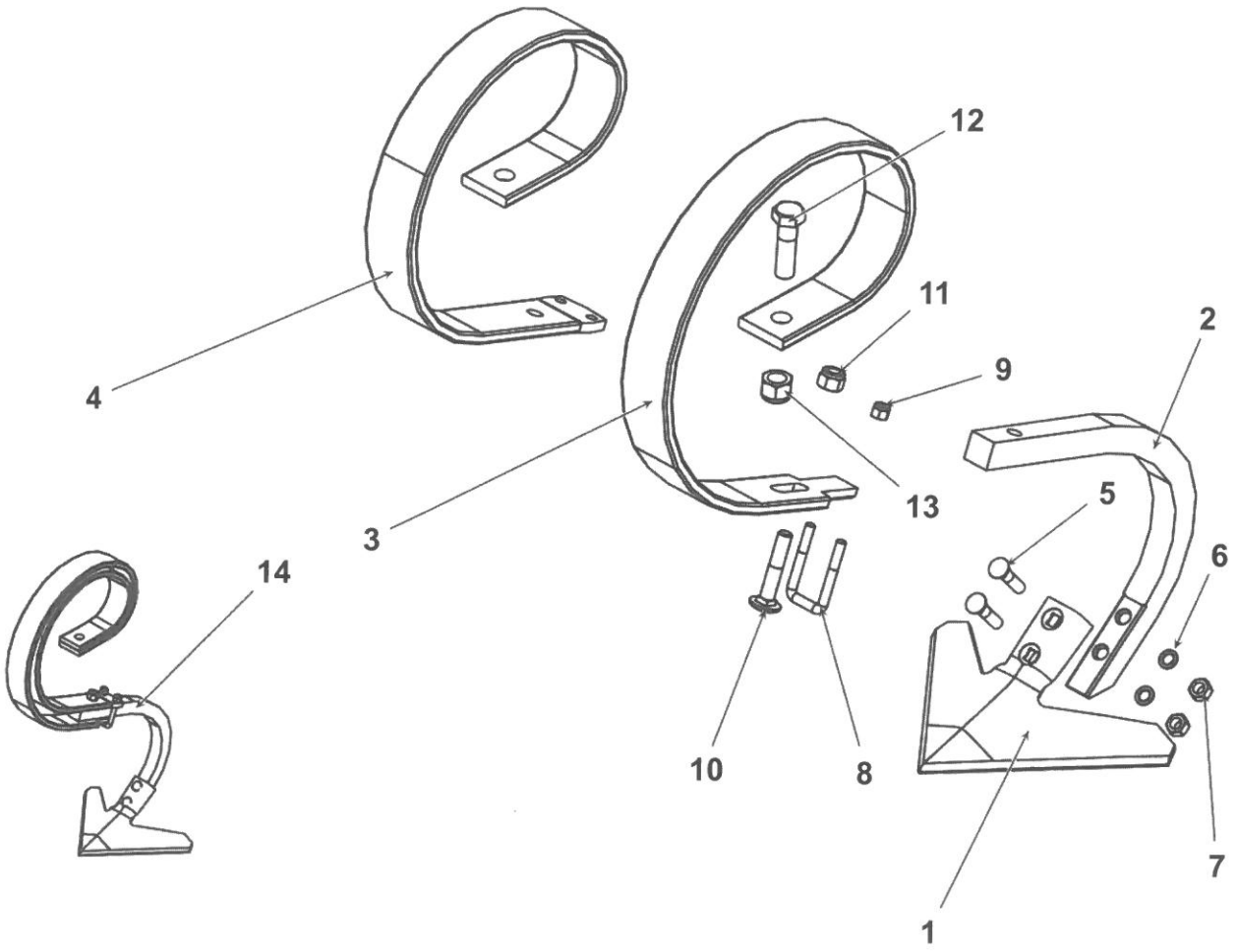

ZĄB SZ MAX; ATLAS

LP	Nazwa części	Nr katalogowy	Cena	[kg]	INDEKS
1	Gęsiostópka 260	1655_00-457_0	**35,00 zł**	1.10	100 252
2	Trzon zęba A 40x25	1660_10-202_0	**150,00 zł**	4.40	101 001
3	DIN 605	ZM10x1,25x55-10.90Fe/Zn			100 113
4	DIN 127	Z10,2-Fe/Zn			100 062
5	DIN 934	M10x1.25-10-B-Fe/Zn			100 175
6	DIN 931	M8x60-8.8-B-Fe/Zn			100 164
7	DIN 126	8,4-Fe/Zn			100 052
8	DIN 985	M8-8-B-Fe/Zn			101 232
9	DIN 931	M16x70-8.8-B-Fe/Zn			100 157
10	DIN 126	17-Fe/Zn			100 055
11	DIN 985	M16-8-B-Fe/Zn			100 224
12	Ząb Sz kpl.	1660_10-200_0	**190,00 zł**	5.50	101 261

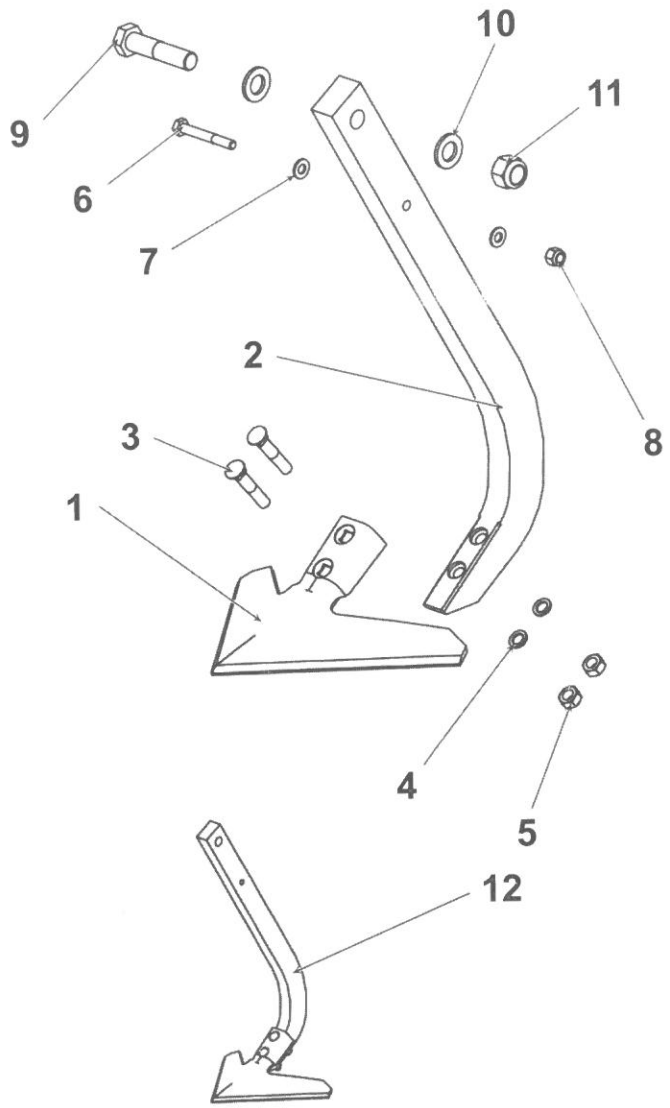

UNIA

ZĄB SL VIKING XL

LP	Nazwa części	Nr katalogowy	Cena	[kg]	INDEKS
1	Gęsiostópka 260 (2 otworowa)	1655_00-457_0	**35,00 zł**	1.10	100 252
2	Sprężyna prawa 25x25	2560_02-101_0	**230,00 zł**	8.60	100 831
2.1	Sprężyna kpl. lewa 25x25	2560_03-101_0	**230,00 zł**	8.80	101 286
3	Uchwyt zęba kpl.spaw.	2560_02-200_0	**85,00 zł**	1.20	101 096
4	Uchwyt zęba	2560_02-201_0	**22,00 zł**	0.80	101 093
5	DIN 605	ZM10x1,25x50-10.9-Fe/Zn			100 112
6	DIN 127	Z10,2-Fe/Zn			100 062
7	DIN 934	M10x1,25-10-B-Fe/Zn			100 175
8	DIN 931	M12x140-8.8-B-Fe/Zn			100 150
9	DIN 126	13-Fe/Zn			100 054
10	DIN 985	M12-8-B-Fe/Zn			100 220
11	Ząb SL kpl. prawy	2560_02-100_0	**280,00 zł**	9.80	101 256
11.1	Ząb SL kpl. lewy	2560_03-100_0	**280,00 zł**	9.80	101 287

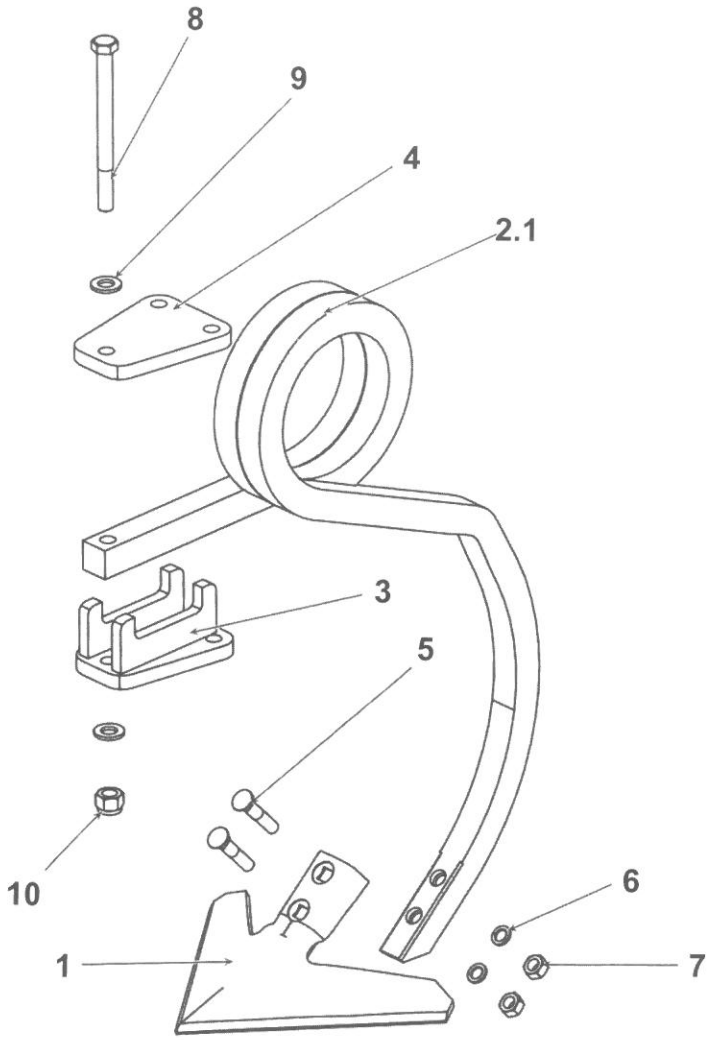

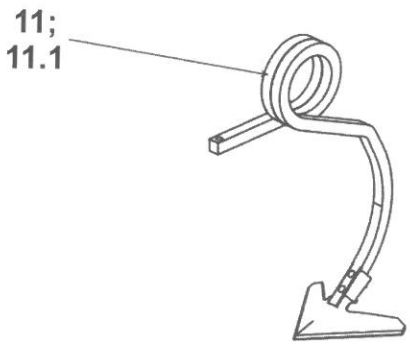

UNIA

SPULCHNIACZ ŚLADÓW

LP	Nazwa części	Nr katalogowy	Cena	[kg]	Uwagi	INDEKS
1	Gęsiostópka 180	1717_40-007_0	**25,00 zł**	0.60		100 251
2	Tulejka rozprężna	1717_40-004_0	**4,00 zł**	0.01		101 054
3	Półpierścień dystansowy	1717_40-005_0	**3,00 zł**	0.00		100 607
4	Oś spulchniacza	1717_40-003_0	**12,00 zł**	0.10		100 450
5	DIN 935	ZM16-8-B-Fe/Zn				100 188
6	Trzon gęsiostópki kpl. spaw.	1717_40-500_0	**40,00 zł**	3.10		100 992
7	Obejma słupicy kpl. spaw.	1717_40-100_0	**50,00 zł**	3.50	KOMBI, MAX, VIKING XL, ATLAS	100 424
8	Obejma słupicy kpl. spaw.	2553_36-120_0	**50,00 zł**	3.50	VIKING L	100 422
9	Jarzmo M12x113x140	1717_00-001_0	**13,00 zł**	0.34	KOMBI, MAX, VIKING XL, ATLAS	100 263
10	Jarzmo M12x93x120	2553_36-111_0	**13,00 zł**	0.30	VIKING L	100 264
11	Sprężyna	1717_40-001_0	**98,00 zł**	3.20		100 833
12	Zaczep sprężyny kpl. spaw.	1717_40-300_0	**8,00 zł**	0.20		101 235
13	Słupica spulchniacza kpl. spaw.	1730_15-100_0	**65,00 zł**	5.00	KOMBI, MAX, VIKING	100 823
14	Słupica spulchniacza kpl. spaw.	1717_40-200_0	**65,00 zł**	5.00	ATLAS	100 824
15	Śruba specjalna Zm10x50	1717_40-006_0	**2,60 zł**	0.03		100 924
16	DIN 127	Z10,2-Fe/Zn				100 062
17	DIN 934	M10-8-B-Fe/Zn				100 174
18	DIN 985	M12-8-B-Fe/Zn				100 220
19	DIN 985	M16-8-B-Fe/Zn				100 178
20	DIN 933	M16x45-8.8-B-Fe/Zn				100 168
21	Spulchniacz kpl.	1730_15-000_0	**330,00 zł**	17.00	KOMBI. MAX, VIKING XL	100 857
22	Spulchniacz kpl.	1717_40-000_0	**330,00 zł**	17.00	ATLAS	100 858
23	Spulchniacz kpl.	2553_36-110_0	**330,00 zł**	16.80	VIKING L	100 859

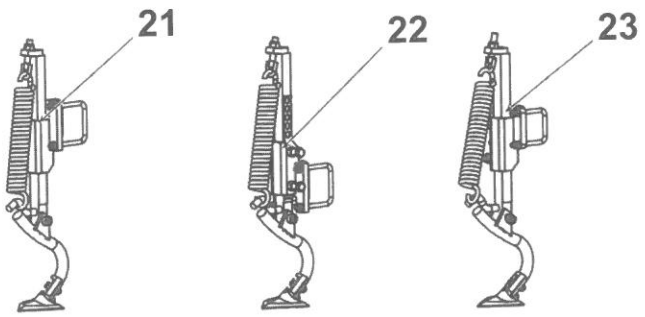

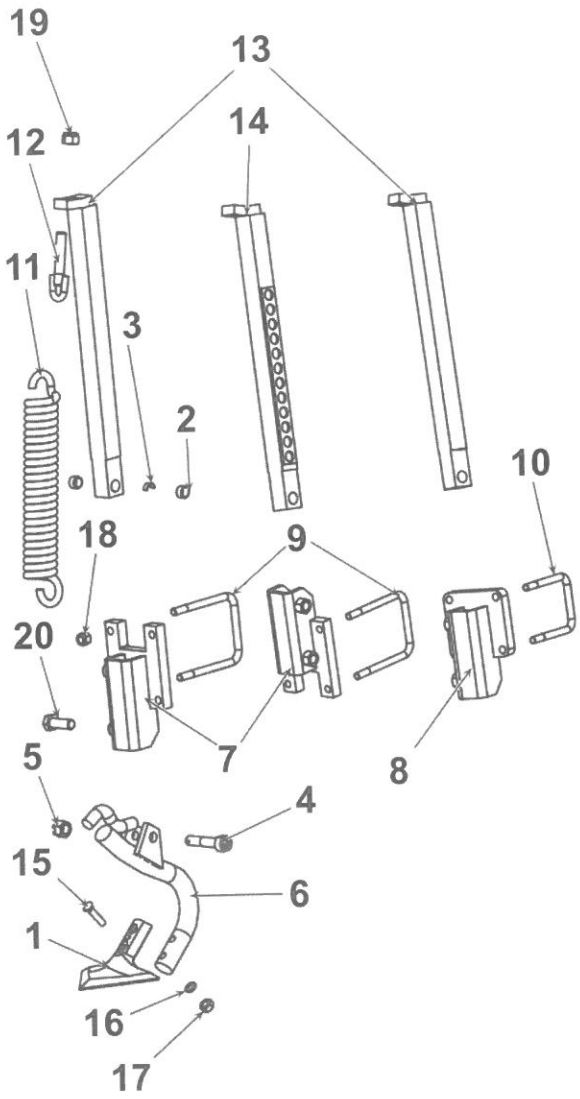

UNIA

WŁÓKA I ZGRZEBŁO

LP	Nazwa części	Nr katalogowy	Cena	[kg]	INDEKS
1	Nakładka sprężyny	2553_05-401_0	**45,00 zł**	1.90	100 393
2	Nakładka sprężyny	2553_05-601_0	**40,00 zł**	1.60	100 394
3	Nakładka sprężyny	2553_05-003_0	**50,00 zł**	2.30	100 395
4	Sprężyna (80x10)	2553_05-002_0	**120,00 zł**	6.20	100 835
5	Uchwyt sprężyny	2553_05-004_0	**25,00 zł**	1.70	101 080
6	DIN 603	ZM12x1,25x40-10.9-Fe/Zn	**2,80 zł**		100 123
7	DIN 126	13 Fe/Zn			100 054
8	DIN 985	M12x1,25-10-B-Fe/Zn			100 221
9	DIN 603	ZM12x1,25x110-10.9-Fe/Zn	**4,00 zł**		100 122
10	Sprężyna kpl.	2553_05-400_0	**215,00 zł**	10.3	100 842
11	Sprężyna kpl. A	2553_05-500_0	**215,00 zł**	9.90	100 844
12	Sprężyna kpl.	2553_05-600_0	**215,00 zł**	10.8	100 845
13	Zgrzebło	2553_70-001_0	**25,00 zł**	1.17	101 273
14	Nakładka zgrzebła	2553_70-004_0	**3,50 zł**	0.08	101 288
15	Obejma zgrzebła	2553_70-002_0	**5,50 zł**	0.19	100 423
16	DIN 985	M12-8-B-Fe/Zn			100 220

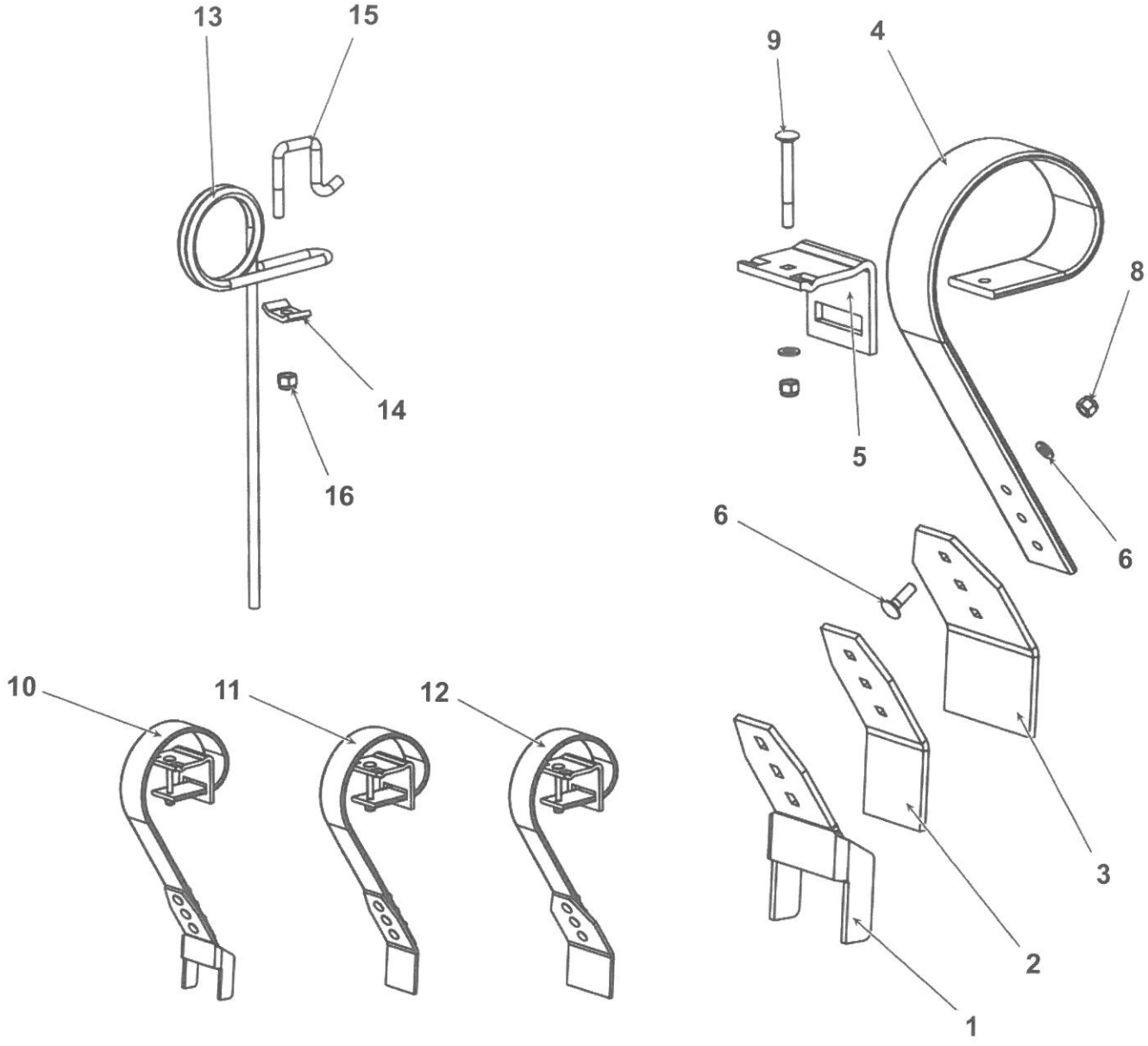

UNIA

ELEMENTY ROBOCZE WAŁÓW

LP	Nazwa części	Nr katalogowy	Cena	[kg]	INDEKS
1	Koło kpl. 750-16	7.5-16	**960,00 zł**	18.8	100 278
2	Koło kpl. 195/65-15	200_95-12	**450,00 zł**	22.5	100 277
3	Sprężyna (90x12)	8970_30-101_0	**82,00 zł**	5.80	100 836
4	Sprężyna (50x10)	8960_30-101_0	**38,00 zł**	2.20	100 834
5	Piasta koło kpl.	8770_25-300_0	**328,00 zł**	6.30	250 189
6	Pierścień gumowy ø 500	8550_31-101_0	**180,00 zł**	5.50	100 519
7	Pierścień dystansowy ø400	8550_31-102_0	**72,00 zł**	1.80	100 517
8	Pierścień gumowy ø 675	8570_21-001_0	**230,00 zł**	9.20	100 520
9	Pierścień dystansowy ø560	8570_21-002_0	**94,00 zł**	3.00	100 518
10	Pierścień Crosskill ø 320	8320_15-201_0	**135,00 zł**	8.80	100 516
11	Pierścień środkowy Crosskill ø400	8340_30-301_0	**195,00 zł**	15.4	100 524
12	Pierścień skrajny Crosskill B ø400	8340_30-302_0	**280,00 zł**	19.3	100 523
13	Pierścień Crosskill ø 516x165	GNIOT/218	**325,00 zł**	32.1	100 522
14	Pierścień płaski Cabridge ø 516	GNIOT/128	**158,00 zł**	18.0	100 525
15	Pierścień zębatki Cabridge ø 525	GNIOT/129	**115,00 zł**	10.7	100 510
16	Zespół łożyskowy samonastawny ø 60	UCF 212	**160,00 zł**	4.00	101 265
17	Zespół łożyskowy samonastawny ø 50	UCF 210	**146,00 zł**	2.60	101 270
18	Zespół łożyskowy samonastawny ø 40	UCF 208	**115,00 zł**	2.10	101 264
19	Zespół łożyskowy samonastawny ø 35	UCF 207	**93,50 zł**	1.85	101 263
20	Zespół łożyskowy samonastawny ø 30	UCFL 206	**49,50 zł**	1.00	101 269

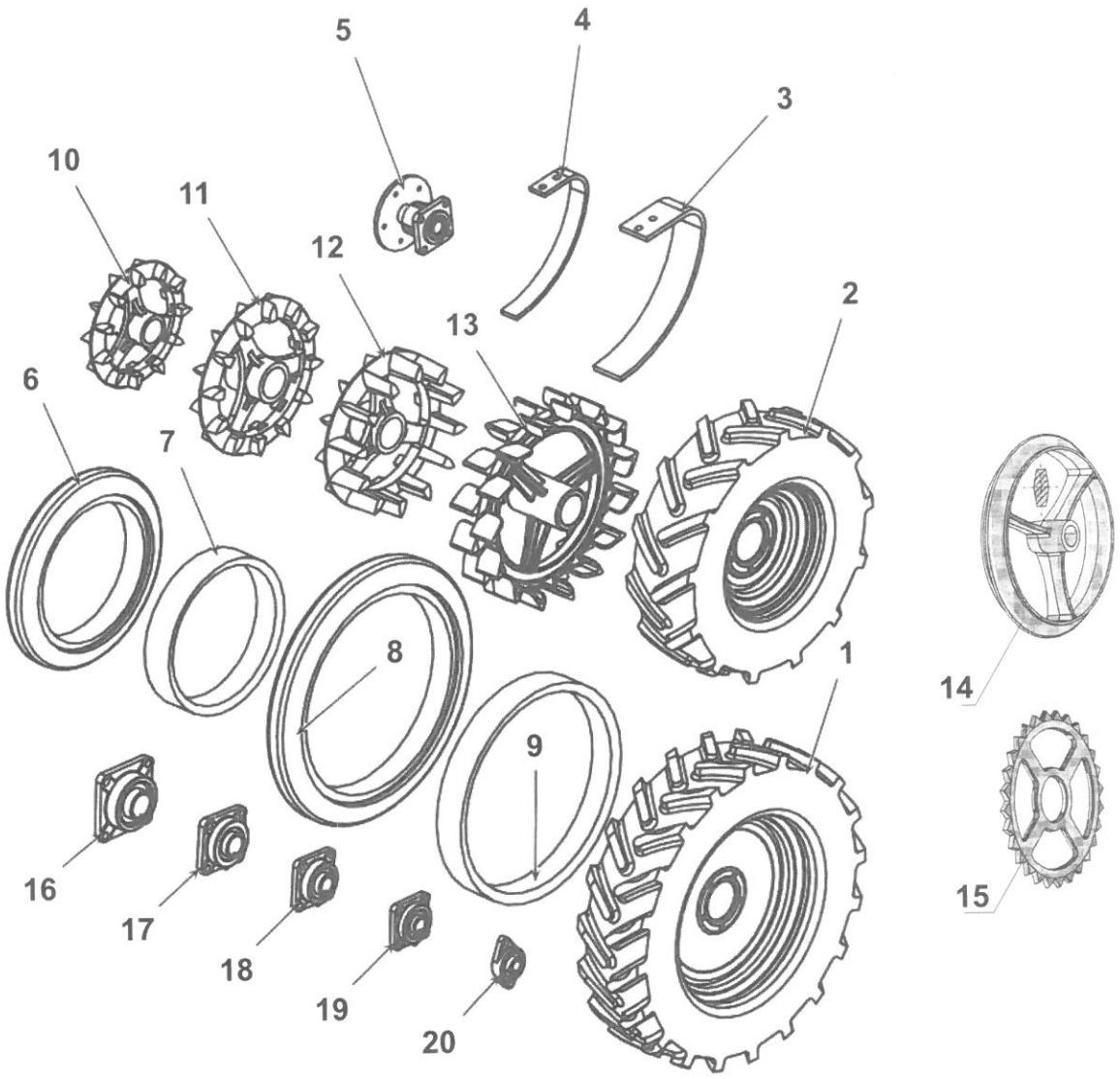

UNIA

OSIE ZAWIESZENIA

LP	Nazwa części	Nr katalogowy	kat.	ø	d	Cena	[kg]	Uwagi	INDEKS
	Oś zaw. kpl. spaw. L=730	1115_00-750_0	II	ø28	ø60	**455,00 zł**	20.1	IBIS, ARES, CROSS, MAX, KOS, PLOW, CUT	100 480
	Oś zaw. kpl. spaw. L=730	1115_00-700_0	II	ø36	ø60	**455,00 zł**	21.0	IBIS, VARIO, ARES, MAX, CUT	100 485
	Oś zaw. kpl. spaw. L=730	1115_00-200_0	III	ø36	ø60	**495,00 zł**	24.1	IBIS, VARIO, ARES, MAX, KOS, CUT	100 482
1	Oś zaw. kpl. spaw. L=730	1435_91-000_0	II	ø28	ø70	**515,00 zł**	26.5	ARES, KRET	100 481
	Oś zaw. kpl. spaw. L=730	1435_92-000_0	II	ø36	ø70	**515,00 zł**	27.0	ARES, MAX, KRET	100 483
	Oś zaw. kpl. spaw. L=730	1435_93-000_0	III	ø36	ø70	**515,00 zł**	31.8	ARES, CROSS, MAX, KOS, KRET	100 484
	Oś zaw. kpl. spaw. L=885	1435_95-000_0	III	ø36	ø70	**515,00 zł**	31.8	VIS, KRET, PLOW	100 486
	Oś zaw. z klamrą kpl. spaw. L=730	1742_00-300_0	II	ø28	ø50	**430,00 zł**	16.1	KOMBI	100 487
2	Oś zaw. z klamrą kpl. spaw. L=730	1717_00-300_0	II	ø28	ø60	**495,00 zł**	21.8	KOMBI	100 488
	Oś zaw. z klamrą kpl. spaw. L=730	1717_00-350_0	III	ø36	ø60	**495,00 zł**	25.4	KOMBI	100 489
	Oś zaw.	1101_00-001_0	II	ø28	ø60	**445,00 zł**	18.9	TUR	100 472
	Oś zaw.	1717_00-351_0	III	ø36	ø60	**495,00 zł**	22.4	TUR	100 474
3	Oś zaw.	1435_00-003_0	II	ø28	ø70	**495,00 zł**	25.4	TUR VARIO	100 473
	Oś zaw.	1680_00-014_0	II	ø36	ø70	**495,00 zł**	25.9	TUR VARIO	100 475
	Oś zaw.	1105_00-001_0	III	ø36	ø70	**495,00 zł**	30.2	TUR VARIO	100 476
4	Oś zaw. kpl. spaw.	2370_92-410_0	III	ø36		**550,00 zł**	42.0	ARES, ATLAS, CROSS, PLOW	100 477
	Oś zaw. kpl. spaw. L=730	1674_13-110_0				**495,00 zł**	25.3	ARES, ATLAS, MAX, VIKING, KOS, CUT	100 479
5	Oś zaw. kpl. spaw. L=590	1674_14-110_0				**445,00 zł**	17.6	ATLAS	100 478
	Czop dwustronny kpl. spaw.	1674_14-120_0		ø28/ø28		**85,00 zł**	4.10	ATLAS	100 043
6	Czop dwustronny kpl. spaw.	1674_13-120_0		ø28/ø36		**85,00 zł**	4.90	ARES, ATLAS, CUT, GNIOT	100 044
	Czop dwustronny kpl. spaw.	1655_00-570_0		ø36/ø36		**90,00 zł**	5.20	ARES, CROSS, MAX, VIKING, KOS	100 045
7	DIN 961	M16x1,5x50-10.9-B-Fe/Zn							100 213
8	DIN 126	17-Fe/Zn							100 055
9	DIN 985	M16x1,5-10.9-B-Fe/Zn							100 225

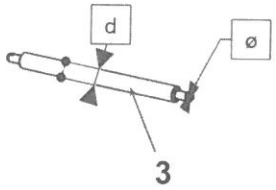

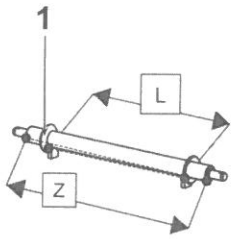

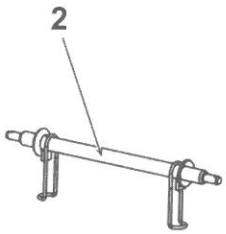

*kat.II - Z = 825
*kat.III - Z = 965

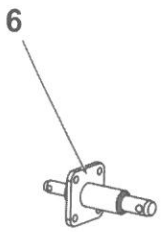

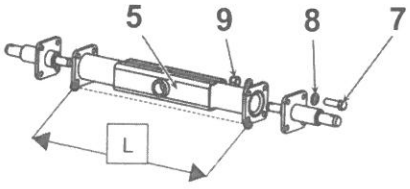

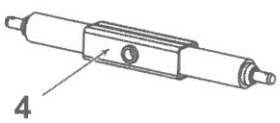

SEGMENT JEZDNY WAŁU OPONOWEGO

LP	Nazwa części	Nr katalogowy	Cena	[kg]	Uwagi	INDEKS
1	Segment jezdny wału kpl.	8770_25-200_0	-	0.00	do ø 670	100 778
1.1	Segment jezdny wału kpl.	8775_31-000_0	-		do ø 800	100 779
2	Ramię kół kpl. spaw.	8770_25-210_0	-		do ø 670	100 700
2.1	Ramię kół kpl. spaw.	8775_31-100_0	-		do ø 800	100 699
3	Koło kpl. 195/65-15	200_95-12	**450,00 zł**		do ø 670	100 277
3.1	Koło kpl. 750-16	7.5-16	**960,00 zł**		do ø 800	100 278
4	Piasta koła kpl.	8770_25-300_0	**328,00 zł**			250 189
5	DIN 981	KM7	-			100 216
6	DIN 5406	MB7	-			100 101
7	DIN 720	32007	-			100 136
8	Piasta wału	8770_25-301_0	**83,20 zł**			250 173
9	DIN 3760	A 48x62x8	-			100 83
10	Oś koła kpl. spaw.	8770_25-310_0	**118,80 zł**			250 173
11	DIN 71412	M10x1	-			100 133
12	DIN 960	M12x1,25x70-10.9-B-Fe/Zn	-			100 194
13	DIN 985	M12x1,25-10-B-Fe/Zn	-			100 221
14	DIN 961	M12x1,25x20-10.9-B-Fe/Zn	-			100 210
15	DIN 74361 C	12,5-Fe/Zn	-			100 145

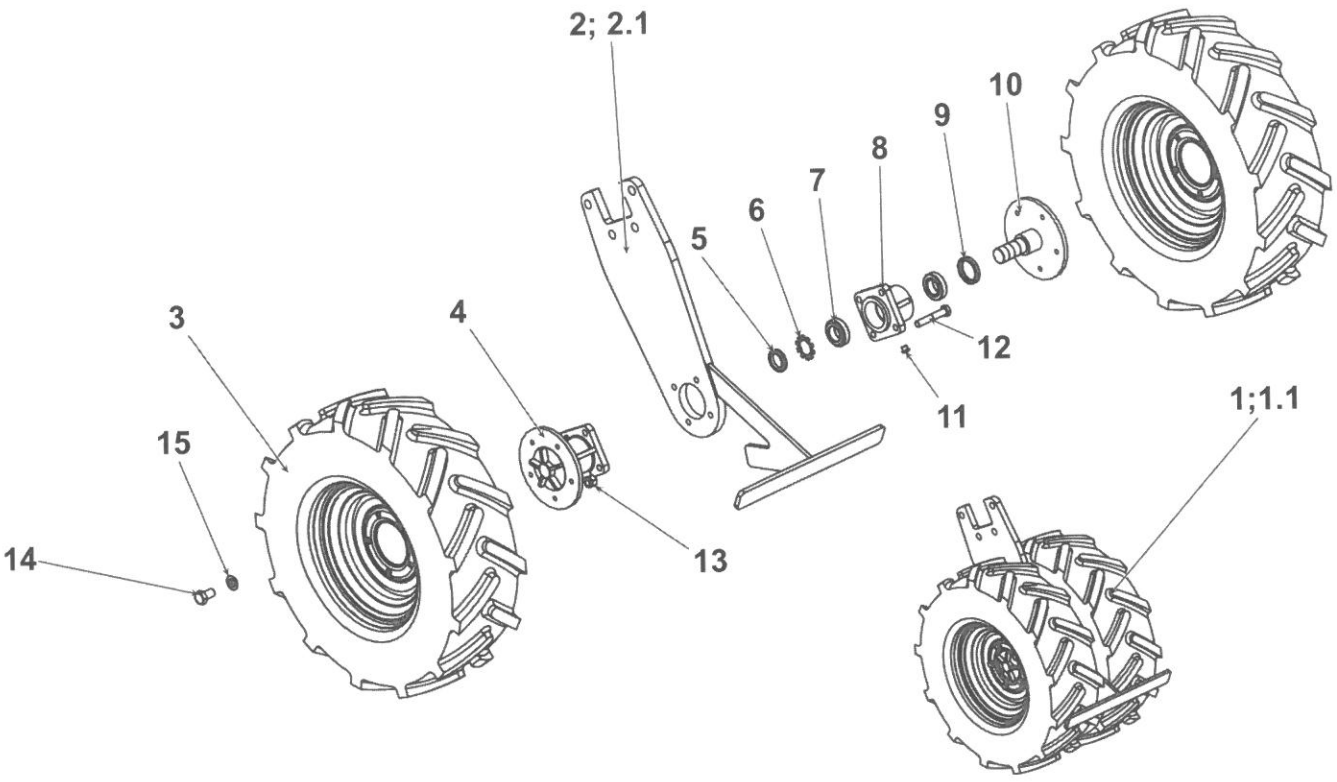

UNIA

WAŁY KOMBI

Nr na rys.	Nazwa/Indeks/długość - L/średnica wału - ø	Nr katalogowy	Cena	Średnica czopu d	Szerokość robocza	INDEKS
1 P	Wał strunowy przedni kpl. spaw. C **Ag/0484 / L=1298 / ø320**	1731/72-200/0	**510,00 zł**	ø35	3,7; 4,2 ; 5,1 ; 5,6	101 199
2 P	Wał strunowy przedni kpl. spaw. D **Ag/0477 / L=1068 / ø320**	1730/89-200/0	**420,00 zł**	ø35	3,7; 5,1	101 189
3 P	Wał strunowy ø310/1,5m kpl. spaw. **Au/046 / L=1448 / ø320**	1680/70-000/0	**560,00 zł**	ø30	3,0	101 186
4 T	Wał strunowy ø320 kpl. spaw. **U/045 / L=1010 / ø320**	1664/10-000/0	**390,00 zł**	ø30	3,7; 5,1	101 212
5 T	Wał strunowy ø280 kpl. spaw. **U/046 / L=1010 / ø280**	1666/91-000/0	**370,00 zł**	ø30	3,7; 5,1	101 207
6 T	Wał strunowy ø320 kpl. spaw. A **Ag/0108 / L=1196 / ø320**	1717/82-000/0	**460,00 zł**	ø30	3,0; 3,7; 4,2; 5,1; 5,6	101 213
7 T	Wał strunowy ø280 kpl. spaw. A **Ag/0110 / L=1196 / ø280**	1729/31-000/0	**440,00 zł**	ø30	3,0; 3,7; 4,2; 5,1 ; 5,6	101 208
8 T	Wał strunowy ø320 kpl. spaw. A **Ag/0169 / L=1425 / ø320**	1717/82-000/P	**530,00 zł**	ø30	3,0	101 214p
9 T	Wał strunowy ø280 kpl. spaw. A **Ag/0170 / L=1425 / ø280**	1729/31-000/P	**520,00 zł**	ø30	3,0	101 209

WAŁY MAX

Nr na rys.	Nazwa/Indeks/długość - L/średnica wału - ř	Nr katalogowy	Cena	Średnica czopu d	Szerokość robocza	INDEKS
1 P	Wał strunowy przedni ø390 prawy kpl. spaw. **L=1247/ ø390**	8140/13-200/0	**860,00 zł**	ø35	4,0	101 203
2 P	Wał strunowy przedni ø390 lewy kpl. spaw. **L=1247/ ø390**	8140/14-100/0	**860,00 zł**	ø35	4,0	101 194
3 P	Wał strunowy przedni ø390 prawy kpl. spaw. **L=1416 /ø390**	8140/15-200/0	**980,00 zł**	ø35	3,0 ; 4,5 ; 6,0 ; 7,5 ; 9,0	101 205
4 T	Wał strunowy przedni ø390/1,5 lewy kpl. spaw. **L=1416 / ø390**	8140/16-100/0	**980,00 zł**	ø35	3,0 ; 4,5 ; 6,0 ; 7,5; 9,0	101 196
5 T	Wał strunowy tylny ø320 kpl. spaw. **L=1425 / ø320**	8132/25-200/0	**530,00 zł**	ø35	3,0 ; 4,5 ; 6,0 ; 7,5; 9,0	101 218
6 T	Wał strunowy tylny ø280 kpl. spaw. **L=1425 / ø280**	8132/25-300/0	**520,00 zł**	ø30	3,0 ; 4,5 ; 6,0 ; 7,5; 9,0	101 211
7 T	Wał strunowy tylny ø320 kpl. spaw. **L=1255 / ø320**	8132/23-200/0	**490,00 zł**	ø35	4,0	101 217
8 T	Wał strunowy tylny ø280 kpl. spaw. **L=1256 / ø280**	8132/23-300/0	**490,00 zł**	ø30	4,0	101 210

WAŁY ATLAS

Nr na rys.	Nazwa/Indeks/długość - L/średnica wału - ř	Nr katalogowy	Cena	Średnica czopu d	Szerokość robocza	INDEKS
1 P	Wał strunowy przedni ø390/1,5 m kpl. spaw. **Ag/0292 / L=1416 / ø390**	2260/45-200/0	**980,00 zł**	ø35	3,0; 4,0	101 289
2 P	Wał strunowy przedni ø390/ prawy kpl. spaw. **W/01203 / L=1416 / ø390**	8140/15-200/0	**980,00 zł**	ø35	3,0	101 290
3 P	Wał strunowy ø390/1,3m kpl. spaw. **Ap/0162 / L=1231 / ø390**	1674/81-000/0	**860,00 zł**	ø35	4,0	101 291
4 P	Wał strunowy skrajny kpl. spaw. **Ap/0657 / L=1183 / ø390**	1645/30-100/0	**830,00 zł**	ø35	4,5; 8,0; 10,0	101 292
5 P	Wał strunowy boczny kpl. spaw. **Ap/0594 / L=1436 / ø390**	1608/61-100/0	**980,00 zł**	ø35	8,0; 10,0	101 293
6 P	Wał strunowy skrajny kpl. spaw. **Ap/0597 / L=1436 / ø390**	1608/62-100/0	**980,00 zł**	ø30	8,0; 10,0	101 294
7 P	Wał strunowy środkowy kpl. spaw. **Ap/0591 / L=1933 / ø390**	1608/60-100/0	**1200,00 zł**	ø35	4,5; 6,0	101 295
8 P	Wał strunowy skrajny kpl. spaw. **Ap/0624 / L=1933 / ø390**	1660/30-100/0	**1200,00 zł**	ø30	6,0	101 296

WAŁY VIKING

Nr na rys.	Nazwa/Indeks/długość - L/średnica wału - ř	Nr katalogowy	Cena	Średnica czopu d	Szerokość robocza	INDEKS
1 T	Wał strunowy środkowy kpl. spaw. A **Kp/0224 / L=1448 / ø320**	2563/80-200/0	**550,00 zł**	ø30	5.3; 5.8; 6.3; 6.8; 8.0	101 297
2 T	Wał strunowy skrajny kpl. spaw. **Kp/0159 / L=1215 / ø320**	2563/92-000/0	**490,00 zł**	ø30	5.3	101 298
3 T	Wał strunowy skrajny kpl. spaw. **Kp/0227 / L=1695 / ø320**	2563/83-200/0	**740,00 zł**	ø30	6.3	101 299
4 T	Wał strunowy skrajny kpl. spaw. **Kp/0232 / L=946 / ø320**	2568/31-200/0	**390,00 zł**	ø30	6.8	101 300
5 T	Wał strunowy A kpl. spaw. **Au/063 / L=1222 / ø320**	1680/71-000/0	**490,00 zł**	ø30	8.0	101 301
6 T	Wał strunowy środkowy kpl. spaw. **Kp/0262 / L=1446 / ø320**	2568/33-100/0	**550,00 zł**	ø30	5.8*; 6.3* ; 6.8*; 8,0*	101 302
7 T	Wał strunowy ø320/1719 kpl. spaw. **Kp/0277 / L=1695 / ø320**	2563/64-100/0	**740,00 zł**	ø30	6.3*	101 303
8 T	Wał strunowy skrajny kpl. spaw. A **Kp/0266 / L=946 / ø320**	2568/34-100/0	**390,00 zł**	ø30	6.8*	101 304
9 T	Wał strunowy skrajny kpl. spaw. **Kp/0257 / L=1215 / ø320**	2580/20-100/0	**490,00 zł**	ø30	8.0*	101 305
10 T	Wał strunowy środkowy kpl. spaw. **Ap/0591 / L=1933 / ø390**	1608/60-100/0	**1200,00 zł**	ø40	XL 6,0	101 306
11 T	Wał strunowy skrajny kpl. spaw. **Ap/0624 / L=1933 / ø390**	1660/30-100/0	**1200,00 zł**	ø40	XL 6.0	101 307
12 T	Wał strunowy boczny kpl. spaw. **Ap/0594 / L=1436 / ø390**	1608/61-100/0	**980,00 zł**	ø40	XL 8.0	101 308
13 T	Wał strunowy skrajny kpl. spaw. **Ap/0597 / L=1436 / ø390**	1608/62-100/0	**980,00 zł**	ø40	XL 8.0	101 309
14 T	Wał strunowy ø390/1,18 kpl. spaw. **Ap/01314 / L=1183 / ø390**	1608/17-100/0	**830,00 zł**	ø40	XL 8.0	101 310
15 T	Wał strunowy skrajny kpl. spaw **Ap/0657 / L=1183 / ø390**	1645/30-100/0	**830,00 zł**	ø40	XL 8.0	101 311

*- wały do zgrzebeł

PRZEDNI (P)

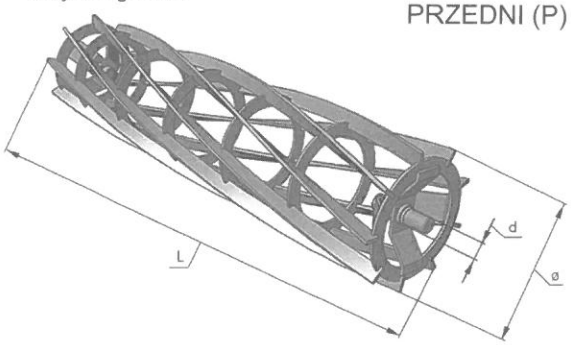

TYLNY (T)

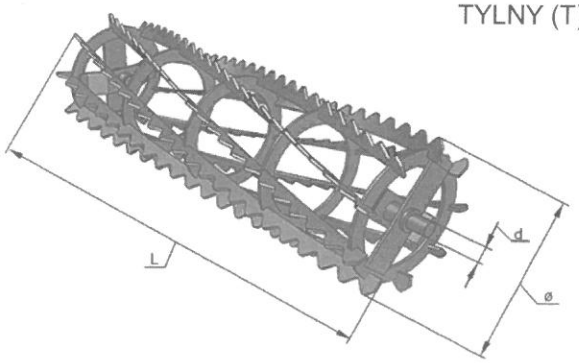

SKROBAKI WAŁÓW

Nr na rys	Nazwa części	Nr katalogowy	Cena	[kg]	Uwagi	INDEKS
1	Skrobak wału Packera	8450/22-301/0	**31,00 zł**	0,80		100 794
2	Skrobak wału Packera	2431/81-101/0	**27,00 zł**	0,30		101 289
3	Skrobak A	2411/70-102/0	**65,00 zł**	4,00		101 290
4	Skrobak	2411/70-101/0	**56,00 zł**	3,00		101 300
	Skrobak 60 [illegible]aj	1771/31-00-006	**15,50 zł**	0,15		
5	Skrobak 80	ARESL3,0k/04-01-001	**20,00 zł**	0,40		101 301
	Skrobak 100 [illegible]aj	1771/31-00-001	**15,00 zł**	0,20	ARES L, HERMES	404 006
6	Skrobak wału ogumionego	8550/22-301/0	**31,00 zł**	0,50		100 792
7	Skrobak wału ogumionego	2431/72-102/0	**27,00 zł**	0,20		101 302
8	Skrobak cztero-zębowy	2411/75-201/0	**68,00 zł**	3,40		101 303
9	Skrobak trzy-zębowy	2411/75-202/0	**56,00 zł**	2,50		101 304
10	Skrobak wału blaszanego	8670/20-401/0	**33,00 zł**	0,45		100 790
11	Skrobak wału blaszanego	2431/61-201/0	**27,00 zł**	0,20		101 305
	Skrobak wału spiralnego	8847/20-301/0	**60,00 zł**	2,30	ø 470	101 306
12	Skrobak (32x12)	8860/30-301/0	**60,00 zł**	2,80	wał sprężynowy ø600 do 11.2013 r.	101 307
	Skrobak (45x10)	8960/130-201/0	**89,00 zł**	3,30	wał sprężynowy ø600/ø700 od 11.2013 r.	101 308

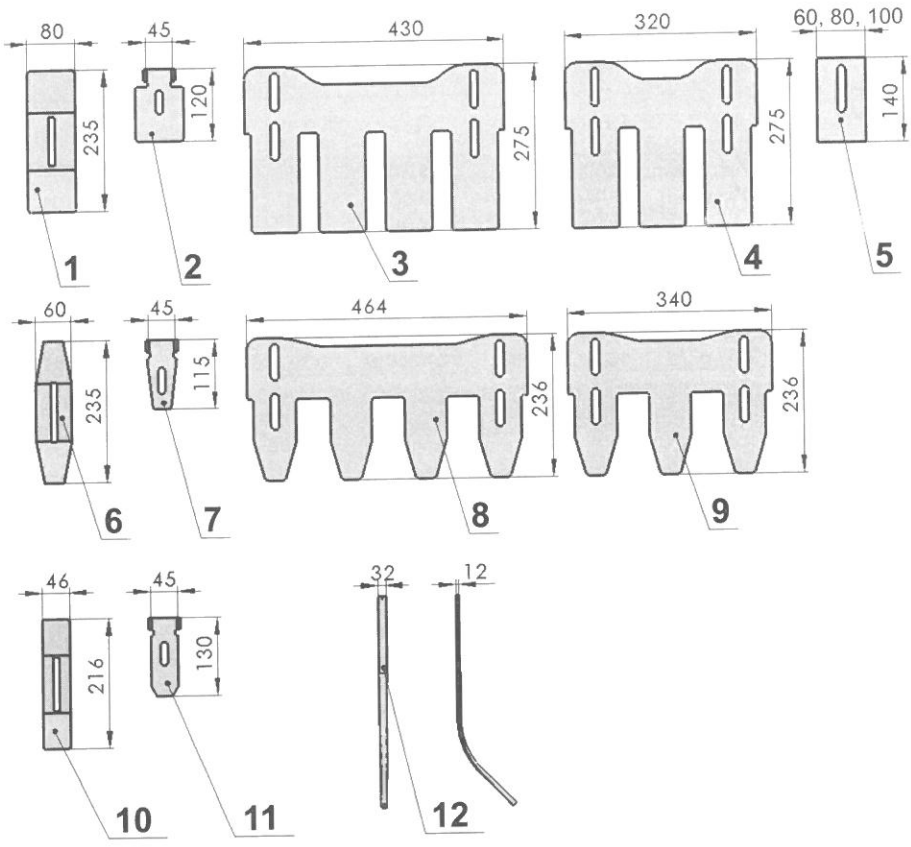

FARBA

LP	Farba	nr katalogowy	cena	uwagi	INDEKS
1	Czerwona 300 ml	1980082022	**39,00 zł**	spray	101 312
2	Zielona 300 ml	1980082023	**39,00 zł**	ciemna spray	101 313
3	Zielona 300 ml	1980082024	**39,00 zł**	jasna spray	101 314



Nóż prawy

HERMES

LP	Nóż prawy Hermes	Cena netto 1 szt.	ilość szt. w opakow.	[kg]	INDEKS
1	1771/004-14/0060184D	**34,00 zł**	1	2,50	506 006

Nóż lewy

HERMES

LP	Nr katalogowy	Cena netto 1 szt.	ilość szt. w opakow.	[kg]	INDEKS
2	1771/004-14/0060184S	**34,00 zł**	1	2,50	506 007



Nóż prawy NW (50 mm)

U-332

LP	Nr katalogowy	Cena netto 1 szt.	ilość szt. w opakow.	[kg]	INDEKS
3	8211-332-032-111	**49,00 zł**	12	1,75	506 003

Nóż lewy NW (50mm)

U-332

LP	Nr katalogowy	Cena netto 1 szt.	ilość szt. w opakow.	[kg]	INDEKS
4	8211-332-032-124	**49,00 zł**	12	1,75	506 001

Nóż prawy SW (60mm)

U-332

LP	Nr katalogowy	Cena netto 1 szt.	ilość szt. w opakow.	[kg]	INDEKS
5	8211-330-030-250	**52,00 zł**	12	2,00	506 004

Nóż lewy SW (60mm)

U-332

LP	Nr katalogowy	Cena netto 1 szt.	ilość szt. w opakow.	[kg]	INDEKS
6	8211-330-030-247	**52,00 zł**	12	2,00	506 002



Obudowa F207 /R-690/

U-332

LP	Nr katalogowy	Cena netto 1 szt.	ilość szt. w opakow.	[kg]	INDEKS
7	8211-330-020-086	**42,00 zł**	2	0,98	506 005



Osłona trzymaka

HERMES

LP	Nr katalogowy	Cena netto 1 szt.	ilość szt. w opakow.	[kg]	INDEKS
8	1771/33-00-001	**30,00 zł**	4	0,40	506 008



Sprężyna osłony bocznej

HERMES

LP	Nr katalogowy	Cena netto 1 szt.	ilość szt. w opakow.	[kg]	INDEKS
9	1771/32-00-100	**27,00 zł**	2	0,40	506 009



Trzymak gwintowany

HERMES

LP	Nr katalogowy	Cena netto 1 szt.	ilość szt. w opakow.	[kg]	INDEKS
10	1771/004-16/3177293	**45,00 zł**	5	0,50	506 010

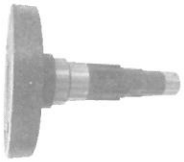

Wałek nożowy

HERMES

LP	Nr katalogowy	Cena netto 1 szt.	ilość szt. w opakow.	[kg]	INDEKS
11	1771/004-6/E0500100	**720,00 zł**	1	1,50	506 011

Dźwignia T1

LP	Nr katalogowy	Cena netto 1 szt.	ilość szt. w opakow.	[kg]	INDEKS
1	8211-767-760-010	**40,00 zł**	1	1,61	404 001

Dźwignia T2

LP	Nr katalogowy	Cena netto 1 szt.	ilość szt. w opakow.	[kg]	INDEKS
2	8211-767-760-022	**24,00 zł**	1	0,56	404 002

Obudowa łożyska

LP	Nr katalogowy	Cena netto 1 szt.	ilość szt. w opakow.	[kg]	INDEKS
3	1772/50-03-00-100	**130,00 zł**	1	2,16	404 003

Siłownik

LP	Nr katalogowy	Cena netto 1 szt.	ilość szt. w opakow.	[kg]	INDEKS
4	8211-767-130-167	**300,00 zł**	1	9,10	404 004

Skrobak

LP	Nr katalogowy	Cena netto 1 szt.	ilość szt. w opakow.	[kg]	INDEKS
5	8211-767-220-032	**23,00 zł**	10	0,50	404 005

Skrobak

LP	Nr katalogowy	Cena netto 1 szt.	ilość szt. w opakow.	[kg]	INDEKS
6	1771/31-00-001	**15,00 zł**	10	0,35	404 006

Talerz 400

LP	Nr katalogowy	Cena netto 1 szt.	ilość szt. w opakow.	[kg]	INDEKS
7	8211-767-760-109	**90,00 zł**	1	3,50	404 007

Trzymak skrobaka

LP	Nr katalogowy	Cena netto 1 szt.	ilość szt. w opakow.	[kg]	INDEKS
8	1771/31-00-003	**11,00 zł**	1	0,54	404 008

Uchwyt zęba

LP	Nr katalogowy	Cena netto 1 szt.	ilość szt. w opakow.	[kg]	INDEKS
9	1731/00-005/1	**14,00 zł**	1	0,40	404 009

Wał kruszący 3000

LP	Nr katalogowy	Cena netto 1 szt.	ilość szt. w opakow.	[kg]	INDEKS
10	8211-767-710-518	**1650,00 zł**	1	100,00	404 0010

Wał str. z prętami płaskimi uzębionymi

LP	Nr katalogowy	Cena netto 1 szt.	ilość szt. w opakow.	[kg]	INDEKS
11	1772/04-05-01-000	**1400,00 zł**	1	100,00	404 011

Wał zębaty spaw. 3,0 M

LP	Nr katalogowy	Cena netto 1 szt.	ilość szt. w opakow.	[kg]	INDEKS
12	1772/200-01-100	**3100,00 zł**	1	230,00	404 012

Ząb sprężynowy prosty kpl.

LP	Nr katalogowy	Cena netto 1 szt.	ilość szt. w opakow.	[kg]	INDEKS
13	8211-767-140-076	**38,00 zł**	1	2,60	404 013

Ząb sprężynowy wygięty kpl.

LP	Nr katalogowy	Cena netto 1 szt.	ilość szt. w opakow.	[kg]	INDEKS
14	8211-767-140-020	**38,00 zł**	1	2,80	404 014

Ząb sprężysty kpl.

LP	Nr katalogowy	Cena netto 1 szt.	ilość szt. w opakow.	[kg]	INDEKS
15	1680/05-000/1	**62,00 zł**	1	3,20	404 015



SIEW



Cylinder hydrauliczny znaczników bocznych — FAMAROL, S-074

LP	Nr katalogowy	Cena netto 1 szt.	ilość szt. w opakow.	[kg]	INDEKS
1	3074/25-01-200	**375,00 zł**	1	3,50	505 001

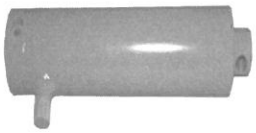

Cylinder hydrauliczny docisku redlicy — POLOZNEZ

LP	Nr katalogowy	Cena netto 1 szt.	ilość szt. w opakow.	[kg]	INDEKS
2	GCJ-S61-16-40/25-150	**330,00 zł**	1	1,80	250 002



Cylinder hydrauliczny docisku wału — FS

LP	Nr katalogowy	Cena netto 1 szt.	ilość szt. w opakow.	[kg]	INDEKS
3	GCJ-S111-16-63/36/200	**594,00 zł**	1	4,70	250 001



Dno nastawne — FAMAROL, PLUS, S-074

LP	Nr katalogowy	Cena netto 1 szt.	ilość szt. w opakow.	[kg]	INDEKS
4	8243-074-020-324	**2,80 zł**	5	0,20	505 002



Dźwignia łożyska spawana — POZNANIAK

LP	Nr katalogowy	Cena netto 1 szt.	ilość szt. w opakow.	[kg]	INDEKS
5	3103/09-03-100/2	**37,00 zł**	1	0,350	505 003



Dźwignia sterująca — FAMAROL, PLUS, S-074

LP	Nr katalogowy	Cena netto 1 szt.	ilość szt. w opakow.	[kg]	INDEKS
6	8243-074-070-134	**5,50 zł**	10	0,10	505 004



Element krzywkowy — FAMAROL, PLUS, S-074

LP	Nr katalogowy	Cena netto 1 szt.	ilość szt. w opakow.	[kg]	INDEKS
7	8243-074-070-060	**10,50 zł**	5	0,10	505 005



Klin — POZNANIAK

LP	Nr katalogowy	Cena netto 1 szt.	ilość szt. w opakow.	[kg]	INDEKS
8	3043/001-00-001	**0,50 zł**	25	0,05	505 006



Koło łańcuchowe Z=28 1/2" — S-074

LP	Nr katalogowy	Cena netto 1 szt.	ilość szt. w opakow.	[kg]	INDEKS
9	8243-074-030-185	**55,00 zł**	1	0,58	505 007



Koło łańcuchowe Z=20 — POLONEZ

LP	Nr katalogowy	Cena netto 1 szt.	ilość szt. w opakow.	[kg]	INDEKS
10	3078/04-00-100	**52,00 zł**	1	1,00	250 005

SIEWNIK ZBOŻOWY

UNIA

FAMAROL, POZNANIAK, POLONEZ, PLUS, FS, S-074, IDEA, AMBER

kRaj



Koło sprzęgła podwójne spawane

LP	Nr katalogowy	Cena netto 1 szt.	ilość szt. w opakow.	[kg]	POLONEZ INDEKS
11	3080/09-01-000	**95,00 zł**	1	1,50	250 006



Korpus redlicy krótkiej talerzowej

LP	Nr katalogowy	Cena netto 1 szt.	ilość szt. w opakow.	[kg]	POZNANIAK INDEKS
12	3043/01-07-01-000	**204,00 zł**	1	3,80	505 008



Kółko dogniatająco-kopiujące

LP	Nr katalogowy	Cena netto 1 szt.	ilość szt. w opakow.	[kg]	POLONEZ, FS INDEKS
13	SN02/03	**160,00 zł**	1	3,60	250 009



Kółko wysiewające. szer. kpl.

LP	Nr katalogowy	Cena netto 1 szt.	ilość szt. w opakow.	[kg]	INDEKS
14	3043/01-00-06-10A	**11,00 zł**	20	0,05	505 009



Kółko wysiewające

LP	Nr katalogowy	Cena netto 1 szt.	ilość szt. w opakow.	[kg]	INDEKS
15	3078/35-11-004	**2,80 zł**	5	0,04	505 010



Kółko wysiewające szerokie

LP	Nr katalogowy	Cena netto 1 szt.	ilość szt. w opakow.	[kg]	POZNANIAK INDEKS
16	3043/17-00-101/1	**3,00 zł**	10	0,05	505 011



Kółko wysiewające wąskie

LP	Nr katalogowy	Cena netto 1 szt.	ilość szt. w opakow.	[kg]	POZNANIAK INDEKS
17	3043/17-00-102	**2,80 zł**	20	0,05	505 012



Kółko wysiewające A

LP	Nr katalogowy	Cena netto 1 szt.	ilość szt. w opakow.	[kg]	POLONEZ, POZNANIAK INDEKS
18	3043/00-00-600	**8,00 zł**	5	0,05	250 010



Kółko wysiewające kpl.

LP	Nr katalogowy	Cena netto 1 szt.	ilość szt. w opakow.	[kg]	POLONEZ, POZNANIAK INDEKS
19	3043/01-00-06-100	**11,00 zł**	5	0,05	250 011



Kólko wysiewające specjalne

LP	Nr katalogowy	Cena netto 1 szt.	ilość szt. w opakow.	[kg]	Polonez INDEKS
20	3078/35-11-004	**3,50 zł**	10	0,10	xx



Kółko wysiewające szerokie kpl.

FAMAROL, PLUS, S-074

LP	Nr katalogowy	Cena netto 1 szt.	ilość szt. w opakow.	[kg]	INDEKS
21	8243/074-020-393	**8,00 zł**	5	0,05	505 013



Kółko wysiewające wąskie kpl.

FAMAROL, PLUS, S-074

LP	Nr katalogowy	Cena netto 1 szt.	ilość szt. w opakow.	[kg]	INDEKS
22	8243-074-020-352	**5,50 zł**	5	0,05	505 014



Kółko wysiewające kpl.

PLUS

LP	Nr katalogowy	Cena netto 1 szt.	ilość szt. w opakow.	[kg]	INDEKS
23	3074/02-03-000	**11,50 zł**	10	0,02	250 012



Krzywka 1

POZNANIAK, POLONEZ

LP	Nr katalogowy	Cena netto 1 szt.	ilość szt. w opakow.	[kg]	INDEKS
24	3103/09-00-001	**8,00 zł**	1	0,20	505 015



Krzywka 2

POZNANIAK

LP	Nr katalogowy	Cena netto 1 szt.	ilość szt. w opakow.	[kg]	INDEKS
25	3103/09-00-002	**8,00 zł**	1	0,20	505 016



Lejek

FAMAROL, PLUS, S-074

LP	Nr katalogowy	Cena netto 1 szt.	ilość szt. w opakow.	[kg]	INDEKS
26	8243-074-060-062	**2,00 zł**	10	0,05	505 017



Łącznik dolny redlicy stopkowej

POLONEZ, POZNANIAK

LP	Nr katalogowy	Cena netto 1 szt.	ilość szt. w opakow.	[kg]	INDEKS
27	3043/00-00-015/1	**8,00 zł**	10	0,10	505 018



Łącznik górny

POLONEZ, POZNANIAK, IDEA, MAZUR

LP	Nr katalogowy	Cena netto 1 szt.	ilość szt. w opakow.	[kg]	INDEKS
28	3078/05-07-001/1	**8,00 zł**	10	0,10	505 019



Łącznik dolny redlicy talerzowej

POLONEZ, MAZUR

LP	Nr katalogowy	Cena netto 1 szt.	ilość szt. w opakow.	[kg]	INDEKS
29	3052/01-12-00-005/1	**8,00 zł**	20	0,10	250 014



Łożysko mieszadła

POLONEZ

LP	Nr katalogowy	Cena netto 1 szt.	ilość szt. w opakow.	[kg]	INDEKS
30	3056/00-00-001	**5,00 zł**	2	0,03	250 017



Łożysko (sprzęgiełko jednokierunkowe)

stos. od 01.01.2008r. POLONEZ, FS, IDEA

LP	Nr katalogowy	Cena netto 1 szt.	ilość szt. w opakow.	[kg]	INDEKS
31	HF 3020	**58,50 zł**	10	0,03	250 015



Łożysko (sprzęgiełko jednokierunkowe)

stos. do 31.12.2007r. POLONEZ, FS, IDEA

LP	Nr katalogowy	Cena netto 1 szt.	ilość szt. w opakow.	[kg]	INDEKS
32	HF 2520	**58,00 zł**	10	0,03	250 016



Manometr

FS

LP	Nr katalogowy	Cena netto 1 szt.	ilość szt. w opakow.	[kg]	INDEKS
33	8294003190	**330,00 zł**	1	0,80	250 019



Mieszek redlicy I

S-074

LP	Nr katalogowy	Cena netto 1 szt.	ilość szt. w opakow.	[kg]	INDEKS
34	3074/06-00-004	**9,00 zł**	10	0,10	505 020



Mieszek redlicy II

FAMAROL, PLUS, S-074

LP	Nr katalogowy	Cena netto 1 szt.	ilość szt. w opakow.	[kg]	INDEKS
35	8243-074-060-050	**8,50 zł**	10	0,10	505 021



Mieszek kątowy

FAMAROL, S-074

LP	Nr katalogowy	Cena netto 1 szt.	ilość szt. w opakow.	[kg]	INDEKS
36	8243-074-160-276	**8,50 zł**	10	0,10	505 022



Nakładka

POZNANIAK, POLONEZ, FS

LP	Nr katalogowy	Cena netto 1 szt.	ilość szt. w opakow.	[kg]	INDEKS
37	3078/54-02-002	**4,00 zł**	5	0,15	505 023



Nakładka C kpl.

FAMAROL, PLUS S 400/3, S-074

LP	Nr katalogowy	Cena netto 1 szt.	ilość szt. w opakow.	[kg]	INDEKS
38	8243-074-000-267	**46,00 zł**	1	0,16	505 024



Nakładka GL kpl.

FAMAROL, PLUS S 400/3, S-074

LP	Nr katalogowy	Cena netto 1 szt.	ilość szt. w opakow.	[kg]	INDEKS
39	8243-074-000-270	**50,00 zł**	1	1,35	505 025



Nośnik redlicy spawany

POLONEZ

LP	Nr katalogowy	Cena netto 1 szt.	ilość szt. w opakow.	[kg]	INDEKS
40	3078-75-01-100	**68,00 zł**	1	1,50	250 021

Nośnik redlicy skrajnej spawany

POLONEZ

LP	Nr katalogowy	Cena netto 1 szt.	ilość szt. w opakow.	[kg]	INDEKS
41	3078-75-02-100	**68,00 zł**	1	1,50	250 020



Obudowa aparatu wysiewającego

FAMAROL, PLUS, S 400/3, S-074, PLUS S 700

LP	Nr katalogowy	Cena netto 1 szt.	ilość szt. w opakow.	[kg]	INDEKS
42	8243-074-020-340	**11,50 zł**	5	0,20	505 026



Oponka koła dogniatającego

POLONEZ, FS

LP	Nr katalogowy	Cena netto 1 szt.	ilość szt. w opakow.	[kg]	INDEKS
43	99900003755	**72,00 zł**	1	0,70	250 023



Osłonka

POZNANIAK

LP	Nr katalogowy	Cena netto 1 szt.	ilość szt. w opakow.	[kg]	INDEKS
44	3052/35-00-009	**7,50 zł**	10	0,11	505 027



Oś talerza

PLUS, S 400/3, PLUS S 700

LP	Nr katalogowy	Cena netto 1 szt.	ilość szt. w opakow.	[kg]	INDEKS
45	3106/026-01-202	**19,50 zł**	10	0,20	505 028



Oś znacznika

POLONEZ

LP	Nr katalogowy	Cena netto 1 szt.	ilość szt. w opakow.	[kg]	INDEKS
46	3078/65-04-101/2	**110,00 zł**	1	4,50	250 025



Palec

POZNANIAK, POLONEZ

LP	Nr katalogowy	Cena netto 1 szt.	ilość szt. w opakow.	[kg]	INDEKS
47	3043/05-00-300	**7,00 zł**	10	0,20	505 029



Palec 2 zagarniacza

S-074

LP	Nr katalogowy	Cena netto 1 szt.	ilość szt. w opakow.	[kg]	INDEKS
48	3074/14-03-003	**7,00 zł**	10	0,35	505 030



Palec 1 zagarniacza

S-074

LP	Nr katalogowy	Cena netto 1 szt.	ilość szt. w opakow.	[kg]	INDEKS
49	3074/14-03-002	**7,00 zł**	10	0,35	505 031



Palec zagarniacza

FAMAROL

LP	Nr katalogowy	Cena netto 1 szt.	ilość szt. w opakow.	[kg]	INDEKS
50	8243-025-140-021	**11,00 zł**	20	0,35	505 032



Palec zagarniacza

PLUS S 400/3

LP	Nr katalogowy	Cena netto 1 szt.	ilość szt. w opakow.	[kg]	INDEKS
51	3106/350-04-102	**17,50 zł**	10	0,50	505 033

SIEWNIK ZBOŻOWY

UNIA

FAMAROL, POZNANIAK, POLONEZ, PLUS, FS, S-074, IDEA, AMBER

kRaj



Piasta

POZNANIAK, OMEGA

LP	Nr katalogowy	Cena netto 1 szt.	ilość szt. w opakow.	[kg]	INDEKS
52	3052/35-00-008	**25,00 zł**	5	1,85	505 034



Piasta koła

FAMAROL, S-074

LP	Nr katalogowy	Cena netto 1 szt.	ilość szt. w opakow.	[kg]	INDEKS
53	8243-074-030-172	**130,00 zł**	1	1,85	505 035



Piasta redlicy talerzowej

POLONEZ, FS

LP	Nr katalogowy	Cena netto 1 szt.	ilość szt. w opakow.	[kg]	INDEKS
54	3078/70-00-003	**85,00 zł**	4	0,50	250 026



Piasta redlicy talerzowej RS3

Polonez FS

LP	Nr katalogowy	Cena netto 1 szt.	ilość szt. w opakow.	[kg]	INDEKS
55	3078/70-00-003/1	**90,00 zł**	4	0,50	



Piasta talerza

FAMAROL, PLUS S 400/3, S-074

LP	Nr katalogowy	Cena netto 1 szt.	ilość szt. w opakow.	[kg]	INDEKS
56	8243-074-050-138	**50,00 zł**	1	0,85	505 036



Piasta talerza

PLUS S 400/3

LP	Nr katalogowy	Cena netto 1 szt.	ilość szt. w opakow.	[kg]	INDEKS
57	3106/026-01-208	**50,00 zł**	1	1,00	505 037



Płaszcz aparatu kpl.

POLONEZ, POZNANIAK, MAZUR

LP	Nr katalogowy	Cena netto 1 szt.	ilość szt. w opakow.	[kg]	INDEKS
58	3078/06-00-003	**11,00 zł**	4	0,10	505 038



Półoś

FAMAROL

LP	Nr katalogowy	Cena netto 1 szt.	ilość szt. w opakow.	[kg]	INDEKS
59	3074/03-00-010	**35,00 zł**	1	0,96	505 039

Półoś

S-074

LP	Nr katalogowy	Cena netto 1 szt.	ilość szt. w opakow.	[kg]	INDEKS
60	8243-025-130-010	**31,00 zł**	1	1,15	505 040



Przekładnia bezstopniowa

POLONEZ, POZNANIAK, QUICK

LP	Nr katalogowy	Cena netto 1 szt.	ilość szt. w opakow.	[kg]	INDEKS
61	3103/09-00-000/1	**1000,00 zł**	1	11,00	505 041



Przekładnia bezstopniowa

PLUS

LP	Nr katalogowy	Cena netto 1 szt.	ilość szt. w opakow.	[kg]	INDEKS
62	8243-074-070-004	**1000,00 zł**	1	10,50	505 042

Przewód dolny

PLUS

LP	Nr katalogowy	Cena netto 1 szt.	ilość szt. w opakow.	[kg]	INDEKS
63	3106/006-02-201	**29,00 zł**	5	0,20	505 043

Przewód górny

PLUS

LP	Nr katalogowy	Cena netto 1 szt.	ilość szt. w opakow.	[kg]	INDEKS
64	3106/006-02-202	**26,00 zł**	5	0,20	505 044

Przewód górny długi

PLUS

LP	Nr katalogowy	Cena netto 1 szt.	ilość szt. w opakow.	[kg]	INDEKS
65	3106/350-06-141	**43,00 zł**	5	0,20	505 045



Przewód nasienny

FAMAROL, S-074

LP	Nr katalogowy	Cena netto 1 szt.	ilość szt. w opakow.	[kg]	INDEKS
66	8243-074-160-210	**11,00 zł**	10	0,20	505 046

Przewód nasienny długi

S-074

LP	Nr katalogowy	Cena netto 1 szt.	ilość szt. w opakow.	[kg]	INDEKS
67	3074/06-21-000	**12,00 zł**	10	0,30	505 048

Przewód nasienny krótki

S-074

LP	Nr katalogowy	Cena netto 1 szt.	ilość szt. w opakow.	[kg]	INDEKS
68	3074/06-20-000	**12,50 zł**	10	0,20	505 049

Przewód nasienny krótki

POLONEZ

LP	Nr katalogowy	Cena netto 1 szt.	ilość szt. w opakow.	[kg]	INDEKS
69	3043/00-04-000/1	**12,00 zł**	10	0,10	505 050

Przewód nasienny długi

POLONEZ

LP	Nr katalogowy	Cena netto 1 szt.	ilość szt. w opakow.	[kg]	INDEKS
70	3078/53-06-000	**12,00 zł**	10	0,20	250 034

SIEWNIK ZBOŻOWY

UNIA

FAMAROL, POZNANIAK, POLONEZ, PLUS, FS, S-074, IDEA, AMBER

kRaj

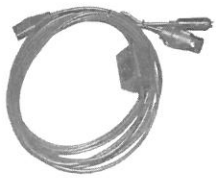

Przewód zasilający z przełącznikiem

POLONEZ, FS

LP	Nr katalogowy	Cena netto 1 szt.	ilość szt. w opakow.	[kg]	INDEKS
71	99900000799	**126,00 zł**	1	0,51	250 035



Przetyczka

Polonez, FS, Poznaniak

LP	Nr katalogowy	Cena netto 1 szt.	ilość szt. w opakow.	[kg]	INDEKS
72	3078/54-02-02-004	**5,00 zł**	10	0,60	



Ramię dna

FAMAROL, PLUS, S-074

LP	Nr katalogowy	Cena netto 1 szt.	ilość szt. w opakow.	[kg]	INDEKS
73	8243-074-020-337	**4,00 zł**	25	0,08	505 051



Ramię długie spawane

POZNANIAK

LP	Nr katalogowy	Cena netto 1 szt.	ilość szt. w opakow.	[kg]	INDEKS
74	3043/01-04-02-000	**80,00 zł**	1	3,30	505 052



Ramię krótkie spawane

POZNANIAK

LP	Nr katalogowy	Cena netto 1 szt.	ilość szt. w opakow.	[kg]	INDEKS
75	3043/01-05-01-000	**75,00 zł**	1	2,70	505 053

Redlica długa talerzowa

Polonez DUPLO

LP	Nr katalogowy	Cena netto 1 szt.	ilość szt. w opakow.	[kg]	INDEKS
76	3078/71-00-000/Duplo	**560,00 zł**	1	14,00	250 044



Redlica długa talerzowa

FS

LP	Nr katalogowy	Cena netto 1 szt.	ilość szt. w opakow.	[kg]	INDEKS
77	FS/18-00-000	**500,00 zł**	1	14,00	250 045



Redlica długa talerzowa

FS DUPLO

LP	Nr katalogowy	Cena netto 1 szt.	ilość szt. w opakow.	[kg]	INDEKS
78	FS/18-00-000/Duplo	**540,00 zł**	1	14,00	250 046



Redlica długa talerzowa

FS DUPLO

LP	Nr katalogowy	Cena netto 1 szt.	ilość szt. w opakow.	[kg]	INDEKS
79	FS/18-00-000/ Duplo belka 60	**570,00 zł**	1	14,00	250 047

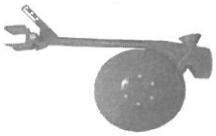

Redlica krótka talerzowa

Polonez DUPLO

LP	Nr katalogowy	Cena netto 1 szt.	ilość szt. w opakow.	[kg]	INDEKS
80	3078/70-00-000/Duplo	**540,00 zł**	1	10,00	250 049



Redlica krótka talerzowa — FS

LP	Nr katalogowy	Cena netto 1 szt.	ilość szt. w opakow.	[kg]	INDEKS
81	FS/19-00-000	**480,00 zł**	1	10,00	250 050



Redlica krótka talerzowa — FS DUPLO

LP	Nr katalogowy	Cena netto 1 szt.	ilość szt. w opakow.	[kg]	INDEKS
82	FS/19-00-000/Duplo	**520,00 zł**	1	10,00	250 050

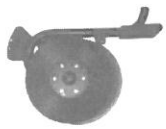

Redlica krótka talerzowa — FS DUPLO

LP	Nr katalogowy	Cena netto 1 szt.	ilość szt. w opakow.	[kg]	INDEKS
83	FS/19-00-000/ Duplo belka 60	**550,00 zł**	1	10,00	250 052



Redlica długa talerzowa kpl. — POZNANIAK

LP	Nr katalogowy	Cena netto 1 szt.	ilość szt. w opakow.	[kg]	INDEKS
84	3043/01-08-00-000	**500,00 zł**	1	11,00	505 054



Redlica krótka talerzowa kpl. — POZNANIAK

LP	Nr katalogowy	Cena netto 1 szt.	ilość szt. w opakow.	[kg]	INDEKS
85	3043/01-07-00-000	**480,00 zł**	1	10,5	505 055

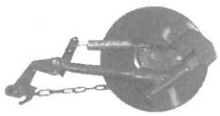

Redlica lewa talerzowa kpl. — FAMAROL

LP	Nr katalogowy	Cena netto 1 szt.	ilość szt. w opakow.	[kg]	INDEKS
86	8243-025-160-351	**335,00 zł**	1	6,00	505 057



Redlica prawa talerzowa kpl. — FAMAROL

LP	Nr katalogowy	Cena netto 1 szt.	ilość szt. w opakow.	[kg]	INDEKS
87	8243-025-160-336	**335,00 zł**	1	6	505 059



Redlica lewa 70 — FAMAROL

LP	Nr katalogowy	Cena netto 1 szt.	ilość szt. w opakow.	[kg]	INDEKS
88	3025/360-00-400	**100,00 zł**	1	2,81	505 056



Redlica prawa 70 — FAMAROL

LP	Nr katalogowy	Cena netto 1 szt.	ilość szt. w opakow.	[kg]	INDEKS
89	3025/360-00-300	**100,00 zł**	1	2,81	505 058



Redlica prosta 660×170×75 — FAMAROL

LP	Nr katalogowy	Cena netto 1 szt.	ilość szt. w opakow.	[kg]	INDEKS
90	3025/016-00-200	**110,00 zł**	1	2,70	505 060



Redlica prosta 990×160×85

FAMAROL

LP	Nr katalogowy	Cena netto 1 szt.	ilość szt. w opakow.	[kg]	INDEKS
91	3025/360-00-00-200	**110,00 zł**	1	2,70	505 061



Redlica skrajna talerzowa kpl. 240×250×170

FAMAROL

LP	Nr katalogowy	Cena netto 1 szt.	ilość szt. w opakow.	[kg]	INDEKS
92	3078/64-03-000	**120,00 zł**	1	8,00	505 062



Redlica skrajna talerzowa kpl. 370×20×90

POZNANIAK

LP	Nr katalogowy	Cena netto 1 szt.	ilość szt. w opakow.	[kg]	INDEKS
93	3078/64-03-000/A	**420,00 zł**	1	8,00	505 063



Redlica stopkowa długa

POLONEZ

LP	Nr katalogowy	Cena netto 1 szt.	ilość szt. w opakow.	[kg]	INDEKS
94	3078/53-01-000	**160,00 zł**	1	5,00	505 047



Redlica stopkowa krótka

POLONEZ

LP	Nr katalogowy	Cena netto 1 szt.	ilość szt. w opakow.	[kg]	INDEKS
95	3078/53-02-000	**140,00 zł**	1	4,00	250 040

Redlica stopkowa skrajna lewa

POLONEZ

LP	Nr katalogowy	Cena netto 1 szt.	ilość szt. w opakow.	[kg]	INDEKS
96	3078/53-04-000	**160,00 zł**	1	4,00	250 041



Redlica stopkowa skrajna prawa

POLONEZ

LP	Nr katalogowy	Cena netto 1 szt.	ilość szt. w opakow.	[kg]	INDEKS
97	3078/53-03-000	**160,00 zł**	1	4,00	250 042

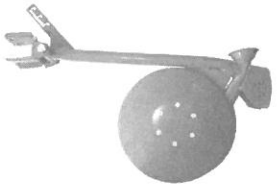

Redlica talerzowa długa

LP	Nr katalogowy	Cena netto 1 szt.	ilość szt. w opakow.	[kg]	INDEKS
98	3078/71-00-000	**520,00 zł**	1	14,00	250 043

Redlica talerzowa krótka

POLONEZ

LP	Nr katalogowy	Cena netto 1 szt.	ilość szt. w opakow.	[kg]	INDEKS
99	3078/70-00-000	**500,00 zł**	1	10,00	250 048



Siłownik elektryczny

POLONEZ

LP	Nr katalogowy	Cena netto 1 szt.	ilość szt. w opakow.	[kg]	INDEKS
100	121000-11301210	**650,00 zł**	1	1,50	250 055



Redlice skrajne talerzowe kpl.

S-074

LP	Nr katalogowy	Cena netto 1 szt.	ilość szt. w opakow.	[kg]	INDEKS
101	3074/116-09-09-000	**640,00 zł**	1	5,70	505 064



Redlica talerzowa skrajna

POLONEZ

LP	Nr katalogowy	Cena netto 1 szt.	ilość szt. w opakow.	[kg]	INDEKS
102	3078/61-12-000/1	**420,00 zł**	1	9,00	250 053



Siłownik elektryczny LA 12.2-40-12v

PLUS S 400/3

LP	Nr katalogowy	Cena netto 1 szt.	ilość szt. w opakow.	[kg]	INDEKS
103	3106/08-01-400	**620,00 zł**	1	0,80	505 066



Redliczka żeliwna

FAMAROL, PLUS,

LP	Nr katalogowy	Cena netto 1 szt.	ilość szt. w opakow.	[kg]	INDEKS
104	3074/06-01-C01	**21,00 zł**	10	0,80	505 065



Siłownik hydrauliczny nurnikowy znacznika

POLONEZ, POZNANIAK

LP	Nr katalogowy	Cena netto 1 szt.	ilość szt. w opakow.	[kg]	INDEKS
105	CN1E-16-25/200Z	**276,00 zł**	1	4,50	250 056



Skrzydełko kpl. z czubkiem

POZNANIAK, POLONEZ

LP	Nr katalogowy	Cena netto 1 szt.	ilość szt. w opakow.	[kg]	INDEKS
106	3043/08-00-200/6	**30,00 zł**	5	0,10	250 057



Skrzynka przekładniowa

FS Idea

LP	Nr katalogowy	Cena netto 1 szt.	ilość szt. w opakow.	[kg]	INDEKS
107	3043/35-00-000	**1150,00 zł**	1	10,50	250 058

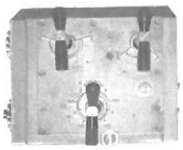

Skrzynka przekładniowa

Mazur

LP	Nr katalogowy	Cena netto 1 szt.	ilość szt. w opakow.	[kg]	INDEKS
108	3045/44-00-000	**4700,00 zł**	11	17,00	250 059



Sprężyna docisku FS

FS

LP	Nr katalogowy	Cena netto 1 szt.	ilość szt. w opakow.	[kg]	INDEKS
109	SN01/03-01-002/1	**20,00 zł**	10		250 061



Sprężyna docisku redlicy stopkowej

POLONEZ, POZNANIAK

LP	Nr katalogowy	Cena netto 1 szt.	ilość szt. w opakow.	[kg]	INDEKS
110	3043/01-04-00-004/1	**13,00 zł**	5	0,20	505 067



Sprężyna docisku redlicy talerzowej

LP	Nr katalogowy	Cena netto 1 szt.	ilość szt. w opakow.	[kg]	POZNANIAK INDEKS
111	3043/01-04-00-004/3	**13,00 zł**	10	0,30	250 062



Sprężyna docisku redlicy talerzowej

LP	Nr katalogowy	Cena netto 1 szt.	ilość szt. w opakow.	[kg]	POZNANIAK INDEKS
112	3043/01-04-00-004/4	**13,00 zł**	10	0,30	250 060

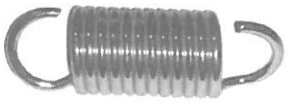

Sprężyna docisku zagarniacza

LP	Nr katalogowy	Cena netto 1 szt.	ilość szt. w opakow.	[kg]	Polonez, FS INDEKS
114	3078/54-02-005	**10,00 zł**	10	0,15	505 068



Sprężyna I

LP	Nr katalogowy	Cena netto 1 szt.	ilość szt. w opakow.	[kg]	Polonez INDEKS
115	3078/35-11-001	**3,00 zł**	10	0,10	250 065



Sprężyna gazowa

LP	Nr katalogowy	Cena netto 1 szt.	ilość szt. w opakow.	[kg]	POLONEZ INDEKS
116	PLH21053B	**68,00 zł**	1	0,25	250 064



Sprężyna lewa I

LP	Nr katalogowy	Cena netto 1 szt.	ilość szt. w opakow.	[kg]	POLONEZ INDEKS
117	3080/19-00-001	**16,00 zł**	1	0,15	250 066

Sprężyna prawa I

LP	Nr katalogowy	Cena netto 1 szt.	ilość szt. w opakow.	[kg]	POLONEZ INDEKS
118	3080/20-00-001	**16,00 zł**	1	0,15	250 070



Sprężyna lewa II

LP	Nr katalogowy	Cena netto 1 szt.	ilość szt. w opakow.	[kg]	POLONEZ INDEKS
119	3080/19-00-002	**16,00 zł**	1	0,15	250 066

Sprężyna prawa II

LP	Nr katalogowy	Cena netto 1 szt.	ilość szt. w opakow.	[kg]	POLONEZ INDEKS
120	3080/20-00-002	**16,00 zł**	1	0,15	250 066



Sprężyna naciągowa FS

LP	Nr katalogowy	Cena netto 1 szt.	ilość szt. w opakow.	[kg]	FS INDEKS
121	FS/17-00-002	**16,00 zł**	5	0,20	250 068



Sprężyna naciągu redlicy skrajnej

LP	Nr katalogowy	Cena netto 1 szt.	ilość szt. w opakow.	[kg]	POLONEZ INDEKS
122	3080/12-01-001	**16,00 zł**	2	0,20	250 069



Sprężyna redlicy

FAMAROL

LP	Nr katalogowy	Cena netto 1 szt.	ilość szt. w opakow.	[kg]	INDEKS
123	3025/360-00-002	**9,0 zł**	10	0,24	505 072



Sprężyna spulchniacza

POLONEZ, FAMAROL

LP	Nr katalogowy	Cena netto 1 szt.	ilość szt. w opakow.	[kg]	INDEKS
124	3061/00-00-12-000	**51,00 zł**	1	5,00	250 072



Sprężyna zagarniacza

POLONEZ, FS, POZNANIAK

LP	Nr katalogowy	Cena netto 1 szt.	ilość szt. w opakow.	[kg]	INDEKS
125	3078/54-02-006	**19,00 zł**	10	0,50	505 070



Sprężyna zagarniacza

S-074

LP	Nr katalogowy	Cena netto 1 szt.	ilość szt. w opakow.	[kg]	INDEKS
126	3074/14-03-001	**9,50 zł**	10	0,40	505 069



Sprężyna zagarniacza

IDEA

LP	Nr katalogowy	Cena netto 1 szt.	ilość szt. w opakow.	[kg]	INDEKS
127	2553/70-001/0	**30,00 zł**	3	3,00	250 075



Sprzęgło jednokierunkowe OŁT 029 25/55A

S-074

LP	Nr katalogowy	Cena netto 1 szt.	ilość szt. w opakow.	[kg]	INDEKS
128	OŁT 029 25/55 A	**172,00 zł**	2	0,20	505 071



Sterownik

PLUS S 400/3

LP	Nr katalogowy	Cena netto 1 szt.	ilość szt. w opakow.	[kg]	INDEKS
129	3106/008-04-100	**1100,00 zł**	1	0,30	505 073



Sterownik MSS1 kpl.

S-074

LP	Nr katalogowy	Cena netto 1 szt.	ilość szt. w opakow.	[kg]	INDEKS
130	3074/28-02-400	**1100,00 zł**	1	1,00	505 074



Stopka redlicy

POLONEZ, POZNANIAK

LP	Nr katalogowy	Cena netto 1 szt.	ilość szt. w opakow.	[kg]	INDEKS
131	3078/08-00-012	**3,50 zł**	10	0,05	505 075



Śruba naciągowa

Polonez, FS, Quick, Pozna

LP	Nr katalogowy	Cena netto 1 szt.	ilość szt. w opakow.	[kg]	INDEKS
132	3078/54-02-003	**10,00 zł**	10	0,60	505 076



Talerz

FAMAROL, PLUS

LP	Nr katalogowy	Cena netto 1 szt.	ilość szt. w opakow.	[kg]	INDEKS
133	3106/026-01-201	**82,00 zł**	1	2,00	505 077

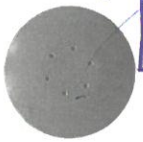

Talerz czyszczący redlicy

POLONEZ, FS, MAZUR

LP	Nr katalogowy	Cena netto 1 szt.	ilość szt. w opakow.	[kg]	INDEKS
134	3078/70-00-001	**65,00 zł**	1	2,00	250 076



Talerz redlicy ø 400 mm

IDEA, AMBER

LP	Nr katalogowy	Cena netto 1 szt.	ilość szt. w opakow.	[kg]	INDEKS
135	SC03/04-01-001	**65,00 zł**	1	3,00	250 077



Talerz skrajny lewy

FS, ECO T

LP	Nr katalogowy	Cena netto 1 szt.	ilość szt. w opakow.	[kg]	INDEKS
136	1680/39-001/0 L	**122,00 zł**	1	4,00	250 079

Talerz skrajny prawy

FS, ECO T

LP	Nr katalogowy	Cena netto 1 szt.	ilość szt. w opakow.	[kg]	INDEKS
137	1680/38-001/0 P	**122,00 zł**	1	4,00	250 079

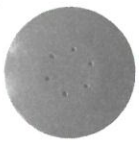

Talerz tnący redlicy

POLONEZ, FS, MAZUR

LP	Nr katalogowy	Cena netto 1 szt.	ilość szt. w opakow.	[kg]	INDEKS
138	3078/70-00-002	**65,00 zł**	1	2,00	250 080

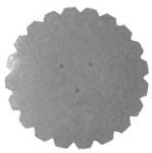

Talerz znacznika

POLONEZ, FS

LP	Nr katalogowy	Cena netto 1 szt.	ilość szt. w opakow.	[kg]	INDEKS
139	3080/07-05-001	**70,00 zł**	1	2,00	250 081



Talerz znacznika

FAMAROL, PLUS S 400/3, S-074

LP	Nr katalogowy	Cena netto 1 szt.	ilość szt. w opakow.	[kg]	INDEKS
140	8243-074-050-125	**78,00 zł**	1	1,00	



Tarcza redlicy ø 300 mm

POZNANIAK

LP	Nr katalogowy	Cena netto 1 szt.	ilość szt. w opakow.	[kg]	INDEKS
141	3052/35-00-005/1	**52,00 zł**	1	1,60	505 079



Trzymak przedni spawany

IDEA

LP	Nr katalogowy	Cena netto 1 szt.	ilość szt. w opakow.	[kg]	INDEKS
142	SC03/04-03-100	**290,00 zł**	1	2,50	250 088

Trzymak tylny spawany

IDEA

LP	Nr katalogowy	Cena netto 1 szt.	ilość szt. w opakow.	[kg]	INDEKS
143	SC03/04-01-100	**290,00 zł**	1	2,50	250 091

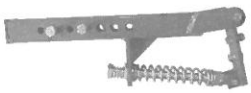

Trzymak redlicy talerzowej skrajnej — POLONEZ

LP	Nr katalogowy	Cena netto 1 szt.	ilość szt. w opakow.	[kg]	INDEKS
144	3078/64-04-000	**240,00 zł**	1	3,50	250 089



Trzymak sprężyny zagarniacza — FS Polon

LP	Nr katalogowy	Cena netto 1 szt.	ilość szt. w opakow.	[kg]	INDEKS
145	3078/54-02-001	**44,00 zł**	1	0,40	505 080

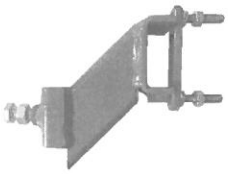

Trzymak spulchniacza spawany — POLONEZ

LP	Nr katalogowy	Cena netto 1 szt.	ilość szt. w opakow.	[kg]	INDEKS
146	3078/12-01-000/1	**60,00 zł**	1	1,30	250 090



Tuleja samosmarująca redlicy stopkowej — POZNANIAK

LP	Nr katalogowy	Cena netto 1 szt.	ilość szt. w opakow.	[kg]	INDEKS
147	3078/53-01-001/1	**8,00 zł**	20	0,02	505 081



Tulejka dystansowa — POLONEZ, FS

LP	Nr katalogowy	Cena netto 1 szt.	ilość szt. w opakow.	[kg]	INDEKS
148	3078/05-01-006	**10,00 zł**	20	0,10	505 082

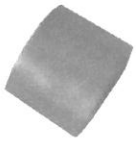

Tulejka samosmarująca — POLONEZ, FS

LP	Nr katalogowy	Cena netto 1 szt.	ilość szt. w opakow.	[kg]	INDEKS
149	3078/53-01-001	**8,00 zł**	20	0,01	250 093



Tulejka samosmarująca redlicy talerzowej — POZNANIAK

LP	Nr katalogowy	Cena netto 1 szt.	ilość szt. w opakow.	[kg]	INDEKS
150	3052/13-00-002/1	**8,00 zł**	20	0,20	505 083



Tulejka specjalna — POZNANIAK

LP	Nr katalogowy	Cena netto 1 szt.	ilość szt. w opakow.	[kg]	INDEKS
151	3052/35-00-015	**12,00 zł**	10	0,01	505 084



Tulejka ślizgowa — POZNANIAK

LP	Nr katalogowy	Cena netto 1 szt.	ilość szt. w opakow.	[kg]	INDEKS
152	3103/09-00-004	**10,00 zł**	5	0,02	505 085



Tulejka ślizgowa — POZNANIAK

LP	Nr katalogowy	Cena netto 1 szt.	ilość szt. w opakow.	[kg]	INDEKS
153	3103/09-00-004/2	**20,00 zł**	5	0,02	505 086

SIEWNIK ZBOŻOWY

UNIA

FAMAROL, POZNANIAK, POLONEZ, PLUS, FS, S-074, IDEA, AMBER

kRaj



Uchwyt redlicy spawany

FAMAROL

LP	Nr katalogowy	Cena netto 1 szt.	ilość szt. w opakow.	[kg]	INDEKS
154	3025/360-00-100	**35,00 zł**	5	0,72	505 087



Uchwyt zęba spulchniacza

FAMAROL

LP	Nr katalogowy	Cena netto 1 szt.	ilość szt. w opakow.	[kg]	INDEKS
155	8243-025-010-017	**32,00 zł**	5	0,50	505 088



Wałek denka 2,5 m

FAMAROL

LP	Nr katalogowy	Cena netto 1 szt.	ilość szt. w opakow.	[kg]	INDEKS
156	3043/02-00-06-002	**108,00 zł**	1	3,20	505 089



Wałek krzywek

POZNANIAK

LP	Nr katalogowy	Cena netto 1 szt.	ilość szt. w opakow.	[kg]	INDEKS
157	3103/09-02-000/1	**67,00 zł**	1	1,15	505 090



Wałek mieszadła kpl. 2,7 m

POZNANIAK

LP	Nr katalogowy	Cena netto 1 szt.	ilość szt. w opakow.	[kg]	INDEKS
158	3043/04-00-01-100	**125,00 zł**	1	4,80	505 091



Wałek napędowy

POZNANIAK

LP	Nr katalogowy	Cena netto 1 szt.	ilość szt. w opakow.	[kg]	INDEKS
159	3103/09-00-006/2	**44,00 zł**	1	0,50	505 092



Wałek sterujący

FAMAROL, PLUS, S-074

LP	Nr katalogowy	Cena netto 1 szt.	ilość szt. w opakow.	[kg]	INDEKS
160	8243-074-070-147	**28,00 zł**	1	0,50	505 093



Wałek wejściowy

FAMAROL, PLUS, S-074

LP	Nr katalogowy	Cena netto 1 szt.	ilość szt. w opakow.	[kg]	INDEKS
161	8243-074-070-073	**28,00 zł**	1	0,40	505 093



Wałek wyjściowy

FAMAROL, PLUS, S-074

LP	Nr katalogowy	Cena netto 1 szt.	ilość szt. w opakow.	[kg]	INDEKS
162	8243-074-070-099	**37,00 zł**	1	0,40	505 095



Wałek wysiewny 2,5m

POZNANIAK

LP	Nr katalogowy	Cena netto 1 szt.	ilość szt. w opakow.	[kg]	INDEKS
163	3043/02-00-06-001/1	**160,00 zł**	1	5,30	505 096



Wałek wysiewny 2,7m — POZNANIAK

LP	Nr katalogowy	Cena netto 1 szt.	ilość szt. w opakow.	[kg]	INDEKS
164	3043/04-00-06-001	**180,00 zł**	1	5,80	505 097



Widełki koła dogniatająco kopiącego — POLONEZ

LP	Nr katalogowy	Cena netto 1 szt.	ilość szt. w opakow.	[kg]	INDEKS
165	3078/62-12-100	**60,00 zł**	1	0,50	250 096



Wkładka ślizgowa — S-074

LP	Nr katalogowy	Cena netto 1 szt.	ilość szt. w opakow.	[kg]	INDEKS
166	8243-074-060-180	**1,00 zł**	50	0,01	250 098



Zabierak kpl. — POLONEZ

LP	Nr katalogowy	Cena netto 1 szt.	ilość szt. w opakow.	[kg]	INDEKS
167	3043/05-00-600/1	**20,00 zł**	5	0,65	250 097



Zastawka — FAMAROL, PLUS, S-074

LP	Nr katalogowy	Cena netto 1 szt.	ilość szt. w opakow.	[kg]	INDEKS
168	3074/06-01-200	**8,50 zł**	10	0,21	505 100



Zastawka — POLONEZ

LP	Nr katalogowy	Cena netto 1 szt.	ilość szt. w opakow.	[kg]	INDEKS
169	3078/06-00-004	**3,50 zł**	10	0,02	250 100

Zastawka — FAMAROL, PLUS, S-074

LP	Nr katalogowy	Cena netto 1 szt.	ilość szt. w opakow.	[kg]	INDEKS
170	8243-074-020-365	**3,50 zł**	70	0,05	505 099



Zawias redlicy długiej — FS

LP	Nr katalogowy	Cena netto 1 szt.	ilość szt. w opakow.	[kg]	INDEKS
171	FS/18-00-100/2	**70,00 zł**	1	0,50	250 101



Zawias redlicy krótkiej — FS

LP	Nr katalogowy	Cena netto 1 szt.	ilość szt. w opakow.	[kg]	INDEKS
172	FS/19-00-100/2	**70,00 zł**	1	0,50	250 102



Zawiasa redlicy krótkiej — FS DUPLO

LP	Nr katalogowy	Cena netto 1 szt.	ilość szt. w opakow.	[kg]	INDEKS
173	FS/29-04-100	**70,00 zł**	1	10,00	250 106



Zawiasa lewa spawana

POLONEZ

LP	Nr katalogowy	Cena netto 1 szt.	ilość szt. w opakow.	[kg]	INDEKS
174	3080 19-01-100	**80,00 zł**	1	3,00	250 103

Zawiasa prawa spawana

POLONEZ

LP	Nr katalogowy	Cena netto 1 szt.	ilość szt. w opakow.	[kg]	INDEKS
175	3080 20-01-100	**80,00 zł**	1	3,00	250 104



Zawiasa redlicy długiej

FS DUPLO

LP	Nr katalogowy	Cena netto 1 szt.	ilość szt. w opakow.	[kg]	INDEKS
176	FS/30-02-100	**70,00 zł**	1	10,00	250 105



Zawiasa redlicy stopkowej

POLONEZ, POZNANIAK

LP	Nr katalogowy	Cena netto 1 szt.	ilość szt. w opakow.	[kg]	INDEKS
177	3078/53-01-100/2	**70,00 zł**	1	0,40	505 099



Zawiasa redlicy talerzowej

POLONEZ, POZNANIAK

LP	Nr katalogowy	Cena netto 1 szt.	ilość szt. w opakow.	[kg]	INDEKS
178	3078/71-02-000	**70,00 zł**	1	0,30	250 108



Ząb redlicy

Polonez, Poznaniak

LP	Nr katalogowy	Cena netto 1 szt.	ilość szt. w opakow.	[kg]	INDEKS
179	3043/08-00-201/6	**20,00 zł**	10	0,80	250 109



Zespół dna nastawnego

POLONEZ, QUICK

LP	Nr katalogowy	Cena netto 1 szt.	ilość szt. w opakow.	[kg]	INDEKS
180	3025/02-05-000	**11,00 zł**	4	0,90	250 110

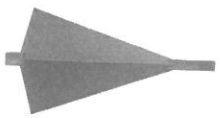

Zsyp

POLONEZ 3M

LP	Nr katalogowy	Cena netto 1 szt.	ilość szt. w opakow.	[kg]	INDEKS
181	3078/02-02-00-002	**2,00 zł**	10	0,01	250 113

Zsyp

POLONEZ 4M

LP	Nr katalogowy	Cena netto 1 szt.	ilość szt. w opakow.	[kg]	INDEKS
182	3078/02-02-00-001	**2,50 zł**	10	0,01	250 114

POLONEZ 4M, POLONEZ 3/900

kRaj

PIASTA PRAWA KPL. 3078/01-07-00-000/2

Nr na rys.	Nazwa części	Nr katalogowy	Cena	[kg]	ilość szt. w opakow.	INDEKS
1	Piasta spaw.	3078/01-07-02-000	**260,00 zł**	3,00	1	250 187
2	Łożysko kulkowe PN-79/M-86100	6007RS	**6,00 zł**	0,50	1	250 145
3	Łożysko kulkowe	6009RS	**9,00 zł**	0,50	1	250 143
4	Oś koła prawa spaw.	3078/01-07-01-000/2	**197,00 zł**	2,50	1	250 178

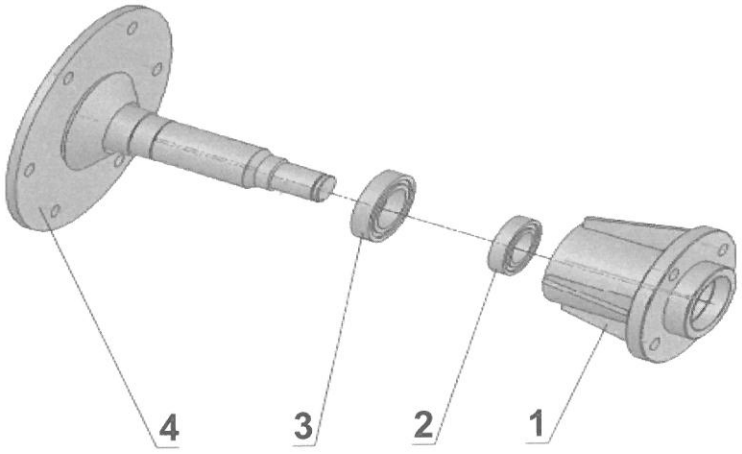

POLONEZ 4M, POLONEZ 3/900

kRaj

PIASTA LEWA KPL. 3078/01-08-00-000/2

Nr na rys.	Nazwa części	Nr katalogowy	Cena	[kg]	ilość szt. w opakow.	INDEKS
1	Piasta spaw.	3078/01-07-02-000	**260,00 zł**	3,00	1	250 187
2	Łożysko kulkowe PN-79/M-86100	6007RS	**6,00 zł**	0,50	1	250 145
3	Łożysko kulkowe	6009RS	**9,00 zł**	1,50	1	250 143
4	Oś koła lewa spaw.	3078/01-08-01-000/2	**196,00 zł**	2,50	1	250 175
5	Pierścień osadczy spręż. Z35	PN-81/M-85111Z	**1,00 zł**	0,01	1	250 194

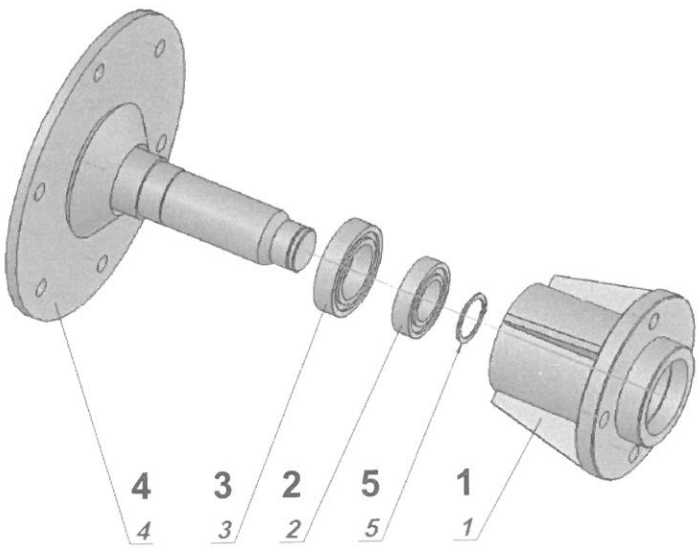

UNIA

POLONEZ 3/550

kRaj

PIASTA LEWA KPL. 3078/02-02-000

Nr na rys.	Nazwa części	Nr katalogowy	Cena	[kg]	ilość szt. w opakow.	INDEKS
1	Piasta	3043/20-00-001/1	**44,00 zł**	3,00	1	250 180
2	Oś koła lewa kpl.	3078/02-02-100	**84,00 zł**	2,50	1	250 174
3	Łożysko 6007 2RS	PN-85/M86100	**6,00 zł**	0,50	2	250 144
4	Pierścień osadczy W62	Criclip DIN 472 – 62x2	**1,00 zł**	0,01	2	250 196
5	Pierścień osadczy Z35	PN-81/M-85-111 Z35	**1,00 zł**	0,01	1	250 194

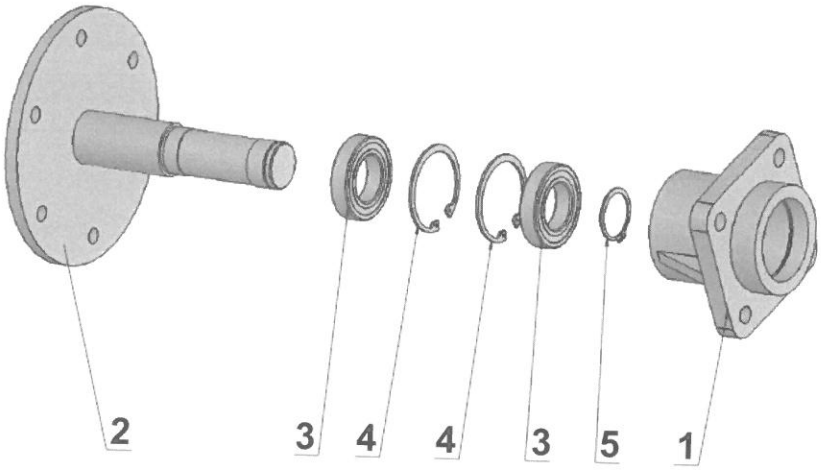

POLONEZ 3/550

kRaj

PIASTA PRAWA KPL. 3078/59-03-000

Nr na rys.	Nazwa części	Nr katalogowy	Cena	[kg]	ilość szt. w opakow.	INDEKS
1	Oś koła prawa	3078/59-03-100	**94,00 zł**	2,50	1	250 177
2	Piasta	3043/20-00-001/1	**44,00 zł**	3,00	1	250 180
3	Łożysko 6007 2 RS	PN-85/M86100	**6,00 zł**	0,50	2	250 144
4	Pierścień osadczy W62	Circlip DIN 472-62x2	**1,00 zł**	0,01	2	250 196

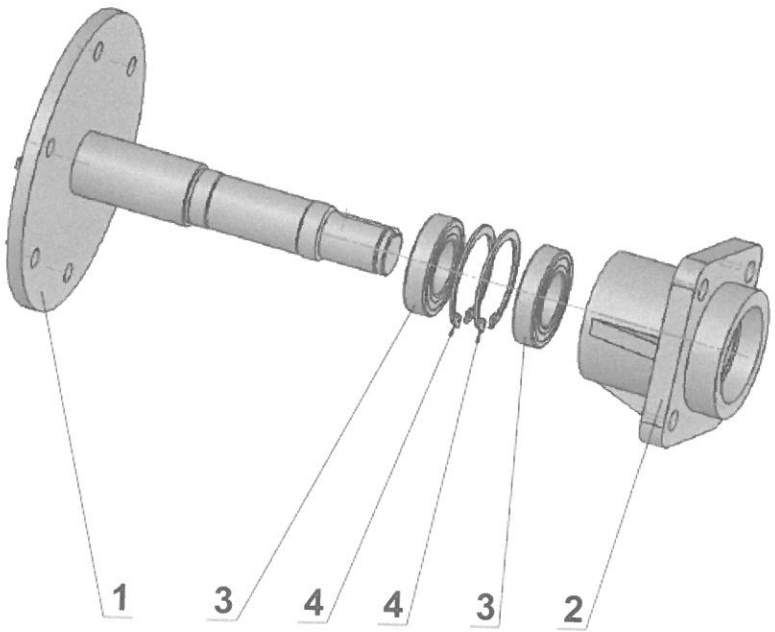

ZNACZNIK TALERZOWY Z OSIĄ 3078/65-04-000

Nr na rys.	Nazwa części	Nr katalogowy	Cena	[kg]	ilość szt. w opakow.	INDEKS
1	Oś znacznika	3078/64-04-101/2	**110,00 zł**	4,50	1	250 025
2	Piasta talerza	3043/65-04-400	**38,00 zł**	0,80	1	250 188
3	Łożysko stożkowe 32004	PN-86/M86220 32004	**15,70 zł**	0,50	2	250 149
4	Pierścień osadczy spręż. W42	PN-81/M-85111w42	**1,00 zł**	0,01	1	250 192
5	Pierścień uszczelniający A24x42x10	PN-72/M86964 A24x42x10	**3,55 zł**	0,01	1	250 200 250 200
6	Smarowniczka 10	PN-76/M-86002 M10	**0,80 zł**	0,05	1	250 238
7	Podkładka zębata MB4	PN-82/M-86482 Mb4	**0,80 zł**	0,01	1	250 222
8	Nakrętka łożyskowa KM4	PN-82/M-86478 Km4	**3,50 zł**	0,03	1	250 160
9	Talerz znacznika	3080/07-05-001	**70,00 zł**	2,00	1	250 081
10	Śruba M8x25-8,8-B Fe/Zn9	10 PN-85/M82105 M8x25	-	-	3	250 258
11	Podkładka spręż. 8,2 Fe/Zn9	PN-77/82008 z8,2	-	-	3	250 218
12	Nakrętka M5-8-B Fe/Zn9	PN86/82144M8	-	-	3	250 162

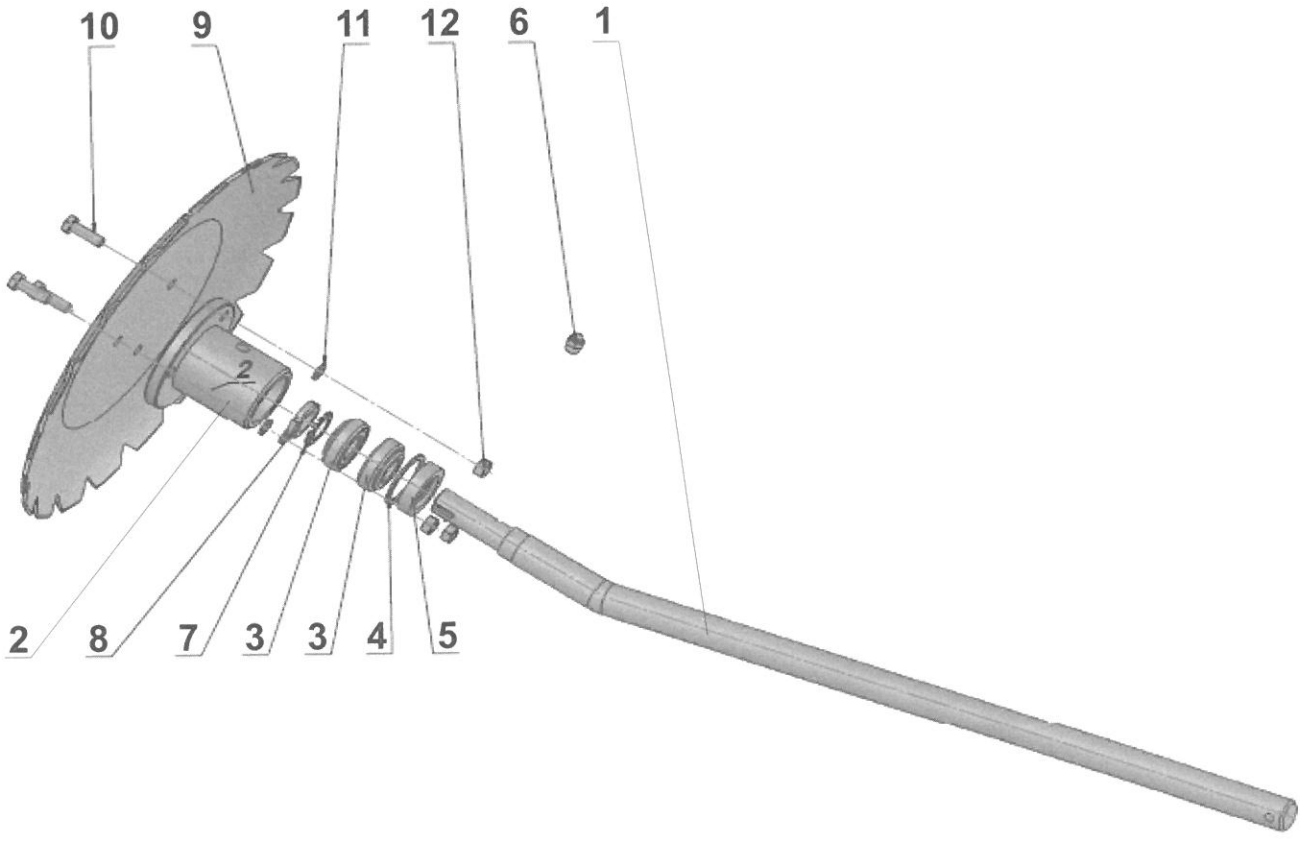

WAŁ GUMOWY – ZESTAW KOŁOWY SC03/05-00-000

Nr na rys.	Nazwa części	Nr katalogowy	Cena	[kg]	ilość szt. w opakow.	INDEKS
1	Ramię kół spaw.	SC02/05-02-000/1	**380, 00 zł**	10,00	1	250 233
2	Amortyzator	ARESXXL3,0/00-001/0	**6,00 zł**	0,50	4	250 115
3	Nakładka spaw.	SC02/05-00-500	**67,00 zł**	3,50	1	250 157
4	Śruba M16x50-8,8-B Fe/Zn9	PN-85/M-82105 M16x50	-	-	4	250 256
5	Podkładka 16Fe/Zn9	PN-78/82005 M16	-	-	4	250 210
6	Nakrętka samozab. M16-8-B Fe/Zn9	PN-85/M-82175 M16	-	-	4	250 165
7	Śruba M12x70-8,8-B Fe/Zn	PN-85/M-82105 M12x70	-	-	4	250 254
8	Nakrętka samozab. M12-8-B-Fe/Zn5	PN-85/M-82175 M12	-	-	4	250 164
9	Felga wału oponowego	Felga 15	**126,00 zł**	9,00	2	250 125
10	Podkładka koła biegowego	3043/20-00-005	**1,00 zł**	0,10	10	250 215
11	Podkładka spręż. 12,5 Fe/Zn9	PN-77/82008 z12,5	-	-	10	250 220
12	Śruba M12x25-8,8-B Fe/Zn9	PN-85/M-82105 M12x25	-	-	10	250 249
13	Opona rolnicza	Opona 195-65 R15	**252,00 zł**	9,00	2	250 171
14	Dętka	Dętka koła wału gumowego	**34,00 zł**	4,50	2	250 121
15	Piasta koła kpl.	8770/25-300/0	**328,00 zł**	8,00	2	250 183
15,1	Piasta wału	8770/25-301/0	**83,20 zł**	3,00	1	250 183
15,2	Łożysko stożkowe 32007	PN-86/M86220	**32,00 zł**	0,50	2	250 150
15,3	Oś koła kpl. spaw.	8770/25-310/0	**118,80 zł**	6,50	1	250 173
15,4	Pierścień samouszcz. A 48x62x8	PN-72/M-86964	**4, 50 zł**	0,01	1	250 207
15,5	Smarowniczka M10x1	PN-76/M-86002	**0,80 zł**	0,03	1	250 239
15,6	Podkładka zębata MB7	PN-82/M-86482	**1,10 zł**	0,03	1	250 224
15,7	Nakrętka łozyskowa KM7	PN-82/M-86478	**4, 00 zł**	0,05	1	250 159

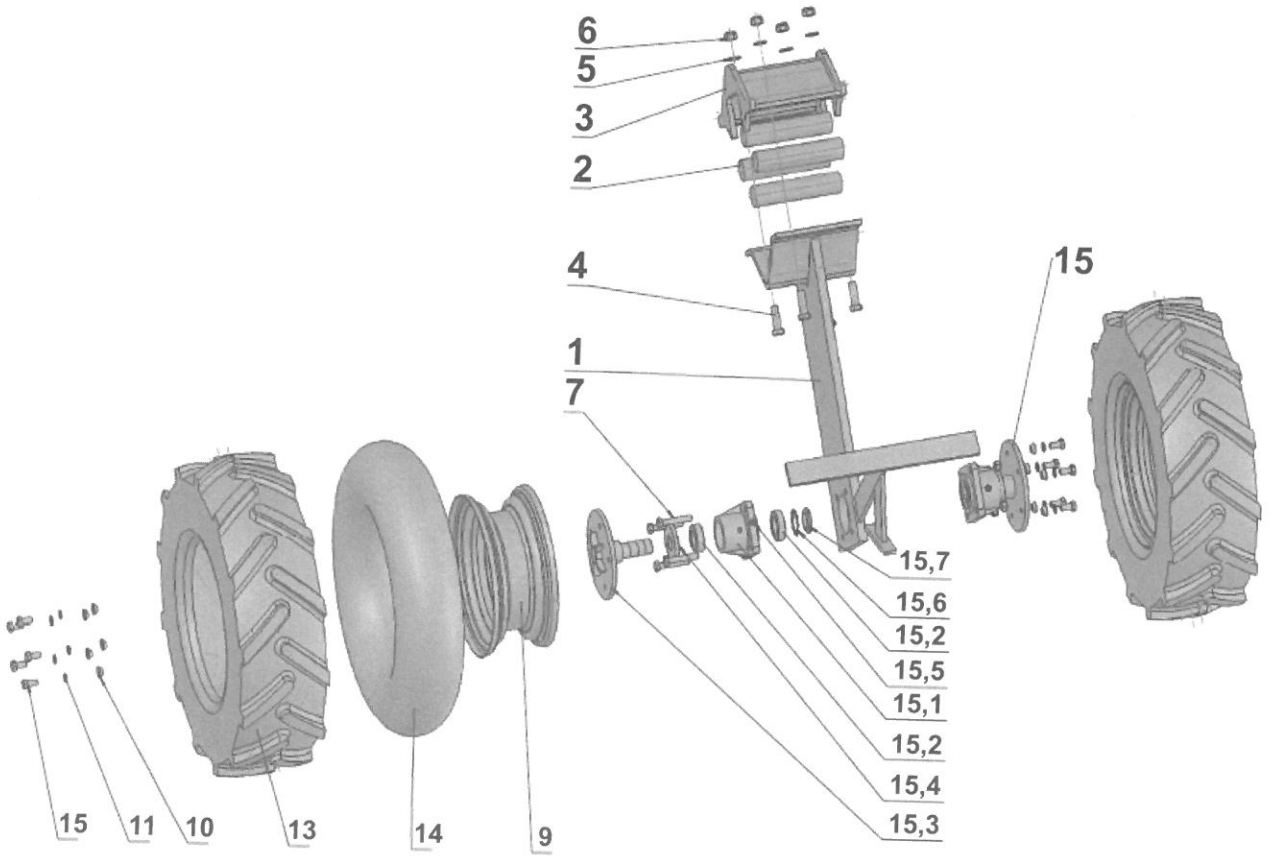

REDLICA TYLNA KPL. SC03/04-01-000

Nr na rys.	Nazwa części	Nr katalogowy	Cena	[kg]	ilość szt. w opakow.	INDEKS
1	Trzymak tylny spaw.	SC03/04-01-100	**290,00 zł**	6,50	1	250 268
	Trzymak tylny skrajny spaw.	SC03/04-05-100	**151,60 zł**	6,50	1	250 266
2	Piasta kpl.	1680/13-200/1	**82,00 zł**	6,50	1	250 185
3	Uszczelka	1122/61-103/0	**3,60 zł**	0,04	1	250 277
4	Talerz redlicy 400	SC03/04-01-001	**65,00 zł**	3,00	1	250 077
5	Zsyp tylny spaw.	SC03/04-01-200	**290,00 zł**	2,50	1	250 296
6	Nakładka	2411/00-001/0	**45,00 zł**	0,50	1	250 154
7	Amortyzator	2411/00-003/0	**4,70 zł**	0,50	4	250 116
8	Śruba M12x40-8.8-B Fe/Zn9	PN-85/M-82105	-	-	4	250 251
9	Nakrętka samozab. M12-8-BFe/Zn5	PN-85/M-82175	-	-	4	250 164
10	Śruba M10x25-8.8-B Fe/Zn9	PN-85/M-82105	-	-	3	250 246
11	Śruba Z M10x35-8.8-B Fe/Zn9	PN-87/M-82406	-	-	4	250 262
12	Nakrętka samozab. M10-8-BFe/Zn5	PN-85/M-82175	-	-	4	250 167
13	Pierścień samouszcz. A32x52x7	PN-72/M-86964	**2,50 zł**	0,01	1	250 204
14	Łożysko stożkowe 30205	PN-86/M-86220	**16,00 zł**	0,50	2	250 148
15	Podkładka zębata MB5	PN-82/M-86482	**0,90 zł**	0,02	1	250 223
16	Nakrętka łożyskowa KM5	PN-82/M-86478	**2,60 zł**	0,04	1	250 158
17	Podkładka sprężysta 10,2 Fe/Zn9	PN-77/M-82008	-	-	3	250 219

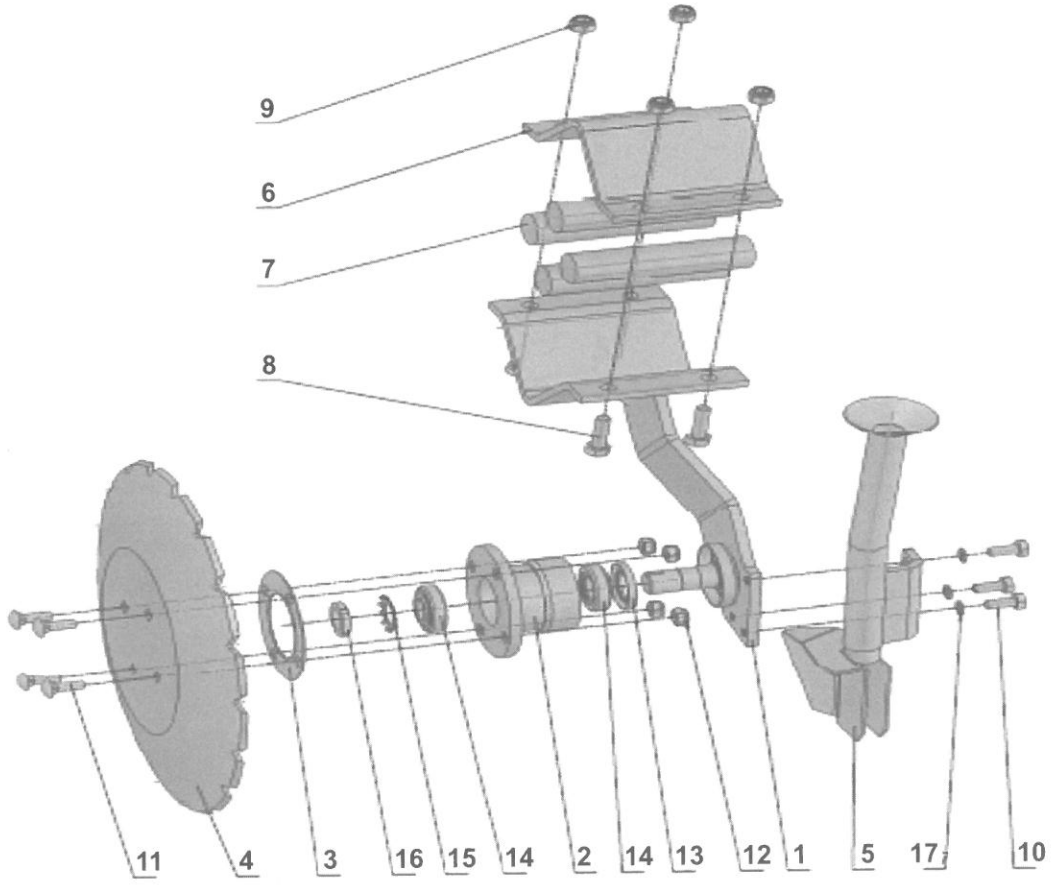

REDLICA PRZEDNIA KPL. SC03/04-03-000

Nr na rys.	Nazwa części	Nr katalogowy	Cena	[kg]	ilość szt. w opakow.	INDEKS
1	Trzymak tylny spaw.	SC03/04-03-100	**290,50 zł**	6,50	1	250 268
	Trzymak tylny skrajny spaw.	SC03/04-06-100	**151,60 zł**	6,50	1	250 266
2	Piasta kpl.	1680/13-200/1	**82,00 zł**	6,50	1	250 185
3	Uszczelka	1122/61-103/0	**3,60 zł**	0,04	1	250 277
4	Talerz redlicy 400	SC03/04-01-001	**65,00 zł**	3,00	1	250 077
5	Zsyp przedni spaw.	SC03/04-03-200	**290,00 zł**	2,50	1	250 294
6	Nakładka	2411/00-001/0	**45,00 zł**	0,50	1	250 154
7	Amortyzator	2411/00-003/0	**4,50 zł**	0,50	4	250 116
8	Śruba M12x40-8.8-B Fe/Zn9	PN-85/M-82105	-	-	4	250 251
9	Nakrętka samozab. M12-8-BFe/Zn5	PN-85/M-82175	-	-	4	250 164
10	Śruba M10x25-8.8-B Fe/Zn9	PN-85/M-82105	-	-	3	250 246
11	Śruba Z M10x35-8.8-B Fe/Zn9	PN-87/M-82406	-	-	4	250 262
12	Nakrętka samozab. M10-8-BFe/Zn5	PN-85/M-82175	-	-	4	250 167
13	Pierścień samouszcz. A32x52x7	PN-72/M-86964	**2,50 zł**	0,01	1	250 204
14	Łożysko stożkowe 30205	PN-86/M-86220	**16,00 zł**	0,50	2	250 148
15	Podkładka zębata Mb5	PN-82/M-86482	**0,90 zł**	0,02	1	250 223
16	Nakrętka łożyskowa Km5	PN-82/M-86478	**2,60 zł**	0,04	1	250 158
17	Podkładka sprężysta 10,2 Fe/Zn9	PN-77/M-82008	-	-	3	250 219

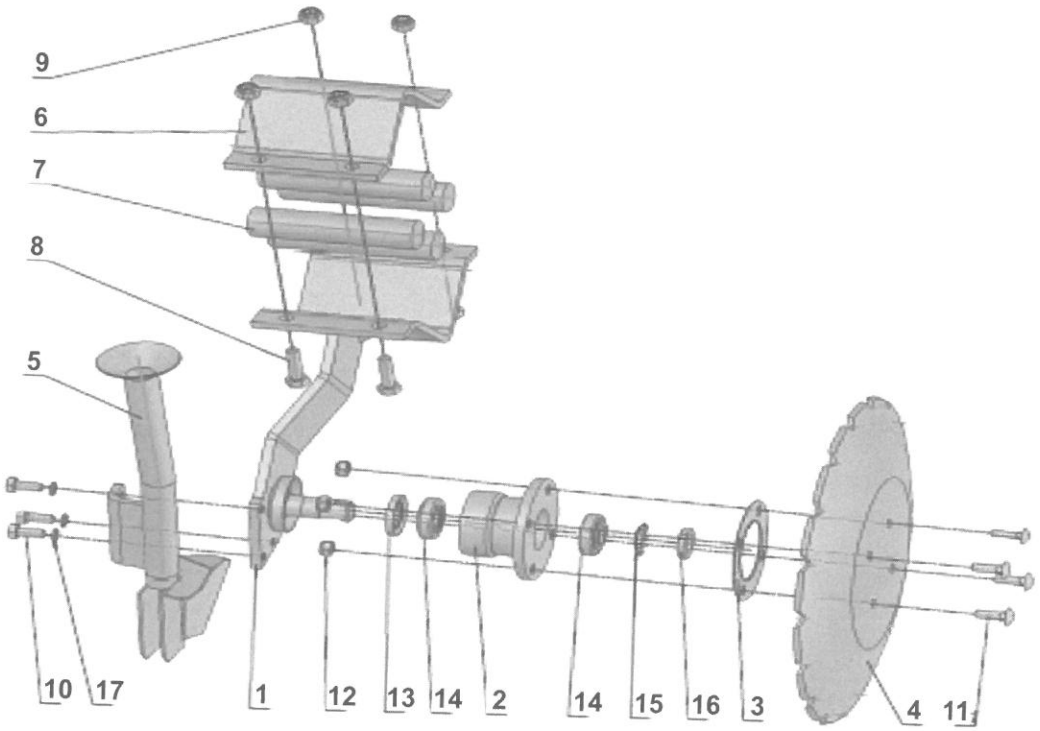

REDLICA PRZEDNIA KPL. SN07D/09-01-000

Nr na rys.	Nazwa części	Nr katalogowy	Cena	[kg]	ilość szt. w opakow.	INDEKS
1	Trzymak przedni spaw.	SN07D/09-01-200	**290,00 zł**	6,50	1	250 264
2	Piasta kpl.	1680/13-200/1	**82,00 zł**	0,50	1	250 185
3	Uszczelka	1122/61-103/0	**3,60 zł**	0,04	1	250 277
4	Talerz redlicy 400	SC03/04-01-001	**65,00 zł**	3,00	1	250 077
5	Zsyp przedni spaw.	SC03/04-03-200	**290,00 zł**	2,50	1	250 294
6	Śruba M1025-8.8-BFe/Zn9	PN-85/M82105 M10X25	-	-	3	250 246
7	Śruba ZM10x35-8,8-B Fe/Zn5	PN-87/M82406 M10X30	-	-	4	250 246
8	Nakręt. Sam. M10-8-B-Fe/Zn	PN-85/M-82175 M10	-	-	4	250 167
9	Pierścień samouszcz. A32x52x7	PN-72/M86964 A32x52x7	**2,50 zł**	0,01	1	250 204
10	Łożysko stożkowe 30205	PN-86/M-86220 30205	**16,00 zł**	0,50	2	250 148
11	Podkładka zębata MB5	PN-82/M86482 Mb5	**0,90 zł**	0,02	1	250 223
12	Nakrętka łożyskowa KM5	PN-82/M-86478 Km5	**2,60 zł**	0,04	1	250 158
13	Podkładka sprężysta 10,2 Fe/Zn9	PN-77/82008 z10,2	-	-	3	250 272
14	Tulejka	DUPLO/04-00-005	**68,00 zł**	0,20	2	250 291
15	Zawiasa spaw.	SN07D/09-01-100	**136,00 zł**	7,00	1	250 236
16	Rolka	Sn07D/09-01-003	**33,00 zł**	0,30	1	250 274
17	Tuleja dystansowa	SN07D/09-01-004	**15,00 zł**	0,15	1	250 244
18	Sprężyna prawa	SN07D/09-01-002	**30,00 zł**	4,00	1	250 156
19	Nakładka zgrzebła	KP5,3/70-004/0	**3,40 zł**	3,00	2	250 156
20	Nakładka	SN07D/09-01-101	**28,00 zł**	0,50	1	250 155
21	Śruba M16x140-8.8-B-Fe/Zn5	PN-85/M-82101	-	-	1	250 255
22	Nakrętka samozab. M16-8-BFe/ZN5	PN-85/M-82175	-	-	1	250 165
23	Nakrętka samozab. M16-8-BFe/ZN5	PN-85/M-82175	-	-	6	250 165
24	Śruba M12x35-8,8-B-Fe/Zn5	PN-85/M82105	-	-	4	250 250
25	Śruba M12x45-8,8-B-Fe/Zn5	PN-85/M82105	-	-	2	250 252
26	Kołek Sprężysty 8x50-Fe/Zn5	PN-89/M-85023	-	-	1	250 129
27	Zsyp przedni spaw.	VIVAP/15-02-100	**290,00 zł**	2,50	1	250 295

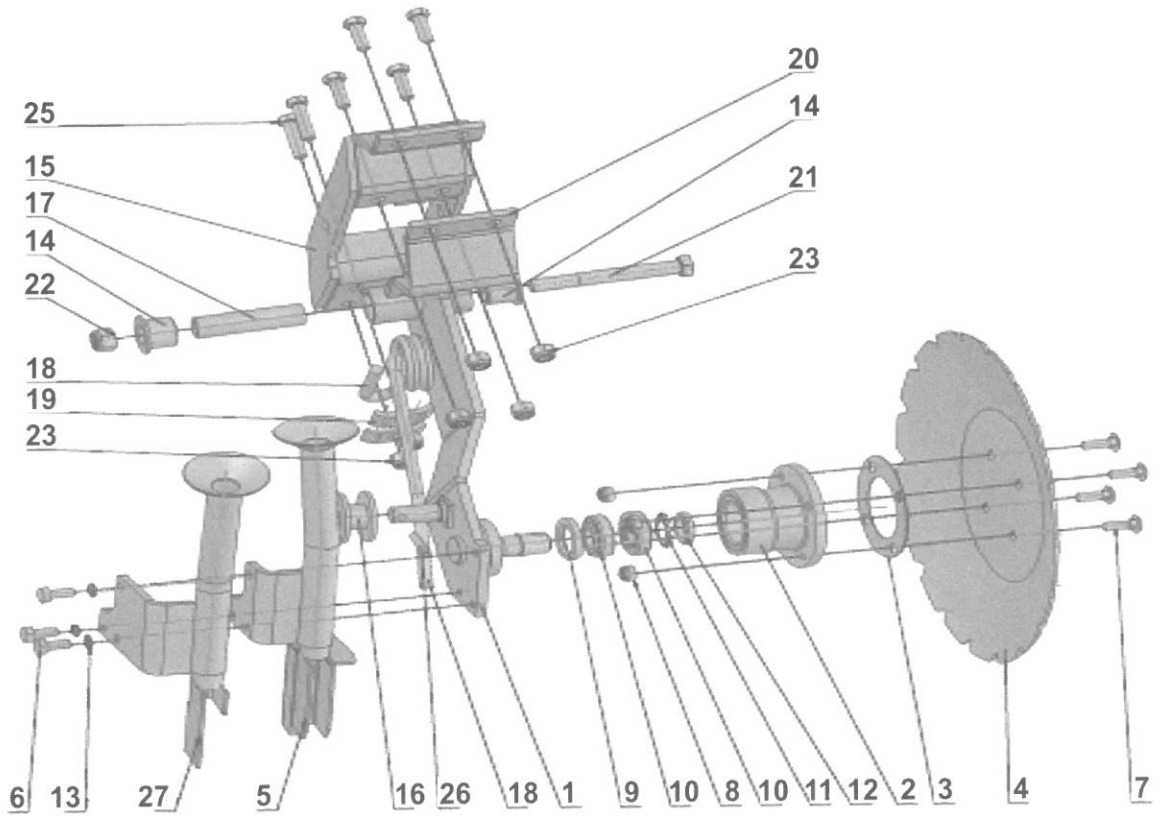

REDLICA TYLNA KPL. SN07D/09-02-000

Nr na rys.	Nazwa części	Nr katalogowy	Cena	[kg]	ilość szt. w opakow.	INDEKS
1	Trzymak tylny spaw.	SN07D/09-02-100	**290,00 zł**	6,50	1	250 267
2	Piasta kpl.	1680/13-200/1	**82,00 zł**	0,50	1	250 185
3	Uszczelka	1122/61-103/0	**3,60 zł**	0,04	1	250 277
4	Talerz redlicy 400	SC03/04-01-001	**65,00 zł**	3,00	1	250 077
5	Zsyp tylny spaw.	SC03/04-01-200	**290,00 zł**	2,50	1	250 294
6	Śruba M1025-8.8-BFe/Zn9	PN-85/M82105 M10X25	-	-	3	250 246
7	Śruba ZM10x35-8,8-B Fe/Zn5	PN-87/M82406 M10X30	-	-	4	250 262
8	Nakrętka samozab. M10-8-B-Fe/Zn	PN-85/M-82175 M10	-	-	4	250 167
9	Pierścień samouszcz. A32x52x7	PN-72/M86964 A32x52x7	**2,50 zł**	0,01	1	250 204
10	Łożysko stożkowe 30205	PN-86/M-86220 30205	**16,00 zł**	0,50	2	250 148
11	Podkładka zębata Mb5	PN-82/M86482 Mb5	**0,90 zł**	0,02	1	250 223
12	Nakrętka łożyskowa Km5	PN-82/M-86478 Km5	**2,60 zł**	0,04	1	250 158
13	Podkładka sprężysta 10,2 Fe/Zn9	PN-77/82008 z10,2	-	-	3	250 219
14	Tulejka	DUPLO/04-00-005	**68,00 zł**	0,20	2	250 272
15	Zawiasa tylna spaw.	SN07D/09-02-200	**136,00 zł**	7,00	1	250 292
16	Rolka	Sn07D/09-01-003	**33,00 zł**	0,30	1	250 236
17	Tuleja dystansowa	SN07D/09-01-004	**15,00 zł**	0,15	1	250 274
18	Sprężyna lewa	SN07D/09-02-002	**30,00 zł**	4,00	1	250 240
19	Nakładka zgrzebła	KP5,3/70-004/0	**3,40 zł**	3,00	2	250 156
20	Nakładka	SN07D/09-01-101	**28,00 zł**	0,50	1	250 155
21	Śruba M16x140-8.8-B-Fe/Zn5	PN-85/M-82101	-	-	1	250 255
22	Nakrętka samozab. M16-8-BFe/ZN5	PN-85/M-82175	-	-	1	250 165
23	Nakrętka samozab. M16-8-BFe/ZN5	PN-85/M-82175	-	-	6	250 165
24	Śruba M12x35-8,8-B-Fe/Zn5	PN-85/M82105	-	-	4	250 250
25	Śruba M12x45-8,8-B-Fe/Zn5	PN-85/M82105	-	-	2	250 252
26	Kołek Sprężysty 8x50-Fe/Zn5	PN-89/M-85023	-	-	1	250 129
27	Zsyp tylny spaw.	VIVAP/13-02-100	**290,00 zł**	2,50	1	250 297

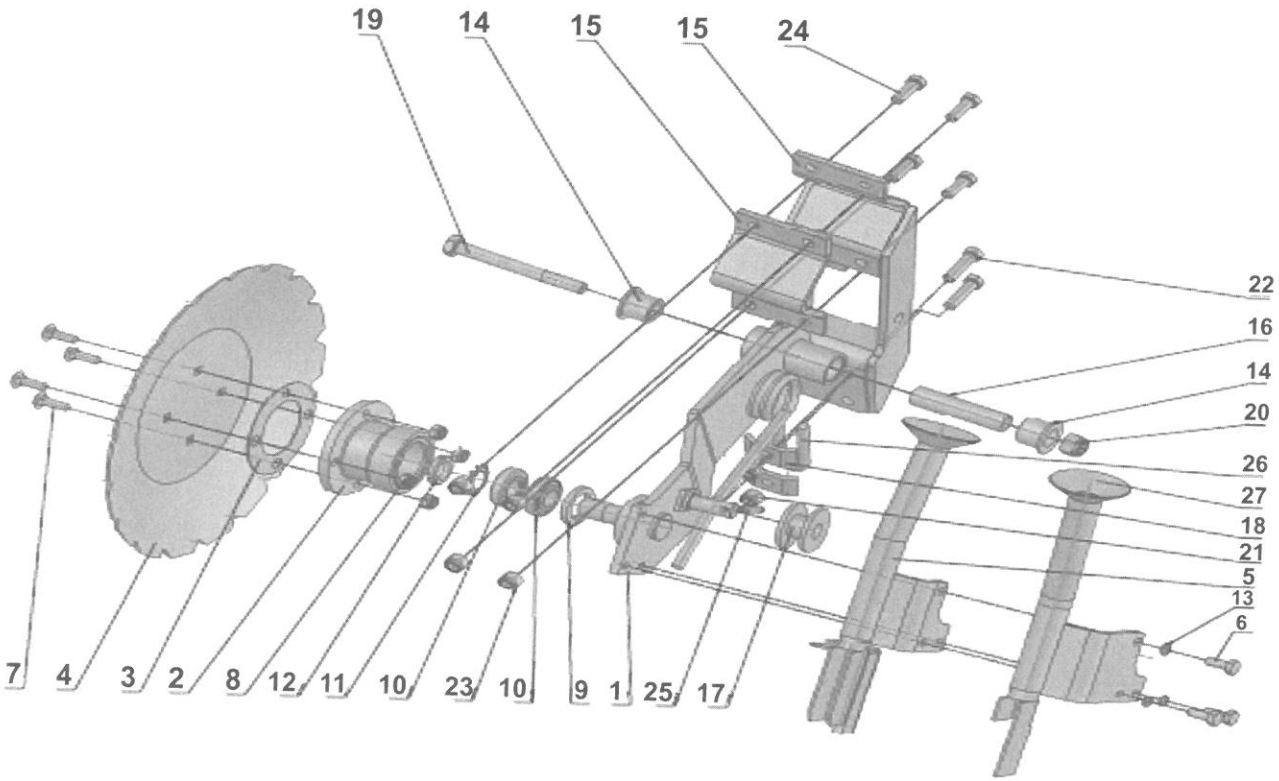

REDLICA TALERZOWA DŁUGA KPL. Z ZAWIASĄ 3078/71-00-000

Nr na rys.	Nazwa części	Nr katalogowy	Cena	[kg]	ilość szt. w opakow.	INDEKS
	Redlica długa	3078/71-00-000 Ark.1	**520,00 zł**	14,00	1	250 235
1	Zawiasa redlicy długiej	RS-23(3078/71-02-000)	**70,00 zł**	0,40	1	250 108
2	Śruba M10x70-8.8-B Fe/Zn9	PN-85/M-82101	-	-	2	250 247
3	Nakrętka M10-8 Fe/Zn9	PN-85/M-82175	-	-	2	250 346
4	Korpus redlica długiej	3078/71-01-000	**145,00 zł**	5,00	1	250 136
5	Podkładka redlicy	RS-8(3078/70-00-004)	**4,50 zł**	0,01	2	250 216
6	Piasta redlicy	RS-3(3078/70-00-003)	**85,00 zł**	0,50	2	250 186
7	Talerz czyszczący	RS-1(3078/70-00-001)	**65,00 zł**	2,00	1	250 076
8	Talerz tnący	RS-2(3078/70-00-002)	**65,00 zł**	2,00	1	250 080
9	Pierścień osadczy W55	PN-81/M-85111	-	-	2	250 190
10	Pierścień osadczy z25	PN-81/M-85111	-	-	2	250 191
11	Łożysko 6205	PN-85/M-86100	**13,50 zł**	0,50	2	250 146
12	Wkręt M6x10	DIN 7991	-	-	6	250 287
13	Śruba M6x12-8.8-B Fe/Zn9	PN-85/M-82105	-	-	6	250 257
14	Podkładka 6,4 Fe/Zn9	PN-78/M-82005	-	-	6	250 211
15	Śruba M12x110-8.8-B Fe/Zn9	PN-85/M-82105	-	-	1	250 248
16	Podkładka 13 Fe/Zn9	PN-78/M-82030	-	-	1	250 209
17	Nakrętka M12-8-B Fe/Zn9	PN-85/M-82175	-	-	1	250 161
18	Tuleja dystansowa redlicy	RS-16(3078/70-02-002)	**19,00 zł**	0,20	1	250 269
19	Tuleja redlicy	RS-17(3078/70-02-001)	**4,50 zł**	0,20	2	250 270
20	Element ramy	Belka kwadratowa	-	-	1	250 124
21	Sprężyna	3043/01-04-00-004/4	**13,00 zł**	0,37	1	250 060
22	Łącznik górny	3078/05-07-001/1	**8,00 zł**	0,07	1	505 019
23	Łącznik dolny	3052/01-12-00-005/1	**8,00 zł**	0,10	1	250 014
24	Przewód nasienny	3078/53-06-000	**12,00 zł**	0,18	1	250 034

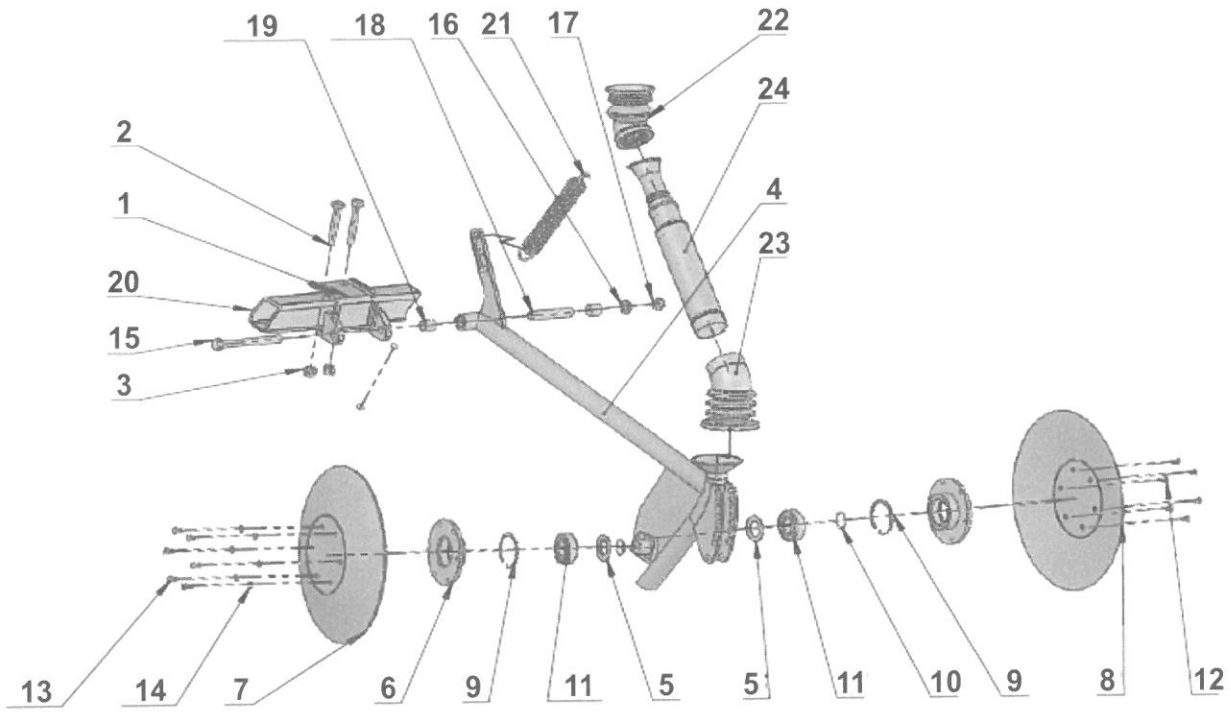

REDLICA TALERZOWA KRÓTKA KPL. Z ZAWIASĄ 3078/70-00-000

Nr na rys.	Nazwa części	Nr katalogowy	Cena	[kg]	ilość szt. w opakow.	INDEKS
	Redlica krótka	3078/70-00-000	**500,00 zł**	10,00	1	250 048
1	Zawiasa redlicy krótkiej	RS-23(3078/70-03-000)	**70,00 zł**	0,30	1	250 289
2	Śruba M10x70-8.8-B Fe/Zn9	PN-85/M-82101	-	-	2	250 247
3	Nakrętka M10-8 Fe/Zn9	PN-85/M-82175	-	-	2	250 346
4	Korpus redlicy krótkiej	3078/70-01-000	**143,00 zł**	4,00	1	250 137
5	Podkładka redlicy	RS-8(3078/70-00-004)	**4,50 zł**	0,01	2	250 216
6	Piasta redlicy	RS-3(3078/70-00-003)	**85,00 zł**	0,50	2	250 186
7	Talerz tnący	RS-1(3078/70-00-001)	**65,00 zł**	2,00	1	250 080
8	Talerz czyszczący	RS-2(3078/70-00-002)	**65,00 zł**	2,00	1	250 076
9	Pierścień osadczy W55	PN-81/M-85111	-	-	2	250 190
10	Pierścień osadczy z25	PN-81/M-85111	-	-	2	250 191
11	Łożysko 6205	PN-85/M-86100	**13,50 zł**	0,50	2	250 146
12	Wkręt M6x10	DIN 7991	-	-	6	250 287
13	Śruba M6x12-8.8-B Fe/Zn9	PN-85/M-82105	-	-	6	250 257
14	Podkładka 6,4 Fe/Zn9	PN-78/M-82005	-	-	6	250 211
15	Śruba M12x110-8.8-B Fe/Zn9	PN-85/M-82105	-	-	1	250 248
16	Podkładka 13 Fe/Zn9	PN-78/M-82030	-	-	1	250 209
17	Nakrętka M12-8-B Fe/Zn9	PN-85/M-82175	-	-	1	250 161
18	Tuleja dystansowa redlicy	RS-16(3078/70-02-002)	**19,00 zł**	0,20	1	250 269
19	Tuleja redlicy	RS-17(3078/70-02-001)	**4,50 zł**	0,20	1	250 270
20	Element ramy	Belka kwadratowa	-	-	1	250 124
21	Sprężyna	3043/01-04-00-004/4	**13,00 zł**	0,37	1	250 060
22	Łącznik górny	3078/05-07-001/1	**8,00 zł**	0,07	1	250 019
23	Łącznik dolny	3052/01-12-00-005/1	**8,00 zł**	0,10	1	250 014
24	Przewód nasienny krótki	3043/00-04-000/1	**12,00 zł**	0,18	1	505 050

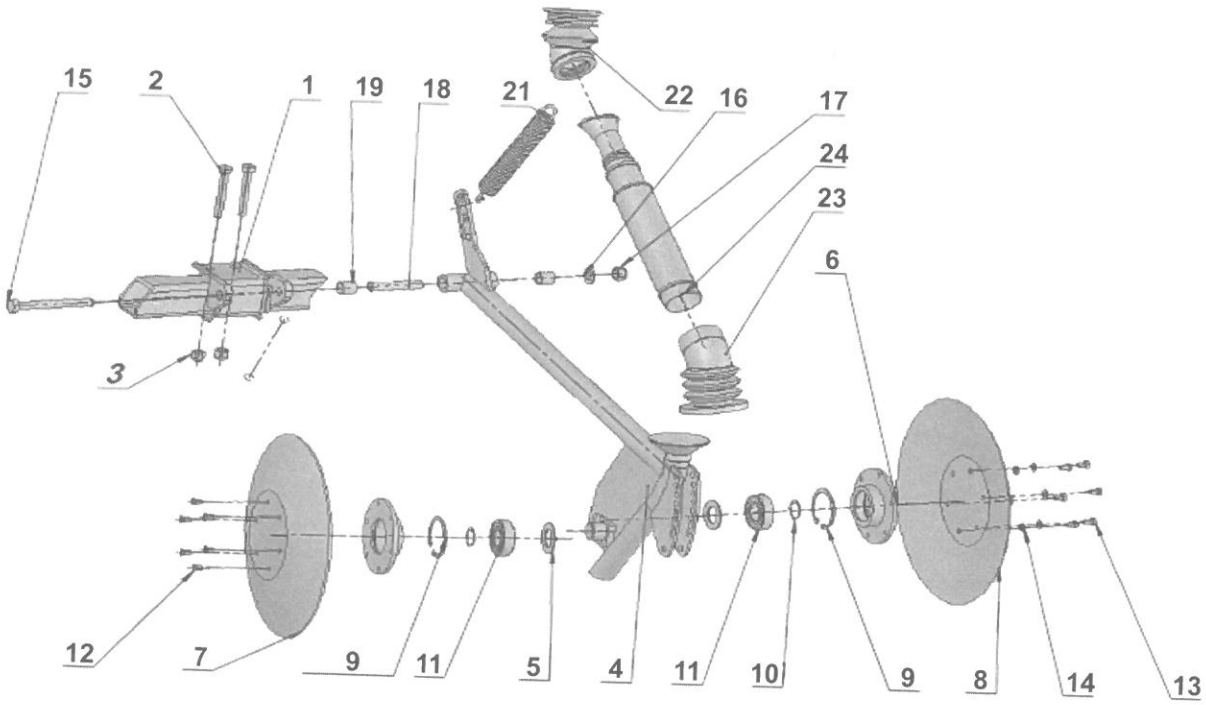

REDLICA DŁUGA KPL. 3078/61-00-000

Nr na rys.	Nazwa części	Nr katalogowy	Cena	[kg]	ilość szt. w opakow.	INDEKS
1	Zawiasa redlicy długiej	3078/61-14-000	**70,00 zł**	0,40	1	250 288
2	Śruba M10x70-8.8-B Fe/Zn9	PN-85/M-82101 M10x70	-	-	2	250 247
3	Nakrętka M10-8 Fe/Zn9	PN-85_82175M10	-	-	2	250 346
4	Redlica długa	RS-11/2(3078/61-10-000/2)	**145,00 zł**	5,00	1	250 234
5	Podkładka rediicy	RS-8(3078/70-00-004)	**4,50 zł**	0,05	2	250 216
6	Piasta rediicy	RS-3(3078/70-00-003)	**85,00 zł**	0,60	2	250 186
7	Talerz czyszczący	RS-J(3078/70-00-001)	**65,00 zł**	2,00	1	250 076
8	Talerz tnący	RS- RS-2(3078/70-00-002)	**65,00 zł**	2,00	1	250 080
9	Pierścień osadczy W55	PN-81/M-85-111 W55	-	-	2	250 190
10	Pierścień osadczy z25	PN-81/M-85-111 z25	-	-	2	250 191
11	łożysko 6205	PN-85/M-86100 6205	**13,50 zł**	0,50	2	250 146
12	Wkręt M6 stożkowy	Wkręt M6 stożkowy	-	-	6	250 286
13	Śruba M6x12-8.8-B Fe/Zn9	PN-85/M-82105 M6x12 FeZn9	-	-	6	250 257
14	Podkładka 64 Fe/Zn9	PN-78/M-82005 M6,4	-	-	6	250 211
15	Śruba MJ2x110-8.8-B Fe/Zn9	PN-85/M-82J05 MJ2x110	-	-	1	250 248
16	Podkładka 13 Fe/Zn9	PN-78/M-82030 M12	-	-	1	250 209
17	Nakrętka MI2-8-B Fe/Zn9	PN-85/82175 M12	-	-	1	250 101
18	Tuleja dystansowa rediicy	RS-16(3078/70-02-002)	**19,00 zł**	0,20	1	250 269
19	Tuleja redlicy	RS-17(3078/70-02-001)	**4,50 zł**	0,20	2	250 270
20	Element ramy	Belka kwadratowa	-	-	1	250 124
21	Sprężyna naciągowa	3043/01-04-00-004/3	**13,00 zł**	0,37	1	250 062
22	Łącznik górny	3078/05-07-001/1	**8,00 zł**	0,07	1	505 019
23	Łącznik dolny	3052_01-12-00-005/1	**8,00 zł**	0,10	1	250 014
24	Przewód nasienny	3078/53-06-000	**12,00 zł**	0,18	1	250 034
25	Nakrętka MI2-8-B	PN-85/82144 M12	-	-	1	250 161
26	Śruba M12x35-8.8-B Fe/Zn9	PN-85/M-82105 M12x35	-	-	1	250 250

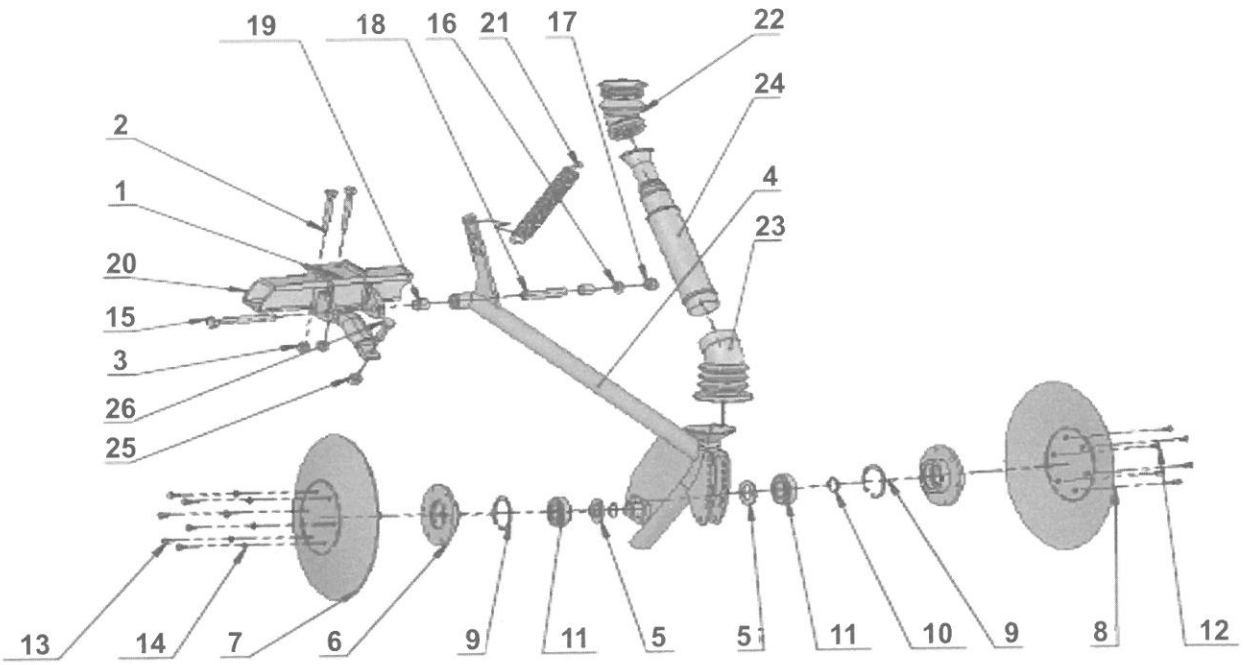

REDLICA KRÓTKA KPL. 3078/62-00-000

Nr na rys.	Nazwa części	Nr katalogowy	Cena	[kg]	ilość szt. w opakow.	INDEKS
1	Zawiasa redlicy krótkiej	3078/62-13-000	**70,00 zł**	0,50	1	250 290
2	Śruba M10x70-8.8-B Fe/Zn9	PN-85_M-82101 M10x70	-	-	2	250 247
3	Nakrętka M10-8 Fe/Zn9	PN-85_82175 M10	-	-	2	250 346
4	Korpus redlicy krótkiej	RS-13 2(3078 62-10- 000 2)	**143,00 zł**	10,00	1	250 138
5	Podkładka redlicy	RS-8(3078/70-00-004)	**4,50 zł**	0,50	2	250 216
6	Piasta redlicy	RS-3(3078/70-00-003)	**85,00 zł**	0,60	2	250 186
7	Talerz czyszczący	RS-1 (3078/70-00-001)	**65,00 zł**	2,00	1	250 076
8	Talerz tnący	RS-2(3078/70-00-002)	**65,00 zł**	2,00	1	250 080
9	Pierścień osadczy W55	PN-81 /M-85-111 W55	-	-	2	250 190
10	Pierścień osadczy z25	PN-81/M-85-111 z25	-	-	2	250 191
11	łożysko 6205	PN-85_M-86100 6205	**13,50 zł**	0,50	2	250 146
12	Wkręt M6 stożkowy	Wkręt M6 stożkowy	-	-	6	250 286
13	Śruba M6xl2-8.8-B Fe/Zn9	PN-85/M-82105 M6x12 FeZn9	-	-	6	250 257
14	Podkładka 6,4 Fe/Zn9	PN-78/M-82005 M6,4	-	-	6	250 211
15	Śruba Ml2x110-8.8-B Fe/Zn9	PN-85/M-82105 M12x110	-	-	1	250 248
16	Podkładka 13 Fe/Zn9	PN-78/M-82030 M12	-	-	1	250 209
17	Nakrętka M12-8-B Fe/Zn9	PN-85/82175 M12	-	-	1	250 161
18	Tuleja dystansowa redlicy	RS-16(3078/70-02-002)	**19,00 zł**	0,20	1	250 269
19	Tuleja redlicy	RS-17(3078/70-02-001)	**4,50 zł**	0,20	2	250 270
20	Element ramy	Belka kwadratowa	-	-	1	250 124
21	Sprężyna naciągowa	3043/01-04-00-004/3	**12,00 zł**	0,37	1	250 060
22	Łącznik górny	3078/05-07-001/1	**7,00 zł**	0,07	1	505 019
23	Łącznik dolny	3052/01-12-00-005/1	**8,00 zł**	0,10	1	250 014
24	Przewód wysiewny	3043/00-04-000/1	**10,00 zł**	0,12	1	250 050
25	Śruba Ml2x35-8.8-B Fe/Zn9	PN-85/M-82105 M12x35	-	-	1	250 250
26	Nakrętka Ml2-8-B	PN-85/82144 M12	-	-	1	250 161

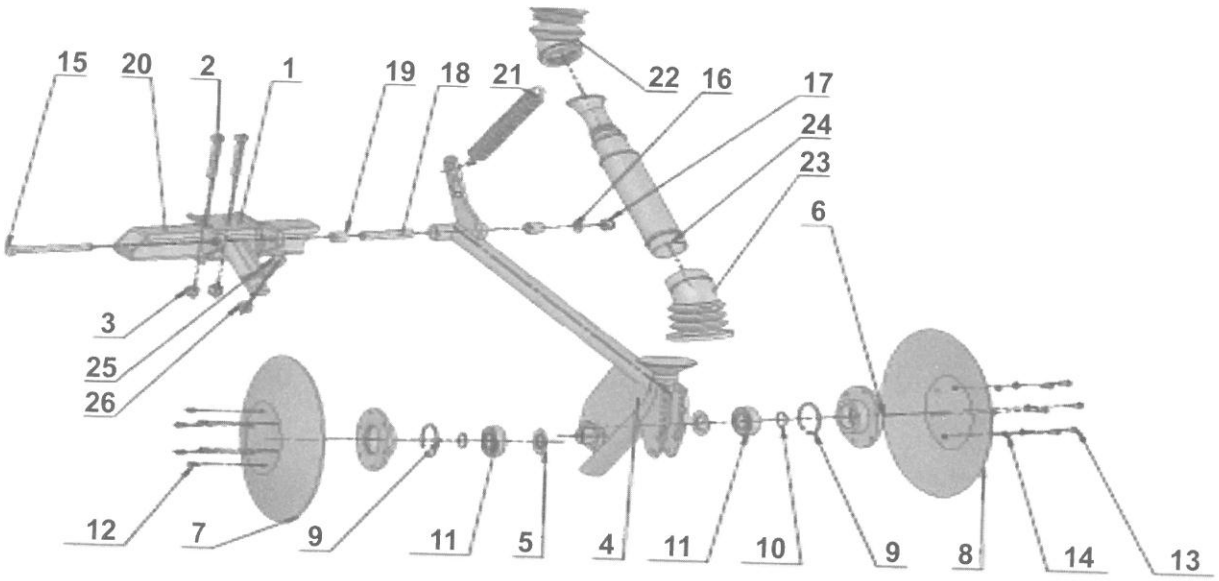

SKRZYNKA PRZEKŁADNIOWA BEZSTOPNIOWA (Żeliwna) 3043/35-00-000

Nr na rys.	Nazwa części	Nr katalogowy	Cena	[kg]	ilość szt. w opakow.	INDEKS
1	Pokrywa prawa	3043/35-00-001	180 zł	4,00	1	250 227
2	Uszczelka	3043/35-00-009	12 zł	0,50	1	250 278
3	Pokrywa lewa	3043/35-00-002	190 zł	4,00	1	250 226
4	Bieżnia kpi.	3043/35-00-200/1	27 zł	0,15	1	250 119
5	Pierścien samouszcz. A20x30x7	PN-72/M-86964	3,50 zl	0,01	1	250 199
6	Wałek napędzany	3043/35-02-001/1	57 zł	1,50	1	250 284
7	Podkładka	3043/35-01-003	2,50 zł	0,01	2	250 208
8	Dźwignia napędowa	3043/35-00-100/2	125 zł	1,00	3	250 123
9	Sprzęgło jednokier. igiełkowe	HF3020	65,00 zł	0,03	3	250 015
10	Podkładka dystansowa II	3043/35-00-013/1	1, 80 zł	0,01	2	250 214
11	Łożysko samosmarujące	3043/35-00-014	12 zł	0,03	3	250 142
12	Pierścień uszcz. A20x30x7	PN-72/M-86964	3,50 zł	0,01	3	250 199
13	Wałek I	3043/35-00-003	31 zł	0,35	1	250 281
14	Podkładka specjalna	3043/35-00-019	1,50 zł	0,01	2	250 217
15	Tarcza mimośrodowa	3043/35-00-008	6 zl	0,80	3	250 263
16	Sprężyna naciągowa	3043/35-00-005	7,50 zł	0,02	3	250 241
17	Koło łańcuchowe z=17	3043/35-00-500	48 zl	0,05	1	250 132
18	Kołek gładki spr. 6x32	PN-89/M-85023	-	-	2	250 126
19	Korek przelewowy	3043/35-00-017/2	3,80 zł	0,01	1	250 134
20	Korek	BN-71/1902-21	3,50 zł	0,01	1	250 133
21	Uszczelka	3043/35-00-016	2,30 zl	0,50	2	250 279
22	Śruba regulacyjna	3043/35-00-018	10,50 zl	0,04	2	250 260
23	Nakrętka M8-8 Fe/Zn9	PN-85/M-82144	-	-	2	250 163
24	Podkładka spr. 8,2 Fe/Zn9	PN-77/M-82008	-	-	6	250 218
25	Śruba M8x65-8.8-B Fe/Żn9	PN-85/M-82101	-	-	6	250 259
26	Kołek gładki spr. 8x20	PN-89/M-85023	-	-	2	250 128
27	Miernik	3056/00-31-000	4,30	0,02	1	250 152
28	Korpus sprzęgła jednokierunkowego	3043/35-00-109/1	42 zl	0,30	3	250 139
29	Rolka	3043/35-00-103	-	-	3	250 237
30	Czop	3043/35-00-104	-	-	3	250 120
31	Sworzeń rolki	3043/35-00-106	-	-	6	250 245
32	Tulejka rolki	3043/35-00-107	-	-	6	250 275
33	Ramię dźwigni	3043/35-00-102	3	-	-	250 232

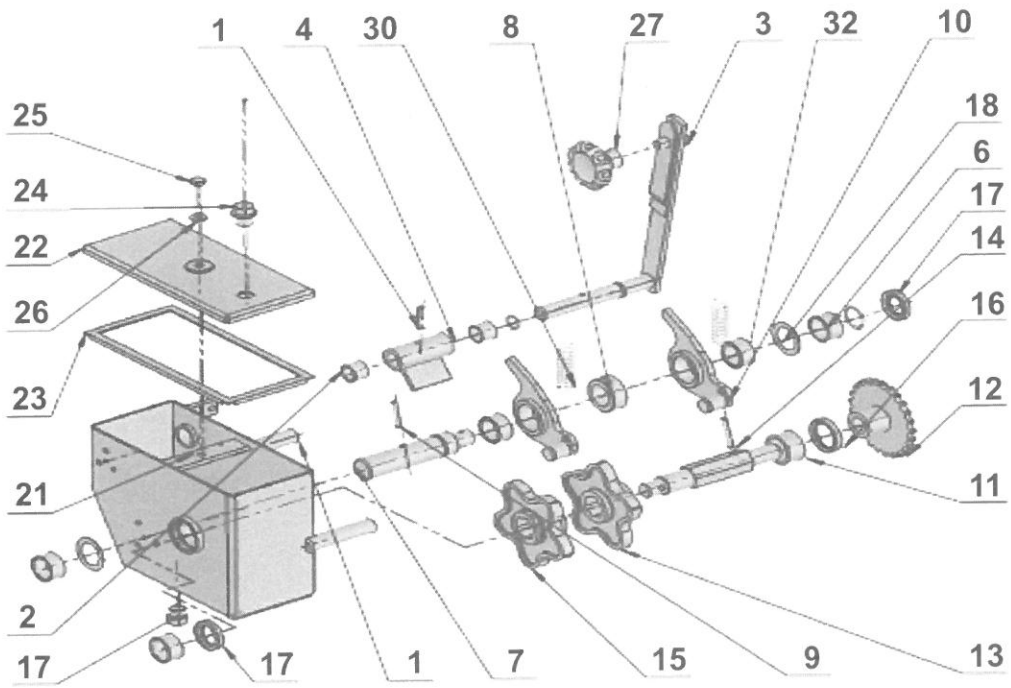

SKEKCJA ZAGARNIACZA

Nr na rys.	Nazwa części	Nr katalogowy	Cena	[kg]	ilość szt. w opakow.	INDEKS
2	Belka zagarn. kpl.	3078/54-03-000	-	-	1	250 118
2	Belka zagarn. spaw.	3078/54-03-100	-	-	1	250 117
3	Trzymak sprężyny zagarniacza	3078/54-02-001	**44 zł**	0,40	15	505 080
4	Sprężyna zagarniacza	3078/54-02-006	**19 zł**	0,50	15	505 070
5	Nakładka	3078/54-02-002	**4,00 zł**	0,15	15	250 023
6	Śruba naciągowa	3078/54-02-003	**10 zł**	0,06	15	250 086
7	Przetyczka	3078/54-02-004	**5 zł**	0,06	15	250 032
8	Sprężyna naciągowa	3078/54-02-005/2	**10 zł**	0,15	15	250 243
9	Podkładka 8,4 Fe/Zn9	PN-78_M-82005 M8,4	-	-	30	250 212
10	Nakrętka samozab. M8	PN-85_M-82175 M8	-	-	30	250 166
11	Śruba M8x25	PN-85_M82105 M8x25	-	-	15	250 258
12	Zawleczka sprężysta	BN-81_1902-04	-	-	15	250 293

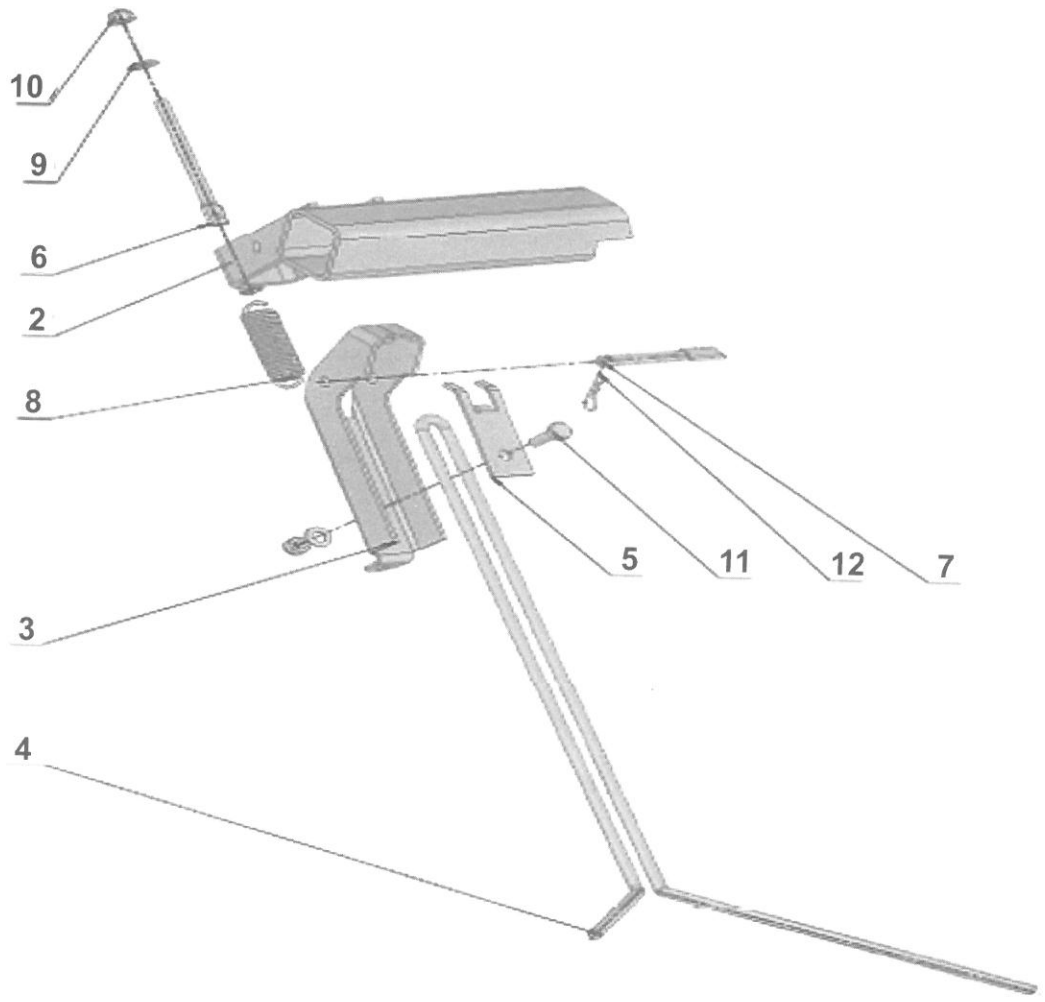

SKRZYNKA PRZEKLADNIOWA 3103/09-00-000/2

Nr na rys.	Nazwa części	Nr katalogowy	Cena	[kg]	ilość szt. w opakow.	INDEKS
1	Obudowa skrzyni	3103/09-01-000/2	**250 zł**	4,00	1	250 168
2	Tulejka	3103/09-00-011	-	0,02	2	250 273
3	Wałek nastawny kpi.	3103/09-00-100/3	**30 zł**	1,50	1	250 285
4	Ogranicznik	3103/09-00-200/2	**12 zł**	0,03	1	250 170
5	Kołek gładki spr. 6x32	PN-89/M-85023	-	-	1	250 126
6	Tuleja ślizgowa	3103/09-00-004/2	**12 zł**	0,01	2	250 271
7	Wałek napędowy	3103/09-00-006/2	**48 zł**	1,50	1	250 283
8	Pierścień	3103/09-00-005/2	**6 zł**	0,01	1	250 193
9	Kołek gładki spr. 6x40	PN-89/M-85023	-	-	1	250 127
10	Dźwignia łożyskowa spaw.	3103/09-03-100/2	**36 zł**	0,350		250 122
11	Tulejka ślizgowa	3103/09-01-003/1	**13 zł**	0,01	1	250 276
12	Wałek krzywek	3109/09-02-000/3	**64 zł**	0,15	1	250 282
13	Krzywka 1	3103/09-00-001/2	**8 zł**	0,20	1	250 140
14	Kołek gładki spr. 6x40	PN-89/M-85023	-	-	1	250 127
15	Krzywka II	3103/09-00-002/2	**8 zł**	0,20	1	250 141
16	Pierścień samouszcz. A32x45x7	PN-72/M-86964	**3,50 zł**	0,01	1	250 203
17	Pierścień samouszcz. A25x40x7	PN-72/M-86964	**3,40 zł**	0,01	1	250 201
18	Podkładka wałka	3103/09-00-008/2	**1,50zł**	0,01	3	250 221
19	Pierścień samouszcz. 15,3x2,4	PN-60/M-86961	**0,60 zł**	0,01	1	250 197
20	Pierścień samouszcz. 25,3x2,4	PN-60/M-86961	**0,80 zł**	0,01	1	250 198
21	Poprzeczka	3103/09-01-201/2	-	-	1	250 231
22	Pokrywa skrzynki	3103/09-00-301	**24 zł**	3,00	1	250 228
23	Uszczelka pokrywy	3103/09-00-007/2	**12 zl**	0,50	1	250 280
24	Odpowietrznik R1/8""		**9 zł**	0,01	1	250 169
25	Śruba specjalna M8	3103/09-00-009/2	-	-	1	250 261
26	Podkładka 8,5	3043/00-00-060	-	-	1	250 213
27	Pokrętło	3052/00-46-000/1	**9,50zl**	0,50	1	250 225
28	Miernik oleju	3043/00-39-000/2	-	-	1	250 153
29	Sprężyna naciągowa	3043/35-00-005	**6 zł**	0,20	2	250 241
30	Korek skrzynki przekł.	3045/44-00-001	**8 zl**	0,20	1	250 135
31	Sprzęgło jednokierunkowe	HF3020	**65,00 zł**	0,03	2	250 015
32	Pierścień samouszcz. A30x40X7	PN-72/M-86964	**3,40 zł**	0,01	1	250 202

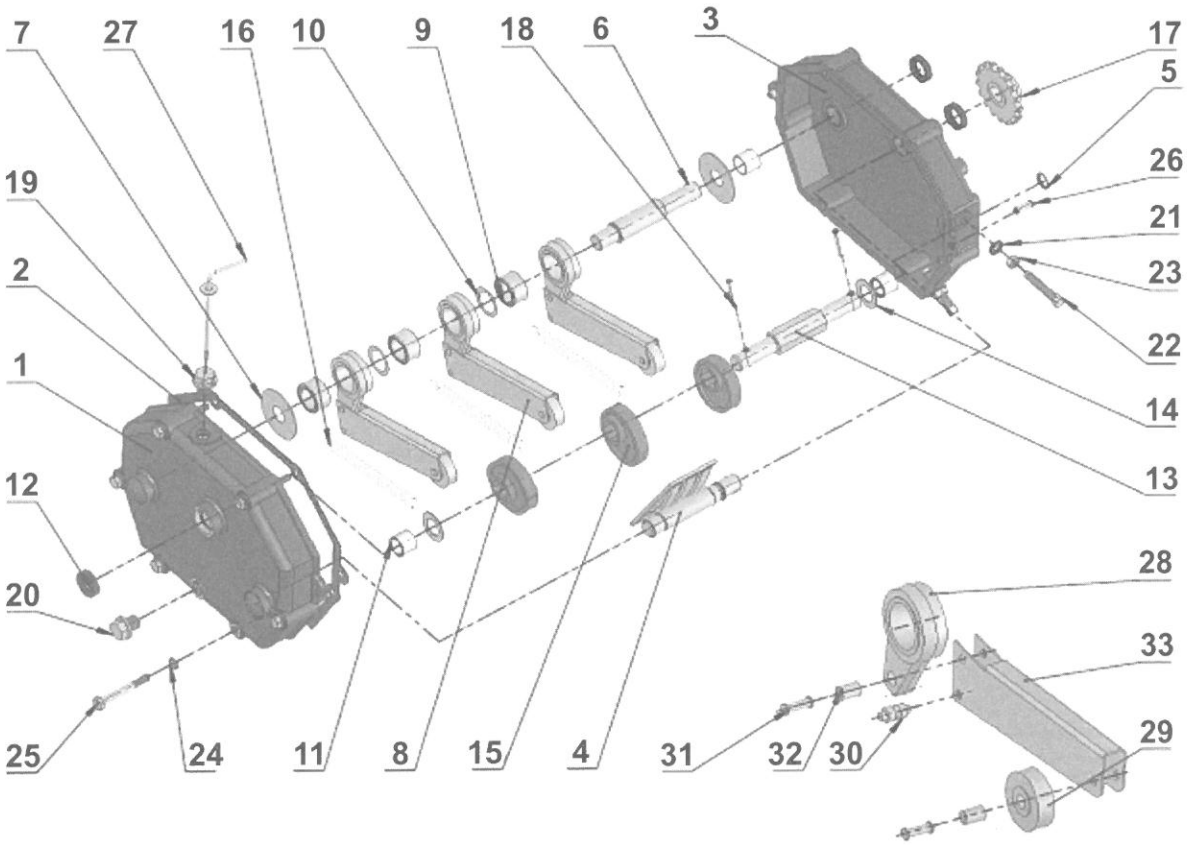

KOŁO KPL. DUŻE 23 x 8,5-12

Nr na rys.	Nazwa części	Nr katalogowy	Cena	[kg]	ilość szt. w opakow.	INDEKS
1	Oś koła ogumionego	1435/65-201/0	**98,00 zł**	4,00	1	250 176
2	Piasta koła A	1674/72-002/0	**90,00 zł**	0,02	1	250 182
3	Łożysko stożkowe 32008	PN-86/M-86220	**18,00 zł**	1,50	1	250 151
4	Łożysko stożkowe 30205	PN-86/M86220	**16,00 zł**	0,03	1	250 148
5	Nakrętka łożyskowa KM5	PN-82/M-86478	**2,60 zł**	-	1	250 158
6	Podkładka zębata MB5	PN-82/M-86482	**0,90 zł**	0,01	1	250 223
7	Smarowniczka M10x1	PN-76/M-86002	**0,80 zł**	1,50	1	250 239
8	Pierścień samouszcz. A 48x70x10	PN-72/M-86964	**4,50 zł**	0,01	1	250 206
9	Pokrywka	1674/20-204/0	**17,00 zł**	-	1	250 229
10	Koło kpl.	Koło 23x8,5-12	**308,50 zł**	0,350	1	250 130
11	Śruba M12x40	PN-85/M-82105	-	-	5	250 251
12	Nakrętka sam. M12	PN-85/M-82175	-	-	5	250 164

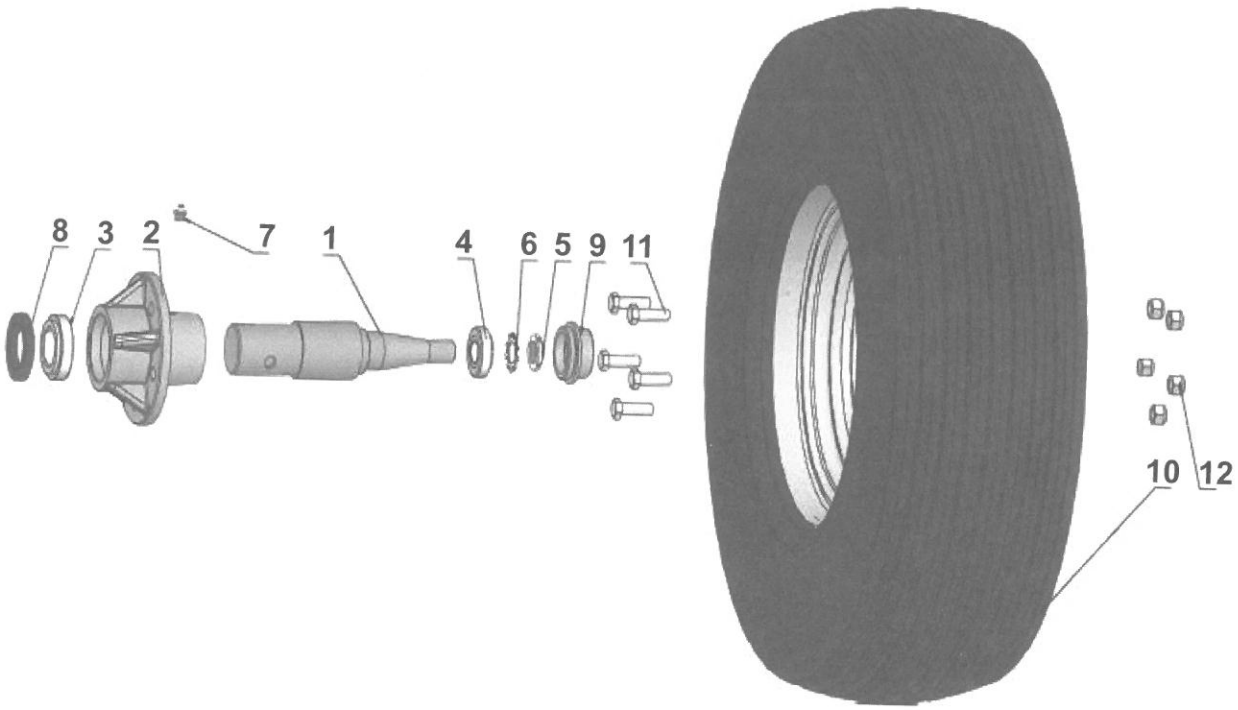

KOŁO KPL. MAŁE 5,00 x 9

Nr na rys.	Nazwa części	Nr katalogowy	Cena	[kg]	ilość szt. w opakow.	INDEKS
1	Piasta koła kpl.	HS12/04-02-000.02	**114,20**	**5,50**	1	250 184
2	Piasta koła	HS/600/60-040	**69,50**	**3,00**	1	250 181
3	Oś koła I	HS12/04-00-005	**44,70**	**2,50**	1	250 172
4	Pokrywka	HS12/04-00-006	**17,50**	**0,50**	1	250 230
5	Łożysko kulkowe	6205 2RS	**13,50**	**0,05**	1	250 147
6	Łożysko kulkowe	6207 2RS	**14,60**	**0,05**	1	250 144
7	Pierścień osadczy W52	PN-81/M-85111W	-	-	1	250 195
8	Pierścień 40x72x10	PN-72/M-86946	**2,50**	**0,01**	1	250 205
9	Pierścień osadczy z25	PN-81/M-85111Z	-	-	1	250 191
10	Koło kpl. 5,00x9	1029-669-5-0140-5	**288,80**	**9,00**	1	250 131
11	Śruba M12x50	PN-85/M-82105	-	-	4	250 253
12	Nakrętka M12	PN-85/M-82175	-	-	4	250 161
13	Podkładka 13	PN-78/M-82005	-	-	4	250 209

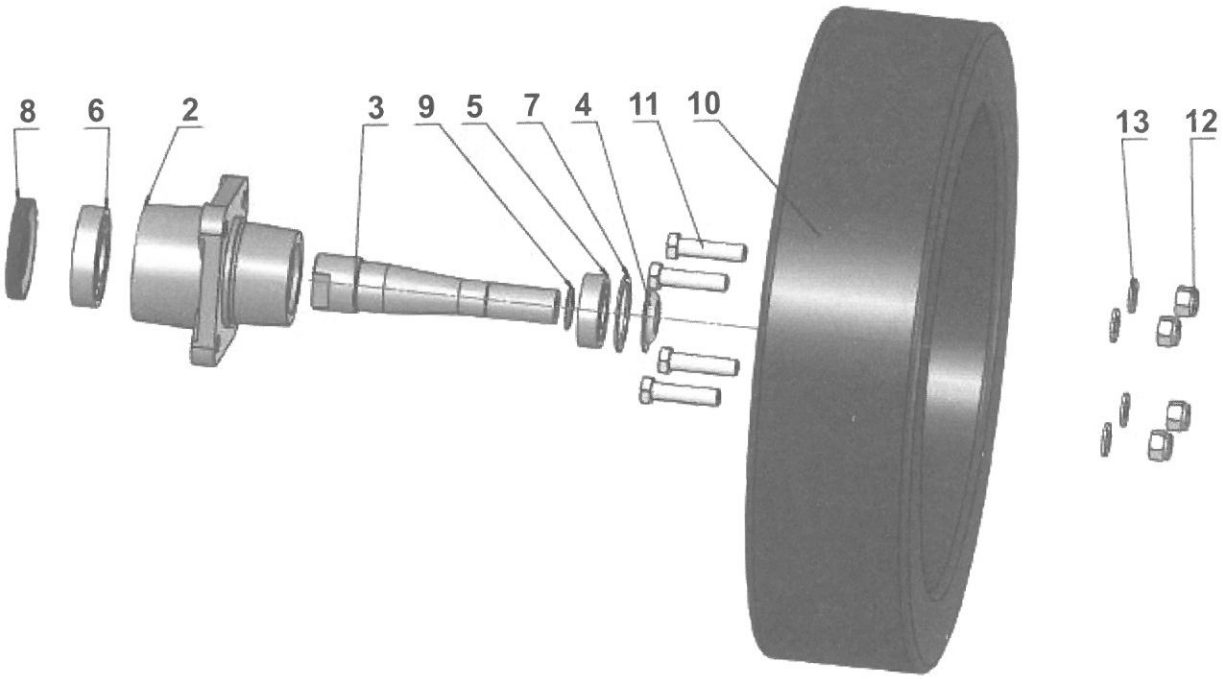



Przetyczka sprężysta

AKCENT

LP	*Nr katalogowy*	*Cena netto 1 szt.*	*ilość szt. w opakow.*	*[kg]*	*INDEKS*
1	8294500290	**6,00 zł**	10	0,02 kg	250 344

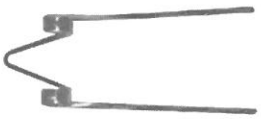

Sprężyna zagarniacza 7*49*452*8

AKCENT

LP	*Nr katalogowy*	*Cena netto 1 szt.*	*ilość szt. w opakow.*	*[kg]*	*INDEKS*
2	6526201130	**19,00 zł**	1	0,4 kg	250 345



Fuzjer kpl.

ALFA, BETA, DELTA

LP	Nr katalogowy	Cena netto 1 szt.	ilość szt. w opakow.	[kg]	INDEKS
1	SP01	**110,00 zł**	1	0,20	250 004



Dno nastawne fuzjer

ALFA, BETA, DELTA

LP	Nr katalogowy	Cena netto 1 szt.	ilość szt. w opakow.	[kg]	INDEKS
2	125070	**10,00 zł**	5	0,03	250 003



Rolka wysiewająca fuzjer

ALFA, BETA, DELTA

LP	Nr katalogowy	Cena netto 1 szt.	ilość szt. w opakow.	[kg]	INDEKS
3	125062	**14,00 zł**	5	0,05	250 054



Tulejka dystansowa fuzjer

ALFA, BETA, DELTA

LP	Nr katalogowy	Cena netto 1 szt.	ilość szt. w opakow.	[kg]	INDEKS
4	125059	**12,00 zł**	5	0,01	250 092



Korpus sekcji

OMEGA

LP	Nr katalogowy	Cena netto 1 szt.	ilość szt. w opakow.	[kg]	INDEKS
5	3079/01-01-09-010/1	**936,00 zł**	1	6,00	250 007



Korpus wysiewający

OMEGA

LP	Nr katalogowy	Cena netto 1 szt.	ilość szt. w opakow.	[kg]	INDEKS
6	omega/01-07-002	**850,00 zł**	1	2,50	250 008



Łyżeczki wysiewające

KRUK

LP	Nr katalogowy	Cena netto 1 szt.	ilość szt. w opakow.	[kg]	INDEKS
7	3071/00-011/0	**30,00 zł**	30	0,01	250 018



Opona koła kopiującego

OMEGA

LP	Nr katalogowy	Cena netto 1 szt.	ilość szt. w opakow.	[kg]	INDEKS
8	3079/08-00-102	**80,00 zł**	1	2,30	250 022



Oś sekcji

OMEGA

LP	Nr katalogowy	Cena netto 1 szt.	ilość szt. w opakow.	[kg]	INDEKS
9	3079/01-01-09-023	**38,00 zł**	1	1,20	250 024



Piasta

OMEGA, POZNANIAK

LP	Nr katalogowy	Cena netto 1 szt.	ilość szt. w opakow.	[kg]	INDEKS
10	3052/35-00-008	**25,00 zł**	5	1,85	505 034

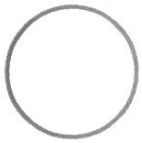

Pierścień uszczelniający

KRUK

LP	Nr katalogowy	Cena netto 1 szt.	ilość szt. w opakow.	[kg]	INDEKS
11	3071/01-00-07-004	**28,00 zł**	5	0,01	250 028



Pokrętło regulacyjne kpl.

OMEGA

LP	Nr katalogowy	Cena netto 1 szt.	ilość szt. w opakow.	[kg]	INDEKS
12	99900005517	**106,00 zł**	1	1,40	250 029



Pokrywa korpusu

OMEGA

LP	Nr katalogowy	Cena netto 1 szt.	ilość szt. w opakow.	[kg]	INDEKS
13	3079/01-01-09-011	**252,00 zł**	1	2,00	250 031



Pręt mieszadła

OMEGA

LP	Nr katalogowy	Cena netto 1 szt.	ilość szt. w opakow.	[kg]	INDEKS
14	3079/01-01-09-302	**8,60 zł**	10	0,10	250 036



Redlica

KRUK (ręczny)

LP	Nr katalogowy	Cena netto 1 szt.	ilość szt. w opakow.	[kg]	INDEKS
15	3071/05-005/0	**95,00 zł**	1	3,00	250 037



Redlica

KRUK (zawieszany)

LP	Nr katalogowy	Cena netto 1 szt.	ilość szt. w opakow.	[kg]	INDEKS
16	3071/05-008/0	**100,00 zł**	1	3,00	250 038



Redlica do kukurydzy

OMEGA

LP	Nr katalogowy	Cena netto 1 szt.	ilość szt. w opakow.	[kg]	INDEKS
17	3079/32-01-100	**280,00 zł**	1	7,50	250 039



Siłownik hydrauliczny nurnikowy znacznika

OMEGA

LP	Nr katalogowy	Cena netto 1 szt.	ilość szt. w opakow.	[kg]	INDEKS
18	CN1E-16-25/200Z	**276,00 zł**	1	4,50	250 056

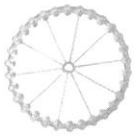

Tarcza łyżeczkowa

KRUK

LP	Nr katalogowy	Cena netto 1 szt.	ilość szt. w opakow.	[kg]	INDEKS
19	3071/00-008/0	**40,00 zł**	1	1,00	250 083



Tarcza krzywkowa

KRUK

LP	Nr katalogowy	Cena netto 1 szt.	ilość szt. w opakow.	[kg]	INDEKS
20	3071/01-030/0	**16,00 zł**	1	0,07	250 082



Tarcza wysiewająca burak ø 2×22

OMEGA

LP	Nr katalogowy	Cena netto 1 szt.	ilość szt. w opakow.	[kg]	INDEKS
21	3079/08-01-009	**80,00 zł**	1	0,30	250 084

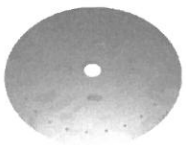

Tarcza wysiewająca burak ø 2×40

OMEGA

LP	Nr katalogowy	Cena netto 1 szt.	ilość szt. w opakow.	[kg]	INDEKS
22	3079/01-01-09-009	**90,00 zł**	1	0,30	250 087



Tarcza wysiewająca kukurydza ø 5×22

OMEGA

LP	Nr katalogowy	Cena netto 1 szt.	ilość szt. w opakow.	[kg]	INDEKS
23	3079/07-01-001	**80,00 zł**	1	0,30	250 086

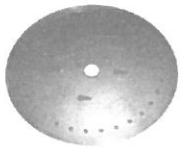

Tarcza wysiewająca kukurydza ø 5,1×30

OMEGA

LP	Nr katalogowy	Cena netto 1 szt.	ilość szt. w opakow.	[kg]	INDEKS
24	3079/01-01-09-008	**90,00 zł**	1	0,30	250 085



Uszczelka pokrywy

OMEGA

LP	Nr katalogowy	Cena netto 1 szt.	ilość szt. w opakow.	[kg]	INDEKS
25	3079/01-01-09-012	**38,00 zł**	1	0,20	250 094



Wakuometr

OMEGA, SIGMA

LP	Nr katalogowy	Cena netto 1 szt.	ilość szt. w opakow.	[kg]	INDEKS
26	43166156 8294003195	**289,00 zł**	1	0,20	250 095



Zagarniacz lewy kpl. Omega

OMEGA

LP	Nr katalogowy	Cena netto 1 szt.	ilość szt. w opakow.	[kg]	INDEKS
27	omega/01-14-300	**32,00 zł**	1	1,10	250 098



Zagarniacz prawy kpl. Omega

OMEGA

LP	Nr katalogowy	Cena netto 1 szt.	ilość szt. w opakow.	[kg]	INDEKS
28	omega/01-14-400	**32,00 zł**	1	1,10	250 099



Zębatka sekcji

OMEGA

LP	Nr katalogowy	Cena netto 1 szt.	ilość szt. w opakow.	[kg]	INDEKS
29	3079/06-04-200/1	**26,00 zł**	5	0,40	250 111



Zębatka sekcji

OMEGA

LP	Nr katalogowy	Cena netto 1 szt.	ilość szt. w opakow.	[kg]	INDEKS
30	3079/09-04-000/1	**44,00 zł**	1	0,40	250 112



UPRAWA UŻYTKÓW ZIELONYCH



Belka środkowa spawana — ALKA L

LP	Nr katalogowy	Cena netto 1 szt.	ilość szt. w opakow.	[kg]	INDEKS
1	8245-157-002-093	**620,00 zł**	1	37,00	402 001



Koło pasowe DP=133 — ALKA XL

LP	Nr katalogowy	Cena netto 1 szt.	ilość szt. w opakow.	[kg]	INDEKS
2	8245-157-001-010	**145,00 zł**	1	4,50	402 002



Koło pasowe małe — ALKA XL

LP	Nr katalogowy	Cena netto 1 szt.	ilość szt. w opakow.	[kg]	INDEKS
3	5157/701-13-301	**140,00 zł**	1	2,50	402 003



Koło zębate Z34 M3 — ALKA L

LP	Nr katalogowy	Cena netto 1 szt.	ilość szt. w opakow.	[kg]	INDEKS
4	0.505.5000.00	**300,00 zł**	1	1,20	402 004



Koło zębate Z36 M3 — ALKA L

LP	Nr katalogowy	Cena netto 1 szt.	ilość szt. w opakow.	[kg]	INDEKS
5	0.505.6001.00	**120,00 zł**	1	0,60	402 005



Koło zębate Z45 M3 — ALKA L

LP	Nr katalogowy	Cena netto 1 szt.	ilość szt. w opakow.	[kg]	INDEKS
6	0.505.6000.00	**320,00 zł**	1	1,50	402 006



Koło zębate Z45 M3 — ALKA L

LP	Nr katalogowy	Cena netto 1 szt.	ilość szt. w opakow.	[kg]	INDEKS
7	0.505.6002.00	**135,00 zł**	1	1,20	402 007



Listwa 5-dyskowa — ALKA L

LP	Nr katalogowy	Cena netto 1 szt.	ilość szt. w opakow.	[kg]	INDEKS
8	9.505.201.00	**9000,00 zł**	1	130,00	402 008



Listwa 5-dyskowa ALKA XL — ALKA XL

LP	Nr katalogowy	Cena netto 1 szt.	ilość szt. w opakow.	[kg]	INDEKS
9	9.520.106.00	**6640,00 zł**	1	130,00	402 009



Listwa 6-dyskowa — ALKA L

LP	Nr katalogowy	Cena netto 1 szt.	ilość szt. w opakow.	[kg]	INDEKS
10	9.506.201.00	**9600,00 zł**	1	150,00	402 010



Listwa 6-dyskowa ALKA XL

LP	Nr katalogowy	Cena netto 1 szt.	ilość szt. w opakow.	[kg]	ALKA XL INDEKS
11	9.521.106.00	**9400,00 zł**	1	150,00	402 011



Listwa 7-dyskowa ALKA L

LP	Nr katalogowy	Cena netto 1 szt.	ilość szt. w opakow.	[kg]	ALKA L INDEKS
12	9.507.201.00	**12 000,00 zł**	1	180,00	402 012



Listwa 7-dyskowa ALKA XL

LP	Nr katalogowy	Cena netto 1 szt.	ilość szt. w opakow.	[kg]	ALKA XL INDEKS
13	9.522.106.00	**10 400,00 zł**	1	180,00	402 013



Nakrętka trzymaka M12

LP	Nr katalogowy	Cena netto 1 szt.	ilość szt. w opakow.	[kg]	ALKA L I XL INDEKS
14	0.404.7139.00	**7,50 zł**	100	0,02	402 014



Nożyk lewy

LP	Nr katalogowy	Cena netto 1 szt.	ilość szt. w opakow.	[kg]	ALKA L I XL INDEKS
15	0.404.7015.00	**5,00 zł**	20	0,20	402 015

Nożyk prawy

LP	Nr katalogowy	Cena netto 1 szt.	ilość szt. w opakow.	[kg]	ALKA L I XL INDEKS
16	0.404.7016.00	**5,00 zł**	20	0,20	402 016



Osłona nakrętki

LP	Nr katalogowy	Cena netto 1 szt.	ilość szt. w opakow.	[kg]	ALKA L I XL INDEKS
17	0.404.7128.00	**5,20 zł**	100	0,03	402 017



Piasta dysku

LP	Nr katalogowy	Cena netto 1 szt.	ilość szt. w opakow.	[kg]	ALKA L I XL INDEKS
18	0.505.1301.00	**100,00 zł**	1	1,50	402 018



Podkładka specjalna

LP	Nr katalogowy	Cena netto 1 szt.	ilość szt. w opakow.	[kg]	ALKA L I XL INDEKS
19	1.404.7109.00	**2,50 zł**	100	0,01	402 019



Przekładnia główna czołowa

LP	Nr katalogowy	Cena netto 1 szt.	ilość szt. w opakow.	[kg]	ALKA XL INDEKS
20	5157/700-08-310	**1150,00 zł**	1	21,00	402 020



Ślizg 380

ALKA L

LP	Nr katalogowy	Cena netto 1 szt.	ilość szt. w opakow.	[kg]	INDEKS
21	2.404.1326.00	**290,00 zł**	1	3,50	402 021



Ślizg 420

ALKA L

LP	Nr katalogowy	Cena netto 1 szt.	ilość szt. w opakow.	[kg]	INDEKS
22	2.404.1328.00	**380,00 zł**	1	3,50	402 022



Ślizg wewnętrzny

ALKA L

LP	Nr katalogowy	Cena netto 1 szt.	ilość szt. w opakow.	[kg]	INDEKS
23	2.404.1319.00	**270,00 zł**	1	6,50	402 023



Talerz

ALKA L

LP	Nr katalogowy	Cena netto 1 szt.	ilość szt. w opakow.	[kg]	INDEKS
24	2.506.7001.00	**326,00 zł**	1	3,30	402 024



Talerz boczny

ALKA L

LP	Nr katalogowy	Cena netto 1 szt.	ilość szt. w opakow.	[kg]	INDEKS
25	2.506.7002.00	**585,00 zł**	1	5,40	402 025



Talerz boczny kpl.

ALKA L

LP	Nr katalogowy	Cena netto 1 szt.	ilość szt. w opakow.	[kg]	INDEKS
26	8245-137-200-095	**500,00 zł**	1	5,40	402 026



Talerz napędowy

ALKA L, XL

LP	Nr katalogowy	Cena netto 1 szt.	ilość szt. w opakow.	[kg]	INDEKS
27	2.520.7038.00	**478,00 zł**	1	5,80	402 027



Talerz spawany

ALKA L

LP	Nr katalogowy	Cena netto 1 szt.	ilość szt. w opakow.	[kg]	INDEKS
28	8245-137-200-067	**300,00 zł**	1	4,30	402 028



Talerz z osłonką

ALKA XL

LP	Nr katalogowy	Cena netto 1 szt.	ilość szt. w opakow.	[kg]	INDEKS
29	5157/700-06-010	**346,00 zł**	1	3,50	402 029



Trzymak noża

ALKA L

LP	Nr katalogowy	Cena netto 1 szt.	ilość szt. w opakow.	[kg]	INDEKS
30	0.404.7152.00	**9,00 zł**	100	0,10	402 030



Tuleja nośna

LP	Nr katalogowy	Cena netto 1 szt.	ilość szt. w opakow.	[kg]	ALKA L INDEKS
31	0.142.7103.00	**10,00 zł**	5	0,03	402 031



Wałek

LP	Nr katalogowy	Cena netto 1 szt.	ilość szt. w opakow.	[kg]	ALKA L INDEKS
32	0.142.2001.00	**226,00 zł**	1	3,00	402 032



Wspornik

LP	Nr katalogowy	Cena netto 1 szt.	ilość szt. w opakow.	[kg]	ALKA L INDEKS
33	2.404.1330.00	**312,00 zł**	1	4,00	402 033

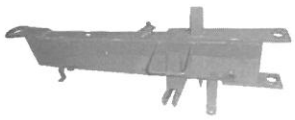

Belka środkowa spawana 1136x240x400

MEWA 1,85

LP	Nr katalogowy	Cena netto 1 szt.	ilość szt. w opakow.	[kg]	INDEKS
1	8245-125-020-175	**570,00 zł**	1	36,5	400 501



Bijak 195x50x15

Do wszystkich spulchniaczy

LP	Nr katalogowy	Cena netto 1 szt.	ilość szt. w opakow.	[kg]	INDEKS
2	8245-125-070-107	**3,80 zł**	10	0,10	400 502



Koło 297

MEWA 2,10

LP	Nr katalogowy	Cena netto 1 szt.	ilość szt. w opakow.	[kg]	INDEKS
3	8245-112-102-015	**330,00 zł**	1	11,50	400 503



Koło pasowe DP=133

MEWA 2,10

LP	Nr katalogowy	Cena netto 1 szt.	ilość szt. w opakow.	[kg]	INDEKS
4	8245-112-101-014	**152,00 zł**	1	4,50	400 504



Koło pasowe duże ø 300 x 60

MEWA 1,65, MEWA 1,85

LP	Nr katalogowy	Cena netto 1 szt.	ilość szt. w opakow.	[kg]	INDEKS
5	8245-036-020-185	**180,00 zł**	1	9,50	400 505



Koło pasowe małe ø 140 x 75

MEWA 1,65, MEWA 1,85

LP	Nr katalogowy	Cena netto 1 szt.	ilość szt. w opakow.	[kg]	INDEKS
6	8245-036-010-250	**74,00 zł**	1	3,20	400 506



Koło stożkowe duże ø 75 x 44

MEWA 1,65

LP	Nr katalogowy	Cena netto 1 szt.	ilość szt. w opakow.	[kg]	INDEKS
7	8245-105-020-482	**90,00 zł**	3	1,00	400 507

Koło stożkowe duże kpl. ø 85 x 60

MEWA 1,85, MEWA 2,10

LP	Nr katalogowy	Cena netto 1 szt.	ilość szt. w opakow.	[kg]	INDEKS
8	8245-125-010-090	**130,00 zł**	3	1,00	400 508



Koło stożkowe małe ø 70 x 40

MEWA 1,65

LP	Nr katalogowy	Cena netto 1 szt.	ilość szt. w opakow.	[kg]	INDEKS
9	8245-105-020-470	**70,00 zł**	3	0,50	400 509



Koło stożkowe małe ø 74 x 43

MEWA 1,85, MEWA 2,10

LP	Nr katalogowy	Cena netto 1 szt.	ilość szt. w opakow.	[kg]	INDEKS
10	8245-125-010-019	**66,00 zł**	3	0,50	400 510

Koło stożkowe małe ø 60 x 40

MEWA 1,85

LP	Nr katalogowy	Cena netto 1 szt.	ilość szt. w opakow.	[kg]	INDEKS
11	8245-125-070-163	**85,00 zł**	3	0,50	400 511



Koło zębate Z-18 ø 850 x 40

MEWA 2,10

LP	Nr katalogowy	Cena netto 1 szt.	ilość szt. w opakow.	[kg]	INDEKS
12	8245-112-101-055	**74,00 zł**	3	0,50	400 512



Koło zębate Z-21 ø 95 x 55

MEWA 2,10

LP	Nr katalogowy	Cena netto 1 szt.	ilość szt. w opakow.	[kg]	INDEKS
13	8245-112-101-172	**140,00 zł**	3	0,80	400 513



Nożyk 95x40x3

MEWA 1,65, MEWA 1,85, MEWA 2,10, MEWA 1,35

LP	Nr katalogowy	Cena netto 1 szt.	ilość szt. w opakow.	[kg]	INDEKS
14	8245-036-010-454	**1,80 zł**	25	0,10	400 514



Osłona bębna ø 300 x 60

MEWA 1,65, MEWA 1,85

LP	Nr katalogowy	Cena netto 1 szt.	ilość szt. w opakow.	[kg]	INDEKS
15	8245-036-010-365	**16,00 zł**	10	0,60	400 515



Osłona bębna kpl. ø 330 x 320

MEWA 1,65, MEWA 1,85, MEWA 1,35

LP	Nr katalogowy	Cena netto 1 szt.	ilość szt. w opakow.	[kg]	INDEKS
16	8245-036-010-721	**114,00 zł**	1	7,00	400 516



Piasta bębna 150x120x120

MEWA 1,65, MEWA 1,85, MEWA 1,35

LP	Nr katalogowy	Cena netto 1 szt.	ilość szt. w opakow.	[kg]	INDEKS
17	8245-036-010-747	**148,00 zł**	1	6,00	400 517



Piasta przystawki 108x108x150

MEWA 2,10

LP	Nr katalogowy	Cena netto 1 szt.	ilość szt. w opakow.	[kg]	INDEKS
18	8245-112-101-103	**64,00 zł**	1	1,00	400 518



Piasta talerza roboczego ø 143 x 220

MEWA 1,65, MEWA 1,85, MEWA 1,35

LP	Nr katalogowy	Cena netto 1 szt.	ilość szt. w opakow.	[kg]	INDEKS
19	8245-036-010-790	**105,00 zł**	1	4,30	400 519



Piasta talerza ślizgowego ø 165 x 85

MEWA 1,65, MEWA 1,85, MEWA 1,35

LP	Nr katalogowy	Cena netto 1 szt.	ilość szt. w opakow.	[kg]	INDEKS
20	8245-036-010-775	**60,00 zł**	2	2,60	400 520



Piasta talerza ślizgowego ø 165 x 85

MEWA 2,10

LP	Nr katalogowy	Cena netto 1 szt.	ilość szt. w opakow.	[kg]	INDEKS
21	8245-112-101-290	**188,00 zł**	2	4,80	400 521



Piasta z kw. kołnierzem 108x108x145

MEWA 1,65, MEWA 1,85

LP	Nr katalogowy	Cena netto 1 szt.	ilość szt. w opakow.	[kg]	INDEKS
22	8245-036-010-276	**64,00 zł**	2	3,00	400 522



Pierścień stożkowy ø 20 x 5

MEWA 1,65/1,85/2,10/1,35

LP	Nr katalogowy	Cena netto 1 szt.	ilość szt. w opakow.	[kg]	INDEKS
23	8245-036-010-400	**2,00 zł**	100	0,01	400 523



Rama główna spawana 1150x250x400

MEWA 2,10

LP	Nr katalogowy	Cena netto 1 szt.	ilość szt. w opakow.	[kg]	INDEKS
24	8245-112-101-259	**1650,00 zł**	1	50,00	400 524



Śruba imbusowa 12x25-10.9

MEWA 1,65/1,85/2,10/1,35

LP	Nr katalogowy	Cena netto 1 szt.	ilość szt. w opakow.	[kg]	INDEKS
25	8245-036-010-502	**1,20 zł**	100	0,05	400 525



Śruba imbusowa 12x25-8.8

MEWA 1,65/1,85/2,10/1,35

LP	Nr katalogowy	Cena netto 1 szt.	ilość szt. w opakow.	[kg]	INDEKS
26	8245-036-010-515	**1,20 zł**	100	0,05	400 526



Talerz oporowy kpl. ø 370 x 28

MEWA 1,65, MEWA 1,35, MEWA 1,85

LP	Nr katalogowy	Cena netto 1 szt.	ilość szt. w opakow.	[kg]	INDEKS
27	8245-036-010-340	**84,00 zł**	2	3,90	400 527

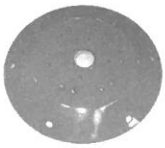

Talerz roboczy ø 775x70 x 60

LP	Nr katalogowy	Cena netto 1 szt.	ilość szt. w opakow.	[kg]	INDEKS
28	8245-036-010-378	**270,00 zł**	2	18,70	400 528

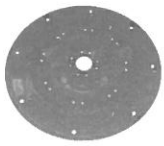

Talerz roboczy ø 990 x 80

LP	Nr katalogowy	Cena netto 1 szt.	ilość szt. w opakow.	[kg]	INDEKS
29	8245-112-101-030	**420,00 zł**	2	26,00	400 529

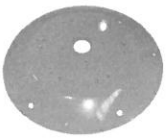

Talerz roboczy ø 890 x 90

MEWA 1,85

LP	Nr katalogowy	Cena netto 1 szt.	ilość szt. w opakow.	[kg]	INDEKS
30	8245-125-010-021	**330,00 zł**	1	25,00	400 530



Talerz ślizgowy ø 990 x 80

MEWA 2,10

LP	Nr katalogowy	Cena netto 1 szt.	ilość szt. w opakow.	[kg]	INDEKS
31	8245-112-101-070	**350,00 zł**	1	31,00	400 531



Talerz ślizgowy ø 890 x 90

MEWA 1,85

LP	Nr katalogowy	Cena netto 1 szt.	ilość szt. w opakow.	[kg]	INDEKS
32	8245/125-010-108	**295,00 zł**	1	20,00	400 532



Talerz ślizgowy kpl. ø 775 x 70

MEWA 1,65

LP	Nr katalogowy	Cena netto 1 szt.	ilość szt. w opakow.	[kg]	INDEKS
33	8245-036-010-528	**240,00 zł**	1	16,00	400 533



Talerz ślizgowy kpl. ø 510 x 40

MEWA 1,35

LP	Nr katalogowy	Cena netto 1 szt.	ilość szt. w opakow.	[kg]	INDEKS
34	8245-070-010-200	**114,00 zł**	1	9,60	400 534

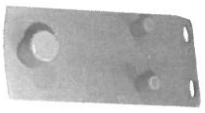

Trzymak noża kpl. 205 x 95 x 20

LP	Nr katalogowy	Cena netto 1 szt.	ilość szt. w opakow.	[kg]	INDEKS
35	8245-036-010-309	**25,00 zł**	10	0,50	400 535



Trzymak noża kpl. 225 x 85 x 28

MEWA 1,35

LP	Nr katalogowy	Cena netto 1 szt.	ilość szt. w opakow.	[kg]	INDEKS
36	8245-070-010-109	**28,00 zł**	10	0,30	400 536



Tuleja nośna ø 95 x 30

MEWA 1,85

LP	Nr katalogowy	Cena netto 1 szt.	ilość szt. w opakow.	[kg]	INDEKS
37	8245-125-010-177	**2,20 zł**	10	0,10	400 537



Tuleja zab. ø 120 x 90

MEWA 1,65

LP	Nr katalogowy	Cena netto 1 szt.	ilość szt. w opakow.	[kg]	INDEKS
38	8245-105-020-263	**76,00 zł**	1	1,60	400 538

Tulejka przegubu ø 50 x 35

MEWA 1,65/1,85/1,35

LP	Nr katalogowy	Cena netto 1 szt.	ilość szt. w opakow.	[kg]	INDEKS
39	8245-036-020-389	**22,00 zł**	10	0,04	400 539



Ułożyskowanie bębna ø 230 x 470

MEWA 1,65/1,85/1,35

LP	Nr katalogowy	Cena netto 1 szt.	ilość szt. w opakow.	[kg]	INDEKS
40	8245-036-010-788	**480,00 zł**	1	15,50	400 540



Wał główny ø 30 x 1280

MEWA 2,10

LP	Nr katalogowy	Cena netto 1 szt.	ilość szt. w opakow.	[kg]	INDEKS
41	8245-112-101-042	**182,00 zł**	1	8,00	400 541



Wał napędowy ø 25 x 450

MEWA 1,65/1,85

LP	Nr katalogowy	Cena netto 1 szt.	ilość szt. w opakow.	[kg]	INDEKS
42	8245-036-010-617	**48,00 zł**	1	1,80	400 542



Wał napędzający ø 25 x 1000

MEWA 1,65

LP	Nr katalogowy	Cena netto 1 szt.	ilość szt. w opakow.	[kg]	INDEKS
43	8245-036-010-352	**82,00 zł**	1	4,00	400 543



Wał napędzający ø 28 x 1158

MEWA 1,85

LP	Nr katalogowy	Cena netto 1 szt.	ilość szt. w opakow.	[kg]	INDEKS
44	8245-125-010-047	**112,00 zł**	1	5,00	400 544



Wałek bębna spawany ø 220 x 490

MEWA 2,10

LP	Nr katalogowy	Cena netto 1 szt.	ilość szt. w opakow.	[kg]	INDEKS
45	8245-112-101-157	**294,00 zł**	1	9,50	400 545



Wałek głowicy ø 38 x 475

MEWA 1,65

LP	Nr katalogowy	Cena netto 1 szt.	ilość szt. w opakow.	[kg]	INDEKS
46	8245-036-020-602	**80,00 zł**	1	3,00	400 546

Wałek głowicy ø 35 x 500

MEWA 1,65

LP	Nr katalogowy	Cena netto 1 szt.	ilość szt. w opakow.	[kg]	INDEKS
47	8245-105-020-159	**130,00 zł**	1	4,50	400 547

Wałek głowicy ø 38 x 440

MEWA 2,10

LP	Nr katalogowy	Cena netto 1 szt.	ilość szt. w opakow.	[kg]	INDEKS
48	8245-112-102-351	**92,00 zł**	1	3,50	400 548



Wałek I ø 30 x 250

MEWA 2,10

LP	Nr katalogowy	Cena netto 1 szt.	ilość szt. w opakow.	[kg]	INDEKS
49	8245-112-101-116	**46,00**	1	1,50	400 549



Wałek napędowy ø 25 x 261

MEWA 1,65, MEWA 1,85

LP	Nr katalogowy	Cena netto 1 szt.	ilość szt. w opakow.	[kg]	INDEKS
50	8245-036-010-263	**24,00**	1	1,00	400 550



Koło pasowe 2/130

LP	Nr katalogowy	Cena netto 1 szt.	ilość szt. w opakow.	[kg]	KORNIK INDEKS
1	8294004721	**140,00 zł**	1	8,00	250 298

Koło pasowe 2/180

LP	Nr katalogowy	Cena netto 1 szt.	ilość szt. w opakow.	[kg]	KORNIK INDEKS
2	8294105800	**210,00 zł**	1	8,00	250 299

Koło pasowe 3/130

LP	Nr katalogowy	Cena netto 1 szt.	ilość szt. w opakow.	[kg]	KORNIK INDEKS
3	8294103656	**180,00 zł**	1	8,00	250 300

Koło pasowe 3/180

LP	Nr katalogowy	Cena netto 1 szt.	ilość szt. w opakow.	[kg]	KORNIK INDEKS
4	8294103664	**240,00 zł**	1	8,00	250 301

Koło pasowe 3/250

LP	Nr katalogowy	Cena netto 1 szt.	ilość szt. w opakow.	[kg]	KORNIK INDEKS
5	8294105826	**430,00 zł**	1	8,00	250 302

Koło pasowe 4/150

LP	Nr katalogowy	Cena netto 1 szt.	ilość szt. w opakow.	[kg]	KORNIK INDEKS
6	8294103705	**240,00 zł**	1	8,00	250 303

Koło pasowe 4/180

LP	Nr katalogowy	Cena netto 1 szt.	ilość szt. w opakow.	[kg]	KORNIK INDEKS
7	8294106147	**260,00 zł**	1	8,00	250 304

Koło pasowe 4/250

LP	Nr katalogowy	Cena netto 1 szt.	ilość szt. w opakow.	[kg]	KORNIK INDEKS
8	8294106113	**430,00 zł**	1	8,00	250 305

Koło pasowe 4/210

LP	Nr katalogowy	Cena netto 1 szt.	ilość szt. w opakow.	[kg]	KORNIK INDEKS
9	8294103698	**340,00 zł**	1	8,00	250 306

Koło pasowe 4/130

LP	Nr katalogowy	Cena netto 1 szt.	ilość szt. w opakow.	[kg]	KORNIK INDEKS
10	8294105818	**190,00 zł**	1	8,00	250 307



Koło stożkowe Z=37

LP	Nr katalogowy	Cena netto 1 szt.	ilość szt. w opakow.	[kg]	KORNIK L INDEKS
11	8294005894 D300088	**186,00 zł**	1	1,60	250 308



Koło stożkowe Z=37

LP	Nr katalogowy	Cena netto 1 szt.	ilość szt. w opakow.	[kg]	KORNIK XL INDEKS
12	8294005802 D300955	**278,00 zł**	1	1,60	250 309



Młotek L szerokość 85 mm					KORNIK L
LP	Nr katalogowy	Cena netto 1 szt.	ilość szt. w opakow.	[kg]	INDEKS
13	99900003995	**30,00 zł**	1	1,50	250 310

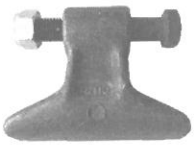

Młotek XL szerokość 145 mm					KORNIK XL
LP	Nr katalogowy	Cena netto 1 szt.	ilość szt. w opakow.	[kg]	INDEKS
14	99900003987	**45,00 zł**	1	2,00	250 311



Nóż					
LP	Nr katalogowy	Cena netto 1 szt.	ilość szt. w opakow.	[kg]	INDEKS
15	8294000605	**15,00 zł**	1	0,30	250 312



Obudowa łożyska lewa					KORNIK XL
LP	Nr katalogowy	Cena netto 1 szt.	ilość szt. w opakow.	[kg]	INDEKS
16	8294001208	**310,00 zł**	1	1,00	250 314
Obudowa łożyska prawa					KORNIK XL
LP	Nr katalogowy	Cena netto 1 szt.	ilość szt. w opakow.	[kg]	INDEKS
17	8294001216	**290,00 zł**	1	1,00	250 313



Obudowa łożyska lewa					KORNIK L
LP	Nr katalogowy	Cena netto 1 szt.	ilość szt. w opakow.	[kg]	INDEKS
18	8294300575	**180,00 zł**	1	2,50	250 316
Obudowa łożyska prawa					KORNIK L
LP	Nr katalogowy	Cena netto 1 szt.	ilość szt. w opakow.	[kg]	INDEKS
19	8294001199	**170,00 zł**	1	2,50	250 315

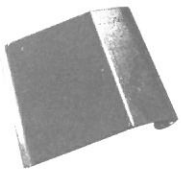

Odbijacz długi					KORNIK
LP	Nr katalogowy	Cena netto 1 szt.	ilość szt. w opakow.	[kg]	INDEKS
20	30000021	**16,00 zł**	1	2,50	250 317
Odbijacz krótki					KORNIK
LP	Nr katalogowy	Cena netto 1 szt.	ilość szt. w opakow.	[kg]	INDEKS
21	30000022	**12,00 zł**	1	2,50	250 318

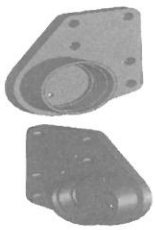

Oprawa łożyska lewa					KORNIK
LP	Nr katalogowy	Cena netto 1 szt.	ilość szt. w opakow.	[kg]	INDEKS
22	30026940/01	**49,00 zł**	1	1,90	250 319
Oprawa łożyska prawa					KORNIK
LP	Nr katalogowy	Cena netto 1 szt.	ilość szt. w opakow.	[kg]	INDEKS
23	30026941/01	**49,00 zł**	1	1,90	250 320



Płoza L					KORNIK L
LP	Nr katalogowy	Cena netto 1 szt.	ilość szt. w opakow.	[kg]	INDEKS
24	30025336	**100,00 zł**	1	13,00	250 321



Płoza XL

LP	Nr katalogowy	Cena netto 1 szt.	ilość szt. w opakow.	[kg]	KORNIK XL INDEKS
25	30025784	**170,00 zł**	1	15,00	250 322



Sprzęgło 33/65

LP	Nr katalogowy	Cena netto 1 szt.	ilość szt. w opakow.	[kg]	KORNIK INDEKS
26	8294004713	**80,00 zł**	1	0,80	250 323

Sprzęgło 35/80

LP	Nr katalogowy	Cena netto 1 szt.	ilość szt. w opakow.	[kg]	KORNIK INDEKS
27	8294002965	**105,00 zł**	1	0,80	250 324

Sprzęgło 40/80

LP	Nr katalogowy	Cena netto 1 szt.	ilość szt. w opakow.	[kg]	KORNIK INDEKS
28	8294004705	**80,00 zł**	1	0,80	250 325

Sprzęgło 50/80

LP	Nr katalogowy	Cena netto 1 szt.	ilość szt. w opakow.	[kg]	KORNIK INDEKS
29	8294002957	**95,00 zł**	1	0,80	250 326



Wałek z wielowypustem

LP	Nr katalogowy	Cena netto 1 szt.	ilość szt. w opakow.	[kg]	KORNIK L INDEKS
30	8294005878 D050085	**148,00 zł**	1	2,00	250 327

Wałek z wielowypustem

LP	Nr katalogowy	Cena netto 1 szt.	ilość szt. w opakow.	[kg]	KORNIK XL INDEKS
31	8294005787 D050947	**161,00 zł**	1	2,00	250 328



Wałek odb. z kołem stożkowym Z=12

LP	Nr katalogowy	Cena netto 1 szt.	ilość szt. w opakow.	[kg]	KORNIK L INDEKS
32	8294005886 D220143	**160,00 zł**	1	1,30	250 329

Wałek odb. z kołem stożkowym Z=12

LP	Nr katalogowy	Cena netto 1 szt.	ilość szt. w opakow.	[kg]	KORNIK XL INDEKS
33	8294005795 D220913	**212,00 zł**	1	1,30	250 330



Wał dogniatający 1,15m

LP	Nr katalogowy	Cena netto 1 szt.	ilość szt. w opakow.	[kg]	KORNIK L INDEKS
34	1,15m	**1024,00 zł**	1	32,00	250 331

Wał dogniatający 1,35m

LP	Nr katalogowy	Cena netto 1 szt.	ilość szt. w opakow.	[kg]	KORNIK L INDEKS
35	1,35 m	**1175,00 zł**	1	37,00	250 332

Wał dogniatający 1,60m

LP	Nr katalogowy	Cena netto 1 szt.	ilość szt. w opakow.	[kg]	KORNIK L INDEKS
36	1,60 m	**1283,00 zł**	1	42,00	250 333

Wał dogniatający 1,90m

LP	Nr katalogowy	Cena netto 1 szt.	ilość szt. w opakow.	[kg]	KORNIK L INDEKS
37	1,90 m	**1392,00 zł**	1	49,00	250 334



Wał dogniatający 1,55m — KORNIK XL

LP	Nr katalogowy	Cena netto 1 szt.	ilość szt. w opakow.	[kg]	INDEKS
38	1,55 m	**1786,00 zł**	1	36,00	250 335

Wał dogniatający 1,80m — KORNIK XL

LP	Nr katalogowy	Cena netto 1 szt.	ilość szt. w opakow.	[kg]	INDEKS
39	1,80 m	**2047,00 zł**	1	41,00	250 336

Wał dogniatający 2,00m — KORNIK XL

LP	Nr katalogowy	Cena netto 1 szt.	ilość szt. w opakow.	[kg]	INDEKS
40	2,00 m	**2155,00 zł**	1	45,00	250 337

Wał dogniatający 2,30m — KORNIK XL

LP	Nr katalogowy	Cena netto 1 szt.	ilość szt. w opakow.	[kg]	INDEKS
41	2,30 m	**2349,00 zł**	1	51,00	250 338

Wał dogniatający 2,50m — KORNIK XL

LP	Nr katalogowy	Cena netto 1 szt.	ilość szt. w opakow.	[kg]	INDEKS
42	2,50 m	**2479,00 zł**	1	56,00	250 339

Wał dogniatający 2,80m — KORNIK XL

LP	Nr katalogowy	Cena netto 1 szt.	ilość szt. w opakow.	[kg]	INDEKS
43	2,80 m	**2651,00 zł**	1	62,00	250 340



Wał dogniatający 1,60m — KORNIK VARIO

LP	Nr katalogowy	Cena netto 1 szt.	ilość szt. w opakow.	[kg]	INDEKS
44	1,60 m	**1768,00 zł**	1	37,00	250 341

Wał dogniatający 1,90m — KORNIK VARIO

LP	Nr katalogowy	Cena netto 1 szt.	ilość szt. w opakow.	[kg]	INDEKS
45	1,90 m	**1876,00 zł**	1	43,00	250 342

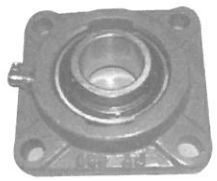

Zespół łożyskowania wału ugniataj. — KORNIK XL

LP	Nr katalogowy	Cena netto 1 szt.	ilość szt. w opakow.	[kg]	INDEKS
46	99900005525	**89,20 zł**	1	1,50	250 343



Koło jezdne

LP	Nr katalogowy	Cena netto 1 szt.	ilość szt. w opakow.	[kg]	INDEKS
1	8245-117-002-193	**56,00 zł**	4	2,60	401 500



Koło pasowe 1 KPL.

LP	Nr katalogowy	Cena netto 1 szt.	ilość szt. w opakow.	[kg]	INDEKS
2	8245-117-003-112	**75,00 zł**	1	1,18	401 501



Koło podwójne

LP	Nr katalogowy	Cena netto 1 szt.	ilość szt. w opakow.	[kg]	INDEKS
3	8245-117-003-125	**100,00 zł**	1	2,00	401 502



Nóż ścinacza 1,5m 60"

LP	Nr katalogowy	Cena netto 1 szt.	ilość szt. w opakow.	[kg]	INDEKS
4	8245-117-003-080	**62,00 zł**	3	1,10	401 503



Nóż ścinacza 1,8m 72"

LP	Nr katalogowy	Cena netto 1 szt.	ilość szt. w opakow.	[kg]	INDEKS
5	8245-117-203-030	**70,00 zł**	3	1,30	401 504



Oś koła

LP	Nr katalogowy	Cena netto 1 szt.	ilość szt. w opakow.	[kg]	INDEKS
6	8245-117-002-178	**30,00 zł**	4	0,30	401 505



Oś noża

LP	Nr katalogowy	Cena netto 1 szt.	ilość szt. w opakow.	[kg]	INDEKS
7	8245-117-003-227	**46,00 zł**	3	0,78	401 506

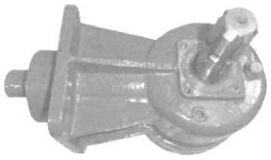

Przekładnia kątowa

LP	Nr katalogowy	Cena netto 1 szt.	ilość szt. w opakow.	[kg]	INDEKS
8	8245-117-005-012	**780,00 zł**	1	19,00	401 507



Tuleja z kołnierzem

LP	Nr katalogowy	Cena netto 1 szt.	ilość szt. w opakow.	[kg]	INDEKS
9	8245-117-003-138	**72,00 zł**	1	0,19	401 508



Widełki

LP	Nr katalogowy	Cena netto 1 szt.	ilość szt. w opakow.	[kg]	INDEKS
10	8245-117-002-180	**46,00 zł**	1	2,20	401 509



Cylinder ramienia

RAK 2

LP	Nr katalogowy	Cena netto 1 szt.	ilość szt. w opakow.	[kg]	INDEKS
1	5272/400-06-301	**585,00 zł**	1	21,45	510 001



Nakładka palca

RAK 2

LP	Nr katalogowy	Cena netto 1 szt.	ilość szt. w opakow.	[kg]	INDEKS
2	5272/400-04-304	**6,50 zł**	10	0,065	510 002



Palec

RAK 1

LP	Nr katalogowy	Cena netto 1 szt.	ilość szt. w opakow.	[kg]	INDEKS
3	5272/900-02-301	**30,00 zł**	5	1,31	510 003



Palec sprężysty

RAK 2

LP	Nr katalogowy	Cena netto 1 szt.	ilość szt. w opakow.	[kg]	INDEKS
4	5272/400-04-301	**30,00 zł**	5	1,17	510 004



Płytka

RAK 1

LP	Nr katalogowy	Cena netto 1 szt.	ilość szt. w opakow.	[kg]	INDEKS
5	5272/910-02-302	**6,50 zł**	10	0,06	510 005



Przekładnia

RAK 1

LP	Nr katalogowy	Cena netto 1 szt.	ilość szt. w opakow.	[kg]	INDEKS
6	5272/910-05-100	**3100,00 zł**	1	70,00	510 006



Ramię wewnętrzne

RAK 2

LP	Nr katalogowy	Cena netto 1 szt.	ilość szt. w opakow.	[kg]	INDEKS
7	5272/400-04-410	**80,00 zł**	1	1,20	510 007



Ramię wewnętrzne

RAK 1

LP	Nr katalogowy	Cena netto 1 szt.	ilość szt. w opakow.	[kg]	INDEKS
8	5272/910-02-320	**60,00 zł**	1	3,00	510 008

Ramię zewn. 3200

RAK 2

LP	Nr katalogowy	Cena netto 1 szt.	ilość szt. w opakow.	[kg]	INDEKS
9	5272/400-04-420	**140,00 zł**	1	3,10	510 009



Ramię zgrabiające

RAK 1

LP	Nr katalogowy	Cena netto 1 szt.	ilość szt. w opakow.	[kg]	INDEKS
10	5272/910-02-310	**84,00 zł**	1	4,95	510 010



Bęben kpl. 2

LP	Nr katalogowy	Cena netto 1 szt.	ilość szt. w opakow.	[kg]	INDEKS
1	5211/003-06-000	**1040,00 zł**	1	45,00	507 001

Bęben kpl.1

LP	Nr katalogowy	Cena netto 1 szt.	ilość szt. w opakow.	[kg]	INDEKS
2	5211/003-05-000	**1050,00 zł**	1	45,00	507 002



KOŁO 220

LP	Nr katalogowy	Cena netto 1 szt.	ilość szt. w opakow.	[kg]	INDEKS
3	5211/003-04-300	**40,00 zł**	1	0,70	507 003



KOŁO 260/75-20

LP	Nr katalogowy	Cena netto 1 szt.	ilość szt. w opakow.	[kg]	INDEKS
4	5211/003-04-200	**37,00 zł**	1	1,00	507 004



Koło Z=12

LP	Nr katalogowy	Cena netto 1 szt.	ilość szt. w opakow.	[kg]	INDEKS
5	5211/005-01-200	**38,00 zł**	1	0,30	507 005



Koło Z=21

LP	Nr katalogowy	Cena netto 1 szt.	ilość szt. w opakow.	[kg]	INDEKS
6	5211/004-00-200	**60,00 zł**	1	0,38	507 006



Koło Z=21 spawane

LP	Nr katalogowy	Cena netto 1 szt.	ilość szt. w opakow.	[kg]	INDEKS
7	5211/104-01-500	**35,00 zł**	1	0,18	507 007



Koło Z=29 spawane

LP	Nr katalogowy	Cena netto 1 szt.	ilość szt. w opakow.	[kg]	INDEKS
8	5211/005-02-700	**82,00 zł**	1	1,00	507 008



Koło Z=34

LP	Nr katalogowy	Cena netto 1 szt.	ilość szt. w opakow.	[kg]	INDEKS
9	5211/004-00-100	**74,00 zł**	1	0,96	507 009



Koło Z=34 spawane

LP	Nr katalogowy	Cena netto 1 szt.	ilość szt. w opakow.	[kg]	INDEKS
10	5211/104-01-600	**38,00 zł**	1	0,41	507 010



Koło Z=42

LP	Nr katalogowy	Cena netto 1 szt.	ilość szt. w opakow.	[kg]	INDEKS
11	5211/005-02-200	**60,00 zł**	1	2,20	507 012



Koło zębate Z=14

LP	Nr katalogowy	Cena netto 1 szt.	ilość szt. w opakow.	[kg]	INDEKS
12	5211/005-02-501	**90,00 zł**	1	0,80	507 013



Koło zębate Z=27

LP	Nr katalogowy	Cena netto 1 szt.	ilość szt. w opakow.	[kg]	INDEKS
13	5211/005-02-502	**222,00 zł**	1	3,12	507 014



Krążek

LP	Nr katalogowy	Cena netto 1 szt.	ilość szt. w opakow.	[kg]	INDEKS
14	5211/004-00-001	**50,00 zł**	1	0,115	507 015

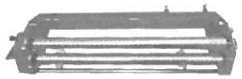

Podajnik folii kpl.

LP	Nr katalogowy	Cena netto 1 szt.	ilość szt. w opakow.	[kg]	INDEKS
15	5211/104-00-000	**1285,00 zł**	1	28,00	507 016



Rama główna spawana

LP	Nr katalogowy	Cena netto 1 szt.	ilość szt. w opakow.	[kg]	INDEKS
16	5211/001-01-100	**960,00 zł**	1	95,00	507 017



Rama obrotowa spawana

LP	Nr katalogowy	Cena netto 1 szt.	ilość szt. w opakow.	[kg]	INDEKS
17	5211/003-02-000	**2 350,00 zł**	1	155,00	507 018



Rolka stożkowa kpl.

LP	Nr katalogowy	Cena netto 1 szt.	ilość szt. w opakow.	[kg]	INDEKS
18	5211/103-05-000	**145,00 zł**	1	2,00	507 019



Rolka toczna

LP	Nr katalogowy	Cena netto 1 szt.	ilość szt. w opakow.	[kg]	INDEKS
19	5211/005-02-301	**16,00 zł**	1	0,15	507 020



Wałek dociskowy - aluminiowy

LP	Nr katalogowy	Cena netto 1 szt.	ilość szt. w opakow.	[kg]	INDEKS
20	5211/004-00-520	**220,00 zł**	1	2,60	507 021



Wałek dociskowy - gumowy

LP	Nr katalogowy	Cena netto 1 szt.	ilość szt. w opakow.	[kg]	INDEKS
21	5211/004-00-510	**205,00 zł**	1	3,00	507 022



Wałek kpl.- aluminiowy

LP	Nr katalogowy	Cena netto 1 szt.	ilość szt. w opakow.	[kg]	INDEKS
22	5211/104-01-400	**216,00 zł**	1	3,50	507 023



Belka spawana

LP	Nr katalogowy	Cena netto 1 szt.	ilość szt. w opakow.	[kg]	INDEKS
1	5595/005-08-100	**106,00 zł**	1	3,35	515 001



Blacha ślizgowa

LP	Nr katalogowy	Cena netto 1 szt.	ilość szt. w opakow.	[kg]	INDEKS
2	5595/004-01-008	**22,00 zł**	5	0,93	515 002



Blok zaworu podwójny

LP	Nr katalogowy	Cena netto 1 szt.	ilość szt. w opakow.	[kg]	INDEKS
3	BZ2006/105	**700,00 zł**	1	1,53	515 003



Blok zaworu potrójny

LP	Nr katalogowy	Cena netto 1 szt.	ilość szt. w opakow.	[kg]	INDEKS
4	BZ2006/107	**850,00 zł**	1	1,88	515 004



Czujnik docinacza S4L

LP	Nr katalogowy	Cena netto 1 szt.	ilość szt. w opakow.	[kg]	INDEKS
5	SPZ-S4L	**55,00 zł**	1	0,07	515 005



Czujnik klapy S3L

LP	Nr katalogowy	Cena netto 1 szt.	ilość szt. w opakow.	[kg]	INDEKS
6	SPZ-S3L	**50,00 zł**	1	0,07	515 006



Czujnik licznika

LP	Nr katalogowy	Cena netto 1 szt.	ilość szt. w opakow.	[kg]	INDEKS
7	SPZ-S7L	**75,00 zł**	1	0,07	515 007



Czujnik owij. sznurek S5L

LP	Nr katalogowy	Cena netto 1 szt.	ilość szt. w opakow.	[kg]	INDEKS
8	SPZ-S5L	**66,00 zł**	1	0,07	515 008



Czujnik owijania siatki S6L

LP	Nr katalogowy	Cena netto 1 szt.	ilość szt. w opakow.	[kg]	INDEKS
9	SPZ-S6L	**62,00 zł**	1	0,07	515 009



Czujnik siłow.siatki przód S2L

LP	Nr katalogowy	Cena netto 1 szt.	ilość szt. w opakow.	[kg]	INDEKS
10	SPZ-S2L	**55,00 zł**	5	0,07	515 010



Czujnik siłow.siatki tył S1L

LP	Nr katalogowy	Cena netto 1 szt.	ilość szt. w opakow.	[kg]	INDEKS
11	SPZ-S1L	**55,00 zł**	1	0,07	515 011



Hamulec górny siatki

LP	Nr katalogowy	Cena netto 1 szt.	ilość szt. w opakow.	[kg]	INDEKS
12	5595/130-00-000	**250,00 zł**	1	3,35	515 012



Koło łańcuchowe Z-13

LP	Nr katalogowy	Cena netto 1 szt.	ilość szt. w opakow.	[kg]	INDEKS
13	5595/006-00-501	**44,00 zł**	1	0,62	515 013



Koło łańcuchowe Z-13

LP	Nr katalogowy	Cena netto 1 szt.	ilość szt. w opakow.	[kg]	INDEKS
14	5595/006-03-101	**80,00 zł**	1	1,50	515 014



Koło łańcuchowe Z-22/27

LP	Nr katalogowy	Cena netto 1 szt.	ilość szt. w opakow.	[kg]	INDEKS
15	5595/006-05-000	**372,00 zł**	1	11,00	515 015



Koło podbieracza

LP	Nr katalogowy	Cena netto 1 szt.	ilość szt. w opakow.	[kg]	INDEKS
16	5595/023-01-100	**190,00 zł**	1	4,50	515 016

Listwa tnąca

DF D i Dd, V i Vd, MASTER

LP	Nr katalogowy	Cena netto 1 szt.	ilość szt. w opakow.	[kg]	INDEKS
17	5595/017-02-802	**26,00 zł**	1	0,27	515 017

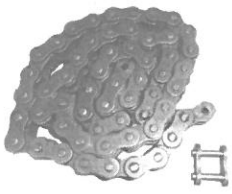

Łancuch 100H1X71S

LP	Nr katalogowy	Cena netto 1 szt.	ilość szt. w opakow.	[kg]	INDEKS
18	ANSI 100H1X71S	**264,00 zł**	1	9,50	515 018



Łańcuch 80H1X34S

LP	Nr katalogowy	Cena netto 1 szt.	ilość szt. w opakow.	[kg]	INDEKS
19	ANSI 80H1X34S	**62,00 zł**	1	2,50	515 019

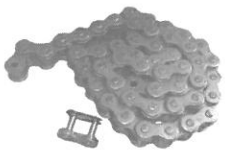

Łańcuch 12B-1 50

LP	Nr katalogowy	Cena netto 1 szt.	ilość szt. w opakow.	[kg]	INDEKS
20	5595/119-02-004	**19,00 zł**	1	1,00	515 020



Łańcuch 80H1X100S REX

LP	Nr katalogowy	Cena netto 1 szt.	ilość szt. w opakow.	[kg]	INDEKS
21	ANSI 80H1X100 REX	**475,00 zł**	1	7,65	515 021



Łańcuch 80H1X42S

LP	Nr katalogowy	Cena netto 1 szt.	ilość szt. w opakow.	[kg]	INDEKS
22	ANSI 80H1X42S	**78,00 zł**	1	3,20	515 022

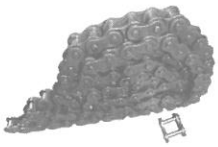

Łańcuch ANSI 80H1X100S

LP	Nr katalogowy	Cena netto 1 szt.	ilość szt. w opakow.	[kg]	INDEKS
23	ANSI 80H1X100S	**184,00 zł**	1	7,70	515 023

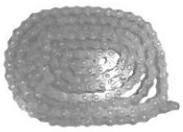

Łańcuch ANSI 80H1X170S

LP	Nr katalogowy	Cena netto 1 szt.	ilość szt. w opakow.	[kg]	INDEKS
24	ANSI 80H1X170S	**272,00 zł**	1	13,70	515 024

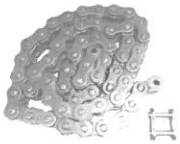

Łańcuch ANSI 80H1X57S

LP	Nr katalogowy	Cena netto 1 szt.	ilość szt. w opakow.	[kg]	INDEKS
25	ANSI 80H1X57S	**158,00 zł**	1	4,30	515 025



Magnes czujnika

LP	Nr katalogowy	Cena netto 1 szt.	ilość szt. w opakow.	[kg]	INDEKS
26	SPZ-MAG 10	**10,00 zł**	5	0,02	515 026



Magnes czujnika klapy

LP	Nr katalogowy	Cena netto 1 szt.	ilość szt. w opakow.	[kg]	INDEKS
27	SPZ-MAG 14	**10,00 zł**	5	0,02	515 027



Magnes czujników siatki

LP	Nr katalogowy	Cena netto 1 szt.	ilość szt. w opakow.	[kg]	INDEKS
28	SPZ-MAG 20	**20,00 zł**	5	0,022	515 028



Napinacz

LP	Nr katalogowy	Cena netto 1 szt.	ilość szt. w opakow.	[kg]	INDEKS
29	5595/033-01-550 S	**94,00 zł**	1	2,50	515 029



Napinacz

LP	Nr katalogowy	Cena netto 1 szt.	ilość szt. w opakow.	[kg]	INDEKS
30	5595/033-01-560 S	**94,00 zł**	1	2,80	515 030



Nożyk do sznurka

DF D i Dd, V i Vd, C, Z i Zd, MASTER

LP	Nr katalogowy	Cena netto 1 szt.	ilość szt. w opakow.	[kg]	INDEKS
31	5595/008-00-009	**6,00 zł**	10	0,004	515 031



Nóż tnący

DF Dd, Vd Zd, MASTER

LP	Nr katalogowy	Cena netto 1 szt.	ilość szt. w opakow.	[kg]	INDEKS
32	5595/103-02-007	**57,00 zł**	14	1,27	515 032



Oprawa lewa klapy

DF D i Dd, V i Vd, MASTER

LP	Nr katalogowy	Cena netto 1 szt.	ilość szt. w opakow.	[kg]	INDEKS
33	5595/005-02-005	**88,00 zł**	2	1,86	515 033



Oprawa prawa klapy

DF D i Dd, V i Vd, MASTER

LP	Nr katalogowy	Cena netto 1 szt.	ilość szt. w opakow.	[kg]	INDEKS
34	5595/005-02-006	**88,00 zł**	2	0,16	515 034

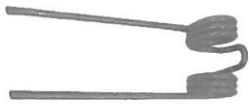

Palec sprężysty podwójny

LP	Nr katalogowy	Cena netto 1 szt.	ilość szt. w opakow.	[kg]	INDEKS
35	5595/004-01-201	**9,50 zł**	50	16,00	515 035



PAS 1.7 /10,8m/

DF 1,7 Z i 1,7 Zd

LP	Nr katalogowy	Cena netto 1 szt.	ilość szt. w opakow.	[kg]	INDEKS
36	5595/751-01-901	**1600,00 zł**	1	17,00	515 036

PAS 1.9 /12 m/

DF 1,9 Z i 1,9 Zd

LP	Nr katalogowy	Cena netto 1 szt.	ilość szt. w opakow.	[kg]	INDEKS
37	5595/771-01-901	**1930,00 zł**	1	0,055	515 037



Pas klinowy XPZ 750

DF Z i Zd

LP	Nr katalogowy	Cena netto 1 szt.	ilość szt. w opakow.	[kg]	INDEKS
38	XPZ 750	**30,00 zł**	1	2,50	515 038



Piasta KPL Z-13

LP	Nr katalogowy	Cena netto 1 szt.	ilość szt. w opakow.	[kg]	INDEKS
39	5595/006-04-000	**180,00 zł**	1	1,35	515 039



Pierścień sprzęgła

LP	Nr katalogowy	Cena netto 1 szt.	ilość szt. w opakow.	[kg]	INDEKS
40	5595/127-00-002	**70,00 zł**	1	6,90	515 040

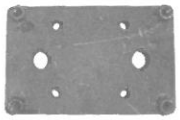

Płyta przekładni

LP	Nr katalogowy	Cena netto 1 szt.	ilość szt. w opakow.	[kg]	INDEKS
41	5595/006-07-200	**146,00 zł**	1	1,00	515 041



Pokrętło rewersu

LP	Nr katalogowy	Cena netto 1 szt.	ilość szt. w opakow.	[kg]	INDEKS
42	5595/127-00-100	**30,00 zł**	1	26,00	515 042



Przekładnia główna

LP	Nr katalogowy	Cena netto 1 szt.	ilość szt. w opakow.	[kg]	INDEKS
45	5595/006-06-100	**1400,00 zł**	1	29,00	515 043



Puszka z czujnikami

LP	Nr katalogowy	Cena netto 1 szt.	ilość szt. w opakow.	[kg]	INDEKS
46	SPZ-PUSZKA 2	**250,00 zł**	1	24,00	515 044



Rewers podbieracza KPL.

LP	Nr katalogowy	Cena netto 1 szt.	ilość szt. w opakow.	[kg]	INDEKS
47	5595/127-00-000	**1100,00 zł**	1	0,10	515 045



Rolka

LP	Nr katalogowy	Cena netto 1 szt.	ilość szt. w opakow.	[kg]	INDEKS
48	LR 203 NNPU	**89,00 zł**	5	26,50	515 046



Rolka 1 spawana

LP	Nr katalogowy	Cena netto 1 szt.	ilość szt. w opakow.	[kg]	INDEKS
49	5595/005-01-100	**440,00 zł**	1	45,00	515 047



Rolka górna spawana

LP	Nr katalogowy	Cena netto 1 szt.	ilość szt. w opakow.	[kg]	INDEKS
50	5595/005-02-400	**1050,00 zł**	1	35,00	515 048



Rolka końcowa KPL

LP	Nr katalogowy	Cena netto 1 szt.	ilość szt. w opakow.	[kg]	INDEKS
51	5595/005-07-000	**1150,00 zł**	1	28,00	515 049



Rolka końcowa spawana

LP	Nr katalogowy	Cena netto 1 szt.	ilość szt. w opakow.	[kg]	INDEKS
52	5595/005-07-300	**530,00 zł**	1	0,40	515 050



Rolka napinająca KPL

LP	Nr katalogowy	Cena netto 1 szt.	ilość szt. w opakow.	[kg]	INDEKS
53	5595/017-02-648	**45,00 zł**	1	36,00	515 051



Rolka podbierająca II

LP	Nr katalogowy	Cena netto 1 szt.	ilość szt. w opakow.	[kg]	INDEKS
54	5595/005-06-300	**735,00 zł**	1	27,00	515 052



Rolka przyjmująca I spawana

LP	Nr katalogowy	Cena netto 1 szt.	ilość szt. w opakow.	[kg]	INDEKS
55	5595/005-04-100	**440,00 zł**	1	97,00	515 053



Rotor

LP	Nr katalogowy	Cena netto 1 szt.	ilość szt. w opakow.	[kg]	INDEKS
56	5595/119-04-100	**2500,00 zł**	1	250,00	515 054

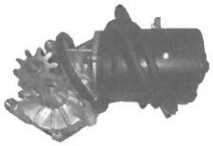

Silnik elektryczny

LP	Nr katalogowy	Cena netto 1 szt.	ilość szt. w opakow.	[kg]	INDEKS
57	5595/758-12-000	**1000,00 zł**	1	1,40	515 055



Siłownik podbieracza

LP	Nr katalogowy	Cena netto 1 szt.	ilość szt. w opakow.	[kg]	INDEKS
58	5595/013-00-001	**240,00 zł**	1	13,00	515 056



Sprężyna 2.0/13/136

LP	Nr katalogowy	Cena netto 1 szt.	ilość szt. w opakow.	[kg]	INDEKS
59	5595/017-03-002	**4,00 zł**	5	0,32	515 057



Sprężyna 4/21/270

LP	Nr katalogowy	Cena netto 1 szt.	ilość szt. w opakow.	[kg]	INDEKS
60	5595/008-00-022	**26,00 zł**	5	0,32	515 058



Sprężyna E6.0/29.0/200

LP	Nr katalogowy	Cena netto 1 szt.	ilość szt. w opakow.	[kg]	INDEKS
61	5595/003-00-005	**15,00 zł**	5	3,00	515 059



Ślizg

DF D i Dd, V i Vd, C, Z i Zd, MASTER

LP	Nr katalogowy	Cena netto 1 szt.	ilość szt. w opakow.	[kg]	INDEKS
63	5595/104-01-003	**27,00 zł**	5	1,03	515 060



Ślizg spawany

DF D i Dd, V i Vd, C, Z i Zd, MASTER

LP	Nr katalogowy	Cena netto 1 szt.	ilość szt. w opakow.	[kg]	INDEKS
64	5595/104-01-910	**48,00 zł**	5	1,10	515 061



Tuleja sprzęgła

LP	Nr katalogowy	Cena netto 1 szt.	ilość szt. w opakow.	[kg]	INDEKS
65	5595/127-00-001	**160,00 zł**	1	0,93	515 062



Tulejka

LP	Nr katalogowy	Cena netto 1 szt.	ilość szt. w opakow.	[kg]	INDEKS
66	5595/127-00-003	**15,00 zł**	1	0,06	515 063



Tulejka

LP	Nr katalogowy	Cena netto 1 szt.	ilość szt. w opakow.	[kg]	INDEKS
67	5595/127-00-005	**8,00 zł**	1	0,20	515 064



Wałek aluminiowy

LP	Nr katalogowy	Cena netto 1 szt.	ilość szt. w opakow.	[kg]	INDEKS
68	5595/017-02-501	**350,00 zł**	1	4,10	515 065



Wałek gumowy

LP	Nr katalogowy	Cena netto 1 szt.	ilość szt. w opakow.	[kg]	INDEKS
69	5595/017-02-300	**415,00 zł**	1	6,70	515 066



Wałek z zębatką

LP	Nr katalogowy	Cena netto 1 szt.	ilość szt. w opakow.	[kg]	INDEKS
70	5595/017-02-550	**80,00 zł**	1	0,52	515 067

PRASA ZWIJAJĄCA



Wolnobieżka HFL 3530

LP	Nr katalogowy	Cena netto 1 szt.	ilość szt. w opakow.	[kg]	INDEKS
71	5595/008-04-401	**130,00 zł**	1	0,10	515 068



Zaślepka noży - blacha

LP	Nr katalogowy	Cena netto 1 szt.	ilość szt. w opakow.	[kg]	INDEKS
72	5595/103-00-010	**18,00 zł**	1	0,10	515 070



Zespół zaworu

LP	Nr katalogowy	Cena netto 1 szt.	ilość szt. w opakow.	[kg]	INDEKS
73	ZZ-02	**33,00 zł**	1	0,10	515 071



Zespół zaworu

LP	Nr katalogowy	Cena netto 1 szt.	ilość szt. w opakow.	[kg]	INDEKS
74	ZZ-03	**33,00 zł**	1	0,10	515 072

PRASA KOSTKUJĄCA

Z-511



Aparat wiążący kpl.

LP	Nr katalogowy	Cena netto 1 szt.	ilość szt. w opakow.	[kg]	INDEKS
1	8245-511-007-424	**1500,00 zł**	1	6,45	509 001



Blacha ślizgowa wewn.

LP	Nr katalogowy	Cena netto 1 szt.	ilość szt. w opakow.	[kg]	INDEKS
2	8245-511-012-341	**25,00 zł**	5	1,50	509 002



Drążek sterowniczy

LP	Nr katalogowy	Cena netto 1 szt.	ilość szt. w opakow.	[kg]	INDEKS
3	8245-511-008-117	**72,00 zł**	1	1,90	509 003



Dźwignia noża kpl.

LP	Nr katalogowy	Cena netto 1 szt.	ilość szt. w opakow.	[kg]	INDEKS
4	8245-511-070-262	**370,00 zł**	1	0,90	509 004



Dźwignia sterująca

LP	Nr katalogowy	Cena netto 1 szt.	ilość szt. w opakow.	[kg]	INDEKS
5	8425-511-008-132	**40,00 zł**	1	0,50	509 005



Igła wiążąca kpl.

LP	Nr katalogowy	Cena netto 1 szt.	ilość szt. w opakow.	[kg]	INDEKS
6	8245-511-007-582	**120,00 zł**	2	0,87	509 006



Kątownik prawy

LP	Nr katalogowy	Cena netto 1 szt.	ilość szt. w opakow.	[kg]	INDEKS
7	8245-511-004-508	**40,00 zł**	1	0,90	509 008

Kątownik lewy

LP	Nr katalogowy	Cena netto 1 szt.	ilość szt. w opakow.	[kg]	INDEKS
8	8245-511-004-510	**40,00 zł**	1	0,90	509 007



Koło palczaste prawe Z=24

LP	Nr katalogowy	Cena netto 1 szt.	ilość szt. w opakow.	[kg]	INDEKS
9	8245-511-020-068	**230,00 zł**	1	6,70	509 009



Koło stożkowe 1

LP	Nr katalogowy	Cena netto 1 szt.	ilość szt. w opakow.	[kg]	INDEKS
10	8245-511-070-028	**130,00 zł**	1	0,10	509 010



Koło stożkowe 2

LP	Nr katalogowy	Cena netto 1 szt.	ilość szt. w opakow.	[kg]	INDEKS
11	8245-511-070-030	**145,00 zł**	1	0,15	509 011



Koło stożkowe Z=15

LP	Nr katalogowy	Cena netto 1 szt.	ilość szt. w opakow.	[kg]	INDEKS
12	8245-511-006-321	**132,00 zł**	1	0,92	509 012



Koło stożkowe Z=15/2

LP	Nr katalogowy	Cena netto 1 szt.	ilość szt. w opakow.	[kg]	INDEKS
13	8245-511-006-347	**150,00 zł**	1	0,97	509 013



Krążek prowadzący

LP	Nr katalogowy	Cena netto 1 szt.	ilość szt. w opakow.	[kg]	INDEKS
14	8245-511-008-160	**5,00 zł**	10	0,07	509 014



Nóż

LP	Nr katalogowy	Cena netto 1 szt.	ilość szt. w opakow.	[kg]	INDEKS
15	8245-511-070-275	**70,00 zł**	10	0,01	509 015



Nóż przeciwtnący

LP	Nr katalogowy	Cena netto 1 szt.	ilość szt. w opakow.	[kg]	INDEKS
16	8245-511-005-066	**80,00 zł**	5	1,20	509 016



Nóż tłoka

LP	Nr katalogowy	Cena netto 1 szt.	ilość szt. w opakow.	[kg]	INDEKS
17	8245-511-005-170	**120,00 zł**	5	1,88	509 017



Oś bieżni

LP	Nr katalogowy	Cena netto 1 szt.	ilość szt. w opakow.	[kg]	INDEKS
18	8245-511-012-415	**15,00 zł**	10	0,08	509 018



Palec sprężysty podwójny

LP	Nr katalogowy	Cena netto 1 szt.	ilość szt. w opakow.	[kg]	INDEKS
19	8245-511-012-370	**9,00 zł**	50	0,20	509 019



Palec supłacza

LP	Nr katalogowy	Cena netto 1 szt.	ilość szt. w opakow.	[kg]	INDEKS
20	8245-511-070-173	**310,00 zł**	2	0,19	509 020



Panewka

LP	Nr katalogowy	Cena netto 1 szt.	ilość szt. w opakow.	[kg]	INDEKS
21	8245-511-006-184	**21,00 zł**	2	0,15	509 021



Piasta aparatu prawa

LP	Nr katalogowy	Cena netto 1 szt.	ilość szt. w opakow.	[kg]	INDEKS
22	8245-511-007-185	**810,00 zł**	1	3,31	509 022



Piasta aparatu wiążącego lewa

LP	Nr katalogowy	Cena netto 1 szt.	ilość szt. w opakow.	[kg]	INDEKS
23	8245-511-007-172	**810,00 zł**	1	4,50	509 023



Pierścień ząbkowany

LP	Nr katalogowy	Cena netto 1 szt.	ilość szt. w opakow.	[kg]	INDEKS
24	8245-511-008-173	**17,00 zł**	10	0,02	509 024



Rolka toczna CBK 320

LP	Nr katalogowy	Cena netto 1 szt.	ilość szt. w opakow.	[kg]	INDEKS
25	8245-511-005-298	**66,00 zł**	8	0,44	509 025



Rolka toczna LR-201 KRRU AH01

LP	Nr katalogowy	Cena netto 1 szt.	ilość szt. w opakow.	[kg]	INDEKS
26	8245-511-012-428	**90,00 zł**	4	0,06	509 026



Sprężyna

LP	Nr katalogowy	Cena netto 1 szt.	ilość szt. w opakow.	[kg]	INDEKS
27	8245-511-007-570	**5,00 zł**	10	0,06	509 027



Sprężyna naciągowa

LP	Nr katalogowy	Cena netto 1 szt.	ilość szt. w opakow.	[kg]	INDEKS
28	8245-511-007-096	**8,00 zł**	10	0,13	509 028

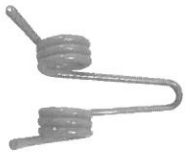

Sprężyna skrętna

LP	Nr katalogowy	Cena netto 1 szt.	ilość szt. w opakow.	[kg]	INDEKS
29	8245-511-007-478	**8,00 zł**	2	0,17	509 029



Sprzęgło jednokierunkowe - cierne

LP	Nr katalogowy	Cena netto 1 szt.	ilość szt. w opakow.	[kg]	INDEKS
30	8245-511-015-049	**750,00 zł**	1	9,60	509 030



Szczotka

LP	Nr katalogowy	Cena netto 1 szt.	ilość szt. w opakow.	[kg]	INDEKS
31	8245-511-005-260	**13,00 zł**	10	1,20	509 031



Tuleja 40x44x50

LP	Nr katalogowy	Cena netto 1 szt.	ilość szt. w opakow.	[kg]	INDEKS
32	8245-511-004-228	**19,00 zł**	5	0,11	509 032



Tulejka

LP	Nr katalogowy	Cena netto 1 szt.	ilość szt. w opakow.	[kg]	INDEKS
33	8245-511-029-216	**11,00 zł**	10	0,03	509 033

Tulejka 23x32x23

LP	Nr katalogowy	Cena netto 1 szt.	ilość szt. w opakow.	[kg]	INDEKS
34	8245-511-020-080	**9,00 zł**	10	0,009	509 034

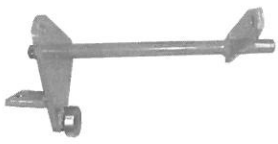

Wał sterujący

LP	Nr katalogowy	Cena netto 1 szt.	ilość szt. w opakow.	[kg]	INDEKS
35	8245-511-007-287	**70,00 zł**	1	1,06	509 035



Wałek zębnikowy z kołem talerzowym

LP	Nr katalogowy	Cena netto 1 szt.	ilość szt. w opakow.	[kg]	INDEKS
36	8245-511-004-577	**900,00 zł**	1	14,00	509 036



Koło ślimakowe

LP	Nr katalogowy	Cena netto 1 szt.	ilość szt. w opakow.	[kg]	INDEKS
1	36.150.400	**1100,00 zł**	1	1,75	400 001



Nóż

LP	Nr katalogowy	Cena netto 1 szt.	ilość szt. w opakow.	[kg]	INDEKS
2	36.143.100	**110,00 zł**	12	1,00	400 002



Nóż krążkowy

LP	Nr katalogowy	Cena netto 1 szt.	ilość szt. w opakow.	[kg]	INDEKS
3	36.161.100	**450,00 zł**	1	3,50	400 003



Osłona gumowa lewa

LP	Nr katalogowy	Cena netto 1 szt.	ilość szt. w opakow.	[kg]	INDEKS
4	36.122.100	**72,00 zł**	1	1,00	400 004

Osłona gumowa prawa

LP	Nr katalogowy	Cena netto 1 szt.	ilość szt. w opakow.	[kg]	INDEKS
5	36.123.100	**72,00 zł**	1	1,00	400 005



Sprężyna lewa 1

LP	Nr katalogowy	Cena netto 1 szt.	ilość szt. w opakow.	[kg]	INDEKS
6	36.235.100	**28,00 zł**	5	0,20	400 006

Sprężyna lewa 2

LP	Nr katalogowy	Cena netto 1 szt.	ilość szt. w opakow.	[kg]	INDEKS
7	36.235.200	**18,00 zł**	5	0,20	400 007

Sprężyna prawa 1

LP	Nr katalogowy	Cena netto 1 szt.	ilość szt. w opakow.	[kg]	INDEKS
8	36.236.100	**28,00 zł**	5	0,20	400 008

Sprężyna prawa 2

LP	Nr katalogowy	Cena netto 1 szt.	ilość szt. w opakow.	[kg]	INDEKS
9	36.236.200	**18,00 zł**	5	0,20	400 009



Ślimak spawany 2 /5mm/

LP	Nr katalogowy	Cena netto 1 szt.	ilość szt. w opakow.	[kg]	INDEKS
10	36.151.200	**1 060,00 zł**	1	1,36	400 010



Wałek z kołnierzem

LP	Nr katalogowy	Cena netto 1 szt.	ilość szt. w opakow.	[kg]	INDEKS
11	36.152.300	**236,00 zł**	1	4,00	400 011

ŚCINACZ ZIELONEK

UNIA

ORKAN



Nakrętka 1/2"

LP	Nr katalogowy	Cena netto 1 szt.	ilość szt. w opakow.	[kg]	INDEKS
1	5373/406-00-022	**2,50 zł**	25	0,02	511 501



Nóż

LP	Nr katalogowy	Cena netto 1 szt.	ilość szt. w opakow.	[kg]	INDEKS
2	5373/406-00-011	**16,50 zł**	10	0,60	511 502



Nóż płaski

LP	Nr katalogowy	Cena netto 1 szt.	ilość szt. w opakow.	[kg]	INDEKS
3	5373/100-02-003	**28,00 zł**	1	1,70	511 503



Nóż płaski długi

LP	Nr katalogowy	Cena netto 1 szt.	ilość szt. w opakow.	[kg]	INDEKS
4	5373/000-02-004	**58,00 zł**	1	1,92	511 504

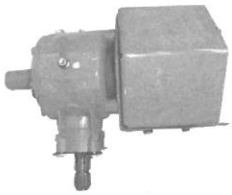

Przekładnia kpl.

LP	Nr katalogowy	Cena netto 1 szt.	ilość szt. w opakow.	[kg]	INDEKS
5	5373/408-00-000	**1050,00 zł**	1	50,5	511 505



Śruba 1/2"

LP	Nr katalogowy	Cena netto 1 szt.	ilość szt. w opakow.	[kg]	INDEKS
6	5373/406-00-021	**3,00 zł**	25	0,05	511 506



Trzymak noża

LP	Nr katalogowy	Cena netto 1 szt.	ilość szt. w opakow.	[kg]	INDEKS
7	5373/406-00-012	**12,00 zł**	10	0,43	511 507



Tuleja trzymaka

LP	Nr katalogowy	Cena netto 1 szt.	ilość szt. w opakow.	[kg]	INDEKS
8	5373/406-00-013	**8,00 zł**	10	0,08	511 508

ŚCINACZ SADOWNICZY

UNIA

ŚCINACZ



Nóż

LP	Nr katalogowy	Cena netto 1 szt.	ilość szt. w opakow.	[kg]	INDEKS
2	8245-365-000-078	**110,00 zł**	2	4,00	508 001



Śruba ustalająca noża

LP	Nr katalogowy	Cena netto 1 szt.	ilość szt. w opakow.	[kg]	INDEKS
4	8245-365-000-052	**51,00 zł**	2	0,70	508 002



Trzymak noża kpl.

LP	Nr katalogowy	Cena netto 1 szt.	ilość szt. w opakow.	[kg]	INDEKS
5	8245-365-000-195	**230,00 zł**	1	9,00	508 003

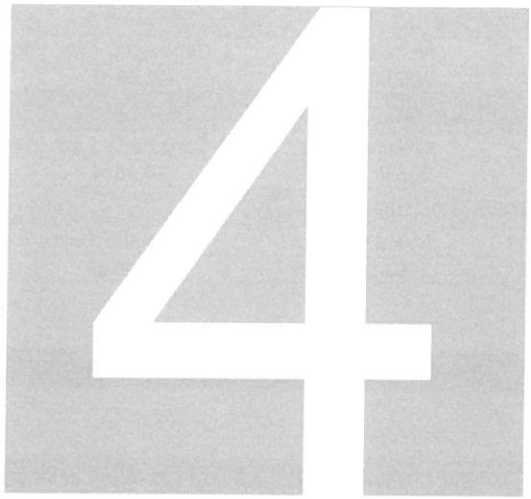

NAWOŻENIE MINERALNE

UNIA

MX 850-1600; MXL 1200-1600; MS 400,500

bRzeg

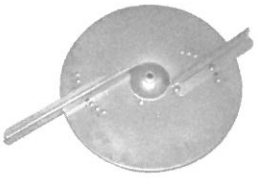

Tarcza lewa kpl. LM 10 ø 490 wysiew 12-16m

LP	Nr katalogowy	Cena netto 1 szt.	ilość szt. w opakow.	[kg]	INDEKS
1	2039/13-010/1	**465,00 zł**	1	4,70	550 001

Tarcza prawa kpl. LM 10 ø 490 wysiew 12-16m

LP	Nr katalogowy	Cena netto 1 szt.	ilość szt. w opakow.	[kg]	INDEKS
2	2039/13-011/1	**465,00 zł**	1	4,70	550 002

MX 850, 1600; MXL 1200-1600; MS 400, 500; RCW - wszystkie

bRzeg

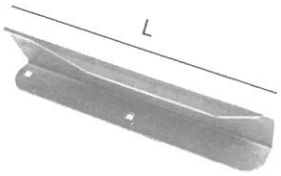

Łopatka prawa L=215 LM 10

LP	Nr katalogowy	Cena netto 1 szt.	ilość szt. w opakow.	[kg]	INDEKS
3	2053/03-005/0	**22,00 zł**	1	0,38	550 003

Łopatka lewa L=215 LM 10

LP	Nr katalogowy	Cena netto 1 szt.	ilość szt. w opakow.	[kg]	INDEKS
4	2053/03-003/0	**22,00 zł**	1	0,38	550 004

Łopatka prawa L=280 LM 10

LP	Nr katalogowy	Cena netto 1 szt.	ilość szt. w opakow.	[kg]	INDEKS
5	2053/03-006/0	**34,00 zł**	1	0,49	550 005

Łopatka lewa L=280 LM 10

LP	Nr katalogowy	Cena netto 1 szt.	ilość szt. w opakow.	[kg]	INDEKS
6	2053/03-004/0	**34,00 zł**	1	0,49	550 006

MX 850-3000; MXL 1200-3000; MS 400, 500; RCW - wszystkie

bRzeg

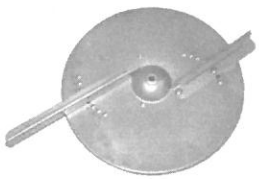

Tarcza prawa kpl. LM 20 ø 490 wysiew 18-24m

LP	Nr katalogowy	Cena netto 1 szt.	ilość szt. w opakow.	[kg]	INDEKS
7	2039/13-021/1	**487,00 zł**	1	4,90	550 007

Tarcza lewa kpl. LM 20 ø 490 wysiew 18-24m

LP	Nr katalogowy	Cena netto 1 szt.	ilość szt. w opakow.	[kg]	INDEKS
8	2039/13-020/1	**487,00 zł**	1	4,90	550 008

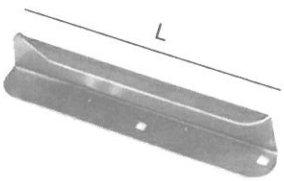

Łopatka prawa L=260 LM 20

LP	Nr katalogowy	Cena netto 1 szt.	ilość szt. w opakow.	[kg]	INDEKS
9	2053/03-009/0	**28,00 zł**	1	0,45	550 009

Łopatka lewa L=260 LM 20

LP	Nr katalogowy	Cena netto 1 szt.	ilość szt. w opakow.	[kg]	INDEKS
10	2053/03-007/0	**28,00 zł**	1	0,45	550 010

Łopatka prawa L=360 LM 20

LP	Nr katalogowy	Cena netto 1 szt.	ilość szt. w opakow.	[kg]	INDEKS
11	2053/03-010/0	**49,00 zł**	1	0,65	550 011

Łopatka lewa L=360 LM 20

LP	Nr katalogowy	Cena netto 1 szt.	ilość szt. w opakow.	[kg]	INDEKS
12	2053/03-008/0	**49,00 zł**	1	0,65	550 012

UNIA

MX 850-3000; MXL 1200-3000; RCW - wszystkie

bRzeg

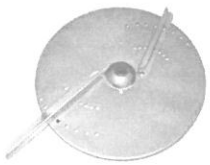

Tarcza prawa kpl. LM 30 ø 600 wysiew 28-36m

LP	Nr katalogowy	Cena netto 1 szt.	ilość szt. w opakow.	[kg]	INDEKS
13	2053/03-020/1	**605,00 zł**	1	7,60	550 013

Tarcza lewa kpl. LM 30 ø 600 wysiew 28-36m

LP	Nr katalogowy	Cena netto 1 szt.	ilość szt. w opakow.	[kg]	INDEKS
14	2053/03-019/1	**605,00 zł**	1	7,60	550 014

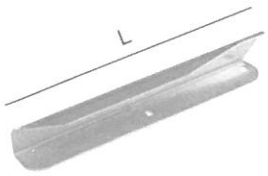

Łopatka lewa L=300 LM 30

LP	Nr katalogowy	Cena netto 1 szt.	ilość szt. w opakow.	[kg]	INDEKS
15	2053/03-011/0	**45,00 zł**	1	0,62	550 015

Łopatka prawa L=300 LM 30

LP	Nr katalogowy	Cena netto 1 szt.	ilość szt. w opakow.	[kg]	INDEKS
16	2053/03-013/0	**45,00 zł**	1	0,62	550 016

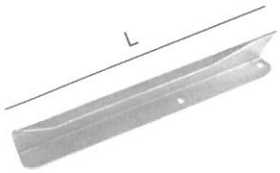

Łopatka lewa L=410 LM 30

LP	Nr katalogowy	Cena netto 1 szt.	ilość szt. w opakow.	[kg]	INDEKS
17	2053/03-012/0	**60,00 zł**	1	0,88	550 017

Łopatka prawa L=410 LM 30

LP	Nr katalogowy	Cena netto 1 szt.	ilość szt. w opakow.	[kg]	INDEKS
18	2053/03-014/0	**60,00 zł**	1	0,88	550 018

RCW - wszystkie

bRzeg

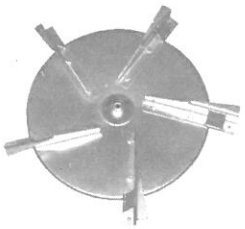

Tarcza prawa kpl. ø 600 do wapna

LP	Nr katalogowy	Cena netto 1 szt.	ilość szt. w opakow.	[kg]	INDEKS
19	2046/05-100/1	**718,00 zł**	1	12,00	550 019

Tarcza lewa kpl. ø 600 do wapna

LP	Nr katalogowy	Cena netto 1 szt.	ilość szt. w opakow.	[kg]	INDEKS
20	2046/05-110/1	**718,00 zł**	1	12,00	550 020



Łopatka prawa do wapna

LP	Nr katalogowy	Cena netto 1 szt.	ilość szt. w opakow.	[kg]	INDEKS
21	2046/05-202/1	**64,00 zł**	1	1,03	550 021

Łopatka lewa do wapna

LP	Nr katalogowy	Cena netto 1 szt.	ilość szt. w opakow.	[kg]	INDEKS
22	2046/05-201/1	**64,00 zł**	1	1,03	550 022

MX 850-3000; MXL 1200-3000; MS 400,500

bRzeg



Tarcza gumowa

LP	Nr katalogowy	Cena netto 1 szt.	ilość szt. w opakow.	[kg]	INDEKS
23	2041/03-00-001	**22,00 zł**	1	0,24	550 023



Zabierak sprzęgła ø 26

LP	Nr katalogowy	Cena netto 1 szt.	ilość szt. w opakow.	[kg]	INDEKS
23	2039/83-003/0	**48,00 zł**	1	0,60	550 024

UNIA

MX 850-3000; MS 400, 500

bRzeg



Łożysko środkowe

LP	Nr katalogowy	Cena netto 1 szt.	ilość szt. w opakow.	[kg]	INDEKS
24	2039/03-030/1	**23,00 zł**	1	0,09	550 025



Łożysko wałka

LP	Nr katalogowy	Cena netto 1 szt.	ilość szt. w opakow.	[kg]	INDEKS
25	2039/03-033/1	**23,00 zł**	1	0,11	550 026



Mieszadło lewe

LP	Nr katalogowy	Cena netto 1 szt.	ilość szt. w opakow.	[kg]	INDEKS
26	2039/03-050/0	**12,00 zł**	1	0,21	550 027

Mieszadło prawe

LP	Nr katalogowy	Cena netto 1 szt.	ilość szt. w opakow.	[kg]	INDEKS
27	2039/03-051/0	**12,00 zł**	1	0,21	550 028



Mieszadło proste

LP	Nr katalogowy	Cena netto 1 szt.	ilość szt. w opakow.	[kg]	INDEKS
28	2039/03-006/0	**12,00 zł**	1	0,18	550 029



Siłownik

LP	Nr katalogowy	Cena netto 1 szt.	ilość szt. w opakow.	[kg]	INDEKS
29	2039/06-01-000	**130,00 zł**	1	1,46	550 030



Sprężyna

LP	Nr katalogowy	Cena netto 1 szt.	ilość szt. w opakow.	[kg]	INDEKS
29	2039/06-002/0	**13,00 zł**	1	0,33	550 031

MXL 1200-3000

bRzeg

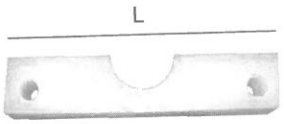

Podpora L=93

LP	Nr katalogowy	Cena netto 1 szt.	ilość szt. w opakow.	[kg]	INDEKS
30	2041/02-022/1	**23,00 zł**	1	0,08	550 032



Sprzęgło Ø 20

LP	Nr katalogowy	Cena netto 1 szt.	ilość szt. w opakow.	[kg]	INDEKS
31	2041/24-012/0	**53,00 zł**	1	0,33	550 033

MX 850-1600; MS 400, 500

bRzeg

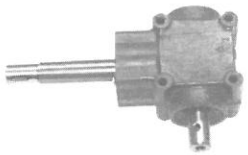

Przekładnia boczna

LP	Nr katalogowy	Cena netto 1 szt.	ilość szt. w opakow.	[kg]	INDEKS
32	MB 30.07	**421,00 zł**	2	8,20	550 034

UNIA

MX 850-1600; MS 400, 500

bRzeg

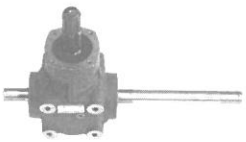

Przekładnia stożkowa kopl.

LP	Nr katalogowy	Cena netto 1 szt.	ilość szt. w opakow.	[kg]	INDEKS
33	2039/83-010/0	**779,00 zł**	2	15,80	550 034

RCW - wszystkie

bRzeg

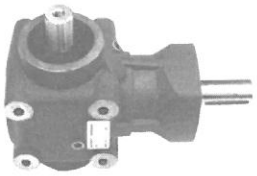

Przekładnia boczna

LP	Nr katalogowy	Cena netto 1 szt.	ilość szt. w opakow.	[kg]	INDEKS
34	PK-201 LA-1, 16-01	**735,00 zł**	1	12,35	550 035



NAWOŻENIE ORGANICZNE

UNIA

TYTAN 7 plus

bRzeg



Listwa przenośnika C=40 L=1505

LP	Nr katalogowy	Cena netto 1 szt.	ilość szt. w opakow.	[kg]	INDEKS
1	2240/03-009/0	**119,00 zł**	1	4,70	550 036

TYTAN 7 prem; 8, 8plus, 8 prem; 10, 10 plus, 10 prem; 11

bRzeg



Listwa C=40 L=640

LP	Nr katalogowy	Cena netto 1 szt.	ilość szt. w opakow.	[kg]	INDEKS
2	2232/03-009/0	**27,00 zł**	1	2,22	550 037

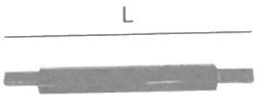

Listwa kryta C=40 L=640

LP	Nr katalogowy	Cena netto 1 szt.	ilość szt. w opakow.	[kg]	INDEKS
3	2232/03-009/1	**48,00 zł**	1	3,72	550 038

TYTAN 13

bRzeg

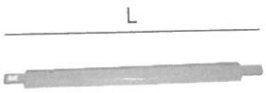

Listwa C=40 L= 735

LP	Nr katalogowy	Cena netto 1 szt.	ilość szt. w opakow.	[kg]	INDEKS
4	2222/03-009/1	**28,00 zł**	1	2,60	550 039

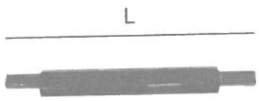

Listwa kryta C=40 L=735

LP	Nr katalogowy	Cena netto 1 szt.	ilość szt. w opakow.	[kg]	INDEKS
5	2222/03-009/2	**49,00 zł**	1	4,20	550 040

TYTAN 14, 18, 24

bRzeg



Listwa wzmocniona C=50 L=765

LP	Nr katalogowy	Cena netto 1 szt.	ilość szt. w opakow.	[kg]	INDEKS
6	2244/05-021/2	**54,00 zł**	1	3,63	550 041

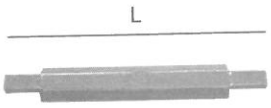

Listwa kryta wzmocniona C=50 L=765

LP	Nr katalogowy	Cena netto 1 szt.	ilość szt. w opakow.	[kg]	INDEKS
7	2244/05-021/3	**64,00 zł**	1	5,81	550 042

APOLLO 8, 10, 11

bRzeg

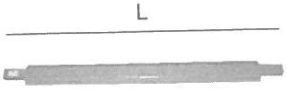

Listwa kryta kpl. C=50 L= 1320

LP	Nr katalogowy	Cena netto 1 szt.	ilość szt. w opakow.	[kg]	INDEKS
8	2228/03-006/1	**152,00 zł**	1	10,10	550 043

UNIA

APOLLO 14,16

bRzeg



Listwa kpl. C=50 L=540

LP	Nr katalogowy	Cena netto 1 szt.	ilość szt. w opakow.	[kg]	INDEKS
9	2223/03-006/0	**59,00 zł**	1	2,79	550 044

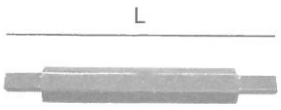

Listwa kryta wzmocniona C=50 L=540

LP	Nr katalogowy	Cena netto 1 szt.	ilość szt. w opakow.	[kg]	INDEKS
10	2223/03-006/1	**64,00 zł**	1	4,10	550 045

TYTAN 14, 18, 24

bRzeg



Łopatka prawa

LP	Nr katalogowy	Cena netto 1 szt.	ilość szt. w opakow.	[kg]	INDEKS
11	2244/07-007/4	**98,00 zł**	1	4,68	550 046

Łopatka lewa

LP	Nr katalogowy	Cena netto 1 szt.	ilość szt. w opakow.	[kg]	INDEKS
12	2244/07-008/4	**98,00 zł**	1	4,68	550 047

APOLLO - wszystkie

bRzeg

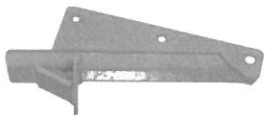

Łopatka prawa

LP	Nr katalogowy	Cena netto 1 szt.	ilość szt. w opakow.	[kg]	INDEKS
13	2223/11-001/1	**98,00 zł**	1	4,30	550 047

Łopatka lewa

LP	Nr katalogowy	Cena netto 1 szt.	ilość szt. w opakow.	[kg]	INDEKS
14	2223/11-002/1	**98,00 zł**	1	4,30	550 048

TYTAN 14, 18, 24

bRzeg

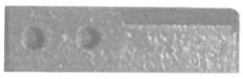

Nóż prawy

LP	Nr katalogowy	Cena netto 1 szt.	ilość szt. w opakow.	[kg]	INDEKS
15	2244/08-031/0	**22,00 zł**	1	0,45	550 049

Nóż lewy

LP	Nr katalogowy	Cena netto 1 szt.	ilość szt. w opakow.	[kg]	INDEKS
16	2244/08-024/0	**22,00 zł**	1	0,45	550 050

TYTAN 7, 8, 10, 11, 13, 14, 24; Apollo - wszystkie

bRzeg



Nóż kątowy prawy

LP	Nr katalogowy	Cena netto 1 szt.	ilość szt. w opakow.	[kg]	INDEKS
17	12832	**49,00 zł**	1	1,09	550 051

Nóż kątowy lewy

LP	Nr katalogowy	Cena netto 1 szt.	ilość szt. w opakow.	[kg]	INDEKS
18	12833	**49,00 zł**	1	1,09	550 052



Nóż prosty

LP	Nr katalogowy	Cena netto 1 szt.	ilość szt. w opakow.	[kg]	INDEKS
19	9569	**22,00 zł**	1	0,87	550 054

bRzeg

TYTAN 7 plus, 7 prem.; 8, 8 plus, 8 prem.; 10, 10 plus, 10 prem.; 11;13

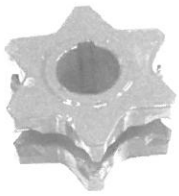

Koło gniazdowe tylne ø 45

LP	Nr katalogowy	Cena netto 1 szt.	ilość szt. w opakow.	[kg]	INDEKS
20	2222/03-006	**135,00 zł**	1	0,41	550 055

Koło gniazdowe przednie

LP	Nr katalogowy	Cena netto 1 szt.	ilość szt. w opakow.	[kg]	INDEKS
21	2222/03-012/0	**135,00 zł**	1	0,41	550 056

bRzeg

TYTAN 14, 18, 24; Apollo - wszystkie



Koło gniazdowe tylne ø 60

LP	Nr katalogowy	Cena netto 1 szt.	ilość szt. w opakow.	[kg]	INDEKS
22	2244/05-003/0	**238,00 zł**	1	6,62	550 057

Koło gniazdowe przednie

LP	Nr katalogowy	Cena netto 1 szt.	ilość szt. w opakow.	[kg]	INDEKS
23	2259/05-004/0	**238,00 zł**	1	6,62	550 058

bRzeg

TYTAN 8, 8 plus, 8 prem,; 10, 10 plus, 10 prem.; 11; 13



Wałek zębaty Z=14

LP	Nr katalogowy	Cena netto 1 szt.	ilość szt. w opakow.	[kg]	INDEKS
24	2160020030000	**172,00 zł**	1	1,67	550 059

Wałek zębaty Z=14/M6

LP	Nr katalogowy	Cena netto 1 szt.	ilość szt. w opakow.	[kg]	INDEKS
25	0829228102304	**192,00 zł**	1	1,89	550 060



Koło stożkowe Z=19

LP	Nr katalogowy	Cena netto 1 szt.	ilość szt. w opakow.	[kg]	INDEKS
26	0879501003206	**172,00 zł**	1	1,21	550 061

Koło stożkowe Z=19/M6

LP	Nr katalogowy	Cena netto 1 szt.	ilość szt. w opakow.	[kg]	INDEKS
27	0829227531945	**192,00 zł**	1	1,33	550 062

bRzeg

TYTAN 7 plus; 7 prem.; 8, 8 plus, 8 prem.; 10, 10 plus, 10 prem.



Grzebień walca

LP	Nr katalogowy	Cena netto 1 szt.	ilość szt. w opakow.	[kg]	INDEKS
28	2221/05-001/1	**27,00 zł**	1	0,71	550 063

bRzeg

TYTAN 7 plus, 7 prem.; 8, 8 plus, 8 prem.; 10, 10 plus, 10 prem.; 11; 13; 14; 18; 24



Sprzęgło kpl.

LP	Nr katalogowy	Cena netto 1 szt.	ilość szt. w opakow.	[kg]	INDEKS
29	2244/08-105/0	**389,00 zł**	1	4,15	550 064



OCHRONA



Czujnik ciśnienia A 50 bar 466113500

ŚLĘZA

LP	Nr katalogowy	Cena netto 1 szt.	ilość szt. w opakow.	[kg]	INDEKS
1	082930611101	**505,00 zł**	1	0,24	650 001



Czujnik ciśnienia ME 30303591

NOWY TYP

LP	Nr katalogowy	Cena netto 1 szt.	ilość szt. w opakow.	[kg]	INDEKS
3	0829306112101	**824,00 zł**	1	0,24	650 002



Czujnik indukcyjny ME M18 30303631

NOWY TYP

LP	Nr katalogowy	Cena netto 1 szt.	ilość szt. w opakow.	[kg]	INDEKS
5	0829305128446	**160,00 zł**	1	0,09	650 003



Elektrozawór ciśnieniowy 473022S

LP	Nr katalogowy	Cena netto 1 szt.	ilość szt. w opakow.	[kg]	INDEKS
6	0829302702003	**504,00 zł**	1	0,67	650 004

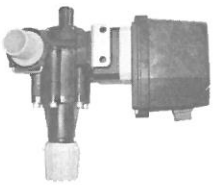

Elektrozawór główny 4642502

LP	Nr katalogowy	Cena netto 1 szt.	ilość szt. w opakow.	[kg]	INDEKS
7	0829302171003	**1661,00 zł**	1	2,90	650 005



Elektrozawór sekcyjny 463011S

LP	Nr katalogowy	Cena netto 1 szt.	ilość szt. w opakow.	[kg]	INDEKS
8	0829300916008	**519,00 zł**	1	0,69	650 006

Elektrozawór sekcyjny 463020S

LP	Nr katalogowy	Cena netto 1 szt.	ilość szt. w opakow.	[kg]	INDEKS
9	0829306832003	**484,00 zł**	1	0,69	650 007



Filterek rozpylacza

LP	Nr katalogowy	Cena netto 1 szt.	ilość szt. w opakow.	[kg]opak.	INDEKS
10	4055/0702-153-0	**0,70 zł**	50	0,03	650 008



Filtr sekcyjny G1/2

LP	Nr katalogowy	Cena netto 1 szt.	ilość szt. w opakow.	[kg]	INDEKS
11	0829302324003	**29,00 zł**	1	0,17	650 009



Filtr ssawny 316463

LP	Nr katalogowy	Cena netto 1 szt.	ilość szt. w opakow.	[kg]	INDEKS
12	0829302036003	**148,00 zł**	1	1,05	650 010



Filtr ssawny 317473

LP	Nr katalogowy	Cena netto 1 szt.	ilość szt. w opakow.	[kg]	INDEKS
11	0829302038005	**160,00 zł**	1	1,15	650 011



Głowica opryskowa 1 poz. 1/2"

USZCZELKA + KOŁPAK

LP	Nr katalogowy	Cena netto 1 szt.	ilość szt. w opakow.	[kg]	INDEKS
12	0000000000005	**10,00 zł**	1	0,05	650 012



Głowica opryskowa 2 poz. 1/2"

ŚLĘZA

LP	Nr katalogowy	Cena netto 1 szt.	ilość szt. w opakow.	[kg]	INDEKS
13	0829303821006	**41,50 zł**	1	0,26	650 013



Głowica opryskowa 3 poz. 1,2"

USZCZELKA + KOŁPAK

LP	Nr katalogowy	Cena netto 1 szt.	ilość szt. w opakow.	[kg]	INDEKS
14	0829000000081	**38,00 zł**	1	0,14	650 014



Głowica opryskowa 4 poz. 1/2"

USZCZELKA + KOŁPAK

LP	Nr katalogowy	Cena netto 1 szt.	ilość szt. w opakow.	[kg]	INDEKS
15	0000000000004	**32,70 zł**	1	0,18	650 015

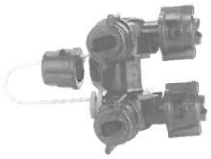

Głowica opryskowa 4 poz. wykonanie - A

PILMET

LP	Nr katalogowy	Cena netto 1 szt.	ilość szt. w opakow.	[kg]	INDEKS
16	4055-0702-200-01	**39,00 zł**	1	0,12	650 016



Kołpak rozpylacza szczelinowego

PILMET

LP	Nr katalogowy	Cena netto 1 szt.	ilość szt. w opakow.	[kg]opak.	INDEKS
17	4055-0702-152-0	**1,20 zł**	5	0,04	650 017



Korpus głowicy 4 poz.

PILMET

LP	Nr katalogowy	Cena netto 1 szt.	ilość szt. w opakow.	[kg]opak.	INDEKS
18	4055-0702-201-0	**6,00 zł**	5	0,14	650 018



Króciec rura 1/2" / wąż PCV 106213

LP	Nr katalogowy	Cena netto 1 szt.	ilość szt. w opakow.	[kg]opak.	INDEKS
19	0829302006000	**1,70 zł**	10	0,03	650 019



Króciec rura 1/2" / wąż PCV 105213

LP	Nr katalogowy	Cena netto 1 szt.	ilość szt. w opakow.	[kg]opak.	INDEKS
20	0829302175007	**1,60 zł**	10	0,03	650 020



Linka sterowania zaworem ZTS

LP	Nr katalogowy	Cena netto 1 szt.	ilość szt. w opakow.	[kg]	INDEKS
21	0829300237004	**70,00 zł**	1	0,47	650 021



Łącznik kolektora pompy RO 130

LP	Nr katalogowy	Cena netto 1 szt.	ilość szt. w opakow.	[kg]opak.	INDEKS
22	0829302263005	**26,00 zł**	3	0,28	650 022

Nakładka ślizgu

LP	Nr katalogowy	Cena netto 1 szt.	ilość szt. w opakow.	[kg]opak.	INDEKS
23	4081-0502-001-0	**1,50 zł**	5	0,07	650 023



Nakrętka rura 1/2" 2002020

LP	Nr katalogowy	Cena netto 1 szt.	ilość szt. w opakow.	[kg]opak.	INDEKS
24	0829302150000	**1,60 zł**	5	0,03	650 024



Nasadka dwustronna

LP	Nr katalogowy	Cena netto 1 szt.	ilość szt. w opakow.	[kg]opak.	INDEKS
25	4068-0300-004-0	**2,40 zł**	5	0,10	650 025

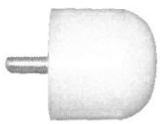

Odbojnik gumowy

LP	Nr katalogowy	Cena netto 1 szt.	ilość szt. w opakow.	[kg]	INDEKS
26	0829306975006	**20,60 zł**	1	0,39	650 026



Odbojnik stożkowy gumowy

LP	Nr katalogowy	Cena netto 1 szt.	ilość szt. w opakow.	[kg]	INDEKS
27	0829306974004	**20,00 zł**	1	0,20	650 027



Olej do pomp opryskiwaczy

LP	Nr katalogowy	Cena netto 1 szt.	ilość szt. w opakow.	[kg]	INDEKS
28	0829303784004	**31,00 zł**	1	0,96	650 028



Oprawa rozpylacza końcowa wykonanie - A

LP	Nr katalogowy	Cena netto 1 szt.	ilość szt. w opakow.	[kg]opak.	INDEKS
29	4055-0702-160-0	**13,30 zł**	5	0,21	650 029



Oprawa rozpylacza przelotowa wykonanie - A

LP	Nr katalogowy	Cena netto 1 szt.	ilość szt. w opakow.	[kg]opak.	INDEKS
30	4055-0702-150-0	**12,20 zł**	5	0,20	650 030

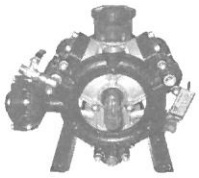

Pompa OMEGA 135 sadownicza

LP	Nr katalogowy	Cena netto 1 szt.	ilość szt. w opakow.	[kg]	INDEKS
31	0829301477010	**2704,00 zł**	1	28,00	650 031



Pompa ZETA 140 1C

ZAMIENNA Z RO 130

LP	Nr katalogowy	Cena netto 1 szt.	ilość szt. w opakow.	[kg]	INDEKS
32	0829301466020	**1659,00 zł**	1	18,00	650 032

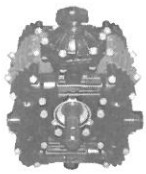

Pompa ZETA 170 1C

ZAMIENNA Z RO 160

LP	Nr katalogowy	Cena netto 1 szt.	ilość szt. w opakow.	[kg]	INDEKS
33	0829301277030	**2486,00 zł**	1	24,00	650 033



Pompa ZETA 260 2C

ZAMIENNA Z RO 260

LP	Nr katalogowy	Cena netto 1 szt.	ilość szt. w opakow.	[kg]	INDEKS
34	0829301466003	**3578,00 zł**	1	36,00	650 034



Pompa ZETA 100

LP	Nr katalogowy	Cena netto 1 szt.	ilość szt. w opakow.	[kg]	INDEKS
35	0829301466023	**1404,00 zł**	1	13,00	650 035



Przepływomierz elektromagnetyczny

SZARY

LP	Nr katalogowy	Cena netto 1 szt.	ilość szt. w opakow.	[kg]	INDEKS
36	829302216003	**2132,00 zł**	1	0,65	650 036



Przepona oprawy

PILMET

LP	Nr katalogowy	Cena netto 1 szt.	ilość szt. w opakow.	[kg]opak.	INDEKS
37	1373144011005	**0,70 zł**	50	0,02	650 037



Przepona pompy KAPPA 75/125/ZETA 85

LP	Nr katalogowy	Cena netto 1 szt.	ilość szt. w opakow.	[kg]	INDEKS
38	0829302334004	**22,00 zł**	1	0,05	650 038



Przepona pompy powietrznika KAPPA/RO/ZETA

LP	Nr katalogowy	Cena netto 1 szt.	ilość szt. w opakow.	[kg]	INDEKS
39	0829302275008	**28,00 zł**	1	0,06	650 039



Przepona pompy RO 130-260

LP	Nr katalogowy	Cena netto 1 szt.	ilość szt. w opakow.	[kg]	INDEKS
40	0829302404002	**30,70 zł**	1	0,10	650 040



Przepona pompy RO 130-260; ZETA 140/170/260/300 DESMOPAN

LP	Nr katalogowy	Cena netto 1 szt.	ilość szt. w opakow.	[kg]	INDEKS
41	829306480000	**58,80 zł**	1	0,07	650 041



Rozpylacz ATR — CZERWONY

LP	Nr katalogowy	Cena netto 1 szt.	ilość szt. w opakow.	[kg]opak.	INDEKS
42	0829301577002	**13,80 zł**	25	0,06	650 042

Rozpylacz ATR — ŻÓŁTY

LP	Nr katalogowy	Cena netto 1 szt.	ilość szt. w opakow.	[kg]opak.	INDEKS
43	0829302242002	**15,00 zł**	25	0,06	650 043



Rozpylacz ID 120-0,3

LP	Nr katalogowy	Cena netto 1 szt.	ilość szt. w opakow.	[kg]opak.	INDEKS
44	0829303919005	**28,00 zł**	25	0,09	650 044

Rozpylacz ID 120-0,4

LP	Nr katalogowy	Cena netto 1 szt.	ilość szt. w opakow.	[kg]opak.	INDEKS
44	0829303897009	**28,00 zł**	25	0,09	650 045



Rozpylacz ID 120-0,3 C

LP	Nr katalogowy	Cena netto 1 szt.	ilość szt. w opakow.	[kg]opak.	INDEKS
45	0829303919004	**36,00 zł**	25	0,14	650 046

Rozpylacz ID 120-0,4 C

LP	Nr katalogowy	Cena netto 1 szt.	ilość szt. w opakow.	[kg]opak.	INDEKS
46	0829303893005	**36,00 zł**	25	0,14	650 047



Rozpylacz IDK 120-0,3

LP	Nr katalogowy	Cena netto 1 szt.	ilość szt. w opakow.	[kg]opak.	INDEKS
47	0829303706008	**15,00 zł**	25	0,06	650 048

Rozpylacz IDK 120-04

LP	Nr katalogowy	Cena netto 1 szt.	ilość szt. w opakow.	[kg]opak.	INDEKS
47	0829303663000	**15,00 zł**	25	0,06	650 049

Rozpylacz IDK 120-05

LP	Nr katalogowy	Cena netto 1 szt.	ilość szt. w opakow.	[kg]opak.	INDEKS
47	0829303820005	**15,00 zł**	25	0,06	650 050

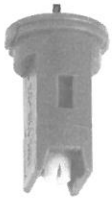

Rozpylacz IDK 120-0,3 C

LP	Nr katalogowy	Cena netto 1 szt.	ilość szt. w opakow.	[kg]opak.	INDEKS
48	0829303706001	**31,00 zł**	2	0,06	650 051



Rozpylacz rozpylacz dwustrumieniowy IDKT 120-0,3 C

LP	Nr katalogowy	Cena netto 1 szt.	ilość szt. w opakow.	[kg]opak.	INDEKS
49	0829303820104	**48,20 zł**	25	0,06	650 052

rozpylacz dwustrumieniowy IDKT 120-0,4C

LP	Nr katalogowy	Cena netto 1 szt.	ilość szt. w opakow.	[kg]opak.	INDEKS
50	0829303820201	**48,20 zł**	25	0,06	650 053



Rozpylacz LU 120-0,3

LP	Nr katalogowy	Cena netto 1 szt.	ilość szt. w opakow.	[kg]opak.	INDEKS
51	0829303911006	**5,20 zł**	25	0,03	650 054

Rozpylacz LU 120-0,4

LP	Nr katalogowy	Cena netto 1 szt.	ilość szt. w opakow.	[kg]opak.	INDEKS
52	0829303661008	**5,20 zł**	25	0,03	650 055



Rozpylacz LU 120-0,3 C

LP	Nr katalogowy	Cena netto 1 szt.	ilość szt. w opakow.	[kg]opak.	INDEKS
53	0829303682001	**16,00 zł**	25	0,04	650 056

Rozpylacz LU 120-0,4 C

LP	Nr katalogowy	Cena netto 1 szt.	ilość szt. w opakow.	[kg]opak.	INDEKS
54	0829303909003	**16,00 zł**	25	0,04	650 057

Rozpylacz LU 120-0,5 C

LP	Nr katalogowy	Cena netto 1 szt.	ilość szt. w opakow.	[kg]opak.	INDEKS
55	0829303686005	**16,00 zł**	25	0,04	650 058



Rozpylacz FD 0,4

LP	Nr katalogowy	Cena netto 1 szt.	ilość szt. w opakow.	[kg]opak.	INDEKS
56	0829303850504	**35,60 zł**	15	0,25	650 059

Rozpylacz FD 0,5

LP	Nr katalogowy	Cena netto 1 szt.	ilość szt. w opakow.	[kg]opak.	INDEKS
57	0829303850505	**35,60 zł**	15	0,25	650 060



Rozpylacz ST 110-0,3

LP	Nr katalogowy	Cena netto 1 szt.	ilość szt. w opakow.	[kg]opak.	INDEKS
58	0829300018001	**2,30 zł**	100	0,10	650 061

Rozpylacz ST 110-0,4

LP	Nr katalogowy	Cena netto 1 szt.	ilość szt. w opakow.	[kg]opak.	INDEKS
59	0829301239007	**2,30 zł**	100	0,10	650 062

Rozpylacz ST 110-0,5

LP	Nr katalogowy	Cena netto 1 szt.	ilość szt. w opakow.	[kg]opak.	INDEKS
60	08293012377005	**2,30 zł**	100	0,10	650 063



Trójnik 1/2"

LP	Nr katalogowy	Cena netto 1 szt.	ilość szt. w opakow.	[kg]opak.	INDEKS
62	0829302849005	**0,50 zł**	5	0,03	650 064



Trójnik

LP	Nr katalogowy	Cena netto 1 szt.	ilość szt. w opakow.	[kg]opak.	INDEKS
63	4036-1606-006-0	**4,80 zł**	5	0,09	650 065



Uchwyt oprawy rozpylacza

LP	Nr katalogowy	Cena netto 1 szt.	ilość szt. w opakow.	[kg]opak.	INDEKS
64	0829301234002	**2,60 zł**	25	0,86	650 066



Uszczelka kołpaka

LP	Nr katalogowy	Cena netto 1 szt.	ilość szt. w opakow.	[kg]opak.	INDEKS
65	1373144012006	**0,90 zł**	50	0,03	650 067



Wąż PCV 12,5x3

żółty

LP	Nr katalogowy	Cena netto 1 mb.	ilość szt. w opakow.	[kg]	INDEKS
66	1361413168004	**2,90 zł**	50 mb.	9,50	650 068



Wibroizolator nakrętka + śruba

LP	Nr katalogowy	Cena netto 1 szt.	ilość szt. w opakow.	[kg]	INDEKS
67	0829306973003	**88,00 zł**	1	1,12	650 069

Śruba M12x150

LP	Nr katalogowy	Cena netto 1 szt.	ilość szt. w opakow.	[kg]	INDEKS
67	0653154700205	**1,65 zł**	1	0,11	650 070



Zaślepka rura 1/2" 2102020

LP	Nr katalogowy	Cena netto 1 szt.	ilość szt. w opakow.	[kg]opak.	INDEKS
68	0829302224002	**1,50 zł**	25	0,03	650 071



Zawór kulowy 3 drogowy G2 4542237

LP	Nr katalogowy	Cena netto 1 szt.	ilość szt. w opakow.	[kg]	INDEKS
69	0829302063003	**97,00 zł**	1	0,88	650 072



Zawór kulowy 2 drogowy G1 1/2" 4542136

LP	Nr katalogowy	Cena netto 1 szt.	ilość szt. w opakow.	[kg]	INDEKS
70	0829302101002	**62,00 zł**	1	0,47	650 073



Zawór kulowy G 1 1/2" 4542236

LP	Nr katalogowy	Cena netto 1 szt.	ilość szt. w opakow.	[kg]	INDEKS
71	0829302120007	**75,00 zł**	1	0,52	650 074



Zawór pompy ZETA 85/100

LP	Nr katalogowy	Cena netto 1 szt.	ilość szt. w opakow.	[kg]	INDEKS
72	0829302308005	**36,00 zł**	1	0,04	650 075

Zawór pompy z uszczelką RO 130-260; ZETA 140/170/260/300

LP	Nr katalogowy	Cena netto 1 szt.	ilość szt. w opakow.	[kg]	INDEKS
73	0829302407005	**42,00 zł**	1	0,04	650 076

Zawór pompy ZETA 140/300

LP	Nr katalogowy	Cena netto 1 szt.	ilość szt. w opakow.	[kg]	INDEKS
74	0829306416102	**43,00 zł**	1	0,04	650 077



Zawór bezpieczeństwa max 10 bar 459 310

LP	Nr katalogowy	Cena netto 1 szt.	ilość szt. w opakow.	[kg]	INDEKS
72	0829302170002	**42,00 zł**	1	0,10	650 078



Zawór bezpieczeństwa G3/8 10 bar 459 110

LP	Nr katalogowy	Cena netto 1 szt.	ilość szt. w opakow.	[kg]	INDEKS
72	0829302064004	**37,00 zł**	1	0,09	650 079

UNIA

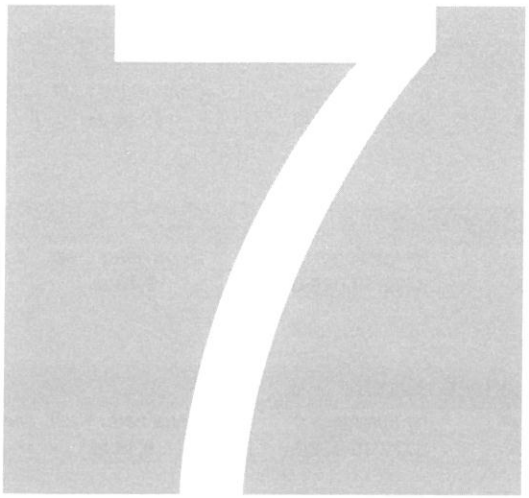

UPRAWA ZIEMNIAKÓW I BURAKÓW

SADZARKA

UNIA

bRzeg

KORA 2; 4; 4h; 4 hp

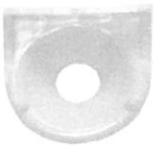

Czerpak

LP	Nr katalogowy	Cena netto 1 szt.	ilość szt. w opakow.	[kg]	INDEKS
1	3222/19-026/0	**6,80 zł**	10	0,03	550 065



Przenośnik czerpak.kpl.

LP	Nr katalogowy	Cena netto 1 szt.	ilość szt. w opakow.	[kg]	INDEKS
2	3222/19-025/0	**800,00 zł**	1	4,90	550 066



Redlica kpl.

LP	Nr katalogowy	Cena netto 1 szt.	ilość szt. w opakow.	[kg]	INDEKS
3	3222/27-001/0	**260,00 zł**	1	11,35	550 067

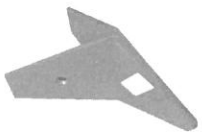

Dziób redlicy

LP	Nr katalogowy	Cena netto 1 szt.	ilość szt. w opakow.	[kg]	INDEKS
3	3222/27-003/0	**75,00 zł**	1	2,72	550 068



Wkładka duża

LP	Nr katalogowy	Cena netto 1 szt.	ilość szt. w opakow.	[kg]	INDEKS
4	3222/19-029/0	**9,40 zł**	10	0,01	550 069



Wkładka mała

LP	Nr katalogowy	Cena netto 1 szt.	ilość szt. w opakow.	[kg]	INDEKS
5	3222/19-028/0	**8,30 zł**	10	0,01	550 070

KOPACZKA

bRzeg

WEGA 1400; 1600



Koło napędowe

LP	Nr katalogowy	Cena netto 1 szt.	ilość szt. w opakow.	[kg]	INDEKS
1	5645/38-002/0	**194,00 zł**	1	5,90	550 071



Lemiesz

LP	Nr katalogowy	Cena netto 1 szt.	ilość szt. w opakow.	[kg]	INDEKS
2	5640/06-003/0	**37,00 zł**	1	2,10	550 072



Rolka zwrotna

LP	Nr katalogowy	Cena netto 1 szt.	ilość szt. w opakow.	[kg]	INDEKS
3	5640/43-012/0	**81,00 zł**	1	2,88	550 073



Wstrząsacz

LP	Nr katalogowy	Cena netto 1 szt.	ilość szt. w opakow.	[kg]	INDEKS
4	5640/43-016/0	**152,00 zł**	1	3,63	550 074

KOPACZKA

UNIA

WEGA 1600 ; 1400

bRzeg

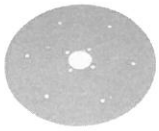

Krój tarczowy ø 478

LP	Nr katalogowy	Cena netto 1 szt.	ilość szt. w opakow.	[kg]	INDEKS
5	5640/40-071/0	**98,00 zł**	1	5,28	550 075

KOMBAJN ZIEMNIACZANY

BOLKO

bRzeg



Rolka wciągająca kpl. ø 215

LP	Nr katalogowy	Cena netto 1 szt.	ilość szt. w opakow.	[kg]	INDEKS
1	5643/21-088/0	**146,00 zł**	1	2,57	550 076

BOLKO , PYRA 1500

bRzeg



Piasta kroju kpl.

LP	Nr katalogowy	Cena netto 1 szt.	ilość szt. w opakow.	[kg]	INDEKS
2	5643/21-040/0	**135,00 zł**	1	3,36	550 077

BOLKO; PYRA 3000

bRzeg



Koło napędowe

LP	Nr katalogowy	Cena netto 1 szt.	ilość szt. w opakow.	[kg]	INDEKS
3	5643/38-002/0	**195,00 zł**	1	2,96	550 078

BOLKO; PYRA 1500, 3000

bRzeg

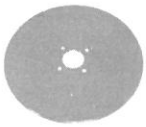

Krój tarczowy 570x85

LP	Nr katalogowy	Cena netto 1 szt.	ilość szt. w opakow.	[kg]	INDEKS
4	5643/221-036/0	**98,00 zł**	1	11,10	550 079



Rolka zwrotna kpl.

LP	Nr katalogowy	Cena netto 1 szt.	ilość szt. w opakow.	[kg]	INDEKS
5	5644/21-015/0	**81,00 zł**	1	3,16	550 080



Rolka nośna kpl.

LP	Nr katalogowy	Cena netto 1 szt.	ilość szt. w opakow.	[kg]	INDEKS
6	5644/21-016/0	**76,00 zł**	1	2,51	550 081



Rolka nośna odsiew. kpl. ogumiona

LP	Nr katalogowy	Cena netto 1 szt.	ilość szt. w opakow.	[kg]	INDEKS
7	5644/21-017/0	**76,00 zł**	1	2,07	550 082

KOMBAJN ZIEMNIACZANY

UNIA

PYRA 1500 , 3000

bRzeg



Wstrząsacz eliptyczny kpl.

LP	Nr katalogowy	Cena netto 1 szt.	ilość szt. w opakow.	[kg]	INDEKS
8	5643/38-005/0	**152,00 zł**	1	3,44	550 083



Koło napędowe

LP	Nr katalogowy	Cena netto 1 szt.	ilość szt. w opakow.	[kg]	INDEKS
9	5644/39-310/0	**81,00 zł**	1	2,93	550 084



Łopatka zgarniająca

LP	Nr katalogowy	Cena netto 1 szt.	ilość szt. w opakow.	[kg]	INDEKS
10	5644/51-045/1	**13,00 zł**	1	0,39	550 085



Rolka kpl.

LP	Nr katalogowy	Cena netto 1 szt.	ilość szt. w opakow.	[kg]	INDEKS
11	5650/42-029/0	**68,00 zł**	1	0,93	550 086



Rolka wciągająca kpl. ø 300

LP	Nr katalogowy	Cena netto 1 szt.	ilość szt. w opakow.	[kg]	INDEKS
12	5643/21-423	**183,00 zł**	1	4,00	550 087

BOLKO; PYRA 1500, 3000

bRzeg

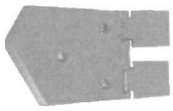

Lemiesz prawy kpl. szer. 160 mm

LP	Nr katalogowy	Cena netto 1 szt.	ilość szt. w opakow.	[kg]	INDEKS
13	5644/22-331/0	**59,00 zł**	1	2,83	550 088

Lemiesz lewy kpl. szer. 160 mm

LP	Nr katalogowy	Cena netto 1 szt.	ilość szt. w opakow.	[kg]	INDEKS
14	5644/22-329/0	**59,00 zł**	1	2,83	550 089

ANNA

bRzeg



Lemiesz prawy kpl. szer. 130 mm

LP	Nr katalogowy	Cena netto 1 szt.	ilość szt. w opakow.	[kg]	INDEKS
15	5644/27-003/0	**59,00 zł**	1	1,95	550 090

Lemiesz lewy kpl. szer. 130 mm

LP	Nr katalogowy	Cena netto 1 szt.	ilość szt. w opakow.	[kg]	INDEKS
16	5644/27-004/0	**59,00 zł**	1	1,95	550 091

PYRA 3000

bRzeg

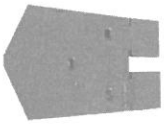

Lemiesz środkowy kpl. szer. 160 mm

LP	Nr katalogowy	Cena netto 1 szt.	ilość szt. w opakow.	[kg]	INDEKS
17	5644/22-330/0	**62,00 zł**	1	2,83	550 092

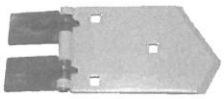

Lemiesz środkowy kpl. szer. 130 mm

LP	Nr katalogowy	Cena netto 1 szt.	ilość szt. w opakow.	[kg]	INDEKS
18	5644/27-009/0	**64,00 zł**	1	1,95	550 093



Sprężyna burty

LP	Nr katalogowy	Cena netto 1 szt.	ilość szt. w opakow.	[kg]	INDEKS
1	PO8L/02-00-003.00	**43,00 zł**	1	1,82	550 094



Sworzeń tylny (zawleczka) TYP-1

LP	Nr katalogowy	Cena netto 1 szt.	ilość szt. w opakow.	[kg]	INDEKS
2	030923.00	**64,00 zł**	1	0,72	550 095



Sworzeń P 10

LP	Nr katalogowy	Cena netto 1 szt.	ilość szt. w opakow.	[kg]	INDEKS
3	TAS1/02-00-800.00	**64,00 zł**	1	0,87	550 096



Sworzeń wywrotu przedni ø 20

LP	Nr katalogowy	Cena netto 1 szt.	ilość szt. w opakow.	[kg]	INDEKS
4	1008/05-12-070.1	**68,00 zł**	1	0,48	550 097



Zamknięcie burtowe odgięte lewe M50

LP	Nr katalogowy	Cena netto 1 szt.	ilość szt. w opakow.	[kg]	INDEKS
5	150955.00SX	**78,00 zł**	1	0,96	550 098



Zamknięcie burtowe odgięte prawe M50

LP	Nr katalogowy	Cena netto 1 szt.	ilość szt. w opakow.	[kg]	INDEKS
6	150955.00DX	**78,00 zł**	1	0,96	550 099

KONTAKT

ZAMÓWIENIA STANDARDOWE

Sprzedaż części zamiennych UNIA
Janusz Celmer
tel.: +48 56 45 10 508
janusz.celmer@uniagroup.com

Sprzedaż części zamiennych KRAJ
Paweł Myszkowski
tel.: +48 609 554 900
pawel.myszkowski@uniagroup.com

Sprzedaż części zamiennych FAMAROL
Jolanta Zawadowicz
tel.: +48 59 84 18 026
jolanta.zawadowicz@uniagroup.com

Ireneusz Klasa
tel.: +48 59 84 18 026
ireneusz.klasa@uniagroup.com

Sprzedaż części zamiennych AGROMET
Zofia Ludka
tel.: +48 77 44 44 588
czescibrzeg@uniagroup.com
zofia.ludka@uniagroup.com

Sprzedaż części zamiennych PILMET
Grażyna Kałużna
tel.: +48 77 44 44 589
czescipilmet@uniagroup.com
grazyna.kaluzna@uniagroup.com

ZAMÓWIENIA HURTOWE

Janusz Celmer
tel.: + 48 661 908 885
tel.: + 48 56 45 10 508
fax: + 48 56 45 10 501
janusz.celmer@uniagroup.com