UNIA group

KATALOG CZĘŚCI ZAMIENNYCH

Grudziądz 2011

uniA

www.uniagroup.com

Korpus MX

IBIS M,IBIS L,TUR 120 35 (09.2009r-...), TUR 100 (12.2009r-...)

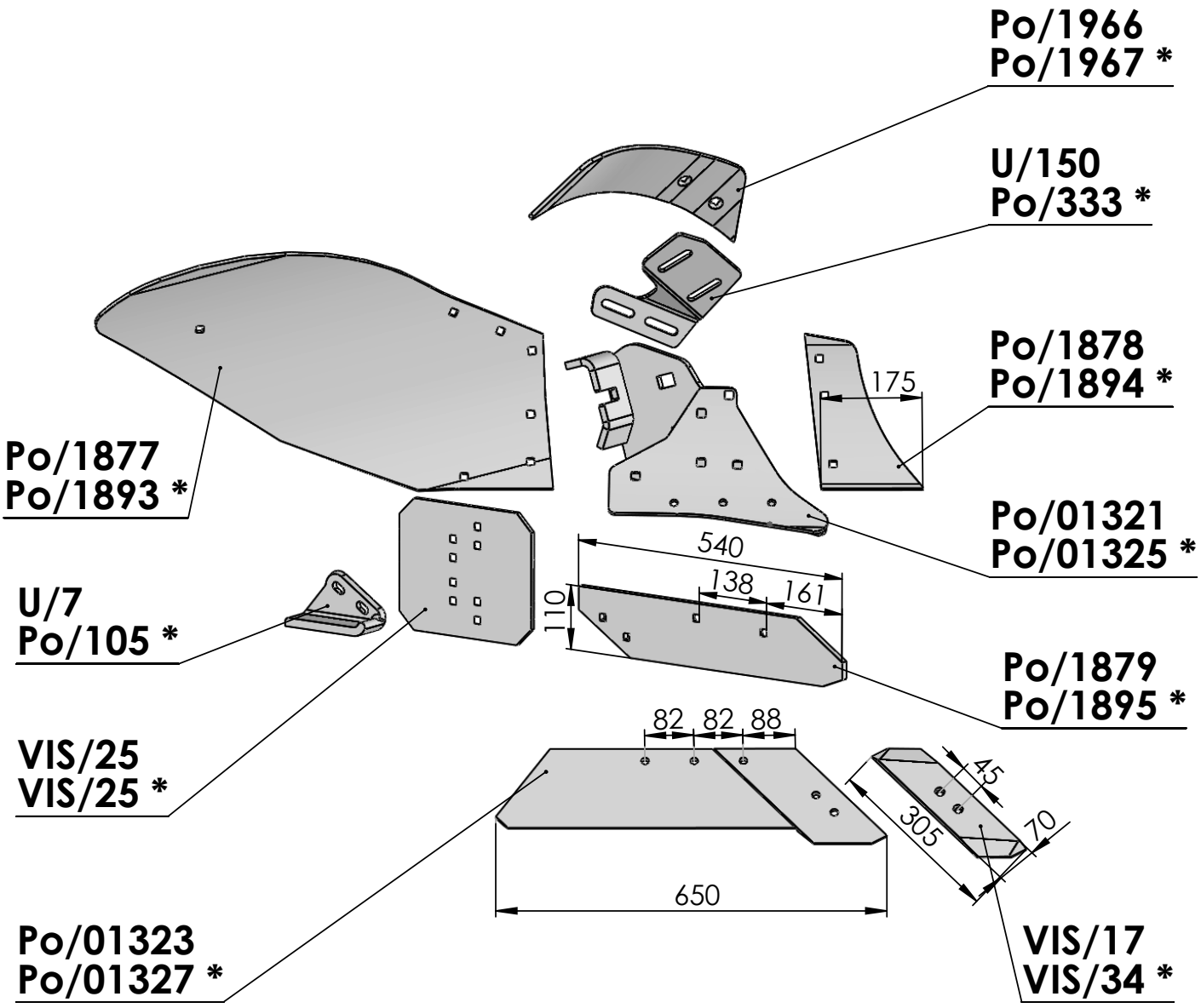

*** - części lewe**

KORPUS MX					
Lp.	**NAZWA/INDEKS**	**NR. KATLOGOWY**	**CENA**	**MIN.ILOŚCI HURTOWE**	**UWAGI**
1.	Korpus MX kpl.prawy **Po/01320**	IBIS L/51-000/0	1390,00	4	
2.	Korpus MX kpl.lewy **Po/01324**	IBIS L/52-000/0	1390,00	4	
3.	Lemiesz prawy z dłutem **Po/01322**	IBIS L/51-200/0	136,00	50	
4.	Lemiesz lewy z dłutem **Po/01326**	IBIS L/52-200/0	136,00	50	
5.	Lemiesz prawy do dłuta **Po/01323**	IBIS L/51-250/0	103,00	50	
6.	Lemiesz lewy do dłuta **Po/01327**	IBIS L/52-250/0	103,00	50	
7.	Dłuto prawe **VIS/17**	1067/91-101/0	27,00	50	
8.	Dłuto lewe **VIS/34**	1067/92-101/0	27,00	50	
9.	Pierś prawa **Po/1878**	IBIS L/51-002/0	51,00	10	
10.	Pierś lewa **Po/1894**	IBIS L/52-002/0	51,00	10	
11.	Skrzydło prawe **Po/1877**	IBIS L/51-001/0	399,00	10	
12.	Skrzydło lewe **Po/1893**	IBIS L/52-001/0	399,00	10	
13.	Listwa płozu prawa **Po/1879**	IBIS L/51-003/0	69,00	10	
14.	Listwa płozu lewa **Po/1895**	IBIS L/52-003/0	69,00	10	
15.	Zgarniacz prawy **Po/1966**	IBIS L/51-301/0	98,00	15	
16.	Zgarniacz lewy **Po/1967**	IBIS L/52-301/0	98,00	15	
17.	Uchwyt zgarniacza prawy **U/150**	1126/50-006/0	79,00	10	
18.	Uchwyt zgarniacza lewy **Po/333**	1126/60-006/0	79,00	10	
19.	Rdzeń prawy **Po/01321**	IBIS L / 51-100/0	365,00	5	
20.	Rdzeń lewy **Po/01325**	IBIS L / 52-100/0	365,00	5	
21.	Nakładka prawa/lewa **VIS/25**	1067/93-002/0	42,00	20	
22.	Piętka prawa **U/7**	N-BN-69/1924-26	24,00	50	
23.	Piętka lewa **Po/105**	1115/50-002/0	24,00	50	

Korpus ZX

**IBIS XL,IBIS XXL,IBIS CORN,IBIS VARIO,VIS L,VIS XL,
TUR 120 40 (08.2008...), TUR VARIO (08.2007...)**

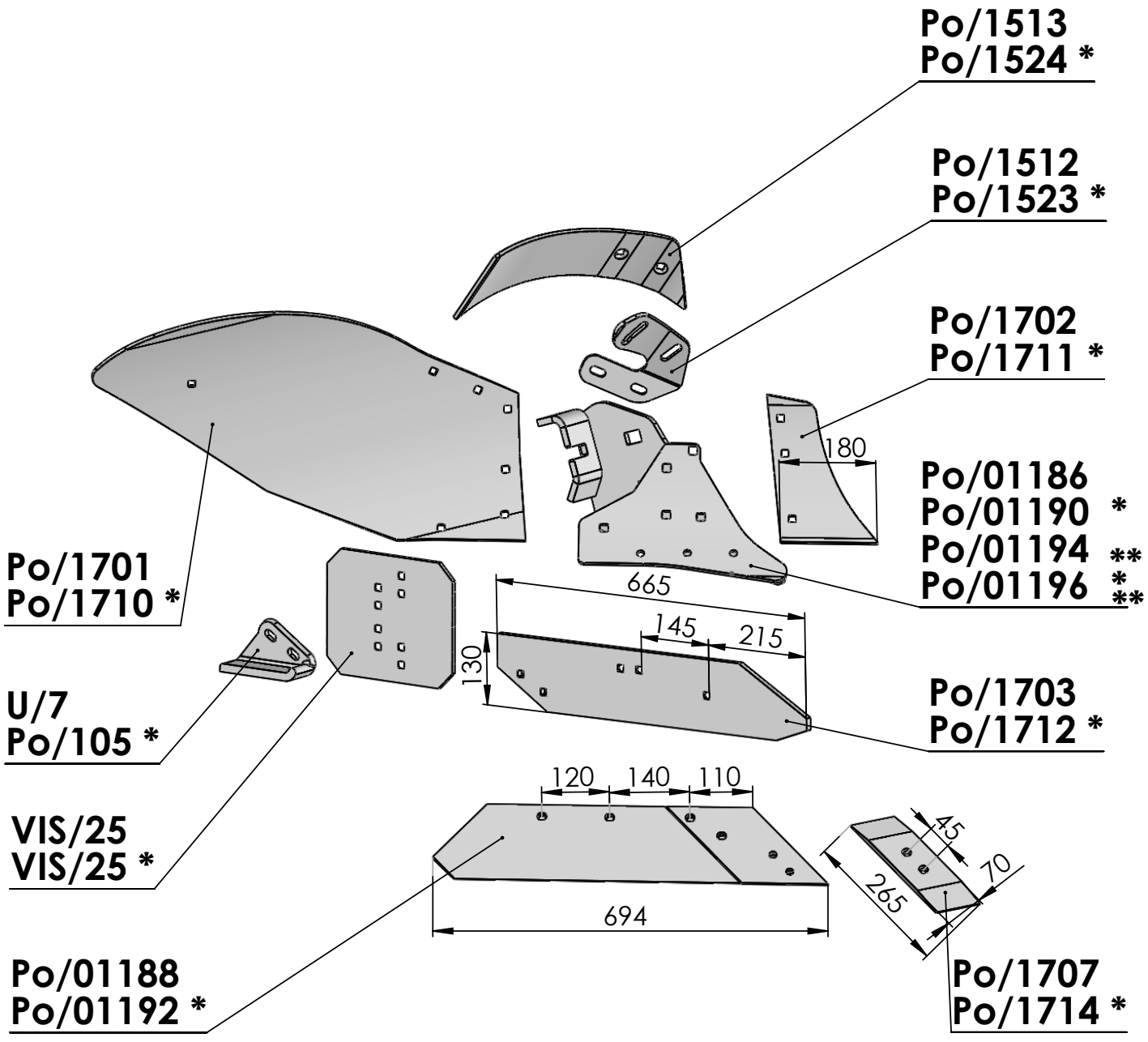

* - części lewe
** - rdzeń S

KORPUS ZX					
Lp.	**NAZWA / INDEKS**	**NR. KATALOGOWY**	**CENA**	**MIN. ILOŚĆI HURTOWE**	**UWAGI**
1.	Korpus ZX-B kpl.prawy **Po/01185**	IBIS XXL/51-000/0	1470,00	6	
2.	Korpus ZX-B kpl.lewy **Po/01189**	IBIS XXL/52-000/0	1470,00	6	
3.	Korpus ZX-S kpl.prawy **Po/01193**	IBIS XXL/53-000/0	1470,00	6	
4.	Korpus ZX-S kpl.lewy **Po/01195**	IBIS XXL/54-000/0	1470,00	6	
5.	Lemiesz prawy z dłutem **Po/01187**	IBIS XXL/51-200/0	162,00	50	
6.	Lemiesz lewy z dłutem **Po/01191**	IBIS XXL/52-200/0	162,00	50	
7.	Lemiesz prawy do dłuta **Po/01188**	IBIS XXL/51-250/0	129,00	10	
8.	Lemiesz lewy do dłuta **Po/01192**	IBIS XXL/52-250/0	129,00	10	
9.	Dłuto prawe **Po/1707**	IBIS XXL/51-201/0	27,00	50	
10.	Dłuto lewe **Po/1714**	IBIS XXL/52-201/0	27,00	50	
11.	Pierś prawa **Po/1702**	IBIS XXL/51-002/0	51,00	10	
12.	Pierś lewa **Po/1711**	IBIS XXL/52-002/0	51,00	10	
13.	Skrzydło prawe **Po/1701**	IBIS XXL/51-001/0	442,00	50	
14.	Skrzydło lewe **Po/1710**	IBIS XXL/52-001/0	442,00	50	
15.	Listwa płozu prawa **Po/1703**	IBIS XXL/51-003/0	69,00	10	
16.	Listwa płozu lewa **Po/1712**	IBIS XXL/52-003/0	69,00	10	
17.	Zgarniacz prawy **Po/1513**	IBIS XXL/21-006/0	98,00	10	
18.	Zgarniacz lewy **Po/1524**	IBIS XXL/22-005/0	98,00	10	
19.	Uchwyt zgarniacza prawy **Po/1512**	IBIS XXL/21-005/0	79,00	10	
20.	Uchwyt zgarniacza lewy **Po/1523**	IBIS XXL/22-004/0	79,00	10	
21.	Rdzeń prawy **Po/01186**	IBIS XXL/51-100/0	365,00	5	
22.	Rdzeń lewy **Po/01190**	IBIS XXL/52-100/0	365,00	5	
23.	Rdzeń prawy ażurowy **Po/01194**	IBIS XXL/53-100/0	365,00	5	
24.	Rdzeń lewy ażurowy **Po/01196**	IBIS XXL/54-100/0	365,00	5	
25.	Nakładka prawa/lewa **VIS 25**	1067/93-002/0	42,00	20	
26.	Piętka prawa **U/7**	N-BN-69/1924-26	24,00	50	
27.	Piętka lewa **Po/105**	1115/50-002/0	24,00	50	

Korpus XL

IBIS M,IBIS L,TUR 120 35 (...09.2009r.), TUR 120 40(...08.2008), TUR 100 (...12.2009r.)

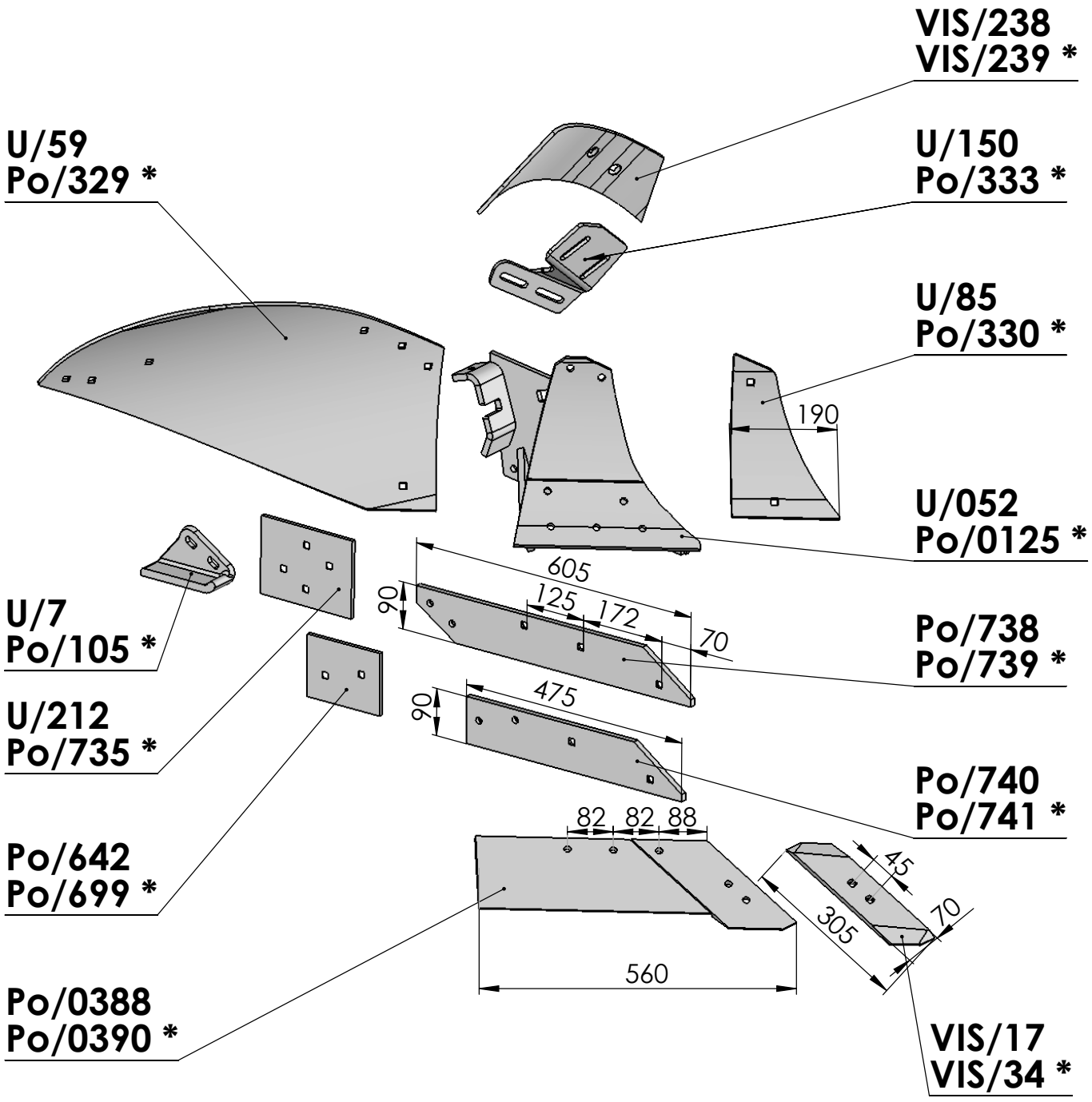

*** - części lewe**

PŁUGI : IBIS M, IBIS L, TUR 120 35 (…09.2009r.)TUR 120 40(…08.2008), TUR 100 (…12.2009r.)

KORPUS XL

Lp.	NAZWA / INDEKS	NR. KATALOGOWY	CENA	MIN.ILOŚĆI HURTOWE	UWAGI
1.	Korpus przedni kpl.prawy B **Po/0167**	1117/51-000/0	1250,00	4	
2.	Korpus przedni kpl.lewy B **Po/0168**	1117/61-000/0	1250,00	4	
3.	Korpus tylny kpl.prawy B **Po/0170**	1117/71-000/0	1250,00	4	
4.	Korpus tylny kpl.lewy B **Po/0171**	1117/81-000/0	1250,00	4	
5.	Lemiesz prawy z dłutem **Po/0387**	117/51-100/0	129,00	100	
6.	Lemiesz lewy z dłutem **Po/0389**	117/61-100/0	129,00	50	
7.	Lemiesz prawy do dłuta **Po/0388**	1117/51-150/0	96,00	100	
8.	Lemiesz lewy do dłuta **Po/0390**	1117/61-150/0	96,00	50	
9.	Dłuto prawe **VIS/17**	1067/91-101/0	27,00	50	Fabrycznie TUR 100
10.	Dłuto lewe **VIS/34**	1067/92-101/0	27,00	50	
11.	Pierś prawa **U/85**	1126/50-003/0	47,00	20	
12.	Pierś lewa **Po/330**	1126/60-003/03	47,00	20	
13.	Skrzydło prawe **U/59**	1126/50-002/0	320,00	20	
14.	Skrzydło lewe **Po/329**	1126/60-002/0	320,00	10	
15.	Płóz tylny prawy **Po/738**	1116/73-001/0	69,00	50	
16.	Płóz tylny lewy **Po/739**	116/74-001/0	69,00	50	
17.	Płóz przedni prawy **Po/740**	1116/71-002/0	62,00	50	
18.	Płóz przedni lewy **Po/741**	1116/72-001/0	62,00	50	
19.	Zgarniacz prawy **Vis/238**	1067/91-007/0	50,00	15	
20.	Zgarniacz lewy **Vis/239**	1067/92-004/0	50,00	15	
21.	Uchwyt zgarniacza prawy **U/150**	1126/50-006/0	35,00	50	
22.	Uchwyt zgarniacza lewy **Po/333**	1126/60-006/0	35,00	50	
23.	Rdzeń prawy **U/052**	1126/50-100/0	355,00	5	
24.	Rdzeń lewy **Po/0125**	1126/60-100/0	355,00	5	
25.	Nakładka prawa **U/212**	1126/70-002/0	42,00	50	
26.	Nakładka lewa **Po/735**	1117/81-001/0	42,00	20	
27.	Nakładka przednia prawa **Po/642**	1127/21-003/0	41,00	50	
28.	Nakładka przednia lewa **Po/699**	1127/22-002/0	41,00	20	
29.	Piętka prawa **U/7**	N-BN-69/1924-26	16,00	200	
30.	Piętka lewa **Po/105**	1115/50-002/0	16,00	50	

Korpus XXL

IBIS 120 BZ,IBIS 140 BZ,IBIS 120SZ,IBIS 140 SZ,IBIS 120 BV,IBIS 140 BV,IBIS120SV,IBIS140SV,IBIS CORN,VIS 180 B,VIS 180 S,TUR VARIO (...-12.2005)

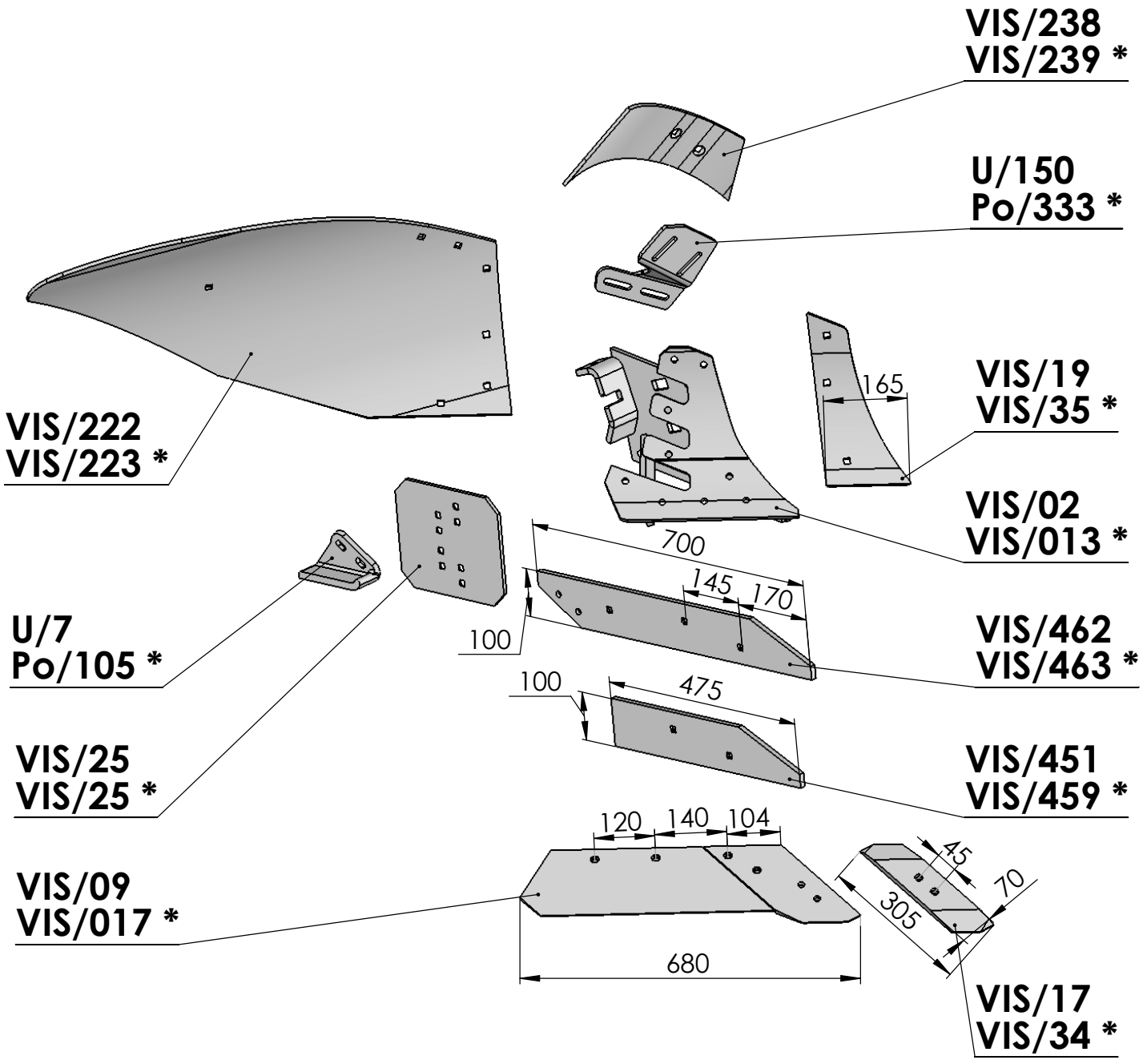

*** - części lewe**

KORPUS XXL					
Lp.	**NAZWA / INDEKS**	**NR. KATALOGOWY**	**CENA**	**MIN. ILOŚCI HURTOWE**	**UWAGI**
1.	Korpus przedni XXL kpl.prawy **VIS/079**	1067/91-000/0	1450,00	6	
2.	Korpus przedni XXL kpl.lewy **VIS/080**	1067/92-000/0	1450,00	6	
3.	Korpus tylny XXL kpl.prawy **VIS/081**	1067/93-000/0	1450,00	6	
4.	Korpus tylny XXL kpl.lewy **VIS/082**	1067/94-000/0	1450,00	6	
5.	Lemiesz prawy z dłutem **VIS/08**	1067/91-100/0	162,00	50	
6.	Lemiesz lewy z dłutem **VIS/016**	1067/92-100/0	162,00	50	
7.	Lemiesz prawy do dłuta **VIS/09**	1067/91-150/0	129,00	50	
8.	Lemiesz lewy do dłuta **VIS/017**	1067/92-150/0	129,00	50	
9.	Dłuto prawe **VIS/17**	1067/91-101/0	27,00	50	
10.	Dłuto lewe **VIS/34**	1067/92-101/0	27,00	50	
11.	Pierś prawa **VIS/19**	1067/91-002/0	51,00	10	
12.	Pierś lewa **VIS/35**	1067/92-002/0	51,00	10	
13.	Skrzydło prawe **VIS/222**	1067/91-001/0	422,00	10	
14.	Skrzydło lewe **VIS/223**	1067/92-001/0	422,00	10	
15.	Listwa płozu długa prawa **VIS/462**	1067/93-001/0	69,00	10	
16.	Listwa płozu długa lewa **VIS/463**	1067/94-001/0	69,00	10	
17.	Listwa płozu krótka prawa **VIS/451**	1067/91-003/0	62,00	10	
18.	Listwa płozu krótka lewa **VIS/459**	1067/92-003/0	62,00	10	
19.	Zgarniacz prawy **VIS/238**	1067/91-007/0	98,00	15	
20.	Zgarniacz lewy **VIS/239**	1067/92-004/0	98,00	15	
21.	Uchwyt zgarniacza prawy **U/150**	1126/50-006/0	79,00	10	
22.	Uchwyt zgarniacza lewy **Po/333**	1126/60-006/0	79,00	10	
23.	Rdzeń prawy **VIS/02**	1067/91-200	365,00	5	
24.	Rdzeń lewy **VIS/013**	1067/92-200/0	365,00	5	
25.	Nakładka prawa/lewa **VIS/25**	1067/93-002/0	42,00	10	
26.	Piętka prawa **U/7**	N-BN-69/1924-26	24,00	50	
27.	Piętka lewa **Po/105**	1115/50-002/0	24,00	50	

XL

IBIS M,IBIS L,TUR 120 35, TUR 100

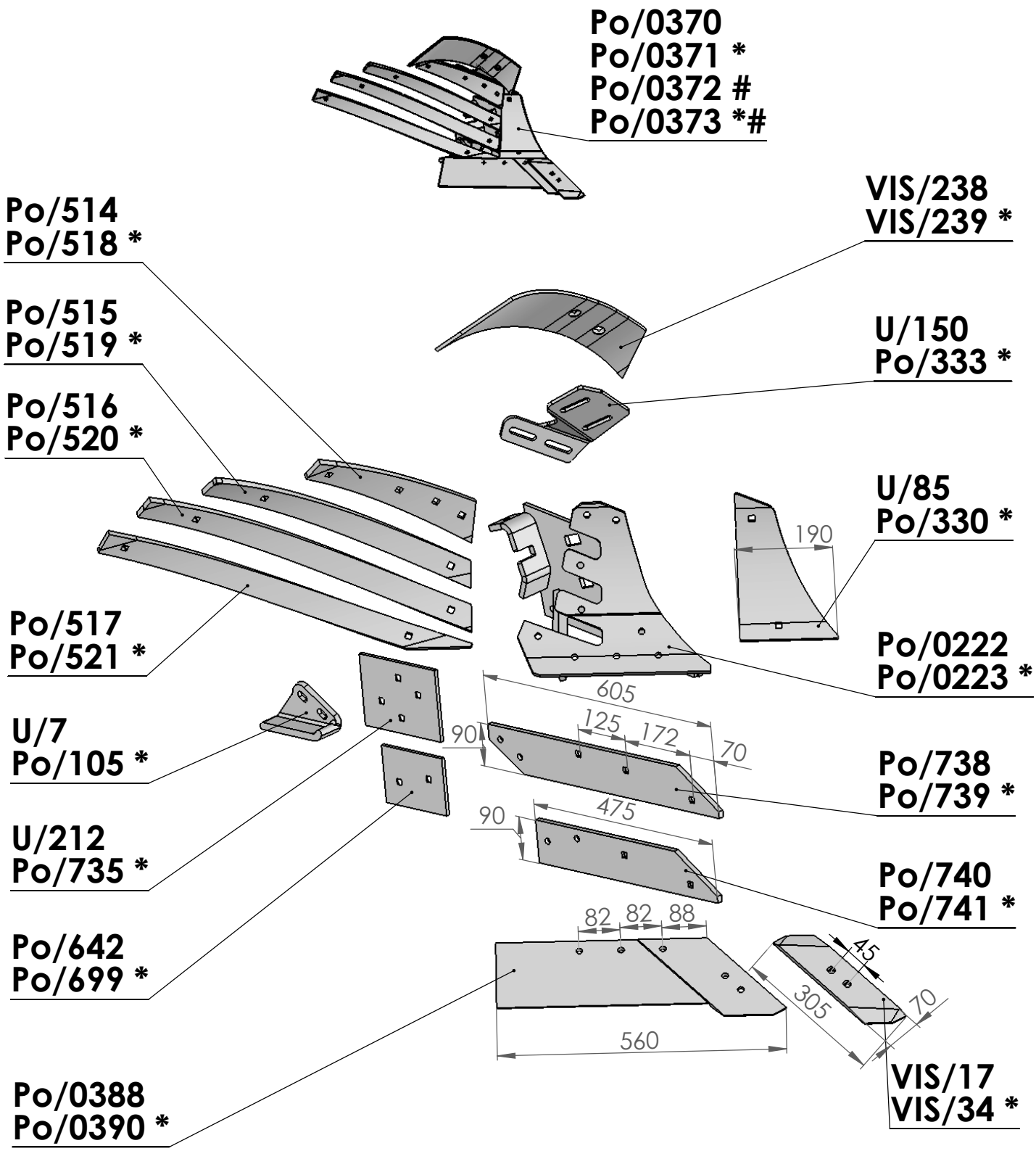

* - L
\# - RR
*# - RL

KORPUS AŻUROWY XL

Lp.	NAZWA / INDEKS	NR. KATALOGOWY	CENA	MIN.ILOŚĆ HURTOWE	UWAGI
1.	Korpus ażurowy przedni kpl.prawy B **Po/0370**	1117/55-000/0	1420,00	4	
2.	Korpus ażurowy przedni kpl.lewy B **Po/0371**	1117/65-000/0	1420,00	4	
3.	Korpus ażurowy tylny kpl.prawy B **Po/0372**	1117/75-000/0	1420,00	4	
4.	Korpus ażurowy tylny kpl.lewy B **Po/0373**	1117/85-000/0	1420,00	4	
5.	Lemiesz prawy z dłutem **Po/0387**	117/51-100/0	129,00	100	
6.	Lemiesz lewy z dłutem **Po/0389**	117/61-100/0	129,00	50	
7.	Lemiesz prawy do dłuta **Po/0388**	1117/51-150/0	96,00	100	
8.	Lemiesz lewy do dłuta **Po/0390**	1117/61-150/0	96,00	50	
9.	Dłuto prawe **VIS/17**	1067/91-101/0	27,00	50	Fabrycznie TUR 100
10.	Dłuto lewe **VIS/34**	1067/92-101/0	27,00	50	
11.	Pierś prawa **U/85**	1126/50-003/0	47,00	20	
12.	Pierś lewa **Po/330**	1126/60-003/03	47,00	20	
13.	Listwa odkładnicy prawa A **Po/514**	1127/20-201/0	119,00	10	
14.	Listwa odkładnicy lewa A **Po/518**	1127/30-201/0	119,00	10	
15.	Listwa odkładnicy prawa B **Po/515**	1127/20-202/0	119,00	10	
16.	Listwa odkładnicy lewa B **Po/519**	1127/30-202/0	119,00	10	
17.	Listwa odkładnicy prawa C **Po/516**	1127/20-203/0	119,00	10	
18.	Listwa odkładnicy lewa C **Po/520**	1127/30-203/0	119,00	10	
19.	Listwa odkładnicy prawa D **Po/517**	1127/20-204/0	119,00	10	
20.	Listwa odkładnicy lewa D **Po/521**	1127/30-204/0	119,00	10	
21.	Płóz tylny prawy **Po/738**	1116/73-001/0	69,00	50	
22.	Płóz tylny lewy **Po/739**	116/74-001/0	69,00	50	
23.	Płóz przedni prawy **Po/740**	1116/71-002/0	62,00	50	
24.	Płóz p y rzedni lewy **Po/741**	1116/72-001/0	62,00	50	
25.	Zgarniacz prawy **Vis/238**	1067/91-007/0	98,00	15	
26.	Zgarniacz lewy **Vis/239**	1067/92-004/0	98,00	15	
27.	Uchwyt zgarniacza prawy **U/150**	1126/50-006/0	79,00	10	
28.	Uchwyt zgarniacza lewy **Po/333**	1126/60-006/0	79,00	10	
29.	Rdzeń prawy **Po/0222**	1126/50-100/0	365,00	5	
30.	Rdzeń lewy **Po/0223**	1126/60-100/0	365,00	5	
31.	Nakładka prawa **U/212**	1126/70-002/0	42,00	50	
32.	Nakładka lewa **Po/735**	1117/81-001/0	42,00	20	
33.	Nakładka przednia prawa **Po/642**	1127/21-003/0	41,00	50	
34.	Nakładka przednia lewa **Po/699**	1127/22-002/0	41,00	20	
35.	Piętka prawa **U/7**	N-BN-69/1924-26	24,00	50	
36.	Piętka lewa **Po/105**	1115/50-002/0	24,00	50	

Korpus ażurowy XXL

IBIS XL,IBIS XXL,IBIS CORN,IBIS VARIO,VIS L,VIS XL, TUR 120 40, TUR VARIO

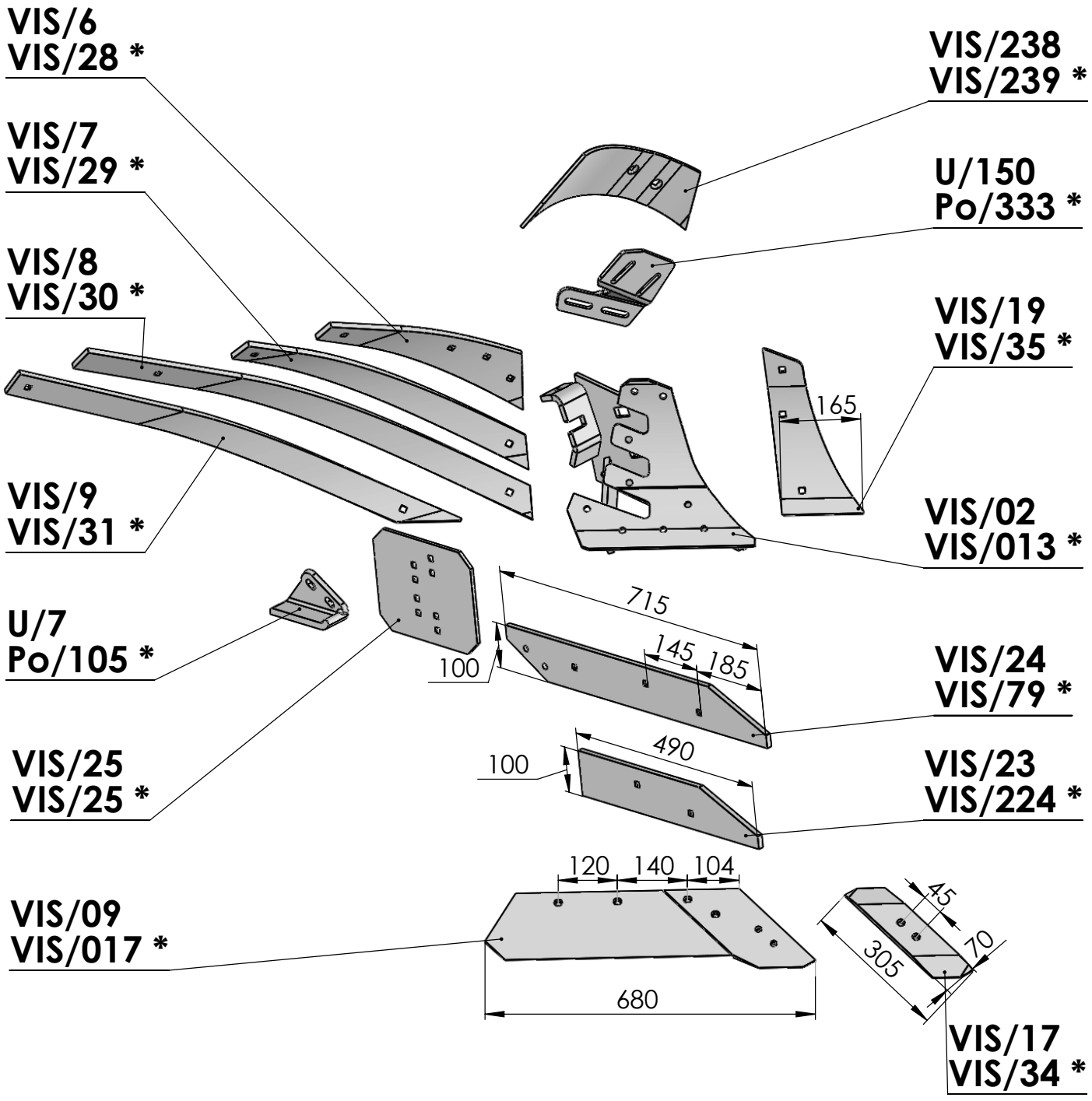

*** - części lewe**

KORPUS XXL AŻUR					
Lp.	**NAZWA / INDEKS**	**NR. KATALOGOWY**	**CENA**	**MIN.ILOŚĆ HURTOWE**	**UWAGI**
1.	Korpus ażurowy przedni XXL kpl.prawy **VIS/01**	1067/95-000/0	1640,00	6	
2.	Korpus ażurowy przedni XXL kpl.lewy **VIS/018**	1067/96-000/0	1640,00	6	
3.	Korpus ażurowy tylny XXL kpl.prawy **Vis/011**	1067/97-000/0	1640,00	6	
4.	Korpus ażurowy tylny XXL kpl.lewy **Vis/012**	1067/98-000/0	1640,00	6	
5.	Lemiesz prawy z dłutem **VIS/08**	1067/91-100/0	162,00	50	
6.	Lemiesz lewy z dłutem **VIS/016**	1067/92-100/0	162,00	50	
7.	Lemiesz prawy do dłuta **VIS/09**	1067/91-150/0	129,00	50	
8.	Lemiesz lewy do dłuta **VIS/017**	1067/92-150/0	129,00	50	
9.	Dłuto prawe **VIS/17**	1067/91-101/0	27,00	50	
10.	Dłuto lewe **VIS/34**	1067/92-101/0	27,00	50	
11.	Pierś prawa **VIS/19**	1067/91-002/0	51,00	10	
12.	Pierś lewa **VIS/35**	1067/92-002/0	51,00	10	
13.	Listwa odkładnicy prawa A **VIS/6**	1067/95-001/0	134,00	10	
14.	Listwa odkładnicy lewa A **VIS/28**	1067/65-001/0	134,00	10	
15.	Listwa odkładnicy prawa B **VIS/7**	1067/95-002/0	134,00	10	
16.	Listwa odkładnicy lewa B **VIS/29**	1067/65-002/0	134,00	10	
17.	Listwa odkładnicy prawa C **VIS/8**	1067/95-003/0	134,00	10	
18.	Listwa odkładnicy lewa C **VIS/30**	1067/65-003/0	134,00	10	
19.	Listwa odkładnicy prawa D **VIS/9**	1067/95-004/0	134,00	10	
20.	Listwa odkładnicy lewa D **VIS/31**	1067/65-004/0	134,00	10	
21.	Listwa płozu długa prawa **VIS/24**	1067/91-003/0	69,00	10	
22.	Listwa płozu długa lewa **VIS/79**	1067/92-003/0	69,00	10	
23.	Listwa płozu krótka prawa **VIS/23**	1067/93-001/0	62,00	10	
24.	Listwa płozu krótka lewa **VIS/224**	1067/94-001/0	62,00	10	
25.	Zgarniacz prawy **VIS/238**	1067/91-007/0	98,00	15	
26.	Zgarniacz lewy **VIS/239**	1067/92-004/0	98,00	15	
27.	Uchwyt zgarniacza prawy **U/150**	1126/50-006/0	79,00	10	
28.	Uchwyt zgarniacza lewy **Po/333**	1126/60-006/0	79,00	10	
29.	Rdzeń prawy **VIS/02**	1067/91-200	385,00	5	
30.	Rdzeń lewy **VIS/013**	1067/92-200/0	385,00	5	
31.	Nakładka prawa/lewa **VIS/25**	1067/93-002/0	42,00	10	
32.	Piętka prawa **U/7**	N-BN-69/1924-26	24,00	10	
33.	Piętka lewa **Po/105**	1115/50-002/0	24,00	10	

KORPUS PŁUŻNY CYLINDROIDALNY
PŁUGI : ORZEŁ, KOBUZ, KROGULEC

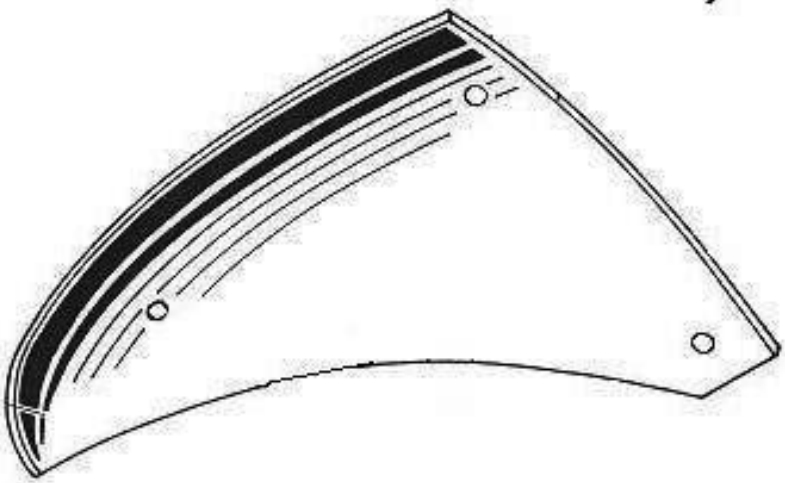

Pr/58
Pr/53

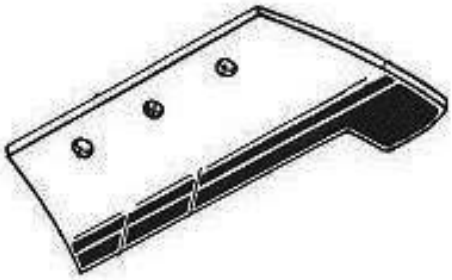

Cz/112
Pr/047
Pr/048
As/0184

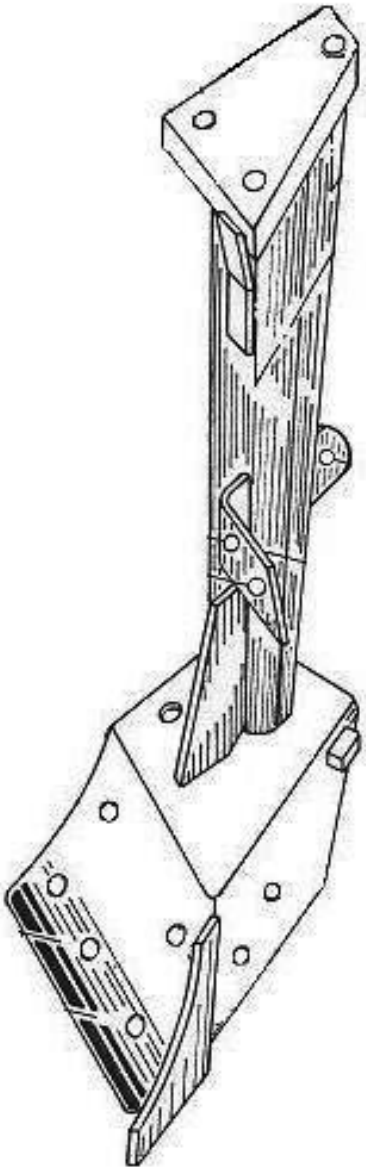

Pr/0309

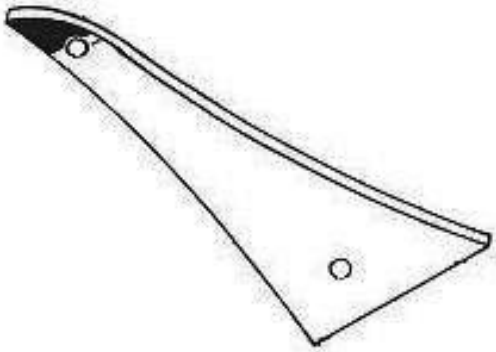

Pr/57
Pr/938

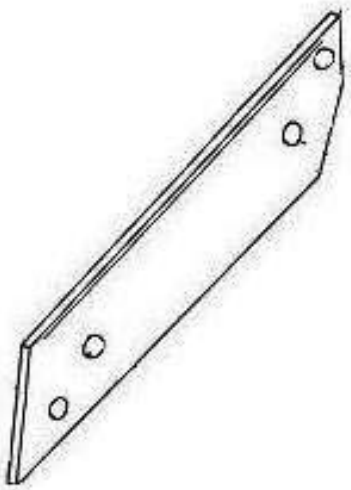

Pr/71
Pr/72

KORPUS PŁUŻNY PÓŁŚRUBOWY
PŁUGI: ORZEŁ, KOBUZ, KROGULEC

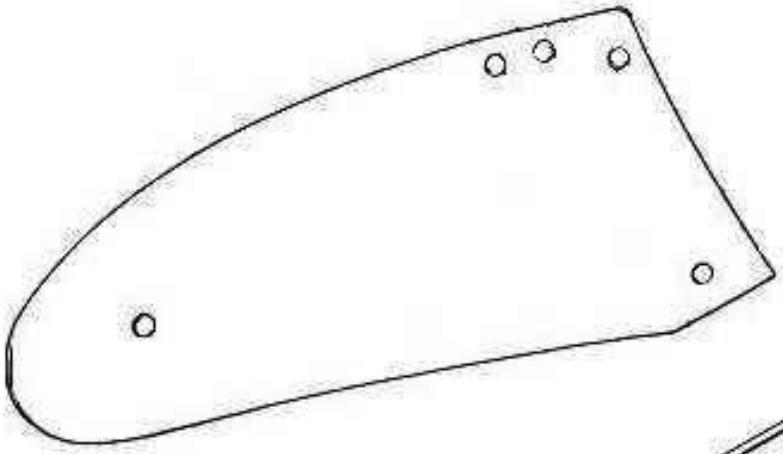

Pr/576



Cz/112
Pr/047
Pr048
As/0184

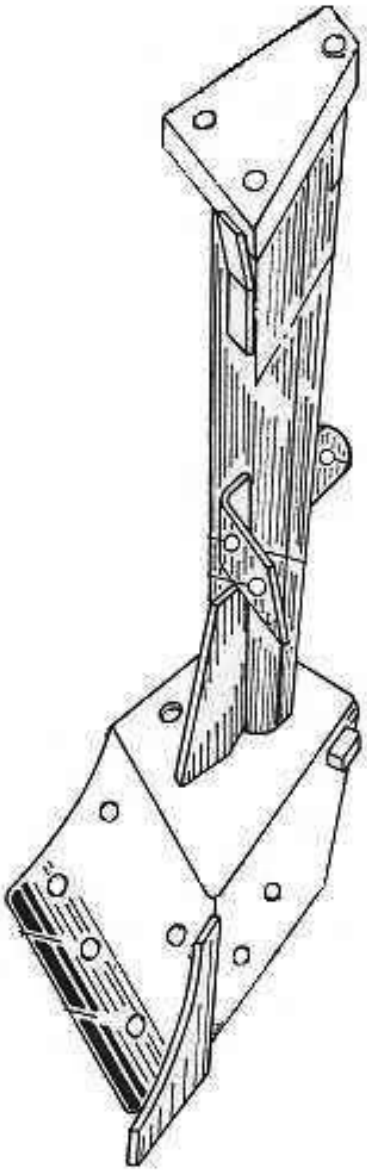

Pr/0210

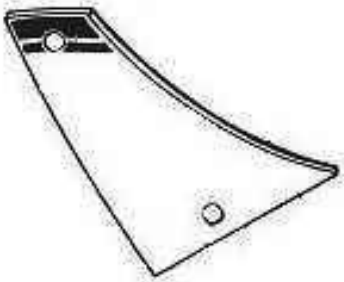

U/52

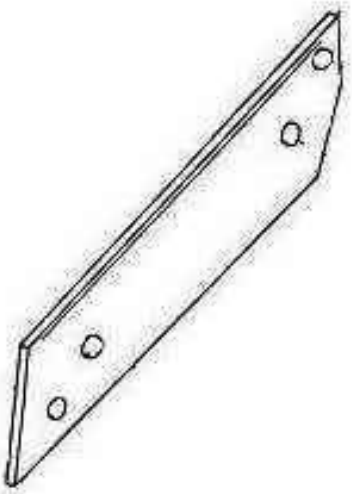

Pr/71
Pr/72

POZOSTAŁE CZĘŚCI

PŁUGI :ORZEŁ, SĘP, KOBUZ, KROGULEC, ATLAS

Lp.	NAZWA	NR KATALOGOWY /INDEKS	CENA	MIN.ILOŚCI HURTOWE	UWAGI
1.	Lemiesz	1023/02-062/0 **Cz/112**	59,00	200	Orzeł Sęp
2.	Lemiesz	1023/02-00-100/1 **Pr/O47**	72,00	200	Orzeł Sęp Krogulec
3.	Lemiesz	1024/02-00-400/1 **Pr/O48**	72,00	200	Kobuz
4.	Lemiesz	1101/40-300/0 **As/0184**	96,00	200	Atlas
5.	Skrzydło	1023/02-004/0 **Pr/58**	95,00	50	Orzeł Sęp Krogulec
6.	Skrzydło	1024/02-004/0 **Pr/53**	104,00	50	Kobuz
7.	Skrzydło	N4BN-76/1924-32 **Pr/576**	180,00	50	Kobuz Atlas
8.	Pierś	1023/02-003/0 **Pr/57**	33,00	100	Orzeł Sęp Krogulec
9.	Pierś	1024/02-003/0 **U/52**	44,00	100	Kobuz Atlas
10.	Pierś	1036/70-002/0 **Pr/938**	42,00	10	Kobuz Sęp
11.	Listwa płozu krótka	1023/02-008/0 **Pr/72**	36,00	50	Orzeł Sęp Krogulec
12.	Listwa płozu długa	1023/02-007/0 **Pr/71**	43,00	50	Orzeł, Sęp, Kobuz
13.	Słupica	1023/02-009/0 **Pr/0210**	218,00	50	Orzeł
14.	Słupica	1036/12-002/0 **Pr/0309**	240,00	50	Kobuz
15.	Słupica	1037/12-002/0 **Pr/0319**	240,00	5	Krogulec
16.	Słupica	1036/71-000/0 **Pr/0444**	240,00	5	Kobuz
17.	Krój kpl.	1082/60-000/0 **Pr/081**	165,00	5	Orzeł, Sęp
18.	Krój kpl.	1036/03-001/0 **Pr/016**	205,00	5	Kobuz

Agregat ARES TL

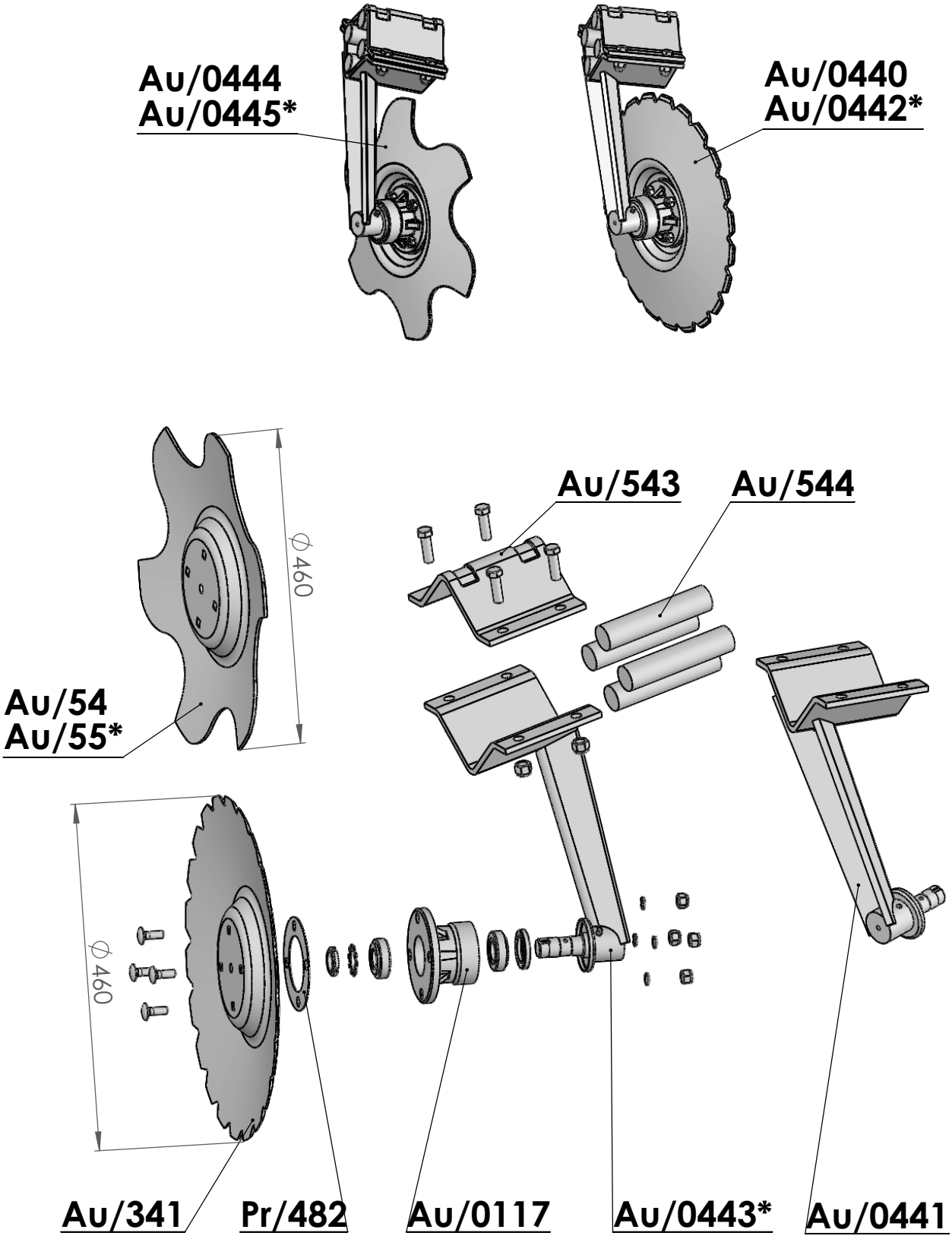

*** części lewe**

AGREGAT ARES TL

Lp.	NAZWA / INDEKS	NR KATALOGOWY	CENA	MIN.ILOŚCI HURTOWE	UWAGI
1.	Krój talerzowy prawy kpl.ø455/4 **Au/0440**	ARES L3,0/50-000/0	720,00	5	
2.	Krój talerzowy lewy kpl.ø455/4 **Au/0442**	ARES L3,0/55-000/0	720,00	5	
3.	Krój talerzowy skrajny prawy kpl.ø455/4 **Au/0444**	ARES L3,0/60-000/0	730,00	5	
4.	Krój talerzowy skrajny lewy kpl.ø455/4 **Au/0445**	ARES L3,0/65-000/0	730,00	5	
5.	Talerz skrajny prawy ø455/4 **Au/54**	1680/38-001/0	125,00	5	
6.	Talerz skrajny lewy ø455/4 **Au/55**	1680/39-001/0	125,00	5	
7.	Talerz kroju uzębiony ø455/4 **Au/341**	1680/13-004/0	115,00	20	
8.	Amortyzator ø35x160 **Au/544**	ARES L3,0/00-003/0	3,80	30	
9.	Ramię kroju prawe kpl.spawane **Au/0441**	ARES L3,0/50-100/0	285,00	5	
10.	Ramię kroju lewe kpl. spawane **Au/0443**	ARES L3,0/55-100/0	285,00	5	
11.	Nakładka **Au/543**	ARES L3,0/00-001/0	26,50	10	
12.	Piasta kpl. **Au/0117**	1680/13-200/0	73,00	30	
13.	Uszczelka **Pr/482**	1122/61-103/0	3,30	20	

Agregat ARES TXL

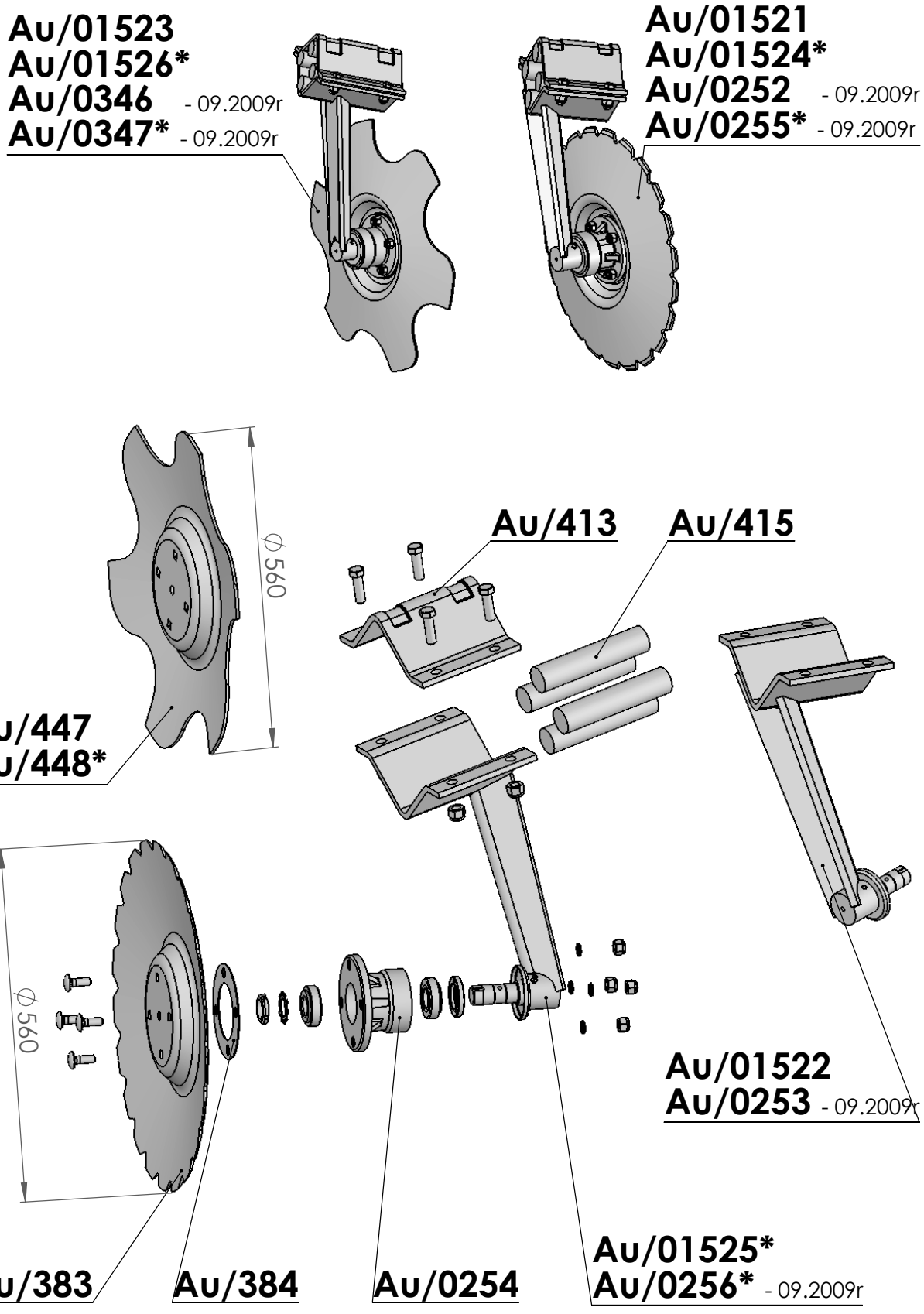

*** części lewe**

AGREGAT ARES TXL

Lp.	NAZWA / INDEKS	NR KATALOGOWY INDEKS	CENA	MIN.ILOŚCI HURTOWE	UWAGI
1.	Krój talerzowy prawy kpl.ø560/4 **Au/01521**	ARES TXL3,0/21-000/0	820,00	5	
2.	Krój talerzowy lewy kpl.ø560/4 **Au/01524**	ARES TXL3,0/23-000/0	820,00	5	
3.	Krój talerzowy prawy kpl.ø560/4 **Au/0252**	ARES XT3/20-000/0	820,00	5	
4.	Krój talerzowy lewy kpl.ø560/4 **Au/0255**	ARES XT3/30-000/0	820,00	5	
5.	Krój talerzowy skrajny prawy kpl.ø560/4 **Au/01523**	ARES TXL3,0/22-000/0	830,00	5	
6.	Krój talerzowy skrajny lewy kpl.ø560/4 **Au/01526**	ARES TXL3,0/24-000/0	830,00	5	
7.	Krój talerzowy skrajny prawy kpl.ø560/4 **Au/0346**	ARES XT3/21-000/0	830,00	5	
8.	Krój talerzowy skrajny lewy kpl.ø560/4 **Au/0347**	ARES XT3/22-000/0	830,00	5	
9.	Talerz skrajny lewy ø560/4 **Au/448**	ARES XT3/22-001/0	145,00	5	
10.	Talerz skrajny prawy ø560/4 **Au/447**	ARES XT3/21-001/0	145,00	5	
11.	Talerz kroju uzębiony ø560/4 **Au/383**	ARES XT3/20-001/0	135,00	20	
12.	Amortyzator ø35x210 **Au/415**	ARES XT3/00-003/0	4,50	50,00	
13.	Ramię kroju prawe kpl.spawane **Au/01522**	ARES TXL3,0/21-100/0	325,00	5	
14.	Ramię kroju prawe kpl.spawane **Au/0253**	ARES XT3/20-100/0	325,00	5	
15.	Ramię kroju lewe kpl.spawane **Au/01525**	ARES TXL3,0/23-100/0	325,00	5	
16.	Ramię kroju lewe kpl.spawane **Au/0256**	ARES XT3/30-100/0	325,00	5	
17.	Nakładka B **Au/413**	ARES XT3/00-001/0	32,00	10	
18.	Piasta kpl. **Au/0254**	ARES XT3/20-200/0	76,00	20	
19.	Uszczelka **Au/384**	ARES XT3/20-002/0	4,80	20	

Agregat ARES TXXL

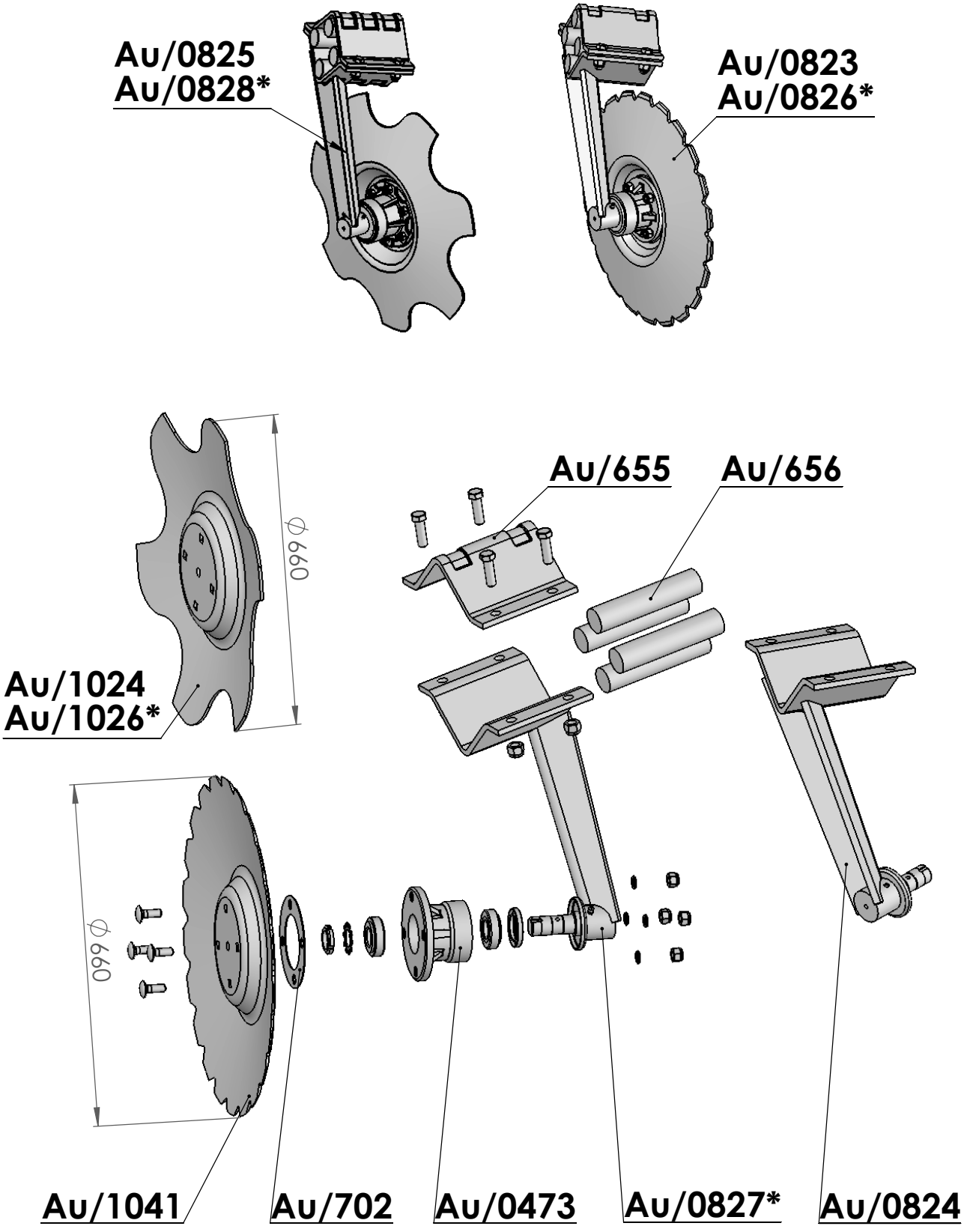

*** części lewe**

AGREGAT ARES TXXL

Lp.	NAZWA / INDEKS	NR KATALOGOWY INDEKS	CENA	MIN.ILOŚCI HURTOWE	UWAGI
1.	Krój talerzowy prawy kpl.ø660/4 **Au/0823**	ARES XXL3,0/25-000/0	850,00	2	
2.	Krój talerzowy lewy kpl.ø660/4 **Au/0826**	ARES XXL3,0/35-000/0	850,00	2	
3.	Krój talerzowy skrajny prawy kpl.ø660/4 **Au/0825**	ARES XXL3,0/26-000/0	865,00	2	
4.	Krój talerzowy skrajny lewy kpl.ø660/4 **Au/0828**	ARES XXL3,0/36-000/0	865,00	2	
5.	Talerz skrajny prawy ø660/4 **Au/1024**	ARES XXL3,0/26-001/0	160,00	5	
6.	Talerz skrajny lewy ø660/4 **Au/1026**	ARES XXL3,0/36-001/0	160,00	5	
7.	Talerz kroju uzębiony ø660/4 **Au/1041**	ARES XXL3,0/27-005/0	145,00	20	
8.	Ramię kroju prawe kpl.spawane A **Au/0824**	ARES XXL3,0/25-100/0	385,00	2	
9.	Ramię kroju lewe kpl.spawane A **Au/0827**	ARES XXL3,0/35-100/0	385,00	2	
10.	Amortyzator ø50x210 **Au/656**	ARES XXL3,0/00-002/0	7,20	20	
11.	Nakładka **Au/655**	ARES XXL3,0/00-001/0	52,00	10	
12.	Piasta kpl. **Au/0473**	ARES XXL3,0/20-200/0	92,00	10	
13.	Uszczelka **Au/702**	ARES XXL3,0/20-002/0	7,20	20	

Agregat ARES TX

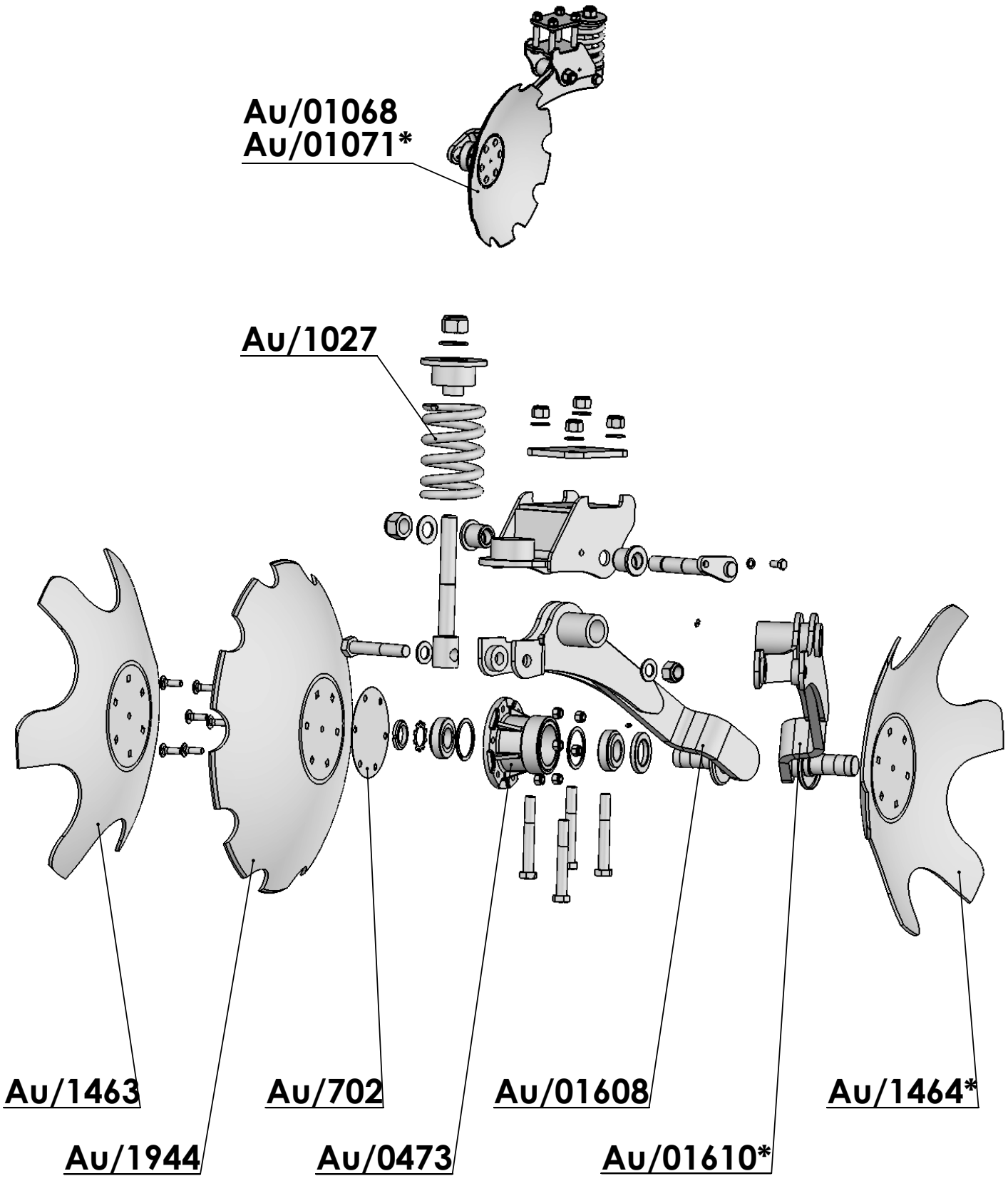

*** części lewe**

AGREGAT ARES TX

Lp.	NAZWA / INDEKS	NR KATALOGOWY INDEKS	CENA	MIN.ILOŚCI HURTOWE	UWAGI
1.	Krój talerzowy spręż.prawy kpl.ø660/6 **Au/01068**	ARES TX7,5/41-000/0	1320,00	2	
2.	Krój talerzowy spręż.lewy kpl.ø660/6 **Au/01071**	ARES TX7,5/43-000/0	1320,00	2	
3.	Talerz skrajny prawy ø660/6 **Au/1463**	ARES TX7,5/42-001/0	160,00	5	
4.	Talerz skrajny lewy ø660/6 **Au/1464**	ARES TX7,5/44-001/0	160,00	5	
5.	Talerz kroju uzębiony ø660/6 **Au/1944**	ARES TX7,5/41-001/0	145,00	5	
6.	Sprężyna **Au/1027**	ARES XXL3,0/27-001/0	98,00	5	
7.	Uszczelka **Au/702**	ARES XXL3,0/20-002/0	7,20	10	
8.	Piasta kpl. **Au/0473**	ARES XXL3,0/20-200/0	92,00	5	

Agregat ARES TWIX

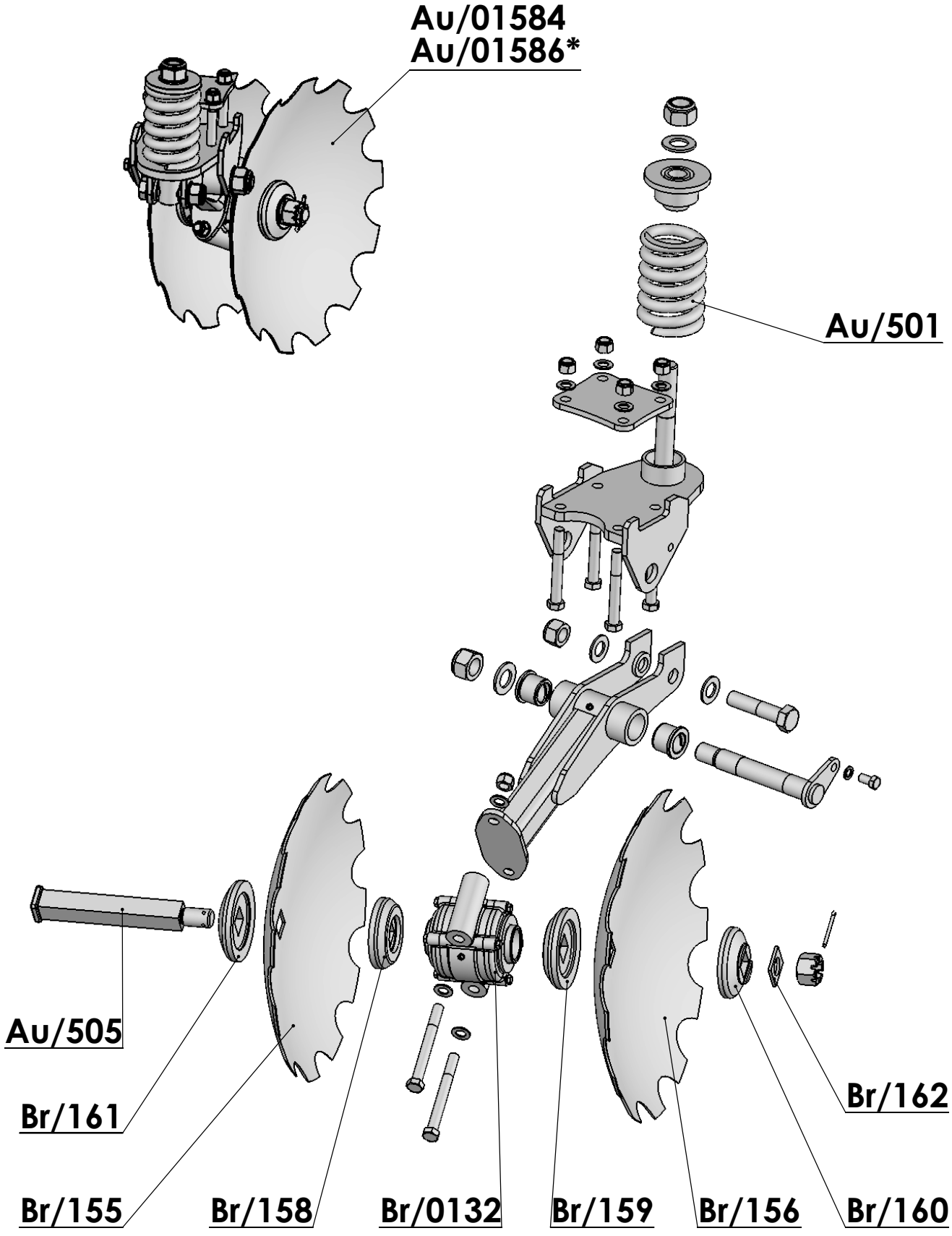

*** części lewe**

AGREGAT ARES TWIX

Lp.	NAZWA / INDEKS	NR KATALOGOWY INDEKS	CENA	MIN.ILOŚCI HURTOWE	UWAGI
1.	Zespół talerzy ø610/ø660 kpl.prawy **Au/01584**	MARS TT5,0/21-000/0	1860,00	2	
2.	Zespół talerzy ø610/ø660 kpl.lewy **Au/01586**	MARS TT5,0/22-000/0	1860,00	2	
3.	Talerz uzębiony ø660/42,5/5 **Br/156**	1279/43-103/0	213,00	10	
4.	Talerz uzębiony ø610/42,5/5 **Br/155**	1279/43-102/0	168,00	10	
5.	Oś talerzy L=362 **Au/505**	TWIX XL6,0/10-005/0	98,00	5	
6.	Nakładka talerza zewnętrzna **Br/161**	1279/43-108/0	58,00	10	
7.	Nakładka talerza ø140 **Br/158**	1279/43-105/0	58,00	10	
8.	Nakładka talerza ø160 **Br/159**	1279/43-106/0	65,00	10	
9.	Nakładka talerza wewnętrzna **Br/160**	1279/43-107/0	58,00	10	
10.	Podkładka 6x54x60 **Br/162**	1279/43-109/0	12,50	50	
11.	Sprężyna **Au/501**	TWIX XL6,0/10-001/0	118,00	5	
12.	Zespół łożyskowy kpl. **Br/0132**	1279/43-150/0	980,00	5	

Agregat MARS TXL

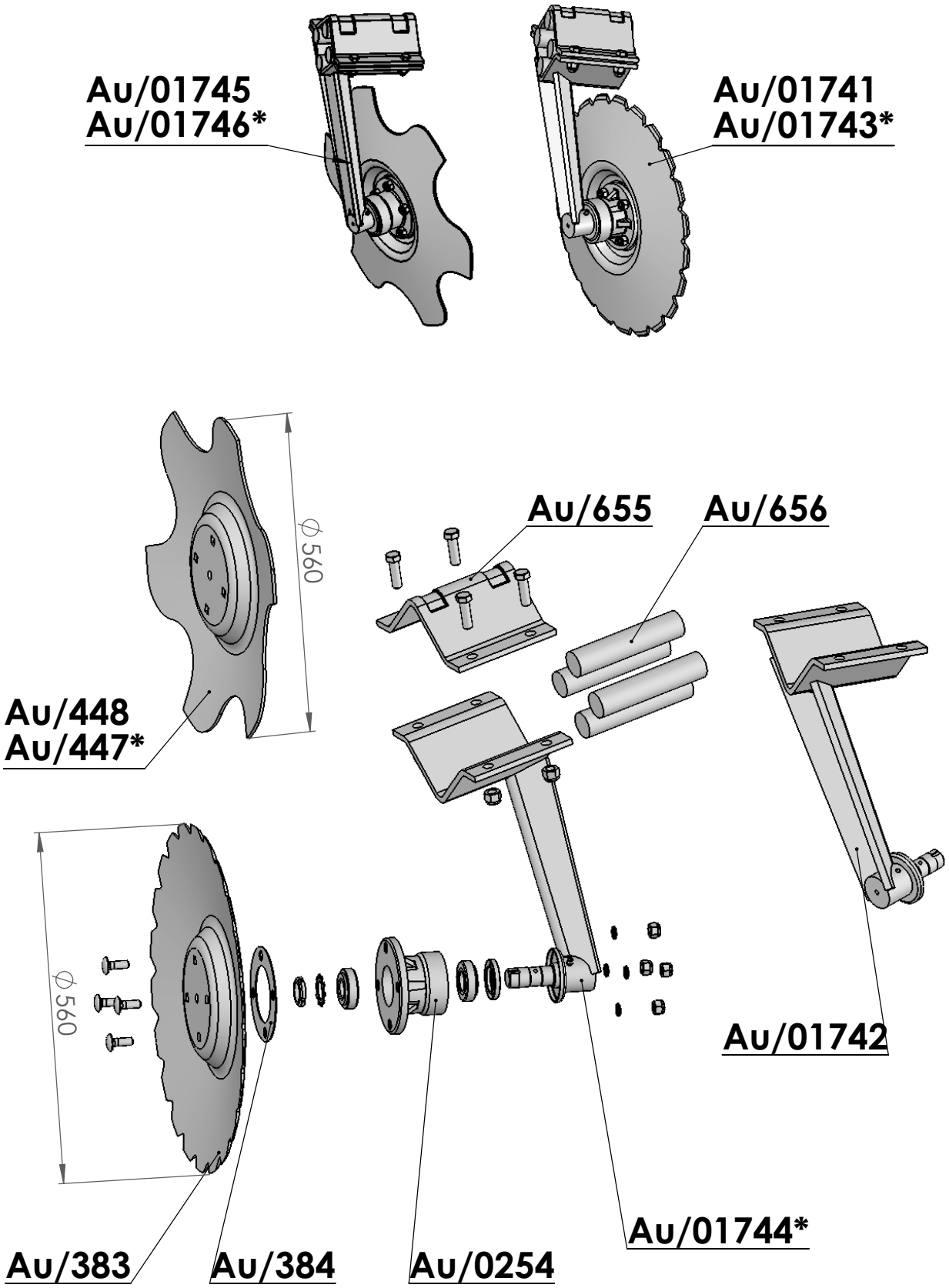

*** części lewe**

AGREGAT MARS TXL

Lp.	NAZWA / INDEKS	NR KATALOGOWY INDEKS	CENA	MIN.ILOŚCI HURTOWE	UWAGI
1.	Krój talerzowy prawy kpl.ø560/4 **Au/01741**	MARS XXL3,0/51-000/0	850,00	2	
2.	Krój talerzowy lewy kpl.ø560/4 **Au/01743**	MARS XXL3,0/52-000/0	850,00	2	
3.	Krój talerzowy skrajny prawy kpl.ø560/4 **Au/01745**	MARS XXL3,0/53-000/0	860,00	2	
4.	Krój talerzowy skrajny lewy kpl.ø560/4 **Au/01746**	MARS XXL3,0/54-000/0	860,00	2	
5.	Talerz skrajny lewy ø560/4 **Au/448**	ARES XT3/22-001/0	145,00	5	
6.	Talerz skrajny prawy ø560/4 **Au/447**	ARES XT3/21-001/0	145,00	5	
7.	Talerz kroju uzębiony ø560/4 **Au/383**	ARES XT3/20-001/0	135,00	20	
8.	Amortyzator ø50x210 **Au/656**	ARES XXL3,0/00-002/0	7,20	20	
9.	Ramię kroju prawe kpl.spawane A **Au/01742**	MARS XXL3,0/51-100/0	325,00	5	
10.	Ramię kroju lewe kpl.spawane A **Au/01744**	MARS XXL3,0/52-100/0	325,00	5	
11.	Nakładka B **Au/655**	ARES XXL3,0/00-001/0	32,00	10	
12.	Piasta kpl. **Au/0254**	ARES XT3/20-200/0	76,00	20	
13.	Uszczelka **Au/384**	ARES XT3/20-002/0	4,80	20	

Agregat MARS TXXL

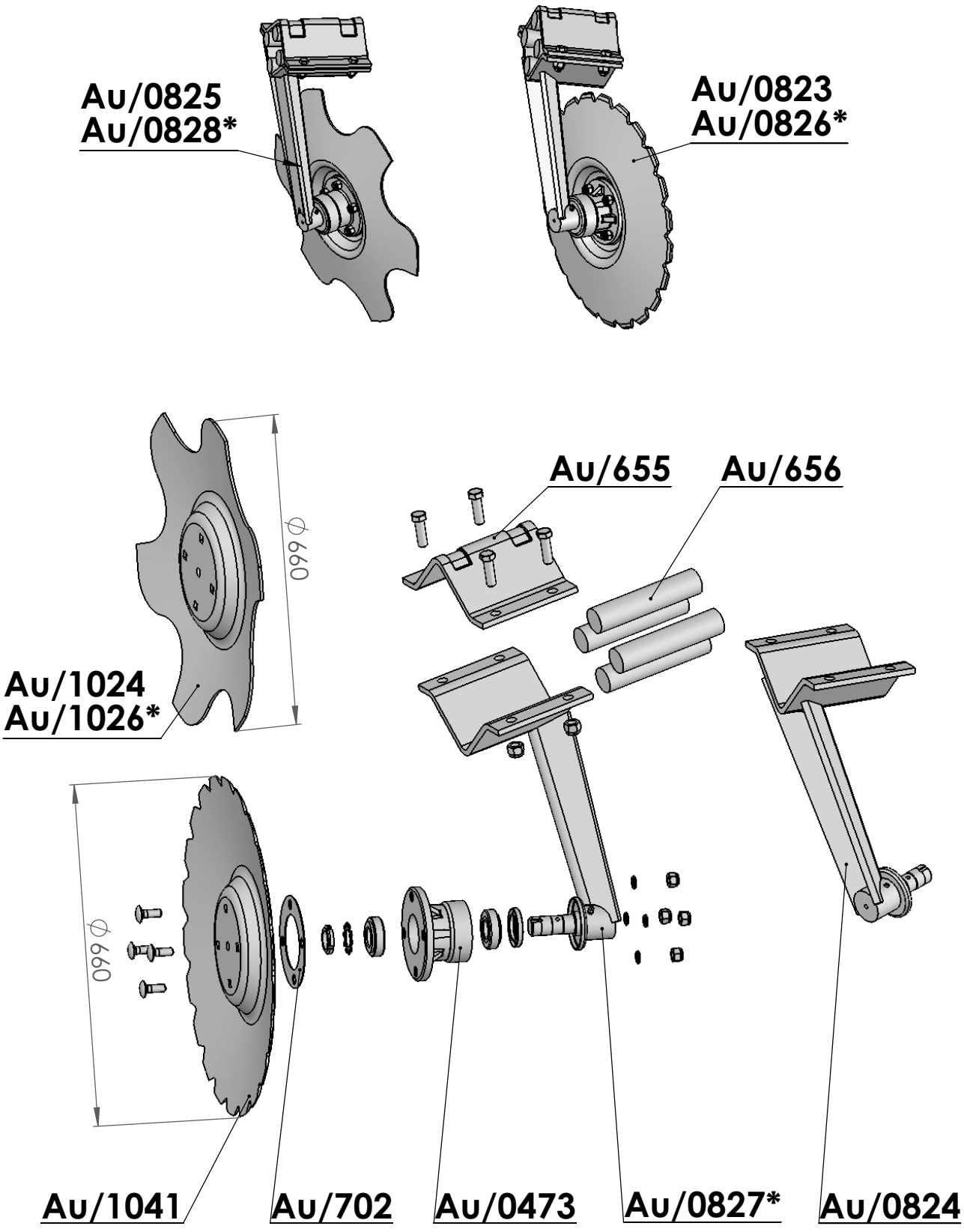

*** części lewe**

AGREGAT MARS TXXL					
Lp.	**NAZWA / INDEKS**	**NR KATALOGOWY INDEKS**	**CENA**	**MIN.ILOŚCI HURTOWE**	**UWAGI**
1.	Krój talerzowy prawy kpl.ø660/4 **Au/0823**	ARES XXL3,0/25-000/0	850,00	2	
2.	Krój talerzowy lewy kpl.ø660/4 **Au/0826**	ARES XXL3,0/35-000/0	850,00	2	
3.	Krój talerzowy skrajny prawy kpl.ø660/4 **Au/0825**	ARES XXL3,0/26-000/0	865,00	2	
4.	Krój talerzowy skrajny lewy kpl.ø660/4 **Au/0828**	ARES XXL3,0/36-000/0	865,00	2	
5.	Talerz skrajny prawy ø660/4 **Au/1024**	ARES XXL3,0/26-001/0	160,00	5	
6.	Talerz skrajny lewy ø660/4 **Au/1026**	ARES XXL3,0/36-001/0	160,00	5	
7.	Talerz kroju uzębiony ø660/4 **Au/1041**	ARES XXL3,0/27-005/0	145,00	20	
8.	Ramię kroju prawe kpl.spawane A **Au/0824**	ARES XXL3,0/25-100/0	345,00	2	
9.	Ramię kroju lewe kpl.spawane A **Au/0827**	ARES XXL3,0/35-100/0	345,00	2	
10.	Amortyzator ø50x210 **Au/656**	ARES XXL3,0/00-002/0	7,20	20	
11.	Nakładka **Au/655**	ARES XXL3,0/00-001/0	52,00	10	
12.	Piasta kpl. **Au/0473**	ARES XXL3,0/20-200/0	92,00	10	
13.	Uszczelka **Au/702**	ARES XXL3,0/20-002/0	7,20	20	

MARS TX

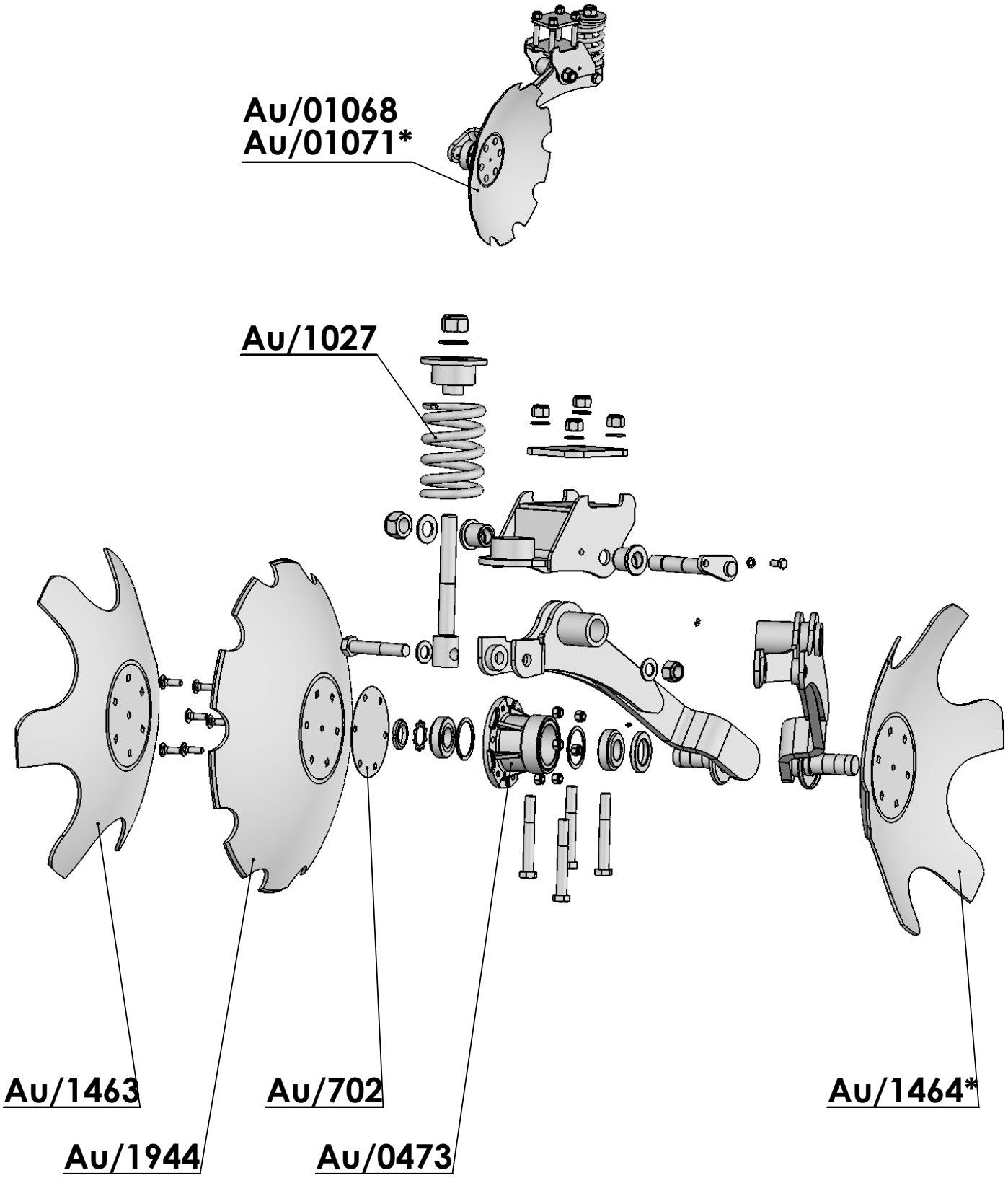

*** części lewe**

AGREGAT MARS TX

Lp.	NAZWA / INDEKS	NR KATALOGOWY INDEKS	CENA	MIN.ILOŚCI HURTOWE	UWAGI
1.	Krój talerzowy spręż.prawy kpl.ø660/6 **Au/01068**	ARES TX7,5/41-000/0	1320,00	2	
2.	Krój talerzowy spręż.lewy kpl.ø660/6 **Au/01071**	ARES TX7,5/43-000/0	1320,00	2	
3.	Talerz skrajny prawy ø660/6 **Au/1463**	ARES TX7,5/42-001/0	160,00	5	
4.	Talerz skrajny lewy ø660/6 **Au/1464**	ARES TX7,5/44-001/0	160,00	5	
5.	Talerz kroju uzębiony ø660/6 **Au/1944**	ARES TX7,5/41-001/0	145,00	5	
6.	Sprężyna **Au/1027**	ARES XXL3,0/27-001/0	98,00	5	
7.	Uszczelka **Au/702**	ARES XXL3,0/20-002/0	7,20	10	
8.	Piasta kpl. **Au/0473**	ARES XXL3,0/20-200/0	92,00	5	

Agregat MARS TWIX

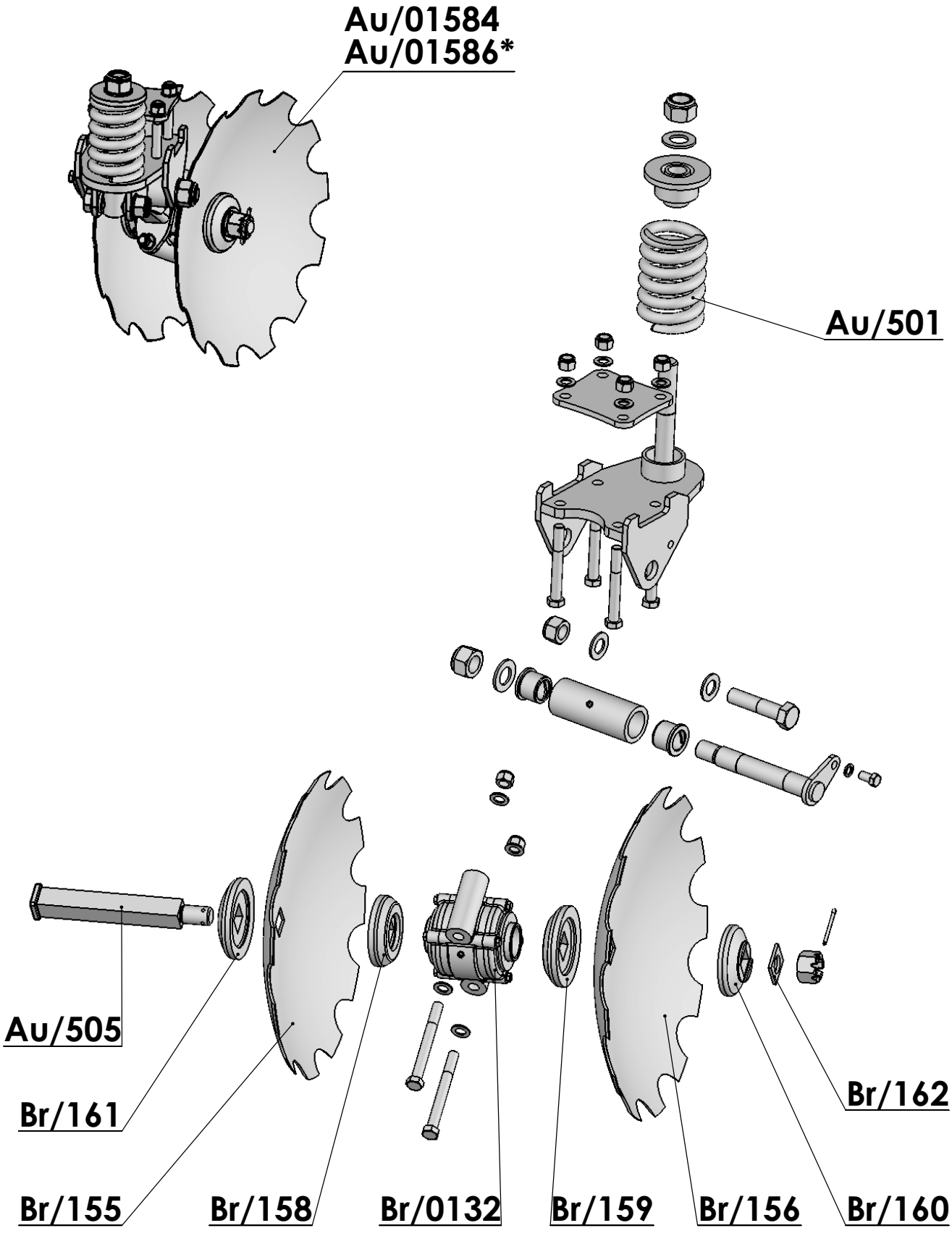

*** części lewe**

AGREGAT MARS TWIX

Lp.	NAZWA / INDEKS	NR KATALOGOWY INDEKS	CENA	MIN.ILOŚCI HURTOWE	UWAGI
1.	Zespół talerzy ø610/ø660 kpl.prawy **Au/01584**	MARS TT5,0/21-000/0	1860,00	2	
2.	Zespół talerzy ø610/ø660 kpl.lewy **Au/01586**	MARS TT5,0/22-000/0	1860,00	2	
3.	Talerz uzębiony ø660/42,5/5 **Br/156**	1279/43-103/0	213,00	10	
4.	Talerz uzębiony ø610/42,5/5 **Br/155**	1279/43-102/0	168,00	10	
5.	Oś talerzy L=362 **Au/505**	TWIX XL6,0/10-005/0	98,00	5	
6.	Nakładka talerza zewnętrzna **Br/161**	1279/43-108/0	58,00	10	
7.	Nakładka talerza ø140 **Br/158**	1279/43-105/0	58,00	10	
8.	Nakładka talerza ø160 **Br/159**	1279/43-106/0	65,00	10	
9.	Nakładka talerza wewnętrzna **Br/160**	1279/43-107/0	58,00	10	
10.	Podkładka 6x54x60 **Br/162**	1279/43-109/0	12,50	50	
11.	Sprężyna **Au/501**	TWIX XL6,0/10-001/0	118,00	5	
12.	Zespół łożyskowy kpl. **Br/0132**	1279/43-150/0	980,00	5	

Ząb z uchwytem CROSS L, TXXL

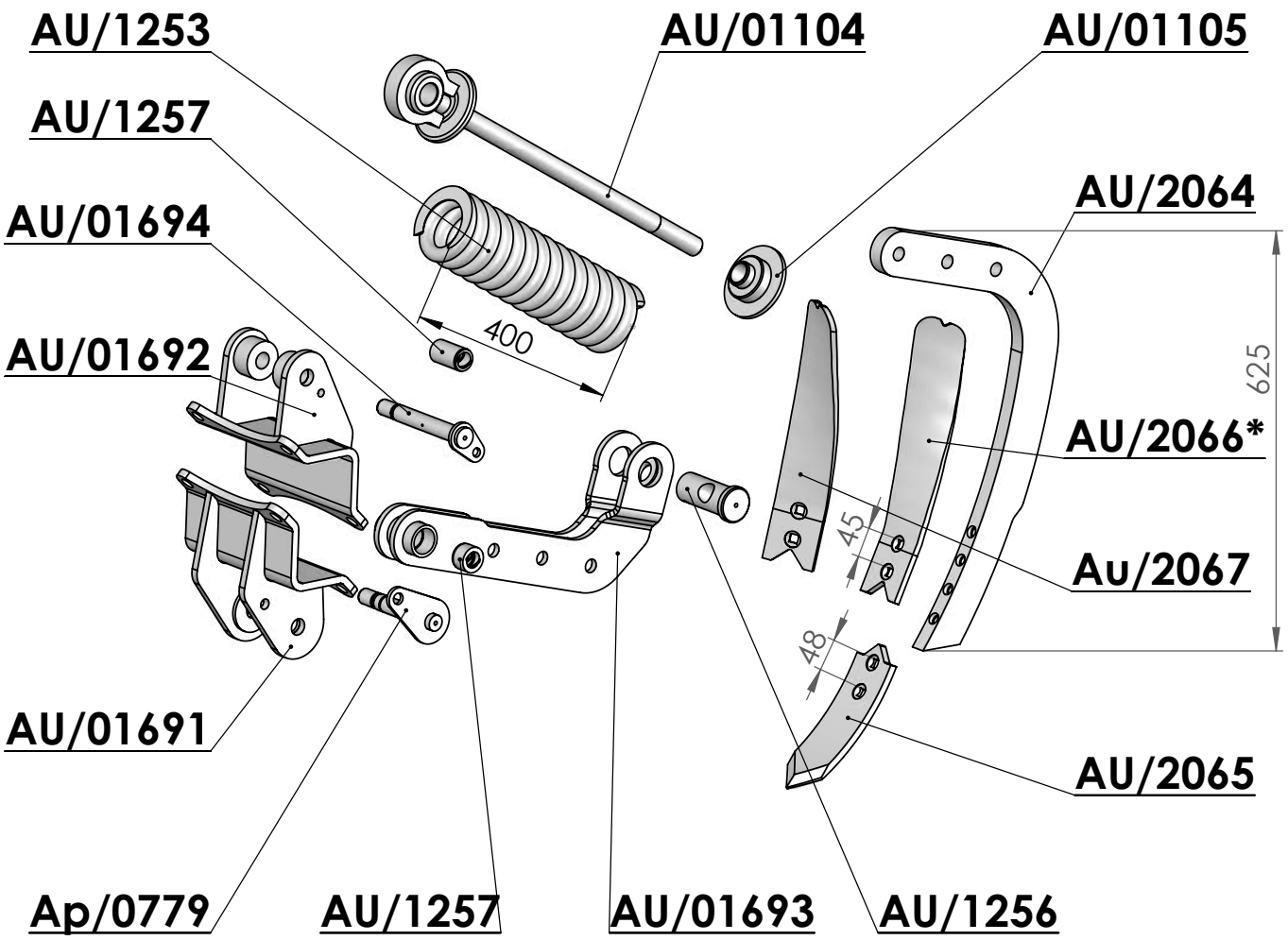

*** części lewe**

Kroje talerzowe CROSS L

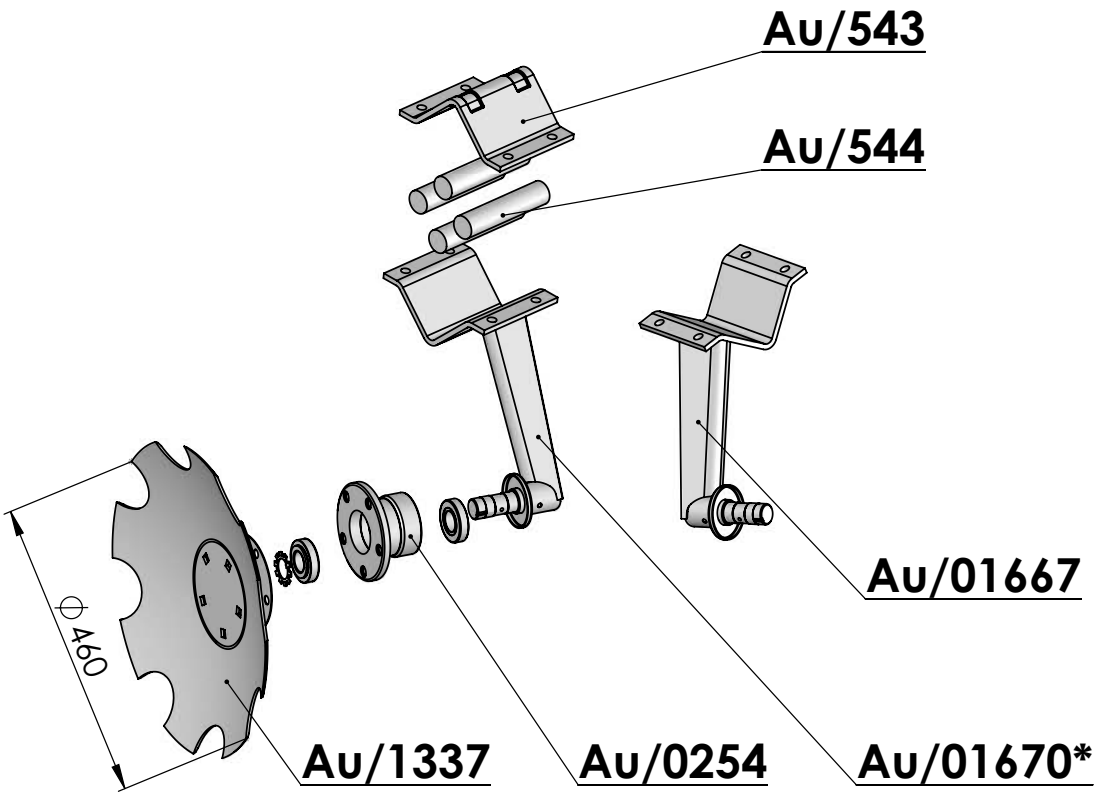

*** Części lewe**

Krój talerzowy CROSS TXXL

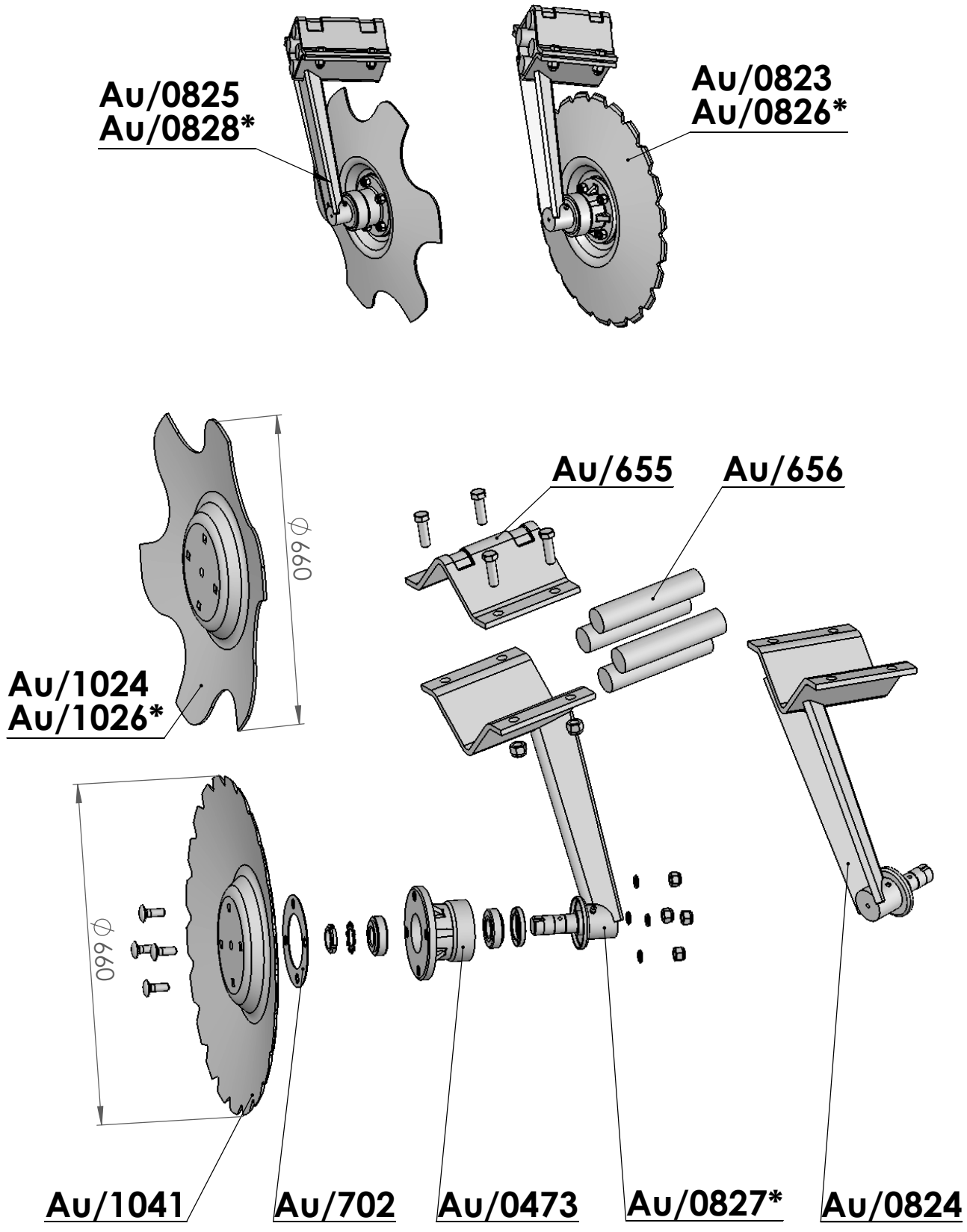

*** części lewe**

ZĄB CROSS L, TXXL

Lp.	NAZWA / INDEKS	NR KATALOGOWY	CENA	MIN.ILOŚCI HURTOWE	UWAGI
1.	Odkładnica lewa **Au/2066**	CROSS L3,0/20-003/0	52,00	30	
2.	Odkładnica prawa **Au/2067**	CROSS L3,0/25-001/0	52,00	30	
3.	Redlica **Au/2065**	CROSS L3,0/20-002/0	42,00	30	
4.	Trzon zęba **Au/2064**	CROSS L3,0/20-001/0	345,00	3	
5.	Sprężyna duża **Au/1253**	CROSS 3/02-002/0	160,00	5	
6.	Sworzeń 45x106/93 **Au/1256**	CROSS 3/02-005/0	28,00	5	
7.	Tuleja łożyskowa ø35/25x60 **Au/1257**	CROSS 3/02-006/0	18,00	5	
8.	Sworzeń kpl.spawany **Ap/0779**	KOS 2,1/31-300/0	38,00	5	
9.	Sworzeń kpl.spawany **Au/01694**	CROSS T3,0/20-400/0	38,00	5	
10.	Łącznik śrubowy kpl.spawany **Au/01104**	CROSS 3/02-200/0	105,00	5	
11.	Opornik sprężyny kpl.spawany **Au/01105**	CROSS 3/02-210/0	36,00	5	

KRÓJ TALERZOWY CROSS L

1.	Talerz kroju uzębiony ø460/4 **Au/1337**	ARES L3,0/26-001/0	115,00	15	
2.	Ramię kroju lewe kpl.spawane **Au/01670**	ARES L3,0/28-100/0	285,00	3	
3.	Ramię kroju prawe kpl.spawane **Au/01667**	ARES L3,0/26-100/0	285,00	3	
4.	Nakładka **Au/543**	ARES L3,0/00-001/0	26,50	10	
5.	Amortyzator ø35x160 **Au/544**	ARES L3,0/00-003/0	3,80	30	
6.	Piasta kpl. **Au/0254**	ARES XT3/20-200/0	76,00	10	
7.	Krój talerzowy prawy kpl.ø460/4 **Au/01666**	ARES L3,0/26-000/0	720,00	3	
8.	Krój talerzowy lewy kpl.ø460/4 **Au/01669**	ARES L3,0/28-000/0	720,00	3	
9.	Krój talerzowy skrajny prawy kpl.ø460/4 **Au/01668**	ARES L3,0/27-000/0	730,00	3	
10.	Krój talerzowy skrajny lewy kpl.ø460/4 **Au/01671**	ARES L3,0/29-000/0	730,00	3	

KRÓJ TALERZOWY CROSS TXXL

Lp.	NAZWA/INDEKS	NR KATALOGOWY	CENA	MIN. ILOŚCI HURTOWE	UWAGI
1.	Krój talerzowy prawy kpl.ø660/4 **Au/0823**	ARES XXL3,0/25-000/0	750,00	2	
2.	Krój talerzowy lewy kpl.ø660/4 **Au/0826**	ARES XXL3,0/35-000/0	750,00	2	
3.	Krój talerzowy skrajny prawy kpl.ø660/4 **Au/0825**	ARES XXL3,0/26-000/0	765,00	2	
4.	Krój talerzowy skrajny lewy kpl.ø660/4 **Au/0828**	ARES XXL3,0/36-000/0	765,00	2	
5.	Talerz skrajny prawy ø660/4 **Au/1024**	ARES XXL3,0/26-001/0	160,00	2	
6.	Talerz skrajny lewy ø660/4 **Au/1026**	ARES XXL3,0/36-001/0	160,00	2	
7.	Talerz kroju uzębiony ø660/4 **Au/1041**	ARES XXL3,0/27-005/0	145,00	5	
8.	Uszczelka **Au/702**	ARES XXL3,0/20-002/0	7,20	5	
9.	Piasta kpl. **Au/0473**	ARES XXL3,0/20-200/0	92,00	5	
10.	Ramię kroju lewe kpl.spawane A **Au/0827**	ARES XXL3,0/35-100/0	345,00	2	
11.	Ramię kroju prawe kpl.spawane A **Au/0824**	ARES XXL3,0/25-100/0	345,00	2	
12.	Nakładka **Au/655**	ARES XXL3,0/00-001/0	52,00	5	
13.	Amortyzator ø50x210 **Au/656**	ARES XXL3,0/00-002/0	7,20	20	

CUT L , XL , XXL

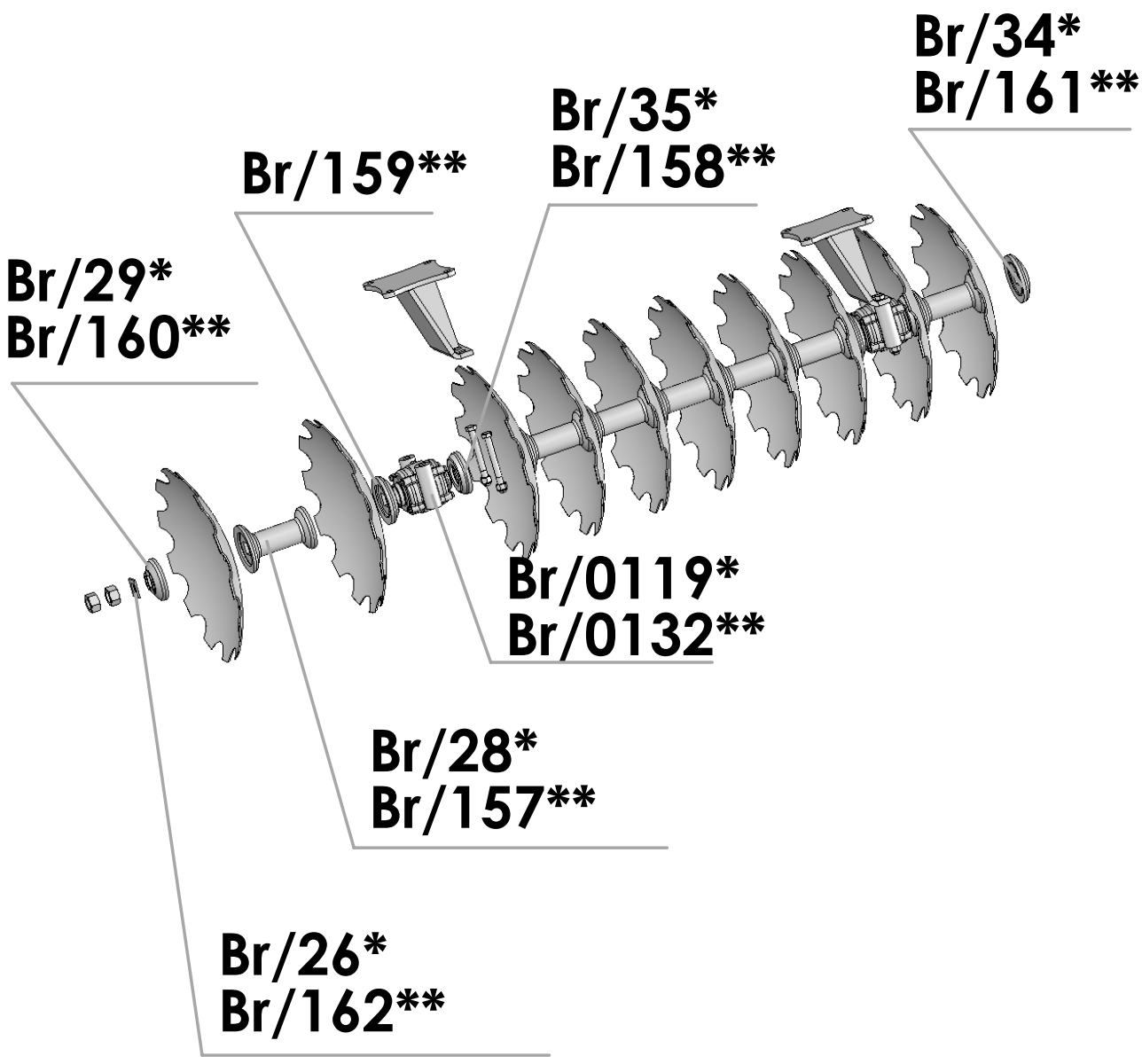

*- do talerza ∅510/560
** - do talerza ∅610/660

BRONA CUT L, XL,XXL					
Lp.	**NAZWA / INDEKS**	**NR KATALOGOWY INDEKS**	**CENA**	**MIN.ILOŚCI HURTOWE**	**UWAGI**
1.	Nakładka walcowa **Br/34**	1279/20-112/0	38,00	5	
2.	Nakładka talerza zewnętrzna **Br/161**	1279/43-108/0	58,00	5	
3.	Nakładka tulei łożyskowej **Br/35**	1279/20-113/0	38,00	5	
4.	Nakładka talerza ø140 **Br/158**	1279/43-105/0	58,00	5	
5.	Nakładka talerza ø160 **Br/159**	1279/43-106/0	58,00	5	
6.	Nakładka końcowa walca **Br/29**	1279/20-107/0	38,00	5	
7.	Nakładka talerza wewnętrzna **Br/160**	1279/43-107/0	58,00	5	
8.	Zespół łożyskowy kpl.A **Br/0119**	1279/20-400/0	365,00	3	
9.	Zespół łożyskowy kpl. **Br/0132**	1279/43-150/0	980,00	2	
10.	Tuleja odległościowa **Br/28**	1279/20-106/0	76,00	5	
11.	Tuleja odległościowa **Br/157**	1279/43-104/0	125,00	3	
12.	Podkładka 6x42x50 **Br/26**	1279/20-104/0	9,00	20	
13.	Podkładka 6x54x60 **Br/162**	1279/43-109/0	9,00	20	

Talerze uzębione do bron

Br/24

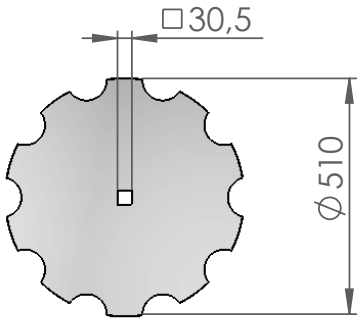

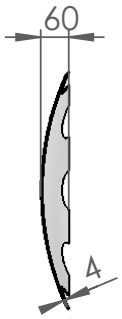

Br/125

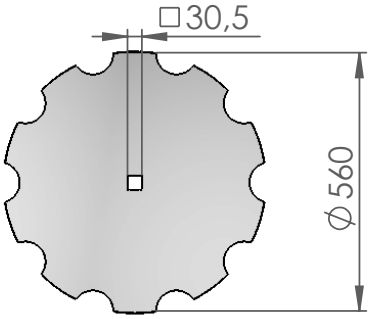

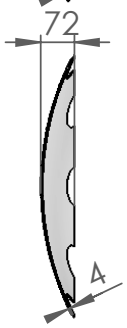

Br/155

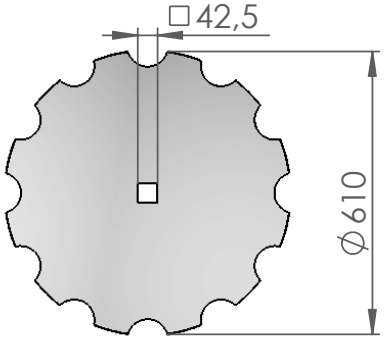

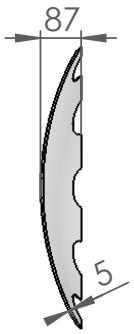

Br/156

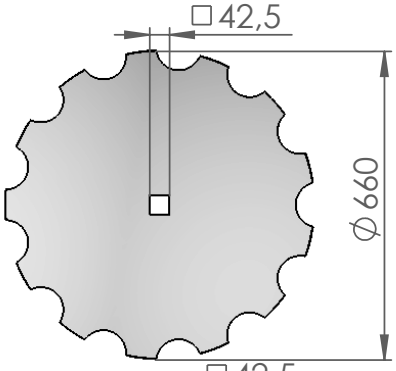

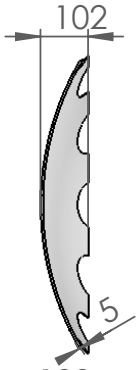

Br/394

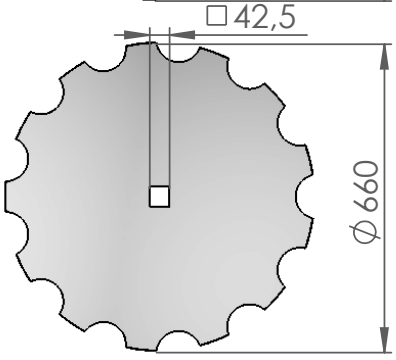

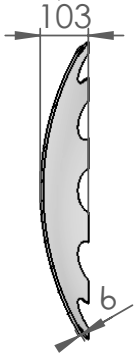

Talerze pełne do bron

Br/25

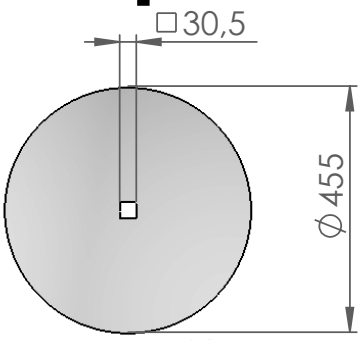

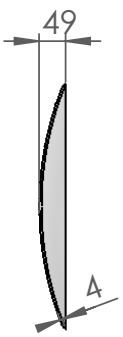

Br/126

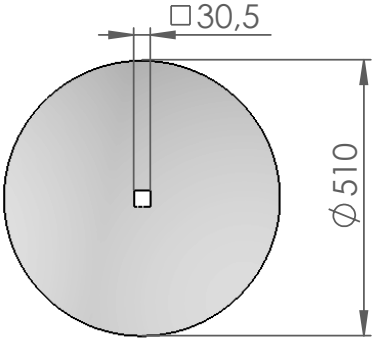

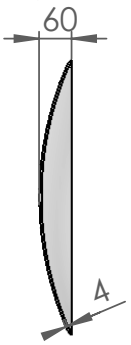

Br/186

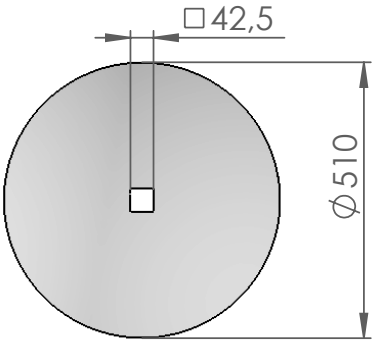

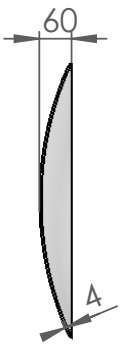

Br/175

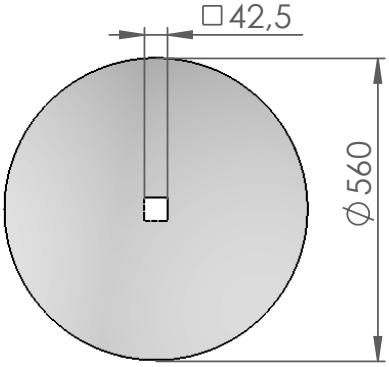

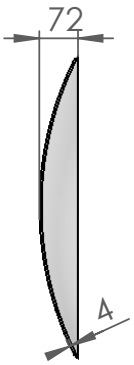

Br/397

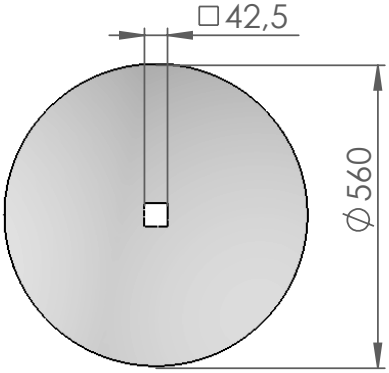

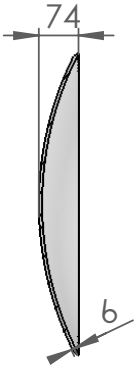

TALERZE PEŁNE

1..	Talerz pełny ø455/30/4 **Br/25**	1279/20-103/0	85,00	2	
2.	Talerz pełny ø510/30/4 **Br/126**	1279/62-101/0	115,00	2	
3.	Talerz pełny ø510/42,5/4 **Br/186**	1279/45-102/0	115,00	2	
4.	Talerz pełny ø560/42,5/4 **Br/175**	1279/45-101/0	135,00	2	
5.	Talerz pełny ø560/42,5/6 **Br/397**	CUT XXL5,0/53-101/0	175,00	2	

TALERZE ZĘBATE

1.	Talerz uzębiony ø510/30/4 **Br/24**	1279/20-102/0	115,00	2	
2.	Talerz uzębiony ø560/30/4 **Br/125**	1279/60-101/0	135,00	2	
3.	Talerz uzębiony ø610/42,5/5 **Br/155**	1279/43-102/0	195,00	2	
4.	Talerz uzębiony ø660/42,5/5 **Br/156**	1279/43-103/0	230,00	2	
5.	Talerz uzębiony ø660/42,5/6 **Br/394**	CUT XXL5,0/51-102/0	230,00	2	

SKROBAKI CUT L,XL,XXL

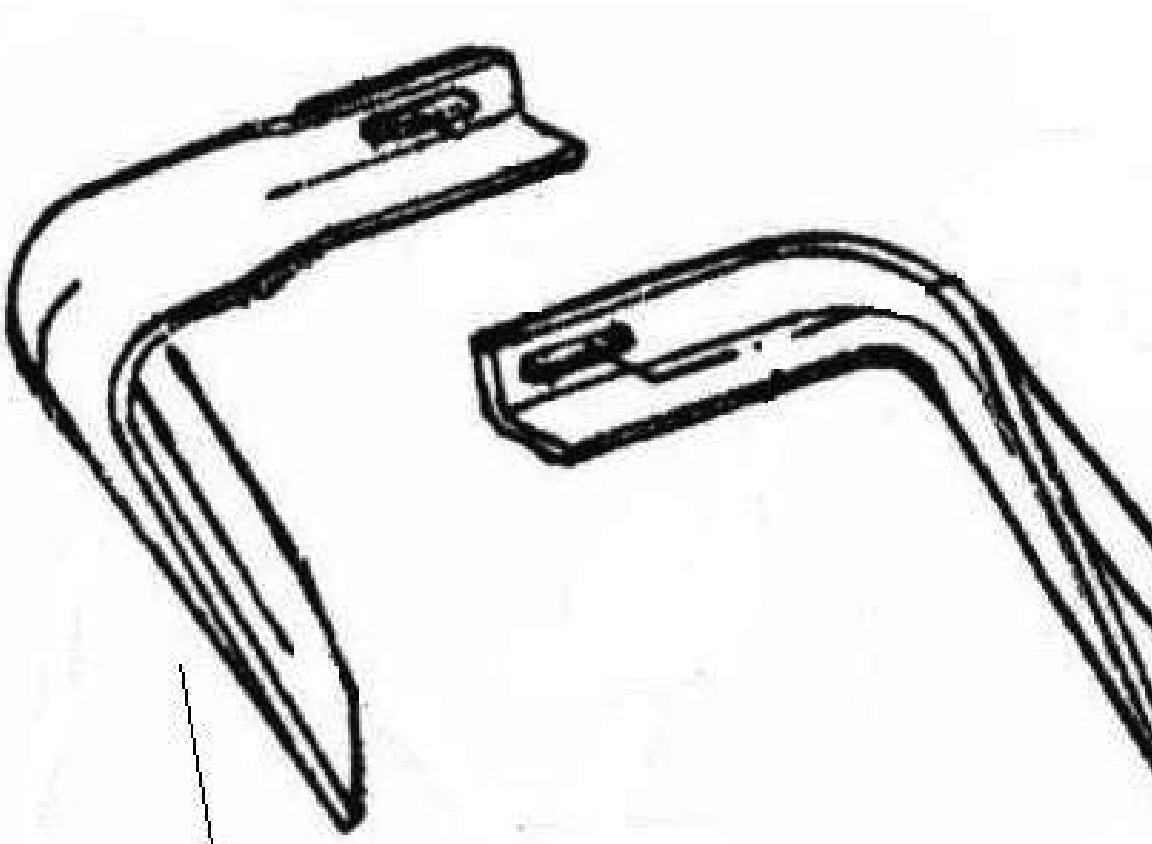

Br/69
Br/20
Br/0220
Br/0221

Br/6
Br/4
Br/0
Br/0

SKROBAKI BRONY TALERZOWEJ

1.	Skrobak skrajny lewy **Br/69**	1279/27-002/0		20	Ø510 Ø560
2.	Skrobak skrajny prawy **Br/68**	1279/26-002/0		20	Ø510 Ø560
3.	Skrobak lewy **Br/20**	1279/20-001/0		20	Ø510 Ø560
4.	Skrobak prawy **Br/43**	1279/21-001/0		20	Ø510 Ø560
5.	Skrobak lewy kpl.spawany **Br/0220**	1279/43-300/0		20	Ø610 Ø660
6.	Skrobak prawy kpl.spawany **Br/0222**	1279/44-100/0		20	Ø610 Ø660
7.	Skrobak skrajny lewy kpl.spawany **Br/0221**	1279/43-400/0		20	Ø610 Ø660
8.	Skrobak skrajny prawy kpl.spawany **Br/0223**	1279/44-200/0		20	Ø610 Ø660

Ząb kpl. KOS, KOS T

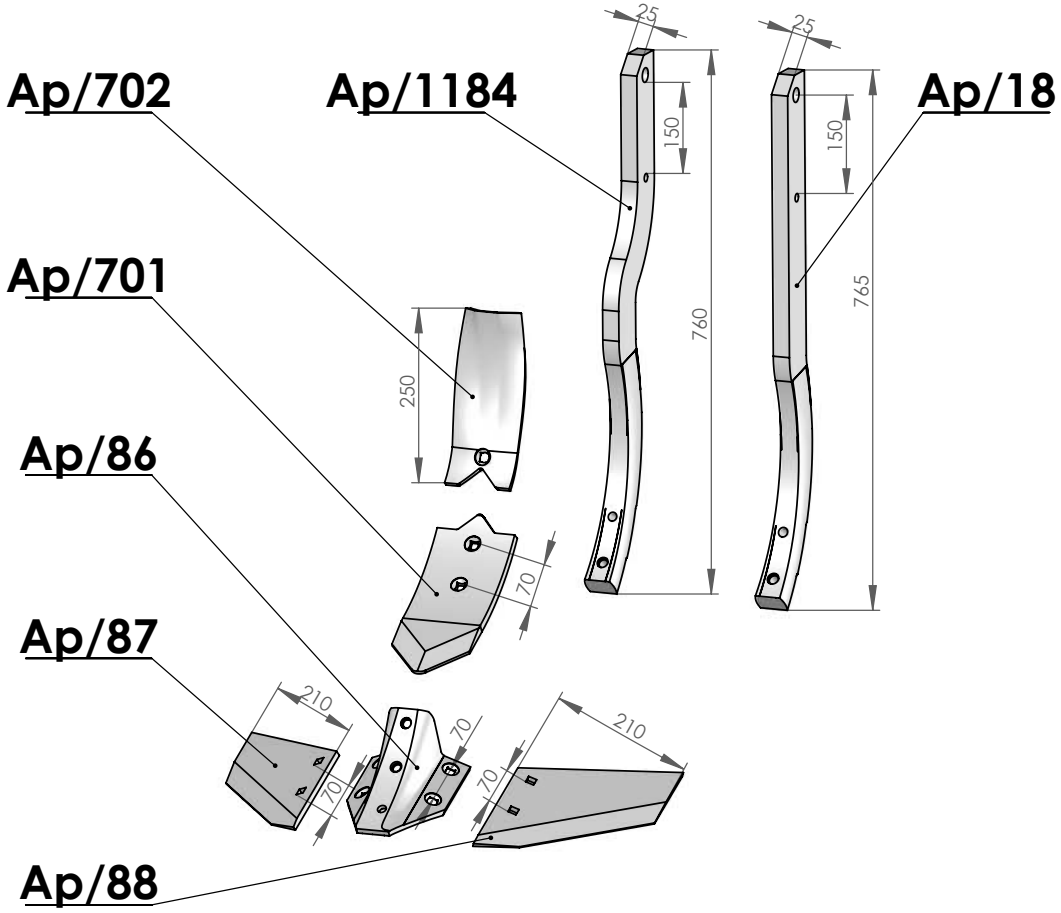

Uchwyt zęba KOS, KOS T

położenie poziome sprężyny

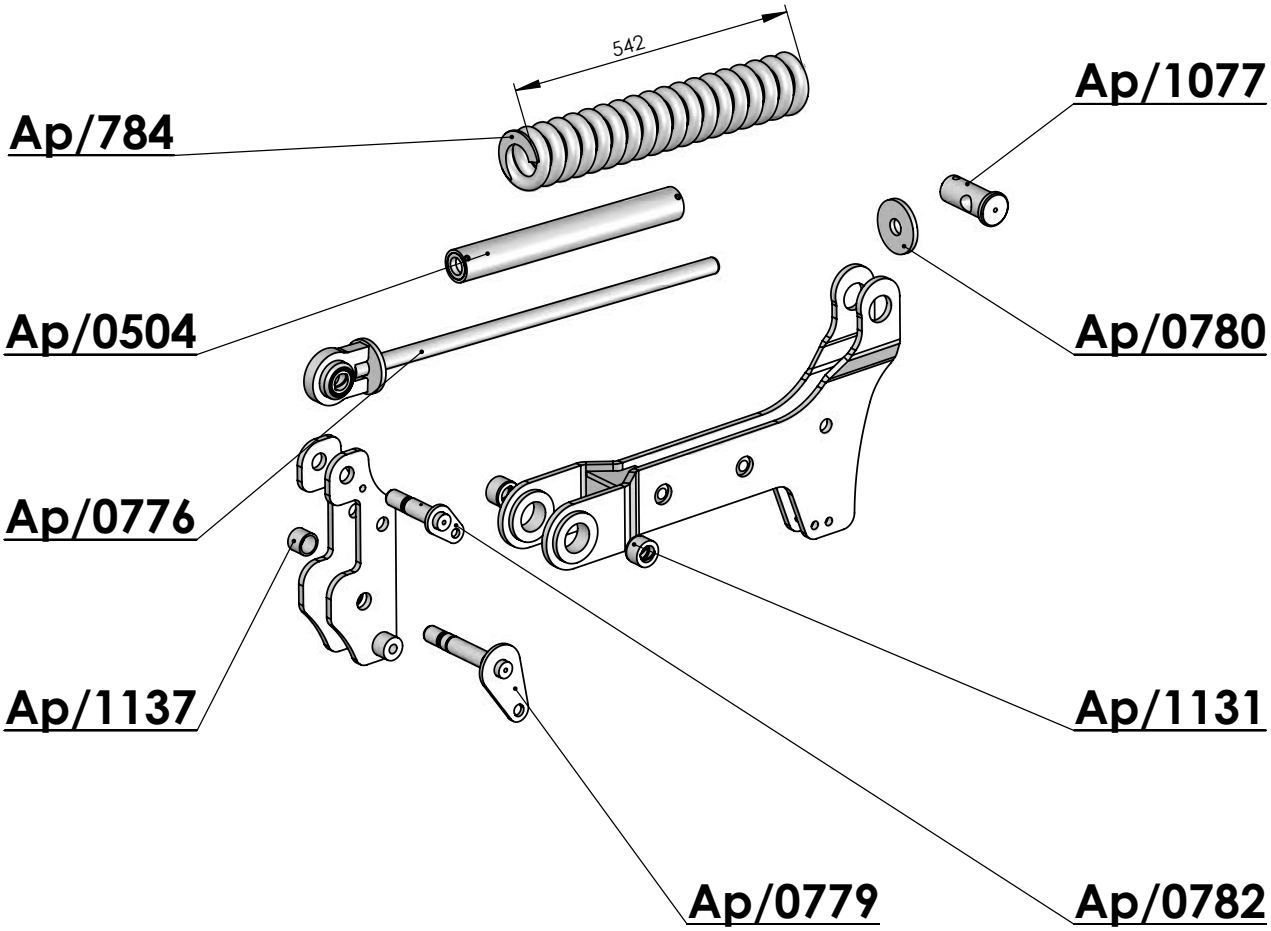

Kroje talerzowe KOS

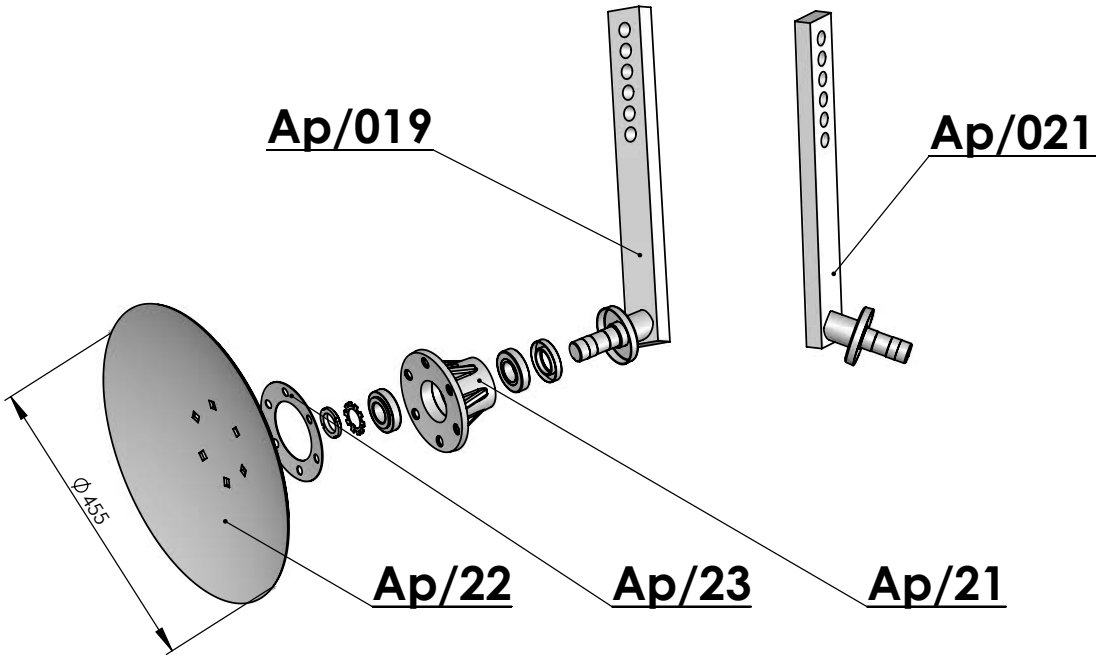

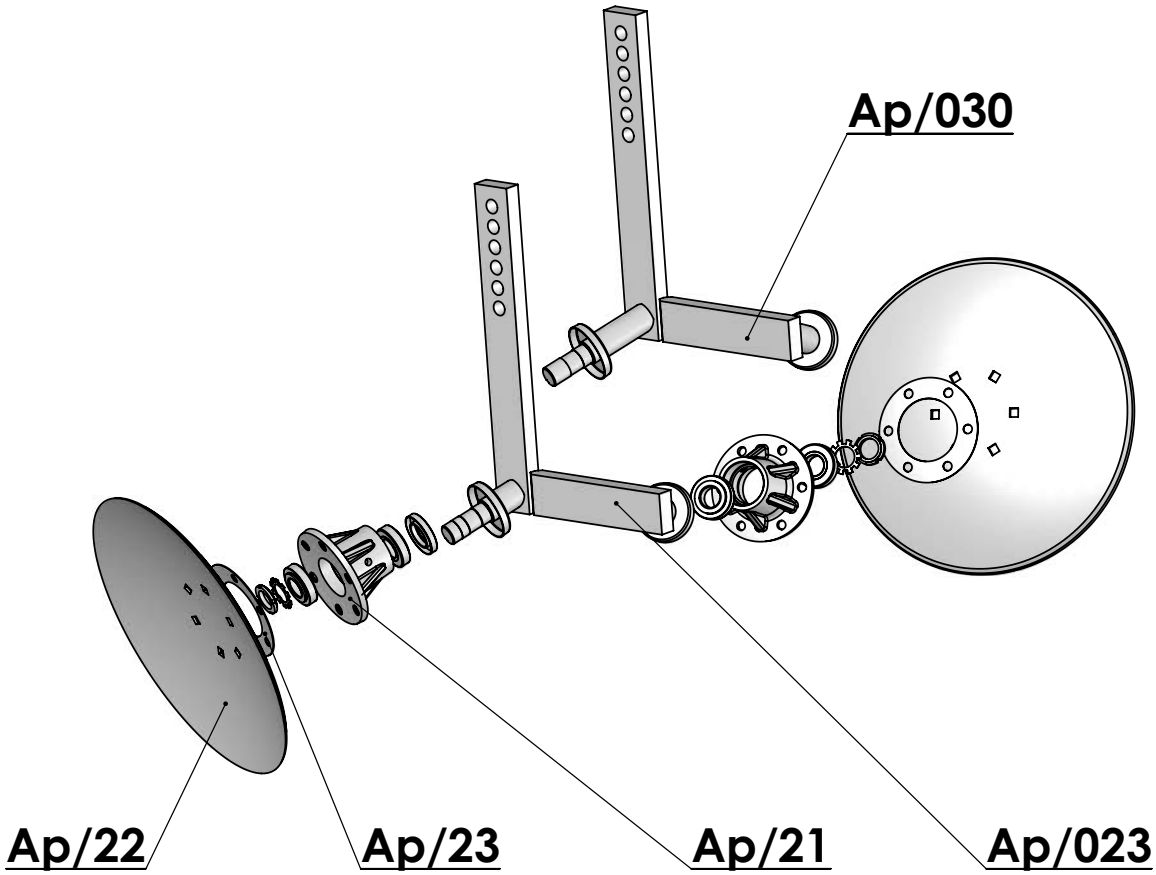

ZĄB AGREGATU KOS , KOS T					
Lp.	**NAZWA / INDEKS**	**NR KATALOGOWY INDEKS**	**CENA**	**MIN.ILOŚCI HURTOWE**	**UWAGI**
1.	Podcinacz lewy **Ap/88**	1738/05-005/0	27,00	250	
2.	Podcinacz prawy **Ap/87**	1738/05-004/0	27,00	250	
3.	Dziób zęba **Ap/701**	1738/05-006/0	41,00	250	
4.	Nakładka zęba **Ap/702**	1738/05-007/0	33,00	50	
5.	Uchwyt podcinaczy A **Ap/86**	1738/05-003/0	45,00	30	
6.	Trzon zęba **Ap/1184**	KOS PLUS 3,0/42-001/0	160,00	5	
7.	Trzon zęba **Ap/18**	1861/01-001/0	130,00	20	

KOS, KOS T

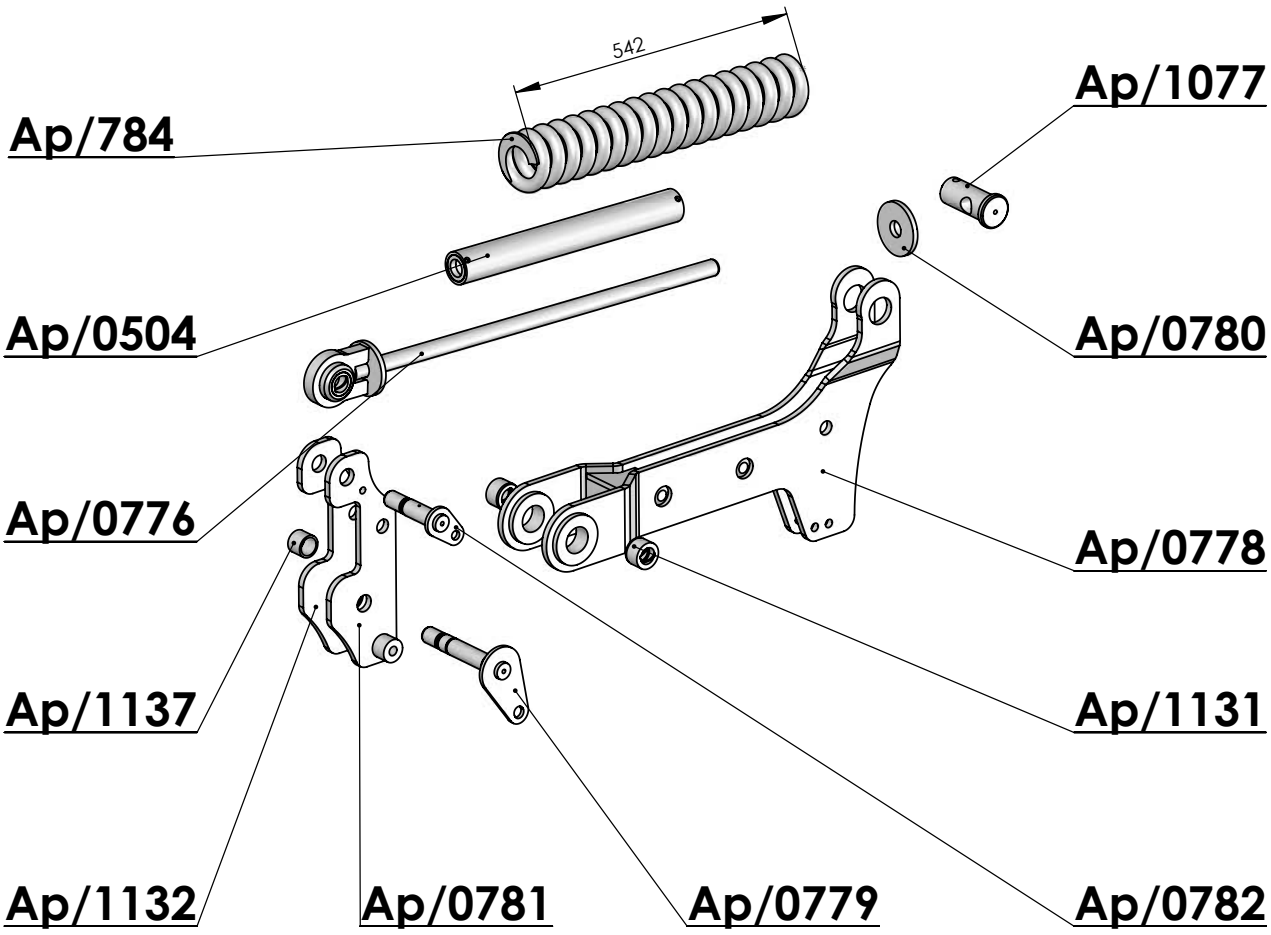
542
Ap/784
Ap/1077
Ap/0504
Ap/0780
Ap/0776
Ap/0778
Ap/1137
Ap/1131
Ap/1132
Ap/0781
Ap/0779
Ap/0782

UCHWYT ZĘBA KOS , KOS T (poziome ułożenie sprężyny)

1.	Sprężyna **Ap/784**	1860/11-001/0	250,00	5	
2.	Rura kpl.spawana **Ap/0504**	1860/11-300/0	58,00	5	
3.	Łącznik śrubowy kpl. **Ap/0776**	KOS 2,1/31-100/0	87,00	5	
4.	Tuleja ø33,7x3,2/26 **Ap/1137**	KOS 2,1/31-001/0	8,50	5	
5.	Sworzeń kpl.spawany **Ap/0779**	KOS 2,1/31-300/0	38,00	5	
6.	Sworzeń kpl.spawany A **Ap/0782**	KOS 2,1/31-600/0	29,00	5	
7.	Tuleja łożyskowa ø40/25x26 **Ap/1131**	KOS 2,1/31-003/0	12,50	5	
8.	Opornik sprężyny kpl.spawany **Ap/0780**	KOS 2,1/31-400/0	7,50	5	
9.	Sworzeń 40x93/80 **Ap/1077**	KOS 3N/21-002/0	25,00	5	

KOS PLUS

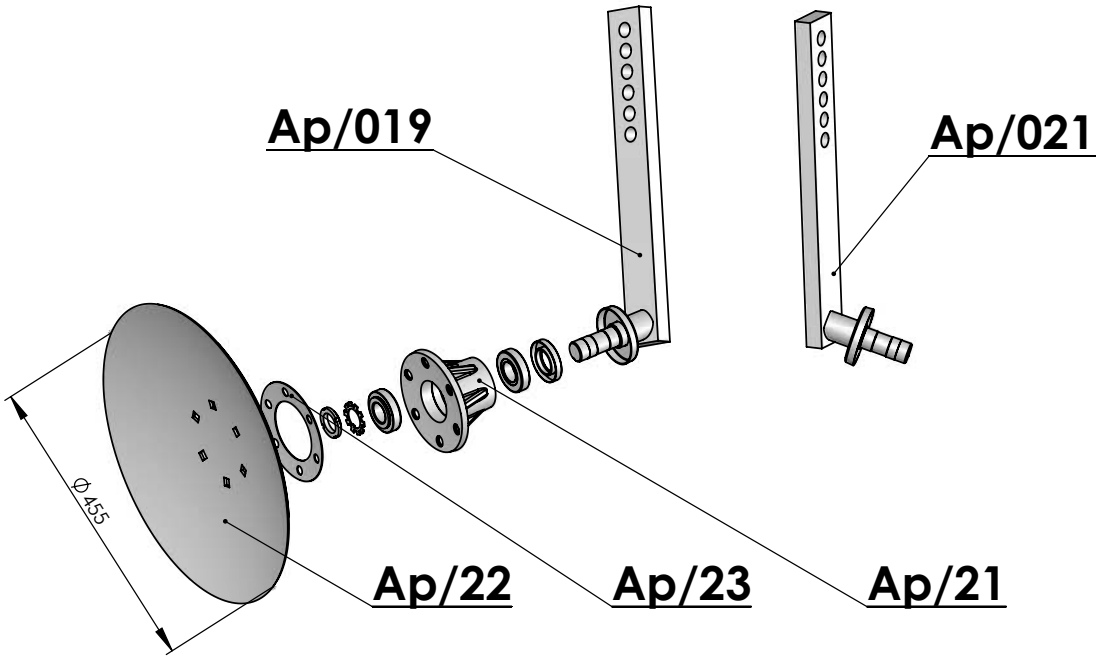

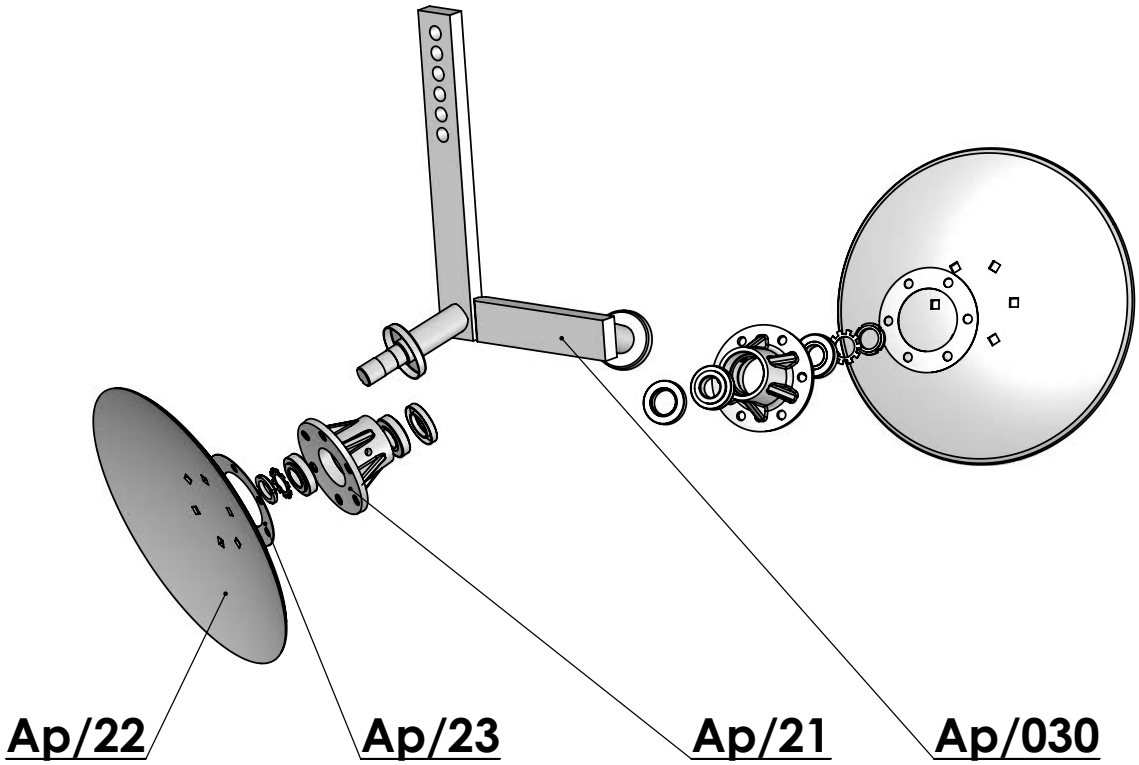

KRÓJ TALERZOWY KOS

1.	Słupica kroju prawa kpl.spawana **Ap/019**	1861/02-100/0	160,00	5	
2.	Słupica kroju lewa kpl.spawana **Ap/021**	1861/03-100/0	160,00	5	
3.	Talerz kroju ø455/4 **Ap/22**	1861/02-002/0	93,00	20	
4.	Uszczelka **Ap/23**	1861/02-003/0	3,30	30	
5.	Piasta kroju **Ap/21**	1861/02-001/0	58,00	50	
6.	Słupica kroju z ramieniem kpl.spawana **Ap/023**	1861/04-100/0	195,00	5	

Uchwyt zęba KOS
położenie pionowe sprężyny

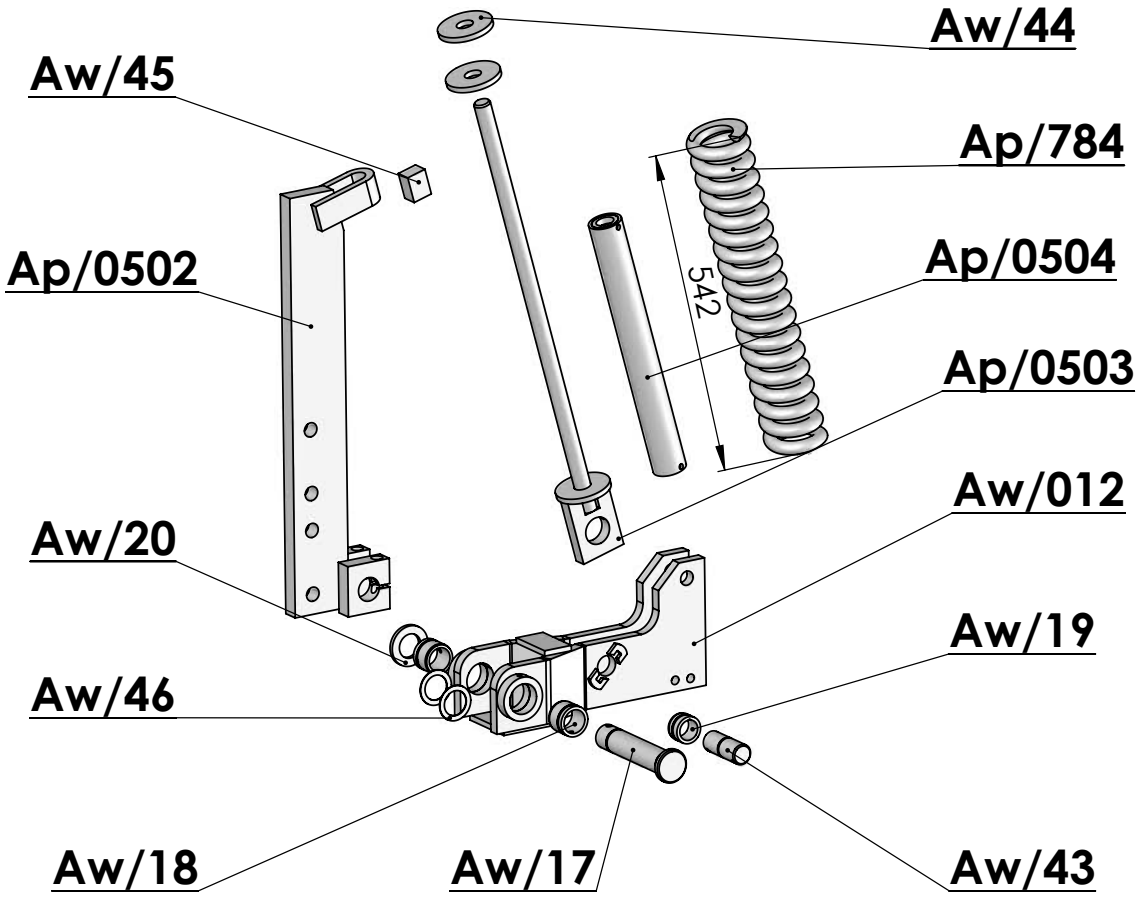

UCHWYT ZĘBA KOS (pionowe ułożenie sprężyny)

1.	Sprężyna **Ap/784**	1860/11-001/0	250,00	5	
2.	Rura kpl.spawana **Ap/0504**	1860/11-300/0	58,00	5	
3.	Łącznik śrubowy kpl. **Ap/0503**	1860/11-200/0	68,00	5	
4.	Uchwyt zęba kpl.spawany A **Aw/012**	1738/25-100/0	115,00	2	
5.	Wysięg kpl.spawany **Ap/0502**	1860/11-100/0	180,00	2	
6.	Tuleja łożyskowa ø40/30x24 **Aw/19**	1738/25-003/0	18,00	5	
7.	Sworzeń 30x82/67 **Aw/43**	1738/12-002/0	26,00	5	
8.	Sworzeń 35x170 **Aw/17**	1738/25-001/0	62,00	5	
9.	Tuleja łożyskowa ø45/35x34 **Aw/18**	1738/25-002/0	26,00	5	
10.	Pierścień ø52/37x1 **Aw/46**	1738/12-005/0	5,50	5	
11.	Podkładka ø60/36x6 **Aw/20**	1738/25-004/0	5,50	5	
12.	Wkładka gumowa **Aw/45**	1738/12-004/0	3,50	10	
13.	Podkładka ø80/24,5x8 **Aw/44**	1738/12-003/0	7,50	10	

Kroje talerzowe KOS T

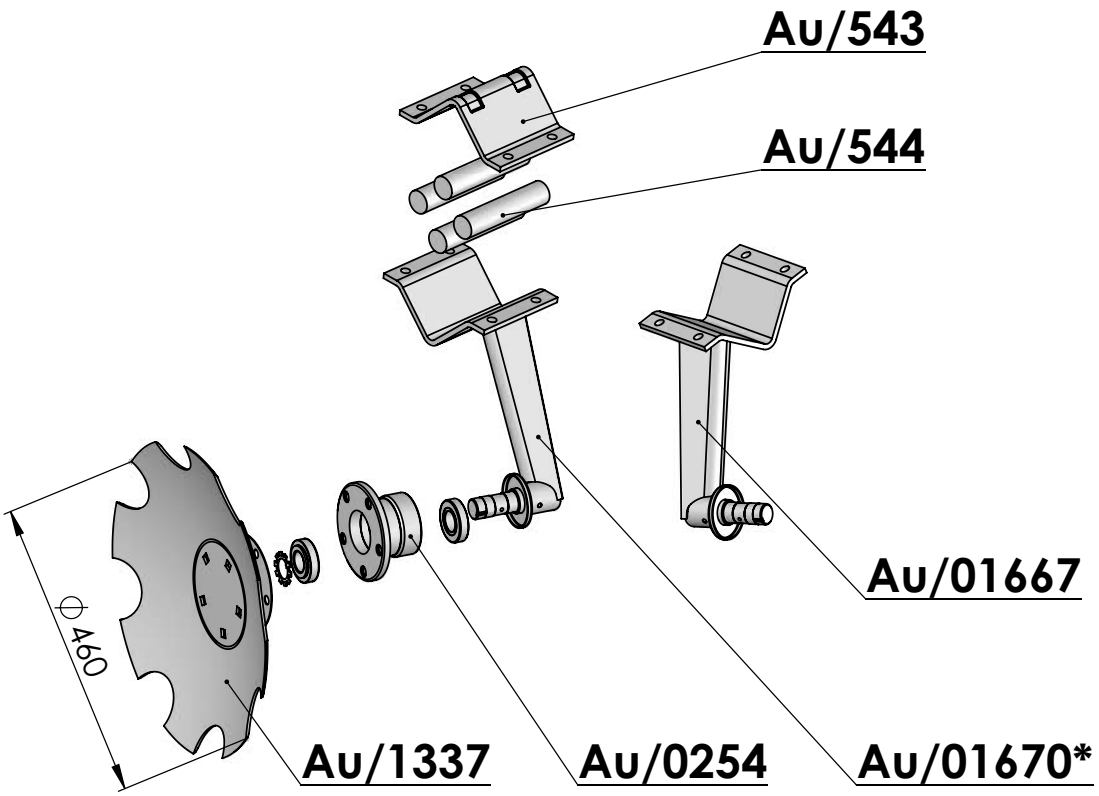

*** Części lewe**

KRÓJ TALERZOWY KOS T

1.	Talerz kroju uzębiony ø460/4 **Au/1337**	ARES L3,0/26-001/0	115,00	20	
2.	Ramię kroju prawe kpl.spawane **Au/01667**	ARES L3,0/26-100/0	285,00	3	
3.	Ramię kroju lewe kpl.spawane **Au/01670**	ARES L3,0/28-100/0	285,00	3	
4.	Piasta kpl. **Au/0254**	ARES XT3/20-200/0	58,00	20	
5.	Nakładka **Au/543**	ARES L3,0/00-001/0	26,50	10	
6.	Amortyzator ø35x160 **Au/544**	ARES L3,0/00-003/0	3,80	30	
7.	Krój talerzowy prawy kpl.ø460/4 **Au/01666**	ARES L3,0/26-000/0	720,00	5	
8.	Krój talerzowy lewy kpl.ø460/4 **Au/01669**	ARES L3,0/28-000/0	720,00	5	
9.	Krój talerzowy skrajny prawy kpl.ø460/4 **Au/01668**	ARES L3,0/27-000/0	730,00	5	
10.	Krój talerzowy skrajny lewy kpl.ø460/4 **Au/01671**	ARES L3,0/29-000/0	730,00	5	

Ząb kpl. KOS PLUS

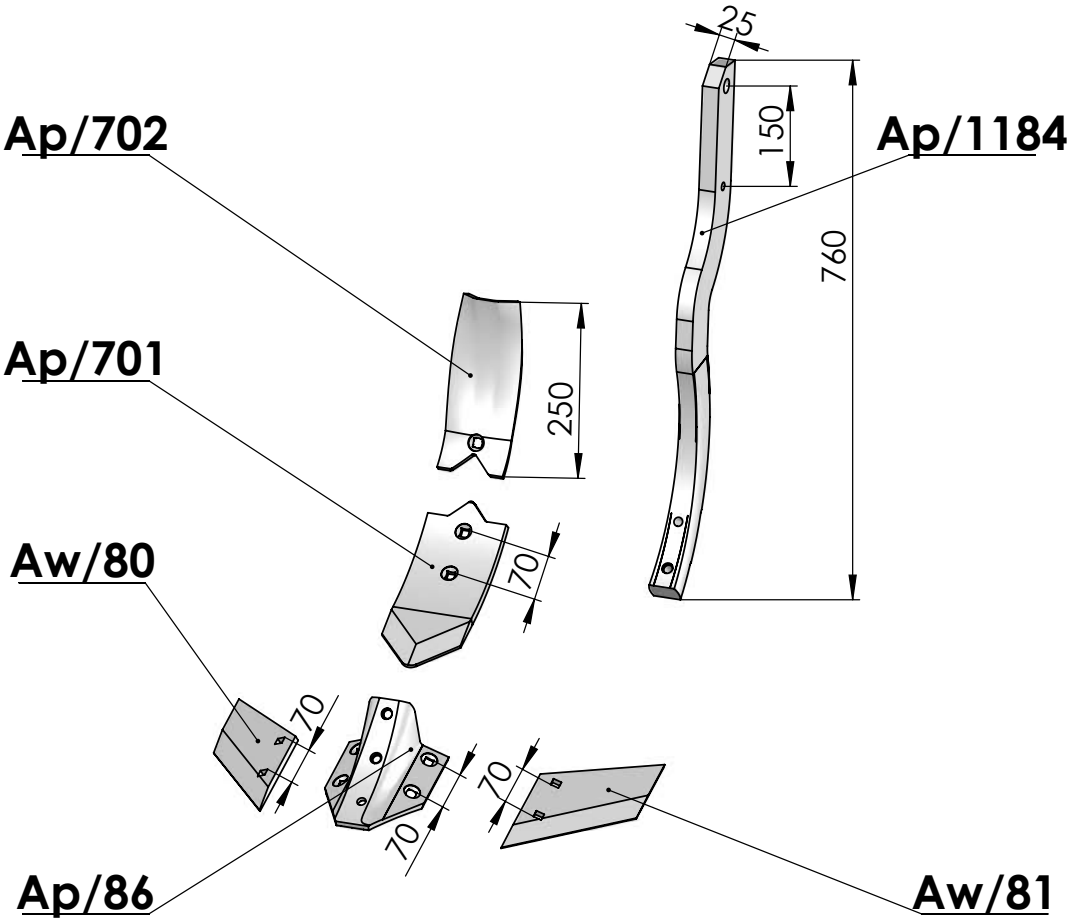

ZĄB AGREGATU KOS PLUS

Lp.	NAZWA / INDEKS	NR KATALOGOWY INDEKS	CENA	MIN.ILOŚCI HURTOWE	UWAGI
1.	Podcinacz lewy **Aw/81**	1738/13-005/0	27,00	250	
2.	Podcinacz prawy **Aw/80**	1738/13-004/0	27,00	250	
3.	Dziób zęba **Ap/701**	1738/05-006/0	41,00	250	
4.	Nakładka zęba **Ap/702**	1738/05-007/0	33,00	50	
5.	Uchwyt podcinaczy A **Ap/86**	1738/05-003/0	45,00	30	
6.	Trzon zęba **Ap/1184**	KOS PLUS 3,0/42-001/0	160,00	5	

Uchwyt zęba KOS PLUS

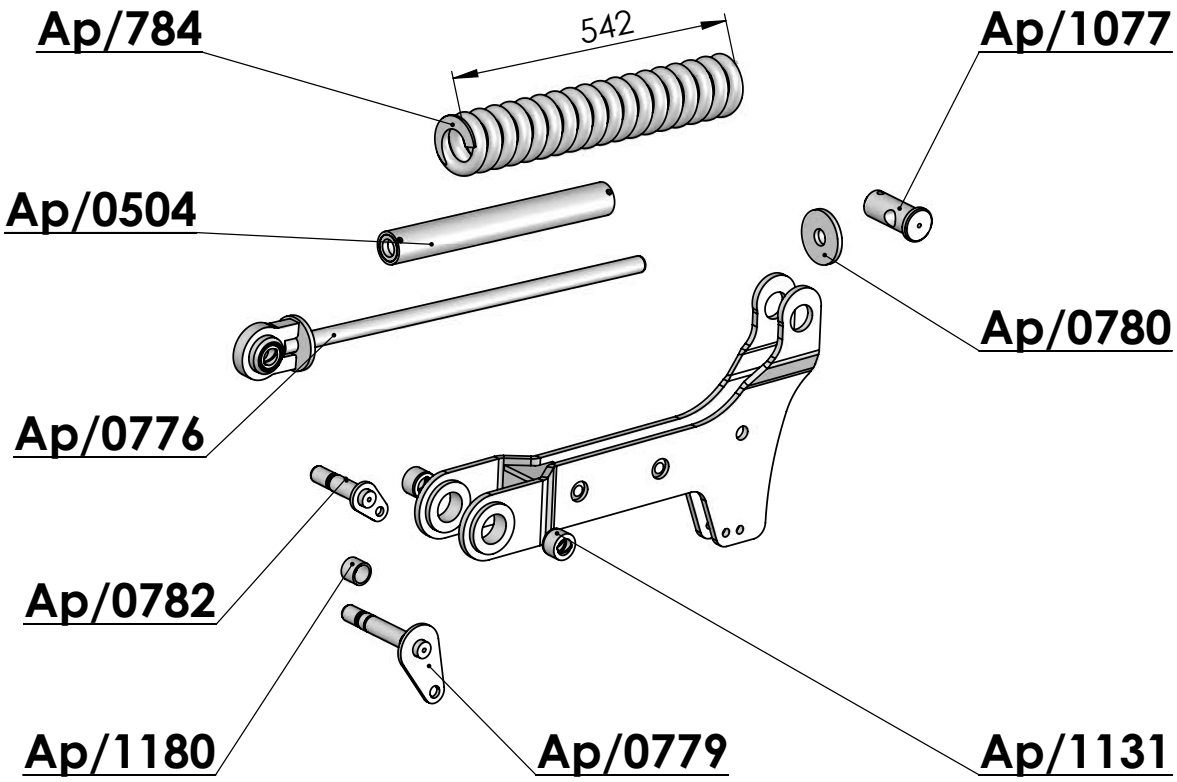

UCHWYT ZĘBA KOS PLUS (poziome położenie sprężyny)

1.	Sprężyna **Ap/784**	1860/11-001/0	250,00	5	
2.	Rura kpl.spawana **Ap/0504**	1860/11-300/0	58,00	5	
3.	Łącznik śrubowy kpl. **Ap/0776**	KOS 2,1/31-100/0	105,00	5	
4.	Sworzeń kpl.spawany A **Ap/0782**	KOS 2,1/31-600/0	29,00	5	
5.	Tuleja ø33,7x3,2/49 **Ap/1180**	KOS PLUS 3,0/21-001/0	8,50	5	
6.	Sworzeń kpl.spawany **Ap/0779**	KOS 2,1/31-300/0	38,00	5	
7.	Tuleja łożyskowa ø40/25x26 **Ap/1131**	KOS 2,1/31-003/0	12,50	5	
8.	Opornik sprężyny kpl.spawany **Ap/0780**	KOS 2,1/31-400/0	7,50	5	
9.	Sworzeń 40x93/80 **Ap/1077**	KOS 3N/21-002/0	25,00	5	

Kroje talerzowe KOS PLUS

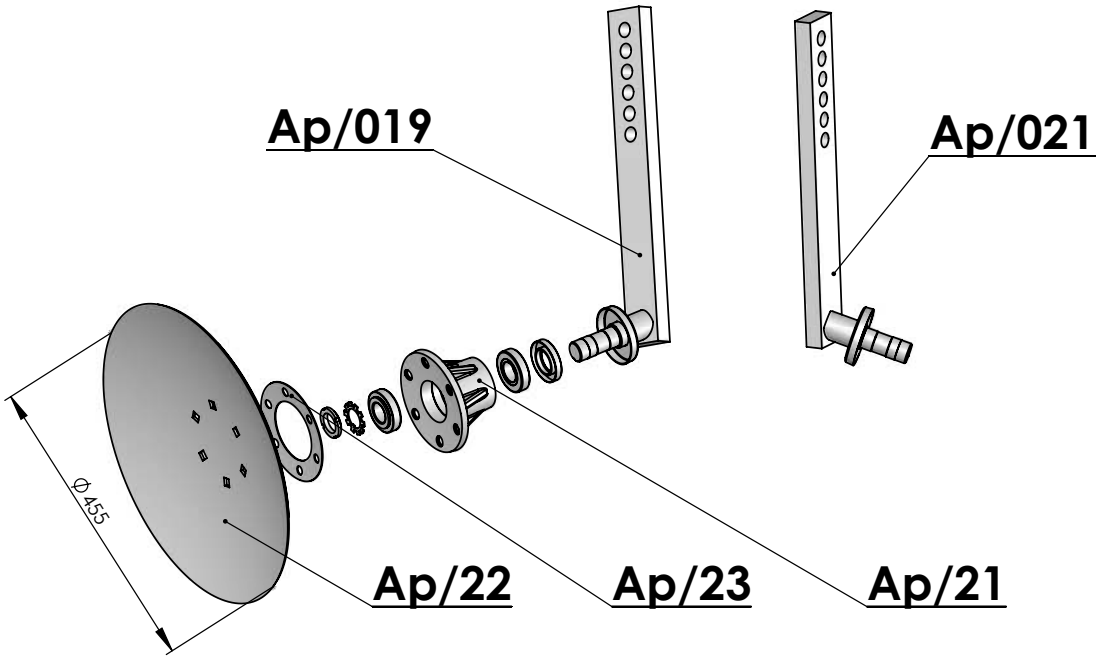

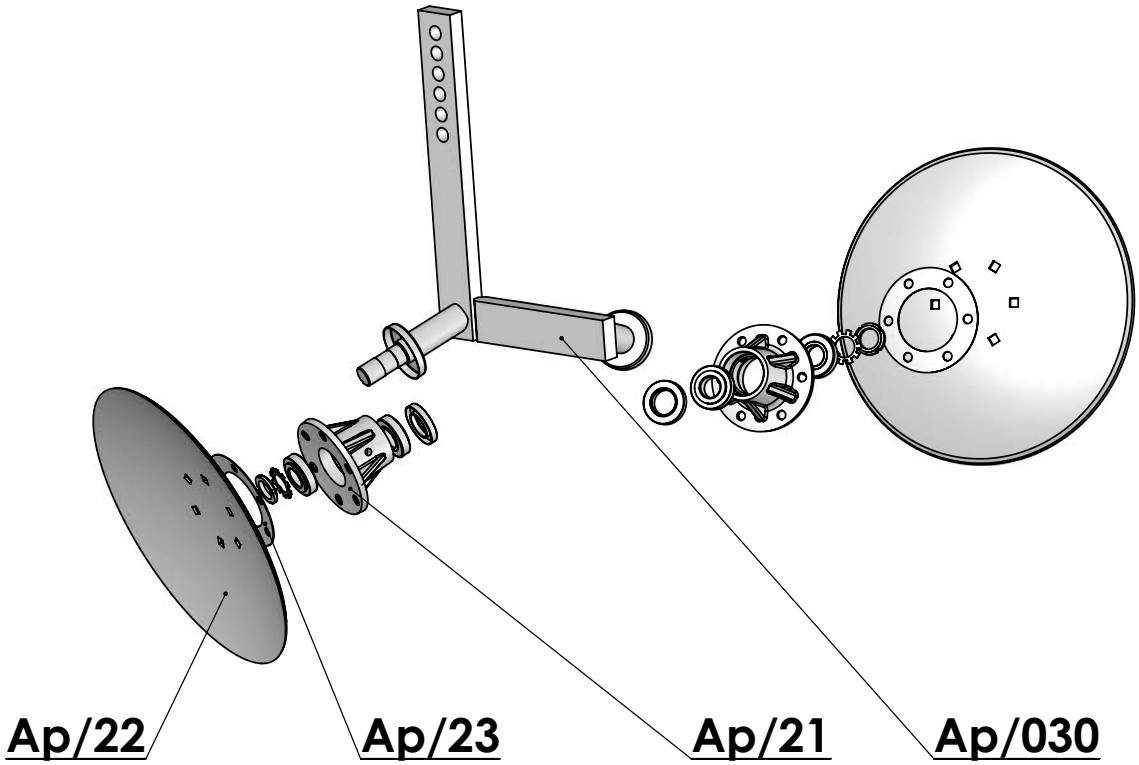

KRÓJ TALERZOWY KOS PLUS

1.	Słupica kroju prawa kpl.spawana **Ap/019**	1861/02-100/0	160,00	3	
2.	Słupica kroju lewa kpl.spawana **Ap/021**	1861/03-100/0	160,00	3	
3.	Talerz kroju ø455/4 **Ap/22**	1861/02-002/0	93,00	20	
4.	Uszczelka **Ap/23**	1861/02-003/0	3,30	30	
5.	Piasta kroju **Ap/21**	1861/02-001/0	58,00	50	
6.	Słupica kroju z ramieniem kpl.spawana A **Ap/030**	1861/08-100/0	210,00	3	

Ząb kpl. KOS ECO

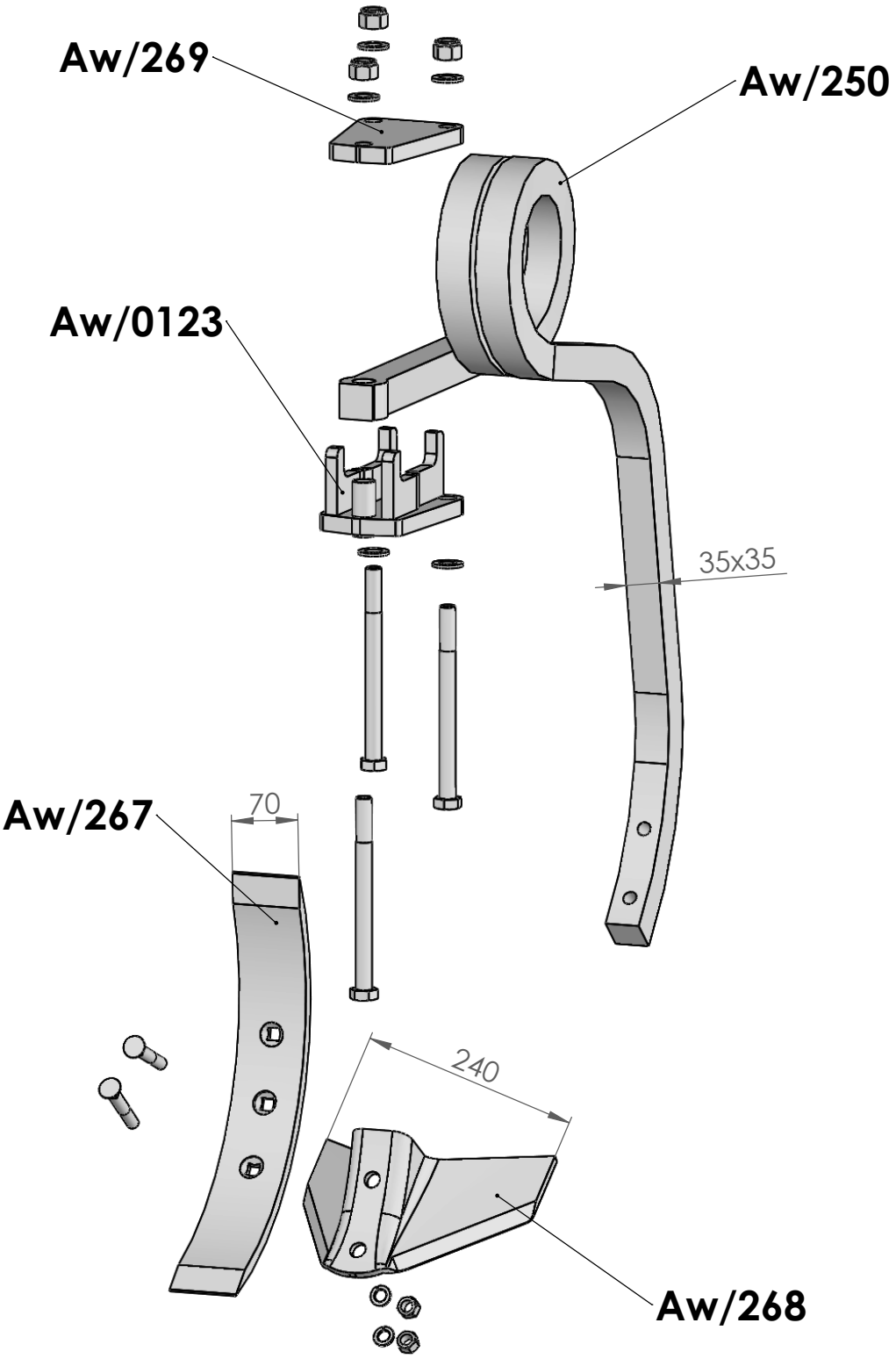

AGREGAT KOS ECO					
Lp.	**NAZWA / INDEKS**	**NR KATALOGOWY INDEKS**	**CENA**	**MIN.ILOŚCI HURTOWE**	**UWAGI**
1.	Podcinacz **Aw/268**	KOS ECO3,0/20-003/0	95,00	30	
2.	Redlica **Aw/267**	KOS ECO3,0/20-002/0	75,00	30	
3.	Ząb Bellota FX **Aw/250**	2486.GD.10-01-01-00	370,00	5	
4.	Uchwyt zęba kpl.spawany **Aw/0123**	KOS ECO3,0/22-100/0	65,00	5	
5.	Płyta uchwytu **Aw/269**	KOS ECO3,0/20-105/0	32,00	5	

Ząb kpl. KRET PLOW

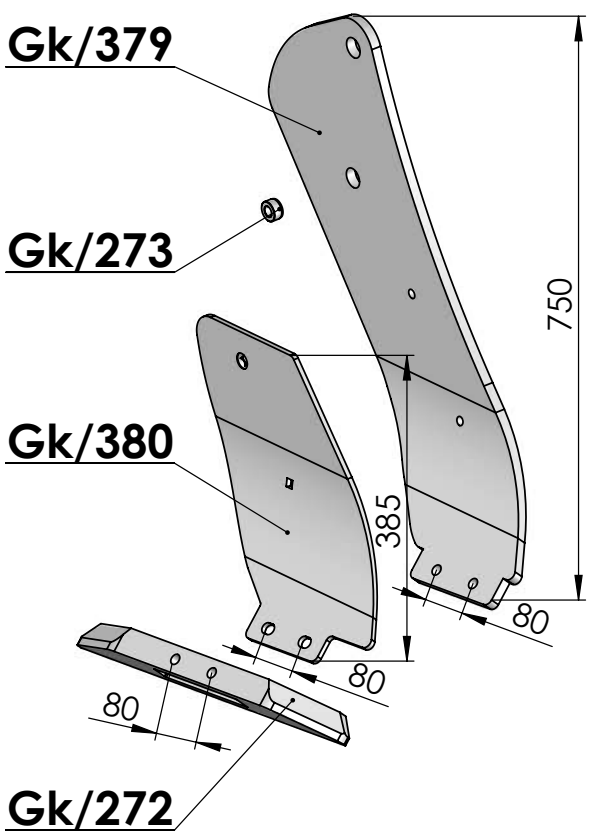

Ząb prawy

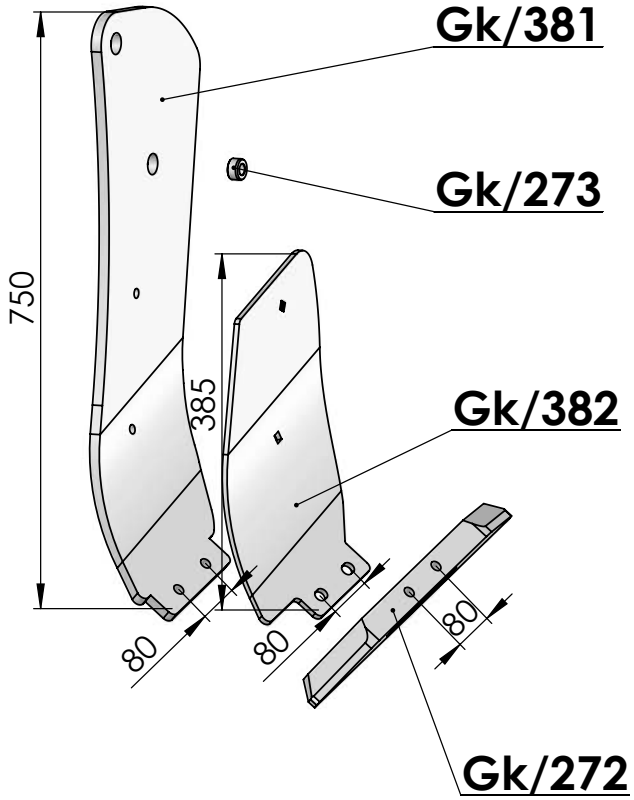

Ząb lewy

ELEMENTY ROBOCZE KRET PLOW					
Lp.	**NAZWA / INDEKS**	**NR. KATALOGOWY**	**CENA**	**MIN.ILOŚCI HURTOWE**	**UWAGI**
1.	Dłuto zęba **GK/272**	KRET6/30-003/0	155,00	4	
2.	Nakładka zęba lewa **GK/382**	KRET6/39-002/0	175,00	4	
3.	Nakładka zęba prawa **GK/380**	KRET6/29-002/0	175,00	4	
4.	Trzon zęba lewy **GK/381**	KRET6/39-001/0	340,00	4	
5.	Trzon zęba prawy **GK/379**	KRET6/29-001/0	340,00	4	
6.	Tuleja ø30,2/16x16 **GK/273**	KRET 6/30-004/0	18,00	10	

Ząb kpl. KRET

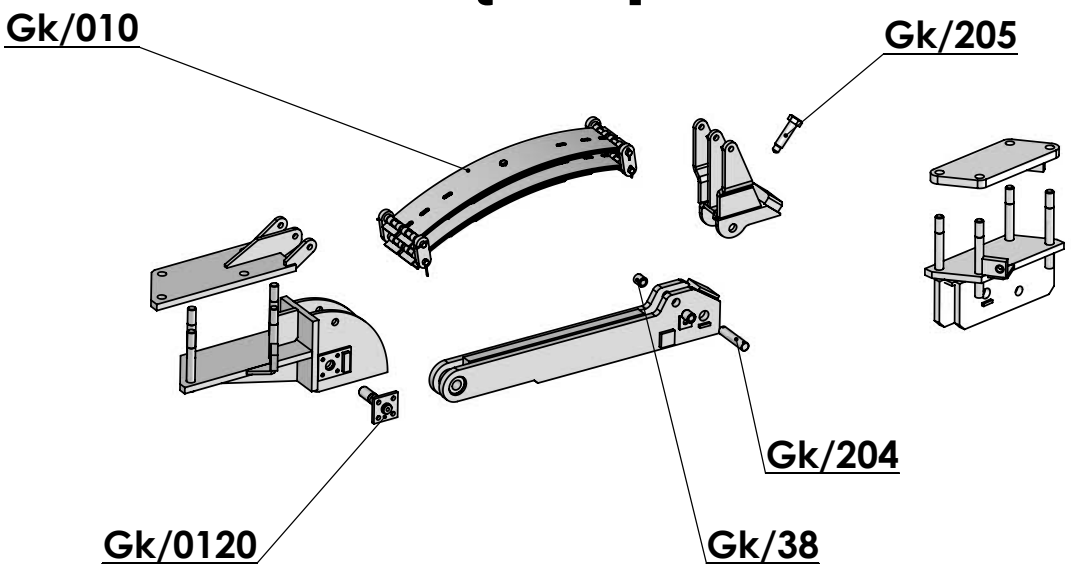

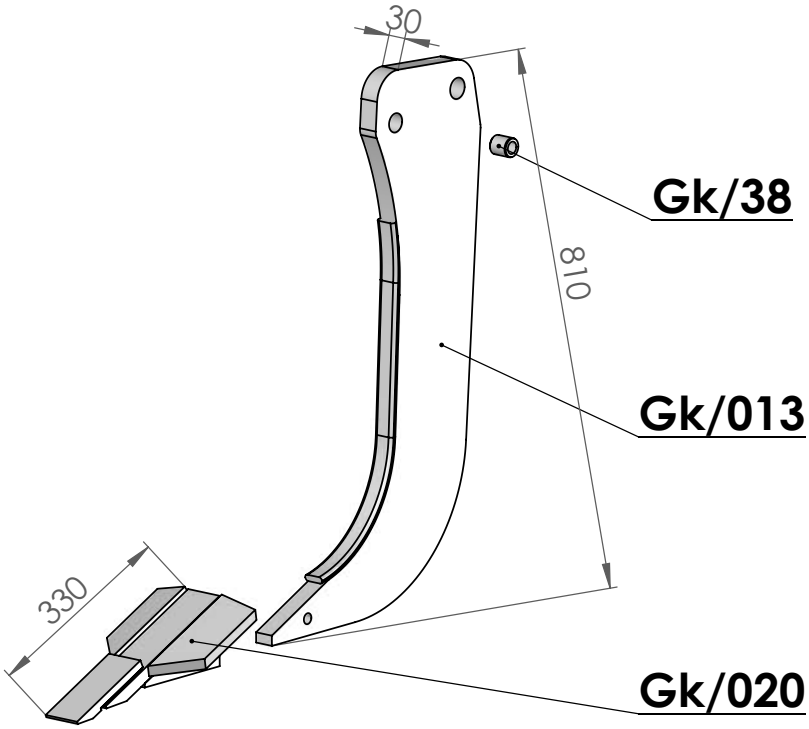

*** Części lewe**

ELEMENTY ROBOCZE KRET					
Lp.	**NAZWA / INDEKS**	**NR KATALOGOWY**	**CENA**	**MIN.ILOŚCI HURTOWE**	**UWAGI**
1.	Ząb spawany **GK/013**	1435/38-100/0	280,00	5	
2.	Redlica ze skrzydełkami **GK/020**	1435/30-200/0	140,00	10	
3.	Tuleja ø28/18x30 **GK/38**	1435/30-001/0	22,00	20	
4.	Sprężyna kpl. **GK/010**	1435/08-000/0	1450,00	4	
5.	Sworzeń kpl.spawany A **GK/0120**	1435/24-000/0	65,00	10	
6.	Sworzeń 25x120/108 **GK/204**	1435/00-010/0	23,00	10	
7.	Śruba M24x100 **GK/205**	1435/00-011/0	18,00	20	

Agregat ATLAS

Ząb SX (Ap/0312)

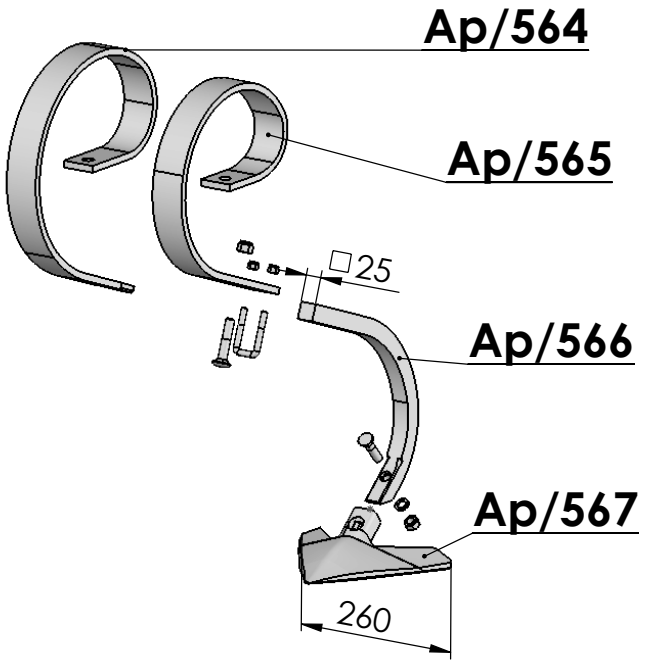

Ząb SV (Ag/0202)

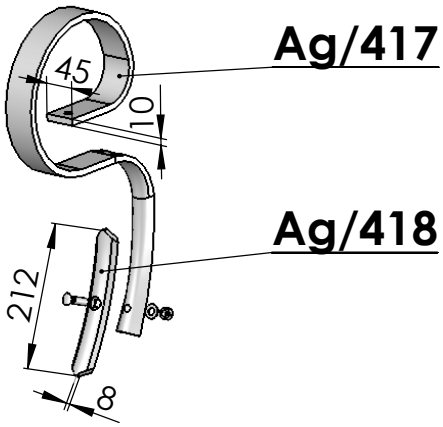

Ząb SY (Au/0580)

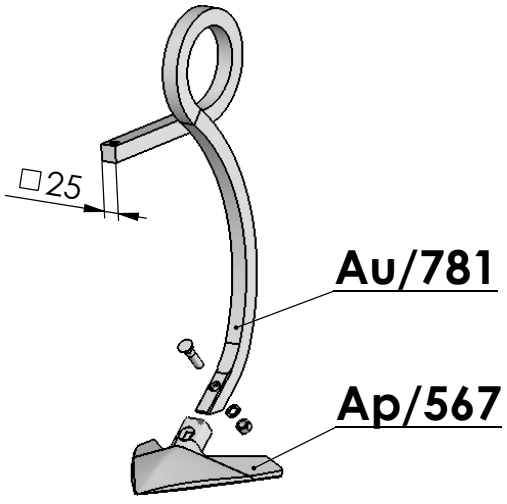

AGREGAT ATLAS

Lp.	NAZWA / INDEKS	NR KATALOGOWY I	CENA	MIN.ILOŚCI HURTOWE	UWAGI
ZĄB SX					
1.	Ząb SX **Ap/0312**	1655/00-450/0	399,00	15	
2.	Gęsiostópka 260 **Ap/567**	1655/00-454/0	49,00	100	
3.	Trzon **Ap/566**	1655/00-453/0	101,00	20	
4.	Sprężyna pomocnicza SX (50x10 **Ap/565**	1655/00-452/0	52,00	20	
5.	Sprężyna główna SX (50x10) **Ap/564**	1655/00-451/0	58,00	20	
ZĄB SV					
1.	Ząb sprężynowy kpl. SV **Ag/0202**	1731/00-100/0	69,00	100	
2.	Sprężyna SV (45x10) **Ag/417**	1731/00-101/0	48,00	20	
3.	Redliczka **Ag/418**	1731/00-102/0	7,00	500	
ZĄB SY					
1.	Ząb sprężynowy kpl. SY **Au/0580**	ARES ZXXL3,0/01-000/0	138,00	30	
2.	Gęsiostópka 260 **Ap/567**	1655/00-454/0	49,00	100	
3.	Sprężyna **Au/781**	ARES ZXXL3,0/01-001/0	102,00	50	

Agregat KOMBI

Ząb S (Ag/0203)

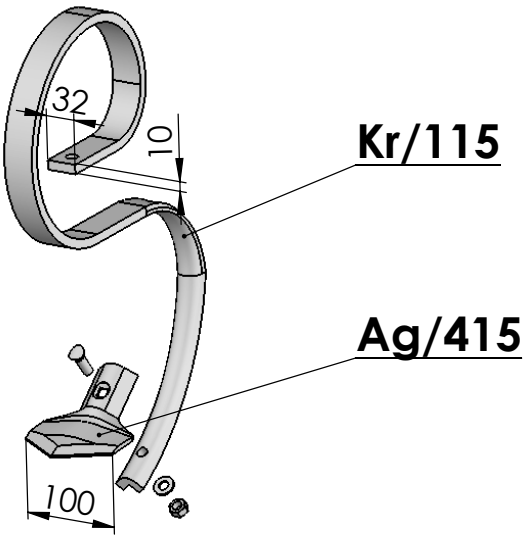

Ząb SU (Au/06)

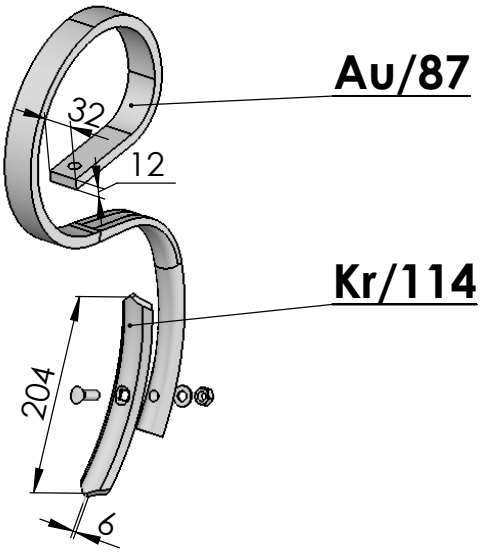

Ząb SV (Ag/0202)

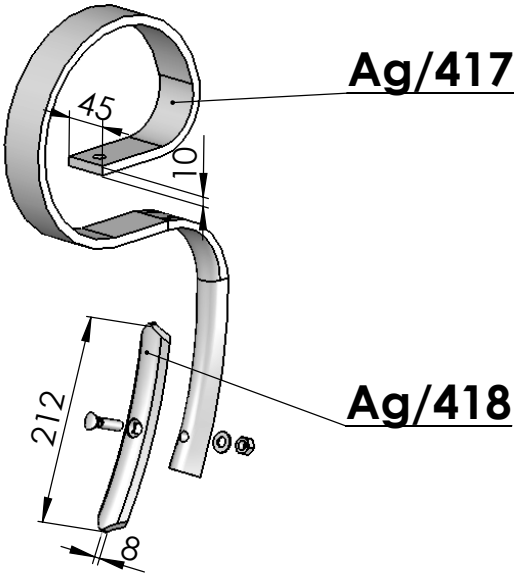

AGREGAT KOMBI

Lp.	NAZWA / INDEKS	NR KATALOGOWY	CENA	MIN.ILOŚCI HURTOWE	UWAGI
ZĄB S					
1.	Ząb S gęsiostópką 100 kpl. **Ag/0203**	1731/00-200/0	43,50	100	
2.	Gęsiostópka 100 **Ag/415**	1731/00-201/0	24,00	100	
3.	Sprężyna S (32x10) **Kr/115**	1417/00-01-002/0	31,00	100	
ZĄB SU					
1.	Ząb sprężynowy kpl. SU **Au/06**	1680/05-000/1	44,00	100	
2.	Redliczka **Kr/114**	1417/00-01-001/0	4,90	500	
3.	Sprężyna SU (32x12) **Au/87**	1680/05-001/1	27,50	100	
ZĄB SV					
1.	Ząb sprężynowy kpl. SV **Ag/0202**	1731/00-100/0	69,00	100	
2.	Redliczka **Ag/418**	1731/00-102/0	7,00	500	
3.	Sprężyna SV (45x10) **Ag/417**	1731/00-101/0	48,00	20	



Ø300 L : 1310mm - Ag/0245
Ø300 L : 1448mm - Au/046
Ø300 L : 1310mm - Ag/0484
Ø300 L : 1080mm - Ag/0477
Ø300 L : 1080mm - Ag/0244

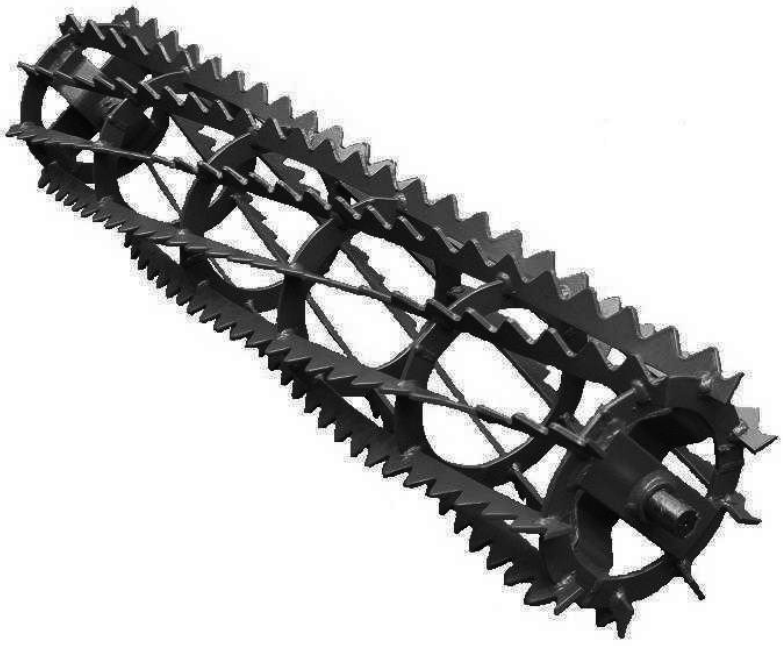

Ø280 L : 1215mm – Ag/0110
Ø320 L : 1215mm – Ag/0108
Ø280 L : 1446mm – Ag/0170
Ø320 L : 1446mm – Ag/0169
Ø280 L : 1010mm – U/046
Ø320 L : 1010mm – U/045

WAŁY KOMBI

Lp.	NAZWA/INDEKS	NR KATALOGOWY	CENA	MIN.ILOŚCI HURTOWE	Szerokość robocza
1.	Wał strunowy przedniØ300 L1310 **Ag/0245**	1731/63-000/0	480,00	5	5,6 ; 5,1 ; 4,2 ; 3,7
2.	Wał strunowy przedniØ300 L1448 **Au/046**	1680/70-000/0	520,00	5	3.0
3.	Wał strunowy przedniØ300 L1310 **Ag/0484**	1731/72-200/0	480,00	5	3,7 ; 4,2 5,1 ; 5,6
4.	Wał strunowy przedniØ300 L1080 **Ag/0477**	1730/89-200/0	390,00	5	3,7 5,1
5.	Wał strunowy przedniØ300 L1080 **Ag/0244**	1730/94-000/0	390,00	5	3,7 ; 4,1
6.	Wał strunowy tylny Ø280 L1215 **Ag/0110**	1729/31-000/0	340,00	5	3,0 ; 3,7 ; 4,2 5,1 ; 5,6
7.	Wał strunowy tylny Ø320 L1215 **Ag/0108**	1717/82-000/0	360,00	5	3,0 ; 3,7 ; 4,2 5,1 ; 5,6
8.	Wał strunowy tylny Ø280L1446 **Ag/0170**	1729/31-000/P	390,00	5	3.0
9.	Wał strunowy tylny **Ag/0169**	1717/82-000/P	410,00	5	3.0
10.	Wał strunowy tylnyØ280L1010 **U/046**	1666/91-000/0	310,00	5	3,7 ; 5,1
11.	Wał strunowy tylnyØ320L1010 **U/045**	1664/10-000/0	320,00	5	3,7 ; 5,1

Agregat MAX

Ząb SX (Ap/0312)

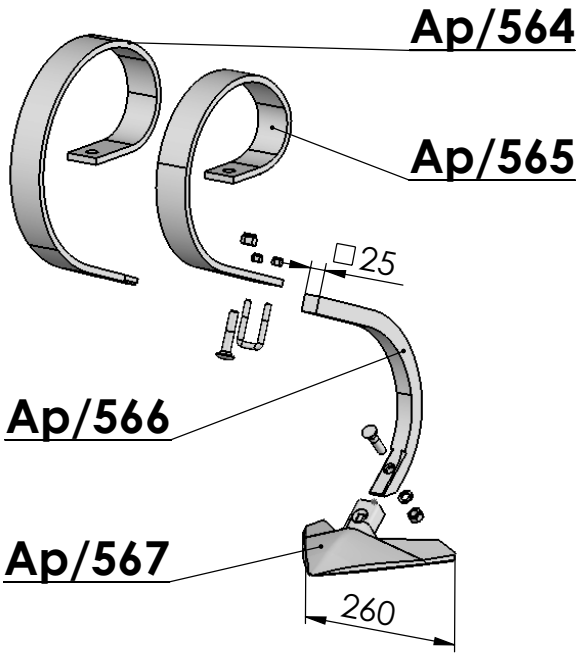

Ząb SY (Au/0580)

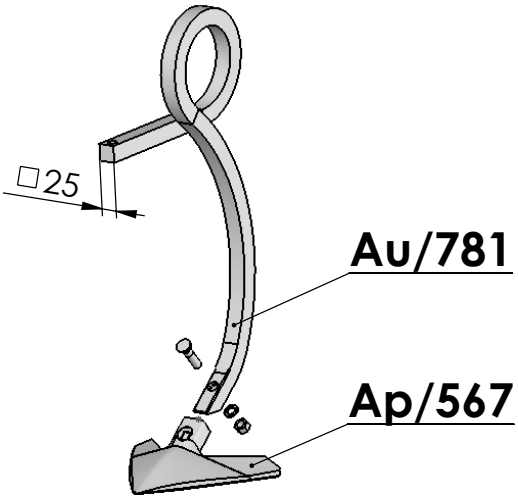

Ząb SV (Ag/0202)

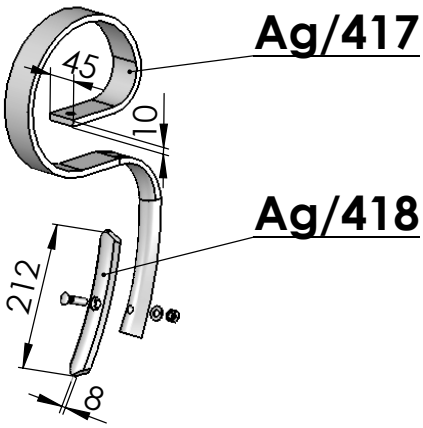

Ząb SZ (Ap/0627)

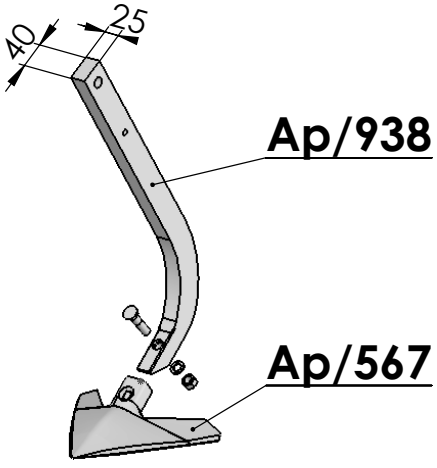

AGREGAT MAX ZĄB SX

Lp.	NAZWA / INDEKS	NR KATALOGOWY	CENA	MIN.ILOŚCI HURTOWE	UWAGI
1.	Ząb SX **Ap/0312**	1655/00-450/0	399,00	15	
2.	Gęsiostópka 260 **Ap/567**	1655/00-454/0	49,00	100	
3.	Trzon **Ap/566**	1655/00-453/0	101,00	20	
4.	Sprężyna pomocnicza SX (50x10 **Ap/565**	1655/00-452/0	52,00	20	
5.	Sprężyna główna SX (50x10) **Ap/564**	1655/00-451/0	58,00	20	

AGREGAT MAX ZĄB SV

7.	Ząb SV **Ag/0202**	1731/00-100/0	69,00	100	
8.	Redliczka **Ag/418**	1731/00-102/0	7,00	500	
9.	Sprężyna SV (45x10) **Ag/417**	1731/00-101/0	48,00	20	

AGREGAT MAX ZĄB SY

11.	Ząb SY **Au/0580**	ARES ZXXL3,0/01-000/0	138,00	30	
12.	Gęsiostópka 260 **Ap/567**	1655/00-454/0	49,00	100	
12.	Sprężyna SY **Au/781**	ARES ZXXL3,0/01-001/0	102,00	50	

AGREGAT MAX ZĄB SZ

11.	Ząb SZ **Ap/0627**	ATLAS 6,0/10-200/0	138,00	50	
12.	Gęsiostópka 260 **Ap/567**	1655/00-454/0	49,00	100	
12.	Trzon zęba **Ap/938**	ATLAS 6,0/10-201/0	102,00	50	

Agregat MAX T

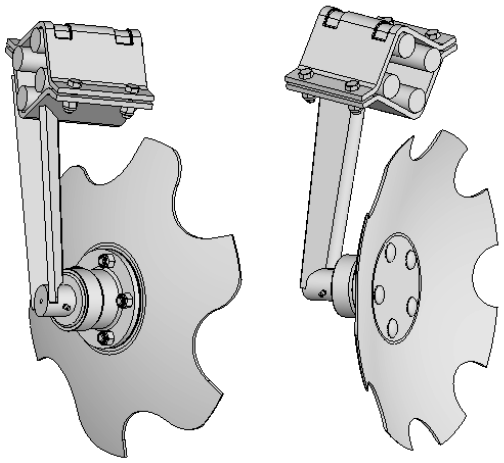

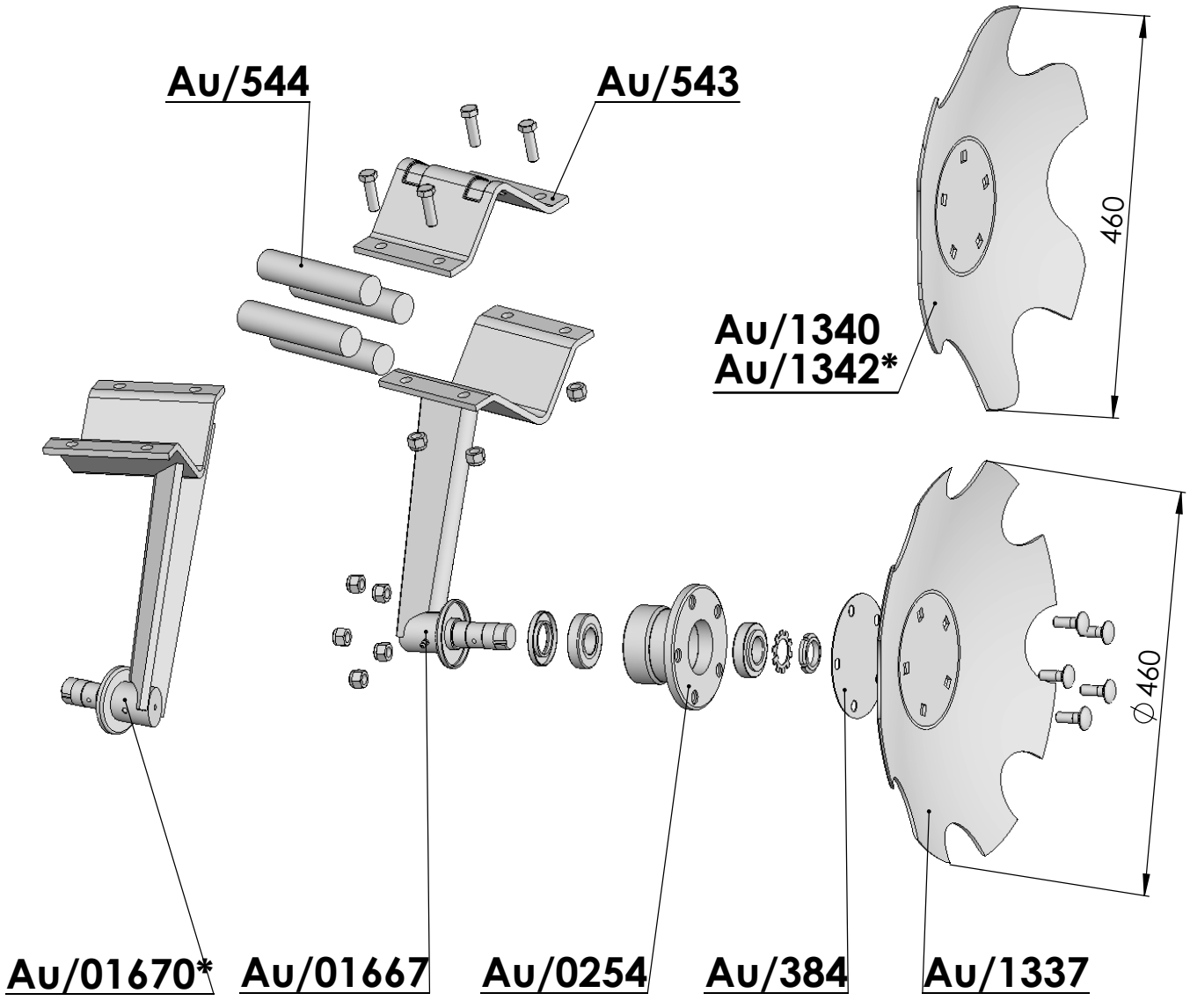

***części lewe**

AGREGAT MAX T

Lp.	NAZWA / INDEKS	NR KATALOGOWY INDEKS	CENA	MIN.ILOŚCI HURTOWE	UWAGI
1.	Krój talerzowy prawy kpl.ø460/4 **Au/01666**	ARES L3,0/26-000/0	720,00	5	
2.	Krój talerzowy lewy kpl.ø460/4 **Au/01669**	ARES L3,0/28-000/0	720,00	5	
3.	Krój talerzowy skrajny prawy kpl.ø460/4 **Au/01668**	ARES L3,0/27-000/0	730,00	5	
4.	Krój talerzowy skrajny lewy kpl.ø460/4 **Au/01671**	ARES L3,0/29-000/0	730,00	5	
5.	Talerz skrajny prawy ø460/4 **Au/1340**	ARES L3,0/27-001/0	110,00	5	
6.	Talerz skrajny lewy ø460/4 **Au/1342**	ARES L3,0/29-001/0	110,00	5	
7.	Talerz kroju uzębiony ø460/4 **AU/1337**	ARES L3,0/26-001/0	102,00	20	
8.	Amortyzator ø35x160 **Au/544**	ARES L3,0/00-003/0	3,80	20	
9.	Ramię kroju prawe kpl. spawane **Au/01667**	ARES L3,0/50-100/0	245,00	5	
10.	Ramię kroju lewe kpl. spawane **Au/01670**	ARES L3,0/28-100/0	245,00	5	
11.	Nakładka **Au/543**	ARES L3,0/00-001/0	26,50	10	
12.	Piasta kpl. **Au/0254**	ARES XT3/20-200/0	58,00	20	
13.	Uszczelka **Au/384**	ARES XT3/20-002/0	4,80	20	

NOŻE DO GLEBOGRYZAREK



U/84



U/83

GLEBOGRYZARKI KRUK

Lp.	NAZWA	NR KATALOGOWY /INDEKS	CENA	MIN.ILOŚCI HURTOWE	UWAGI
1.	Nóż prawy	1500/02-002/0 **U84**	13.50	250	
2.	Nóż lewy	1500/02-001/0 **U83**	13.50	250	

Agregat VIKING

Ząb SV (Ag/0202)

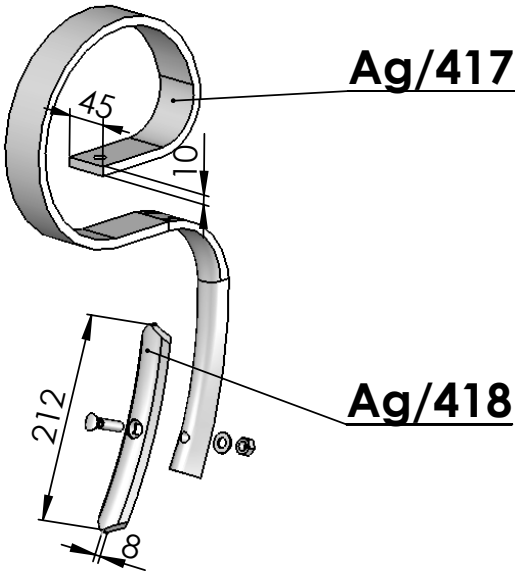

Ząb SK (Kp/013)

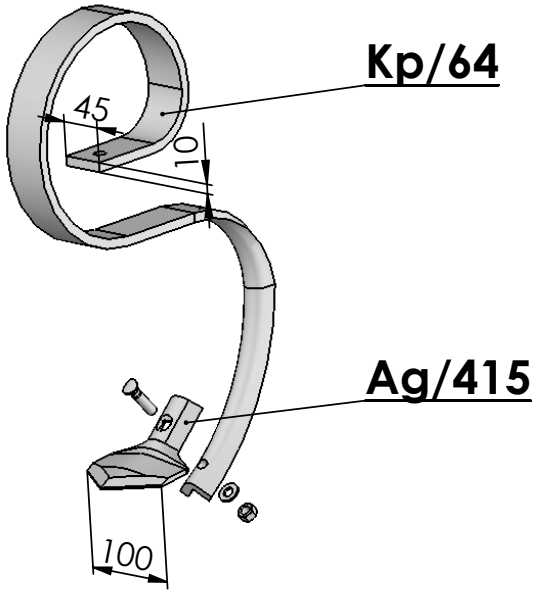

Zgrzebło (Kp/125)

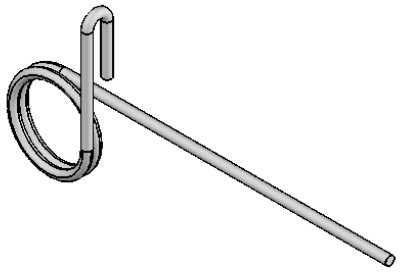

AGREGAT VIKING ZĄB SV

Lp.	NAZWA / INDEKS	NR KATALOGOWY	CENA	MIN.ILOŚCI HURTOWE	UWAGI
1.	Ząb SV **Ag/0202**	1731/00-100/0	69,00	100	
2.	Redliczka **Ag/418**	1731/00-102/0	7,00	500	
3.	Sprężyna SV (45x10) **Ag/417**	1731/00-101/0	48,00	20	

VIKING ZĄB SK

1.	Ząb SK **Kp/013**	KP5.3/04-000/0	66,00	100	
2.	Gęsiostópka 100 **Ag/415**	1731/00-201/0	24,00	100	
3.	Sprężyna SK (45x10) **Kp/64**	KP5.3/04-001/0	54,00	50	
4.	Zgrzebło **Kp/125**	KP5.3/70-001/0	38,00	50	

Skrobaki wałów

Au/2180

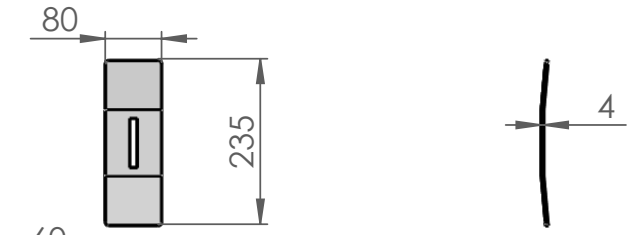

Au/2182

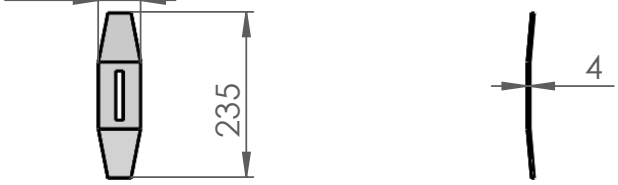

Au/1188

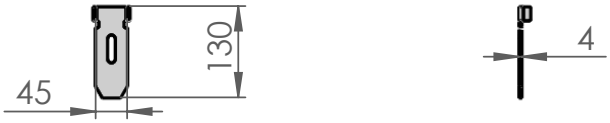

Au/1189



Au/1245



Au/837

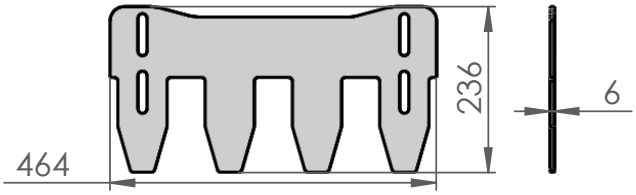

Au/836

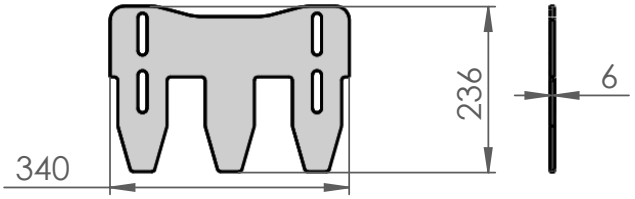

Au/586

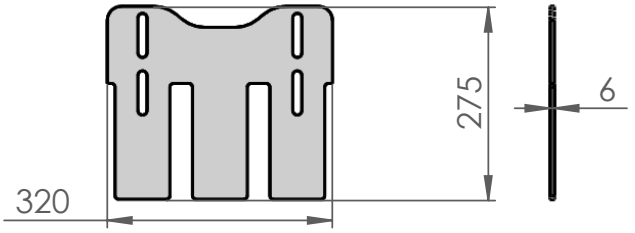

Au/587

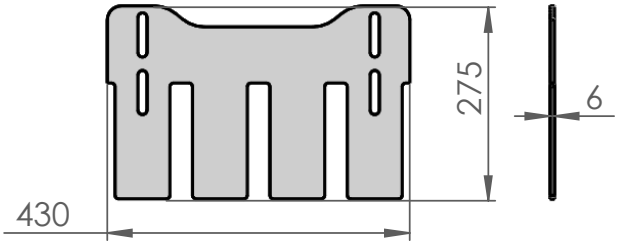

Au/2180



SKROBAKI WAŁÓW					
Lp.	**NAZWA / INDEKS**	**NR KATALOGOWY**	**CENA**	**MIN.ILOŚCI HURTOWE**	**UWAGI**
1.	Skrobak wału packera **Au/2180**	ARES XL6,0/46-201/0	29,00	20	Ø500
2.	Skrobak wału ogumionego **Au/2182**	ARES XL6,0/56-301/0	29,00	20	Ø500
3.	Skrobak wału blaszanego **Au/1188**	ARES XXL3,0/61-201/0	25,00	20	Ø700
4.	Skrobak wału ogumionego **Au/1189**	ARES XXL3,0/72-102/0	25,00	20	Ø700
5.	Skrobak wału packera **Au/1245**	ARES XXL3,0/81-101/0	25,00	20	Ø700
6.	Skrobak trzy-zębowy **Au/837**	ARES L3,0/75-202/0	48,00	10	
7.	Skrobak cztero-zębowy **Au/836**	ARES L3,0/75-201/0	58,00	10	
8.	Skrobak **Au/586**	ARES L3,0/70-101/0	48,00	10	
9.	Skrobak A **Au/587**	ARES L3,0/70-102/0	58,00	10	
10.	Skrobak wału packera **Au/2180**	ARES XL6,0/46-201/0	18,00	20	

Crosskill

Ap/570

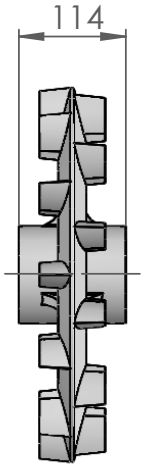

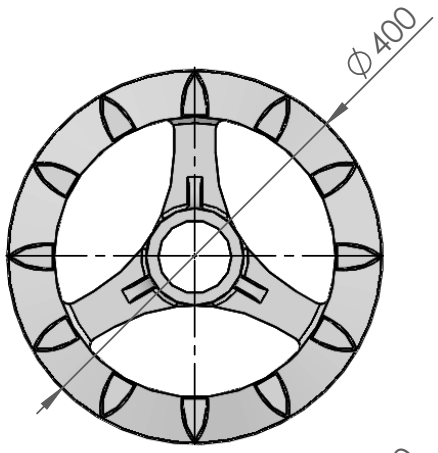

Ap/571

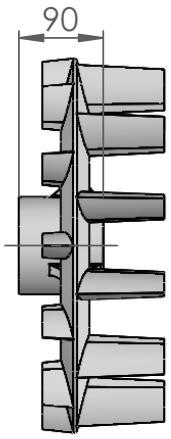

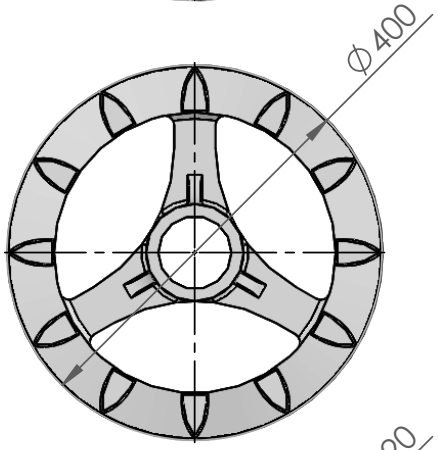

Ag/797

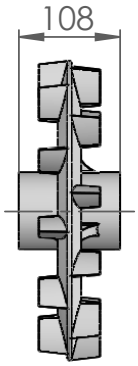

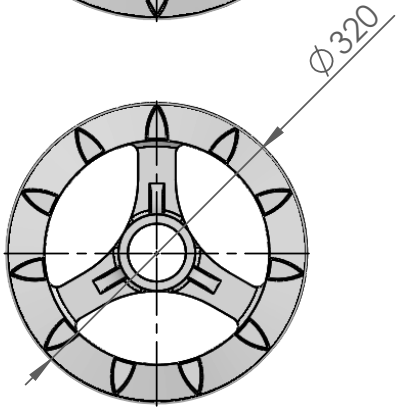

CROSSKILLE					
Lp.	**NAZWA / INDEKS**	**NR KATALOGOWY**	**CENA**	**MIN.ILOŚCI HURTOWE**	**UWAGI**
1.	Pierścień środkowy **Ap/570**	1674/55-005/0	155,00	20	
2.	Pierścień skrajny B **Ap/571**	1674/55-006/0	215,00	10	
3.	Pierścień Crosskill ø320 **Ap/797**	MAX6/65-001/0	105,00	20	

Resor kpl. A

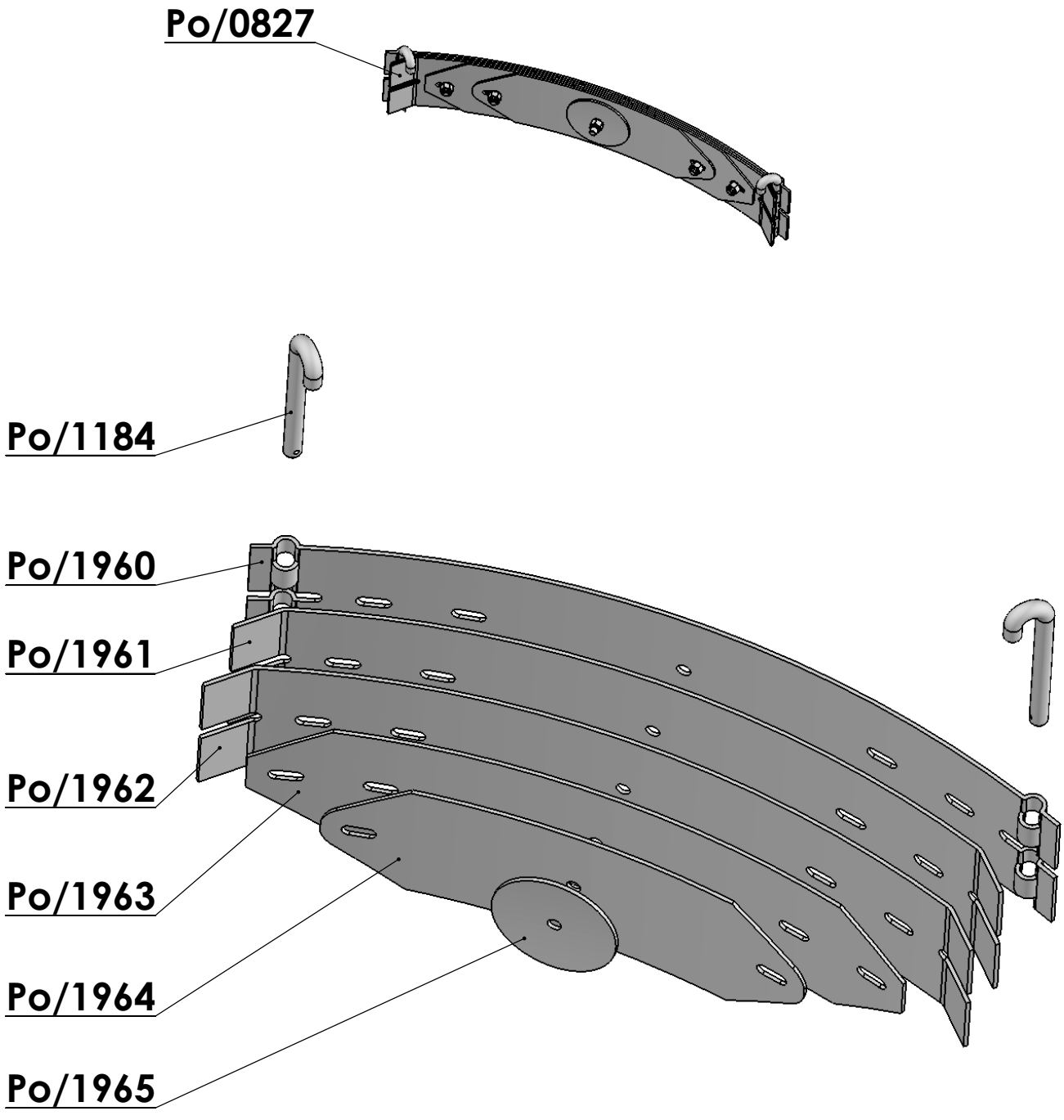

RESOR A					
Lp.	**NAZWA / INDEKS**	**NR KATALOGOWY**	**CENA**	**MIN.ILOŚCI HURTOWE**	**UWAGI**
1.	Sprężyna kpl.A **Po/0827**	1117/63-000/0	710,00	5	
2.	Zawias **Po/1184**	1117/00-026/0	12,00	10	
3.	Blacha 1 **Po/1960**	RS.01.01	195,00	5	
4.	Blacha 2 **Po/1961**	RS.01.02	165,00	5	
5.	Blacha 3 **Po/1962**	RS.01.03	165,00	5	
6.	Blacha 4 **Po/1963**	RS.01.04	95,00	5	
7.	Blacha 5 **Po/1964**	RS.01.05	90,00	5	
8.	Krążek **Po/1965**	RS.01.06	16,00	10	

Resor kpl. B

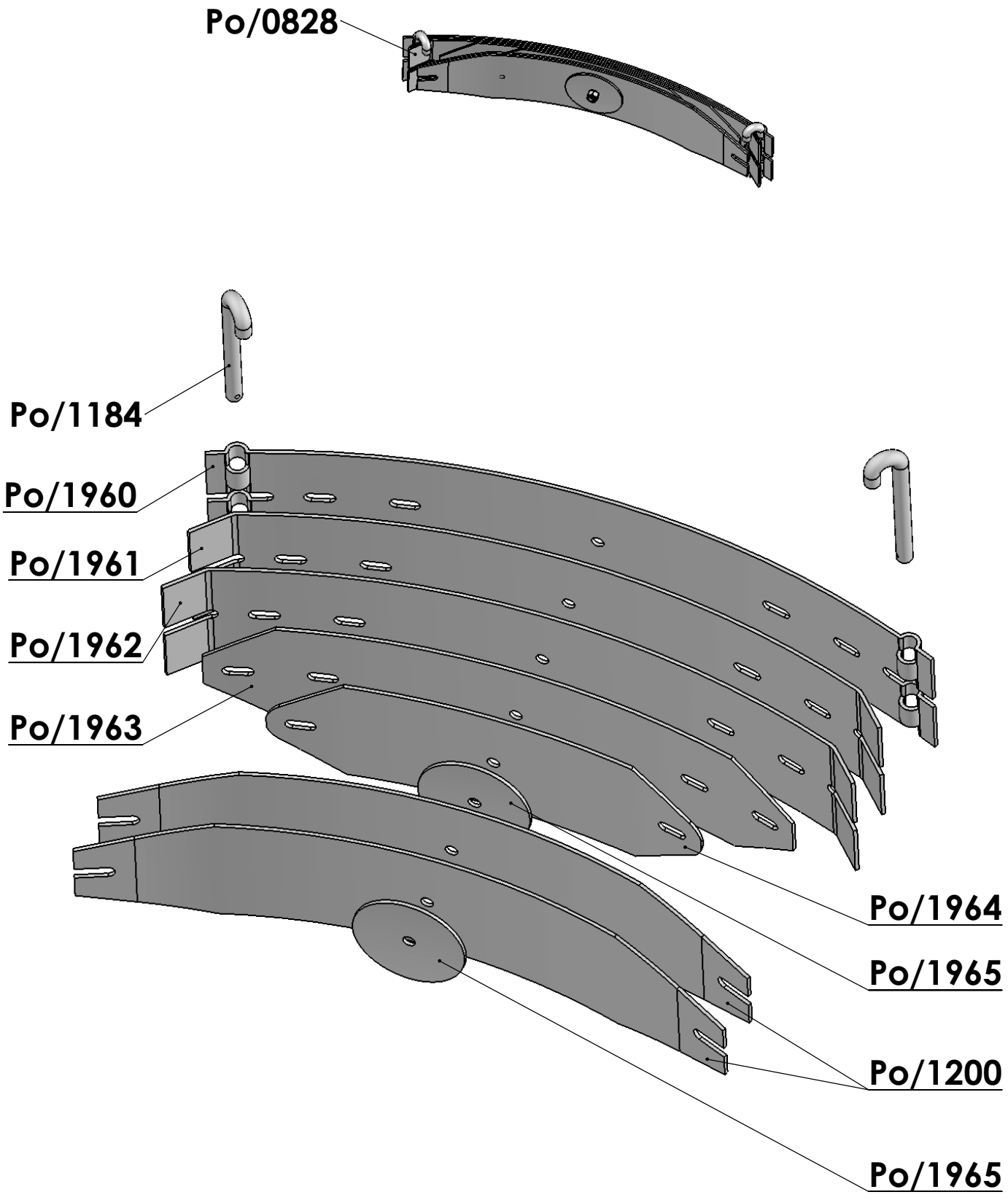
Po/0828
Po/1184
Po/1960
Po/1961
Po/1962
Po/1963
Po/1964
Po/1965
Po/1200
Po/1965

RESOR WZMOCNIONY B					
Lp.	**NAZWA / INDEKS**	**NR KATALOGOWY**	**CENA**	**MIN.ILOŚCI HURTOWE**	**UWAGI**
1.	Sprężyna kpl.B **Po/0828**	1117/64-000/0	910,00	5	
2.	Zawias **Po/1184**	1117/00-026/0	12,00	10,00	
3.	Blacha 1 **Po/1960**	RS.01.01	195,00	5,00	
4.	Blacha 2 **Po/1961**	RS.01.02	165,00	5,00	
5.	Blacha 3 **Po/1962**	RS.01.03	160,00	5,00	
6.	Blacha 4 **Po/1963**	RS.01.04	95,00	5,00	
7.	Blacha 5 **Po/1964**	RS.01.05	90,00	5,00	
8.	Blacha 6 **Po/1200**	RS.01.07	125,00	10,00	
9.	Krążek **Po/1965**	RS.01.06	16,00	10,00	

Tarcze kroju

U/37

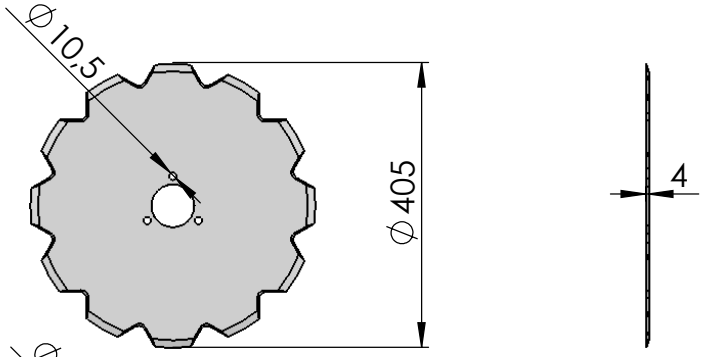

U/53

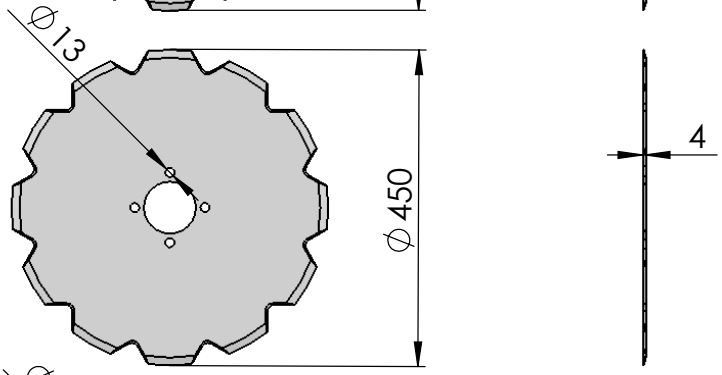

Po/1188

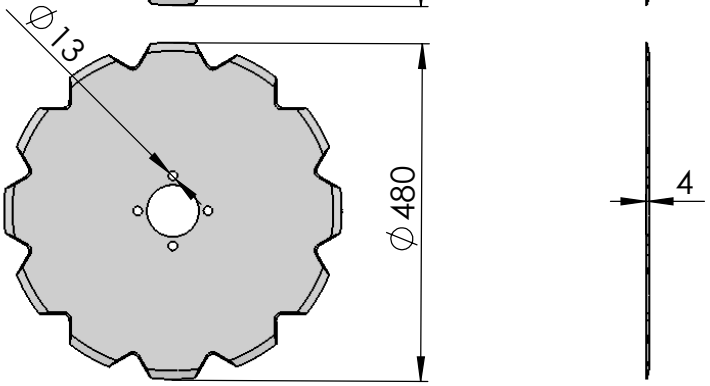

Au/1462

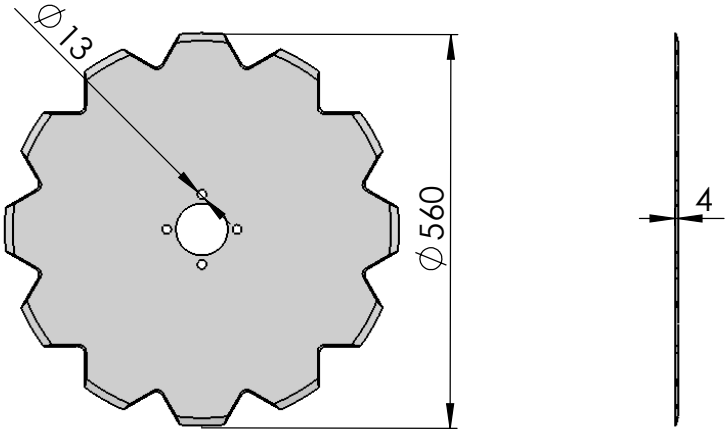

TARCZE KROJU					
Lp.	**NAZWA/INDEKS**	**NR. KATALOGOWY**	**CENA**	**MIN.ILOŚĆI HURTOWE**	**UWAGI**
1.	Tarcza kroju 405 **U37**	N-BN-66/1924-02	80,00	10	TUR 100 IBIS M
2.	Tarcza kroju 450 **U53**	1126/90-006/1	90,00	5	IBIS L
3.	Tarcza kroju 480 **Po1188**	1126/90-006/0	105,00	5	wszystkie pługi
4.	Tarcza kroju 560 **Au/1462**	ARES TX7,5/26-001/0	125,00	5	wszystkie pługi

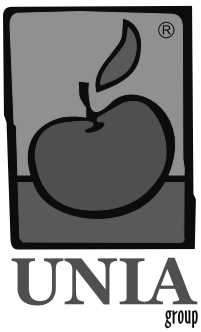

Unia sp. z o.o.
Szosa Torunska 32/38
86-300 Grudziadz
tel: +48 56 45 10 505
fax +48 56 45 10 501
sprzedaz.unia@uniagroup.com